KRONE

ERSATZTEILE
SPARE PARTS
PIÈCES DETACHEES

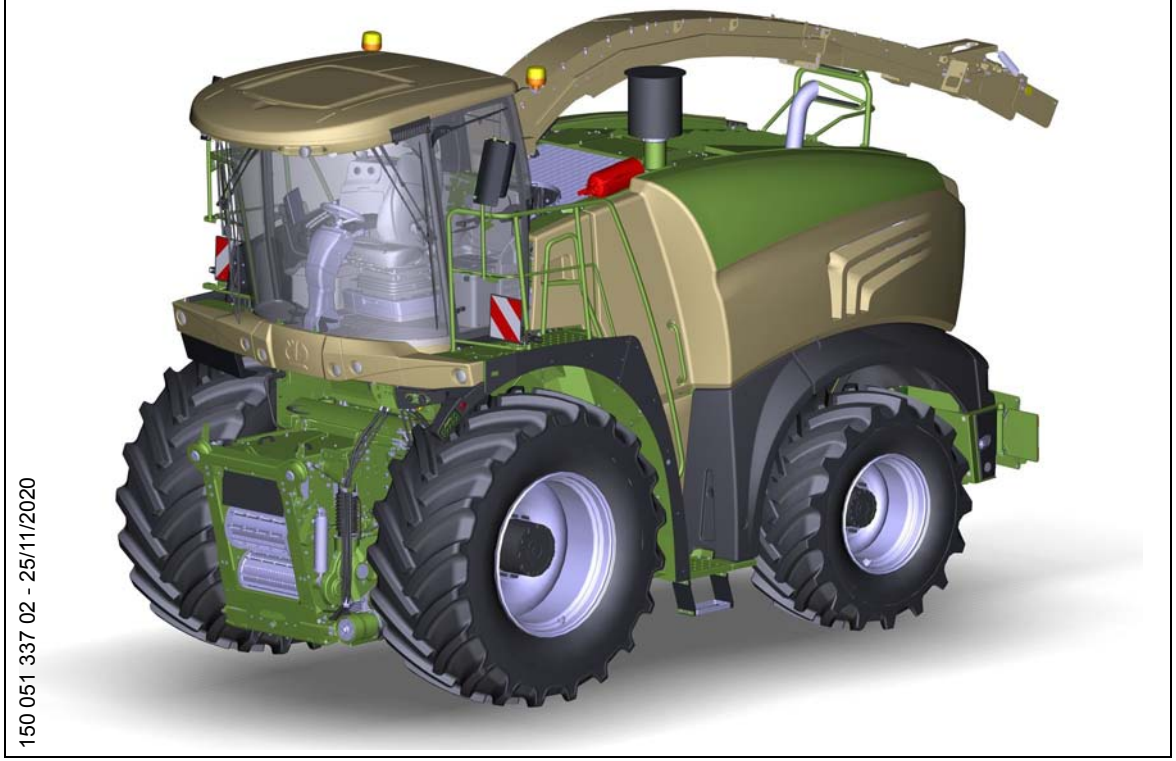

150 051 337 02 - 25/11/2020

BiG X 480 - BX201-12

BiG X 530 - BX201-22

BiG X 580 - BX201-32

BiG X 580 - BX201-35

BiG X 630 - BX201-42

BiG X 630 - BX201-45

ab Masch.-Nr.
from mach.-no.
á partir de mach.-no

1 043 801 -

150 051 337 02

Erläuterungen
Explanations
Explications

Gültigkeit dieser Tafel
Validity of this diagram
Validité du diagramme

Nr. der Zeichnung, die zu dieser Seite gehört
No. of drawing belonging to this page
N°. du dessin appartenant à cette page

Tafel-Nr.
No. of diagram
N°. du diagramme

Maschinentypen
Machine types
Types de machine

Nr. dieser Ersatzteilliste
No. of this spare parts list
N° de cette liste des pièces de rechange

Benennung dieser Tafel
Denomination of this diagram
Dénomination du diagramme

Seitenteil
Side part
Partie latérale

985 001 - 1 001 000

EC 600-3 | EC 750-3 | EC 900-3 | EC 1050-3

150 050 869 07

150 441 416 3 **47.0**

Pos.	ID-Nr.	Benennung	Description	Description	Masch.-Nr-						Bemerkung/Remarks/Remarque
1	20 094 592 0	Kolbenstopper -links	Ram stop -left	Arrêt de piston -gauche	985 001 - 1 001 000	1					
	20 094 585 0	Kolbenstopper -rechts	Ram stop -right	Arrêt de piston -droite	985 001 - 1 001 000	1					
	20 090 704 1	Kolbenstopper -links	Ram stop -left	Arrêt de piston -gauche	985 001 -		1	1	1		
	20 090 702 1	Kolbenstopper -rechts	Ram stop -right	Arrêt de piston -droite	- 1 001 000		1	1	1		
2	00 908 758 0	Sicherungsmutter	Locknut	Écrou hex		x	x	x	x		M 10
3	20 093 795 0	Lagerhülse	Bearing brushing	Douille de palier		4	6	6	8		10,2 X 25 X 22

Dieses Ersatzteil ist gültig ab Masch.Nr. 985 001
This spare part is valid from mach. no. 985 001
Cette pièce de rechange est valable à partir du n° de machine 985 001

Dieses Ersatzteil ist gültig von Masch.Nr. 985 001 bis Masch.Nr 1 001 000
This spare part is valid from mach. no. 985 001 up to mach. no. 1 001 000
Cette pièce de rechange est valable à partir du n° de machine 985 001 jusqu´au n° 1 001 000

Dieses Ersatzteil ist gültig bis Masch.Nr. 1 001 000
This spare part is valid up to mach. no. 1 001 000
Cette pièce de rechange est valable jusqu´au n° de machine 1 001 000

Anzahl Teile je Typ
X = nach Bedarf
Kein Eintrag = Keine Verwendung für diesen Typ

Quantity of parts for each type
X = as needed
No entry = No use for this type

Quantité de pièces de chaque type
X = selon besoin
Aucune inscription = aucune utilisation pour ce type

Bestell-Nr.
Ord. no.
N° de commande

Position des Ersatzteiles in der Zeichnung
Position of spare part in the drawing
Position de la pièce de rechange au dessin

Ersatzteil-Katalog auch auf CD-ROM erhältlich !
Spare parts list also available on CD-ROM !
Catalogue de pièces de rechange également disponible sur CD-ROM !

INHALTSVERZEICHNIS	TABLE OF CONTENTS	TABLE DES MATIERES	TAFEL DIAGRAM DIAGRAMME
-----EINZUG	-----INTAKE	-----ENGAGEMENT	1.0
Einzug	Intake	Engagement	2.0
Gehäuse	Housing	Carter	3.0
Verschleissbleche / Führung - Einzugsgehäuse	Wear plates / guidance - intake housing	Tôles d'usure / guidage carter d'engagement	4.0
Kornfangblech / Schlitzabdeckung	Grain capture sheet / slotted coverin	Tôle collectrice / couvercle à fentes	5.0
Abdeckung- Einzuggehäuse	Cover intake housing	Couvercle carter d'engagement	6.0
Einzugswalzen oben	Intake rollers top	Rouleaux d'engagement supérieurs	7.0
Einzugswalzen-Lagerung oben	Intake rollers - bearing top	Palier des rouleaux d'engagement sup.	8.0
Schwingen/Zugfedern	Rockers / tension springs	Cadres de suspension/ressorts de traction	9.0
Einzugswalzen unten	Intake rollers bottom	Rouleaux d'engagement inférieurs	10.0
Einzugswalzen-Lagerung unten	Intake rollers - bearing bottom	Palier des rouleaux d'engagement inf.	11.0
Antrieb - Einzugswalzen	Drive of intake rollers	Entraînement - rouleaux d'engagement	12.0
Winkelgetriebe	Angular gearbox	Transmission en angle	13.0
Walzengetriebe unten	Lower roller gearbox	Boîte des rouleaux inférieure	14.0
Walzengetriebe oben	Upper roller gearbox	Boîte des rouleaux supérieure	15.0
Gelenkwelle	Universal shaft	Arbre à cardan	16.0
Gelenkwelle	Universal shaft	Arbre à cardan	17.0
Doppelgelenk	Double joint	Double articulation	18.0
Pendelausgleich	Pendulum compensation	Compensation pendulaire	19.0
Gelenkwellenkuppler	Universal shaft coupler	Accouplement de l'arbre à cardan	20.0
Gelenkwelle	Universal shaft	Arbre à cardan	21.0
Pendelrohr	Pendulum tube	Tube pendulaire	22.0
Gelenkwelle	Universal shaft	Arbre à cardan	23.0
-----HÄCKSELEINRICHTUNG	-----CHOPPING UNIT	-----DISPOSITIF HACHEUR	24.0
Häckselaggregat -kpl. ohne Messer	Chopper unit - cpl. without blades	Groupe de hachage -cpl. sans couteaux	25.0
Häckseltrommelgestell	Chopping drum housing	Capot du tambour hacheur	26.0
Häckseltrommelgestell - Anbauteile	Chopping drum housing - mounting parts	Capot du tambour hacheur - pièces rapportées	27.0
Häckseltrommel - Lagerung / Gegenlager	Chopping drum - bearing / counter bearing	Tambour hacheur - palier / contre-palier	28.0
Winkelsensor - Häckseltrommel	Angle sensor - chopping drum	Capteur d'angle - tambour hacheur	29.0
Gegenschneidenverstellung	Counterblade adjustment	Réglage du contre-couteau	30.0
Schleifeinrichtung	Grinding device	Équipement d'affûtage	31.0
Antrieb Schleifeinrichtung	Drive of grinding device	Entraînement équipement d'affûtage	32.0
Trommelboden -gefedert	Drum base - spring-mounted	Fond du tambour - sur suspension	33.0
Häckseltrommel - 20 Messer	Chopping drum - 20 blades	Tambour hacheur - 20 couteaux	34.0
Häckseltrommel - 28 Messer	Chopping drum - 28 blades	Tambour hacheur - 28 couteaux	35.0
Häckseltrommel - 36 Messer	Chopping drum - 36 blades	Tambour hacheur - 36 couteaux	36.0
Häckseltrommel - 40 Messer	Chopping drum - 40 blades	Tambour hacheur - 40 couteaux	37.0
-----NACHBEREITUNG	-----POST-PROCESSING	-----FINITION	38.0
Graskanal / Corn-Conditioner	Grass channel / corn conditioner	Canal de l'herbe / broyeur	39.0
Gehäuse - Anbauteile	Housing - mouting parts	Carter - pièces rapportées	40.0

INHALTSVERZEICHNIS	TABLE OF CONTENTS	TABLE DES MATIERES	TAFEL DIAGRAM DIAGRAMME
Feder - Gehäuse	Spring - housing	Ressort - carter	41.0
Walze vorn	Roller front	Rouleau avant	42.0
Walze hinten	Roller rear	Rouleau arrière	43.0
Montagehilfe Corn-Conditioner	Mounting tool for corn conditioner	Aide de montage broyeur	44.0
Übergabeschacht	Transfer shaft	Conduit de transfert	45.0
Corn-Conditioner Montageeinrichtung	Corn conditioner assembly device	Dispositif de montage du broyeur	46.0
Schneckengetriebe mont.	Auger gearbox assembled	Engrenage à vis sans fin assemblé	47.0
-----AUSTRAGSSYSTEM	-----DISCHARGE SYSTEM	-----SYSTÈME DE DÉCHARGE	48.0
Kanalstutzen -unten	Channel support - bottom	Support de canal - inférieur	49.0
Kanalstutzen -oben	Channel support - top	Support de canal - supérieur	50.0
Falle	Locking	Verrouillage	51.0
Schneckengetriebe	Auger gearbox	Engrenage à vis sans fin	52.0
Winkelsensor - AWB	Angle sensor - spout	Capteur d'angle - arceau éjecteur	53.0
Wurfbeschleuniger / Lagerung	Discharge accelerator / bearing	Accélérateur d'éjection / palier	54.0
Rotor	Rotor	Rotor	55.0
Wurfbeschleunigergehäuse	Discharge accelerator housing	Corps de l'accélérateur d'éjection	56.0
Rückwand	Rear wall	Paroi arrière	57.0
Rückwand Stufensprung	Rear wall StreamControl	Paroi arrière avec saut de paliers	58.0
Auswurfbogen mont.	Spout assembled	Arceau éjecteur assemblé	59.0
Auswurfkrümmer mit Verschleissblechen	Spout with wear sheets	Arceau éjecteur avec tôles d'usure	60.0
Winkelsensor - AWB	Angle sensor - spout	Capteur d'angle - arceau éjecteur	61.0
AWB ohne NIR-Sensor	Spout without NIR sensor	Arceau éjecteur sans capteur proche infrarouge	62.0
Auswurfklappen- Endstück -8 Reihen	Spout end piece 8 rows	About de la trappe de l'arceau éjecteur-8 rangées	63.0
Auswurfklappen- Endstück -CAL	Spout end piece CAL	About de la trappe de l'arceau éjecteur -CAL	64.0
Winkelsensor - AWB Klappe	Angle sensor - spout flap	Capteur d'angle - trappe de l'arceau éjecteur	65.0
-----VERBRENNUNGSMOTOR	-----COMBUSTION ENGINE	-----MOTEUR À COMBUSTION	66.0
Dieselmotor	Diesel engine	Moteur diesel	67.0
Dieselmotor	Diesel engine	Moteur diesel	68.0
Dieselmotor	Diesel engine	Moteur diesel	69.0
Ladeluftkühlung	Charge air cooling	Radiateur d'air de suralimentation	70.0
Reinluftanlage	Clean air system	Installation d'air épuré	71.0
Motorflüssigkeitskühlung	Engine liquid cooling	Refroidissement du liquide moteur	72.0
Motorflüssigkeitskühlung	Engine liquid cooling	Refroidissement du liquide moteur	73.0
Abgasanlage	Exhaust system	Système d'échappement	74.0
Anbauteile - Abgasanlage	Mounting parts of exhaust system	Pièces rapportées-système d'échappement	75.0
Zubehör - Abgasanlage	Accessories - exhaust system	Accessoires - système d'échappement	76.0
Schalldämpfer	Silencer	Silencieux	77.0
Anbauteile - Motor	Mounting parts of engine	Pièces rapportées - moteur	78.0
Druckluftanlage	Compressor unit	Installation d'air comprimé	79.0
Druckbegrenzungsventil	Pressure limiting valve	Soupape de limitation de pression	80.0

INHALTSVERZEICHNIS	TABLE OF CONTENTS	TABLE DES MATIERES	TAFEL DIAGRAM DIAGRAMME
Wasserausgleich	Water compensation	Compensateur d'eau	81.0
Absaugung	Exhaust	Aspiration	82.0
Absaugung durch Kühlergehäuse	Exhaust through cooler housing	Aspiration par corps du radiateur	83.0
-----TANKANLAGE	-----TANK SYSTEM	-----INSTALLATION DE RÉSERVOIR	84.0
Dieseltank	Diesel tank	Réservoir de carburant	85.0
Dieseltank -geklebte Gummiplatten	Diesel tank glued rubber plates	Réservoir de carburant - plaques en caoutchouc collées	86.0
Zusatztank	Additional tank	Réservoir supplémentaire	87.0
Montagematerial ohne Zusatztank	Mounting material without auxiliary tank	Matériel de montage sans réservoir supplémentaire	88.0
SCR-Tank	SCR tank	Réservoir SCR	89.0
Dieselleitungen	Diesel lines	Conduites de diesel	90.0
-----ANTRIEB	-----DRIVE	-----ENTRAÎNEMENT	91.0
Vorsatzantrieb	Header drive	Entraînement de l'accessoire avant	92.0
Verteilergetriebe	Transfer gearbox	Boîte de distribution	93.0
Anbauteile - Zwischengetriebe	Mounting parts of intermediate gearbox	Pièces rapportées - engrenage intermédiaire	94.0
Zwischengetriebe	Intermediate gearbox	Engrenage intermédiaire	95.0
Trieb Motor-Lüfter	Drive engine fan	Entraînement moteur-ventilateur	96.0
Motorabtrieb	Engine output	Moteur à arbre de prise de force	97.0
Winkelgetriebe	Angular gearbox	Transmission en angle	98.0
Hauptriemen - hinten	Main belt - rear	Courroie principale - arrière	99.0
Spanneinheit -hinten (Hauptkupplung)	Clamping unit - rear (main coupling)	Unité de serrage - arrière (embrayage principal)	100.0
Hauptriemen - vorn	Main belt - front	Courroie principale - avant	101.0
Spanneinheit -vorn	Clamping unit - front	Unité de serrage - avant	102.0
Riementrieb Corn-Conditioner	Belt drive corn conditioner	Entraînement à courroie broyeur	103.0
-----KÜHLERANLAGE	-----COOLING SYSTEM	-----RADIATEUR	104.0
Lüfter	Fan	Ventilateur	105.0
Lüftergetriebe	Fan gearbox	Boîte de ventilateur	106.0
Sieb	Screen	Tamis	107.0
Kühlertür	Cooler door	Porte du radiateur	108.0
Siebtrommeltrieb	Rotating screen drive	Entraînement du crible à tambour	109.0
Kühlersatz	Cooler set	Jeu de radiateurs	110.0
Kühlergehäuse	Cooler housing	Carter du radiateur	111.0
Rotor	Rotor	Rotor	112.0
Anbauteile - Kühlergehäuse	Mounting parts of cooler housing	Pièces rapportées - carter de radiateur	113.0
Heizungsschlauch	Heating hose	Flexible de chauffage	114.0
Klimaanlage	Air conditioning	Climatisation	115.0
-----RAHMEN UND BEREIFUNG	-----FRAME AND TYRES	-----CADRE ET PNEUS	116.0
Hauptrahmen	Main frame	Cadre principal	117.0
Stosstange	Bumper	Parechoc	118.0
Batteriekasten	Battery compartment	Coffret à batterie	119.0
Lenkachse	Steering axle	Essieu orientable	120.0

INHALTSVERZEICHNIS	TABLE OF CONTENTS	TABLE DES MATIERES	TAFEL DIAGRAM DIAGRAMME
Lenkwinkelsensor	Steering angle sensor	Capteur d'angle de braquage	121.0
Kabinenaufnahme	Cabin holder	Logement de cabine	122.0
Bereifung -vorn	Tyres front	Pneus - avant	123.0
Bereifung -hinten	Tyres rear	Pneus - arrière	124.0
-----KABINE	-----CABIN	-----CABINE	125.0
Kabine - Dachkonsole	Cabin - roof console	Cabine - console de toit	126.0
Kabine - Dach	Cabin - roof	Cabine - toit	127.0
Kabine - Dachhimmel	Cabin - roof liner	Cabine - ciel du toit	128.0
Kabine - Verglasung	Cabin - glazing	Cabine - vitrage	129.0
Kabine - Türscheibe	Cabin - door pane	Cabine - vitre de porte	130.0
Kabine - Scheibenwaschanlage	Cabin - windscreen washer system	Cabine - lave-glace	131.0
Wischwassertank 8l	Wiper water tank 8l	Réservoir d'eau de nettoyage 8 l	132.0
Wischwassertank 20l	Wiper water tank 20l	Réservoir d'eau de nettoyage 20 l	133.0
Kabine - Schalldämmung	Cabin - acoustic insulation	Cabine - isolation acoustique	134.0
Kabine - Verdampfer / Filter	Cabin - evaporator / filter	Cabine - évaporateur / filtre	135.0
Kabine - Verdampfer	Cabin - evaporator	Cabine - évaporateur	136.0
Kabine - Rahmen / Anbauteile	Cabin - frame / mounting parts	Cabine - cadre pièces rapportées	137.0
Lenksäule / Bremspedale / Fahrersitz	Steering column / brake pedal / driver's seat	Colonne de direction / pédales de frein / siège du conducteur	138.0
Verschleissteile - Fahrersitz	Wear parts - driver's seat	Pièces d'usure - siège du conducteur	139.0
Verschleissteile - Fahrersitz -Standard	Wear parts - driver's seat - standard	Pièces d'usure - siège du conducteur - standard	140.0
Fahrersitz Vibrationsoptimiert	Driver's seat vibration-optimised	Siège conduct. optim. au niv. de vibr.	141.0
Verschleissteile - Fahrersitz	Wear parts - driver's seat	Pièces d'usure - siège du conducteur	142.0
Verschleissteile - Fahrersitz	Wear parts - driver's seat	Pièces d'usure - siège du conducteur	143.0
Kabine - Schublade	Cabin - drawer	Cabine - tiroir	144.0
Kabine - Konsole	Cabin - console	Cabine - console	145.0
Kabine - Terminal / Armlehne	Cabin - terminal / armrest	Cabine - terminal / accoudoir	146.0
Kabine - Terminal	Cabin - terminal	Cabine - terminal	147.0
Kabine - Heckverkleidung / Beifahrersitz	Cabin - rear covering / passenger seat	Cabine - revêtement d'arrière / siège du passager	148.0
Kabine - Thermobox	Cabin - thermo box	Cabine - emballage isolant	149.0
-----HYDRAULIKTANK UND FAHRANTRIEB	-----HYDR. OIL TANK AND TRACTION DRIVE	-----RÉSERVOIR HYDR. ET TRACTION 2 ROUES	150.0
Hydrauliktank	Hydraulic oil tank	Réservoir hydraulique	151.0
Hochdruckkreislauf - 2 Rad Antrieb	High pressure circuit - 2 wheel drive	Circuit à haute pression - entraînement 2 roues	152.0
Radnabengetriebe	Hub gearbox	Transmission des meyeux de roue	153.0
Verstellpumpe	Variable displacement pump	Pompe de réglage	154.0
Speisedruckkreislauf	Charge pressure circuit	Circuit de pression d'alimentation	155.0
Rücklaufleitungen - 2 Rad Antrieb	Return lines - 2 wheel drive	Conduites de retour - entraînement 2 roues	156.0
Saugleitung	Suction line	Conduite d'aspiration	157.0
Teile - 2 Rad Antrieb	Parts - 2 wheel drive	Pièces - entraînement 2 roues	158.0
Laufachsstummel	Running axle stub	Embout de l'essieu de roulement	159.0
Hochdruckkreislauf - 4 Rad Antrieb	High pressure circuit - 4 wheel drive	Circuit à haute pression - entraînement 4 roues	160.0

INHALTSVERZEICHNIS	TABLE OF CONTENTS	TABLE DES MATIERES	TAFEL DIAGRAM DIAGRAMME
Radnabengetriebe	Hub gearbox	Transmission des meyeux de roue	161.0
Rücklaufleitungen - 4 Rad Antrieb	Return lines - 4 wheel drive	Conduites de retour - entraînement 4 roues	162.0
-----ANTRIEBS.- UND ARBEITSHYDRAULIK	-----DRIVE AND WORKING HYDRAULICS	-----HYDR. D'ENTRAÎNEMENT ET DE TRAVAIL	163.0
Hochdruckleitung Antriebshydraulik	High pressure line drive hydraulics	Conduite haute pression hydraulique d'entraînement	164.0
Hochdruckleitung Antriebshydraulik	High pressure line drive hydraulics	Conduite haute pression hydraulique d'entraînement	165.0
Verstellpumpe	Variable displacement pump	Pompe de réglage	166.0
Verstellpumpe	Variable displacement pump	Pompe de réglage	167.0
Saugleitungen / Speisedruckleitungen	Suction lines / charge pressure lines	Conduite d'aspiration / conduites de pression d'alimentation	168.0
Saugleitungen / Speisedruckleitungen	Suction lines / charge pressure lines	Conduite d'aspiration / conduites de pression d'alimentation	169.0
Hydraulikkonsole	Hydraulic console	Console hydraulique	170.0
Hydraulik - Hauptblock	Hydraulics - main block	Système hydraulique - bloc principal	171.0
Hydraulikkonsole / Druckspeicher	Hydraulic console / pressure accumulator	Console hydraulique / accumulateur de pression	172.0
Hydraulik - Druckleitungen / Pumpe	Hydraulics - pressure lines / pump	Système hydraulique - conduites de pression / pompe	173.0
Hydraulik - Rücklaufleitungen	Hydraulics - return lines	Système hydraulique - conduites de retour	174.0
Hydraulik - Spanneinheit Corn-Conditioner	Hydraulics - clamping unit corn conditioner	Système hydraulique - unité de serrage broyeur	175.0
Hydraulik - Spanneinheit	Hydraulics - clamping unit	Système hydraulique - unité de serrage	176.0
Hydraulik - Bremse / Getriebe	Hydraulics - brake / gearbox	Système hydraulique - frein / boîte de vitesses	177.0
Hydraulik - Achsniveau	Hydraulics - axle level	Système hydraulique - hauteur d'essieu	178.0
Hydraulik - Steuerblock	Hydraulics - control block	Système hydraulique - bloc distributeur	179.0
Hydraulik - Hubwerk	Hydraulics - lifting unit	Système hydraulique - mécanisme élévateur	180.0
Hydraulik - Siebantrieb	Hydraulic sieve drive	Système hydraulique - entraînement à crible	181.0
Hydraulik - Lenkung	Hydraulics - steering	Système hydraulique - direction	182.0
Hydraulik - Hauptkupplung / Spanneinheit	Hydraulics - main coupling / clamping unit	Système hydraulique - embrayage principal / unité de serrage	183.0
Hydraulik - Pendelrohr	Hydraulics - pendulum tube	Système hydraulique - tube pendulaire	184.0
Hydraulik - Frontblock	Hydraulics - front block	Système hydraulique - bloc frontal	185.0
Hydraulik - Frontblock	Hydraulics - front block	Système hydraulique - bloc frontal	186.0
Hydraulik - Vorsatz	Hydraulics - header	Système hydraulique - accessoire avant	187.0
Hydraulik - Vorsatz verriegeln	Hydraulics - locking header	Système hydraulique - verrouiller accessoire avant	188.0
Hydraulik - Zusatzachse	Hydraulics - additional axle	Système hydraulique - essieu supplémentaire	189.0
Hydraulik - Bremse vorn	Hydraulics - brake front	Système hydraulique - frein avant	190.0
Hydraulik - Bremse / Bremsventil	Hydraulics - brake / brake valve	Système hydraulique - frein / vanne de frein	191.0
Hydraulik - Autolenkung	Hydraulics - auto-steering	Système hydraulique - direction automatique	192.0
Hydraulikblock - Autolenkung	Control block - autosteering	Bloc de commande - direction automatique	193.0
Hydraulik - Auswurfbogen	Hydraulics - spout	Système hydraulique - arceau éjecteur	194.0
Hydraulik - Auswurfbogen	Hydraulics - spout	Système hydraulique - arceau éjecteur	195.0
Hydraulik - Auswurfbogen 12/14 Reihen	Hydraulics - spout 12/14 rows	Système hydraulique - 12/14 rangées	196.0
Hydraulik - Auswurfbogen 12/14 Reihen	Hydraulics - spout 12/14 rows	Système hydraulique - 12/14 rangées	197.0
Hydraulik - Pendelausgleich	Hydraulics - pendulum compensation	Système hydraulique - compensation pendulaire	198.0
Hydraulik - Pendelrohr	Hydraulics - pendulum tube	Système hydraulique - tube pendulaire	199.0
Hydraulik - Schleifeinrichtung	Hydraulics - grinding device	Système hydraulique - équipement d'affûtage	200.0

INHALTSVERZEICHNIS	TABLE OF CONTENTS	TABLE DES MATIERES	TAFEL DIAGRAM DIAGRAMME
Hydraulik - Zusatztank	Hydraulics - additional tank	Système hydraulique - réservoir supplémentaire	201.0
Hydraulik - Zusatzanschluss hinten	Hydraulics - additional connection rear	Système hydraulique - raccord supplémentaire arrière	202.0
-----VERKLEIDUNG	-----PANEL	-----HABILLAGE	203.0
Seitenhaube	Side hood	Capot latéral	204.0
Frontschutz	Front guard	Protection frontale	205.0
Verkleidung -vorn	Panel - front	Habillage - avant	206.0
Verkleidung -vorn	Panel - front	Habillage - avant	207.0
Heckklappe	Tailgate	Trappe arrière	208.0
Kotflügel	Mudguard	Aile	209.0
Plattform - rechts	Platform - right	Plate-forme - droite	210.0
Plattform - links	Platform - left	Plate-forme - gauche	211.0
Aufstieg - links	Ladder left	Échelle - à gauche	212.0
Radkasten - vorn	Wheel case - front	Passage de roues - avant	213.0
Verkleidung -vorn	Panel - front	Habillage - avant	214.0
Dach	Roof	Toit	215.0
Abdichtung Kühlraum	Seal cooling area	Joint chambre frigorifique	216.0
Abdichtung Kühlraum -links	Seal cooling space lh	Joint chambre frigorifique gauche	217.0
Verkleidungsrahmen	Cover frame	Cadre d'habillage	218.0
Kinematik Seitenklappen	Kinematics side hoods	Cinématique capots latéraux	219.0
Warntafeln	Warning panels	Panneaux d'avertissement	220.0
Warntafeln	Warning panels	Panneaux d'avertissement	221.0
Warntafeln	Warning panels	Panneaux d'avertissement	222.0
-----ELEKTRONIK	-----ELECTRONICS	-----ÉLECTRONIQUE	223.0
Elektronik	Electronics	Électronique	224.0
Elektronik	Electronics	Électronique	225.0
Kabelbaumbefestigung	Cable harness attachment	Fixation du faisceau de câbles	226.0
Kabelbaumbefestigung	Cable harness attachment	Fixation du faisceau de câbles	227.0
Kabelbaumbefestigung	Cable harness attachment	Fixation du faisceau de câbles	228.0
Beleuchtung	Lighting	Éclairage	229.0
Beleuchtung	Lighting	Éclairage	230.0
Beleuchtung	Lighting	Éclairage	231.0
Beleuchtung	Lighting	Éclairage	232.0
Kabelbaum - Vorsatz	Cable harness - header	Faisceau de câbles - accessoire avant	233.0
Kabelbaum - Vorsatz	Cable harness - header	Faisceau de câbles - accessoire avant	234.0
Kabelbaum - Heckstütze	Cable harness - rear support	Faisceau de câbles - support d'arrière	235.0
Sensoren - Heckstütze	Sensors - rear support	Capteurs - support d'arrière	236.0
Kabelbaum - Heckstütze	Cable harness - rear support	Faisceau de câbles - support d'arrière	237.0
Kabelbaum - rechts vorn	Cable harness - right front	Faisceau de câbles - droit avant	238.0
Sensoren - rechts vorn	Sensors - right front	Capteurs - droits avant	239.0
Kabelbaum - rechts vorn	Cable harness - right front	Faisceau de câbles - droit avant	240.0

INHALTSVERZEICHNIS	TABLE OF CONTENTS	TABLE DES MATIERES	TAFEL DIAGRAM DIAGRAMME
Kabelbaum - Hydraulikkonsole	Cable harness - hydraulic support	Faisceau de câbles console - hydraulique	241.0
Sensoren - Hydraulikkonsole	Sensors - hydraulic support	Capteurs - console hydraulique	242.0
Kabelbaum - Hydraulikkonsole	Cable harness - hydraulic support	Faisceau de câbles console - hydraulique	243.0
Batterie und Massekabel	Battery and ground cable	Batterie et câble de masse	244.0
Batterie und Massekabel	Battery and ground cable	Batterie et câble de masse	245.0
Kabelbaum - SCR Anlage	Cable harness - SCR system	Faisceau de câbles - installation SCR	246.0
Sensoren - SCR Anlage	Sensors - urea system (SCR)	Capteurs - installation d'urée	247.0
Kabelbaum - SCR Anlage	Cable harness - SCR system	Faisceau de câbles - installation SCR	248.0
Kabelbaum - Heck	Cable harness - rear	Faisceau de câbles - arrière	249.0
Sensoren - Heck	Sensors - rear	Capteurs - arrière	250.0
Kabelbaum - Heck	Cable harness - rear	Faisceau de câbles - arrière	251.0
Kabelbaum - Heck / Motor	Cable harness - rear / engine	Faisceau de câbles - arrière / moteur	252.0
Sensoren - Heck / Motor	Sensors - rear / engine	Capteurs arrière / moteur	253.0
Kabelbaum - Heck / Motor	Cable harness - rear / engine	Faisceau de câbles - arrière / moteur	254.0
Kabelbaum - Seitenklappe	Cable harness - side hood	Faisceau de câbles - capot latéral	255.0
Kabelbaum - Seitenklappe	Cable harness - side hood	Faisceau de câbles - capot latéral	256.0
Kabelbaum - Auswurfbogen	Cable harness - spout	Faisceau de câbles - arceau éjecteur	257.0
Sensoren - Auswurfbogen	Sensors - spout	Capteurs - arceau éjecteur	258.0
Kabelbaum - Auswurfbogen	Cable harness - spout	Faisceau de câbles - arceau éjecteur	259.0
Kabelbaum - Auswurfverlängerung 12/14 Reihen	Cable harness - spout extension 12/14 rows	Faisceau de câbles - rallonge de l'arceau éjecteur 12/14 rangées	260.0
Sensoren - Auswurfverlängerung 12/14 Reihen	Sensors - spout extension 12/14 rows	Capteurs - rallonge de l'arceau éjecteur 12/14 rangées	261.0
Kabelbaum - Auswurfverlängerung 12/14 Reihen	Cable harness - spout extension 12/14 rows	Faisceau de câbles - rallonge de l'arceau éjecteur 12/14 rangées	262.0
Kabelbaum - links vorn	Cable harness - left front	Faisceau de câbles - gauche avant	263.0
Sensoren - links vorn	Sensors - left front	Capteurs - gauche avant	264.0
Kabelbaum - links vorn	Cable harness - left front	Faisceau de câbles - gauche avant	265.0
Kabelbaum - Heckklappe	Cable harness - tailgate	Faisceau de câbles - trappe arrière	266.0
Kabelbaum - Heckklappe	Cable harness - tailgate	Faisceau de câbles - trappe arrière	267.0
Kabelbaum - zentral	Cable harness - central	Faisceau de câbles - central	268.0
Kabelbaum - zentral	Cable harness - central	Faisceau de câbles - central	269.0
Kabelbaum - Beleuchtung	Cable harness - lighting	Faisceau de câbles - éclairage	270.0
Kabelbaum - Beleuchtung	Cable harness - lighting	Faisceau de câbles - éclairage	271.0
Kabelbaum - Autopilot	Cable harness - autopilot	Faisceau de câbles - pilote automatique	272.0
Kabelbaum - Autopilot	Cable harness - autopilot	Faisceau de câbles - pilote automatique	273.0
Kabelbaum - Achsschenkel	Cable harness - steering knuckle	Faisceau de câbles - fusée d'essieu	274.0
Sensoren - Achsschenkel	Sensors - steering knuckle	Capteurs - fusée d'essieu	275.0
Kabelbaum - Achsschenkel	Cable harness - steering knuckle	Faisceau de câbles - fusée d'essieu	276.0
Kabelbaum - KMB 2	Cable harness - KMB 2	Faisceau de câbles - KMB 2	277.0
Kabelbaum - KMB 2	Cable harness - KMB 2	Faisceau de câbles - KMB 2	278.0
Kabelbaum - KMB 3	Cable harness - KMB 3	Faisceau de câbles - KMB 3	279.0
Kabelbaum - KMB 3	Cable harness - KMB 3	Faisceau de câbles - KMB 3	280.0

INHALTSVERZEICHNIS	TABLE OF CONTENTS	TABLE DES MATIERES	TAFEL DIAGRAM DIAGRAMME
Kabelbaum - KMB 4	Cable harness - KMB 4	Faisceau de câbles - KMB 4	281.0
Kabelbaum - KMB 4	Cable harness - KMB 4	Faisceau de câbles - KMB 4	282.0
Kabelbaum - Zusatzachse	Cable harness - additional axle	Faisceau de câbles - essieu supplémentaire	283.0
Sensoren - Zusatzachse	Sensors - additional axle	Capteurs - essieu supplémentaire	284.0
Kabelbaum - Zusatzachse	Cable harness - additional axle	Faisceau de câbles - essieu supplémentaire	285.0
Kabelbaum - Wischwasserpumpe	Cable harness - windscreen water pump	Faisceau de câbles - pompe à eau de nettoyage	286.0
Kabelbaum - Wischwasserpumpe	Cable harness - windscreen water pump	Faisceau de câbles - pompe à eau de nettoyage	287.0
Kabelbaum - Siliermittelanlage	Cable harness - silage additives unit	Faisceau de câbles - installation d'ensilage réglée	288.0
Sensoren - Siliermittelanlage	Sensors - silage additives unit	Capteurs - installation d'ensilage	289.0
Kabelbaum - Siliermittelanlage	Cable harness - silage additives unit	Faisceau de câbles - installation d'ensilage réglée	290.0
Kabelbaum - Einzug	Cable harness - intake	Faisceau de câbles - engagement	291.0
Sensoren - Einzug	Sensors - intake	Capteurs - engagement	292.0
Kabelbaum - Einzug	Cable harness - intake	Faisceau de câbles - engagement	293.0
Kabelbaum - Häckselaggregat	Cable harness - chopper unit	Faisceau de câbles - groupe de hachage	294.0
Sensoren - Häckselaggregat	Sensors - chopper unit	Capteurs - groupe de hachage	295.0
Kabelbaum - Häckselaggregat	Cable harness - chopper unit	Faisceau de câbles - groupe de hachage	296.0
Kabelbaum - Corn Conditioner	Cable harness - corn conditioner	Faisceau de câbles - broyeur	297.0
Kabelbaum - Corn Conditioner	Cable harness - corn conditioner	Faisceau de câbles - broyeur	298.0
Kabelbaum - Aufstieg	Cable harness - ladder	Faisceau de câbles - échellene	299.0
Sensoren - Aufstieg	Sensors - ladder	Capteurs - échelle	300.0
Kabelbaum - Aufstieg	Cable harness - ladder	Faisceau de câbles - échellene	301.0
Diese Seite ist bewusst freigelassen.	This page has been left blank deliberately.	Cette page est restée délibérément vierge.	302.0
Sensoren - Kabine	Sensors - cabin	Capteurs - cabine	303.0
Kabelbaum - Kabine	Cable harness - cabin	Faisceau de câbles - cabine	304.0
Diese Seite ist bewusst freigelassen.	This page has been left blank deliberately.	Cette page est restée délibérément vierge.	305.0
Kabelbaum - Konsole	Cable harness - console	Faisceau de câbles - console	306.0
Diese Seite ist bewusst freigelassen.	This page has been left blank deliberately.	Cette page est restée délibérément vierge.	307.0
Kabelbaum - Energieversorgung Kabine	Cable harness - energy supply cabin	Faisceau de câbles - alimentation en énergie cabine	308.0
Diese Seite ist bewusst freigelassen.	This page has been left blank deliberately.	Cette page est restée délibérément vierge.	309.0
Kabelbaum - Scheinwerfer Kabinendach	Cable harness - headlights cabin roof	Faisceau de câbles - phare toit de cabine	310.0
Diese Seite ist bewusst freigelassen.	This page has been left blank deliberately.	Cette page est restée délibérément vierge.	311.0
Kabelbaum - ISOBUS InCab	Cable harness - ISOBUS In-cab	Faisceau de câbles - ISOBUS In-Cab	312.0
Kabelbaum - unter der Kabine	Cable harness - below the cabin	Faisceau de câbles - sous cabine	313.0
Sensoren - unter der Kabine	Sensors - below the cabin	Capteurs - sous cabine	314.0
Kabelbaum - unter der Kabine	Cable harness - below the cabin	Faisceau de câbles - sous cabine	315.0
Aufstiegsbeleuchtung / Wartungsbeleuchtung	Ladder lighting / maintenance lighting	Éclairage de l'échelle d'accès / éclairage de maintenance	316.0
Aufstiegsbeleuchtung / Wartungsbeleuchtung	Ladder lighting / maintenance lighting	Éclairage de l'échelle d'accès / éclairage de maintenance	317.0
Kameraüberwachung	Camera monitoring	Surveillance par caméra	318.0
Kameraüberwachung	Camera monitoring	Surveillance par caméra	319.0
RockProtect	RockProtect	RockProtect	320.0

INHALTSVERZEICHNIS	TABLE OF CONTENTS	TABLE DES MATIERES	TAFEL DIAGRAM DIAGRAMME
RockProtect	RockProtect	RockProtect	321.0
CropControl	CropControl	CropControl	322.0
CropControl	CropControl	CropControl	323.0
Drucker	Printer	Imprimante	324.0
Drucker	Printer	Imprimante	325.0
NIR - Feuchtigkeitsmessung	NIR moisture measurement	Mesure d'humidité NIR	326.0
NIR - Feuchtigkeitsmessung	NIR moisture measurement	Mesure d'humidité NIR	327.0
NIR-Sensor AgriNIRonline	NIR sensor AgriNIRonline	Capteur proche infrarouge AgriNIRonline	328.0
NIR-Sensor AgriNIRonline	NIR sensor AgriNIRonline	Capteur proche infrarouge AgriNIRonline	329.0
-----ZUBEHÖR	-----ACCESSORIES	-----ACCESSOIRES	330.0
Zentralschmierung	Central lubrication	Lubrification centralisée	331.0
Pumpe für Zentralschmierung	Pump for central lubrication	Pompe pour lubrification centralisée	332.0
Ersatzteilkoffer für Zentralschmierung -BEKA MAX	Spare part kit central lubrication - BEKA MAX	Coffret de pièces de rechange pour lubrif. centralisée -BEKA MAX	333.0
Sicherheitsaufkleber	Safety label	Autocollant de sécurité	334.0
Hinweisaufkleber	Information labels	Autocollant d'avertissement	335.0
Beschriftungsaufkleber	Labelling sticker	Autocollant d'inscription	336.0
GPS-Antennenhalter	GPS antenna support	Support de l'antenne GPS	337.0
Siliermittelanlage	Silage additives unit	Installation d'ensilage	338.0
Siliermittelanlage	Silage additives unit	Installation d'ensilage	339.0
Reibboden	Friction base	Fond de friction	340.0
Lieschenkamm	Husk comb	Peigne à spathes	341.0
Zweite Kamera	Additional camera	Deuxième caméra	342.0
Monitor	Monitor	Moniteur	343.0
Einbauwagen - Einzug	Mounting cart - intake	Chariot de montage - engagement	344.0
Einbauwagen - Häckseltrommel	Mounting cart - chopping drum	Chariot de montage - tambour hacheur	345.0
Zusatzgewichte	Additional weights	Poids supplémentaires	346.0
Auswurfklappen- Endstück -10 Reihen	Spout end piece 10 rows	About de la trappe de l'arceau éjecteur-10 rangées	347.0
Auswurfverlängerung 12/14 Reihen	Spout extension 12/14 rows	Rallonge de l'arceau éjecteur 12/14 rangées	348.0
Auswurfklappen- Endstück -12/14 Reihen	Spout end piece 12/14 rows	About de la trappe de l'arceau éjecteur-12/14 rangées	349.0
Winkelsensor - AWB Klappe	Angle sensor - spout flap	Capteur d'angle - trappe de l'arceau éjecteur	350.0
SMV - Zeichen	SMV emblem	Plaque d'identif. pour véhicules lents	351.0
Kabine - Zubehör	Cabin - accessories	Cabine - accessoires	352.0
VariQuick	VariQuick	VariQuick	353.0
Riemenscheibe -Vari LOC	Pulley - VariLOC	Poulie - Vari LOC	354.0
Autom. Gegenschneidenverstellung	Automatic counterblade adjustment	Réglage du contre-couteau automatique	355.0
Überladeautomatik	Auto-loading system	Système de chargement automatique	356.0
Ethernet-Switch	Ethernet switch	Commutateur Ethernet	357.0
Fußtaster Kabine	Momentary foot switch cabin	Interrupteur à pédale cabine	358.0
Zusatzachse	Additional axle	Essieu supplémentaire	359.0

INHALTSVERZEICHNIS	TABLE OF CONTENTS	TABLE DES MATIERES	TAFEL DIAGRAM DIAGRAMME
Hydraulik - Zusatzachse	Hydraulics - additional axle	Système hydraulique - essieu supplémentaire	360.0
Seilwinde / Zusatzachse	Cable winch / additional axle	Treuil / essieu supplémentaire	361.0
Beilegteile	Enclosed parts	Pièces jointes	362.0
Filterelement	Filter element	Élément filtrant	363.0
Verschleissbleche - Gutfluss	Wear plates - crop flow	Tôles d'usure - flux du fourrage	364.0

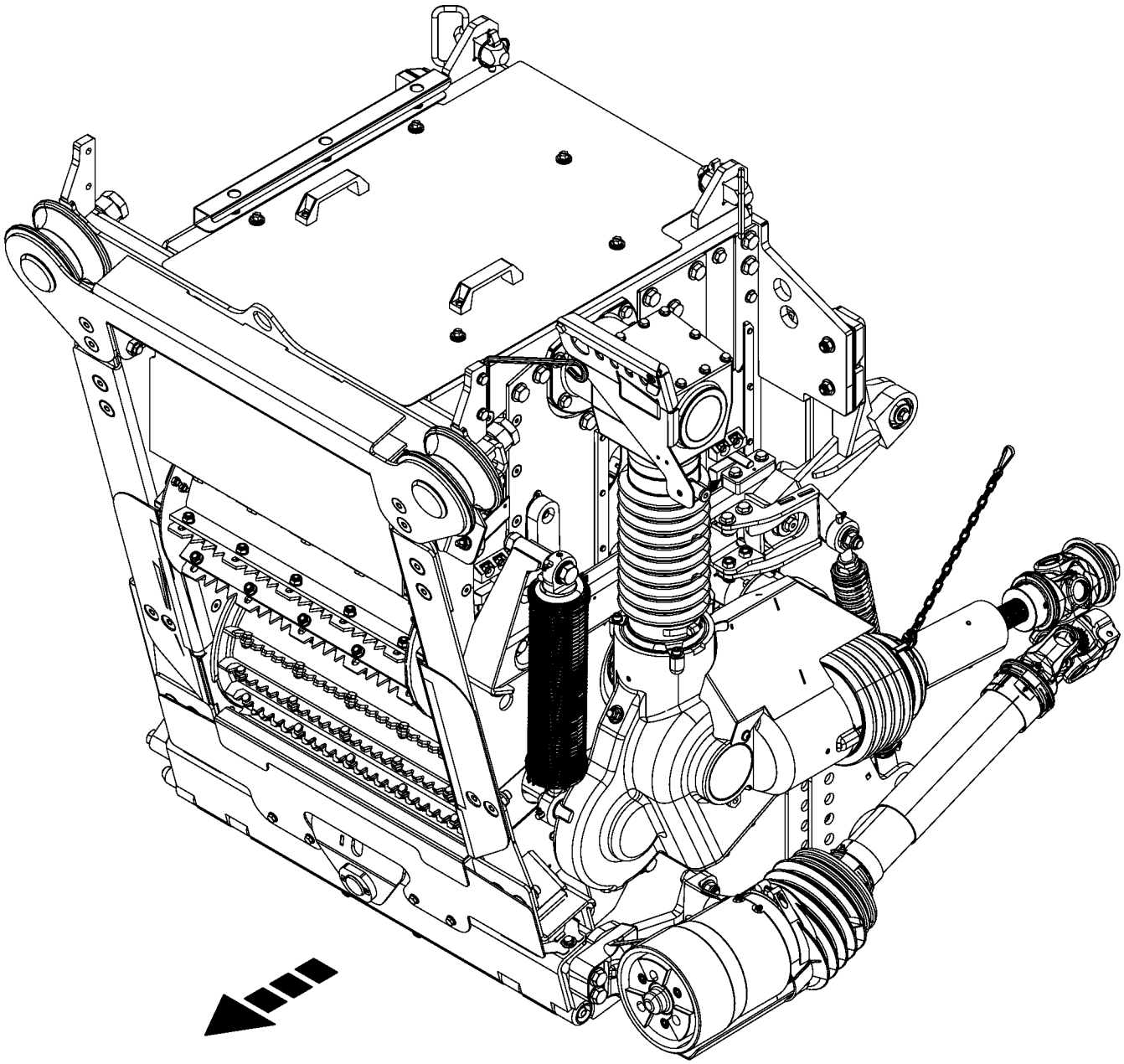

-----EINZUG -----INTAKE -----ENGAGEMENT					1043801 -	BX2012-12	BX2012-22	BX2012-32	BX2012-35	BX2012-42	BX2012-45	150 051 337 02 150 526 720 1 1.0
Pos.	ID-Nr.	Benennung	Description	Description	Masch.-Nr-							Bemerkung/Remarks/Remarque
1						.	.	.	.	.	.	

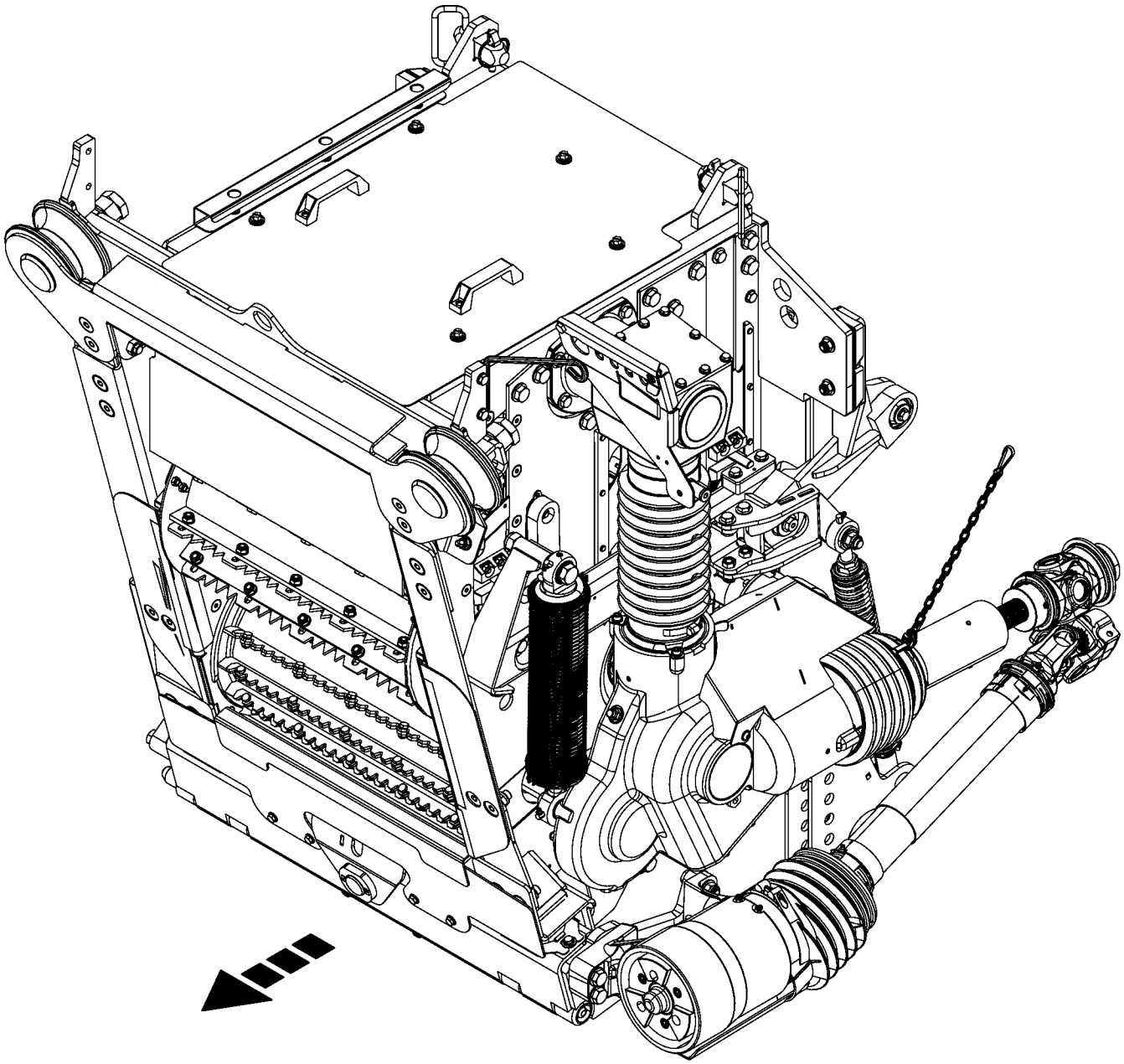

1

150 051 337 02 / 2.0

150 531 599 01

Einzug **Intake** **Engagement**					1043801 -	BX201-12	BX201-22	BX201-32	BX201-35	BX201-42	BX201-45	**150 051 337 02** 150 531 599 1 **2.0**
Pos.	ID-Nr.	Benennung	Description	Description	Masch.-Nr-							Bemerkung/Remarks/Remarque
1	20 627 440 0	Einzug BX201				1	1	1	1	1	1	

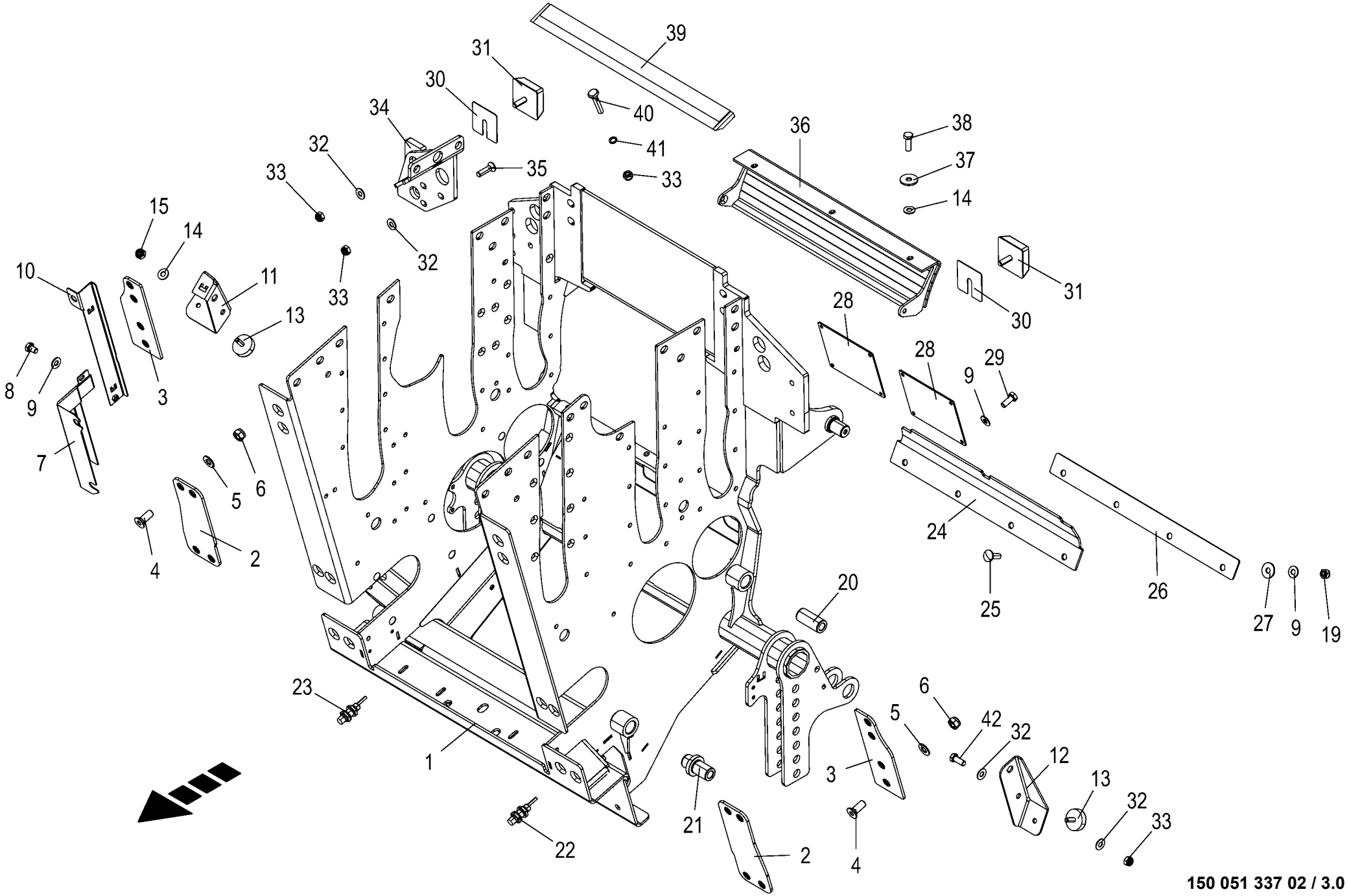

150 051 337 02 / 3.0

150 526 911 02

Gehäuse **Housing** **Carter**					1043801 -	BX201-12	BX201-22	BX201-32	BX201-35	BX201-42	BX201-45	**150 051 337 02** 150 526 911 2 **3.0**
Pos.	ID-Nr.	Benennung	Description	Description	Masch.-Nr-							Bemerkung/Remarks/Remarque
1	20 625 512 0	Gestell	Mount	Châssis		1	1	1	1	1	1	
2	20 221 082 3	Verbinder	Connector	Patte de liaison		2	2	2	2	2	2	
3	20 221 119 0	Verbinder	Connector	Patte de liaison		2	2	2	2	2	2	
4	00 904 019 2	Senkschraube	Countersunkscrew	Vis à tête fraisée		x	x	x	x	x	x	M 16 X 40
5	00 909 912 1	Sperrkantscheibe	Detent edged washer	Disque à bord d'arrêt		x	x	x	x	x	x	SKM 16
6	00 908 719 0	Sicherungsmutter	Locknut	Écrou hex		x	x	x	x	x	x	M 16
7	20 226 957 1	Kabelschacht unten	Cable duct bottom	Chemin de câbles en bas		1	1	1	1	1	1	
8	00 900 253 1	6kt-Schraube	Hex head bolt	Boulon tête hex		x	x	x	x	x	x	M 8 X 12
9	00 909 908 1	Sperrkantscheibe	Detent edged washer	Disque à bord d'arrêt		x	x	x	x	x	x	SKM 8
10	20 226 953 0	Kabelschacht oben	Cable duct top	Chemin de câbles en haut		1	1	1	1	1	1	
11	20 221 080 1	Pufferträger oben, rechts	Pad support top right	Support du tampon en haut, dr.		1	1	1	1	1	1	
12	20 221 079 0	Pufferträger oben, links	Pad support top, left	Support du tampon en haut, ga.		1	1	1	1	1	1	
13	00 924 260 1	Gummipuffer	Rubber pad	Tampon en caoutchouc		2	2	2	2	2	2	Rd. 50 X 17 / M 10
14	00 909 909 1	Sperrkantscheibe	Detent edged washer	Disque à bord d'arrêt		x	x	x	x	x	x	SKM 10
15	00 908 758 0	Sicherungsmutter	Locknut	Écrou hex		x	x	x	x	x	x	M 10
19	00 908 706 0	Sicherungsmutter	Locknut	Écrou hex		x	x	x	x	x	x	M 8
20	20 620 542 0	Bolzen hinten	Bolt rear	Boulon arrière		1	1	1	1	1	1	
21	20 620 543 0	Bolzen vorne	Bolt front	Boulon avant		1	1	1	1	1	1	
22	00 302 409 2	Ind. Näherungsschalter Namur M12 6mm [-B47]	Namur sensor Namur M12 [-B47]	Capt. Namur [-B47]		1	1	1	1	1	1	
23	00 302 409 2	Ind. Näherungsschalter Namur M12 6mm [-B48]	Namur sensor Namur M12 [-B48]	Capt. Namur [-B48]		1	1	1	1	1	1	
24	20 222 333 2	Gummimatte	Rubber tray rubber with cloth cap 5x	Tapis en caoutchouc		1	1	1	1	1	1	
25	90 003 675 0	Flachrundschr.4kt M8x25 Zn8	Coach screw M8x25 Zn8	Boulon à tête bombée 4 pans M8x25 Zn8		x	x	x	x	x	x	
26	20 222 330 0	Halteblech	Retaining plate	Tôle de maintien		1	1	1	1	1	1	
27	00 910 603 0	Scheibe	Washer	Rondelle		x	x	x	x	x	x	8,4 X 24 X 2
28	20 221 083 0	Deckel	Cover	Couvercle		2	2	2	2	2	2	
29	90 002 262 0	6kt-Schraube M8 x 20	Screw	Vis		x	x	x	x	x	x	
30	00 217 511 2	Beilage 80x80	Beilage 80x80	Garniture 80x80		x	x	x	x	x	x	
31	00 924 218 0	Gummipuffer	Rubber pad	Tampon en caoutchouc		4	4	4	4	4	4	80 X 30 / M12 X 37
32	00 909 910 1	Sperrkantscheibe	Detent edged washer	Disque à bord d'arrêt		x	x	x	x	x	x	SKM 12
33	00 908 701 0	Sicherungsmutter	Locknut	Écrou hex		x	x	x	x	x	x	M 12
34	20 221 085 1	Pufferträger	Buffer support	Support de tampon		1	1	1	1	1	1	
35	00 904 016 1	Senkschraube	Countersunkscrew	Vis à tête fraisée		x	x	x	x	x	x	M 12 X 45
36	20 028 636 2	Abdeckung	Cover	Couvercle		1	1	1	1	1	1	
37	00 910 353 0	Scheibe	Washer	Rondelle		x	x	x	x	x	x	11 X 34 X 3

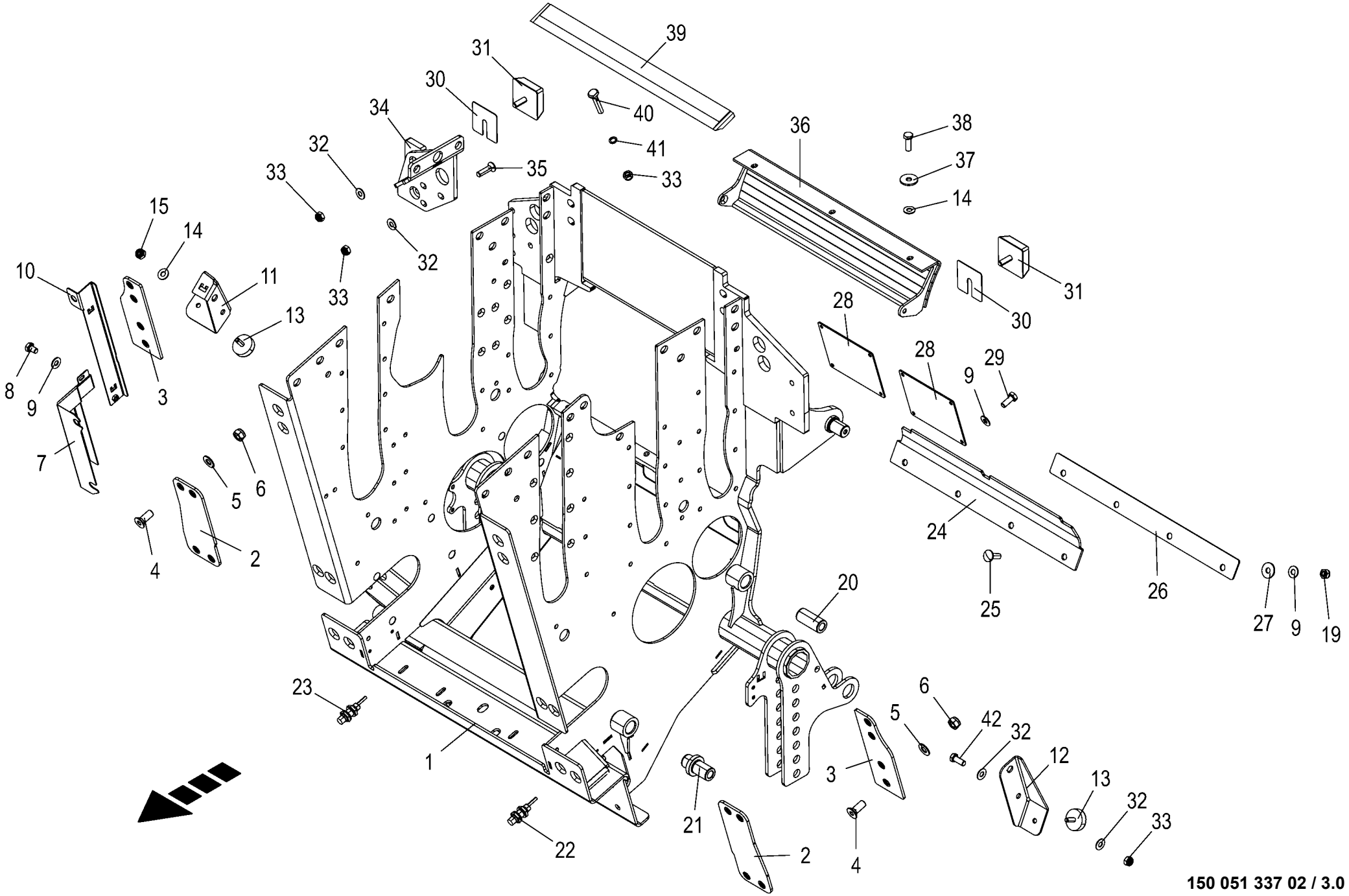

150 051 337 02 / 3.0

150 526 911 02

Gehäuse **Housing** **Carter**					1043801 -	BX201-12	BX201-22	BX201-32	BX201-35	BX201-42	BX201-45	**150 051 337 02** 150 526 911 2 **3.0**
Pos.	ID-Nr.	Benennung	Description	Description	Masch.-Nr-							Bemerkung/Remarks/Remarque
38	90 002 306 0	6kt-Schraube M10 x 30	Hexagon head screw M10 x 30	Vis six pans M10 x 30		x	x	x	x	x	x	
39	00 000 000 0					1	1	1	1	1	1	
40	90 000 344 0	T-Nutenschraube	T-slot bolt	T-écrou coulissant		3	3	3	3	3	3	M 12 X 65
41	00 909 911 0	Sperrkantscheibe	Detent edged washer	Disque à bord d'arrêt		x	x	x	x	x	x	SKZ 12
42	00 900 656 0	6kt-Schraube	Hex head bolt	Boulon tête hex		x	x	x	x	x	x	M 12 X 30

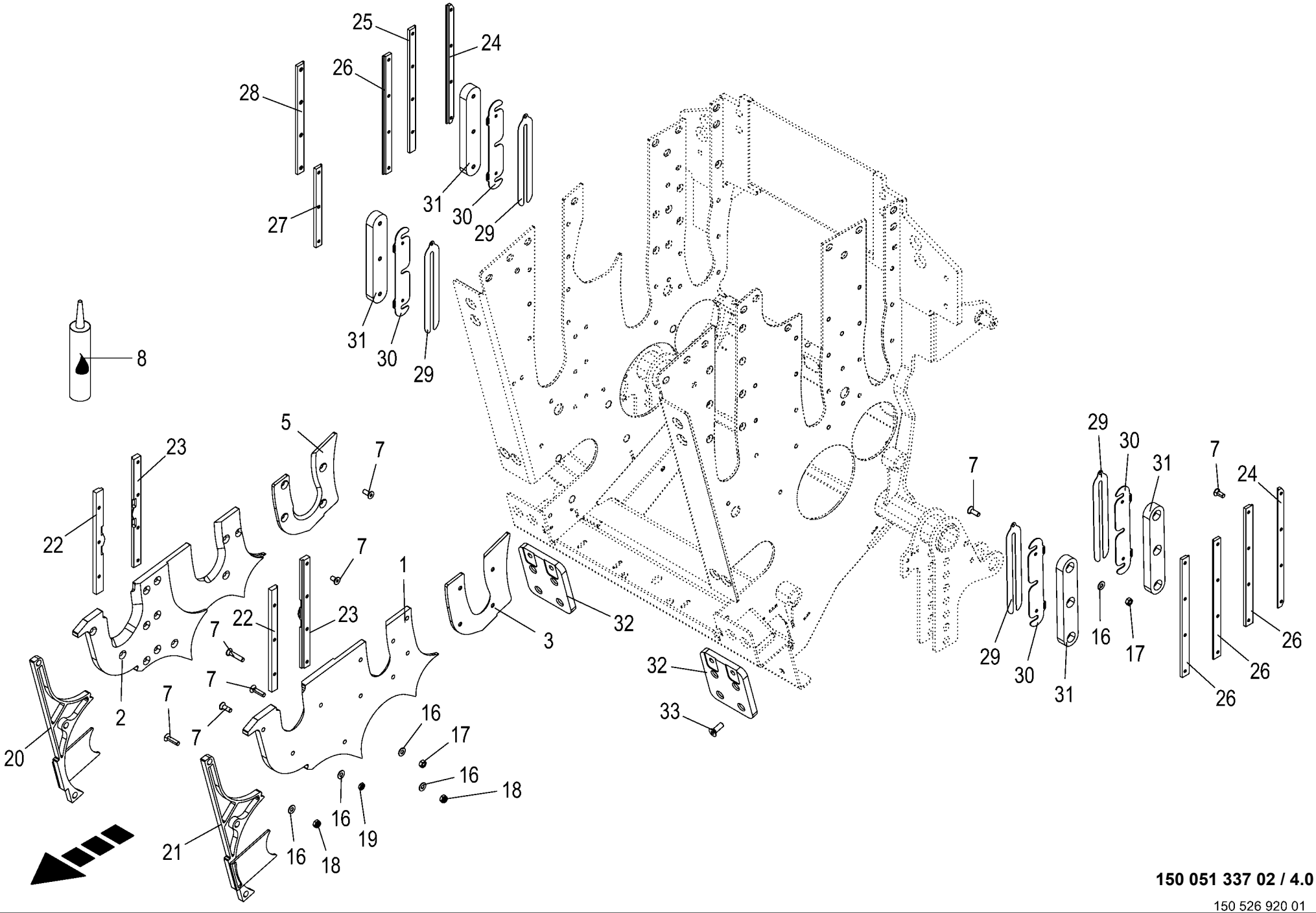

150 051 337 02 / 4.0

150 526 920 01

Verschleissbleche / Führung - Einzugsgehäuse **Wear plates / guidance - intake housing** **Tôles d'usure / guidage carter d'engagement**					1043801 -	BX2011-12	BX2011-22	BX2011-32	BX2011-35	BX2011-42	BX2011-45	**150 051 337 02** 150 526 920 1 **4.0**
Pos.	ID-Nr.	Benennung	Description	Description	Masch.-Nr-							Bemerkung/Remarks/Remarque
1	20 229 150 2	Verschleißblech vorne, links	Wear plate front, left	Tôle d'usure avant gauche		1	1	1	1	1	1	
2	20 229 153 2	Verschleißblech vorne, rechts	Wear plate front, right	Tôle d'usure avant droite		1	1	1	1	1	1	
3	20 622 263 0	Verschleißblech hinten links	Wear plate rear lh	Tôle d'usure arrière ga.		1	1	1	1	1	1	
	20 622 259 0	Verschleißblech hinten links HD	Wear plate rear left HD	Tôle d'usure arrière, gauche HD		1	1	1	1	1	1	
5	20 622 261 0	Verschleißblech hinten rechts	Wear plate rear right	Tôle d'usure arrière, droite		1	1	1	1	1	1	
	20 622 260 0	Verschleißblech hinten rechts HD	Wear plate rear right HD	Tôle d'usure arrière, droite HD		1	1	1	1	1	1	
7	90 002 305 0	Senkschraube I-6kt M10 x 16 ZnNi MK-gelb	Countersunk screw intern hexa M10 x 16	Vis à tête fraisée 6 p creux M10 x 16		x	x	x	x	x	x	
	90 004 350 0	Senkschraube I-6kt M10 x 20 Zn8 MK-blau	Counters scr hex sock M10x20 Zn8 MK blue	Vis à tête fr. à 6p.cr. M10x20Zn8 bleuMK		x	x	x	x	x	x	
	90 004 351 0	Senkschraube I-6kt M10 x 25 Zn8 MK-blau	Counters scr hex sock M10x25 Zn8 MK blue	Vis à tête fr. à 6p.cr. M10x25Zn8 bleuMK		x	x	x	x	x	x	
	90 000 052 0	Senkschraube	Countersunkscrew	Vis à tête fraisée		x	x	x	x	x	x	M 10 X 30
	00 904 049 0	Senkschraube	Countersunkscrew	Vis à tête fraisée		x	x	x	x	x	x	M 10 X 30
	90 004 352 0	Senkschraube I-6kt M10 x 35 Zn8 MK-blau	Counters scr hex sock M10x35 Zn8 MK blue	Vis à tête fr. à 6p.cr. M10x35Zn8 bleuMK		x	x	x	x	x	x	
	00 904 048 1	Senkschraube	Countersunkscrew	Vis à tête fraisée		x	x	x	x	x	x	M 10 X 40
	90 004 353 0	Senkschraube I-6kt M10 x 45	Countersunk screw hexa socket M10 x 45	Vis à tête fraisée à 6 pans creux M10x45		x	x	x	x	x	x	
	00 904 050 0	Senkschraube	Countersunkscrew	Vis à tête fraisée		x	x	x	x	x	x	M 10 X 50
8	00 938 512 0	Schraubensicherung -hochfest	Screw locking -high-strength	Frein de vis -à haute résistance		x	x	x	x	x	x	50 ml
16	00 909 909 1	Sperrkantscheibe	Detent edged washer	Disque à bord d'arrêt		x	x	x	x	x	x	SKM 10
17	00 908 212 0	6kt-Mutter	Hex nut	Écrou hex		x	x	x	x	x	x	M 10
18	00 908 758 0	Sicherungsmutter	Locknut	Écrou hex		x	x	x	x	x	x	M 10
19	00 908 500 0	6kt-Mutter -niedrige Form	Hex nut -low form	Écrou hex -forme basse		x	x	x	x	x	x	M 10
20	20 429 205 0	Schlitzabdeckung rechts	Slotted covering right	Couvercle à fentes droit		1	1	1	1	1	1	
21	20 429 206 0	Schlitzabdeckung links	Slotted covering left	Couvercle à fentes gauche		1	1	1	1	1	1	
22	20 026 152 1	Führung	Guide	Guidage		2	2	2	2	2	2	Lg.= 310
23	20 027 311 0	Führung	Guide	Guidage		2	2	2	2	2	2	Lg.= 330
24	20 425 549 0	Führung schmal	Guidance small	Guidage étroit		2	2	2	2	2	2	
25	20 425 653 0	Führung	Guidance	Guidage		1	1	1	1	1	1	
26	20 023 273 1	Führung 360 lg.	GUIDE	Guidage		4	4	4	4	4	4	
27	20 023 275 1	Führung 240 lg.	GUIDE	Guidage		1	1	1	1	1	1	
28	20 222 320 0	Führung	Guidance	Guidage		1	1	1	1	1	1	
29	20 224 480 1	Beilage 50x274	Beilage 50x274	Garniture 50x274		x	x	x	x	x	x	
30	20 027 309 1	Beilage 57x265	Beilage 57x265	Garniture 57x265		x	x	x	x	x	x	
31	20 027 310 0	Gleitstein	Slide block	Pièces de glissement		4	4	4	4	4	4	
32	20 221 084 1	Kunstoffgleitplatte	Plastic slide plate	Plaque de glissement en plast.		2	2	2	2	2	2	

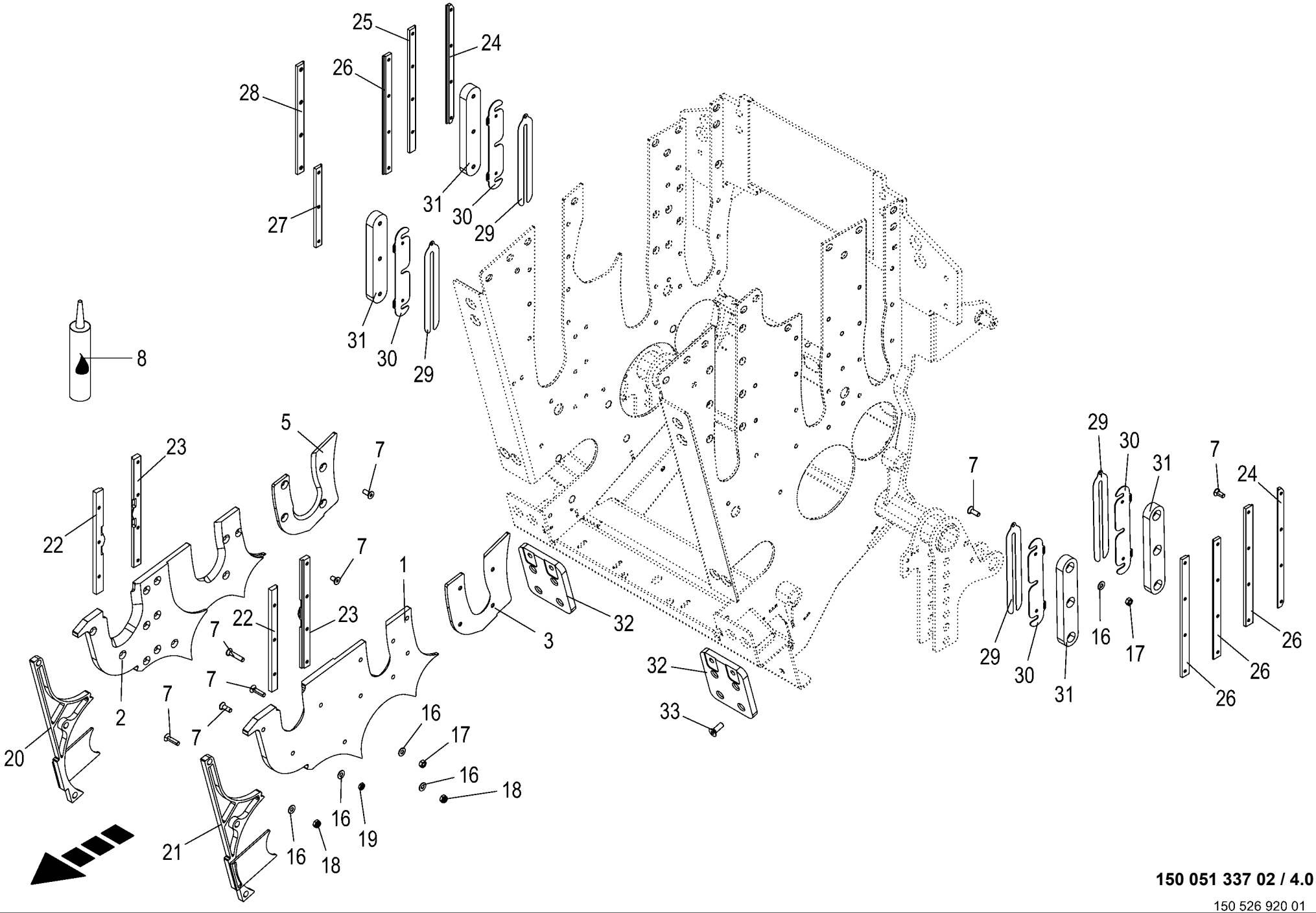

150 051 337 02 / 4.0

150 526 920 01

Verschleissbleche / Führung - Einzugsgehäuse Wear plates / guidance - intake housing Tôles d'usure / guidage carter d'engagement					1043801 -	BX201-12	BX201-22	BX201-32	BX201-35	BX201-42	BX201-45	150 051 337 02 150 526 920 1 4.0
Pos.	ID-Nr.	Benennung	Description	Description	Masch.-Nr-							Bemerkung/Remarks/Remarque
33	90 002 333 0	Senkschraube I-6kt M12 x 35 ZnNi MK-gelb	Countersunk screw intern hexa M12 x 35	Vis à tête fraisée 6 p creux M12 x 35		x	x	x	x	x	x	

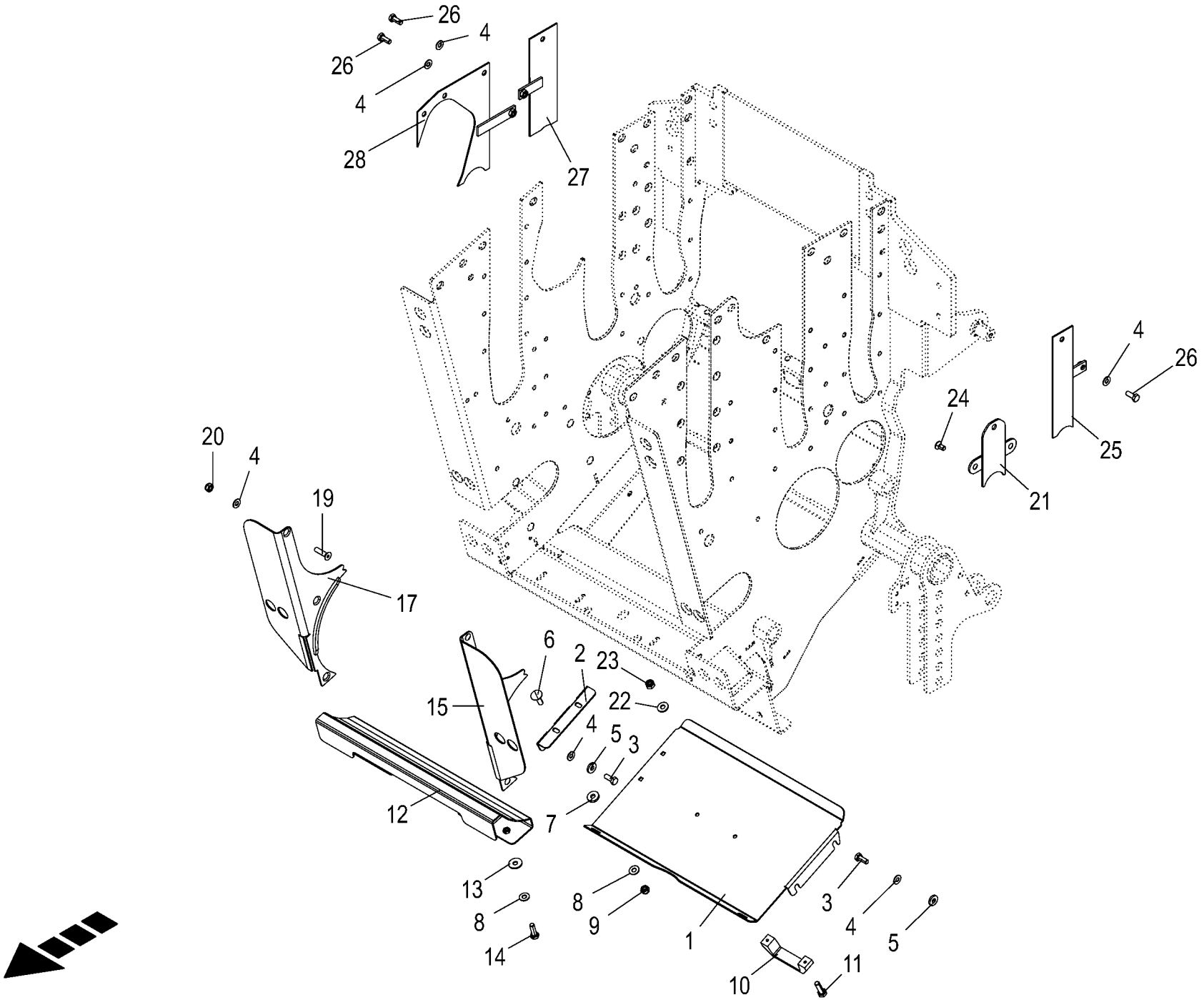

150 051 337 02 / 5.0

150 526 984 01

Kornfangblech / Schlitzabdeckung **Grain capture sheet / slotted coverin** **Tôle collectrice / couvercle à fentes**					1043801 -	BX201-12	BX201-22	BX201-32	BX201-35	BX201-42	BX201-45	**150 051 337 02** 150 526 984 1 **5.0**
Pos.	ID-Nr.	Benennung	Description	Description	Masch.-Nr-							Bemerkung/Remarks/Remarque
1	20 221 131 2	Kornfangblech	Grain capture sheet	Tôle collectrice		1	1	1	1	1	1	
2	20 026 216 1	Winkel	Angle	Angle		1	1	1	1	1	1	
3	00 900 636 0	6kt-Schraube	Hex head bolt	Boulon tête hex		x	x	x	x	x	x	M 10 X 25
4	00 909 909 1	Sperrkantscheibe	Detent edged washer	Disque à bord d'arrêt		x	x	x	x	x	x	SKM 10
5	00 910 361 1	Scheibe	Washer	Rondelle		x	x	x	x	x	x	10,5 X 25 X 4
6	00 904 732 2	Flachrundschraube	Coach bolt	Vis a tête bombée		x	x	x	x	x	x	M 8 X 25
7	00 910 366 0	Scheibe	Washer	Rondelle		x	x	x	x	x	x	8,4 X 21 X 4
8	00 909 908 1	Sperrkantscheibe	Detent edged washer	Disque à bord d'arrêt		x	x	x	x	x	x	SKM 8
9	00 908 706 0	Sicherungsmutter	Locknut	Écrou hex		x	x	x	x	x	x	M 8
10	00 924 915 0	Handgriff	Hand grip	Poignée		1	1	1	1	1	1	
11	00 900 608 0	6kt-Schraube	Hex head bolt	Boulon tête hex		x	x	x	x	x	x	M 6 X 20
12	20 625 543 0	Blech Einzugswalze vorne	Sheet intake roller front	Tôle rouleau d'engagement avant		1	1	1	1	1	1	
13	00 910 603 0	Scheibe	Washer	Rondelle		x	x	x	x	x	x	8,4 X 24 X 2
14	00 900 616 0	6kt-Schraube	Hex head bolt	Boulon tête hex		x	x	x	x	x	x	M 8 X 25
15	20 626 911 1	Einweiserblech vorne links	Infeed sheet front lh			1	1	1	1	1	1	
	20 626 928 0	Einweiserblech vorne links HD	Infeed sheet front lh HD			1	1	1	1	1	1	
17	20 626 922 1	Einweiserblech vorne rechts	Infeed sheet front rh			1	1	1	1	1	1	
	20 626 927 0	Einweiserblech vorne rechts HD	Infeed sheet front rh HD			1	1	1	1	1	1	
19	00 904 048 1	Senkschraube	Countersunkscrew	Vis à tête fraisée		x	x	x	x	x	x	M 10 X 40
20	00 908 758 0	Sicherungsmutter	Locknut	Écrou hex		x	x	x	x	x	x	M 10
21	20 026 151 0	Schlitzabdeckung	Slot cover	Couvercle d'échancrure		1	1	1	1	1	1	
22	00 909 906 1	Sperrkantscheibe	Detent edged washer	Disque à bord d'arrêt		x	x	x	x	x	x	SKM 6
23	00 908 704 1	Sicherungsmutter	Locknut	Écrou hex		x	x	x	x	x	x	M 6
24	90 004 350 0	Senkschraube I-6kt M10 x 20 Zn8	Counters scr hex sock M10x20	Vis à tête fr. à 6p.cr. M10x20Zn8		x	x	x	x	x	x	
		MK-blau	Zn8 MK blue	bleuMK								
25	20 026 139 2	Schlitzabdeckung	Slot cover	Couvercle d'échancrure		1	1	1	1	1	1	
26	00 900 817 1	6kt-Schraube	Hex head bolt	Boulon tête hex		x	x	x	x	x	x	M 10 X 25 Plus
27	20 221 275 1	Schlitzabdeckung hinten, rechts	Slot covering rear, rh.	Couvercle à fentes arrière dr.		1	1	1	1	1	1	
28	20 026 143 1	Schlitzabdeckung	Slot cover	Couvercle d'échancrure		1	1	1	1	1	1	

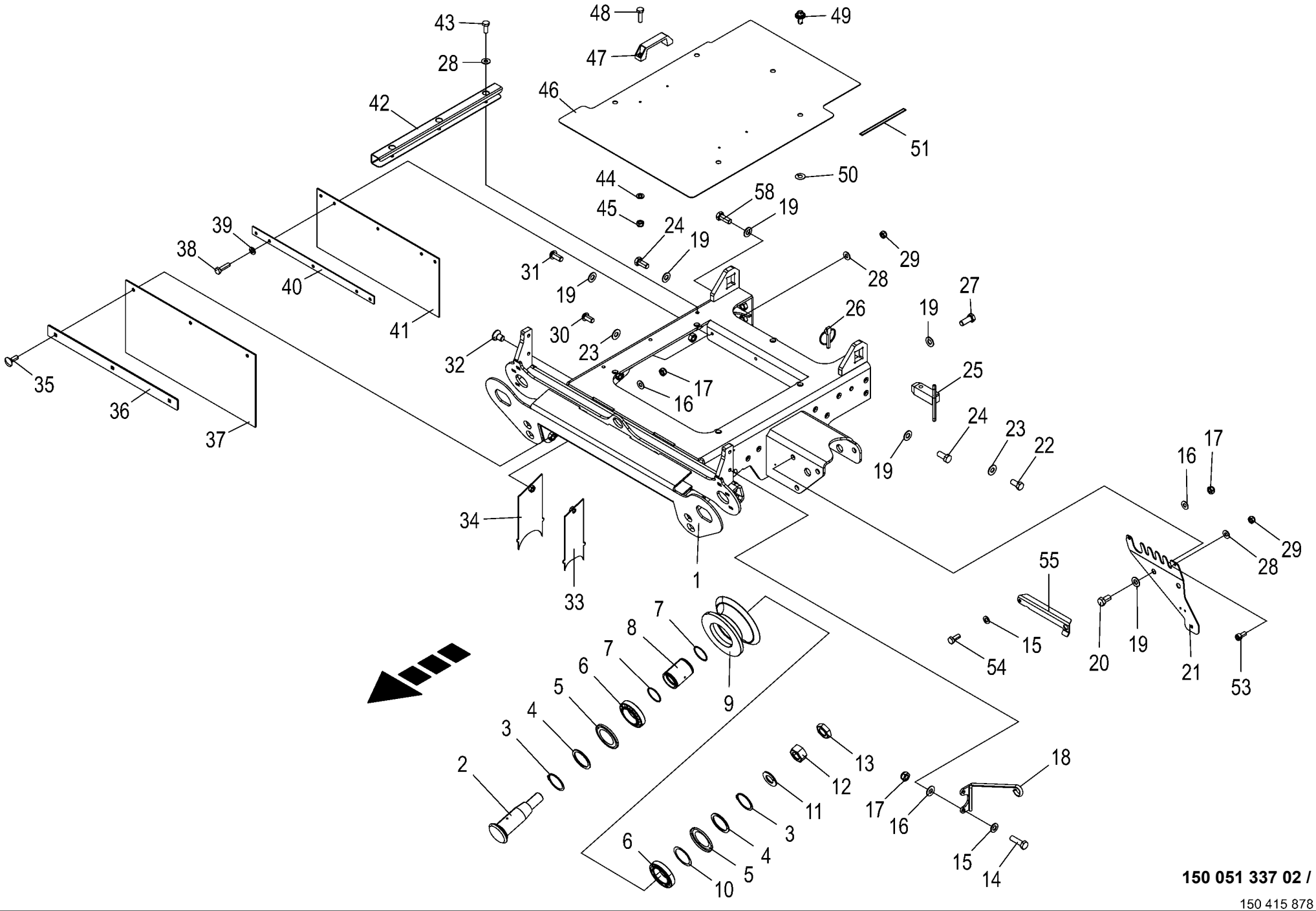

150 051 337 02 / 6.0

150 415 878 06

Abdeckung- Einzuggehäuse **Cover intake housing** **Couvercle carter d'engagement**					1043801 -	BX2011-12	BX2011-22	BX2011-32	BX2011-35	BX2011-42	BX2011-45	**150 051 337 02** 150 415 878 6 **6.0**
Pos.	ID-Nr.	Benennung	Description	Description	Masch.-Nr-							Bemerkung/Remarks/Remarque
1	20 625 528 0	Deckel	Cover	Couvercle		1	1	1	1	1	1	
2	20 228 549 1	Bolzen Rd 80 x200	Bolt Rd 80 x 200	Goujon Rd 80 x200		2	2	2	2	2	2	
3	00 911 561 0	Sicherungsring	Circlip	Circlip		4	4	4	4	4	4	A 60 X 2
4	00 910 740 1	Stützscheibe	Supporting disc	Rondelle diélectrique		x	x	x	x	x	x	S 60 X 75 X 3,0
5	90 002 844 0	Nilos-Ring 32012 XAV	Nilos ring 32012 XAV	Bague Nilos 32012 XAV		4	4	4	4	4	4	
6	00 932 179 0	Kegelrollenlager	Taper roller bearing	Roulement à rouleaux coniques		4	4	4	4	4	4	32012 X
7	90 000 226 0	O-Ring	O-ring	Joint torique		4	4	4	4	4	4	48,9 X 2,62
8	20 228 631 0	Buchse 50 x 60 x 80	Bushing taper roller bearing	Douille roulement à rouleaux		2	2	2	2	2	2	
		Kegelrollenlager		coniques								
9	20 625 786 0	Pendelrolle	Spherical roller	Rouleau pendulaire		2	2	2	2	2	2	
10	00 911 003 0	Passscheibe	Shim ring	Rondelle d'ajustage		x	x	x	x	x	x	60 X 75 X 0,5
	00 911 002 0	Passscheibe	Shim ring	Rondelle d'ajustage		x	x	x	x	x	x	60 X 75 X 0,3
	00 911 001 0	Passscheibe	Shim ring	Rondelle d'ajustage		x	x	x	x	x	x	60 X 75 X 0,1
11	00 910 515 2	Scheibe	Washer	Rondelle		x	x	x	x	x	x	31 X 56 X 4
12	00 908 039 1	6kt-Mutter	Hex nut	Écrou hex		x	x	x	x	x	x	M 30
13	00 908 540 1	6kt-Mutter -niedrige Form	Hex nut -low form	Écrou hex -forme basse		x	x	x	x	x	x	M 30
14	00 900 638 0	6kt-Schraube	Hex head bolt	Boulon tête hex		x	x	x	x	x	x	M 10 X 35
15	00 910 414 0	Scheibe	Washer	Rondelle		x	x	x	x	x	x	10,5 X 21 X 2
16	00 909 909 1	Sperrkantscheibe	Detent edged washer	Disque à bord d'arrêt		x	x	x	x	x	x	SKM 10
17	00 908 758 0	Sicherungsmutter	Locknut	Écrou hex		x	x	x	x	x	x	M 10
18	20 421 417 0	Schlauchhalter	Hose support	Porte-flexible		1	1	1	1	1	1	
19	00 909 912 1	Sperrkantscheibe	Detent edged washer	Disque à bord d'arrêt		x	x	x	x	x	x	SKM 16
20	00 900 216 1	6kt-Schraube	Hex head bolt	Boulon tête hex		x	x	x	x	x	x	M 16 X 30 Plus
21	20 229 146 3	Schlauchhalter	Hose support	Porte-flexible		1	1	1	1	1	1	
22	90 001 420 0	6kt-Schraube	Hex head bolt	Boulon tête hex		x	x	x	x	x	x	M 12 X 25
23	00 909 910 1	Sperrkantscheibe	Detent edged washer	Disque à bord d'arrêt		x	x	x	x	x	x	SKM 12
24	90 001 502 0	6kt-Schraube	Hex head bolt	Boulon tête hex		x	x	x	x	x	x	M 16 X 35
25	20 228 964 1	Bolzen	Bolt	Boulon		2	2	2	2	2	2	
26	00 917 012 2	Klappstecker	Linch pin	Goupille clip		2	2	2	2	2	2	12 X 55
27	00 900 675 0	6kt-Schraube	Hex head bolt	Boulon tête hex		x	x	x	x	x	x	M 16 X 40
28	00 909 908 1	Sperrkantscheibe	Detent edged washer	Disque à bord d'arrêt		x	x	x	x	x	x	SKM 8
29	00 908 706 0	Sicherungsmutter	Locknut	Écrou hex		x	x	x	x	x	x	M 8
30	90 001 287 0	Linsenflanschschraube	Fillister head screw	Vis à tête conique bombèe		x	x	x	x	x	x	M 12 X 25
31	90 002 489 0	Linsenschr.I-6kt M16x35 ZLÜ	Oval-head screw hexagon socket M16x35	Vis tête cyl bombée 6 p creux M16x35 ZLÜ		x	x	x	x	x	x	
32	00 904 002 2	Senkschraube	Countersunkscrew	Vis à tête fraisée		x	x	x	x	x	x	M 12 X 20
33	20 027 314 0	Schlitzabdeckung -links	Slot cover -left	Couvercle d'échancrure -gauche		1	1	1	1	1	1	
34	20 027 315 0	Schlitzabdeckung -rechts	Slot cover -right	Couvercle d'échancrure -droite		1	1	1	1	1	1	

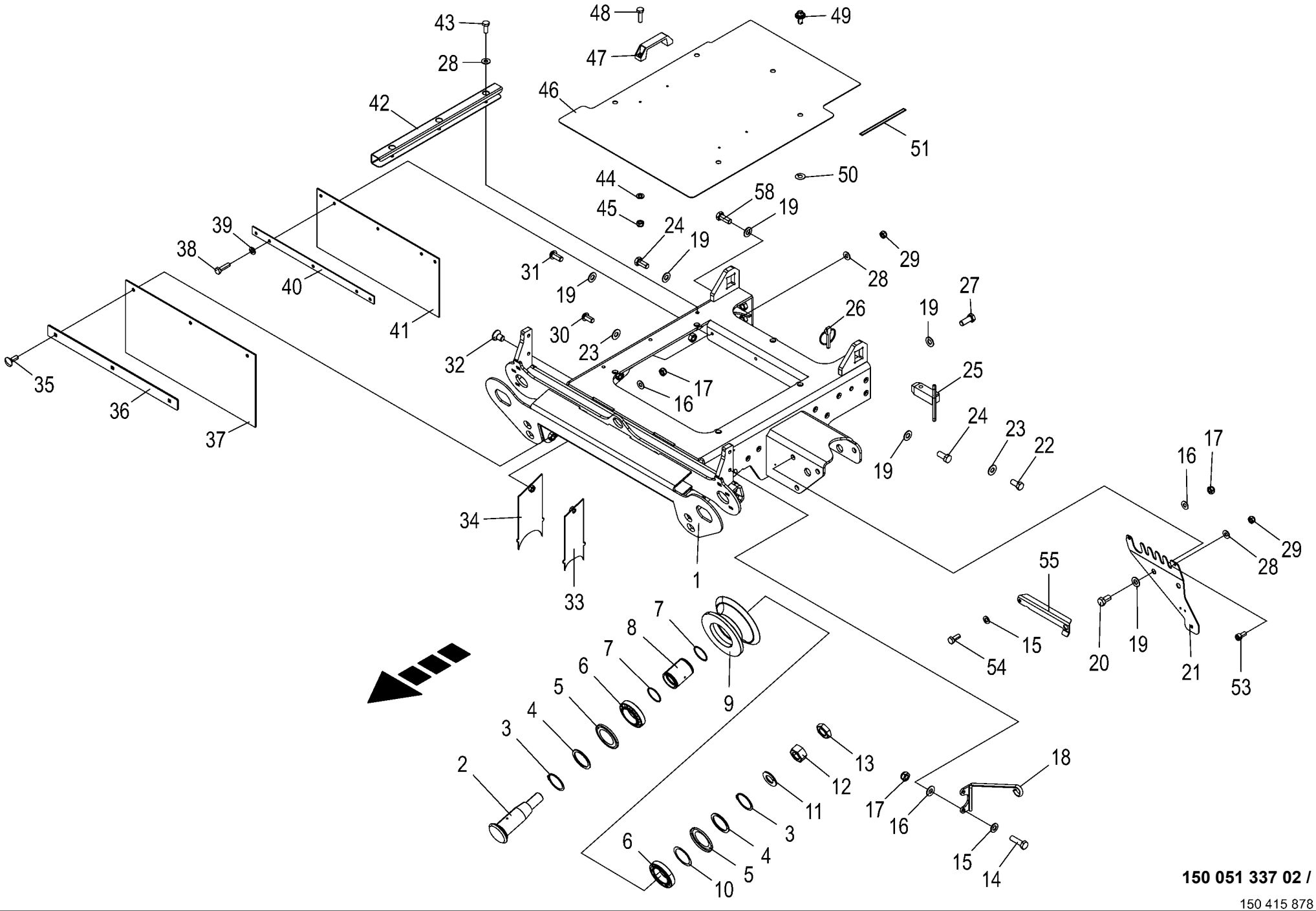

150 051 337 02 / 6.0

150 415 878 06

Abdeckung- Einzuggehäuse **Cover intake housing** **Couvercle carter d'engagement**					1043801 -	BX2012-12	BX2012-22	BX2012-32	BX2012-35	BX2012-42	BX2012-45	**150 051 337 02** 150 415 878 6 **6.0**
Pos.	ID-Nr.	Benennung	Description	Description	Masch.-Nr-							Bemerkung/Remarks/Remarque
35	00 904 745 1	Flachrundschraube	Coach bolt	Vis a tête bombée		x	x	x	x	x	x	M 10 X 30
36	20 221 022 1	Strebe	Strut	Potence		1	1	1	1	1	1	
37	20 221 021 1	Gummimatte	Rubber tray	Tapis en caoutchouc		1	1	1	1	1	1	
38	00 900 617 0	6kt-Schraube	Hex head bolt	Boulon tête hex		x	x	x	x	x	x	M 8 X 30
39	00 910 413 0	Scheibe	Washer	Rondelle		x	x	x	x	x	x	8,4 X 17 X 1,6
40	20 221 038 1	Strebe	Strut	Potence		1	1	1	1	1	1	
41	20 221 023 1	Gummiplatte	Rubber plate	Plaque caoutchouc		1	1	1	1	1	1	
42	20 226 950 2	Kabelschacht Deckel	Cable duct cover	Chemin de câbles couvercle		1	1	1	1	1	1	
43	00 900 614 0	6kt-Schraube	Hex head bolt	Boulon tête hex		x	x	x	x	x	x	M 8 X 20
44	00 910 411 1	Scheibe	Washer	Rondelle		x	x	x	x	x	x	6,4 X 12,5 X 1,6
45	00 908 704 1	Sicherungsmutter	Locknut	Écrou hex		x	x	x	x	x	x	M 6
46	20 221 046 4	Wartungsklappe	Maintenance flap	Trappe de maintenance		1	1	1	1	1	1	
47	00 924 915 0	Handgriff	Hand grip	Poignée		2	2	2	2	2	2	
48	00 900 608 0	6kt-Schraube	Hex head bolt	Boulon tête hex		x	x	x	x	x	x	M 6 X 20
49	00 924 246 0	Verschlusszapfen	Locking spigot	Maneton fermeture		5	5	5	5	5	5	
50	00 924 251 0	Haltescheibe	Retaining washer	Rondelle d'arret		x	x	x	x	x	x	
51	00 938 303 0	Dichtungsband -Id.-Nr.= 1m	Sealing strip -Id.-no.= 1m	Patte d'etancheite -Id.-no.= 1m		x	x	x	x	x	x	2 X 10
53	00 903 073 1	Zylinderschraube	Allen screw	Vis tête cylindrique		x	x	x	x	x	x	M 8 X 16
54	00 900 636 0	6kt-Schraube	Hex head bolt	Boulon tête hex		x	x	x	x	x	x	M 10 X 25
55	20 421 375 0	Verriegelungsblech	Locking sheet	Tôle de verrouillage		1	1	1	1	1	1	
58	90 004 035 0	6kt-Schraube M16 x 40	Hexagon head screw M16 x 40	Vis six pans M16 x 40		x	x	x	x	x	x	

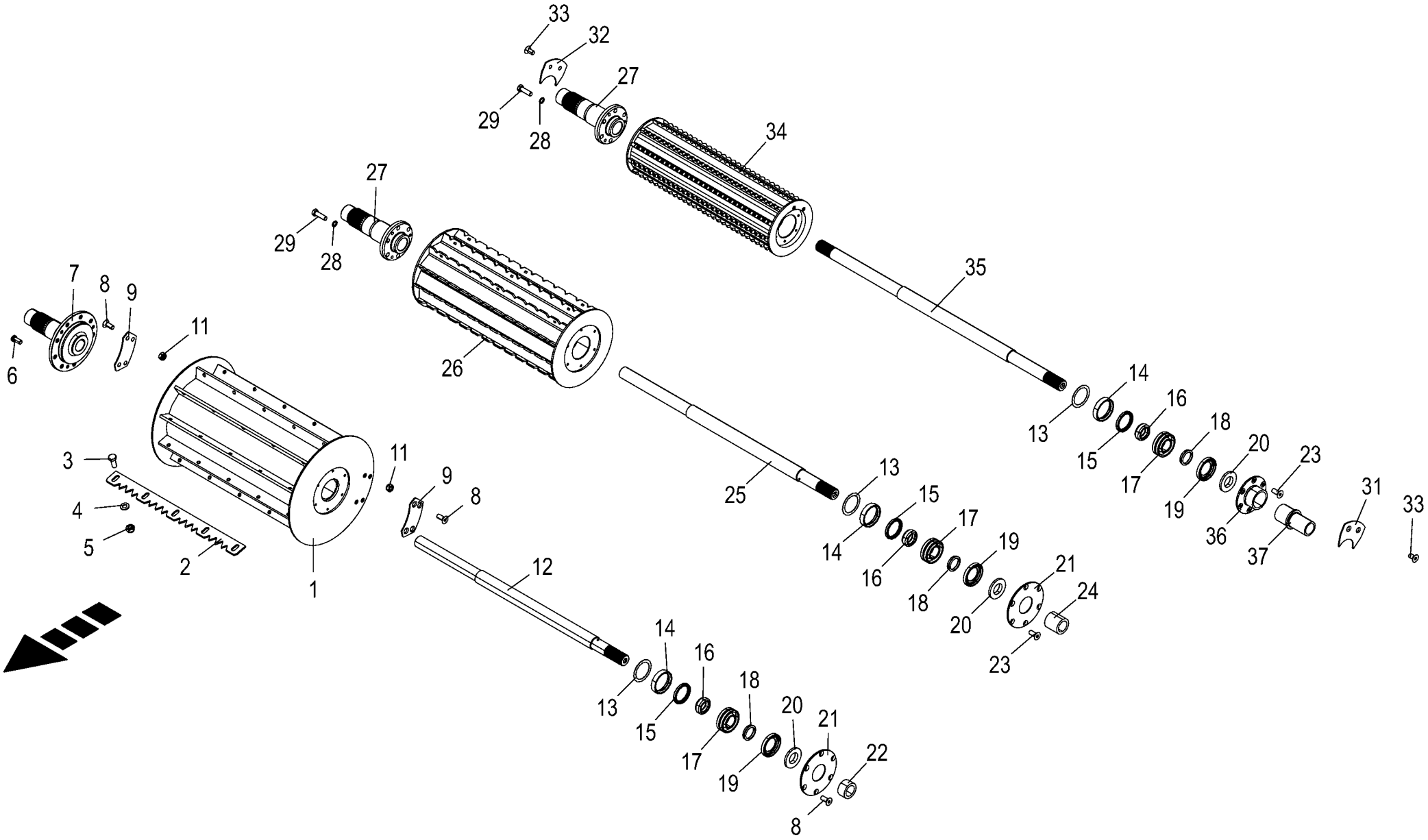

150 051 337 02 / 7.0

150 416 540 03

Einzugswalzen oben **Intake rollers top** **Rouleaux d'engagement supérieurs**					1043801 -	BX201-12	BX201-22	BX201-32	BX201-35	BX201-42	BX201-45	**150 051 337 02** 150 416 540 3 **7.0**
Pos.	ID-Nr.	Benennung	Description	Description	Masch.-Nr-							Bemerkung/Remarks/Remarque
1	20 028 621 2	Vorpresswalze	Pre-compression roller	Rouleau de pré-pressage		1	1	1	1	1	1	
2	20 028 623 2	Zackenleiste	Toothed bar	Rangée de dents		10	10	10	10	10	10	
3	00 900 295 0	6kt-Schraube	Hex head bolt	Boulon tête hex		x	x	x	x	x	x	M 10 X 25
4	00 216 284 0	Scheibe	Washer	Rondelle		50	50	50	50	50	50	Rd. 20
5	90 004 576 0	Sicherungsmutter niedr.Form M10 Anti-Sei	Flat locknut M10	Écrou de blocage plat M10		x	x	x	x	x	x	
6	90 004 431 0	Zylindersch.I-6kt M12 x 25/25 MK-türkis	Hexagon socket cylinder screw M12 x 25/2	Vis cylind. 6p.cr. M12 x 25/ 25 MK-turqu.		x	x	x	x	x	x	
7	20 623 186 0	Antriebszapfen vorne rechts	Drive journal front right	Maneton d'entraînement avant droit		1	1	1	1	1	1	
8	90 001 417 0	Senkschraube	Countersunkscrew	Vis à tête fraisée		x	x	x	x	x	x	M 8 X 20
9	20 025 998 3	Abweisblech	Deflector plate	Tôle du déflecteur		2	2	2	2	2	2	
11	90 000 192 0	Sicherungsmutter	Locknut	Écrou hex		x	x	x	x	x	x	M 8
12	20 028 622 1	Achse Vorpresswalze	Axle compression roller	Ess. rouleau de pré-pressage		1	1	1	1	1	1	
13	00 910 914 0	Passscheibe	Shim ring	Rondelle d'ajustage		x	x	x	x	x	x	56 X 72 X 1,0
14	20 029 485 1	Distanzring aussen	Spacer ring outside	Bague entretoise ext.		3	3	3	3	3	3	
15	90 002 230 0	Radial-WDR WAY 50 x 65 x 7	Radial-shaft sealing ring	Radial-bague d'étanchéité		3	3	3	3	3	3	
16	20 029 487 1	Distanzring innen	Spacer ring inside	Bague entretoise int.		3	3	3	3	3	3	
17	90 001 943 0	Pendelrollenlager 22207 E W33	Pendular roller bearing	Roulement à galets rouleaux pendulaire		3	3	3	3	3	3	
18	90 001 948 0	Ringdichtung VR1 CR400404 38 x 9	Ring seal VR1 CR400404 38 x 9	Joint torique VR1 CR400404 38 x 9		3	3	3	3	3	3	
19	20 029 482 0	Dichtring außen Rd 80	Seal ring outside Rd 80	Bague d'étanchéité extérieure Rd 80		3	3	3	3	3	3	
20	20 029 481 0	Dichtring innen Rd 70	Seal ring inside RD 70	Bague d'étanchéité intérieure RD 70		3	3	3	3	3	3	
21	20 029 484 0	Deckscheibe RD 146	Cover washer RD 146	Disque de recouvrement RD 146		2	2	2	2	2	2	
22	20 029 483 0	Buchse vorne	Bushing front	Douille avant		1	1	1	1	1	1	
23	90 001 418 0	Senkschraube	Countersunkscrew	Vis à tête fraisée		x	x	x	x	x	x	M 8 X 20
24	20 220 062 0	Buchse mitte	Bushing centre	Douille centre		1	1	1	1	1	1	
25	20 028 627 1	Achse	Axle	Essieu		1	1	1	1	1	1	
26	20 028 626 1	Zwischenwalze oben	Intermediate roller top	Rouleau interméd. en haut		1	1	1	1	1	1	
27	20 223 575 0	Antriebszapfen	Drive journal	Maneton d'entraînement		2	2	2	2	2	2	
28	00 909 911 0	Sperrkantscheibe	Detent edged washer	Disque à bord d'arrêt		x	x	x	x	x	x	SKZ 12
29	90 002 123 0	6kt-Schraube M12 x 40 DT MK-türkis	Hex head bolt	Boulon tête hex		x	x	x	x	x	x	
31	20 621 096 0	Räumer links	Scraper left	Racloir gauche		1	1	1	1	1	1	
32	20 621 095 1	Räumer rechts	Scraper right	Racloir dr.		1	1	1	1	1	1	

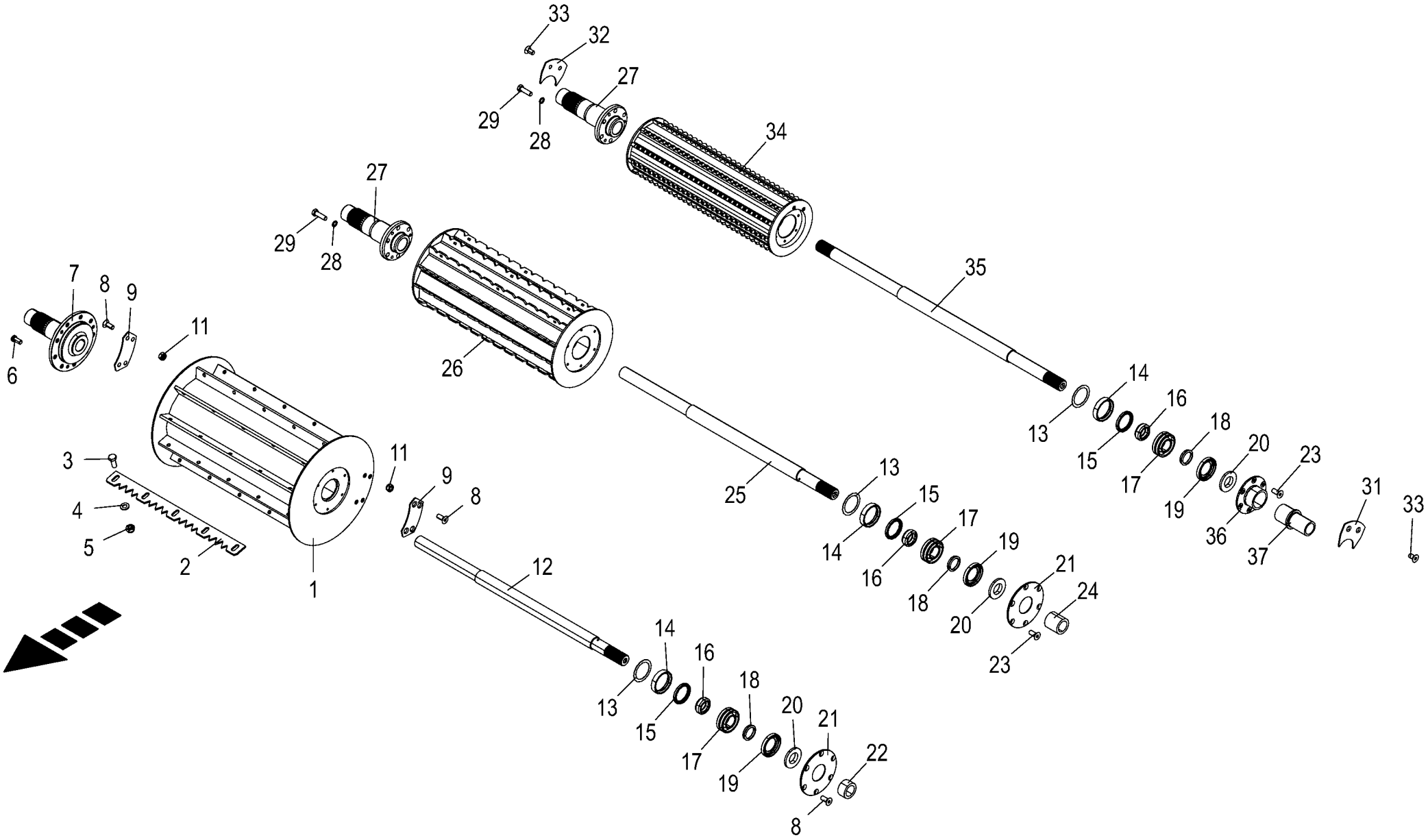

150 051 337 02 / 7.0

150 416 540 03

Einzugswalzen oben Intake rollers top Rouleaux d'engagement supérieurs					1043801 -	BX201-12	BX201-22	BX201-32	BX201-35	BX201-42	BX201-45	150 051 337 02 150 416 540 3 7.0
Pos.	ID-Nr.	Benennung	Description	Description	Masch.-Nr-							Bemerkung/Remarks/Remarque
33	00 904 003 0	Senkschraube	Countersunkscrew	Vis à tête fraisée		x	x	x	x	x	x	M 8 X 16
34	20 226 628 2	Presswalze	Compression roller	Rouleau de pressage		1	1	1	1	1	1	
35	20 423 608 1	Achse hinten	Rear axle	Essieu arrière		1	1	1	1	1	1	
36	20 220 935 0	Deckscheibe	Cover washer	Disque de recouvrement		1	1	1	1	1	1	
37	20 220 071 0	Buchse	Bushing ZnNi8	Douille		1	1	1	1	1	1	

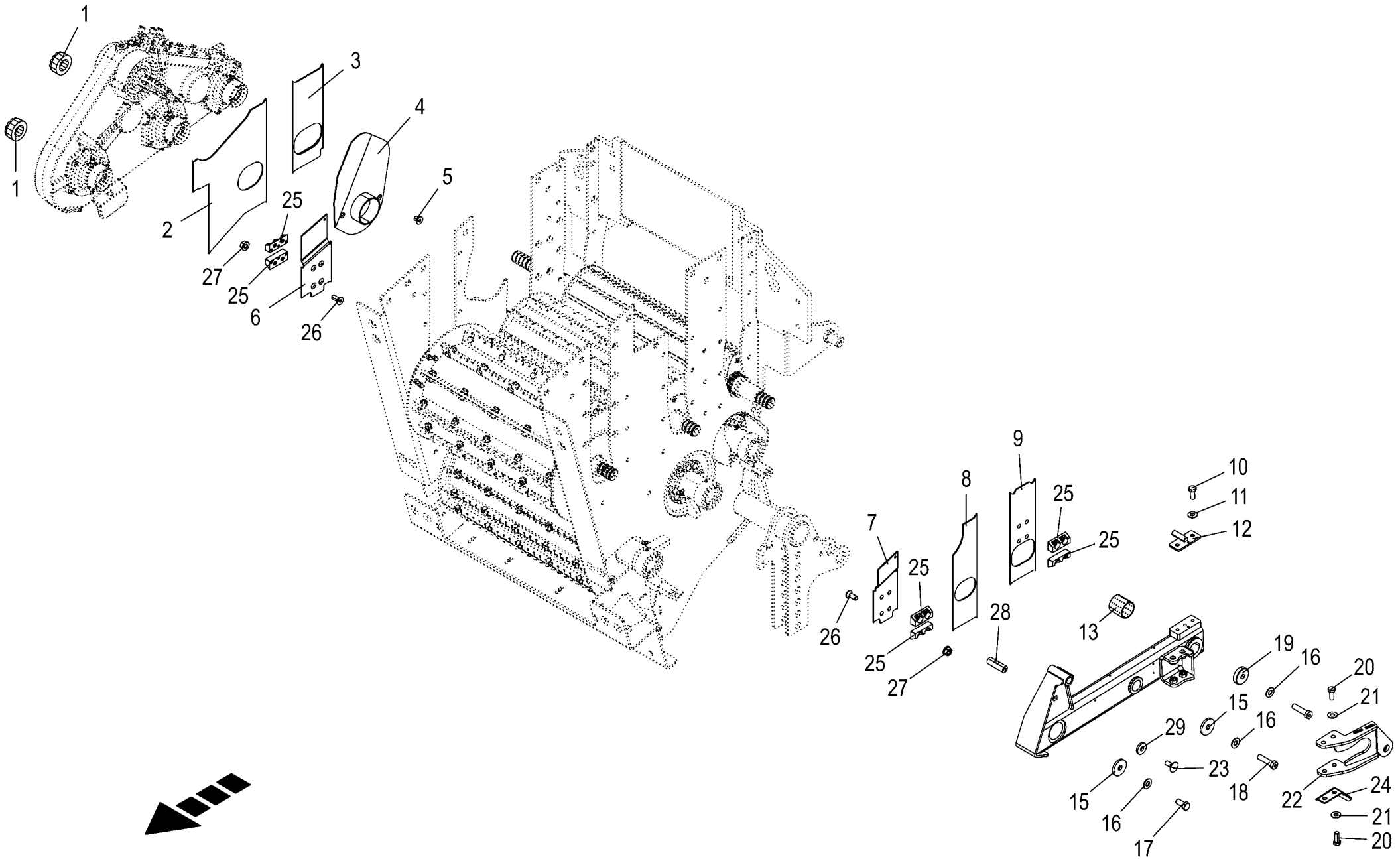

150 051 337 02 / 8.0

150 416 597 06

Einzugswalzen-Lagerung oben **Intake rollers - bearing top** **Palier des rouleaux d'engagement sup.**					1043801 -	BX201-12	BX201-22	BX201-32	BX201-35	BX201-42	BX201-45	**150 051 337 02** 150 416 597 6 **8.0**
Pos.	ID-Nr.	Benennung	Description	Description	Masch.-Nr-							Bemerkung/Remarks/Remarque
1	00 940 094 0	Konus-Spannelement -17 Nm	Cone-type tensioner -17 Nm	Tendeur conique -17 Nm		2	2	2	2	2	2	Rd. 35 X 60
	90 000 144 0	Zylinderschraube	Allen screw	Vis tête cylindrique		1	1	1	1	1	1	M 6 X 18 -10.9
2	20 222 321 0	Schieber mitte, rechts	Slide centre, right	Barre centre dr.		1	1	1	1	1	1	
3	20 425 784 0	Schieber	Slide	Barre		1	1	1	1	1	1	
4	20 428 123 0	Abdeckung	Cover	Couvercle		1	1	1	1	1	1	
5	90 001 552 0	Senkschraube I-6kt M8 x 12 Zn8 MK-blau	Countersunk screw intern hexa M8 x 12	Vis à tête fraisée 6 p creux M8 x 12 Zn8		x	x	x	x	x	x	
6	20 627 412 0	Schieber rechts				1	1	1	1	1	1	
7	20 627 408 0	Schieber links				1	1	1	1	1	1	
8	20 022 475 1	Schieber links, vorne	Slider -left front	Curseur -devant en gauche		1	1	1	1	1	1	
9	20 622 750 0	Schieber	Slide	Barre		1	1	1	1	1	1	
10	00 900 636 0	6kt-Schraube	Hex head bolt	Boulon tête hex		x	x	x	x	x	x	M 10 X 25
11	00 909 909 1	Sperrkantscheibe	Detent edged washer	Disque à bord d'arrêt		x	x	x	x	x	x	SKM 10
12	20 622 744 0	Mitnehmer	Driver	Entraîneur		1	1	1	1	1	1	
13	90 001 576 0	Lagerbuchse	Bearing bush	Coussinet		1	1	1	1	1	1	45 X 50 X 50
14	20 221 359 1	Arm links m. Buchse	Arm left with bushing	Bras gauche avec douille		1	1	1	1	1	1	
15	20 220 240 2	Scheibe 15,5 x 50 x 6	Disc 15,5 x 50 x 6 Bl 6 Zn8	Rondelle 15,5 x 50 x 6		2	2	2	2	2	2	
16	00 909 929 0	Sperrkantscheibe	Detent edged washer	Disque à bord d'arrêt		x	x	x	x	x	x	SKM 14
17	90 002 084 0	6kt-Schraube M14x30 ZLÜ	Hexagon head screw M14 x 30	Vis six pans M14 x 30		x	x	x	x	x	x	
18	20 220 075 2	Hohlschraube M14x55	Hollow screw M14x55	Vis creuse M14x55		2	2	2	2	2	2	
19	20 029 480 0	Spannring	Clamping ring	Bague de serrage		1	1	1	1	1	1	
20	90 001 421 0	6kt-Schraube	Hex head bolt	Boulon tête hex		x	x	x	x	x	x	M 12 X 30
21	00 909 910 1	Sperrkantscheibe	Detent edged washer	Disque à bord d'arrêt		x	x	x	x	x	x	SKM 12
22	20 222 310 1	Federhalter	Spring support	Support de ressort		1	1	1	1	1	1	
23	00 904 983 1	Flachrundschraube	Coach bolt	Vis a tête bombée		x	x	x	x	x	x	M 12 X 30
24	20 225 077 1	Räumer	Scraper	Racloir		1	1	1	1	1	1	
25	20 621 325 0	Mitnehmer klein	Driver small	Entraîneur petit		6	6	6	6	6	6	
26	90 001 418 0	Senkschraube	Countersunkscrew	Vis à tête fraisée		x	x	x	x	x	x	M 8 X 20
27	90 003 503 0	6kt-Mutter m. Flansch & Sperrk M8 Zn8	Hex. nut + flange&detent edg M8	Écrou hex + bride&pièce d'arr M8		x	x	x	x	x	x	
28	20 622 955 0	Mitnehmer	Driver	Entraîneur		1	1	1	1	1	1	
29	00 910 378 0	Scheibe	Washer	Rondelle		x	x	x	x	x	x	13 X 35 X 5

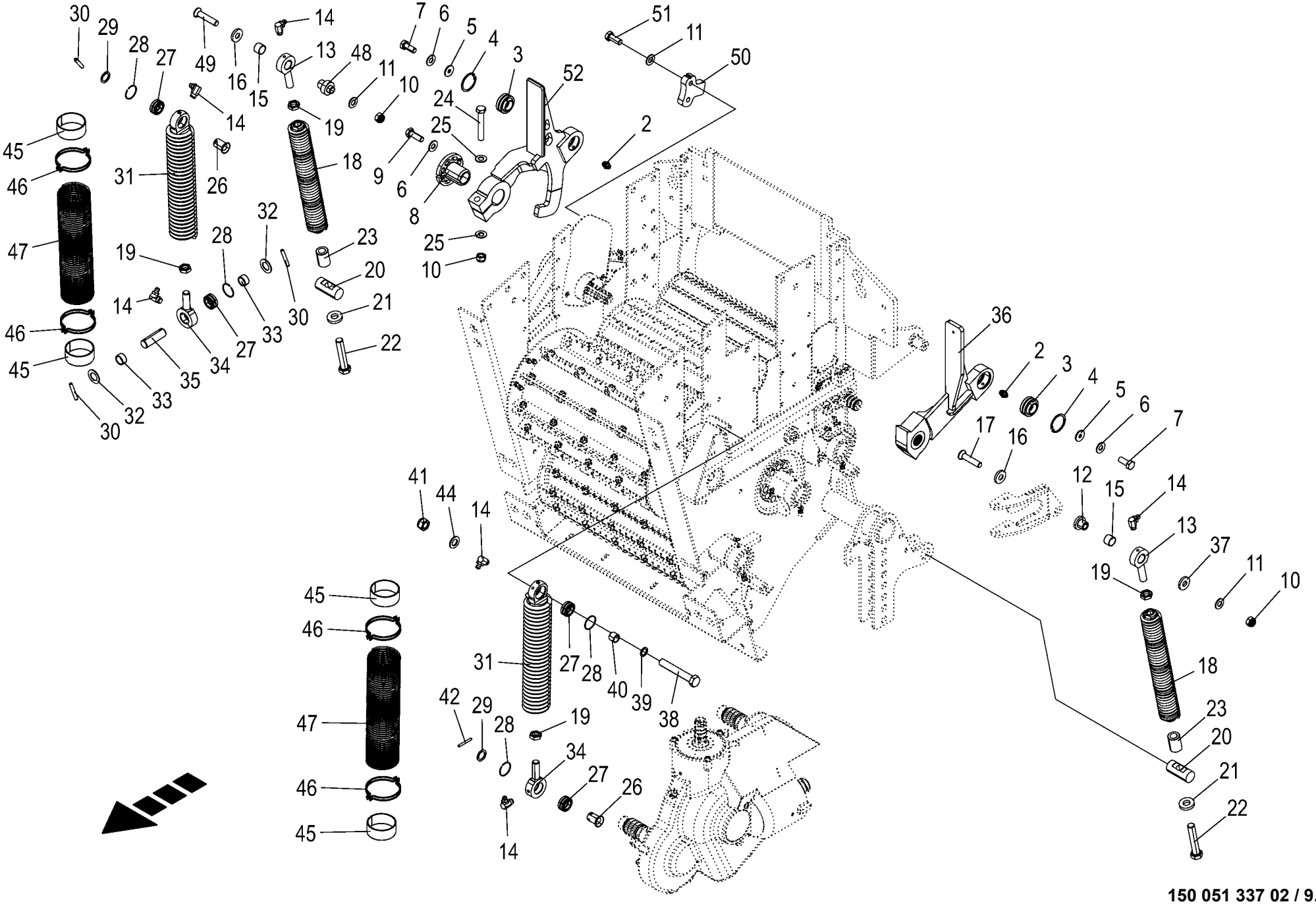

150 051 337 02 / 9.0

150 508 677 01

Schwingen/Zugfedern **Rockers / tension springs** **Cadres de suspension/ressorts de traction**					1043801 -	BX2011-12	BX2011-22	BX2011-32	BX2011-35	BX2011-42	BX2011-45	**150 051 337 02** 150 508 677 1 **9.0**
Pos.	ID-Nr.	Benennung	Description	Description	Masch.-Nr-							Bemerkung/Remarks/Remarque
2	00 919 105 0	Kegelschmiernippel	Grease niple	Graisseur à cone		2	2	2	2	2	2	AM 8 X 1
3	90 001 414 0	Radial-Gelenklager	Radial bearing	Palier radial		2	2	2	2	2	2	GEG 30-2RS
4	00 911 653 0	Sicherungsring	Circlip	Circlip		2	2	2	2	2	2	55 X 2
5	00 910 353 0	Scheibe	Washer	Rondelle		x	x	x	x	x	x	11 X 34 X 3
6	00 909 909 1	Sperrkantscheibe	Detent edged washer	Disque à bord d'arrêt		x	x	x	x	x	x	SKM 10
7	00 900 636 0	6kt-Schraube	Hex head bolt	Boulon tête hex		x	x	x	x	x	x	M 10 X 25
8	20 423 564 0	Profilbuchse	Profile bushing Rd 100 x68	Douille profilée Rd 100 x68		1	1	1	1	1	1	
9	00 900 637 0	6kt-Schraube	Hex head bolt	Boulon tête hex		x	x	x	x	x	x	M 10 X 30
10	00 908 719 0	Sicherungsmutter	Locknut	Écrou hex		x	x	x	x	x	x	M 16
11	00 909 912 1	Sperrkantscheibe	Detent edged washer	Disque à bord d'arrêt		x	x	x	x	x	x	SKM 16
12	20 028 576 0	Hülse	Bushing	Douille		1	1	1	1	1	1	
13	20 029 377 0	Schwenkstück	Pivoting element	Pièce pivotante		2	2	2	2	2	2	
14	00 919 107 0	Kegelschmiernippel	Grease niple	Graisseur à cone		6	6	6	6	6	6	CM 8 X 1
15	00 935 334 0	Lagerbuchse	Bearing bush	Coussinet		2	2	2	2	2	2	25 X 28 X 20
16	20 222 605 0	Scheibe für Senkschraube	Washer for countersunk screw	Rondelle p. vis à tête fraisée		2	2	2	2	2	2	
17	90 002 332 0	Senkschraube I-6kt M16 x 75 ZLÜ	Countersunk screw intern hexa M16 x 75	Vis à tête fraisée 6 p creux M16 x 75		x	x	x	x	x	x	
18	20 225 388 0	Zugfeder m. Gew.-Stück 410 lg.	Tension spring w. thr piece 410 lg.	Ressort de tr. + pièce filetée 410 lg.		2	2	2	2	2	2	
19	00 908 525 1	6kt-Mutter -niedrige Form	Hex nut -low form	Écrou hex -forme basse		x	x	x	x	x	x	M 20
20	20 226 185 0	Bolzen Rd 35x80	Bolt Rd 35 h9 x 80 Zn8	Boulon Rd 35x80		2	2	2	2	2	2	
21	00 910 360 0	Scheibe	Washer	Rondelle		x	x	x	x	x	x	21 X 44 X 8
22	00 900 387 0	6kt-Schraube	Hex head bolt	Boulon tête hex		x	x	x	x	x	x	M 20 X 110
23	20 422 451 1	Buchse 21 x 35 x 40	Bushing 21 x 35 x 40	Douille 21 x 35 x 40		2	2	2	2	2	2	
24	90 002 094 0	6kt-Schraube	Hex head bolt	Boulon tête hex		x	x	x	x	x	x	M 16 X 100 -10.9
25	00 909 912 1	Sperrkantscheibe	Detent edged washer	Disque à bord d'arrêt		x	x	x	x	x	x	SKM 16
26	20 422 005 0	Stufenhülse	Stepped sleeve	Douille étagée		2	2	2	2	2	2	
27	90 003 151 0	Radial Gelenklager GE25ES 2RS 25/42	Radial spher. plain bearing GE25ES 25/42	Arbre radial articulé GE25ES 25/42 2RS		4	4	4	4	4	4	
28	00 911 902 0	Sprengring	Snap ring	Circlips		4	4	4	4	4	4	Sb 42
29	00 910 845 1	Passscheibe	Shim ring	Rondelle d'ajustage		x	x	x	x	x	x	25 X 35 X 2,0
30	00 912 643 2	Spannstift	Roll pin	Goupille de serrage		3	3	3	3	3	3	6 X 35
31	20 423 029 0	Zugfeder m. Gew.-Stück	Tension spring with threaded piece	Ressort de traction + pièce filetée		2	2	2	2	2	2	
32	00 910 653 1	Scheibe	Washer	Rondelle		x	x	x	x	x	x	26 X 44 X 2
33	20 423 036 0	Hülse	Sleeve	Douille		2	2	2	2	2	2	
34	20 421 999 1	Gelenkstück	Joint part	Articulation		2	2	2	2	2	2	
35	20 423 034 1	Bolzen	Bolt	Boulon		1	1	1	1	1	1	
36	20 625 595 0	Schwinge links	Rocker arm left	Cadre de suspension gauche		1	1	1	1	1	1	

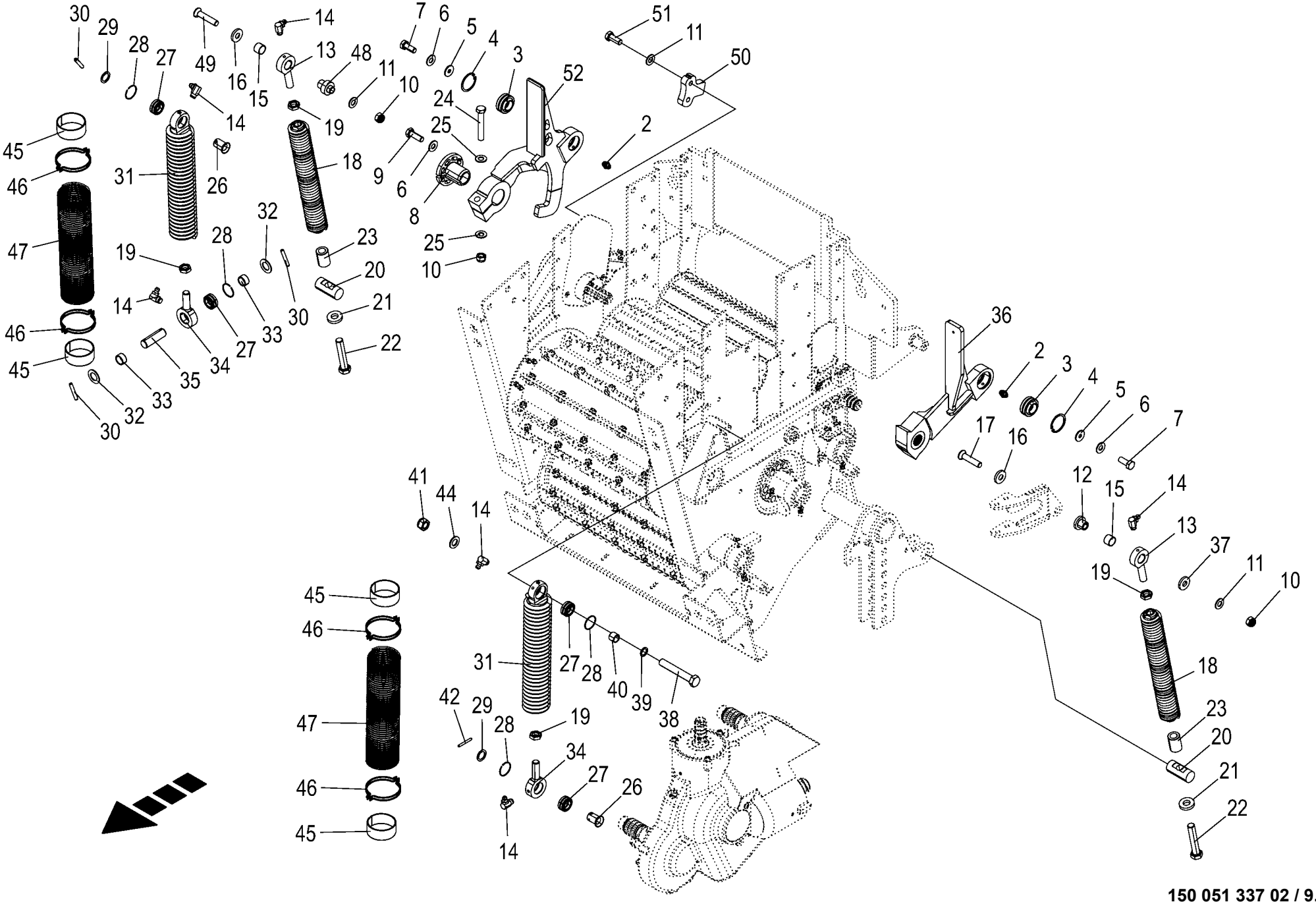

150 051 337 02 / 9.0

150 508 677 01

Schwingen/Zugfedern Rockers / tension springs Cadres de suspension/ressorts de traction					1043801 -	BX2012-12	BX2012-22	BX2012-32	BX2012-35	BX2012-42	BX2012-45	150 051 337 02 150 508 677 1 9.0
Pos.	ID-Nr.	Benennung	Description	Description	Masch.-Nr-							Bemerkung/Remarks/Remarque
37	00 910 362 0	Scheibe	Washer	Rondelle		x	x	x	x	x	x	17 X 40 X 6
38	00 901 127 0	6kt-Schraube	Hex head bolt	Boulon tête hex		x	x	x	x	x	x	M 20 X 130
39	00 910 718 1	Stützscheibe	Supporting disc	Rondelle diélectrique		x	x	x	x	x	x	S 20 X 28 X 2,0
40	20 423 042 0	Buchse	Bushing	Douille		1	1	1	1	1	1	
41	00 908 721 0	Sicherungsmutter	Locknut	Écrou hex		x	x	x	x	x	x	M 20
42	00 912 586 1	Spannstift	Roll pin	Goupille de serrage		1	1	1	1	1	1	4 X 36
43	27 011 995 0	Schraubensicher. hochfest grün 250g	Screw locking glue 250g to M56	Frein de vis colle 250g à M56		x	x	x	x	x	x	
44	90 000 512 0	Scheibe	Washer	Rondelle		x	x	x	x	x	x	21 X 37 X 3
45	20 240 324 0	Adapter Zugfeder Schwarz	Adapter for tension spring black	Adaptateur		4	4	4	4	4	4	
46	27 021 439 0	Schlauchschelle 84 - 90	Hose clamp 84 - 90	Collier de serrage 84 - 90		4	4	4	4	4	4	
47	20 621 394 0	Schlauch Primaflex UNI E13 TPE 89x3x575	Hose Primaflex UNI E13 89/95 x 575mm	Tuyau flex.Primaflex UNI E13 89/95x575mm		2	2	2	2	2	2	
48	20 425 575 1	Hülse f. Schwinge	Sleeve for rocker arm	Douille pour cadre de suspension		1	1	1	1	1	1	
49	90 004 605 0	Senkschraube I-6kt M16 x 80 Zn8 MK-blau	Countersunk screw intern hexa M16 x 80	Vis à tête fraisée 6 p creux M16 x 80		x	x	x	x	x	x	
50	20 425 576 1	Anschlag	Stop	Butée		1	1	1	1	1	1	
51	90 004 035 0	6kt-Schraube M16 x 40	Hexagon head screw M16 x 40	Vis six pans M16 x 40		x	x	x	x	x	x	
52	20 624 971 1	Schwinge rechts vormont.				1	1	1	1	1	1	

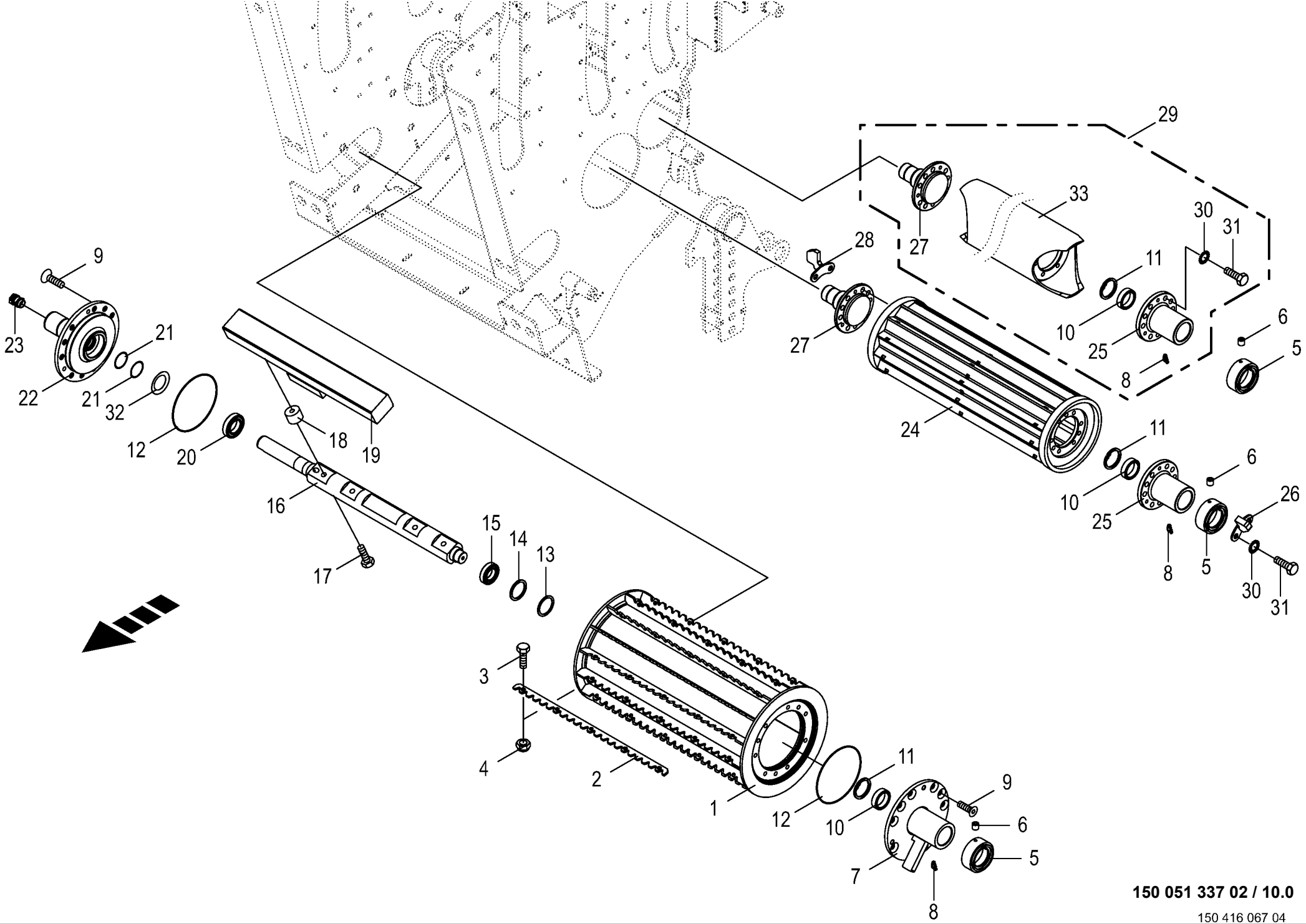

150 051 337 02 / 10.0

150 416 067 04

Einzugswalzen unten **Intake rollers bottom** **Rouleaux d'engagement inférieurs**					1043801 -	BX201-12	BX201-22	BX201-32	BX201-35	BX201-42	BX201-45	**150 051 337 02** 150 416 067 4 **10.0**
Pos.	ID-Nr.	Benennung	Description	Description	Masch.-Nr-							Bemerkung/Remarks/Remarque
1	20 028 608 1	Zuführwalze unten	Feed roller bottom	Rouleau d'alimentation en bas		1	1	1	1	1	1	
2	20 220 080 1	Zackenleiste -optional	Toothed bar -optional	Rangée de dents -optionnel		14	14	14	14	14	14	
3	90 000 191 0	6kt-Schraube	Hex head bolt	Boulon tête hex		70	70	70	70	70	70	M 8 X 20
4	90 004 577 0	Sicherungsmutter niedr.Form M8	Flat locknut M8	Écrou de blocage plat M8		70	70	70	70	70	70	
		Anti-Sei										
5	20 025 972 0	Dichthülse	Sealing bush	Douille d'étachéité		3	3	3	3	3	3	
6	00 905 921 2	Gewindestift	Threaded pin	Goujon fileté		6	6	6	6	6	6	M 8 X 8
7	20 025 953 2	Antriebszapfen	Drive journal	Maneton d'entraînement		1	1	1	1	1	1	
8	00 919 106 0	Kegelschmiernippel	Grease niple	Graisseur à cone		3	3	3	3	3	3	BM 8 X 1
9	90 001 416 0	Senkschraube	Countersunkscrew	Vis à tête fraisée		x	x	x	x	x	x	M 12 X 25
10	20 025 976 0	Ring	Ring	Anneau		3	3	3	3	3	3	40 X 52 X 15
11	00 911 651 0	Sicherungsring	Circlip	Circlip		3	3	3	3	3	3	I 52 X 2,0
12	00 937 601 0	O-Ring	O-ring	Joint torique		2	2	2	2	2	2	160 X 3
13	00 910 877 0	Passscheibe	Shim ring	Rondelle d'ajustage		x	x	x	x	x	x	45 X 55 X 2,0
14	00 910 732 1	Stützscheibe	Supporting disc	Rondelle diélectrique		x	x	x	x	x	x	S 45 X 55 X 3,0
15	00 930 506 0	Rillenkugellager	Grooved ball bearing	Roulement à gorge		1	1	1	1	1	1	6006 2RS
16	20 221 096 2	Achse Rd 55 x706	Axle Rd 55 x706	Essieu Rd 55 x706		1	1	1	1	1	1	
17	00 901 439 1	6kt-Schraube	Hex head bolt	Boulon tête hex		x	x	x	x	x	x	M 10 X 90
18	00 224 226 2	Distanzstück	Spacer	Pièce d'entretoisement		4	4	4	4	4	4	
19	20 088 645 1	Metallsensor 520mm [-B23]	Metal Sensor J1939 520mm [-B23]	[-B23]		1	1	1	1	1	1	
20	00 930 507 0	Rillenkugellager	Grooved ball bearing	Roulement à gorge		1	1	1	1	1	1	6007 2RS
21	00 937 503 0	O-Ring	O-ring	Joint torique		2	2	2	2	2	2	35 X 3,5
22	20 027 694 1	Lagerzapfen	Bearing journal	Tourillon		1	1	1	1	1	1	
23	00 303 449 1	Zugentlastungsverschraubung	Strain relief bolting	Boulonnage de collier de fix.		1	1	1	1	1	1	M 20 X 1,5
24	20 028 614 3	Zwischenwalze unten	Intermediate roller bottom	Rouleau intermédiaire en bas		1	1	1	1	1	1	
25	20 025 984 0	Antriebszapfen	Drive spigot	Maneton entrainement		2	2	2	2	2	2	
26	20 029 533 1	Räumer links, unten	Scraper	Racleur		1	1	1	1	1	1	
27	20 027 695 1	Lagerzapfen	Bearing journal			2	2	2	2	2	2	
28	20 221 098 0	Räumer innen, mitte	Scraper inside, centre	Racleur int. centre		1	1	1	1	1	1	
29	20 028 617 1	Glattwalze montiert	Smooth roller assembl.	Rouleau lisse assembl.		1	1	1	1	1	1	
30	00 909 910 1	Sperrkantscheibe	Detent edged washer	Disque à bord d'arrêt		x	x	x	x	x	x	SKM 12
31	90 001 420 0	6kt-Schraube	Hex head bolt	Boulon tête hex		x	x	x	x	x	x	M 12 X 25
	90 001 421 0	6kt-Schraube	Hex head bolt	Boulon tête hex		x	x	x	x	x	x	M 12 X 30
32	90 002 551 0	Tellerf. 61,5 x 40,5 x 0,55 / 2,55	Disc spring 61,5 x 40,5 x 0, 55 / 2,55	Ressort à disques 61,5 x 40,5 x 0,55		8	8	8	8	8	8	
33	20 428 162 0	Glattwalze	Flat roller	Rouleau lisse		1	1	1	1	1	1	

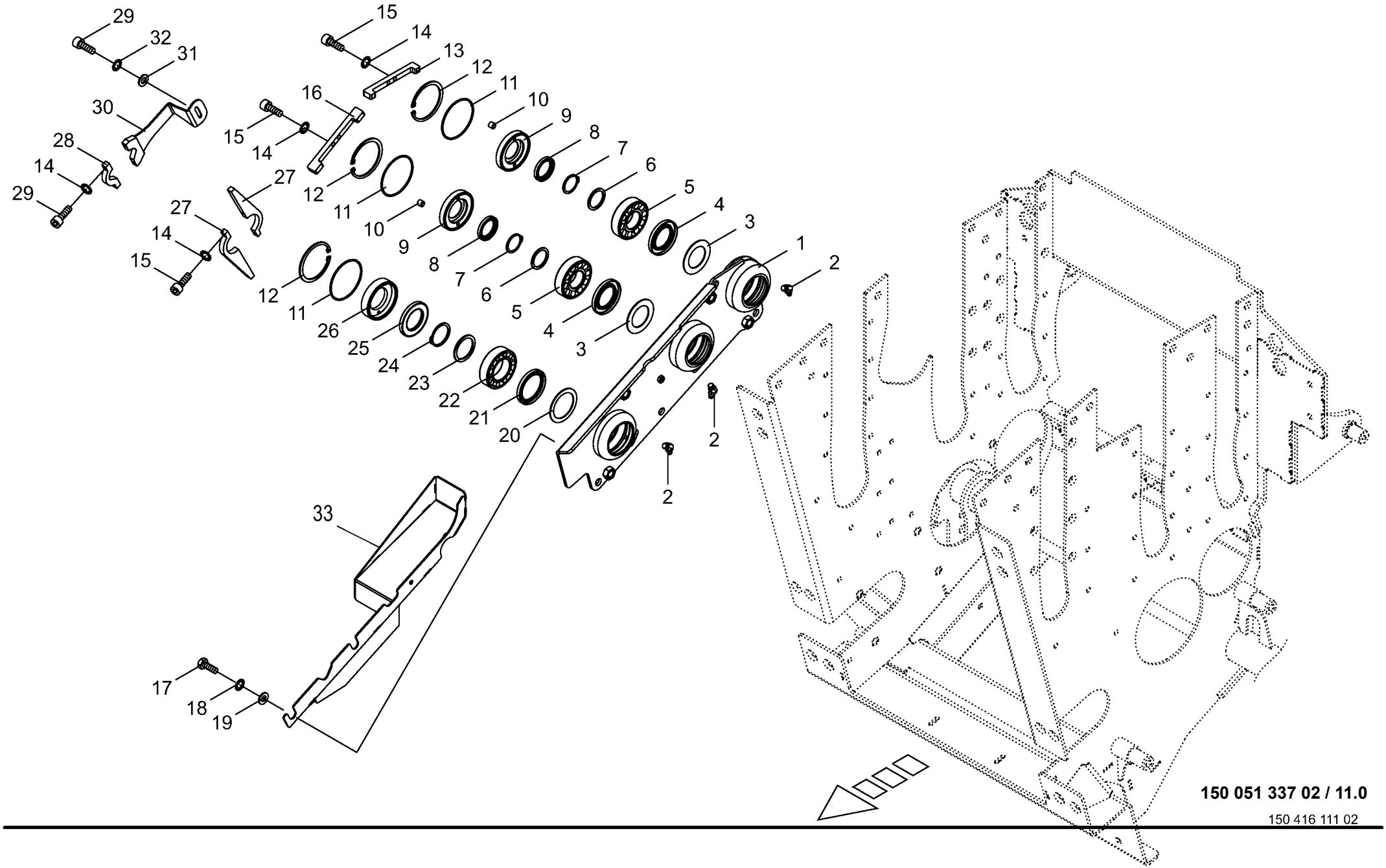

150 051 337 02 / 11.0

150 416 111 02

Einzugswalzen-Lagerung unten
Intake rollers - bearing bottom
Palier des rouleaux d'engagement inf.

1043801 -

150 051 337 02

150 416 111 2 **11.0**

Pos.	ID-Nr.	Benennung	Description	Description	Masch.-Nr-	BX201-12	BX201-22	BX201-32	BX201-35	BX201-42	BX201-45	Bemerkung/Remarks/Remarque
1	20 221 100 4	Lagergehäuse	Bearing housing	Corps de palier		1	1	1	1	1	1	
2	00 919 106 0	Kegelschmiernippel	Grease niple	Graisseur à cone		3	3	3	3	3	3	BM 8 X 1
3	00 221 129 0	Deckscheibe	Cover disc	Disque de recouvrement		2	2	2	2	2	2	79,8 X 51X 2
4	00 936 300 2	Radial-Wellendichtring	Radial-shaft sealing ring	Radial-bague d'étanchéité		2	2	2	2	2	2	AS 50 X 80 X 8
5	00 931 904 1	Pendelrollenlager	Pendular roller bearing	Roulement à galets rouleaux pendulaire		2	2	2	2	2	2	21308
6	00 910 730 0	Stützscheibe	Supporting disc	Rondelle diélectrique		x	x	x	x	x	x	S 40 X 50 X 2,5
7	00 911 545 0	Sicherungsring	Circlip	Circlip		2	2	2	2	2	2	A 40 X 1,75
8	90 001 266 0	Radial-Wellendichtring	Radial-shaft sealing ring	Radial-bague d'étanchéité		2	2	2	2	2	2	AS 40 X 55 X 7
9	20 221 105 2	Deckel hinten	Deckel hinten	Couvercle arrière		2	2	2	2	2	2	
10	00 905 921 2	Gewindestift	Threaded pin	Goujon fileté		4	4	4	4	4	4	M 8 X 8
11	00 937 602 0	O-Ring	O-ring	Joint torique		3	3	3	3	3	3	90 X 3
12	00 911 680 0	Sicherungsring	Circlip	Circlip		3	3	3	3	3	3	90 X 3
13	20 221 104 1	Räumer hinten	Scraper rear	Racleur arrière		1	1	1	1	1	1	
14	00 909 903 0	Sperrkantscheibe	Detent edged washer	Disque à bord d'arrêt		x	x	x	x	x	x	SKZ 8
15	00 903 075 1	Zylinderschraube	Allen screw	Vis tête cylindrique		x	x	x	x	x	x	M 8 X 20
16	20 221 103 1	Räumer mitte	Scraper centre	Racleur centre		1	1	1	1	1	1	
17	90 001 502 0	6kt-Schraube	Hex head bolt	Boulon tête hex		x	x	x	x	x	x	M 16 X 35
18	00 909 912 1	Sperrkantscheibe	Detent edged washer	Disque à bord d'arrêt		x	x	x	x	x	x	SKM 16
19	00 910 362 0	Scheibe	Washer	Rondelle		x	x	x	x	x	x	17 X 40 X 6
20	00 221 128 0	Deckscheibe	Cover disc	Disque de recouvrement		1	1	1	1	1	1	79,8 X 61
21	00 936 421 1	Radial-Wellendichtring	Radial-shaft sealing ring	Radial-bague d'étanchéité		1	1	1	1	1	1	A 60 X 80 X 8
22	00 931 926 0	Pendelrollenlager	Pendular roller bearing	Roulement à galets rouleaux pendulaire		1	1	1	1	1	1	22210
23	00 910 735 3	Stützscheibe	Supporting disc	Rondelle diélectrique		x	x	x	x	x	x	S 50 X 62 X 3,0
24	00 911 553 0	Sicherungsring	Circlip	Circlip		1	1	1	1	1	1	A 50 X 2,0
25	00 936 300 2	Radial-Wellendichtring	Radial-shaft sealing ring	Radial-bague d'étanchéité		1	1	1	1	1	1	AS 50 X 80 X 8
26	00 221 125 1	Dichtring	Gasket ring	Bague d'étanchéité		1	1	1	1	1	1	
27	20 221 101 0	Räumer	Scraper	Racleur		2	2	2	2	2	2	
28	20 221 102 0	Bügel	Bracket	Etrier		1	1	1	1	1	1	
29	00 903 077 1	Zylinderschraube	Allen screw	Vis tête cylindrique		x	x	x	x	x	x	M 8 X 25
30	20 221 106 1	Stütze	Support	Support		1	1	1	1	1	1	
31	00 910 603 0	Scheibe	Washer	Rondelle		x	x	x	x	x	x	8,4 X 24 X 2
32	00 909 908 1	Sperrkantscheibe	Detent edged washer	Disque à bord d'arrêt		x	x	x	x	x	x	SKM 8
33	20 225 078 2	Haube rechts	Hood right	Capot dr.		1	1	1	1	1	1	

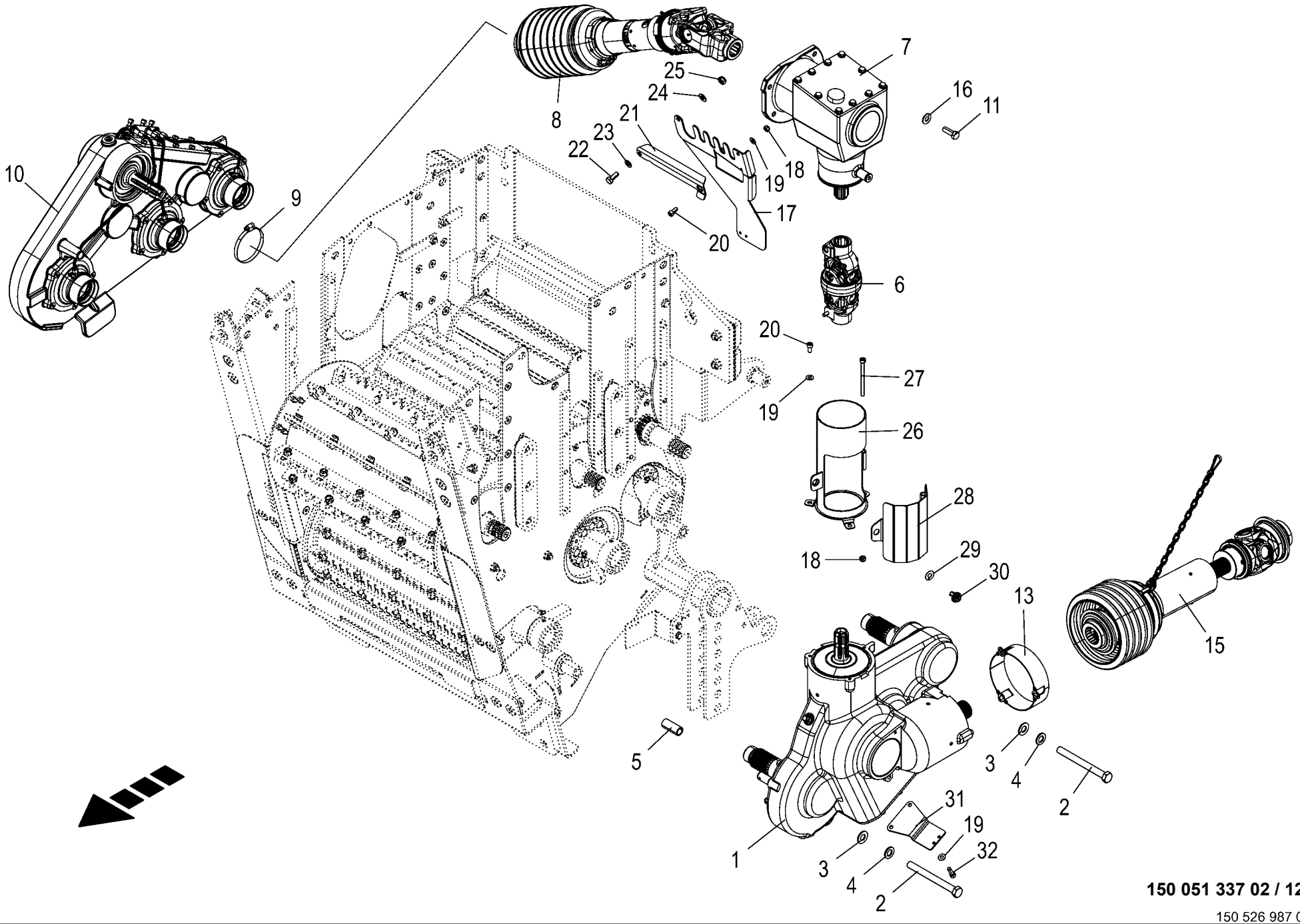

150 051 337 02 / 12.0

150 526 987 02

Antrieb - Einzugswalzen **Drive of intake rollers** **Entraînement - rouleaux d'engagement**					1043801 -	BX201-12	BX201-22	BX201-32	BX201-35	BX201-42	BX201-45	**150 051 337 02** 150 526 987 2 **12.0**
Pos.	ID-Nr.	Benennung	Description	Description	Masch.-Nr-							Bemerkung/Remarks/Remarque
1	20 424 753 1	Walzengetriebe unten mont.	Roller gearbox bottom assembled	Réducteur des rouleaux en bas assembl.		1	1	1	1	1	1	
2	00 901 495 0	6kt-Schraube	Hex head bolt	Boulon tête hex		x	x	x	x	x	x	M 16 X 160
3	00 909 912 1	Sperrkantscheibe	Detent edged washer	Disque à bord d'arrêt		x	x	x	x	x	x	SKM 16
4	00 910 303 1	Scheibe	Washer	Rondelle		x	x	x	x	x	x	17 X 30 X 3
5	20 622 489 0	Rohr	Tube	Tube		1	1	1	1	1	1	
6	00 955 987 1	Gelenkwelle DG 2300	Universal shaft DG 2300	Arbre à cardan DG 2300		1	1	1	1	1	1	
7	20 223 974 3	Winkelgetriebe mont.	Angular gearbox mounted	Transmission en angle assemblée		1	1	1	1	1	1	
8	27 008 681 2	Gelenkw.W 2500 SC25 395	Universal shaft W 2500	Arbre à cardan W 2500		1	1	1	1	1	1	
9	00 924 007 0	Schneckengewindeschelle	Tube clip	Bride		1	1	1	1	1	1	90 - 110
10	20 422 486 3	Walzengetriebe oben mont.	Roller gearbox top assembl.	Boîte des rouleaux en haut ass.		1	1	1	1	1	1	
11	00 900 656 0	6kt-Schraube	Hex head bolt	Boulon tête hex		x	x	x	x	x	x	M 12 X 30
13	20 027 589 0	Haltering	Retaining ring	Bague de maintien		1	1	1	1	1	1	
15	27 011 547 1	Gelenkwelle W 2500 SC25 Z 592	Universal shaft W 2500	Arbre à cardan W 2500		1	1	1	1	1	1	
16	00 909 910 1	Sperrkantscheibe	Detent edged washer	Disque à bord d'arrêt		x	x	x	x	x	x	SKM 12
17	20 625 719 1	Schlauchhalter				1	1	1	1	1	1	
18	00 908 706 0	Sicherungsmutter	Locknut	Écrou hex		x	x	x	x	x	x	M 8
19	00 909 908 1	Sperrkantscheibe	Detent edged washer	Disque à bord d'arrêt		x	x	x	x	x	x	SKM 8
20	00 903 073 1	Zylinderschraube	Allen screw	Vis tête cylindrique		x	x	x	x	x	x	M 8 X 16
21	20 421 375 0	Verriegelungsblech	Locking sheet	Tôle de verrouillage		1	1	1	1	1	1	
22	00 900 636 0	6kt-Schraube	Hex head bolt	Boulon tête hex		x	x	x	x	x	x	M 10 X 25
23	00 910 414 0	Scheibe	Washer	Rondelle		x	x	x	x	x	x	10,5 X 21 X 2
24	00 909 909 1	Sperrkantscheibe	Detent edged washer	Disque à bord d'arrêt		x	x	x	x	x	x	SKM 10
25	00 908 758 0	Sicherungsmutter	Locknut	Écrou hex		x	x	x	x	x	x	M 10
26	20 625 938 0	Schutz				1	1	1	1	1	1	
27	90 000 053 0	Zylinderschraube	Allen screw	Vis tête cylindrique		x	x	x	x	x	x	M 8 X 100 -10.9
28	20 625 939 0	Schutzklappe				1	1	1	1	1	1	
29	00 924 251 0	Haltescheibe	Retaining washer	Rondelle d'arret		1	1	1	1	1	1	
30	00 924 247 0	Verschlusszapfen	Locking spigot	Maneton fermeture		1	1	1	1	1	1	
31	20 627 842 0	Verteilerhalterung				1	1	1	1	1	1	
32	00 903 077 1	Zylinderschraube	Allen screw	Vis tête cylindrique		x	x	x	x	x	x	M 8 X 25

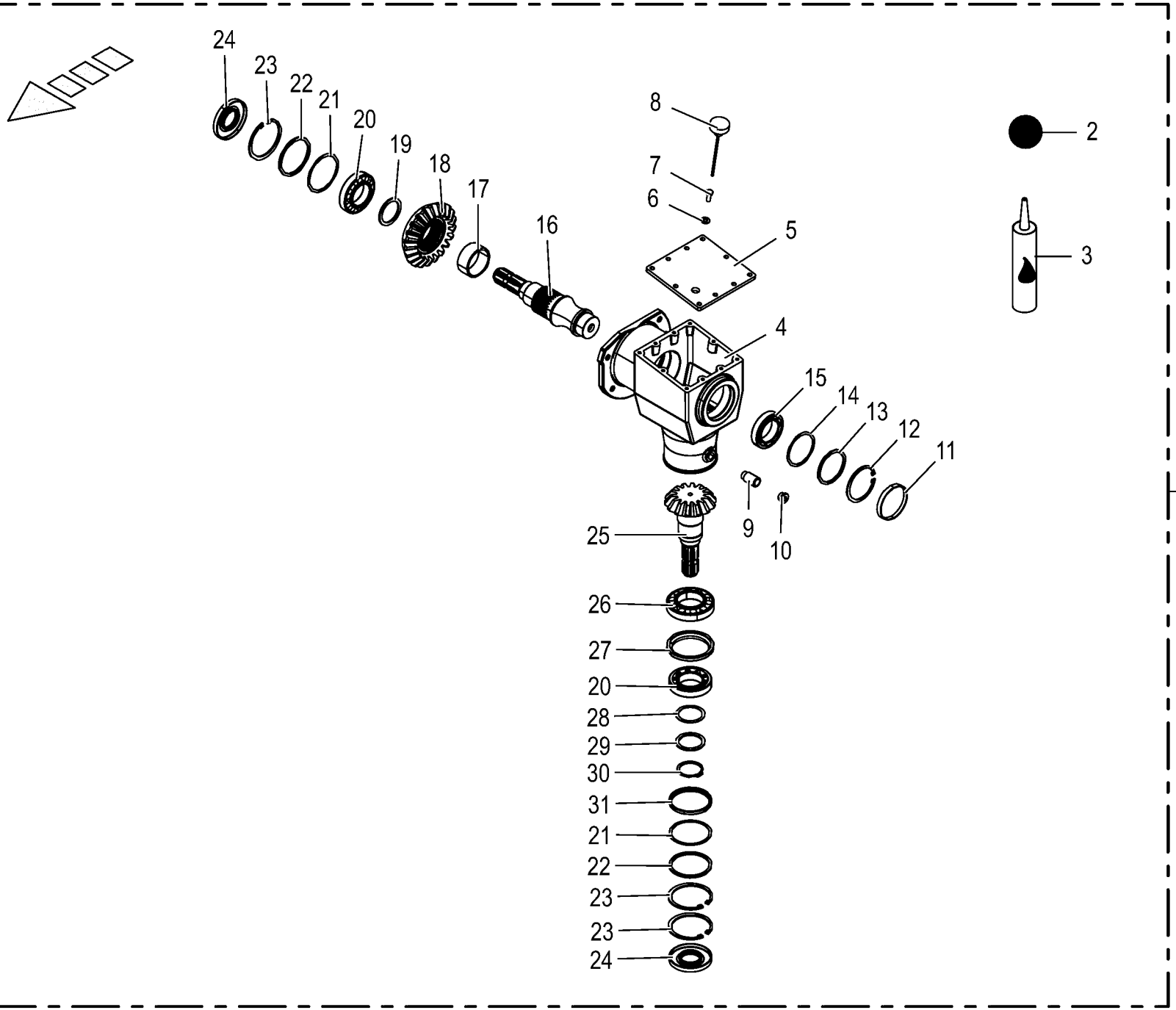

150 051 337 02 / 13.0

150 427 359 02

Winkelgetriebe **Angular gearbox** **Transmission en angle**					1043801 -	BX2012-12	BX2012-22	BX2012-32	BX2012-35	BX2012-42	BX2012-45	**150 051 337 02** 150 427 359 2 **13.0**
Pos.	ID-Nr.	Benennung	Description	Description	Masch.-Nr-							Bemerkung/Remarks/Remarque
1	20 223 974 3	Winkelgetriebe mont.	Angular gearbox mounted	Transmission en angle assemblée		1	1	1	1	1	1	
2	00 926 101 0	Getriebeöl -Id.-Nr.= 1ltr	Oil -Id.-no.= 1ltr	Huile -Id.-no.= 1ltr		0,6	0,6	0,6	0,6	0,6	0,6	
3	00 938 552 1	Universal-Dichtstoff - Silikonfrei	Universal-sealant -silicone- free	Universellement mastic - dégagé de silicone		x	x	x	x	x	x	250 ml
4	20 223 973 2	Getriebegehäuse	gear box housing	Rallonge de carter		1	1	1	1	1	1	
5	20 223 970 0	Deckel	Cover	Couvercle		1	1	1	1	1	1	
6	00 909 908 1	Sperrkantscheibe	Detent edged washer	Disque à bord d'arrêt		x	x	x	x	x	x	SKM 8
7	00 900 614 0	6kt-Schraube	Hex head bolt	Boulon tête hex		x	x	x	x	x	x	M 8 X 20
8	27 013 908 0	Ölmessstab mit Lüfter M18x1,5 L=130mm	Oil dipstick with fan M18x1,5	Jauge d'huile av. ventilateur M18x1,5		1	1	1	1	1	1	
9	90 001 962 0	Gewindeverlängerung	Thread extension	Rallonge de filet		1	1	1	1	1	1	R 3/8"
10	90 001 963 0	Verschlussschraube	Screw plug	Bouchon fileté		1	1	1	1	1	1	G 3/8"
11	90 000 426 0	Verschlussdeckel	Sealing cap	Couvercle de fermeture		1	1	1	1	1	1	Rd. 80 X 10
12	00 911 673 0	Sicherungsring	Circlip	Circlip		1	1	1	1	1	1	80 X 2,5
13	90 001 226 0	Stützscheibe	Supporting disc	Rondelle diélectrique		x	x	x	x	x	x	S 70 X 80 X 3
14	00 911 022 0	Passscheibe	Shim ring	Rondelle d'ajustage		x	x	x	x	x	x	70 X 80 X 0,1
	00 911 023 0	Passscheibe	Shim ring	Rondelle d'ajustage		x	x	x	x	x	x	70 X 80 X 0,3
	00 910 876 0	Passscheibe	Shim ring	Rondelle d'ajustage		x	x	x	x	x	x	70 X 80 X 0,5
	00 911 024 1	Passscheibe	Shim ring	Rondelle d'ajustage		x	x	x	x	x	x	70 X 80 X 1,0
15	00 932 177 0	Kegelrollenlager	Taper roller bearing	Roulement à rouleaux coniques		1	1	1	1	1	1	32010 X
16	20 223 672 0	Kegelradwelle	Bevel gear shaft	Arbre à roue conique		1	1	1	1	1	1	
17	20 223 714 0	Distanzhülse 59,5 x 68 x 29	Spacer sleeve 59.5 x 68 x 29	Douille d'écart. 59,5 x 68 x 29		1	1	1	1	1	1	
18	20 223 675 0	Kegelrad Z=21	Bevel gear Z=21	Roue conique Z=21		1	1	1	1	1	1	
19	90 001 856 0	Stützscheibe S 50x63x3 Zn8	Support disc S 50x63x3	Rondelle d'appui S 50x63x3		x	x	x	x	x	x	
20	00 932 109 0	Kegelrollenlager	Taper roller bearing	Roulement à rouleaux coniques		2	2	2	2	2	2	30210 A
21	00 910 944 0	Passscheibe	Shim ring	Rondelle d'ajustage		x	x	x	x	x	x	80 X 90 X 0,1
	00 910 945 0	Passscheibe	Shim ring	Rondelle d'ajustage		x	x	x	x	x	x	80 X 90 X 0,3
	00 910 946 0	Passscheibe	Shim ring	Rondelle d'ajustage		x	x	x	x	x	x	80 X 90 X 0,5
	00 910 947 0	Passscheibe	Shim ring	Rondelle d'ajustage		x	x	x	x	x	x	80 X 90 X 1,0
22	90 002 020 0	Stützscheibe	Supporting disc	Rondelle diélectrique		x	x	x	x	x	x	S 80 X 90 X 3,5
23	00 911 680 0	Sicherungsring	Circlip	Circlip		3	3	3	3	3	3	90 X 3
24	90 002 013 0	Radial-Wellendichtring	Radial-shaft sealing ring	Radial-bague d'étanchéité		2	2	2	2	2	2	A 40 X 90 X 10
25	20 223 673 0	Ritzelwelle Z=14	Pinion shaft Z=14	Arbre de pignon Z=14		1	1	1	1	1	1	
26	00 932 110 0	Kegelrollenlager	Taper roller bearing	Roulement à rouleaux coniques		1	1	1	1	1	1	30211 A
27	20 223 656 0	Stützhülse Ro 101,6x16 x12,5	Support sleeve Ro 101.6x16 x12.5	Douille de support Ro 101, 6x16 x12,5		1	1	1	1	1	1	
28	00 910 900 0	Passscheibe	Shim ring	Rondelle d'ajustage		x	x	x	x	x	x	50 X 62 X 0,1
	00 910 902 0	Passscheibe	Shim ring	Rondelle d'ajustage		x	x	x	x	x	x	50 X 62 X 0,3

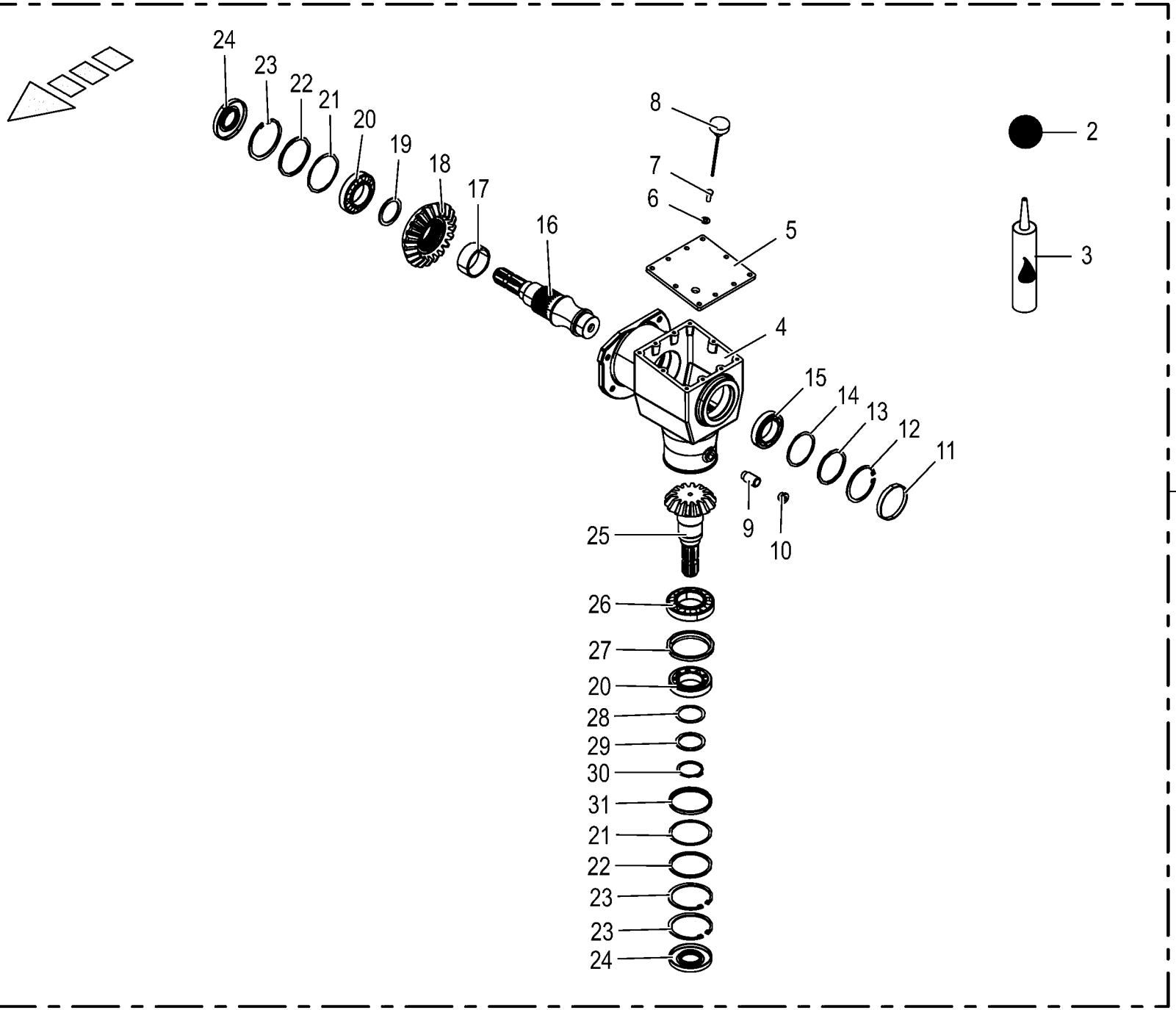

150 051 337 02 / 13.0

150 427 359 02

Winkelgetriebe **Angular gearbox** **Transmission en angle**					1043801 -	BX2012-12	BX2012-22	BX2012-32	BX2012-35	BX2012-42	BX2012-45	**150 051 337 02** 150 427 359 2 **13.0**
Pos.	ID-Nr.	Benennung	Description	Description	Masch.-Nr-							Bemerkung/Remarks/Remarque
	00 910 903 0	Passscheibe	Shim ring	Rondelle d'ajustage		x	x	x	x	x	x	50 X 62 X 0,5
	00 910 904 0	Passscheibe	Shim ring	Rondelle d'ajustage		x	x	x	x	x	x	50 X 62 X 1,0
29	00 910 735 3	Stützscheibe	Supporting disc	Rondelle diélectrique		x	x	x	x	x	x	S 50 X 62 X 3,0
30	00 911 553 0	Sicherungsring	Circlip	Circlip		1	1	1	1	1	1	A 50 X 2,0
31	20 223 655 0	Stützhülse für Sicherungsring	Support sleeve for circlip	Douille de supp. p. bague d´arrêt		1	1	1	1	1	1	

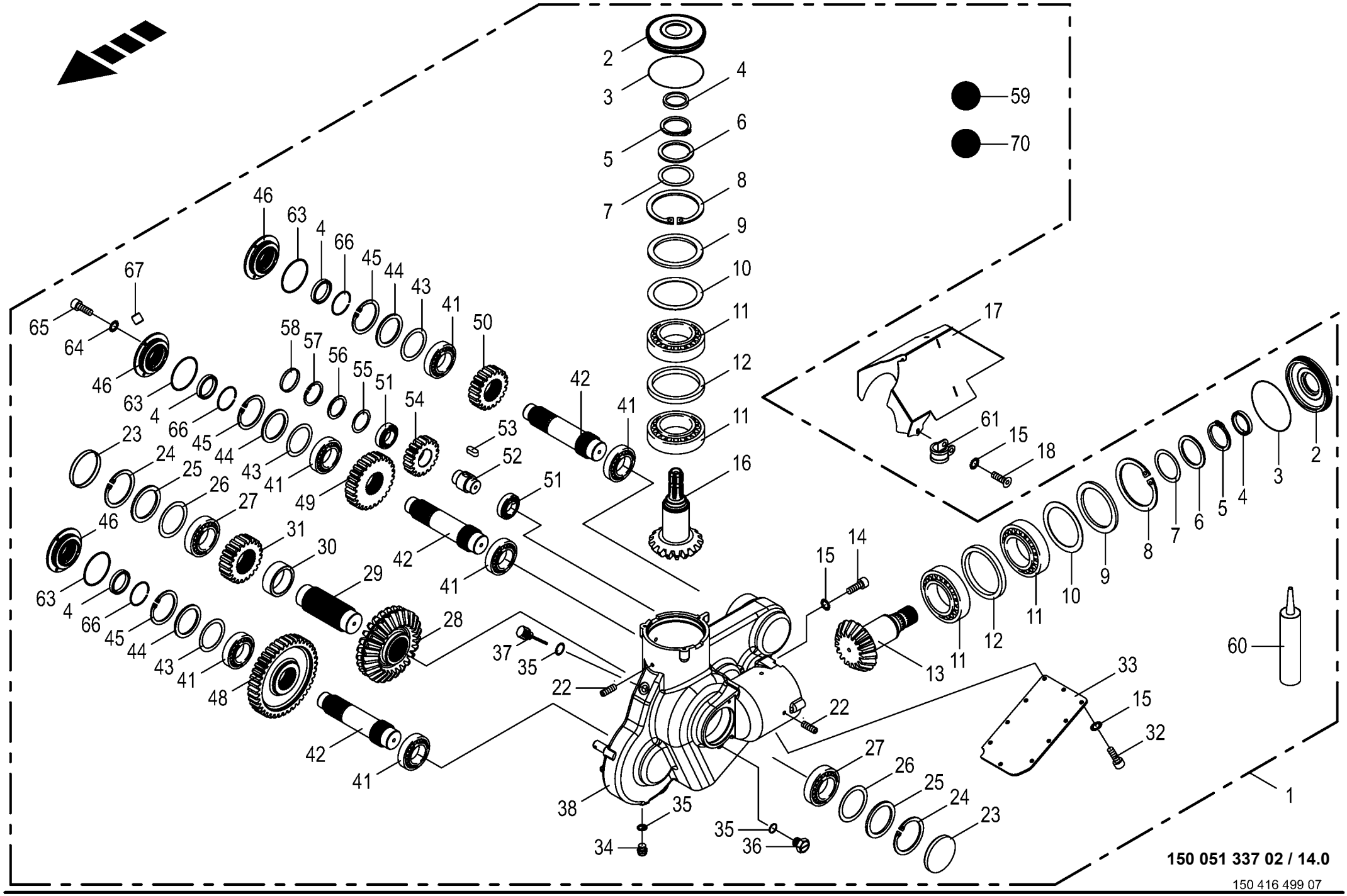
59
70
150 051 337 02 / 14.0
150 416 499 07

Walzengetriebe unten **Lower roller gearbox** **Boîte des rouleaux inférieure**					1043801 -	BX2012-12	BX2012-22	BX2012-32	BX2012-35	BX2012-42	BX2012-45	**150 051 337 02** 150 416 499 7 **14.0**
Pos.	ID-Nr.	Benennung	Description	Description	Masch.-Nr-							Bemerkung/Remarks/Remarque
1	20 424 753 1	Walzengetriebe unten mont.	Roller gearbox bottom assembled	Réducteur des rouleaux en bas assembl.		1	1	1	1	1	1	
2	20 025 874 0	Deckel	Cover	Couvercle		2	2	2	2	2	2	
3	00 937 594 0	O-Ring	O-ring	Joint torique		2	2	2	2	2	2	134,5 X 3
4	90 001 274 0	Radial-Wellendichtring	Radial-shaft sealing ring	Radial-bague d'étanchéité		5	5	5	5	5	5	AS 50 X 62 X 7
5	00 911 593 0	Sicherungsring	Circlip	Circlip		2	2	2	2	2	2	A 65 X 2,5
6	00 910 743 1	Stützscheibe	Supporting disc	Rondelle diélectrique		x	x	x	x	x	x	S 65 X 85 X 3,5
7	00 910 966 0	Passscheibe	Shim ring	Rondelle d'ajustage		x	x	x	x	x	x	65 X 85 X 0,1
	00 910 968 0	Passscheibe	Shim ring	Rondelle d'ajustage		x	x	x	x	x	x	65 X 85 X 0,3
	00 910 969 0	Passscheibe	Shim ring	Rondelle d'ajustage		x	x	x	x	x	x	65 X 85 X 1,0
8	00 911 698 0	Sicherungsring	Circlip	Circlip		2	2	2	2	2	2	140 X 4,0
9	90 002 015 0	Stützscheibe	Supporting disc	Rondelle diélectrique		x	x	x	x	x	x	S 130 X 140 X 3
10	90 002 014 0	Passscheibe	Shim ring	Rondelle d'ajustage		x	x	x	x	x	x	130 X 140 X 0,1
	00 910 932 0	Passscheibe	Shim ring	Rondelle d'ajustage		x	x	x	x	x	x	130 X 140 X 0,3
	00 910 930 0	Passscheibe	Shim ring	Rondelle d'ajustage		x	x	x	x	x	x	130 X 140 X 0,5
	90 002 019 0	Passscheibe	Shim ring	Rondelle d'ajustage		x	x	x	x	x	x	130 X 140 X 1
11	00 932 151 0	Kegelrollenlager	Taper roller bearing	Roulement à rouleaux coniques		4	4	4	4	4	4	30313 A
12	20 025 880 0	Distanzring	Spacer ring	Bague d'écartement		2	2	2	2	2	2	117 X 140 X 13,4
13	20 024 392 0	Kegelritzelwelle	Cone pinion shaft	Arbre de pignon conique		1	1	1	1	1	1	Z= 17
14	00 903 073 1	Zylinderschraube	Allen screw	Vis tête cylindrique		x	x	x	x	x	x	M 8 X 16
15	00 909 908 1	Sperrkantscheibe	Detent edged washer	Disque à bord d'arrêt		x	x	x	x	x	x	SKM 8
16	20 024 397 0	Kegelritzelwelle	Cone pinion shaft	Arbre de pignon conique		1	1	1	1	1	1	Z= 17
17	20 222 870 0	Schmutzabweiser	Dirt deflector	Tôle débouté de la saleté		1	1	1	1	1	1	
18	90 001 850 0	Kegel-Schmiernippel BM8x1,25	Grease niple	Graisseur à cone		x	x	x	x	x	x	
22	00 905 911 0	Gewindestift	Threaded pin	Goujon fileté		4	4	4	4	4	4	M 10 X 12
23	00 925 208 1	Verschlussdeckel	Sealing cap	Couvercle de fermeture		2	2	2	2	2	2	Rd. 100 X 12
24	00 911 686 0	Sicherungsring	Circlip	Circlip		2	2	2	2	2	2	100 X 3,0
25	00 910 747 0	Stützscheibe	Supporting disc	Rondelle diélectrique		x	x	x	x	x	x	90 X 100 X 3,5
26	00 911 165 0	Passscheibe	Shim ring	Rondelle d'ajustage		x	x	x	x	x	x	90 X 100 X 0,1
	00 911 166 0	Passscheibe	Shim ring	Rondelle d'ajustage		x	x	x	x	x	x	90 X 100 X 0,3
	90 000 433 0	Passscheibe	Shim ring	Rondelle d'ajustage		x	x	x	x	x	x	90 X 100 X 0,5
	00 911 168 0	Passscheibe	Shim ring	Rondelle d'ajustage		x	x	x	x	x	x	90 X 100 X 1
27	00 932 166 0	Kegelrollenlager	Taper roller bearing	Roulement à rouleaux coniques		2	2	2	2	2	2	32211
28	20 024 398 0	Kegelrad	Bevel wheel	Pignon conique		1	1	1	1	1	1	Z= 26
29	20 024 405 0	Verteilerwelle	Distributor shaft	Arbre de distributeur		1	1	1	1	1	1	
30	20 024 407 0	Distanzhülse	Spacer bushing	Douille entretoise		1	1	1	1	1	1	65 X 82,5 X 29
31	20 024 399 0	Stirnritzel	Spur pinion	Pignon d'engrenage		1	1	1	1	1	1	Z= 21
32	00 903 075 1	Zylinderschraube	Allen screw	Vis tête cylindrique		x	x	x	x	x	x	M 8 X 20

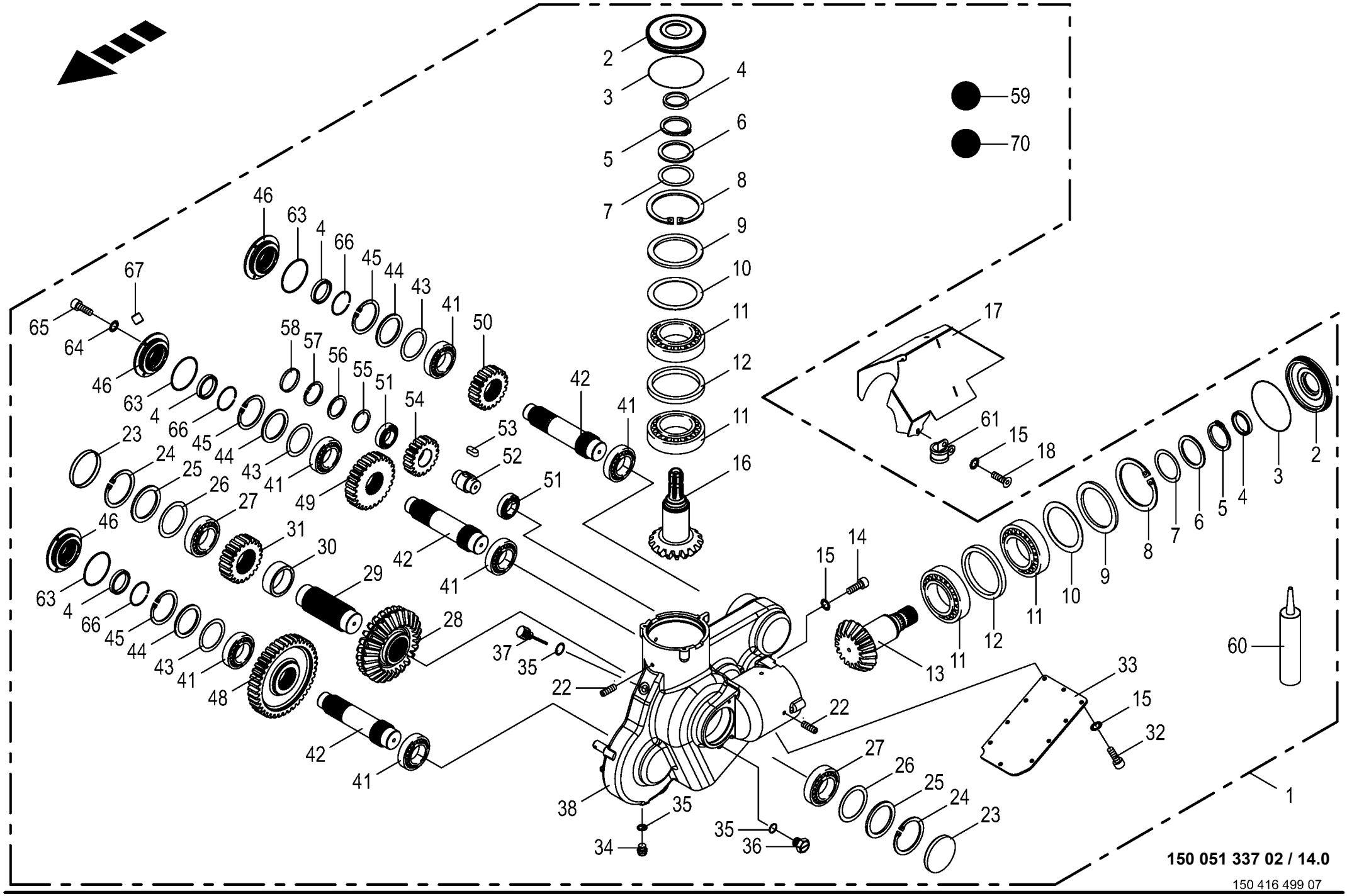
59
70
150 051 337 02 / 14.0
150 416 499 07

Walzengetriebe unten **Lower roller gearbox** **Boîte des rouleaux inférieure**					1043801 -	BX2012-12	BX2012-22	BX2012-32	BX2012-35	BX2012-42	BX2012-45	**150 051 337 02** 150 416 499 7 **14.0**
Pos.	ID-Nr.	Benennung	Description	Description	Masch.-Nr-							Bemerkung/Remarks/Remarque
33	20 025 873 0	Getriebedeckel	Gearbox cover	Couvercle du boîte de vitesses		1	1	1	1	1	1	
34	27 001 067 0	Verschlussschraube	Screw plug	Bouchon fileté		1	1	1	1	1	1	M 18 X 1,5
35	00 937 727 0	Dichtring	Gasket ring	Bague d'étanchéité		3	3	3	3	3	3	A 18 X 24
36	00 919 823 0	Ölauge	Oil sight glass	Regard niveau d'huile		1	1	1	1	1	1	M 18 X 1,5
37	00 919 811 1	Entlüftungsfilter	Breather	Reniflard		1	1	1	1	1	1	M 18 X 1,5
38	20 220 102 2	Getriebegehäuse	Gearbox housing	Carter de boîte de vitesses		1	1	1	1	1	1	
41	00 932 155 0	Kegelrollenlager	Taper roller bearing	Roulement à rouleaux coniques		6	6	6	6	6	6	32210 A
42	20 024 406 0	Antriebswelle	Drive shaft	Arbre d'entraînement		3	3	3	3	3	3	
43	00 910 944 0	Passscheibe	Shim ring	Rondelle d'ajustage		x	x	x	x	x	x	80 X 90 X 0,1
	00 910 945 0	Passscheibe	Shim ring	Rondelle d'ajustage		x	x	x	x	x	x	80 X 90 X 0,3
	00 910 946 0	Passscheibe	Shim ring	Rondelle d'ajustage		x	x	x	x	x	x	80 X 90 X 0,5
	00 910 947 0	Passscheibe	Shim ring	Rondelle d'ajustage		x	x	x	x	x	x	80 X 90 X 1,0
	00 910 943 0	Passscheibe	Shim ring	Rondelle d'ajustage		x	x	x	x	x	x	80 X 90 X 2,0
44	00 910 744 0	Stützscheibe	Supporting disc	Rondelle diélectrique		x	x	x	x	x	x	S 70 X 90 X 3,5
45	00 911 680 0	Sicherungsring	Circlip	Circlip		3	3	3	3	3	3	90 X 3
46	20 220 099 2	Getriebedichtflansch	Gearbox sealing flange	Bride d'étanchéité d'engrenage		3	3	3	3	3	3	
48	20 024 400 0	Stirnrad	Spur gear	Roue d'engrenage		1	1	1	1	1	1	Z= 40
49	20 024 401 0	Stirnrad	Spur gear	Roue d'engrenage		1	1	1	1	1	1	Z= 26
50	20 024 403 0	Stirnrad	Spur gear	Roue d'engrenage		1	1	1	1	1	1	Z= 19
51	00 932 106 0	Kegelrollenlager	Taper roller bearing	Roulement à rouleaux coniques		2	2	2	2	2	2	30207 A
52	20 024 404 0	Zwischenwelle	Intermediate shaft	Arbre intermediaire		1	1	1	1	1	1	
53	00 915 200 1	Passfeder	Fit-in key	Clavette		1	1	1	1	1	1	A 14 X 9 X 20
54	20 024 402 0	Stirnritzel	Spur pinion	Pignon d'engrenage		1	1	1	1	1	1	Z= 17
55	00 910 833 0	Passscheibe	Shim ring	Rondelle d'ajustage		x	x	x	x	x	x	62 X 72 X 0,1
	00 910 834 0	Passscheibe	Shim ring	Rondelle d'ajustage		x	x	x	x	x	x	62 X 72 X 0,3
	90 002 021 0	Passscheibe	Shim ring	Rondelle d'ajustage		x	x	x	x	x	x	62 X 72 X 0,5
	90 002 022 0	Passscheibe	Shim ring	Rondelle d'ajustage		x	x	x	x	x	x	62 X 72 X 1
	90 003 760 0	Paßscheibe 62x72x2	Shim ring 62x72x2	Rondelle d'ajustage 62x72x2		x	x	x	x	x	x	
56	00 910 739 0	Stützscheibe	Supporting disc	Rondelle diélectrique		x	x	x	x	x	x	S 56 X 72 X 3,0
57	00 911 668 0	Sicherungsring	Circlip	Circlip		1	1	1	1	1	1	72 X 2,5
58	90 003 433 0	Verschlußdeckel gummiert	Cover rubberized	Bouchon caoutchouté		1	1	1	1	1	1	
59	00 926 101 0	Getriebeöl -Id.-Nr.= 1ltr	Oil -Id.-no.= 1ltr	Huile -Id.-no.= 1ltr		3	3	3	3	3	3	
60	00 938 552 1	Universal-Dichtstoff - Silikonfrei	Universal-sealant -silicone- free	Universellement mastic - dégagé de silicone		x	x	x	x	x	x	250 ml
61	00 924 061 0	Rohrschelle mit Gummiprofil	Tube clip w. rubber	Bride		1	1	1	1	1	1	Rd. 20
63	00 937 618 0	O-Ring	O-ring	Joint torique		3	3	3	3	3	3	84 X 3
64	00 909 903 0	Sperrkantscheibe	Detent edged washer	Disque à bord d'arrêt		x	x	x	x	x	x	SKZ 8
65	00 903 073 1	Zylinderschraube	Allen screw	Vis tête cylindrique		x	x	x	x	x	x	M 8 X 16

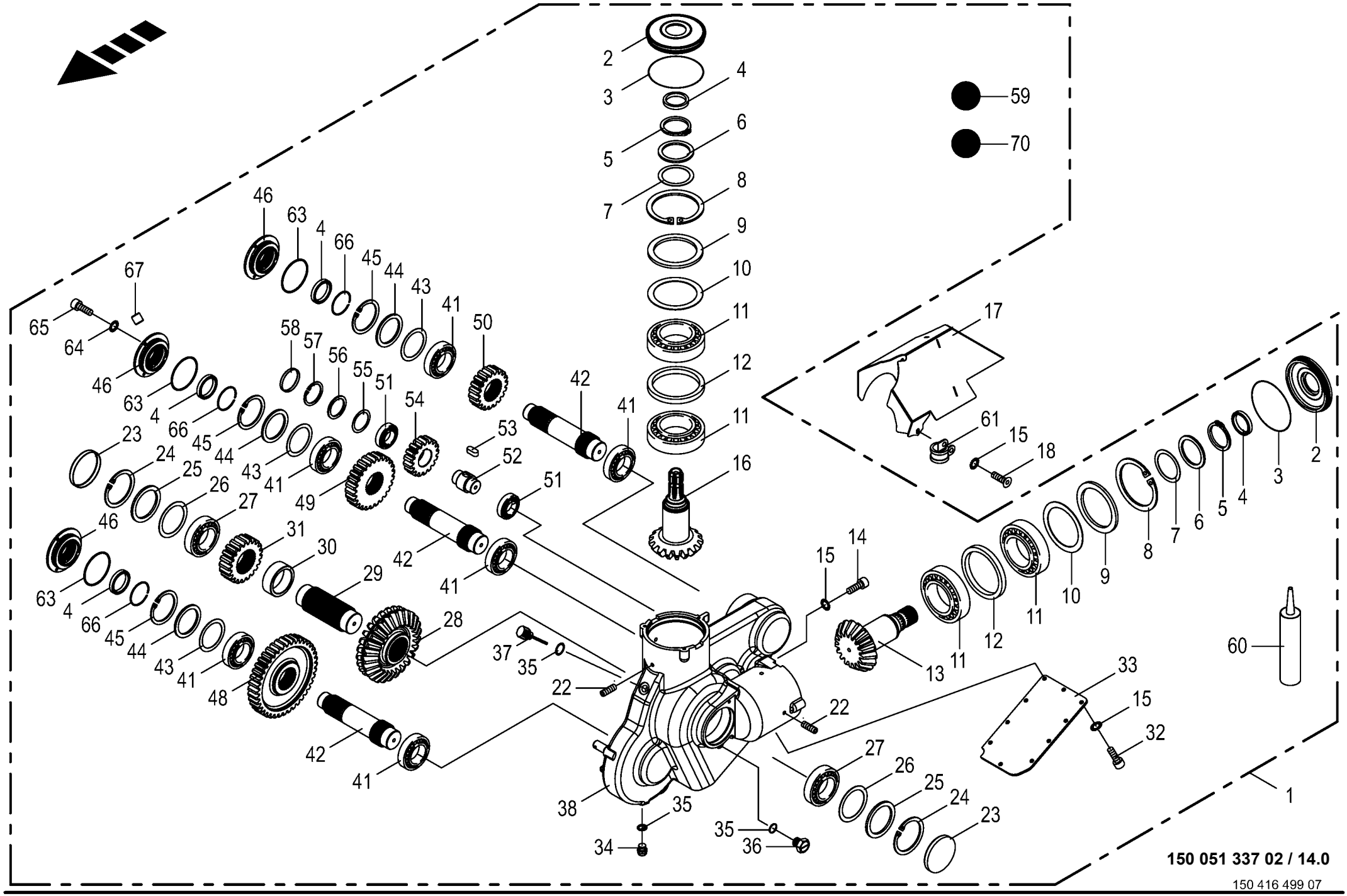
59
70
150 051 337 02 / 14.0
150 416 499 07

Walzengetriebe unten **Lower roller gearbox** **Boîte des rouleaux inférieure**					1043801 -	BX2012	BX2012	BX2013	BX2013	BX2014	BX2014	**150 051 337 02** 150 416 499 7 **14.0**
Pos.	ID-Nr.	Benennung	Description	Description	Masch.-Nr-	-12	-22	-32	-35	-42	-45	Bemerkung/Remarks/Remarque
66	00 911 906 0	Sprengring	Snap ring	Circlips		3	3	3	3	3	3	SB 62
67	27 007 007 0	Verschlussschraube	Screw plug	Bouchon fileté		6	6	6	6	6	6	M 8 X 1
70	00 926 000 0	Getriebefliessfett -Id.-Nr.= 1kg	Semi-fluid gear lubricant -Id. -no.= 1kg	Graisse fluide pour boites de -Id.-no.= 1kg		x	x	x	x	x	x	

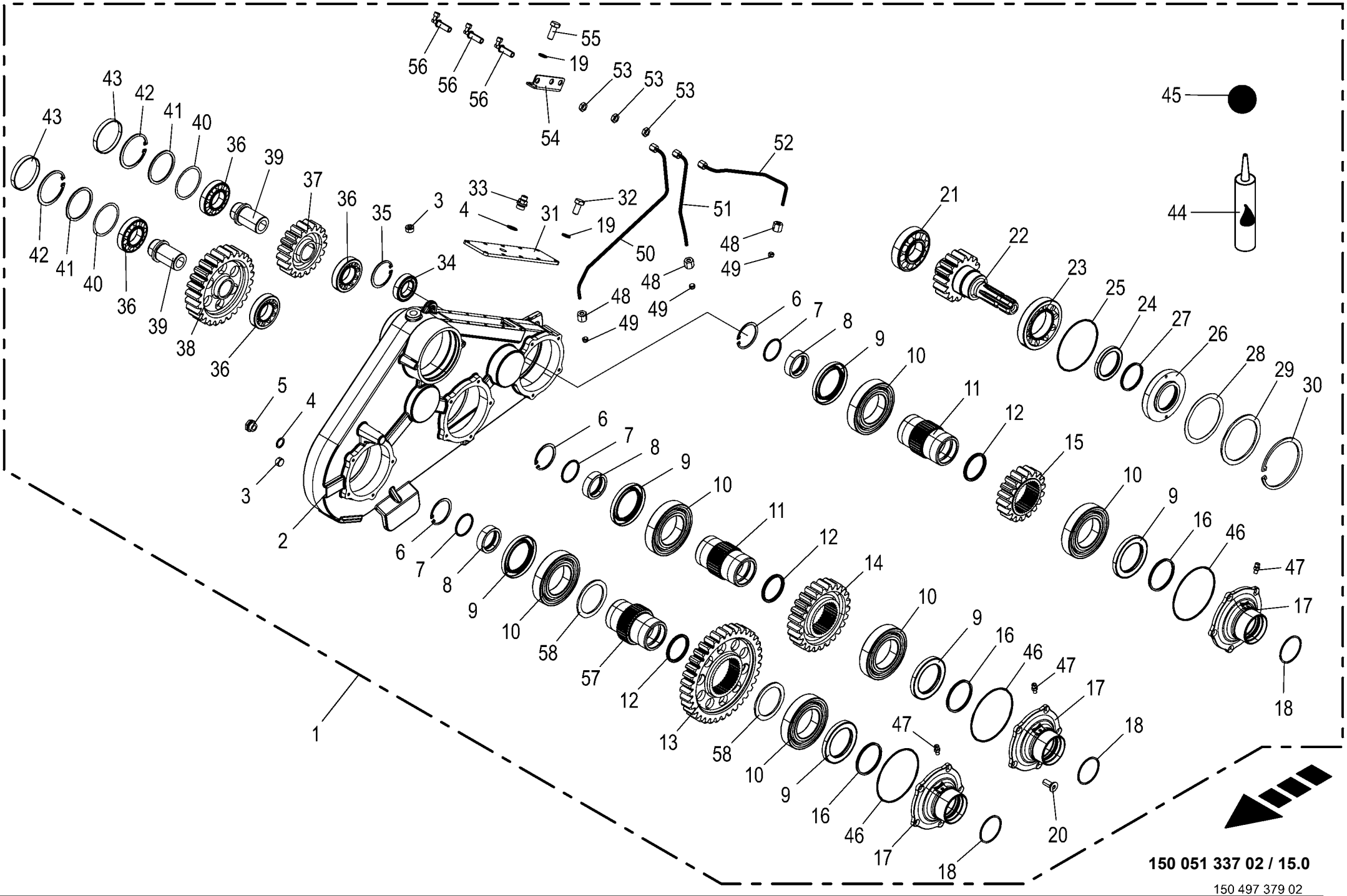
150 051 337 02 / 15.0
150 497 379 02

Walzengetriebe oben **Upper roller gearbox** **Boîte des rouleaux supérieure**					1043801 -	BX2012-12	BX2012-22	BX2012-32	BX2012-35	BX2012-42	BX2012-45	**150 051 337 02** 150 497 379 2 **15.0**
Pos.	ID-Nr.	Benennung	Description	Description	Masch.-Nr-							Bemerkung/Remarks/Remarque
1	20 422 486 3	Walzengetriebe oben mont.	Roller gearbox top assembl.	Boîte des rouleaux en haut ass.		1	1	1	1	1	1	
2	20 429 917 0	Getriebegehäuse	Gearbox housing	Carter d'engrenage		1	1	1	1	1	1	
3	00 906 040 1	Verschlussschraube	Screw plug	Bouchon fileté		2	2	2	2	2	2	M 18 X 1,5
4	00 937 727 0	Dichtring	Gasket ring	Bague d'étanchéité		1	1	1	1	1	1	A 18 X 24
5	00 919 823 0	Ölauge	Oil sight glass	Regard niveau d'huile		1	1	1	1	1	1	M 18 X 1,5
6	00 911 657 0	Sicherungsring	Circlip	Circlip		3	3	3	3	3	3	I 60 X 2,0
7	00 937 647 0	O-Ring	O-ring	Joint torique		3	3	3	3	3	3	47,22 X 3,53
8	20 027 368 0	Reduzierring	Reducing ring	Bague de réduction		3	3	3	3	3	3	
9	90 000 063 0	Radial-Wellendichtring	Radial-shaft sealing ring	Radial-bague d'étanchéité		6	6	6	6	6	6	AS 70 X 100 X 10
10	90 001 460 0	Rillenkugellager	Grooved ball bearing	Roulement à gorge		6	6	6	6	6	6	6214
11	20 027 367 1	Hohlwelle	Hollow shaft	Arbre creux		2	2	2	2	2	2	
12	90 000 544 0	Quad-Ring	Four lobe cylinder seal	Joint a quatre lobes		3	3	3	3	3	3	56,52 X 5,33
13	20 428 252 0	Stirnrad M=6 Z=36	Spur wheel M=6 Z=36	Pignon M=4 Z=36		1	1	1	1	1	1	
14	20 026 963 1	Stirnrad M=6 Z=25	Spur wheel M=6 Z=25	Pignon M=6 Z=25		1	1	1	1	1	1	
15	20 026 962 0	Stirnrad	Spur gear	Roue d'engrenage		1	1	1	1	1	1	Z= 18
16	90 001 458 0	Lamellenring	Lamellaring	Anneau de lamelle		3	3	3	3	3	3	70 FEY - FK3 ISK
17	20 223 579 1	Deckel	Cover	Couvercle		3	3	3	3	3	3	
18	90 002 408 0	Fey Lammellenring FK6-ISD 60 2,8 1,65	Fey blade ring FK6-ISD 60 2,8 1,65	Bague à lamelles Fey FK6-ISD 60 2,8 1,65		3	3	3	3	3	3	
19	00 909 903 0	Sperrkantscheibe	Detent edged washer	Disque à bord d'arrêt		x	x	x	x	x	x	SKZ 8
20	90 001 418 0	Senkschraube	Countersunkscrew	Vis à tête fraisée		x	x	x	x	x	x	M 8 X 20
21	00 932 138 0	Kegelrollenlager	Taper roller bearing	Roulement à rouleaux coniques		1	1	1	1	1	1	30309 A
22	20 026 956 1	Stirnradwelle M=6 Z=16	Spur wheel shaft M=6 Z=16	Arbre de pignon M=6 Z=16		1	1	1	1	1	1	
23	00 932 160 0	Kegelrollenlager	Taper roller bearing	Roulement à rouleaux coniques		1	1	1	1	1	1	30213
24	00 936 088 0	Radial-Wellendichtring	Radial-shaft sealing ring	Radial-bague d'étanchéité		1	1	1	1	1	1	As 60 X 80 X 8
25	00 937 586 0	O-Ring	O-ring	Joint torique		1	1	1	1	1	1	119,5 X 3
26	20 027 369 1	Ring oben	Ring top	Bague en haut		1	1	1	1	1	1	
27	90 001 459 0	Lamellenring	Lamellaring	Anneau de lamelle		1	1	1	1	1	1	60 FEY - FK3 ISK
28	00 911 025 0	Passscheibe	Shim ring	Rondelle d'ajustage		x	x	x	x	x	x	100 X 120 X 0,1
	00 911 027 0	Passscheibe	Shim ring	Rondelle d'ajustage		x	x	x	x	x	x	100 X 120 X 0,3
	00 911 028 0	Passscheibe	Shim ring	Rondelle d'ajustage		x	x	x	x	x	x	100 X 120 X 0,5
	00 911 029 0	Passscheibe	Shim ring	Rondelle d'ajustage		x	x	x	x	x	x	100 X 120 X 1,0
29	00 910 760 0	Stützscheibe	Supporting disc	Rondelle diélectrique		x	x	x	x	x	x	S 100 X 120 X 3,5
30	00 911 694 0	Sicherungsring	Circlip	Circlip		1	1	1	1	1	1	120 X 4
31	20 228 547 0	Deckel	Cover	Couvercle		1	1	1	1	1	1	
32	00 900 612 0	6kt-Schraube	Hex head bolt	Boulon tête hex		x	x	x	x	x	x	M 8 X 16
33	00 919 811 1	Entlüftungsfilter	Breather	Reniflard		1	1	1	1	1	1	M 18 X 1,5
34	00 930 507 0	Rillenkugellager	Grooved ball bearing	Roulement à gorge		1	1	1	1	1	1	6007 2RS

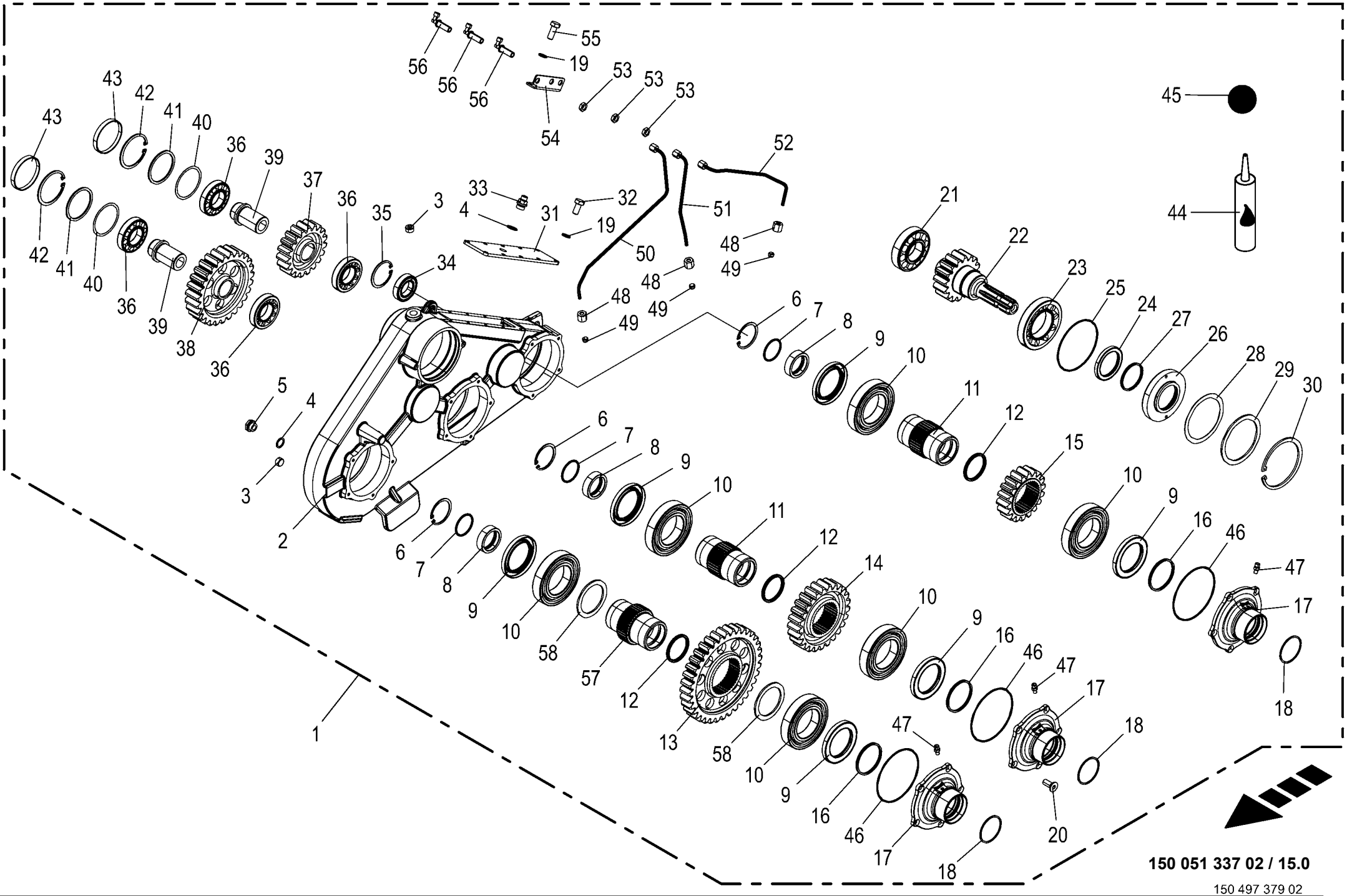
150 051 337 02 / 15.0
150 497 379 02

Walzengetriebe oben **Upper roller gearbox** **Boîte des rouleaux supérieure**					1043801 -	BX2012	BX2012-22	BX2012-32	BX2012-35	BX2012-42	BX2012-45	**150 051 337 02** 150 497 379 2 **15.0**
Pos.	ID-Nr.	Benennung	Description	Description	Masch.-Nr-							Bemerkung/Remarks/Remarque
35	00 911 659 0	Sicherungsring	Circlip	Circlip		1	1	1	1	1	1	62 X 2,0
36	00 932 107 0	Kegelrollenlager	Taper roller bearing	Roulement à rouleaux coniques		4	4	4	4	4	4	30208 A
37	20 026 957 1	Stirnrad M=6 Z=19	Spur wheel M=6 Z=19	Pignon M=6 Z=19		1	1	1	1	1	1	
38	20 026 955 1	Stirnrad M=6 Z=27	Spur wheel M=6 Z=27	Pignon M=6 Z=27		1	1	1	1	1	1	
39	20 027 372 0	Welle	Shaft	Arbre		2	2	2	2	2	2	
40	00 911 022 0	Passscheibe	Shim ring	Rondelle d'ajustage		x	x	x	x	x	x	70 X 80 X 0,1
	00 911 023 0	Passscheibe	Shim ring	Rondelle d'ajustage		x	x	x	x	x	x	70 X 80 X 0,3
	00 910 876 0	Passscheibe	Shim ring	Rondelle d'ajustage		x	x	x	x	x	x	70 X 80 X 0,5
41	90 001 226 0	Stützscheibe	Supporting disc	Rondelle diélectrique		x	x	x	x	x	x	S 70 X 80 X 3
42	00 911 673 0	Sicherungsring	Circlip	Circlip		2	2	2	2	2	2	80 X 2,5
43	90 000 426 0	Verschlussdeckel	Sealing cap	Couvercle de fermeture		2	2	2	2	2	2	Rd. 80 X 10
44	00 938 552 1	Universal-Dichtstoff - Silikonfrei	Universal-sealant -silicone- free	Universellement mastic - dégagé de silicone		x	x	x	x	x	x	250 ml
45	00 926 101 0	Getriebeöl -Id.-Nr.= 1ltr	Oil -Id.-no.= 1ltr	Huile -Id.-no.= 1ltr		2,9	2,9	2,9	2,9	2,9	2,9	
46	00 937 588 0	O-Ring	O-ring	Joint torique		3	3	3	3	3	3	124,5 X 3
47	00 920 920 1	Einschraubstutzen	Male connector	Raccord filet		3	3	3	3	3	3	LL M 8 X 1 Keg.
48	00 920 905 0	Überwurfmutter	Nozzle disc cap	Écrou de buse-pastille		3	3	3	3	3	3	ALL 6
49	00 920 916 0	Schneidring	Cutting ring	Baque coupante		3	3	3	3	3	3	LL 6
50	20 623 136 0	Hyd.-Leitung 6 x 1 x 477 4 Bögen	Hydr. line 6 x 1 x 473 4 bows	Cond. hydraulique 6 x 1 x 473 4 coudes		1	1	1	1	1	1	
51	20 623 135 0	Hyd.-Leitung 6 x 1 x 247 3 Bögen	Hydr. line 6 x 1 x 247 3 bows	Cond. hydraulique 6 x 1 x 247 3 coudes		1	1	1	1	1	1	
52	20 623 134 0	Hyd.-Leitung 6 x 1 x 341 4 Bögen	Hydr. line 6 x 1 x 341 4 bows	Cond. hydraulique 6 x 1 x 341 4 coudes		1	1	1	1	1	1	
53	00 921 048 1	6kt-Mutter -niedrige Form	Hex nut -low form	Écrou hex -forme basse		x	x	x	x	x	x	M 12 X 1,5
54	20 623 095 1	Anschraubwinkel	Screw-on bracket	Équerre à visser		1	1	1	1	1	1	
55	00 900 614 0	6kt-Schraube	Hex head bolt	Boulon tête hex		x	x	x	x	x	x	M 8 X 20
56	00 921 096 1	Winkel-Schottstutzen -inkl. Gegenmutter	Angle bulkhead union -inkl. Gegenmutter	Raccord de cloison angulaire - incl. contre-ecrou		3	3	3	3	3	3	L 6
57	20 428 506 0	Hohlwelle	Hollow shaft	Arbre creux		1	1	1	1	1	1	
58	00 910 744 0	Stützscheibe	Supporting disc	Rondelle diélectrique		x	x	x	x	x	x	S 70 X 90 X 3,5

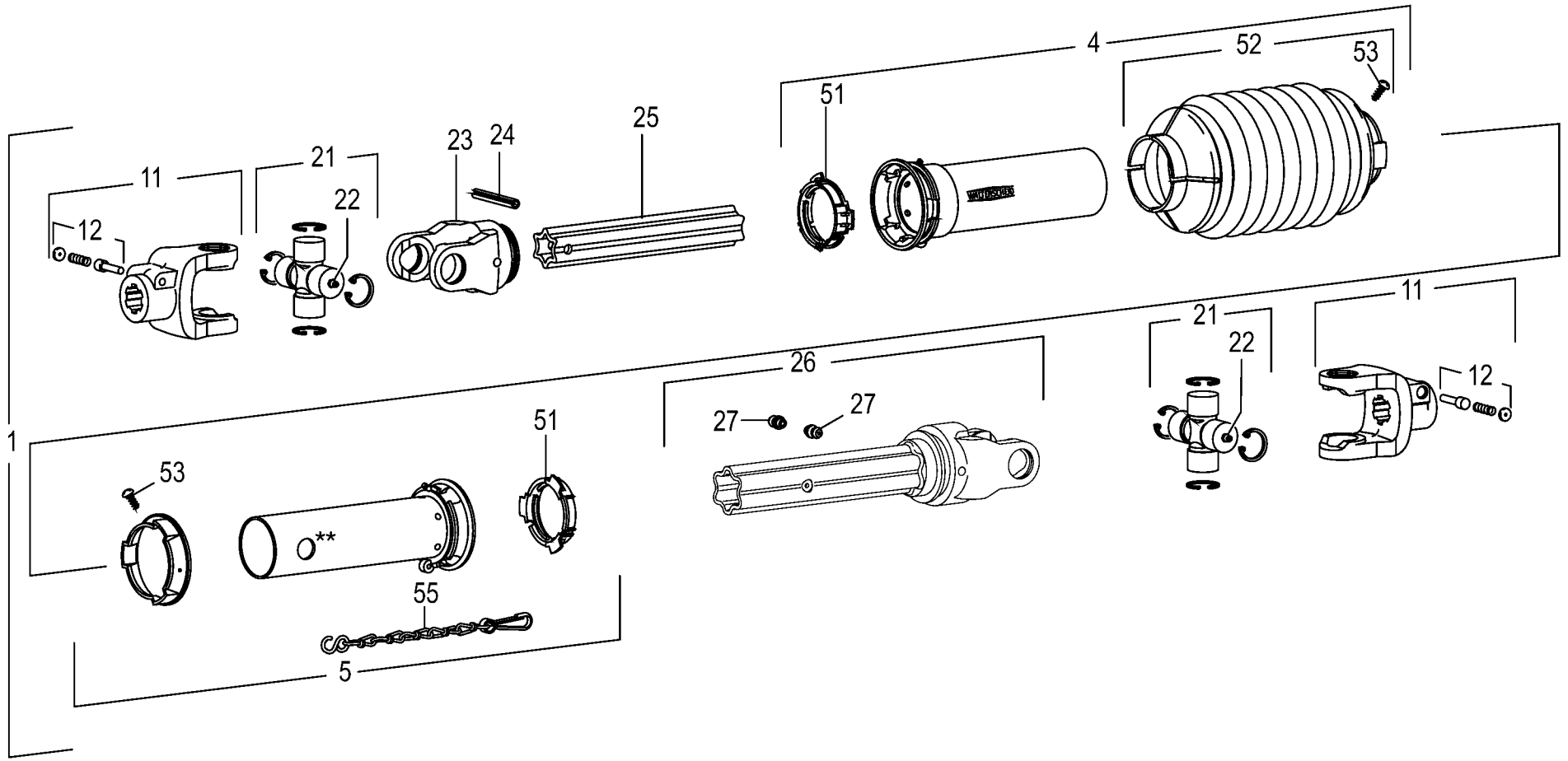

150 051 337 02 / 16.0

150 423 123 02

Gelenkwelle **Universal shaft** **Arbre à cardan**					1043801 -	BX201-12	BX201-22	BX201-32	BX201-35	BX201-42	BX201-45	**150 051 337 02** 150 423 123 2 **16.0**
Pos.	ID-Nr.	Benennung	Description	Description	Masch.-Nr-							Bemerkung/Remarks/Remarque
1	27 008 681 2	Gelenkw.W 2500 SC25 395	Universal shaft W 2500	Arbre à cardan W 2500		1	1	1	1	1	1	
4	00 955 490 0	Schutzhälfte - aussen	Male tube - outside	1/2 protecteur - extérieur		1	1	1	1	1	1	Lg.= 1000
5	27 007 300 0	Schutzhälfte - innen	Male tube - inside	1/2 protecteur - intérieure		1	1	1	1	1	1	Lg.= 1000
11	27 016 688 0	Aufsteckgabel AG 2500 1 3/8"(6)	Slip-on yoke AG 2500 1 3/8"(6)	Fourche amovible AG 2500 1 3/		2	2	2	2	2	2	
		118mm	118 mm	8"(6) 118mm								
12	00 949 630 0	Schiebestift	Locking pin	Poussoir		2	2	2	2	2	2	
21	27 016 784 0	Kreuzgarnitur kpl. P 2X BBS W 2500	Cross kit cpl. P 2X BBS W 2500	Garn. en croix cpl. P 2X BBS W 2500		2	2	2	2	2	2	
22	00 919 002 0	Kegelschmiernippel	Grease niple	Graisseur à cone		4	4	4	4	4	4	M 6 X 1
23	00 949 499 0	Rillengabel	Grooved yoke	Machoire rainuree		1	1	1	1	1	1	RG2500-S4
24	00 912 724 2	Spannstift	Roll pin	Goupille de serrage		1	1	1	1	1	1	10 X 90
25	00 955 362 0	Profilrohr - innen	Profile tube - inside	Tube profilé - intérieure		1	1	1	1	1	1	Lg.= 750
26	27 007 298 0	Wellengabel	Yoke	Machoire exterieure		1	1	1	1	1	1	WG 2500
27	90 001 607 0	Schlag-Schmiernippel	Drive-in type lubrication	Graisseur à frapper		1	1	1	1	1	1	A 4,6
51	00 949 861 0	Gleitring	Sliding ring	Anneau lisse		2	2	2	2	2	2	SC25/SD25
52	00 955 355 1	Schutztrichter	Guard hopper	Trémie de protection		1	1	1	1	1	1	
53	00 949 281 0	Schraube	Screw	Boulon		x	x	x	x	x	x	3,5 X 9,5
55	00 949 852 1	Haltekette	Chain	Chainette		1	1	1	1	1	1	Lg.= 400

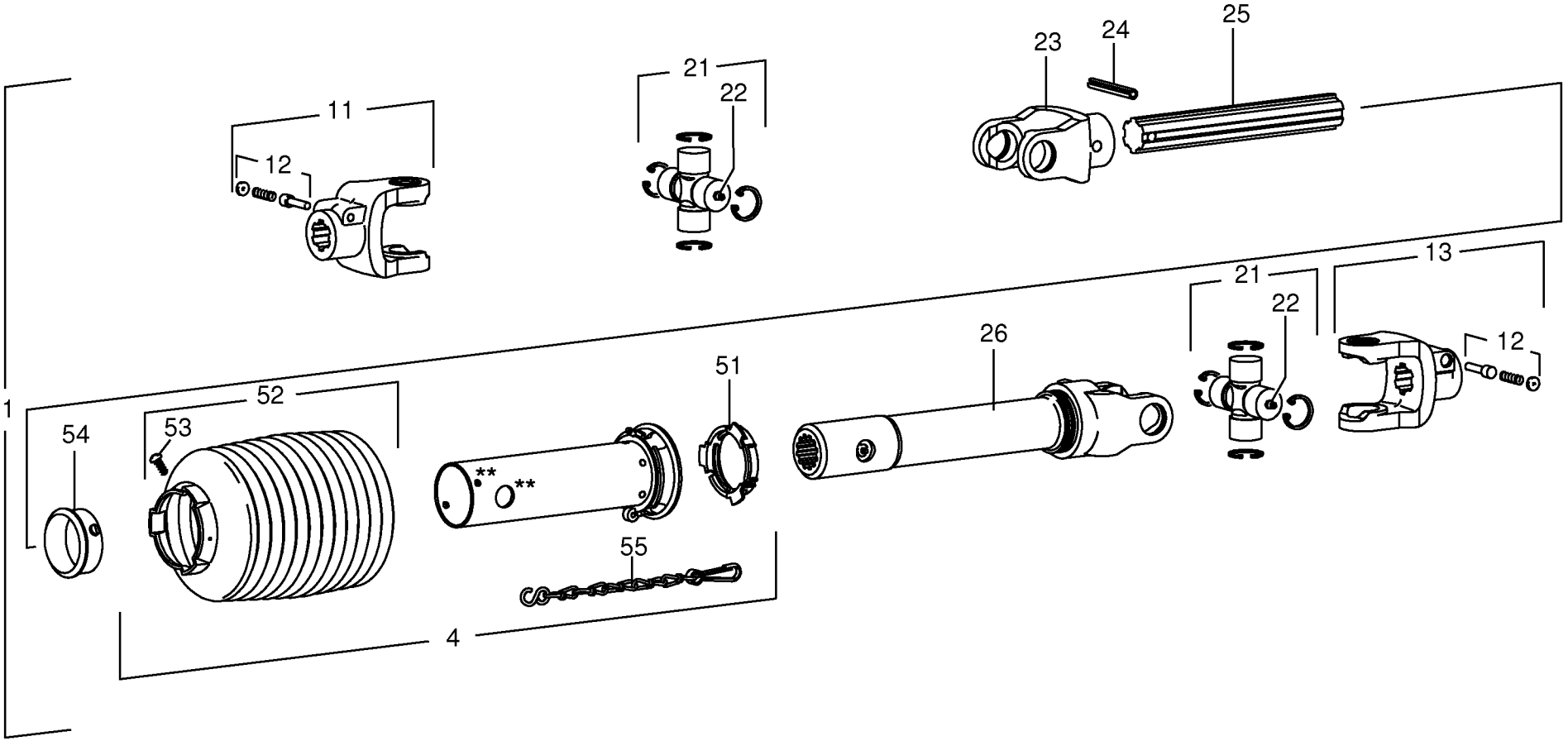

150 051 337 02 / 17.0

150 423 124 01

Gelenkwelle **Universal shaft** **Arbre à cardan**					1043801 -	BX201-12	BX201-22	BX201-32	BX201-35	BX201-42	BX201-45	**150 051 337 02** 150 423 124 1 **17.0**
Pos.	ID-Nr.	Benennung	Description	Description	Masch.-Nr-							Bemerkung/Remarks/Remarque
1	27 011 547 0	Gelenkwelle kpl. W SC25 Z 592mm	Univ. shaft cpl. W SC25 Z 592mm	Ar. à card. cpl. W SC25 Z 592mm		1	1	1	1	1	1	
4	00 955 425 0	Schutzhälfte - innen	Male tube - inside	1/2 protecteur - intérieure		1	1	1	1	1	1	Lg.= 1000
11	27 008 218 0	Aufsteckgabel	Outer yoke	Machoire exterieure		1	1	1	1	1	1	1 3/4" Z= 20
12	00 949 288 0	Schiebestift	Locking pin	Poussoir		2	2	2	2	2	2	
13	27 008 219 0	Aufsteckgabel	Outer yoke	Machoire exterieure		1	1	1	1	1	1	1 3/4" Z= 20
21	00 955 406 1	Kreuzgarnitur	Cross assy	Croisillon		2	2	2	2	2	2	
22	00 919 108 0	Kegelschmiernippel	Grease niple	Graisseur à cone		2	2	2	2	2	2	AM 6 X 1
23	27 008 220 0	Rillengabel	Grooved yoke	Machoire rainuree		1	1	1	1	1	1	RG 2500
24	00 912 724 2	Spannstift	Roll pin	Goupille de serrage		1	1	1	1	1	1	10 X 90
25	27 008 221 1	Profilwelle 40x36(20) innen H 310	Splined shaft 40 x 36 (20) inside H 310	Arbre cannelé 40x36(20) intérieur H 310		1	1	1	1	1	1	
26	27 008 222 0	Wellengabel	Yoke	Machoire exterieure		1	1	1	1	1	1	WG 2500 297mm
51	00 949 861 0	Gleitring	Sliding ring	Anneau lisse		1	1	1	1	1	1	SC25/SD25
52	00 955 410 0	Schutztrichter	Guard hopper	Trémie de protection		1	1	1	1	1	1	
53	00 949 281 0	Schraube	Screw	Boulon		x	x	x	x	x	x	3,5 X 9,5
54	00 949 338 0	Gleitring	Sliding ring	Anneau lisse		1	1	1	1	1	1	SC25
55	00 949 852 1	Haltekette	Chain	Chainette		1	1	1	1	1	1	Lg.= 400

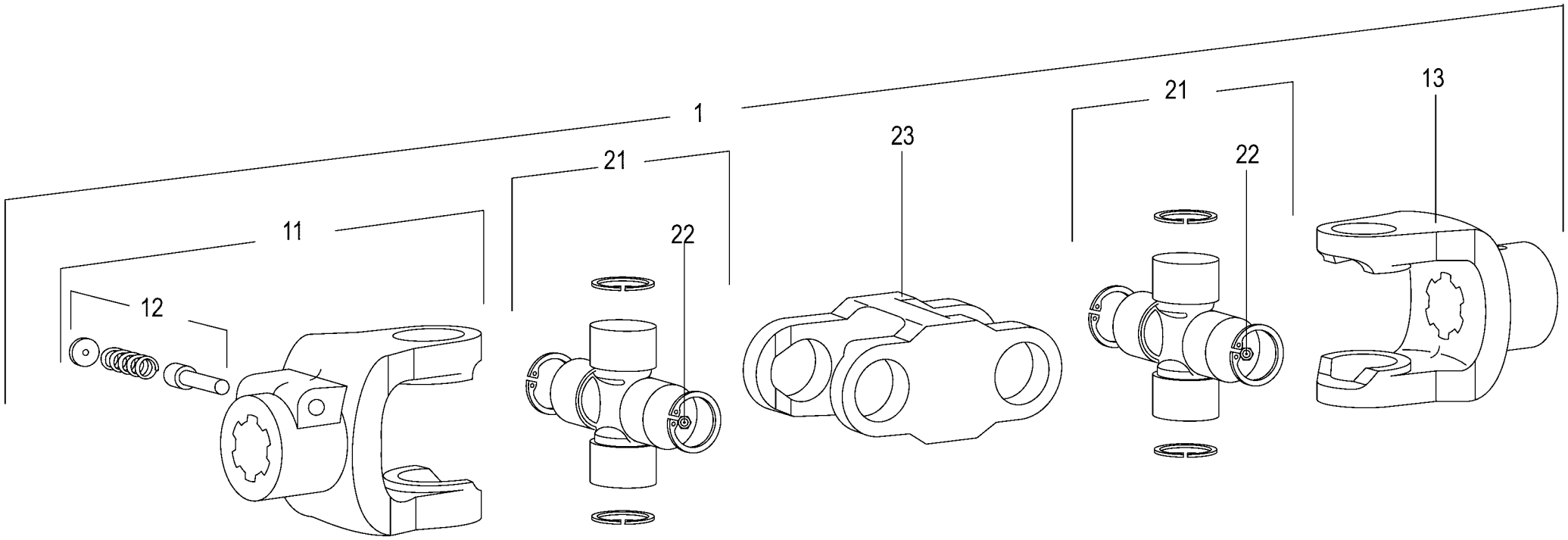
1
11
12
21
22
23
21
22
13

Doppelgelenk -Walterscheid **Double joint** **Double articulation**					1043801 -	BX2012-12	BX2012-22	BX2012-32	BX2012-35	BX2012-42	BX2012-45	**150 051 337 02** 447 894 2 **18.0**
Pos.	ID-Nr.	Benennung	Description	Description	Masch.-Nr-							Bemerkung/Remarks/Remarque
1	00 955 987 1	Gelenkwelle DG 2300	Universal shaft DG 2300	Arbre à cardan DG 2300		1	1	1	1	1	1	
11	27 000 885 0	Aufsteckgabel	Outer yoke	Machoire exterieure		1	1	1	1	1	1	1 3/8" Z= 6
12	00 949 630 0	Schiebestift	Locking pin	Poussoir		1	1	1	1	1	1	
13	27 000 886 0	Aufsteckgabel	Outer yoke	Machoire exterieure		1	1	1	1	1	1	1 3/8" Z= 6
21	00 949 397 1	Kreuzgarnitur	Cross assy	Croisillon		2	2	2	2	2	2	
22	00 919 002 0	Kegelschmiernippel	Grease niple	Graisseur à cone		2	2	2	2	2	2	M 6 X 1
23	00 949 979 0	Doppelgabel	Double yoke	Machoire double		1	1	1	1	1	1	DG 2300

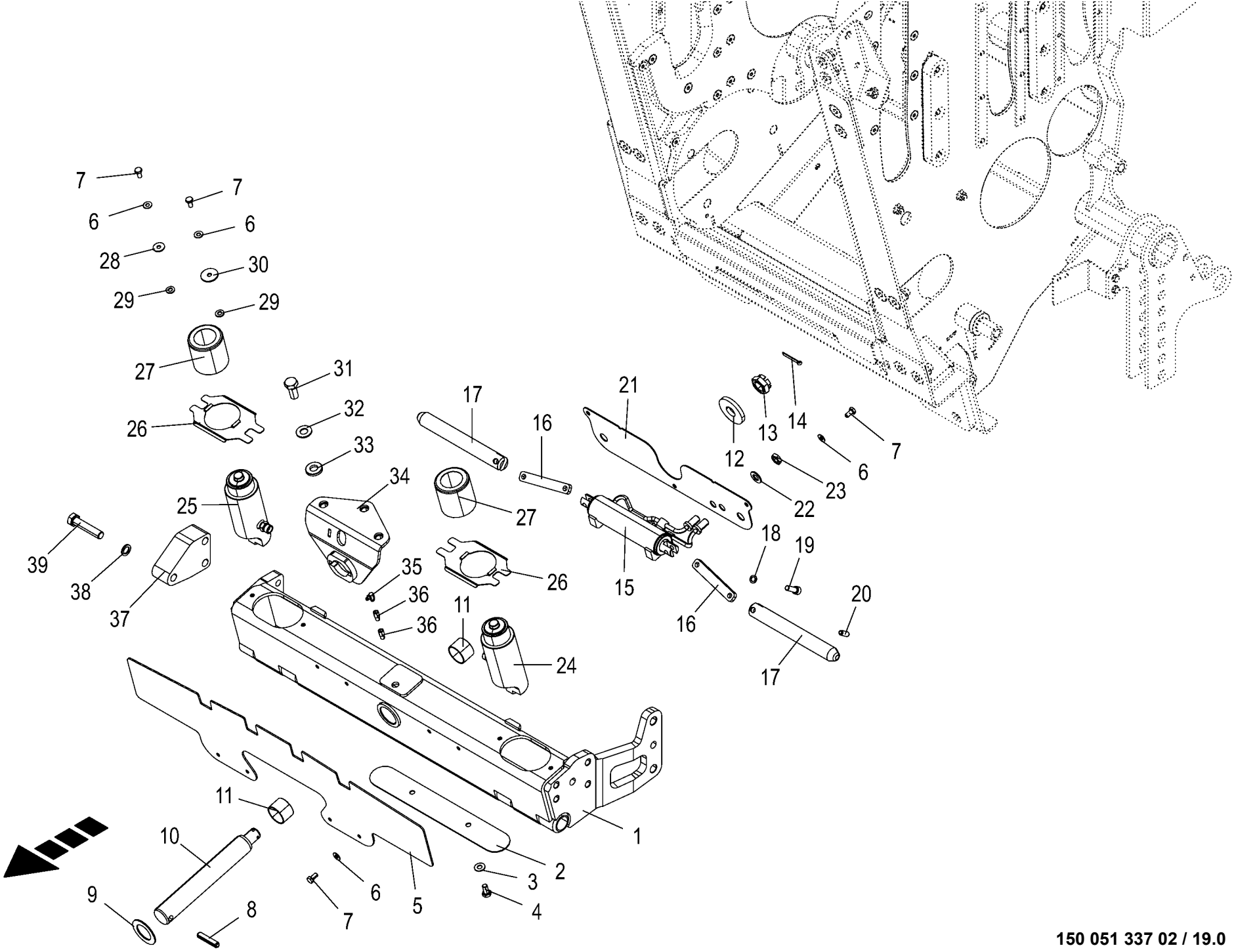

150 051 337 02 / 19.0

150 526 991 01

Pendelausgleich **Pendulum compensation** **Compensation pendulaire**					1043801 -	BX2012-12	BX2012-22	BX2012-32	BX2012-35	BX2012-42	BX2012-45	**150 051 337 02** 150 526 991 1 **19.0**
Pos.	ID-Nr.	Benennung	Description	Description	Masch.-Nr-							Bemerkung/Remarks/Remarque
1	20 625 679 0	Pendelrohr	Pendulum tube	Tube pendulaire		1	1	1	1	1	1	
2	20 620 463 0	Abdeckblech	Cover sheet	Tôle de capotage		1	1	1	1	1	1	
3	00 909 909 1	Sperrkantscheibe	Detent edged washer	Disque à bord d'arrêt		x	x	x	x	x	x	SKM 10
4	00 900 816 0	6kt-Schraube	Hex head bolt	Boulon tête hex		x	x	x	x	x	x	M 10 X 20 Plus
5	20 625 550 0	Schutzblech	Guard sheet	Tôle de protection		1	1	1	1	1	1	
6	00 909 908 1	Sperrkantscheibe	Detent edged washer	Disque à bord d'arrêt		x	x	x	x	x	x	SKM 8
7	00 900 612 0	6kt-Schraube	Hex head bolt	Boulon tête hex		x	x	x	x	x	x	M 8 X 16
8	00 912 747 2	Spannstift	Roll pin	Goupille de serrage		1	1	1	1	1	1	12 X 55
9	20 013 298 0	Scheibe	Washer	Rondelle		1	1	1	1	1	1	40 X 63 X 2,5
10	20 620 593 0	Bolzen	Bolt	Boulon		1	1	1	1	1	1	
11	00 935 343 0	Lagerbuchse	Bearing bush	Coussinet		2	2	2	2	2	2	40 X 44 X 30
12	90 004 545 0	Scheibe (24) 25 x 60 x 8 Zn8	Washers (24) 25 x 60 x 8 7	Rondelles (24) 25 x 60 x 8 7		x	x	x	x	x	x	
		350HV										
13	00 908 927 0	Kronenmutter	Castellated nut	Ecrou crenele plat		1	1	1	1	1	1	M 24 X 1,5
14	00 912 089 1	Splint	Cotter pin	Goupille fendue		1	1	1	1	1	1	5 X 40
15	27 011 583 0	Hyd-Zylinder DZ 25/40x100/237	Hydraulic cylinder DZ 25x100/ 237	Vérin hyd. DZ 25x100/237		1	1	1	1	1	1	
	27 012 040 0	Dichtungssatz DZ25/40	Gasket set DZ25/40	Jeu de joints DZ25/40		1	1	1	1	1	1	
16	20 222 360 1	Verbindungsstange	Linking rod Bl 8	Tige de raccordement		2	2	2	2	2	2	
17	20 428 600 0	Bolzen 30 X 245				2	2	2	2	2	2	
18	00 909 907 0	Sperrkantscheibe	Detent edged washer	Disque à bord d'arrêt		x	x	x	x	x	x	SKZ 10
19	00 903 120 3	Zylinderschraube	Allen screw	Vis tête cylindrique		x	x	x	x	x	x	M 10 X 30 -12.9
20	00 912 512 0	Spannstift	Roll pin	Goupille de serrage		2	2	2	2	2	2	10 X 26
21	20 625 671 0	Deckel	Cover	Couvercle		1	1	1	1	1	1	
22	00 910 510 2	Scheibe	Washer	Rondelle		x	x	x	x	x	x	15 X 28 X 2,5
23	00 908 519 0	6kt-Mutter -niedrige Form	Hex nut -low form	Écrou hex -forme basse		x	x	x	x	x	x	M 14 X 1,5
24	27 025 829 0	Hyd-Zylinder EZ 55/60x44/160 links	Hydr. cylinder EZ 55/60x44/ 160 lh	Vérin hydraulique EZ 55/60x44/ 160 gauche		1	1	1	1	1	1	
	27 017 249 0	Dichtungssatz EZ55/60	Gasket set EZ55/60	Jeu de joints EZ55/60		1	1	1	1	1	1	
25	27 025 830 0	Hyd-Zylinder EZ 55/60x44/160 rechts	Hydr. cylinder EZ 55/60x44/ 160 rh	Vérin hydraulique EZ 55/60x44/ 160 droit		1	1	1	1	1	1	
	27 017 249 0	Dichtungssatz EZ55/60	Gasket set EZ55/60	Jeu de joints EZ55/60		1	1	1	1	1	1	
26	20 422 444 1	Deckel	Cover	Couvercle		1	1	1	1	1	1	
27	20 424 290 1	Schutz	Guard	Protection		1	1	1	1	1	1	
28	90 000 585 0	Scheibe	Washer	Rondelle		x	x	x	x	x	x	8,4 X 24 X 2
29	20 620 261 0	Distanzscheibe	Spacer washer	Entretoise		x	x	x	x	x	x	
30	00 910 604 0	Scheibe	Washer	Rondelle		x	x	x	x	x	x	9 X 36 X 2,5
31	00 900 674 0	6kt-Schraube	Hex head bolt	Boulon tête hex		x	x	x	x	x	x	M 16 X 35
32	00 909 912 1	Sperrkantscheibe	Detent edged washer	Disque à bord d'arrêt		x	x	x	x	x	x	SKM 16

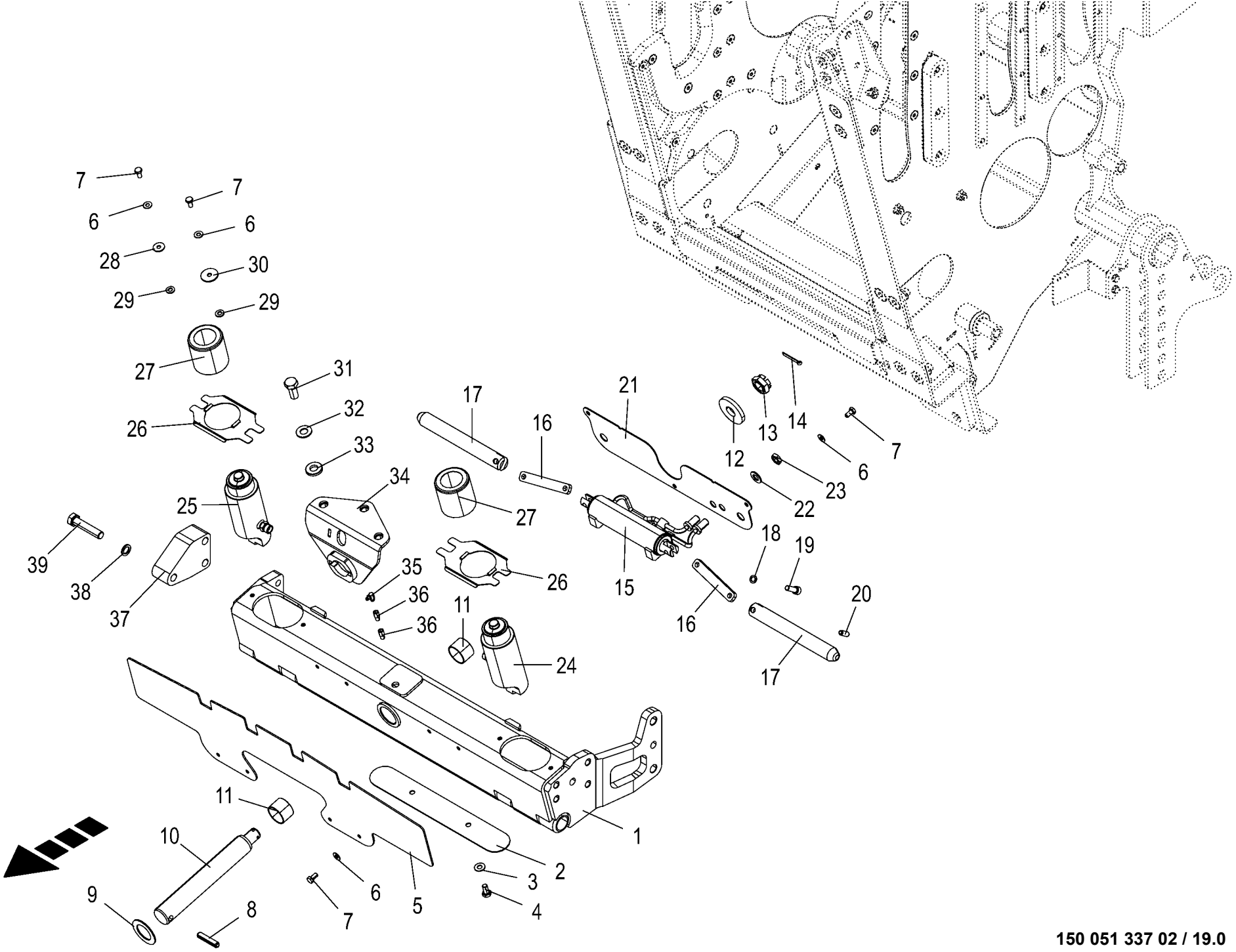

150 051 337 02 / 19.0

150 526 991 01

Pendelausgleich **Pendulum compensation** **Compensation pendulaire**					1043801 -	BX2012-12	BX2012-22	BX2012-32	BX2012-35	BX2012-42	BX2012-45	**150 051 337 02** 150 526 991 1 **19.0**
Pos.	ID-Nr.	Benennung	Description	Description	Masch.-Nr-							Bemerkung/Remarks/Remarque
33	90 002 838 0	Scheibe 17 x 35 x 5 Zn8	Washers 17 x 35 x 5	Rondelles 17 x 35 x 5		x	x	x	x	x	x	
34	20 620 575 1	Aufnahme Pendelrohr	Holder pendulum tube	Logement du tube pendulaire		1	1	1	1	1	1	
35	00 919 107 0	Kegelschmiernippel	Grease niple	Graisseur à cone		1	1	1	1	1	1	CM 8 X 1
36	00 940 349 1	Verlängerung	Extension	Rallonge		2	2	2	2	2	2	M 8 X 1
37	20 227 289 0	Distanzstück	Spacer	Pièce d'écartement		1	1	1	1	1	1	
38	00 909 904 1	Sperrkantscheibe	Detent edged washer	Disque à bord d'arrêt		x	x	x	x	x	x	SKZ 16
39	00 901 485 2	6kt-Schraube	Hex head bolt	Boulon tête hex		x	x	x	x	x	x	M 16 X 75 -10.9

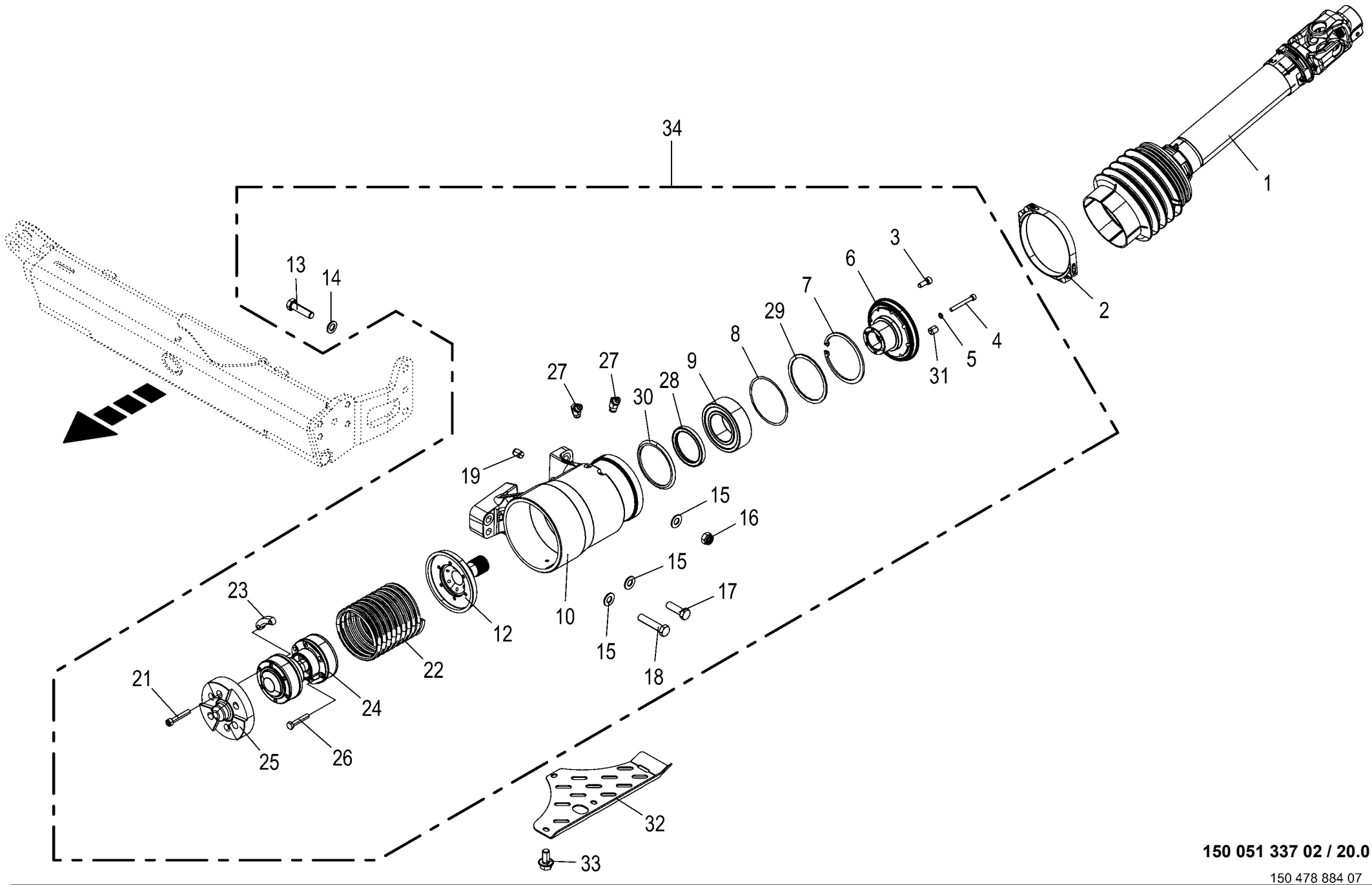

150 051 337 02 / 20.0

150 478 884 07

Gelenkwellenkuppler **Universal shaft coupler** **Accouplement de l'arbre à cardan**					1043801 -	BX2012-12	BX2012-22	BX2012-32	BX2012-35	BX2012-42	BX2012-45	**150 051 337 02** 150 478 884 7 **20.0**
Pos.	ID-Nr.	Benennung	Description	Description	Masch.-Nr-							Bemerkung/Remarks/Remarque
1	27 024 092 1	Gelenkwelle W 2500 SC25/1 565	Universal shaft W 2500	Arbre à cardan W 2500		1	1	1	1	1	1	
2	27 001 073 0	Gelenkbolzen-Schlauchschelle	Joint bolt-hose clamp	Boulon-collier de serrage		1	1	1	1	1	1	155 - 165
3	90 001 428 0	Zylinderschraube	Allen screw	Vis tête cylindrique		x	x	x	x	x	x	M 10 X 25 12.9
4	90 002 077 0	Zylinderschraube	Allen screw	Vis tête cylindrique		x	x	x	x	x	x	M 8 X 70
5	00 909 903 0	Sperrkantscheibe	Detent edged washer	Disque à bord d'arrêt		x	x	x	x	x	x	SKZ 8
6	20 622 065 0	Lagerflansch	Bearing flange	Bride du palier		1	1	1	1	1	1	
7	00 911 695 0	Sicherungsring	Circlip	Circlip		1	1	1	1	1	1	I 125 X 4
8	00 910 872 2	Passscheibe	Shim ring	Rondelle d'ajustage		x	x	x	x	x	x	115 X 125 X 0,1
	00 910 874 2	Passscheibe	Shim ring	Rondelle d'ajustage		x	x	x	x	x	x	115 X 125 X 0,5
9	90 002 190 0	Schrägkugellager 3214 B 2RS TNG	Angular ball bearing 3214 B TNG	Roulement en biais 3214 B TNG		1	1	1	1	1	1	
10	20 623 215 1	Schnellkupplergehäuse	Quick coupling housing	Carter de l' accouplement rapide traité		1	1	1	1	1	1	
12	20 622 066 1	Antriebsflansch	Drive flange lubricated			1	1	1	1	1	1	
13	00 901 482 0	6kt-Schraube	Hex head bolt	Boulon tête hex		x	x	x	x	x	x	M 16 X 60
14	00 910 303 1	Scheibe	Washer	Rondelle		x	x	x	x	x	x	17 X 30 X 3
15	00 909 912 1	Sperrkantscheibe	Detent edged washer	Disque à bord d'arrêt		x	x	x	x	x	x	SKM 16
16	00 908 719 0	Sicherungsmutter	Locknut	Écrou hex		x	x	x	x	x	x	M 16
17	90 004 381 0	6kt-Schraube M16 x 50	Hexagon head screw M16 x 50	Vis six pans M16 x 50		x	x	x	x	x	x	
18	90 004 114 0	6kt-Schraube M16x75 MK-blau	Hexagon head screw M16 x 75 MK blue	Vis six pans M16x75 MK-bleu		x	x	x	x	x	x	
19	90 001 300 0	Zylinderstift 16 x 22	Cylinder pin 16 x 22	Goupille de serrage 16 x 22		2	2	2	2	2	2	
21	90 004 491 0	Zylindersch.I-6kt M10 x 60 ZLÜ MK-rot	Cylinder screw hexagon socket M10 x 60	Vis cylind à six pans creux M10 x 60		x	x	x	x	x	x	
22	27 010 394 0	Druckfeder 10 x 128 x 355	Compression spring 10 x 128 x 355	Ressort de com. 10 x 128 x 355		1	1	1	1	1	1	
23	20 094 961 0	Gewindebogenleiste	Threaded elbow strip	Barre de coude de fil.		3	3	3	3	3	3	
24	27 010 347 0	Gleichlaufgelenkw. 3700Nm 6/	Constant velocity joint shaft	Ar. à car. de synchr. précise		1	1	1	1	1	1	
		94/160	3700Nm 6/9	3700Nm								
	27 028 142 0	Platte 015				3	3	3	3	3	3	
25	20 622 070 0	Kupplungsscheibe	Clutch disc	Disque d'accouplement ZLÜ		1	1	1	1	1	1	
26	90 004 490 0	6kt-Schraube M10 x 55	Hexagon head screw M10 x 55	Vis six pans M10 x 55		x	x	x	x	x	x	
27	00 919 106 0	Kegelschmiernippel	Grease niple	Graisseur à cone		2	2	2	2	2	2	BM 8 X 1
28	90 002 274 0	Radial-WDR AS 80 x 100 x 10	Radial-shaft sealing ring	Radial-bague d'étanchéité		1	1	1	1	1	1	
29	00 910 709 1	Stützscheibe	Supporting disc	Rondelle diélectrique		x	x	x	x	x	x	S 100 X 125 X 3,5
30	90 004 195 0	Axialdichtring VRM01 105x125x5,5	Axial seal ring VRM01 105 x 125 x 5.5	Bague d'étanch. axiale VRM01 105x125x5,5		1	1	1	1	1	1	
31	00 905 911 0	Gewindestift	Threaded pin	Goujon fileté		2	2	2	2	2	2	M 10 X 12

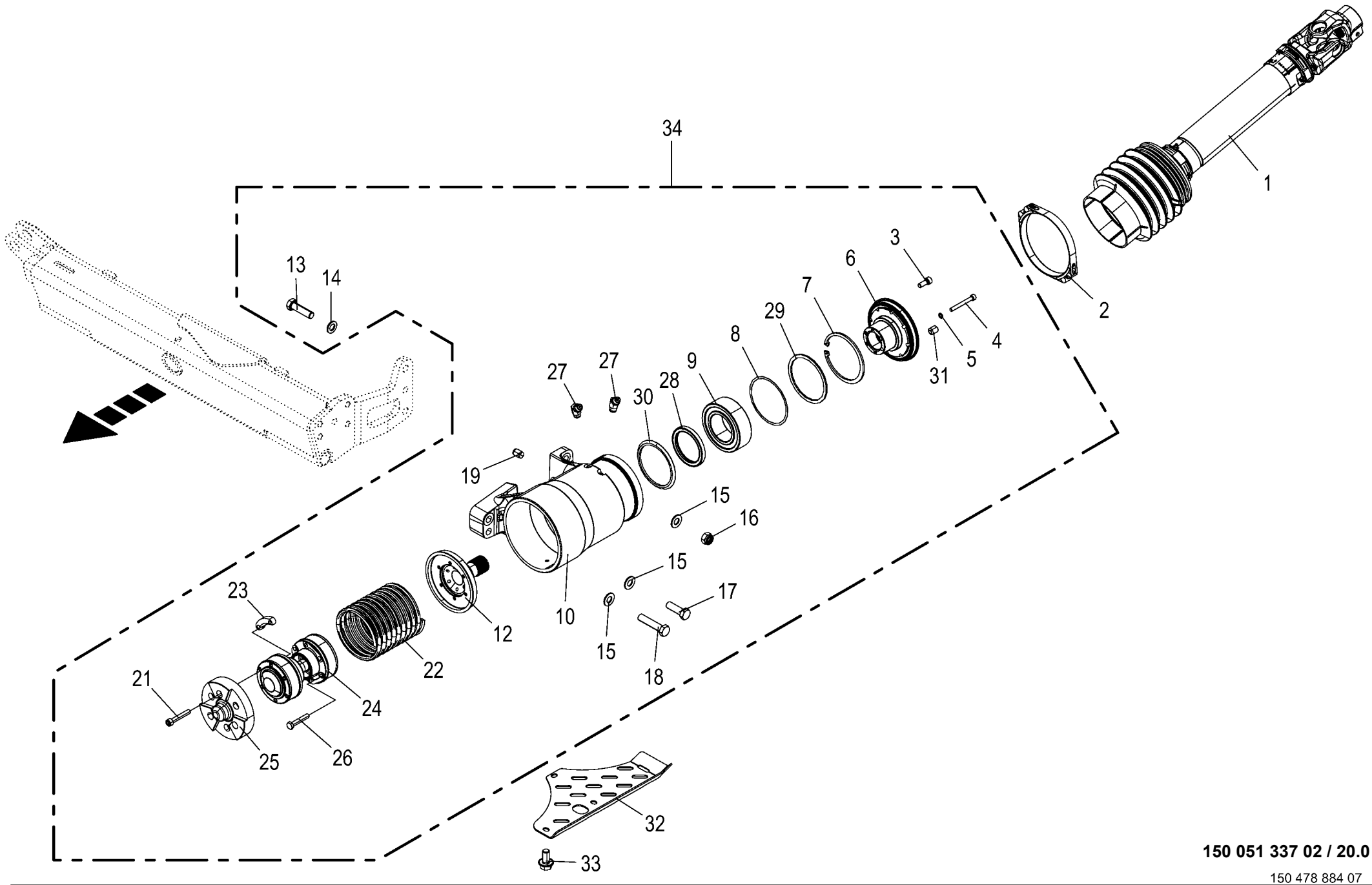

150 051 337 02 / 20.0

150 478 884 07

Gelenkwellenkuppler **Universal shaft coupler** **Accouplement de l'arbre à cardan**					1043801 -	BX201-12	BX201-22	BX201-32	BX201-35	BX201-42	BX201-45	**150 051 337 02** 150 478 884 7 **20.0**
Pos.	ID-Nr.	Benennung	Description	Description	Masch.-Nr-							Bemerkung/Remarks/Remarque
32	20 622 079 1	Schutzblech gerade				1	1	1	1	1	1	
33	90 003 551 0	6kt-Schraube m.Flansch&Sperr M10 x 20	Hex. head screw+flange&serr. M10 x 20	Vis six pans+bride&dent bloc M10 x 20		x	x	x	x	x	x	
34	20 621 151 2	Schnellkuppler	Quick coupling BX404/ BX201	Raccord rapide BX404/ BX201		1	1	1	1	1	1	

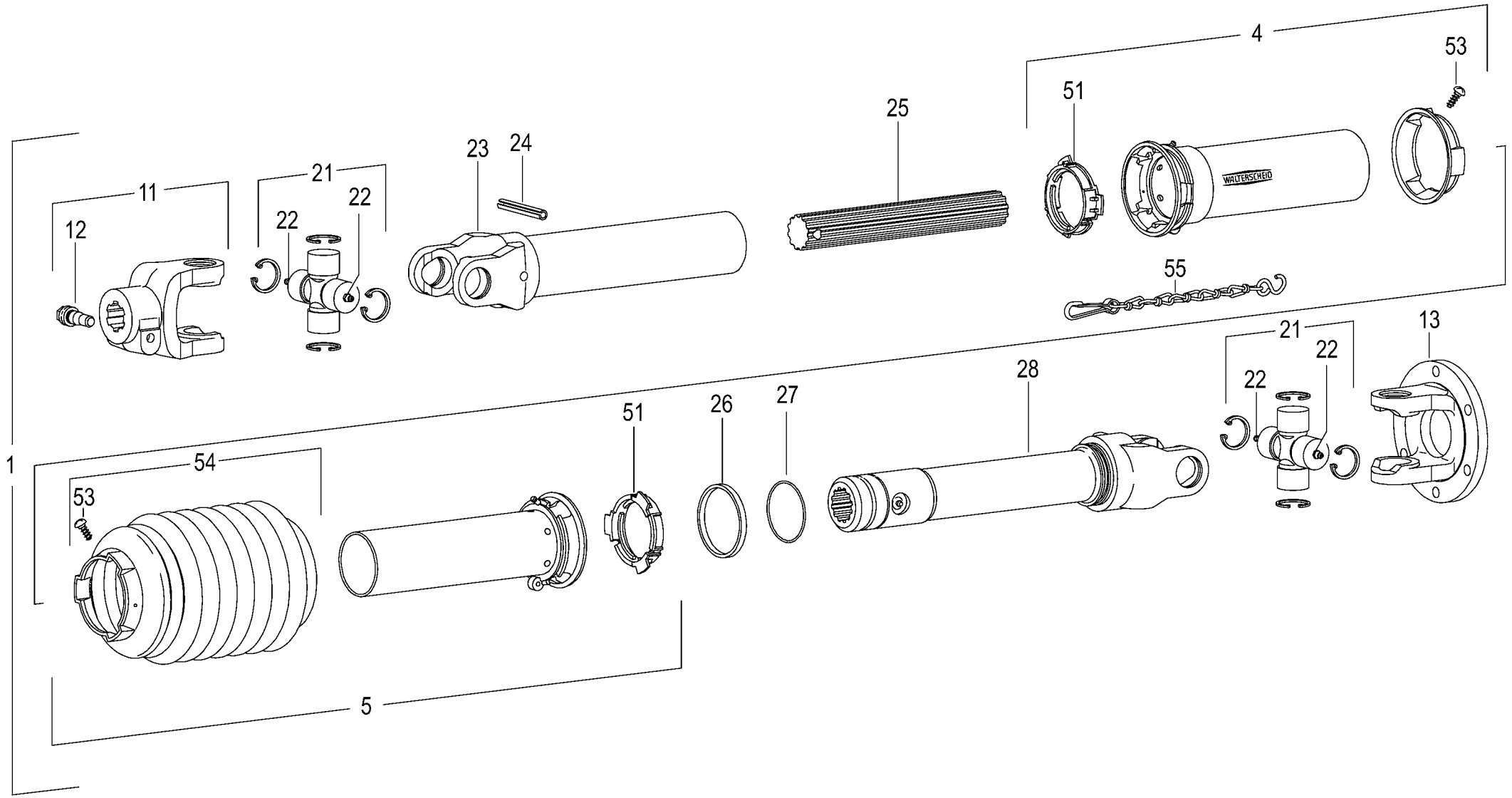

150 051 337 02 / 21.0

150 516 718 03

Gelenkwelle **Universal shaft** **Arbre à cardan**					1043801 -	BX2012-12	BX2012-22	BX2012-32	BX2012-35	BX2012-42	BX2012-45	**150 051 337 02** 150 516 718 3 **21.0**
Pos.	ID-Nr.	Benennung	Description	Description	Masch.-Nr-							Bemerkung/Remarks/Remarque
1	27 024 092 1	Gelenkwelle W 2500 SC25/1 565	Universal shaft W 2500	Arbre à cardan W 2500		1	1	1	1	1	1	
4	27 025 783 0	Schutzhälfte SCH 25/1 A 1500	Guard half SCH 25/1 A 1500	Moitié protection SCH 25/1 A 1500		1	1	1	1	1	1	
5	27 025 784 0	Schutzhälfte SDH 25/1 J 1000	Guard half SDH 25/1 J 1000	Moitié de protection SDH 25/1 J 1000		1	1	1	1	1	1	
11	27 024 681 0	Aufsteckgabel AGCC 2500 1 3/4"(20) 98mm	Slip-on yoke AGCC 2500 1 3/4"(20) 98mm	Fourche amovible AGCC2500 1 3/4"(20)98mm		1	1	1	1	1	1	
12	00 955 357 0	Klemm-Konus	Taper lock	Cône de serrage		1	1	1	1	1	1	CC 1 3/4"
13	27 022 246 0	Flanschgabel Ø140mm FG 2500	Flange yoke Ø140mm FG 2500	Fourche à bride Ø140mm FG 2500		1	1	1	1	1	1	
21	27 016 784 0	Kreuzgarnitur kpl. P 2X BBS W 2500	Cross kit cpl. P 2X BBS W 2500	Garn. en croix cpl. P 2X BBS W 2500		2	2	2	2	2	2	
22	00 919 002 0	Kegelschmiernippel	Grease niple	Graisseur à cone		4	4	4	4	4	4	M 6 X 1
23	27 025 786 0	Profilwelle 40x36(20) innen H 445	Splined shaft 40 x 36 (20) inside H 445	Arbre cannelé 40x36(20) intérieur H 445		1	1	1	1	1	1	
24	00 912 724 2	Spannstift	Roll pin	Goupille de serrage		1	1	1	1	1	1	10 X 90
25	27 025 786 0	Profilwelle 40x36(20) innen H 445	Splined shaft 40 x 36 (20) inside H 445	Arbre cannelé 40x36(20) intérieur H 445		1	1	1	1	1	1	
26	27 025 787 0	Filzring 6x5x182	Felt ring 6 x 5 x 182	Bague en feutre 6x5x182		1	1	1	1	1	1	
27	27 025 796 0	Slydring 63X58X9,7	Ring 63 x 58 x 9.7	Bague 63X58X9,7		1	1	1	1	1	1	
28	27 028 796 0	Wellengabel WG 2500 40x36(20) 452mm				1	1	1	1	1	1	
51	00 949 861 0	Gleitring	Sliding ring	Anneau lisse		2	2	2	2	2	2	SC25/SD25
53	00 949 281 0	Schraube	Screw	Boulon		2	2	2	2	2	2	3,5 X 9,5
54	27 019 644 0	Vollschutztrichter (T85.26. 518) SC 25	Full guard cone (T85.26.518) SC 25 235	Entonnoir de protection compl.		1	1	1	1	1	1	
55	00 949 852 1	Haltekette	Chain	Chainette		1	1	1	1	1	1	Lg.= 400

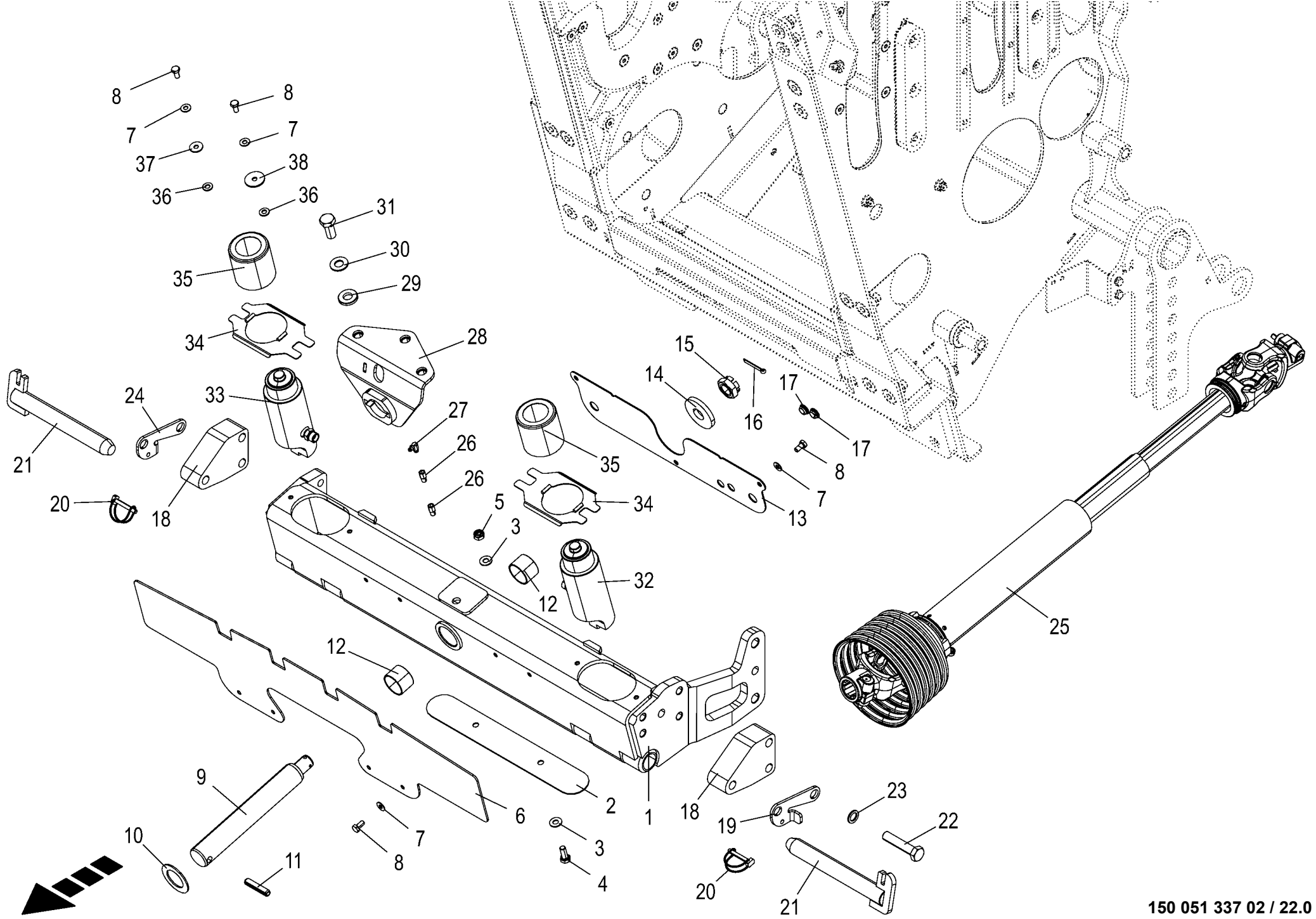

150 051 337 02 / 22.0

150 527 000 01

Pendelrohr **Pendulum tube** **Tube pendulaire**					1043801 -	BX2011-12	BX2011-22	BX2011-32	BX2011-35	BX2011-42	BX2011-45	**150 051 337 02** 150 527 000 1 **22.0**
Pos.	ID-Nr.	Benennung	Description	Description	Masch.-Nr-							Bemerkung/Remarks/Remarque
1	20 625 679 0	Pendelrohr	Pendulum tube	Tube pendulaire		1	1	1	1	1	1	
2	20 620 463 0	Abdeckblech	Cover sheet	Tôle de capotage		1	1	1	1	1	1	
3	00 909 909 1	Sperrkantscheibe	Detent edged washer	Disque à bord d'arrêt		x	x	x	x	x	x	SKM 10
4	00 900 636 0	6kt-Schraube	Hex head bolt	Boulon tête hex		x	x	x	x	x	x	M 10 X 25
5	00 908 758 0	Sicherungsmutter	Locknut	Écrou hex		x	x	x	x	x	x	M 10
6	20 625 550 0	Schutzblech	Guard sheet	Tôle de protection		1	1	1	1	1	1	
7	00 909 908 1	Sperrkantscheibe	Detent edged washer	Disque à bord d'arrêt		x	x	x	x	x	x	SKM 8
8	00 900 612 0	6kt-Schraube	Hex head bolt	Boulon tête hex		x	x	x	x	x	x	M 8 X 16
9	20 620 593 0	Bolzen	Bolt	Boulon		1	1	1	1	1	1	
10	20 013 298 0	Scheibe	Washer	Rondelle		1	1	1	1	1	1	40 X 63 X 2,5
11	00 912 747 2	Spannstift	Roll pin	Goupille de serrage		1	1	1	1	1	1	12 X 55
12	00 935 343 0	Lagerbuchse	Bearing bush	Coussinet		2	2	2	2	2	2	40 X 44 X 30
13	20 625 671 0	Deckel	Cover	Couvercle		1	1	1	1	1	1	
14	90 004 545 0	Scheibe (24) 25 x 60 x 8 Zn8 350HV	Washers (24) 25 x 60 x 8 7	Rondelles (24) 25 x 60 x 8 7		x	x	x	x	x	x	
15	00 908 927 0	Kronenmutter	Castellated nut	Ecrou crenele plat		1	1	1	1	1	1	M 24 X 1,5
16	00 912 089 1	Splint	Cotter pin	Goupille fendue		1	1	1	1	1	1	5 X 40
17	27 022 608 0	Verschlußstopfen	Sealing plug	Bouchon d'étanchéité		2	2	2	2	2	2	
18	20 227 289 0	Distanzstück	Spacer	Pièce d'écartement		2	2	2	2	2	2	
19	20 425 924 0	Sicherungsblech links	Safety sheet left	Plaque d'arrêt gauche		1	1	1	1	1	1	
20	27 019 112 0	Rohr-Vorstecker 7 x 50	Tube linchpin 7x50	Goupille tubulaire 7 x 50		2	2	2	2	2	2	
21	20 423 316 2	Verriegelungsbolzen 30 X 255	Locking pin 30 x 255	Goujon de verrouillage 30 X 255		2	2	2	2	2	2	
22	00 901 485 2	6kt-Schraube	Hex head bolt	Boulon tête hex		x	x	x	x	x	x	M 16 X 75 -10.9
23	00 909 904 1	Sperrkantscheibe	Detent edged washer	Disque à bord d'arrêt		x	x	x	x	x	x	SKZ 16
24	20 293 515 0	Sicherungsblech rechts	Safety sheet right	Plaque d'arrêt dr.		1	1	1	1	1	1	
25	27 018 370 1	Gelenkwelle W 2500 SC25 810 IFM/R	Univ. shaft W 2500 SC25 810 IFM/R	Arbre à card. W 2500 SC25 810 IFM/R		1	1	1	1	1	1	
26	00 940 349 1	Verlängerung	Extension	Rallonge		2	2	2	2	2	2	M 8 X 1
27	00 919 107 0	Kegelschmiernippel	Grease niple	Graisseur à cone		1	1	1	1	1	1	CM 8 X 1
28	20 620 575 1	Aufnahme Pendelrohr	Holder pendulum tube	Logement du tube pendulaire		1	1	1	1	1	1	
29	90 002 838 0	Scheibe 17 x 35 x 5 Zn8	Washers 17 x 35 x 5	Rondelles 17 x 35 x 5		x	x	x	x	x	x	
30	00 909 912 1	Sperrkantscheibe	Detent edged washer	Disque à bord d'arrêt		x	x	x	x	x	x	SKM 16
31	00 900 674 0	6kt-Schraube	Hex head bolt	Boulon tête hex		x	x	x	x	x	x	M 16 X 35
32	27 025 829 0	Hyd-Zylinder EZ 55/60x44/160 links	Hydr. cylinder EZ 55/60x44/ 160 lh	Vérin hydraulique EZ 55/60x44/ 160 gauche		1	1	1	1	1	1	
	27 017 249 0	Dichtungssatz EZ55/60	Gasket set EZ55/60	Jeu de joints EZ55/60		1	1	1	1	1	1	
33	27 025 830 0	Hyd-Zylinder EZ 55/60x44/160 rechts	Hydr. cylinder EZ 55/60x44/ 160 rh	Vérin hydraulique EZ 55/60x44/ 160 droit		1	1	1	1	1	1	

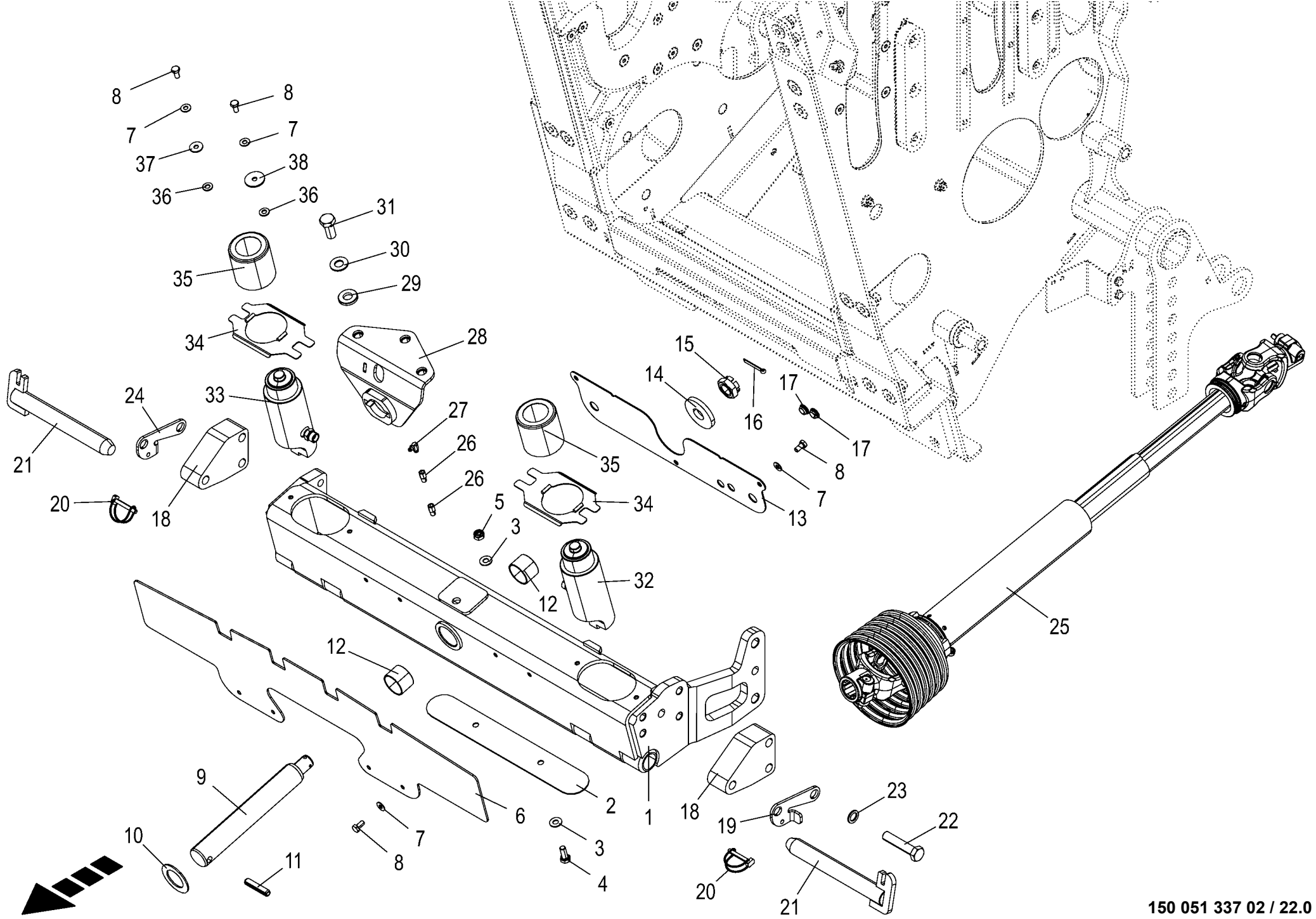

150 051 337 02 / 22.0

150 527 000 01

Pendelrohr **Pendulum tube** **Tube pendulaire**					1043801 -	BX2011-12	BX2011-22	BX2011-32	BX2011-35	BX2011-42	BX2011-45	**150 051 337 02** 150 527 000 1 **22.0**
Pos.	ID-Nr.	Benennung	Description	Description	Masch.-Nr-							Bemerkung/Remarks/Remarque
	27 017 249 0	Dichtungssatz EZ55/60	Gasket set EZ55/60	Jeu de joints EZ55/60		1	1	1	1	1	1	
34	20 422 444 1	Deckel	Cover	Couvercle		2	2	2	2	2	2	
35	20 424 290 1	Schutz	Guard	Protection		2	2	2	2	2	2	
36	20 620 261 0	Distanzscheibe	Spacer washer	Entretoise		x	x	x	x	x	x	
37	90 000 585 0	Scheibe	Washer	Rondelle		x	x	x	x	x	x	8,4 X 24 X 2
38	00 910 604 0	Scheibe	Washer	Rondelle		x	x	x	x	x	x	9 X 36 X 2,5

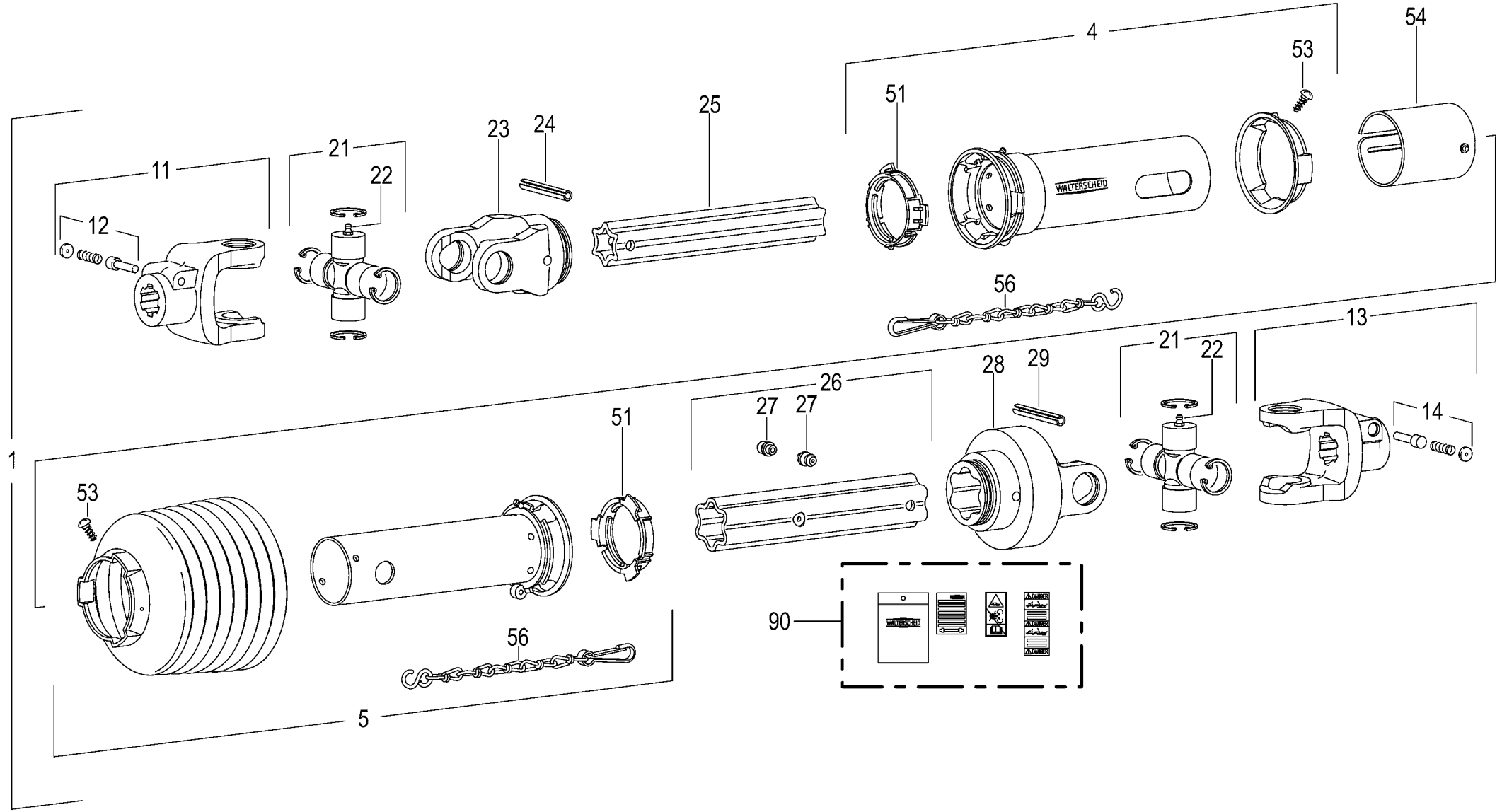

150 051 337 02 / 23.0

150 454 870 03

Gelenkwelle -Walterscheid **Universal shaft** **Arbre à cardan**					1043801 -	BX2012-12	BX2012-22	BX2012-32	BX2012-35	BX2012-42	BX2012-45	**150 051 337 02** 150 454 870 3 **23.0**
Pos.	ID-Nr.	Benennung	Description	Description	Masch.-Nr-							Bemerkung/Remarks/Remarque
1	27 018 370 1	Gelenkwelle W 2500 SC25 810 IFM/R	Univ. shaft W 2500 SC25 810 IFM/R	Arbre à card. W 2500 SC25 810 IFM/R		1	1	1	1	1	1	
4	27 016 742 0	Schutzhälfte (T85.25.00-K) SCH 25 A 1000	Safety guard half (T85.25.00- K) SCH 25 1	Moitié de protection (T85.25. 00-K) SCH		1	1	1	1	1	1	
5	27 008 488 0	Schutzhälfte - innen	Male tube - inside	1/2 protecteur - intérieure		1	1	1	1	1	1	Lg.=1000
11	27 008 219 0	Aufsteckgabel	Outer yoke	Machoire exterieure		1	1	1	1	1	1	1 3/4" Z= 20
12	00 949 288 0	Schiebestift	Locking pin	Poussoir		1	1	1	1	1	1	
13	27 016 688 0	Aufsteckgabel AG 2500 1 3/8"(6) 118mm	Slip-on yoke AG 2500 1 3/8"(6) 118 mm	Fourche amovible AG 2500 1 3/8"(6) 118mm		1	1	1	1	1	1	
14	00 949 630 0	Schiebestift	Locking pin	Poussoir		1	1	1	1	1	1	
21	27 000 806 0	Kreuzgarnitur	Cross assy	Croisillon		2	2	2	2	2	2	
22	00 919 108 0	Kegelschmiernippel	Grease niple	Graisseur à cone		2	2	2	2	2	2	AM 6 X 1
23	00 949 499 0	Rillengabel	Grooved yoke	Machoire rainuree		1	1	1	1	1	1	RG2500-S4
24	00 912 724 2	Spannstift	Roll pin	Goupille de serrage		1	1	1	1	1	1	10 X 90
25	00 949 291 0	Profilwelle - innen	Profile shaft - inside	Arbre profile - intérieure		1	1	1	1	1	1	Lg.= 760
26	27 023 427 0	Profilrohr außen S5 965	Section tube outside S5 965	Tube profilé extérieur S5 965		1	1	1	1	1	1	
27	00 949 238 0	Schlag-Schmiernippel	Drive-in type lubrication	Graisseur à frapper		2	2	2	2	2	2	
28	27 023 844 0	Drehspielkupplung 2500 IFM/R	Rotary clearance clutch 2500 IFM/R	Accouplement jeu libre 2500 IFM/R		1	1	1	1	1	1	
29	00 912 722 1	Spannstift	Roll pin	Goupille de serrage		1	1	1	1	1	1	10 X 80
51	00 949 861 0	Gleitring	Sliding ring	Anneau lisse		2	2	2	2	2	2	SC25/SD25
53	00 949 281 0	Schraube	Screw	Boulon		2	2	2	2	2	2	3,5 X 9,5
54	27 002 283 0	Abdeckung	Cover	Couvercle		1	1	1	1	1	1	
56	00 949 852 1	Haltekette	Chain	Chainette		2	2	2	2	2	2	Lg.= 400
90	27 019 766 0	Aufkleber-Set m.Bedienungsanl.	Label set with operating instructions	Jeu d'autocollants + notice d'utilisatio		1	1	1	1	1	1	

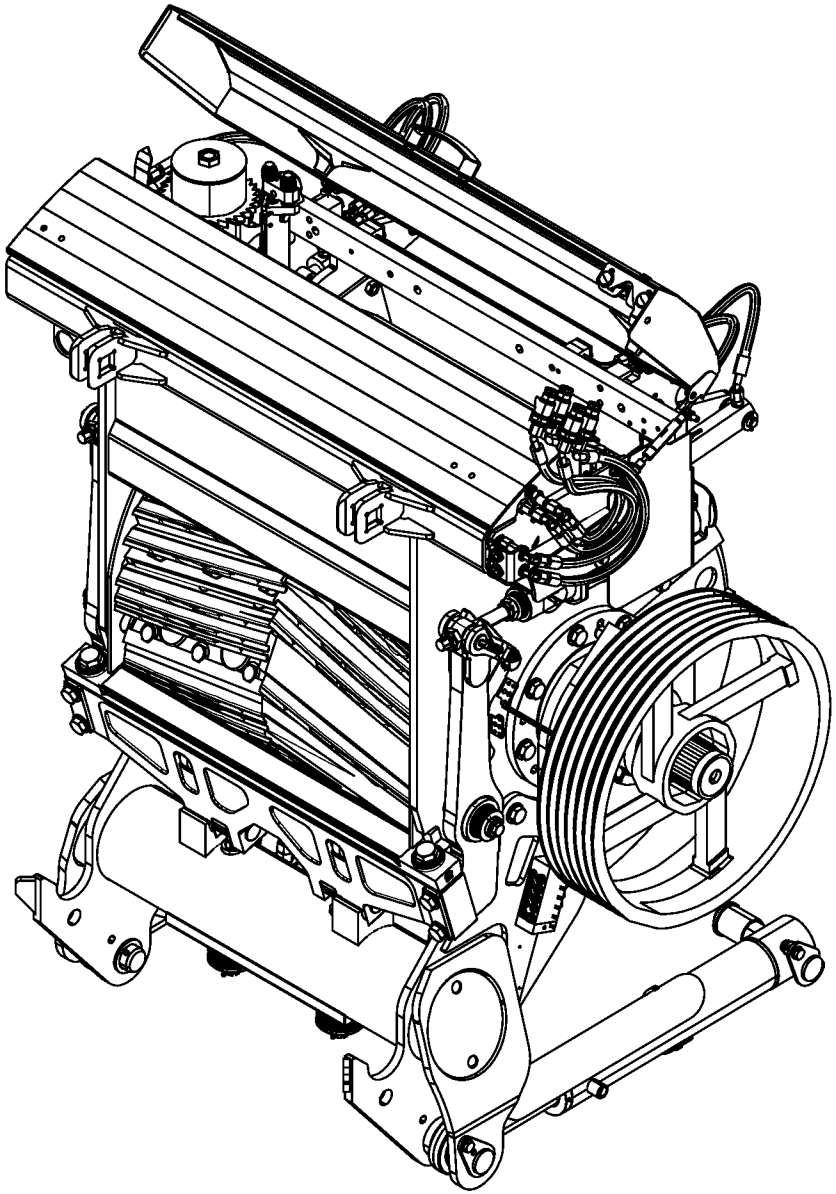

-----HÄCKSELEINRICHTUNG -----CHOPPING UNIT -----DISPOSITIF HACHEUR					1043801 -	BX2012	BX2012	BX2012	BX2012	BX2012	BX2012	150 051 337 02 150 435 576 1 24.0
Pos.	ID-Nr.	Benennung	Description	Description	Masch.-Nr-							Bemerkung/Remarks/Remarque
1						.	.	.	.	.	.	

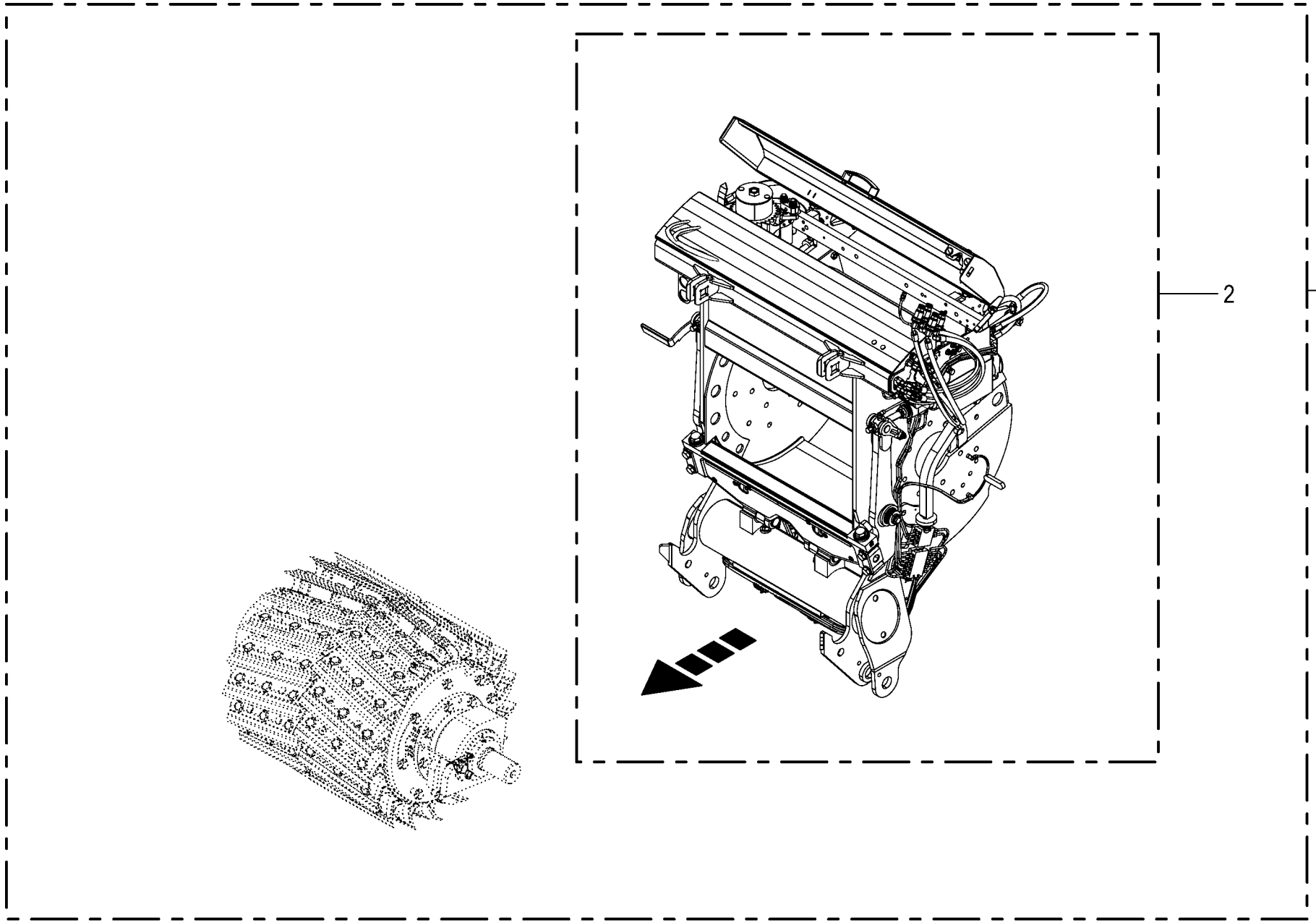
2
1

Häckselaggregat -kpl. ohne Messer **Chopper unit - cpl. without blades** **Groupe de hachage -cpl. sans couteaux**					1043801 -	BX201-12	BX201-22	BX201-32	BX201-35	BX201-42	BX201-45	**150 051 337 02** 150 455 100 2 **25.0**
Pos.	ID-Nr.	Benennung	Description	Description	Masch.-Nr-							Bemerkung/Remarks/Remarque
1	20 421 140 6	Häckselaggregat 630 MaxFlow Uni 20 M.	Sp pa chopper unit 630 MaxFlow uni 20 bl	Groupe de hachage 630 MaxFlow Uni 20 ct.		1	1	1	1	1	1	
	20 421 141 6	Häckselaggregat 630 MaxFlow Uni 28 M.				1	1	1	1	1	1	
	20 421 142 6	Häckselaggregat 630 MaxFlow Uni 36 M.	Sp pa chopper unit 630 MaxFlow uni 36 bl	Groupe de hachage 630 MaxFlow Uni 36 ct.		1	1	1	1	1	1	
	20 421 818 4	Häckselaggregat 630 Uni 40 Blind.				1	1	1	1	1	1	
	20 421 945 3	Häckselaggregat 630 Uni 40 Blind.				1	1	1	1	1	1	
2	20 421 144 4	HD Gestell Häckselaggregat				1	1	1	1	1	1	

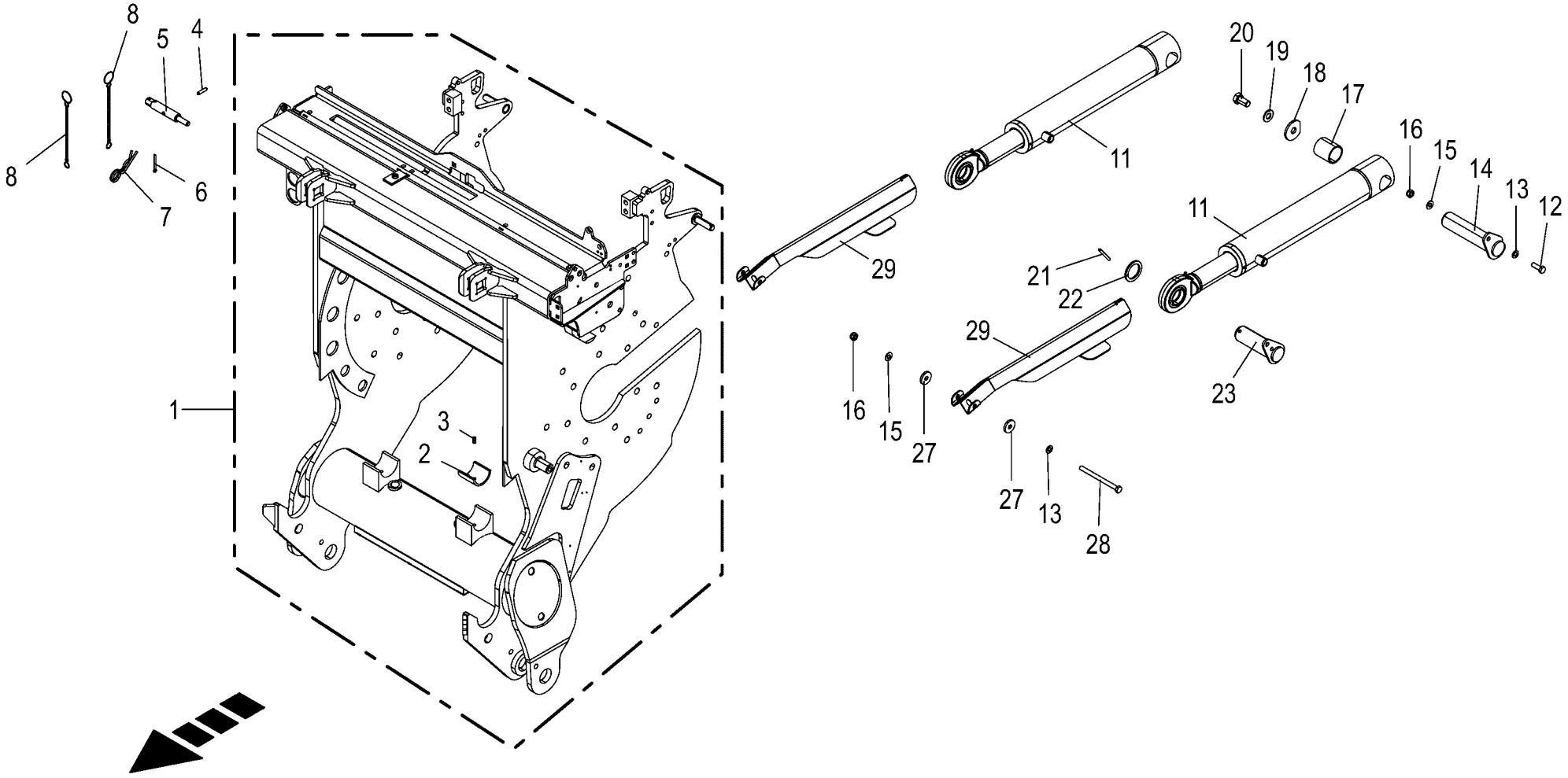

150 051 337 02 / 26.0

150 416 839 05

Häckseltrommelgestell **Chopping drum housing** **Capot du tambour hacheur**					1043801 -	BX2011-12	BX2011-22	BX2011-32	BX2011-35	BX2011-42	BX2011-45	**150 051 337 02** 150 416 839 5 **26.0**
Pos.	ID-Nr.	Benennung	Description	Description	Masch.-Nr-							Bemerkung/Remarks/Remarque
1	20 028 552 3	Gestell m. Lagerschale	Mount with bearing shell	Châssis avec coquille de coussinet		1	1	1	1	1	1	
2	00 221 641 1	Gleitbuchse	Sliding bushing	Bague flottante		2	2	2	2	2	2	50 X 60 X 55
3	00 913 181 0	Kerbstift	Grooved pin	Goupille cannelée		2	2	2	2	2	2	8 X 16
4	00 912 516 3	Spannstift	Roll pin	Goupille de serrage		1	1	1	1	1	1	7 X 30
5	20 424 628 1	Arretierwelle SW17	Locking shaft SW17	Arbre de blocage SW17		1	1	1	1	1	1	
6	00 912 089 1	Splint	Cotter pin	Goupille fendue		1	1	1	1	1	1	5 X 40
7	00 917 105 0	Federstecker	Spring clip	Goupille elastique		1	1	1	1	1	1	5
8	00 922 651 2	Knotenkette	Chain	Chaine		2	2	2	2	2	2	Lg.= 215
11	27 009 730 2	Hyd-Zylinder DZ 50/75x355/600	Hydraulic cylinder DZ 50/ 75x355/600	Vérin hyd. DZ 50/75x355/600		2	2	2	2	2	2	
	27 015 484 0	Dichtungssatz DZ50/75	Gasket set DZ50/75	Jeu de joints DZ50/75		2	2	2	2	2	2	
12	00 900 637 0	6kt-Schraube	Hex head bolt	Boulon tête hex		x	x	x	x	x	x	M 10 X 30
13	00 910 414 0	Scheibe	Washer	Rondelle		x	x	x	x	x	x	10,5 X 21 X 2
14	20 226 128 0	Bolzen	Bolt	Boulon		2	2	2	2	2	2	
15	00 909 909 1	Sperrkantscheibe	Detent edged washer	Disque à bord d'arrêt		x	x	x	x	x	x	SKM 10
16	00 908 758 0	Sicherungsmutter	Locknut	Écrou hex		x	x	x	x	x	x	M 10
17	20 227 405 1	Distanzhülse	Spacer sleeve	Douille d'écartement		2	2	2	2	2	2	
18	20 024 302 0	Sicherungsscheibe	Lock washer	Rondelle de protection		2	2	2	2	2	2	5 X 54
19	00 909 912 1	Sperrkantscheibe	Detent edged washer	Disque à bord d'arrêt		x	x	x	x	x	x	SKM 16
20	00 900 335 1	6kt-Schraube	Hex head bolt	Boulon tête hex		x	x	x	x	x	x	M 16 X 30
21	00 912 648 2	Spannstift	Roll pin	Goupille de serrage		2	2	2	2	2	2	6 X 60
22	00 910 661 1	Scheibe	Washer	Rondelle		x	x	x	x	x	x	41 X 56 X 4,0
23	20 029 717 0	Bolzen	Bolt	Boulon		2	2	2	2	2	2	
27	00 940 287 0	Scheibe	Washer	Rondelle		x	x	x	x	x	x	11 X 34 X 5
28	00 901 446 0	6kt-Schraube	Hex head bolt	Boulon tête hex		x	x	x	x	x	x	M 10 X 130
29	20 422 631 0	Zylinderabdeckung	Cylinder cover	Recouvrement du vérin		2	2	2	2	2	2	

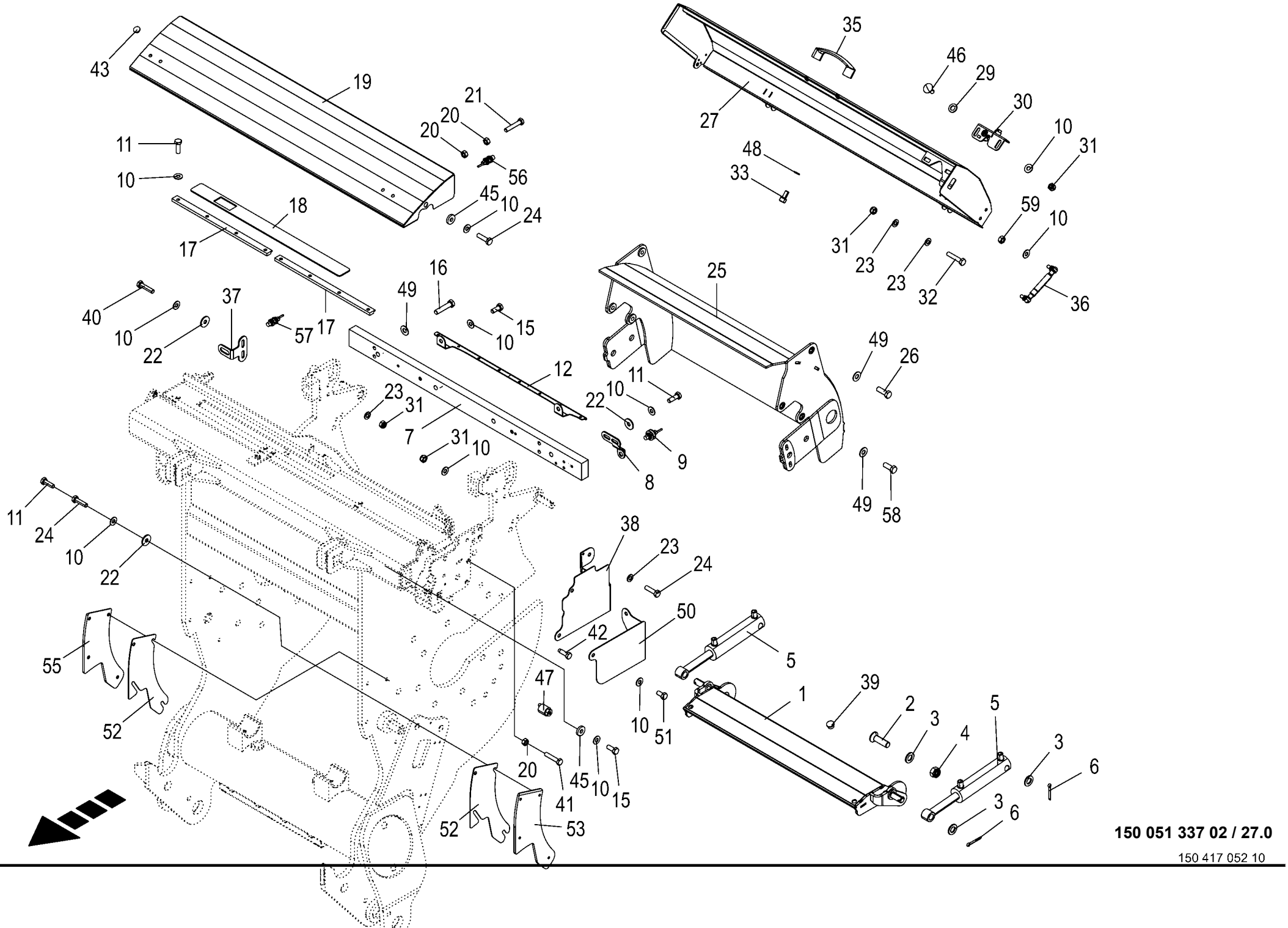

150 051 337 02 / 27.0

150 417 052 10

Häckseltrommelgestell - Anbauteile Chopping drum housing - mounting parts Capot du tambour hacheur - pièces rapportées					1043801 -	BX2012-12	BX2012-22	BX2012-32	BX2012-35	BX2012-42	BX2012-45	150 051 337 02 150 417 052 10 27.0
Pos.	ID-Nr.	Benennung	Description	Description	Masch.-Nr-							Bemerkung/Remarks/Remarque
1	20 028 710 5	Schleifklappe	Grinding flap	Capot d'affûtage		1	1	1	1	1	1	
2	00 904 095 2	Senkschraube	Countersunkscrew	Vis à tête fraisée		x	x	x	x	x	x	M 16 X 55
3	00 910 303 1	Scheibe	Washer	Rondelle		x	x	x	x	x	x	17 X 30 X 3
4	00 908 719 0	Sicherungsmutter	Locknut	Écrou hex		x	x	x	x	x	x	M 16
5	27 007 863 0	Hyd-Zylinder DZ 20/35x90/195	Hydraulic cylinder DZ 20/ 35x90/195	Vérin hyd. DZ 20/35x90/195		2	2	2	2	2	2	
	27 008 261 0	Dichtungssatz	Sealing set	Jeu de joints		2	2	2	2	2	2	Dz 20/35
6	00 912 066 1	Splint	Cotter pin	Goupille fendue		4	4	4	4	4	4	4 X 28
7	20 028 692 2	Führungsschiene	Guide rail	Glissière de guidage		1	1	1	1	1	1	
8	20 626 383 0	Sensorhalter	Sensor bracket	support de capteur		1	1	1	1	1	1	
9	00 302 409 2	Ind. Näherungsschalter Namur M12 6mm [-B27]	Namur sensor Namur M12 [-B27]	Capt. Namur [-B27]		1	1	1	1	1	1	
10	00 909 908 1	Sperrkantscheibe	Detent edged washer	Disque à bord d'arrêt		x	x	x	x	x	x	SKM 8
11	00 900 616 0	6kt-Schraube	Hex head bolt	Boulon tête hex		x	x	x	x	x	x	M 8 X 25
12	20 422 600 0	Kabelführungsblech	Cable guide sheet	Tôle de conduite pour câble		1	1	1	1	1	1	
15	00 900 614 0	6kt-Schraube	Hex head bolt	Boulon tête hex		x	x	x	x	x	x	M 8 X 20
16	00 901 454 0	6kt-Schraube	Hex head bolt	Boulon tête hex		x	x	x	x	x	x	M 12 X 55
17	20 220 530 0	Führung	Guide	Guidage		2	2	2	2	2	2	Lg.= 360
18	20 222 318 0	Schlitzabdeckblech	Slotted covering plate	Tôle de couvercle à fentes		1	1	1	1	1	1	
19	20 221 983 2	Haube vorne	Hood front	Capot avant		1	1	1	1	1	1	
20	00 908 212 0	6kt-Mutter	Hex nut	Écrou hex		x	x	x	x	x	x	M 10
21	00 901 434 0	6kt-Schraube	Hex head bolt	Boulon tête hex		x	x	x	x	x	x	M 10 X 55
22	00 910 603 0	Scheibe	Washer	Rondelle		x	x	x	x	x	x	8,4 X 24 X 2
23	00 910 413 0	Scheibe	Washer	Rondelle		x	x	x	x	x	x	8,4 X 17 X 1,6
24	00 900 617 0	6kt-Schraube	Hex head bolt	Boulon tête hex		x	x	x	x	x	x	M 8 X 30
25	20 028 546 6	Abdeckung	Cover	Couvercle		1	1	1	1	1	1	
26	00 900 657 0	6kt-Schraube	Hex head bolt	Boulon tête hex		x	x	x	x	x	x	M 12 X 35
27	20 221 967 6	Haube hinten				1	1	1	1	1	1	
29	00 910 506 1	Scheibe	Washer	Rondelle		x	x	x	x	x	x	13 X 24 X 2,5
30	00 938 984 1	Klappenverschluss	Gate lock	Fermeture de hayon		1	1	1	1	1	1	
31	00 908 706 0	Sicherungsmutter	Locknut	Écrou hex		x	x	x	x	x	x	M 8
32	00 901 421 1	6kt-Schraube	Hex head bolt	Boulon tête hex		x	x	x	x	x	x	M 8 X 40
33	00 903 073 1	Zylinderschraube	Allen screw	Vis tête cylindrique		x	x	x	x	x	x	M 8 X 16
35	27 006 590 0	Bügelgriff	Handle	Poignee a etrier		1	1	1	1	1	1	Lg.= 117
36	27 005 701 0	Gasfeder	Gas spring	Ressort à gaz		1	1	1	1	1	1	Lg.= 155,5 - 150 N
37	20 028 233 2	Sensorhalter rechts	Sensor support rh.	Support de capteur droit		1	1	1	1	1	1	
38	20 223 304 2	Schutzblech	Guard sheet	Tôle de protection		1	1	1	1	1	1	
39	00 925 044 0	Verschlussstopfen	Sealing plug	Bouchon d'étanchéité		2	2	2	2	2	2	13,3 / 16 X 7 / 9

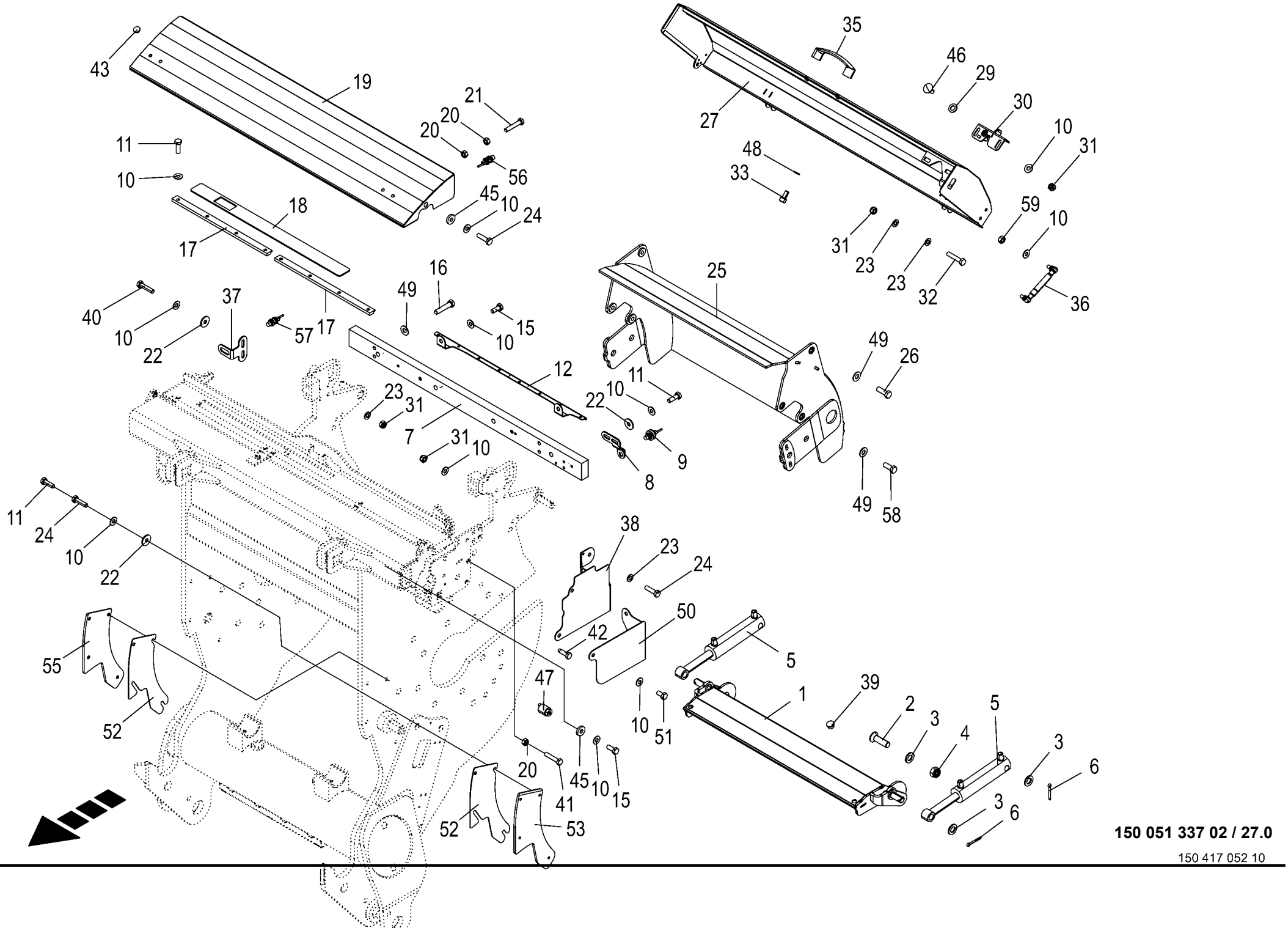

150 051 337 02 / 27.0

150 417 052 10

Häckseltrommelgestell - Anbauteile Chopping drum housing - mounting parts Capot du tambour hacheur - pièces rapportées					1043801 -	BX201-12	BX201-22	BX201-32	BX201-35	BX201-42	BX201-45	150 051 337 02 150 417 052 10 27.0
Pos.	ID-Nr.	Benennung	Description	Description	Masch.-Nr-							Bemerkung/Remarks/Remarque
40	00 901 042 1	6kt-Schraube	Hex head bolt	Boulon tête hex		x	x	x	x	x	x	M 8 X 35
41	00 900 284 1	6kt-Schraube	Hex head bolt	Boulon tête hex		x	x	x	x	x	x	M 10 X 50
42	90 002 241 0	6kt-Schraube M5 x 16, Gewindefurchend	Hex bolt M5 x 16, self- tapping	Vis 6 pans M5 x 16, auto-taraudeuse		x	x	x	x	x	x	
43	00 925 006 0	Verschlussstopfen	Sealing plug	Bouchon d'étanchéité		4	4	4	4	4	4	9,4/14 X 4,5/6,5
45	00 910 366 0	Scheibe	Washer	Rondelle		x	x	x	x	x	x	8,4 X 21 X 4
46	00 904 731 2	Flachrundschraube	Coach bolt	Vis a tête bombée		x	x	x	x	x	x	M 8 X 20
47	20 224 265 0	Exzenter	Eccentric cam	Excentrique		1	1	1	1	1	1	
48	00 909 903 0	Sperrkantscheibe	Detent edged washer	Disque à bord d'arrêt		x	x	x	x	x	x	SKZ 8
49	00 909 910 1	Sperrkantscheibe	Detent edged washer	Disque à bord d'arrêt		x	x	x	x	x	x	SKM 12
50	20 422 167 0	Schutzblechverlängerung	Guard sheet extension	Prolongation de tôle de protection		1	1	1	1	1	1	
51	00 900 612 0	6kt-Schraube	Hex head bolt	Boulon tête hex		x	x	x	x	x	x	M 8 X 16
52	20 620 563 0	Distanzblech	Distance sheet	Tôle d'écartement		x	x	x	x	x	x	
	20 620 573 0	Distanzblech 2	Distance sheet 2	Tôle d'écartement 2		x	x	x	x	x	x	
53	20 620 584 1	Anstellblech rechts	Sheet right	Tôle droite		1	1	1	1	1	1	
55	20 620 580 1	Anstellblech links	Sheet left	Tôle gauche		1	1	1	1	1	1	
56	00 302 409 2	Ind. Näherungsschalter Namur M12 6mm [-B28]	Namur sensor Namur M12 [-B28]	Capt. Namur [-B28]		1	1	1	1	1	1	
57	00 302 409 2	Ind. Näherungsschalter Namur M12 6mm [-B26]	Namur sensor Namur M12 [-B26]	Capt. Namur [-B26]		1	1	1	1	1	1	
58	00 900 656 0	6kt-Schraube	Hex head bolt	Boulon tête hex		x	x	x	x	x	x	M 12 X 30
59	00 908 210 0	6kt-Mutter	Hex nut	Écrou hex		x	x	x	x	x	x	M 8

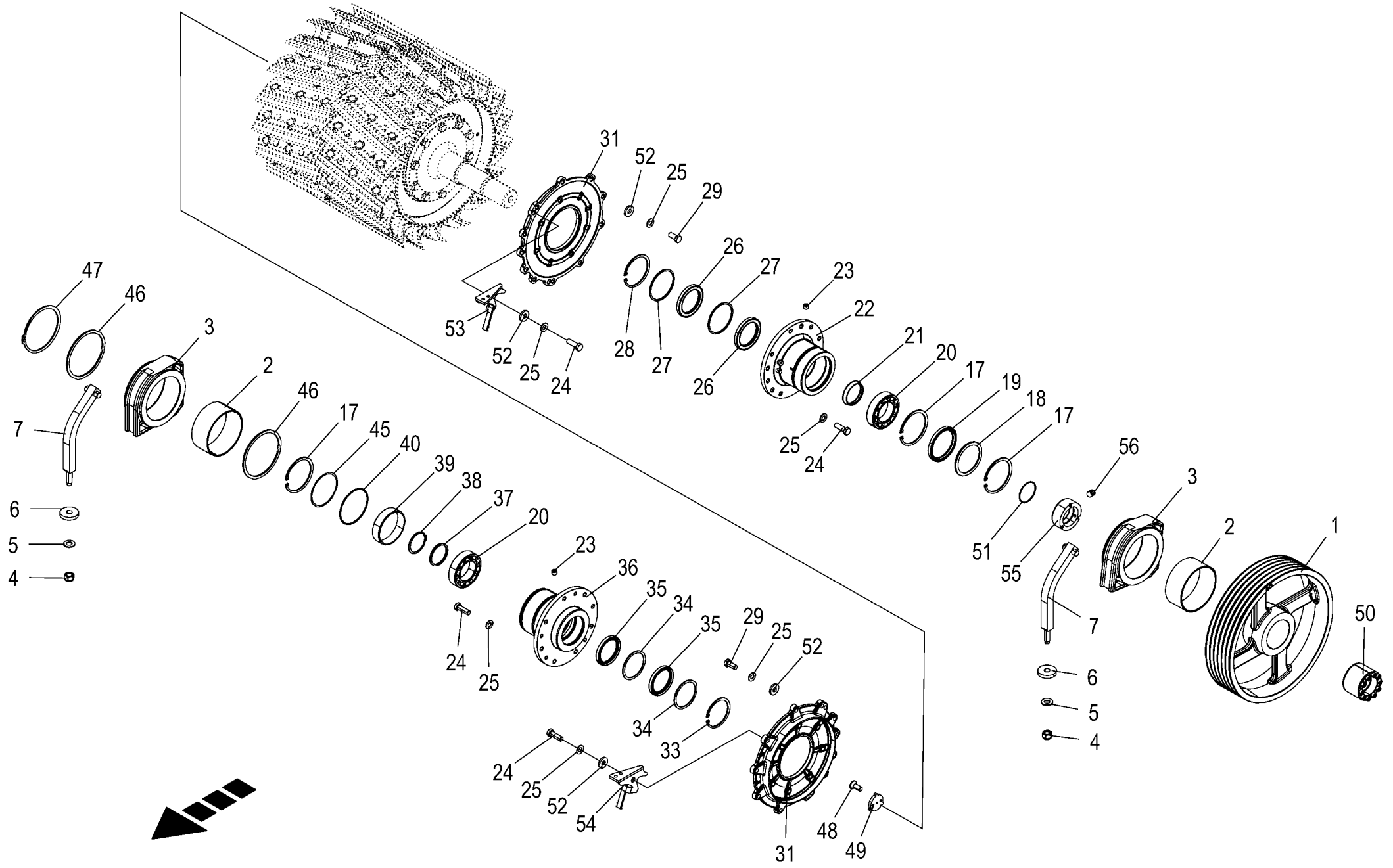

150 051 337 02 / 28.0

150 417 098 08

Häckseltrommel - Lagerung / Gegenlager **Chopping drum - bearing / counter bearing** **Tambour hacheur - palier / contre-palier**					1043801 -	BX2012-12	BX2012-22	BX2012-32	BX2012-35	BX2012-42	BX2012-45	**150 051 337 02** 150 417 098 8 **28.0**
Pos.	ID-Nr.	Benennung	Description	Description	Masch.-Nr-							Bemerkung/Remarks/Remarque
1	20 423 581 0	Keilriemenscheibe 6 509mm	V-belt pulley 6 509mm	Polea de la correa trapezoi 6 509mm		1	1	1	1	1	1	
	90 003 013 0	Zylindersch.I-6kt W 1/2"x1 1/ 2" ZLÜ	Cylinder screw hexagon socket W 1/2"	Vis cylind à six pans creux W 1/2"		x	x	x	x	x	x	
2	20 028 807 1	Trommellagerbuchse	Drum bearing bushing	Douille du palier de tambour		2	2	2	2	2	2	
3	20 425 881 0	Rahmenlager rechts u. links	Frame bearing right and left	Palier de cadre droit et gauche		2	2	2	2	2	2	
4	00 908 721 0	Sicherungsmutter	Locknut	Écrou hex		x	x	x	x	x	x	M 20
5	00 909 913 1	Sperrkantscheibe	Detent edged washer	Disque à bord d'arrêt		x	x	x	x	x	x	SKM 20
6	00 214 331 0	Endscheibe	End plate	Flasque de bout d'aile		2	2	2	2	2	2	Rd. 65 X 12
7	20 028 119 2	Gegenhalter	Counter bracket	Contre-support		2	2	2	2	2	2	
17	90 003 897 0	Sicherungsring 130 x 4 ZLÜ	Retaining ring 130 x 4 ZLÜ	Bague d'arrêt 130 x 4 ZLÜ		2	2	2	2	2	2	
18	20 028 802 1	Dichtringschutz Rd 135 x 6	O-ring seal 135 x 6	Prot. de la bague d'étan. Rd 135 x6		1	1	1	1	1	1	
19	00 936 050 0	Radial-Wellendichtring	Radial-shaft sealing ring	Radial-bague d'étanchéité		1	1	1	1	1	1	A 105 X 130 X 12
20	00 931 920 0	Pendelrollenlager	Pendular roller bearing	Roulement à galets rouleaux pendulaire		2	2	2	2	2	2	22215 E
21	00 214 281 0	Stützring	Thrust ring	Anneau de support		2	2	2	2	2	2	
22	20 425 835 0	Lagergehäuse links	Bearing housing left	Corps de palier gauche		1	1	1	1	1	1	
23	90 001 741 0	Gewindestift I-6kt M6 x 5	Threaded pin	Goujon fileté		5	5	5	5	5	5	
24	00 900 677 0	6kt-Schraube	Hex head bolt	Boulon tête hex		x	x	x	x	x	x	M 16 X 50
25	00 909 912 1	Sperrkantscheibe	Detent edged washer	Disque à bord d'arrêt		x	x	x	x	x	x	SKM 16
26	90 003 755 0	Radial-WDR A 90 x 120 x 12	Radial shaft seal. ring A 90 x 120 x 12	Bague à lèvres en caout+ ressort		2	2	2	2	2	2	
27	00 214 280 0	Zwischenring	Intermediate ring	Bague intermédiaire		2	2	2	2	2	2	
28	00 911 694 0	Sicherungsring	Circlip	Circlip		1	1	1	1	1	1	120 X 4
29	00 900 674 0	6kt-Schraube	Hex head bolt	Boulon tête hex		x	x	x	x	x	x	M 16 X 35
31	20 425 818 0	Gewindering	Threaded ring	Bague filetée		2	2	2	2	2	2	
33	00 911 691 0	Sicherungsring	Circlip	Circlip		1	1	1	1	1	1	110 X 4,0
34	00 224 128 2	Zwischenscheibe	Intermediate washer	Rondelle intermédiaire		2	2	2	2	2	2	Rd. 109,9/95 X 3
35	00 936 061 0	Radial-Wellendichtring	Radial-shaft sealing ring	Radial-bague d'étanchéité		2	2	2	2	2	2	A 85 X 110 X 12
36	20 028 005 3	Lagergehäuse rechts	Bearing housing right	Corps de palier droit		1	1	1	1	1	1	
37	00 224 030 1	Stützscheibe	Supporting disc	Rondelle diélectrique		1	1	1	1	1	1	Rd. 85/75 X 5
38	00 911 570 0	Sicherungsring	Circlip	Circlip		1	1	1	1	1	1	A 75 X 2,5
39	20 226 256 1	Distanzhülse	Spacer sleeve	Douille d'écartement		1	1	1	1	1	1	
40	00 937 534 0	O-Ring	O-ring	Joint torique		1	1	1	1	1	1	130 X 4,0
45	90 001 978 0	Passscheibe 120x130x0,1	Shim ring 120x130x0,1	Bague de calage 120x130x0,1		x	x	x	x	x	x	
	90 001 979 0	Passscheibe 120x130x0,3	Shim ring 120x130x0,3	Bague de calage 120x130x0,3		x	x	x	x	x	x	
	90 001 980 0	Passscheibe 120x130x0,5	Shim ring 120x130x0,5	Bague de calage 120x130x0,5		x	x	x	x	x	x	

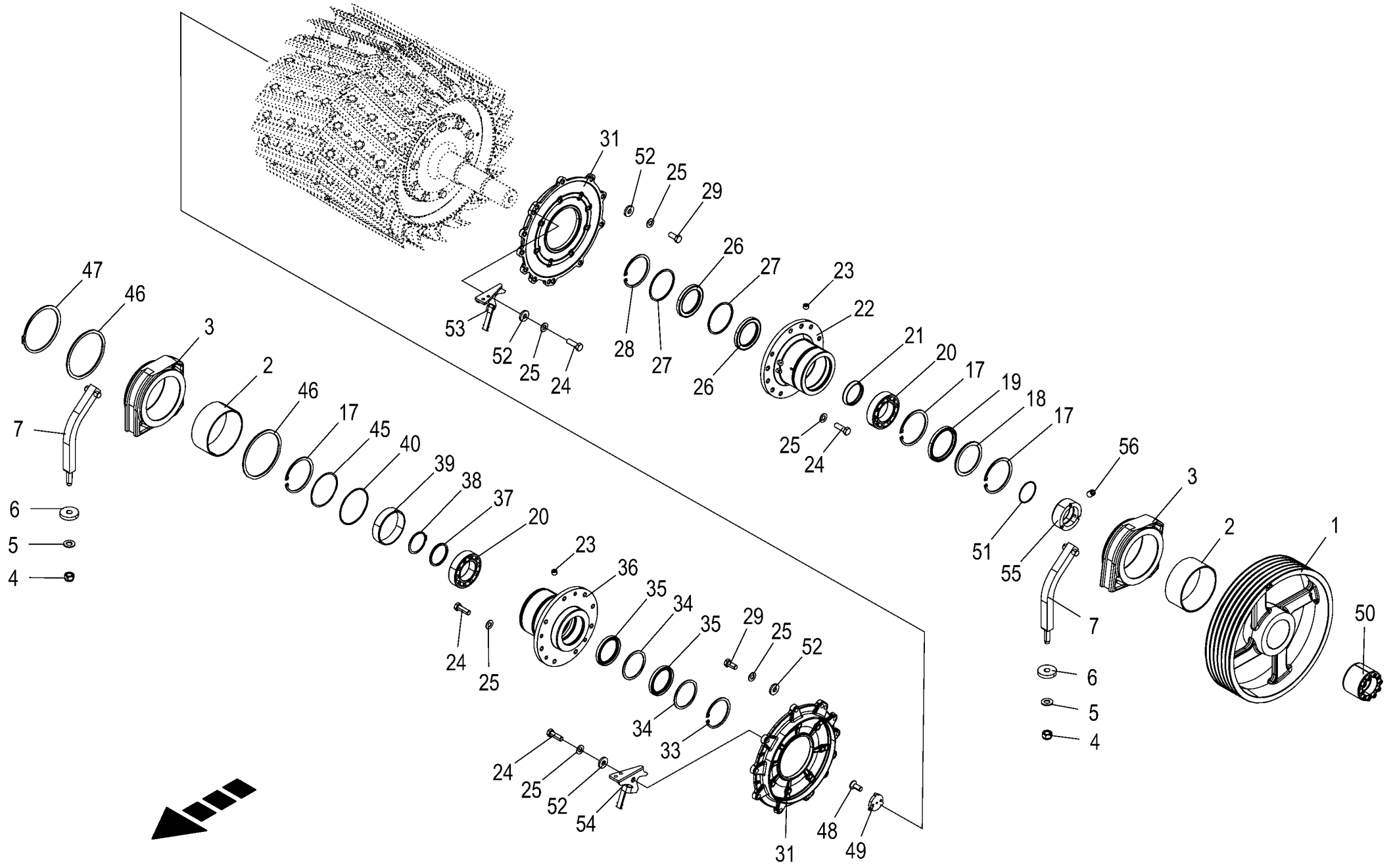

150 051 337 02 / 28.0

150 417 098 08

Häckseltrommel - Lagerung / Gegenlager Chopping drum - bearing / counter bearing Tambour hacheur - palier / contre-palier					1043801 -	BX2012-12	BX2012-22	BX2012-32	BX2012-35	BX2012-42	BX2012-45	150 051 337 02 150 417 098 8 28.0
Pos.	ID-Nr.	Benennung	Description	Description	Masch.-Nr-							Bemerkung/Remarks/Remarque
46	20 028 365 1	Stuetzscheibe	Support disc	Rondelle d'appui		1	1	1	1	1	1	
47	90 003 898 0	Sicherungsring 165 x 4 ZLÜ	Retaining ring 165 x 4 ZLÜ	Bague d'arrêt 165 x 4 ZLÜ		1	1	1	1	1	1	
48	00 904 024 1	Senkschraube	Countersunkscrew	Vis à tête fraisée		x	x	x	x	x	x	M 8 X 20
49	20 226 268 0	Mitnehmerscheibe	Drive disc	Disque d'entraînement		1	1	1	1	1	1	
50	00 940 495 0	Konus-Spannelement -83 Nm	Cone-type tensioner -83 Nm	Tendeur conique -83 Nm		1	1	1	1	1	1	Rd. 70 X 110
	90 000 135 0	Zylinderschraube	Allen screw	Vis tête cylindrique		x	x	x	x	x	x	M 10 X 70 -12.9
51	90 000 561 0	O-Ring	O-ring	Joint torique		1	1	1	1	1	1	75 X 3
52	00 910 362 0	Scheibe	Washer	Rondelle		x	x	x	x	x	x	17 X 40 X 6
53	20 426 748 0	Anschlag links	Stop left	Butée gauche		1	1	1	1	1	1	
54	20 426 762 0	Anschlag rechts	Stop right	Butée droite		1	1	1	1	1	1	
55	20 428 922 1	Gleitring 75mm Innnendurchmesser	Slide ring 75 mm internal diameter	Bague de glissement diamètre int. 75 mm		1	1	1	1	1	1	
56	00 905 755 0	Gewindestift	Threaded pin	Goujon fileté		3	3	3	3	3	3	M 10 X 16

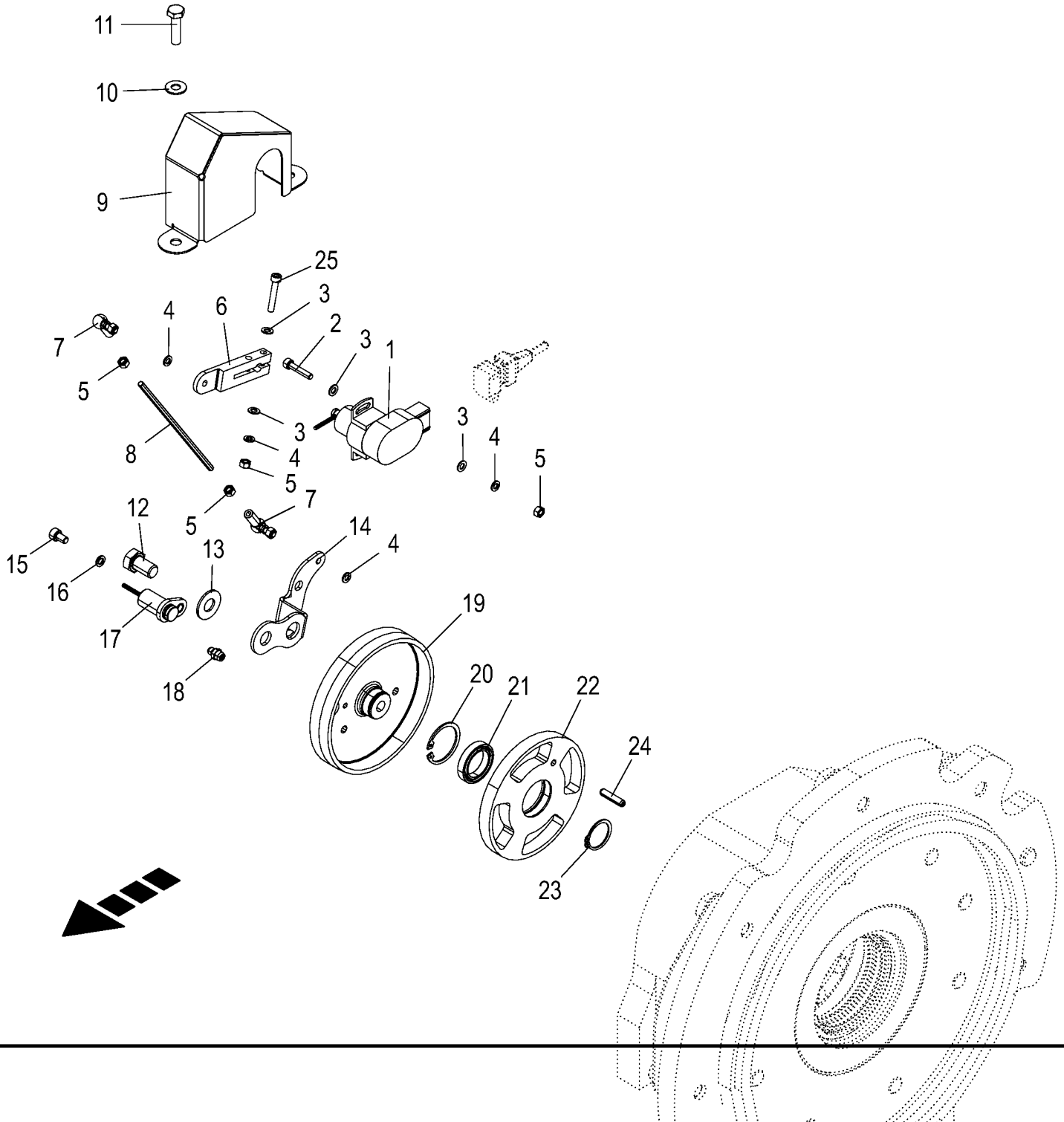

150 051 337 02 / 29.0

150 417 124 04

Winkelsensor - Häckseltrommel **Angle sensor - chopping drum** **Capteur d'angle - tambour hacheur**					1043801 -	BX2011-12	BX2011-22	BX2011-32	BX2011-35	BX2011-42	BX2011-45	**150 051 337 02** 150 417 124 4 **29.0**
Pos.	ID-Nr.	Benennung	Description	Description	Masch.-Nr-							Bemerkung/Remarks/Remarque
1	00 303 164 0	Sensor [-B32]	Sensor [-B32]	Capteur [-B32]		1	1	1	1	1	1	72°
2	90 001 595 0	Zylinderschraube	Allen screw	Vis tête cylindrique		x	x	x	x	x	x	M 5 X 25
3	00 910 500 1	Scheibe	Washer	Rondelle		x	x	x	x	x	x	5,3 X 10 X 1
4	00 910 031 0	Federring	Spring washer	Rondelle elastique		x	x	x	x	x	x	B 5
5	00 908 207 1	6kt-Mutter	Hex nut	Écrou hex		x	x	x	x	x	x	M 5
6	20 225 665 0	Hebel	Lever	Levier		1	1	1	1	1	1	
7	00 927 114 0	Winkelgelenk	Link	Joint		2	2	2	2	2	2	M 5
8	20 020 403 0	Koppel	Coupler	Pâture		1	1	1	1	1	1	Lg. =160
9	20 623 524 0	Schutz Winkelsensor	Guard angle sensor	Protection capteur d'angle		1	1	1	1	1	1	
10	00 909 908 1	Sperrkantscheibe	Detent edged washer	Disque à bord d'arrêt		x	x	x	x	x	x	SKM 8
11	00 900 617 0	6kt-Schraube	Hex head bolt	Boulon tête hex		x	x	x	x	x	x	M 8 X 30
12	00 900 653 0	6kt-Schraube	Hex head bolt	Boulon tête hex		x	x	x	x	x	x	M 12 X 20
13	00 909 910 1	Sperrkantscheibe	Detent edged washer	Disque à bord d'arrêt		x	x	x	x	x	x	SKM 12
14	20 229 053 0	Koppellasche	Lever anti-twist lock	Levier de sécurité anti- rotation		1	1	1	1	1	1	
15	00 903 040 1	Zylinderschraube	Allen screw	Vis tête cylindrique		x	x	x	x	x	x	M 6 X 10
16	90 001 380 0	Sperrkantscheibe	Detent edged washer	Disque à bord d'arrêt		x	x	x	x	x	x	SKZ 6
17	20 084 193 0	Ind. Näherungsschalter Namur zyli. 3mm [-B54]	Ind. proximity switch Namur cyl. 3mm [-B54]	Capteur de proximité inductif Namur cyl. [-B54]		1	1	1	1	1	1	
18	00 919 105 0	Kegelschmiernippel	Grease niple	Graisseur à cone		2	2	2	2	2	2	AM 8 X 1
19	20 229 026 0	Sensordeckel	Sensor cover	Couvercle de capteur		1	1	1	1	1	1	
20	90 002 754 0	Sicherungsring 37 x 1,5	Retaining ring 37 x 1,5	Bague d'arrêt 37 x 1,5		1	1	1	1	1	1	
21	90 002 742 0	Rillenkugellager 61805	Grooved ball bearing 61805	Roulement à billes rainuré 61805		1	1	1	1	1	1	
22	20 425 987 0	Impulsscheibe	Pulse disc	Disque d'impulsion		1	1	1	1	1	1	
23	00 911 529 0	Sicherungsring	Circlip	Circlip		1	1	1	1	1	1	A 25 X 1,2
24	00 912 639 3	Spannstift	Roll pin	Goupille de serrage		1	1	1	1	1	1	6 X 26
	00 912 562 2	Spannstift	Roll pin	Goupille de serrage		1	1	1	1	1	1	3,5 X 26
25	00 903 028 1	Zylinderschraube	Allen screw	Vis tête cylindrique		x	x	x	x	x	x	M 5 X 30

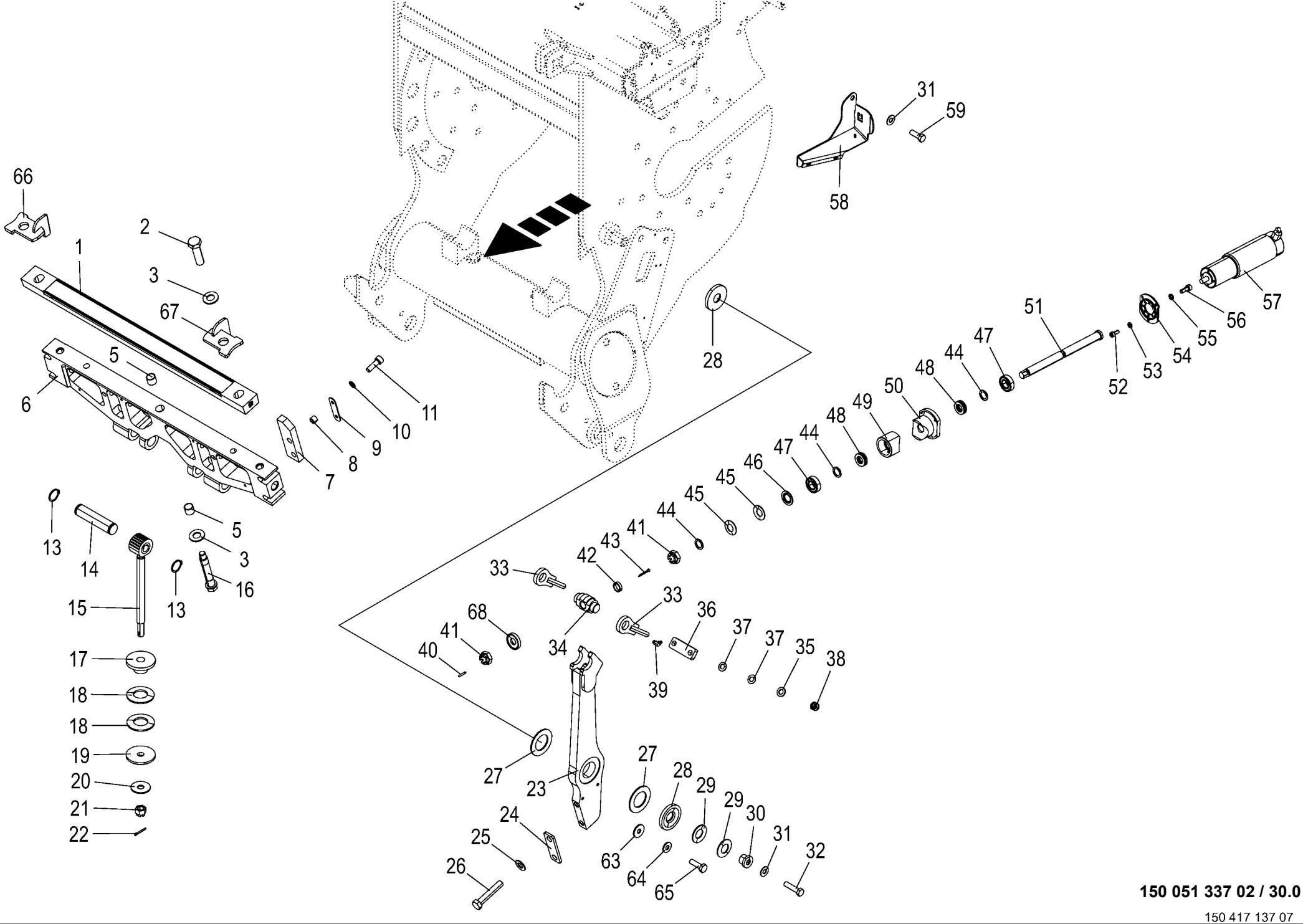

150 051 337 02 / 30.0

150 417 137 07

Gegenschneidenverstellung **Counterblade adjustment** **Réglage du contre-couteau**					1043801 -	BX2011-12	BX2011-22	BX2011-32	BX2011-35	BX2011-42	BX2011-45	**150 051 337 02** 150 417 137 7 **30.0**
Pos.	ID-Nr.	Benennung	Description	Description	Masch.-Nr-							Bemerkung/Remarks/Remarque
1	27 011 514 1	Gegenschneide 630 Gras Universal	Counterblade 630 grass universal	Contre-couteau 630 herbe Universal		1	1	1	1	1	1	
	27 011 515 1	Gegenschneide 630 Mais Spezial	Counterblade 630 maize special	Contre-couteau 630 maïs spécial		1	1	1	1	1	1	
2	00 900 382 1	6kt-Schraube	Hex head bolt	Boulon tête hex		x	x	x	x	x	x	M 20 X 70
3	00 909 913 1	Sperrkantscheibe	Detent edged washer	Disque à bord d'arrêt		x	x	x	x	x	x	SKM 20
5	00 935 327 0	Lagerbuchse mit Schmiertaschen	Bearing bush	Coussinet		2	2	2	2	2	2	20 X 23 X 20
6	20 029 808 4	Gegenschneidenträger	Counterblade support	Support de contre-couteau		1	1	1	1	1	1	
7	20 028 646 2	Spaltabdeckung	Gap covering	Couvercle de la fente		2	2	2	2	2	2	
8	00 285 308 0	Hülse	Bushing	Douille		4	4	4	4	4	4	10,2 X 16 X 12
9	20 028 639 2	Klemmblech	Clamping sheet	Plaque de serrage		2	2	2	2	2	2	
10	00 909 903 0	Sperrkantscheibe	Detent edged washer	Disque à bord d'arrêt		x	x	x	x	x	x	SKZ 8
11	00 903 077 1	Zylinderschraube	Allen screw	Vis tête cylindrique		x	x	x	x	x	x	M 8 X 25
13	00 911 535 1	Sicherungsring	Circlip	Circlip		4	4	4	4	4	4	A 30 X 1,5
14	20 029 886 1	Bolzen Rd 35 h7 x 126	Bolt Rd 35 h7 x 126	Boulon Rd 35 h7 x 126		2	2	2	2	2	2	
15	20 028 368 1	Zuganker	Tension anchor	Armature de traction		2	2	2	2	2	2	
16	20 220 359 2	Passungsschraube Rd 30 h9 x136	Set screw Rd 30 h9 x136 A3G	Vis insérée Rd 30 h9 x136		1	1	1	1	1	1	
17	00 221 631 4	Führung	Guide	Guidage		2	2	2	2	2	2	Rd. 75 X 31
18	00 909 928 0	Federscheibe	Spring washer	Rondelle à ressort		6	6	6	6	6	6	71,0 X 36,0 X 4
19	00 221 632 0	Scheibe	Washer	Rondelle		2	2	2	2	2	2	17 X 75 X 8
20	00 910 327 0	Scheibe	Washer	Rondelle		x	x	x	x	x	x	17 X 50 X 3
21	00 908 915 2	Kronenmutter	Castellated nut	Ecrou crenele plat		2	2	2	2	2	2	M 16 X 1,5
22	00 912 066 1	Splint	Cotter pin	Goupille fendue		2	2	2	2	2	2	4 X 28
23	20 220 989 4	Gegenschneidenverstellhebel	Lever counterblade	Levier de réglage du contre-couteau		2	2	2	2	2	2	
24	20 028 366 0	Platte	Plate	Plaque		2	2	2	2	2	2	
25	00 909 912 1	Sperrkantscheibe	Detent edged washer	Disque à bord d'arrêt		x	x	x	x	x	x	SKM 16
26	00 901 486 1	6kt-Schraube	Hex head bolt	Boulon tête hex		x	x	x	x	x	x	M 16 X 85
27	20 029 837 0	Anlaufscheibe	Thrust washer	Disque de démarrage		4	4	4	4	4	4	
28	20 028 491 1	Druckscheibe Rd 70 x 8	Pressure disc Rd 70 x 8	Disque de pression Rd 70 x 8		4	4	4	4	4	4	
29	90 001 857 0	Tellerfeder	Belleville spring	Ressort belleville		12	12	12	12	12	12	
30	20 227 223 0	Druckbuchse Rd 32 x 20	Pressure bushing Rd 32 x 20	Douille de pression Rd 32 x 20		2	2	2	2	2	2	
31	00 909 910 1	Sperrkantscheibe	Detent edged washer	Disque à bord d'arrêt		x	x	x	x	x	x	SKM 12
32	00 901 452 0	6kt-Schraube	Hex head bolt	Boulon tête hex		x	x	x	x	x	x	M 12 X 50
33	20 220 986 1	Zugöse	Towing eye	Œillet d'attelage		4	4	4	4	4	4	
34	20 627 145 0	Gewindebolzen				2	2	2	2	2	2	
35	00 910 506 1	Scheibe	Washer	Rondelle		x	x	x	x	x	x	13 X 24 X 2,5
36	20 220 987 1	Lochplatte	Perforated plate	Plaque à trous		2	2	2	2	2	2	
37	90 001 841 0	Tellerfeder	Belleville spring	Ressort belleville		32	32	32	32	32	32	A 23

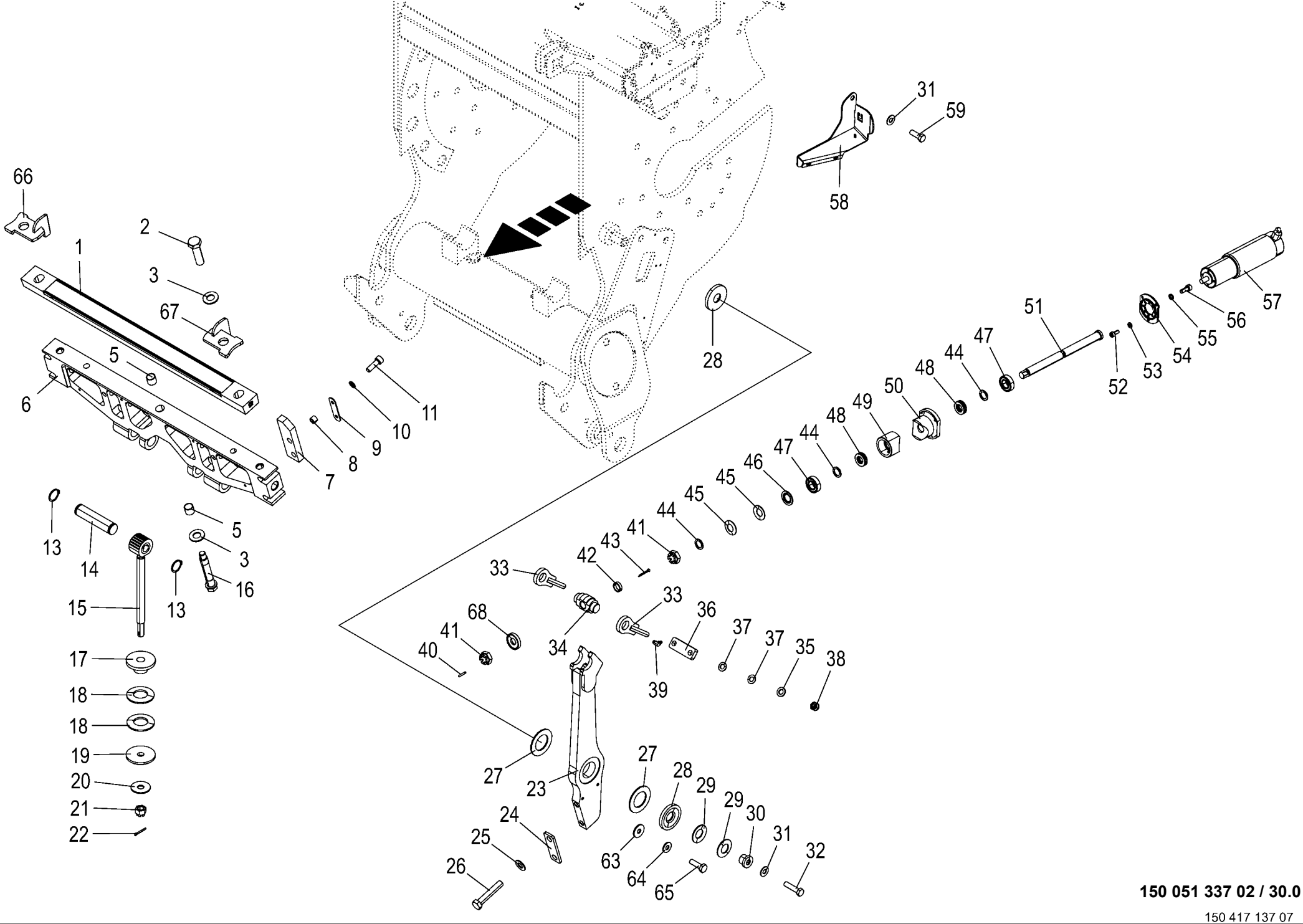

150 051 337 02 / 30.0

150 417 137 07

Gegenschneidenverstellung **Counterblade adjustment** **Réglage du contre-couteau**					1043801 -	BX2012-12	BX2012-22	BX2012-32	BX2012-35	BX2012-42	BX2012-45	**150 051 337 02** 150 417 137 7 **30.0**
Pos.	ID-Nr.	Benennung	Description	Description	Masch.-Nr-							Bemerkung/Remarks/Remarque
38	00 908 701 0	Sicherungsmutter	Locknut	Écrou hex		x	x	x	x	x	x	M 12
39	00 919 107 0	Kegelschmiernippel	Grease niple	Graisseur à cone		2	2	2	2	2	2	CM 8 X 1
40	00 912 583 2	Spannstift	Roll pin	Goupille de serrage		2	2	2	2	2	2	4 X 32
41	00 908 921 0	Kronenmutter	Castellated nut	Ecrou crenele plat		4	4	4	4	4	4	M20 X 1,5
42	20 017 506 0	Buchse 20,2 x 25 x 6,5	Bushing 20.2 x 25 x 6.5 A3G	Douille 20,2 x 25 x 6,5 A3G		2	2	2	2	2	2	
43	00 912 069 1	Splint	Cotter pin	Goupille fendue		2	2	2	2	2	2	4 X 40
44	00 910 718 1	Stützscheibe	Supporting disc	Rondelle diélectrique		x	x	x	x	x	x	S 20 X 28 X 2,0
45	00 909 923 1	Tellerfeder	Belleville spring	Ressort belleville		4	4	4	4	4	4	40 X 20,4 X 1,5
46	90 001 961 0	Nilos-Ring	Nilos-ring	Nilos-Rondelle d'etancheite		2	2	2	2	2	2	
47	00 930 504 0	Rillenkugellager	Grooved ball bearing	Roulement à gorge		4	4	4	4	4	4	6004 2RS
48	00 933 504 0	Axial-Rillenkugellager	Axial grooved ball bearing	Roulement rainures à billes axiale		4	4	4	4	4	4	511 04
49	20 224 993 0	Klemmschale unten	Clamp collar bottom	Coquille de serrage en bas		2	2	2	2	2	2	
50	20 224 992 1	Klemmschale oben	Clamp collar top	Coquille de serrage en haut		2	2	2	2	2	2	
51	20 627 321 0	Stellspindel kurz				2	2	2	2	2	2	
52	90 001 820 0	Zylinderschraube	Allen screw	Vis tête cylindrique		x	x	x	x	x	x	M 5 X 12
53	00 910 031 0	Federring	Spring washer	Rondelle elastique		x	x	x	x	x	x	B 5
54	20 224 995 1	Motoraufnahme Verstelleinheit	Motor holder adjustment unit	Logement du moteur unité de réglage		2	2	2	2	2	2	
55	90 001 380 0	Sperrkantscheibe	Detent edged washer	Disque à bord d'arrêt		x	x	x	x	x	x	SKZ 6
56	00 903 043 1	Zylinderschraube	Allen screw	Vis tête cylindrique		x	x	x	x	x	x	M 6 X 16
57	27 009 611 2	Getriebemotor 24V 26,7Nm 21/ min KPL	Gear motor 24V 26,7Nm 21/min KPL	Réducteur mécanique 24V 26, 7Nm 21/min		2	2	2	2	2	2	
58	20 220 060 3	Motorschutz links	Engine guard lh	Protection du moteur ga.		1	1	1	1	1	1	
	20 220 064 2	Motorschutz rechts	Engine guard rh	Protection du moteur dr.		1	1	1	1	1	1	
59	00 900 657 0	6kt-Schraube	Hex head bolt	Boulon tête hex		x	x	x	x	x	x	M 12 X 35
63	00 910 351 1	Scheibe	Washer	Rondelle		x	x	x	x	x	x	6,4 X 18 X 1,6
64	00 909 906 1	Sperrkantscheibe	Detent edged washer	Disque à bord d'arrêt		x	x	x	x	x	x	SKM 6
65	00 900 608 0	6kt-Schraube	Hex head bolt	Boulon tête hex		x	x	x	x	x	x	M 6 X 20
66	20 623 861 0	Einweiser rechts	Guide bracket right	Guide droit		1	1	1	1	1	1	
67	20 623 862 0	Einweiser links	Guide bracket left	Guide gauche		1	1	1	1	1	1	
68	20 627 153 0	Anlaufpuffer kpl.				2	2	2	2	2	2	

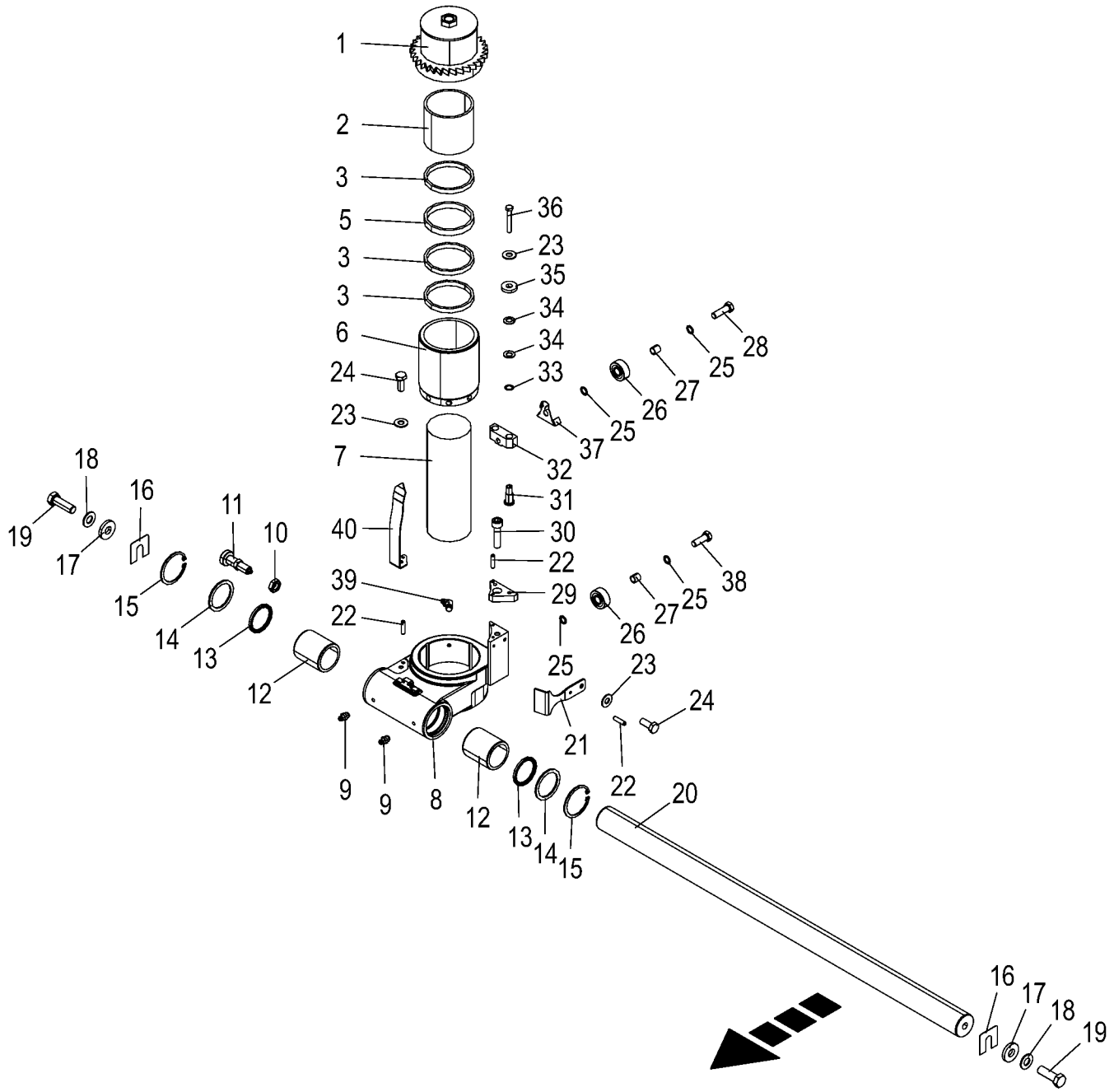

150 051 337 02 / 31.0

150 417 174 04

Schleifeinrichtung **Grinding device** **Équipement d'affûtage**					1043801 -	BX201-12	BX201-22	BX201-32	BX201-35	BX201-42	BX201-45	**150 051 337 02** 150 417 174 4 **31.0**
Pos.	ID-Nr.	Benennung	Description	Description	Masch.-Nr-							Bemerkung/Remarks/Remarque
1	20 020 000 1	Verstellrad, 32 Zähne	Adjustment wheel, 32 gears	Roue de réglage, 32 dents		1	1	1	1	1	1	
2	00 222 396 2	Hülse	Bushing	Douille		1	1	1	1	1	1	100 X 5 X 89,5
3	20 028 975 0	Klemmring	Lock collar	Bague de serrage		3	3	3	3	3	3	90 X 100 X 10
5	00 222 395 2	Zwischenring	Intermediate ring	Bague intermédiaire		1	1	1	1	1	1	90 X 100 X 13
6	00 222 393 5	Aufnahme	Retainer	Enregistrement		1	1	1	1	1	1	Lg.= 133
7	20 029 989 1	Schleifstein	Grinding stone	Pierre d'affûtage		1	1	1	1	1	1	
8	20 028 067 2	Schleifschlitten	Grinding slide	Chariot d'affûtage		1	1	1	1	1	1	
9	00 919 105 0	Kegelschmiernippel	Grease niple	Graisseur à cone		2	2	2	2	2	2	AM 8 X 1
10	00 908 521 2	6kt-Mutter -niedrige Form	Hex nut -low form	Écrou hex -forme basse		x	x	x	x	x	x	M 16 X 1,5
11	00 940 314 0	Rastbolzen	Stop bolt	Boulon de cesse		1	1	1	1	1	1	M 16 X 1,5
12	00 930 498 0	Linearkugellager	Linear ball bearing	Roulement à billes linéaires		2	2	2	2	2	2	LBBR 50 - 2LS
13	00 936 054 0	Radial-Wellendichtring	Radial-shaft sealing ring	Radial-bague d'étanchéité		2	2	2	2	2	2	G 50 X 62 X 5
14	00 910 703 1	Stützscheibe	Supporting disc	Rondelle diélectrique		x	x	x	x	x	x	S 55 X 68 X 3,0
15	00 911 664 0	Sicherungsring	Circlip	Circlip		2	2	2	2	2	2	I 68 X 2,5
16	00 219 211 1	Beilage	Enclosure	Accompagnement		x	x	x	x	x	x	
17	00 910 362 0	Scheibe	Washer	Rondelle		x	x	x	x	x	x	17 X 40 X 6
18	00 909 912 1	Sperrkantscheibe	Detent edged washer	Disque à bord d'arrêt		x	x	x	x	x	x	SKM 16
19	00 900 677 0	6kt-Schraube	Hex head bolt	Boulon tête hex		x	x	x	x	x	x	M 16 X 50
20	20 028 694 3	Welle Rd 50 h7	Shaft Rd 50 h7	Arbre Rd 50 h7		1	1	1	1	1	1	
21	20 425 132 0	Sperrklinke	Pawl	Cliquet		1	1	1	1	1	1	
22	00 912 608 2	Spannstift	Roll pin	Goupille de serrage		4	4	4	4	4	4	5 X 20
23	00 909 908 1	Sperrkantscheibe	Detent edged washer	Disque à bord d'arrêt		x	x	x	x	x	x	SKM 8
24	00 900 614 0	6kt-Schraube	Hex head bolt	Boulon tête hex		x	x	x	x	x	x	M 8 X 20
25	00 910 803 0	Passscheibe	Shim ring	Rondelle d'ajustage		x	x	x	x	x	x	12 X 18 X 1,0
26	90 000 027 0	Rillenkugellager	Grooved ball bearing	Roulement à gorge		2	2	2	2	2	2	15 X 40 X 15,9
27	00 215 432 0	Buchse	Bushing	Douille		2	2	2	2	2	2	15 X 1,25 X 15
28	00 900 658 0	6kt-Schraube	Hex head bolt	Boulon tête hex		x	x	x	x	x	x	M 12 X 40
29	20 028 426 2	Schlittenaufsatz	Slide top	Rehausse du chariot		1	1	1	1	1	1	
30	00 903 110 0	Zylinderschraube	Allen screw	Vis tête cylindrique		x	x	x	x	x	x	M 10 X 40
31	20 028 959 0	Vorspannhülse	Preload sleeve	Douille de précontrainte		2	2	2	2	2	2	12 X 20 X 39,4
32	20 028 961 0	Lagerführung	Bearing guidance	Guidage du palier		1	1	1	1	1	1	
33	00 910 807 0	Passscheibe	Shim ring	Rondelle d'ajustage		x	x	x	x	x	x	12 X 18 X 0,3
34	90 001 841 0	Tellerfeder	Belleville spring	Ressort belleville		12	12	12	12	12	12	A 23
35	00 910 366 0	Scheibe	Washer	Rondelle		x	x	x	x	x	x	8,4 X 21 X 4
36	00 901 046 1	6kt-Schraube	Hex head bolt	Boulon tête hex		x	x	x	x	x	x	M 8 X 55
37	20 028 962 1	Räumer	Stripper	Deflecteur		1	1	1	1	1	1	
38	00 900 657 0	6kt-Schraube	Hex head bolt	Boulon tête hex		x	x	x	x	x	x	M 12 X 35
39	00 919 106 0	Kegelschmiernippel	Grease niple	Graisseur à cone		1	1	1	1	1	1	BM 8 X 1

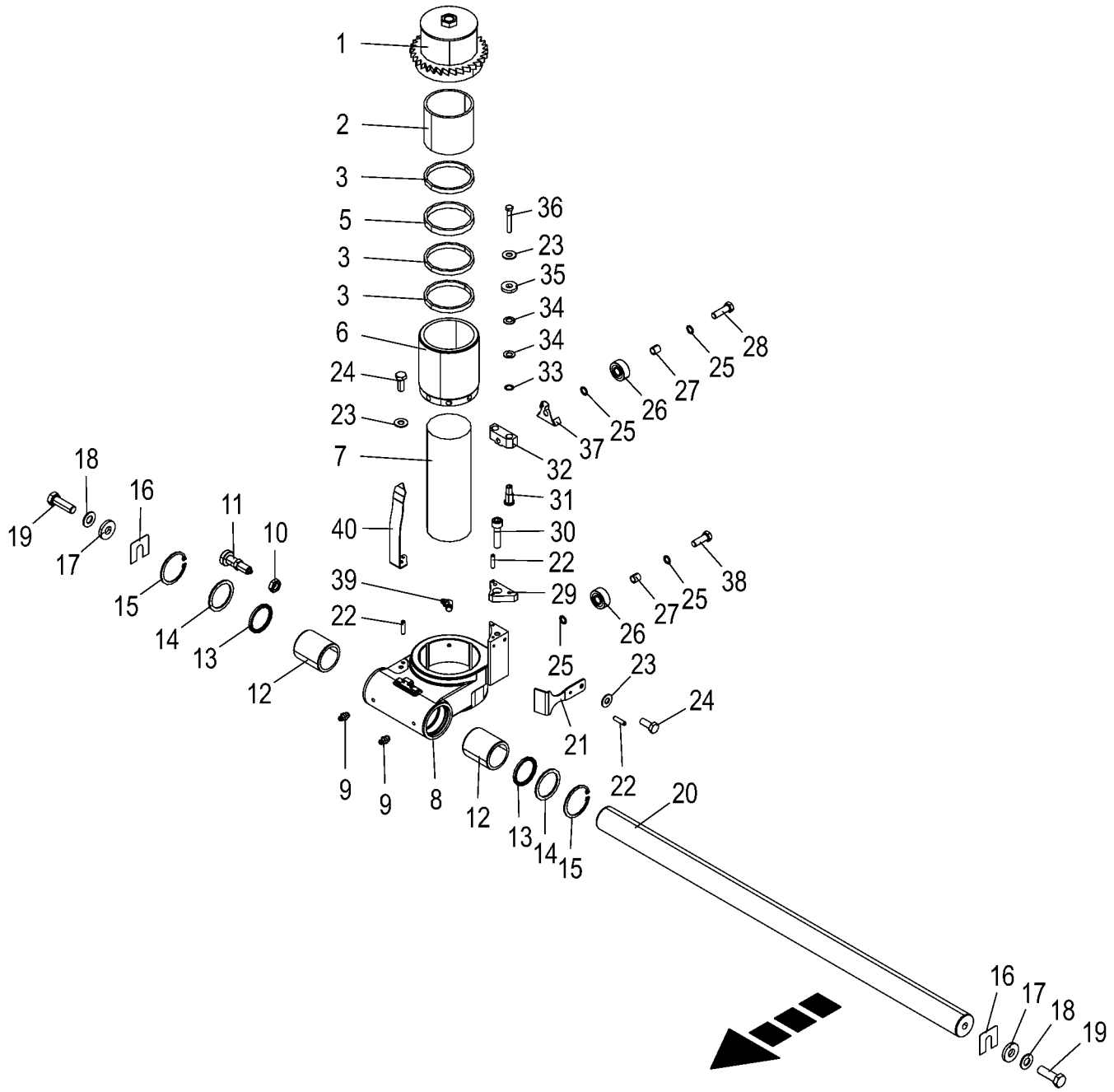

150 051 337 02 / 31.0

150 417 174 04

Schleifeinrichtung **Grinding device** **Équipement d'affûtage**					1043801 -	BX2012-12	BX2012-22	BX2012-32	BX2012-35	BX2012-42	BX2012-45	**150 051 337 02** 150 417 174 4 **31.0**
Pos.	ID-Nr.	Benennung	Description	Description	Masch.-Nr-							Bemerkung/Remarks/Remarque
40	20 224 745 1	Positionsblech Schleifschlitten	Position plate grinding slide	Positionsblech chariot d'affûtage		1	1	1	1	1	1	
41	00 925 044 0	Verschlussstopfen	Sealing plug	Bouchon d'étanchéité		2	2	2	2	2	2	13,3 / 16 X 7 / 9

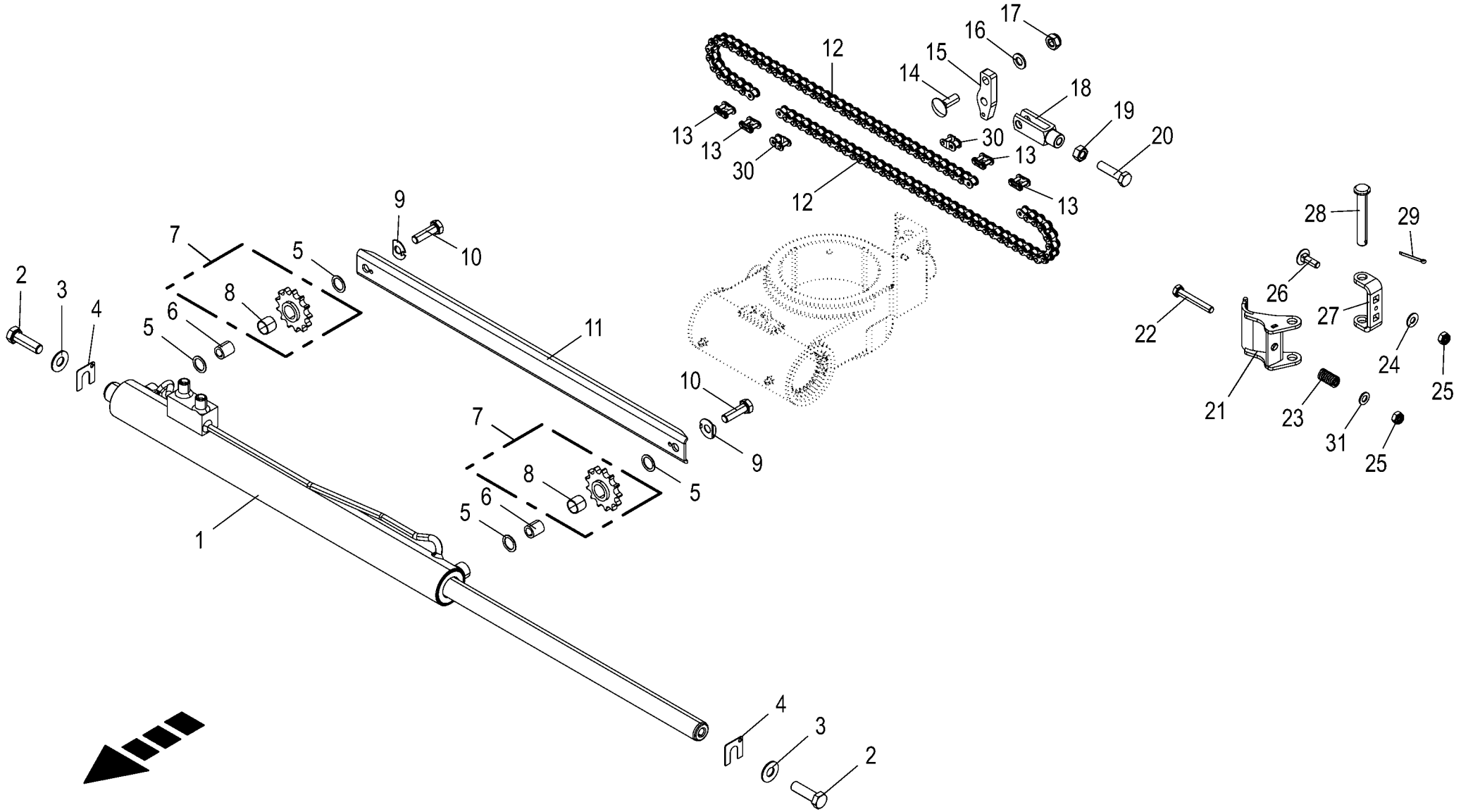

150 051 337 02 / 32.0

150 417 325 03

Antrieb Schleifeinrichtung **Drive of grinding device** **Entraînement équipement d'affûtage**					1043801 -	BX201-12	BX201-22	BX201-32	BX201-35	BX201-42	BX201-45	**150 051 337 02** 150 417 325 3 **32.0**
Pos.	ID-Nr.	Benennung	Description	Description	Masch.-Nr-							Bemerkung/Remarks/Remarque
1	27 008 350 3	Gleichgangzylinder DZ 25/ 40x433/1018	Synchronizing cylinder DZ 25/ 40x433	Vérin synchronisé DZ 25/ 40x433/1018		1	1	1	1	1	1	
	27 012 035 0	Dichtungssatz DZ25/40	Gasket set DZ25/40	Jeu de joints DZ25/40		1	1	1	1	1	1	
2	00 900 658 0	6kt-Schraube	Hex head bolt	Boulon tête hex		x	x	x	x	x	x	M 12 X 40
3	00 909 910 1	Sperrkantscheibe	Detent edged washer	Disque à bord d'arrêt		x	x	x	x	x	x	SKM 12
4	00 215 419 0	Beilage	Enclosure	Accompagnement		x	x	x	x	x	x	
5	00 910 942 0	Passscheibe	Shim ring	Rondelle d'ajustage		x	x	x	x	x	x	16 X 22 X 1
6	00 222 812 0	Buchse	Bushing	Douille		2	2	2	2	2	2	10,5 X 16 X 18
7	00 222 838 1	Kettenrad	Chain sprocket	Roue à chaînes		2	2	2	2	2	2	1/2" Z = 13
8	00 935 335 0	Lagerbuchse mit Schmiertaschen	Bearing bush	Coussinet		2	2	2	2	2	2	16 X 18 X 15
9	90 000 396 0	Sicherungsscheibe	Lock washer	Rondelle de protection		2	2	2	2	2	2	10,5 X 26 X 1
10	00 900 638 0	6kt-Schraube	Hex head bolt	Boulon tête hex		x	x	x	x	x	x	M 10 X 35
11	20 028 701 2	Strebe	Strut	Potence		1	1	1	1	1	1	
12	90 002 252 0	Rollenkette einf 1/2"x44Ro 18kN	Roller chain, single 7"x44Ro 18kN	Chaîne art. simple 7"x44Ro 18kN		2	2	2	2	2	2	
13	00 921 958 0	Steckglied mit Drahtverschluss	Chain lock	Joint de chaine		4	4	4	4	4	4	1/2"
14	00 904 745 1	Flachrundschraube	Coach bolt	Vis a tête bombée		x	x	x	x	x	x	M 10 X 30
15	20 222 293 0	Spannarm	Tensioning arm	Bras tendeur		1	1	1	1	1	1	
16	00 910 414 0	Scheibe	Washer	Rondelle		x	x	x	x	x	x	10,5 X 21 X 2
17	00 908 758 0	Sicherungsmutter	Locknut	Écrou hex		x	x	x	x	x	x	M 10
18	00 927 110 1	Gabelkopf kpl.	Clevis cpl.	Chape cpl.		1	1	1	1	1	1	G 10 X 40
19	00 908 212 0	6kt-Mutter	Hex nut	Écrou hex		x	x	x	x	x	x	M 10
20	00 900 639 0	6kt-Schraube	Hex head bolt	Boulon tête hex		x	x	x	x	x	x	M 10 X 40
21	20 027 776 0	Klinke	Ratchet	Cliquet		1	1	1	1	1	1	
22	00 900 214 0	6kt-Schraube	Hex head bolt	Boulon tête hex		x	x	x	x	x	x	M 8 X 55
23	00 222 442 0	Druckfeder	Pressure spring	Ressort de pression		1	1	1	1	1	1	2 X 12 X 35,4
24	00 909 908 1	Sperrkantscheibe	Detent edged washer	Disque à bord d'arrêt		x	x	x	x	x	x	SKM 8
25	00 908 706 0	Sicherungsmutter	Locknut	Écrou hex		x	x	x	x	x	x	M 8
26	00 904 732 2	Flachrundschraube	Coach bolt	Vis a tête bombée		x	x	x	x	x	x	M 8 X 25
27	20 226 336 0	Bügel	Bracket	Étrier		1	1	1	1	1	1	
28	00 215 447 0	Bolzen	Pin	Boulon		1	1	1	1	1	1	Rd. 20 X 84
29	00 912 046 1	Splint	Cotter pin	Goupille fendue		1	1	1	1	1	1	3,2 X 28
30	00 921 957 0	Gekröpftes Glied mit Splint	Cranked link	Maillon coude		2	2	2	2	2	2	1/2"
31	00 910 413 0	Scheibe	Washer	Rondelle		x	x	x	x	x	x	8,4 X 17 X 1,6

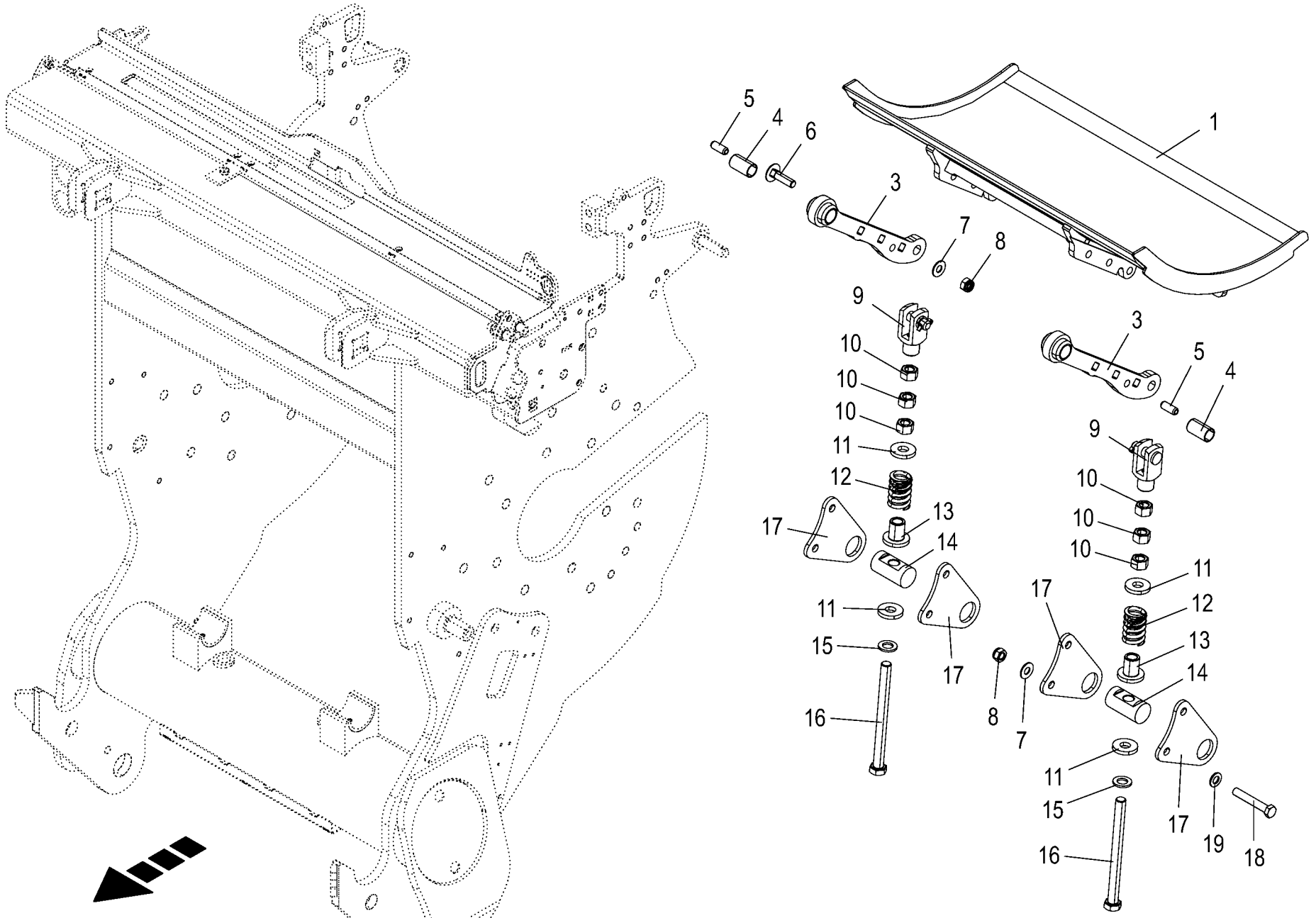

150 051 337 02 / 33.0

150 527 037 01

Trommelboden -gefedert Drum base - spring-mounted Fond du tambour - sur suspension					1043801 -	BX2012	BX2012	BX2012	BX2012	BX2012	BX2012	150 051 337 02 150 527 037 1 33.0
Pos.	ID-Nr.	Benennung	Description	Description	Masch.-Nr-							Bemerkung/Remarks/Remarque
1	20 626 839 0	Trommelboden	Drum base	Fond du tambour BX012 traité		1	1	1	1	1	1	
	20 626 830 0	Trommelboden HD	Drum base BX012 HD worked	Fond du tambour BX012 HD traité		1	1	1	1	1	1	
3	20 620 475 0	Trommelbodenaufnahme	Drum base holder	Logement de fond de tambour		2	2	2	2	2	2	
4	90 002 400 0	Einspannbuchse EGPG 20/23 x 40	Inner tension bushing 5 20/23 x 40	Douille de serrage intérieure 5 20/23		2	2	2	2	2	2	
5	00 912 742 2	Spannstift	Roll pin	Goupille de serrage		2	2	2	2	2	2	12 X 30
6	00 904 779 1	Flachrundschraube	Coach bolt	Vis a tête bombée		x	x	x	x	x	x	M 12 X 45 -10.9
7	00 909 910 1	Sperrkantscheibe	Detent edged washer	Disque à bord d'arrêt		x	x	x	x	x	x	SKM 12
8	00 908 701 0	Sicherungsmutter	Locknut	Écrou hex		x	x	x	x	x	x	M 12
9	00 927 118 1	Gabelkopf	Clevis	Tête de fourche		2	2	2	2	2	2	G 16 X 32
10	00 908 220 0	6kt-Mutter	Hex nut	Écrou hex		x	x	x	x	x	x	M 16
11	00 910 362 0	Scheibe	Washer	Rondelle		x	x	x	x	x	x	17 X 40 X 6
12	00 490 607 0	Druckfeder	Pressure spring	Ressort de pression		2	2	2	2	2	2	6 X 30 X 55
13	20 027 168 1	Buchse	Bushing ZnNi8	Douille		2	2	2	2	2	2	
14	20 028 257 1	Welle Rd 35 h9 x66	Shaft Rd 35 h9 x66	Arbre Rd 35 h9 x845		2	2	2	2	2	2	
15	00 910 303 1	Scheibe	Washer	Rondelle		x	x	x	x	x	x	17 X 30 X 3
16	90 002 166 0	6kt-Schraube M16 x 190	Hexagon head screw M16 x 190	Vis six pans M16 x 190		x	x	x	x	x	x	
17	20 028 258 2	Halteblech	Retaining sheet	Tôle de maintien		4	4	4	4	4	4	
18	00 901 455 0	6kt-Schraube	Hex head bolt	Boulon tête hex		x	x	x	x	x	x	M 12 X 75
19	00 910 506 1	Scheibe	Washer	Rondelle		x	x	x	x	x	x	13 X 24 X 2,5

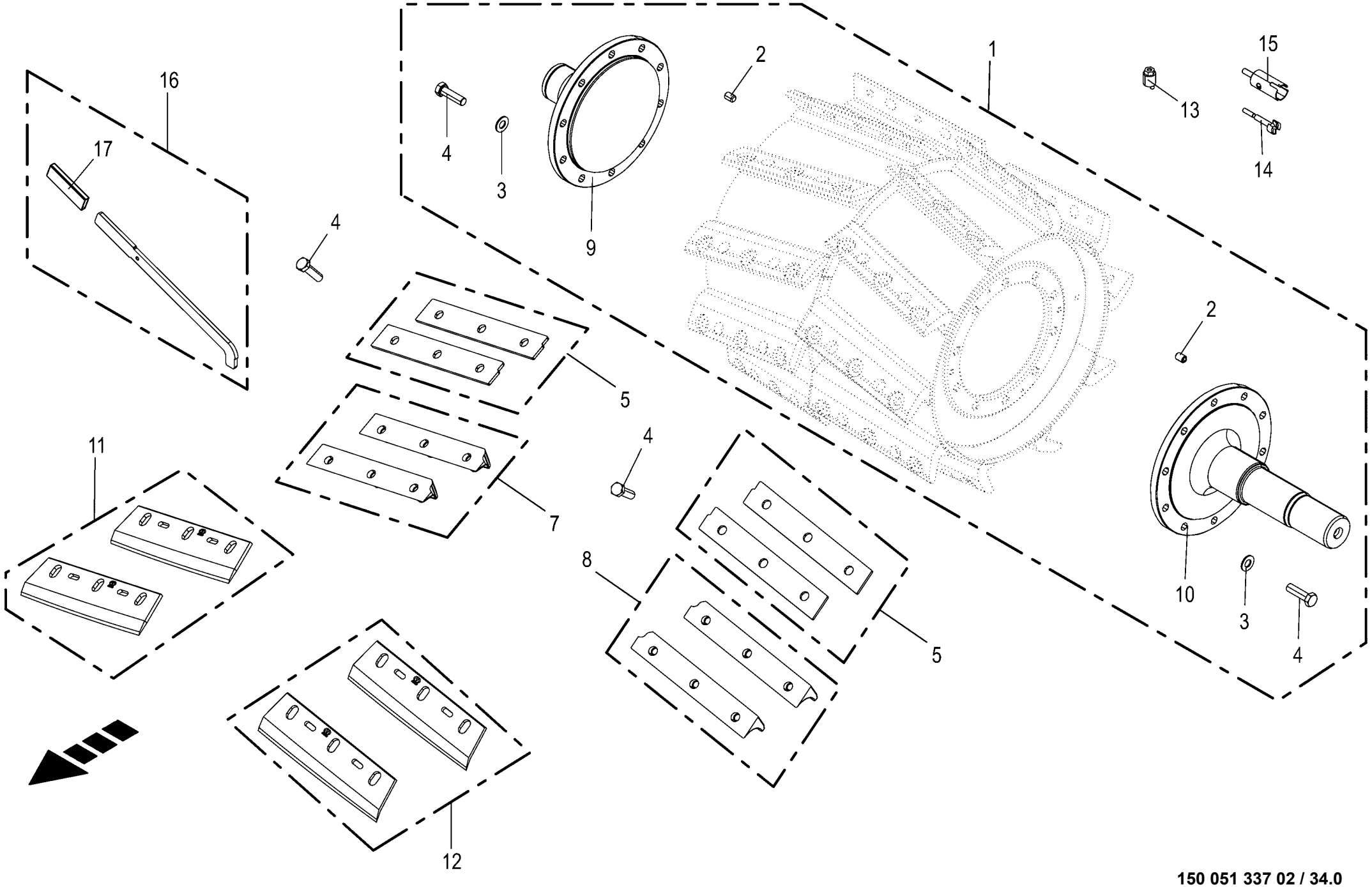

150 051 337 02 / 34.0

150 417 080 07

Häckseltrommel - 20 Messer **Chopping drum - 20 blades** **Tambour hacheur - 20 couteaux**					1043801 -	BX2011-12	BX2011-22	BX2011-32	BX2011-35	BX2011-42	BX2011-45	**150 051 337 02** 150 417 080 7 **34.0**
Pos.	ID-Nr.	Benennung	Description	Description	Masch.-Nr-							Bemerkung/Remarks/Remarque
1	20 622 599 0	Häckseltrommel 630 Max Flow 20 M.	Chopping drum 630 MaxFlow 20 blades	Tambour hacheur 630 Max Flow 20 couteaux		1	1	1	1	1	1	
2	90 000 578 0	Gewindestift	Threaded pin	Goujon fileté		4	4	4	4	4	4	M 14 X 20
3	00 909 912 1	Sperrkantscheibe	Detent edged washer	Disque à bord d'arrêt		x	x	x	x	x	x	SKM 16
4	00 900 323 0	6kt-Schraube	Hex head bolt	Boulon tête hex		x	x	x	x	x	x	M 16 X 1,5 X 55 -10.9
5	20 424 549 1	Messerträgerabdeckplatte (paarweise)	Blade carrier cover plate (in pairs)	Plaque de rec. de porte-ct. (par paires)		10	10	10	10	10	10	
7	20 424 294 0	Anschraubleisten rechts - paarweise-	Screw-on bars right - in pairs -	Barres de vissage droites - par paires-		5	5	5	5	5	5	
	20 421 292 1	Anschraubleisten rechts - paarweise- HD	Screw bars right - in pairs - HD	Barres de vissage dr. -par paires- HD		5	5	5	5	5	5	
8	20 424 296 0	Anschraubleisten links - paarweise-	Screw-on bars left - in pairs -	Barres de vissage gauches - par paires-		5	5	5	5	5	5	
	20 421 288 1	Anschraubleisten links - paarweise- HD	Screw bars left - in pairs - HD	Barres de vissage ga. -par paires- HD		5	5	5	5	5	5	
9	20 225 251 0	Flansch rechts	Flange right	Bride dr.		1	1	1	1	1	1	
10	20 224 253 2	Flansch links	Flange left	Bride ga.		1	1	1	1	1	1	
11	20 225 154 2	Messer Gras, Universal, rechts, 2 Stück	Blade grass, universal, rh., 2 units	Couteau herbe, univ. dr., 2 pièces		5	5	5	5	5	5	
	20 225 156 2	Maismesser Universal, rechts, 2 Stück	Maize blade universal, rh, 2 units	Couteaux à maïs univ., dr., 2 pièces		5	5	5	5	5	5	
12	20 225 153 2	Messer Gras, Universal, links, 2 Stück	2 grass blades lh 630 MaxFlow univ trans	2 cout. d'herbe ga. 630 MaxFlow un.tran.		5	5	5	5	5	5	
	20 225 155 2	Maismesser Universal, links, 2 Stück	Maize blades universal, lh, 2 units	Couteau à maïs univ., ga. 2 pièces		5	5	5	5	5	5	
13	20 224 265 0	Exzenter	Eccentric cam	Excentrique		1	1	1	1	1	1	
14	27 021 598 0	Reinigungswerkzeug Exzenter Ø25	Cleaning tool eccentric Ø25	Outil de nettoyage excentrique Ø25		1	1	1	1	1	1	
15	20 428 811 0	Reinigungswerkzeug Schraube mont.	Cleaning tool screw assembl.	Outil de nettoyage vis assembl.		1	1	1	1	1	1	
16	20 625 984 0	Drehhilfe Maxflow mont.	Turning lever MaxFlow assembled	Levier rotatif Maxflow monté		1	1	1	1	1	1	
17	00 925 016 0	Griff	Handle	Poignée		1	1	1	1	1	1	

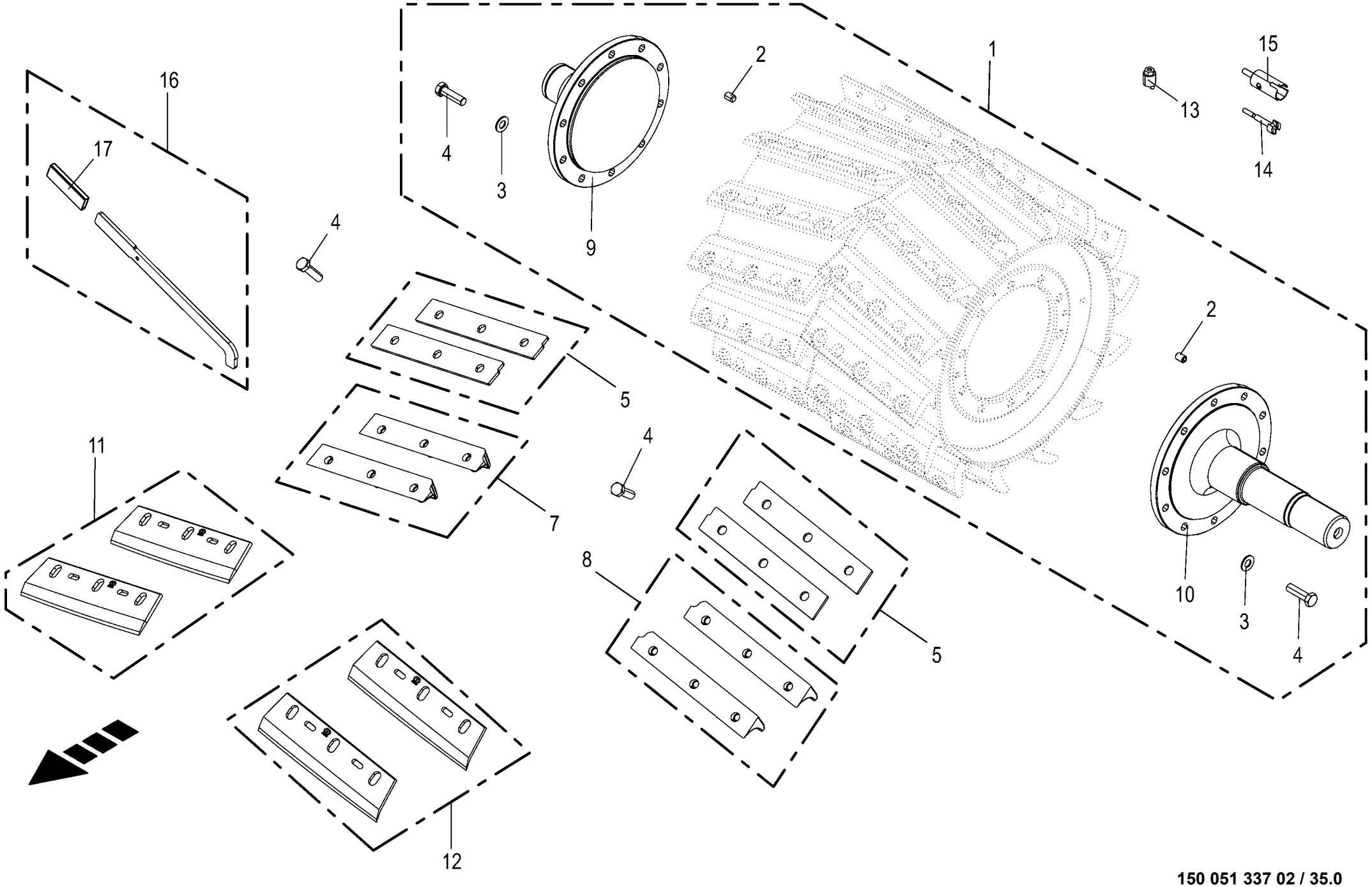

150 051 337 02 / 35.0

150 435 488 06

Häckseltrommel - 28 Messer **Chopping drum - 28 blades** **Tambour hacheur - 28 couteaux**					1043801 -	BX2011-12	BX2011-22	BX2011-32	BX2011-35	BX2011-42	BX2011-45	**150 051 337 02** 150 435 488 6 **35.0**
Pos.	ID-Nr.	Benennung	Description	Description	Masch.-Nr-							Bemerkung/Remarks/Remarque
1	20 622 601 0	Häckseltrommel 630 Max Flow 28 M.	Chopping drum 630 MaxFlow 28 blades	Tambour hacheur 630 Max Flow 28 couteaux		1	1	1	1	1	1	
2	90 000 578 0	Gewindestift	Threaded pin	Goujon fileté		4	4	4	4	4	4	M 14 X 20
3	00 909 912 1	Sperrkantscheibe	Detent edged washer	Disque à bord d'arrêt		x	x	x	x	x	x	SKM 16
4	00 900 323 0	6kt-Schraube	Hex head bolt	Boulon tête hex		x	x	x	x	x	x	M 16 X 1,5 X 55 -10.9
5	20 424 549 1	Messerträgerabdeckplatte (paarweise)	Blade carrier cover plate (in pairs)	Plaque de rec. de porte-ct. (par paires)		14	14	14	14	14	14	
7	20 424 294 0	Anschraubleisten rechts - paarweise-	Screw-on bars right - in pairs -	Barres de vissage droites - par paires-		7	7	7	7	7	7	
	20 421 292 1	Anschraubleisten rechts - paarweise- HD	Screw bars right - in pairs - HD	Barres de vissage dr. -par paires- HD		7	7	7	7	7	7	
8	20 424 296 0	Anschraubleisten links - paarweise-	Screw-on bars left - in pairs -	Barres de vissage gauches - par paires-		7	7	7	7	7	7	
	20 421 288 1	Anschraubleisten links - paarweise- HD	Screw bars left - in pairs - HD	Barres de vissage ga. -par paires- HD		7	7	7	7	7	7	
9	20 225 251 0	Flansch rechts	Flange right	Bride dr.		1	1	1	1	1	1	
10	20 224 253 2	Flansch links	Flange left	Bride ga.		1	1	1	1	1	1	
11	20 225 154 2	Messer Gras, Universal, rechts, 2 Stück	Blade grass, universal, rh., 2 units	Couteau herbe, univ. dr., 2 pièces		7	7	7	7	7	7	
	20 225 156 2	Maismesser Universal, rechts, 2 Stück	Maize blade universal, rh, 2 units	Couteaux à maïs univ., dr., 2 pièces		7	7	7	7	7	7	
12	20 225 153 2	Messer Gras, Universal, links, 2 Stück	2 grass blades lh 630 MaxFlow univ trans	2 cout. d'herbe ga. 630 MaxFlow un.tran.		7	7	7	7	7	7	
	20 225 155 2	Maismesser Universal, links, 2 Stück	Maize blades universal, lh, 2 units	Couteau à maïs univ., ga. 2 pièces		7	7	7	7	7	7	
13	20 224 265 0	Exzenter	Eccentric cam	Excentrique		1	1	1	1	1	1	
14	27 021 598 0	Reinigungswerkzeug Exzenter Ø25	Cleaning tool eccentric Ø25	Outil de nettoyage excentrique Ø25		1	1	1	1	1	1	
15	20 428 811 0	Reinigungswerkzeug Schraube mont.	Cleaning tool screw assembl.	Outil de nettoyage vis assembl.		1	1	1	1	1	1	
16	20 625 984 0	Drehhilfe Maxflow mont.	Turning lever MaxFlow assembled	Levier rotatif Maxflow monté		1	1	1	1	1	1	
17	00 925 016 0	Griff	Handle	Poignée		1	1	1	1	1	1	

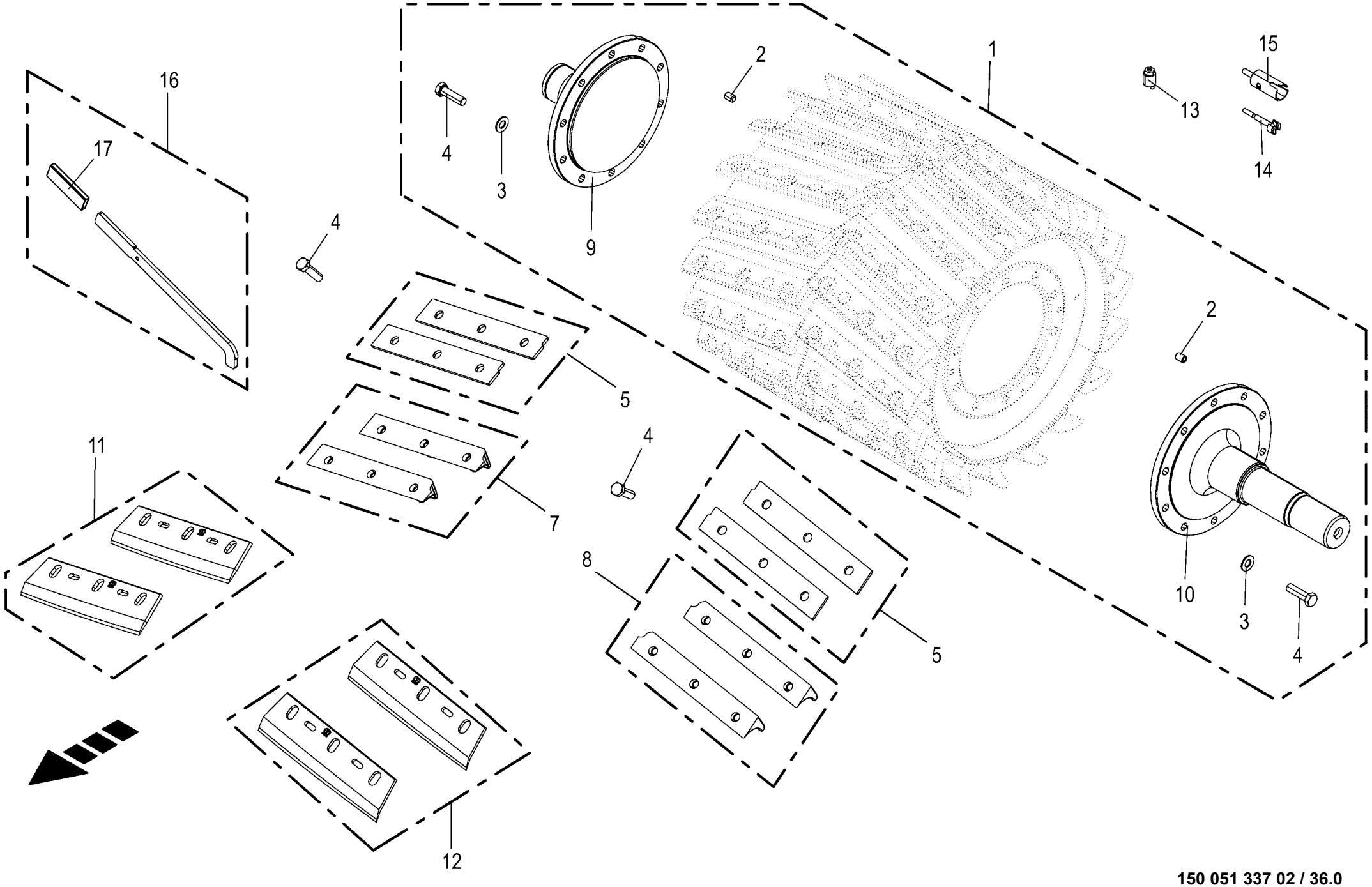

150 051 337 02 / 36.0

150 435 489 05

Häckseltrommel - 36 Messer
Chopping drum - 36 blades
Tambour hacheur - 36 couteaux

1043801 -

150 051 337 02

150 435 489 6 **36.0**

Pos.	ID-Nr.	Benennung	Description	Description	Masch.-Nr-	BX2011-12	BX2011-22	BX2011-32	BX2011-35	BX2011-42	BX2011-45	Bemerkung/Remarks/Remarque
1	20 622 607 0	Häckseltrommel 630 Max Flow 36 M.	Chopping drum 630 MaxFlow 36 blades	Tambour hacheur 630 Max Flow 36 couteaux		1	1	1	1	1	1	
2	90 000 578 0	Gewindestift	Threaded pin	Goujon fileté		4	4	4	4	4	4	M 14 X 20
3	00 909 912 1	Sperrkantscheibe	Detent edged washer	Disque à bord d'arrêt		x	x	x	x	x	x	SKM 16
4	00 900 323 0	6kt-Schraube	Hex head bolt	Boulon tête hex		x	x	x	x	x	x	M 16 X 1,5 X 55 -10.9
5	20 424 549 1	Messerträgerabdeckplatte (paarweise)	Blade carrier cover plate (in pairs)	Plaque de rec. de porte-ct. (par paires)		18	18	18	18	18	18	
7	20 424 294 0	Anschraubleisten rechts - paarweise-	Screw-on bars right - in pairs -	Barres de vissage droites - par paires-		9	9	9	9	9	9	
	20 421 292 1	Anschraubleisten rechts - paarweise- HD	Screw bars right - in pairs - HD	Barres de vissage dr. -par paires- HD		9	9	9	9	9	9	
8	20 424 296 0	Anschraubleisten links - paarweise-	Screw-on bars left - in pairs -	Barres de vissage gauches - par paires-		9	9	9	9	9	9	
	20 421 288 1	Anschraubleisten links - paarweise- HD	Screw bars left - in pairs - HD	Barres de vissage ga. -par paires- HD		9	9	9	9	9	9	
9	20 225 251 0	Flansch rechts	Flange right	Bride dr.		1	1	1	1	1	1	
10	20 224 253 2	Flansch links	Flange left	Bride ga.		1	1	1	1	1	1	
11	20 225 154 2	Messer Gras, Universal, rechts, 2 Stück	Blade grass, universal, rh., 2 units	Couteau herbe, univ. dr., 2 pièces		9	9	9	9	9	9	
	20 225 156 2	Maismesser Universal, rechts, 2 Stück	Maize blade universal, rh, 2 units	Couteaux à maïs univ., dr., 2 pièces		9	9	9	9	9	9	
12	20 225 153 2	Messer Gras, Universal, links, 2 Stück	2 grass blades lh 630 MaxFlow univ trans	2 cout. d'herbe ga. 630 MaxFlow un.tran.		9	9	9	9	9	9	
	20 225 155 2	Maismesser Universal, links, 2 Stück	Maize blades universal, lh, 2 units	Couteau à maïs univ., ga. 2 pièces		9	9	9	9	9	9	
13	20 224 265 0	Exzenter	Eccentric cam	Excentrique		1	1	1	1	1	1	
14	27 021 598 0	Reinigungswerkzeug Exzenter Ø25	Cleaning tool eccentric Ø25	Outil de nettoyage excentrique Ø25		1	1	1	1	1	1	
15	20 428 811 0	Reinigungswerkzeug Schraube mont.	Cleaning tool screw assembl.	Outil de nettoyage vis assembl.		1	1	1	1	1	1	
16	20 625 984 0	Drehhilfe Maxflow mont.	Turning lever MaxFlow assembled	Levier rotatif Maxflow monté		1	1	1	1	1	1	
17	00 925 016 0	Griff	Handle	Poignée		1	1	1	1	1	1	

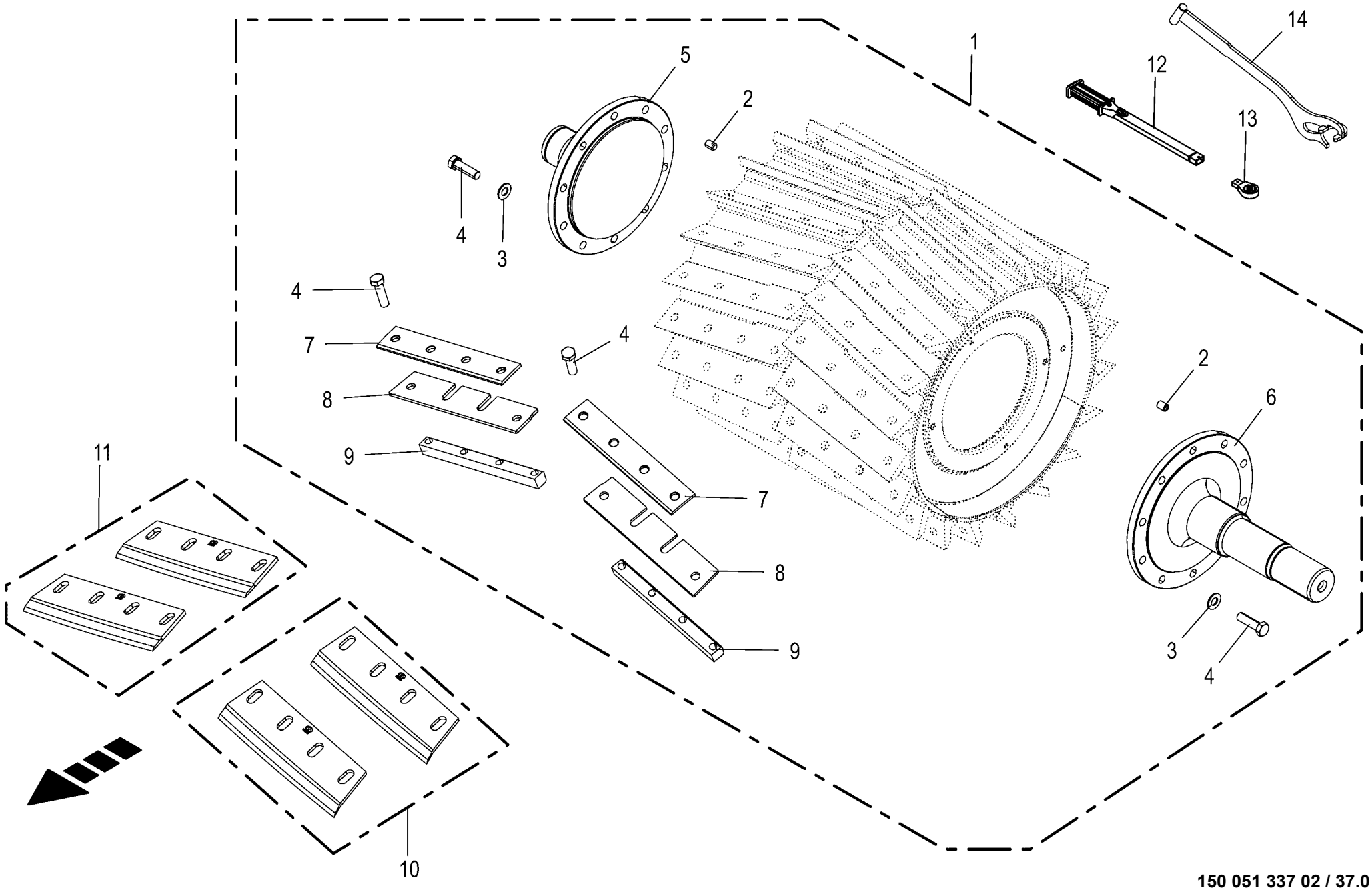

150 051 337 02 / 37.0

Häckseltrommel - 40 Messer **Chopping drum - 40 blades** **Tambour hacheur - 40 couteaux**					1043801 -	BX201-12	BX201-22	BX201-32	BX201-35	BX201-42	BX201-45	**150 051 337 02** 150 452 548 2 **37.0**
Pos.	ID-Nr.	Benennung	Description	Description	Masch.-Nr-							Bemerkung/Remarks/Remarque
1	20 622 608 0	Häckseltrommel 630 40 Blindm.	Chopping drum 630 40 dummy blades	Tambour hacheur 630 40 obtur.		1	1	1	1	1	1	
	20 622 610 0	Häckseltrommel 630 40 Blindm. HD	Chopping drum 630 40 dummy blades HD	Tambour hacheur 630 40 obtur. HD		1	1	1	1	1	1	
2	90 000 578 0	Gewindestift	Threaded pin	Goujon fileté		4	4	4	4	4	4	M 14 X 20
3	00 909 912 1	Sperrkantscheibe	Detent edged washer	Disque à bord d'arrêt		x	x	x	x	x	x	SKM 16
4	00 900 323 0	6kt-Schraube	Hex head bolt	Boulon tête hex		x	x	x	x	x	x	M 16 X 1,5 X 55 -10.9
5	20 225 251 0	Flansch rechts	Flange right	Bride dr.		1	1	1	1	1	1	
6	20 224 253 2	Flansch links	Flange left	Bride ga.		1	1	1	1	1	1	
7	20 421 713 0	Lochplatte - Paar	Perforated plate	PLAQUE		20	20	20	20	20	20	
8	20 421 767 0	Messerträgerabdeckplatte - Paar	Cover plate blade carrier	Plaque recouvrement du support de coutea		20	20	20	20	20	20	
9	20 421 714 0	Anschraubleiste - Paar	Screw-on strip	Barre à visser carré 30 x277 ZnNi		20	20	20	20	20	20	
10	20 421 721 0	2 Grasmesser links 630 univ. 484 transp.	2 grass blades lh 630 uni 484 transp	2 cout. d'herbe ga. 630 univ. 484 trans.		10	10	10	10	10	10	
	20 421 765 0	2 Maismesser links 630 univ. 484 transp.	2 maize blades lh 630 uni 484 transp	2 cout. à maïs ga. 630 univ. 484 trans.		10	10	10	10	10	10	
11	20 421 764 0	2 Grasmesser rechts 630 univ. 484 transp	2 grass blades rh 630 uni 484 transp	2 cout. d'herbe dr. 630 univ. 484 trans.		10	10	10	10	10	10	
	20 421 766 0	2 Maismesser rechts 630 univ. 484 transp	2 maize blades rh 630 uni 484 transp	2 cout. à maïs dr. 630 univ. 484 trans.		10	10	10	10	10	10	
12	27 000 053 0	Drehmomentschlüssel	Torque spanner	Clé dynamométrique		1	1	1	1	1	1	320 Nm
13	27 000 052 0	Ringeinsteckwerkzeug	Ring plug tool	Outil de prise d'anneau		1	1	1	1	1	1	Sw 24
14	20 625 356 0	Drehhilfe Standard geschw.	Turning lever standard welded	Levier rotatif standard soudé		1	1	1	1	1	1	

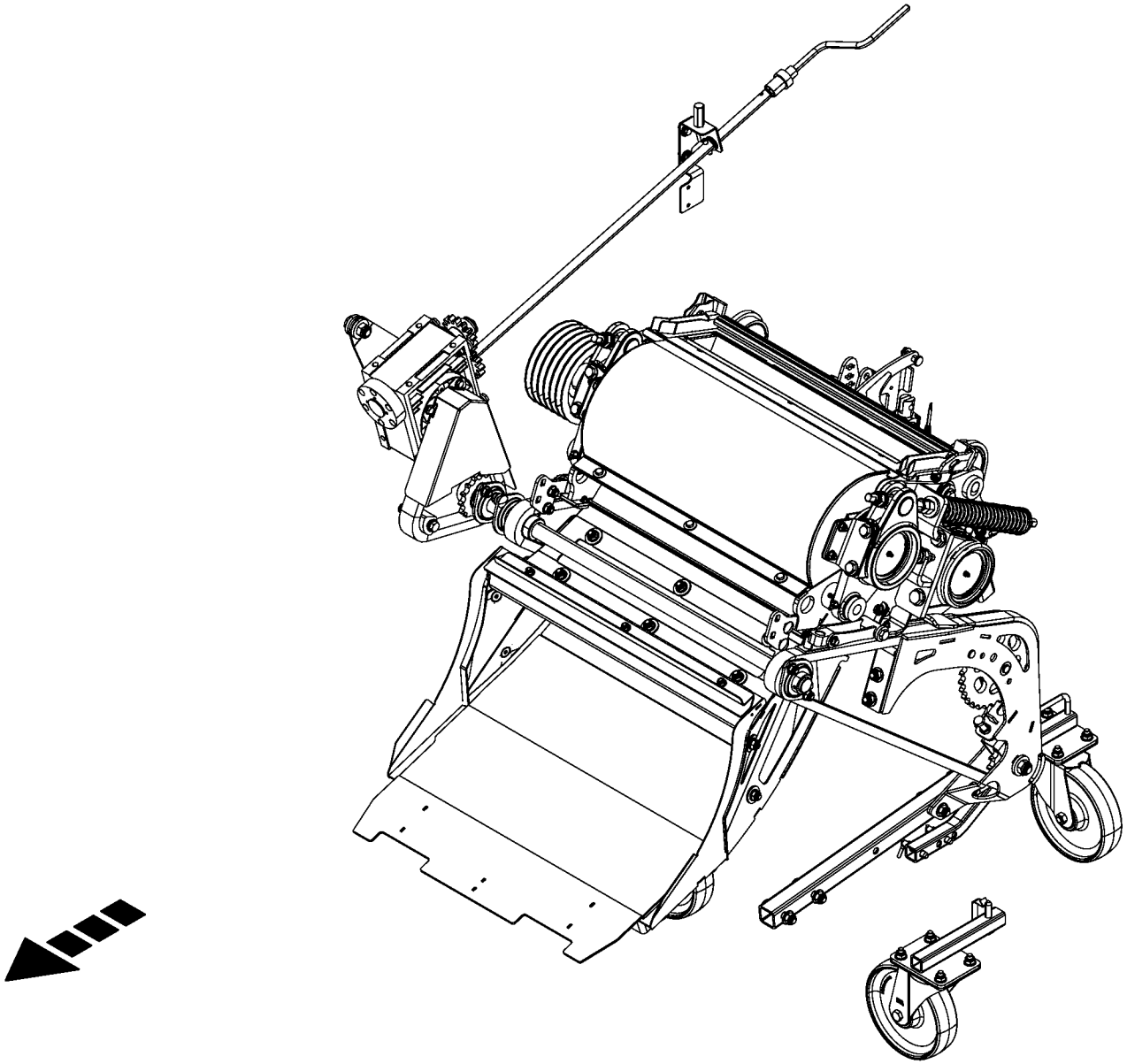

-----NACHBEREITUNG -----POST-PROCESSING -----FINITION					1043801 -	BX2012-12	BX2012-22	BX2012-32	BX2012-35	BX2012-42	BX2012-45	150 051 337 02 150 527 113 1 38.0
Pos.	ID-Nr.	Benennung	Description	Description	Masch.-Nr-							Bemerkung/Remarks/Remarque
1						.	.	.	.	.	.	

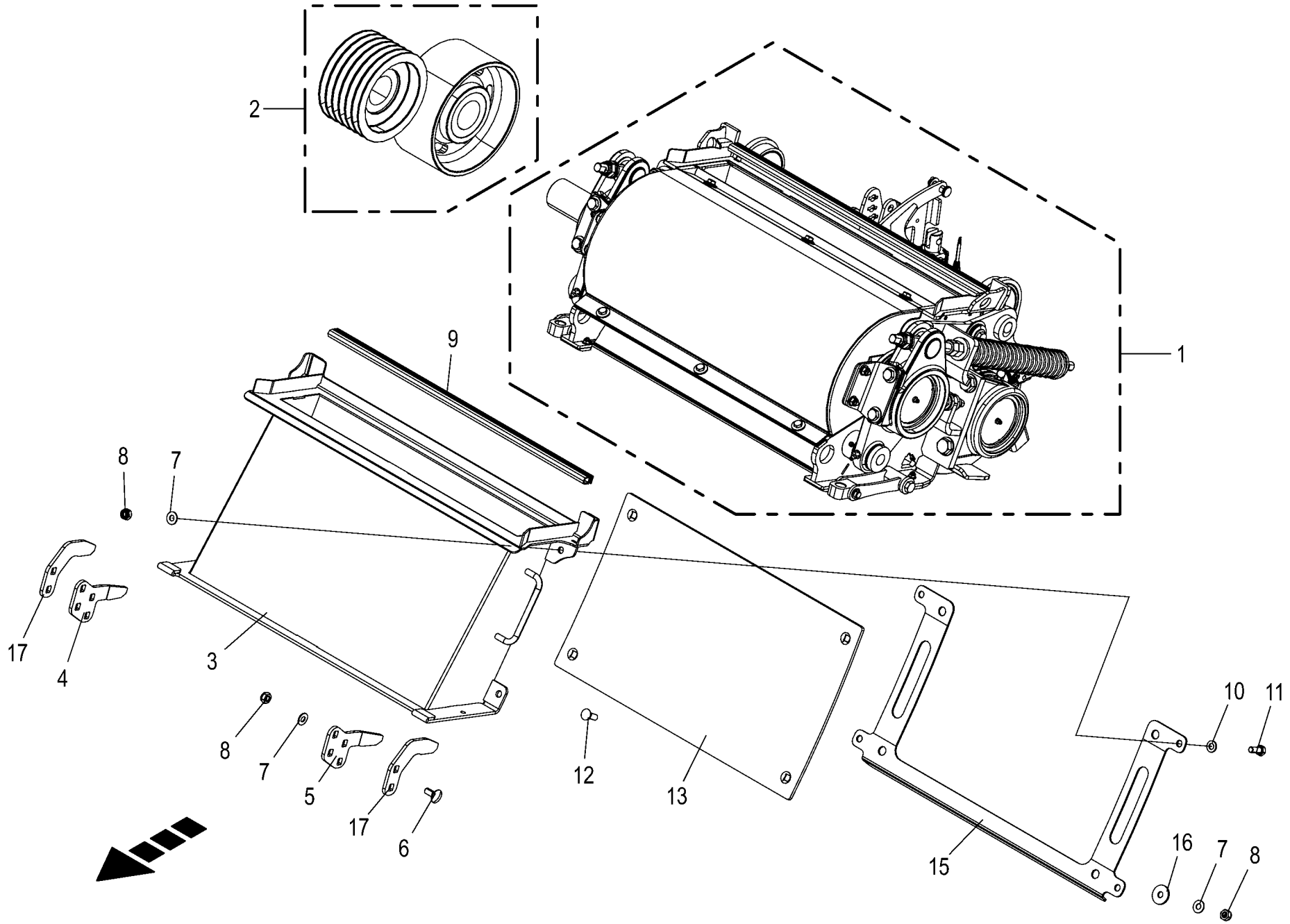

150 051 337 02 / 39.0

Graskanal / Corn-Conditioner **Grass channel / corn conditioner** **Canal de l'herbe / broyeur**					1043801 -	BX2011-12	BX2011-22	BX2011-32	BX2011-35	BX2011-42	BX2011-45	**150 051 337 02** 150 527 129 2 **39.0**
Pos.	ID-Nr.	Benennung	Description	Description	Masch.-Nr-							Bemerkung/Remarks/Remarque
1	20 626 697 0	Nachr.-Satz Corn-Cond. X 105/ 123 Z.				1	1	1	1	1	1	
	20 626 698 0	Nachr.-Satz Corn-Cond. X 105/ 123 Z. HD				1	1	1	1	1	1	
	20 626 699 0	Nachr.-Satz Corn-Cond. X 123/ 144 Z.				1	1	1	1	1	1	
	20 626 700 0	Nachr.-Satz Corn-Cond. X 123/ 144 Z. HD				1	1	1	1	1	1	
	20 626 706 0	Corn-Conditioner 166 Z. ohne R.S.				1	1	1	1	1	1	
2	20 624 036 0	Riemenscheibe + Umlenkrolle 6-rillig 30%	Pulley + deflection roll 6 grooves 30%	Poulie+galet de renvoi à 6 rainures 30%		1	1	1	1	1	1	
3	20 624 587 0	Graskanal	Grass channel	Canal de l'herbe		1	1	1	1	1	1	
4	20 620 547 0	Niederhalter rechts	Holding-down clamp right	Déflecteur droit		1	1	1	1	1	1	
5	20 620 556 0	Niederhalter links	Holding-down clamp left	Déflecteur gauche		1	1	1	1	1	1	
6	00 904 850 1	Flachrundschraube	Coach bolt	Vis a tête bombée		x	x	x	x	x	x	M 10 X 25
7	00 909 909 1	Sperrkantscheibe	Detent edged washer	Disque à bord d'arrêt		x	x	x	x	x	x	SKM 10
8	00 908 758 0	Sicherungsmutter	Locknut	Écrou hex		x	x	x	x	x	x	M 10
9	00 938 694 1	Dichtungsprofil -Id.-Nr.= 1m	Rubber profile -Id.-no.= 1m	Joint profilé -Id.-no.= 1m		x	x	x	x	x	x	
10	00 910 414 0	Scheibe	Washer	Rondelle		x	x	x	x	x	x	10,5 X 21 X 2
11	00 900 636 0	6kt-Schraube	Hex head bolt	Boulon tête hex		x	x	x	x	x	x	M 10 X 25
12	90 002 412 0	Senkschraube 4kt M10 x 30 ZLÜ	Countersunk screw square M10 x 30	Vis à tête fraisée 4 pans M10 x 30		x	x	x	x	x	x	
13	20 624 584 1	Verschleißblech	Wear plate	Tôle d'usure		1	1	1	1	1	1	
	20 626 307 0	Verschleißblech HD	Wear plate HD	Tôle d'usure HD		1	1	1	1	1	1	
15	20 624 583 1	Trägerblech	Bearing plate	Tôle de support		1	1	1	1	1	1	
16	00 910 353 0	Scheibe	Washer	Rondelle		x	x	x	x	x	x	11 X 34 X 3
17	20 625 339 0	Niederhalter oben	Hold-down top	Déflecteur supérieur		2	2	2	2	2	2	

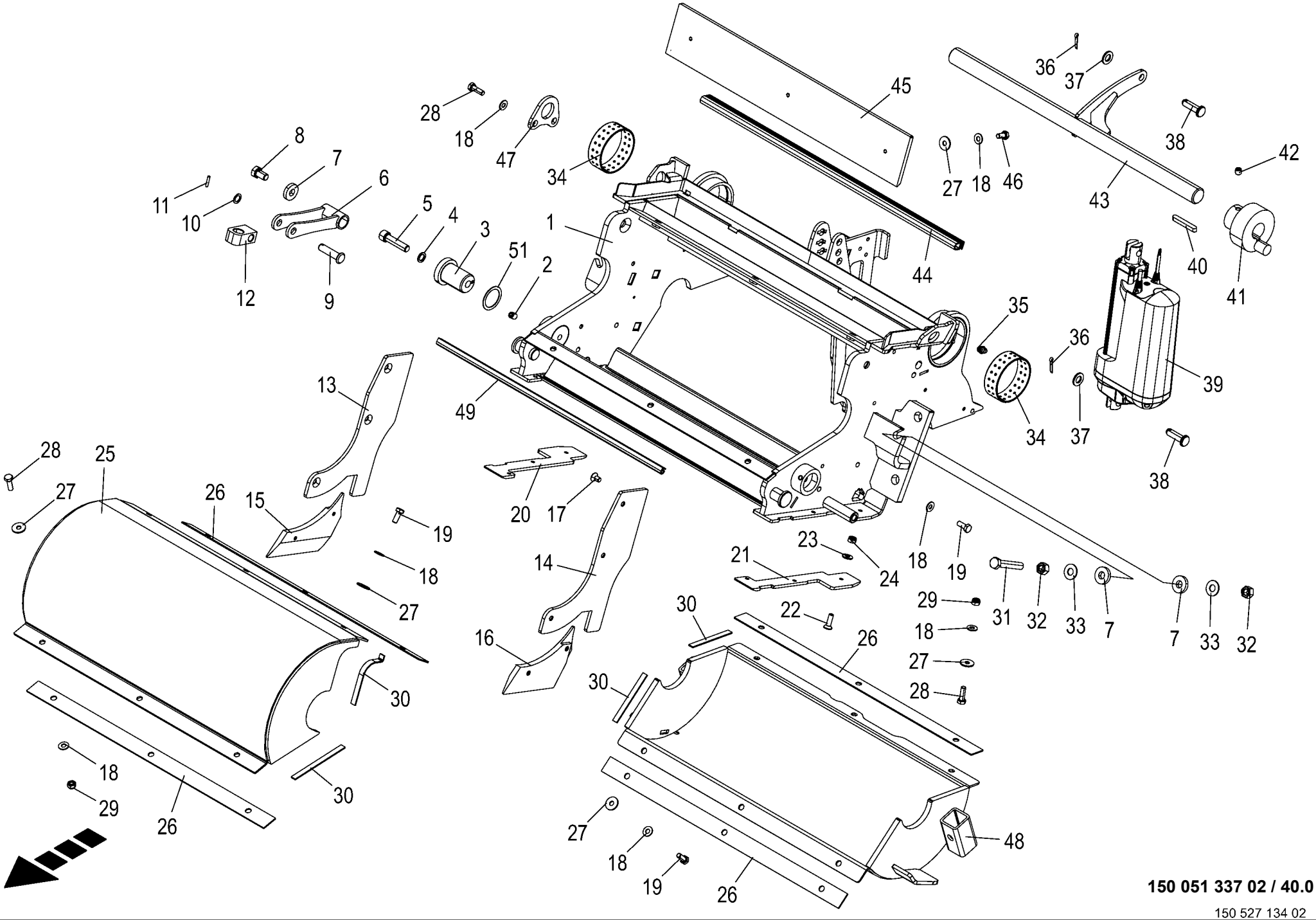

150 051 337 02 / 40.0

150 527 134 02

Gehäuse - Anbauteile **Housing - mouting parts** **Carter - pièces rapportées**					1043801 -	BX2012-12	BX2012-22	BX2012-32	BX2012-35	BX2012-42	BX2012-45	**150 051 337 02** 150 527 134 2 **40.0**
Pos.	ID-Nr.	Benennung	Description	Description	Masch.-Nr-							Bemerkung/Remarks/Remarque
1	20 624 967 1	Corn-Conditioner Gehäuse				1	1	1	1	1	1	
2	00 905 922 1	Gewindestift	Threaded pin	Goujon fileté		2	2	2	2	2	2	M 8 X 10
3	20 028 878 2	Aufnahmedorn	Arbor	Mandrin de logement		2	2	2	2	2	2	
4	00 909 911 0	Sperrkantscheibe	Detent edged washer	Disque à bord d'arrêt		x	x	x	x	x	x	SKZ 12
5	00 903 142 1	Zylinderschraube	Allen screw	Vis tête cylindrique		x	x	x	x	x	x	M 12 X 50
6	20 429 939 1	Koppel	Coupling rod	Accouplement		2	2	2	2	2	2	
7	00 910 320 0	Scheibe	Washer	Rondelle		x	x	x	x	x	x	13 X 30 X 6
8	00 900 653 0	6kt-Schraube	Hex head bolt	Boulon tête hex		x	x	x	x	x	x	M 12 X 20
9	20 429 943 0	Bolzen 12 X 50,5	Bolt 12 X 50.5	Boulon 12 X 50,5		2	2	2	2	2	2	
10	00 910 803 0	Passscheibe	Shim ring	Rondelle d'ajustage		x	x	x	x	x	x	12 X 18 X 1,0
11	00 912 579 2	Spannstift	Roll pin	Goupille de serrage		2	2	2	2	2	2	4 X 20
12	20 429 942 0	Koppelaufnahme	Coupler holder	Logement d'accouplement		2	2	2	2	2	2	
13	20 622 984 0	Abdichtung Seitenwand rechts	Seal side wall rh	Étanchéité paroi latérale droite		1	1	1	1	1	1	
14	20 622 983 0	Abdichtung Seitenwand links	Seal side wall lh	Étanchéité paroi latérale gauche		1	1	1	1	1	1	
15	20 620 544 1	Keil rechts	Keil rechts	Cale droite		1	1	1	1	1	1	
16	20 620 545 1	Keil links	Keil links	Cale gauche		1	1	1	1	1	1	
17	90 004 137 0	Senkschraube Torx M8 x 14 Zn8 MK-blau	Countersunk screw Torx M8 x 14 Zn8 MK bl	Vis à tête frais. Torx M8x14 Zn8 MK-bleu		x	x	x	x	x	x	
18	00 909 908 1	Sperrkantscheibe	Detent edged washer	Disque à bord d'arrêt		x	x	x	x	x	x	SKM 8
19	00 900 614 0	6kt-Schraube	Hex head bolt	Boulon tête hex		x	x	x	x	x	x	M 8 X 20
20	20 620 644 1	Gleitleiste rechts	Slide rail right	Glissière droite		1	1	1	1	1	1	
21	20 620 646 1	Gleitleiste links	Slide rail left	Glissière gauche		1	1	1	1	1	1	
22	00 904 023 2	Senkschraube	Countersunkscrew	Vis à tête fraisée		x	x	x	x	x	x	M 6 X 20
23	00 909 906 1	Sperrkantscheibe	Detent edged washer	Disque à bord d'arrêt		x	x	x	x	x	x	SKM 6
24	00 908 704 1	Sicherungsmutter	Locknut	Écrou hex		x	x	x	x	x	x	M 6
25	20 625 093 0	Walzenschale vorne	Roller shell front	Coquille du rouleau avant		1	1	1	1	1	1	
26	20 625 091 0	Dichtung Walzenschale	Seal roller shell	Joint coquille du rouleau		4	4	4	4	4	4	
27	00 910 603 0	Scheibe	Washer	Rondelle		x	x	x	x	x	x	8,4 X 24 X 2
28	00 900 616 0	6kt-Schraube	Hex head bolt	Boulon tête hex		x	x	x	x	x	x	M 8 X 25
29	00 908 706 0	Sicherungsmutter	Locknut	Écrou hex		x	x	x	x	x	x	M 8
30	00 938 303 0	Dichtungsband -Id.-Nr.= 1m	Sealing strip -Id.-no.= 1m	Patte d'etancheite -Id.-no.= 1m		x	x	x	x	x	x	2 X 10
31	00 900 306 1	6kt-Schraube	Hex head bolt	Boulon tête hex		x	x	x	x	x	x	M 12 X 70
32	00 908 215 0	6kt-Mutter	Hex nut	Écrou hex		x	x	x	x	x	x	M 12
33	00 909 910 1	Sperrkantscheibe	Detent edged washer	Disque à bord d'arrêt		x	x	x	x	x	x	SKM 12
34	90 002 102 0	Lagerbuchse 80x85x30 gelocht	Bearing bushing 80x85x30 perforated	Coussinet 80x85x30 perforé/e		2	2	2	2	2	2	
35	00 919 105 0	Kegelschmiernippel	Grease niple	Graisseur à cone		2	2	2	2	2	2	AM 8 X 1
36	00 912 063 1	Splint	Cotter pin	Goupille fendue		2	2	2	2	2	2	4 X 20

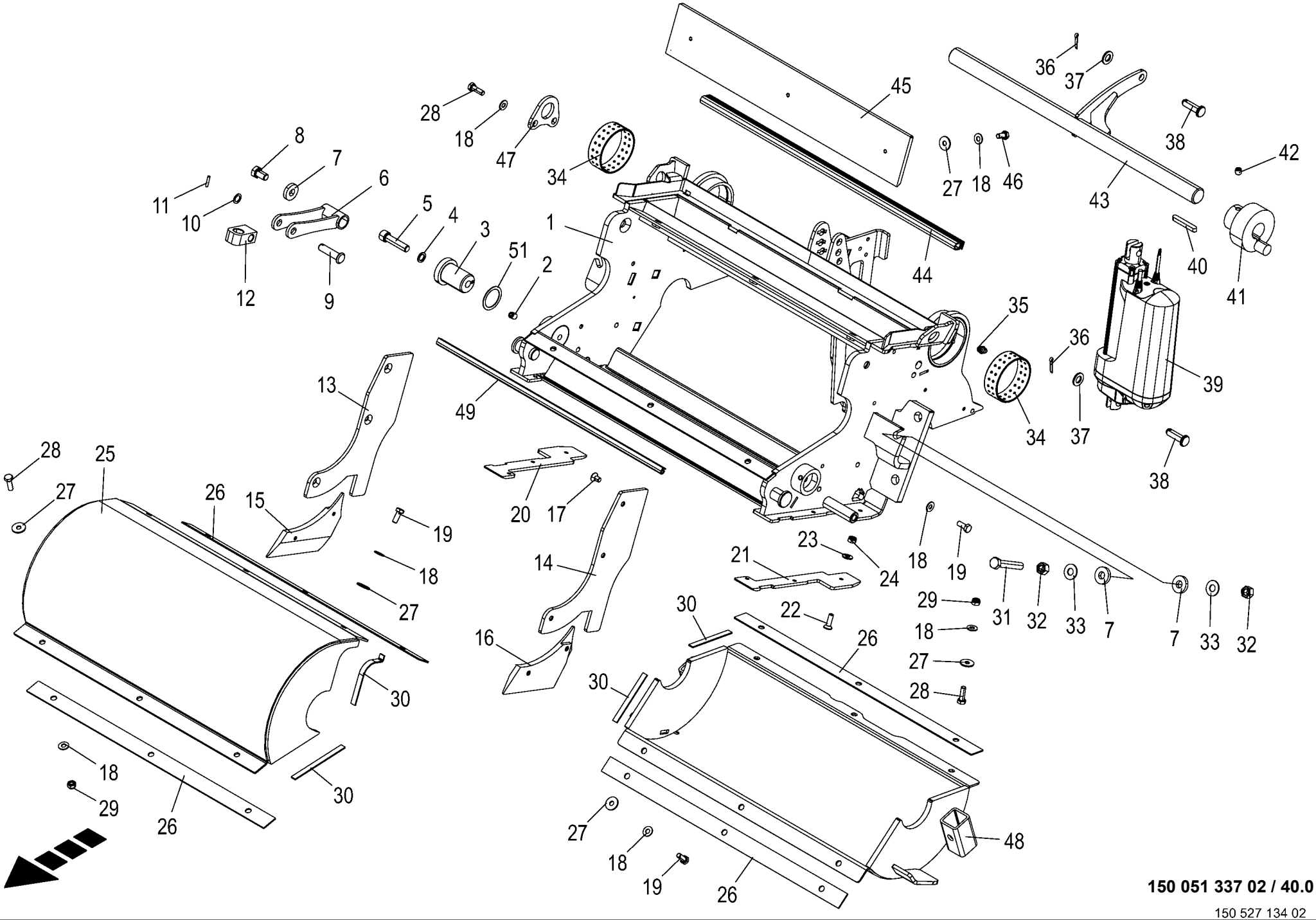

150 051 337 02 / 40.0

150 527 134 02

Gehäuse - Anbauteile **Housing - mouting parts** **Carter - pièces rapportées**					1043801 -	BX2012	BX2012	BX2012	BX2012	BX2012	BX2012	**150 051 337 02** 150 527 134 2 **40.0**
Pos.	ID-Nr.	Benennung	Description	Description	Masch.-Nr-							Bemerkung/Remarks/Remarque
37	00 910 506 1	Scheibe	Washer	Rondelle		x	x	x	x	x	x	13 X 24 X 2,5
38	00 953 630 1	Bolzen	Pin	Boulon		2	2	2	2	2	2	12 X 40 / 34
39	27 009 916 2	Linearmotor 24V 100mm 4500N	Linear motor 24 V 100 mm 4500N	Moteur linéaire 24V 100mm 4500N		1	1	1	1	1	1	
40	00 915 084 1	Passfeder	Fit-in key	Clavette		2	2	2	2	2	2	A 8 X 7 X 56
41	20 028 885 1	Excenter	Eccentric	Excentrique		2	2	2	2	2	2	
42	00 905 711 1	Gewindestift	Threaded pin	Goujon fileté		2	2	2	2	2	2	M 8 X 10
43	20 624 961 0	Verstellung	Adjustment	Réglage		1	1	1	1	1	1	
44	00 938 694 1	Dichtungsprofil -Id.-Nr.= 1m	Rubber profile -Id.-no.= 1m	Joint profilé -Id.-no.= 1m		x	x	x	x	x	x	
45	20 624 978 0	Leitblech	Deflector sheet	Déflecteur		1	1	1	1	1	1	
46	00 900 612 0	6kt-Schraube	Hex head bolt	Boulon tête hex		x	x	x	x	x	x	M 8 X 16
47	20 029 117 4	Wellenlagerung	Shaft bearing	Palier de l'arbre		1	1	1	1	1	1	
48	20 625 095 0	Walzenschale hinten	Roller shell rear	Coquille du rouleau arrière		1	1	1	1	1	1	
49	27 009 846 0	Dichtungsprofil R=60° 8x10	Sealing profile R=60° 8x10	Prof. d'étanchéité R=60° 8x10		x	x	x	x	x	x	
	00 911 133 0	Passscheibe	Shim ring	Rondelle d’ajustage		x	x	x	x	x	x	35 X 45 X 0,5
51	00 911 134 0	Passscheibe	Shim ring	Rondelle d’ajustage		x	x	x	x	x	x	35 X 45 X 1,0

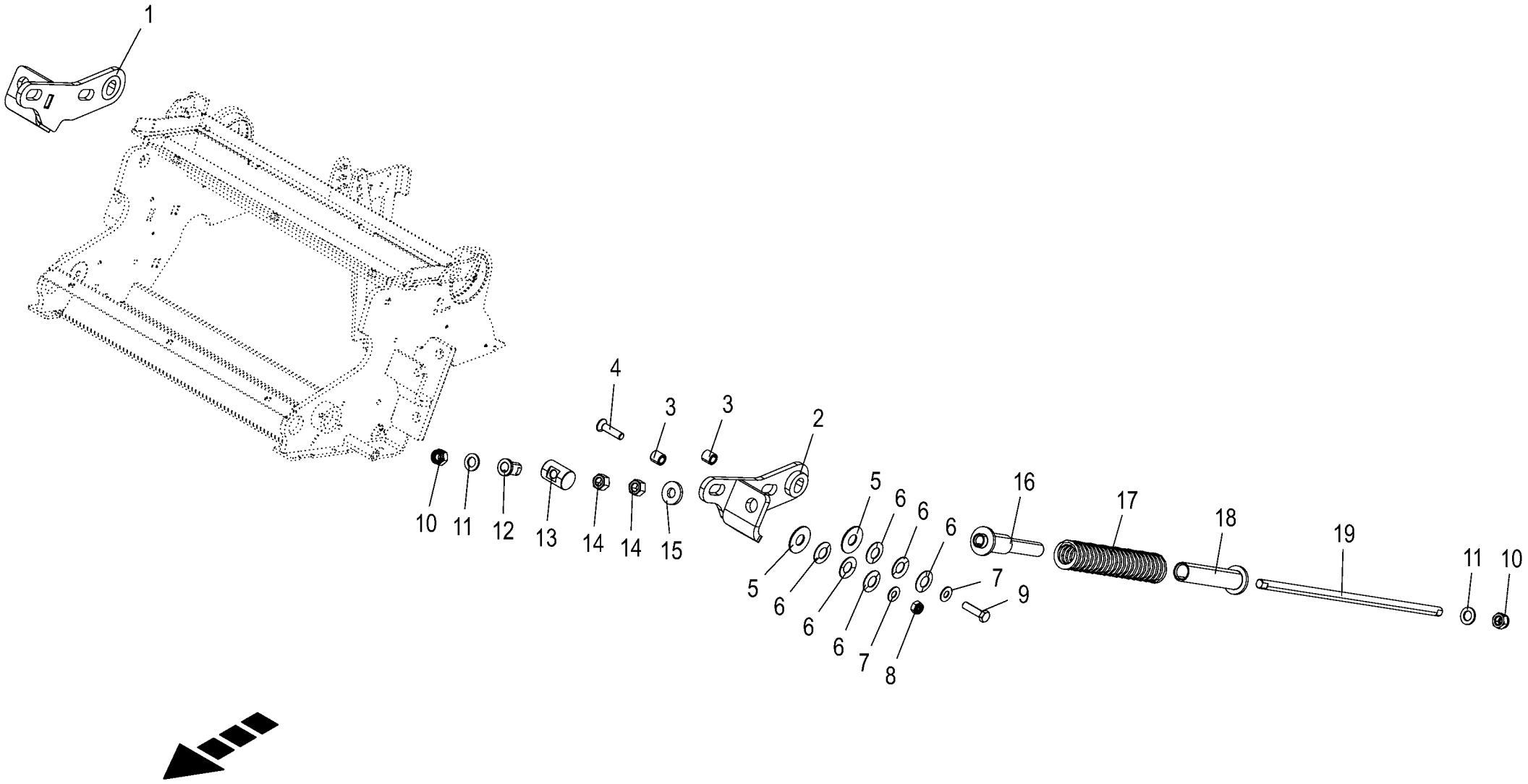

150 051 337 02 / 41.0

150 527 128 01

Feder - Gehäuse **Spring - housing** **Ressort - carter**					1043801 -	BX2012-12	BX2012-22	BX2012-32	BX2012-35	BX2012-42	BX2012-45	**150 051 337 02** 150 527 128 1 **41.0**
Pos.	ID-Nr.	Benennung	Description	Description	Masch.-Nr-							Bemerkung/Remarks/Remarque
1	20 428 573 0	Federaufnahme rechts	Spring holder right	Logement de ressort droit		1	1	1	1	1	1	
2	20 428 575 0	Federaufnahem links	Spring holder left	Logement de ressort gauche		1	1	1	1	1	1	
3	20 028 902 2	Distanzbuchse	Spacer sleeve	Douille d'écartement		4	4	4	4	4	4	
4	00 904 071 1	Senkschraube	Countersunkscrew	Vis à tête fraisée		x	x	x	x	x	x	M 12 X 50
5	00 910 648 1	Scheibe	Washer	Rondelle		x	x	x	x	x	x	20,5 X 50 X 2,5
6	00 909 923 1	Tellerfeder	Belleville spring	Ressort belleville		126	126	126	126	126	126	40 X 20,4 X 1,5
7	00 909 910 1	Sperrkantscheibe	Detent edged washer	Disque à bord d'arrêt		x	x	x	x	x	x	SKM 12
8	00 908 701 0	Sicherungsmutter	Locknut	Écrou hex		x	x	x	x	x	x	M 12
9	00 901 451 0	6kt-Schraube	Hex head bolt	Boulon tête hex		x	x	x	x	x	x	M 12 X 45
10	00 908 719 0	Sicherungsmutter	Locknut	Écrou hex		x	x	x	x	x	x	M 16
11	00 910 303 1	Scheibe	Washer	Rondelle		x	x	x	x	x	x	17 X 30 X 3
12	20 028 904 2	Hülse	Sleeve	Douille		2	2	2	2	2	2	
13	20 622 618 0	Gewindestück	Threaded piece	Pivot		2	2	2	2	2	2	
14	00 908 220 0	6kt-Mutter	Hex nut	Écrou hex		x	x	x	x	x	x	M 16
15	00 910 362 0	Scheibe	Washer	Rondelle		x	x	x	x	x	x	17 X 40 X 6
16	20 426 751 1	Zentrierhülse innen	Centring sleeve inside	Douille de centrage intérieure		2	2	2	2	2	2	
17	00 230 120 0	Druckfeder	Pressure spring	Ressort de pression		2	2	2	2	2	2	Rd. 9 X 345
18	20 426 752 1	Zentrierhülse außen	Centring sleeve outside	Douille de centrage extérieure		2	2	2	2	2	2	
19	20 028 901 1	Zugstange	Connecting rod	Tige de traction		2	2	2	2	2	2	

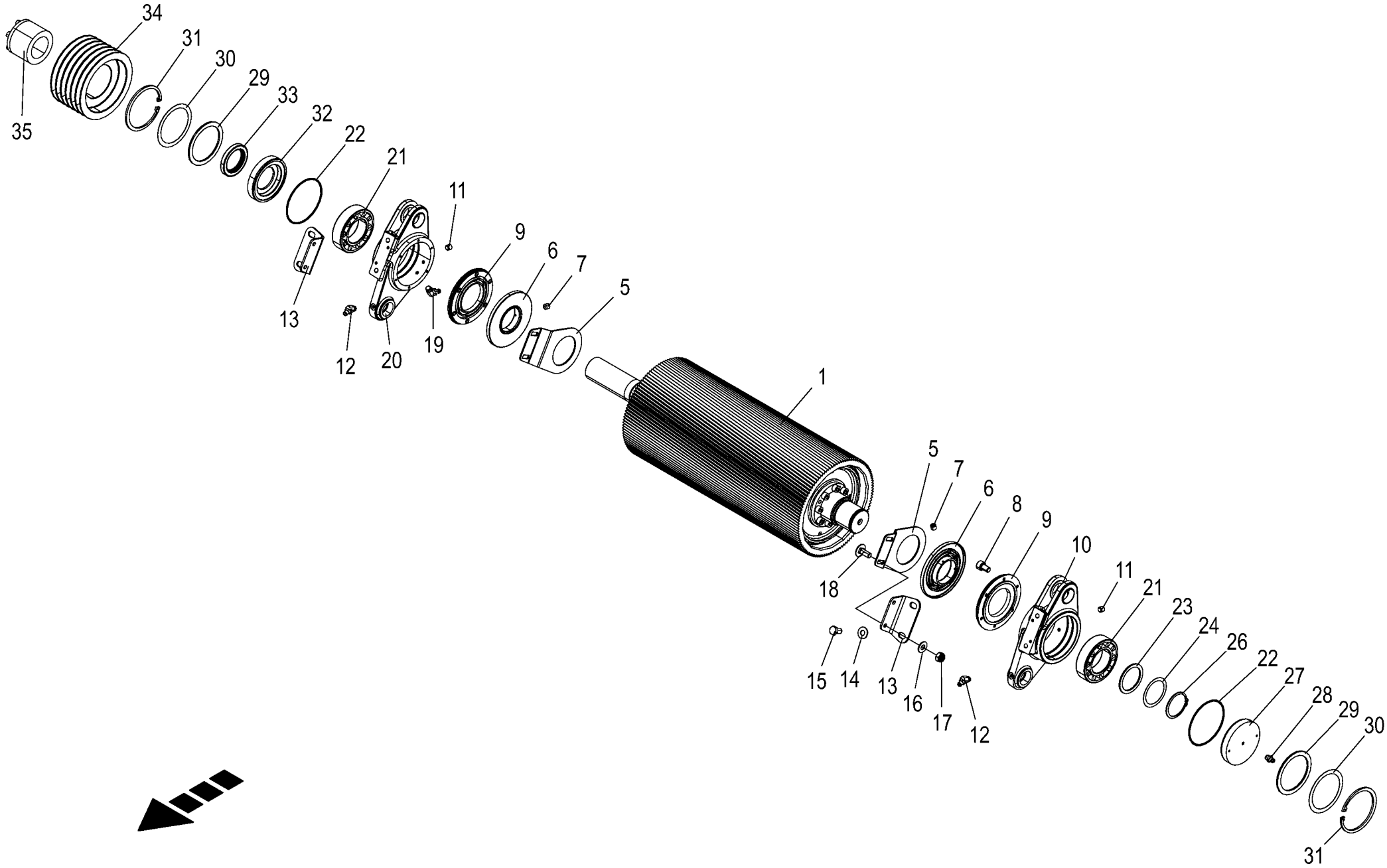

150 051 337 02 / 42.0

150 527 125 01

Walze vorn **Roller front** **Rouleau avant**					1043801 -	BX201-12	BX201-22	BX201-32	BX201-35	BX201-42	BX201-45	**150 051 337 02** 150 527 125 1 **42.0**
Pos.	ID-Nr.	Benennung	Description	Description	Masch.-Nr-							Bemerkung/Remarks/Remarque
1	20 625 128 0	Corn-Conditioner Walze X 105Z. mont.	Corn conditioner roller X 105t. assembl.	Rouleau broyeur X 105Z.		1	1	1	1	1	1	
	20 625 206 1	Corn-Conditioner Walze X 105Z. HD mont.	Corn conditioner roller X 105Z. HD mont.			1	1	1	1	1	1	
	20 624 979 0	Corn-Conditioner Walze X 123Z. mont.	Corn conditioner roller X 123t. assembl.	Rouleau broyeur X 123Z.		1	1	1	1	1	1	
	20 625 210 1	Corn-Conditioner Walze X 123Z. HD mont.	CORN-CONDITIONER ROLLER X 123Z. HD MONT			1	1	1	1	1	1	
	20 626 719 0	Corn-Conditioner Walze 166 Z. mont.				1	1	1	1	1	1	
5	20 227 226 0	Dichtblech	Sealing sheet	Tôle d'étanchéité		2	2	2	2	2	2	
6	20 622 830 0	Labyrinthring ZnNiT0	Labyrinth ring ZnNiT0	Bague à labyrinthe ZnNiT0		2	2	2	2	2	2	
7	00 905 902 0	Gewindestift	Threaded pin	Goujon fileté		6	6	6	6	6	6	M 5 X 5
8	00 903 040 1	Zylinderschraube	Allen screw	Vis tête cylindrique		x	x	x	x	x	x	M 6 X 10
9	20 428 543 0	Labyrinthring Lagergehäuse	Labyrinth ring bearing housing	Bague à labyrinthe corps de palier		2	2	2	2	2	2	
10	20 622 617 0	Lagergehäuse links m. Buchsen	Bearing housing lh with bushings	Corps de palier gauche + douilles		1	1	1	1	1	1	
11	00 905 711 1	Gewindestift	Threaded pin	Goujon fileté		2	2	2	2	2	2	M 8 X 10
12	00 919 106 0	Kegelschmiernippel	Grease niple	Graisseur à cone		2	2	2	2	2	2	BM 8 X 1
13	20 428 832 1	Haltewinkel	Retaining bracket	Équerre de fixation		2	2	2	2	2	2	
14	00 909 910 1	Sperrkantscheibe	Detent edged washer	Disque à bord d'arrêt		x	x	x	x	x	x	SKM 12
15	00 900 653 0	6kt-Schraube	Hex head bolt	Boulon tête hex		x	x	x	x	x	x	M 12 X 20
16	00 909 908 1	Sperrkantscheibe	Detent edged washer	Disque à bord d'arrêt		x	x	x	x	x	x	SKM 8
17	00 908 706 0	Sicherungsmutter	Locknut	Écrou hex		x	x	x	x	x	x	M 8
18	00 904 951 2	Flachrundschraube	Coach bolt	Vis a tête bombée		x	x	x	x	x	x	M 8 X 20
19	00 919 107 0	Kegelschmiernippel	Grease niple	Graisseur à cone		1	1	1	1	1	1	CM 8 X 1
20	20 622 616 0	Lagergehäuse rechts m. Buchsen	Bearing housing rh with bushings	Corps de palier droit + douilles		1	1	1	1	1	1	
21	90 002 959 0	Pendelrollenlager 22212 C3 (eL)	Spherical roller bearing 22212 C3 (eL)	Roulement à rouleaux articulés 22212 C3		2	2	2	2	2	2	
22	00 937 577 0	O-Ring	O-ring	Joint torique		2	2	2	2	2	2	110 X 3
23	00 910 740 1	Stützscheibe	Supporting disc	Rondelle diélectrique		x	x	x	x	x	x	S 60 X 75 X 3,0
24	00 911 002 0	Passscheibe	Shim ring	Rondelle d'ajustage		x	x	x	x	x	x	60 X 75 X 0,3
	00 911 003 0	Passscheibe	Shim ring	Rondelle d'ajustage		x	x	x	x	x	x	60 X 75 X 0,5
26	00 911 561 0	Sicherungsring	Circlip	Circlip		1	1	1	1	1	1	A 60 X 2
27	20 028 853 1	Deckel links	Cover left	Couvercle ga.		1	1	1	1	1	1	
28	00 919 105 0	Kegelschmiernippel	Grease niple	Graisseur à cone		1	1	1	1	1	1	AM 8 X 1
29	00 910 716 0	Stützscheibe	Supporting disc	Rondelle diélectrique		x	x	x	x	x	x	S 90 X 110 X 3,5
30	00 910 849 0	Passscheibe	Shim ring	Rondelle d'ajustage		x	x	x	x	x	x	90 X 110 X 0,5
31	00 911 691 0	Sicherungsring	Circlip	Circlip		2	2	2	2	2	2	110 X 4,0

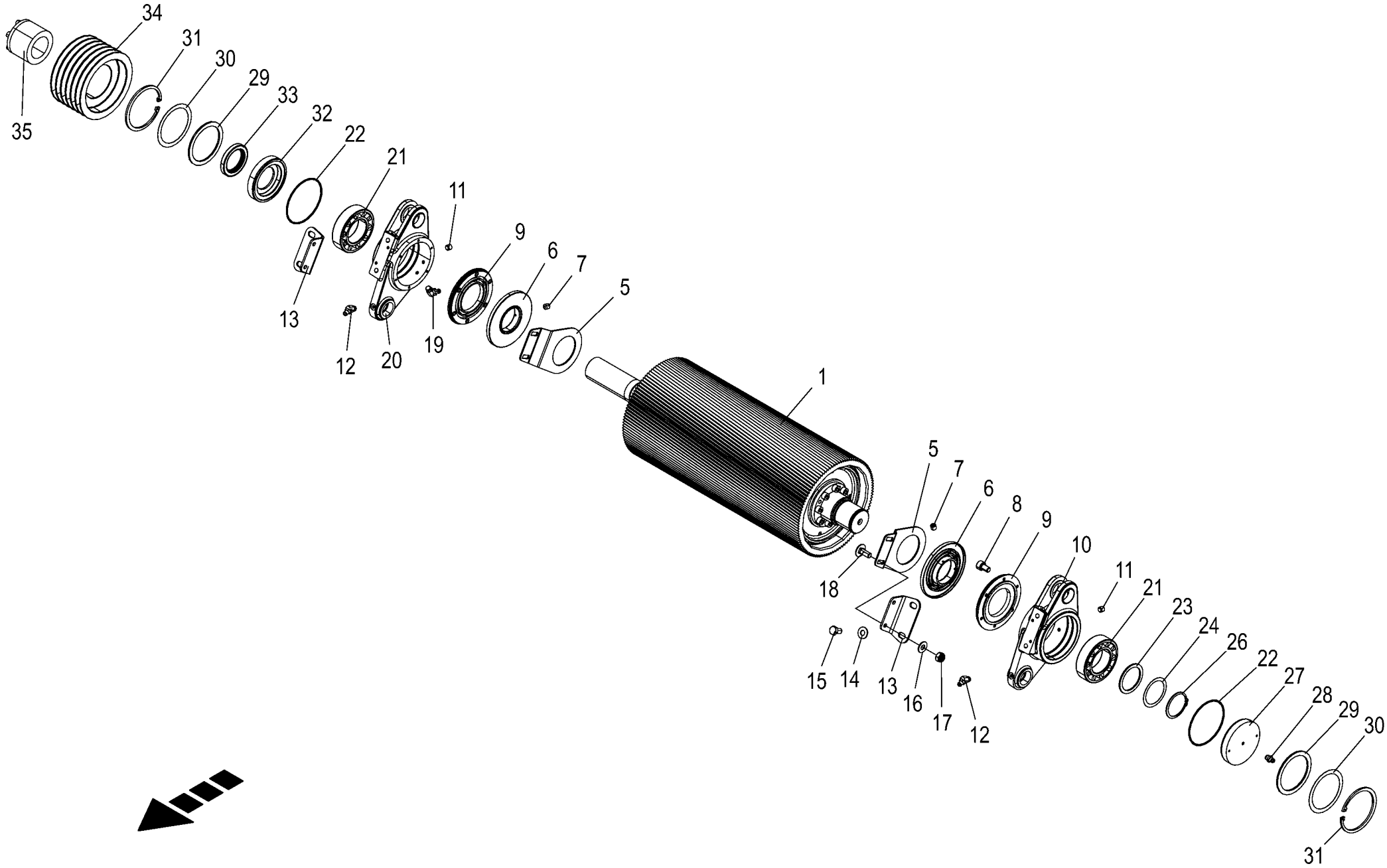

150 051 337 02 / 42.0

150 527 125 01

Walze vorn **Roller front** **Rouleau avant**					1043801 -	BX201-12	BX201-22	BX201-32	BX201-35	BX201-42	BX201-45	**150 051 337 02** 150 527 125 1 **42.0**
Pos.	ID-Nr.	Benennung	Description	Description	Masch.-Nr-							Bemerkung/Remarks/Remarque
32	20 028 854 1	Deckel rechts	Cover right	Couvercle droit		1	1	1	1	1	1	
33	00 936 058 0	Radial-Wellendichtring	Radial-shaft sealing ring	Radial-bague d'étanchéité		1	1	1	1	1	1	CS 55 X 80 X 10
34	20 020 767 0	Riemenscheibe	Pulley	Poulie		1	1	1	1	1	1	Rd. 171
35	00 940 137 0	Spannsatz	Set of tensioning parts	Jeu d'éléments tendeurs		1	1	1	1	1	1	Rd. 55 X 85
	00 901 670 0	Zylinderschraube	Allen screw	Vis tête cylindrique		x	x	x	x	x	x	M 8 X 60 -12.9

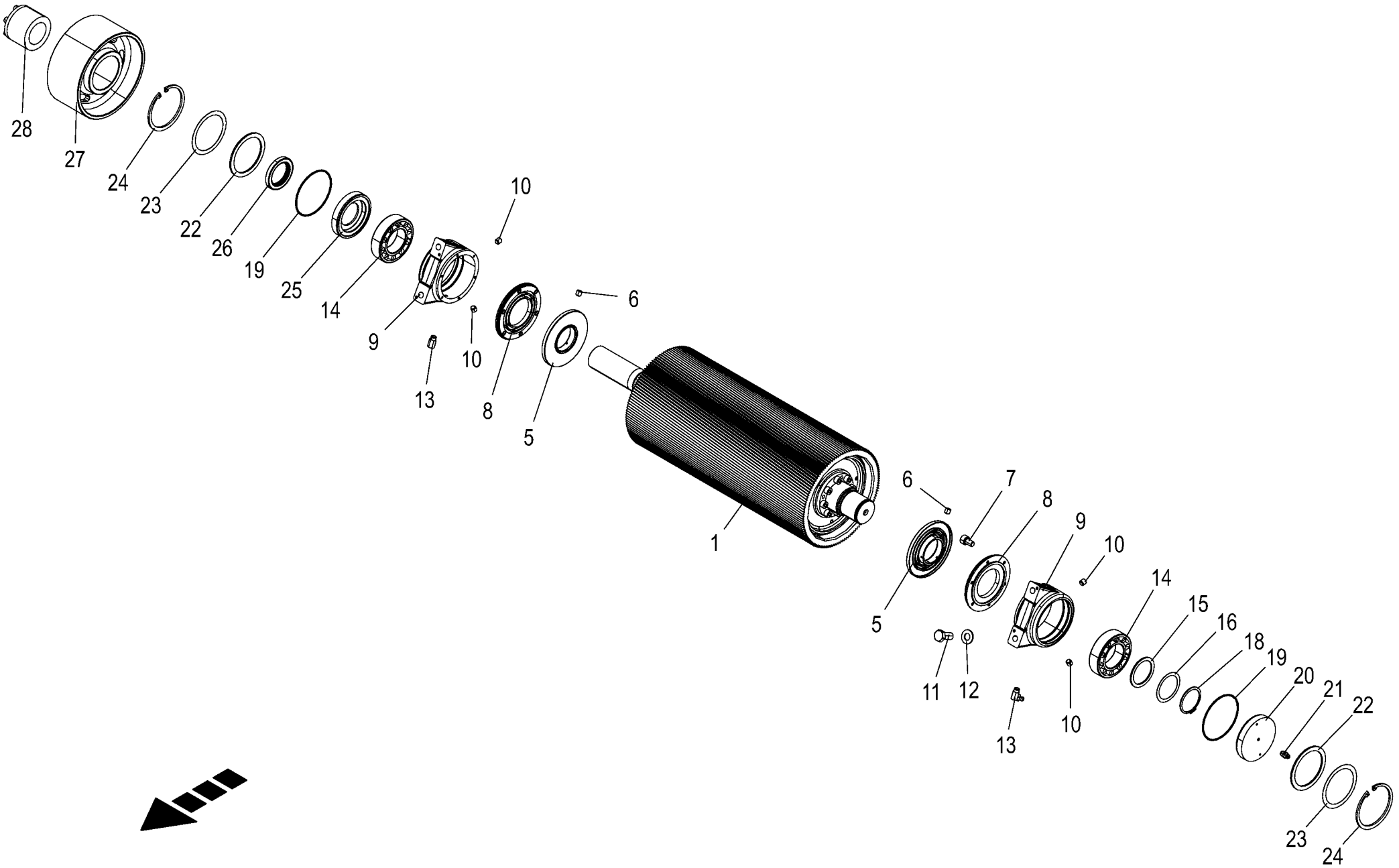

150 051 337 02 / 43.0

150 527 124 01

Walze hinten **Roller rear** **Rouleau arrière**					1043801 -	BX201-12	BX201-22	BX201-32	BX201-35	BX201-42	BX201-45	**150 051 337 02** 150 527 124 1 **43.0**
Pos.	ID-Nr.	Benennung	Description	Description	Masch.-Nr-							Bemerkung/Remarks/Remarque
1	20 624 979 0	Corn-Conditioner Walze X 123Z. mont.	Corn conditioner roller X 123t. assembl.	Rouleau broyeur X 123Z.		1	1	1	1	1	1	
	20 625 210 1	Corn-Conditioner Walze X 123Z. HD mont.	CORN-CONDITIONER ROLLER X 123Z. HD MONT			1	1	1	1	1	1	
	20 625 040 0	Corn-Conditioner Walze X 144Z. mont.	Corn conditioner roller X 144t. assembl.	Rouleau broyeur X 144Z.		1	1	1	1	1	1	
	20 625 218 1	Corn-Conditioner Walze X 144Z. HD mont.				1	1	1	1	1	1	
	20 626 719 0	Corn-Conditioner Walze 166 Z. mont.				1	1	1	1	1	1	
5	20 622 830 0	Labyrinthring ZnNiT0	Labyrinth ring ZnNiT0	Bague à labyrinthe ZnNiT0		2	2	2	2	2	2	
6	00 905 902 0	Gewindestift	Threaded pin	Goujon fileté		6	6	6	6	6	6	M 5 X 5
7	00 903 040 1	Zylinderschraube	Allen screw	Vis tête cylindrique		x	x	x	x	x	x	M 6 X 10
8	20 428 543 0	Labyrinthring Lagergehäuse	Labyrinth ring bearing housing	Bague à labyrinthe corps de palier		2	2	2	2	2	2	
9	20 428 547 1	Lagergehäuse	Bearing housing	Corps de palier		2	2	2	2	2	2	
10	00 905 711 1	Gewindestift	Threaded pin	Goujon fileté		4	4	4	4	4	4	M 8 X 10
11	00 900 674 0	6kt-Schraube	Hex head bolt	Boulon tête hex		x	x	x	x	x	x	M 16 X 35
12	00 909 912 1	Sperrkantscheibe	Detent edged washer	Disque à bord d'arrêt		x	x	x	x	x	x	SKM 16
13	00 919 107 0	Kegelschmiernippel	Grease niple	Graisseur à cone		2	2	2	2	2	2	CM 8 X 1
14	90 002 959 0	Pendelrollenlager 22212 C3 (eL)	Spherical roller bearing 22212 C3 (eL)	Roulement à rouleaux articulés 22212 C3		2	2	2	2	2	2	
15	00 910 740 1	Stützscheibe	Supporting disc	Rondelle diélectrique		x	x	x	x	x	x	S 60 X 75 X 3,0
16	00 911 002 0	Passscheibe	Shim ring	Rondelle d'ajustage		x	x	x	x	x	x	60 X 75 X 0,3
	00 911 003 0	Passscheibe	Shim ring	Rondelle d'ajustage		x	x	x	x	x	x	60 X 75 X 0,5
18	00 911 561 0	Sicherungsring	Circlip	Circlip		1	1	1	1	1	1	A 60 X 2
19	00 937 577 0	O-Ring	O-ring	Joint torique		2	2	2	2	2	2	110 X 3
20	20 028 853 1	Deckel links	Cover left	Couvercle ga.		1	1	1	1	1	1	
21	00 919 105 0	Kegelschmiernippel	Grease niple	Graisseur à cone		1	1	1	1	1	1	AM 8 X 1
22	00 910 716 0	Stützscheibe	Supporting disc	Rondelle diélectrique		x	x	x	x	x	x	S 90 X 110 X 3,5
23	00 910 849 0	Passscheibe	Shim ring	Rondelle d'ajustage		x	x	x	x	x	x	90 X 110 X 0,5
24	00 911 691 0	Sicherungsring	Circlip	Circlip		2	2	2	2	2	2	110 X 4,0
25	20 028 854 1	Deckel rechts	Cover right	Couvercle droit		1	1	1	1	1	1	
26	00 936 058 0	Radial-Wellendichtring	Radial-shaft sealing ring	Radial-bague d'étanchéité		1	1	1	1	1	1	CS 55 X 80 X 10
27	20 624 218 0	Umlenkrolle Ø 218mm	Deflection roll Ø218mm	Galet de renvoi Ø 218 mm		1	1	1	1	1	1	
	20 020 768 0	Umlenkrolle -40% Drehzahldifferenz	Deflection roll -40% speed difference	Galet de renvoi -difference de la vitesse de 40%		1	1	1	1	1	1	Rd. 236
	20 627 867 0	Umlenkrolle Ø 254mm Zn8 -50% Drehzahldifferenz	Deflection roll Ø 254mm Zn8 - 50% speed difference	Poulie de renvoi Ø 254mm Zn8 - difference de la vitesse de 50%		1	1	1	1	1	1	

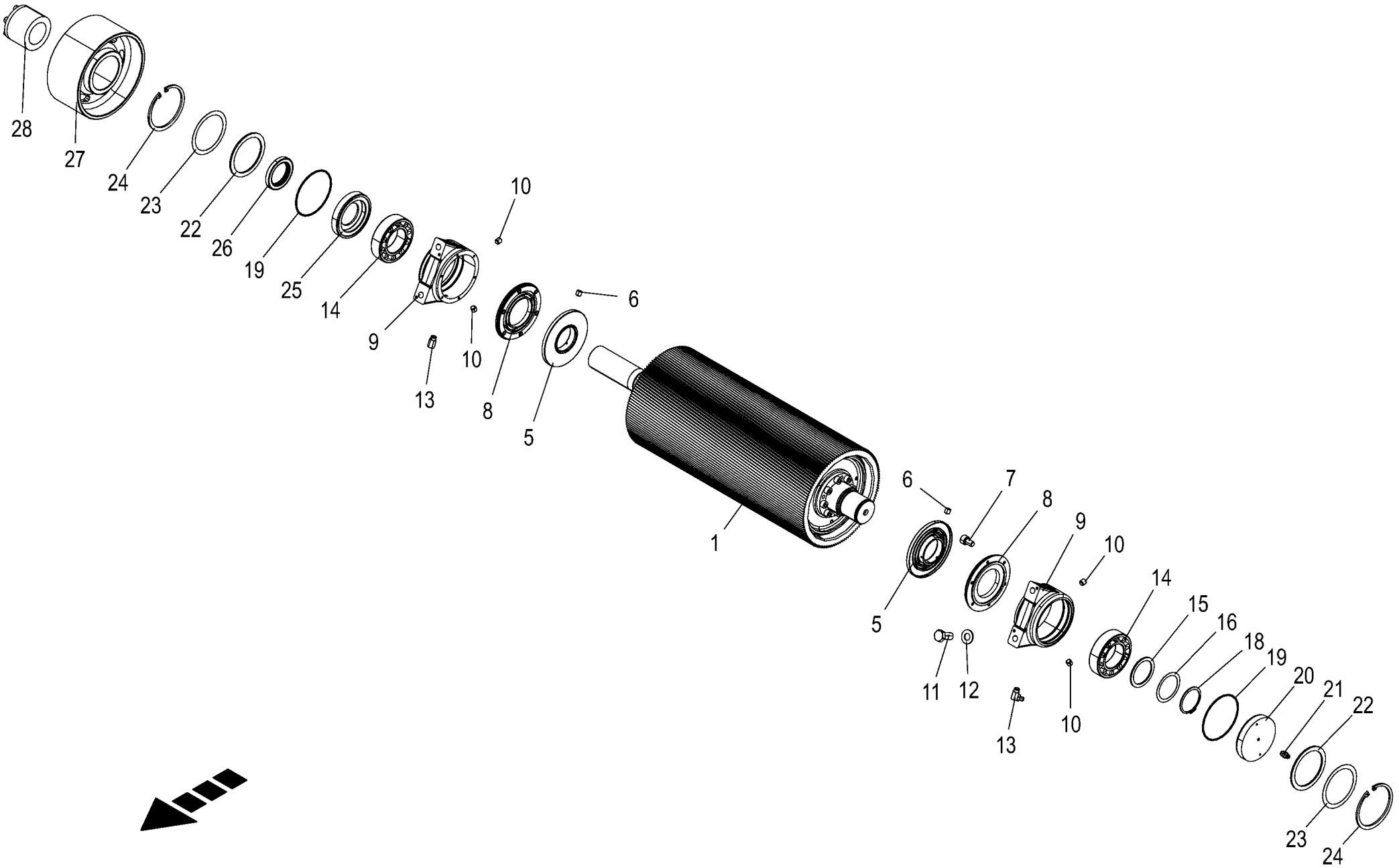

150 051 337 02 / 43.0

150 527 124 01

Walze hinten **Roller rear** **Rouleau arrière**					1043801 -	BX2201-12	BX2201-22	BX2201-32	BX2201-35	BX2201-42	BX2201-45	**150 051 337 02** 150 527 124 1 **43.0**
Pos.	ID-Nr.	Benennung	Description	Description	Masch.-Nr-							Bemerkung/Remarks/Remarque
28	00 940 137 0 00 901 670 0	Spannsatz Zylinderschraube	Set of tensioning parts Allen screw	Jeu d'éléments tendeurs Vis tête cylindrique		1 x	1 x	1 x	1 x	1 x	1 x	Rd. 55 X 85 M 8 X 60 -12.9

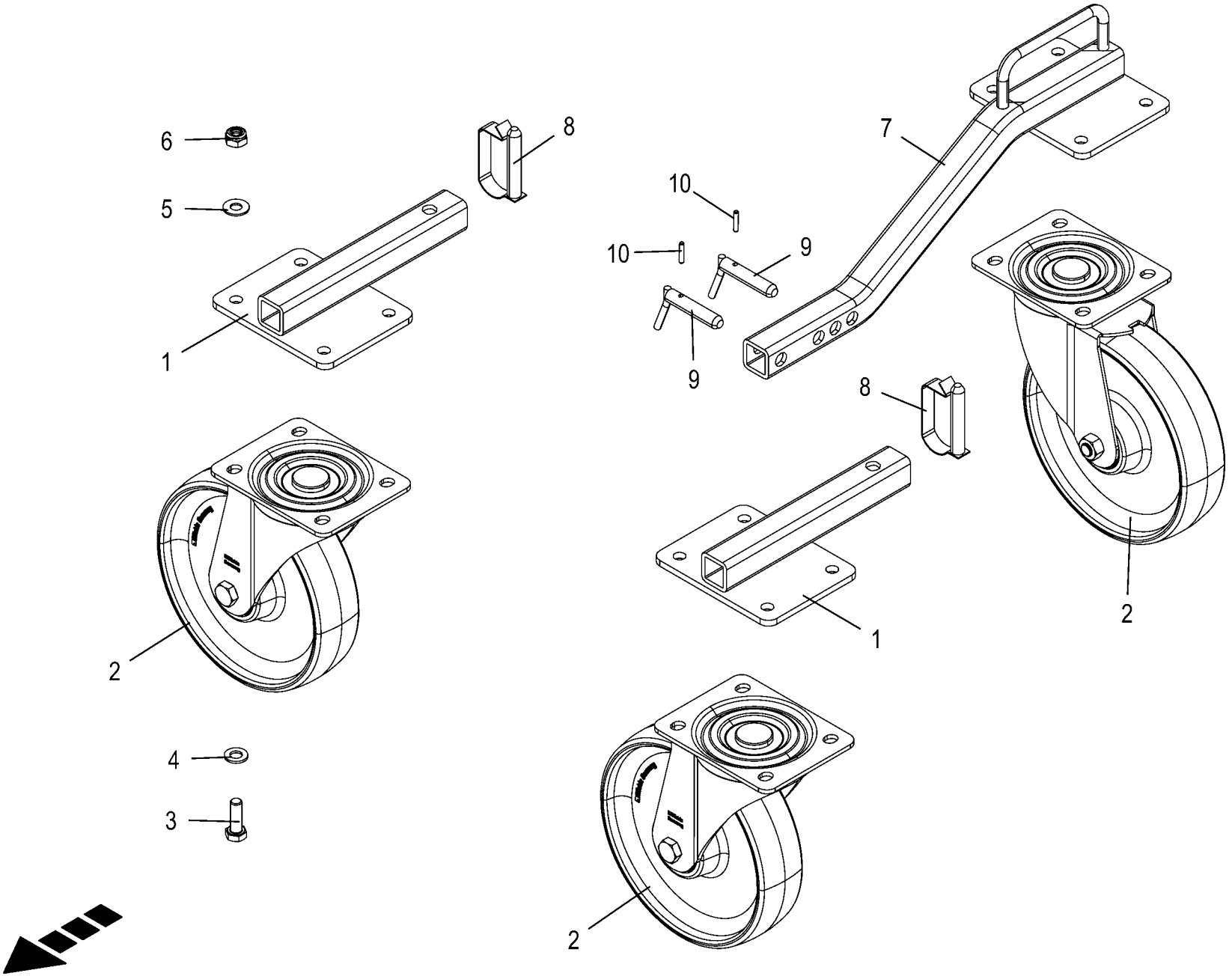
6
5
8
1
2
4
3
7
10
10
9
9
8
1
2
2

Montagehilfe Corn-Conditioner **Mounting tool for corn conditioner** **Aide de montage broyeur**					1043801 -	BX2012-12	BX2012-22	BX2012-32	BX2012-35	BX2012-42	BX2012-45	**150 051 337 02** 150 483 924 1 **44.0**
Pos.	ID-Nr.	Benennung	Description	Description	Masch.-Nr-							Bemerkung/Remarks/Remarque
1	20 227 631 3	Radhalter vorne	Wheel holder front	Porte-roue avant		2	2	2	2	2	2	
2	27 020 225 0	Transportrolle Polyamid Ø200mm 400kg	Transport Ø200 400 kg	Rouleau de transport Ø200 400 kg		3	3	3	3	3	3	
3	00 900 637 0	6kt-Schraube	Hex head bolt	Boulon tête hex		x	x	x	x	x	x	M 10 X 30
4	00 910 414 0	Scheibe	Washer	Rondelle		x	x	x	x	x	x	10,5 X 21 X 2
5	00 909 909 1	Sperrkantscheibe	Detent edged washer	Disque à bord d'arrêt		x	x	x	x	x	x	SKM 10
6	00 908 758 0	Sicherungsmutter	Locknut	Écrou hex		x	x	x	x	x	x	M 10
7	20 420 334 0	Radhalter hinten	Wheel holder rear	Porte-roue arrière		1	1	1	1	1	1	
8	00 917 013 0	Federsteckbolzen	Spring stick bolt	Ressort bâton boulon		2	2	2	2	2	2	Rd. 12 X 55
9	20 420 231 0	Bolzen 12x60	Bolt 20 x 60	Goujon 12x60		2	2	2	2	2	2	
10	00 912 579 2	Spannstift	Roll pin	Goupille de serrage		2	2	2	2	2	2	4 X 20

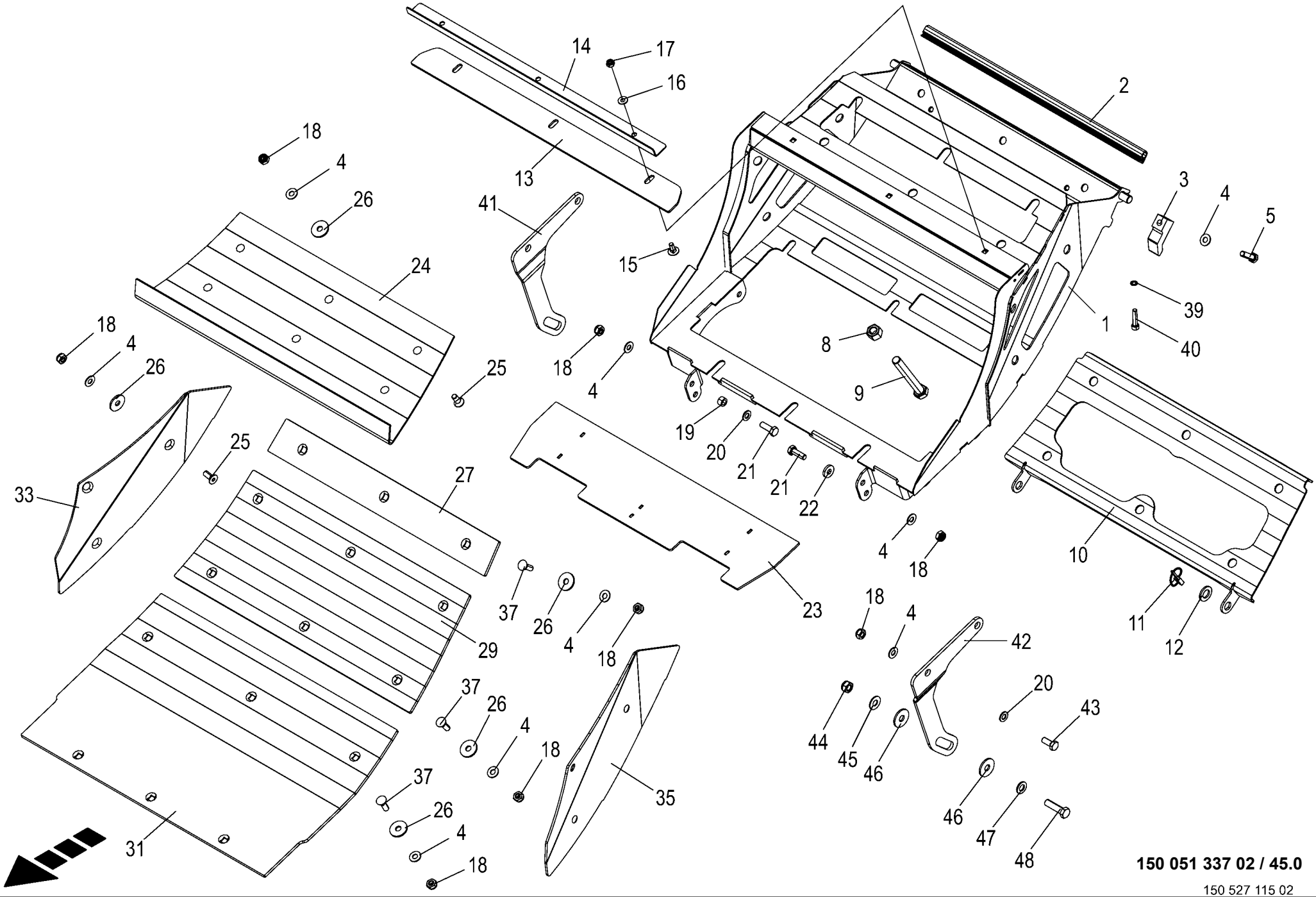

150 051 337 02 / 45.0

150 527 115 02

Übergabeschacht **Transfer shaft** **Conduit de transfert**					1043801 -	BX2011-12	BX2011-22	BX2011-32	BX2011-35	BX2011-42	BX2011-45	**150 051 337 02** 150 527 115 2 **45.0**
Pos.	ID-Nr.	Benennung	Description	Description	Masch.-Nr-							Bemerkung/Remarks/Remarque
1	20 624 700 2	Übergabeschacht				1	1	1	1	1	1	
2	00 938 694 1	Dichtungsprofil -Id.-Nr.= 1m	Rubber profile -Id.-no.= 1m	Joint profilé -Id.-no.= 1m		x	x	x	x	x	x	
3	20 029 226 2	Klemmstück	Clamping device	Pièce de serrage		2	2	2	2	2	2	
4	00 909 909 1	Sperrkantscheibe	Detent edged washer	Disque à bord d'arrêt		x	x	x	x	x	x	SKM 10
5	00 900 638 0	6kt-Schraube	Hex head bolt	Boulon tête hex		x	x	x	x	x	x	M 10 X 35
8	00 908 011 1	6kt-Mutter	Hex nut	Écrou hex		x	x	x	x	x	x	M 16
9	90 002 449 0	6kt-Schraube M16 x 120	Hexagon head screw M16 x 120	Vis six pans M16 x 120		x	x	x	x	x	x	
10	20 624 720 2	Klappe				1	1	1	1	1	1	
11	00 917 004 1	Klappstecker	Linch pin	Goupille clip		2	2	2	2	2	2	5 X 32
12	00 910 303 1	Scheibe	Washer	Rondelle		x	x	x	x	x	x	17 X 30 X 3
13	20 624 721 1	Dichtung Gummi 4 dick	Seal rubber 4 thick	Joint en caoutchouc épaisseur 4		1	1	1	1	1	1	
14	20 624 722 1	Klemmleiste	Terminal strip	Barre de serrage		1	1	1	1	1	1	
15	00 904 731 2	Flachrundschraube	Coach bolt	Vis a tête bombée		x	x	x	x	x	x	M 8 X 20
16	00 909 908 1	Sperrkantscheibe	Detent edged washer	Disque à bord d'arrêt		x	x	x	x	x	x	SKM 8
17	00 908 706 0	Sicherungsmutter	Locknut	Écrou hex		x	x	x	x	x	x	M 8
18	00 908 758 0	Sicherungsmutter	Locknut	Écrou hex		x	x	x	x	x	x	M 10
19	00 292 135 0	Distanzrohr	Spacer tube	Tube d'entretoisement		2	2	2	2	2	2	10 X 16 X 9
20	00 910 414 0	Scheibe	Washer	Rondelle		x	x	x	x	x	x	10,5 X 21 X 2
21	00 900 637 0	6kt-Schraube	Hex head bolt	Boulon tête hex		x	x	x	x	x	x	M 10 X 30
22	00 910 361 1	Scheibe	Washer	Rondelle		x	x	x	x	x	x	10,5 X 25 X 4
23	20 624 714 0	Klappe vorne	Flap front	Trappe avant		1	1	1	1	1	1	
24	20 624 708 1	Leitblech	Deflector sheet	Déflecteur		1	1	1	1	1	1	
25	00 904 045 3	Senkschraube	Countersunkscrew	Vis à tête fraisée		x	x	x	x	x	x	M 10 X 25 -10.9
26	00 910 353 0	Scheibe	Washer	Rondelle		x	x	x	x	x	x	11 X 34 X 3
27	20 624 707 1	Verschleißblech oben	Wear plate top	Tôle d'usure supérieure		1	1	1	1	1	1	
	20 626 348 0	Verschleißblech oben HD	Wear plate top HD	Tôle d'usure supérieure HD		1	1	1	1	1	1	
29	20 624 706 1	Verschleißblech Deckel	Wear plate cover	Tôle d'usure couvercle		1	1	1	1	1	1	
	20 626 353 0	Verschleißblech Deckel HD	Wear plate cover HD	Tôle d'usure couvercle HD		1	1	1	1	1	1	
31	20 624 701 1	Verschleißblech vorne	Wear sheet front	Tôle d'usure avant		1	1	1	1	1	1	
	20 626 345 0	Verschleißblech vorne HD	Wear plate front HD	Tôle d'usure avant HD		1	1	1	1	1	1	
33	20 620 018 1	Verschleisblech rechts	Wear plate right	Tôle d'usure droite		1	1	1	1	1	1	
	20 620 352 1	Verschleißblech rechts HD	Wear plate right HD	Tôle d'usure droite HD		1	1	1	1	1	1	
35	20 620 004 1	Verschleissblech links	Wear plate left	Tôle d'usure gauche		1	1	1	1	1	1	
	20 620 351 1	Verschleissblech links HD	Wear plate left HD	Tôle d'usure gauche HD		1	1	1	1	1	1	
37	90 002 412 0	Senkschraube 4kt M10 x 30 ZLÜ	Countersunk screw square M10 x 30	Vis à tête fraisée 4 pans M10 x 30		x	x	x	x	x	x	
39	00 909 903 0	Sperrkantscheibe	Detent edged washer	Disque à bord d'arrêt		x	x	x	x	x	x	SKZ 8
40	00 903 079 1	Zylinderschraube	Allen screw	Vis tête cylindrique		x	x	x	x	x	x	M 8 X 35

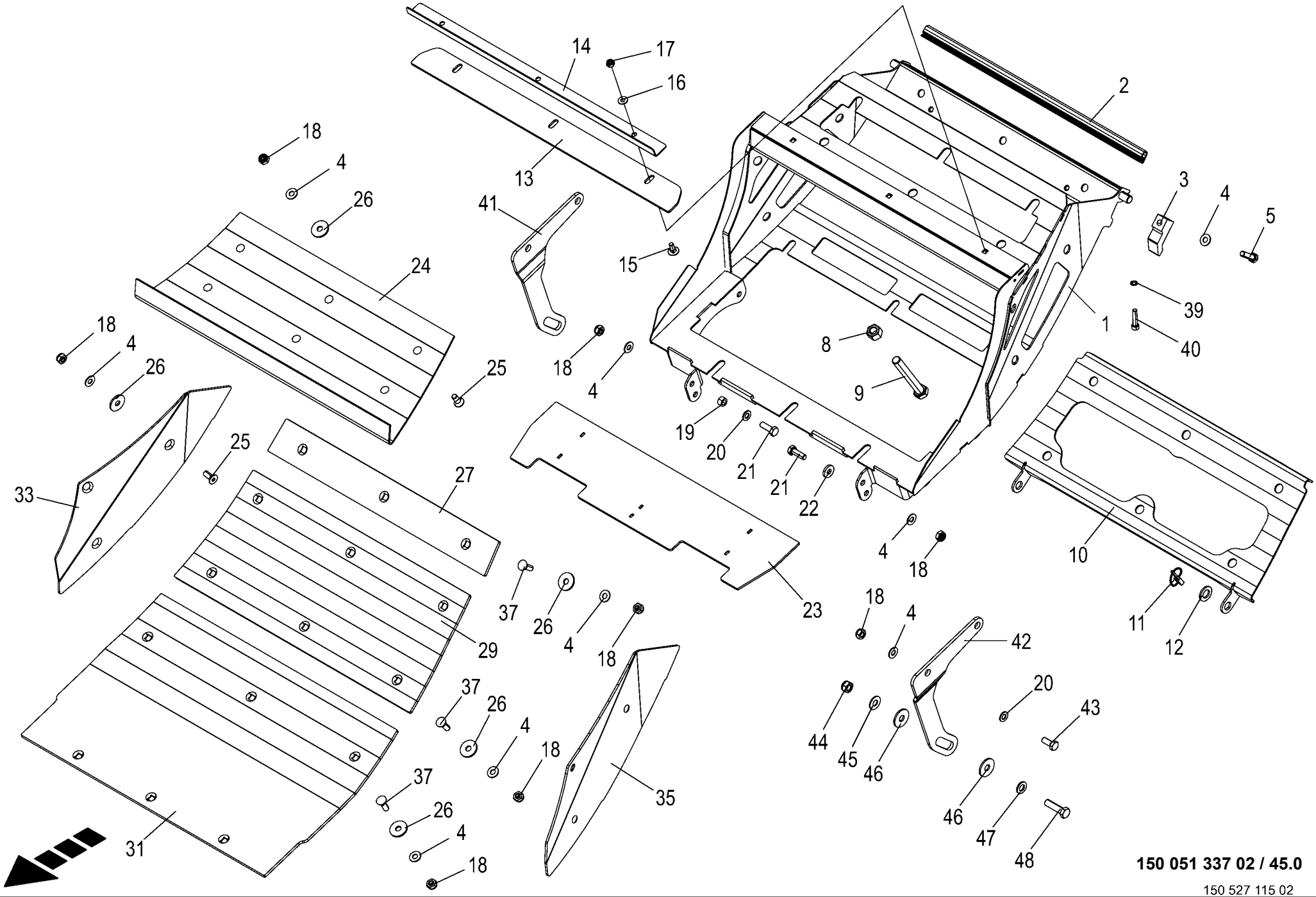

150 051 337 02 / 45.0

150 527 115 02

Übergabeschacht **Transfer shaft** **Conduit de transfert**					1043801 -	BX201-12	BX201-22	BX201-32	BX201-35	BX201-42	BX201-45	**150 051 337 02** 150 527 115 2 **45.0**
Pos.	ID-Nr.	Benennung	Description	Description	Masch.-Nr-							Bemerkung/Remarks/Remarque
41	20 628 827 0	Halteblech rechts				1	1	1	1	1	1	
42	20 628 828 0	Halteblech links				1	1	1	1	1	1	
43	00 900 636 0	6kt-Schraube	Hex head bolt	Boulon tête hex		x	x	x	x	x	x	M 10 X 25
44	00 908 701 0	Sicherungsmutter	Locknut	Écrou hex		x	x	x	x	x	x	M 12
45	00 909 910 1	Sperrkantscheibe	Detent edged washer	Disque à bord d'arrêt		x	x	x	x	x	x	SKM 12
46	00 910 349 0	Scheibe	Washer	Rondelle		x	x	x	x	x	x	13 X 37 X 3
47	00 910 506 1	Scheibe	Washer	Rondelle		x	x	x	x	x	x	13 X 24 X 2,5
48	90 002 209 0	6kt-Schraube M12 x 45	Hexagon head screw M12 x 45	Vis six pans M12 x 45		x	x	x	x	x	x	

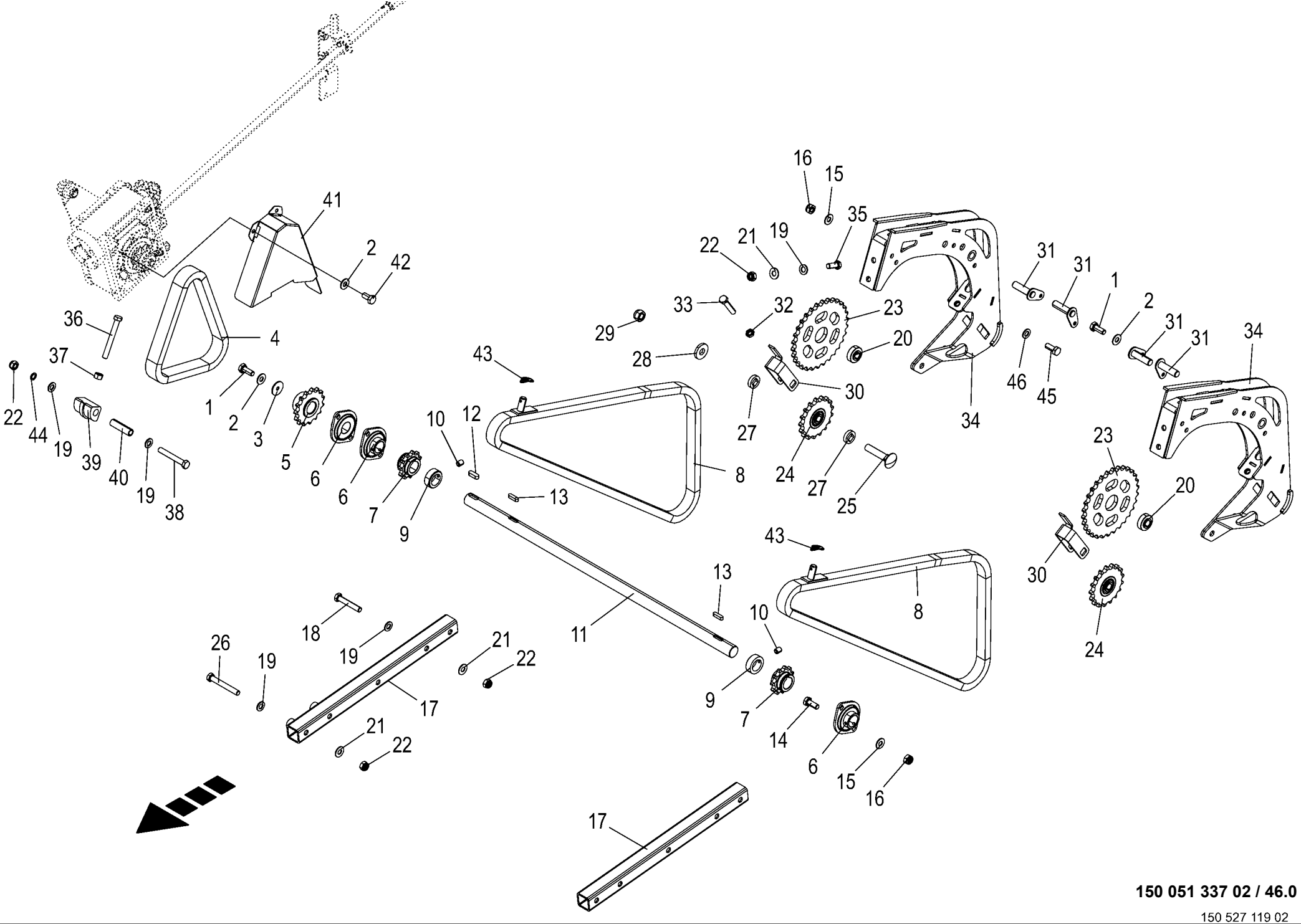

150 051 337 02 / 46.0

150 527 119 02

Corn-Conditioner Montageeinrichtung **Corn conditioner assembly device** **Dispositif de montage du broyeur**					1043801 -	BX2012-12	BX2012-22	BX2012-32	BX2012-35	BX2012-42	BX2012-45	**150 051 337 02** 150 527 119 2 **46.0**
Pos.	ID-Nr.	Benennung	Description	Description	Masch.-Nr-							Bemerkung/Remarks/Remarque
1	00 900 614 0	6kt-Schraube	Hex head bolt	Boulon tête hex		x	x	x	x	x	x	M 8 X 20
2	00 909 908 1	Sperrkantscheibe	Detent edged washer	Disque à bord d'arrêt		x	x	x	x	x	x	SKM 8
3	00 910 604 0	Scheibe	Washer	Rondelle		x	x	x	x	x	x	9 X 36 X 2,5
4	90 004 300 0	Rollenkette einf. verst. 3/ 4"x43Ro kpl.	Roller chain simple reinf. 3/ 4"x43Ro cpl	Chaîne artic. simple renf. 3/ 4"x43Ro cpl		1	1	1	1	1	1	
5	00 284 067 1	Kettenrad	Chain sprocket	Roue à chaînes		1	1	1	1	1	1	3/4" Z= 15
6	90 000 335 0	Flanschlager	Flange bearing	Palier a bride		3	3	3	3	3	3	
7	27 024 163 0	Kettenrad 3/4" Z=11 30mm	Sprocket wheel 3/4" Z=11 30mm	Roue à chaîne 3/4" z=11 30mm		2	2	2	2	2	2	
8	90 004 141 0	Rollenkette einf 3/4"x101Ro kpl 31,3kN	Roller chain simple 3/ 4"x101Ro cpl 31.3k	Chaîne art. simple 3"x101Ro cpl. 31,3kN		2	2	2	2	2	2	
9	00 911 319 1	Stellring	Collar	Bague d'arrêt		2	2	2	2	2	2	A= 30
10	00 905 922 1	Gewindestift	Threaded pin	Goujon fileté		2	2	2	2	2	2	M 8 X 10
11	20 624 606 0	Antriebswelle	Drive shaft	Arbre d'entraînement		1	1	1	1	1	1	
12	00 915 108 0	Passfeder	Fit-in key	Clavette		1	1	1	1	1	1	A 10 X 8 X 30
13	00 915 070 0	Passfeder	Fit-in key	Clavette		2	2	2	2	2	2	A 8 X 7 X 30
14	00 900 636 0	6kt-Schraube	Hex head bolt	Boulon tête hex		x	x	x	x	x	x	M 10 X 25
15	00 909 909 1	Sperrkantscheibe	Detent edged washer	Disque à bord d'arrêt		x	x	x	x	x	x	SKM 10
16	00 908 758 0	Sicherungsmutter	Locknut	Écrou hex		x	x	x	x	x	x	M 10
17	20 624 608 0	Rechteckrohr	Rectangular tube	Tuyau rectangulaire		2	2	2	2	2	2	
18	00 901 122 0	6kt-Schraube	Hex head bolt	Boulon tête hex		x	x	x	x	x	x	M 12 X 70
19	00 910 506 1	Scheibe	Washer	Rondelle		x	x	x	x	x	x	13 X 24 X 2,5
20	90 003 299 0	Spannlager	Radial insert ball bearing	Palier de serrage		x	x	x	x	x	x	
21	00 909 910 1	Sperrkantscheibe	Detent edged washer	Disque à bord d'arrêt		x	x	x	x	x	x	SKM 12
22	00 908 701 0	Sicherungsmutter	Locknut	Écrou hex		x	x	x	x	x	x	M 12
23	20 620 129 1	Kettenrad 3/4" Z=30 16mm mont. Zn8	Chain tension wheel 3/4" Z= 30 Zn8 assem	Roue tens. de chaîne 3/4" Z= 30 Zn8 ass.		2	2	2	2	2	2	
24	27 006 970 1	Kettenspannrad 3/4", Z=17	Chain tensioning wheel 3/4" Z= 17	Roue de tension de la chaîne 3/4", Z=17		2	2	2	2	2	2	
25	90 002 450 0	Flachrundschr. 4kt M16x80 Zn8	Coach screw M16x80 Zn8	Boulon à tête bombée 4 pans M16x80 Zn8		x	x	x	x	x	x	
26	00 901 458 0	6kt-Schraube	Hex head bolt	Boulon tête hex		x	x	x	x	x	x	M 12 X 90
27	20 620 149 0	Scheibe	Disc	Rondelle		2	2	2	2	2	2	
28	00 910 362 0	Scheibe	Washer	Rondelle		x	x	x	x	x	x	17 X 40 X 6
29	00 908 719 0	Sicherungsmutter	Locknut	Écrou hex		x	x	x	x	x	x	M 16
30	20 620 133 1	Spannblech	Clamping plate	Tôle de serrage		2	2	2	2	2	2	
31	20 620 138 0	Bolzen 16 X 57	Bolt 16 X 57	Boulon 16 x 57		4	4	4	4	4	4	
32	00 908 515 1	6kt-Mutter -niedrige Form	Hex nut -low form	Écrou hex -forme basse		x	x	x	x	x	x	M 12
33	00 900 304 1	6kt-Schraube	Hex head bolt	Boulon tête hex		x	x	x	x	x	x	M 12 X 60

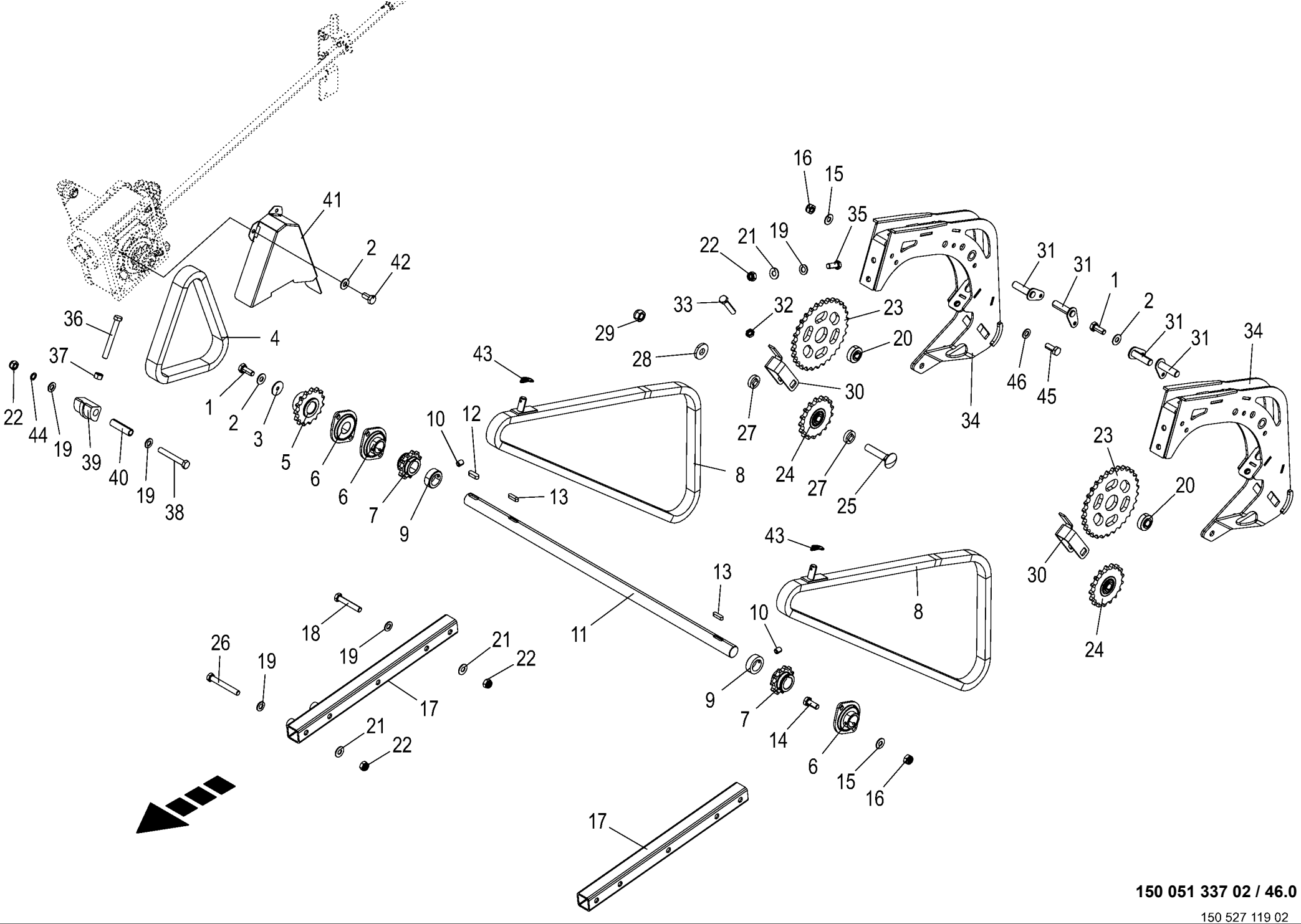

150 051 337 02 / 46.0

150 527 119 02

Corn-Conditioner Montageeinrichtung **Corn conditioner assembly device** **Dispositif de montage du broyeur**					1043801 -	BX2011-12	BX2011-22	BX2011-32	BX2011-35	BX2011-42	BX2011-45	**150 051 337 02** 150 527 119 2 **46.0**
Pos.	ID-Nr.	Benennung	Description	Description	Masch.-Nr-							Bemerkung/Remarks/Remarque
34	20 624 594 3	Führungsschine				2	2	2	2	2	2	
35	00 900 656 0	6kt-Schraube	Hex head bolt	Boulon tête hex		x	x	x	x	x	x	M 12 X 30
36	00 900 309 0	6kt-Schraube	Hex head bolt	Boulon tête hex		x	x	x	x	x	x	M 12 X 100
37	00 908 215 0	6kt-Mutter	Hex nut	Écrou hex		x	x	x	x	x	x	M 12
38	00 901 457 0	6kt-Schraube	Hex head bolt	Boulon tête hex		x	x	x	x	x	x	M 12 X 85
39	20 626 490 0	Kunststoffspanner	Plastic tensioner	Tendeur en plastique		1	1	1	1	1	1	
40	20 626 486 0	Hülse 12,6 x 17,2 x 62 Zn8	Sleeve 12.6 x 17.2 x 62 Zn8	Douille 12,6 x 17,2 x 62 Zn8		1	1	1	1	1	1	
41	20 624 599 0	Kettenschutz	Chain protection	Protection de chaîne		1	1	1	1	1	1	
42	00 900 612 0	6kt-Schraube	Hex head bolt	Boulon tête hex		x	x	x	x	x	x	M 8 X 16
43	00 917 014 0	Klappstecker	Linch pin	Goupille clip		2	2	2	2	2	2	6 X 27
44	00 909 911 0	Sperrkantscheibe	Detent edged washer	Disque à bord d'arrêt		x	x	x	x	x	x	SKZ 12
45	00 900 636 0	6kt-Schraube	Hex head bolt	Boulon tête hex		x	x	x	x	x	x	M 10 X 25
46	00 910 414 0	Scheibe	Washer	Rondelle		x	x	x	x	x	x	10,5 X 21 X 2

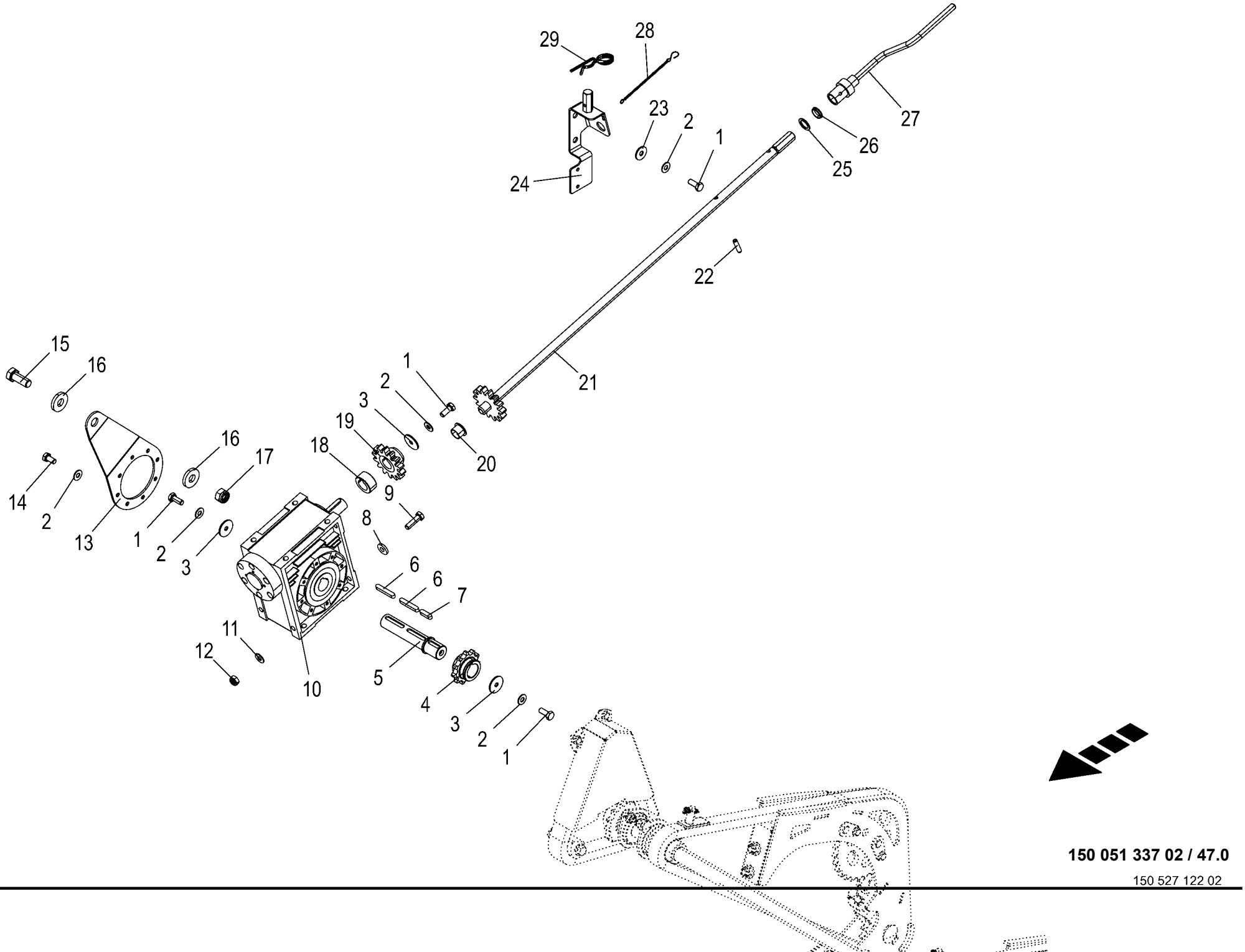

150 051 337 02 / 47.0

150 527 122 02

Schneckengetriebe mont. Auger gearbox assembled Engrenage à vis sans fin assemblé					1043801 -	BX2012-12	BX2012-22	BX2012-32	BX2012-35	BX2012-42	BX2012-45	150 051 337 02 150 527 122 2 47.0
Pos.	ID-Nr.	Benennung	Description	Description	Masch.-Nr-							Bemerkung/Remarks/Remarque
1	00 900 614 0	6kt-Schraube	Hex head bolt	Boulon tête hex		x	x	x	x	x	x	M 8 X 20
2	00 909 908 1	Sperrkantscheibe	Detent edged washer	Disque à bord d'arrêt		x	x	x	x	x	x	SKM 8
3	00 910 604 0	Scheibe	Washer	Rondelle		x	x	x	x	x	x	9 X 36 X 2,5
4	27 024 163 0	Kettenrad 3/4" Z=11 30mm	Sprocket wheel 3/4" Z=11 30mm	Roue à chaîne 3/4" z=11 30mm		1	1	1	1	1	1	
5	20 620 329 0	Welle Schneckengetriebe	Shaft auger gearbox	Arbre engrenage à vis sans fin		1	1	1	1	1	1	
6	00 915 083 1	Passfeder	Fit-in key	Clavette		2	2	2	2	2	2	A 8 X 7 X 50
7	00 915 007 0	Passfeder	Fit-in key	Clavette		1	1	1	1	1	1	B 14 X 9 X 40
8	00 910 361 1	Scheibe	Washer	Rondelle		x	x	x	x	x	x	10,5 X 25 X 4
9	00 900 638 0	6kt-Schraube	Hex head bolt	Boulon tête hex		x	x	x	x	x	x	M 10 X 35
10	27 022 623 0	Schneckengetriebe mont.	Auger gearbox assembled	Engrenage à vis sans fin assembl.		1	1	1	1	1	1	
11	00 909 909 1	Sperrkantscheibe	Detent edged washer	Disque à bord d'arrêt		x	x	x	x	x	x	SKM 10
12	00 908 758 0	Sicherungsmutter	Locknut	Écrou hex		x	x	x	x	x	x	M 10
13	20 624 590 0	Drehmomentstütze	Torque support	Support de couple		1	1	1	1	1	1	
14	00 900 612 0	6kt-Schraube	Hex head bolt	Boulon tête hex		x	x	x	x	x	x	M 8 X 16
15	00 900 675 0	6kt-Schraube	Hex head bolt	Boulon tête hex		x	x	x	x	x	x	M 16 X 40
16	00 910 362 0	Scheibe	Washer	Rondelle		x	x	x	x	x	x	17 X 40 X 6
17	00 908 719 0	Sicherungsmutter	Locknut	Écrou hex		x	x	x	x	x	x	M 16
18	20 626 342 0	Hülse Rd 40	Sleeve Rd 40	Douille Rd 40		1	1	1	1	1	1	
19	20 624 930 1	Zahnrad	Gearwheel	Roue dentée		1	1	1	1	1	1	
20	90 001 812 0	Bundbuchse 20x23/30x16,5	Collar bush	Douille de touchette		1	1	1	1	1	1	
21	20 624 935 1	Verbindungsrohr	Connecting pipe	Tuyau de raccordement		1	1	1	1	1	1	
22	00 912 671 2	Spannstift	Roll pin	Goupille de serrage		1	1	1	1	1	1	8 X 30
23	00 910 603 0	Scheibe	Washer	Rondelle		x	x	x	x	x	x	8,4 X 24 X 2
24	20 626 542 1	Halter	Support	Support		1	1	1	1	1	1	
25	00 910 718 1	Stützscheibe	Supporting disc	Rondelle diélectrique		x	x	x	x	x	x	S 20 X 28 X 2,0
26	27 020 505 0	Clipslager, metrisch	Clip bearingg metric	Palier, métrique		1	1	1	1	1	1	
27	20 425 856 2	Handkurbel				1	1	1	1	1	1	
28	00 922 623 0	Knotenkette	Chain	Chaine		1	1	1	1	1	1	Lg.= 179
29	00 917 105 0	Federstecker	Spring clip	Goupille elastique		1	1	1	1	1	1	5

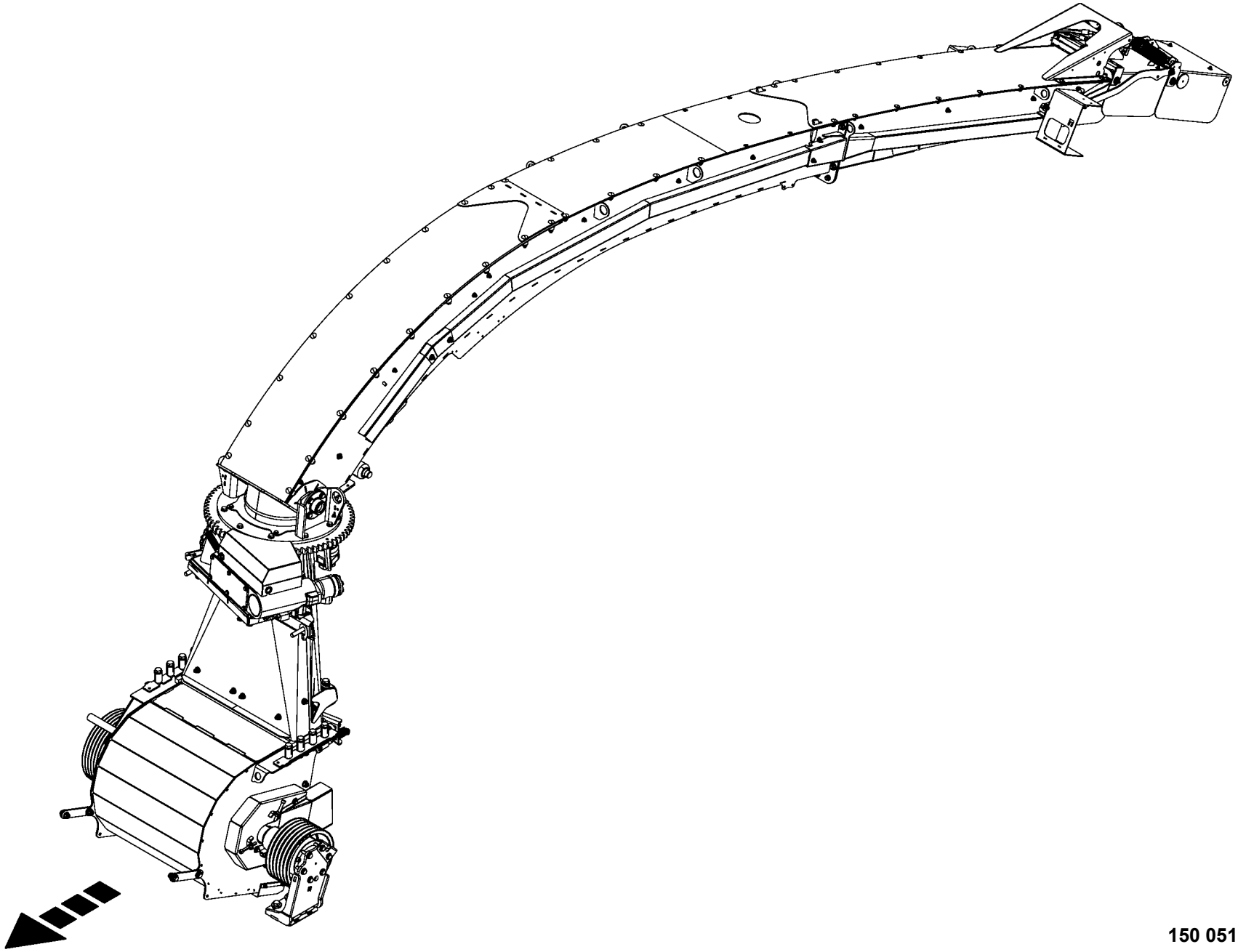

150 051 337 02 / 48.0

150 527 051 01

-----AUSTRAGSSYSTEM -----DISCHARGE SYSTEM -----SYSTÈME DE DÉCHARGE					1043801 -	BX2012-12	BX2012-22	BX2012-32	BX2012-35	BX2012-42	BX2012-45	150 051 337 02 150 527 051 1 48.0
Pos.	ID-Nr.	Benennung	Description	Description	Masch.-Nr-							Bemerkung/Remarks/Remarque
1						.	.	.	.	.	.	

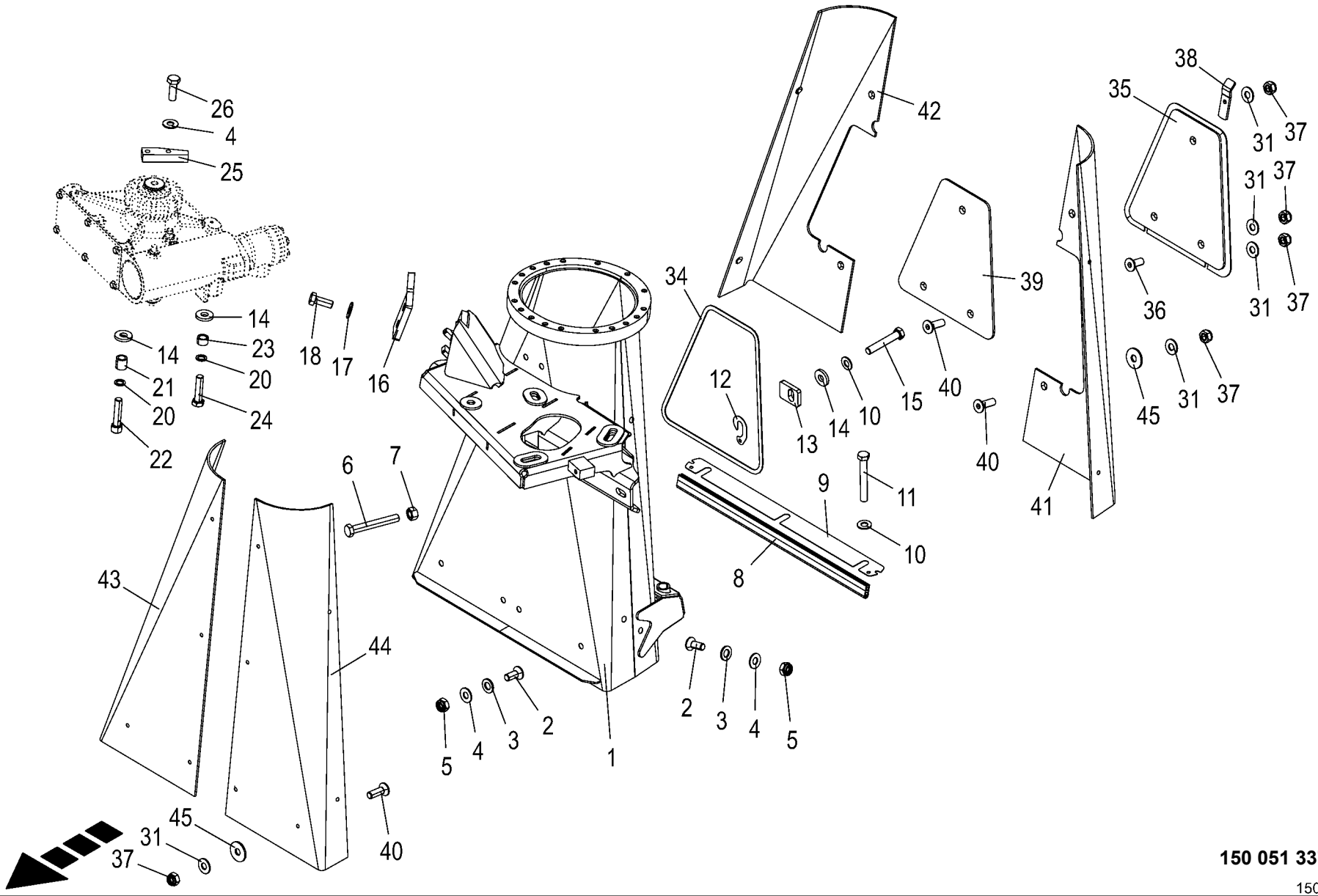

150 051 337 02 / 49.0

150 527 052 02

Kanalstutzen -unten **Channel support - bottom** **Support de canal - inférieur**					1043801 -	BX2011-12	BX2011-22	BX2011-32	BX2011-35	BX2011-42	BX2011-45	**150 051 337 02** 150 527 052 2 **49.0**
Pos.	ID-Nr.	Benennung	Description	Description	Masch.-Nr-							Bemerkung/Remarks/Remarque
1	20 624 601 1	Kanalstutzen	Channel support			1	1	1	1	1	1	
2	00 904 045 3	Senkschraube	Countersunkscrew	Vis à tête fraisée		x	x	x	x	x	x	M 10 X 25 -10.9
3	90 004 524 0	Scheibe (12) 13 x 24 x 2,5 ZLÜ 300HV	Washers (12) 13 x 24 x 2,5 300HV	Rondelles (12) 13 x 24 x 2,5 300HV		x	x	x	x	x	x	
4	00 909 909 1	Sperrkantscheibe	Detent edged washer	Disque à bord d'arrêt		x	x	x	x	x	x	SKM 10
5	00 908 758 0	Sicherungsmutter	Locknut	Écrou hex		x	x	x	x	x	x	M 10
6	90 002 348 0	6kt-Schraube M12 x 90	Hexagon head screw M12 x 90	Vis six pans M12 x 90		x	x	x	x	x	x	
7	00 908 215 0	6kt-Mutter	Hex nut	Écrou hex		x	x	x	x	x	x	M 12
8	27 002 663 0	Dichtungsprofil -Id.-Nr.= 1m	Rubber profile -Id.-no.= 1m	Joint profilé -Id.-no.= 1m		x	x	x	x	x	x	
9	20 624 731 1	Distanzblech unten	Distance sheet bottom	Tôle d'écartement inférieure		x	x	x	x	x	x	
10	00 909 912 1	Sperrkantscheibe	Detent edged washer	Disque à bord d'arrêt		x	x	x	x	x	x	SKM 16
11	00 901 490 0	6kt-Schraube	Hex head bolt	Boulon tête hex		x	x	x	x	x	x	M 16 X 120
12	20 623 540 0	Distanzblech	Distance sheet	Tôle d'écartement		x	x	x	x	x	x	
13	20 621 438 1	Unterlegplatte	Shim	Entretoise		2	2	2	2	2	2	
14	90 002 062 0	Scheibe 17 x 40 x 6 ZLÜ 300HV	Washers 17 x 40 x 6 300HV	Rondelles 17 x 40 x 6 300HV		x	x	x	x	x	x	
15	90 004 221 0	6kt-Schraube M16 x 95	Hexagon head screw M16 x 95	Vis six pans M16 x 95		x	x	x	x	x	x	
16	20 424 518 2	Anschlag rechts 210°				1	1	1	1	1	1	
17	00 909 910 1	Sperrkantscheibe	Detent edged washer	Disque à bord d'arrêt		x	x	x	x	x	x	SKM 12
18	00 900 656 0	6kt-Schraube	Hex head bolt	Boulon tête hex		x	x	x	x	x	x	M 12 X 30
20	00 909 904 1	Sperrkantscheibe	Detent edged washer	Disque à bord d'arrêt		x	x	x	x	x	x	SKZ 16
21	00 271 388 1	Distanzhülse	Spacer bushing	Douille entretoise		3	3	3	3	3	3	16,5 X 25 X 26
22	90 004 200 0	Zylindersch.I-6kt M16 x 70 Zn8	Cylinder screw hexa socket M16 x 70 Zn8	Vis cylindr. à six pans creux M16x70 Zn8		x	x	x	x	x	x	
23	00 337 239 3	Führungsrohr	Guide tube	Tube de guidage		1	1	1	1	1	1	17 X 25 X 15
24	00 901 483 0	6kt-Schraube	Hex head bolt	Boulon tête hex		x	x	x	x	x	x	M 16 X 65
25	20 223 143 2	Anschlag links 200°	Stop left 200°	Butée ga. 200°		1	1	1	1	1	1	
26	00 900 263 1	6kt-Schraube	Hex head bolt	Boulon tête hex		x	x	x	x	x	x	M 10 X 30
31	00 909 908 1	Sperrkantscheibe	Detent edged washer	Disque à bord d'arrêt		x	x	x	x	x	x	SKM 8
34	00 938 303 0	Dichtungsband -Id.-Nr.= 1m	Sealing strip -Id.-no.= 1m	Patte d'etancheite -Id.-no.= 1m		x	x	x	x	x	x	2 X 10
35	20 624 882 1	Deckel	Cover	Couvercle		1	1	1	1	1	1	
36	00 904 024 1	Senkschraube	Countersunkscrew	Vis à tête fraisée		x	x	x	x	x	x	M 8 X 20
37	00 908 706 0	Sicherungsmutter	Locknut	Écrou hex		x	x	x	x	x	x	M 8
38	20 427 685 0	Klemmblech	Clamping sheet	Plaque de serrage		1	1	1	1	1	1	
39	20 624 877 0	Deckel Verschleißblech	Cover wear plate	Couvercle tôle d'usure		1	1	1	1	1	1	
40	90 002 908 0	Senkschraube I-6kt M8 x 25 ZLÜ	Countersunk screw intern hexa M8 x 25	Vis à tête fraisée 6 p creux M8 x 25 ZLÜ		x	x	x	x	x	x	
41	20 625 753 0	Verschleißblech hinten links	Wear plate rear lh	Tôle d'usure arrière gauche		1	1	1	1	1	1	
42	20 625 754 0	Verschleißblech hinten rechts	Wear plate rear right	Tôle d'usure arrière droite		1	1	1	1	1	1	

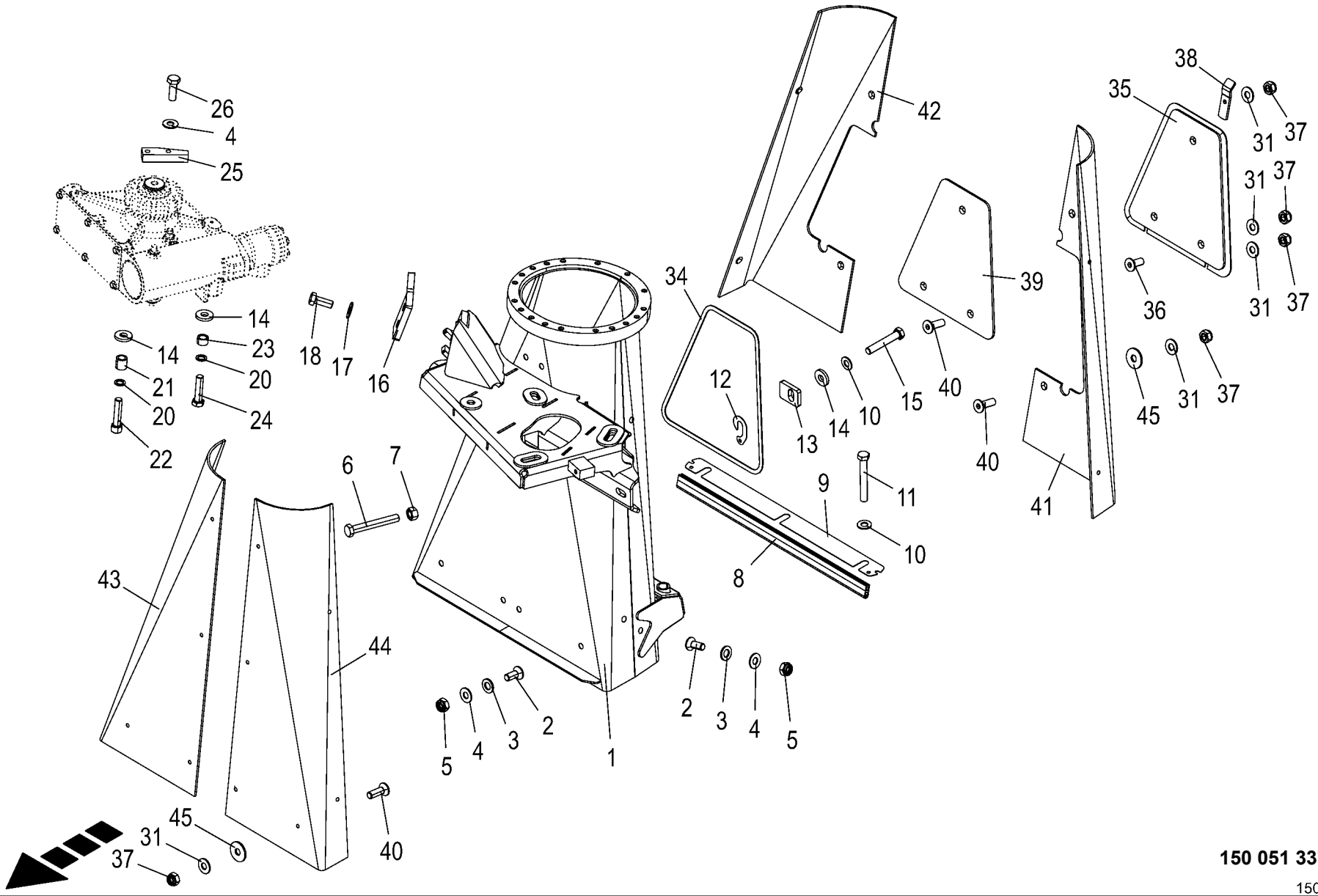

150 051 337 02 / 49.0

150 527 052 02

Kanalstutzen -unten **Channel support - bottom** **Support de canal - inférieur**					1043801 -	BX2012-12	BX2012-22	BX2012-32	BX2012-35	BX2012-42	BX2012-45	**150 051 337 02** 150 527 052 2 **49.0**
Pos.	ID-Nr.	Benennung	Description	Description	Masch.-Nr-							Bemerkung/Remarks/Remarque
43	20 625 752 0	Verschleißblech vorne rechts	Wear plate front right	Tôle d'usure avant droite		1	1	1	1	1	1	
44	20 625 751 0	Verschleißblech vorne links	Wear plate front left	Tôle d'usure avant gauche		1	1	1	1	1	1	
45	00 910 603 0	Scheibe	Washer	Rondelle		x	x	x	x	x	x	8,4 X 24 X 2

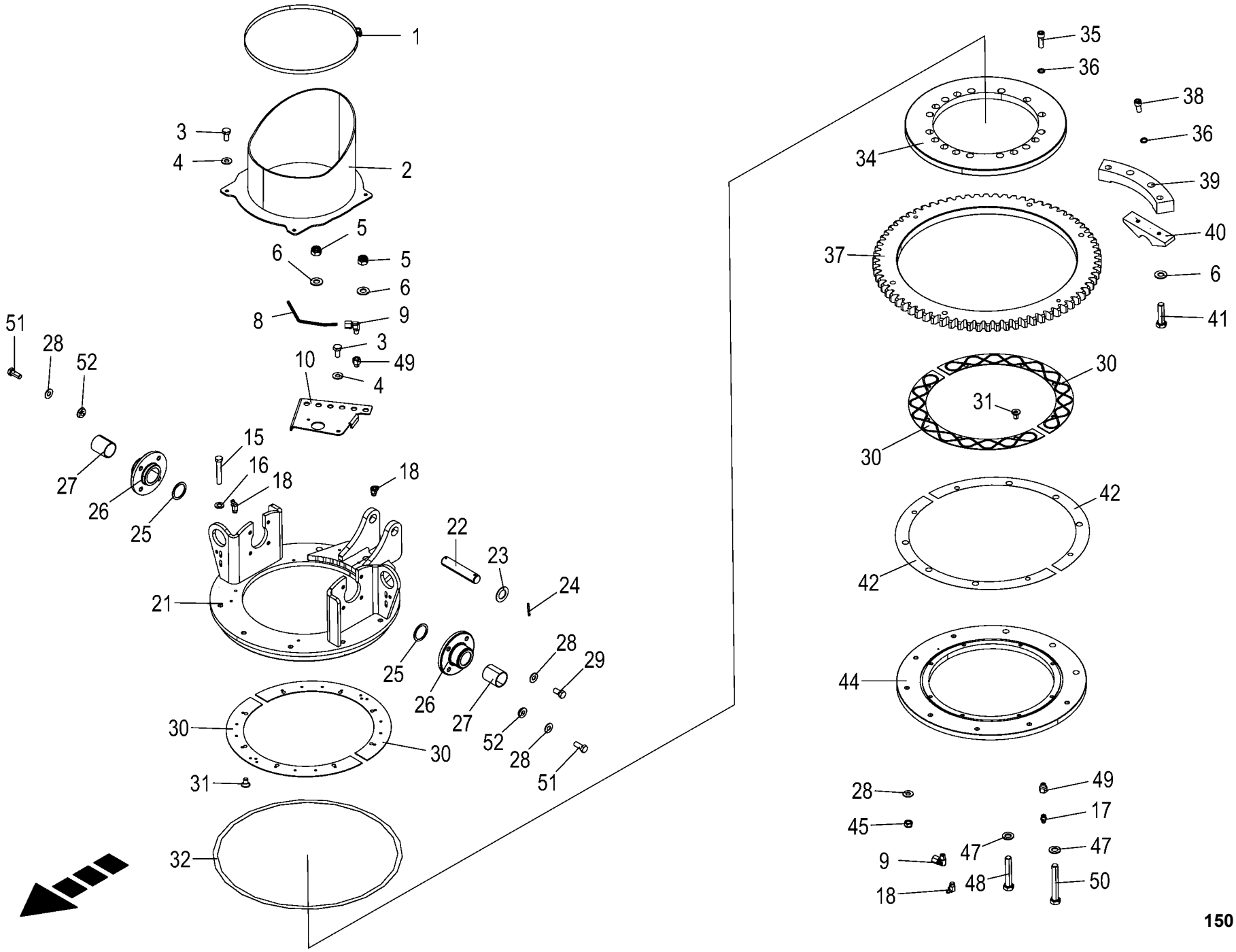

150 051 337 02 / 50.0

150 527 067 02

Kanalstutzen -oben **Channel support - top** **Support de canal - supérieur**					1043801 -	BX2011-12	BX2011-22	BX2011-32	BX2011-35	BX2011-42	BX2011-45	**150 051 337 02** 150 527 067 2 **50.0**
Pos.	ID-Nr.	Benennung	Description	Description	Masch.-Nr-							Bemerkung/Remarks/Remarque
1	90 003 431 0	Schneckengew.Schelle 280 - 300/12 SW7	Auger threading clamp 280-300/ 12 SW7	Collier de filet de vis sans fin 280 - 3		1	1	1	1	1	1	
2	20 629 035 0	Abdichtung Lagerring				1	1	1	1	1	1	
3	00 900 612 0	6kt-Schraube	Hex head bolt	Boulon tête hex		x	x	x	x	x	x	M 8 X 16
4	00 909 908 1	Sperrkantscheibe	Detent edged washer	Disque à bord d'arrêt		x	x	x	x	x	x	SKM 8
5	00 908 719 0	Sicherungsmutter	Locknut	Écrou hex		x	x	x	x	x	x	M 16
6	00 909 912 1	Sperrkantscheibe	Detent edged washer	Disque à bord d'arrêt		x	x	x	x	x	x	SKM 16
8	00 938 933 0	Kunststoffrohr mit Fett gefüllt	Plastic tube filled with grease	Tube plastique farci avec graisse		1	1	1	1	1	1	6 X 1,5
		-Id.-Nr.= 1m	-Id.-no.= 1m	-Id.-no.= 1m								
9	90 002 303 0	Winkelverschr. 90° LL6 M8x1k kpl.	Angel male connector	Racc. fil.cou. 90° LL6 M8x1k 1		2	2	2	2	2	2	
10	20 029 616 7	Schlauchhalter				1	1	1	1	1	1	
15	90 000 480 0	6kt-Schraube	Hex head bolt	Boulon tête hex		x	x	x	x	x	x	M 12 X 75 -10.9
16	90 004 524 0	Scheibe (12) 13 x 24 x 2,5 ZLÜ 300HV	Washers (12) 13 x 24 x 2,5 300HV	Rondelles (12) 13 x 24 x 2,5 300HV		x	x	x	x	x	x	
17	00 919 105 0	Kegelschmiernippel	Grease niple	Graisseur à cone		1	1	1	1	1	1	AM 8 X 1
18	00 919 106 0	Kegelschmiernippel	Grease niple	Graisseur à cone		3	3	3	3	3	3	BM 8 X 1
21	20 625 267 2	Lagerring	Bearing ring	bague de roulement		1	1	1	1	1	1	
22	20 221 878 1	Bolzen	Bolt Rd 25 x130	Boulon Rd 25 x130		1	1	1	1	1	1	
23	00 910 653 1	Scheibe	Washer	Rondelle		x	x	x	x	x	x	26 X 44 X 2
24	00 912 616 2	Spannstift	Roll pin	Goupille de serrage		2	2	2	2	2	2	5 X 40
25	00 910 885 0	Passscheibe	Shim ring	Rondelle d'ajustage		x	x	x	x	x	x	40 X 50 X 2
26	00 154 686 0	Lagerflansch mit Buchse	Bearing flange with bushing	Bride du palier avec douille		2	2	2	2	2	2	
27	00 934 935 0	Lagerbuchse	Bearing bush	Coussinet		2	2	2	2	2	2	40 X 44 X 50
28	00 909 910 1	Sperrkantscheibe	Detent edged washer	Disque à bord d'arrêt		x	x	x	x	x	x	SKM 12
29	00 900 655 0	6kt-Schraube	Hex head bolt	Boulon tête hex		x	x	x	x	x	x	M 12 X 25
30	20 625 735 2	Anlaufscheibe	THRUST WASHER	Disque de démarrage		4	4	4	4	4	4	
31	00 904 039 0	Senkschraube	Countersunkscrew	Vis à tête fraisée		x	x	x	x	x	x	M 6 X 10
32	20 225 988 0	Ausgleichsscheibe Zahnkranz	Compensation disc spur ring	Cale couronne dentée		x	x	x	x	x	x	
	20 422 502 0	Ausgleichsscheibe Zahnkranz	Compensation disc spur ring	Cale couronne dentée		x	x	x	x	x	x	
34	20 225 241 4	Lagerscheibe	Bearing disc	Rondelle de palier		1	1	1	1	1	1	
35	00 903 059 1	Zylinderschraube	Allen screw	Vis tête cylindrique		x	x	x	x	x	x	M 12 X 35
36	00 909 911 0	Sperrkantscheibe	Detent edged washer	Disque à bord d'arrêt		x	x	x	x	x	x	SKZ 12
37	20 029 623 4	Zahnkranz M=8 Z=74	Spur ring Z = 74 M = 8	Couronne dentée Z=74 M=8		1	1	1	1	1	1	
38	00 903 137 1	Zylinderschraube	Allen screw	Vis tête cylindrique		x	x	x	x	x	x	M 12 X 25
39	20 029 624 2	Fallenlager	Latch support	Palier des loquets		1	1	1	1	1	1	
40	20 221 075 0	Laufbahn	Running track	Piste		1	1	1	1	1	1	
41	90 004 563 0	6kt-Schraube M16 x 60	Hexagon head screw M16 x 60 Gew.L.38	Vis six pans M16 x 60 Gew.L.38		x	x	x	x	x	x	

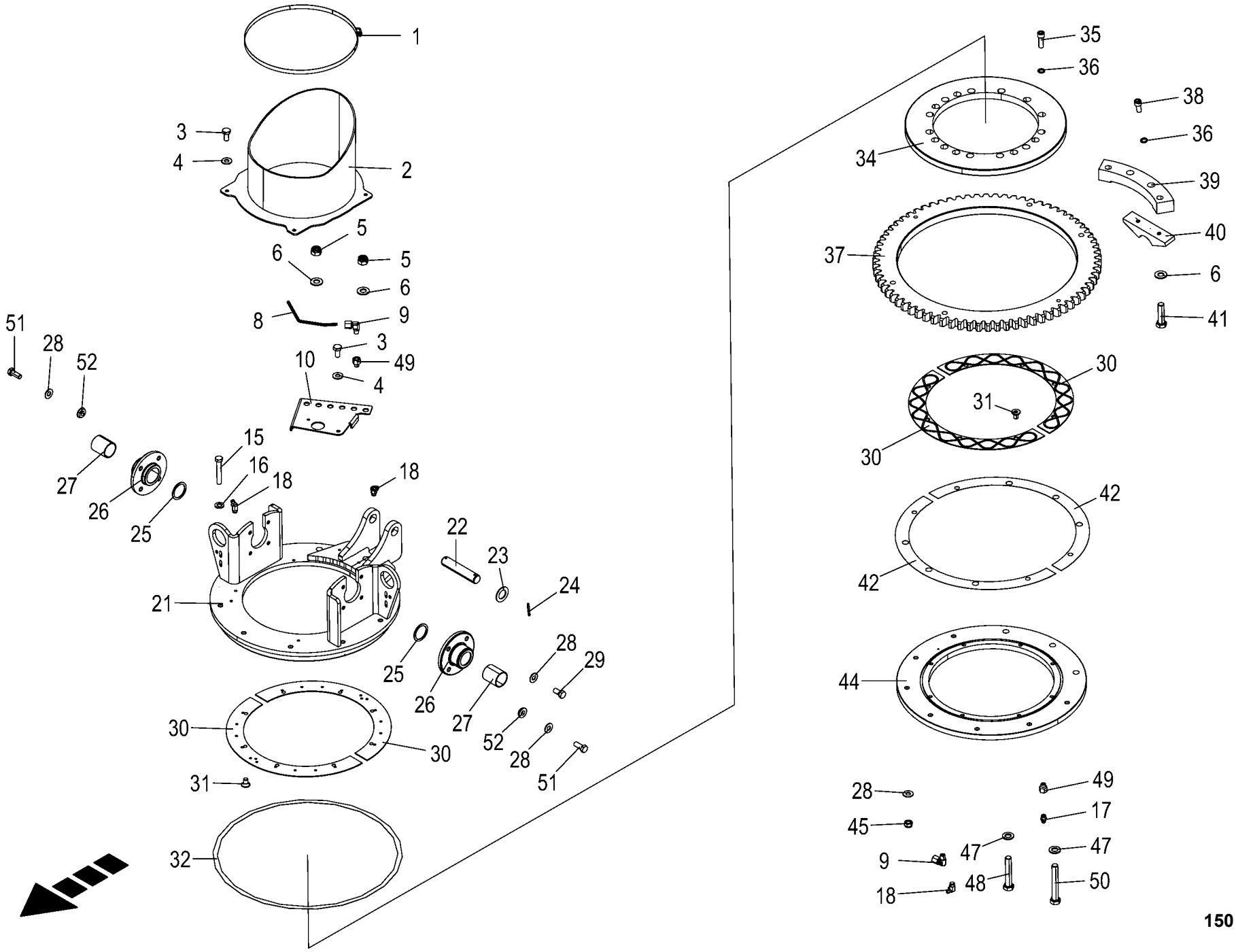

150 051 337 02 / 50.0

150 527 067 02

Kanalstutzen -oben **Channel support - top** **Support de canal - supérieur**					1043801 -	BX2012-12	BX2012-22	BX2012-32	BX2012-35	BX2012-42	BX2012-45	**150 051 337 02** 150 527 067 2 **50.0**
Pos.	ID-Nr.	Benennung	Description	Description	Masch.-Nr-							Bemerkung/Remarks/Remarque
42	20 625 269 0	Ausgleichsscheibe 0,5	Compensation disc 0.5	Cale 0,5		x	x	x	x	x	x	
	20 625 270 0	Ausgleichsscheibe 0,3	Compensation disc 0.3	Cale 0,3		x	x	x	x	x	x	
44	20 625 268 1	Klemmsegment	Clamp segment	Segment de serrage		1	1	1	1	1	1	
45	00 908 701 0	Sicherungsmutter	Locknut	Écrou hex		x	x	x	x	x	x	M 12
47	90 004 304 0	Scheibe (16) 17 x 30 x 3 ZLÜ 300HV	Washers (16) 17 x 30 x 3 300HV	Rondelles (16) 17 x 30 x 3 300HV		x	x	x	x	x	x	
48	00 901 140 2	6kt-Schraube	Hex head bolt	Boulon tête hex		x	x	x	x	x	x	M 16 X 90 -10.9
49	00 944 941 0	Anschlussstück	Connector	Raccord		2	2	2	2	2	2	M 8 X 1 / 17,5 mm
50	90 000 115 0	6kt-Schraube	Hex head bolt	Boulon tête hex		x	x	x	x	x	x	M 16 X 110 -10.9
51	00 900 656 0	6kt-Schraube	Hex head bolt	Boulon tête hex		x	x	x	x	x	x	M 12 X 30
52	20 628 402 0	Scheibe Lagerflansch				6	6	6	6	6	6	

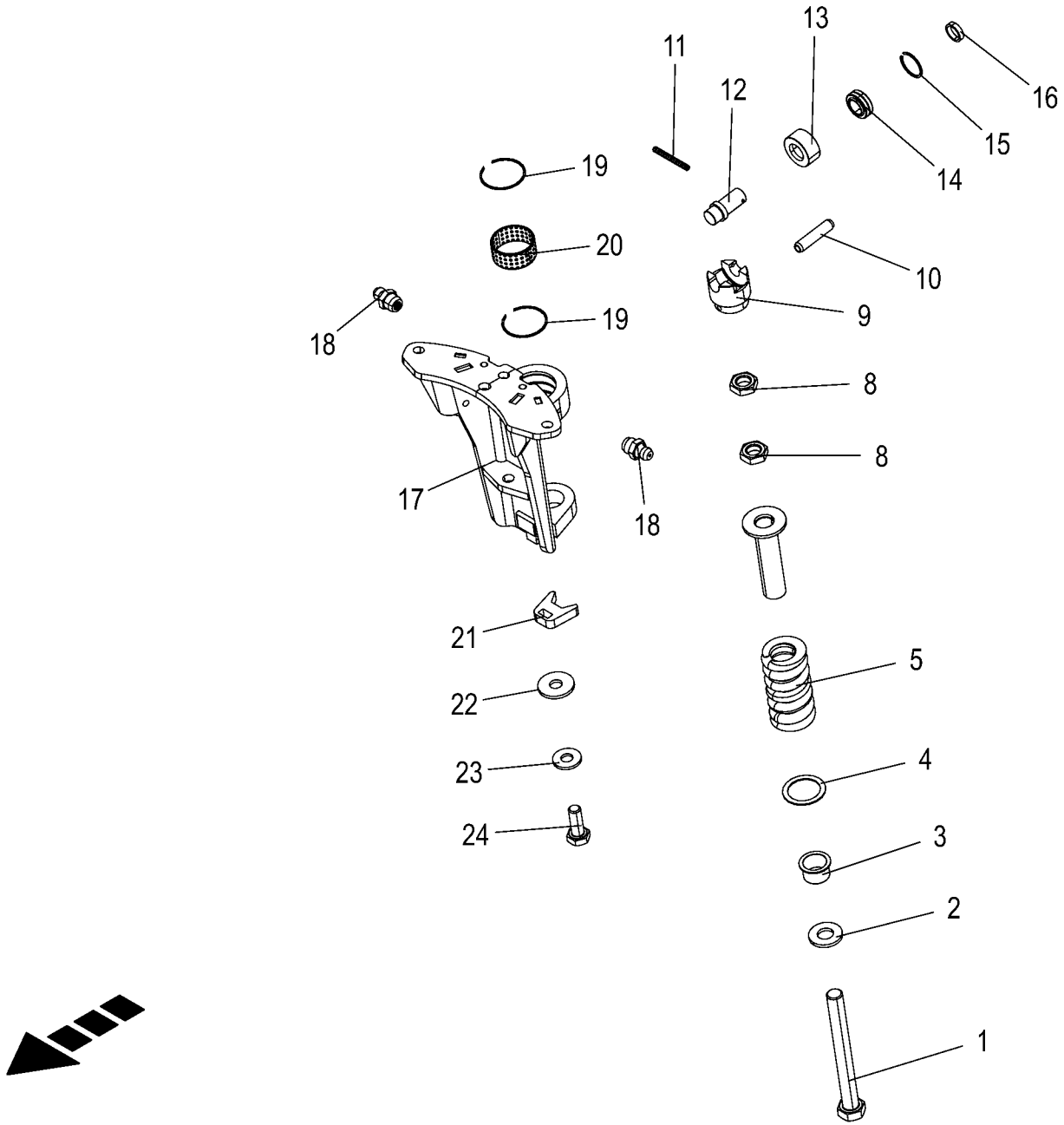

150 051 337 02 / 51.0

150 527 069 01

Falle **Locking** **Verrouillage**					1043801 -	BX201-12	BX201-22	BX201-32	BX201-35	BX201-42	BX201-45	**150 051 337 02** 150 527 069 1 **51.0**
Pos.	ID-Nr.	Benennung	Description	Description	Masch.-Nr-							Bemerkung/Remarks/Remarque
1	00 901 029 1	6kt-Schraube	Hex head bolt	Boulon tête hex		x	x	x	x	x	x	M 24 X 220
2	20 222 500 0	Scheibe Anfahrsicherung	Washer start-up safety mechanism	Rondelle sécurité de démarrage		1	1	1	1	1	1	
3	00 934 906 0	Bundbuchse	Collar bush	Douille de touchette		1	1	1	1	1	1	35 X 39/47 X 26
4	20 420 068 0	Scheibe	Disc	Rondelle		1	1	1	1	1	1	
5	27 015 314 0	Druckfeder 15,5 x 52 x 127,5	Compression spring 15,5 x 52 x 127,5	Ressort de compression 15,5 x 52 x 127,5		1	1	1	1	1	1	
6	20 228 592 0	Druckhülse	Pressure sleeve	Douille de pression		1	1	1	1	1	1	
8	00 908 531 2	6kt-Mutter -niedrige Form	Hex nut -low form	Écrou hex -forme basse		x	x	x	x	x	x	M 24
9	20 223 728 0	Lageraufnahme	Bearing holder	Logement de palier		1	1	1	1	1	1	
10	00 912 673 2	Spannstift	Roll pin	Goupille de serrage		1	1	1	1	1	1	8 X 35
11	00 912 586 1	Spannstift	Roll pin	Goupille de serrage		1	1	1	1	1	1	4 X 36
12	20 221 073 2	Lagerbolzen Rd 25	Bearing bolt Rd 25	Boulon du palier Rd 25		1	1	1	1	1	1	
13	20 221 070 1	Laufring Rd 55	Raceway Rd 55	Bague de roulement Rd 55		1	1	1	1	1	1	
14	00 934 751 0	Radial-Gelenklager	Radial bearing	Palier radial		1	1	1	1	1	1	GE 20 UK-2RS
15	90 001 584 0	Sprengring	Snap ring	Circlips		1	1	1	1	1	1	SB 35
16	20 221 072 2	Distanzring Rd 25	Spacer ring Rd 25	Bague entretoise Rd 25		1	1	1	1	1	1	
17	20 624 663 0	Federbock	Spring hanger	Support de ressort		1	1	1	1	1	1	
18	00 919 105 0	Kegelschmiernippel	Grease niple	Graisseur à cone		2	2	2	2	2	2	AM 8 X 1
19	90 002 436 0	Sprengring SB 65 x 1,5	Snap ring SB 65 x 1.5	Circlip SB 65 x 1,5		2	2	2	2	2	2	
20	90 002 437 0	Lagerbuchse 60x65x30 gelocht	Bearing bushing 60x65x30 perforated	Coussinet 60x65x30 perforé/e		1	1	1	1	1	1	
21	20 223 734 0	Verdrehsicherung	Anti-twist lock	Sécurité anti-rotation		1	1	1	1	1	1	
22	00 910 351 1	Scheibe	Washer	Rondelle		x	x	x	x	x	x	6,4 X 18 X 1,6
23	00 909 906 1	Sperrkantscheibe	Detent edged washer	Disque à bord d'arrêt		x	x	x	x	x	x	SKM 6
24	00 900 607 0	6kt-Schraube	Hex head bolt	Boulon tête hex		x	x	x	x	x	x	M 6 X 16

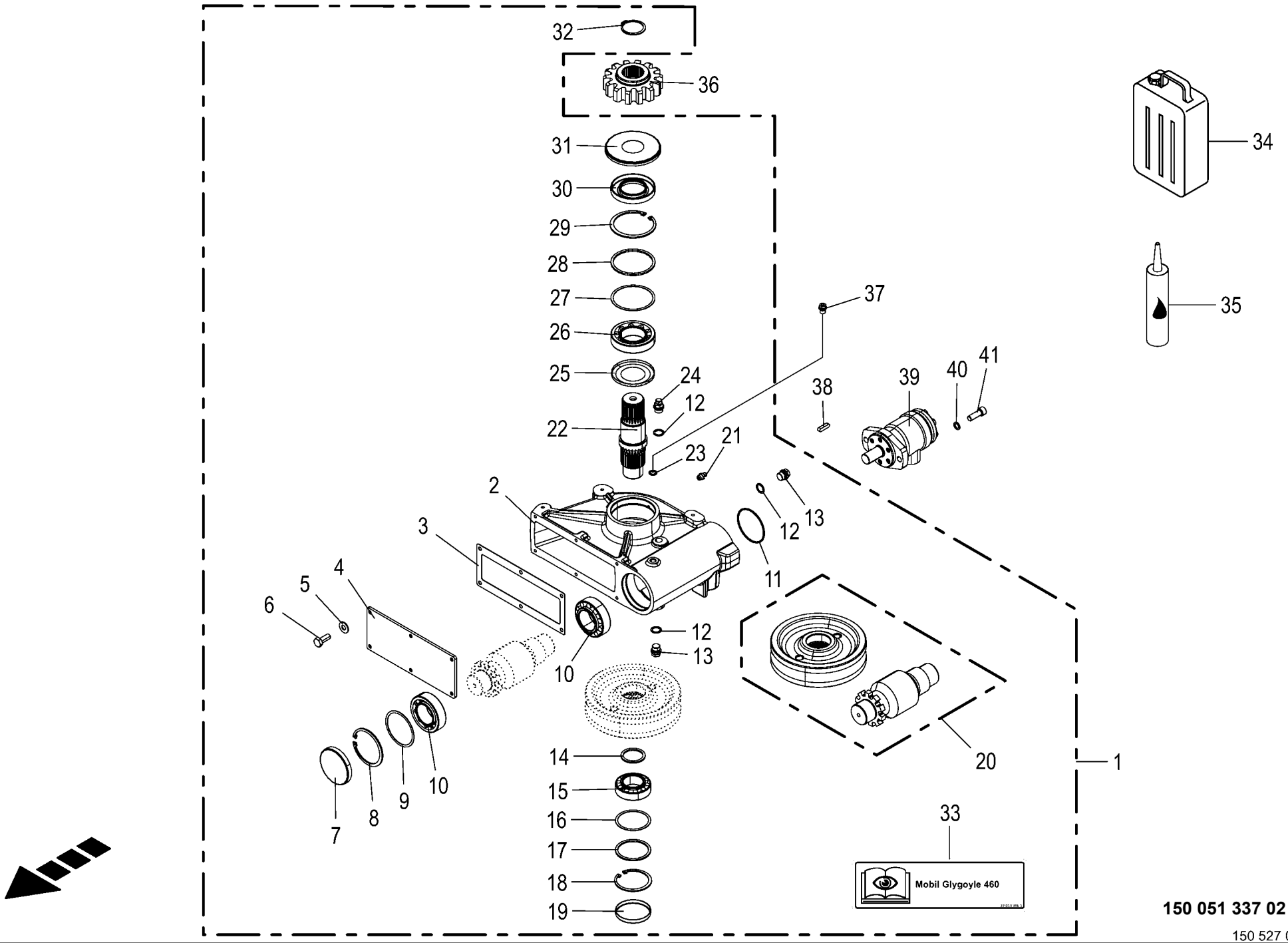

150 051 337 02 / 52.0

150 527 070 02

Schneckengetriebe **Auger gearbox** **Engrenage à vis sans fin**					1043801 -	BX2012-12	BX2012-22	BX2012-32	BX2012-35	BX2012-42	BX2012-45	**150 051 337 02** 150 527 070 2 **52.0**
Pos.	ID-Nr.	Benennung	Description	Description	Masch.-Nr-							Bemerkung/Remarks/Remarque
1	20 624 425 1	Schneckengetriebe mont.	Auger gearbox assembled	Engrenage à vis sans fin assemblé		1	1	1	1	1	1	
2	20 623 881 0	Schneckengehäuse	Auger housing	Carter de vis sans fin		1	1	1	1	1	1	
3	00 215 844 0	Gehäusedichtung	Housing gasket	Joint de carter		1	1	1	1	1	1	
4	00 215 845 0	Getriebedeckel	Gearbox cover	Couvercle du boîte de vitesses		1	1	1	1	1	1	
5	00 909 908 1	Sperrkantscheibe	Detent edged washer	Disque à bord d'arrêt		x	x	x	x	x	x	SKM 8
6	00 900 614 0	6kt-Schraube	Hex head bolt	Boulon tête hex		x	x	x	x	x	x	M 8 X 20
7	00 925 200 2	Verschlussdeckel	Sealing cap	Couvercle de fermeture		1	1	1	1	1	1	Rd. 90
8	00 911 680 0	Sicherungsring	Circlip	Circlip		1	1	1	1	1	1	90 X 3
9	00 910 947 0	Passscheibe	Shim ring	Rondelle d'ajustage		x	x	x	x	x	x	80 X 90 X 1,0
10	00 932 165 0	Kegelrollenlager	Taper roller bearing	Roulement à rouleaux coniques		2	2	2	2	2	2	33210
11	00 937 514 0	O-Ring	O-ring	Joint torique		1	1	1	1	1	1	80 X 3
12	00 937 727 0	Dichtring	Gasket ring	Bague d'étanchéité		3	3	3	3	3	3	A 18 X 24
13	00 906 010 1	Verschlussschraube	Screw plug	Bouchon fileté		2	2	2	2	2	2	M 18 X 1,5
14	00 910 732 1	Stützscheibe	Supporting disc	Rondelle diélectrique		x	x	x	x	x	x	S 45 X 55 X 3,0
15	00 932 163 0	Kegelrollenlager	Taper roller bearing	Roulement à rouleaux coniques		1	1	1	1	1	1	33109
16	00 911 024 1	Passscheibe	Shim ring	Rondelle d'ajustage		x	x	x	x	x	x	70 X 80 X 1,0
17	90 001 226 0	Stützscheibe	Supporting disc	Rondelle diélectrique		x	x	x	x	x	x	S 70 X 80 X 3
18	00 911 673 0	Sicherungsring	Circlip	Circlip		1	1	1	1	1	1	80 X 2,5
19	00 925 205 2	Verschlussdeckel	Sealing cap	Couvercle de fermeture		1	1	1	1	1	1	Rd. 80
20	20 623 840 0	Radsatz Schneckengetriebe 1/41	Wheel set auger gearbox 1/41	Jeu de roues engren. à vis sans fin 1/41		1	1	1	1	1	1	
21	00 919 105 0	Kegelschmiernippel	Grease niple	Graisseur à cone		1	1	1	1	1	1	AM 8 X 1
22	00 215 838 0	Ausgangswelle	Outlet shaft	Arbre de dénouement		1	1	1	1	1	1	Rd. 70 X 207
23	00 937 716 1	Dichtring	Gasket ring	Bague d'étanchéité		1	1	1	1	1	1	A 12 X 18 X 1,5
24	00 919 811 1	Entlüftungsfilter	Breather	Reniflard		1	1	1	1	1	1	M 18 X 1,5
25	00 937 185 0	Nilos-Ring	Nilos-ring	Nilos-Rondelle d'etancheite		1	1	1	1	1	1	32211 AV
26	00 932 166 0	Kegelrollenlager	Taper roller bearing	Roulement à rouleaux coniques		1	1	1	1	1	1	32211
27	00 911 168 0	Passscheibe	Shim ring	Rondelle d'ajustage		x	x	x	x	x	x	90 X 100 X 1
28	00 910 747 0	Stützscheibe	Supporting disc	Rondelle diélectrique		x	x	x	x	x	x	90 X 100 X 3,5
29	00 911 686 0	Sicherungsring	Circlip	Circlip		1	1	1	1	1	1	100 X 3,0
30	00 936 408 1	Radial-Wellendichtring	Radial-shaft sealing ring	Radial-bague d'étanchéité		1	1	1	1	1	1	A 55 X 100 X 13
31	20 621 450 0	Dichtkappe	Sealing cap	Capuchon d'étanchéité		1	1	1	1	1	1	
32	00 911 553 0	Sicherungsring	Circlip	Circlip		1	1	1	1	1	1	A 50 X 2,0
33	27 013 396 1	Aufkleber Mobil Glygoyle 460 blau	Label Mobile Glygoyle 460 blue	Autocollant Mobil Glygoyle 460 bleu		1	1	1	1	1	1	
34	27 013 308 0	Mobil Glygoyle Getr.-Öl 460 5 Ltr.	Mobil Glygoyle gear oil 460 5 l	Huile d'eng. Mobil Glygoyle 460		x	x	x	x	x	x	
		Kan.	canister	(5L)								

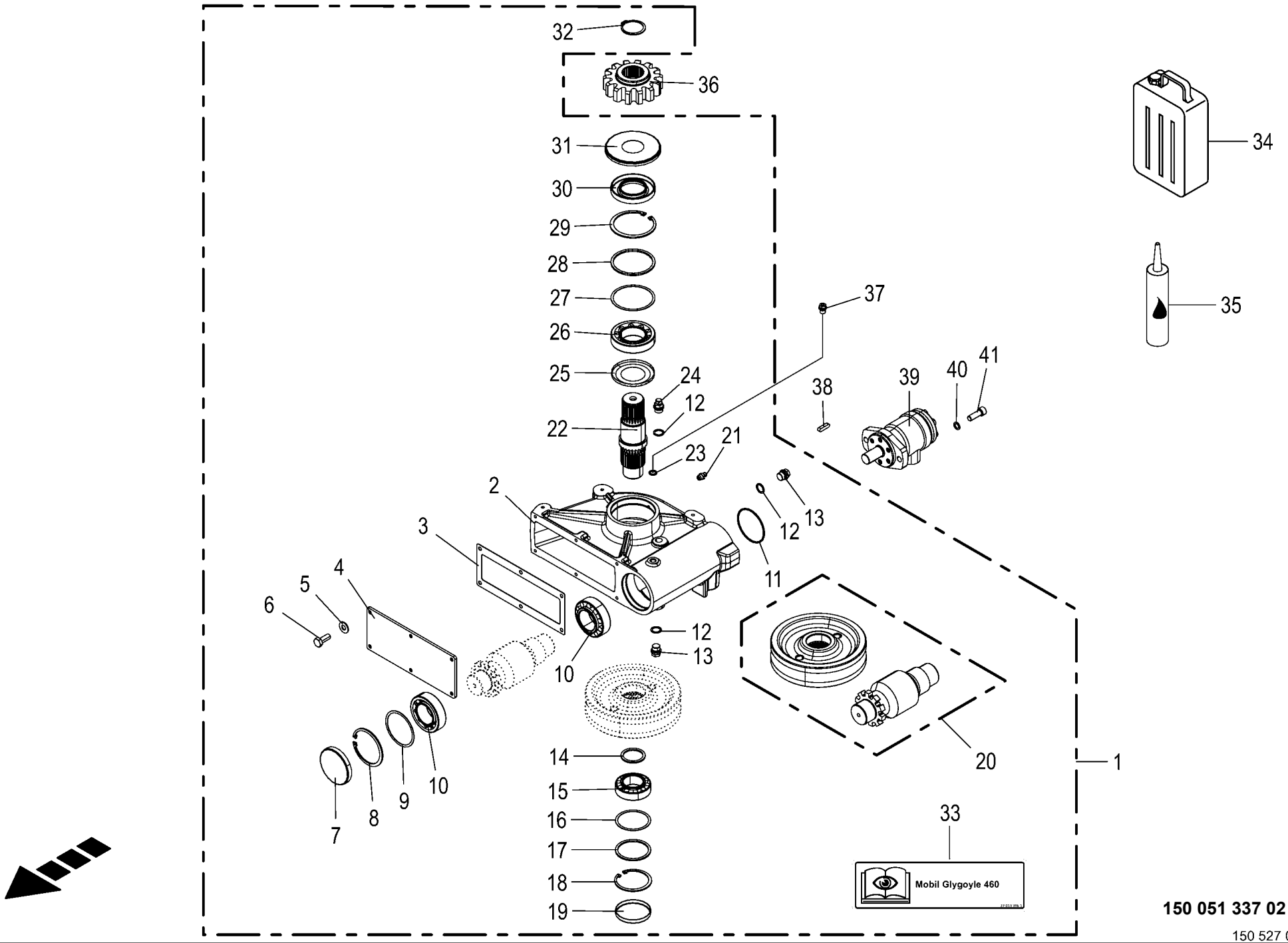

150 051 337 02 / 52.0

150 527 070 02

Schneckengetriebe **Auger gearbox** **Engrenage à vis sans fin**					1043801 -	BX201-12	BX201-22	BX201-32	BX201-35	BX201-42	BX201-45	**150 051 337 02** 150 527 070 2 **52.0**
Pos.	ID-Nr.	Benennung	Description	Description	Masch.-Nr-							Bemerkung/Remarks/Remarque
35	00 938 552 1	Universal-Dichtstoff - Silikonfrei	Universal-sealant -silicone- free	Universellement mastic - dégagé de silicone		x	x	x	x	x	x	250 ml
36	20 621 459 0	Stirnritzel M=8 Z=14	Front pinion M=8 Z=14	Pignon avant M=8 Z=14		1	1	1	1	1	1	
37	00 906 017 0	Verschlussschraube	Screw plug	Bouchon fileté		1	1	1	1	1	1	M 12 X 1
38	00 915 072 1	Passfeder	Fit-in key	Clavette		1	1	1	1	1	1	A 8 X 7 X 32
39	00 921 279 0	Hydraulikmotor	Hydraulic motor	Moteur hydraulique		1	1	1	1	1	1	49,5 ccm
40	00 909 911 0	Sperrkantscheibe	Detent edged washer	Disque à bord d'arrêt		x	x	x	x	x	x	SKZ 12
41	00 903 139 1	Zylinderschraube	Allen screw	Vis tête cylindrique		x	x	x	x	x	x	M 12 X 35

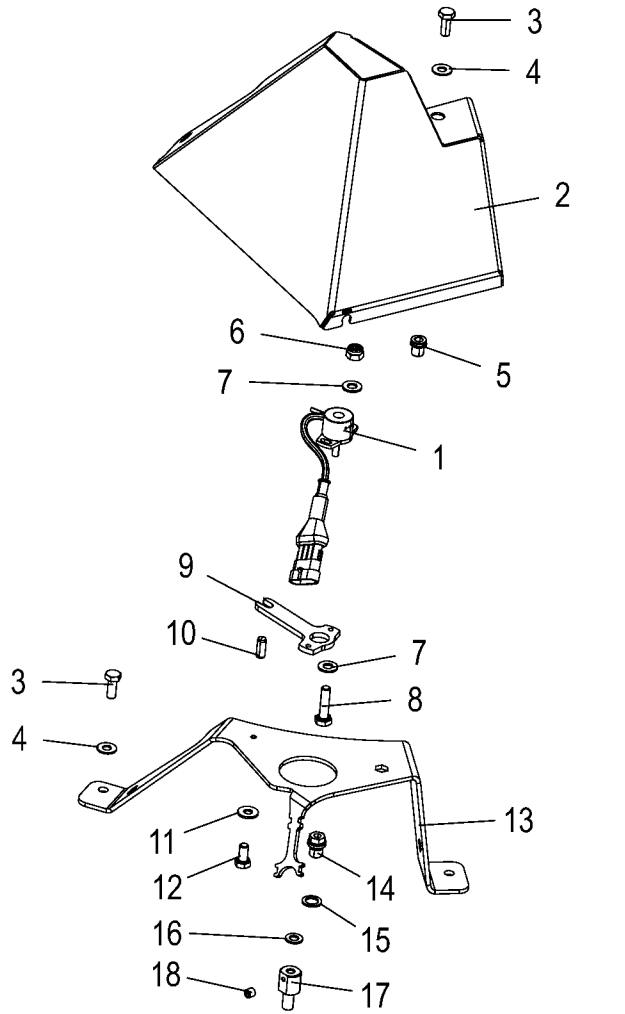
3
4
2
6
5
7
1
9
10
7
3
8
4
13
11
12
14
16
15
18
17

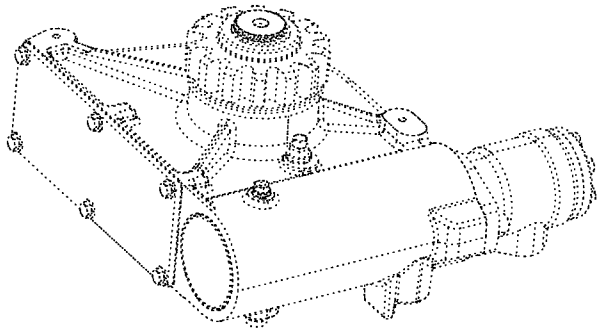

Winkelsensor - AWB **Angle sensor - spout** **Capteur d'angle - arceau éjecteur**					1043801 -	BX2011-12	BX2011-22	BX2011-32	BX2011-35	BX2011-42	BX2011-45	**150 051 337 02** 150 533 066 1 **53.0**
Pos.	ID-Nr.	Benennung	Description	Description	Masch.-Nr-							Bemerkung/Remarks/Remarque
1	20 089 216 0	Multiturn-Drehgeber [-B143]	[-B143]	[-B143]		1	1	1	1	1	1	
2	20 627 316 1	Deckblech Sensor				1	1	1	1	1	1	
3	00 900 614 0	6kt-Schraube	Hex head bolt	Boulon tête hex		x	x	x	x	x	x	M 8 X 20
4	00 909 908 1	Sperrkantscheibe	Detent edged washer	Disque à bord d'arrêt		x	x	x	x	x	x	SKM 8
5	90 001 442 0	Blindnietmutter	Blind rivet nut	Ecrou rivet aveugle		x	x	x	x	x	x	M 8
6	00 908 718 0	Sicherungsmutter	Locknut	Écrou hex		x	x	x	x	x	x	M 4
7	00 910 325 0	Scheibe	Washer	Rondelle		x	x	x	x	x	x	4,3 X 9 X 0,8
8	90 003 878 0	6kt-Schraube M4 x 16	Hexagon head screw M4 x 16	Vis six pans M4 x 16		x	x	x	x	x	x	
9	20 626 421 1	Verdrehsicherung				1	1	1	1	1	1	
10	90 001 317 0	Zylinderstift A 8 x 20	Cylinder pin A 8 x 20	Goupille de serrage A 8 x 20		1	1	1	1	1	1	
11	90 002 958 0	Sperrkantscheibe SKM 5 ZLÜ	Detent edged washer SKM 5	Rondelle d'arrêt SKM 5		x	x	x	x	x	x	
12	00 900 211 0	6kt-Schraube	Hex head bolt	Boulon tête hex		x	x	x	x	x	x	M 5 X 10
13	20 627 315 1	Fixierungsblech				1	1	1	1	1	1	
14	00 906 017 0	Verschlussschraube	Screw plug	Bouchon fileté		1	1	1	1	1	1	M 12 X 1
15	00 937 716 1	Dichtring	Gasket ring	Bague d'étanchéité		1	1	1	1	1	1	A 12 X 18 X 1,5
16	00 910 413 0	Scheibe	Washer	Rondelle		x	x	x	x	x	x	8,4 X 17 X 1,6
17	20 626 298 1	Adapter Antriebswelle				1	1	1	1	1	1	
18	00 905 902 0	Gewindestift	Threaded pin	Goujon fileté		1	1	1	1	1	1	M 5 X 5

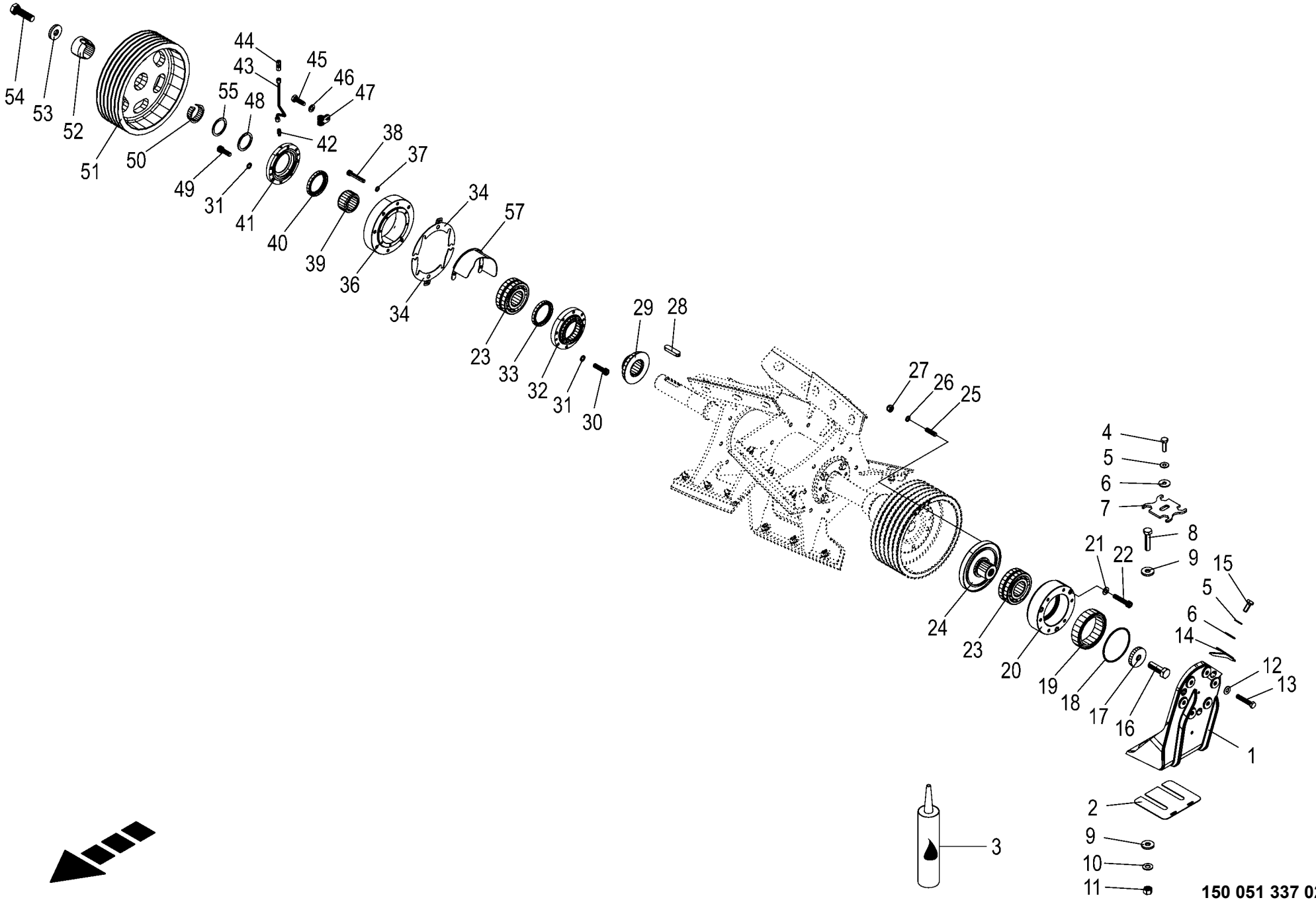

150 051 337 02 / 54.0

150 527 076 02

Wurfbeschleuniger / Lagerung **Discharge accelerator / bearing** **Accélérateur d'éjection / palier**					1043801 -	BX201-12	BX201-22	BX201-32	BX201-35	BX201-42	BX201-45	**150 051 337 02** 150 527 076 2 **54.0**
Pos.	ID-Nr.	Benennung	Description	Description	Masch.-Nr-							Bemerkung/Remarks/Remarque
1	20 626 069 0	Lagerbock klein	Bearing block small	Palier, petit		1	1	1	1	1	1	
2	20 222 582 1	Ausgleichsblech 2mm	Shim 2mm	Tôle de compensation 2mm		x	x	x	x	x	x	
	20 422 497 1	Ausgleichsblech 1mm	Shim 1mm	Tôle de compensation 1mm		x	x	x	x	x	x	
3	00 938 552 1	Universal-Dichtstoff - Silikonfrei	Universal-sealant -silicone- free	Universellement mastic - dégagé de silicone		x	x	x	x	x	x	250 ml
4	00 900 616 0	6kt-Schraube	Hex head bolt	Boulon tête hex		x	x	x	x	x	x	M 8 X 25
5	00 909 908 1	Sperrkantscheibe	Detent edged washer	Disque à bord d'arrêt		x	x	x	x	x	x	SKM 8
6	00 910 603 0	Scheibe	Washer	Rondelle		x	x	x	x	x	x	8,4 X 24 X 2
7	20 626 330 0	Verdrehsicherung	Anti-twist lock	Sécurité anti-rotation		1	1	1	1	1	1	
8	00 901 483 0	6kt-Schraube	Hex head bolt	Boulon tête hex		x	x	x	x	x	x	M 16 X 65
9	00 910 362 0	Scheibe	Washer	Rondelle		x	x	x	x	x	x	17 X 40 X 6
10	00 909 912 1	Sperrkantscheibe	Detent edged washer	Disque à bord d'arrêt		x	x	x	x	x	x	SKM 16
11	00 908 220 0	6kt-Mutter	Hex nut	Écrou hex		x	x	x	x	x	x	M 16
12	00 909 910 1	Sperrkantscheibe	Detent edged washer	Disque à bord d'arrêt		x	x	x	x	x	x	SKM 12
13	00 901 453 0	6kt-Schraube	Hex head bolt	Boulon tête hex		x	x	x	x	x	x	M 12 X 65
14	20 626 328 1	Abstreifblech Wurfbeschleuniger				1	1	1	1	1	1	
15	00 900 614 0	6kt-Schraube	Hex head bolt	Boulon tête hex		x	x	x	x	x	x	M 8 X 20
16	00 902 107 1	6kt-Schraube	Hex head bolt	Boulon tête hex		x	x	x	x	x	x	M 20 X 1,5 X 60
17	00 214 331 0	Endscheibe	End plate	Flasque de bout d'aile		1	1	1	1	1	1	Rd. 65 X 12
18	00 937 582 0	O-Ring	O-ring	Joint torique		1	1	1	1	1	1	112 X 4
19	20 028 707 2	Distanzring	Spacer ring	Bague entretoise		1	1	1	1	1	1	
20	20 028 705 2	Lagerring links Rd 175	Bearing ring lh Rd 175	Bague de roulement ga. Rd 175		1	1	1	1	1	1	
21	00 910 414 0	Scheibe	Washer	Rondelle		x	x	x	x	x	x	10,5 X 21 X 2
22	90 003 976 0	Zylindersch.I-6kt M10 x 50/50 Zn8	Cylinder screw hexagon socket M10 x 50	Vis cylind à six pans creux M10 x 50/50		x	x	x	x	x	x	
23	90 001 865 0	Pendelrollenlager 22310 CAME4C3U15 (eL)	Spherical roller bearing 22310	Roulement à rouleaux articulés 22310		2	2	2	2	2	2	
24	20 028 704 4	Zapfen Rd 175 x59	Journal ZnNiT0 Rd 175 x59	Pivot ZnNiT0 Rd 175 x59		1	1	1	1	1	1	
25	90 002 144 0	Stiftschraube M12 x 30 Zn8	Stud screw M12 x 30 Zn8	Goujon fileté M12 x 30 Zn8		6	6	6	6	6	6	
26	00 909 911 0	Sperrkantscheibe	Detent edged washer	Disque à bord d'arrêt		x	x	x	x	x	x	SKZ 12
27	00 908 701 0	Sicherungsmutter	Locknut	Écrou hex		x	x	x	x	x	x	M 12
28	90 001 864 0	Passfeder A 16 x 10 x 63	Fit-in key A 16 x 10 x 63	Ressort d'ajustage A 16 x 10 x 63		1	1	1	1	1	1	
29	20 028 657 1	Laufring innen Rd 115	Raceway inside Rd 115	Bague de roul. int. Rd 115		1	1	1	1	1	1	
30	00 903 078 1	Zylinderschraube	Allen screw	Vis tête cylindrique		x	x	x	x	x	x	M 8 X 30
31	00 909 903 0	Sperrkantscheibe	Detent edged washer	Disque à bord d'arrêt		x	x	x	x	x	x	SKZ 8
32	20 028 658 1	Deckel innen Rd 140	Cover inside Rd 140	Couvercle int. Rd 140		1	1	1	1	1	1	
33	90 000 046 0	Radial-Wellendichtring	Radial-shaft sealing ring	Radial-bague d'étanchéité		1	1	1	1	1	1	A 65 x 85 x 10

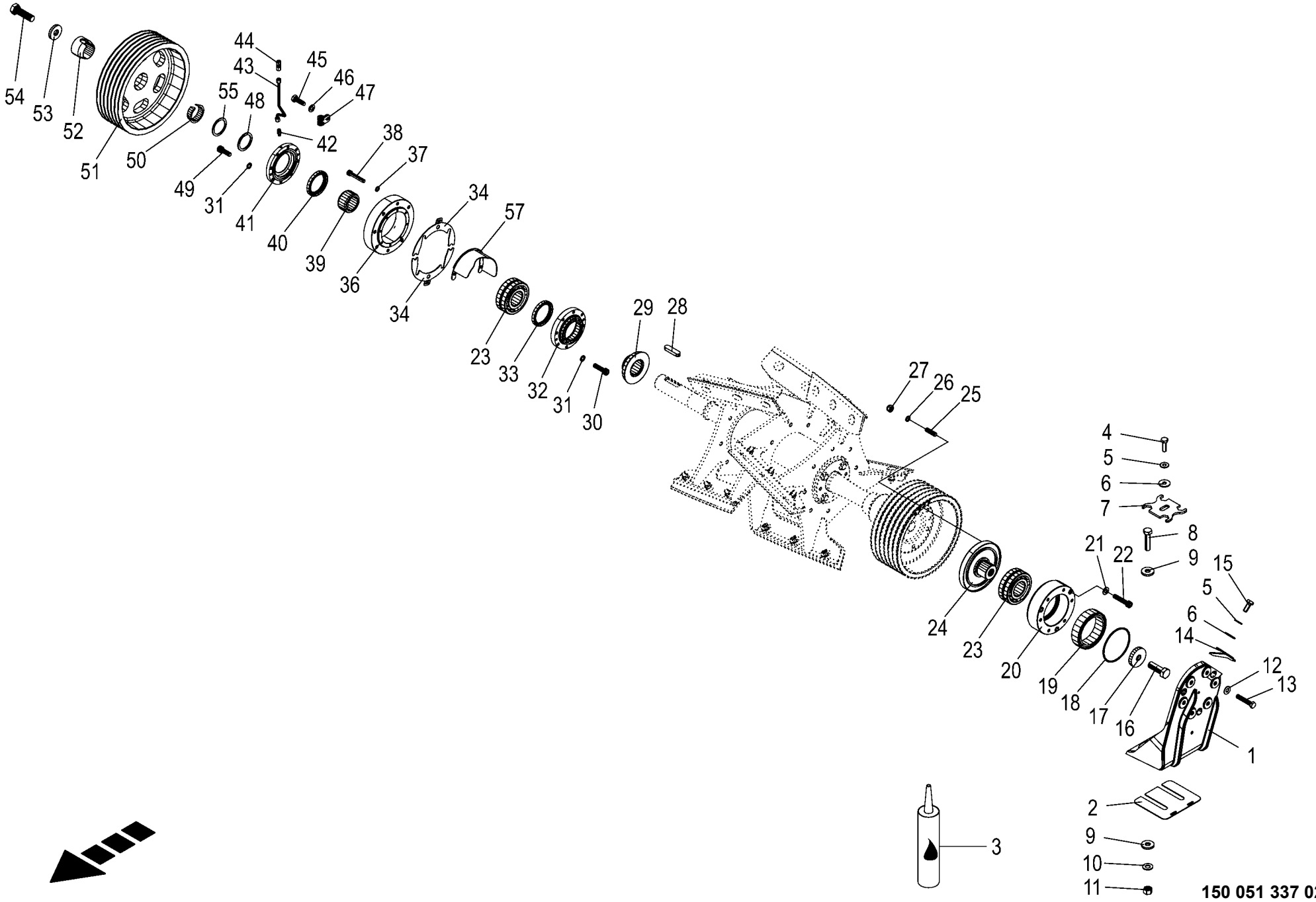

150 051 337 02 / 54.0

150 527 076 02

Wurfbeschleuniger / Lagerung **Discharge accelerator / bearing** **Accélérateur d'éjection / palier**					1043801 -	BX2012-12	BX2012-22	BX2012-32	BX2012-35	BX2012-42	BX2012-45	**150 051 337 02** 150 527 076 2 **54.0**
Pos.	ID-Nr.	Benennung	Description	Description	Masch.-Nr-							Bemerkung/Remarks/Remarque
34	20 626 128 0	Ausgleichsblech Lagerring 2mm	Shim bearing ring 2mm	Tôle de compens. bague de roulement 2mm		x	x	x	x	x	x	
	20 626 129 0	Ausgleichsblech Lagerring 1mm	Shim bearing ring 1mm	Tôle de compens. bague de roulement 1mm		x	x	x	x	x	x	
36	20 626 127 0	Lagerring	Bearing ring	Bague de roulement		1	1	1	1	1	1	
37	00 909 907 0	Sperrkantscheibe	Detent edged washer	Disque à bord d'arrêt		x	x	x	x	x	x	SKZ 10
38	00 903 114 2	Zylinderschraube	Allen screw	Vis tête cylindrique		x	x	x	x	x	x	M 10 X 60 -10.9
39	20 028 660 2	Laufring außen	Raceway outside Rd 70	Bague de roulement extérieur		1	1	1	1	1	1	
40	90 002 340 0	Radial-WDR AS 65 x 85 x 10	Rot. shaft seal. ring AS 65 x 85 x 10	Ba. à lèv. en ca. + res. AS 65 x 85 x 10		1	1	1	1	1	1	
41	20 626 226 0	Deckel außen	Outer cover	Couvercle extérieur		1	1	1	1	1	1	
42	00 920 920 1	Einschraubstutzen	Male connector	Raccord filet		1	1	1	1	1	1	LL M 8 X 1 Keg.
43	20 626 233 0	Hyd.-Leitung 6 x 1 x 240 3 Bögen	Hydr. line 6 x 1 x 240 3 bows	Cond hyd. 6 x 1 x 240 3 coudes		1	1	1	1	1	1	
44	27 001 282 0	Rohrverbinder	Tube union	Tubulure		1	1	1	1	1	1	
45	90 002 241 0	6kt-Schraube M5 x 16, Gewindefurchend	Hex bolt M5 x 16, self- tapping	Vis 6 pans M5 x 16, auto-taraudeuse		x	x	x	x	x	x	
46	00 910 500 1	Scheibe	Washer	Rondelle		x	x	x	x	x	x	5,3 X 10 X 1
47	00 924 017 0	Rohrschelle mit Gummiprofil	Tube clip w. rubber	Bride		1	1	1	1	1	1	Rd. 6
48	00 910 735 3	Stützscheibe	Supporting disc	Rondelle diélectrique		x	x	x	x	x	x	S 50 X 62 X 3,0
49	00 903 077 1	Zylinderschraube	Allen screw	Vis tête cylindrique		x	x	x	x	x	x	M 8 X 25
50	20 028 655 1	Klemmring 50 Rd 63	Clamping ring Rd 63	Anneau de serrage Rd 63		1	1	1	1	1	1	
51	20 227 834 1	Riemenscheibe 6 HA, Da=320	Pulley 6 HA, Da=320	Poulie 6 HA, Da=320		1	1	1	1	1	1	
52	20 421 306 1	Klemmkappe Rd 65 x 48	Clamping cap Rd 65 x 48			1	1	1	1	1	1	
53	00 910 625 0	Scheibe	Washer	Rondelle		x	x	x	x	x	x	21 X 50 X 8
54	00 900 352 0	6kt-Schraube	Hex head bolt	Boulon tête hex		x	x	x	x	x	x	M 20 X 1,5 X 70

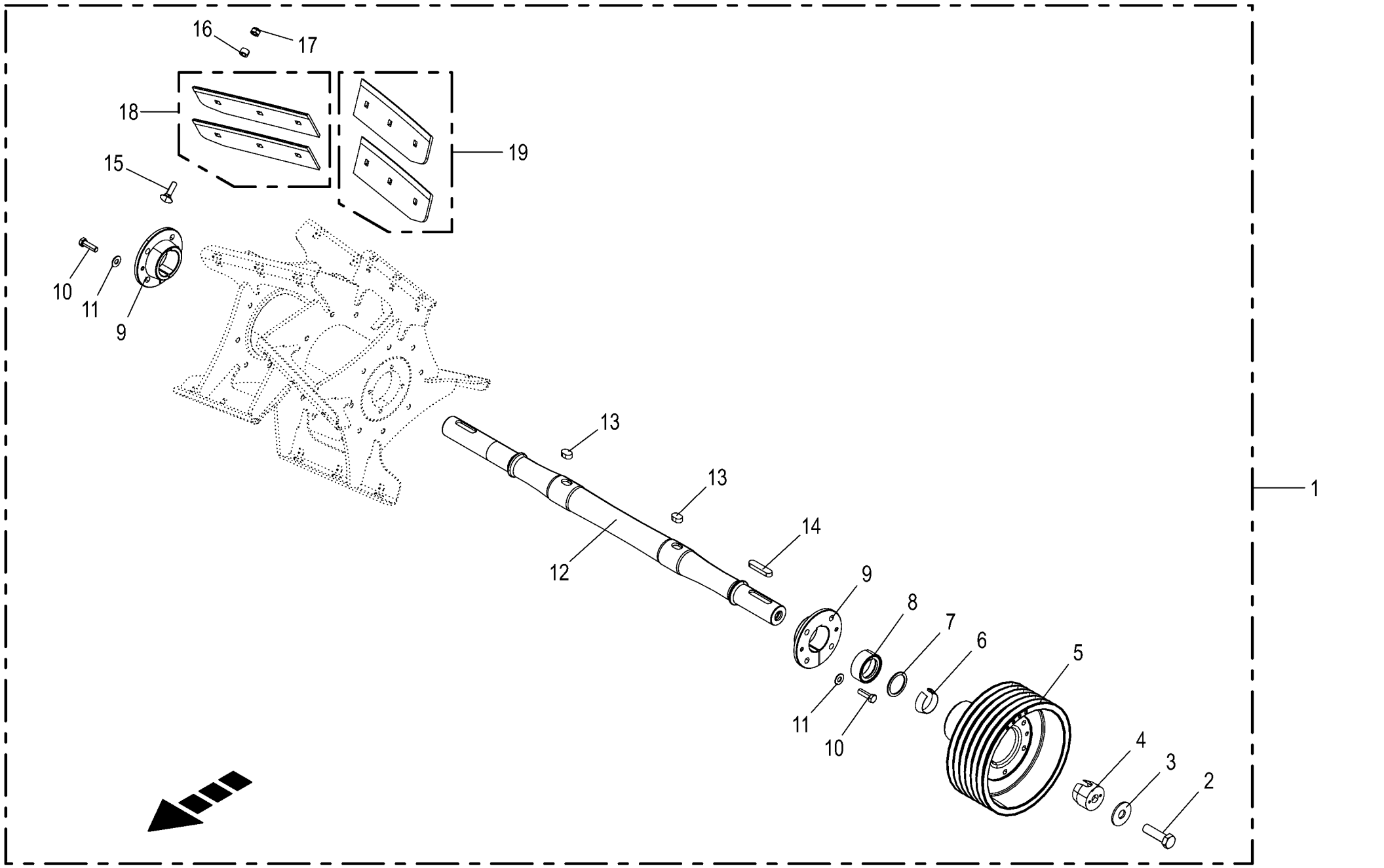

150 051 337 02 / 55.0

150 527 083 01

Rotor **Rotor** **Rotor**					1043801 -	BX2012	BX2012-22	BX2012-32	BX2012-35	BX2012-42	BX2012-45	**150 051 337 02** 150 527 083 1 **55.0**
Pos.	ID-Nr.	Benennung	Description	Description	Masch.-Nr-							Bemerkung/Remarks/Remarque
1	20 625 064 0	Rotor 2x4 HD gewuchtet mont.	Rotor 2 x 4 HD balanced assembled	Rotor 2x4 HD équilibré assemblé		1	1	1	1	1	1	
2	00 902 108 0	6kt-Schraube	Hex head bolt	Boulon tête hex		x	x	x	x	x	x	M 20 X 1,5 X 70
3	00 910 331 0	Scheibe	Washer	Rondelle		x	x	x	x	x	x	21 X 60 X 4
4	20 421 306 1	Klemmkappe Rd 65 x 48	Clamping cap Rd 65 x 48			1	1	1	1	1	1	
5	20 626 512 0	Riemenscheibe 6 290mm/50mm	Pulley 6 290mm/50mm	Poulie 6 290mm/50mm		1	1	1	1	1	1	
6	20 028 655 1	Klemmring 50 Rd 63	Clamping ring Rd 63	Anneau de serrage Rd 63		1	1	1	1	1	1	
7	00 910 735 3	Stützscheibe	Supporting disc	Rondelle diélectrique		x	x	x	x	x	x	S 50 X 62 X 3,0
	90 001 568 0	Passscheibe	Shim ring	Rondelle d'ajustage		x	x	x	x	x	x	50 X 62 X 1
	00 910 905 1	Passscheibe	Shim ring	Rondelle d'ajustage		x	x	x	x	x	x	50 X 62 X 2,0
8	20 624 771 1	Druckring Rd 75 x16	Thrust ring Rd 75 x16	Bague de serrage Rd 75 x16		1	1	1	1	1	1	
9	20 028 564 1	Spannring innen Rd 155	Clamping ring inside Rd 155	Bague de serrage int. Rd 155		1	1	1	1	1	1	
10	00 900 658 0	6kt-Schraube	Hex head bolt	Boulon tête hex		x	x	x	x	x	x	M 12 X 40
11	00 909 910 1	Sperrkantscheibe	Detent edged washer	Disque à bord d'arrêt		x	x	x	x	x	x	SKM 12
12	20 624 526 0	Welle Rd 70 x1020	Shaft Rd 70 x 1020	Arbre Rd 70x1020		1	1	1	1	1	1	
13	90 001 861 0	Passfeder A 18 x 11 x 28	Fit-in key A 18 x 11 x 28	Ressort d'ajustage A 18 x 11 x 28		2	2	2	2	2	2	
14	00 915 022 0	Passfeder	Fit-in key	Clavette		1	1	1	1	1	1	A 16 X 10 X 70
15	00 904 779 1	Flachrundschraube	Coach bolt	Vis a tête bombée		x	x	x	x	x	x	M 12 X 45 -10.9
16	00 227 680 2	Hülse	Bushing	Douille		24	24	24	24	24	24	12,1 X 20 X 11,5
17	00 908 701 0	Sicherungsmutter	Locknut	Écrou hex		x	x	x	x	x	x	M 12
18	20 626 063 0	Wurfschaufel - Paar rechts	Discharge scoop - pair rh	Pelle d'éjection - paire, droite		2	2	2	2	2	2	
19	20 626 062 0	Wurfschaufel - Paar links	Discharge scoop pair lh	Pelle d'éjection - paire, gauche		2	2	2	2	2	2	

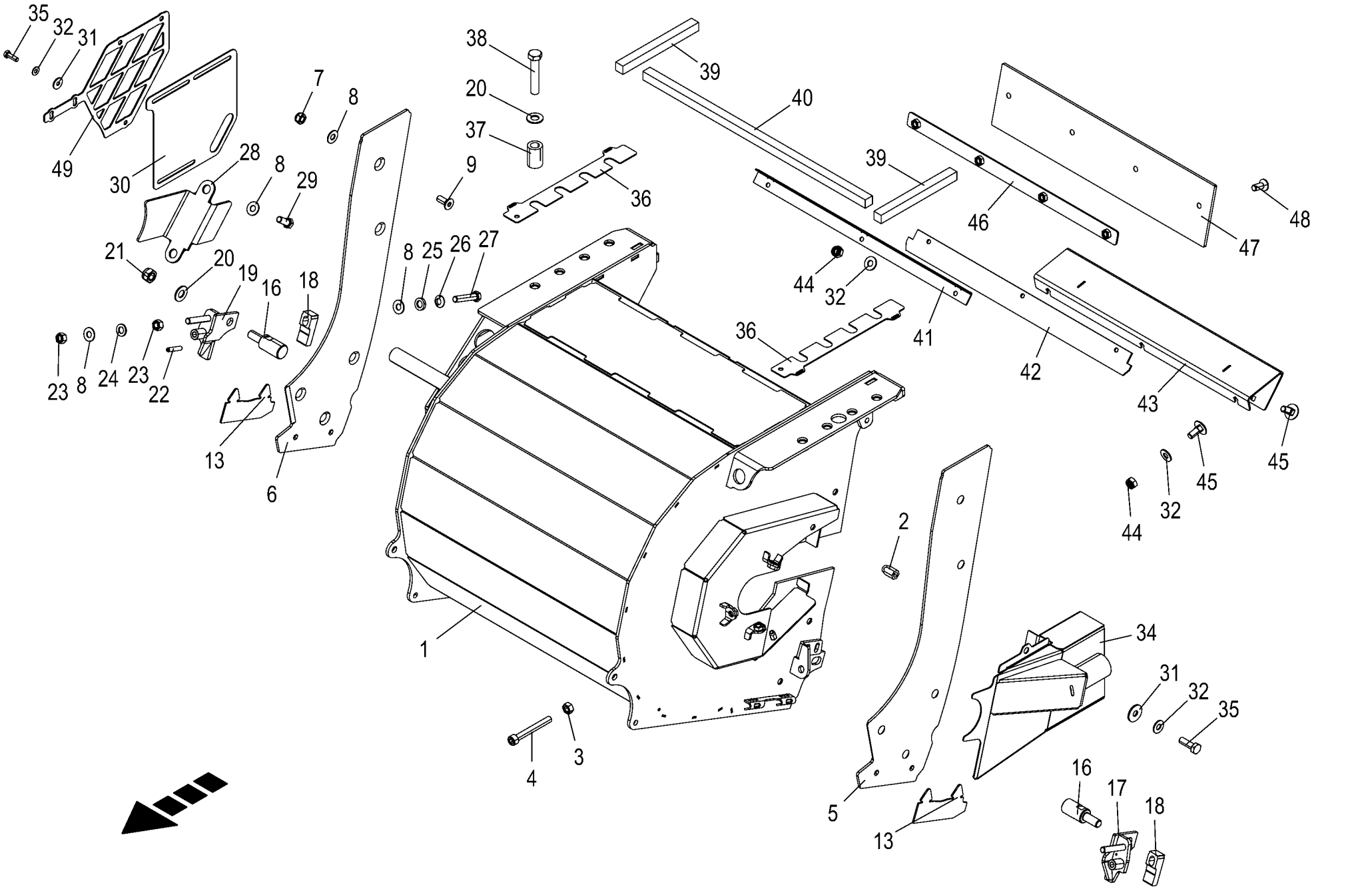

150 051 337 02 / 56.0

150 527 087 02

Wurfbeschleunigergehäuse **Discharge accelerator housing** **Corps de l'accélérateur d'éjection**					1043801 -	BX2011-12	BX2011-22	BX2011-32	BX2011-35	BX2011-42	BX2011-45	**150 051 337 02** 150 527 087 2 **56.0**
Pos.	ID-Nr.	Benennung	Description	Description	Masch.-Nr-							Bemerkung/Remarks/Remarque
1	20 624 572 1	Gehäuse				1	1	1	1	1	1	
2	90 000 113 0	Blindnietmutter	Blind rivet nut	Ecrou rivet aveugle		x	x	x	x	x	x	M 8 X 20,5
3	00 908 212 0	6kt-Mutter	Hex nut	Écrou hex		x	x	x	x	x	x	M 10
4	90 004 311 0	Zylindersch.I-6kt M10 x 80/80 Zn8	Cylinder screw hexa sock M10 x 80/80 Zn8	Vis cylindr. à 6 p.creux M10 x 80/80 Zn8		x	x	x	x	x	x	
5	20 427 323 1	Verschleißblech links	Wear plate left	Tôle d'usure gauche		1	1	1	1	1	1	
6	20 427 327 1	Verschleißblech rechts	Wear plate right	Tôle d'usure droite		1	1	1	1	1	1	
7	00 908 701 0	Sicherungsmutter	Locknut	Écrou hex		x	x	x	x	x	x	M 12
8	00 909 910 1	Sperrkantscheibe	Detent edged washer	Disque à bord d'arrêt		x	x	x	x	x	x	SKM 12
9	00 904 063 1	Senkschraube	Countersunkscrew	Vis à tête fraisée		x	x	x	x	x	x	M 12 X 30 -10.9
13	20 620 455 0	Gummidichtung	Rubber seal	Joint en caoutchouc		2	2	2	2	2	2	
16	20 253 563 0	Aufnahmebolzen	Locating bolt	Boulon de fixation		2	2	2	2	2	2	
17	20 620 453 0	Schieber links	Slide left	Barre gauche		1	1	1	1	1	1	
18	20 620 454 1	Klemmstück	Clamping piece	Pièce de serrage		2	2	2	2	2	2	
19	20 620 447 0	Schieber rechts	Slide right	Barre droite		1	1	1	1	1	1	
20	00 909 912 1	Sperrkantscheibe	Detent edged washer	Disque à bord d'arrêt		x	x	x	x	x	x	SKM 16
21	00 908 719 0	Sicherungsmutter	Locknut	Écrou hex		x	x	x	x	x	x	M 16
22	00 912 579 2	Spannstift	Roll pin	Goupille de serrage		2	2	2	2	2	2	4 X 20
23	00 908 215 0	6kt-Mutter	Hex nut	Écrou hex		x	x	x	x	x	x	M 12
24	00 910 506 1	Scheibe	Washer	Rondelle		x	x	x	x	x	x	13 X 24 X 2,5
25	90 000 238 0	Kugelpfanne D 14,2 x 24 x 5	ball socket	Rotule		2	2	2	2	2	2	
26	90 000 237 0	Kugelscheibe C 13 x 24 x 4,6	washer	Rondelle		2	2	2	2	2	2	
27	00 900 304 1	6kt-Schraube	Hex head bolt	Boulon tête hex		x	x	x	x	x	x	M 12 X 60
28	20 624 558 0	Verschlußlasche	Locking link	Languette de fermeture		1	1	1	1	1	1	
29	00 900 656 0	6kt-Schraube	Hex head bolt	Boulon tête hex		x	x	x	x	x	x	M 12 X 30
30	20 621 222 0	Abdeckblech Wurfbeschleuniger	Cover Accelerator	Couvercle		1	1	1	1	1	1	
31	00 910 603 0	Scheibe	Washer	Rondelle		x	x	x	x	x	x	8,4 X 24 X 2
32	00 909 908 1	Sperrkantscheibe	Detent edged washer	Disque à bord d'arrêt		x	x	x	x	x	x	SKM 8
34	20 627 060 0	Anschluß				1	1	1	1	1	1	
35	00 900 616 0	6kt-Schraube	Hex head bolt	Boulon tête hex		x	x	x	x	x	x	M 8 X 25
36	20 224 315 1	Distanzblech rechts	Distance sheet rh	Tôle d'écartement droite		x	x	x	x	x	x	
37	20 229 460 0	Distanzhülse	Spacer sleeve	Douille d'écartement		8	8	8	8	8	8	
38	00 901 486 1	6kt-Schraube	Hex head bolt	Boulon tête hex		x	x	x	x	x	x	M 16 X 85
39	20 427 380 1	Zellgummiprofil 20x20x210mm SW	Cellular rubber prof. 20x20x210mm black	Prof. caoutch. cellulaire 20x20x210mm SW		2	2	2	2	2	2	
40	20 624 619 0	Zellgummiprofil 20x20x605mm SW	Cellular rubber prof. 20x20x605mm black	Prof. caoutch. cellulaire 20x20x605mm SW		1	1	1	1	1	1	
41	20 624 552 0	Klemmleiste	Terminal strip	Barre de serrage		1	1	1	1	1	1	

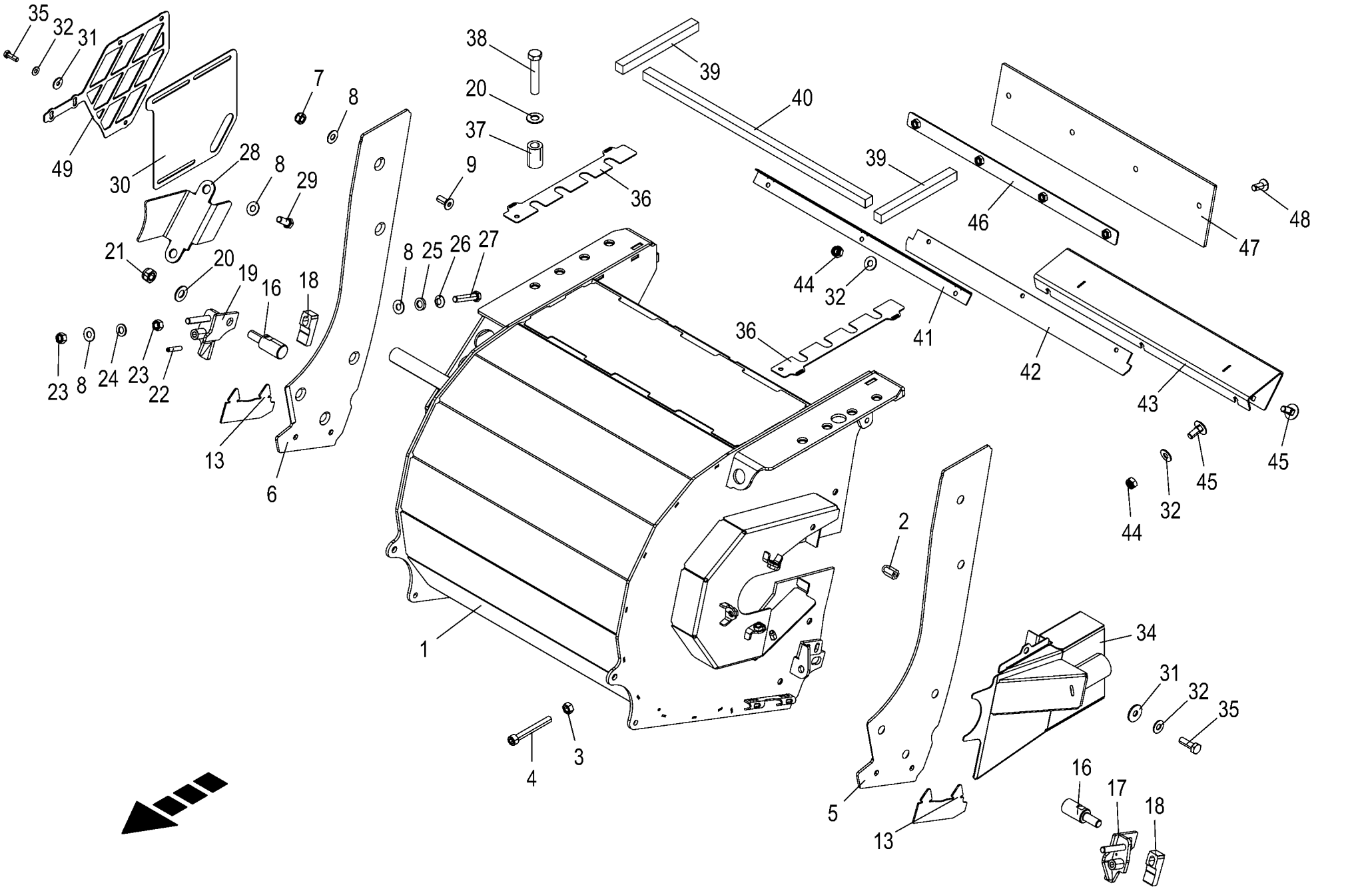

150 051 337 02 / 56.0

150 527 087 02

Wurfbeschleunigergehäuse Discharge accelerator housing Corps de l'accélérateur d'éjection					1043801 -	BX2012	BX2022	BX2032	BX2035	BX2042	BX2045	150 051 337 02 150 527 087 2 56.0
Pos.	ID-Nr.	Benennung	Description	Description	Masch.-Nr-							Bemerkung/Remarks/Remarque
42	20 624 551 0	Gummidichtung	Rubber seal	Joint en caoutchouc		1	1	1	1	1	1	
43	20 624 550 0	Leitblech	Deflector sheet	Déflecteur		1	1	1	1	1	1	
44	00 908 706 0	Sicherungsmutter	Locknut	Écrou hex		x	x	x	x	x	x	M 8
45	00 904 731 2	Flachrundschraube	Coach bolt	Vis a tête bombée		x	x	x	x	x	x	M 8 X 20
46	20 624 575 0	Anschraubplatte	Screw plate	Plaque à visser		1	1	1	1	1	1	
47	20 624 576 0	Abstreifer Verschleißblech	Scraper wear plate	Racloir tôle d'usure		1	1	1	1	1	1	
48	00 904 045 3	Senkschraube	Countersunkscrew	Vis à tête fraisée		x	x	x	x	x	x	M 10 X 25 -10.9
49	20 628 054 0	Schutzgitter				1	1	1	1	1	1	

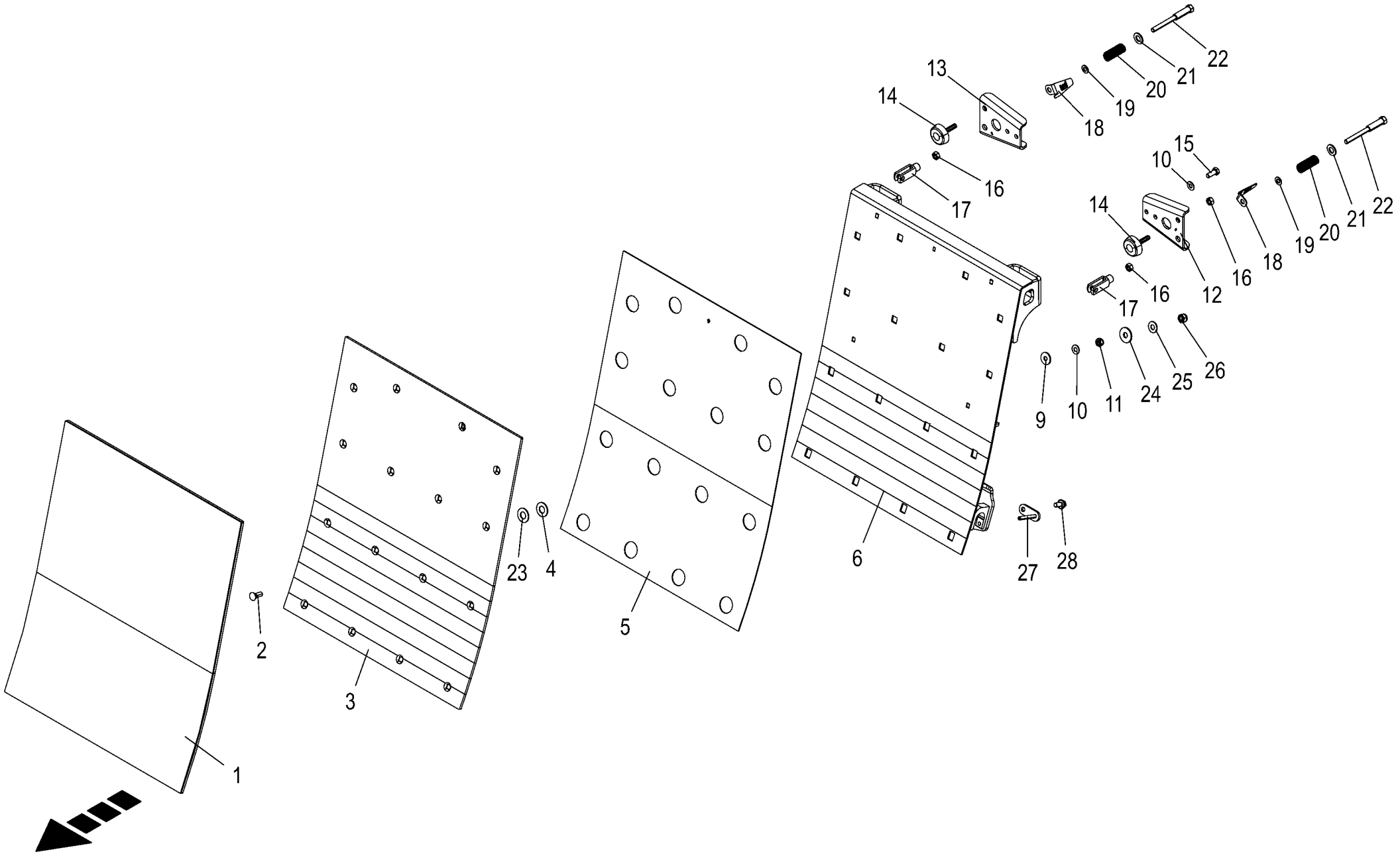

150 051 337 02 / 57.0

150 527 098 02

Rückwand **Rear wall** **Paroi arrière**					1043801 -	BX201-12	BX201-22	BX201-32	BX201-35	BX201-42	BX201-45	**150 051 337 02** 150 527 098 2 **57.0**
Pos.	ID-Nr.	Benennung	Description	Description	Masch.-Nr-							Bemerkung/Remarks/Remarque
1	20 624 923 0	Verschleißblech Rückwand HD	Wear plate rear wall HD	Tôle d'usure paroi arrière HD		1	1	1	1	1	1	
2	90 002 412 0	Senkschraube 4kt M10 x 30 ZLÜ	Countersunk screw square M10 x 30	Vis à tête fraisée 4 pans M10 x 30		x	x	x	x	x	x	
3	20 624 921 0	Verschleißblech Rückwand	Wear plate rear wall	Tôle d'usure paroi arrière		1	1	1	1	1	1	
4	00 910 621 0	Scheibe	Washer	Rondelle		x	x	x	x	x	x	17,5 X 35 X 2
5	20 624 919 0	Gummiplatte	Rubber plate	Plaque en caoutchouc		1	1	1	1	1	1	
6	20 624 767 2	Rückwand				1	1	1	1	1	1	
9	90 000 121 0	Scheibe	Washer	Rondelle		x	x	x	x	x	x	10,5 X 30 X 2,5
10	00 909 909 1	Sperrkantscheibe	Detent edged washer	Disque à bord d'arrêt		x	x	x	x	x	x	SKM 10
11	00 908 758 0	Sicherungsmutter	Locknut	Écrou hex		x	x	x	x	x	x	M 10
12	20 253 556 1	Aufnahme links	Holder left	Logement gauche		1	1	1	1	1	1	
13	20 253 555 1	Aufnahme rechts	Holder right	Logement droit		1	1	1	1	1	1	
14	27 005 385 0	Gummipuffer	Rubber pad	Tampon en caoutchouc		2	2	2	2	2	2	Rd. 50 X 17 / M 10
15	00 900 636 0	6kt-Schraube	Hex head bolt	Boulon tête hex		x	x	x	x	x	x	M 10 X 25
16	00 908 212 0	6kt-Mutter	Hex nut	Écrou hex		x	x	x	x	x	x	M 10
17	00 927 110 1	Gabelkopf kpl.	Clevis cpl.	Chape cpl.		2	2	2	2	2	2	G 10 X 40
18	20 427 245 0	Einstellhilfe	Adjustment aid	Aide au réglage		2	2	2	2	2	2	
19	00 910 414 0	Scheibe	Washer	Rondelle		x	x	x	x	x	x	10,5 X 21 X 2
20	00 450 143 0	Druckfeder	Pressure spring	Ressort de pression		2	2	2	2	2	2	3 X 19 X 70
21	00 910 510 2	Scheibe	Washer	Rondelle		x	x	x	x	x	x	15 X 28 X 2,5
22	20 623 231 0	Zugstange 6 Kt 17 x168	Connecting rod	Tige de traction		2	2	2	2	2	2	
23	00 910 621 0	Scheibe	Washer	Rondelle		x	x	x	x	x	x	17,5 X 35 X 2
24	00 910 609 0	Scheibe	Washer	Rondelle		x	x	x	x	x	x	13 X 37 X 3
25	00 909 910 1	Sperrkantscheibe	Detent edged washer	Disque à bord d'arrêt		x	x	x	x	x	x	SKM 12
26	00 908 701 0	Sicherungsmutter	Locknut	Écrou hex		x	x	x	x	x	x	M 12
27	20 628 150 0	Bolzen	Bolt			2	2	2	2	2	2	
28	90 003 551 0	6kt-Schraube m.Flansch&Sperr M10 x 20	Hex. head screw+flange&serr. M10 x 20	Vis six pans+bride&dent bloc M10 x 20		x	x	x	x	x	x	

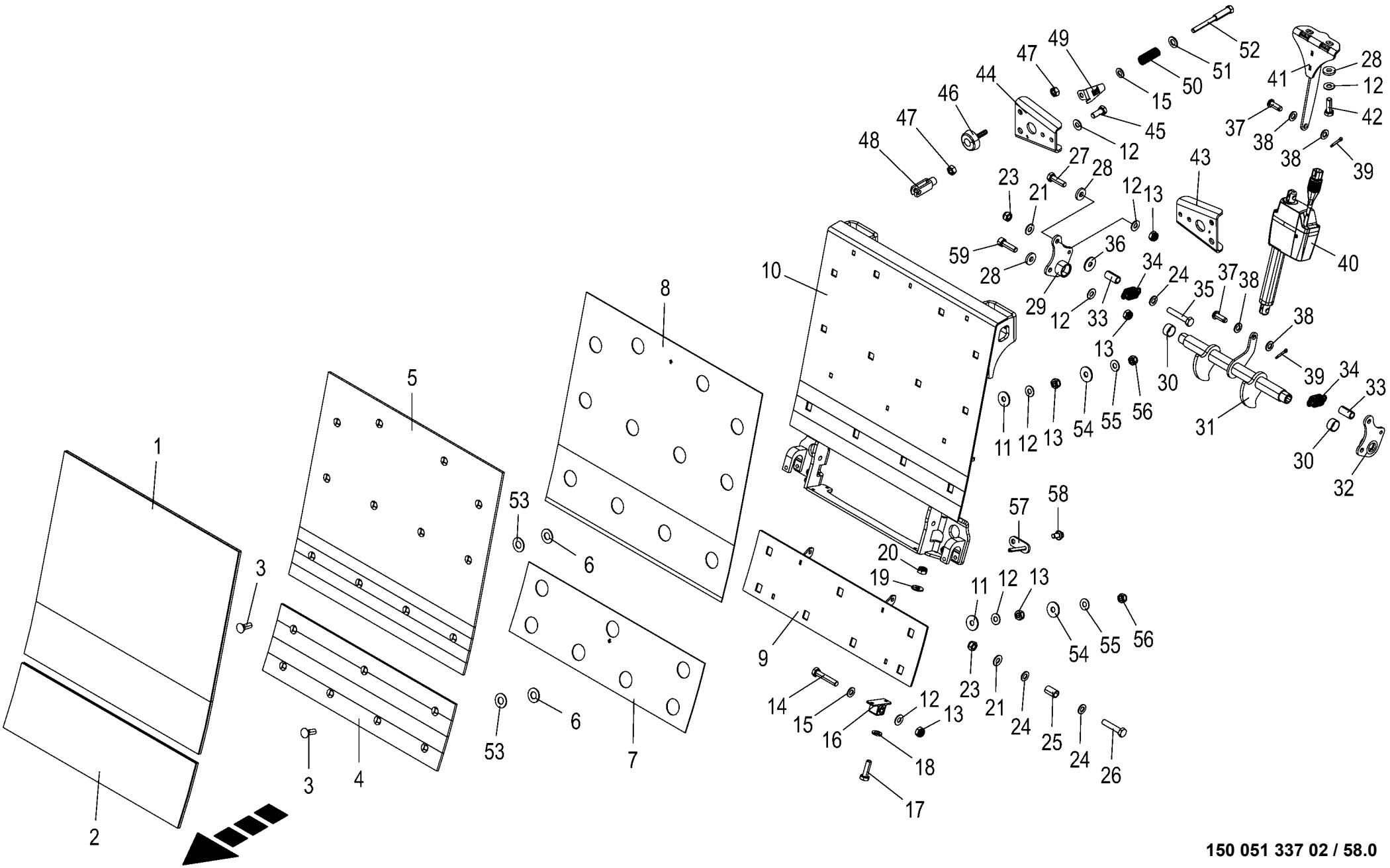

150 051 337 02 / 58.0

150 527 099 02

Rückwand Stufensprung **Rear wall StreamControl** **Paroi arrière avec saut de paliers**					1043801 -	BX2011-12	BX2011-22	BX2011-32	BX2011-35	BX2011-42	BX2011-45	**150 051 337 02** 150 527 099 2 **58.0**
Pos.	ID-Nr.	Benennung	Description	Description	Masch.-Nr-							Bemerkung/Remarks/Remarque
1	20 624 735 0	Verschleißblech Rückwand oben HD	Wear plate rear wall top HD	Tôle d'usure paroi arrière supérieure HD		1	1	1	1	1	1	
2	20 624 732 0	Verschleißblech Rückwand unten HD	Wear plate rear wall bottom HD	Tôle d'usure paroi arrière inférieure HD		1	1	1	1	1	1	
3	90 002 412 0	Senkschraube 4kt M10 x 30 ZLÜ	Countersunk screw square M10 x 30	Vis à tête fraisée 4 pans M10 x 30		x	x	x	x	x	x	
4	20 624 503 0	Verschleißblech Rückwand unten	Wear plate rear wall bottom	Tôle d'usure paroi arrière inférieure		1	1	1	1	1	1	
5	20 624 504 0	Verschleißblech Rückwand oben	Wear plate rear wall top	Tôle d'usure paroi arrière supérieure		1	1	1	1	1	1	
6	00 910 621 0	Scheibe	Washer	Rondelle		x	x	x	x	x	x	17,5 X 35 X 2
7	20 624 500 0	Gummiplatte unten	Rubber plate bottom	Plaque en caoutchouc inférieure		1	1	1	1	1	1	
8	20 624 501 0	Gummiplatte oben	Rubber plate top	Plaque en caoutchouc supérieure		1	1	1	1	1	1	
9	20 624 449 0	Rückwand unten	Rear wall bottom	Paroi arrière inférieure		1	1	1	1	1	1	
10	20 624 447 2	Rückwand oben				1	1	1	1	1	1	
11	90 000 121 0	Scheibe	Washer	Rondelle		x	x	x	x	x	x	10,5 X 30 X 2,5
12	00 909 909 1	Sperrkantscheibe	Detent edged washer	Disque à bord d'arrêt		x	x	x	x	x	x	SKM 10
13	00 908 758 0	Sicherungsmutter	Locknut	Écrou hex		x	x	x	x	x	x	M 10
14	00 901 434 0	6kt-Schraube	Hex head bolt	Boulon tête hex		x	x	x	x	x	x	M 10 X 55
15	00 910 414 0	Scheibe	Washer	Rondelle		x	x	x	x	x	x	10,5 X 21 X 2
16	27 013 522 0	Gummifederelement	Rubber spring element	Elément du ressort en caoutchouc		2	2	2	2	2	2	
17	00 900 608 0	6kt-Schraube	Hex head bolt	Boulon tête hex		x	x	x	x	x	x	M 6 X 20
18	00 910 411 1	Scheibe	Washer	Rondelle		x	x	x	x	x	x	6,4 X 12,5 X 1,6
19	00 909 906 1	Sperrkantscheibe	Detent edged washer	Disque à bord d'arrêt		x	x	x	x	x	x	SKM 6
20	00 908 704 1	Sicherungsmutter	Locknut	Écrou hex		x	x	x	x	x	x	M 6
21	00 909 908 1	Sperrkantscheibe	Detent edged washer	Disque à bord d'arrêt		x	x	x	x	x	x	SKM 8
23	00 908 706 0	Sicherungsmutter	Locknut	Écrou hex		x	x	x	x	x	x	M 8
24	00 910 413 0	Scheibe	Washer	Rondelle		x	x	x	x	x	x	8,4 X 17 X 1,6
25	20 621 986 0	Hülse 9 x 12 x 20 Zn8	Sleeve 9 x 12 x 20 Zn8	Douille 9 x 12 x 20 Zn8		2	2	2	2	2	2	
26	00 901 613 1	6kt-Schraube	Hex head bolt	Boulon tête hex		x	x	x	x	x	x	M 8 X 40
27	00 900 638 0	6kt-Schraube	Hex head bolt	Boulon tête hex		x	x	x	x	x	x	M 10 X 35
28	00 910 361 1	Scheibe	Washer	Rondelle		x	x	x	x	x	x	10,5 X 25 X 4
29	20 029 732 4	Aufnahme rechts	Holder right	Logement droit		1	1	1	1	1	1	
30	00 934 918 0	Lagerbuchse	Bearing bush	Coussinet		2	2	2	2	2	2	25 X 28 X 15
31	20 624 498 1	Verdrehwelle	Torque shaft	Arbre de rotation		1	1	1	1	1	1	
32	20 029 730 4	Aufnahme links	Holder left	Logement gauche		1	1	1	1	1	1	
33	20 621 987 0	Hülse 9 x 12 x 24 Zn8	Sleeve 9 x 12 x 24 Zn8	Douille 9 x 12 x 24 Zn8		2	2	2	2	2	2	
34	20 621 869 0	Zugfeder 3,6 x 24,5 x 59 Zn8	Tension spring 3.6 x 24. 5 x 59 Zn8	Ressort de traction 3,6 x 24, 5 x 59 Zn8		2	2	2	2	2	2	

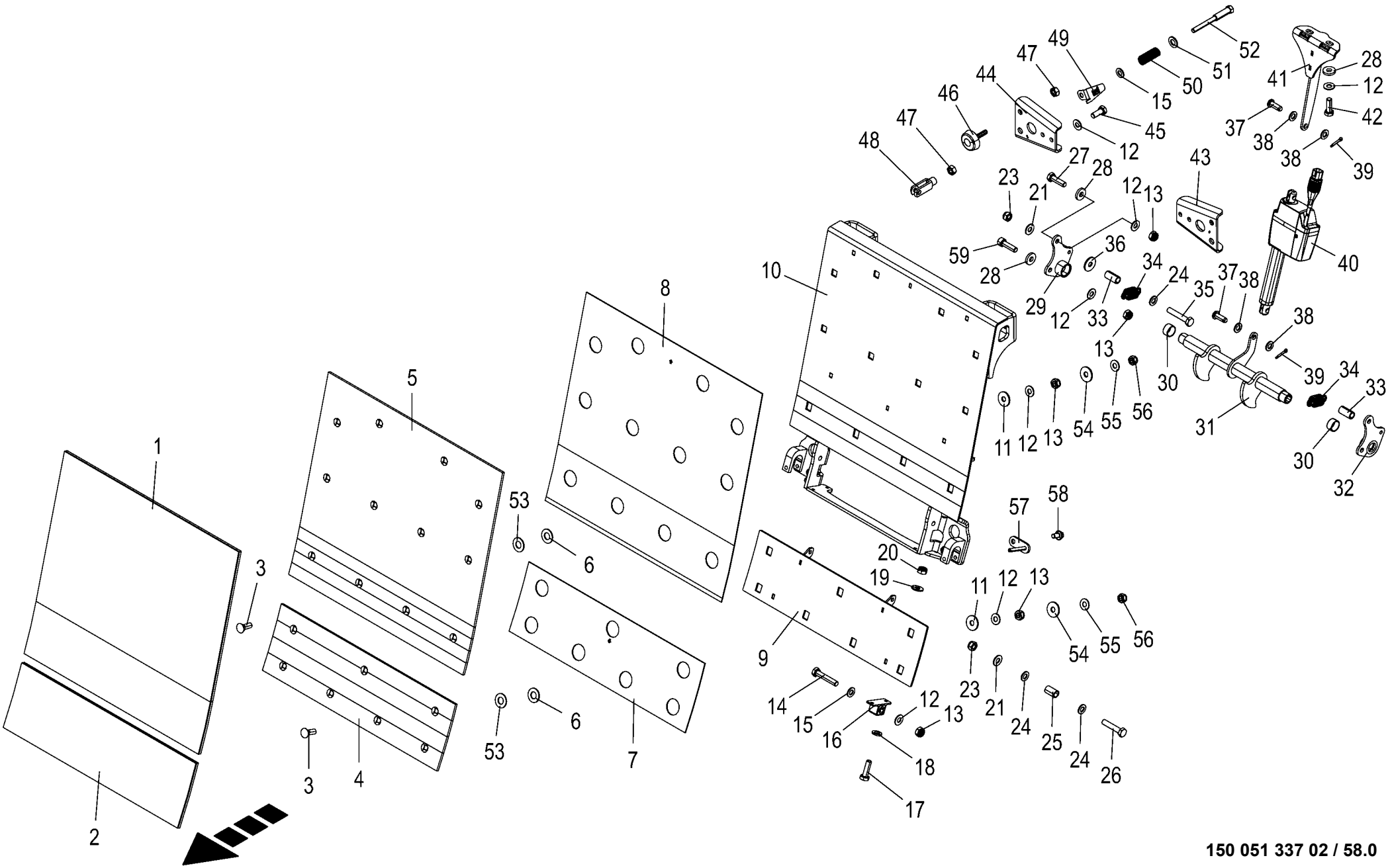

150 051 337 02 / 58.0

150 527 099 02

Rückwand Stufensprung **Rear wall StreamControl** **Paroi arrière avec saut de paliers**					1043801 -	BX2012-12	BX2012-22	BX2012-32	BX2012-35	BX2012-42	BX2012-45	**150 051 337 02** 150 527 099 2 **58.0**
Pos.	ID-Nr.	Benennung	Description	Description	Masch.-Nr-							Bemerkung/Remarks/Remarque
35	00 901 422 0	6kt-Schraube	Hex head bolt	Boulon tête hex		x	x	x	x	x	x	M 8 X 45
36	00 910 603 0	Scheibe	Washer	Rondelle		x	x	x	x	x	x	8,4 X 24 X 2
37	00 916 013 0	Bolzen mit kleinem Kopf	Pin with small head	Boulon avec petite tête		2	2	2	2	2	2	12 X 33/29
38	00 910 506 1	Scheibe	Washer	Rondelle		x	x	x	x	x	x	13 X 24 X 2,5
39	00 912 063 1	Splint	Cotter pin	Goupille fendue		2	2	2	2	2	2	4 X 20
40	20 088 765 0	Linearmotor 24V 100mm 1500N KPL	Linear motor 24V 100mm 1500N cpl	Moteur linéaire 24 V 100mm 1500N cpl		1	1	1	1	1	1	
41	20 624 507 2	Motorhalter				1	1	1	1	1	1	
42	00 900 637 0	6kt-Schraube	Hex head bolt	Boulon tête hex		x	x	x	x	x	x	M 10 X 30
43	20 253 556 1	Aufnahme links	Holder left	Logement gauche		1	1	1	1	1	1	
44	20 253 555 1	Aufnahme rechts	Holder right	Logement droit		1	1	1	1	1	1	
45	00 900 636 0	6kt-Schraube	Hex head bolt	Boulon tête hex		x	x	x	x	x	x	M 10 X 25
46	27 005 385 0	Gummipuffer	Rubber pad	Tampon en caoutchouc		2	2	2	2	2	2	Rd. 50 X 17 / M 10
47	00 908 212 0	6kt-Mutter	Hex nut	Écrou hex		x	x	x	x	x	x	M 10
48	00 927 110 1	Gabelkopf kpl.	Clevis cpl.	Chape cpl.		2	2	2	2	2	2	G 10 X 40
49	20 427 245 0	Einstellhilfe	Adjustment aid	Aide au réglage		2	2	2	2	2	2	
50	00 450 143 0	Druckfeder	Pressure spring	Ressort de pression		2	2	2	2	2	2	3 X 19 X 70
51	00 910 510 2	Scheibe	Washer	Rondelle		x	x	x	x	x	x	15 X 28 X 2,5
52	20 623 231 0	Zugstange 6 Kt 17 x168	Connecting rod	Tige de traction		2	2	2	2	2	2	
53	00 910 621 0	Scheibe	Washer	Rondelle		x	x	x	x	x	x	17,5 X 35 X 2
54	00 910 609 0	Scheibe	Washer	Rondelle		x	x	x	x	x	x	13 X 37 X 3
55	00 909 910 1	Sperrkantscheibe	Detent edged washer	Disque à bord d'arrêt		x	x	x	x	x	x	SKM 12
56	00 908 701 0	Sicherungsmutter	Locknut	Écrou hex		x	x	x	x	x	x	M 12
57	20 628 150 0	Bolzen	Bolt			2	2	2	2	2	2	
58	90 003 551 0	6kt-Schraube m.Flansch&Sperr M10 x 20	Hex. head screw+flange&serr. M10 x 20	Vis six pans+bride&dent bloc M10 x 20		x	x	x	x	x	x	
59	90 003 063 0	Zylinderschraube I-6kt M10 x 35 Zn8	Cylinder screw hex socket M10 x 35 Zn8	Vis cylindrique six p creux M10 x 35 Zn8		x	x	x	x	x	x	

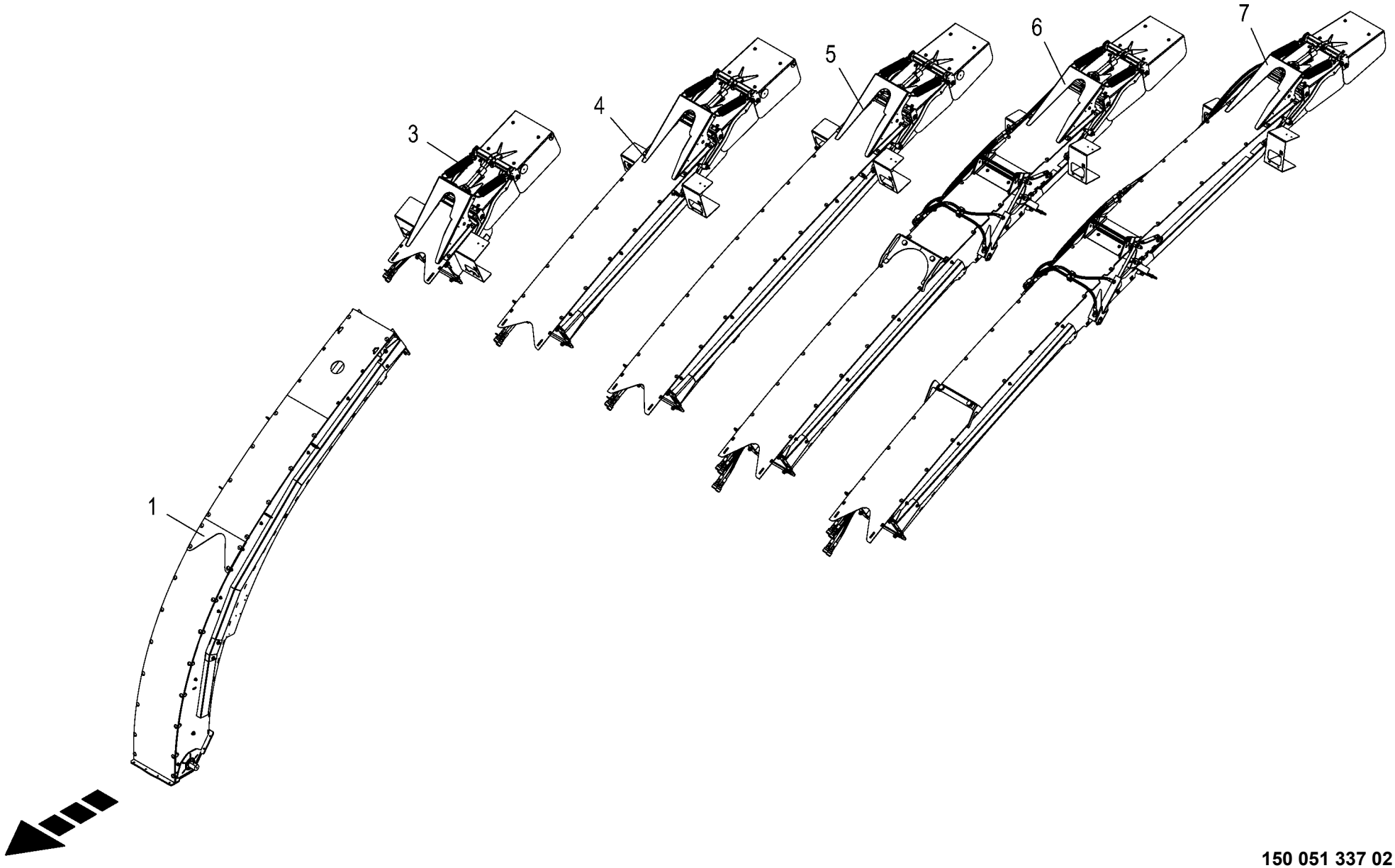
1
3
4
5
6
7

Auswurfbogen mont. **Spout assembled** **Arceau éjecteur assemblé**					1043801 -	BX201-12	BX201-22	BX201-32	BX201-35	BX201-42	BX201-45	**150 051 337 02** 150 454 956 2 **59.0**
Pos.	ID-Nr.	Benennung	Description	Description	Masch.-Nr-							Bemerkung/Remarks/Remarque
1	20 625 741 0	Auswurfbogen Basis HD mont. in Kiste	Spout basic HD assembled in box	Arceau éjecteur base HD assemblé		1	1	1	1	1	1	
	20 625 740 0	Auswurfbogen Basis mont. in Kiste	Spout basic assembled in box	Arceau éjecteur base assemblé		1	1	1	1	1	1	
3	20 220 511 5	Endstück kurz mech. mont.	End piece short	About court méc. assemblé		1	1	1	1	1	1	
4	20 427 899 2	Endstück 8 Reihen mont.	End piece 8 rows assembled	About 8 rangées assemblé		1	1	1	1	1	1	
5	20 623 291 1	Endstück 10 Reihen mont.	End piece 10 rows assembled	About 10 rangées assemblé		1	1	1	1	1	1	
6	20 623 310 1	Endstück 12 Reihen mont.	End piece 12 rows assembled	About 12 rangées assemblé		1	1	1	1	1	1	
7	20 623 325 1	Endstück 14 Reihen mont.	End piece 14 rows assembled	About 14 rangées assemblé		1	1	1	1	1	1	

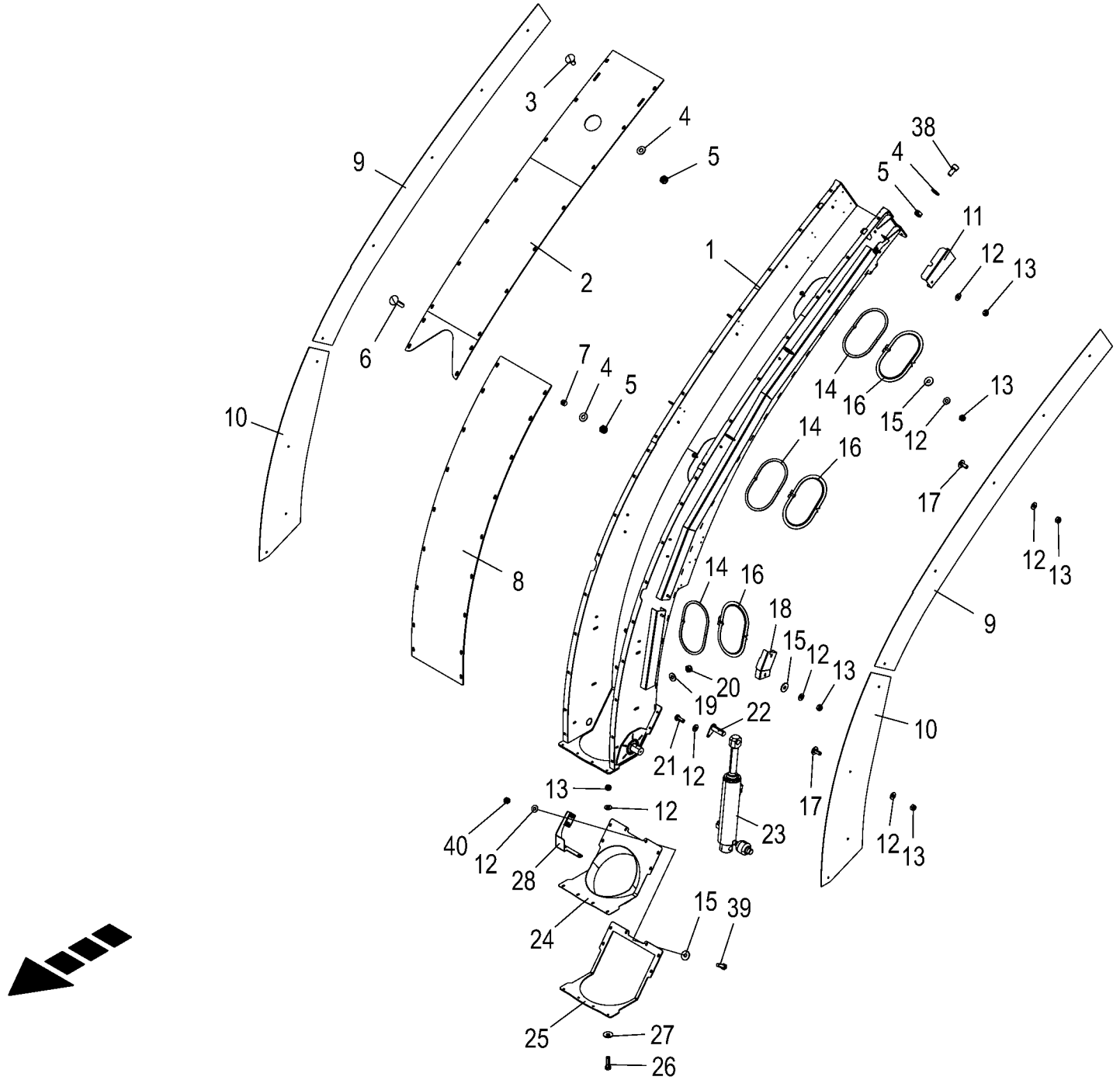

150 051 337 02 / 60.0

150 481 719 05

Auswurfkrümmer mit Verschleissblechen **Spout with wear sheets** **Arceau éjecteur avec tôles d'usure**					1043801 -	BX2011-12	BX2011-22	BX2011-32	BX2011-35	BX2011-42	BX2011-45	**150 051 337 02** 150 481 719 5 **60.0**
Pos.	ID-Nr.	Benennung	Description	Description	Masch.-Nr-							Bemerkung/Remarks/Remarque
1	20 029 737 8	Auswurfbogen Basis	Spout basic	Arceau éjecteur base		1	1	1	1	1	1	
2	20 625 503 0	Rückenblech oben	Rear sheet top	Tôle arrière supérieure		1	1	1	1	1	1	
	20 625 403 0	Verschleißblech Rücken oben	Upper back wear plate	Tôle d'usure arrière supérieure		1	1	1	1	1	1	
3	00 904 850 1	Flachrundschraube	Coach bolt	Vis a tête bombée		x	x	x	x	x	x	M 10 X 25
4	00 909 909 1	Sperrkantscheibe	Detent edged washer	Disque à bord d'arrêt		x	x	x	x	x	x	SKM 10
5	00 908 758 0	Sicherungsmutter	Locknut	Écrou hex		x	x	x	x	x	x	M 10
6	00 904 836 1	Flachrundschraube	Coach bolt	Vis a tête bombée		x	x	x	x	x	x	M 10 X 45
	00 904 757 0	Flachrundschraube	Coach bolt	Vis a tête bombée		x	x	x	x	x	x	M 10 X 50
7	00 217 361 1	Druckbuchse	Pressure bushing	Manchon de pression		18	18	18	18	18	18	Rd. 25 X 18
8	20 625 784 0	Verschleißblech Rücken unten	Wear plate for bottom section of rear	Tôle d'usure arrière en bas		1	1	1	1	1	1	
	20 625 791 0	Verschleißblech Rücken unten HD	Wear plate for bottom section rear HD	Tôle d'usure arrière inférieure HD		1	1	1	1	1	1	
9	20 029 738 1	Verschleissblech Seite oben	Wear plate side top	Tôle d'usure côté en haut		2	2	2	2	2	2	
10	20 420 362 0	Verschleißblech Seite unten	Wear sheet side bottom	Tôle d'usure côté en bas		2	2	2	2	2	2	
11	20 622 752 1	Schutz Trennstelle	Protection Seperation Point	Protection séparation		1	1	1	1	1	1	
12	00 909 908 1	Sperrkantscheibe	Detent edged washer	Disque à bord d'arrêt		x	x	x	x	x	x	SKM 8
13	00 908 706 0	Sicherungsmutter	Locknut	Écrou hex		x	x	x	x	x	x	M 8
14	20 624 334 0	Dichtung Wartungsöffnung	Sealing maintenance opening	Joint orifice de maintenance		3	3	3	3	3	3	
15	00 910 603 0	Scheibe	Washer	Rondelle		x	x	x	x	x	x	8,4 X 24 X 2
16	20 623 067 0	Abdeckung	Cover	Couvercle		3	3	3	3	3	3	
17	00 904 951 2	Flachrundschraube	Coach bolt	Vis a tête bombée		x	x	x	x	x	x	M 8 X 20
18	20 622 749 0	Abdeckung unten	Cover bottom	Couvercle en bas		1	1	1	1	1	1	
19	00 909 906 1	Sperrkantscheibe	Detent edged washer	Disque à bord d'arrêt		x	x	x	x	x	x	SKM 6
20	00 908 704 1	Sicherungsmutter	Locknut	Écrou hex		x	x	x	x	x	x	M 6
21	00 900 614 0	6kt-Schraube	Hex head bolt	Boulon tête hex		x	x	x	x	x	x	M 8 X 20
22	20 220 087 2	Bolzen 25 X 90	Bolt 25 x 90	Boulon 25 x 90		1	1	1	1	1	1	
23	27 022 050 1	Hyd-Zylinder DZ 60/80x211/630	Hyd. cylinder DC 60/80x211/630	Vérin hydraulique DZ 60/80x211/630		1	1	1	1	1	1	
	27 022 973 0	Dichtungssatz DZ60/80	Gasket kit DZ60/80	Jeu de joints DZ60/80		1	1	1	1	1	1	
	27 012 044 0	O-Ring 10 x 2	O-ring seal 10 x 2	Joint torique 10 x 2		1	1	1	1	1	1	
24	20 421 056 0	Dichtung Auswurfbogen	Sealing spout	Joint arceau éjecteur		1	1	1	1	1	1	
25	20 029 877 4	Deckblech	Cover sheet	Tôle de capotage		1	1	1	1	1	1	
26	00 900 617 0	6kt-Schraube	Hex head bolt	Boulon tête hex		x	x	x	x	x	x	M 8 X 30
27	00 910 603 0	Scheibe	Washer	Rondelle		x	x	x	x	x	x	8,4 X 24 X 2
28	20 221 291 4	Sensorblech	Sensor sheet	Tôle de capteur		1	1	1	1	1	1	
38	00 903 105 1	Zylinderschraube	Allen screw	Vis tête cylindrique		x	x	x	x	x	x	M 10 X 20
39	00 900 616 0	6kt-Schraube	Hex head bolt	Boulon tête hex		x	x	x	x	x	x	M 8 X 25

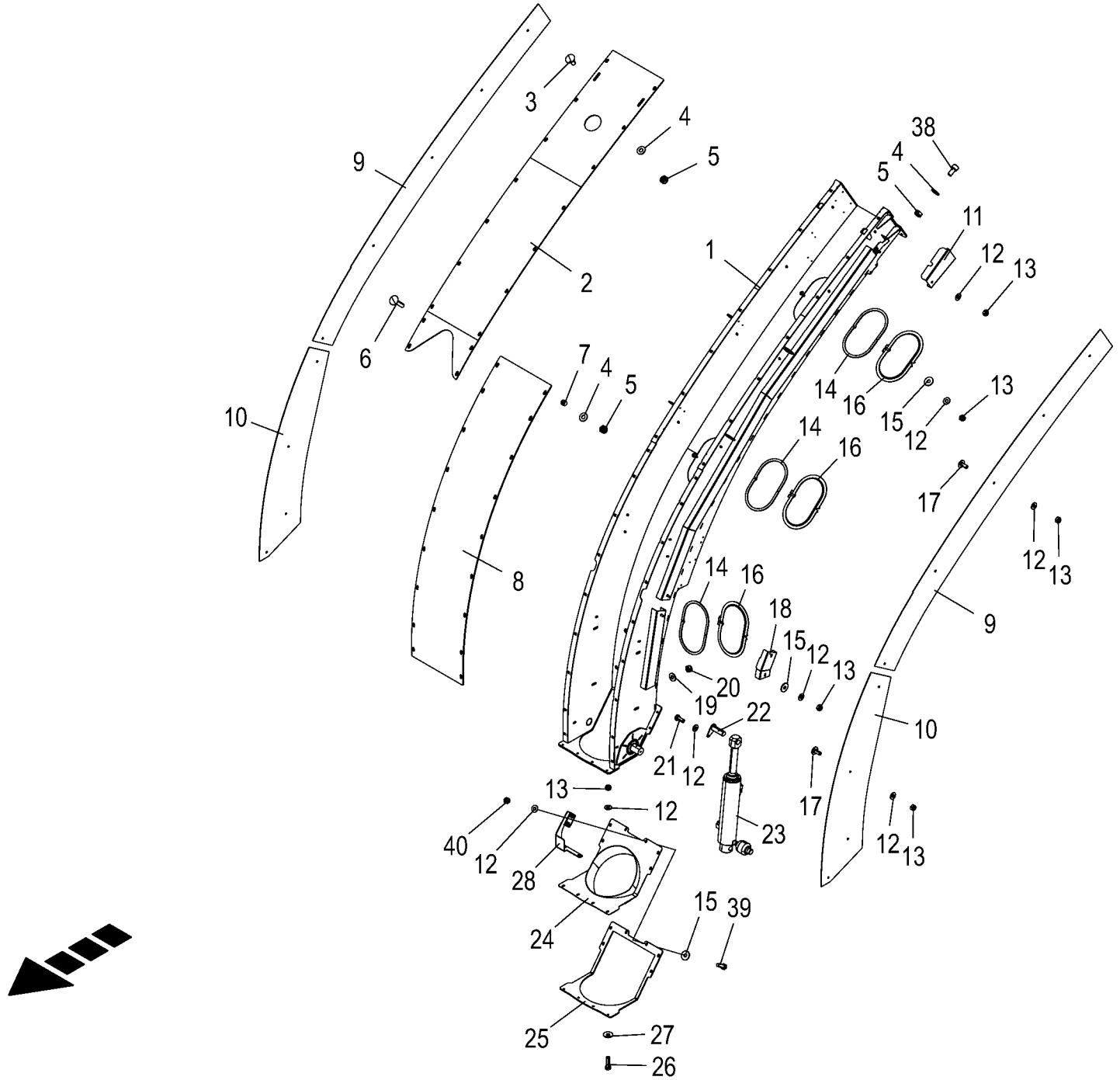

150 051 337 02 / 60.0

150 481 719 05

Auswurfkrümmer mit Verschleissblechen **Spout with wear sheets** **Arceau éjecteur avec tôles d'usure**					1043801 -	BX2012	BX2012	BX2012	BX2012	BX2012	BX2012	**150 051 337 02** 150 481 719 5 **60.0**
Pos.	ID-Nr.	Benennung	Description	Description	Masch.-Nr-	-12	-22	-32	-35	-42	-45	Bemerkung/Remarks/Remarque
40	00 908 210 0	6kt-Mutter	Hex nut	Écrou hex		x	x	x	x	x	x	M 8

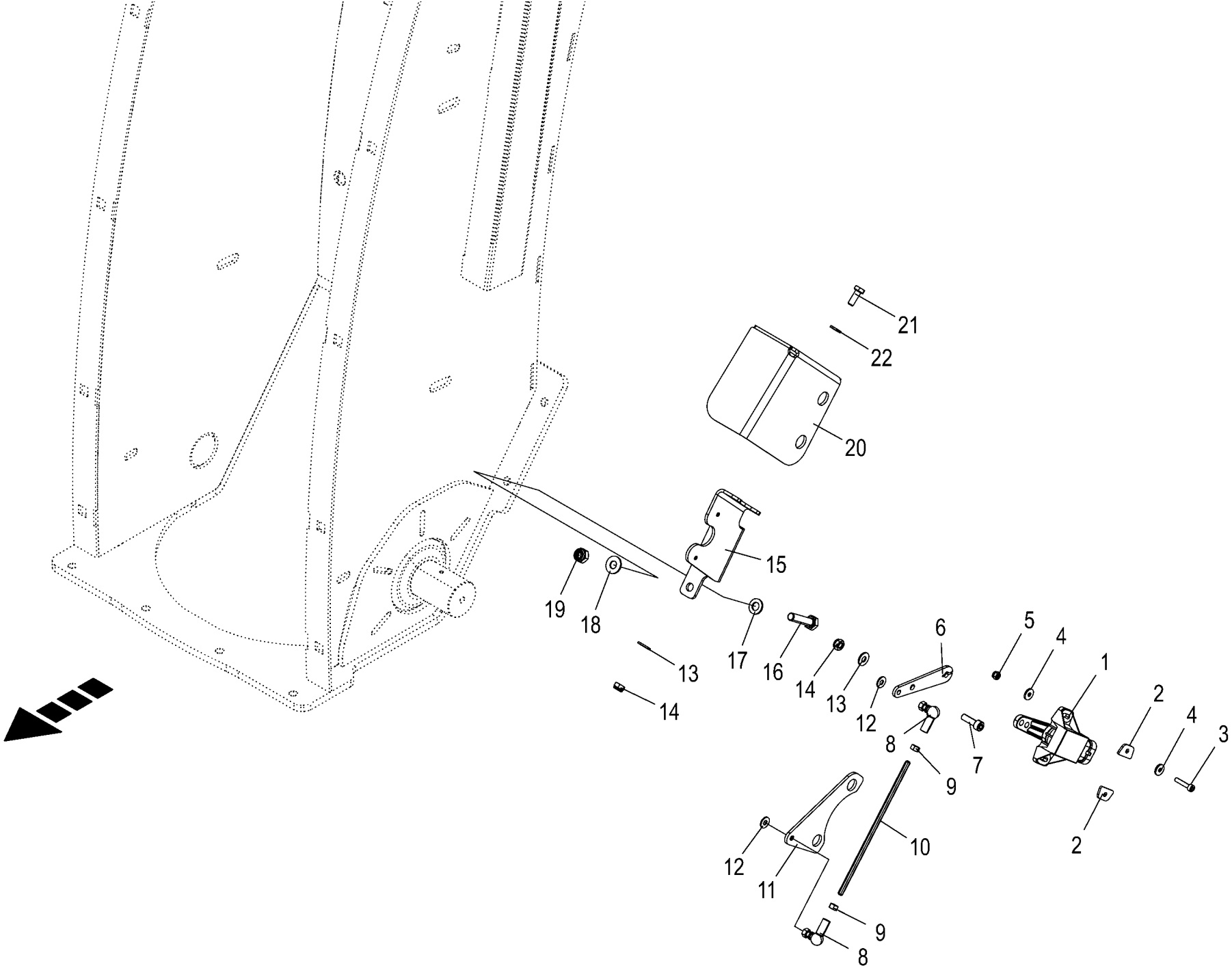

150 051 337 02 / 61.0

150 515 971 01

Winkelsensor - AWB
Angle sensor - spout
Capteur d'angle - arceau éjecteur

1043801 -

150 051 337 02

150 515 971 1 **61.0**

Pos.	ID-Nr.	Benennung	Description	Description	Masch.-Nr-	BX2012-12	BX2012-22	BX2012-32	BX2012-35	BX2012-42	BX2012-45	Bemerkung/Remarks/Remarque
1	20 087 894 0	Winkelsensor Hall -45 - 45° 0, 5-4,5V [-B109]	Angle sensor Hall -45 - 45° 0. 5 - 4.5 V [-B109]	Capteur d'angle Hall -45 - 45° 0,5-4,5V [-B109]		1	1	1	1	1	1	
2	20 047 657 0	Positionierungsblech	Positioning sheet	Tôle de positionnement		2	2	2	2	2	2	
3	90 001 852 0	Zylindersch.I-6kt M4 x 20 Zn8	Cylinder screw hexagon socket M4 x 20	Vis cylind à six pans creux M4 x 20		x	x	x	x	x	x	
4	90 003 016 0	Scheibe 4,3 x 12 x 1,6 Zn8	Washers 4,3 x 12 x 1,6	Rondelles 4,3 x 12 x 1,6		x	x	x	x	x	x	
5	00 908 718 0	Sicherungsmutter	Locknut	Écrou hex		x	x	x	x	x	x	M 4
6	20 429 689 1	Sensorhebel 70	Sensor lever 70	Levier du capteur 70		1	1	1	1	1	1	
7	00 903 045 1	Zylinderschraube	Allen screw	Vis tête cylindrique		x	x	x	x	x	x	M 6 X 20
8	00 927 114 0	Winkelgelenk	Link	Joint		2	2	2	2	2	2	M 5
9	00 908 207 1	6kt-Mutter	Hex nut	Écrou hex		x	x	x	x	x	x	M 5
10	20 429 691 0	Koppelstange Sensor AWB	Coupling rod sensor spout	Barre d'accoupl. capt. arceau éjecteur		1	1	1	1	1	1	
11	20 429 676 0	Betätigungsblech Sensor	Operating sheet sensor	Tôle de commande capteur		1	1	1	1	1	1	
12	90 002 958 0	Sperrkantscheibe SKM 5 ZLÜ	Detent edged washer SKM 5	Rondelle d'arrêt SKM 5		x	x	x	x	x	x	
13	00 909 906 1	Sperrkantscheibe	Detent edged washer	Disque à bord d'arrêt		x	x	x	x	x	x	SKM 6
14	00 908 704 1	Sicherungsmutter	Locknut	Écrou hex		x	x	x	x	x	x	M 6
15	20 429 690 2	Halter Winkelsensor	Halter Winkelsensor BL 3 x152x114			1	1	1	1	1	1	
16	00 900 201 0	6kt-Schraube	Hex head bolt	Boulon tête hex		x	x	x	x	x	x	M 8 X 35
17	00 910 413 0	Scheibe	Washer	Rondelle		x	x	x	x	x	x	8,4 X 17 X 1,6
18	00 909 908 1	Sperrkantscheibe	Detent edged washer	Disque à bord d'arrêt		x	x	x	x	x	x	SKM 8
19	00 908 706 0	Sicherungsmutter	Locknut	Écrou hex		x	x	x	x	x	x	M 8
20	20 621 886 0	Schutzblech	Guard sheet	Tôle de protection		1	1	1	1	1	1	
21	00 900 607 0	6kt-Schraube	Hex head bolt	Boulon tête hex		x	x	x	x	x	x	M 6 X 16
22	00 910 411 1	Scheibe	Washer	Rondelle		x	x	x	x	x	x	6,4 X 12,5 X 1,6

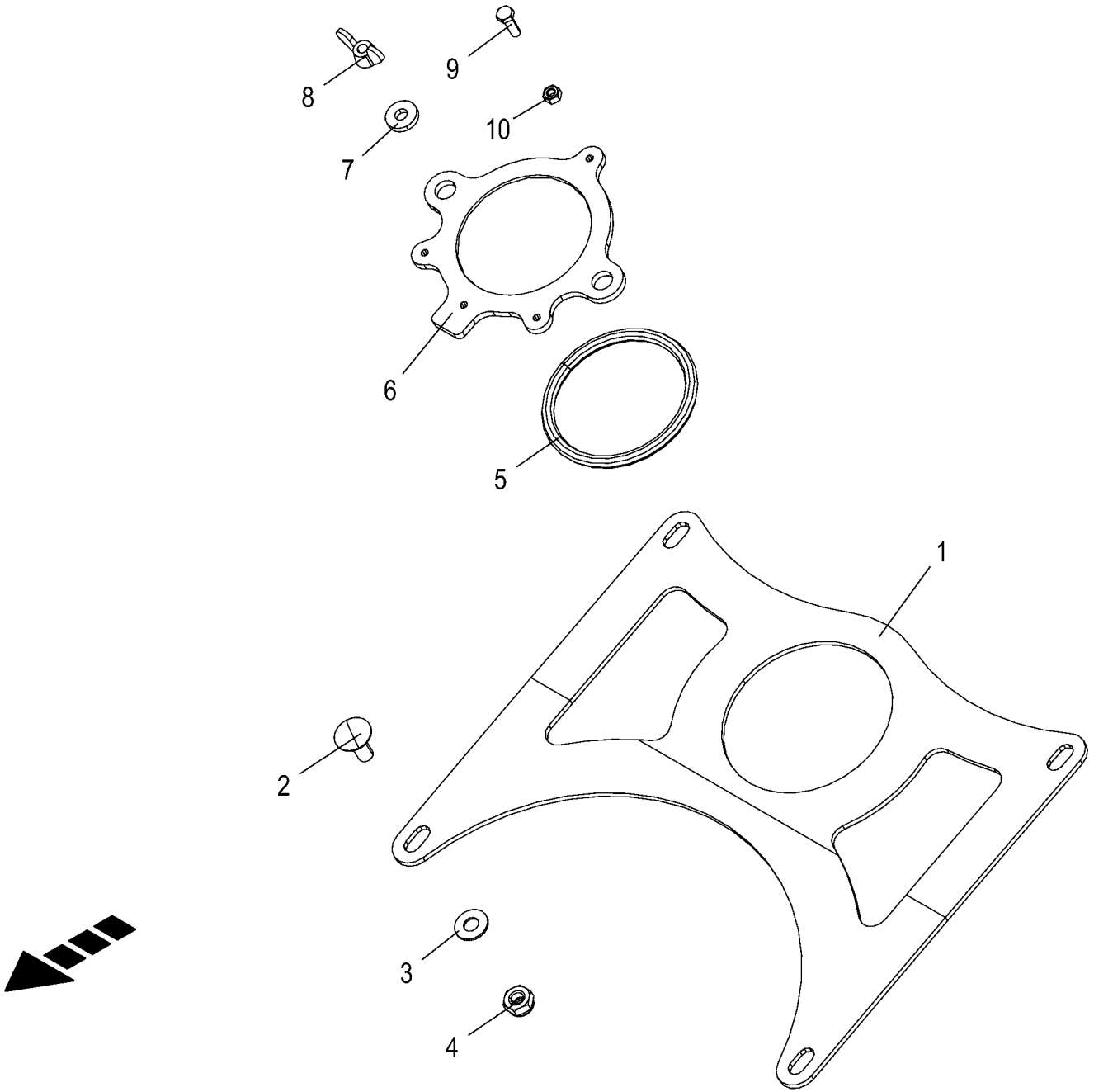
8
9
7
10
6
5
1
2
3
4

AWB ohne NIR-Sensor **Spout without NIR sensor** **Arceau éjecteur sans capteur proche infrarouge**					1043801 -	BX2011-12	BX2011-22	BX2011-32	BX2011-35	BX2011-42	BX2011-45	**150 051 337 02** 150 523 152 1 **62.0**
Pos.	ID-Nr.	Benennung	Description	Description	Masch.-Nr-							Bemerkung/Remarks/Remarque
1	20 625 407 0	Aufnahme Verschlußdeckel	Support cover	Logement bouchon de fermeture		1	1	1	1	1	1	
2	00 904 850 1	Flachrundschraube	Coach bolt	Vis a tête bombée		x	x	x	x	x	x	M 10 X 25
3	00 909 909 1	Sperrkantscheibe	Detent edged washer	Disque à bord d'arrêt		x	x	x	x	x	x	SKM 10
4	00 908 758 0	Sicherungsmutter	Locknut	Écrou hex		x	x	x	x	x	x	M 10
5	20 626 005 0	Dichtring Nir Sensor	Seal ring NIR sensor	Bague d'étanchéité capt. proche infrar.		1	1	1	1	1	1	
6	20 625 409 0	Verschlußdeckel	Locking cover	Bouchon de fermeture		1	1	1	1	1	1	
7	00 910 366 0	Scheibe	Washer	Rondelle		x	x	x	x	x	x	8,4 X 21 X 4
8	00 909 410 1	Flügelmutter	Nut	Ecrou		x	x	x	x	x	x	M 8
9	00 900 608 0	6kt-Schraube	Hex head bolt	Boulon tête hex		x	x	x	x	x	x	M 6 X 20
10	00 908 208 0	6kt-Mutter	Hex nut	Écrou hex		x	x	x	x	x	x	M 6

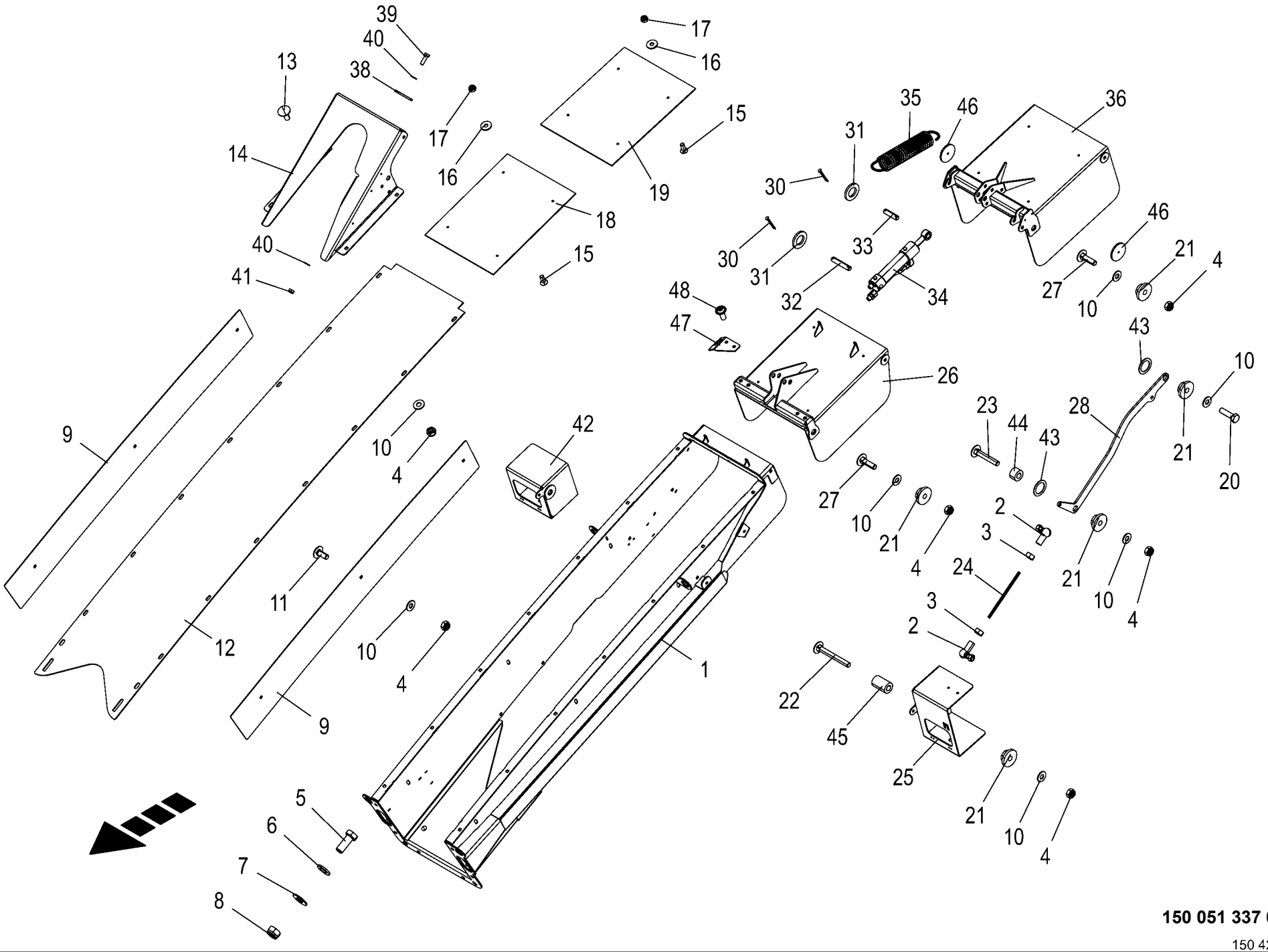

150 051 337 02 / 63.0

150 420 075 08

Auswurfklappen- Endstück -8 Reihen **Spout end piece 8 rows** **About de la trappe de l'arceau éjecteur-8 rangées**					1043801 -	BX2012-12	BX2012-22	BX2012-32	BX2012-35	BX2012-42	BX2012-45	**150 051 337 02** 150 420 075 8 **63.0**
Pos.	ID-Nr.	Benennung	Description	Description	Masch.-Nr-							Bemerkung/Remarks/Remarque
1	20 221 140 7	Endstück 8 Reihen	End piece 8 rows	About 8 rangées		1	1	1	1	1	1	
2	00 927 117 0	Winkelgelenk M 8	Angle joint M 8	Joint d'angle M 8		4	4	4	4	4	4	
3	00 908 210 0	6kt-Mutter	Hex nut	Écrou hex		x	x	x	x	x	x	M 8
4	00 908 706 0	Sicherungsmutter	Locknut	Écrou hex		x	x	x	x	x	x	M 8
5	00 900 656 0	6kt-Schraube	Hex head bolt	Boulon tête hex		x	x	x	x	x	x	M 12 X 30
6	00 910 506 1	Scheibe	Washer	Rondelle		x	x	x	x	x	x	13 X 24 X 2,5
7	00 909 910 1	Sperrkantscheibe	Detent edged washer	Disque à bord d'arrêt		x	x	x	x	x	x	SKM 12
8	00 908 701 0	Sicherungsmutter	Locknut	Écrou hex		x	x	x	x	x	x	M 12
9	20 220 209 1	Verschleißblech Seite	Wear plate side	Tôle d'usure côté		2	2	2	2	2	2	
10	00 909 908 1	Sperrkantscheibe	Detent edged washer	Disque à bord d'arrêt		x	x	x	x	x	x	SKM 8
11	00 904 951 2	Flachrundschraube	Coach bolt	Vis a tête bombée		x	x	x	x	x	x	M 8 X 20
12	20 221 188 0	Verschleißblech Rücken	Wear plate back	Tôle d'usure l'arrière		1	1	1	1	1	1	
13	00 904 731 2	Flachrundschraube	Coach bolt	Vis a tête bombée		x	x	x	x	x	x	M 8 X 20
14	20 429 730 1	Schutz	Guard	Protection		1	1	1	1	1	1	
15	00 904 005 1	Senkschraube	Countersunkscrew	Vis à tête fraisée		x	x	x	x	x	x	M 6 X 16
16	00 910 351 1	Scheibe	Washer	Rondelle		x	x	x	x	x	x	6,4 X 18 X 1,6
17	00 908 704 1	Sicherungsmutter	Locknut	Écrou hex		x	x	x	x	x	x	M 6
18	20 221 274 0	Verschleißblech Klappe vorne	Wear plate flap front	Tôle d'usure capot avant		1	1	1	1	1	1	
19	20 221 273 0	Verschleißblech Klappe hinten	Wear plate flap rear	Tôle d'usure trappe arrière		1	1	1	1	1	1	
	20 221 353 1	Verschleißblech Klappe hinten konisch	Wear sheet flap rear conical	Tôle d'usure capot arrière conique		1	1	1	1	1	1	
20	00 900 617 0	6kt-Schraube	Hex head bolt	Boulon tête hex		x	x	x	x	x	x	M 8 X 30
21	20 221 266 4	Schloß	Lock	Serrure		10	10	10	10	10	10	
22	00 904 741 1	Flachrundschraube	Coach bolt	Vis a tête bombée		x	x	x	x	x	x	M 8 X 70
23	00 904 817 1	Flachrundschraube	Coach bolt	Vis a tête bombée		x	x	x	x	x	x	M 8 X 50
24	20 421 585 1	Koppelstange Rd 8	Coupling rod Rd 8	Barre d'accouplement Rd 8		2	2	2	2	2	2	
25	20 220 473 8	Halterung Abeitsscheinwerfer links	Support working lights left	Support phare de travail gauche		1	1	1	1	1	1	
26	20 221 271 8	Klappe vorne	Flap front	Trappe avant		1	1	1	1	1	1	
27	00 904 813 1	Flachrundschraube	Coach bolt	Vis a tête bombée		x	x	x	x	x	x	M 8 X 30
28	20 221 270 3	Führung	Guidance	Guidage		2	2	2	2	2	2	
30	00 912 046 1	Splint	Cotter pin	Goupille fendue		4	4	4	4	4	4	3,2 X 28
31	00 910 510 2	Scheibe	Washer	Rondelle		x	x	x	x	x	x	15 X 28 X 2,5
32	20 220 028 3	Bolzen	Bolt	Boulon		1	1	1	1	1	1	
33	20 220 029 4	Bolzen vorne	Bolt front	Boulon avant		1	1	1	1	1	1	
34	27 009 595 2	Hyd-Zylinder DZ 16/32x105/243	Hyd. cylinder DZ 16/32x105/243	Vérin hydraulique DZ 16/ 32x105/243		1	1	1	1	1	1	
	27 012 036 0	Dichtungssatz DZ16/32	Gasket set DZ16/32	Jeu de joints DZ16/32		1	1	1	1	1	1	

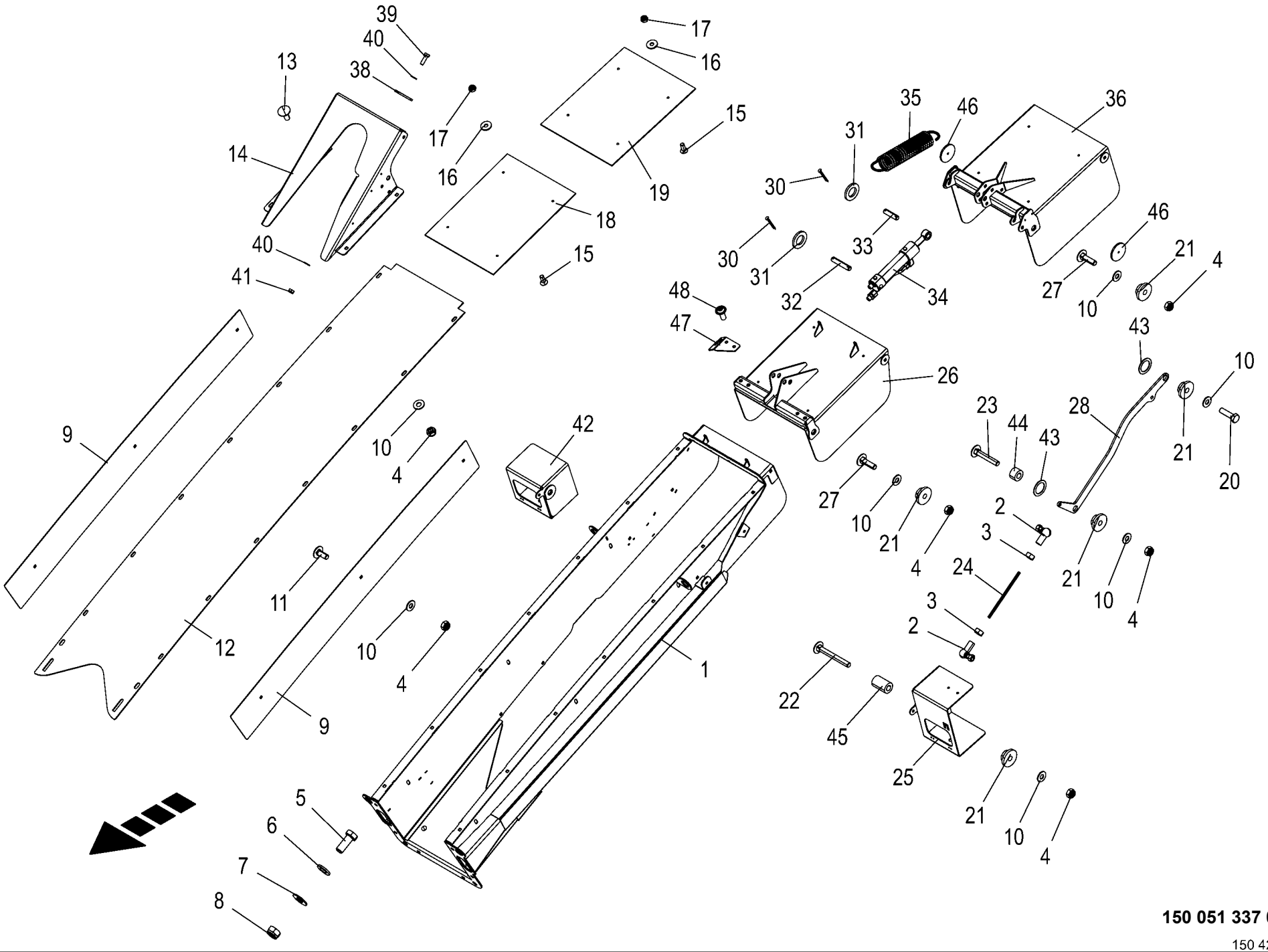

150 051 337 02 / 63.0

150 420 075 08

Auswurfklappen- Endstück -8 Reihen **Spout end piece 8 rows** **About de la trappe de l'arceau éjecteur-8 rangées**					1043801 -	BX2012-12	BX2012-22	BX2012-32	BX2012-35	BX2012-42	BX2012-45	**150 051 337 02** 150 420 075 8 **63.0**
Pos.	ID-Nr.	Benennung	Description	Description	Masch.-Nr-							Bemerkung/Remarks/Remarque
35	27 009 692 2	Zugfeder 6 x 49 x 220 verzinkt m=17	Tension spring 6 x 49 x 220 verzinkt	Ressort de traction 6 x 49 x 220		2	2	2	2	2	2	
36	20 227 745 3	Klappe hinten	Flap rear	Trappe arrière		1	1	1	1	1	1	
	20 423 568 1	Klappe hinten konisch	Flap rear conical	Trappe arrière conique		1	1	1	1	1	1	
38	00 924 535 1	Rückstrahler -rot	Rear reflector -red	Reflecteur -rouge		1	1	1	1	1	1	Rd. 62
39	00 900 292 0	6kt-Schraube	Hex head bolt	Boulon tête hex		x	x	x	x	x	x	M 5 X 16
40	00 910 500 1	Scheibe	Washer	Rondelle		x	x	x	x	x	x	5,3 X 10 X 1
41	00 908 702 0	Sicherungsmutter	Locknut	Écrou hex		x	x	x	x	x	x	M 5
42	20 220 474 7	Halterung Abeitsscheinwerfer rechts	Support working lights right	Support phare de travail droite		1	1	1	1	1	1	
43	00 910 826 1	Passscheibe	Shim ring	Rondelle d'ajustage		x	x	x	x	x	x	20 X 28 X 1,0
44	20 422 635 1	Distanzbuchse Rd 25	Spacer sleeve Rd 25	Douille d'écartement Rd 25		2	2	2	2	2	2	
45	20 422 642 1	Distanzbuchse Rd 25	Spacer sleeve Rd 25	Douille d'écartement Rd 25		2	2	2	2	2	2	
46	00 924 634 0	Begrenzungsstrahler -gelb - selbstklebend	Side light -yellow -self- adhesive	Feu d'encombrement -jaune - autoadhésif		2	2	2	2	2	2	Rd. 62
47	20 426 614 0	Schellenhalter	Clamp support	Support de collier		1	1	1	1	1	1	
48	90 001 577 0	Linsenflanschschraube	Fillister head screw	Vis à tête conique bombèe		x	x	x	x	x	x	M 8 X 20

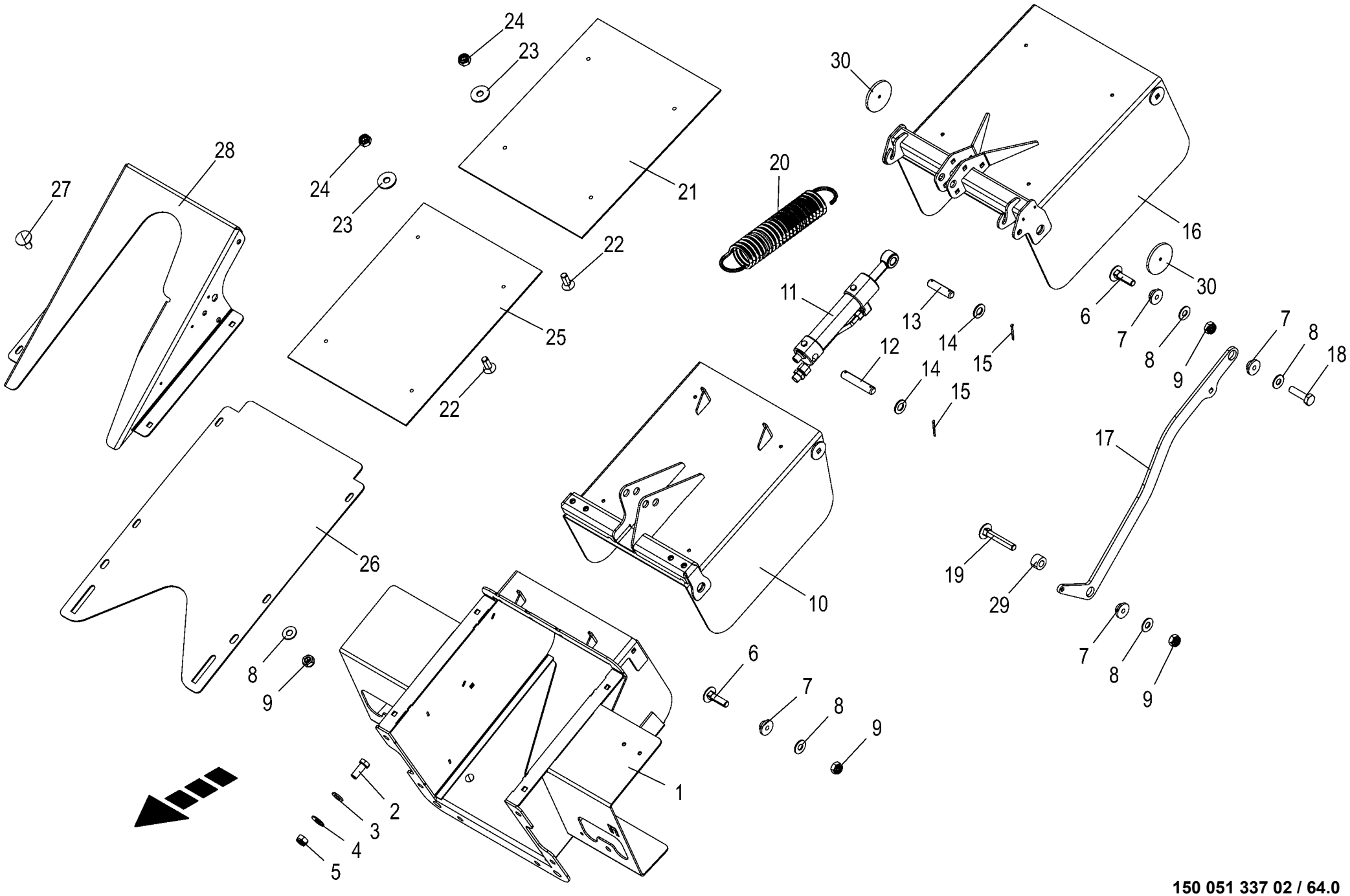

150 051 337 02 / 64.0

150 441 774 06

Auswurfklappen- Endstück -CAL **Spout end piece CAL** **About de la trappe de l'arceau éjecteur -CAL**					1043801 -	BX201-12	BX201-22	BX201-32	BX201-35	BX201-42	BX201-45	**150 051 337 02** 150 441 774 6 **64.0**
Pos.	ID-Nr.	Benennung	Description	Description	Masch.-Nr-							Bemerkung/Remarks/Remarque
1	20 220 490 5	Endstück kurz	End piece short	About court		1	1	1	1	1	1	
2	00 900 656 0	6kt-Schraube	Hex head bolt	Boulon tête hex		x	x	x	x	x	x	M 12 X 30
3	00 910 506 1	Scheibe	Washer	Rondelle		x	x	x	x	x	x	13 X 24 X 2,5
4	00 909 910 1	Sperrkantscheibe	Detent edged washer	Disque à bord d'arrêt		x	x	x	x	x	x	SKM 12
5	00 908 701 0	Sicherungsmutter	Locknut	Écrou hex		x	x	x	x	x	x	M 12
6	00 904 813 1	Flachrundschraube	Coach bolt	Vis a tête bombée		x	x	x	x	x	x	M 8 X 30
7	20 221 266 4	Schloß	Lock	Serrure		8	8	8	8	8	8	
8	00 909 908 1	Sperrkantscheibe	Detent edged washer	Disque à bord d'arrêt		x	x	x	x	x	x	SKM 8
9	00 908 706 0	Sicherungsmutter	Locknut	Écrou hex		x	x	x	x	x	x	M 8
10	20 221 271 8	Klappe vorne	Flap front	Trappe avant		1	1	1	1	1	1	
11	27 009 595 2	Hyd-Zylinder DZ 16/32x105/243	Hyd. cylinder DZ 16/32x105/243	Vérin hydraulique DZ 16/ 32x105/243		1	1	1	1	1	1	
	27 012 036 0	Dichtungssatz DZ16/32	Gasket set DZ16/32	Jeu de joints DZ16/32		1	1	1	1	1	1	
12	20 220 028 3	Bolzen	Bolt	Boulon		1	1	1	1	1	1	
13	20 220 029 4	Bolzen vorne	Bolt front	Boulon avant		1	1	1	1	1	1	
14	00 910 510 2	Scheibe	Washer	Rondelle		x	x	x	x	x	x	15 X 28 X 2,5
15	00 912 046 1	Splint	Cotter pin	Goupille fendue		4	4	4	4	4	4	3,2 X 28
16	20 227 745 3	Klappe hinten	Flap rear	Trappe arrière		1	1	1	1	1	1	
17	20 221 270 3	Führung	Guidance	Guidage		2	2	2	2	2	2	
18	00 900 617 0	6kt-Schraube	Hex head bolt	Boulon tête hex		x	x	x	x	x	x	M 8 X 30
19	00 904 817 1	Flachrundschraube	Coach bolt	Vis a tête bombée		x	x	x	x	x	x	M 8 X 50
20	27 009 692 2	Zugfeder 6 x 49 x 220 verzinkt m=17	Tension spring 6 x 49 x 220 verzinkt	Ressort de traction 6 x 49 x 220		2	2	2	2	2	2	
21	20 221 273 0	Verschleißblech Klappe hinten	Wear plate flap rear	Tôle d'usure trappe arrière		1	1	1	1	1	1	
22	00 904 005 1	Senkschraube	Countersunkscrew	Vis à tête fraisée		x	x	x	x	x	x	M 6 X 16
23	00 910 351 1	Scheibe	Washer	Rondelle		x	x	x	x	x	x	6,4 X 18 X 1,6
24	00 908 704 1	Sicherungsmutter	Locknut	Écrou hex		x	x	x	x	x	x	M 6
25	20 221 274 0	Verschleißblech Klappe vorne	Wear plate flap front	Tôle d'usure capot avant		1	1	1	1	1	1	
26	20 220 506 1	Verschleißblech Rücken	Wear sheet back	Tôle d'usure l'arrière		1	1	1	1	1	1	
27	00 904 731 2	Flachrundschraube	Coach bolt	Vis a tête bombée		x	x	x	x	x	x	M 8 X 20
28	20 429 729 1	Schutz niedrig	Guard low	Protection basse		1	1	1	1	1	1	
29	20 422 635 1	Distanzbuchse Rd 25	Spacer sleeve Rd 25	Douille d'écartement Rd 25		2	2	2	2	2	2	
30	00 924 634 0	Begrenzungsstrahler -gelb - selbstklebend	Side light -yellow -self- adhesive	Feu d'encombrement -jaune - autoadhésif		2	2	2	2	2	2	Rd. 62

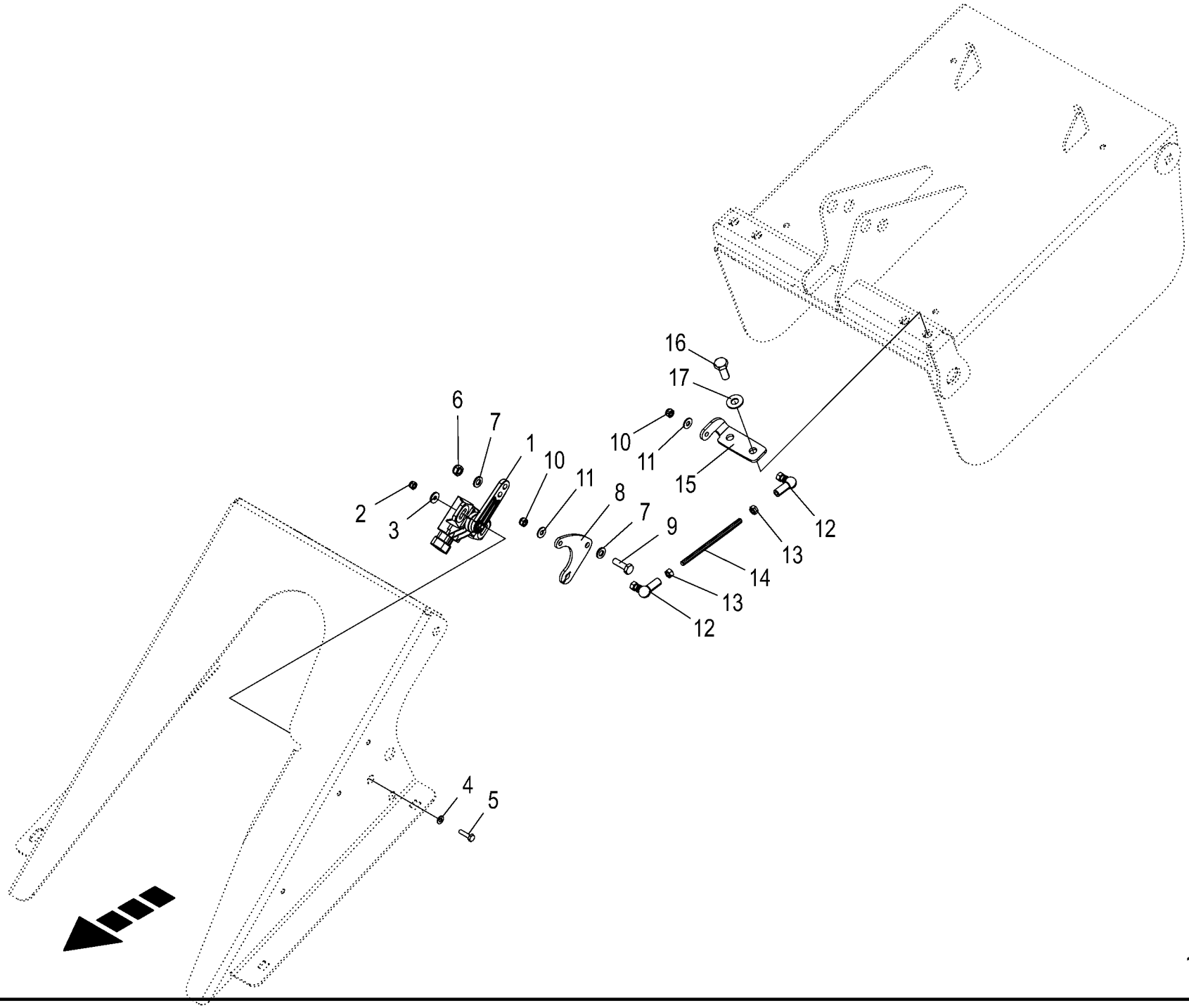

150 051 337 02 / 65.0

150 516 064 01

Winkelsensor - AWB Klappe
Angle sensor - spout flap
Capteur d'angle - trappe de l'arceau éjecteur

1043801 -

150 051 337 02

150 516 064 1 **65.0**

Pos.	ID-Nr.	Benennung	Description	Description	Masch.-Nr-	BX2012-12	BX2012-22	BX2012-32	BX2012-35	BX2012-42	BX2012-45	Bemerkung/Remarks/Remarque
1	20 087 894 0	Winkelsensor Hall -45 - 45° 0, 5-4,5V [-B110]	Angle sensor Hall -45 - 45° 0. 5 - 4.5 V [-B110]	Capteur d'angle Hall -45 - 45° 0,5-4,5V [-B110]		1	1	1	1	1	1	
2	00 908 718 0	Sicherungsmutter	Locknut	Écrou hex		x	x	x	x	x	x	M 4
3	90 003 016 0	Scheibe 4,3 x 12 x 1,6 Zn8	Washers 4,3 x 12 x 1,6	Rondelles 4,3 x 12 x 1,6		x	x	x	x	x	x	
4	00 910 325 0	Scheibe	Washer	Rondelle		x	x	x	x	x	x	4,3 X 9 X 0,8
5	90 003 878 0	6kt-Schraube M4 x 16	Hexagon head screw M4 x 16	Vis six pans M4 x 16		x	x	x	x	x	x	
6	00 908 704 1	Sicherungsmutter	Locknut	Écrou hex		x	x	x	x	x	x	M 6
7	00 910 411 1	Scheibe	Washer	Rondelle		x	x	x	x	x	x	6,4 X 12,5 X 1,6
8	20 429 726 1	Sensorhebel Klappe	Sensor lever flap	Levier du capteur trappe		1	1	1	1	1	1	
9	00 900 608 0	6kt-Schraube	Hex head bolt	Boulon tête hex		x	x	x	x	x	x	M 6 X 20
10	00 908 702 0	Sicherungsmutter	Locknut	Écrou hex		x	x	x	x	x	x	M 5
11	90 002 958 0	Sperrkantscheibe SKM 5 ZLÜ	Detent edged washer SKM 5	Rondelle d'arrêt SKM 5		x	x	x	x	x	x	
12	00 927 114 0	Winkelgelenk	Link	Joint		2	2	2	2	2	2	M 5
13	00 908 207 1	6kt-Mutter	Hex nut	Écrou hex		x	x	x	x	x	x	M 5
14	20 429 725 0	Koppelstange Sensor Klappe	Coupling rod sensor flap	Barre d'accoupl. capteur trappe		1	1	1	1	1	1	
15	20 429 728 1	Sensorwinkel Klappe	Sensor angle flap	Equerre du capteur trappe		1	1	1	1	1	1	
16	00 900 614 0	6kt-Schraube	Hex head bolt	Boulon tête hex		x	x	x	x	x	x	M 8 X 20
17	00 909 908 1	Sperrkantscheibe	Detent edged washer	Disque à bord d'arrêt		x	x	x	x	x	x	SKM 8

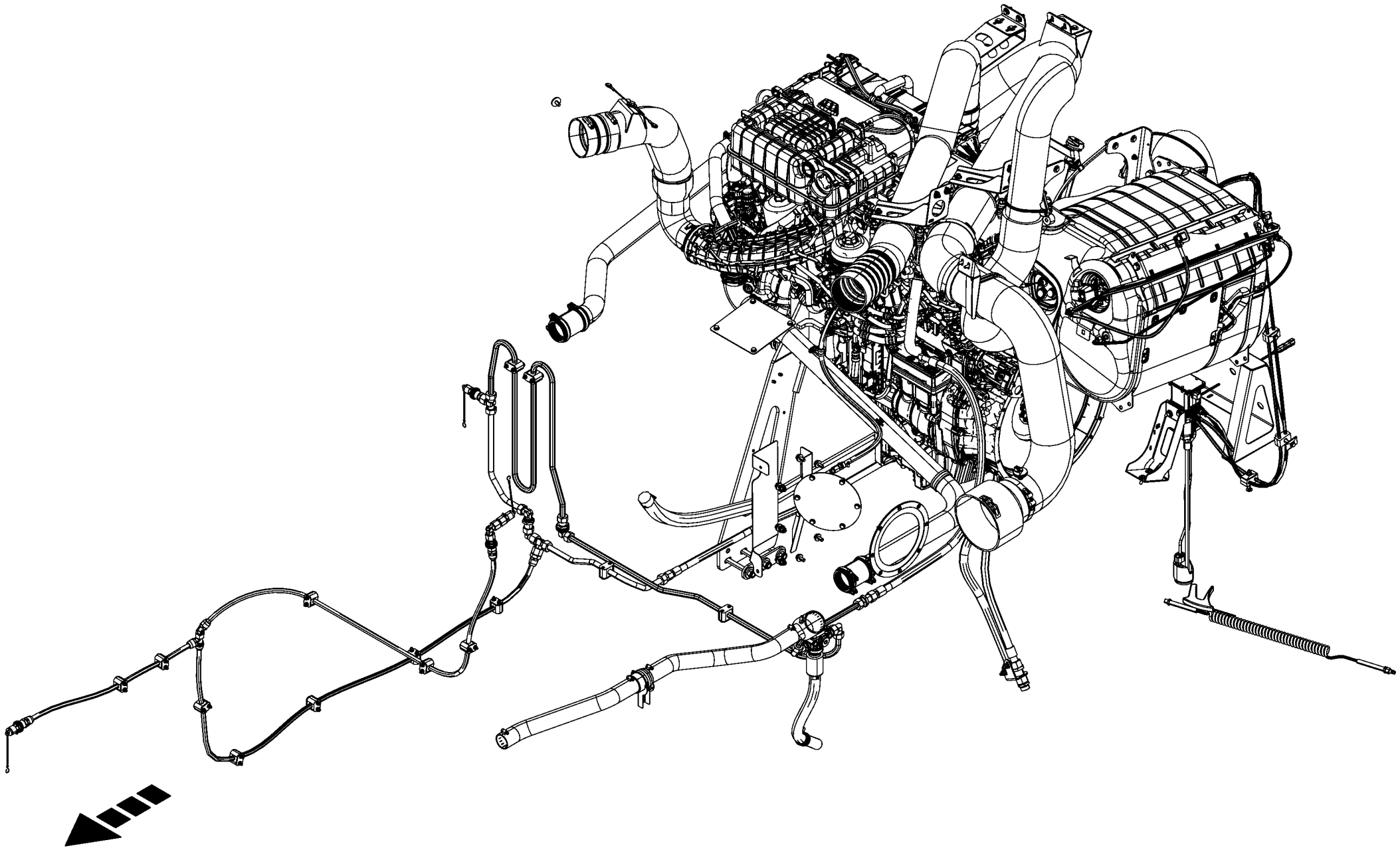

150 051 337 02 / 66.0

150 527 994 01

-----VERBRENNUNGSMOTOR -----COMBUSTION ENGINE -----MOTEUR À COMBUSTION					1043801 -	BX2012-12	BX2012-22	BX2012-32	BX2012-35	BX2012-42	BX2012-45	150 051 337 02 150 527 994 1 66.0
Pos.	ID-Nr.	Benennung	Description	Description	Masch.-Nr-							Bemerkung/Remarks/Remarque
1						.	.	.	.	.	.	

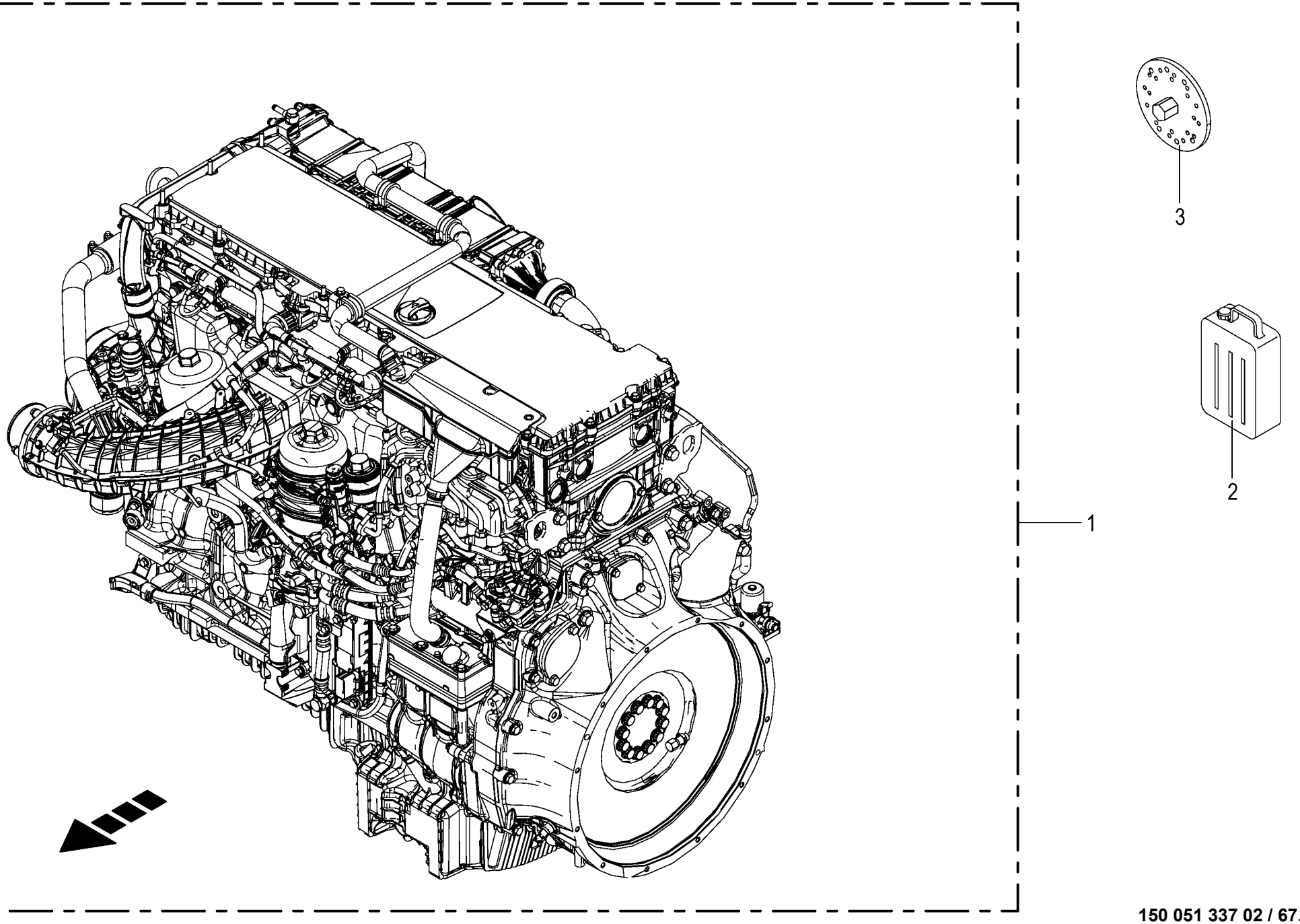

150 051 337 02 / 67.0

150 528 209 01

Dieselmotor **Diesel engine** **Moteur diesel**					1043801 -	BX2012-12	BX2012-22	BX2012-32	BX2012-35	BX2012-42	BX2012-45	**150 051 337 02** 150 528 209 1 **67.0**
Pos.	ID-Nr.	Benennung	Description	Description	Masch.-Nr-							Bemerkung/Remarks/Remarque
1	27 024 685 0	Dieselmotor 6R 1300 Stufe V (ET) 390kW	Diesel eng 6R 1300 Stufe V (sp pa) 390kW	Moteur diesel 6R 1300 niveau V (PR)390kW		1	1					
2	27 009 719 0	Motorenöl "MAN"SAE 10W-40 20Ltr Kanister	Engine oil "MAN"SAE 10W-40 20 l canister	Huile moteur "MAN"SAE 10W-40 20l bidon		x	x					
3	20 428 005 0	Montagevorrichtung BX Ventile	Mouting device BX valves	Dispositif de montage BX vannes		1	1					

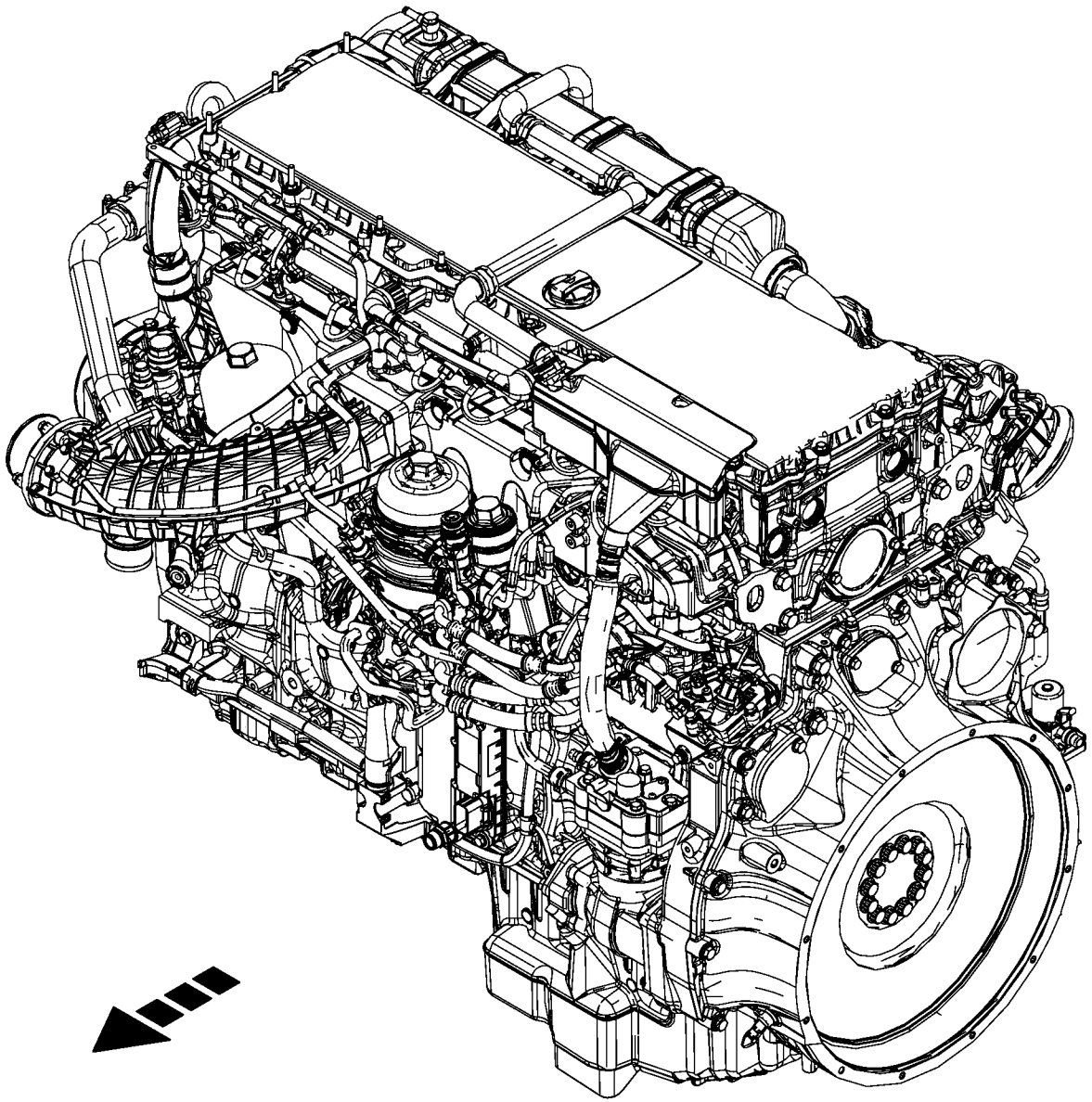

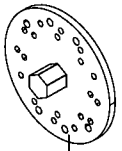

3

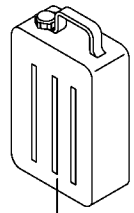

2

1

150 051 337 02 / 68.0

150 528 211 01

Dieselmotor **Diesel engine** **Moteur diesel**					1043801 -	BX201-12	BX201-22	BX201-32	BX201-35	BX201-42	BX201-45	**150 051 337 02** 150 528 211 1 **68.0**
Pos.	ID-Nr.	Benennung	Description	Description	Masch.-Nr-							Bemerkung/Remarks/Remarque
1	27 024 686 0	Dieselmotor 6R 1500C Stufe V (ET) 480kW	Diesel engine 6R 1500C Stufe V (ET) 480k	Moteur diesel 6R 1500 niveau V (PR)480kW				1		1		
2	27 009 719 0	Motorenöl "MAN"SAE 10W-40 20Ltr Kanister	Engine oil "MAN"SAE 10W-40 20 l canister	Huile moteur "MAN"SAE 10W-40 20l bidon				x		x		
3	20 428 005 0	Montagevorrichtung BX Ventile	Mouting device BX valves	Dispositif de montage BX vannes				1		1		

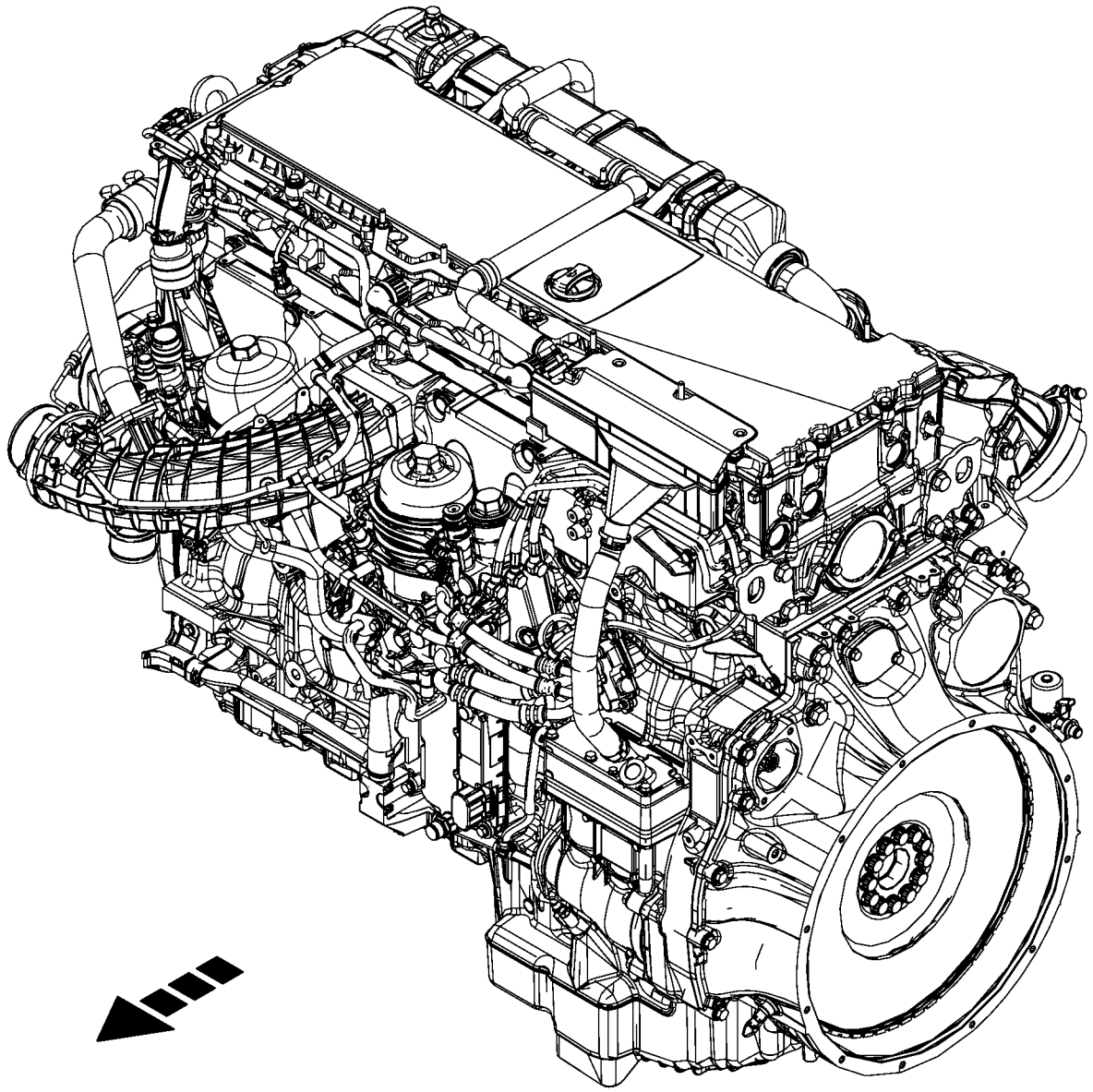

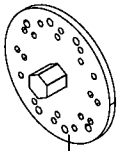

3

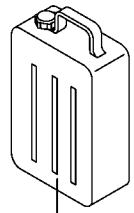

2

1

150 051 337 02 / 69.0

150 528 213 01

Dieselmotor **Diesel engine** **Moteur diesel**					1043801 -	BX201-12	BX201-22	BX201-32	BX201-35	BX201-42	BX201-45	**150 051 337 02** 150 528 213 1 **69.0**
Pos.	ID-Nr.	Benennung	Description	Description	Masch.-Nr-							Bemerkung/Remarks/Remarque
1	27 025 740 0	Dieselmotor 6R1500 Stufe III A 460kW	Diesel engine 6R1500 level III A 460kW	Moteur diesel 6R1500 niveau III A 460kW					1		1	
2	27 009 719 0	Motorenöl "MAN"SAE 10W-40 20Ltr Kanister	Engine oil "MAN"SAE 10W-40 20 l canister	Huile moteur "MAN"SAE 10W-40 20l bidon					x		x	
3	20 428 005 0	Montagevorrichtung BX Ventile	Mouting device BX valves	Dispositif de montage BX vannes					1		1	

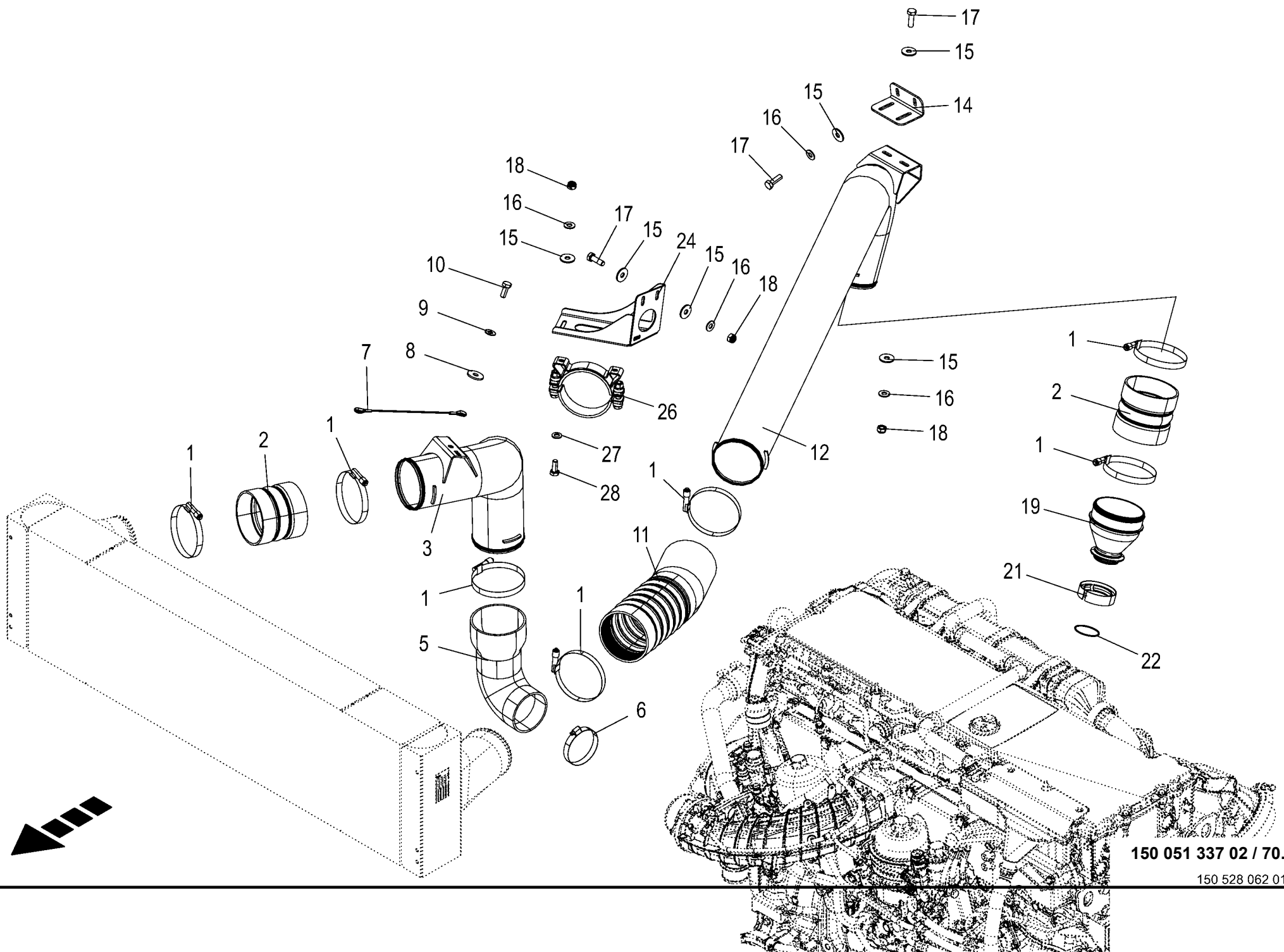

150 051 337 02 / 70.0

150 528 062 01

Ladeluftkühlung **Charge air cooling** **Radiateur d'air de suralimentation**					1043801 -	BX2011-12	BX2011-22	BX2011-32	BX2011-35	BX2011-42	BX2011-45	**150 051 337 02** 150 528 062 1 **70.0**
Pos.	ID-Nr.	Benennung	Description	Description	Masch.-Nr-							Bemerkung/Remarks/Remarque
1	00 940 540 0	Schelle	Clamp	Collier de serrage		7	7	7	7	7	7	121 - 143
2	27 004 175 0	Ladeluftschlauch	Charge air hose	Tuyau d'air de suralimentation		2	2	2	2	2	2	Rd. 127 X 110
3	20 426 271 0	Ladeluftrohr kalt	Charge air pipe cold	Tuyau d'air de suralimentation froid		1	1					
	20 429 576 0	Ladeluftrohr kalt	Charge air pipe cold	Tuyau d'air de suralimentation froid				1	1	1	1	
5	27 020 520 0	Ladeluftschlauch 100/127 90° Krümmer	Charge air hose 100/127 90° elbow	Tuyau d'air de surali.100/127 90° coude		1	1	1	1	1	1	
6	00 232 827 0	Schlauchschelle	Hose clamp	Collier de serrage de tuyau		1	1	1	1	1	1	
7	20 220 792 2	Drahtseil Ladeluftsystem 310mm	Wire rope charge air system 310mm	Câble d'acier syst. d'air de sur. 310mm		1	1	1	1	1	1	
8	00 910 353 0	Scheibe	Washer	Rondelle		x	x	x	x	x	x	11 X 34 X 3
9	00 909 909 1	Sperrkantscheibe	Detent edged washer	Disque à bord d'arrêt		x	x	x	x	x	x	SKM 10
10	00 900 636 0	6kt-Schraube	Hex head bolt	Boulon tête hex		x	x	x	x	x	x	M 10 X 25
11	27 014 319 0	Ladeluftschlauch Ø127	Charge air hose Ø127	Tuyuau d'air de suralimentation Ø127		1	1	1	1	1	1	
12	20 029 301 4	Ladeluftrohr heiß	Charge air pipe hot	Tuyau d'air de suralimentation chau.		1	1					
	20 621 361 0	Ladeluftrohr heiß	Clean air pipe hot	Tuyau d'air de suralimentation chaud				1	1	1	1	
14	20 223 483 2	Halter Ladeluftrohr hinten	Support charge air pipe rear	Support tuyau d'air de suraliment. arr.		1	1	1	1	1	1	
15	00 910 603 0	Scheibe	Washer	Rondelle		x	x	x	x	x	x	8,4 X 24 X 2
16	00 909 908 1	Sperrkantscheibe	Detent edged washer	Disque à bord d'arrêt		x	x	x	x	x	x	SKM 8
17	00 900 616 0	6kt-Schraube	Hex head bolt	Boulon tête hex		x	x	x	x	x	x	M 8 X 25
18	00 908 706 0	Sicherungsmutter	Locknut	Écrou hex		x	x	x	x	x	x	M 8
19	20 029 300 2	Anschlußstück	Connecting piece	Pièce de raccordement		1	1					
	20 225 315 0	Anschlußstück	Connecting piece	Pièce de raccordement				1	1	1	1	
21	00 232 828 0	Klemmschelle	Hose clip	Collier de serrage		1	1	1	1	1	1	
22	90 002 700 0	O-Ring 58 x 2,5	O-ring seal 58 x 2,5	Joint torique 58 x 2,5		1	1					
	00 937 536 0	O-Ring	O-ring	Joint torique				1	1	1	1	60 X 3
24	20 228 759 0	Halter Ladeluft	Support charge air	Support air de suralimentation		1	1					
	20 228 779 0	Halter Ladeluft	Support charge air	Support air de suralimentation				1	1	1	1	
26	27 015 774 0	Halterungsschelle m. Konsole	Support with console	Collier de fixation avec console		1	1	1	1	1	1	
27	00 910 413 0	Scheibe	Washer	Rondelle		x	x	x	x	x	x	8,4 X 17 X 1,6
28	00 900 614 0	6kt-Schraube	Hex head bolt	Boulon tête hex		x	x	x	x	x	x	M 8 X 20

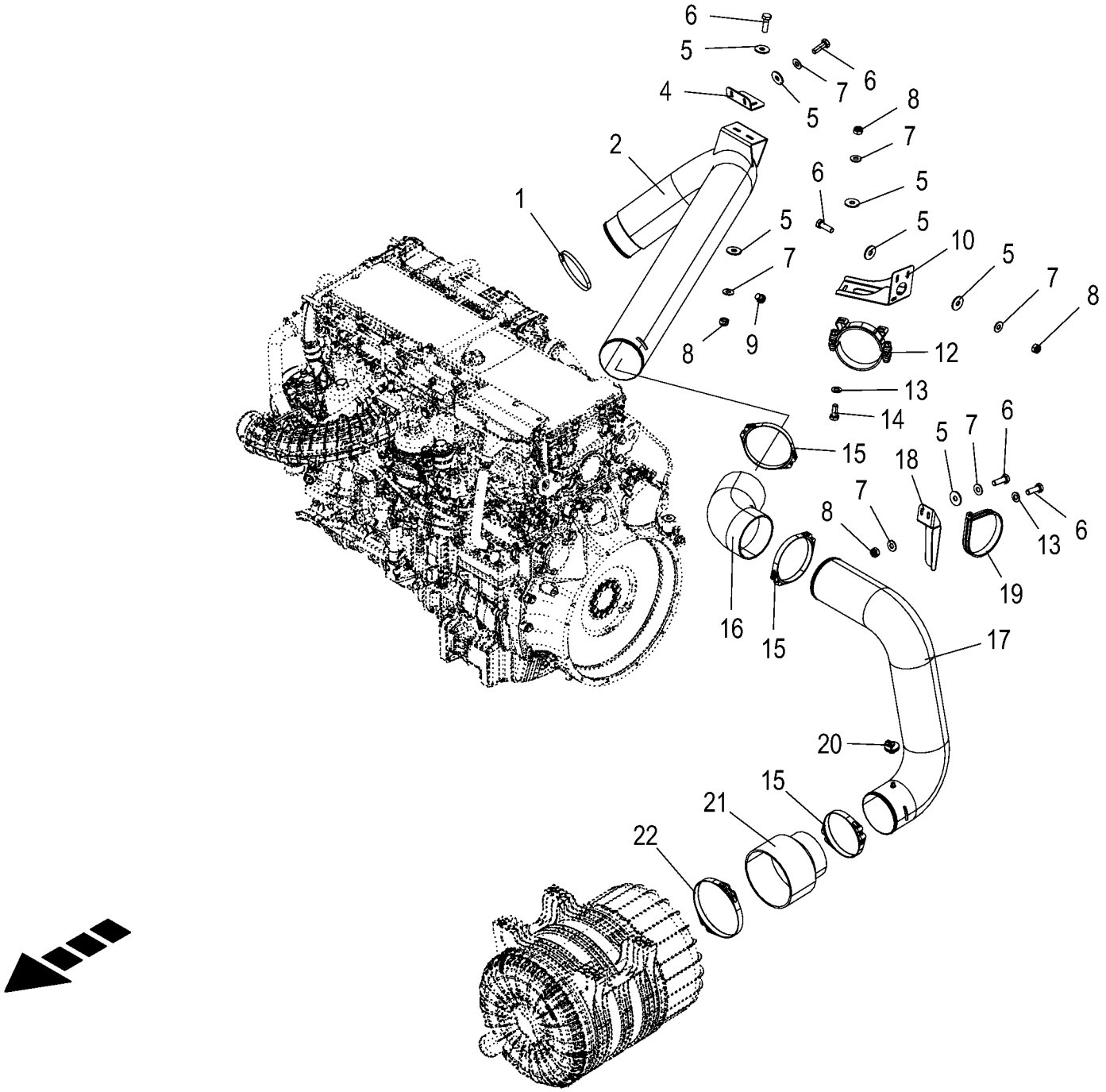
6
5
6
7
5
4
8
7
2
6
5
1
5
5
10
7
5
7
8
8
9
12
13
14
15
5
7
6
18
8
7
13
6
19
16
15
17
20
15
21
22

Reinluftanlage **Clean air system** **Installation d'air épuré**					1043801 -	BX2012-12	BX2012-22	BX2012-32	BX2012-35	BX2012-42	BX2012-45	**150 051 337 02** 150 528 054 1 **71.0**
Pos.	ID-Nr.	Benennung	Description	Description	Masch.-Nr-							Bemerkung/Remarks/Remarque
1	27 013 610 0	Schneckengewindeschelle Reinluftrohr	Auger thread clamp clean air pipe	Coll.de filet de vis sa.fin tuy.d'air p.		1	1	1	1	1	1	
2	20 223 418 3	Reinluftrohr	Clean air pipe	Tuyau d'air pur		1	1					
3	20 029 302 4	Reinluftrohr	Clean air pipe	Tuyau d'air pur				1	1	1	1	
4	20 223 481 1	Halter Reinluftrohr hinten	Support clean air pipe rear	Support tuyau d'air pur arrière		1	1	1	1	1	1	
5	00 910 603 0	Scheibe	Washer	Rondelle		x	x	x	x	x	x	8,4 X 24 X 2
6	00 900 616 0	6kt-Schraube	Hex head bolt	Boulon tête hex		x	x	x	x	x	x	M 8 X 25
7	00 909 908 1	Sperrkantscheibe	Detent edged washer	Disque à bord d'arrêt		x	x	x	x	x	x	SKM 8
8	00 908 706 0	Sicherungsmutter	Locknut	Écrou hex		x	x	x	x	x	x	M 8
9	90 003 071 0	Verschlußschraube I-6kt M10x1 verzinkt	Locking screw intern hexag M10x1 galvan	Bouchon fileté I-6 pans M10x1 zingué		1	1	1	1	1	1	
10	20 228 775 0	Halter Reinluft	Support clean air	Support air pur		1	1					
11	20 228 760 0	Halter Reinluft	Support clean air	Support air pur				1	1	1	1	
12	27 014 475 0	Halterungsschelle m. Gummiprof. 150/30	Halterungsschelle m. Gummiprof. 150/30	Collier de fixation+prof en caout 150/30		1	1	1	1	1	1	
13	00 910 413 0	Scheibe	Washer	Rondelle		x	x	x	x	x	x	8,4 X 17 X 1,6
14	00 900 614 0	6kt-Schraube	Hex head bolt	Boulon tête hex		x	x	x	x	x	x	M 8 X 20
15	27 001 073 0	Gelenkbolzen-Schlauchschelle	Joint bolt-hose clamp	Boulon-collier de serrage		3	3	3	3	3	3	155 - 165
16	27 016 595 1	Gummikrümmer	Rubber elbow	Coude en caoutchouc		1	1	1	1	1	1	
17	20 625 353 0	Reinluftrohr vorne	Clean air pipe front	Tuyau d'air pur avant		1	1	1	1	1	1	
18	20 228 490 1	Halter	Support	Support		1	1	1	1	1	1	
19	90 002 914 0	Rohrschelle 150mm m. Gummiprofil	Pipe cl. 150mm	Collier 150mm		1	1	1	1	1	1	
20	20 084 656 0	Druckschalter 0,05bar Öffner [-B42]	Pressure switch 0,05bar NC contact [-B42]	Manostat 0,05Bar Contact à ouverture [-B42]		1	1	1	1	1	1	
21	27 016 596 0	Reduzierstück gerade	Reducing piece straight	Réduction droite		1	1	1	1	1	1	
22	27 001 075 0	Gelenkbolzen-Schlauchschelle	Joint bolt-hose clamp	Boulon-collier de serrage		1	1	1	1	1	1	210 - 220

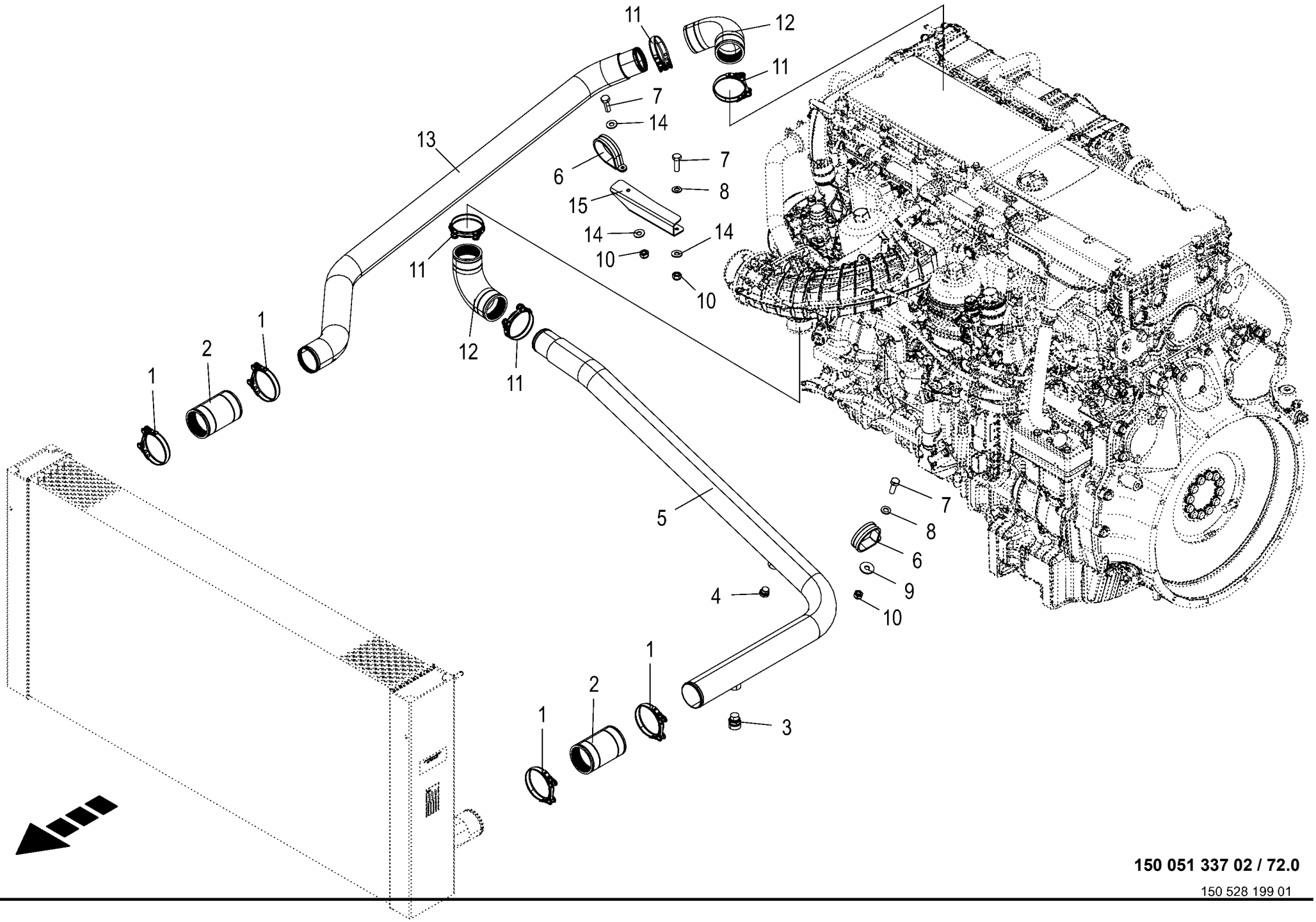

150 051 337 02 / 72.0

150 528 199 01

Motorflüssigkeitskühlung **Engine liquid cooling** **Refroidissement du liquide moteur**					1043801 -	BX2011-12	BX2011-22	BX2011-32	BX2011-35	BX2011-42	BX2011-45	**150 051 337 02** 150 528 199 1 **72.0**
Pos.	ID-Nr.	Benennung	Description	Description	Masch.-Nr-							Bemerkung/Remarks/Remarque
1	27 022 451 0	Gelenkb-Schelle 78 - 80/17	Joint bolt hose 78 - 80/17.0 - 80.0	Collier de ser. art. 78 - 80/ 17,0 - 80,0		4	4					
2	20 222 596 1	Kühlerschlauchmuffe NW 70	Coolant hose sleeve NW70	Manchon du radiateur NW 70		2	2					
3	27 006 165 0	Verschlussschraube	Screw plug	Bouchon fileté		1	1					G 1/2"
4	90 002 672 0	Verschlußschraube I-6kt M18x1, 5 E A3G	Locking screw insi hexagon M18x1.5 E A3G	Vis obturat. six pans cr. M18x1,5 E A3G		1	1					
5	20 221 972 3	Wasserrohr kalt	Water pipe cold	Conduite d'eau froide		1	1					
6	90 001 247 0	Rohrschelle mit Gummiprofil	Tube clip w. rubber	Bride		2	2					Rd. 69
7	00 900 616 0	6kt-Schraube	Hex head bolt	Boulon tête hex		x	x					M 8 X 25
8	00 910 413 0	Scheibe	Washer	Rondelle		x	x					8,4 X 17 X 1,6
9	00 910 603 0	Scheibe	Washer	Rondelle		x	x					8,4 X 24 X 2
10	00 908 706 0	Sicherungsmutter	Locknut	Écrou hex		x	x					M 8
11	27 022 450 0	Gelenkb-Schelle 72 - 74/17	Joint bolt hose 72 - 74/17.0 - 74.0	Collier de ser. art. 72 - 74/ 17,0 - 74,0		4	4					
12	27 011 509 1	Schlauch-Krümmer 90°	Hose bend 90°	Coude tubulaire 90°		2	2					
13	20 424 760 0	Wasserrohr heiß	Water pipe hot	Conduite d'eau chaude		1	1					
14	00 909 908 1	Sperrkantscheibe	Detent edged washer	Disque à bord d'arrêt		x	x					SKM 8
15	20 426 008 0	Halter Wasserrohr	Support water pipe	Support conduite d'eau		1	1					

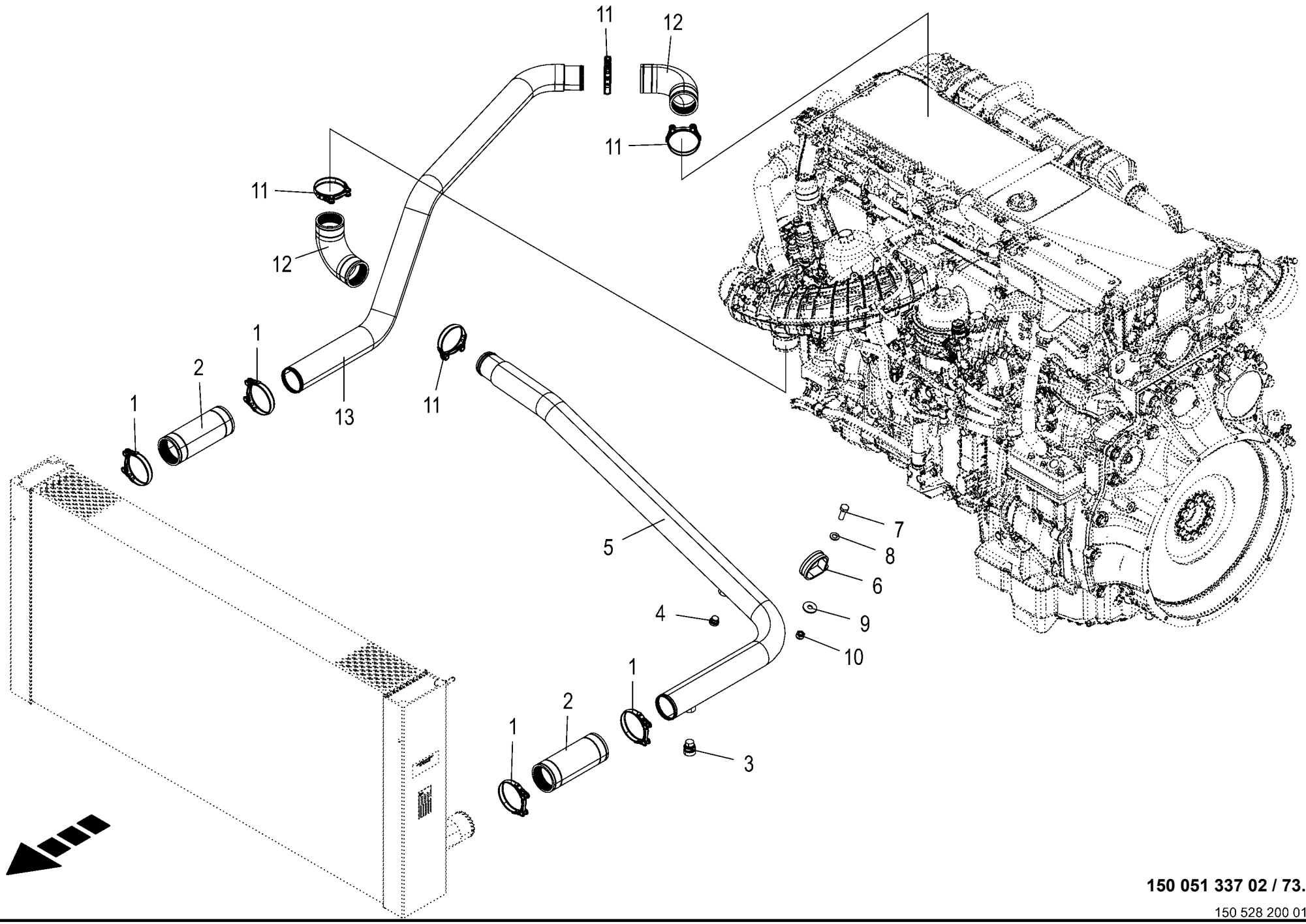

150 051 337 02 / 73.0

150 528 200 01

Motorflüssigkeitskühlung **Engine liquid cooling** **Refroidissement du liquide moteur**					1043801 -	BX2011-12	BX2011-22	BX2011-32	BX2011-35	BX2011-42	BX2011-45	**150 051 337 02** 150 528 200 1 **73.0**
Pos.	ID-Nr.	Benennung	Description	Description	Masch.-Nr-							Bemerkung/Remarks/Remarque
1	27 022 451 0	Gelenkb-Schelle 78 - 80/17	Joint bolt hose 78 - 80/17.0 - 80.0	Collier de ser. art. 78 - 80/ 17,0 - 80,0				4	4	4	4	
2	00 232 958 3	Kühlerschlauchmuffe NW70	Radiator hose sleeve NW70	Manchon du radiateur NW70				2	2	2	2	
3	27 006 165 0	Verschlussschraube	Screw plug	Bouchon fileté				1	1	1	1	G 1/2"
4	90 002 672 0	Verschlußschraube I-6kt M18x1, 5 E A3G	Locking screw insi hexagon M18x1.5 E A3G	Vis obturat. six pans cr. M18x1,5 E A3G				1	1	1	1	
5	20 029 297 4	Wasserrohr kalt	Water pipe cold	Conduite d'eau froide				1	1	1	1	
6	90 001 247 0	Rohrschelle mit Gummiprofil	Tube clip w. rubber	Bride				1	1	1	1	Rd. 69
7	00 900 616 0	6kt-Schraube	Hex head bolt	Boulon tête hex				x	x	x	x	M 8 X 25
8	00 910 413 0	Scheibe	Washer	Rondelle				x	x	x	x	8,4 X 17 X 1,6
9	00 910 603 0	Scheibe	Washer	Rondelle				x	x	x	x	8,4 X 24 X 2
10	00 908 706 0	Sicherungsmutter	Locknut	Écrou hex				x	x	x	x	M 8
11	27 022 450 0	Gelenkb-Schelle 72 - 74/17	Joint bolt hose 72 - 74/17.0 - 74.0	Collier de ser. art. 72 - 74/ 17,0 - 74,0				4	4	4	4	
12	27 011 509 1	Schlauch-Krümmer 90°	Hose bend 90°	Coude tubulaire 90°				2	2	2	2	
13	20 425 995 1	Wasserrohr heiß	Water pipe hot	Conduite d'eau chaude				1	1	1	1	

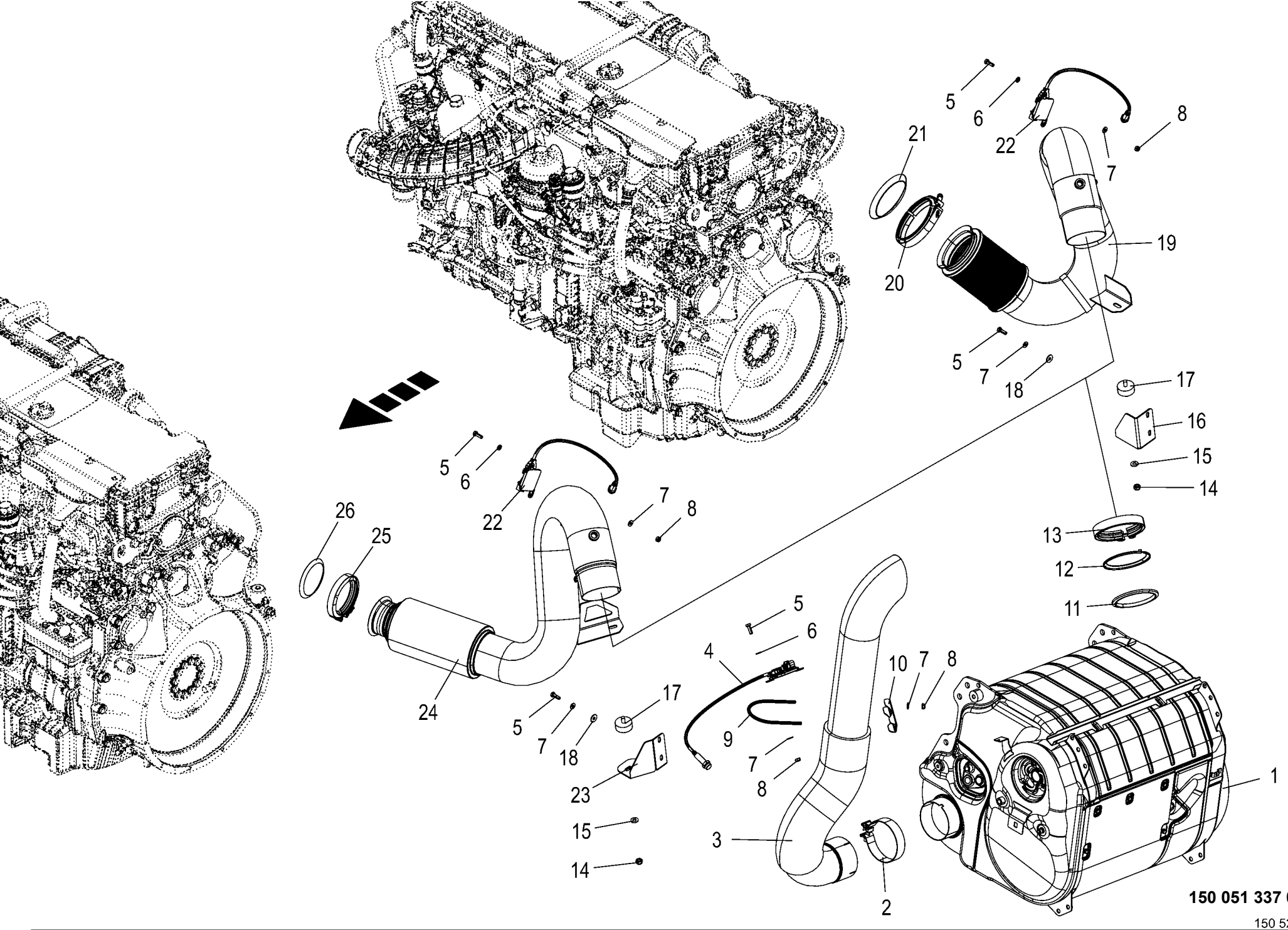

150 051 337 02 / 74.0

150 528 141 01

Abgasanlage **Exhaust system** **Système d'échappement**					1043801 -	BX2012-12	BX2012-22	BX2012-32	BX2012-35	BX2012-42	BX2012-45	**150 051 337 02** 150 528 141 1 **74.0**
Pos.	ID-Nr.	Benennung	Description	Description	Masch.-Nr-							Bemerkung/Remarks/Remarque
1	27 023 449 1	AGN Box GATS C2				1	1	1		1		
2	27 022 670 0	Torca-Schelle 119 - 126/31,8	Torca clamp 119 - 126/31.8	Collier Torca 119 - 126/31,8		1	1	1		1		
3	20 429 401 1	Endrohr isoliert	Tail pipe insulated	Tuyau d'échappement isolé		1	1	1		1		
4	20 087 825 1	NOx Sensor [-B72]	NOx sensor [-B72]	Capteur NOX [-B72]		1	1	1		1		
5	00 900 616 0	6kt-Schraube	Hex head bolt	Boulon tête hex		x	x	x		x		M 8 X 25
6	00 910 413 0	Scheibe	Washer	Rondelle		x	x	x		x		8,4 X 17 X 1,6
7	00 909 908 1	Sperrkantscheibe	Detent edged washer	Disque à bord d'arrêt		x	x	x		x		SKM 8
8	00 908 706 0	Sicherungsmutter	Locknut	Écrou hex		x	x	x		x		M 8
9	20 620 801 0	Klemmring	Clamping ring	Anneau de serrage		1	1	1		1		
10	20 625 477 0	Rohrschelle 120	Pipe clamp 120	Collier 120		1	1	1		1		
11	27 014 407 0	Profildichtung	Profile seal	Joint profilé		1	1	1		1		
12	27 016 828 0	Klemmring 120/120,5/138,8	Clamping ring 120/120.5/138.8	Anneau de serrage 120/120,5/ 138,8		1	1	1		1		
13	27 022 528 0	V-Band Schelle 120/25	V-Band Schelle Ø120mm /25	Collier de serrage en V Ø120mm /25		1	1	1		1		
14	00 908 758 0	Sicherungsmutter	Locknut	Écrou hex		x	x	x		x		M 10
15	00 909 909 1	Sperrkantscheibe	Detent edged washer	Disque à bord d'arrêt		x	x	x		x		SKM 10
16	20 420 042 1	Halteblech	Retaining sheet	Tôle de maintien				1		1		
17	27 003 580 0	Gummipuffer	Rubber pad	Tampon en caoutchouc		1	1	1		1		Rd. 50 X 20 / M 10
18	00 910 603 0	Scheibe	Washer	Rondelle		x	x	x		x		8,4 X 24 X 2
19	20 429 381 1	Abgasrohr S 1500 Stufe V	Exhaust pipe S 1500 level V	Tuyau d'échappement S 1500 niveau V				1		1		
20	27 013 630 0	Rohrschelle Abgas	Pipe clamp exhaust gas MTU	Collier gaz d'échappement				1		1		
21	27 023 897 0	Dichtung	Seal	Joint				1		1		
22	20 087 824 1	NOx Sensor [-B71]	NOx sensor [-B71]	Capteur NOX [-B71]		1	1	1		1		
23	20 621 659 0	Halteblech	Retaining sheet	Tôle de maintien		1	1					
24	20 621 349 0	Abgasrohr S 1300 Stufe V	Exhaust pipe S 1300 level V	Tuyau d'échappement S 1300 niveau V		1	1					
25	27 023 054 0	Rohrschelle 4"	Pipe clamp 4"	Collier		1	1					
26	27 023 055 0	Profildichtung	Profile seal	Joint profilé		1	1					

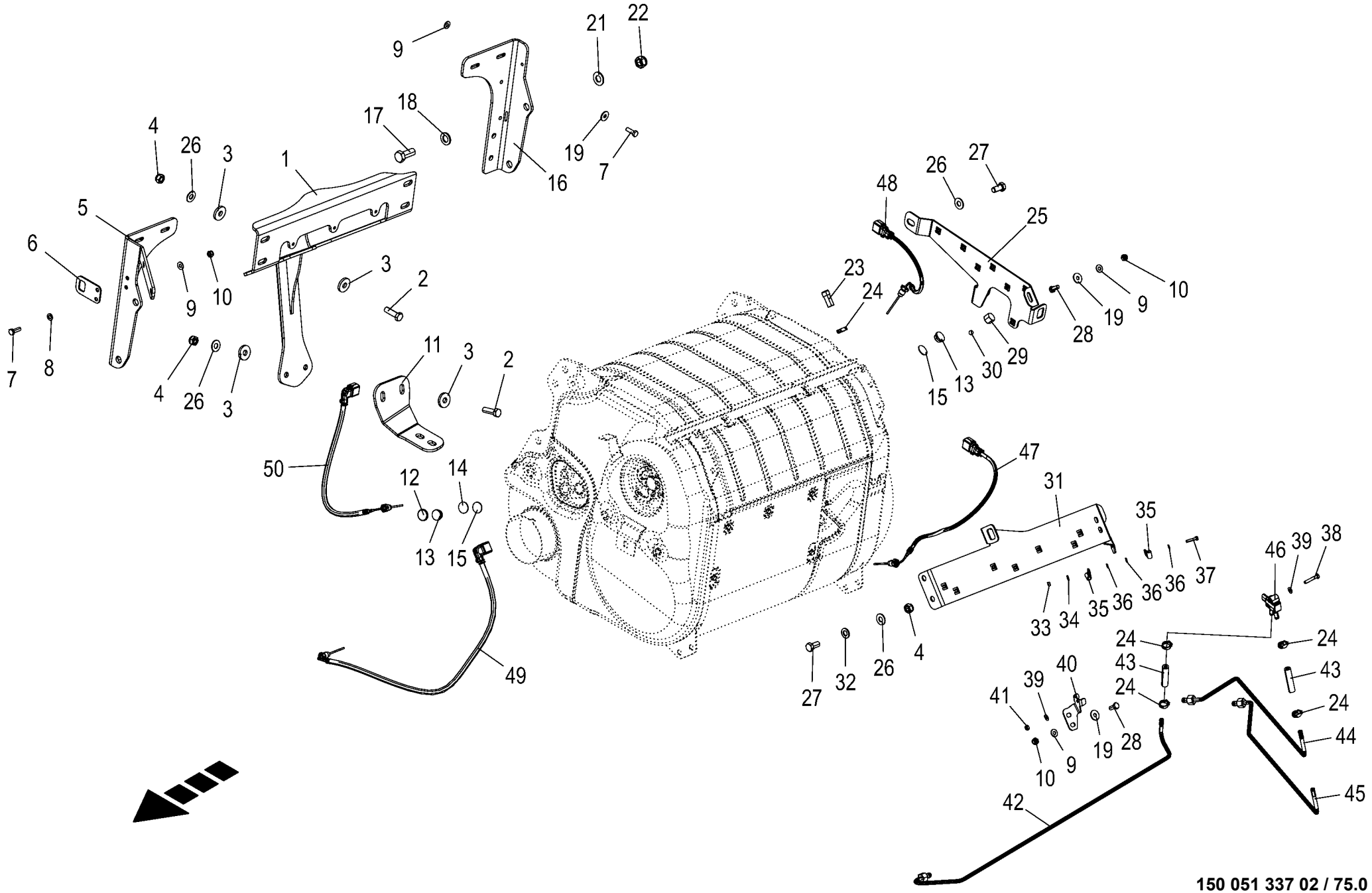

150 051 337 02 / 75.0

150 528 169 02

Anbauteile - Abgasanlage **Mounting parts of exhaust system** **Pièces rapportées-système d'échappement**					1043801 -	BX2011-12	BX2011-22	BX2011-32	BX2011-35	BX2011-42	BX2011-45	**150 051 337 02** 150 528 169 2 **75.0**
Pos.	ID-Nr.	Benennung	Description	Description	Masch.-Nr-							Bemerkung/Remarks/Remarque
1	20 623 418 1	Träger SCR	SCR carrier	Support SCR		1	1	1		1		
2	00 900 658 0	6kt-Schraube	Hex head bolt	Boulon tête hex		x	x	x		x		M 12 X 40
3	00 910 378 0	Scheibe	Washer	Rondelle		x	x	x		x		13 X 35 X 5
4	00 908 701 0	Sicherungsmutter	Locknut	Écrou hex		x	x	x		x		M 12
5	20 623 414 3	Anschraubplatte vorne				1	1	1		1		
6	20 625 458 1	Sensorhalter	Sensor bracket	Support de capteur		1	1	1		1		
7	00 900 616 0	6kt-Schraube	Hex head bolt	Boulon tête hex		x	x	x		x		M 8 X 25
8	00 910 413 0	Scheibe	Washer	Rondelle		x	x	x		x		8,4 X 17 X 1,6
9	00 909 908 1	Sperrkantscheibe	Detent edged washer	Disque à bord d'arrêt		x	x	x		x		SKM 8
10	00 908 706 0	Sicherungsmutter	Locknut	Écrou hex		x	x	x		x		M 8
11	20 429 990 1	Getriebehalter	Gearbox support	Support d'engrenage		1	1	1		1		
12	27 022 643 0	Rußpartikelsensorverschluß	Sooty particles sensor lock	Verrouillage du capt. particule de suie		1	1	1		1		
13	27 022 642 0	NOX Sensorverschluß	NOX lock	Verrouillage du capteur NOX		2	2	2		2		
14	27 003 865 0	Dichtring	gasket	très anneau		1	1	1		1		
15	27 022 644 0	Dichtring	Seal ring	Bague d'étanchéité		2	2	2		2		
16	20 429 995 2	Anschraubplatte hinten				1	1	1		1		
17	00 900 675 0	6kt-Schraube	Hex head bolt	Boulon tête hex		x	x	x		x		M 16 X 40
18	00 910 303 1	Scheibe	Washer	Rondelle		x	x	x		x		17 X 30 X 3
19	00 910 603 0	Scheibe	Washer	Rondelle		x	x	x		x		8,4 X 24 X 2
21	00 909 912 1	Sperrkantscheibe	Detent edged washer	Disque à bord d'arrêt		x	x	x		x		SKM 16
22	00 908 719 0	Sicherungsmutter	Locknut	Écrou hex		x	x	x		x		M 16
23	27 022 641 0	Verschlußstopfen	Sealing plug	Bouchon d'étanchéité		1	1	1		1		
24	27 022 640 0	Einohrklemme		Pince monotrou		5	5	5		5		
25	20 429 992 3	Kabelkanal				1	1	1		1		
26	00 909 910 1	Sperrkantscheibe	Detent edged washer	Disque à bord d'arrêt		x	x	x		x		SKM 12
27	00 900 655 0	6kt-Schraube	Hex head bolt	Boulon tête hex		x	x	x		x		M 12 X 25
28	00 900 614 0	6kt-Schraube	Hex head bolt	Boulon tête hex		x	x	x		x		M 8 X 20
29	27 022 645 0	Verschlußmutter	Lock nut	Écrou d'obturation		1	1	1		1		
30	27 022 646 0	Verschlußkugel	Locking ball	Bille d'obturation		1	1	1		1		
31	20 429 991 4	Halter Kabelbaum	Support cable harness	Support faisceau de câbles		1	1	1		1		
32	00 910 506 1	Scheibe	Washer	Rondelle		x	x	x		x		13 X 24 X 2,5
33	00 908 207 1	6kt-Mutter	Hex nut	Écrou hex		x	x	x		x		M 5
34	90 002 958 0	Sperrkantscheibe SKM 5 ZLÜ	Detent edged washer SKM 5	Rondelle d'arrêt SKM 5		x	x	x		x		
35	27 007 050 0	Rohrschelle mit Gummiprofil	Tube clip w. rubber	Bride		2	2	2		2		Rd. 8
36	00 910 500 1	Scheibe	Washer	Rondelle		x	x	x		x		5,3 X 10 X 1
37	90 002 511 0	6kt-Schraube M5 x 25	Hexagon head screw M5 x 25	Vis six pans M5 x 25		x	x	x		x		
38	00 900 242 2	6kt-Schraube	Hex head bolt	Boulon tête hex		x	x	x		x		M 6 X 35

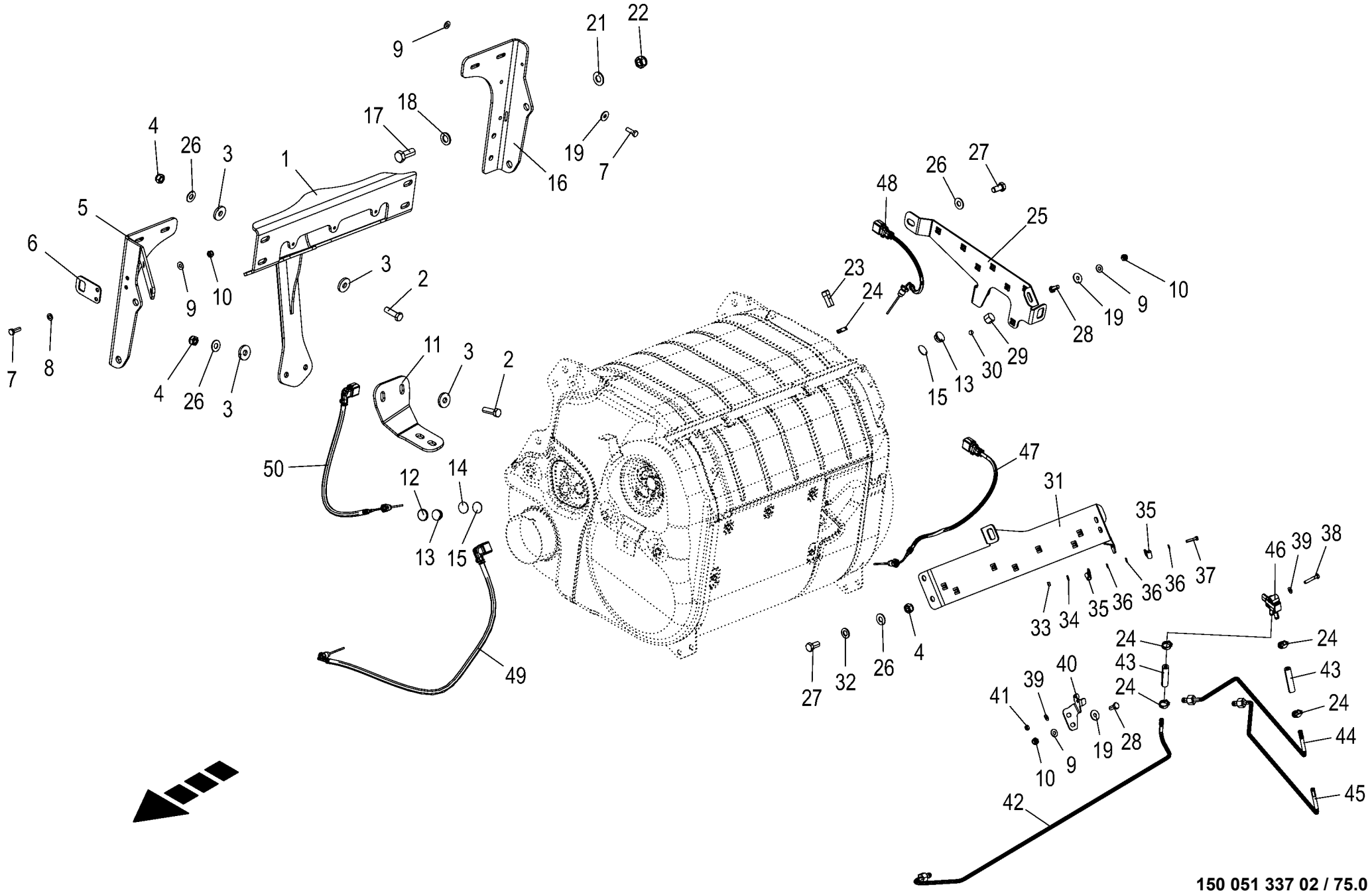

150 051 337 02 / 75.0

150 528 169 02

Anbauteile - Abgasanlage Mounting parts of exhaust system Pièces rapportées-système d'échappement					1043801 -	BX2012-12	BX2012-22	BX2012-32	BX2012-35	BX2012-42	BX2012-45	150 051 337 02 150 528 169 2 75.0
Pos.	ID-Nr.	Benennung	Description	Description	Masch.-Nr-							Bemerkung/Remarks/Remarque
39	00 909 906 1	Sperrkantscheibe	Detent edged washer	Disque à bord d'arrêt		x	x	x		x		SKM 6
40	20 429 993 1	Halter dP Sensor	Support dP sensor	Support capteur dP		1	1	1		1		
41	00 908 704 1	Sicherungsmutter	Locknut	Écrou hex		x	x	x		x		M 6
42	27 022 835 1	Druckleitung Auslass	Pressure line outlet	Conduite de pression sortie		1	1	1		1		
43	20 620 642 0	Kompensator	Compensator	Compensateur		2	2	2		2		
44	20 621 383 1	Druckleitung Einlass MTU 1300	Pressure line inlet MTU 1300	Conduite de pression entrée MTU 1300		1	1					
45	27 022 836 1	Druckleitung Einlass	Pressure line inlet	Conduite de pression entrée				1		1		
46	20 087 529 0	Differenzdrucksensor [-B132]	Differential pressure sensor [-B132]	Capteur de pression différentielle [-B132]		1	1	1		1		
47	20 087 821 1	Temperatursensor -40-850°C analog [-B134]	Temperature sensor -40-850°C analogue [-B134]	Capteur de température -40-850°C [-B134]		1	1	1		1		
48	20 087 820 0	Temperatursensor -40-850°C analog [-B133]	Temperature sensor -40-850°C analogue [-B133]	Capteur de temp. -40-850°C, analogique [-B133]		1	1	1		1		
49	20 087 822 1	Temperatursensor -40-850°C analog [-B135]	Temperature sensor -40-850°C analogue [-B135]	Capteur de température -40-850°C, anal. [-B135]		1	1	1		1		
50	20 087 823 1	Temperatursensor -40-850°C analog [-B136]	Temperature sensor -40-850°C analogue [-B136]	Capteur de température -40-850°C, anal. [-B136]		1	1	1		1		

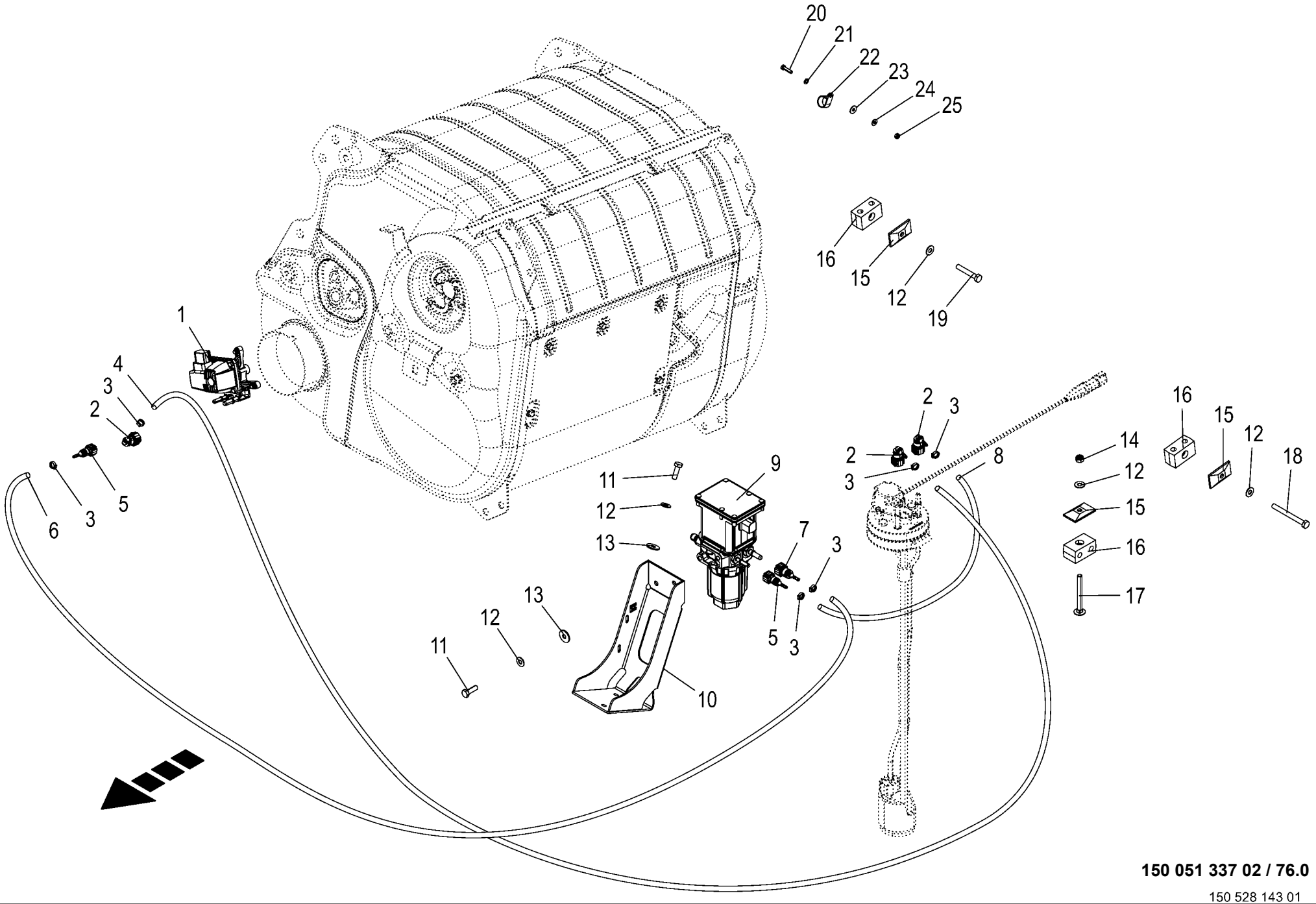

150 051 337 02 / 76.0

150 528 143 01

Zubehör - Abgasanlage Accessories - exhaust system Accessoires - système d'échappement					1043801 -	BX2011-12	BX2011-22	BX2011-32	BX2011-35	BX2011-42	BX2011-45	150 051 337 02 150 528 143 1 76.0
Pos.	ID-Nr.	Benennung	Description	Description	Masch.-Nr-							Bemerkung/Remarks/Remarque
1	20 087 530 0	Dosiereinheit	Dosing unit	Unité de dosage		1	1	1		1		
2	27 023 235 0	Anschlußstutzen S-5/16" 90° 4mm	Connection socket S-5/16" 90° 4mm	Tubulure de raccordement S-5/ 16" 90° 4mm		3	3	3		3		
3	27 023 453 0	Einohrklemme 10,9mm		Pince monotrou 10,9mm		6	6	6		6		
4	20 621 733 0	SCR-Rücklaufleitung	SCR return line	Conduite de retour SCR		1	1	1		1		
5	27 023 232 0	Anschlußstutzen S-1/4" 0° 4mm	Connection socket S-1/4" 0° 4mm	Tubulure de raccordement S-1/ 4" 0° 4mm		2	2	2		2		
6	20 621 730 0	SCR-Druckleitung	SCR pressure line	Conduite de pression SCR		1	1	1		1		
7	27 023 234 0	Anschlußstutzen S-5/16" 0°4mm	Connection socket S-5/16" 0°4mm	Tubulure de raccordement S-5/ 16" 0° 4mm		1	1	1		1		
8	20 621 732 1	SCR-Saugleitung	SCR suction line	Conduite d'aspiration SCR		1	1	1		1		
9	27 013 595 1	Versorgungseinheit S1300/S1500	Supply unit S1300 / S1500	Unité d'alimentation S1300/ S1500		1	1	1		1		
	27 015 098 0	Harnstofffilter SCR Anlage	Urea filter SCR system	Filtre à urée système SCR		1	1	1		1		
	27 015 674 2	Kit Filter SCR Anlage	Kit filter SCR system	Kit filtre installation d'urée		1	1	1		1		
10	20 625 401 1	Halter Versorgungseinheit	Support supply unit	Support unité d'alimentation		1	1	1		1		
11	00 900 616 0	6kt-Schraube	Hex head bolt	Boulon tête hex		x	x	x		x		M 8 X 25
	27 014 814 0	Dichtung	Seal	Joint		1	1	1		1		
12	00 909 908 1	Sperrkantscheibe	Detent edged washer	Disque à bord d'arrêt		x	x	x		x		SKM 8
13	00 910 603 0	Scheibe	Washer	Rondelle		x	x	x		x		8,4 X 24 X 2
14	00 908 706 0	Sicherungsmutter	Locknut	Écrou hex		x	x	x		x		M 8
15	00 925 134 0	Deckplatte	Cover plate	Plaque de recouvrement		4	4	4		4		
16	27 025 776 0	Rohrschelle 10/10 M8 glatt	Pipe clamp 10/10 M8 smooth	Collier 10/10 M8 lisse		4	4	4		4		
17	00 904 743 1	Flachrundschraube	Coach bolt	Vis a tête bombée		x	x	x		x		M 8 X 80
18	00 901 008 1	6kt-Schraube	Hex head bolt	Boulon tête hex		x	x	x		x		M 8 X 80
19	00 901 423 0	6kt-Schraube	Hex head bolt	Boulon tête hex		x	x	x		x		M 8 X 50
20	90 000 541 0	6kt-Schraube	Hex head bolt	Boulon tête hex		x	x	x		x		M 5 X 20
21	00 910 500 1	Scheibe	Washer	Rondelle		x	x	x		x		5,3 X 10 X 1
22	00 924 014 1	Rohrschelle mit Gummiprofil	Tube clip w. rubber	Bride		1	1	1		1		Rd. 18
23	00 910 365 0	Scheibe	Washer	Rondelle		x	x	x		x		5,3 X 15 X 1
24	90 002 958 0	Sperrkantscheibe SKM 5 ZLÜ	Detent edged washer SKM 5	Rondelle d'arrêt SKM 5		x	x	x		x		
25	00 908 702 0	Sicherungsmutter	Locknut	Écrou hex		x	x	x		x		M 5

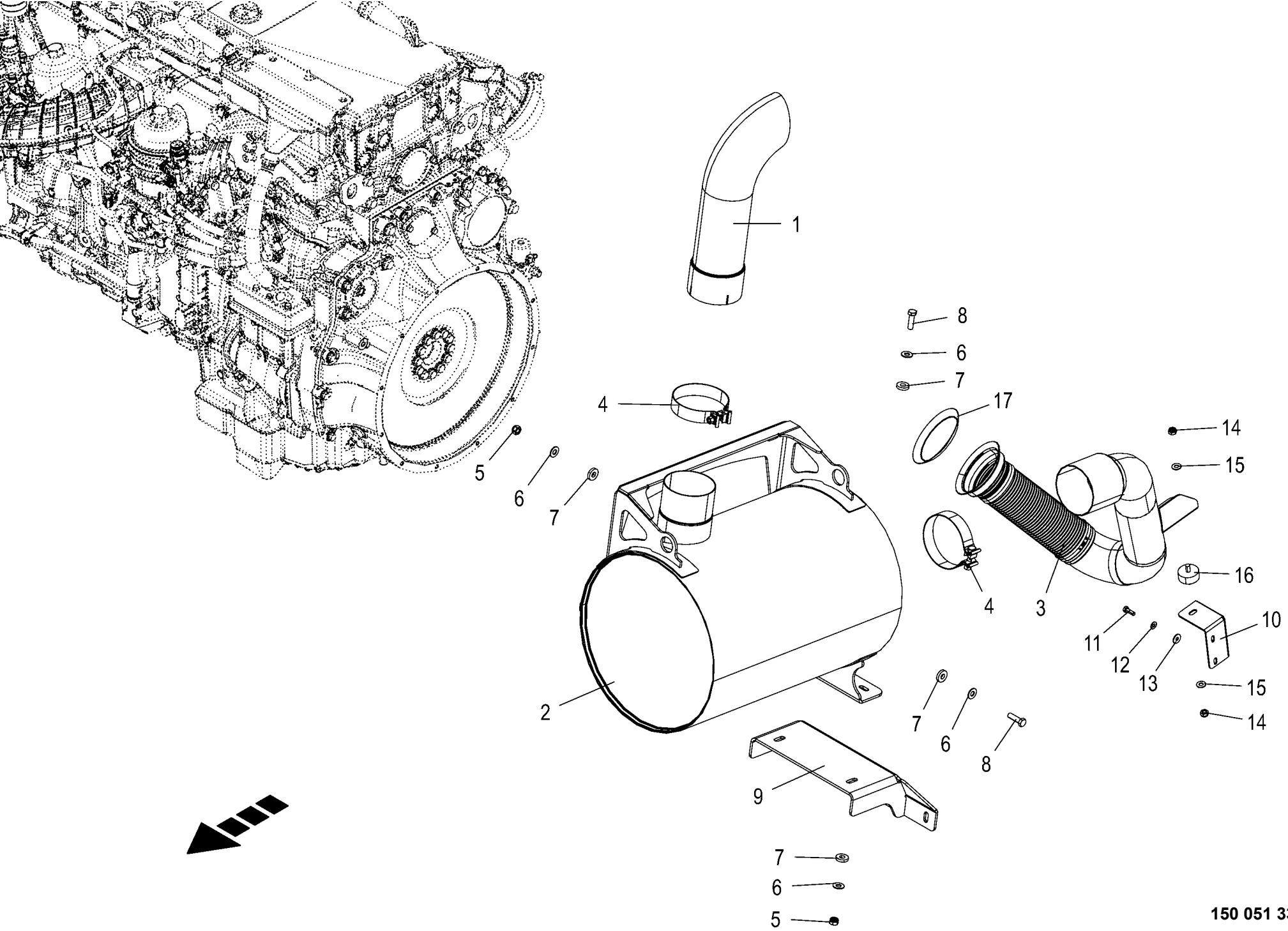

150 051 337 02 / 77.0

150 528 115 01

Schalldämpfer **Silencer** **Silencieux**					1043801 -	BX2012	BX2012	BX2012	BX2012	BX2012	BX2012	**150 051 337 02** 150 528 115 1 **77.0**
Pos.	ID-Nr.	Benennung	Description	Description	Masch.-Nr-							Bemerkung/Remarks/Remarque
1	27 012 197 0	Schalldämpfer Endrohr	Silencer tail pipe	Silencieux tuyau d'échappement					1		1	
2	27 018 341 0	Abgas-Schalldämpfer	Exhaust gas silencer	Silencieux d'échappement					1		1	
3	20 626 355 0	Abgasrohr OM473 Stufe III A	Exhaust pipe OM473 level III A	Tuyau d'échappement OM473 niveau III A					1		1	
4	27 016 316 0	Torca-Schelle 128 - 132/31,8	Torca-clamp Ø5mm 128 - 132	Collier Torca Ø5mm 128 - 132					2		2	
5	00 908 701 0	Sicherungsmutter	Locknut	Écrou hex					x		x	M 12
6	00 909 910 1	Sperrkantscheibe	Detent edged washer	Disque à bord d'arrêt					x		x	SKM 12
7	00 910 320 0	Scheibe	Washer	Rondelle					x		x	13 X 30 X 6
8	00 900 658 0	6kt-Schraube	Hex head bolt	Boulon tête hex					x		x	M 12 X 40
9	20 622 588 0	Halter SD unten	Support SD bottom	Support SD en bas					1		1	
10	20 420 042 1	Halteblech	Retaining sheet	Tôle de maintien					1		1	
11	00 900 616 0	6kt-Schraube	Hex head bolt	Boulon tête hex					x		x	M 8 X 25
12	00 909 908 1	Sperrkantscheibe	Detent edged washer	Disque à bord d'arrêt					x		x	SKM 8
13	00 910 603 0	Scheibe	Washer	Rondelle					x		x	8,4 X 24 X 2
14	00 908 758 0	Sicherungsmutter	Locknut	Écrou hex					x		x	M 10
15	00 909 909 1	Sperrkantscheibe	Detent edged washer	Disque à bord d'arrêt					x		x	SKM 10
16	27 003 580 0	Gummipuffer	Rubber pad	Tampon en caoutchouc					1		1	Rd. 50 X 20 / M 10
17	27 023 897 0	Dichtung	Seal	Joint					1		1	

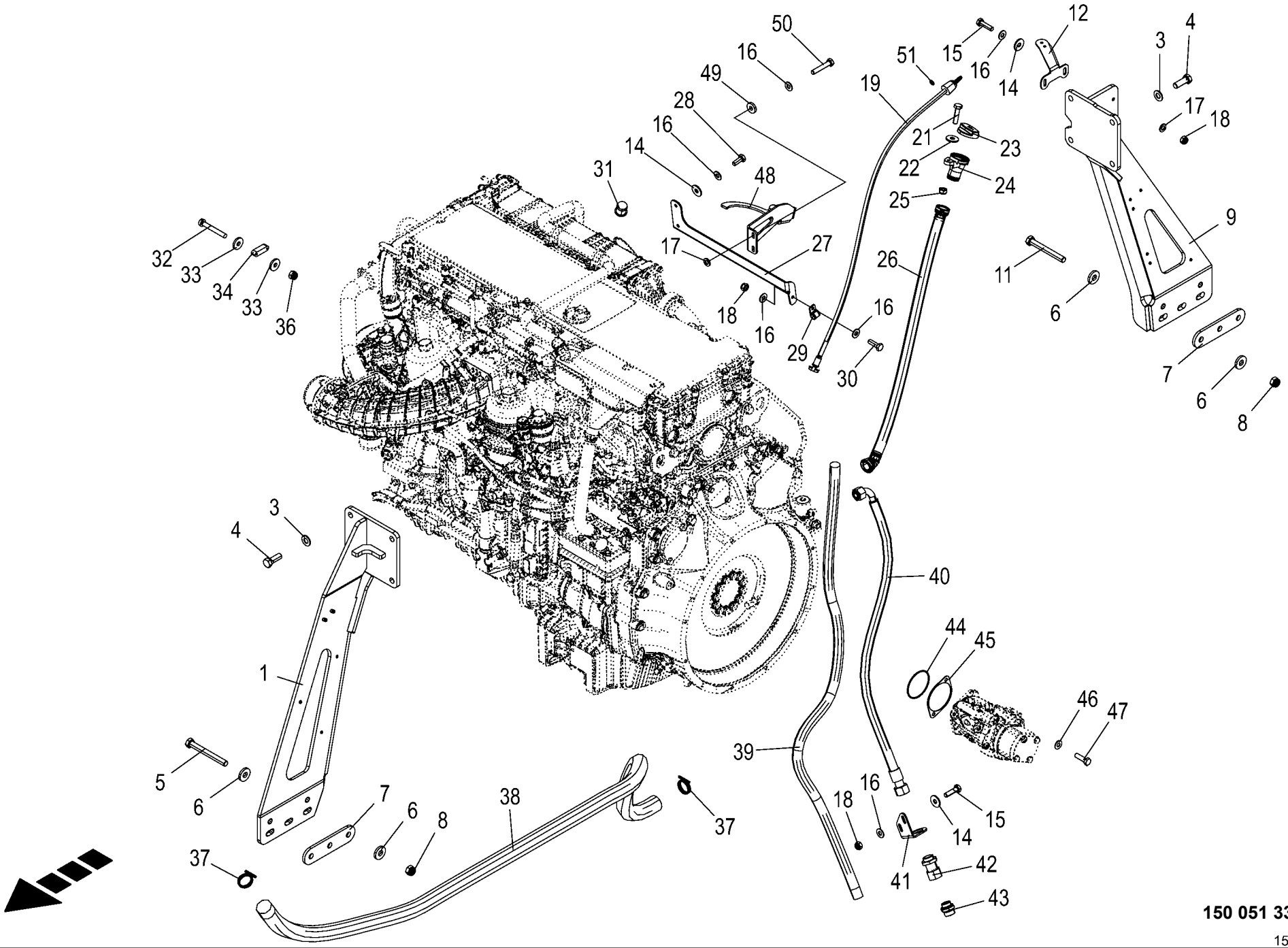

150 051 337 02 / 78.0

150 528 039 02

Anbauteile - Motor **Mounting parts of engine** **Pièces rapportées - moteur**					1043801 -	BX2011-12	BX2011-22	BX2011-32	BX2011-35	BX2011-42	BX2011-45	**150 051 337 02** 150 528 039 2 **78.0**
Pos.	ID-Nr.	Benennung	Description	Description	Masch.-Nr-							Bemerkung/Remarks/Remarque
1	20 222 913 2	Motorstütze vorne, rechts	Engine support front rh.	Support de moteur avant, droit		1	1					
	20 029 341 4	Motorstütze vorne, rechts	Engine support front rh.	Support de moteur avant, droit				1	1	1	1	
3	00 909 912 1	Sperrkantscheibe	Detent edged washer	Disque à bord d'arrêt		x	x	x	x	x	x	SKM 16
4	00 900 333 0	6kt-Schraube	Hex head bolt	Boulon tête hex		x	x	x	x	x	x	M 16 X 1,5 X 45
5	00 901 492 0	6kt-Schraube	Hex head bolt	Boulon tête hex		x	x	x	x	x	x	M 16 X 140
6	00 910 362 0	Scheibe	Washer	Rondelle		x	x	x	x	x	x	17 X 40 X 6
7	20 221 699 0	Adapterblech		Tôle d´adaptation		2	2	2	2	2	2	
8	00 908 719 0	Sicherungsmutter	Locknut	Écrou hex		x	x	x	x	x	x	M 16
9	20 222 907 3	Motorstütze hinten rechts	Engine support rear right	Support de moteur arrière droit		1	1					
	20 029 339 5	Motorstütze hinten rechts	Engine support rear right	Support de moteur arrière droit				1	1	1	1	
11	00 901 491 0	6kt-Schraube	Hex head bolt	Boulon tête hex		x	x	x	x	x	x	M 16 X 130
12	20 224 312 0	Schlauchhalter	Hose support	Porte-flexible		1	1					
	20 223 577 0	Schlauchhalter	Hose support	Support de tuyau flexible				1	1	1	1	
14	00 910 603 0	Scheibe	Washer	Rondelle		x	x	x	x	x	x	8,4 X 24 X 2
15	00 900 617 0	6kt-Schraube	Hex head bolt	Boulon tête hex		x	x	x	x	x	x	M 8 X 30
16	00 909 908 1	Sperrkantscheibe	Detent edged washer	Disque à bord d'arrêt		x	x	x	x	x	x	SKM 8
17	00 910 413 0	Scheibe	Washer	Rondelle		x	x	x	x	x	x	8,4 X 17 X 1,6
18	00 908 706 0	Sicherungsmutter	Locknut	Écrou hex		x	x	x	x	x	x	M 8
19	27 014 960 0	Ölmessstab OM 471	Oil dip stick OM 471	Jauge d'huile OM 471		1	1					
	27 014 959 0	Ölmessstab OM 473	Oil dip stick OM 473	Jauge d'huile OM 473				1	1	1	1	
21	00 900 239 1	6kt-Schraube	Hex head bolt	Boulon tête hex		x	x	x	x	x	x	M 6 X 25
22	00 910 351 1	Scheibe	Washer	Rondelle		x	x	x	x	x	x	6,4 X 18 X 1,6
23	27 018 444 0	Deckel	Cover	Couvercle		1	1	1	1	1	1	
24	27 018 443 0	Einfüllstutzen V2 NW-27	Filler neck V2 NW-27	Tubulure de remplissage V2 NW-27		1	1	1	1	1	1	
25	00 908 704 1	Sicherungsmutter	Locknut	Écrou hex		x	x	x	x	x	x	M 6
26	27 022 409 0	Öleinfüllleitung L=800mm NW27 0°/45°	Oil filling line L=800mm NW27 0°/45°	Cond de remp d'huile L=800mm NW27 0°/45°		1	1	1	1	1	1	
27	20 624 936 1	Halter	Support	Support		1	1	1	1	1	1	
28	00 900 614 0	6kt-Schraube	Hex head bolt	Boulon tête hex		x	x	x	x	x	x	M 8 X 20
29	90 000 031 0	Rohrschelle mit Gummiprofil	Tube clip w. rubber	Bride		1	1	1	1	1	1	Rd. 15
30	00 900 616 0	6kt-Schraube	Hex head bolt	Boulon tête hex		x	x	x	x	x	x	M 8 X 25
31	20 623 838 0	Stopfen	Plug	Bouchon		1	1	1	1	1	1	
32	00 903 431 1	Zylinderschraube	Allen screw	Vis tête cylindrique		x	x	x	x	x	x	M 4 X 30
33	90 003 016 0	Scheibe 4,3 x 12 x 1,6 Zn8	Washers 4,3 x 12 x 1,6	Rondelles 4,3 x 12 x 1,6		x	x	x	x	x	x	
34	00 938 514 0	Schraublibelle	Bolt-on spirit level	Nivelle a vis		1	1	1	1	1	1	
36	00 908 718 0	Sicherungsmutter	Locknut	Écrou hex		x	x	x	x	x	x	M 4
37	00 940 542 0	Schlauchschelle	Hose clamp	Collier de serrage de tuyau		2	2	2	2	2	2	DN 40

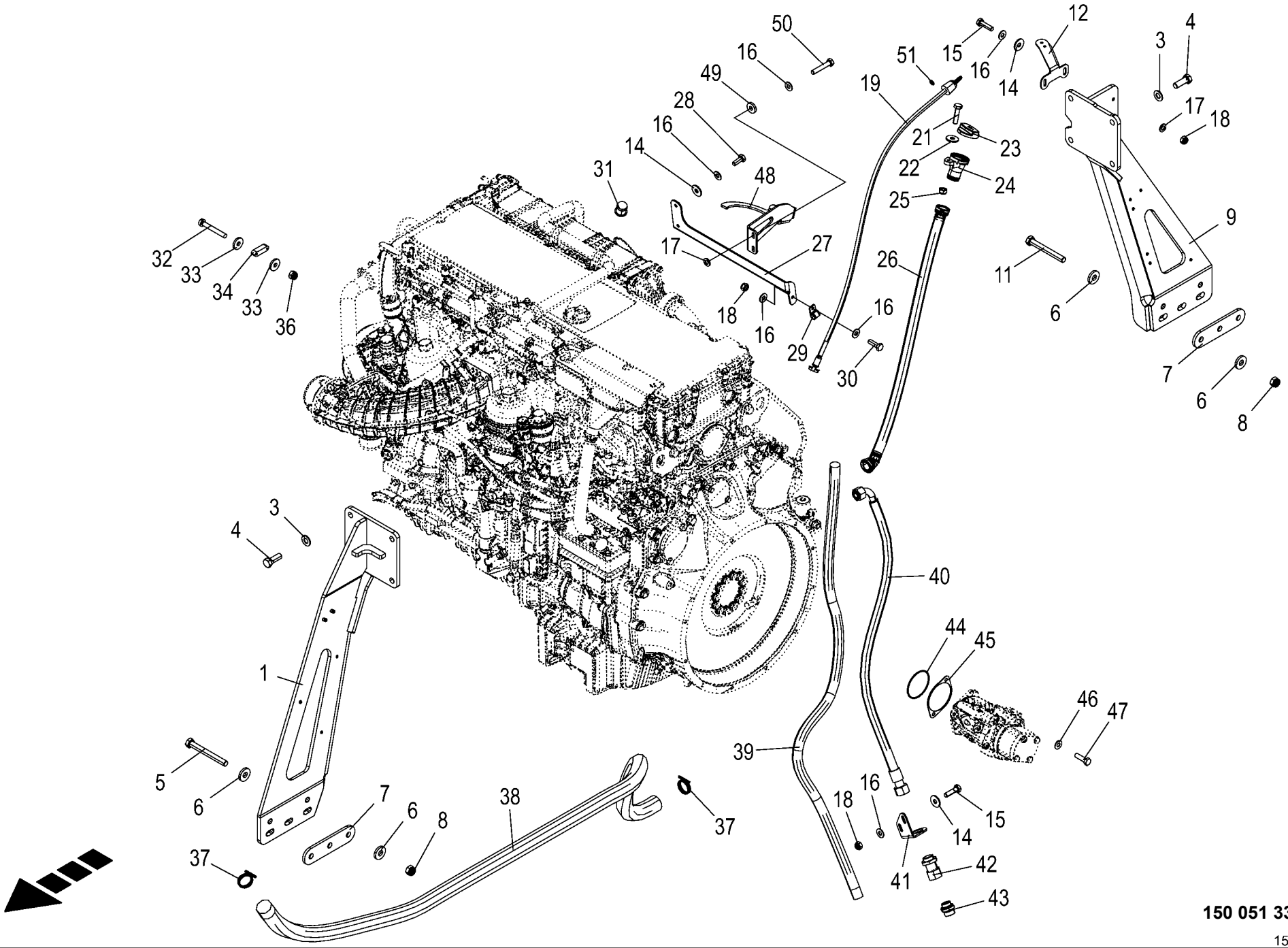

150 051 337 02 / 78.0

150 528 039 02

Anbauteile - Motor **Mounting parts of engine** **Pièces rapportées - moteur**					1043801 -	BX2011-12	BX2011-22	BX2011-32	BX2011-35	BX2011-42	BX2011-45	**150 051 337 02** 150 528 039 2 **78.0**
Pos.	ID-Nr.	Benennung	Description	Description	Masch.-Nr-							Bemerkung/Remarks/Remarque
38	20 227 171 1	Schlauch Ø 40mm 1875mm, UNI E 13/S	Hose Ø 40mm 1875 mm, UNI E 13/ S	Tuyau flexible Ø 40mm 1875mm, UNI E 13/S		1	1	1	1	1	1	
39	27 016 071 0	Schlauch Kurbelgehäuseentl.	Hose engine block breather	Tuyau flexible dégaz. carter vilebrequin		1	1	1	1	1	1	
40	27 025 309 2	Schl.HD116Tx915 DKOL-22 /DKOL 90-Sonder	Hose HD116Tx915 DKOL-22 /DKOL 90-special	Tuyau HD116Tx915 DKOL-22 / DKOL 90-spéc.		1	1	1	1	1	1	
41	20 624 938 0	Ölablasshalter	Oil drain support	Support de vidange d'huile		1	1	1	1	1	1	
42	90 003 923 0	Schott-Aufschraubversch. G3/ 4" L 22 Zn8	Bulkh screw-on screw conn G3/ 4" L 22 Zn8			1	1	1	1	1	1	
43	27 022 913 0	Verschlußschraube A-6kt G 3/4"	Locking screw external hexagon G 3/4"	Vis obturatrice hex. mâle G 3/ 4"		1	1	1	1	1	1	
44	90 003 732 0	O-Ring 82 x 3	O-ring 82 x 3	Joint torique 82 x 3		1	1	1	1	1	1	
45	20 425 470 0	Distanzblech	Distanzblech	Tôle d'écartement		1	1	1	1	1	1	
46	00 909 909 1	Sperrkantscheibe	Detent edged washer	Disque à bord d'arrêt		x	x	x	x	x	x	SKM 10
47	90 002 142 0	6kt-Schraube M10 x 35	Hex head bolt	Boulon tête hex		x	x	x	x	x	x	
48	20 626 630 0	Drehmomentstütze						1	1	1	1	
49	00 910 366 0	Scheibe	Washer	Rondelle				x	x	x	x	8,4 X 21 X 4
50	00 901 422 0	6kt-Schraube	Hex head bolt	Boulon tête hex				x	x	x	x	M 8 X 45
51	00 937 001 1	O-Ring	O-ring	Joint torique		1	1	1	1	1	1	10,0 X 2,8

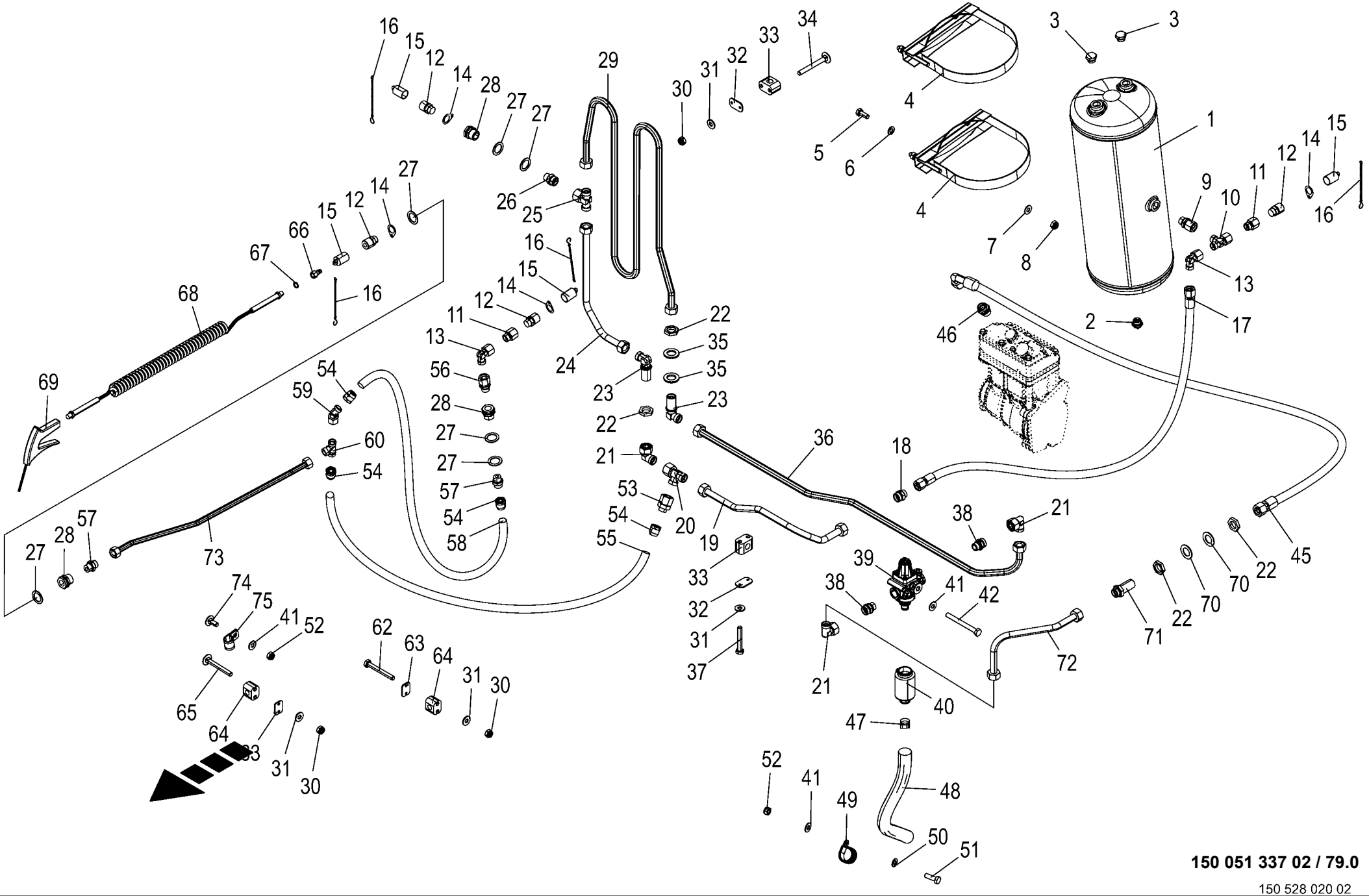

150 051 337 02 / 79.0

150 528 020 02

Druckluftanlage **Compressor unit** **Installation d'air comprimé**					1043801 -	BX2011-12	BX2011-22	BX2011-32	BX2011-35	BX2011-42	BX2011-45	**150 051 337 02** 150 528 020 2 **79.0**
Pos.	ID-Nr.	Benennung	Description	Description	Masch.-Nr-							Bemerkung/Remarks/Remarque
1	00 945 065 0	Druckluftbehälter	Air pressure container	Reservoir a air comprime		1	1	1	1	1	1	30 ltr.
2	00 945 067 1	Entwässerungsventil	Drain valve	Soupape de vidange d'eau		1	1	1	1	1	1	M 22 X 1,5
	00 945 088 0	Druckring	Thrust ring	Anneau de pression		1	1	1	1	1	1	M 22
	00 945 089 0	O-Ring	O-ring	Joint torique		1	1	1	1	1	1	20,3 X 2,4
3	00 945 488 0	Hohlschraube	Hollow screw	Vis creuse		1	1	1	1	1	1	M 22 X 1,5
	00 945 088 0	Druckring	Thrust ring	Anneau de pression		1	1	1	1	1	1	M 22
	00 945 089 0	O-Ring	O-ring	Joint torique		1	1	1	1	1	1	20,3 X 2,4
4	00 945 066 1	Spannband	Tension band	Collier tendeur		2	2	2	2	2	2	
5	00 900 636 0	6kt-Schraube	Hex head bolt	Boulon tête hex		x	x	x	x	x	x	M 10 X 25
6	00 910 414 0	Scheibe	Washer	Rondelle		x	x	x	x	x	x	10,5 X 21 X 2
7	00 909 909 1	Sperrkantscheibe	Detent edged washer	Disque à bord d'arrêt		x	x	x	x	x	x	SKM 10
8	00 908 758 0	Sicherungsmutter	Locknut	Écrou hex		x	x	x	x	x	x	M 10
9	00 919 354 0	Einschraubstutzen	Male connector	Raccord filet		1	1	1	1	1	1	M 22 X 1,5
10	00 921 075 0	L-Stutzen	Adjustable L connection	Raccord L réglable		1	1	1	1	1	1	L 15
11	90 002 472 0	Aufschraubverschraubung L 15/ G 1/2" Zn8	Screw-on connection L 15/G 1/ 2" Zn8	Raccord à visser L 15/G 1/2" Zn8		2	2	2	2	2	2	
12	27 004 029 0	Kupplung mit Aussengewinde	Clutch w. external screw threa	Accouplement avec filet extéri		4	4	4	4	4	4	G 1/2"
13	00 921 065 1	Winkelstutzen	Angle lug	Jarret tubulure		2	2	2	2	2	2	L 15
14	20 229 012 0	Lasche	Link	Languette		4	4	4	4	4	4	
15	27 015 196 0	Staubschutzkappe KD STAUB NW7	Dust protection cap KD dust NW7	Capuchon de protection anti-poussière		4	4	4	4	4	4	
16	00 922 623 0	Knotenkette	Chain	Chaine		4	4	4	4	4	4	Lg.= 179
17	27 013 815 0	Hyd-Schlauch 2SN 12x2200 DKOL DKOL	Hydraulic hose 2 SN 12 x 2200 DKOL DKOL	Tuyau flex. hyd. 2 SN 12x2200 DKOL DKOL		1	1	1	1	1	1	
18	00 919 846 0	Reduzier-Verschraubung	Reducer fitting	Réduction		1	1	1	1	1	1	L 18 / 15
19	20 226 798 1	Druckluftleitung 18 x 1,5 x 589 4 Bögen	Compr. air line 18 x 1.5 x 589 4 bows	Conduite d'air compr.18x1, 5x589 4 coudes		1	1	1	1	1	1	
20	00 921 238 0	L-Stutzen	Adjustable L connection	Raccord L réglable		1	1	1	1	1	1	L 18
21	00 921 173 0	Winkelstutzen	Angle lug	Jarret tubulure		3	3	3	3	3	3	L 18
22	00 921 095 1	6kt-Mutter -niedrige Form	Hex nut -low form	Écrou hex -forme basse		x	x	x	x	x	x	M 26 X 1,5
23	00 921 119 1	Winkel-Schottstutzen	Angle bulkhead union	Raccord de cloison angulaire		2	2	2	2	2	2	L 18
24	20 226 797 0	Druckluftleitung 18 x 1,5 x 459 2 Bögen	Druckluftleitung 18 x 1,5 x 459	Druckluftleitung 18 x 1,5 x 459		1	1	1	1	1	1	
25	90 000 032 0	T-Stutzen	T connector	Raccord T réglable		1	1	1	1	1	1	M 26 X 1,5
26	00 921 179 2	Einschraubstutzen	Male connector	Raccord filet		1	1	1	1	1	1	R 1/2" / M 26 X 1,5
27	00 910 719 0	Stützscheibe	Supporting disc	Rondelle diélectrique		x	x	x	x	x	x	S 28 X 40 X 2,0
28	90 000 543 0	Muffe-Schott	Sleeve bulkhead	Manchon cloison		3	3	3	3	3	3	M 28 X 1,5 / R 1/2"

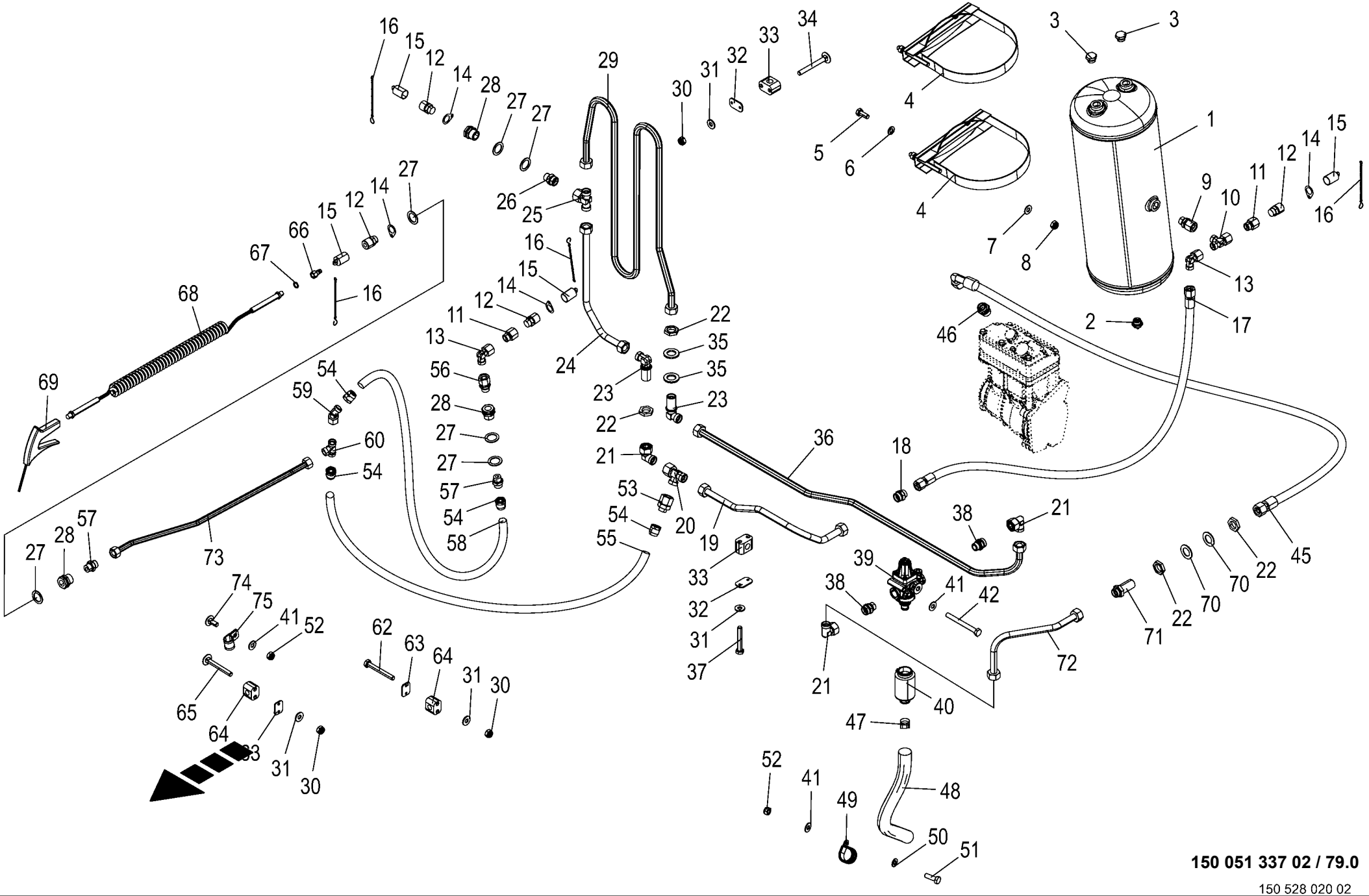

150 051 337 02 / 79.0

150 528 020 02

Druckluftanlage **Compressor unit** **Installation d'air comprimé**					1043801 -	BX2012-12	BX2012-22	BX2012-32	BX2012-35	BX2012-42	BX2012-45	**150 051 337 02** 150 528 020 2 **79.0**
Pos.	ID-Nr.	Benennung	Description	Description	Masch.-Nr-							Bemerkung/Remarks/Remarque
29	20 226 796 0	Druckluftleitung 18 x 1,5 x 2213 8 Bögen	Druckluftleitung 18 x 1,5 x 2213	Druckluftleitung 18 x 1,5 x 2213		1	1	1	1	1	1	
30	00 908 704 1	Sicherungsmutter	Locknut	Écrou hex		x	x	x	x	x	x	M 6
31	00 909 906 1	Sperrkantscheibe	Detent edged washer	Disque à bord d'arrêt		x	x	x	x	x	x	SKM 6
32	00 925 145 0	Deckplatte	Cover plate	Plaque de recouvrement		4	4	4	4	4	4	
33	27 005 903 0	Rohrschelle -2 Hälften	Tube clamp -2 halves	Bride -2 moitiés		4	4	4	4	4	4	Bo.= 18
34	90 003 228 0	Flachrundschraube 4kt M6x55 Zn8	Coach screw square M6x55 Zn8	Boulon à tête bombée 4 pans M6x55 Zn8		x	x	x	x	x	x	
35	00 910 514 1	Scheibe	Washer	Rondelle		x	x	x	x	x	x	26 X 44 X 4
36	20 226 795 0	Druckluftleitung 18 x 1,5 x 1277 4 Bögen	Druckluftleitung 18 x 1,5 x 1277	Druckluftleitung 18 x 1,5 x 1277		1	1	1	1	1	1	
37	00 901 410 0	6kt-Schraube	Hex head bolt	Boulon tête hex		x	x	x	x	x	x	M 6 X 40
38	00 921 174 1	Einschraubstutzen	Male connector	Raccord filet		2	2	2	2	2	2	L 18
39	27 026 894 0	Druckregler	Pressure regulator			1	1	1	1	1	1	
40	27 018 559 0	Geräuschdämpfer Ø57 H=107	silencer	vaporisateur		1	1	1	1	1	1	
41	00 909 908 1	Sperrkantscheibe	Detent edged washer	Disque à bord d'arrêt		x	x	x	x	x	x	SKM 8
42	00 901 008 1	6kt-Schraube	Hex head bolt	Boulon tête hex		x	x	x	x	x	x	M 8 X 80
45	27 026 229 0	Teflonschlauch PTFE 16x1200 DKL DKL 90°	Teflon hose PTFE 16x1200 DKL DKL 90°	Gaine en téflon PTFE 16x1200 DKL DKL 90°		1	1	1	1	1	1	
46	90 002 514 0	Einschraubstutzen L 18 / M26x1,5 B Zn8	Screw-in fitting L 18 / M26x1, 5 B Zn8	Manchon fileté L 18 / M26x1,5 B Zn8		1	1	1	1	1	1	
47	00 924 045 0	Schneckengewindeschelle	Tube clip	Bride		1	1	1	1	1	1	25 - 40
48	20 626 901 0	Schlauch 28x4,5x450				1	1	1	1	1	1	
49	00 924 051 0	Rohrschelle mit Gummiprofil	Tube clip w. rubber	Bride		1	1	1	1	1	1	Rd. 36
50	00 910 413 0	Scheibe	Washer	Rondelle		x	x	x	x	x	x	8,4 X 17 X 1,6
51	00 900 616 0	6kt-Schraube	Hex head bolt	Boulon tête hex		x	x	x	x	x	x	M 8 X 25
52	00 908 706 0	Sicherungsmutter	Locknut	Écrou hex		x	x	x	x	x	x	M 8
53	00 921 184 0	Reduzier-Verschraubung	Reducer fitting	Réduction		1	1	1	1	1	1	KOR 18/15-PL
54	00 945 487 0	Steckeinheit	Snap-on connection	Unité enfichable		4	4	4	4	4	4	M 22 X 1,5
55	20 226 766 1	Kunststoffrohr 15X1,5x2240	Plastic tube 15 x 1.5 x 2240	Tube en plastique 15X1,5x2240		1	1	1	1	1	1	
56	00 919 320 0	Gerade-Einschraubverschraubung	Straight screw-in connection	Raccord mâle droit		1	1	1	1	1	1	M 22 X 1,5/G 1/2"
57	00 921 062 2	Einschraubstutzen	Male connector	Raccord filet		2	2	2	2	2	2	L 15 E R 1/2"
58	20 226 767 1	Kunststoffrohr 15X1,5x1855	Plastic tube 15 x 1.5 x 1855	Tube en plastique 15X1,5x1855		1	1	1	1	1	1	
59	90 001 923 0	Winkelstutzen richtungsein. 45° L 15 Zn8	Angle bracket+dir setting 45° L 15 Zn8	Racc en équerre sens régl45° L 15 Zn8		1	1	1	1	1	1	
60	00 921 073 1	T-Verbindungsstutzen	T-connector	T-raccord		1	1	1	1	1	1	L 15
62	00 900 244 0	6kt-Schraube	Hex head bolt	Boulon tête hex		x	x	x	x	x	x	M 6 X 50
63	27 005 142 0	Deckplatte	Cover plate	Plaque de recouvrement		8	8	8	8	8	8	

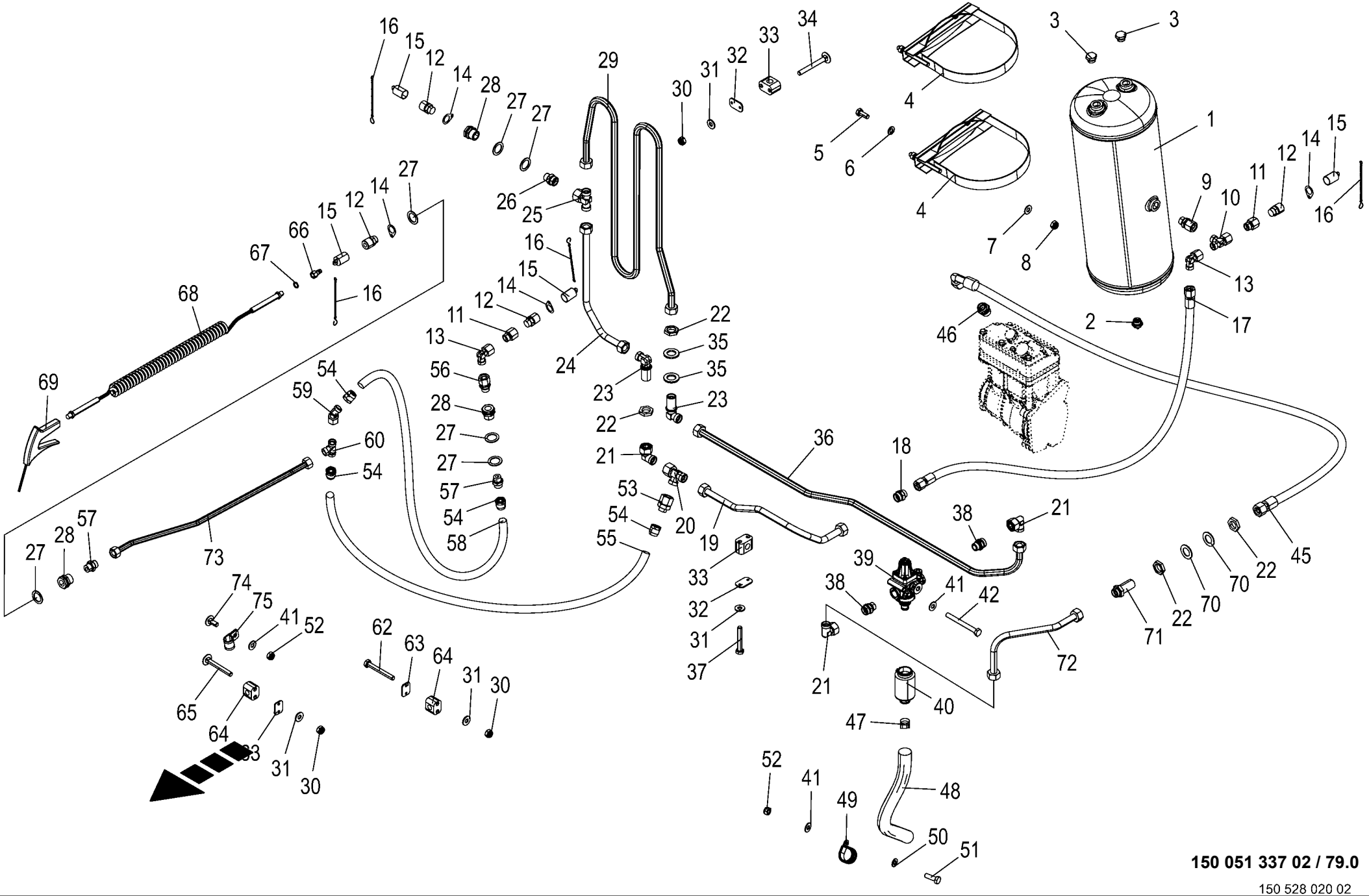

150 051 337 02 / 79.0

150 528 020 02

Druckluftanlage **Compressor unit** **Installation d'air comprimé**					1043801 -	BX2012-12	BX2012-22	BX2012-32	BX2012-35	BX2012-42	BX2012-45	**150 051 337 02** 150 528 020 2 **79.0**
Pos.	ID-Nr.	Benennung	Description	Description	Masch.-Nr-							Bemerkung/Remarks/Remarque
64	27 005 085 0	Rohrschelle -2 Hälften	Tube clamp -2 halves	Bride -2 moitiés		8	8	8	8	8	8	Bo.= 15
65	90 000 557 0	Flachrundschraube	Coach bolt	Vis a tête bombée		x	x	x	x	x	x	M 6 X 50
66	27 015 183 0	Nippel G 1/4" Innengewinde	Nipple G 1/4" inside thread	Nipple G 1/4" filetage int.		1	1	1	1	1	1	
67	90 002 826 0	Dichtring A 14 x 18 x 2mm	Seal ring A 14 x 18 x 2mm	Bague d'étanchéité A 14 x 18 x 2mm		1	1	1	1	1	1	
68	00 940 215 2	Spiralschlauch 10x6,5x6000 PUR	Spiral hose SP19-600	Tuyau en spirale SP19-600		1	1	1	1	1	1	
69	00 940 267 0	Ausblaspistole	Blow-out gun	Pistolet à air		1	1	1	1	1	1	G 1/4"
70	00 910 653 1	Scheibe	Washer	Rondelle		x	x	x	x	x	x	26 X 44 X 2
71	90 004 128 0	Schottstutzen gerade L 18 Zn8	Bulkhead union straight L 18 Zn8	Raccord de cloison, droit L 18 Zn8		1	1	1	1	1	1	
72	20 628 358 0	Druckluftleitung 18x1,5x391 2 Bögen				1	1	1	1	1	1	
73	20 628 232 0	Druckluftleitung 15x1,5x722 3 Bögen				1	1	1	1	1	1	
74	00 904 731 2	Flachrundschraube	Coach bolt	Vis a tête bombée		x	x	x	x	x	x	M 8 X 20
75	90 000 031 0	Rohrschelle mit Gummiprofil	Tube clip w. rubber	Bride		1	1	1	1	1	1	Rd. 15

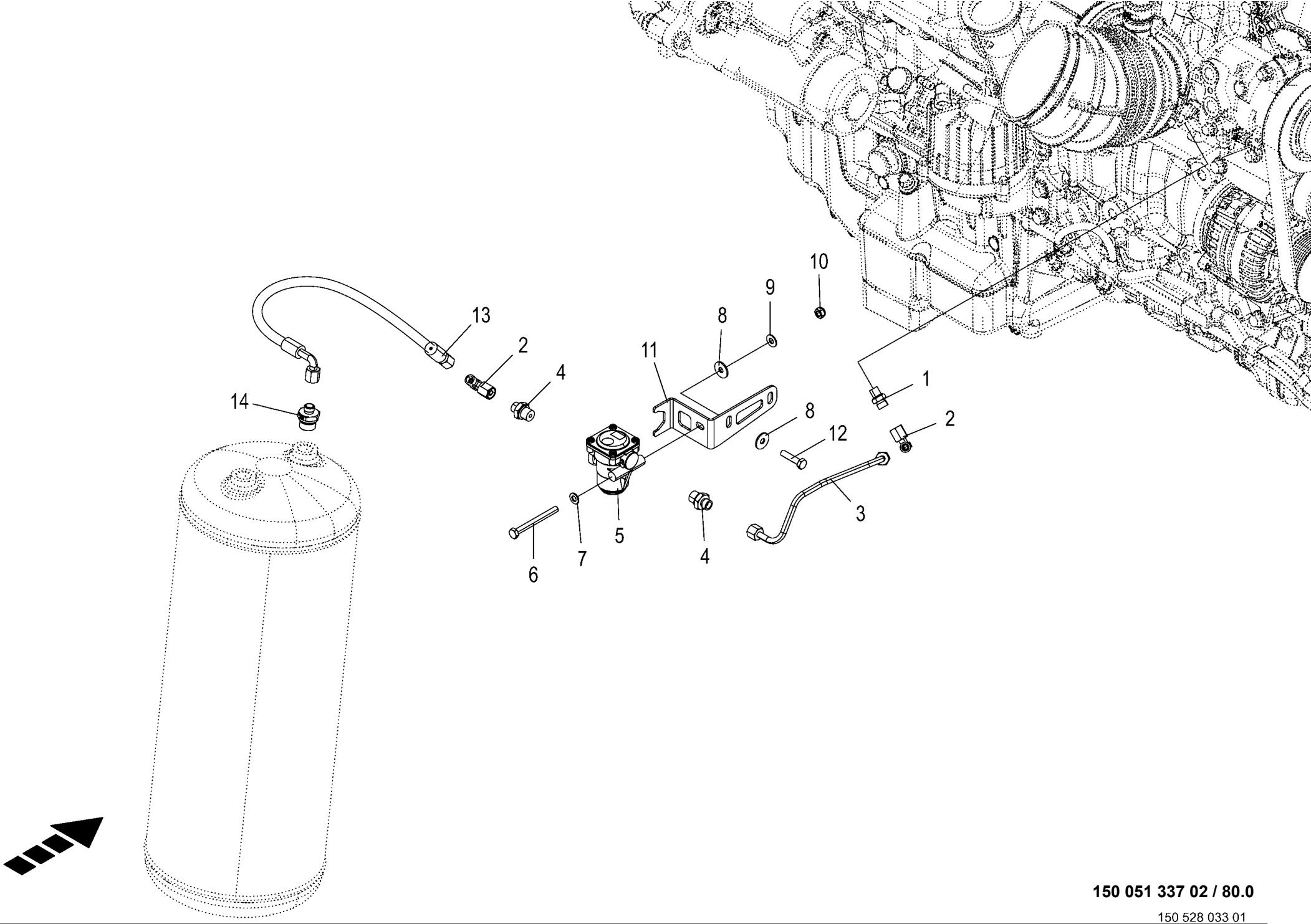

150 051 337 02 / 80.0

150 528 033 01

Druckbegrenzungsventil **Pressure limiting valve** **Soupape de limitation de pression**					1043801 -	BX2012-12	BX2012-22	BX2012-32	BX2012-35	BX2012-42	BX2012-45	**150 051 337 02** 150 528 033 1 **80.0**
Pos.	ID-Nr.	Benennung	Description	Description	Masch.-Nr-							Bemerkung/Remarks/Remarque
1	90 001 550 0	Einschraubstutzen	Male connector	Raccord filet				1		1		M 12 X 1,5 / M 14 X 1,5
2	00 919 965 0	Winkelstutzen	Angle lug	Jarret tubulure				1		1		M 14 X 1,5
3	20 624 702 0	Druckluftleitung 8x1,5x289 4 Bögen	Compressed air line 8x1.5x289 4 bows	Conduite d'air compr. 8x1, 5x289 4 coudes				1		1		
4	90 002 080 0	Einschraubstutzen L 8 / M16x1, 5 E Zn8	Screw-in fitting L 8 / M16x1, 5 E Zn8	Manchon fileté L 8 / M16x1,5 E Zn8				2		2		
5	27 023 462 0	Druckbegrenzungsventil	Pressure limiting valve	Soupape de limitation de pression				1		1		
6	00 901 008 1	6kt-Schraube	Hex head bolt	Boulon tête hex				x		x		M 8 X 80
7	00 910 413 0	Scheibe	Washer	Rondelle				x		x		8,4 X 17 X 1,6
8	00 910 603 0	Scheibe	Washer	Rondelle				x		x		8,4 X 24 X 2
9	00 909 908 1	Sperrkantscheibe	Detent edged washer	Disque à bord d'arrêt				x		x		SKM 8
10	00 908 706 0	Sicherungsmutter	Locknut	Écrou hex				x		x		M 8
11	20 623 711 0	Halter	Support	Support				1		1		
12	00 901 042 1	6kt-Schraube	Hex head bolt	Boulon tête hex				x		x		M 8 X 35
13	27 010 574 0	Hyd-Schlauch 2SN 6x540 DKOL DKOL90	Hyd. hose 2 SN 6 x 540 DKOL DKOL 90°	Flex. hyd. 2 SN 6x540 DKOL DKOL90°				1		1		
14	90 003 833 0	Einschraubstutzen L 8 / M22x1, 5 E Zn8	Screw-in fitting L 8 / M22x1, 5 E Zn8	Manchon fileté L 8 / M22 x 1, 5 E Zn8				1		1		

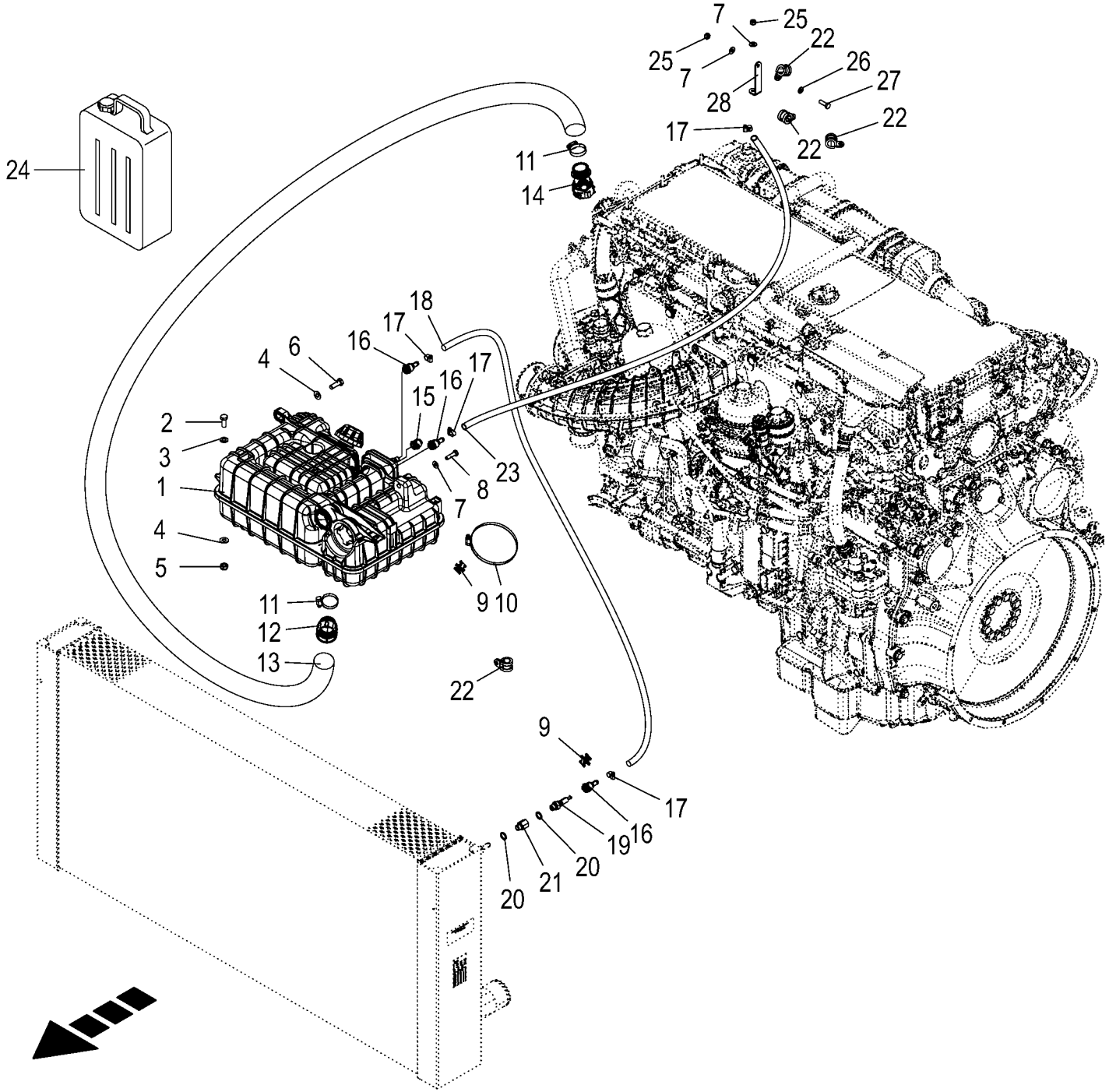

150 051 337 02 / 81.0

150 528 009 01

Wasserausgleich **Water compensation** **Compensateur d'eau**					1043801 -	BX2011-12	BX2011-22	BX2011-32	BX2011-35	BX2011-42	BX2011-45	**150 051 337 02** 150 528 009 1 **81.0**
Pos.	ID-Nr.	Benennung	Description	Description	Masch.-Nr-							Bemerkung/Remarks/Remarque
1	27 011 343 0	Kühlmittelausgleichsbehälter	Coolant overflow container	Réservoir d'équilibrage du liq. de réf.		1	1	1	1	1	1	
	27 015 198 0	Verschlussdeckel	Cover	Bouchon		1	1	1	1	1	1	
	20 084 706 0	Kühlmittelsonde [-B25]	Coolant Sensor [-B25]	Sonde de réfrigérant [-B25]		1	1	1	1	1	1	
2	00 900 636 0	6kt-Schraube	Hex head bolt	Boulon tête hex		x	x	x	x	x	x	M 10 X 25
3	00 910 414 0	Scheibe	Washer	Rondelle		x	x	x	x	x	x	10,5 X 21 X 2
4	00 909 909 1	Sperrkantscheibe	Detent edged washer	Disque à bord d'arrêt		x	x	x	x	x	x	SKM 10
5	00 908 758 0	Sicherungsmutter	Locknut	Écrou hex		x	x	x	x	x	x	M 10
6	00 900 637 0	6kt-Schraube	Hex head bolt	Boulon tête hex		x	x	x	x	x	x	M 10 X 30
7	00 909 908 1	Sperrkantscheibe	Detent edged washer	Disque à bord d'arrêt		x	x	x	x	x	x	SKM 8
8	00 900 617 0	6kt-Schraube	Hex head bolt	Boulon tête hex		x	x	x	x	x	x	M 8 X 30
9	20 088 598 0	Verbindungselement Kabelbinder drehbar	Connecting element cable tie, rotating	Élément de raccord. serre- câble rotatif		2	2	2	2	2	2	
10	00 924 050 1	Schneckengewindeschelle	Tube clip	Bride		1	1	1	1	1	1	120 - 140
11	27 016 160 0	Torroschelle 40 - 60/9 m. Wellfeder	Torro clamp 40 - 60 9m + corrugated spr	Collier torro 40 - 60 9 + rond élastique		2	2	2	2	2	2	
12	27 012 253 0	Steckverbinder PS3 NW32-0°	Plug connection PS3 NW32-0°	Connecteur PS3 NW32-0°		1	1	1	1	1	1	
13	20 224 211 0	Kühlerschlauch 800 lg.	Cooler hose 800 lg.	Tuyau du radiateur 500 larg.		1	1	1	1	1	1	
14	27 019 081 0	Steckverbinder PS3 NW32-16 25°	Plug connector PS3 NW32-16 25°	Connecteur PS3 NW32-16 25°		1	1	1	1	1	1	
15	27 012 249 0	Blindstopfen PS3 NW 6	Dummy plug PS3 NW 6	Tampon borgne PS3 NW 6		1	1	1	1	1	1	
16	27 012 248 0	Steckverbinder PS3 NW 6-0°	Plug connection PS3 NW 6-0°	Connecteur PS3 NW 6-0°		3	3	3	3	3	3	
17	00 924 001 1	Schneckengewindeschelle	Tube clip	Bride		4	4	4	4	4	4	12 - 22
18	20 626 364 0	Kühlmittelschlauch 10x3,5x1800	Coolant hose 10 x 3.5 x 1800	Flexible de réfrigérant 10x3, 5x1800		1	1	1	1	1	1	
19	27 014 098 0	Einschraub-Stecknippel M14x1,5	Screw in plug nipple	Raccord enfichable fileté M14x1,5		1	1	1	1	1	1	
20	00 937 717 1	Dichtring	Gasket ring	Bague d'étanchéité		2	2	2	2	2	2	A 14 X 20 X 1,5
21	27 014 385 0	Gerader Adapter M14x1,5	Straight adapter M14x1.5	Adaptateur droit M14x1,5		1	1	1	1	1	1	
22	90 004 325 0	Rohrschelle 18mm m. Gummiprofil	Pipe clamp 18mm with rubber profile	Collier 18mm avec prof. de caoutchouc		4	4	4	4	4	4	
23	20 224 207 0	Kühlerschlauch 3,5x10x1200	Radiator hose 3.5x10x1200	Tuyau du radiateur 3,5x10x1200		1	1	1	1	1	1	
24	27 015 651 0	Glysantin G40 5L-Kanister Motorkühlm.	Glysantin G40 5l-canister engine coolant	Glysantin G40 boîte 5l liquide ref. mot.		x	x	x	x	x	x	
25	00 908 706 0	Sicherungsmutter	Locknut	Écrou hex		x	x	x	x	x	x	M 8
26	00 910 413 0	Scheibe	Washer	Rondelle		x	x	x	x	x	x	8,4 X 17 X 1,6
27	00 900 616 0	6kt-Schraube	Hex head bolt	Boulon tête hex		x	x	x	x	x	x	M 8 X 25
28	20 623 278 0	Halter Entlüftungsleitung	Support breather line	Support conduite de purge		1	1	1	1	1	1	

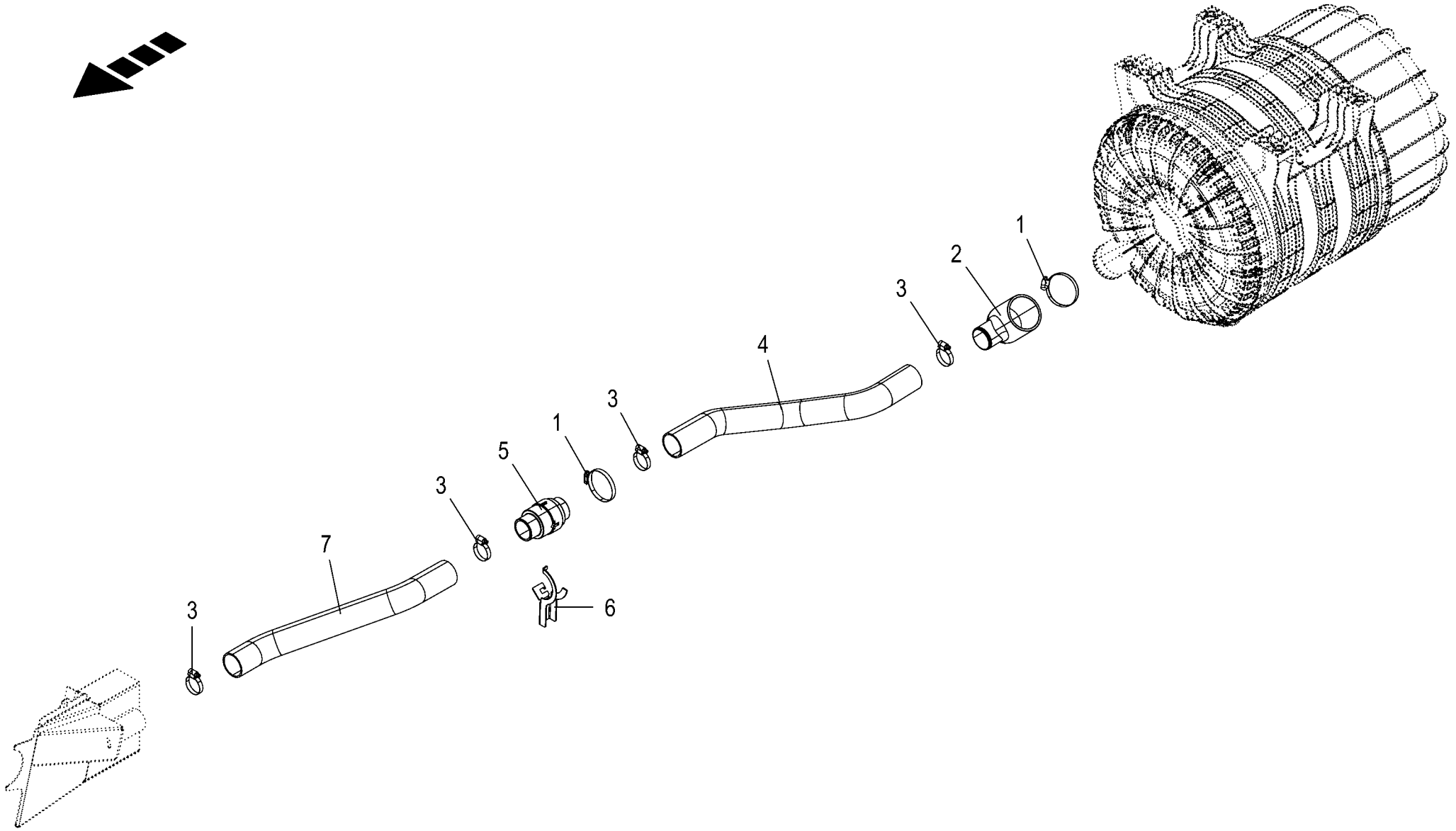

150 051 337 02 / 82.0

150 528 197 01

Absaugung **Exhaust** **Aspiration**					1043801 -	BX2012-12	BX2012-22	BX2012-32	BX2012-35	BX2012-42	BX2012-45	**150 051 337 02** 150 528 197 1 **82.0**
Pos.	ID-Nr.	Benennung	Description	Description	Masch.-Nr-							Bemerkung/Remarks/Remarque
1	00 924 005 0	Schneckengewindeschelle	Tube clip	Bride		2	2	2	2	2	2	70 - 90
2	27 027 167 0	Red.-Gummiformschl. 90° 75/50		Raccord 90° 75/50		1	1	1	1	1	1	
3	00 924 003 0	Schneckengewindeschelle	Tube clip	Bride		4	4	4	4	4	4	40 - 60
4	27 028 242 0	Schlauch Primaflex UNI M2 P 51x2,5				1	1	1	1	1	1	
5	27 024 704 0	Rückschlagventil	Non-return valve	Clapet non-retour		1	1	1	1	1	1	
6	20 627 296 0	Halter Rückschlagventil		Support de clapet anti-retour III Bl 2		1	1	1	1	1	1	
7	27 028 242 0	Schlauch Primaflex UNI M2 P 51x2,5				1	1	1	1	1	1	

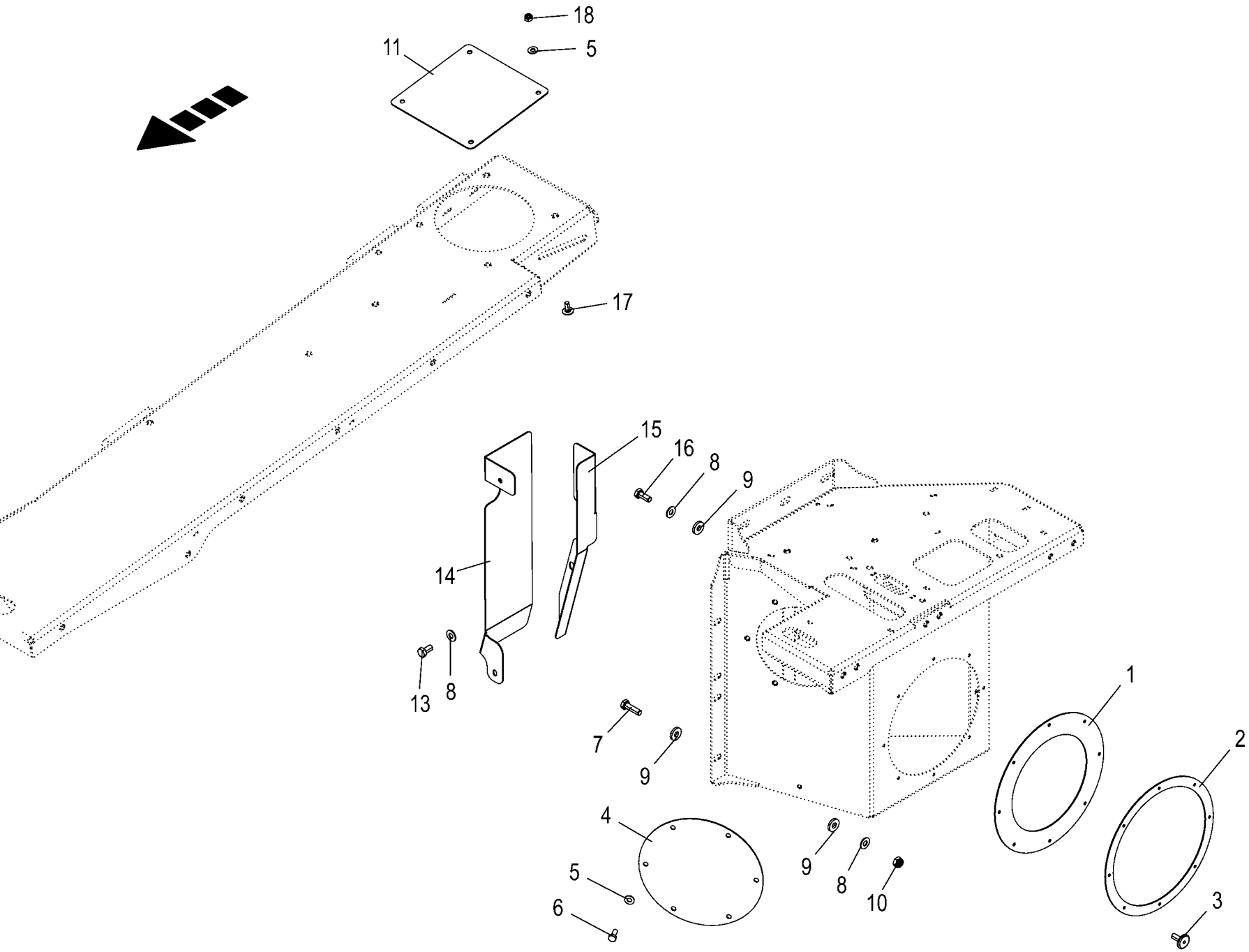

150 051 337 02 / 83.0

150 528 005 02

Absaugung durch Kühlergehäuse **Exhaust through cooler housing** **Aspiration par corps du radiateur**					1043801 -	BX2012-12	BX2012-22	BX2012-32	BX2012-35	BX2012-42	BX2012-45	**150 051 337 02** 150 528 005 2 **83.0**
Pos.	ID-Nr.	Benennung	Description	Description	Masch.-Nr-							Bemerkung/Remarks/Remarque
1	20 224 039 0	Luftfilterabdichtung	Air filter seal	Joint du filtre à air caoutchouc		1	1	1	1	1	1	
2	20 221 636 0	Dichtblech	Sealing plate	Tôle d'étanchéité		1	1	1	1	1	1	
3	00 914 237 0	Blindniet	Blind rivet	Rivet aveugle		x	x	x	x	x	x	4,8 X 12,7
4	20 221 638 1	Abdeckung Precleaner		Couvercle Precleaner		1	1	1	1	1	1	
5	00 909 908 1	Sperrkantscheibe	Detent edged washer	Disque à bord d'arrêt		x	x	x	x	x	x	SKM 8
6	00 900 614 0	6kt-Schraube	Hex head bolt	Boulon tête hex		x	x	x	x	x	x	M 8 X 20
7	00 900 638 0	6kt-Schraube	Hex head bolt	Boulon tête hex		x	x	x	x	x	x	M 10 X 35
8	00 909 909 1	Sperrkantscheibe	Detent edged washer	Disque à bord d'arrêt		x	x	x	x	x	x	SKM 10
9	00 910 361 1	Scheibe	Washer	Rondelle		x	x	x	x	x	x	10,5 X 25 X 4
10	00 908 758 0	Sicherungsmutter	Locknut	Écrou hex		x	x	x	x	x	x	M 10
11	20 226 028 0	Abdeckung Precleaner	Cover Precleaner	Couvercle Precleaner		1	1	1	1	1	1	
13	00 900 634 0	6kt-Schraube	Hex head bolt	Boulon tête hex		x	x	x	x	x	x	M 10 X 20
14	20 627 166 0	Schattenblech vorne				1	1	1	1	1	1	
15	20 627 167 0	Schattenblech hinten				1	1	1	1	1	1	
16	00 900 636 0	6kt-Schraube	Hex head bolt	Boulon tête hex		x	x	x	x	x	x	M 10 X 25
17	00 904 951 2	Flachrundschraube	Coach bolt	Vis a tête bombée		x	x	x	x	x	x	M 8 X 20
18	00 908 706 0	Sicherungsmutter	Locknut	Écrou hex		x	x	x	x	x	x	M 8

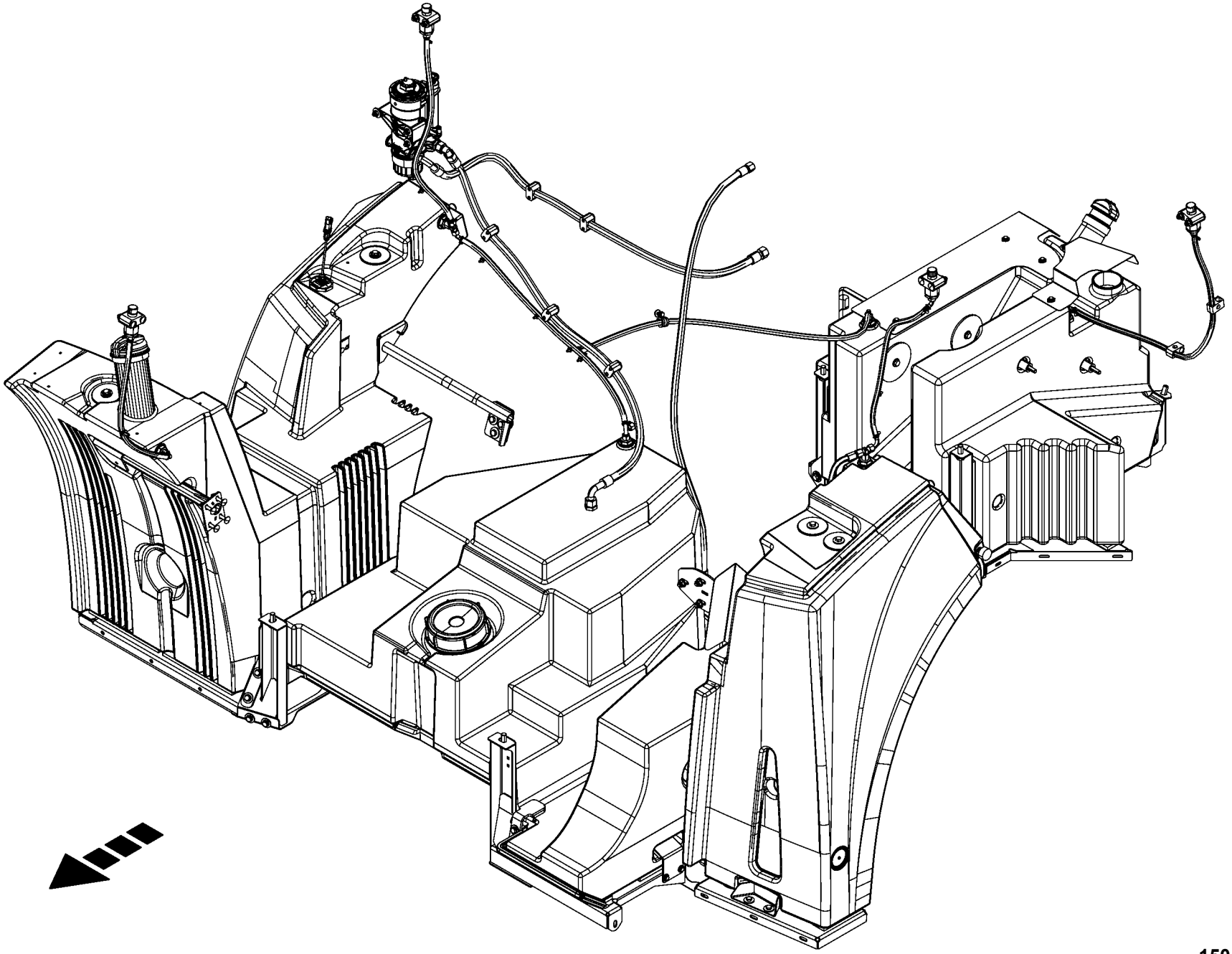

150 051 337 02 / 84.0

150 527 140 01

-----TANKANLAGE -----TANK SYSTEM -----INSTALLATION DE RÉSERVOIR					1043801 -	BX2012	BX2012	BX2012	BX2012	BX2012	BX2012	150 051 337 02 150 527 140 1 84.0
Pos.	ID-Nr.	Benennung	Description	Description	Masch.-Nr-							Bemerkung/Remarks/Remarque
1						.	.	.	.	.	.	

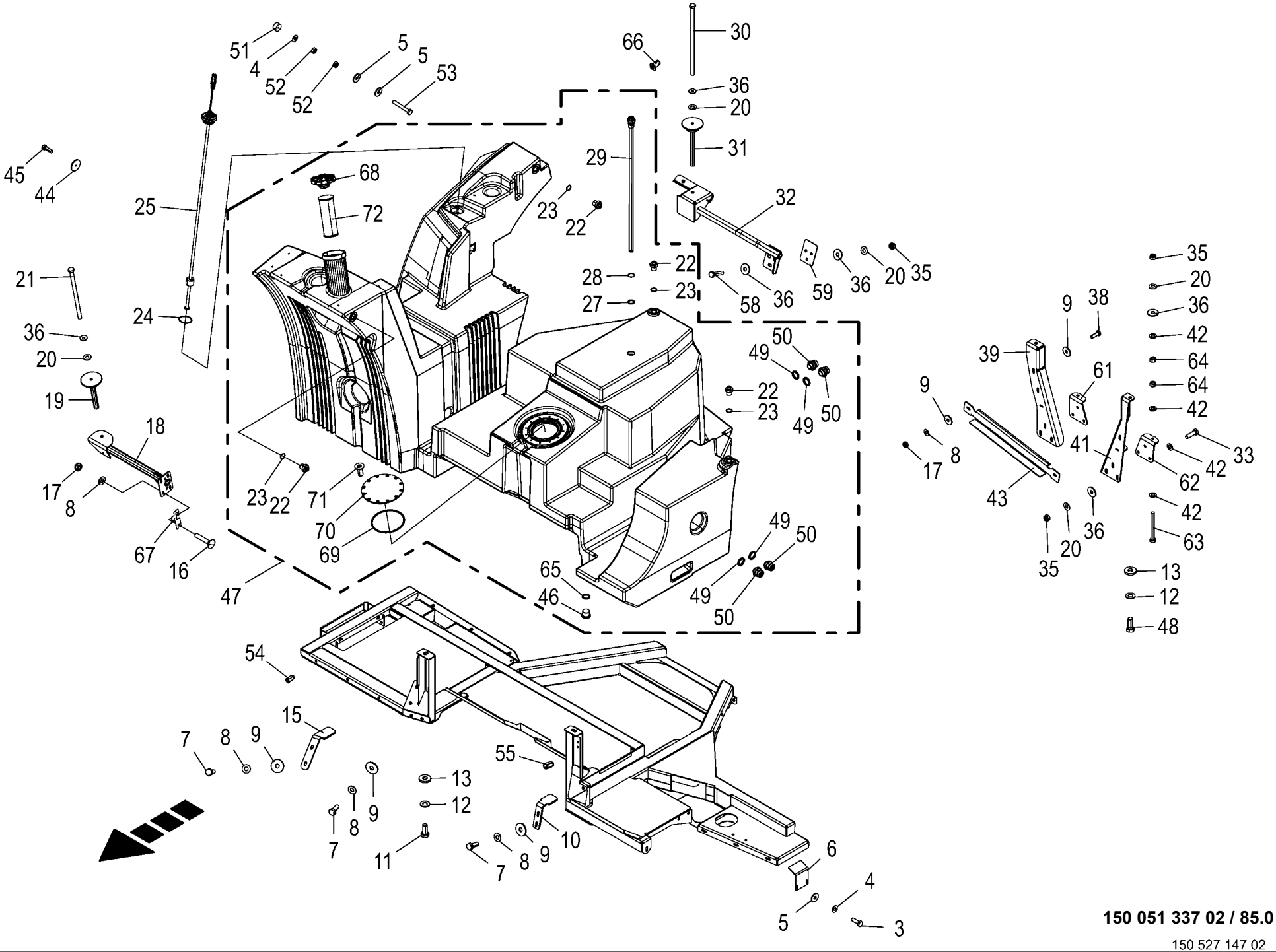

150 051 337 02 / 85.0

150 527 147 02

Dieseltank **Diesel tank** **Réservoir de carburant**					1043801 -	BX2012-12	BX2012-22	BX2012-32	BX2012-35	BX2012-42	BX2012-45	**150 051 337 02** 150 527 147 2 **85.0**
Pos.	ID-Nr.	Benennung	Description	Description	Masch.-Nr-							Bemerkung/Remarks/Remarque
2	20 425 084 0	Unterzug Dieseltank	Back beam diesel tank	Timon d'attelage réservoir de carburant		1	1	1	1	1	1	
3	00 900 616 0	6kt-Schraube	Hex head bolt	Boulon tête hex		x	x	x	x	x	x	M 8 X 25
4	00 909 908 1	Sperrkantscheibe	Detent edged washer	Disque à bord d'arrêt		x	x	x	x	x	x	SKM 8
5	00 910 603 0	Scheibe	Washer	Rondelle		x	x	x	x	x	x	8,4 X 24 X 2
6	20 223 458 1	Niederhalter	Holding-down device	Déflecteur		1	1	1	1	1	1	
7	00 900 636 0	6kt-Schraube	Hex head bolt	Boulon tête hex		x	x	x	x	x	x	M 10 X 25
8	00 909 909 1	Sperrkantscheibe	Detent edged washer	Disque à bord d'arrêt		x	x	x	x	x	x	SKM 10
9	00 910 353 0	Scheibe	Washer	Rondelle		x	x	x	x	x	x	11 X 34 X 3
10	20 222 291 1	Niederhalter vorne, links	Holding-down device front lh	Déflecteur avant, ga.		1	1	1	1	1	1	
11	00 900 674 0	6kt-Schraube	Hex head bolt	Boulon tête hex		x	x	x	x	x	x	M 16 X 35
12	00 909 912 1	Sperrkantscheibe	Detent edged washer	Disque à bord d'arrêt		x	x	x	x	x	x	SKM 16
13	00 910 362 0	Scheibe	Washer	Rondelle		x	x	x	x	x	x	17 X 40 X 6
15	20 222 290 2	Niederhalter vorne, rechts	Holding-down clamp front right	Déflecteur avant, droit		1	1	1	1	1	1	
16	00 904 838 1	Flachrundschraube	Coach bolt	Vis a tête bombée		1	1	1	1	1	1	M 10 X 55
17	00 908 758 0	Sicherungsmutter	Locknut	Écrou hex		x	x	x	x	x	x	M 10
18	20 225 405 0	Tankaufnahme vorne, rechts	Tank holder front, right	Logement du réservoir avant dr.		1	1	1	1	1	1	
19	20 225 412 1	Distanzstück kurz	Spacer short	Pièce d'écartement courte		1	1	1	1	1	1	
20	00 909 910 1	Sperrkantscheibe	Detent edged washer	Disque à bord d'arrêt		x	x	x	x	x	x	SKM 12
21	00 900 354 0	6kt-Schraube	Hex head bolt	Boulon tête hex		x	x	x	x	x	x	M 12 X 220
22	20 226 589 0	Einschraubstutzen Dieseltank 6 Kt	Screw-in support diesel tank hexagon	Manchon fileté réservoir de diesel 6pans		4	4	4	4	4	4	
23	90 002 656 0	O-Ring 26 x 3	O-ring seal 26 x 3	Joint torique 26 x 3		x	x	x	x	x	x	
24	90 001 926 0	O-Ring	O-ring	Joint torique		x	x	x	x	x	x	60 X 4
25	20 085 277 0	Füllstandssensor Diesel 1.060 - 13mm [-B51]	Filling level sensor Diesel 1. 060 - 13mm [-B51]	Capteur de niveau de remplissa Diesel [-B51]		1	1	1	1	1	1	
27	00 937 634 0	O-Ring	O-ring	Joint torique		x	x	x	x	x	x	26 X 4
28	00 937 525 0	O-Ring	O-ring	Joint torique		x	x	x	x	x	x	30 X 2
29	20 222 311 4	Hyd.-Leitung 20 Vorlaufanschluß	Hyd. line 20 supply connection	Conduite hydraul. 20 raccord d'avance		1	1	1	1	1	1	
30	90 002 308 0	6kt-Schraube M12 x 280	Hexagon head screw M12 x 280	Vis six pans M12 x 280		x	x	x	x	x	x	
31	20 225 411 1	Distanzstück	Spacer	Pièce d'écartement		1	1	1	1	1	1	
32	20 420 056 0	Tankaufnahme hinten	Tank holder rear	Logement du réservoir arrière		1	1	1	1	1	1	
33	00 900 658 0	6kt-Schraube	Hex head bolt	Boulon tête hex		x	x	x	x	x	x	M 12 X 40
35	00 908 701 0	Sicherungsmutter	Locknut	Écrou hex		x	x	x	x	x	x	M 12
36	00 910 609 0	Scheibe	Washer	Rondelle		x	x	x	x	x	x	13 X 37 X 3
38	00 900 638 0	6kt-Schraube	Hex head bolt	Boulon tête hex		x	x	x	x	x	x	M 10 X 35
39	20 222 108 2	Unterzugaufnahme rechts	Back beam holder right	Logement du timon d'attelage droit		1	1	1	1	1	1	

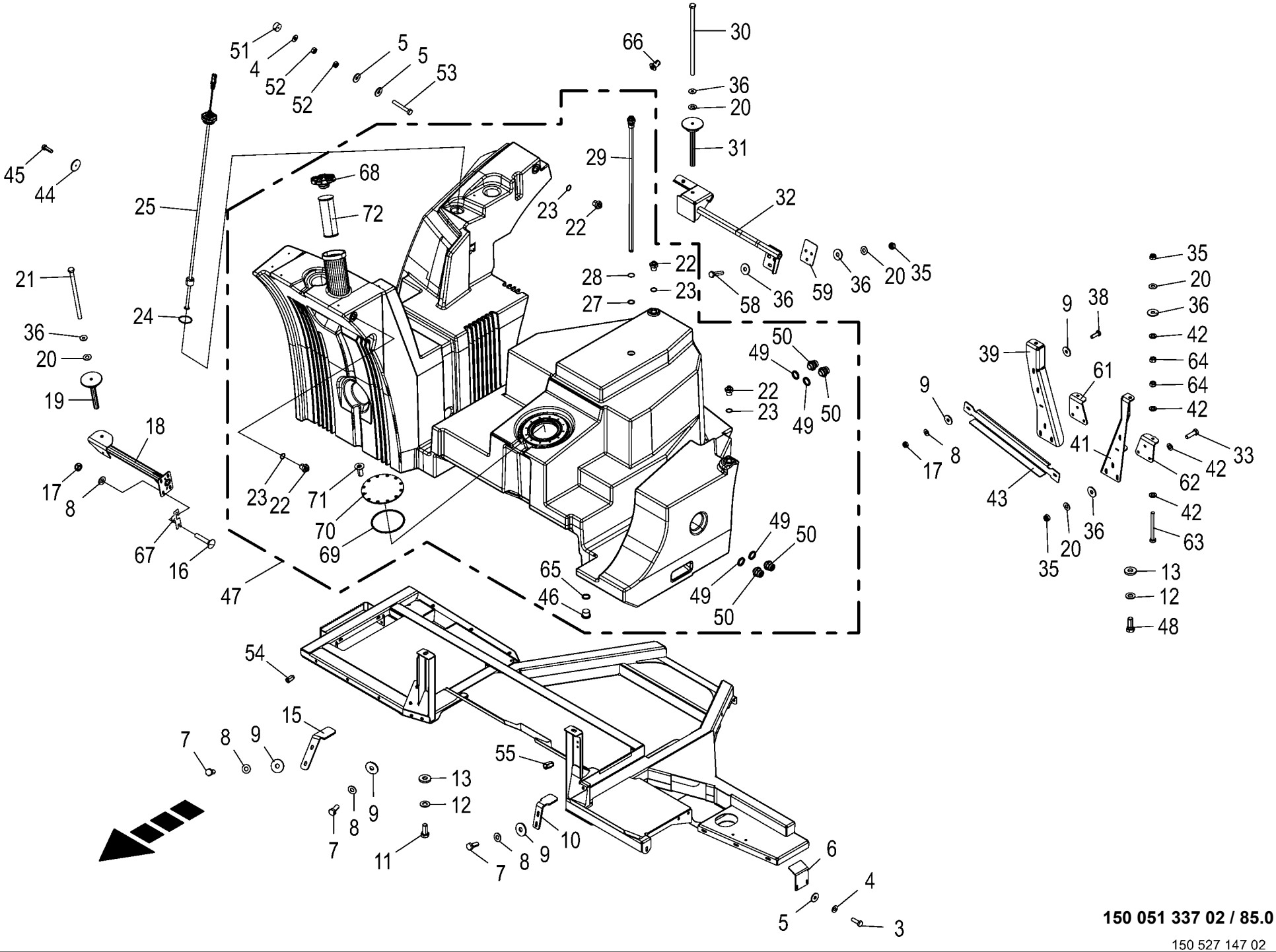

150 051 337 02 / 85.0

150 527 147 02

Dieseltank **Diesel tank** **Réservoir de carburant**					1043801 -	BX201-12	BX201-22	BX201-32	BX201-35	BX201-42	BX201-45	**150 051 337 02** 150 527 147 2 **85.0**
Pos.	ID-Nr.	Benennung	Description	Description	Masch.-Nr-							Bemerkung/Remarks/Remarque
41	20 222 101 3	Unterzugaufnahme links	Back beam holder left	Logement de timon d'attelage gauche		1	1	1	1	1	1	
42	00 910 506 1	Scheibe	Washer	Rondelle		x	x	x	x	x	x	13 X 24 X 2,5
43	20 222 292 1	Tankniederhalter hinten	Tank holding-down device rear	Déflecteur du réservoir arrière		1	1	1	1	1	1	
44	00 924 536 1	Begrenzungsstrahler -gelb	Side light -yellow	Feu d'encombrement -jaune		1	1	1	1	1	1	Rd. 62
45	00 903 745 0	Zylinderschraube	Allen screw	Vis tête cylindrique		x	x	x	x	x	x	M 5 X 16
46	90 002 794 0	Verschlussschraube I-6kt M18x1,5 Zn8	Screw plug I-6kt M18x1,5 Zn8	Boulon filete I-6kt M18x1,5 Zn8		1	1	1	1	1	1	
47	20 228 462 3	Kraftstoffhaupttank vorm.				1	1	1	1	1	1	
48	00 900 675 0	6kt-Schraube	Hex head bolt	Boulon tête hex		x	x	x	x	x	x	M 16 X 40
49	27 006 509 0	Gummidichtung	Rubber seal	Joint en caoutchouc		4	4	4	4	4	4	
50	20 020 223 0	Anschluss	Connection	Connexion		4	4	4	4	4	4	
51	27 013 691 0	Gummipuffer Rd 40 x 20 M8	Rubber buffer Rd 40 x 20 M8	Tampon de caoutchouc Rd 40 x 20 M8		1	1	1	1	1	1	
52	00 908 210 0	6kt-Mutter	Hex nut	Écrou hex		x	x	x	x	x	x	M 8
53	00 900 214 0	6kt-Schraube	Hex head bolt	Boulon tête hex		x	x	x	x	x	x	M 8 X 55
54	90 000 113 0	Blindnietmutter	Blind rivet nut	Ecrou rivet aveugle		x	x	x	x	x	x	M 8 X 20,5
55	90 002 804 0	6kt-Blindnietmutter M10x25,5 Senkkopf	Hexagon blind rivet nut M10x25,5 2 Zn8	Écrou borgne à six pans M10x25,5 2 Zn8		x	x	x	x	x	x	
58	00 900 302 1	6kt-Schraube	Hex head bolt	Boulon tête hex		x	x	x	x	x	x	M 12 X 50
59	20 429 530 0	Distanzblech				x	x	x	x	x	x	
61	20 622 913 0	Winkelplatte rechts	Angle plate right	Plateau angulaire droit		1	1	1	1	1	1	
62	20 622 910 0	Winkelplatte links	Angle plate left	Plateau angulaire gauche		1	1	1	1	1	1	
63	00 900 310 1	6kt-Schraube	Hex head bolt	Boulon tête hex		x	x	x	x	x	x	M 12 X 110
64	00 908 215 0	6kt-Mutter	Hex nut	Écrou hex		x	x	x	x	x	x	M 12
65	90 004 590 0	O-Ring 15 x 3	O-ring seal 15 x 3	Joint torique 15 x 3		1	1	1	1	1	1	
66	20 425 990 1	Aufnahme Kotflügel				1	1	1	1	1	1	
67	20 627 289 0	Ausgleichsblech				x	x	x	x	x	x	
68	27 027 552 0	Tankdeckel DHS 80Z	Tank cover DHS 80Z	Couvercle du réservoir DHS 80Z		1	1	1	1	1	1	
69	90 004 570 0	O-Ring 160 x 6	O-ring seal 160 x 6	Joint torique 160 x 6		1	1	1	1	1	1	
70	27 027 761 0	Wartungsdeckel				1	1	1	1	1	1	
71	90 004 569 0	Senkschraube Torx M8 x 20	Countersunk screw Torx M8 x 20	Vis à tête fraisée Torx M8 x 20		x	x	x	x	x	x	
72	00 216 990 0	Zylindersieb B80/200Blau	FILTER	crible		1	1	1	1	1	1	Rd. 80 X 200

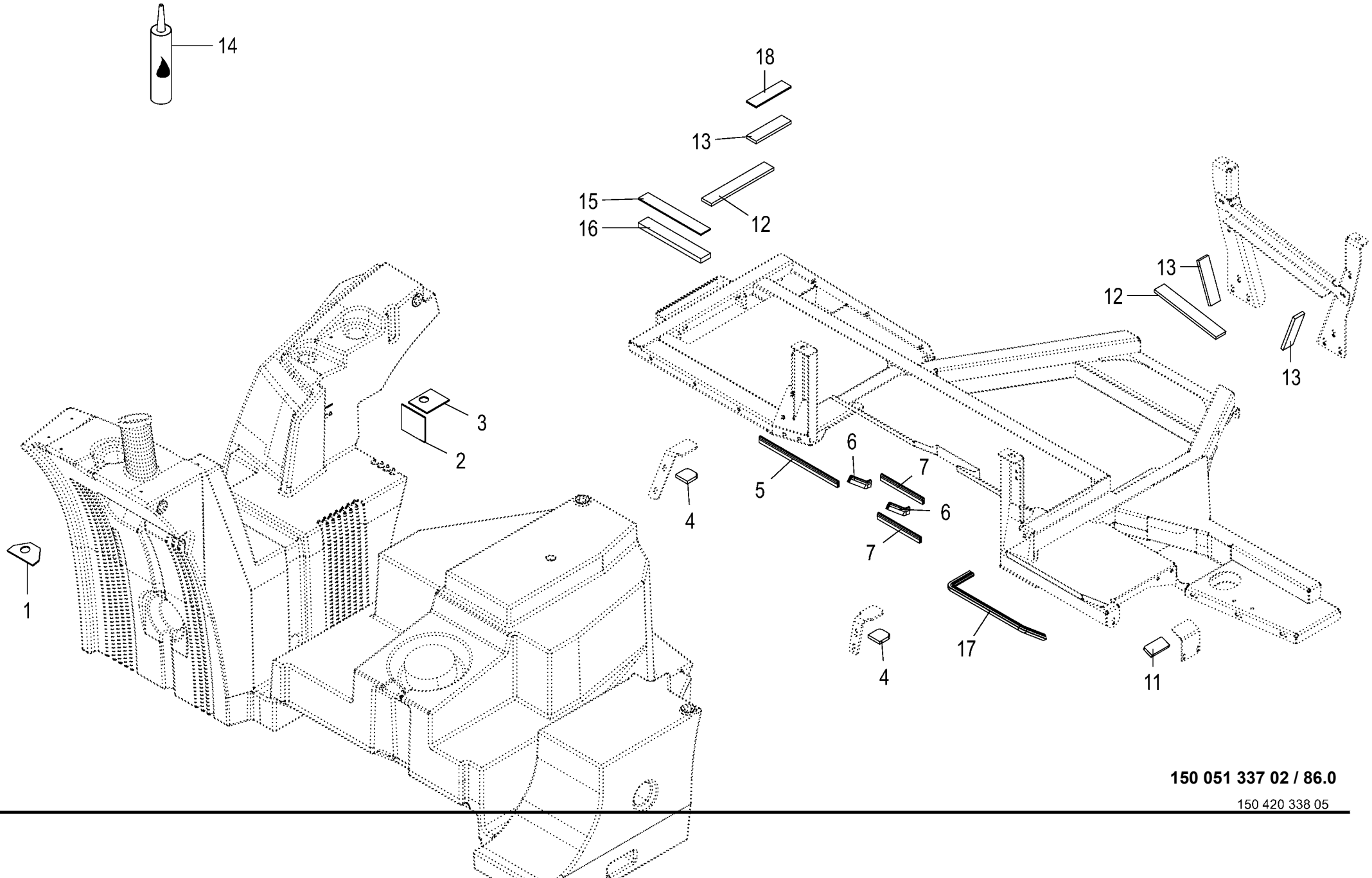

150 051 337 02 / 86.0

150 420 338 05

Dieseltank -geklebte Gummiplatten Diesel tank glued rubber plates Réservoir de carburant - plaques en caoutchouc collées					1043801 -	BX2012-12	BX2012-22	BX2012-32	BX2012-35	BX2012-42	BX2012-45	150 051 337 02 150 420 338 5 86.0
Pos.	ID-Nr.	Benennung	Description	Description	Masch.-Nr-							Bemerkung/Remarks/Remarque
1	20 225 418 0	Gummiplatte	Rubber plate	Plaque caoutchouc		1	1	1	1	1	1	
2	20 225 413 0	Gummiplatte vorne	Rubber plate	Plaque caoutchouc avant		1	1	1	1	1	1	
3	20 225 419 0	Gummiplatte oben	Rubber plate top	Plaque caoutchouc en haut		1	1	1	1	1	1	
4	20 222 281 0	Gummiplatte 60x60	Rubber plate 60x60	Plaque caoutchouc 60x60		2	2	2	2	2	2	
5	20 225 376 0	Dichtprofil 3	Sealing profile 3	Profil d'étanchéité 3		1	1	1	1	1	1	
6	20 225 374 0	Dichtprofil 1	Sealing profile 1	Profil d'étanchéité 1		2	2	2	2	2	2	
7	20 225 375 0	Dichtprofil 2	Sealing profile 2	Profil d'étanchéité 2		2	2	2	2	2	2	
11	20 223 459 0	Gummiplatte Niederhalter	Rubber plate holding-down device	Plaque caoutchouc déflecteur		1	1	1	1	1	1	
12	20 222 196 2	Gummiplatte 50x320	Rubber plate 50 x 320	Plaque en caoutchouc 50x320		22	22	22	22	22	22	
13	20 222 198 2	Gummiplatte 50x180	Rubber plate 50 x 174.6	Plaque en caoutchouc 50x174,6		7	7	7	7	7	7	
14	27 011 559 0	Sekundenkleber E610-BK 10g Flasche	Instant adhesive E610-BK 10g bottle	Colle instantanée E610-BK 10 g		x	x	x	x	x	x	
15	20 622 535 0	Gummiplatte 5x50	Rubber plate 5 x 50	Plaque caoutchouc 5x50		1	1	1	1	1	1	
16	20 622 534 0	Gummiplatte 20x50	Rubber plate 20 x 50	Plaque caoutchouc 20x50		1	1	1	1	1	1	
17	20 625 481 0	Dichtprofil (Rolle)	Sealing profile (roll)	Profilé d'étanchéité (rouleau)		1	1	1	1	1	1	
18	20 625 271 0	Gummiplatte	Rubber plate	Plaque en caoutchouc		1	1	1	1	1	1	

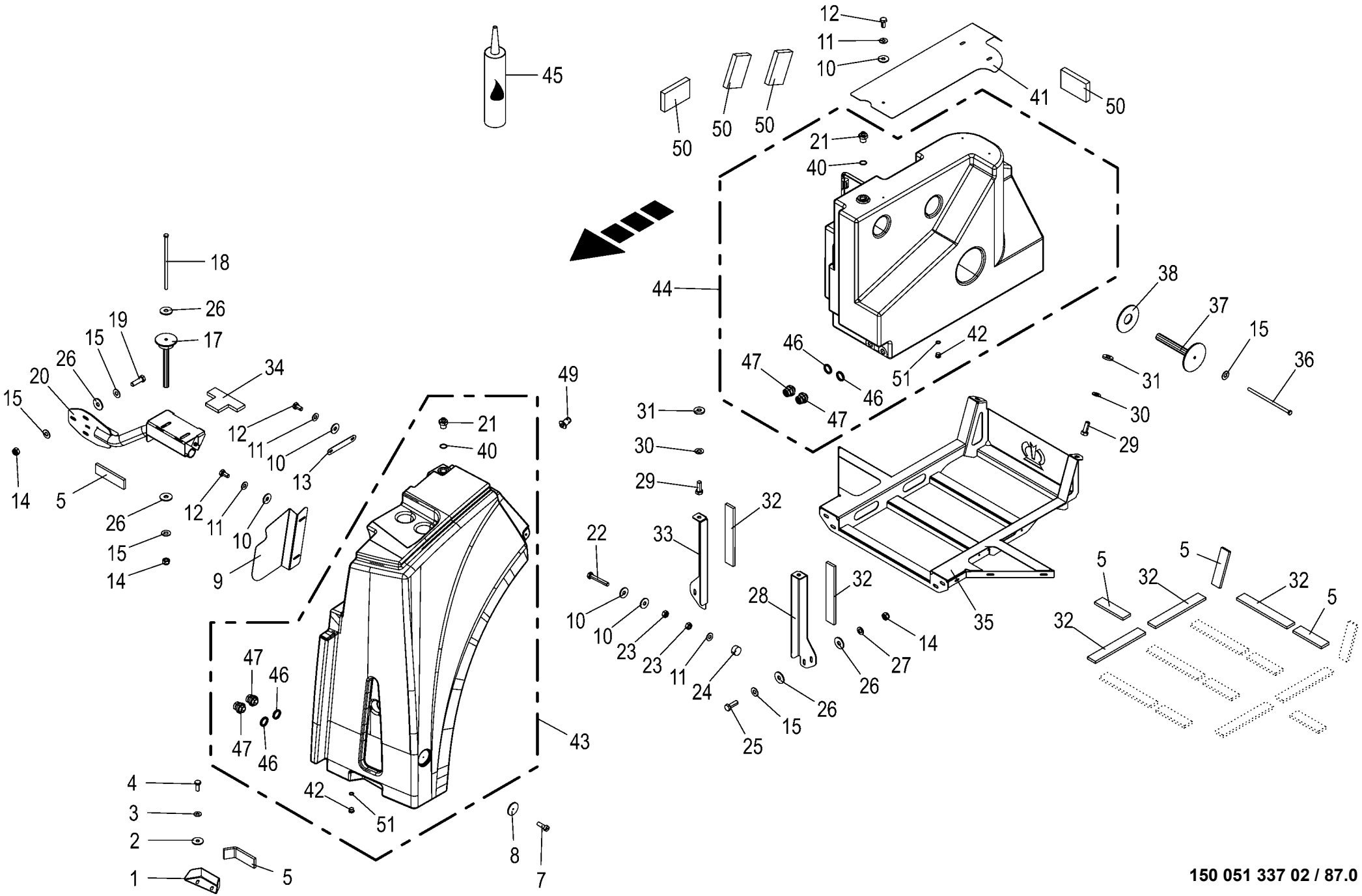
45
50
50
50
12
11
10
41
50
21
40
44
18
26
19
15
17
34
20
26
15
12
11
10
13
15
14
5
26
15
14
12
11
10
9
49
21
40
31
30
29
32
33
22
10
10
23
23
11
24
25
15
26
28
32
14
27
26
35
46
47
47
46
51
42
38
37
15
36
31
30
29
5
32
5
32
32
5
47
46
47
46
4
3
2
1
5
42
51
8
7
43
150 051 337 02 / 87.0
150 527 143 02

Zusatztank **Additional tank** **Réservoir supplémentaire**					1043801 -	BX2011-12	BX2011-22	BX2011-32	BX2011-35	BX2011-42	BX2011-45	**150 051 337 02** 150 527 143 2 **87.0**
Pos.	ID-Nr.	Benennung	Description	Description	Masch.-Nr-							Bemerkung/Remarks/Remarque
1	20 420 711 1	Tankhalter	Tank support	Support de réservoir		1	1	1	1	1	1	
2	00 910 353 0	Scheibe	Washer	Rondelle		x	x	x	x	x	x	11 X 34 X 3
3	00 909 909 1	Sperrkantscheibe	Detent edged washer	Disque à bord d'arrêt		x	x	x	x	x	x	SKM 10
4	00 900 636 0	6kt-Schraube	Hex head bolt	Boulon tête hex		x	x	x	x	x	x	M 10 X 25
5	20 222 198 2	Gummiplatte 50x180	Rubber plate 50 x 174.6	Plaque en caoutchouc 50x174,6		10	10	10	10	10	10	
7	00 903 745 0	Zylinderschraube	Allen screw	Vis tête cylindrique		x	x	x	x	x	x	M 5 X 16
8	00 924 536 1	Begrenzungsstrahler -gelb	Side light -yellow	Feu d'encombrement -jaune		1	1	1	1	1	1	Rd. 62
9	20 229 072 2	Deckblech	Cover sheet			1	1	1	1	1	1	
10	00 910 603 0	Scheibe	Washer	Rondelle		x	x	x	x	x	x	8,4 X 24 X 2
11	00 909 908 1	Sperrkantscheibe	Detent edged washer	Disque à bord d'arrêt		x	x	x	x	x	x	SKM 8
12	00 900 612 0	6kt-Schraube	Hex head bolt	Boulon tête hex		x	x	x	x	x	x	M 8 X 16
13	20 227 155 0	Schlauchhalterung	Hose support	Porte-flexible		1	1	1	1	1	1	
14	00 908 701 0	Sicherungsmutter	Locknut	Écrou hex		x	x	x	x	x	x	M 12
15	00 909 910 1	Sperrkantscheibe	Detent edged washer	Disque à bord d'arrêt		x	x	x	x	x	x	SKM 12
17	20 225 411 1	Distanzstück	Spacer	Pièce d'écartement		2	2	2	2	2	2	
18	90 002 897 0	6kt-Schraube M12 x 290	Hexagon head screw M12 x 290	Vis six pans M12 x 290		x	x	x	x	x	x	
19	00 900 658 0	6kt-Schraube	Hex head bolt	Boulon tête hex		x	x	x	x	x	x	M 12 X 40
20	20 225 428 2	Tankhalter links	Tank support left	Support de réservoir gauche		1	1	1	1	1	1	
21	20 226 589 0	Einschraubstutzen Dieseltank 6 Kt	Screw-in support diesel tank hexagon	Manchon fileté réservoir de diesel 6pans		2	2	2	2	2	2	
22	00 900 214 0	6kt-Schraube	Hex head bolt	Boulon tête hex		x	x	x	x	x	x	M 8 X 55
23	00 908 210 0	6kt-Mutter	Hex nut	Écrou hex		x	x	x	x	x	x	M 8
24	27 013 691 0	Gummipuffer Rd 40 x 20 M8	Rubber buffer Rd 40 x 20 M8	Tampon de caoutchouc Rd 40 x 20 M8		1	1	1	1	1	1	
25	00 900 657 0	6kt-Schraube	Hex head bolt	Boulon tête hex		x	x	x	x	x	x	M 12 X 35
26	00 910 609 0	Scheibe	Washer	Rondelle		x	x	x	x	x	x	13 X 37 X 3
27	00 910 506 1	Scheibe	Washer	Rondelle		x	x	x	x	x	x	13 X 24 X 2,5
28	20 225 410 0	Unterzugaufnahme SCR-Tank	Back beam holder SCR tank	Logement du support inf. réservoir SCR		1	1	1	1	1	1	
29	00 900 675 0	6kt-Schraube	Hex head bolt	Boulon tête hex		x	x	x	x	x	x	M 16 X 40
30	00 909 912 1	Sperrkantscheibe	Detent edged washer	Disque à bord d'arrêt		x	x	x	x	x	x	SKM 16
31	00 910 362 0	Scheibe	Washer	Rondelle		x	x	x	x	x	x	17 X 40 X 6
32	20 222 196 2	Gummiplatte 50x320	Rubber plate 50 x 320	Plaque en caoutchouc 50x320		10	10	10	10	10	10	
33	20 225 408 0	Unterzugaufnahme Zusatztank	Back beam holder additional tank	Logement du supp. inf. réservoir suppl.		1	1	1	1	1	1	
34	20 421 401 1	Gummiplatte	Rubber plate	Plaque en caoutchouc		1	1	1	1	1	1	
35	20 422 734 1	Unterzug hinten	Back beam rear	Timon d'attelage arrière		1	1	1	1	1	1	
36	90 002 042 0	6kt-Schraube M12 x 260	Hexagon head screw M12 x 260	Vis six pans M12 x 260		x	x	x	x	x	x	

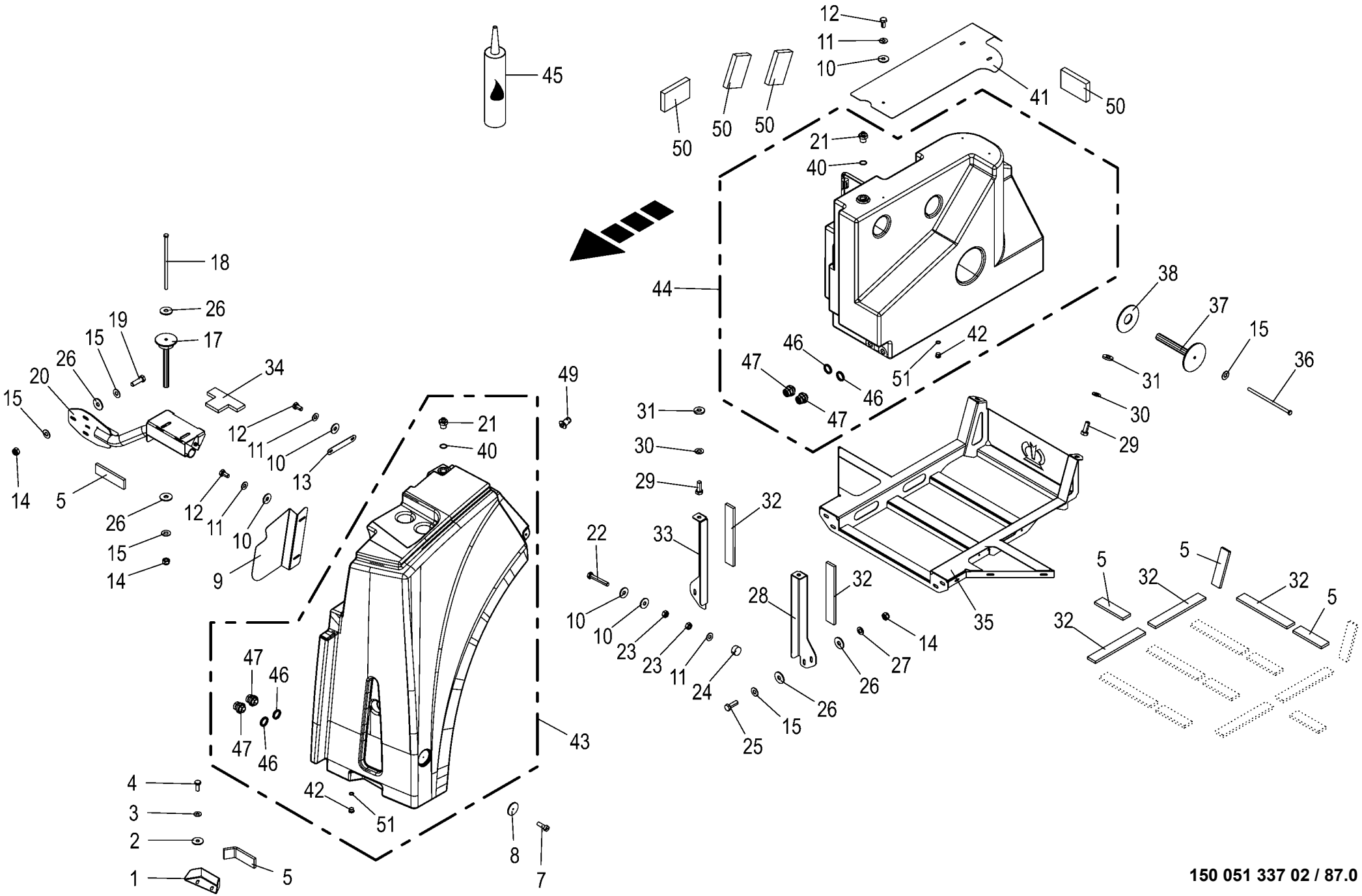
45
50
50
50
12
11
10
41
50
21
40
44
18
26
19
15
17
34
20
26
15
12
11
10
13
15
14
5
26
15
14
12
11
10
9
49
21
40
31
30
29
32
33
22
10
10
23
23
11
24
25
15
26
28
32
14
27
26
35
46
47
47
46
51
42
38
37
15
36
31
30
29
5
32
5
32
32
5
47
46
47
46
4
3
2
1
5
42
51
8
7
43
150 051 337 02 / 87.0
150 527 143 02

Zusatztank **Additional tank** **Réservoir supplémentaire**					1043801 -	BX2011-12	BX2011-22	BX2011-32	BX2011-35	BX2011-42	BX2011-45	**150 051 337 02** 150 527 143 2 **87.0**
Pos.	ID-Nr.	Benennung	Description	Description	Masch.-Nr-							Bemerkung/Remarks/Remarque
37	20 225 432 1	Distanzstück Zusatztank	Spacer additional tank	Pc. d'écartement rés. supplémentaire		2	2	2	2	2	2	
38	20 227 214 0	Distanzstück	Spacer	Pièce d'écartement		2	2	2	2	2	2	
40	90 002 656 0	O-Ring 26 x 3	O-ring seal 26 x 3	Joint torique 26 x 3		1	1	1	1	1	1	
41	20 227 250 4	Schutzblech Zusatztank	Cover Plate F/Accessory Tank	Tl. de prot. du réservoir supplémentaire		1	1	1	1	1	1	
42	90 002 794 0	Verschlussschraube I-6kt M18x1,5 Zn8	Screw plug I-6kt M18x1,5 Zn8	Boulon filete I-6kt M18x1,5 Zn8		2	2	2	2	2	2	
43	20 228 452 1	Seitentank vormont.	Side tank pre-assembled	Réservoir latéral prémonté		1	1	1	1	1	1	
44	20 220 129 1	Zusatztank hinten mont.	Additional tank rear pre-assembled	Réservoir supplémentaire arr. préass.		1	1	1	1	1	1	
45	27 011 559 0	Sekundenkleber E610-BK 10g	Instant adhesive E610-BK 10g	Colle instantanée E610-BK 10 g		1	1	1	1	1	1	
		Flasche	bottle									
46	27 006 509 0	Gummidichtung	Rubber seal	Joint en caoutchouc		4	4	4	4	4	4	
47	20 020 223 0	Anschluss	Connection	Connexion		4	4	4	4	4	4	
49	20 425 990 1	Aufnahme Kotflügel				1	1	1	1	1	1	
50	20 228 548 0	Gummiplatte	Rubber plate	Plaque caoutchouc		4	4	4	4	4	4	
51	90 004 590 0	O-Ring 15 x 3	O-ring seal 15 x 3	Joint torique 15 x 3		2	2	2	2	2	2	

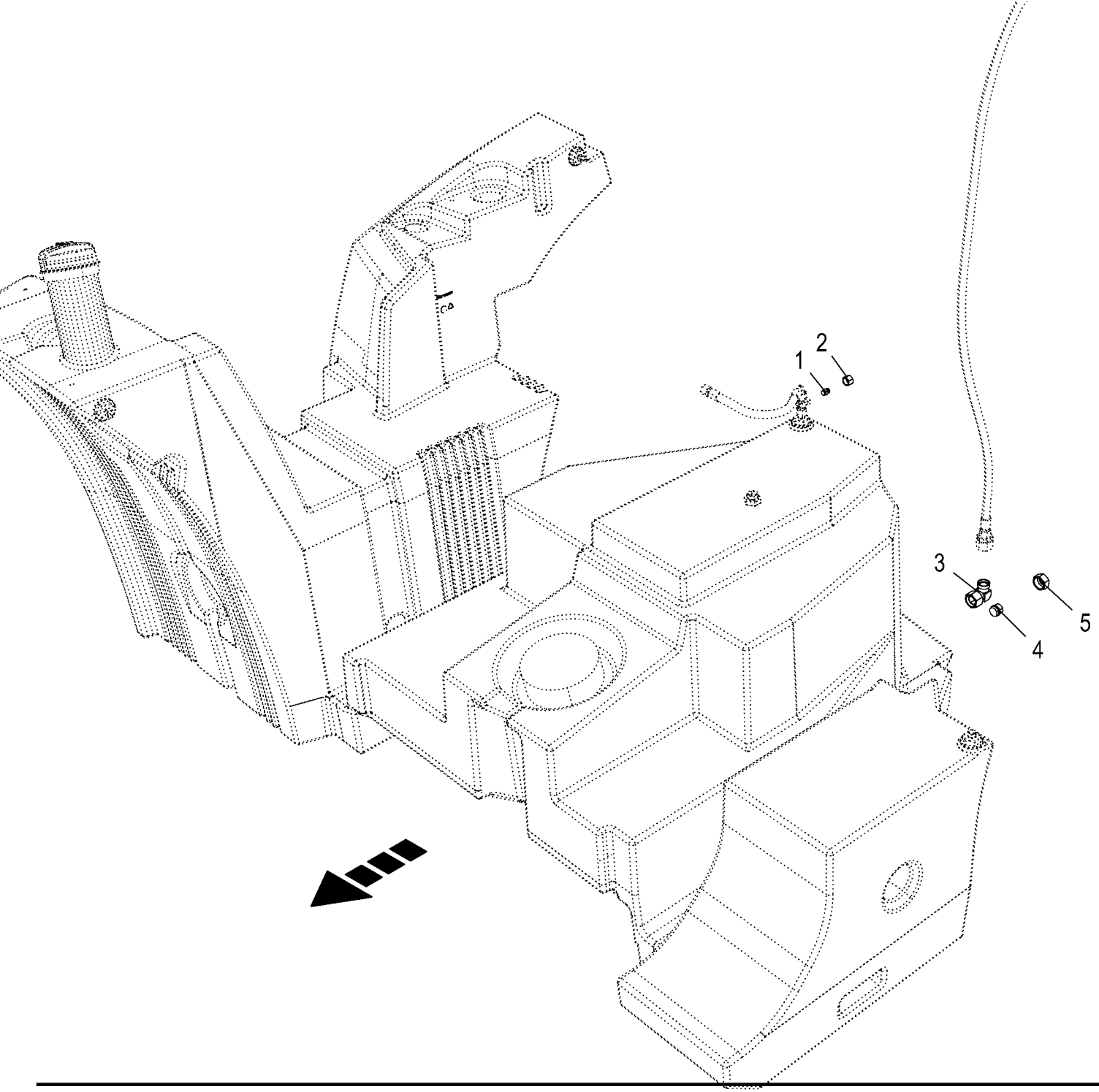
1
2
3
4
5

Montagematerial ohne Zusatztank **Mounting material without auxiliary tank** **Matériel de montage sans réservoir supplémentaire**					1043801 -	BX201-12	BX201-22	BX201-32	BX201-35	BX201-42	BX201-45	**150 051 337 02** 150 448 316 2 **88.0**
Pos.	ID-Nr.	Benennung	Description	Description	Masch.-Nr-							Bemerkung/Remarks/Remarque
1	00 919 300 0	Verschlusskegel mit O-Ring	Locking cone w. O-ring	Cône de verouillage av.joint t		1	1	1	1	1	1	L 12
2	00 921 206 0	Überwurfmutter	Nozzle disc cap	Écrou de buse-pastille		1	1	1	1	1	1	AL 12
3	00 920 822 0	Winkelstutzen	Angle lug	Jarret tubulure		1	1	1	1	1	1	L 28
4	00 919 301 0	Verschlusskegel mit O-Ring	Locking cone w. O-ring	Cône de verouillage av.joint t		1	1	1	1	1	1	L 28
5	00 920 805 0	Überwurfmutter	Nozzle disc cap	Écrou de buse-pastille		1	1	1	1	1	1	AL 28

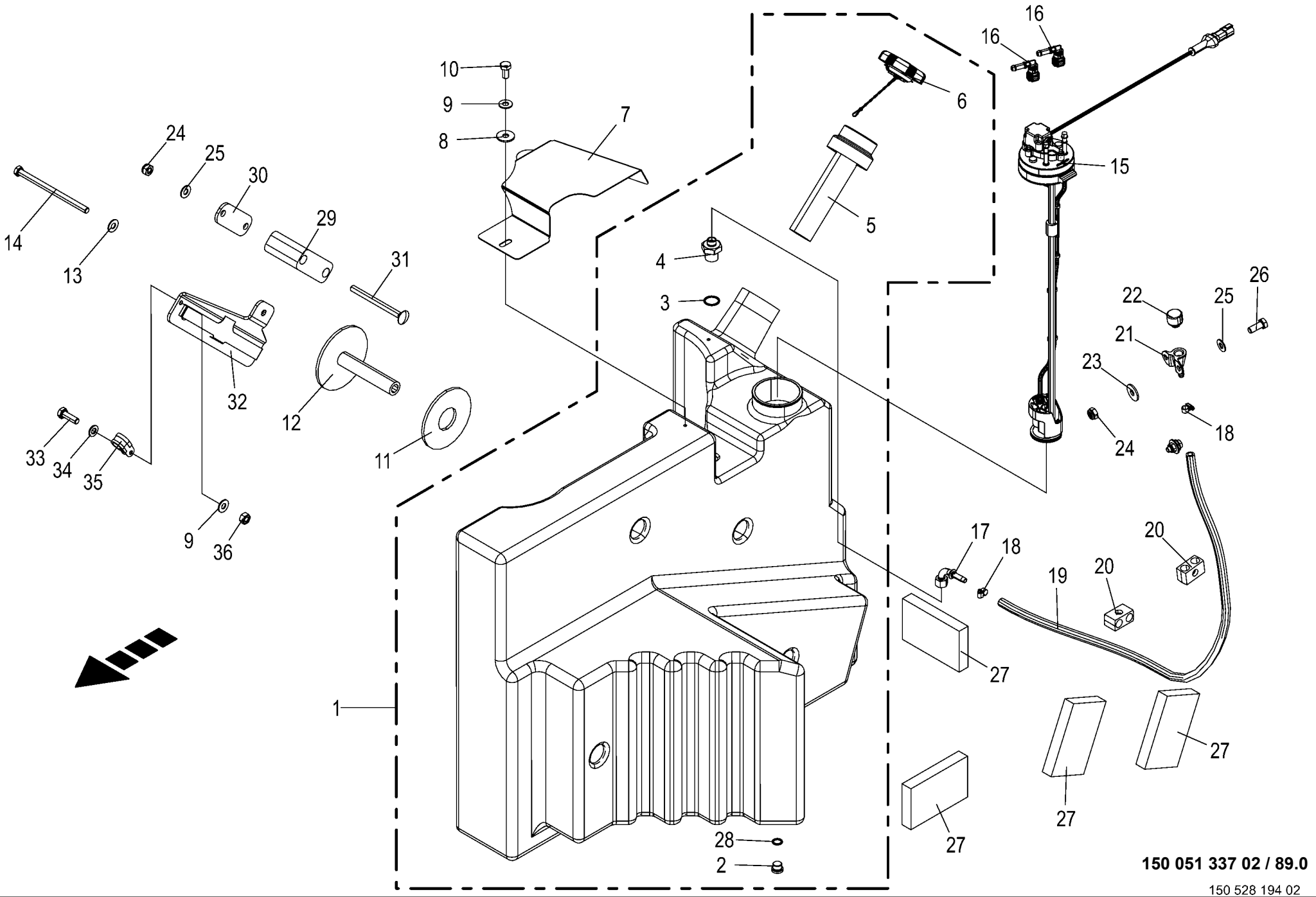

150 051 337 02 / 89.0

150 528 194 02

SCR-Tank **SCR tank** **Réservoir SCR**					1043801 -	BX2011-12	BX2011-22	BX2011-32	BX2011-35	BX2011-42	BX2011-45	**150 051 337 02** 150 528 194 2 **89.0**
Pos.	ID-Nr.	Benennung	Description	Description	Masch.-Nr-							Bemerkung/Remarks/Remarque
1	20 420 048 3	Harnstofftank vormont.				1	1	1		1		
2	90 003 360 0	Verschlußschraube I-6kt M18x1, 5 Edelst.	Locking screw int hex M18x1.5 stainl st	Vis obturat six pans creuxM18x1,5 inox.		1	1	1		1		
3	90 002 656 0	O-Ring 26 x 3	O-ring seal 26 x 3	Joint torique 26 x 3		1	1	1		1		
4	20 420 047 0	Einschraubstutzen SCR- Tank Rd 42 x45	Screw-in support SCR- tank Rd 42 x 45	Raccord à vis réservoir SCR Rd 42 x45		1	1	1		1		
5	27 016 362 0	Stutzen Tankdeckel SCR	Nozzle tank cover SCR	Manchon couvercle de réservoir d'urée		1	1	1		1		
	27 024 478 0	Sieb Harnstofftank	STRAINER	Crible du réservoir		1	1	1		1		
6	27 027 554 0	SCR Tankdeckel DV60 nicht abschließb				1	1	1		1		
7	20 429 584 0	Schutzblech	Guard sheet	Tôle de protection		1	1	1		1		
8	00 910 603 0	Scheibe	Washer	Rondelle		x	x	x		x		8,4 X 24 X 2
9	00 909 908 1	Sperrkantscheibe	Detent edged washer	Disque à bord d'arrêt		x	x	x		x		SKM 8
10	00 900 612 0	6kt-Schraube	Hex head bolt	Boulon tête hex		x	x	x		x		M 8 X 16
11	20 227 214 0	Distanzstück	Spacer	Pièce d'écartement		2	2	2		2		
12	20 225 433 1	Distanzstück SCR-Tank	Spacer SCR tank	Pièce d'écartement réservoir d'urée		2	2	2		2		
13	00 909 910 1	Sperrkantscheibe	Detent edged washer	Disque à bord d'arrêt		x	x	x		x		SKM 12
14	00 900 260 0	6kt-Schraube	Hex head bolt	Boulon tête hex		x	x	x		x		M 12 X 190
15	20 089 525 0	Entnahmemodul 650 mm [-B66]	Extraction module 650 mm [- B66]	Module de prélèvement 650 mm [-B66]		1	1	1		1		
16	27 019 011 0	Steckkupplung SAE J2044 10mm S 90°	Plug-in connector SAE J2044 10mm S 90 °	Accou. emboîtable SAE J2044 10mm S 90°		2	2	2		2		
17	27 016 412 0	Pressnippel 3/8" DKOL90° L 12	Press nipple VA 3/8" DKOL90° L 12	Nipple de pressage VA 3/8" dkol90° L 12		1	1	1		1		
18	00 924 001 1	Schneckengewindeschelle	Tube clip	Bride		2	2	2		2		12 - 22
19	20 224 497 2	Entlüftungsleitung				1	1	1		1		
20	27 004 012 0	Rohrschelle -2 Hälften	Tube clamp -2 halves	Bride -2 moitiés		2	2	2		2		Bo.= 18/18
21	20 627 067 0	Aufschraubverschr. Entlüftungsfilter				1	1	1		1		
22	27 022 434 0	Be- & Entlüftungsfilter M18x1, 5	Ventilation & breather filter M18x1,5	Filtre de purge+d'apport d'air M18x1,5		1	1	1		1		
23	90 000 121 0	Scheibe	Washer	Rondelle		x	x	x		x		10,5 X 30 X 2,5
24	00 908 758 0	Sicherungsmutter	Locknut	Écrou hex		x	x	x		x		M 10
25	00 909 909 1	Sperrkantscheibe	Detent edged washer	Disque à bord d'arrêt		x	x	x		x		SKM 10
26	00 900 636 0	6kt-Schraube	Hex head bolt	Boulon tête hex		x	x	x		x		M 10 X 25
27	20 228 548 0	Gummiplatte	Rubber plate	Plaque caoutchouc		4	4	4		4		

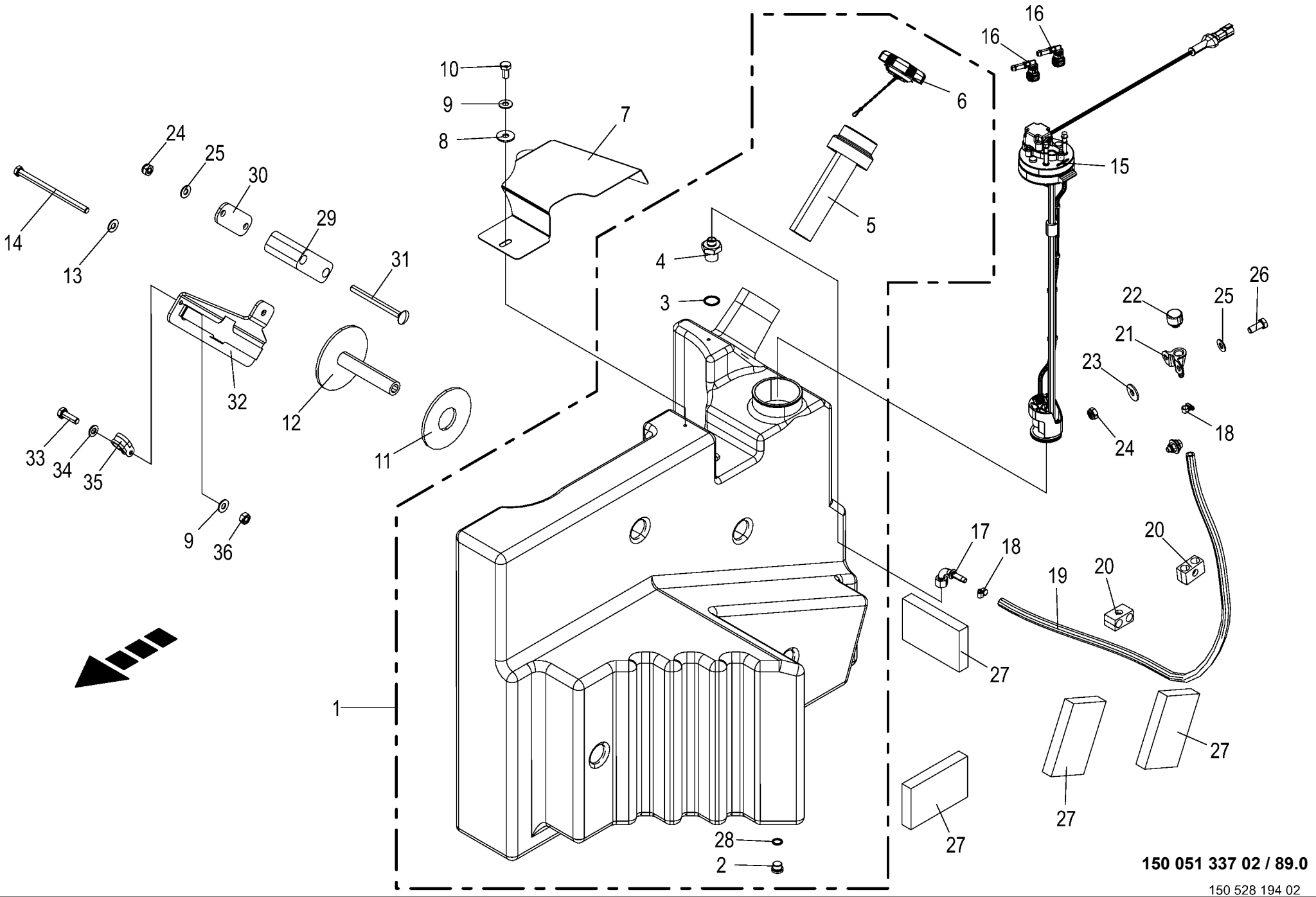

150 051 337 02 / 89.0

150 528 194 02

SCR-Tank **SCR tank** **Réservoir SCR**					1043801 -	BX2012-12	BX2012-22	BX2012-32	BX2012-35	BX2012-42	BX2012-45	**150 051 337 02** 150 528 194 2 **89.0**
Pos.	ID-Nr.	Benennung	Description	Description	Masch.-Nr-							Bemerkung/Remarks/Remarque
28	90 004 590 0	O-Ring 15 x 3	O-ring seal 15 x 3	Joint torique 15 x 3		1	1	1		1		
29	27 028 901 0	Rohrschelle 50,8mm glatt	Pipe cl. 50,8mm	Collier 50,8mm		2	2	2		2		
30	00 925 121 1	Deckplatte	Cover plate	Plaque de recouvrement		2	2	2		2		
31	90 001 690 0	Flachrundschraube	Coach bolt	Vis a tête bombée		x	x	x		x		M10 X 120
32	20 626 119 1	Halter	Support	Support		1	1	1		1		
33	00 910 413 0	Scheibe	Washer	Rondelle		x	x	x		x		8,4 X 17 X 1,6
34	00 924 062 0	Rohrschelle mit Gummiprofil	Tube clip w. rubber	Bride		1	1	1		1		Rd. 25
35	00 908 210 0	6kt-Mutter	Hex nut	Écrou hex		x	x	x		x		M 8

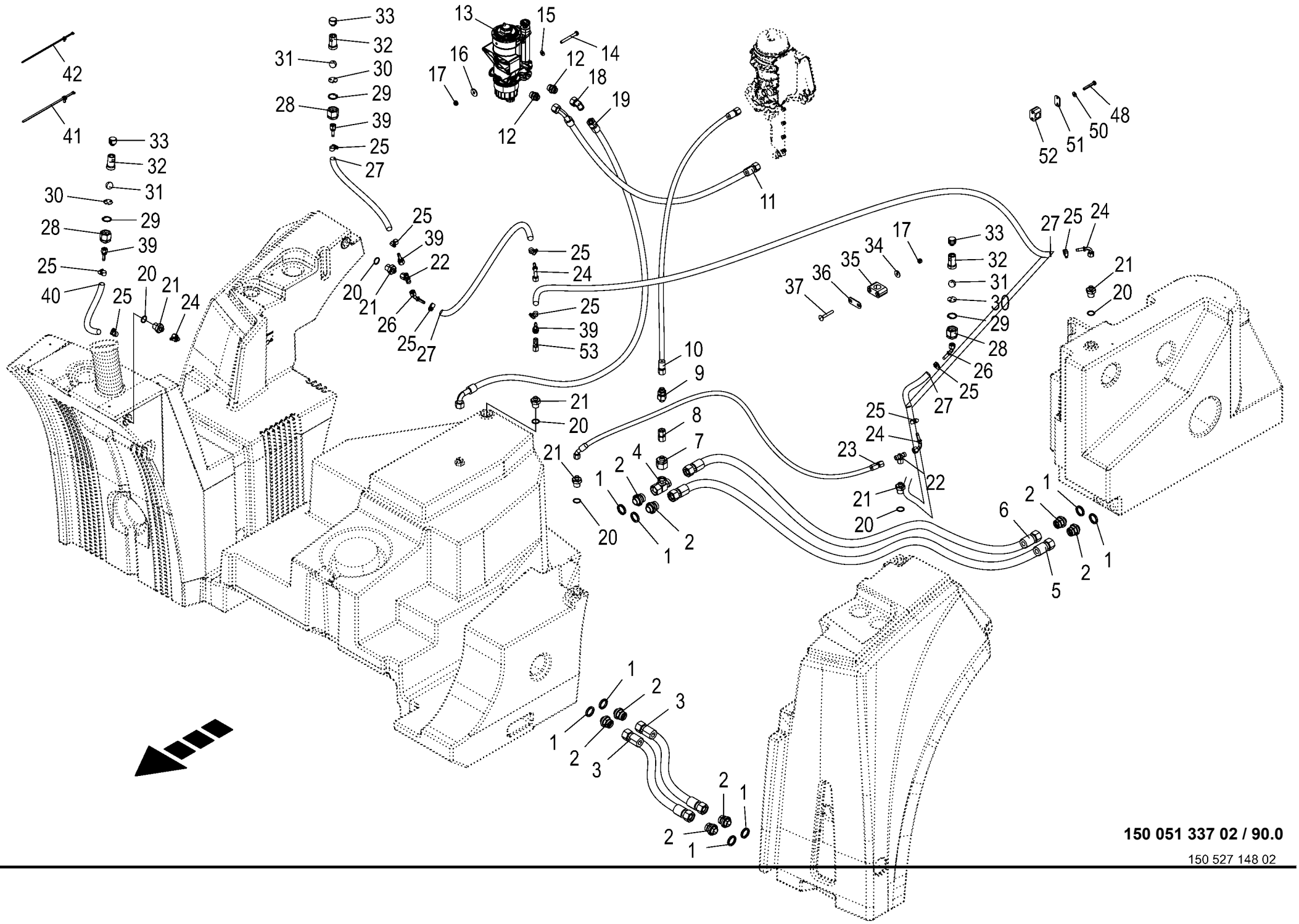

150 051 337 02 / 90.0

150 527 148 02

Dieselleitungen **Diesel lines** **Conduites de diesel**					1043801 -	BX201-12	BX201-22	BX201-32	BX201-35	BX201-42	BX201-45	**150 051 337 02** 150 527 148 2 **90.0**
Pos.	ID-Nr.	Benennung	Description	Description	Masch.-Nr-							Bemerkung/Remarks/Remarque
1	27 006 509 0	Gummidichtung	Rubber seal	Joint en caoutchouc		8	8	8	8	8	8	
2	20 020 223 0	Anschluss	Connection	Connexion		8	8	8	8	8	8	
3	27 011 593 5	Dieselsch. 1SN 25x680 DKOL/ DKOL SSK	Diesel hose 1SN 25x680 DKOL/ DKOL SSK	Tuyau carb. 1SN 25x680DKOL/ DKOL SSK		2	2	2	2	2	2	
4	00 920 827 0	L-Stutzen	Adjustable L connection	Raccord L réglable		1	1	1	1	1	1	L 28
5	27 011 592 1	Dieselschlauch 1SN 25x810 DKOL/DKOL SSK	Diesel hose 25x810	Tuyau diesel 25x810		1	1	1	1	1	1	
6	20 228 318 0	Dieselschlauch 1SN 25x740 DKOL/DKOL SSK	Diesel hose 25x740	Tuyau diesel 25x740		1	1	1	1	1	1	
7	00 919 010 0	Reduzier-Verschraubung	Reducer fitting	Réduction		1	1	1	1	1	1	KOR 28/15-L
8	00 230 744 0	Doppelnippel	Double nipple	Double raccord		1	1	1	1	1	1	L 15
9	90 004 177 0	Rückschlagventil 0,3bar Reihe L 15	Non-return valve 0.3 bar series L 15	Clapet antiretour 0,3 bar ligne L 15		1	1	1	1	1	1	
10	27 022 560 0	Dieselschlauch 2TE 12x1700 DKOL/Sonder	Fuel hose 2TE 12x1700 DKOL	Tuyau diesel 2TE 12x1700 DKOL/ spéc.		1	1	1	1	1	1	
11	27 023 433 2	Dieselschlauch 2TE 16x1550 DKOL90/Sonder	Diesel hose 2TE 16x1550 DKOL90/Sonder	Tuyau diesel 2TE 16x1550 DKOL90/spéc.		1	1	1	1	1	1	
12	90 003 026 0	Einschraubstutzen L 18 / M27x2 F Zn8	Screw-in fitting L 18 / M27x2 F Zn8	Manchon fileté L 18 / M27x2 F Zn8		2	2	2	2	2	2	
13	27 022 650 0	Kraftstoffvorfilter	Primary fuel Filter	Préfiltre à carburant		1	1	1	1	1	1	
	27 014 851 0	Filterelement	Filterelement	Filterelement		1	1	1	1	1	1	
	27 024 740 0	Filterelement Kraftstoffvorf. -Prävention Dieselpest	Filter element fuel prefilter -Prevention of diesel menace	Élément filtrant hydac « Biomicron » -Prévention peste diesel		1	1	1	1	1	1	
	27 022 651 0	Handpumpe f. Dieselvorfilter	Hand pump for Diesel prefilter	Pompe manuelle p. préfiltre diesel		1	1	1	1	1	1	
	27 023 265 0	Schauglas E BC S97 M10	Inspection glass E BC S97 M10	Regard en verre E BC S97 M10		1	1	1	1	1	1	
	27 025 593 0	Dichtung	Seal	Joint		1	1	1	1	1	1	
	27 025 759 0	Ablassschraube E-HDP 600 HT/BC	DRAIN SCREW E-HDP 600 HT / BC	Vis de vidange E-HDP 600 HT/BC		2	2	2	2	2	2	
	27 025 539 0	Dichtung Handpumpe	Sealing of hand pump	Joint pompe manuelle		1	1	1	1	1	1	
	27 028 223 0	Geh.-Deckel E-HDP HT/BC	Walking lid E-HDP HT/BC			1	1	1	1	1	1	
14	00 901 439 1	6kt-Schraube	Hex head bolt	Boulon tête hex		x	x	x	x	x	x	M 10 X 90
15	00 909 909 1	Sperrkantscheibe	Detent edged washer	Disque à bord d'arrêt		x	x	x	x	x	x	SKM 10
16	00 910 353 0	Scheibe	Washer	Rondelle		x	x	x	x	x	x	11 X 34 X 3
17	00 908 758 0	Sicherungsmutter	Locknut	Écrou hex		x	x	x	x	x	x	M 10
18	00 921 173 0	Winkelstutzen	Angle lug	Jarret tubulure		1	1	1	1	1	1	L 18
19	27 025 408 0	Dieselschlauch 2TE 16x1600 DKOL/DKOL90	Fuel hose 2TE 16x1600 DKOL/ DKOL90	Tuyau de carb. 2TE 16x1600 DKOL/DKOL90		1	1	1	1	1	1	
20	90 002 656 0	O-Ring 26 x 3	O-ring seal 26 x 3	Joint torique 26 x 3		6	6	6	6	6	6	

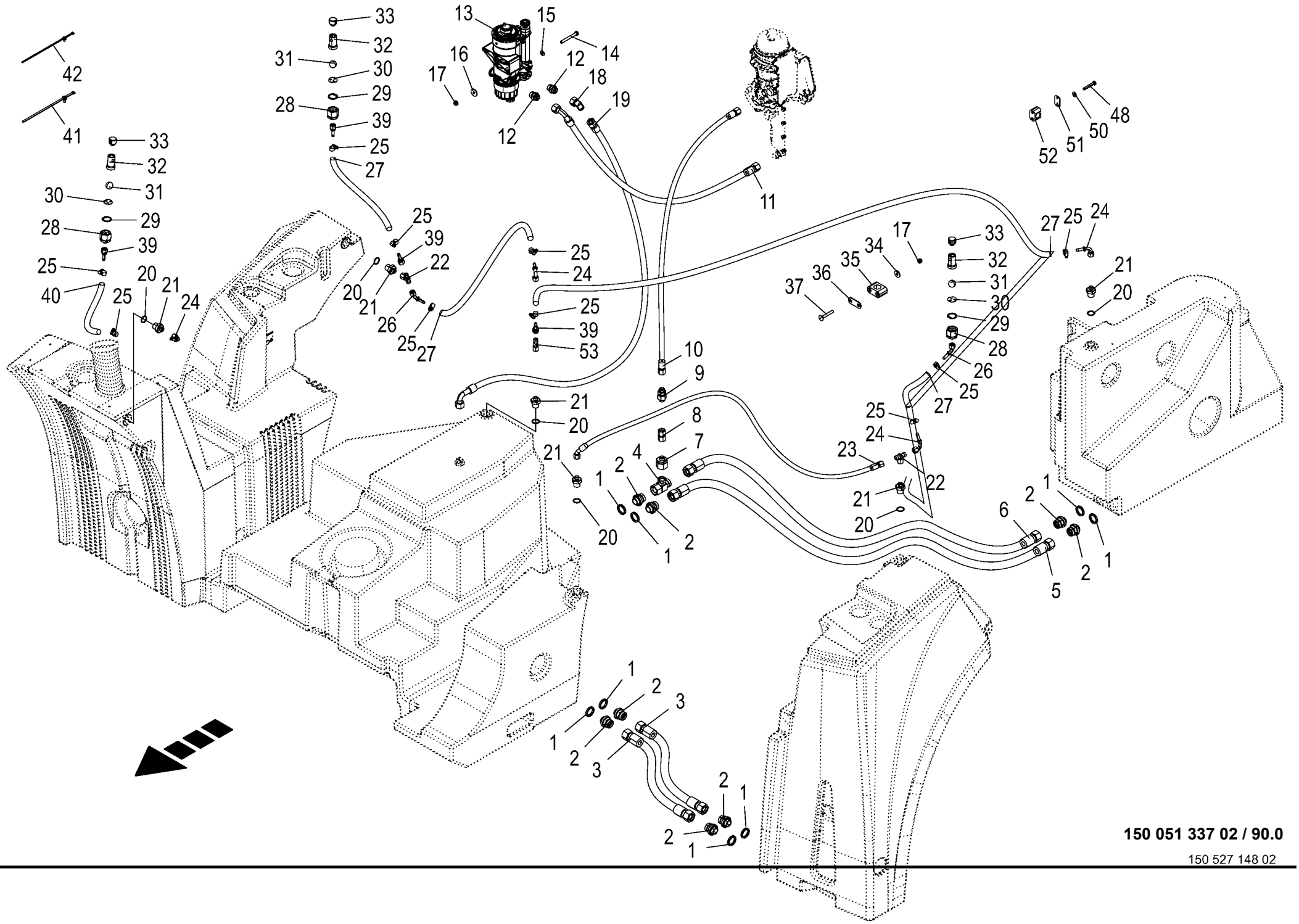

150 051 337 02 / 90.0

150 527 148 02

Dieselleitungen **Diesel lines** **Conduites de diesel**					1043801 -	BX2012-12	BX2012-22	BX2012-32	BX2012-35	BX2012-42	BX2012-45	**150 051 337 02** 150 527 148 2 **90.0**
Pos.	ID-Nr.	Benennung	Description	Description	Masch.-Nr-							Bemerkung/Remarks/Remarque
21	20 226 589 0	Einschraubstutzen Dieseltank 6 Kt	Screw-in support diesel tank hexagon	Manchon fileté réservoir de diesel 6pans		6	6	6	6	6	6	
22	00 921 077 1	T-Stutzen	T connector	Raccord T réglable		2	2	2	2	2	2	M 18 X 1,5
23	27 012 614 1	Dieselschlauch 2TE 10x950 DKL/ DKL45	Diesel hose 10x950	Tuyau diesel 10x950		1	1	1	1	1	1	
24	27 012 265 0	Pressnippel 3/8" DKOL90° L 12 Zn8	Press nipple 3/8" DKOL90° L 12 A3G	Nipple de pressage 3/8" DKOL90° L 12 A3G		4	4	4	4	4	4	
25	00 924 001 1	Schneckengewindeschelle	Tube clip	Bride		10	10	10	10	10	10	12 - 22
26	27 016 394 0	Pressnippel 3/8" 45° DKOL L 12 Zn8	Press nipple 3/8" 45° DKOL L 12 A3G	Nipple de press. 3/8" 45° dkol L 12 A3G		2	2	2	2	2	2	
27	27 022 555 0	Dieselschauch TE210 B NW10(Rolle)				x	x	x	x	x	x	
28	00 919 924 0	Reduzier-Verschraubung	Reducer fitting	Réduction		3	3	3	3	3	3	M 36 X 2 / M 18 X 1,5
29	00 911 605 0	Sicherungsring	Circlip	Circlip		3	3	3	3	3	3	25 X 1,2
30	20 228 029 0	Entlüftungsblech	Breather	Tôle de purge		3	3	3	3	3	3	
31	27 014 968 0	Gummi-Ventilkugel Ø20mm	Rubber-valve Ø 20mm	Bille de vanne en caoutchouc Ø20mm		3	3	3	3	3	3	
32	20 227 849 2	Sicherheitsventil Entlüftung Rd 40x60	Safety valve breather Rd 40 x 60	Soupape de sécurité purge d´air Rd 40x60		3	3	3	3	3	3	
33	27 022 434 0	Be- & Entlüftungsfilter M18x1, 5	Ventilation & breather filter	Filtre de purge+d'apport d'air M18x1,5		3	3	3	3	3	3	
34	90 000 121 0	Scheibe	Washer	Rondelle		x	x	x	x	x	x	10,5 X 30 X 2,5
35	00 925 152 2	Rohrschelle -2 Hälften	Tube clamp -2 halves	Bride -2 moitiés		3	3	3	3	3	3	Bo.= 30
36	20 233 924 0	Deckplatte 30 Lochabst. 45	Cover plate 30 hole spacing 45	Plaque de recouvrement 30 dist trou. 45		3	3	3	3	3	3	
37	00 904 761 2	Flachrundschraube	Coach bolt	Vis a tête bombée		x	x	x	x	x	x	M 10 X 70
39	27 012 174 0	Pressnippel 3/8" gerade DKOL L 12 Zn8	Press nipple 3/8" straight DKOL L 12 A3G	Nipple de press. 3/8" droi. DKOL		4	4	4	4	4	4	
40	20 625 236 0	Kraftstoffschlauch 2TE 10x850	Fuel hose 2TE 10x850	Tuyau de carburant 2TE 10x850		1	1	1	1	1	1	
41	20 086 201 0	Befestigungsbinder 7,6x300 Lamellenfuß	Fixing tie 7,6x300 Fir tree base sw	Lanière de fixation 7,6x300 Pied sapin		x	x	x	x	x	x	
42	20 086 200 0	Befestigungsbinder 4,6x300 Lamellenfuß	Fixing tie 4,6x300 Fir tree base sw	Lanière de fixation 4,6x300 Pied sapin		x	x	x	x	x	x	
48	00 901 410 0	6kt-Schraube	Hex head bolt	Boulon tête hex		x	x	x	x	x	x	M 6 X 40
	90 000 176 0	6kt-Schraube	Hex head bolt	Boulon tête hex		x	x	x	x	x	x	M 6 X 55
50	00 909 906 1	Sperrkantscheibe	Detent edged washer	Disque à bord d'arrêt		x	x	x	x	x	x	SKM 6
51	00 925 145 0	Deckplatte	Cover plate	Plaque de recouvrement		5	5	5	5	5	5	
52	27 003 906 0	Rohrschelle -2 Hälften	Tube clamp -2 halves	Bride -2 moitiés		5	5	5	5	5	5	Bo.= 25

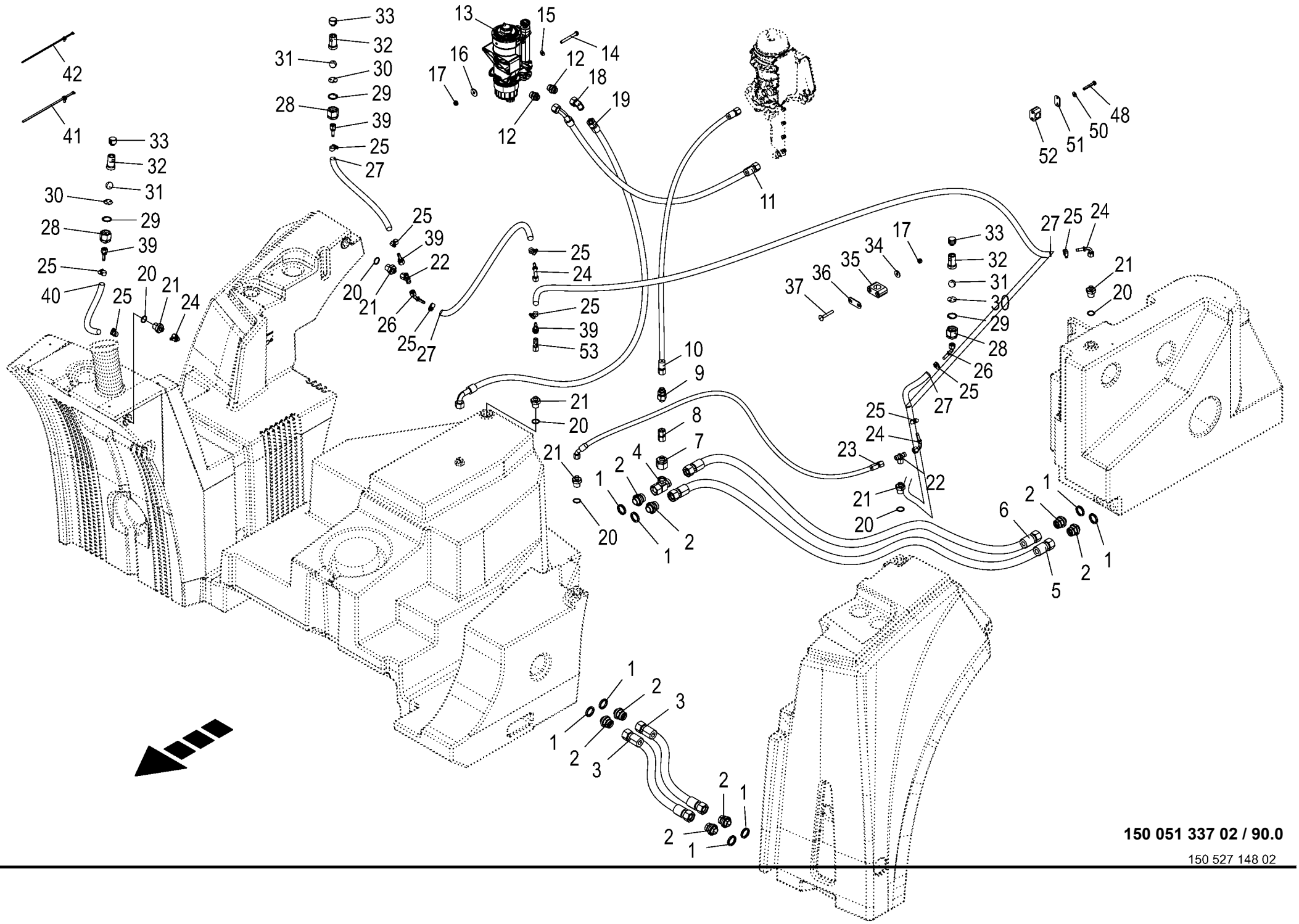

150 051 337 02 / 90.0

150 527 148 02

Dieselleitungen **Diesel lines** **Conduites de diesel**					1043801 -	BX2012-12	BX2012-22	BX2012-32	BX2012-35	BX2012-42	BX2012-45	**150 051 337 02** 150 527 148 2 **90.0**
Pos.	ID-Nr.	Benennung	Description	Description	Masch.-Nr-							Bemerkung/Remarks/Remarque
53	00 921 079 1	L-Stutzen	Adjustable L connection	Raccord L réglable		1	1	1	1	1	1	L 12

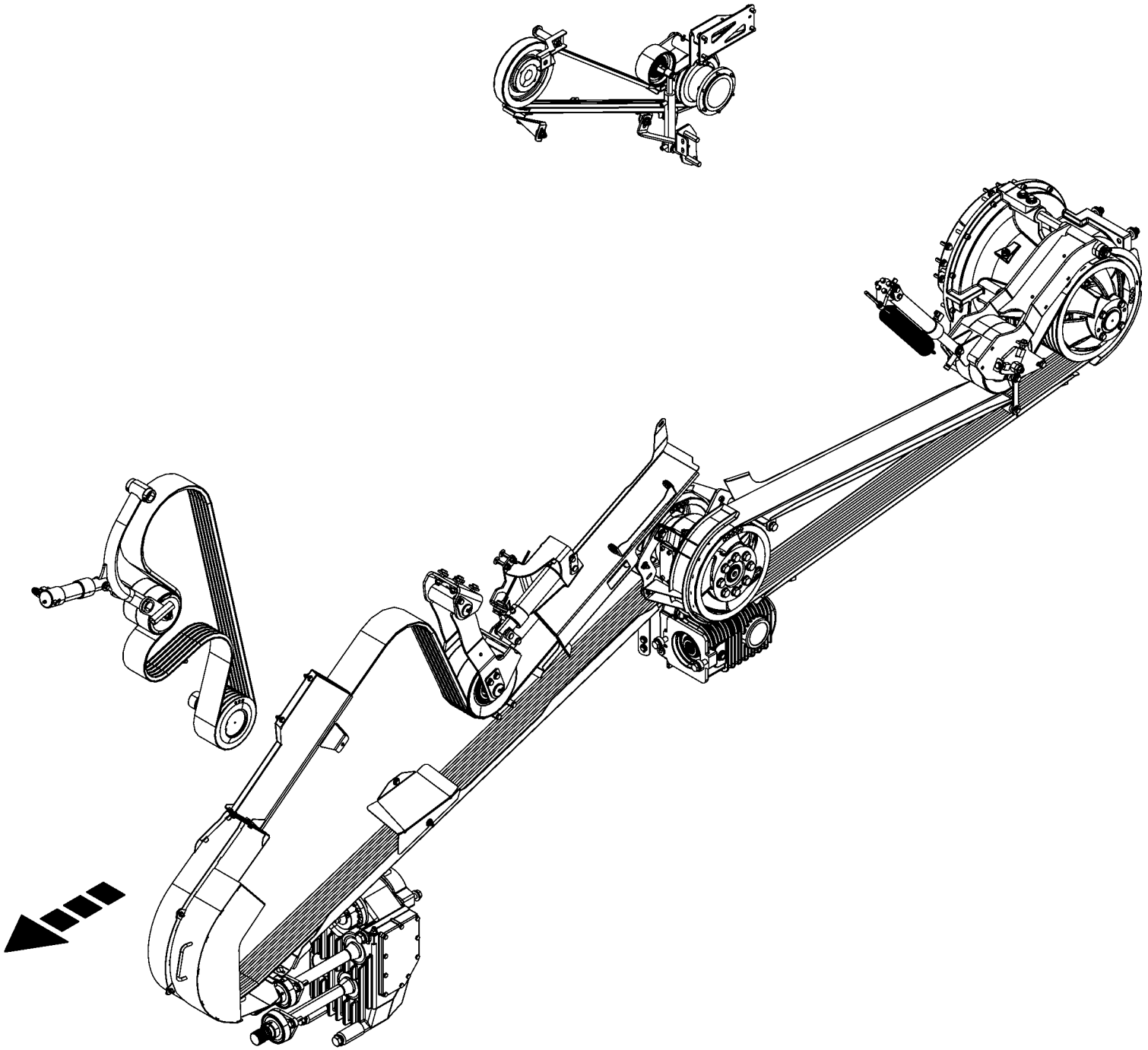

-----ANTRIEB -----DRIVE -----ENTRAÎNEMENT					1043801 -	BX2201-12	BX2201-22	BX2201-32	BX2201-35	BX2201-42	BX2201-45	150 051 337 02 150 527 158 1 91.0
Pos.	ID-Nr.	Benennung	Description	Description	Masch.-Nr-							Bemerkung/Remarks/Remarque
1						.	.	.	.	.	.	

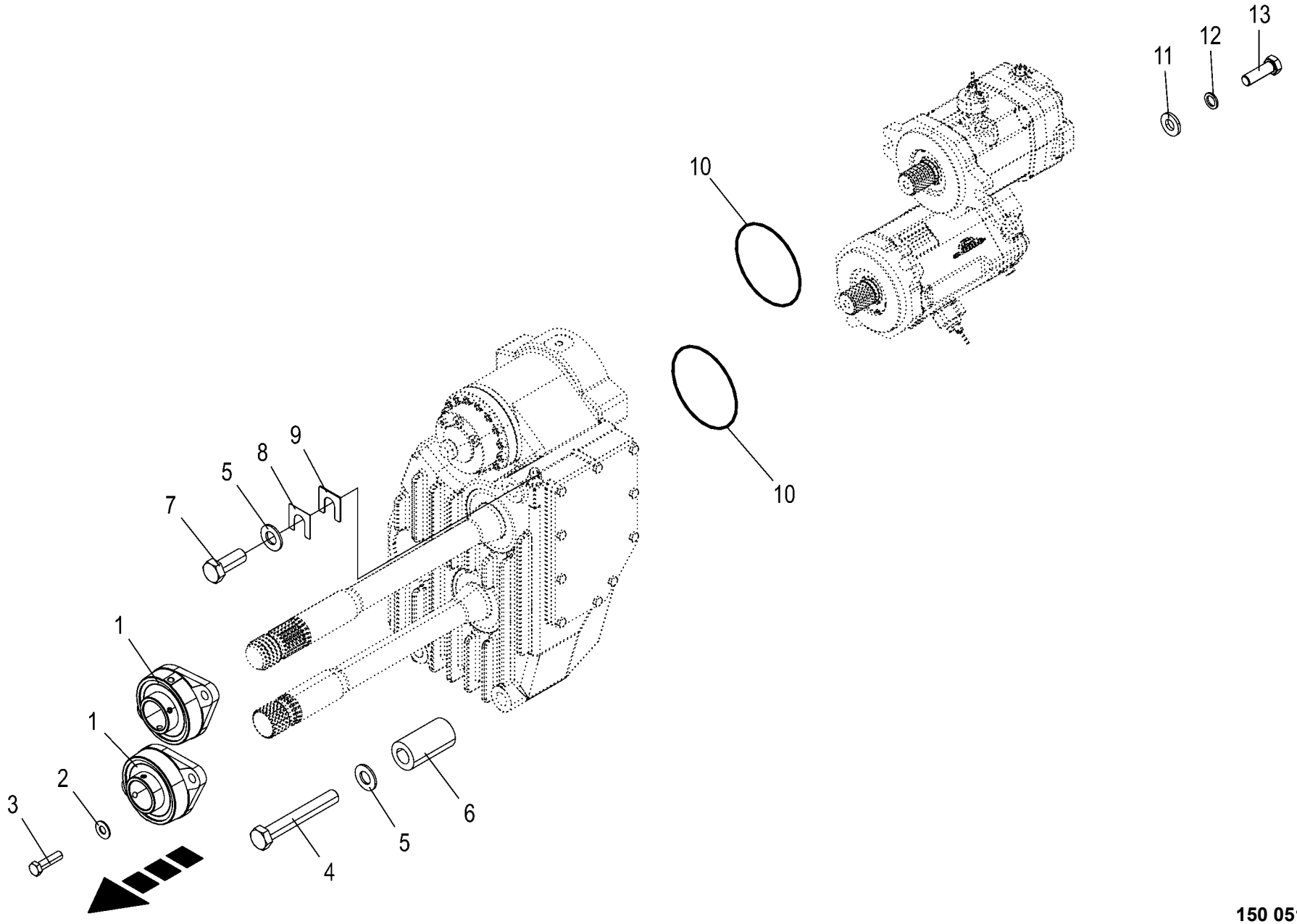

150 051 337 02 / 92.0

150 527 159 01

Vorsatzantrieb **Header drive** **Entraînement de l'accessoire avant**					1043801 -	BX201-12	BX201-22	BX201-32	BX201-35	BX201-42	BX201-45	**150 051 337 02** 150 527 159 1 **92.0**
Pos.	ID-Nr.	Benennung	Description	Description	Masch.-Nr-							Bemerkung/Remarks/Remarque
1	90 001 796 0	Flanschlager 45mm 2-Loch	Flange-mounted bearing 45mm 2-Loch	Palier à bride 45mm 2-Loch		2	2	2	2	2	2	
	00 934 620 0	Rillenkugellager	Grooved ball bearing	Roulement à gorge		2	2	2	2	2	2	UC 209 D1
2	00 909 910 1	Sperrkantscheibe	Detent edged washer	Disque à bord d'arrêt		x	x	x	x	x	x	SKM 12
3	00 901 451 0	6kt-Schraube	Hex head bolt	Boulon tête hex		x	x	x	x	x	x	M 12 X 45
4	90 002 660 0	6kt-Schraube M20x140 Zn8	Hexagon head screw M20 x 140	Vis six pans M20 x 140		x	x	x	x	x	x	
5	00 909 913 1	Sperrkantscheibe	Detent edged washer	Disque à bord d'arrêt		x	x	x	x	x	x	SKM 20
6	20 221 489 1	Distanzrohr	Spacer tube	Tube d'écartement		2	2	2	2	2	2	
7	00 900 688 0	6kt-Schraube	Hex head bolt	Boulon tête hex		x	x	x	x	x	x	M 20 X 50
8	20 227 602 1	Beilage 0,5mm	Shim 0.5 mm	Garniture 0,5mm		x	x	x	x	x	x	
9	20 227 603 1	Beilage 2,0mm	Shim 2.0 mm	Garniture 2,0mm		x	x	x	x	x	x	
10	00 937 588 0	O-Ring	O-ring	Joint torique		2	2	2	2	2	2	124,5 X 3
11	90 002 838 0	Scheibe 17 x 35 x 5 Zn8	Washers 17 x 35 x 5	Rondelles 17 x 35 x 5		x	x	x	x	x	x	
12	00 909 904 1	Sperrkantscheibe	Detent edged washer	Disque à bord d'arrêt		x	x	x	x	x	x	SKZ 16
13	00 900 677 0	6kt-Schraube	Hex head bolt	Boulon tête hex		x	x	x	x	x	x	M 16 X 50

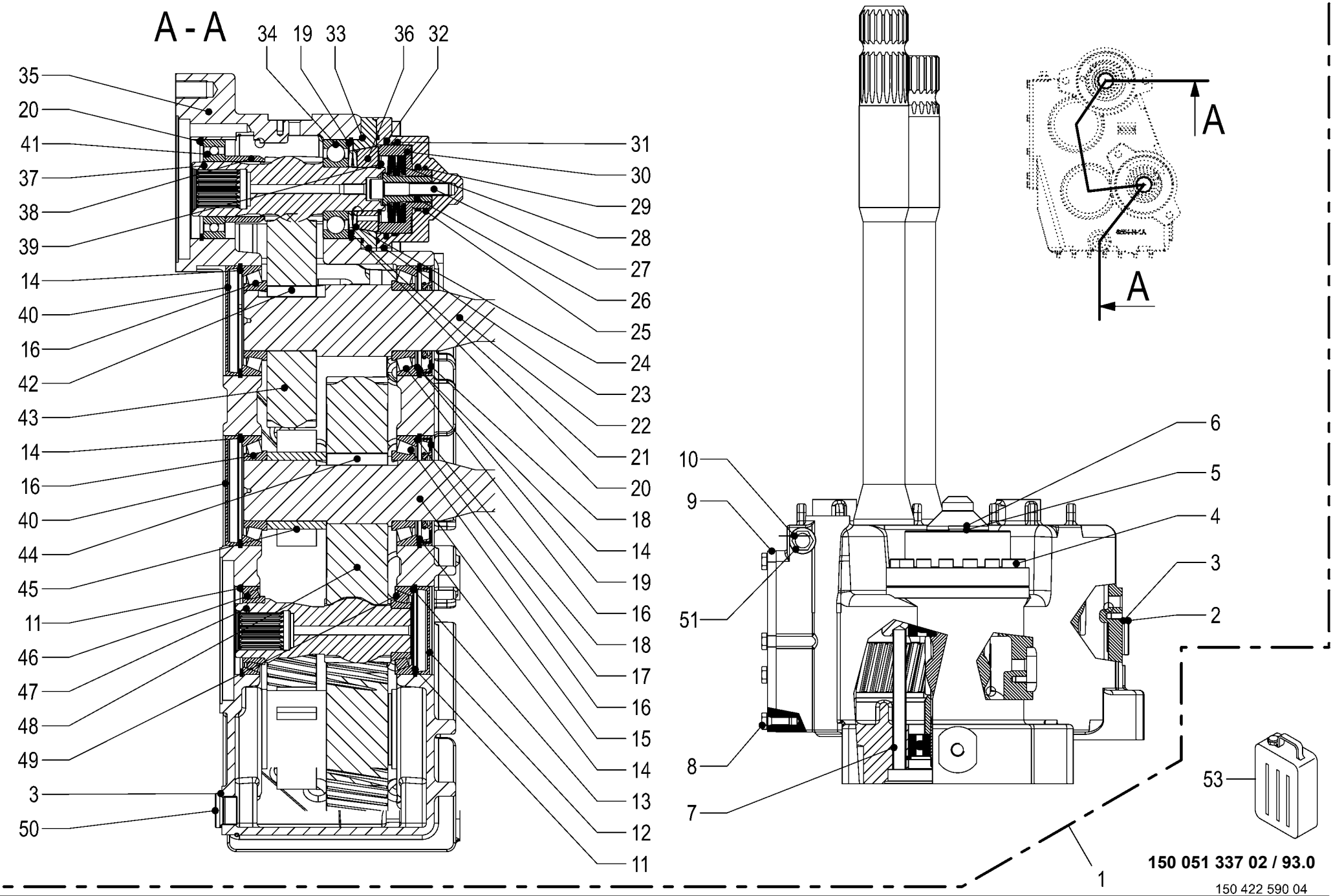
A - A
34
19
33
36
32
35
20
41
37
38
39
14
40
16
42
43
14
16
40
44
45
11
46
47
48
49
3
50
31
30
29
28
27
26
25
24
23
22
21
20
18
14
19
16
18
17
16
15
14
13
12
11
A
A
10
9
51
8
7
6
5
4
3
2
53
1
150 051 337 02 / 93.0
150 422 590 04

Verteilergetriebe **Transfer gearbox** **Boîte de distribution**					1043801 -	BX2011-12	BX2011-22	BX2011-32	BX2011-35	BX2011-42	BX2011-45	**150 051 337 02** 150 422 590 4 **93.0**
Pos.	ID-Nr.	Benennung	Description	Description	Masch.-Nr-							Bemerkung/Remarks/Remarque
1	27 016 647 2	Verteilergetriebe (m. Bremse)	Transfer gearbox (with brake)	Boîte de distribution (avec frein)		1	1	1	1	1	1	
2	90 003 138 0	Verschlußschraube I-6kt M26x1, 5 Zn8	Locking screw hexago. socket M26x1,5 Zn8	Bouchon fileté I-6 pans M26x1, 5 Zn8		1	1	1	1	1	1	
3	00 937 751 1	Dichtring	Gasket ring	Bague d'étanchéité		2	2	2	2	2	2	A 26 X 31 X 2
4	90 003 136 0	Zylindersch.I-6kt M8 x 40 Zn8	Cylinder screw hexagon socket M8 x 40	Vis cylind à six pans creux M8 x 40		x	x	x	x	x	x	
5	00 937 716 1	Dichtring	Gasket ring	Bague d'étanchéité		3	3	3	3	3	3	A 12 X 18 X 1,5
6	90 003 139 0	Verschlußschraube I-6kt M12x1, 5	Locking screw hexagonal socket M12 x 1,5	Bouchon fileté I-6 pans M12x1, 5		3	3	3	3	3	3	
7	27 017 995 0	Rohr	TUBE 6354-11	Tube 6354-11		1	1	1	1	1	1	
8	00 900 614 0	6kt-Schraube	Hex head bolt	Boulon tête hex		x	x	x	x	x	x	M 8 X 20
9	27 017 986 0	Deckel Getriebegehäuse	Gearbox housing cover	Couvercle carter de l'engrenage		1	1	1	1	1	1	
10	27 018 015 0	Entlüftungsfilter M18x1,5	Breather filter M18x1,5	Filtre de purge M18x1,5		1	1	1	1	1	1	
11	00 911 673 0	Sicherungsring	Circlip	Circlip		2	2	2	2	2	2	80 X 2,5
12	90 000 426 0	Verschlussdeckel	Sealing cap	Couvercle de fermeture		1	1	1	1	1	1	Rd. 80 X 10
13	90 000 595 0	Passscheibe 68x80x0,5	Shim ring 68x80x0,5	Bague de calage 68x80x0,5		x	x	x	x	x	x	
	90 000 594 0	Passscheibe 68x80x0,3	Shim ring 68x80x0,3	Bague de calage 68x80x0,3		x	x	x	x	x	x	
	90 000 593 0	Passscheibe 68x80x0,1	Shim ring 68x80x0,1	Bague de calage 68x80x0,1		x	x	x	x	x	x	
14	00 911 686 0	Sicherungsring	Circlip	Circlip		4	4	4	4	4	4	100 X 3,0
15	27 017 992 0	Profilwelle	Profile shaft 6354-8A	Arbre à cannelures 6354-8A		1	1	1	1	1	1	
16	00 932 110 0	Kegelrollenlager	Taper roller bearing	Roulement à rouleaux coniques		4	4	4	4	4	4	30211 A
17	00 910 925 0	Passscheibe	Shim ring	Rondelle d'ajustage		x	x	x	x	x	x	85 X 95 X 0,5
	00 910 926 0	Passscheibe	Shim ring	Rondelle d'ajustage		x	x	x	x	x	x	85 X 95 X 0,3
	00 910 951 0	Passscheibe	Shim ring	Rondelle d'ajustage		x	x	x	x	x	x	85 X 95 X 0,1
18	00 936 076 0	Radial-Wellendichtring	Radial-shaft sealing ring	Radial-bague d'étanchéité		2	2	2	2	2	2	As 55 X 100 X 10
19	90 003 140 0	Passscheibe 76x90x0,5	Shim ring 76x90x0,5	Bague de calage 76x90x0,5		x	x	x	x	x	x	
	90 003 141 0	Passscheibe 76x90x0,3	Shim ring 76x90x0,3	Bague de calage 76x90x0,3		x	x	x	x	x	x	
	90 003 142 0	Passscheibe 76x90x0,1	Shim ring 76x90x0,1	Bague de calage 76x90x0,1		x	x	x	x	x	x	
20	00 911 680 0	Sicherungsring	Circlip	Circlip		2	2	2	2	2	2	90 X 3
21	27 017 996 0	Flansch	Flange 6354-12A	Bride 6354-12A		1	1	1	1	1	1	
22	27 017 989 0	Profilwelle	Profile shaft 6354-5	Arbre à cannelures 6354-5		1	1	1	1	1	1	
23	27 017 998 1	Zylinder	Cylinder	Vérin		1	1	1	1	1	1	
24	27 018 001 0	Tellerfeder	Disc spring 6354-17	Ressort Belleville 6354-17		2	2	2	2	2	2	
25	90 003 131 0	Dichtring 2K 35x3,2	Turcon seal ring 2 K 35 x 3. 2mm	Turcon bague d'étanchéité 2K 35x3,2		1	1	1	1	1	1	
26	27 018 000 0	Buchse	Bushing 6354-16	Douille 6354-16		1	1	1	1	1	1	
27	00 903 144 0	Zylinderschraube	Allen screw	Vis tête cylindrique		x	x	x	x	x	x	M 12 X 60
28	27 018 011 0	Tellerfeder	Disc spring 60 x 25.5 x 3.0	Ressort Belleville 60 x 25,5 x 3,0		4	4	4	4	4	4	

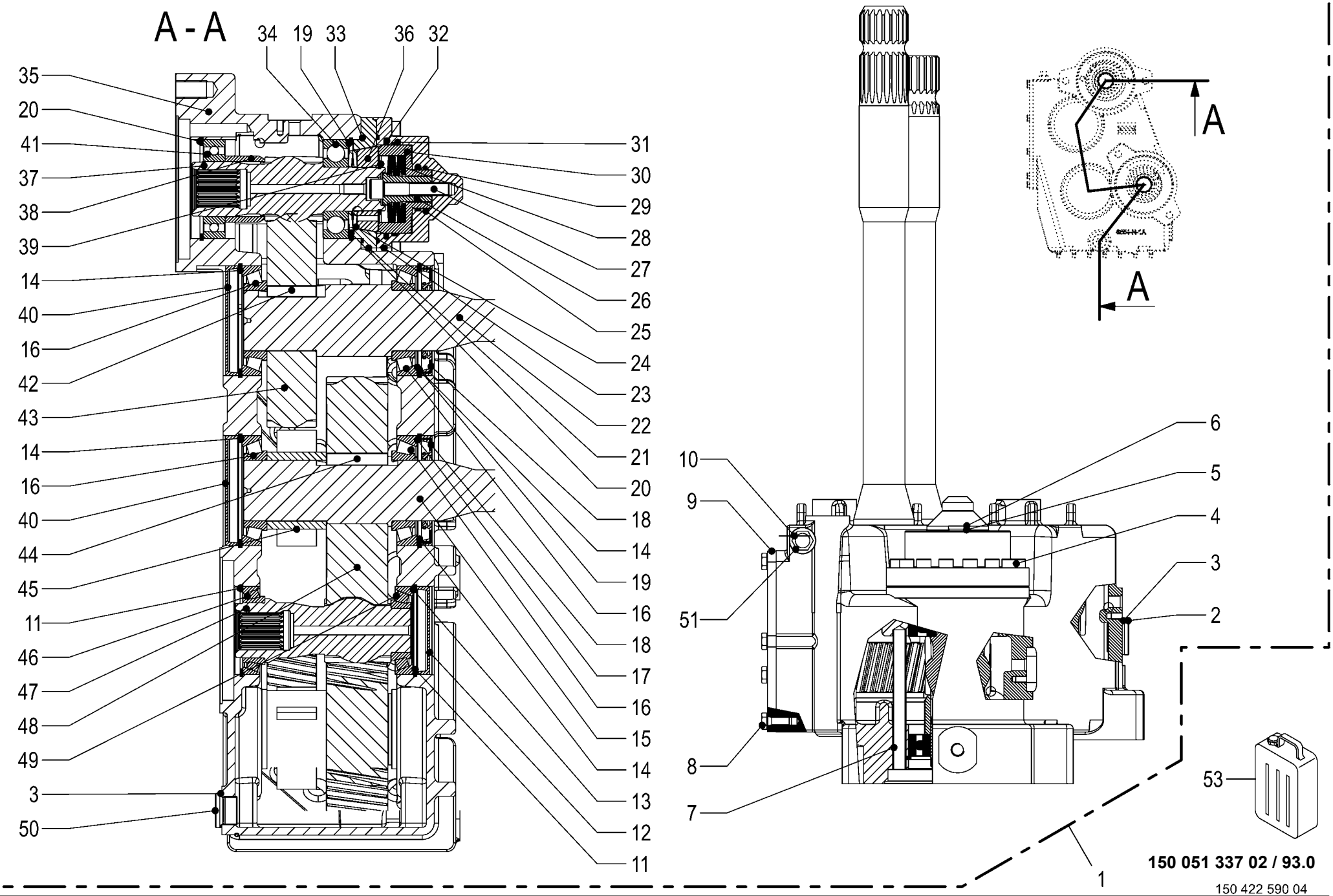
A - A
34
19
33
36
32
35
20
41
37
38
39
14
40
16
42
43
14
16
40
44
45
11
46
47
48
49
3
50
31
30
29
28
27
26
25
24
23
22
21
20
18
14
19
16
18
17
16
15
14
13
12
11
A
A
10
9
51
8
7
6
5
4
3
2
53
1
150 051 337 02 / 93.0
150 422 590 04

Verteilergetriebe **Transfer gearbox** **Boîte de distribution**					1043801 -	BX201-12	BX201-22	BX201-32	BX201-35	BX201-42	BX201-45	**150 051 337 02** 150 422 590 4 **93.0**
Pos.	ID-Nr.	Benennung	Description	Description	Masch.-Nr-							Bemerkung/Remarks/Remarque
29	90 003 133 0	Führungsring 30x40x5,6	Guide ring 30 x 40 x 5.6mm	Bague de guidage 30x40x5,6		1	1	1	1	1	1	
30	27 017 999 0	Kolben	Piston 6354-15	Piston 6354-15		1	1	1	1	1	1	
31	90 003 134 0	Führungsring 80x85x5,6	Guide ring 80 x 85 x 5.6mm	Bague de guidage 80x85x5,6		1	1	1	1	1	1	
32	90 003 132 0	Dichtring 2K 80x4,2	Turcon seal ring 2 K 80 x 4. 2mm	Turcon bague d'étanchéité 2K 80x4,2		1	1	1	1	1	1	
33	90 003 135 0	O-Ring 90 x 3	O-ring seal 90 x 3mm	Joint torique 90 x 3		2	2	2	2	2	2	
34	90 003 129 0	Rillenkugellager 6308 C3	Grooved ball bearing 6308 C3	Roulement à billes rainuré 6308 C3		1	1	1	1	1	1	
35	27 017 985 0	Getriebegehäuse	Gearbox housing	Carter d'engrenage		1	1	1	1	1	1	
36	27 017 997 0	Profilring	profile ring	Bague profilée		1	1	1	1	1	1	
37	27 017 987 0	Stirnritzelwelle	Front pinion shaft	Arbre de pignon avant		1	1	1	1	1	1	
38	27 017 993 0	Buchse	Bushing	Douille 6354-9		1	1	1	1	1	1	
39	00 911 518 0	Sicherungsring	Circlip	Circlip		1	1	1	1	1	1	40 X 2,5
40	90 001 259 0	Verschlussdeckel	Sealing cap	Couvercle de fermeture		2	2	2	2	2	2	Rd. 100 X 10
41	90 003 127 0	Rillenkugellager 6210 RS C3	Grooved ball bearing 6210 RS C3	Roulement à billes rainuré 6210 RS C3		1	1	1	1	1	1	
42	90 003 148 0	Passfeder B 16 x 10 x 45	Fit-in key B 16 x 10 x 45	Ressort d'ajustage B 16 x 10 x 45		1	1	1	1	1	1	
43	27 017 988 0	Stirnrad	Spur wheel	Pignon droit		1	1	1	1	1	1	
44	00 915 247 0	Passfeder	Fit-in key	Clavette		1	1	1	1	1	1	B 18 X 11 X 56
45	27 017 994 0	Buchse	Bushing 6354-10A	Douille 6354-10A		1	1	1	1	1	1	
46	00 932 177 0	Kegelrollenlager	Taper roller bearing	Roulement à rouleaux coniques		1	1	1	1	1	1	32010 X
47	27 017 990 0	Stirnritzelwelle	Front pinion shaft 6354-6	Arbre de pignon avant 6354-6		1	1	1	1	1	1	
48	27 017 991 0	Stirnrad	Spur wheel	Pignon droit		1	1	1	1	1	1	
49	00 932 107 0	Kegelrollenlager	Taper roller bearing	Roulement à rouleaux coniques		1	1	1	1	1	1	30208 A
50	90 003 138 0	Verschlußschraube I-6kt M26x1, 5 Zn8	Locking screw hexago. socket M26x1,5 Zn8	Bouchon fileté I-6 pans M26x1, 5 Zn8		1	1	1	1	1	1	
51	00 945 091 0	Dichtring	Gasket ring	Bague d'étanchéité		1	1	1	1	1	1	A 18 X 22
53	27 016 515 0	Getr.Öl Renolin Unisyn CLP220 20L-Kan.	Gearb.oil Ren. Unis. CLP220 20l canister	Huile d'eng. Renolin Unisyn CLP220 (20L)		x	x	x	x	x	x	
	27 016 515 0	Getr.Öl Renolin Unisyn CLP220 20L-Kan.	Gearb.oil Ren. Unis. CLP220 20l canister	Huile d'eng. Renolin Unisyn CLP220 (20L)		x	x	x	x	x	x	

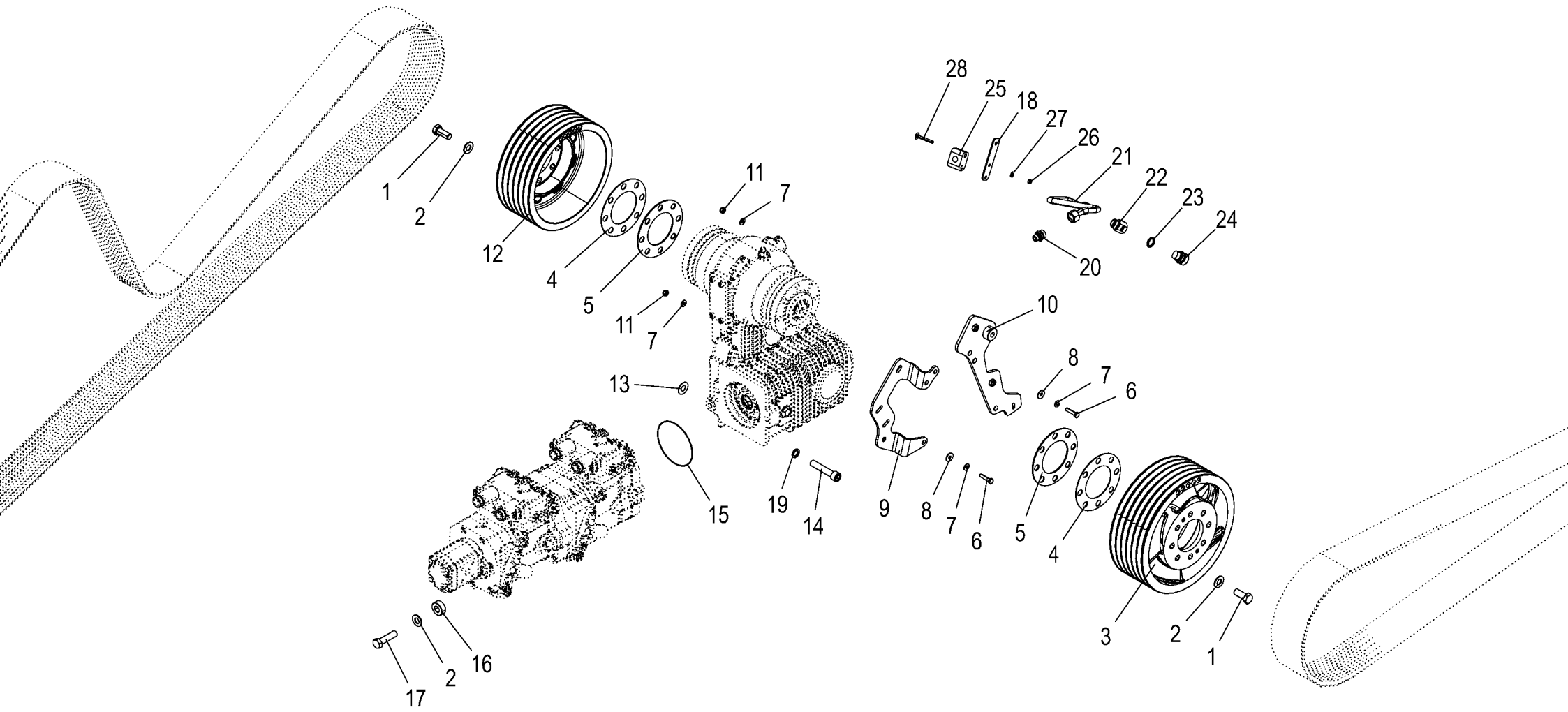

150 051 337 02 / 94.0

150 527 162 01

Anbauteile - Zwischengetriebe **Mounting parts of intermediate gearbox** **Pièces rapportées - engrenage intermédiaire**					1043801 -	BX2011-12	BX2011-22	BX2011-32	BX2011-35	BX2011-42	BX2011-45	**150 051 337 02** 150 527 162 1 **94.0**
Pos.	ID-Nr.	Benennung	Description	Description	Masch.-Nr-							Bemerkung/Remarks/Remarque
1	00 900 660 0	6kt-Schraube	Hex head bolt	Boulon tête hex		x	x	x	x	x	x	M 16 X 40 -10.9
2	00 909 912 1	Sperrkantscheibe	Detent edged washer	Disque à bord d'arrêt		x	x	x	x	x	x	SKM 16
3	20 424 444 0	Keilriemenscheibe SPB 6 342mm	V-belt pulley SPB 6 342mm	Poulie de courroie trapéz. SPB 6 342mm		1	1	1	1	1	1	
4	20 424 448 1	Ausgleichsscheibe 2mm	Compensation disc 2mm	Cale 2mm		x	x	x	x	x	x	
5	20 424 449 1	Ausgleichsscheibe 3mm	Compensation disc 3mm	Cale 3mm		x	x	x	x	x	x	
6	00 901 042 1	6kt-Schraube	Hex head bolt	Boulon tête hex		x	x	x	x	x	x	M 8 X 35
7	00 909 908 1	Sperrkantscheibe	Detent edged washer	Disque à bord d'arrêt		x	x	x	x	x	x	SKM 8
8	00 910 603 0	Scheibe	Washer	Rondelle		x	x	x	x	x	x	8,4 X 24 X 2
9	20 424 543 1	Haubenaufnahme	Hood holder	Logement capot		1	1	1	1	1	1	
10	20 424 557 0	Aufnahme Schutz	Holder guard	Logement protection		1	1	1	1	1	1	
11	00 908 706 0	Sicherungsmutter	Locknut	Écrou hex		x	x	x	x	x	x	M 8
12	20 626 173 1	Keilriemenscheibe SPB 6 309mm				1	1	1	1	1	1	
13	00 910 871 0	Passscheibe	Shim ring	Rondelle d'ajustage		x	x	x	x	x	x	16 X 35 X 1
	00 910 822 0	Passscheibe	Shim ring	Rondelle d'ajustage		x	x	x	x	x	x	16 X 35 X 0,5
14	90 003 421 0	Zylinderschraube I-6kt M16 x 80	Cylinder screw hex socket M16 x 80	Vis cylindrique six pans creux M16 x 80		x	x	x	x	x	x	
15	00 937 610 0	O-Ring	O-ring	Joint torique		1	1	1	1	1	1	126,72 X 1,78
16	20 023 975 0	Hülse	Bushing	Douille		2	2	2	2	2	2	16,5 X 37 X 15
17	00 900 678 0	6kt-Schraube	Hex head bolt	Boulon tête hex		x	x	x	x	x	x	M 16 X 60
18	20 626 349 0	Halter	Support	Support		1	1	1	1	1	1	
19	00 909 904 1	Sperrkantscheibe	Detent edged washer	Disque à bord d'arrêt		x	x	x	x	x	x	SKZ 16
20	00 919 370 0	Einschraubstutzen	Male connector	Raccord filet		1	1	1	1	1	1	L 15
21	20 429 304 0	Hyd.-Leitung 15 x 1,5 x 495 4 Bögen	Hydraulic line 15 x 1,5 x 495	Conduite hydraulique 15 x 1,5 x 495		1	1	1	1	1	1	
22	90 002 472 0	Aufschraubverschraubung L 15/ G 1/2" Zn8	Screw-on connection L 15/G 1/ 2" Zn8	Raccord à visser L 15/G 1/2" Zn8		1	1	1	1	1	1	
23	90 003 015 0	Dichtring A 21 x 27 x 3mm	Seal ring A 21 x 27 x 3mm	Bague d'étanchéité A 21 x 27 x 3mm		1	1	1	1	1	1	
24	27 006 165 0	Verschlussschraube	Screw plug	Bouchon fileté		1	1	1	1	1	1	G 1/2"
25	27 009 402 0	Rohrschelle 15mm glatt	Tube clamp 15mm	Joint 15mm		1	1	1	1	1	1	
26	00 908 704 1	Sicherungsmutter	Locknut	Écrou hex		x	x	x	x	x	x	M 6
27	00 909 906 1	Sperrkantscheibe	Detent edged washer	Disque à bord d'arrêt		x	x	x	x	x	x	SKM 6
28	90 000 557 0	Flachrundschraube	Coach bolt	Vis a tête bombée		x	x	x	x	x	x	M 6 X 50

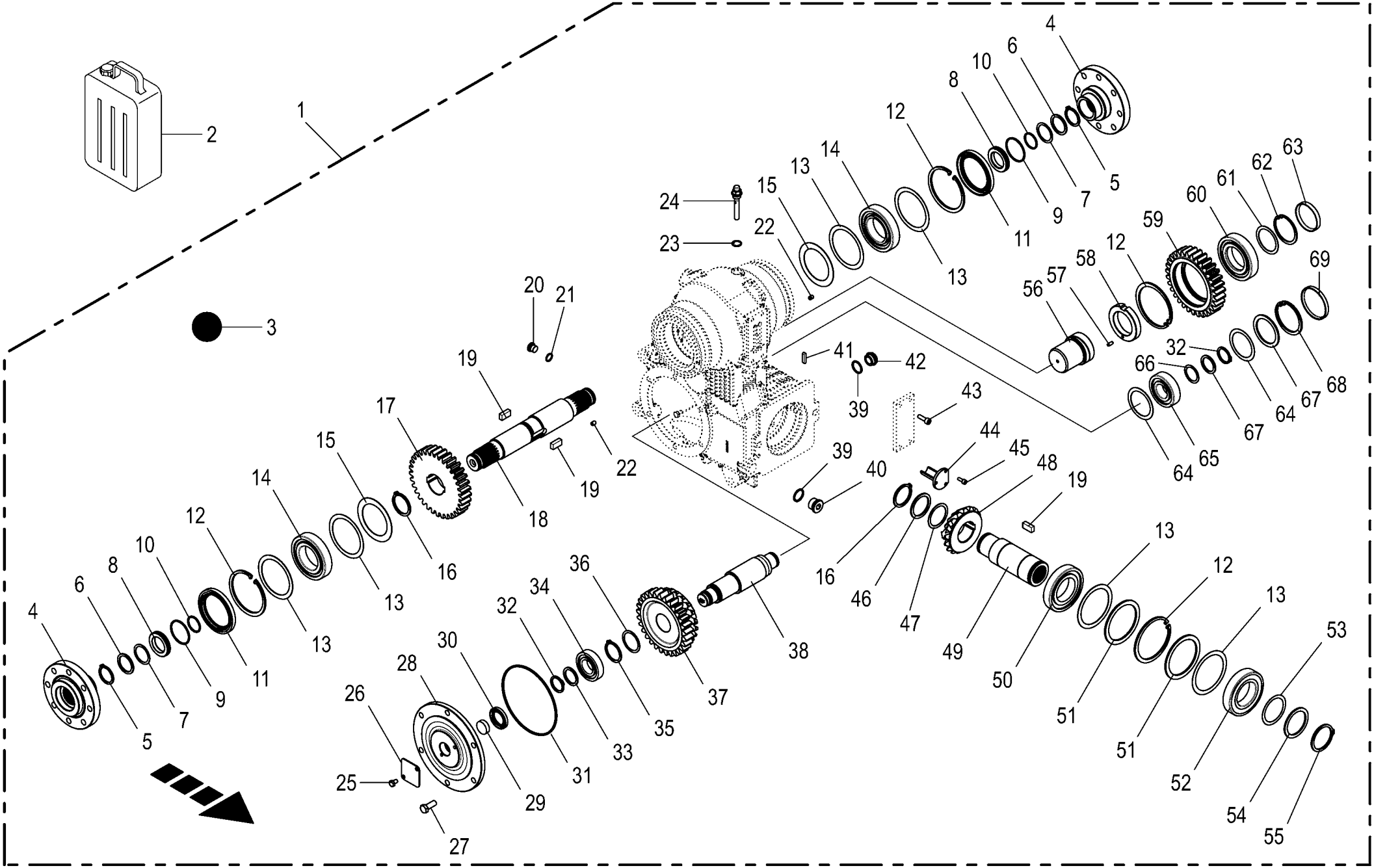

150 051 337 02 / 95.0

150 461 242 04

Zwischengetriebe **Intermediate gearbox** **Engrenage intermédiaire**					1043801 -	BX2012-12	BX2012-22	BX2012-32	BX2012-35	BX2012-42	BX2012-45	**150 051 337 02** 150 461 242 4 **95.0**
Pos.	ID-Nr.	Benennung	Description	Description	Masch.-Nr-							Bemerkung/Remarks/Remarque
1	27 019 161 1	Zwischengetriebe mont.	Intermediate gearbox assembled	Engrenage intermédiaire assemblé		1	1	1	1	1	1	
2	27 016 515 0	Getr.Öl Renolin Unisyn CLP220 20L-Kan.	Gearb.oil Ren. Unis. CLP220 20l canister	Huile d'eng. Renolin Unisyn CLP220 (20L)		x	x	x	x	x	x	
	27 016 515 0	Getr.Öl Renolin Unisyn CLP220 20L-Kan.	Gearb.oil Ren. Unis. CLP220 20l canister	Huile d'eng. Renolin Unisyn CLP220 (20L)		x	x	x	x	x	x	
3	27 016 517 0	Getriebeöl Renolin Unisyn CLP220	Gearbox oil Renolin Unisyn CLP220	Huile d'engrenage Renolin Unisyn CLP220		3,3	3,3	3,3	3,3	3,3	3,3	
4	27 025 922 0	Getriebeflansch	Gear flange	Bride de boîte		2	2	2	2	2	2	
5	00 911 518 0	Sicherungsring	Circlip	Circlip		2	2	2	2	2	2	40 X 2,5
6	00 910 730 0	Stützscheibe	Supporting disc	Rondelle diélectrique		x	x	x	x	x	x	S 40 X 50 X 2,5
7	00 910 890 0	Passscheibe	Shim ring	Rondelle d'ajustage		x	x	x	x	x	x	40 X 50 X 0,5
	00 910 889 0	Passscheibe	Shim ring	Rondelle d'ajustage		x	x	x	x	x	x	40 X 50 X 0,3
	00 910 888 0	Passscheibe	Shim ring	Rondelle d'ajustage		x	x	x	x	x	x	40 X 50 X 0,1
8	27 025 921 0	Distanzscheibe	Spacer washer	Entretoise		2	2	2	2	2	2	
9	90 004 402 0	O-Ring 54 x 3	O-ring seal 54x3	Joint torique 54 x 3		2	2	2	2	2	2	
10	90 004 401 0	O-Ring 34 x 3	O-ring seal 34x3	Joint torique 34 x 3		2	2	2	2	2	2	
11	00 936 447 2	Radial-Wellendichtring	Radial-shaft sealing ring	Radial-bague d'étanchéité		2	2	2	2	2	2	A 80 X 110 X 10
12	00 911 691 0	Sicherungsring	Circlip	Circlip		4	4	4	4	4	4	110 X 4,0
13	00 910 848 0	Passscheibe	Shim ring	Rondelle d'ajustage		x	x	x	x	x	x	90 X 110 X 1
	00 910 849 0	Passscheibe	Shim ring	Rondelle d'ajustage		x	x	x	x	x	x	90 X 110 X 0,5
	00 910 851 1	Passscheibe	Shim ring	Rondelle d'ajustage		x	x	x	x	x	x	90 X 110 X 0,3
	90 000 286 0	Passscheibe	Shim ring	Rondelle d'ajustage		x	x	x	x	x	x	90 X 110 X 0,1
14	90 001 988 0	Zylinderrollenlager	Roller bearing	Roulement a rouleaux		2	2	2	2	2	2	NJ 212 C3
15	27 025 924 0	Distanzscheibe	Spacer washer	Entretoise		x	x	x	x	x	x	
16	00 911 554 0	Sicherungsring	Circlip	Circlip		2	2	2	2	2	2	50 X 3,0
17	27 025 917 0	Stirnrad	Spur wheel	Pignon		1	1	1	1	1	1	
18	27 025 913 0	Getriebewelle	Gear shaft	Arbre d'entraînement		1	1	1	1	1	1	
19	00 915 006 0	Passfeder	Fit-in key	Clavette		3	3	3	3	3	3	B 14 X 9 X 28
20	90 003 919 0	Verschlußschraube I-6kt M16x1, 5 Zn8	Locking screw int. hex. M16x1. 5 Zn8	Vis obturatrice hex int. M16x1,5 Zn8		1	1	1	1	1	1	
21	90 003 164 0	Dichtring A 16 x 20 x 1,5mm	Seal ring A 16 x 20 x 1,5mm	Bague d'étanchéité A 16 x 20 x 1,5mm		1	1	1	1	1	1	
22	90 004 045 0	Gewindestift I-6kt M8 x 10 Zn8	Threaded pin hexagon. socket M8 x 10 Zn8	Vis sans tête à 6 pans creux M8x10 Zn8		2	2	2	2	2	2	
23	00 945 091 0	Dichtring	Gasket ring	Bague d'étanchéité		1	1	1	1	1	1	A 18 X 22
24	27 025 933 0	Entlueftungsventil M18x1,5	Breather valve M18 x 1.5	Soupape de purge M18x1.5		1	1	1	1	1	1	
25	00 900 253 1	6kt-Schraube	Hex head bolt	Boulon tête hex		x	x	x	x	x	x	M 8 X 12
26	27 025 925 0	Getriebedeckel	Gear cover	Couvercle de l'engrenage		1	1	1	1	1	1	

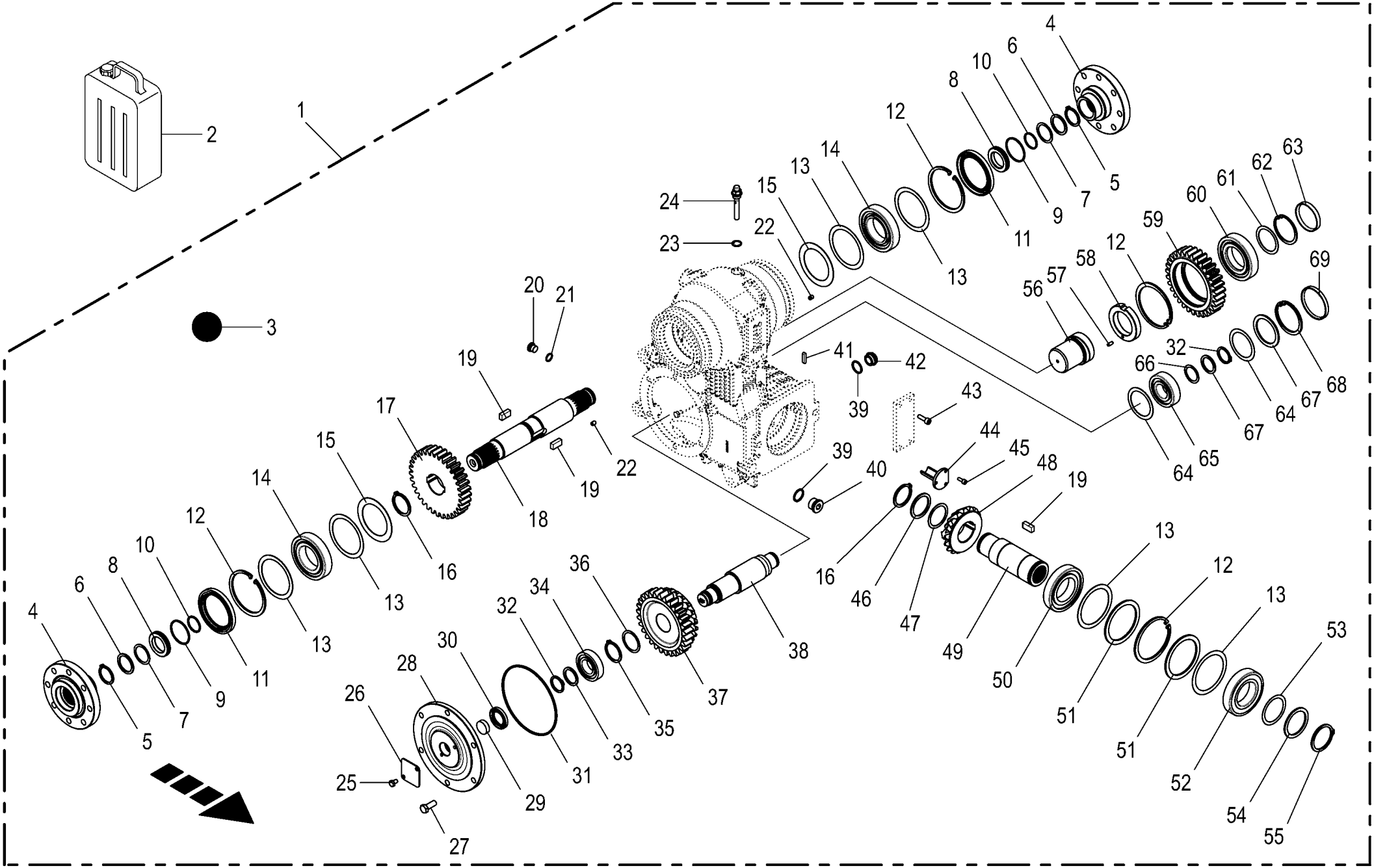

150 051 337 02 / 95.0

150 461 242 04

Zwischengetriebe **Intermediate gearbox** **Engrenage intermédiaire**					1043801 -	BX2012-12	BX2012-22	BX2012-32	BX2012-35	BX2012-42	BX2012-45	**150 051 337 02** 150 461 242 4 **95.0**
Pos.	ID-Nr.	Benennung	Description	Description	Masch.-Nr-							Bemerkung/Remarks/Remarque
27	00 900 656 0	6kt-Schraube	Hex head bolt	Boulon tête hex		x	x	x	x	x	x	M 12 X 30
28	27 025 912 0	Getr.-Flansch	Gearbox flange	Bride de boîte		1	1	1	1	1	1	
29	27 025 932 0	Verschlusskappe 32x9,5	Locking cap 32 x 9.5	Capuchon de fermeture 32x9,5		1	1	1	1	1	1	
30	90 004 395 0	Radial-WDR A 32 x 52 x 7	Radial shaft sealing ring A 32 x 52 x 7	Bague à lèvres caout. A 32 x 52 x 7		1	1	1	1	1	1	
31	90 004 400 0	O-Ring 167 x 4	O-ring seal 167x4	Joint torique 167 x 4		1	1	1	1	1	1	
32	00 911 519 0	Sicherungsring	Circlip	Circlip		2	2	2	2	2	2	A 35 X 2,5
33	00 910 727 1	Stützscheibe	Supporting disc	Rondelle diélectrique		x	x	x	x	x	x	S 35 X 45 X 2,5
34	00 930 137 0	Rillenkugellager	Grooved ball bearing	Roulement à gorge		1	1	1	1	1	1	6207
35	00 911 537 0	Sicherungsring	Circlip	Circlip		1	1	1	1	1	1	A 45 X 2,5
36	00 910 898 0	Passscheibe	Shim ring	Rondelle d’ajustage		x	x	x	x	x	x	45 X 55 X 0,5
	00 910 894 0	Passscheibe	Shim ring	Rondelle d’ajustage		x	x	x	x	x	x	45 X 55 X 0,3
	00 910 893 0	Passscheibe	Shim ring	Rondelle d’ajustage		x	x	x	x	x	x	45 X 55 X 0,1
37	27 025 919 0	Kegel-Stirnrad	Conical spur wheel	Pignon conique		1	1	1	1	1	1	
38	27 025 915 0	Getriebewelle	Gear shaft	Arbre d'entraînement		1	1	1	1	1	1	
39	00 937 751 1	Dichtring	Gasket ring	Bague d'étanchéité		2	2	2	2	2	2	A 26 X 31 X 2
40	90 003 138 0	Verschlußschraube I-6kt M26x1, 5 Zn8	Locking screw hexago. socket M26x1,5 Zn8	Bouchon fileté I-6 pans M26x1, 5 Zn8		1	1	1	1	1	1	
41	00 915 047 0	Passfeder	Fit-in key	Clavette		1	1	1	1	1	1	A 6 X 6 X 28
42	27 025 934 0	Ölstandsauge M26x1,5	Oil level sight glass M26 x 1. 5	Jauge à huile M26x1,5		1	1	1	1	1	1	
43	00 903 077 1	Zylinderschraube	Allen screw	Vis tête cylindrique		x	x	x	x	x	x	M 8 X 25
44	27 025 926 0	Getriebebolzen	Gearbox pin	Boulon d'engrenage		1	1	1	1	1	1	
45	00 903 043 1	Zylinderschraube	Allen screw	Vis tête cylindrique		x	x	x	x	x	x	M 6 X 16
46	00 910 735 3	Stützscheibe	Supporting disc	Rondelle diélectrique		x	x	x	x	x	x	S 50 X 62 X 3,0
47	00 910 903 0	Passscheibe	Shim ring	Rondelle d’ajustage		x	x	x	x	x	x	50 X 62 X 0,5
	00 910 902 0	Passscheibe	Shim ring	Rondelle d’ajustage		x	x	x	x	x	x	50 X 62 X 0,3
	00 910 900 0	Passscheibe	Shim ring	Rondelle d’ajustage		x	x	x	x	x	x	50 X 62 X 0,1
48	27 025 920 0	Kegelrad	Bevel gear	Roue conique		1	1	1	1	1	1	
49	27 025 916 0	Getriebewelle	Gear shaft	Arbre d'entraînement		1	1	1	1	1	1	
50	00 932 111 0	Kegelrollenlager	Taper roller bearing	Roulement à rouleaux coniques		1	1	1	1	1	1	30212 A
51	00 910 716 0	Stützscheibe	Supporting disc	Rondelle diélectrique		x	x	x	x	x	x	S 90 X 110 X 3,5
52	90 001 986 0	Rillenkugellager	Grooved ball bearing	Roulement à gorge		1	1	1	1	1	1	6212 RS C3
53	00 911 002 0	Passscheibe	Shim ring	Rondelle d’ajustage		x	x	x	x	x	x	60 X 75 X 0,3
	00 911 001 0	Passscheibe	Shim ring	Rondelle d’ajustage		x	x	x	x	x	x	60 X 75 X 0,1
54	00 910 740 1	Stützscheibe	Supporting disc	Rondelle diélectrique		x	x	x	x	x	x	S 60 X 75 X 3,0
55	00 911 562 0	Sicherungsring	Circlip	Circlip		1	1	1	1	1	1	A 60 X 3,0
56	27 025 914 0	Getriebewelle	Gear shaft	Arbre d'entraînement		1	1	1	1	1	1	
57	00 912 634 2	Spannstift	Roll pin	Goupille de serrage		1	1	1	1	1	1	6 X 16

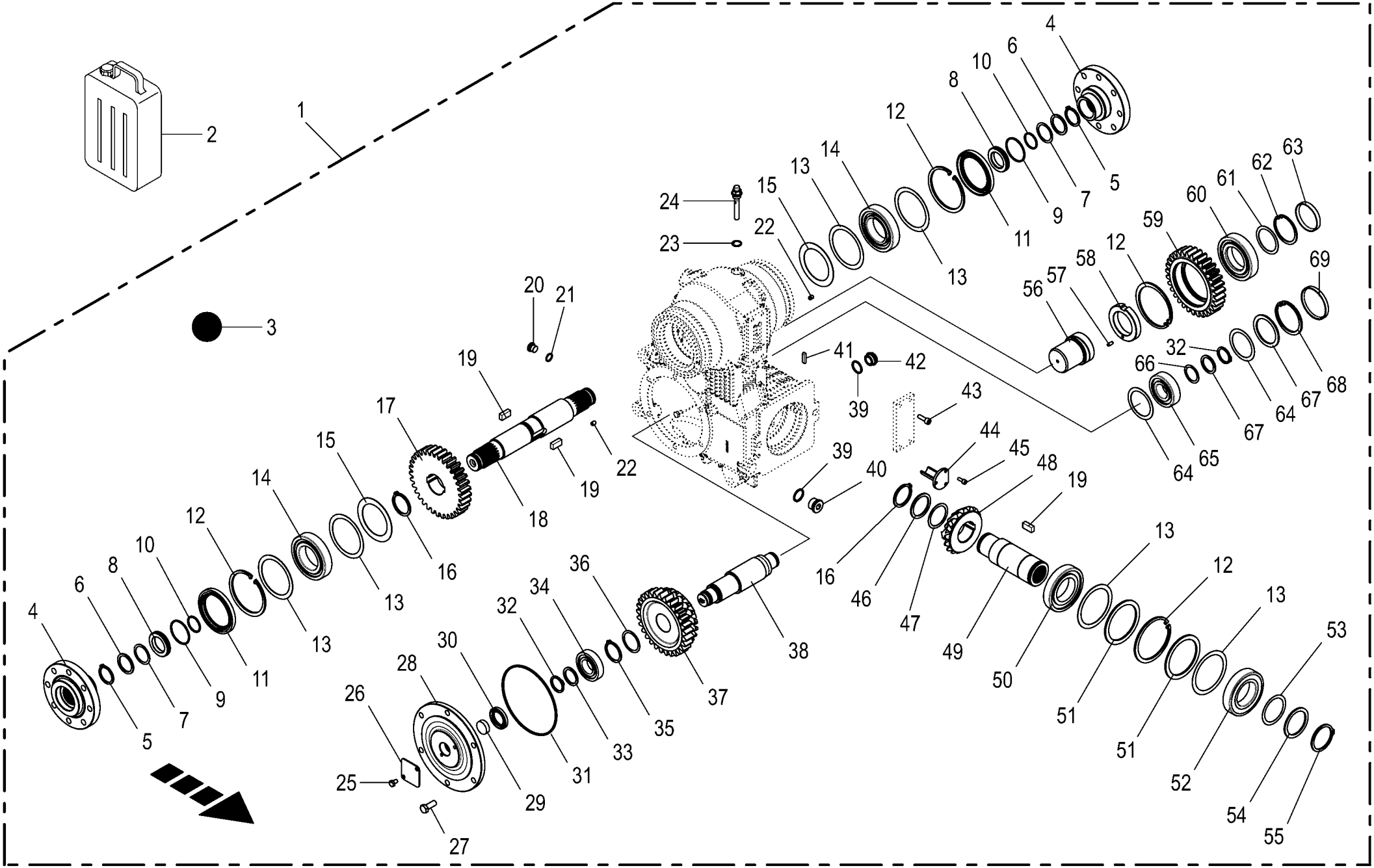

150 051 337 02 / 95.0

150 461 242 04

Zwischengetriebe **Intermediate gearbox** **Engrenage intermédiaire**					1043801 -	BX2012-12	BX2012-22	BX2012-32	BX2012-35	BX2012-42	BX2012-45	**150 051 337 02** 150 461 242 4 **95.0**
Pos.	ID-Nr.	Benennung	Description	Description	Masch.-Nr-							Bemerkung/Remarks/Remarque
58	27 025 923 0	Buchse	Bushing	Douille		1	1	1	1	1	1	
59	27 025 918 0	Stirnrad	Spur wheel	Pignon		1	1	1	1	1	1	
60	90 004 330 0	Zylinderrollenlager NUP 212 C3	Cylindrical roller bearing NUP 212 C3	Roulement à rouleaux du vérin NUP 212C3		1	1	1	1	1	1	
61	90 002 218 0	Passscheibe 56x70x0,5	Shim ring 56x70x0,5	Bague de calage 56x70x0,5		x	x	x	x	x	x	
	90 002 219 0	Passscheibe 56x70x0,3	Shim ring 56x70x0,3	Bague de calage 56x70x0,3		x	x	x	x	x	x	
	90 002 220 0	Passscheibe 56x70x0,1	Shim ring 56x70x0,1	Bague de calage 56x70x0,1		x	x	x	x	x	x	
62	00 911 665 0	Sicherungsring	Circlip	Circlip		1	1	1	1	1	1	I 70 X 2,5
63	90 002 154 0	Verschlußdeckel gummiert	Cover rubberized	Bouchon rubberized		1	1	1	1	1	1	
64	00 910 963 0	Passscheibe	Shim ring	Rondelle d'ajustage		x	x	x	x	x	x	63 X 80 X 0,5
	00 910 962 0	Passscheibe	Shim ring	Rondelle d'ajustage		x	x	x	x	x	x	63 X 80 X 0,3
	00 910 960 0	Passscheibe	Shim ring	Rondelle d'ajustage		x	x	x	x	x	x	63 X 80 X 0,1
65	00 930 167 0	Rillenkugellager	Grooved ball bearing	Roulement à gorge		1	1	1	1	1	1	6307
66	00 911 133 0	Passscheibe	Shim ring	Rondelle d'ajustage		x	x	x	x	x	x	35 X 45 X 0,5
	00 911 132 0	Passscheibe	Shim ring	Rondelle d'ajustage		x	x	x	x	x	x	35 X 45 X 0,3
	00 911 130 0	Passscheibe	Shim ring	Rondelle d'ajustage		x	x	x	x	x	x	35 X 45 X 0,1
67	00 910 741 1	Stützscheibe	Supporting disc	Rondelle diélectrique		x	x	x	x	x	x	S 63 X 80 X 3
68	90 004 187 0	Sicherungsring 80 x 4 phosph. & geölt	Retaining ring 80 x 4 phosp. and oiled	Bague d´arrêt 80 x 4 phosph. et huilée		1	1	1	1	1	1	
69	90 004 392 0	Verschlussdeckel B 80 x 8 gummiert	Sealing cover B 80 x 8	Bouchon de fermeture B 80 x 8		1	1	1	1	1	1	

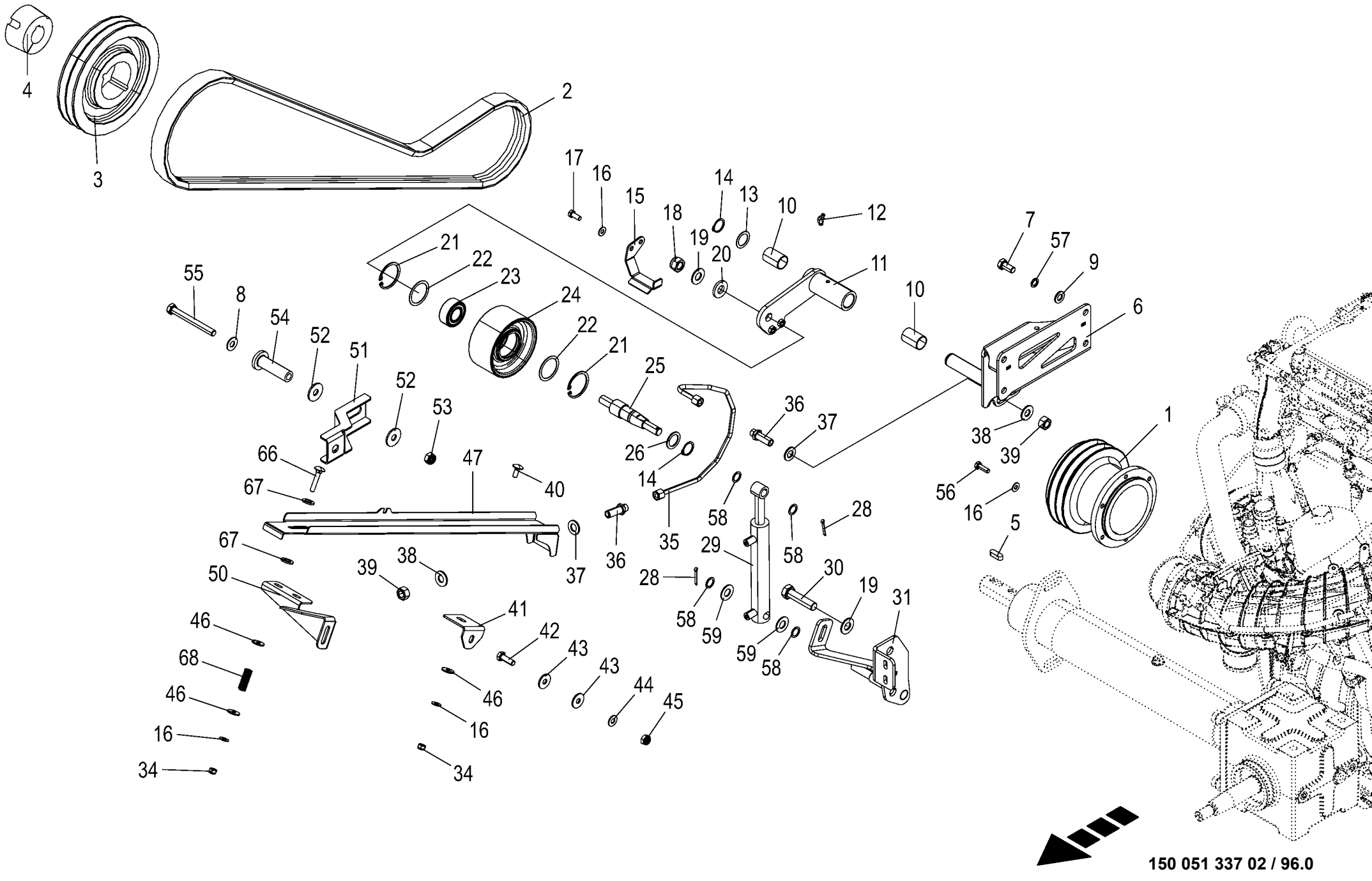

150 051 337 02 / 96.0

150 527 164 01

Trieb Motor-Lüfter **Drive engine fan** **Entraînement moteur-ventilateur**					1043801 -	BX2012-12	BX2012-22	BX2012-32	BX2012-35	BX2012-42	BX2012-45	**150 051 337 02** 150 527 164 1 **96.0**
Pos.	ID-Nr.	Benennung	Description	Description	Masch.-Nr-							Bemerkung/Remarks/Remarque
1	20 424 831 1	Keilriemenscheibe SPB 2 180mm RD 180	V-belt pulley SPB 2 180 mm	Poulie de courroie trapéz. SPB 2 180mm		1	1					
	20 622 345 0	Keilriemenscheibe SPB 2 205mm	V-belt pulley SPB 2 205mm	Poulie de courroie trapézoï. SPB 2 205mm				1	1	1	1	
2	27 024 507 0	Kraftband 2-HB(9V) 2460La	Kraftband 2-HB(9V) 2460La	Courroie multibrins 2-HB(9V) 2460La		1	1					
	27 025 401 0	Kraftband 2-HB(9V) 2505La	Kraftband 2-HB(9V) 2505La	Courroie multibrins 2-HB(9V) 2505La				1	1	1	1	
3	27 020 561 0	Keilriemenscheibe SPB 2 231mm 2517	V-belt pulley SPB 2 231mm 2517 (dw=224)	Polea d la correa trapezoidal 2 231mm		1	1	1	1	1	1	
4	27 020 562 0	Taper Buchse 2517 Ø35	Taper bushing 2517 Ø35	Douille de serrage Taper 2517 Ø35		1	1	1	1	1	1	
	90 003 834 0	I-6kt-Schraube 1/2"x1"	Hexagon head screw 1/2"x1"	Vis six pans 1/2"x1"		x	x	x	x	x	x	
5	00 915 108 0	Passfeder	Fit-in key	Clavette		1	1	1	1	1	1	A 10 X 8 X 30
6	20 621 823 2	Halter Spannrolle	Support tension roll	Support galet tendeur gauche		1	1	1	1	1	1	
7	90 002 747 0	6kt-Schraube M12 x 25	Hexagon head screw M12 x 1,5 x 25	Vis six pans M12 x 1,5 x 25		x	x	x	x	x	x	
8	00 909 910 1	Sperrkantscheibe	Detent edged washer	Disque à bord d'arrêt		x	x	x	x	x	x	SKM 12
9	00 910 506 1	Scheibe	Washer	Rondelle		x	x	x	x	x	x	13 X 24 X 2,5
10	00 935 348 0	Lagerbuchse	Bearing bush	Coussinet		2	2	2	2	2	2	25 / 28 X 40
11	20 621 815 0	Spannarm	Tensioning arm	Bras tendeur		1	1	1	1	1	1	
12	00 919 106 0	Kegelschmiernippel	Grease niple	Graisseur à cone		1	1	1	1	1	1	BM 8 X 1
13	00 910 844 1	Passscheibe	Shim ring	Rondelle d'ajustage		x	x	x	x	x	x	25 X 35 X 1,0
14	00 911 529 0	Sicherungsring	Circlip	Circlip		2	2	2	2	2	2	A 25 X 1,2
15	20 623 154 0	Hochhaltebügel	Hold-up bracket	Étrier de maintien en hauteur		1	1	1	1	1	1	
16	00 909 908 1	Sperrkantscheibe	Detent edged washer	Disque à bord d'arrêt		x	x	x	x	x	x	SKM 8
17	00 900 614 0	6kt-Schraube	Hex head bolt	Boulon tête hex		x	x	x	x	x	x	M 8 X 20
18	00 908 719 0	Sicherungsmutter	Locknut	Écrou hex		x	x	x	x	x	x	M 16
19	00 909 912 1	Sperrkantscheibe	Detent edged washer	Disque à bord d'arrêt		x	x	x	x	x	x	SKM 16
20	90 002 838 0	Scheibe 17 x 35 x 5 Zn8	Washers 17 x 35 x 5	Rondelles 17 x 35 x 5		x	x	x	x	x	x	
21	00 911 651 0	Sicherungsring	Circlip	Circlip		2	2	2	2	2	2	I 52 X 2,0
22	00 910 884 1	Passscheibe	Shim ring	Rondelle d'ajustage		x	x	x	x	x	x	42 X 52 X 1,0
23	00 931 121 0	Schrägkugellager	Angular ball bearing	Roulement en biais		1	1	1	1	1	1	3205 2RS
24	20 621 816 0	Spannrolle	Tension roll	Galet tendeur		1	1	1	1	1	1	
25	20 622 227 1	Welle Spannrolle	Shaft for tension roll	Arbre pour galet tendeur		1	1	1	1	1	1	
26	00 910 710 0	Stützscheibe	Supporting disc	Rondelle diélectrique		x	x	x	x	x	x	S 25 X 35 X 2,0
28	00 912 066 1	Splint	Cotter pin	Goupille fendue		2	2	2	2	2	2	4 X 28

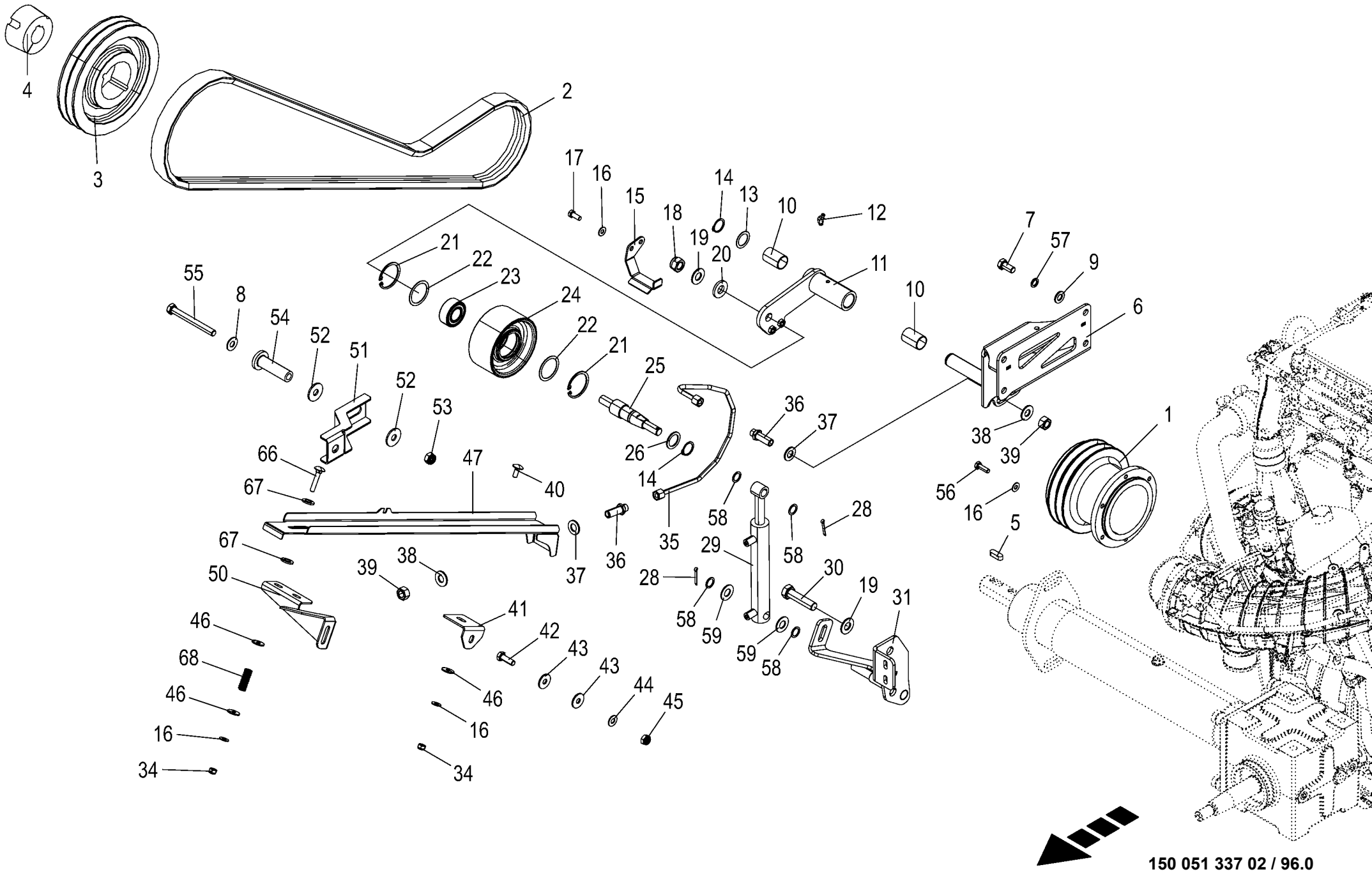

150 051 337 02 / 96.0

150 527 164 01

Trieb Motor-Lüfter **Drive engine fan** **Entraînement moteur-ventilateur**					1043801 -	BX2011-12	BX2011-22	BX2011-32	BX2011-35	BX2011-42	BX2011-45	**150 051 337 02** 150 527 164 1 **96.0**
Pos.	ID-Nr.	Benennung	Description	Description	Masch.-Nr-							Bemerkung/Remarks/Remarque
29	27 024 533 0	Hyd-Zylinder DZ 18/25x135/230	Hyd. cylinder DC 18/25x135/230	Vérin hydraulique DZ 18/ 25x135/230		1	1	1	1	1	1	
	27 024 534 0	Dichtungssatz DZ18/25	Gasket kit DZ18/25	Jeu de joints DZ18/25		1	1	1	1	1	1	
30	90 004 397 0	6kt-Schraube M16 x 65	Hexagon head screw M16 x 65	Vis six pans M16 x 65		x	x	x	x	x	x	
31	20 623 133 0	Zylinderlagerung	Cylinder bearing	Palier du vérin		1	1	1	1	1	1	
34	00 908 706 0	Sicherungsmutter	Locknut	Écrou hex		x	x	x	x	x	x	M 8
35	20 623 806 1	Hyd.-Leitung 8 x 1,5 x 528 7 Bögen	Hydr. line 8 x 1.5 x 528 7 bows	Conduite hydraul. 8x1,5x528 7 coudes		1	1					
	20 625 104 0	Hyd.-Leitung 8 x 1,5 x 543 7 Bögen	Hydr. line 8 x 1.5 x 543 7 bows	cond hyd. 8 x 1,5 x 543 7 coudes				1	1	1	1	
36	00 919 963 0	Gerade-Schottstutzen -inkl. Gegenmutter	Straight 2-way connector - incl. locknut	Coupleur droit deux raccords - incl. contre-ecrou		2	2	2	2	2	2	L 8
37	00 910 510 2	Scheibe	Washer	Rondelle		x	x	x	x	x	x	15 X 28 X 2,5
38	00 909 929 0	Sperrkantscheibe	Detent edged washer	Disque à bord d'arrêt		x	x	x	x	x	x	SKM 14
39	00 908 019 1	6kt-Mutter	Hex nut	Écrou hex		x	x	x	x	x	x	M 14 X 1,5
40	00 904 951 2	Flachrundschraube	Coach bolt	Vis a tête bombée		x	x	x	x	x	x	M 8 X 20
41	20 626 969 0	Stützwinkel				1	1	1	1	1	1	
42	00 900 637 0	6kt-Schraube	Hex head bolt	Boulon tête hex		x	x	x	x	x	x	M 10 X 30
43	90 000 121 0	Scheibe	Washer	Rondelle		x	x	x	x	x	x	10,5 X 30 X 2,5
44	00 909 909 1	Sperrkantscheibe	Detent edged washer	Disque à bord d'arrêt		x	x	x	x	x	x	SKM 10
45	00 908 758 0	Sicherungsmutter	Locknut	Écrou hex		x	x	x	x	x	x	M 10
46	00 910 603 0	Scheibe	Washer	Rondelle		x	x	x	x	x	x	8,4 X 24 X 2
47	20 626 968 0	Riemenwanne rechts				1	1	1	1	1	1	
50	20 626 970 0	Schiebeblech				1	1	1	1	1	1	
51	20 621 821 2	Bolzenhalter	Bolt holder Bl 3	Porte-goujon Bl 3		1	1	1	1	1	1	
52	00 910 609 0	Scheibe	Washer	Rondelle		x	x	x	x	x	x	13 X 37 X 3
53	00 908 701 0	Sicherungsmutter	Locknut	Écrou hex		x	x	x	x	x	x	M 12
54	20 023 126 0	Bundbuchse	Collar bush	Douille de touchette		1	1	1	1	1	1	13 X 22/38 X 80
55	00 901 461 0	6kt-Schraube	Hex head bolt	Boulon tête hex		x	x	x	x	x	x	M 12 X 110
56	00 900 616 0	6kt-Schraube	Hex head bolt	Boulon tête hex		x	x	x	x	x	x	M 8 X 25
57	00 909 911 0	Sperrkantscheibe	Detent edged washer	Disque à bord d'arrêt		x	x	x	x	x	x	SKZ 12
58	00 910 942 0	Passscheibe	Shim ring	Rondelle d'ajustage		x	x	x	x	x	x	16 X 22 X 1
59	00 910 704 0	Scheibe	Washer	Rondelle		x	x	x	x	x	x	16 X 32 X 2
66	00 904 816 1	Flachrundschraube	Coach bolt	Vis a tête bombée		x	x	x	x	x	x	M 8 X 45
67	00 910 340 0	Scheibe	Washer	Rondelle		x	x	x	x	x	x	13 X 24 X 2,5
68	00 274 949 0	Druckfeder	Pressure spring	Ressort de pression		1	1	1	1	1	1	1,6 X 13,4 X 40

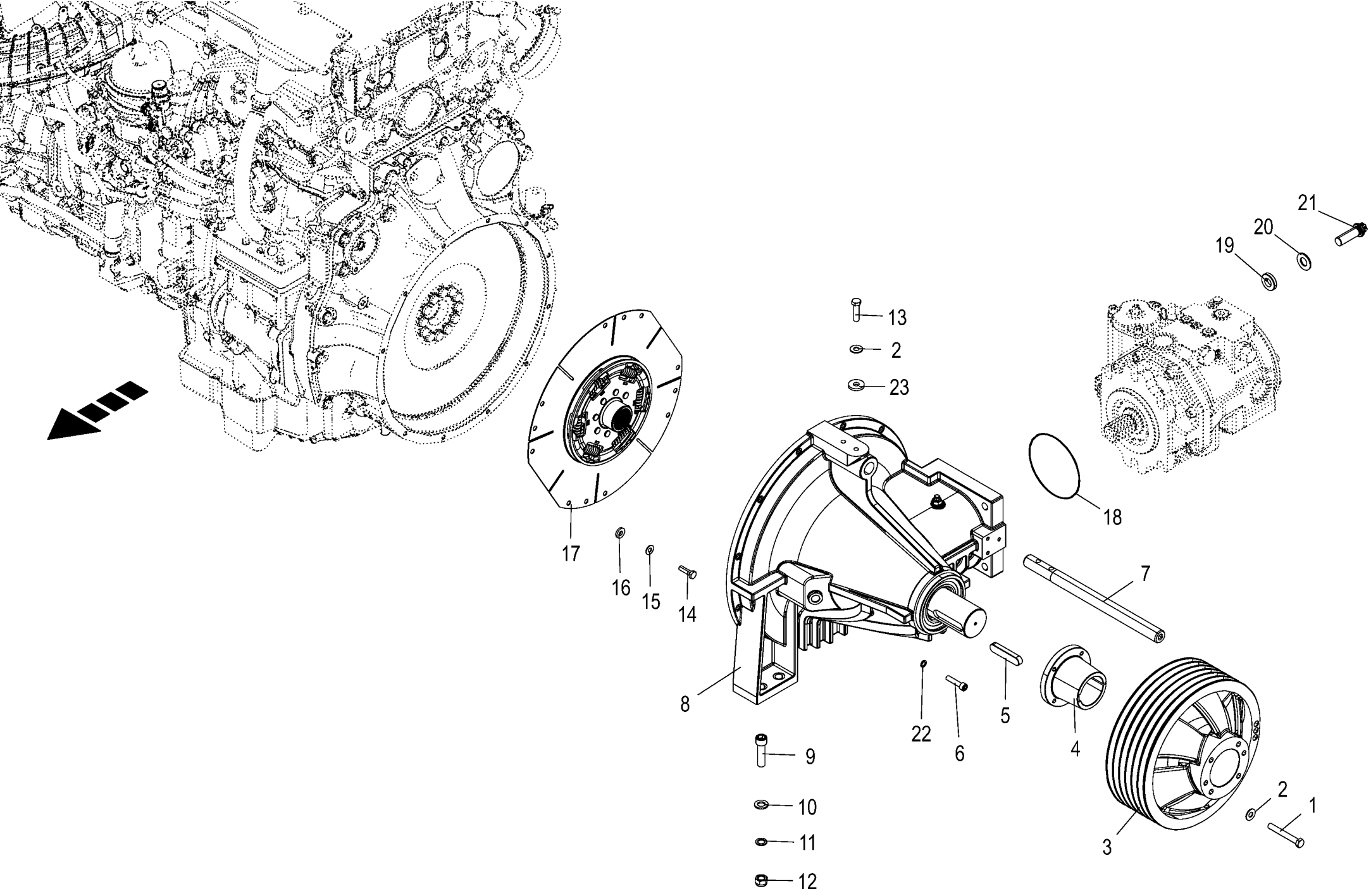

150 051 337 02 / 97.0

Motorabtrieb **Engine output** **Moteur à arbre de prise de force**					1043801 -	BX2012-12	BX2012-22	BX2012-32	BX2012-35	BX2012-42	BX2012-45	**150 051 337 02** 150 471 521 5 **97.0**
Pos.	ID-Nr.	Benennung	Description	Description	Masch.-Nr-							Bemerkung/Remarks/Remarque
1	00 901 458 0	6kt-Schraube	Hex head bolt	Boulon tête hex		x	x	x	x	x	x	M 12 X 90
2	00 909 910 1	Sperrkantscheibe	Detent edged washer	Disque à bord d'arrêt		x	x	x	x	x	x	SKM 12
3	20 425 853 0	Keilriemenscheibe SPB 6 360mm	V-belt pulley SPB 6 360 mm	Poulie de courroie trapéz SPB 6 360mm		1	1	1	1	1	1	
4	20 425 861 1	Schraubkegel	Screw cone	Cône vissé		1	1	1	1	1	1	
5	90 003 450 0	Passfeder A 20 x 12 x 90	Fit-in key A 20 x 12 x 90	Ressort d'ajustage A 20 x 12 x 90		1	1	1	1	1	1	
6	90 004 117 0	Zylindersch.I-6kt M10 x 45 MK-blau	Cyl scr hex. socket M10 x 45 MK blue	Vis cyl. à six pans creux M10x45 MK-bleu		x	x	x	x	x	x	
7	20 425 860 1	Achsbolzen	Axle bolt	Goujon d'axe		1	1	1	1	1	1	
8	27 020 299 1	Motorabtrieb-Winkelgetriebe mont.	Engine output angular gearbox assembled	Transm. en angle p. sortie mont.		1	1	1	1	1	1	
9	00 903 214 0	Zylinderschraube	Allen screw	Vis tête cylindrique		x	x	x	x	x	x	M 16 X 60
10	00 910 303 1	Scheibe	Washer	Rondelle		x	x	x	x	x	x	17 X 30 X 3
11	00 909 904 1	Sperrkantscheibe	Detent edged washer	Disque à bord d'arrêt		x	x	x	x	x	x	SKZ 16
12	00 908 719 0	Sicherungsmutter	Locknut	Écrou hex		x	x	x	x	x	x	M 16
13	00 901 451 0	6kt-Schraube	Hex head bolt	Boulon tête hex		x	x	x	x	x	x	M 12 X 45
14	90 003 638 0	6kt-Schraube M10 x 35	Hexagon head screw M10 x 35	Vis six pans M10 x 35		x	x	x	x	x	x	
15	00 909 909 1	Sperrkantscheibe	Detent edged washer	Disque à bord d'arrêt		x	x	x	x	x	x	SKM 10
16	20 421 176 0	Scheibe 10,5 x 24 x 4 Zn8	Washers 10,5 x 24 x 4	Rondelles 10,5 x 24 x 4		1	1	1	1	1	1	
17	27 008 138 2	Torsionsdämpfer 475/254NGT	Torsion silencer 475 / 254NGT	Amortisseur de torsion 475/ 254NGT		1	1	1	1	1	1	
18	00 955 698 0	O-Ring	O-ring	Joint torique		1	1	1	1	1	1	152,07 X 2,62
19	20 421 893 1	Hülse 20,5 x 39,5 x 8	Sleeve 20.5 x 39.5 x 8	Douille 20,5 x 39,5 x 8		4	4	4	4	4	4	
20	00 909 913 1	Sperrkantscheibe	Detent edged washer	Disque à bord d'arrêt		x	x	x	x	x	x	SKM 20
21	90 003 123 0	Schraube M20x60 Torx mit Flansch	Screw M 20 x 60 Torx with flange	Vis M20x60 Torx + bride		x	x	x	x	x	x	
22	00 909 907 0	Sperrkantscheibe	Detent edged washer	Disque à bord d'arrêt		x	x	x	x	x	x	SKZ 10
23	00 910 378 0	Scheibe	Washer	Rondelle		x	x	x	x	x	x	13 X 35 X 5

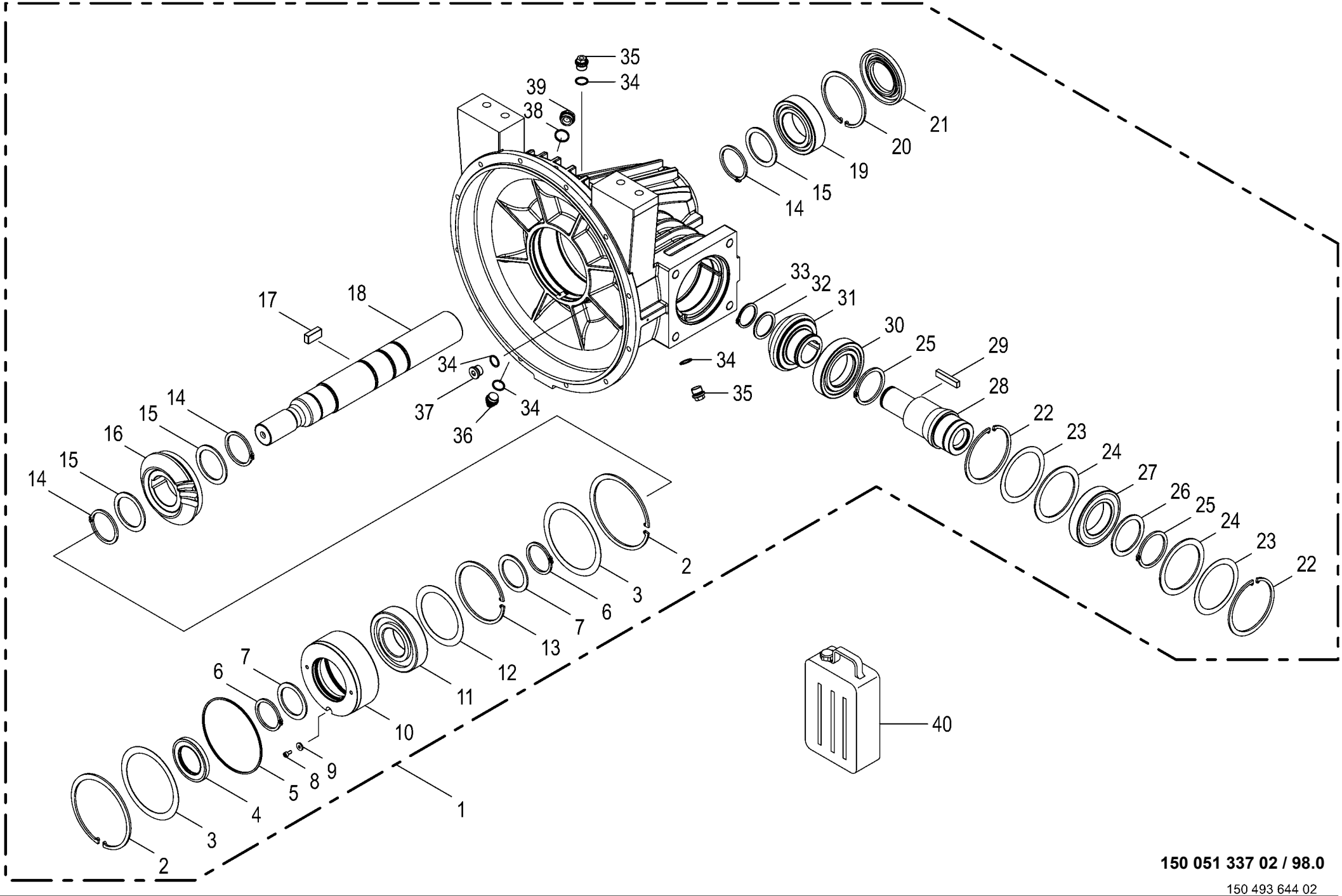

150 051 337 02 / 98.0

150 493 644 02

Winkelgetriebe **Angular gearbox** **Transmission en angle**					1043801 -	BX2012-12	BX2012-22	BX2012-32	BX2012-35	BX2012-42	BX2012-45	**150 051 337 02** 150 493 644 2 **98.0**
Pos.	ID-Nr.	Benennung	Description	Description	Masch.-Nr-							Bemerkung/Remarks/Remarque
1	27 020 299 1	Motorabtrieb-Winkelgetriebe mont.	Engine output angular gearbox assembled	Transm. en angle p. sortie mont.		1	1	1	1	1	1	
2	90 000 328 0	Sicherungsring	Circlip	Circlip		2	2	2	2	2	2	170 X 4
3	90 000 325 0	Passscheibe	Shim ring	Rondelle d'ajustage		x	x	x	x	x	x	140 X 170 X 0,5
	90 000 327 0	Passscheibe	Shim ring	Rondelle d'ajustage		x	x	x	x	x	x	140 X 170 X 0,3
	90 004 163 0	Passscheibe 140x 170x 0,1	Shim ring 140 x 170 x 0.1	Bague de calage 140x 170x 0,1		x	x	x	x	x	x	
4	90 004 147 0	Radial-WDR AS 65 x 100 x 10	Radial shaft sealing ring AS 65 x 100 x	Bague à lèvres en caout. + res. 65x100x1		1	1	1	1	1	1	
5	90 004 148 0	O-Ring 170 x 4	O-ring seal 170 x 4	Joint torique 170 x 4		1	1	1	1	1	1	
6	00 911 528 0	Sicherungsring	Circlip	Circlip		2	2	2	2	2	2	A 65 X 4
7	00 910 743 1	Stützscheibe	Supporting disc	Rondelle diélectrique		2	2	2	2	2	2	S 65 X 85 X 3,5
8	90 002 093 0	Zylinderschraube	Allen screw	Vis tête cylindrique		x	x	x	x	x	x	M 6 X 12
9	90 004 166 0	Scheibe 6,4 x 17 x 3 Zn8 200HV	Washers 6,4 x 17 x 3 200HV	Rondelles 6,4 x 17 x 3 200HV		x	x	x	x	x	x	
10	27 024 121 0	Flansch	Flange	Bride		1	1	1	1	1	1	
11	90 004 143 0	Rillenkugellager 6313 C3	Grooved ball bearing 6313 C3	Roulement à billes rainuré 6313 C3		1	1	1	1	1	1	
12	00 910 828 0	Passscheibe	Shim ring	Rondelle d'ajustage		x	x	x	x	x	x	110 X 140 X 1
13	00 911 698 0	Sicherungsring	Circlip	Circlip		2	2	2	2	2	2	140 X 4,0
14	00 911 523 0	Sicherungsring	Circlip	Circlip		3	3	3	3	3	3	A 70 X 4,0
15	00 910 744 0	Stützscheibe	Supporting disc	Rondelle diélectrique		3	3	3	3	3	3	S 70 X 90 X 3,5
16	27 024 124 0	Kegelrad	Bevel gear	Roue conique		1	1	1	1	1	1	
17	90 004 164 0	Passfeder B 20 x 12 x 40	Fit-in key B 20 x 12 x 40	Ressort d'ajustage B 20 x 12 x 40		1	1	1	1	1	1	
18	27 024 122 0	Welle	Shaft	Arbre		1	1	1	1	1	1	
19	90 004 144 0	Zylinderrollenlager NJ 2214 C3	Cylinder roller bearing NJ 2214 C3	Roulement à rouleaux du vérin NJ 2214 C3		1	1	1	1	1	1	
20	00 911 695 0	Sicherungsring	Circlip	Circlip		1	1	1	1	1	1	I 125 X 4
21	90 001 679 0	Radial-WDR AS 70 x 125 x 12	Gasket ring	Bague d'étanchéité		1	1	1	1	1	1	
22	00 911 696 0	Sicherungsring	Circlip	Circlip		2	2	2	2	2	2	130 X 4,0
23	00 910 825 0	Passscheibe	Shim ring	Rondelle d'ajustage		x	x	x	x	x	x	105 X 130 X 0,1
	00 910 830 0	Passscheibe	Shim ring	Rondelle d'ajustage		x	x	x	x	x	x	105 X 130 X 0,3
	00 910 827 0	Passscheibe	Shim ring	Rondelle d'ajustage		x	x	x	x	x	x	105 X 130 X 0,5
24	90 000 597 0	Stützscheibe S 105x130x3,5	Support disc S 105x130x3,5	Rondelle d'appui S 105x130x3,5		2	2	2	2	2	2	
25	90 001 506 0	Sicherungsring	Circlip	Circlip		2	2	2	2	2	2	75 X 4
26	90 004 149 0	Stützscheibe S 75x 95x 3,5	Support disc S 75 x 95 x 3.5	Rondelle d'appui S 75x 95x 3,5		1	1	1	1	1	1	
27	90 004 146 0	Rillenkugellager 6215 RS C3	Grooved ball bearing 6215 RS C3	Roulement à billes rainuré 6215 RS C3		1	1	1	1	1	1	
28	27 024 123 0	Welle	Shaft	Arbre		1	1	1	1	1	1	
29	90 004 165 0	Passfeder B 14 x 9 x 63	Fit-in key B 14 x 9 x 63	Clavette d'ajustage B14 x 9 x 63		1	1	1	1	1	1	

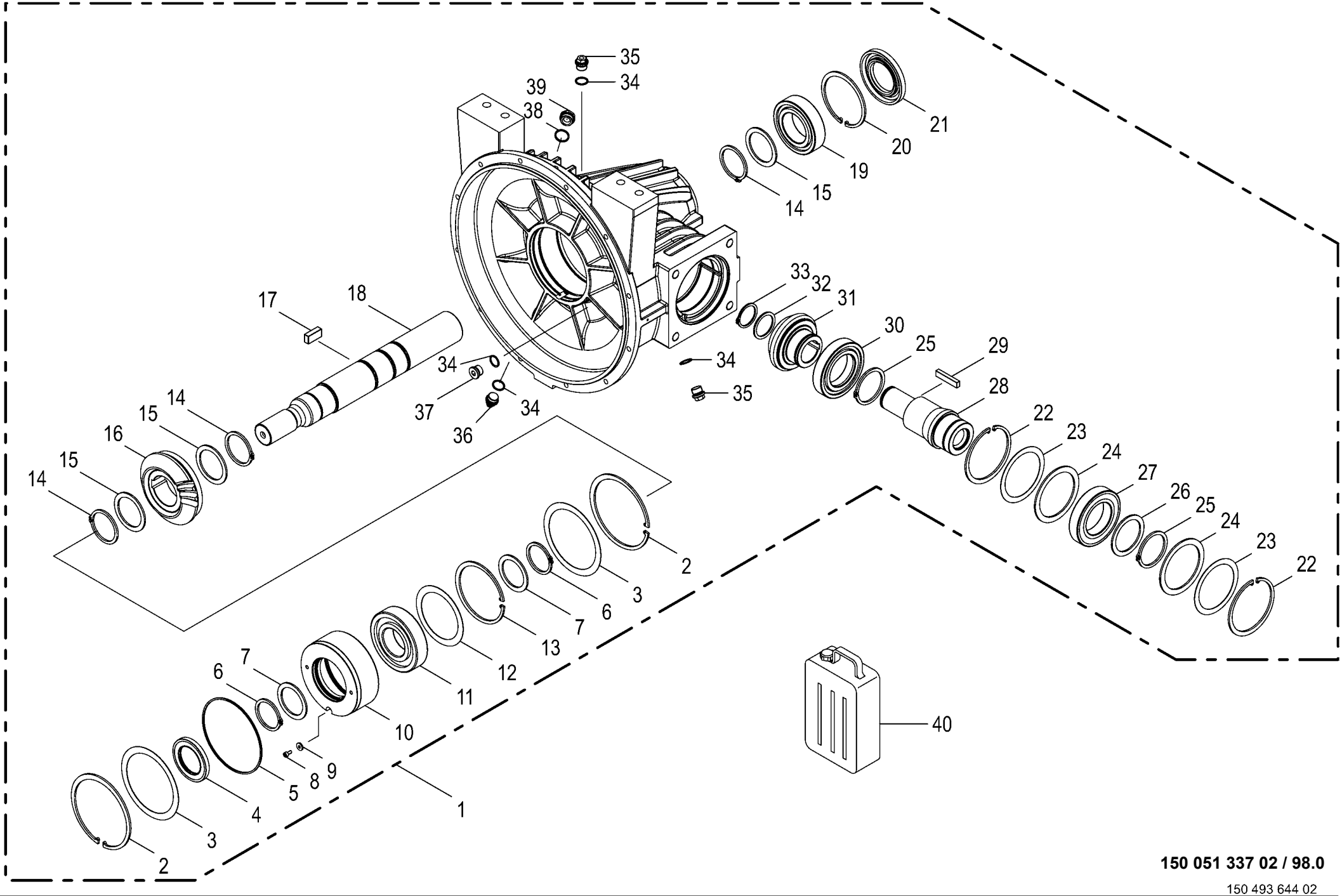

150 051 337 02 / 98.0

150 493 644 02

Winkelgetriebe **Angular gearbox** **Transmission en angle**					1043801 -	BX2012-12	BX2012-22	BX2012-32	BX2012-35	BX2012-42	BX2012-45	**150 051 337 02** 150 493 644 2 **98.0**
Pos.	ID-Nr.	Benennung	Description	Description	Masch.-Nr-							Bemerkung/Remarks/Remarque
30	90 004 145 0	Zylinderrollenlager NUP 215 C3	Cylindrical roller bearing NUP 215 C3	Roulement à rouleaux du vérin NUP 215 C3		1	1	1	1	1	1	
31	27 024 125 0	Kegelrad	Bevel gear	Roue conique		1	1	1	1	1	1	
32	00 910 735 3	Stützscheibe	Supporting disc	Rondelle diélectrique		1	1	1	1	1	1	S 50 X 62 X 3,0
33	00 911 554 0	Sicherungsring	Circlip	Circlip		1	1	1	1	1	1	50 X 3,0
34	00 945 121 0	Dichtring A 22 x 27 x 1,5mm	Seal ring A 22 x 27 x 1,5mm	Bague d'étanchéité A 22 x 27 x 1,5mm		4	4	4	4	4	4	
35	90 004 167 0	Verschlußschraube A-6kt M22x1, 5 Zn8	Locking screw ext. hex. M22x1. 5 Zn8	Vis obturatrice à tête hex. M22x1,5 Zn8		2	2	2	2	2	2	
36	27 024 214 0	Entlüftungsventil M22x1,5	Bleed valve M22x1.5	Soupape de purge M22x1,5		1	1	1	1	1	1	
37	90 004 131 0	Verschlußschraube I-6kt M22x1, 5 Zn8	Locking screw int. hex. M22 x 1.5 Zn8	Vis obturatrice hex. int. M22x1,5 Zn8		1	1	1	1	1	1	
38	00 937 751 1	Dichtring	Gasket ring	Bague d'étanchéité		1	1	1	1	1	1	A 26 X 31 X 2
39	27 024 212 0	Ölstandsauge M26x1,5	Oil level sight glass M26 x 1. 5	Jauge à huile M26x1,5		1	1	1	1	1	1	
40	27 016 515 0	Getr.Öl Renolin Unisyn CLP220 20L-Kan.	Gearb.oil Ren. Unis. CLP220 20l canister	Huile d'eng. Renolin Unisyn CLP220 (20L)		x	x	x	x	x	x	
	27 016 515 0	Getr.Öl Renolin Unisyn CLP220 20L-Kan.	Gearb.oil Ren. Unis. CLP220 20l canister	Huile d'eng. Renolin Unisyn CLP220 (20L)		x	x	x	x	x	x	

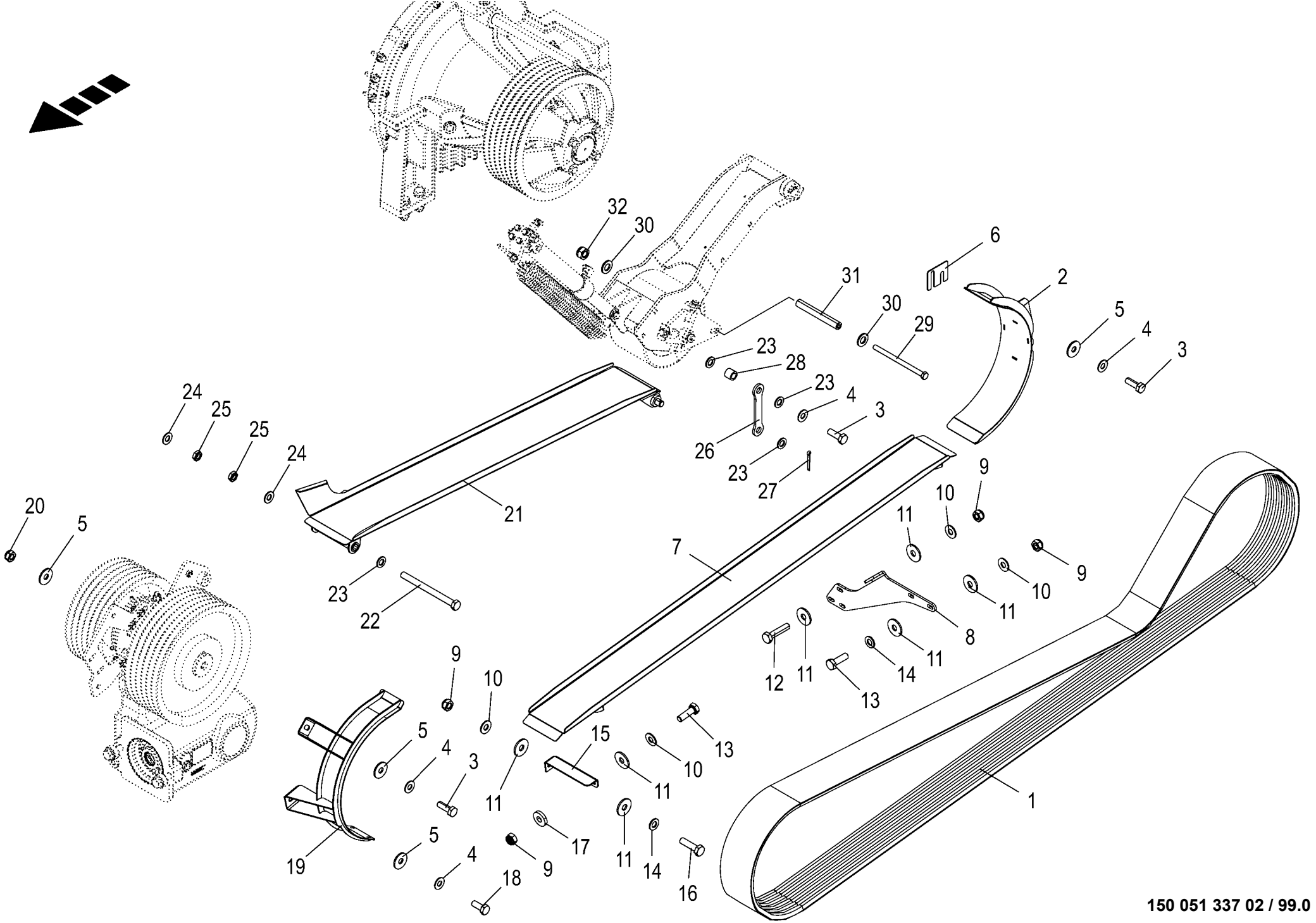

150 051 337 02 / 99.0

150 468 151 04

Hauptriemen - hinten **Main belt - rear** **Courroie principale - arrière**					1043801 -	BX2012-12	BX2012-22	BX2012-32	BX2012-35	BX2012-42	BX2012-45	**150 051 337 02** 150 468 151 4 **99.0**
Pos.	ID-Nr.	Benennung	Description	Description	Masch.-Nr-							Bemerkung/Remarks/Remarque
1	27 009 610 1	Kraftband 6-HBM(KVWR) 4530La+/ -12	Kraftband 6-HBM(KVWR) 4530La+/ -12	Courroie de force 6-HBM(KVWR) 4530La		1	1	1	1	1	1	
2	20 425 864 1	Haube hinten	Hood rear	Capot arrière		1	1	1	1	1	1	
3	00 900 637 0	6kt-Schraube	Hex head bolt	Boulon tête hex		x	x	x	x	x	x	M 10 X 30
4	00 909 909 1	Sperrkantscheibe	Detent edged washer	Disque à bord d'arrêt		x	x	x	x	x	x	SKM 10
5	90 000 121 0	Scheibe	Washer	Rondelle		x	x	x	x	x	x	10,5 X 30 X 2,5
6	20 425 872 0	Distanzblech BL 2 X72,5 X60	Distance sheet	Tôle d'écartement		x	x	x	x	x	x	
7	20 220 252 2	Leitblech unten	Deflector plate bottom	Déflecteur en bas		1	1	1	1	1	1	
8	20 222 610 2	Aufnahme	Holder	Logement		1	1	1	1	1	1	
9	00 908 706 0	Sicherungsmutter	Locknut	Écrou hex		x	x	x	x	x	x	M 8
10	00 909 908 1	Sperrkantscheibe	Detent edged washer	Disque à bord d'arrêt		x	x	x	x	x	x	SKM 8
11	00 910 603 0	Scheibe	Washer	Rondelle		x	x	x	x	x	x	8,4 X 24 X 2
12	00 900 201 0	6kt-Schraube	Hex head bolt	Boulon tête hex		x	x	x	x	x	x	M 8 X 35
13	00 900 616 0	6kt-Schraube	Hex head bolt	Boulon tête hex		x	x	x	x	x	x	M 8 X 25
14	00 910 413 0	Scheibe	Washer	Rondelle		x	x	x	x	x	x	8,4 X 17 X 1,6
15	20 222 314 1	Aufnahme	Holder	Logement		1	1	1	1	1	1	
16	00 900 617 0	6kt-Schraube	Hex head bolt	Boulon tête hex		x	x	x	x	x	x	M 8 X 30
17	00 910 366 0	Scheibe	Washer	Rondelle		x	x	x	x	x	x	8,4 X 21 X 4
18	00 900 636 0	6kt-Schraube	Hex head bolt	Boulon tête hex		x	x	x	x	x	x	M 10 X 25
19	20 029 107 7	Haube vorne	Hood front	Capot avant		1	1	1	1	1	1	
20	00 908 758 0	Sicherungsmutter	Locknut	Écrou hex		x	x	x	x	x	x	M 10
21	20 029 121 5	Leitblech oben	Deflector sheet top	Déflecteur en haut		1	1	1	1	1	1	
22	00 901 150 1	6kt-Schraube	Hex head bolt	Boulon tête hex		x	x	x	x	x	x	M 16 X 190
23	00 910 303 1	Scheibe	Washer	Rondelle		x	x	x	x	x	x	17 X 30 X 3
24	00 909 912 1	Sperrkantscheibe	Detent edged washer	Disque à bord d'arrêt		x	x	x	x	x	x	SKM 16
25	00 908 620 0	6kt-Mutter -niedrige Form	Hex nut -low form	Écrou hex -forme basse		x	x	x	x	x	x	M 16
26	20 426 294 0	Lasche kurz	Lug short	Attache courte		2	2	2	2	2	2	
27	00 912 066 1	Splint	Cotter pin	Goupille fendue		2	2	2	2	2	2	4 X 28
28	20 222 598 0	Hülse	Sleeve	Douille		2	2	2	2	2	2	
29	00 901 124 1	6kt-Schraube	Hex head bolt	Boulon tête hex		x	x	x	x	x	x	M 12 X 180
30	00 910 506 1	Scheibe	Washer	Rondelle		x	x	x	x	x	x	13 X 24 X 2,5
31	20 220 366 2	Anleger	Feeder	Dispositif de marge		1	1	1	1	1	1	
32	00 908 701 0	Sicherungsmutter	Locknut	Écrou hex		x	x	x	x	x	x	M 12

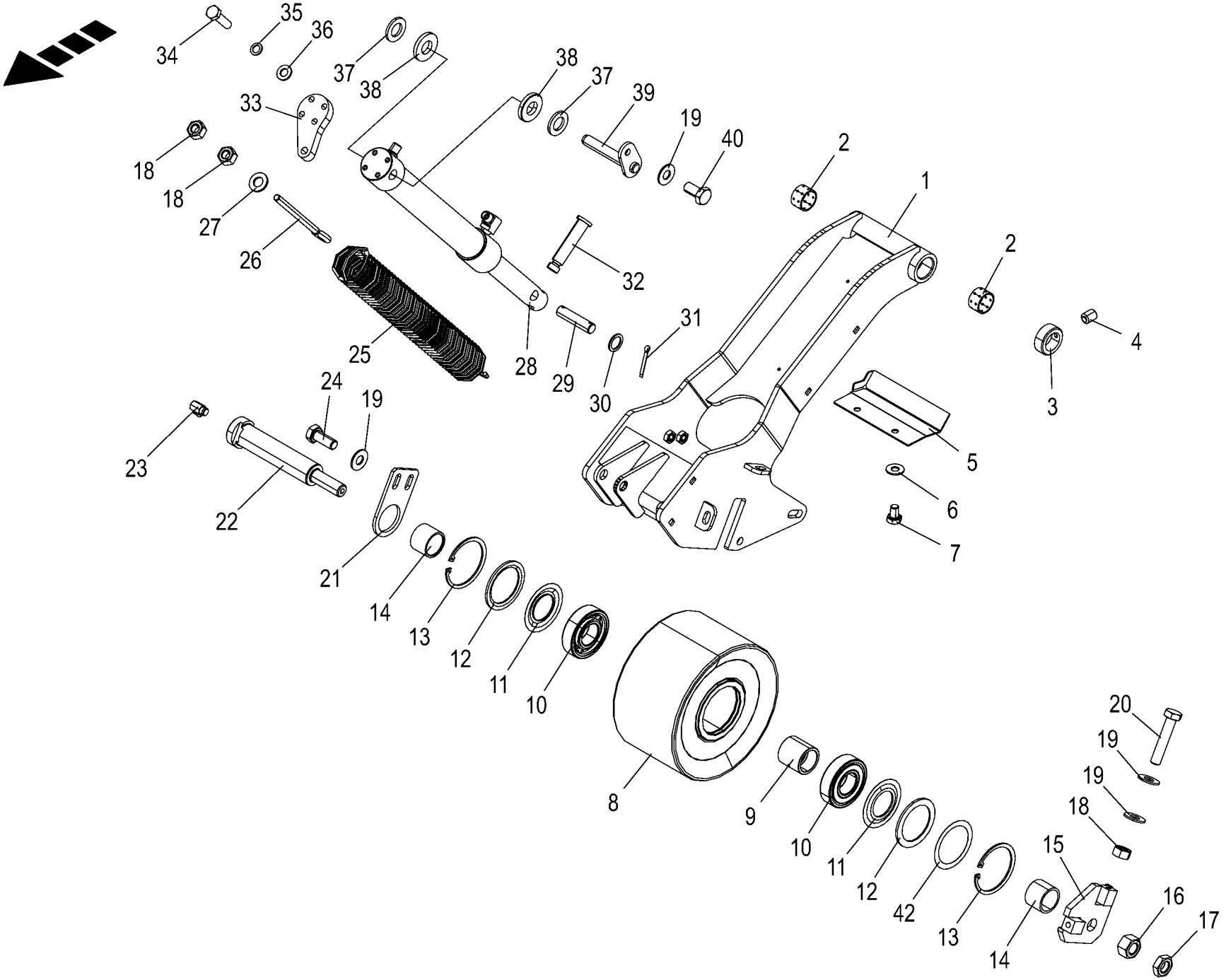

150 051 337 02 / 100.0

150 471 534 02

Spanneinheit -hinten (Hauptkupplung) **Clamping unit - rear (main coupling)** **Unité de serrage - arrière (embrayage principal)**					1043801 -	BX2011-12	BX2011-22	BX2011-32	BX2011-35	BX2011-42	BX2011-45	**150 051 337 02** 150 471 534 2 **100.0**
Pos.	ID-Nr.	Benennung	Description	Description	Masch.-Nr-							Bemerkung/Remarks/Remarque
1	20 426 589 2	Spannarm mit Buchse mont.	Tens. arm + bushing assembl.	Bras tendeur + douille assembl.		1	1	1	1	1	1	
2	00 935 329 0	Lagerbuchse	Bearing bush	Coussinet		2	2	2	2	2	2	30 X 34 X 20
3	00 911 319 1	Stellring	Collar	Bague d'arrêt		1	1	1	1	1	1	A= 30
4	00 905 922 1	Gewindestift	Threaded pin	Goujon fileté		1	1	1	1	1	1	M 8 X 10
5	20 425 865 0	Schutzblech	Guard sheet	Tôle de protection		1	1	1	1	1	1	
6	00 909 908 1	Sperrkantscheibe	Detent edged washer	Disque à bord d'arrêt		x	x	x	x	x	x	SKM 8
7	00 900 253 1	6kt-Schraube	Hex head bolt	Boulon tête hex		x	x	x	x	x	x	M 8 X 12
8	27 009 602 2	Spannrolle Ø 225mm	Tension roll Ø 225mm	Galet tendeur Ø 225mm		1	1	1	1	1	1	
9	20 220 284 2	Buchse innen	Bushing inside	Douille intérieure		1	1	1	1	1	1	
10	00 930 467 0	Rillenkugellager	Grooved ball bearing	Roulement à gorge		2	2	2	2	2	2	6307 RS
11	00 937 015 0	Nilos-Ring	Nilos-ring	Nilos-Rondelle d'etancheite		2	2	2	2	2	2	6307 ZJV
12	00 937 014 0	Nilos-Distanzring	Nilos-Spacer ring	Nilos-Bague d'ecartement		2	2	2	2	2	2	J 80
13	00 911 673 0	Sicherungsring	Circlip	Circlip		2	2	2	2	2	2	80 X 2,5
14	20 220 283 2	Buchse außen	Bushing outside	Douille extérieure		2	2	2	2	2	2	
15	00 217 933 0	Halter	Support	Cadre support		1	1	1	1	1	1	
16	00 908 225 0	6kt-Mutter	Hex nut	Écrou hex		x	x	x	x	x	x	M 20
17	00 908 525 1	6kt-Mutter -niedrige Form	Hex nut -low form	Écrou hex -forme basse		x	x	x	x	x	x	M 20
18	00 908 212 0	6kt-Mutter	Hex nut	Écrou hex		x	x	x	x	x	x	M 10
19	00 909 909 1	Sperrkantscheibe	Detent edged washer	Disque à bord d'arrêt		x	x	x	x	x	x	SKM 10
20	00 900 284 1	6kt-Schraube	Hex head bolt	Boulon tête hex		x	x	x	x	x	x	M 10 X 50
21	20 029 023 1	Fixierlasche	Fastening link	Languette de fixation		1	1	1	1	1	1	
22	20 028 989 2	Bolzen	Bolt	Boulon		1	1	1	1	1	1	
23	00 919 107 0	Kegelschmiernippel	Grease niple	Graisseur à cone		1	1	1	1	1	1	CM 8 X 1
24	00 900 636 0	6kt-Schraube	Hex head bolt	Boulon tête hex		x	x	x	x	x	x	M 10 X 25
25	20 423 496 2	Zugfeder 6x54x308,5	Tension spring 6x54x308.5	Ressort de traction 6x54x308,5		1	1	1	1	1	1	
26	90 001 297 0	Ösenschraube	Eye screw	Vis à oeillet		x	x	x	x	x	x	M 10 X 150
27	00 910 414 0	Scheibe	Washer	Rondelle		x	x	x	x	x	x	10,5 X 21 X 2
28	27 020 487 0	Hyd-Zylinder DZ 32/40x260/375	Hydraulic cylinder DZ 32/	Vérin hyd. DZ 32/40x260/375		1	1	1	1	1	1	
			40x260/375									
	27 020 629 0	Dichtungssatz DZ32/40	Gasket set DZ32/40	Jeu de joints DZ32/40		1	1	1	1	1	1	
29	20 426 587 0	Bolzen 16 X 68 Zn8	Bolt	Boulon		1	1	1	1	1	1	
30	00 910 715 0	Stützscheibe	Supporting disc	Rondelle diélectrique		x	x	x	x	x	x	S 18 X 25 X 1,5
31	00 912 066 1	Splint	Cotter pin	Goupille fendue		2	2	2	2	2	2	4 X 28
32	20 424 720 0	Federbolzen	Spring bolt	Boulon à ressort		1	1	1	1	1	1	
33	20 424 719 0	Federblech	Spring sheet	Tôle à ressort		1	1	1	1	1	1	
34	00 900 617 0	6kt-Schraube	Hex head bolt	Boulon tête hex		x	x	x	x	x	x	M 8 X 30
35	00 909 903 0	Sperrkantscheibe	Detent edged washer	Disque à bord d'arrêt		x	x	x	x	x	x	SKZ 8
36	00 910 413 0	Scheibe	Washer	Rondelle		x	x	x	x	x	x	8,4 X 17 X 1,6

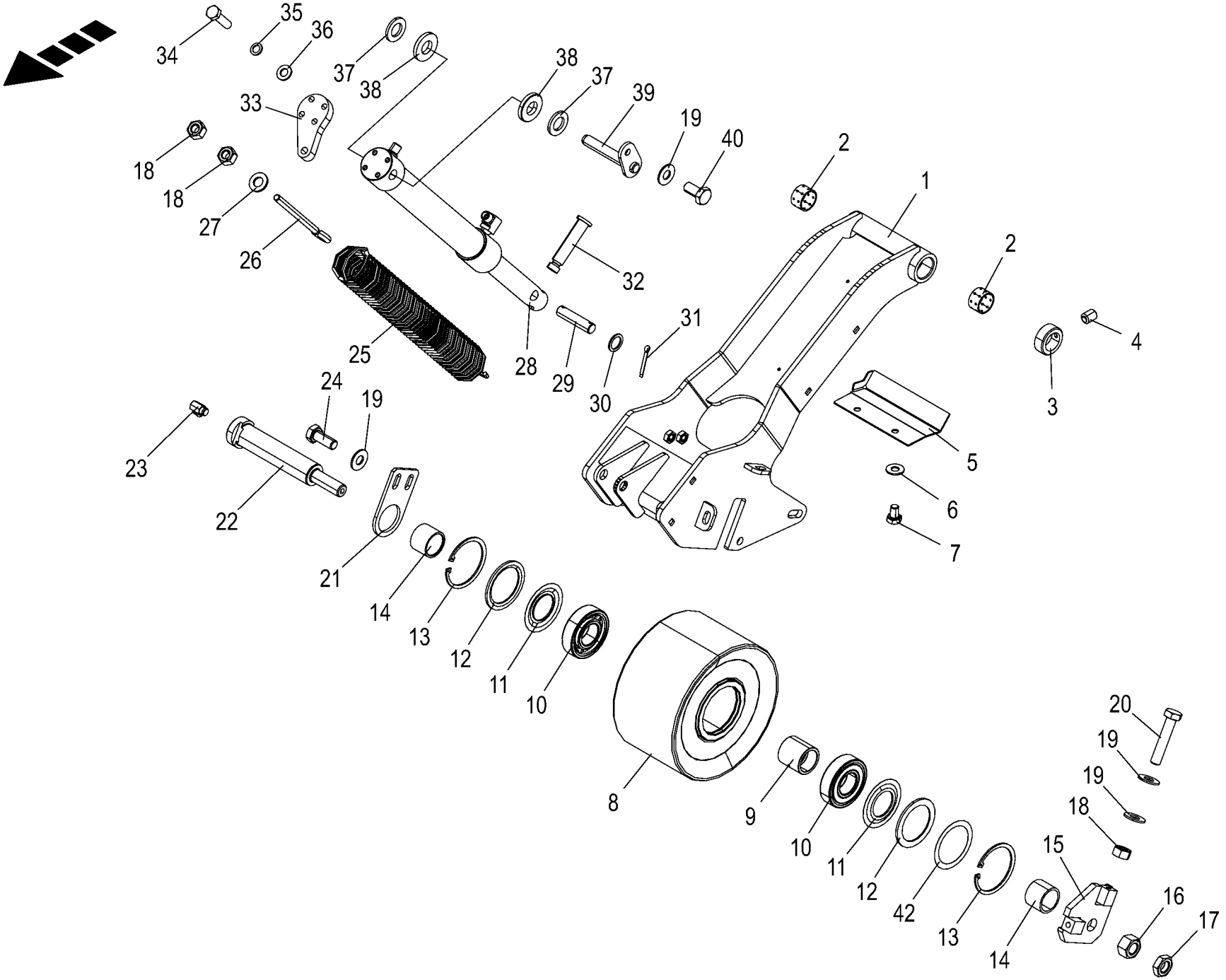

150 051 337 02 / 100.0

150 471 534 02

Spanneinheit -hinten (Hauptkupplung) Clamping unit - rear (main coupling) Unité de serrage - arrière (embrayage principal)					1043801 -	BX2201-12	BX2201-22	BX2201-32	BX2201-35	BX2201-42	BX2201-45	150 051 337 02 150 471 534 2 100.0
Pos.	ID-Nr.	Benennung	Description	Description	Masch.-Nr-							Bemerkung/Remarks/Remarque
37	00 910 303 1	Scheibe	Washer	Rondelle		x	x	x	x	x	x	17 X 30 X 3
38	90 002 838 0	Scheibe 17 x 35 x 5 Zn8	Washers 17 x 35 x 5	Rondelles 17 x 35 x 5		x	x	x	x	x	x	
39	20 220 546 2	Bolzen	Bolt	Boulon		1	1	1	1	1	1	
40	00 900 634 0	6kt-Schraube	Hex head bolt	Boulon tête hex		x	x	x	x	x	x	M 10 X 20
42	00 910 962 0	Passscheibe	Shim ring	Rondelle d'ajustage		x	x	x	x	x	x	63 X 80 X 0,3
	00 910 960 0	Passscheibe	Shim ring	Rondelle d'ajustage		x	x	x	x	x	x	63 X 80 X 0,1

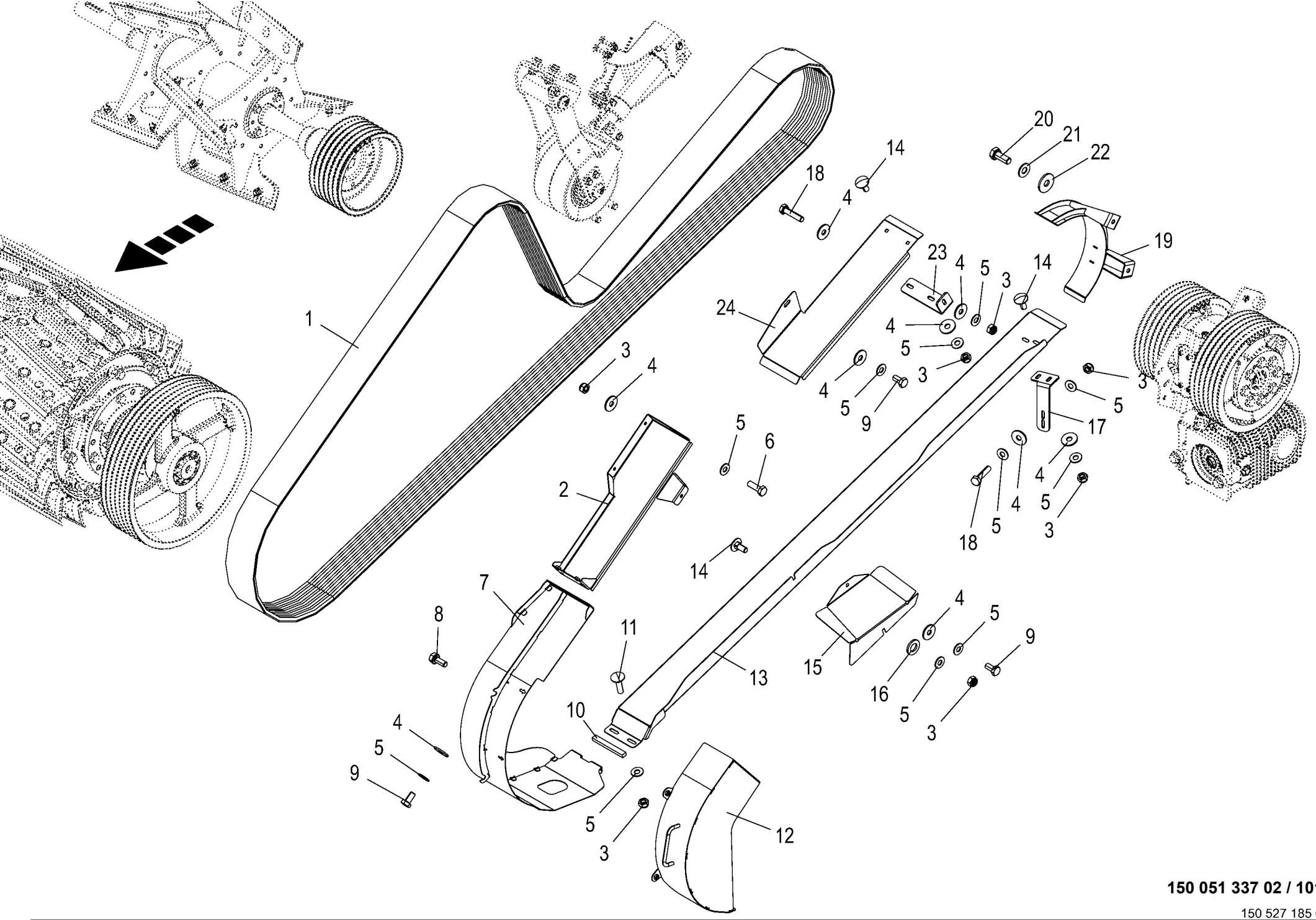

150 051 337 02 / 101.0

150 527 185 01

Hauptriemen - vorn **Main belt - front** **Courroie principale - avant**					1043801 -	BX201-12	BX201-22	BX201-32	BX201-35	BX201-42	BX201-45	**150 051 337 02** 150 527 185 1 **101.0**
Pos.	ID-Nr.	Benennung	Description	Description	Masch.-Nr-							Bemerkung/Remarks/Remarque
1	27 008 478 4	Kraftband 6-HBM(KVTR) 6055La+/-16	Kraftband 6-HBM(KVTR) 6055La+/-16	Courroie de force 6-HBM(KVTR) 6055La		1	1	1	1	1	1	
2	20 222 830 3	Kraftbandabdeckung	Power belt cover	Couvercle de courroie multibrins		1	1	1	1	1	1	
3	00 908 706 0	Sicherungsmutter	Locknut	Écrou hex		x	x	x	x	x	x	M 8
4	00 910 603 0	Scheibe	Washer	Rondelle		x	x	x	x	x	x	8,4 X 24 X 2
5	00 909 908 1	Sperrkantscheibe	Detent edged washer	Disque à bord d'arrêt		x	x	x	x	x	x	SKM 8
6	00 900 616 0	6kt-Schraube	Hex head bolt	Boulon tête hex		x	x	x	x	x	x	M 8 X 25
7	20 425 776 3	Riemenschutz				1	1	1	1	1	1	
8	90 001 863 0	6kt-Schraube	Hex head bolt	Boulon tête hex		x	x	x	x	x	x	M 8 X 20
9	00 900 612 0	6kt-Schraube	Hex head bolt	Boulon tête hex		x	x	x	x	x	x	M 8 X 16
10	00 940 486 0	Selbstklebende Dichtstreifen - Id.-Nr.= 1m	Self-adhesive sealing strip - Id.-no.= 1m	Joint auto-adhésif -Id.-no.= 1m		x	x	x	x	x	x	15 X 11
11	00 904 813 1	Flachrundschraube	Coach bolt	Vis a tête bombée		x	x	x	x	x	x	M 8 X 30
12	20 425 790 0	Deckel Riemenschutz	Cover belt guard	Couvercle protection de courroie		1	1	1	1	1	1	
13	20 626 284 0	Leitblech unten	Deflector sheet bottom	Déflecteur inférieur		1	1	1	1	1	1	
14	00 904 731 2	Flachrundschraube	Coach bolt	Vis a tête bombée		x	x	x	x	x	x	M 8 X 20
15	20 626 287 0	Schmutzfangblech	Dirt collection sheet	Tôle de capt. de saleté		1	1	1	1	1	1	
16	00 910 506 1	Scheibe	Washer	Rondelle		x	x	x	x	x	x	13 X 24 X 2,5
17	20 222 520 2	Aufnahme Leitblech				1	1	1	1	1	1	
18	00 901 042 1	6kt-Schraube	Hex head bolt	Boulon tête hex		x	x	x	x	x	x	M 8 X 35
19	20 624 542 1	Haube				1	1	1	1	1	1	
20	00 900 636 0	6kt-Schraube	Hex head bolt	Boulon tête hex		x	x	x	x	x	x	M 10 X 25
21	00 909 909 1	Sperrkantscheibe	Detent edged washer	Disque à bord d'arrêt		x	x	x	x	x	x	SKM 10
22	90 000 121 0	Scheibe	Washer	Rondelle		x	x	x	x	x	x	10,5 X 30 X 2,5
23	20 222 688 1	Aufnahme	Holder	Logement		1	1	1	1	1	1	
24	20 222 513 1	Leitblech oben	Deflector sheet top	Déflecteur en haut		1	1	1	1	1	1	

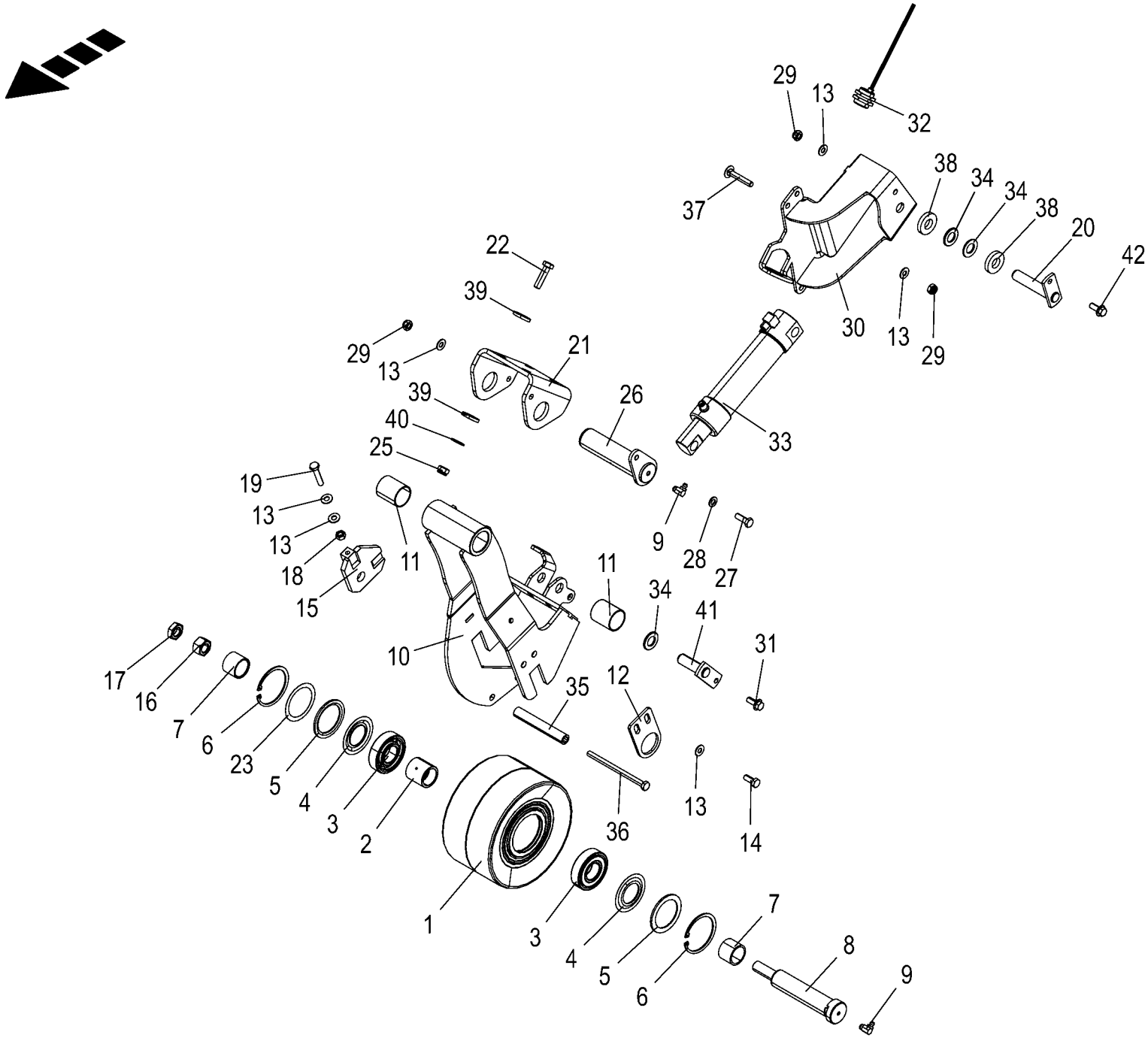

150 051 337 02 / 102.0

150 527 187 02

Spanneinheit -vorn **Clamping unit - front** **Unité de serrage - avant**					1043801 -	BX2012-12	BX2012-22	BX2012-32	BX2012-35	BX2012-42	BX2012-45	**150 051 337 02** 150 527 187 2 **102.0**
Pos.	ID-Nr.	Benennung	Description	Description	Masch.-Nr-							Bemerkung/Remarks/Remarque
1	27 009 602 2	Spannrolle Ø 225mm	Tension roll Ø 225mm	Galet tendeur Ø 225mm		1	1	1	1	1	1	
2	20 220 284 2	Buchse innen	Bushing inside	Douille intérieure		1	1	1	1	1	1	
3	00 930 467 0	Rillenkugellager	Grooved ball bearing	Roulement à gorge		2	2	2	2	2	2	6307 RS
4	00 937 015 0	Nilos-Ring	Nilos-ring	Nilos-Rondelle d'etancheite		2	2	2	2	2	2	6307 ZJV
5	00 937 014 0	Nilos-Distanzring	Nilos-Spacer ring	Nilos-Bague d'ecartement		2	2	2	2	2	2	J 80
6	00 911 673 0	Sicherungsring	Circlip	Circlip		2	2	2	2	2	2	80 X 2,5
7	20 220 283 2	Buchse außen	Bushing outside	Douille extérieure		2	2	2	2	2	2	
8	20 028 989 2	Bolzen	Bolt	Boulon		1	1	1	1	1	1	
9	00 919 107 0	Kegelschmiernippel	Grease niple	Graisseur à cone		2	2	2	2	2	2	CM 8 X 1
10	20 029 070 2	Spannarm mit Buchsen mont.	Tensioning arm with bushings assembl.	Bras tendeur + douilles assembl.		1	1	1	1	1	1	
11	00 934 935 0	Lagerbuchse	Bearing bush	Coussinet		2	2	2	2	2	2	40 X 44 X 50
12	20 029 023 1	Fixierlasche	Fastening link	Languette de fixation		1	1	1	1	1	1	
13	00 909 909 1	Sperrkantscheibe	Detent edged washer	Disque à bord d'arrêt		x	x	x	x	x	x	SKM 10
14	00 900 636 0	6kt-Schraube	Hex head bolt	Boulon tête hex		x	x	x	x	x	x	M 10 X 25
15	00 217 933 0	Halter	Support	Cadre support		1	1	1	1	1	1	
16	00 908 225 0	6kt-Mutter	Hex nut	Écrou hex		x	x	x	x	x	x	M 20
17	00 908 525 1	6kt-Mutter -niedrige Form	Hex nut -low form	Écrou hex -forme basse		x	x	x	x	x	x	M 20
18	00 908 212 0	6kt-Mutter	Hex nut	Écrou hex		x	x	x	x	x	x	M 10
19	00 900 284 1	6kt-Schraube	Hex head bolt	Boulon tête hex		x	x	x	x	x	x	M 10 X 50
20	20 028 330 1	Bolzen	Bolt	Boulon		1	1	1	1	1	1	
21	20 029 072 1	Halter	Support	Support		1	1	1	1	1	1	
22	00 901 451 0	6kt-Schraube	Hex head bolt	Boulon tête hex		x	x	x	x	x	x	M 12 X 45
23	00 910 960 0	Passscheibe	Shim ring	Rondelle d'ajustage		x	x	x	x	x	x	63 X 80 X 0,1
	00 910 962 0	Passscheibe	Shim ring	Rondelle d'ajustage		x	x	x	x	x	x	63 X 80 X 0,3
25	00 908 701 0	Sicherungsmutter	Locknut	Écrou hex		x	x	x	x	x	x	M 12
26	20 029 071 1	Bolzen	Bolt	Boulon		1	1	1	1	1	1	
27	00 900 637 0	6kt-Schraube	Hex head bolt	Boulon tête hex		x	x	x	x	x	x	M 10 X 30
28	00 910 414 0	Scheibe	Washer	Rondelle		x	x	x	x	x	x	10,5 X 21 X 2
29	00 908 758 0	Sicherungsmutter	Locknut	Écrou hex		x	x	x	x	x	x	M 10
30	20 626 523 0	Halter Spannarm	Support tensioning arm	Support bras tendeur		1	1	1	1	1	1	
31	90 003 552 0	6kt-Schraube m.Flansch&Sperr	Hex. head screw+flange&serr.	Vis six pans+bride&dent bloc M10		x	x	x	x	x	x	
32	00 303 469 1	M10 x 25 Ind. Näherungsschalter Namur M30 10mm [-B55]	M10 x 25 Namur sensor Namur M30 [-B55]	x 25 Capt. Namur Namur M30 [-B55]		1	1	1	1	1	1	
33	27 017 281 0	Hyd-Zylinder DZ 40/50x170/297	Hydraulic cylinder DZ 40/	Vérin hyd. DZ 40/50x170/297		1	1	1	1	1	1	
	27 017 771 0	Dichtungssatz DZ40/50	50x170/297 Gasket set DZ40/50	Jeu de joints DZ40/50		1	1	1	1	1	1	

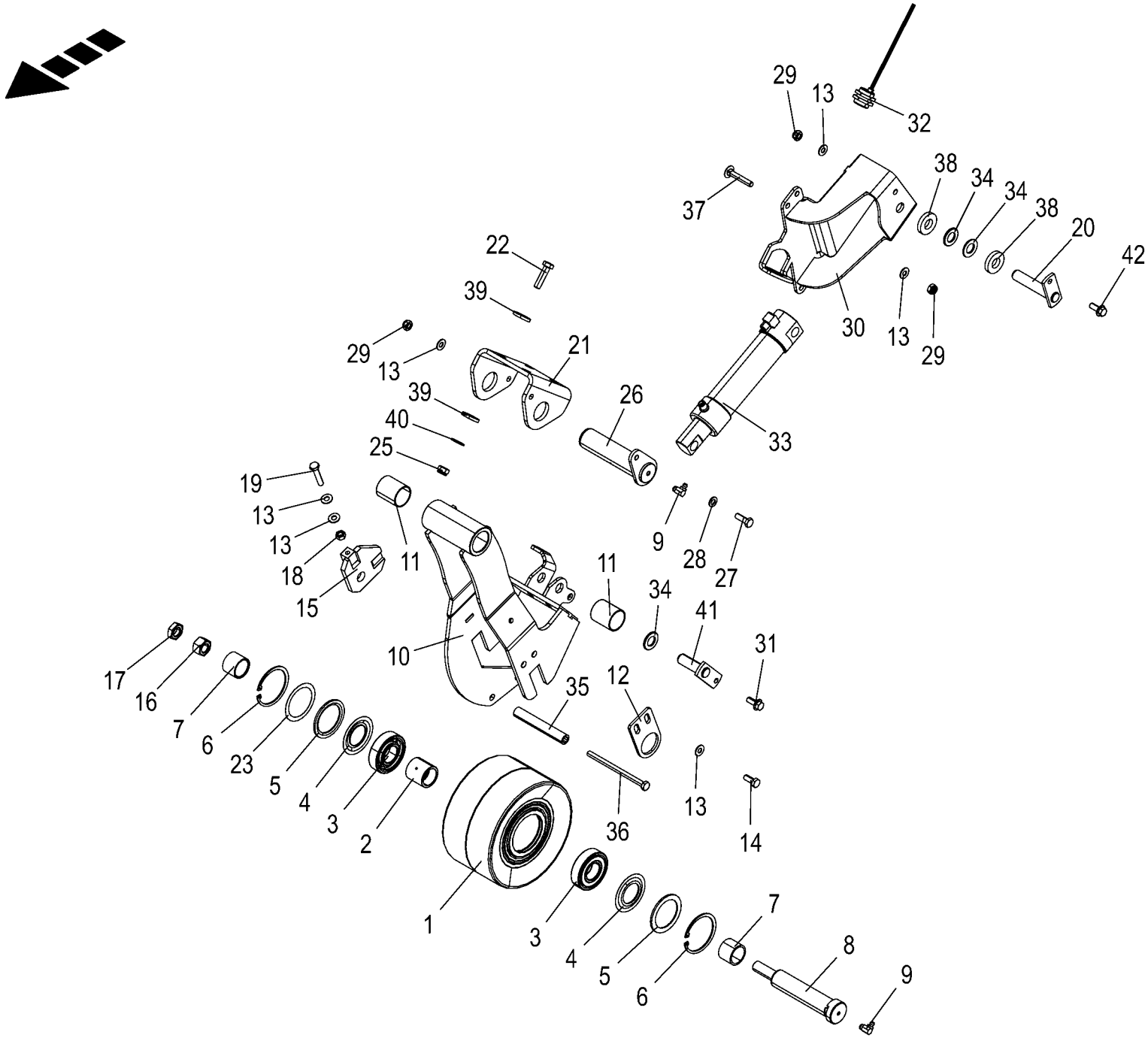

150 051 337 02 / 102.0

150 527 187 02

Spanneinheit -vorn **Clamping unit - front** **Unité de serrage - avant**					1043801 -	BX2012	BX2012	BX2012	BX2012	BX2012	BX2012	**150 051 337 02** 150 527 187 2 **102.0**
Pos.	ID-Nr.	Benennung	Description	Description	Masch.-Nr-							Bemerkung/Remarks/Remarque
34	00 910 512 2	Scheibe	Washer	Rondelle		x	x	x	x	x	x	21 X 37 X 3
35	20 226 382 0	Rohr 13,6 x 20	Tube 13.6 X 20	Tube 13,6 x 20		2	2	2	2	2	2	
36	00 901 160 0	6kt-Schraube	Hex head bolt	Boulon tête hex		x	x	x	x	x	x	M 10 X 150
37	00 904 839 0	Flachrundschraube	Coach bolt	Vis a tête bombée		x	x	x	x	x	x	M 10 X 60
38	00 910 360 0	Scheibe	Washer	Rondelle		x	x	x	x	x	x	21 X 44 X 8
39	00 910 378 0	Scheibe	Washer	Rondelle		x	x	x	x	x	x	13 X 35 X 5
40	00 909 910 1	Sperrkantscheibe	Detent edged washer	Disque à bord d'arrêt		x	x	x	x	x	x	SKM 12
41	20 421 666 0	Bolzen	Bolt	Boulon soud. zinc nickel		1	1	1	1	1	1	
42	90 003 553 0	6kt-Schraube m.Flansch&Sperr M10 x 30	Hex head screw fla & de ed wa M10 x 30	Vis 6 pans + bride+rond. d'arrêt M10x30		x	x	x	x	x	x	

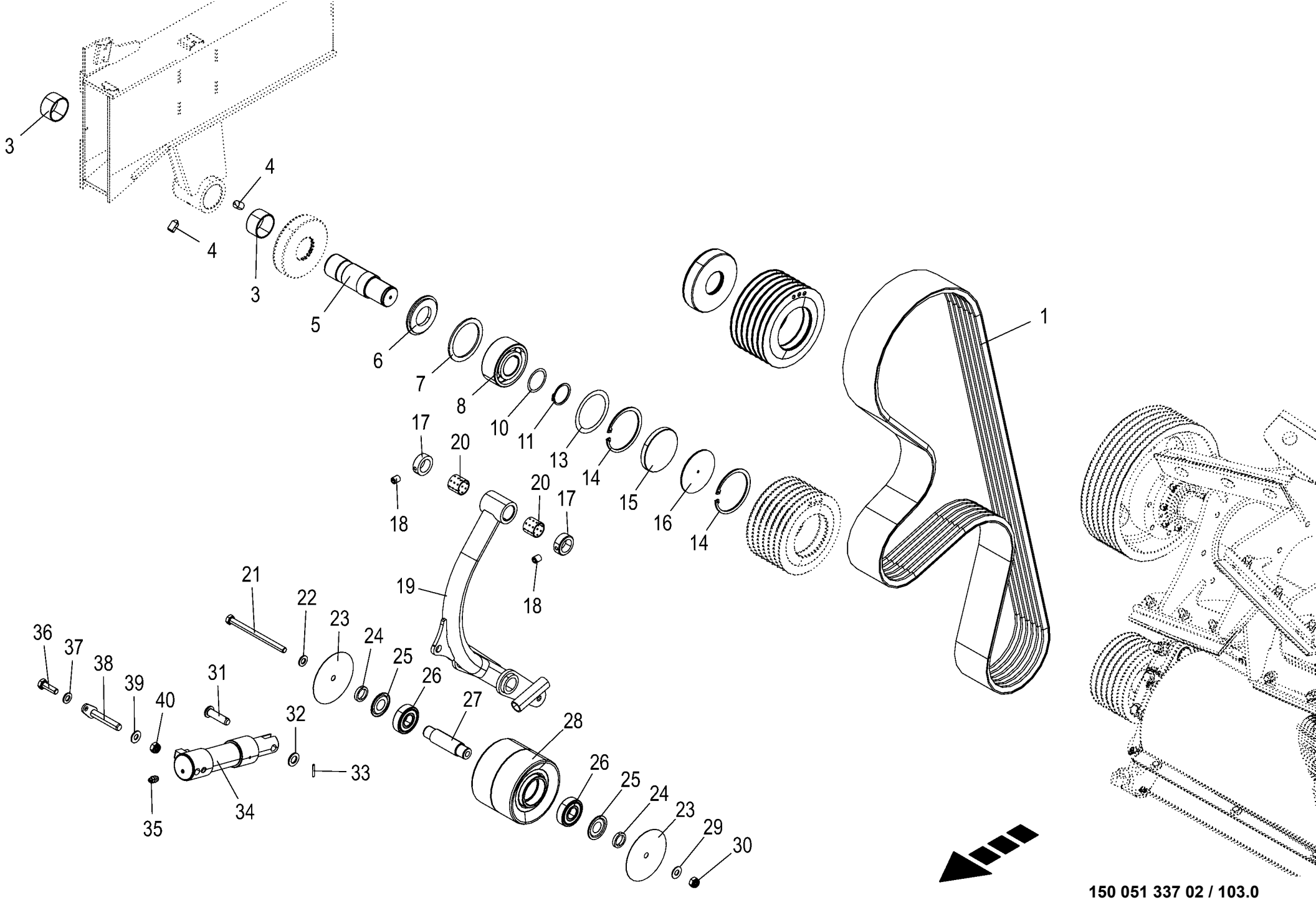

150 051 337 02 / 103.0

Riementrieb Corn-Conditioner **Belt drive corn conditioner** **Entraînement à courroie broyeur**					1043801 -	BX2011-12	BX2011-22	BX2011-32	BX2011-35	BX2011-42	BX2011-45	**150 051 337 02** 150 527 203 1 **103.0**
Pos.	ID-Nr.	Benennung	Description	Description	Masch.-Nr-							Bemerkung/Remarks/Remarque
1	27 014 803 0	Kraftband 6-HA(KV26) 3120±8	Kraftband 6-HA(KV26) 3120±8	Courroie de force 6-HA(KV26) 3120±8		1	1	1	1	1	1	
2	20 227 839 0	Keilriemenscheibe	V-belt pulley	Poulie de courroie trapézoïdale		1	1	1	1	1	1	
3	00 934 902 0	Lagerbuchse	Bearing bush	Coussinet		2	2	2	2	2	2	50 X 55 X 30
4	00 905 767 1	Gewindestift	Threaded pin	Goujon fileté		2	2	2	2	2	2	M 12 X 20
5	20 624 953 0	Achse Umlenkrolle Rd 55 x175				1	1	1	1	1	1	
6	20 026 715 0	Abdeckscheibe	Cover disc	Rondelle de recouvrement		1	1	1	1	1	1	45 X 90 X 8
7	00 910 746 0	Stützscheibe	Supporting disc	Rondelle diélectrique		x	x	x	x	x	x	S 80 X 100 X 3,5
8	90 001 370 0	Schrägkugellager	Angular ball bearing	Roulement en biais		1	1	1	1	1	1	3309 B TNG
10	00 910 893 0	Passscheibe	Shim ring	Rondelle d'ajustage		x	x	x	x	x	x	45 X 55 X 0,1
	00 910 894 0	Passscheibe	Shim ring	Rondelle d'ajustage		x	x	x	x	x	x	45 X 55 X 0,3
11	00 911 549 1	Sicherungsring	Circlip	Circlip		1	1	1	1	1	1	A 45 X 1,75
13	00 910 991 0	Passscheibe	Shim ring	Rondelle d'ajustage		x	x	x	x	x	x	80 X 100 X 0,1
	00 910 992 0	Passscheibe	Shim ring	Rondelle d'ajustage		x	x	x	x	x	x	80 X 100 X 0,3
14	00 911 686 0	Sicherungsring	Circlip	Circlip		2	2	2	2	2	2	100 X 3,0
15	00 925 208 1	Verschlussdeckel	Sealing cap	Couvercle de fermeture		1	1	1	1	1	1	Rd. 100 X 12
16	20 026 714 0	Stützblech	Support plate	Tôle de support		1	1	1	1	1	1	
17	00 911 319 1	Stellring	Collar	Bague d'arrêt		2	2	2	2	2	2	A= 30
18	00 905 922 1	Gewindestift	Threaded pin	Goujon fileté		2	2	2	2	2	2	M 8 X 10
19	20 624 838 2	Schwinge m. Buchsen mont.	Rocker arm + bushings assembl.			1	1	1	1	1	1	
20	90 002 354 0	Lagerbuchse 30x34x30 gelocht	Bearing bushing 30x34x30 perforated	Coussinet 30x34x30 perforé/e		2	2	2	2	2	2	
21	00 901 097 1	6kt-Schraube	Hex head bolt	Boulon tête hex		x	x	x	x	x	x	M 12 X 160
22	00 910 506 1	Scheibe	Washer	Rondelle		x	x	x	x	x	x	13 X 24 X 2,5
23	20 620 427 0	Schutzblech	Guard sheet	Tôle de protection		2	2	2	2	2	2	
24	20 624 900 0	Hülse 22,5 x 33,7 x 6,2 Zn8	Sleeve 22.5 x 33.7 x 6.2 Zn8	Douille 22,5 x 33,7 x 6,2 Zn8		2	2	2	2	2	2	
25	90 004 309 0	Nilos-Ring 6305 ZAV-55	Nilos ring 6305 ZAV-55	Bague Nilos 6305 ZAV-55		2	2	2	2	2	2	
26	00 930 565 0	Rillenkugellager	Grooved ball bearing	Roulement à gorge		2	2	2	2	2	2	6305 2RS
27	20 624 865 0	Lagerrohr	Bearing tube	Tube du palier		1	1	1	1	1	1	
28	20 624 920 0	Spannrolle Ø 150mm	Tension roll Ø 150mm	Galet tendeur Ø 150mm		1	1	1	1	1	1	
29	00 909 910 1	Sperrkantscheibe	Detent edged washer	Disque à bord d'arrêt		x	x	x	x	x	x	SKM 12
30	00 908 701 0	Sicherungsmutter	Locknut	Écrou hex		x	x	x	x	x	x	M 12
31	20 426 448 0	Bolzen mit Kopf 15 X 55 Zn8	Bolt with head 15 X 64	Boulon avec tête 15 X 64		1	1	1	1	1	1	
32	00 910 303 1	Scheibe	Washer	Rondelle		x	x	x	x	x	x	17 X 30 X 3
33	00 912 584 2	Spannstift	Roll pin	Goupille de serrage		1	1	1	1	1	1	4 X 30
34	27 020 759 0	Hyd-Zylinder EZ 40x80/210	Hyd. cylinder EZ 40 x 80/210	Vérin hydraulique EZ 40x80/210		1	1	1	1	1	1	
	27 012 037 0	Dichtungssatz DZ40/80	Gasket set DZ40/80	Jeu de joints DZ40/80		1	1	1	1	1	1	
	90 002 373 0	Sprengring 42 x 3,5	Snap ring 42 x 3,5	Circlip 42 x 3,5		1	1	1	1	1	1	

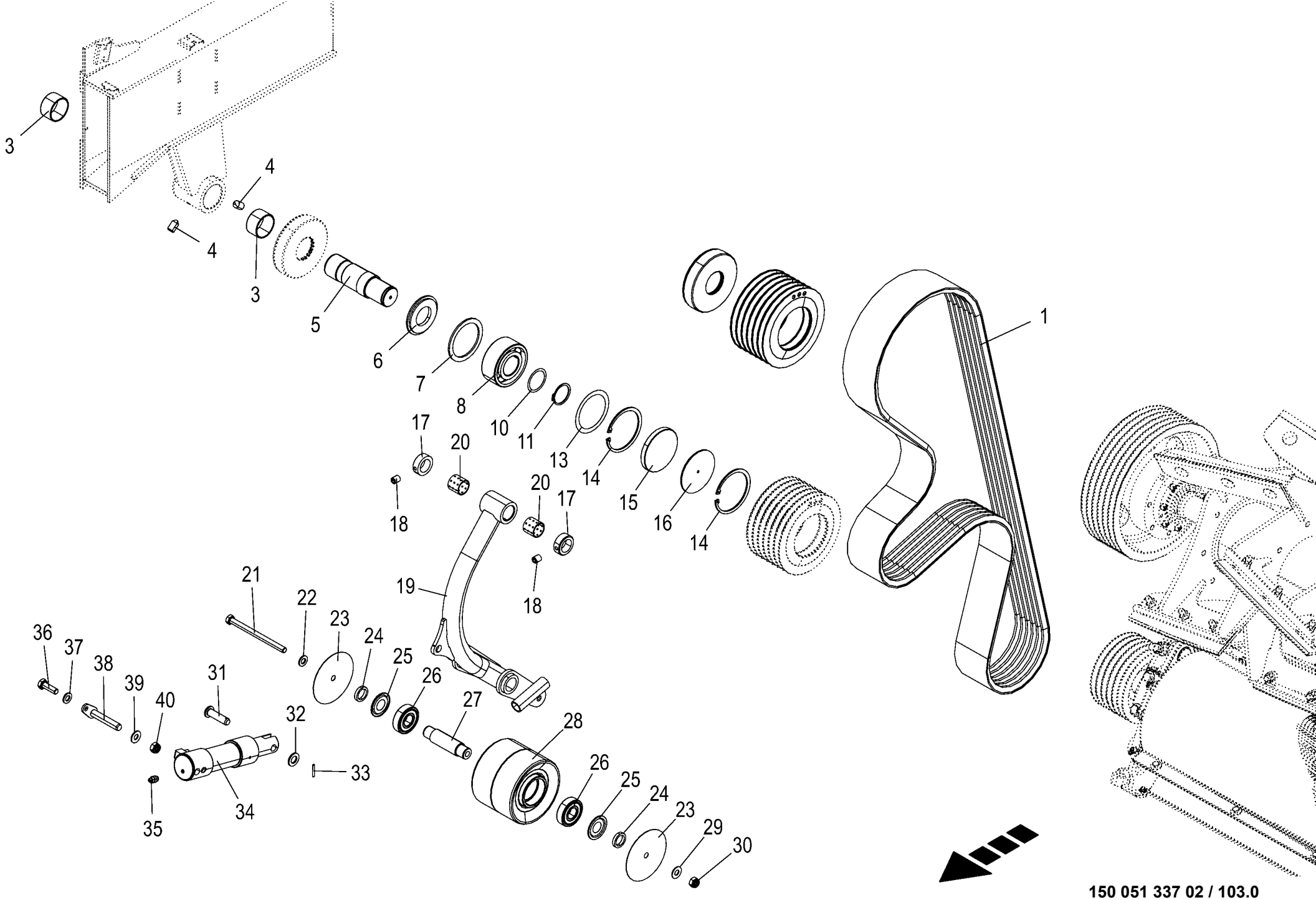

150 051 337 02 / 103.0

Riementrieb Corn-Conditioner **Belt drive corn conditioner** **Entraînement à courroie broyeur**					1043801 -	BX2012-12	BX2012-22	BX2012-32	BX2012-35	BX2012-42	BX2012-45	**150 051 337 02** 150 527 203 1 **103.0**
Pos.	ID-Nr.	Benennung	Description	Description	Masch.-Nr-							Bemerkung/Remarks/Remarque
35	00 919 105 0	Kegelschmiernippel	Grease niple	Graisseur à cone		1	1	1	1	1	1	AM 8 X 1
36	00 900 616 0	6kt-Schraube	Hex head bolt	Boulon tête hex		x	x	x	x	x	x	M 8 X 25
37	00 910 413 0	Scheibe	Washer	Rondelle		x	x	x	x	x	x	8,4 X 17 X 1,6
38	20 220 888 1	Bolzen 15 X 79	Bolt 15 X 79	Boulon 15 X 79		1	1	1	1	1	1	
39	00 909 908 1	Sperrkantscheibe	Detent edged washer	Disque à bord d'arrêt		x	x	x	x	x	x	SKM 8
40	00 908 706 0	Sicherungsmutter	Locknut	Écrou hex		x	x	x	x	x	x	M 8

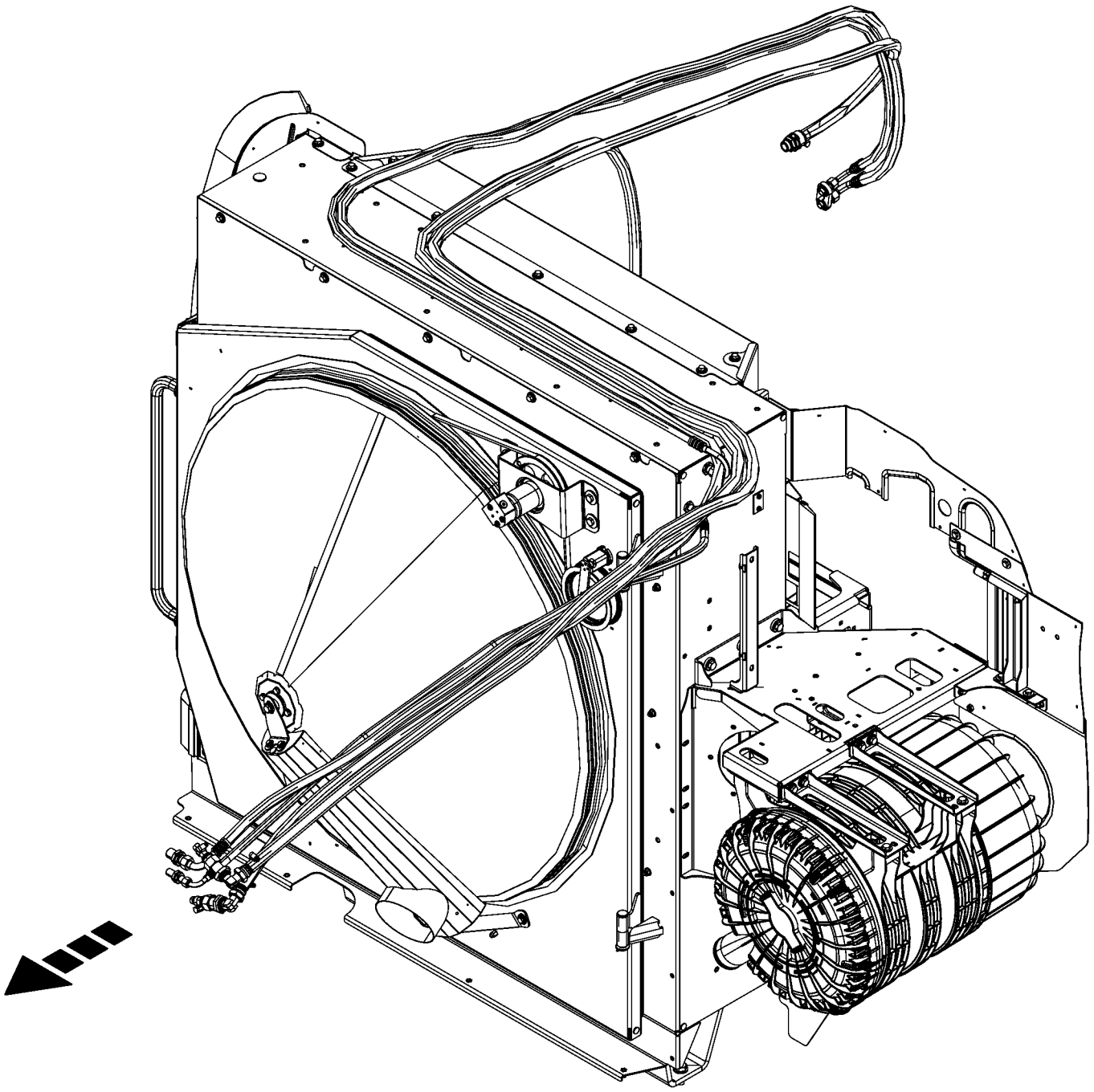

-----KÜHLERANLAGE -----COOLING SYSTEM -----RADIATEUR					1043801 -	BX2012	BX2012	BX2012	BX2012	BX2012	BX2012	150 051 337 02 150 527 206 1 104.0
Pos.	ID-Nr.	Benennung	Description	Description	Masch.-Nr-							Bemerkung/Remarks/Remarque
1						.	.	.	.	.	.	

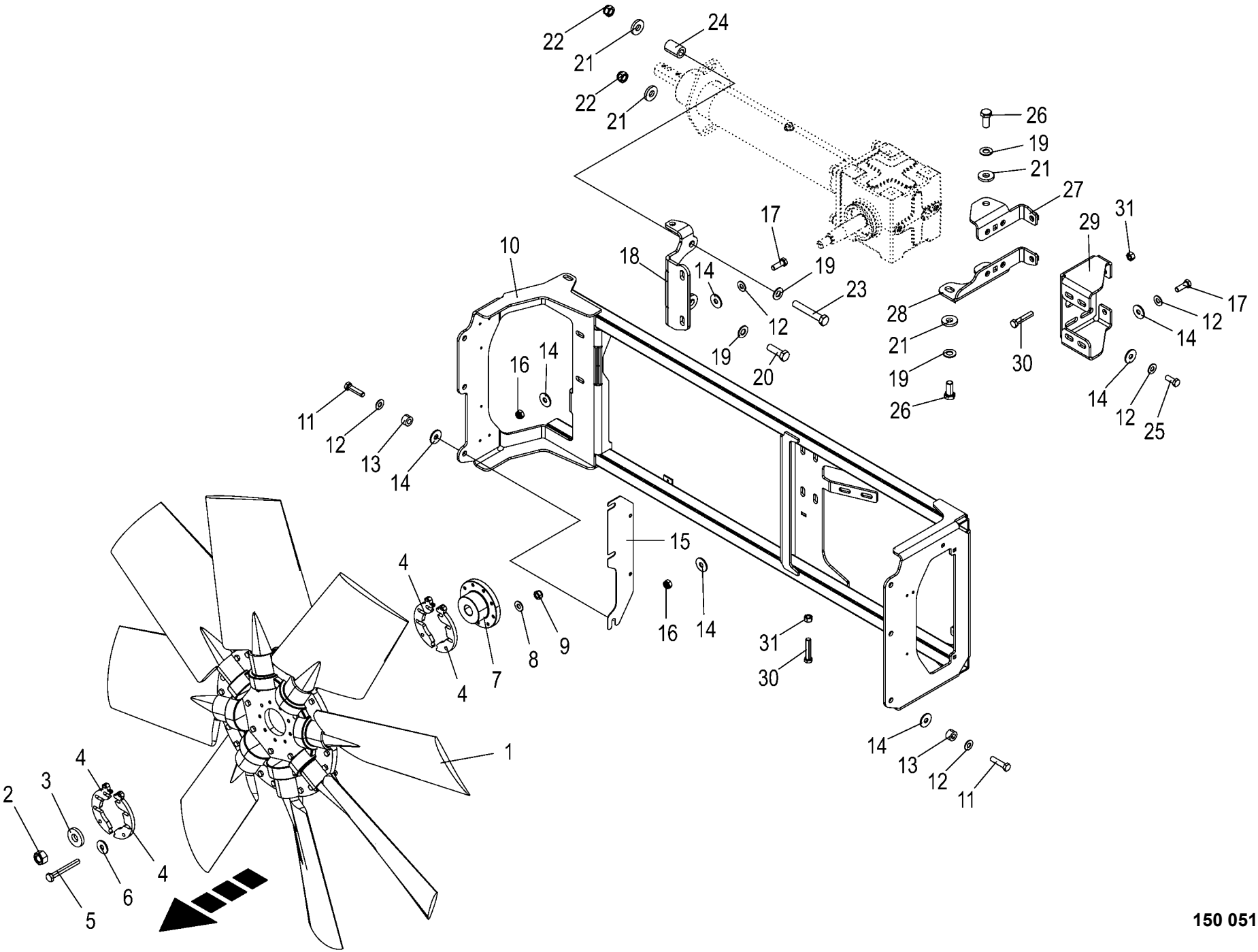

150 051 337 02 / 105.0

150 527 208 02

Lüfter **Fan** **Ventilateur**					1043801 -	BX201-12	BX201-22	BX201-32	BX201-35	BX201-42	BX201-45	**150 051 337 02** 150 527 208 2 **105.0**
Pos.	ID-Nr.	Benennung	Description	Description	Masch.-Nr-							Bemerkung/Remarks/Remarque
1	27 023 628 0	Lüfterrad	Fan wheel	Roue de ventilateur		1	1	1	1	1	1	
2	00 908 026 0	6kt-Mutter	Hex nut	Écrou hex		x	x	x	x	x	x	M 20 X 1,5
3	00 910 625 0	Scheibe	Washer	Rondelle		x	x	x	x	x	x	21 X 50 X 8
4	20 623 792 0	Einstellblech	Setting sheet	Tôle de réglage		4	4	4	4	4	4	
5	00 901 048 1	6kt-Schraube	Hex head bolt	Boulon tête hex		x	x	x	x	x	x	M 8 X 65
6	00 910 603 0	Scheibe	Washer	Rondelle		x	x	x	x	x	x	8,4 X 24 X 2
7	20 623 791 0	Lüfternabe Kegel	Fan hub cone	Moyeu de ventilateur cône		1	1	1	1	1	1	
8	00 909 908 1	Sperrkantscheibe	Detent edged washer	Disque à bord d'arrêt		x	x	x	x	x	x	SKM 8
9	00 908 706 0	Sicherungsmutter	Locknut	Écrou hex		x	x	x	x	x	x	M 8
10	20 625 341 0	Lüfterrahmen	Fan frame	Cadre du ventilateur		1	1	1	1	1	1	
11	00 900 302 1	6kt-Schraube	Hex head bolt	Boulon tête hex		x	x	x	x	x	x	M 12 X 50
12	00 909 910 1	Sperrkantscheibe	Detent edged washer	Disque à bord d'arrêt		x	x	x	x	x	x	SKM 12
13	20 065 954 0	Buchse	Bushing	Douille		6	6	6	6	6	6	13 X 25 X 15
14	00 910 609 0	Scheibe	Washer	Rondelle		x	x	x	x	x	x	13 X 37 X 3
15	20 424 770 0	Ausgleichsblech BL 2,0	Shim	Tôle de compensation		x	x	x	x	x	x	
16	00 908 701 0	Sicherungsmutter	Locknut	Écrou hex		x	x	x	x	x	x	M 12
17	00 900 657 0	6kt-Schraube	Hex head bolt	Boulon tête hex		x	x	x	x	x	x	M 12 X 35
18	20 623 787 1	Halter außen	Support outside	Support extérieur		1	1	1	1	1	1	
19	00 909 912 1	Sperrkantscheibe	Detent edged washer	Disque à bord d'arrêt		x	x	x	x	x	x	SKM 16
20	00 900 677 0	6kt-Schraube	Hex head bolt	Boulon tête hex		x	x	x	x	x	x	M 16 X 50
21	00 910 362 0	Scheibe	Washer	Rondelle		x	x	x	x	x	x	17 X 40 X 6
22	00 908 719 0	Sicherungsmutter	Locknut	Écrou hex		x	x	x	x	x	x	M 16
23	00 900 348 1	6kt-Schraube	Hex head bolt	Boulon tête hex		x	x	x	x	x	x	M 16 X 100
24	20 229 460 0	Distanzhülse	Spacer sleeve	Douille d'écartement		1	1	1	1	1	1	
25	00 900 656 0	6kt-Schraube	Hex head bolt	Boulon tête hex		x	x	x	x	x	x	M 12 X 30
26	00 900 674 0	6kt-Schraube	Hex head bolt	Boulon tête hex		x	x	x	x	x	x	M 16 X 35
27	20 623 788 1	Getriebehalter oben	Gearbox holder top	Support d'engrenage supérieur		1	1	1	1	1	1	
28	20 623 789 1	Getriebehalter unten	Gearbox holder bottom	Support d'engrenage inférieur		1	1	1	1	1	1	
29	20 623 790 1	Getriebeaufnahme	Gearbox retainer	Logement de boîte de vitesses		1	1	1	1	1	1	
30	00 900 304 1	6kt-Schraube	Hex head bolt	Boulon tête hex		x	x	x	x	x	x	M 12 X 60
31	00 908 215 0	6kt-Mutter	Hex nut	Écrou hex		x	x	x	x	x	x	M 12

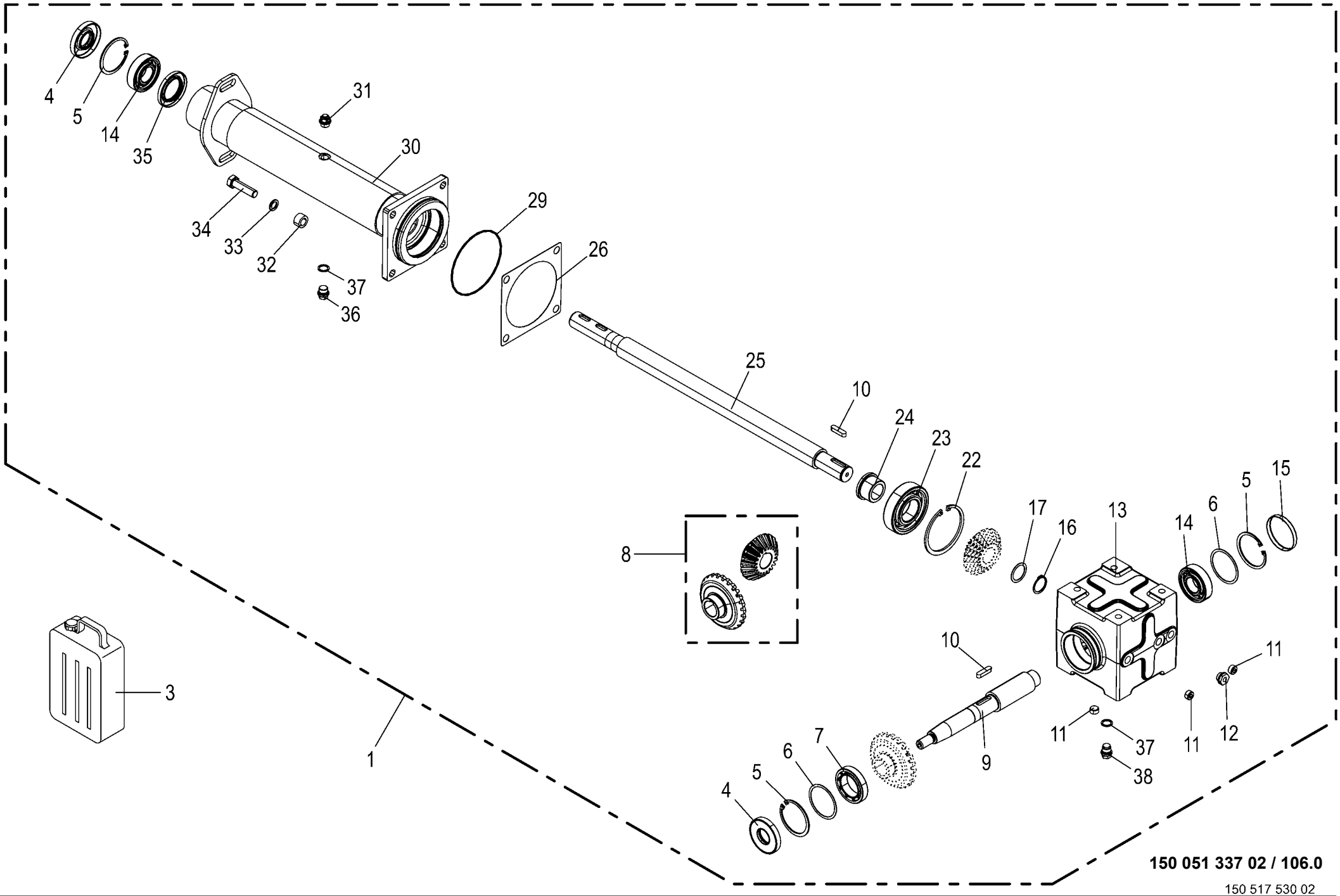

150 051 337 02 / 106.0

150 517 530 02

Lüftergetriebe **Fan gearbox** **Boîte de ventilateur**					1043801 -	BX2012-12	BX2012-22	BX2012-32	BX2012-35	BX2012-42	BX2012-45	**150 051 337 02** 150 517 530 2 **106.0**
Pos.	ID-Nr.	Benennung	Description	Description	Masch.-Nr-							Bemerkung/Remarks/Remarque
1	20 623 758 0	Lüftergetriebe rechts mont.	Fan gearbox rh assembled	Boîte de ventilateur droite assemblée		1	1	1	1	1	1	
3	27 016 515 0	Getr.Öl Renolin Unisyn CLP220 20L-Kan.	Gearb.oil Ren. Unis. CLP220 20l canister	Huile d'eng. Renolin Unisyn CLP220 (20L)		x	x	x	x	x	x	
4	90 002 009 0	Radial-Wellendichtring	Radial-shaft sealing ring	Radial-bague d'étanchéité		2	2	2	2	2	2	AS 35 X 80 X 12
5	00 911 673 0	Sicherungsring	Circlip	Circlip		3	3	3	3	3	3	80 X 2,5
6	00 911 024 1	Passscheibe	Shim ring	Rondelle d'ajustage		x	x	x	x	x	x	70 X 80 X 1,0
	00 911 023 0	Passscheibe	Shim ring	Rondelle d'ajustage		x	x	x	x	x	x	70 X 80 X 0,3
	00 911 022 0	Passscheibe	Shim ring	Rondelle d'ajustage		x	x	x	x	x	x	70 X 80 X 0,1
7	00 932 177 0	Kegelrollenlager	Taper roller bearing	Roulement à rouleaux coniques		1	1	1	1	1	1	32010 X
8	20 622 032 0	Radsatz 20_24 m=5,2 90°	Wheel set 20_24 m = 5.2 90°	Jeu de roues 20_24 m=5,2 90°		1	1	1	1	1	1	
9	20 623 757 0	Welle	Shaft cone fan	Arbre cône ventilateur		1	1	1	1	1	1	
10	00 915 122 0	Passfeder	Fit-in key	Clavette		2	2	2	2	2	2	A 10 X 8 X 40
11	00 906 040 1	Verschlussschraube	Screw plug	Bouchon fileté		3	3	3	3	3	3	M 18 X 1,5
12	00 919 823 0	Ölauge	Oil sight glass	Regard niveau d'huile		1	1	1	1	1	1	M 18 X 1,5
13	20 035 387 0	Getriebegehäuse	Gearbox housing	Carter de boîte de vitesses		1	1	1	1	1	1	
14	00 930 167 0	Rillenkugellager	Grooved ball bearing	Roulement à gorge		2	2	2	2	2	2	6307
15	00 925 205 2	Verschlussdeckel	Sealing cap	Couvercle de fermeture		1	1	1	1	1	1	Rd. 80
16	00 911 541 0	Sicherungsring	Circlip	Circlip		1	1	1	1	1	1	A 35 X 1,5
17	00 911 130 0	Passscheibe	Shim ring	Rondelle d'ajustage		x	x	x	x	x	x	35 X 45 X 0,1
	00 911 132 0	Passscheibe	Shim ring	Rondelle d'ajustage		x	x	x	x	x	x	35 X 45 X 0,3
	00 911 133 0	Passscheibe	Shim ring	Rondelle d'ajustage		x	x	x	x	x	x	35 X 45 X 0,5
	00 911 134 0	Passscheibe	Shim ring	Rondelle d'ajustage		x	x	x	x	x	x	35 X 45 X 1,0
22	00 911 691 0	Sicherungsring	Circlip	Circlip		1	1	1	1	1	1	110 X 4,0
23	00 930 264 0	Rillenkugellager	Grooved ball bearing	Roulement à gorge		1	1	1	1	1	1	6310
24	20 622 030 0	Distanzscheibe Rd 60	Spacer washer	Entretoise		1	1	1	1	1	1	
25	20 622 027 0	Getriebewelle lang Rd 45	Gear shaft long	Arbre d'entraînement, long		1	1	1	1	1	1	
	20 035 385 0	Passscheibe 150x0,5 A3G	Shim ring 150x0.5 A3G	Rondelle d'ajustage 150x0,5 A3G		x	x	x	x	x	x	
26	20 623 405 0	Paßscheibe 150x0,7	Shim ring 150 x 0.7	Rondelle d'ajustage 150x0,7		x	x	x	x	x	x	
	20 035 386 0	Passscheibe 150x0,2 A3G	Shim ring 150x0.2 A3G	Rondelle d'ajustage 150x0,2 A3G		x	x	x	x	x	x	
29	00 937 590 0	O-Ring	O-ring	Joint torique		1	1	1	1	1	1	144,5 X 3
30	20 622 026 1	Getriebehals	Gearbox extension	Extension de la boîte de vitesses		1	1	1	1	1	1	
31	27 008 972 0	Entlüftungsventil	Air bleed valve	Clapet de purge		1	1	1	1	1	1	M 18 X 1,5
32	00 277 698 1	Distanzbuchse	Spacer bushing	Entretoise prise femelle		4	4	4	4	4	4	17 X 26,9 X 15
33	00 909 904 1	Sperrkantscheibe	Detent edged washer	Disque à bord d'arrêt		x	x	x	x	x	x	SKZ 16
34	00 901 482 0	6kt-Schraube	Hex head bolt	Boulon tête hex		x	x	x	x	x	x	M 16 X 60
35	00 936 300 2	Radial-Wellendichtring	Radial-shaft sealing ring	Radial-bague d'étanchéité		1	1	1	1	1	1	AS 50 X 80 X 8
36	00 906 010 1	Verschlussschraube	Screw plug	Bouchon fileté		1	1	1	1	1	1	M 18 X 1,5

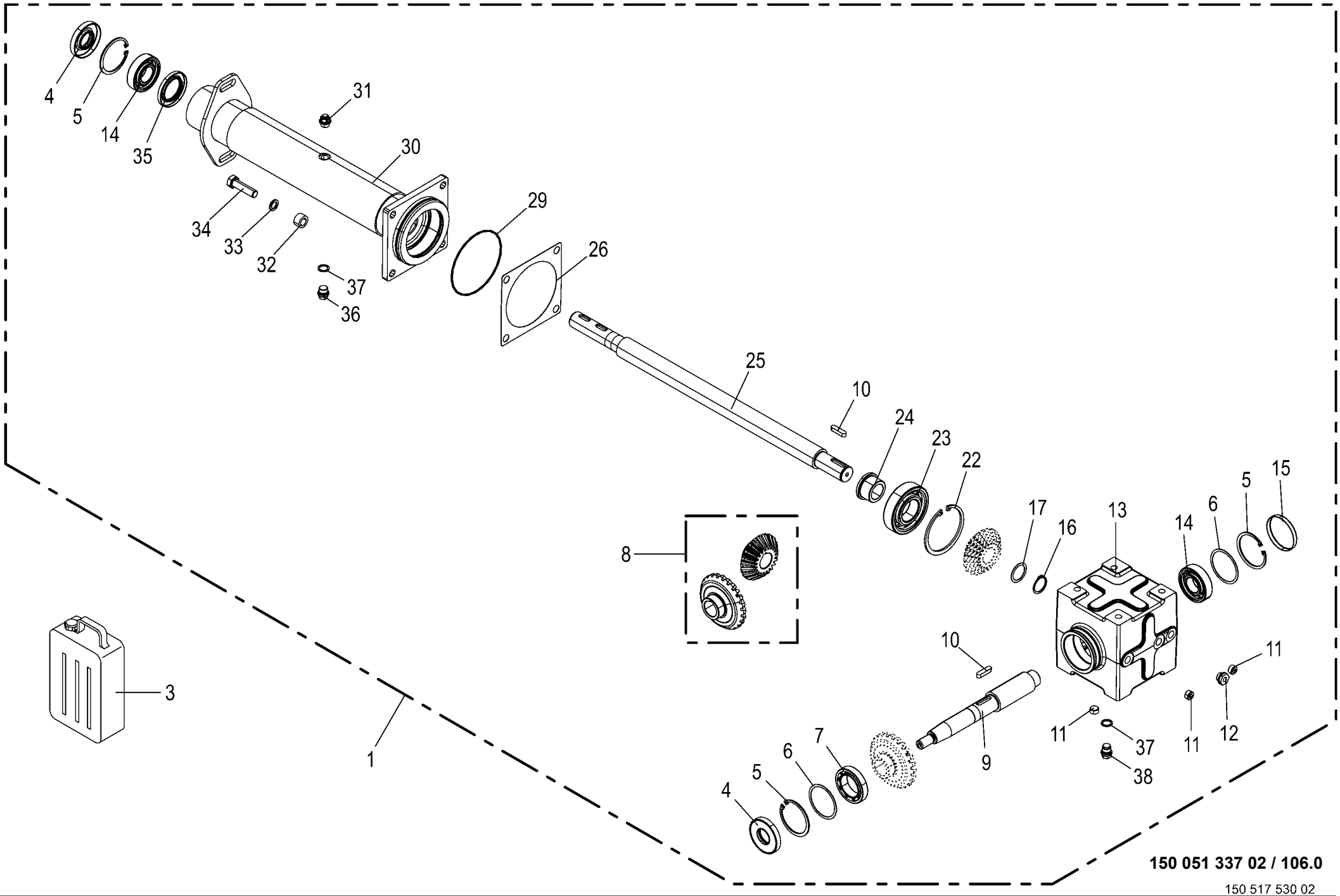

150 051 337 02 / 106.0

150 517 530 02

Lüftergetriebe
Fan gearbox
Boîte de ventilateur

1043801 -

150 051 337 02

150 517 530 2 **106.0**

Pos.	ID-Nr.	Benennung	Description	Description	Masch.-Nr-	BX2012	BX2012-22	BX2012-32	BX2012-35	BX2012-42	BX2012-45	Bemerkung/Remarks/Remarque
37	00 937 727 0	Dichtring	Gasket ring	Bague d'étanchéité		2	2	2	2	2	2	A 18 X 24
38	27 001 067 0	Verschlussschraube	Screw plug	Bouchon fileté		1	1	1	1	1	1	M 18 X 1,5

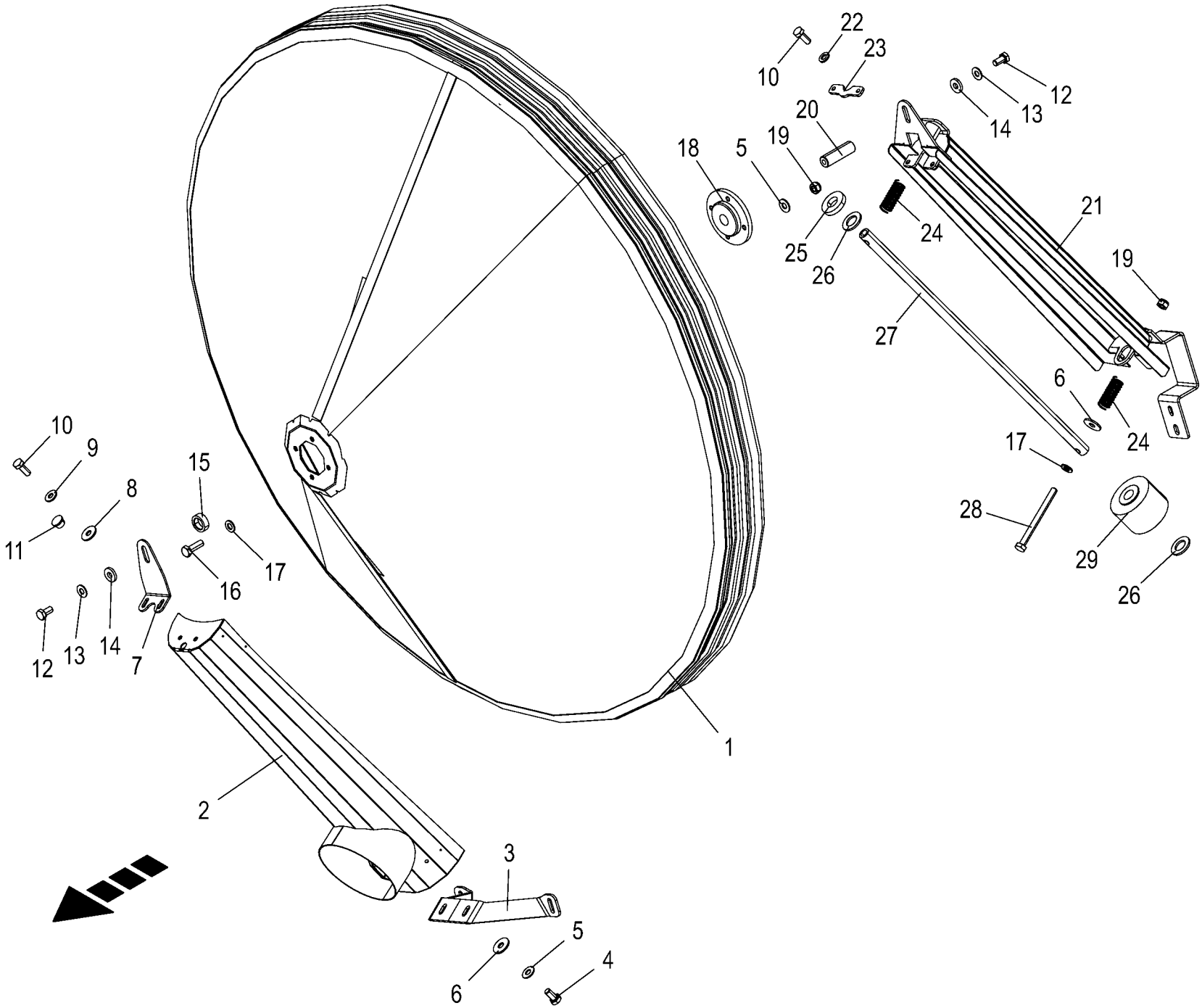

150 051 337 02 / 107.0

150 527 216 01

Sieb **Screen** **Tamis**					1043801 -	BX201-12	BX201-22	BX201-32	BX201-35	BX201-42	BX201-45	**150 051 337 02** 150 527 216 1 **107.0**
Pos.	ID-Nr.	Benennung	Description	Description	Masch.-Nr-							Bemerkung/Remarks/Remarque
1	20 429 330 0	Siebtrommel	Rotating screen	Tambour cribleur		1	1	1	1	1	1	
2	20 429 096 0	Absaugung	Exhaust	Aspiration		1	1	1	1	1	1	
3	20 429 069 0	Stütze	Support	Support		1	1	1	1	1	1	
4	00 900 612 0	6kt-Schraube	Hex head bolt	Boulon tête hex		x	x	x	x	x	x	M 8 X 16
5	00 909 908 1	Sperrkantscheibe	Detent edged washer	Disque à bord d'arrêt		x	x	x	x	x	x	SKM 8
6	00 910 603 0	Scheibe	Washer	Rondelle		x	x	x	x	x	x	8,4 X 24 X 2
7	20 429 068 0	Absaugungshalter	Exhaust support	Support d'aspiration		1	1	1	1	1	1	
8	00 910 351 1	Scheibe	Washer	Rondelle		x	x	x	x	x	x	6,4 X 18 X 1,6
9	00 909 906 1	Sperrkantscheibe	Detent edged washer	Disque à bord d'arrêt		x	x	x	x	x	x	SKM 6
10	00 900 607 0	6kt-Schraube	Hex head bolt	Boulon tête hex		x	x	x	x	x	x	M 6 X 16
11	00 925 044 0	Verschlussstopfen	Sealing plug	Bouchon d'étanchéité		1	1	1	1	1	1	13,3 / 16 X 7 / 9
12	00 900 634 0	6kt-Schraube	Hex head bolt	Boulon tête hex		x	x	x	x	x	x	M 10 X 20
13	00 909 909 1	Sperrkantscheibe	Detent edged washer	Disque à bord d'arrêt		x	x	x	x	x	x	SKM 10
14	00 910 361 1	Scheibe	Washer	Rondelle		x	x	x	x	x	x	10,5 X 25 X 4
15	20 020 176 0	Distanzbuchse	Spacer bushing	Entretoise prise femelle		1	1	1	1	1	1	20 X 30 X 10
16	00 900 616 0	6kt-Schraube	Hex head bolt	Boulon tête hex		x	x	x	x	x	x	M 8 X 25
17	00 910 413 0	Scheibe	Washer	Rondelle		x	x	x	x	x	x	8,4 X 17 X 1,6
18	00 934 026 0	Flanschlager	Flange bearing	Palier a bride		1	1	1	1	1	1	
19	00 908 706 0	Sicherungsmutter	Locknut	Écrou hex		x	x	x	x	x	x	M 8
20	20 020 177 0	Welle	Shaft	Arbre		1	1	1	1	1	1	
21	20 620 628 0	Bürstenaufnahme	Brush holder	Porte-brosse		1	1	1	1	1	1	
22	00 910 411 1	Scheibe	Washer	Rondelle		x	x	x	x	x	x	6,4 X 12,5 X 1,6
23	20 227 312 0	Verschlussblech	Locking plate	Tôle de fermeture		1	1	1	1	1	1	
24	00 337 256 3	Druckfeder	Pressure spring	Ressort de pression		2	2	2	2	2	2	2 X 19 X 55
25	00 910 360 0	Scheibe	Washer	Rondelle		x	x	x	x	x	x	21 X 44 X 8
26	90 000 512 0	Scheibe	Washer	Rondelle		x	x	x	x	x	x	21 X 37 X 3
27	20 227 669 0	Rohr	Tube	Tube		1	1	1	1	1	1	
28	00 901 009 2	6kt-Schraube	Hex head bolt	Boulon tête hex		x	x	x	x	x	x	M 8 X 90 -10.9
29	27 015 158 0	Rundbürste Ø80mm L=60 (PVC)	Circular brush Ø80mm L=60 (PVC)	Brosse ronde Ø80mm L=60 (PVC)		9	9	9	9	9	9	

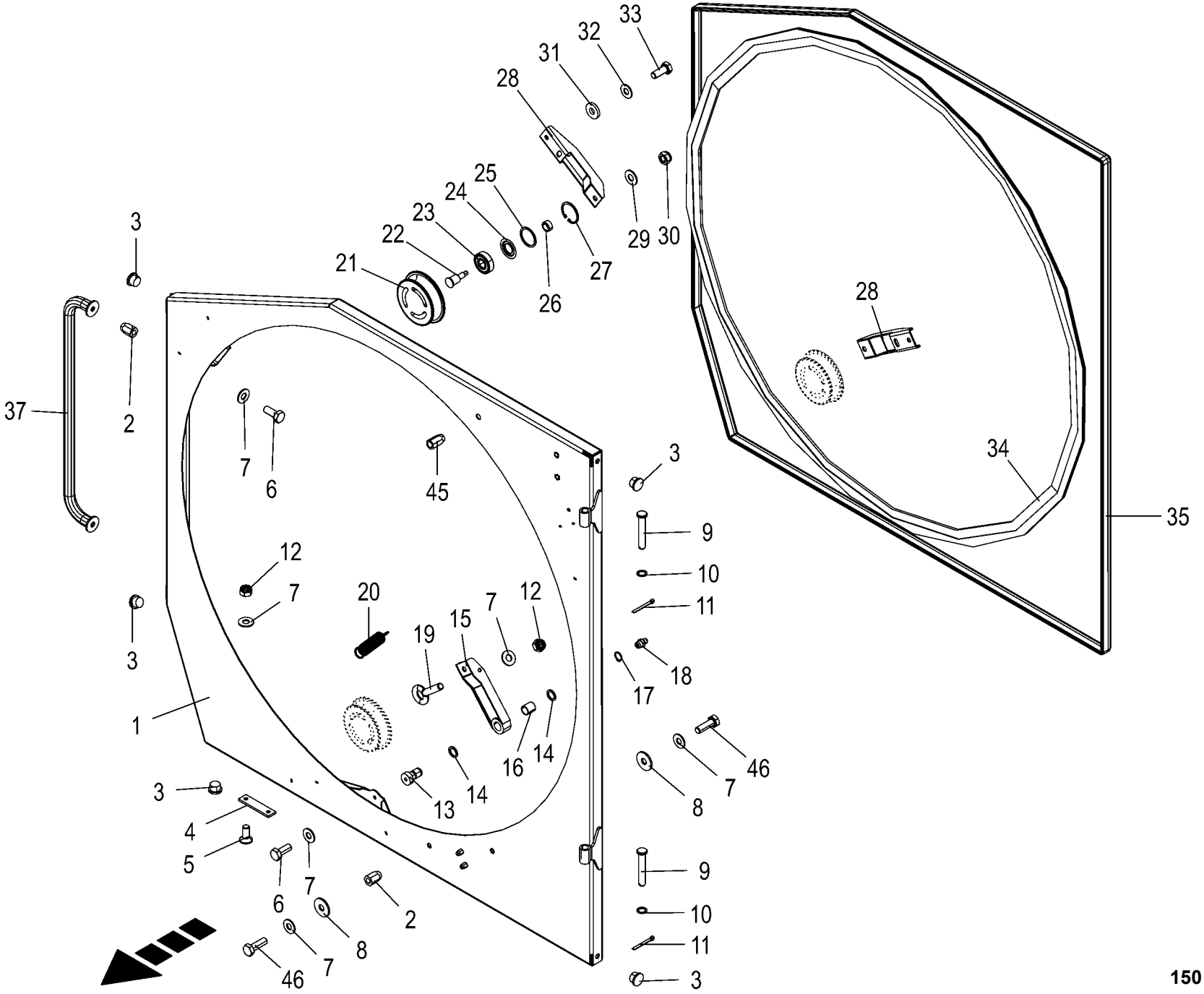

150 051 337 02 / 108.0

150 493 409 04

Kühlertür **Cooler door** **Porte du radiateur**					1043801 -	BX2011-12	BX2011-22	BX2011-32	BX2011-35	BX2011-42	BX2011-45	**150 051 337 02** 150 493 409 4 **108.0**
Pos.	ID-Nr.	Benennung	Description	Description	Masch.-Nr-							Bemerkung/Remarks/Remarque
1	20 429 652 0	Kühlertür	Cooler door	Porte du radiateur		1	1	1	1	1	1	
2	90 002 522 0	6kt-Blindnietmutter M8x18 Senkkopf Zn8	Hexagon blind rivet nut M8x18 2 Zn8	Écrou borgne à six pans M8x18 2 Zn8		x	x	x	x	x	x	
3	00 925 044 0	Verschlussstopfen	Sealing plug	Bouchon d'étanchéité		5	5	5	5	5	5	13,3 / 16 X 7 / 9
4	20 221 705 0	Verschleissschiene	Wear rail	Rail d'usure		1	1	1	1	1	1	
5	00 904 024 1	Senkschraube	Countersunkscrew	Vis à tête fraisée		x	x	x	x	x	x	M 8 X 20
6	00 900 614 0	6kt-Schraube	Hex head bolt	Boulon tête hex		x	x	x	x	x	x	M 8 X 20
7	00 909 908 1	Sperrkantscheibe	Detent edged washer	Disque à bord d'arrêt		x	x	x	x	x	x	SKM 8
8	00 910 603 0	Scheibe	Washer	Rondelle		x	x	x	x	x	x	8,4 X 24 X 2
9	00 225 940 2	Bolzen mit Kopf 16 X 95 Zn8	Bolt	Boulon		2	2	2	2	2	2	
10	90 003 309 0	Stützscheibe S 17x 24x 1,5	Support disc S 17x24x1,5	Rondelle d'appui S 17x 24x 1,5		x	x	x	x	x	x	
11	00 912 067 1	Splint	Cotter pin	Goupille fendue		2	2	2	2	2	2	4 X 32
12	00 908 706 0	Sicherungsmutter	Locknut	Écrou hex		x	x	x	x	x	x	M 8
13	20 429 633 0	Bolzen	Bolt	Boulon		1	1	1	1	1	1	
14	00 910 718 1	Stützscheibe	Supporting disc	Rondelle diélectrique		x	x	x	x	x	x	S 20 X 28 X 2,0
	90 003 030 0	Passscheibe 20x28x0,5 Zn8	Shim ring 20x28x0,5	Bague de calage 20x28x0,5		x	x	x	x	x	x	
	00 910 826 1	Passscheibe	Shim ring	Rondelle d'ajustage		x	x	x	x	x	x	20 X 28 X 1,0
15	20 429 674 1	Spannrollenhalter	Tension roll support	Support du galet tendeur		1	1	1	1	1	1	
16	00 934 921 0	Lagerbuchse	Bearing bush	Coussinet		1	1	1	1	1	1	20 X 28 X 25
17	00 911 522 1	Sicherungsring	Circlip	Circlip		1	1	1	1	1	1	20 X 1,2
18	00 919 105 0	Kegelschmiernippel	Grease niple	Graisseur à cone		1	1	1	1	1	1	AM 8 X 1
19	00 280 400 2	Ringschraube	Eyebolt	Piton		1	1	1	1	1	1	M 8 X 45
20	00 940 453 0	Zugfeder	Tension spring	Ressort de traction		1	1	1	1	1	1	3,2 X 28,2 X 118
21	20 428 717 1	Spannrolle Ø 134mm x 36 ID=45	Tension roll Ø 134mm x 36 ID = 45	Galet tendeur Ø 134mm x 36 ID= 45		3	3	3	3	3	3	
22	20 428 718 1	Welle für Spannrolle				3	3	3	3	3	3	
23	00 930 261 0	Rillenkugellager	Grooved ball bearing	Roulement à gorge		3	3	3	3	3	3	6304 2RS
24	90 003 636 0	Nilos-Ring 6304 ZJV	Nilos ring 6304 ZJV	Bague Nilos 6304 ZJV		3	3	3	3	3	3	
25	20 020 170 0	Scheibe	Washer	Rondelle		3	3	3	3	3	3	44 X 52 X 2
26	20 428 719 1	Distanzbuchse	Spacer bushing	Entretoise prise femelle		3	3	3	3	3	3	
27	00 911 651 0	Sicherungsring	Circlip	Circlip		3	3	3	3	3	3	I 52 X 2,0
28	20 429 738 1	Rollenhalter	Roll holder	Support de rouleau		2	2	2	2	2	2	
29	00 909 910 1	Sperrkantscheibe	Detent edged washer	Disque à bord d'arrêt		x	x	x	x	x	x	SKM 12
30	00 908 701 0	Sicherungsmutter	Locknut	Écrou hex		x	x	x	x	x	x	M 12
31	00 910 361 1	Scheibe	Washer	Rondelle		x	x	x	x	x	x	10,5 X 25 X 4
32	00 909 909 1	Sperrkantscheibe	Detent edged washer	Disque à bord d'arrêt		x	x	x	x	x	x	SKM 10
33	00 900 636 0	6kt-Schraube	Hex head bolt	Boulon tête hex		x	x	x	x	x	x	M 10 X 25
34	20 429 667 0	Bürste BH=23, GH=41, L=4000	Brush BH=23, GH=41, L=4000	Brosse BH=23, GH=41, L=4000		1	1	1	1	1	1	

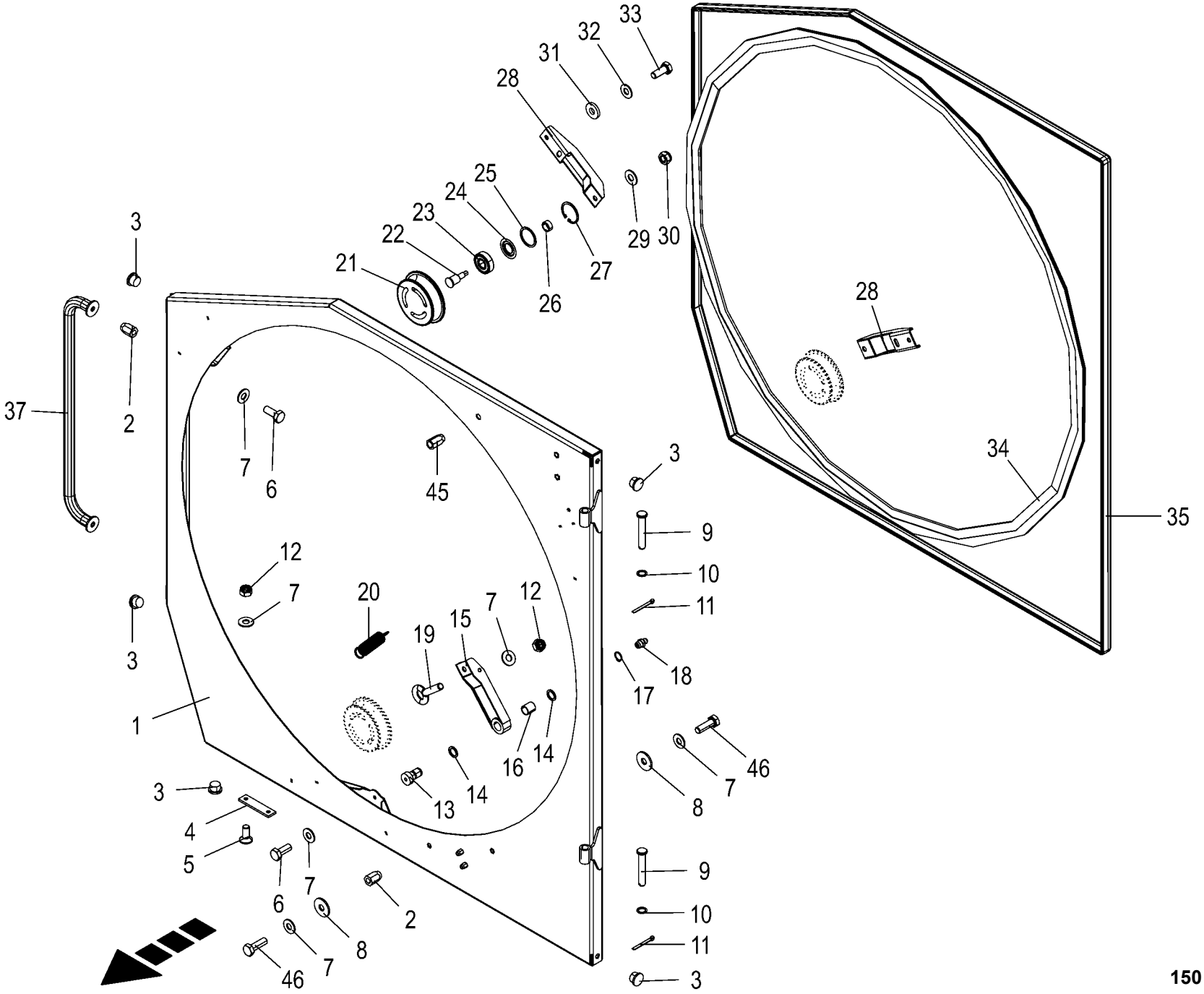

150 051 337 02 / 108.0

150 493 409 04

Kühlertür **Cooler door** **Porte du radiateur**					1043801 -	BX2012-12	BX2012-22	BX2012-32	BX2012-35	BX2012-42	BX2012-45	**150 051 337 02** 150 493 409 4 **108.0**
Pos.	ID-Nr.	Benennung	Description	Description	Masch.-Nr-							Bemerkung/Remarks/Remarque
35	27 000 070 0	Dichtungsprofil -Id.-Nr.= 1m	Rubber profile -Id.-no.= 1m	Joint profilé -Id.-no.= 1m		x	x	x	x	x	x	
37	20 621 083 0	Handlauf Seitenschutz	Handrail side guard	Main courante protection latérale		1	1	1	1	1	1	
45	90 002 804 0	6kt-Blindnietmutter M10x25,5 Senkkopf	Hexagon blind rivet nut M10x25,5 2 Zn8	Écrou borgne à six pans M10x25,5 2 Zn8		x	x	x	x	x	x	
46	00 900 616 0	6kt-Schraube	Hex head bolt	Boulon tête hex		x	x	x	x	x	x	M 8 X 25

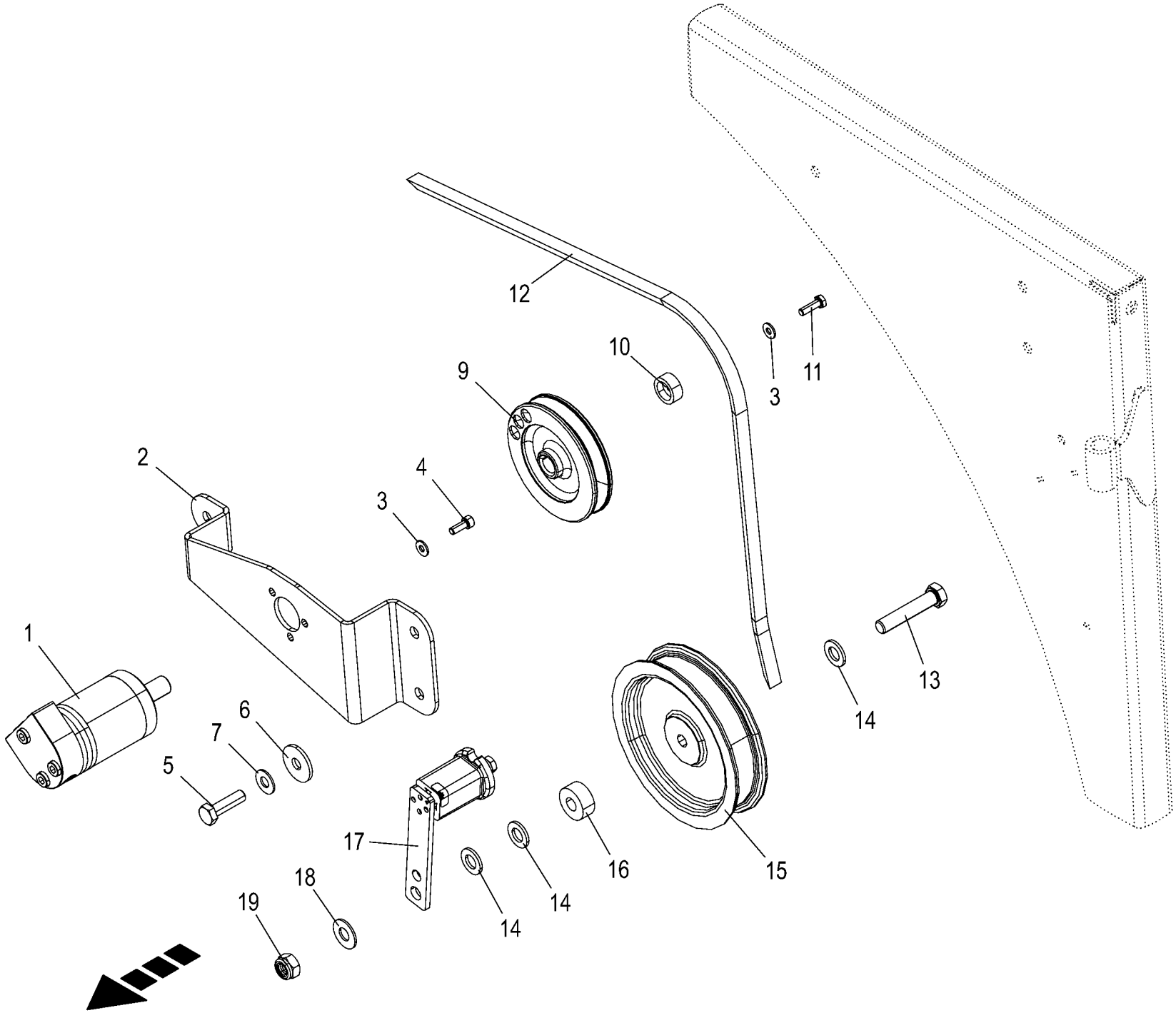

150 051 337 02 / 109.0

150 493 412 02

Siebtrommeltrieb **Rotating screen drive** **Entraînement du crible à tambour**					1043801 -	BX201-12	BX201-22	BX201-32	BX201-35	BX201-42	BX201-45	**150 051 337 02** 150 493 412 2 **109.0**
Pos.	ID-Nr.	Benennung	Description	Description	Masch.-Nr-							Bemerkung/Remarks/Remarque
1	27 025 092 0	Hyd.-Motor EPMM 12,5 cm3	Hydr. motor EPMM 12.5cm3	Moteur hyd. EPMM 12,5 cm3		1	1	1	1	1	1	
		Zahnring	toothed ring	bague dent.								
2	20 623 410 0	Stellplatte				1	1	1	1	1	1	
3	00 909 906 1	Sperrkantscheibe	Detent edged washer	Disque à bord d'arrêt		x	x	x	x	x	x	SKM 6
4	00 903 043 1	Zylinderschraube	Allen screw	Vis tête cylindrique		x	x	x	x	x	x	M 6 X 16
5	00 900 638 0	6kt-Schraube	Hex head bolt	Boulon tête hex		x	x	x	x	x	x	M 10 X 35
6	00 910 353 0	Scheibe	Washer	Rondelle		x	x	x	x	x	x	11 X 34 X 3
7	00 909 909 1	Sperrkantscheibe	Detent edged washer	Disque à bord d'arrêt		x	x	x	x	x	x	SKM 10
9	20 623 409 0	Keilriemenscheibe Ø 110 mm				1	1	1	1	1	1	
10	00 221 399 1	Endscheibe	End plate	Flasque de bout d'aile		1	1	1	1	1	1	Rd. 25 X 10
11	00 900 608 0	6kt-Schraube	Hex head bolt	Boulon tête hex		x	x	x	x	x	x	M 6 X 20
12	20 016 625 0	Keilriemen-VB A/13(K905) 4225+	V-belt-VB A/13(K905) 4225+/-10	Courroie trapézoïdale-VB A/13(		1	1	1	1	1	1	
		/-10		K905) 4225								
13	00 900 304 1	6kt-Schraube	Hex head bolt	Boulon tête hex		x	x	x	x	x	x	M 12 X 60
14	00 910 506 1	Scheibe	Washer	Rondelle		x	x	x	x	x	x	13 X 24 X 2,5
15	00 922 300 0	Spannrolle	Tension roll	Galet tendeur		1	1	1	1	1	1	Rd. 156,25
16	00 278 010 0	Hülse	Bushing	Douille		1	1	1	1	1	1	12,5 X 30 X 13
17	27 020 539 0	Spannelement SE 15	Clamping element SE 15 +Tn=12.	Élément de serrage		1	1	1	1	1	1	
		m.Tn=12,5mm	5mm									
18	00 909 910 1	Sperrkantscheibe	Detent edged washer	Disque à bord d'arrêt		x	x	x	x	x	x	SKM 12
19	00 908 701 0	Sicherungsmutter	Locknut	Écrou hex		x	x	x	x	x	x	M 12

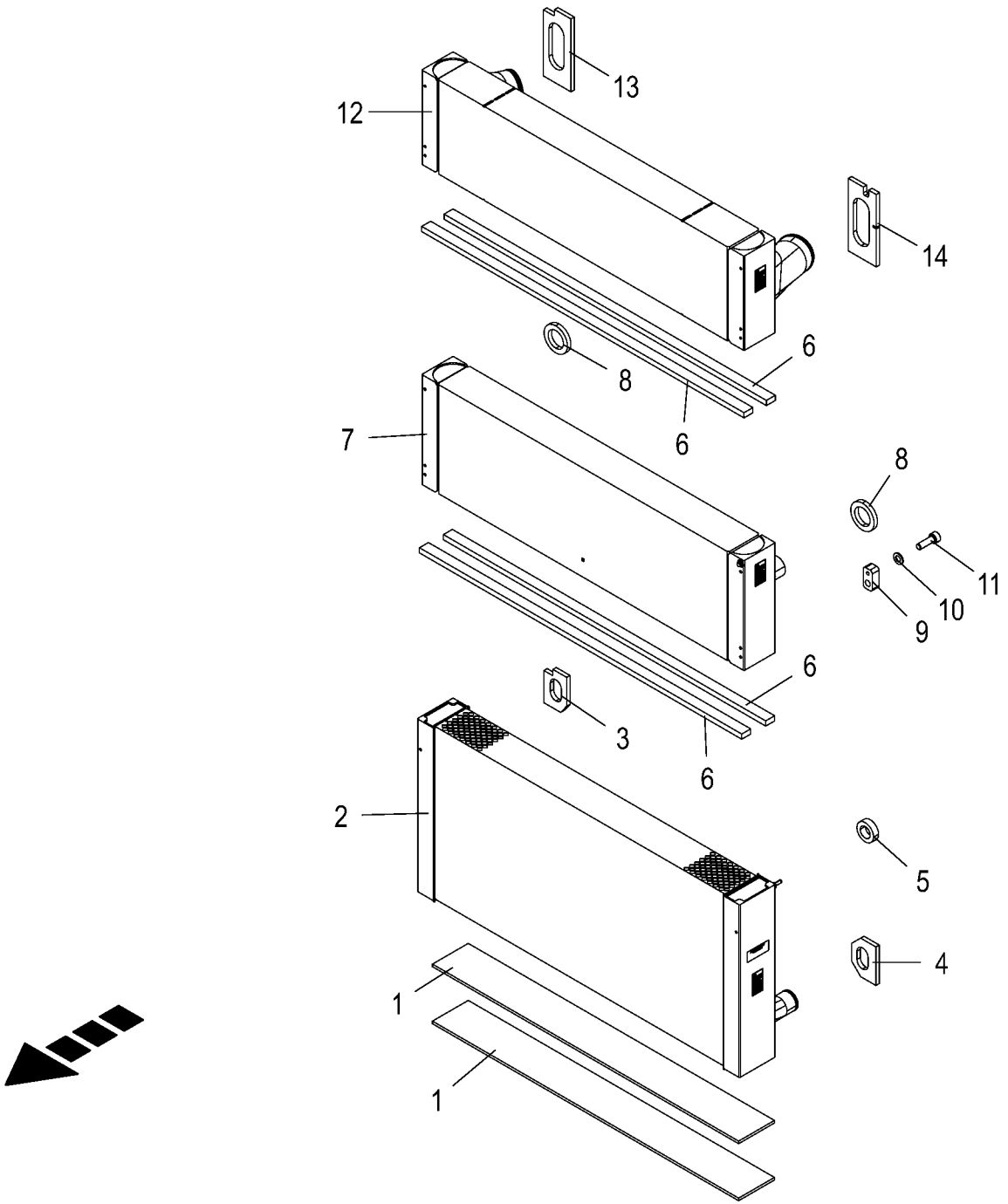

150 051 337 02 / 110.0

150 527 219 01

Kühlersatz **Cooler set** **Jeu de radiateurs**					1043801 -	BX201-12	BX201-22	BX201-32	BX201-35	BX201-42	BX201-45	**150 051 337 02** 150 527 219 1 **110.0**
Pos.	ID-Nr.	Benennung	Description	Description	Masch.-Nr-							Bemerkung/Remarks/Remarque
1	20 628 157 0	Gummiplatte				2	2	2	2	2	2	
2	27 025 417 0	Kühlmittelkühler	Coolant cooler	Radiateur de liquide de refroidissement		1	1	1	1	1	1	
3	20 223 206 1	Moosgummi unten rechts	Foam rubber bottom right	Caoutchouc cellulaire inférieur dr.		1	1	1	1	1	1	
4	20 223 208 1	Moosgummi unten links	Foam rubber bottom left	Caoutchouc cellulaire inférieur ga.		1	1	1	1	1	1	
5	20 225 294 1	Moosgummi Kühlmittelausgleich	Foam rubber coolant compensation	Caoutchouc cell. comp. du liq. de réfrig		1	1	1	1	1	1	
6	20 229 673 0	Moosgummi	Foam rubber	Caoutchouc cellulaire		4	4	4	4	4	4	
7	27 025 419 0	Ölkühler	Oil cooler	Refroidisseur d'huile		1	1	1	1	1	1	
8	20 427 727 1	Stutzendichtung Ölkühler	Connector sealing oil cooler	Joint de raccord refroidisseur d'huile		2	2	2	2	2	2	
9	20 628 249 0	Abstandshalter				14	14	14	14	14	14	
10	00 910 500 1	Scheibe	Washer	Rondelle		x	x	x	x	x	x	5,3 X 10 X 1
11	00 903 014 0	Zylinderschraube	Allen screw	Vis tête cylindrique		x	x	x	x	x	x	M 5 X 16
12	27 025 418 0	Ladeluftkühler	Charge air cooler	Radiateur d'air de suralimentation		1	1	1		1		
	27 027 591 0	Ladeluftkühler MTU Abgasstufe IIIA							1		1	
13	20 223 209 2	Stutzenabdichtung Ladeluftkühler	Connector seal charge air cooler	Joint de racc. radiat. d'air de suralim.		1	1	1	1	1	1	
14	20 223 210 2	Moosgummi oben links	Foam rubber top lh	Caoutchouc cellulaire supérieur ga.		1	1	1	1	1	1	

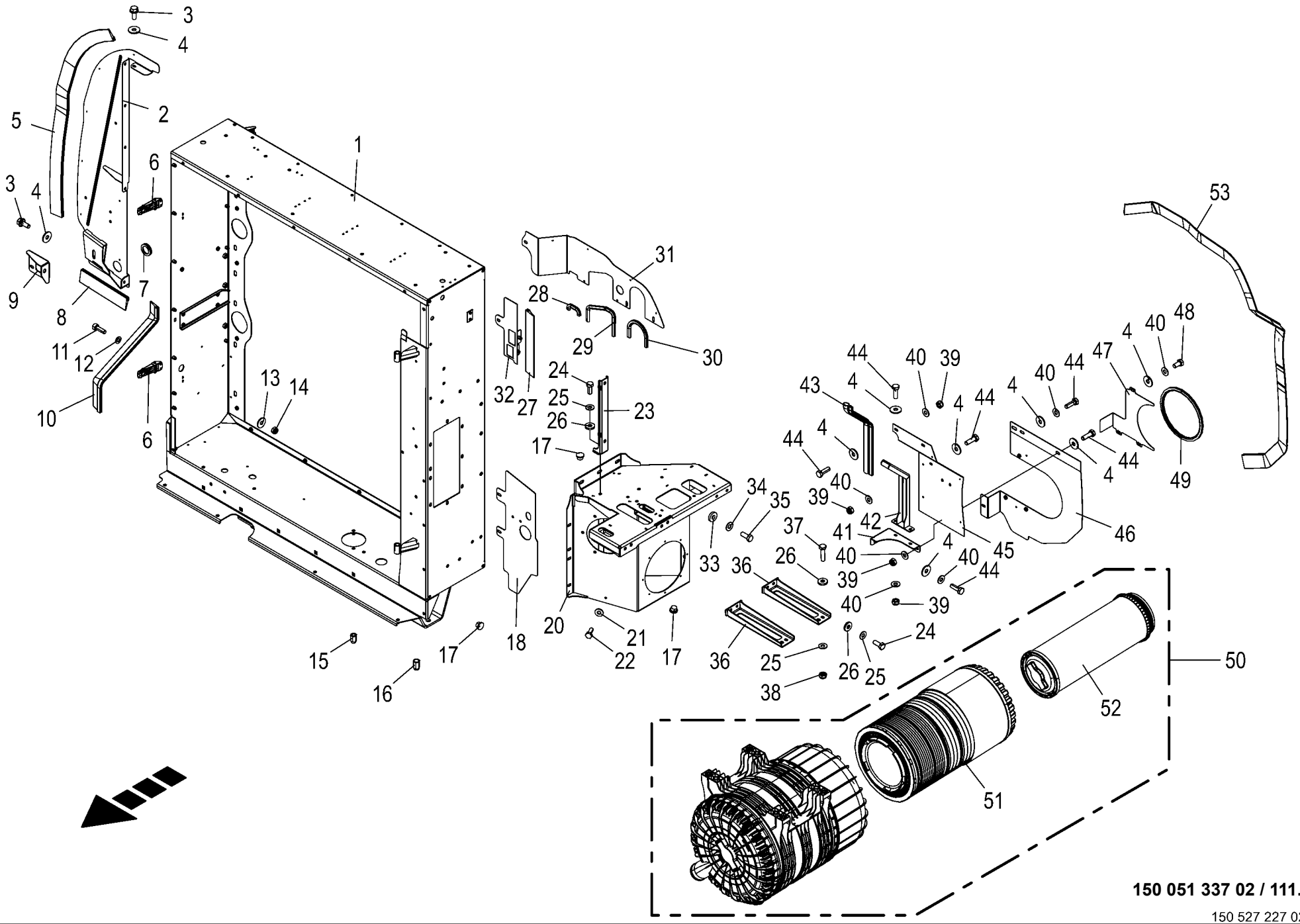

150 051 337 02 / 111.0

150 527 227 02

Kühlergehäuse **Cooler housing** **Carter du radiateur**					1043801 -	BX2011-12	BX2011-22	BX2011-32	BX2011-35	BX2011-42	BX2011-45	**150 051 337 02** 150 527 227 2 **111.0**
Pos.	ID-Nr.	Benennung	Description	Description	Masch.-Nr-							Bemerkung/Remarks/Remarque
1	20 624 832 0	Kühlergehäuse	Cooler housing			1	1	1	1	1	1	
2	20 625 393 0	Dichtblech rechts	Sealing sheet right	Tôle d'étanchéité droite		1	1	1	1	1	1	
3	90 003 481 0	6kt-Schraube m.Flansch&Sperr M8 x 20	Hex. head screw+flange&serr. M8 x 20	Vis six pans+bride&dent bloc M8 x 20		x	x	x	x	x	x	
4	00 910 603 0	Scheibe	Washer	Rondelle		x	x	x	x	x	x	8,4 X 24 X 2
5	20 227 536 0	Dichtprofil Dichtblech	Sealing profile sealing plate	Profil d'étanchéité tôle d'étanchéité		1	1	1	1	1	1	
6	00 924 219 0	Spannverschluss	Clamping lock	Fermetur de serrage		2	2	2	2	2	2	
7	20 083 181 0	Kabelführungstülle 35,5mm 2, 5mm Blech	Grommet 35,5mm 2,5mm panel	Passe-câble 35,5mm 2,5mm en tôle		1	1	1	1	1	1	
8	20 227 535 0	Dichtprofil unten	Sealing profile bottom	Profil d'étanchéité en bas		1	1	1	1	1	1	
9	20 429 839 0	Versteifung Dichtblech rechts	Stiffening sealing sheet right	Raidisseur tôle d'étanchéité dr.		1	1	1	1	1	1	
10	20 227 537 0	Dichtprofil	Sealing profile	Profil d'étanchéité		1	1	1	1	1	1	
11	00 903 014 0	Zylinderschraube	Allen screw	Vis tête cylindrique		x	x	x	x	x	x	M 5 X 16
12	00 910 500 1	Scheibe	Washer	Rondelle		x	x	x	x	x	x	5,3 X 10 X 1
13	00 910 365 0	Scheibe	Washer	Rondelle		x	x	x	x	x	x	5,3 X 15 X 1
14	00 908 702 0	Sicherungsmutter	Locknut	Écrou hex		x	x	x	x	x	x	M 5
15	90 002 522 0	6kt-Blindnietmutter M8x18 Senkkopf Zn8	Hexagon blind rivet nut M8x18 2 Zn8	Écrou borgne à six pans M8x18 2 Zn8		x	x	x	x	x	x	
16	90 002 802 0	6kt-Blindnietmutter M6x16 Senkkopf Zn8	Hexagon blind rivet nut M6x16 2 Zn8	Écrou borgne à six pans M6x16 2 Zn8		x	x	x	x	x	x	
17	00 925 026 0	Verschlussstopfen	Sealing plug	Bouchon d'étanchéité		7	7	7	7	7	7	12,3/16 X 7/9
18	20 628 235 0	Abdichtblech links				1	1	1	1	1	1	
20	20 624 669 0	Hydrauliktankhalterung	Hydraulic tank support	Fixation du réservoir hydraulique		1	1	1	1	1	1	
21	00 909 906 1	Sperrkantscheibe	Detent edged washer	Disque à bord d'arrêt		x	x	x	x	x	x	SKM 6
22	00 900 607 0	6kt-Schraube	Hex head bolt	Boulon tête hex		x	x	x	x	x	x	M 6 X 16
23	20 625 067 0	Halter Hydrauliktank	Support of hydraulic oil tank	Support réservoir hydraulique		1	1	1	1	1	1	
24	00 900 636 0	6kt-Schraube	Hex head bolt	Boulon tête hex		x	x	x	x	x	x	M 10 X 25
25	00 909 909 1	Sperrkantscheibe	Detent edged washer	Disque à bord d'arrêt		x	x	x	x	x	x	SKM 10
26	00 910 361 1	Scheibe	Washer	Rondelle		x	x	x	x	x	x	10,5 X 25 X 4
27	20 227 532 0	Dichtprofil	Sealing profile	Profil d'étanchéité		1	1	1	1	1	1	
28	00 000 000 0					1	1	1	1	1	1	
29	00 000 000 0					1	1	1	1	1	1	
30	00 000 000 0					1	1	1	1	1	1	
31	20 625 468 0	Abdichtblech	Sealing sheet	Tôle d'étanchéité		1	1	1	1	1	1	
32	20 626 397 0	Blech unten	Bottom sheet	Tôle en bas		1	1	1	1	1	1	
33	00 910 320 0	Scheibe	Washer	Rondelle		x	x	x	x	x	x	13 X 30 X 6
34	00 909 910 1	Sperrkantscheibe	Detent edged washer	Disque à bord d'arrêt		x	x	x	x	x	x	SKM 12
35	00 900 656 0	6kt-Schraube	Hex head bolt	Boulon tête hex		x	x	x	x	x	x	M 12 X 30

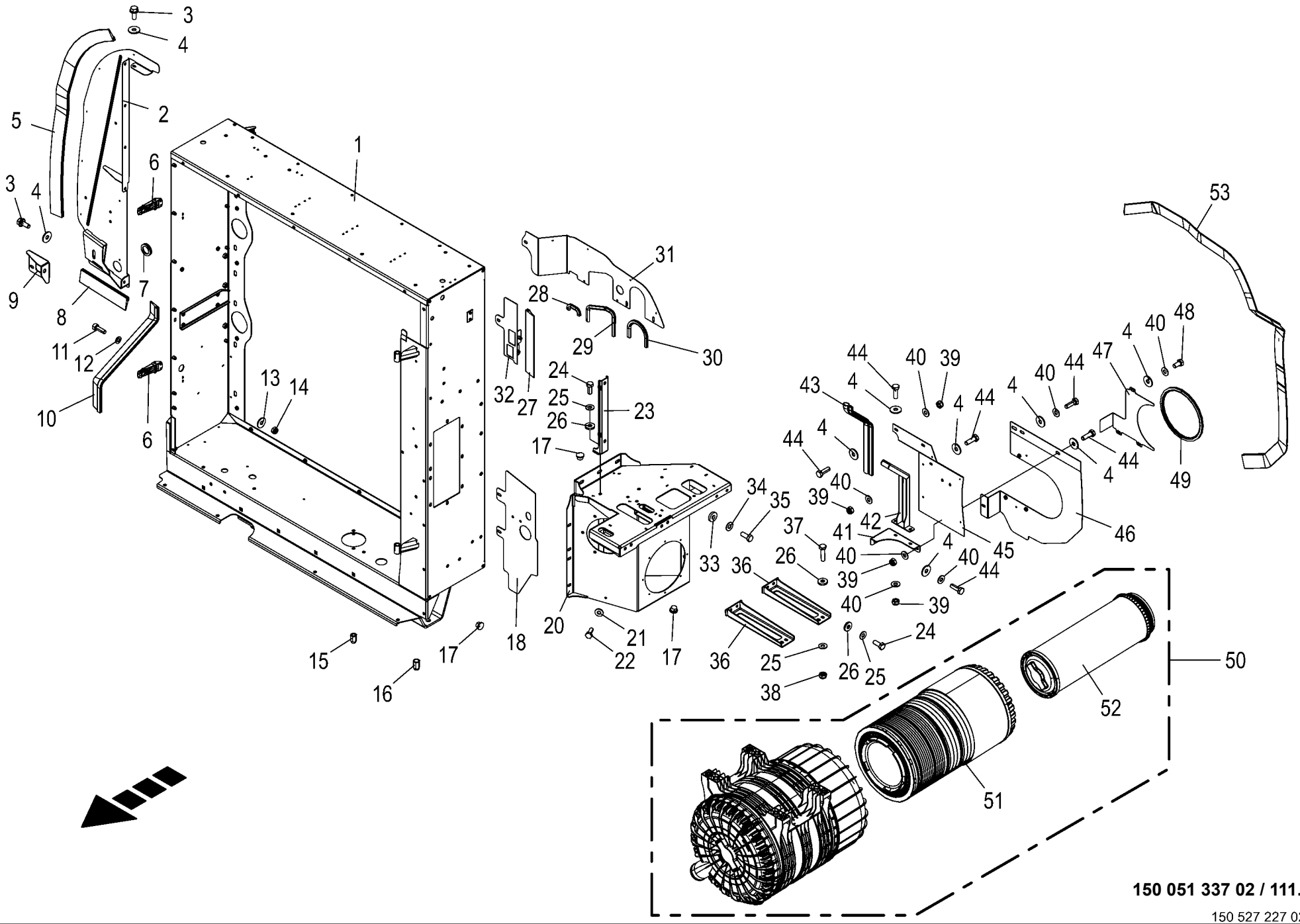

150 051 337 02 / 111.0

150 527 227 02

Kühlergehäuse **Cooler housing** **Carter du radiateur**					1043801 -	BX201-12	BX201-22	BX201-32	BX201-35	BX201-42	BX201-45	**150 051 337 02** 150 527 227 2 **111.0**
Pos.	ID-Nr.	Benennung	Description	Description	Masch.-Nr-							Bemerkung/Remarks/Remarque
36	20 625 066 0	Luftfilterhalter	Air filter support			2	2	2	2	2	2	
37	00 900 639 0	6kt-Schraube	Hex head bolt	Boulon tête hex		x	x	x	x	x	x	M 10 X 40
38	00 908 758 0	Sicherungsmutter	Locknut	Écrou hex		x	x	x	x	x	x	M 10
39	00 908 706 0	Sicherungsmutter	Locknut	Écrou hex		x	x	x	x	x	x	M 8
40	00 909 908 1	Sperrkantscheibe	Detent edged washer	Disque à bord d'arrêt		x	x	x	x	x	x	SKM 8
41	20 625 461 0	Halter Abdichtbleche links	Support sealing sheets lh	Support tôles d'étanchéité gauche		1	1	1	1	1	1	
42	20 625 464 0	Halter oben	Support top	Support supérieur		1	1	1	1	1	1	
43	00 000 000 0					1	1	1	1	1	1	
44	00 900 616 0	6kt-Schraube	Hex head bolt	Boulon tête hex		x	x	x	x	x	x	M 8 X 25
45	20 625 466 0	Dichtblech mitte links	Sealing sheet centre lh	Tôle d'étanchéité centre gauche		1	1	1	1	1	1	
46	20 225 285 2	Abdichtung unten links	Seal bottom lh	Joint en bas gauche		1	1	1	1	1	1	
47	20 225 289 3	Verschlußblech	Locking plate	Tôle de fermeture		1	1	1	1	1	1	
48	00 900 612 0	6kt-Schraube	Hex head bolt	Boulon tête hex		x	x	x	x	x	x	M 8 X 16
49	20 227 533 0	Kantenschutz	Edge protection	Protège-arête		1	1	1	1	1	1	
50	27 013 575 0	Luftfilter	Air filter	Filtre à air		1	1	1	1	1	1	
51	27 014 483 0	Filterelement	Filter element	Filtre à air principal		1	1	1	1	1	1	
52	27 014 482 0	Sicherheitsfilter	Safety filter	Filtre à air secondaire		1	1	1	1	1	1	
53	20 627 177 0	Dichtprofil Dichtblech rechts				1	1	1	1	1	1	

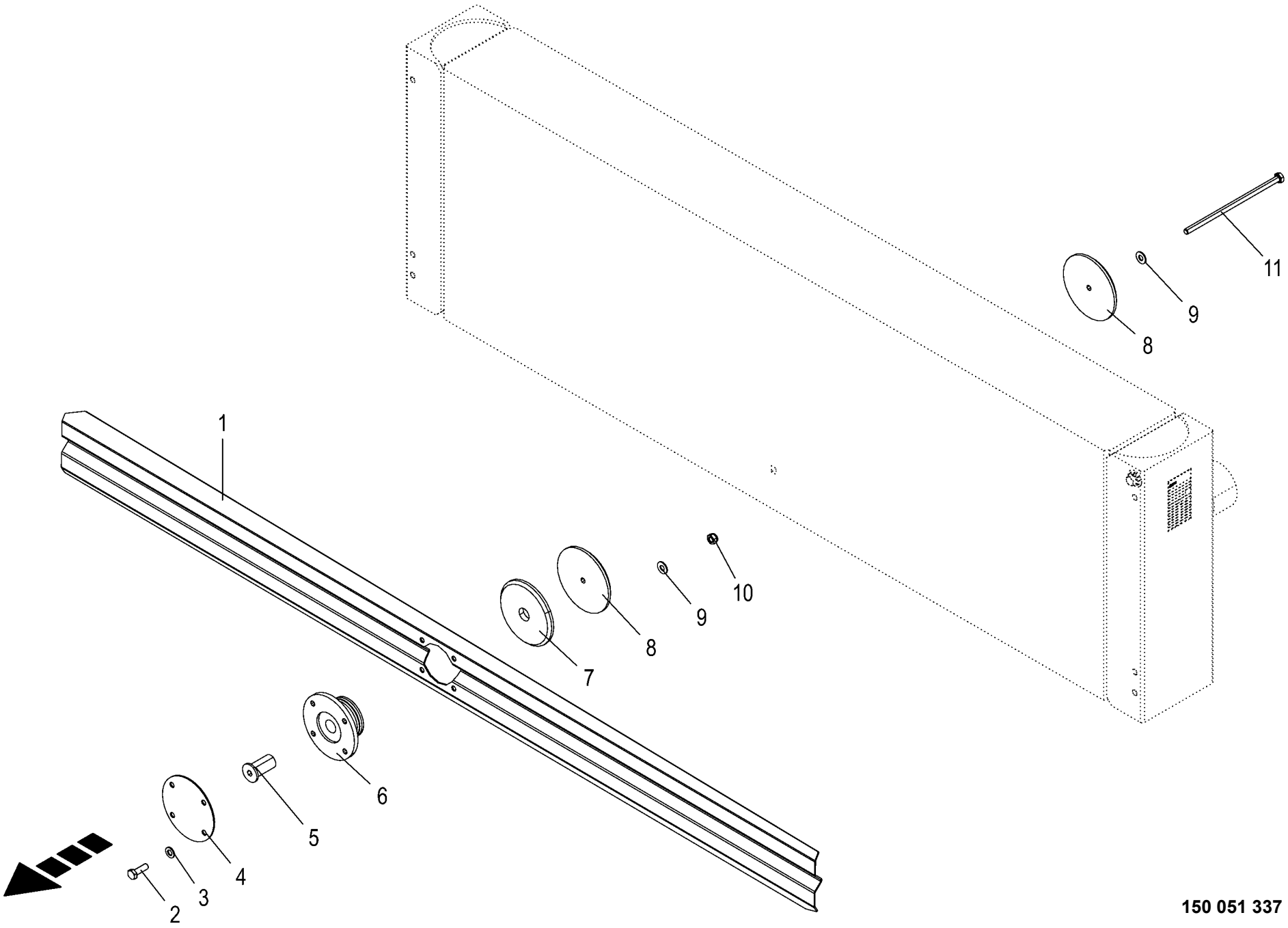

150 051 337 02 / 112.0

150 527 225 01

Rotor **Rotor** **Rotor**					1043801 -	BX2201-12	BX2201-22	BX2201-32	BX2201-35	BX2201-42	BX2201-45	**150 051 337 02** 150 527 225 1 **112.0**
Pos.	ID-Nr.	Benennung	Description	Description	Masch.-Nr-							Bemerkung/Remarks/Remarque
1	20 624 946 1	Passivrotor				1	1	1	1	1	1	
2	00 900 616 0	6kt-Schraube	Hex head bolt	Boulon tête hex		x	x	x	x	x	x	M 8 X 25
3	00 910 413 0	Scheibe	Washer	Rondelle		x	x	x	x	x	x	8,4 X 17 X 1,6
4	20 428 369 0	Abdeckblech	Cover sheet	Tôle de capotage		1	1	1	1	1	1	
5						1	1	1	1	1	1	
6	90 003 637 0	Nabenschrägkugellager SI_ AHU20100	Hub angular ball bearing SI_ AHU20100			1	1	1	1	1	1	
7	20 428 356 0	Druckscheibe 20mm	Pressure disc 20 mm	Disque de pression 20mm		1	1	1	1	1	1	
8	20 428 352 0	Druckscheibe 8mm	Pressure disc 8 mm	Disque de pression 8mm		2	2	2	2	2	2	
9	00 909 908 1	Sperrkantscheibe	Detent edged washer	Disque à bord d'arrêt		x	x	x	x	x	x	SKM 8
10	00 908 706 0	Sicherungsmutter	Locknut	Écrou hex		x	x	x	x	x	x	M 8
11	90 003 679 0	6kt-Schraube M8 x 180	Hexagon head screw M8 x 180	Vis six pans M8 x 180		x	x	x	x	x	x	

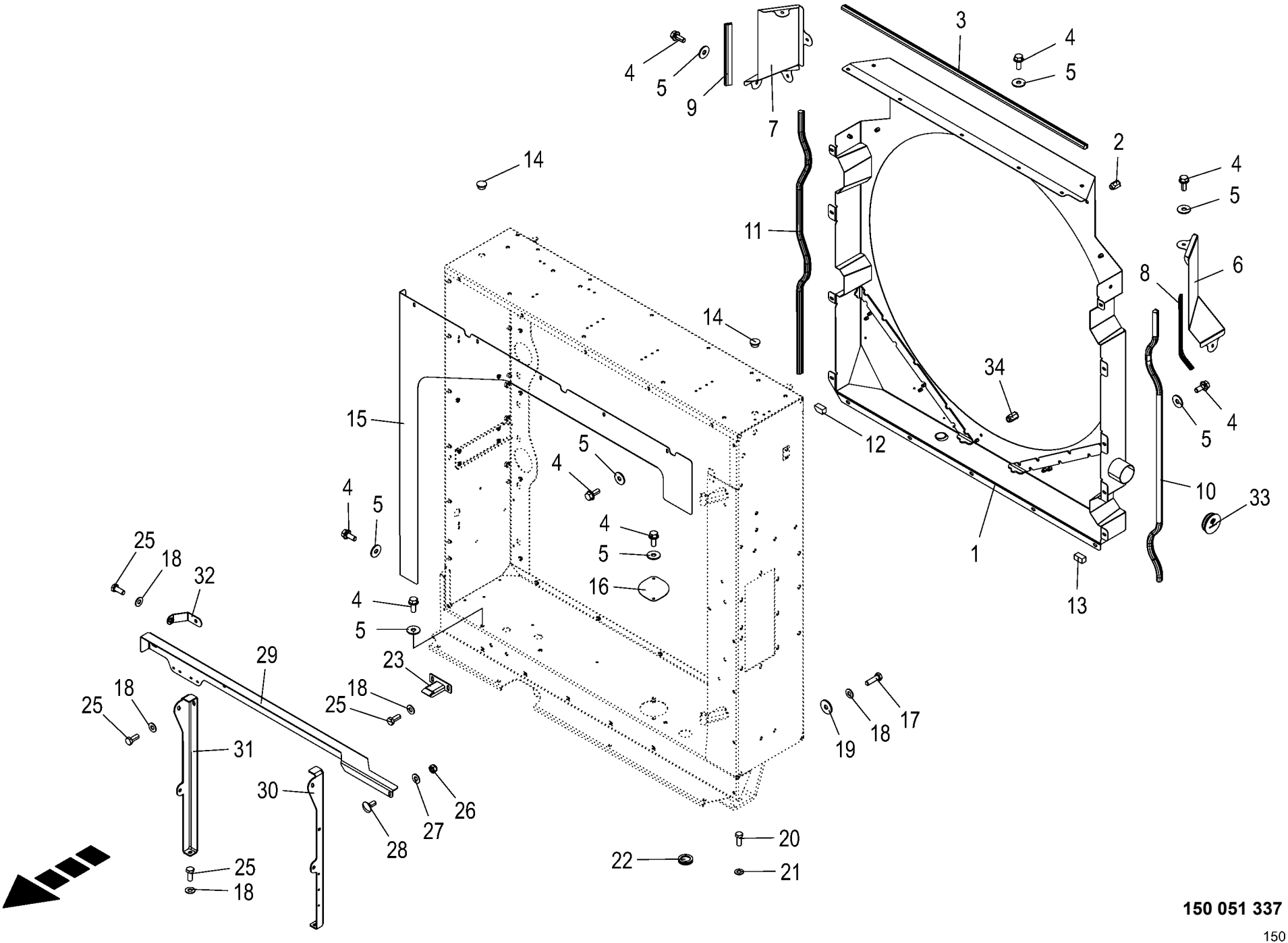

150 051 337 02 / 113.0

150 527 286 02

Anbauteile - Kühlergehäuse **Mounting parts of cooler housing** **Pièces rapportées - carter de radiateur**					1043801 -	BX2011-12	BX2011-22	BX2011-32	BX2011-35	BX2011-42	BX2011-45	**150 051 337 02** 150 527 286 2 **113.0**
Pos.	ID-Nr.	Benennung	Description	Description	Masch.-Nr-							Bemerkung/Remarks/Remarque
1	20 625 377 0	Windhaube	Wind hood			1	1	1	1	1	1	
2	90 002 522 0	6kt-Blindnietmutter M8x18 Senkkopf Zn8	Hexagon blind rivet nut M8x18 2 Zn8	Écrou borgne à six pans M8x18 2 Zn8		x	x	x	x	x	x	
3	20 229 689 0	Dichtprofil oben 1250 mm	Sealing profile top 1250 mm	Profilé d'étanchéité en haut 1250 mm		1	1	1	1	1	1	
4	90 003 481 0	6kt-Schraube m.Flansch&Sperr M8 x 20	Hex. head screw+flange&serr. M8 x 20	Vis six pans+bride&dent bloc M8 x 20		x	x	x	x	x	x	
5	00 910 603 0	Scheibe	Washer	Rondelle		x	x	x	x	x	x	8,4 X 24 X 2
6	20 221 916 1	Dichtblech Ladeluftkühler links	Sealing plate charge air cooler lh	Tôle d'étanch. rad.d'air de suralim. ga.		1	1	1	1	1	1	
7	20 221 915 1	Dichtblech Ladeluftkühler rechts	Sealing plate charge air cooler rh	Tôle d'étanch. rad.d'air de suralim. dr.		1	1	1	1	1	1	
8	20 229 907 0	Dichtprofil	Sealing profile	Profilé d'étanchéité		1	1	1	1	1	1	
9	20 229 908 0	Dichtprofil	Sealing profile	Profilé d'étanchéité		1	1	1	1	1	1	
10	00 000 000 0					1	1	1	1	1	1	
11	00 000 000 0					1	1	1	1	1	1	
12	20 229 691 0	Moosgummi 40x20 schräg	Foam rubber 40 x 20 diagonal	Caoutchouc cellulaire 40x20 oblique		1	1	1	1	1	1	
13	20 229 690 0	Moosgummi 40x20	Foam rubber 40 x 20	Caoutchouc cellulaire 40x20		1	1	1	1	1	1	
14	27 006 953 0	Verschlussstopfen	Sealing plug	Bouchon d'étanchéité		2	2	2	2	2	2	22,4/28 X 9/12
15	20 422 102 1	Dichtblech Kühler	Sealing sheet cooler	Tôle d'étanchéité radiateur		1	1	1	1	1	1	
16	20 226 925 0	Verschlußdeckel	Locking cover	Bouchon		1	1	1	1	1	1	
17	90 003 638 0	6kt-Schraube M10 x 35	Hexagon head screw M10 x 35	Vis six pans M10 x 35		x	x	x	x	x	x	
18	00 909 909 1	Sperrkantscheibe	Detent edged washer	Disque à bord d'arrêt		x	x	x	x	x	x	SKM 10
19	00 910 353 0	Scheibe	Washer	Rondelle		x	x	x	x	x	x	11 X 34 X 3
20	00 900 675 0	6kt-Schraube	Hex head bolt	Boulon tête hex		x	x	x	x	x	x	M 16 X 40
21	00 909 912 1	Sperrkantscheibe	Detent edged washer	Disque à bord d'arrêt		x	x	x	x	x	x	SKM 16
22	20 083 181 0	Kabelführungstülle 35,5mm 2, 5mm Blech	Grommet 35,5mm 2,5mm panel	Passe-câble 35,5mm 2,5mm en tôle		1	1	1	1	1	1	
23	20 226 868 1	Türhalter	Door stay	Support de porte		1	1	1	1	1	1	
25	00 900 636 0	6kt-Schraube	Hex head bolt	Boulon tête hex		x	x	x	x	x	x	M 10 X 25
26	00 908 706 0	Sicherungsmutter	Locknut	Écrou hex		x	x	x	x	x	x	M 8
27	00 909 908 1	Sperrkantscheibe	Detent edged washer	Disque à bord d'arrêt		x	x	x	x	x	x	SKM 8
28	00 904 731 2	Flachrundschraube	Coach bolt	Vis a tête bombée		x	x	x	x	x	x	M 8 X 20
29	20 625 150 0	Tragprofil	Support profile	Profilé porteur		1	1	1	1	1	1	
30	20 221 632 5	Strebe links	Strut left	Potence gauche		1	1	1	1	1	1	
31	20 221 631 1	Strebe rechts	Strip right	Tirant droit		1	1	1	1	1	1	
32	20 221 634 3	Anschraubwinkel links	Screw-on bracket lh welded	Équerre à visser ga. soudée		1	1	1	1	1	1	

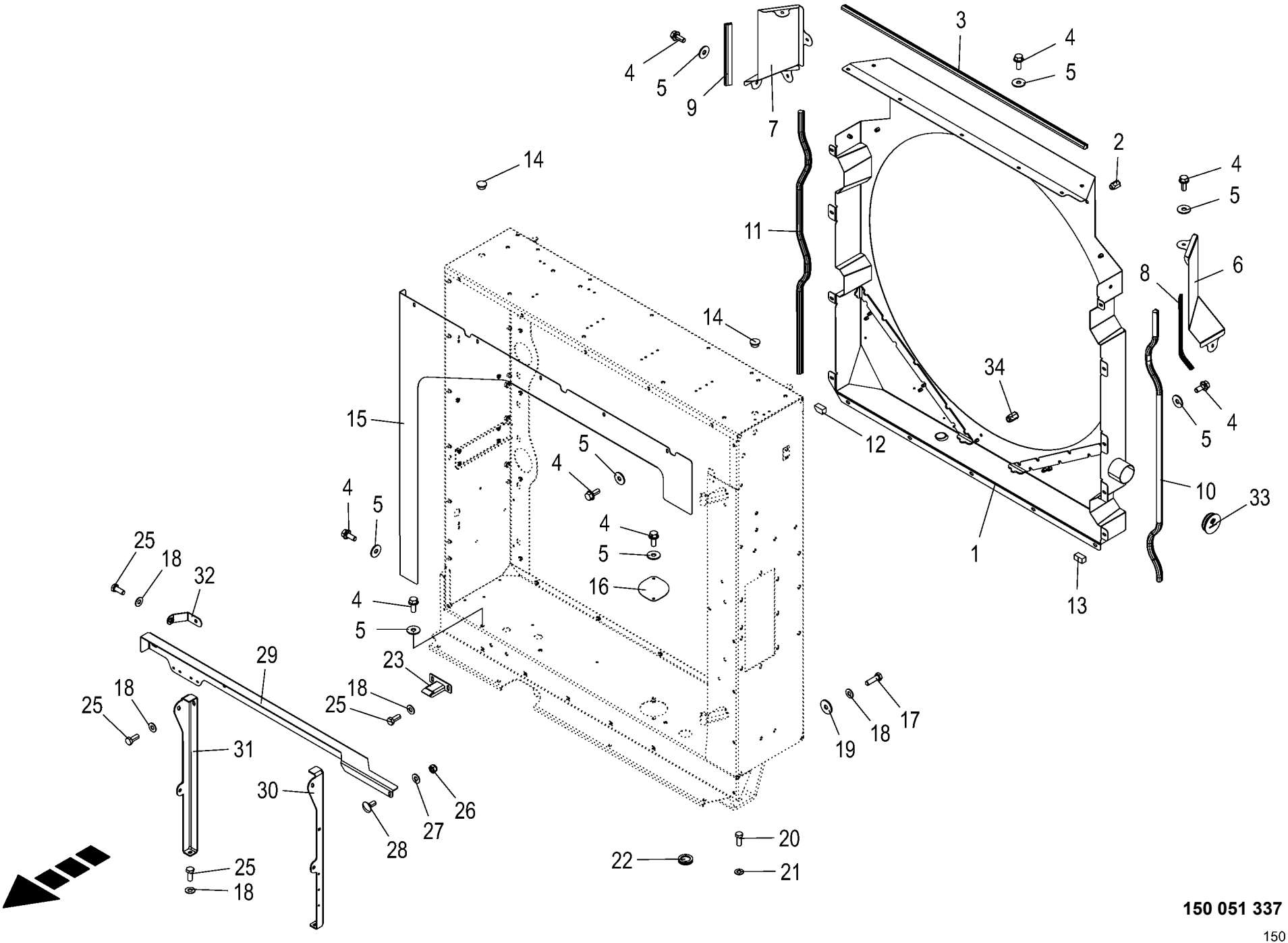

150 051 337 02 / 113.0

150 527 286 02

Anbauteile - Kühlergehäuse Mounting parts of cooler housing Pièces rapportées - carter de radiateur					1043801 -	BX2012-12	BX2012-22	BX2012-32	BX2012-35	BX2012-42	BX2012-45	150 051 337 02 150 527 286 2 113.0
Pos.	ID-Nr.	Benennung	Description	Description	Masch.-Nr-							Bemerkung/Remarks/Remarque
33	27 027 606 0	Verschl.stopfen GPN300F41 71/78x18/22	Sealing plug GPN300F41 71/78x18/22	Bouchon d'étanchéité GPN300F41 71/78x18		1	1	1	1	1	1	
34	90 002 802 0	6kt-Blindnietmutter M6x16 Senkkopf Zn8	Hexagon blind rivet nut M6x16 2 Zn8	Écrou borgne à six pans M6x16 2 Zn8		x	x	x	x	x	x	

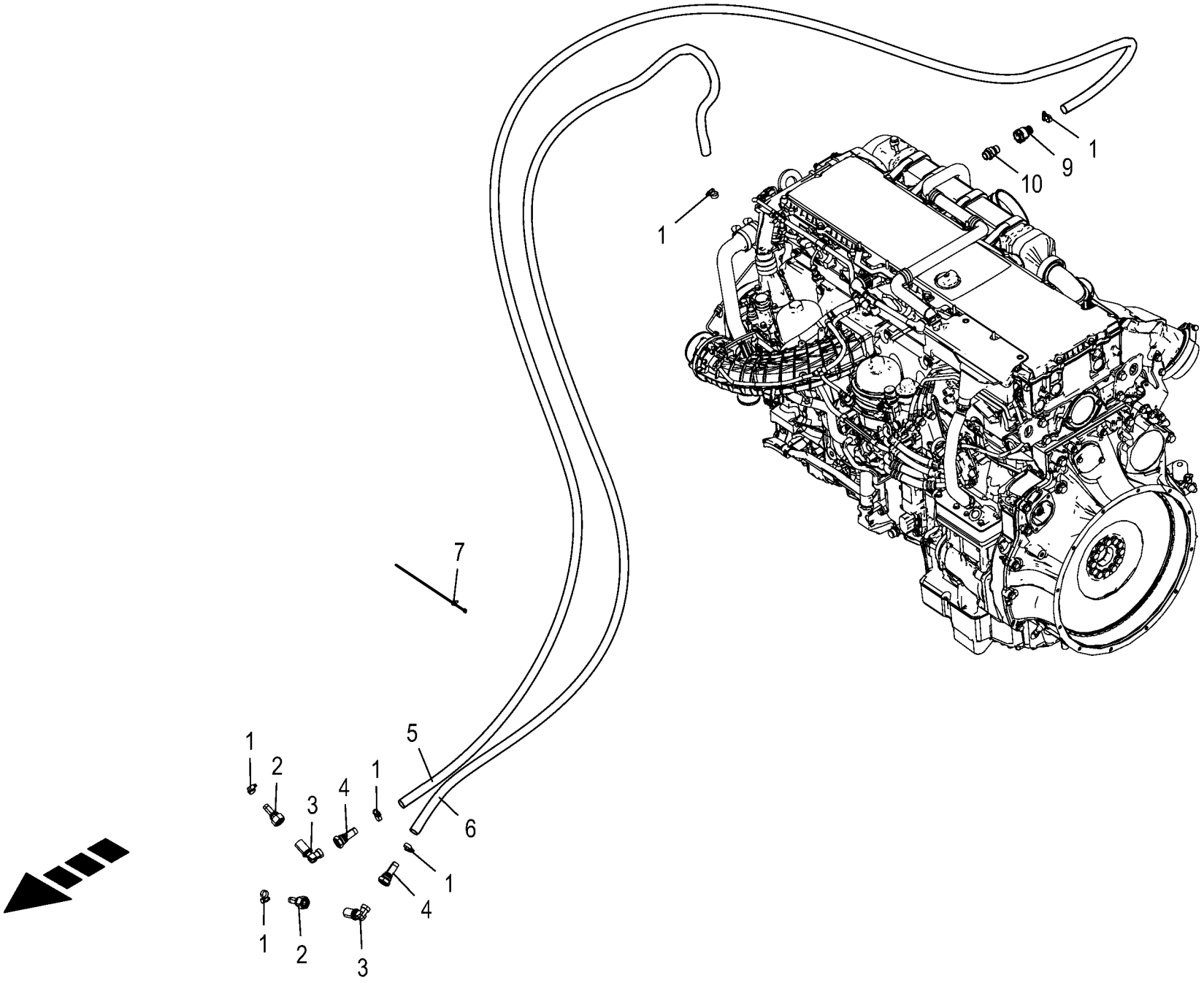

150 051 337 02 / 114.0

150 527 292 01

Heizungsschlauch **Heating hose** **Flexible de chauffage**					1043801 -	BX201-12	BX201-22	BX201-32	BX201-35	BX201-42	BX201-45	**150 051 337 02** 150 527 292 1 **114.0**
Pos.	ID-Nr.	Benennung	Description	Description	Masch.-Nr-							Bemerkung/Remarks/Remarque
1	00 924 049 0	Schneckengewindeschelle	Tube clip	Bride		6	6	6	6	6	6	20 - 32
2	27 013 748 0	Pressnippel 5/8" DKOL L 18 Zn8 M26x1,5	Press nipple 5/8" DKOL L 18 A3G M26x1.5	Nipple de press.5/8"DKOL L18 A3G M26x1,5		2	2	2	2	2	2	
3	00 921 119 1	Winkel-Schottstutzen	Angle bulkhead union	Raccord de cloison angulaire		2	2	2	2	2	2	L 18
4	27 013 749 0	Pressnippel 3/4" DKOL L 18 Zn8 M26x1,5	Press nipple 3/4" DKOL L 18 A3G M26x1.5	Nipple de press.3/4"DKOL L18 A3G M26x1,5		2	2	2	2	2	2	
5	20 225 653 0	Heizungsschlauch 20x3,5x4950	Heating hose 20 x 3.5 x 4950	Flexible de chauffage 20x3, 5x4950		1	1	1	1	1	1	
6	20 225 654 1	Heizungsschlauch 20x3,5x4300	Heating hose 20x3.5x4300	Flexible de chauffage 20x3, 5x4300		1	1	1	1	1	1	
7	20 086 200 0	Befestigungsbinder 4,6x300 Lamellenfuß	Fixing tie 4,6x300 Fir tree base sw	Lanière de fixation 4,6x300 Pied sapin		x	x	x	x	x	x	
9	27 012 252 0	Steckverbinder PS3 NW 16-0°	Plug connection PS3 NW 16-0°	Connecteur PS3 NW 16-0°		1	1	1	1	1	1	
10	27 012 237 0	Einschraub-Stecknippel	Screw in-plug nipple	Raccord enfichable fileté		1	1	1	1	1	1	

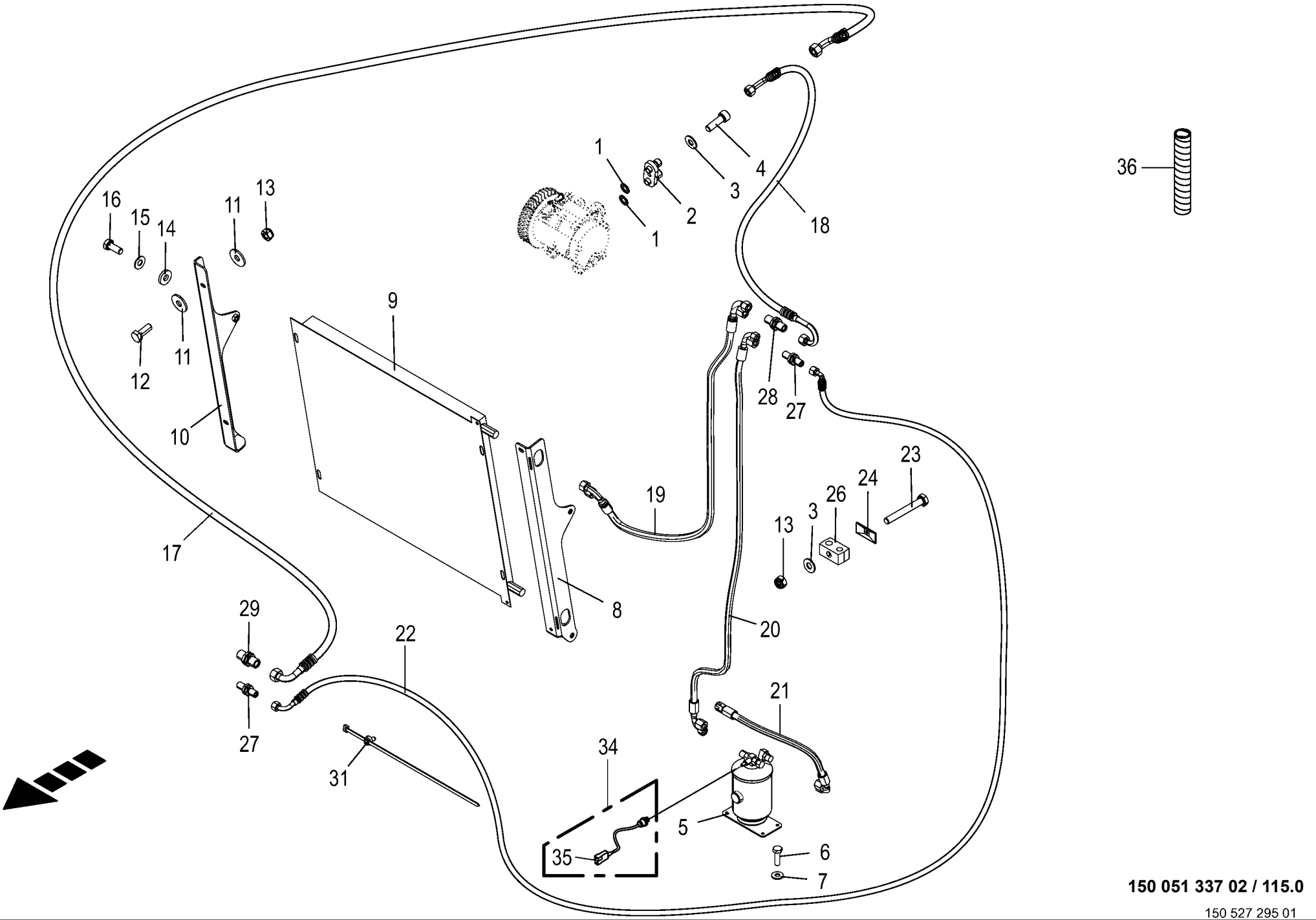

150 051 337 02 / 115.0

150 527 295 01

Klimaanlage **Air conditioning** **Climatisation**					1043801 -	BX2012-12	BX2012-22	BX2012-32	BX2012-35	BX2012-42	BX2012-45	**150 051 337 02** 150 527 295 1 **115.0**
Pos.	ID-Nr.	Benennung	Description	Description	Masch.-Nr-							Bemerkung/Remarks/Remarque
1	90 002 149 0	SLSW-Dichtung 5/8" 28x15,35x1,27	SLSW-seal 5/8" 28x15.35x1.27	Joint SLSW 5/8" 28x15,35x1,27		2	2	2	2	2	2	
2	27 009 079 1	Ventilplatte Klimakomp. m. Dichtung				1	1	1	1	1	1	
3	00 909 908 1	Sperrkantscheibe	Detent edged washer	Disque à bord d'arrêt		x	x	x	x	x	x	SKM 8
4	00 903 077 1	Zylinderschraube	Allen screw	Vis tête cylindrique		x	x	x	x	x	x	M 8 X 25
5	00 940 107 0	Trockner	Drier	Séchoir		1	1	1	1	1	1	
6	00 900 608 0	6kt-Schraube	Hex head bolt	Boulon tête hex		x	x	x	x	x	x	M 6 X 20
7	00 909 906 1	Sperrkantscheibe	Detent edged washer	Disque à bord d'arrêt		x	x	x	x	x	x	SKM 6
8	20 224 060 0	Kondensator Aufnahme links	Capacitor holder lh	Condenseur logement ga.		1	1	1	1	1	1	
9	00 940 111 0	Kondensator für Klimaanlage	Condenser for air conditioner	Condenseur pour climatiseur		1	1	1	1	1	1	Ukd 202/4
10	20 224 061 0	Kondensator Aufnahme rechts	Capacitor holder rh	Condenseur logement dr.		1	1	1	1	1	1	
11	00 910 603 0	Scheibe	Washer	Rondelle		x	x	x	x	x	x	8,4 X 24 X 2
12	00 900 614 0	6kt-Schraube	Hex head bolt	Boulon tête hex		x	x	x	x	x	x	M 8 X 20
13	00 908 706 0	Sicherungsmutter	Locknut	Écrou hex		x	x	x	x	x	x	M 8
14	00 910 361 1	Scheibe	Washer	Rondelle		x	x	x	x	x	x	10,5 X 25 X 4
15	00 909 909 1	Sperrkantscheibe	Detent edged washer	Disque à bord d'arrêt		x	x	x	x	x	x	SKM 10
16	00 900 636 0	6kt-Schraube	Hex head bolt	Boulon tête hex		x	x	x	x	x	x	M 10 X 25
17	27 025 425 0	Kältemittelschl. NW16 5400 7/ 8"90 7/8"90	Refrigerant hose NW16 5400 7/ 8"90 7/8"90	Flex.p flui.frig.NW16 5400 7/ 8"90 7/8"90		1	1	1	1	1	1	
	00 937 624 0	O-Ring	O-ring	Joint torique		2	2	2	2	2	2	13,9 X 1,78
18	27 012 412 1	Kältemittelschl. NW10 3630 3/ 4"180 3/4"	Refrigerant hose NW10 3630 3/ 4" 180 3/4"	Flex p fluide fri NW10 3630 3/ 4"180 3/4"		1	1	1	1	1	1	
	00 937 623 0	O-Ring	O-ring	Joint torique		2	2	2	2	2	2	11,1 X 1,78
19	27 012 413 0	Kältemittelschl. NW10 1200 3/ 4"90 3/4"90	Refrigerant hose NW10 1200 3/ 4" 90 3/4"	Flex p fluide fri NW10 1200 3/ 4"90 3/4"9		1	1	1	1	1	1	
	00 937 623 0	O-Ring	O-ring	Joint torique		2	2	2	2	2	2	11,1 X 1,78
20	27 012 417 0	Kältemittelschl. NW8 1450 5/ 8"90	Refrigerant hose NW8 1450 5/ 8"	Flex p fluide fri NW8 1450 5/ 8"90		1	1	1	1	1	1	
		5/8"90	90 5/8"	5/8"90								
	00 937 622 0	O-Ring	O-ring	Joint torique		2	2	2	2	2	2	5/8"
21	27 012 415 0	Kältemittelschl. NW8 600 5/ 8"90 5/8"	Refrigerant hose NW8 600 5/8" 90 5/8"	Flex p fluide fri NW8 600 5/ 8"90 5/8"		1	1	1	1	1	1	
	00 937 622 0	O-Ring	O-ring	Joint torique		2	2	2	2	2	2	5/8"
22	27 012 416 1	Kältemittelschl. NW8 1750 5/ 8"45 5/8"90	Refrigerant hose NW8 1750 5/ 8" 45 5/8"	Flex p fluide fri NW8 1750 5/ 8"45 5/8"90		1	1	1	1	1	1	
	00 937 622 0	O-Ring	O-ring	Joint torique		2	2	2	2	2	2	5/8"
23	00 901 425 0	6kt-Schraube	Hex head bolt	Boulon tête hex		x	x	x	x	x	x	M 8 X 60
24	00 925 144 0	Deckplatte	Cover plate	Plaque de recouvrement		3	3	3	3	3	3	

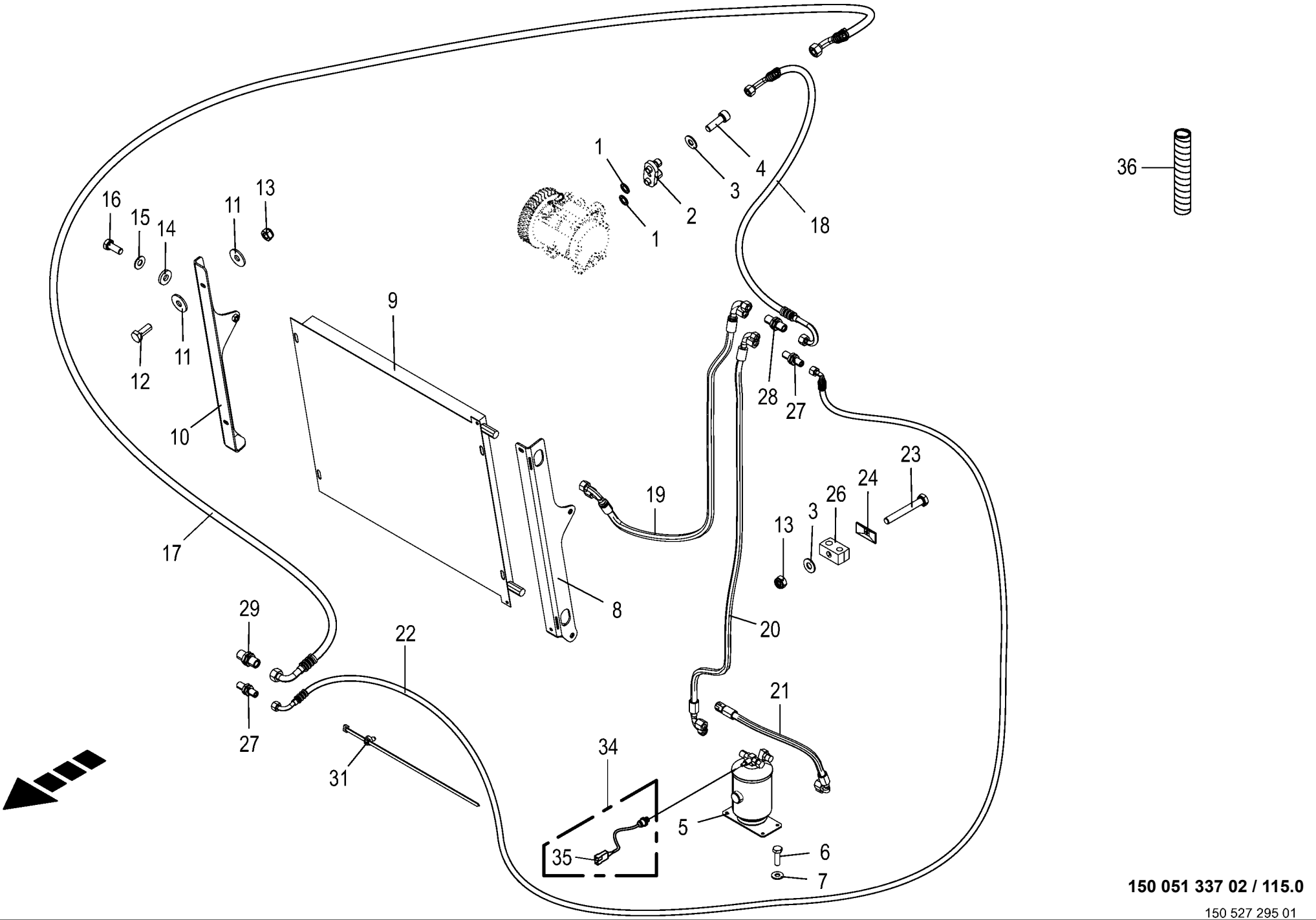

150 051 337 02 / 115.0

150 527 295 01

Klimaanlage **Air conditioning** **Climatisation**					1043801 -	BX2201-12	BX2201-22	BX2201-32	BX2201-35	BX2201-42	BX2201-45	**150 051 337 02** 150 527 295 1 **115.0**
Pos.	ID-Nr.	Benennung	Description	Description	Masch.-Nr-							Bemerkung/Remarks/Remarque
26	27 012 226 0	Rohrschelle 14,5/16,5 M8 glatt	Pipe cl. 14,5/16,5 M8	Collier 14,5/16,5 M8		3	3	3	3	3	3	
27	27 012 217 0	Schottverschraubung 5/8"- 18UNF O-Ring	Bulkh screw conn 5/8"-18UNF O-ring seal	Raccord passage de cloison joint torique		2	2	2	2	2	2	
28	27 014 292 0	Schottverschraubung 3/4"- 16UNF O-Ring	Bulkh screw conn 3/4"-16UNF O-ring seal	Raccord passage de cloison joint torique		1	1	1	1	1	1	
29	27 012 218 0	Schottverschraubung 7/8"- 14UNF O-Ring	Bulkh screw conn 7/8"-14UNF O-ring seal	Raccord passage de cloison joint torique		1	1	1	1	1	1	
31	20 086 200 0	Befestigungsbinder 4,6x300 Lamellenfuß	Fixing tie 4,6x300 Fir tree base sw	Lanière de fixation 4,6x300 Pied sapin		x	x	x	x	x	x	
34	00 940 109 1	Druckschalter [-B2]	Pressure switch [-B2]	Interrupteur à pression [-B2]		1	1	1	1	1	1	
35	00 305 059 0	Stecker -2-polig	Plug -2-pole	Connecteur -2-pôle		1	1	1	1	1	1	
36	27 004 602 0	Spiralband -Id.-Nr.= 1m	Spiral strip -Id.-no.= 1m	Feuillards spiralé -Id.-no.= 1m		x	x	x	x	x	x	Rd. 15 / 18
	27 003 974 0	Spiralband -Id.-Nr.= 1m	Spiral strip -Id.-no.= 1m	Feuillards spiralé -Id.-no.= 1m		x	x	x	x	x	x	Rd. 20 / 24

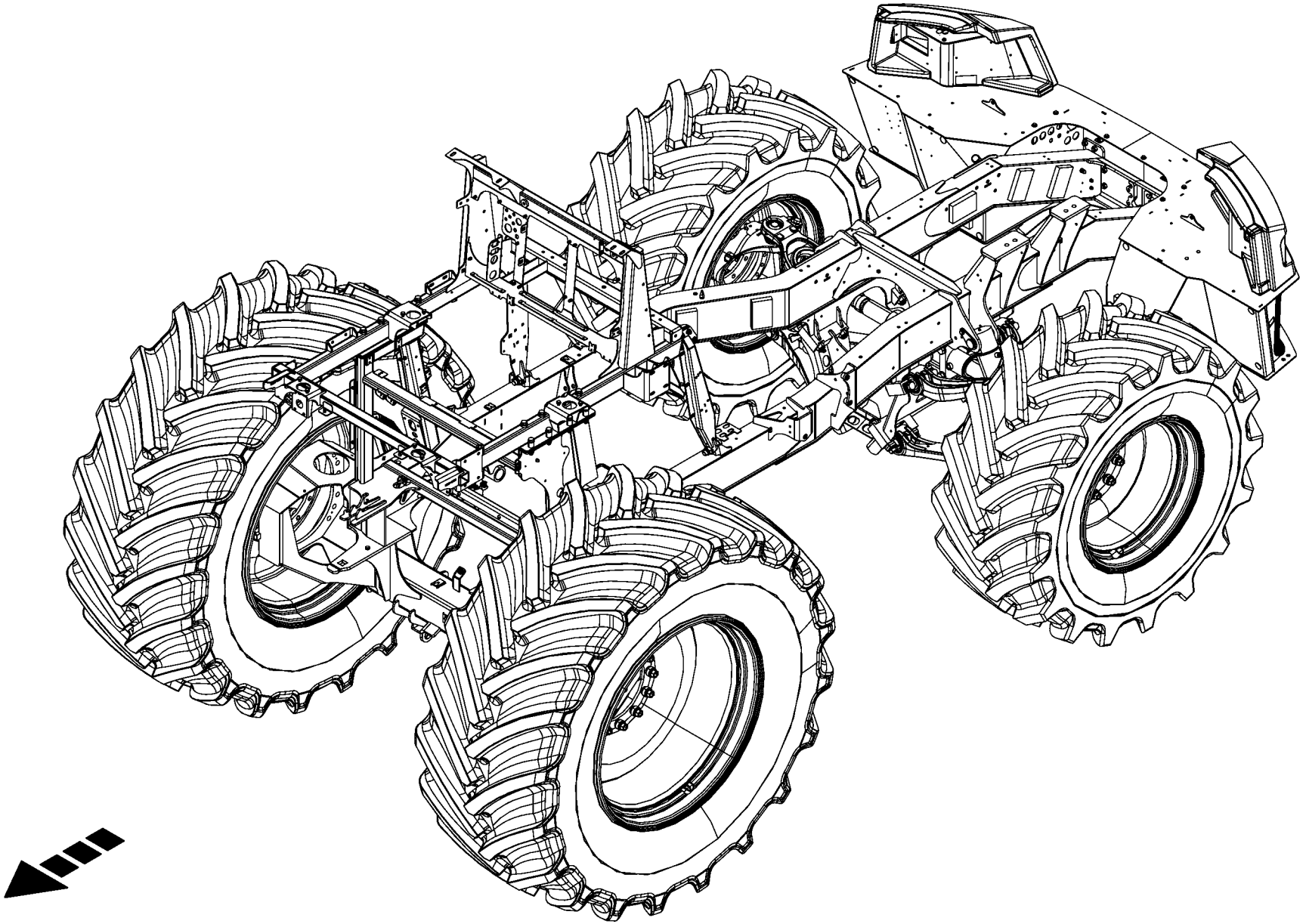

-----RAHMEN UND BEREIFUNG -----FRAME AND TYRES -----CADRE ET PNEUS					1043801 -	BX2012-12	BX2012-22	BX2012-32	BX2012-35	BX2012-42	BX2012-45	150 051 337 02 150 527 298 1 116.0
Pos.	ID-Nr.	Benennung	Description	Description	Masch.-Nr-							Bemerkung/Remarks/Remarque
1						.	.	.	.	.	.	

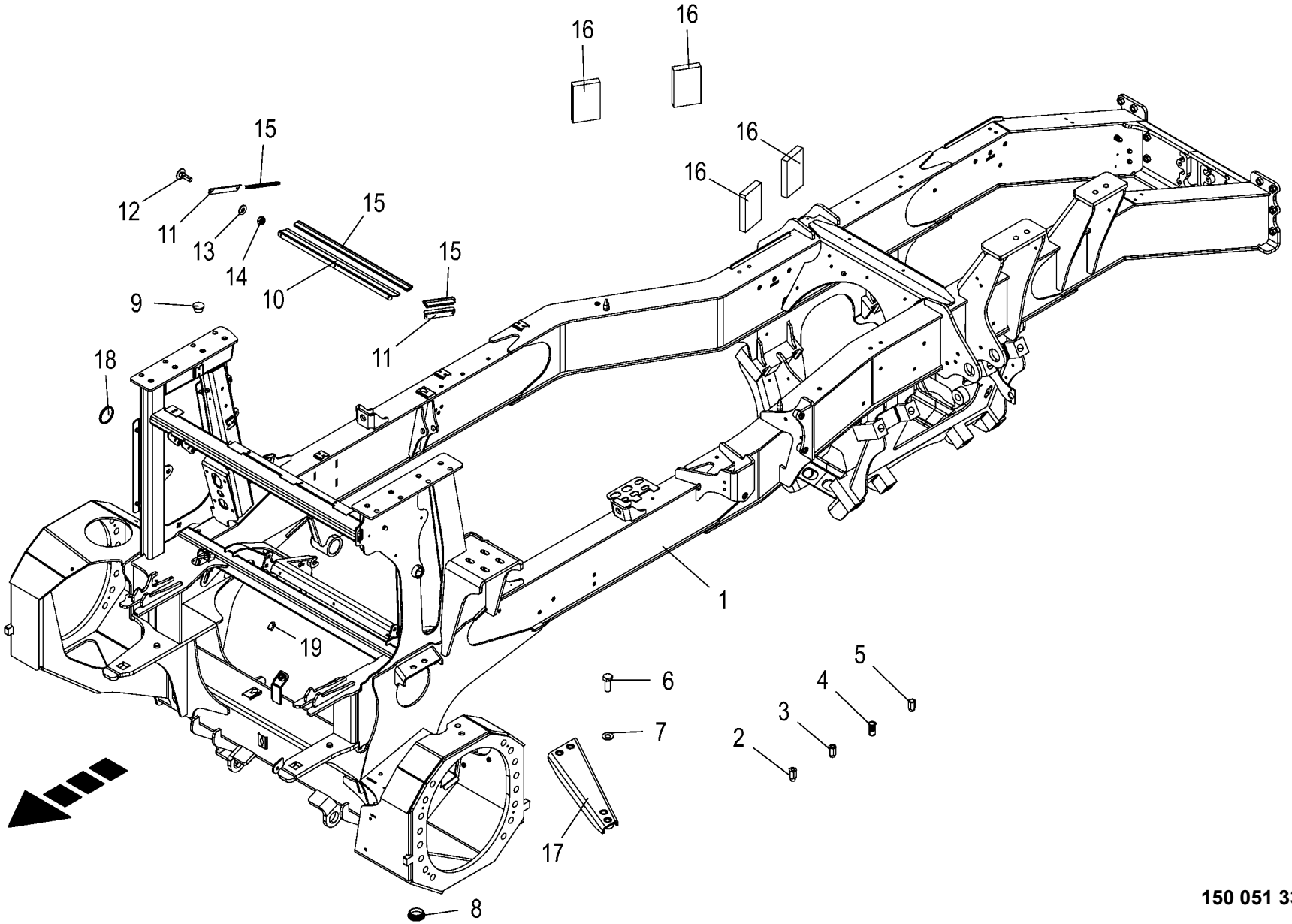

150 051 337 02 / 117.0

150 527 299 02

Hauptrahmen **Main frame** **Cadre principal**					1043801 -	BX201-12	BX201-22	BX201-32	BX201-35	BX201-42	BX201-45	**150 051 337 02** 150 527 299 2 **117.0**
Pos.	ID-Nr.	Benennung	Description	Description	Masch.-Nr-							Bemerkung/Remarks/Remarque
1	20 624 368 0	Hauptrahmen	Main frame	Cadre principal		1	1	1	1	1	1	
2	90 002 803 0	6kt-Blindnietmutter M6x18,5 Senkkopf Zn8	Hexagon blind rivet nut M6x18, 5 2 Zn8	Écrou borgne à six pans M6x18, 5 2 Zn8		x	x	x	x	x	x	
3	90 000 113 0	Blindnietmutter	Blind rivet nut	Ecrou rivet aveugle		x	x	x	x	x	x	M 8 X 20,5
4	90 003 880 0	Blindnietmutter M8x23 Senkkopf verzinkt	Blind riv. nut M8x23 counters head galv	Écrou borgne M8x23 tête fraisée zing.		x	x	x	x	x	x	
5	90 002 804 0	6kt-Blindnietmutter M10x25,5 Senkkopf	Hexagon blind rivet nut M10x25,5 2 Zn8	Écrou borgne à six pans M10x25,5 2 Zn8		x	x	x	x	x	x	
6	00 900 688 0	6kt-Schraube	Hex head bolt	Boulon tête hex		x	x	x	x	x	x	M 20 X 50
7	00 909 913 1	Sperrkantscheibe	Detent edged washer	Disque à bord d'arrêt		x	x	x	x	x	x	SKM 20
8	27 022 637 0	Endkappe RD GLS50/3 S	End cap RD GLS50/3 S	Embout de fermeture RD GLS50/ 3 S		1	1	1	1	1	1	
9	00 925 018 0	Verschlussstopfen	Sealing plug	Bouchon d'étanchéité		1	1	1	1	1	1	Rd. 15,6/20 X 8/10
10	20 625 023 0	Dichtungsblech vorne	Sealing sheet front	Plaque du joint avant		1	1	1	1	1	1	
11	20 620 263 1	Dichtungsblech				2	2	2	2	2	2	
12	90 003 231 0	Flachrundschraube 4kt M6x20 Zn8	Coach screw square M6x20 Zn8	Boulon à tête bombée 4 pans M6x20 Zn8		x	x	x	x	x	x	
13	00 909 906 1	Sperrkantscheibe	Detent edged washer	Disque à bord d'arrêt		x	x	x	x	x	x	SKM 6
14	00 908 704 1	Sicherungsmutter	Locknut	Écrou hex		x	x	x	x	x	x	M 6
15	00 938 695 1	Dichtungsprofil -Id.-Nr.= 1m	Rubber profile -Id.-no.= 1m	Joint profilé -Id.-no.= 1m		x	x	x	x	x	x	
16	20 228 548 0	Gummiplatte	Rubber plate	Plaque caoutchouc		4	4	4	4	4	4	
17	20 220 241 5	Vorderachsstrebe	Front axle strut	Potence d'essieu avant		1	1	1	1	1	1	
18	90 001 516 0	Verschlussdeckel	Sealing cap	Couvercle de fermeture		2	2	2	2	2	2	Rd. 55 X 6
19	00 905 767 1	Gewindestift	Threaded pin	Goujon fileté		2	2	2	2	2	2	M 12 X 20

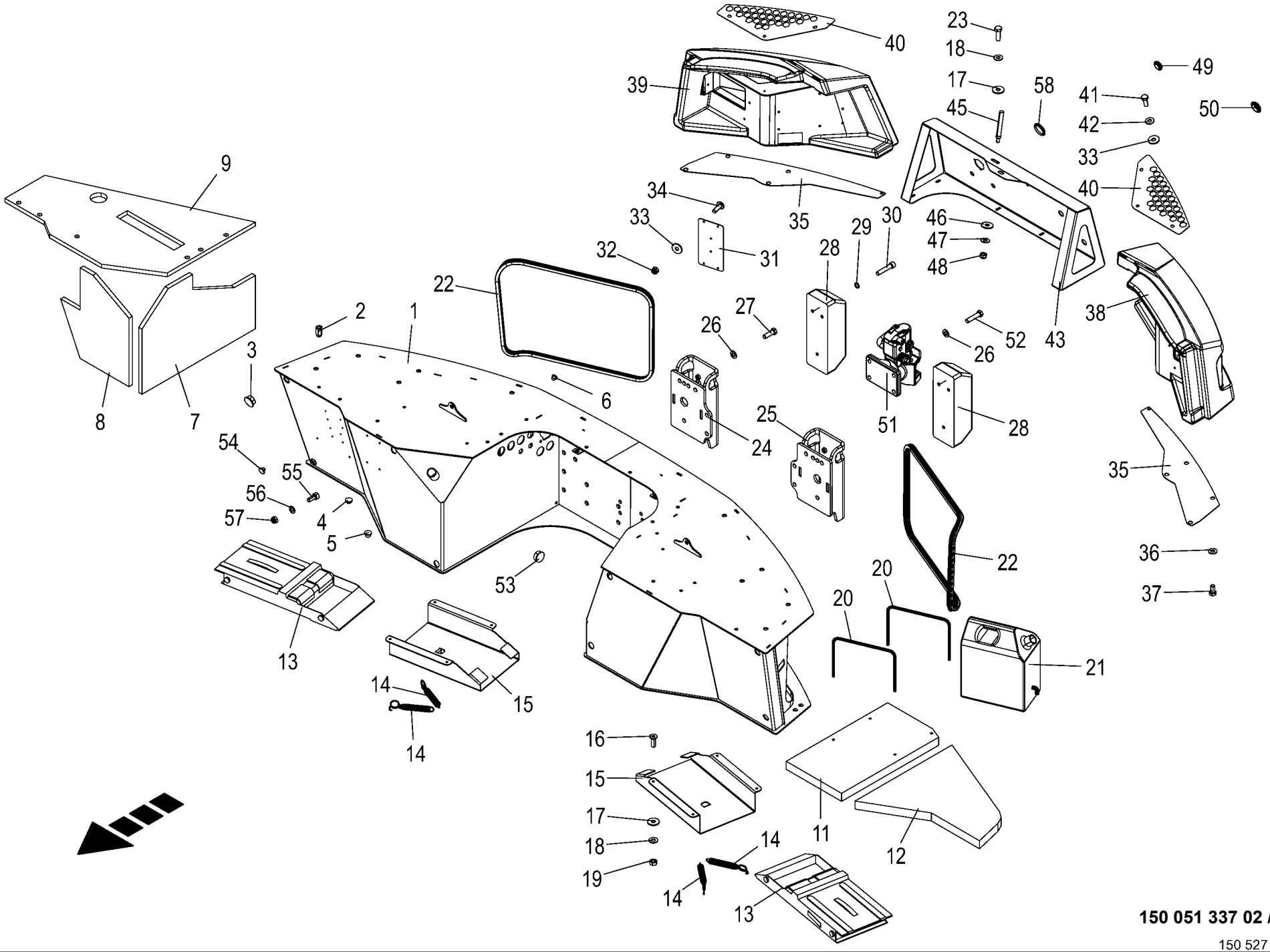

150 051 337 02 / 118.0

150 527 302 02

Stosstange **Bumper** **Parechoc**					1043801 -	BX2011-12	BX2011-22	BX2011-32	BX2011-35	BX2011-42	BX2011-45	**150 051 337 02** 150 527 302 2 **118.0**
Pos.	ID-Nr.	Benennung	Description	Description	Masch.-Nr-							Bemerkung/Remarks/Remarque
1	20 427 978 3	Stossstange	Bumper			1	1	1	1	1	1	
2	90 000 113 0	Blindnietmutter	Blind rivet nut	Ecrou rivet aveugle		x	x	x	x	x	x	M 8 X 20,5
3	00 925 046 0	Verschlussstopfen	Sealing plug	Bouchon d'étanchéité		8	8	8	8	8	8	30,5/36 X 12/15
4	00 925 006 0	Verschlussstopfen	Sealing plug	Bouchon d'étanchéité		4	4	4	4	4	4	9,4/14 X 4,5/6,5
5	27 011 743 0	Verschlussstopfen 11,7/16/9	Sealing plug 11.7/16/9	Bouchon d'étanchéité 11,7/16/9		9	9	9	9	9	9	
6	00 925 056 0	Verschlussstopfen	Sealing plug	Bouchon d'étanchéité		1	1	1	1	1	1	9/6,6 X 4/5,2
7	20 424 614 1	Isoliermatte seitlich innen	Insulating jacket laterally inside	Tapis isolant latéral intérieur		1	1	1	1	1	1	
8	20 424 613 1	Isoliermatte Koftflügel	Insulating jacket mudguard	Tapis isolant garde-boue		1	1	1	1	1	1	
9	20 424 616 1	Isoliermatte oben	Insulating jacket top	Tapis isolant supérieur		1	1	1	1	1	1	
11	20 228 541 0	Werkzeugkasten Boden kurz	Tool box floor short	Boîte à outils fond cou.		1	1	1	1	1	1	
12	20 229 000 0	Werkzeugkasten Boden gross	Tool box floor large	Boîte à outils fond large		1	1	1	1	1	1	
13	27 000 777 0	Unterlegkeil	Wheel chock	Cale d'arrêt		2	2	2	2	2	2	
14	00 274 327 6	Zugfeder	Tension spring	Ressort de traction		4	4	4	4	4	4	2,5 X 21 X 180
15	20 225 208 0	Halter f. Unterlegkeil	Support wheel chock	Support p. cale		2	2	2	2	2	2	
16	90 002 908 0	Senkschraube I-6kt M8 x 25 ZLÜ	Countersunk screw intern hexa M8 x 25	Vis à tête fraisée 6 p creux M8 x 25 ZLÜ		x	x	x	x	x	x	
17	00 910 603 0	Scheibe	Washer	Rondelle		x	x	x	x	x	x	8,4 X 24 X 2
18	00 909 908 1	Sperrkantscheibe	Detent edged washer	Disque à bord d'arrêt		x	x	x	x	x	x	SKM 8
19	00 908 210 0	6kt-Mutter	Hex nut	Écrou hex		x	x	x	x	x	x	M 8
20	20 228 493 1	Distanzbügel	Spacer bracket	Étrier de distance		2	2	2	2	2	2	
21	00 940 262 0	Wasserbehälter	Water tank	Bassine		1	1	1	1	1	1	10 ltr.
22	00 938 694 1	Dichtungsprofil -Id.-Nr.= 1m	Rubber profile -Id.-no.= 1m	Joint profilé -Id.-no.= 1m		x	x	x	x	x	x	
23	00 900 616 0	6kt-Schraube	Hex head bolt	Boulon tête hex		x	x	x	x	x	x	M 8 X 25
24	20 226 045 2	Stoßverstärkung rechts	Reinforcement right	Renforcement du choc droit		1	1	1	1	1	1	
25	20 226 042 2	Stoßverstärkung links	Reinforcement left	Renforcement du choc gauche		1	1	1	1	1	1	
26	00 909 912 1	Sperrkantscheibe	Detent edged washer	Disque à bord d'arrêt		x	x	x	x	x	x	SKM 16
27	00 900 677 0	6kt-Schraube	Hex head bolt	Boulon tête hex		x	x	x	x	x	x	M 16 X 50
28	00 924 229 0	Gummipuffer	Rubber pad	Tampon en caoutchouc		2	2	2	2	2	2	120 X 350 X 110
29	00 909 911 0	Sperrkantscheibe	Detent edged washer	Disque à bord d'arrêt		x	x	x	x	x	x	SKZ 12
30	00 903 144 0	Zylinderschraube	Allen screw	Vis tête cylindrique		x	x	x	x	x	x	M 12 X 60
31	20 625 516 0	Deckel	Cover	Couvercle		1	1	1	1	1	1	
32	00 908 704 1	Sicherungsmutter	Locknut	Écrou hex		x	x	x	x	x	x	M 6
33	00 910 351 1	Scheibe	Washer	Rondelle		x	x	x	x	x	x	6,4 X 18 X 1,6
34	90 004 226 0	Linsenflan-schr.I-6kt M6x20 ZLÜ	Oval-flange screw hexag socket M6x20 ZLÜ	Vis à brides 6 pans creux M6x20 ZLÜ		x	x	x	x	x	x	
35	20 424 363 0	Gummimatte 2mm	Rubber pad 2 mm	Tapis en caoutchouc 2mm		2	2	2	2	2	2	
36	00 909 909 1	Sperrkantscheibe	Detent edged washer	Disque à bord d'arrêt		x	x	x	x	x	x	SKM 10
37	00 900 634 0	6kt-Schraube	Hex head bolt	Boulon tête hex		x	x	x	x	x	x	M 10 X 20

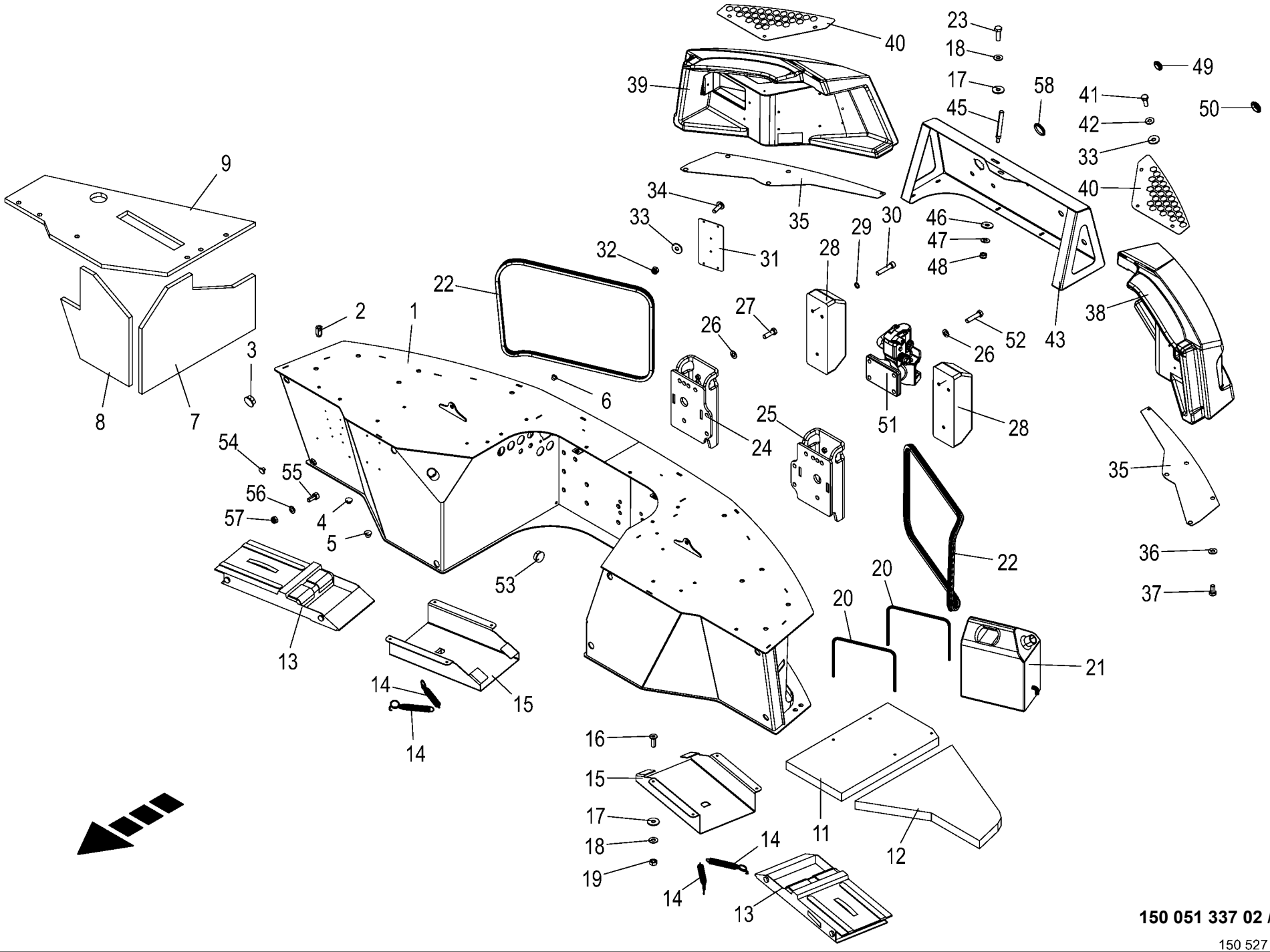

150 051 337 02 / 118.0

150 527 302 02

Stosstange **Bumper** **Parechoc**					1043801 -	BX2012-12	BX2012-22	BX2012-32	BX2012-35	BX2012-42	BX2012-45	**150 051 337 02** 150 527 302 2 **118.0**
Pos.	ID-Nr.	Benennung	Description	Description	Masch.-Nr-							Bemerkung/Remarks/Remarque
38	20 222 025 4	Lampenträger links	Lamp carrier left	Porte-lampes gauche		1	1	1	1	1	1	
39	20 222 026 5	Lampenträger rechts	Lamp carrier right	Porte-lampes droit		1	1	1	1	1	1	
40	20 228 709 3	Lüftungsblech	Ventilation sheet	Tôle d'aération		2	2	2	2	2	2	
41	00 900 607 0	6kt-Schraube	Hex head bolt	Boulon tête hex		x	x	x	x	x	x	M 6 X 16
42	00 909 906 1	Sperrkantscheibe	Detent edged washer	Disque à bord d'arrêt		x	x	x	x	x	x	SKM 6
43	20 425 578 0	Hydraulikblech Stufe III	Hydr. sheet level III	Tôle hydraulique niveau III					1		1	
44	20 424 694 1	Hydraulikblech				1	1	1		1		
45	20 424 699 0	Schließbolzen Zn8 Rd 20	Locking bolt Rd 20 Zn8	Boulon de fermeture Rd 20 Zn8		1	1	1	1	1	1	
46	00 910 609 0	Scheibe	Washer	Rondelle		x	x	x	x	x	x	13 X 37 X 3
47	00 909 910 1	Sperrkantscheibe	Detent edged washer	Disque à bord d'arrêt		x	x	x	x	x	x	SKM 12
48	00 908 701 0	Sicherungsmutter	Locknut	Écrou hex		x	x	x	x	x	x	M 12
49	27 013 149 0	Verschlußstopfen GPN 915	Sealing plug GPN 915	Bouchon d'étanchéité GPN 915		2	2	2	2	2	2	
50	27 010 363 0	Verschlussstopfen GPN 915	Sealing plug	Bouchon d'étanchéité		4	4	4	4	4	4	
51	27 006 643 1	Anhängekupplung 37er Bolzen Drehbar	Tow coupling size 37 bolt pivotable	Attelage boulon 37 rotatif		1	1	1	1	1	1	
52	00 901 484 0	6kt-Schraube	Hex head bolt	Boulon tête hex		x	x	x	x	x	x	M 16 X 70
53	00 925 009 0	Verschlussstopfen	Sealing plug	Bouchon d'étanchéité		1	1	1	1	1	1	40,7/45 X 15/18
54	00 925 003 0	Verschlussstopfen	Sealing plug	Bouchon d'étanchéité		2	2	2	2	2	2	Rd. 7,2/14 X 6/8
55	90 001 820 0	Zylinderschraube	Allen screw	Vis tête cylindrique		x	x	x	x	x	x	M 5 X 12
56	00 910 500 1	Scheibe	Washer	Rondelle		x	x	x	x	x	x	5,3 X 10 X 1
57	00 908 702 0	Sicherungsmutter	Locknut	Écrou hex		x	x	x	x	x	x	M 5
58	27 010 364 0	Verschlussstopfen GPN 915	Sealing plug	Bouchon d'étanchéité		1	1	1	1	1	1	

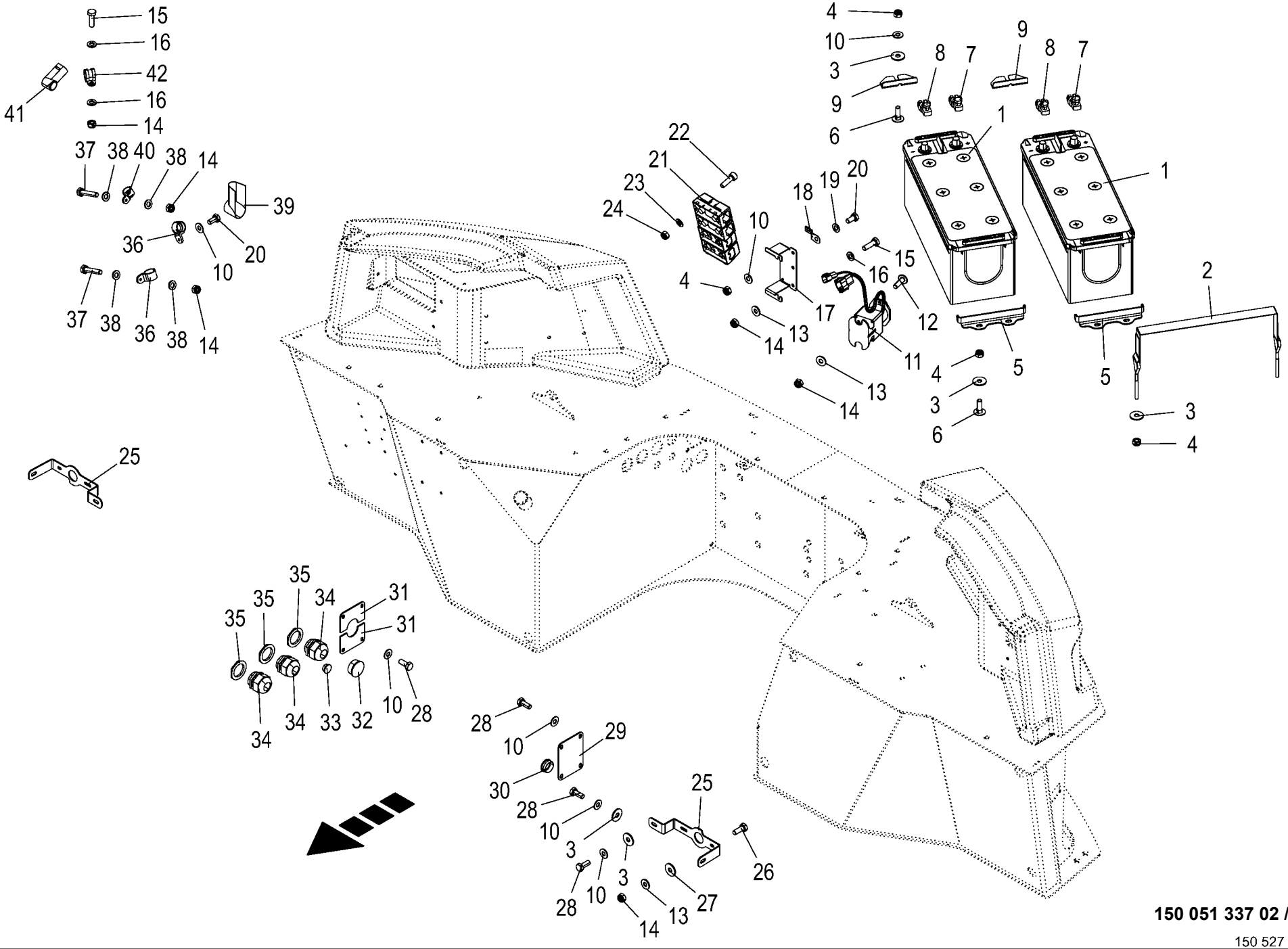

150 051 337 02 / 119.0

150 527 309 01

Batteriekasten **Battery compartment** **Coffret à batterie**					1043801 -	BX2011-12	BX2011-22	BX2011-32	BX2011-35	BX2011-42	BX2011-45	**150 051 337 02** 150 527 309 1 **119.0**
Pos.	ID-Nr.	Benennung	Description	Description	Masch.-Nr-							Bemerkung/Remarks/Remarque
1	20 087 424 0	Starterbatterie 12V 154Ah 1150A	Starter battery 12V 154AH 1150A	Batterie de dém. 12V 154Ah 1150A		2	2	2	2	2	2	
2	27 022 793 0	Spannband Tank	Tensioning strap tank	Bande de serrage réservoir		1	1	1	1	1	1	
3	00 910 603 0	Scheibe	Washer	Rondelle		x	x	x	x	x	x	8,4 X 24 X 2
4	00 908 706 0	Sicherungsmutter	Locknut	Écrou hex		x	x	x	x	x	x	M 8
5	20 620 285 0	Batterieschiene Varta	Battery holder Varta			2	2	2	2	2	2	
6	00 904 732 2	Flachrundschraube	Coach bolt	Vis a tête bombée		x	x	x	x	x	x	M 8 X 25
7	00 302 803 0	Batterieklemme "+"	Clip "+"	Prince "+"		2	2	2	2	2	2	
8	00 302 804 0	Batterieklemme "-"	Clip "-"	Prince "-"		2	2	2	2	2	2	
9	20 427 518 2	Batteriehalter	Battery holder	Support de batterie		2	2	2	2	2	2	
10	00 909 908 1	Sperrkantscheibe	Detent edged washer	Disque à bord d'arrêt		x	x	x	x	x	x	SKM 8
11	20 088 320 0	Relais Leistung Schließer 300A	Relay power closer 300A	Relais puissance contacteur 300A		1	1	1	1	1	1	
12	90 004 226 0	Linsenflan-schr.I-6kt M6x20 ZLÜ	Oval-flange screw hexag socket M6x20 ZLÜ	Vis à brides 6 pans creux M6x20 ZLÜ		x	x	x	x	x	x	
13	00 909 906 1	Sperrkantscheibe	Detent edged washer	Disque à bord d'arrêt		x	x	x	x	x	x	SKM 6
14	00 908 704 1	Sicherungsmutter	Locknut	Écrou hex		x	x	x	x	x	x	M 6
15	00 900 608 0	6kt-Schraube	Hex head bolt	Boulon tête hex		x	x	x	x	x	x	M 6 X 20
16	90 001 867 0	Scheibe	Washer	Rondelle		x	x	x	x	x	x	6,4 X 12,5 X 1,6
17	20 228 806 0	Halter Übergabestecker	Support adapter connector	Support fiche de transfert		1	1	1	1	1	1	
18	20 082 800 0	Befestigung DT/DTM M10	Fastening DT/DTM M10	Fixation DT/DTM M10		2	2	2	2	2	2	
19	00 910 413 0	Scheibe	Washer	Rondelle		x	x	x	x	x	x	8,4 X 17 X 1,6
20	00 900 612 0	6kt-Schraube	Hex head bolt	Boulon tête hex		x	x	x	x	x	x	M 8 X 16
21	20 087 755 0	Verteiler Versorgung m. Sicherungen	Distributor block with fuses	Distributeur alimentation avec fusibles		1	1	1	1	1	1	
22	00 903 014 0	Zylinderschraube	Allen screw	Vis tête cylindrique		x	x	x	x	x	x	M 5 X 16
23	00 910 500 1	Scheibe	Washer	Rondelle		x	x	x	x	x	x	5,3 X 10 X 1
24	00 908 702 0	Sicherungsmutter	Locknut	Écrou hex		x	x	x	x	x	x	M 5
25	20 229 605 1	Rückleuchtenbefestigung	Rear light fastening	Fixation de feux arrière		2	2	2	2	2	2	
26	00 900 607 0	6kt-Schraube	Hex head bolt	Boulon tête hex		x	x	x	x	x	x	M 6 X 16
27	00 910 351 1	Scheibe	Washer	Rondelle		x	x	x	x	x	x	6,4 X 18 X 1,6
28	00 900 614 0	6kt-Schraube	Hex head bolt	Boulon tête hex		x	x	x	x	x	x	M 8 X 20
29	20 225 908 0	Verschlußblech	End plate	Tôle de fermeture		2	2	2	2	2	2	
30	27 015 783 0	Verschlußstopfen GPN300 33,5/ 36x12/15	Sealing plug GPN300 33.5/ 36x12/15	Bouchon d'étanch. GPN300 33.5/ 36x12/15		1	1	1	1	1	1	
31	20 225 906 0	Verschlußblechhälfte	Locking plate half	Moitié de la tôle de fermeture		4	4	4	4	4	4	
32	00 925 009 0	Verschlussstopfen	Sealing plug	Bouchon d'étanchéité		1	1	1	1	1	1	40,7/45 X 15/18
33	00 953 823 0	Verschlussstopfen	Sealing plug	Bouchon d'étanchéité		1	1	1	1	1	1	20,7/25 X 8/10,5
34	00 303 729 0	Verschraubung M40x1,5	Screw connection M40x1,5	Raccord vissé M40x1,5		3	3	3	3	3	3	

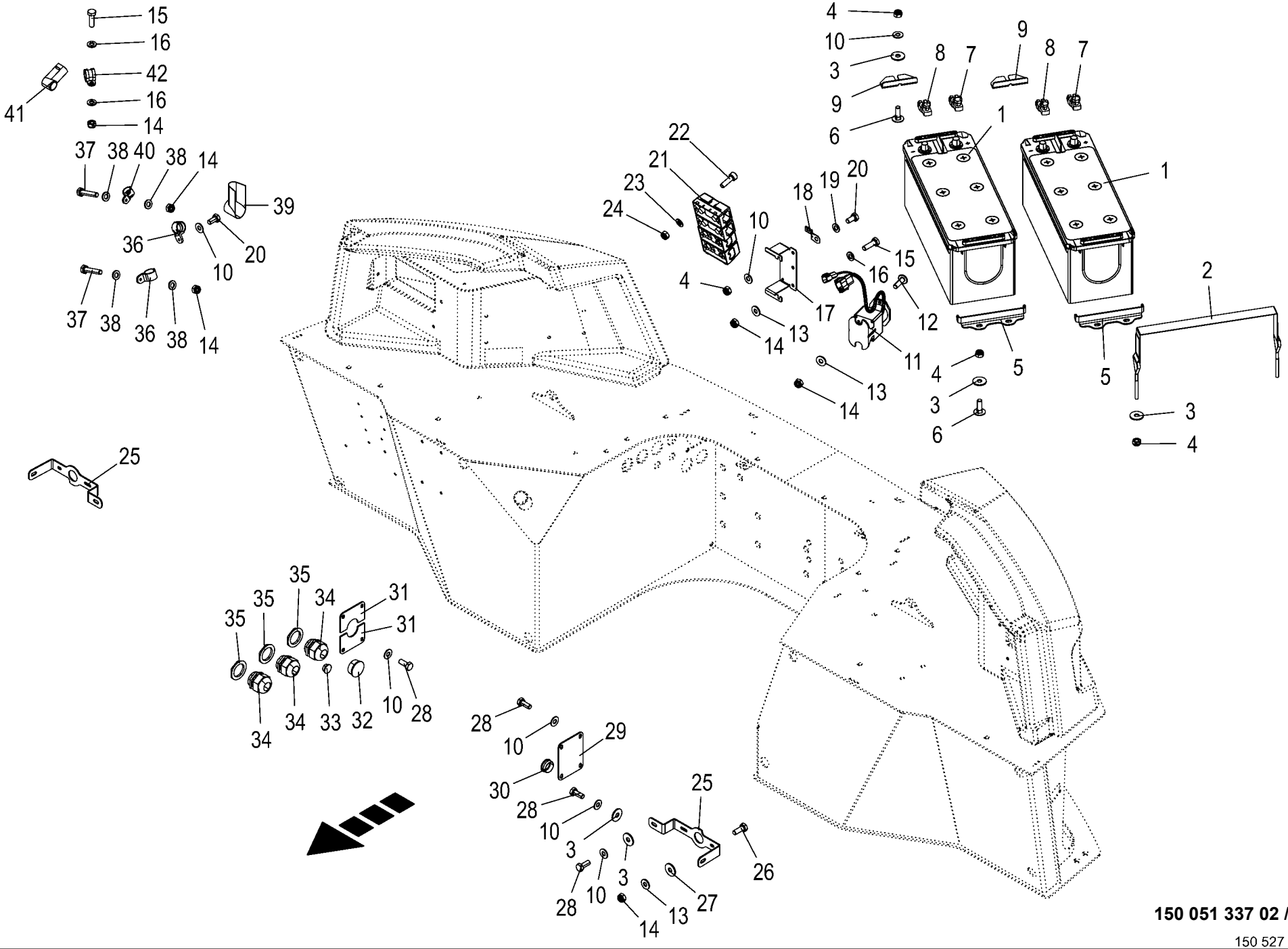

150 051 337 02 / 119.0

150 527 309 01

Batteriekasten **Battery compartment** **Coffret à batterie**					1043801 -	BX201-12	BX201-22	BX201-32	BX201-35	BX201-42	BX201-45	**150 051 337 02** 150 527 309 1 **119.0**
Pos.	ID-Nr.	Benennung	Description	Description	Masch.-Nr-							Bemerkung/Remarks/Remarque
35	20 080 294 0	Gegenmutter	Locknut	Contre-ecrou		3	3	3	3	3	3	M 40 X 1,5
36	20 081 823 0	Wellschlauchschelle NW22 schraubbar	Corrugated hose clamp NW22 screwable	Collier du tuyau ondulé NW22 vissable		4	4	4	4	4	4	
37	00 900 200 0	6kt-Schraube	Hex head bolt	Boulon tête hex		x	x	x	x	x	x	M 6 X 30
38	00 910 411 1	Scheibe	Washer	Rondelle		x	x	x	x	x	x	6,4 X 12,5 X 1,6
39	20 081 505 0	Isolierkappe	Insulating cap	Bonnet de isolement		5	5	5	5	5	5	
40	20 081 822 0	Wellschlauchschelle NW17 schraubbar	Corrugated hose clamp NW17 screwable	Collier du tuyau ondulé NW17 vissable		2	2	2	2	2	2	
41	20 086 345 0	Isolierkappe rt 20,1mm	Insulating cap rt 20,1mm	Capuchon isolant rt 20,1mm		1	1	1	1	1	1	
42	00 924 061 0	Rohrschelle mit Gummiprofil	Tube clip w. rubber	Bride		1	1	1	1	1	1	Rd. 20

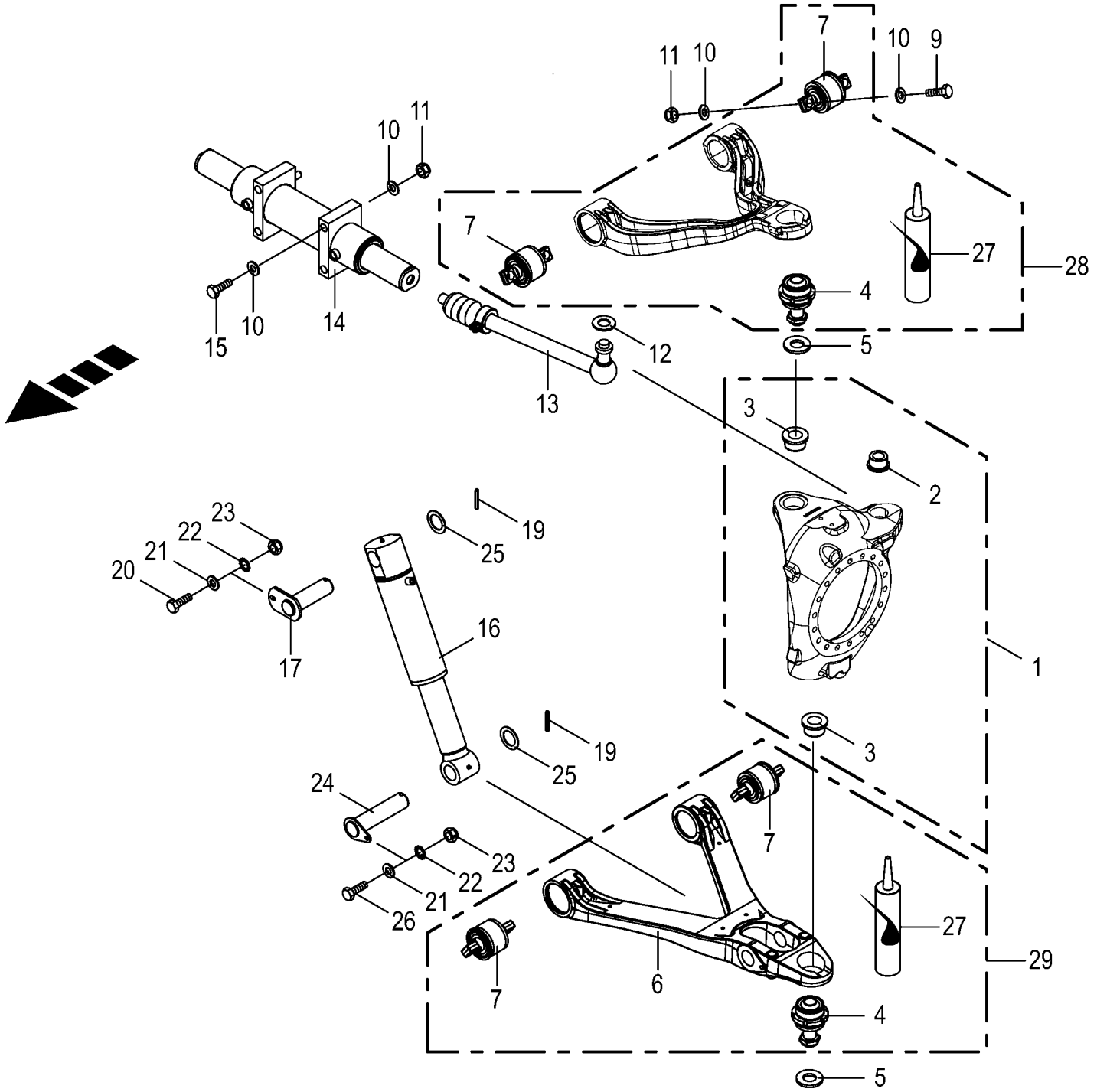

150 051 337 02 / 120.0

150 527 314 01

Lenkachse **Steering axle** **Essieu orientable**					1043801 -	BX2012-12	BX2012-22	BX2012-32	BX2012-35	BX2012-42	BX2012-45	**150 051 337 02** 150 527 314 1 **120.0**
Pos.	ID-Nr.	Benennung	Description	Description	Masch.-Nr-							Bemerkung/Remarks/Remarque
1	20 620 795 0	Achsschenkel links mont.	Steering knuckle lh assembled	Fusée d'essieu gauche assemblée		1	1	1	1	1	1	
	20 620 796 0	Achsschenkel rechts mont.	Steering knuckle right assembl.	Fusée d'essieu dr. assemblée		1	1	1	1	1	1	
2	20 221 801 1	Buchse -Spurstange	Bushing -track rod Rd 70	Douille - barre d´accouplement Rd 70		2	2	2	2	2	2	
3	20 221 802 1	Buchse oben	Bushing top Rd 80	Douille en haut Rd 80		4	4	4	4	4	4	
4	27 011 350 0	Kugelgelenk M36	Ball joint M36	Rotule M36		2	2	2	2	2	2	
5	20 221 800 1	Scheibe	Disc	Rondelle		4	4	4	4	4	4	
6	27 010 739 1	Querlenker unten	Transverse link bottom	Bras transversal en bas		2	2	2	2	2	2	
7	90 002 053 0	Molekularlager NG 80V	Bearing	Roulement à billes		8	8	8	8	8	8	
9	00 901 244 2	6kt-Schraube	Hex head bolt	Boulon tête hex		x	x	x	x	x	x	M 24 X 180
10	90 003 872 0	Scheibe (24) 25 x 44 x 4	Washers (24) 25 x 44 x 4 200HV	Rondelles (24) 25 x 44 x 4 200HV		x	x	x	x	x	x	
11	00 908 726 2	Sicherungsmutter	Locknut	Écrou hex		x	x	x	x	x	x	M 24
12	20 222 315 1	Scheibe	Disc	Rondelle		2	2	2	2	2	2	
13	27 009 543 1	Axial-Spurstange	Axial-Spurstange	Axial-Spurstange		2	2	2	2	2	2	
14	27 010 698 2	Lenkzylinder 110/80/884 2x160 80	Steering cylinder 110/80/884 2x160 80	Cyl. de direction 110/80/884 2x160 80		1	1	1	1	1	1	
	27 015 485 0	Dichtungssatz DZ80/110	Gasket set DZ80/110	Jeu de joints DZ80/110		1	1	1	1	1	1	
15	90 002 055 0	6kt-Schraube M24 x 240	Scew	Boulon		x	x	x	x	x	x	
16	27 009 691 2	Hyd-Zylinder EZ 80x200/631 Federung	Hydraulic cylinder EZ 80x200/ 631	Vérin hydraulique EZ 80x200/ 631		2	2	2	2	2	2	
	27 015 483 0	Dichtungssatz EZ80/100	Gasket set EZ80/100	Jeu de joints EZ80/100		2	2	2	2	2	2	
	90 000 119 0	Lagerbuchse	Bearing bush	Coussinet		4	4	4	4	4	4	50 X 55 X 40
17	20 028 422 6	Bolzen 50 X 160 Zn8	Bolt 50 x 160 Zn8	Boulon 50 X 160 Zn8		2	2	2	2	2	2	
19	00 912 720 2	Spannstift	Roll pin	Goupille de serrage		4	4	4	4	4	4	10 X 70
20	00 900 658 0	6kt-Schraube	Hex head bolt	Boulon tête hex		x	x	x	x	x	x	M 12 X 40
21	00 910 506 1	Scheibe	Washer	Rondelle		x	x	x	x	x	x	13 X 24 X 2,5
22	00 909 910 1	Sperrkantscheibe	Detent edged washer	Disque à bord d'arrêt		x	x	x	x	x	x	SKM 12
23	00 908 701 0	Sicherungsmutter	Locknut	Écrou hex		x	x	x	x	x	x	M 12
24	20 221 832 2	Bolzen 50 X 206	Bolt 50 x 206	Boulon 50 x 206		2	2	2	2	2	2	
25	20 021 804 1	Endscheibe	End plate	Disque d'extrémité		4	4	4	4	4	4	
26	00 901 457 0	6kt-Schraube	Hex head bolt	Boulon tête hex		x	x	x	x	x	x	M 12 X 85
27	00 938 512 0	Schraubensicherung -hochfest	Screw locking -high-strength	Frein de vis -à haute résistance		x	x	x	x	x	x	50 ml
28	20 223 165 2	Querlenker oben mont.	Mount wishbone above.			2	2	2	2	2	2	
29	20 223 164 1	Querlenker unten mont.				2	2	2	2	2	2	

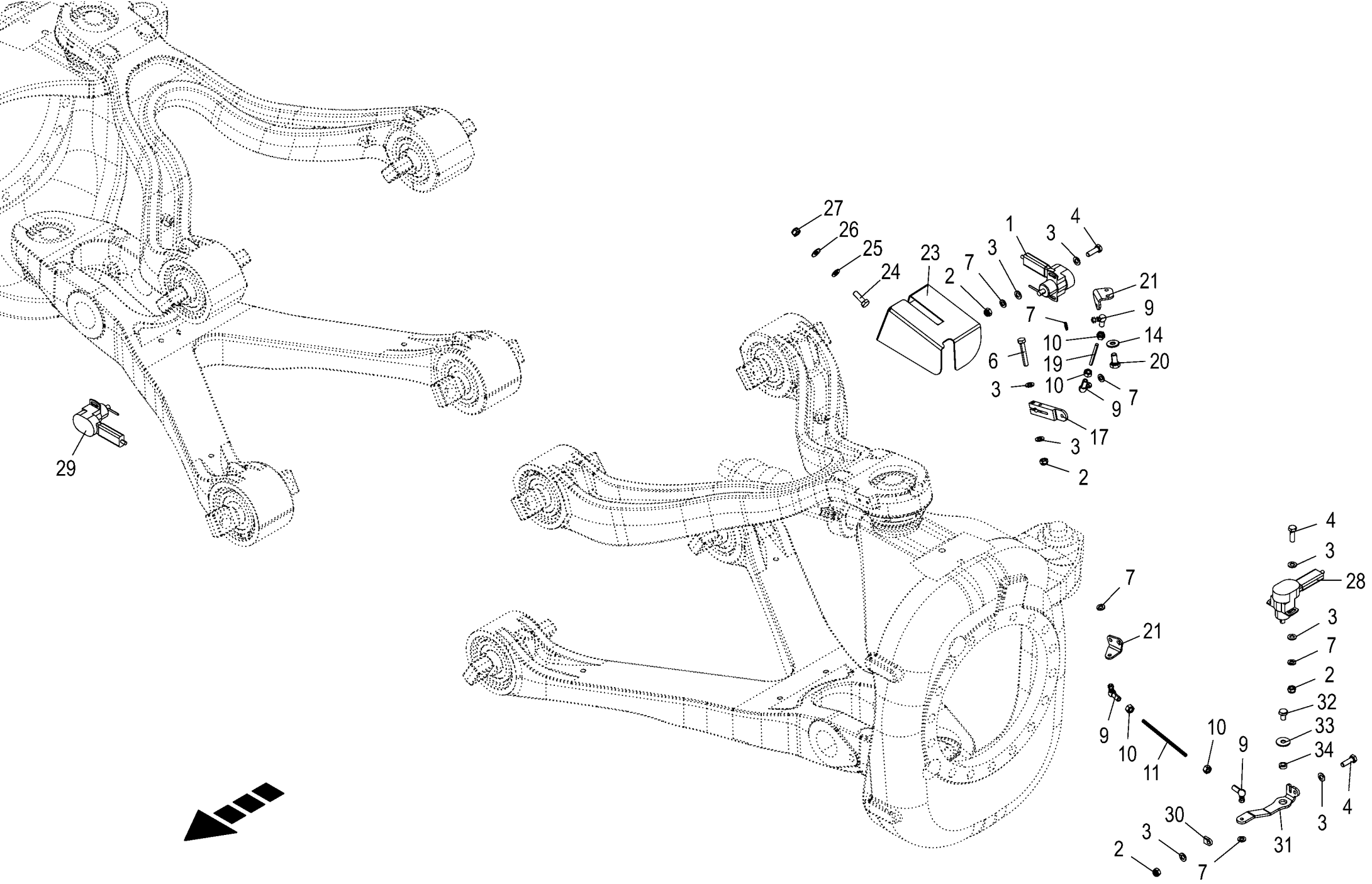

150 051 337 02 / 121.0

150 528 238 01

Lenkwinkelsensor **Steering angle sensor** **Capteur d'angle de braquage**					1043801 -	BX2011-12	BX2011-22	BX2011-32	BX2011-35	BX2011-42	BX2011-45	**150 051 337 02** 150 528 238 1 **121.0**
Pos.	ID-Nr.	Benennung	Description	Description	Masch.-Nr-							Bemerkung/Remarks/Remarque
1	20 080 435 0	Sensor [-B58]	Sensor [-B58]	Capteur [-B58]		1	1	1	1	1	1	82°
2	00 908 702 0	Sicherungsmutter	Locknut	Écrou hex		x	x	x	x	x	x	M 5
3	00 910 500 1	Scheibe	Washer	Rondelle		x	x	x	x	x	x	5,3 X 10 X 1
4	00 900 292 0	6kt-Schraube	Hex head bolt	Boulon tête hex		x	x	x	x	x	x	M 5 X 16
6	90 003 028 0	6kt-Schraube M5 x 30	Hexagon head screw M5 x 30	Vis six pans M5 x 30		x	x	x	x	x	x	
7	00 910 031 0	Federring	Spring washer	Rondelle elastique		x	x	x	x	x	x	B 5
9	00 927 114 0	Winkelgelenk	Link	Joint		6	6	6	6	6	6	M 5
10	00 908 207 1	6kt-Mutter	Hex nut	Écrou hex		x	x	x	x	x	x	M 5
11	20 221 422 2	Gewindestange M5	Threaded rod M5	Tige filetée		1	1	1	1	1	1	
14	00 909 906 1	Sperrkantscheibe	Detent edged washer	Disque à bord d'arrêt		x	x	x	x	x	x	SKM 6
17	20 225 665 0	Hebel	Lever	Levier		2	2	2	2	2	2	
19	20 221 813 0	Gewindestange	Threaded rod	Tige filetée		2	2	2	2	2	2	
20	00 900 606 0	6kt-Schraube	Hex head bolt	Boulon tête hex		x	x	x	x	x	x	M 6 X 12
21	20 221 809 4	Halter Winkelgelenk	Support angle joint	Support articulation d'angle		3	3	3	3	3	3	
23	20 221 823 0	Sensorschutz	Sensor protection	Protection du capteur		2	2	2	2	2	2	
24	00 900 616 0	6kt-Schraube	Hex head bolt	Boulon tête hex		x	x	x	x	x	x	M 8 X 25
25	00 910 413 0	Scheibe	Washer	Rondelle		x	x	x	x	x	x	8,4 X 17 X 1,6
26	00 909 908 1	Sperrkantscheibe	Detent edged washer	Disque à bord d'arrêt		x	x	x	x	x	x	SKM 8
27	00 908 706 0	Sicherungsmutter	Locknut	Écrou hex		x	x	x	x	x	x	M 8
28	20 080 435 0	Sensor [-B15]	Sensor [-B15]	Capteur [-B15]		1	1	1	1	1	1	82°
29	20 080 435 0	Sensor [-B59]	Sensor [-B59]	Capteur [-B59]		1	1	1	1	1	1	82°
30	20 626 733 0	Gummilasche				1	1	1	1	1	1	
31	20 626 732 0	Hebel				1	1	1	1	1	1	
32	00 900 253 1	6kt-Schraube	Hex head bolt	Boulon tête hex		x	x	x	x	x	x	M 8 X 12
33	00 910 603 0	Scheibe	Washer	Rondelle		x	x	x	x	x	x	8,4 X 24 X 2
34	20 625 163 0	Hülse				1	1	1	1	1	1	

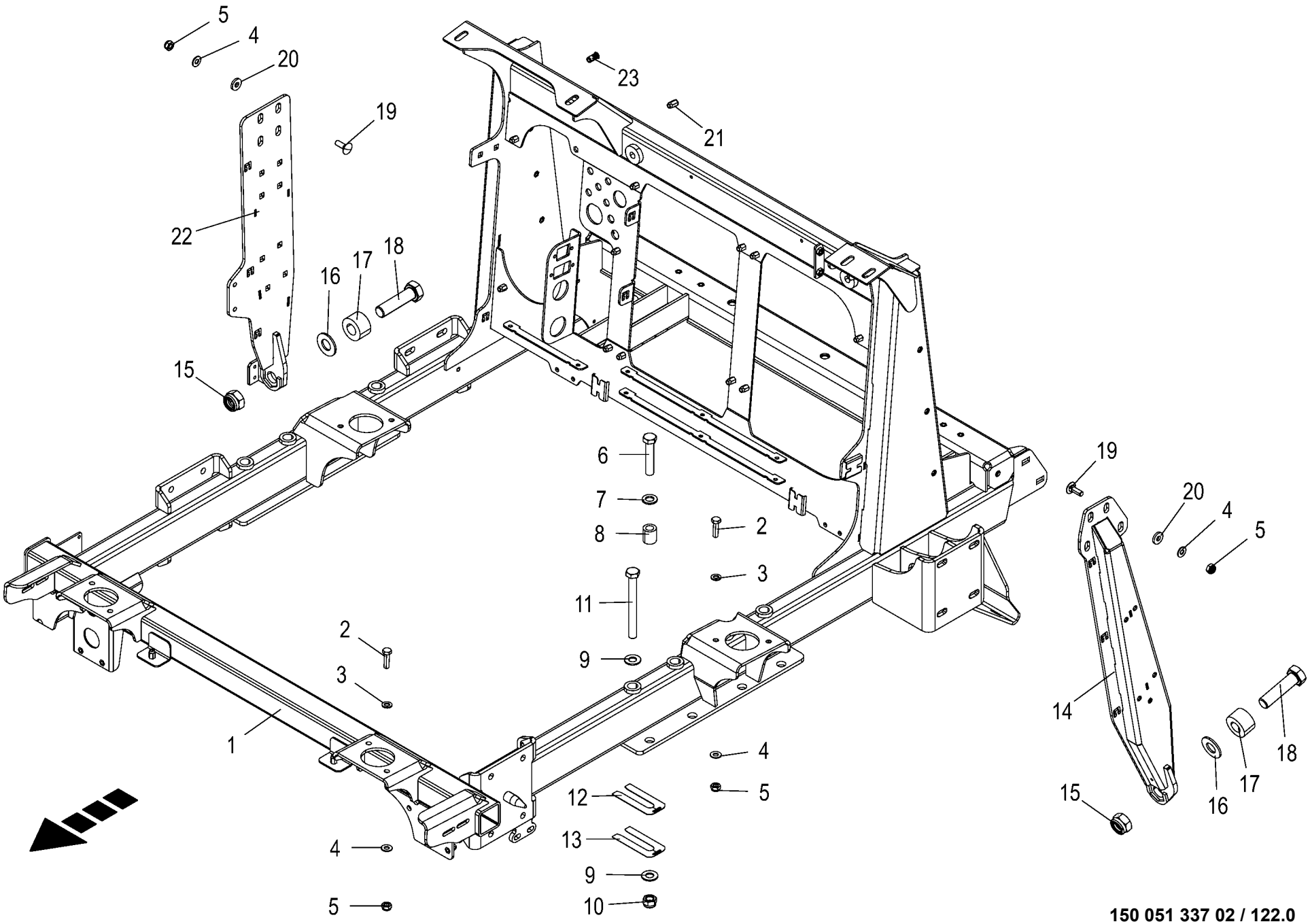

150 051 337 02 / 122.0

150 527 316 02

Kabinenaufnahme **Cabin holder** **Logement de cabine**					1043801 -	BX2012	BX2012	BX2012	BX2012	BX2012	BX2012	**150 051 337 02** 150 527 316 2 **122.0**
Pos.	ID-Nr.	Benennung	Description	Description	Masch.-Nr-	-12	-22	-32	-35	-42	-45	Bemerkung/Remarks/Remarque
1	20 624 376 0	Kabinenaufnahme	Cabin holder	Logement de cabine		1	1	1	1	1	1	
2	00 900 638 0	6kt-Schraube	Hex head bolt	Boulon tête hex		x	x	x	x	x	x	M 10 X 35
3	00 910 414 0	Scheibe	Washer	Rondelle		x	x	x	x	x	x	10,5 X 21 X 2
4	00 909 909 1	Sperrkantscheibe	Detent edged washer	Disque à bord d'arrêt		x	x	x	x	x	x	SKM 10
5	00 908 758 0	Sicherungsmutter	Locknut	Écrou hex		x	x	x	x	x	x	M 10
6	00 900 345 1	6kt-Schraube	Hex head bolt	Boulon tête hex		x	x	x	x	x	x	M 16 X 80
7	00 910 303 1	Scheibe	Washer	Rondelle		x	x	x	x	x	x	17 X 30 X 3
8	00 225 624 1	Hülse	Bushing	Douille		8	8	8	8	8	8	26.9 X 5,6 X 30
9	00 909 912 1	Sperrkantscheibe	Detent edged washer	Disque à bord d'arrêt		x	x	x	x	x	x	SKM 16
10	00 908 719 0	Sicherungsmutter	Locknut	Écrou hex		x	x	x	x	x	x	M 16
11	00 901 493 0	6kt-Schraube	Hex head bolt	Boulon tête hex		x	x	x	x	x	x	M 16 X 150
12	20 229 865 1	Distanzplatte 1mm	Distance plate 1 mm	Plaque d'écartement 1mm		x	x	x	x	x	x	
13	20 228 294 1	Distanzplatte	Spacer plate	Plaque d'écartement		x	x	x	x	x	x	
14	20 420 936 1	Stütze links	Support left	Support gauche		1	1	1	1	1	1	
15	00 908 726 2	Sicherungsmutter	Locknut	Écrou hex		x	x	x	x	x	x	M 24
16	00 909 917 1	Sperrkantscheibe	Detent edged washer	Disque à bord d'arrêt		x	x	x	x	x	x	SKM 24
17	20 420 941 0	Distanzhülse 25 x 50 x 30	Spacer sleeve 25 x 50 x 30	Douille d'écartement 25 x 50 x 30		2	2	2	2	2	2	
18	00 901 235 1	6kt-Schraube	Hex head bolt	Boulon tête hex		x	x	x	x	x	x	M 24 X 90
19	00 904 745 1	Flachrundschraube	Coach bolt	Vis a tête bombée		x	x	x	x	x	x	M 10 X 30
20	00 910 361 1	Scheibe	Washer	Rondelle		x	x	x	x	x	x	10,5 X 25 X 4
21	90 000 113 0	Blindnietmutter	Blind rivet nut	Ecrou rivet aveugle		x	x	x	x	x	x	M 8 X 20,5
22	20 625 084 0	Stütze rechts	Support right	Support droit		1	1	1	1	1	1	
23	90 003 880 0	Blindnietmutter M8x23 Senkkopf verzinkt	Blind riv. nut M8x23 counters head galv	Écrou borgne M8x23 tête fraisée zing.		x	x	x	x	x	x	

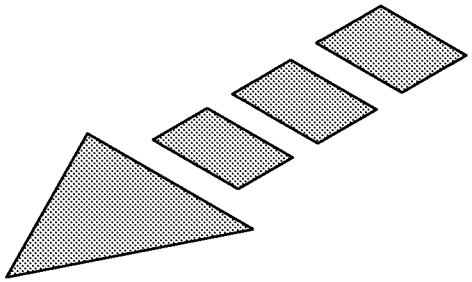

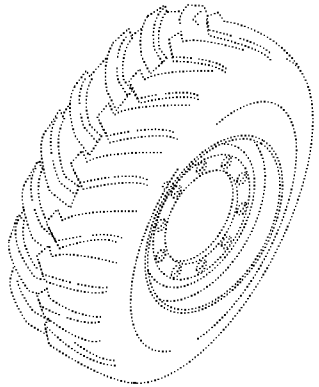

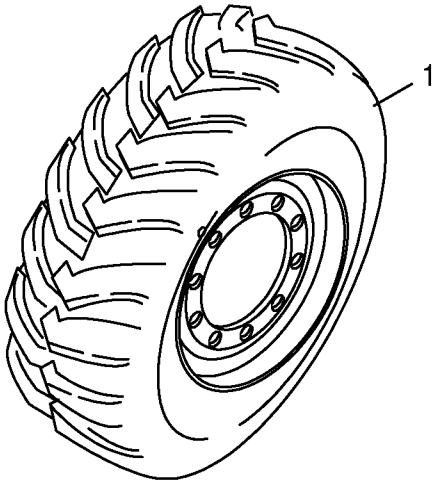
1

Bereifung -vorn **Tyres front** **Pneus - avant**					1043801 -	BX2012-12	BX2012-22	BX2012-32	BX2012-35	BX2012-42	BX2012-45	**150 051 337 02** 150 425 818 1 **123.0**
Pos.	ID-Nr.	Benennung	Description	Description	Masch.-Nr-							Bemerkung/Remarks/Remarque
	27 018 545 0	Rad -links, Conti/Mitas	Wheel -left, Conti/Mitas	Roue -gauche, Conti/Mitas		1	1	1	1	1	1	680/85 R32 TL 12/366/415/-24 H
	27 009 807 0	Rad -rechts, Conti/Mitas	Wheel -right, Conti/Mitas	Roue -droite, Conti/Mitas		1	1	1	1	1	1	800/65 R32 TL 16/361/400/-1,5 H
	27 018 527 0	Felge -12 Loch	Rim -12 hole	Jante -12 trou		2	2	2	2	2	2	DW 21B X 32 (ET-24)
	27 017 416 0	Reifen -Conti/Mitas	Tyre -Conti/Mitas	Pneu -Conti/Mitas		2	2	2	2	2	2	680/85 R32
	00 953 396 0	Ventil mit Ventilfuss -für schlauchlose Räder	Valve -for tubeless wheels	Soupape -pour des rovers sans chambre		2	2	2	2	2	2	Rd. 15,7 X 50 TR 618 A
						.	.	.	.	.	.	
	27 022 452 0	Rad -links, Conti/Mitas	Wheel -left, Conti/Mitas	Roue -gauche, Conti/Mitas		1	1	1	1	1	1	900/60 R32 TL 12/366/415/+3
	27 022 453 0	Rad -rechts, Conti/Mitas	Wheel -right, Conti/Mitas	Roue -droite, Conti/Mitas		1	1	1	1	1	1	900/60 R32 TL 12/366/415/+3
	27 022 437 0	Felge -12 Loch	Rim -12 hole	Jante -12 trou		2	2	2	2	2	2	DW 27B X 32 (ET+3)
	27 017 422 0	Reifen -Conti/Mitas	Tyre -Conti/Mitas	Pneu -Conti/Mitas		2	2	2	2	2	2	800/65 R32
	00 953 396 0	Ventil mit Ventilfuss -für schlauchlose Räder	Valve -for tubeless wheels	Soupape -pour des rovers sans chambre		2	2	2	2	2	2	Rd. 15,7 X 50 TR 618 A
						.	.	.	.	.	.	
	27 020 590 0	Rad -links, Conti/Mitas	Wheel -left, Conti/Mitas	Roue -gauche, Conti/Mitas		1	1	1	1	1	1	900/60 R32 TL 12/366/415/-70
	27 020 591 0	Rad -rechts, Conti/Mitas	Wheel -right, Conti/Mitas	Roue -droite, Conti/Mitas		1	1	1	1	1	1	900/60 R32 TL 12/366/415/-70
	27 020 586 0	Felge -12 Loch	Rim -12 hole	Jante -12 trou		2	2	2	2	2	2	DW 27B X 32 (ET-70)
	27 017 425 0	Reifen -Conti/Mitas	Tyre -Conti/Mitas	Pneu -Conti/Mitas		2	2	2	2	2	2	900/60 R32
	00 953 396 0	Ventil mit Ventilfuss -für schlauchlose Räder	Valve -for tubeless wheels	Soupape -pour des rovers sans chambre		2	2	2	2	2	2	Rd. 15,7 X 50 TR 618 A
						.	.	.	.	.	.	
	27 022 798 0	Rad -links, Conti/Mitas	Wheel -left, Conti/Mitas	Roue -gauche, Conti/Mitas		1	1	1	1	1	1	710/70 R42 TL 12/366/415/-3 H
	27 022 799 0	Rad -rechts, Conti/Mitas	Wheel -right, Conti/Mitas	Roue -droite, Conti/Mitas		1	1	1	1	1	1	710/70 R42 TL 12/366/415/-3 H
	27 018 524 0	Felge -12 Loch	Rim -12 hole	Jante -12 trou		2	2	2	2	2	2	DW 23B X 42 (ET-3)
	27 017 419 0	Reifen -Conti/Mitas	Tyre -Conti/Mitas	Pneu -Conti/Mitas		2	2	2	2	2	2	710/70 R42
	00 953 396 0	Ventil mit Ventilfuss -für schlauchlose Räder	Valve -for tubeless wheels	Soupape -pour des rovers sans chambre		2	2	2	2	2	2	Rd. 15,7 X 50 TR 618 A
						.	.	.	.	.	.	
	27 018 536 1	Rad -links, Conti/Mitas	Wheel -left, Conti/Mitas	Roue -gauche, Conti/Mitas		1	1	1	1	1	1	800/70 R38 TL 12/366/415/-11 H
	27 018 537 1	Rad -rechts, Conti/Mitas	Wheel -right, Conti/Mitas	Roue -droite, Conti/Mitas		1	1	1	1	1	1	800/70 R38 TL 12/366/415/-11 H
	27 018 523 1	Felge -12 Loch	Rim -12 hole	Jante -12 trou		2	2	2	2	2	2	DW 25B X 38 (ET-11)
	27 017 424 0	Reifen -Conti/Mitas	Tyre -Conti/Mitas	Pneu -Conti/Mitas		2	2	2	2	2	2	800/70 R38
	00 953 396 0	Ventil mit Ventilfuss -für schlauchlose Räder	Valve -for tubeless wheels	Soupape -pour des rovers sans chambre		2	2	2	2	2	2	Rd. 15,7 X 50 TR 618 A

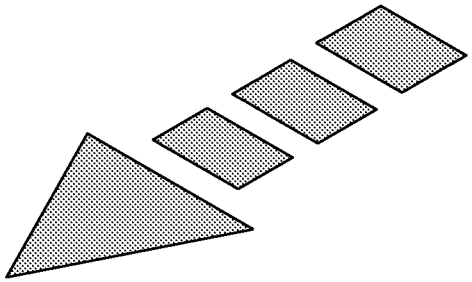

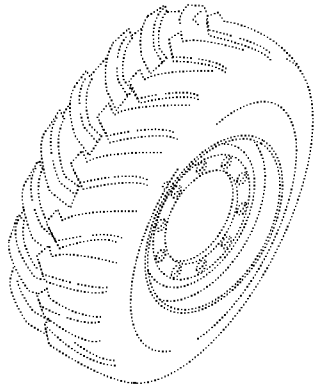

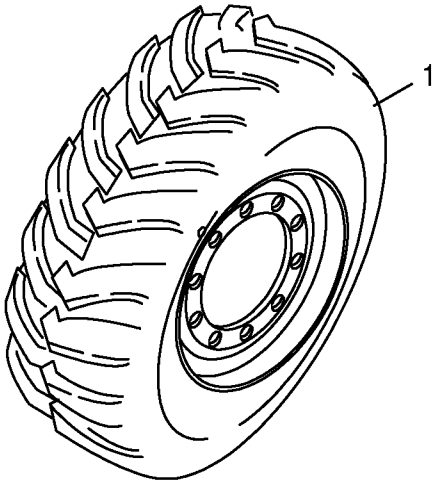
1

Bereifung -vorn **Tyres front** **Pneus - avant**					1043801 -	BX2012-12	BX2012-22	BX2012-32	BX2012-35	BX2012-42	BX2012-45	**150 051 337 02** 150 425 818 1 **123.0**
Pos.	ID-Nr.	Benennung	Description	Description	Masch.-Nr-							Bemerkung/Remarks/Remarque
						.	.	.	.	.	.	
	27 018 532 0	Rad -links, Conti/Mitas	Wheel -left, Conti/Mitas	Roue -gauche, Conti/Mitas		1	1	1	1	1	1	900/60 R42 TL 12/366/415/-67 H
	27 018 533 0	Rad -rechts, Conti/Mitas	Wheel -right, Conti/Mitas	Roue -droite, Conti/Mitas		1	1	1	1	1	1	900/60 R42 TL 12/366/415/-67 H
	27 018 521 0	Felge -12 Loch	Rim -12 hole	Jante -12 trou		2	2	2	2	2	2	DW 28B X 42 (ET-67)
	27 011 652 0	Reifen -Conti/Mitas	Tyre -Conti/Mitas	Pneu -Conti/Mitas		2	2	2	2	2	2	900/60 R42
	00 953 396 0	Ventil mit Ventilfuss -für schlauchlose Räder	Valve -for tubeless wheels	Soupape -pour des rovers sans chambre		2	2	2	2	2	2	Rd. 15,7 X 50 TR 618 A

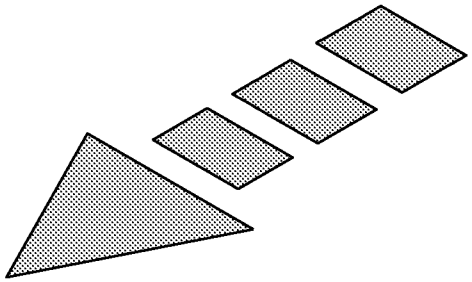

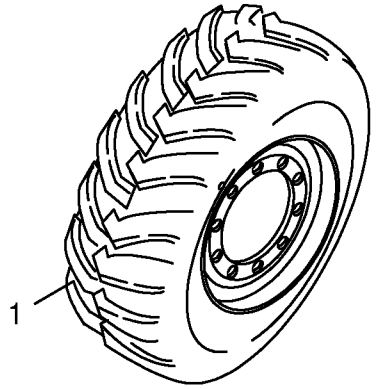
1

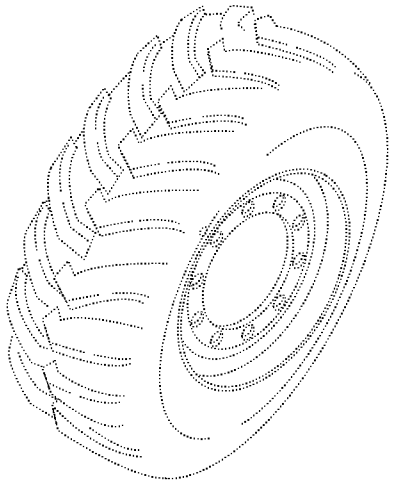

Bereifung -hinten **Tyres rear** **Pneus - arrière**					1043801 -	BX2201-12	BX2201-22	BX2201-32	BX2201-35	BX2201-42	BX2201-45	**150 051 337 02** 150 425 819 1 **124.0**
Pos.	ID-Nr.	Benennung	Description	Description	Masch.-Nr-							Bemerkung/Remarks/Remarque
1	27 018 553 0	Rad -links, Conti/Mitas	Wheel -left, Conti/Mitas	Roue -gauche, Conti/Mitas		1	1	1	1	1	1	540/65 R30 TL 10/281/355/10 H
	27 018 554 0	Rad -rechts, Conti/Mitas	Wheel -right, Conti/Mitas	Roue -droite, Conti/Mitas		1	1	1	1	1	1	540/65 R30 TL 10/281/355/10 H
	27 018 531 0	Felge -10 Loch	Rim -10 hole	Jante -10 trou		2	2	2	2	2	2	DW 16LX 30 (ET+10)
	27 017 410 0	Reifen -Conti/Mitas	Tyre -Conti/Mitas	Pneu -Conti/Mitas		2	2	2	2	2	2	540/65 R30
	00 953 396 0	Ventil mit Ventilfuss -für schlauchlose Räder	Valve -for tubeless wheels	Soupape -pour des rovers sans chambre		2	2	2	2	2	2	Rd. 15,7 X 50 TR 618 A
	27 022 796 0	Rad -links, Conti/Mitas	Wheel -left, Conti/Mitas	Roue -gauche, Conti/Mitas		1	1	1	1	1	1	620/70 R30 TL 10/281/355/30 H
	27 022 797 0	Rad -rechts, Conti/Mitas	Wheel -right, Conti/Mitas	Roue -droite, Conti/Mitas		1	1	1	1	1	1	620/70 R30 TL 10/281/355/30 H
	27 022 795 0	Felge -10 Loch	Rim -10 hole	Jante -10 trou		2	2	2	2	2	2	DW 18L X 30 (ET+30)
	27 020 427 0	Reifen -Conti/Mitas	Tyre -Conti/Mitas	Pneu -Conti/Mitas		2	2	2	2	2	2	620/70 R30
	00 953 396 0	Ventil mit Ventilfuss -für schlauchlose Räder	Valve -for tubeless wheels	Soupape -pour des rovers sans chambre		2	2	2	2	2	2	Rd. 15,7 X 50 TR 618 A
	27 018 547 0	Rad -links, Conti/Mitas	Wheel -left, Conti/Mitas	Roue -gauche, Conti/Mitas		1	1	1	1	1	1	710/60 R30 TL 10/281/355/-60 H
	27 018 548 0	Rad -rechts, Conti/Mitas	Wheel -right, Conti/Mitas	Roue -droite, Conti/Mitas		1	1	1	1	1	1	710/60 R30 TL 10/281/355/-60 H
	27 018 528 0	Felge -10 Loch	Rim -10 hole	Jante -10 trou		2	2	2	2	2	2	DW 23B X 30 (ET-60)
	27 017 418 0	Reifen -Conti/Mitas	Tyre -Conti/Mitas	Pneu -Conti/Mitas		2	2	2	2	2	2	710/60 R30
	00 953 396 0	Ventil mit Ventilfuss -für schlauchlose Räder	Valve -for tubeless wheels	Soupape -pour des rovers sans chambre		2	2	2	2	2	2	Rd. 15,7 X 50 TR 618 A

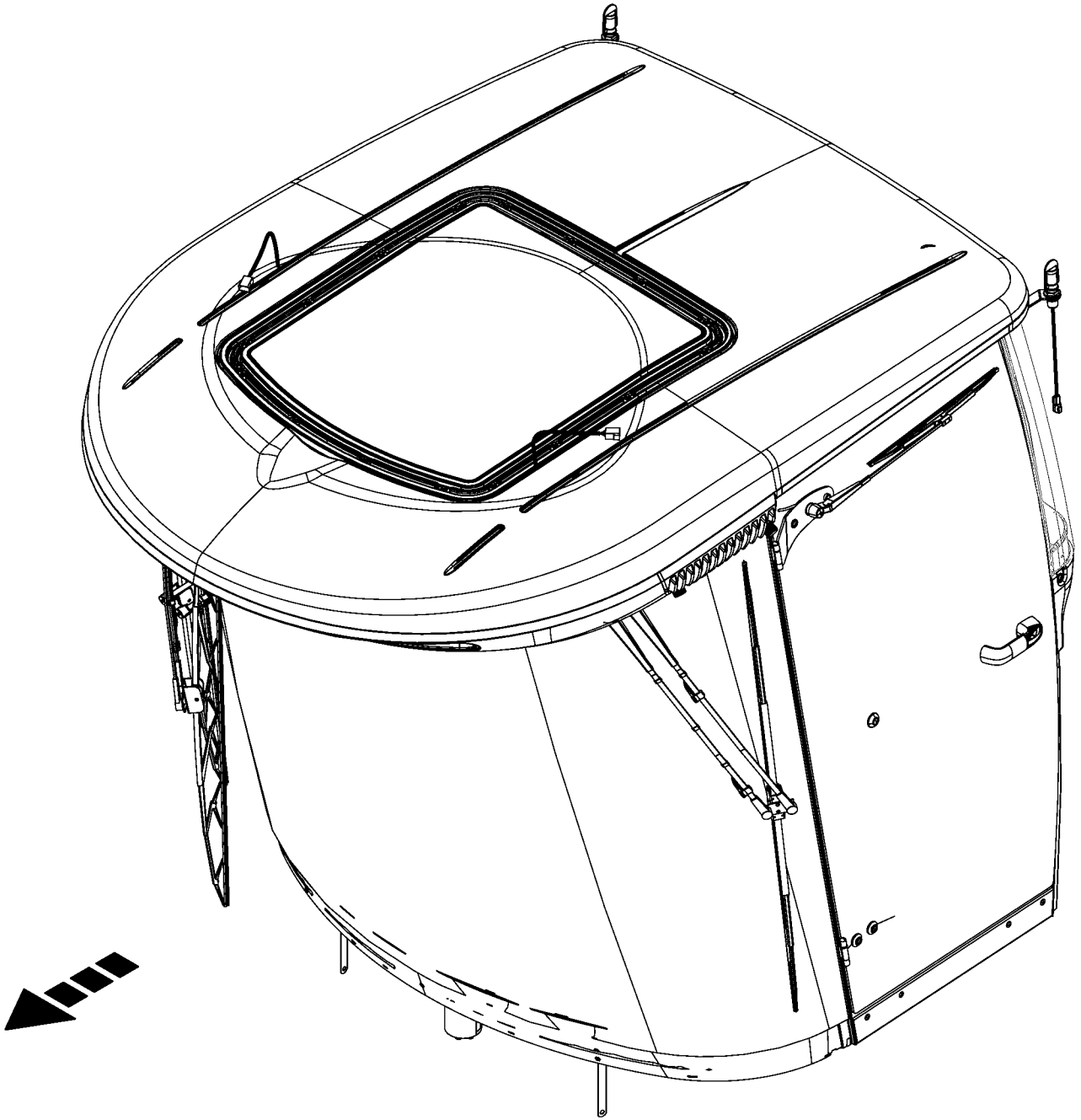

150 051 337 02 / 125.0

150 527 323 01

-----KABINE -----CABIN -----CABINE					1043801 -	BX2012-12	BX2012-22	BX2012-32	BX2012-35	BX2012-42	BX2012-45	150 051 337 02 150 527 323 1 125.0
Pos.	ID-Nr.	Benennung	Description	Description	Masch.-Nr-							Bemerkung/Remarks/Remarque
1						.	.	.	.	.	.	

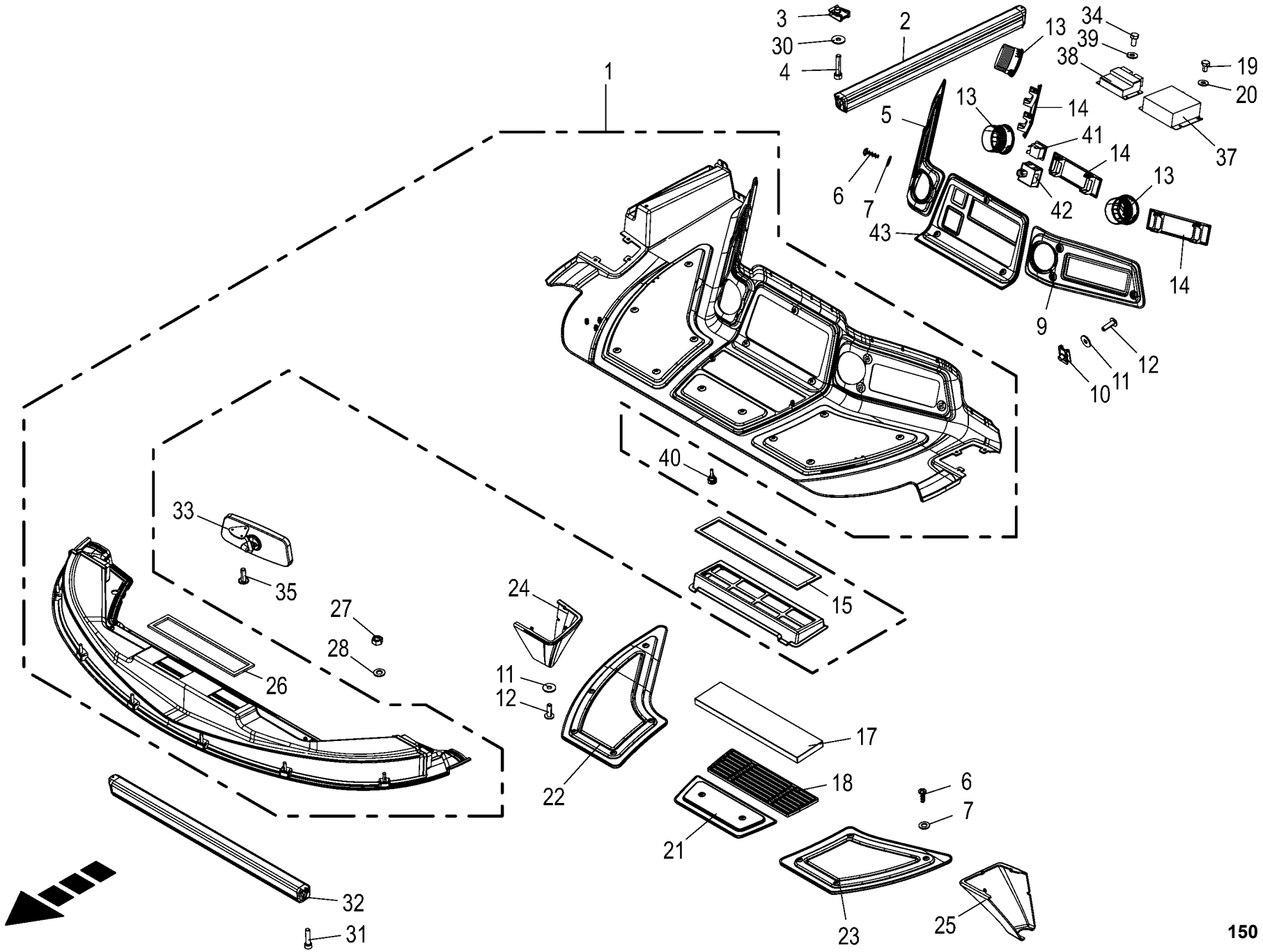

150 051 337 02 / 126.0

150 527 331 01

Kabine - Dachkonsole **Cabin - roof console** **Cabine - console de toit**					1043801 -	BX2012-12	BX2012-22	BX2012-32	BX2012-35	BX2012-42	BX2012-45	**150 051 337 02** 150 527 331 1 **126.0**
Pos.	ID-Nr.	Benennung	Description	Description	Masch.-Nr-							Bemerkung/Remarks/Remarque
1	20 626 472 0	Dachkonsole verklebt	Roof Console Fabric	Console de toit collée		1	1	1	1	1	1	
2	20 425 415 0	Scherenrollo Seite	Scissor blind lateral	Store		1	1	1	1	1	1	
3	20 427 089 0	Blechmutter	Self-locking nut	Écrou tôle		2	2	2	2	2	2	
4	90 001 595 0	Zylinderschraube	Allen screw	Vis tête cylindrique		x	x	x	x	x	x	M 5 X 25
5	20 425 250 0	Inlay rechts Düse verklebt	Inlay rh nozzle glued	Insert buse droite collé		1	1	1	1	1	1	
6	90 002 911 0	Linsenkopf-Schr.-Kreuzschl. 4x12 verzinkt	Oval-head screw cross slot 4x12	Vis à tête cylind bombée cruci 4x12		x	x	x	x	x	x	
7	00 910 500 1	Scheibe	Washer	Rondelle		x	x	x	x	x	x	5,3 X 10 X 1
9	20 425 253 0	Inlay links Düse verklebt	Inlay lh nozzle glued	Insert buse gauche collé		1	1	1	1	1	1	
10	20 027 439 0	Blechmutter	Sheet nut	Écrou tôle		19	19	19	19	19	19	M 6
11	00 910 351 1	Scheibe	Washer	Rondelle		x	x	x	x	x	x	6,4 X 18 X 1,6
12	20 027 505 0	Linsenflanschschraube	Fillister head screw	Vis à tête conique bombée		19	19	19	19	19	19	M 6 X 20
13	20 425 410 0	Runddüse d83 Stutzen d75	Round nozzle d83 connector d75	Buse ronde d83 raccord d75		3	3	3	3	3	3	
14	00 220 436 0	Blinddeckel	Blind cover	Faux couvercle		3	3	3	3	3	3	
15	20 426 570 0	Dichtung Umluft	Seal circulating air	Joint air ambiant		1	1	1	1	1	1	
17	20 425 296 1	Umluftfilter Kabine	Circulation filter cabin	Filtre d'air de circulation cabine		1	1	1	1	1	1	
18	20 420 638 1	Gitter Umluftfilter	Grid circulation filter	Grille filtre d'air de circulation		1	1	1	1	1	1	
19	00 900 605 0	6kt-Schraube	Hex head bolt	Boulon tête hex		x	x	x	x	x	x	M 6 X 10
20	00 909 906 1	Sperrkantscheibe	Detent edged washer	Disque à bord d'arrêt		x	x	x	x	x	x	SKM 6
21	20 425 265 0	Inlay oben verklebt	Inlay top glued	Insert en haut collé		1	1	1	1	1	1	
22	20 425 257 0	Inlay rechts verklebt	Inlay rh nozzle glued	Insert droit collé		1	1	1	1	1	1	
23	20 425 254 0	Inlay links verklebt	Inlay lh nozzle glued	Insert gauche collé		1	1	1	1	1	1	
24	20 429 563 0	A-Säulenverkleidung rechts kurz	A-pillar cladding right short	Habillage de montant A court dr.		1	1	1	1	1	1	
25	20 429 557 0	A-Säulenverkleidung links kurz	A-pillar cladding left short	Habillage de montant A ga. court		1	1	1	1	1	1	
26	20 426 558 0	Dichtung Gebläseöffnung	Seal fan opening	Joint bouche de ventilateur		1	1	1	1	1	1	
27	00 908 210 0	6kt-Mutter	Hex nut	Écrou hex		x	x	x	x	x	x	M 8
28	00 910 413 0	Scheibe	Washer	Rondelle		x	x	x	x	x	x	8,4 X 17 X 1,6
30	90 002 310 0	Scheibe 5,3 x 15 x 1,2 ZLÜ	Washers 5,3 x 15 x 1,2	Rondelle 5,3 x 15 x 1,2 ZLÜ		x	x	x	x	x	x	
31	90 002 314 0	Zylinderschraube I-6kt M6 x 25 ZLÜ	Cheese head screw int. hex. M6 x 25	Vis cylind. six pans creux M6 x 25 ZLÜ		x	x	x	x	x	x	
32	20 029 689 0	Rollo	Blind	Volet roulant		1	1	1	1	1	1	
33	00 220 442 0	Innenspiegel	In-cab mirrow	Miroir intérieur		1	1	1	1	1	1	
34	00 900 211 0	6kt-Schraube	Hex head bolt	Boulon tête hex		x	x	x	x	x	x	M 5 X 10
35	00 904 769 0	Linsenflanschschraube	Fillister head screw	Vis à tête conique bombée		x	x	x	x	x	x	M 5 X 16
36	20 422 777 1	Bedienung Light Control Unit BX 2016/51	MCU Light Control Unit BX 2016/51	Commande Light Control Unit BX 2016/51		1	1	1	1	1	1	
37	20 082 370 3	ECU FM 8bit 1ST 2018/11	ECU FM 8bit 1ST 2018/11	ECU FM 8bit 1ST 2018/11		1	1	1	1	1	1	
38	20 085 839 0	ECU K502.1 8bit 2ST 2015/48	ECU K502.1 2 p 2015/48	ECU K502.1 8bit 2ST 2015/48		1	1	1	1	1	1	

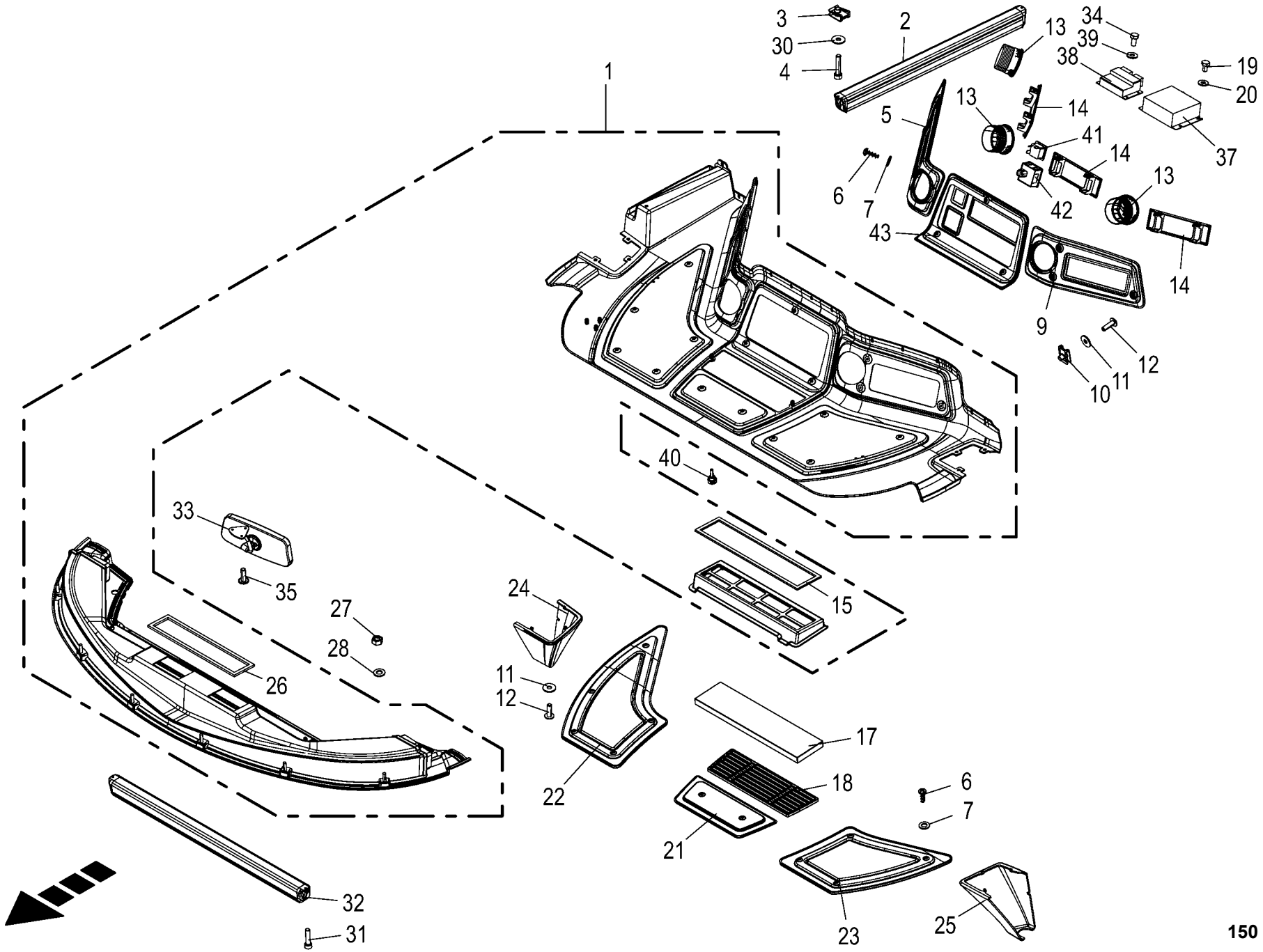

150 051 337 02 / 126.0

150 527 331 01

Kabine - Dachkonsole **Cabin - roof console** **Cabine - console de toit**					1043801 -	BX2012-12	BX2012-22	BX2012-32	BX2012-35	BX2012-42	BX2012-45	**150 051 337 02** 150 527 331 1 **126.0**
Pos.	ID-Nr.	Benennung	Description	Description	Masch.-Nr-							Bemerkung/Remarks/Remarque
39	90 002 958 0	Sperrkantscheibe SKM 5 ZLÜ	Detent edged washer SKM 5	Rondelle d'arrêt SKM 5		1	1	1	1	1	1	
40	90 004 122 0	Rändelschraube M5x16 Griff Ø12	Knurled head screw M5x16 handle Ø12	Vis moletée M5x16 poignée Ø12		2	2	2	2	2	2	
41	00 302 533 0	Spiegelschalter	Mirror switch	Interrupteur de mirrour		1	1	1	1	1	1	
42	20 088 452 0	Bedienung CAN-Tastenmodul 4-fach 2019/10	Operation CAN key module 4x 2019/10	Commande mod.de touches CANquadr.2019/10		1	1	1	1	1	1	
43	20 626 212 0	Inlay oben verklebt DIN- Schacht	Inlay top glued DIN channel	Insert supérieur collé, puits DIN		1	1	1	1	1	1	

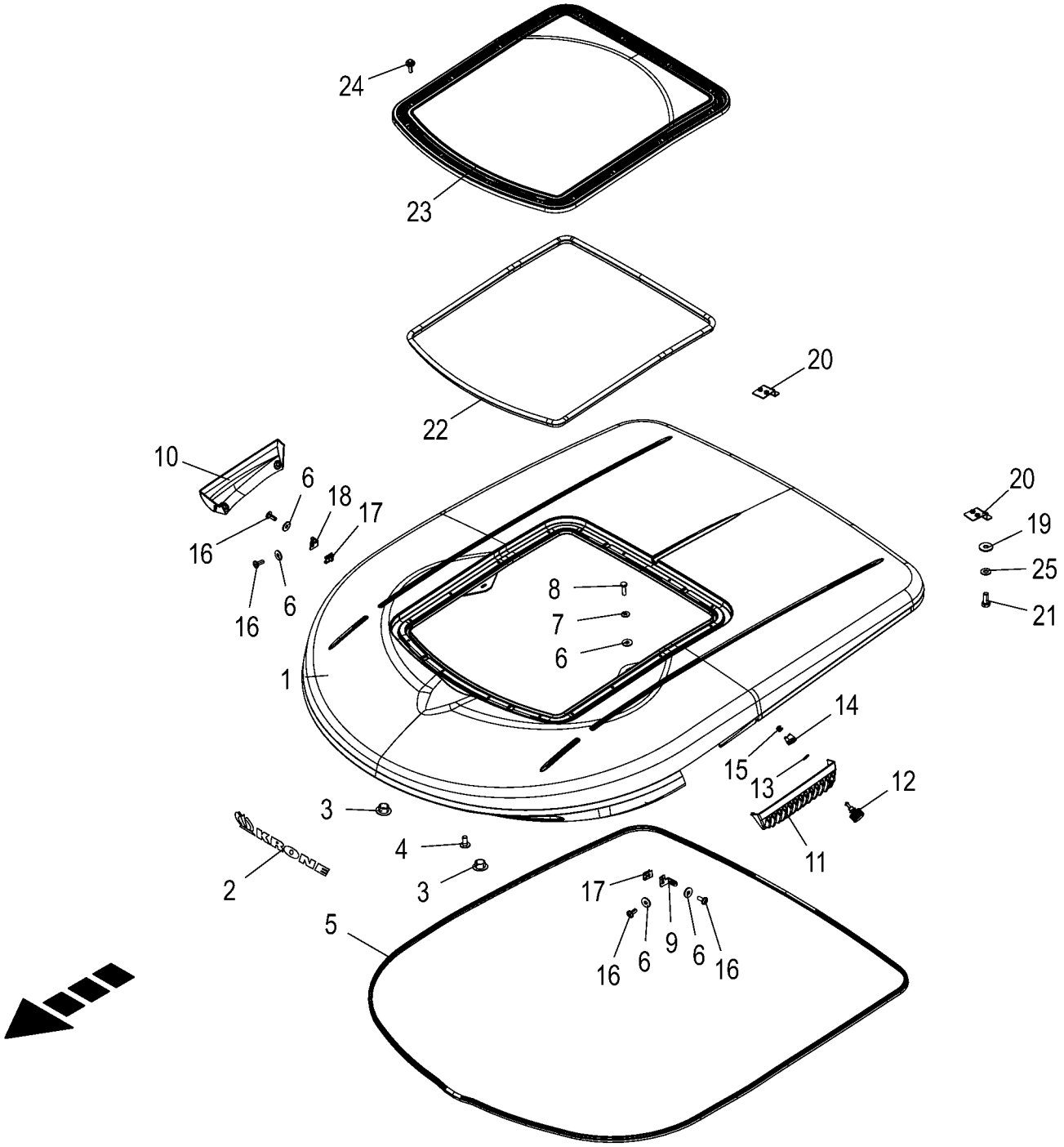

150 051 337 02 / 127.0

150 527 334 01

Kabine - Dach **Cabin - roof** **Cabine - toit**					1043801 -	BX201-12	BX201-22	BX201-32	BX201-35	BX201-42	BX201-45	**150 051 337 02** 150 527 334 1 **127.0**
Pos.	ID-Nr.	Benennung	Description	Description	Masch.-Nr-							Bemerkung/Remarks/Remarque
1	20 624 640 0	Dach	Roof ABS glued BX201	Toit ABS collé BX201		1	1	1	1	1	1	
2	27 021 125 0	Aufkleber KRONE beige gebogen	Label KRONE beige bent	Autocollant KRONE beige		1	1	1	1	1	1	
3	00 220 595 0	Stopfen	Plug	Bouchon		2	2	2	2	2	2	Lg.= 24,6
4	90 002 622 0	Linsenflanschschr.I-6kt M8x16	Fill. flange screw ins. hex. M8x16	Vis à tête bombée à bride six pans creux		x	x	x	x	x	x	
5	20 425 965 0	Dichtprofil Dach	Sealing profile roof	Profilé d'étanchéité toit		1	1	1	1	1	1	
6	00 910 351 1	Scheibe	Washer	Rondelle		x	x	x	x	x	x	6,4 X 18 X 1,6
7	00 909 906 1	Sperrkantscheibe	Detent edged washer	Disque à bord d'arrêt		x	x	x	x	x	x	SKM 6
8	00 900 608 0	6kt-Schraube	Hex head bolt	Boulon tête hex		x	x	x	x	x	x	M 6 X 20
9	20 427 013 0	Einstellwinkel Dach	Setting angle roof	Équerre de réglage toit		1	1	1	1	1	1	
10	20 624 642 0	Deckel Außendach rechts	Cover outer roof right	Couvercle toit extérieur droit		1	1	1	1	1	1	
11	20 624 641 0	Deckel Außendach links	Cover outer roof left	Couvercle toit extérieur gauche		1	1	1	1	1	1	
12	00 220 586 0	Verschlusszapfen	Locking spigot	Maneton fermeture		4	4	4	4	4	4	
13	20 027 519 0	Sprengring	Snap ring	Circlips		4	4	4	4	4	4	ZN8CT
14	00 220 588 0	Haltenocken	Cam-lock	Came de tenir		4	4	4	4	4	4	
15	00 220 589 0	Blindniet	Blind rivet	Rivet aveugle		8	8	8	8	8	8	
16	20 027 449 0	Linsenflanschschraube	Fillister head screw	Vis à tête conique bombèe		4	4	4	4	4	4	M 6 X 16
17	20 027 439 0	Blechmutter	Sheet nut	Écrou tôle		2	2	2	2	2	2	M 6
18	20 621 339 0	Einstellwinkel Dach rechts	Setting angle roof rh	Équerre de régl. toit dr.		1	1	1	1	1	1	
19	00 910 603 0	Scheibe	Washer	Rondelle		x	x	x	x	x	x	8,4 X 24 X 2
20	20 425 230 0	Haltewinkel Dach hinten	Support bracket roof rear	Équerre de fixation toit arrière		2	2	2	2	2	2	
21	00 900 614 0	6kt-Schraube	Hex head bolt	Boulon tête hex		x	x	x	x	x	x	M 8 X 20
22	20 627 979 0	Dichtprofil Servicedeckel	SEALED PROFILE SERVICE COVER			1	1	1	1	1	1	
23	20 425 227 0	Servicedeckel	Service cap	Couvercle service		1	1	1	1	1	1	
24	20 425 233 0	6kt.-Schraube M6x20 V2A m. Dichtscheibe	Hexag. head screw M6x20 V2A w seal. disc	Vis six pans M6x20 V2A + rondelle d'étan		16	16	16	16	16	16	
25	00 909 908 1	Sperrkantscheibe	Detent edged washer	Disque à bord d'arrêt		x	x	x	x	x	x	SKM 8

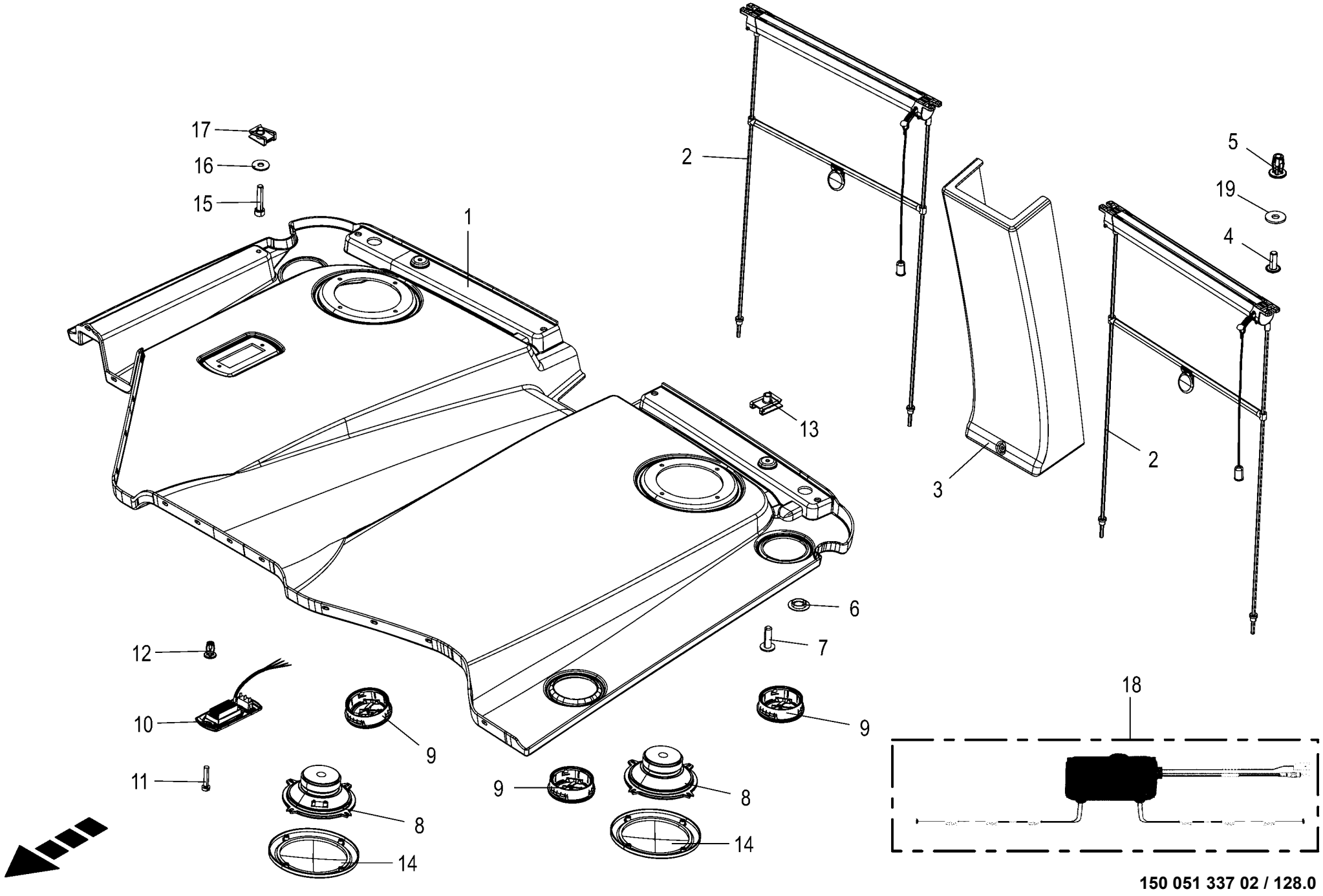

150 051 337 02 / 128.0

150 484 066 03

Kabine - Dachhimmel **Cabin - roof liner** **Cabine - ciel du toit**					1043801 -	BX2011-12	BX2011-22	BX2011-32	BX2011-35	BX2011-42	BX2011-45	**150 051 337 02** 150 484 066 3 **128.0**
Pos.	ID-Nr.	Benennung	Description	Description	Masch.-Nr-							Bemerkung/Remarks/Remarque
1	20 425 287 1	Dachhimmel	Roof liner	Ciel du toit		1	1	1	1	1	1	
2	20 220 374 0	Heckrollo	Rear blind	Store d'arrière		2	2	2	2	2	2	
3	20 425 289 0	Verkleidung Kabelkanal	Enclosure Cable Harness	Habillage chemin de câbles		1	1	1	1	1	1	
4	90 001 456 0	Linsenschraube	Fillister head screw	Vis tête bombee		x	x	x	x	x	x	M 6 X 16
5	20 621 356 0	Blindnietmutter M6 Molly	Molly blind rivet nut M6 Molly	Écrou borgne Molly M6		4	4	4	4	4	4	
6	20 027 436 0	Verschlussstopfen	Sealing plug	Bouchon d'étanchéité		2	2	2	2	2	2	
7	20 027 505 0	Linsenflanschschraube	Fillister head screw	Vis à tête conique bombèe		2	2	2	2	2	2	M 6 X 20
8	27 022 488 0	Lautsprecher	Loudspeaker	Haut-parleur		2	2	2	2	2	2	
9	20 425 411 0	Runddüse d83	Round nozzle d83	Buse ronde d83		3	3	3	3	3	3	
10	20 082 482 0	Innen-/Leseleuchte LED 4-p DT KPL 24V	Interior lamp/reading lamp LED 4p cpl24V	Éclair int/feu à lire DEL 4-p DT cpl 24V		1	1	1	1	1	1	
11	00 903 427 1	Zylinderschraube	Allen screw	Vis tête cylindrique		x	x	x	x	x	x	M 4 X 20
12	20 425 429 0	Blindnietmutter M4	Blind rivet nut M4	Écrou borgne M4		2	2	2	2	2	2	
13	20 027 439 0	Blechmutter	Sheet nut	Écrou tôle		2	2	2	2	2	2	M 6
14	27 011 489 0	Montageteilengruppe AGGR.HYDR. Bremse	Moun. part group UNIT HYD Brake	Gr. de pièces de mont. GROUPE HYD Frein		2	2	2	2	2	2	
15	90 001 595 0	Zylinderschraube	Allen screw	Vis tête cylindrique		x	x	x	x	x	x	M 5 X 25
16	90 002 310 0	Scheibe 5,3 x 15 x 1,2 ZLÜ	Washers 5,3 x 15 x 1,2	Rondelle 5,3 x 15 x 1,2 ZLÜ		x	x	x	x	x	x	
17	20 427 089 0	Blechmutter	Self-locking nut	Écrou tôle		1	1	1	1	1	1	
18	20 086 032 0	Antenne UKW, DAB/DAB+	Antenna UKW, DAB/DAB+			1	1	1	1	1	1	
19	90 002 313 0	Scheibe 6,4 x 18 x 1,6	Disc 6.4 X 18 X 1.6	Rondelle 6,4 x 18 x 1,6		x	x	x	x	x	x	

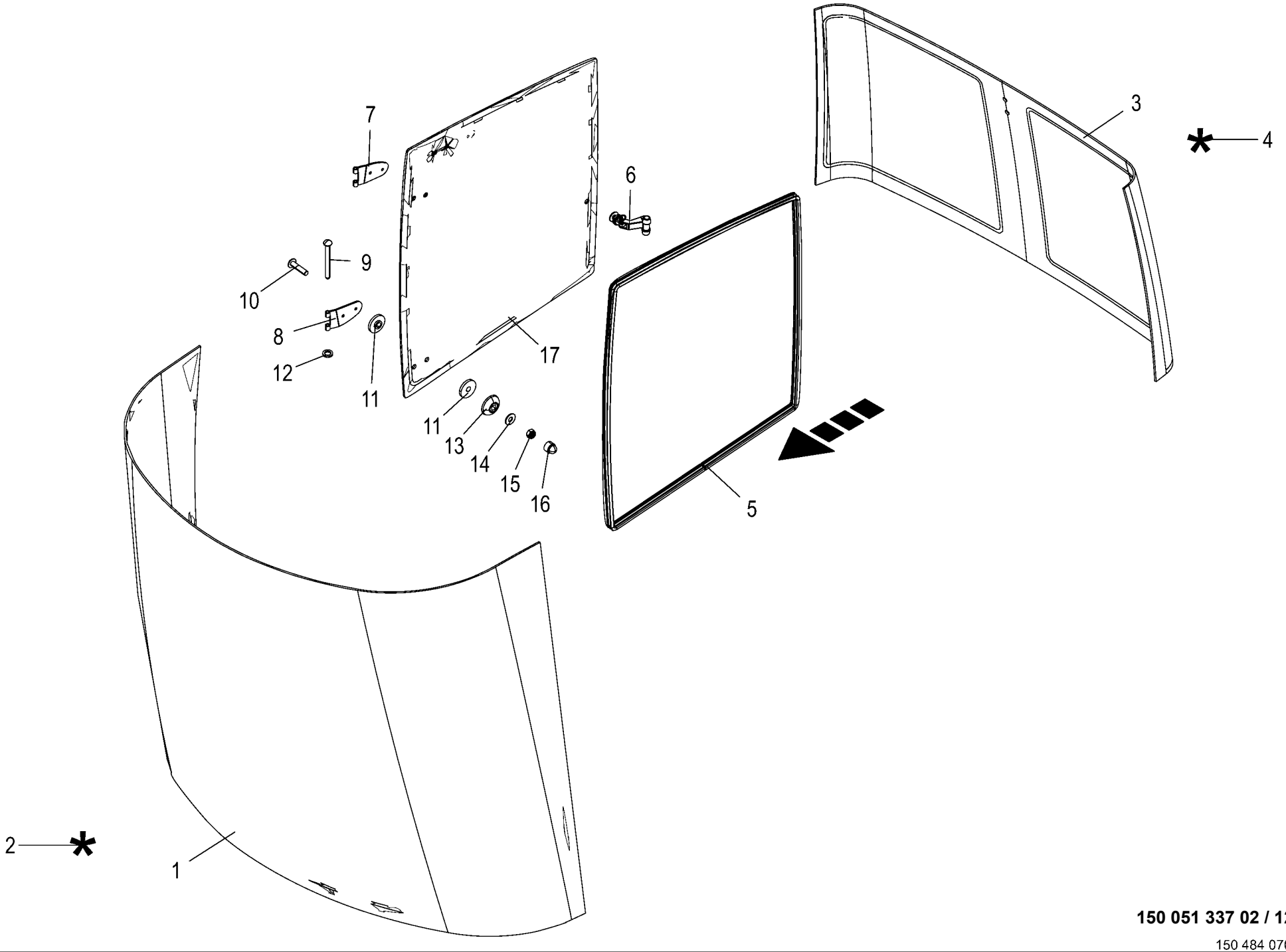

150 051 337 02 / 129.0

150 484 070 01

Kabine - Verglasung **Cabin - glazing** **Cabine - vitrage**					1043801 -	BX2011-12	BX2011-22	BX2011-32	BX2011-35	BX2011-42	BX2011-45	**150 051 337 02** 150 484 070 1 **129.0**
Pos.	ID-Nr.	Benennung	Description	Description	Masch.-Nr-							Bemerkung/Remarks/Remarque
1	27 004 757 1	Frontscheibe m. Siebdr (grün getönt)	Windscreen+ screen print (green tinted)	Vitre avant + sérigraphie (tein. ver.)		1	1	1	1	1	1	
2	27 012 962 0	Klebesatz Frontscheibe Kabine	Glue kit windscreen cabin	Kit de colle pare-brise cabine		1	1	1	1	1	1	
3	20 425 427 0	Heckscheibe	Rear window	Lunette arrière		1	1	1	1	1	1	
4	20 027 503 0	Klebesatz	Glue kit	Kit de colle		1	1	1	1	1	1	
5	20 427 064 0	Dichtprofil Seitenscheibe L=3, 7	Sealing profile side window L= 3.7	Prof. d'étanchéité vitre latérale L=3,7		1	1	1	1	1	1	
6	20 027 481 0	Fensteraufsteller	Window support	Sélecteur de fenêtre		1	1	1	1	1	1	
	20 028 087 0	Sicherungsstift	Retaining pin	Goupille de sécurité		1	1	1	1	1	1	
7	20 427 065 0	Scharnier Seitenscheibe oben	Hinge side window top	Charnière vitre latérale en haut		1	1	1	1	1	1	
8	20 427 066 0	Scharnier Seitenscheibe oben	Hinge side window top	Charnière vitre latérale en haut		1	1	1	1	1	1	
9	00 220 382 0	Stift	Sprig	Crayon		2	2	2	2	2	2	8 X 73
10	20 027 484 0	Linsenflanschschraube	Fillister head screw	Vis à tête conique bombèe		4	4	4	4	4	4	M 8 X 35
11	00 220 479 0	Zwischenscheibe	Intermediate washer	Rondelle intermédiaire		8	8	8	8	8	8	
12	20 027 791 0	Messingscheibe	Brass washer	Disque du laiton		2	2	2	2	2	2	
13	00 220 480 0	Aussenscheibe	Outside washer	Rondelle extérieur		4	4	4	4	4	4	
14	20 027 485 0	Scheibe	Washer	Rondelle		4	4	4	4	4	4	8,4 X 20 X 1,5
15	00 908 706 0	Sicherungsmutter	Locknut	Écrou hex		x	x	x	x	x	x	M 8
16	00 220 648 0	Schutzkappe	Protective cap	Capuchon protecteur		4	4	4	4	4	4	
17	20 425 425 0	Seitenscheibe	Side window	Vitre latérale		1	1	1	1	1	1	

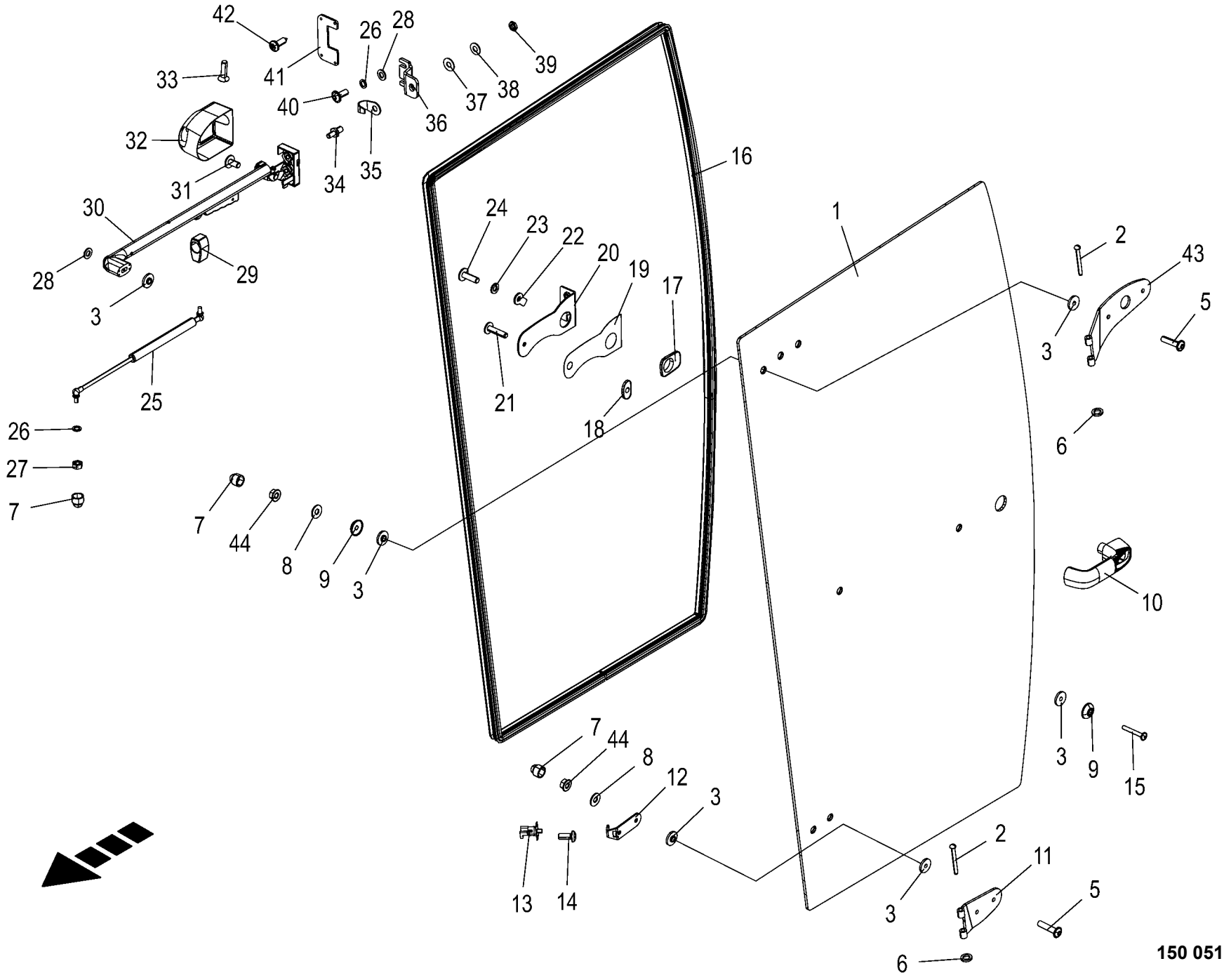

150 051 337 02 / 130.0

150 484 073 02

Kabine - Türscheibe **Cabin - door pane** **Cabine - vitre de porte**					1043801 -	BX2012-12	BX2012-22	BX2012-32	BX2012-35	BX2012-42	BX2012-45	**150 051 337 02** 150 484 073 2 **130.0**
Pos.	ID-Nr.	Benennung	Description	Description	Masch.-Nr-							Bemerkung/Remarks/Remarque
1	20 425 420 0	Türscheibe	Door pane	Vitre de porte		1	1	1	1	1	1	
2	00 220 382 0	Stift	Sprig	Crayon		2	2	2	2	2	2	8 X 73
3	00 220 479 0	Zwischenscheibe	Intermediate washer	Rondelle intermédiaire		10	10	10	10	10	10	
5	20 027 484 0	Linsenflanschschraube	Fillister head screw	Vis à tête conique bombèe		4	4	4	4	4	4	M 8 X 35
6	20 027 791 0	Messingscheibe	Brass washer	Disque du laiton		2	2	2	2	2	2	
7	00 220 648 0	Schutzkappe	Protective cap	Capuchon protecteur		5	5	5	5	5	5	
8	20 027 485 0	Scheibe	Washer	Rondelle		4	4	4	4	4	4	8,4 X 20 X 1,5
9	00 220 480 0	Aussenscheibe	Outside washer	Rondelle extérieur		3	3	3	3	3	3	
10	20 027 492 0	Druckknopfgriff	Button handle	Poigneé de bouton-poussoir		1	1	1	1	1	1	
	20 028 086 0	Schlüssel	Key	Clé		1	1	1	1	1	1	
11	20 027 487 0	Türscharnier	Door hinge	Charnière de la porte		1	1	1	1	1	1	
12	20 027 488 0	Sicherung gegen unbefugte Benutzung	Dev. to prevent unautho. use	Des. de prot. contre une utilis. non autorisée		1	1	1	1	1	1	
13	20 081 276 0	Schalter	Switch	Interrupteur		1	1	1	1	1	1	
14	20 027 786 0	Linsenschraube	Fillister head screw	Vis tête bombee		2	2	2	2	2	2	M 4 X 10
15	20 027 498 0	Linsenflanschschraube	Fillister head screw	Vis à tête conique bombèe		1	1	1	1	1	1	M 8 X 60
16	20 427 063 0	Dichtprofil Türscheibe L=4,7	Sealing profile door pane L=4. 7	Prof. d'étanchéité vitre de porte L=4,7		1	1	1	1	1	1	
17	20 027 495 0	Dichtungsscheibe	Sealing washer	Disque d'étanchéité		1	1	1	1	1	1	
18	20 027 494 0	Dichtungsscheibe	Sealing washer	Disque d'étanchéité		1	1	1	1	1	1	
19	20 027 497 0	Gummiunterlage	Rubber sheet	Alaise en caoutchouc		1	1	1	1	1	1	
20	20 027 496 0	Halterung	Bracket	Support		1	1	1	1	1	1	
21	20 027 491 0	Linsenflanschschraube	Fillister head screw	Vis à tête conique bombèe		1	1	1	1	1	1	M 6 X 25
22	20 027 493 0	Taster	Feeler	Palpeur		1	1	1	1	1	1	
23	00 910 031 0	Federring	Spring washer	Rondelle elastique		x	x	x	x	x	x	B 5
24	20 027 448 0	Linsenflanschschraube	Fillister head screw	Vis à tête conique bombèe		1	1	1	1	1	1	M 5 X 16
25	20 027 789 0	Gasdruckfeder	Gas spring	Ressort à gaz		1	1	1	1	1	1	Lg.= 410 - 150 N
26	00 909 903 0	Sperrkantscheibe	Detent edged washer	Disque à bord d'arrêt		x	x	x	x	x	x	SKZ 8
27	00 908 210 0	6kt-Mutter	Hex nut	Écrou hex		x	x	x	x	x	x	M 8
28	00 910 413 0	Scheibe	Washer	Rondelle		x	x	x	x	x	x	8,4 X 17 X 1,6
29	20 027 489 0	Gasfederhalter	Pneumatic spring support	Support de resort à gaz		1	1	1	1	1	1	
30	20 027 500 0	Drehfallenschloss	Rotary trap lock	Serrure du loquet pivotante		1	1	1	1	1	1	
31	20 027 499 0	Linsenflanschschraube	Fillister head screw	Vis à tête conique bombèe		1	1	1	1	1	1	M 5 X 10
32	20 027 490 0	Abdeckung	Cover	Couvercle		1	1	1	1	1	1	
33	00 904 026 0	Senkschraube	Countersunkscrew	Vis à tête fraisée		x	x	x	x	x	x	M 8 X 30
34	00 220 383 0	Schliessbolzen	Cotter bolt	Bouton de fermeture		1	1	1	1	1	1	
35	00 220 486 0	Bügel	Yoke	Branchon		1	1	1	1	1	1	
36	20 027 787 0	Schliessbolzenhalter	Locking bolt support	Support du bouton de fermeture		1	1	1	1	1	1	

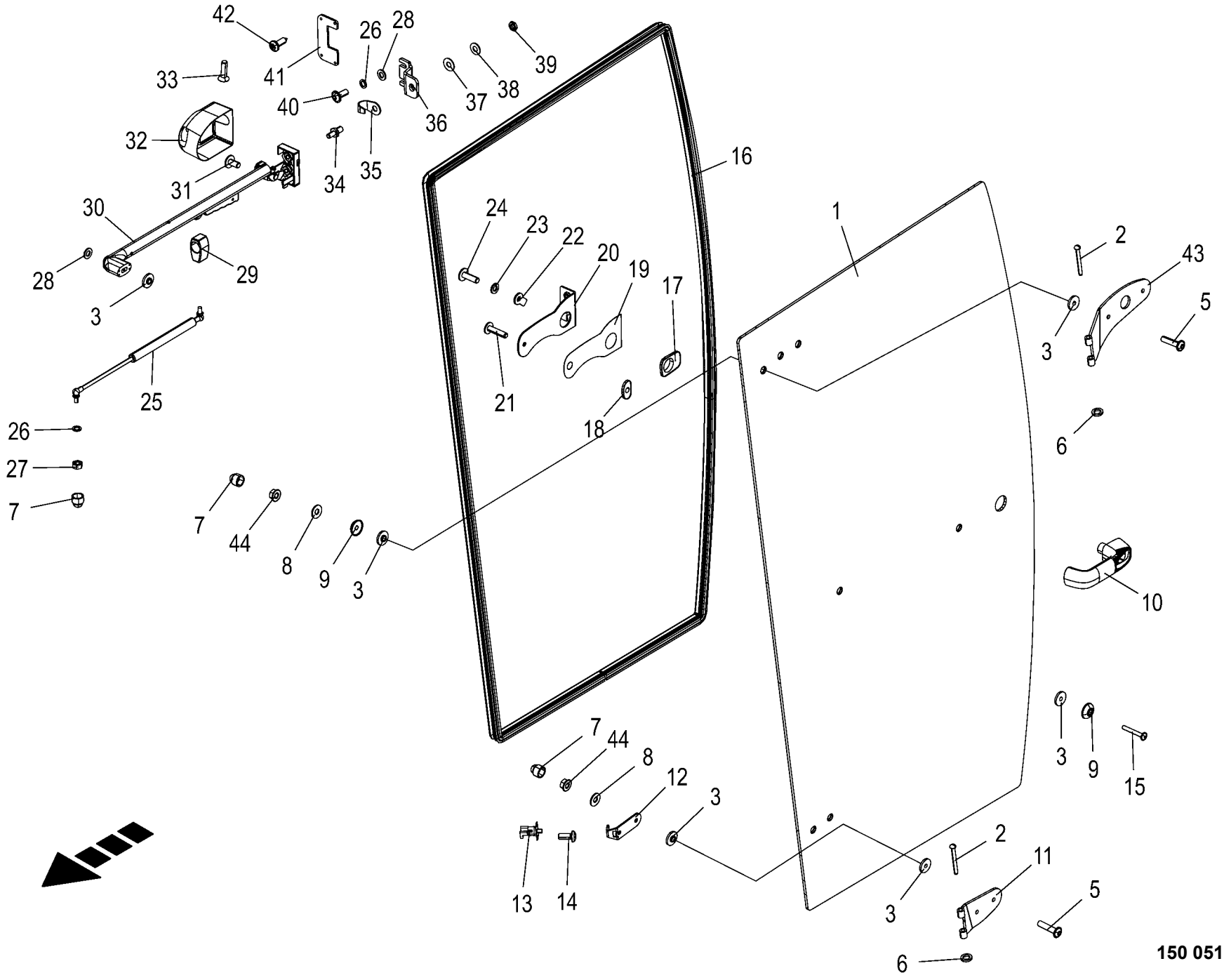

150 051 337 02 / 130.0

150 484 073 02

Kabine - Türscheibe **Cabin - door pane** **Cabine - vitre de porte**					1043801 -	BX201-12	BX201-22	BX201-32	BX201-35	BX201-42	BX201-45	**150 051 337 02** 150 484 073 2 **130.0**
Pos.	ID-Nr.	Benennung	Description	Description	Masch.-Nr-							Bemerkung/Remarks/Remarque
37	00 220 485 0	Scheibe	Washer	Rondelle		1	1	1	1	1	1	12,5 X 30 X 1,5
38	00 909 910 1	Sperrkantscheibe	Detent edged washer	Disque à bord d'arrêt		x	x	x	x	x	x	SKM 12
39	00 220 487 0	6kt-Mutter	Hex nut	Écrou hex		1	1	1	1	1	1	M 12 X 1
40	20 027 777 0	Linsenflanschschraube	Fillister head screw	Vis à tête conique bombèe		2	2	2	2	2	2	M 8 X 20
41	20 027 788 0	Abdeckung	Cover	Couvercle		1	1	1	1	1	1	
42	20 027 433 0	Blechschraube	Self-tapping screw	Vis autoaraudeuse		4	4	4	4	4	4	4,2 X 13
43	20 622 104 0	Scharnier Tür oben	Hinge door top	Charnière porte en haut		1	1	1	1	1	1	
44	90 003 503 0	6kt-Mutter m. Flansch & Sperrk M8	Hex. nut + flange&detent edg M8	Écrou hex + bride&pièce d'arr M8		x	x	x	x	x	x	
		Zn8										

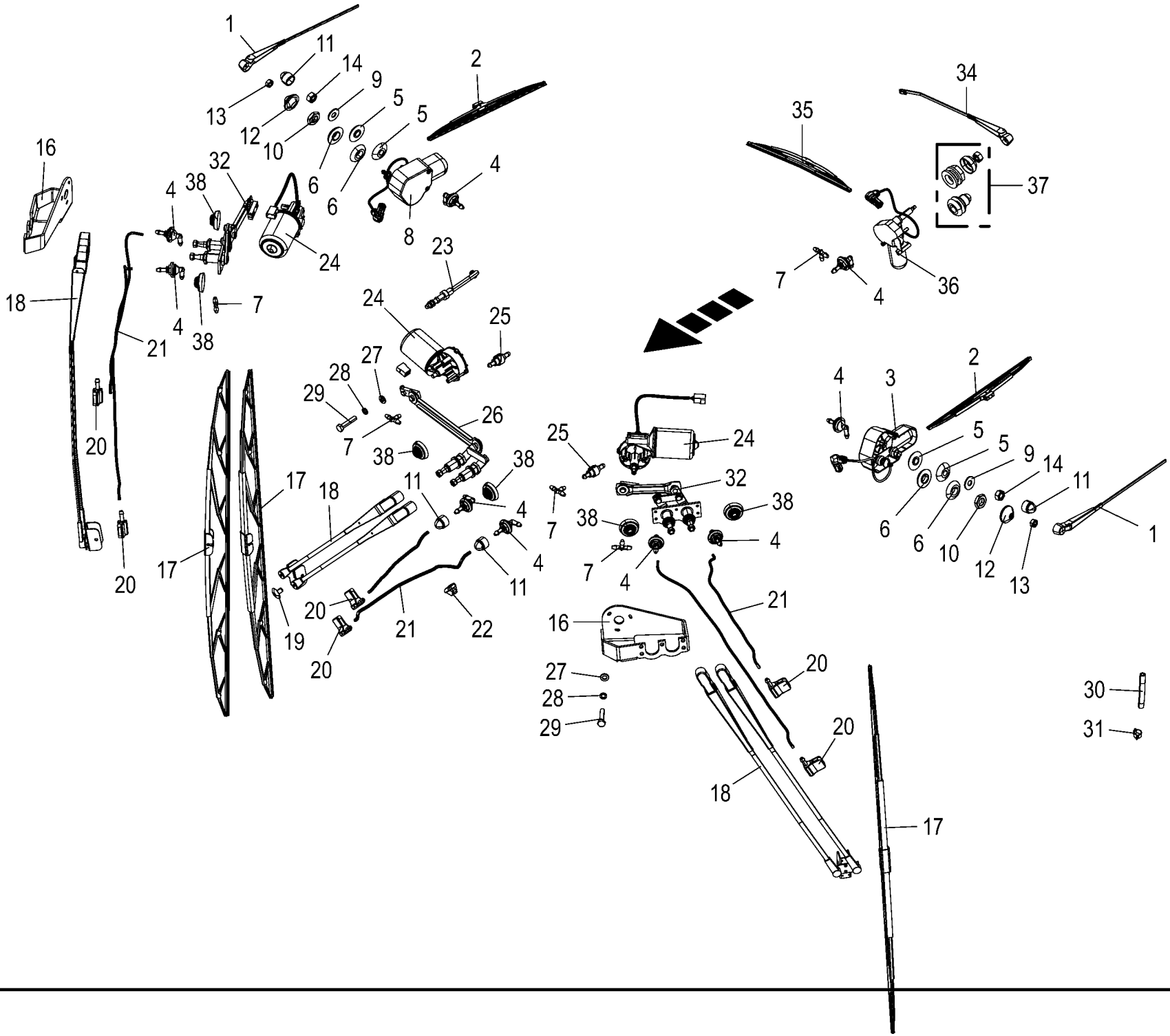

150 051 337 02 / 131.0

150 484 076 05

Kabine - Scheibenwaschanlage **Cabin - windscreen washer system** **Cabine - lave-glace**					1043801 -	BX201-12	BX201-22	BX201-32	BX201-35	BX201-42	BX201-45	**150 051 337 02** 150 484 076 5 **131.0**
Pos.	ID-Nr.	Benennung	Description	Description	Masch.-Nr-							Bemerkung/Remarks/Remarque
1	00 220 603 0	Wischerarm	Wiper arm	Branche d'estompe		2	2	2	2	2	2	Lg.= 450
2	20 027 480 0	Wischblatt	Wiper-blade	Racleur d'essuie glace		2	2	2	2	2	2	
3	27 011 834 0	Wischermotor 90°/24V OSLV Park links	Wiper engine 90°/24V OSLV park left	Mot. d'ess.-gl. 90°/24V OSLV p. ran. ga.		1	1	1	1	1	1	
	00 220 709 0	Abdeckkappe	Cover cap	Bonnet de recouvrement		1	1	1	1	1	1	
4	00 220 503 0	Winkelstutzen	Angle lug	Jarret tubulure		13	13	13	13	13	13	
5	20 027 477 0	Scheibe	Washer	Rondelle		4	4	4	4	4	4	8,5 X 28,5 X 7
6	20 027 478 0	Scheibe	Washer	Rondelle		4	4	4	4	4	4	12,4 X 28,5 X 7
7	00 220 613 0	T-Stück	T-piece	Té		5	5	5	5	5	5	
8	27 011 835 0	Wischermotor 90°/24V OSLV Park rechts	Wiper engine 90°/24V OSLV park right	Mo. d'ess.-gl. 90°/24V OSLV po. ran. dr.		1	1	1	1	1	1	
	00 220 709 0	Abdeckkappe	Cover cap	Bonnet de recouvrement		1	1	1	1	1	1	
9	20 027 485 0	Scheibe	Washer	Rondelle		3	3	3	3	3	3	8,4 X 20 X 1,5
10	00 220 487 0	6kt-Mutter	Hex nut	Écrou hex		3	3	3	3	3	3	M 12 X 1
11	00 220 648 0	Schutzkappe	Protective cap	Capuchon protecteur		8	8	8	8	8	8	
12	20 027 479 0	Schutzkappe	Protective cap	Capuchon protecteur		3	3	3	3	3	3	
13	00 908 208 0	6kt-Mutter	Hex nut	Écrou hex		x	x	x	x	x	x	M 6
14	00 908 210 0	6kt-Mutter	Hex nut	Écrou hex		x	x	x	x	x	x	M 8
16	20 427 012 0	Trägerplatte Seitenwischer	Carrier plate side wiper	Plaque de support essuie- glace latéral		2	2	2	2	2	2	
17	00 220 413 0	Wischerblatt	Wiper Blade	Balai d'essuie-glace		3	3	3	3	3	3	Lg.= 1200
18	00 220 412 0	Parallelwischarm	Parallel wiper arm	Bras essuie-glace parallele		3	3	3	3	3	3	Lg.= 880
19	20 027 799 0	Blindniet	Blind rivet	Rivet aveugle		12	12	12	12	12	12	4 X 6
20	00 220 502 0	Spritzdüse	Spray nozzle	Buse d'émission		10	10	10	10	10	10	
21	00 220 504 0	Schlauch	Hose	Tuyau		3	3	3	3	3	3	
22	00 220 501 0	Klammer	Clamp	Clip		26	26	26	26	26	26	
23	00 302 897 0	Sensor [-B81]	Sensor [-B81]	Capteur [-B81]		1	1	1	1	1	1	Lg.= 250
24	27 011 752 0	Wischermotor 24V 7Nm 27/min	Wiper engine mod. 90L 24V	Moteur d'essuie-glace 90L 24V		3	3	3	3	3	3	
		KPL	windscr.	pare-brise								
25	20 027 800 0	Rückschlagventil	Non-return valve	Clapet anti-retour		2	2	2	2	2	2	
26	00 220 411 0	Wischergestänge	Wiper linkage	Tringlerie essuie-glace		1	1	1	1	1	1	
27	00 910 411 1	Scheibe	Washer	Rondelle		x	x	x	x	x	x	6,4 X 12,5 X 1,6
28	90 001 380 0	Sperrkantscheibe	Detent edged washer	Disque à bord d'arrêt		x	x	x	x	x	x	SKZ 6
29	00 900 200 0	6kt-Schraube	Hex head bolt	Boulon tête hex		x	x	x	x	x	x	M 6 X 30
30	00 220 612 0	Schlauch -Id.-Nr.= 1m	Hose -Id.-no.= 1m	Tuyau -Id.-no.= 1m		x	x	x	x	x	x	Rd. 7,7
31	00 220 615 0	Schlauchschelle	Hose clamp	Collier de serrage de tuyau		33	33	33	33	33	33	
32	20 623 752 0	Wischergestänge gekürzt	Wiper linkage shortened	Tringlerie essuie-glace raccourcie		2	2	2	2	2	2	
34	27 024 897 0	Wischerarm 400mm (l)	Wiper blade 400mm (l)	Bras d'essuie-glace 400mm (l)		1	1	1	1	1	1	

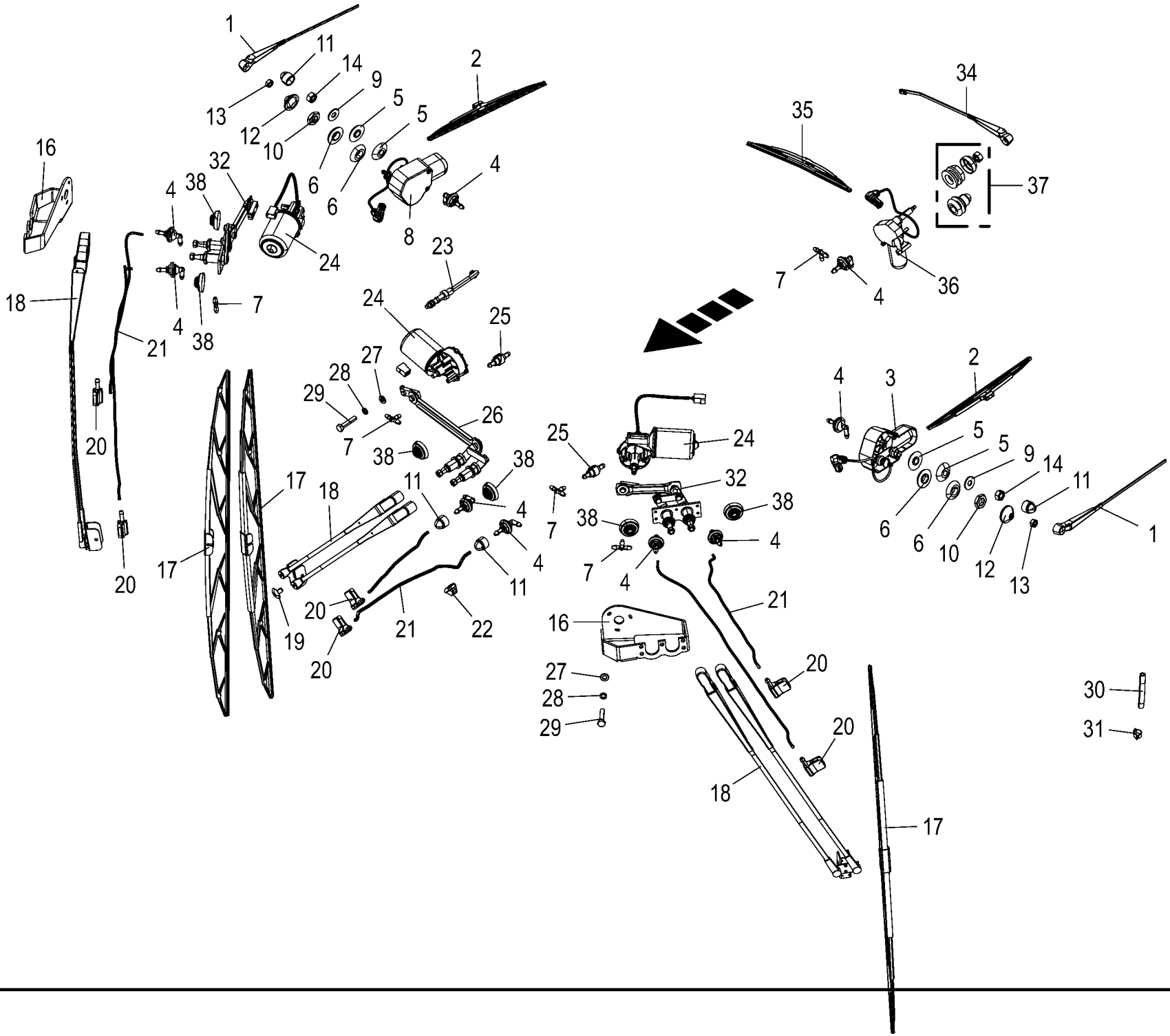

150 051 337 02 / 131.0

150 484 076 05

Kabine - Scheibenwaschanlage Cabin - windscreen washer system Cabine - lave-glace					1043801 -	BX2012-12	BX2012-22	BX2012-32	BX2012-35	BX2012-42	BX2012-45	150 051 337 02 150 484 076 5 131.0
Pos.	ID-Nr.	Benennung	Description	Description	Masch.-Nr-							Bemerkung/Remarks/Remarque
35	27 024 898 0	Wischerblatt 400mm	Wiper blade 400mm	Bras d'essuie-glace 400mm		1	1	1	1	1	1	
36	20 088 328 0	Wischermotor 24V 10Nm 45/min kpl.	Wiper motor 24V 10Nm 45/min cpl	Moteur d'essuie-glace24V 10Nm 45/min cpl		1	1	1	1	1	1	
37	27 025 703 0	Befestigungssatz für Heckwisch	Fastening set for rear windscreen wiper	Jeu de fixation pour essuie- glace arr.		1	1	1	1	1	1	
38	27 026 640 0	Schutzkappe Ø58 Wischer	Protective cap Ø58 wiper	Chapeau de protection Ø58		6	6	6	6	6	6	

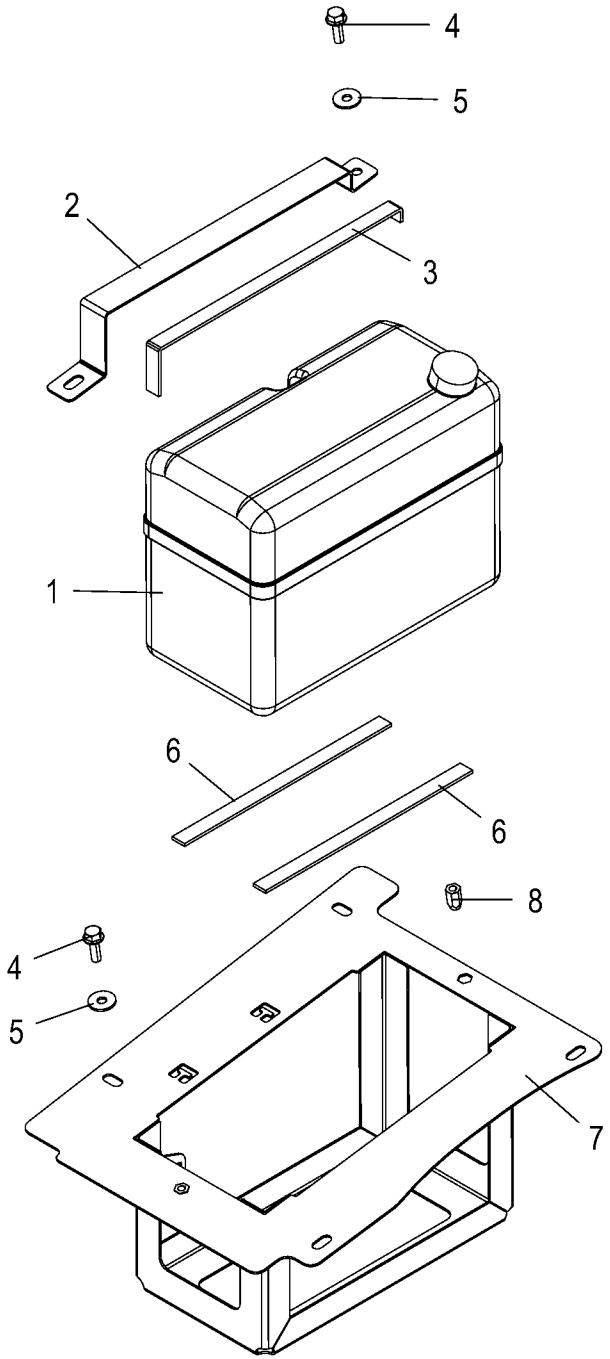

150 051 337 02 / 132.0

150 527 343 02

Wischwassertank 8l **Wiper water tank 8l** **Réservoir d'eau de nettoyage 8 l**					1043801 -	BX2012-12	BX2012-22	BX2012-32	BX2012-35	BX2012-42	BX2012-45	**150 051 337 02** 150 527 343 2 **132.0**
Pos.	ID-Nr.	Benennung	Description	Description	Masch.-Nr-							Bemerkung/Remarks/Remarque
1	20 081 835 0	Scheibenwascher-Pumpenmotor mit Tank	Windscreen washer pump motor with tank	Mot. de pompe d'essuie-glace av. rés.		1	1	1	1	1	1	
2	20 626 792 0	Haltebügel 8l-Tank				1	1	1	1	1	1	
3	27 015 135 0	Dichtstreifen 15x3 HE/NR, selbstklebend	Sealing tape 15x3 HE/NR., self-adhesive	Bande d'étanchéité 15x3 HE/NR, autoc.		x	x	x	x	x	x	
4	90 003 576 0	6kt-Schraube m.Flansch&Sperr M8 x 25	Hex. head screw+flange&serr. M8 x 25	Vis six pans+bride&dent bloc M8 x 25		x	x	x	x	x	x	
5	00 910 603 0	Scheibe	Washer	Rondelle		x	x	x	x	x	x	8,4 X 24 X 2
6	27 015 135 0	Dichtstreifen 15x3 HE/NR, selbstklebend	Sealing tape 15x3 HE/NR., self-adhesive	Bande d'étanchéité 15x3 HE/NR, autoc.		x	x	x	x	x	x	
7	20 626 794 1	Halter 8l-Tank				1	1	1	1	1	1	
8	90 000 113 0	Blindnietmutter	Blind rivet nut	Ecrou rivet aveugle		x	x	x	x	x	x	M 8 X 20,5

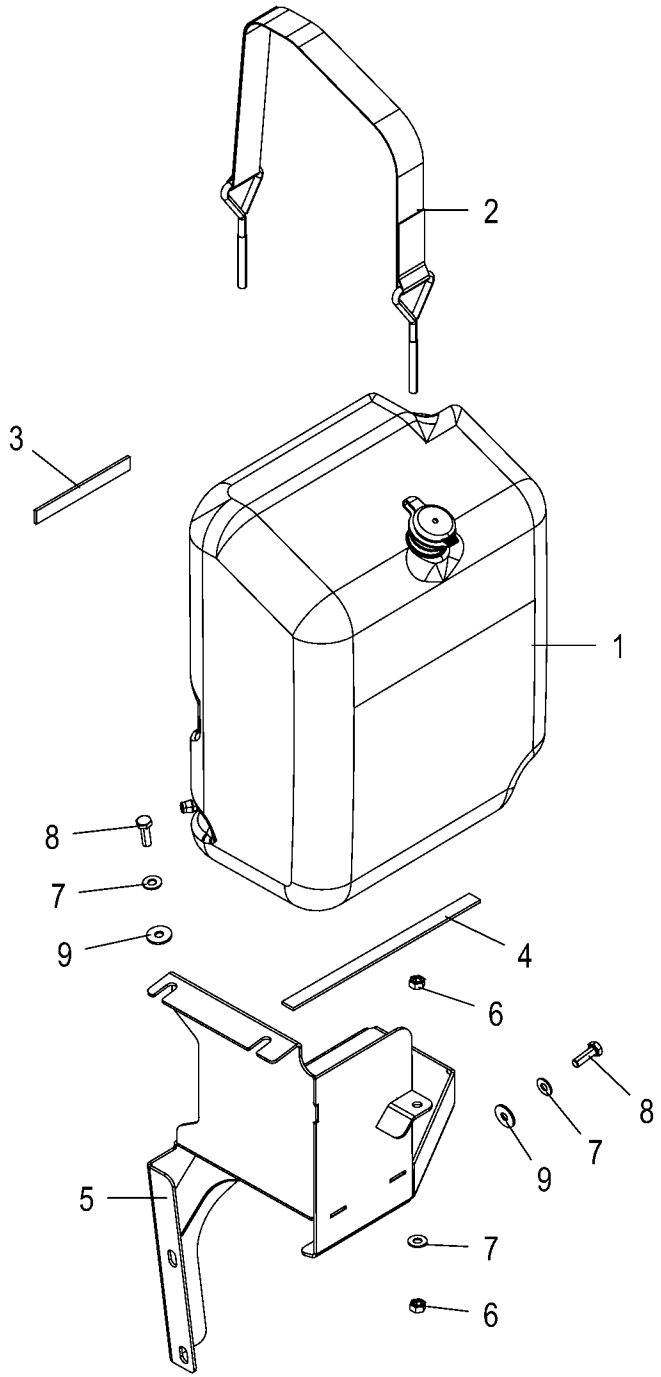

150 051 337 02 / 133.0

150 527 344 02

Wischwassertank 20l **Wiper water tank 20l** **Réservoir d'eau de nettoyage 20 l**					1043801 -	BX2012-12	BX2012-22	BX2012-32	BX2012-35	BX2012-42	BX2012-45	**150 051 337 02** 150 527 344 2 **133.0**
Pos.	ID-Nr.	Benennung	Description	Description	Masch.-Nr-							Bemerkung/Remarks/Remarque
1	27 021 299 0	Scheibenwaschbehälter 20l m. Pumpe	Windscreen washer tank 20l. with pump	Réservoir de lave-glace 20L + pompe		1	1	1	1	1	1	
2	27 022 793 0	Spannband Tank	Tensioning strap tank	Bande de serrage réservoir		1	1	1	1	1	1	
3	20 627 097 0	Moosgummi Dachstrebe 125 lang				1	1	1	1	1	1	
4	27 015 135 0	Dichtstreifen 15x3 HE/NR, selbstklebend	Sealing tape 15x3 HE/NR., self-adhesive	Bande d'étanchéité 15x3 HE/NR, autoc.		x	x	x	x	x	x	
5	20 627 481 1	Halter 20l-Tank				1	1	1	1	1	1	
6	00 908 210 0	6kt-Mutter	Hex nut	Écrou hex		x	x	x	x	x	x	M 8
7	00 909 908 1	Sperrkantscheibe	Detent edged washer	Disque à bord d'arrêt		x	x	x	x	x	x	SKM 8
8	00 900 616 0	6kt-Schraube	Hex head bolt	Boulon tête hex		x	x	x	x	x	x	M 8 X 25
9	00 910 603 0	Scheibe	Washer	Rondelle		x	x	x	x	x	x	8,4 X 24 X 2

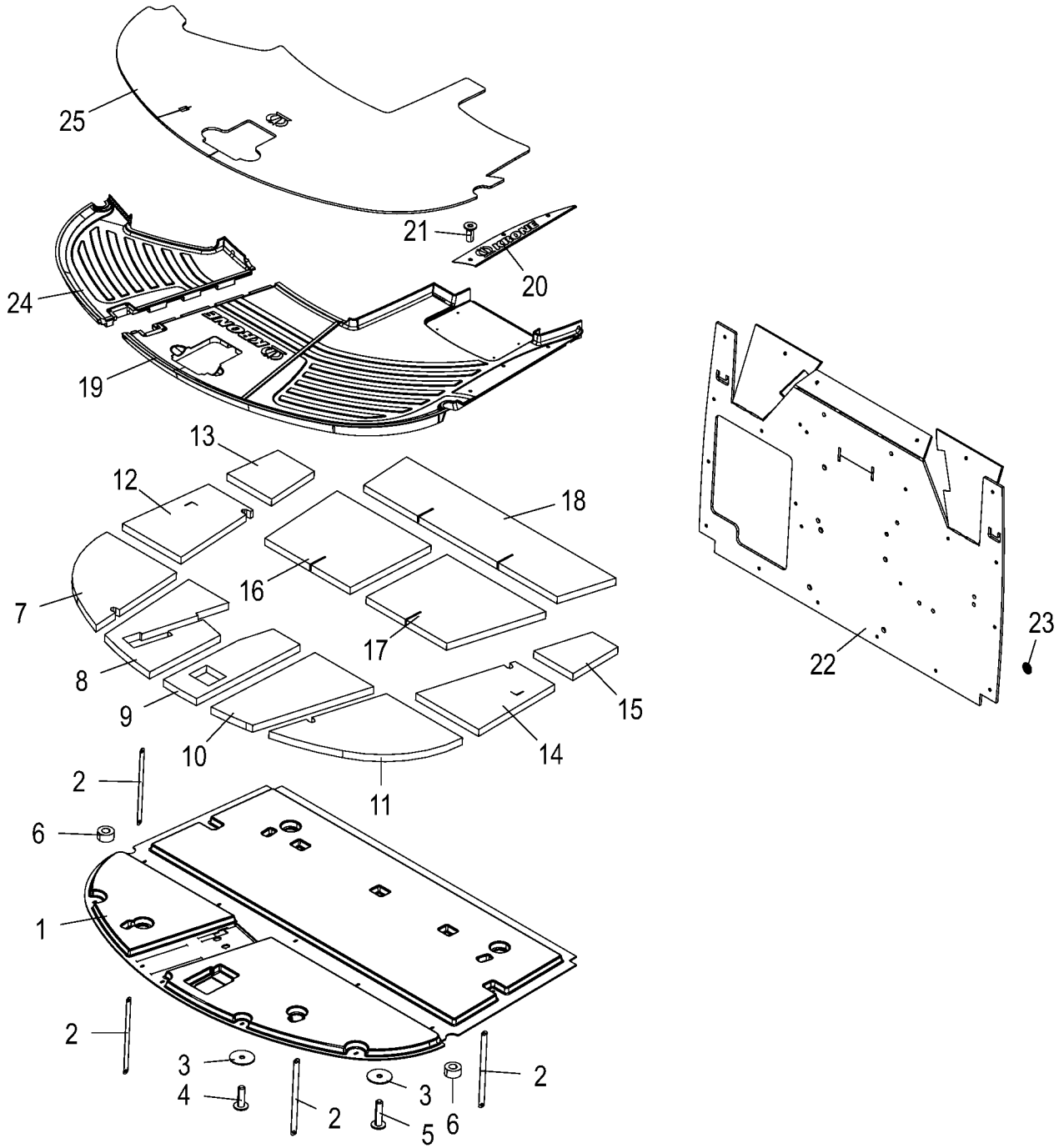
25
21
20
24
19
13
12
18
16
7
17
8
9
10
15
14
11
2
6
1
2
3
4
2
3
6
2
5
22
23

Kabine - Schalldämmung **Cabin - acoustic insulation** **Cabine - isolation acoustique**					1043801 -	BX2012-12	BX2012-22	BX2012-32	BX2012-35	BX2012-42	BX2012-45	**150 051 337 02** 150 484 124 4 **134.0**
Pos.	ID-Nr.	Benennung	Description	Description	Masch.-Nr-							Bemerkung/Remarks/Remarque
1	20 623 230 0	Dämmung Vliesformteil	Insulation fleece molded part	Isolation moulure non-tissé		1	1	1	1	1	1	
2	00 302 676 0	Masseband	Bonding braid	Tresse de métallisation		4	4	4	4	4	4	30A
3	20 027 517 0	Kotflügelscheibe	Fender washer	Disque de l'aile		15	15	15	15	15	15	6,4 X 30 X 1,5
4	20 027 505 0	Linsenflanschschraube	Fillister head screw	Vis à tête conique bombèe		13	13	13	13	13	13	M 6 X 20
5	20 027 491 0	Linsenflanschschraube	Fillister head screw	Vis à tête conique bombèe		2	2	2	2	2	2	M 6 X 25
6	20 027 516 0	Unterbodenschalldämmung	Subsurface acoustic insulation	Isolation phonique de dessous de caisse		2	2	2	2	2	2	
7	20 623 218 0	Unterbodendämm. vorn rechts	Underfloor acoustic insulation front rh	Isolation acoustique du sous- sol av. dr.		1	1	1	1	1	1	
8	20 623 217 0	Unterbodendämm. vorne mitte rechts	Underfl acous insulation front centre rh	Isol. acoust. du sous-sol av. centre dr.		1	1	1	1	1	1	
9	20 623 216 0	Unterbodendämm. vorn mitte	Underfloor acoustic insulation front cen	Isolation acoustique du sous- sol av.cen.		1	1	1	1	1	1	
10	20 623 214 0	Unterbodendämm. vorne mitte links	Underfl acous insulation front centre lh	Isol. acoust. du sous-sol av. centre ga.		1	1	1	1	1	1	
11	20 623 213 0	Unterbodendämm. vorn links	Underfloor acoustic insulation front lh	Isolation acoustique du sous- sol av. ga.		1	1	1	1	1	1	
12	20 623 222 0	Unterbodendämm. mitte rechts	Underfl acous insulation front centre rh	Isolation acoust. du sous-sol centre dr.		1	1	1	1	1	1	
13	20 623 226 0	Unterbodendämm. hinten rechts	Underfl acous insulation rear rh	Isolation acoustique du sous- sol ar. dr.		1	1	1	1	1	1	
14	20 623 219 0	Unterbodendämm. mitte links	Underfl acous insulation centre lh	Isolation acoust. du sous-sol centre ga.		1	1	1	1	1	1	
15	20 623 223 0	Unterbodendämm. hinten links	Underfloor acoustic insulation rear lh	Isolation acoustique du sous- sol ar. ga.		1	1	1	1	1	1	
16	20 623 221 0	Unterbodendämm. hinten mitte rechts	Underfl acous insulation front centre rh	Isol. acoust. du sous-sol ar. centre dr.		1	1	1	1	1	1	
17	20 623 220 0	Unterbodedämm. hinten mitte links	Underfl acous insulation rear centre lh	Isol. acoust. du sous-sol ar. centre ga.		1	1	1	1	1	1	
18	20 623 224 0	Unterbodendämm. hinten mitte	Underfl acous insulation rear centre	Isolation acoustique du sous- sol ar.cen.		1	1	1	1	1	1	
19	20 429 262 1	Bodenmatte inks	Floor mat lh	Tapis de sol gauche		1	1	1	1	1	1	
20	20 027 456 0	Einstiegsblech	Entry plate	Tôle d'accès		1	1	1	1	1	1	
21	00 904 005 1	Senkschraube	Countersunkscrew	Vis à tête fraisée		x	x	x	x	x	x	M 6 X 16
22	20 426 738 0	Rückwanddämmung	Rear wall insulation	Isolation de paroi arrière		1	1	1	1	1	1	
23	20 220 394 0	Federscheibe	Spring washer	Rondelle à ressort		22	22	22	22	22	22	Dm 45
24	20 625 731 0	Bodenmatte rechts	Floor mat rh	Tapis de sol droit		1	1	1	1	1	1	
25	27 026 147 0	Teppich Boden -optional	Carpeted floor -optional	Tapis fond -optionnel		1	1	1	1	1	1	

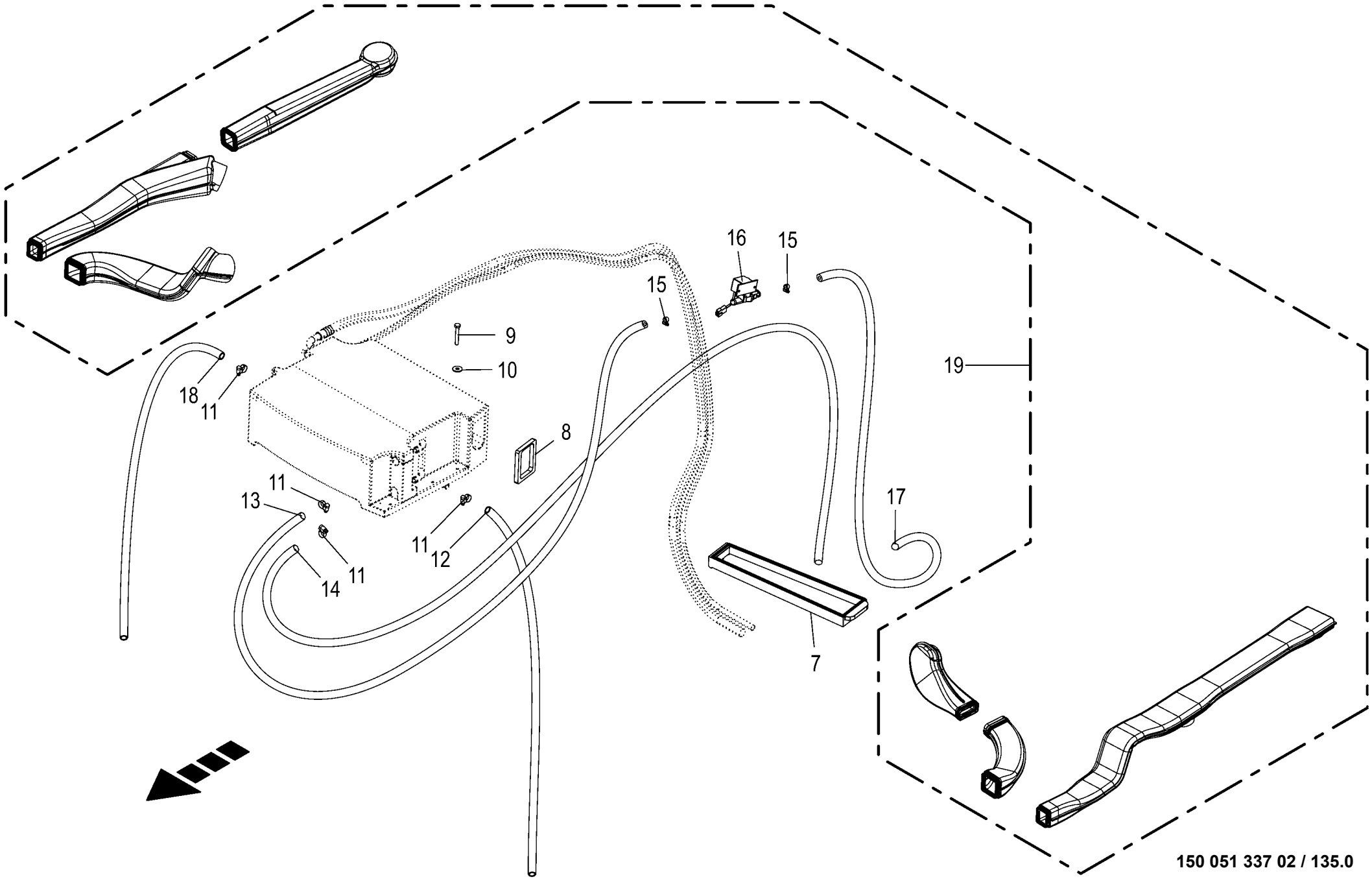

150 051 337 02 / 135.0

150 484 126 03

Kabine - Verdampfer / Filter **Cabin - evaporator / filter** **Cabine - évaporateur / filtre**					1043801 -	BX2011-12	BX2011-22	BX2011-32	BX2011-35	BX2011-42	BX2011-45	**150 051 337 02** 150 484 126 3 **135.0**
Pos.	ID-Nr.	Benennung	Description	Description	Masch.-Nr-							Bemerkung/Remarks/Remarque
7	20 427 400 1	Frischluftfilter Kabine	Fresh air filter cabin	filtre d'air frais cabine		1	1	1	1	1	1	
	20 622 762 0	Grobfiltermatte Frischluftfilter	Coarse filter mat fresh air filter	Tapis de filtre grossier fil. d'air frais		1	1	1	1	1	1	
8	20 426 591 0	Dichtung Frischluft an Verdampfer	Seal fresh air on evaporator	Joint air frais évaporateur		1	1	1	1	1	1	
9	00 901 410 0	6kt-Schraube	Hex head bolt	Boulon tête hex		x	x	x	x	x	x	M 6 X 40
10	00 910 351 1	Scheibe	Washer	Rondelle		x	x	x	x	x	x	6,4 X 18 X 1,6
11	00 924 049 0	Schneckengewindeschelle	Tube clip	Bride		4	4	4	4	4	4	20 - 32
12	20 429 415 0	Schlauch Kondensablauf links	Hose condensation drain lh.	Tuyau chute d'eau de condens. ga.		1	1	1	1	1	1	
13	00 220 425 0	Schlauch	Hose	Tuyau		1	1	1	1	1	1	Lg.= 9500
14	20 027 544 0	Schlauch	Hose	Tuyau		1	1	1	1	1	1	
15	00 924 001 1	Schneckengewindeschelle	Tube clip	Bride		2	2	2	2	2	2	12 - 22
16	27 011 753 0	Heizungstaktventil 24V Ein/ Aus DN 16	Heating pulse valve 24V ON/ OFF DN 16	Vanne séq. de chauff. 24V mar. /arr. DN16		1	1	1	1	1	1	
17	20 027 545 0	Schlauch	Hose	Tuyau		1	1	1	1	1	1	
18	20 429 422 0	Schlauch Kondensablauf rechts	Hose condensation drain rh.	Tuyau chute d'eau de condens. dr.		1	1	1	1	1	1	
19	20 425 480 2	Luftkanäle Schaum kpl.	Air ducts foam cpl.	Conduits d'air mousse cpl.		1	1	1	1	1	1	

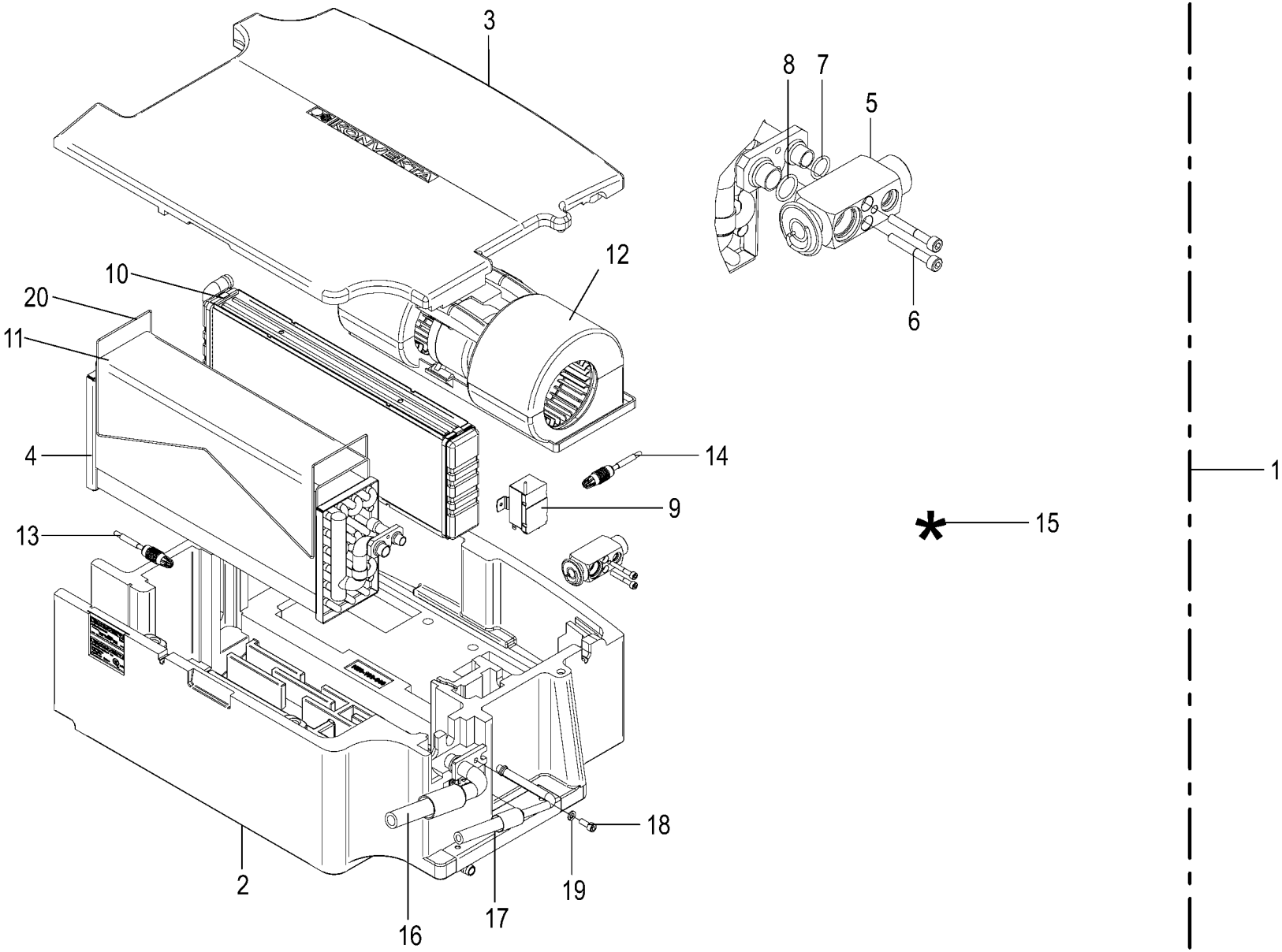

150 051 337 02 / 136.0

150 484 134 02

Kabine - Verdampfer **Cabin - evaporator** **Cabine - évaporateur**					1043801 -	BX2012-12	BX2012-22	BX2012-32	BX2012-35	BX2012-42	BX2012-45	**150 051 337 02** 150 484 134 2 **136.0**
Pos.	ID-Nr.	Benennung	Description	Description	Masch.-Nr-							Bemerkung/Remarks/Remarque
1	20 425 413 0	Verdampfer m. Schlauchpaket 24V	Evaporator w tube packet 24V	Evaporateur + ensemble de tuyaux 24V		1	1	1	1	1	1	
2	27 006 553 0	Gehäuse	Housing	Carter		1	1	1	1	1	1	
3	27 006 554 0	Gehäuse	Housing	Carter		1	1	1	1	1	1	
4	27 019 163 0	Verdampferbatterie	Evaporator battery	Batterie d'évaporateur		1	1	1	1	1	1	
5	00 220 568 0	Expansions Blockventil	Expansion block valve	Valvule bloc d'expansion		1	1	1	1	1	1	
6	90 000 548 0	Zylinderschraube	Allen screw	Vis tête cylindrique		x	x	x	x	x	x	M 5 X 35
7	00 937 623 0	O-Ring	O-ring	Joint torique		1	1	1	1	1	1	11,1 X 1,78
8	00 937 624 0	O-Ring	O-ring	Joint torique		1	1	1	1	1	1	13,9 X 1,78
9	00 220 417 0	Thermostat	Thermostat	Thermostat		1	1	1	1	1	1	
10	27 010 562 0	Heizbatterie (2x90° Ø16,0)	Heating battery (2x90° Ø16,0)	Batterie de chauffage (2x90° Ø16,0)		1	1	1	1	1	1	
11	27 024 577 0	Filterschaum 370x390x5	Filter foam 370 x 390 x 5	Mousse filtrante 370x390x5		1	1	1	1	1	1	
12	27 024 579 0	Doppelgebläse 24V st re	Double fan 24V rh	Double ventilateur 24V st re		1	1	1	1	1	1	
13	27 024 580 0	Raum-Temp-Fühler 2 pol AMP-Stecker [-B3]	Ambient temperat sensor 2 poles AMP plug [-B3]	Sonde de tempér. ambiante à 2p. con. AMP [-B3]		1	1	1	1	1	1	
14	27 024 581 0	Ausblas-Temp-Fühler 2 pol AMP-Stecker [-B4]	Blow-off temperat sensor 2 pole AMP plug [-B4]	Sonde de temp. d'air soufflé à2p con.AMP [-B4]		1	1	1	1	1	1	
15	27 024 582 0	Kabelstrang VD2151/4	Cable loom VD2151/4	Faisceau de câbles VD2151/4		1	1	1	1	1	1	
16	27 024 583 0	Kältemittelschlauch NW16, 2820 mm	Refrigerant hose NW16, 2820 mm	Flex. p. fluide frigorigène NW16, 2820mm		1	1	1	1	1	1	
17	27 024 584 0	Kältemittelschlauch NW8 2830 mm	Refrigerant hose NW8 2830 mm	Flex. p. fluide frigorigène NW8 2830 mm		1	1	1	1	1	1	
18	00 903 043 1	Zylinderschraube	Allen screw	Vis tête cylindrique		x	x	x	x	x	x	M 6 X 16
19	90 004 209 0	Federring B 6,1	Spring washer B 6.1	Rondelle élastique B 6,1		x	x	x	x	x	x	
20	27 024 578 0	Fixierdraht Ø2 x 88mm	Fixing wire Ø2 x 88mm	Fil de fixation Ø2 x 88mm		1	1	1	1	1	1	

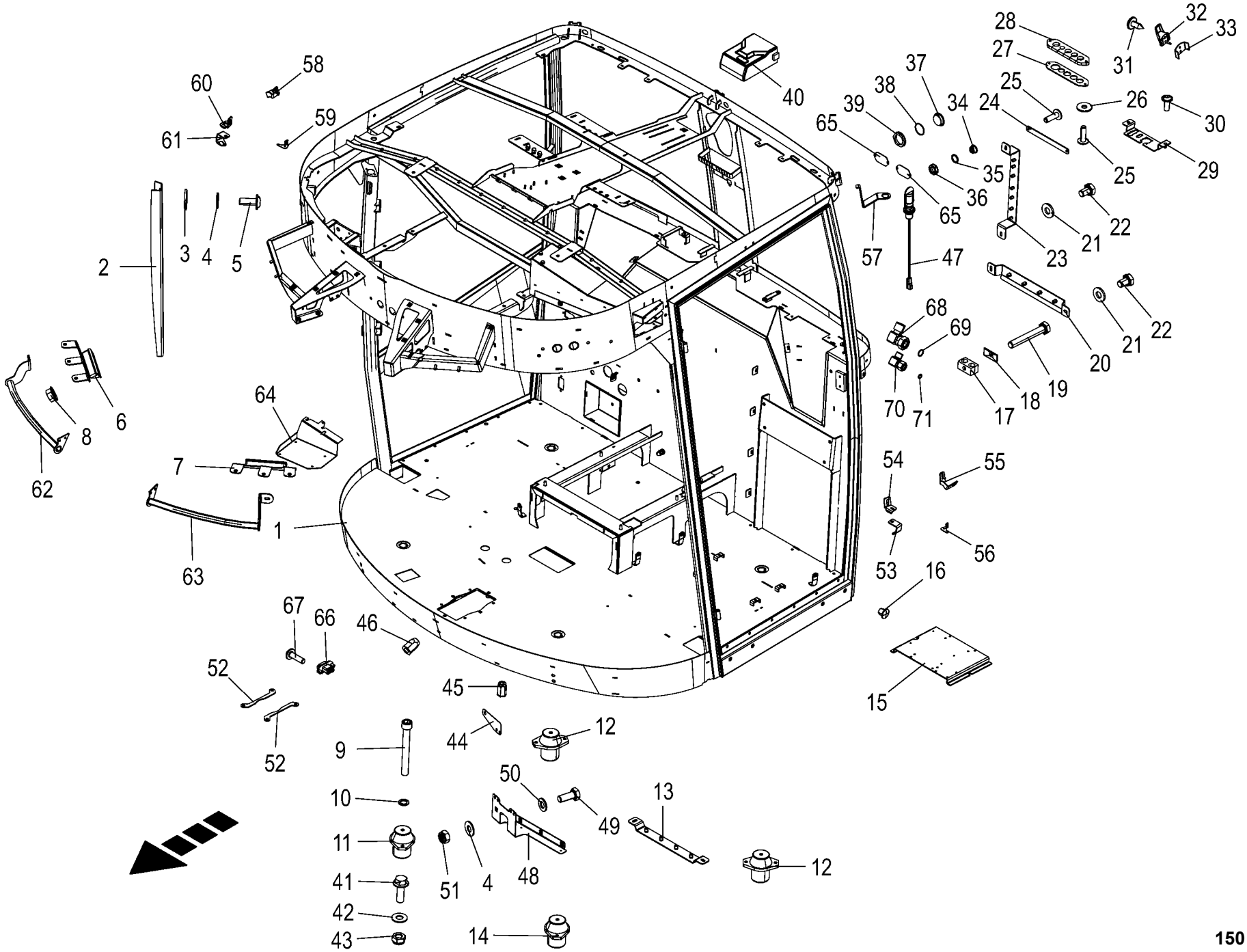

150 051 337 02 / 137.0

150 527 328 02

Kabine - Rahmen / Anbauteile **Cabin - frame / mounting parts** **Cabine - cadre pièces rapportées**					1043801 -	BX2011-12	BX2011-22	BX2011-32	BX2011-35	BX2011-42	BX2011-45	**150 051 337 02** 150 527 328 2 **137.0**
Pos.	ID-Nr.	Benennung	Description	Description	Masch.-Nr-							Bemerkung/Remarks/Remarque
1	20 624 637 1	Grundrahmen				1	1	1	1	1	1	
2	20 427 043 0	Zusatzgerätehalter	Accesory device holder	Cadre support de l'appaveil complémentaire		1	1	1	1	1	1	
3	00 910 603 0	Scheibe	Washer	Rondelle		x	x	x	x	x	x	8,4 X 24 X 2
4	00 909 908 1	Sperrkantscheibe	Detent edged washer	Disque à bord d'arrêt		x	x	x	x	x	x	SKM 8
5	20 027 777 0	Linsenflanschschraube	Fillister head screw	Vis à tête conique bombèe		3	3	3	3	3	3	M 8 X 20
6	20 427 406 0	Halteschiene Lampen rechts	Support rail lamps right	Rail de support lampes dr.		1	1	1	1	1	1	
7	20 427 405 0	Halteschiene Lampen links	Support rail lamps left	Rail de support lampes ga.		1	1	1	1	1	1	
8	90 003 503 0	6kt-Mutter m. Flansch & Sperrk M8 Zn8	Hex. nut + flange&detent edg M8	Écrou hex + bride&pièce d'arr M8		x	x	x	x	x	x	
9	00 903 150 0	Zylinderschraube	Allen screw	Vis tête cylindrique		x	x	x	x	x	x	M 12 X 100
10	00 909 911 0	Sperrkantscheibe	Detent edged washer	Disque à bord d'arrêt		x	x	x	x	x	x	SKZ 12
11	27 013 634 0	Hydrolager V1500 NR55 Shore	Hydraulic bearing V1500 NR55 Shore	Palier hyd. V1500 NR55 Shore		1	1	1	1	1	1	
12	27 013 636 0	Hydrolager V1500 NR70 Shore	Hydraulic bearing V1500 NR70 Shore	Palier hyd. V1500 NR70 Shore		2	2	2	2	2	2	
13	20 623 080 0	Halter Lenk- u Bremsleitungen	Support steering and braking lines	Support conduites de direction/de frein		1	1	1	1	1	1	
14	27 013 635 0	Hydrolager V1500 NR60 Shore	Hydraulic bearing V1500 NR60 Shore	Palier hyd. V1500 NR60 Shore		1	1	1	1	1	1	
15	20 420 094 0	Anschraubblech	Screw sheet	Tôle à visser		1	1	1	1	1	1	
16	00 220 641 0	Stopfen	Plug	Bouchon		8	8	8	8	8	8	Rd. 10
17	27 004 264 0	Rohrschelle -2 Hälften	Tube clamp -2 halves	Bride -2 moitiés		4	4	4	4	4	4	Bo.= 22/22
18	00 925 144 0	Deckplatte	Cover plate	Plaque de recouvrement		4	4	4	4	4	4	
19	00 900 214 0	6kt-Schraube	Hex head bolt	Boulon tête hex		x	x	x	x	x	x	M 8 X 55
20	20 427 040 0	Winkel Schlauchführung	Angle hose guide	Équerre conduit pour tuyaux		1	1	1	1	1	1	
21	20 027 784 0	Spannscheibe	Spring washer	Rondelle conique élastique		4	4	4	4	4	4	
22	00 900 253 1	6kt-Schraube	Hex head bolt	Boulon tête hex		x	x	x	x	x	x	M 8 X 12
23	20 427 041 0	Bügel Kabelführung	Bracket cable guide	Étrier conduite pour câble		1	1	1	1	1	1	
24	20 427 243 0	Schlauchklemme	Hose terminal	Borne du tuyau flexible		1	1	1	1	1	1	
25	20 027 505 0	Linsenflanschschraube	Fillister head screw	Vis à tête conique bombèe		4	4	4	4	4	4	M 6 X 20
26	00 910 351 1	Scheibe	Washer	Rondelle		x	x	x	x	x	x	6,4 X 18 X 1,6
27	20 427 324 0	Schlauchschutz hinten	Hose guard rear	Protection de tuyau flexible arrière		1	1	1	1	1	1	
28	20 427 325 0	Gummiplatte Schlauchschutz	Rubber plate hose guard	Plaque en caout. prot. de tuyau flexible		1	1	1	1	1	1	
29	20 427 497 0	Halter Diagnosestecker	Support diagnostics plug	Support connecteur de diagnostic		1	1	1	1	1	1	
30	20 027 449 0	Linsenflanschschraube	Fillister head screw	Vis à tête conique bombèe		2	2	2	2	2	2	M 6 X 16
31	20 027 825 0	Blechschraube	Self-tapping screw	Vis autoaraudeuse		1	1	1	1	1	1	4,8 X 13

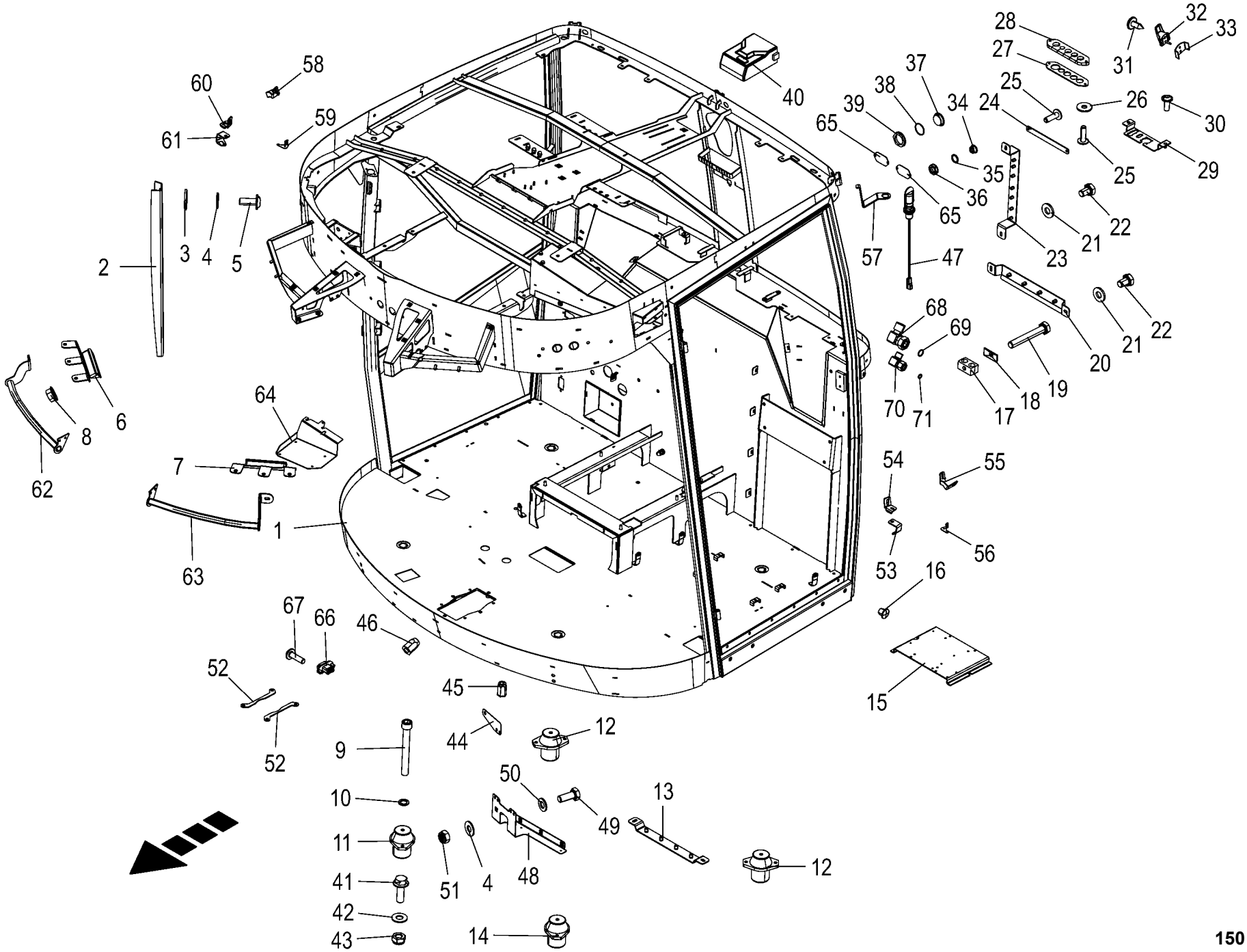

150 051 337 02 / 137.0

150 527 328 02

Kabine - Rahmen / Anbauteile **Cabin - frame / mounting parts** **Cabine - cadre pièces rapportées**					1043801 -	BX2012-12	BX2012-22	BX2012-32	BX2012-35	BX2012-42	BX2012-45	**150 051 337 02** 150 527 328 2 **137.0**
Pos.	ID-Nr.	Benennung	Description	Description	Masch.-Nr-							Bemerkung/Remarks/Remarque
32	00 220 630 0	Kleiderhaken	Coat hook	Patère		1	1	1	1	1	1	
33	20 027 822 0	Befestigung	Fastening	Fixation		1	1	1	1	1	1	
34	00 303 329 0	Blindstopfen	Blind plug	Plot de remplissage		4	4	4	4	4	4	M 12 X 1,5
35	90 000 100 0	O-Ring	O-ring	Joint torique		4	4	4	4	4	4	12 X 2
36	20 082 444 0	Gegenmutter M12x1,5	Counter-nut M12x1,5	Contre-écrou M12x1,5		4	4	4	4	4	4	
37	20 080 293 0	Blindstopfen	Blind plug	Plot de remplissage		4	4	4	4	4	4	M 40 X 1,5
38	90 000 049 0	O-Ring	O-ring	Joint torique		4	4	4	4	4	4	40 X 2,5
39	20 080 294 0	Gegenmutter	Locknut	Contre-ecrou		4	4	4	4	4	4	M 40 X 1,5
40	20 084 373 0	SmartConnect MBK Pro UMTS int. Ant.	Smart Connect MBK Basic Pro UMTS int.ant	Smart Connect MBK Pro ant. int. umts		1	1	1	1	1	1	
	20 085 951 0	SmartConnect MBK Pro GSM_USA int.Ant.	SmartConnect MBK Pro GSM USA int. ant.	SmartConnect MBK Pro GSM_USA entr. int.		1	1	1	1	1	1	
41	90 003 553 0	6kt-Schraube m.Flansch&Sperr M10 x 30	Hex head screw fla & de ed wa M10 x 30	Vis 6 pans + bride+rond. d'arrêt M10x30		x	x	x	x	x	x	
42	00 909 909 1	Sperrkantscheibe	Detent edged washer	Disque à bord d'arrêt		x	x	x	x	x	x	SKM 10
43	00 908 758 0	Sicherungsmutter	Locknut	Écrou hex		x	x	x	x	x	x	M 10
44	20 227 193 0	Halter Temperatursensor	Support temperature sensor	Support capteur de température		1	1	1	1	1	1	
45	90 002 802 0	6kt-Blindnietmutter M6x16 Senkkopf Zn8	Hexagon blind rivet nut M6x16 2 Zn8	Écrou borgne à six pans M6x16 2 Zn8		x	x	x	x	x	x	
46	90 002 522 0	6kt-Blindnietmutter M8x18 Senkkopf Zn8	Hexagon blind rivet nut M8x18 2 Zn8	Écrou borgne à six pans M8x18 2 Zn8		x	x	x	x	x	x	
47	20 088 362 0	Aufsteckrohr	Slip-on tube	Tuyau emboîtable RKL		2	2	2	2	2	2	
48	20 626 849 0	Halter Wartungsbeleuchtung	Support maintenance lighting			1	1	1	1	1	1	
49	00 900 614 0	6kt-Schraube	Hex head bolt	Boulon tête hex		x	x	x	x	x	x	M 8 X 20
50	00 910 413 0	Scheibe	Washer	Rondelle		x	x	x	x	x	x	8,4 X 17 X 1,6
51	00 908 706 0	Sicherungsmutter	Locknut	Écrou hex		x	x	x	x	x	x	M 8
52	20 628 006 0	Anbauhilfe Lenksäule				2	2	2	2	2	2	
53	20 628 010 0	Anschraubblech Deckel				1	1	1	1	1	1	
54	20 628 011 0	Anschraubblech Deckel oben				1	1	1	1	1	1	
55	20 628 002 0	Halter Deckel hinten links				1	1	1	1	1	1	
56	20 628 004 0	Halter Abdeckung A-Säule links				1	1	1	1	1	1	
57	20 628 000 0	Halterung	Support raw part			2	2	2	2	2	2	
58	20 628 001 0	Halter Deckel hinten rechts				1	1	1	1	1	1	
59	20 628 003 0	Halter Abdeckung A-Säule rechts				1	1	1	1	1	1	
60	20 628 013 0	Anschraubblech Deckel oben rechts				1	1	1	1	1	1	
61	20 628 012 0	Anschraubblech Deckel rechts				1	1	1	1	1	1	
62	20 628 008 0	Griff rechts				1	1	1	1	1	1	

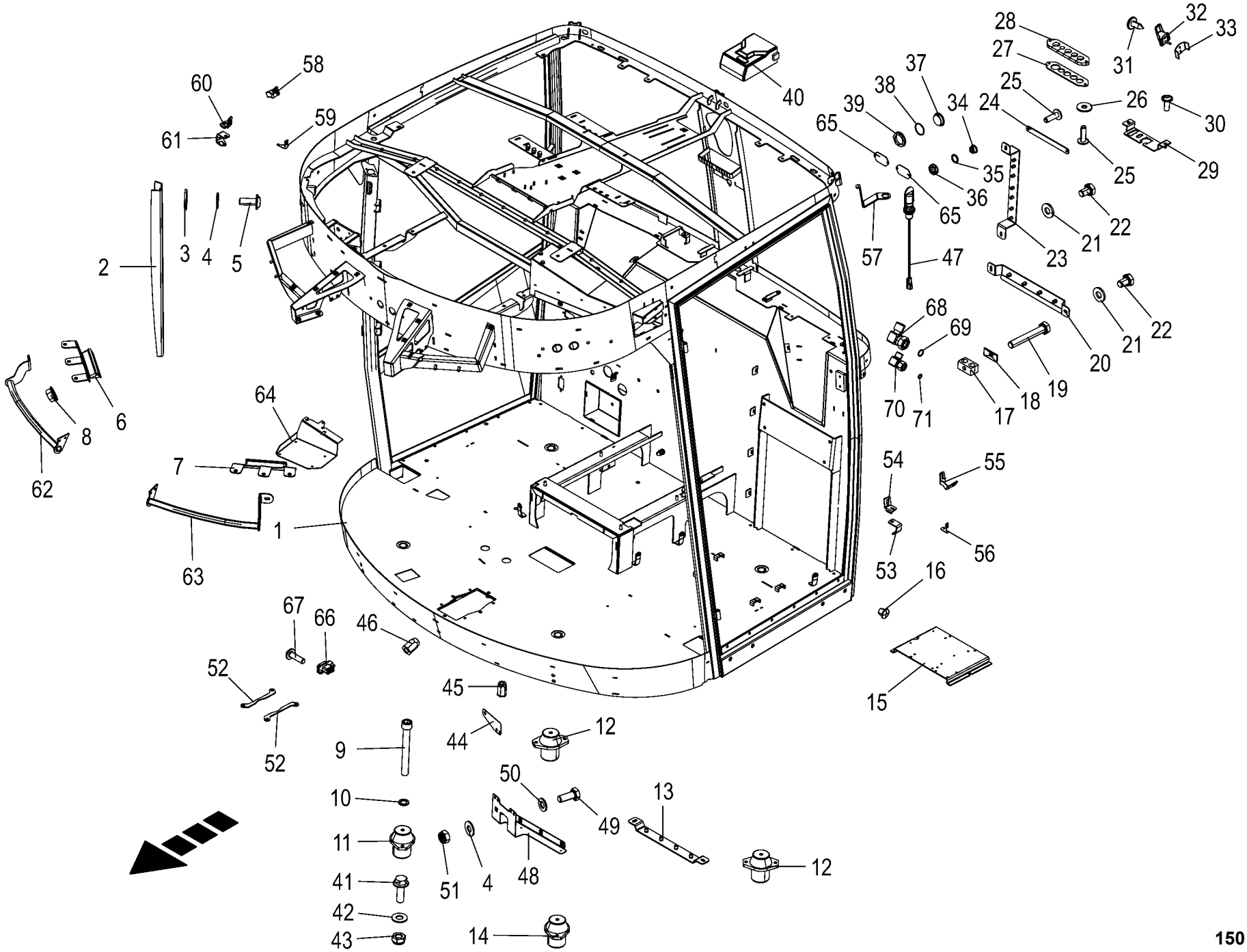

150 051 337 02 / 137.0

150 527 328 02

Kabine - Rahmen / Anbauteile Cabin - frame / mounting parts Cabine - cadre pièces rapportées					1043801 -	BX2012	BX2022	BX2032	BX2035	BX2042	BX2045	150 051 337 02 150 527 328 2 137.0
Pos.	ID-Nr.	Benennung	Description	Description	Masch.-Nr-							Bemerkung/Remarks/Remarque
63	20 628 009 0	Griff links				1	1	1	1	1	1	
64	20 628 007 0	Halter SmartConnect				1	1	1	1	1	1	
65	20 628 005 0	Blinddeckel Rückwand				2	2	2	2	2	2	
66	20 086 523 1	Brückenstecker 12-p St grau	Strapping plug 12-p St grey	Connecteur cavalier 12-p St gris		1	1	1	1	1	1	
67	90 003 689 0	Flachk.-Flan.-Schr. f. Kunst. Tor 4,5x16	Flat head flan scr f plastic Torx 4.5x16	Vis à brides à tête plate Torx 4,5x16		x	x	x	x	x	x	

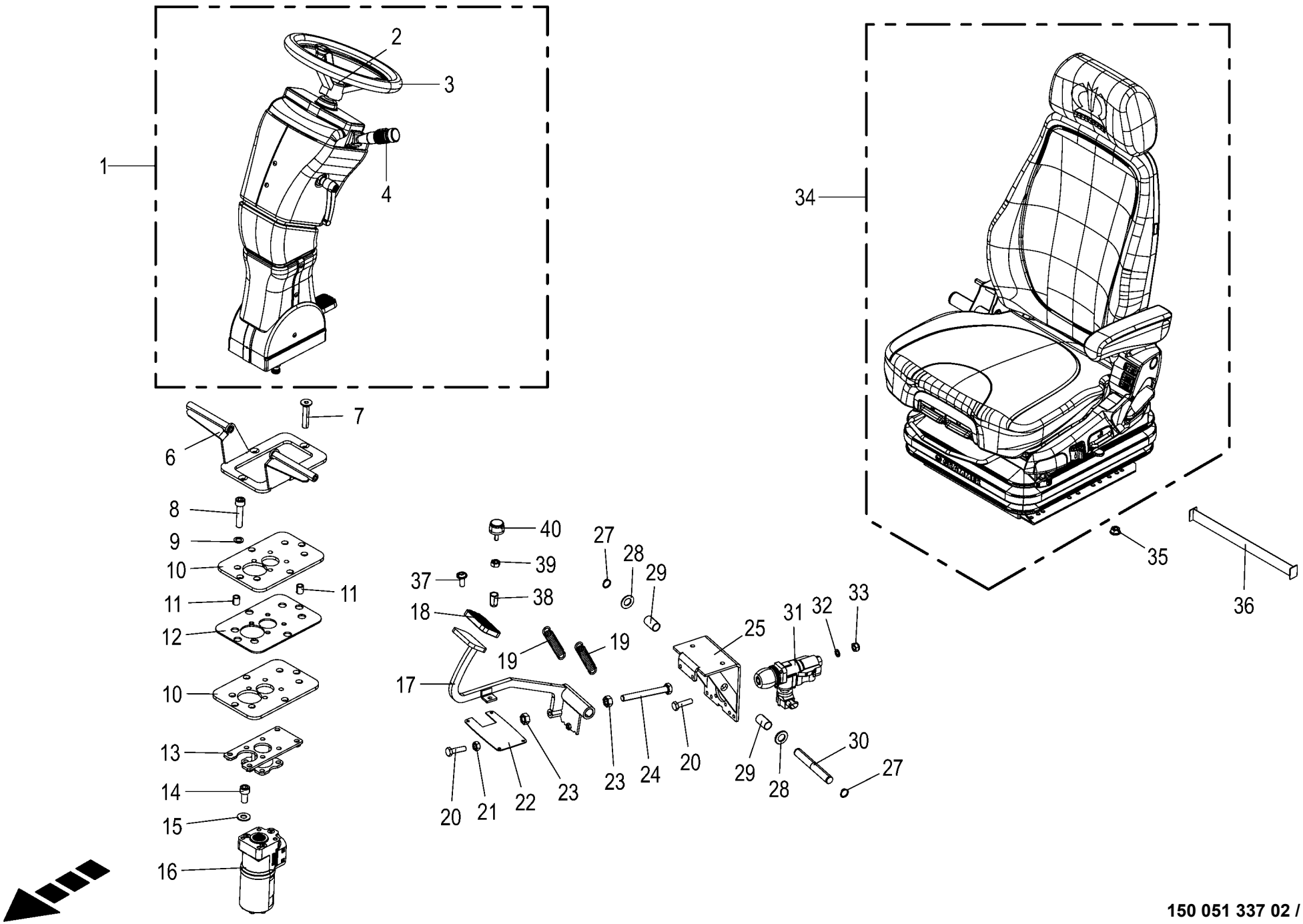

150 051 337 02 / 138.0

150 484 136 04

Lenksäule / Bremspedale / Fahrersitz Steering column / brake pedal / driver's seat Colonne de direction / pédales de frein / siège du conducteur					1043801 -	BX2012-12	BX2012-22	BX2012-32	BX2012-35	BX2012-42	BX2012-45	150 051 337 02 150 484 136 4 138.0
Pos.	ID-Nr.	Benennung	Description	Description	Masch.-Nr-							Bemerkung/Remarks/Remarque
1	27 024 258 0	Lenksäule 24V	Steering column 24V	Colonne de direction 24V		1	1	1	1	1	1	
	27 016 489 0	Warnleuchtenpanel	Warning light panel	Panel des voyants d´avertissement		1	1	1	1	1	1	
	27 016 490 0	Wippschalter	Toggle switch	Commutateur bistable		1	1	1	1	1	1	
	27 016 491 0	Schalttaste	Switch key	Bouton-poussoir		1	1	1	1	1	1	
	27 017 470 0	Lenksäule 24V	Steering column 24 V	Colonne de direction 24V		1	1	1	1	1	1	
	27 024 558 0	Aufkleber Lichthauptschalter	Label light main switch	Autocollant interrupteur princ. d'éclai.		1	1	1	1	1	1	
	27 017 473 0	Lenksäulenverkleidung oben links	Steering column panel top lh.	Hab. de la colonne de dir. en haut ga.		1	1	1	1	1	1	
	27 017 474 0	Lenksäulenverkleidung oben rechts	Steering column panel top rh.	Hab. de la colonne de dir. en haut dr.		1	1	1	1	1	1	
	27 017 475 0	Faltenbalg Gummi	Bellows rubber	Soufflet caoutchouc		1	1	1	1	1	1	
	27 017 476 0	Lenksäulenverkleidung mitte hinten	Steering column panel centre top	Hab. de la colonne de dir. centre arr.		1	1	1	1	1	1	
	27 017 477 0	Lenksäulenverkleidung mitte vorne	Steering column panel centre top	Hab. de la colonne de dir. centre av.		1	1	1	1	1	1	
	27 017 478 0	Lenksäulenverkleidung unten links	Steering column panel bottom lh.	Hab. de la colonne de dir. en bas ga.		1	1	1	1	1	1	
	27 017 479 0	Lenksäulenverkleidung unten rechts	Steering column panel bottom rh.	Hab. de la colonne de dir. en bas dr.		1	1	1	1	1	1	
	20 085 114 0	Kabelbaum Lenksäule 24V	Cable harness steering column 24 V	Fdc colonne de direction 24V		1	1	1	1	1	1	
	27 024 556 0	Instrumententräger 24V	Instrument carrier 24V	Porte-instruments 24V		1	1	1	1	1	1	
2	27 010 887 0	Lenkrad Abdeckkappe	Steering wheel cover cap	Capuchon du volant		1	1	1	1	1	1	
3	27 010 284 0	Lederlenkrad Ø 358mm	Leather steering wheel Ø 358mm	Volant en cuir Ø 358mm		1	1	1	1	1	1	
4	27 024 557 0	Bedienung Lenkstockschalter 2018/38	Operation steering column switch 2018/38	Commande commut. sur col.de dir.2018/38		1	1	1	1	1	1	
6	20 427 039 0	Fußstütze	Footrest	Repose-pied		1	1	1	1	1	1	
7	00 904 050 0	Senkschraube	Countersunkscrew	Vis à tête fraisée		x	x	x	x	x	x	M 10 X 50
8	00 903 111 1	Zylinderschraube	Allen screw	Vis tête cylindrique		x	x	x	x	x	x	M 10 X 45
9	00 909 907 0	Sperrkantscheibe	Detent edged washer	Disque à bord d'arrêt		x	x	x	x	x	x	SKZ 10
10	20 424 391 0	Gummiunterlage	Rubber pad	Support caoutchouc		2	2	2	2	2	2	
11	20 427 045 0	Distanzrohr Lenksäule	Spacer tube spacer column	Tube d'écartement colonne de direction		8	8	8	8	8	8	
12	20 424 390 0	Versteifungsplatte Lenkung	Stiffening plate steering	Plaque de raidissement direction		1	1	1	1	1	1	
13	20 424 389 0	Adapterplatte Lenksäule	Adapter plate steering column	Plaque d´adaptateur colonne de direction		1	1	1	1	1	1	
14	00 903 105 1	Zylinderschraube	Allen screw	Vis tête cylindrique		x	x	x	x	x	x	M 10 X 20

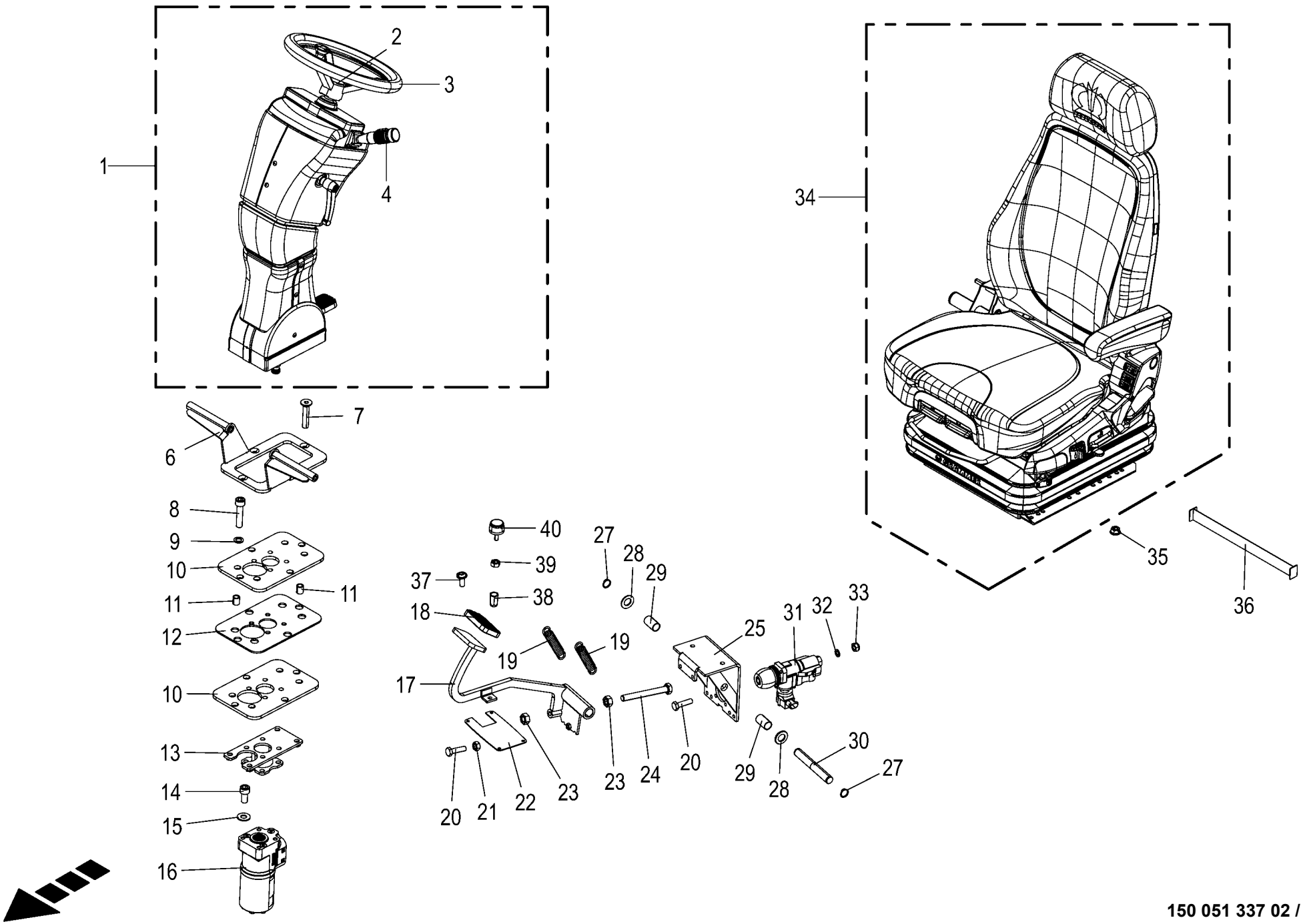

150 051 337 02 / 138.0

150 484 136 04

Lenksäule / Bremspedale / Fahrersitz Steering column / brake pedal / driver's seat Colonne de direction / pédales de frein / siège du conducteur					1043801 -	BX2012-12	BX2012-22	BX2012-32	BX2012-35	BX2012-42	BX2012-45	150 051 337 02 150 484 136 4 138.0
Pos.	ID-Nr.	Benennung	Description	Description	Masch.-Nr-							Bemerkung/Remarks/Remarque
15	00 909 909 1	Sperrkantscheibe	Detent edged washer	Disque à bord d'arrêt		x	x	x	x	x	x	SKM 10
16	27 013 412 0	Lenkventil 260/60cm³	Steering valve 260/60cm³	Vanne de direction 260/60cm³		1	1	1	1	1	1	
17	20 427 038 1	Bremspedal	Brake pedal	Pédale de frein		1	1	1	1	1	1	
18	00 220 082 0	Pedalschutz	Pedal guard	Protection de pédale		1	1	1	1	1	1	
19	00 276 584 1	Zugfeder	Tension spring	Ressort de traction		2	2	2	2	2	2	4 X 19 X 100
20	00 900 617 0	6kt-Schraube	Hex head bolt	Boulon tête hex		x	x	x	x	x	x	M 8 X 30
21	00 908 210 0	6kt-Mutter	Hex nut	Écrou hex		x	x	x	x	x	x	M 8
22	20 427 046 0	Bremspedalabdeckung	Brake pedal cover	Couvercle de pédale de frein		1	1	1	1	1	1	
23	00 908 212 0	6kt-Mutter	Hex nut	Écrou hex		x	x	x	x	x	x	M 10
24	00 900 364 0	6kt-Schraube	Hex head bolt	Boulon tête hex		x	x	x	x	x	x	M 10 X 90
25	20 027 919 0	Halter	Support	Cadre support		1	1	1	1	1	1	
27	00 911 522 1	Sicherungsring	Circlip	Circlip		2	2	2	2	2	2	20 X 1,2
28	00 910 512 2	Scheibe	Washer	Rondelle		x	x	x	x	x	x	21 X 37 X 3
29	00 934 911 0	Lagerbuchse	Bearing bush	Coussinet		2	2	2	2	2	2	20 X 23 X 40
30	00 232 580 0	Welle	Shaft	Arbre		1	1	1	1	1	1	Lg.= 155
31	27 007 492 1	Bremsventil	Brake valve	Soupape de frein		1	1	1	1	1	1	
	20 081 500 0	Sensor Winkelaufnehmer 120° [-B16]	Sensor [-B16]	Capteur [-B16]		1	1	1	1	1	1	
32	00 909 903 0	Sperrkantscheibe	Detent edged washer	Disque à bord d'arrêt		x	x	x	x	x	x	SKZ 8
33	00 908 706 0	Sicherungsmutter	Locknut	Écrou hex		x	x	x	x	x	x	M 8
34	27 011 836 0	Fahrersitz 24V	Driver's seat 24V	Siège du conducteur 24V		1	1	1	1	1	1	
35	90 003 503 0	6kt-Mutter m. Flansch & Sperrk M8 Zn8	Hex. nut + flange&detent edg M8	Écrou hex + bride&pièce d'arr M8		x	x	x	x	x	x	
36	27 022 279 0	Gummiband	Rubber strap	Band élastique		1	1	1	1	1	1	
37	20 027 449 0	Linsenflanschschraube	Fillister head screw	Vis à tête conique bombée		4	4	4	4	4	4	M 6 X 16
38	90 002 802 0	6kt-Blindnietmutter M6x16 Senkkopf Zn8	Hexagon blind rivet nut M6x16 2 Zn8	Écrou borgne à six pans M6x16 2 Zn8		x	x	x	x	x	x	
39	00 908 208 0	6kt-Mutter	Hex nut	Écrou hex		x	x	x	x	x	x	M 6
40	20 621 393 0	Anschlaggummi DM25x16,5	Stop rubber DM 25 x 16.5	Caoutchouc de butée DM25x16,5		1	1	1	1	1	1	

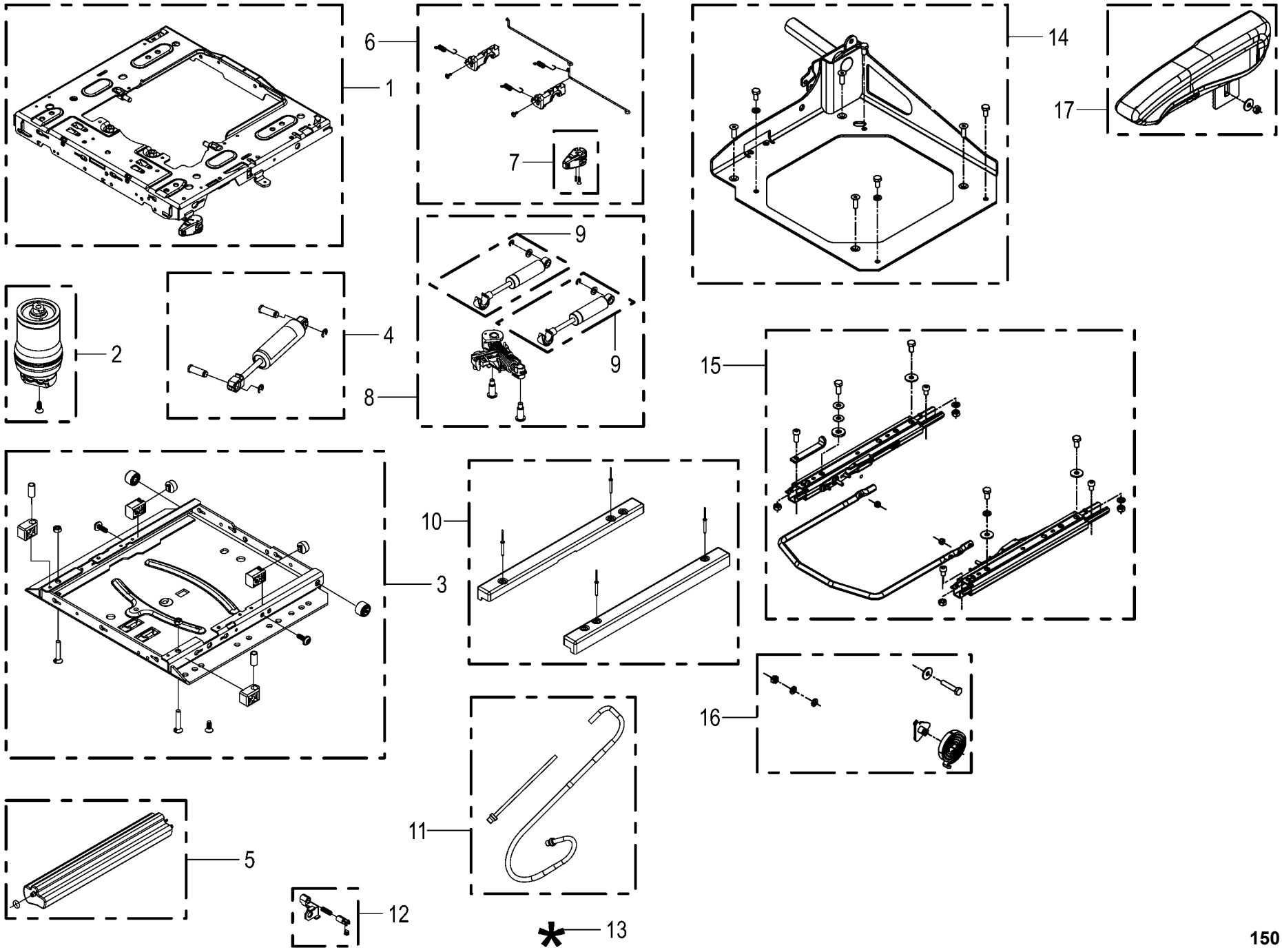

150 051 337 02 / 139.0

150 448 213 01

Verschleissteile - Fahrersitz Wear parts - driver's seat Pièces d'usure - siège du conducteur					1043801 -	BX2012-12	BX2012-22	BX2012-32	BX2012-35	BX2012-42	BX2012-45	150 051 337 02 150 448 213 1 139.0
Pos.	ID-Nr.	Benennung	Description	Description	Masch.-Nr-							Bemerkung/Remarks/Remarque
1	27 016 972 0	Federungs-OT kpl.	Susp. top part cpl.	Suspension par sup complète		1	1	1	1	1	1	
	27 016 973 0	Kleinteile Bef. Federungs-OT Sitz	Small parts fastening susp top part seat	Pet.pièces fix. part.sup. suspens. siège		1	1	1	1	1	1	
2	27 007 730 0	Luftfeder	Pneumatic spring	Ressort pneumatique		1	1	1	1	1	1	
	27 011 117 0	Zubehör Luftfeder Sitz	Access. air spring seat	Accessoires ressort de l'air siège		1	1	1	1	1	1	
3	27 016 979 0	Federungs-UT Sitz	Susp. bottom part seat	Part. inf. suspension siège		1	1	1	1	1	1	
	27 016 982 0	Kleinteile Bef. Federungs-UT Sitz	Small parts fast. susp. bottom part seat	Pet.pièces fix. part.inf. suspens. siège		1	1	1	1	1	1	
4	27 016 985 0	Stoßdämpfer	Shock absorber	Amortisseur		1	1	1	1	1	1	
	27 007 753 0	Befestigungskit	Mastic	Mastic		1	1	1	1	1	1	
5	27 020 618 0	Zusatzvolumen kpl Fahr.Sitz	Additional volume cpl. driver’s seat	Volume suppl. cpl. siège du conducteur		1	1	1	1	1	1	
	27 016 992 0	Kleinteile Bef. Zusatzvolumen	Small parts fastening additional volume	Petites pcs. fix. volume supplémentaire		1	1	1	1	1	1	
6	27 016 987 0	Arretierung für LHF	Lock for LHF	Blocage pour ressort horiz. longi.		1	1	1	1	1	1	
	27 016 988 0	Kleinteile Bef. Arretierung	Small parts fastening lock	Petites pièces fixation blocage		1	1	1	1	1	1	
7	27 016 998 0	Griff LHF Standard-Sitz	Handle LHF standard-seat	Poignée ress. hori. long. du siège Stand		1	1	1	1	1	1	
8	27 016 986 0	Längenhorizontalfeder	Lenghts horizontal suspension	Ressort horizontal longitudinal		1	1	1	1	1	1	
	27 007 757 0	Befestigungskit	Mastic	Mastic		1	1	1	1	1	1	
9	27 007 736 0	Stossdämpfer	Shock absorber	Amortisseur		2	2	2	2	2	2	
10	27 016 990 0	Abdeckung	Cover	Couvercle		1	1	1	1	1	1	
11	27 016 994 0	Luftschlauch	Air hose	Flexible à air		1	1	1	1	1	1	
	27 007 760 0	Zubehör	Accessories	Accessoires		1	1	1	1	1	1	
12	27 017 001 0	DV-Versteller Standard-Sitz	DV-adjuster standard-seat	Pièces de fixation siège Standard		1	1	1	1	1	1	
13	27 016 976 0	Verschleissteile Sitz	Wear parts seat	Pièce d'usure siège		1	1	1	1	1	1	
14	27 017 030 0	Halter Armlehne	Support armrest	Support accoudoir		1	1	1	1	1	1	
	27 017 026 0	Befestigungsteile Verstellschiene	Mounting parts adjusting rail	Pièces de fixation rail de réglage		1	1	1	1	1	1	
	27 017 033 0	Befestigungsteile Standard- Sitz	Mounting parts standard-seat	Pièces de fixation siège Standard		1	1	1	1	1	1	
	27 017 047 0	Befestigungsteile Halter AL Komfort-Sitz	Mounting parts support AL comfort-seat	Pièces de fix. support AL siège Confort		1	1	1	1	1	1	
15	27 017 025 0	Verstellschienensatz	Adjusting rail set	Jeu de rails de réglage		1	1	1	1	1	1	
	27 017 026 0	Befestigungsteile Verstellschiene	Mounting parts adjusting rail	Pièces de fixation rail de réglage		1	1	1	1	1	1	
16	27 011 159 0	Rückenlager re. kpl. Fahr. Sitz	Rear bearing rh. cpl. driver’s seat	Palier du dos dr. cpl. siège du cond.		1	1	1	1	1	1	
17	27 007 738 0	Armlehne	Armrest	Accoudoir		1	1	1	1	1	1	

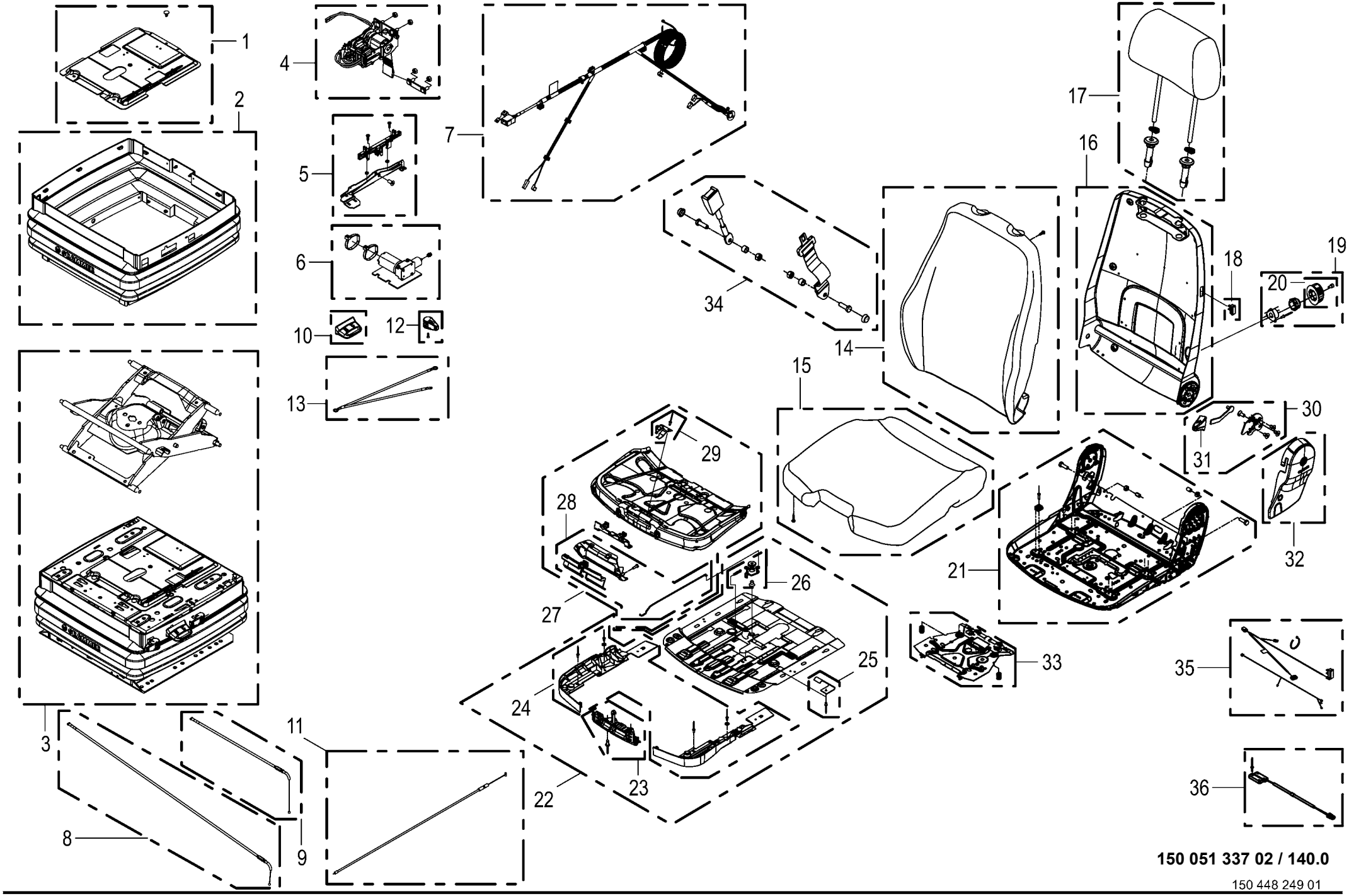

150 051 337 02 / 140.0

150 448 249 01

Verschleissteile - Fahrersitz -Standard Wear parts - driver's seat - standard Pièces d'usure - siège du conducteur - standard					1043801 -	BX2012-12	BX2012-22	BX2012-32	BX2012-35	BX2012-42	BX2012-45	150 051 337 02 150 448 249 1 140.0
Pos.	ID-Nr.	Benennung	Description	Description	Masch.-Nr-							Bemerkung/Remarks/Remarque
1	27 016 966 0	Abdeckung kpl. Standard-Sitz	Cover cpl. standard-seat	Couvercle complet siège Standard		1	1	1	1	1	1	
	27 016 968 0	Kleinteile Bef. Abdeckung	Small parts fastening cover	Petites pièces fixation couvercle		1	1	1	1	1	1	
2	27 016 980 0	Faltenbalg Standard-Sitz	Bellow standard-seat	Soufflet du siège Standard		1	1	1	1	1	1	
3	27 016 977 0	Federung MSG97AL_12V	Suspension MSG97AL_12V	Suspension MSG97AL_12V siège		1	1	1	1	1	1	
		Standard- Sitz	standard-seat	Standard								
	27 016 989 0	Kleinteile Bef. Federung Standard-Sitz	Small parts fast. suspens. standard-seat	Petites pcs de fix.susp. siège standard		1	1	1	1	1	1	
4	27 016 970 0	Niveausteuerung kpl. Standard-Sitz	Level control cpl. standard- seat	Commande de niveau complet siège std.		1	1	1	1	1	1	
	27 011 150 0	Zubehör Gurtband Sitz	Access. conveyor belt comfort seat	Access. bande de courroie siège confort		1	1	1	1	1	1	
5	27 016 993 0	Betätigung Sitzhöhenverst	Activat. seat height adjust.	Actio. réhausse assise siège		1	1	1	1	1	1	
		Standard-Sitz	stand.-seat	Standard								
	27 017 004 0	Kleinteile f. Bef. Betätigung	Small parts for fastening activation	Petites pcs. pour fixation actionnement		1	1	1	1	1	1	
6	27 016 983 0	Kompressor 24V Federung	Compressor 24V suspension	Compresseur 24V suspens.		1	1	1	1	1	1	
		Standard-Sitz	standard-seat	Standard siège								
	27 007 758 0	Befestigungskit	Mastic	Mastic		1	1	1	1	1	1	
7	27 016 974 0	Kabelbaum kpl. Standard-Sitz	Cable harness cpl. standard- seat	Faisceau de câbles complet siège std.		1	1	1	1	1	1	
8	27 016 996 0	Bowdenzug 2 f. HV Standard- Sitz	Bowden cable 2 f. heig. adj. stand.-seat	Câble bowden 2 pour siège std. adj. haut		1	1	1	1	1	1	
9	27 016 995 0	Bowdenzug 1 f. HV Standard- Sitz	Bowden cable 1 f. heig. adj. stand.-seat	Câble bowden 1 pour siège std adj. haut.		1	1	1	1	1	1	
10	27 016 997 0	Griff Höhenverstellung Standard-Sitz	Handle height adjustment standard-seat	Poignée régl.en hauteur siège standard		1	1	1	1	1	1	
11	27 016 999 0	Bowdenzug f. Dämpfer Standard-Sitz	Bowden cable f. damper standard-seat	Câble bowden pour amor. siège Standard		1	1	1	1	1	1	
12	27 017 002 0	Griff Dämpfer Standard-Sitz	Handle damper standard-seat	Poignée amortisseur siège Standard		1	1	1	1	1	1	
13	27 017 003 0	Antistatikkabel Standard-Sitz	Anti-statics cable standard- seat	Câble antistatique siège Standard		1	1	1	1	1	1	
14	27 017 007 0	Polster (Lehne) Standard-Sitz	Upholstery (backrest)	Rembourrage (dos) siège		1	1	1	1	1	1	
			standard-seat	Standard								
	27 017 034 0	Kleinteil Polster	Small part upholstery	Petite pièce rembourrage		1	1	1	1	1	1	
15	27 017 008 0	Polster (Sitzfläche) Standard- Sitz	Upholstery (seat base) standard-seat	Rembourrage (assise) siège Standard		1	1	1	1	1	1	
	27 017 034 0	Kleinteil Polster	Small part upholstery	Petite pièce rembourrage		1	1	1	1	1	1	
16	27 017 019 0	Rückenteil Standard-Sitz	Back part standard-seat	Dossier siège Standard		1	1	1	1	1	1	

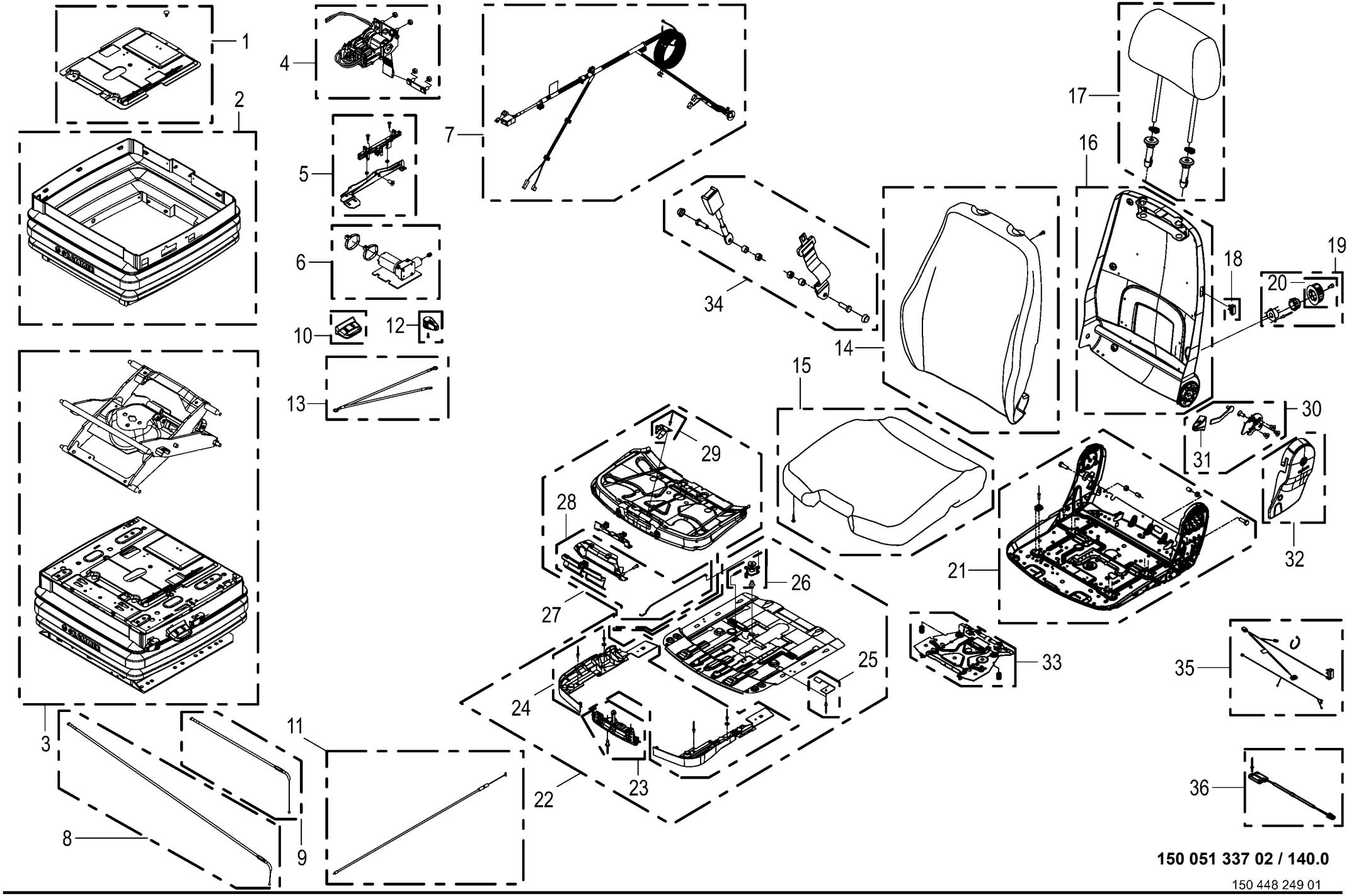

150 051 337 02 / 140.0

150 448 249 01

Verschleissteile - Fahrersitz -Standard Wear parts - driver's seat - standard Pièces d'usure - siège du conducteur - standard					1043801 -	BX2012-12	BX2012-22	BX2012-32	BX2012-35	BX2012-42	BX2012-45	150 051 337 02 150 448 249 1 140.0
Pos.	ID-Nr.	Benennung	Description	Description	Masch.-Nr-							Bemerkung/Remarks/Remarque
17	20 027 899 0	Kopfstütze	Headrest	Appuie-tête		1	1	1	1	1	1	
18	27 017 029 0	Kleinteil Lehne	Small part backrest	Petite pièce accoudoir		1	1	1	1	1	1	
19	27 017 011 0	Betätigung BSS Standard-Sitz	Activation wide swath system stand.-seat	Actionnement BSS siège Standard		1	1	1	1	1	1	
20	27 017 012 0	Griff BSS Standard-Sitz	Handle wide swath system standard-seat	Poignée BSS siège Standard		1	1	1	1	1	1	
21	27 017 018 0	Sitzplatte Standard-Sitz	Seat plate standard-seat	Assise siège Standard		1	1	1	1	1	1	
	27 017 017 0	Gleiter f. Verstellung	Slider for adjustment	Patin pour réglage		1	1	1	1	1	1	
	27 017 015 0	Anschlag Rückenlehne Standard-Sitz	Stop backrest standard-seat	Butée dossier siège Standard		1	1	1	1	1	1	
22	27 017 024 0	Sitztiefenverstellung Standard-Sitz	Seat depth adjustment standard-seat	Réglage de la profondeur du siège std.		1	1	1	1	1	1	
	27 017 027 0	Kleinteile Sitztiefenverstellung	Small parts seat depth adjustment	Petites pcs. régl. profondeur du siège		1	1	1	1	1	1	
23	27 011 168 0	Rasterung Fahr.Sitz	Screening driver’s seat	Trame siège du cond.		1	1	1	1	1	1	
24	27 011 169 0	Abdeckung Stv. Fahr.Sitz	Cover	Couvert		1	1	1	1	1	1	
25	27 011 167 0	Federblech kpl. Fahr.Sitz	Spring plate cpl. driver’s seat	Tôle des ressorts cpl. siège confort		1	1	1	1	1	1	
26	27 011 166 0	Hebel für DA./STV.KPL. Fahr. Sitz	Lever	Levier		1	1	1	1	1	1	
	27 017 023 0	Kleinteile Rasthebel	Small parts notch lever	Petites pièces levier à cran		1	1	1	1	1	1	
27	27 017 022 0	Sitzkissenneigungsverst.	Seat cushion tilt adjustment	Régl. l'inclinaison du siège siège		1	1	1	1	1	1	
		Standard-Sitz	stand.-seat	std.								
28	27 017 020 0	Betätigung Sitzverstellung Standard-Sitz	Activation seat adjustment standard-seat	Actio. réglage assise du siège Standard		1	1	1	1	1	1	
29	27 017 021 0	Federblech	Spring sheet	Tôle à ressort		1	1	1	1	1	1	
30	27 017 014 0	Betätigung Lehnenverst. Standard-Sitz	Activation backrest adjust. stand-seat	Actio. renf. du dossier siège Standard		1	1	1	1	1	1	
31	27 017 013 0	Griff Lehnenverstellung Standard-Sitz	Handle backrest adjustment standard-seat	Poignée régl.du dossier siège standard		1	1	1	1	1	1	
32	27 017 016 0	Abdeckung links Standard-Sitz	Cover left standard-seat	Couvercle gauche siège Standard		1	1	1	1	1	1	
33	27 017 031 0	Wippe Sitzschalter Standard- Sitz	Rocker seat switch standard- seat	Bascule interrupteur siège Standard		1	1	1	1	1	1	
	27 017 032 0	Kleinteile Sitzschalter	Small parts seat switch	Petites pièces interrupteur siège		1	1	1	1	1	1	
34	27 001 035 0	Rückhaltesystem	Restraint device	CEINTURE DE SÉCURITE		1	1	1	1	1	1	
35	27 017 028 0	Kabelbaum Standard-Sitz	CH standard-seat	Faisceau de câbles siège Standard		1	1	1	1	1	1	
36	27 007 762 0	Sitzschalter -mit Magnet	Seat switch -with solenoid	Commutateur de siège -avec magnétique		1	1	1	1	1	1	

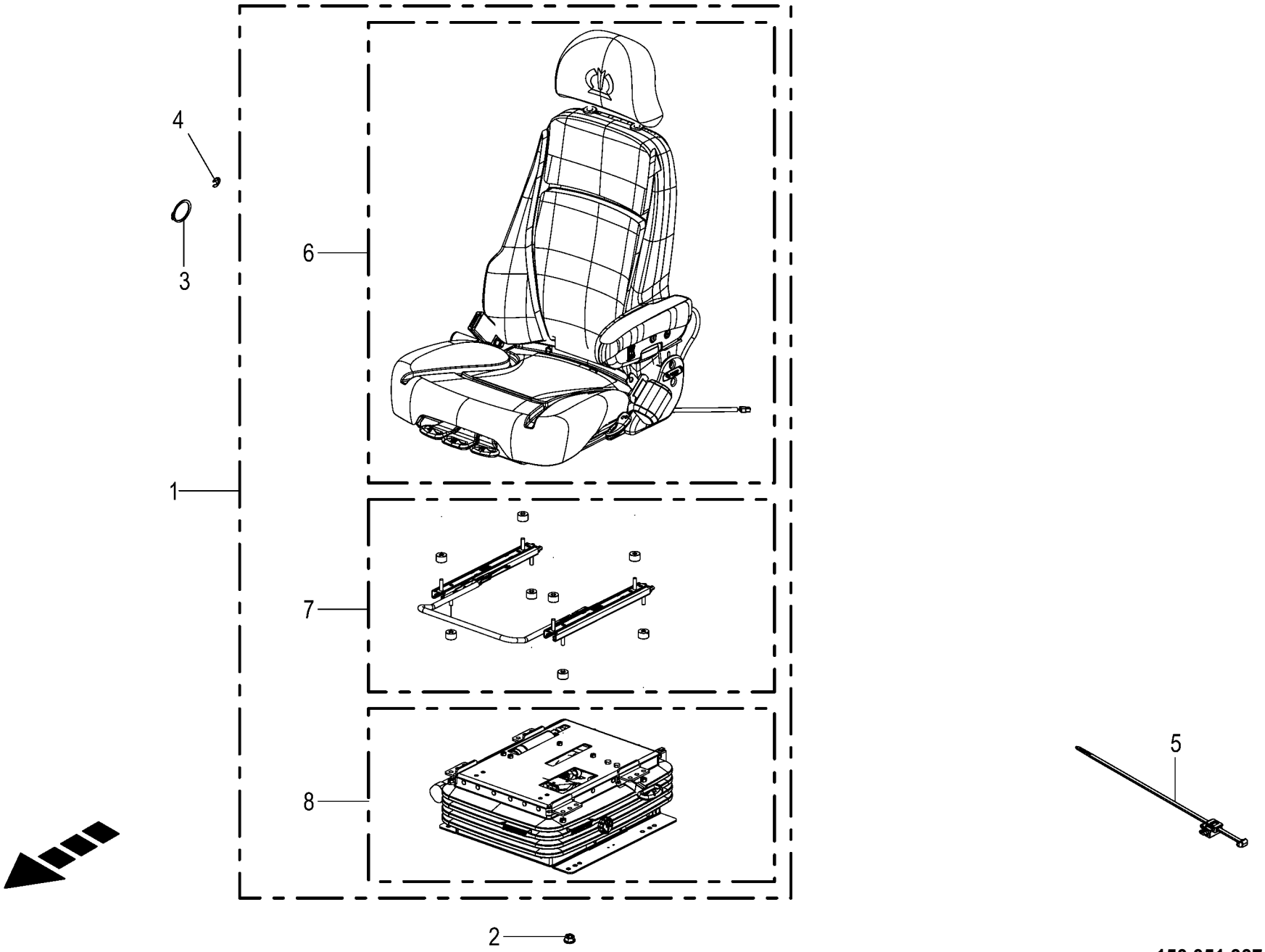

150 051 337 02 / 141.0

150 509 465 03

Fahrersitz Vibrationsoptimiert *optional **Driver's seat vibration-optimised** **Siège conduct. optim. au niv. de vibr.**					1043801 -	BX2012-12	BX2012-22	BX2012-32	BX2012-35	BX2012-42	BX2012-45	**150 051 337 02** 150 509 465 3 **141.0**
Pos.	ID-Nr.	Benennung	Description	Description	Masch.-Nr-							Bemerkung/Remarks/Remarque
1	27 023 680 0	Fahrersitz Vibrationsoptimiert	Driver's seat vibration- optimised	Siège conduct. optim. au niv. de vibr.		1	1		1	1	1	
2	90 003 503 0	6kt-Mutter m. Flansch & Sperrk M8 Zn8	Hex. nut + flange&detent edg M8	Écrou hex + bride&pièce d'arr M8		x	x		x	x	x	
3	00 911 532 0	Sicherungsring	Circlip	Circlip		1	1		1	1	1	A 34 X 1,5
4	90 004 185 0	Sicherungsscheibe 8 x 12 x 1 Zn8	Locking washer 8 x 16.3 x 1 Zn8	Rondelle d'arrêt 8 x 16,3 x 1 Zn8		1	1		1	1	1	
5	20 088 172 0	Befestigungsbinder 4,6x200 Kantenclip sw	Fixing tie 4.6 x 200 edge clip black	Lanière de fixation 4,6x200 clip bord nr		x	x		x	x	x	
6	27 028 173 0	Sitz mit Armlehne ET Fahrersitz				1	1		1	1	1	
	27 028 174 0	Polster Sitz & Lehne ET Fahrersitz				1	1		1	1	1	
7	27 028 175 0	Gleitschienensatz kpl. Fahrersitz				1	1		1	1	1	
8	27 028 178 0	Federung Sitz kpl.				1	1		1	1	1	

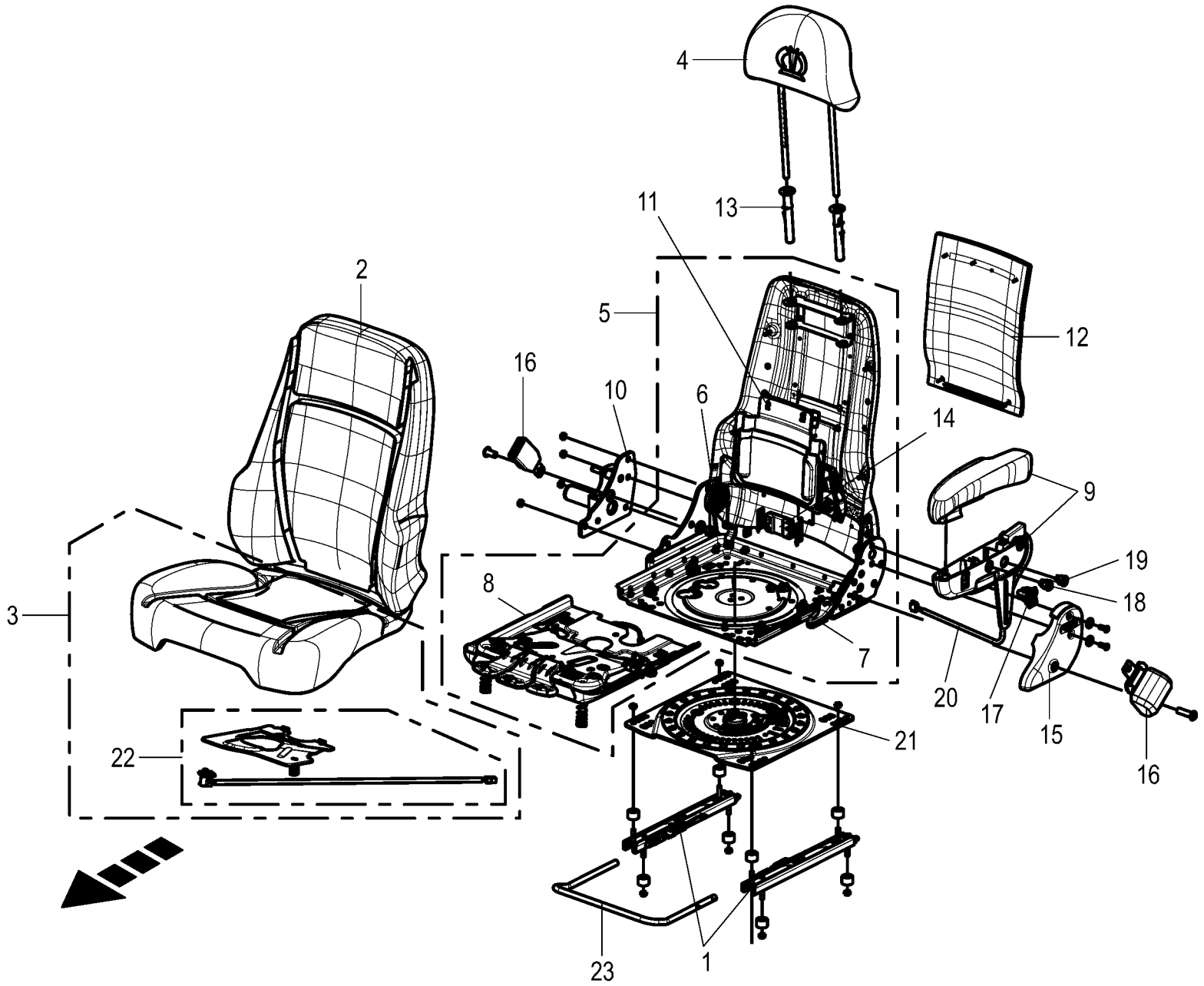

150 051 337 02 / 142.0

150 533 626 01

Verschleissteile - Fahrersitz *optional **Wear parts - driver's seat** **Pièces d'usure - siège du conducteur**					1043801 -	BX2012-12	BX2012-22	BX2012-32	BX2012-35	BX2012-42	BX2012-45	**150 051 337 02** 150 533 626 1 **142.0**
Pos.	ID-Nr.	Benennung	Description	Description	Masch.-Nr-							Bemerkung/Remarks/Remarque
1	27 028 176 0	Satz Gleitschienen 160mm ET Fahrersitz				1	1		1	1	1	
2	27 028 199 0	Bezug Lehne				1	1		1	1	1	
3	27 028 200 0	Bezug Sitzkissen				1	1		1	1	1	
4	27 028 201 0	Kopfstütze Fahrersitz				1	1		1	1	1	
5	27 028 202 0	Sitz & Lehnenschale				1	1		1	1	1	
6	27 028 203 0	Befestigungssatz Lehne/Sitz Fahrersitz				1	1		1	1	1	
7	27 028 204 0	Drücker / Versteller Fahrersitz				1	1		1	1	1	
8	27 028 205 0	Sitzschale Fahrersitz				1	1		1	1	1	
9	27 028 206 0	Armlehne LH KIT Fahrersitz				1	1		1	1	1	
10	27 028 207 0	Konsole Befestigungshalter Fahrersitz				1	1		1	1	1	
11	27 028 208 0	Lordosenstütze Luftkissen Fahrersitz				1	1		1	1	1	
12	27 028 209 0	Dokumententasche Fahrersitz				1	1		1	1	1	
13	27 028 210 0	Hülsen Kopfstütze Fahrersitz				1	1		1	1	1	
14	27 028 211 0	Steuergerät Fahrersitz				1	1		1	1	1	
15	27 028 212 0	Seitenverkleidung Fahrersitz				1	1		1	1	1	
16	27 028 213 0	Sicherheitsgurt kpl.				1	1		1	1	1	
17	27 028 214 0	Schalter Sitzverstellung Fahrersitz				1	1		1	1	1	
18	27 028 215 0	Schalter Lendenverstellung Fahrersitz				1	1		1	1	1	
19	27 028 216 0	Schalter Sitzheizung Fahrersitz				1	1		1	1	1	
20	27 028 217 0	Kabelbaum Lendeneinstellung Fahrersitz				1	1		1	1	1	
21	27 028 218 0	Drehlager Fahrersitz				1	1		1	1	1	
22	27 028 219 0	OPS-Schalter Fahrersitz				1	1		1	1	1	
23	27 028 177 0	Bügel Sitzverstellung ET Fahrersitz				1	1		1	1	1	

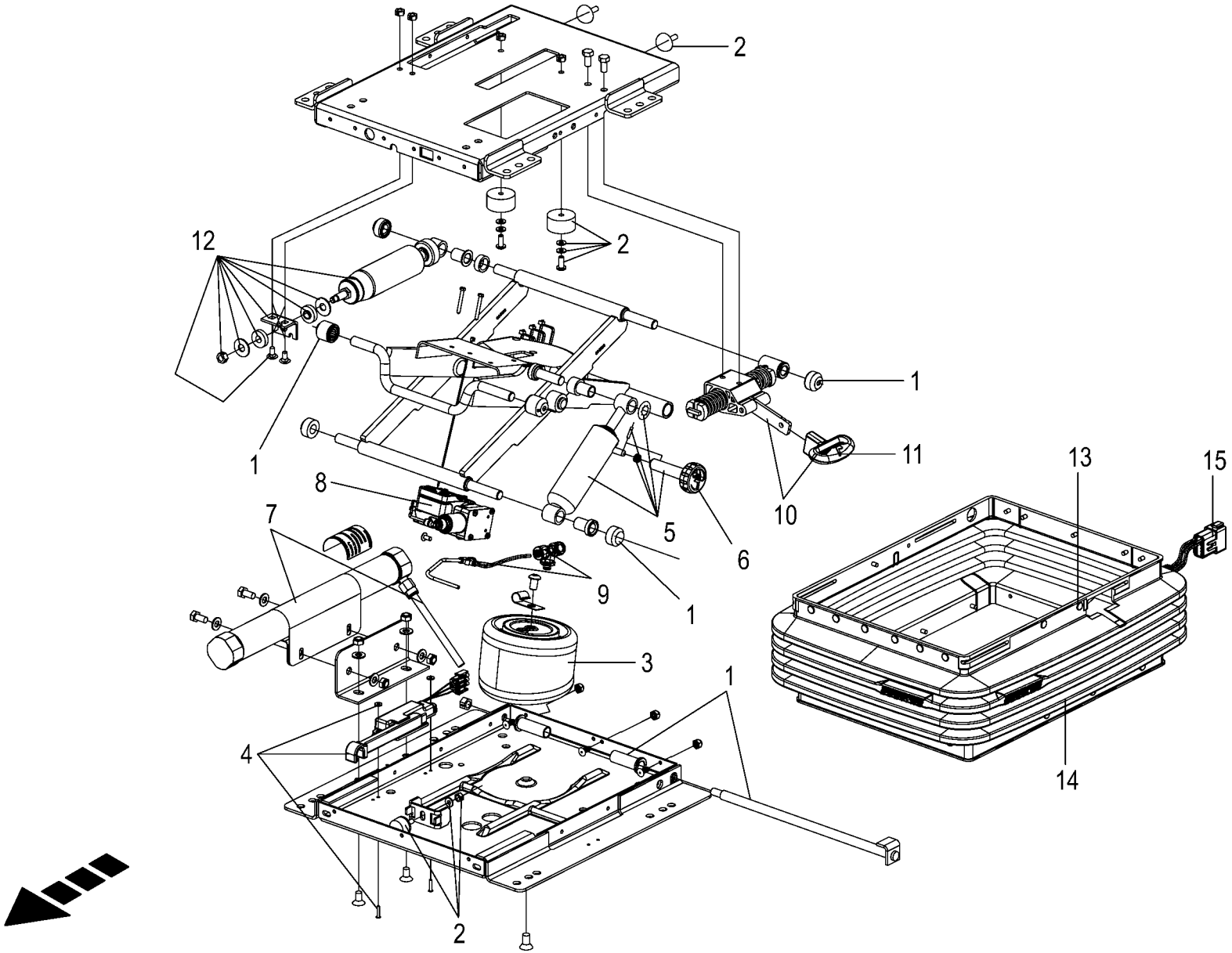

150 051 337 02 / 143.0

150 533 628 01

Verschleissteile - Fahrersitz *optional Wear parts - driver's seat Pièces d'usure - siège du conducteur					1043801 -	BX2012-12	BX2012-22	BX2012-32	BX2012-35	BX2012-42	BX2012-45	150 051 337 02 150 533 628 1 143.0
Pos.	ID-Nr.	Benennung	Description	Description	Masch.-Nr-							Bemerkung/Remarks/Remarque
1	27 028 179 0	Satz Rollenlager Federung Fahrersitz				1	1		1	1	1	
2	27 028 180 0	Satz Dämpfungsgummi Fahrersitz				1	1		1	1	1	
3	27 028 181 0	Luftfederung Fahrersitz				1	1		1	1	1	
4	27 028 182 0	Kabelbaum Armlehne				1	1		1	1	1	
5	27 028 183 0	Dämpferset Fahrersitz				1	1		1	1	1	
6	27 028 184 0	Einstellknopf Dämpfer				1	1		1	1	1	
7	27 028 185 0	Lufttank				1	1		1	1	1	
8	27 028 186 0	Kompressor	COMPRESSOR			1	1		1	1	1	
9	27 028 187 0	Luftfederung Leitung & Anschluß - Satz				1	1		1	1	1	
10	27 028 188 0	Verstellmechanismus -Satz				1	1		1	1	1	
11	27 028 189 0	Hebel Sitzverstellung				1	1		1	1	1	
12	27 028 190 0	Vor-Zurück-Verstellung				1	1		1	1	1	
13	27 028 191 0	Satz Stopfen				1	1		1	1	1	
14	27 028 192 0	Sitzbalg				1	1		1	1	1	
15	27 028 193 0	Kabelbaum Fahrersitz				1	1		1	1	1	

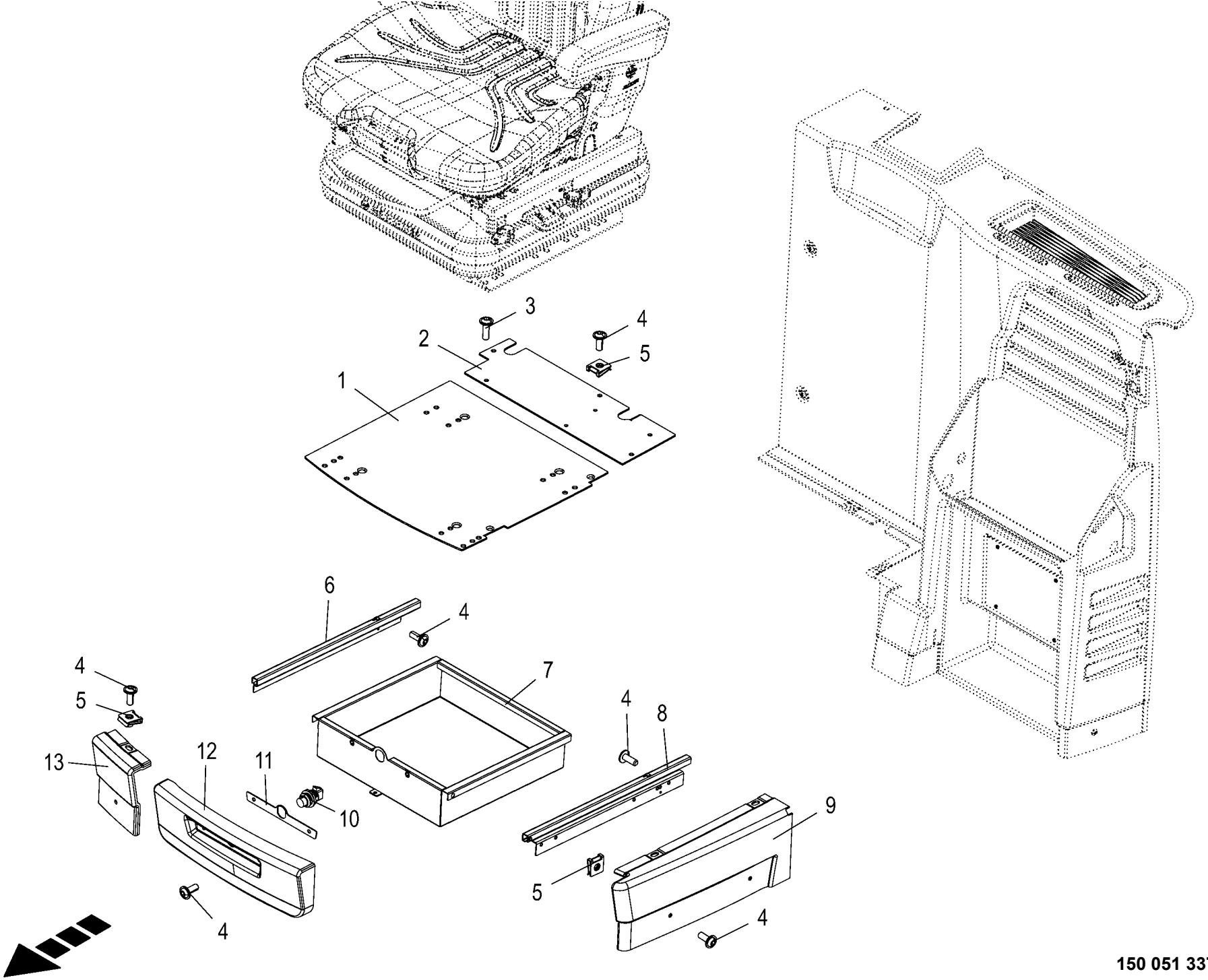

150 051 337 02 / 144.0

150 496 777 01

Kabine - Schublade **Cabin - drawer** **Cabine - tiroir**					1043801 -	BX2012-12	BX2012-22	BX2012-32	BX2012-35	BX2012-42	BX2012-45	**150 051 337 02** 150 496 777 1 **144.0**
Pos.	ID-Nr.	Benennung	Description	Description	Masch.-Nr-							Bemerkung/Remarks/Remarque
1	20 224 112 0	Platte Sitzpodest groß	Plate seat large	Plaque estrade de siège large		1	1	1	1	1	1	
2	20 427 036 0	Platte Sitzpodest klein	Plate seat small	Plaque estrade de siège petite		1	1	1	1	1	1	
3	20 027 505 0	Linsenflanschschraube	Fillister head screw	Vis à tête conique bombèe		2	2	2	2	2	2	M 6 X 20
4	20 027 449 0	Linsenflanschschraube	Fillister head screw	Vis à tête conique bombèe		15	15	15	15	15	15	M 6 X 16
5	20 027 566 0	Blechmutter	Sheet nut	Écrou tôle		9	9	9	9	9	9	M 6
6	20 029 705 0	Teleskopschienenpaar	Telescopic rail pair	Pair de rails télescopiques		1	1	1	1	1	1	
7	20 029 706 0	Schublade	Drawer	Tiroir		1	1	1	1	1	1	
8	20 029 704 0	Teleskopschienenpaar	Telescopic rail pair	Pair de rails télescopiques		1	1	1	1	1	1	
9	20 029 702 0	Seitenverkleidung	Lateral cladding	Revêtement latéral		1	1	1	1	1	1	
10	20 029 703 0	Verschluss	Lock	Verrouillage		1	1	1	1	1	1	
11	20 029 700 0	Platte	Plate	Plaque		1	1	1	1	1	1	
12	20 029 699 0	Schubladenblende	Drawer blind	Recouvrement du tiroir		1	1	1	1	1	1	
13	20 029 701 0	Frontverkleidung	Front panel	Carénage avant		1	1	1	1	1	1	

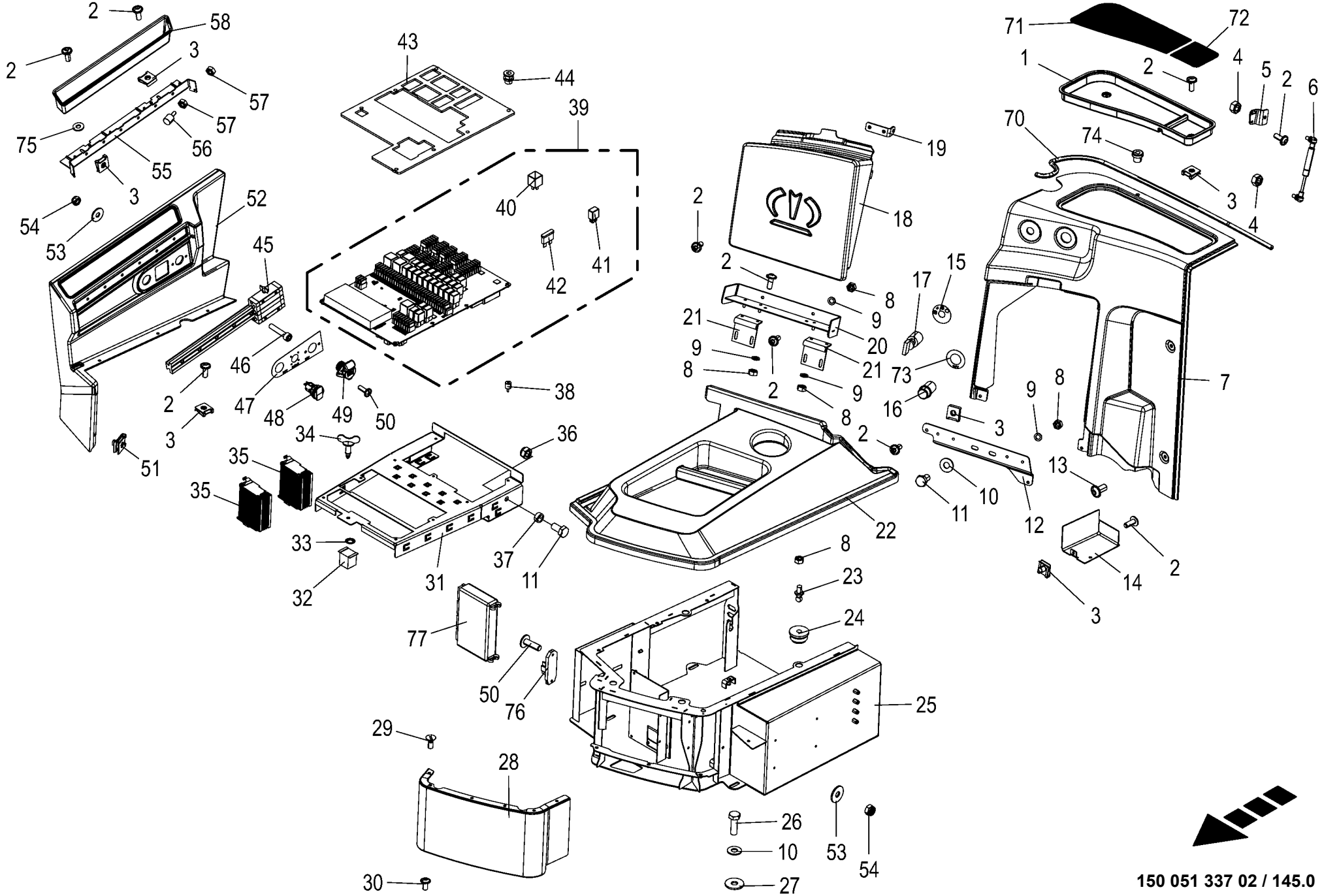

150 051 337 02 / 145.0

150 527 342 01

Kabine - Konsole **Cabin - console** **Cabine - console**					1043801 -	BX2012-12	BX2012-22	BX2012-32	BX2012-35	BX2012-42	BX2012-45	**150 051 337 02** 150 527 342 1 **145.0**
Pos.	ID-Nr.	Benennung	Description	Description	Masch.-Nr-							Bemerkung/Remarks/Remarque
1	20 425 801 0	Ablagefach Konsole rechts	Storage compartment console right	Casier de rangement console dr.		1	1	1	1	1	1	
2	20 027 449 0	Linsenflanschschraube	Fillister head screw	Vis à tête conique bombèe		21	21	21	21	21	21	M 6 X 16
3	20 027 566 0	Blechmutter	Sheet nut	Écrou tôle		18	18	18	18	18	18	M 6
4	00 908 030 0	6kt-Mutter	Hex nut	Écrou hex		x	x	x	x	x	x	M 8
5	20 425 815 1	Halter Dämpfer an Kabine	Support damper on cabin	Support amortisseur à la cabine		1	1	1	1	1	1	
6	27 020 952 0	Gasfeder 155,5/40 50N	Gas spring 155.5/40 50N	Ressort à gaz 155,5/40 50N		1	1	1	1	1	1	
7	20 425 800 4	Elektrokonsole Rückwand	Electronic console rear wall	Coffret électrique paroi arrière		1	1	1	1	1	1	
8	00 908 208 0	6kt-Mutter	Hex nut	Écrou hex		x	x	x	x	x	x	M 6
9	90 001 380 0	Sperrkantscheibe	Detent edged washer	Disque à bord d'arrêt		x	x	x	x	x	x	SKZ 6
10	00 909 908 1	Sperrkantscheibe	Detent edged washer	Disque à bord d'arrêt		x	x	x	x	x	x	SKM 8
11	00 900 612 0	6kt-Schraube	Hex head bolt	Boulon tête hex		x	x	x	x	x	x	M 8 X 16
12	20 425 813 1	Halter Scharnier	Support hinge	Support charnière		1	1	1	1	1	1	
13	20 027 564 0	Linsenflanschschraube	Fillister head screw	Vis à tête conique bombèe		2	2	2	2	2	2	M 8 X 16
14	20 427 139 0	Abdeckung Konsole	Console cover	Couvercle console		1	1	1	1	1	1	
15	20 228 471 0	Plättchen f. Zündschloß	Platelet for ignition lock	Plaque pour serrure de contact		1	1	1	1	1	1	
16	20 224 137 0	Adapterstecker	Adapter plug cigarette lighter	Fiche adaptateur		1	1	1	1	1	1	
		Zigarettenanzünder 24Vrot	24Vred									
17	00 302 656 0	Zündschloss	Ignition switch	Serrure de contact		1	1	1	1	1	1	
	00 303 349 0	Zündschlüssel	Ignition key	Clef d'allumage		1	1	1	1	1	1	
18	20 425 797 1	Ablagefach verklebt	Storage compartment glued	Casier de rangement collé		1	1	1	1	1	1	
19	20 425 814 1	Halter Feder oben	Support spring top	Support ressort en haut		1	1	1	1	1	1	
20	20 425 810 0	Halter Ablagefach	Support of storage compartment	Support casier de rangement		1	1	1	1	1	1	
21	27 020 436 0	Scharnier	Hinge	Charnière		2	2	2	2	2	2	
22	20 425 786 1	Deckel Konsole mont.	Cover console assembl.	Couvercle console assembl.		1	1	1	1	1	1	
23	90 001 578 0	Kugelbolzen	Ball pin	Boulon à boule		4	4	4	4	4	4	M 6
24	90 001 579 0	Kupplung	Clutch	Accouplement		4	4	4	4	4	4	
25	20 624 699 0	Rechnerkonsole	Computer console	Console de l'ordinateur		1	1	1	1	1	1	
26	00 900 616 0	6kt-Schraube	Hex head bolt	Boulon tête hex		x	x	x	x	x	x	M 8 X 25
27	00 910 603 0	Scheibe	Washer	Rondelle		x	x	x	x	x	x	8,4 X 24 X 2
28	20 223 652 0	Verkleidung Konsole vorne	Enclosure console front	Habillage console avant		1	1	1	1	1	1	
29	00 904 323 0	Senkschraube Schlitz M4 x 10 Zn8	Countersunk screw slot M4 x 10 Zn8	Vis à tête fraisée à fente M4 x 10 Zn8		x	x	x	x	x	x	
30	00 904 772 0	Linsenschraube	Fillister head screw	Vis tête bombee		x	x	x	x	x	x	M 6 X 12
31	20 016 524 0	Halter	Support	Support		1	1	1	1	1	1	
32	27 000 133 0	Schnellverschluss	Quick coupler	Fermeture rapide		1	1	1	1	1	1	
33	27 000 132 0	Sicherungsring	Circlip	Circlip		1	1	1	1	1	1	6,6 X 12,3 X 0,3
34	20 029 569 0	Schnellverschluss	Quick coupler	Fermeture rapide		1	1	1	1	1	1	

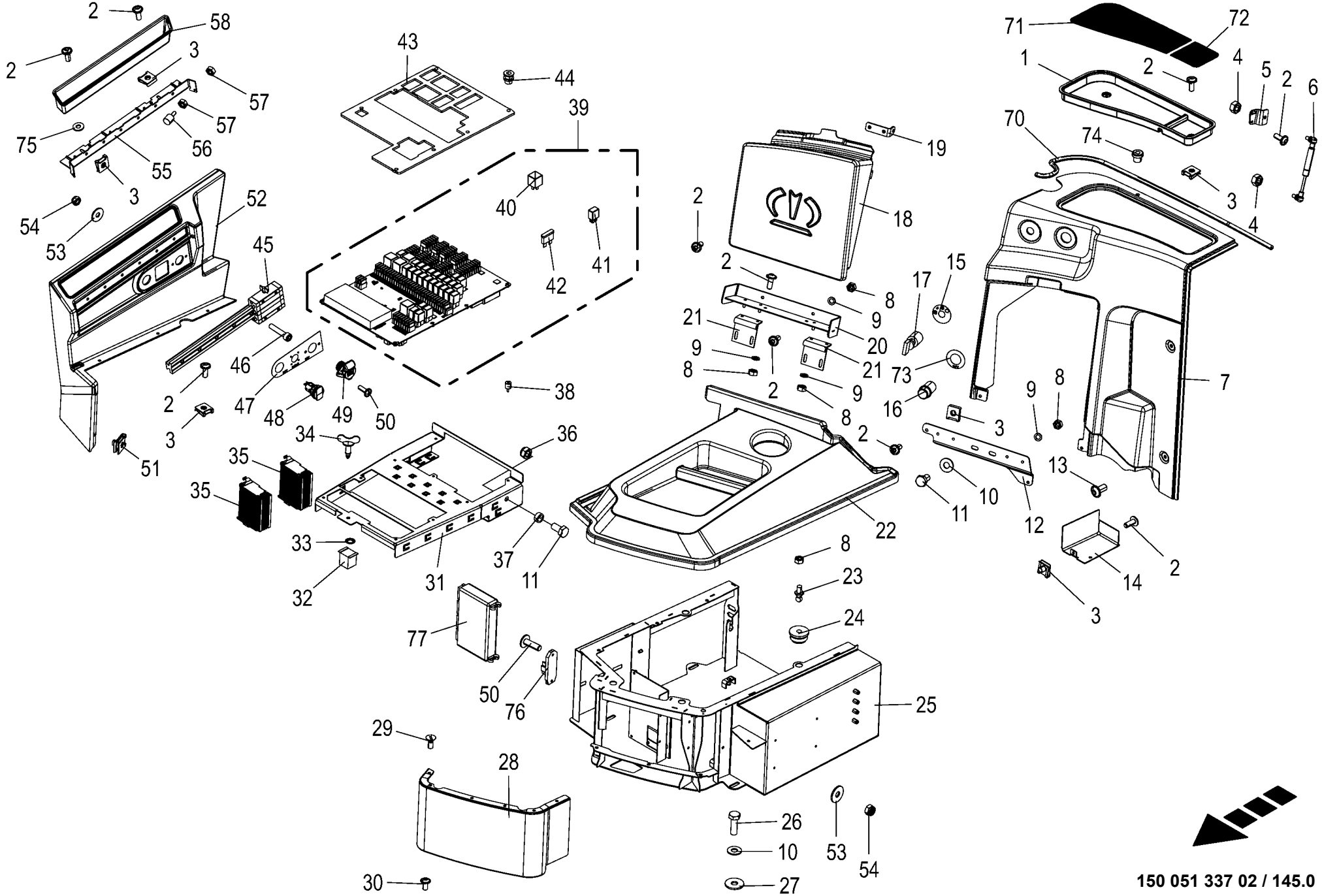

150 051 337 02 / 145.0

150 527 342 01

Kabine - Konsole **Cabin - console** **Cabine - console**					1043801 -	BX2011-12	BX2011-22	BX2011-32	BX2011-35	BX2011-42	BX2011-45	**150 051 337 02** 150 527 342 1 **145.0**
Pos.	ID-Nr.	Benennung	Description	Description	Masch.-Nr-							Bemerkung/Remarks/Remarque
35	20 089 343 0	Spannungswandler DC-DC 24-12V 240W	Voltage converter DC-DC 24- 12V 240W	Transformateur de tension DC- DC 24-12V		3	3	3	3	3	3	
36	00 908 706 0	Sicherungsmutter	Locknut	Écrou hex		x	x	x	x	x	x	M 8
37	20 221 281 0	Buchse 8,5 x 12 x 5	Bushing 8.5 x 12 x 5	Douille 8,5 x 12 x 5		2	2	2	2	2	2	
38	20 223 696 0	Gummipuffer	Rubber buffer	Tampon de caoutchouc		9	9	9	9	9	9	
39	20 086 734 1	Platine Zentralelektrik kpl.	Circuit board centr electric. system cpl	Platine électrique central cpl.		1	1	1	1	1	1	
40	20 085 162 0	Relais Wechsler 20A	Relay Changeover contact 20A	Relais Inverseur 20A		4	4	4	4	4	4	
41	20 083 359 0	Relais Wechsler 15A	Relay Changeover contact 15A	Relais Inverseur 15A		26	26	26	26	26	26	
42	20 081 965 0	ATO-Flachstecksicherung 2A grau	ATO Flat fuse	Fusible plat		1	1	1	1	1	1	
	00 303 198 0	Flachstecksicherung	Flat fuse	Fusible plat		3	3	3	3	3	3	3 A
	20 083 358 0	ATO-Flachstecksicherung 4A rosa	ATO-flat fuse 4A pink	Fusible plat ATO 4A rose		1	1	1	1	1	1	
	00 301 977 0	Flachstecksicherung	Flat fuse	Fusible plat		18	18	18	18	18	18	5 A
	00 302 074 0	Flachstecksicherung	Flat fuse	Fusible plat		5	5	5	5	5	5	7,5 A
	00 302 194 0	Flachstecksicherung	Flat fuse	Fusible plat		16	16	16	16	16	16	10 A
	00 302 076 0	Flachstecksicherung	Flat fuse	Fusible plat		54	54	54	54	54	54	15 A
	00 301 856 0	Flachstecksicherung	Flat fuse	Fusible plat		1	1	1	1	1	1	20 A
	00 303 201 0	Flachstecksicherung	Flat fuse	Fusible plat		5	5	5	5	5	5	25 A
43	20 224 289 0	Abdeckung Platine montiert	Cover circuit board mounted	Couvercle platine assembl.		1	1	1	1	1	1	
44	20 228 746 0	Blindniet M6	Blind rivet M6	Rivet borgne M6		7	7	7	7	7	7	
45	27 020 438 0	Lineargleitführung	Linear guide	Guide linéaire		1	1	1	1	1	1	
46	00 903 048 0	Zylinderschraube	Allen screw	Vis tête cylindrique		x	x	x	x	x	x	M 6 X 30
47	20 426 691 0	Beschriftung 12V_ 24V	Labelling 12V 24V	Inscription 12V_ 24V		1	1	1	1	1	1	
48	20 027 563 0	Steckdose	Socket	Prise de courant		1	1	1	1	1	1	
49	20 084 233 0	Stecker 3-p Bu schwarz	Plug 3-p Bu black	Cavalier 3-p Bu noir		1	1	1	1	1	1	
50	20 027 448 0	Linsenflanschschraube	Fillister head screw	Vis à tête conique bombèe		2	2	2	2	2	2	M 5 X 16
51	20 027 439 0	Blechmutter	Sheet nut	Écrou tôle		2	2	2	2	2	2	M 6
52	20 425 808 1	Seitenteil Elektrokonsole	Side part electronic console	Partie latérale coffret électrique		1	1	1	1	1	1	
53	00 910 365 0	Scheibe	Washer	Rondelle		x	x	x	x	x	x	5,3 X 15 X 1
54	00 908 702 0	Sicherungsmutter	Locknut	Écrou hex		x	x	x	x	x	x	M 5
55	20 425 811 0	Halter Seitenteil	Support side part	Support partie latérale		1	1	1	1	1	1	
56	27 020 439 0	Gummipuffer Rd 10 x 10 M4x10	Rubber buffer Rd 10 x 10 M4x10	Tampon de caoutchouc Rd 10 x 10 M4x10		2	2	2	2	2	2	
57	00 908 006 1	6kt-Mutter	Hex nut	Écrou hex		x	x	x	x	x	x	M 4
58	20 425 805 0	Ablagefach Seitenteil oben	Storage compartment side part top	Casier de rang. partie latérale en haut		1	1	1	1	1	1	
70	20 027 747 0	Moosgummiprofil	Sponge rubber profile	Profilé en caoutchouc cellulaive		1	1	1	1	1	1	
71	20 429 656 0	Ablagematte rechts groß	Storage pad right large	Tapis de rangement droit large		1	1	1	1	1	1	

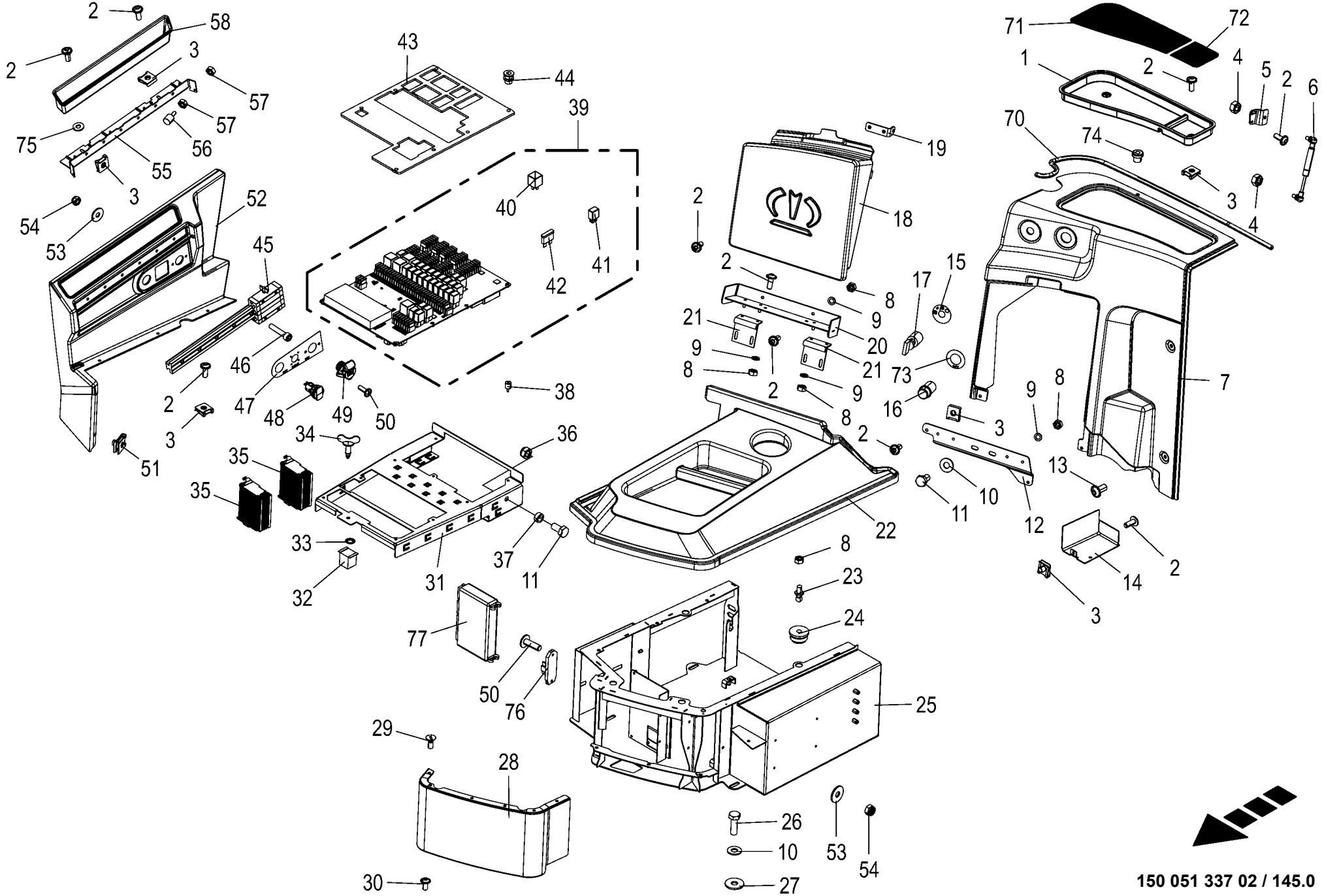

150 051 337 02 / 145.0

150 527 342 01

Kabine - Konsole **Cabin - console** **Cabine - console**					1043801 -	BX2011-12	BX2011-22	BX2011-32	BX2011-35	BX2011-42	BX2011-45	**150 051 337 02** 150 527 342 1 **145.0**
Pos.	ID-Nr.	Benennung	Description	Description	Masch.-Nr-							Bemerkung/Remarks/Remarque
72	20 429 657 0	Ablagematte rechts klein	Storage pad right small	Tapis de rangement droit petit		1	1	1	1	1	1	
73	20 620 036 0	Beschriftung 24V	Labelling 24V	Inscription 24V		1	1	1	1	1	1	
74	20 621 331 0	Kabelmuffe	Cable gland	Passe-câble		1	1	1	1	1	1	
75	00 909 906 1	Sperrkantscheibe	Detent edged washer	Disque à bord d'arrêt		x	x	x	x	x	x	SKM 6
76	20 083 500 0	Platine CAN-Verteilung Sternpunkt	Circuit board CAN distribution	Platine Distribution CAN Sternpunkt		1	1	1	1	1	1	
77	20 083 517 1	ECU CPC4 32bit 4ST 2018/27	ECU CPC4 32bit 4ST 2018/27	ECU CPC4 32bit 4ST 2018/27		1	1	1	1	1	1	

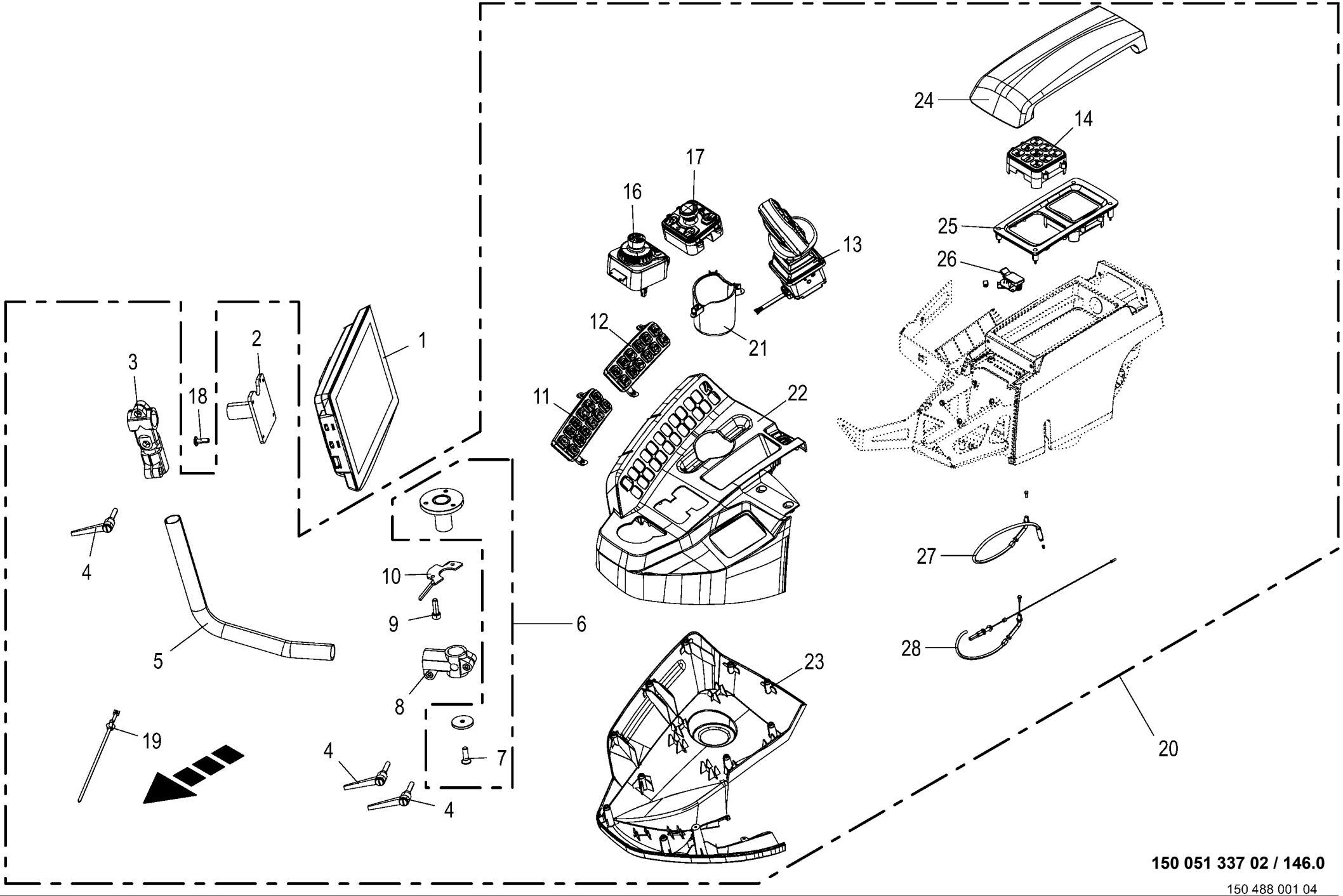

150 051 337 02 / 146.0

150 488 001 04

Kabine - Terminal / Armlehne **Cabin - terminal / armrest** **Cabine - terminal / accoudoir**					1043801 -	BX2011-12	BX2011-22	BX2011-32	BX2011-35	BX2011-42	BX2011-45	**150 051 337 02** 150 488 001 4 **146.0**
Pos.	ID-Nr.	Benennung	Description	Description	Masch.-Nr-							Bemerkung/Remarks/Remarque
1	20 086 058 1	Terminal X-Touch12 2018/27	X-Touch12 terminal 2018/27	Terminal X-Touch12 2018/27		1	1	1	1	1	1	
2	20 428 894 0	Halter oben XTouch	Support top XTouch	Support supérieur XTouch		1	1	1	1	1	1	
3	27 014 328 0	Gelenkklemmstück	Joint clamp piece	Pièce de serrage du joint		1	1	1	1	1	1	
4	27 019 240 0	Klemmhebel	Clamping lever	Levier de serrage		3	3	3	3	3	3	
5	20 621 502 0	Rohrbogen Terminalhalter D30 einteilig	Pipe bend terminal support d30 sing pie	Tuyau coudé sup. du term. d30 monopartie		1	1	1	1	1	1	
6	20 016 545 0	Drehlager Terminal an Konsole	Pivot bearing terminal at console	Palier tournant terminal sur console		1	1	1	1	1	1	
7	00 904 023 2	Senkschraube	Countersunkscrew	Vis à tête fraisée		x	x	x	x	x	x	M 6 X 20
8	20 223 701 0	Klemme	terminal	Borne		1	1	1	1	1	1	
9	00 903 045 1	Zylinderschraube	Allen screw	Vis tête cylindrique		x	x	x	x	x	x	M 6 X 20
10	20 428 895 1	Blech Anschlag	Sheet stop	Tôle butée		1	1	1	1	1	1	
11	20 223 715 2	Bedienung 12B Keypad 1 BX 2014/41	Operation 12B keypad 1 BX 2014/41	Commande 12B Keypad 1 BX 2014/ 41		1	1	1	1	1	1	
12	20 223 742 2	Bedienung 12B Keypad 2 BX 2014/41	Operation 12B keypad 2 BX 2014/41	Commande 12B Keypad 2 BX 2014/ 41		1	1	1	1	1	1	
13	27 011 881 3	Joystick MFFG 2016/20	Joystick MFFG 2016/20	Manette MFFG 2016/20		1	1	1	1	1	1	
14	20 086 936 0	Bedienung Krone Twin Keypad 2016/51	Operation KRONE Twin Keypad 2016/51	Commande KRONE Twin Keypad 2016/51		1	1	1	1	1	1	
16	20 223 707 0	Bedienung Main Mode Switch 2013/12	Operation Main Mode Switch 2013/12	Commande Main Mode Switch 2013/12		1	1	1	1	1	1	
17	20 422 467 0	Bedienung Navigation Cluster 2015/29	Operation Navigation Cluster 2015/29	Commande Navigation Cluster 2015/29		1	1	1	1	1	1	
18	00 904 769 0	Linsenflanschschraube	Fillister head screw	Vis à tête conique bombèe		x	x	x	x	x	x	M 5 X 16
19	20 086 200 0	Befestigungsbinder 4,6x300 Lamellenfuß	Fixing tie 4,6x300 Fir tree base sw	Lanière de fixation 4,6x300 Pied sapin		x	x	x	x	x	x	
20	20 422 468 4	Armlehne BX014 2019/04	Armrest BX014 2019/04	Accoudoir BX014 2019/04		1	1	1	1	1	1	
21	27 024 542 0	Abdeckung Becherhalter Armlehne	Cap cup holder armrest	Couvercle porte-gobelet accoudoir		1	1	1	1	1	1	
22	27 024 541 0	Abdeckung Oberteil Armlehne	Cover upper armrest	Couvercle partie supérieure accoudoir		1	1	1	1	1	1	
23	27 024 544 0	Abdeckung Unterteil Armlehne	Cap bottom part armrest	Couvercle partie inférieure accoudoir		1	1	1	1	1	1	
24	27 024 545 0	Armauflage schwarz konvex	Armrest set armrest	Accoudoir jeu		1	1	1	1	1	1	
	27 023 096 0	Armauflage schwarz konkav - optional	Armrest black concave - optional	Accoudoir noir concave - optionnel		1	1	1	1	1	1	
25	27 024 546 0	Main Cluster Cover kpl.	Main Cluster Cover cpl.	Main Cluster Cover cpl.		1	1	1	1	1	1	
26	27 024 547 0	USB Kit Armlehne	USB kit armrest	Jeu USB accoudoir		1	1	1	1	1	1	

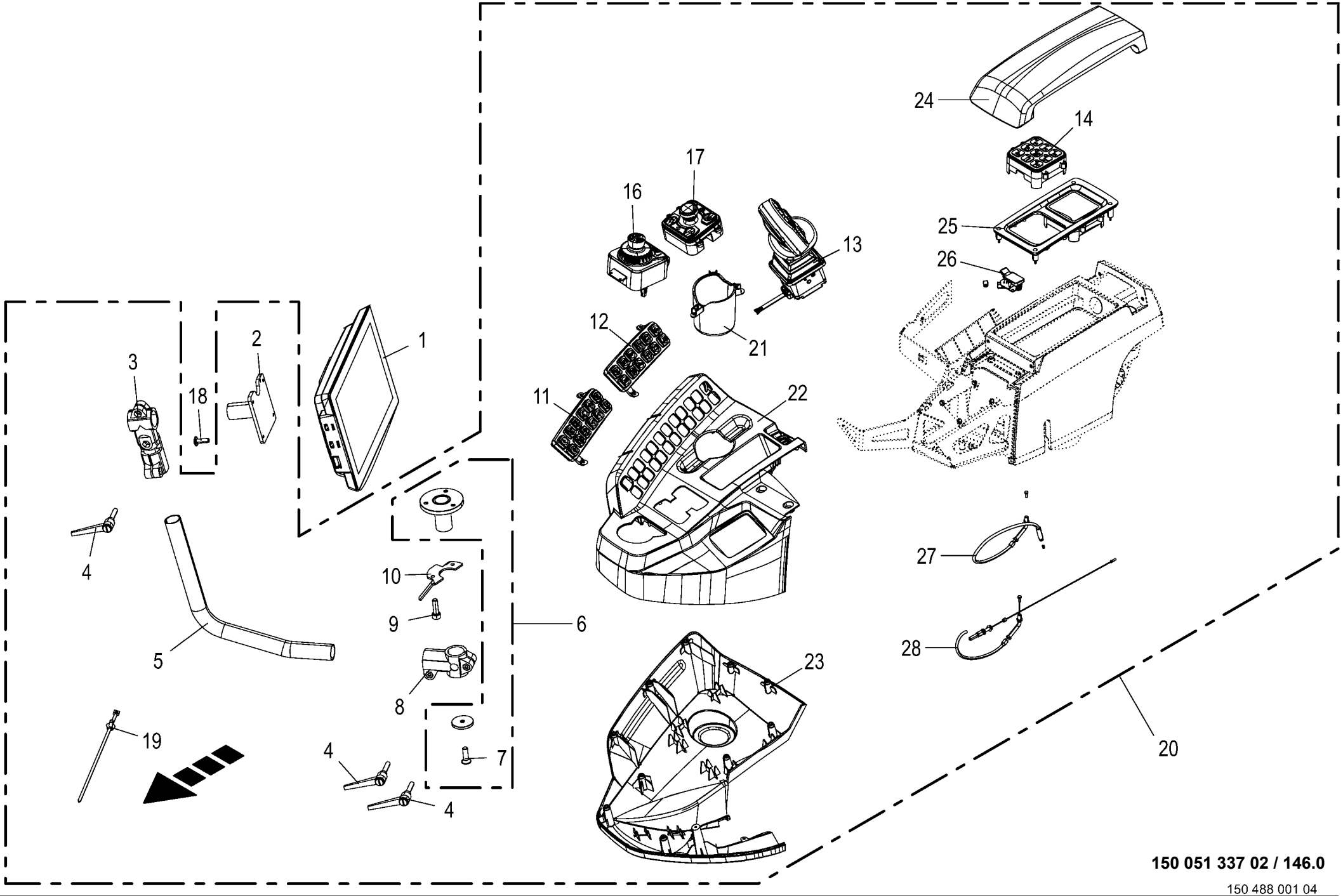

150 051 337 02 / 146.0

150 488 001 04

Kabine - Terminal / Armlehne **Cabin - terminal / armrest** **Cabine - terminal / accoudoir**					1043801 -	BX2011-12	BX2011-22	BX2011-32	BX2011-35	BX2011-42	BX2011-45	**150 051 337 02** 150 488 001 4 **146.0**
Pos.	ID-Nr.	Benennung	Description	Description	Masch.-Nr-							Bemerkung/Remarks/Remarque
27	27 024 548 0	Bowdenzug hoch-runter Armlehne	Bowden cable up/down armrest	Câble Bowden vers le haut-bas accoudoir		1	1	1	1	1	1	
28	27 024 549 0	Bowdenzug vor zurück Armlehne	Bowden cable backwards/ forwards armrest	Câble Bowden en avant-arrière accoudoir		1	1	1	1	1	1	

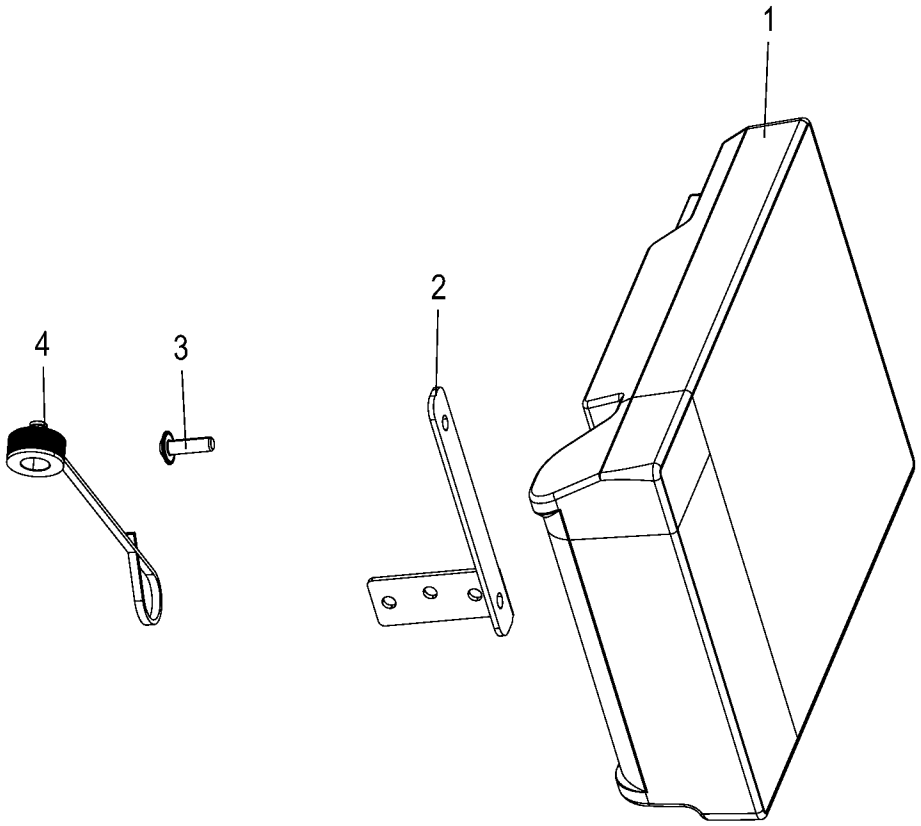
1
2
3
4

Kabine - Terminal **Cabin - terminal** **Cabine - terminal**					1043801 -	BX2011-12	BX2011-22	BX2011-32	BX2011-35	BX2011-42	BX2011-45	**150 051 337 02** 150 531 749 1 **147.0**
Pos.	ID-Nr.	Benennung	Description	Description	Masch.-Nr-							Bemerkung/Remarks/Remarque
1	20 087 611 0	Terminal X-Touch8 2017/37	X-Touch8 terminal 2017/37	Terminal X-Touch8 2017/37		1	1	1	1	1	1	
2	20 625 575 0	Steckerbefestigung	Plug mounting	Fixation connecteur		1	1	1	1	1	1	
3	00 904 769 0	Linsenflanschschraube	Fillister head screw	Vis à tête conique bombèe		x	x	x	x	x	x	M 5 X 16
4	20 082 205 0	Blindkappe 0-p Bu schwarz	Blind cap 0-p Bu sw	Cache 0-p Bu sw		1	1	1	1	1	1	

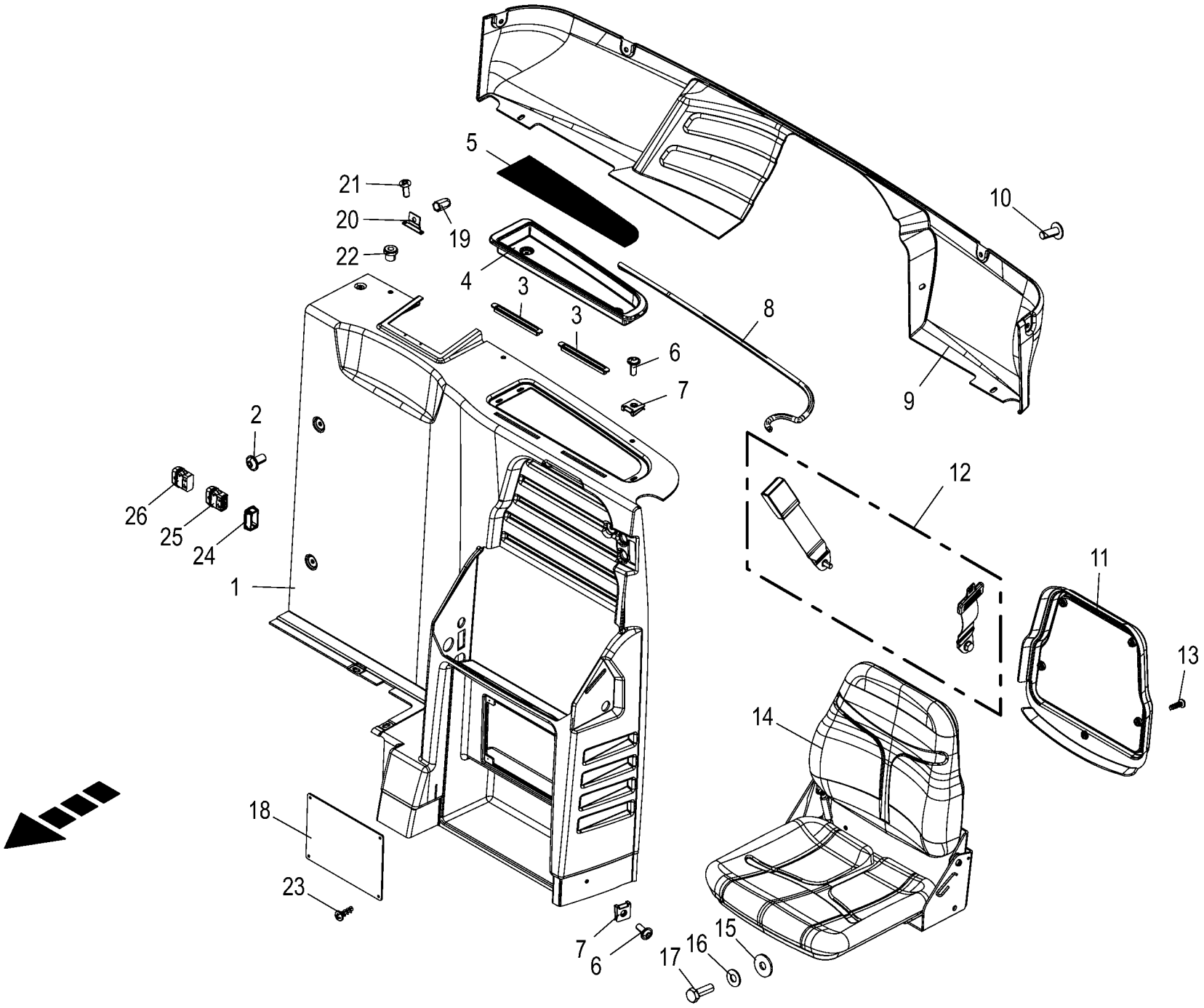

150 051 337 02 / 148.0

150 496 766 02

Kabine - Heckverkleidung / Beifahrersitz **Cabin - rear covering / passenger seat** **Cabine - revêtement d'arrière / siège du passager**					1043801 -	BX2012-12	BX2012-22	BX2012-32	BX2012-35	BX2012-42	BX2012-45	**150 051 337 02** 150 496 766 2 **148.0**
Pos.	ID-Nr.	Benennung	Description	Description	Masch.-Nr-							Bemerkung/Remarks/Remarque
1	20 429 118 1	Heckverkleidung innen	Rear covering inside	Revêtement d'arrière intérieur		1	1	1	1	1	1	
2	20 027 564 0	Linsenflanschschraube	Fillister head screw	Vis à tête conique bombèe		3	3	3	3	3	3	M 8 X 16
3	27 022 278 0	Luftdüse	Air nozzle	Buse d'air		2	2	2	2	2	2	
4	20 026 313 0	Ablage	Depot	Dépôt		1	1	1	1	1	1	
5	20 027 561 0	Ablagematte	Deposit mat	Natte de dépôt		1	1	1	1	1	1	
6	20 027 449 0	Linsenflanschschraube	Fillister head screw	Vis à tête conique bombèe		6	6	6	6	6	6	M 6 X 16
7	20 027 566 0	Blechmutter	Sheet nut	Écrou tôle		6	6	6	6	6	6	M 6
8	20 027 747 0	Moosgummiprofil	Sponge rubber profile	Profilé en caoutchouc cellulaive		1	1	1	1	1	1	
9	20 620 073 0	Heckverkleidung aussen	Rear covering outside	Revêtement d'arrière ext.		1	1	1	1	1	1	
10	20 027 777 0	Linsenflanschschraube	Fillister head screw	Vis à tête conique bombèe		9	9	9	9	9	9	M 8 X 20
11	20 429 221 0	Abdeckung Lehne	Cover rest	Couvercle dos		1	1	1	1	1	1	
12	27 022 094 0	Gurt Einweisersitz	Strap instructional seat	Sangle siège du formateur		1	1	1	1	1	1	
13	90 002 909 0	Linsenkopf-Schr.-Kreuzschl. 5x16 verzinkt	Oval-head screw cross slot 5x16	Vis à tête cylind bombée cruci 5x16		x	x	x	x	x	x	
14	27 022 311 0	Einweisersitz Cobo	Instructional seat Cobo	Siège du formateur Cobo		1	1	1	1	1	1	
15	00 910 603 0	Scheibe	Washer	Rondelle		x	x	x	x	x	x	8,4 X 24 X 2
16	00 909 908 1	Sperrkantscheibe	Detent edged washer	Disque à bord d'arrêt		x	x	x	x	x	x	SKM 8
17	00 900 259 0	6kt-Schraube	Hex head bolt	Boulon tête hex		x	x	x	x	x	x	M 8 X 25
18	20 429 123 1	Abdeckplatte Zuschn. ABS Reg.	Cover sheet cut ABS reg	Plaque de recouvrement coupe rég. ABS		1	1	1	1	1	1	
19	90 002 802 0	6kt-Blindnietmutter M6x16 Senkkopf Zn8	Hexagon blind rivet nut M6x16 2 Zn8	Écrou borgne à six pans M6x16 2 Zn8		x	x	x	x	x	x	
20	20 621 330 0	Befestigungswinkel Heckverkleidung	Fastening angle rear cover	Équerre de fixation revêtement d'arrière		1	1	1	1	1	1	
21	90 000 456 0	Blindniet mit Flachkopf 4 x 12	Blind rivet mit 1 4 x 12	Rivet borgne mit 1 4 x 12		x	x	x	x	x	x	
22	20 621 331 0	Kabelmuffe	Cable gland	Passe-câble		3	3	3	3	3	3	
23	90 002 911 0	Linsenkopf-Schr.-Kreuzschl. 4x12 verzinkt	Oval-head screw cross slot 4x12	Vis à tête cylind bombée cruci 4x12		x	x	x	x	x	x	
24	27 024 199 0	Einzelrahmen	Single frame	Cadre individuel		1	1	1	1	1	1	
25	20 088 077 0	Wippschalter on-off 1xW KPL 10A	Rocker switch on-off 1xW cpl 10A	Commut. bistable marche-arrêt 1xW cpl10A		1	1	1	1	1	1	
26	27 024 200 0	Verschlußblende	Locking plate	Cache de fermeture		1	1	1	1	1	1	

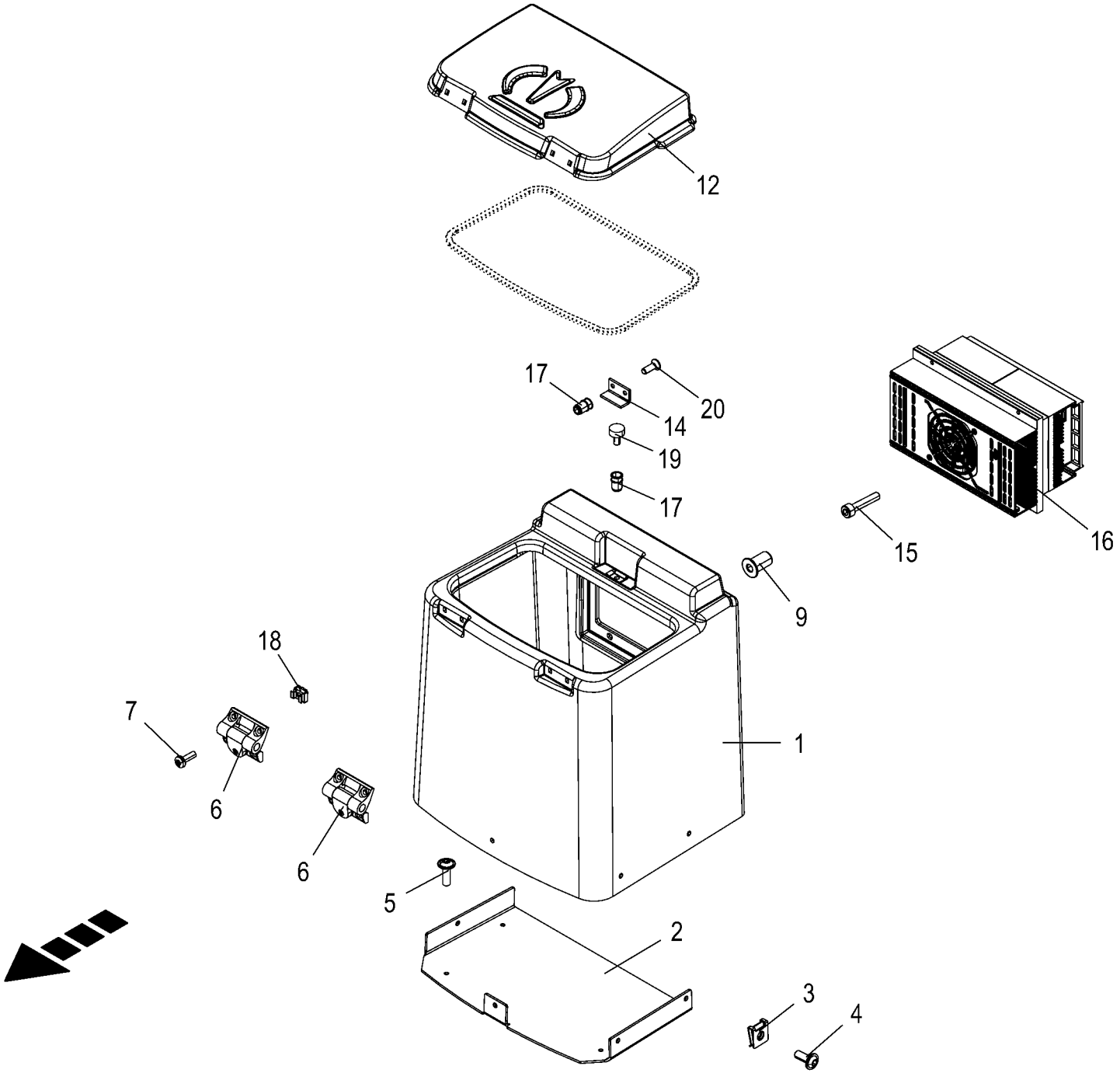

150 051 337 02 / 149.0

150 496 741 04

Kabine - Thermobox **Cabin - thermo box** **Cabine - emballage isolant**					1043801 -	BX2012	BX2012-22	BX2012-32	BX2012-35	BX2012-42	BX2012-45	**150 051 337 02** 150 496 741 4 **149.0**
Pos.	ID-Nr.	Benennung	Description	Description	Masch.-Nr-							Bemerkung/Remarks/Remarque
1	20 429 454 3	Unterteil Kühlbox	Bottom part of cooling box	Partie inférieure rangement réfrigéré		1	1	1	1	1	1	
2	20 429 203 1	Befestigung Thermobox Boden	Fastening thermo box floor			1	1	1	1	1	1	
3	20 027 566 0	Blechmutter	Sheet nut	Écrou tôle		4	4	4	4	4	4	M 6
4	20 027 449 0	Linsenflanschschraube	Fillister head screw	Vis à tête conique bombèe		4	4	4	4	4	4	M 6 X 16
5	00 904 769 0	Linsenflanschschraube	Fillister head screw	Vis à tête conique bombèe		x	x	x	x	x	x	M 5 X 16
6	27 024 643 0	Scharnier	Hinge	Charnière		2	2	2	2	2	2	
7	00 903 451 1	Linsenflanschschraube	Fillister head screw	Vis à tête conique bombèe		x	x	x	x	x	x	M 4 X 12
9	90 003 999 0	Blindnietmutter M5x17 Flachkopf	Blind rivet nut M5x17 flat head	Écrou borgne M5x17 tête plate		x	x	x	x	x	x	
12	20 429 453 2	Deckel Kühlbox	Cover cooling box	Couvercle rangement réfrigéré		1	1	1	1	1	1	
14	20 625 685 0	Winkel Magnet	Angle magnet	Équerre aimant		1	1	1	1	1	1	
15	90 001 595 0	Zylinderschraube	Allen screw	Vis tête cylindrique		x	x	x	x	x	x	M 5 X 25
16	27 023 018 0	Kühlblock	Cooling unit	Bloc refroidisseur		1	1	1	1	1	1	
17	90 001 949 0	Blindnietmutter M4x0,7x11,94 Flachkopf	Blind rivet nut M4x0,7x11,94 1 verzinkt	Écrou aveugle M4x0,7x11,94 1 verzinkt		x	x	x	x	x	x	
18	90 004 488 0	Käfigmutter M4 5,3er 4kt-Loch+ Bl2,4-3,1	Cage nut M4 5.3 square hole+ Bl 2.4-3.1	écrou à cage M4 5,3 trou carré Bl2,4-3,1		x	x	x	x	x	x	
19	27 026 782 0	Magnet Ø10mm H=4,5mm Gew.M4x8	Magnet Ø10mm H=4.5mm thread M4 x 8	aimant Ø10mm H=4,5mm M4x8		1	1	1	1	1	1	
20	90 004 047 0	Senkschraube I-6kt M4 x 12 Zn8	Countersu scr hexagon socket M4 x 12 Zn8	Vis à tête fraisée six p. creux M4x12Zn8		x	x	x	x	x	x	

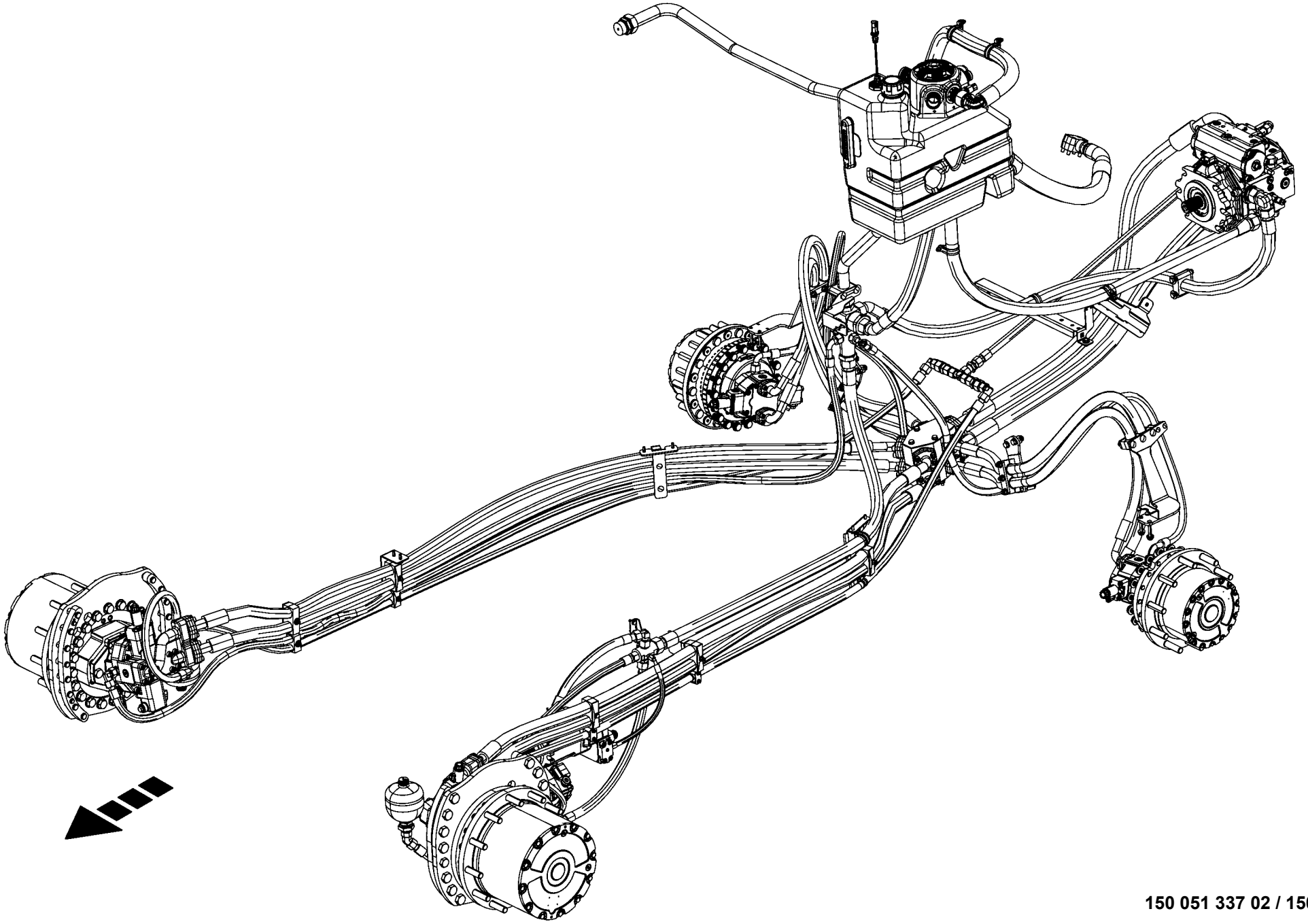

150 051 337 02 / 150.0

150 527 366 01

-----HYDRAULIKTANK UND FAHRANTRIEB -----HYDR. OIL TANK AND TRACTION DRIVE -----RÉSERVOIR HYDR. ET TRACTION 2 ROUES					1043801 -	BX2012	BX2012	BX2012	BX2012	BX2012	BX2012	150 051 337 02 150 527 366 1 150.0
Pos.	ID-Nr.	Benennung	Description	Description	Masch.-Nr-							Bemerkung/Remarks/Remarque
1						.	.	.	.	.	.	

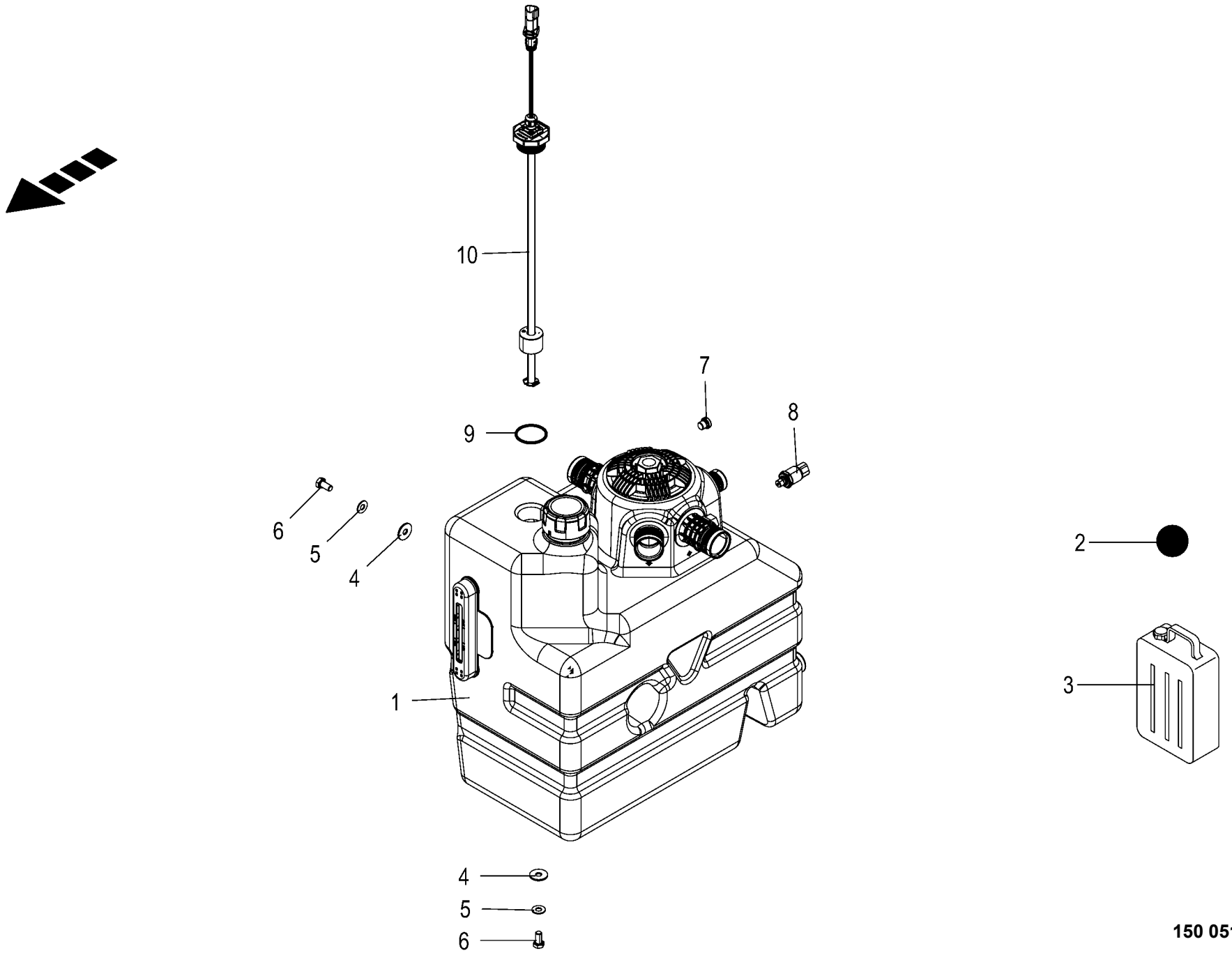

150 051 337 02 / 151.0

150 527 370 01

Hydrauliktank **Hydraulic oil tank** **Réservoir hydraulique**					1043801 -	BX201-12	BX201-22	BX201-32	BX201-35	BX201-42	BX201-45	**150 051 337 02** 150 527 370 1 **151.0**
Pos.	ID-Nr.	Benennung	Description	Description	Masch.-Nr-							Bemerkung/Remarks/Remarque
1	27 024 190 0	Hydrauliköltank PA	Hydraulic oil tank PA	Réservoir d'huile hydraulique PA		1	1	1	1	1	1	
	27 023 403 0	Filterelement	Filter element	Élément filtrant		1	1	1	1	1	1	
	27 023 495 0	Deckel Hydr.-Tank PA 55l	Lid Hydr-tank PA 55l	Couvercle réservoir hyd. PA 55l		1	1	1	1	1	1	
	27 023 496 0	Belüftungsfilter	Ventilation filter	Filtre d'apport d'air		1	1	1	1	1	1	
	27 023 497 0	Sieb	Screen	Tamis		1	1	1	1	1	1	
	27 023 498 0	Ablassventil	Drain valve	Soupape de vidange		1	1	1	1	1	1	
2	00 926 029 1	Hydrauliköl -Id.-Nr.= 1ltr	Oil -Id.-no.= 1ltr	Huile -Id.-no.= 1ltr		120	120	120	120	120	120	HLP46
3	00 926 031 0	Hydrauliköl -Id.-Nr.= 20ltr	Oil -Id.-no.= 20ltr	Huile -Id.-no.= 20ltr		x	x	x	x	x	x	HLP46
4	90 000 121 0	Scheibe	Washer	Rondelle		x	x	x	x	x	x	10,5 X 30 X 2,5
5	00 909 909 1	Sperrkantscheibe	Detent edged washer	Disque à bord d'arrêt		x	x	x	x	x	x	SKM 10
6	00 900 634 0	6kt-Schraube	Hex head bolt	Boulon tête hex		x	x	x	x	x	x	M 10 X 20
7	90 002 222 0	Verschlußschraube G 1/4" A3G m. ED	Locking screw G 1/4" A3G with ED	Vis obturatrice G 1/4" A3G		1	1	1	1	1	1	
8	20 082 895 1	Drucksensor 0,000 - 10,000bar analog [-B39]	Pressure sensor 0,000 - 10,000bar [-B39]	Capteur de pression 0,000 - 10,000bar [-B39]		1	1	1	1	1	1	
9	00 937 647 0	O-Ring	O-ring	Joint torique		1	1	1	1	1	1	47,22 X 3,53
10	20 087 049 0	Füllstandssensor Öl 420mm analog [-B40]	Filling level sensor oil 420mm analogue [-B40]	Capteur de niveau d'huile 420mm analogue [-B40]		1	1	1	1	1	1	

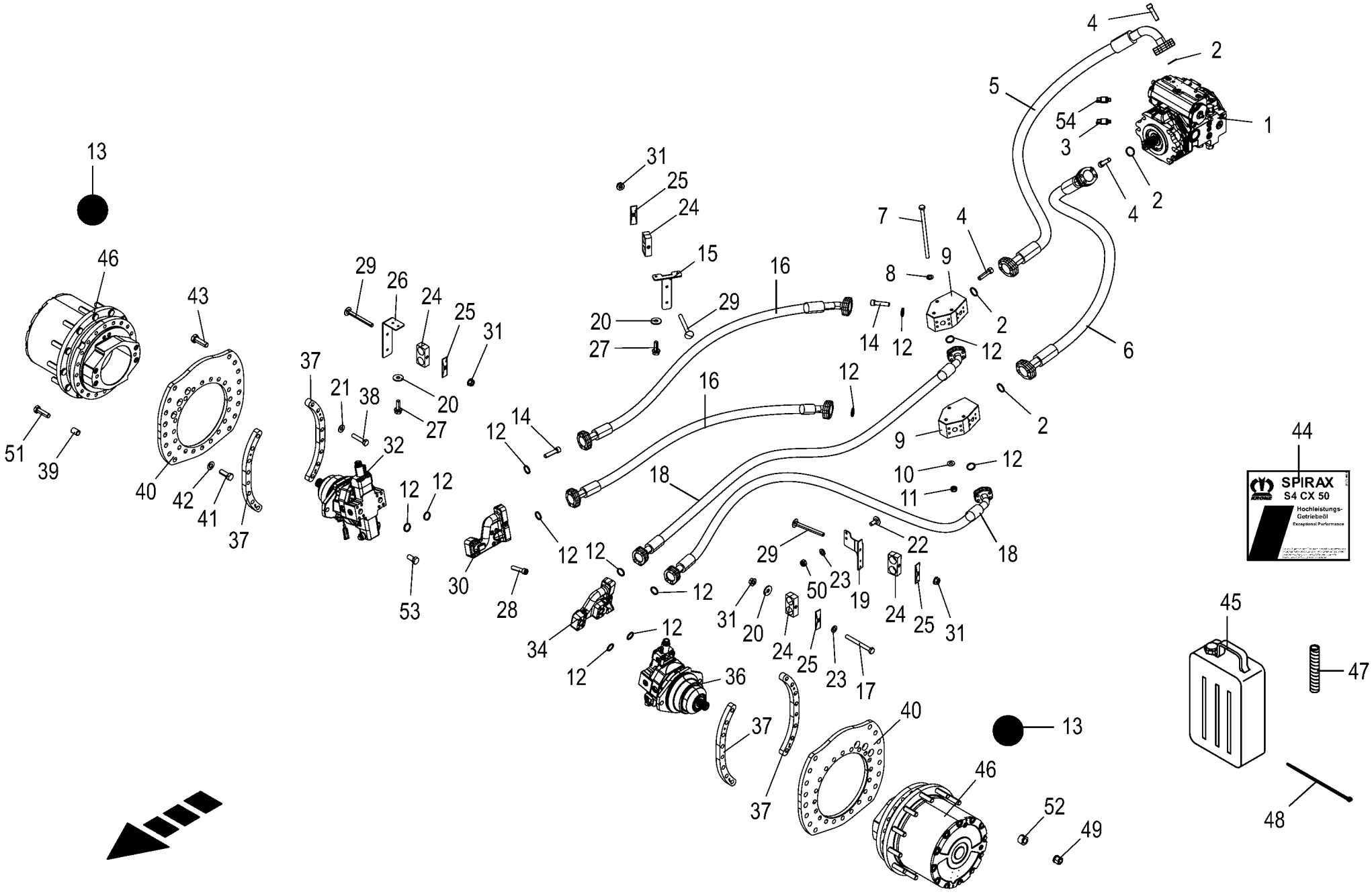

150 051 337 02 / 152.0

150 527 377 02

Hochdruckkreislauf - 2 Rad Antrieb **High pressure circuit - 2 wheel drive** **Circuit à haute pression - entraînement 2 roues**					1043801 -	BX2011-12	BX2011-22	BX2011-32	BX2011-35	BX2011-42	BX2011-45	**150 051 337 02** 150 527 377 2 **152.0**
Pos.	ID-Nr.	Benennung	Description	Description	Masch.-Nr-							Bemerkung/Remarks/Remarque
1	27 008 979 0	Verstellpumpe 145cm3, links	Variable displac. pump 145cm3 lh.	Pompe de réglage 145cm3, ga.		1	1	1	1	1	1	
2	90 001 904 0	O-Ring	O-ring	Joint torique		4	4	4	4	4	4	37,69 X 3,4
3	27 013 759 1	Drucksensor analog [-B5]	Pressure sensor analogue [-B5]	Capteur de pression analogue [-B5]		1	1	1	1	1	1	
	90 000 153 0	Dichtring 11,3 x 2,2	RING 11,3 x 2,2	BAGUE		1	1	1	1	1	1	
4	90 001 907 0	Zylinderschraube	Allen screw	Vis tête cylindrique		x	x	x	x	x	x	M 14 X 55 -12.9
5	27 020 924 0	Hyd-Schlauch HD 525 32x1865 SFS SFS90	Hydraulic hose HD 525 32x1865 SFS SFS90	Flexible hyd. HD 525 32x1865 SFS SFS90		1	1	1	1	1	1	
6	27 026 034 0	Hyd-Schlauch HD 525 32x1810 SFS SFS	Hydr hose HD 525 32x1810 SFS SFS	Flexible hyd. HD 525 32x1810 SFS SFS		1	1	1	1	1	1	
7	00 900 347 0	6kt-Schraube	Hex head bolt	Boulon tête hex		x	x	x	x	x	x	M 10 X 190
8	00 910 414 0	Scheibe	Washer	Rondelle		x	x	x	x	x	x	10,5 X 21 X 2
9	20 220 039 2	Verteilerblock	Distributor block	Bloc distributeur		2	2	2	2	2	2	
10	00 909 909 1	Sperrkantscheibe	Detent edged washer	Disque à bord d'arrêt		x	x	x	x	x	x	SKM 10
11	00 908 758 0	Sicherungsmutter	Locknut	Écrou hex		x	x	x	x	x	x	M 10
12	90 001 903 0	O-Ring	O-ring	Joint torique		12	12	12	12	12	12	32,92 X 3,4
13	27 010 026 0	Getr.-Öl Shell Spirax S4 CX 50	Gearbox oil Shell Spirax S4 CX 50	Huile Shell Spirax S4 CX 50		3,0	3,0	3,0	3,0	3,0	3,0	
14	90 001 906 0	Zylinderschraube	Allen screw	Vis tête cylindrique		x	x	x	x	x	x	M12 X 50
15	20 625 948 0	Halter Fahrantriebsschlauch rechts	Support traction drive hose right	Support flexible de traction 2 roues dr.		1	1	1	1	1	1	
16	27 011 948 2	Hyd-Schlauch 4SP 560 25x2960 SFS SFS45	Hydraulic hose 4SP 560 25x2960 SFS SFS45	Flexible hyd. 4SP 560 25x2960 SFS SFS45		2	2	2	2	2	2	
17	00 901 008 1	6kt-Schraube	Hex head bolt	Boulon tête hex		x	x	x	x	x	x	M 8 X 80
18	27 011 945 2	Hyd-Schlauch 4SP 560 25x2930 SFS SFS45	Hydraulic hose 4SP 560 25x2930 SFS SFS45	Flexible hyd. 4SP 560 25x2930 SFS SFS45		2	2	2	2	2	2	
19	20 625 727 1	Halter vorne links	Support front left	Support avant gauche		1	1	1	1	1	1	
20	00 910 603 0	Scheibe	Washer	Rondelle		x	x	x	x	x	x	8,4 X 24 X 2
21	00 909 908 1	Sperrkantscheibe	Detent edged washer	Disque à bord d'arrêt		x	x	x	x	x	x	SKM 8
22	00 904 731 2	Flachrundschraube	Coach bolt	Vis a tête bombée		x	x	x	x	x	x	M 8 X 20
23	00 910 413 0	Scheibe	Washer	Rondelle		x	x	x	x	x	x	8,4 X 17 X 1,6
24	27 005 856 0	Rohrschelle -2 Hälften	Tube clamp -2 halves	Bride -2 moitiés		6	6	6	6	6	6	Bo.= 40/40
25	27 005 855 0	Deckplatte	Cover plate	Plaque de recouvrement		6	6	6	6	6	6	
26	20 625 730 0	Halter	Support	Support		1	1	1	1	1	1	
27	90 003 576 0	6kt-Schraube m.Flansch&Sperr M8 x 25	Hex. head screw+flange&serr. M8 x 25	Vis six pans+bride&dent bloc M8 x 25		x	x	x	x	x	x	
28	90 003 875 0	Zylindersch.I-6kt M12 x 55 ZLÜ	Cylinder screw hex. socket M12 x 55 ZLÜ	Vis cylindrique six p creux M12 x 55 ZLÜ		x	x	x	x	x	x	
29	00 904 743 1	Flachrundschraube	Coach bolt	Vis a tête bombée		x	x	x	x	x	x	M 8 X 80

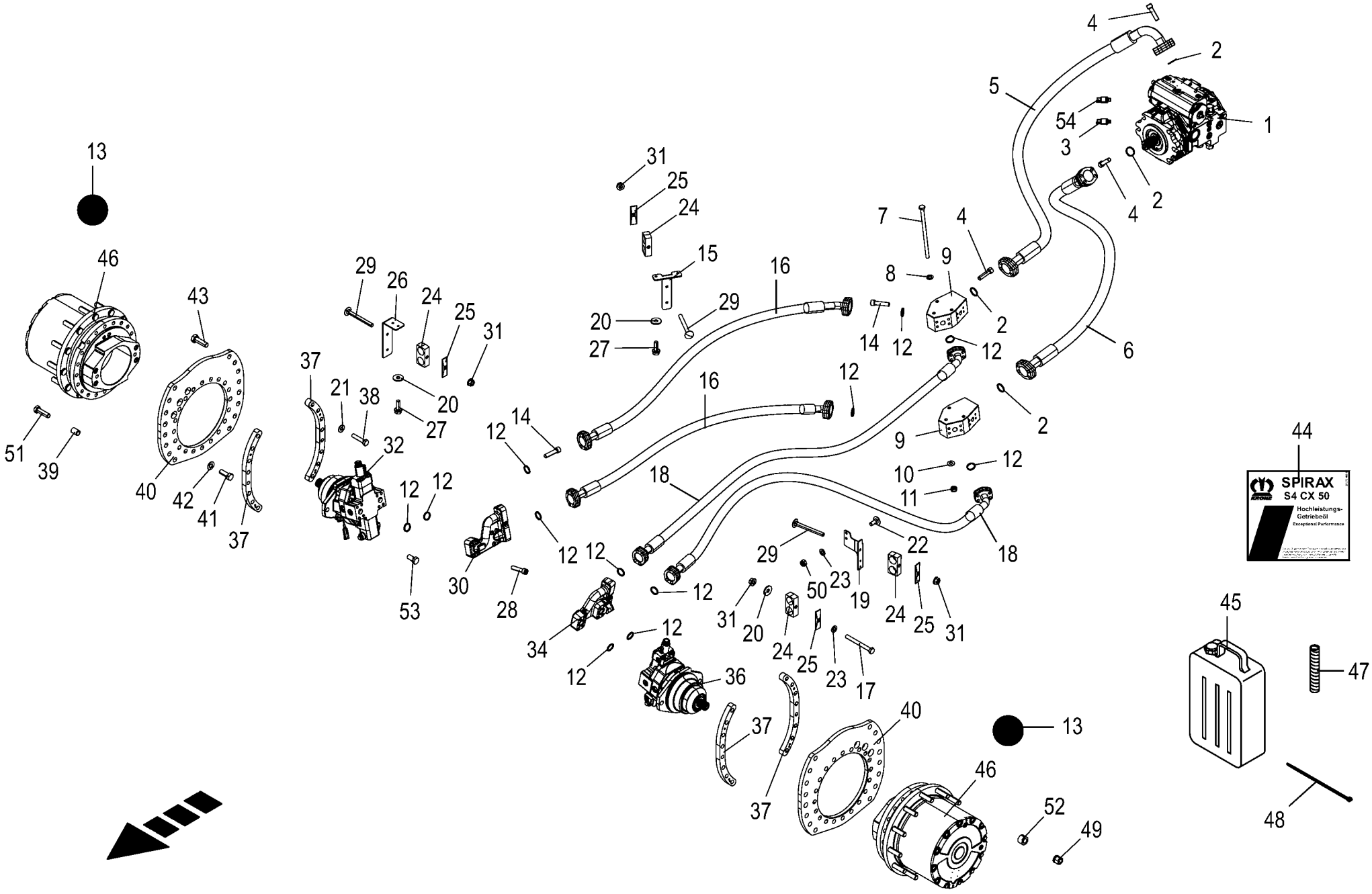

150 051 337 02 / 152.0

150 527 377 02

Hochdruckkreislauf - 2 Rad Antrieb High pressure circuit - 2 wheel drive Circuit à haute pression - entraînement 2 roues					1043801 -	BX201-12	BX201-22	BX201-32	BX201-35	BX201-42	BX201-45	150 051 337 02 150 527 377 2 152.0
Pos.	ID-Nr.	Benennung	Description	Description	Masch.-Nr-							Bemerkung/Remarks/Remarque
30	20 428 561 1	Flanschadapter rechts	Flange adapter right	Adaptateur de bride doit		1	1	1	1	1	1	
31	90 003 503 0	6kt-Mutter m. Flansch & Sperrk M8 Zn8	Hex. nut + flange&detent edg M8	Écrou hex + bride&pièce d'arr M8		x	x	x	x	x	x	
32	27 009 934 0	Verstellmotor A6VE 115 24V	Adjusting motor A6VE 115 24V	Moteur de réglage A6VE 115 24V		1	1	1	1	1	1	
	20 081 687 1	Drehzahlsensor Hall 20kHz [- B12]	Speed sensor Hall 20kHz [-B12]	Capteur de vitesse Hall 20kHz [-B12]		1	1	1	1	1	1	
	27 010 305 0	Spülventil	Flush valve	Soupape de vidange		1	1	1	1	1	1	
	27 010 307 0	Dichtsatz Triebwerk	Gasket set power unit	Jeu de joints mécanisme de commande		1	1	1	1	1	1	
	27 009 932 0	Propmagnet ohne Notbetätigung 24V	Prop. magnet witho. em. act. 24V	Aimant prop. sans act. d'urgence 24V		1	1	1	1	1	1	
	90 003 058 0	Verschlußschraube I-6kt M14x1, 5 F A3G	Locking screw hexa. socket M14x1.5 F A3G	Bouchon fileté I-6 pans M14x1, 5 F A3G		2	2	2	2	2	2	
	90 002 093 0	Zylinderschraube	Allen screw	Vis tête cylindrique		x	x	x	x	x	x	M 6 X 12
34	20 428 558 1	Flanschadapter links	Flange adapter left	Adaptateur de bride gauche		1	1	1	1	1	1	
36	27 009 936 0	Verstellmotor A6VE 115 24V	Adjusting motor 3	Moteur de réglage 3		1	1	1	1	1	1	
	20 081 687 1	Drehzahlsensor Hall 20kHz [- B11]	Speed sensor Hall 20kHz [-B11]	Capteur de vitesse Hall 20kHz [-B11]		1	1	1	1	1	1	
	27 010 305 0	Spülventil	Flush valve	Soupape de vidange		1	1	1	1	1	1	
	27 010 307 0	Dichtsatz Triebwerk	Gasket set power unit	Jeu de joints mécanisme de commande		1	1	1	1	1	1	
	27 009 932 0	Propmagnet ohne Notbetätigung 24V	Prop. magnet witho. em. act. 24V	Aimant prop. sans act. d'urgence 24V		1	1	1	1	1	1	
	90 003 058 0	Verschlußschraube I-6kt M14x1, 5 F A3G	Locking screw hexa. socket M14x1.5 F A3G	Bouchon fileté I-6 pans M14x1, 5 F A3G		2	2	2	2	2	2	
	90 002 093 0	Zylinderschraube	Allen screw	Vis tête cylindrique		x	x	x	x	x	x	M 6 X 12
37	20 422 786 0	Schraubleiste	Screw bar worked	Barre à visser adaptée		4	4	4	4	4	4	
38	00 901 421 1	6kt-Schraube	Hex head bolt	Boulon tête hex		x	x	x	x	x	x	M 8 X 40
39	90 002 448 0	Spannhülse 25 x 35 ZnNi	clamping sleeve 25 x 35 ZnNi	douille de serrage 25 x 35 ZnNi		4	4	4	4	4	4	
40	20 620 108 0	Adapter	Adapter	Adaptateur		2	2	2	2	2	2	
41	00 901 504 0	6kt-Schraube	Hex head bolt	Boulon tête hex		x	x	x	x	x	x	M 20 X 65
42	00 909 913 1	Sperrkantscheibe	Detent edged washer	Disque à bord d'arrêt		x	x	x	x	x	x	SKM 20
43	90 003 632 0	6kt-Schraube M22x70 Zn8	Hexagon head screw M22 x 70	Vis six pans M22 x 70		x	x	x	x	x	x	
44	27 010 495 0	Aufkleber Getriebeöl Kanisterabf. blau	Lable	Autocollant		1	1	1	1	1	1	
45	27 010 027 0	Getr.-Öl Shell Spirax S4 CX 50	Gear oil Shell Spirax S4 CX 50	Huile d'eng. Shell Spirax S4 CX 50		x	x	x	x	x	x	
		20L Kan.	20L can.	20								

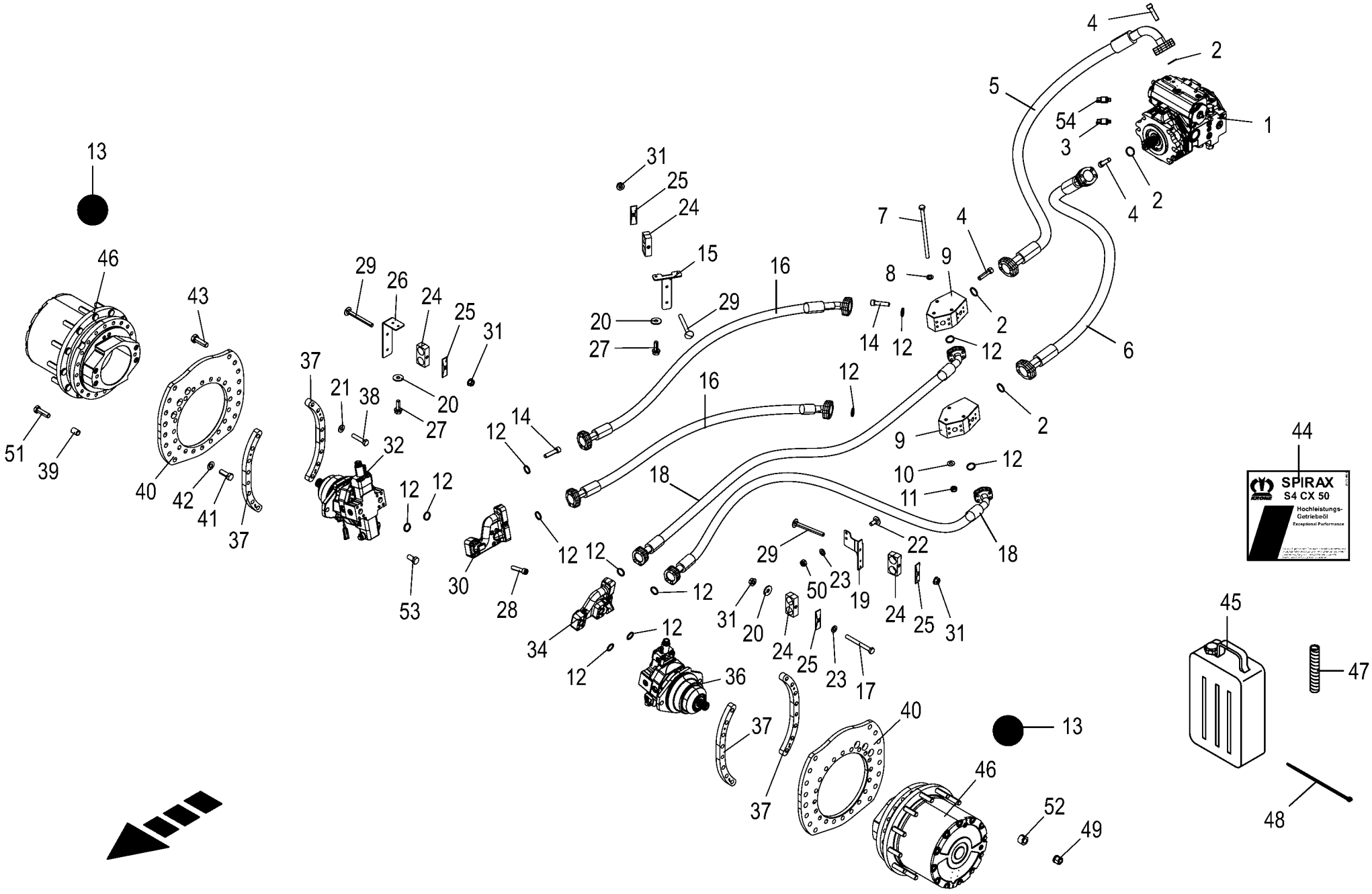

150 051 337 02 / 152.0

150 527 377 02

Hochdruckkreislauf - 2 Rad Antrieb High pressure circuit - 2 wheel drive Circuit à haute pression - entraînement 2 roues					1043801 -	BX2012-12	BX2012-22	BX2012-32	BX2012-35	BX2012-42	BX2012-45	150 051 337 02 150 527 377 2 152.0
Pos.	ID-Nr.	Benennung	Description	Description	Masch.-Nr-							Bemerkung/Remarks/Remarque
46	27 018 222 1	Radnabengetriebe GFT8150 m. Bremse	Wheel hub gearbox GFT8150 + brake	Réducteur de roues GFT8150+ frein		2	2	2	2	2	2	
47	20 083 661 0	Geflechtschlauch 15,00 - 23, 00mm PA66	Braided sleeve 15,00 - 23, 00mm PA66	Gaine tressée 15,00 - 23,00mm PA66		x	x	x	x	x	x	
	27 004 572 0	Spiralband -Id.-Nr.= 1m	Spiral strip -Id.-no.= 1m	Feuillards spiralé -Id.-no.= 1m		x	x	x	x	x	x	Rd. 25 / 29
48	00 922 671 1	Kabelbinder	Cable band	Collier de serrage		x	x	x	x	x	x	Lg.= 300
49	00 910 224 0	Radmutter	Nut	Ecrou de roue		24	24	24	24	24	24	A 22 x 1,5
50	00 908 706 0	Sicherungsmutter	Locknut	Écrou hex		x	x	x	x	x	x	M 8
51	00 901 505 0	6kt-Schraube	Hex head bolt	Boulon tête hex		x	x	x	x	x	x	M 20 X 70
52	20 623 165 1	Dehnhülse ZnNi8 Rd 50 x 27				24	24	24	24	24	24	
53	00 900 686 0	6kt-Schraube	Hex head bolt	Boulon tête hex		x	x	x	x	x	x	M 20 X 40
54	27 013 759 1	Drucksensor analog [-B6]	Pressure sensor analogue [-B6]	Capteur de pression analogue [-B6]		1	1	1	1	1	1	
	90 000 153 0	Dichtring 11,3 x 2,2	RING 11,3 x 2,2	BAGUE		1	1	1	1	1	1	

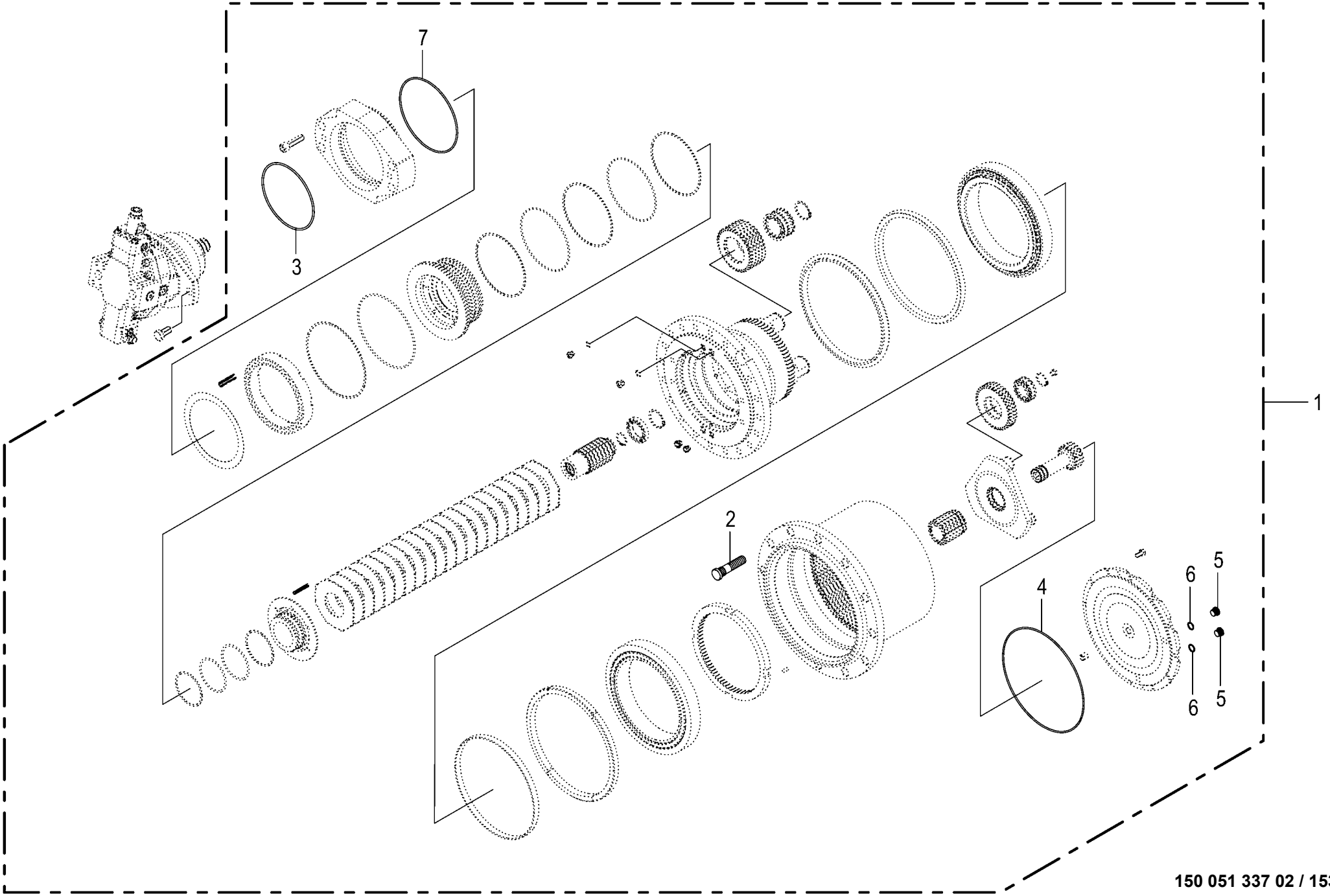

150 051 337 02 / 153.0

150 535 597 01

Radnabengetriebe **Hub gearbox** **Transmission des meyeux de roue**					1043801 -	BX2012-12	BX2012-22	BX2012-32	BX2012-35	BX2012-42	BX2012-45	**150 051 337 02** 150 535 597 1 **153.0**
Pos.	ID-Nr.	Benennung	Description	Description	Masch.-Nr-							Bemerkung/Remarks/Remarque
1	27 018 222 1	Radnabengetriebe GFT8150 m. Bremse	Wheel hub gearbox GFT8150 + brake	Réducteur de roues GFT8150+ frein		1	1	1	1	1	1	
2	90 003 386 0	Radbolzen M22 x 1,5 x 97 Zn8	Wheel bolt M22 x 1,5 x 97	Boulon de roue M22 x 1,5 x 97		12	12	12	12	12	12	
3	27 023 763 0	Dichtring 192x4	Seal ring 192 x 4	Bague d'étanchéité 192 x 4		1	1	1	1	1	1	
4	27 023 759 0	Dichtring Deckel	Seal ring cover	Bague d'étanchéité couvercle		1	1	1	1	1	1	
5	90 002 794 0	Verschlussschraube I-6kt M18x1,5 Zn8	Screw plug I-6kt M18x1,5 Zn8	Boulon filete I-6kt M18x1,5 Zn8		2	2	2	2	2	2	
6	00 945 091 0	Dichtring	Gasket ring	Bague d'étanchéité		2	2	2	2	2	2	A 18 X 22
7	27 023 764 0	Dichtring Flansch	Seal ring flange	Bague d'étanchéité bride		1	1	1	1	1	1	

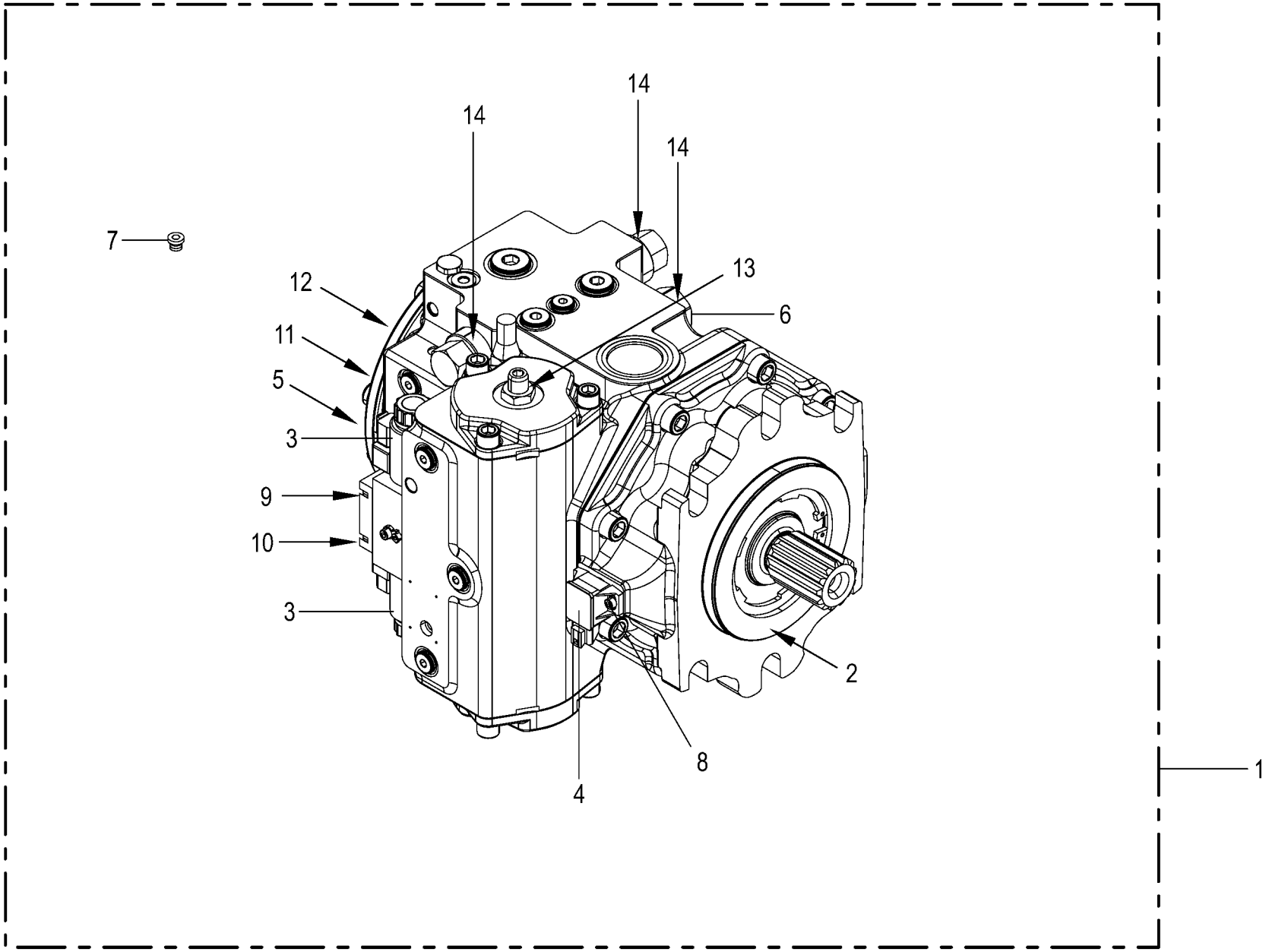
14
14
14
7
12
13
11
6
5
3
9
10
3
2
8
4
1

Verstellpumpe **Variable displacement pump** **Pompe de réglage**					1043801 -	BX201-12	BX201-22	BX201-32	BX201-35	BX201-42	BX201-45	**150 051 337 02** 150 423 260 4 **154.0**
Pos.	ID-Nr.	Benennung	Description	Description	Masch.-Nr-							Bemerkung/Remarks/Remarque
1	27 008 979 0	Verstellpumpe 145cm3, links	Variable displac. pump 145cm3 lh.	Pompe de réglage 145cm3, ga.		1	1	1	1	1	1	
2	27 010 302 0	Dichtsatz Triebwelle	Gasket set power unit	Jeu de joints arbre moteur		1	1	1	1	1	1	
3	27 009 932 0	Propmagnet ohne Notbetätigung 24V	Prop. magnet witho. em. act. 24V	Aimant prop. sans act. d'urgence 24V		2	2	2	2	2	2	
4	27 010 303 0	Schwenkwinkelgeber [-B10]	Pivoting angle sensor [-B10]	Capteur de l'angle d'orientation [-B10]		1	1	1	1	1	1	
5	27 017 309 0	Speisepumpe 32ccm	Feed pump 32ccm	Pompe d'alimentation 32ccm		1	1	1	1	1	1	
6	27 017 312 0	Speisedruck-Begrenzungsventil	Charge pressure - limitation valve	Vanne de limit. de pression d'aliment.		1	1	1	1	1	1	
7	90 003 058 0	Verschlußschraube I-6kt M14x1, 5 F A3G	Locking screw hexa. socket M14x1.5 F A3G	Bouchon fileté I-6 pans M14x1, 5 F A3G		7	7	7	7	7	7	
8	90 001 820 0	Zylinderschraube	Allen screw	Vis tête cylindrique		x	x	x	x	x	x	M 5 X 12
9	27 017 314 0	Dichtung	Seal	Joint		1	1	1	1	1	1	
10	27 017 315 0	Dichtung (Verstellung Deckel)	Seal (adjustment cover)	Joint d'étanchéité (réglage couvercle)		1	1	1	1	1	1	
11	27 017 316 0	Dichtung Speisepumpe	Seal feed pump	Joint pompe d'alimentation		1	1	1	1	1	1	
12	27 017 317 0	Kantseal-Ring (Speisepumpe)	Kantseal ring (feed pump)	Bague Kantseal (pompe d'alimentation)		1	1	1	1	1	1	
13	27 017 318 0	Dichtung	Seal	Joint		1	1	1	1	1	1	
14	27 017 310 0	Dichtring DBV	Seal ring PLV	Bague d'étanchéité SLP		3	3	3	3	3	3	

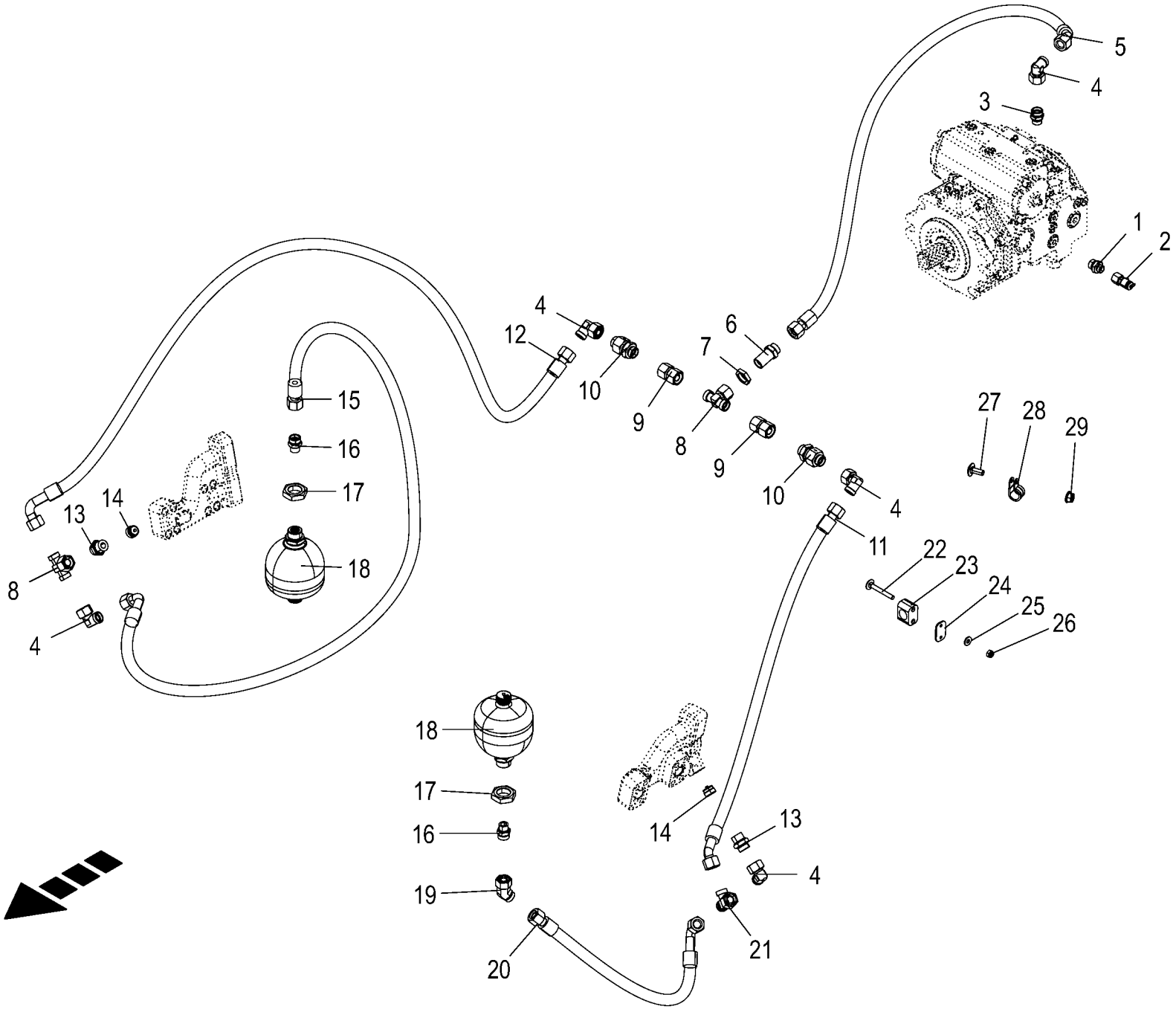

150 051 337 02 / 155.0

150 527 388 01

Speisedruckkreislauf **Charge pressure circuit** **Circuit de pression d'alimentation**					1043801 -	BX2011-12	BX2011-22	BX2011-32	BX2011-35	BX2011-42	BX2011-45	**150 051 337 02** 150 527 388 1 **155.0**
Pos.	ID-Nr.	Benennung	Description	Description	Masch.-Nr-							Bemerkung/Remarks/Remarque
1	90 003 008 0	Einschraubstutzen L 12 / M22x1,5 F Zn8	Screw-in fitting L 12 / M22x1, 5 F Zn8	Manchon fileté L 12 / M22x1,5 F Zn8		1	1	1	1	1	1	
2	00 920 868 0	Mini-Messanschluss	Connector f.mini-test equipm.	Raccord instr.mesureur mini		1	1	1	1	1	1	M 16 X 2 / M 18 X 1,5
3	90 002 956 0	Einschraubstutzen L 18 / M22x1,5 F Zn8	Screw-in fitting L 18 / M22x1, 5 F Zn8	Manchon fileté L 18 / M22x1,5 F Zn8		1	1	1	1	1	1	
4	00 921 173 0	Winkelstutzen	Angle lug	Jarret tubulure		5	5	5	5	5	5	L 18
5	27 020 922 0	Hyd-Schlauch 2SN 16x1750 DKOL DKOL45	Hydraulic hose 2SN 16x1750 DKOL DKOL45	Flexible hyd. 2SN 16x1750 DKOL DKOL45		1	1	1	1	1	1	
6	00 921 251 0	Gerade-Schottstutzen	Straight 2-way connector	Coupleur droit deux raccords		1	1	1	1	1	1	M 26 X 1,5
7	00 921 095 1	6kt-Mutter -niedrige Form	Hex nut -low form	Écrou hex -forme basse		x	x	x	x	x	x	M 26 X 1,5
8	90 000 032 0	T-Stutzen	T connector	Raccord T réglable		2	2	2	2	2	2	M 26 X 1,5
9	00 230 747 0	Doppelnippel	Double nipple	Double raccord		2	2	2	2	2	2	L 18
10	00 921 169 0	Rückschlagventil	Non-return valve	Clapet anti-retour		2	2	2	2	2	2	L 18
11	27 012 363 0	Hyd-Schlauch 2SC 16x3230 DKOL DKOL45	Hyd. hose 2 SC 16x3230 DKOL DKOL45°	Flex. hyd. 2 SC 16x3230 DKOL DKOL45°		1	1	1	1	1	1	
12	27 026 280 0	Hyd-Schlauch 2SN 16x3300 DKOL DKOL90	Hydr. hose 2SN 16x3300 DKOL DKOL90	Flexible hyd. 2SN 16x3300 DKOL DKOL90		1	1	1	1	1	1	
13	00 919 328 0	Einschraubstutzen	Male connector	Raccord filet		2	2	2	2	2	2	L18 E G 3/4"
14	27 007 712 0	Rückschlagventil	Non-return valve	Clapet anti-retour		2	2	2	2	2	2	G 3/4"
15	00 919 867 0	Hochdruckschlauchleitung	High pressure hose line	Conduite de tuyau haute pression		1	1	1	1	1	1	Lg.= 920
16	00 921 179 2	Einschraubstutzen	Male connector	Raccord filet		2	2	2	2	2	2	R 1/2" / M 26 X 1,5
17	00 908 544 1	6kt-Mutter -niedrige Form	Hex nut -low form	Écrou hex -forme basse		x	x	x	x	x	x	M 33 X 1,5
18	27 018 948 0	Hyd.-Speicher 1 L 12bar	Hyd. reservoir 1 L 12bar	Accumulateur hydraulique 1 L 12Bar		2	2	2	2	2	2	
19	90 001 524 0	Winkelstutzen -45°	Angle lug -45°	Jarret tubulure -45°		1	1	1	1	1	1	M 26 X 1,5
20	27 002 448 0	Hochdruckschlauchleitung	High pressure hose line	Conduite de tuyau haute pression		1	1	1	1	1	1	Lg.= 620
21	00 921 238 0	L-Stutzen	Adjustable L connection	Raccord L réglable		1	1	1	1	1	1	L 18
22	90 000 557 0	Flachrundschraube	Coach bolt	Vis a tête bombée		x	x	x	x	x	x	M 6 X 50
23	27 003 906 0	Rohrschelle -2 Hälften	Tube clamp -2 halves	Bride -2 moitiés		2	2	2	2	2	2	Bo.= 25
24	00 925 145 0	Deckplatte	Cover plate	Plaque de recouvrement		2	2	2	2	2	2	
25	00 909 906 1	Sperrkantscheibe	Detent edged washer	Disque à bord d'arrêt		x	x	x	x	x	x	SKM 6
26	00 908 704 0	Sicherungsmutter	Locknut	Écrou hex		x	x	x	x	x	x	M 6
27	90 000 584 0	Flachrundschraube	Coach bolt	Vis a tête bombée		x	x	x	x	x	x	M 8 X 20
28	00 924 062 0	Rohrschelle mit Gummiprofil	Tube clip w. rubber	Bride		1	1	1	1	1	1	Rd. 25
29	90 003 503 0	6kt-Mutter m. Flansch & Sperrk M8 Zn8	Hex. nut + flange&detent edg M8	Écrou hex + bride&pièce d'arr M8		x	x	x	x	x	x	

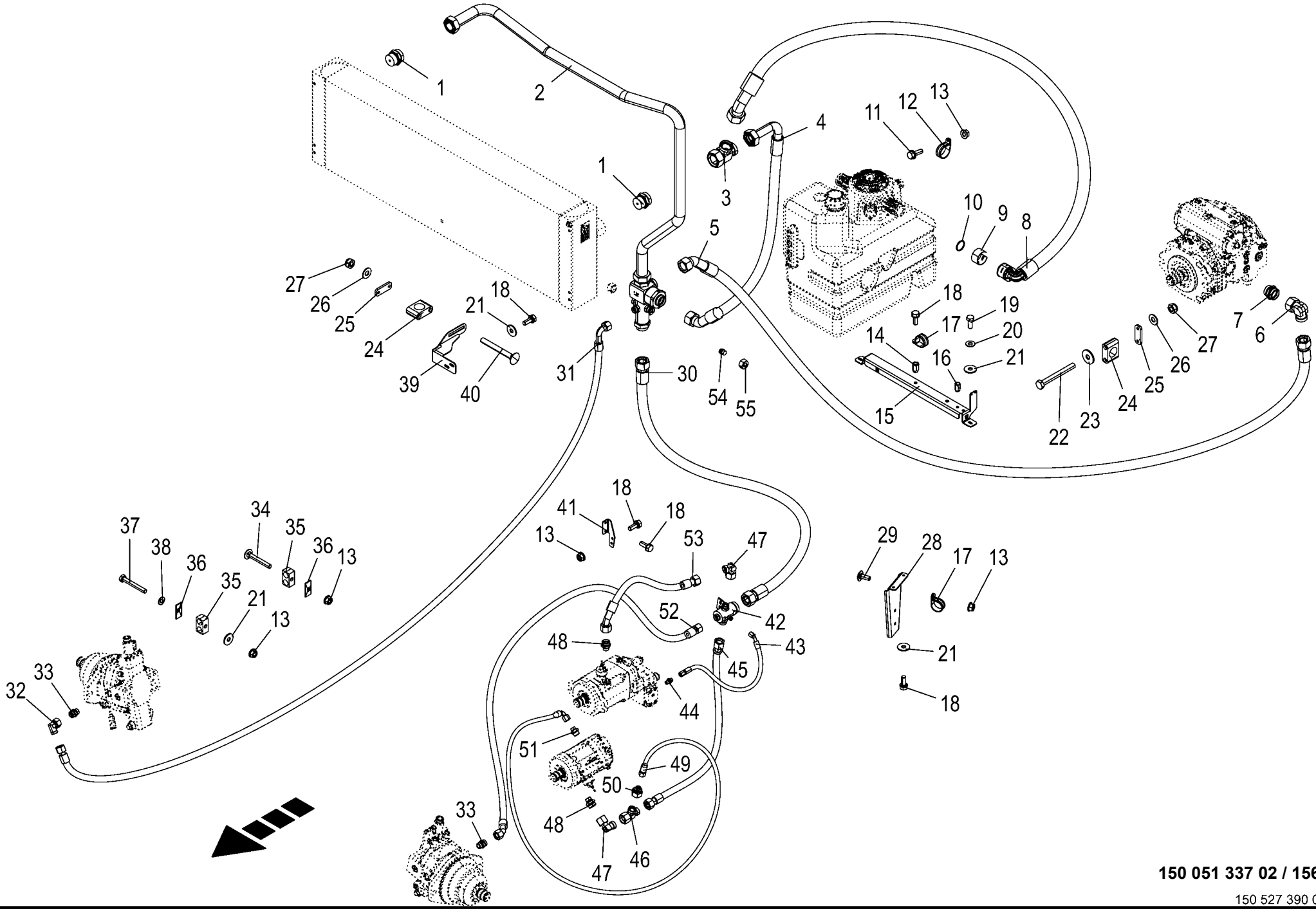

150 051 337 02 / 156.0

150 527 390 01

Rücklaufleitungen - 2 Rad Antrieb **Return lines - 2 wheel drive** **Conduites de retour - entraînement 2 roues**					1043801 -	BX2012-12	BX2012-22	BX2012-32	BX2012-35	BX2012-42	BX2012-45	**150 051 337 02** 150 527 390 1 **156.0**
Pos.	ID-Nr.	Benennung	Description	Description	Masch.-Nr-							Bemerkung/Remarks/Remarque
1	00 919 928 1	Einschraubstutzen	Male connector	Raccord filet		2	2	2	2	2	2	L 42 / R 1 1/2"
2	27 025 447 1	Sammler Hydr.-Öl	Receiver for hydr oil	Collecteur huile hydraulique		1	1	1	1	1	1	
3	00 919 922 0	L-Stutzen	Adjustable L connection	Raccord L réglable		1	1	1	1	1	1	L 42
4	27 025 506 0	Hyd-Schlauch SG 32x1140 DKOL90 DKOL45	Hydr hose SG 32x1140 DKOL90 DKOL45	Flexible hyd. SG 32x1140 DKOL90 DKOL45		1	1	1	1	1	1	
5	27 012 165 0	Hyd-Schlauch 1SN 32x2170 DKOL DKOL45	Hyd. hose 1 SN 32x2170 DKOL DKOL45°	Flex. hyd. 1 SN 32x2170 DKOL DKOL45°		1	1	1	1	1	1	
6	00 920 823 0	Stutzen	Lug	Tubulure		1	1	1	1	1	1	L 35
7	90 003 010 0	Einschraubstutzen L 35 / M42x2 F Zn8	Screw-in fitting L 35 / M42x2 F Zn8	Manchon fileté L 35 / M42x2 F Zn8		1	1	1	1	1	1	
8	27 025 622 0	Hyd-Schl. SG 40x1100 DKOL45 QC 2BG90	Hydr hose SG 40x1100 DKOL45 QC 2BG90	Flexible hyd. SG 40x1100 DKOL45 QC 2BG90		1	1	1	1	1	1	
9	27 021 172 0	Sicherungsring Quick-Connect BG2	Retaining ring Quick-Connect BG2	Bague d'arrêt Quick-Connect BG2		1	1	1	1	1	1	
10	90 003 612 0	O-Ring 37,69 x 3,53	O-ring seal 37.69 x 3.53	Joint torique 37,69 x 3,53		1	1	1	1	1	1	
11	90 003 576 0	6kt-Schraube m.Flansch&Sperr M8 x 25	Hex. head screw+flange&serr. M8 x 25	Vis six pans+bride&dent bloc M8 x 25		x	x	x	x	x	x	
12	00 924 066 0	Rohrschelle mit Gummiprofil	Tube clip w. rubber	Bride		2	2	2	2	2	2	Rd. 50
13	90 003 503 0	6kt-Mutter m. Flansch & Sperrk M8 Zn8	Hex. nut + flange&detent edg M8	Écrou hex + bride&pièce d'arr M8		x	x	x	x	x	x	
14	90 002 522 0	6kt-Blindnietmutter M8x18 Senkkopf Zn8	Hexagon blind rivet nut M8x18 2 Zn8	Écrou borgne à six pans M8x18 2 Zn8		x	x	x	x	x	x	
15	20 625 643 0	Halter hinten	Support rear	Support arrière		1	1	1	1	1	1	
16	90 002 802 0	6kt-Blindnietmutter M6x16 Senkkopf Zn8	Hexagon blind rivet nut M6x16 2 Zn8	Écrou borgne à six pans M6x16 2 Zn8		x	x	x	x	x	x	
17	00 924 055 0	Rohrschelle mit Gummiprofil	Tube clip w. rubber	Bride		2	2	2	2	2	2	Rd. 44
18	90 001 863 0	6kt-Schraube	Hex head bolt	Boulon tête hex		x	x	x	x	x	x	M 8 X 20
19	00 900 614 0	6kt-Schraube	Hex head bolt	Boulon tête hex		x	x	x	x	x	x	M 8 X 20
20	00 909 908 1	Sperrkantscheibe	Detent edged washer	Disque à bord d'arrêt		x	x	x	x	x	x	SKM 8
21	00 910 603 0	Scheibe	Washer	Rondelle		x	x	x	x	x	x	8,4 X 24 X 2
22	00 901 439 1	6kt-Schraube	Hex head bolt	Boulon tête hex		x	x	x	x	x	x	M 10 X 90
23	90 000 121 0	Scheibe	Washer	Rondelle		x	x	x	x	x	x	10,5 X 30 X 2,5
24	27 012 814 0	Rohrschelle 42mm glatt	Pipe cl. 42mm	Collier 42mm		3	3	3	3	3	3	
25	00 925 125 1	Deckplatte	Cover plate	Plaque de recouvrement		3	3	3	3	3	3	
26	00 909 909 1	Sperrkantscheibe	Detent edged washer	Disque à bord d'arrêt		x	x	x	x	x	x	SKM 10
27	00 908 758 0	Sicherungsmutter	Locknut	Écrou hex		x	x	x	x	x	x	M 10
28	20 625 747 0	Halter Hydr. Schlaeuche	Support hydr. hoses	Support flexibles hydrauliques		1	1	1	1	1	1	
29	90 000 584 0	Flachrundschraube	Coach bolt	Vis a tête bombée		x	x	x	x	x	x	M 8 X 20

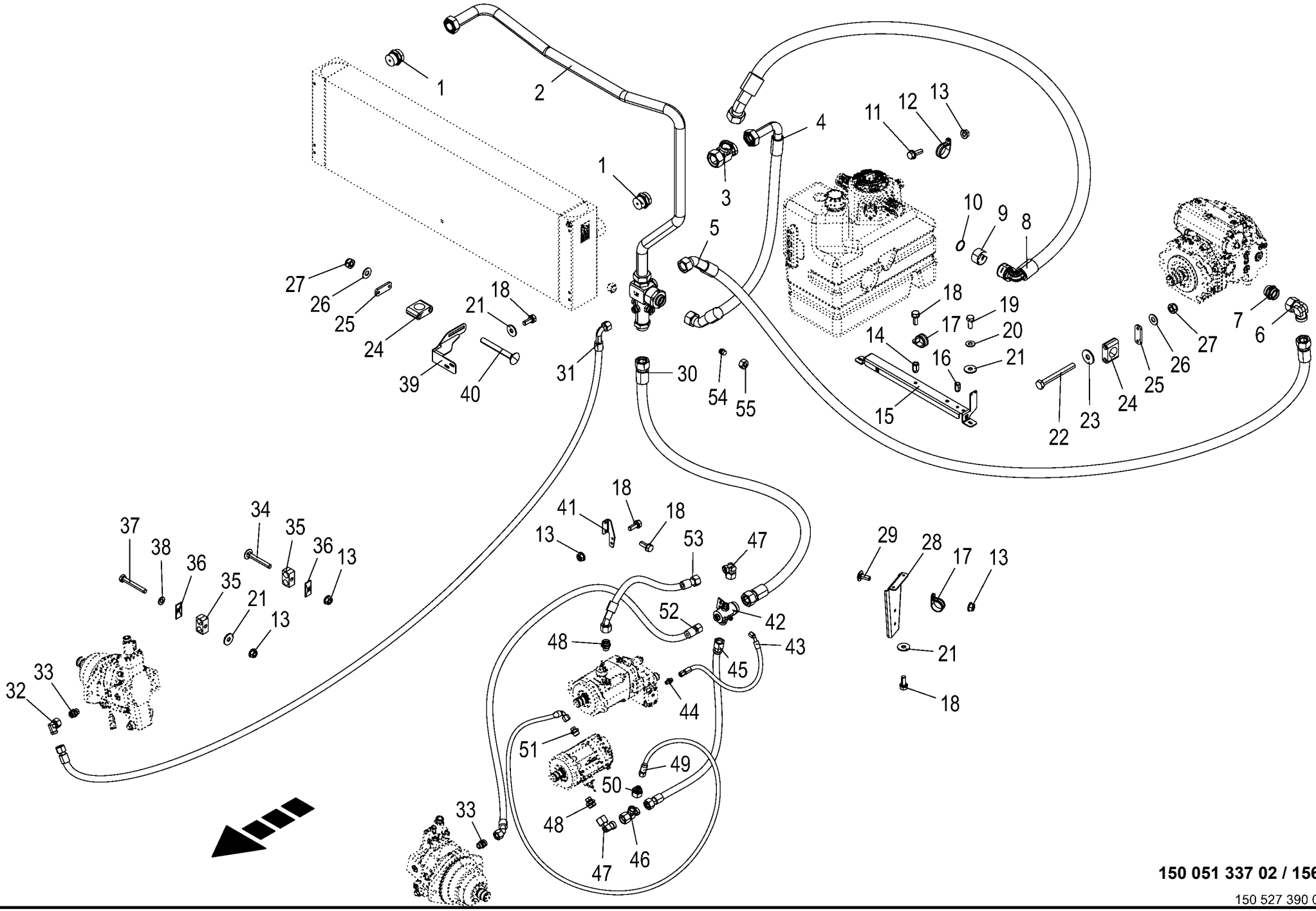

150 051 337 02 / 156.0

150 527 390 01

Rücklaufleitungen - 2 Rad Antrieb Return lines - 2 wheel drive Conduites de retour - entraînement 2 roues					1043801 -	BX2011-12	BX2011-22	BX2011-32	BX2011-35	BX2011-42	BX2011-45	150 051 337 02 150 527 390 1 156.0
Pos.	ID-Nr.	Benennung	Description	Description	Masch.-Nr-							Bemerkung/Remarks/Remarque
30	27 002 077 0	Hochdruckschlauchleitung	High pressure hose line	Conduite de tuyau haute pression		1	1	1	1	1	1	Lg.= 1970
31	27 008 948 0	Hochdruckschlauchleitung	High pressure hose line	Conduite de tuyau haute pression		1	1	1	1	1	1	Lg.= 3750
32	00 921 173 0	Winkelstutzen	Angle lug	Jarret tubulure		1	1	1	1	1	1	L 18
33	90 002 956 0	Einschraubstutzen L 18 / M22x1,5 F Zn8	Screw-in fitting L 18 / M22x1, 5 F Zn8	Manchon fileté L 18 / M22x1,5 F Zn8		2	2	2	2	2	2	
34	00 904 819 1	Flachrundschraube	Coach bolt	Vis a tête bombée		x	x	x	x	x	x	M 8 X 60
35	27 010 183 0	Rohrschelle-Paar 25/25 M8 glatt	Pair of pipe clamps 25/25 M8 smooth	Paire de colliers 25/25 M8 liss.		3	3	3	3	3	3	
36	00 925 144 0	Deckplatte	Cover plate	Plaque de recouvrement		3	3	3	3	3	3	
37	00 901 425 0	6kt-Schraube	Hex head bolt	Boulon tête hex		x	x	x	x	x	x	M 8 X 60
38	00 910 413 0	Scheibe	Washer	Rondelle		x	x	x	x	x	x	8,4 X 17 X 1,6
39	20 625 642 0	Halter Sammler	Support collector	Support collecteur		1	1	1	1	1	1	
40	00 904 764 2	Flachrundschraube	Coach bolt	Vis a tête bombée		x	x	x	x	x	x	M 10 X 90
41	20 625 711 0	Halter Verteiler vorne	Support distributor front	Support bloc distributeur avant		1	1	1	1	1	1	
42	27 025 520 0	Lötverteiler	Soldering distributor	Distributeur à braser		1	1	1	1	1	1	
43	27 002 451 0	Hochdruckschlauchleitung	High pressure hose line	Conduite de tuyau haute pression		1	1	1	1	1	1	Lg.= 490
44	00 919 964 0	Einschraubstutzen	Male connector	Raccord filet		1	1	1	1	1	1	R 1/4" / M 14 X 1,5
45	27 026 282 0	Hyd-Schlauch 1SN 20x950 DKOL DKOL45	Hydr. hose 1SN 20x950 DKOL DKOL45	Flexible hyd. 1SN 20x950 DKOL DKOL45		1	1	1	1	1	1	
46	90 000 082 0	L-Stutzen	Adjustable L connection	Raccord L réglable		1	1	1	1	1	1	L 22
47	00 919 711 0	Stutzen	Lug	Tubulure		2	2	2	2	2	2	L 22
48	90 000 084 0	Einschraubstutzen	Male connector	Raccord filet		2	2	2	2	2	2	M 22 X 1,5 / M 30 X 2
49	00 920 972 0	Hochdruckschlauchleitung	High pressure hose line	Conduite de tuyau haute pression		1	1	1	1	1	1	Lg.= 500
50	27 004 198 0	Reduzier-Verschraubung	Reducer fitting	Réduction		1	1	1	1	1	1	M 30 X 2 / M 18 X 1,5
51	00 919 785 1	Einschraubstutzen	Male connector	Raccord filet		1	1	1	1	1	1	M 22 X 1,5 / M 18 X 1,5
52	27 025 292 0	Hyd-Schlauch 2SN 16x1100 DKOL DKOL45	Hydr. hose 2SN 16x1100 DKOL DKOL45	Flexible hyd. 2SN 16x1100 DKOL DKOL45		1	1	1	1	1	1	
53	27 025 619 1	Hyd-Schlauch 2SN 20x510 DKOL DKOL45	Hydr. hose 2SN 20x510 DKOL DKOL45	Flexible hyd. 2SN 20x510 DKOL DKOL45		1	1	1	1	1	1	
54	00 920 858 1	Verschlusskegel mit O-Ring	Locking cone w. O-ring	Cône de verouillage av.joint t		2	2	2	2	2	2	L 18
55	00 921 182 0	Überwurfmutter	Nozzle disc cap	Écrou de buse-pastille		2	2	2	2	2	2	AL 18

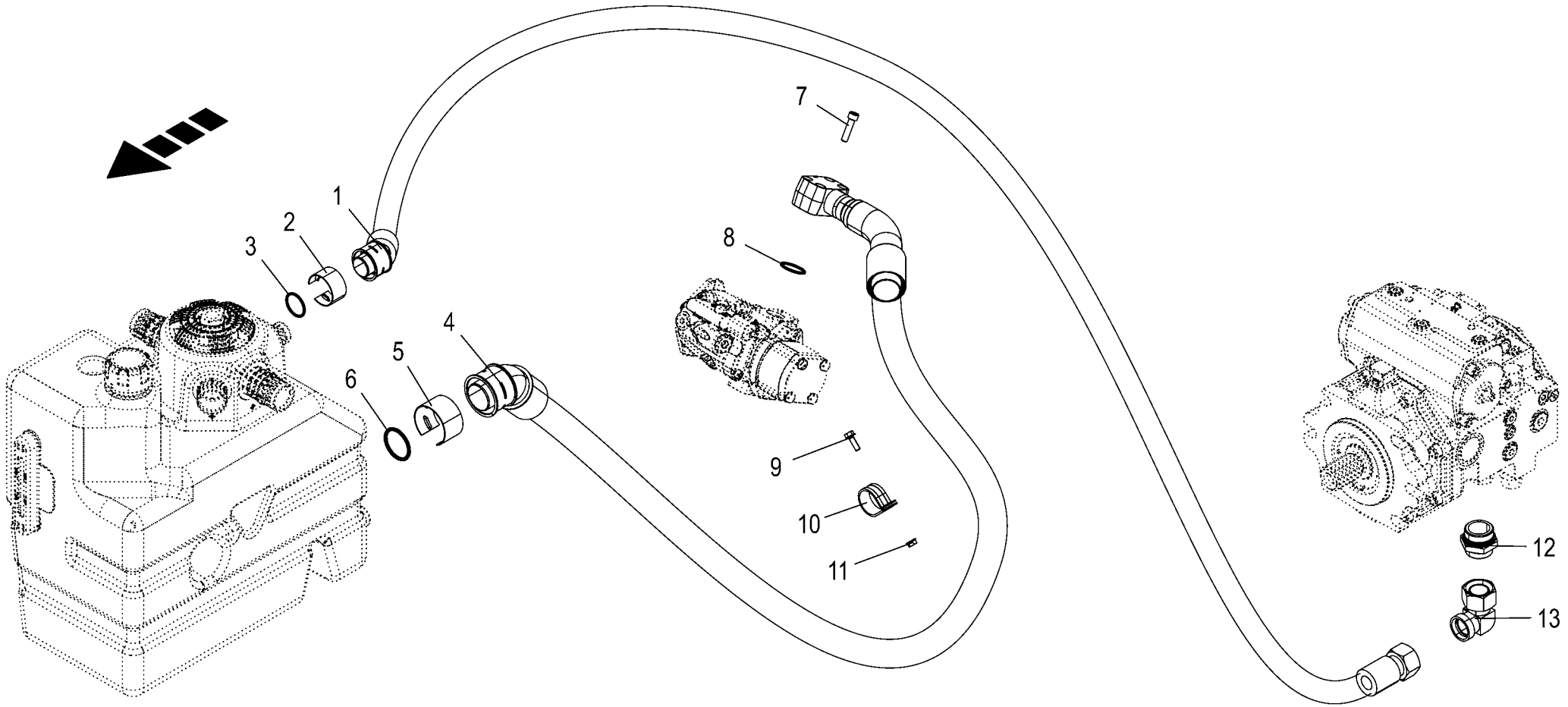

150 051 337 02 / 157.0

150 527 400 01

Saugleitung **Suction line** **Conduite d'aspiration**					1043801 -	BX201-12	BX201-22	BX201-32	BX201-35	BX201-42	BX201-45	**150 051 337 02** 150 527 400 1 **157.0**
Pos.	ID-Nr.	Benennung	Description	Description	Masch.-Nr-							Bemerkung/Remarks/Remarque
1	27 025 623 0	Hyd-Schlauch SG 32x2600 DKOL QC 2BG45	Hydr hose SG 32x2600 DKOL QC 2BG45	Flexible hyd. SG 32x2600 DKOL QC 2BG45		1	1	1	1	1	1	
2	27 021 172 0	Sicherungsring Quick-Connect BG2	Retaining ring Quick-Connect BG2	Bague d'arrêt Quick-Connect BG2		1	1	1	1	1	1	
3	90 003 612 0	O-Ring 37,69 x 3,53	O-ring seal 37.69 x 3.53	Joint torique 37,69 x 3,53		1	1	1	1	1	1	
4	20 625 998 0	Hyd-Schl. SG51x976 QCBG345°/ Son	Hydr. hose SG51x976 QCBG345°/ Son	flex. hyd. SG51x976 QCBG345°/ Son		1	1	1	1	1	1	
5	27 021 173 0	Sicherungsring Quick-Connect BG3	Retaining ring Quick-Connect BG3	Bague d'arrêt Quick-Connect BG3		1	1	1	1	1	1	
6	90 003 623 0	O-Ring 50 x 5	O-ring seal 50 x 5	Joint torique 50 x 5		1	1	1	1	1	1	
7	00 903 110 0	Zylinderschraube	Allen screw	Vis tête cylindrique		x	x	x	x	x	x	M 10 X 40
8	00 937 646 0	O-Ring	O-ring	Joint torique		1	1	1	1	1	1	37,7 X 3,53
9	90 003 576 0	6kt-Schraube m.Flansch&Sperr M8 x 25	Hex. head screw+flange&serr. M8 x 25	Vis six pans+bride&dent bloc M8 x 25		x	x	x	x	x	x	
10	00 924 055 0	Rohrschelle mit Gummiprofil	Tube clip w. rubber	Bride		3	3	3	3	3	3	Rd. 44
11	90 003 503 0	6kt-Mutter m. Flansch & Sperrk M8 Zn8	Hex. nut + flange&detent edg M8	Écrou hex + bride&pièce d'arr M8		x	x	x	x	x	x	
12	90 003 584 0	Einschraubstutzen L 35 / M48x2 F Zn8	Screw-in fitting L 35 / M48x2 F Zn8	Manchon fileté L 35 / M48x2 F Zn8		1	1	1	1	1	1	
13	00 920 823 0	Stutzen	Lug	Tubulure		1	1	1	1	1	1	L 35

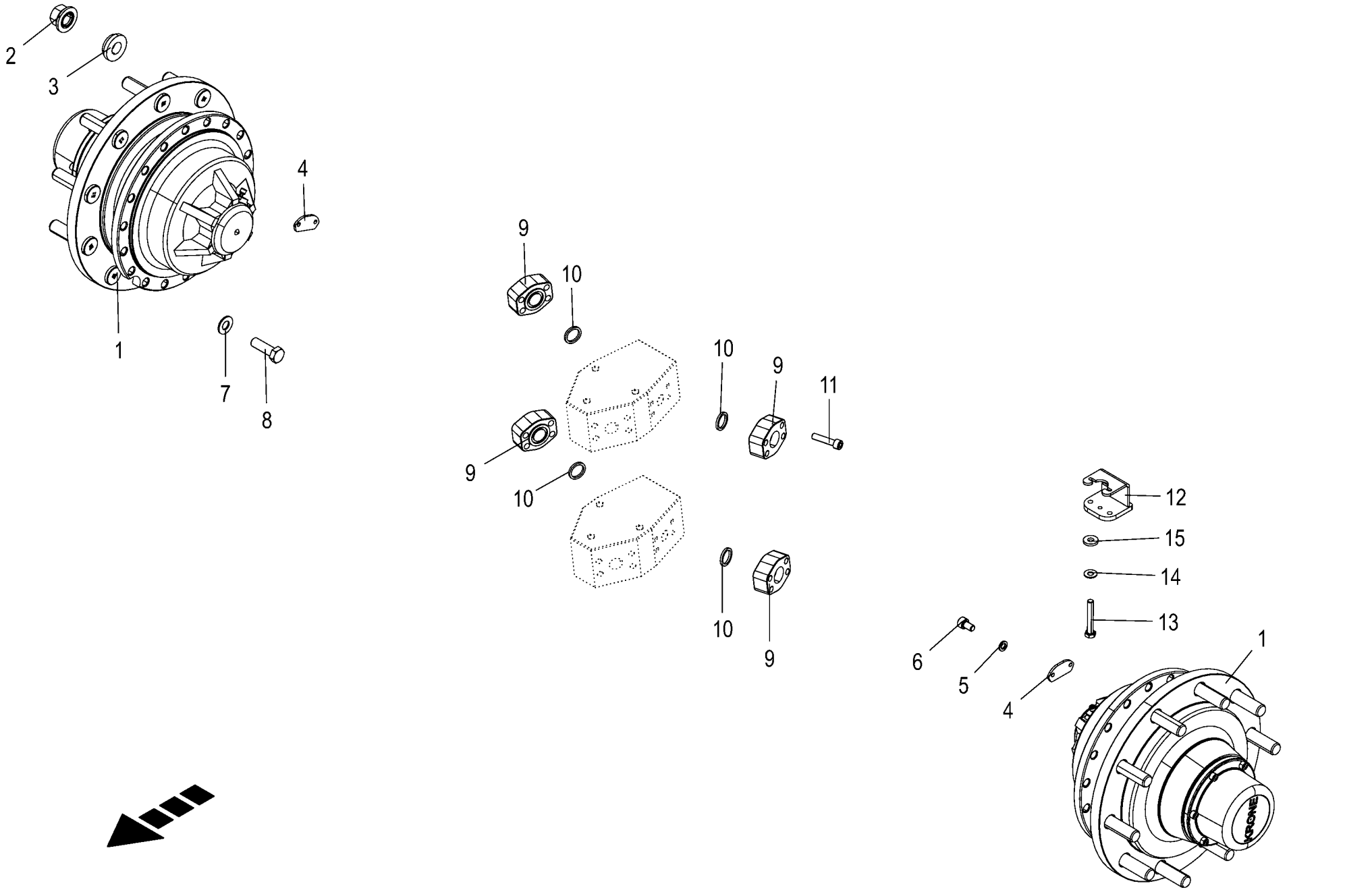

150 051 337 02 / 158.0

Teile - 2 Rad Antrieb **Parts - 2 wheel drive** **Pièces - entraînement 2 roues**					1043801 -	BX2012-12	BX2012-22	BX2012-32	BX2012-35	BX2012-42	BX2012-45	**150 051 337 02** 150 528 246 1 **158.0**
Pos.	ID-Nr.	Benennung	Description	Description	Masch.-Nr-							Bemerkung/Remarks/Remarque
1	27 018 358 1	Laufachsstummel	Running axle stub	Embout de l'essieu de roulement		2	2	2	2	2	2	
2	00 910 224 0	Radmutter	Nut	Ecrou de roue		20	20	20	20	20	20	A 22 x 1,5
3	20 623 166 1	Dehnhülse flach ZnNi8 Rd 50 x 14				20	20	20	20	20	20	
4	20 227 419 0	Verschlussdeckel	Cover	Bouchon		2	2	2	2	2	2	
5	90 001 380 0	Sperrkantscheibe	Detent edged washer	Disque à bord d'arrêt		x	x	x	x	x	x	SKZ 6
6	00 903 040 1	Zylinderschraube	Allen screw	Vis tête cylindrique		x	x	x	x	x	x	M 6 X 10
7	00 909 912 1	Sperrkantscheibe	Detent edged washer	Disque à bord d'arrêt		x	x	x	x	x	x	SKM 16
8	00 900 677 0	6kt-Schraube	Hex head bolt	Boulon tête hex		x	x	x	x	x	x	M 16 X 50
9	27 011 759 0	SAE Blindflansch 3/4" S Zn8	SAE dummy flange 3/4" S Zn8	Bride aveugle SAE 3/4" S Zn8		4	4	4	4	4	4	
10	90 001 902 0	O-Ring	O-ring	Joint torique		4	4	4	4	4	4	24,99 X 3,4
11	90 001 905 0	Zylinderschraube	Allen screw	Vis tête cylindrique		x	x	x	x	x	x	M10 X 45 -12,9
12	20 627 144 0	Sensorhalter	Sensor bracket	Support de capteur		1	1	1	1	1	1	
13	00 901 436 0	6kt-Schraube	Hex head bolt	Boulon tête hex		x	x	x	x	x	x	M 10 X 65
14	00 909 909 1	Sperrkantscheibe	Detent edged washer	Disque à bord d'arrêt		x	x	x	x	x	x	SKM 10
15	00 910 361 1	Scheibe	Washer	Rondelle		x	x	x	x	x	x	10,5 X 25 X 4

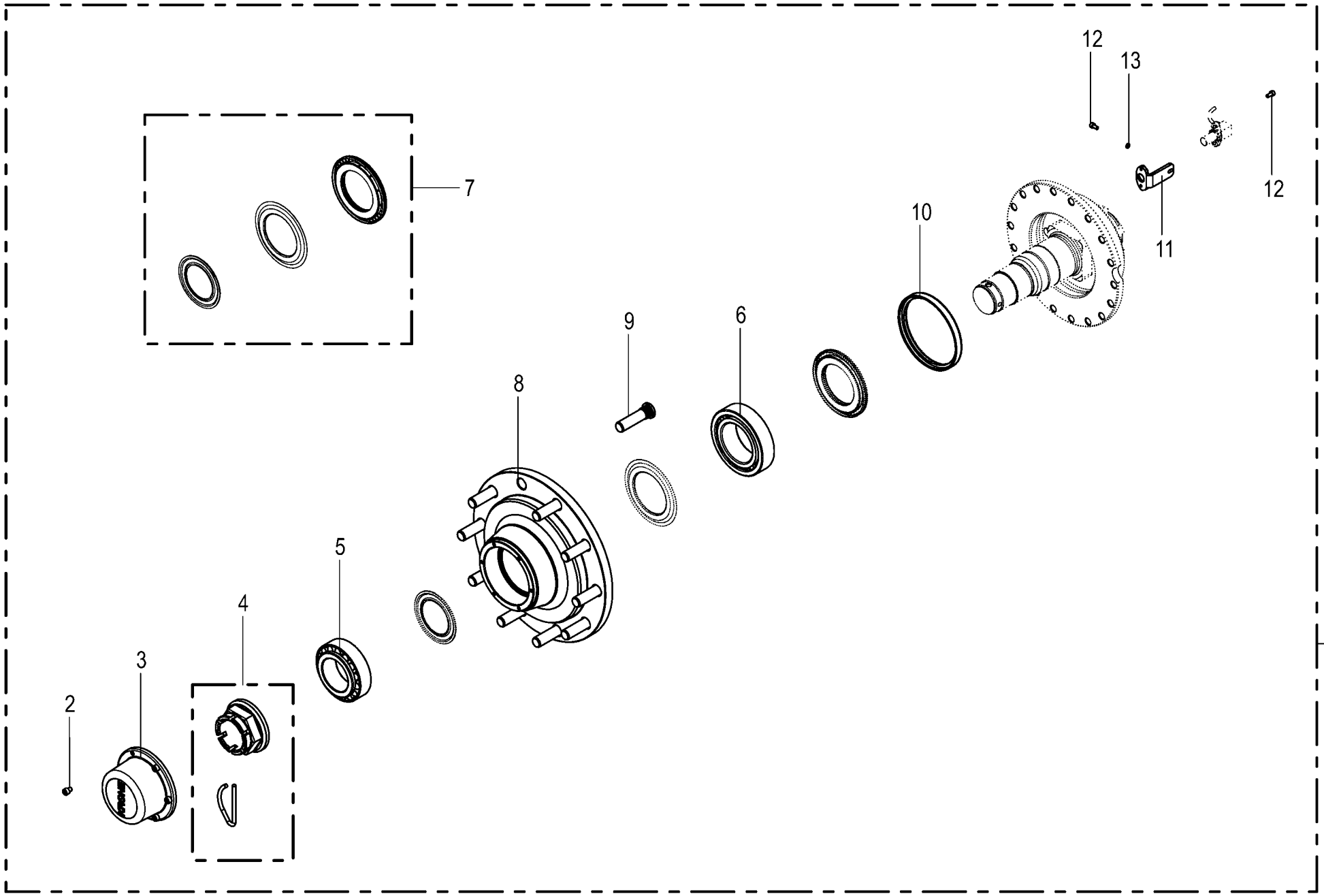

150 051 337 02 / 159.0

Laufachsstummel **Running axle stub** **Embout de l'essieu de roulement**					1043801 -	BX2011-12	BX2011-22	BX2011-32	BX2011-35	BX2011-42	BX2011-45	**150 051 337 02** 150 519 306 1 **159.0**
Pos.	ID-Nr.	Benennung	Description	Description	Masch.-Nr-							Bemerkung/Remarks/Remarque
1	27 018 358 1	Laufachsstummel	Running axle stub	Embout de l'essieu de roulement		1	1	1	1	1	1	
2	00 900 253 1	6kt-Schraube	Hex head bolt	Boulon tête hex		x	x	x	x	x	x	M 8 X 12
3	27 017 853 0	Radkappe Loch-Rd144 (1Stk.)	Wheel cap hole-Rd144 (1PC.)	Capuchon de roue trou rd144 (1 pc.)		1	1	1	1	1	1	
4	27 017 848 0	Kronenmutter M70 x 2 (1St.+ Splint)	Crown nut M70 x 2 (1PC.+ cotter pin)	Écr. crénelé M70 x 2(1unité+ goup fendue)		1	1	1	1	1	1	
5	90 003 124 0	Kegelrollenlager 33215	Taper roller bearing 33215	Roulement à rouleaux coniques 33215		1	1	1	1	1	1	
6	00 932 164 0	Kegelrollenlager	Taper roller bearing	Roulement à rouleaux coniques		1	1	1	1	1	1	33118
7	27 017 846 0	Dichtungssatz Radnabe 9RNVI	Gasket set wheel hub 9RNVI	Jeu de joints moyeu de roue 9RNVI		1	1	1	1	1	1	
8	27 025 381 0	Radnabe 10/280/335/M22 33118/ 33215	Wheel hub 10/280/335/M22 33118/ 33215	Moyeu de roue 10/280/335/M22 33118/33215		1	1	1	1	1	1	
9	90 004 321 0	Riffelbolzen M22 x 1,5 x 90 Zn8	Ribbed bolt M22 x 1.5 x 90 Zn8	Boulon de rainure M22 x 1,5 x 90 Zn8		10	10	10	10	10	10	
10	27 017 860 0	Sensorring D163-170/100	Sensor ring D163-170/100	Bague de détection D163-170/ 100		1	1	1	1	1	1	
11	27 017 861 0	Halter Sensor	Sensor support	Support du capteur		1	1	1	1	1	1	
12	90 002 093 0	Zylinderschraube	Allen screw	Vis tête cylindrique		x	x	x	x	x	x	M 6 X 12
13	90 001 380 0	Sperrkantscheibe	Detent edged washer	Disque à bord d'arrêt		x	x	x	x	x	x	SKZ 6

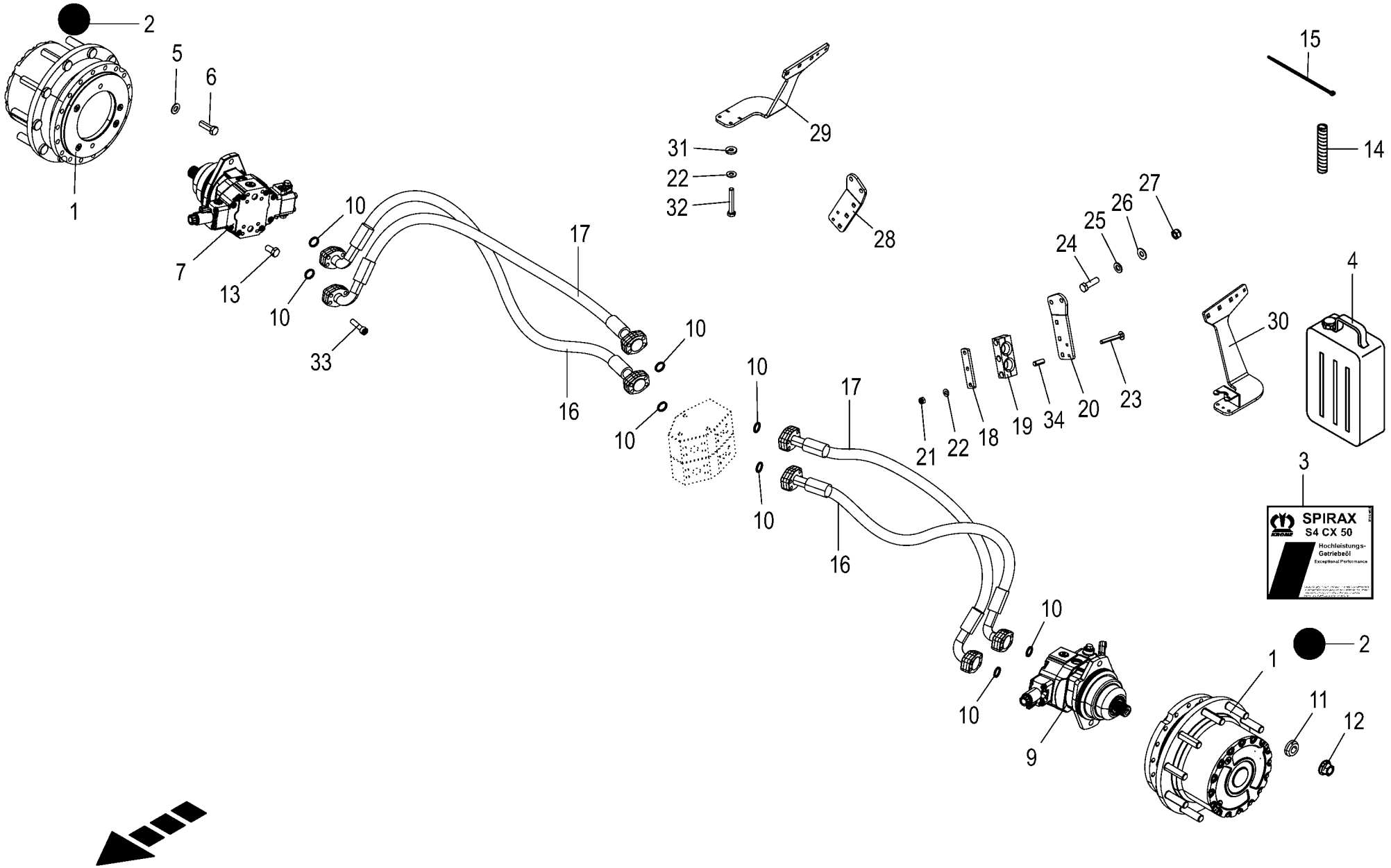

150 051 337 02 / 160.0

150 527 403 01

Hochdruckkreislauf - 4 Rad Antrieb **High pressure circuit - 4 wheel drive** **Circuit à haute pression - entraînement 4 roues**					1043801 -	BX2011-12	BX2011-22	BX2011-32	BX2011-35	BX2011-42	BX2011-45	**150 051 337 02** 150 527 403 1 **160.0**
Pos.	ID-Nr.	Benennung	Description	Description	Masch.-Nr-							Bemerkung/Remarks/Remarque
1	27 018 226 1	Radnabengetriebe GFT8120 Fl. 160mm	Wheel hub gearbox GFT8120 fl. 160mm	Réducteur de roues GFT8120 160mm		2	2	2	2	2	2	
2	27 010 026 0	Getr.-Öl Shell Spirax S4 CX 50	Gearbox oil Shell Spirax S4 CX 50	Huile Shell Spirax S4 CX 50		1,5	1,5	1,5	1,5	1,5	1,5	
3	27 010 027 0	Getr.-Öl Shell Spirax S4 CX 50	Gear oil Shell Spirax S4 CX 50	Huile d'eng. Shell Spirax S4 CX 50		x	x	x	x	x	x	
4	27 010 495 0	20L Kan. Aufkleber Getriebeöl Kanisterabf. blau	20L can. Lable	20 Autocollant		1	1	1	1	1	1	
5	00 909 912 1	Sperrkantscheibe	Detent edged washer	Disque à bord d'arrêt		x	x	x	x	x	x	SKM 16
6	00 900 677 0	6kt-Schraube	Hex head bolt	Boulon tête hex		x	x	x	x	x	x	M 16 X 50
7	27 009 938 0	Verstellmotor A6VE 60 24V	Adjusting motor 6	Moteur de réglage 6		1	1	1	1	1	1	
	20 081 687 1	Drehzahlsensor Hall 20kHz [- B14]	Speed sensor Hall 20kHz [-B14]	Capteur de vitesse Hall 20kHz [-B14]		1	1	1	1	1	1	
	27 010 308 0	Spülventil	Flush valve	Soupape de vidange		1	1	1	1	1	1	
	27 010 309 0	Dichtsatz Triebwerk	Gasket set power unit	Jeu de joints mécanisme de commande		1	1	1	1	1	1	
	27 009 932 0	Propmagnet ohne Notbetätigung 24V	Prop. magnet witho. em. act. 24V	Aimant prop. sans act. d'urgence 24V		1	1	1	1	1	1	
	90 003 058 0	Verschlußschraube I-6kt M14x1, 5 F A3G	Locking screw hexa. socket M14x1.5 F A3G	Bouchon fileté I-6 pans M14x1, 5 F A3G		2	2	2	2	2	2	
	90 002 093 0	Zylinderschraube	Allen screw	Vis tête cylindrique		x	x	x	x	x	x	M 6 X 12
9	27 009 940 0	Verstellmotor A6VE 60 24V	Adjusting motor 6	Moteur de réglage 6		1	1	1	1	1	1	
	20 081 687 1	Drehzahlsensor Hall 20kHz [- B13]	Speed sensor Hall 20kHz [-B13]	Capteur de vitesse Hall 20kHz [-B13]		1	1	1	1	1	1	
	27 010 308 0	Spülventil	Flush valve	Soupape de vidange		1	1	1	1	1	1	
	27 010 309 0	Dichtsatz Triebwerk	Gasket set power unit	Jeu de joints mécanisme de commande		1	1	1	1	1	1	
	27 009 932 0	Propmagnet ohne Notbetätigung 24V	Prop. magnet witho. em. act. 24V	Aimant prop. sans act. d'urgence 24V		1	1	1	1	1	1	
	90 003 058 0	Verschlußschraube I-6kt M14x1, 5 F A3G	Locking screw hexa. socket M14x1.5 F A3G	Bouchon fileté I-6 pans M14x1, 5 F A3G		2	2	2	2	2	2	
	90 002 093 0	Zylinderschraube	Allen screw	Vis tête cylindrique		x	x	x	x	x	x	M 6 X 12
10	90 001 902 0	O-Ring	O-ring	Joint torique		8	8	8	8	8	8	24,99 X 3,4
11	20 623 166 1	Dehnhülse flach ZnNi8 Rd 50 x 14				20	20	20	20	20	20	
12	00 910 224 0	Radmutter	Nut	Ecrou de roue		20	20	20	20	20	20	A 22 x 1,5
13	00 900 335 1	6kt-Schraube	Hex head bolt	Boulon tête hex		x	x	x	x	x	x	M 16 X 30
14	20 083 661 0	Geflechtschlauch 15,00 - 23, 00mm PA66	Braided sleeve 15,00 - 23, 00mm PA66	Gaine tressée 15,00 - 23,00mm PA66		x	x	x	x	x	x	
15	00 922 671 1	Kabelbinder	Cable band	Collier de serrage		x	x	x	x	x	x	Lg.= 300

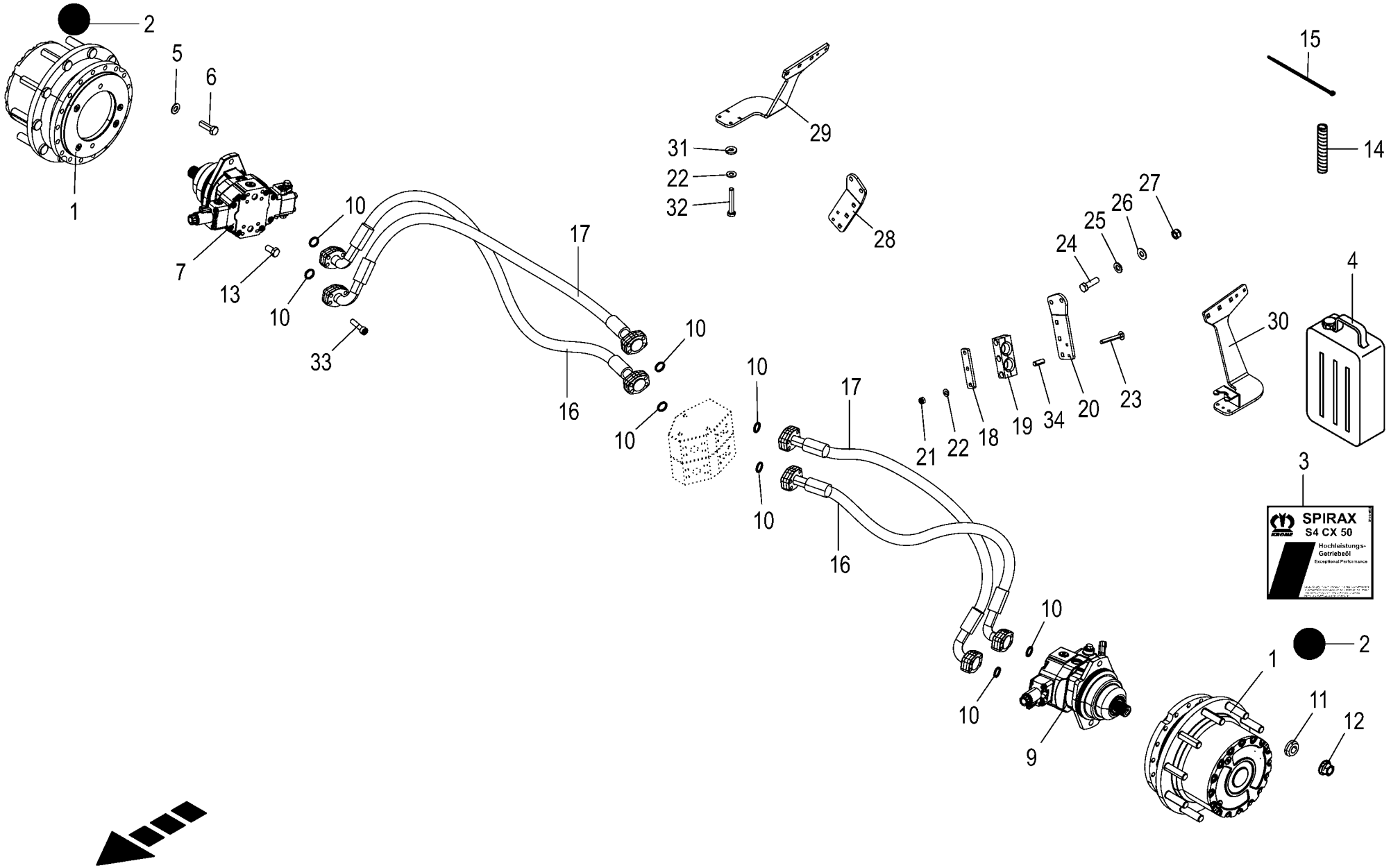

150 051 337 02 / 160.0

150 527 403 01

Hochdruckkreislauf - 4 Rad Antrieb **High pressure circuit - 4 wheel drive** **Circuit à haute pression - entraînement 4 roues**					1043801 -	BX2012-12	BX2012-22	BX2012-32	BX2012-35	BX2012-42	BX2012-45	**150 051 337 02** 150 527 403 1 **160.0**
Pos.	ID-Nr.	Benennung	Description	Description	Masch.-Nr-							Bemerkung/Remarks/Remarque
16	27 019 361 2	Hyd-Schlauch 4SH-AF560 20x1720 SFS SFS90	Hydr. hose 4SH-AF560 20 x 1720 SFS SFS90	Flexible hyd.4SH-AF560 20x1720 SFS SFS90		2	2	2	2	2	2	
17	27 019 362 0	Hyd-Schl. 4SH-AF560 20x1870 SFS SFS100	Hydraulic ho. 4SH-AF560 20x1870	Flexible hyd. 4SH-AF560 20x1870		2	2	2	2	2	2	
18	20 019 887 0	Deckplatte	Cover sheet	Tôle de capotage		4	4	4	4	4	4	
19	20 019 725 1	Rohrschelle 31,5/31,5 M10	Pipe cl. 31,5/31,5 M10	Collier 31,5/31,5 M10		4	4	4	4	4	4	
20	20 424 532 1	Halter Hydr. links	Support hydraul. left	Support hydraulique gauche		1	1	1	1	1	1	
21	00 908 758 0	Sicherungsmutter	Locknut	Écrou hex		x	x	x	x	x	x	M 10
22	00 909 909 1	Sperrkantscheibe	Detent edged washer	Disque à bord d'arrêt		x	x	x	x	x	x	SKM 10
23	00 904 763 2	Flachrundschraube	Coach bolt	Vis a tête bombée		x	x	x	x	x	x	M 10 X 80
24	00 900 658 0	6kt-Schraube	Hex head bolt	Boulon tête hex		x	x	x	x	x	x	M 12 X 40
25	00 910 506 1	Scheibe	Washer	Rondelle		x	x	x	x	x	x	13 X 24 X 2,5
26	00 909 910 1	Sperrkantscheibe	Detent edged washer	Disque à bord d'arrêt		x	x	x	x	x	x	SKM 12
27	00 908 701 0	Sicherungsmutter	Locknut	Écrou hex		x	x	x	x	x	x	M 12
28	20 424 538 1	Halter Hydr. rechts	Support hydraul. right	Support hydraulique droit		1	1	1	1	1	1	
29	20 626 206 0	Halter rechts	Support right	Support droit		1	1	1	1	1	1	
30	20 626 746 0	Halter links				1	1	1	1	1	1	
31	00 910 361 1	Scheibe	Washer	Rondelle		x	x	x	x	x	x	10,5 X 25 X 4
32	00 901 436 0	6kt-Schraube	Hex head bolt	Boulon tête hex		x	x	x	x	x	x	M 10 X 65
33	90 001 905 0	Zylinderschraube	Allen screw	Vis tête cylindrique		x	x	x	x	x	x	M10 X 45 -12,9
34	00 912 515 0	Spannstift	Roll pin	Goupille de serrage		8	8	8	8	8	8	13 X 36

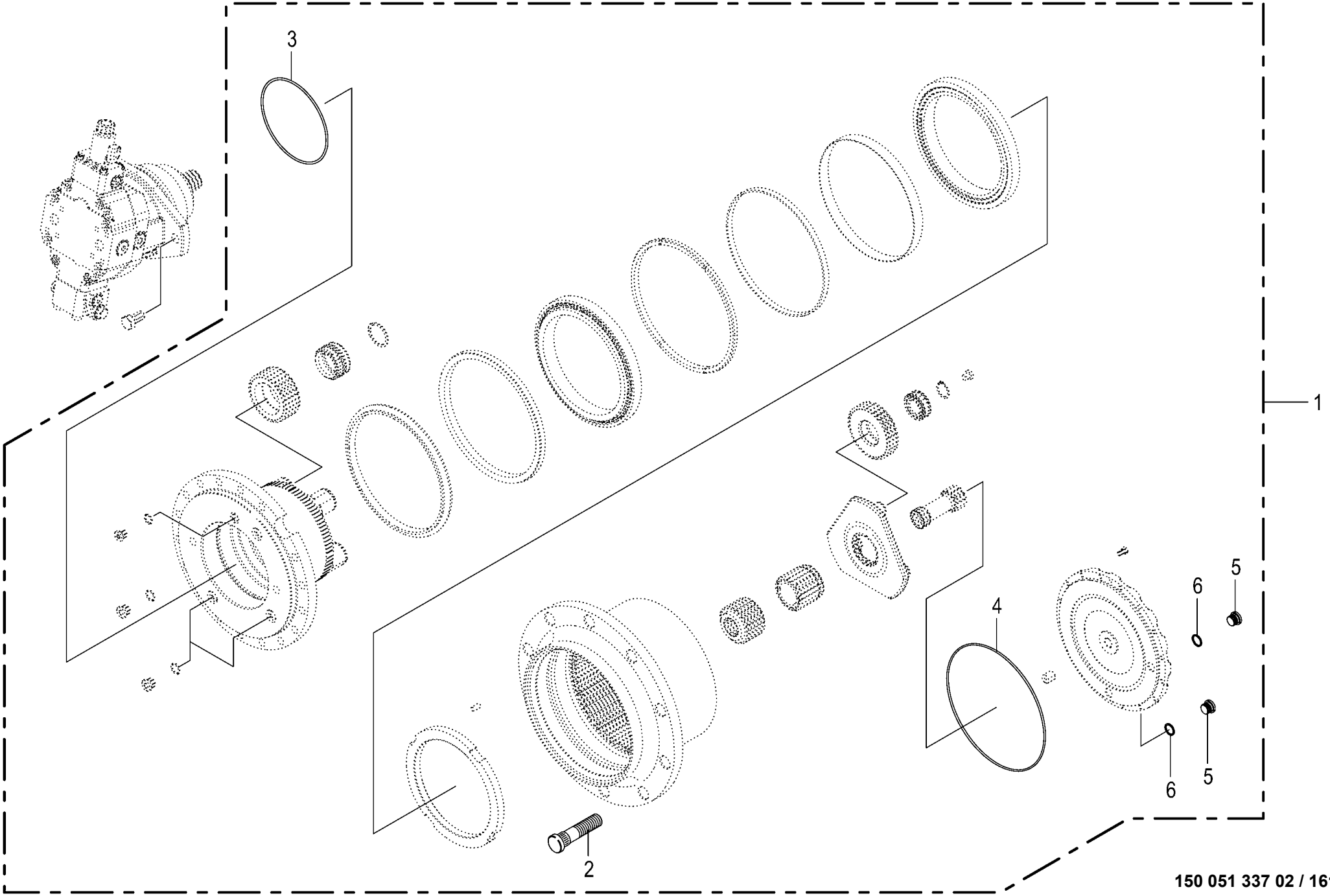

150 051 337 02 / 161.0

150 535 598 01

Radnabengetriebe **Hub gearbox** **Transmission des meyeux de roue**					1043801 -	BX2012-12	BX2012-22	BX2012-32	BX2012-35	BX2012-42	BX2012-45	**150 051 337 02** 150 535 598 1 **161.0**
Pos.	ID-Nr.	Benennung	Description	Description	Masch.-Nr-							Bemerkung/Remarks/Remarque
1	27 018 226 1	Radnabengetriebe GFT8120 Fl. 160mm	Wheel hub gearbox GFT8120 fl. 160mm	Réducteur de roues GFT8120 160mm		1	1	1	1	1	1	
2	90 003 386 0	Radbolzen M22 x 1,5 x 97 Zn8	Wheel bolt M22 x 1,5 x 97	Boulon de roue M22 x 1,5 x 97		10	10	10	10	10	10	
3	90 002 188 0	O-Ring 150 x 4	O-ring seal 150 x 4	Joint torique 150 x 4		1	1	1	1	1	1	
4	27 023 761 0	Dichtring Deckel	Seal ring cover	Bague d'étanchéité couvercle		1	1	1	1	1	1	
5	90 002 794 0	Verschlussschraube I-6kt M18x1,5 Zn8	Screw plug I-6kt M18x1,5 Zn8	Boulon filete I-6kt M18x1,5 Zn8		2	2	2	2	2	2	
6	00 945 091 0	Dichtring	Gasket ring	Bague d'étanchéité		2	2	2	2	2	2	A 18 X 22

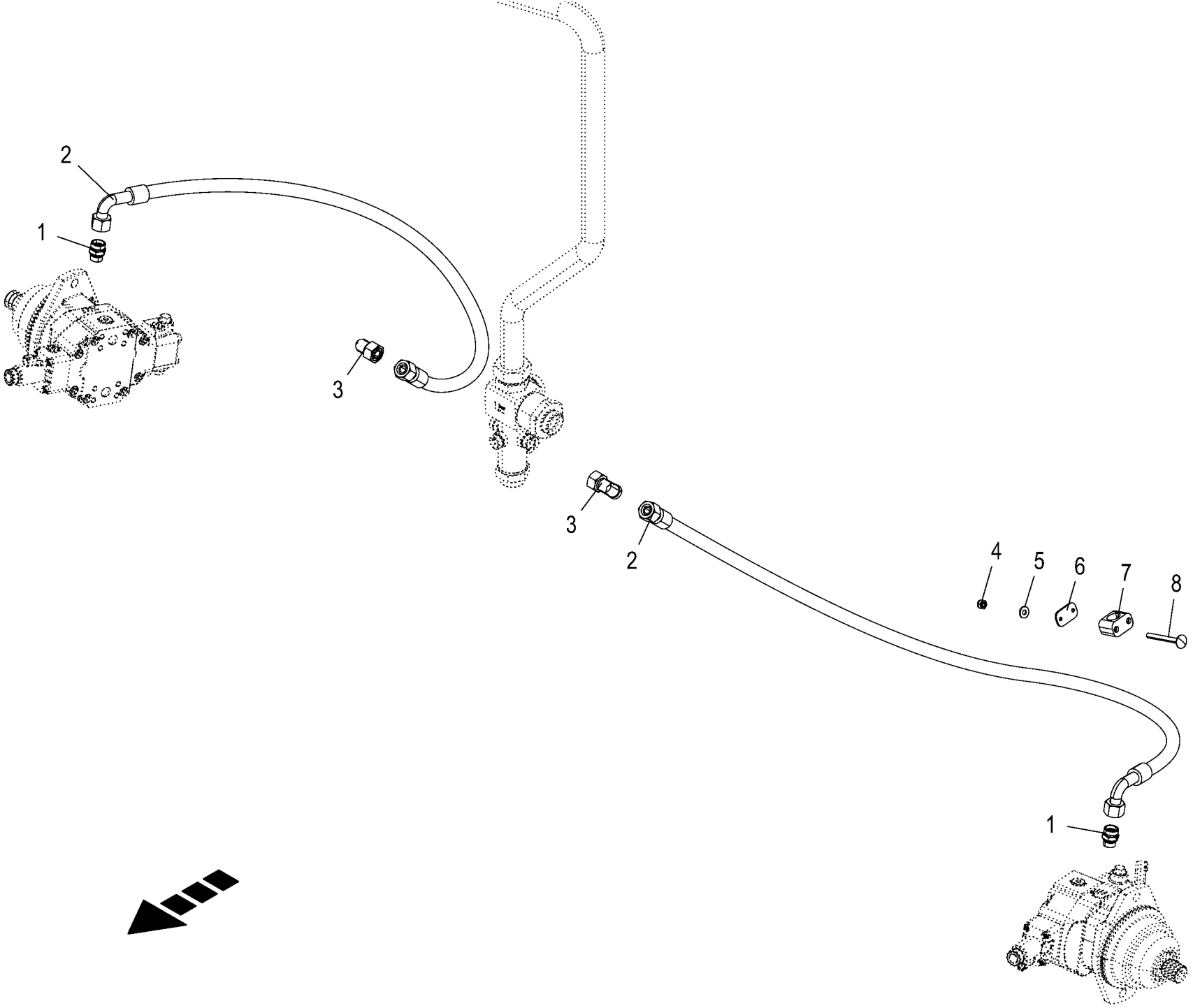

150 051 337 02 / 162.0

150 527 408 01

Rücklaufleitungen - 4 Rad Antrieb **Return lines - 4 wheel drive** **Conduites de retour - entraînement 4 roues**					1043801 -	BX201-12	BX201-22	BX201-32	BX201-35	BX201-42	BX201-45	**150 051 337 02** 150 527 408 1 **162.0**
Pos.	ID-Nr.	Benennung	Description	Description	Masch.-Nr-							Bemerkung/Remarks/Remarque
1	90 002 956 0	Einschraubstutzen L 18 / M22x1,5 F Zn8	Screw-in fitting L 18 / M22x1, 5 F Zn8	Manchon fileté L 18 / M22x1,5 F Zn8		2	2	2	2	2	2	
2	27 026 279 0	Hyd-Schlauch 2SN 16x2450 DKOL DKOL90	Hyd. hose 2SN 16x2450 DKOL DKOL90	Flexible hyd. 2SN 16x2450 DKOL DKOL90		2	2	2	2	2	2	
3	00 921 173 0	Winkelstutzen	Angle lug	Jarret tubulure		2	2	2	2	2	2	L 18
4	00 908 704 1	Sicherungsmutter	Locknut	Écrou hex		x	x	x	x	x	x	M 6
5	00 909 906 1	Sperrkantscheibe	Detent edged washer	Disque à bord d'arrêt		x	x	x	x	x	x	SKM 6
6	00 925 145 0	Deckplatte	Cover plate	Plaque de recouvrement		4	4	4	4	4	4	
7	27 003 906 0	Rohrschelle -2 Hälften	Tube clamp -2 halves	Bride -2 moitiés		4	4	4	4	4	4	Bo.= 25
8	00 904 720 1	Flachrundschraube	Coach bolt	Vis a tête bombée		x	x	x	x	x	x	M 6 X 60

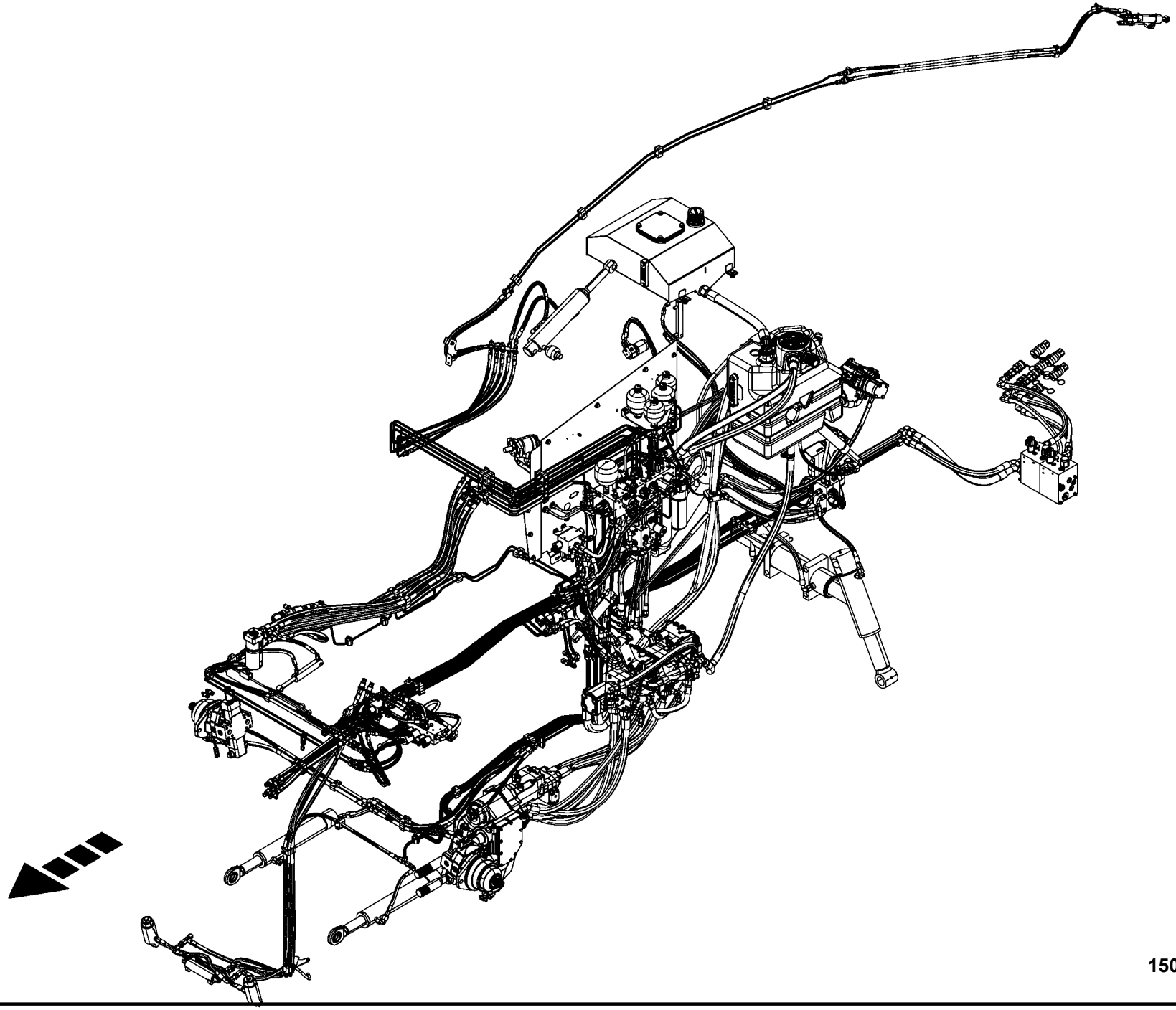

-----ANTRIEBS.- UND ARBEITSHYDRAULIK -----DRIVE AND WORKING HYDRAULICS -----HYDR. D'ENTRAÎNEMENT ET DE TRAVAIL					1043801 -	BX2012	BX2012	BX2012	BX2012	BX2012	BX2012	150 051 337 02 150 527 409 2 163.0
Pos.	ID-Nr.	Benennung	Description	Description	Masch.-Nr-							Bemerkung/Remarks/Remarque
1						.	.	.	.	.	.	

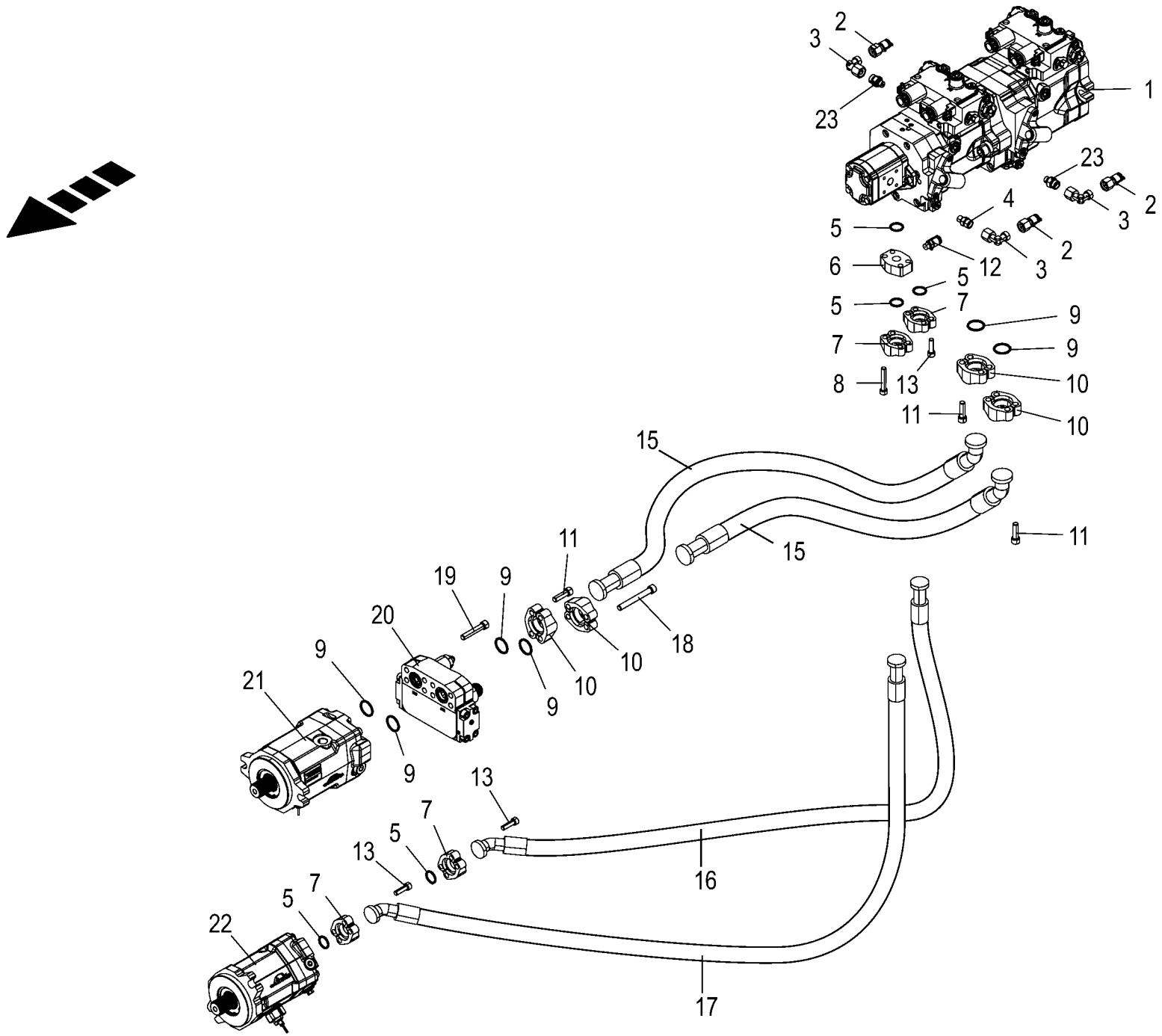

150 051 337 02 / 164.0

150 423 351 03

Hochdruckleitung Antriebshydraulik -BIG X 480 / 530 High pressure line drive hydraulics Conduite haute pression hydraulique d'entraînement					1043801 -	BX201-12	BX201-22	BX201-32	BX201-35	BX201-42	BX201-45	150 051 337 02 150 423 351 3 164.0
Pos.	ID-Nr.	Benennung	Description	Description	Masch.-Nr-							Bemerkung/Remarks/Remarque
1	27 011 137 1	Verstellpumpe 24V 105cm3/ 55cm3 rechts	Var. displ. pump 24V 105cm3/ 55cm3 rh.	Pompe de réglage 24V 105cm3/ 55cm3 dr.		1	1					
2	00 919 937 0	Mini-Messanschluss	Connector f.mini-test equipm.	Raccord instr.mesureur mini		3	3					M 16 X 2
3	00 920 937 0	Einschraubstutzen	Male connector	Raccord filet		3	3					M 22 X 1,5 / R 1/2"
4	00 919 368 0	Einschraubstutzen	Male connector	Raccord filet		1	1					S 12 / ME 14 X 1,5
5	27 003 923 0	Flanschdichtung	Flange gasket	Joint de collerette		5	5					16SFS-12 3/4"
6	27 012 886 0	SAE-Zwischenflansch 3/4" S	SAE intermediate flange 3/4" S	Bride intermédiaire SAE 3/4" S		1	1					
7	00 920 860 1	SAE-Flanschhälfte -2 Hälften	SAE-flange section -2 halves	Demi-bride SAE -2 moitiés		4	4					3/4"
8	00 903 114 2	Zylinderschraube	Allen screw	Vis tête cylindrique		x	x					M 10 X 60 -10.9
9	27 003 924 0	Flanschdichtung	Flange gasket	Joint de collerette		6	6					16SFS-16 1"
10	00 920 861 1	SAE-Flanschhälfte -2 Hälften	SAE-flange section -2 halves	Demi-bride SAE -2 moitiés		4	4					1"
11	90 000 473 0	Zylinderschraube	Allen screw	Vis tête cylindrique		x	x					M 12 X 40 -10.9
12	00 920 872 0	Mini-Messanschluss	Connector f.mini-test equipm.	Raccord instr.mesureur mini		1	1					M 16 X 2
13	00 903 109 1	Zylinderschraube	Allen screw	Vis tête cylindrique		x	x					M 10 X 35 -10.9
15	27 022 556 0	Hyd-Schlauch R15 25x915 SFS SFS30	Hydraulic hose R15 25 SFS SFS30	Flexible hydraulique R15 25		2	2					
16	27 012 818 0	Hyd-Schlauch R15 20x960 SFS SFS45	Hyd. hose R15 20x960 SFS SFS45°	Flex. hyd. R15 20x960 SFS SFS45°		1	1					
17	27 012 819 0	Hyd-Schlauch R15 20x1020 SFS SFS45	Hyd. hose R15 20x1020 SFS SFS45°	Flex. hyd. R15 20x1020 SFS SFS45°		1	1					
18	90 004 196 0	Zylindersch.I-6kt M12 x 95 ZLÜ	Cylinder screw hex. socket M12 x 95 ZLÜ	Vis cylindrique à 6 p. creux M12x95 ZLÜ		x	x					
19	00 903 145 2	Zylinderschraube	Allen screw	Vis tête cylindrique		x	x					M 12 X 65 -10.9
20	27 018 416 0	Schnellstoppventil (24V)	Quick stop valve (24V)	Vanne d'arrêt rapide (24V)		1	1					
	90 004 617 0	O-Ring 9 x 2,5	O-ring seal 9 x 2,5	Joint torique 9 x 2,5		1	1					
	90 004 618 0	O-Ring 33 x 2,5	O-ring seal 33 x 2,5	Joint torique 33 x 2,5		1	1					
21	27 027 258 0	Hyd.-Motor 75 cm3 Axialkolben	Hydraulic motor 75 CM3 Axial piston	Moteur hydraulique 75 CM3 Piston axial		1	1					
22	27 027 575 0	Hyd.-Motor 55 cm3 Axialkolben	Hydraulic motor 55 CM3 Axial piston	Moteur hydraulique 55 CM3 Piston axial		1	1					
23	90 003 203 0	Einschraubstutzen S 12 / M14x1,5 F Zn8	Screw-in fitting S 12 / M14x1, 5 F Zn8	Manchon fileté S 12 / M14x1,5 F Zn8		2	2					

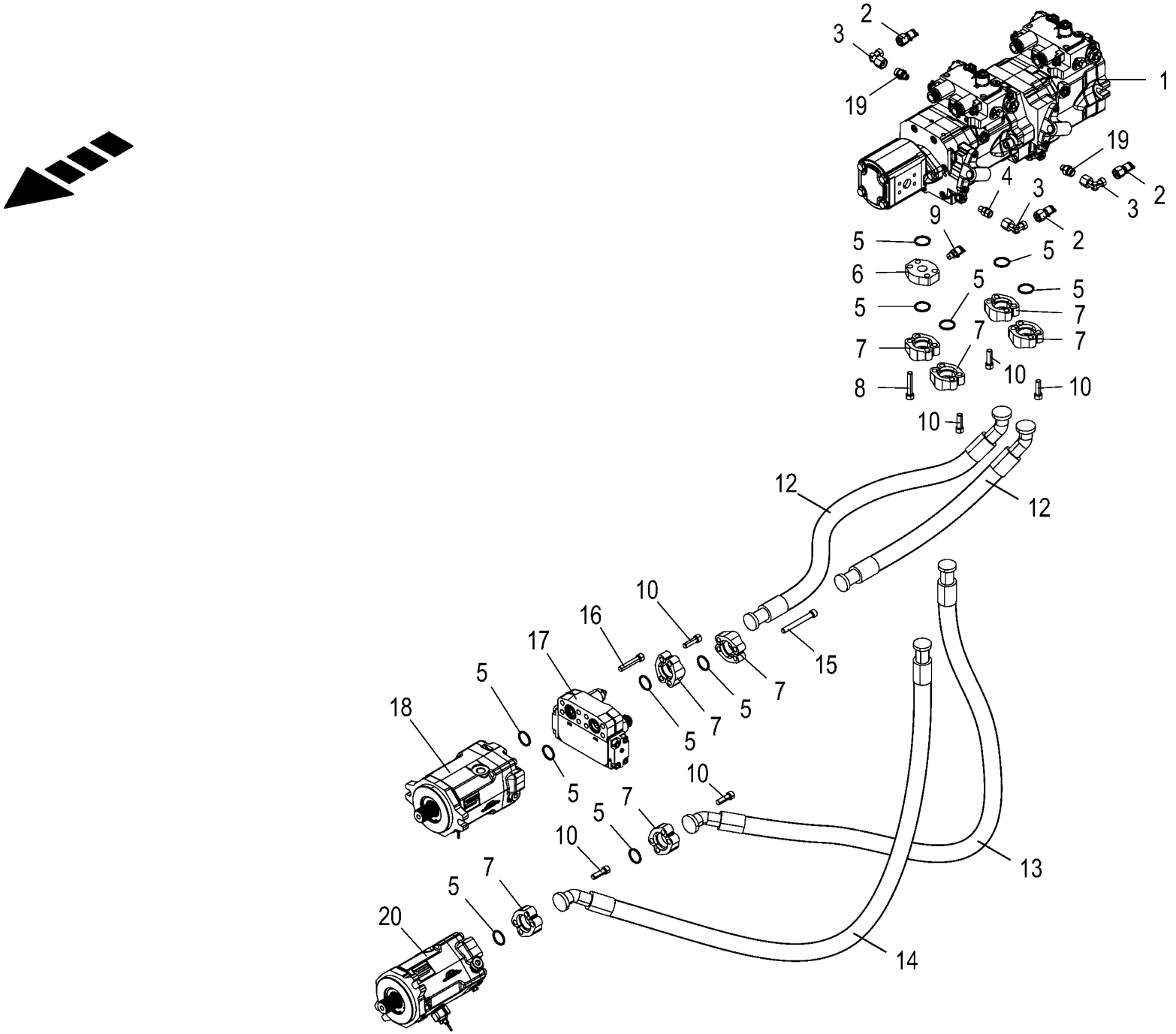
1
2
3
4
5
6
7
8
9
10
12
13
14
15
16
17
18
19
20

Hochdruckleitung Antriebshydraulik -BIG X 580 / 630 **High pressure line drive hydraulics** **Conduite haute pression hydraulique d'entraînement**					1043801 -	BX2012	BX2022	BX2013	BX2035	BX2042	BX2045	**150 051 337 02** 150 423 352 4 **165.0**
Pos.	ID-Nr.	Benennung	Description	Description	Masch.-Nr-							Bemerkung/Remarks/Remarque
1	27 011 378 0	Verstellpumpe 24V 105cm3/ 75cm3 rechts	Var. displ. pump 24V 105cm3/ 75cm3 rh.	Pompe de réglage 24V 105cm3/ 75cm3 dr.				1	1	1	1	
2	00 919 937 0	Mini-Messanschluss	Connector f.mini-test equipm.	Raccord instr.mesureur mini				3	3	3	3	M 16 X 2
3	00 920 825 0	Stutzen	Lug	Tubulure				3	3	3	3	S 12
4	00 919 368 0	Einschraubstutzen	Male connector	Raccord filet				1	1	1	1	S 12 / ME 14 X 1,5
5	27 003 924 0	Flanschdichtung	Flange gasket	Joint de collerette				11	11	11	11	16SFS-16 1"
6	27 000 069 0	Zwischenflansch	Intermediate flange	Bride intermediaire				1	1	1	1	
7	00 920 861 1	SAE-Flanschhälfte -2 Hälften	SAE-flange section -2 halves	Demi-bride SAE -2 moitiés				8	8	8	8	1"
8	00 903 145 2	Zylinderschraube	Allen screw	Vis tête cylindrique				x	x	x	x	M 12 X 65 -10.9
9	00 920 872 0	Mini-Messanschluss	Connector f.mini-test equipm.	Raccord instr.mesureur mini				1	1	1	1	M 16 X 2
10	90 000 473 0	Zylinderschraube	Allen screw	Vis tête cylindrique				x	x	x	x	M 12 X 40 -10.9
12	27 022 556 0	Hyd-Schlauch R15 25x915 SFS	Hydraulic hose R15 25 SFS	Flexible hydraulique R15 25				2	2	2	2	
		SFS30	SFS30									
13	27 012 376 0	Hyd-Schlauch R15 25x1010 SFS	Hyd. hose R15 25x1010 SFS	Flex. hyd. R15 25x1010 SFS				1	1	1	1	
		SFS45	SFS45°	SFS45°								
14	27 012 375 0	Hyd-Schlauch R15 25x1040 SFS	Hyd. hose R15 25x1040 SFS	Flex. hyd. R15 25x1040 SFS				1	1	1	1	
		SFS45	SFS45°	SFS45°								
15	90 004 196 0	Zylindersch.I-6kt M12 x 95 ZLÜ	Cylinder screw hex. socket M12 x 95 ZLÜ	Vis cylindrique à 6 p. creux M12x95 ZLÜ				x	x	x	x	
16	00 903 145 2	Zylinderschraube	Allen screw	Vis tête cylindrique				x	x	x	x	M 12 X 65 -10.9
17	27 018 416 0	Schnellstoppventil (24V)	Quick stop valve (24V)	Vanne d'arrêt rapide (24V)				1	1	1	1	
	90 004 617 0	O-Ring 9 x 2,5	O-ring seal 9 x 2,5	Joint torique 9 x 2,5				1	1	1	1	
	90 004 618 0	O-Ring 33 x 2,5	O-ring seal 33 x 2,5	Joint torique 33 x 2,5				1	1	1	1	
18	27 027 258 0	Hyd.-Motor 75 cm3 Axialkolben	Hydraulic motor 75 CM3 Axial	Moteur hydraulique 75 CM3 Piston				1	1	1	1	
			piston	axial								
19	90 003 203 0	Einschraubstutzen S 12 / M14x1,5 F Zn8	Screw-in fitting S 12 / M14x1, 5 F Zn8	Manchon fileté S 12 / M14x1,5 F Zn8				2	2	2	2	
20	27 027 258 0	Hyd.-Motor 75 cm3 Axialkolben	Hydraulic motor 75 CM3 Axial	Moteur hydraulique 75 CM3 Piston				1	1	1	1	
			piston	axial								

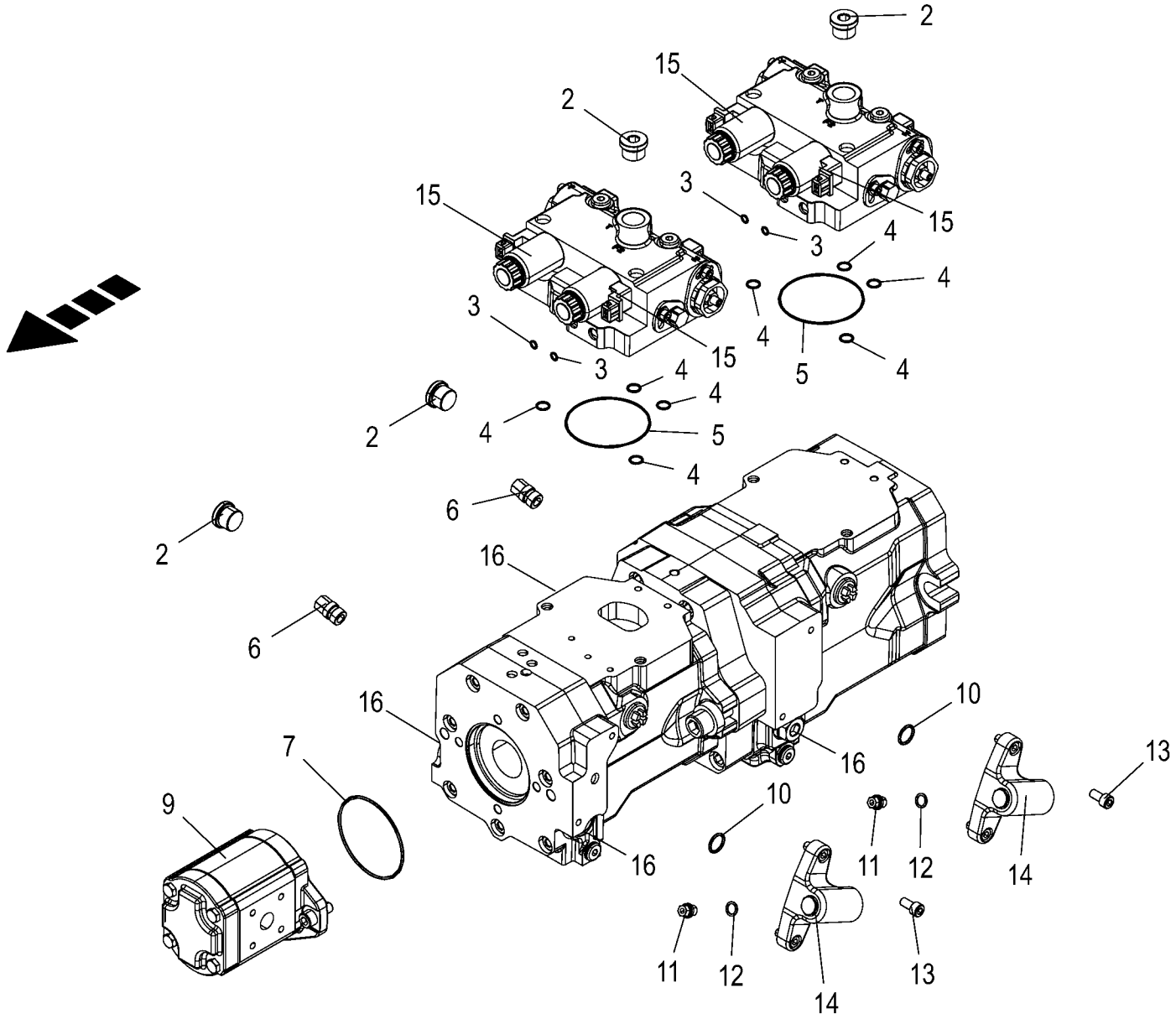

150 051 337 02 / 166.0

150 423 356 02

Verstellpumpe -BIG X 480 / 530 **Variable displacement pump** **Pompe de réglage**					1043801 -	BX2012	BX2012	BX2012	BX2012	BX2012	BX2012	**150 051 337 02** 150 423 356 2 **166.0**
Pos.	ID-Nr.	Benennung	Description	Description	Masch.-Nr-							Bemerkung/Remarks/Remarque
1	27 011 137 1	Verstellpumpe 24V 105cm3/ 55cm3 rechts	Var. displ. pump 24V 105cm3/ 55cm3 rh.	Pompe de réglage 24V 105cm3/ 55cm3 dr.		1	1					
	27 000 711 0	Dichtungssatz	Sealing set	Jeu de joints		1	1					HPV 105-02
	27 000 716 0	Dichtungssatz	Sealing set	Jeu de joints		1	1					HPV 50/55-02
2	90 001 464 0	Verschlussschraube I-6kt M22x1,5	Screw plug	Bouchon fileté		4	4					
3	90 000 169 0	O-Ring 6 x 1,5	RING 6x1,5	BAGUE		4	4					
4	90 003 219 0	O-Ring 10,5 x 1,5	O-ring seal 10,5 x 1,5	Joint torique 10,5 x 1,5		8	8					
5	90 003 218 0	O-Ring 80 x 2	O-ring seal 80 x 2	Joint torique 80 x 2		2	2					
6	27 002 566 0	Druckbegrenzungsventil	Pressure limiting valve	Soupape de limitation de pression		2	2					24 bar
7	90 000 244 0	O-Ring	O-ring	Joint torique		1	1					84 X 2
9	27 000 715 0	Zahnradpumpe	Gear pump	Pompe à engrenages		1	1					31 ccm
10	90 000 171 0	O-Ring 16,3 x 2,4	RING 16,3x2,4	BAGUE		2	2					
11	00 906 001 0	Verschlussschraube	Screw plug	Bouchon fileté		2	2					M 10 X 1
12	00 937 711 0	Dichtring	Gasket ring	Bague d'étanchéité		2	2					A 10 X 14 X 1
13	00 903 073 1	Zylinderschraube	Allen screw	Vis tête cylindrique		x	x					M 8 X 16
14	27 010 684 0	Filterflansch	Filter flange	Bride du filtre		2	2					
15	27 020 657 0	Proportionalmagnet 24V DT	Proportional solenoid 24 V DT	Bobine proportionnelle 24V DT		4	4					
16	27 000 708 0	Druckbegrenzungsventil	Pressure limiting valve	Soupape de limitation de pression		4	4					435 bar

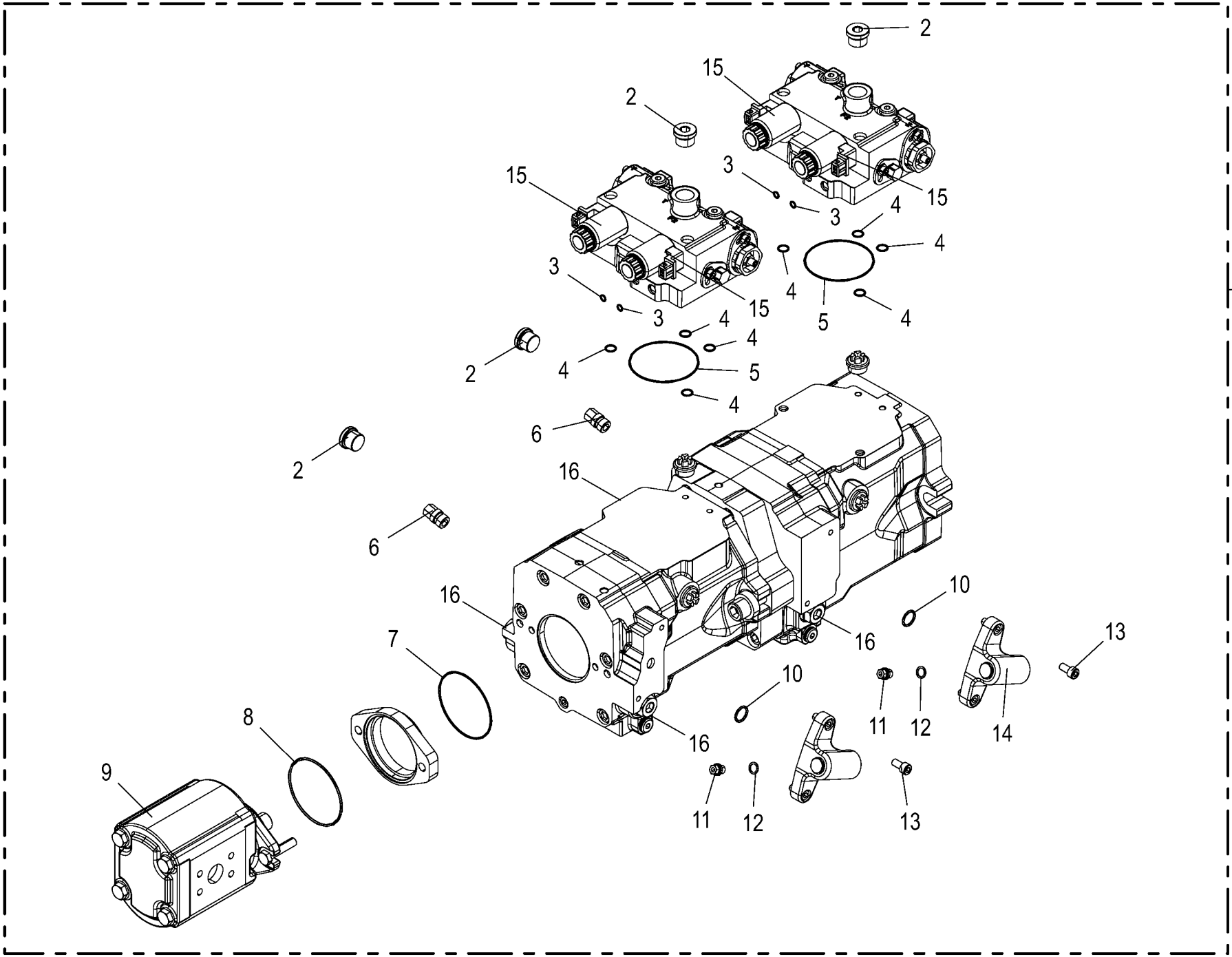

150 051 337 02 / 167.0

150 423 357 03

Verstellpumpe -BIG X 580 / 630 **Variable displacement pump** **Pompe de réglage**					1043801 -	BX2012	BX2012	BX2013	BX2013	BX2014	BX2014	**150 051 337 02** 150 423 357 3 **167.0**
Pos.	ID-Nr.	Benennung	Description	Description	Masch.-Nr-							Bemerkung/Remarks/Remarque
1	27 011 378 0	Verstellpumpe 24V 105cm3/ 75cm3 rechts	Var. displ. pump 24V 105cm3/ 75cm3 rh.	Pompe de réglage 24V 105cm3/ 75cm3 dr.				1	1	1	1	
	27 000 711 0	Dichtungssatz	Sealing set	Jeu de joints				1	1	1	1	HPV 105-02
	27 000 713 0	Dichtungssatz	Sealing set	Jeu de joints				1	1	1	1	HPV 75-02
2	90 001 464 0	Verschlussschraube I-6kt M22x1,5	Screw plug	Bouchon fileté				4	4	4	4	
3	90 000 169 0	O-Ring 6 x 1,5	RING 6x1,5	BAGUE				4	4	4	4	
4	90 003 219 0	O-Ring 10,5 x 1,5	O-ring seal 10,5 x 1,5	Joint torique 10,5 x 1,5				8	8	8	8	
5	90 003 218 0	O-Ring 80 x 2	O-ring seal 80 x 2	Joint torique 80 x 2				2	2	2	2	
6	27 002 566 0	Druckbegrenzungsventil	Pressure limiting valve	Soupape de limitation de pression				2	2	2	2	24 bar
7	90 000 244 0	O-Ring	O-ring	Joint torique				1	1	1	1	84 X 2
8	90 000 402 0	O-Ring	O-ring	Joint torique				1	1	1	1	84 X 2,5
9	27 000 712 0	Zahnradpumpe	Gear pump	Pompe à engrenages				1	1	1	1	38 ccm
10	90 000 171 0	O-Ring 16,3 x 2,4	RING 16,3x2,4	BAGUE				2	2	2	2	
11	00 906 001 0	Verschlussschraube	Screw plug	Bouchon fileté				2	2	2	2	M 10 X 1
12	00 937 711 0	Dichtring	Gasket ring	Bague d'étanchéité				2	2	2	2	A 10 X 14 X 1
13	00 903 073 1	Zylinderschraube	Allen screw	Vis tête cylindrique				x	x	x	x	M 8 X 16
14	27 010 684 0	Filterflansch	Filter flange	Bride du filtre				2	2	2	2	
15	27 020 657 0	Proportionalmagnet 24V DT	Proportional solenoid 24 V DT	Bobine proportionnelle 24V DT				4	4	4	4	
16	27 000 708 0	Druckbegrenzungsventil	Pressure limiting valve	Soupape de limitation de pression				4	4	4	4	435 bar

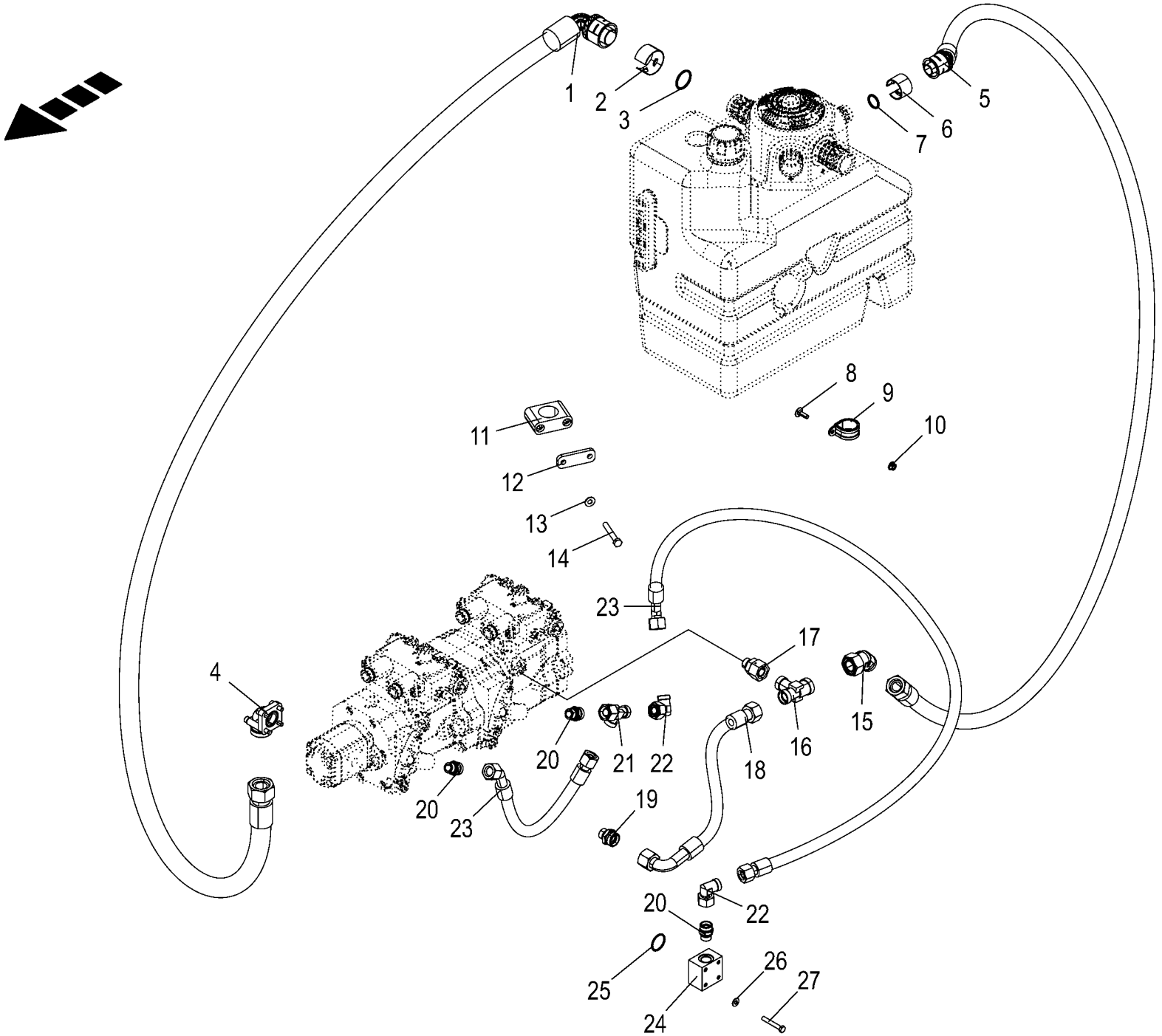

150 051 337 02 / 168.0

150 527 411 01

Saugleitungen / Speisedruckleitungen -BIG X 480 / 530 **Suction lines / charge pressure lines** **Conduite d'aspiration / conduites de pression d'alimentation**					1043801 -	BX2011-12	BX2011-22	BX2011-32	BX2011-35	BX2011-42	BX2011-45	**150 051 337 02** 150 527 411 1 **168.0**
Pos.	ID-Nr.	Benennung	Description	Description	Masch.-Nr-							Bemerkung/Remarks/Remarque
1	27 025 624 0	Hyd-Schlauch SG 32x2850 DKOL QC 2BG90	Hydr hose SG 32x2850 DKOL QC 2BG90	Flexible hyd. SG 32x2850 DKOL QC 2BG90		1	1					
2	27 021 172 0	Sicherungsring Quick-Connect BG2	Retaining ring Quick-Connect BG2	Bague d'arrêt Quick-Connect BG2		1	1					
3	90 003 612 0	O-Ring 37,69 x 3,53	O-ring seal 37.69 x 3.53	Joint torique 37,69 x 3,53		1	1					
4	00 919 758 0	Flanschverschraubung	Flange connection	Connexion de collerette		1	1					M 45 X 2
	27 000 988 0	O-Ring	O-ring	Joint torique		1	1					32 X 2,5
	00 909 903 0	Sperrkantscheibe	Detent edged washer	Disque à bord d'arrêt		x	x					SKZ 8
	00 903 077 1	Zylinderschraube	Allen screw	Vis tête cylindrique		x	x					M 8 X 25
	00 901 670 0	Zylinderschraube	Allen screw	Vis tête cylindrique		x	x					M 8 X 60 -12.9
5	27 025 621 0	Hyd-Schl. 2-TE 25x2850 DKOL QC 1BG45	Hydr hose 2-TE 25x2850 DKOL QC 1BG45	Flexible hyd. 2-TE 25x2850 DKOL QC 1BG45		1	1					
6	27 021 171 0	Sicherungsring Quick-Connect BG1	Retaining ring Quick-Connect BG1	Bague d'arrêt Quick-Connect BG1		1	1					
7	90 003 611 0	O-Ring 25,5 x 3,53	O-ring seal 25,5 x 3,53	Joint torique 25,5 x 3,53		1	1					
8	00 904 732 2	Flachrundschraube	Coach bolt	Vis a tête bombée		x	x					M 8 X 25
9	00 924 051 0	Rohrschelle mit Gummiprofil	Tube clip w. rubber	Bride		2	2					Rd. 36
10	90 003 503 0	6kt-Mutter m. Flansch & Sperrk M8 Zn8	Hex. nut + flange&detent edg M8	Écrou hex + bride&pièce d'arr M8		x	x					
11	27 012 814 0	Rohrschelle 42mm glatt	Pipe cl. 42mm	Collier 42mm		2	2					
12	00 925 125 1	Deckplatte	Cover plate	Plaque de recouvrement		2	2					
13	00 909 909 1	Sperrkantscheibe	Detent edged washer	Disque à bord d'arrêt		x	x					SKM 10
14	00 900 287 1	6kt-Schraube	Hex head bolt	Boulon tête hex		x	x					M 10 X 70
15	90 002 685 0	Winkelstutzen richtungsein. 45° L 28 Zn8	Angle bracket+dir setting 45° L 28 Zn8	Racc en équerre sens régl45° L 28 Zn8		1	1					
16	27 005 852 0	T-Reduzierung	T-reduction	T-reduction		1	1					M 36 X 2 / M 30 X 2 / M 30 X 2
17	90 002 567 0	Einschraubstutzen L 22 / M22x1,5 E Zn8	Screw-in fitting L 22 / M22x1, 5 E Zn8	Manchon fileté L 22 / M22x1,5 E Zn8		1	1					
18	27 014 268 0	Hyd-Schlauch 2SN 20x245 DKOL DKOL90	Hydraulic hose 2 SN 20x245 DKOL DKOL90°	Tuyau flex. hyd.2 SN 20x245 DKOL DKOL90°		1	1					
19	90 000 084 0	Einschraubstutzen	Male connector	Raccord filet		1	1					M 22 X 1,5 / M 30 X 2
20	00 921 174 1	Einschraubstutzen	Male connector	Raccord filet		3	3					L 18
21	00 921 238 0	L-Stutzen	Adjustable L connection	Raccord L réglable		1	1					L 18
22	00 921 173 0	Winkelstutzen	Angle lug	Jarret tubulure		2	2					L 18
23	27 012 425 0	Hyd-Schlauch 2SN 16x610 DKOL DKOL45	Hyd. hose 2 SN 16x610 DKOL DKOL45°	Flex. hyd. 2 SN 16x610 DKOL DKOL45°		2	2					
24	00 228 660 1	Anschlussflansch	Connecting flange	Bride de raccordement		1	1					
25	00 937 505 0	O-Ring	O-ring	Joint torique		1	1					34 X 3

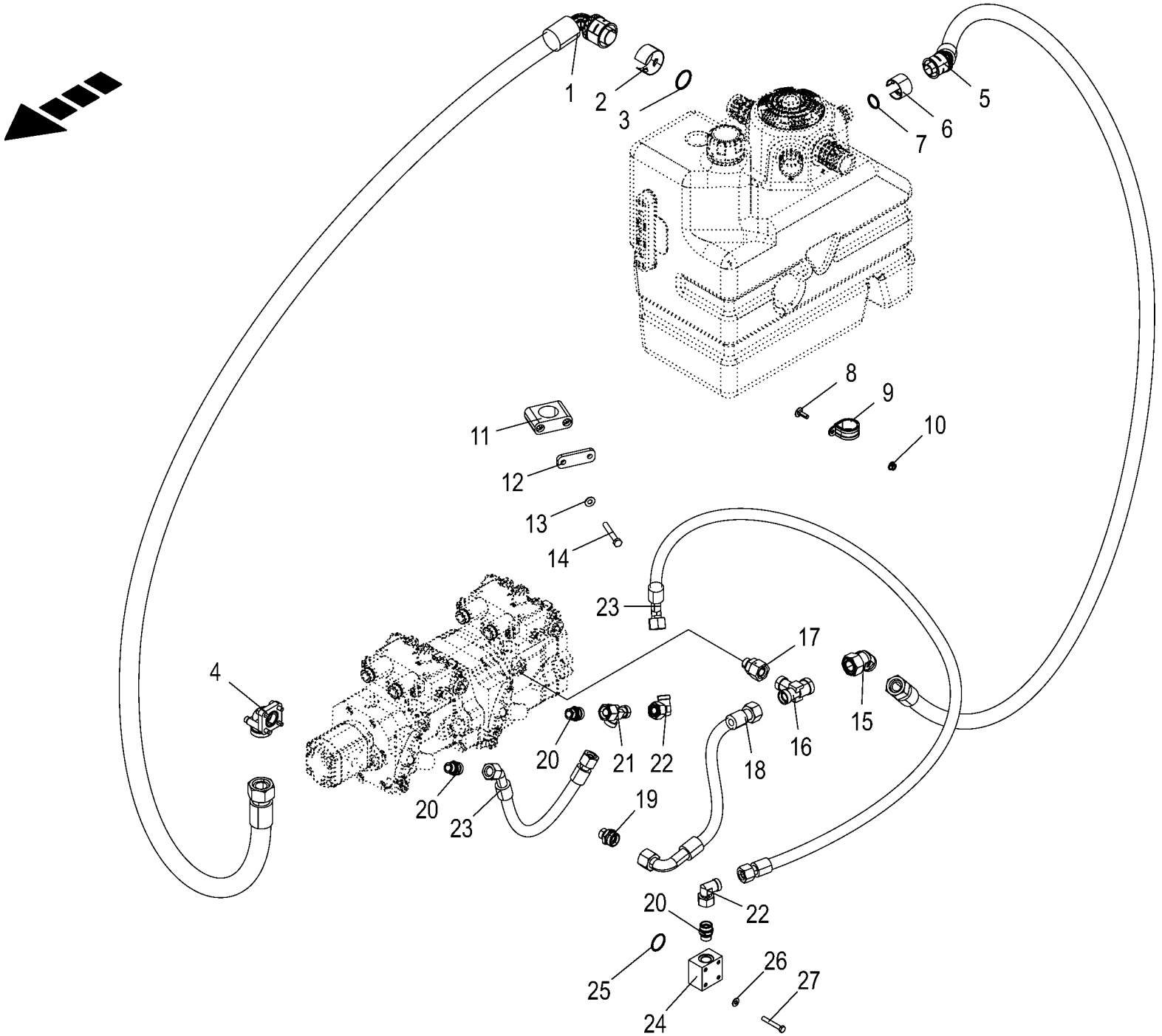

150 051 337 02 / 168.0

150 527 411 01

Saugleitungen / Speisedruckleitungen -BIG X 480 / 530 Suction lines / charge pressure lines Conduite d'aspiration / conduites de pression d'alimentation					1043801 -	BX201-12	BX201-22	BX201-32	BX201-35	BX201-42	BX201-45	150 051 337 02 150 527 411 1 168.0
Pos.	ID-Nr.	Benennung	Description	Description	Masch.-Nr-							Bemerkung/Remarks/Remarque
26	00 909 908 1	Sperrkantscheibe	Detent edged washer	Disque à bord d'arrêt		x	x					SKM 8
27	00 901 046 1	6kt-Schraube	Hex head bolt	Boulon tête hex		x	x					M 8 X 55

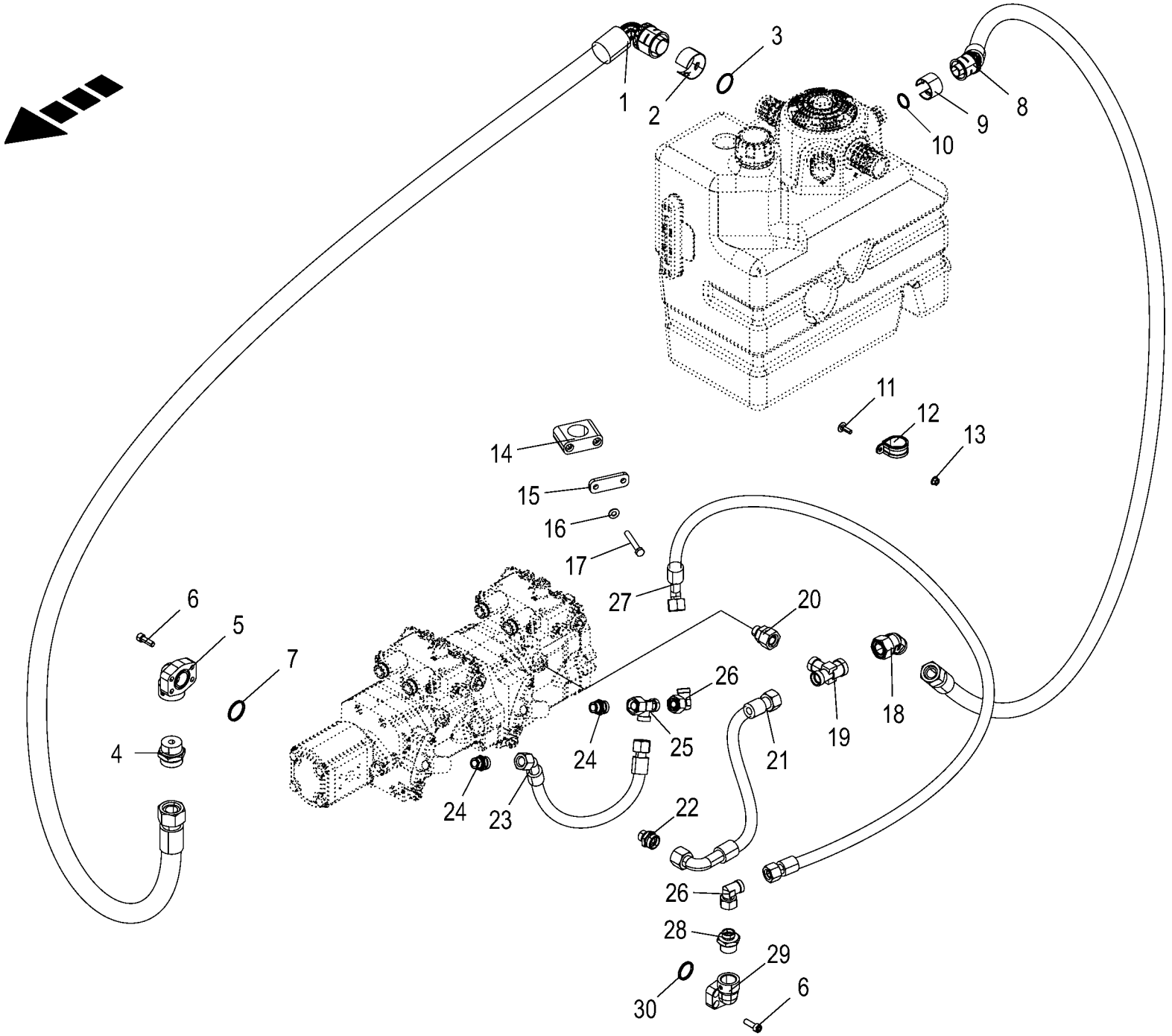

150 051 337 02 / 169.0

150 527 414 01

Saugleitungen / Speisedruckleitungen -BIG X 580 / 630 **Suction lines / charge pressure lines** **Conduite d'aspiration / conduites de pression d'alimentation**					1043801 -	BX201-12	BX201-22	BX201-32	BX201-35	BX201-42	BX201-45	**150 051 337 02** 150 527 414 1 **169.0**
Pos.	ID-Nr.	Benennung	Description	Description	Masch.-Nr-							Bemerkung/Remarks/Remarque
1	27 025 624 0	Hyd-Schlauch SG 32x2850 DKOL QC 2BG90	Hydr hose SG 32x2850 DKOL QC 2BG90	Flexible hyd. SG 32x2850 DKOL QC 2BG90				1	1	1	1	
2	27 021 172 0	Sicherungsring Quick-Connect BG2	Retaining ring Quick-Connect BG2	Bague d'arrêt Quick-Connect BG2				1	1	1	1	
3	90 003 612 0	O-Ring 37,69 x 3,53	O-ring seal 37.69 x 3.53	Joint torique 37,69 x 3,53				1	1	1	1	
4	00 920 820 1	Einschraubstutzen	Male connector	Raccord filet				1	1	1	1	M 45 X 2 / R 1 1/4"
5	27 011 934 0	Vollflansch BSPP-Gew. 90° 1 1/ 4" Zn8	Full flange BSPP-Gew. 90deg 1 1/4" Zn8	Bride pleine BSPP-Gew. 90° 1 1/4" Zn8				1	1	1	1	
6	00 903 108 2	Zylinderschraube	Allen screw	Vis tête cylindrique				x	x	x	x	M 10 X 30 -10.9
7	27 004 158 0	Flanschdichtung	Flange gasket	Joint de collerette				1	1	1	1	16SFS-20 1 1/4"
8	27 025 621 0	Hyd-Schl. 2-TE 25x2850 DKOL QC 1BG45	Hydr hose 2-TE 25x2850 DKOL QC 1BG45	Flexible hyd. 2-TE 25x2850 DKOL QC 1BG45				1	1	1	1	
9	27 021 171 0	Sicherungsring Quick-Connect BG1	Retaining ring Quick-Connect BG1	Bague d'arrêt Quick-Connect BG1				1	1	1	1	
10	90 003 611 0	O-Ring 25,5 x 3,53	O-ring seal 25,5 x 3,53	Joint torique 25,5 x 3,53				1	1	1	1	
11	00 904 732 2	Flachrundschraube	Coach bolt	Vis a tête bombée				x	x	x	x	M 8 X 25
12	00 924 051 0	Rohrschelle mit Gummiprofil	Tube clip w. rubber	Bride				2	2	2	2	Rd. 36
13	90 003 503 0	6kt-Mutter m. Flansch & Sperrk M8 Zn8	Hex. nut + flange&detent edg M8	Écrou hex + bride&pièce d'arr M8				x	x	x	x	
14	27 012 814 0	Rohrschelle 42mm glatt	Pipe cl. 42mm	Collier 42mm				2	2	2	2	
15	00 925 125 1	Deckplatte	Cover plate	Plaque de recouvrement				2	2	2	2	
16	00 909 909 1	Sperrkantscheibe	Detent edged washer	Disque à bord d'arrêt				x	x	x	x	SKM 10
17	00 900 287 1	6kt-Schraube	Hex head bolt	Boulon tête hex				x	x	x	x	M 10 X 70
18	90 002 685 0	Winkelstutzen richtungsein. 45° L 28 Zn8	Angle bracket+dir setting 45° L 28 Zn8	Racc en équerre sens régl45° L 28 Zn8				1	1	1	1	
19	27 005 852 0	T-Reduzierung	T-reduction	T-reduction				1	1	1	1	M 36 X 2 / M 30 X 2 / M 30 X 2
20	90 002 567 0	Einschraubstutzen L 22 / M22x1,5 E Zn8	Screw-in fitting L 22 / M22x1, 5 E Zn8	Manchon fileté L 22 / M22x1,5 E Zn8				1	1	1	1	
21	27 014 270 0	Hyd-Schlauch 2SN 20x260 DKOL DKOL90	Hydraulic hose 2 SN 20x260 DKOL DKOL90°	Tuyau flex. hyd.2 SN 20x260 DKOL DKOL90°				1	1	1	1	
22	90 000 084 0	Einschraubstutzen	Male connector	Raccord filet				1	1	1	1	M 22 X 1,5 / M 30 X 2
23	27 012 425 0	Hyd-Schlauch 2SN 16x610 DKOL DKOL45	Hyd. hose 2 SN 16x610 DKOL DKOL45°	Flex. hyd. 2 SN 16x610 DKOL DKOL45°				1	1	1	1	
24	00 921 174 1	Einschraubstutzen	Male connector	Raccord filet				2	2	2	2	L 18
25	00 921 238 0	L-Stutzen	Adjustable L connection	Raccord L réglable				1	1	1	1	L 18
26	00 921 173 0	Winkelstutzen	Angle lug	Jarret tubulure				2	2	2	2	L 18
27	27 012 359 0	Hyd-Schlauch 2SN 16x670 DKOL DKOL45	Hyd. hose 2 SN 16x670 DKOL DKOL45°	Flex. hyd. 2 SN 16x670 DKOL DKOL45°				1	1	1	1	

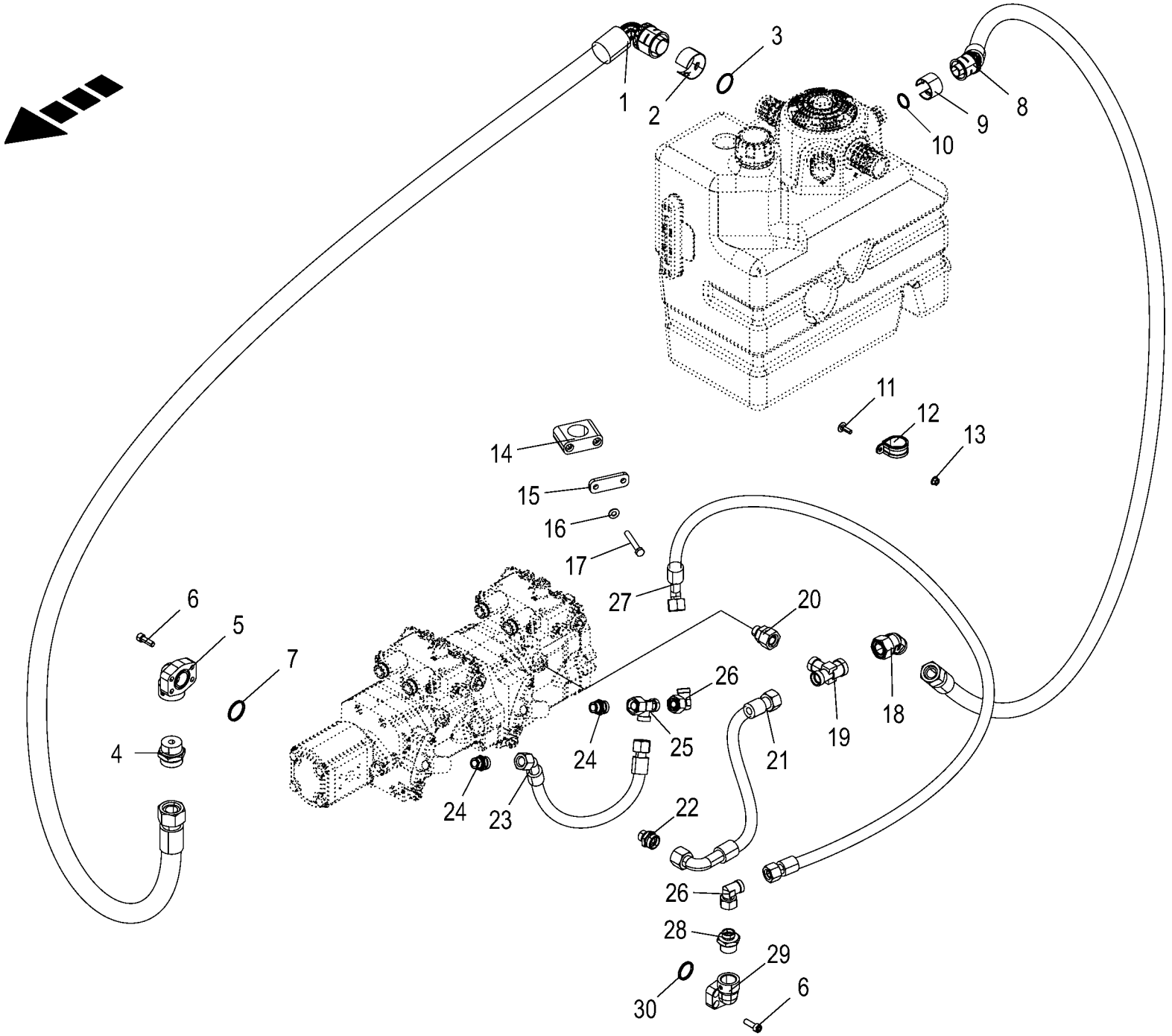

150 051 337 02 / 169.0

150 527 414 01

Saugleitungen / Speisedruckleitungen -BIG X 580 / 630 Suction lines / charge pressure lines Conduite d'aspiration / conduites de pression d'alimentation					1043801 -	BX2012	BX2012	BX2013	BX2013	BX2014	BX2014	150 051 337 02 150 527 414 1 169.0
Pos.	ID-Nr.	Benennung	Description	Description	Masch.-Nr-							Bemerkung/Remarks/Remarque
28	90 002 414 0	Einschraubstutzen L 18 / G 1" E Zn8	Screw-in fitting L 18 / G 1" E Zn8	Manchon fileté L 18 / G 1" E Zn8				1	1	1	1	
29	27 011 933 0	Vollflansch BSPP-Gew. 90° 1" Zn8	Full flange BSPP-Gew. 90deg 1" Zn8	Bride pleine BSPP-Gew. 90° 1" Zn8				1	1	1	1	
30	27 003 924 0	Flanschdichtung	Flange gasket	Joint de collerette				1	1	1	1	16SFS-16 1"

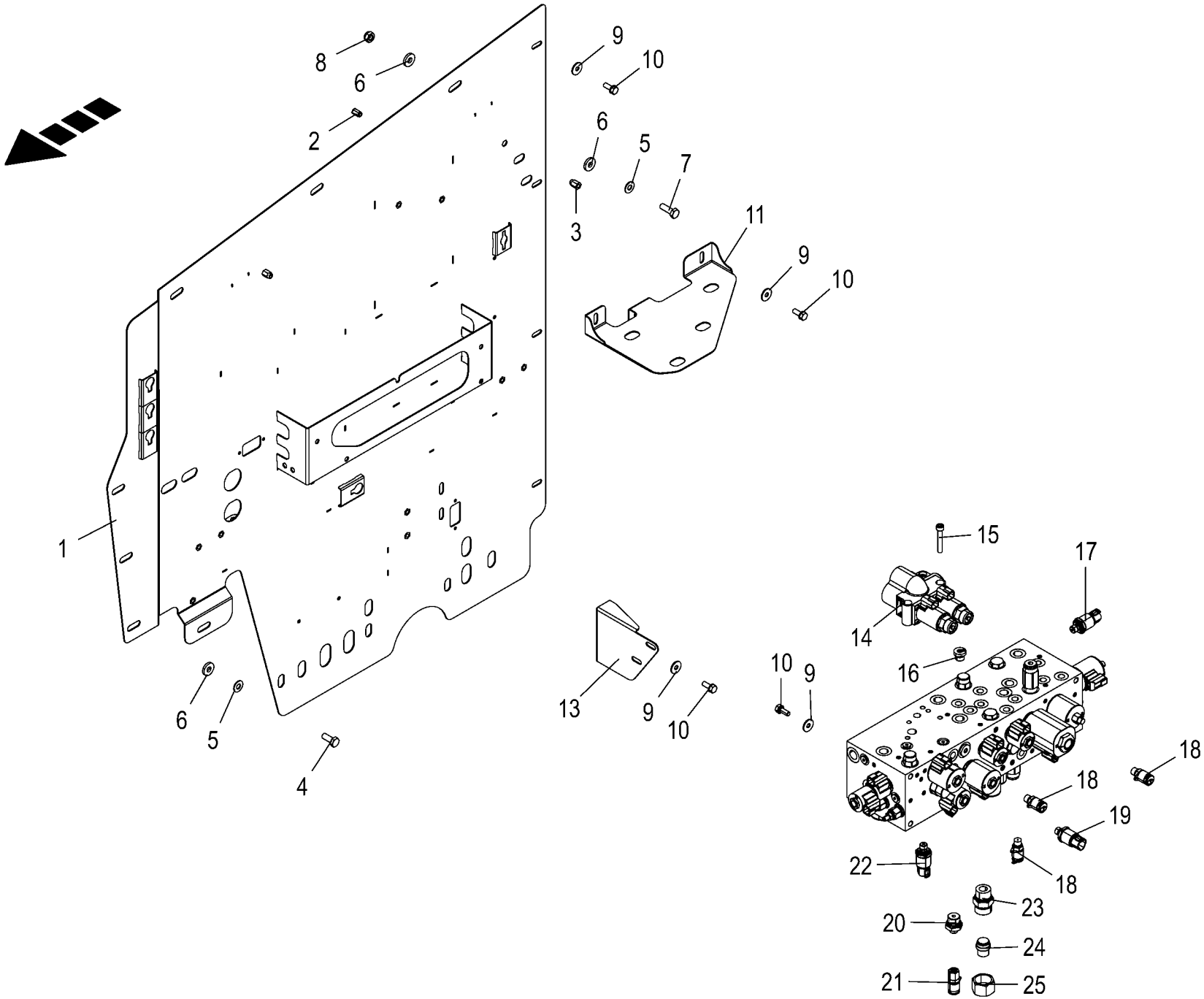

150 051 337 02 / 170.0

150 527 530 02

Hydraulikkonsole **Hydraulic console** **Console hydraulique**					1043801 -	BX2011-12	BX2011-22	BX2011-32	BX2011-35	BX2011-42	BX2011-45	**150 051 337 02** 150 527 530 2 **170.0**
Pos.	ID-Nr.	Benennung	Description	Description	Masch.-Nr-							Bemerkung/Remarks/Remarque
1	20 625 655 0	Hydraulikkonsole	Hydraulic console	Console hydraulique		1	1	1	1	1	1	
2	90 002 802 0	6kt-Blindnietmutter M6x16 Senkkopf Zn8	Hexagon blind rivet nut M6x16 2 Zn8	Écrou borgne à six pans M6x16 2 Zn8		x	x	x	x	x	x	
3	90 002 522 0	6kt-Blindnietmutter M8x18 Senkkopf Zn8	Hexagon blind rivet nut M8x18 2 Zn8	Écrou borgne à six pans M8x18 2 Zn8		x	x	x	x	x	x	
4	00 900 636 0	6kt-Schraube	Hex head bolt	Boulon tête hex		x	x	x	x	x	x	M 10 X 25
5	00 909 909 1	Sperrkantscheibe	Detent edged washer	Disque à bord d'arrêt		x	x	x	x	x	x	SKM 10
6	00 910 361 1	Scheibe	Washer	Rondelle		x	x	x	x	x	x	10,5 X 25 X 4
7	00 900 637 0	6kt-Schraube	Hex head bolt	Boulon tête hex		x	x	x	x	x	x	M 10 X 30
8	00 908 758 0	Sicherungsmutter	Locknut	Écrou hex		x	x	x	x	x	x	M 10
9	00 910 603 0	Scheibe	Washer	Rondelle		x	x	x	x	x	x	8,4 X 24 X 2
10	90 001 863 0	6kt-Schraube	Hex head bolt	Boulon tête hex		x	x	x	x	x	x	M 8 X 20
11	20 625 645 0	Halter Speicher	Support accumulator	Support accumulateur		1	1	1	1	1	1	
13	20 427 792 0	Halter Handpumpe	Support hand pump	Support pompe manuelle		1	1	1	1	1	1	
14	27 013 498 0	EHR Regelventil 24V	control valve 24V	Soup.de régulation du méc. élévateur 24 V		1	1	1	1	1	1	
15	90 000 068 0	Zylinderschraube	Allen screw	Vis tête cylindrique		x	x	x	x	x	x	M 8 X 50 -10.9
16	90 002 810 0	Verschlußschraube I-6kt M16x1, 5 E A3G	Locking screw hexag socket M16x1.5 E A3G	Vis obturatrice six pans creux		1	1	1	1	1	1	
17	27 011 778 0	Drucksensor 0,000 - 250,000 bar analog [-B7]	Press. sensor 0.000 - 250,000 bar analo. [-B7]	Capt.de pression 0,000-250, 000 bar anal. [-B7]		1	1	1	1	1	1	
18	00 920 872 0	Mini-Messanschluss	Connector f.mini-test equipm.	Raccord instr.mesureur mini		3	3	3	3	3	3	M 16 X 2
19	27 011 778 0	Drucksensor 0,000 - 250,000 bar analog [-B31]	Press. sensor 0.000 - 250,000 bar analo. [-B31]	Capt.de pression 0,000-250, 000 bar anal. [-B31]		1	1	1	1	1	1	
20	90 003 833 0	Einschraubstutzen L 8 / M22x1, 5 E Zn8	Screw-in fitting L 8 / M22x1, 5 E Zn8	Manchon fileté L 8 / M22 x 1, 5 E Zn8		1	1	1	1	1	1	
21	27 000 662 0	Mini-Messanschluss	Connector f.mini-test equipm.	Raccord instr.mesureur mini		1	1	1	1	1	1	M 16 X 2 / M 14 X 1,5
22	27 011 778 0	Drucksensor 0,000 - 250,000 bar analog [-B73]	Press. sensor 0.000 - 250,000 bar analo. [-B73]	Capt.de pression 0,000-250, 000 bar anal. [-B73]		1	1	1	1	1	1	
23	00 920 816 1	Einschraubstutzen	Male connector	Raccord filet		1	1	1	1	1	1	M 30 X 2 / M 27 X 2
24	27 012 239 0	Verschlussstopfen S 20	Sealing plug S 20	Bouchon d'étanchéité S 20		1	1	1	1	1	1	
25	00 920 803 0	Überwurfmutter	Nozzle disc cap	Écrou de buse-pastille		1	1	1	1	1	1	AS 20

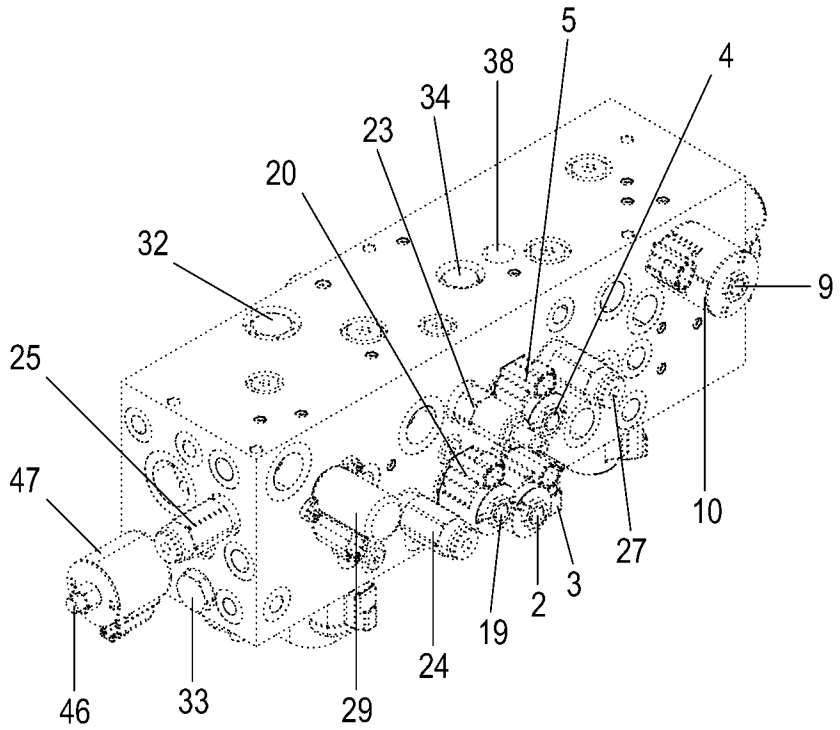

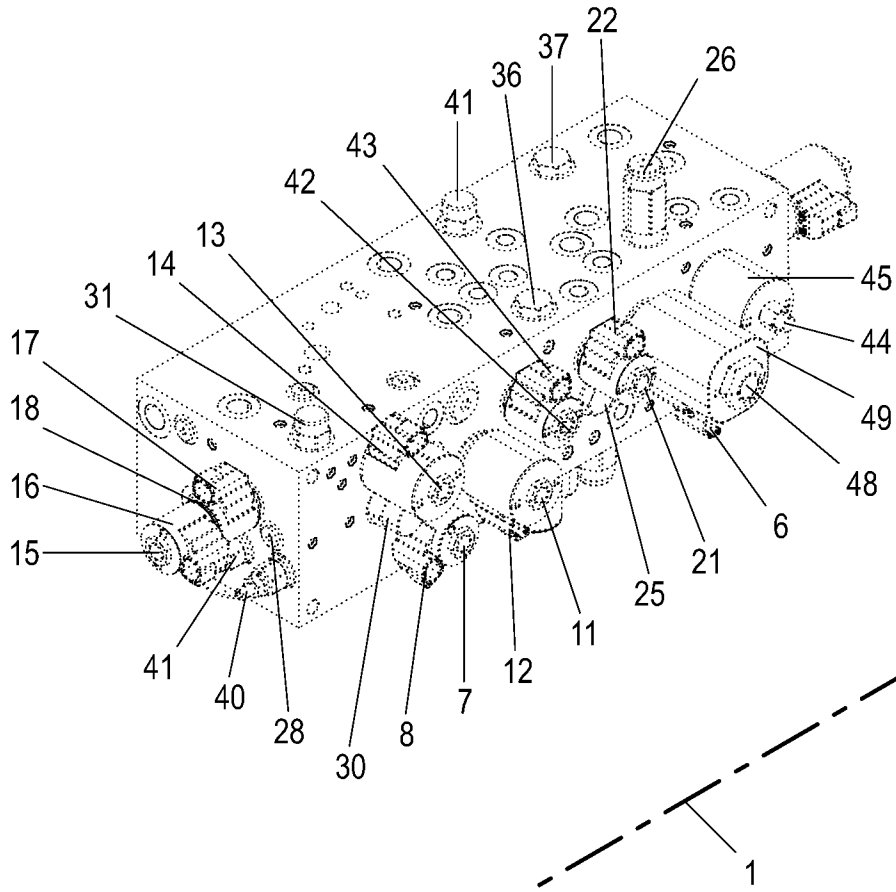

150 051 337 02 / 171.0

150 527 540 01

Hydraulik - Hauptblock Hydraulics - main block Système hydraulique - bloc principal					1043801 -	BX2011-12	BX2011-22	BX2011-32	BX2011-35	BX2011-42	BX2011-45	150 051 337 02 150 527 540 1 171.0
Pos.	ID-Nr.	Benennung	Description	Description	Masch.-Nr-							Bemerkung/Remarks/Remarque
1	27 026 046 0	Steuerblock Hauptfunktionen	Control block main functions	Bloc de commande fonctions principales		1	1	1	1	1	1	
2	27 016 485 0	Wegevent. Einsatz 2/2 Sitz ELEK.Prop [-Q1]	Directional valve 2/2 seat elect. prop. [-Q1]	Distributeur 2/2 vanne prop. élect. [-Q1]		1	1	1	1	1	1	
	27 012 956 0	Dichtungssatz BG 8 SK08-2N-T	Gasket set BG 8 SK08-2N-T	Jeu de joints BG 8 SK08-2N-T		1	1	1	1	1	1	
3	27 012 917 0	Spule 24V S/W DT-Stecker	Coil 24V 1	Bobine 24V 1		1	1	1	1	1	1	
4	27 016 485 0	Wegevent. Einsatz 2/2 Sitz ELEK.Prop [-Q2]	Directional valve 2/2 seat elect. prop. [-Q2]	Distributeur 2/2 vanne prop. élect. [-Q2]		1	1	1	1	1	1	
	27 012 956 0	Dichtungssatz BG 8 SK08-2N-T	Gasket set BG 8 SK08-2N-T	Jeu de joints BG 8 SK08-2N-T		1	1	1	1	1	1	
5	27 012 917 0	Spule 24V S/W DT-Stecker	Coil 24V 1	Bobine 24V 1		1	1	1	1	1	1	
6	27 014 773 0	Wegeventil Einsatz 3/2 Schieber 24V S/W [-K16]	Direct. valve insert 3/2 slide 24V S/W [-K16]	Distributeur insert. barre 3/ 2 24V nr [-K16]		1	1	1	1	1	1	
	27 012 921 0	Dichtungssatz BG98 SK98- T4N-MMM	Gasket set BG98 SK98-T4N-MMM	Jeu de joints BG98 SK98- T4N-MMM		1	1	1	1	1	1	
7	27 026 223 0	Wegevent. Einsatz 2/2 Sitz ELEK.S/W [-Q45]	Way valve insert 4/2 pusher elec. S/W [-Q45]	Distributeur insert barre 2/2 élec. S/W [-Q45]		1	1	1	1	1	1	
	27 012 918 0	Dichtungssatz BG 8 SK08-2N-M	Gasket set BG 8 SK08-2N-M	Jeu de joints BG 8 SK08-2N-M		1	1	1	1	1	1	
8	27 012 917 0	Spule 24V S/W DT-Stecker	Coil 24V 1	Bobine 24V 1		1	1	1	1	1	1	
9	27 012 931 0	Wegeventil Einsatz 4/2 Schieber ELEK.S/W [-Q3]	Direct. valve ins. 4/2 slide electr. S/W [-Q3]	Distributeur insert. barre 4/ 2 élect nr [-Q3]		1	1	1	1	1	1	
	27 012 933 0	Dichtungssatz BG10 SK10- 4N-MMM	Gasket set BG10 SK10- 4N-MMM	Jeu de joints BG10 SK10- 4N-MMM		1	1	1	1	1	1	
10	27 012 932 0	Spule 24V S/W DT-Stecker	Coil 24V S/W DT-plug	Bobine 24V S/W connecteur DT		1	1	1	1	1	1	
11	27 014 738 1	Wegevent. Einsatz 2/2 Sitz ELEK.Prop [-Q79]	Directional valve use 2/2 elec. prop. [-Q79]	Distr. insertion siège 2/2 élec. prop. [-Q79]		1	1	1	1	1	1	
	27 014 737 0	Dichtungssatz BG12 SK12-2N-T	Gasket set BG12 SK12-2N-T	Jeu de joints BG12 SK12-2N-T		1	1	1	1	1	1	
12	27 012 932 0	Spule 24V S/W DT-Stecker	Coil 24V S/W DT-plug	Bobine 24V S/W connecteur DT		1	1	1	1	1	1	
13	27 012 953 0	Wegeventil Einsatz 2/2 Sitz ELEK.Prop [-K3]	Direct. valve insert 2/2 seat elec prop [-K3]	Distributeur insert. 2/2 élect. prop. [-K3]		1	1	1	1	1	1	
	27 012 954 0	Dichtungssatz BG10 SK10-2N-T	Gasket set BG10 SK10-2N-T	Jeu de joints BG10 SK10-2N-T		1	1	1	1	1	1	
14	27 012 932 0	Spule 24V S/W DT-Stecker	Coil 24V S/W DT-plug	Bobine 24V S/W connecteur DT		1	1	1	1	1	1	
15	27 014 745 0	Wegevent. Einsatz 4/3 Schieber ELEK.Prop [-Q39/-Q40]	Direc valve insert 4/3 slide elec. prop. [-Q39/-Q40]	Distribut. insert. 4/3 barre élec.prop. [-Q39/-Q40]		1	1	1	1	1	1	
	27 014 747 0	Dichtungssatz BG08 SK08- 4N-MMM	Gasket set BG08 SK08- 4N-MMM	Jeu de joints BG08 SK08- 4N-MMM		1	1	1	1	1	1	
16	27 012 917 0	Spule 24V S/W DT-Stecker	Coil 24V 1	Bobine 24V 1		1	1	1	1	1	1	
17	27 012 917 0	Spule 24V S/W DT-Stecker	Coil 24V 1	Bobine 24V 1		1	1	1	1	1	1	
18	27 014 746 0	Distanzscheibe Spule	Spacer washer coil	Entretoise bobine		1	1	1	1	1	1	

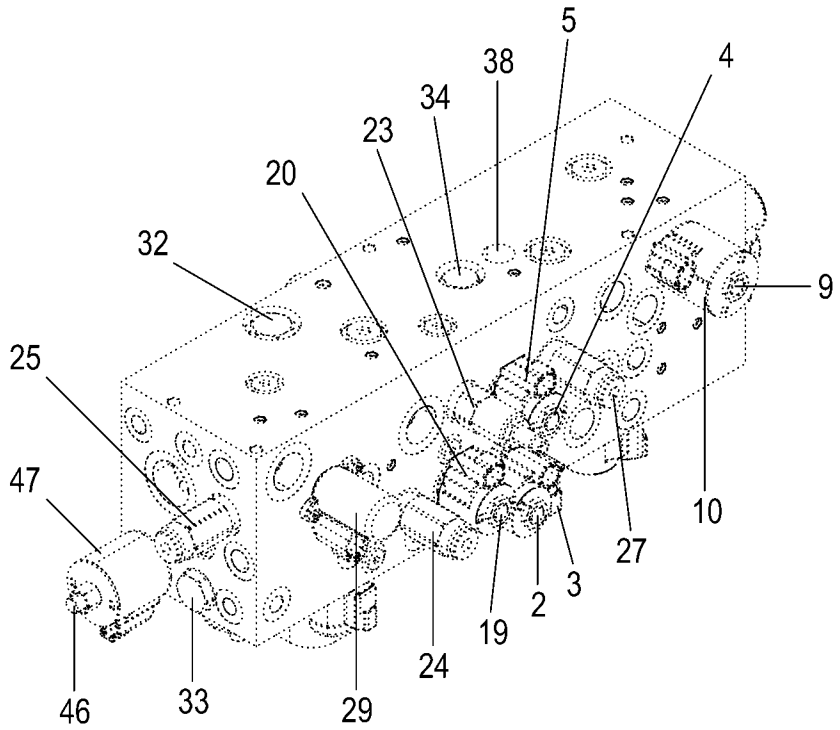

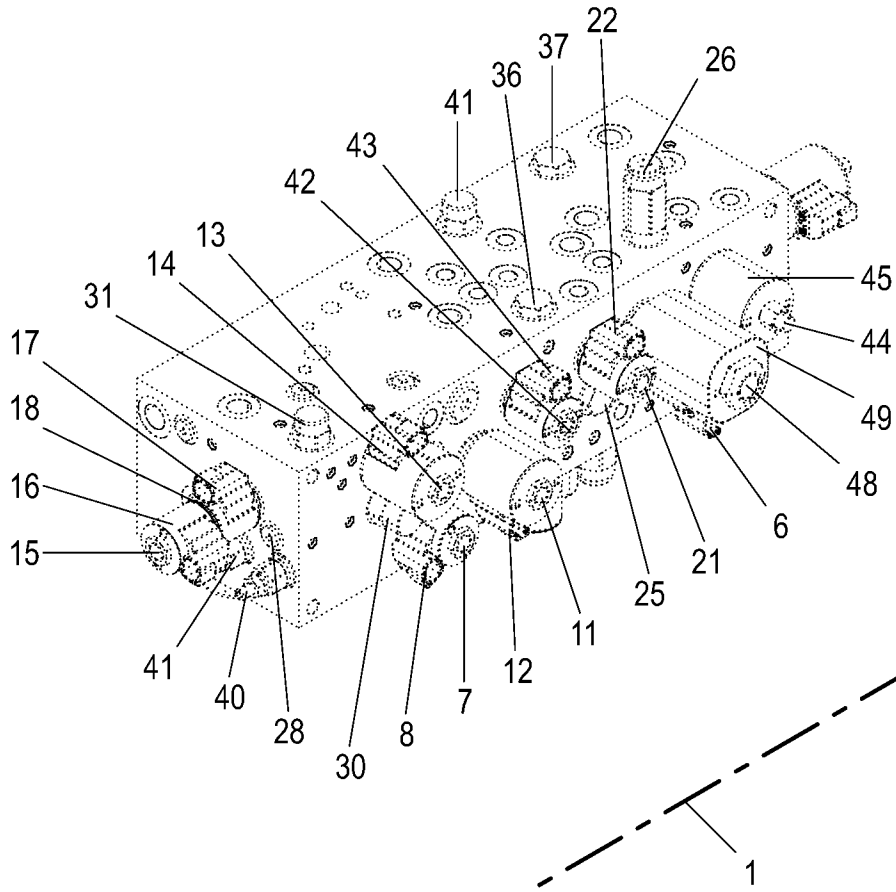

150 051 337 02 / 171.0

150 527 540 01

Hydraulik - Hauptblock Hydraulics - main block Système hydraulique - bloc principal					1043801 -	BX2011-12	BX2011-22	BX2011-32	BX2011-35	BX2011-42	BX2011-45	150 051 337 02 150 527 540 1 171.0
Pos.	ID-Nr.	Benennung	Description	Description	Masch.-Nr-							Bemerkung/Remarks/Remarque
19	27 016 485 0	Wegevent. Einsatz 2/2 Sitz ELEK.Prop [-Q5]	Directional valve 2/2 seat elect. prop. [-Q5]	Distributeur 2/2 vanne prop. élect. [-Q5]		1	1	1	1	1	1	
	27 012 956 0	Dichtungssatz BG 8 SK08-2N-T	Gasket set BG 8 SK08-2N-T	Jeu de joints BG 8 SK08-2N-T		1	1	1	1	1	1	
20	27 012 917 0	Spule 24V S/W DT-Stecker	Coil 24V 1	Bobine 24V 1		1	1	1	1	1	1	
21	27 016 485 0	Wegevent. Einsatz 2/2 Sitz ELEK.Prop [-Q6]	Directional valve 2/2 seat elect. prop. [-Q6]	Distributeur 2/2 vanne prop. élect. [-Q6]		1	1	1	1	1	1	
	27 012 956 0	Dichtungssatz BG 8 SK08-2N-T	Gasket set BG 8 SK08-2N-T	Jeu de joints BG 8 SK08-2N-T		1	1	1	1	1	1	
22	27 012 917 0	Spule 24V S/W DT-Stecker	Coil 24V 1	Bobine 24V 1		1	1	1	1	1	1	
23	27 014 748 0	Druckbegrenzungsventil 230bar Schraube	Pressure limiting valve BG-10 240 bar	Soupape de limitation de pression		1	1	1	1	1	1	
	27 012 954 0	Dichtungssatz BG10 SK10-2N-T	Gasket set BG10 SK10-2N-T	Jeu de joints BG10 SK10-2N-T		1	1	1	1	1	1	
24	27 014 749 0	Druckregelventil 60bar Schraube 345bar [-R37]	Pressure reducing valve 60 bar [-R37]	Vanne de réduction de pression 60 bars [-R37]		1	1	1	1	1	1	
	27 014 750 0	Dichtungssatz BG08 SK08- 3N-BM	Gasket set BG08 SK08- 3N-BM	Jeu de joints BG08 SK08- 3N-BM		1	1	1	1	1	1	
25	27 014 754 0	Druckregelventil 30bar Schraube 345bar [-R35]	Pressure reducing valve 30 bar [-R35]	Vanne de réduction de pression 30bars [-R35]		1	1	1	1	1	1	
	27 014 750 0	Dichtungssatz BG08 SK08- 3N-BM	Gasket set BG08 SK08- 3N-BM	Jeu de joints BG08 SK08- 3N-BM		1	1	1	1	1	1	
26	27 014 754 0	Druckregelventil 30bar Schraube 345bar [-R38]	Pressure reducing valve 30 bar [-R38]	Vanne de réduction de pression 30bars [-R38]		1	1	1	1	1	1	
	27 014 750 0	Dichtungssatz BG08 SK08- 3N-BM	Gasket set BG08 SK08- 3N-BM	Jeu de joints BG08 SK08- 3N-BM		1	1	1	1	1	1	
27	27 020 544 0	Druckregelventil 3,4-20,7bar Schraube [-R43]	Three-way press. reduc. valve NG8 240bar [-R43]	Vanne réductrice de press 3 voies 240bar [-R43]		1	1	1	1	1	1	
	27 014 750 0	Dichtungssatz BG08 SK08- 3N-BM	Gasket set BG08 SK08- 3N-BM	Jeu de joints BG08 SK08- 3N-BM		1	1	1	1	1	1	
28	27 014 766 0	Wechselventil LS04-B30-0-N	Shuttle valve LS04-B30-0-N	Vanne à doux voies LS04-B30-0-N		1	1	1	1	1	1	
	27 014 767 0	Dichtungssatz SK04-B3N-M	Gasket set SK04-B3N-M	Jeu de joints SK04-B3N-M		1	1	1	1	1	1	
29	27 012 971 0	3-Wege-Prop-Druckregelvent. 24V prop [-Q7]	Pro. pressure reducing valve 24V 240bar [-Q7]	Sou. de réduction de press. pro. 24V [-Q7]		1	1	1	1	1	1	
	27 012 972 0	Dichtungssatz BG98 SK-T011	Gasket set BG98 SK-T011	Jeu de joints BG98 SK-T011		1	1	1	1	1	1	
30	27 014 774 0	Druckwaage NG10 210bar [-K5]	Pressure balance EC10-32-0-N-80 210 bar [-K5]	Balan. de pression EC10-32-0-N-80 210bar [-K5]		1	1	1	1	1	1	
	27 012 975 0	Dichtungssatz BG10 SK10-3NMM	Gasket set BG10 SK10-3NMM	Jeu de joints BG10 SK10-3NMM		1	1	1	1	1	1	
31	27 012 981 0	Druckwaage NG8 240bar [-K18]	Pressure compensator BG 8 EC08-32 241bar [-K18]	Indi. des pressions BG 8 EC08- 32 241bar [-K18]		1	1	1	1	1	1	
	27 012 982 0	Dichtungssatz BG 8 SK08- 3N-MM	Gasket set BG 8 SK08- 3N-MM	Jeu de joints BG 8 SK08- 3N-MM		1	1	1	1	1	1	
32	27 020 540 0	Rückschlagventil CV10-24-0-N05	Non-return valve CV10-24-0-N05	Clapet antiretour CV10-24-0- N05		1	1	1	1	1	1	
	27 020 541 0	Dichtungssatz BG10 SK10-2N-B	Gasket set BG10 SK10-2N-B	Jeu de joints BG10 SK10-2N-B		1	1	1	1	1	1	
33	27 020 540 0	Rückschlagventil CV10-24-0-N05	Non-return valve CV10-24-0-N05	Clapet antiretour CV10-24-0- N05		1	1	1	1	1	1	

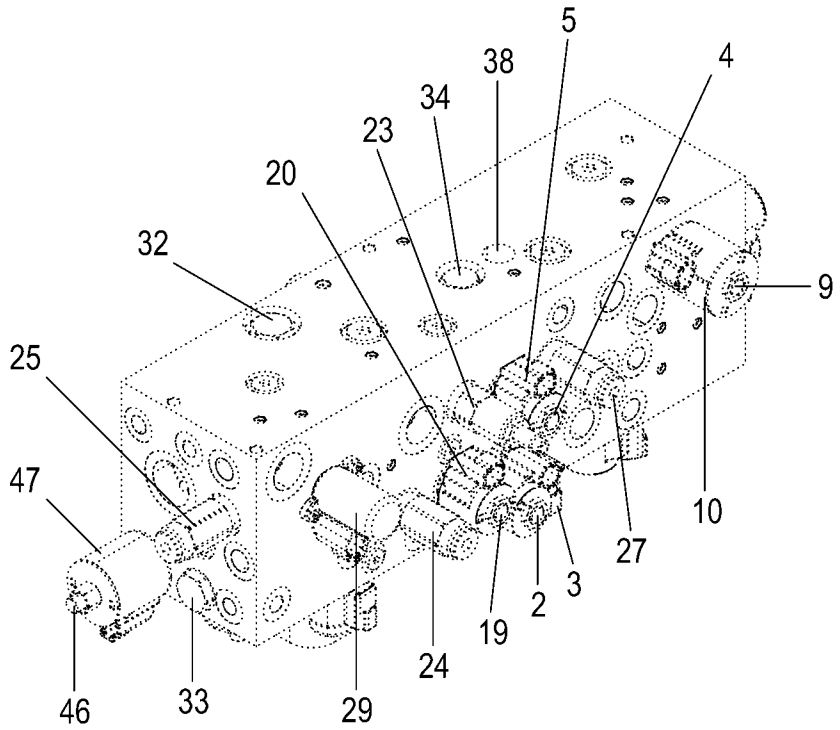

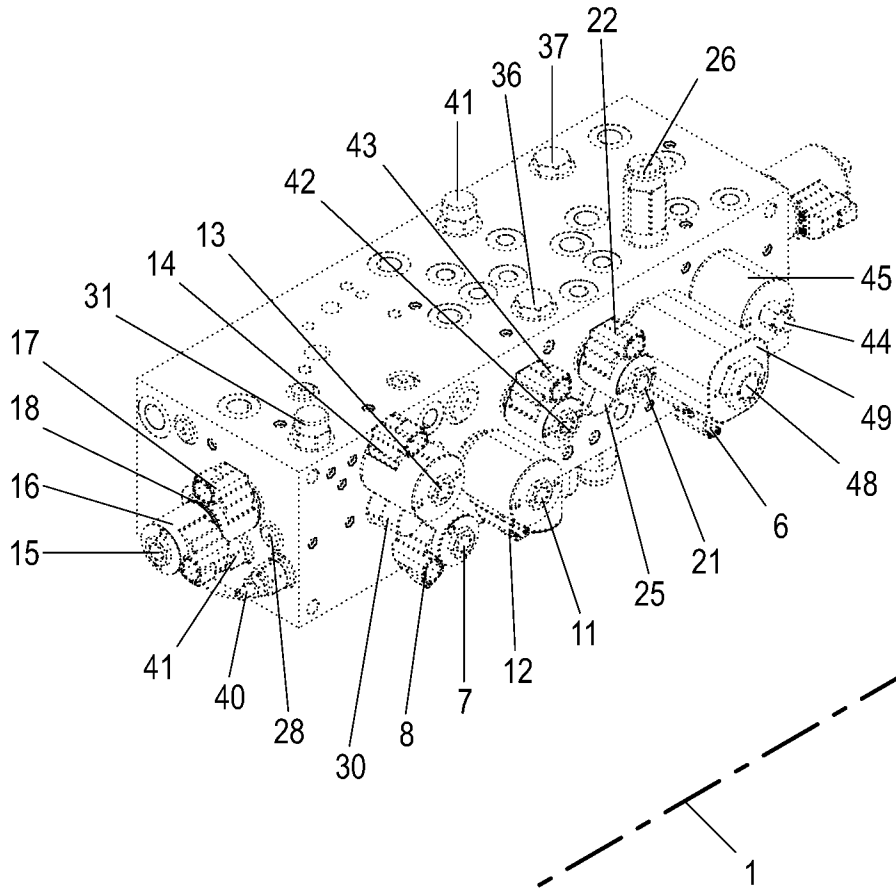

150 051 337 02 / 171.0

150 527 540 01

Hydraulik - Hauptblock
Hydraulics - main block
Système hydraulique - bloc principal

1043801 -

150 051 337 02

150 527 540 1 **171.0**

Pos.	ID-Nr.	Benennung	Description	Description	Masch.-Nr-	BX2011-12	BX2011-22	BX2011-32	BX2011-35	BX2011-42	BX2011-45	Bemerkung/Remarks/Remarque
	27 020 541 0	Dichtungssatz BG10 SK10-2N-B	Gasket set BG10 SK10-2N-B	Jeu de joints BG10 SK10-2N-B		1	1	1	1	1	1	
34	27 014 769 0	Rückschlagventil CV08-20-0-N04	Non-return valve CV08-20-0-N04	Clapet antiretour CV08-20-0- N04		1	1	1	1	1	1	
	27 012 956 0	Dichtungssatz BG 8 SK08-2N-T	Gasket set BG 8 SK08-2N-T	Jeu de joints BG 8 SK08-2N-T		1	1	1	1	1	1	
35	27 014 769 0	Rückschlagventil CV08-20-0-N04	Non-return valve CV08-20-0-N04	Clapet antiretour CV08-20-0- N04		1	1	1	1	1	1	
	27 012 956 0	Dichtungssatz BG 8 SK08-2N-T	Gasket set BG 8 SK08-2N-T	Jeu de joints BG 8 SK08-2N-T		1	1	1	1	1	1	
36	27 014 769 0	Rückschlagventil CV08-20-0-N04	Non-return valve CV08-20-0-N04	Clapet antiretour CV08-20-0- N04		1	1	1	1	1	1	
	27 012 956 0	Dichtungssatz BG 8 SK08-2N-T	Gasket set BG 8 SK08-2N-T	Jeu de joints BG 8 SK08-2N-T		1	1	1	1	1	1	
37	27 014 769 0	Rückschlagventil CV08-20-0-N04	Non-return valve CV08-20-0-N04	Clapet antiretour CV08-20-0- N04		1	1	1	1	1	1	
	27 012 956 0	Dichtungssatz BG 8 SK08-2N-T	Gasket set BG 8 SK08-2N-T	Jeu de joints BG 8 SK08-2N-T		1	1	1	1	1	1	
38	27 020 546 0	Rückschlagventil CV04-20-0-N-0	Non-return valve CV04-20-0-N-0	Clapet antiretour CV04-20-0-N- 0		1	1	1	1	1	1	
	27 020 543 0	Dichtungssatz BG 4 SK04-2N-T	Gasket set BG 4 SK04-2N-T	Jeu de joints BG 4 SK04-2N-T		1	1	1	1	1	1	
39	27 024 324 0	Senkbremsventil	Lowering brake valve	Vanne de frein de descente		1	1	1	1	1	1	
40	27 024 324 0	Senkbremsventil	Lowering brake valve	Vanne de frein de descente		1	1	1	1	1	1	
41	27 024 301 0	Stromregelventil fest 3 l/min	Flow control valve fixed 3 l/ min	Vanne de régul. de débit fixe 3 l/min		1	1	1	1	1	1	
	27 012 918 0	Dichtungssatz BG 8 SK08-2N-M	Gasket set BG 8 SK08-2N-M	Jeu de joints BG 8 SK08-2N-M		1	1	1	1	1	1	
42	27 013 138 0	Wegeventil Einsatz 3/2 Schieber ELEK.S/W [-Q4]	Direct. valve ins. 3/2 slide electr. S/W [-Q4]	Distributeur insert. barre 3/ 2 élect nr [-Q4]		1	1	1	1	1	1	
	27 012 918 0	Dichtungssatz BG 8 SK08-2N-M	Gasket set BG 8 SK08-2N-M	Jeu de joints BG 8 SK08-2N-M		1	1	1	1	1	1	
43	27 012 917 0	Spule 24V S/W DT-Stecker	Coil 24V 1	Bobine 24V 1		1	1	1	1	1	1	
44	27 016 564 0	Wegevent. Einsatz 3/2 Schieber ELEK.S/W [-Q71]	Directional valve insert 3/2 slider elec [-Q71]	Distr. insert 3/2 voies barre élec. [-Q71]		1	1	1	1	1	1	
	27 012 975 0	Dichtungssatz BG10 SK10-3NMM	Gasket set BG10 SK10-3NMM	Jeu de joints BG10 SK10-3NMM		1	1	1	1	1	1	
45	27 012 932 0	Spule 24V S/W DT-Stecker	Coil 24V S/W DT-plug	Bobine 24V S/W connecteur DT		1	1	1	1	1	1	
46	27 016 564 0	Wegevent. Einsatz 3/2 Schieber ELEK.S/W [-Q8]	Directional valve insert 3/2 slider elec [-Q8]	Distr. insert 3/2 voies barre élec. [-Q8]		1	1	1	1	1	1	
	27 012 975 0	Dichtungssatz BG10 SK10-3NMM	Gasket set BG10 SK10-3NMM	Jeu de joints BG10 SK10-3NMM		1	1	1	1	1	1	
47	27 012 932 0	Spule 24V S/W DT-Stecker	Coil 24V S/W DT-plug	Bobine 24V S/W connecteur DT		1	1	1	1	1	1	
48	27 014 732 0	Wegeventil Einsatz 3/2 Schieber ELEK.S/W [-Q88]	Direct. valve ins. 3/2 slide electr. S/W [-Q88]	Distributeur insert. barre 3/ 2 élect nr [-Q88]		1	1	1	1	1	1	
	27 014 734 0	Dichtungssatz BG12 SK12-3N-MM	Gasket set BG12 SK12-3N-MM	Jeu de joints BG12 SK12-3N-MM		1	1	1	1	1	1	
49	27 014 733 0	Spule 24V S/W DT-Stecker	Coil 24V S/W DT-plug	Bobine 24V S/W connecteur DT		1	1	1	1	1	1	

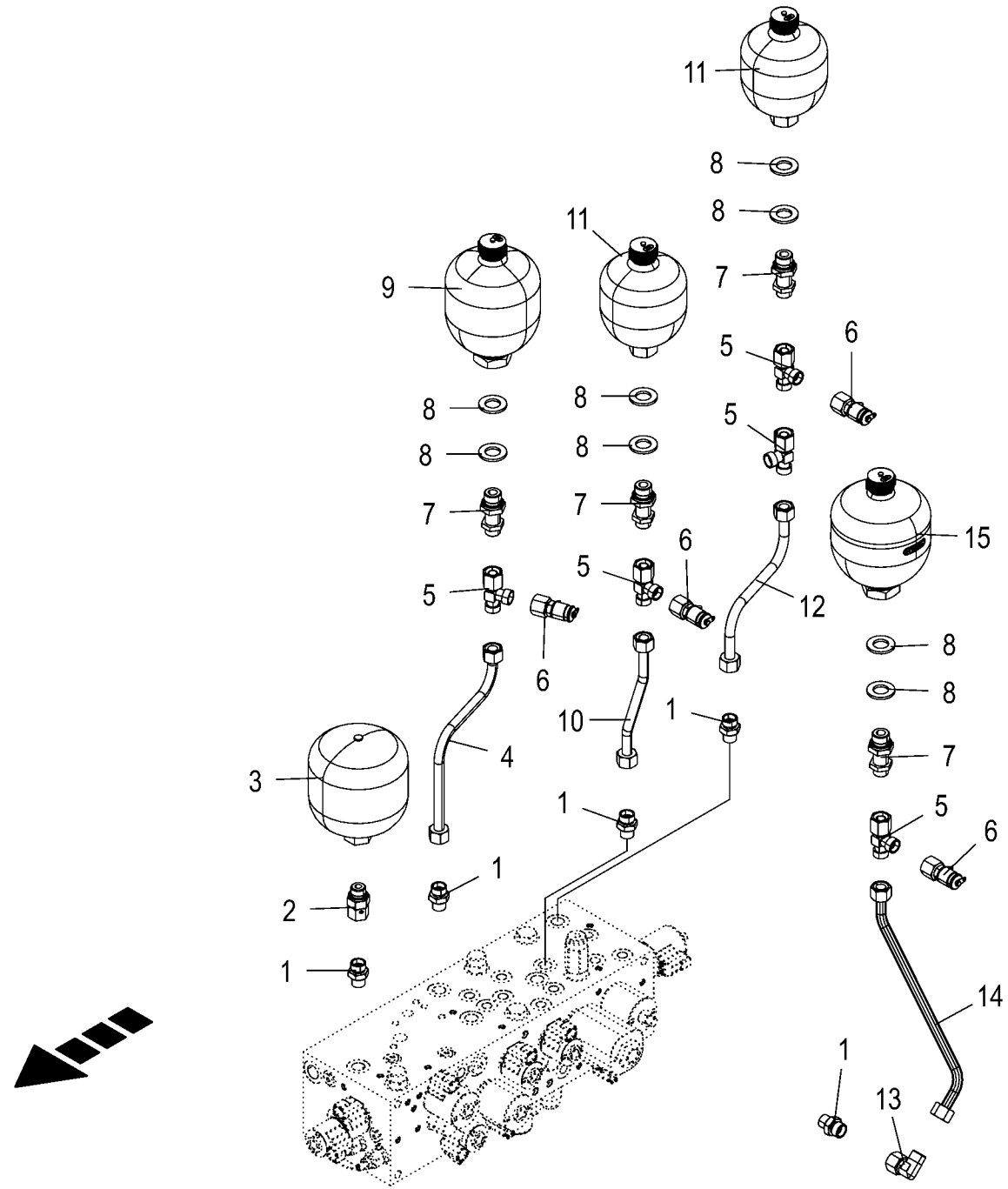

150 051 337 02 / 172.0

150 527 588 01

Hydraulikkonsole / Druckspeicher **Hydraulic console / pressure accumulator** **Console hydraulique / accumulateur de pression**					1043801 -	BX2012-12	BX2012-22	BX2012-32	BX2012-35	BX2012-42	BX2012-45	**150 051 337 02** 150 527 588 1 **172.0**
Pos.	ID-Nr.	Benennung	Description	Description	Masch.-Nr-							Bemerkung/Remarks/Remarque
1	00 921 060 2	Einschraubstutzen	Male connector	Raccord filet		5	5	5	5	5	5	L 12 MB
2	00 921 093 1	Einschraubstutzen	Male connector	Raccord filet		1	1	1	1	1	1	M 18 X 1,5
3	00 919 997 0	Hydro-Speicher	Hydraulic - reservoir	Reservoir hydraulique		1	1	1	1	1	1	0,75 Ltr.
4	20 625 675 0	Hyd.-Leitung 12 x 1,5 x 307 2 Bögen	Hydr. line 12 x 1.5 x 307 2 bows	Conduite hydraul. 12x1,5x307 2 coudes		1	1	1	1	1	1	
5	00 921 079 1	L-Stutzen	Adjustable L connection	Raccord L réglable		5	5	5	5	5	5	L 12
6	00 920 868 0	Mini-Messanschluss	Connector f.mini-test equipm.	Raccord instr.mesureur mini		4	4	4	4	4	4	M 16 X 2 / M 18 X 1,5
7	90 003 276 0	Schott-Einschraubversch. G1/ 2" E L 12	Bulkhead screw-in connection G1/2" E L12	Assemblage vissé de cloison G1/2" E L 12		4	4	4	4	4	4	
8	90 003 258 0	Scheibe (18) 19 x 34 x 3 Zn8 200HV	Washers (18) 19 x 34 x 3 200HV	Rondelles (18) 19 x 34 x 3 200HV		x	x	x	x	x	x	
9	00 919 346 0	Hydraulikspeicher	Hydraulic - reservoir	Reservoir hydraulique		1	1	1	1	1	1	0,6 L
10	20 625 674 0	Hyd.-Leitung 12 x 1,5 x 198 2 Bögen	Hydr. line 12 x 1.5 x 198 2 bows	Conduite hydraul. 12x1,5x198 2 coudes		1	1	1	1	1	1	
11	27 019 067 0	Hyd.-Speicher 0,5 L 60bar	Hyd. reservoir 0,5 L 60bar	Accumulateur hydraulique 0,5 L 60Bar		2	2	2	2	2	2	
12	20 625 673 0	Hyd.-Leitung 12 x 1,5 x 262 2 Bögen	Hydraulic line 12 x 1,5 x 262	Conduite hydraul. 12x1,5x264 2 coudes		1	1	1	1	1	1	
13	00 921 067 1	Winkelstutzen	Angle lug	Jarret tubulure		1	1	1	1	1	1	M 18 X 1,5
14	20 625 677 0	Hyd.-Leitung 12 x 1,5 x 315 2 Bögen	Hydr. line 12 x 1.5 x 315 2 bows	Cond hyd. 12 x 1,5 x 315 2 coudes		1	1	1	1	1	1	
15	27 019 068 0	Hyd.-Speicher 0,75 L 12bar	Tine rotor left assembled front BiGM 500	Accumulateur hydraulique 0,75 L 12Bar		1	1	1	1	1	1	

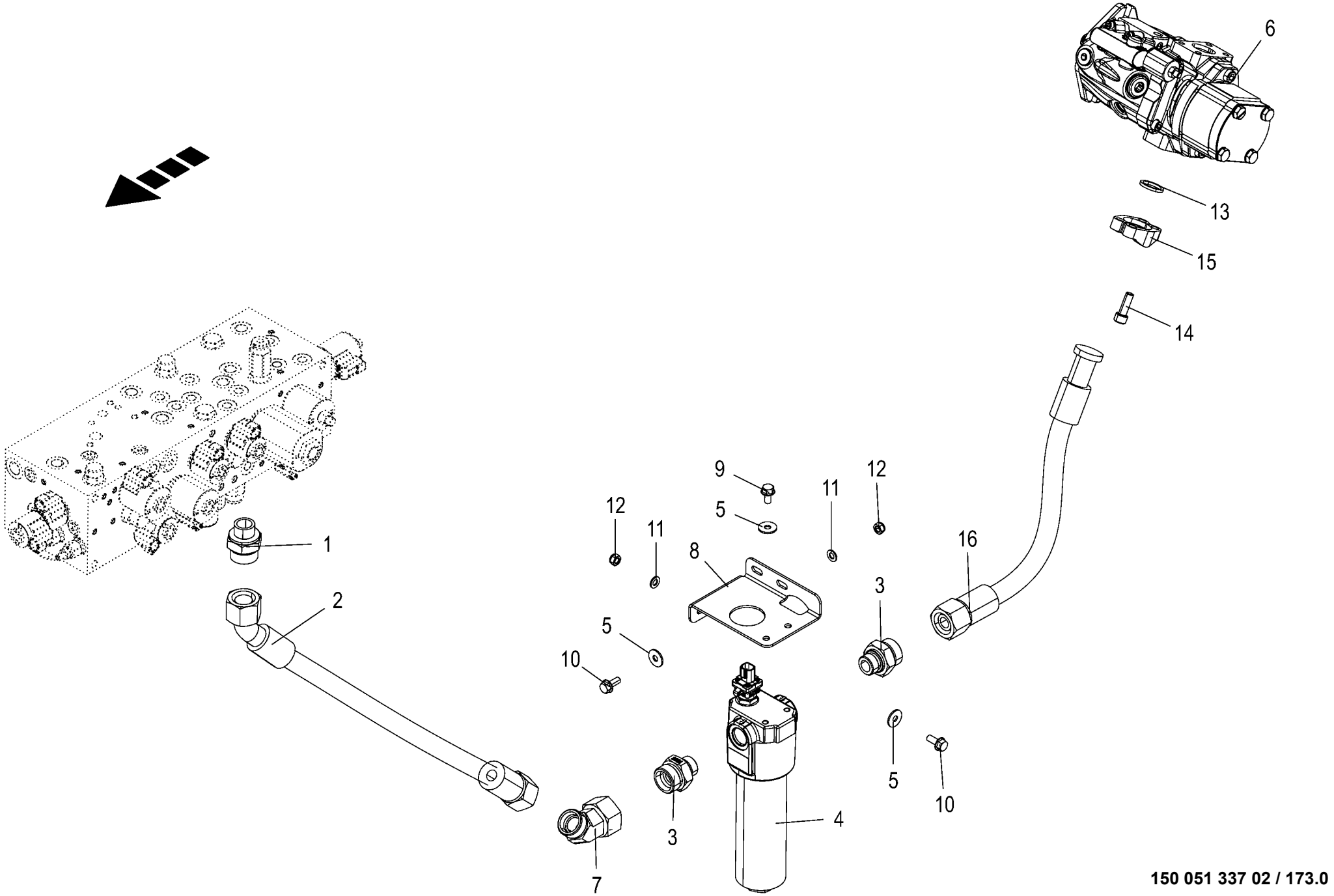

150 051 337 02 / 173.0

150 527 589 02

Hydraulik - Druckleitungen / Pumpe **Hydraulics - pressure lines / pump** **Système hydraulique - conduites de pression / pompe**					1043801 -	BX2012-12	BX2012-22	BX2012-32	BX2012-35	BX2012-42	BX2012-45	**150 051 337 02** 150 527 589 2 **173.0**
Pos.	ID-Nr.	Benennung	Description	Description	Masch.-Nr-							Bemerkung/Remarks/Remarque
1	00 919 638 0	Einschraubstutzen	Male connector	Raccord filet		1	1	1	1	1	1	S 25 MB / M 27 X 2
2	27 028 413 0	Hyd-Schlauch 4SH 20x880 DKOS DKOS45	Hydraulic hose 4SH 20x880	Flexible hydraulique 4SH 20x880		1	1	1	1	1	1	
3	90 001 878 0	Einschraubstutzen S 25 / G 3/ 4" E Zn8	Screw-in fitting S 25 / G 3/ 4" E Zn8	Manchon fileté S 25 / G 3/4" E Zn8		2	2	2	2	2	2	
4	27 026 971 0	Hochdruckfilter elek. VA	High pressure filter elek. VA			1	1	1	1	1	1	
	27 026 972 0	Verschmutzungsanzeige Elektr. [-B57]	[-B57]	[-B57]		1	1	1	1	1	1	
	27 025 978 0	Filterelement	Filter element HD069			1	1	1	1	1	1	
	27 025 977 0	Dichtsatz HD-Filter				1	1	1	1	1	1	
	27 027 654 0	Hydro-Topf				1	1	1	1	1	1	
	27 027 655 0	O-Ring Hydro-Topf				1	1	1	1	1	1	
5	00 910 603 0	Scheibe	Washer	Rondelle		x	x	x	x	x	x	8,4 X 24 X 2
6	27 025 634 0	Verstellpumpe offener Kreis 28cm3 links	Varia displacem pump open circ 45cm3 lh	pompe de régl. circuit ouv. 28cm3 ga.		x	x	x	x	x	x	
7	90 001 535 0	Winkelstutzen -45°	Angle lug -45°	Jarret tubulure -45°		1	1	1	1	1	1	M 42 X 2
8	20 628 785 0	Halter Hochdruckfilter				1	1	1	1	1	1	
9	00 900 255 1	6kt-Schraube	Hex head bolt	Boulon tête hex		x	x	x	x	x	x	M 8 X 16
10	90 003 481 0	6kt-Schraube m.Flansch&Sperr M8 x 20	Hex. head screw+flange&serr. M8 x 20	Vis six pans+bride&dent bloc M8 x 20		x	x	x	x	x	x	
11	00 910 413 0	Scheibe	Washer	Rondelle		x	x	x	x	x	x	8,4 X 17 X 1,6
12	00 908 706 0	Sicherungsmutter	Locknut	Écrou hex		x	x	x	x	x	x	M 8
13	90 001 902 0	O-Ring	O-ring	Joint torique		1	1	1	1	1	1	24,99 X 3,4
14	00 903 108 2	Zylinderschraube	Allen screw	Vis tête cylindrique		x	x	x	x	x	x	M 10 X 30 -10.9
15	00 920 883 1	SAE-Flanschhälfte Paar, 3/4" A3G	SAE FLANGE SECTION	DEMI BRIDE SAE		1	1	1	1	1	1	
16	27 028 406 0	Hyd-Schlauch 4SH 20x1100 DKOS SFL	Hydraulic hose 4SH 20x1100	Flexible hydraulique 4SH 20x1100		1	1	1	1	1	1	

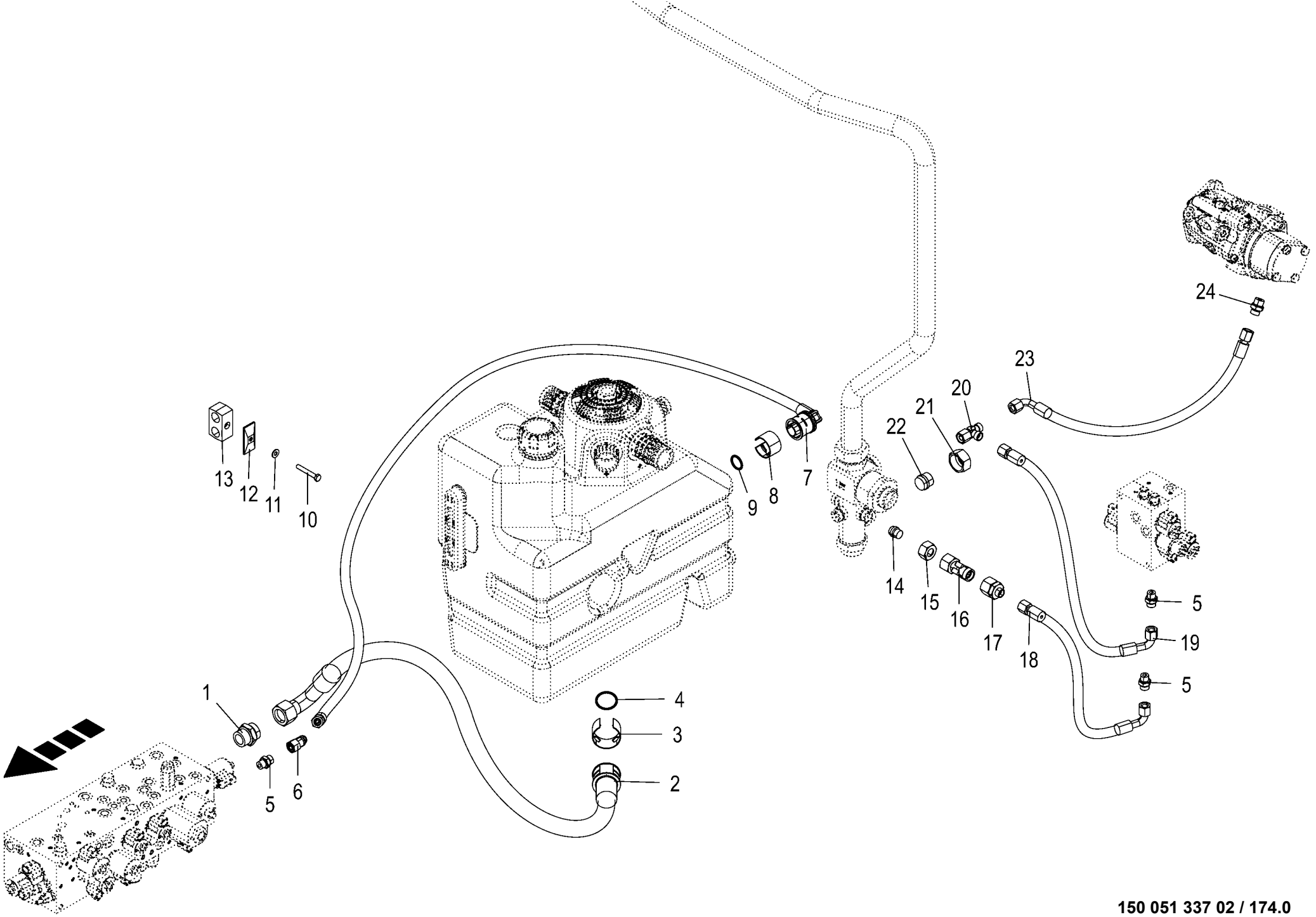

150 051 337 02 / 174.0

150 527 723 01

Hydraulik - Rücklaufleitungen Hydraulics - return lines Système hydraulique - conduites de retour					1043801 -	BX201-12	BX201-22	BX201-32	BX201-35	BX201-42	BX201-45	150 051 337 02 150 527 723 1 174.0
Pos.	ID-Nr.	Benennung	Description	Description	Masch.-Nr-							Bemerkung/Remarks/Remarque
1	00 919 910 0	Einschraubstutzen	Male connector	Raccord filet		1	1	1	1	1	1	M 36 X 2 / M 33 X 2
2	27 025 620 0	Hyd-Schlauch 2-TE 25x1000 DKOL90 QC 2BG	Hydr hose 2-TE 25x1000 DKOL90 QC 2BG	Flexible hyd. 2-TE 25x1000 DKOL90 QC 2BG		1	1	1	1	1	1	
3	27 021 172 0	Sicherungsring Quick-Connect BG2	Retaining ring Quick-Connect BG2	Bague d'arrêt Quick-Connect BG2		1	1	1	1	1	1	
4	90 003 612 0	O-Ring 37,69 x 3,53	O-ring seal 37.69 x 3.53	Joint torique 37,69 x 3,53		1	1	1	1	1	1	
5	00 921 060 2	Einschraubstutzen	Male connector	Raccord filet		1	1	1	1	1	1	L 12 MB
6	90 002 635 0	Winkelstutzen richtungsein. 45° L 12 Zn8	Angle bracket+dir setting 45° L 12 Zn8	Racc en équerre sens régl45° L 12 Zn8		1	1	1	1	1	1	
7	27 025 625 0	Hyd-Schlauch 2-TE 10x1250 DKOL QC 1BG90	Hydr. hose 2-TE 10x1250 DKOL QC 1BG90	Flex. hyd. 2TE 10x1250 DKOL QC 1BG90		1	1	1	1	1	1	
8	27 021 171 0	Sicherungsring Quick-Connect BG1	Retaining ring Quick-Connect BG1	Bague d'arrêt Quick-Connect BG1		1	1	1	1	1	1	
9	90 003 611 0	O-Ring 25,5 x 3,53	O-ring seal 25,5 x 3,53	Joint torique 25,5 x 3,53		1	1	1	1	1	1	
10	00 900 214 0	6kt-Schraube	Hex head bolt	Boulon tête hex		x	x	x	x	x	x	M 8 X 55
11	00 909 908 1	Sperrkantscheibe	Detent edged washer	Disque à bord d'arrêt		x	x	x	x	x	x	SKM 8
12	00 925 144 0	Deckplatte	Cover plate	Plaque de recouvrement		2	2	2	2	2	2	
13	27 004 264 0	Rohrschelle -2 Hälften	Tube clamp -2 halves	Bride -2 moitiés		2	2	2	2	2	2	Bo.= 22/22
14	00 920 858 1	Verschlusskegel mit O-Ring	Locking cone w. O-ring	Cône de verouillage av.joint t		1	1	1	1	1	1	L 18
15	00 921 182 0	Überwurfmutter	Nozzle disc cap	Écrou de buse-pastille		1	1	1	1	1	1	AL 18
16	00 921 238 0	L-Stutzen	Adjustable L connection	Raccord L réglable		1	1	1	1	1	1	L 18
17	00 920 902 0	Reduzier-Verschraubung	Reducer fitting	Réduction		1	1	1	1	1	1	M 26 X 1,5 / M 18 X 1,5
18	27 000 332 0	Hochdruckschlauchleitung	High pressure hose line	Conduite de tuyau haute pression		1	1	1	1	1	1	Lg.= 620
19	00 921 258 1	Hochdruckschlauchleitung	High pressure hose line	Conduite de tuyau haute pression		1	1	1	1	1	1	Lg.= 670
20	00 921 079 1	L-Stutzen	Adjustable L connection	Raccord L réglable		1	1	1	1	1	1	L 12
21	00 920 805 0	Überwurfmutter	Nozzle disc cap	Écrou de buse-pastille		1	1	1	1	1	1	AL 28
22	00 919 301 0	Verschlusskegel mit O-Ring	Locking cone w. O-ring	Cône de verouillage av.joint t		1	1	1	1	1	1	L 28
23	27 020 796 0	Hyd-Schlauch 2SN 10x1150 DKOL DKOL90	Hydraulic hose 2SN 10x1150 DKOL DKOL90	Flexible hyd. 2SN 10x1150 DKOL DKOL90		1	1	1	1	1	1	
24	00 921 061 0	Einschraubstutzen	Male connector	Raccord filet		1	1	1	1	1	1	M 18 X 1,5 / 3/4" 16 UNF

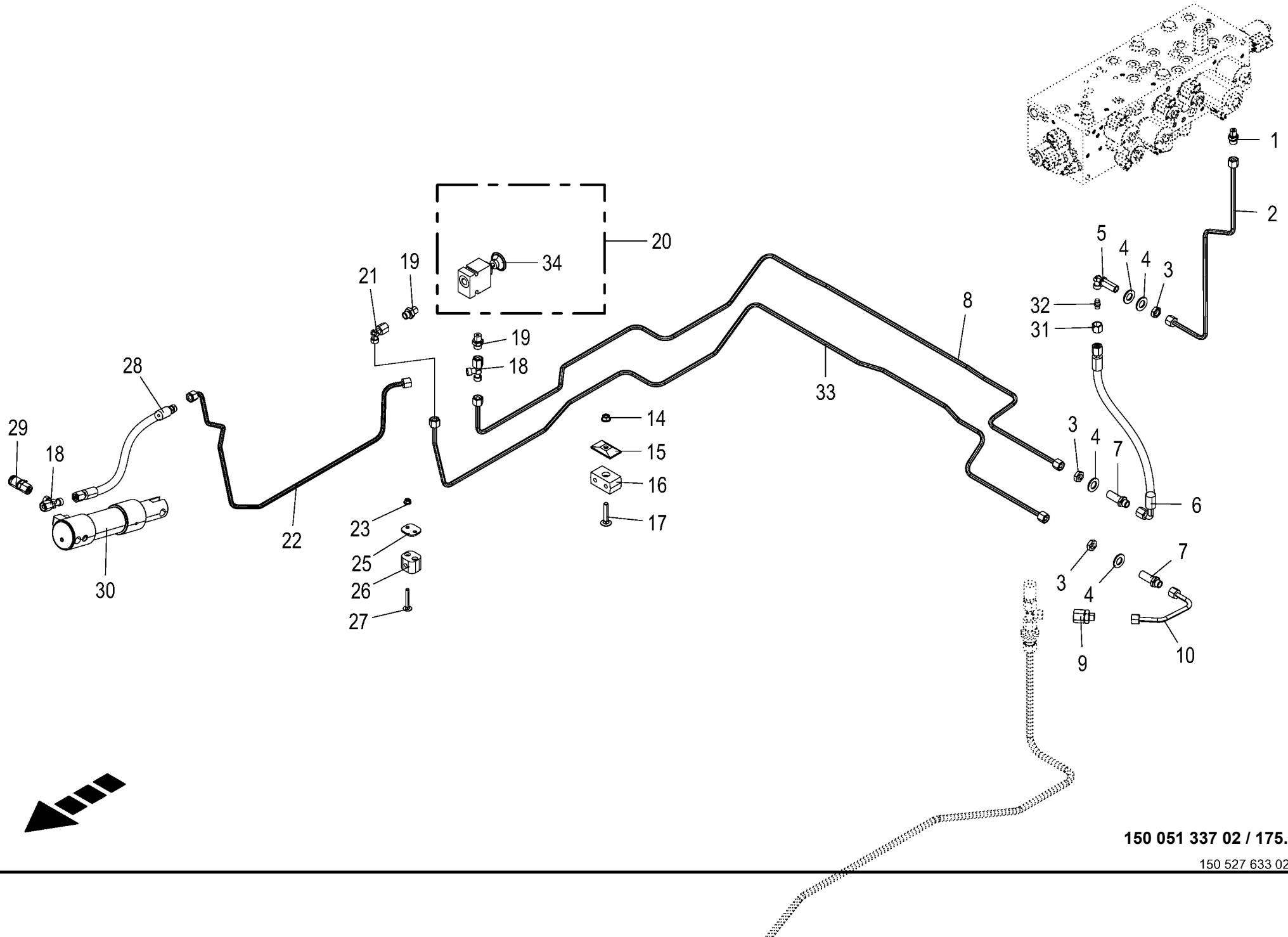

150 051 337 02 / 175.0

150 527 633 02

Hydraulik - Spanneinheit Corn-Conditioner **Hydraulics - clamping unit corn conditioner** **Système hydraulique - unité de serrage broyeur**					1043801 -	BX2012-12	BX2012-22	BX2012-32	BX2012-35	BX2012-42	BX2012-45	**150 051 337 02** 150 527 633 2 **175.0**
Pos.	ID-Nr.	Benennung	Description	Description	Masch.-Nr-							Bemerkung/Remarks/Remarque
1	90 001 550 0	Einschraubstutzen	Male connector	Raccord filet		1	1	1	1	1	1	M 12 X 1,5 / M 14 X 1,5
2	20 428 317 1	Hyd.-Leitung 8 x 1,5 x 602 3 Bögen	Hydraulic line 8 x 1,5 x 602	Conduite hydraulique 8 x 1,5 x 602		1	1	1	1	1	1	
3	00 908 506 0	6kt-Mutter -niedrige Form	Hex nut -low form	Écrou hex -forme basse		x	x	x	x	x	x	M 14 X 1,5
4	00 910 510 2	Scheibe	Washer	Rondelle		x	x	x	x	x	x	15 X 28 X 2,5
5	00 919 966 0	Winkel-Schottstutzen -inkl. Gegenmutter	Angle bulkhead union -inkl. Gegenmutter	Raccord de cloison angulaire - incl. contre-ecrou		1	1	1	1	1	1	M 14 X 1,5
6	27 010 574 0	Hyd-Schlauch 2SN 6x540 DKOL	Hyd. hose 2 SN 6 x 540 DKOL	Flex. hyd. 2 SN 6x540 DKOL		1	1	1	1	1	1	
7	00 919 963 0	DKOL90 Gerade-Schottstutzen -inkl. Gegenmutter	DKOL 90° Straight 2-way connector - incl. locknut	DKOL90° Coupleur droit deux raccords - incl. contre-ecrou		2	2	2	2	2	2	L 8
8	20 625 720 1	Hyd.-Leitung 8 x 1,5 x 1891 13 Bögen	Hydr. line 8 x 1.5 x 1891 13 bows	Conduite hydraul. 8x1,5x1891 13 coudes		1	1	1	1	1	1	
9	00 919 970 0	Reduzier-Verschraubung	Reducer fitting	Réduction		1	1	1	1	1	1	M 18 X 1,5 / M 14 X 1,5
10	20 625 723 0	Hyd.-Leitung 8 x 1,5 x 193 2 Bögen	Hydr. line 8 x 1.5 x 193 2 bows	Conduite hydraul. 8x1,5x193 2 coudes		1	1	1	1	1	1	
14	90 003 503 0	6kt-Mutter m. Flansch & Sperrk M8 Zn8	Hex. nut + flange&detent edg M8	Écrou hex + bride&pièce d'arr M8		x	x	x	x	x	x	
15	00 925 134 0	Deckplatte	Cover plate	Plaque de recouvrement		3	3	3	3	3	3	
16	00 925 159 0	Rohrschelle -2 Hälften	Tube clamp -2 halves	Bride -2 moitiés		3	3	3	3	3	3	Bo.= 8/8
17	00 904 816 1	Flachrundschraube	Coach bolt	Vis a tête bombée		x	x	x	x	x	x	M 8 X 45
18	00 919 967 0	L-Stutzen	Adjustable L connection	Raccord L réglable		2	2	2	2	2	2	M 14 X 1,5
19	00 919 964 0	Einschraubstutzen	Male connector	Raccord filet		2	2	2	2	2	2	R 1/4" / M 14 X 1,5
20	27 025 211 0	Steuerblock Entlastung	Control block relief	Bloc de commande décharge		1	1	1	1	1	1	
21	00 919 965 0	Winkelstutzen	Angle lug	Jarret tubulure		1	1	1	1	1	1	M 14 X 1,5
22	20 625 721 0	Hyd.-Leitung 8 x 1,5 x 984 8 Bögen	Hydraulic line 8 x 1,5 x 984	Conduite hydraul. 8x1,5x953 8 coudes		1	1	1	1	1	1	
23	90 003 502 0	6kt-Mutter m. Flansch & Sperrk M6 Zn8	Hex. nut + flange&detent edg M6	Écrou hex + bride&pièce d'arr M6		x	x	x	x	x	x	
25	00 925 136 0	Deckplatte	Cover plate	Plaque de recouvrement		3	3	3	3	3	3	
26	00 925 157 0	Rohrschelle -2 Hälften	Tube clamp -2 halves	Bride -2 moitiés		3	3	3	3	3	3	Bo.= 8
27	00 904 716 2	Flachrundschraube	Coach bolt	Vis a tête bombée		x	x	x	x	x	x	M 6 X 45
28	27 026 273 0	Hyd-Schlauch 2SN 6x260 CEL DKOL	Hydraulic hose 2SN 6 x 260 CEL DKOL	Flexible hyd.raul. 2SN 6x260 CEL DKOL		1	1	1	1	1	1	
29	27 000 662 0	Mini-Messanschluss	Connector f.mini-test equipm.	Raccord instr.mesureur mini		1	1	1	1	1	1	M 16 X 2 / M 14 X 1,5
30	27 020 759 0	Hyd-Zylinder EZ 40x80/210	Hyd. cylinder EZ 40 x 80/210	Vérin hydraulique EZ 40x80/210		1	1	1	1	1	1	
	27 012 037 0	Dichtungssatz DZ40/80	Gasket set DZ40/80	Jeu de joints DZ40/80		1	1	1	1	1	1	
	90 002 373 0	Sprengring 42 x 3,5	Snap ring 42 x 3,5	Circlip 42 x 3,5		1	1	1	1	1	1	

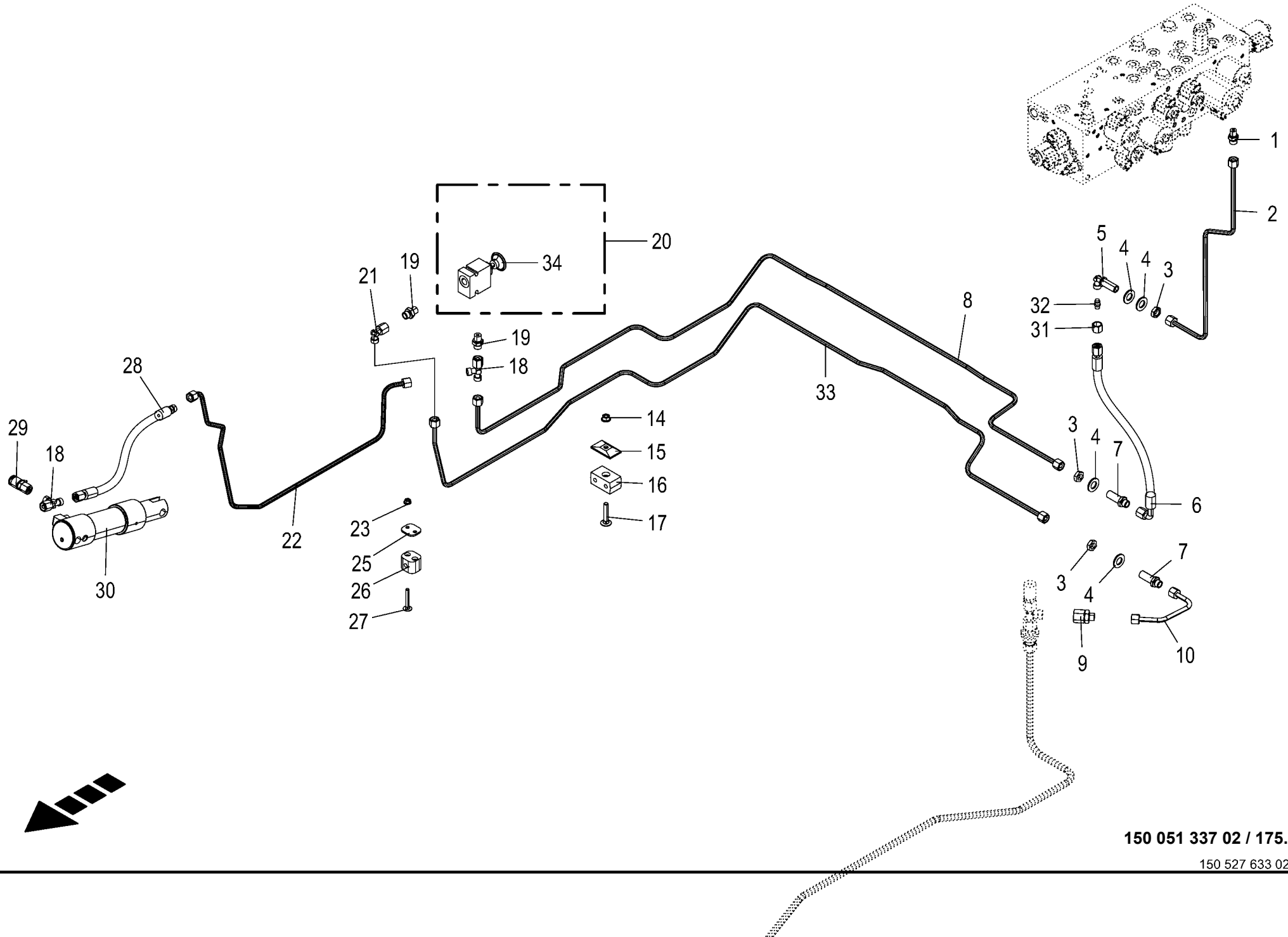

150 051 337 02 / 175.0

150 527 633 02

Hydraulik - Spanneinheit Corn-Conditioner Hydraulics - clamping unit corn conditioner Système hydraulique - unité de serrage broyeur					1043801 -	BX2011-12	BX2011-22	BX2011-32	BX2011-35	BX2011-42	BX2011-45	150 051 337 02 150 527 633 2 175.0
Pos.	ID-Nr.	Benennung	Description	Description	Masch.-Nr-							Bemerkung/Remarks/Remarque
31	00 919 962 0	Überwurfmutter	Nozzle disc cap	Écrou de buse-pastille		1	1	1	1	1	1	AL 8
32	90 002 096 0	Verschlusskegel mit O-Ring	Locking cone w. O-ring	Cône de verouillage av.joint t		1	1	1	1	1	1	L 8
33	20 628 792 0	Hyd.-Leitung 8 x 1,5 x 1949 14 Bögen	Hydraulic line 8 x 1,5 x 1949	Conduite hydraulique 8 x 1,5 x 1949		1	1	1	1	1	1	
34	27 018 112 0	Knauf f. Ventil	Knob f. valve	Pommeau pour soupape		1	1	1	1	1	1	

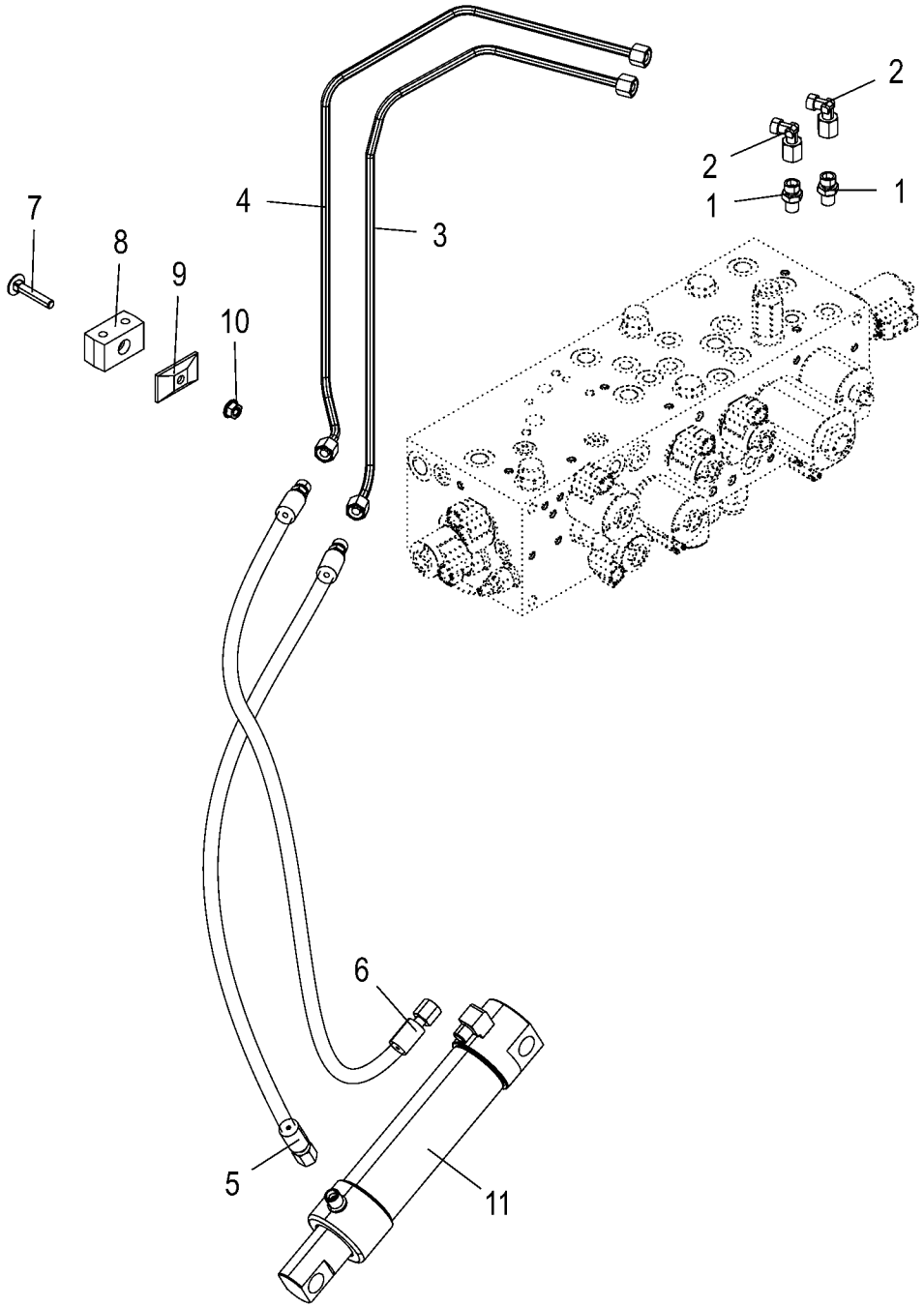
7
8
9
10
4
3
2
2
1
1
6
5
11

Hydraulik - Spanneinheit **Hydraulics - clamping unit** **Système hydraulique - unité de serrage**					1043801 -	BX2012-12	BX2012-22	BX2012-32	BX2012-35	BX2012-42	BX2012-45	**150 051 337 02** 150 527 630 1 **176.0**
Pos.	ID-Nr.	Benennung	Description	Description	Masch.-Nr-							Bemerkung/Remarks/Remarque
1	90 001 550 0	Einschraubstutzen	Male connector	Raccord filet		2	2	2	2	2	2	M 12 X 1,5 / M 14 X 1,5
2	00 919 965 0	Winkelstutzen	Angle lug	Jarret tubulure		2	2	2	2	2	2	M 14 X 1,5
3	20 428 280 0	Hyd.-Leitung 8 x 1,5 x 741 4 Bögen	Hydraulic line 8 x 1,5 x 741	Conduite hydraulique 8 x 1,5 x 741		1	1	1	1	1	1	
4	20 428 279 0	Hyd.-Leitung 8 x 1,5 x 769 4 Bögen	Hydraulic line 8 x 1,5 x 769	Conduite hydraulique 8 x 1,5 x 769		1	1	1	1	1	1	
5	27 025 153 0	Hyd-Schlauch 2SN 6x650 CEL DKOL	Hydraulic hose 2SN 6 x 650 CEL DKOL	Flexible hyd. 2SN 6x650 CEL DKOL		1	1	1	1	1	1	
7	00 904 816 1	Flachrundschraube	Coach bolt	Vis a tête bombée		x	x	x	x	x	x	M 8 X 45
8	00 925 159 0	Rohrschelle -2 Hälften	Tube clamp -2 halves	Bride -2 moitiés		1	1	1	1	1	1	Bo.= 8/8
9	00 925 134 0	Deckplatte	Cover plate	Plaque de recouvrement		1	1	1	1	1	1	
10	90 003 503 0	6kt-Mutter m. Flansch & Sperrk M8 Zn8	Hex. nut + flange&detent edg M8	Écrou hex + bride&pièce d'arr M8		x	x	x	x	x	x	
11	27 017 281 0	Hyd-Zylinder DZ 40/50x170/297	Hydraulic cylinder DZ 40/ 50x170/297	Vérin hyd. DZ 40/50x170/297		1	1	1	1	1	1	
	27 017 771 0	Dichtungssatz DZ40/50	Gasket set DZ40/50	Jeu de joints DZ40/50		1	1	1	1	1	1	
12	27 013 477 0	Hyd-Schlauch 2SN 6x760 DKOL CEL	Hyd. hose 2 SN 6x760 DKOL CEL	Tuyau flex. hydraul. 2 SN 6x760 DKOL CEL		1	1	1	1	1	1	

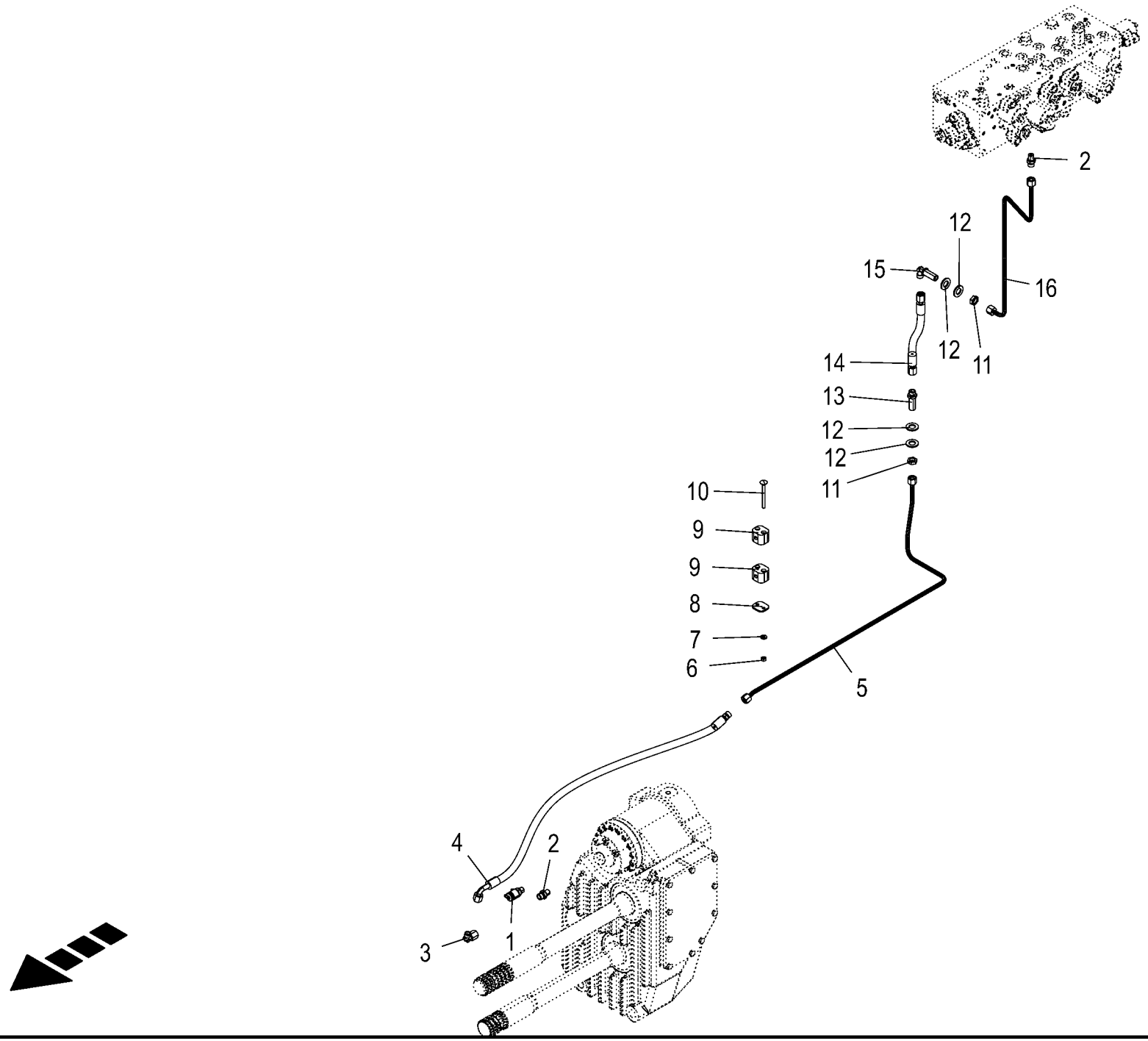
2
12
15
16
12
11
14
13
12
12
11
10
9
9
8
7
6
5
4
2
1
3

Hydraulik - Bremse / Getriebe **Hydraulics - brake / gearbox** **Système hydraulique - frein / boîte de vitesses**					1043801 -	BX2012-12	BX2012-22	BX2012-32	BX2012-35	BX2012-42	BX2012-45	**150 051 337 02** 150 527 623 1 **177.0**
Pos.	ID-Nr.	Benennung	Description	Description	Masch.-Nr-							Bemerkung/Remarks/Remarque
1	27 007 963 0	Messkupplung	Mesuaring coupling	Accouplement de mesure		1	1	1	1	1	1	M 12 X 1,5
2	90 001 550 0	Einschraubstutzen	Male connector	Raccord filet		2	2	2	2	2	2	M 12 X 1,5 / M 14 X 1,5
3	00 919 965 0	Winkelstutzen	Angle lug	Jarret tubulure		1	1	1	1	1	1	M 14 X 1,5
4	27 026 274 0	Hyd-Schlauch 2SN 6x580 CEL	Hydraulic hose 2SN 6x580 CEL	Flexible hydraul. 2SN 6x580 CEL		1	1	1	1	1	1	
5	20 625 573 0	DKOL90 Hyd.-Leitung 8 x 1,5 x 951 7 Bögen	DKOL90 Hydr. line 8 x 1.5 x 951 7 bows	DKOL90 Conduite hydraul. 8x1,5x951 7 coudes		1	1	1	1	1	1	
6	00 908 208 0	6kt-Mutter	Hex nut	Écrou hex		x	x	x	x	x	x	M 6
7	00 909 906 1	Sperrkantscheibe	Detent edged washer	Disque à bord d'arrêt		x	x	x	x	x	x	SKM 6
8	00 925 136 0	Deckplatte	Cover plate	Plaque de recouvrement		1	1	1	1	1	1	
9	00 925 157 0	Rohrschelle -2 Hälften	Tube clamp -2 halves	Bride -2 moitiés		2	2	2	2	2	2	Bo.= 8
10	90 004 247 0	Flachrundschr. 4kt M6x70 Zn8	Coach screw M6 x 70 Zn8	Boulon à tête bombée 4 pans M6x70 Zn8		x	x	x	x	x	x	
11	00 908 506 0	6kt-Mutter -niedrige Form	Hex nut -low form	Écrou hex -forme basse		x	x	x	x	x	x	M 14 X 1,5
12	00 910 510 2	Scheibe	Washer	Rondelle		x	x	x	x	x	x	15 X 28 X 2,5
13	00 919 963 0	Gerade-Schottstutzen -inkl.	Straight 2-way connector - incl.	Coupleur droit deux raccords - incl.		1	1	1	1	1	1	L 8
14	27 026 275 0	Gegenmutter Hyd-Schlauch 2SN 6x620 DKOL DKOL	locknut Hydr. hose 2SN 6x620 DKOL DKOL	contre-ecrou Flexible hydraul. 2SN 6x620 DKOL DKOL		1	1	1	1	1	1	
15	00 919 966 0	Winkel-Schottstutzen -inkl.	Angle bulkhead union -inkl.	Raccord de cloison angulaire - incl.		1	1	1	1	1	1	M 14 X 1,5
16	20 428 313 0	Gegenmutter Hyd.-Leitung 8 x 1,5 x 617 3 Bögen	Gegenmutter Hydraulic line 8 x 1,5 x 617	contre-ecrou Conduite hydraulique 8 x 1,5 x 617		1	1	1	1	1	1	

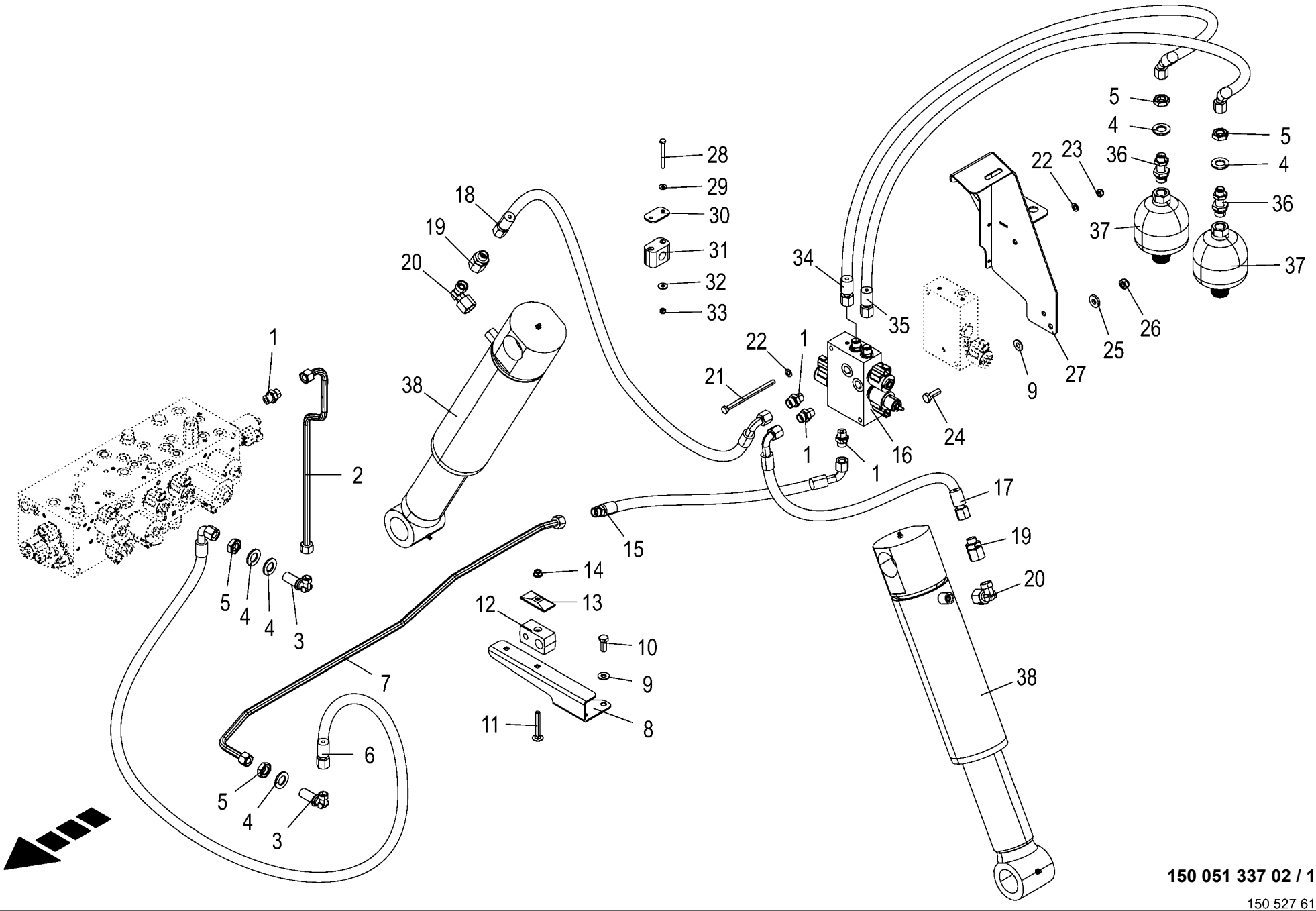

150 051 337 02 / 178.0

150 527 613 01

Hydraulik - Achsniveau **Hydraulics - axle level** **Système hydraulique - hauteur d'essieu**					1043801 -	BX2012-12	BX2012-22	BX2012-32	BX2012-35	BX2012-42	BX2012-45	**150 051 337 02** 150 527 613 1 **178.0**
Pos.	ID-Nr.	Benennung	Description	Description	Masch.-Nr-							Bemerkung/Remarks/Remarque
1	00 921 060 2	Einschraubstutzen	Male connector	Raccord filet		4	4	4	4	4	4	L 12 MB
2	20 428 308 0	Hyd.-Leitung 12 x 1,5 x 569 3 Bögen	Hydraulic line 12 x 1,5 x 569	Conduite hydraulique 12 x 1,5 x 569		1	1	1	1	1	1	
3	00 921 089 1	Winkel-Schottstutzen	Angle bulkhead union	Raccord de cloison angulaire		2	2	2	2	2	2	L 12
4	90 003 258 0	Scheibe (18) 19 x 34 x 3 Zn8 200HV	Washers (18) 19 x 34 x 3 200HV	Rondelles (18) 19 x 34 x 3 200HV		x	x	x	x	x	x	
5	00 908 524 2	6kt-Mutter -niedrige Form	Hex nut -low form	Écrou hex -forme basse		x	x	x	x	x	x	M 18 X 1,5
6	27 007 118 0	Hochdruckschlauchleitung	High pressure hose line	Conduite de tuyau haute pression		1	1	1	1	1	1	Lg.= 550
7	20 625 562 0	Hyd.-Leitung 12 x 1,5 x 1107 5 Bögen	Hydraulic line 12 x 1,5 x 1107	Cond hyd. 12 x 1,5 x 1106 5 coudes		1	1	1	1	1	1	
8	20 625 659 0	Halter Hydraulikleitungen	Support hydraulic lines	Support conduites hydrauliques		1	1	1	1	1	1	
9	00 909 909 1	Sperrkantscheibe	Detent edged washer	Disque à bord d'arrêt		x	x	x	x	x	x	SKM 10
10	00 900 636 0	6kt-Schraube	Hex head bolt	Boulon tête hex		x	x	x	x	x	x	M 10 X 25
11	00 904 819 1	Flachrundschraube	Coach bolt	Vis a tête bombée		x	x	x	x	x	x	M 8 X 60
12	27 013 772 0	Rohrschelle 20/12 M8 gerippt	Pipe cl. 20/12 M8	Collier 20/12 M8		1	1	1	1	1	1	
13	00 925 144 0	Deckplatte	Cover plate	Plaque de recouvrement		1	1	1	1	1	1	
14	90 003 503 0	6kt-Mutter m. Flansch & Sperrk M8 Zn8	Hex. nut + flange&detent edg M8	Écrou hex + bride&pièce d'arr M8		x	x	x	x	x	x	
15	27 012 335 0	Hyd-Schlauch 2SN 10x350 CEL DKOL90	Hyd. hose 2 SN 10x350 CEL DKOL90°	Flex. hyd. 2 SN 10x350 CEL DKOL90°		1	1	1	1	1	1	
16	27 020 226 0	Steuerblock Federung Hinterachse	Control block rear axle suspension	Bloc de commande suspension essieu arr.		1	1	1	1	1	1	
17	27 007 117 0	Hochdruckschlauchleitung	High pressure hose line	Conduite de tuyau haute pression		1	1	1	1	1	1	Lg.= 450
18	27 018 784 0	Hyd-Schlauch 2SN 10x1240 DKOL	Hydraulic hose 2SN 10x1240	Flexible hyd. 2SN 10x1240 DKOL		1	1	1	1	1	1	
		DKOL90	DKOL DKOL90	DKOL90								
19	00 921 160 1	Reduzier-Verschraubung	Reducer fitting	Réduction		2	2	2	2	2	2	KOR 15 / 12 - PL
20	00 921 065 1	Winkelstutzen	Angle lug	Jarret tubulure		2	2	2	2	2	2	L 15
21	90 004 458 0	6kt-Schraube M8 x 130	Hexagon head screw M8 x 130	Vis six pans M8 x 130		x	x	x	x	x	x	
22	00 910 413 0	Scheibe	Washer	Rondelle		x	x	x	x	x	x	8,4 X 17 X 1,6
23	00 908 706 0	Sicherungsmutter	Locknut	Écrou hex		x	x	x	x	x	x	M 8
24	00 900 637 0	6kt-Schraube	Hex head bolt	Boulon tête hex		x	x	x	x	x	x	M 10 X 30
25	00 910 361 1	Scheibe	Washer	Rondelle		x	x	x	x	x	x	10,5 X 25 X 4
26	00 908 758 0	Sicherungsmutter	Locknut	Écrou hex		x	x	x	x	x	x	M 10
27	20 625 648 0	Halter Speicher	Support accumulator	Support accumulateur		1	1	1	1	1	1	
28	00 901 034 2	6kt-Schraube	Hex head bolt	Boulon tête hex		x	x	x	x	x	x	M 6 X 60
29	00 909 906 1	Sperrkantscheibe	Detent edged washer	Disque à bord d'arrêt		x	x	x	x	x	x	SKM 6
30	00 925 145 0	Deckplatte	Cover plate	Plaque de recouvrement		1	1	1	1	1	1	
31	27 003 989 0	Rohrschelle -2 Hälften	Tube clamp -2 halves	Bride -2 moitiés		1	1	1	1	1	1	Bo.= 18

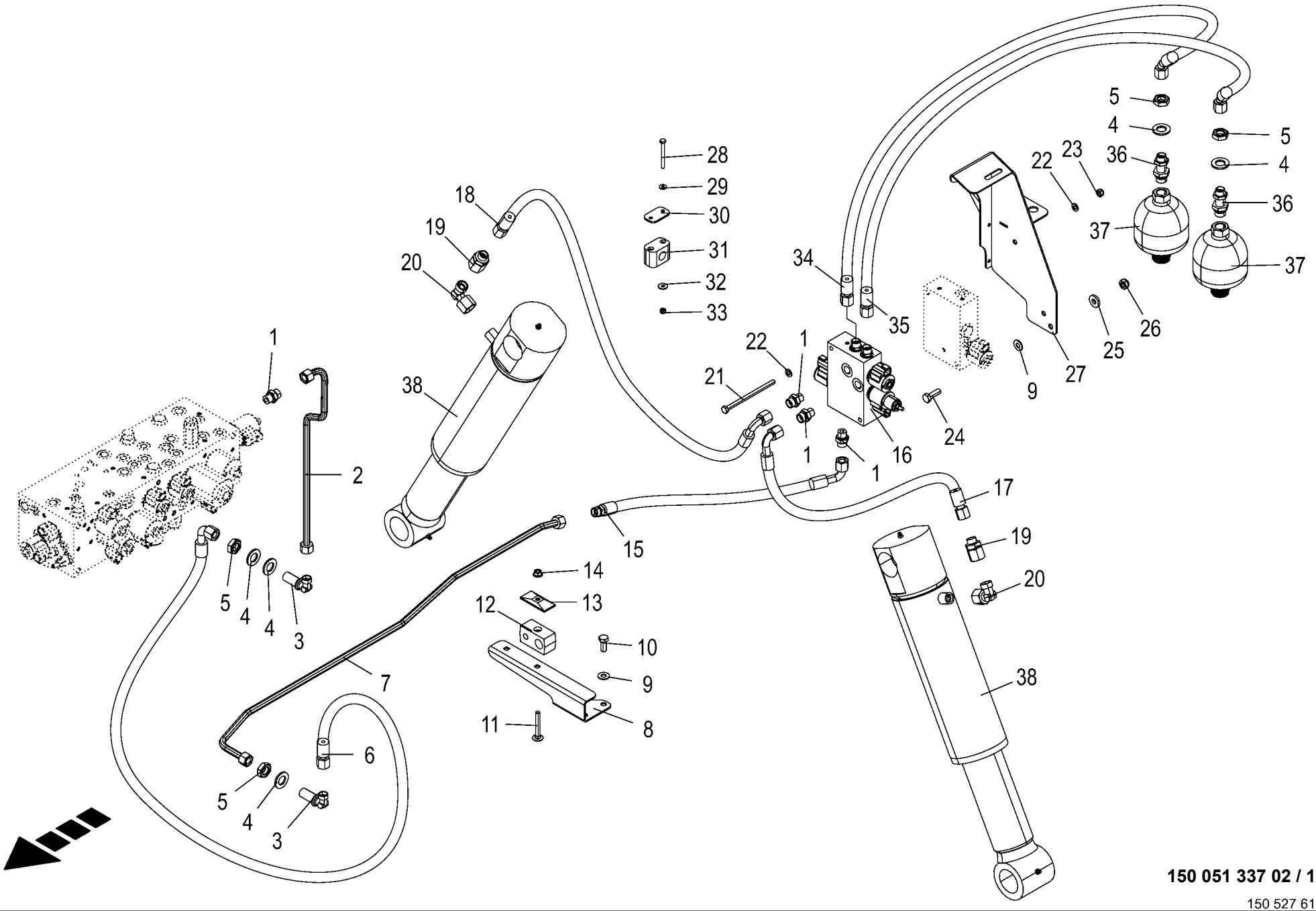

150 051 337 02 / 178.0

150 527 613 01

Hydraulik - Achsniveau **Hydraulics - axle level** **Système hydraulique - hauteur d'essieu**					1043801 -	BX2012-12	BX2012-22	BX2012-32	BX2012-35	BX2012-42	BX2012-45	**150 051 337 02** 150 527 613 1 **178.0**
Pos.	ID-Nr.	Benennung	Description	Description	Masch.-Nr-							Bemerkung/Remarks/Remarque
32	00 910 351 1	Scheibe	Washer	Rondelle		x	x	x	x	x	x	6,4 X 18 X 1,6
33	00 908 704 1	Sicherungsmutter	Locknut	Écrou hex		x	x	x	x	x	x	M 6
34	27 012 405 0	Hyd-Schlauch 2SN 10x430 DKOL DKOL45	Hyd. hose 2 SN 10x430 DKOL DKOL45°	Flex. hyd. 2 SN 10x430 DKOL DKOL45°		1	1	1	1	1	1	
35	27 023 285 0	Hyd-Schlauch 2SN 10x380 DKOL DKOL45	Hyd. hose 2SN 10x380 DKOL DKOL45	Flex. hyd. 2SN 10x380 DKOL DKOL45		1	1	1	1	1	1	
36	90 003 276 0	Schott-Einschraubversch. G1/ 2" E L 12	Bulkhead screw-in connection G1/2" E L12	Assemblage vissé de cloison G1/2" E L 12		2	2	2	2	2	2	
37	27 019 067 0	Hyd.-Speicher 0,5 L 60bar	Hyd. reservoir 0,5 L 60bar	Accumulateur hydraulique 0,5 L 60Bar		2	2	2	2	2	2	
38	27 009 691 2	Hyd-Zylinder EZ 80x200/631 Federung	Hydraulic cylinder EZ 80x200/ 631	Vérin hydraulique EZ 80x200/ 631		2	2	2	2	2	2	
	27 015 483 0	Dichtungssatz EZ80/100	Gasket set EZ80/100	Jeu de joints EZ80/100		2	2	2	2	2	2	
	90 000 119 0	Lagerbuchse	Bearing bush	Coussinet		4	4	4	4	4	4	50 X 55 X 40

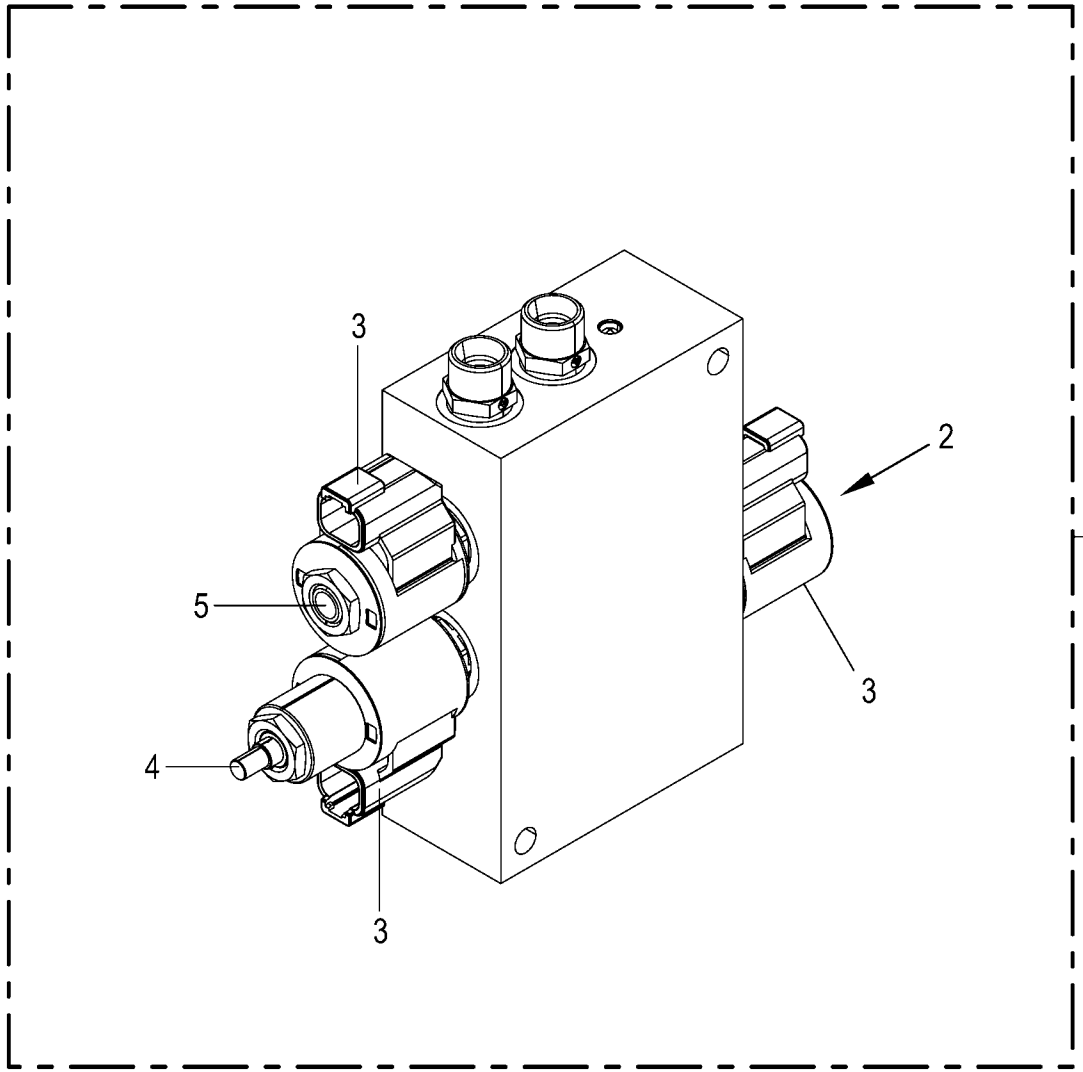
1
2
3
3
3
4
5

Hydraulik - Steuerblock **Hydraulics - control block** **Système hydraulique - bloc distributeur**					1043801 -	BX2012-12	BX2012-22	BX2012-32	BX2012-35	BX2012-42	BX2012-45	**150 051 337 02** 150 523 696 1 **179.0**
Pos.	ID-Nr.	Benennung	Description	Description	Masch.-Nr-							Bemerkung/Remarks/Remarque
1	27 020 226 0	Steuerblock Federung Hinterachse	Control block rear axle suspension	Bloc de commande suspension essieu arr.		1	1	1	1	1	1	
2	27 013 138 0	Wegeventil Einsatz 3/2 Schieber ELEK.S/W	Direct. valve ins. 3/2 slide electr. S/W	Distributeur insert. barre 3/ 2 élect nr		1	1	1	1	1	1	
	27 012 918 0	Dichtungssatz BG 8 SK08-2N-M	Gasket set BG 8 SK08-2N-M	Jeu de joints BG 8 SK08-2N-M		1	1	1	1	1	1	
3	27 012 917 0	Spule 24V S/W DT-Stecker	Coil 24V 1	Bobine 24V 1		3	3	3	3	3	3	
4	27 025 795 0	Wegevent. Einsatz 2/2 Sitz ELEK.S/W	Way valve insert 2/2 seat elec. S/W	Distributeur insert barre 2/2 élec. S/W		1	1	1	1	1	1	
	27 012 918 0	Dichtungssatz BG 8 SK08-2N-M	Gasket set BG 8 SK08-2N-M	Jeu de joints BG 8 SK08-2N-M		1	1	1	1	1	1	
5	27 012 952 0	Wegeventil Einsatz 2/2 Schieber ELEK.S/W	Direct. valve ins. 2/2 slide electr. S/W	Distributeur insert. barre 2/ 2 élect nr		1	1	1	1	1	1	
	27 012 918 0	Dichtungssatz BG 8 SK08-2N-M	Gasket set BG 8 SK08-2N-M	Jeu de joints BG 8 SK08-2N-M		1	1	1	1	1	1	

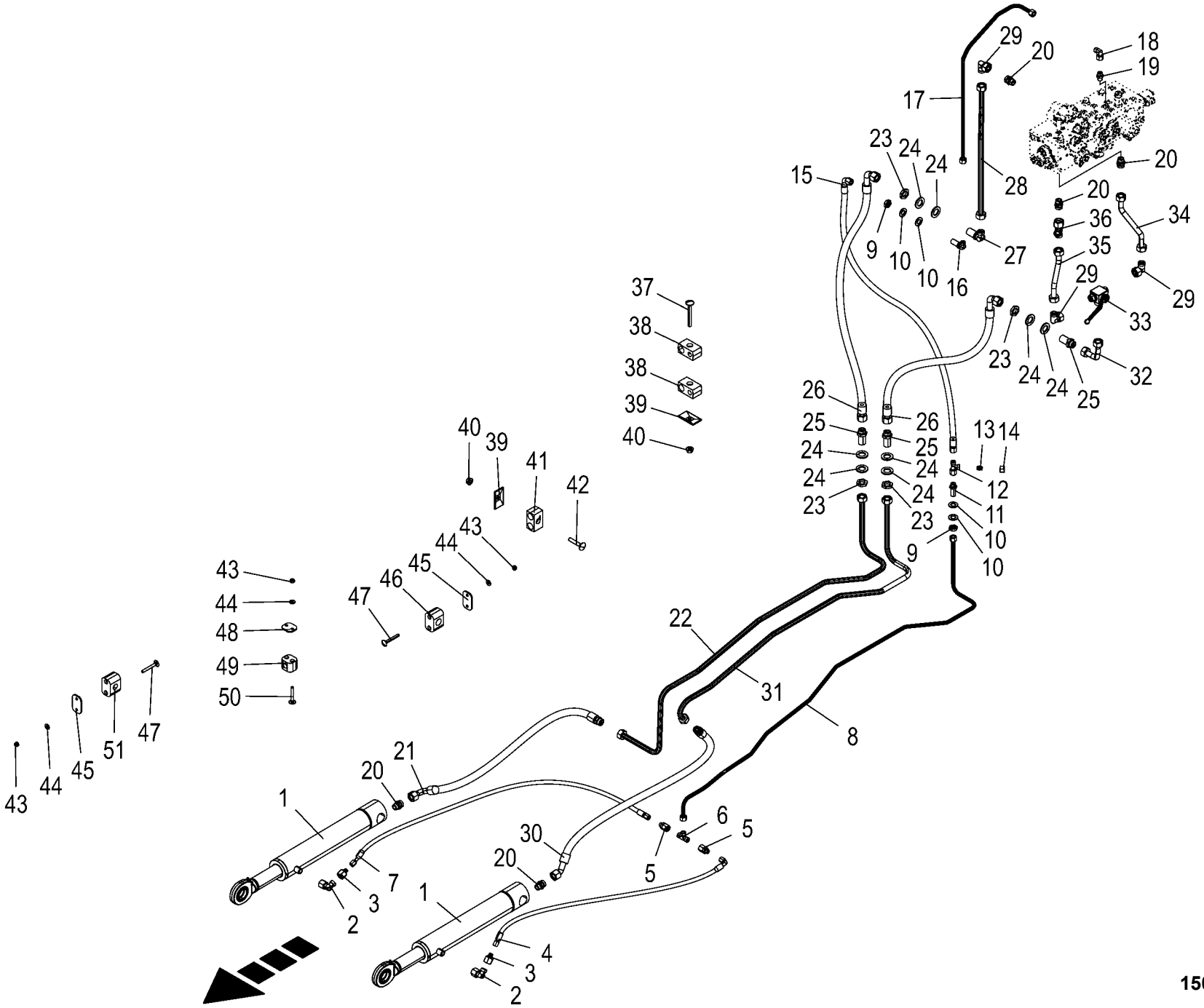

150 051 337 02 / 180.0

150 527 593 01

Hydraulik - Hubwerk **Hydraulics - lifting unit** **Système hydraulique - mécanisme élévateur**					1043801 -	BX2012-12	BX2012-22	BX2012-32	BX2012-35	BX2012-42	BX2012-45	**150 051 337 02** 150 527 593 1 **180.0**
Pos.	ID-Nr.	Benennung	Description	Description	Masch.-Nr-							Bemerkung/Remarks/Remarque
1	27 009 730 2	Hyd-Zylinder DZ 50/75x355/600	Hydraulic cylinder DZ 50/ 75x355/600	Vérin hyd. DZ 50/75x355/600		2	2	2	2	2	2	
	27 015 484 0	Dichtungssatz DZ50/75	Gasket set DZ50/75	Jeu de joints DZ50/75		2	2	2	2	2	2	
2	00 921 065 1	Winkelstutzen	Angle lug	Jarret tubulure		2	2	2	2	2	2	L 15
3	90 002 476 0	Red-Verschraubung L 15/8 Zn8	Reducer connector L 15/8 Zn8	Connecteur réducteur L 15/8 Zn8		1	1	1	1	1	1	
4	27 010 787 0	Hyd-Schlauch 2SN 6x410 DKOL DKOL90	Hyd. hose 2 SN 6 x 410 DKOL DKOL 90°	Flexible		2	2	2	2	2	2	
5	00 919 970 0	Reduzier-Verschraubung	Reducer fitting	Réduction		1	1	1	1	1	1	M 18 X 1,5 / M 14 X 1,5
6	00 921 071 1	T-Stutzen	T connector	Raccord T réglable		1	1	1	1	1	1	L 12
7	27 014 221 0	Hyd-Schlauch 2SN 6x925 DKOL DKOL45	Hyd. hose 2 SN 6x925 DKOL DKOL45°	Tuyau flex. hyd. 2 SN 6x925 DKOL DKOL45°		1	1	1	1	1	1	
8	20 625 567 0	Hyd.-Leitung 12 x 1,5 x 2004 11 Bögen	Hydr. line 12 x 1.5 x 2004 11 bows	Conduite hydraul. 12x1,5x2004 11 coudes		1	1	1	1	1	1	
9	00 908 524 2	6kt-Mutter -niedrige Form	Hex nut -low form	Écrou hex -forme basse		x	x	x	x	x	x	M 18 X 1,5
10	90 003 258 0	Scheibe (18) 19 x 34 x 3 Zn8 200HV	Washers (18) 19 x 34 x 3 200HV	Rondelles (18) 19 x 34 x 3 200HV		x	x	x	x	x	x	
11	00 921 087 1	Gerade-Schottstutzen	Straight 2-way connector	Coupleur droit deux raccords		1	1	1	1	1	1	M 18 X 1,5
12	00 921 079 1	L-Stutzen	Adjustable L connection	Raccord L réglable		1	1	1	1	1	1	L 12
13	00 919 300 0	Verschlusskegel mit O-Ring	Locking cone w. O-ring	Cône de verouillage av.joint t		1	1	1	1	1	1	L 12
14	00 921 206 0	Überwurfmutter	Nozzle disc cap	Écrou de buse-pastille		1	1	1	1	1	1	AL 12
15	27 010 172 0	Hyd-Schlauch 2SN 10x600 DKOL DKOL90	Hydr. Tube 2 SN 10x600 DKOL DKOL90°	Tube de hydr. 2 SN 10x600 DKOL DKOL90°		1	1	1	1	1	1	
16	00 921 089 1	Winkel-Schottstutzen	Angle bulkhead union	Raccord de cloison angulaire		1	1	1	1	1	1	L 12
17	20 428 281 0	Hyd.-Leitung 12 x 1,5 x 887 4 Bögen	Hydraulic line 12 x 1,5 x 887	Conduite hydraulique 12 x 1,5 x 887		1	1	1	1	1	1	
18	00 921 067 1	Winkelstutzen	Angle lug	Jarret tubulure		1	1	1	1	1	1	M 18 X 1,5
19	00 921 060 2	Einschraubstutzen	Male connector	Raccord filet		1	1	1	1	1	1	L 12 MB
20	00 921 174 1	Einschraubstutzen	Male connector	Raccord filet		5	5	5	5	5	5	L 18
21	27 021 148 0	Hyd-Schlauch 2SN 16x650 CEL DKOL90	Hydraulic hose 2SN 16x650 CEL DKOL90	Flexible hyd. 2SN 16x650 CEL DKOL90		1	1	1	1	1	1	
22	20 625 563 0	Hyd.-Leitung 18 x 2 x 1942 8 Bögen	Hydr. line 18 x 2 x 1942 8 bows	Conduite hydraul. 18x2x1942 8 coudes		1	1	1	1	1	1	
23	00 921 095 1	6kt-Mutter -niedrige Form	Hex nut -low form	Écrou hex -forme basse		x	x	x	x	x	x	M 26 X 1,5
24	00 910 514 1	Scheibe	Washer	Rondelle		x	x	x	x	x	x	26 X 44 X 4
25	00 921 251 0	Gerade-Schottstutzen	Straight 2-way connector	Coupleur droit deux raccords		3	3	3	3	3	3	M 26 X 1,5
26	27 002 448 0	Hochdruckschlauchleitung	High pressure hose line	Conduite de tuyau haute pression		2	2	2	2	2	2	Lg.= 620
27	00 921 119 1	Winkel-Schottstutzen	Angle bulkhead union	Raccord de cloison angulaire		1	1	1	1	1	1	L 18
28	20 428 282 0	Hyd.-Leitung 18 x 2 x 600 0 Bögen	Hydr. line 18 x 2 x 600 0 bows	Cond hyd. 18 x 2 x 600 0 coudes		1	1	1	1	1	1	

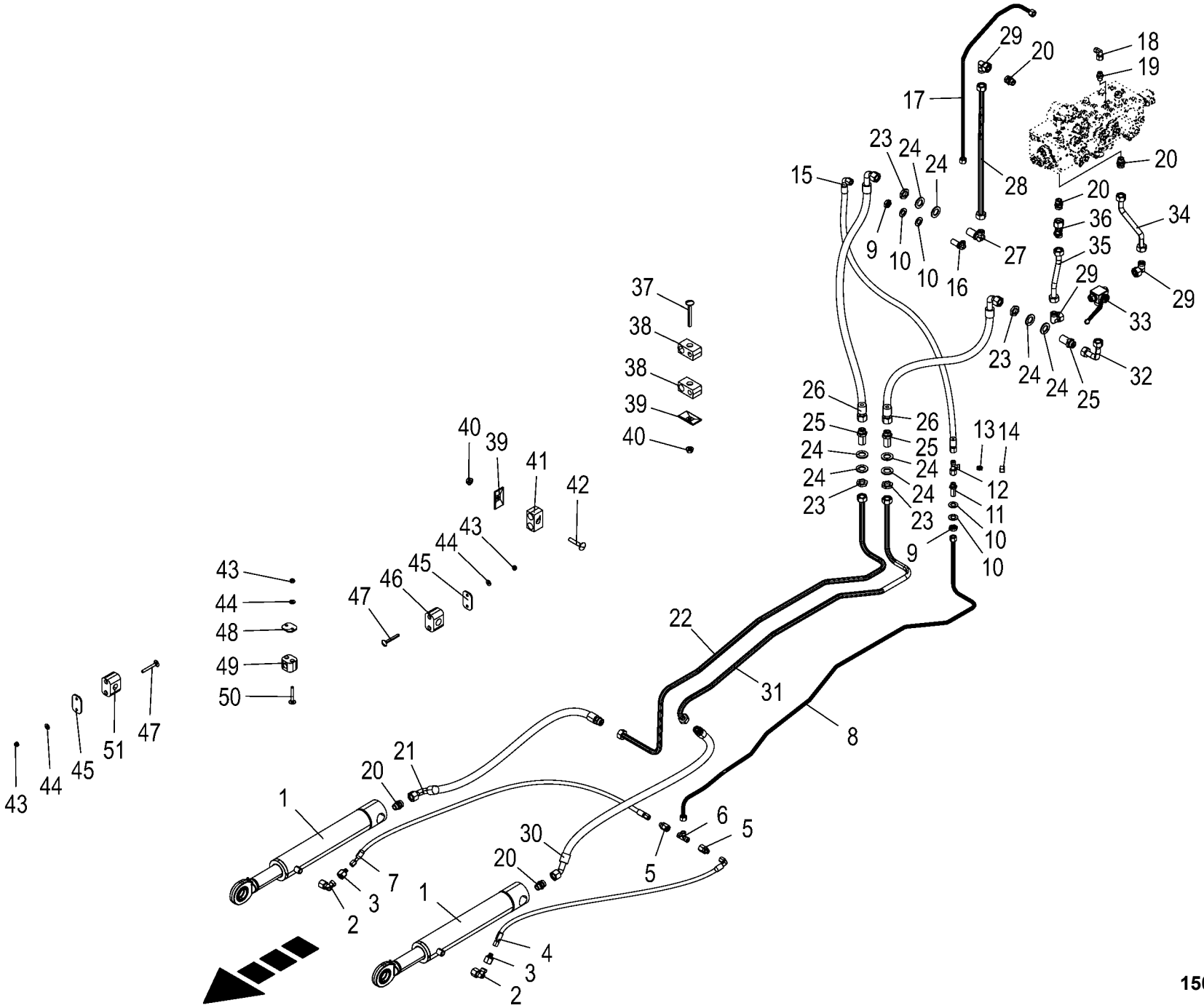

150 051 337 02 / 180.0

150 527 593 01

Hydraulik - Hubwerk **Hydraulics - lifting unit** **Système hydraulique - mécanisme élévateur**					1043801 -	BX2012-12	BX2012-22	BX2012-32	BX2012-35	BX2012-42	BX2012-45	**150 051 337 02** 150 527 593 1 **180.0**
Pos.	ID-Nr.	Benennung	Description	Description	Masch.-Nr-							Bemerkung/Remarks/Remarque
29	00 921 173 0	Winkelstutzen	Angle lug	Jarret tubulure		3	3	3	3	3	3	L 18
30	27 019 063 0	Hyd-Schlauch 2SN 16x500 CEL DKOL45	Hydraulic hose 2SN 16 x 500 CEL DKOL45	Flex. hydr. 2 SN 16x500 CEL dkol45°		1	1	1	1	1	1	
31	20 625 564 0	Hyd.-Leitung 18 x 2 x 1629 7 Bögen	Hydraulic line 18 x 2 x 1629	Conduite hydraul. 18x2x1628 7 coudes		1	1	1	1	1	1	
32	20 428 314 0	Hyd.-Leitung 18 x 2 x 239 2 Bögen	Hydraulic line 18 x 2 x 239	Conduite hydraulique 18 x 2 x 239		1	1	1	1	1	1	
33	27 014 770 1	Kugelhahn -18L-16 3-Wege 350bar	Ball valve -18L-16 three-way 350bar	Robinet à bille -18L-16 à trois voies		1	1	1	1	1	1	
34	20 428 316 1	Hyd.-Leitung 18 x 2 x 280 2 Bögen	Hydraulic line 18 x 2 x 280	Conduite hydraulique 18 x 2 x 280		1	1	1	1	1	1	
35	20 428 315 0	Hyd.-Leitung 18 x 2 x 209 2 Bögen	Hydraulic line 18 x 2 x 209	Conduite hydraulique 18 x 2 x 209		1	1	1	1	1	1	
36	00 921 238 0	L-Stutzen	Adjustable L connection	Raccord L réglable		1	1	1	1	1	1	L 18
37	00 904 741 1	Flachrundschraube	Coach bolt	Vis a tête bombée		x	x	x	x	x	x	M 8 X 70
38	00 925 158 0	Rohrschelle -2 Hälften	Tube clamp -2 halves	Bride -2 moitiés		2	2	2	2	2	2	Bo.= 18/12
39	00 925 134 0	Deckplatte	Cover plate	Plaque de recouvrement		2	2	2	2	2	2	
40	90 003 503 0	6kt-Mutter m. Flansch & Sperrk M8 Zn8	Hex. nut + flange&detent edg M8	Écrou hex + bride&pièce d'arr M8		x	x	x	x	x	x	
41	00 925 155 0	Rohrschelle -2 Hälften	Tube clamp -2 halves	Bride -2 moitiés		1	1	1	1	1	1	Bo.= 18/18
42	00 904 816 1	Flachrundschraube	Coach bolt	Vis a tête bombée		x	x	x	x	x	x	M 8 X 45
43	00 908 704 1	Sicherungsmutter	Locknut	Écrou hex		x	x	x	x	x	x	M 6
44	00 909 906 1	Sperrkantscheibe	Detent edged washer	Disque à bord d'arrêt		x	x	x	x	x	x	SKM 6
45	00 925 145 0	Deckplatte	Cover plate	Plaque de recouvrement		2	2	2	2	2	2	
46	00 925 102 1	Rohrschelle -2 Hälften	Tube clamp -2 halves	Bride -2 moitiés		1	1	1	1	1	1	Bo.= 18
47	90 000 557 0	Flachrundschraube	Coach bolt	Vis a tête bombée		x	x	x	x	x	x	M 6 X 50
48	00 925 136 0	Deckplatte	Cover plate	Plaque de recouvrement		1	1	1	1	1	1	
49	00 925 107 1	Rohrschelle -2 Hälften	Tube clamp -2 halves	Bride -2 moitiés		1	1	1	1	1	1	Bo.= 12
50	00 904 716 2	Flachrundschraube	Coach bolt	Vis a tête bombée		x	x	x	x	x	x	M 6 X 45
51	27 009 402 0	Rohrschelle 15mm glatt	Tube clamp 15mm	Joint 15mm		1	1	1	1	1	1	

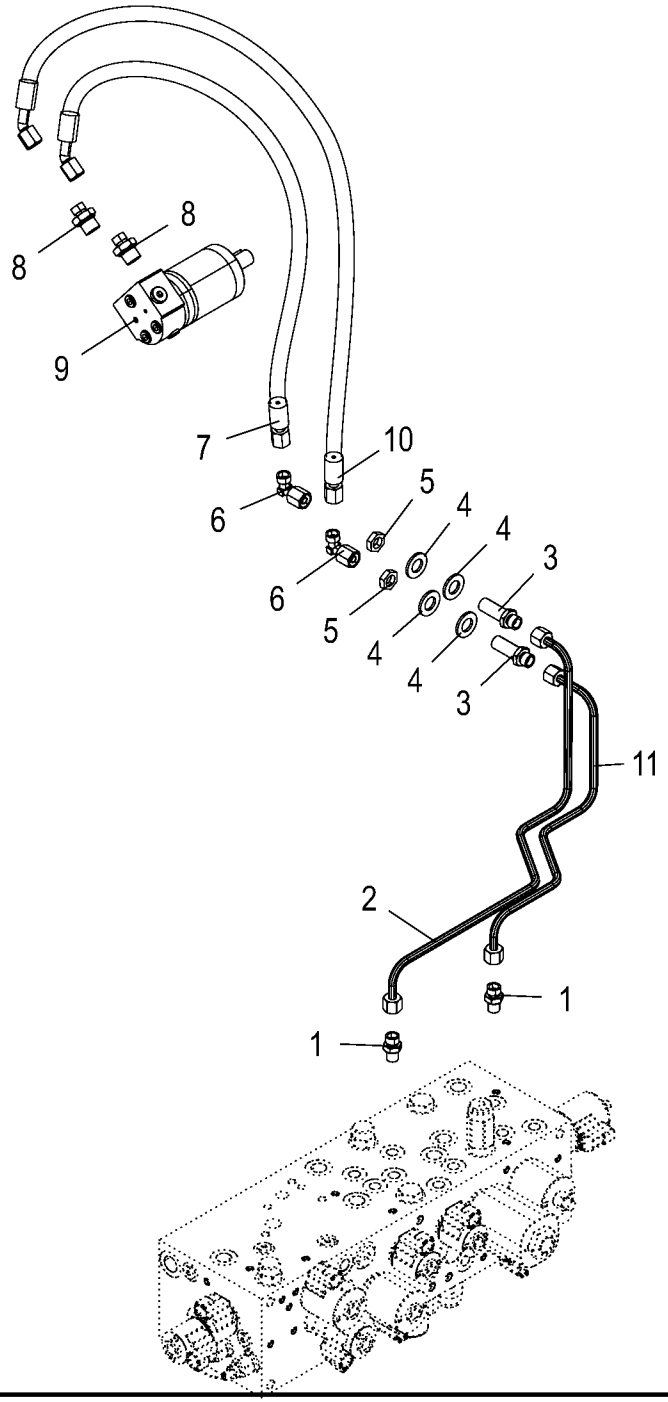
8
8
9
7
10
6
5
4
4
6
5
4
4
3
3
11
2
1
1

Hydraulik - Siebantrieb Hydraulic sieve drive Système hydraulique - entraînement à crible					1043801 -	BX2012-12	BX2012-22	BX2012-32	BX2012-35	BX2012-42	BX2012-45	150 051 337 02 150 527 600 1 181.0
Pos.	ID-Nr.	Benennung	Description	Description	Masch.-Nr-							Bemerkung/Remarks/Remarque
1	90 001 550 0	Einschraubstutzen	Male connector	Raccord filet		2	2	2	2	2	2	M 12 X 1,5 / M 14 X 1,5
2	20 625 686 0	Hyd.-Leitung 8 x 1,5 x 633 5 Bögen	Hydr. line 8 x 1.5 x 633 5 bows	Conduite hydraul. 8x1,5x633 5 coudes		1	1	1	1	1	1	
3	00 919 963 0	Gerade-Schottstutzen -inkl. Gegenmutter	Straight 2-way connector - incl. locknut	Coupleur droit deux raccords - incl. contre-ecrou		2	2	2	2	2	2	L 8
4	00 910 510 2	Scheibe	Washer	Rondelle		x	x	x	x	x	x	15 X 28 X 2,5
5	00 908 506 0	6kt-Mutter -niedrige Form	Hex nut -low form	Écrou hex -forme basse		x	x	x	x	x	x	M 14 X 1,5
6	00 919 965 0	Winkelstutzen	Angle lug	Jarret tubulure		2	2	2	2	2	2	M 14 X 1,5
7	27 012 307 0	Hyd-Schlauch 2SN 6x580 DKOL DKOL45	Hyd. hose 2 SN 6x580 DKOL DKOL45°	Flex. hyd. 2 SN 6x580 DKOL DKOL45°		1	1	1	1	1	1	
8	90 001 470 0	Einschraubstutzen	Male connector	Raccord filet		2	2	2	2	2	2	M 14 X 1,5 / G 3/8"
9	27 025 092 0	Hyd.-Motor EPMM 12,5 cm3	Hydr. motor EPMM 12.5cm3	Moteur hyd. EPMM 12,5 cm3		1	1	1	1	1	1	
10	27 001 006 0	Zahnring Hochdruckschlauchleitung	toothed ring High pressure hose line	bague dent. Conduite de tuyau haute pression		1	1	1	1	1	1	Lg.= 610
11	20 625 683 0	Hyd.-Leitung 8 x 1,5 x 475 5 Bögen	Hydr. line 8 x 1.5 x 475 5 bows	Cond hyd. 8 x 1,5 x 475 5 coudes		1	1	1	1	1	1	

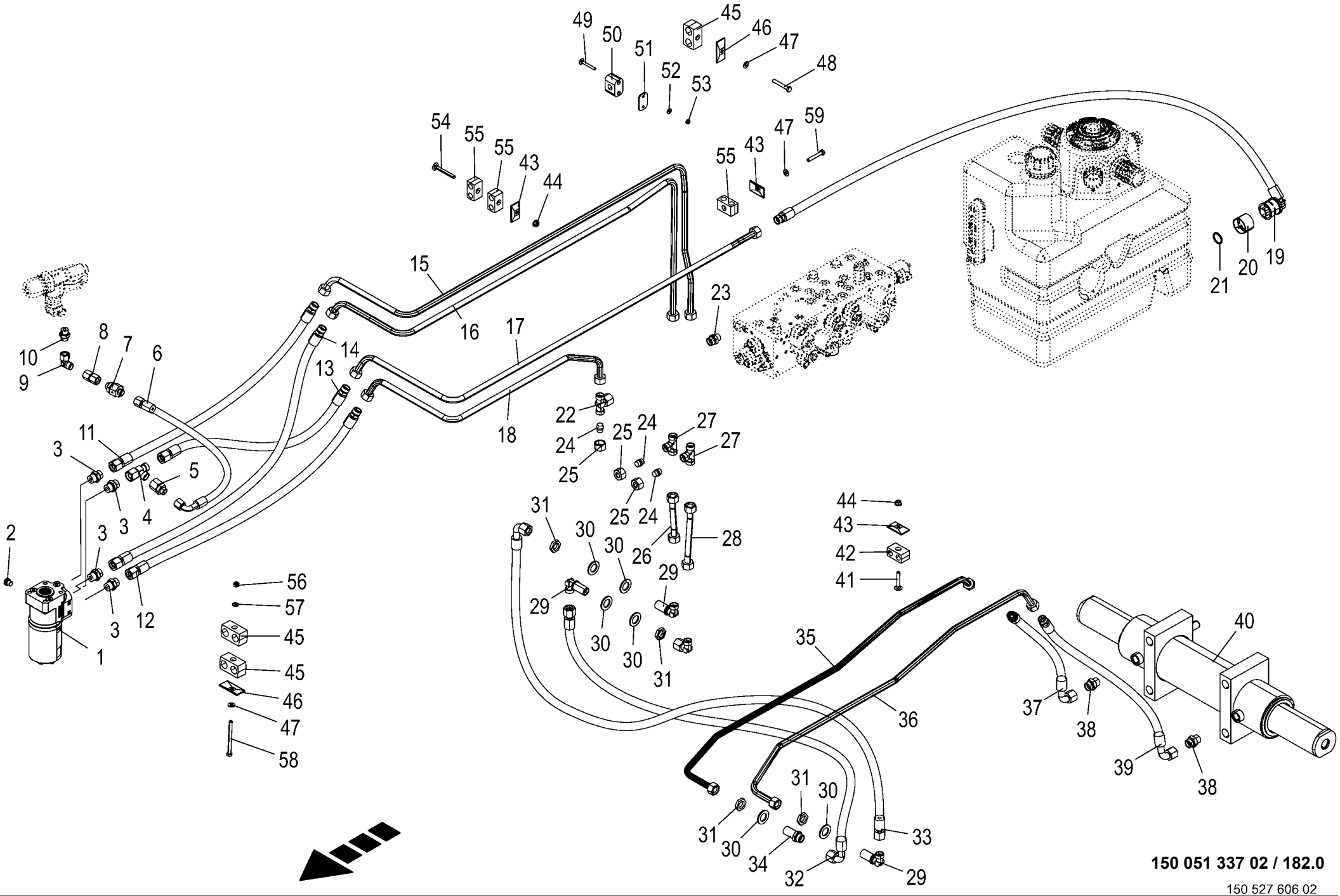

150 051 337 02 / 182.0

150 527 606 02

Hydraulik - Lenkung Hydraulics - steering Système hydraulique - direction					1043801 -	BX2012-12	BX2012-22	BX2012-32	BX2012-35	BX2012-42	BX2012-45	150 051 337 02 150 527 606 2 182.0
Pos.	ID-Nr.	Benennung	Description	Description	Masch.-Nr-							Bemerkung/Remarks/Remarque
1	27 013 412 0	Lenkventil 260/60cm³	Steering valve 260/60cm³	Vanne de direction 260/60cm³		1	1	1	1	1	1	
2	90 002 222 0	Verschlußschraube G 1/4" A3G m. ED	Locking screw G 1/4" A3G with ED	Vis obturatrice G 1/4" A3G		1	1	1	1	1	1	
3	00 921 062 2	Einschraubstutzen	Male connector	Raccord filet		4	4	4	4	4	4	L 15 E R 1/2"
4	00 921 075 0	L-Stutzen	Adjustable L connection	Raccord L réglable		1	1	1	1	1	1	L 15
5	00 921 160 1	Reduzier-Verschraubung	Reducer fitting	Réduction		1	1	1	1	1	1	KOR 15 / 12 - PL
6	27 007 118 0	Hochdruckschlauchleitung	High pressure hose line	Conduite de tuyau haute pression		1	1	1	1	1	1	Lg.= 550
7	00 921 148 0	Rückschlagventil	Non-return valve	Clapet anti-retour		1	1	1	1	1	1	M 18 X 1,5 1 Bar
8	00 230 743 0	Doppelnippel	Double nipple	Double raccord		1	1	1	1	1	1	L 12
9	00 921 067 1	Winkelstutzen	Angle lug	Jarret tubulure		1	1	1	1	1	1	M 18 X 1,5
10	00 920 901 1	Einschraubstutzen	Male connector	Raccord filet		1	1	1	1	1	1	M 18 X 1,5
11	27 018 787 0	Hyd-Schlauch 2SN 12x1710 DKOL CEL	Hydraulic hose 2SN 12x1710 DKOL CEL	Flexible hyd. 2SN 12x1710 DKOL CEL		1	1	1	1	1	1	
12	27 018 786 0	Hyd-Schlauch 2SN 12x1700 DKOL CEL	Hydraulic hose 2SN 12x1700 DKOL CEL	Flexible hyd. 2SN 12x1700 DKOL CEL		1	1	1	1	1	1	
13	27 014 243 0	Hyd-Schlauch 2SN 12x1620 DKOL CEL	Hydraulic hose 2 SN 12x1620 DKOL CEL	Tuyau flex. hyd. 2 SN 12x1620 DKOL CEL		1	1	1	1	1	1	
14	27 018 788 0	Hyd-Schlauch 2SN 12x1740 DKOL CEL	Hydraulic hose 2SN 12x1710 DKOL CEL	Flexible hyd. 2SN 12x1740 DKOL CEL		1	1	1	1	1	1	
15	20 428 287 0	Hyd.-Leitung 15 x 1,5 x 1792 6 Bögen	Hydraulic line 15 x 1,5 x 1792	Conduite hydraulique 15 x 1,5 x 1792		1	1	1	1	1	1	
16	20 428 284 0	Hyd.-Leitung 15 x 1,5 x 1722 4 Bögen	Hydraulic line 15 x 1,5 x 1722	Conduite hydraulique 15 x 1,5 x 1722		1	1	1	1	1	1	
17	20 625 688 0	Hyd.-Leitung 15 x 1,5 x 1560 4 Bögen	Hydraulic line 15 x 1,5 x 1560	Cond hyd. 15 x 1,5 x 1600 4 coudes		1	1	1	1	1	1	
18	20 626 624 0	Hyd.-Leitung 15 x 1,5 x 917 4 Bögen	Hydraulic line 15 x 1,5 x 917	Cond hyd. 15 x 1,5 x 923 4 coudes		1	1	1	1	1	1	
19	27 025 628 0	Hyd-Schlauch 2-TE 12x1300 CEL QC 1BG90	Hydr. hose 2-TE 12x1300 CEL QC 1BG90	Flex. hyd. 2TE 12x1300 CEL QC 1BG90		1	1	1	1	1	1	
20	27 021 171 0	Sicherungsring Quick-Connect BG1	Retaining ring Quick-Connect BG1	Bague d'arrêt Quick-Connect BG1		1	1	1	1	1	1	
21	90 003 611 0	O-Ring 25,5 x 3,53	O-ring seal 25,5 x 3,53	Joint torique 25,5 x 3,53		1	1	1	1	1	1	
22	00 920 950 0	T-Stutzen	T connector	Raccord T réglable		1	1	1	1	1	1	L 15
23	00 921 057 2	Einschraubstutzen	Male connector	Raccord filet		1	1	1	1	1	1	M 22 X 1,5 / M 18 X 1,5
24	00 919 913 0	Verschlusskegel mit O-Ring	Locking cone w. O-ring	Cône de verouillage av.joint t		3	3	3	3	3	3	L 15
25	00 921 043 0	Überwurfmutter	Nozzle disc cap	Écrou de buse-pastille		3	3	3	3	3	3	AL 15
26	20 428 285 0	Hyd.-Leitung 15 x 1,5 x 138 2 Bögen	Hydraulic line 15 x 1,5 x 138	Conduite hydraulique 15 x 1,5 x 138		1	1	1	1	1	1	

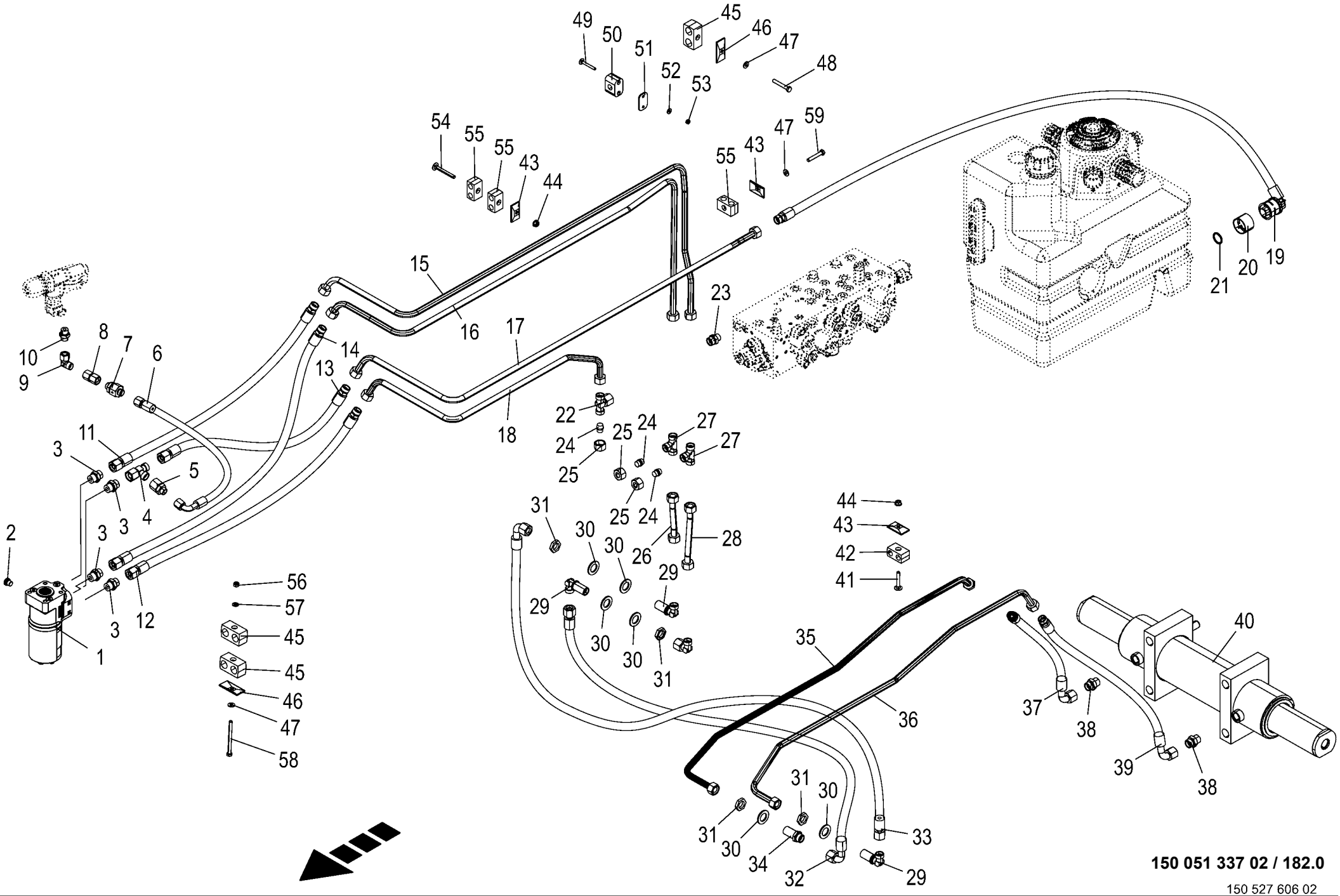

150 051 337 02 / 182.0

150 527 606 02

Hydraulik - Lenkung **Hydraulics - steering** **Système hydraulique - direction**					1043801 -	BX2012-12	BX2012-22	BX2012-32	BX2012-35	BX2012-42	BX2012-45	**150 051 337 02** 150 527 606 2 **182.0**
Pos.	ID-Nr.	Benennung	Description	Description	Masch.-Nr-							Bemerkung/Remarks/Remarque
27	00 921 073 1	T-Verbindungsstutzen	T-connector	T-raccord		2	2	2	2	2	2	L 15
28	20 428 286 0	Hyd.-Leitung 15 x 1,5 x 198 2 Bögen	Hydraulic line 15 x 1,5 x 198	Conduite hydraulique 15 x 1,5 x 198		1	1	1	1	1	1	
29	00 921 112 1	Winkel-Schottstutzen	Angle bulkhead union	Raccord de cloison angulaire		3	3	3	3	3	3	L 15
30	00 910 369 0	Scheibe	Washer	Rondelle		x	x	x	x	x	x	23 X 39 X 3
31	00 921 074 1	6kt-Mutter -niedrige Form	Hex nut -low form	Écrou hex -forme basse		x	x	x	x	x	x	M 22 X 1,5
32	27 007 164 0	Hochdruckschlauchleitung	High pressure hose line	Conduite de tuyau haute pression		1	1	1	1	1	1	Lg.= 550
33	27 014 267 0	Hyd-Schlauch 2SN 20x2730 DKOL	Hydraulic hose 2 SN 20x2730	Tuyau flex.hyd.2 SN 20x2730		1	1	1	1	1	1	
		DKOL90	DKOL DKOL90°	DKOL DKOL90°								
34	00 921 250 0	Gerade-Schottstutzen	Straight 2-way connector	Coupleur droit deux raccords		1	1	1	1	1	1	M 22 X 1,5
35	20 625 714 0	Hyd.-Leitung 15 x 1,5 x 1394 5 Bögen	Hydr. line 15 x 1.5 x 1394 5 bows	Cond hyd. 15 x 1,5 x 1394 5 coudes		1	1	1	1	1	1	
36	20 625 715 0	Hyd.-Leitung 15 x 1,5 x 1316 5 Bögen	Hydr. line 15 x 1.5 x 1316 5 bows	Conduite hydraul. 15x1,5x1316 5 coudes		1	1	1	1	1	1	
37	27 021 157 0	Hyd-Schlauch 2SN 12x700 CEL DKOL90	Hydraulic hose 2SN 12x700 CEL DKOL90	Flexible hyd. 2SN 12x700 CEL DKOL90		1	1	1	1	1	1	
38	00 920 911 1	Einschraubstutzen	Male connector	Raccord filet		2	2	2	2	2	2	L 15
39	27 007 132 0	Hochdruckschlauchleitung	High pressure hose line	Conduite de tuyau haute pression		1	1	1	1	1	1	Lg.= 640
40	27 010 698 2	Lenkzylinder 110/80/884 2x160 80	Steering cylinder 110/80/884 2x160 80	Cyl. de direction 110/80/884 2x160 80		1	1	1	1	1	1	
	27 015 485 0	Dichtungssatz DZ80/110	Gasket set DZ80/110	Jeu de joints DZ80/110		1	1	1	1	1	1	
41	00 904 817 1	Flachrundschraube	Coach bolt	Vis a tête bombée		x	x	x	x	x	x	M 8 X 50
42	00 925 108 0	Rohrschelle -2 Hälften	Tube clamp -2 halves	Bride -2 moitiés		1	1	1	1	1	1	Bo.= 15/15
43	00 925 134 0	Deckplatte	Cover plate	Plaque de recouvrement		4	4	4	4	4	4	
44	90 003 503 0	6kt-Mutter m. Flansch & Sperrk M8 Zn8	Hex. nut + flange&detent edg M8	Écrou hex + bride&pièce d'arr M8		x	x	x	x	x	x	
45	27 004 264 0	Rohrschelle -2 Hälften	Tube clamp -2 halves	Bride -2 moitiés		4	4	4	4	4	4	Bo.= 22/22
46	00 925 144 0	Deckplatte	Cover plate	Plaque de recouvrement		3	3	3	3	3	3	
47	00 909 908 1	Sperrkantscheibe	Detent edged washer	Disque à bord d'arrêt		x	x	x	x	x	x	SKM 8
48	00 900 214 0	6kt-Schraube	Hex head bolt	Boulon tête hex		x	x	x	x	x	x	M 8 X 55
49	90 000 557 0	Flachrundschraube	Coach bolt	Vis a tête bombée		x	x	x	x	x	x	M 6 X 50
50	27 009 402 0	Rohrschelle 15mm glatt	Tube clamp 15mm	Joint 15mm		1	1	1	1	1	1	
51	00 925 145 0	Deckplatte	Cover plate	Plaque de recouvrement		1	1	1	1	1	1	
52	00 909 906 1	Sperrkantscheibe	Detent edged washer	Disque à bord d'arrêt		x	x	x	x	x	x	SKM 6
53	00 908 704 1	Sicherungsmutter	Locknut	Écrou hex		x	x	x	x	x	x	M 6
54	00 904 741 1	Flachrundschraube	Coach bolt	Vis a tête bombée		x	x	x	x	x	x	M 8 X 70
55	27 007 828 0	Rohrschelle -2 Hälften	Tube clamp -2 halves	Bride -2 moitiés		6	6	6	6	6	6	Bo.= 15/15
56	00 908 706 0	Sicherungsmutter	Locknut	Écrou hex		x	x	x	x	x	x	M 8

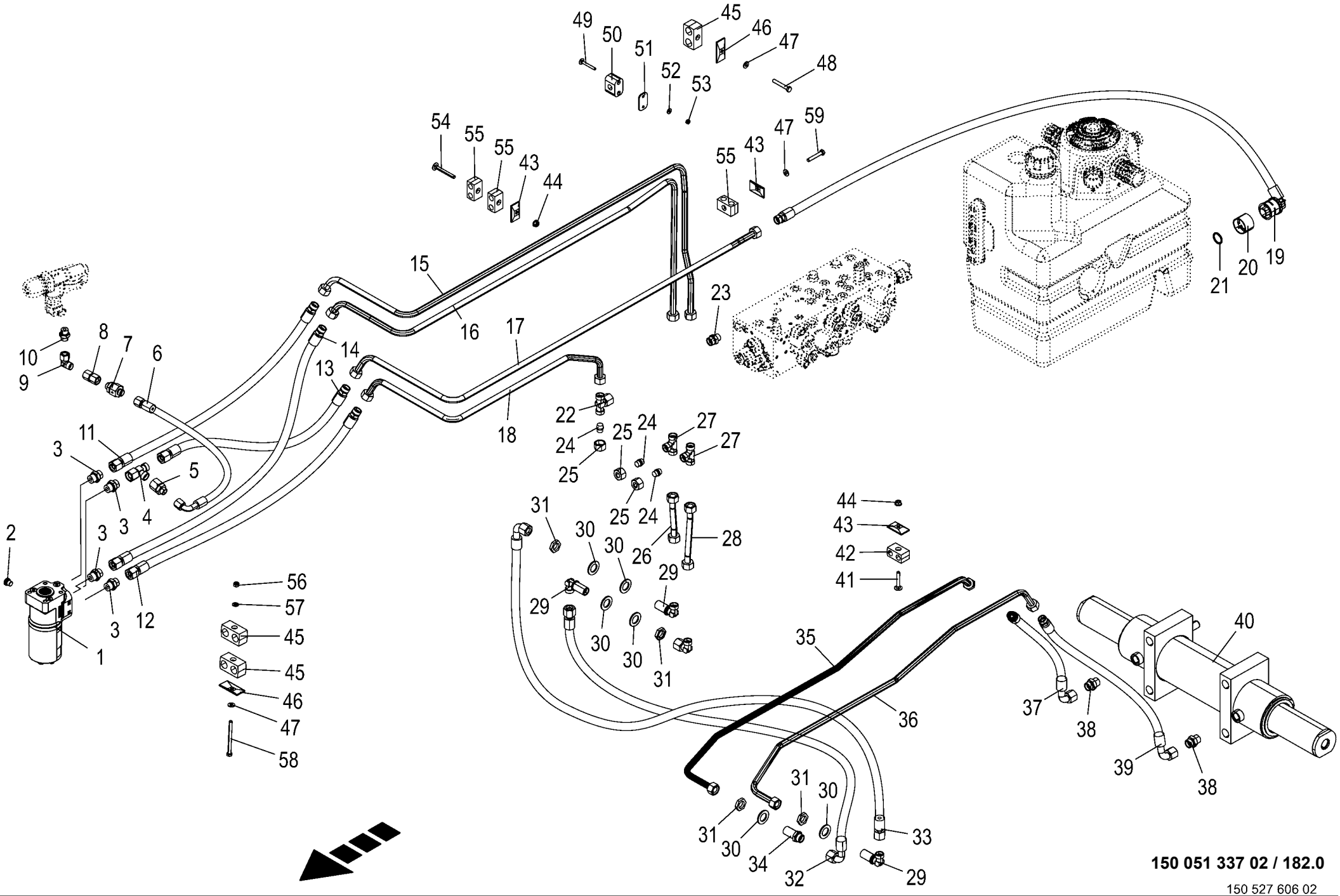

150 051 337 02 / 182.0

150 527 606 02

Hydraulik - Lenkung Hydraulics - steering Système hydraulique - direction					1043801 -	BX2012-12	BX2012-22	BX2012-32	BX2012-35	BX2012-42	BX2012-45	150 051 337 02 150 527 606 2 182.0
Pos.	ID-Nr.	Benennung	Description	Description	Masch.-Nr-							Bemerkung/Remarks/Remarque
57	00 910 413 0	Scheibe	Washer	Rondelle		x	x	x	x	x	x	8,4 X 17 X 1,6
58	00 901 054 2	6kt-Schraube	Hex head bolt	Boulon tête hex		x	x	x	x	x	x	M 8 X 100
59	00 901 423 0	6kt-Schraube	Hex head bolt	Boulon tête hex		x	x	x	x	x	x	M 8 X 50

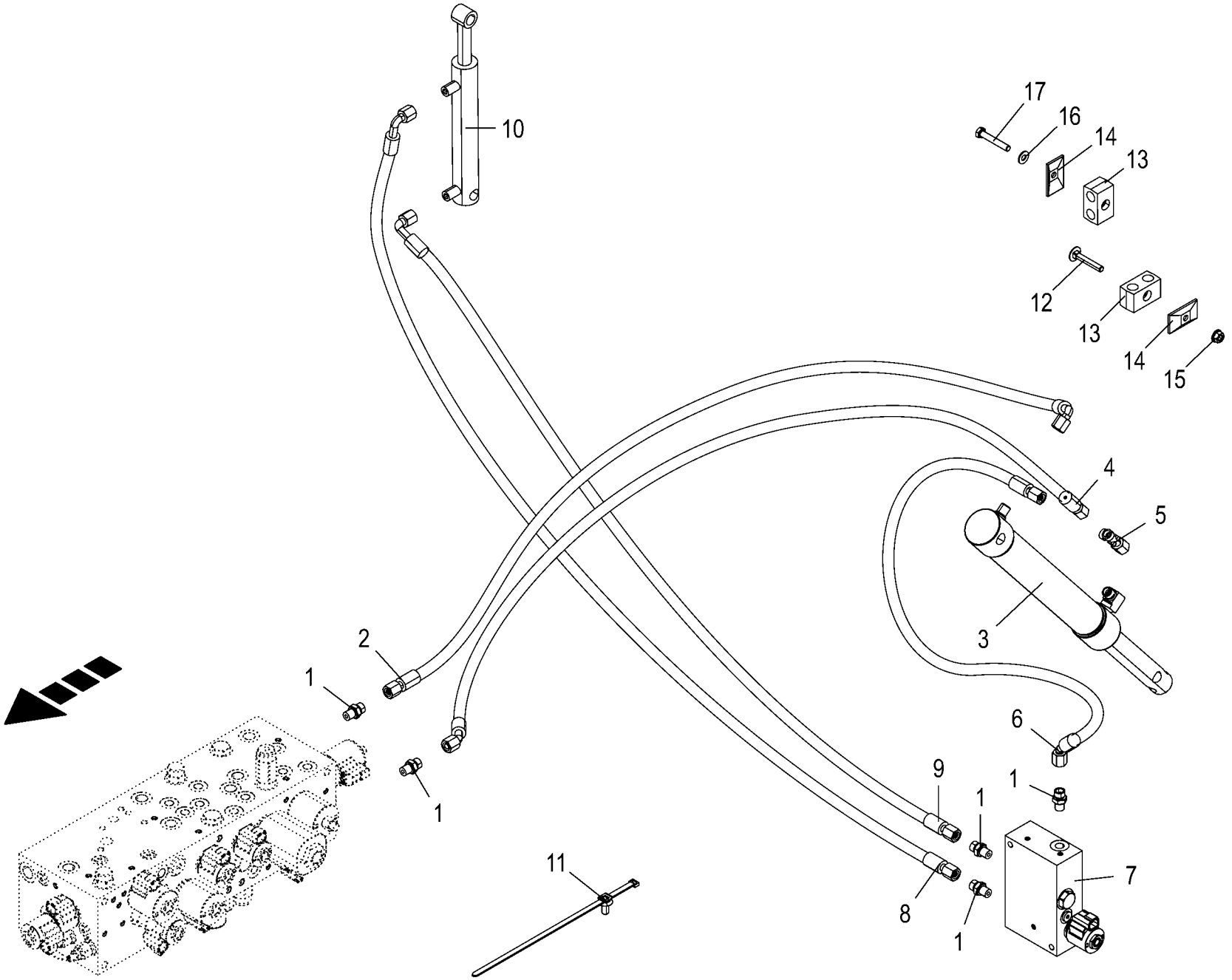

150 051 337 02 / 183.0

150 527 591 01

Hydraulik - Hauptkupplung / Spanneinheit **Hydraulics - main coupling / clamping unit** **Système hydraulique - embrayage principal / unité de serrage**					1043801 -	BX201-12	BX201-22	BX201-32	BX201-35	BX201-42	BX201-45	**150 051 337 02** 150 527 591 1 **183.0**
Pos.	ID-Nr.	Benennung	Description	Description	Masch.-Nr-							Bemerkung/Remarks/Remarque
1	90 001 550 0	Einschraubstutzen	Male connector	Raccord filet		5	5	5	5	5	5	M 12 X 1,5 / M 14 X 1,5
2	27 020 496 0	Hyd-Schlauch 2SN 6x1500 DKOL DKOL90	Hydraulic hose 2SN 6 x 1500 DKOL DKOL90	Flexible hyd. 2SN 6x1250 DKOL DKOL90		1	1	1	1	1	1	
3	27 020 487 0	Hyd-Zylinder DZ 32/40x260/375	Hydraulic cylinder DZ 32/ 40x260/375	Vérin hyd. DZ 32/40x260/375		1	1	1	1	1	1	
	27 020 629 0	Dichtungssatz DZ32/40	Gasket set DZ32/40	Jeu de joints DZ32/40		1	1	1	1	1	1	
4	27 012 397 0	Hyd-Schlauch 2SN 6x1570 DKOL DKOL45	Hyd. hose 2 SN 6x1570 DKOL DKOL45°	Flex. hyd. 2 SN 6x1570 DKOL DKOL45°		1	1	1	1	1	1	
5	00 919 967 0	L-Stutzen	Adjustable L connection	Raccord L réglable		1	1	1	1	1	1	M 14 X 1,5
6	27 012 441 0	Hyd-Schlauch 2SN 6x1220 DKOL DKOL45	Hyd. hose 2 SN 6x1220 DKOL DKOL45°	Flex. hyd. 2 SN 6x1220 DKOL DKOL45°		1	1	1	1	1	1	
7	27 025 424 0	Steuerblock Riemenspanner	Control block belt tensioner	Bloc de commande tendeur de courroie		1	1	1	1	1	1	
8	27 014 207 0	Hyd-Schlauch 2SN 6x1700 DKOL DKOL90	Hydraulic hose 2 SN 6x1700 DKOL DKOL90°	Tuyau flex.hyd. 2 SN 6x1700 DKOL DKOL90°		1	1	1	1	1	1	
9	27 012 442 0	Hyd-Schlauch 2SN 6x1560 DKOL DKOL90	Hyd. hose 2 SN 6x1560 DKOL DKOL90°	Flex. hyd. 2 SN 6x1560 DKOL DKOL90°		1	1	1	1	1	1	
10	27 024 533 0	Hyd-Zylinder DZ 18/25x135/230	Hyd. cylinder DC 18/25x135/230	Vérin hydraulique DZ 18/ 25x135/230		1	1	1	1	1	1	
	27 024 534 0	Dichtungssatz DZ18/25	Gasket kit DZ18/25	Jeu de joints DZ18/25		1	1	1	1	1	1	
11	20 086 201 0	Befestigungsbinder 7,6x300 Lamellenfuß	Fixing tie 7,6x300 Fir tree base sw	Lanière de fixation 7,6x300 Pied sapin		x	x	x	x	x	x	
12	00 904 817 1	Flachrundschraube	Coach bolt	Vis a tête bombée		x	x	x	x	x	x	M 8 X 50
13	27 007 828 0	Rohrschelle -2 Hälften	Tube clamp -2 halves	Bride -2 moitiés		2	2	2	2	2	2	Bo.= 15/15
14	00 925 134 0	Deckplatte	Cover plate	Plaque de recouvrement		2	2	2	2	2	2	
15	90 003 503 0	6kt-Mutter m. Flansch & Sperrk M8 Zn8	Hex. nut + flange&detent edg M8	Écrou hex + bride&pièce d'arr M8		x	x	x	x	x	x	
16	00 909 908 1	Sperrkantscheibe	Detent edged washer	Disque à bord d'arrêt		x	x	x	x	x	x	SKM 8
17	00 901 423 0	6kt-Schraube	Hex head bolt	Boulon tête hex		x	x	x	x	x	x	M 8 X 50

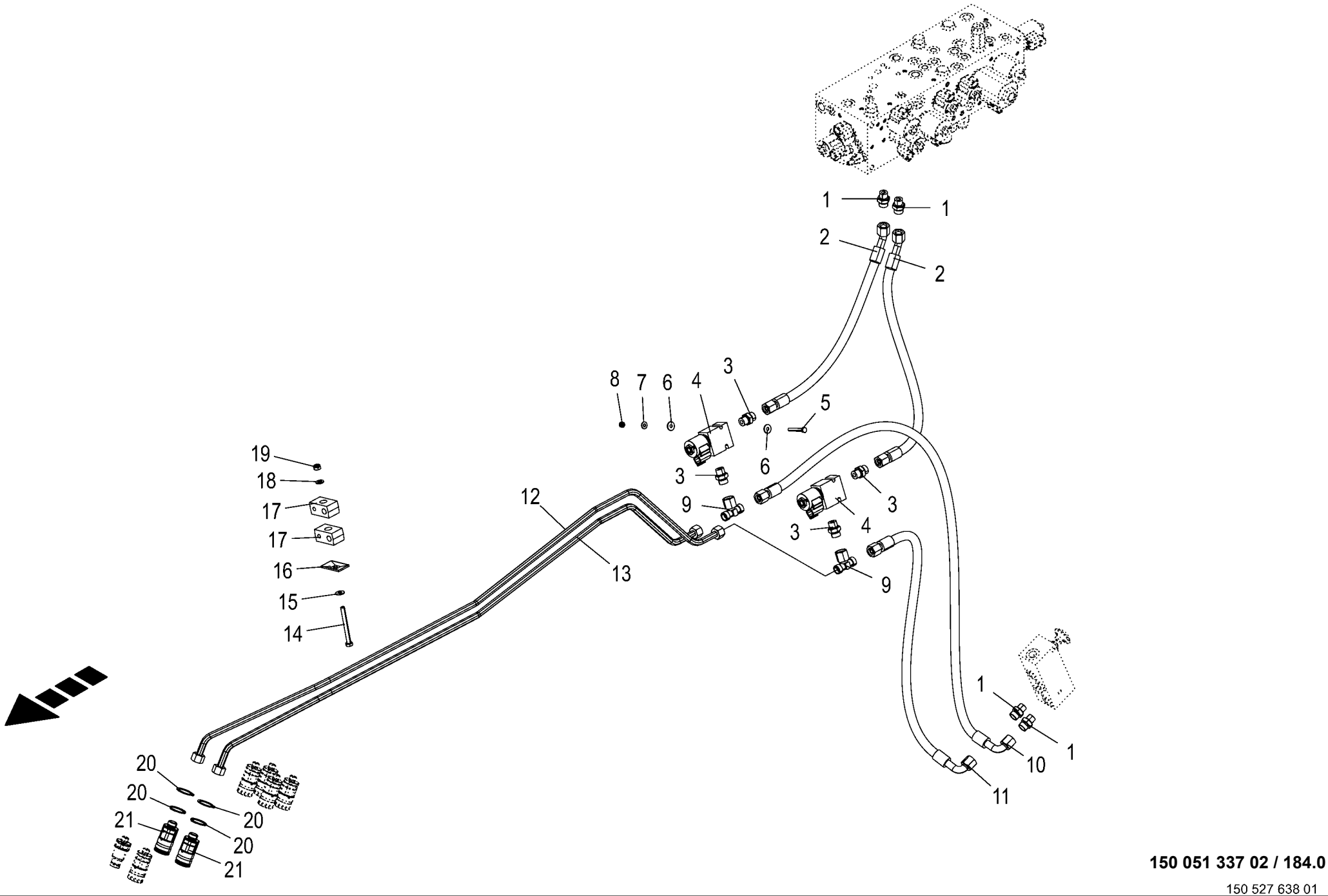

150 051 337 02 / 184.0

150 527 638 01

Hydraulik - Pendelrohr **Hydraulics - pendulum tube** **Système hydraulique - tube pendulaire**					1043801 -	BX2012-12	BX2012-22	BX2012-32	BX2012-35	BX2012-42	BX2012-45	**150 051 337 02** 150 527 638 1 **184.0**
Pos.	ID-Nr.	Benennung	Description	Description	Masch.-Nr-							Bemerkung/Remarks/Remarque
1	00 921 060 2	Einschraubstutzen	Male connector	Raccord filet		4	4	4	4	4	4	L 12 MB
2	27 026 278 0	Hyd-Schlauch 2SN 10x700 DKOL DKOL45	Hydr. hose 2SN 10x700 DKOL DKOL45	Flexible hyd. 2SN 10x700 DKOL DKOL45		2	2	2	2	2	2	
3	00 919 918 1	Einschraubstutzen	Male connector	Raccord filet		4	4	4	4	4	4	M 18 X 1,5 / E R3/8"
4	27 022 572 1	Steuerblock Sperren				2	2	2	2	2	2	
5	00 901 411 1	6kt-Schraube	Hex head bolt	Boulon tête hex		x	x	x	x	x	x	M 6 X 45
6	00 910 351 1	Scheibe	Washer	Rondelle		x	x	x	x	x	x	6,4 X 18 X 1,6
7	00 909 906 1	Sperrkantscheibe	Detent edged washer	Disque à bord d'arrêt		x	x	x	x	x	x	SKM 6
8	00 908 704 1	Sicherungsmutter	Locknut	Écrou hex		x	x	x	x	x	x	M 6
9	00 921 077 1	T-Stutzen	T connector	Raccord T réglable		2	2	2	2	2	2	M 18 X 1,5
10	27 010 172 0	Hyd-Schlauch 2SN 10x600 DKOL DKOL90	Hydr. Tube 2 SN 10x600 DKOL DKOL90°	Tube de hydr. 2 SN 10x600 DKOL DKOL90°		1	1	1	1	1	1	
11	27 007 118 0	Hochdruckschlauchleitung	High pressure hose line	Conduite de tuyau haute pression		1	1	1	1	1	1	Lg.= 550
12	20 625 605 0	Hyd.-Leitung 12 x 1,5 x 1538 6 Bögen	Hydraulic line 12 x 1,5 x 1538	cond hyd. 12 x 1,5 x 1534 6 coudes		1	1	1	1	1	1	
13	20 625 609 0	Hyd.-Leitung 12 x 1,5 x 1463 6 Bögen	Hydraulic line 12 x 1,5 x 1463	cond hyd. 12 x 1,5 x 1467 6 coudes		1	1	1	1	1	1	
14	00 901 008 1	6kt-Schraube	Hex head bolt	Boulon tête hex		x	x	x	x	x	x	M 8 X 80
15	00 909 908 1	Sperrkantscheibe	Detent edged washer	Disque à bord d'arrêt		x	x	x	x	x	x	SKM 8
16	00 925 134 0	Deckplatte	Cover plate	Plaque de recouvrement		1	1	1	1	1	1	
17	27 013 773 0	Rohrschelle 12/8 M8 gerippt	Pipe cl. 12/8 M8	Collier 12/8 M8		2	2	2	2	2	2	
18	00 910 413 0	Scheibe	Washer	Rondelle		x	x	x	x	x	x	8,4 X 17 X 1,6
19	00 908 706 0	Sicherungsmutter	Locknut	Écrou hex		x	x	x	x	x	x	M 8
20	00 911 535 1	Sicherungsring	Circlip	Circlip		4	4	4	4	4	4	A 30 X 1,5
21	27 011 807 0	Flat-Face Kuppl.-Muffe 12 L BG2 M18x1,5	Flat-Face coupling bushing L BG2 M18x1.5	Manchon d'accoupl. Flat-Face M18x1,5		2	2	2	2	2	2	

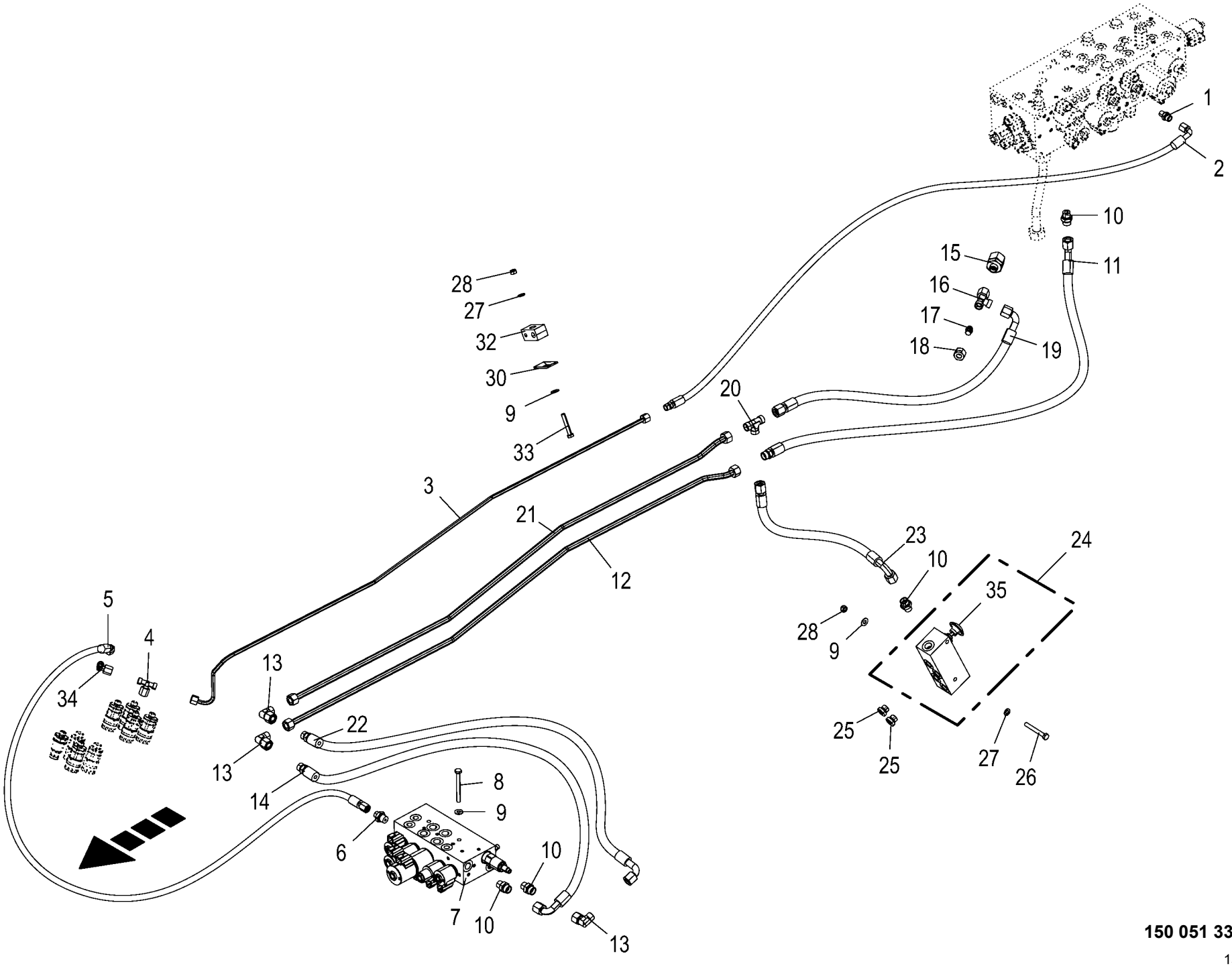

150 051 337 02 / 185.0

150 527 653 02

Hydraulik - Frontblock **Hydraulics - front block** **Système hydraulique - bloc frontal**					1043801 -	BX2011-12	BX2011-22	BX2011-32	BX2011-35	BX2011-42	BX2011-45	**150 051 337 02** 150 527 653 2 **185.0**
Pos.	ID-Nr.	Benennung	Description	Description	Masch.-Nr-							Bemerkung/Remarks/Remarque
1	90 001 550 0	Einschraubstutzen	Male connector	Raccord filet		1	1	1	1	1	1	M 12 X 1,5 / M 14 X 1,5
2	27 024 800 0	Hyd-Schlauch 2SN 6x750 CEL DKOL90	Hydraulic hose 2SN 6x750 CEL DKOL90	Flexible hydraul. 2SN 6x750 CEL DKOL90		1	1	1	1	1	1	
3	20 625 597 0	Hyd.-Leitung 8 x 1,5 x 1513 5 Bögen	Hydraulic line 8 x 1,5 x 1513	cond hyd. 8 x 1,5 x 1513 6 coudes		1	1	1	1	1	1	
4	00 919 968 0	T-Stutzen	T connector	Raccord T réglable		1	1	1	1	1	1	L 8
5	27 001 004 0	Hochdruckschlauchleitung	High pressure hose line	Conduite de tuyau haute pression		1	1	1	1	1	1	Lg.= 440
6	90 002 080 0	Einschraubstutzen L 8 / M16x1, 5 E Zn8	Screw-in fitting L 8 / M16x1, 5 E Zn8	Manchon fileté L 8 / M16x1,5 E Zn8		1	1	1	1	1	1	
7	27 026 045 0	Steuerblock Frontfunktionen	Control block for functions executed at	bloc de commande fonctions frontales		1	1	1	1	1	1	
8	00 901 008 1	6kt-Schraube	Hex head bolt	Boulon tête hex		x	x	x	x	x	x	M 8 X 80
9	00 909 908 1	Sperrkantscheibe	Detent edged washer	Disque à bord d'arrêt		x	x	x	x	x	x	SKM 8
10	00 921 060 2	Einschraubstutzen	Male connector	Raccord filet		4	4	4	4	4	4	L 12 MB
11	27 024 969 0	Hyd-Schlauch 2SN 10x570 CEL DKOL45	Hydraulic hose 2SN 10x570 CEL DKOL45	Flexible hydraul. 2SN 10x570 CEL DKOL45		1	1	1	1	1	1	
12	20 625 608 0	Hyd.-Leitung 12 x 1,5 x 1386 4 Bögen	Hydr. line 12 x 1.5 x 1386 4 bows	cond hyd. 12 x 1,5 x 1386 4 coudes		1	1	1	1	1	1	
13	00 921 067 1	Winkelstutzen	Angle lug	Jarret tubulure		3	3	3	3	3	3	M 18 X 1,5
14	27 014 559 0	Hyd-Schlauch 2SN 10x550 CEL DKOL90	Hyd. hose 2 SN 10x550 CEL DKOL90°	Flexible hyd. 2 SN 10x550 CEL DKOL90°		1	1	1	1	1	1	
15	00 920 902 0	Reduzier-Verschraubung	Reducer fitting	Réduction		1	1	1	1	1	1	M 26 X 1,5 / M 18 X 1,5
16	00 921 079 1	L-Stutzen	Adjustable L connection	Raccord L réglable		1	1	1	1	1	1	L 12
17	00 919 300 0	Verschlusskegel mit O-Ring	Locking cone w. O-ring	Cône de verouillage av.joint t		1	1	1	1	1	1	L 12
18	00 921 206 0	Überwurfmutter	Nozzle disc cap	Écrou de buse-pastille		1	1	1	1	1	1	AL 12
19	27 014 245 0	Hyd-Schlauch 2SN 10x380 DKOL DKOL90	Hyd. hose 2 SN 10x380 DKOL DKOL90°	Tuyau flex. hyd.2 SN 10x380 DKOL DKOL90°		1	1	1	1	1	1	
20	00 921 071 1	T-Stutzen	T connector	Raccord T réglable		1	1	1	1	1	1	L 12
21	20 625 607 0	Hyd.-Leitung 12 x 1,5 x 1369 4 Bögen	Hydr. line 12 x 1.5 x 1369 4 bows	cond hyd. 12 x 1,5 x 1369 4 coudes		1	1	1	1	1	1	
22	27 012 333 0	Hyd-Schlauch 2SN 10x420 CEL DKOL90	Hyd. hose 2 SN 1x420 CEL DKOL90°	Flex. hyd. 2 SN 1x420 CEL DKOL90°		1	1	1	1	1	1	
23	27 017 040 0	Hyd-Schlauch 2SN 10x420 DKOL DKOL90	Hyd. hose 2 SN 10 x 420 DKOL DKOL90°	Flex. hydr. 2 SN 10x420 dkol dkol90°		1	1	1	1	1	1	
24	27 016 226 0	Steuerblock Entlastung	Control block relief	Bloc de commande décharge		1	1	1	1	1	1	
25	90 002 810 0	Verschlußschraube I-6kt M16x1, 5 E A3G	Locking screw hexag socket M16x1.5 E A3G	Vis obturatrice six pans creux		2	2	2	2	2	2	
26	00 901 048 1	6kt-Schraube	Hex head bolt	Boulon tête hex		x	x	x	x	x	x	M 8 X 65

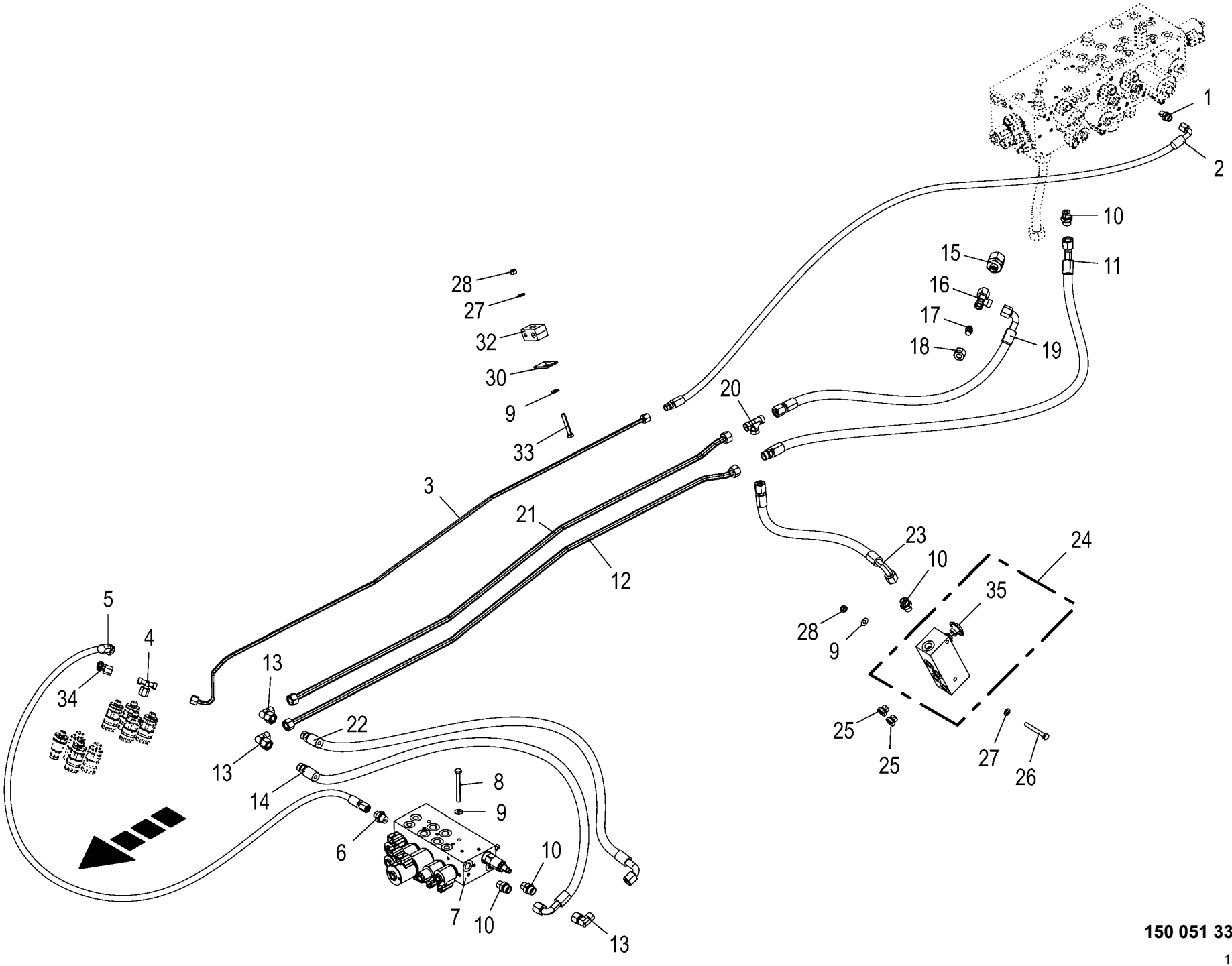

150 051 337 02 / 185.0

150 527 653 02

Hydraulik - Frontblock Hydraulics - front block Système hydraulique - bloc frontal					1043801 -	BX201-12	BX201-22	BX201-32	BX201-35	BX201-42	BX201-45	150 051 337 02 150 527 653 2 185.0
Pos.	ID-Nr.	Benennung	Description	Description	Masch.-Nr-							Bemerkung/Remarks/Remarque
27	00 910 413 0	Scheibe	Washer	Rondelle		x	x	x	x	x	x	8,4 X 17 X 1,6
28	00 908 706 0	Sicherungsmutter	Locknut	Écrou hex		x	x	x	x	x	x	M 8
30	00 925 134 0	Deckplatte	Cover plate	Plaque de recouvrement		4	4	4	4	4	4	
32	27 007 706 0	Rohrschelle -2 Hälften	Tube clamp -2 halves	Bride -2 moitiés		4	4	4	4	4	4	Bo.= 12/12
	27 013 773 0	Rohrschelle 12/8 M8 gerippt	Pipe cl. 12/8 M8	Collier 12/8 M8		3	3	3	3	3	3	
33	00 901 008 1	6kt-Schraube	Hex head bolt	Boulon tête hex		x	x	x	x	x	x	M 8 X 80
	00 901 423 0	6kt-Schraube	Hex head bolt	Boulon tête hex		x	x	x	x	x	x	M 8 X 50
34	00 919 965 0	Winkelstutzen	Angle lug	Jarret tubulure		1	1	1	1	1	1	M 14 X 1,5
35	27 018 112 0	Knauf f. Ventil	Knob f. valve	Pommeau pour soupape		1	1	1	1	1	1	

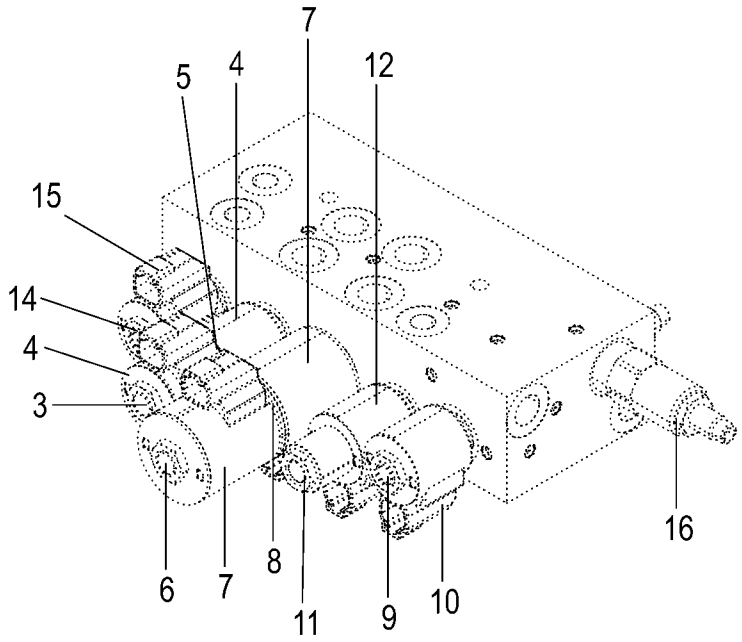

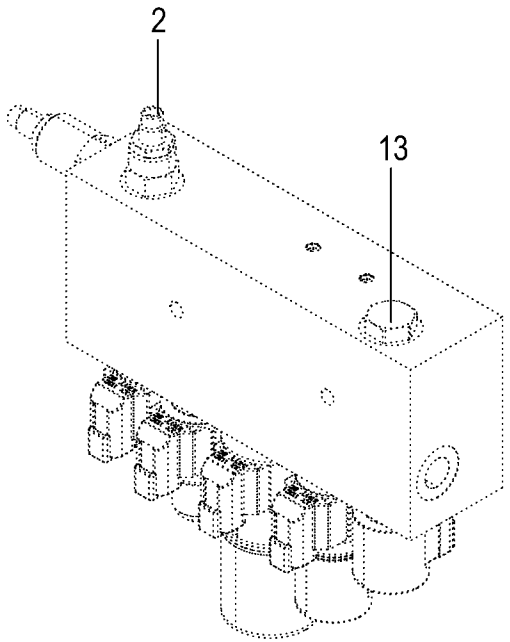

1

150 051 337 02 / 186.0

Hydraulik - Frontblock **Hydraulics - front block** **Système hydraulique - bloc frontal**					1043801 -	BX2012-12	BX2012-22	BX2012-32	BX2012-35	BX2012-42	BX2012-45	**150 051 337 02** 150 527 660 1 **186.0**
Pos.	ID-Nr.	Benennung	Description	Description	Masch.-Nr-							Bemerkung/Remarks/Remarque
1	27 026 045 0	Steuerblock Frontfunktionen	Control block for functions executed at	bloc de commande fonctions frontales		1	1	1	1	1	1	
2	27 012 968 0	Stromdrosselventil einstellbar beids.	Throttle valve adjustable BG08	Vanne d'étranglement rég. BG08		1	1	1	1	1	1	
	27 012 918 0	Dichtungssatz BG 8 SK08-2N-M	Gasket set BG 8 SK08-2N-M	Jeu de joints BG 8 SK08-2N-M		1	1	1	1	1	1	
3	27 016 183 0	Wegeventil Einsatz 4/3 Schieber ELEK.S/W [-Q48/-Q49]	Direct. valve ins. 4/3 slide electr. S/W [-Q48/-Q49]	Distributeur insert. barre 4/ 3 élect nr [-Q48/-Q49]		1	1	1	1	1	1	
	27 014 747 0	Dichtungssatz BG08 SK08- 4N-MMM	Gasket set BG08 SK08- 4N-MMM	Jeu de joints BG08 SK08- 4N-MMM		1	1	1	1	1	1	
4	27 012 917 0	Spule 24V S/W DT-Stecker	Coil 24V 1	Bobine 24V 1		2	2	2	2	2	2	
5	27 014 746 0	Distanzscheibe Spule	Spacer washer coil	Entretoise bobine		1	1	1	1	1	1	
6	27 013 166 0	Wegevent. Einsatz 4/3 Schieber ELEK.S/W [-Q50/-Q51]	Directional valve insert 4/3 slide elec. [-Q50/-Q51]	Distr. insert. barre 4/3 élect. [-Q50/-Q51]		1	1	1	1	1	1	
	27 012 933 0	Dichtungssatz BG10 SK10- 4N-MMM	Gasket set BG10 SK10- 4N-MMM	Jeu de joints BG10 SK10- 4N-MMM		1	1	1	1	1	1	
7	27 012 932 0	Spule 24V S/W DT-Stecker	Coil 24V S/W DT-plug	Bobine 24V S/W connecteur DT		2	2	2	2	2	2	
8	27 015 505 0	Distanzscheibe Spule	Spacer washer coil	Entretoise bobine		1	1	1	1	1	1	
9	27 013 138 0	Wegeventil Einsatz 3/2 Schieber ELEK.S/W [-Q52]	Direct. valve ins. 3/2 slide electr. S/W [-Q52]	Distributeur insert. barre 3/ 2 élect nr [-Q52]		1	1	1	1	1	1	
	27 012 918 0	Dichtungssatz BG 8 SK08-2N-M	Gasket set BG 8 SK08-2N-M	Jeu de joints BG 8 SK08-2N-M		1	1	1	1	1	1	
10	27 012 917 0	Spule 24V S/W DT-Stecker	Coil 24V 1	Bobine 24V 1		1	1	1	1	1	1	
11	27 026 223 0	Wegevent. Einsatz 2/2 Sitz ELEK.S/W [-Q53]	Way valve insert 4/2 pusher elec. S/W [-Q53]	Distributeur insert barre 2/2 élec. S/W [-Q53]		1	1	1	1	1	1	
	27 012 918 0	Dichtungssatz BG 8 SK08-2N-M	Gasket set BG 8 SK08-2N-M	Jeu de joints BG 8 SK08-2N-M		1	1	1	1	1	1	
12	27 012 917 0	Spule 24V S/W DT-Stecker	Coil 24V 1	Bobine 24V 1		1	1	1	1	1	1	
13	27 014 769 0	Rückschlagventil CV08-20-0-N04	Non-return valve CV08-20-0-N04	Clapet antiretour CV08-20-0- N04		1	1	1	1	1	1	
	27 012 956 0	Dichtungssatz BG 8 SK08-2N-T	Gasket set BG 8 SK08-2N-T	Jeu de joints BG 8 SK08-2N-T		1	1	1	1	1	1	
14	27 016 077 0	Wegeventil Einsatz 4/2 Schieber ELEK.S/W [-Q29]	Direct. valve ins. 4/2 slide electr. S/W [-Q29]	Distributeur insert. barre 4/ 2 élect nr [-Q29]		1	1	1	1	1	1	
	27 014 747 0	Dichtungssatz BG08 SK08- 4N-MMM	Gasket set BG08 SK08- 4N-MMM	Jeu de joints BG08 SK08- 4N-MMM		1	1	1	1	1	1	
15	27 012 917 0	Spule 24V S/W DT-Stecker	Coil 24V 1	Bobine 24V 1		1	1	1	1	1	1	
16	27 026 224 0	2-Wege-Stromregelventil fest 2 l/min	Two-way flow cont valve fixed 2 l/min	Vanne de rég. de déb. à2vo. fixe2l/min		1	1	1	1	1	1	
	27 012 918 0	Dichtungssatz BG 8 SK08-2N-M	Gasket set BG 8 SK08-2N-M	Jeu de joints BG 8 SK08-2N-M		1	1	1	1	1	1	

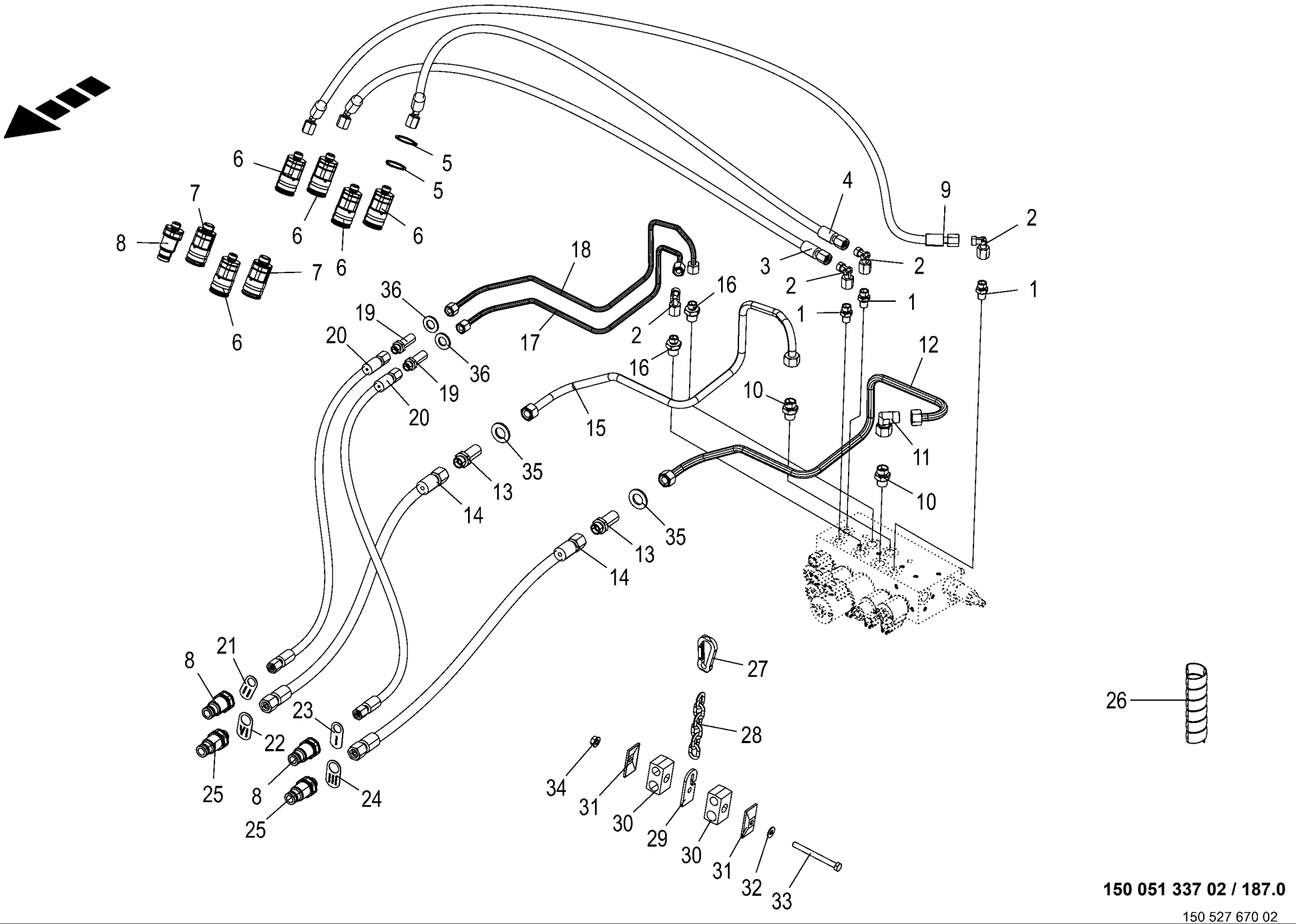

150 051 337 02 / 187.0

150 527 670 02

Hydraulik - Vorsatz **Hydraulics - header** **Système hydraulique - accessoire avant**					1043801 -	BX2012-12	BX2012-22	BX2012-32	BX2012-35	BX2012-42	BX2012-45	**150 051 337 02** 150 527 670 2 **187.0**
Pos.	ID-Nr.	Benennung	Description	Description	Masch.-Nr-							Bemerkung/Remarks/Remarque
1	90 001 550 0	Einschraubstutzen	Male connector	Raccord filet		3	3	3	3	3	3	M 12 X 1,5 / M 14 X 1,5
2	00 919 965 0	Winkelstutzen	Angle lug	Jarret tubulure		4	4	4	4	4	4	M 14 X 1,5
3	27 012 307 0	Hyd-Schlauch 2SN 6x580 DKOL DKOL45	Hyd. hose 2 SN 6x580 DKOL DKOL45°	Flex. hyd. 2 SN 6x580 DKOL DKOL45°		1	1	1	1	1	1	
4	27 001 005 0	Hochdruckschlauchleitung	High pressure hose line	Conduite de tuyau haute pression		1	1	1	1	1	1	Lg.= 560
5	00 911 535 1	Sicherungsring	Circlip	Circlip		16	16	16	16	16	16	A 30 X 1,5
6	27 011 805 0	Flat-Face Kuppl.-Muffe 8 L BG2 M14x1,5	Flat-Face coupling bushing L BG2 M14x1.5	Manchon d'accoupl. Flat-Face M14x1,5		5	5	5	5	5	5	
7	27 011 807 0	Flat-Face Kuppl.-Muffe 12 L BG2 M18x1,5	Flat-Face coupling bushing L BG2 M18x1.5	Manchon d'accoupl. Flat-Face M18x1,5		2	2	2	2	2	2	
8	27 011 804 0	Flat-Face Kuppl.-Stecker 8 L BG2 M14x1,5	Flat-Face coupling plug L BG2 M14x1.5	Raccord d'acc. Flat-Face L BG2 M14x1,5		3	3	3	3	3	3	
9	27 013 475 0	Hyd-Schlauch 2SN 6x725 DKOL DKOL45	Hyd. hose 2 SN 6x725 DKOL DKOL45°	Tuyau flex.hyd.2 SN 10x1650 DKOL DKOL45°		1	1	1	1	1	1	
10	00 921 060 2	Einschraubstutzen	Male connector	Raccord filet		2	2	2	2	2	2	L 12 MB
11	00 921 067 1	Winkelstutzen	Angle lug	Jarret tubulure		1	1	1	1	1	1	M 18 X 1,5
12	20 420 119 0	Hyd.-Leitung 12 x 1,5 x 788 6 Bögen	Hydraulic line 12 x 1,5 x 788	Conduite hydraulique 12 x 1,5 x 788		1	1	1	1	1	1	
13	00 921 087 1	Gerade-Schottstutzen	Straight 2-way connector	Coupleur droit deux raccords		2	2	2	2	2	2	M 18 X 1,5
14	27 016 562 0	Hyd-Schlauch 2SN 10x1400 DKOL	Hydr. hose 2 SN 10 x 1400 DKOL	Flex. hyd. 2 SN 10x1400 DKOL		2	2	2	2	2	2	
15	20 420 118 0	DKOL Hyd.-Leitung 12 x 1,5 x 788 7 Bögen	DKOL Hydraulic line 12 x 1,5 x 788	DKOL Conduite hydraulique 12 x 1,5 x 788		1	1	1	1	1	1	
16	90 002 080 0	Einschraubstutzen L 8 / M16x1, 5 E Zn8	Screw-in fitting L 8 / M16x1, 5 E Zn8	Manchon fileté L 8 / M16x1,5 E Zn8		2	2	2	2	2	2	
17	20 420 140 0	Hyd.-Leitung 8 x 1,5 x 620 6 Bögen	Hydraulic line 8 x 1,5 x 620	Conduite hydraulique 8 x 1,5 x 620		1	1	1	1	1	1	
18	20 420 127 0	Hyd.-Leitung 8 x 1,5 x 699 7 Bögen	Hydraulic line 8 x 1,5 x 699	Conduite hydraulique 8 x 1,5 x 699		1	1	1	1	1	1	
19	00 919 963 0	Gerade-Schottstutzen -inkl. Gegenmutter	Straight 2-way connector - incl. locknut	Coupleur droit deux raccords - incl. contre-ecrou		2	2	2	2	2	2	L 8
20	27 016 561 0	Hyd-Schlauch 2SN 6x1400 DKOL	Hydr. hose 2 SN 6 x 1400 DKOL	Flex. hyd. 2 SN 6x1400 DKOL		2	2	2	2	2	2	
21	20 227 656 1	DKOL Schlauchmarkierung 2	DKOL Hose marking 2	DKOL Marquage du tuyau flexible 2		1	1	1	1	1	1	
22	20 227 661 2	Schlauchmarkierung 4	Hose marking 4	Marquage du tuyau flexible 4		1	1	1	1	1	1	
23	20 227 654 1	Schlauchmarkierung 1	Hose marking 1	Marquage du tuyau flexible 1		1	1	1	1	1	1	
24	20 227 658 2	Schlauchmarkierung 3	Hose marking 3	Marquage du tuyau flexible 3		1	1	1	1	1	1	

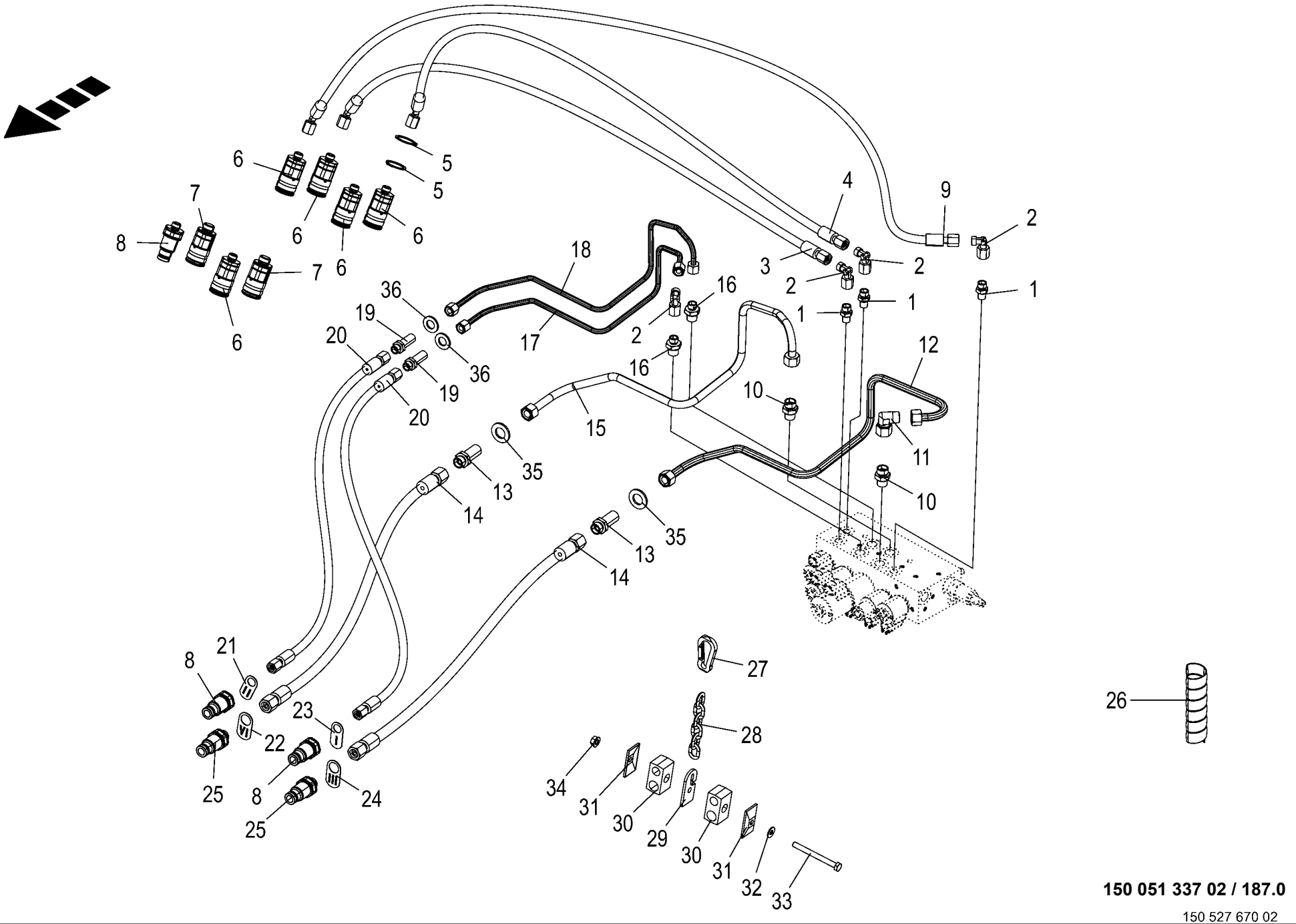

150 051 337 02 / 187.0

150 527 670 02

Hydraulik - Vorsatz Hydraulics - header Système hydraulique - accessoire avant					1043801 -	BX2011-12	BX2011-22	BX2011-32	BX2011-35	BX2011-42	BX2011-45	150 051 337 02 150 527 670 2 187.0
Pos.	ID-Nr.	Benennung	Description	Description	Masch.-Nr-							Bemerkung/Remarks/Remarque
25	27 011 806 0	Flat-Face Kuppl.-Stecker 12 L BG2	Flat-Face coupling plug L BG2 M18x1.5	Raccord d'acc. Flat-Face L BG2 M18x1,5		2	2	2	2	2	2	
26	27 004 572 0	Spiralband -Id.-Nr.= 1m	Spiral strip -Id.-no.= 1m	Feuillards spiralé -Id.-no.= 1m		x	x	x	x	x	x	Rd. 25 / 29
27	00 917 802 1	Karabinerhaken	Spring hook	Porte- mousqueton		1	1	1	1	1	1	C 70
28	90 001 223 0	Rundstahlkette	Steel chain	Chaîne acier		1	1	1	1	1	1	G 5 X 21 X 6 Glieder
29	20 624 532 0	Schellenhalter	Clamp support	Support de colliers		1	1	1	1	1	1	
30	27 023 105 0	Rohrschelle 18/15 M8 glatt	Pipe clamp 18/15 M8 smooth	Collier 18/15 M8 lisse		2	2	2	2	2	2	
31	00 925 134 0	Deckplatte	Cover plate	Plaque de recouvrement		2	2	2	2	2	2	
32	00 909 908 1	Sperrkantscheibe	Detent edged washer	Disque à bord d'arrêt		x	x	x	x	x	x	SKM 8
33	00 900 359 0	6kt-Schraube	Hex head bolt	Boulon tête hex		x	x	x	x	x	x	M 8 X 85
34	90 003 503 0	6kt-Mutter m. Flansch & Sperrk M8 Zn8	Hex. nut + flange&detent edg M8	Écrou hex + bride&pièce d'arr M8		x	x	x	x	x	x	
35	90 003 258 0	Scheibe (18) 19 x 34 x 3 Zn8 200HV	Washers (18) 19 x 34 x 3 200HV	Rondelles (18) 19 x 34 x 3 200HV		x	x	x	x	x	x	
36	00 910 510 2	Scheibe	Washer	Rondelle		x	x	x	x	x	x	15 X 28 X 2,5

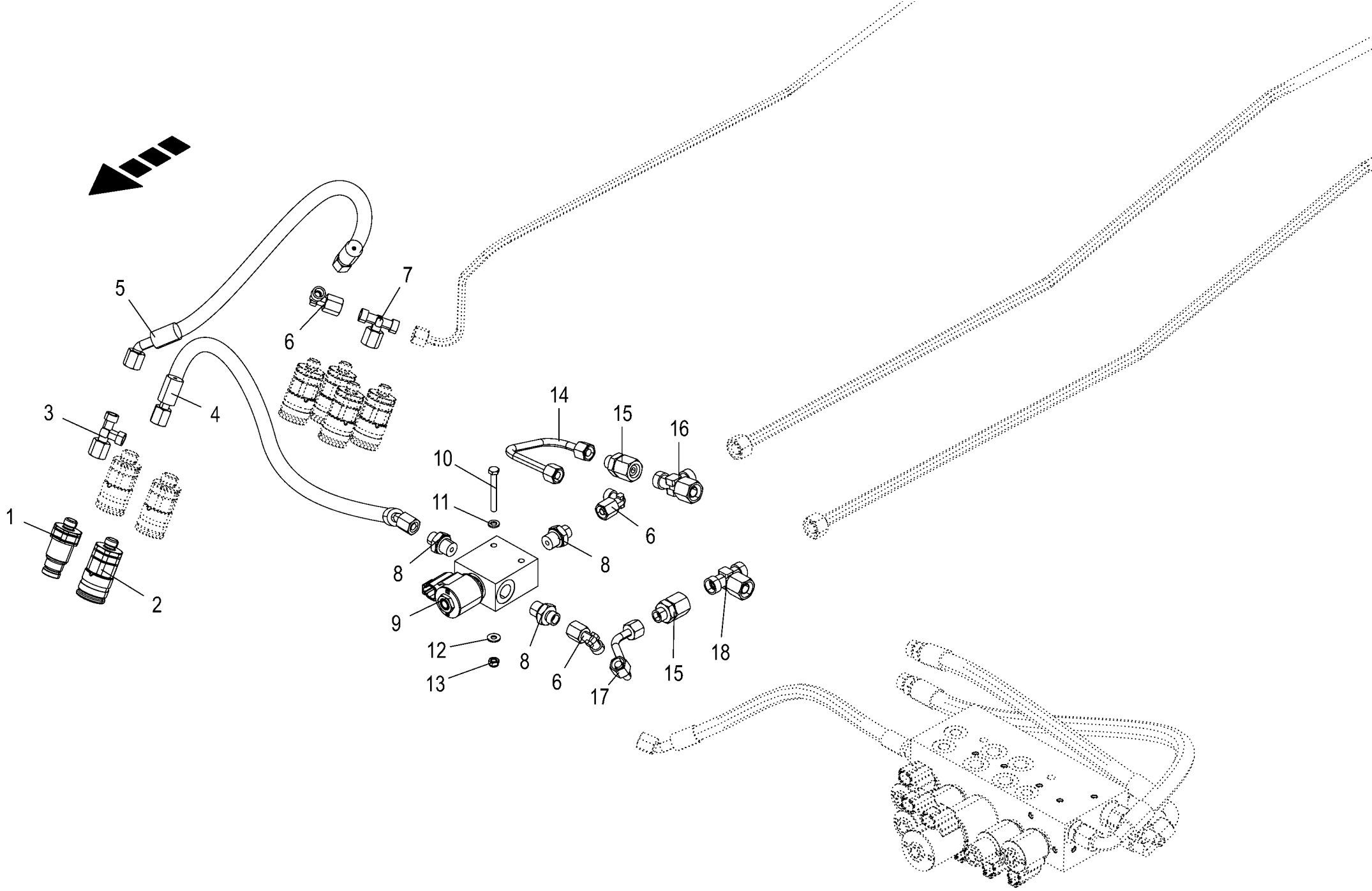

150 051 337 02 / 188.0

150 527 676 01

Hydraulik - Vorsatz verriegeln **Hydraulics - locking header** **Système hydraulique - verrouiller accessoire avant**					1043801 -	BX2012-12	BX2012-22	BX2012-32	BX2012-35	BX2012-42	BX2012-45	**150 051 337 02** 150 527 676 1 **188.0**
Pos.	ID-Nr.	Benennung	Description	Description	Masch.-Nr-							Bemerkung/Remarks/Remarque
1	27 011 804 0	Flat-Face Kuppl.-Stecker 8 L BG2 M14x1,5	Flat-Face coupling plug L BG2 M14x1.5	Raccord d'acc. Flat-Face L BG2 M14x1,5		1	1	1	1	1	1	
2	27 011 805 0	Flat-Face Kuppl.-Muffe 8 L BG2 M14x1,5	Flat-Face coupling bushing L BG2 M14x1.5	Manchon d'accoupl. Flat-Face M14x1,5		1	1	1	1	1	1	
3	00 919 967 0	L-Stutzen	Adjustable L connection	Raccord L réglable		1	1	1	1	1	1	M 14 X 1,5
4	27 014 219 0	Hyd-Schlauch 2SN 6x300 DKOL DKOL45	Hydraulic hose 2SN 6x300	Flexible hydraulique 2SN 6x300		1	1	1	1	1	1	
5	27 016 496 0	Hyd-Schlauch 2SN 6x220 DKOL	Hyd. hose 2 SN 6 x 220 DKOL	Flex. hyd. 2 SN 6x220 DKOL		1	1	1	1	1	1	
		DKOL45	DKOL 45°	DKOL45°								
6	00 919 965 0	Winkelstutzen	Angle lug	Jarret tubulure		3	3	3	3	3	3	M 14 X 1,5
7	00 919 968 0	T-Stutzen	T connector	Raccord T réglable		1	1	1	1	1	1	L 8
8	90 002 080 0	Einschraubstutzen L 8 / M16x1, 5	Screw-in fitting L 8 / M16x1, 5 E	Manchon fileté L 8 / M16x1,5 E		3	3	3	3	3	3	
		E Zn8	Zn8	Zn8								
9	27 011 967 0	Wegeventil 3/2-Schieber, 24V S/W	Directional valve 3/2-slide, 24 V S/W	Distributeur 3/2 barre, 24V S/W		1	1	1	1	1	1	
	27 013 138 0	Wegeventil Einsatz 3/2 Schieber	Direct. valve ins. 3/2 slide electr.	Distributeur insert. barre 3/ 2 élect		1	1	1	1	1	1	
		ELEK.S/W	S/W	nr								
	27 012 918 0	Dichtungssatz BG 8 SK08-2N-M	Gasket set BG 8 SK08-2N-M	Jeu de joints BG 8 SK08-2N-M		1	1	1	1	1	1	
	27 012 917 0	Spule 24V S/W DT-Stecker	Coil 24V 1	Bobine 24V 1		1	1	1	1	1	1	
10	00 900 244 0	6kt-Schraube	Hex head bolt	Boulon tête hex		x	x	x	x	x	x	M 6 X 50
11	00 910 411 1	Scheibe	Washer	Rondelle		x	x	x	x	x	x	6,4 X 12,5 X 1,6
12	00 909 906 1	Sperrkantscheibe	Detent edged washer	Disque à bord d'arrêt		x	x	x	x	x	x	SKM 6
13	00 908 704 1	Sicherungsmutter	Locknut	Écrou hex		x	x	x	x	x	x	M 6
14	20 420 151 0	Hyd.-Leitung 8 x 1,5 x 218 2	Hydraulic line 8 x 1,5 x 218	Conduite hydraulique 8 x 1,5 x 218		1	1	1	1	1	1	
		Bögen										
15	00 919 970 0	Reduzier-Verschraubung	Reducer fitting	Réduction		2	2	2	2	2	2	M 18 X 1,5 / M 14 X 1,5
16	00 921 079 1	L-Stutzen	Adjustable L connection	Raccord L réglable		1	1	1	1	1	1	L 12
17	20 420 152 0	Hyd.-Leitung 8 x 1,5 x 180 2	Hydraulic line 8 x 1,5 x 180	Conduite hydraulique 8 x 1,5 x 180		1	1	1	1	1	1	
		Bögen										
18	00 921 077 1	T-Stutzen	T connector	Raccord T réglable		1	1	1	1	1	1	M 18 X 1,5

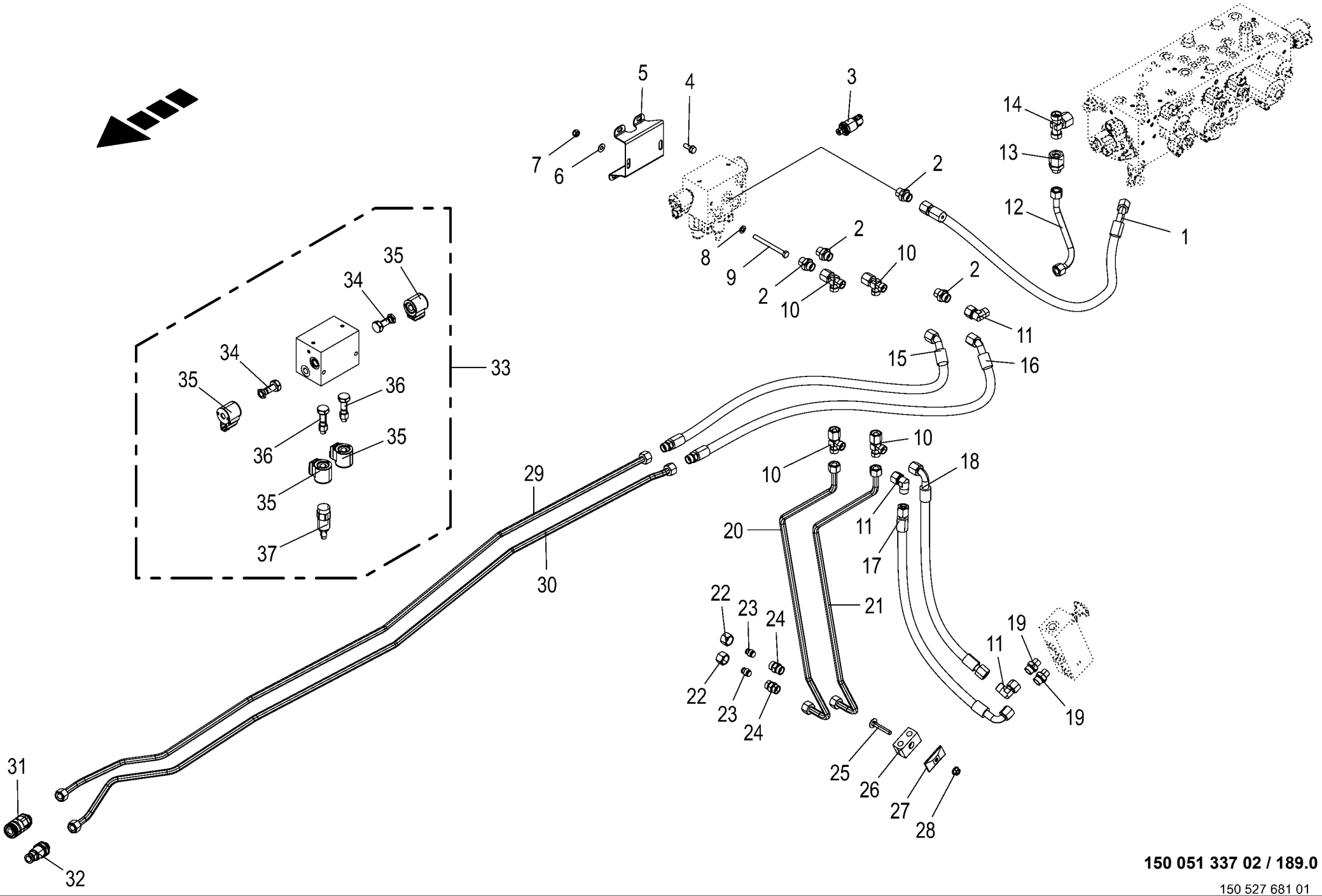

150 051 337 02 / 189.0

150 527 681 01

Hydraulik - Zusatzachse **Hydraulics - additional axle** **Système hydraulique - essieu supplémentaire**					1043801 -	BX2011-12	BX2011-22	BX2011-32	BX2011-35	BX2011-42	BX2011-45	**150 051 337 02** 150 527 681 1 **189.0**
Pos.	ID-Nr.	Benennung	Description	Description	Masch.-Nr-							Bemerkung/Remarks/Remarque
1	27 022 495 0	Hyd-Schlauch 2SN 10x330 DKOL DKOL45	Hyd. hose 2SN 10x330 DKOL DKOL45	Flexible hyd. 2SN 10x330 DKOL DKOL45		1	1	1	1	1	1	
2	00 920 901 1	Einschraubstutzen	Male connector	Raccord filet		4	4	4	4	4	4	M 18 X 1,5
3	27 011 778 0	Drucksensor 0,000 - 250,000 bar analog [-B65]	Press. sensor 0.000 - 250,000 bar analo. [-B65]	Capt.de pression 0,000-250, 000 bar anal. [-B65]		1	1	1	1	1	1	
4	90 001 863 0	6kt-Schraube	Hex head bolt	Boulon tête hex		x	x	x	x	x	x	M 8 X 20
5	20 625 638 0	Halter Steuerblock	Support control block	Support bloc de commande		1	1	1	1	1	1	
6	00 909 908 1	Sperrkantscheibe	Detent edged washer	Disque à bord d'arrêt		x	x	x	x	x	x	SKM 8
7	00 908 706 0	Sicherungsmutter	Locknut	Écrou hex		x	x	x	x	x	x	M 8
8	00 910 413 0	Scheibe	Washer	Rondelle		x	x	x	x	x	x	8,4 X 17 X 1,6
9	90 000 198 0	6kt-Schraube	Hex head bolt	Boulon tête hex		x	x	x	x	x	x	M 8 X 90
10	00 921 079 1	L-Stutzen	Adjustable L connection	Raccord L réglable		4	4	4	4	4	4	L 12
11	00 921 067 1	Winkelstutzen	Angle lug	Jarret tubulure		3	3	3	3	3	3	M 18 X 1,5
12	20 428 142 0	Hyd.-Leitung 12 x 1,5 x 208 2 Bögen	Hydraulic line 12 x 1,5 x 208	Conduite hydraulique 12 x 1,5 x 208		1	1	1	1	1	1	
13	00 921 160 1	Reduzier-Verschraubung	Reducer fitting	Réduction		1	1	1	1	1	1	KOR 15 / 12 - PL
14	00 920 950 0	T-Stutzen	T connector	Raccord T réglable		1	1	1	1	1	1	L 15
15	27 012 437 0	Hyd-Schlauch 2SN 10x280 CEL DKOL45	Hyd. hose 2 SN 10x280 CEL DKOL45°	Flex. hyd. 2 SN 10x280 CEL DKOL45°		1	1	1	1	1	1	
16	27 026 277 0	Hyd-Schlauch 2SN 10x300 CEL DKOL45	Hydraulic hose 2SN 10x300 CEL DKOL45	Flexible hydraul. 2SN 10x300 CEL DKOL45		1	1	1	1	1	1	
17	27 026 043 0	Hyd-Schlauch 2SN 10x570 DKOL DKOL90	Hydraulic hose 2SN 10x570	Flexible hydraulique 2SN 10x570		1	1	1	1	1	1	
18	27 007 118 0	Hochdruckschlauchleitung	High pressure hose line	Conduite de tuyau haute pression		1	1	1	1	1	1	Lg.= 550
19	00 921 060 2	Einschraubstutzen	Male connector	Raccord filet		2	2	2	2	2	2	L 12 MB
20	20 625 636 0	Hyd.-Leitung 12 x 1,5 x 970 4 Bögen	Hydr. line 12 x 1.5 x 970 4 bows	Cond hyd. 12 x 1,5 x 970 4 coudes		1	1	1	1	1	1	
21	20 625 633 0	Hyd.-Leitung 12 x 1,5 x 922 3 Bögen	Hydr. line 12 x 1.5 x 922 3 bows	Conduite hydraul. 12x1,5x922 3 coudes		1	1	1	1	1	1	
22	00 921 206 0	Überwurfmutter	Nozzle disc cap	Écrou de buse-pastille		2	2	2	2	2	2	AL 12
23	00 919 300 0	Verschlusskegel mit O-Ring	Locking cone w. O-ring	Cône de verouillage av.joint t		2	2	2	2	2	2	L 12
24	00 921 054 1	Verbindungsstutzen	Connector	Raccord		2	2	2	2	2	2	M 18 X 1,5
25	00 904 817 1	Flachrundschraube	Coach bolt	Vis a tête bombée		x	x	x	x	x	x	M 8 X 50
26	00 925 105 0	Rohrschelle -2 Hälften	Tube clamp -2 halves	Bride -2 moitiés		1	1	1	1	1	1	Bo.= 12/12
27	00 925 134 0	Deckplatte	Cover plate	Plaque de recouvrement		1	1	1	1	1	1	
28	90 003 503 0	6kt-Mutter m. Flansch & Sperrk M8 Zn8	Hex. nut + flange&detent edg M8	Écrou hex + bride&pièce d'arr M8		x	x	x	x	x	x	

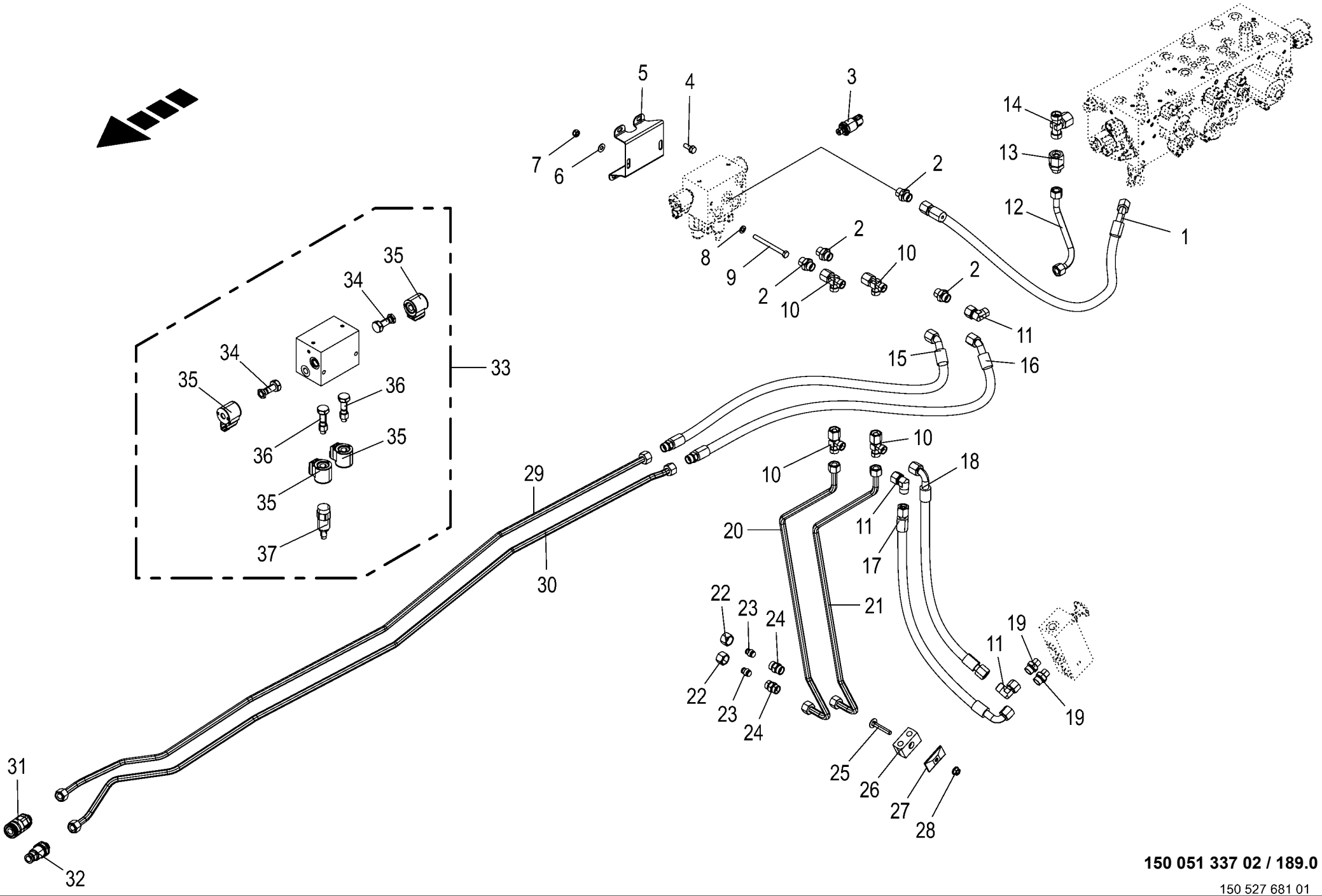

150 051 337 02 / 189.0

150 527 681 01

Hydraulik - Zusatzachse Hydraulics - additional axle Système hydraulique - essieu supplémentaire					1043801 -	BX2011-12	BX2011-22	BX2011-32	BX2011-35	BX2011-42	BX2011-45	150 051 337 02 150 527 681 1 189.0
Pos.	ID-Nr.	Benennung	Description	Description	Masch.-Nr-							Bemerkung/Remarks/Remarque
29	20 625 632 0	Hyd.-Leitung 12 x 1,5 x 1724 6 Bögen	Hydr. line 12 x 1.5 x 1724 6 bows	cond hyd. 12 x 1,5 x 1724 6 coudes		1	1	1	1	1	1	
30	20 625 631 0	Hyd.-Leitung 12 x 1,5 x 1803 8 Bögen	Hydr. line 12 x 1.5 x 1803 8 bows	cond hyd. 12 x 1,5 x 1803 8 coudes		1	1	1	1	1	1	
31	27 011 807 0	Flat-Face Kuppl.-Muffe 12 L BG2 M18x1,5	Flat-Face coupling bushing L BG2 M18x1.5	Manchon d'accoupl. Flat-Face M18x1,5		1	1	1	1	1	1	
32	27 011 806 0	Flat-Face Kuppl.-Stecker 12 L BG2	Flat-Face coupling plug L BG2 M18x1.5	Raccord d'acc. Flat-Face L BG2 M18x1,5		1	1	1	1	1	1	
33	27 011 196 4	Steuerblock Zusatzachse	Additional axle control block	Bloc de commande essieu supplémentaire		1	1	1	1	1	1	
34	27 016 520 0	Wegeventil Einsatz 3/2 Schieber ELEK.S/W	Direct. valve ins. 3/2 slide electr. S/W	Distributeur insert. barre 3/ 2 élect nr		2	2	2	2	2	2	
	27 016 521 0	Dichtungssatz BG 7 SK07 -3N-M	Sealing kit BG 7 SK07-3N-M	Jeu de joints BG 7 SK07 -3N-M		2	2	2	2	2	2	
35	27 012 917 0	Spule 24V S/W DT-Stecker	Coil 24V 1	Bobine 24V 1		4	4	4	4	4	4	
36	27 013 140 0	Wegeventil Einsatz 2/2 Sitz ELEK.S/W	Direct. valve ins. 2/2 seat electr. S/W	Distributeur insert. 2/2 voies élect nr		2	2	2	2	2	2	
	27 012 918 0	Dichtungssatz BG 8 SK08-2N-M	Gasket set BG 8 SK08-2N-M	Jeu de joints BG 8 SK08-2N-M		2	2	2	2	2	2	
37	27 016 522 0	Druckbegrenzungsventil 240bar Schraube	Pressure limit. valve 240bar Hydraforce	Soupape de limit. de pres. 240 bar Hydra		1	1	1	1	1	1	
	27 012 918 0	Dichtungssatz BG 8 SK08-2N-M	Gasket set BG 8 SK08-2N-M	Jeu de joints BG 8 SK08-2N-M		1	1	1	1	1	1	

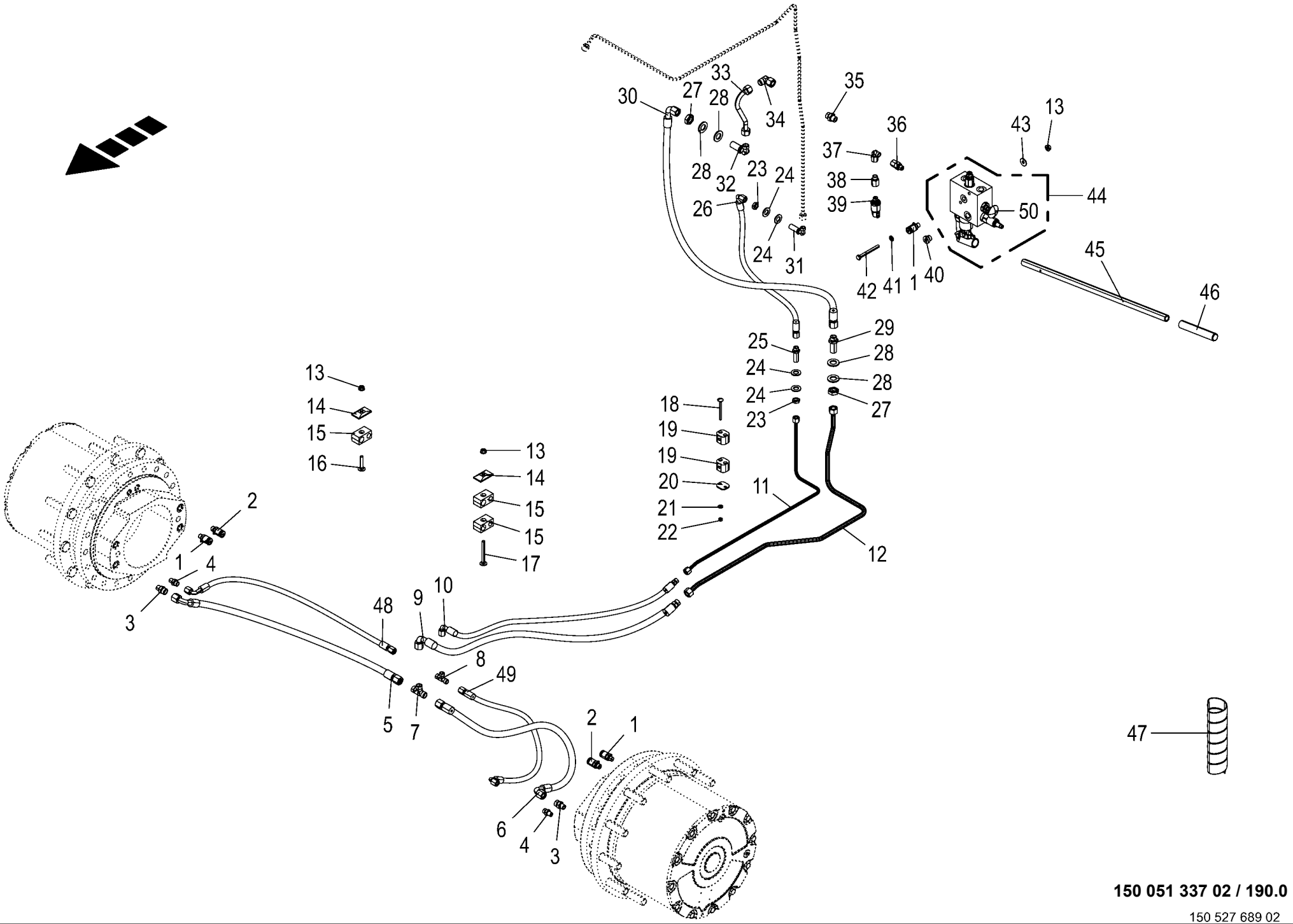

150 051 337 02 / 190.0

150 527 689 02

Hydraulik - Bremse vorn **Hydraulics - brake front** **Système hydraulique - frein avant**					1043801 -	BX2012-12	BX2012-22	BX2012-32	BX2012-35	BX2012-42	BX2012-45	**150 051 337 02** 150 527 689 2 **190.0**
Pos.	ID-Nr.	Benennung	Description	Description	Masch.-Nr-							Bemerkung/Remarks/Remarque
1	27 007 963 0	Messkupplung	Mesuaring coupling	Accouplement de mesure		3	3	3	3	3	3	M 12 X 1,5
2	27 014 149 0	Messkupplung SMK20-M14x1,5-PC- C6F	Measuring coupling	Accouplement de mesure		2	2	2	2	2	2	
3	90 001 268 0	Einschraubstutzen L 12 / M14x1,5 E Zn8	Male connector	Raccord filet		2	2	2	2	2	2	
4	90 001 550 0	Einschraubstutzen	Male connector	Raccord filet		2	2	2	2	2	2	M 12 X 1,5 / M 14 X 1,5
5	27 014 230 0	Hyd-Schlauch 2SN 10x1080 DKOL DKOL90	Hyd. hose 2 SN 10x1080 DKOL DKOL90°	Tuyau flex.hyd.2 SN 10x1080 DKOL DKOL90°		1	1	1	1	1	1	
6	27 023 326 0	Hyd-Schlauch 2SN 10x1165 DKOL DKOL90	Hyd. hose 2SN 10x1165 DKOL DKOL90	Flex. hyd. 2SN 10x1165 DKOL DKOL90		1	1	1	1	1	1	
7	00 921 071 1	T-Stutzen	T connector	Raccord T réglable		1	1	1	1	1	1	L 12
8	00 919 969 0	T-Verbindungsstutzen	T-connector	T-raccord		1	1	1	1	1	1	M 14 X 1,5
9	27 026 276 0	Hyd-Schlauch 2SN 10x1100 CEL DKOL90	Hydraulic hose 2SN 10x1100 CEL DKOL90	Flexible hydraul. 2SN 10x1100 CEL DKOL90		1	1	1	1	1	1	
10	27 022 544 0	Hyd-Schlauch 2SN 6x1150 CEL DKOL90	Hydraulic hose 2SN 6x1150 CEL DKOL90	Flexible hyd. 2SN 6x1150 CEL DKOL90		1	1	1	1	1	1	
11	20 625 594 0	Hyd.-Leitung 8 x 1,5 x 848 5 Bögen	Hydr. line 8 x 1.5 x 848 5 bows	Conduite hydraul. 8x1,5x848 5 coudes		1	1	1	1	1	1	
12	20 625 596 0	Hyd.-Leitung 12 x 1,5 x 1122 7 Bögen	Hydr. line 12 x 1.5 x 1122 7 bows	Cond hyd. 12 x 1,5 x 1122 7 coudes		1	1	1	1	1	1	
13	90 003 503 0	6kt-Mutter m. Flansch & Sperrk M8 Zn8	Hex. nut + flange&detent edg M8	Écrou hex + bride&pièce d'arr M8		x	x	x	x	x	x	
14	00 925 134 0	Deckplatte	Cover plate	Plaque de recouvrement		2	2	2	2	2	2	
15	27 023 105 0	Rohrschelle 18/15 M8 glatt	Pipe clamp 18/15 M8 smooth	Collier 18/15 M8 lisse		3	3	3	3	3	3	
16	00 904 816 1	Flachrundschraube	Coach bolt	Vis a tête bombée		x	x	x	x	x	x	M 8 X 45
17	00 904 743 1	Flachrundschraube	Coach bolt	Vis a tête bombée		x	x	x	x	x	x	M 8 X 80
18	90 004 247 0	Flachrundschr. 4kt M6x70 Zn8	Coach screw M6 x 70 Zn8	Boulon à tête bombée 4 pans M6x70 Zn8		x	x	x	x	x	x	
19	00 925 157 0	Rohrschelle -2 Hälften	Tube clamp -2 halves	Bride -2 moitiés		2	2	2	2	2	2	Bo.= 8
20	00 925 136 0	Deckplatte	Cover plate	Plaque de recouvrement		1	1	1	1	1	1	
21	00 909 906 1	Sperrkantscheibe	Detent edged washer	Disque à bord d'arrêt		x	x	x	x	x	x	SKM 6
22	00 908 208 0	6kt-Mutter	Hex nut	Écrou hex		x	x	x	x	x	x	M 6
23	00 908 506 0	6kt-Mutter -niedrige Form	Hex nut -low form	Écrou hex -forme basse		x	x	x	x	x	x	M 14 X 1,5
24	00 910 510 2	Scheibe	Washer	Rondelle		x	x	x	x	x	x	15 X 28 X 2,5
25	00 919 963 0	Gerade-Schottstutzen -inkl. Gegenmutter	Straight 2-way connector - incl. locknut	Coupleur droit deux raccords - incl. contre-ecrou		1	1	1	1	1	1	L 8
26	27 024 237 0	Hyd-Schlauch 2SN 6x650 DKOL DKOL90	Hydr. hose 2SN 6x650 DKOL DKOL90	Flex. hyd. 2SN 6x650 DKOL DKOL90		1	1	1	1	1	1	

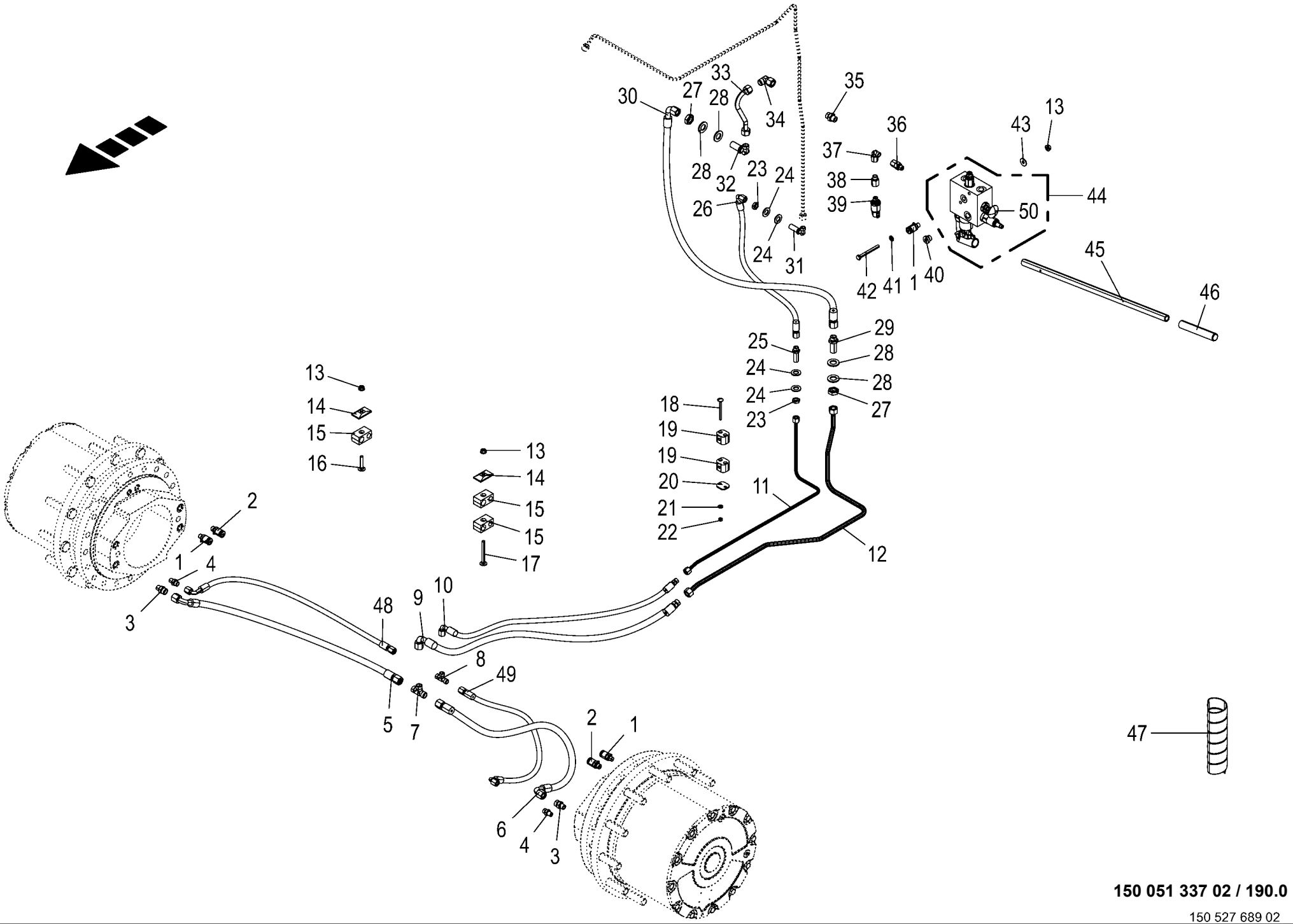

150 051 337 02 / 190.0

150 527 689 02

Hydraulik - Bremse vorn **Hydraulics - brake front** **Système hydraulique - frein avant**					1043801 -	BX2011-12	BX2011-22	BX2011-32	BX2011-35	BX2011-42	BX2011-45	**150 051 337 02** 150 527 689 2 **190.0**
Pos.	ID-Nr.	Benennung	Description	Description	Masch.-Nr-							Bemerkung/Remarks/Remarque
27	00 908 524 2	6kt-Mutter -niedrige Form	Hex nut -low form	Écrou hex -forme basse		x	x	x	x	x	x	M 18 X 1,5
28	90 003 258 0	Scheibe (18) 19 x 34 x 3 Zn8 200HV	Washers (18) 19 x 34 x 3 200HV	Rondelles (18) 19 x 34 x 3 200HV		x	x	x	x	x	x	
29	00 921 087 1	Gerade-Schottstutzen	Straight 2-way connector	Coupleur droit deux raccords		1	1	1	1	1	1	M 18 X 1,5
30	00 921 258 1	Hochdruckschlauchleitung	High pressure hose line	Conduite de tuyau haute pression		1	1	1	1	1	1	Lg.= 670
31	00 919 966 0	Winkel-Schottstutzen -inkl. Gegenmutter	Angle bulkhead union -inkl. Gegenmutter	Raccord de cloison angulaire - incl. contre-ecrou		1	1	1	1	1	1	M 14 X 1,5
32	00 921 089 1	Winkel-Schottstutzen	Angle bulkhead union	Raccord de cloison angulaire		1	1	1	1	1	1	L 12
33	20 428 311 0	Hyd.-Leitung 12 x 1,5 x 195 2 Bögen	Hydraulic line 12 x 1,5 x 195	Conduite hydraulique 12 x 1,5 x 195		1	1	1	1	1	1	
34	00 921 067 1	Winkelstutzen	Angle lug	Jarret tubulure		1	1	1	1	1	1	M 18 X 1,5
35	00 921 060 2	Einschraubstutzen	Male connector	Raccord filet		1	1	1	1	1	1	L 12 MB
36	00 919 303 0	Einschraubstutzen	Male connector	Raccord filet		1	1	1	1	1	1	G 1/4" / M 14 X 1,5
37	00 919 965 0	Winkelstutzen	Angle lug	Jarret tubulure		1	1	1	1	1	1	M 14 X 1,5
38	90 002 409 0	Aufschraubverschraubung L 8/G 1/4" Zn8	Screw-on connection L 8/G 1/ 4" Zn8	Raccord à visser L 8/G 1/4" Zn8		1	1	1	1	1	1	
39	27 011 778 0	Drucksensor 0,000 - 250,000 bar analog [-B8]	Press. sensor 0.000 - 250,000 bar analo. [-B8]	Capt.de pression 0,000-250, 000 bar anal. [-B8]		1	1	1	1	1	1	
40	90 002 810 0	Verschlußschraube I-6kt M16x1, 5 E A3G	Locking screw hexag socket M16x1.5 E A3G	Vis obturatrice six pans creux		1	1	1	1	1	1	
41	00 910 413 0	Scheibe	Washer	Rondelle		x	x	x	x	x	x	8,4 X 17 X 1,6
42	00 901 008 1	6kt-Schraube	Hex head bolt	Boulon tête hex		x	x	x	x	x	x	M 8 X 80
43	00 910 603 0	Scheibe	Washer	Rondelle		x	x	x	x	x	x	8,4 X 24 X 2
44	27 025 780 0	Steuerblock Handpumpe	Hand pump control block	Bloc de commande pompe manuelle		1	1	1	1	1	1	
45	20 621 098 0	PVC Handgriff m. Rohr mont.	PVC handle with tube assembl.	Poignée en PVC avec tube assembl.		1	1	1	1	1	1	
46	27 014 609 0	Handgriff 19x140x2	Hand grip 19x140x2	Poignée 19x140x2		1	1	1	1	1	1	
47	27 003 974 0	Spiralband -Id.-Nr.= 1m	Spiral strip -Id.-no.= 1m	Feuillards spiralé -Id.-no.= 1m		x	x	x	x	x	x	Rd. 20 / 24
48	27 023 325 0	Hyd-Schlauch 2SN 6x1085 DKOL DKOL90	Hyd. hose 2SN 6x1085 DKOL DKOL90	Flex. hyd. 2SN 6x1085 DKOL DKOL90		1	1	1	1	1	1	
49	27 023 324 0	Hyd-Schlauch 2SN 6x1205 DKOL DKOL90	Hyd. hose 2SN 6x1205 DKOL DKOL90	Flex. hyd. 2SN 6x1205 DKOL DKOL90		1	1	1	1	1	1	
50	27 018 112 0	Knauf f. Ventil	Knob f. valve	Pommeau pour soupape		1	1	1	1	1	1	

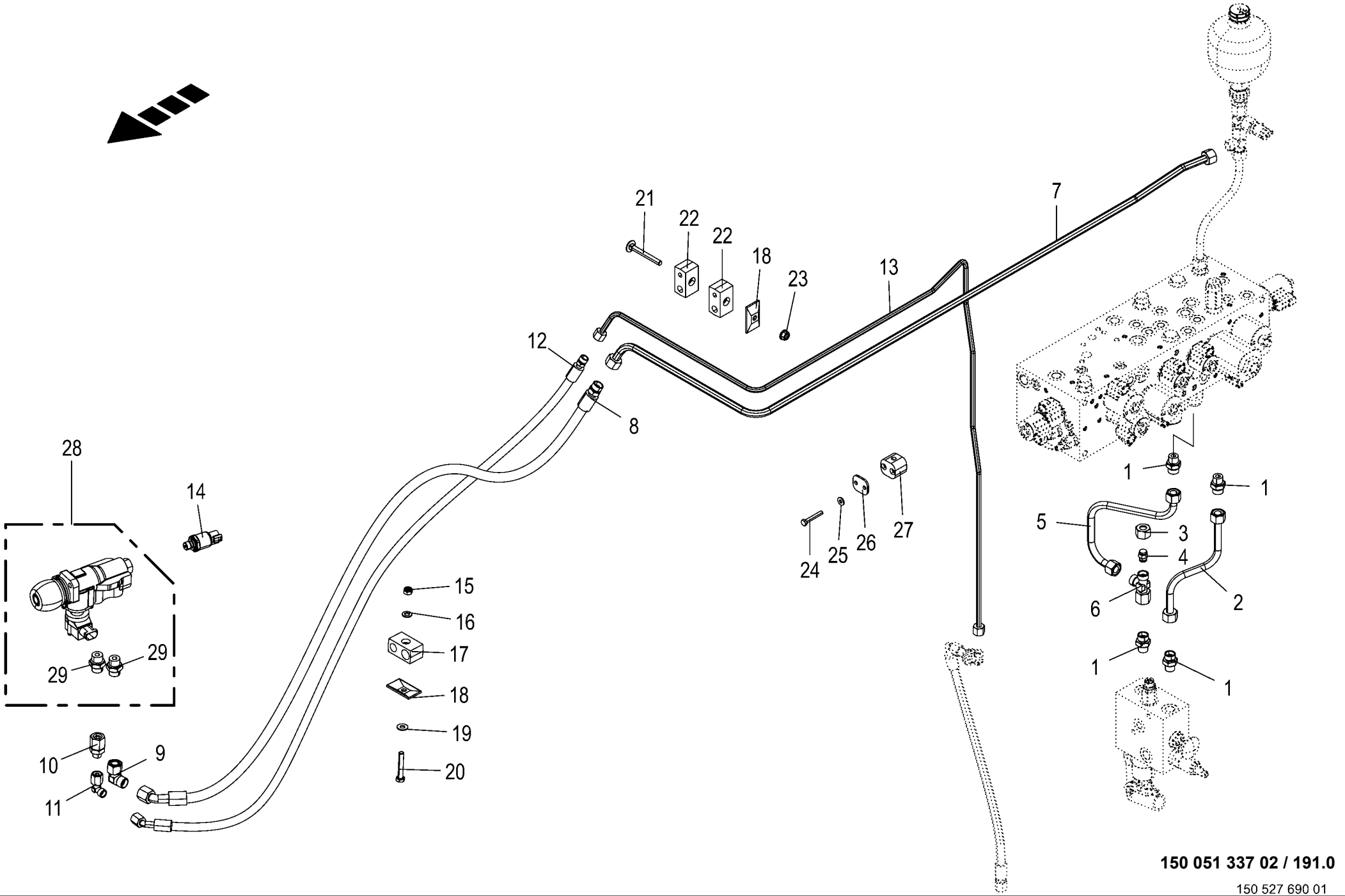

150 051 337 02 / 191.0

150 527 690 01

Hydraulik - Bremse / Bremsventil **Hydraulics - brake / brake valve** **Système hydraulique - frein / vanne de frein**					1043801 -	BX2012-12	BX2012-22	BX2012-32	BX2012-35	BX2012-42	BX2012-45	**150 051 337 02** 150 527 690 1 **191.0**
Pos.	ID-Nr.	Benennung	Description	Description	Masch.-Nr-							Bemerkung/Remarks/Remarque
1	00 921 060 2	Einschraubstutzen	Male connector	Raccord filet		4	4	4	4	4	4	L 12 MB
2	20 428 312 0	Hyd.-Leitung 12 x 1,5 x 250 2 Bögen	Hydraulic line 12 x 1,5 x 250	Conduite hydraulique 12 x 1,5 x 250		1	1	1	1	1	1	
3	00 921 206 0	Überwurfmutter	Nozzle disc cap	Écrou de buse-pastille		1	1	1	1	1	1	AL 12
4	00 919 300 0	Verschlusskegel mit O-Ring	Locking cone w. O-ring	Cône de verouillage av.joint t		1	1	1	1	1	1	L 12
5	20 620 617 0	Hyd.-Leitung 12 x 1,5 x 331 3 Bögen	Hyd. line 12 x 1.5 x 331 3 bows	Cond. hyd. 12 x 1,5 x 331 3 coudes		1	1	1	1	1	1	
6	00 921 079 1	L-Stutzen	Adjustable L connection	Raccord L réglable		1	1	1	1	1	1	L 12
7	20 625 672 0	Hyd.-Leitung 12 x 1,5 x 1412 4 Bögen	Hydr. line 12 x 1.5 x 1412 4 bows	Cond hyd. 12 x 1,5 x 1412 4 coudes		1	1	1	1	1	1	
8	27 021 023 0	Hyd-Schlauch 2SN 10x1500 CEL DKOL45	Hydraulic hose 2SN 10x1500 CEL DKOL45	Flexible hyd. 2SN 10x1500 CEL DKOL45		1	1	1	1	1	1	
9	00 921 067 1	Winkelstutzen	Angle lug	Jarret tubulure		1	1	1	1	1	1	M 18 X 1,5
10	00 919 970 0	Reduzier-Verschraubung	Reducer fitting	Réduction		1	1	1	1	1	1	M 18 X 1,5 / M 14 X 1,5
11	00 919 965 0	Winkelstutzen	Angle lug	Jarret tubulure		1	1	1	1	1	1	M 14 X 1,5
12	27 021 024 0	Hyd-Schlauch 2SN 6x1500 CEL DKOL45	Hydraulic hose 2SN 6x1500 CEL DKOL45	Flexible hyd. 2SN 6x1500 CEL DKOL45		1	1	1	1	1	1	
13	20 428 283 0	Hyd.-Leitung 8 x 1,5 x 1690 8 Bögen	Hydraulic line 8 x 1,5 x 1690	Conduite hydraulique 8 x 1,5 x 1690		1	1	1	1	1	1	
14	27 011 778 0	Drucksensor 0,000 - 250,000 bar analog [-B9]	Press. sensor 0.000 - 250,000 bar analo. [-B9]	Capt.de pression 0,000-250, 000 bar anal. [-B9]		1	1	1	1	1	1	
15	00 918 706 0	Dichtungssatz	Sealing set	Jeu de joints		1	1	1	1	1	1	Ez 16/22
16	00 910 413 0	Scheibe	Washer	Rondelle		x	x	x	x	x	x	8,4 X 17 X 1,6
17	27 023 105 0	Rohrschelle 18/15 M8 glatt	Pipe clamp 18/15 M8 smooth	Collier 18/15 M8 lisse		1	1	1	1	1	1	
18	00 925 134 0	Deckplatte	Cover plate	Plaque de recouvrement		3	3	3	3	3	3	
19	00 909 908 1	Sperrkantscheibe	Detent edged washer	Disque à bord d'arrêt		x	x	x	x	x	x	SKM 8
20	00 901 423 0	6kt-Schraube	Hex head bolt	Boulon tête hex		x	x	x	x	x	x	M 8 X 50
21	00 904 741 1	Flachrundschraube	Coach bolt	Vis a tête bombée		x	x	x	x	x	x	M 8 X 70
22	27 013 773 0	Rohrschelle 12/8 M8 gerippt	Pipe cl. 12/8 M8	Collier 12/8 M8		4	4	4	4	4	4	
23	90 003 503 0	6kt-Mutter m. Flansch & Sperrk M8 Zn8	Hex. nut + flange&detent edg M8	Écrou hex + bride&pièce d'arr M8		x	x	x	x	x	x	
24	00 901 411 1	6kt-Schraube	Hex head bolt	Boulon tête hex		x	x	x	x	x	x	M 6 X 45
25	00 909 906 1	Sperrkantscheibe	Detent edged washer	Disque à bord d'arrêt		x	x	x	x	x	x	SKM 6
26	00 925 136 0	Deckplatte	Cover plate	Plaque de recouvrement		1	1	1	1	1	1	
27	00 925 157 0	Rohrschelle -2 Hälften	Tube clamp -2 halves	Bride -2 moitiés		1	1	1	1	1	1	Bo.= 8
28	27 007 492 1	Bremsventil	Brake valve	Soupape de frein		1	1	1	1	1	1	
	20 081 500 0	Sensor Winkelaufnehmer 120° [-B16]	Sensor [-B16]	Capteur [-B16]		1	1	1	1	1	1	

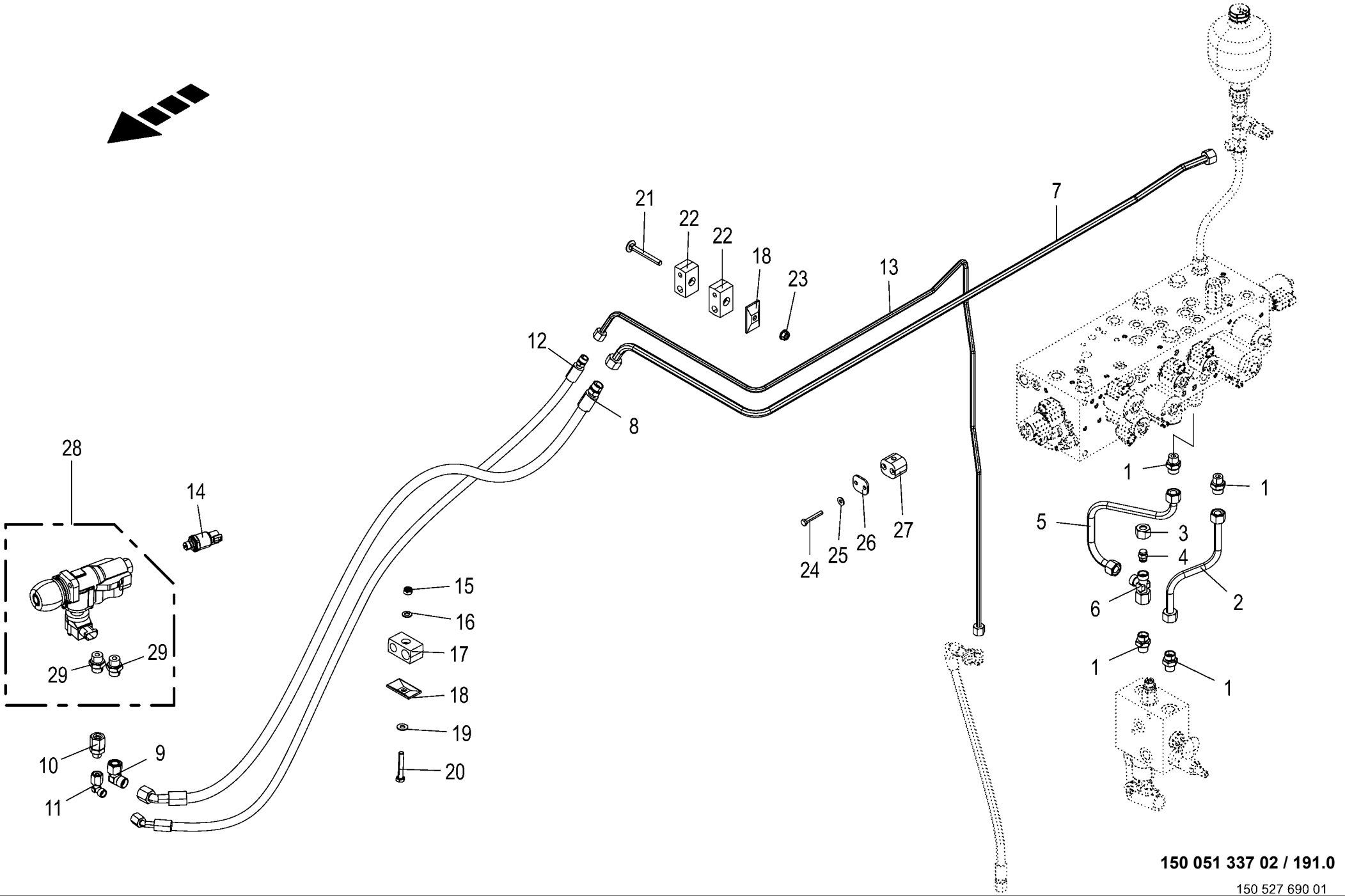

150 051 337 02 / 191.0

150 527 690 01

Hydraulik - Bremse / Bremsventil Hydraulics - brake / brake valve Système hydraulique - frein / vanne de frein					1043801 -	BX2012-12	BX2012-22	BX2012-32	BX2012-35	BX2012-42	BX2012-45	150 051 337 02 150 527 690 1 191.0
Pos.	ID-Nr.	Benennung	Description	Description	Masch.-Nr-							Bemerkung/Remarks/Remarque
29	00 920 901 1	Einschraubstutzen	Male connector	Raccord filet		3	3	3	3	3	3	M 18 X 1,5

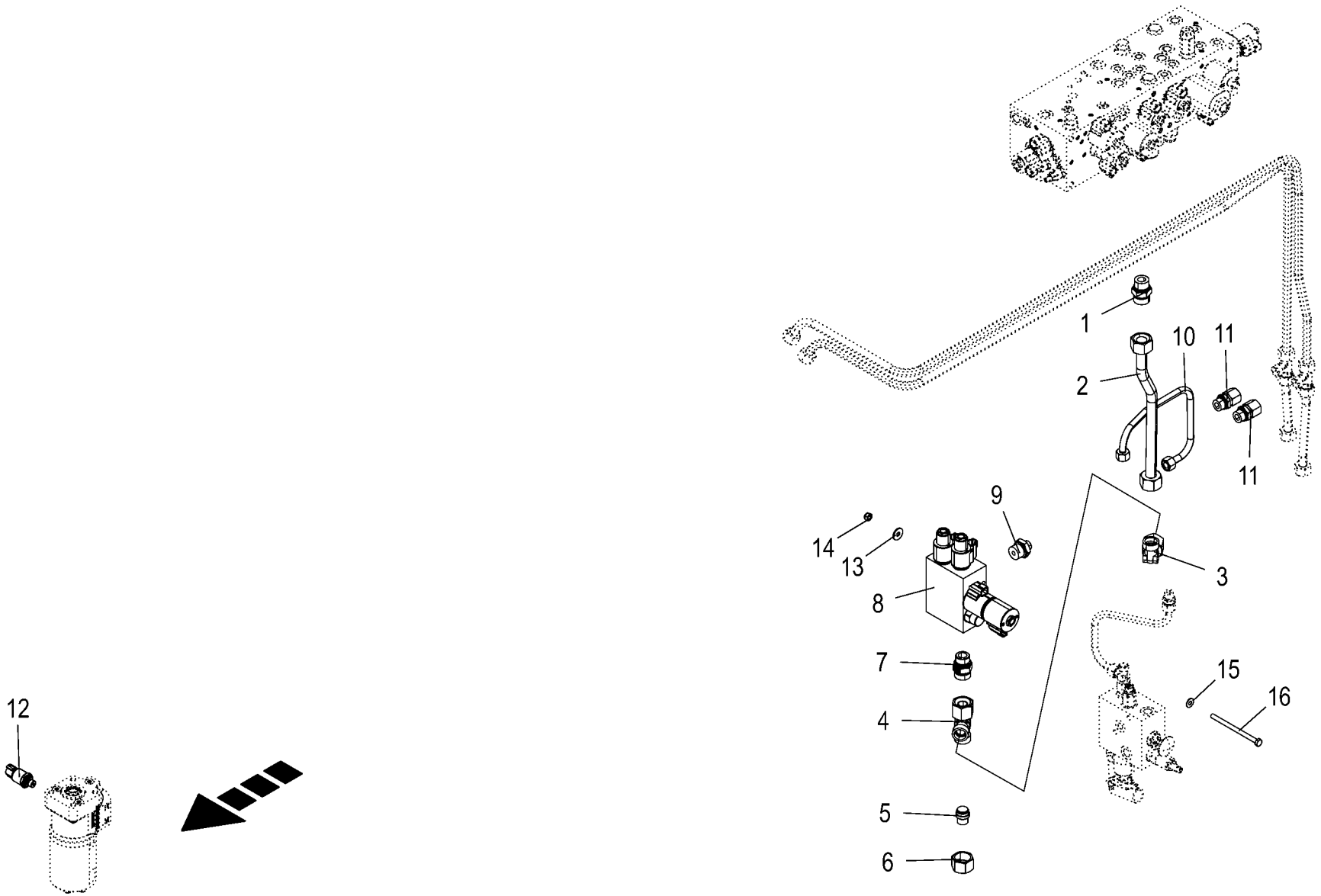

150 051 337 02 / 192.0

150 527 693 01

Hydraulik - Autolenkung Hydraulics - auto-steering Système hydraulique - direction automatique					1043801 -	BX2011-12	BX2011-22	BX2011-32	BX2011-35	BX2011-42	BX2011-45	150 051 337 02 150 527 693 1 192.0
Pos.	ID-Nr.	Benennung	Description	Description	Masch.-Nr-							Bemerkung/Remarks/Remarque
1	00 920 816 1	Einschraubstutzen	Male connector	Raccord filet		1	1	1	1	1	1	M 30 X 2 / M 27 X 2
2	20 427 975 0	Hyd.-Leitung 20 x 2 x 371 2 Bögen	Hydraulic line 20 x 2 x 371	Conduite hydraulique 20 x 2 x 371		1	1	1	1	1	1	
3	00 920 826 0	Winkelstutzen	Angle lug	Jarret tubulure		1	1	1	1	1	1	M 30 X 2
4	00 920 830 0	L-Stutzen	Adjustable L connection	Raccord L réglable		1	1	1	1	1	1	S 20
5	27 012 239 0	Verschlussstopfen S 20	Sealing plug S 20	Bouchon d'étanchéité S 20		1	1	1	1	1	1	
6	00 920 803 0	Überwurfmutter	Nozzle disc cap	Écrou de buse-pastille		1	1	1	1	1	1	AS 20
7	90 003 511 0	Einschraubstutzen S 20 / M26x1,5 E Zn8	Screw-in fitting S 20 / M26x1, 5 E Zn8	Manchon fileté S 20 / M26x1,5 E Zn8		1	1	1	1	1	1	
8	27 007 719 3	Steuerblock Autolenkung	Control block automatic steering	Bloc de commande direction automatique		1	1	1	1	1	1	
9	00 920 927 0	Einschraubstutzen	Male connector	Raccord filet		1	1	1	1	1	1	L 12 MB / M 26 X 1,5
10	20 620 860 0	Hyd.-Leitung 12 x 1,5 x 448 4 Bögen	Hydraulic line 12 x 1,5 x 448	Conduite hydraulique 12 x 1,5 x 448		1	1	1	1	1	1	
11	00 919 354 0	Einschraubstutzen	Male connector	Raccord filet		2	2	2	2	2	2	M 22 X 1,5
12	27 011 778 0	Drucksensor 0,000 - 250,000 bar analog [-B38]	Press. sensor 0.000 - 250,000 bar analo. [-B38]	Capt.de pression 0,000-250, 000 bar anal. [-B38]		1	1	1	1	1	1	
13	00 910 603 0	Scheibe	Washer	Rondelle		x	x	x	x	x	x	8,4 X 24 X 2
14	00 908 706 0	Sicherungsmutter	Locknut	Écrou hex		x	x	x	x	x	x	M 8
15	00 909 908 1	Sperrkantscheibe	Detent edged washer	Disque à bord d'arrêt		x	x	x	x	x	x	SKM 8
16	00 901 010 0	6kt-Schraube	Hex head bolt	Boulon tête hex		x	x	x	x	x	x	M 8 X 120

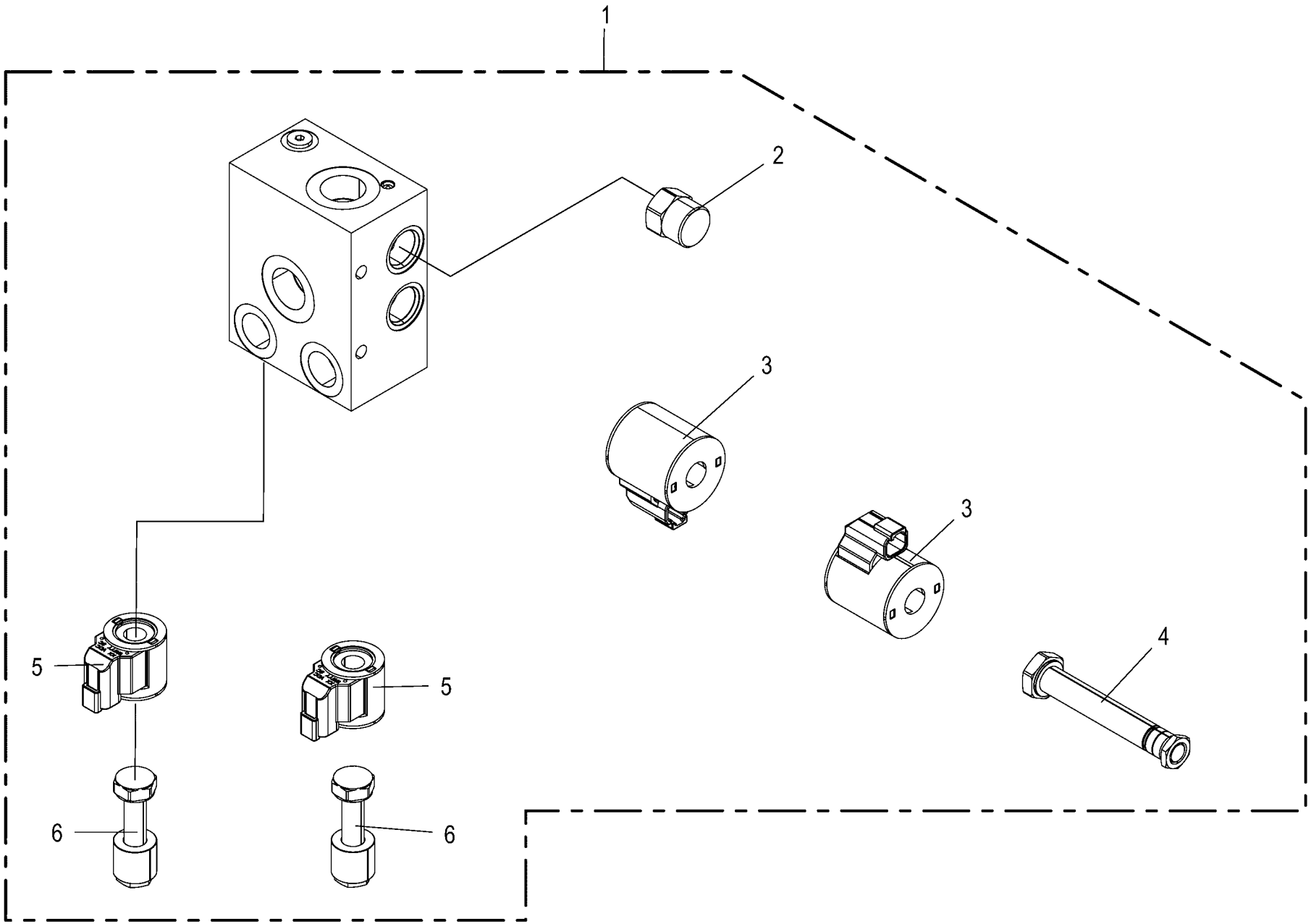

150 051 337 02 / 193.0

150 442 799 02

Hydraulikblock - Autolenkung Control block - autosteering Bloc de commande - direction automatique					1043801 -	BX2011-12	BX2011-22	BX2011-32	BX2011-35	BX2011-42	BX2011-45	150 051 337 02 150 442 799 2 193.0
Pos.	ID-Nr.	Benennung	Description	Description	Masch.-Nr-							Bemerkung/Remarks/Remarque
1	27 007 719 3	Steuerblock Autolenkung	Control block automatic steering	Bloc de commande direction automatique		1	1	1	1	1	1	
2	27 012 974 0	Druckwaage NG10 210bar	Pressure compensator BG10 EC10-32 210bar	Indi. des pressions BG10 EC10-32 210bar		1	1	1	1	1	1	
	27 012 975 0	Dichtungssatz BG10 SK10-3NMM	Gasket set BG10 SK10-3NMM	Jeu de joints BG10 SK10-3NMM		1	1	1	1	1	1	
3	27 012 932 0	Spule 24V S/W DT-Stecker	Coil 24V S/W DT-plug	Bobine 24V S/W connecteur DT		2	2	2	2	2	2	
4	27 015 507 0	Wegevent. Einsatz 4/3 Schieber ELEK.Prop	Directional valve insert 4/3 slide elec	Distribut. insert. 4/3 barre élec.prop.		1	1	1	1	1	1	
	27 013 143 0	Dichtungssatz SK10-5N-MMMM	Gasket set SK10-5N-MMMM	Jeu de joints SK10-5N-MMMM		1	1	1	1	1	1	
5	27 012 917 0	Spule 24V S/W DT-Stecker	Coil 24V 1	Bobine 24V 1		2	2	2	2	2	2	
6	27 022 571 0	Wegevent. Einsatz 2/2 Sitz ELEK.S/W	Directional valve insert 2/2 elect black	Insert distributeur 2/2 voies électr. nr		2	2	2	2	2	2	
	27 012 918 0	Dichtungssatz BG 8 SK08-2N-M	Gasket set BG 8 SK08-2N-M	Jeu de joints BG 8 SK08-2N-M		2	2	2	2	2	2	

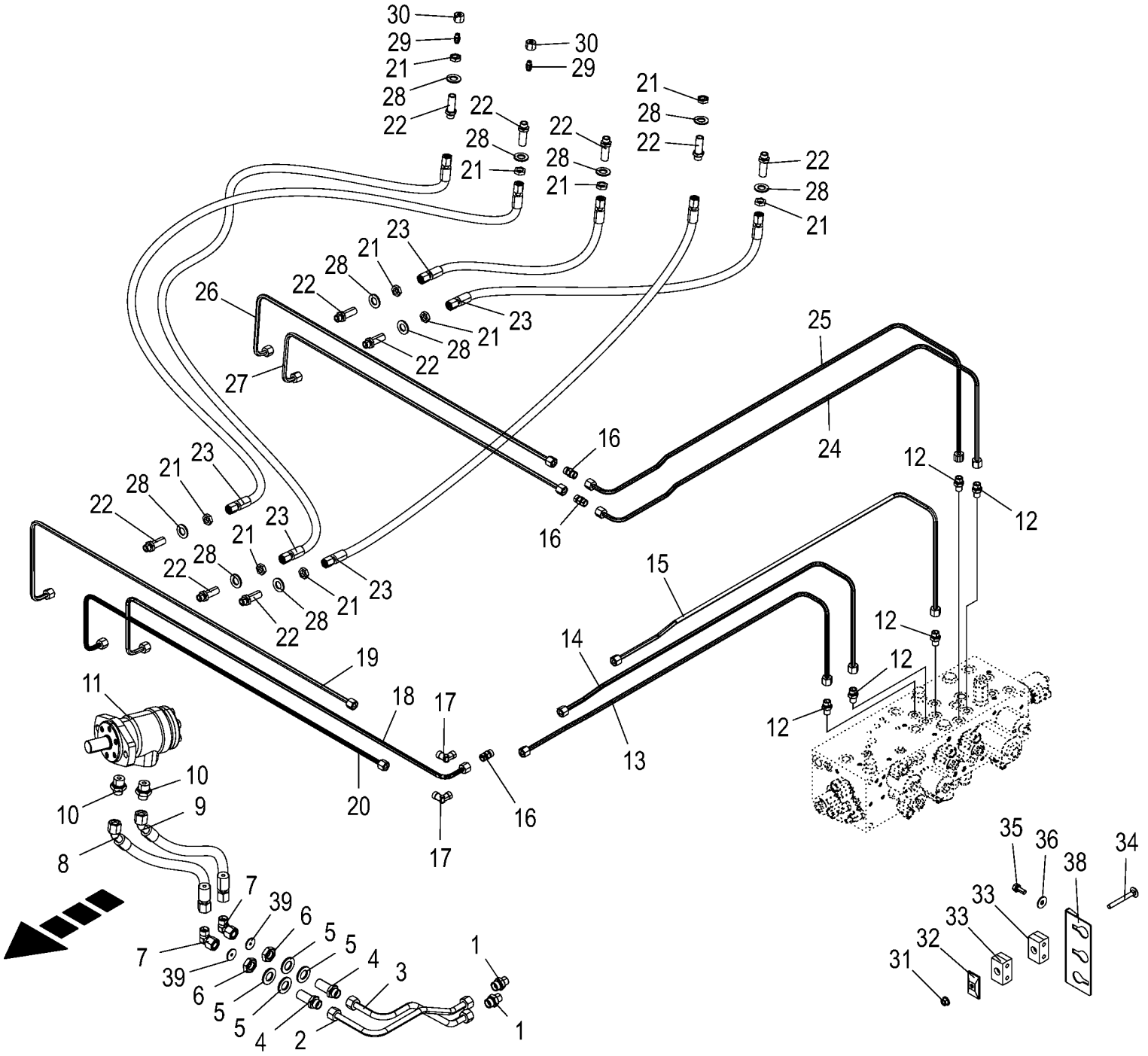

150 051 337 02 / 194.0

150 527 707 02

Hydraulik - Auswurfbogen **Hydraulics - spout** **Système hydraulique - arceau éjecteur**					1043801 -	BX2011-12	BX2011-22	BX2011-32	BX2011-35	BX2011-42	BX2011-45	**150 051 337 02** 150 527 707 2 **194.0**
Pos.	ID-Nr.	Benennung	Description	Description	Masch.-Nr-							Bemerkung/Remarks/Remarque
1	00 921 060 2	Einschraubstutzen	Male connector	Raccord filet		2	2	2	2	2	2	L 12 MB
2	20 626 610 0	Hyd.-Leitung 12 x 1,5 x 370 3 Bögen	Hydraulic line 12 x 1,5 x 370	Cond hyd. 12 x 1,5 x 380 3 coudes		1	1	1	1	1	1	
3	20 626 618 0	Hyd.-Leitung 12 x 1,5 x 310 3 Bögen	Hydraulic line 12 x 1,5 x 310	Conduite hydraul. 12x1,5x320 3 coudes		1	1	1	1	1	1	
4	00 921 087 1	Gerade-Schottstutzen	Straight 2-way connector	Coupleur droit deux raccords		2	2	2	2	2	2	M 18 X 1,5
5	90 003 258 0	Scheibe (18) 19 x 34 x 3 Zn8 200HV	Washers (18) 19 x 34 x 3 200HV	Rondelles (18) 19 x 34 x 3 200HV		x	x	x	x	x	x	
6	00 908 524 2	6kt-Mutter -niedrige Form	Hex nut -low form	Écrou hex -forme basse		x	x	x	x	x	x	M 18 X 1,5
7	00 921 067 1	Winkelstutzen	Angle lug	Jarret tubulure		2	2	2	2	2	2	M 18 X 1,5
8	27 025 713 0	Hyd-Schlauch 2SN 10x350 DKOL DKOL45	Hydr. hose 2SN 10x350 DKOL DKOL45	Flexible hyd. 2SN 10x350 DKOL DKOL45		1	1	1	1	1	1	
9	27 025 713 0	Hyd-Schlauch 2SN 10x350 DKOL DKOL45	Hydr. hose 2SN 10x350 DKOL DKOL45	Flexible hyd. 2SN 10x350 DKOL DKOL45		1	1	1	1	1	1	
10	00 919 602 1	Einschraubstutzen	Male connector	Raccord filet		2	2	2	2	2	2	L 12 E R 1/2"
11	00 921 279 0	Hydraulikmotor	Hydraulic motor	Moteur hydraulique		1	1	1	1	1	1	49,5 ccm
12	90 001 550 0	Einschraubstutzen	Male connector	Raccord filet		5	5	5	5	5	5	M 12 X 1,5 / M 14 X 1,5
13	20 428 293 0	Hyd.-Leitung 8 x 1,5 x 1011 4 Bögen	Hydraulic line 8 x 1,5 x 1011	Conduite hydraulique 8 x 1,5 x 1011		1	1	1	1	1	1	
14	20 627 188 0	Hyd.-Leitung 8 x 1,5 x 1014 4 Bögen	Hydraulic line 8 x 1,5 x 1014	Conduite hydraulique 8 x 1,5 x 1014		1	1	1	1	1	1	
15	20 428 297 0	Hyd.-Leitung 8 x 1,5 x 1127 4 Bögen	Hydraulic line 8 x 1,5 x 1127	Conduite hydraulique 8 x 1,5 x 1127		1	1	1	1	1	1	
16	00 919 302 0	Verbindungsstutzen	Connector	Raccord		3	3	3	3	3	3	M 14 X 1,5
17	90 000 114 0	Winkelstutzen	Angle lug	Jarret tubulure		2	2	2	2	2	2	M 14 X 1,5
18	20 625 568 0	Hyd.-Leitung 8 x 1,5 x 1115 3 Bögen	Hydraulic line 8 x 1,5 x 1115	Conduite hydraul. 8x1,5x115 3 coudes		1	1	1	1	1	1	
19	20 625 569 0	Hyd.-Leitung 8 x 1,5 x 1126 2 Bögen	Hydraulic line 8 x 1,5 x 1126	Conduite hydraul. 8x1,5x1125 2 coudes		1	1	1	1	1	1	
20	20 625 566 0	Hyd.-Leitung 8 x 1,5 x 1007 2 Bögen	Hydraulic line 8 x 1,5 x 1007	Conduite hydraul. 8x1,5x1006 2 coudes		1	1	1	1	1	1	
21	00 908 506 0	6kt-Mutter -niedrige Form	Hex nut -low form	Écrou hex -forme basse		x	x	x	x	x	x	M 14 X 1,5
22	00 919 963 0	Gerade-Schottstutzen -inkl. Gegenmutter	Straight 2-way connector - incl. locknut	Coupleur droit deux raccords - incl. contre-ecrou		10	10	10	10	10	10	L 8
23	27 018 961 0	Hyd-Schlauch 2SN 6x1250 DKOL DKOL	Hyd. hose 2 SN 6x1110 DKOL DKOL	Flexible hyd. 2 SN 6x1110 DKOL DKOL		5	5	5	5	5	5	
24	20 428 294 0	Hyd.-Leitung 8 x 1,5 x 1248 4 Bögen	Hydraulic line 8 x 1,5 x 1248	Conduite hydraulique 8 x 1,5 x 1248		1	1	1	1	1	1	

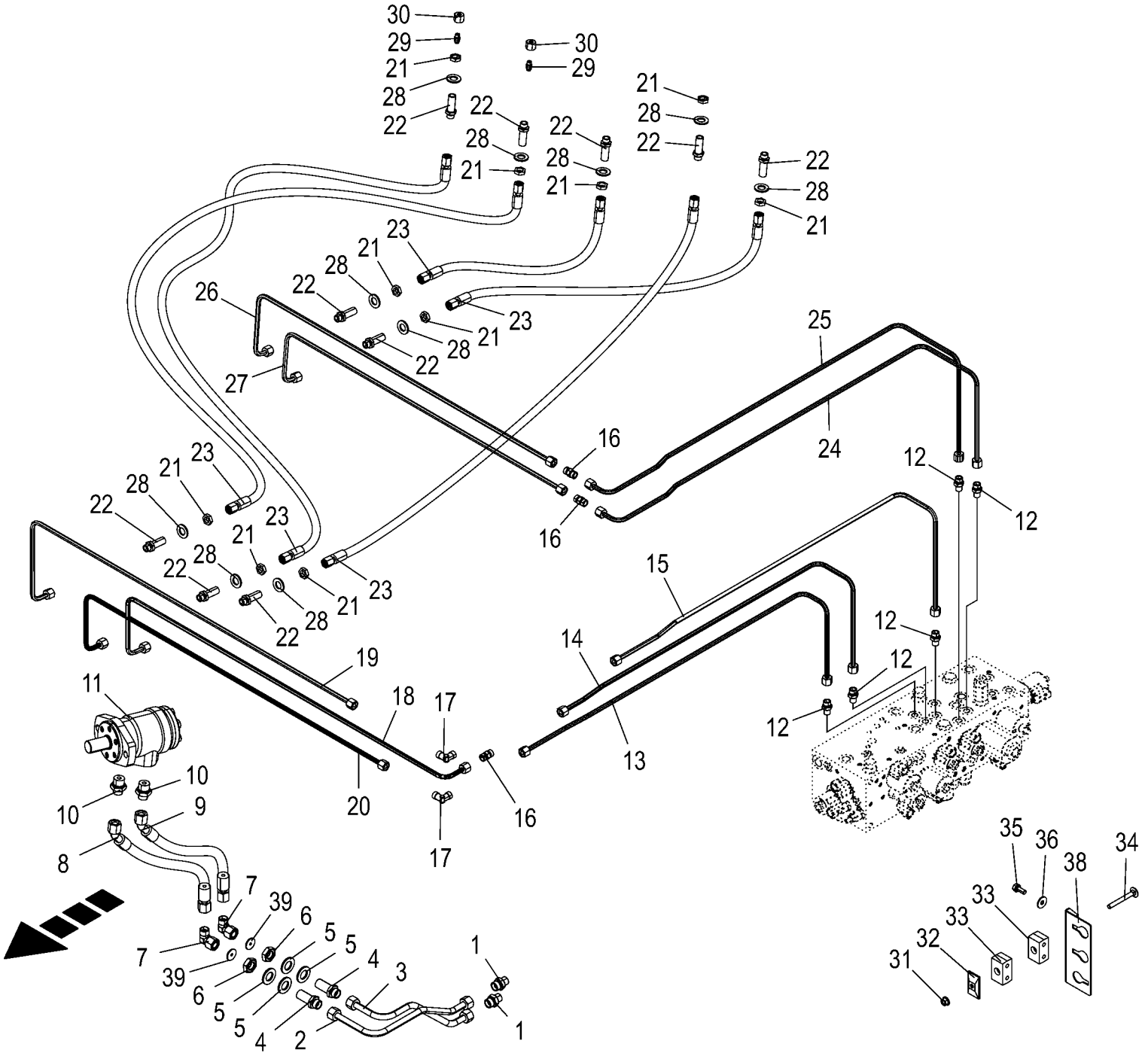

150 051 337 02 / 194.0

150 527 707 02

Hydraulik - Auswurfbogen Hydraulics - spout Système hydraulique - arceau éjecteur					1043801 -	BX2012	BX2012	BX2013	BX2015	BX2014	BX2015	150 051 337 02 150 527 707 2 194.0
Pos.	ID-Nr.	Benennung	Description	Description	Masch.-Nr-							Bemerkung/Remarks/Remarque
25	20 428 296 0	Hyd.-Leitung 8 x 1,5 x 1256 5 Bögen	Hydraulic line 8 x 1,5 x 1256	Conduite hydraulique 8 x 1,5 x 1256		1	1	1	1	1	1	
26	20 625 570 0	Hyd.-Leitung 8 x 1,5 x 990 2 Bögen	Hydr. line 8 x 1.5 x 990 2 bows	Conduite hydraul. 8x1,5x990 2 coudes		1	1	1	1	1	1	
27	20 625 571 0	Hyd.-Leitung 8 x 1,5 x 911 2 Bögen	Hydr. line 8 x 1.5 x 911 2 bows	Conduite hydraul. 8x1,5x911 2 coudes		1	1	1	1	1	1	
28	00 910 510 2	Scheibe	Washer	Rondelle		x	x	x	x	x	x	15 X 28 X 2,5
29	90 002 096 0	Verschlusskegel mit O-Ring	Locking cone w. O-ring	Cône de verouillage av.joint t		2	2	2	2	2	2	L 8
30	00 919 962 0	Überwurfmutter	Nozzle disc cap	Écrou de buse-pastille		2	2	2	2	2	2	AL 8
31	90 003 503 0	6kt-Mutter m. Flansch & Sperrk M8 Zn8	Hex. nut + flange&detent edg M8	Écrou hex + bride&pièce d'arr M8		x	x	x	x	x	x	
32	00 925 134 0	Deckplatte	Cover plate	Plaque de recouvrement		4	4	4	4	4	4	
33	00 925 159 0	Rohrschelle -2 Hälften	Tube clamp -2 halves	Bride -2 moitiés		4	4	4	4	4	4	Bo.= 8/8
	27 013 773 0	Rohrschelle 12/8 M8 gerippt	Pipe cl. 12/8 M8	Collier 12/8 M8		4	4	4	4	4	4	
34	00 904 741 1	Flachrundschraube	Coach bolt	Vis a tête bombée		x	x	x	x	x	x	M 8 X 70
35	90 001 863 0	6kt-Schraube	Hex head bolt	Boulon tête hex		x	x	x	x	x	x	M 8 X 20
36	00 910 603 0	Scheibe	Washer	Rondelle		x	x	x	x	x	x	8,4 X 24 X 2
38	20 626 183 0	Halter Hydraulikkonsole	Support hydraulic support	Support console hydraulique		1	1	1	1	1	1	
39	00 331 742 0	Drosselscheibe	Throttling disc	Disque d'etranglement		2	2	2	2	2	2	2,5 X 12 X 1

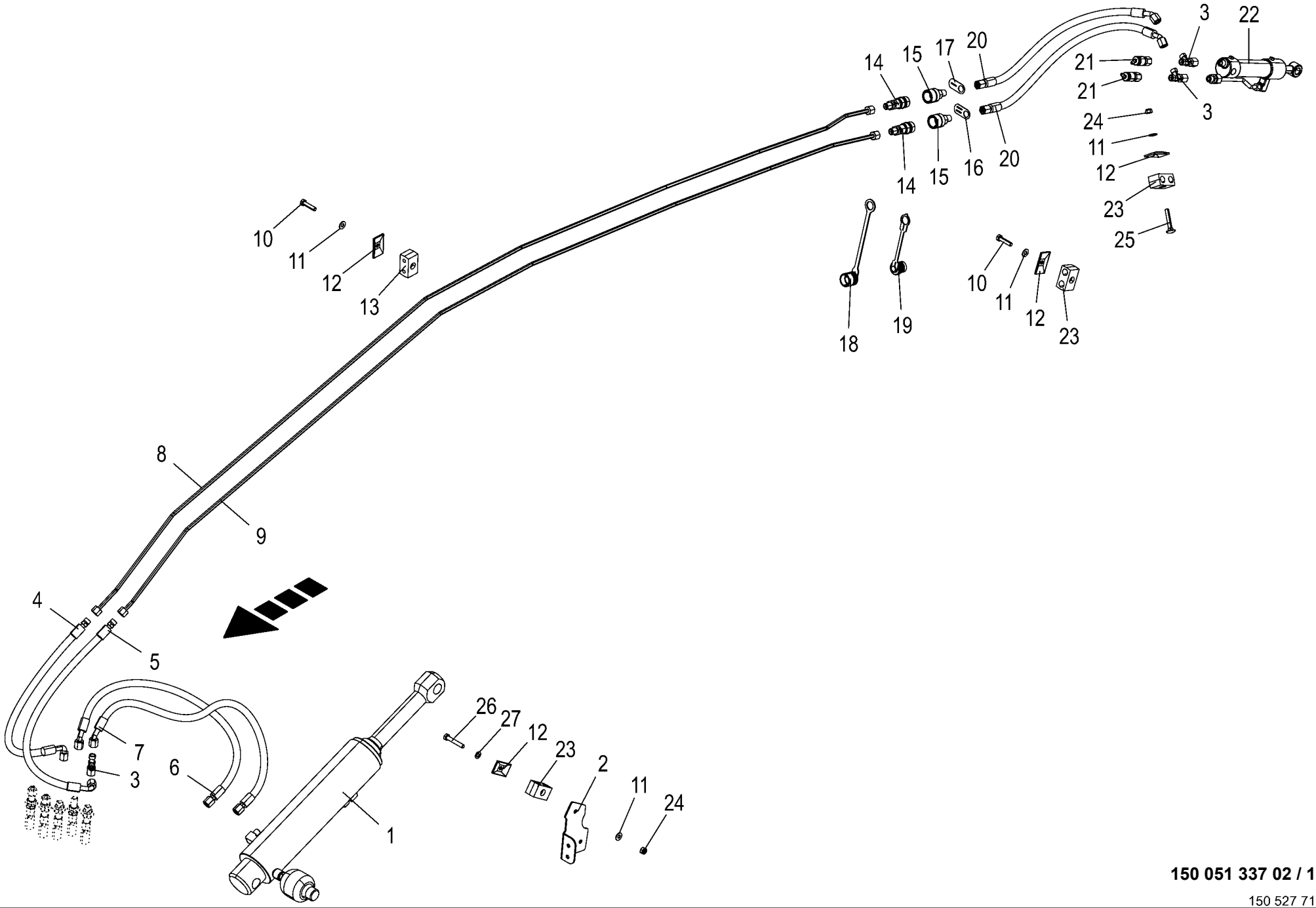

150 051 337 02 / 195.0

150 527 711 01

Hydraulik - Auswurfbogen **Hydraulics - spout** **Système hydraulique - arceau éjecteur**					1043801 -	BX2012-12	BX2012-22	BX2012-32	BX2012-35	BX2012-42	BX2012-45	**150 051 337 02** 150 527 711 1 **195.0**
Pos.	ID-Nr.	Benennung	Description	Description	Masch.-Nr-							Bemerkung/Remarks/Remarque
1	27 022 050 1	Hyd-Zylinder DZ 60/80x211/630	Hyd. cylinder DC 60/80x211/630	Vérin hydraulique DZ 60/ 80x211/630		1	1	1	1	1	1	
	27 022 973 0	Dichtungssatz DZ60/80	Gasket kit DZ60/80	Jeu de joints DZ60/80		1	1	1	1	1	1	
	27 012 044 0	O-Ring 10 x 2	O-ring seal 10 x 2	Joint torique 10 x 2		1	1	1	1	1	1	
2	20 626 720 0	Schellenhalter	Clamp support			1	1	1	1	1	1	
3	00 919 967 0	L-Stutzen	Adjustable L connection	Raccord L réglable		3	3	3	3	3	3	M 14 X 1,5
4	27 026 838 0	Hyd-Schlauch 2SN 6x850 CEL DKOL90	Hydraulic hose 2SN 6x850 CEL DKOL90	Flexible hydraulique 2SN 6x850		1	1	1	1	1	1	
5	27 026 839 0	Hyd-Schlauch 2SN 6x900 CEL DKOL90	Hydraulic hose 2SN 6x900 CEL DKOL90	Flexible hydraulique 2SN 6x900		2	2	2	2	2	2	
6	27 014 214 0	Hyd-Schlauch 2SN 6x650 DKOL DKOL45	Hyd. hose 2 SN 6x650 DKOL DKOL45°	Tuyau flex. hyd. 2 SN 6x650 DKOL DKOL45°		1	1	1	1	1	1	
7	27 016 497 0	Hyd-Schlauch 2SN 6x530 DKOL DKOL45	Hyd. hose 2 SN 6 x 530 DKOL DKOL 45°	Flex. hyd. 2 SN 6x530 DKOL DKOL45°		1	1	1	1	1	1	
8	20 223 751 0	Hyd.-Leitung 8 x 1,5 x 2541 8 Bögen	Hydraulic line 8 x 1,5 x 2541	Conduite hydraulique 8 x 1,5 x 2541		1	1	1	1	1	1	
9	20 223 752 0	Hyd.-Leitung 8 x 1,5 x 2478 7 Bögen	Hydraulic line 8 x 1,5 x 2478	Conduite hydraulique 8 x 1,5 x 2478		1	1	1	1	1	1	
10	00 901 042 1	6kt-Schraube	Hex head bolt	Boulon tête hex		x	x	x	x	x	x	M 8 X 35
11	00 909 908 1	Sperrkantscheibe	Detent edged washer	Disque à bord d'arrêt		x	x	x	x	x	x	SKM 8
12	00 925 134 0	Deckplatte	Cover plate	Plaque de recouvrement		8	8	8	8	8	8	
13	00 925 159 0	Rohrschelle -2 Hälften	Tube clamp -2 halves	Bride -2 moitiés		4	4	4	4	4	4	Bo.= 8/8
14	27 010 533 0	Kupplungsmuffe 8 L BG1 M14x1,5	Protective cap sleeve BG1 M14x1,5	Man. de cap. de prot. BG1 M14x1,5		2	2	2	2	2	2	
15	27 010 532 0	Kupplungsstecker 8 L BG1 M14x1,5	Screw coupl. plug BG1 M14x1.5	Connecteur du raccord à visser BG1		2	2	2	2	2	2	
16	20 227 656 1	Schlauchmarkierung 2	Hose marking 2	Marquage du tuyau flexible 2		1	1	1	1	1	1	
17	20 227 654 1	Schlauchmarkierung 1	Hose marking 1	Marquage du tuyau flexible 1		1	1	1	1	1	1	
18	00 921 157 0	Schutzkappe rot	Protecting cap red	Capuchon protecteur rouge		2	2	2	2	2	2	
19	00 921 158 0	Schutzstopfen rot	Plastic cap red	Capuchon rouge		2	2	2	2	2	2	
20	27 012 398 0	Hyd-Schlauch 2SN 6x2160 DKOL DKOL45 -8 Reihen	Hyd. hose 2 SN 6x2160 DKOL DKOL45° -8 rows	Flex. hyd. 2 SN 6x2160 DKOL DKOL45° -8 rangs		2	2	2	2	2	2	
	27 012 312 0	Hyd-Schlauch 2SN 6x990 DKOL DKOL45 -CAL	Hyd. hose 2 SN 6x990 DKOL DKOL45° -CAL	Flex. hyd. 2 SN 6x990 DKOL DKOL45° -CAL		2	2	2	2	2	2	
	27 013 476 0	Hyd-Schlauch 2SN 6x2960 DKOL DKOL45 -10 Reihen	Hyd. hose 2 SN 6 x 2960 DKOL DKOL 45° -10 rows	Flex. hyd. 2 SN 6x2960 DKOL DKOL45° -10 rangs		2	2	2	2	2	2	
21	27 000 662 0	Mini-Messanschluss	Connector f.mini-test equipm.	Raccord instr.mesureur mini		2	2	2	2	2	2	M 16 X 2 / M 14 X 1,5

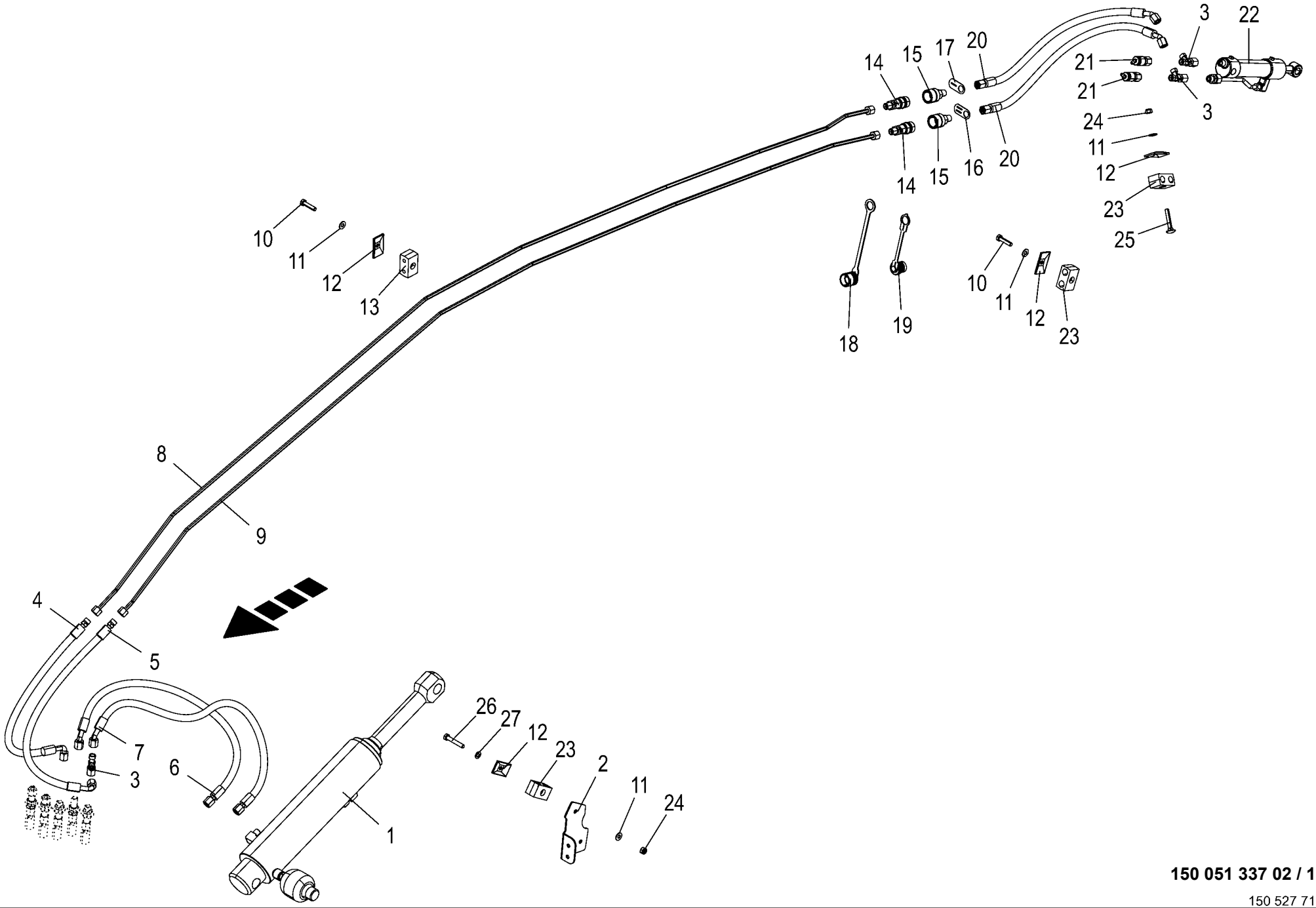

150 051 337 02 / 195.0

150 527 711 01

Hydraulik - Auswurfbogen **Hydraulics - spout** **Système hydraulique - arceau éjecteur**					1043801 -	BX2012-12	BX2012-22	BX2012-32	BX2012-35	BX2012-42	BX2012-45	**150 051 337 02** 150 527 711 1 **195.0**
Pos.	ID-Nr.	Benennung	Description	Description	Masch.-Nr-							Bemerkung/Remarks/Remarque
22	27 009 595 2	Hyd-Zylinder DZ 16/32x105/243	Hyd. cylinder DZ 16/32x105/243	Vérin hydraulique DZ 16/ 32x105/243		1	1	1	1	1	1	
	27 012 036 0	Dichtungssatz DZ16/32	Gasket set DZ16/32	Jeu de joints DZ16/32		1	1	1	1	1	1	
23	27 007 828 0	Rohrschelle -2 Hälften	Tube clamp -2 halves	Bride -2 moitiés		4	4	4	4	4	4	Bo.= 15/15
24	00 908 706 0	Sicherungsmutter	Locknut	Écrou hex		x	x	x	x	x	x	M 8
25	00 904 817 1	Flachrundschraube	Coach bolt	Vis a tête bombée		x	x	x	x	x	x	M 8 X 50
26	00 901 423 0	6kt-Schraube	Hex head bolt	Boulon tête hex		x	x	x	x	x	x	M 8 X 50
27	00 910 413 0	Scheibe	Washer	Rondelle		x	x	x	x	x	x	8,4 X 17 X 1,6

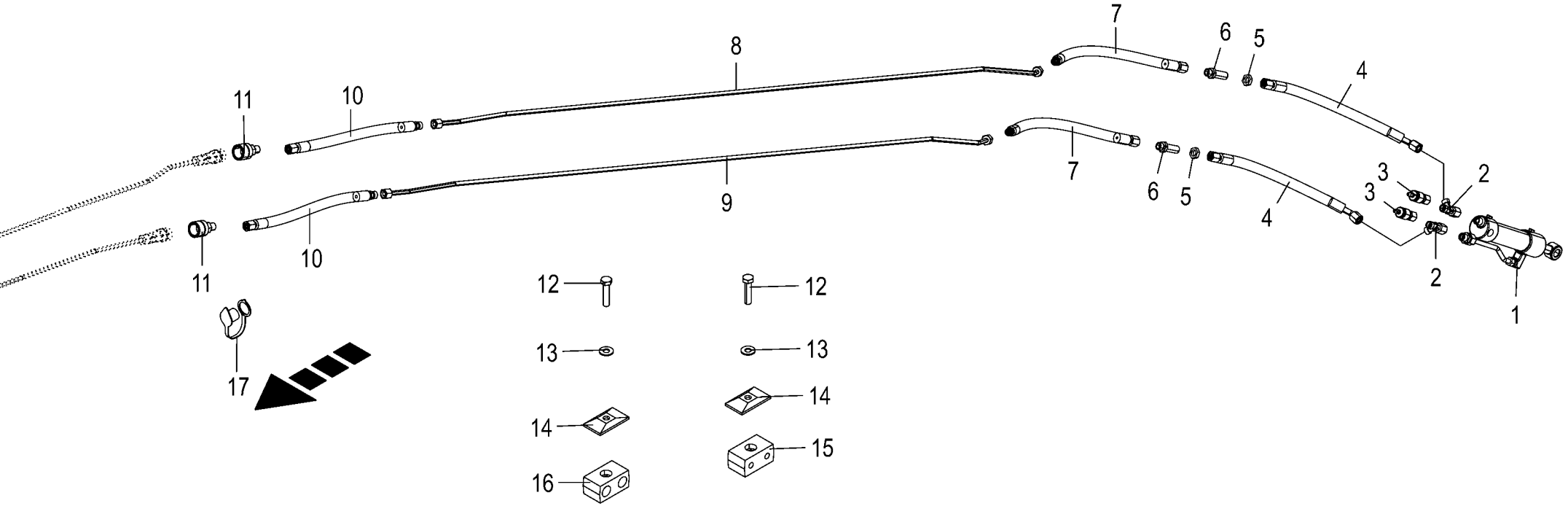

150 051 337 02 / 196.0

150 448 475 02

Hydraulik - Auswurfbogen 12/14 Reihen Hydraulics - spout 12/14 rows Système hydraulique - 12/14 rangées					1043801 -	BX2011-12	BX2011-22	BX2011-32	BX2011-35	BX2011-42	BX2011-45	150 051 337 02 150 448 475 2 196.0
Pos.	ID-Nr.	Benennung	Description	Description	Masch.-Nr-							Bemerkung/Remarks/Remarque
1	27 009 595 2	Hyd-Zylinder DZ 16/32x105/243	Hyd. cylinder DZ 16/32x105/243	Vérin hydraulique DZ 16/ 32x105/243		1	1	1	1	1	1	
2	00 919 967 0	L-Stutzen	Adjustable L connection	Raccord L réglable		2	2	2	2	2	2	M 14 X 1,5
3	27 000 662 0	Mini-Messanschluss	Connector f.mini-test equipm.	Raccord instr.mesureur mini		2	2	2	2	2	2	M 16 X 2 / M 14 X 1,5
4	27 017 070 0	Hyd-Schlauch 2SN 6x710 DKOL DKOL45 -12 Reihen	Hyd.-hose 2 SN 6 x 710 DKOL DKOL45° -12 rows	Flex. hydr. 2 SN 6x710 dkol dkol45° -12 rangs		2	2	2	2	2	2	
	27 017 069 0	Hyd-Schlauch 2SN 6x1530 DKOL DKOL45 -14 Reihen	Hyd.-hose 2 SN 6 x 1530 DKOL DKOL45° -14-row	Flex. hydr. 2 SN 6x1530 dkol dkol45° -14 rangs		2	2	2	2	2	2	
5	00 908 506 0	6kt-Mutter -niedrige Form	Hex nut -low form	Écrou hex -forme basse		x	x	x	x	x	x	M 14 X 1,5
6	00 919 963 0	Gerade-Schottstutzen -inkl. Gegenmutter	Straight 2-way connector - incl. locknut	Coupleur droit deux raccords - incl. contre-ecrou		2	2	2	2	2	2	L 8
7	27 013 477 0	Hyd-Schlauch 2SN 6x760 DKOL CEL	Hyd. hose 2 SN 6x760 DKOL CEL	Tuyau flex. hydraul. 2 SN 6x760 DKOL CEL		2	2	2	2	2	2	
8	20 225 116 1	Hyd.-Leitung 8 x 1,5 x 1795 4 Bögen	Hydraulic line 8 x 1,5 x 1795	Conduite hydraulique 8 x 1,5 x 1795		1	1	1	1	1	1	
9	20 225 117 1	Hyd.-Leitung 8 x 1,5 x 1814 4 Bögen	Hydraulic line 8 x 1,5 x 1814	Conduite hydraulique 8 x 1,5 x 1814		1	1	1	1	1	1	
10	27 013 472 0	Hyd-Schlauch 2SN 6x450 DKOL CEL	Hydraulic hose 2SN 6	Flexible hydraulique 2SN 6		2	2	2	2	2	2	
11	27 010 532 0	Kupplungsstecker 8 L BG1 M14x1,5	Screw coupl. plug BG1 M14x1.5	Connecteur du raccord à visser BG1		2	2	2	2	2	2	
12	00 901 042 1	6kt-Schraube	Hex head bolt	Boulon tête hex		x	x	x	x	x	x	M 8 X 35
13	00 909 908 1	Sperrkantscheibe	Detent edged washer	Disque à bord d'arrêt		x	x	x	x	x	x	SKM 8
14	00 925 134 0	Deckplatte	Cover plate	Plaque de recouvrement		4	4	4	4	4	4	
15	00 925 159 0	Rohrschelle -2 Hälften	Tube clamp -2 halves	Bride -2 moitiés		3	3	3	3	3	3	Bo.= 8/8
16	27 007 828 0	Rohrschelle -2 Hälften	Tube clamp -2 halves	Bride -2 moitiés		1	1	1	1	1	1	Bo.= 15/15
17	00 921 158 0	Schutzstopfen rot	Plastic cap red	Capuchon rouge		2	2	2	2	2	2	

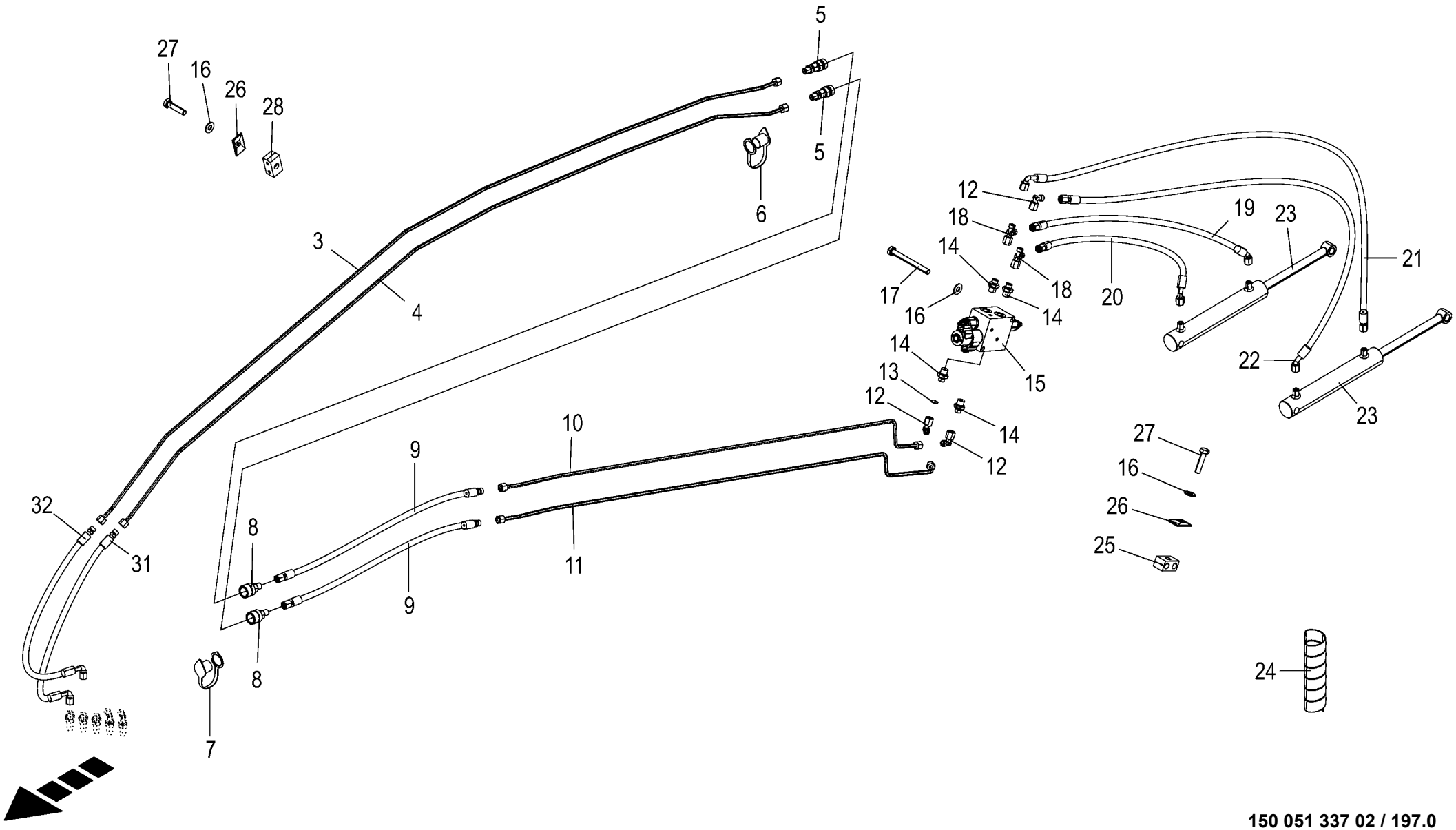

150 051 337 02 / 197.0

150 483 816 02

Hydraulik - Auswurfbogen 12/14 Reihen **Hydraulics - spout 12/14 rows** **Système hydraulique - 12/14 rangées**					1043801 -	BX2011-12	BX2011-22	BX2011-32	BX2011-35	BX2011-42	BX2011-45	**150 051 337 02** 150 483 816 2 **197.0**
Pos.	ID-Nr.	Benennung	Description	Description	Masch.-Nr-							Bemerkung/Remarks/Remarque
3	20 225 118 1	Hyd.-Leitung 8 x 1,5 x 2413 7 Bögen	Hydraulic line 8 x 1,5 x 2413	Conduite hydraulique 8 x 1,5 x 2413		1	1	1	1	1	1	
4	20 225 119 1	Hyd.-Leitung 8 x 1,5 x 2364 7 Bögen	Hydraulic line 8 x 1,5 x 2364	Conduite hydraulique 8 x 1,5 x 2364		1	1	1	1	1	1	
5	27 010 533 0	Kupplungsmuffe 8 L BG1 M14x1,5	Protective cap sleeve BG1 M14x1,5	Man. de cap. de prot. BG1 M14x1,5		2	2	2	2	2	2	
6	00 921 157 0	Schutzkappe rot	Protecting cap red	Capuchon protecteur rouge		2	2	2	2	2	2	
7	00 921 158 0	Schutzstopfen rot	Plastic cap red	Capuchon rouge		2	2	2	2	2	2	
8	27 010 532 0	Kupplungsstecker 8 L BG1 M14x1,5	Screw coupl. plug BG1 M14x1.5	Connecteur du raccord à visser BG1		2	2	2	2	2	2	
9	27 013 473 0	Hyd-Schlauch 2SN 6x550 DKOL CEL	Hyd. hose 2 SN 6 x 550 DKOL CEL	Flex. hyd. 2 SN 6x550 DKOL CEL		2	2	2	2	2	2	
10	20 423 683 0	Hyd.-Leitung 8 x 1,5 x 1625 5 Bögen	Hydraulic line 8 x 1,5 x 1625	Conduite hydraulique 8 x 1,5 x 1625		1	1	1	1	1	1	
11	20 423 684 0	Hyd.-Leitung 8 x 1,5 x 1655 5 Bögen	Hydraulic line 8 x 1,5 x 1655	Conduite hydraulique 8 x 1,5 x 1655		1	1	1	1	1	1	
12	00 919 965 0	Winkelstutzen	Angle lug	Jarret tubulure		3	3	3	3	3	3	M 14 X 1,5
13	27 010 997 0	Drosselscheibe beids. fest 0, 5x8x1	Throttling disc	Disque d'etranglement		1	1	1	1	1	1	
14	90 002 080 0	Einschraubstutzen L 8 / M16x1, 5 E Zn8	Screw-in fitting L 8 / M16x1, 5 E Zn8	Manchon fileté L 8 / M16x1,5 E Zn8		4	4	4	4	4	4	
15	27 009 206 1	Steuerblock Optionen	Hydraulic block	Hydraulic block		1	1	1	1	1	1	
	27 016 183 0	Wegeventil Einsatz 4/3 Schieber ELEK.S/W	Direct. valve ins. 4/3 slide electr. S/W	Distributeur insert. barre 4/ 3 élect nr		1	1	1	1	1	1	
	27 014 747 0	Dichtungssatz BG08 SK08- 4N-MMM	Gasket set BG08 SK08- 4N-MMM	Jeu de joints BG08 SK08- 4N-MMM		1	1	1	1	1	1	
	27 012 917 0	Spule 24V S/W DT-Stecker	Coil 24V 1	Bobine 24V 1		1	1	1	1	1	1	
	27 014 769 0	Rückschlagventil CV08-20-0-N04	Non-return valve CV08-20-0-N04	Clapet antiretour CV08-20-0- N04		1	1	1	1	1	1	
	27 012 956 0	Dichtungssatz BG 8 SK08-2N-T	Gasket set BG 8 SK08-2N-T	Jeu de joints BG 8 SK08-2N-T		1	1	1	1	1	1	
	27 016 519 0	Senkbremsventil	Lowering brake valve	Vanne de frein d´abaissement		1	1	1	1	1	1	
	27 012 975 0	Dichtungssatz BG10 SK10-3NMM	Gasket set BG10 SK10-3NMM	Jeu de joints BG10 SK10-3NMM		1	1	1	1	1	1	
16	00 909 908 1	Sperrkantscheibe	Detent edged washer	Disque à bord d'arrêt		x	x	x	x	x	x	SKM 8
17	00 901 008 1	6kt-Schraube	Hex head bolt	Boulon tête hex		x	x	x	x	x	x	M 8 X 80
18	00 919 967 0	L-Stutzen	Adjustable L connection	Raccord L réglable		2	2	2	2	2	2	M 14 X 1,5
19	27 016 344 0	Hyd-Schlauch 2SN 6x380 DKOL DKOL45	Hydraulic hose 2 SN 6x380 DKOL DKOL45°	Flex. hyd. 2 SN 6x380 DKOL DKOL45°		1	1	1	1	1	1	
20	27 013 474 0	Hyd-Schlauch 2SN 6x325 DKOL DKOL45	Hyd. hose 2 SN 6 x 325 DKOL DKOL 45°	Flex. hyd. 2 SN 6x325 DKOL DKOL45°		1	1	1	1	1	1	

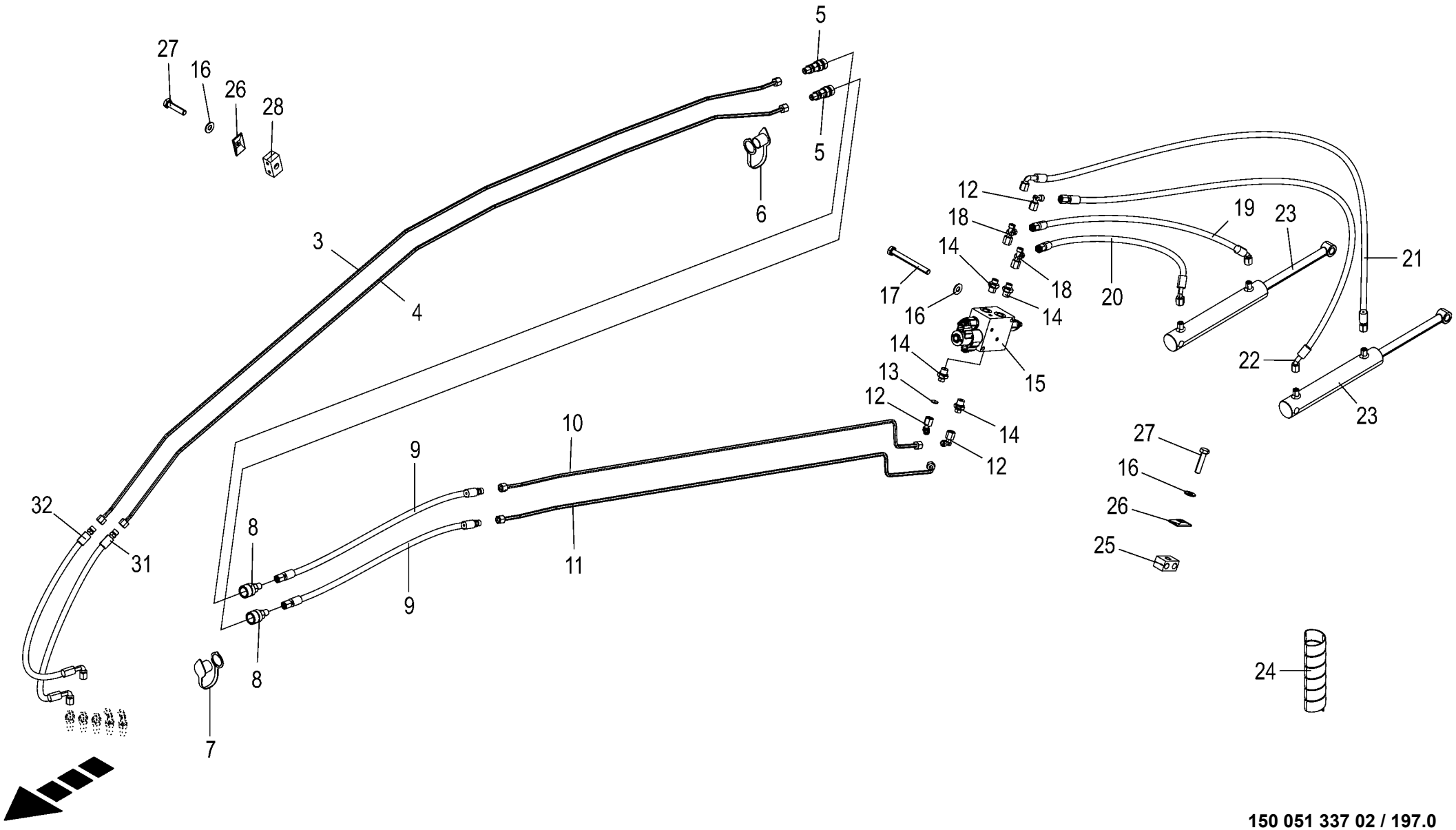

150 051 337 02 / 197.0

150 483 816 02

Hydraulik - Auswurfbogen 12/14 Reihen Hydraulics - spout 12/14 rows Système hydraulique - 12/14 rangées					1043801 -	BX2012-12	BX2012-22	BX2012-32	BX2012-35	BX2012-42	BX2012-45	150 051 337 02 150 483 816 2 197.0
Pos.	ID-Nr.	Benennung	Description	Description	Masch.-Nr-							Bemerkung/Remarks/Remarque
21	27 013 478 0	Hyd-Schlauch 2SN 6x765 DKOL DKOL90	Hyd. hose 2 SN 6 x 765 DKOL DKOL 90°	Flex. hyd. 2 SN 6x765 DKOL DKOL90°		1	1	1	1	1	1	
22	27 013 475 0	Hyd-Schlauch 2SN 6x725 DKOL DKOL45	Hyd. hose 2 SN 6x725 DKOL DKOL45°	Tuyau flex.hyd.2 SN 10x1650 DKOL DKOL45°		1	1	1	1	1	1	
23	27 024 943 0	-Kandziora	-Kandziora	-Kandziora		2	2	2	2	2	2	
	27 025 505 0	Dichtungssatz DZ20/35 - Kandziora	Gasket kit DZ20/35 -Kandziora	Jeu de joints DZ20/35 - Kandziora		2	2	2	2	2	2	
24	27 003 974 0	Spiralband -Id.-Nr.= 1m	Spiral strip -Id.-no.= 1m	Feuillards spiralé -Id.-no.= 1m		x	x	x	x	x	x	Rd. 20 / 24
25	27 007 828 0	Rohrschelle -2 Hälften	Tube clamp -2 halves	Bride -2 moitiés		3	3	3	3	3	3	Bo.= 15/15
26	00 925 134 0	Deckplatte	Cover plate	Plaque de recouvrement		7	7	7	7	7	7	
27	00 901 042 1	6kt-Schraube	Hex head bolt	Boulon tête hex		x	x	x	x	x	x	M 8 X 35
	00 901 008 1	6kt-Schraube	Hex head bolt	Boulon tête hex		x	x	x	x	x	x	M 8 X 80
28	00 925 159 0	Rohrschelle -2 Hälften	Tube clamp -2 halves	Bride -2 moitiés		6	6	6	6	6	6	Bo.= 8/8
31	27 026 837 0	Hyd-Schlauch 2SN 6x820 CEL DKOL90	Hydraulic hose 2SN 6x820	Flexible hydraulique 2SN 6x820		1	1	1	1	1	1	
32	27 020 498 0	Hyd-Schlauch 2SN 6x880 CEL	Hydraulic hose 2SN 6x880 CEL	Flexible hyd. 2SN 6x880 CEL		1	1	1	1	1	1	
		DKOL90	DKOL90	DKOL90								

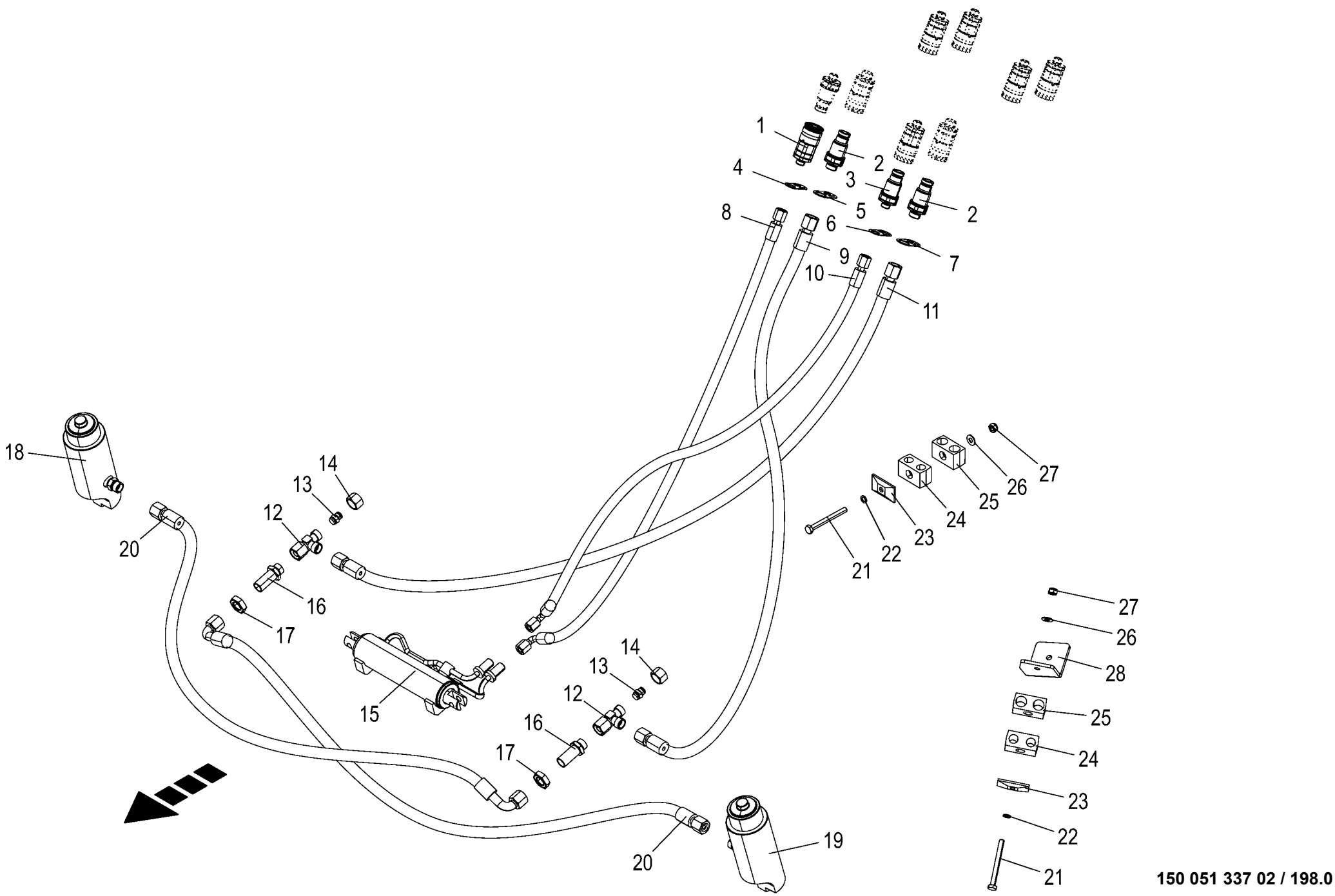

150 051 337 02 / 198.0

150 527 699 01

Hydraulik - Pendelausgleich **Hydraulics - pendulum compensation** **Système hydraulique - compensation pendulaire**					1043801 -	BX201-12	BX201-22	BX201-32	BX201-35	BX201-42	BX201-45	**150 051 337 02** 150 527 699 1 **198.0**
Pos.	ID-Nr.	Benennung	Description	Description	Masch.-Nr-							Bemerkung/Remarks/Remarque
1	27 011 805 0	Flat-Face Kuppl.-Muffe 8 L BG2 M14x1,5	Flat-Face coupling bushing L BG2 M14x1.5	Manchon d'accoupl. Flat-Face M14x1,5		1	1	1	1	1	1	
2	27 011 806 0	Flat-Face Kuppl.-Stecker 12 L BG2	Flat-Face coupling plug L BG2 M18x1.5	Raccord d'acc. Flat-Face L BG2 M18x1,5		2	2	2	2	2	2	
3	27 011 804 0	Flat-Face Kuppl.-Stecker 8 L BG2 M14x1,5	Flat-Face coupling plug L BG2 M14x1.5	Raccord d'acc. Flat-Face L BG2 M14x1,5		1	1	1	1	1	1	
4	20 227 003 1	Blech "D1"	Sheet "D1"	Tôle « D1 »		1	1	1	1	1	1	
5	20 428 124 0	Blech "C1" (M18x1,5)	Sheet "C1" (M18 x 1.5)	Tôle « C1 » (M18x1,5)		1	1	1	1	1	1	
6	20 227 004 1	Blech "D2"	Sheet "D2"	Tôle « D2 »		1	1	1	1	1	1	
7	20 428 125 0	Blech "C2" (M18x1,5)	Sheet "C2" (M18 x 1.5)	Tôle « C2 » (M18x1,5)		1	1	1	1	1	1	
8	27 012 518 0	Hyd-Schlauch 2SN 6x2220 DKOL DKOL90	Hyd. hose 2 SN 6x2220 DKOL DKOL90°	Flex. hyd. 2 SN 6x2220 DKOL DKOL90°		1	1	1	1	1	1	
9	27 014 812 0	Hyd-Schlauch 2SN 10x2140 DKOL DKOL	Hydraulic hose 2 SN 10 x 2140 DKOL DKOL	Flex. hyd. 2 SN 10x2140 DKOL DKOL		1	1	1	1	1	1	
10	27 028 254 0	Hyd-Schlauch 2SN 6x2250 DKOL DKOL90	Hydraulic hose 2SN 6x2250	Flexible hydraulique 2SN 6x2250		1	1	1	1	1	1	
11	27 028 229 0	Hyd-Schlauch 2SN 10x2550 DKOL DKOL	Hydraulic hose 2SN 10x2550	Flexible hydraulique 2SN 10x2550		1	1	1	1	1	1	
12	00 921 079 1	L-Stutzen	Adjustable L connection	Raccord L réglable		2	2	2	2	2	2	L 12
13	00 919 300 0	Verschlusskegel mit O-Ring	Locking cone w. O-ring	Cône de verouillage av.joint t		2	2	2	2	2	2	L 12
14	00 921 206 0	Überwurfmutter	Nozzle disc cap	Écrou de buse-pastille		2	2	2	2	2	2	AL 12
15	27 011 583 0	Hyd-Zylinder DZ 25/40x100/237	Hydraulic cylinder DZ 25x100/ 237	Vérin hyd. DZ 25x100/237		1	1	1	1	1	1	
	27 012 040 0	Dichtungssatz DZ25/40	Gasket set DZ25/40	Jeu de joints DZ25/40		1	1	1	1	1	1	
16	00 921 087 1	Gerade-Schottstutzen	Straight 2-way connector	Coupleur droit deux raccords		2	2	2	2	2	2	M 18 X 1,5
17	00 908 524 2	6kt-Mutter -niedrige Form	Hex nut -low form	Écrou hex -forme basse		x	x	x	x	x	x	M 18 X 1,5
18	27 025 830 0	Hyd-Zylinder EZ 55/60x44/160 rechts	Hydr. cylinder EZ 55/60x44/ 160 rh	Vérin hydraulique EZ 55/60x44/ 160 droit		1	1	1	1	1	1	
	27 017 249 0	Dichtungssatz EZ55/60	Gasket set EZ55/60	Jeu de joints EZ55/60		1	1	1	1	1	1	
19	27 025 829 0	Hyd-Zylinder EZ 55/60x44/160 links	Hydr. cylinder EZ 55/60x44/ 160 lh	Vérin hydraulique EZ 55/60x44/ 160 gauche		1	1	1	1	1	1	
	27 017 249 0	Dichtungssatz EZ55/60	Gasket set EZ55/60	Jeu de joints EZ55/60		1	1	1	1	1	1	
20	27 007 118 0	Hochdruckschlauchleitung	High pressure hose line	Conduite de tuyau haute pression		2	2	2	2	2	2	Lg.= 550
21	00 901 008 1	6kt-Schraube	Hex head bolt	Boulon tête hex		x	x	x	x	x	x	M 8 X 80
22	00 909 903 0	Sperrkantscheibe	Detent edged washer	Disque à bord d'arrêt		x	x	x	x	x	x	SKZ 8
23	00 925 134 0	Deckplatte	Cover plate	Plaque de recouvrement		2	2	2	2	2	2	
24	00 925 108 0	Rohrschelle -2 Hälften	Tube clamp -2 halves	Bride -2 moitiés		2	2	2	2	2	2	Bo.= 15/15
25	27 004 012 0	Rohrschelle -2 Hälften	Tube clamp -2 halves	Bride -2 moitiés		2	2	2	2	2	2	Bo.= 18/18
26	00 909 908 1	Sperrkantscheibe	Detent edged washer	Disque à bord d'arrêt		x	x	x	x	x	x	SKM 8

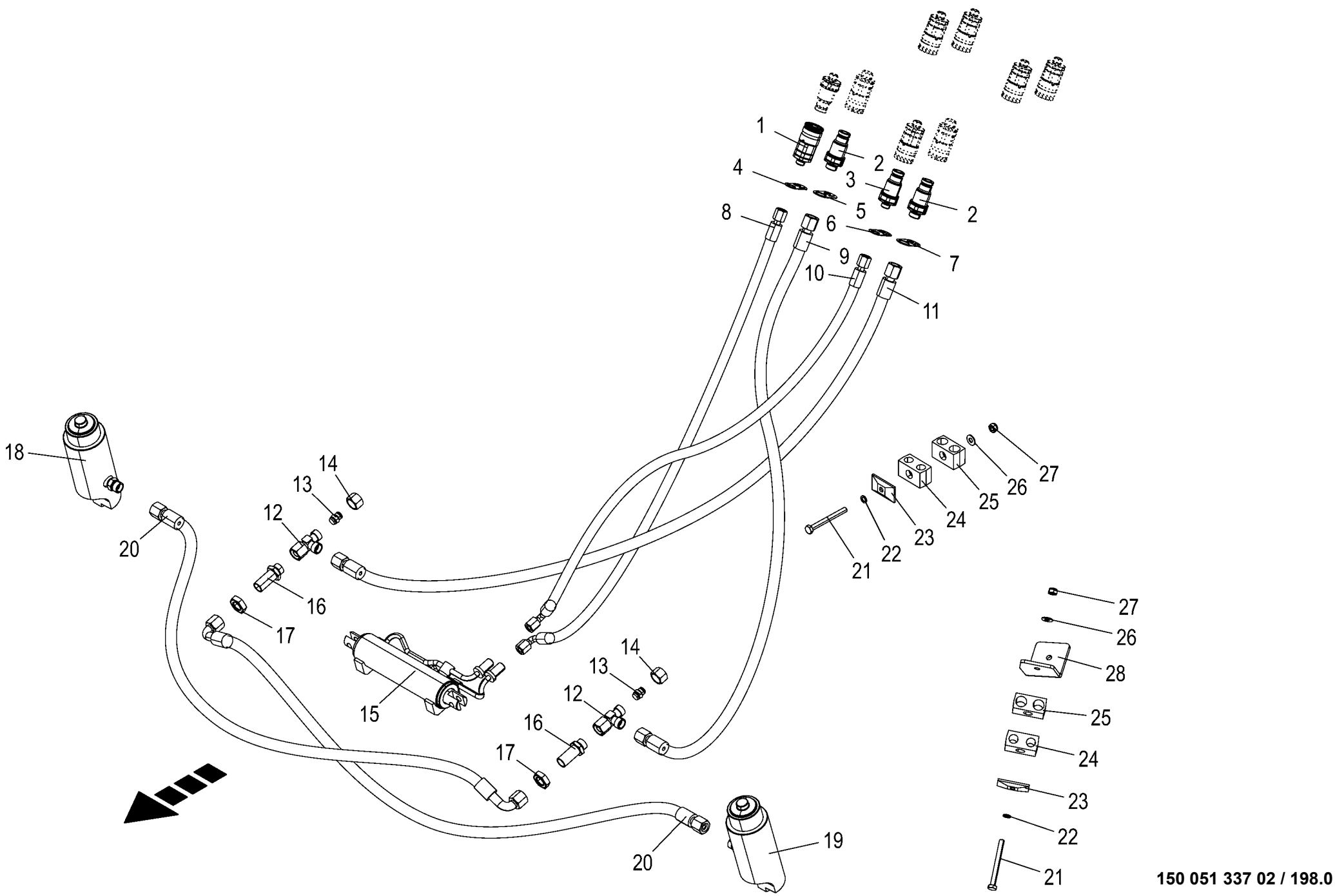

150 051 337 02 / 198.0

150 527 699 01

Hydraulik - Pendelausgleich Hydraulics - pendulum compensation Système hydraulique - compensation pendulaire					1043801 -	BX2012-12	BX2012-22	BX2012-32	BX2012-35	BX2012-42	BX2012-45	150 051 337 02 150 527 699 1 198.0
Pos.	ID-Nr.	Benennung	Description	Description	Masch.-Nr-							Bemerkung/Remarks/Remarque
27	00 908 706 0	Sicherungsmutter	Locknut	Écrou hex		x	x	x	x	x	x	M 8
28	20 223 776 0	Befestigung	Fastening	Fixation		1	1	1	1	1	1	

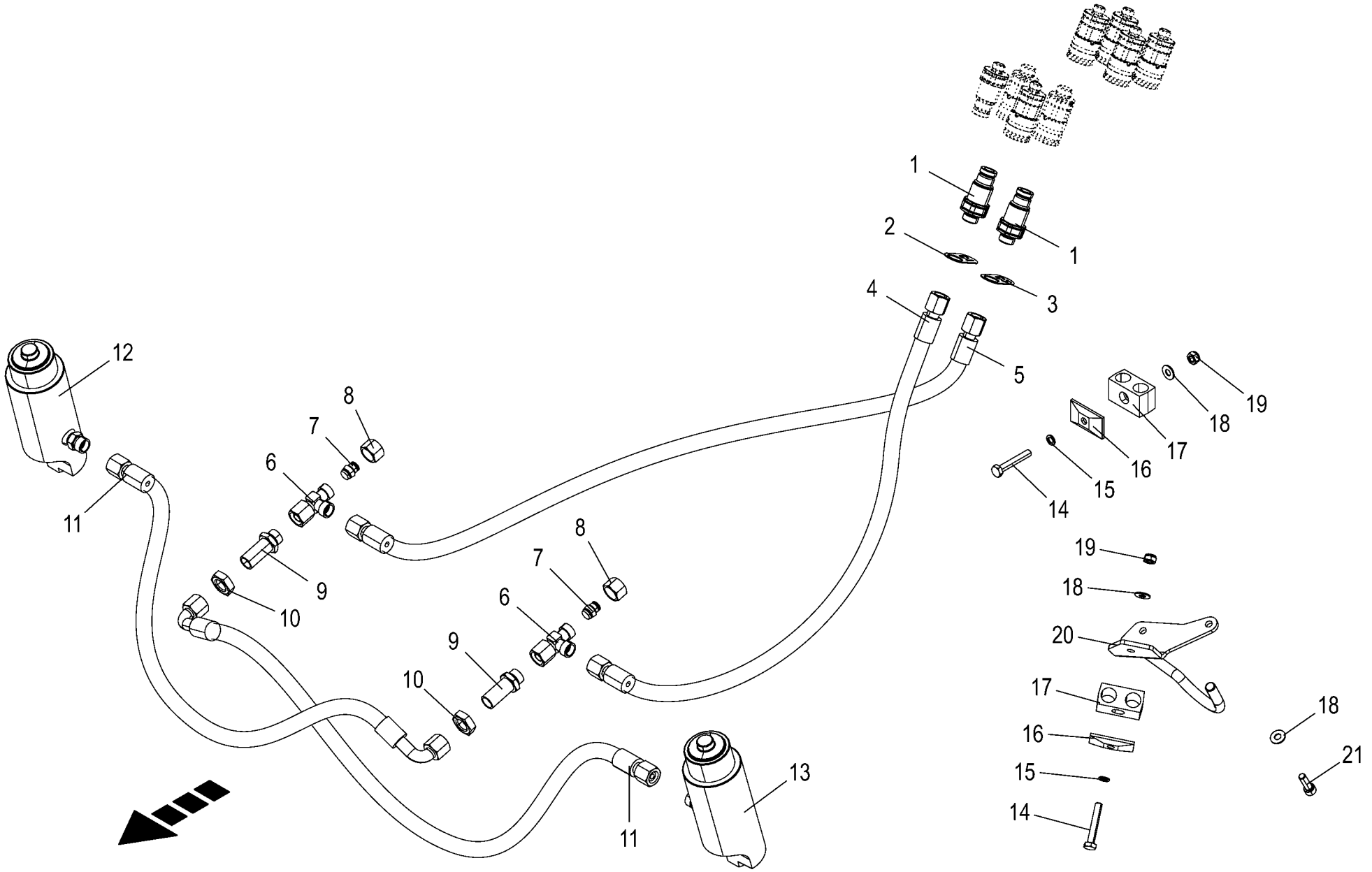

150 051 337 02 / 199.0

150 527 700 02

Hydraulik - Pendelrohr **Hydraulics - pendulum tube** **Système hydraulique - tube pendulaire**					1043801 -	BX2011-12	BX2011-22	BX2011-32	BX2011-35	BX2011-42	BX2011-45	**150 051 337 02** 150 527 700 2 **199.0**
Pos.	ID-Nr.	Benennung	Description	Description	Masch.-Nr-							Bemerkung/Remarks/Remarque
1	27 011 806 0	Flat-Face Kuppl.-Stecker 12 L BG2	Flat-Face coupling plug L BG2 M18x1.5	Raccord d'acc. Flat-Face L BG2 M18x1,5		2	2	2	2	2	2	
2	20 428 124 0	Blech "C1" (M18x1,5)	Sheet "C1" (M18 x 1.5)	Tôle « C1 » (M18x1,5)		1	1	1	1	1	1	
3	20 428 125 0	Blech "C2" (M18x1,5)	Sheet "C2" (M18 x 1.5)	Tôle « C2 » (M18x1,5)		1	1	1	1	1	1	
4	27 014 812 0	Hyd-Schlauch 2SN 10x2140 DKOL DKOL	Hydraulic hose 2 SN 10 x 2140 DKOL DKOL	Flex. hyd. 2 SN 10x2140 DKOL DKOL		1	1	1	1	1	1	
5	27 028 229 0	Hyd-Schlauch 2SN 10x2550 DKOL DKOL	Hydraulic hose 2SN 10x2550	Flexible hydraulique 2SN 10x2550		1	1	1	1	1	1	
6	00 921 079 1	L-Stutzen	Adjustable L connection	Raccord L réglable		2	2	2	2	2	2	L 12
7	00 919 300 0	Verschlusskegel mit O-Ring	Locking cone w. O-ring	Cône de verouillage av.joint t		2	2	2	2	2	2	L 12
8	00 921 206 0	Überwurfmutter	Nozzle disc cap	Écrou de buse-pastille		2	2	2	2	2	2	AL 12
9	00 921 087 1	Gerade-Schottstutzen	Straight 2-way connector	Coupleur droit deux raccords		2	2	2	2	2	2	M 18 X 1,5
10	00 908 524 2	6kt-Mutter -niedrige Form	Hex nut -low form	Écrou hex -forme basse		x	x	x	x	x	x	M 18 X 1,5
11	27 007 118 0	Hochdruckschlauchleitung	High pressure hose line	Conduite de tuyau haute pression		2	2	2	2	2	2	Lg.= 550
12	27 025 830 0	Hyd-Zylinder EZ 55/60x44/160 rechts	Hydr. cylinder EZ 55/60x44/ 160 rh	Vérin hydraulique EZ 55/60x44/ 160 droit		1	1	1	1	1	1	
	27 017 249 0	Dichtungssatz EZ55/60	Gasket set EZ55/60	Jeu de joints EZ55/60		1	1	1	1	1	1	
13	27 025 829 0	Hyd-Zylinder EZ 55/60x44/160 links	Hydr. cylinder EZ 55/60x44/ 160 lh	Vérin hydraulique EZ 55/60x44/ 160 gauche		1	1	1	1	1	1	
	27 017 249 0	Dichtungssatz EZ55/60	Gasket set EZ55/60	Jeu de joints EZ55/60		1	1	1	1	1	1	
14	00 901 423 0	6kt-Schraube	Hex head bolt	Boulon tête hex		x	x	x	x	x	x	M 8 X 50
15	00 909 903 0	Sperrkantscheibe	Detent edged washer	Disque à bord d'arrêt		x	x	x	x	x	x	SKZ 8
16	00 925 134 0	Deckplatte	Cover plate	Plaque de recouvrement		2	2	2	2	2	2	
17	27 004 012 0	Rohrschelle -2 Hälften	Tube clamp -2 halves	Bride -2 moitiés		2	2	2	2	2	2	Bo.= 18/18
18	00 909 908 1	Sperrkantscheibe	Detent edged washer	Disque à bord d'arrêt		x	x	x	x	x	x	SKM 8
19	00 908 706 0	Sicherungsmutter	Locknut	Écrou hex		x	x	x	x	x	x	M 8
20	20 421 660 0	Halter	Support	Arbre à cardans		1	1	1	1	1	1	
21	00 903 077 1	Zylinderschraube	Allen screw	Vis tête cylindrique		x	x	x	x	x	x	M 8 X 25

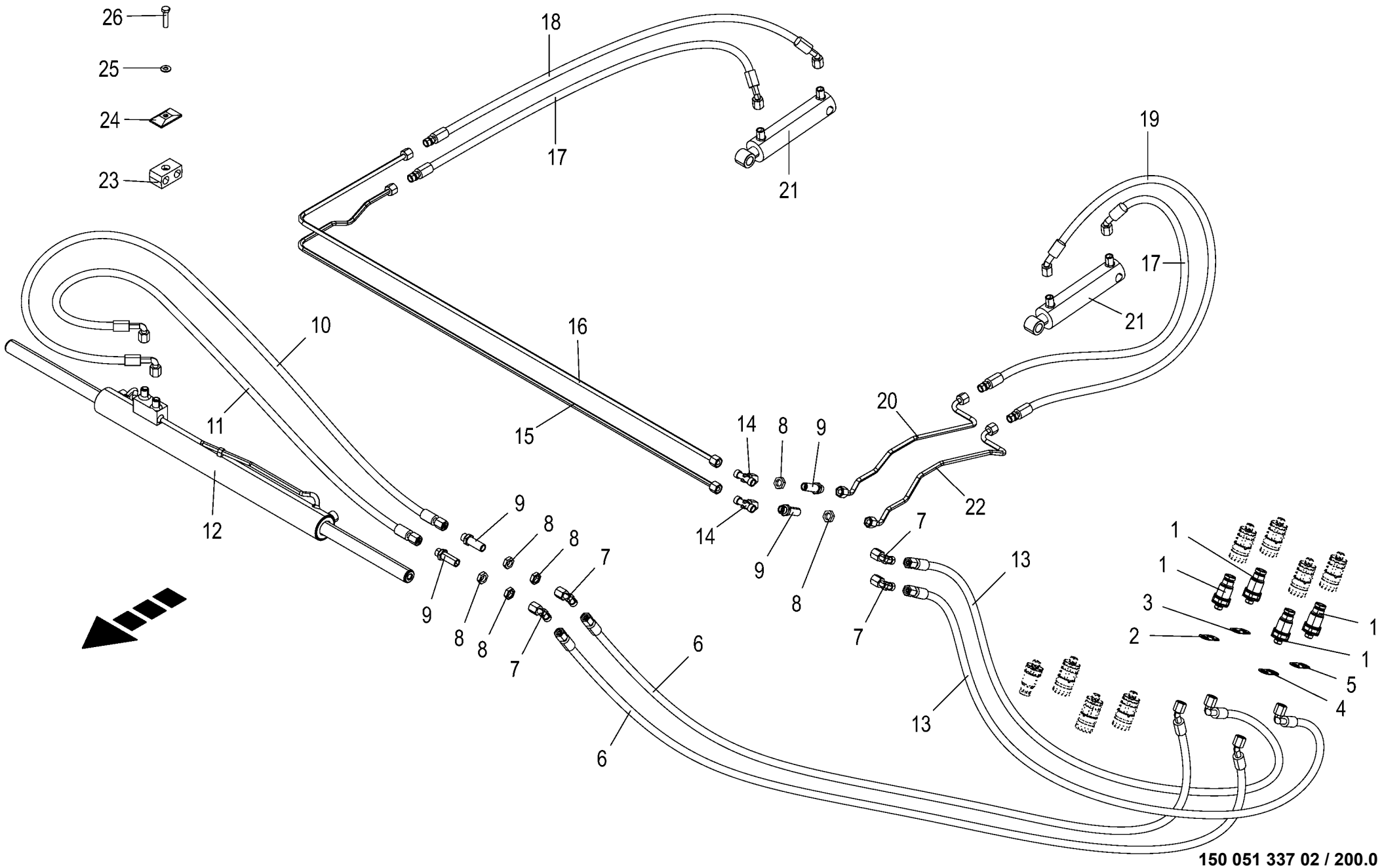

150 051 337 02 / 200.0

150 424 344 03

Hydraulik - Schleifeinrichtung **Hydraulics - grinding device** **Système hydraulique - équipement d'affûtage**					1043801 -	BX201-12	BX201-22	BX201-32	BX201-35	BX201-42	BX201-45	**150 051 337 02** 150 424 344 3 **200.0**
Pos.	ID-Nr.	Benennung	Description	Description	Masch.-Nr-							Bemerkung/Remarks/Remarque
1	27 011 804 0	Flat-Face Kuppl.-Stecker 8 L BG2 M14x1,5	Flat-Face coupling plug L BG2 M14x1.5	Raccord d'acc. Flat-Face L BG2 M14x1,5		4	4	4	4	4	4	
2	20 226 998 1	Blech "B1"	Sheet "B1"	Tôle « B1 »		1	1	1	1	1	1	
3	20 226 994 1	Blech"A1"	Sheet “A1”	Tôle"A1"		1	1	1	1	1	1	
4	20 226 999 1	Blech"B2"	Sheet “B2”	Tôle « B2 »		1	1	1	1	1	1	
5	20 226 996 1	Blech "A2"	Sheet "A2"	Tôle « A2 »		1	1	1	1	1	1	
6	27 012 305 0	Hyd-Schlauch 2SN 6x760 DKOL DKOL45	Hyd. hose 2 SN 6x760 DKOL DKOL45°	Flex. hyd. 2 SN 6x760 DKOL DKOL45°		2	2	2	2	2	2	
7	00 919 965 0	Winkelstutzen	Angle lug	Jarret tubulure		4	4	4	4	4	4	M 14 X 1,5
8	00 908 506 0	6kt-Mutter -niedrige Form	Hex nut -low form	Écrou hex -forme basse		x	x	x	x	x	x	M 14 X 1,5
9	00 919 963 0	Gerade-Schottstutzen -inkl. Gegenmutter	Straight 2-way connector - incl. locknut	Coupleur droit deux raccords - incl. contre-ecrou		4	4	4	4	4	4	L 8
10	27 012 309 0	Hyd-Schlauch 2SN 6x1160 DKOL DKOL90	Hyd. hose 2 SN 6x1160 DKOL DKOL90°	Flex. hyd. 2 SN 6x1160 DKOL DKOL90°		1	1	1	1	1	1	
11	27 012 310 0	Hyd-Schlauch 2SN 6x1120 DKOL DKOL90	Hyd. hose 2 SN 6x1120 DKOL DKOL90°	Flex. hyd. 2 SN 6x1120 DKOL DKOL90°		1	1	1	1	1	1	
12	27 008 350 3	Gleichgangzylinder DZ 25/ 40x433/1018	Synchronizing cylinder DZ 25/ 40x433	Vérin synchronisé DZ 25/ 40x433/1018		1	1	1	1	1	1	
	27 012 035 0	Dichtungssatz DZ25/40	Gasket set DZ25/40	Jeu de joints DZ25/40		1	1	1	1	1	1	
13	27 012 444 0	Hyd-Schlauch 2SN 6x730 DKOL	Hyd. hose 2 SN 6x730 DKOL	Flex. hyd. 2 SN 6x730 DKOL		2	2	2	2	2	2	
		DKOL90	DKOL90°	DKOL90°								
14	00 919 968 0	T-Stutzen	T connector	Raccord T réglable		2	2	2	2	2	2	L 8
15	20 223 695 0	Hyd.-Leitung 8 x 1,5 x 1314 1 Bogen	Hydraulic line 8 x 1,5 x 1314	Conduite hydraulique 8 x 1,5 x 1314		1	1	1	1	1	1	
16	20 223 694 0	Hyd.-Leitung 8 x 1,5 x 1354 1 Bogen	Hydraulic line 8 x 1,5 x 1354	Conduite hydraulique 8 x 1,5 x 1354		1	1	1	1	1	1	
17	27 012 315 0	Hyd-Schlauch 2SN 6x400 CEL DKOL45	Hyd. hose 2 SN 6x400 CEL DKOL45°	Flex. hyd. 2 SN 6x400 CEL DKOL45°		2	2	2	2	2	2	
18	27 012 318 0	Hyd-Schlauch 2SN 6x460 CEL DKOL45	Hyd. hose 2 SN 6x460 CEL DKOL45°	Flex. hyd. 2 SN 6x460 CEL DKOL45°		1	1	1	1	1	1	
19	27 012 314 0	Hyd-Schlauch 2SN 6x370 CEL DKOL45	Hyd. hose 2 SN 6x370 CEL DKOL45°	Flex. hyd. 2 SN 6x370 CEL DKOL45°		1	1	1	1	1	1	
20	20 422 824 0	Hyd.-Leitung 8 x 1,5 x 497 7 Bögen	Hydraulic line 8 x 1,5 x 497	Conduite hydraulique 8 x 1,5 x 497		1	1	1	1	1	1	
21	27 007 863 0	Hyd-Zylinder DZ 20/35x90/195	Hydraulic cylinder DZ 20/ 35x90/195	Vérin hyd. DZ 20/35x90/195		2	2	2	2	2	2	
	27 008 261 0	Dichtungssatz	Sealing set	Jeu de joints		2	2	2	2	2	2	Dz 20/35

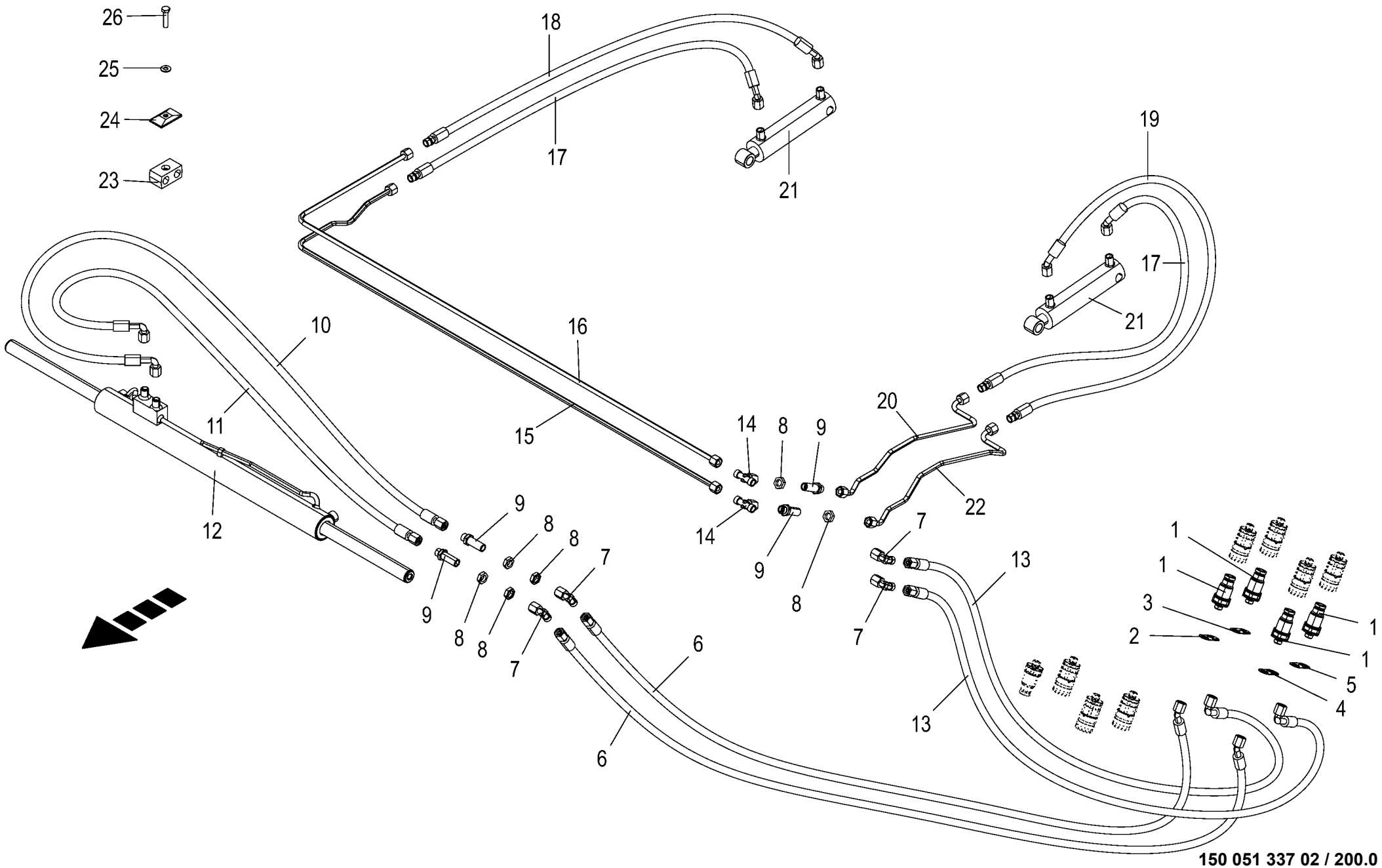

150 051 337 02 / 200.0

150 424 344 03

Hydraulik - Schleifeinrichtung Hydraulics - grinding device Système hydraulique - équipement d'affûtage					1043801 -	BX2012-12	BX2012-22	BX2012-32	BX2012-35	BX2012-42	BX2012-45	150 051 337 02 150 424 344 3 200.0
Pos.	ID-Nr.	Benennung	Description	Description	Masch.-Nr-							Bemerkung/Remarks/Remarque
22	20 422 827 0	Hyd.-Leitung 8 x 1,5 x 508 8 Bögen	Hydraulic line 8 x 1,5 x 508	Conduite hydraulique 8 x 1,5 x 508		1	1	1	1	1	1	
23	27 007 828 0	Rohrschelle -2 Hälften	Tube clamp -2 halves	Bride -2 moitiés		1	1	1	1	1	1	Bo.= 15/15
	00 925 159 0	Rohrschelle -2 Hälften	Tube clamp -2 halves	Bride -2 moitiés		3	3	3	3	3	3	Bo.= 8/8
24	00 925 134 0	Deckplatte	Cover plate	Plaque de recouvrement		4	4	4	4	4	4	
25	00 909 908 1	Sperrkantscheibe	Detent edged washer	Disque à bord d'arrêt		x	x	x	x	x	x	SKM 8
26	00 900 201 0	6kt-Schraube	Hex head bolt	Boulon tête hex		x	x	x	x	x	x	M 8 X 35

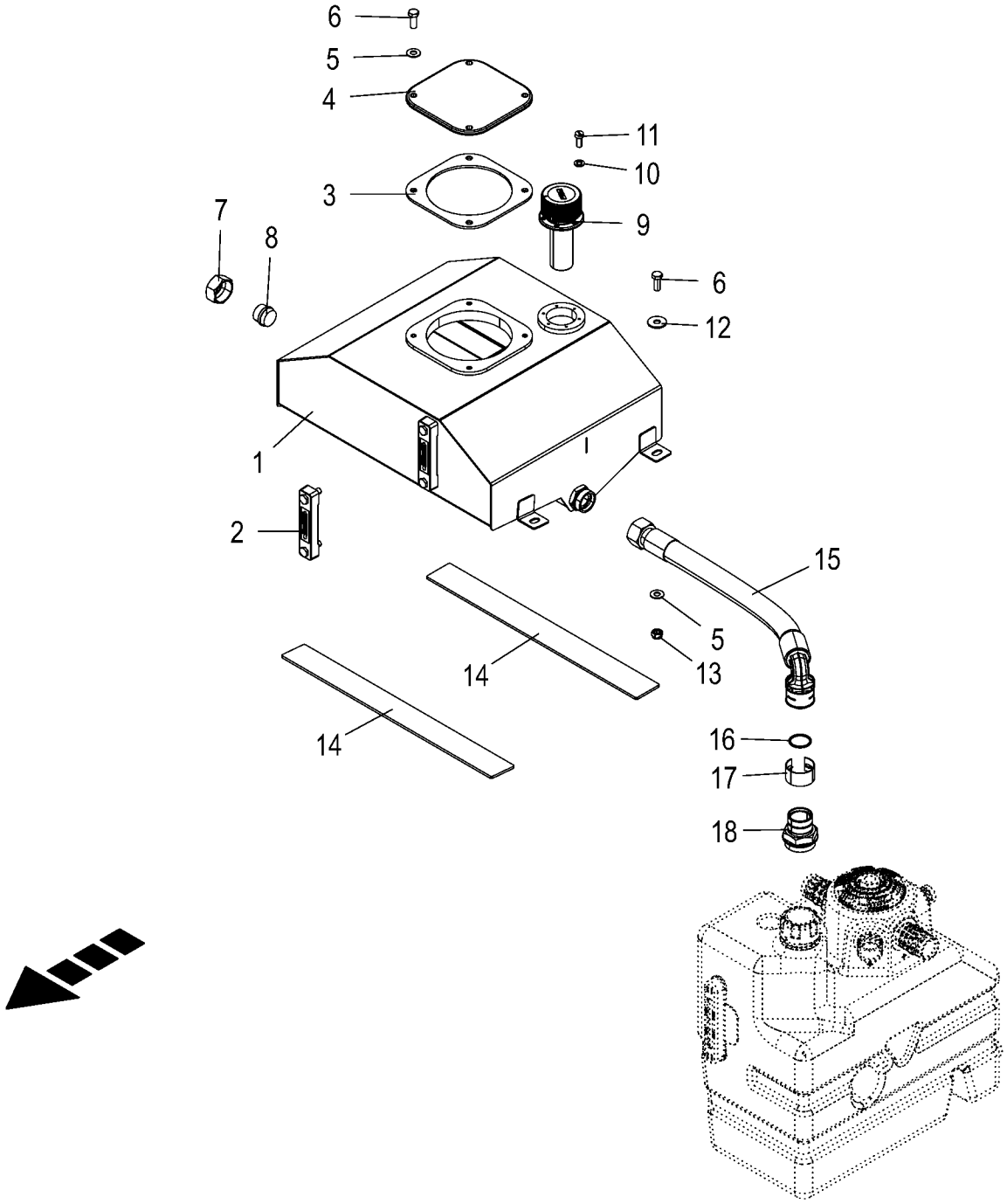
6
5
4
11
10
3
9
7
8
6
12
1
2
15
5
13
14
14
16
17
18

Hydraulik - Zusatztank Hydraulics - additional tank Système hydraulique - réservoir supplémentaire					1043801 -	BX2011-12	BX2011-22	BX2011-32	BX2011-35	BX2011-42	BX2011-45	150 051 337 02 150 527 695 1 201.0
Pos.	ID-Nr.	Benennung	Description	Description	Masch.-Nr-							Bemerkung/Remarks/Remarque
1	20 227 650 1	Hydraulikzusatztank - Edelstahl-	Additional hydraulic tank	Réservoir hydraulique supplémentaire		1	1	1	1	1	1	
2	00 940 029 1	Ölstandsanzeiger	Oil level indicator	Indicateur niveau d'huile		1	1	1	1	1	1	
3	20 027 263 0	Dichtung	Gasket	Joint		1	1	1	1	1	1	
4	20 027 857 0	Tankdeckel	Tank cap	Bouchon de réservoir		1	1	1	1	1	1	
5	00 909 910 1	Sperrkantscheibe	Detent edged washer	Disque à bord d'arrêt		x	x	x	x	x	x	SKM 12
6	00 900 656 0	6kt-Schraube	Hex head bolt	Boulon tête hex		x	x	x	x	x	x	M 12 X 30
7	00 920 806 0	Überwurfmutter	Nozzle disc cap	Écrou de buse-pastille		1	1	1	1	1	1	AL 35
8	90 001 214 0	Verschlußkegel mit O-Ring L 35 A3G	Locking cone with o-ring seal L 35 A3G	Cône de ver. avec joint torique L 35 A3G		1	1	1	1	1	1	
9	00 219 169 0	Einfüllstutzen	Filler neck	Tubulure de remplissage		1	1	1	1	1	1	
10	00 910 500 1	Scheibe	Washer	Rondelle		x	x	x	x	x	x	5,3 X 10 X 1
11	00 903 652 0	Zylinderschraube	Allen screw	Vis tête cylindrique		x	x	x	x	x	x	M 5 X 12
12	00 910 609 0	Scheibe	Washer	Rondelle		x	x	x	x	x	x	13 X 37 X 3
13	00 908 701 0	Sicherungsmutter	Locknut	Écrou hex		x	x	x	x	x	x	M 12
14	20 227 827 0	Unterlage	Surface	Base		2	2	2	2	2	2	
15	27 026 806 0	Hyd-Schlauch SG 32x590 DKOL QC 2BG90	Hydr hose SG 32x590 DKOL QC 2BG90	Flexible hydraulique SG 32x590		1	1	1	1	1	1	
16	90 003 612 0	O-Ring 37,69 x 3,53	O-ring seal 37.69 x 3.53	Joint torique 37,69 x 3,53		1	1	1	1	1	1	
17	27 021 172 0	Sicherungsring Quick-Connect BG2	Retaining ring Quick-Connect BG2	Bague d'arrêt Quick-Connect BG2		1	1	1	1	1	1	
18	27 022 337 0	Adapter Zusatztank	Adapter additional tank	Adaptateur réservoir suppl.		1	1	1	1	1	1	

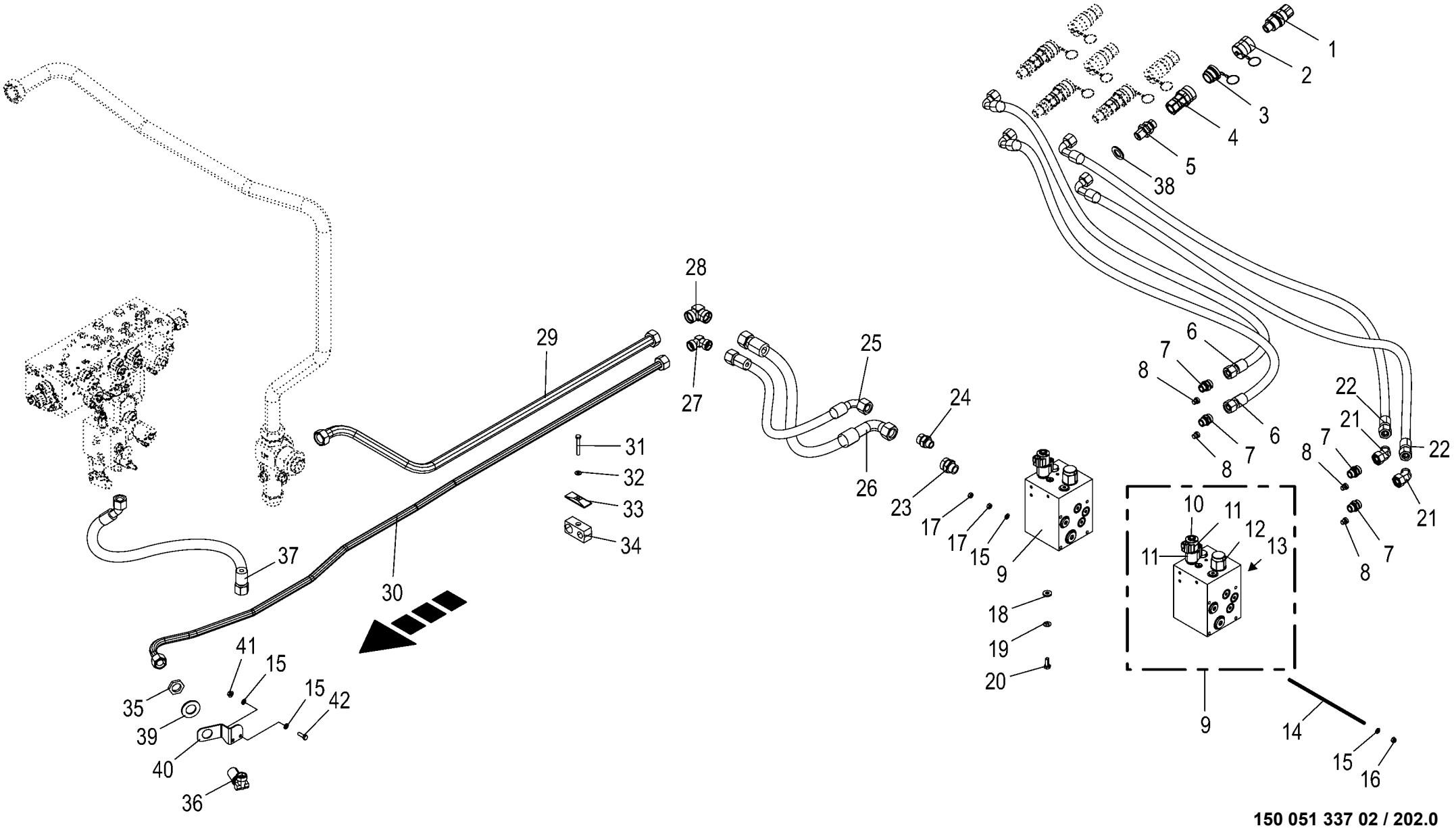

150 051 337 02 / 202.0

150 527 714 02

Hydraulik - Zusatzanschluss hinten Hydraulics - additional connection rear Système hydraulique - raccord supplémentaire arrière					1043801 -	BX2012-12	BX2012-22	BX2012-32	BX2012-35	BX2012-42	BX2012-45	150 051 337 02 150 527 714 2 202.0
Pos.	ID-Nr.	Benennung	Description	Description	Masch.-Nr-							Bemerkung/Remarks/Remarque
1	27 016 882 0	Flat-Face Kuppl.-Stecker S BG3 G 3/4"	Screw coupling plug L BG3 G 3/ 4"	Con. du raccord à visser L BG3 G 3/4"		4	4	4	4	4	4	
2	27 016 884 0	Staubschutz-Schraubstecker BG3	Dust guard screw plug BG3	Fiche à visser de prot. ctre pouss. BG3		4	4	4	4	4	4	
3	27 016 885 0	Staubschutz-Schraubmuffe BG3	Dust guard screw sleeve BG3	Manchon vissé prot.contre poussièreBG3		4	4	4	4	4	4	
4	27 016 883 0	Flat-Face Kuppl.-Muffe S BG3 G 3/4"	Screw coupling plug sleeve L BG3 G 3/4"	Man. de cap. de prot.L BG3 G 3/4"		4	4	4	4	4	4	
5	90 003 001 0	Schott-Einschraubversch. G3/ 4" L 18 Zn8	Bulkhead screw-in connec. G3/ 4" L 18 A3G	Assem. vissé de cloison G3/4" L 18 A3G		4	4	4	4	4	4	
6	27 000 331 0	Hochdruckschlauchleitung	High pressure hose line	Conduite de tuyau haute pression		2	2	2	2	2	2	Lg.= 720
7	00 921 174 1	Einschraubstutzen	Male connector	Raccord filet		4	4	4	4	4	4	L 18
8	90 002 940 0	Verschlußschraube I-6kt M12x1, 5 E A3G	Locking screw hexag. bush. M12x1.5 E A3G	Vis obtu. six pans creux M12x1,5 E A3G		4	4	4	4	4	4	
9	27 007 720 4	Steuerblock Option DW	Control block option double- acting	Bloc de commande option DE		2	2	2	2	2	2	
10	27 016 183 0	Wegeventil Einsatz 4/3 Schieber	Direct. valve ins. 4/3 slide electr.	Distributeur insert. barre 4/ 3 élect		2	2	2	2	2	2	
		ELEK.S/W	S/W	nr								
	27 014 747 0	Dichtungssatz BG08 SK08- 4N-MMM	Gasket set BG08 SK08- 4N-MMM	Jeu de joints BG08 SK08- 4N-MMM		2	2	2	2	2	2	
11	27 012 917 0	Spule 24V S/W DT-Stecker	Coil 24V 1	Bobine 24V 1		4	4	4	4	4	4	
12	27 016 184 0	Wegeventil Einsatz 4/3 Schieber	Directional valve insert 4/3 slide	Distributeur insertion barre 4/3		2	2	2	2	2	2	
	27 016 185 0	Dichtungssatz BG 16 - 6-port	Gasket set BG 16 - 6-port	Jeu de joints BG 16 - 6-port		2	2	2	2	2	2	
13	27 016 186 0	Stromregelventil FR12-23	Flow control valve FR12-23	Limiteur de débit FR12-23		2	2	2	2	2	2	
	27 016 187 0	Dichtungssatz SK12-2N-M	Gasket set SK12-2N-M	Jeu de joints SK12-2N-M		2	2	2	2	2	2	
14	20 228 159 0	Gewindestange M8x310 ZLÜ Form B	Threaded rod M8x310 DT form B	Tige filetée M8x310 DT forme B		4	4	4	4	4	4	
15	00 910 413 0	Scheibe	Washer	Rondelle		x	x	x	x	x	x	8,4 X 17 X 1,6
16	00 908 706 0	Sicherungsmutter	Locknut	Écrou hex		x	x	x	x	x	x	M 8
17	00 908 210 0	6kt-Mutter	Hex nut	Écrou hex		x	x	x	x	x	x	M 8
18	00 910 361 1	Scheibe	Washer	Rondelle		x	x	x	x	x	x	10,5 X 25 X 4
19	00 909 909 1	Sperrkantscheibe	Detent edged washer	Disque à bord d'arrêt		x	x	x	x	x	x	SKM 10
20	00 900 636 0	6kt-Schraube	Hex head bolt	Boulon tête hex		x	x	x	x	x	x	M 10 X 25
21	90 001 524 0	Winkelstutzen -45°	Angle lug -45°	Jarret tubulure -45°		2	2	2	2	2	2	M 26 X 1,5
22	27 015 141 0	Hyd-Schlauch 2SN 16x670 DKOL DKOL90	Hyd. hose 2 SN 16x670 DKOL DKOL90°	Flexible hyd. 2 SN 16x670 DKOL DKOL90°		2	2	2	2	2	2	
23	00 919 670 0	Einschraubstutzen	Male connector	Raccord filet		1	1	1	1	1	1	M 36 X 2 / M 27 X 2
24	90 001 609 0	Einschraubstutzen	Male connector	Raccord filet		1	1	1	1	1	1	M 30 X 2 / M 22 X 1,5

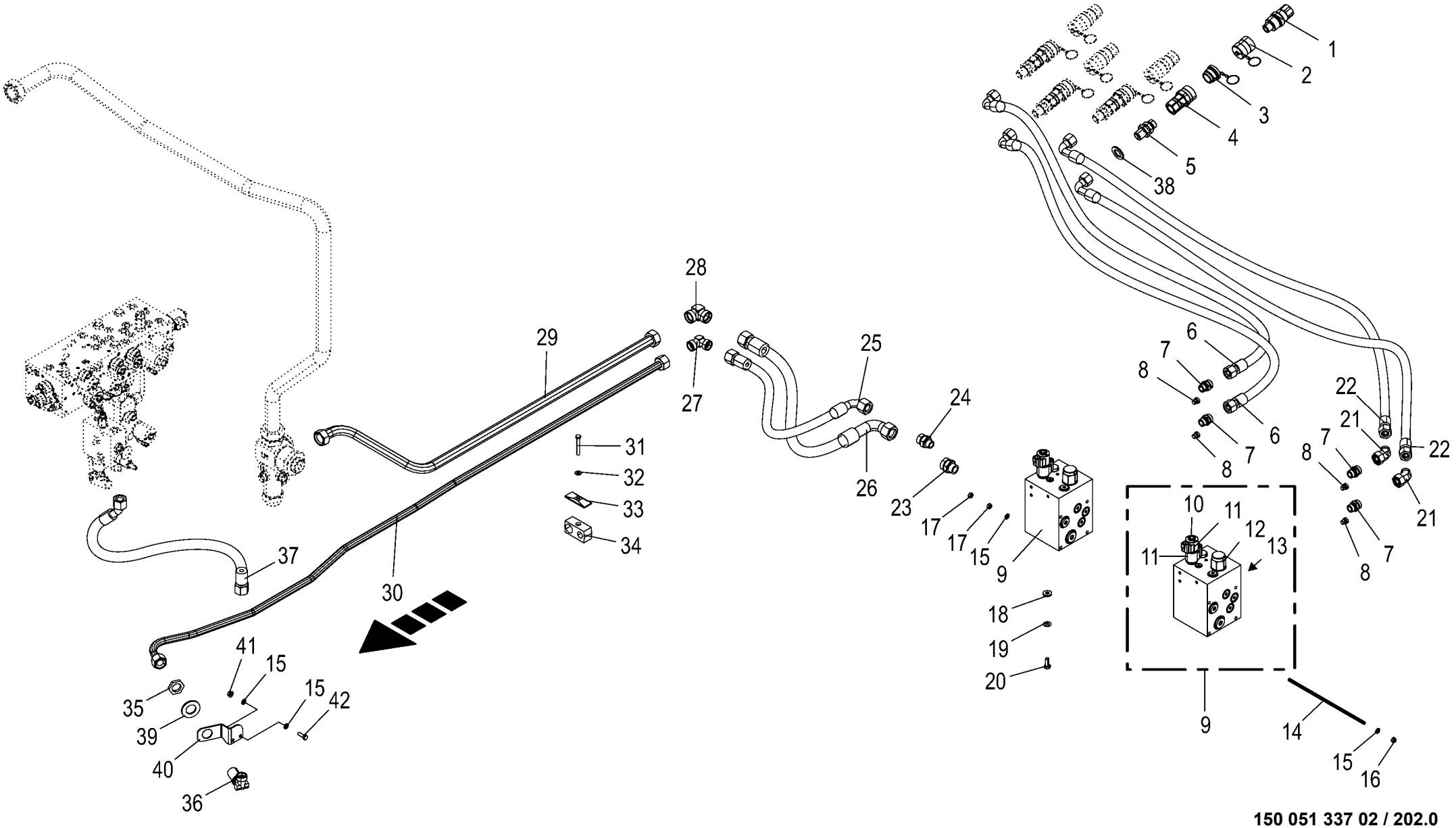

150 051 337 02 / 202.0

150 527 714 02

Hydraulik - Zusatzanschluss hinten
Hydraulics - additional connection rear
Système hydraulique - raccord supplémentaire arrière

1043801 -

150 051 337 02

150 527 714 2 **202.0**

Pos.	ID-Nr.	Benennung	Description	Description	Masch.-Nr-	BX2011-12	BX2011-22	BX2011-32	BX2011-35	BX2011-42	BX2011-45	Bemerkung/Remarks/Remarque
25	27 015 142 0	Hyd-Schlauch 4SH 16x710 DKOS DKOS90	Hyd. hose 4 SH 16x710 DKOS DKOS90°	Flexible hyd. 4 SH 16x710 DKOS DKOS90°		1	1	1	1	1	1	
26	27 025 717 0	Hyd-Schlauch 1SN 25x750 DKOL DKOL90	Hydr. hose 1SN 25x750 DKOL DKOL90	Flexible hyd. 1SN 25x750 DKOL DKOL90		1	1	1	1	1	1	
27	90 002 106 0	Winkelverbindungsstutzen S 20 Zn8	Elbow connecting piece S 20 Zn8	Manchon de raccord angulaire S 20 Zn8		1	1	1	1	1	1	
28	90 002 405 0	Winkelverbindungsstutzen L 28	Elbow connecting piece L 28	Manchon de raccord angulaire L 28		1	1	1	1	1	1	
29	20 626 635 0	Hyd.-Leitung 28 x 1,5 x 1297 2 Bögen	Hydraulic line 28 x 1,5 x 1297	cond hyd. 28 x 1,5 x 1285 2 coudes		1	1	1	1	1	1	
30	20 626 636 0	Hyd.-Leitung 20 x 2 x 2200 7 Bögen	Hydr. line 20 x 2 x 2200 7 bows	cond hyd. 20 x 2 x 2200 7 coudes		1	1	1	1	1	1	
31	00 901 425 0	6kt-Schraube	Hex head bolt	Boulon tête hex		x	x	x	x	x	x	M 8 X 60
32	00 909 908 1	Sperrkantscheibe	Detent edged washer	Disque à bord d'arrêt		x	x	x	x	x	x	SKM 8
33	27 007 549 0	Deckplatte	Cover plate	Plaque de recouvrement		1	1	1	1	1	1	
34	27 023 213 0	Rohrschelle-Paar 28/20 M8	Pipe clamp pair 28/20 M8	Paire de colliers 28/20 M8		1	1	1	1	1	1	
35	00 908 501 0	6kt-Mutter	Hex nut	Écrou hex		x	x	x	x	x	x	M 30 X 2,0
36	00 919 901 0	Winkel-Schottstutzen	Angle bulkhead union	Raccord de cloison angulaire		1	1	1	1	1	1	S 20
37	27 026 281 0	Hyd-Schlauch 4SH 16x580 DKOS DKOS45	Hydr hose 4SH 16x580 DKOS DKOS45	Flexible hydraul. 4SH 16x580 DKOS DKOS45		1	1	1	1	1	1	
38	00 910 514 1	Scheibe	Washer	Rondelle		x	x	x	x	x	x	26 X 44 X 4
39	00 910 515 2	Scheibe	Washer	Rondelle		x	x	x	x	x	x	31 X 56 X 4
40	20 628 793 0	Halter Option DW				1	1	1	1	1	1	
41	90 003 503 0	6kt-Mutter m. Flansch & Sperrk M8 Zn8	Hex. nut + flange&detent edg M8	Écrou hex + bride&pièce d'arr M8		x	x	x	x	x	x	
42	00 900 616 0	6kt-Schraube	Hex head bolt	Boulon tête hex		x	x	x	x	x	x	M 8 X 25

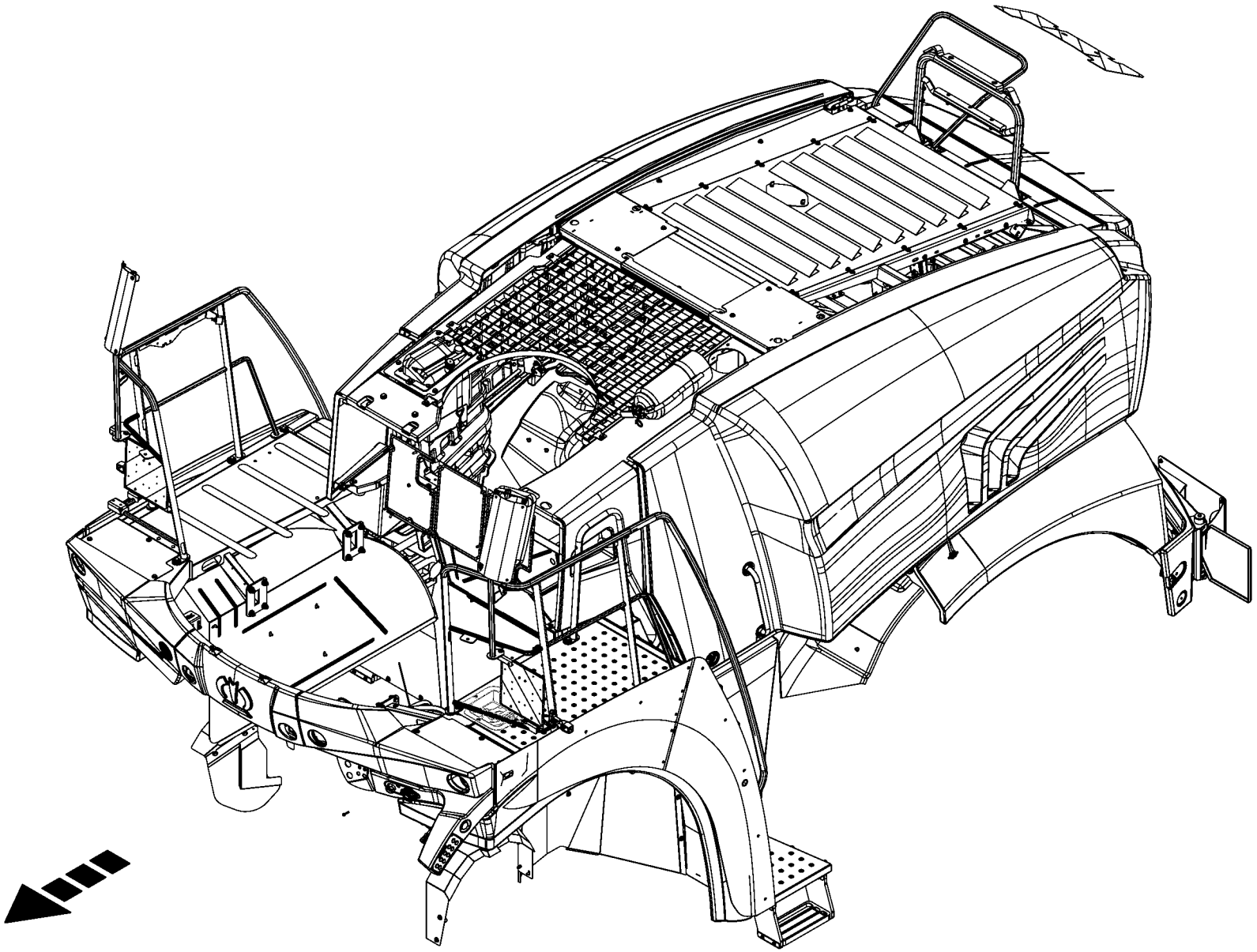

-----VERKLEIDUNG -----PANEL -----HABILLAGE					1043801 -	BX2012	BX2012-22	BX2012-32	BX2012-35	BX2012-42	BX2012-45	150 051 337 02 150 527 868 1 203.0
Pos.	ID-Nr.	Benennung	Description	Description	Masch.-Nr-							Bemerkung/Remarks/Remarque
1						.	.	.	.	.	.	

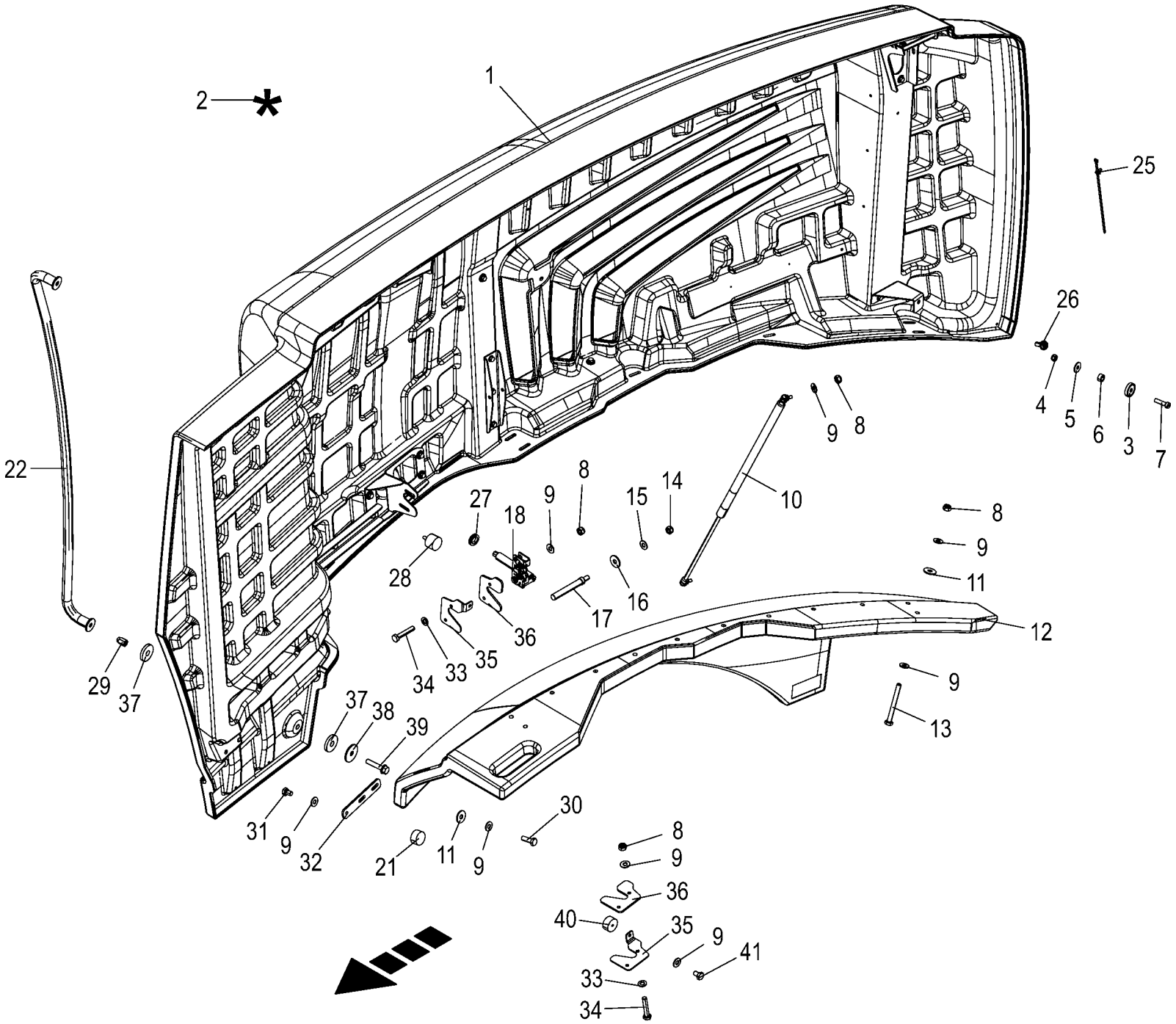

150 051 337 02 / 204.0

150 518 743 02

Seitenhaube **Side hood** **Capot latéral**					1043801 -	BX2011-12	BX2011-22	BX2011-32	BX2011-35	BX2011-42	BX2011-45	**150 051 337 02** 150 518 743 2 **204.0**
Pos.	ID-Nr.	Benennung	Description	Description	Masch.-Nr-							Bemerkung/Remarks/Remarque
1	20 621 181 2	Seitenhaube rechts				1	1	1	1	1	1	
	20 621 180 2	Seitenhaube links				1	1	1	1	1	1	
2	27 006 397 0	Reparatursatz für Kunststoff -grün	Repairing set for plastics - green	Kit de réparation pour plastiq -vert		x	x	x	x	x	x	GFK
	00 940 375 0	Reparatursatz für Kunststoff -beige	Repairing set for plastics - beige	Kit de réparation pour plastiq -beige		x	x	x	x	x	x	GFK
3	27 013 704 0	Magnet Ø40 H=8mm Bohrung 5,5mm	Magnet Ø40 H 8.0mm bore hole 5.5mm	Aimant Ø40 H 8,0 mm alésage 5,5 mm		2	2	2	2	2	2	
4	00 908 702 0	Sicherungsmutter	Locknut	Écrou hex		x	x	x	x	x	x	M 5
5	00 910 365 0	Scheibe	Washer	Rondelle		x	x	x	x	x	x	5,3 X 15 X 1
6	20 229 512 1	Hülse	Sleeve	Douille		2	2	2	2	2	2	
7	00 903 747 1	Zylinderschraube	Allen screw	Vis tête cylindrique		x	x	x	x	x	x	M 5 X 20
8	00 908 706 0	Sicherungsmutter	Locknut	Écrou hex		x	x	x	x	x	x	M 8
9	00 909 908 1	Sperrkantscheibe	Detent edged washer	Disque à bord d'arrêt		x	x	x	x	x	x	SKM 8
10	27 027 719 0	Gasfeder 920/280 850N	Gas spring 920/280 850N	Ressort à gaz 920/280 850N		4	4	4	4	4	4	
11	00 910 603 0	Scheibe	Washer	Rondelle		x	x	x	x	x	x	8,4 X 24 X 2
12	20 222 023 5	Kotflügel rechts	Mudguard right	Aile droite		1	1	1	1	1	1	
	20 222 020 4	Kotflügel links	Mudguard left	Aile gauche		1	1	1	1	1	1	
13	00 901 008 1	6kt-Schraube	Hex head bolt	Boulon tête hex		x	x	x	x	x	x	M 8 X 80
14	00 908 701 0	Sicherungsmutter	Locknut	Écrou hex		x	x	x	x	x	x	M 12
15	00 909 910 1	Sperrkantscheibe	Detent edged washer	Disque à bord d'arrêt		x	x	x	x	x	x	SKM 12
16	00 910 349 0	Scheibe	Washer	Rondelle		x	x	x	x	x	x	13 X 37 X 3
17	20 424 699 0	Schließbolzen Zn8 Rd 20	Locking bolt Rd 20 Zn8	Boulon de fermeture Rd 20 Zn8		2	2	2	2	2	2	
18	27 019 382 0	Drehfallenschloß	Rotary catch lock	Serrure de loquet tournant		2	2	2	2	2	2	
21	27 013 691 0	Gummipuffer Rd 40 x 20 M8	Rubber buffer Rd 40 x 20 M8	Tampon de caoutchouc Rd 40 x 20 M8		2	2	2	2	2	2	
22	20 624 621 0	Handlauf rechts m. Einziehm.				1	1	1	1	1	1	
	20 621 084 0	Handlauf	Handrail	Main courante		1	1	1	1	1	1	
25	20 086 200 0	Befestigungsbinder 4,6x300	Fixing tie 4,6x300 Fir tree base sw	Lanière de fixation 4,6x300 Pied sapin		x	x	x	x	x	x	
26	90 003 689 0	Lamellenfuß Flachk.-Flan.-Schr. f. Kunst. Tor 4,5x16	Flat head flan scr f plastic Torx 4.5x16	Vis à brides à tête plate Torx 4,5x16		x	x	x	x	x	x	
27	20 087 423 0	Kabelführungstülle 23mm	Grommet 23mm	Passe-câble 23mm 3mm en tôle		2	2	2	2	2	2	
28	00 924 263 0	Gummipuffer	Rubber pad	Tampon en caoutchouc		1	1	1	1	1	1	Rd. 40 X 28 / M 8
29	90 002 522 0	6kt-Blindnietmutter M8x18 Senkkopf Zn8	Hexagon blind rivet nut M8x18 2 Zn8	Écrou borgne à six pans M8x18 2 Zn8		x	x	x	x	x	x	
30	00 900 616 0	6kt-Schraube	Hex head bolt	Boulon tête hex		x	x	x	x	x	x	M 8 X 25
31	00 900 253 1	6kt-Schraube	Hex head bolt	Boulon tête hex		x	x	x	x	x	x	M 8 X 12
32	20 622 976 1	Halter Gummipuffer Bl 5 x30x170	Holder rubber buffer	Support tampon en caoutchouc		1	1	1	1	1	1	

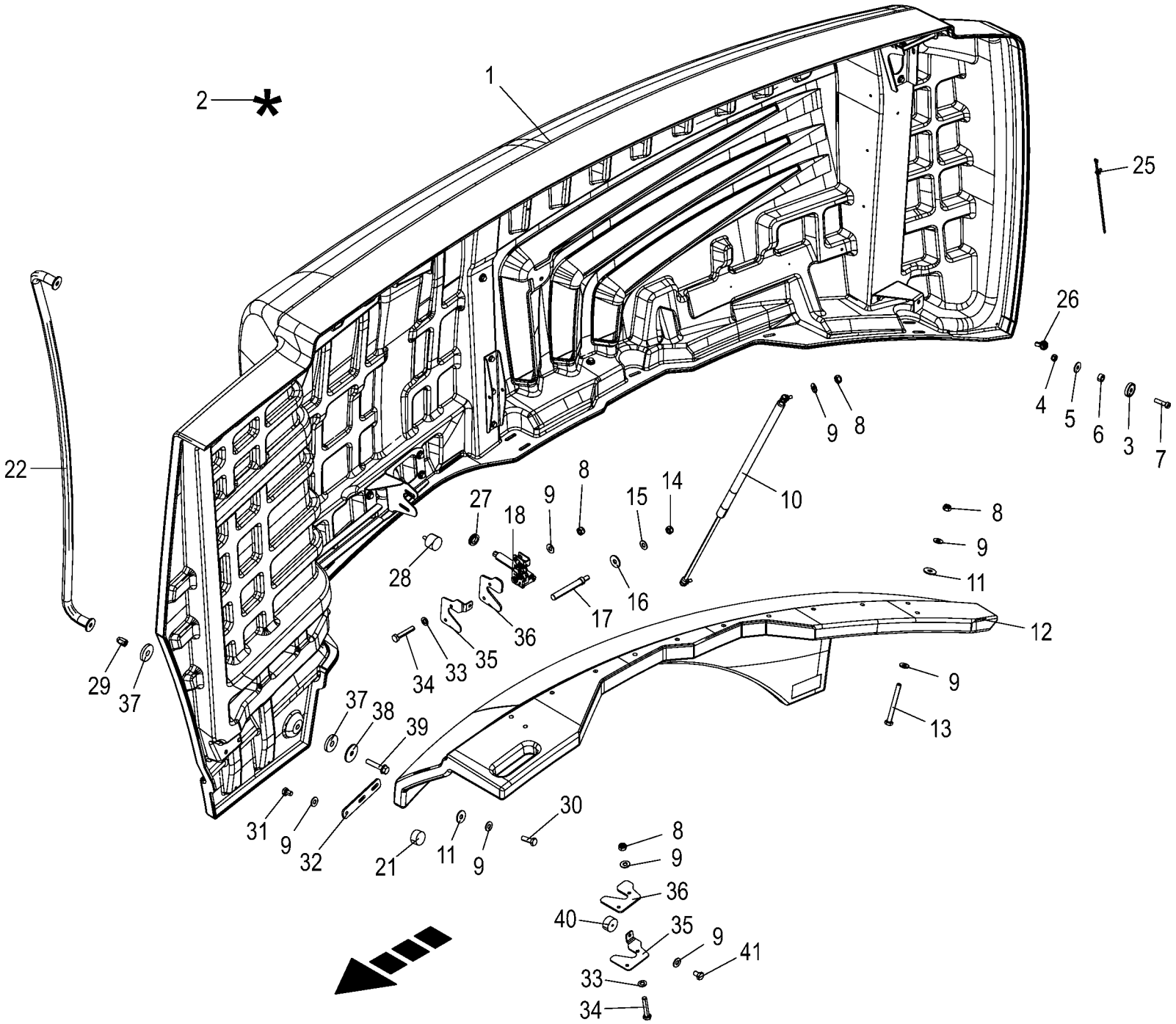

150 051 337 02 / 204.0

150 518 743 02

Seitenhaube **Side hood** **Capot latéral**					1043801 -	BX201-12	BX201-22	BX201-32	BX201-35	BX201-42	BX201-45	**150 051 337 02** 150 518 743 2 **204.0**
Pos.	ID-Nr.	Benennung	Description	Description	Masch.-Nr-							Bemerkung/Remarks/Remarque
33	00 910 413 0	Scheibe	Washer	Rondelle		x	x	x	x	x	x	8,4 X 17 X 1,6
34	00 901 422 0	6kt-Schraube	Hex head bolt	Boulon tête hex		x	x	x	x	x	x	M 8 X 45
35	20 628 814 1	Klemmblech				2	2	2	2	2	2	
36	20 628 813 0	Gleitelement				2	2	2	2	2	2	
37	00 940 287 0	Scheibe	Washer	Rondelle		x	x	x	x	x	x	11 X 34 X 5
38	00 910 604 0	Scheibe	Washer	Rondelle		x	x	x	x	x	x	9 X 36 X 2,5
39	90 003 483 0	6kt-Schraube m.Flansch&Sperr M8 x 40	Hex head screw fla & de ed wa M8 x 40	Vis 6 pans + bride+rond. d'arrêt M8x40		x	x	x	x	x	x	
40	27 013 691 0	Gummipuffer Rd 40 x 20 M8	Rubber buffer Rd 40 x 20 M8	Tampon de caoutchouc Rd 40 x 20 M8		1	1	1	1	1	1	
41	00 900 253 1	6kt-Schraube	Hex head bolt	Boulon tête hex		x	x	x	x	x	x	M 8 X 12

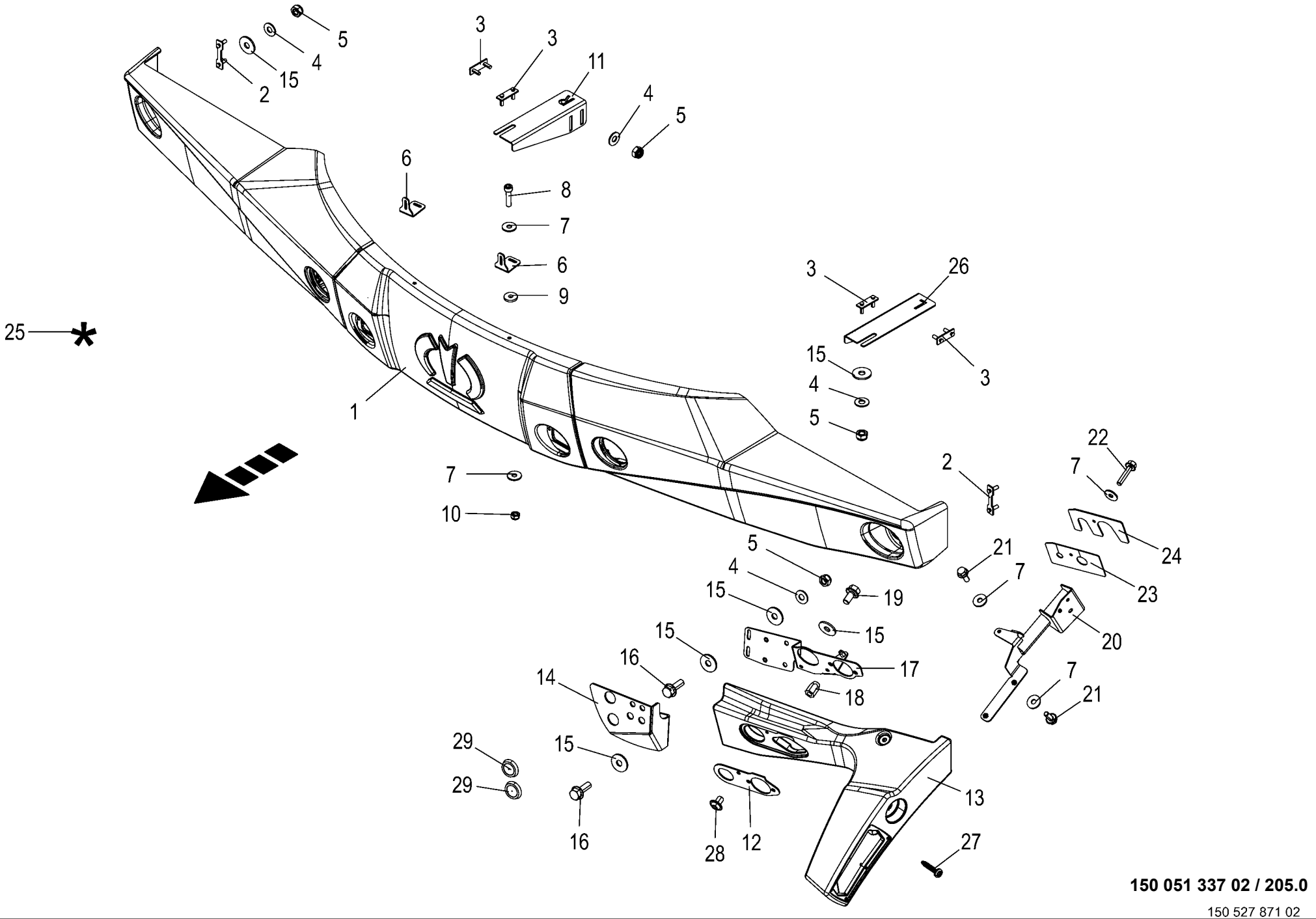

150 051 337 02 / 205.0

150 527 871 02

Frontschutz **Front guard** **Protection frontale**					1043801 -	BX201-12	BX201-22	BX201-32	BX201-35	BX201-42	BX201-45	**150 051 337 02** 150 527 871 2 **205.0**
Pos.	ID-Nr.	Benennung	Description	Description	Masch.-Nr-							Bemerkung/Remarks/Remarque
1	20 621 505 3	Frontschutz				1	1	1	1	1	1	
	27 014 726 1	Aufkleber Krone-Logo grün Trägerfolie	Label KRONE logo green film	Autocol. emblème KRONE vert film support		1	1	1	1	1	1	
2	20 623 643 0	Befestigungslasche außen	Fixing bracket outside	Patte de fixation extérieure		2	2	2	2	2	2	
3	20 623 647 0	Befestigungslasche innen	Fixing bracket inside	Patte de fixation intérieure		4	4	4	4	4	4	
4	00 909 908 1	Sperrkantscheibe	Detent edged washer	Disque à bord d'arrêt		x	x	x	x	x	x	SKM 8
5	00 908 706 0	Sicherungsmutter	Locknut	Écrou hex		x	x	x	x	x	x	M 8
6	20 227 817 1	Nummernschildhalter	License plate holder	Support de la plaque minéralogique		2	2	2	2	2	2	
7	90 002 313 0	Scheibe 6,4 x 18 x 1,6	Disc 6.4 X 18 X 1.6	Rondelle 6,4 x 18 x 1,6		x	x	x	x	x	x	
8	90 002 314 0	Zylinderschraube I-6kt M6 x 25 ZLÜ	Cheese head screw int. hex. M6 x 25	Vis cylind. six pans creux M6 x 25 ZLÜ		x	x	x	x	x	x	
9	00 940 287 0	Scheibe	Washer	Rondelle		x	x	x	x	x	x	11 X 34 X 5
10	90 002 315 0	Sicherungsmutter niedr.Form M6 ZLÜ SW	Locknut low shape M6 ZLÜ black	Écrou de blocage forme basse M6 ZLÜ SW		x	x	x	x	x	x	
11	20 624 204 0	Befestigungswinkel rechts	Fastening angle right	Équerre de fixation droite		1	1	1	1	1	1	
12	00 000 000 0					1	1	1	1	1	1	
13	20 625 500 0	Frontkonsole				1	1	1	1	1	1	
14	20 625 497 1	Halter Schottstutzen				1	1	1	1	1	1	
15	00 910 603 0	Scheibe	Washer	Rondelle		x	x	x	x	x	x	8,4 X 24 X 2
16	90 003 576 0	6kt-Schraube m.Flansch&Sperr M8 x 25	Hex. head screw+flange&serr. M8 x 25	Vis six pans+bride&dent bloc M8 x 25		x	x	x	x	x	x	
17	20 625 499 1	Halter Elektrik				1	1	1	1	1	1	
18	90 002 522 0	6kt-Blindnietmutter M8x18	Hexagon blind rivet nut M8x18 2	Écrou borgne à six pans M8x18 2		x	x	x	x	x	x	
19	90 003 373 0	Senkkopf Zn8 6kt-Schraube m.Flansch&Sperr M8 x 16	Zn8 Hex. head screw+flange&serr. M8 x 16	Zn8 Vis six pans+bride&dent bloc M8 x 16		x	x	x	x	x	x	
20	20 229 470 2	Halter Frontkonsole	Support front console			1	1	1	1	1	1	
21	90 004 237 0	6kt-Schraube Flansch&Sperr M6 x 16	Hex head screw fla & de ed wa M6 x 16	Vis 6 pans bride + rond. d'arrêt M6 x 16		x	x	x	x	x	x	
22	90 003 477 0	6kt-Schraube m.Flansch&Sperr M6 x 30	Hex. head screw+flange&serr. M6 x 30	Vis six pans+bride&dent bloc M6 x 30		x	x	x	x	x	x	
23	20 229 453 0	Dichtgummi	Rubber seal	Caoutchouc d'étanchéité		1	1	1	1	1	1	
24	20 229 449 0	Deckblech	Cover sheet	Tôle de recouvrement		1	1	1	1	1	1	
25	00 940 375 0	Reparatursatz für Kunststoff -beige	Repairing set for plastics - beige	Kit de réparation pour plastiq -beige		x	x	x	x	x	x	GFK
26	20 622 214 0	Befestigungswinkel links	Fastening angle left	Équerre de fixation gauche		1	1	1	1	1	1	

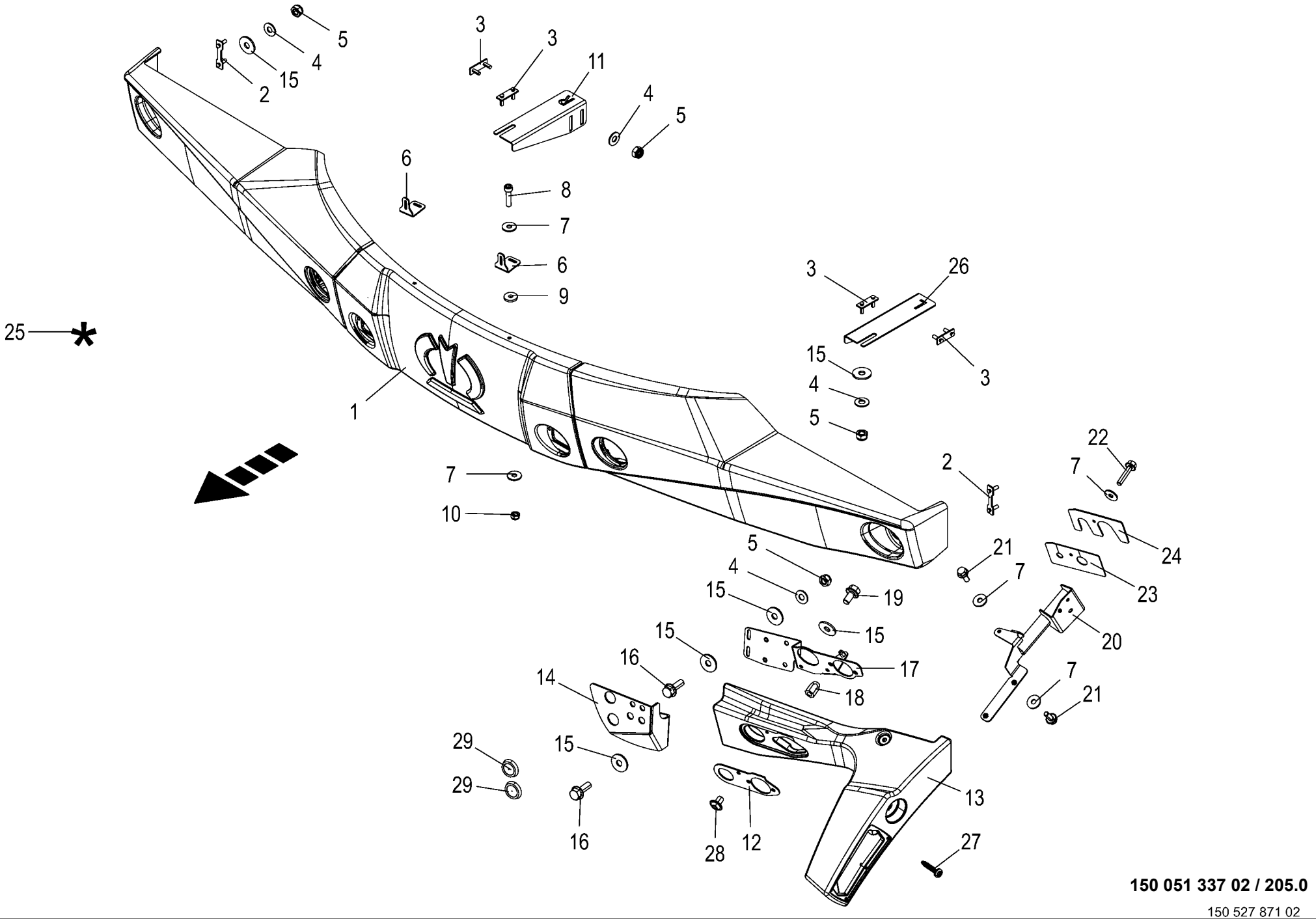

150 051 337 02 / 205.0

150 527 871 02

Frontschutz **Front guard** **Protection frontale**					1043801 -	BX201-12	BX201-22	BX201-32	BX201-35	BX201-42	BX201-45	**150 051 337 02** 150 527 871 2 **205.0**
Pos.	ID-Nr.	Benennung	Description	Description	Masch.-Nr-							Bemerkung/Remarks/Remarque
27	90 003 757 0	Linsenkopfschraube 4x20 ZnNi SW	Fillister head screw 4x20 ZnNi	Vis à tête bombée 4x20 ZnNi		x	x	x	x	x	x	
28	90 000 081 0	Linsenblechschraube	Slotted pan head screw	Vis autotaraudeuse tête bombee		x	x	x	x	x	x	M 8 X 12 10.9
29	27 024 034 0	Verschlußstopfen GPN915 34,5/ 48/11	Sealing plug GPN 915 34.5/48/ 11	Bouchon d'étanchéité GPN915 34,5/48/11		2	2	2	2	2	2	

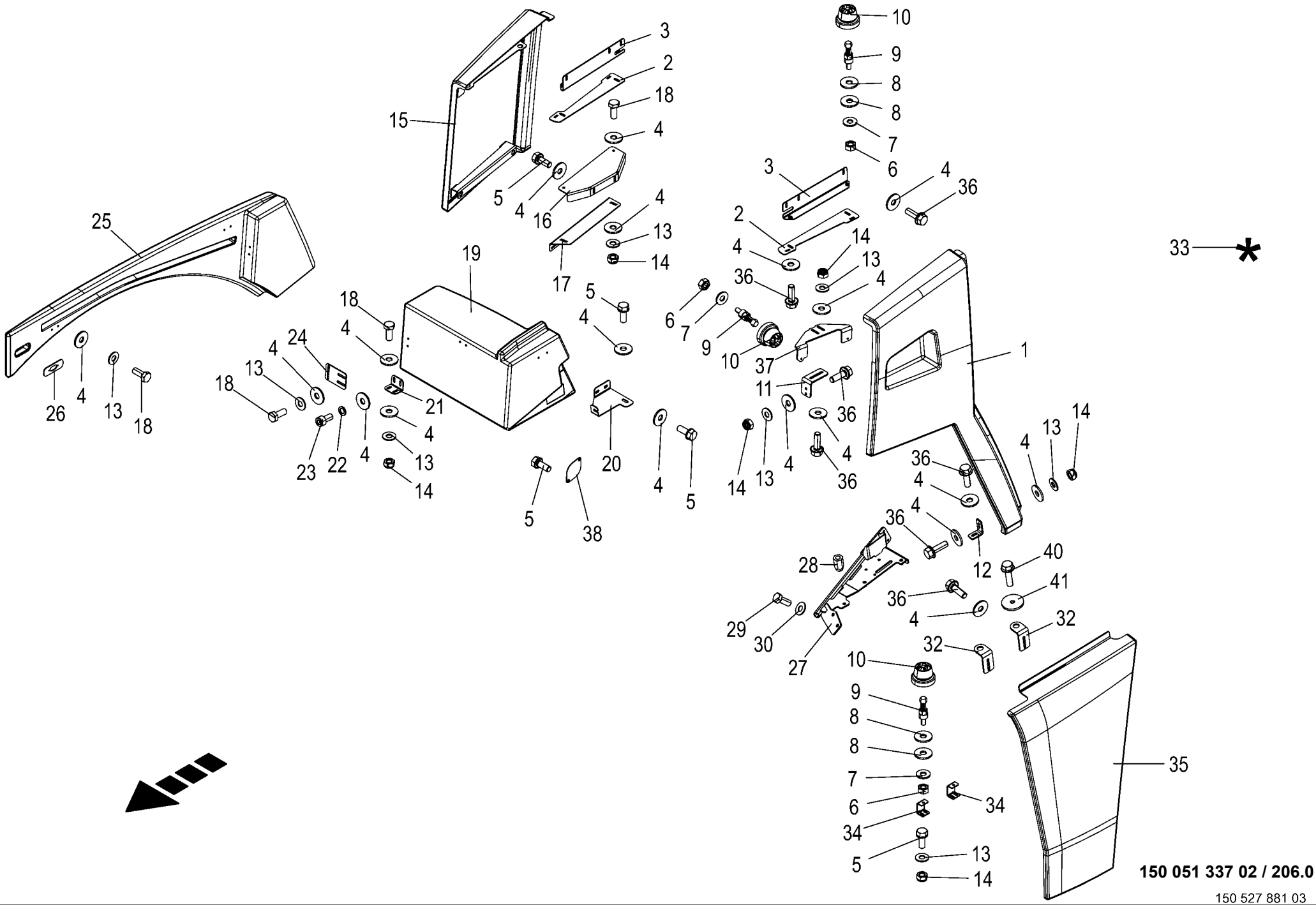

150 051 337 02 / 206.0

150 527 881 03

Verkleidung -vorn **Panel - front** **Habillage - avant**					1043801 -	BX2012-12	BX2012-22	BX2012-32	BX2012-35	BX2012-42	BX2012-45	**150 051 337 02** 150 527 881 3 **206.0**
Pos.	ID-Nr.	Benennung	Description	Description	Masch.-Nr-							Bemerkung/Remarks/Remarque
1	20 621 184 2	Seitenschutz links				1	1	1	1	1	1	
2	20 223 281 2	Montageplatte Verkleidung oben	Mounting plate panel top	Plaque de montage habillage en haut		2	2	2	2	2	2	
3	20 223 283 3	Montageplatte	Mounting plate	Plaque de montage		2	2	2	2	2	2	
4	00 910 603 0	Scheibe	Washer	Rondelle		x	x	x	x	x	x	8,4 X 24 X 2
5	90 001 863 0	6kt-Schraube	Hex head bolt	Boulon tête hex		x	x	x	x	x	x	M 8 X 20
6	00 908 208 0	6kt-Mutter	Hex nut	Écrou hex		x	x	x	x	x	x	M 6
7	00 909 906 1	Sperrkantscheibe	Detent edged washer	Disque à bord d'arrêt		x	x	x	x	x	x	SKM 6
8	00 910 351 1	Scheibe	Washer	Rondelle		x	x	x	x	x	x	6,4 X 18 X 1,6
9	27 013 524 0	Komb.-Kugelbolzen Ø10mm M6	Comb. ball stud Ø10mm M6	Boulon à bille combiné Ø15mm M6		10	10	10	10	10	10	
10	27 013 523 0	Kupplungsscheibe m. Bund	Coupling disc with collar	Disque d'embrayage avec collet		10	10	10	10	10	10	
11	20 626 329 0	Bügel Seitenschutz links				1	1	1	1	1	1	
12	20 223 718 2	Verbindungswinkel Seitenschutz vorne	Connection angle side guard front	Équerre de raccordement prot. lat. av.		1	1	1	1	1	1	
13	00 909 908 1	Sperrkantscheibe	Detent edged washer	Disque à bord d'arrêt		x	x	x	x	x	x	SKM 8
14	00 908 706 0	Sicherungsmutter	Locknut	Écrou hex		x	x	x	x	x	x	M 8
15	20 621 183 1	Seitenschutz rechts				1	1	1	1	1	1	
16	20 223 277 2	Montageplatte	Mounting plate	Plaque de montage		1	1	1	1	1	1	
17	20 223 285 1	Montageplatte Verkleidung oben	Mounting plate panel top	Pl. de montage habillage en haut		1	1	1	1	1	1	
18	00 900 614 0	6kt-Schraube	Hex head bolt	Boulon tête hex		x	x	x	x	x	x	M 8 X 20
19	27 013 481 1	Tankblende innen	Tank orifice inside	Obturateur du réservoir int.		1	1	1	1	1	1	
20	20 627 699 0	Sichtblech				1	1	1	1	1	1	
21	20 222 184 0	Einstellwinkel	Setting angle	Equerre de réglage		1	1	1	1	1	1	
22	00 909 903 0	Sperrkantscheibe	Detent edged washer	Disque à bord d'arrêt		x	x	x	x	x	x	SKZ 8
23	00 903 073 1	Zylinderschraube	Allen screw	Vis tête cylindrique		x	x	x	x	x	x	M 8 X 16
24	20 226 132 0	Verbindungsblech	Connection plate	Tôle de raccordement		1	1	1	1	1	1	
25	20 222 040 1	Tankblende rechts (Rotation)	Tank orifice right (rotation)	Aile dr. (rotation)		1	1	1	1	1	1	
26	20 226 163 0	Klemmblech Zusatzblinker	Clamping plate additional indicator	Plaque de serrage clignotant		1	1	1	1	1	1	
27	20 425 295 1	Befestigungsbügel		suppl.		1	1	1	1	1	1	
28	90 000 113 0	Blindnietmutter	Blind rivet nut	Ecrou rivet aveugle		x	x	x	x	x	x	M 8 X 20,5
29	00 900 656 0	6kt-Schraube	Hex head bolt	Boulon tête hex		x	x	x	x	x	x	M 12 X 30
30	00 909 910 1	Sperrkantscheibe	Detent edged washer	Disque à bord d'arrêt		x	x	x	x	x	x	SKM 12
32	20 223 780 4	Verbindungswinkel				2	2	2	2	2	2	
33	00 940 375 0	Reparatursatz für Kunststoff -beige	Repairing set for plastics - beige	Kit de réparation pour plastiq -beige		x	x	x	x	x	x	GFK
34	20 223 799 2	Lasche	Lug	Attache		2	2	2	2	2	2	
35	20 621 185 2	Seitenschutz Aufstieg				1	1	1	1	1	1	

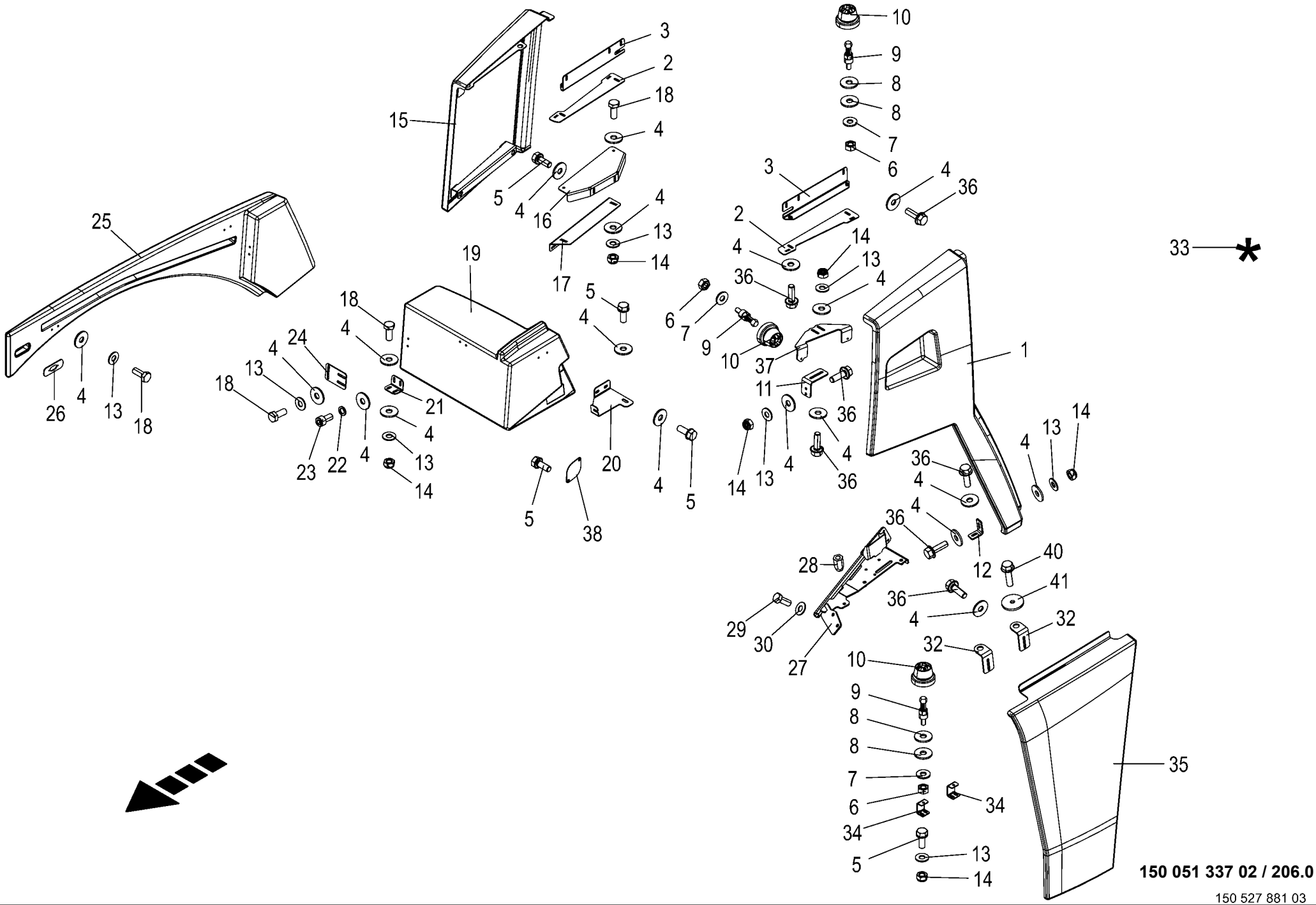

150 051 337 02 / 206.0

150 527 881 03

Verkleidung -vorn Panel - front Habillage - avant					1043801 -	BX2201-12	BX2201-22	BX2201-32	BX2201-35	BX2201-42	BX2201-45	150 051 337 02 150 527 881 3 206.0
Pos.	ID-Nr.	Benennung	Description	Description	Masch.-Nr-							Bemerkung/Remarks/Remarque
36	90 003 576 0	6kt-Schraube m.Flansch&Sperr M8 x 25	Hex. head screw+flange&serr. M8 x 25	Vis six pans+bride&dent bloc M8 x 25		x	x	x	x	x	x	
37	20 626 331 0	Montageplatte				1	1	1	1	1	1	
38	20 228 423 0	Deckblech	Cover sheet	Tôle de recouvrement		1	1	1	1	1	1	
40	90 003 482 0	6kt-Schraube m.Flansch&Sperr M8 x 30	Hex. head screw+flange&serr. M8 x 30	Vis six pans+bride&dent bloc M8 x 30		x	x	x	x	x	x	
41	20 628 982 0	Scheibe	Schelbe	Rondelle		2	2	2	2	2	2	

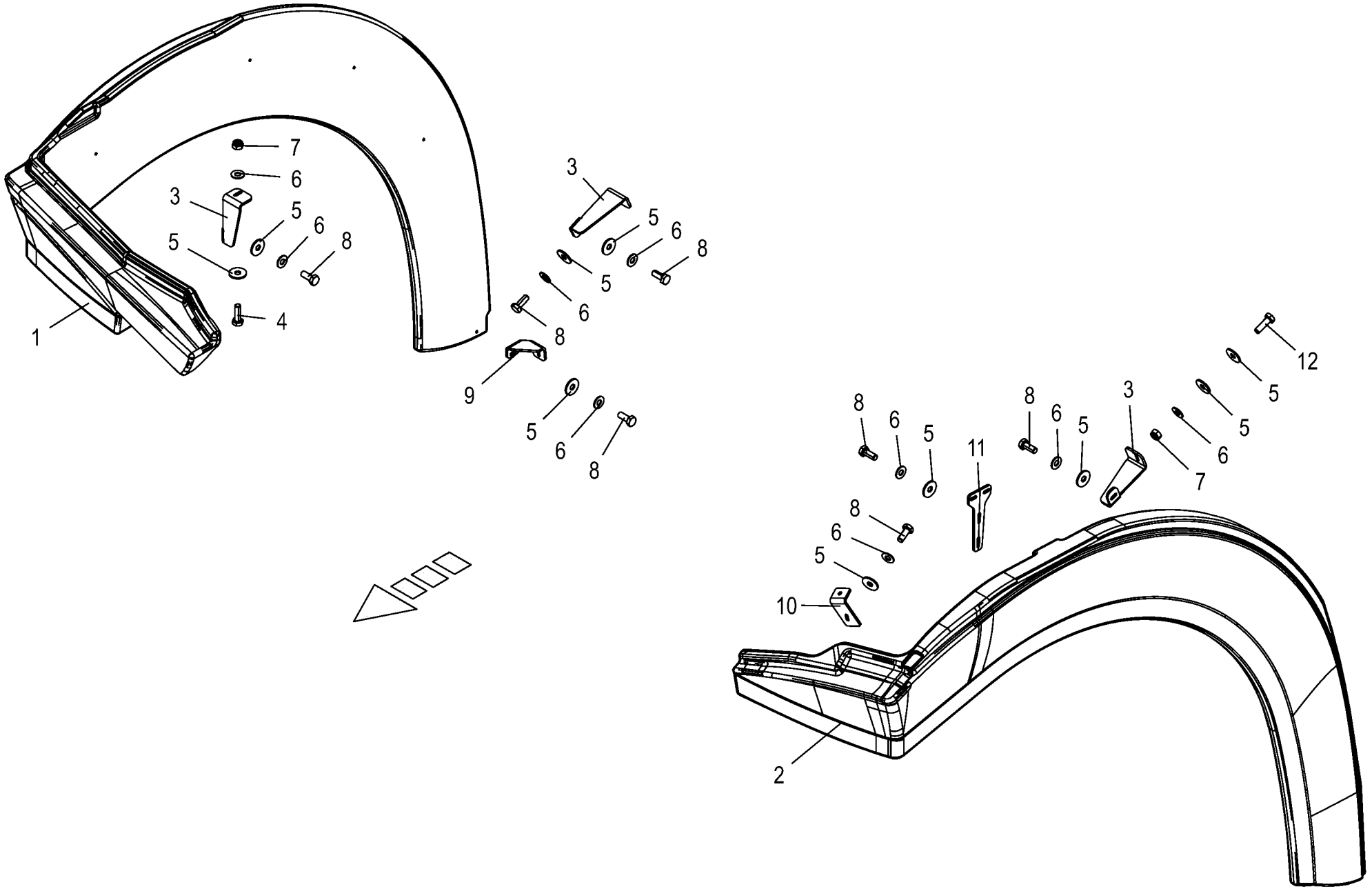

150 051 337 02 / 207.0

150 422 213 01

Verkleidung -vorn **Panel - front** **Habillage - avant**					1043801 -	BX201-12	BX201-22	BX201-32	BX201-35	BX201-42	BX201-45	**150 051 337 02** 150 422 213 1 **207.0**
Pos.	ID-Nr.	Benennung	Description	Description	Masch.-Nr-							Bemerkung/Remarks/Remarque
1	27 013 484 1	Radblende rechts	Wheel orifice right	Recouvrement de la roue dr.		1	1	1	1	1	1	
2	27 013 483 2	Radblende links	Wheel orifice left	Recouvrement de la roue ga.		1	1	1	1	1	1	
3	20 224 392 0	Halter mitte	Support centre	Support centre		8	8	8	8	8	8	
4	00 900 616 0	6kt-Schraube	Hex head bolt	Boulon tête hex		x	x	x	x	x	x	M 8 X 25
5	00 910 603 0	Scheibe	Washer	Rondelle		x	x	x	x	x	x	8,4 X 24 X 2
6	00 909 908 1	Sperrkantscheibe	Detent edged washer	Disque à bord d'arrêt		x	x	x	x	x	x	SKM 8
7	00 908 706 0	Sicherungsmutter	Locknut	Écrou hex		x	x	x	x	x	x	M 8
8	00 900 614 0	6kt-Schraube	Hex head bolt	Boulon tête hex		x	x	x	x	x	x	M 8 X 20
9	20 224 391 0	Halter hinten	Support rear	Support arrière		1	1	1	1	1	1	
10	20 225 514 0	Halter vorne	Support front	Support avant		1	1	1	1	1	1	
11	20 225 493 0	Halter oben	Support top	Support en haut		1	1	1	1	1	1	
12	90 090 061 6	6kt-Schraube M8x25	Hexagon head screw M8x25	Vis métaux tête hexagonale M8 x 25 ZLÜ		x	x	x	x	x	x	

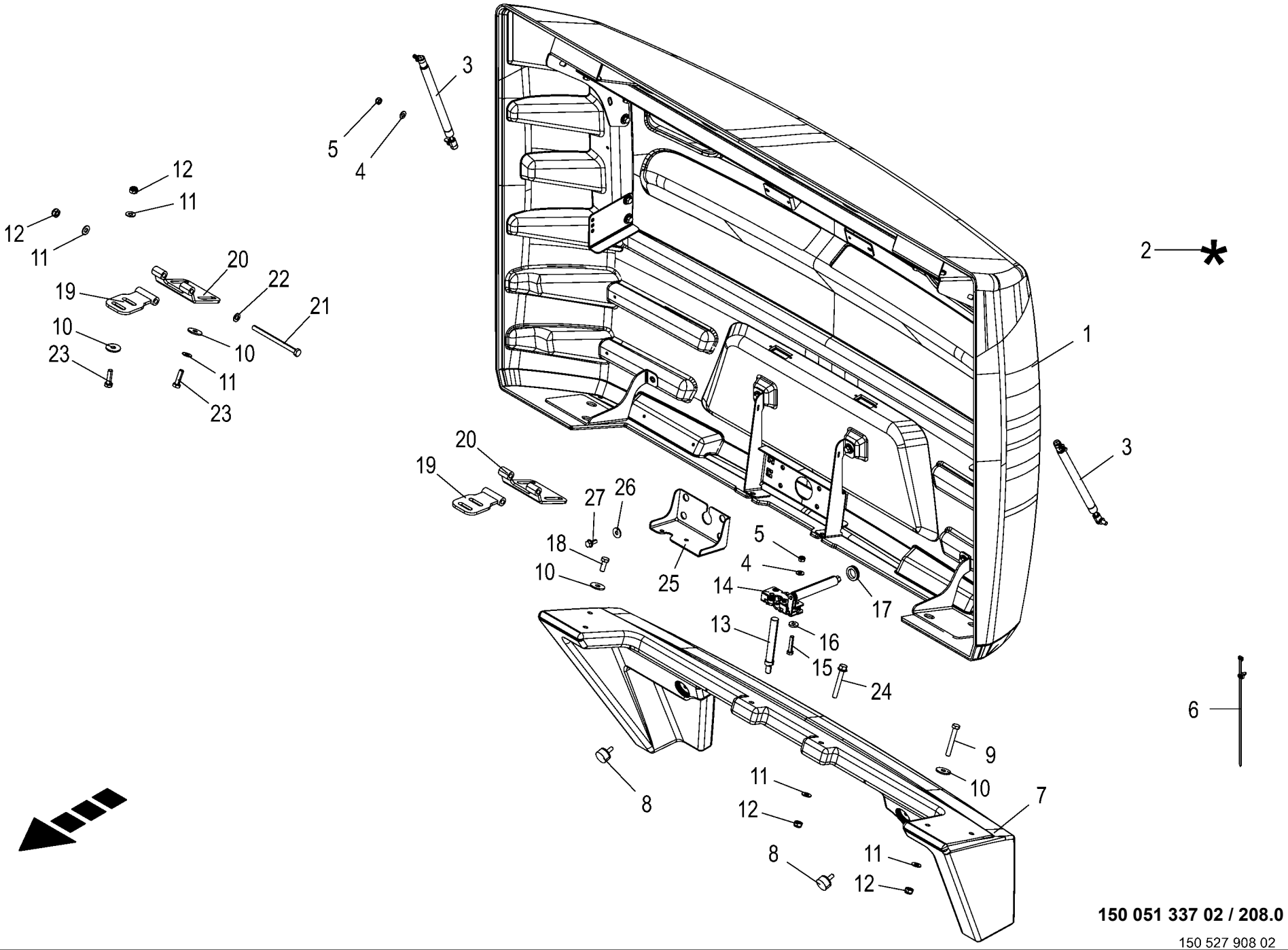

150 051 337 02 / 208.0

150 527 908 02

Heckklappe **Tailgate** **Trappe arrière**					1043801 -	BX2011-12	BX2011-22	BX2011-32	BX2011-35	BX2011-42	BX2011-45	**150 051 337 02** 150 527 908 2 **208.0**
Pos.	ID-Nr.	Benennung	Description	Description	Masch.-Nr-							Bemerkung/Remarks/Remarque
1	20 621 182 2	Heckhaube				1	1	1	1	1	1	
	00 942 301 0	Aufkleber -beige	Tag -beige	Autocollant -beige		1	1	1	1	1	1	Lg.= 775
2	27 006 397 0	Reparatursatz für Kunststoff -grün	Repairing set for plastics - green	Kit de réparation pour plastiq -vert		x	x	x	x	x	x	GFK
3	27 013 026 0	Gasfeder 525/220 600N	Gas spring 525/220 600N	Ressort à gaz 525/220 600N		2	2	2	2	2	2	
4	00 909 908 1	Sperrkantscheibe	Detent edged washer	Disque à bord d'arrêt		x	x	x	x	x	x	SKM 8
5	00 908 706 0	Sicherungsmutter	Locknut	Écrou hex		x	x	x	x	x	x	M 8
6	20 086 200 0	Befestigungsbinder 4,6x300 Lamellenfuß	Fixing tie 4,6x300 Fir tree base sw	Lanière de fixation 4,6x300 Pied sapin		x	x	x	x	x	x	
7	20 222 029 2	Heckklappe Rotation	Tailgate rotation	Trappe arrière rotation		1	1	1	1	1	1	
8	00 924 227 0	Gummipuffer	Rubber pad	Tampon en caoutchouc		2	2	2	2	2	2	Rd. 30 X 17 / M 8
9	00 900 287 1	6kt-Schraube	Hex head bolt	Boulon tête hex		x	x	x	x	x	x	M 10 X 70
10	00 910 353 0	Scheibe	Washer	Rondelle		x	x	x	x	x	x	11 X 34 X 3
11	00 909 909 1	Sperrkantscheibe	Detent edged washer	Disque à bord d'arrêt		x	x	x	x	x	x	SKM 10
12	00 908 758 0	Sicherungsmutter	Locknut	Écrou hex		x	x	x	x	x	x	M 10
13	20 424 699 0	Schließbolzen Zn8 Rd 20	Locking bolt Rd 20 Zn8	Boulon de fermeture Rd 20 Zn8		1	1	1	1	1	1	
14	27 019 382 0	Drehfallenschloß	Rotary catch lock	Serrure de loquet tournant		1	1	1	1	1	1	
15	00 901 613 1	6kt-Schraube	Hex head bolt	Boulon tête hex		x	x	x	x	x	x	M 8 X 40
16	00 910 366 0	Scheibe	Washer	Rondelle		x	x	x	x	x	x	8,4 X 21 X 4
17	20 087 423 0	Kabelführungstülle 23mm	Grommet 23mm	Passe-câble 23mm 3mm en tôle		1	1	1	1	1	1	
18	00 900 279 0	6kt-Schraube	Hex head bolt	Boulon tête hex		x	x	x	x	x	x	M 10 X 25
19	20 223 687 2	Schanierhälfte Rahmen	Hinge half frame	Moitié de charnière cadre		2	2	2	2	2	2	
20	20 223 690 1	Schanierhälfte Heckklappe	Hinge half tailgate	Moitié de charnière trappe arrière		2	2	2	2	2	2	
21	00 901 447 0	6kt-Schraube	Hex head bolt	Boulon tête hex		x	x	x	x	x	x	M 10 X 140
22	00 910 414 0	Scheibe	Washer	Rondelle		x	x	x	x	x	x	10,5 X 21 X 2
23	00 900 638 0	6kt-Schraube	Hex head bolt	Boulon tête hex		x	x	x	x	x	x	M 10 X 35
24	90 003 491 0	6kt-Schraube Flansch&Sperr M10 x 70	Hex. head screw+flange&serr. M10 x 70	Vis six pans+bride&dent bloc M10 x 70		x	x	x	x	x	x	
25	20 621 739 1	Schlosshalter Zn8 Bl 3				1	1	1	1	1	1	
26	00 910 603 0	Scheibe	Washer	Rondelle		x	x	x	x	x	x	8,4 X 24 X 2
27	90 003 481 0	6kt-Schraube m.Flansch&Sperr M8 x 20	Hex. head screw+flange&serr. M8 x 20	Vis six pans+bride&dent bloc M8 x 20		x	x	x	x	x	x	

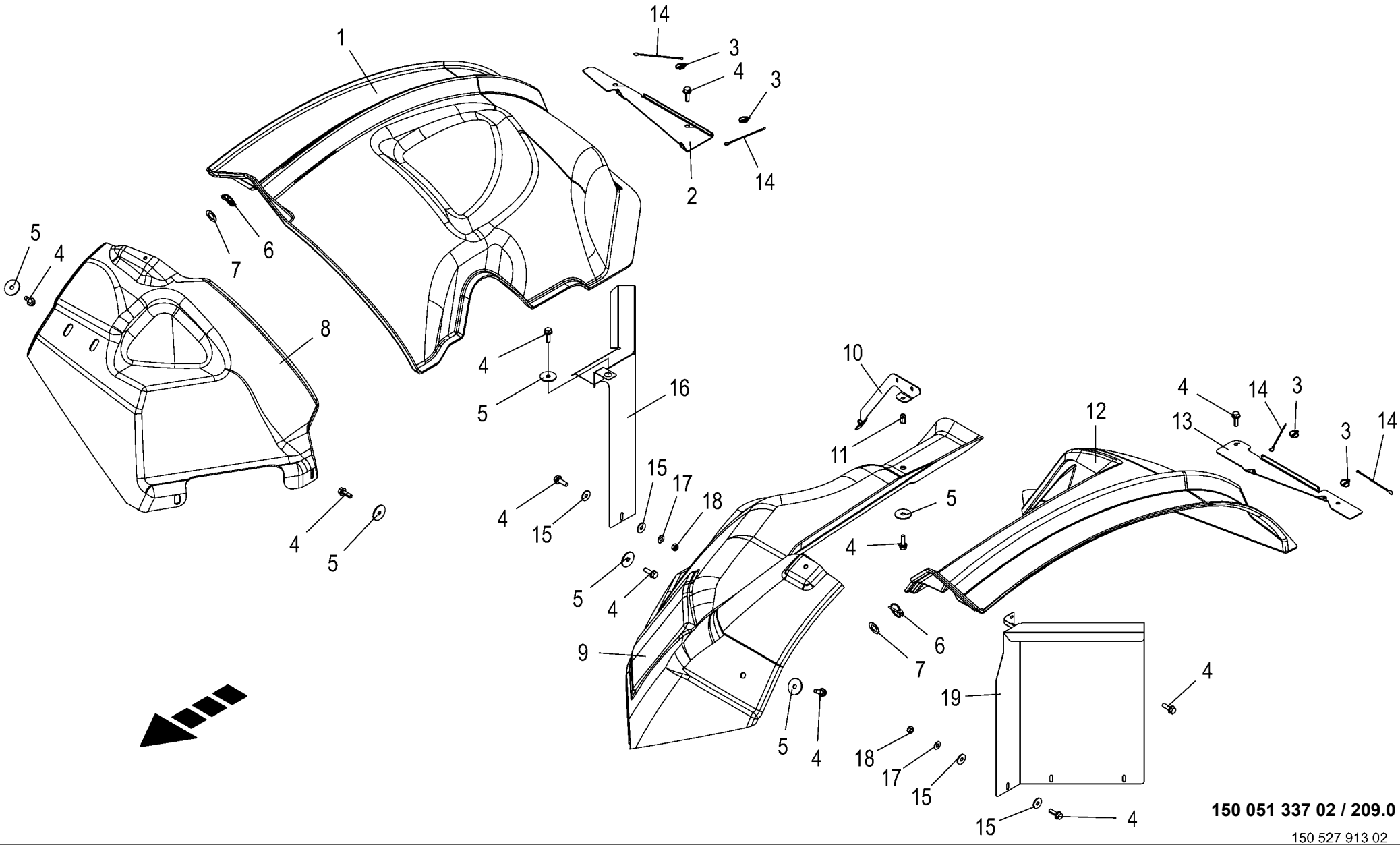

150 051 337 02 / 209.0

150 527 913 02

Kotflügel **Mudguard** **Aile**					1043801 -	BX2011-12	BX2011-22	BX2011-32	BX2011-35	BX2011-42	BX2011-45	**150 051 337 02** 150 527 913 2 **209.0**
Pos.	ID-Nr.	Benennung	Description	Description	Masch.-Nr-							Bemerkung/Remarks/Remarque
1	20 626 088 1	Kotflügel rechts				1	1	1	1	1	1	
2	20 626 649 1	Kotflügelaufnahme rechts				1	1	1	1	1	1	
3	00 917 014 0	Klappstecker	Linch pin	Goupille clip		4	4	4	4	4	4	6 X 27
4	90 003 576 0	6kt-Schraube m.Flansch&Sperr	Hex. head screw+flange&serr. M8	Vis six pans+bride&dent bloc M8 x		x	x	x	x	x	x	
		M8 x 25	x 25	25								
5	00 910 604 0	Scheibe	Washer	Rondelle		x	x	x	x	x	x	9 X 36 X 2,5
6	00 917 006 1	Klappstecker	Linch pin	Goupille clip		2	2	2	2	2	2	6 X 42
7	00 910 653 1	Scheibe	Washer	Rondelle		x	x	x	x	x	x	26 X 44 X 2
8	20 626 087 1	Kotflügel Dieselhaupttank				1	1	1	1	1	1	
9	20 626 224 1	Kotflügel Seitentank				1	1	1	1	1	1	
10	20 626 647 0	Halter	Support	support		1	1	1	1	1	1	
11	90 002 522 0	6kt-Blindnietmutter M8x18	Hexagon blind rivet nut M8x18 2	Écrou borgne à six pans M8x18 2		x	x	x	x	x	x	
		Senkkopf Zn8	Zn8	Zn8								
12	20 626 225 1	Kotflügel links				1	1	1	1	1	1	
13	20 626 648 1	Kotflügelaufnahme links				1	1	1	1	1	1	
14	00 922 623 0	Knotenkette	Chain	Chaine		4	4	4	4	4	4	Lg.= 179
15	00 910 603 0	Scheibe	Washer	Rondelle		x	x	x	x	x	x	8,4 X 24 X 2
16	20 628 913 0	Kotflügel hinten rechts				1	1	1	1	1	1	
17	00 909 908 1	Sperrkantscheibe	Detent edged washer	Disque à bord d'arrêt		x	x	x	x	x	x	SKM 8
18	00 908 706 0	Sicherungsmutter	Locknut	Écrou hex		x	x	x	x	x	x	M 8
19	20 628 916 0	Kotfluegel hinten links				1	1	1	1	1	1	

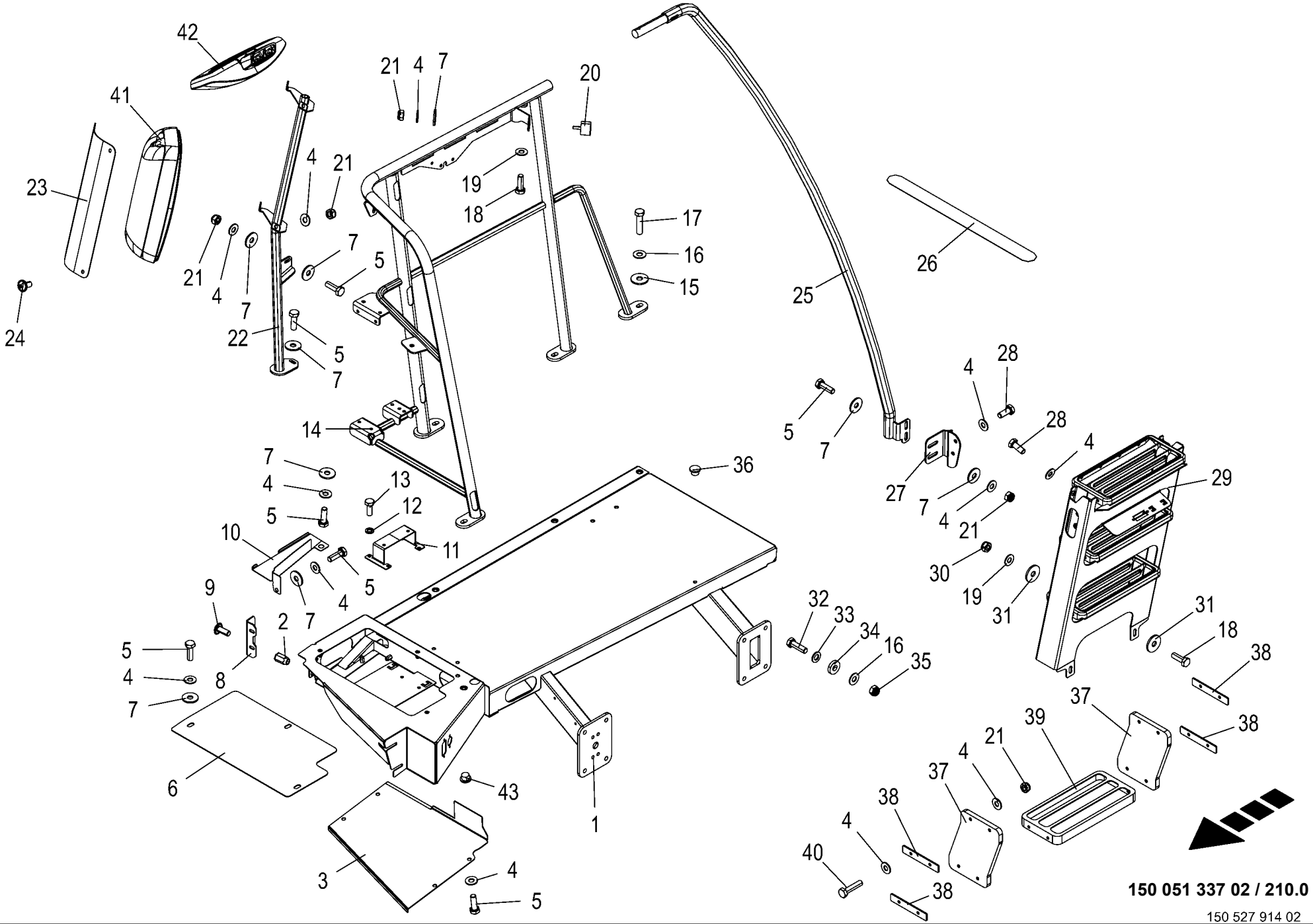

150 051 337 02 / 210.0

150 527 914 02

Plattform - rechts **Platform - right** **Plate-forme - droite**					1043801 -	BX201-12	BX201-22	BX201-32	BX201-35	BX201-42	BX201-45	**150 051 337 02** 150 527 914 2 **210.0**
Pos.	ID-Nr.	Benennung	Description	Description	Masch.-Nr-							Bemerkung/Remarks/Remarque
1	20 625 188 1	Plattform rechts				1	1	1	1	1	1	
2	90 000 113 0	Blindnietmutter	Blind rivet nut	Ecrou rivet aveugle		x	x	x	x	x	x	M 8 X 20,5
3	20 625 248 0	Spritzschutz rechts	Splash guard right	Garde-boue droite		1	1	1	1	1	1	
4	00 909 908 1	Sperrkantscheibe	Detent edged washer	Disque à bord d'arrêt		x	x	x	x	x	x	SKM 8
5	00 900 616 0	6kt-Schraube	Hex head bolt	Boulon tête hex		x	x	x	x	x	x	M 8 X 25
6	20 625 247 0	Deckel rechts	Cover right	Couvercle droit		1	1	1	1	1	1	
7	00 910 603 0	Scheibe	Washer	Rondelle		x	x	x	x	x	x	8,4 X 24 X 2
8	20 623 616 1	Winkel rechts einteilig	Angle rh 1 part	Équerre droite monopartie		1	1	1	1	1	1	
9	90 001 577 0	Linsenflanschschraube	Fillister head screw	Vis à tête conique bombèe		x	x	x	x	x	x	M 8 X 20
10	20 625 227 1	Kabelabdeckung	Cable cover	Recouvrement de câble		1	1	1	1	1	1	
11	20 224 802 1	KMB Halter	KMB support	Support KMB		1	1	1	1	1	1	
12	90 001 380 0	Sperrkantscheibe	Detent edged washer	Disque à bord d'arrêt		x	x	x	x	x	x	SKZ 6
13	00 900 607 0	6kt-Schraube	Hex head bolt	Boulon tête hex		x	x	x	x	x	x	M 6 X 16
14	20 625 070 1	Reling Plattform rechts				1	1	1	1	1	1	
15	00 910 609 0	Scheibe	Washer	Rondelle		x	x	x	x	x	x	13 X 37 X 3
16	00 909 910 1	Sperrkantscheibe	Detent edged washer	Disque à bord d'arrêt		x	x	x	x	x	x	SKM 12
17	00 900 302 1	6kt-Schraube	Hex head bolt	Boulon tête hex		x	x	x	x	x	x	M 12 X 50
18	00 900 637 0	6kt-Schraube	Hex head bolt	Boulon tête hex		x	x	x	x	x	x	M 10 X 30
19	00 909 909 1	Sperrkantscheibe	Detent edged washer	Disque à bord d'arrêt		x	x	x	x	x	x	SKM 10
20	00 924 263 0	Gummipuffer	Rubber pad	Tampon en caoutchouc		1	1	1	1	1	1	Rd. 40 X 28 / M 8
21	00 908 706 0	Sicherungsmutter	Locknut	Écrou hex		x	x	x	x	x	x	M 8
22	20 625 264 0	Halter Spiegel rechts	Holder mirror rh	Support de rétroviseur droit		1	1	1	1	1	1	
23	20 625 258 0	Spiegelschutz	Mirror guard	Protection de rétroviseur		1	1	1	1	1	1	
24	90 001 455 0	Linsenschraube	Fillister head screw	Vis tête bombee		x	x	x	x	x	x	M 8 X 16
25	20 224 292 1	Handlauf rechts	Handrail right	Main courante dr.		1	1	1	1	1	1	
26	00 939 404 1	Sicherheitsstreifen	Locking tab	Patte de securite		7	7	7	7	7	7	50 X 609
27	20 625 122 2	Winkel				1	1	1	1	1	1	
28	00 900 614 0	6kt-Schraube	Hex head bolt	Boulon tête hex		x	x	x	x	x	x	M 8 X 20
29	20 222 220 6	Leiter rechts				1	1	1	1	1	1	
30	00 908 758 0	Sicherungsmutter	Locknut	Écrou hex		x	x	x	x	x	x	M 10
31	00 910 353 0	Scheibe	Washer	Rondelle		x	x	x	x	x	x	11 X 34 X 3
32	00 900 658 0	6kt-Schraube	Hex head bolt	Boulon tête hex		x	x	x	x	x	x	M 12 X 40
33	00 910 506 1	Scheibe	Washer	Rondelle		x	x	x	x	x	x	13 X 24 X 2,5
34	00 910 320 0	Scheibe	Washer	Rondelle		x	x	x	x	x	x	13 X 30 X 6
35	00 908 701 0	Sicherungsmutter	Locknut	Écrou hex		x	x	x	x	x	x	M 12
36	27 011 743 0	Verschlussstopfen 11.7/16/9	Sealing plug 11.7/16/9	Bouchon d'étanchéité 11.7/16/9		4	4	4	4	4	4	
37	20 222 893 1	Gummilasche	Rubber link	Sangle caoutchouc		2	2	2	2	2	2	
38	20 222 896 0	Blech Gummilasche	Sheet	Tôle		4	4	4	4	4	4	

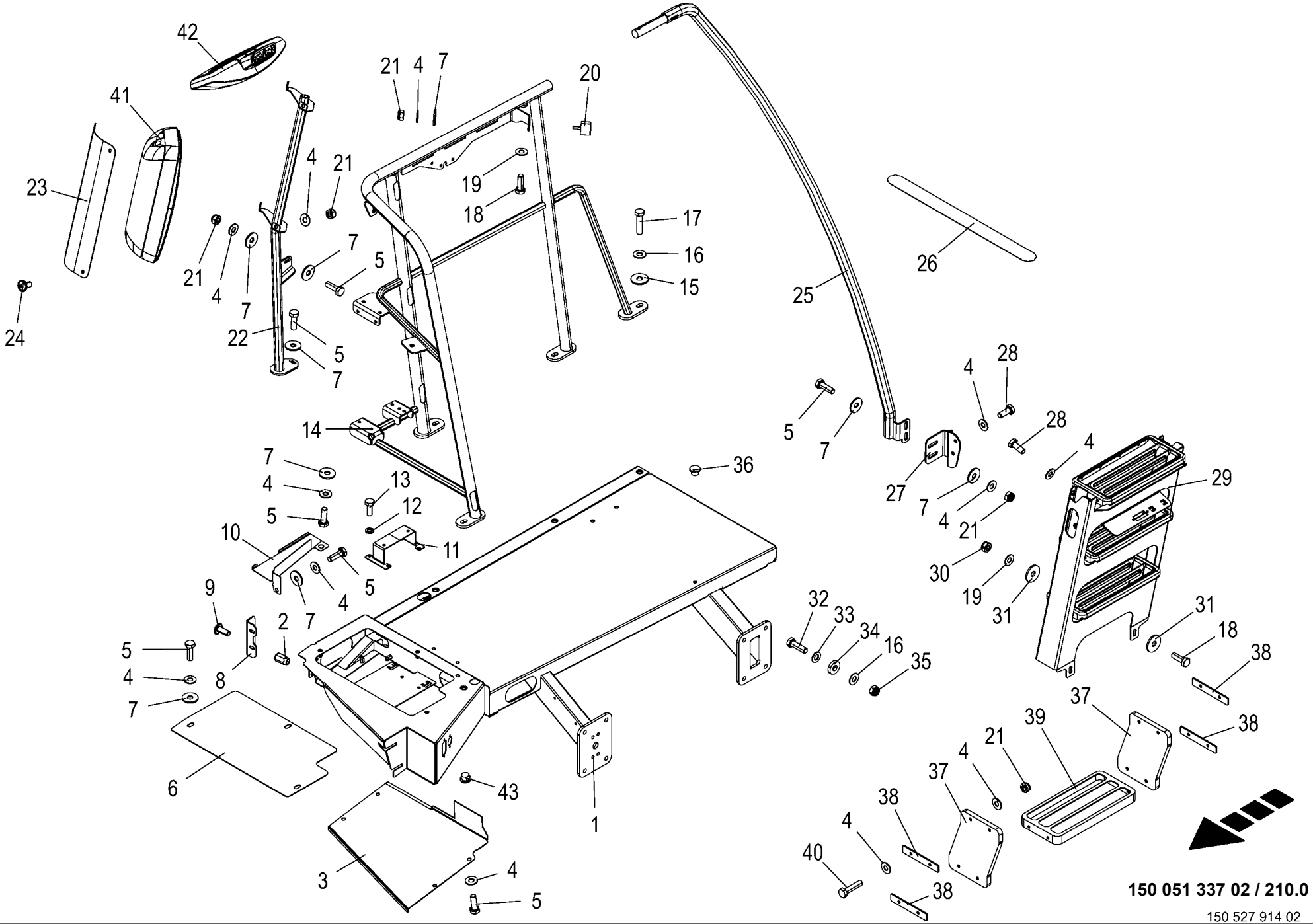

150 051 337 02 / 210.0

150 527 914 02

Plattform - rechts **Platform - right** **Plate-forme - droite**					1043801 -	BX201-12	BX201-22	BX201-32	BX201-35	BX201-42	BX201-45	**150 051 337 02** 150 527 914 2 **210.0**
Pos.	ID-Nr.	Benennung	Description	Description	Masch.-Nr-							Bemerkung/Remarks/Remarque
39	27 001 609 0	Auftritt	Support draw bar	Marche pied		1	1	1	1	1	1	
40	00 901 042 1	6kt-Schraube	Hex head bolt	Boulon tête hex		x	x	x	x	x	x	M 8 X 35
41	20 081 827 0	Spiegel elektr. verstellbar re 24V	Mirror elect. adjustable rh. 24V	Rétroviseur élec. droit 24V		1	1	1	1	1	1	
	27 016 448 0	Abdeckstopfen	Cover plug	Bouchon de recouvrement		1	1	1	1	1	1	
	27 016 449 0	Spiegelabdeckung	Cover for mirror	Recouvrement de miroir		1	1	1	1	1	1	
42	20 086 733 0	Rampenspiegel rechts 24V konf.	Ramp mirror right 24 V con.	Rétroviseur rampe dr. 24V		1	1	1	1	1	1	
43	00 925 026 0	Verschlussstopfen	Sealing plug	Bouchon d'étanchéité		2	2	2	2	2	2	12,3/16 X 7/9

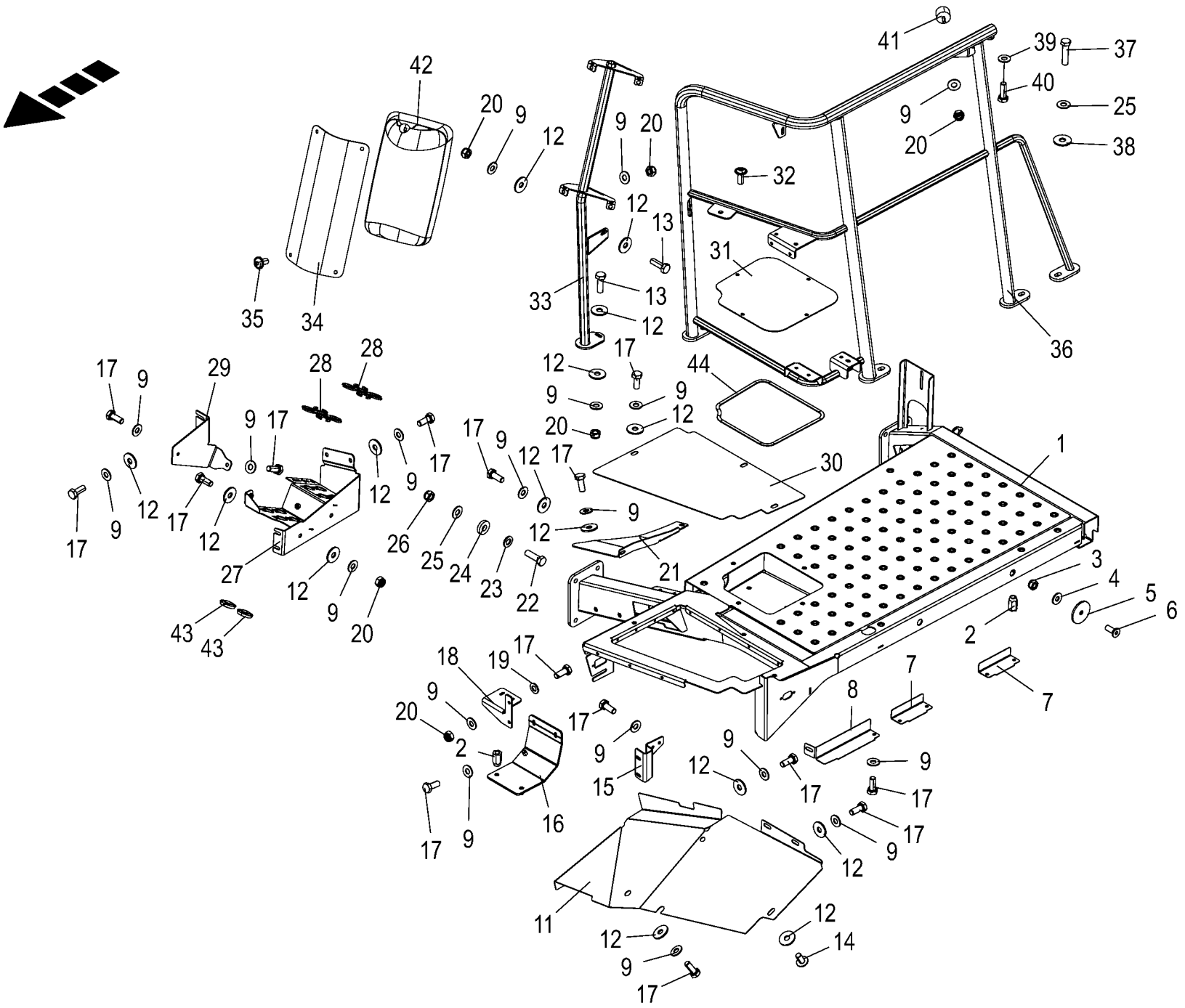

150 051 337 02 / 211.0

150 527 925 02

Plattform - links **Platform - left** **Plate-forme - gauche**					1043801 -	BX2012-12	BX2012-22	BX2012-32	BX2012-35	BX2012-42	BX2012-45	**150 051 337 02** 150 527 925 2 **211.0**
Pos.	ID-Nr.	Benennung	Description	Description	Masch.-Nr-							Bemerkung/Remarks/Remarque
1	20 624 704 1	Plattform links				1	1	1	1	1	1	
2	90 000 113 0	Blindnietmutter	Blind rivet nut	Ecrou rivet aveugle		x	x	x	x	x	x	M 8 X 20,5
3	00 908 704 1	Sicherungsmutter	Locknut	Écrou hex		x	x	x	x	x	x	M 6
4	00 909 906 1	Sperrkantscheibe	Detent edged washer	Disque à bord d'arrêt		x	x	x	x	x	x	SKM 6
5	00 910 602 1	Scheibe	Washer	Rondelle		x	x	x	x	x	x	6,5 X 35 X 2,5
6	90 003 763 0	Senkschraube I-6kt M6 x 16 ZnNi SW	Counters. screw hex socket M6x16 ZnNi SW	Vis à tête fraisée 6 p creux M6 x 16		x	x	x	x	x	x	
7	20 626 587 0	Abdeckung klein	Cover small	Couvercle petit		2	2	2	2	2	2	
8	20 625 230 1	Abdeckung groß	Cover large	Couvercle large		1	1	1	1	1	1	
9	00 909 908 1	Sperrkantscheibe	Detent edged washer	Disque à bord d'arrêt		x	x	x	x	x	x	SKM 8
11	20 625 225 1	Spritzschutz	Splash guard	Garde-boue		1	1	1	1	1	1	
12	00 910 603 0	Scheibe	Washer	Rondelle		x	x	x	x	x	x	8,4 X 24 X 2
13	00 900 616 0	6kt-Schraube	Hex head bolt	Boulon tête hex		x	x	x	x	x	x	M 8 X 25
14	90 002 622 0	Linsenflanschschr.I-6kt M8x16	Fill. flange screw ins. hex. M8x16	Vis à tête bombée à bride six pans creux		x	x	x	x	x	x	
15	20 623 612 2	Winkel links einteilig				1	1	1	1	1	1	
16	20 222 901 7	Halter mit Nietmutter	Support with rivet nut	Support + écrou à rivet		1	1	1	1	1	1	
17	00 900 614 0	6kt-Schraube	Hex head bolt	Boulon tête hex		x	x	x	x	x	x	M 8 X 20
18	20 622 319 0	Halter Sperrblock	Support locking block	Support bloc d'arrêt		1	1	1	1	1	1	
19	00 910 413 0	Scheibe	Washer	Rondelle		x	x	x	x	x	x	8,4 X 17 X 1,6
20	00 908 706 0	Sicherungsmutter	Locknut	Écrou hex		x	x	x	x	x	x	M 8
21	20 626 578 0	Abdeckblech vorne	Cover sheet front	Tôle de capotage avant		1	1	1	1	1	1	
22	00 900 658 0	6kt-Schraube	Hex head bolt	Boulon tête hex		x	x	x	x	x	x	M 12 X 40
23	00 910 506 1	Scheibe	Washer	Rondelle		x	x	x	x	x	x	13 X 24 X 2,5
24	00 910 320 0	Scheibe	Washer	Rondelle		x	x	x	x	x	x	13 X 30 X 6
25	00 909 910 1	Sperrkantscheibe	Detent edged washer	Disque à bord d'arrêt		x	x	x	x	x	x	SKM 12
26	00 908 701 0	Sicherungsmutter	Locknut	Écrou hex		x	x	x	x	x	x	M 12
27	20 628 860 0	Halter Hydraulikkupplungen				1	1	1	1	1	1	
28	20 226 093 1	Adapterblech	Adapter plate	Tôle adaptatrice		2	2	2	2	2	2	
29	00 000 000 0					1	1	1	1	1	1	
30	20 625 410 0	Deckel links	Cover left	Couvercle gauche		1	1	1	1	1	1	
31	20 625 212 1	Deckblech Elektrokomponenten	Cover sheet electronic components	Tôle de capotage composants électriques		1	1	1	1	1	1	
32	90 001 577 0	Linsenflanschschraube	Fillister head screw	Vis à tête conique bombèe		x	x	x	x	x	x	M 8 X 20
33	20 625 246 0	Halter Spiegel links	Support mirror lh	Support de rétroviseur gauche		1	1	1	1	1	1	
34	20 625 258 0	Spiegelschutz	Mirror guard	Protection de rétroviseur		1	1	1	1	1	1	
35	90 001 455 0	Linsenschraube	Fillister head screw	Vis tête bombee		x	x	x	x	x	x	M 8 X 16
36	20 625 069 1	Reling Plattform links				1	1	1	1	1	1	

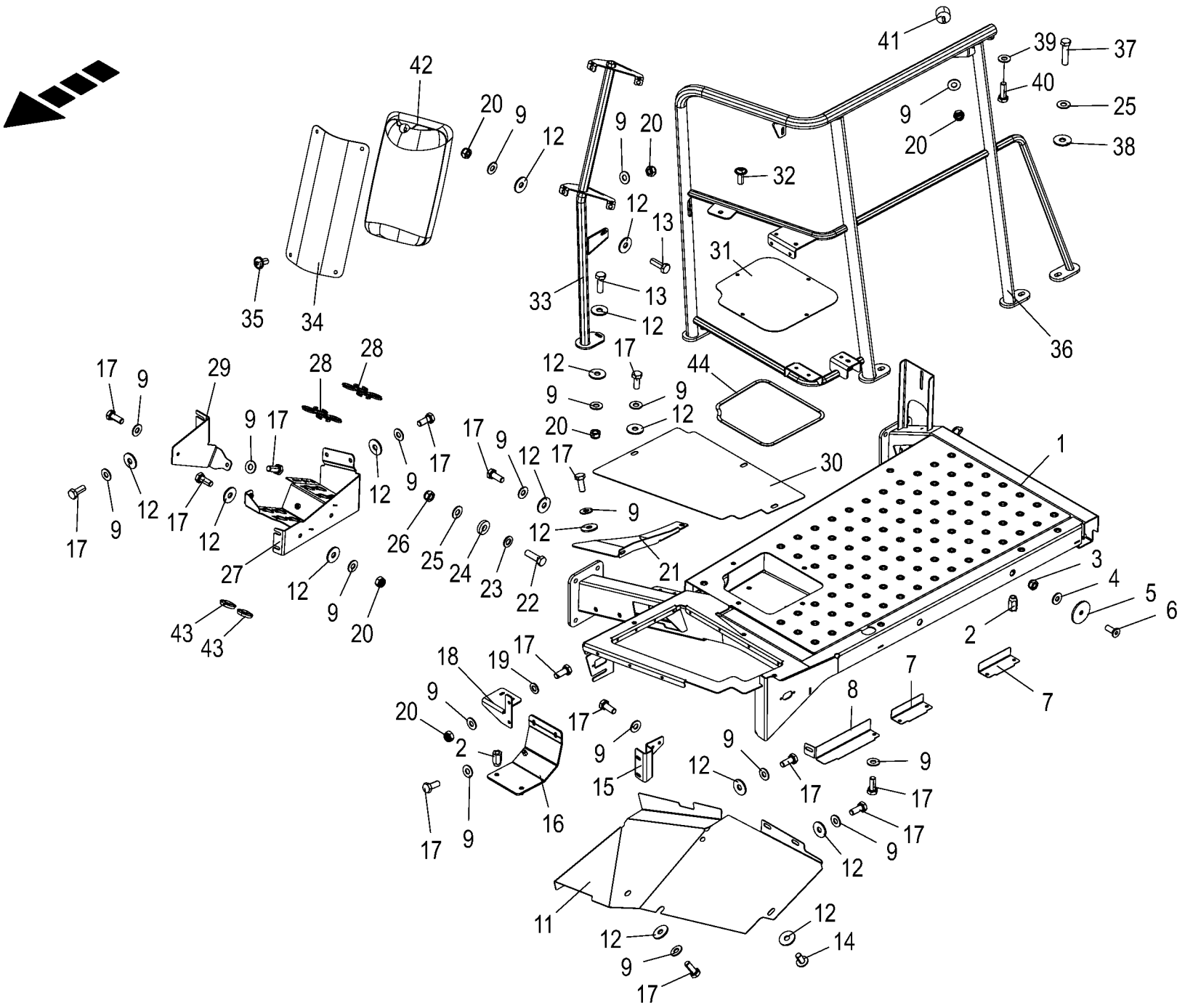

150 051 337 02 / 211.0

150 527 925 02

Plattform - links **Platform - left** **Plate-forme - gauche**					1043801 -	BX201-12	BX201-22	BX201-32	BX201-35	BX201-42	BX201-45	**150 051 337 02** 150 527 925 2 **211.0**
Pos.	ID-Nr.	Benennung	Description	Description	Masch.-Nr-							Bemerkung/Remarks/Remarque
37	00 900 302 1	6kt-Schraube	Hex head bolt	Boulon tête hex		x	x	x	x	x	x	M 12 X 50
38	00 910 609 0	Scheibe	Washer	Rondelle		x	x	x	x	x	x	13 X 37 X 3
39	00 909 909 1	Sperrkantscheibe	Detent edged washer	Disque à bord d'arrêt		x	x	x	x	x	x	SKM 10
40	00 900 637 0	6kt-Schraube	Hex head bolt	Boulon tête hex		x	x	x	x	x	x	M 10 X 30
41	00 924 263 0	Gummipuffer	Rubber pad	Tampon en caoutchouc		1	1	1	1	1	1	Rd. 40 X 28 / M 8
42	20 082 944 0	Spiegel elektr. verstellbar links 24V	Mirror electr. adjustable lh 24V	Miroir régl. élect. ga. 24V		1	1	1	1	1	1	
43	27 024 034 0	Verschlußstopfen GPN915 34,5/ 48/11	Sealing plug GPN 915 34.5/48/ 11	Bouchon d'étanchéité GPN915 34,5/48/11		2	2	2	2	2	2	
44	20 628 856 0	Dichtungsgummi				1	1	1	1	1	1	

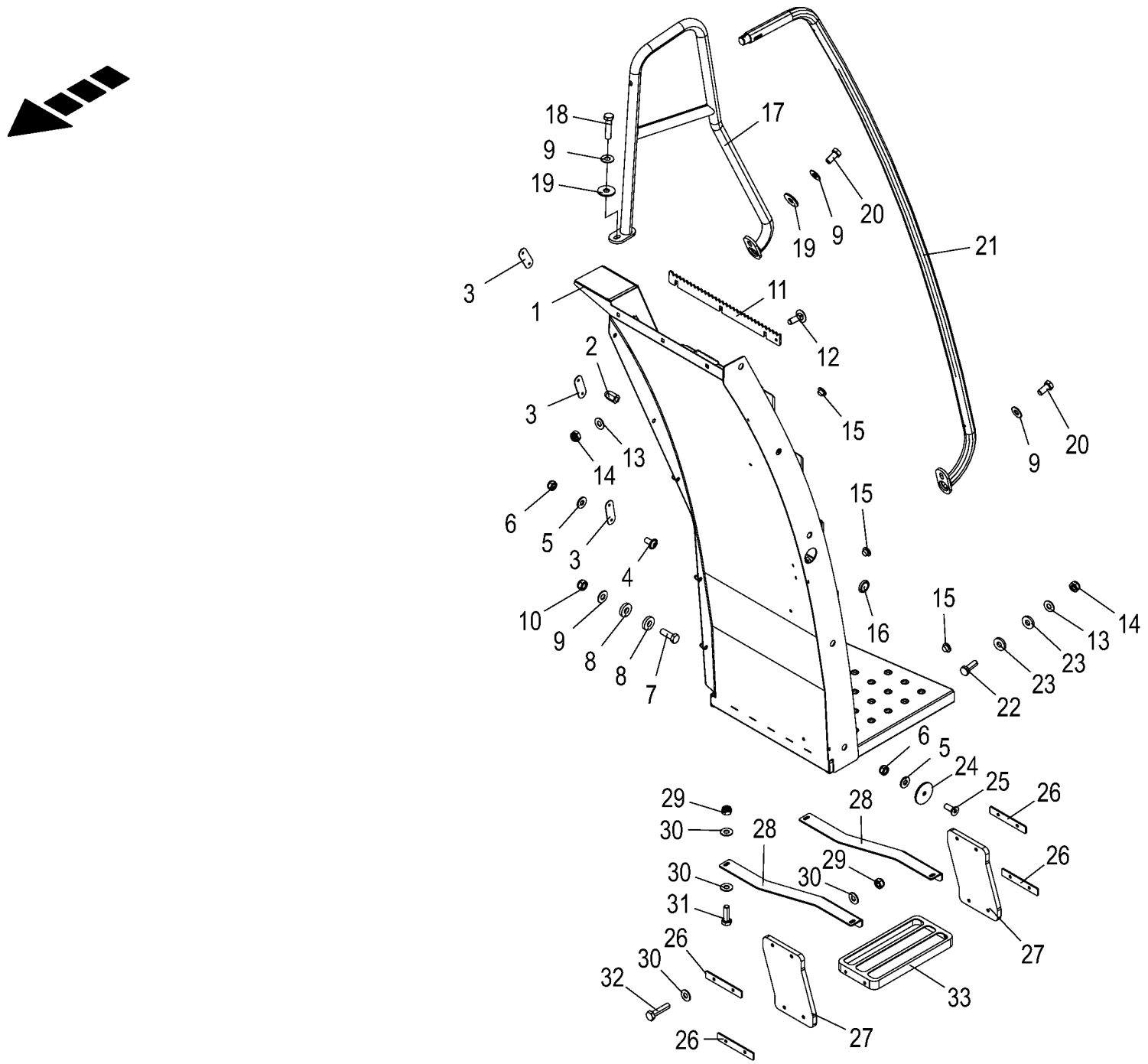

150 051 337 02 / 212.0

150 527 926 01

Aufstieg - links **Ladder left** **Échelle - à gauche**					1043801 -	BX201-12	BX201-22	BX201-32	BX201-35	BX201-42	BX201-45	**150 051 337 02** 150 527 926 1 **212.0**
Pos.	ID-Nr.	Benennung	Description	Description	Masch.-Nr-							Bemerkung/Remarks/Remarque
1	20 420 428 2	Treppe	Ladder	Escalier		1	1	1	1	1	1	
2	90 000 113 0	Blindnietmutter	Blind rivet nut	Ecrou rivet aveugle		x	x	x	x	x	x	M 8 X 20,5
3	20 423 193 0	Abdeckung	Cover	Couvercle		3	3	3	3	3	3	
4	00 904 772 0	Linsenschraube	Fillister head screw	Vis tête bombee		x	x	x	x	x	x	M 6 X 12
5	00 909 906 1	Sperrkantscheibe	Detent edged washer	Disque à bord d'arrêt		x	x	x	x	x	x	SKM 6
6	00 908 704 1	Sicherungsmutter	Locknut	Écrou hex		x	x	x	x	x	x	M 6
7	00 900 657 0	6kt-Schraube	Hex head bolt	Boulon tête hex		x	x	x	x	x	x	M 12 X 35
8	00 910 320 0	Scheibe	Washer	Rondelle		x	x	x	x	x	x	13 X 30 X 6
9	00 909 910 1	Sperrkantscheibe	Detent edged washer	Disque à bord d'arrêt		x	x	x	x	x	x	SKM 12
10	00 908 701 0	Sicherungsmutter	Locknut	Écrou hex		x	x	x	x	x	x	M 12
11	20 222 833 1	Zackenleiste	Toothed bar	Rangée de dents		1	1	1	1	1	1	
12	00 904 745 1	Flachrundschraube	Coach bolt	Vis a tête bombée		x	x	x	x	x	x	M 10 X 30
13	00 909 909 1	Sperrkantscheibe	Detent edged washer	Disque à bord d'arrêt		x	x	x	x	x	x	SKM 10
14	00 908 758 0	Sicherungsmutter	Locknut	Écrou hex		x	x	x	x	x	x	M 10
15	00 925 006 0	Verschlussstopfen	Sealing plug	Bouchon d'étanchéité		3	3	3	3	3	3	9,4/14 X 4,5/6,5
16	27 018 594 0	Verschlußstopfen GPN 915	Sealing plug GPN 915	Bouchon d'étanchéité GPN 915		1	1	1	1	1	1	
17	20 222 233 3	Geländer innen	Rail inside	Garde-corps intérieur		1	1	1	1	1	1	
18	00 900 302 1	6kt-Schraube	Hex head bolt	Boulon tête hex		x	x	x	x	x	x	M 12 X 50
19	00 910 609 0	Scheibe	Washer	Rondelle		x	x	x	x	x	x	13 X 37 X 3
20	00 900 655 0	6kt-Schraube	Hex head bolt	Boulon tête hex		x	x	x	x	x	x	M 12 X 25
21	20 225 216 1	Handlauf hinten	Handrail rear	Main courante arrière		1	1	1	1	1	1	
22	00 900 637 0	6kt-Schraube	Hex head bolt	Boulon tête hex		x	x	x	x	x	x	M 10 X 30
23	00 910 361 1	Scheibe	Washer	Rondelle		x	x	x	x	x	x	10,5 X 25 X 4
24	00 910 602 1	Scheibe	Washer	Rondelle		x	x	x	x	x	x	6,5 X 35 X 2,5
25	90 003 763 0	Senkschraube I-6kt M6 x 16 ZnNi SW	Counters. screw hex socket M6x16 ZnNi SW	Vis à tête fraisée 6 p creux M6 x 16		x	x	x	x	x	x	
26	20 222 896 0	Blech Gummilasche	Sheet	Tôle		4	4	4	4	4	4	
27	20 222 893 1	Gummilasche	Rubber link	Sangle caoutchouc		2	2	2	2	2	2	
28	20 222 895 1	Halteschiene	Support rail	Rail de support		2	2	2	2	2	2	
29	00 908 706 0	Sicherungsmutter	Locknut	Écrou hex		x	x	x	x	x	x	M 8
30	90 090 061 6	6kt-Schraube M8x25	Hexagon head screw M8x25	Vis métaux tête hexagonale M8 x 25 ZLÜ		x	x	x	x	x	x	
31	00 901 042 1	6kt-Schraube	Hex head bolt	Boulon tête hex		x	x	x	x	x	x	M 8 X 35
32	27 001 609 0	Auftritt	Support draw bar	Marche pied		1	1	1	1	1	1	

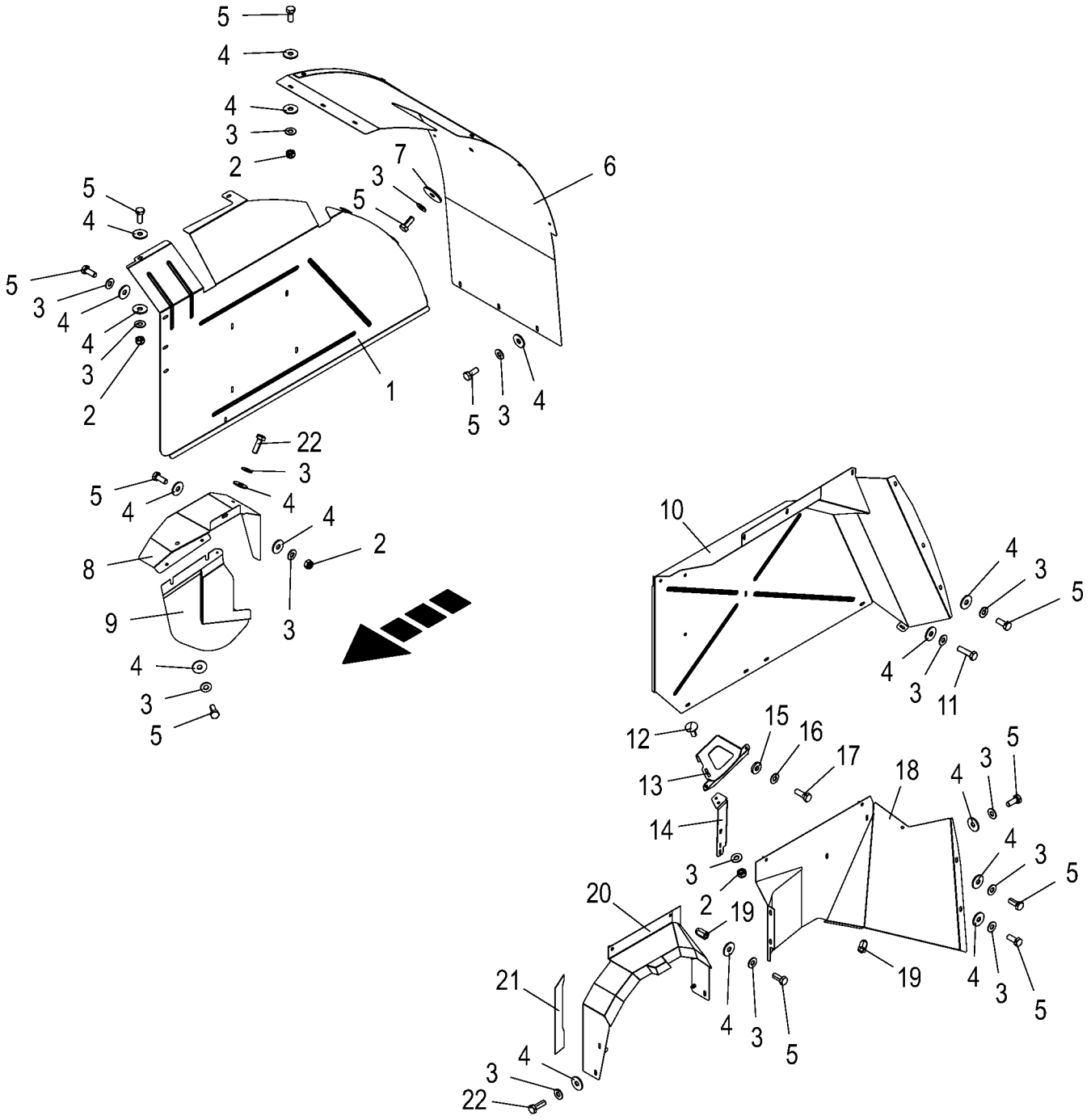

150 051 337 02 / 213.0

150 527 922 02

Radkasten - vorn **Wheel case - front** **Passage de roues - avant**					1043801 -	BX2011-12	BX2011-22	BX2011-32	BX2011-35	BX2011-42	BX2011-45	**150 051 337 02** 150 527 922 2 **213.0**
Pos.	ID-Nr.	Benennung	Description	Description	Masch.-Nr-							Bemerkung/Remarks/Remarque
1	20 222 182 8	Seitenschutzblech rechts	Side guard sheet right	Tôle de protection latérale droite		1	1	1	1	1	1	
2	00 908 706 0	Sicherungsmutter	Locknut	Écrou hex		x	x	x	x	x	x	M 8
3	00 909 908 1	Sperrkantscheibe	Detent edged washer	Disque à bord d'arrêt		x	x	x	x	x	x	SKM 8
4	00 910 603 0	Scheibe	Washer	Rondelle		x	x	x	x	x	x	8,4 X 24 X 2
5	00 900 614 0	6kt-Schraube	Hex head bolt	Boulon tête hex		x	x	x	x	x	x	M 8 X 20
6	20 223 126 6	Tankschutzblech rechts vorne	Tank protection sheet right front welded	Tôle de protection du rés. dr. av. soud.		1	1	1	1	1	1	
7	00 910 604 0	Scheibe	Washer	Rondelle		x	x	x	x	x	x	9 X 36 X 2,5
8	20 621 547 0	Schutz Radmotoren	Guard wheel motors	Protection moteurs de roue		1	1	1	1	1	1	
9	20 223 685 2	Schutz Radmotoren vorne, rechts	Guard wheel motors front right	Protection moteurs de roue avant, dr.		1	1	1	1	1	1	
10	20 626 521 0	Schutzblech oben links	Guard plate top lh	Tôle de protection supérieure gauche		1	1	1	1	1	1	
11	00 900 617 0	6kt-Schraube	Hex head bolt	Boulon tête hex		x	x	x	x	x	x	M 8 X 30
12	00 904 951 2	Flachrundschraube	Coach bolt	Vis a tête bombée		x	x	x	x	x	x	M 8 X 20
13	20 220 824 4	Aufnahmewinkel	Mounting bracket	Équerre de fixation		1	1	1	1	1	1	
14	20 625 541 1	Schellenhalter vorne	Clamp support front	Support de colliers avant		1	1	1	1	1	1	
15	00 910 361 1	Scheibe	Washer	Rondelle		x	x	x	x	x	x	10,5 X 25 X 4
16	00 909 909 1	Sperrkantscheibe	Detent edged washer	Disque à bord d'arrêt		x	x	x	x	x	x	SKM 10
17	00 900 637 0	6kt-Schraube	Hex head bolt	Boulon tête hex		x	x	x	x	x	x	M 10 X 30
18	20 626 640 0	Schutzblech unten links	Guard sheet bottom left	tôle de protection en bas ga.		1	1	1	1	1	1	
19	90 000 113 0	Blindnietmutter	Blind rivet nut	Ecrou rivet aveugle		x	x	x	x	x	x	M 8 X 20,5
20	20 626 641 0	Abdeckung links	Cover left	couvercle gauche		1	1	1	1	1	1	
21	27 000 725 0	Selbstklebende Dichtstreifen - Id.-Nr.= 1m	Self-adhesive sealing strip - Id.-no.= 1m	Joint auto-adhésif -Id.-no.= 1m		x	x	x	x	x	x	50 X 2
22	00 900 616 0	6kt-Schraube	Hex head bolt	Boulon tête hex		x	x	x	x	x	x	M 8 X 25

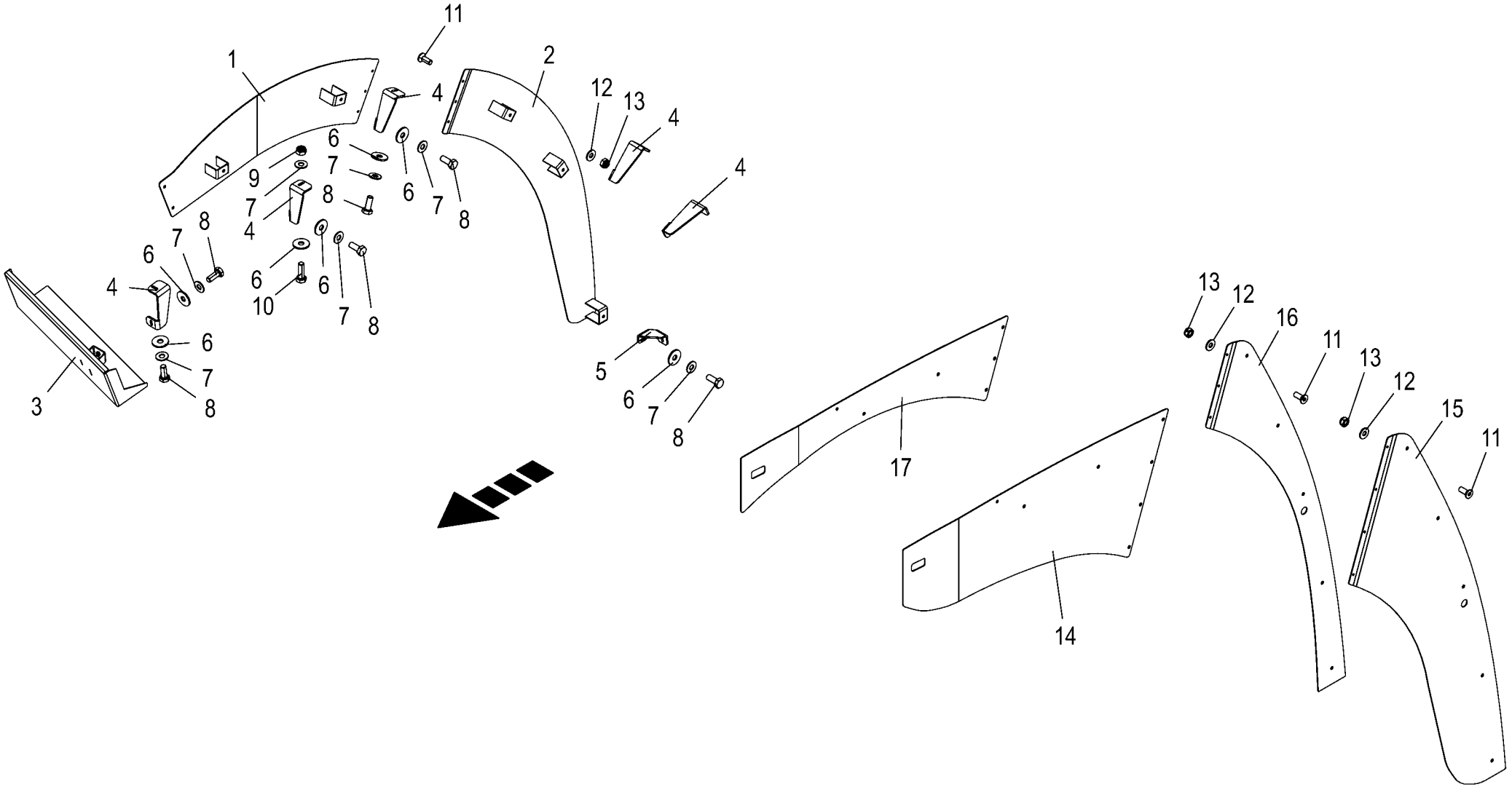

150 051 337 02 / 214.0

150 527 919 01

Verkleidung -vorn **Panel - front** **Habillage - avant**					1043801 -	BX2012-12	BX2012-22	BX2012-32	BX2012-35	BX2012-42	BX2012-45	**150 051 337 02** 150 527 919 1 **214.0**
Pos.	ID-Nr.	Benennung	Description	Description	Masch.-Nr-							Bemerkung/Remarks/Remarque
1	20 625 335 1	Radblende vorne rechts	Wheel panel front rh	Recouvrement de la roue avant droit		1	1	1	1	1	1	
2	20 625 332 0	Radblende hinten rechts	Wheel panel rear rh	Recouvrement de la roue arrière droit		1	1	1	1	1	1	
3	20 224 385 1	Blende vorne, links	Panel front left	Cache avant, gauche		1	1	1	1	1	1	
4	20 224 392 0	Halter mitte	Support centre	Support centre		5	5	5	5	5	5	
5	20 224 391 0	Halter hinten	Support rear	Support arrière		1	1	1	1	1	1	
6	00 910 603 0	Scheibe	Washer	Rondelle		x	x	x	x	x	x	8,4 X 24 X 2
7	00 909 908 1	Sperrkantscheibe	Detent edged washer	Disque à bord d'arrêt		x	x	x	x	x	x	SKM 8
8	00 900 614 0	6kt-Schraube	Hex head bolt	Boulon tête hex		x	x	x	x	x	x	M 8 X 20
9	00 908 706 0	Sicherungsmutter	Locknut	Écrou hex		x	x	x	x	x	x	M 8
10	00 900 616 0	6kt-Schraube	Hex head bolt	Boulon tête hex		x	x	x	x	x	x	M 8 X 25
11	90 003 763 0	Senkschraube I-6kt M6 x 16 ZnNi SW	Counters. screw hex socket M6x16 ZnNi SW	Vis à tête fraisée 6 p creux M6 x 16		x	x	x	x	x	x	
12	00 909 906 1	Sperrkantscheibe	Detent edged washer	Disque à bord d'arrêt		x	x	x	x	x	x	SKM 6
13	00 908 704 1	Sicherungsmutter	Locknut	Écrou hex		x	x	x	x	x	x	M 6
14	20 625 334 1	Sichtblech links vorne tief	View sheet left front deep	Cache gauche avant profonde		1	1	1	1	1	1	
15	20 625 331 0	Sichtblech hinten links tief	View sheet lh rear deep	Cache arrière gauche profonde		1	1	1	1	1	1	
16	20 625 342 0	Sichtblech Aufstieg hinten links	View sheet ladder rear lh	Cache échelle arrière gauche		1	1	1	1	1	1	
17	20 625 343 1	Sichtblech Aufstieg vorne links	View sheet ladder front lh	Cache échelle avant gauche		1	1	1	1	1	1	

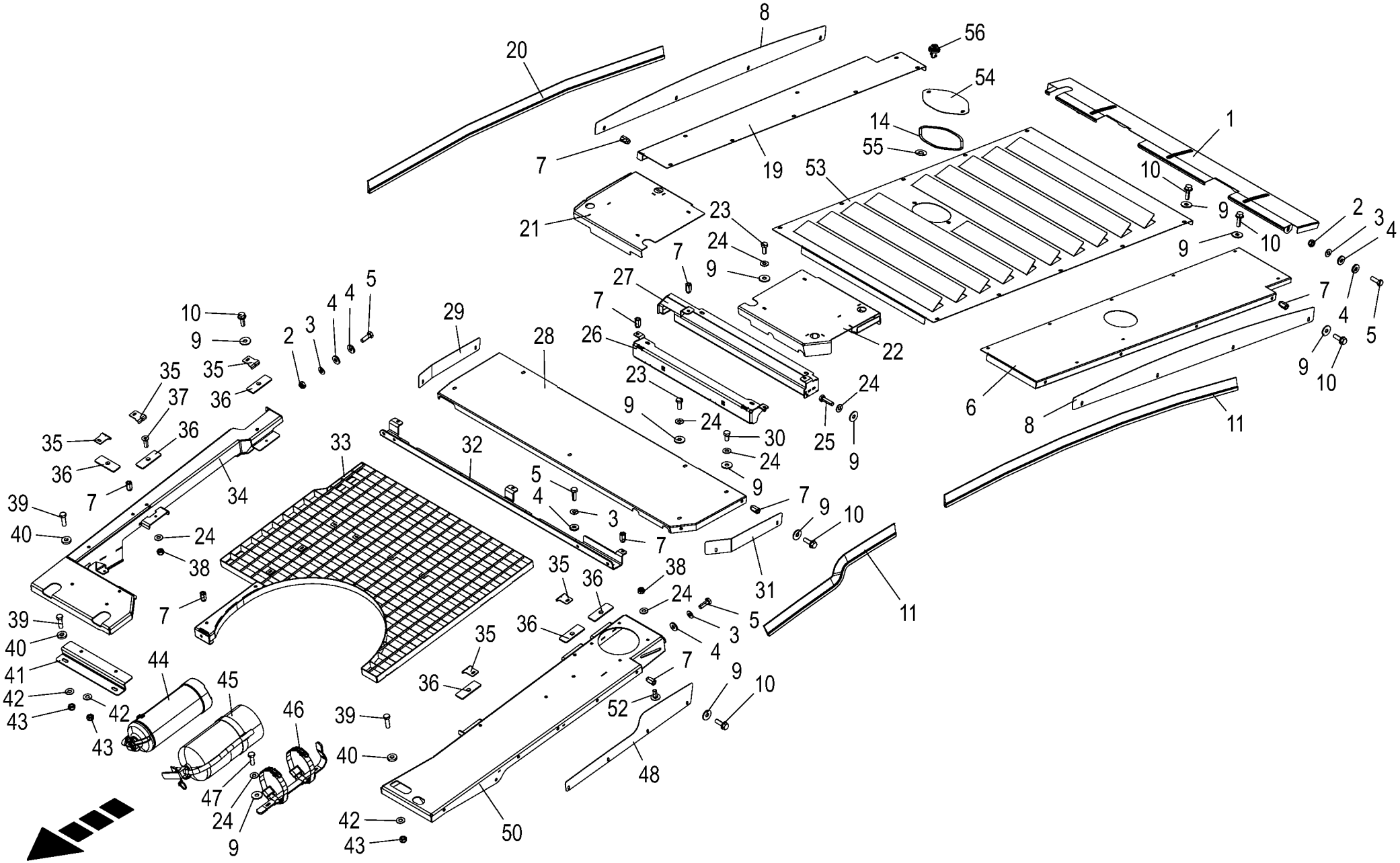

150 051 337 02 / 215.0

150 527 932 02

Dach **Roof** **Toit**					1043801 -	BX2012-12	BX2012-22	BX2012-32	BX2012-35	BX2012-42	BX2012-45	**150 051 337 02** 150 527 932 2 **215.0**
Pos.	ID-Nr.	Benennung	Description	Description	Masch.-Nr-							Bemerkung/Remarks/Remarque
1	20 424 704 1	Dach hinten	Roof rear	Toit arrière		1	1	1	1	1	1	
2	00 908 758 0	Sicherungsmutter	Locknut	Écrou hex		x	x	x	x	x	x	M 10
3	00 909 908 1	Sperrkantscheibe	Detent edged washer	Disque à bord d'arrêt		x	x	x	x	x	x	SKM 8
4	00 910 361 1	Scheibe	Washer	Rondelle		x	x	x	x	x	x	10,5 X 25 X 4
5	00 900 637 0	6kt-Schraube	Hex head bolt	Boulon tête hex		x	x	x	x	x	x	M 10 X 30
6	20 622 235 0	Seitenblech hinten links Stufe V	Side sheet left rear level V	Tôle latérale arrière ga. niveau V		1	1	1		1		
	20 422 614 2	Seitenblech links Stufe III	Side sheet left level III	Tôle latérale gauche niveau III					1		1	
7	90 000 113 0	Blindnietmutter	Blind rivet nut	Ecrou rivet aveugle		x	x	x	x	x	x	M 8 X 20,5
8	20 222 170 2	Dichtblech hinten	Sealing sheet rear	Tôle d'étanchéité arrière		2	2	2	2	2	2	
9	00 910 603 0	Scheibe	Washer	Rondelle		x	x	x	x	x	x	8,4 X 24 X 2
10	90 003 576 0	6kt-Schraube m.Flansch&Sperr M8 x 25	Hex. head screw+flange&serr. M8 x 25	Vis six pans+bride&dent bloc M8 x 25		x	x	x	x	x	x	
11	20 425 212 0	Kantenschutz	Edge protection	Protège-arête		1	1	1	1	1	1	
14	20 421 769 0	Dichtungsgummi L=620mm	Rubber seal L=620mm	Caoutchouc d'étanchéité L= 620mm		1	1	1	1	1	1	
19	20 229 050 0	Seitenblech rechts mit Einziehmuttern	Side sheet right with nuts	Tôle latérale dr. avec écrous à serrer		1	1	1	1	1	1	
20	20 425 213 0	Kantenschutz	Edge protection	Protège-arête		1	1	1	1	1	1	
21	20 626 755 0	Dichtblech Zusatztank rechts	Sealing sheet for additional tank rh			1	1	1	1	1	1	
22	20 626 758 0	Dichtblech Zusatztank links	Sealing sheet additional tank left			1	1	1	1	1	1	
23	00 900 614 0	6kt-Schraube	Hex head bolt	Boulon tête hex		x	x	x	x	x	x	M 8 X 20
24	00 909 908 1	Sperrkantscheibe	Detent edged washer	Disque à bord d'arrêt		x	x	x	x	x	x	SKM 8
25	00 900 617 0	6kt-Schraube	Hex head bolt	Boulon tête hex		x	x	x	x	x	x	M 8 X 30
26	20 626 768 0	Aufnahme vorne	Holder front			1	1	1	1	1	1	
27	20 626 769 0	Aufnahme hinten	Holder rear			1	1	1	1	1	1	
28	20 029 313 5	Dach vorne	Roof front	Toit avant		1	1	1	1	1	1	
29	20 222 169 3	Dichtblech mitte	Sealing sheet centre	Tôle d'étanchéité centre		1	1	1	1	1	1	
30	00 900 612 0	6kt-Schraube	Hex head bolt	Boulon tête hex		x	x	x	x	x	x	M 8 X 16
31	20 228 597 1	Dichtblech Mitte links	Sealing sheet centre left	Tôle d'étanchéité centre ga.		1	1	1	1	1	1	
32	20 625 118 0	Aufnahmeblech Gitter m. Einziehm.	Holding sheet grid with nuts	Plaque de montage grille+ écrous à river		1	1	1	1	1	1	
33	20 626 967 0	Gitter	Grid			1	1	1	1	1	1	
34	20 624 711 1	Längsträger rechts				1	1	1	1	1	1	
35	20 424 580 1	Gitterklemme	Grid clamp	Pince de grille		5	5	5	5	5	5	
36	20 621 026 1	Aufnahme Gitter	Holder grid	Logement grille		6	6	6	6	6	6	
37	00 904 025 1	Senkschraube	Countersunkscrew	Vis à tête fraisée		x	x	x	x	x	x	M 8 X 25
38	00 908 706 0	Sicherungsmutter	Locknut	Écrou hex		x	x	x	x	x	x	M 8
39	00 900 658 0	6kt-Schraube	Hex head bolt	Boulon tête hex		x	x	x	x	x	x	M 12 X 40

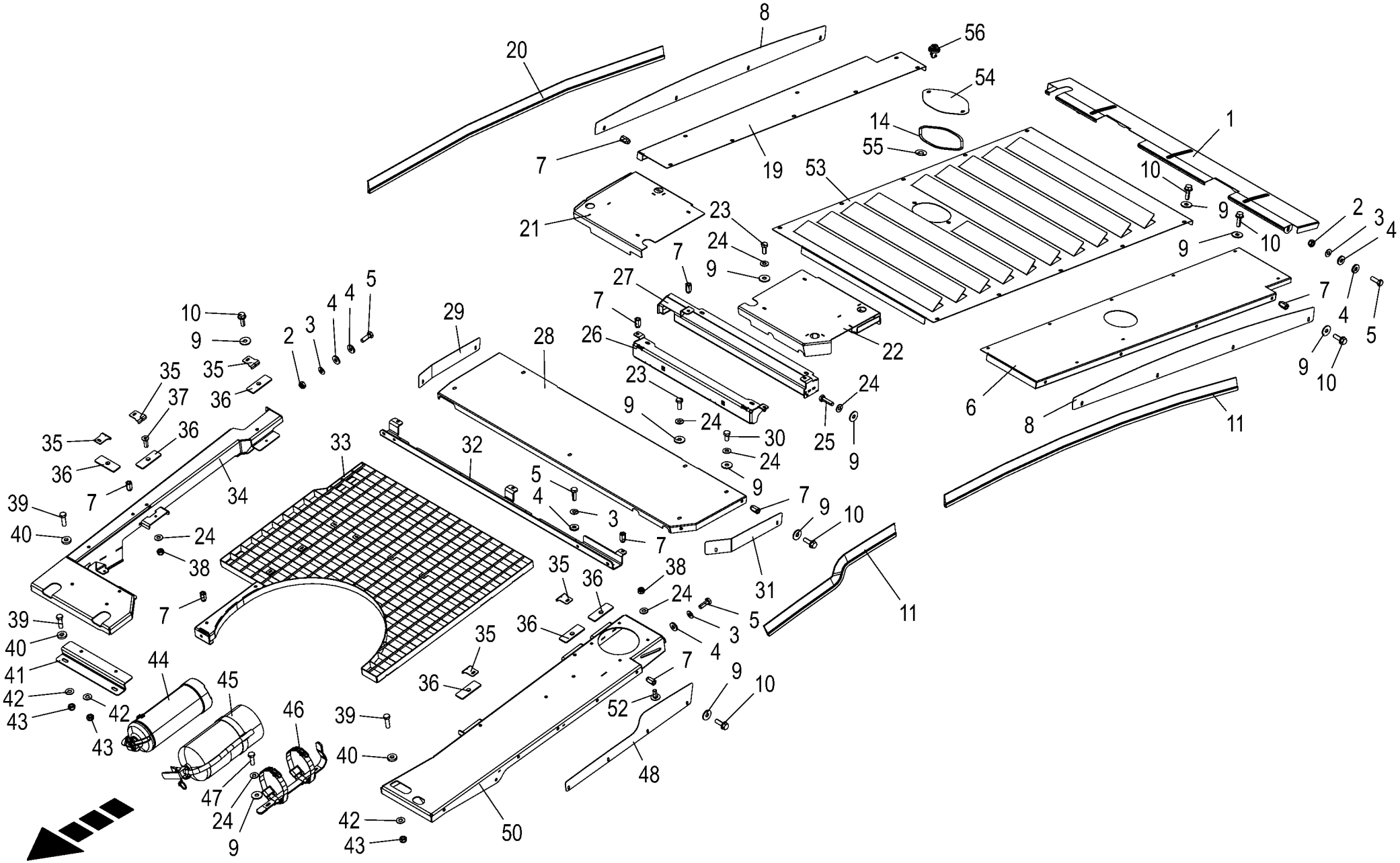

150 051 337 02 / 215.0

150 527 932 02

Dach **Roof** **Toit**					1043801 -	BX2011-12	BX2011-22	BX2011-32	BX2011-35	BX2011-42	BX2011-45	**150 051 337 02** 150 527 932 2 **215.0**
Pos.	ID-Nr.	Benennung	Description	Description	Masch.-Nr-							Bemerkung/Remarks/Remarque
40	00 910 320 0	Scheibe	Washer	Rondelle		x	x	x	x	x	x	13 X 30 X 6
41	20 625 617 0	Federwinkel	Spring angle	Angle de ressort		1	1	1	1	1	1	
42	00 909 910 1	Sperrkantscheibe	Detent edged washer	Disque à bord d'arrêt		x	x	x	x	x	x	SKM 12
43	00 908 701 0	Sicherungsmutter	Locknut	Écrou hex		x	x	x	x	x	x	M 12
44	27 019 646 0	Feuerlöscher 6kg	Fire extinguisher 6 kg	Extincteur 6kg		1	1	1	1	1	1	
45	27 018 469 0	Pulver Feuerlöscher UL Standard ABC 9kg	Powder fire exting. UL standard ABC 9kg	Extincteur à poudre norme UL ABC 9kg		1	1	1	1	1	1	
46	27 018 487 0	Halter f. 6-9 kg Feuerlöscher	Support for 9-kg fire extinguisher	Support pour extincteur 9kg		1	1	1	1	1	1	
47	00 900 616 0	6kt-Schraube	Hex head bolt	Boulon tête hex		x	x	x	x	x	x	M 8 X 25
48	20 222 168 2	Dichtblech vorne	Sealing sheet front	Tôle d'étanchéité avant		1	1	1	1	1	1	
50	20 624 997 1	Längsträger links				1	1	1	1	1	1	
52	00 904 951 2	Flachrundschraube	Coach bolt	Vis a tête bombée		x	x	x	x	x	x	M 8 X 20
53	20 628 845 0	Zwischenblech hinten				1	1	1	1	1	1	
54	20 628 853 0	Deckel	Cover			1	1	1	1	1	1	
55	00 924 251 0	Haltescheibe	Retaining washer	Rondelle d'arret		2	2	2	2	2	2	
56	00 924 243 1	Verschlusszapfen	Locking spigot	Maneton fermeture		2	2	2	2	2	2	

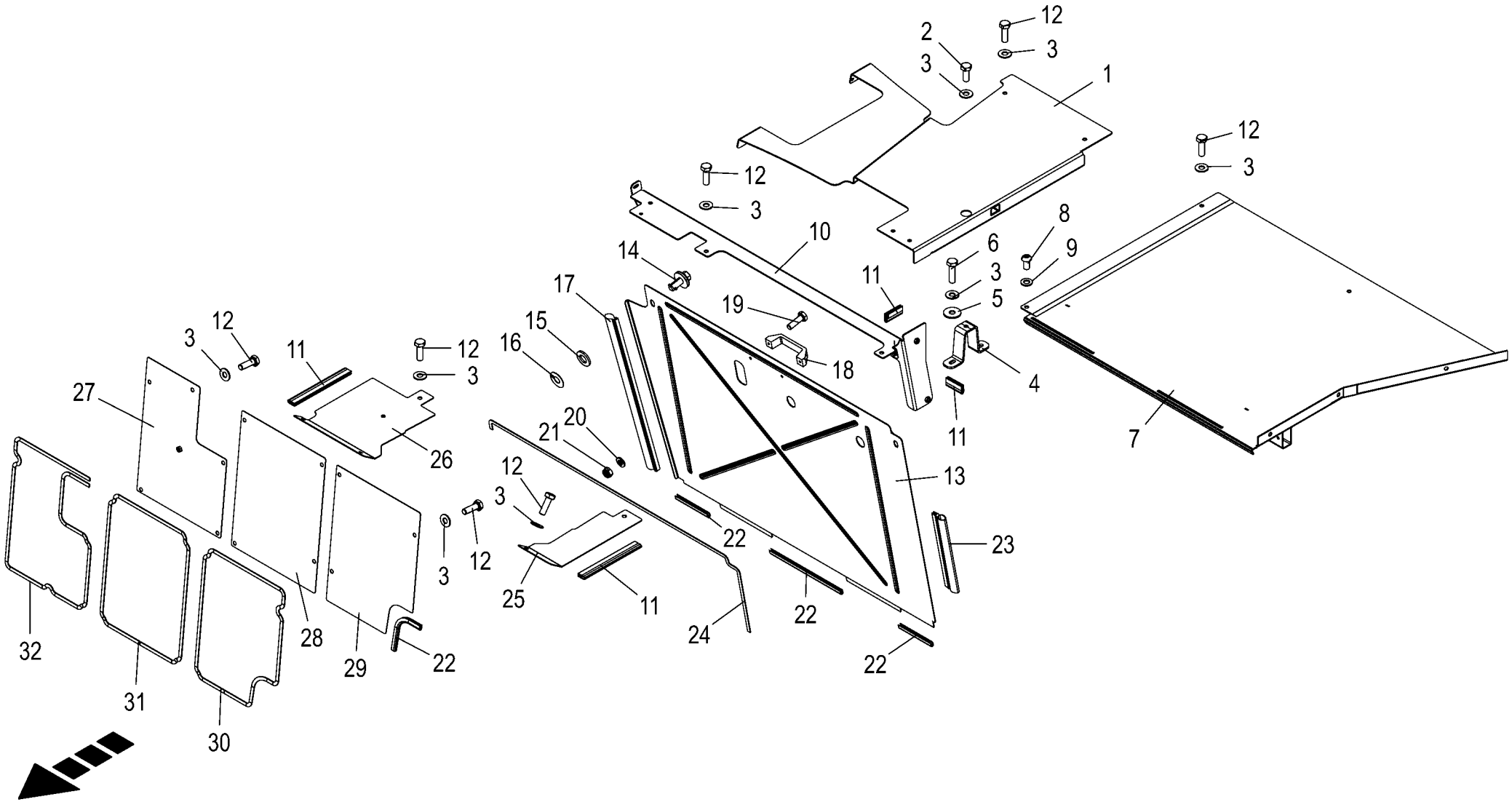

150 051 337 02 / 216.0

150 527 939 02

Abdichtung Kühlraum **Seal cooling area** **Joint chambre frigorifique**					1043801 -	BX2012-12	BX2012-22	BX2012-32	BX2012-35	BX2012-42	BX2012-45	**150 051 337 02** 150 527 939 2 **216.0**
Pos.	ID-Nr.	Benennung	Description	Description	Masch.-Nr-							Bemerkung/Remarks/Remarque
1	20 225 344 3	Übergang	Transition	Transition		1	1	1	1	1	1	
2	00 900 614 0	6kt-Schraube	Hex head bolt	Boulon tête hex		x	x	x	x	x	x	M 8 X 20
3	00 909 908 1	Sperrkantscheibe	Detent edged washer	Disque à bord d'arrêt		x	x	x	x	x	x	SKM 8
4	20 029 399 2	Bock		Support		1	1	1	1	1	1	
5	00 910 603 0	Scheibe	Washer	Rondelle		x	x	x	x	x	x	8,4 X 24 X 2
6	00 900 617 0	6kt-Schraube	Hex head bolt	Boulon tête hex		x	x	x	x	x	x	M 8 X 30
7	20 029 419 5	Tankabdeckung	Tank cover	Couvercle de réservoir		1	1	1	1	1	1	
8	90 000 185 0	Linsenschraube	Fillister head screw	Vis tête bombee		x	x	x	x	x	x	M 8 X 16
9	00 910 413 0	Scheibe	Washer	Rondelle		x	x	x	x	x	x	8,4 X 17 X 1,6
10	20 625 168 1	Abdeckung Beschleuniger	Cover accelerator	Couvercle accélérateur		1	1	1	1	1	1	
11	20 426 121 0	Kantenschutz	Edge protection	Protège-arête		1	1	1	1	1	1	
12	00 900 616 0	6kt-Schraube	Hex head bolt	Boulon tête hex		x	x	x	x	x	x	M 8 X 25
13	20 625 170 1	Deckel	Cover	Couvercle		1	1	1	1	1	1	
14	27 028 760 0	Verschlußzapfen (Schlitzkopf) 8,5-9,25				2	2	2	2	2	2	
15	00 910 340 0	Scheibe	Washer	Rondelle		x	x	x	x	x	x	13 X 24 X 2,5
16	00 924 251 0	Haltescheibe	Retaining washer	Rondelle d'arret		2	2	2	2	2	2	
17	20 421 406 1	Kantenschutzprofil	Edge protection profile	Prof. de protège-arête		1	1	1	1	1	1	
18	00 924 915 0	Handgriff	Hand grip	Poignée		1	1	1	1	1	1	
19	00 900 608 0	6kt-Schraube	Hex head bolt	Boulon tête hex		x	x	x	x	x	x	M 6 X 20
20	00 910 411 1	Scheibe	Washer	Rondelle		x	x	x	x	x	x	6,4 X 12,5 X 1,6
21	00 908 704 1	Sicherungsmutter	Locknut	Écrou hex		x	x	x	x	x	x	M 6
22	20 421 404 0	Kantenschutz l=740mm	Edge protection black l=740mm	Protège-arête l=740mm		1	1	1	1	1	1	
23	00 000 000 0					1	1	1	1	1	1	
24	20 426 123 0	Dichtungsgummi Deckel	Sealing rubber cover	Caoutchouc d'étanchéité couvercle		1	1	1	1	1	1	
25	20 625 172 0	Dichtblech Beschleuniger links	Sealing sheet accelerator left	Tôle d'étanchéité accélérateur gauche		1	1	1	1	1	1	
26	20 625 175 0	Dichtblech Beschleuniger	Sealing sheet accelerator	Tôle d'étanchéité accélérateur		1	1	1	1	1	1	
27	20 625 177 0	Dichtblech Kabine Turm rechts	Sealing sheet cabin tower rh	Tôle d'étanchéité cabine tour droite		1	1	1	1	1	1	
28	20 625 174 0	Dichtblech Kabine Turm mitte	Sealing sheet cabin tower centre	Tôle d'étanchéité cabine tour centre		1	1	1	1	1	1	
29	20 625 173 0	Dichtblech Kabine Turm links	Sealing sheet cabin tower lh	Tôle d'étanchéité cabine tour ga.		1	1	1	1	1	1	
30	20 425 198 0	Dichtungsgummi	Rubber seal	Caoutchouc d'étanchéité		1	1	1	1	1	1	
31	20 425 201 0	Dichtungsgummi	Rubber seal	Caoutchouc d'étanchéité		1	1	1	1	1	1	
32	20 425 199 0	Dichtungsgummi	Rubber seal	Caoutchouc d'étanchéité		1	1	1	1	1	1	

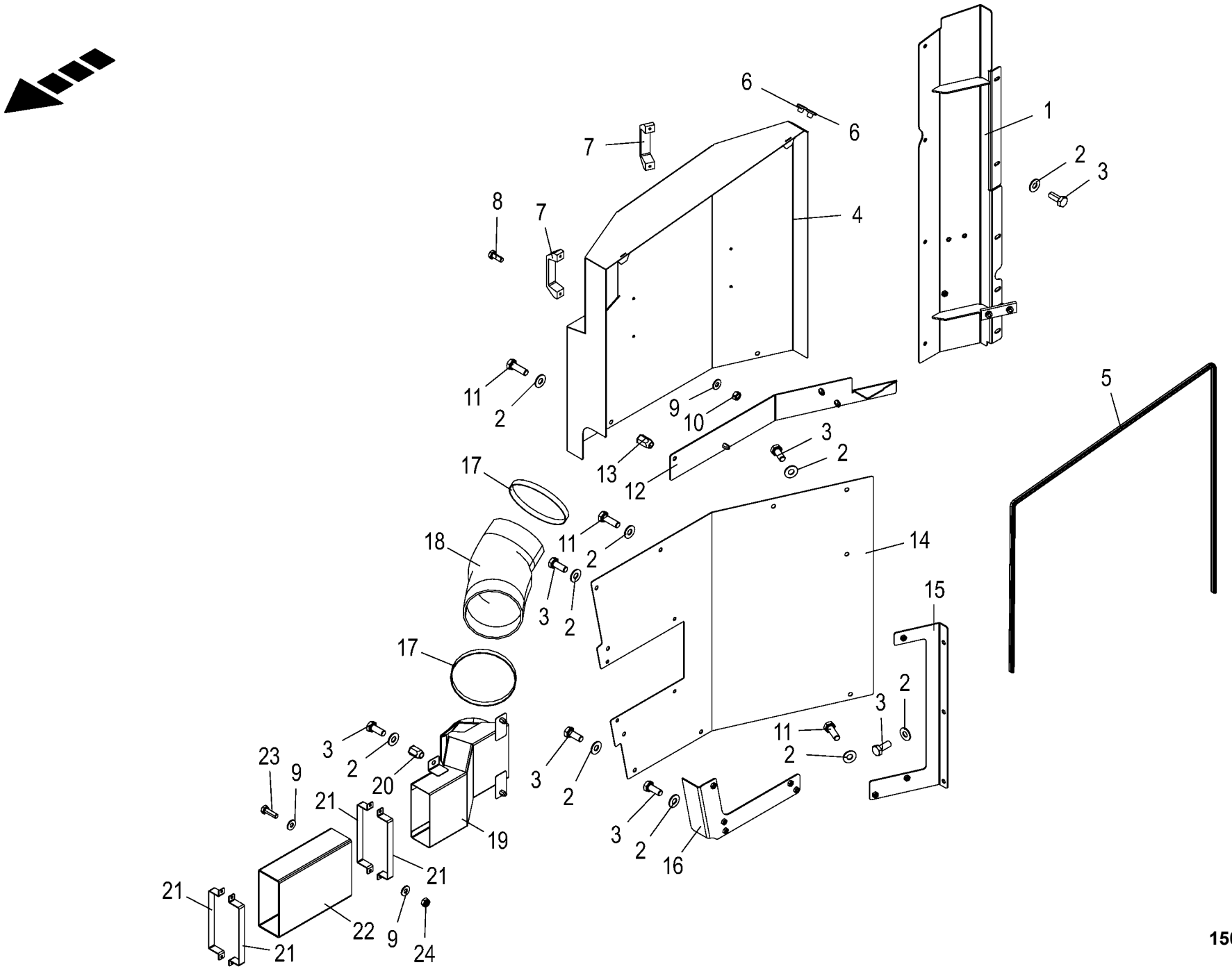

150 051 337 02 / 217.0

150 527 940 02

Abdichtung Kühlraum -links **Seal cooling space lh** **Joint chambre frigorifique gauche**					1043801 -	BX2012-12	BX2012-22	BX2012-32	BX2012-35	BX2012-42	BX2012-45	**150 051 337 02** 150 527 940 2 **217.0**
Pos.	ID-Nr.	Benennung	Description	Description	Masch.-Nr-							Bemerkung/Remarks/Remarque
1	20 222 136 7	Anschraubblech oben	Screw-on sheet top	Tôle à visser en haut		1	1	1	1	1	1	
2	00 909 908 1	Sperrkantscheibe	Detent edged washer	Disque à bord d'arrêt		x	x	x	x	x	x	SKM 8
3	00 900 614 0	6kt-Schraube	Hex head bolt	Boulon tête hex		x	x	x	x	x	x	M 8 X 20
4	20 625 658 2	Elektroschutzblech				1	1	1	1	1	1	
5	00 000 000 0					1	1	1	1	1	1	
6	00 925 003 0	Verschlussstopfen	Sealing plug	Bouchon d'étanchéité		2	2	2	2	2	2	Rd. 7,2/14 X 6/8
7	00 924 915 0	Handgriff	Hand grip	Poignée		2	2	2	2	2	2	
8	00 900 607 0	6kt-Schraube	Hex head bolt	Boulon tête hex		x	x	x	x	x	x	M 6 X 16
9	00 909 906 1	Sperrkantscheibe	Detent edged washer	Disque à bord d'arrêt		x	x	x	x	x	x	SKM 6
10	00 908 208 0	6kt-Mutter	Hex nut	Écrou hex		x	x	x	x	x	x	M 6
11	00 900 616 0	6kt-Schraube	Hex head bolt	Boulon tête hex		x	x	x	x	x	x	M 8 X 25
12	20 222 146 2	Anschraubleiste	Screw bar	Barre à visser		1	1	1	1	1	1	
13	90 000 113 0	Blindnietmutter	Blind rivet nut	Ecrou rivet aveugle		x	x	x	x	x	x	M 8 X 20,5
14	20 625 167 1	Blech unten links	Sheet bottom left	Tôle inférieure gauche		1	1	1	1	1	1	
15	20 222 131 3	Anschraubblech	Screw plate	Tôle à visser		1	1	1	1	1	1	
16	20 220 632 2	Winkel		Cornière		1	1	1	1	1	1	
17	27 000 192 0	Schlauchschelle	Hose clamp	Collier de serrage de tuyau		2	2	2	2	2	2	150 - 170
18	00 000 000 0					1	1	1	1	1	1	
19	20 625 179 0	Rechteckkanal	Rectangular channel	Canal carré		1	1	1	1	1	1	
20	90 002 522 0	6kt-Blindnietmutter M8x18	Hexagon blind rivet nut M8x18 2	Écrou borgne à six pans M8x18 2		x	x	x	x	x	x	
		Senkkopf Zn8	Zn8	Zn8								
21	20 423 988 1	Klemmschelle	Clamp	Collier de serrage		4	4	4	4	4	4	
22	20 423 986 1	Verbindungsmuffe Beschleuniger	Connection sleeve accelerator	Manchon de raccordement accélérateur		1	1	1	1	1	1	
23	00 900 608 0	6kt-Schraube	Hex head bolt	Boulon tête hex		x	x	x	x	x	x	M 6 X 20
24	00 908 704 1	Sicherungsmutter	Locknut	Écrou hex		x	x	x	x	x	x	M 6

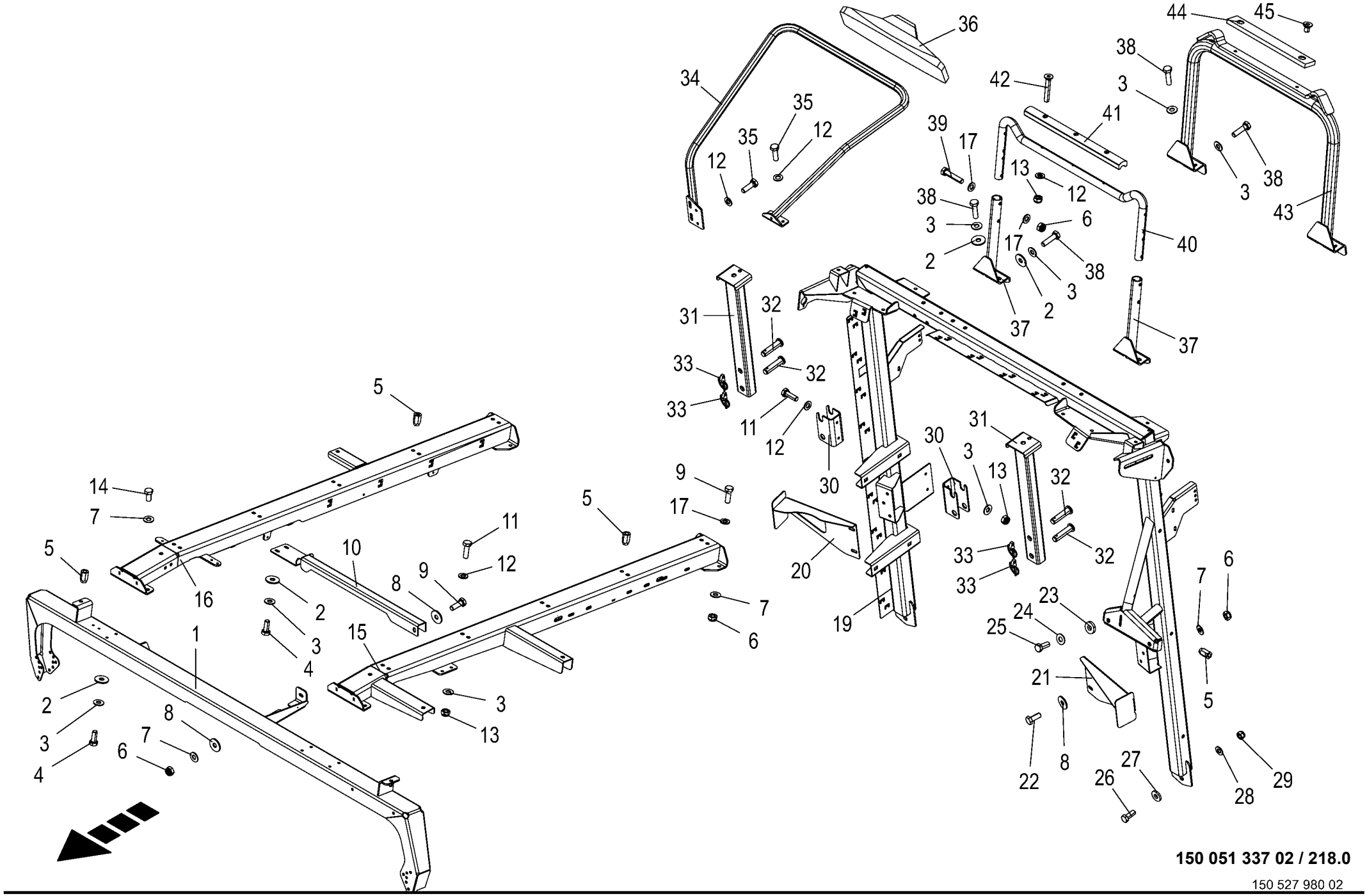

150 051 337 02 / 218.0

150 527 980 02

Verkleidungsrahmen **Cover frame** **Cadre d'habillage**					1043801 -	BX201-12	BX201-22	BX201-32	BX201-35	BX201-42	BX201-45	**150 051 337 02** 150 527 980 2 **218.0**
Pos.	ID-Nr.	Benennung	Description	Description	Masch.-Nr-							Bemerkung/Remarks/Remarque
1	20 624 717 1	Dachstrebe vorne				1	1	1	1	1	1	
2	00 910 603 0	Scheibe	Washer	Rondelle		x	x	x	x	x	x	8,4 X 24 X 2
3	00 909 908 1	Sperrkantscheibe	Detent edged washer	Disque à bord d'arrêt		x	x	x	x	x	x	SKM 8
4	00 900 614 0	6kt-Schraube	Hex head bolt	Boulon tête hex		x	x	x	x	x	x	M 8 X 20
5	90 000 113 0	Blindnietmutter	Blind rivet nut	Ecrou rivet aveugle		x	x	x	x	x	x	M 8 X 20,5
6	00 908 758 0	Sicherungsmutter	Locknut	Écrou hex		x	x	x	x	x	x	M 10
7	00 909 909 1	Sperrkantscheibe	Detent edged washer	Disque à bord d'arrêt		x	x	x	x	x	x	SKM 10
8	90 000 121 0	Scheibe	Washer	Rondelle		x	x	x	x	x	x	10,5 X 30 X 2,5
9	00 900 637 0	6kt-Schraube	Hex head bolt	Boulon tête hex		x	x	x	x	x	x	M 10 X 30
10	20 625 162 2	Querstrebe				1	1	1	1	1	1	
11	00 900 616 0	6kt-Schraube	Hex head bolt	Boulon tête hex		x	x	x	x	x	x	M 8 X 25
12	00 910 413 0	Scheibe	Washer	Rondelle		x	x	x	x	x	x	8,4 X 17 X 1,6
13	00 908 706 0	Sicherungsmutter	Locknut	Écrou hex		x	x	x	x	x	x	M 8
14	00 900 634 0	6kt-Schraube	Hex head bolt	Boulon tête hex		x	x	x	x	x	x	M 10 X 20
15	20 625 049 1	Dachstrebe links				1	1	1	1	1	1	
16	20 624 715 0	Dachstrebe rechts	Roof brace right	Potence de toit droite		1	1	1	1	1	1	
17	00 910 414 0	Scheibe	Washer	Rondelle		x	x	x	x	x	x	10,5 X 21 X 2
19	20 228 514 3	Heckstütze	Rear support	Support d'arrière		1	1	1	1	1	1	
20	20 225 503 2	Magnethalter rechts				1	1	1	1	1	1	
21	20 225 505 2	Magnethalter links	Magnetic holder lh	Support d'aimant gauche		1	1	1	1	1	1	
22	00 900 636 0	6kt-Schraube	Hex head bolt	Boulon tête hex		x	x	x	x	x	x	M 10 X 25
23	00 910 320 0	Scheibe	Washer	Rondelle		x	x	x	x	x	x	13 X 30 X 6
24	00 909 910 1	Sperrkantscheibe	Detent edged washer	Disque à bord d'arrêt		x	x	x	x	x	x	SKM 12
25	00 900 656 0	6kt-Schraube	Hex head bolt	Boulon tête hex		x	x	x	x	x	x	M 12 X 30
26	00 900 675 0	6kt-Schraube	Hex head bolt	Boulon tête hex		x	x	x	x	x	x	M 16 X 40
27	00 910 362 0	Scheibe	Washer	Rondelle		x	x	x	x	x	x	17 X 40 X 6
28	00 909 912 1	Sperrkantscheibe	Detent edged washer	Disque à bord d'arrêt		x	x	x	x	x	x	SKM 16
29	00 908 719 0	Sicherungsmutter	Locknut	Écrou hex		x	x	x	x	x	x	M 16
30	20 222 263 0	Halter Abstellstütze Einzug		Support béquille engagement		2	2	2	2	2	2	
31	20 222 254 0	Stützfuß lang	Support jack long welded	Béquille longue soud.		2	2	2	2	2	2	
32	20 221 317 0	Bolzen Rd 30 h9	Bolt Rd 30 h9	Boulon Rd 30 h9		4	4	4	4	4	4	
33	00 917 004 1	Klappstecker	Linch pin	Goupille clip		4	4	4	4	4	4	5 X 32
34	20 225 386 1	Spiegelhalter	Mirror support	Support de miroir		1	1	1	1	1	1	
35	90 001 295 0	6kt-Schraube	Hex head bolt	Boulon tête hex		x	x	x	x	x	x	M 8 X 25
36	27 016 614 0	Außenspiegel	Outer mirror	Rétroviseur extérieur		1	1	1	1	1	1	
37	20 626 263 0	Teleskoprohr außen lang	Telescopic tube outside long	Tube télescopique extérieur long		2	2	2	2	2	2	
38	00 900 617 0	6kt-Schraube	Hex head bolt	Boulon tête hex		x	x	x	x	x	x	M 8 X 30
39	00 901 433 0	6kt-Schraube	Hex head bolt	Boulon tête hex		x	x	x	x	x	x	M 10 X 50

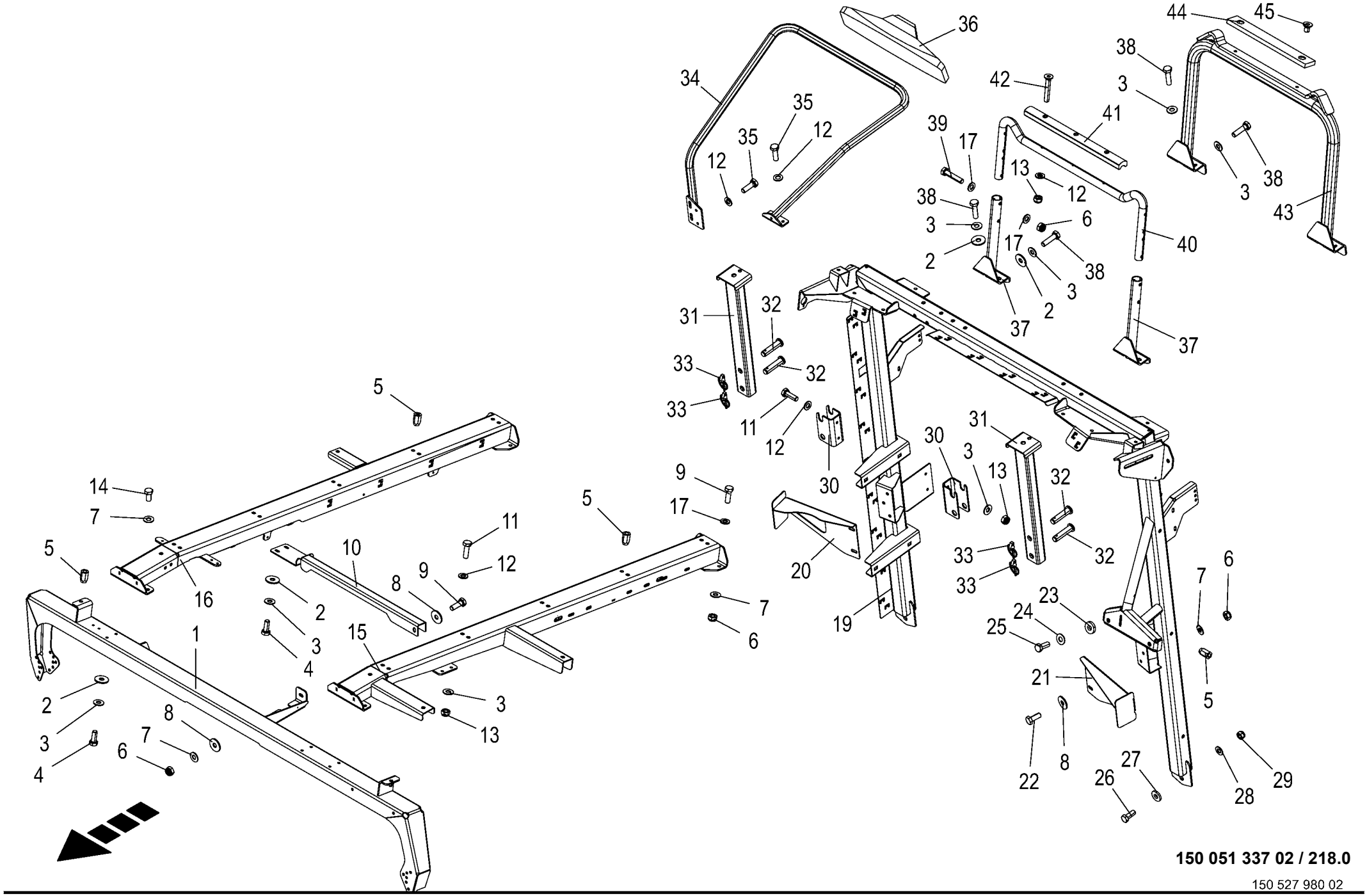

150 051 337 02 / 218.0

150 527 980 02

Verkleidungsrahmen **Cover frame** **Cadre d'habillage**					1043801 -	BX2011-12	BX2011-22	BX2011-32	BX2011-35	BX2011-42	BX2011-45	**150 051 337 02** 150 527 980 2 **218.0**
Pos.	ID-Nr.	Benennung	Description	Description	Masch.-Nr-							Bemerkung/Remarks/Remarque
40	20 626 387 0	Teleskoprohr innen	Telescopic tube inside	Tube télescopique intérieur		1	1	1	1	1	1	
41	20 626 255 0	Kunststoffauflage	PLASTIC ADDITION	Revêtement en plastique		1	1	1	1	1	1	
42	00 904 029 1	Senkschraube	Countersunkscrew	Vis à tête fraisée		x	x	x	x	x	x	M 8 X 50
43	20 227 618 1	Auswurfbogenaufnahme lang	Spout holder long	Logement de l'arceau éjecteur long		1	1	1	1	1	1	
44	20 222 268 2	Kunststoffschutz	Plastic guard	Protection en plastique		1	1	1	1	1	1	
45	00 904 002 2	Senkschraube	Countersunkscrew	Vis à tête fraisée		x	x	x	x	x	x	M 12 X 20

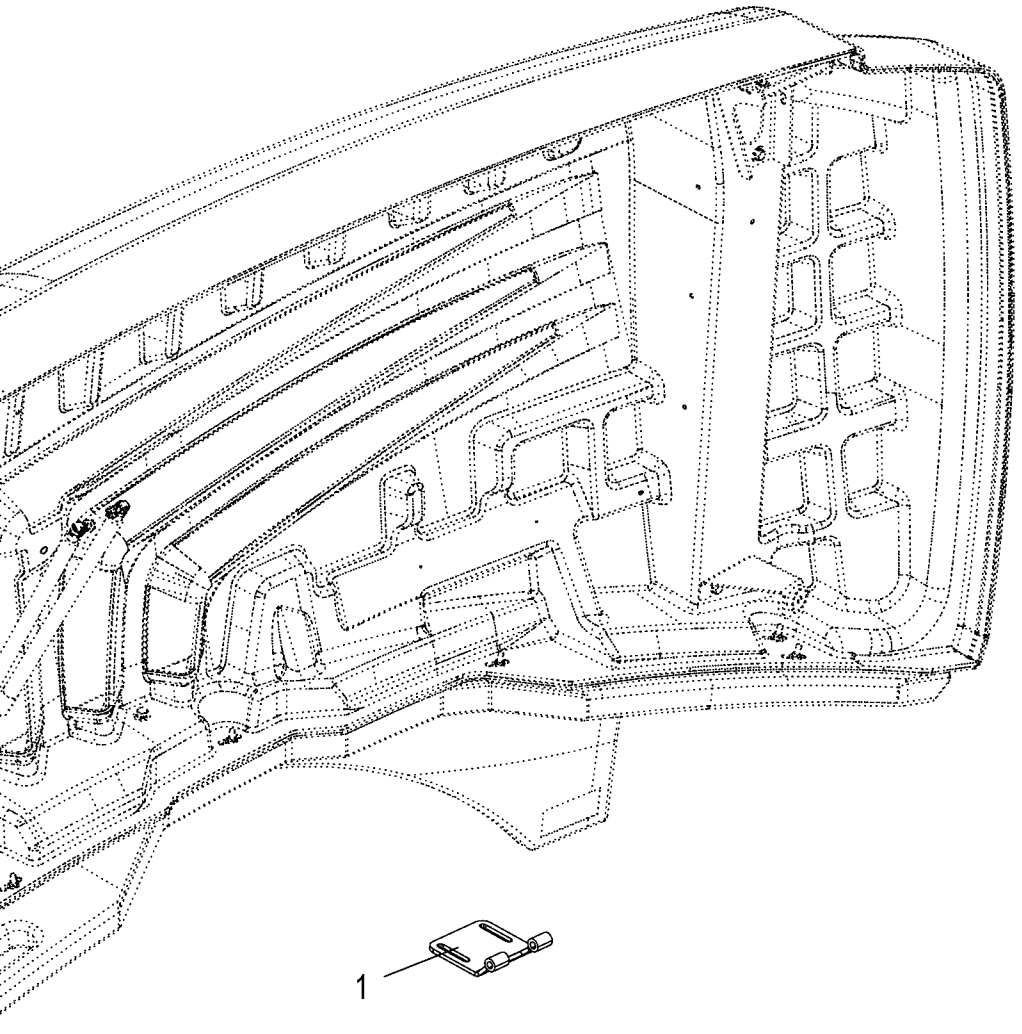

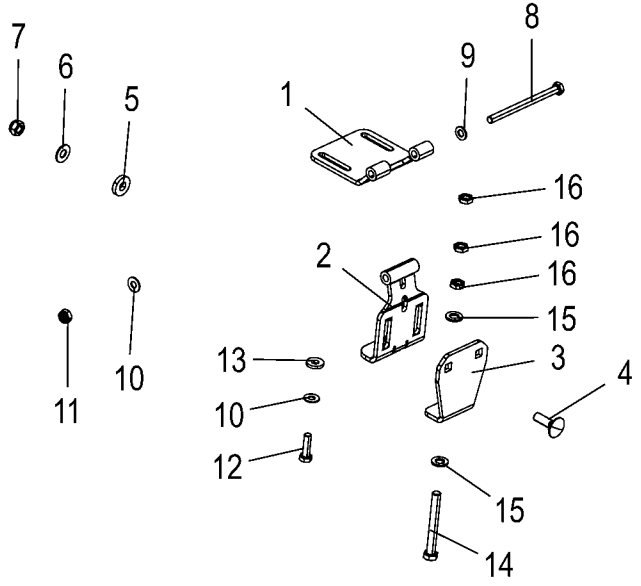

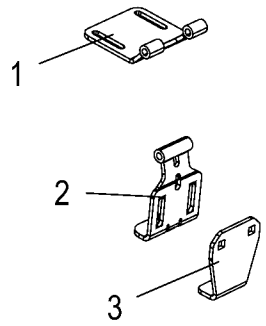

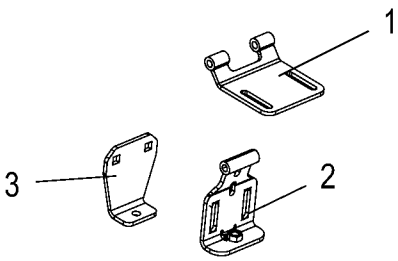

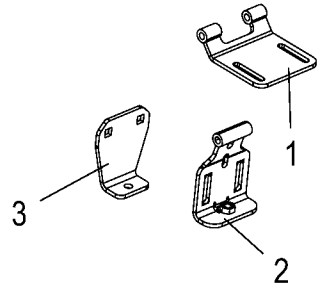

150 051 337 02 / 219.0

150 527 978 01

Kinematik Seitenklappen **Kinematics side hoods** **Cinématique capots latéraux**					1043801 -	BX2201-12	BX2201-22	BX2201-32	BX2201-35	BX2201-42	BX2201-45	**150 051 337 02** 150 527 978 1 **219.0**
Pos.	ID-Nr.	Benennung	Description	Description	Masch.-Nr-							Bemerkung/Remarks/Remarque
1	20 223 690 1	Schanierhälfte Heckklappe	Hinge half tailgate	Moitié de charnière trappe arrière		4	4	4	4	4	4	
2	20 625 136 0	Schanierhälfte Rahmen	Hinge half frame	Moitié de charnière cadre		4	4	4	4	4	4	
3	20 625 135 0	Schieberblech vorne	Slide plate front	Tôle à coulisse avant		4	4	4	4	4	4	
4	90 001 829 0	Flachrundschraube	Coach bolt	Vis a tête bombée		x	x	x	x	x	x	M 12 X 40 -10.9
5	00 910 320 0	Scheibe	Washer	Rondelle		x	x	x	x	x	x	13 X 30 X 6
6	00 909 910 1	Sperrkantscheibe	Detent edged washer	Disque à bord d'arrêt		x	x	x	x	x	x	SKM 12
7	00 908 701 0	Sicherungsmutter	Locknut	Écrou hex		x	x	x	x	x	x	M 12
8	00 901 447 0	6kt-Schraube	Hex head bolt	Boulon tête hex		x	x	x	x	x	x	M 10 X 140
9	00 910 414 0	Scheibe	Washer	Rondelle		x	x	x	x	x	x	10,5 X 21 X 2
10	00 909 909 1	Sperrkantscheibe	Detent edged washer	Disque à bord d'arrêt		x	x	x	x	x	x	SKM 10
11	00 908 758 0	Sicherungsmutter	Locknut	Écrou hex		x	x	x	x	x	x	M 10
12	00 900 638 0	6kt-Schraube	Hex head bolt	Boulon tête hex		x	x	x	x	x	x	M 10 X 35
13	00 910 361 1	Scheibe	Washer	Rondelle		x	x	x	x	x	x	10,5 X 25 X 4
14	00 900 309 0	6kt-Schraube	Hex head bolt	Boulon tête hex		x	x	x	x	x	x	M 12 X 100
15	00 910 506 1	Scheibe	Washer	Rondelle		x	x	x	x	x	x	13 X 24 X 2,5
16	00 908 515 1	6kt-Mutter -niedrige Form	Hex nut -low form	Écrou hex -forme basse		x	x	x	x	x	x	M 12

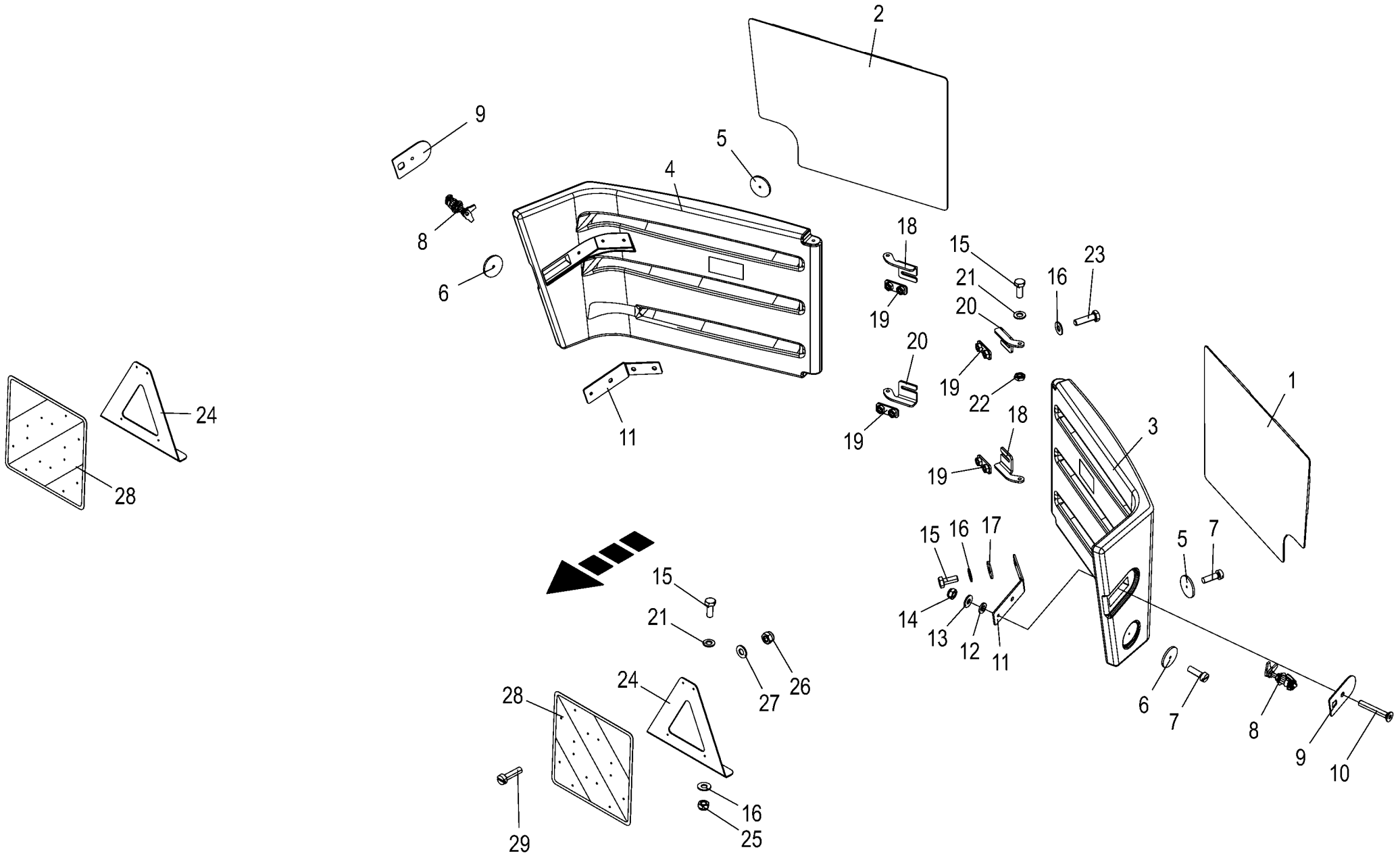

150 051 337 02 / 220.0

150 527 953 01

Warntafeln **Warning panels** **Panneaux d'avertissement**					1043801 -	BX2012-12	BX2012-22	BX2012-32	BX2012-35	BX2012-42	BX2012-45	**150 051 337 02** 150 527 953 1 **220.0**
Pos.	ID-Nr.	Benennung	Description	Description	Masch.-Nr-							Bemerkung/Remarks/Remarque
1	27 012 360 3	Aufkleber Warnfolie linksabweisend	Label warning foil left- repellent	Autocollant Warnfolie linksabweisend		1	1	1	1	1	1	
2	27 012 361 3	Aufkleber Warnfolie rechtsabweisend	Label Warnfolie rechtsabweisend	Autocollant Warnfolie rechtsabweisend		1	1	1	1	1	1	
3	20 222 668 4	Klappe links	Flap left	Trappe gauche		1	1	1	1	1	1	
4	20 222 667 4	Klappe rechts	Flap right	Trappe droite		1	1	1	1	1	1	
5	00 924 535 1	Rückstrahler -rot	Rear reflector -red	Reflecteur -rouge		2	2	2	2	2	2	Rd. 62
6	00 924 536 1	Begrenzungsstrahler -gelb	Side light -yellow	Feu d'encombrement -jaune		2	2	2	2	2	2	Rd. 62
7	00 903 745 0	Zylinderschraube	Allen screw	Vis tête cylindrique		x	x	x	x	x	x	M 5 X 16
8	27 019 272 0	Kompressionsschloss m. Flügeldrehknopf	Compression lock with rotary knob	Serrure de co. av. Bouton rotatif à ail.		2	2	2	2	2	2	
9	20 621 364 1	Blende	Orifice	Orifice		2	2	2	2	2	2	
10	00 904 031 0	Senkschraube	Countersunkscrew	Vis à tête fraisée		x	x	x	x	x	x	M 6 X 40
11	20 227 142 4	Klemmblech	Clamping sheet	Plaque de serrage		2	2	2	2	2	2	
12	90 001 867 0	Scheibe	Washer	Rondelle		x	x	x	x	x	x	6,4 X 12,5 X 1,6
13	00 909 906 1	Sperrkantscheibe	Detent edged washer	Disque à bord d'arrêt		x	x	x	x	x	x	SKM 6
14	00 908 704 1	Sicherungsmutter	Locknut	Écrou hex		x	x	x	x	x	x	M 6
15	00 900 614 0	6kt-Schraube	Hex head bolt	Boulon tête hex		x	x	x	x	x	x	M 8 X 20
16	00 909 908 1	Sperrkantscheibe	Detent edged washer	Disque à bord d'arrêt		x	x	x	x	x	x	SKM 8
17	00 910 603 0	Scheibe	Washer	Rondelle		x	x	x	x	x	x	8,4 X 24 X 2
18	20 222 878 0	Scharnierhaelfte	Hinge half	Demi-charnière		2	2	2	2	2	2	
19	20 222 880 1	Gewindelasche	Threaded link	Languette de filetage		4	4	4	4	4	4	
20	20 222 879 0	Scharnierhaelfte	Hinge half	Demi-charnière		2	2	2	2	2	2	
21	00 910 413 0	Scheibe	Washer	Rondelle		x	x	x	x	x	x	8,4 X 17 X 1,6
22	00 908 510 1	6kt-Mutter -niedrige Form	Hex nut -low form	Écrou hex -forme basse		x	x	x	x	x	x	M 8
23	00 900 617 0	6kt-Schraube	Hex head bolt	Boulon tête hex		x	x	x	x	x	x	M 8 X 30
24	20 628 572 0	Halter Warntafel				2	2	2	2	2	2	
25	00 908 706 0	Sicherungsmutter	Locknut	Écrou hex		x	x	x	x	x	x	M 8
26	00 908 718 0	Sicherungsmutter	Locknut	Écrou hex		x	x	x	x	x	x	M 4
27	00 910 325 0	Scheibe	Washer	Rondelle		x	x	x	x	x	x	4,3 X 9 X 0,8
28	27 025 767 0	Warntafel rot/weiss	Warning panel red/white	Panneau d'avertissement rouge/ blanc		2	2	2	2	2	2	
29	00 903 425 1	Zylinderschraube	Allen screw	Vis tête cylindrique		x	x	x	x	x	x	M 4 X 16

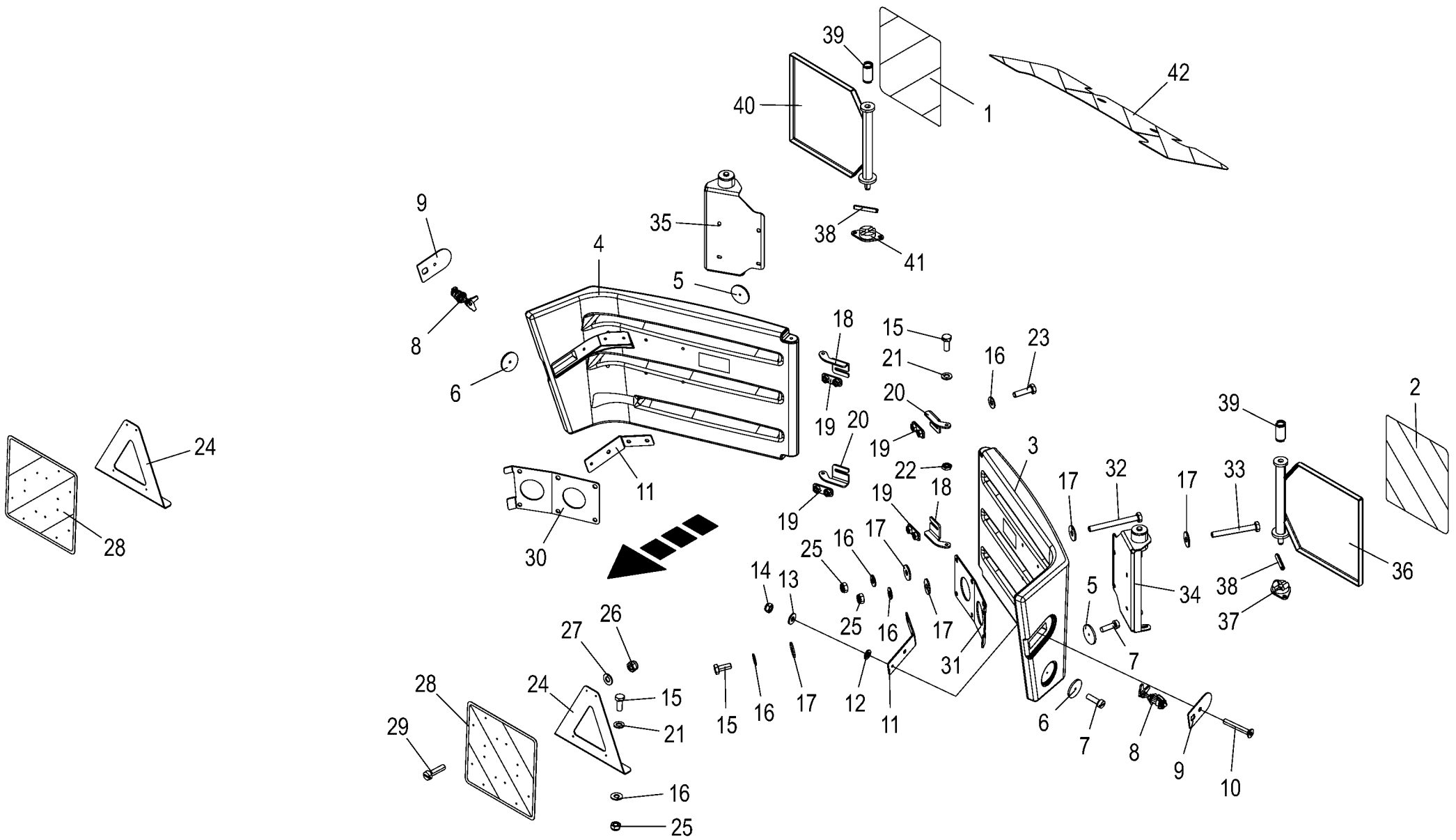

150 051 337 02 / 221.0

150 527 962 01

Warntafeln -optional Frankreich **Warning panels** **Panneaux d'avertissement**					1043801 -	BX2012-12	BX2012-22	BX2012-32	BX2012-35	BX2012-42	BX2012-45	**150 051 337 02** 150 527 962 1 **221.0**
Pos.	ID-Nr.	Benennung	Description	Description	Masch.-Nr-							Bemerkung/Remarks/Remarque
1	27 016 279 0	Aufkleber Warnfolie rechtsabw.	Label Warnfolie rechtsabw.	Autocollant Warnfolie rechtsabw.		1	1	1	1	1	1	
2	27 016 278 0	Aufkleber Warnfolie linksabw.	Label Warnfolie linksabw.	Autocollant Warnfolie linksabw.		1	1	1	1	1	1	
3	20 422 465 0	Klappe links	Flap left	Trappe gauche		1	1	1	1	1	1	
4	20 422 442 0	Klappe rechts	Flap right	Trappe droite		1	1	1	1	1	1	
5	00 924 535 1	Rückstrahler -rot	Rear reflector -red	Reflecteur -rouge		2	2	2	2	2	2	Rd. 62
6	00 924 536 1	Begrenzungsstrahler -gelb	Side light -yellow	Feu d'encombrement -jaune		2	2	2	2	2	2	Rd. 62
7	00 903 745 0	Zylinderschraube	Allen screw	Vis tête cylindrique		x	x	x	x	x	x	M 5 X 16
8	27 019 272 0	Kompressionsschloss m. Flügeldrehknopf	Compression lock with rotary knob	Serrure de co. av. Bouton rotatif à ail.		2	2	2	2	2	2	
9	20 621 364 1	Blende	Orifice	Orifice		2	2	2	2	2	2	
10	00 904 031 0	Senkschraube	Countersunkscrew	Vis à tête fraisée		x	x	x	x	x	x	M 6 X 40
11	20 227 142 4	Klemmblech	Clamping sheet	Plaque de serrage		2	2	2	2	2	2	
12	90 001 867 0	Scheibe	Washer	Rondelle		x	x	x	x	x	x	6,4 X 12,5 X 1,6
13	00 909 906 1	Sperrkantscheibe	Detent edged washer	Disque à bord d'arrêt		x	x	x	x	x	x	SKM 6
14	00 908 704 1	Sicherungsmutter	Locknut	Écrou hex		x	x	x	x	x	x	M 6
15	00 900 614 0	6kt-Schraube	Hex head bolt	Boulon tête hex		x	x	x	x	x	x	M 8 X 20
16	00 909 908 1	Sperrkantscheibe	Detent edged washer	Disque à bord d'arrêt		x	x	x	x	x	x	SKM 8
17	00 910 603 0	Scheibe	Washer	Rondelle		x	x	x	x	x	x	8,4 X 24 X 2
18	20 222 878 0	Scharnierhaelfte	Hinge half	Demi-charnière		2	2	2	2	2	2	
19	20 222 880 1	Gewindelasche	Threaded link	Languette de filetage		4	4	4	4	4	4	
20	20 222 879 0	Scharnierhaelfte	Hinge half	Demi-charnière		2	2	2	2	2	2	
21	00 910 413 0	Scheibe	Washer	Rondelle		x	x	x	x	x	x	8,4 X 17 X 1,6
22	00 908 510 1	6kt-Mutter -niedrige Form	Hex nut -low form	Écrou hex -forme basse		x	x	x	x	x	x	M 8
23	00 900 617 0	6kt-Schraube	Hex head bolt	Boulon tête hex		x	x	x	x	x	x	M 8 X 30
24	20 628 572 0	Halter Warntafel				2	2	2	2	2	2	
25	00 908 706 0	Sicherungsmutter	Locknut	Écrou hex		x	x	x	x	x	x	M 8
26	00 908 718 0	Sicherungsmutter	Locknut	Écrou hex		x	x	x	x	x	x	M 4
27	00 910 325 0	Scheibe	Washer	Rondelle		x	x	x	x	x	x	4,3 X 9 X 0,8
28	27 025 767 0	Warntafel rot/weiss	Warning panel red/white	Panneau d'avertissement rouge/ blanc		2	2	2	2	2	2	
29	00 903 425 1	Zylinderschraube	Allen screw	Vis tête cylindrique		x	x	x	x	x	x	M 4 X 16
30	20 424 126 2	Klemmblech rechts	Clamping sheet right	Plaque de serrage droite		1	1	1	1	1	1	
31	20 424 125 1	Klemmblech links	Clamping sheet left	Plaque de serrage gauche		1	1	1	1	1	1	
32	00 901 008 1	6kt-Schraube	Hex head bolt	Boulon tête hex		x	x	x	x	x	x	M 8 X 80
33	00 901 049 1	6kt-Schraube	Hex head bolt	Boulon tête hex		x	x	x	x	x	x	M 8 X 70
34	20 420 765 2	Halterung links	Support left	Support gauche		1	1	1	1	1	1	
35	20 420 773 2	Halterung rechts	Support rh	Fixation droite		1	1	1	1	1	1	
36	20 420 771 0	Halter links	Support left	Support gauche		1	1	1	1	1	1	

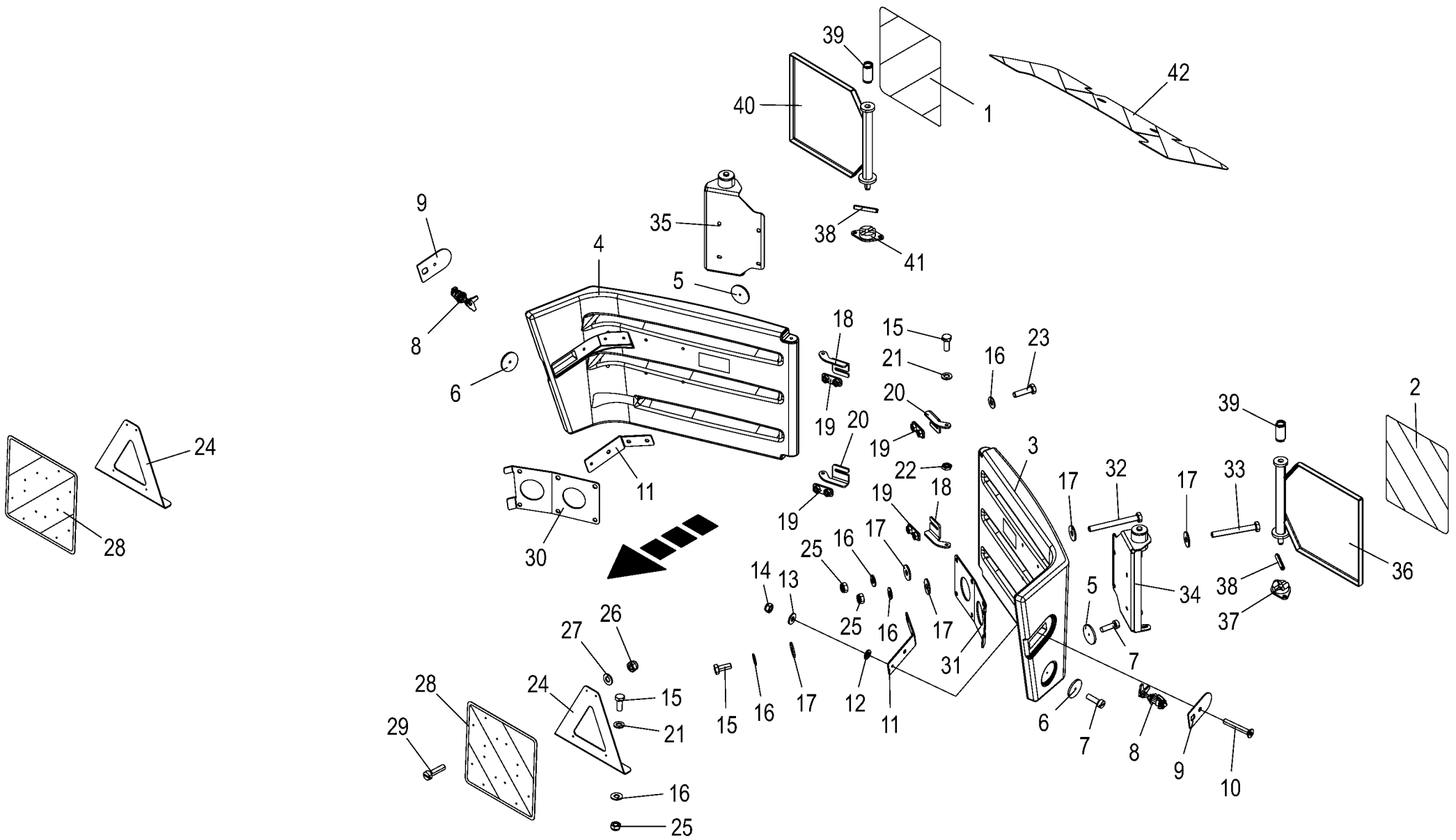

150 051 337 02 / 221.0

150 527 962 01

Warntafeln -optional Frankreich **Warning panels** **Panneaux d'avertissement**					1043801 -	BX2012-12	BX2012-22	BX2012-32	BX2012-35	BX2012-42	BX2012-45	**150 051 337 02** 150 527 962 1 **221.0**
Pos.	ID-Nr.	Benennung	Description	Description	Masch.-Nr-							Bemerkung/Remarks/Remarque
37	20 420 770 0	Rasterung links	Screening left	Trame ga.		1	1	1	1	1	1	
38	00 912 672 1	Spannstift	Roll pin	Goupille de serrage		2	2	2	2	2	2	8 X 50
39	00 143 556 2	Druckfeder	Pressure spring	Ressort de pression		2	2	2	2	2	2	3,5 X 26,5 X 60
40	20 420 775 0	Halter rechts	Support right	Support dr.		1	1	1	1	1	1	
41	20 420 774 0	Rasterung rechts	Screening right	Trame dr.		1	1	1	1	1	1	
42	20 420 776 3	Warnfolie Auswurfbogen	Warning foil spout	Feuille d'avertissement arceau éj. TPESC		1	1	1	1	1	1	

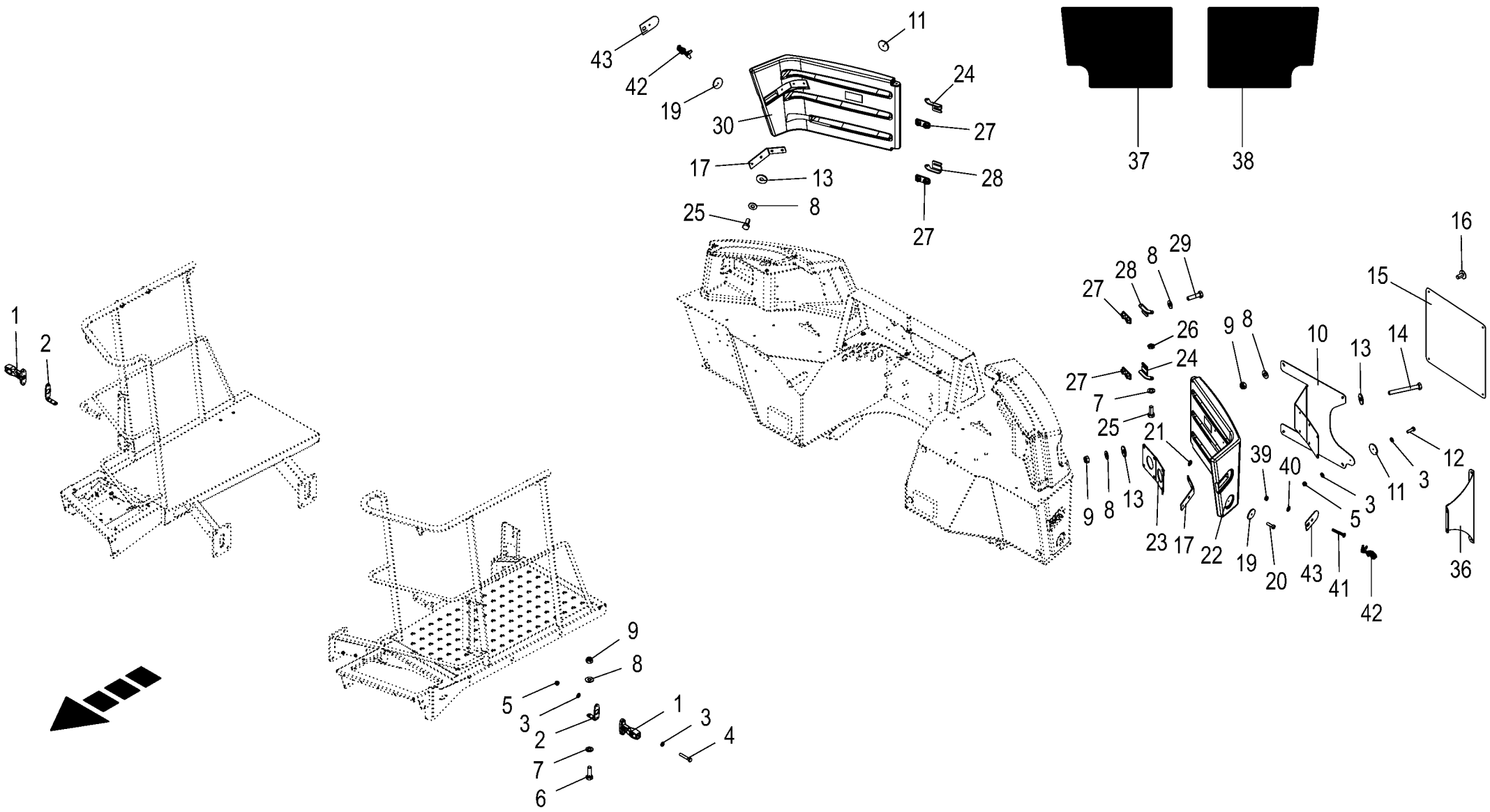

150 051 337 02 / 222.0

150 448 349 06

Warntafeln -optional Italien **Warning panels** **Panneaux d'avertissement**					1043801 -	BX2012-12	BX2012-22	BX2012-32	BX2012-35	BX2012-42	BX2012-45	**150 051 337 02** 150 448 349 6 **222.0**
Pos.	ID-Nr.	Benennung	Description	Description	Masch.-Nr-							Bemerkung/Remarks/Remarque
1	20 082 450 1	Leuchte U LED 2-p kpl. 24V	Lamp U LED 2-p cpl. 24 V	Voyant U DEL 2 pôles complet 24V		2	2	2	2	2	2	
2	20 420 076 0	Halter Begrenzungleuchte	Support limit lamp	Support feux de gabarit		2	2	2	2	2	2	
3	00 910 500 1	Scheibe	Washer	Rondelle		x	x	x	x	x	x	5,3 X 10 X 1
4	90 003 028 0	6kt-Schraube M5 x 30	Hexagon head screw M5 x 30	Vis six pans M5 x 30		x	x	x	x	x	x	
5	00 908 702 0	Sicherungsmutter	Locknut	Écrou hex		x	x	x	x	x	x	M 5
6	00 900 616 0	6kt-Schraube	Hex head bolt	Boulon tête hex		x	x	x	x	x	x	M 8 X 25
7	00 910 413 0	Scheibe	Washer	Rondelle		x	x	x	x	x	x	8,4 X 17 X 1,6
8	00 909 908 1	Sperrkantscheibe	Detent edged washer	Disque à bord d'arrêt		x	x	x	x	x	x	SKM 8
9	00 908 706 0	Sicherungsmutter	Locknut	Écrou hex		x	x	x	x	x	x	M 8
10	20 421 855 1	Halter Warnfolie IT	Support warning foil IT	Support feuille d'avertissement IT		1	1	1	1	1	1	
11	00 924 535 1	Rückstrahler -rot	Rear reflector -red	Reflecteur -rouge		1	1	1	1	1	1	Rd. 62
12	00 900 292 0	6kt-Schraube	Hex head bolt	Boulon tête hex		x	x	x	x	x	x	M 5 X 16
13	00 910 603 0	Scheibe	Washer	Rondelle		x	x	x	x	x	x	8,4 X 24 X 2
14	00 901 049 1	6kt-Schraube	Hex head bolt	Boulon tête hex		x	x	x	x	x	x	M 8 X 70
	00 901 008 1	6kt-Schraube	Hex head bolt	Boulon tête hex		x	x	x	x	x	x	M 8 X 80
15	27 012 182 0	Warntafel	Warning panel	Panneau d´avertissement		1	1	1	1	1	1	
16	00 905 230 1	Flachrundschraube	Coach bolt	Vis a tête bombée		x	x	x	x	x	x	M 8 X 16
	00 905 231 1	Flachrundschraube	Coach bolt	Vis a tête bombée		x	x	x	x	x	x	M 8 X 20
17	20 227 142 4	Klemmblech	Clamping sheet	Plaque de serrage		2	2	2	2	2	2	
19	00 924 536 1	Begrenzungsstrahler -gelb	Side light -yellow	Feu d'encombrement -jaune		2	2	2	2	2	2	Rd. 62
20	00 903 745 0	Zylinderschraube	Allen screw	Vis tête cylindrique		x	x	x	x	x	x	M 5 X 16
21	90 001 867 0	Scheibe	Washer	Rondelle		x	x	x	x	x	x	6,4 X 12,5 X 1,6
22	20 422 465 0	Klappe links	Flap left	Trappe gauche		1	1	1	1	1	1	
23	20 424 125 1	Klemmblech links	Clamping sheet left	Plaque de serrage gauche		1	1	1	1	1	1	
24	20 222 878 0	Scharnierhaelfte	Hinge half	Demi-charnière		2	2	2	2	2	2	
25	00 900 614 0	6kt-Schraube	Hex head bolt	Boulon tête hex		x	x	x	x	x	x	M 8 X 20
26	00 908 510 1	6kt-Mutter -niedrige Form	Hex nut -low form	Écrou hex -forme basse		x	x	x	x	x	x	M 8
27	20 222 880 1	Gewindelasche	Threaded link	Languette de filetage		4	4	4	4	4	4	
28	20 222 879 0	Scharnierhaelfte	Hinge half	Demi-charnière		2	2	2	2	2	2	
29	00 900 617 0	6kt-Schraube	Hex head bolt	Boulon tête hex		x	x	x	x	x	x	M 8 X 30
30	20 222 667 4	Klappe rechts	Flap right	Trappe droite		1	1	1	1	1	1	
36	20 426 156 0	Abweiser	Deflector	Déflecteur		1	1	1	1	1	1	
37	20 621 698 0	Aufkleber Stoßstange li. RAL7021	Aufkleber Stoßstange links	Autocollant parechoc ga. RAL7021		1	1	1	1	1	1	
38	20 621 695 0	Aufkleber Stoßstange rechts	Label bumper rh	Autocollant parechoc dr.		1	1	1	1	1	1	
39	00 908 704 1	Sicherungsmutter	Locknut	Écrou hex		x	x	x	x	x	x	M 6
40	00 909 906 1	Sperrkantscheibe	Detent edged washer	Disque à bord d'arrêt		x	x	x	x	x	x	SKM 6
41	00 904 031 0	Senkschraube	Countersunkscrew	Vis à tête fraisée		x	x	x	x	x	x	M 6 X 40

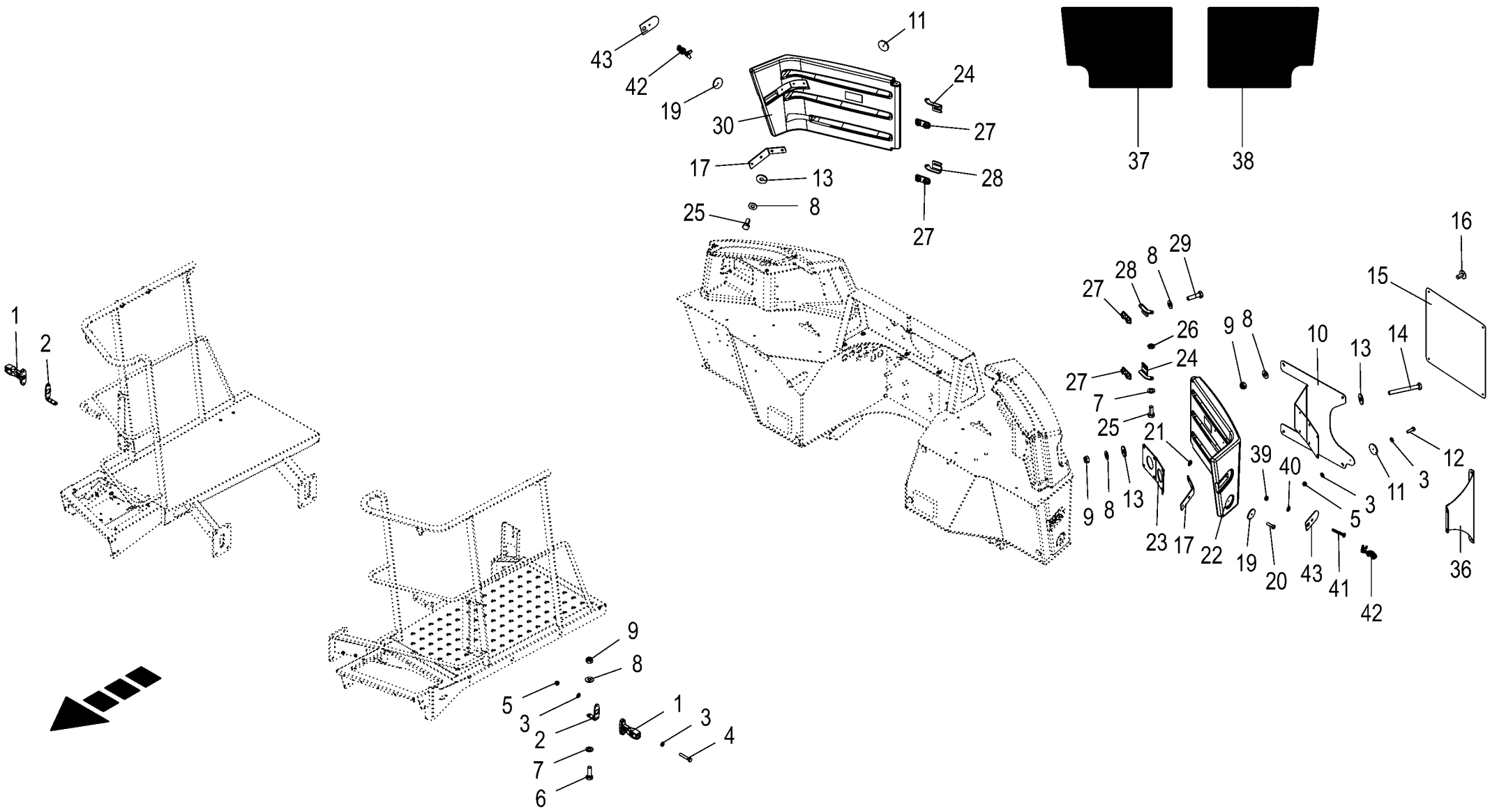

150 051 337 02 / 222.0

150 448 349 06

Warntafeln -optional Italien **Warning panels** **Panneaux d'avertissement**					1043801 -	BX2012-12	BX2012-22	BX2012-32	BX2012-35	BX2012-42	BX2012-45	**150 051 337 02** 150 448 349 6 **222.0**
Pos.	ID-Nr.	Benennung	Description	Description	Masch.-Nr-							Bemerkung/Remarks/Remarque
42	27 019 272 0	Kompressionsschloss m. Flügeldrehknopf	Compression lock with rotary knob	Serrure de co. av. Bouton rotatif à ail.		2	2	2	2	2	2	
43	20 621 364 1	Blende	Orifice	Orifice		2	2	2	2	2	2	

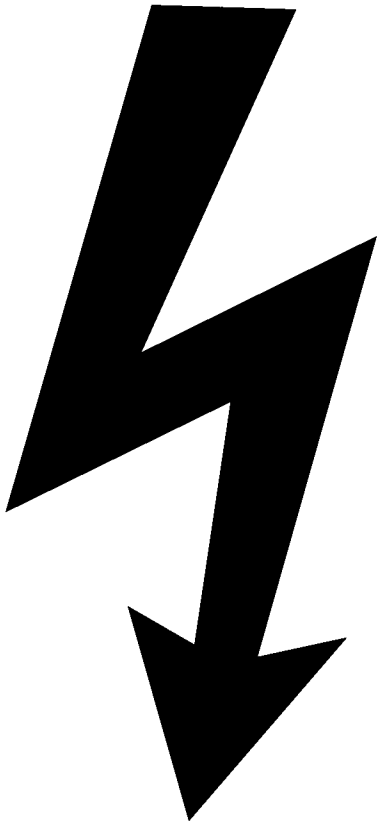

-----ELEKTRONIK -----ELECTRONICS -----ÉLECTRONIQUE					1043801 -	BX2012-12	BX2012-22	BX2012-32	BX2012-35	BX2012-42	BX2012-45	150 051 337 02 150 435 588 1 223.0
Pos.	ID-Nr.	Benennung	Description	Description	Masch.-Nr-							Bemerkung/Remarks/Remarque
1						.	.	.	.	.	.	

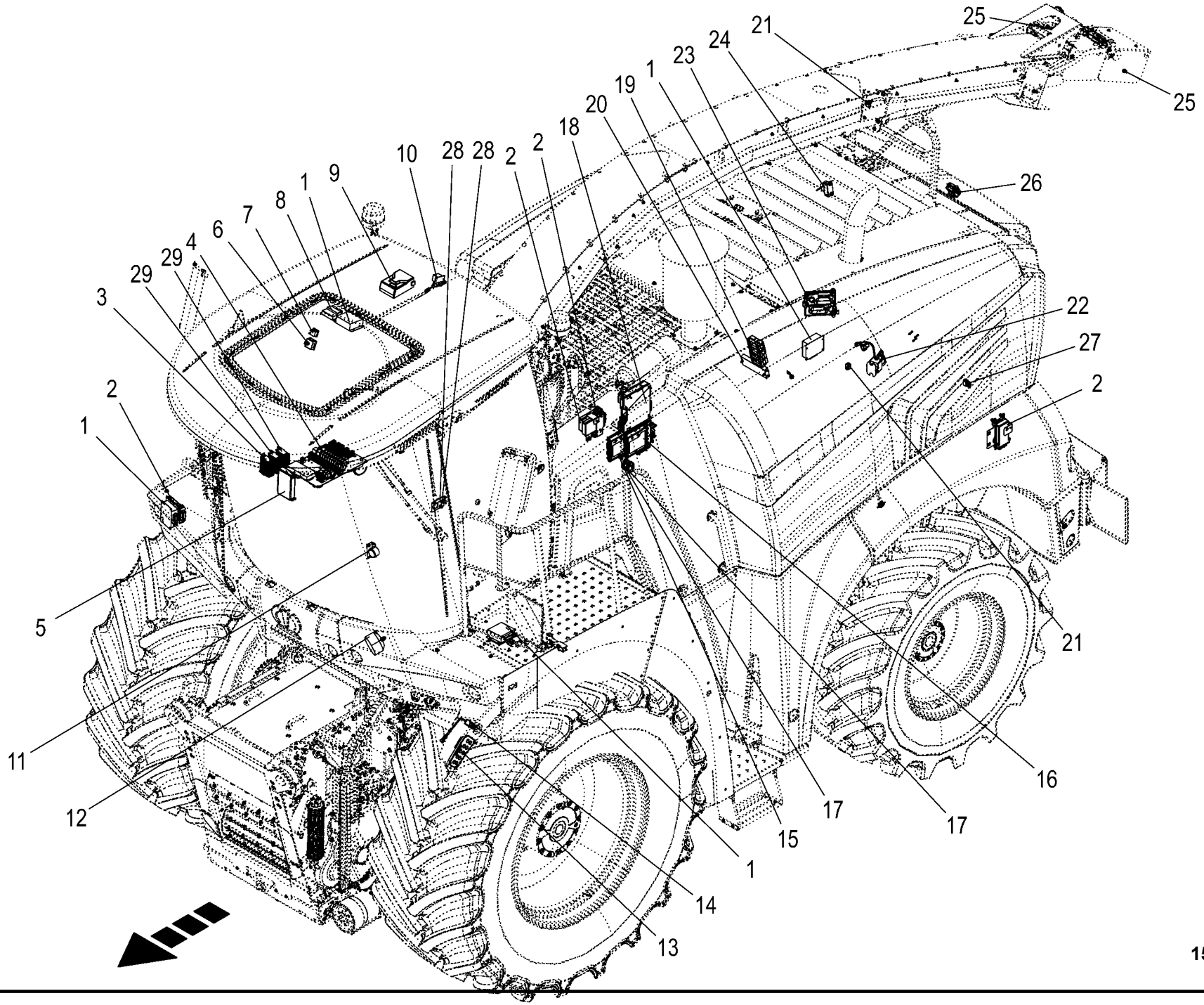

150 051 337 02 / 224.0

150 528 434 02

Elektronik **Electronics** **Électronique**					1043801 -	BX2011-12	BX2011-22	BX2011-32	BX2011-35	BX2011-42	BX2011-45	**150 051 337 02** 150 528 434 2 **224.0**
Pos.	ID-Nr.	Benennung	Description	Description	Masch.-Nr-							Bemerkung/Remarks/Remarque
1	20 082 370 3	ECU FM 8bit 1ST 2018/11	ECU FM 8bit 1ST 2018/11	ECU FM 8bit 1ST 2018/11		4	4	4	4	4	4	
2	20 082 369 3	ECU KMB 32bit 1ST 2015/19	ECU KMB 32 bit 1ST 2015/19	ECU KMB 32bit 1ST 2015/19		4	4	4	4	4	4	
3	20 082 630 1	Spannungswandler DC-DC 24-12V 240W	Voltage converter DC-DC 24- 12V 240W	Transformateur de tension DC- DC 24-12V		1	1	1	1	1	1	
4	20 086 734 0	Platine Zentralelektrik kpl.	Circuit board central elect. system cpl.	Platine système électrique cpl.		1	1	1	1	1	1	
5	20 083 517 1	ECU CPC4 32bit 4ST 2018/27	ECU CPC4 32bit 4ST 2018/27	ECU CPC4 32bit 4ST 2018/27		1	1	1	1	1	1	
6	20 088 452 0	Bedienung CAN-Tastenmodul 4-	Operation CAN key module 4x	Commande mod.de touches		1	1	1	1	1	1	
		fach 2019/10	2019/10	CANquadr.2019/10								
7	00 302 533 0	Spiegelschalter	Mirror switch	Interrupteur de mirrour		1	1	1	1	1	1	
8	20 085 839 0	ECU K502.1 8bit 2ST 2015/48	ECU K502.1 2 p 2015/48	ECU K502.1 8bit 2ST 2015/48		1	1	1	1	1	1	
9	20 084 373 0	SmartConnect MBK Pro UMTS int.	Smart Connect MBK Basic Pro	Smart Connect MBK Pro ant. int.		1	1	1	1	1	1	
		Ant.	UMTS int.ant	umts								
	20 085 951 0	SmartConnect MBK Pro	SmartConnect MBK Pro GSM USA	SmartConnect MBK Pro		1	1	1	1	1	1	
		GSM_USA int.Ant.	int. ant.	GSM_USA entr. int.								
10	27 011 753 0	Heizungstaktventil 24V Ein/ Aus	Heating pulse valve 24V ON/ OFF	Vanne séq. de chauff. 24V mar.		1	1	1	1	1	1	
		DN 16	DN 16	/arr. DN16								
11	20 083 735 0	Zweiton Hupe 100dB 10-100V	Two-tone horn 100DB 10-100V	Avertisseur sonore à deux sign		1	1	1	1	1	1	
		Nachlaufalarm		100dB								
12	20 082 943 0	Hupe 118dB 24V STVZO	Horn 118DB 24V STVZO	Avertisseur sonore 118dB 24V		1	1	1	1	1	1	
				STVZO								
13	20 084 664 1	Bedienung Handbedienung 2015/	Operation manual operation	Commande, commande manuelle		1	1	1	1	1	1	
		09	2015/09	2014/44								
14	00 303 248 2	Schnell - Stop - Schalter	Instantanequs cut-out switch	Interupteur arrêt rapide		1	1	1	1	1	1	
15	00 000 000 0					1	1	1	1	1	1	
16	20 082 496 0	ECU RC12-10/30 32bit 2ST 2012/	ECU RC12-10/30 4 2ST 2012/33	ECU RC12-10/30 4 2ST 2012/33		1	1	1	1	1	1	
		33										
17	20 081 478 1	ECU RC28-14/30 32bit 2ST 2012/	ECU RC28-14/30 32bit 2 pl.	ECU RC28-14/30 4 2ST 2012/50		1	1	1	1	1	1	
		50	2012/50									
18	20 086 523 1	Brückenstecker 12-p St grau	Strapping plug 12-p St grey	Connecteur cavalier 12-p St gris		2	2	2	2	2	2	
19	20 082 367 3	ECU KMC 200 32bit 4ST 2015/19	ECU KMC 32 bit 4ST 2015/19	ECU KMC 32 bit 4 con. 2015/19		1	1	1	1	1	1	
20	20 087 755 0	Verteiler Versorgung m.	Distributor block with fuses	Distributeur alimentation avec		1	1	1	1	1	1	
		Sicherungen		fusibles								
21	20 084 493 1	Spannungswandler DC-DC 24-12V	Voltage converter DC-DC 24- 12V	Transformateur cpt avec câbles		1	1	1	1	1	1	
		265W	265W	DC 24-12V								
22	20 088 320 0	Relais Leistung Schließer 300A	Relay power closer 300A	Relais puissance contacteur 300A		1	1	1	1	1	1	
23	20 087 528 1	ECU ACM3.0 32bit 2ST 2020/13		ECU ACM3.0 32bit 2ST 2020/13		1	1	1		1		

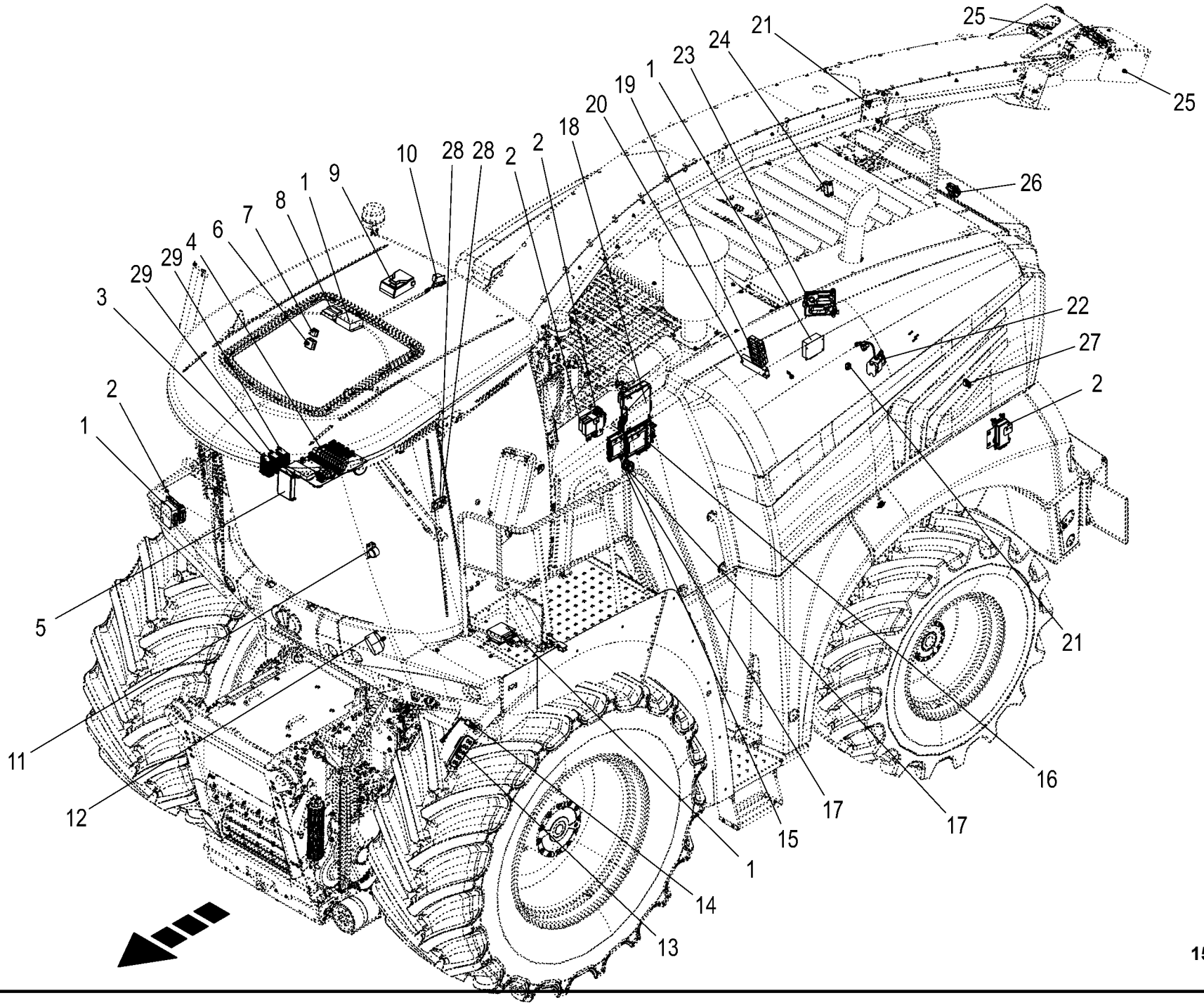

150 051 337 02 / 224.0

150 528 434 02

Elektronik **Electronics** **Électronique**					1043801 -	BX2012-12	BX2012-22	BX2012-32	BX2012-35	BX2012-42	BX2012-45	**150 051 337 02** 150 528 434 2 **224.0**
Pos.	ID-Nr.	Benennung	Description	Description	Masch.-Nr-							Bemerkung/Remarks/Remarque
24	20 082 987 1	Hupe 97dB 12/24V Rückfahrwarner	Horn 97DB 12/24V Rückfahrwarner	Avertisseur sonore 97dB 12/24V		1	1	1	1	1	1	
25	20 081 938 0	Blindkappe 2-p DT	Blind Cover 2-p DT	Faux couvercle 2-p DT		2	2	2	2	2	2	
26	20 085 509 0	Kamera 90°	Camera 90° CMOS	Caméra 90° CMOS		1	1	1	1	1	1	
27	20 087 606 0	Brückenstecker 12-p St grau	Strapping plug 12-p St grey	Connecteur cavalier 12-p St gris		1	1	1	1	1	1	
28	20 083 067 0	Adapterstecker M12X1	Adapter plug M12X1	Fiche adaptateur M12X1		2	2	2	2	2	2	
29	20 089 343 0	Spannungswandler DC-DC 24-12V 240W	Voltage converter DC-DC 24- 12V 240W	Transformateur de tension DC- DC 24-12V		2	2	2	2	2	2	

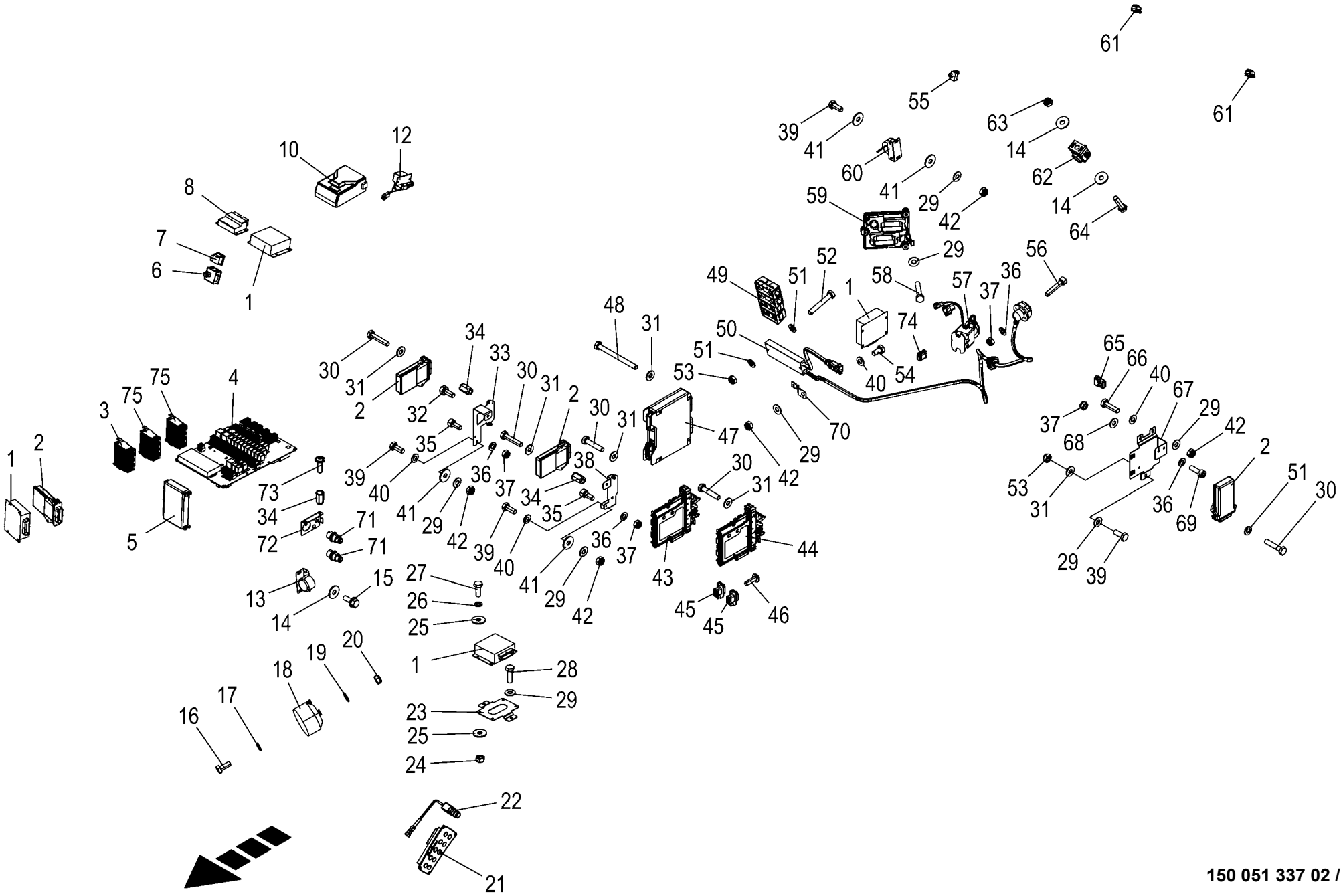

150 051 337 02 / 225.0

150 528 435 03

Elektronik **Electronics** **Électronique**					1043801 -	BX 201-12	BX 201-22	BX 201-32	BX 201-35	BX 201-42	BX 201-45	**150 051 337 02** 150 528 435 3 **225.0**
Pos.	ID-Nr.	Benennung	Description	Description	Masch.-Nr-							Bemerkung/Remarks/Remarque
1	20 082 370 3	ECU FM 8bit 1ST 2018/11	ECU FM 8bit 1ST 2018/11	ECU FM 8bit 1ST 2018/11		4	4	4	4	4	4	
2	20 082 369 3	ECU KMB 32bit 1ST 2015/19	ECU KMB 32 bit 1ST 2015/19	ECU KMB 32bit 1ST 2015/19		4	4	4	4	4	4	
3	20 082 630 1	Spannungswandler DC-DC 24-12V 240W	Voltage converter DC-DC 24- 12V 240W	Transformateur de tension DC- DC 24-12V		1	1	1	1	1	1	
4	20 086 734 0	Platine Zentralelektrik kpl.	Circuit board central elect. system cpl.	Platine système électrique cpl.		1	1	1	1	1	1	
5	20 083 517 1	ECU CPC4 32bit 4ST 2018/27	ECU CPC4 32bit 4ST 2018/27	ECU CPC4 32bit 4ST 2018/27		1	1	1	1	1	1	
6	20 088 452 0	Bedienung CAN-Tastenmodul 4-	Operation CAN key module 4x	Commande mod.de touches		1	1	1	1	1	1	
		fach 2019/10	2019/10	CANquadr.2019/10								
7	00 302 533 0	Spiegelschalter	Mirror switch	Interrupteur de mirrour		1	1	1	1	1	1	
8	20 085 839 0	ECU K502.1 8bit 2ST 2015/48	ECU K502.1 2 p 2015/48	ECU K502.1 8bit 2ST 2015/48		1	1	1	1	1	1	
10	20 084 373 0	SmartConnect MBK Pro UMTS int.	Smart Connect MBK Basic Pro	Smart Connect MBK Pro ant. int.		1	1	1	1	1	1	
		Ant.	UMTS int.ant	umts								
	20 085 951 0	SmartConnect MBK Pro GSM_USA int.Ant.	SmartConnect MBK Pro GSM USA int. ant.	SmartConnect MBK Pro GSM_USA entr. int.		1	1	1	1	1	1	
12	27 011 753 0	Heizungstaktventil 24V Ein/ Aus	Heating pulse valve 24V ON/ OFF	Vanne séq. de chauff. 24V mar.		1	1	1	1	1	1	
		DN 16	DN 16	/arr. DN16								
13	20 083 735 0	Zweiton Hupe 100dB 10-100V Nachlaufalarm	Two-tone horn 100DB 10-100V	Avertisseur sonore à deux sign 100dB		1	1	1	1	1	1	
14	00 910 351 1	Scheibe	Washer	Rondelle		x	x	x	x	x	x	6,4 X 18 X 1,6
15	90 004 237 0	6kt-Schraube Flansch&Sperr M6 x 16	Hex head screw fla & de ed wa M6 x 16	Vis 6 pans bride + rond. d'arrêt M6 x 16		x	x	x	x	x	x	
16	00 900 636 0	6kt-Schraube	Hex head bolt	Boulon tête hex		x	x	x	x	x	x	M 10 X 25
17	00 910 414 0	Scheibe	Washer	Rondelle		x	x	x	x	x	x	10,5 X 21 X 2
18	20 082 943 0	Hupe 118dB 24V STVZO	Horn 118DB 24V STVZO	Avertisseur sonore 118dB 24V STVZO		1	1	1	1	1	1	
19	00 909 909 1	Sperrkantscheibe	Detent edged washer	Disque à bord d'arrêt		x	x	x	x	x	x	SKM 10
20	00 908 758 0	Sicherungsmutter	Locknut	Écrou hex		x	x	x	x	x	x	M 10
21	20 084 664 1	Bedienung Handbedienung 2015/ 09	Operation manual operation 2015/09	Commande, commande manuelle 2014/44		1	1	1	1	1	1	
22	00 303 248 2	Schnell - Stop - Schalter	Instantanequs cut-out switch	Interupteur arrêt rapide		1	1	1	1	1	1	
23	20 625 667 0	Halter Lichtmodul KMB	Support light module KMB	Support module d'éclairage KMB		1	1	1	1	1	1	
24	00 908 208 0	6kt-Mutter	Hex nut	Écrou hex		x	x	x	x	x	x	M 6
25	00 910 351 1	Scheibe	Washer	Rondelle		x	x	x	x	x	x	6,4 X 18 X 1,6
26	90 001 380 0	Sperrkantscheibe	Detent edged washer	Disque à bord d'arrêt		x	x	x	x	x	x	SKZ 6
27	00 900 607 0	6kt-Schraube	Hex head bolt	Boulon tête hex		x	x	x	x	x	x	M 6 X 16
28	00 900 616 0	6kt-Schraube	Hex head bolt	Boulon tête hex		x	x	x	x	x	x	M 8 X 25
29	00 909 908 1	Sperrkantscheibe	Detent edged washer	Disque à bord d'arrêt		x	x	x	x	x	x	SKM 8

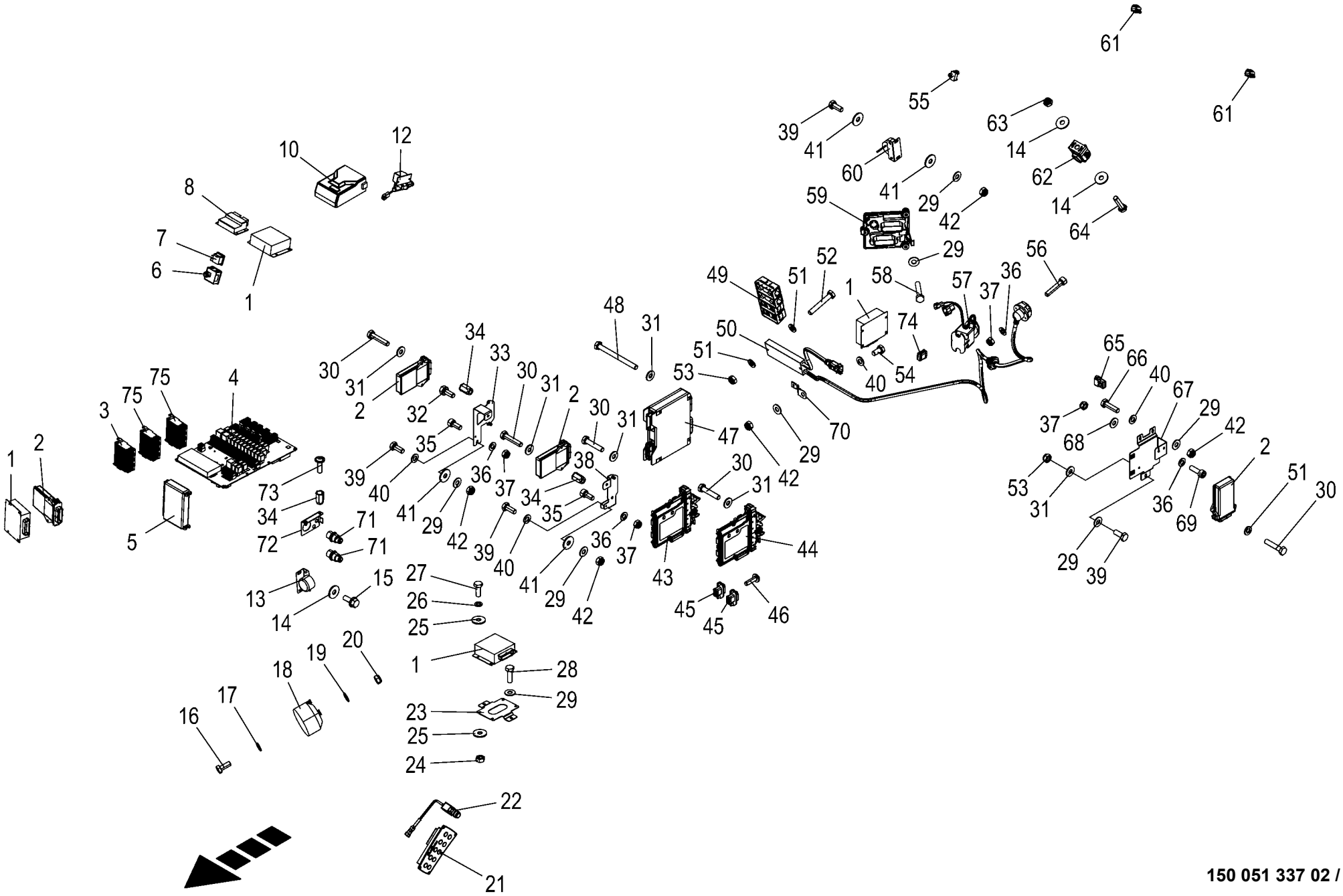

150 051 337 02 / 225.0

150 528 435 03

Elektronik **Electronics** **Électronique**					1043801 -	BX2012-12	BX2012-22	BX2012-32	BX2012-35	BX2012-42	BX2012-45	**150 051 337 02** 150 528 435 3 **225.0**
Pos.	ID-Nr.	Benennung	Description	Description	Masch.-Nr-							Bemerkung/Remarks/Remarque
30	00 900 200 0	6kt-Schraube	Hex head bolt	Boulon tête hex		x	x	x	x	x	x	M 6 X 30
31	00 909 906 1	Sperrkantscheibe	Detent edged washer	Disque à bord d'arrêt		x	x	x	x	x	x	SKM 6
32	90 001 863 0	6kt-Schraube	Hex head bolt	Boulon tête hex		x	x	x	x	x	x	M 8 X 20
33	00 000 000 0					1	1	1	1	1	1	
34	90 002 802 0	6kt-Blindnietmutter M6x16 Senkkopf Zn8	Hexagon blind rivet nut M6x16 2 Zn8	Écrou borgne à six pans M6x16 2 Zn8		x	x	x	x	x	x	
35	90 001 820 0	Zylinderschraube	Allen screw	Vis tête cylindrique		x	x	x	x	x	x	M 5 X 12
36	00 910 500 1	Scheibe	Washer	Rondelle		x	x	x	x	x	x	5,3 X 10 X 1
37	00 908 702 0	Sicherungsmutter	Locknut	Écrou hex		x	x	x	x	x	x	M 5
38	20 427 808 0	Halter KMB 2 m. Blindnietmutter	Support KMB 2 with blind rivet nut	Support KMB 2 + écrou borgne		1	1	1	1	1	1	
39	00 900 614 0	6kt-Schraube	Hex head bolt	Boulon tête hex		x	x	x	x	x	x	M 8 X 20
40	00 910 413 0	Scheibe	Washer	Rondelle		x	x	x	x	x	x	8,4 X 17 X 1,6
41	00 910 603 0	Scheibe	Washer	Rondelle		x	x	x	x	x	x	8,4 X 24 X 2
42	00 908 706 0	Sicherungsmutter	Locknut	Écrou hex		x	x	x	x	x	x	M 8
43	20 082 496 0	ECU RC12-10/30 32bit 2ST 2012/33	ECU RC12-10/30 4 2ST 2012/33	ECU RC12-10/30 4 2ST 2012/33		1	1	1	1	1	1	
44	20 081 478 1	ECU RC28-14/30 32bit 2ST 2012/50	ECU RC28-14/30 32bit 2 pl. 2012/50	ECU RC28-14/30 4 2ST 2012/50		1	1	1	1	1	1	
45	20 086 523 1	Brückenstecker 12-p St grau	Strapping plug 12-p St grey	Connecteur cavalier 12-p St gris		2	2	2	2	2	2	
46	90 003 689 0	Flachk.-Flan.-Schr. f. Kunst. Tor	Flat head flan scr f plastic Torx	Vis à brides à tête plate Torx		x	x	x	x	x	x	
		4,5x16	4.5x16	4,5x16								
47	20 082 367 3	ECU KMC 200 32bit 4ST 2015/19	ECU KMC 32 bit 4ST 2015/19	ECU KMC 32 bit 4 con. 2015/19		1	1	1	1	1	1	
48	00 901 004 0	6kt-Schraube	Hex head bolt	Boulon tête hex		x	x	x	x	x	x	M 6 X 70
49	20 087 755 0	Verteiler Versorgung m. Sicherungen	Distributor block with fuses	Distributeur alimentation avec fusibles		1	1	1	1	1	1	
50	20 084 493 1	Spannungswandler DC-DC 24-12V 265W	Voltage converter DC-DC 24- 12V 265W	Transformateur cpt avec câbles DC 24-12V		1	1	1	1	1	1	
51	00 910 411 1	Scheibe	Washer	Rondelle		x	x	x	x	x	x	6,4 X 12,5 X 1,6
52	00 901 410 0	6kt-Schraube	Hex head bolt	Boulon tête hex		x	x	x	x	x	x	M 6 X 40
53	00 908 704 1	Sicherungsmutter	Locknut	Écrou hex		x	x	x	x	x	x	M 6
54	00 900 612 0	6kt-Schraube	Hex head bolt	Boulon tête hex		x	x	x	x	x	x	M 8 X 16
55	20 081 945 0	Blindkappe 12-p DT	Blind Cover 12-p DT	Faux couvercle 12-p DT		1	1	1	1	1	1	
56	90 001 595 0	Zylinderschraube	Allen screw	Vis tête cylindrique		x	x	x	x	x	x	M 5 X 25
57	20 088 320 0	Relais Leistung Schließer 300A	Relay power closer 300A	Relais puissance contacteur 300A		1	1	1	1	1	1	
58	00 901 422 0	6kt-Schraube	Hex head bolt	Boulon tête hex		x	x	x	x	x	x	M 8 X 45
59	20 087 528 1	ECU ACM3.0 32bit 2ST 2020/13		ECU ACM3.0 32bit 2ST 2020/13		1	1	1		1		
60	20 082 987 1	Hupe 97dB 12/24V Rückfahrwarner	Horn 97DB 12/24V Rückfahrwarner	Avertisseur sonore 97dB 12/24V		1	1	1	1	1	1	

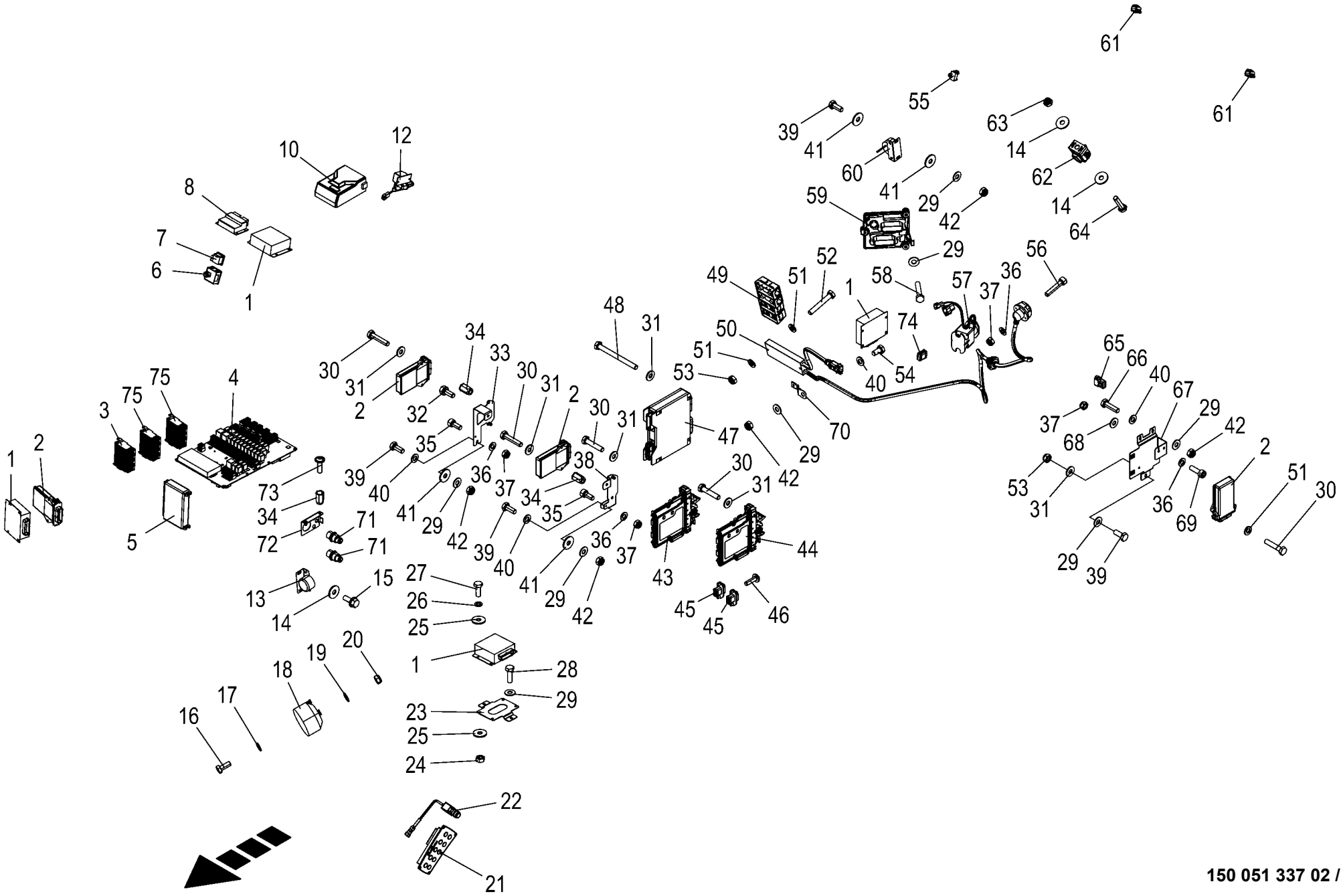

150 051 337 02 / 225.0

150 528 435 03

Elektronik **Electronics** **Électronique**					1043801 -	BX2012	BX2012	BX2012	BX2012	BX2012	BX2012	**150 051 337 02** 150 528 435 3 **225.0**
Pos.	ID-Nr.	Benennung	Description	Description	Masch.-Nr-							Bemerkung/Remarks/Remarque
61	20 081 938 0	Blindkappe 2-p DT	Blind Cover 2-p DT	Faux couvercle 2-p DT		2	2	2	2	2	2	
62	20 085 509 0	Kamera 90°	Camera 90° CMOS	Caméra 90° CMOS		1	1	1	1	1	1	
63	90 001 868 0	Sicherungsmutter	Locknut	Écrou hex		x	x	x	x	x	x	M 6
64	00 900 239 1	6kt-Schraube	Hex head bolt	Boulon tête hex		x	x	x	x	x	x	M 6 X 25
65	20 087 606 0	Brückenstecker 12-p St grau	Strapping plug 12-p St grey	Connecteur cavalier 12-p St gris		1	1	1	1	1	1	
66	00 900 617 0	6kt-Schraube	Hex head bolt	Boulon tête hex		x	x	x	x	x	x	M 8 X 30
67	20 225 915 1	Halter KMB Zusatzhydraulik	Support KMB additional hydraulics	Support KMB hyd. supplémentaire		1	1	1	1	1	1	
68	90 002 958 0	Sperrkantscheibe SKM 5 ZLÜ	Detent edged washer SKM 5	Rondelle d'arrêt SKM 5		x	x	x	x	x	x	
69	00 903 014 0	Zylinderschraube	Allen screw	Vis tête cylindrique		x	x	x	x	x	x	M 5 X 16
70	20 084 715 0	Befestigung	Fastening	Fixation		1	1	1	1	1	1	
71	20 083 067 0	Adapterstecker M12X1	Adapter plug M12X1	Fiche adaptateur M12X1		2	2	2	2	2	2	
72	20 429 568 0	Steckerhalter m. Blindnietm. mont.	Plug holder + blind rivet nut assembled	Support de connecteur + écrou borg. ass.		1	1	1	1	1	1	
73	20 027 505 0	Linsenflanschschraube	Fillister head screw	Vis à tête conique bombée		2	2	2	2	2	2	M 6 X 20
74	20 086 010 0	Blindstecker 12-p Bu grau	Dummy plug 12-p Bu gr	Connecteur borgne 12-p Bu gr		1	1	1	1	1	1	
75	20 089 343 0	Spannungswandler DC-DC 24-12V	Voltage converter DC-DC 24- 12V	Transformateur de tension DC- DC		2	2	2	2	2	2	
		240W	240W	24-12V								

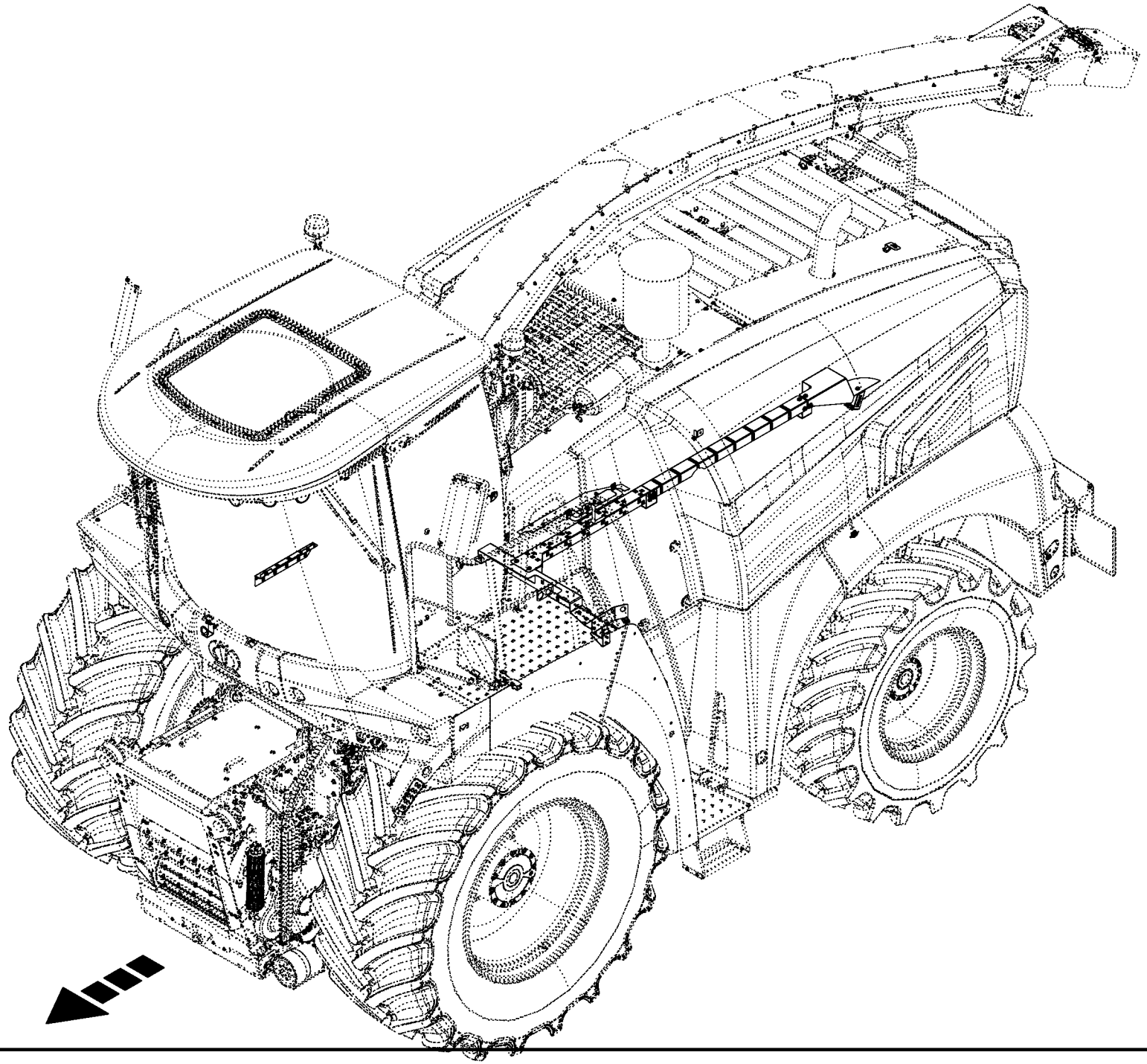

Kabelbaumbefestigung **Cable harness attachment** **Fixation du faisceau de câbles**					1043801 -	BX2012	BX2012	BX2012	BX2012	BX2012	BX2012	**150 051 337 02** 150 529 257 1 **226.0**
Pos.	ID-Nr.	Benennung	Description	Description	Masch.-Nr-	-12	-22	-32	-35	-42	-45	Bemerkung/Remarks/Remarque
1						.	.	.	.	.	.	

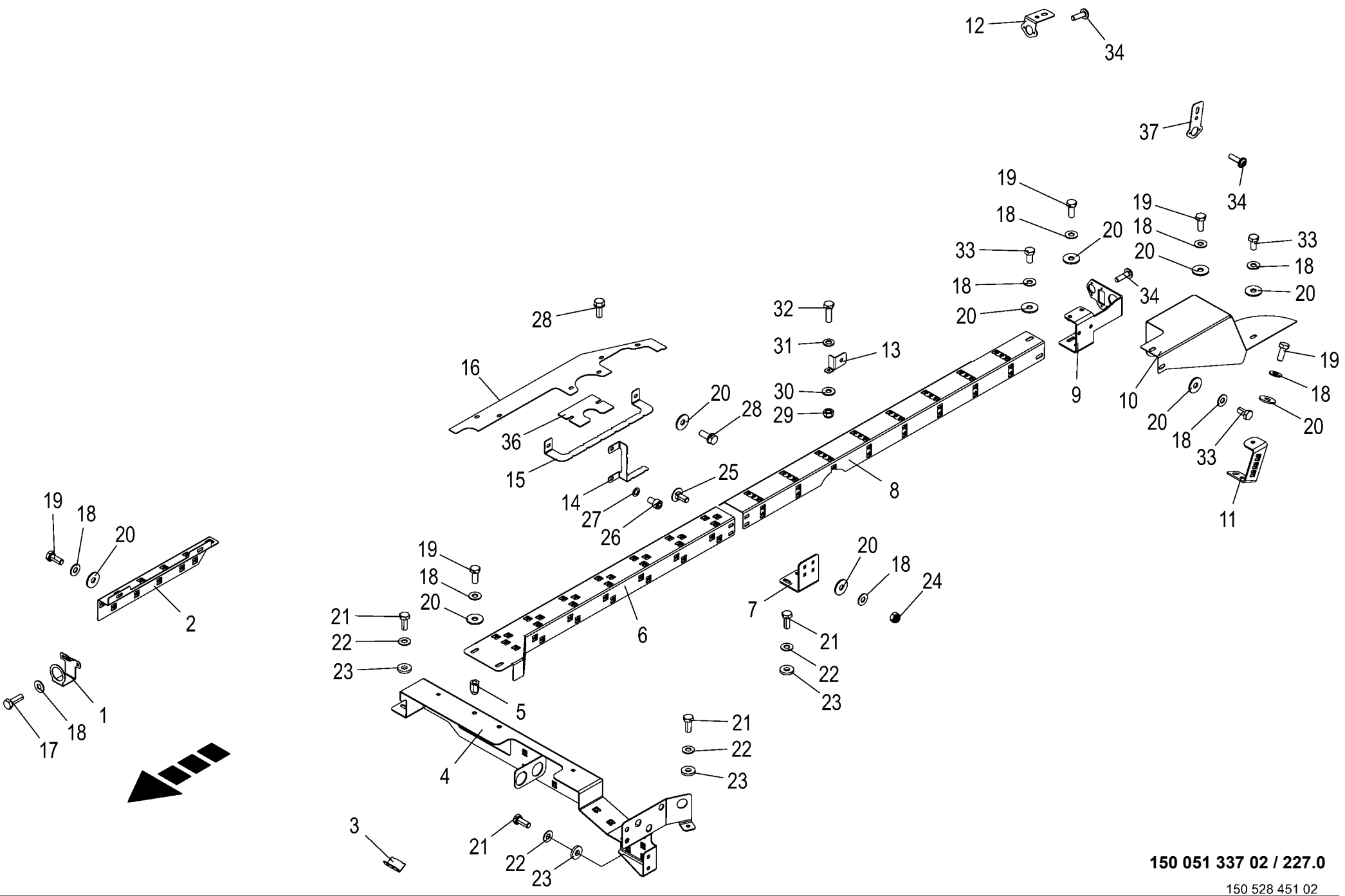

150 051 337 02 / 227.0

150 528 451 02

Kabelbaumbefestigung **Cable harness attachment** **Fixation du faisceau de câbles**					1043801 -	BX2011-12	BX2011-22	BX2011-32	BX2011-35	BX2011-42	BX2011-45	**150 051 337 02** 150 528 451 2 **227.0**
Pos.	ID-Nr.	Benennung	Description	Description	Masch.-Nr-							Bemerkung/Remarks/Remarque
1	20 626 851 0	Halter Blindkappe	Support blind cap			1	1	1	1	1	1	
2	20 225 880 0	Kabelschacht rechts	Cable duct rh	Chemin de câbles dr.		1	1	1	1	1	1	
3	20 620 371 0	Aufnahme Übergabestecker	Holder adapter connector	Support connecteur de transition		1	1	1	1	1	1	
4	20 625 668 0	Kabelschacht	Cable duct	Puits à câbles		1	1	1	1	1	1	
5	90 002 522 0	6kt-Blindnietmutter M8x18 Senkkopf Zn8	Hexagon blind rivet nut M8x18 2 Zn8	Écrou borgne à six pans M8x18 2 Zn8		x	x	x	x	x	x	
6	20 225 728 0	Kabelschacht vorne	Cable duct front	Chemin de câbles avant		1	1	1	1	1	1	
7	20 625 664 0	Halter Kabelschacht vorne	Support cable duct front	Support puits à câbles avant		1	1	1	1	1	1	
8	20 225 730 1	Kabelschacht mitte	Cable duct centre	Passe-câbles centre		1	1	1	1	1	1	
9	20 626 258 0	Halter Übergabestecker Heck	Support adapter connector rear	Support connecteur de transition arrière		1	1	1	1	1	1	
10	20 626 256 0	Abdeckung Kabelkanal hinten	Cover cable duct rear	Couvercle puits à câbles arrière		1	1	1	1	1	1	
11	20 225 766 0	Halter Kabelschacht hinten	Holder cable duct rear	Support chemin de câbles arrière		1	1	1	1	1	1	
12	20 626 271 0	Halter Übergabestecker AT 6-p	Support adapter connector AT 6-p	Support connecteur de transition AT à 6p		1	1	1	1	1	1	
13	20 626 476 0	Masse-Hydrauliktank	Ground hydraulic tank	Réservoir hydraulique masse		1	1	1	1	1	1	
14	20 620 407 0	Kabelhalter Hauptsteuerblock	Cable holder main control block	Supt de câbles bloc de commande prin.		1	1	1	1	1	1	
15	20 427 912 1	Kabelhalter Hydraulikkonsole	Cable holder hyd. support	Support de câbles console hydraulique		1	1	1	1	1	1	
16	20 626 093 0	Abdichtung Rechnerkonsole	Seal computer console	Joint console de l'ordinateur		1	1	1	1	1	1	
17	00 900 616 0	6kt-Schraube	Hex head bolt	Boulon tête hex		x	x	x	x	x	x	M 8 X 25
18	00 909 908 1	Sperrkantscheibe	Detent edged washer	Disque à bord d'arrêt		x	x	x	x	x	x	SKM 8
19	00 900 614 0	6kt-Schraube	Hex head bolt	Boulon tête hex		x	x	x	x	x	x	M 8 X 20
20	00 910 603 0	Scheibe	Washer	Rondelle		x	x	x	x	x	x	8,4 X 24 X 2
21	00 900 636 0	6kt-Schraube	Hex head bolt	Boulon tête hex		x	x	x	x	x	x	M 10 X 25
22	00 909 909 1	Sperrkantscheibe	Detent edged washer	Disque à bord d'arrêt		x	x	x	x	x	x	SKM 10
23	00 910 361 1	Scheibe	Washer	Rondelle		x	x	x	x	x	x	10,5 X 25 X 4
24	00 908 706 0	Sicherungsmutter	Locknut	Écrou hex		x	x	x	x	x	x	M 8
25	00 904 731 2	Flachrundschraube	Coach bolt	Vis a tête bombée		x	x	x	x	x	x	M 8 X 20
26	90 000 129 0	Zylinderschraube	Allen screw	Vis tête cylindrique		x	x	x	x	x	x	M 10 X 16
27	00 909 907 0	Sperrkantscheibe	Detent edged washer	Disque à bord d'arrêt		x	x	x	x	x	x	SKZ 10
28	90 001 863 0	6kt-Schraube	Hex head bolt	Boulon tête hex		x	x	x	x	x	x	M 8 X 20
29	00 908 704 1	Sicherungsmutter	Locknut	Écrou hex		x	x	x	x	x	x	M 6
30	00 909 906 1	Sperrkantscheibe	Detent edged washer	Disque à bord d'arrêt		x	x	x	x	x	x	SKM 6
31	90 001 867 0	Scheibe	Washer	Rondelle		x	x	x	x	x	x	6,4 X 12,5 X 1,6
32	00 900 608 0	6kt-Schraube	Hex head bolt	Boulon tête hex		x	x	x	x	x	x	M 6 X 20
33	00 900 612 0	6kt-Schraube	Hex head bolt	Boulon tête hex		x	x	x	x	x	x	M 8 X 16

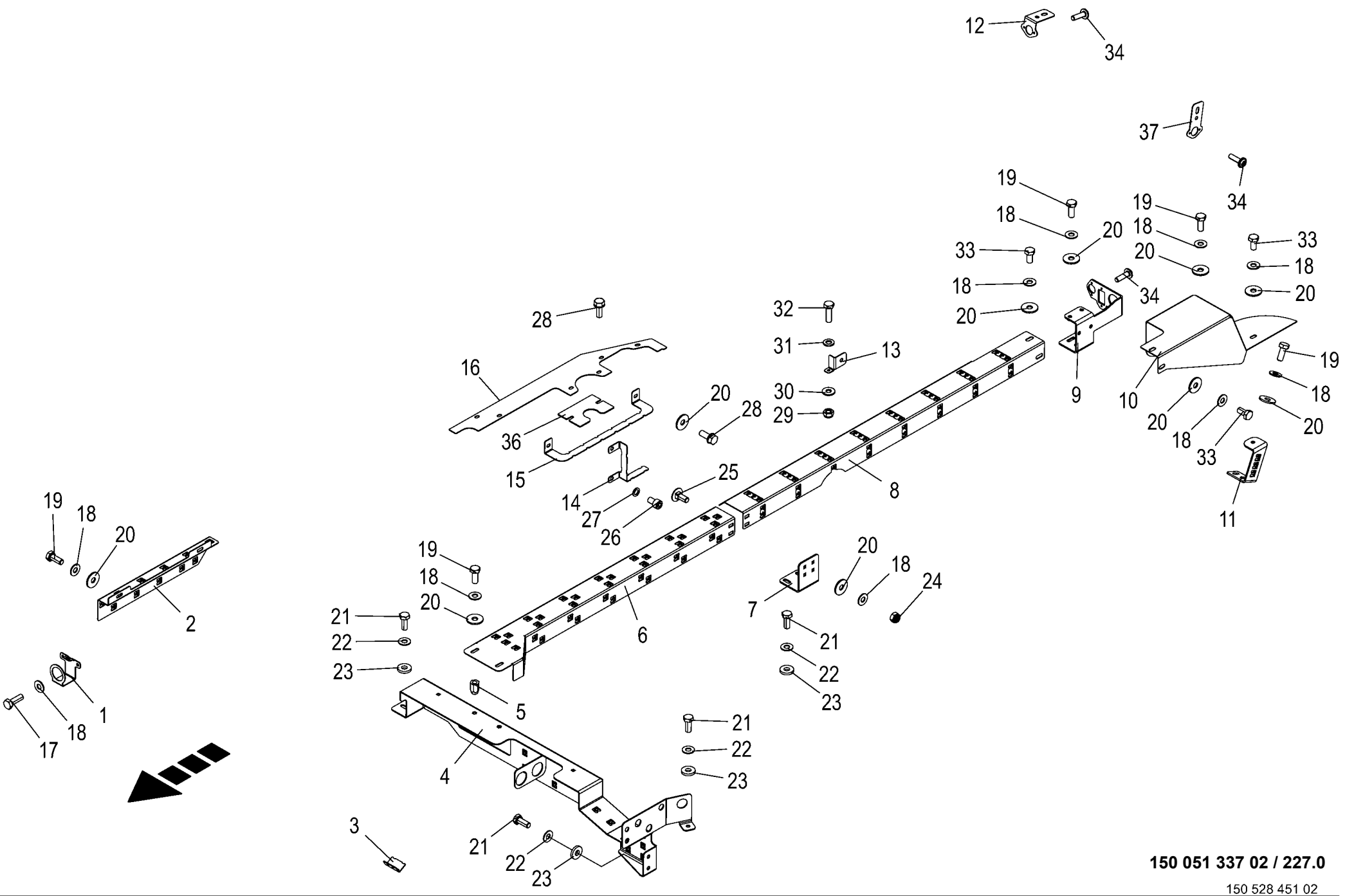

150 051 337 02 / 227.0

150 528 451 02

Kabelbaumbefestigung **Cable harness attachment** **Fixation du faisceau de câbles**					1043801 -	BX2011-12	BX2011-22	BX2011-32	BX2011-35	BX2011-42	BX2011-45	**150 051 337 02** 150 528 451 2 **227.0**
Pos.	ID-Nr.	Benennung	Description	Description	Masch.-Nr-							Bemerkung/Remarks/Remarque
34	90 003 689 0	Flachk.-Flan.-Schr. f. Kunst. Tor 4,5x16	Flat head flan scr f plastic Torx 4.5x16	Vis à brides à tête plate Torx 4,5x16		x	x	x	x	x	x	
36	20 427 690 0	Abdichtungsgummi	Sealing rubber	Caoutchouc d'étanchéité		1	1	1	1	1	1	
37	20 089 425 0	Halter Übergabestecker AT 2-p - 6-p				1	1	1	1	1	1	

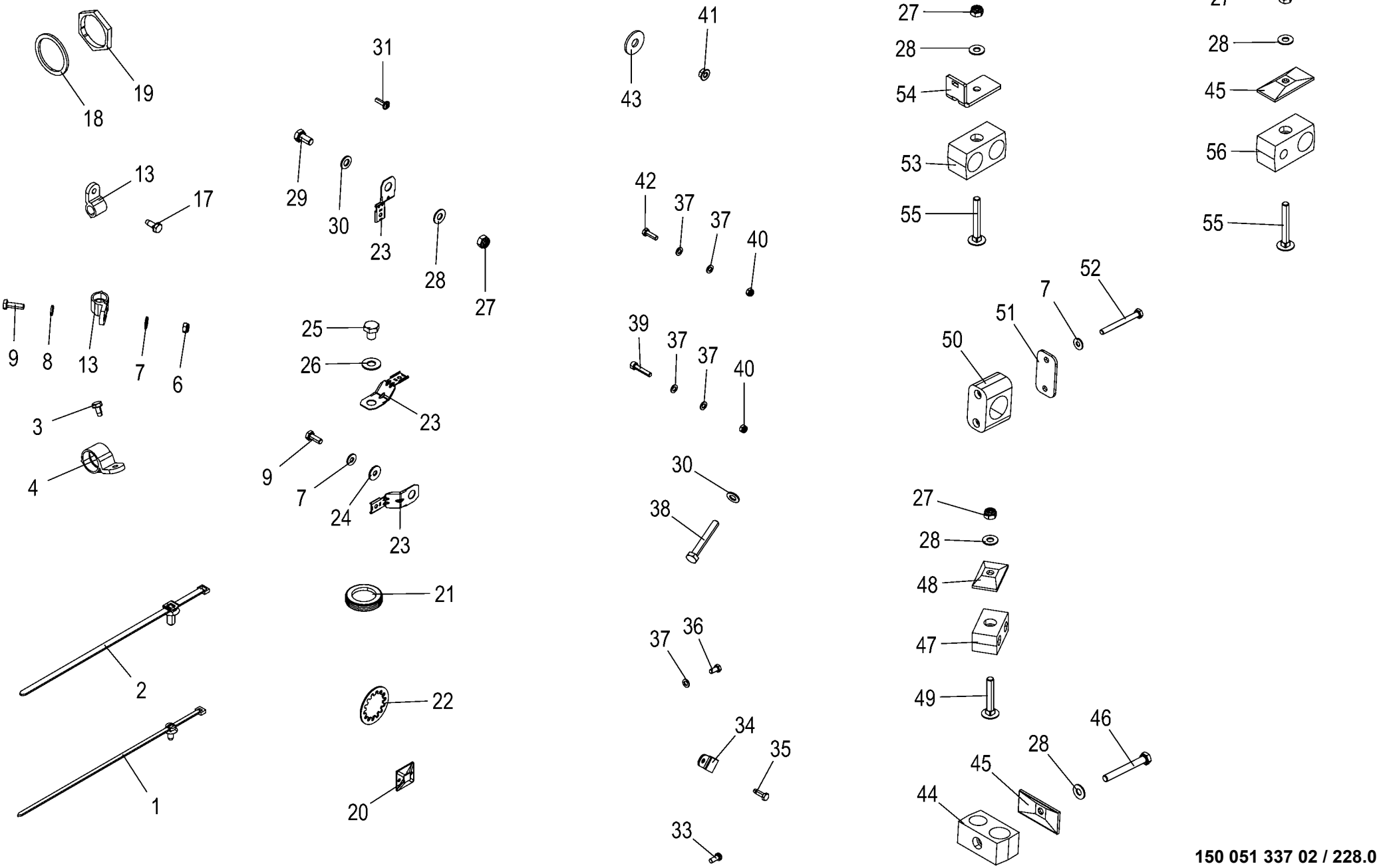

150 051 337 02 / 228.0

150 528 453 01

Kabelbaumbefestigung **Cable harness attachment** **Fixation du faisceau de câbles**					1043801 -	BX2012-12	BX2012-22	BX2012-32	BX2012-35	BX2012-42	BX2012-45	**150 051 337 02** 150 528 453 1 **228.0**
Pos.	ID-Nr.	Benennung	Description	Description	Masch.-Nr-							Bemerkung/Remarks/Remarque
1	20 086 200 0	Befestigungsbinder 4,6x300 Lamellenfuß	Fixing tie 4,6x300 Fir tree base sw	Lanière de fixation 4,6x300 Pied sapin		x	x	x	x	x	x	
2	20 086 201 0	Befestigungsbinder 7,6x300 Lamellenfuß	Fixing tie 7,6x300 Fir tree base sw	Lanière de fixation 7,6x300 Pied sapin		x	x	x	x	x	x	
3	90 002 596 0	Gewindefurchende 6kt-Schraube M6x12 ZnNi				x	x	x	x	x	x	
4	20 081 822 0	Wellschlauchschelle NW17 schraubbar	Corrugated hose clamp NW17 screwable	Collier du tuyau ondulé NW17 vissable		1	1	1	1	1	1	
	20 081 823 0	Wellschlauchschelle NW22 schraubbar	Corrugated hose clamp NW22 screwable	Collier du tuyau ondulé NW22 vissable		1	1	1	1	1	1	
6	00 908 704 1	Sicherungsmutter	Locknut	Écrou hex		x	x	x	x	x	x	M 6
7	00 909 906 1	Sperrkantscheibe	Detent edged washer	Disque à bord d'arrêt		x	x	x	x	x	x	SKM 6
8	00 910 411 1	Scheibe	Washer	Rondelle		x	x	x	x	x	x	6,4 X 12,5 X 1,6
9	00 900 607 0	6kt-Schraube	Hex head bolt	Boulon tête hex		x	x	x	x	x	x	M 6 X 16
	00 900 608 0	6kt-Schraube	Hex head bolt	Boulon tête hex		x	x	x	x	x	x	M 6 X 20
	00 900 239 1	6kt-Schraube	Hex head bolt	Boulon tête hex		x	x	x	x	x	x	M 6 X 25
	00 900 200 0	6kt-Schraube	Hex head bolt	Boulon tête hex		x	x	x	x	x	x	M 6 X 30
13	20 081 817 0	Wellschlauchschelle NW4,5 schraubbar	Corrugated hose clamp NW4,5 screwable	Collier du tuyau ondulé NW4,5 vissable		9	9	9	9	9	9	
	20 081 819 0	Wellschlauchschelle NW8,5 schraubbar	Corrugated hose clamp NW8,5 screwable	Collier du tuyau ondulé NW8,5 vissable		20	20	20	20	20	20	
	20 081 820 0	Wellschlauchschelle NW10 schraubbar	Corrugated hose clamp NW10 screwable	Collier du tuyau ondulé NW10 vissable		5	5	5	5	5	5	
	20 081 821 0	Wellschlauchschelle NW13 schraubbar	Corrugated hose clamp NW13 screwable	Collier du tuyau ondulé NW13 vissable		7	7	7	7	7	7	
17	90 002 882 0	6kt-Schraube M6x16 ZnNi, Gewindefurchend	Hexag head screw M6x16 zini self-tapping	Vis six pans M6x16 ZnNi, autotaraudeuse		x	x	x	x	x	x	
18	20 082 605 0	Steckerzubehör Wellenring	Plug accessories Shaft ring	Accessoires de connecteur Bague d'arbre		7	7	7	7	7	7	
19	00 303 048 0	Steckerzubehör Mutter	Plug accessories Nut	Accessoires de connecteur Écrou		7	7	7	7	7	7	
20	20 086 352 0	Befestigungselement Kleber 4mm	Fastening element Adhesive 4mm	Élément de fixation Colle 4mm		1	1	1	1	1	1	
21	20 083 180 0	Kabelführungstülle 29mm 2,2mm Blech	Grommet 29mm 2,2mm panel	Passe-câble 29mm 2,2mm en tôle		1	1	1	1	1	1	
22	20 087 754 0	Zahnscheibe Form J 31x48x3,2	Toothed disc form J 31x48x3,2	Rondelle dentée forme J 31x48x3,2		1	1	1	1	1	1	
23	20 082 800 0	Befestigung DT/DTM M10	Fastening DT/DTM M10	Fixation DT/DTM M10		7	7	7	7	7	7	
24	00 910 351 1	Scheibe	Washer	Rondelle		x	x	x	x	x	x	6,4 X 18 X 1,6
25	00 900 272 2	6kt-Schraube	Hex head bolt	Boulon tête hex		x	x	x	x	x	x	M 10 X 12

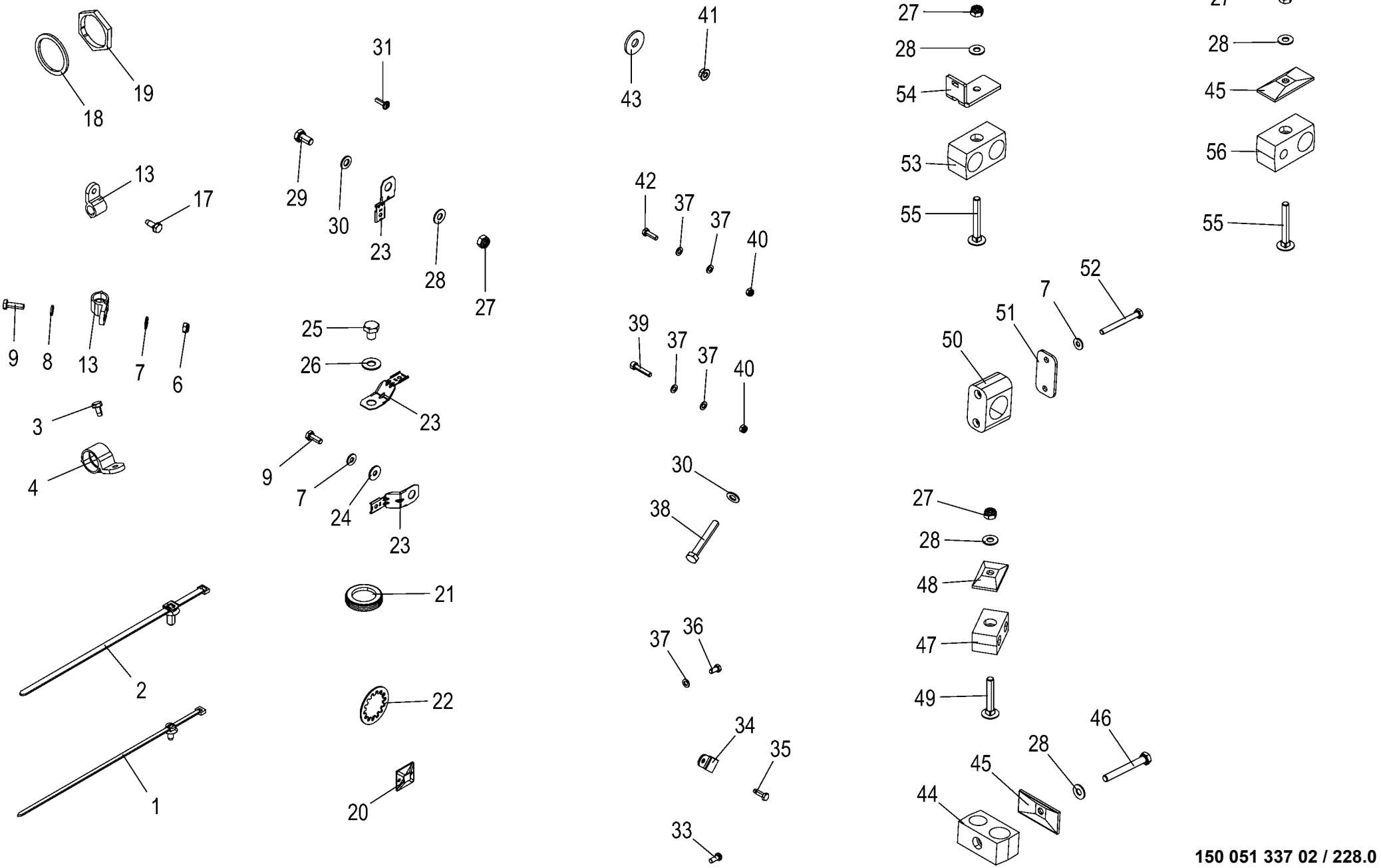

150 051 337 02 / 228.0

150 528 453 01

Kabelbaumbefestigung **Cable harness attachment** **Fixation du faisceau de câbles**					1043801 -	BX2011-12	BX2011-22	BX2011-32	BX2011-35	BX2011-42	BX2011-45	**150 051 337 02** 150 528 453 1 **228.0**
Pos.	ID-Nr.	Benennung	Description	Description	Masch.-Nr-							Bemerkung/Remarks/Remarque
26	00 909 909 1	Sperrkantscheibe	Detent edged washer	Disque à bord d'arrêt		x	x	x	x	x	x	SKM 10
27	00 908 706 0	Sicherungsmutter	Locknut	Écrou hex		x	x	x	x	x	x	M 8
28	00 909 908 1	Sperrkantscheibe	Detent edged washer	Disque à bord d'arrêt		x	x	x	x	x	x	SKM 8
29	00 900 612 0	6kt-Schraube	Hex head bolt	Boulon tête hex		x	x	x	x	x	x	M 8 X 16
30	00 910 413 0	Scheibe	Washer	Rondelle		x	x	x	x	x	x	8,4 X 17 X 1,6
31	90 003 689 0	Flachk.-Flan.-Schr. f. Kunst. Tor 4,5x16	Flat head flan scr f plastic Torx 4.5x16	Vis à brides à tête plate Torx 4,5x16		x	x	x	x	x	x	
	90 003 690 0	Flachk.-Flan.-Schr. f. Kunst. Tor 4,5x20	Flat head flan scr f plastic Torx 4.5x20	Vis à brides à tête plate Torx 4,5x20		x	x	x	x	x	x	
33	90 003 357 0	Linsenkopf-Schr.-Torx 5x12 Zn8	Oval-head screw Torx 5x12 Zn8	Vis à tête cylind bombée Torx 5x12 Zn8		x	x	x	x	x	x	
34	27 007 050 0	Rohrschelle mit Gummiprofil	Tube clip w. rubber	Bride		3	3	3	3	3	3	Rd. 8
35	90 002 241 0	6kt-Schraube M5 x 16, Gewindefurchend	Hex bolt M5 x 16, self- tapping	Vis 6 pans M5 x 16, auto-taraudeuse		x	x	x	x	x	x	
36	00 900 211 0	6kt-Schraube	Hex head bolt	Boulon tête hex		x	x	x	x	x	x	M 5 X 10
37	00 910 500 1	Scheibe	Washer	Rondelle		x	x	x	x	x	x	5,3 X 10 X 1
38	00 900 214 0	6kt-Schraube	Hex head bolt	Boulon tête hex		x	x	x	x	x	x	M 8 X 55
39	90 001 595 0	Zylinderschraube	Allen screw	Vis tête cylindrique		x	x	x	x	x	x	M 5 X 25
40	00 908 702 0	Sicherungsmutter	Locknut	Écrou hex		x	x	x	x	x	x	M 5
41	90 003 502 0	6kt-Mutter m. Flansch & Sperrk M6 Zn8	Hex. nut + flange&detent edg M6	Écrou hex + bride&pièce d'arr M6		x	x	x	x	x	x	
42	00 900 292 0	6kt-Schraube	Hex head bolt	Boulon tête hex		x	x	x	x	x	x	M 5 X 16
43	90 000 121 0	Scheibe	Washer	Rondelle		x	x	x	x	x	x	10,5 X 30 X 2,5
44	27 017 956 0	Rohrschelle 21,3/25 M8 gerippt	Pipe cl. 21,3/25 M8	Collier 21,3/25 M8		1	1	1	1	1	1	
45	00 925 144 0	Deckplatte	Cover plate	Plaque de recouvrement		2	2	2	2	2	2	
46	00 901 048 1	6kt-Schraube	Hex head bolt	Boulon tête hex		x	x	x	x	x	x	M 8 X 65
47	00 925 105 0	Rohrschelle -2 Hälften	Tube clamp -2 halves	Bride -2 moitiés		1	1	1	1	1	1	Bo.= 12/12
48	00 925 134 0	Deckplatte	Cover plate	Plaque de recouvrement		1	1	1	1	1	1	
49	00 904 817 1	Flachrundschraube	Coach bolt	Vis a tête bombée		x	x	x	x	x	x	M 8 X 50
50	27 003 921 0	Rohrschelle -2 Hälften	Tube clamp -2 halves	Bride -2 moitiés		2	2	2	2	2	2	Bo.= 30
51	27 003 942 0	Deckplatte	Cover plate	Plaque de recouvrement		2	2	2	2	2	2	
52	00 901 034 2	6kt-Schraube	Hex head bolt	Boulon tête hex		x	x	x	x	x	x	M 6 X 60
53	27 009 272 0	Rohrschelle 25/25 M8 gerippt	Pipe cl. 25/25 M8	Collier 25/25 M8		1	1	1	1	1	1	
54	20 225 953 0	Deckplatte Kabelbefestigung	Cover plate cable fastening	Plaque de recouvrement fixation de câble		1	1	1	1	1	1	
55	00 904 819 1	Flachrundschraube	Coach bolt	Vis a tête bombée		x	x	x	x	x	x	M 8 X 60
56	00 925 143 0	Rohrschelle -2 Hälften	Tube clamp -2 halves	Bride -2 moitiés		1	1	1	1	1	1	Bo.= 25/12

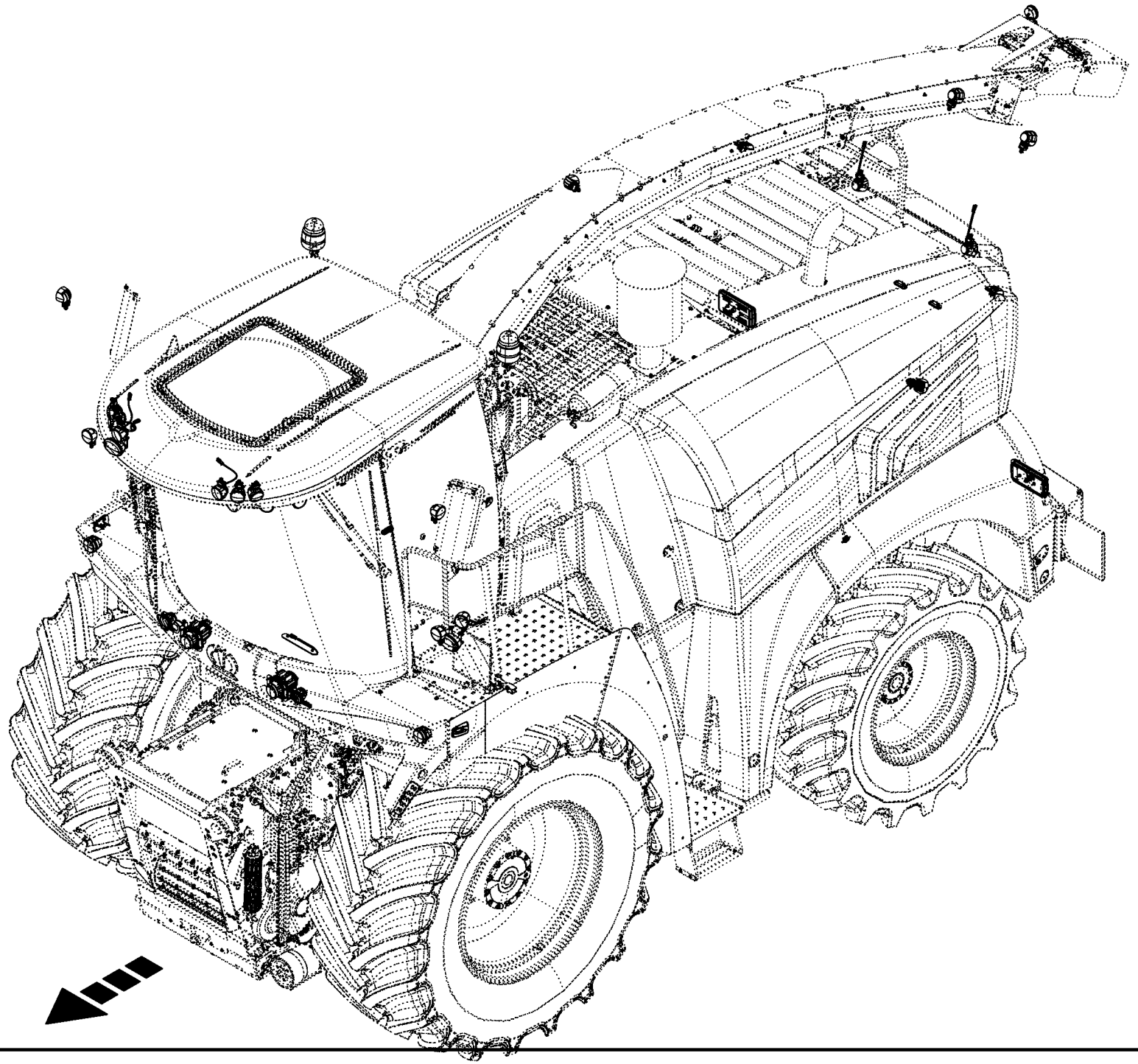

150 051 337 02 / 229.0

150 528 457 01

Beleuchtung **Lighting** **Éclairage**					1043801 -	BX201-12	BX201-22	BX201-32	BX201-35	BX201-42	BX201-45	**150 051 337 02** 150 528 457 1 **229.0**
Pos.	ID-Nr.	Benennung	Description	Description	Masch.-Nr-							Bemerkung/Remarks/Remarque
1						x	x	x	x	x	x	

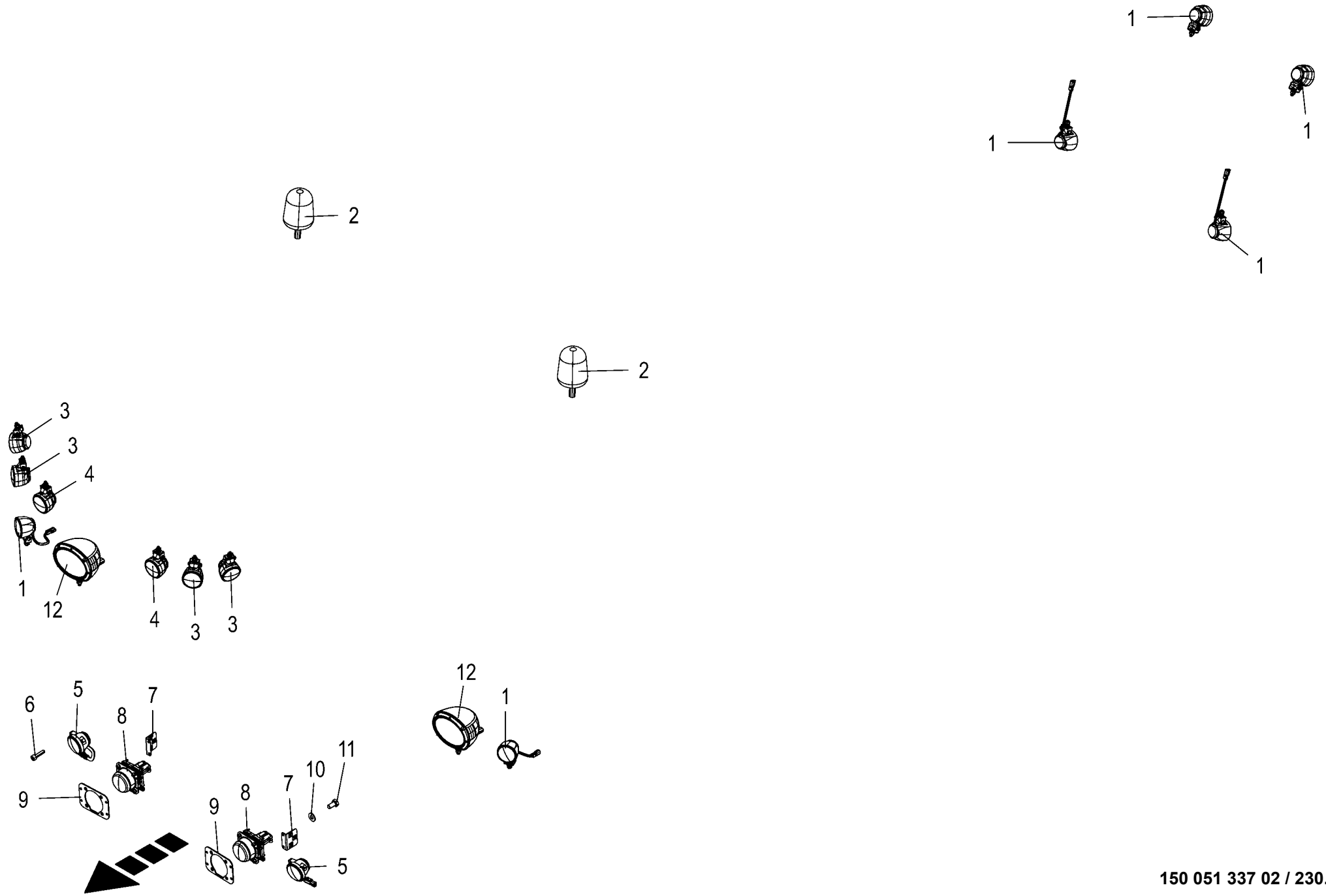

150 051 337 02 / 230.0

150 528 461 01

Beleuchtung **Lighting** **Éclairage**					1043801 -	BX2011-12	BX2011-22	BX2011-32	BX2011-35	BX2011-42	BX2011-45	**150 051 337 02** 150 528 461 1 **230.0**
Pos.	ID-Nr.	Benennung	Description	Description	Masch.-Nr-							Bemerkung/Remarks/Remarque
1	20 084 957 0	Arbeitsscheinwerfer H3 2-p DT KPL 24V	Working light H3 2-p DT KPL 2 anb.steh.	Phare de travail H3 2-p DT KPL 2		6	6	6	6	6	6	
2	20 081 826 0	Leuchte RKL gelb H1 2-p KPL 24V	Lamp RKL gelb H1 2-p KPL 2 anb.	Voyant RKL gelb H1 2-p KPL 2 anb.		2	2	2	2	2	2	
	20 084 784 0	Halogen H1 24V 70W P14,5s	Halogen H1 24V 70W P14,5s	Halogène H1 24V 70W P14,5s		2	2	2	2	2	2	
3	20 084 959 0	Arbeitsscheinwerfer H3 2-p DT KPL 24V	Working light H3 2-p DT KPL 2 anb.hän.	Phare de travail H3 2-p DT KPL 2		4	4	4	4	4	4	
4	20 085 410 0	Arbeitsscheinwerfer H3 2-p DT KPL 24V	Working light H3 2-p DT KPL 2 anb.hän.	Phare de travail H3 2-p DT KPL 2		2	2	2	2	2	2	
5	20 085 540 0	Arbeitsscheinwerfer H3 2-p DT KPL 24V	Working light H3 2-p DT KPL 2 einb.	Phare de travail H3 2-p DT KPL 2 einb.		2	2	2	2	2	2	
6	90 002 410 0	Senkschraube Torx M10x25	Countersink torx screw M10x25	Vis à tête fr Torx M10 x 25 ZnNi		x	x	x	x	x	x	
7	20 420 323 0	Kabelbefestigung Frontschutz	Cable fastening front guard cable fasten	MK blue Fixation de câble protection frontale		2	2	2	2	2	2	
8	20 082 483 0	Leuchte HS H7 4-p kpl.	Lamp HS H7 4-p cpl.	Voyant HS H7 4-p cpl.		2	2	2	2	2	2	
	20 084 783 0	Halogen H7 24V 70W PX 26 d	Halogen H7 24V 70W PX 26 d	Halogène H7 24V 70W PX 26 d		2	2	2	2	2	2	
	20 085 357 0	Gelenkstück HS f. Halogenleuchte	Joint piece HS f. Halogenleuchte	Articulation HS f. Halogenleuchte		6	6	6	6	6	6	
9	20 223 191 1	Steckblech Abblendlicht	Insertable plate dipped beam	Tôle amovible feux de croisement		2	2	2	2	2	2	
10	00 909 908 1	Sperrkantscheibe	Detent edged washer	Disque à bord d'arrêt		x	x	x	x	x	x	SKM 8
11	00 900 612 0	6kt-Schraube	Hex head bolt	Boulon tête hex		x	x	x	x	x	x	M 8 X 16
12	20 084 779 0	Leuchte HS H4 3-p DT KPL 24V anb.	Lamp HS H4 3-p DT KPL 2 anb.	Voyant HS H4 3-p DT KPL 2 anb.		2	2	2	2	2	2	
	20 084 781 0	Halogen H4 24V 75/70W P43t	Halogen H4 24V 75/70W P43t	Halogène H4 24V 75/70W P43t		2	2	2	2	2	2	

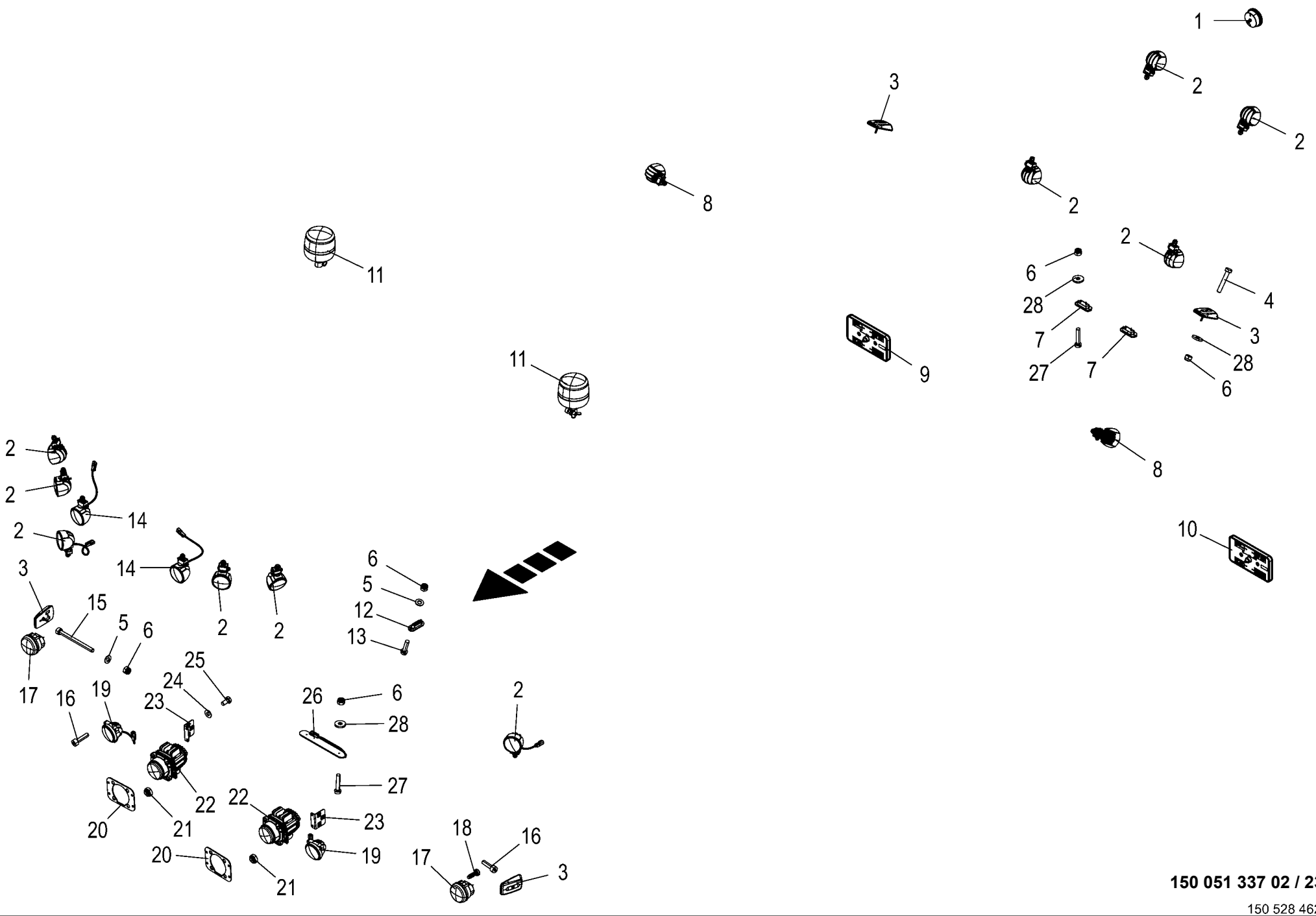

150 051 337 02 / 231.0

150 528 462 02

Beleuchtung -LED **Lighting** **Éclairage**					1043801 -	BX2011-12	BX2011-22	BX2011-32	BX2011-35	BX2011-42	BX2011-45	**150 051 337 02** 150 528 462 2 **231.0**
Pos.	ID-Nr.	Benennung	Description	Description	Masch.-Nr-							Bemerkung/Remarks/Remarque
1	20 082 451 0	Leuchte S/B LED 3-p kpl.	Lamp S/B LED 3-p cpl.	Voyant S/B DEL 3 pôles cpl.		1	1	1	1	1	1	
2	20 087 853 0	Arbeitsscheinwerfer LED 2-p DT KPL	Working light LED 2-p DT CPL.	Phare de travail DEL 2-p DT CPL		10	10	10	10	10	10	
3	20 083 513 1	Leuchte BL LED 2-p kpl.	Lamp BL LED 2-p cpl.	Voyant BL DEL 2-p cpl.		4	4	4	4	4	4	
4	00 900 246 0	6kt-Schraube	Hex head bolt	Boulon tête hex		x	x	x	x	x	x	M 4 X 25
5	00 910 325 0	Scheibe	Washer	Rondelle		x	x	x	x	x	x	4,3 X 9 X 0,8
6	00 908 718 0	Sicherungsmutter	Locknut	Écrou hex		x	x	x	x	x	x	M 4
7	20 082 452 0	Leuchte K LED 2-p kpl.	Lamp K LED 2-p cpl.	Voyant K DEL 2 pôles cpl.		2	2	2	2	2	2	
8	20 084 960 0	Arbeitsscheinwerfer LED 2-p DT KPL	Working light LED 2-p DT KPL 3	Phare de travail LED 2-p DT KPL 3		2	2	2	2	2	2	
9	20 082 492 0	Leuchte S/B/BL/R LED 5-p kpl.	Lamp S/B/BL/R LED 5-p cpl.	Voyant S/B/BL/R DEL 5-p cpl.		1	1	1	1	1	1	
10	20 082 458 0	Leuchte S/B/BL/R LED 5-p kpl.	Lamp S/B/BL/R LED 5-p cpl.	Voyant S/B/BL/R DEL 5-p cpl.		1	1	1	1	1	1	
11	20 082 459 0	Leuchte RKL gelb LED 2-p kpl.	Lamp RKL yellow LED 2-p cpl.	Voyant RKL jaune DEL 2-p cpl.		2	2	2	2	2	2	
12	20 082 506 0	Leuchte ST LED 2-p kpl.	Lamp ST LED 2-p cpl.	Voyant ST DEL 2-p cpl.		1	1	1	1	1	1	
13	00 903 425 1	Zylinderschraube	Allen screw	Vis tête cylindrique		x	x	x	x	x	x	M 4 X 16
14	20 087 854 0	Arbeitsscheinwerfer LED 2-p DT KPL	Working light LED 2-p DT CPL.	Phare de travail DEL 2-p DT CPL		2	2	2	2	2	2	
15	90 002 757 0	Zylindersch.I-6kt M4 x 50 Zn8	Cylinder screw hexagon socket M4 x 50	Vis cylind à six pans creux M4 x 50 Zn8		x	x	x	x	x	x	
16	90 002 401 0	Zylindersch.I-6kt M4 x 16 Zn8	Cylinder screw hexagon socket M4 x 16	Vis cylind à six pans creux M4 x 16 Zn8		x	x	x	x	x	x	
17	20 082 454 0	Leuchte BL/PO LED/Glühlampe 3-p kpl.	Lamp BL/PO LED/bulb 3-p cpl.	Voyant BL/PO DEL/ampoule 3-p cpl.		2	2	2	2	2	2	
	20 083 230 0	Glühlampe Tropfenform 24V 21W BAU15s	Bulb Drop shape 24V 21W BAU15s	Ampoule Forme de larme 24V 21W BAU15s		2	2	2	2	2	2	
18	90 004 142 0	EJOT Delta PT Schraube 4x12	EJOT Delta PT screw 4x12	Vis 4x12 EJOT Delta PT		x	x	x	x	x	x	
19	20 087 856 0	Arbeitsscheinwerfer LED 2-p DT KPL	Working light LED 2-p DT CPL.	Phare de travail DEL 2-p DT CPL		2	2	2	2	2	2	
20	20 229 228 0	Adapter LED	Adopter LED	Adaptateur DEL		2	2	2	2	2	2	
21	20 421 594 0	Klemmring	Clamping ring	Anneau de serrage		8	8	8	8	8	8	
22	20 082 455 0	Leuchte HS LED 3-p kpl.	Lamp HS LED 3-p cpl.	Voyant HS DEL 3-p cpl.		2	2	2	2	2	2	
	20 085 359 0	Klemmelement HS f. LED-Leuchte	Clamping element HS f. LED-Leuchte	Élément de serrage HS f. LED-Leuchte		6	6	6	6	6	6	
	20 085 360 0	Gelenkstück HS f. LED-Leuchte	Joint piece HS f. LED-Leuchte	Articulation HS f. LED-Leuchte		6	6	6	6	6	6	
23	20 420 323 0	Kabelbefestigung Frontschutz	Cable fastening front guard cable fasten	Fixation de câble protection frontale		2	2	2	2	2	2	
24	00 909 908 1	Sperrkantscheibe	Detent edged washer	Disque à bord d'arrêt		x	x	x	x	x	x	SKM 8
25	00 900 612 0	6kt-Schraube	Hex head bolt	Boulon tête hex		x	x	x	x	x	x	M 8 X 16

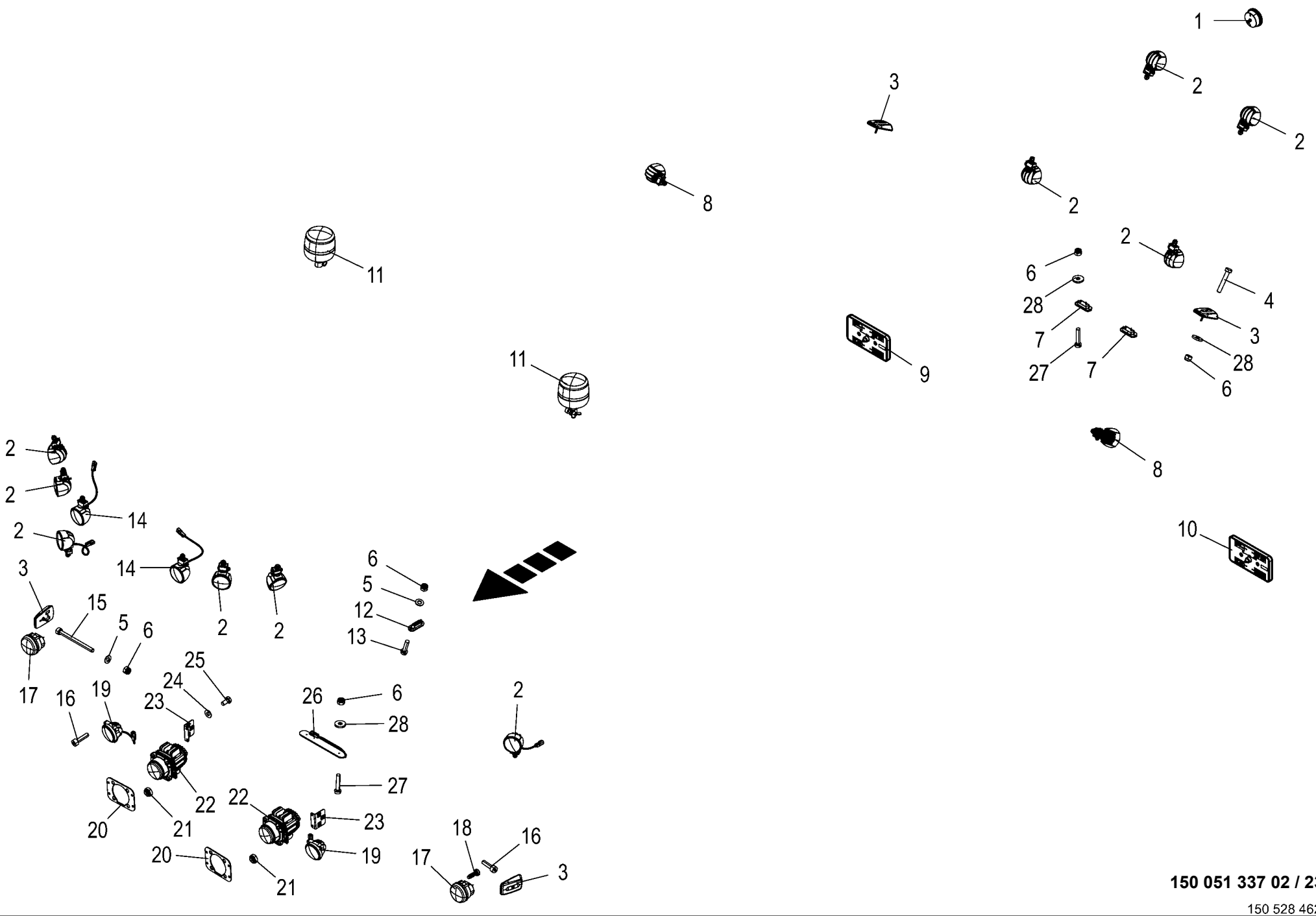

150 051 337 02 / 231.0

150 528 462 02

Beleuchtung -LED **Lighting** **Éclairage**					1043801 -	BX2201-12	BX2201-22	BX2201-32	BX2201-35	BX2201-42	BX2201-45	**150 051 337 02** 150 528 462 2 **231.0**
Pos.	ID-Nr.	Benennung	Description	Description	Masch.-Nr-							Bemerkung/Remarks/Remarque
26	20 088 037 0	Lichtleiste LED 2-p DT KPL 12V/24V	Light strip LED 2-p DT cpl 12V/24V	Barre lumineuse DEL à 2p DT cpl. 12V/24V		1	1	1	1	1	1	
27	00 903 427 1	Zylinderschraube	Allen screw	Vis tête cylindrique		x	x	x	x	x	x	M 4 X 20
28	90 003 016 0	Scheibe 4,3 x 12 x 1,6 Zn8	Washers 4,3 x 12 x 1,6	Rondelles 4,3 x 12 x 1,6		x	x	x	x	x	x	

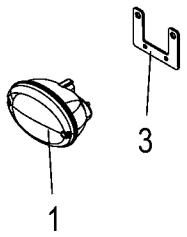

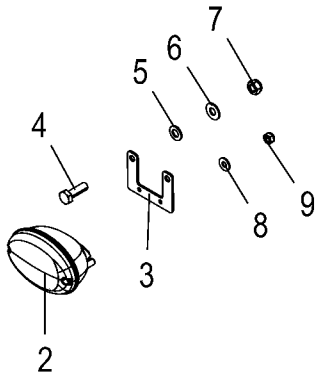

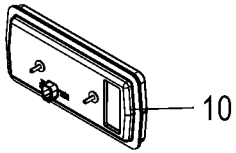

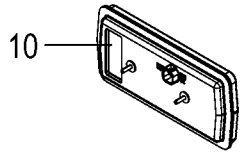

150 051 337 02 / 232.0

150 528 463 01

Beleuchtung -USA **Lighting** **Éclairage**					1043801 -	BX2012-12	BX2012-22	BX2012-32	BX2012-35	BX2012-42	BX2012-45	**150 051 337 02** 150 528 463 1 **232.0**
Pos.	ID-Nr.	Benennung	Description	Description	Masch.-Nr-							Bemerkung/Remarks/Remarque
1	20 083 767 0	Leuchte BL Glühlampe 4-p kpl. rechts	Lamp BL bulb 4-pole cpl. right	Voyant BL ampoule 4-p cpl. dr.		1	1	1	1	1	1	
	20 084 009 0	Glühlampe Tropfenform 24V 21W BA15s	Bulb Drop shape 24V 21W BA15s	Ampoule Forme de larme 24V 21W BA15s		1	1	1	1	1	1	
2	20 083 766 0	Leuchte BL Glühlampe 4-p kpl. links	Lamp BL bulb 4-pole cpl. left	Voyant BL ampoule 4-p cpl. ga.		1	1	1	1	1	1	
	20 084 009 0	Glühlampe Tropfenform 24V 21W BA15s	Bulb Drop shape 24V 21W BA15s	Ampoule Forme de larme 24V 21W BA15s		1	1	1	1	1	1	
3	20 227 159 1	Halter Zusatzblinker	Support additional direction indicator	Support clignotant supplémentaire		2	2	2	2	2	2	
4	00 900 616 0	6kt-Schraube	Hex head bolt	Boulon tête hex		x	x	x	x	x	x	M 8 X 25
5	00 910 413 0	Scheibe	Washer	Rondelle		x	x	x	x	x	x	8,4 X 17 X 1,6
6	00 909 908 1	Sperrkantscheibe	Detent edged washer	Disque à bord d'arrêt		x	x	x	x	x	x	SKM 8
7	00 908 706 0	Sicherungsmutter	Locknut	Écrou hex		x	x	x	x	x	x	M 8
8	00 909 906 1	Sperrkantscheibe	Detent edged washer	Disque à bord d'arrêt		x	x	x	x	x	x	SKM 6
9	00 908 704 1	Sicherungsmutter	Locknut	Écrou hex		x	x	x	x	x	x	M 6
10	20 082 493 0	Leuchte S/B/BL/R LED 6-p kpl.	Lamp S/B/BL/R LED 6-pole cpl.	Voyant S/B/BL/R DEL 6-p cpl.		2	2	2	2	2	2	

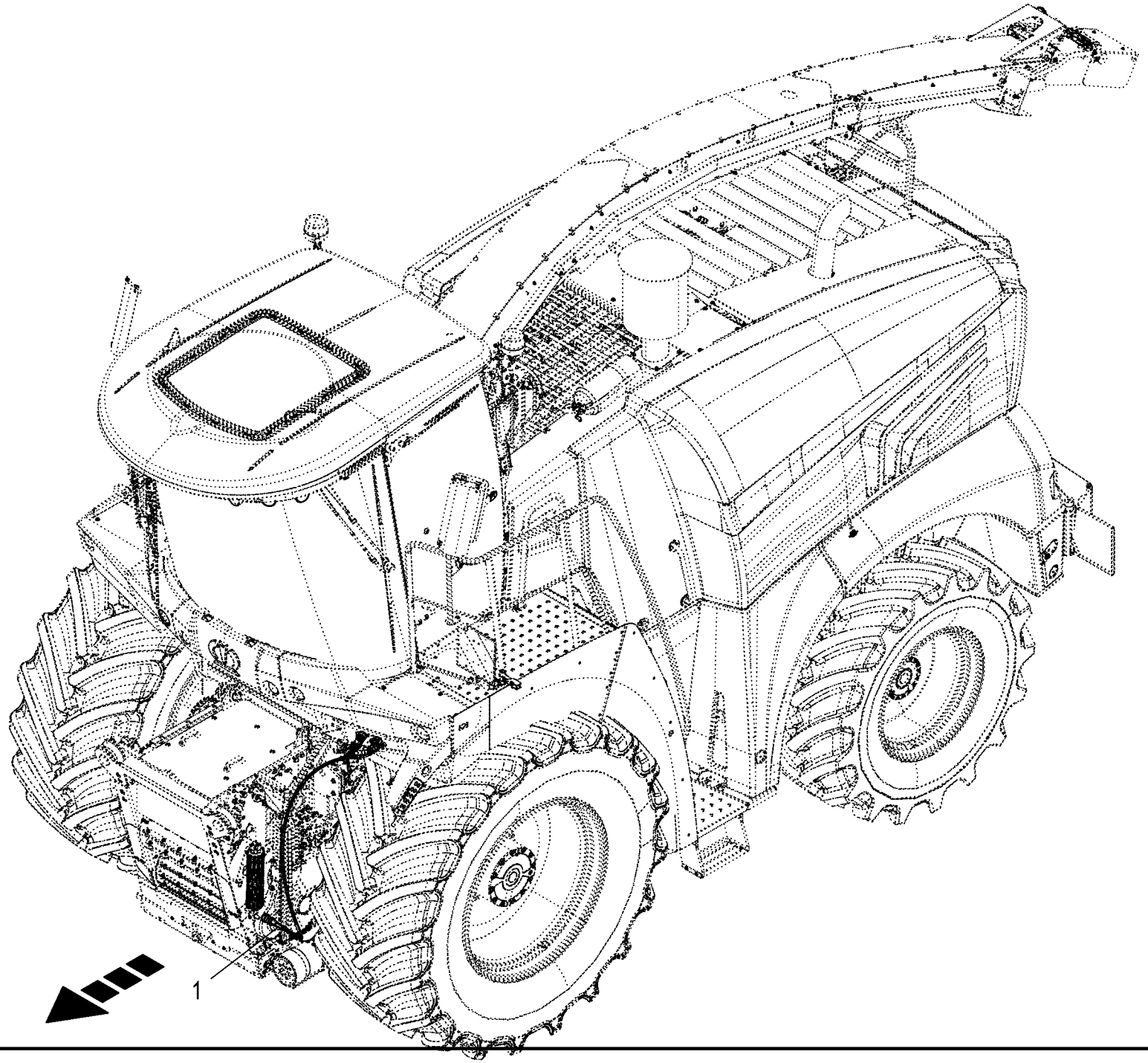
1

Kabelbaum - Vorsatz **Cable harness - header** **Faisceau de câbles - accessoire avant**					1043801 -	BX2201-12	BX2201-22	BX2201-32	BX2201-35	BX2201-42	BX2201-45	**150 051 337 02** 150 528 470 1 **233.0**
Pos.	ID-Nr.	Benennung	Description	Description	Masch.-Nr-							Bemerkung/Remarks/Remarque
1	20 084 377 2	Kabelbaum Vorsatz	Wiring harness	Faisceau de câbles accessoire avant		1	1	1	1	1	1	

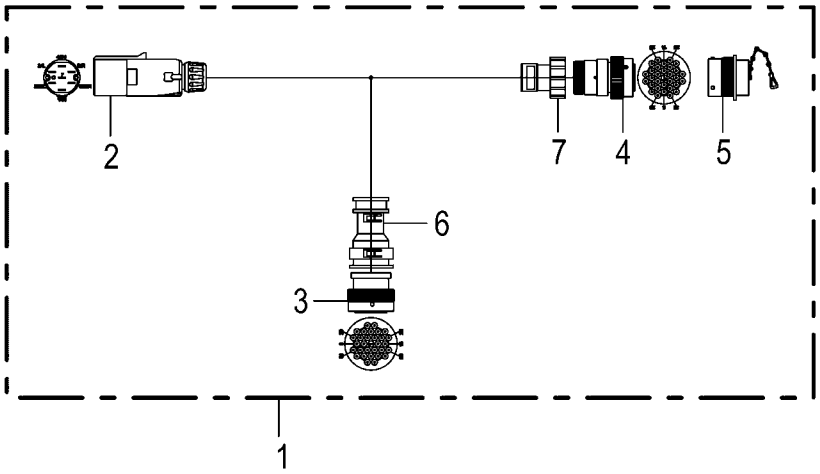
2
7
4
5
6
3
1

Kabelbaum - Vorsatz **Cable harness - header** **Faisceau de câbles - accessoire avant**					1043801 -	BX2011-12	BX2011-22	BX2011-32	BX2011-35	BX2011-42	BX2011-45	**150 051 337 02** 150 528 472 1 **234.0**
Pos.	ID-Nr.	Benennung	Description	Description	Masch.-Nr-							Bemerkung/Remarks/Remarque
1	20 084 377 2	Kabelbaum Vorsatz	Wiring harness	Faisceau de câbles accessoire avant		1	1	1	1	1	1	
2	20 084 721 0	Stecker 7-p Bu silber [-X51.2]	Plug 7-p Bu silver [-X51.2]	Cavalier 7-p Bu argenté [- X51.2]		1	1	1	1	1	1	
	00 302 688 0	Flachsteckhülse -rot	Flat sleeve -red	Douille plate -rouge		7	7	7	7	7	7	6,3 X 0,8
3	20 082 536 0	Stecker 31-p Bu schwarz [-X73. 2]	Plug 31-p Bu black [-X73.2]	Cavalier 31-p Bu noir [-X73. 2]		1	1	1	1	1	1	
	20 080 241 0	Kontakt Ni 0,5mm2	Contact Ni 0,5mm2	Contact Ni 0,5mm2		19	19	19	19	19	19	
	00 303 047 0	Blindstopfen 3,07mm weiß	Filler plug 3,07mm white	Tampon borgne 3,07mm blanc		12	12	12	12	12	12	
4	20 087 804 0	Stecker 31-p Bu silber [-X139. 2]	Plug 31-p Bu silver [-X139.2]	Cavalier 31-p Bu argenté [-X139.2]		1	1	1	1	1	1	
	20 080 241 0	Kontakt Ni 0,5mm2	Contact Ni 0,5mm2	Contact Ni 0,5mm2		26	26	26	26	26	26	
	00 303 047 0	Blindstopfen 3,07mm weiß	Filler plug 3,07mm white	Tampon borgne 3,07mm blanc		5	5	5	5	5	5	
5	00 303 413 0	Blindstecker [-X139.2_B]	Blind-plug [-X139.2_B]	Connecteur aveugle [-X139.2_B]		1	1	1	1	1	1	
6	00 303 906 0	Endkappe	End cap	Embout de fermeture		1	1	1	1	1	1	
7	20 087 805 0	Steckerübergang 0-p	Plug transition 0-p	Jonction connecteur 0-p		1	1	1	1	1	1	

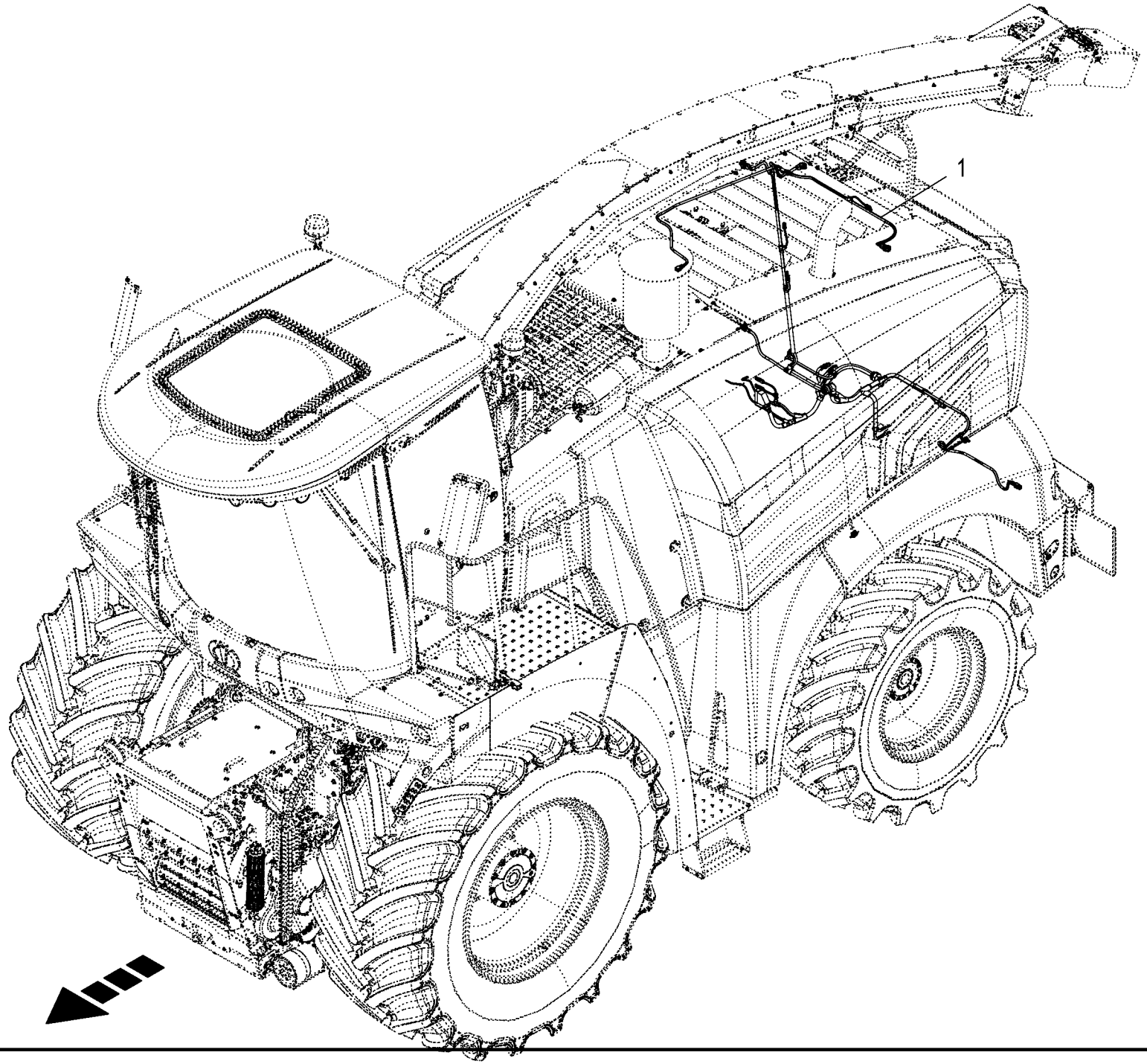
1

Kabelbaum - Heckstütze **Cable harness - rear support** **Faisceau de câbles - support d'arrière**					1043801 -	BX2201-12	BX2201-22	BX2201-32	BX2201-35	BX2201-42	BX2201-45	**150 051 337 02** 150 528 473 1 **235.0**
Pos.	ID-Nr.	Benennung	Description	Description	Masch.-Nr-							Bemerkung/Remarks/Remarque
1	20 088 468 2	Kabelbaum Heckstütze				1	1	1	1	1	1	

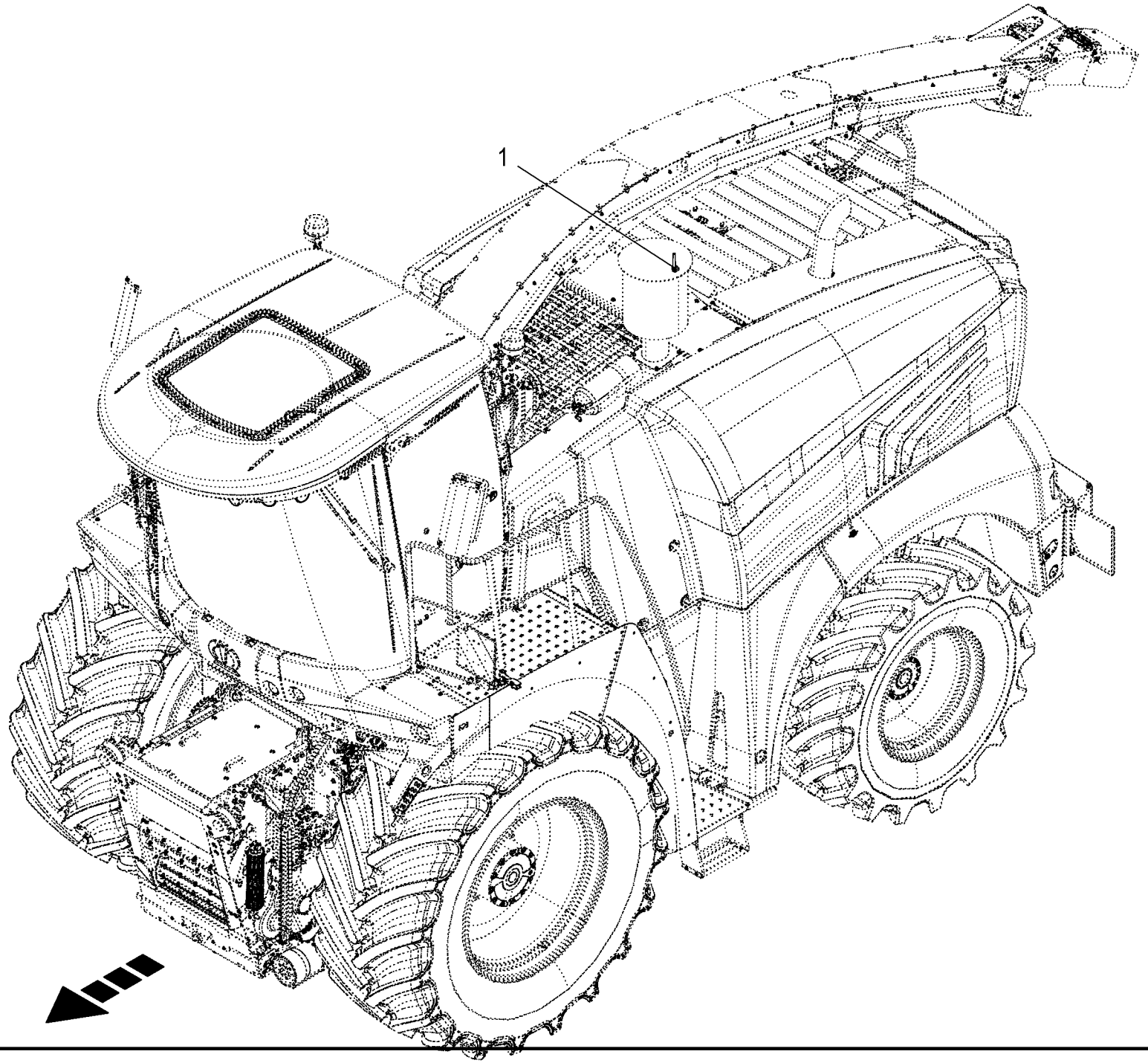
1

Sensoren - Heckstütze **Sensors - rear support** **Capteurs - support d'arrière**					1043801 -	BX2201-12	BX2201-22	BX2201-32	BX2201-35	BX2201-42	BX2201-45	**150 051 337 02** 150 528 708 1 **236.0**
Pos.	ID-Nr.	Benennung	Description	Description	Masch.-Nr-							Bemerkung/Remarks/Remarque
1	20 084 706 0	Kühlmittelsonde [-B25]	Coolant Sensor [-B25]	Sonde de réfrigérant [-B25]		1	1	1	1	1	1	

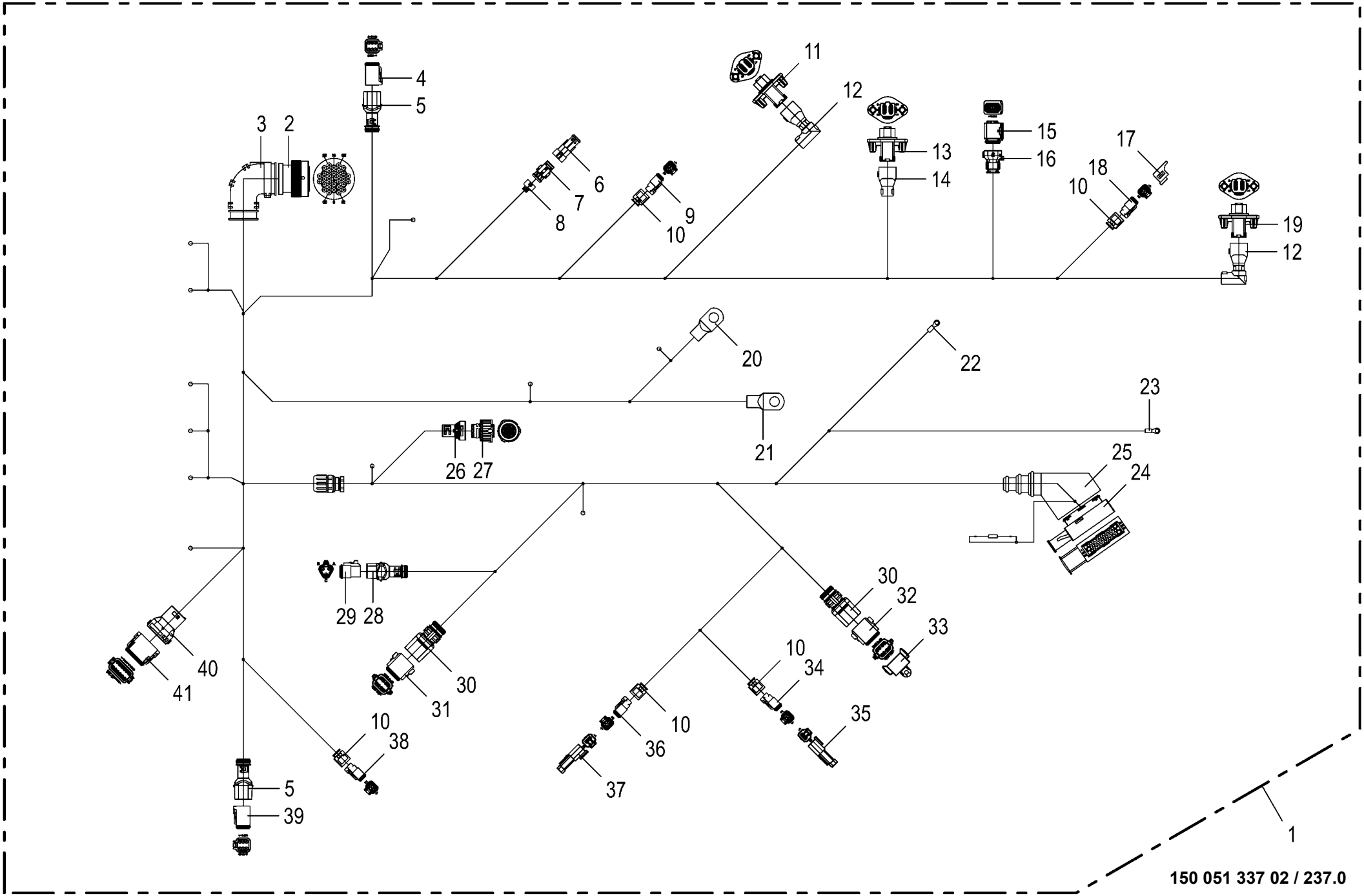

150 051 337 02 / 237.0

150 528 476 02

Kabelbaum - Heckstütze **Cable harness - rear support** **Faisceau de câbles - support d'arrière**					1043801 -	BX2011-12	BX2011-22	BX2011-32	BX2011-35	BX2011-42	BX2011-45	**150 051 337 02** 150 528 476 2 **237.0**
Pos.	ID-Nr.	Benennung	Description	Description	Masch.-Nr-							Bemerkung/Remarks/Remarque
1	20 088 468 2	Kabelbaum Heckstütze				1	1	1	1	1	1	
2	20 082 536 0	Stecker 31-p Bu schwarz [-X61. 2]	Plug 31-p Bu black [-X61.2]	Cavalier 31-p Bu noir [-X61. 2]		1	1	1	1	1	1	
	20 080 241 0	Kontakt Ni 0,5mm2	Contact Ni 0,5mm2	Contact Ni 0,5mm2		19	19	19	19	19	19	
	20 082 108 0	Kontakt Ni 1mm2	Contact Ni 1mm2	Contact Ni 1mm2		5	5	5	5	5	5	
	00 303 047 0	Blindstopfen 3,07mm weiß	Filler plug 3,07mm white	Tampon borgne 3,07mm blanc		7	7	7	7	7	7	
3	00 303 909 0	Steckerübergang	Plug transition	Jonction connecteur		1	1	1	1	1	1	
4	20 082 522 0	Stecker 6-p Bu grau	Plug 6-p Bu grey	Cavalier 6-p Bu gris		1	1	1	1	1	1	
	20 082 315 0	Kontaktsicherung 6-p Bu	Contact fuse 6-p Bu	Fusible de contact 6-p Bu		1	1	1	1	1	1	
	20 080 241 0	Kontakt Ni 0,5mm2	Contact Ni 0,5mm2	Contact Ni 0,5mm2		5	5	5	5	5	5	
	00 303 047 0	Blindstopfen 3,07mm weiß	Filler plug 3,07mm white	Tampon borgne 3,07mm blanc		1	1	1	1	1	1	
5	20 082 255 0	Steckerübergang 6-p Buchse	Plug transition 6-p Socket	Jonction connecteur 6-p Douille		2	2	2	2	2	2	
6	00 303 003 0	Stecker 2-p St schwarz [-XQ33. 2_B]	Plug 2-p St black [-XQ33.2_B]	Cavalier 2-p St noir [-XQ33. 2_B]		1	1	1	1	1	1	
	00 303 040 0	Blindstopfen 5,2mm transp.	Filler plug 5,2mm transparent	Tampon borgne 5,2mm transparent		2	2	2	2	2	2	
7	00 303 000 0	Stecker 2-p Bu schwarz [-XQ33. 2]	Plug 2-p Bu black [-XQ33.2]	Cavalier 2-p Bu noir [-XQ33. 2]		1	1	1	1	1	1	
	00 303 008 0	Kontakt Sn 0,35mm2	Contact Sn 0,35mm2	Contact Sn 0,35mm2		2	2	2	2	2	2	
	00 303 010 0	Einzeladerabdichtung grün	Single-wire seal green	Joint du fil unique vert		2	2	2	2	2	2	
8	20 081 993 0	Steckerübergang 2-p	Plug transition 2-p	Jonction connecteur 2-p		1	1	1	1	1	1	
9	00 303 318 0	Stecker 2-p Bu grau [-XP6.2]	Plug 2-p Bu grey [-XP6.2]	Cavalier 2-p Bu gris [-XP6.2]		1	1	1	1	1	1	
	00 303 320 0	Kontaktsicherung 2-p Bu	Contact fuse 2-p Bu	Fusible de contact 2-p Bu		1	1	1	1	1	1	
	20 080 241 0	Kontakt Ni 0,5mm2	Contact Ni 0,5mm2	Contact Ni 0,5mm2		2	2	2	2	2	2	
10	20 083 700 0	Steckerübergang 2-p Buchse	Plug transition 2-p Socket	Jonction connecteur 2-p Douille		5	5	5	5	5	5	
11	20 086 449 0	Stecker 6-p St schwarz [-X425. 1]	Plug 6-p St black [-X425.1]	Cavalier 6-p St noir [-X425. 1]		1	1	1	1	1	1	
	20 086 487 0	Kontaktsicherung 6-p St	Contact fuse 6-p St	Fusible de contact 6-p St		1	1	1	1	1	1	
	20 080 240 0	Kontakt Ni 0,5mm2	Contact Ni 0,5mm2	Contact Ni 0,5mm2		4	4	4	4	4	4	
	00 303 047 0	Blindstopfen 3,07mm weiß	Filler plug 3,07mm white	Tampon borgne 3,07mm blanc		2	2	2	2	2	2	
12	20 086 477 0	Steckerübergang 6-p Stift	Plug transition 6-p Pin	Jonction connecteur 6-p Goupille		2	2	2	2	2	2	
13	20 086 449 0	Stecker 6-p St schwarz [-X46. 1]	Plug 6-p St black [-X46.1]	Cavalier 6-p St noir [-X46.1]		1	1	1	1	1	1	
	20 086 487 0	Kontaktsicherung 6-p St	Contact fuse 6-p St	Fusible de contact 6-p St		1	1	1	1	1	1	
	20 080 240 0	Kontakt Ni 0,5mm2	Contact Ni 0,5mm2	Contact Ni 0,5mm2		4	4	4	4	4	4	
	20 082 103 0	Kontakt Ni 1mm2	Contact Ni 1mm2	Contact Ni 1mm2		1	1	1	1	1	1	
	00 303 047 0	Blindstopfen 3,07mm weiß	Filler plug 3,07mm white	Tampon borgne 3,07mm blanc		1	1	1	1	1	1	
14	20 086 476 0	Steckerübergang 6-p Stift	Plug transition 6-p Pin	Jonction connecteur 6-p Goupille		1	1	1	1	1	1	
15	20 083 083 0	Stecker 2-p Bu schwarz [-XB25. 2]	Plug 2-p Bu black [-XB25.2]	Cavalier 2-p Bu noir [-XB25. 2]		1	1	1	1	1	1	
	20 082 651 0	Kontakt Ag 1mm2	Contact Ag 1mm2	Contact Ag 1mm2		2	2	2	2	2	2	
	00 303 038 0	Einzeladerabdichtung gelb	Single-wire seal yellow	Joint du fil unique jaune		2	2	2	2	2	2	
16	20 082 896 0	Steckerübergang 0-p	Plug transition 0-p	Jonction connecteur 0-p		1	1	1	1	1	1	

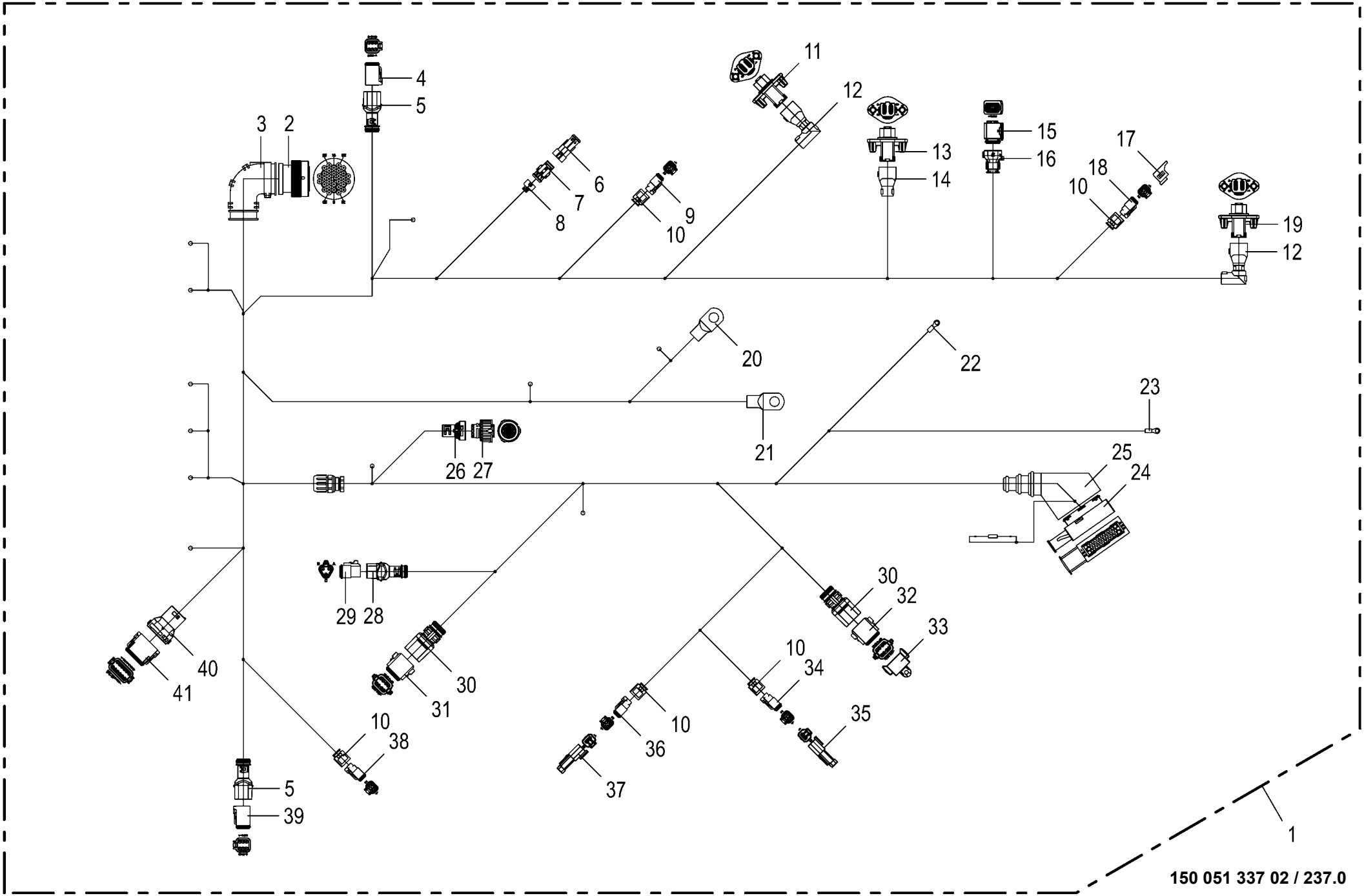

150 051 337 02 / 237.0

150 528 476 02

Kabelbaum - Heckstütze **Cable harness - rear support** **Faisceau de câbles - support d'arrière**					1043801 -	BX2011-12	BX2011-22	BX2011-32	BX2011-35	BX2011-42	BX2011-45	**150 051 337 02** 150 528 476 2 **237.0**
Pos.	ID-Nr.	Benennung	Description	Description	Masch.-Nr-							Bemerkung/Remarks/Remarque
17	20 081 938 0	Blindkappe 2-p DT [-XE57.2_B]	Blind Cover 2-p DT [-XE57.2_B]	Faux couvercle 2-p DT [-XE57. 2_B]		1	1	1	1	1	1	
18	00 303 318 0	Stecker 2-p Bu grau [-XE57.2]	Plug 2-p Bu grey [-XE57.2]	Cavalier 2-p Bu gris [-XE57. 2]		1	1	1	1	1	1	
	00 303 320 0	Kontaktsicherung 2-p Bu	Contact fuse 2-p Bu	Fusible de contact 2-p Bu		1	1	1	1	1	1	
	20 080 241 0	Kontakt Ni 0,5mm2	Contact Ni 0,5mm2	Contact Ni 0,5mm2		2	2	2	2	2	2	
19	20 086 449 0	Stecker 6-p St schwarz [-X424. 1]	Plug 6-p St black [-X424.1]	Cavalier 6-p St noir [-X424. 1]		1	1	1	1	1	1	
	20 086 487 0	Kontaktsicherung 6-p St	Contact fuse 6-p St	Fusible de contact 6-p St		1	1	1	1	1	1	
	20 080 240 0	Kontakt Ni 0,5mm2	Contact Ni 0,5mm2	Contact Ni 0,5mm2		4	4	4	4	4	4	
	00 303 047 0	Blindstopfen 3,07mm weiß	Filler plug 3,07mm white	Tampon borgne 3,07mm blanc		2	2	2	2	2	2	
20	20 082 730 0	Rohrkabelschuh 8-10 [-X207]	Tubular cable lug 8-10 [-X207]	Cosse tubulaire 8-10 [-X207]		1	1	1	1	1	1	
21	20 082 730 0	Rohrkabelschuh 8-10 [-X208]	Tubular cable lug 8-10 [-X208]	Cosse tubulaire 8-10 [-X208]		1	1	1	1	1	1	
22	00 301 827 0	Kabelschuh [-XF5/2]	Cable terminal [-XF5/2]	Cosse de câble [-XF5/2]		1	1	1	1	1	1	D= 5
23	00 303 756 0	Kabelschuh -gelb [-XC1/2/-]	Cable terminal -yellow [-XC1/ 2/-]	Cosse de câble -jaune [-XC1/2/ -]		1	1	1	1	1	1	D=10
24	00 303 239 0	Stecker 42-p Bu schwarz [-XA10.2]	Plug 42-p Bu black [-XA10.2]	Cavalier 42-p Bu noir [-XA10. 2]		1	1	1	1	1	1	
	00 303 075 0	Kontakt Sn 1,5mm2	Contact Sn 1,5mm2	Contact Sn 1,5mm2		4	4	4	4	4	4	
	00 303 312 0	Einzeladerabdichtung weiß	Single-wire seal white	Joint du fil unique blanc		4	4	4	4	4	4	
	00 303 039 0	Blindstopfen 3,6mm weiß	Filler plug 3,6mm white	Tampon borgne 3,6mm blanc		12	12	12	12	12	12	
	00 303 133 0	Kontakt Sn 0,5mm2	Contact Sn 0,5mm2	Contact Sn 0,5mm2		24	24	24	24	24	24	
	00 303 036 0	Einzeladerabdichtung grau	Single-wire seal grey	Joint du fil unique gris		24	24	24	24	24	24	
	00 303 309 0	Kontakt Sn 0,2mm2	Contact Sn 0,2mm2	Contact Sn 0,2mm2		1	1	1	1	1	1	
	00 303 311 0	Einzeladerabdichtung blau	Single-wire seal blue	Joint du fil unique bleu		1	1	1	1	1	1	
	00 303 040 0	Blindstopfen 5,2mm transp.	Filler plug 5,2mm transparent	Tampon borgne 5,2mm transparent		1	1	1	1	1	1	
25	00 302 235 0	Schutztülle	Protective grommet	Bec protecteur		1	1	1	1	1	1	
26	20 082 899 0	Steckerübergang 0-p	Plug transition 0-p	Jonction connecteur 0-p		1	1	1	1	1	1	
27	20 080 189 0	Stecker 7-p Bu schwarz [-XS32. 2]	Plug 7-p Bu black [-XS32.2]	Cavalier 7-p Bu noir [-XS32. 2]		1	1	1	1	1	1	
	00 303 040 0	Blindstopfen 5,2mm transp.	Filler plug 5,2mm transparent	Tampon borgne 5,2mm transparent		2	2	2	2	2	2	
	20 080 190 0	Kontakt Sn 0,5mm2	Contact Sn 0,5mm2	Contact Sn 0,5mm2		5	5	5	5	5	5	
	00 303 311 0	Einzeladerabdichtung blau	Single-wire seal blue	Joint du fil unique bleu		5	5	5	5	5	5	
28	20 082 249 0	Steckerübergang 3-p Buchse	Plug transition 3-p Socket	Jonction connecteur 3-p Douille		1	1	1	1	1	1	
29	20 082 512 0	Stecker 3-p Bu grau [-Q16.X2. 2]	Plug 3-p Bu grey [-Q16.X2.2]	Cavalier 3-p Bu gris [-Q16. X2.2]		1	1	1	1	1	1	
	20 081 977 0	Kontaktsicherung 3-p Bu	Contact fuse 3-p Bu	Fusible de contact 3-p Bu		1	1	1	1	1	1	
	20 080 241 0	Kontakt Ni 0,5mm2	Contact Ni 0,5mm2	Contact Ni 0,5mm2		2	2	2	2	2	2	
	00 303 047 0	Blindstopfen 3,07mm weiß	Filler plug 3,07mm white	Tampon borgne 3,07mm blanc		1	1	1	1	1	1	
30	20 081 959 0	Steckerübergang 8-p Buchse	Plug transition 8-p Socket	Jonction connecteur 8-p Douille		2	2	2	2	2	2	
31	20 080 165 0	Stecker 8-p Bu grau [-Q16.X1. 2]	Plug 8-p Bu grey [-Q16.X1.2]	Cavalier 8-p Bu gris [-Q16. X1.2]		1	1	1	1	1	1	

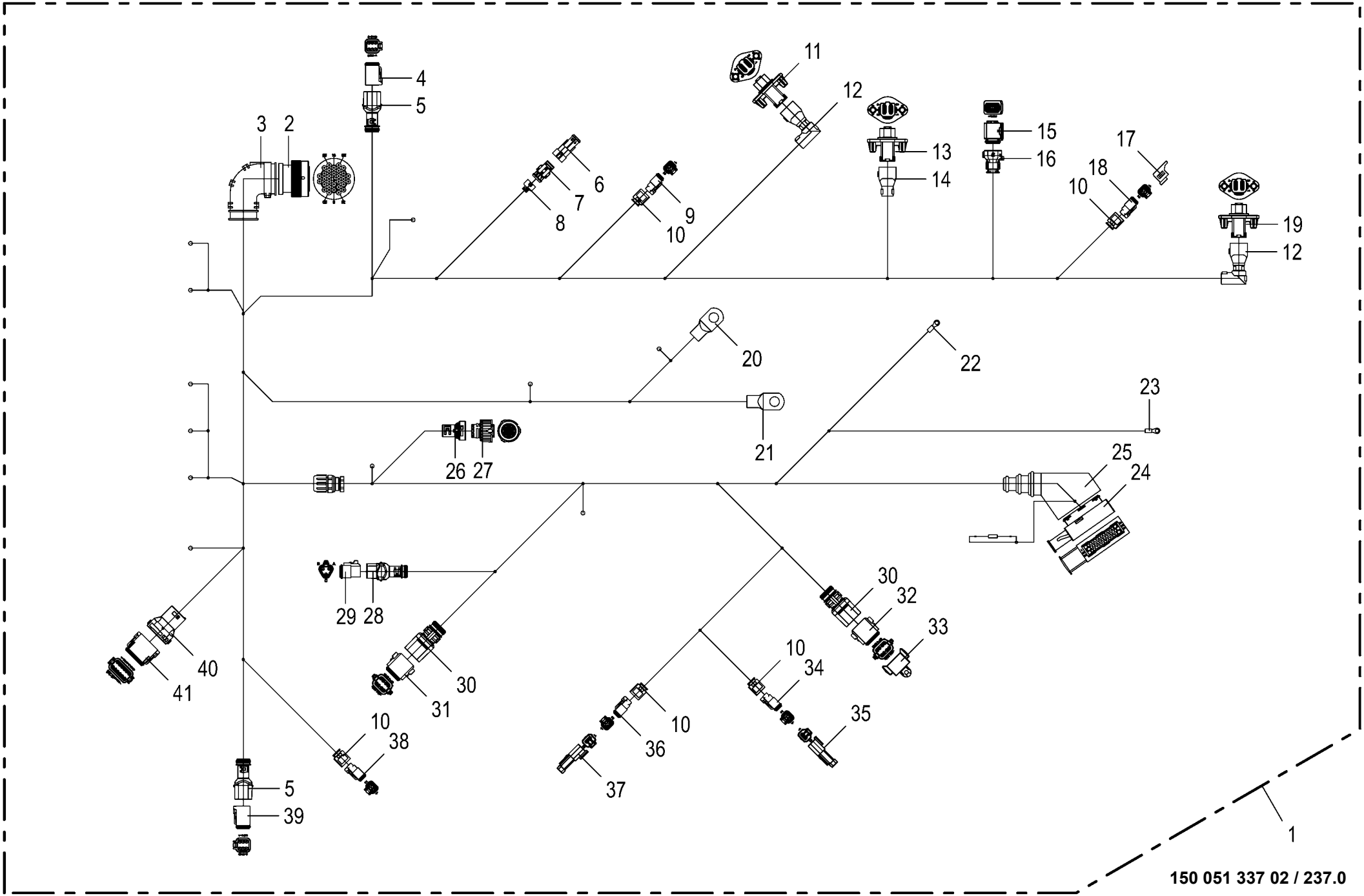

150 051 337 02 / 237.0

150 528 476 02

Kabelbaum - Heckstütze **Cable harness - rear support** **Faisceau de câbles - support d'arrière**					1043801 -	BX2011-12	BX2011-22	BX2011-32	BX2011-35	BX2011-42	BX2011-45	**150 051 337 02** 150 528 476 2 **237.0**
Pos.	ID-Nr.	Benennung	Description	Description	Masch.-Nr-							Bemerkung/Remarks/Remarque
	20 080 167 0	Kontaktsicherung 8-p Bu	Contact fuse 8-p Bu	Fusible de contact 8-p Bu		1	1	1	1	1	1	
	20 080 241 0	Kontakt Ni 0,5mm2	Contact Ni 0,5mm2	Contact Ni 0,5mm2		7	7	7	7	7	7	
	00 303 047 0	Blindstopfen 3,07mm weiß	Filler plug 3,07mm white	Tampon borgne 3,07mm blanc		1	1	1	1	1	1	
32	20 080 165 0	Stecker 8-p Bu grau [-X331.2]	Plug 8-p Bu grey [-X331.2]	Cavalier 8-p Bu gris [-X331. 2]		1	1	1	1	1	1	
	20 080 167 0	Kontaktsicherung 8-p Bu	Contact fuse 8-p Bu	Fusible de contact 8-p Bu		1	1	1	1	1	1	
	20 080 241 0	Kontakt Ni 0,5mm2	Contact Ni 0,5mm2	Contact Ni 0,5mm2		6	6	6	6	6	6	
	00 303 047 0	Blindstopfen 3,07mm weiß	Filler plug 3,07mm white	Tampon borgne 3,07mm blanc		2	2	2	2	2	2	
33	20 081 944 0	Blindkappe 8-p DT [-X331.2_B]	Blind Cover 8-p DT [-X331.2_B]	Faux couvercle 8-p DT [-X331. 2_B]		1	1	1	1	1	1	
34	00 303 318 0	Stecker 2-p Bu grau [-XR16.2]	Plug 2-p Bu grey [-XR16.2]	Cavalier 2-p Bu gris [-XR16. 2]		1	1	1	1	1	1	
	00 303 320 0	Kontaktsicherung 2-p Bu	Contact fuse 2-p Bu	Fusible de contact 2-p Bu		1	1	1	1	1	1	
	20 080 241 0	Kontakt Ni 0,5mm2	Contact Ni 0,5mm2	Contact Ni 0,5mm2		2	2	2	2	2	2	
35	20 086 362 0	Abschlusswi. 120Ohm 0,25W E24/ 5% [-R16]	Terminating resistor 120Ohm 0, 25W 4 [-R16]	Résistance terminale 120Ohm 0, 25W 4 [-R16]		1	1	1	1	1	1	
36	00 303 318 0	Stecker 2-p Bu grau [-XR14.2]	Plug 2-p Bu grey [-XR14.2]	Cavalier 2-p Bu gris [-XR14. 2]		1	1	1	1	1	1	
	00 303 320 0	Kontaktsicherung 2-p Bu	Contact fuse 2-p Bu	Fusible de contact 2-p Bu		1	1	1	1	1	1	
	20 080 241 0	Kontakt Ni 0,5mm2	Contact Ni 0,5mm2	Contact Ni 0,5mm2		2	2	2	2	2	2	
37	20 086 362 0	Abschlusswi. 120Ohm 0,25W E24/ 5% [-R14]	Terminating resistor 120Ohm 0, 25W 4 [-R14]	Résistance terminale 120Ohm 0, 25W 4 [-R14]		1	1	1	1	1	1	
38	00 303 318 0	Stecker 2-p Bu grau [-XE81.2]	Plug 2-p Bu grey [-XE81.2]	Cavalier 2-p Bu gris [-XE81. 2]		1	1	1	1	1	1	
	00 303 320 0	Kontaktsicherung 2-p Bu	Contact fuse 2-p Bu	Fusible de contact 2-p Bu		1	1	1	1	1	1	
	20 080 241 0	Kontakt Ni 0,5mm2	Contact Ni 0,5mm2	Contact Ni 0,5mm2		2	2	2	2	2	2	
39	20 082 522 0	Stecker 6-p Bu grau [-XE46.2]	Plug 6-p Bu grey [-XE46.2]	Cavalier 6-p Bu gris [-XE46. 2]		1	1	1	1	1	1	
	20 082 315 0	Kontaktsicherung 6-p Bu	Contact fuse 6-p Bu	Fusible de contact 6-p Bu		1	1	1	1	1	1	
	20 080 241 0	Kontakt Ni 0,5mm2	Contact Ni 0,5mm2	Contact Ni 0,5mm2		5	5	5	5	5	5	
	00 303 047 0	Blindstopfen 3,07mm weiß	Filler plug 3,07mm white	Tampon borgne 3,07mm blanc		1	1	1	1	1	1	
40	20 083 499 0	Steckerübergang 12-p Buchse	Plug transition 12-p Socket	Jonction connecteur 12-p Douille		1	1	1	1	1	1	
41	20 080 778 0	Stecker 12-p Bu grau [-X155.2]	Plug 12-p Bu grey [-X155.2]	Cavalier 12-p Bu gris [-X155. 2]		1	1	1	1	1	1	
	20 080 783 0	Kontaktsicherung 12-p Bu	Contact fuse 12-p Bu	Fusible de contact 12-p Bu		1	1	1	1	1	1	
	20 082 108 0	Kontakt Ni 1mm2	Contact Ni 1mm2	Contact Ni 1mm2		4	4	4	4	4	4	
	20 080 241 0	Kontakt Ni 0,5mm2	Contact Ni 0,5mm2	Contact Ni 0,5mm2		7	7	7	7	7	7	
	00 303 047 0	Blindstopfen 3,07mm weiß	Filler plug 3,07mm white	Tampon borgne 3,07mm blanc		1	1	1	1	1	1	

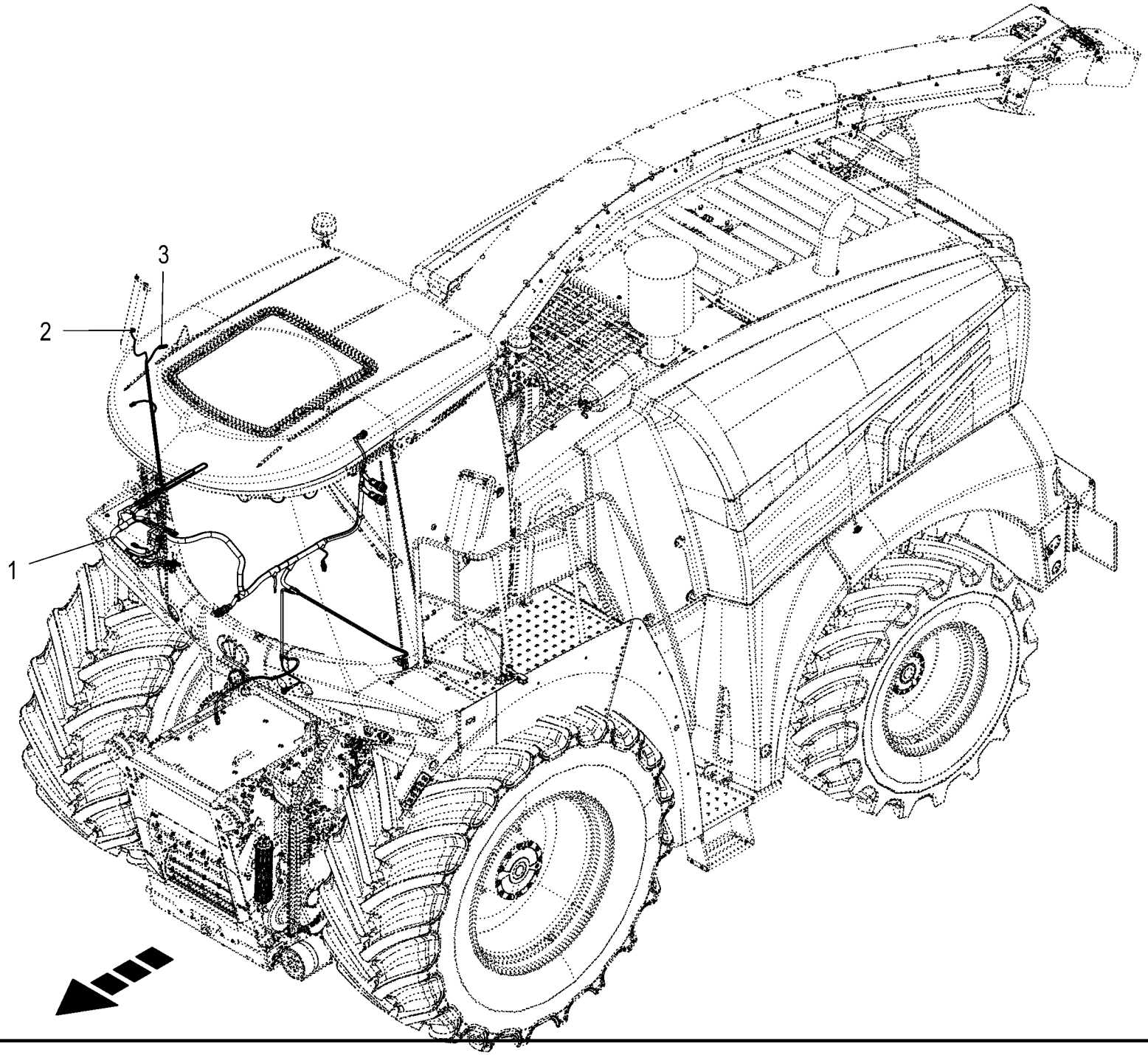

150 051 337 02 / 238.0

150 528 481 01

Kabelbaum - rechts vorn **Cable harness - right front** **Faisceau de câbles - droit avant**					1043801 -	BX2201-12	BX2201-22	BX2201-32	BX2201-35	BX2201-42	BX2201-45	**150 051 337 02** 150 528 481 1 **238.0**
Pos.	ID-Nr.	Benennung	Description	Description	Masch.-Nr-							Bemerkung/Remarks/Remarque
1	20 088 501 1	Kabelbaum vorne rechts	KB front right			1	1	1	1	1	1	
2	20 083 147 0	Adapter 6-p Typ293.1 - 6-p DT	Adapter 6-p Typ293.1 - 6-p DT	Adaptateur 6-p Typ293.1 - 6-p DT		1	1	1	1	1	1	
3	20 083 972 0	Verlängerung 2-p DT 1900mm	Extension 2-p DT 1900mm	Rallonge 2-p DT 1900mm		1	1	1	1	1	1	

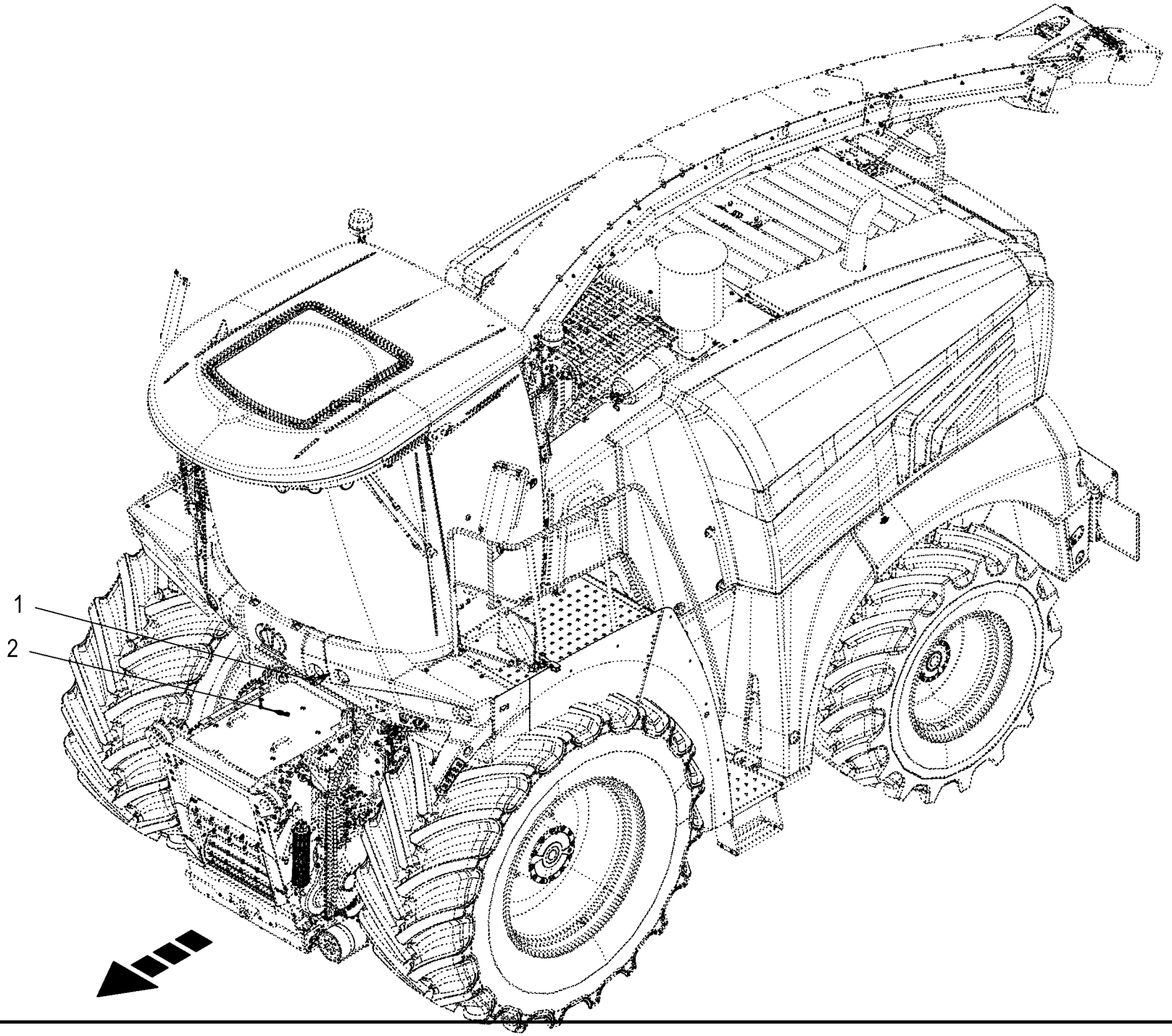

150 051 337 02 / 239.0

150 528 709 01

Sensoren - rechts vorn **Sensors - right front** **Capteurs - droits avant**					1043801 -	BX2201-12	BX2201-22	BX2201-32	BX2201-35	BX2201-42	BX2201-45	**150 051 337 02** 150 528 709 1 **239.0**
Pos.	ID-Nr.	Benennung	Description	Description	Masch.-Nr-							Bemerkung/Remarks/Remarque
1	00 303 164 0	Sensor [-B32]	Sensor [-B32]	Capteur [-B32]		1	1	1	1	1	1	72°
2	20 081 687 1	Drehzahlsensor Hall 20kHz [- B12]	Speed sensor Hall 20kHz [-B12]	Capteur de vitesse Hall 20kHz [-B12]		1	1	1	1	1	1	

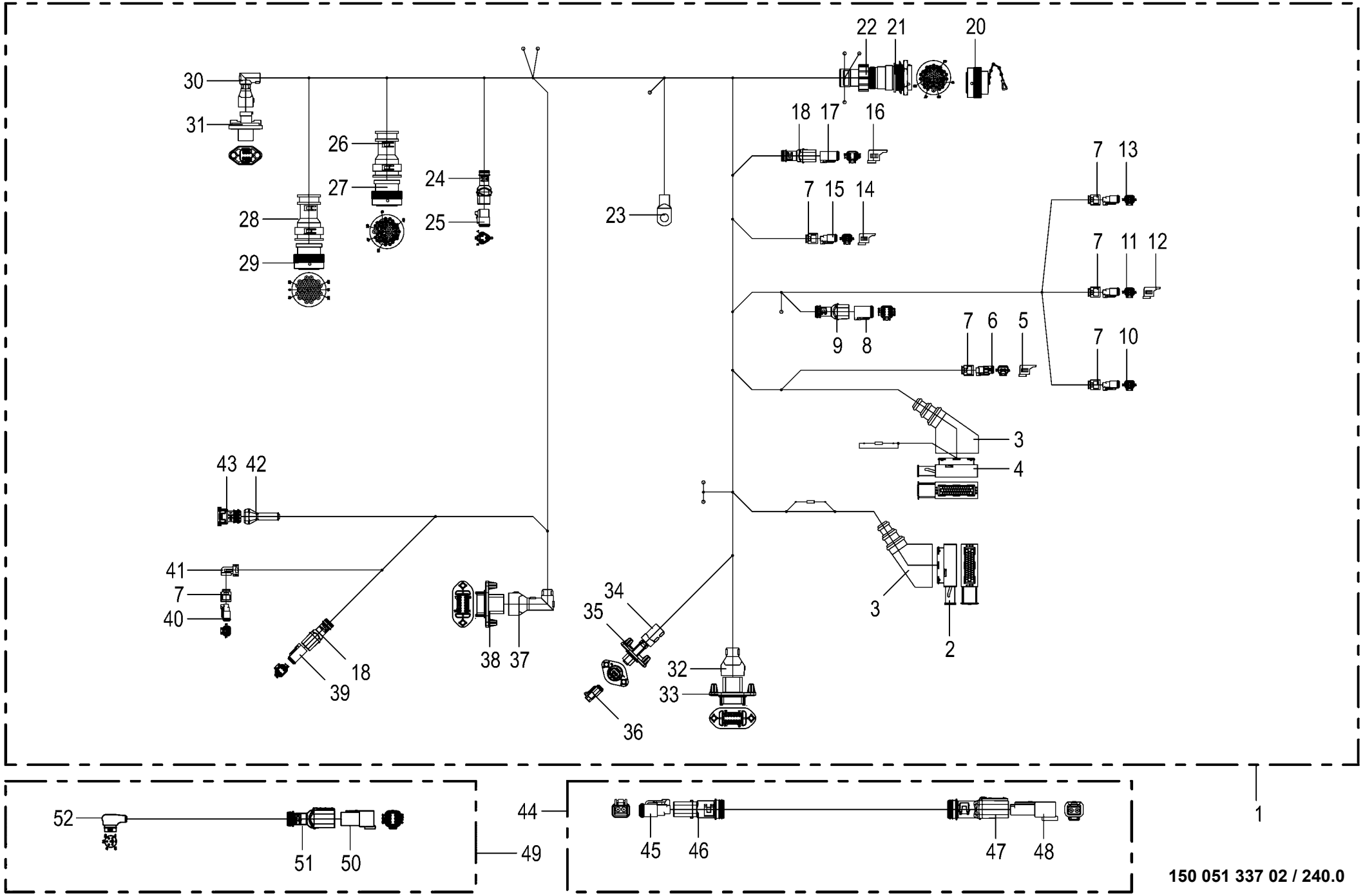

150 051 337 02 / 240.0

150 528 483 01

Kabelbaum - rechts vorn **Cable harness - right front** **Faisceau de câbles - droit avant**					1043801 -	BX2011-12	BX2011-22	BX2011-32	BX2011-35	BX2011-42	BX2011-45	**150 051 337 02** 150 528 483 1 **240.0**
Pos.	ID-Nr.	Benennung	Description	Description	Masch.-Nr-							Bemerkung/Remarks/Remarque
1	20 088 501 1	Kabelbaum vorne rechts	KB front right			1	1	1	1	1	1	
2	00 303 239 0	Stecker 42-p Bu schwarz [-XA9. 2]	Plug 42-p Bu black [-XA9.2]	Cavalier 42-p Bu noir [-XA9. 2]		1	1	1	1	1	1	
	00 303 075 0	Kontakt Sn 1,5mm2	Contact Sn 1,5mm2	Contact Sn 1,5mm2		4	4	4	4	4	4	
	00 303 312 0	Einzeladerabdichtung weiß	Single-wire seal white	Joint du fil unique blanc		4	4	4	4	4	4	
	00 303 133 0	Kontakt Sn 0,5mm2	Contact Sn 0,5mm2	Contact Sn 0,5mm2		23	23	23	23	23	23	
	00 303 036 0	Einzeladerabdichtung grau	Single-wire seal grey	Joint du fil unique gris		23	23	23	23	23	23	
	00 303 039 0	Blindstopfen 3,6mm weiß	Filler plug 3,6mm white	Tampon borgne 3,6mm blanc		13	13	13	13	13	13	
	00 303 309 0	Kontakt Sn 0,2mm2	Contact Sn 0,2mm2	Contact Sn 0,2mm2		1	1	1	1	1	1	
	00 303 311 0	Einzeladerabdichtung blau	Single-wire seal blue	Joint du fil unique bleu		1	1	1	1	1	1	
	00 303 040 0	Blindstopfen 5,2mm transp.	Filler plug 5,2mm transparent	Tampon borgne 5,2mm transparent		1	1	1	1	1	1	
3	00 302 235 0	Schutztülle	Protective grommet	Bec protecteur		2	2	2	2	2	2	
4	00 303 239 0	Stecker 42-p Bu schwarz [-XA22.2]	Plug 42-p Bu black [-XA22.2]	Cavalier 42-p Bu noir [-XA22. 2]		1	1	1	1	1	1	
	00 303 075 0	Kontakt Sn 1,5mm2	Contact Sn 1,5mm2	Contact Sn 1,5mm2		4	4	4	4	4	4	
	00 303 312 0	Einzeladerabdichtung weiß	Single-wire seal white	Joint du fil unique blanc		4	4	4	4	4	4	
	00 303 133 0	Kontakt Sn 0,5mm2	Contact Sn 0,5mm2	Contact Sn 0,5mm2		18	18	18	18	18	18	
	00 303 036 0	Einzeladerabdichtung grau	Single-wire seal grey	Joint du fil unique gris		18	18	18	18	18	18	
	00 303 039 0	Blindstopfen 3,6mm weiß	Filler plug 3,6mm white	Tampon borgne 3,6mm blanc		18	18	18	18	18	18	
	00 303 074 0	Kontakt Sn 0,5mm2	Contact Sn 0,5mm2	Contact Sn 0,5mm2		2	2	2	2	2	2	
	00 303 311 0	Einzeladerabdichtung blau	Single-wire seal blue	Joint du fil unique bleu		2	2	2	2	2	2	
5	20 081 938 0	Blindkappe 2-p DT [-XP9.2_B]	Blind Cover 2-p DT [-XP9.2_B]	Faux couvercle 2-p DT [-XP9. 2_B]		1	1	1	1	1	1	
6	20 085 180 0	Stecker 2-p Bu transp. [-XP9. 2]	Plug 2-p Bu transparent [- XP9.2]	Cavalier 2-p Bu transparent [-XP9.2]		1	1	1	1	1	1	
	20 085 182 0	Kontaktsicherung 2-p Bu	Contact fuse 2-p Bu	Fusible de contact 2-p Bu		1	1	1	1	1	1	
	20 080 241 0	Kontakt Ni 0,5mm2	Contact Ni 0,5mm2	Contact Ni 0,5mm2		2	2	2	2	2	2	
7	20 083 700 0	Steckerübergang 2-p Buchse	Plug transition 2-p Socket	Jonction connecteur 2-p Douille		6	6	6	6	6	6	
8	20 082 522 0	Stecker 6-p Bu grau [-X7.2]	Plug 6-p Bu grey [-X7.2]	Cavalier 6-p Bu gris [-X7.2]		1	1	1	1	1	1	
	20 082 315 0	Kontaktsicherung 6-p Bu	Contact fuse 6-p Bu	Fusible de contact 6-p Bu		1	1	1	1	1	1	
	20 080 241 0	Kontakt Ni 0,5mm2	Contact Ni 0,5mm2	Contact Ni 0,5mm2		6	6	6	6	6	6	
9	20 082 255 0	Steckerübergang 6-p Buchse	Plug transition 6-p Socket	Jonction connecteur 6-p Douille		1	1	1	1	1	1	
10	00 303 318 0	Stecker 2-p Bu grau [-X165.2]	Plug 2-p Bu grey [-X165.2]	Cavalier 2-p Bu gris [-X165. 2]		1	1	1	1	1	1	
	00 303 320 0	Kontaktsicherung 2-p Bu	Contact fuse 2-p Bu	Fusible de contact 2-p Bu		1	1	1	1	1	1	
	20 080 241 0	Kontakt Ni 0,5mm2	Contact Ni 0,5mm2	Contact Ni 0,5mm2		2	2	2	2	2	2	
11	00 303 318 0	Stecker 2-p Bu grau [-XE21.2]	Plug 2-p Bu grey [-XE21.2]	Cavalier 2-p Bu gris [-XE21. 2]		1	1	1	1	1	1	
	00 303 320 0	Kontaktsicherung 2-p Bu	Contact fuse 2-p Bu	Fusible de contact 2-p Bu		1	1	1	1	1	1	
	20 080 241 0	Kontakt Ni 0,5mm2	Contact Ni 0,5mm2	Contact Ni 0,5mm2		2	2	2	2	2	2	

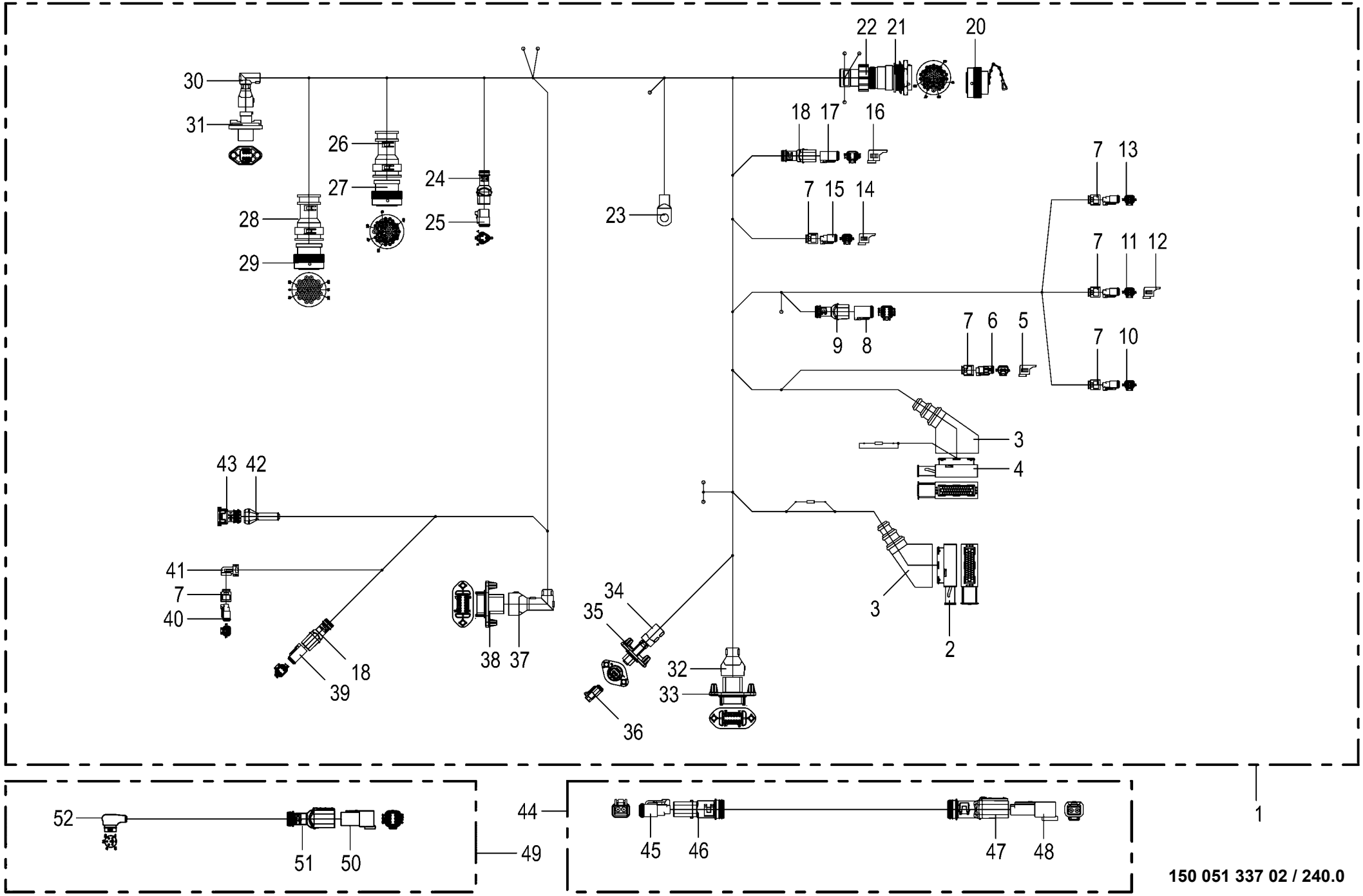

150 051 337 02 / 240.0

150 528 483 01

Kabelbaum - rechts vorn **Cable harness - right front** **Faisceau de câbles - droit avant**					1043801 -	BX201-12	BX201-22	BX201-32	BX201-35	BX201-42	BX201-45	**150 051 337 02** 150 528 483 1 **240.0**
Pos.	ID-Nr.	Benennung	Description	Description	Masch.-Nr-							Bemerkung/Remarks/Remarque
12	20 081 938 0	Blindkappe 2-p DT [-XE21.2_B]	Blind Cover 2-p DT [-XE21.2_B]	Faux couvercle 2-p DT [-XE21.2_B]		1	1	1	1	1	1	
13	00 303 318 0	Stecker 2-p Bu grau [-X8.2]	Plug 2-p Bu grey [-X8.2]	Cavalier 2-p Bu gris [-X8.2]		1	1	1	1	1	1	
	00 303 320 0	Kontaktsicherung 2-p Bu	Contact fuse 2-p Bu	Fusible de contact 2-p Bu		1	1	1	1	1	1	
	20 080 241 0	Kontakt Ni 0,5mm2	Contact Ni 0,5mm2	Contact Ni 0,5mm2		2	2	2	2	2	2	
14	20 081 938 0	Blindkappe 2-p DT [-XE19.2_B]	Blind Cover 2-p DT [-XE19.2_B]	Faux couvercle 2-p DT [-XE19.2_B]		1	1	1	1	1	1	
15	00 303 318 0	Stecker 2-p Bu grau [-XE19.2]	Plug 2-p Bu grey [-XE19.2]	Cavalier 2-p Bu gris [-XE19. 2]		1	1	1	1	1	1	
	00 303 320 0	Kontaktsicherung 2-p Bu	Contact fuse 2-p Bu	Fusible de contact 2-p Bu		1	1	1	1	1	1	
	20 080 241 0	Kontakt Ni 0,5mm2	Contact Ni 0,5mm2	Contact Ni 0,5mm2		2	2	2	2	2	2	
16	20 081 941 0	Blindkappe 4-p DT [-X153.2_B]	Blind Cover 4-p DT [-X153.2_B]	Faux couvercle 4-p DT [-X153.2_B]		1	1	1	1	1	1	
17	20 082 516 0	Stecker 4-p Bu grau [-X153.2]	Plug 4-p Bu grey [-X153.2]	Cavalier 4-p Bu gris [-X153. 2]		1	1	1	1	1	1	
	20 081 979 0	Kontaktsicherung 4-p Bu	Contact fuse 4-p Bu	Fusible de contact 4-p Bu		1	1	1	1	1	1	
	20 080 241 0	Kontakt Ni 0,5mm2	Contact Ni 0,5mm2	Contact Ni 0,5mm2		3	3	3	3	3	3	
	00 303 047 0	Blindstopfen 3,07mm weiß	Filler plug 3,07mm white	Tampon borgne 3,07mm blanc		1	1	1	1	1	1	
18	20 081 961 0	Steckerübergang 4-p Buchse	Plug transition 4-p Socket	Jonction connecteur 4-p Douille		2	2	2	2	2	2	
20	00 303 347 0	Blindstecker [-X71.1_B]	Blind-plug [-X71.1_B]	Connecteur aveugle [-X71.1_B]		1	1	1	1	1	1	
21	20 087 828 0	Stecker 47-p St silber [-X71. 1]	Plug 47-p St silver [-X71.1]	Cavalier 47-p St argenté [- X71.1]		1	1	1	1	1	1	
	00 303 773 0	Steckerzubehör Mutter	Plug accessories Nut	Accessoires de connecteur Écrou		1	1	1	1	1	1	
	20 082 605 0	Steckerzubehör Wellenring	Plug accessories Shaft ring	Accessoires de connecteur Bague d'arbre		1	1	1	1	1	1	
	20 080 240 0	Kontakt Ni 0,5mm2	Contact Ni 0,5mm2	Contact Ni 0,5mm2		4	4	4	4	4	4	
	00 302 994 0	Kontakt Ni 0,34mm2	Contact Ni 0,34mm2	Contact Ni 0,34mm2		26	26	26	26	26	26	
	00 303 135 0	Blindstopfen 1,57mm rot	Filler plug 1,57mm red	Tampon borgne 1,57mm rouge		16	16	16	16	16	16	
	00 303 047 0	Blindstopfen 3,07mm weiß	Filler plug 3,07mm white	Tampon borgne 3,07mm blanc		1	1	1	1	1	1	
22	20 087 805 0	Steckerübergang 0-p	Plug transition 0-p	Jonction connecteur 0-p		1	1	1	1	1	1	
23	20 082 730 0	Rohrkabelschuh 8-10 [-X209]	Tubular cable lug 8-10 [-X209]	Cosse tubulaire 8-10 [-X209]		1	1	1	1	1	1	
24	20 082 249 0	Steckerübergang 3-p Buchse	Plug transition 3-p Socket	Jonction connecteur 3-p Douille		1	1	1	1	1	1	
25	20 082 512 0	Stecker 3-p Bu grau [-XP8.2]	Plug 3-p Bu grey [-XP8.2]	Cavalier 3-p Bu gris [-XP8.2]		1	1	1	1	1	1	
	20 081 977 0	Kontaktsicherung 3-p Bu	Contact fuse 3-p Bu	Fusible de contact 3-p Bu		1	1	1	1	1	1	
	20 080 241 0	Kontakt Ni 0,5mm2	Contact Ni 0,5mm2	Contact Ni 0,5mm2		2	2	2	2	2	2	
	00 303 047 0	Blindstopfen 3,07mm weiß	Filler plug 3,07mm white	Tampon borgne 3,07mm blanc		1	1	1	1	1	1	
26	00 303 906 0	Endkappe	End cap	Embout de fermeture		1	1	1	1	1	1	
27	20 082 527 0	Stecker 47-p Bu schwarz [-X169.2]	Plug 47-p Bu black [-X169.2]	Cavalier 47-p Bu noir [-X169. 2]		1	1	1	1	1	1	
	00 303 047 0	Blindstopfen 3,07mm weiß	Filler plug 3,07mm white	Tampon borgne 3,07mm blanc		4	4	4	4	4	4	
	00 302 995 0	Kontakt Ni 0,34mm2	Contact Ni 0,34mm2	Contact Ni 0,34mm2		26	26	26	26	26	26	

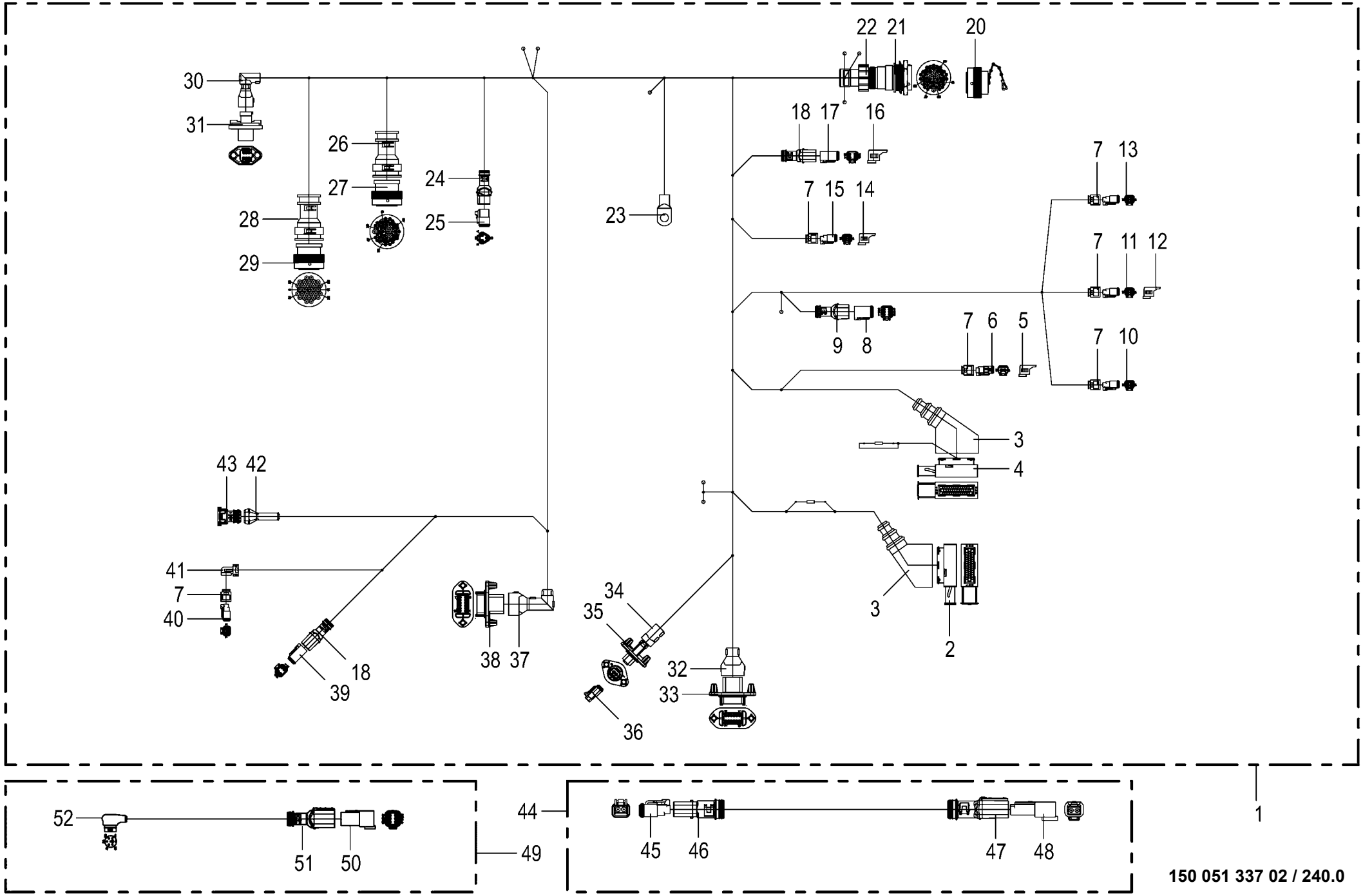

150 051 337 02 / 240.0

150 528 483 01

Kabelbaum - rechts vorn **Cable harness - right front** **Faisceau de câbles - droit avant**					1043801 -	BX2011-12	BX2011-22	BX2011-32	BX2011-35	BX2011-42	BX2011-45	**150 051 337 02** 150 528 483 1 **240.0**
Pos.	ID-Nr.	Benennung	Description	Description	Masch.-Nr-							Bemerkung/Remarks/Remarque
	20 080 241 0	Kontakt Ni 0,5mm2	Contact Ni 0,5mm2	Contact Ni 0,5mm2		1	1	1	1	1	1	
	00 303 135 0	Blindstopfen 1,57mm rot	Filler plug 1,57mm red	Tampon borgne 1,57mm rouge		16	16	16	16	16	16	
28	00 303 906 0	Endkappe	End cap	Embout de fermeture		1	1	1	1	1	1	
29	20 082 536 0	Stecker 31-p Bu schwarz [-X22. 2]	Plug 31-p Bu black [-X22.2]	Cavalier 31-p Bu noir [-X22. 2]		1	1	1	1	1	1	
	20 080 241 0	Kontakt Ni 0,5mm2	Contact Ni 0,5mm2	Contact Ni 0,5mm2		13	13	13	13	13	13	
	20 082 108 0	Kontakt Ni 1mm2	Contact Ni 1mm2	Contact Ni 1mm2		6	6	6	6	6	6	
	00 303 047 0	Blindstopfen 3,07mm weiß	Filler plug 3,07mm white	Tampon borgne 3,07mm blanc		12	12	12	12	12	12	
30	20 086 477 0	Steckerübergang 6-p Stift	Plug transition 6-p Pin	Jonction connecteur 6-p Goupille		1	1	1	1	1	1	
31	20 082 674 0	Stecker 6-p St schwarz [-X428. 1]	Plug 6-p St black [-X428.1]	Cavalier 6-p St noir [-X428. 1]		1	1	1	1	1	1	
	20 082 322 0	Kontaktsicherung 6-p St	Contact fuse 6-p St	Fusible de contact 6-p St		1	1	1	1	1	1	
	20 080 240 0	Kontakt Ni 0,5mm2	Contact Ni 0,5mm2	Contact Ni 0,5mm2		5	5	5	5	5	5	
	00 303 047 0	Blindstopfen 3,07mm weiß	Filler plug 3,07mm white	Tampon borgne 3,07mm blanc		1	1	1	1	1	1	
32	20 086 482 0	Steckerübergang 12-p Stift	Plug transition 12-p Pin	Jonction connecteur 12-p Goupille		1	1	1	1	1	1	
33	20 086 455 1	Stecker 12-p St grau [-X268.1]	Plug 12-p St grey [-X268.1]	Cavalier 12-p St gris [-X268. 1]		1	1	1	1	1	1	
	20 086 489 0	Kontaktsicherung 12-p St	Contact fuse 12-p St	Fusible de contact 12-p St		1	1	1	1	1	1	
	20 080 240 0	Kontakt Ni 0,5mm2	Contact Ni 0,5mm2	Contact Ni 0,5mm2		6	6	6	6	6	6	
	20 082 103 0	Kontakt Ni 1mm2	Contact Ni 1mm2	Contact Ni 1mm2		1	1	1	1	1	1	
	00 303 047 0	Blindstopfen 3,07mm weiß	Filler plug 3,07mm white	Tampon borgne 3,07mm blanc		5	5	5	5	5	5	
34	20 086 468 0	Steckerübergang 2-p Stift	Plug transition 2-p Pin	Jonction connecteur 2-p Goupille		1	1	1	1	1	1	
35	20 086 445 0	Stecker 2-p St schwarz [-X473. 1]	Plug 2-p St black [-X473.1]	Cavalier 2-p St noir [-X473. 1]		1	1	1	1	1	1	
	20 086 484 0	Kontaktsicherung 2-p St	Contact fuse 2-p St	Fusible de contact 2-p St		1	1	1	1	1	1	
	20 080 240 0	Kontakt Ni 0,5mm2	Contact Ni 0,5mm2	Contact Ni 0,5mm2		2	2	2	2	2	2	
36	20 086 029 0	Blindstecker 2-p Bu grau [-X473.1_B]	Dummy plug 2-p Bu gr [-X473.1_B]	Connecteur borgne 2-p Bu gr [-X473.1_B]		1	1	1	1	1	1	
37	20 086 483 0	Steckerübergang 12-p Stift	Plug transition 12-p Pin	Jonction connecteur 12-p Goupille		1	1	1	1	1	1	
38	20 086 455 1	Stecker 12-p St grau [-X171.1]	Plug 12-p St grey [-X171.1]	Cavalier 12-p St gris [-X171. 1]		1	1	1	1	1	1	
	20 086 489 0	Kontaktsicherung 12-p St	Contact fuse 12-p St	Fusible de contact 12-p St		1	1	1	1	1	1	
	20 080 240 0	Kontakt Ni 0,5mm2	Contact Ni 0,5mm2	Contact Ni 0,5mm2		10	10	10	10	10	10	
	00 303 047 0	Blindstopfen 3,07mm weiß	Filler plug 3,07mm white	Tampon borgne 3,07mm blanc		2	2	2	2	2	2	
39	20 082 516 0	Stecker 4-p Bu grau [-XB12.2]	Plug 4-p Bu grey [-XB12.2]	Cavalier 4-p Bu gris [-XB12. 2]		1	1	1	1	1	1	
	20 081 979 0	Kontaktsicherung 4-p Bu	Contact fuse 4-p Bu	Fusible de contact 4-p Bu		1	1	1	1	1	1	
	20 080 241 0	Kontakt Ni 0,5mm2	Contact Ni 0,5mm2	Contact Ni 0,5mm2		4	4	4	4	4	4	
40	00 303 318 0	Stecker 2-p Bu grau [-XK13.2]	Plug 2-p Bu grey [-XK13.2]	Cavalier 2-p Bu gris [-XK13. 2]		1	1	1	1	1	1	
	00 303 320 0	Kontaktsicherung 2-p Bu	Contact fuse 2-p Bu	Fusible de contact 2-p Bu		1	1	1	1	1	1	
	20 080 241 0	Kontakt Ni 0,5mm2	Contact Ni 0,5mm2	Contact Ni 0,5mm2		2	2	2	2	2	2	
41	20 083 196 0	Steckerübergang 2-p Buchse	Plug transition 2-p Socket	Jonction connecteur 2-p Douille		1	1	1	1	1	1	
42	20 082 413 0	Steckerübergang 3-p	Plug transition 3-p	Jonction connecteur 3-p		1	1	1	1	1	1	
43	20 082 603 0	Stecker 3-p Bu schwarz [-XB32. 2]	Plug 3-p Bu black [-XB32.2]	Cavalier 3-p Bu noir [-XB32. 2]		1	1	1	1	1	1	

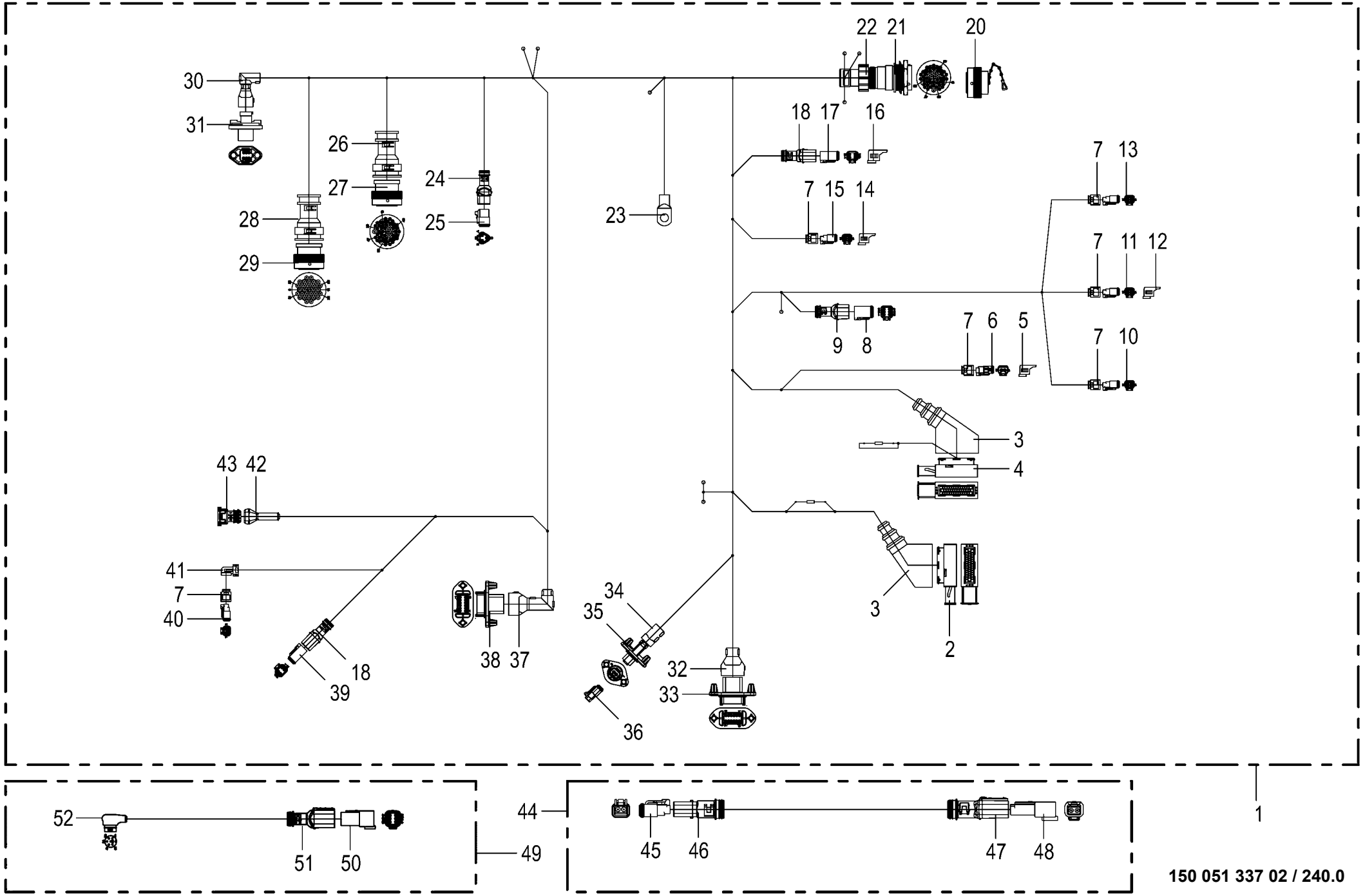

150 051 337 02 / 240.0

150 528 483 01

Kabelbaum - rechts vorn **Cable harness - right front** **Faisceau de câbles - droit avant**					1043801 -	BX2011-12	BX2011-22	BX2011-32	BX2011-35	BX2011-42	BX2011-45	**150 051 337 02** 150 528 483 1 **240.0**
Pos.	ID-Nr.	Benennung	Description	Description	Masch.-Nr-							Bemerkung/Remarks/Remarque
	00 303 309 0	Kontakt Sn 0,2mm2	Contact Sn 0,2mm2	Contact Sn 0,2mm2		3	3	3	3	3	3	
	00 303 311 0	Einzeladerabdichtung blau	Single-wire seal blue	Joint du fil unique bleu		3	3	3	3	3	3	
44	20 083 972 0	Verlängerung 2-p DT 1900mm	Extension 2-p DT 1900mm	Rallonge 2-p DT 1900mm		1	1	1	1	1	1	
45	00 303 318 0	Stecker 2-p Bu grau	Plug 2-p Bu grey	Cavalier 2-p Bu gris		1	1	1	1	1	1	
	00 303 320 0	Kontaktsicherung 2-p Bu	Contact fuse 2-p Bu	Fusible de contact 2-p Bu		1	1	1	1	1	1	
	20 080 241 0	Kontakt Ni 0,5mm2	Contact Ni 0,5mm2	Contact Ni 0,5mm2		2	2	2	2	2	2	
46	00 303 903 0	Endkappe	End cap	Embout de fermeture		1	1	1	1	1	1	
47	00 303 902 0	Endkappe	End cap	Embout de fermeture		1	1	1	1	1	1	
48	00 303 317 0	Stecker 2-p St grau	Plug 2-p St grey	Cavalier 2-p St gris		1	1	1	1	1	1	
	00 303 319 0	Kontaktsicherung 2-p St	Contact fuse 2-p St	Fusible de contact 2-p St		1	1	1	1	1	1	
	20 080 241 0	Kontakt Ni 0,5mm2	Contact Ni 0,5mm2	Contact Ni 0,5mm2		2	2	2	2	2	2	
49	20 083 147 0	Adapter 6-p Typ293.1 - 6-p DT	Adapter 6-p Typ293.1 - 6-p DT	Adaptateur 6-p Typ293.1 - 6-p DT		1	1	1	1	1	1	
50	20 082 519 0	Stecker 6-p St grau	Plug 6-p St grey	Cavalier 6-p St gris		1	1	1	1	1	1	
	20 082 322 0	Kontaktsicherung 6-p St	Contact fuse 6-p St	Fusible de contact 6-p St		1	1	1	1	1	1	
	20 080 240 0	Kontakt Ni 0,5mm2	Contact Ni 0,5mm2	Contact Ni 0,5mm2		6	6	6	6	6	6	
51	20 082 257 0	Steckerübergang 6-p Stift	Plug transition 6-p Pin	Jonction connecteur 6-p Goupille		1	1	1	1	1	1	
52	00 000 010 0	-nicht mehr lieferbar	-no longer available	-n'est plus disponible		1	1	1	1	1	1	

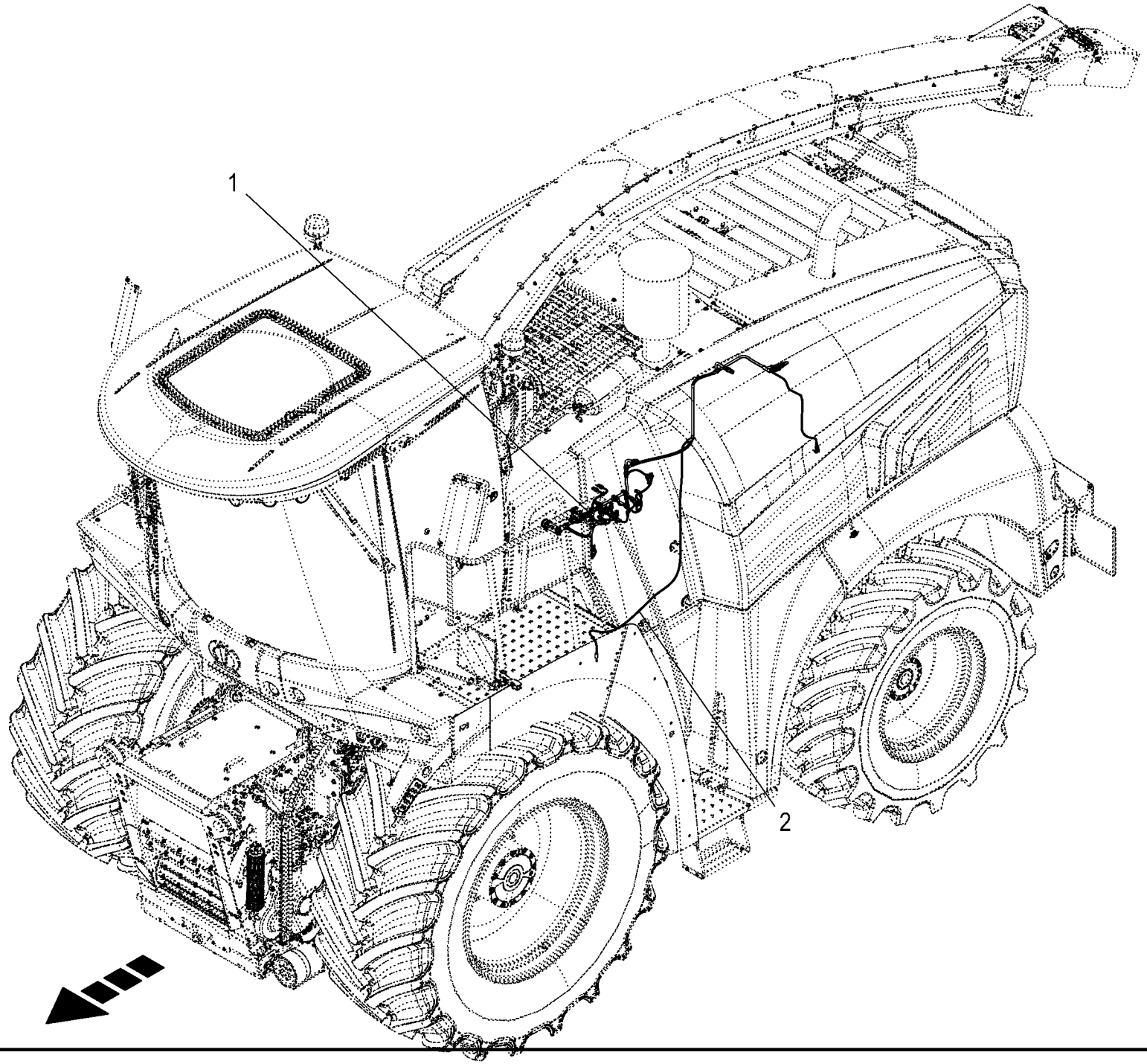
1
2

Kabelbaum - Hydraulikkonsole **Cable harness - hydraulic support** **Faisceau de câbles console - hydraulique**					1043801 -	BX2011-12	BX2011-22	BX2011-32	BX2011-35	BX2011-42	BX2011-45	**150 051 337 02** 150 528 503 1 **241.0**
Pos.	ID-Nr.	Benennung	Description	Description	Masch.-Nr-							Bemerkung/Remarks/Remarque
1	20 088 414 2	Kabelbaum Hydraulikkonsole				1	1	1	1	1	1	
2	20 088 788 0	Kabel M8-M6 2,50mm2 1920mm	Cable M8-M6 2.50mm2 1920mm	Câble M8-M6 2,50mm2 1920mm		1	1	1	1	1	1	

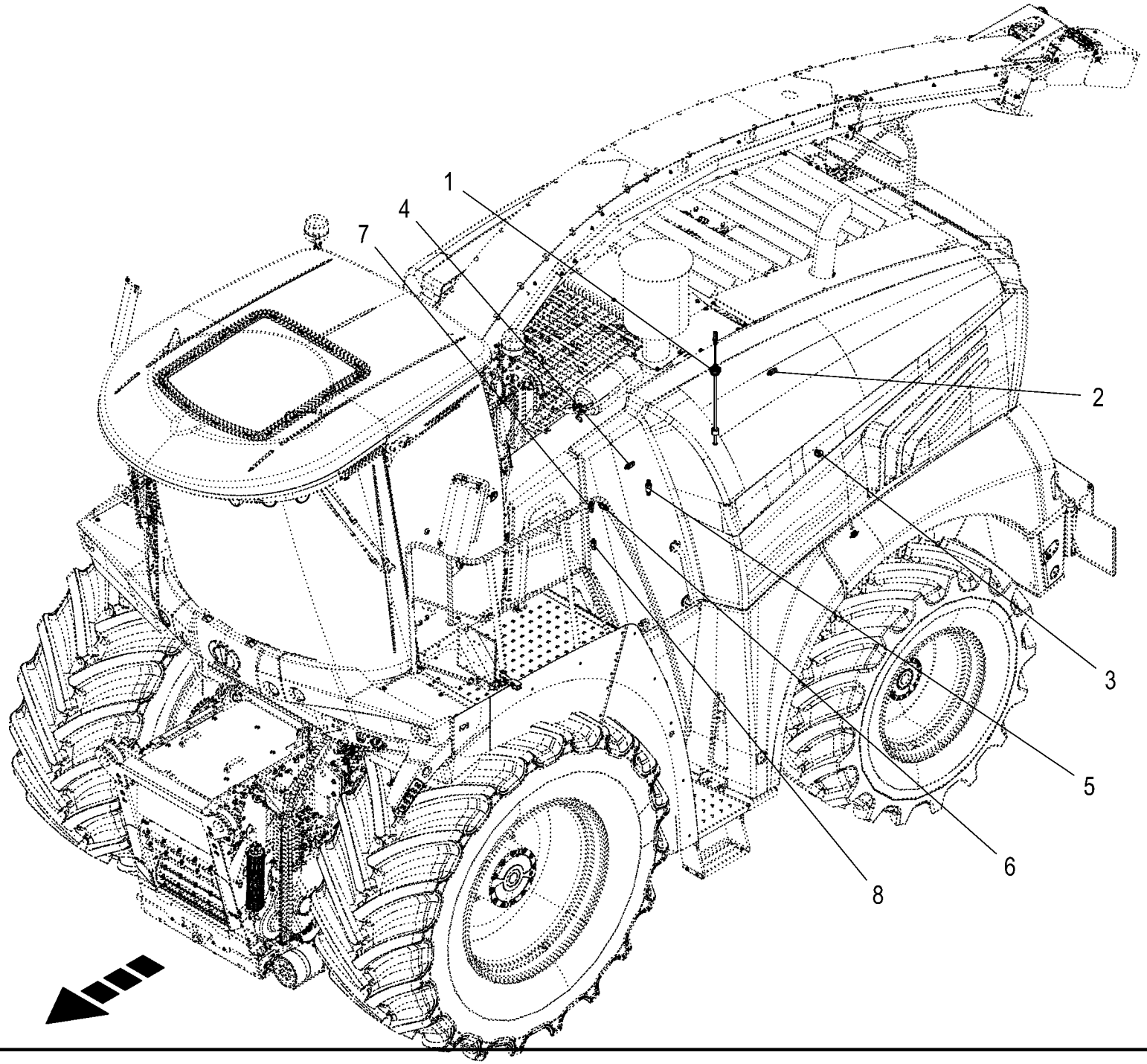
1
4
7
2
3
5
6
8

Sensoren - Hydraulikkonsole **Sensors - hydraulic support** **Capteurs - console hydraulique**					1043801 -	BX2012-12	BX2012-22	BX2012-32	BX2012-35	BX2012-42	BX2012-45	**150 051 337 02** 150 528 710 1 **242.0**
Pos.	ID-Nr.	Benennung	Description	Description	Masch.-Nr-							Bemerkung/Remarks/Remarque
1	20 087 049 0	Füllstandssensor Öl 420mm analog [-B40]	Filling level sensor oil 420mm analogue [-B40]	Capteur de niveau d'huile 420mm analogue [-B40]		1	1	1	1	1	1	
2	20 082 895 1	Drucksensor 0,000 - 10,000bar analog [-B39]	Pressure sensor 0,000 - 10, 000bar [-B39]	Capteur de pression 0,000 - 10,000bar [-B39]		1	1	1	1	1	1	
3	20 084 656 0	Druckschalter 0,05bar Öffner [-B42]	Pressure switch 0,05bar NC contact [-B42]	Manostat 0,05Bar Contact à ouverture [-B42]		1	1	1	1	1	1	
4	27 011 778 0	Drucksensor 0,000 - 250,000 bar analog [-B7]	Press. sensor 0.000 - 250,000 bar analo. [-B7]	Capt.de pression 0,000-250, 000 bar anal. [-B7]		1	1	1	1	1	1	
5	27 026 972 0	Verschmutzungsanzeige Elektr. [-B57]	[-B57]	[-B57]		1	1	1	1	1	1	
6	27 011 778 0	Drucksensor 0,000 - 250,000 bar analog [-B31]	Press. sensor 0.000 - 250,000 bar analo. [-B31]	Capt.de pression 0,000-250, 000 bar anal. [-B31]		1	1	1	1	1	1	
7	27 011 778 0	Drucksensor 0,000 - 250,000 bar analog [-B73]	Press. sensor 0.000 - 250,000 bar analo. [-B73]	Capt.de pression 0,000-250, 000 bar anal. [-B73]		1	1	1	1	1	1	
8	27 011 778 0	Drucksensor 0,000 - 250,000 bar analog [-B8]	Press. sensor 0.000 - 250,000 bar analo. [-B8]	Capt.de pression 0,000-250, 000 bar anal. [-B8]		1	1	1	1	1	1	

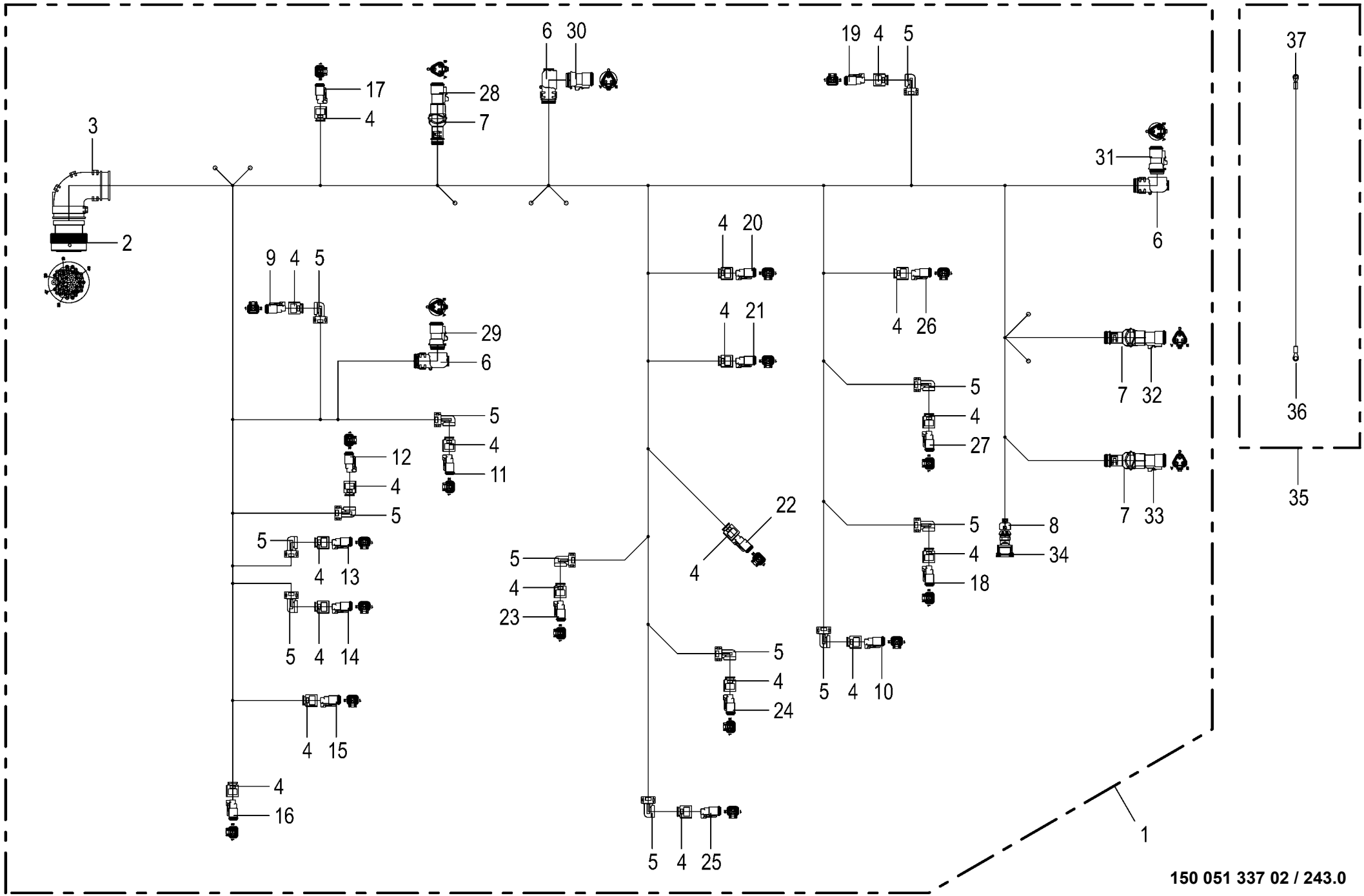

150 051 337 02 / 243.0

150 528 504 01

Kabelbaum - Hydraulikkonsole **Cable harness - hydraulic support** **Faisceau de câbles console - hydraulique**					1043801 -	BX2011-12	BX2011-22	BX2011-32	BX2011-35	BX2011-42	BX2011-45	**150 051 337 02** 150 528 504 1 **243.0**
Pos.	ID-Nr.	Benennung	Description	Description	Masch.-Nr-							Bemerkung/Remarks/Remarque
1	20 088 414 2	Kabelbaum Hydraulikkonsole				1	1	1	1	1	1	
2	20 082 527 0	Stecker 47-p Bu schwarz [-X166.2]	Plug 47-p Bu black [-X166.2]	Cavalier 47-p Bu noir [-X166. 2]		1	1	1	1	1	1	
	20 082 605 0	Steckerzubehör Wellenring	Plug accessories Shaft ring	Accessoires de connecteur Bague d'arbre		1	1	1	1	1	1	
	00 303 142 0	Steckerdichtung 0-p	Plug seal 0-p	Joint de connecteur 0-p		1	1	1	1	1	1	
	00 303 047 0	Blindstopfen 3,07mm weiß	Filler plug 3,07mm white	Tampon borgne 3,07mm blanc		3	3	3	3	3	3	
	00 302 995 0	Kontakt Ni 0,34mm2	Contact Ni 0,34mm2	Contact Ni 0,34mm2		41	41	41	41	41	41	
	20 082 108 0	Kontakt Ni 1mm2	Contact Ni 1mm2	Contact Ni 1mm2		2	2	2	2	2	2	
	00 303 135 0	Blindstopfen 1,57mm rot	Filler plug 1,57mm red	Tampon borgne 1,57mm rouge		1	1	1	1	1	1	
3	00 303 909 0	Steckerübergang	Plug transition	Jonction connecteur		1	1	1	1	1	1	
4	20 083 700 0	Steckerübergang 2-p Buchse	Plug transition 2-p Socket	Jonction connecteur 2-p Douille		19	19	19	19	19	19	
5	20 083 196 0	Steckerübergang 2-p Buchse	Plug transition 2-p Socket	Jonction connecteur 2-p Douille		12	12	12	12	12	12	
6	20 082 632 0	Steckerübergang	Plug transition	Jonction connecteur		3	3	3	3	3	3	
7	20 082 249 0	Steckerübergang 3-p Buchse	Plug transition 3-p Socket	Jonction connecteur 3-p Douille		3	3	3	3	3	3	
8	20 082 396 0	Steckerübergang 2-p Buchse	Plug transition 2-p Socket	Jonction connecteur 2-p Douille		1	1	1	1	1	1	
9	00 303 318 0	Stecker 2-p Bu grau [-XQ45.2]	Plug 2-p Bu grey [-XQ45.2]	Cavalier 2-p Bu gris [-XQ45. 2]		1	1	1	1	1	1	
	00 303 320 0	Kontaktsicherung 2-p Bu	Contact fuse 2-p Bu	Fusible de contact 2-p Bu		1	1	1	1	1	1	
	20 080 241 0	Kontakt Ni 0,5mm2	Contact Ni 0,5mm2	Contact Ni 0,5mm2		2	2	2	2	2	2	
10	00 303 318 0	Stecker 2-p Bu grau [-XQ71.2]	Plug 2-p Bu grey [-XQ71.2]	Cavalier 2-p Bu gris [-XQ71. 2]		1	1	1	1	1	1	
	00 303 320 0	Kontaktsicherung 2-p Bu	Contact fuse 2-p Bu	Fusible de contact 2-p Bu		1	1	1	1	1	1	
	20 080 241 0	Kontakt Ni 0,5mm2	Contact Ni 0,5mm2	Contact Ni 0,5mm2		2	2	2	2	2	2	
11	00 303 318 0	Stecker 2-p Bu grau [-XQ79.2]	Plug 2-p Bu grey [-XQ79.2]	Cavalier 2-p Bu gris [-XQ79. 2]		1	1	1	1	1	1	
	00 303 320 0	Kontaktsicherung 2-p Bu	Contact fuse 2-p Bu	Fusible de contact 2-p Bu		1	1	1	1	1	1	
	20 080 241 0	Kontakt Ni 0,5mm2	Contact Ni 0,5mm2	Contact Ni 0,5mm2		2	2	2	2	2	2	
12	00 303 318 0	Stecker 2-p Bu grau [-XK3.2]	Plug 2-p Bu grey [-XK3.2]	Cavalier 2-p Bu gris [-XK3.2]		1	1	1	1	1	1	
	00 303 320 0	Kontaktsicherung 2-p Bu	Contact fuse 2-p Bu	Fusible de contact 2-p Bu		1	1	1	1	1	1	
	20 080 241 0	Kontakt Ni 0,5mm2	Contact Ni 0,5mm2	Contact Ni 0,5mm2		2	2	2	2	2	2	
13	00 303 318 0	Stecker 2-p Bu grau [-XQ39.2]	Plug 2-p Bu grey [-XQ39.2]	Cavalier 2-p Bu gris [-XQ39. 2]		1	1	1	1	1	1	
	00 303 320 0	Kontaktsicherung 2-p Bu	Contact fuse 2-p Bu	Fusible de contact 2-p Bu		1	1	1	1	1	1	
	20 080 241 0	Kontakt Ni 0,5mm2	Contact Ni 0,5mm2	Contact Ni 0,5mm2		2	2	2	2	2	2	
14	00 303 318 0	Stecker 2-p Bu grau [-XQ40.2]	Plug 2-p Bu grey [-XQ40.2]	Cavalier 2-p Bu gris [-XQ40. 2]		1	1	1	1	1	1	
	00 303 320 0	Kontaktsicherung 2-p Bu	Contact fuse 2-p Bu	Fusible de contact 2-p Bu		1	1	1	1	1	1	
	20 080 241 0	Kontakt Ni 0,5mm2	Contact Ni 0,5mm2	Contact Ni 0,5mm2		2	2	2	2	2	2	
15	00 303 318 0	Stecker 2-p Bu grau [-XQ42.2]	Plug 2-p Bu grey [-XQ42.2]	Cavalier 2-p Bu gris [-XQ42. 2]		1	1	1	1	1	1	
	00 303 320 0	Kontaktsicherung 2-p Bu	Contact fuse 2-p Bu	Fusible de contact 2-p Bu		1	1	1	1	1	1	
	20 080 241 0	Kontakt Ni 0,5mm2	Contact Ni 0,5mm2	Contact Ni 0,5mm2		2	2	2	2	2	2	
16	00 303 318 0	Stecker 2-p Bu grau [-XQ41.2]	Plug 2-p Bu grey [-XQ41.2]	Cavalier 2-p Bu gris [-XQ41. 2]		1	1	1	1	1	1	

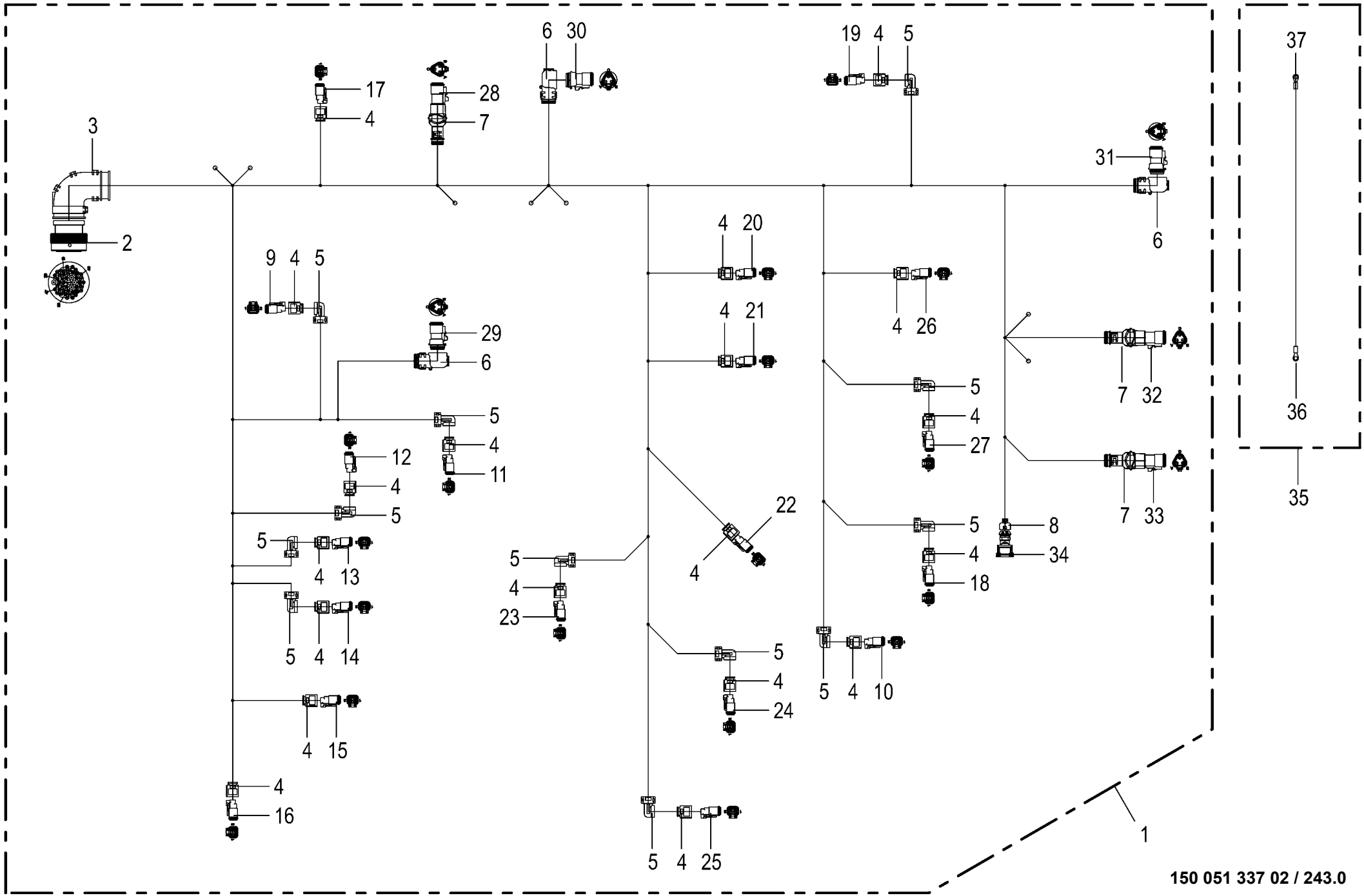

150 051 337 02 / 243.0

150 528 504 01

Kabelbaum - Hydraulikkonsole **Cable harness - hydraulic support** **Faisceau de câbles console - hydraulique**					1043801 -	BX2011-12	BX2011-22	BX2011-32	BX2011-35	BX2011-42	BX2011-45	**150 051 337 02** 150 528 504 1 **243.0**
Pos.	ID-Nr.	Benennung	Description	Description	Masch.-Nr-							Bemerkung/Remarks/Remarque
	00 303 320 0	Kontaktsicherung 2-p Bu	Contact fuse 2-p Bu	Fusible de contact 2-p Bu		1	1	1	1	1	1	
	20 080 241 0	Kontakt Ni 0,5mm2	Contact Ni 0,5mm2	Contact Ni 0,5mm2		2	2	2	2	2	2	
17	00 303 318 0	Stecker 2-p Bu grau [-XQ3.2]	Plug 2-p Bu grey [-XQ3.2]	Cavalier 2-p Bu gris [-XQ3.2]		1	1	1	1	1	1	
	00 303 320 0	Kontaktsicherung 2-p Bu	Contact fuse 2-p Bu	Fusible de contact 2-p Bu		1	1	1	1	1	1	
	20 080 241 0	Kontakt Ni 0,5mm2	Contact Ni 0,5mm2	Contact Ni 0,5mm2		2	2	2	2	2	2	
18	00 303 318 0	Stecker 2-p Bu grau [-XQ8.2]	Plug 2-p Bu grey [-XQ8.2]	Cavalier 2-p Bu gris [-XQ8.2]		1	1	1	1	1	1	
	00 303 320 0	Kontaktsicherung 2-p Bu	Contact fuse 2-p Bu	Fusible de contact 2-p Bu		1	1	1	1	1	1	
	20 080 241 0	Kontakt Ni 0,5mm2	Contact Ni 0,5mm2	Contact Ni 0,5mm2		2	2	2	2	2	2	
19	00 303 318 0	Stecker 2-p Bu grau [-XB57.2]	Plug 2-p Bu grey [-XB57.2]	Cavalier 2-p Bu gris [-XB57. 2]		1	1	1	1	1	1	
	00 303 320 0	Kontaktsicherung 2-p Bu	Contact fuse 2-p Bu	Fusible de contact 2-p Bu		1	1	1	1	1	1	
	20 080 241 0	Kontakt Ni 0,5mm2	Contact Ni 0,5mm2	Contact Ni 0,5mm2		2	2	2	2	2	2	
20	00 303 318 0	Stecker 2-p Bu grau [-XQ1.2]	Plug 2-p Bu grey [-XQ1.2]	Cavalier 2-p Bu gris [-XQ1.2]		1	1	1	1	1	1	
	00 303 320 0	Kontaktsicherung 2-p Bu	Contact fuse 2-p Bu	Fusible de contact 2-p Bu		1	1	1	1	1	1	
	20 080 241 0	Kontakt Ni 0,5mm2	Contact Ni 0,5mm2	Contact Ni 0,5mm2		2	2	2	2	2	2	
21	00 303 318 0	Stecker 2-p Bu grau [-XQ5.2]	Plug 2-p Bu grey [-XQ5.2]	Cavalier 2-p Bu gris [-XQ5.2]		1	1	1	1	1	1	
	00 303 320 0	Kontaktsicherung 2-p Bu	Contact fuse 2-p Bu	Fusible de contact 2-p Bu		1	1	1	1	1	1	
	20 080 241 0	Kontakt Ni 0,5mm2	Contact Ni 0,5mm2	Contact Ni 0,5mm2		2	2	2	2	2	2	
22	00 303 318 0	Stecker 2-p Bu grau [-XQ2.2]	Plug 2-p Bu grey [-XQ2.2]	Cavalier 2-p Bu gris [-XQ2.2]		1	1	1	1	1	1	
	00 303 320 0	Kontaktsicherung 2-p Bu	Contact fuse 2-p Bu	Fusible de contact 2-p Bu		1	1	1	1	1	1	
	20 080 241 0	Kontakt Ni 0,5mm2	Contact Ni 0,5mm2	Contact Ni 0,5mm2		2	2	2	2	2	2	
23	00 303 318 0	Stecker 2-p Bu grau [-XQ88.2]	Plug 2-p Bu grey [-XQ88.2]	Cavalier 2-p Bu gris [-XQ88. 2]		1	1	1	1	1	1	
	00 303 320 0	Kontaktsicherung 2-p Bu	Contact fuse 2-p Bu	Fusible de contact 2-p Bu		1	1	1	1	1	1	
	20 080 241 0	Kontakt Ni 0,5mm2	Contact Ni 0,5mm2	Contact Ni 0,5mm2		2	2	2	2	2	2	
24	00 303 318 0	Stecker 2-p Bu grau [-XQ4.2]	Plug 2-p Bu grey [-XQ4.2]	Cavalier 2-p Bu gris [-XQ4.2]		1	1	1	1	1	1	
	00 303 320 0	Kontaktsicherung 2-p Bu	Contact fuse 2-p Bu	Fusible de contact 2-p Bu		1	1	1	1	1	1	
	20 080 241 0	Kontakt Ni 0,5mm2	Contact Ni 0,5mm2	Contact Ni 0,5mm2		2	2	2	2	2	2	
25	00 303 318 0	Stecker 2-p Bu grau [-XQ6.2]	Plug 2-p Bu grey [-XQ6.2]	Cavalier 2-p Bu gris [-XQ6.2]		1	1	1	1	1	1	
	00 303 320 0	Kontaktsicherung 2-p Bu	Contact fuse 2-p Bu	Fusible de contact 2-p Bu		1	1	1	1	1	1	
	20 080 241 0	Kontakt Ni 0,5mm2	Contact Ni 0,5mm2	Contact Ni 0,5mm2		2	2	2	2	2	2	
26	00 303 318 0	Stecker 2-p Bu grau [-XQ7.2]	Plug 2-p Bu grey [-XQ7.2]	Cavalier 2-p Bu gris [-XQ7.2]		1	1	1	1	1	1	
	00 303 320 0	Kontaktsicherung 2-p Bu	Contact fuse 2-p Bu	Fusible de contact 2-p Bu		1	1	1	1	1	1	
	20 080 241 0	Kontakt Ni 0,5mm2	Contact Ni 0,5mm2	Contact Ni 0,5mm2		2	2	2	2	2	2	
27	00 303 318 0	Stecker 2-p Bu grau [-XK16.2]	Plug 2-p Bu grey [-XK16.2]	Cavalier 2-p Bu gris [-XK16. 2]		1	1	1	1	1	1	
	00 303 320 0	Kontaktsicherung 2-p Bu	Contact fuse 2-p Bu	Fusible de contact 2-p Bu		1	1	1	1	1	1	
	20 080 241 0	Kontakt Ni 0,5mm2	Contact Ni 0,5mm2	Contact Ni 0,5mm2		2	2	2	2	2	2	
28	20 082 512 0	Stecker 3-p Bu grau [-XB73.2]	Plug 3-p Bu grey [-XB73.2]	Cavalier 3-p Bu gris [-XB73. 2]		1	1	1	1	1	1	
	20 081 977 0	Kontaktsicherung 3-p Bu	Contact fuse 3-p Bu	Fusible de contact 3-p Bu		1	1	1	1	1	1	
	20 080 241 0	Kontakt Ni 0,5mm2	Contact Ni 0,5mm2	Contact Ni 0,5mm2		3	3	3	3	3	3	

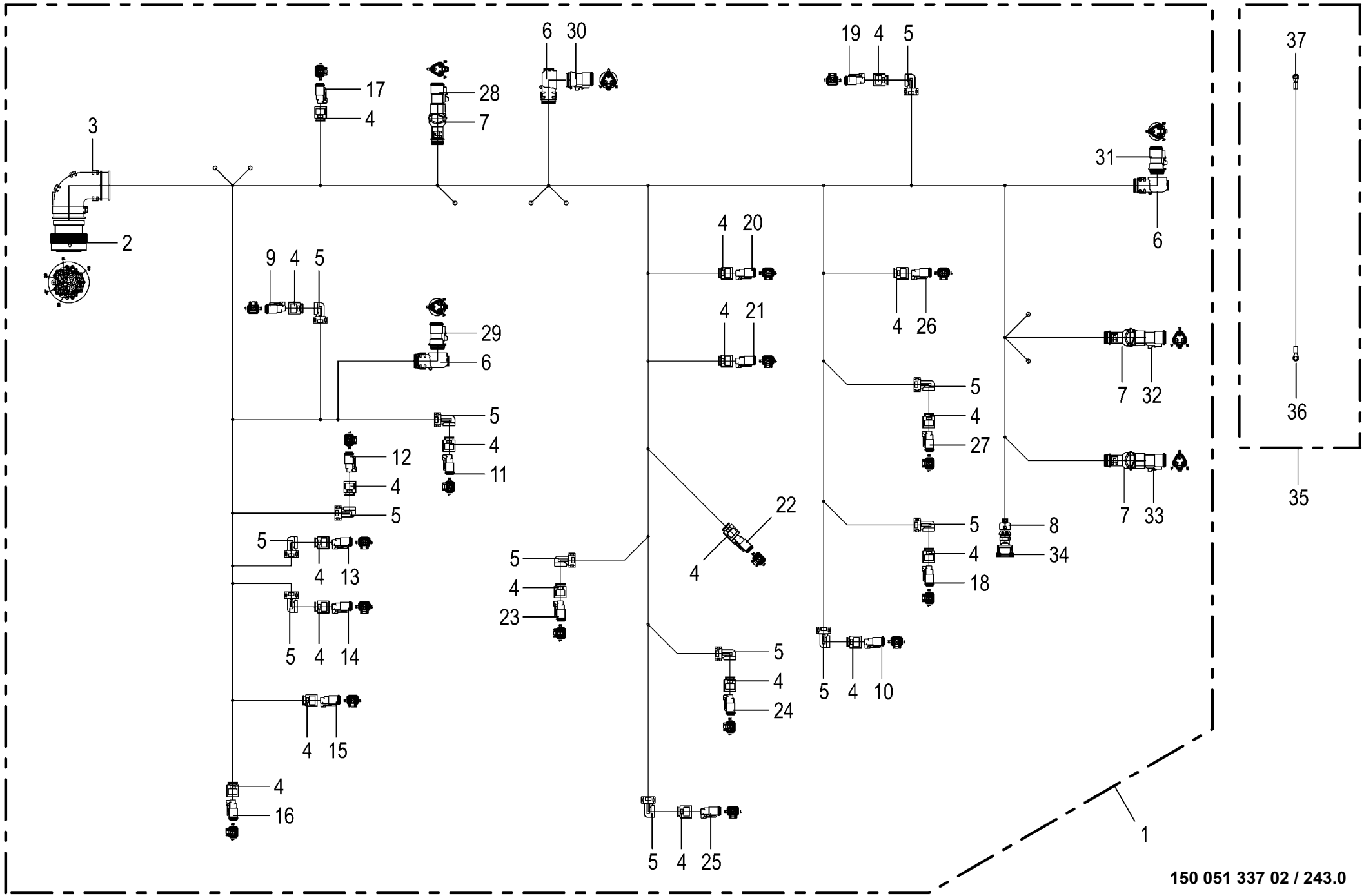

150 051 337 02 / 243.0

150 528 504 01

Kabelbaum - Hydraulikkonsole **Cable harness - hydraulic support** **Faisceau de câbles console - hydraulique**					1043801 -	BX2011-12	BX2011-22	BX2011-32	BX2011-35	BX2011-42	BX2011-45	**150 051 337 02** 150 528 504 1 **243.0**
Pos.	ID-Nr.	Benennung	Description	Description	Masch.-Nr-							Bemerkung/Remarks/Remarque
29	20 082 514 0	Stecker 3-p Bu schwarz [-XB31. 2]	Plug 3-p Bu black [-XB31.2]	Cavalier 3-p Bu noir [-XB31. 2]		1	1	1	1	1	1	
	20 081 977 0	Kontaktsicherung 3-p Bu	Contact fuse 3-p Bu	Fusible de contact 3-p Bu		1	1	1	1	1	1	
	20 080 241 0	Kontakt Ni 0,5mm2	Contact Ni 0,5mm2	Contact Ni 0,5mm2		3	3	3	3	3	3	
30	20 082 514 0	Stecker 3-p Bu schwarz [-XB8. 2]	Plug 3-p Bu black [-XB8.2]	Cavalier 3-p Bu noir [-XB8.2]		1	1	1	1	1	1	
	20 081 977 0	Kontaktsicherung 3-p Bu	Contact fuse 3-p Bu	Fusible de contact 3-p Bu		1	1	1	1	1	1	
	20 080 241 0	Kontakt Ni 0,5mm2	Contact Ni 0,5mm2	Contact Ni 0,5mm2		3	3	3	3	3	3	
31	20 082 514 0	Stecker 3-p Bu schwarz [-XB7. 2]	Plug 3-p Bu black [-XB7.2]	Cavalier 3-p Bu noir [-XB7.2]		1	1	1	1	1	1	
	20 081 977 0	Kontaktsicherung 3-p Bu	Contact fuse 3-p Bu	Fusible de contact 3-p Bu		1	1	1	1	1	1	
	20 080 241 0	Kontakt Ni 0,5mm2	Contact Ni 0,5mm2	Contact Ni 0,5mm2		3	3	3	3	3	3	
32	20 082 512 0	Stecker 3-p Bu grau [-XB40.2]	Plug 3-p Bu grey [-XB40.2]	Cavalier 3-p Bu gris [-XB40. 2]		1	1	1	1	1	1	
	20 081 977 0	Kontaktsicherung 3-p Bu	Contact fuse 3-p Bu	Fusible de contact 3-p Bu		1	1	1	1	1	1	
	20 080 241 0	Kontakt Ni 0,5mm2	Contact Ni 0,5mm2	Contact Ni 0,5mm2		3	3	3	3	3	3	
33	20 082 512 0	Stecker 3-p Bu grau [-XB39.2]	Plug 3-p Bu grey [-XB39.2]	Cavalier 3-p Bu gris [-XB39. 2]		1	1	1	1	1	1	
	20 081 977 0	Kontaktsicherung 3-p Bu	Contact fuse 3-p Bu	Fusible de contact 3-p Bu		1	1	1	1	1	1	
	20 080 241 0	Kontakt Ni 0,5mm2	Contact Ni 0,5mm2	Contact Ni 0,5mm2		3	3	3	3	3	3	
34	20 083 752 0	Stecker 2-p Bu schwarz [-XB42. 2]	Plug 2-p Bu black [-XB42.2]	Cavalier 2-p Bu noir [-XB42. 2]		1	1	1	1	1	1	
	00 303 309 0	Kontakt Sn 0,2mm2	Contact Sn 0,2mm2	Contact Sn 0,2mm2		2	2	2	2	2	2	
	00 303 311 0	Einzeladerabdichtung blau	Single-wire seal blue	Joint du fil unique bleu		2	2	2	2	2	2	
35	20 088 788 0	Kabel M8-M6 2,50mm2 1920mm	Cable M8-M6 2.50mm2 1920mm	Câble M8-M6 2,50mm2 1920mm		1	1	1	1	1	1	
36	20 084 188 0	Ringverbinder M6 1,5mm2 blau	Ring connector M6 1.5mm2 blue	Connecteur annulaire M6 1, 5mm2 bleu		1	1	1	1	1	1	
37	00 303 130 0	Kabelschuh -blau	Cable terminal -blue	Cosse de câble -bleue		1	1	1	1	1	1	D= 8

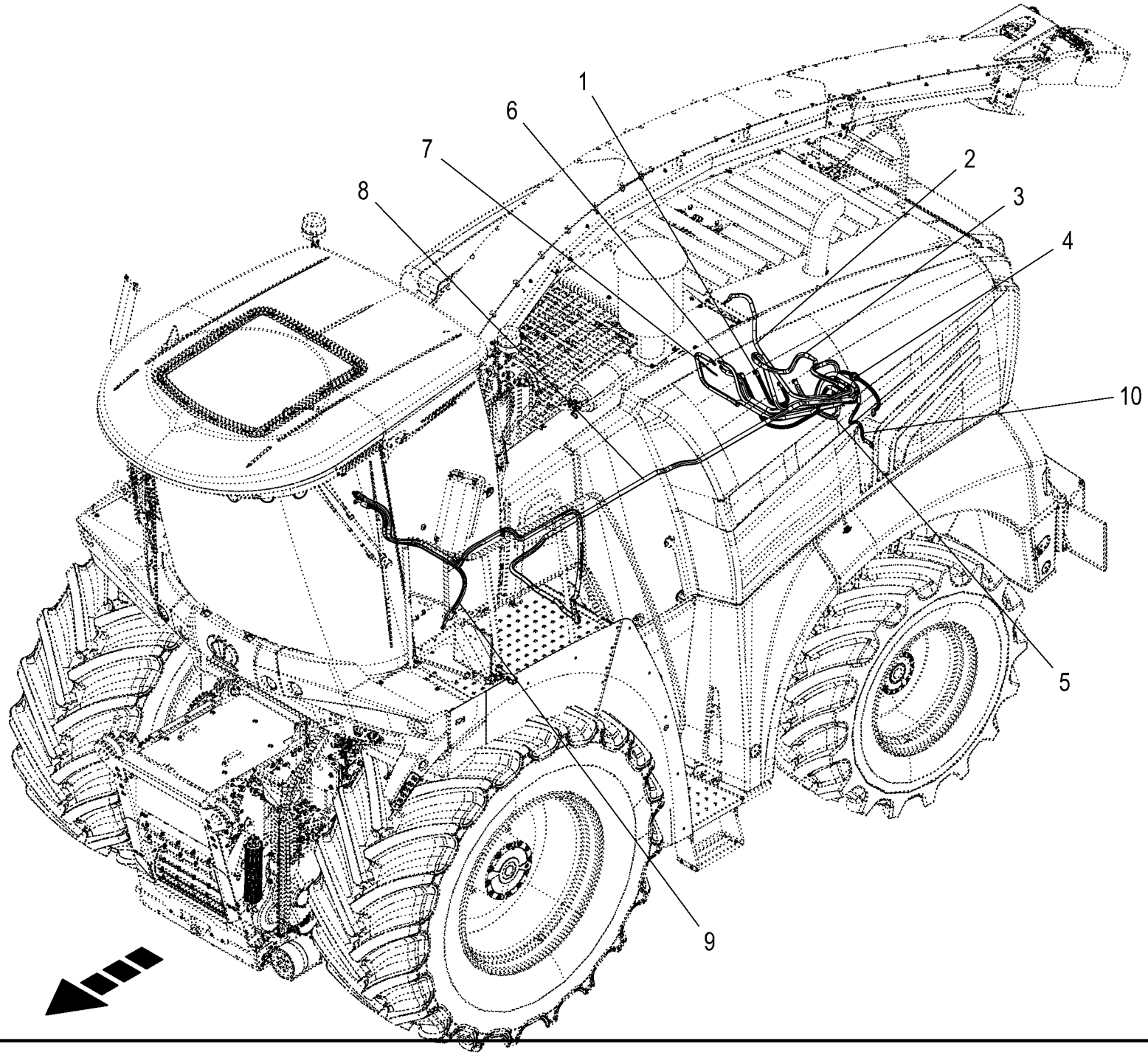

150 051 337 02 / 244.0

150 528 518 01

Batterie und Massekabel **Battery and ground cable** **Batterie et câble de masse**					1043801 -	BX2011-12	BX2011-22	BX2011-32	BX2011-35	BX2011-42	BX2011-45	**150 051 337 02** 150 528 518 1 **244.0**
Pos.	ID-Nr.	Benennung	Description	Description	Masch.-Nr-							Bemerkung/Remarks/Remarque
1	20 082 467 2	Kabel Verbindung Batterie	Cable connection battery	Câble liaison batterie		1	1	1	1	1	1	
2	20 082 472 2	Kabel Lichtmaschine - Energievert.	Cable alternator - energy distributor	Câble alternateur - dis. de l'énergie		1	1	1	1	1	1	
3	20 082 473 3	Kabel Anlasser - Hauptschalter	Cable starter - main switch	Câble démarreur interrupteur principal		1	1	1	1	1	1	
4	20 082 466 3	Kabel Batterie Minus - Massepunkt	Cable battery minus - ground point	Câble bat. pôle négatif - point de masse		1	1	1	1	1	1	
5	20 082 470 3	Kabel Hauptschalter - Batterie Plus	Cable main switch - battery plus	Câble interrupteur principal batterie +		1	1	1	1	1	1	
6	20 082 469 2	Kabel Hauptschalter - Energievert.	Cable main switch - energy distributor	Cbl. intrp. princ. - distr. de l'éner.		1	1	1	1	1	1	
7	20 088 858 0	Kabel Hauptschalter- Energievert	Cable main switch - energy distrib.	Câble inter. prin.-dis. de l'énergie		1	1	1	1	1	1	
8	20 084 417 0	Elek Kabel Energievert. - Kabine	elec Cable energy distributor - cabin	él. Câble distributeur de l'énergie - cabine		1	1	1	1	1	1	
9	20 085 097 2	Kabel Massepunkt - Kabine	Cable ground point - cabin	Câble point de masse - cabine		1	1	1	1	1	1	
10	20 082 477 2	Kabel Massepunkt - Dieselmotor	Cable ground point - diesel engine	Câble point de masse - moteur diesel		1	1	1	1	1	1	

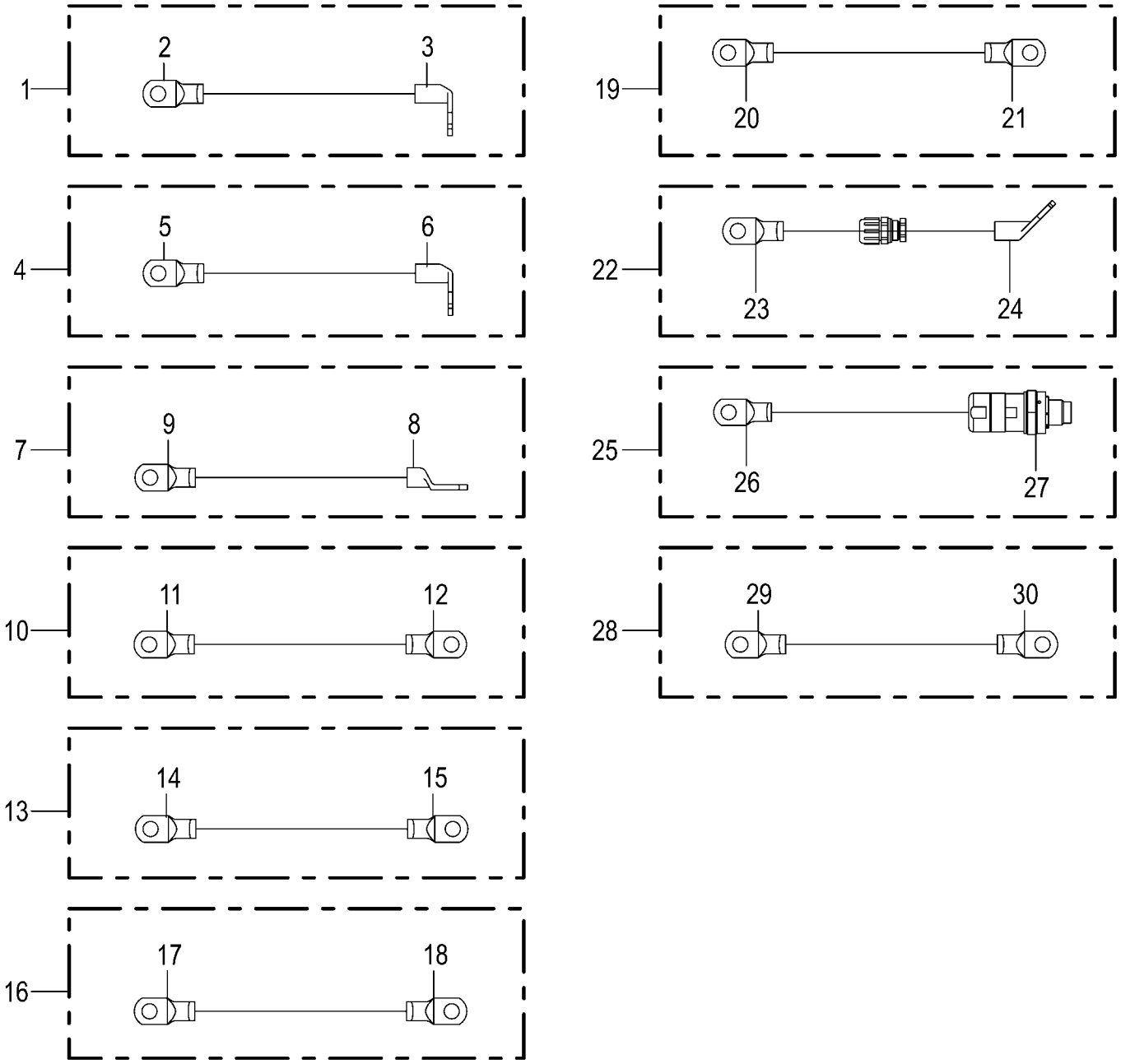
1
2
3
4
5
6
7
9
8
10
11
12
13
14
15
16
17
18
19
20
21
22
23
24
25
26
27
28
29
30

Batterie und Massekabel **Battery and ground cable** **Batterie et câble de masse**					1043801 -	BX2012-12	BX2012-22	BX2012-32	BX2012-35	BX2012-42	BX2012-45	**150 051 337 02** 150 528 522 1 **245.0**
Pos.	ID-Nr.	Benennung	Description	Description	Masch.-Nr-							Bemerkung/Remarks/Remarque
1	20 082 473 3	Kabel Anlasser - Hauptschalter	Cable starter - main switch	Câble démarreur interrupteur principal		1	1	1	1	1	1	
2	20 083 701 0	Rohrkabelschuh 10-95 [-XQ16/2_2]	Tubular cable lug 10-95 [-XQ16/2_2]	Cosse tubulaire 10-95 [-XQ16/2_2]		1	1	1	1	1	1	
3	20 082 805 0	Rohrkabelschuh 12-95 90° [-XM4/30]	Tubular cable lug 12-95 90° [-XM4/30]	Cosse tubulaire 12-95 90° [-XM4/30]		1	1	1	1	1	1	
4	20 085 097 2	Kabel Massepunkt - Kabine	Cable ground point - cabin	Câble point de masse - cabine		1	1	1	1	1	1	
5	20 083 363 0	Rohrkabelschuh 10-50 [-X2/1]	Tubular cable lug 10-50 [-X2/ 1]	Cosse tubulaire 10-50 [-X2/1]		1	1	1	1	1	1	
6	20 085 729 0	Rohrkabelschuh 10-50 90° [-X217]	Tubular cable lug 10-50 90° [-X217]	Cosse tubulaire 10-50 90° [- X217]		1	1	1	1	1	1	
7	20 082 477 2	Kabel Massepunkt - Dieselmotor	Cable ground point - diesel engine	Câble point de masse - moteur diesel		1	1	1	1	1	1	
8	20 082 765 0	Rohrkabelschuh 12-95 [-XM4/31]	Tubular cable lug 12-95 [-XM4/ 31]	Cosse tubulaire 12-95 [-XM4/ 31]		1	1	1	1	1	1	
9	20 082 981 0	Rohrkabelschuh 10-95 [-X3/2]	Tubular cable lug 10-95 [-X3/ 2]	Cosse tubulaire 10-95 [-X3/2]		1	1	1	1	1	1	
10	20 082 467 2	Kabel Verbindung Batterie	Cable connection battery	Câble liaison batterie		1	1	1	1	1	1	
11	20 082 981 0	Rohrkabelschuh 10-95 [-XC2/-]	Tubular cable lug 10-95 [-XC2/ -]	Cosse tubulaire 10-95 [-XC2/-]		1	1	1	1	1	1	
12	20 082 765 0	Rohrkabelschuh 12-95 [-XC1/+]	Tubular cable lug 12-95 [-XC1/ +]	Cosse tubulaire 12-95 [-XC1/+]		1	1	1	1	1	1	
13	20 082 469 2	Kabel Hauptschalter - Energievert.	Cable main switch - energy distributor	Cbl. intrp. princ. - distr. de l'éner.		1	1	1	1	1	1	
14	20 083 372 0	Rohrkabelschuh 8-50 [-XF2/2]	Tubular cable lug 8-50 [-XF2/ 2]	Cosse tubulaire 8-50 [-XF2/2]		1	1	1	1	1	1	
15	20 083 363 0	Rohrkabelschuh 10-50 [-XQ16/2_1]	Tubular cable lug 10-50 [-XQ16/2_1]	Cosse tubulaire 10-50 [-XQ16/2_1]		1	1	1	1	1	1	
16	20 082 472 2	Kabel Lichtmaschine - Energievert.	Cable alternator - energy distributor	Câble alternateur - dis. de l'énergie		1	1	1	1	1	1	
17	20 084 391 0	Rohrkabelschuh 8-50 [-XG1/B+]	Tubular cable lug 8-50 [-XG1/ B+]	Cosse tubulaire 8-50 [-XG1/B+]		1	1	1	1	1	1	
18	20 083 372 0	Rohrkabelschuh 8-50 [-XF3/1]	Tubular cable lug 8-50 [-XF3/ 1]	Cosse tubulaire 8-50 [-XF3/1]		1	1	1	1	1	1	
19	20 082 470 3	Kabel Hauptschalter - Batterie Plus	Cable main switch - battery plus	Câble interrupteur principal batterie +		1	1	1	1	1	1	
20	20 082 765 0	Rohrkabelschuh 12-95 [-XC2/+]	Tubular cable lug 12-95 [-XC2/ +]	Cosse tubulaire 12-95 [-XC2/+]		1	1	1	1	1	1	
21	20 083 701 0	Rohrkabelschuh 10-95 [-XQ16/1]	Tubular cable lug 10-95 [- XQ16/1]	Cosse tubulaire 10-95 [-XQ16/ 1]		1	1	1	1	1	1	
22	20 082 466 3	Kabel Batterie Minus - Massepunkt	Cable battery minus - ground point	Câble bat. pôle négatif - point de masse		1	1	1	1	1	1	
23	20 082 981 0	Rohrkabelschuh 10-95 [-XC1/-]	Tubular cable lug 10-95 [-XC1/ -]	Cosse tubulaire 10-95 [-XC1/-]		1	1	1	1	1	1	
24	20 085 221 0	Rohrkabelschuh 10-95 45° [-X3/ 1]	Tubular cable lug 10-95 45° [-X3/1]	Cosse tubulaire 10-95 45° [- X3/1]		1	1	1	1	1	1	
25	20 084 417 0	Kabel Energievert. - Kabine	Cable energy distributor - cabin	Câble distributeur de l'énergie - cabine		1	1	1	1	1	1	
26	20 082 977 0	Rohrkabelschuh 8-70 [-XF3/2]	Tubular cable lug 8-70 [-XF3/ 2]	Cosse tubulaire 8-70 [-XF3/2]		1	1	1	1	1	1	

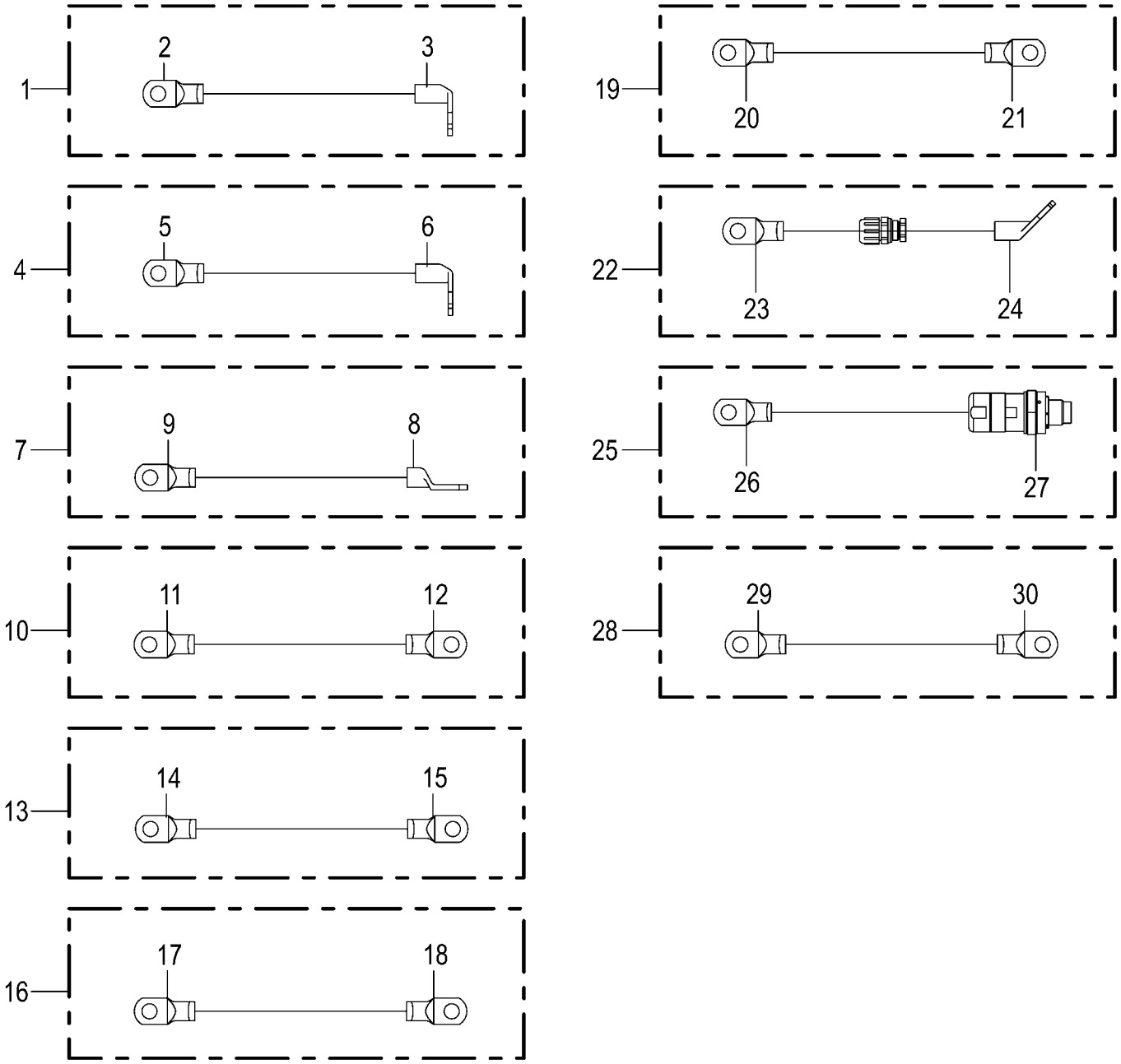
1
2
3
4
5
6
7
9
8
10
11
12
13
14
15
16
17
18
19
20
21
22
23
24
25
26
27
28
29
30

Batterie und Massekabel **Battery and ground cable** **Batterie et câble de masse**					1043801 -	BX2012-12	BX2012-22	BX2012-32	BX2012-35	BX2012-42	BX2012-45	**150 051 337 02** 150 528 522 1 **245.0**
Pos.	ID-Nr.	Benennung	Description	Description	Masch.-Nr-							Bemerkung/Remarks/Remarque
27	20 084 332 0	Stecker 1-p Bu silber [-X34.2]	Plug 1-p Bu silver [-X34.2]	Cavalier 1-p Bu argenté [- X34.2]		1	1	1	1	1	1	
28	20 088 858 0	Kabel Hauptschalter- Energievert Elek	Cable main switch - energy distrib. elec	Câble inter. prin.-dis. de l'énergie él.		1	1	1	1	1	1	
29	00 303 756 0	Kabelschuh -gelb [-XQ16/3]	Cable terminal -yellow [-XQ16/ 3]	Cosse de câble -jaune [-XQ16/ 3]		1	1	1	1	1	1	D=10
30	00 301 667 0	Kabelschuh -gelb [-XF5/1]	Cable terminal -yellow [-XF5/ 1]	Cosse de câble -jaune [-XF5/1]		1	1	1	1	1	1	D= 5

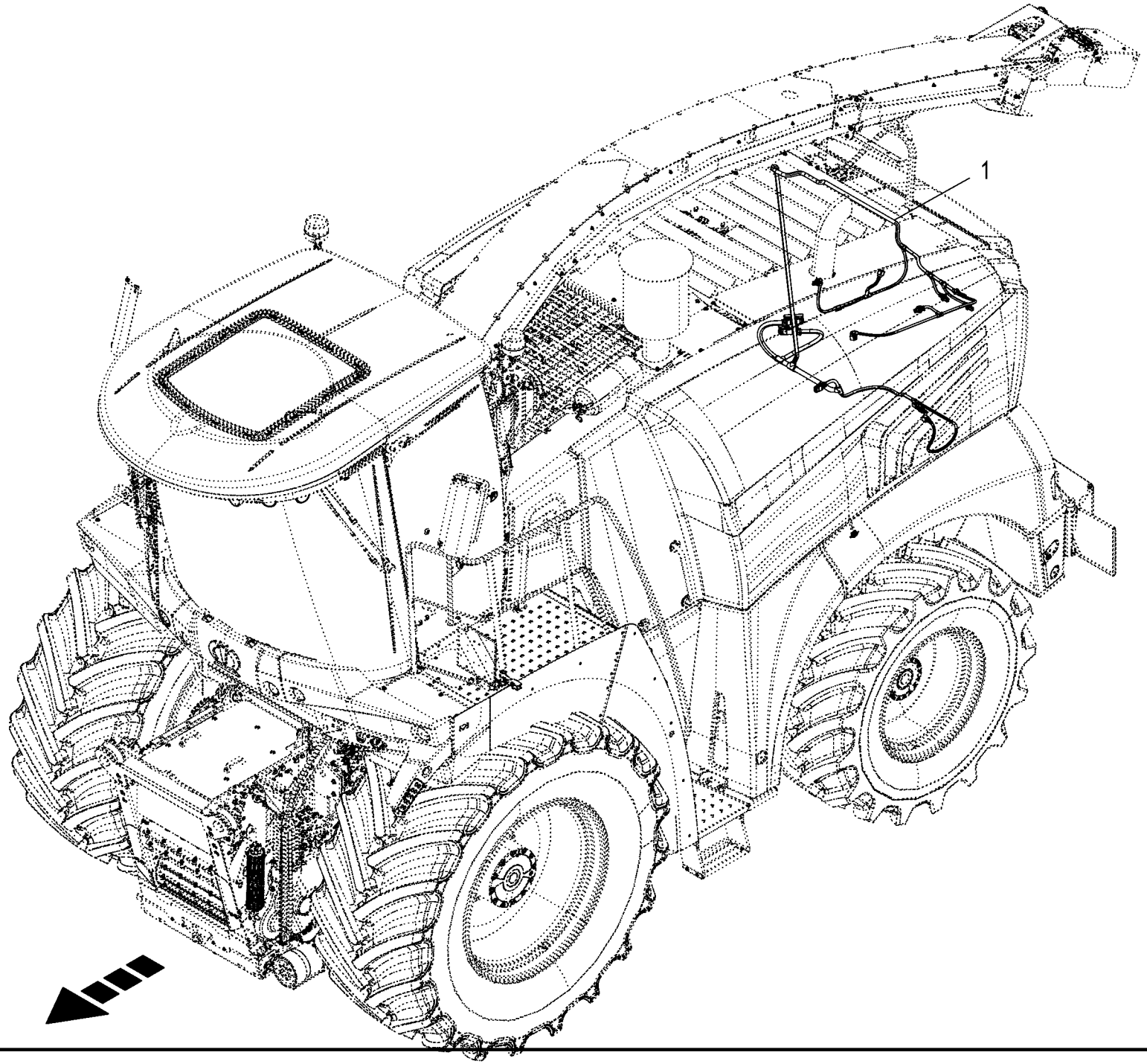
1

Kabelbaum - SCR Anlage **Cable harness - SCR system** **Faisceau de câbles - installation SCR**					1043801 -	BX2201-12	BX2201-22	BX2201-32	BX2201-35	BX2201-42	BX2201-45	**150 051 337 02** 150 528 523 1 **246.0**
Pos.	ID-Nr.	Benennung	Description	Description	Masch.-Nr-							Bemerkung/Remarks/Remarque
1	20 088 856 1	Kabelbaum SCR-Anlage	Cable harness urea system	faisceau de câbles installation SCR		1	1	1		1		

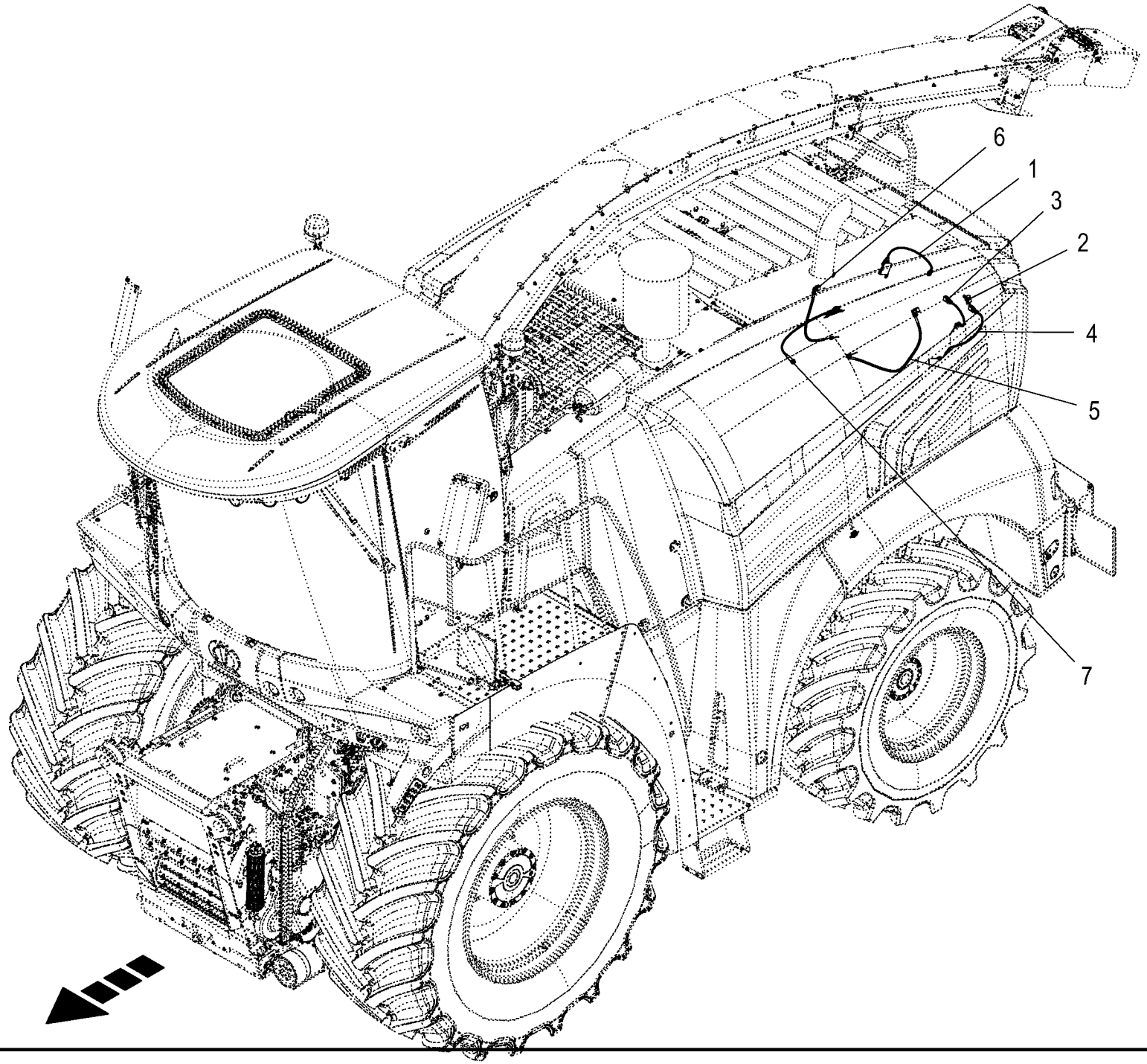

150 051 337 02 / 247.0

150 528 715 01

Sensoren - SCR Anlage
Sensors - urea system (SCR)
Capteurs - installation d'urée

1043801 -

150 051 337 02

150 528 715 1 **247.0**

Pos.	ID-Nr.	Benennung	Description	Description	Masch.-Nr-	BX2011-12	BX2011-22	BX2011-32	BX2011-35	BX2011-42	BX2011-45	Bemerkung/Remarks/Remarque
1	20 087 824 1	NOx Sensor [-B71]	NOx sensor [-B71]	Capteur NOX [-B71]		1	1	1		1		
2	20 087 529 0	Differenzdrucksensor [-B132]	Differential pressure sensor [-B132]	Capteur de pression différentielle [-B132]		1	1	1		1		
3	20 087 820 0	Temperatursensor -40-850°C analog [-B133]	Temperature sensor -40-850°C analogue [-B133]	Capteur de temp. -40-850°C, analogique [-B133]		1	1	1		1		
4	20 087 821 1	Temperatursensor -40-850°C analog [-B134]	Temperature sensor -40-850°C analogue [-B134]	Capteur de température -40-850°C [-B134]		1	1	1		1		
5	20 087 822 1	Temperatursensor -40-850°C analog [-B135]	Temperature sensor -40-850°C analogue [-B135]	Capteur de température -40-850°C, anal. [-B135]		1	1	1		1		
6	20 087 823 1	Temperatursensor -40-850°C analog [-B136]	Temperature sensor -40-850°C analogue [-B136]	Capteur de température -40-850°C, anal. [-B136]		1	1	1		1		
7	20 087 825 1	NOx Sensor [-B72]	NOx sensor [-B72]	Capteur NOX [-B72]		1	1	1		1		

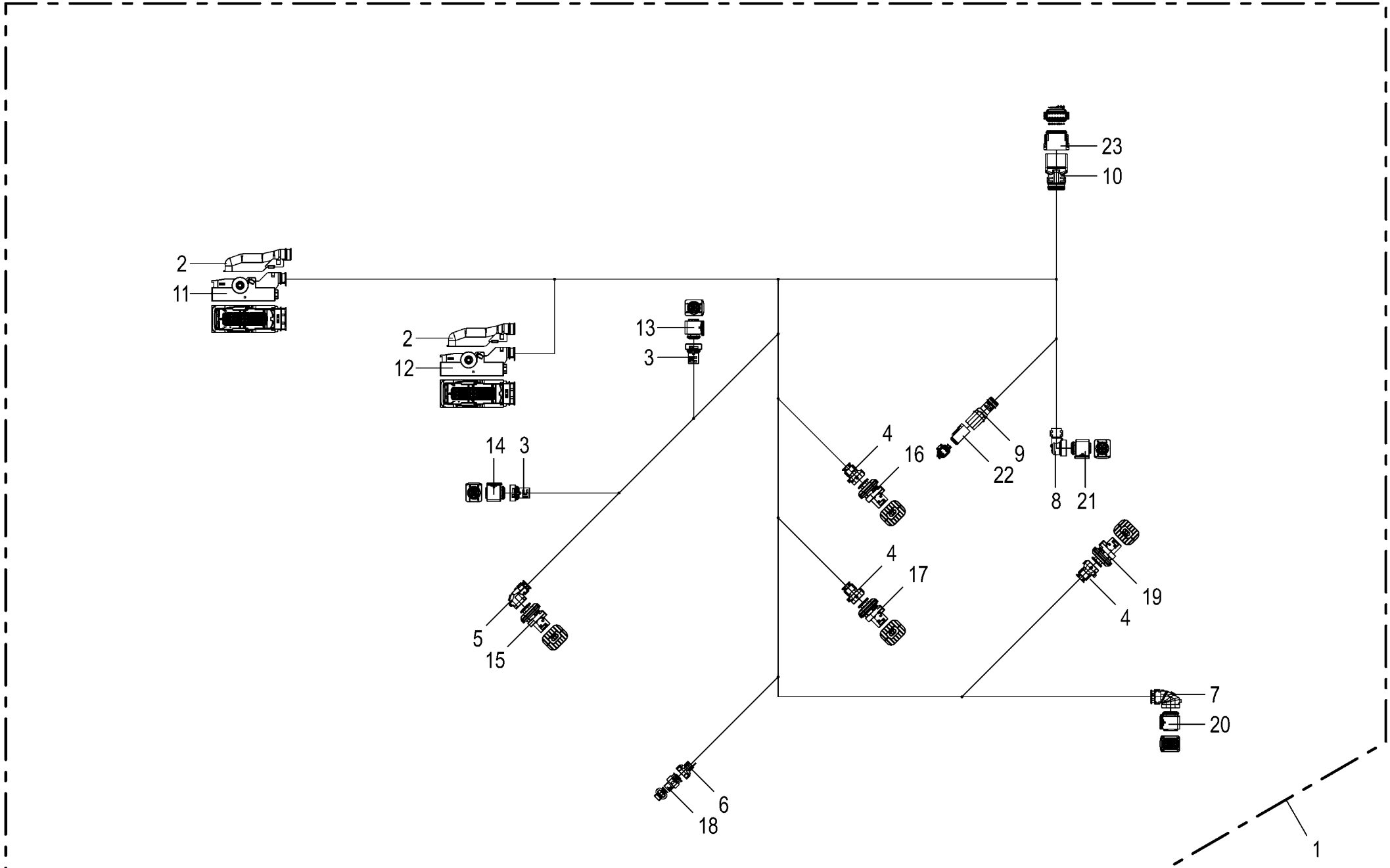

150 051 337 02 / 248.0

150 528 525 01

Kabelbaum - SCR Anlage **Cable harness - SCR system** **Faisceau de câbles - installation SCR**					1043801 -	BX2011-12	BX2011-22	BX2011-32	BX2011-35	BX2011-42	BX2011-45	**150 051 337 02** 150 528 525 1 **248.0**
Pos.	ID-Nr.	Benennung	Description	Description	Masch.-Nr-							Bemerkung/Remarks/Remarque
1	20 088 856 1	Kabelbaum SCR-Anlage	Cable harness urea system	faisceau de câbles installation SCR		1	1	1		1		
2	20 085 496 0	Steckerkappe 39-p Buchse	Plug cap 39-p Socket	Capuchon de connecteur 39-p Douille		2	2	2		2		
3	20 082 899 0	Steckerübergang 0-p	Plug transition 0-p	Jonction connecteur 0-p		2	2	2		2		
4	20 082 896 0	Steckerübergang 0-p	Plug transition 0-p	Jonction connecteur 0-p		3	3	3		3		
5	20 082 897 0	Steckerübergang 0-p	Plug transition 0-p	Jonction connecteur 0-p		1	1	1		1		
6	20 088 351 0	Steckerübergang 3-p Buchse	Plug transition 3-p Socket	Jonction connecteur 3-p Douille		1	1	1		1		
7	20 082 900 0	Steckerübergang 0-p	Plug transition 0-p	Jonction connecteur 0-p		1	1	1		1		
8	00 303 118 0	Steckerübergang 0-p	Plug transition 0-p	Jonction connecteur 0-p		1	1	1		1		
9	20 081 961 0	Steckerübergang 4-p Buchse	Plug transition 4-p Socket	Jonction connecteur 4-p Douille		1	1	1		1		
10	20 081 960 0	Steckerübergang 12-p Buchse	Plug transition 12-p Socket	Jonction connecteur 12-p Douille		1	1	1		1		
11	20 087 321 0	Stecker 39-p Bu braun [-A20. X2.2]	Plug 39-p Bu brown [-A20.X2. 2]	Cavalier 39-p Bu brun [-A20. X2.2]		1	1	1		1		
	00 303 040 0	Blindstopfen 5,2mm transp.	Filler plug 5,2mm transparent	Tampon borgne 5,2mm transparent		9	9	9		9		
	20 082 637 0	Kontakt Ag 0.50mm2	Contact Ag 0.50mm2	Contact Ag 0.50mm2		30	30	30		30		
	00 303 311 0	Einzeladerabdichtung blau	Single-wire seal blue	Joint du fil unique bleu		30	30	30		30		
12	20 085 495 0	Stecker 39-p Bu grün [-A20.X1. 2]	Plug 39-p Bu green [-A20.X1. 2]	Cavalier 39-p Bu vert [-A20. X1.2]		1	1	1		1		
	00 303 040 0	Blindstopfen 5,2mm transp.	Filler plug 5,2mm transparent	Tampon borgne 5,2mm transparent		25	25	25		25		
	20 082 638 0	Kontakt Ag 1,5mm2	Contact Ag 1,5mm2	Contact Ag 1,5mm2		4	4	4		4		
	00 303 312 0	Einzeladerabdichtung weiß	Single-wire seal white	Joint du fil unique blanc		4	4	4		4		
	20 082 637 0	Kontakt Ag 0.50mm2	Contact Ag 0.50mm2	Contact Ag 0.50mm2		10	10	10		10		
	00 303 311 0	Einzeladerabdichtung blau	Single-wire seal blue	Joint du fil unique bleu		10	10	10		10		
13	20 082 640 0	Stecker 4-p Bu schwarz [-XB71. 2]	Plug 4-p Bu black [-XB71.2]	Cavalier 4-p Bu noir [-XB71. 2]		1	1	1		1		
	20 082 637 0	Kontakt Ag 0.50mm2	Contact Ag 0.50mm2	Contact Ag 0.50mm2		4	4	4		4		
	00 303 311 0	Einzeladerabdichtung blau	Single-wire seal blue	Joint du fil unique bleu		4	4	4		4		
14	20 082 643 0	Stecker 4-p Bu grau [-XB72.2]	Plug 4-p Bu grey [-XB72.2]	Cavalier 4-p Bu gris [-XB72. 2]		1	1	1		1		
	20 082 637 0	Kontakt Ag 0.50mm2	Contact Ag 0.50mm2	Contact Ag 0.50mm2		4	4	4		4		
	00 303 311 0	Einzeladerabdichtung blau	Single-wire seal blue	Joint du fil unique bleu		4	4	4		4		
15	20 087 320 0	Stecker 3-p St blau [-XB136.1]	Plug 3-p St blue [-XB136.1]	Cavalier 3-p St bleu [-XB136. 1]		1	1	1		1		
	20 087 325 0	Steckerzubehör Befestigung	Plug accessories Fastening	Accessoires de connecteur Fixation		1	1	1		1		
	20 087 323 0	Kontakt Ag 0,5mm2	Contact Ag 0,5mm2	Contact Ag 0,5mm2		2	2	2		2		
	00 303 036 0	Einzeladerabdichtung grau	Single-wire seal grey	Joint du fil unique gris		2	2	2		2		
	00 303 039 0	Blindstopfen 3,6mm weiß	Filler plug 3,6mm white	Tampon borgne 3,6mm blanc		1	1	1		1		
16	20 087 317 0	Stecker 3-p St schwarz [- XB133.1]	Plug 3-p St black [-XB133.1]	Cavalier 3-p St noir [-XB133. 1]		1	1	1		1		

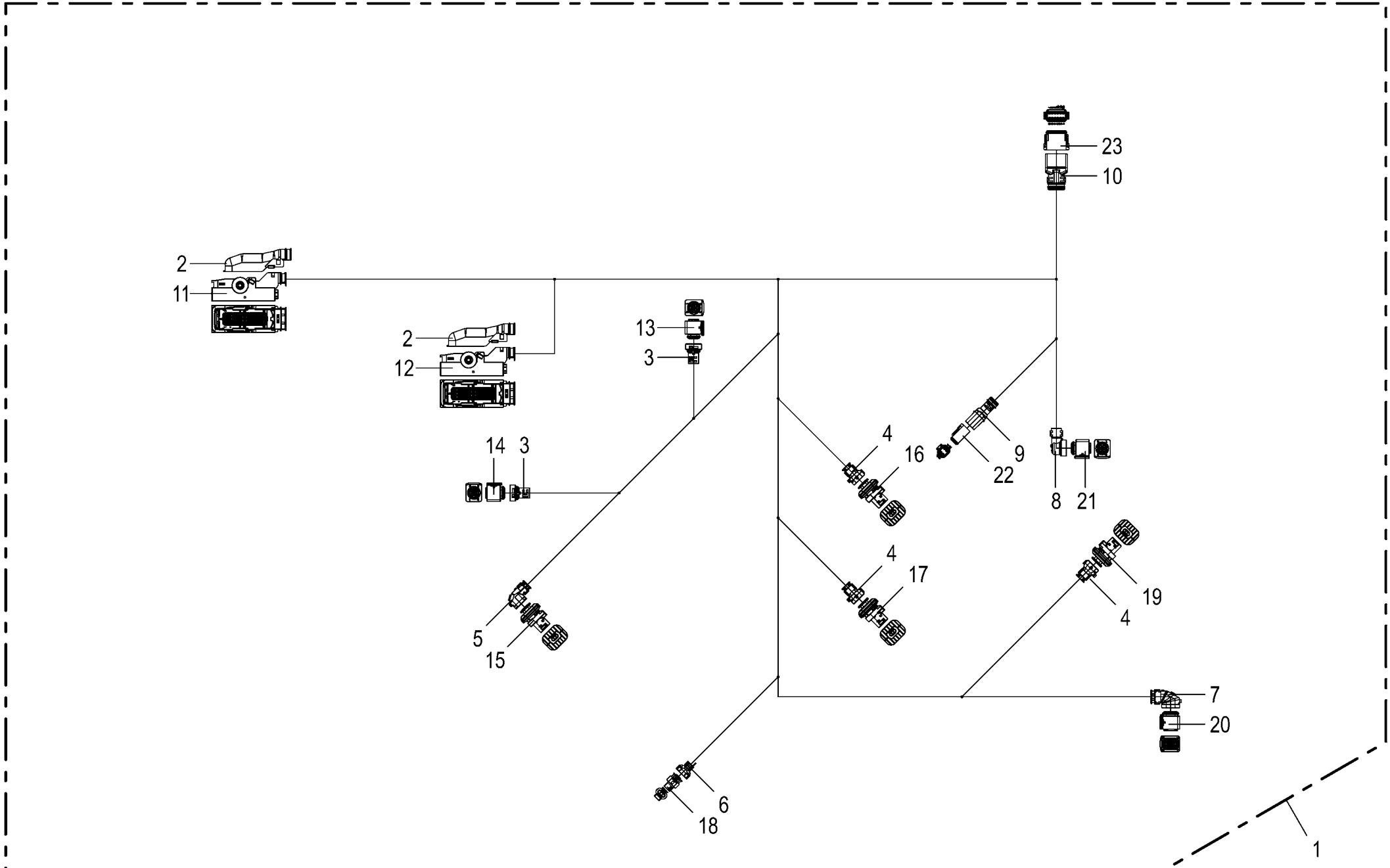

150 051 337 02 / 248.0

150 528 525 01

Kabelbaum - SCR Anlage **Cable harness - SCR system** **Faisceau de câbles - installation SCR**					1043801 -	BX2011-12	BX2011-22	BX2011-32	BX2011-35	BX2011-42	BX2011-45	**150 051 337 02** 150 528 525 1 **248.0**
Pos.	ID-Nr.	Benennung	Description	Description	Masch.-Nr-							Bemerkung/Remarks/Remarque
	20 087 325 0	Steckerzubehör Befestigung	Plug accessories Fastening	Accessoires de connecteur Fixation		1	1	1		1		
	20 087 323 0	Kontakt Ag 0,5mm2	Contact Ag 0,5mm2	Contact Ag 0,5mm2		2	2	2		2		
	00 303 036 0	Einzeladerabdichtung grau	Single-wire seal grey	Joint du fil unique gris		2	2	2		2		
	00 303 039 0	Blindstopfen 3,6mm weiß	Filler plug 3,6mm white	Tampon borgne 3,6mm blanc		1	1	1		1		
17	20 087 318 0	Stecker 3-p St grau [-XB134.1]	Plug 3-p St grey [-XB134.1]	Cavalier 3-p St gris [-XB134. 1]		1	1	1		1		
	20 087 325 0	Steckerzubehör Befestigung	Plug accessories Fastening	Accessoires de connecteur Fixation		1	1	1		1		
	20 087 323 0	Kontakt Ag 0,5mm2	Contact Ag 0,5mm2	Contact Ag 0,5mm2		2	2	2		2		
	00 303 036 0	Einzeladerabdichtung grau	Single-wire seal grey	Joint du fil unique gris		2	2	2		2		
	00 303 039 0	Blindstopfen 3,6mm weiß	Filler plug 3,6mm white	Tampon borgne 3,6mm blanc		1	1	1		1		
18	20 087 322 0	Stecker 3-p Bu schwarz [-XB132.2]	Plug 3-p Bu black [-XB132.2]	Cavalier 3-p Bu noir [-XB132. 2]		1	1	1		1		
	20 082 998 0	Kontakt Sn 0,75mm2	Contact Sn 0,75mm2	Contact Sn 0,75mm2		3	3	3		3		
	20 082 990 0	Einzeladerabdichtung gelb	Single-wire seal yellow	Joint du fil unique jaune		3	3	3		3		
19	20 087 319 0	Stecker 3-p St grün [-XB135.1]	Plug 3-p St green [-XB135.1]	Cavalier 3-p St vert [-XB135. 1]		1	1	1		1		
	20 087 325 0	Steckerzubehör Befestigung	Plug accessories Fastening	Accessoires de connecteur Fixation		1	1	1		1		
	20 087 323 0	Kontakt Ag 0,5mm2	Contact Ag 0,5mm2	Contact Ag 0,5mm2		2	2	2		2		
	00 303 036 0	Einzeladerabdichtung grau	Single-wire seal grey	Joint du fil unique gris		2	2	2		2		
	00 303 039 0	Blindstopfen 3,6mm weiß	Filler plug 3,6mm white	Tampon borgne 3,6mm blanc		1	1	1		1		
20	20 082 642 0	Stecker 8-p Bu schwarz [-XA23. 2]	Plug 8-p Bu black [-XA23.2]	Cavalier 8-p Bu noir [-XA23. 2]		1	1	1		1		
	20 082 651 0	Kontakt Ag 1mm2	Contact Ag 1mm2	Contact Ag 1mm2		7	7	7		7		
	00 303 038 0	Einzeladerabdichtung gelb	Single-wire seal yellow	Joint du fil unique jaune		7	7	7		7		
	00 303 039 0	Blindstopfen 3,6mm weiß	Filler plug 3,6mm white	Tampon borgne 3,6mm blanc		1	1	1		1		
21	20 082 643 0	Stecker 4-p Bu grau [-XG5.2]	Plug 4-p Bu grey [-XG5.2]	Cavalier 4-p Bu gris [-XG5.2]		1	1	1		1		
	20 082 637 0	Kontakt Ag 0.50mm2	Contact Ag 0.50mm2	Contact Ag 0.50mm2		4	4	4		4		
	00 303 311 0	Einzeladerabdichtung blau	Single-wire seal blue	Joint du fil unique bleu		4	4	4		4		
22	20 082 516 0	Stecker 4-p Bu grau [-XB66.2]	Plug 4-p Bu grey [-XB66.2]	Cavalier 4-p Bu gris [-XB66. 2]		1	1	1		1		
	20 081 979 0	Kontaktsicherung 4-p Bu	Contact fuse 4-p Bu	Fusible de contact 4-p Bu		1	1	1		1		
	20 080 241 0	Kontakt Ni 0,5mm2	Contact Ni 0,5mm2	Contact Ni 0,5mm2		4	4	4		4		
23	20 080 778 0	Stecker 12-p Bu grau [-X202.2]	Plug 12-p Bu grey [-X202.2]	Cavalier 12-p Bu gris [-X202. 2]		1	1	1		1		
	20 080 783 0	Kontaktsicherung 12-p Bu	Contact fuse 12-p Bu	Fusible de contact 12-p Bu		1	1	1		1		
	20 082 108 0	Kontakt Ni 1mm2	Contact Ni 1mm2	Contact Ni 1mm2		4	4	4		4		
	00 303 047 0	Blindstopfen 3,07mm weiß	Filler plug 3,07mm white	Tampon borgne 3,07mm blanc		2	2	2		2		
	20 080 241 0	Kontakt Ni 0,5mm2	Contact Ni 0,5mm2	Contact Ni 0,5mm2		6	6	6		6		

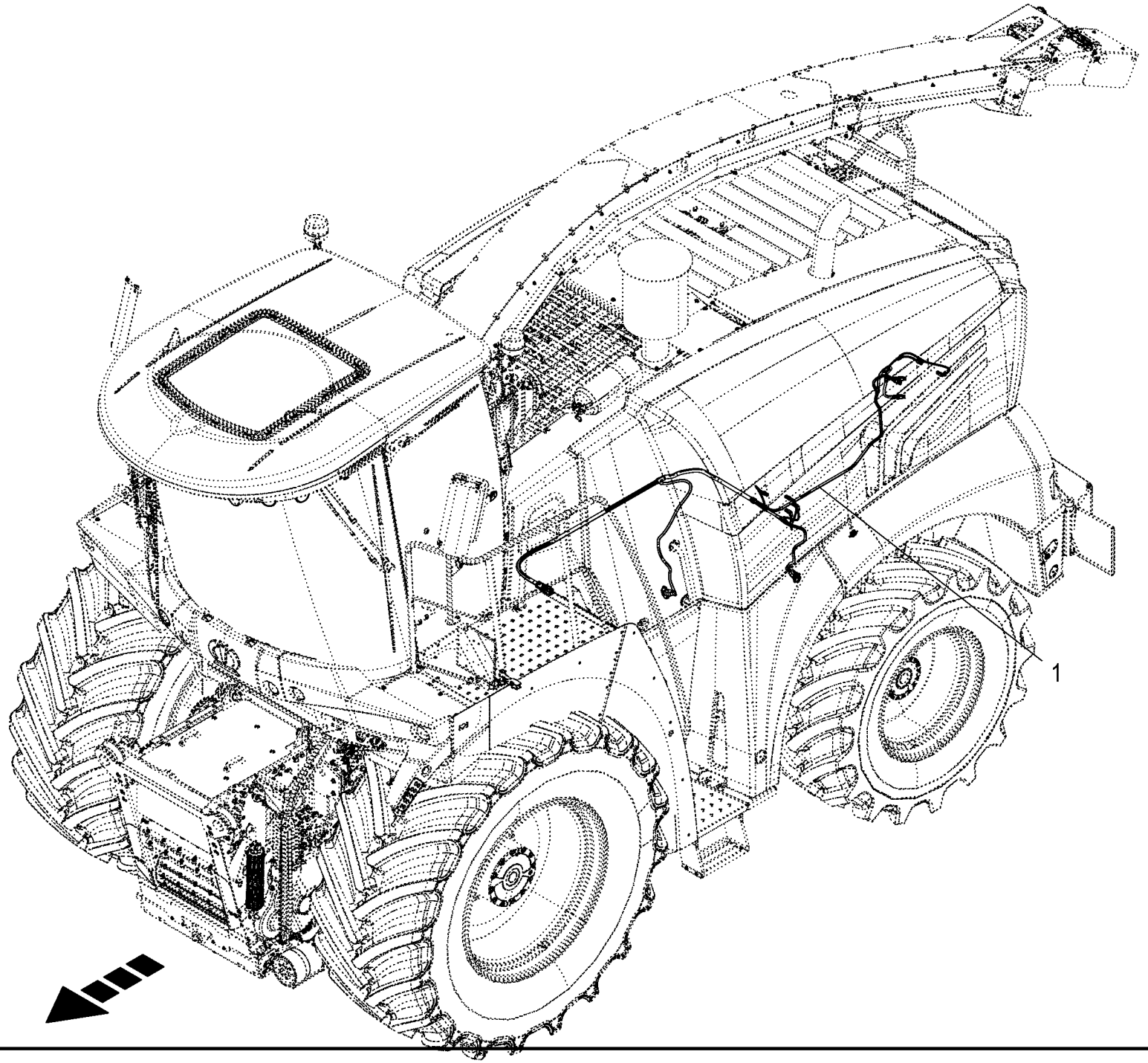
1

Kabelbaum - Heck **Cable harness - rear** **Faisceau de câbles - arrière**					1043801 -	BX2011-12	BX2011-22	BX2011-32	BX2011-35	BX2011-42	BX2011-45	**150 051 337 02** 150 528 530 1 **249.0**
Pos.	ID-Nr.	Benennung	Description	Description	Masch.-Nr-							Bemerkung/Remarks/Remarque
1	20 088 454 1	Kabelbaum Heck Links	Cable harness rear left	Faisceau de câbles arrière gauche		1	1	1	1	1	1	

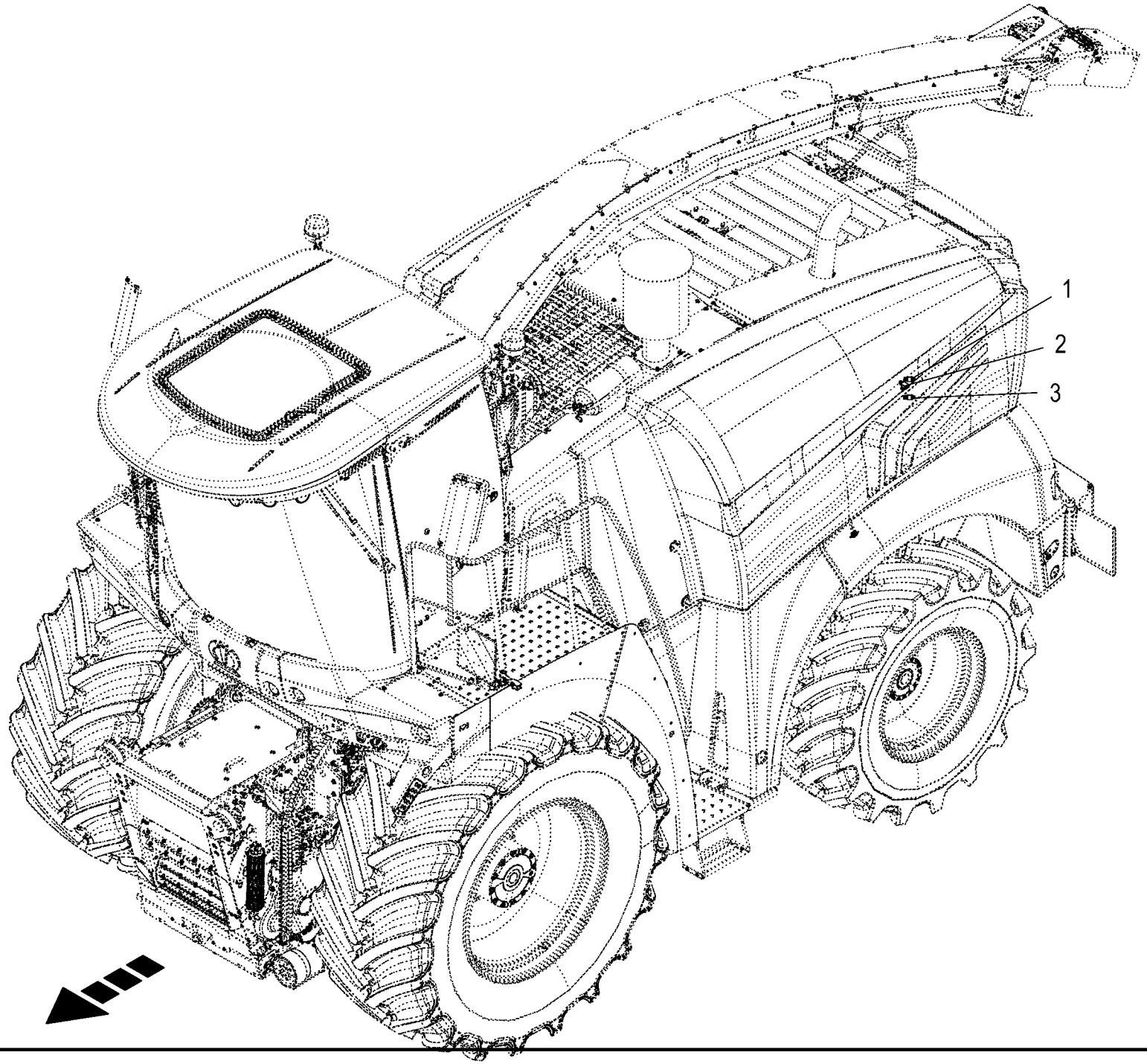
1
2
3

Sensoren - Heck **Sensors - rear** **Capteurs - arrière**					1043801 -	BX2201-12	BX2201-22	BX2201-32	BX2201-35	BX2201-42	BX2201-45	**150 051 337 02** 150 528 719 1 **250.0**
Pos.	ID-Nr.	Benennung	Description	Description	Masch.-Nr-							Bemerkung/Remarks/Remarque
1	27 013 759 1	Drucksensor analog [-B6]	Pressure sensor analogue [-B6]	Capteur de pression analogue [-B6]		1	1	1	1	1	1	
	90 000 153 0	Dichtring 11,3 x 2,2	RING 11,3 x 2,2	BAGUE		1	1	1	1	1	1	
2	27 010 303 0	Schwenkwinkelgeber [-B10]	Pivoting angle sensor [-B10]	Capteur de l'angle d'orientation [-B10]		1	1	1	1	1	1	
3	27 013 759 1	Drucksensor analog [-B5]	Pressure sensor analogue [-B5]	Capteur de pression analogue [-B5]		1	1	1	1	1	1	
	90 000 153 0	Dichtring 11,3 x 2,2	RING 11,3 x 2,2	BAGUE		1	1	1	1	1	1	

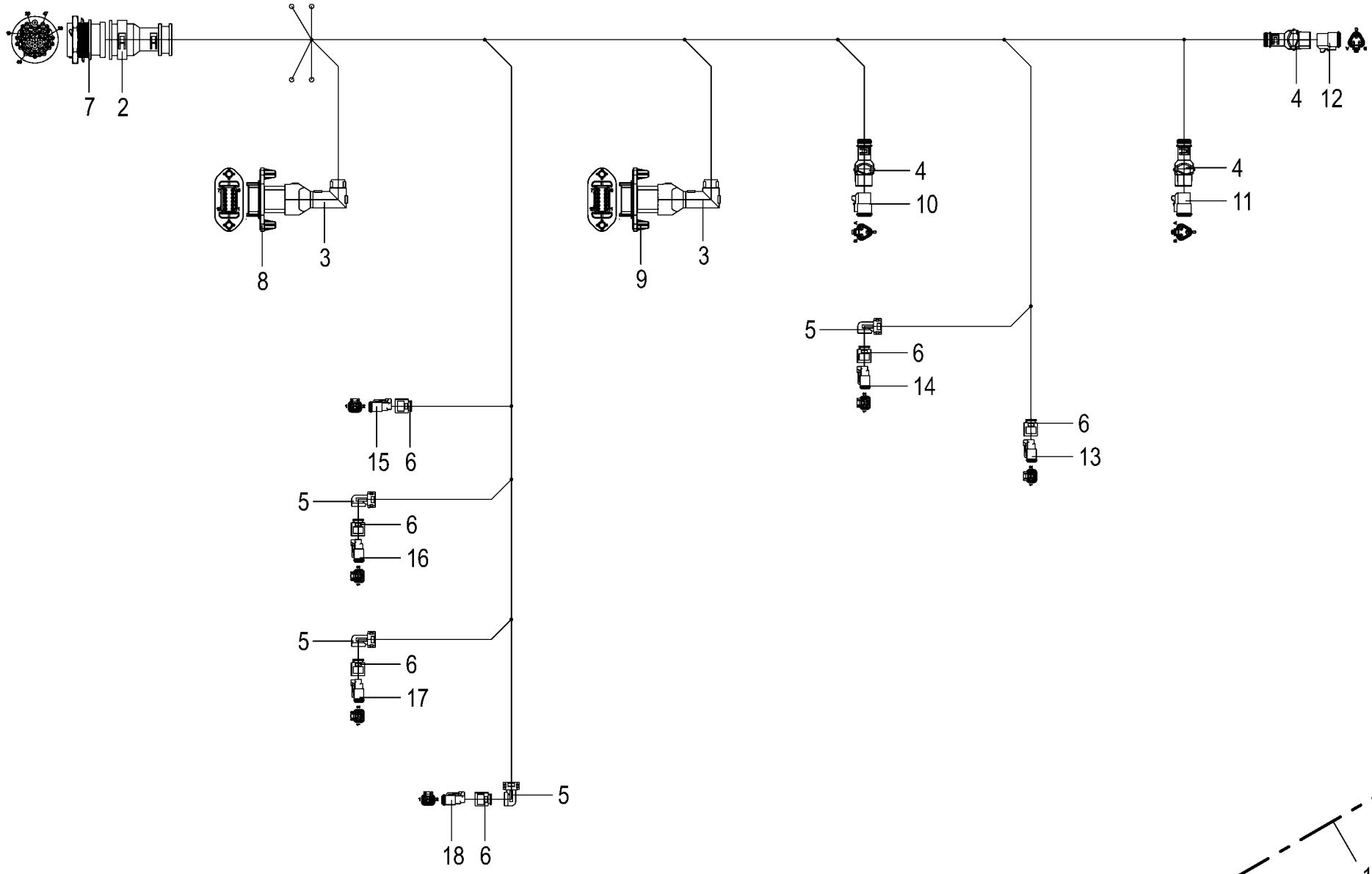

150 051 337 02 / 251.0

150 528 532 01

Kabelbaum - Heck **Cable harness - rear** **Faisceau de câbles - arrière**					1043801 -	BX2011-12	BX2011-22	BX2011-32	BX2011-35	BX2011-42	BX2011-45	**150 051 337 02** 150 528 532 1 **251.0**
Pos.	ID-Nr.	Benennung	Description	Description	Masch.-Nr-							Bemerkung/Remarks/Remarque
1	20 088 454 1	Kabelbaum Heck Links	Cable harness rear left	Faisceau de câbles arrière gauche		1	1	1	1	1	1	
2	00 303 906 0	Endkappe	End cap	Embout de fermeture		1	1	1	1	1	1	
3	20 086 480 0	Steckerübergang 12-p Stift	Plug transition 12-p Pin	Jonction connecteur 12-p Goupille		2	2	2	2	2	2	
4	20 082 249 0	Steckerübergang 3-p Buchse	Plug transition 3-p Socket	Jonction connecteur 3-p Douille		3	3	3	3	3	3	
5	20 083 196 0	Steckerübergang 2-p Buchse	Plug transition 2-p Socket	Jonction connecteur 2-p Douille		4	4	4	4	4	4	
6	20 083 700 0	Steckerübergang 2-p Buchse	Plug transition 2-p Socket	Jonction connecteur 2-p Douille		6	6	6	6	6	6	
7	20 081 891 0	Stecker 47-p St schwarz [-X19. 1]	Plug 47-p St black [-X19.1]	Cavalier 47-p St noir [-X19. 1]		1	1	1	1	1	1	
	00 303 048 0	Steckerzubehör Mutter	Plug accessories Nut	Accessoires de connecteur Écrou		1	1	1	1	1	1	
	20 082 605 0	Steckerzubehör Wellenring	Plug accessories Shaft ring	Accessoires de connecteur Bague d'arbre		1	1	1	1	1	1	
	00 303 142 0	Steckerdichtung 0-p	Plug seal 0-p	Joint de connecteur 0-p		1	1	1	1	1	1	
	00 303 047 0	Blindstopfen 3,07mm weiß	Filler plug 3,07mm white	Tampon borgne 3,07mm blanc		4	4	4	4	4	4	
	00 302 994 0	Kontakt Ni 0,34mm2	Contact Ni 0,34mm2	Contact Ni 0,34mm2		31	31	31	31	31	31	
	20 080 240 0	Kontakt Ni 0,5mm2	Contact Ni 0,5mm2	Contact Ni 0,5mm2		1	1	1	1	1	1	
	00 303 135 0	Blindstopfen 1,57mm rot	Filler plug 1,57mm red	Tampon borgne 1,57mm rouge		11	11	11	11	11	11	
8	20 086 455 1	Stecker 12-p St grau [-X258.1]	Plug 12-p St grey [-X258.1]	Cavalier 12-p St gris [-X258. 1]		1	1	1	1	1	1	
	20 086 489 0	Kontaktsicherung 12-p St	Contact fuse 12-p St	Fusible de contact 12-p St		1	1	1	1	1	1	
	20 080 240 0	Kontakt Ni 0,5mm2	Contact Ni 0,5mm2	Contact Ni 0,5mm2		9	9	9	9	9	9	
	00 303 047 0	Blindstopfen 3,07mm weiß	Filler plug 3,07mm white	Tampon borgne 3,07mm blanc		3	3	3	3	3	3	
9	20 086 455 1	Stecker 12-p St grau [-X257.1]	Plug 12-p St grey [-X257.1]	Cavalier 12-p St gris [-X257. 1]		1	1	1	1	1	1	
	20 086 489 0	Kontaktsicherung 12-p St	Contact fuse 12-p St	Fusible de contact 12-p St		1	1	1	1	1	1	
	20 080 240 0	Kontakt Ni 0,5mm2	Contact Ni 0,5mm2	Contact Ni 0,5mm2		12	12	12	12	12	12	
10	20 082 512 0	Stecker 3-p Bu grau [-XB10.2]	Plug 3-p Bu grey [-XB10.2]	Cavalier 3-p Bu gris [-XB10. 2]		1	1	1	1	1	1	
	20 081 977 0	Kontaktsicherung 3-p Bu	Contact fuse 3-p Bu	Fusible de contact 3-p Bu		1	1	1	1	1	1	
	20 080 241 0	Kontakt Ni 0,5mm2	Contact Ni 0,5mm2	Contact Ni 0,5mm2		3	3	3	3	3	3	
11	20 082 512 0	Stecker 3-p Bu grau [-XB6.2]	Plug 3-p Bu grey [-XB6.2]	Cavalier 3-p Bu gris [-XB6.2]		1	1	1	1	1	1	
	20 081 977 0	Kontaktsicherung 3-p Bu	Contact fuse 3-p Bu	Fusible de contact 3-p Bu		1	1	1	1	1	1	
	20 080 241 0	Kontakt Ni 0,5mm2	Contact Ni 0,5mm2	Contact Ni 0,5mm2		3	3	3	3	3	3	
12	20 082 512 0	Stecker 3-p Bu grau [-XB5.2]	Plug 3-p Bu grey [-XB5.2]	Cavalier 3-p Bu gris [-XB5.2]		1	1	1	1	1	1	
	20 081 977 0	Kontaktsicherung 3-p Bu	Contact fuse 3-p Bu	Fusible de contact 3-p Bu		1	1	1	1	1	1	
	20 080 241 0	Kontakt Ni 0,5mm2	Contact Ni 0,5mm2	Contact Ni 0,5mm2		3	3	3	3	3	3	
13	00 303 318 0	Stecker 2-p Bu grau [-XK11.2]	Plug 2-p Bu grey [-XK11.2]	Cavalier 2-p Bu gris [-XK11. 2]		1	1	1	1	1	1	
	00 303 320 0	Kontaktsicherung 2-p Bu	Contact fuse 2-p Bu	Fusible de contact 2-p Bu		1	1	1	1	1	1	
	20 080 241 0	Kontakt Ni 0,5mm2	Contact Ni 0,5mm2	Contact Ni 0,5mm2		2	2	2	2	2	2	
14	00 303 318 0	Stecker 2-p Bu grau [-XK10.2]	Plug 2-p Bu grey [-XK10.2]	Cavalier 2-p Bu gris [-XK10. 2]		1	1	1	1	1	1	
	00 303 320 0	Kontaktsicherung 2-p Bu	Contact fuse 2-p Bu	Fusible de contact 2-p Bu		1	1	1	1	1	1	
	20 080 241 0	Kontakt Ni 0,5mm2	Contact Ni 0,5mm2	Contact Ni 0,5mm2		2	2	2	2	2	2	
15	00 303 318 0	Stecker 2-p Bu grau [-XQ69.2]	Plug 2-p Bu grey [-XQ69.2]	Cavalier 2-p Bu gris [-XQ69. 2]		1	1	1	1	1	1	

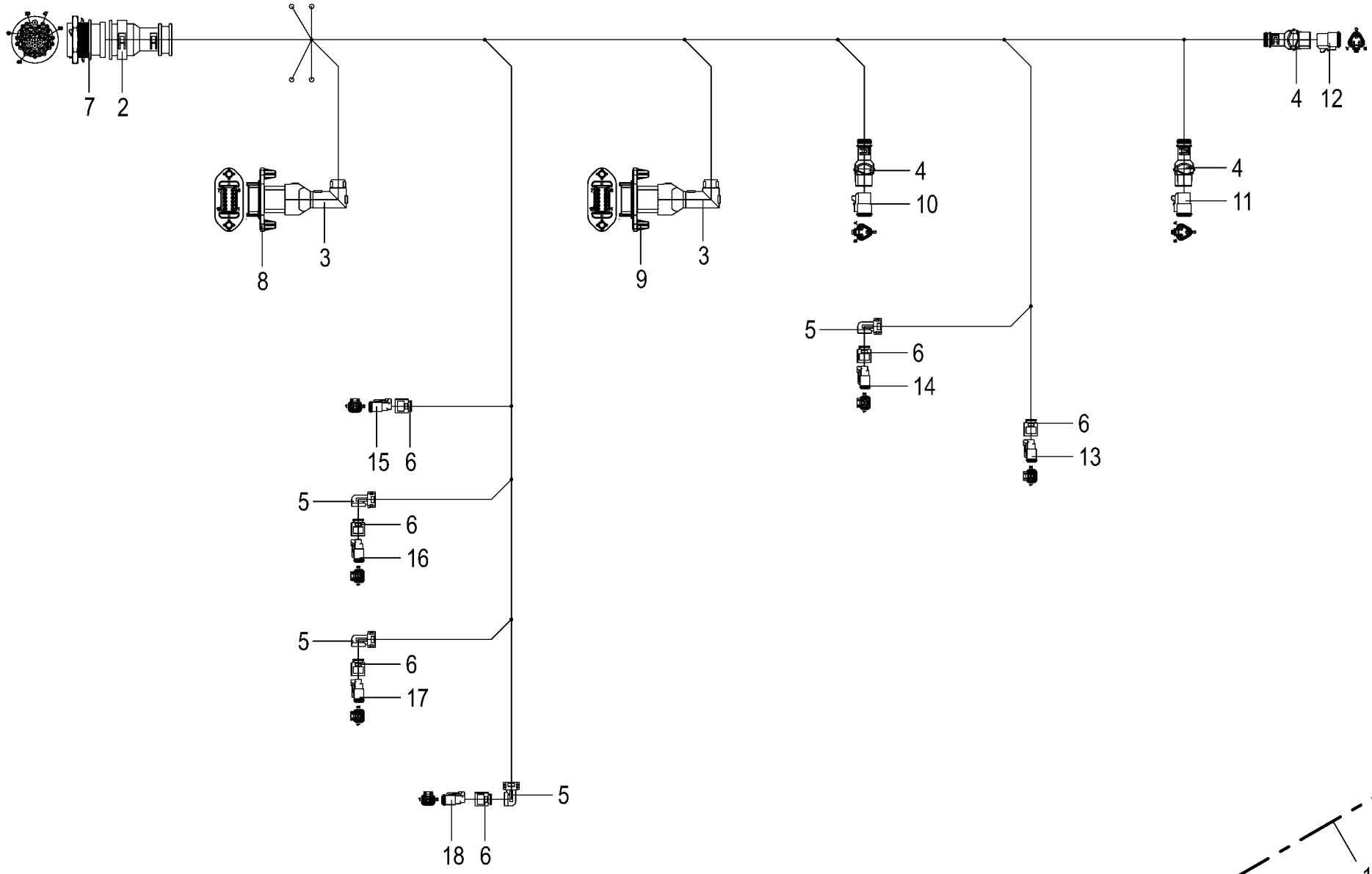

150 051 337 02 / 251.0

150 528 532 01

Kabelbaum - Heck **Cable harness - rear** **Faisceau de câbles - arrière**					1043801 -	BX2011-12	BX2011-22	BX2011-32	BX2011-35	BX2011-42	BX2011-45	**150 051 337 02** 150 528 532 1 **251.0**
Pos.	ID-Nr.	Benennung	Description	Description	Masch.-Nr-							Bemerkung/Remarks/Remarque
	00 303 320 0	Kontaktsicherung 2-p Bu	Contact fuse 2-p Bu	Fusible de contact 2-p Bu		1	1	1	1	1	1	
	20 080 241 0	Kontakt Ni 0,5mm2	Contact Ni 0,5mm2	Contact Ni 0,5mm2		2	2	2	2	2	2	
16	00 303 318 0	Stecker 2-p Bu grau [-XQ96.2)	Plug 2-p Bu grey [-XQ96.2)	Cavalier 2-p Bu gris [-XQ96. 2)		1	1	1	1	1	1	
	00 303 320 0	Kontaktsicherung 2-p Bu	Contact fuse 2-p Bu	Fusible de contact 2-p Bu		1	1	1	1	1	1	
	20 080 241 0	Kontakt Ni 0,5mm2	Contact Ni 0,5mm2	Contact Ni 0,5mm2		2	2	2	2	2	2	
17	00 303 318 0	Stecker 2-p Bu grau [-XQ89.2]	Plug 2-p Bu grey [-XQ89.2]	Cavalier 2-p Bu gris [-XQ89. 2]		1	1	1	1	1	1	
	00 303 320 0	Kontaktsicherung 2-p Bu	Contact fuse 2-p Bu	Fusible de contact 2-p Bu		1	1	1	1	1	1	
	20 080 241 0	Kontakt Ni 0,5mm2	Contact Ni 0,5mm2	Contact Ni 0,5mm2		2	2	2	2	2	2	
18	00 303 318 0	Stecker 2-p Bu grau [-XQ70.2]	Plug 2-p Bu grey [-XQ70.2]	Cavalier 2-p Bu gris [-XQ70. 2]		1	1	1	1	1	1	
	00 303 320 0	Kontaktsicherung 2-p Bu	Contact fuse 2-p Bu	Fusible de contact 2-p Bu		1	1	1	1	1	1	
	20 080 241 0	Kontakt Ni 0,5mm2	Contact Ni 0,5mm2	Contact Ni 0,5mm2		2	2	2	2	2	2	

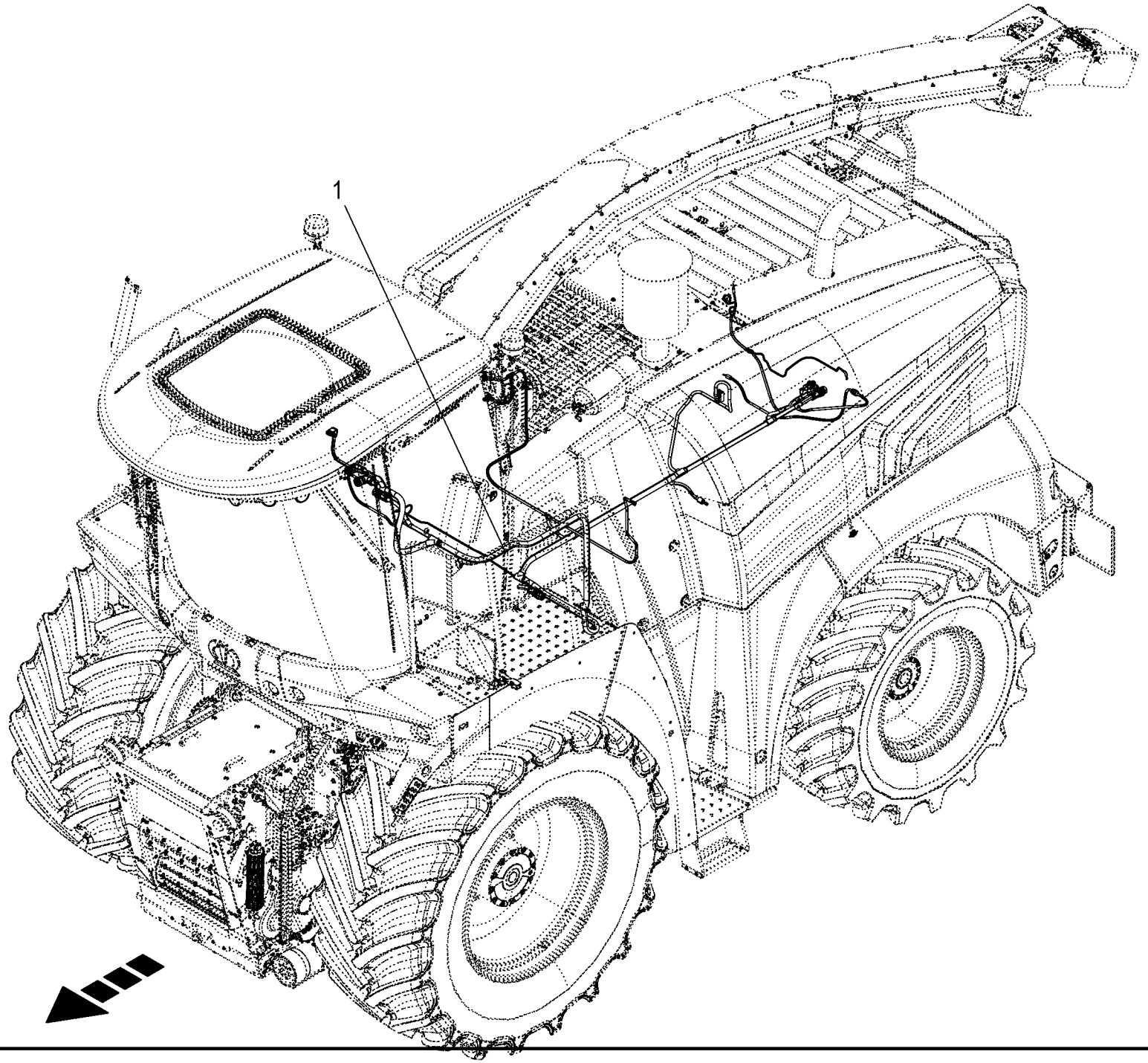
1

Kabelbaum - Heck / Motor **Cable harness - rear / engine** **Faisceau de câbles - arrière / moteur**					1043801 -	BX2011-12	BX2011-22	BX2011-32	BX2011-35	BX2011-42	BX2011-45	**150 051 337 02** 150 528 536 1 **252.0**
Pos.	ID-Nr.	Benennung	Description	Description	Masch.-Nr-							Bemerkung/Remarks/Remarque
1	20 088 515 2	Kabelbaum Heck Motor	Cable harness rear engine	Faisceau de câbles arrière moteur		1	1	1	1	1	1	

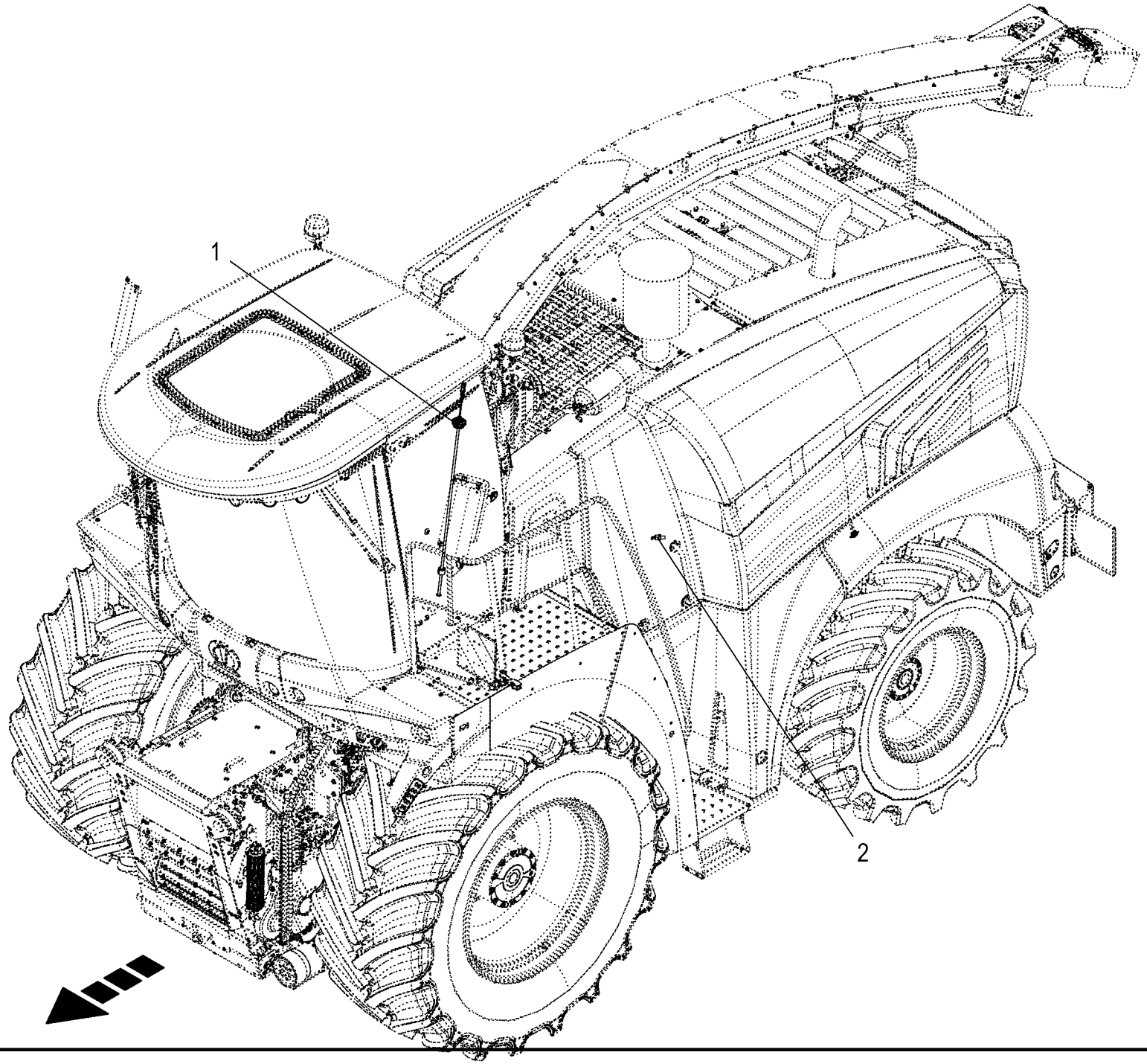
1
2

Sensoren - Heck / Motor **Sensors - rear / engine** **Capteurs arrière / moteur**					1043801 -	BX2011-12	BX2011-22	BX2011-32	BX2011-35	BX2011-42	BX2011-45	**150 051 337 02** 150 528 720 1 **253.0**
Pos.	ID-Nr.	Benennung	Description	Description	Masch.-Nr-							Bemerkung/Remarks/Remarque
1	20 085 277 0	Füllstandssensor Diesel 1.060 - 13mm [-B51]	Filling level sensor Diesel 1. 060 - 13mm [-B51]	Capteur de niveau de remplissa Diesel [-B51]		1	1	1	1	1	1	
2	00 940 109 1	Druckschalter [-B2]	Pressure switch [-B2]	Interrupteur à pression [-B2]		1	1	1	1	1	1	

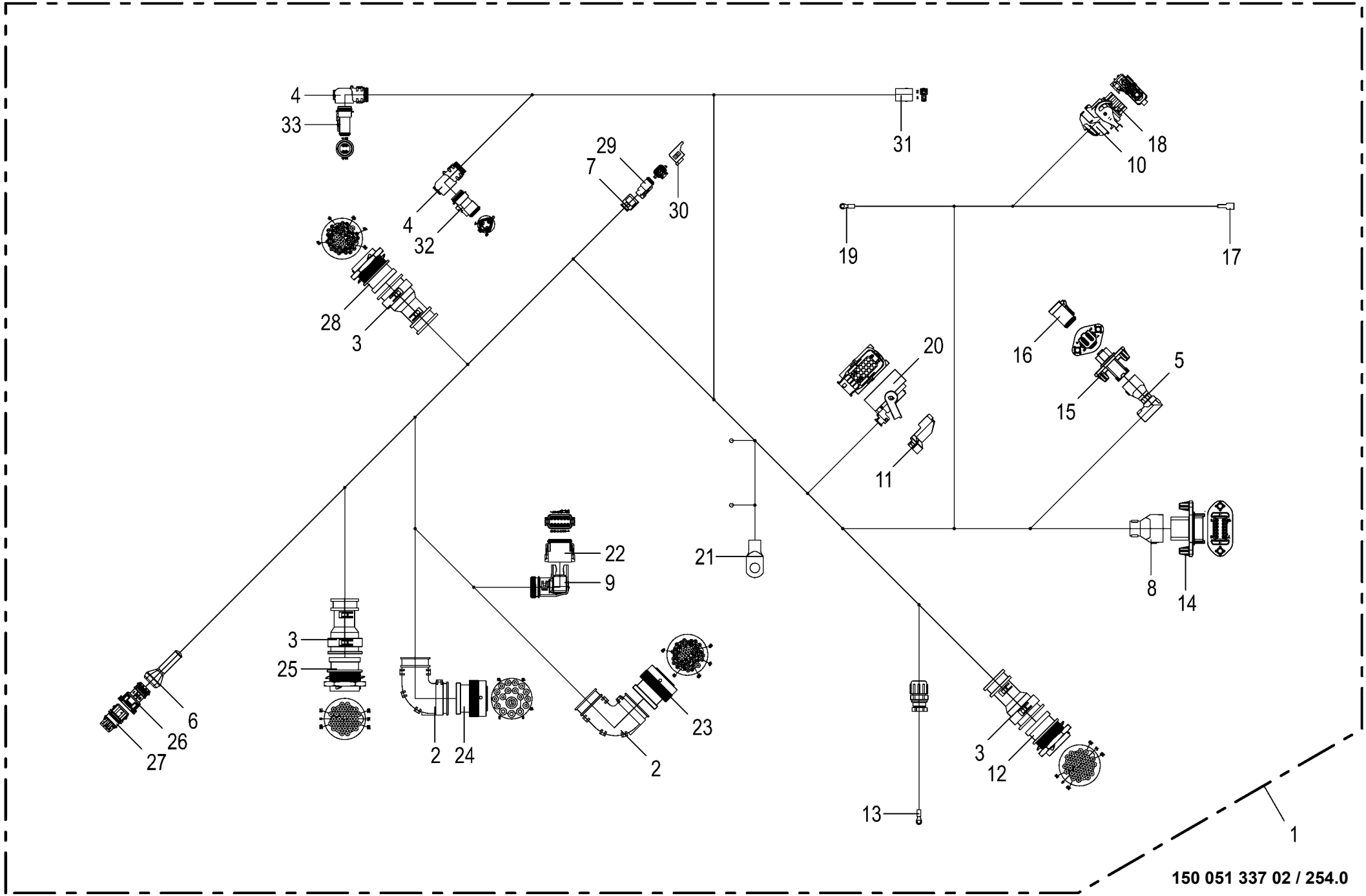

150 051 337 02 / 254.0

150 528 537 01

Kabelbaum - Heck / Motor **Cable harness - rear / engine** **Faisceau de câbles - arrière / moteur**					1043801 -	BX2011-12	BX2011-22	BX2011-32	BX2011-35	BX2011-42	BX2011-45	**150 051 337 02** 150 528 537 1 **254.0**
Pos.	ID-Nr.	Benennung	Description	Description	Masch.-Nr-							Bemerkung/Remarks/Remarque
1	20 088 515 2	Kabelbaum Heck Motor	Cable harness rear engine	Faisceau de câbles arrière moteur		1	1	1	1	1	1	
2	00 303 909 0	Steckerübergang	Plug transition	Jonction connecteur		2	2	2	2	2	2	
3	00 303 906 0	Endkappe	End cap	Embout de fermeture		3	3	3	3	3	3	
4	20 082 632 0	Steckerübergang	Plug transition	Jonction connecteur		2	2	2	2	2	2	
5	20 086 477 0	Steckerübergang 6-p Stift	Plug transition 6-p Pin	Jonction connecteur 6-p Goupille		1	1	1	1	1	1	
6	20 082 413 0	Steckerübergang 3-p	Plug transition 3-p	Jonction connecteur 3-p		1	1	1	1	1	1	
7	20 083 700 0	Steckerübergang 2-p Buchse	Plug transition 2-p Socket	Jonction connecteur 2-p Douille		1	1	1	1	1	1	
8	20 086 482 0	Steckerübergang 12-p Stift	Plug transition 12-p Pin	Jonction connecteur 12-p Goupille		1	1	1	1	1	1	
9	20 082 246 0	Steckerübergang 12-p Buchse	Plug transition 12-p Socket	Jonction connecteur 12-p Douille		1	1	1	1	1	1	
10	20 083 089 0	Steckerkappe 0-p Buchse	Plug cap 0-p Socket	Capuchon de connecteur 0-p Douille		1	1	1	1	1	1	
11	20 082 842 0	Steckerkappe 21-p Buchse	Plug cap 21-p Socket	Capuchon de connecteur 21-p Douille		1	1	1	1	1	1	
12	20 082 526 1	Stecker 31-p St schwarz [-X61. 1]	Plug 31-p St black [-X61.1]	Cavalier 31-p St noir [-X61. 1]		1	1	1	1	1	1	
	00 303 048 0	Steckerzubehör Mutter	Plug accessories Nut	Accessoires de connecteur Écrou		1	1	1	1	1	1	
	20 082 605 0	Steckerzubehör Wellenring	Plug accessories Shaft ring	Accessoires de connecteur Bague d'arbre		1	1	1	1	1	1	
	00 303 142 0	Steckerdichtung 0-p	Plug seal 0-p	Joint de connecteur 0-p		1	1	1	1	1	1	
	20 080 240 0	Kontakt Ni 0,5mm2	Contact Ni 0,5mm2	Contact Ni 0,5mm2		19	19	19	19	19	19	
	20 082 103 0	Kontakt Ni 1mm2	Contact Ni 1mm2	Contact Ni 1mm2		5	5	5	5	5	5	
	00 303 047 0	Blindstopfen 3,07mm weiß	Filler plug 3,07mm white	Tampon borgne 3,07mm blanc		7	7	7	7	7	7	
13	00 301 667 0	Kabelschuh -gelb [-XF4/2]	Cable terminal -yellow [-XF4/ 2]	Cosse de câble -jaune [-XF4/2]		1	1	1	1	1	1	D= 5
14	20 086 455 1	Stecker 12-p St grau [-X202.1]	Plug 12-p St grey [-X202.1]	Cavalier 12-p St gris [-X202. 1]		1	1	1	1	1	1	
	20 086 489 0	Kontaktsicherung 12-p St	Contact fuse 12-p St	Fusible de contact 12-p St		1	1	1	1	1	1	
	20 082 103 0	Kontakt Ni 1mm2	Contact Ni 1mm2	Contact Ni 1mm2		4	4	4	4	4	4	
	00 303 047 0	Blindstopfen 3,07mm weiß	Filler plug 3,07mm white	Tampon borgne 3,07mm blanc		2	2	2	2	2	2	
	20 080 240 0	Kontakt Ni 0,5mm2	Contact Ni 0,5mm2	Contact Ni 0,5mm2		6	6	6	6	6	6	
15	20 086 449 0	Stecker 6-p St schwarz [-X474. 1]	Plug 6-p St black [-X474.1]	Cavalier 6-p St noir [-X474. 1]		1	1	1	1	1	1	
	20 086 487 0	Kontaktsicherung 6-p St	Contact fuse 6-p St	Fusible de contact 6-p St		1	1	1	1	1	1	
	20 080 240 0	Kontakt Ni 0,5mm2	Contact Ni 0,5mm2	Contact Ni 0,5mm2		5	5	5	5	5	5	
	00 303 047 0	Blindstopfen 3,07mm weiß	Filler plug 3,07mm white	Tampon borgne 3,07mm blanc		1	1	1	1	1	1	
16	20 086 008 0	Blindstecker 6-p Bu grau [-X474.1_B]	Dummy plug 6-p Bu gr [-X474.1_B]	Connecteur borgne 6-p Bu gr [-X474.1_B]		1	1	1	1	1	1	
17	00 302 688 0	Flachsteckhülse -rot [-XM6.2]	Flat sleeve -red [-XM6.2]	Douille plate -rouge [-XM6.2]		1	1	1	1	1	1	6,3 X 0,8
18	20 082 672 0	Stecker 4-p Bu schwarz [-XG1. 2]	Plug 4-p Bu black [-XG1.2]	Cavalier 4-p Bu noir [-XG1.2]		1	1	1	1	1	1	
	20 081 355 0	Blindstopfen 5,15mm rotbraun	Filler plug 5,15mm red-brown	Tampon borgne 5,15mm brun rouge		2	2	2	2	2	2	
	20 083 090 0	Kontakt Sn 0,5mm2	Contact Sn 0,5mm2	Contact Sn 0,5mm2		2	2	2	2	2	2	

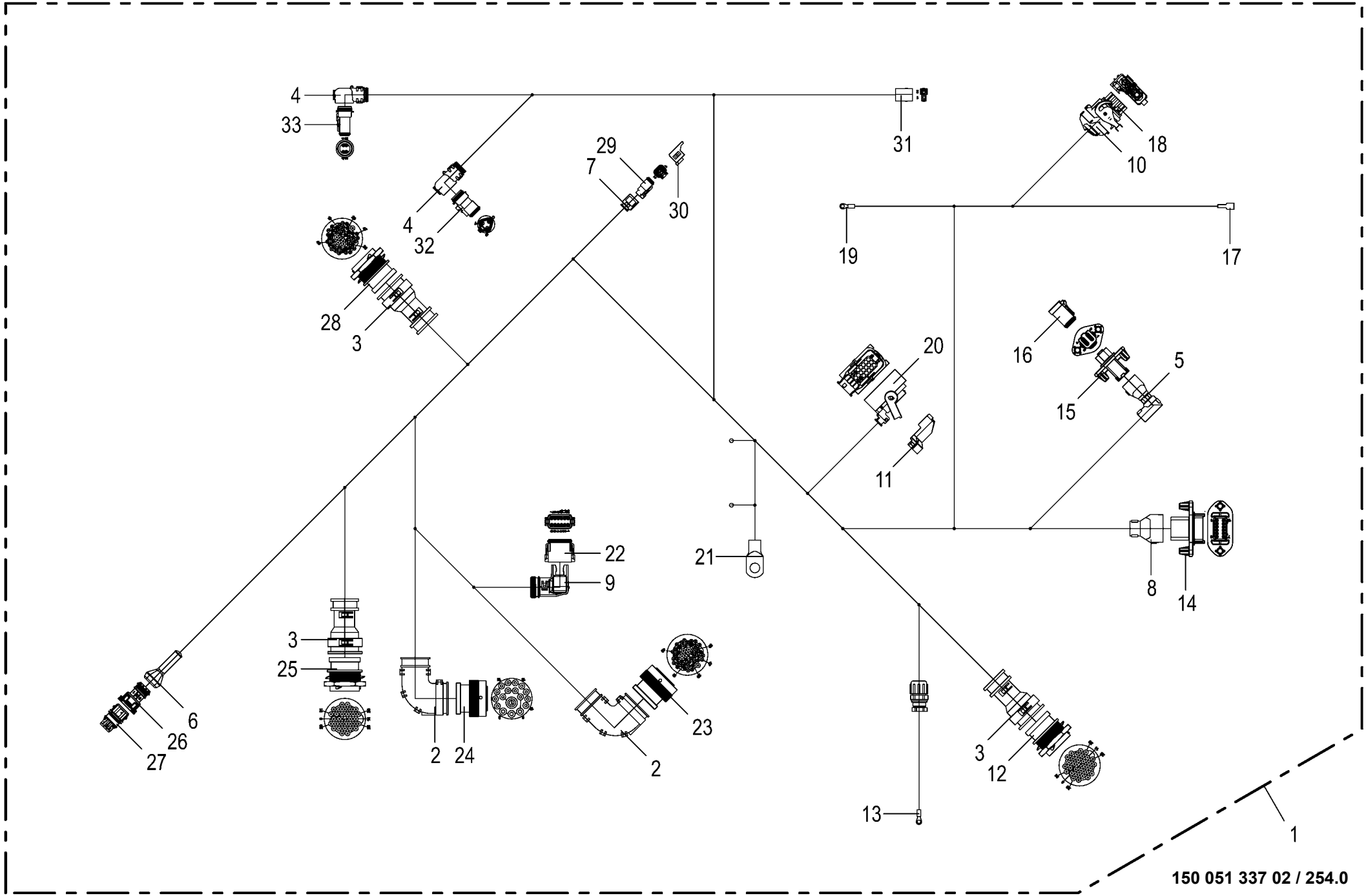

150 051 337 02 / 254.0

150 528 537 01

Kabelbaum - Heck / Motor **Cable harness - rear / engine** **Faisceau de câbles - arrière / moteur**					1043801 -	BX2011-12	BX2011-22	BX2011-32	BX2011-35	BX2011-42	BX2011-45	**150 051 337 02** 150 528 537 1 **254.0**
Pos.	ID-Nr.	Benennung	Description	Description	Masch.-Nr-							Bemerkung/Remarks/Remarque
	20 081 359 0	Einzeladerabdichtung blau	Single-wire seal blue	Joint du fil unique bleu		2	2	2	2	2	2	
19	20 080 268 0	Ringverbinder M6 0,50 - 1, 00mm2 rot [-XM4.2]	Ring connector M6 0.50 - 1. 00mm2 red [-XM4.2]	Conn. des ann. M6 0,50 - 1, 00mm2 rouge [-XM4.2]		1	1	1	1	1	1	
20	20 082 670 0	Stecker 21-p Bu schwarz [-A18. X1.2]	Plug 21-p Bu black [-A18.X1. 2]	Cavalier 21-p Bu noir [-A18. X1.2]		1	1	1	1	1	1	
	00 303 040 0	Blindstopfen 5,2mm transp.	Filler plug 5,2mm transparent	Tampon borgne 5,2mm transparent		11	11	11	11	11	11	
	20 082 638 0	Kontakt Ag 1,5mm2	Contact Ag 1,5mm2	Contact Ag 1,5mm2		4	4	4	4	4	4	
	00 303 312 0	Einzeladerabdichtung weiß	Single-wire seal white	Joint du fil unique blanc		4	4	4	4	4	4	
	20 082 637 0	Kontakt Ag 0.50mm2	Contact Ag 0.50mm2	Contact Ag 0.50mm2		6	6	6	6	6	6	
	00 303 311 0	Einzeladerabdichtung blau	Single-wire seal blue	Joint du fil unique bleu		6	6	6	6	6	6	
21	20 082 730 0	Rohrkabelschuh 8-10 [-X216]	Tubular cable lug 8-10 [-X216]	Cosse tubulaire 8-10 [-X216]		1	1	1	1	1	1	
22	20 080 778 0	Stecker 12-p Bu grau [-X39.2]	Plug 12-p Bu grey [-X39.2]	Cavalier 12-p Bu gris [-X39. 2]		1	1	1	1	1	1	
	20 080 783 0	Kontaktsicherung 12-p Bu	Contact fuse 12-p Bu	Fusible de contact 12-p Bu		1	1	1	1	1	1	
	20 080 241 0	Kontakt Ni 0,5mm2	Contact Ni 0,5mm2	Contact Ni 0,5mm2		12	12	12	12	12	12	
23	20 082 527 0	Stecker 47-p Bu schwarz [-X27. 2]	Plug 47-p Bu black [-X27.2]	Cavalier 47-p Bu noir [-X27. 2]		1	1	1	1	1	1	
	20 082 108 0	Kontakt Ni 1mm2	Contact Ni 1mm2	Contact Ni 1mm2		4	4	4	4	4	4	
	00 302 995 0	Kontakt Ni 0,34mm2	Contact Ni 0,34mm2	Contact Ni 0,34mm2		24	24	24	24	24	24	
	00 303 135 0	Blindstopfen 1,57mm rot	Filler plug 1,57mm red	Tampon borgne 1,57mm rouge		18	18	18	18	18	18	
	00 303 047 0	Blindstopfen 3,07mm weiß	Filler plug 3,07mm white	Tampon borgne 3,07mm blanc		1	1	1	1	1	1	
24	20 082 523 0	Stecker 18-p Bu schwarz [-X24. 2]	Plug 18-p Bu black [-X24.2]	Cavalier 18-p Bu noir [-X24. 2]		1	1	1	1	1	1	
	00 303 050 0	Kontakt Ni 5mm2	Contact Ni 5mm2	Contact Ni 5mm2		1	1	1	1	1	1	
	20 082 108 0	Kontakt Ni 1mm2	Contact Ni 1mm2	Contact Ni 1mm2		11	11	11	11	11	11	
	00 303 047 0	Blindstopfen 3,07mm weiß	Filler plug 3,07mm white	Tampon borgne 3,07mm blanc		5	5	5	5	5	5	
	20 080 239 0	Kontakt Ni 2.00mm2	Contact Ni 2.00mm2	Contact Ni 2.00mm2		1	1	1	1	1	1	
25	20 082 526 1	Stecker 31-p St schwarz [-X22. 1]	Plug 31-p St black [-X22.1]	Cavalier 31-p St noir [-X22. 1]		1	1	1	1	1	1	
	00 303 048 0	Steckerzubehör Mutter	Plug accessories Nut	Accessoires de connecteur Écrou		1	1	1	1	1	1	
	20 082 605 0	Steckerzubehör Wellenring	Plug accessories Shaft ring	Accessoires de connecteur Bague d'arbre		1	1	1	1	1	1	
	00 303 142 0	Steckerdichtung 0-p	Plug seal 0-p	Joint de connecteur 0-p		1	1	1	1	1	1	
	20 080 240 0	Kontakt Ni 0,5mm2	Contact Ni 0,5mm2	Contact Ni 0,5mm2		13	13	13	13	13	13	
	20 082 103 0	Kontakt Ni 1mm2	Contact Ni 1mm2	Contact Ni 1mm2		6	6	6	6	6	6	
	00 303 047 0	Blindstopfen 3,07mm weiß	Filler plug 3,07mm white	Tampon borgne 3,07mm blanc		12	12	12	12	12	12	
26	20 082 603 0	Stecker 3-p Bu schwarz [-X224. 2]	Plug 3-p Bu black [-X224.2]	Cavalier 3-p Bu noir [-X224. 2]		1	1	1	1	1	1	
	00 303 075 0	Kontakt Sn 1,5mm2	Contact Sn 1,5mm2	Contact Sn 1,5mm2		2	2	2	2	2	2	
	00 303 312 0	Einzeladerabdichtung weiß	Single-wire seal white	Joint du fil unique blanc		2	2	2	2	2	2	
	00 303 309 0	Kontakt Sn 0,2mm2	Contact Sn 0,2mm2	Contact Sn 0,2mm2		1	1	1	1	1	1	
	00 303 311 0	Einzeladerabdichtung blau	Single-wire seal blue	Joint du fil unique bleu		1	1	1	1	1	1	

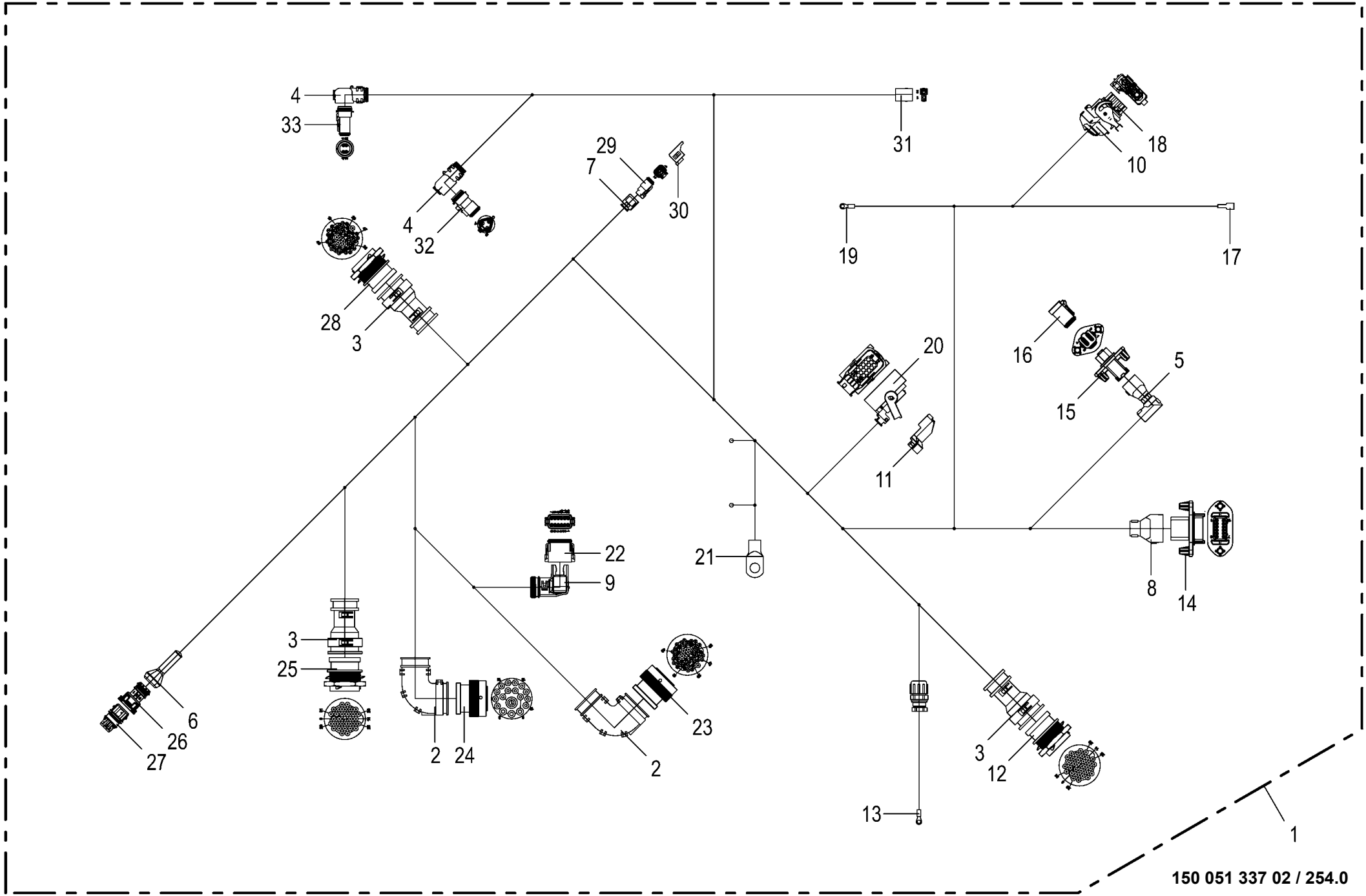

150 051 337 02 / 254.0

150 528 537 01

Kabelbaum - Heck / Motor **Cable harness - rear / engine** **Faisceau de câbles - arrière / moteur**					1043801 -	BX2011-12	BX2011-22	BX2011-32	BX2011-35	BX2011-42	BX2011-45	**150 051 337 02** 150 528 537 1 **254.0**
Pos.	ID-Nr.	Benennung	Description	Description	Masch.-Nr-							Bemerkung/Remarks/Remarque
27	00 305 044 0	Stecker 3-p St schwarz [-X224. 2_B]	Plug 3-p St black [-X224.2_B]	Cavalier 3-p St noir [-X224. 2_B]		1	1	1	1	1	1	
	00 303 040 0	Blindstopfen 5,2mm transp.	Filler plug 5,2mm transparent	Tampon borgne 5,2mm transparent		3	3	3	3	3	3	
28	20 081 891 0	Stecker 47-p St schwarz [-X14. 1]	Plug 47-p St black [-X14.1]	Cavalier 47-p St noir [-X14. 1]		1	1	1	1	1	1	
	00 303 048 0	Steckerzubehör Mutter	Plug accessories Nut	Accessoires de connecteur Écrou		1	1	1	1	1	1	
	20 082 605 0	Steckerzubehör Wellenring	Plug accessories Shaft ring	Accessoires de connecteur Bague d'arbre		1	1	1	1	1	1	
	00 303 142 0	Steckerdichtung 0-p	Plug seal 0-p	Joint de connecteur 0-p		1	1	1	1	1	1	
	00 303 047 0	Blindstopfen 3,07mm weiß	Filler plug 3,07mm white	Tampon borgne 3,07mm blanc		4	4	4	4	4	4	
	00 303 135 0	Blindstopfen 1,57mm rot	Filler plug 1,57mm red	Tampon borgne 1,57mm rouge		19	19	19	19	19	19	
	00 302 994 0	Kontakt Ni 0,34mm2	Contact Ni 0,34mm2	Contact Ni 0,34mm2		23	23	23	23	23	23	
	20 080 240 0	Kontakt Ni 0,5mm2	Contact Ni 0,5mm2	Contact Ni 0,5mm2		1	1	1	1	1	1	
29	00 303 318 0	Stecker 2-p Bu grau [-XE76.2]	Plug 2-p Bu grey [-XE76.2]	Cavalier 2-p Bu gris [-XE76. 2]		1	1	1	1	1	1	
	00 303 320 0	Kontaktsicherung 2-p Bu	Contact fuse 2-p Bu	Fusible de contact 2-p Bu		1	1	1	1	1	1	
	20 080 241 0	Kontakt Ni 0,5mm2	Contact Ni 0,5mm2	Contact Ni 0,5mm2		2	2	2	2	2	2	
30	20 081 938 0	Blindkappe 2-p DT [-XE76.2_B]	Blind Cover 2-p DT [-XE76.2_B]	Faux couvercle 2-p DT [-XE76. 2_B]		1	1	1	1	1	1	
31	00 305 057 0	Stecker 2-p Bu transp. [-XB2. 2]	Plug 2-p Bu transparent [- XB2.2]	Cavalier 2-p Bu transparent [-XB2.2]		1	1	1	1	1	1	
	00 305 058 0	Flachsteckhülse 6,3-1	Blade receptacle 8	Cliquet en étoile 8		2	2	2	2	2	2	
32	20 082 514 0	Stecker 3-p Bu schwarz [-XB51. 2]	Plug 3-p Bu black [-XB51.2]	Cavalier 3-p Bu noir [-XB51. 2]		1	1	1	1	1	1	
	20 081 977 0	Kontaktsicherung 3-p Bu	Contact fuse 3-p Bu	Fusible de contact 3-p Bu		1	1	1	1	1	1	
	20 080 241 0	Kontakt Ni 0,5mm2	Contact Ni 0,5mm2	Contact Ni 0,5mm2		3	3	3	3	3	3	
33	20 082 518 0	Stecker 4-p Bu schwarz [-XG9. 2]	Plug 4-p Bu black [-XG9.2]	Cavalier 4-p Bu noir [-XG9.2]		1	1	1	1	1	1	
	20 081 979 0	Kontaktsicherung 4-p Bu	Contact fuse 4-p Bu	Fusible de contact 4-p Bu		1	1	1	1	1	1	
	20 080 241 0	Kontakt Ni 0,5mm2	Contact Ni 0,5mm2	Contact Ni 0,5mm2		4	4	4	4	4	4	

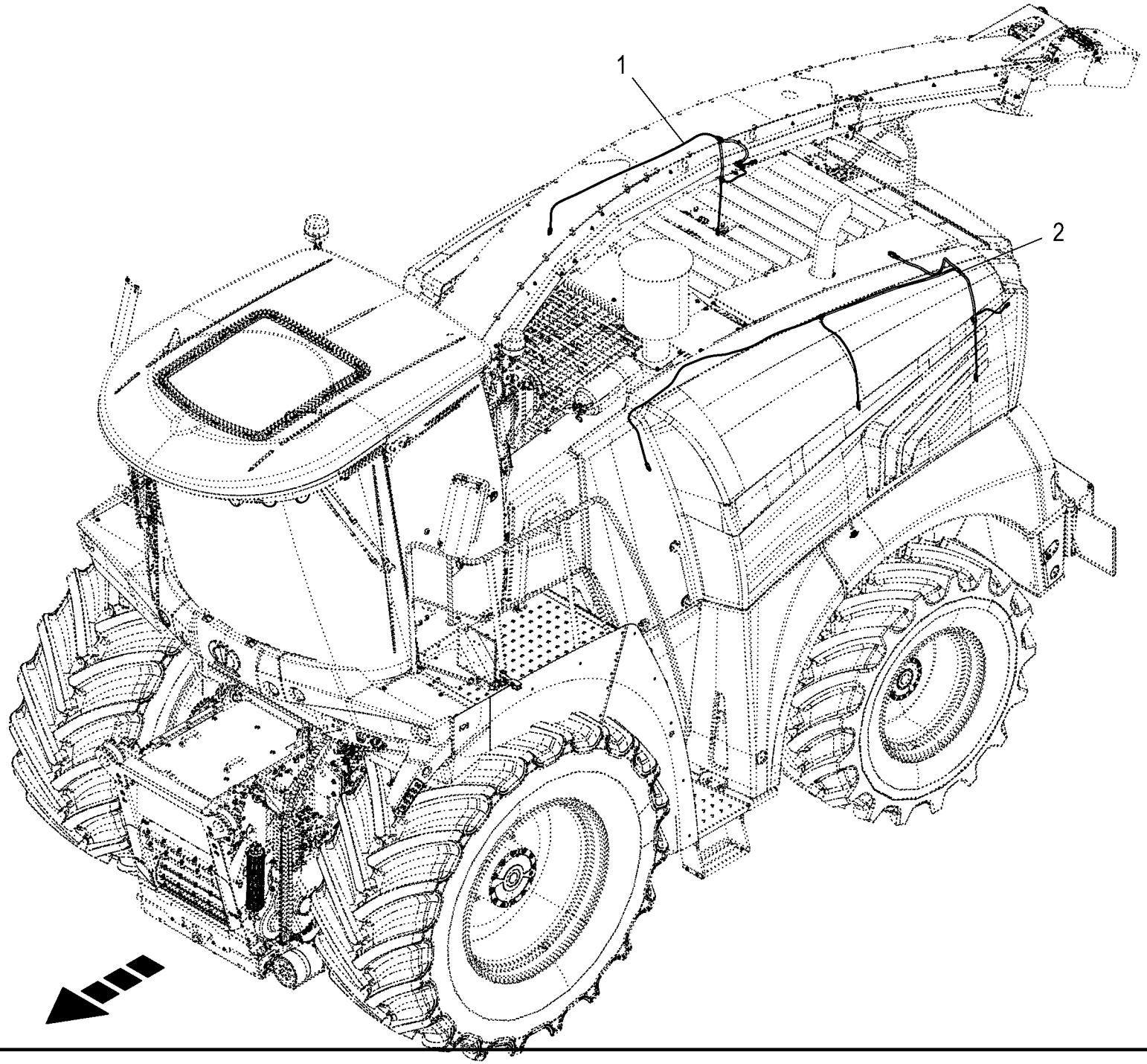
1
2

Kabelbaum - Seitenklappe **Cable harness - side hood** **Faisceau de câbles - capot latéral**					1043801 -	BX2201-12	BX2201-22	BX2201-32	BX2201-35	BX2201-42	BX2201-45	**150 051 337 02** 150 528 541 1 **255.0**
Pos.	ID-Nr.	Benennung	Description	Description	Masch.-Nr-							Bemerkung/Remarks/Remarque
1	20 088 517 0	Kabelbaum Seitenklappe rechts	Cable harness side hood right	Faisceau de câbles capot latéral dr.		1	1	1	1	1	1	
2	20 088 516 1	Kabelbaum Seitenklappe links	Cable harness side hood left	Faisceau de câbles capot latéral ga.		1	1	1	1	1	1	

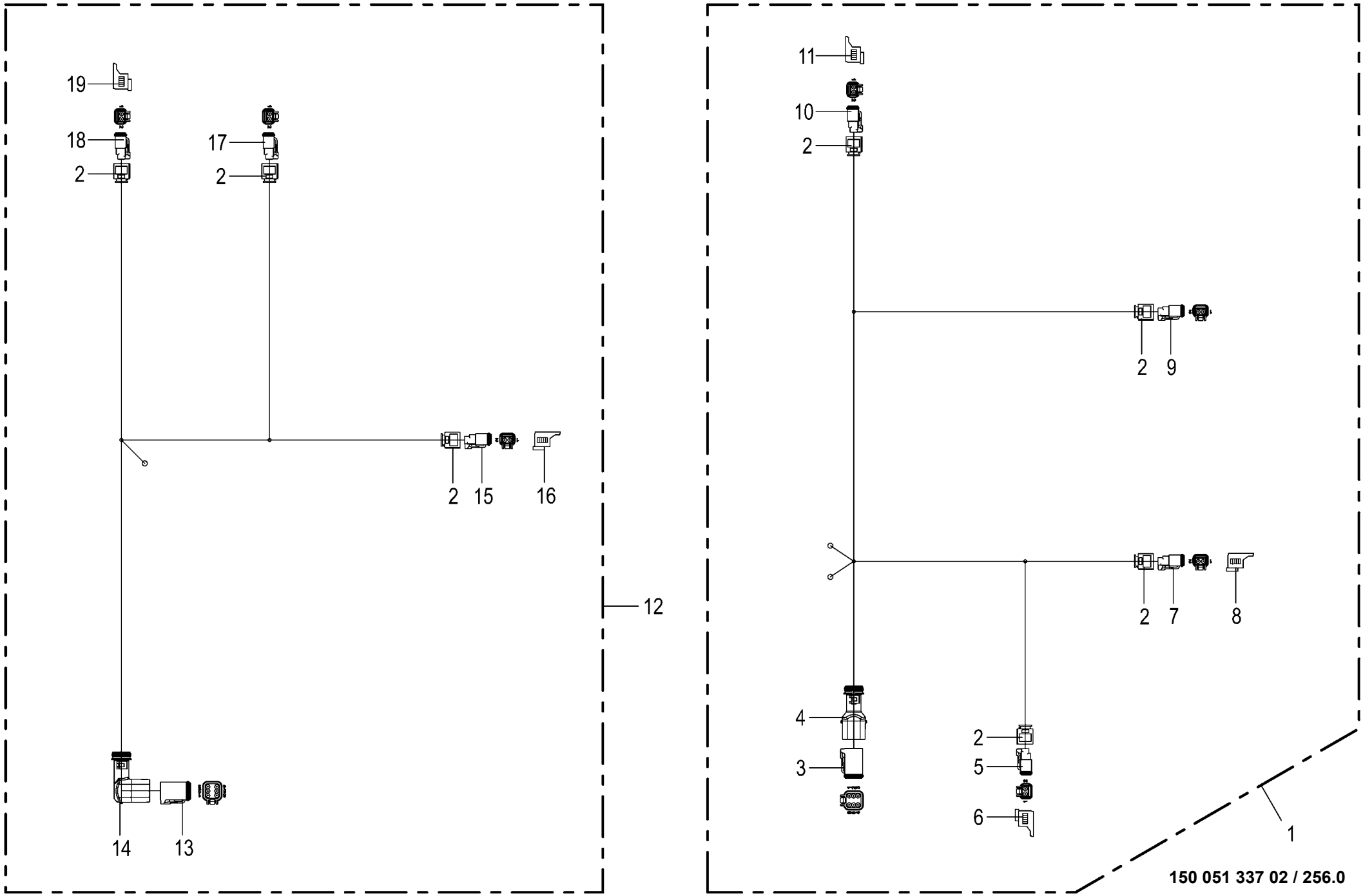

150 051 337 02 / 256.0

150 528 542 01

Kabelbaum - Seitenklappe **Cable harness - side hood** **Faisceau de câbles - capot latéral**					1043801 -	BX201-12	BX201-22	BX201-32	BX201-35	BX201-42	BX201-45	**150 051 337 02** 150 528 542 1 **256.0**
Pos.	ID-Nr.	Benennung	Description	Description	Masch.-Nr-							Bemerkung/Remarks/Remarque
1	20 088 516 1	Kabelbaum Seitenklappe links	Cable harness side hood left	Faisceau de câbles capot latéral ga.		1	1	1	1	1	1	
2	20 083 700 0	Steckerübergang 2-p Buchse	Plug transition 2-p Socket	Jonction connecteur 2-p Douille		7	7	7	7	7	7	
3	20 082 522 0	Stecker 6-p Bu grau [-X424.2]	Plug 6-p Bu grey [-X424.2]	Cavalier 6-p Bu gris [-X424. 2]		1	1	1	1	1	1	
	20 082 315 0	Kontaktsicherung 6-p Bu	Contact fuse 6-p Bu	Fusible de contact 6-p Bu		1	1	1	1	1	1	
	20 080 241 0	Kontakt Ni 0,5mm2	Contact Ni 0,5mm2	Contact Ni 0,5mm2		4	4	4	4	4	4	
	00 303 047 0	Blindstopfen 3,07mm weiß	Filler plug 3,07mm white	Tampon borgne 3,07mm blanc		2	2	2	2	2	2	
4	20 082 255 0	Steckerübergang 6-p Buchse	Plug transition 6-p Socket	Jonction connecteur 6-p Douille		1	1	1	1	1	1	
5	00 303 318 0	Stecker 2-p Bu grau [-XE79.2]	Plug 2-p Bu grey [-XE79.2]	Cavalier 2-p Bu gris [-XE79. 2]		1	1	1	1	1	1	
	00 303 320 0	Kontaktsicherung 2-p Bu	Contact fuse 2-p Bu	Fusible de contact 2-p Bu		1	1	1	1	1	1	
	20 080 241 0	Kontakt Ni 0,5mm2	Contact Ni 0,5mm2	Contact Ni 0,5mm2		2	2	2	2	2	2	
6	20 081 938 0	Blindkappe 2-p DT [-XE79.2_B]	Blind Cover 2-p DT [-XE79.2_B]	Faux couvercle 2-p DT [-XE79. 2_B]		1	1	1	1	1	1	
7	00 303 318 0	Stecker 2-p Bu grau [-XE24.2]	Plug 2-p Bu grey [-XE24.2]	Cavalier 2-p Bu gris [-XE24. 2]		1	1	1	1	1	1	
	00 303 320 0	Kontaktsicherung 2-p Bu	Contact fuse 2-p Bu	Fusible de contact 2-p Bu		1	1	1	1	1	1	
	20 080 241 0	Kontakt Ni 0,5mm2	Contact Ni 0,5mm2	Contact Ni 0,5mm2		2	2	2	2	2	2	
8	20 081 938 0	Blindkappe 2-p DT [-XE24.2_B]	Blind Cover 2-p DT [-XE24.2_B]	Faux couvercle 2-p DT [-XE24. 2_B]		1	1	1	1	1	1	
9	00 303 318 0	Stecker 2-p Bu grau [-XE69.2]	Plug 2-p Bu grey [-XE69.2]	Cavalier 2-p Bu gris [-XE69. 2]		1	1	1	1	1	1	
	00 303 320 0	Kontaktsicherung 2-p Bu	Contact fuse 2-p Bu	Fusible de contact 2-p Bu		1	1	1	1	1	1	
	20 080 241 0	Kontakt Ni 0,5mm2	Contact Ni 0,5mm2	Contact Ni 0,5mm2		2	2	2	2	2	2	
10	00 303 318 0	Stecker 2-p Bu grau [-XE30.2]	Plug 2-p Bu grey [-XE30.2]	Cavalier 2-p Bu gris [-XE30. 2]		1	1	1	1	1	1	
	00 303 320 0	Kontaktsicherung 2-p Bu	Contact fuse 2-p Bu	Fusible de contact 2-p Bu		1	1	1	1	1	1	
	20 080 241 0	Kontakt Ni 0,5mm2	Contact Ni 0,5mm2	Contact Ni 0,5mm2		2	2	2	2	2	2	
11	20 081 938 0	Blindkappe 2-p DT [-XE30.2_B]	Blind Cover 2-p DT [-XE30.2_B]	Faux couvercle 2-p DT [-XE30. 2_B]		1	1	1	1	1	1	
12	20 088 517 0	Kabelbaum Seitenklappe rechts	Cable harness side hood right	Faisceau de câbles capot latéral dr.		1	1	1	1	1	1	
13	20 082 522 0	Stecker 6-p Bu grau [-X425.2]	Plug 6-p Bu grey [-X425.2]	Cavalier 6-p Bu gris [-X425. 2]		1	1	1	1	1	1	
	20 082 315 0	Kontaktsicherung 6-p Bu	Contact fuse 6-p Bu	Fusible de contact 6-p Bu		1	1	1	1	1	1	
	20 080 241 0	Kontakt Ni 0,5mm2	Contact Ni 0,5mm2	Contact Ni 0,5mm2		4	4	4	4	4	4	
	00 303 047 0	Blindstopfen 3,07mm weiß	Filler plug 3,07mm white	Tampon borgne 3,07mm blanc		2	2	2	2	2	2	
14	20 082 256 0	Steckerübergang 6-p Buchse	Plug transition 6-p Socket	Jonction connecteur 6-p Douille		1	1	1	1	1	1	
15	00 303 318 0	Stecker 2-p Bu grau [-XE26.2]	Plug 2-p Bu grey [-XE26.2]	Cavalier 2-p Bu gris [-XE26. 2]		1	1	1	1	1	1	
	00 303 320 0	Kontaktsicherung 2-p Bu	Contact fuse 2-p Bu	Fusible de contact 2-p Bu		1	1	1	1	1	1	
	20 080 241 0	Kontakt Ni 0,5mm2	Contact Ni 0,5mm2	Contact Ni 0,5mm2		2	2	2	2	2	2	
16	20 081 938 0	Blindkappe 2-p DT [-XE26.2_B]	Blind Cover 2-p DT [-XE26.2_B]	Faux couvercle 2-p DT [-XE26. 2_B]		1	1	1	1	1	1	

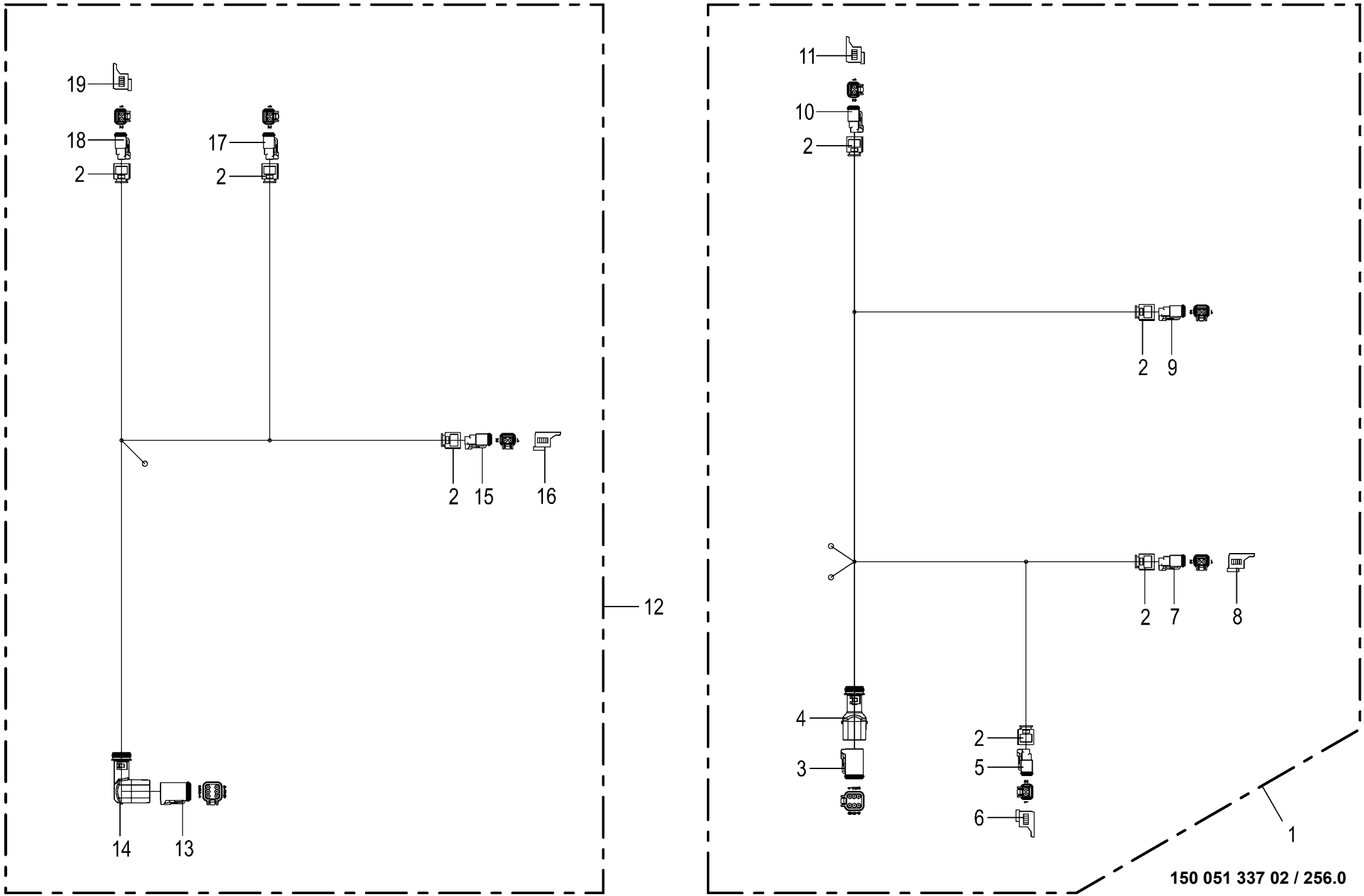

150 051 337 02 / 256.0

150 528 542 01

Kabelbaum - Seitenklappe **Cable harness - side hood** **Faisceau de câbles - capot latéral**					1043801 -	BX2011-12	BX2011-22	BX2011-32	BX2011-35	BX2011-42	BX2011-45	**150 051 337 02** 150 528 542 1 **256.0**
Pos.	ID-Nr.	Benennung	Description	Description	Masch.-Nr-							Bemerkung/Remarks/Remarque
17	00 303 318 0	Stecker 2-p Bu grau [-XE68.2]	Plug 2-p Bu grey [-XE68.2]	Cavalier 2-p Bu gris [-XE68. 2]		1	1	1	1	1	1	
	00 303 320 0	Kontaktsicherung 2-p Bu	Contact fuse 2-p Bu	Fusible de contact 2-p Bu		1	1	1	1	1	1	
	20 080 241 0	Kontakt Ni 0,5mm2	Contact Ni 0,5mm2	Contact Ni 0,5mm2		2	2	2	2	2	2	
18	00 303 318 0	Stecker 2-p Bu grau [-XE78.2]	Plug 2-p Bu grey [-XE78.2]	Cavalier 2-p Bu gris [-XE78. 2]		1	1	1	1	1	1	
	00 303 320 0	Kontaktsicherung 2-p Bu	Contact fuse 2-p Bu	Fusible de contact 2-p Bu		1	1	1	1	1	1	
	20 080 241 0	Kontakt Ni 0,5mm2	Contact Ni 0,5mm2	Contact Ni 0,5mm2		2	2	2	2	2	2	
19	20 081 938 0	Blindkappe 2-p DT [-XE78.2_B]	Blind Cover 2-p DT [-XE78.2_B]	Faux couvercle 2-p DT [-XE78. 2_B]		1	1	1	1	1	1	

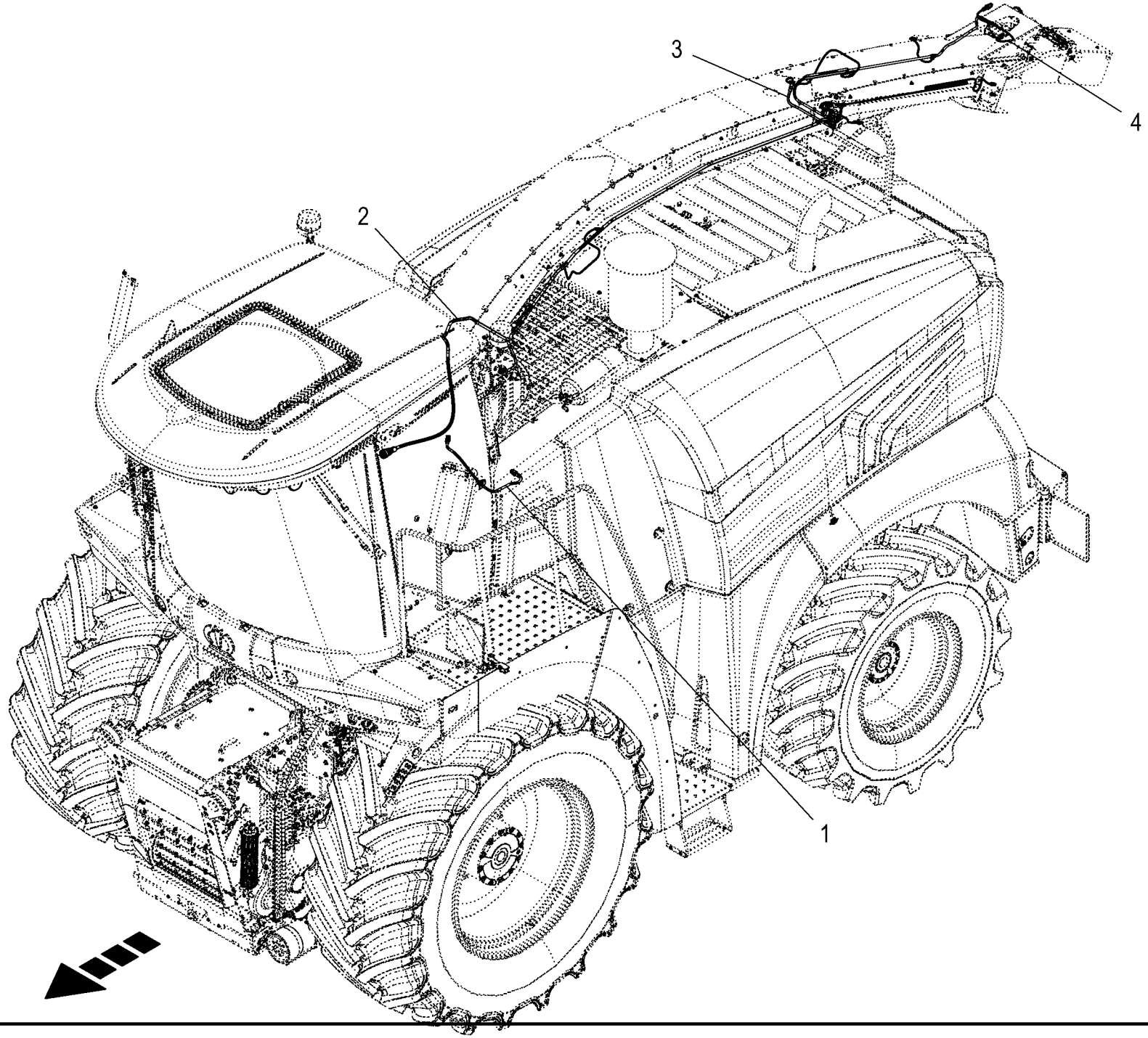
3
4
2
1

Kabelbaum - Auswurfbogen **Cable harness - spout** **Faisceau de câbles - arceau éjecteur**					1043801 -	BX2012-12	BX2012-22	BX2012-32	BX2012-35	BX2012-42	BX2012-45	**150 051 337 02** 150 528 549 2 **257.0**
Pos.	ID-Nr.	Benennung	Description	Description	Masch.-Nr-							Bemerkung/Remarks/Remarque
1	20 089 380 0	Kabelbaum AWB-Position				1	1	1	1	1	1	
2	20 087 534 2	Kabelbaum AWB Basis	Cable harness spout basic	Faisceau de câbles arceau éjecteur base		1	1	1	1	1	1	
3	20 087 539 1	Kabelbaum AWB Endstück kurz	KB AWB Endstück kurz	Faisceau de câbles arceau éj. about cou.		1	1	1	1	1	1	
4	20 087 535 1	Kabelbaum AWB Endstück 8/10 Reihen	KB AWB Endstück 8/10 Reihen	Fdc arceau éjec. about 8/10 rang.		1	1	1	1	1	1	

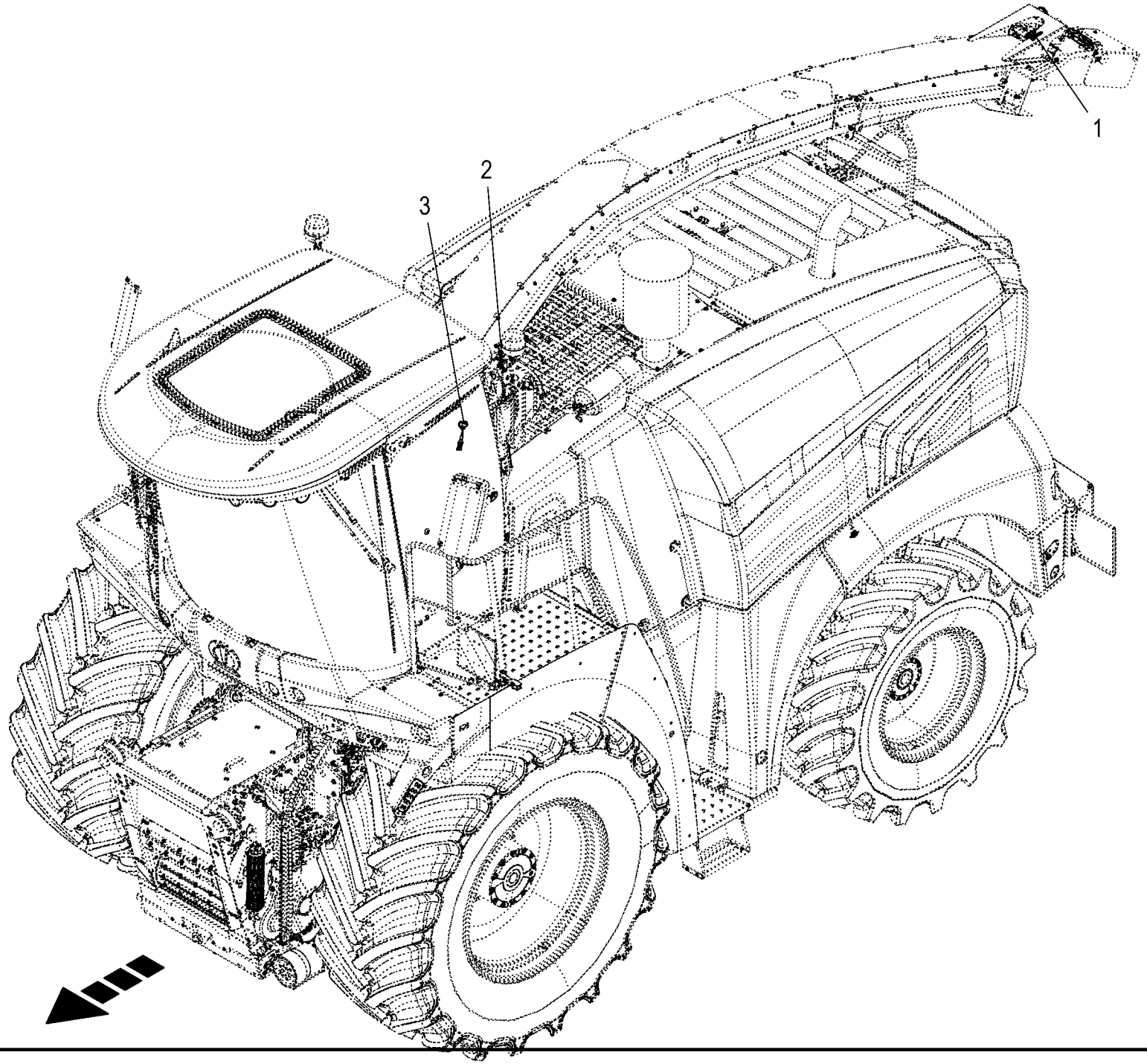
1
2
3

Sensoren - Auswurfbogen **Sensors - spout** **Capteurs - arceau éjecteur**					1043801 -	BX2012-12	BX2012-22	BX2012-32	BX2012-35	BX2012-42	BX2012-45	**150 051 337 02** 150 528 722 2 **258.0**
Pos.	ID-Nr.	Benennung	Description	Description	Masch.-Nr-							Bemerkung/Remarks/Remarque
1	20 087 894 0	Winkelsensor Hall -45 - 45° 0, 5-4,5V [-B110]	Angle sensor Hall -45 - 45° 0. 5 - 4.5 V [-B110]	Capteur d'angle Hall -45 - 45° 0,5-4,5V [-B110]		1	1	1	1	1	1	
2	20 087 894 0	Winkelsensor Hall -45 - 45° 0, 5-4,5V [-B109]	Angle sensor Hall -45 - 45° 0. 5 - 4.5 V [-B109]	Capteur d'angle Hall -45 - 45° 0,5-4,5V [-B109]		1	1	1	1	1	1	
3	20 089 216 0	Multiturn-Drehgeber [-B143]	[-B143]	[-B143]		1	1	1	1	1	1	

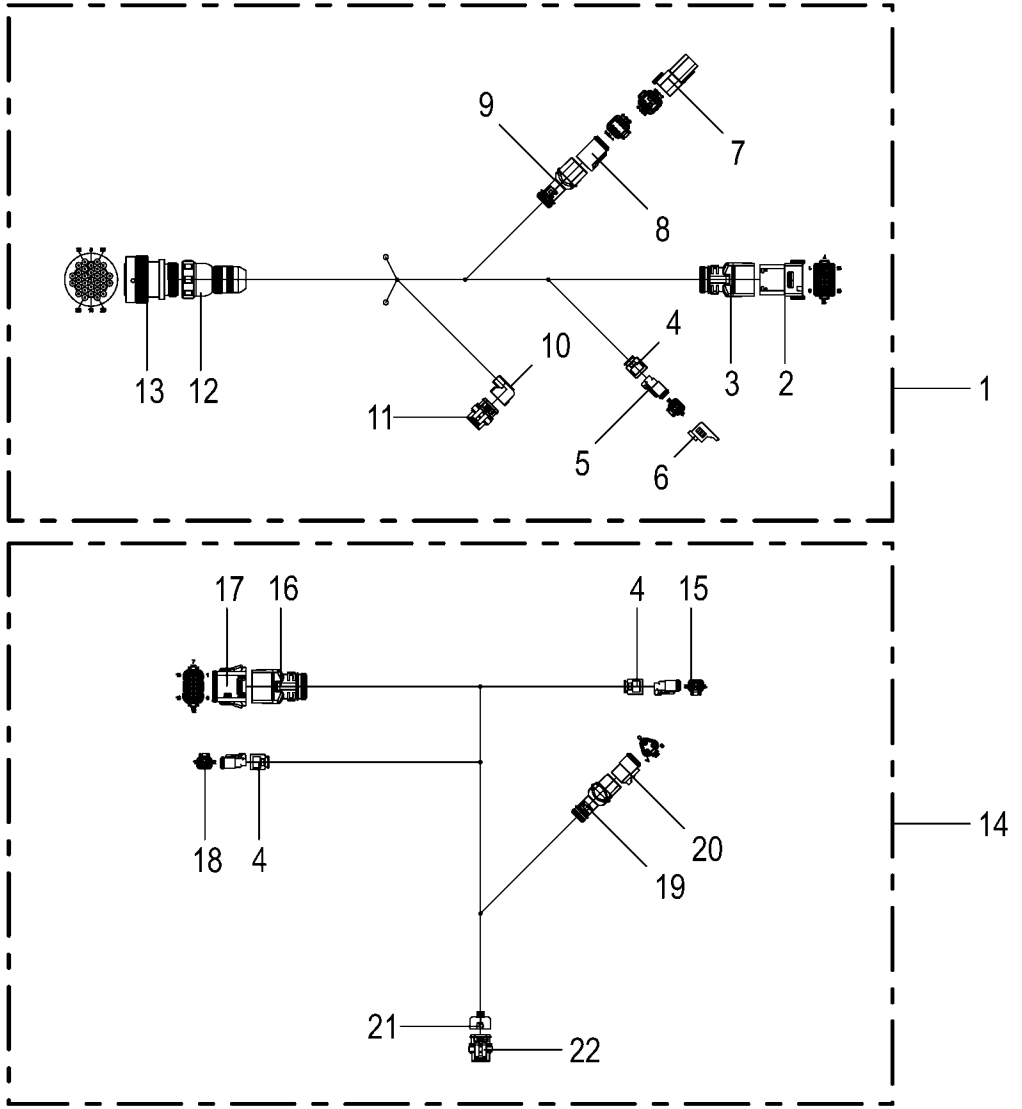

150 051 337 02 / 259.0

150 528 550 02

Kabelbaum - Auswurfbogen **Cable harness - spout** **Faisceau de câbles - arceau éjecteur**					1043801 -	BX2012-12	BX2012-22	BX2012-32	BX2012-35	BX2012-42	BX2012-45	**150 051 337 02** 150 528 550 2 **259.0**
Pos.	ID-Nr.	Benennung	Description	Description	Masch.-Nr-							Bemerkung/Remarks/Remarque
1	20 087 534 2	Kabelbaum AWB Basis	Cable harness spout basic	Faisceau de câbles arceau éjecteur base		1	1	1	1	1	1	
2	20 087 425 0	Stecker 18-p St schwarz [-X54. 1]	Plug 18-p St black [-X54.1]	Cavalier 18-p St noir [-X54. 1]		1	1	1	1	1	1	
	20 087 426 0	Kontakt Ni 0,5mm2	Contact Ni 0,5mm2	Contact Ni 0,5mm2		14	14	14	14	14	14	
	20 087 604 0	Blindstopfen 2,8mm schwarz	Filler plug 2,8mm black	Tampon borgne 2,8mm noir		4	4	4	4	4	4	
3	20 082 247 0	Steckerübergang 12-p Stift	Plug transition 12-p Pin	Jonction connecteur 12-p Goupille		1	1	1	1	1	1	
4	20 083 700 0	Steckerübergang 2-p Buchse	Plug transition 2-p Socket	Jonction connecteur 2-p Douille		5	5	5	5	5	5	
5	00 303 318 0	Stecker 2-p Bu grau [-XE42.2]	Plug 2-p Bu grey [-XE42.2]	Cavalier 2-p Bu gris [-XE42. 2]		1	1	1	1	1	1	
	00 303 320 0	Kontaktsicherung 2-p Bu	Contact fuse 2-p Bu	Fusible de contact 2-p Bu		1	1	1	1	1	1	
	20 080 241 0	Kontakt Ni 0,5mm2	Contact Ni 0,5mm2	Contact Ni 0,5mm2		2	2	2	2	2	2	
6	20 081 938 0	Blindkappe 2-p DT [-XE42.2_B]	Blind Cover 2-p DT [-XE42.2_B]	Faux couvercle 2-p DT [-XE42. 2_B]		1	1	1	1	1	1	
7	20 087 356 0	Brückenstecker 6-p St grau [-X140.2_B]	Strapping plug 6-p St grey [-X140.2_B]	Connecteur cavalier 6-p St gris [-X140.2_B]		1	1	1	1	1	1	
8	20 082 522 0	Stecker 6-p Bu grau [-X140.2]	Plug 6-p Bu grey [-X140.2]	Cavalier 6-p Bu gris [-X140. 2]		1	1	1	1	1	1	
	20 082 315 0	Kontaktsicherung 6-p Bu	Contact fuse 6-p Bu	Fusible de contact 6-p Bu		1	1	1	1	1	1	
	20 080 241 0	Kontakt Ni 0,5mm2	Contact Ni 0,5mm2	Contact Ni 0,5mm2		6	6	6	6	6	6	
9	20 082 255 0	Steckerübergang 6-p Buchse	Plug transition 6-p Socket	Jonction connecteur 6-p Douille		2	2	2	2	2	2	
10	20 081 992 0	Steckerübergang 3-p	Plug transition 3-p	Jonction connecteur 3-p		1	1	1	1	1	1	
11	00 303 001 0	Stecker 3-p Bu schwarz [-XB109.2]	Plug 3-p Bu black [-XB109.2]	Cavalier 3-p Bu noir [-XB109. 2]		1	1	1	1	1	1	
	00 303 008 0	Kontakt Sn 0,35mm2	Contact Sn 0,35mm2	Contact Sn 0,35mm2		3	3	3	3	3	3	
	00 303 010 0	Einzeladerabdichtung grün	Single-wire seal green	Joint du fil unique vert		3	3	3	3	3	3	
12	20 082 161 0	Steckerübergang 9-p	Plug transition 9-p	Jonction connecteur 9-p		1	1	1	1	1	1	
	20 082 126 0	Steckerzubehör Überwurfmutter	Plug accessories Union nut	Accessoires de connecteur Écrou-raccord		1	1	1	1	1	1	
13	00 303 059 0	Stecker 31-p Bu schwarz [-X53. 2]	Plug 31-p Bu black [-X53.2]	Cavalier 31-p Bu noir [-X53. 2]		1	1	1	1	1	1	
	20 080 241 0	Kontakt Ni 0,5mm2	Contact Ni 0,5mm2	Contact Ni 0,5mm2		23	23	23	23	23	23	
	00 303 047 0	Blindstopfen 3,07mm weiß	Filler plug 3,07mm white	Tampon borgne 3,07mm blanc		8	8	8	8	8	8	
14	20 087 535 1	Kabelbaum AWB Endstück 8/10 Reihen	KB AWB Endstück 8/10 Reihen	Fdc arceau éjec. about 8/10 rang.		1	1	1	1	1	1	
15	00 303 318 0	Stecker 2-p Bu grau [-XE36.2]	Plug 2-p Bu grey [-XE36.2]	Cavalier 2-p Bu gris [-XE36. 2]		1	1	1	1	1	1	
	00 303 320 0	Kontaktsicherung 2-p Bu	Contact fuse 2-p Bu	Fusible de contact 2-p Bu		1	1	1	1	1	1	
	20 080 241 0	Kontakt Ni 0,5mm2	Contact Ni 0,5mm2	Contact Ni 0,5mm2		2	2	2	2	2	2	
16	20 081 960 0	Steckerübergang 12-p Buchse	Plug transition 12-p Socket	Jonction connecteur 12-p Douille		2	2	2	2	2	2	
17	20 087 428 0	Stecker 18-p Bu schwarz [-X54. 2]	Plug 18-p Bu black [-X54.2]	Cavalier 18-p Bu noir [-X54. 2]		1	1	1	1	1	1	
	20 087 429 0	Kontakt Ni 0,5mm2	Contact Ni 0,5mm2	Contact Ni 0,5mm2		10	10	10	10	10	10	
	20 087 604 0	Blindstopfen 2,8mm schwarz	Filler plug 2,8mm black	Tampon borgne 2,8mm noir		8	8	8	8	8	8	

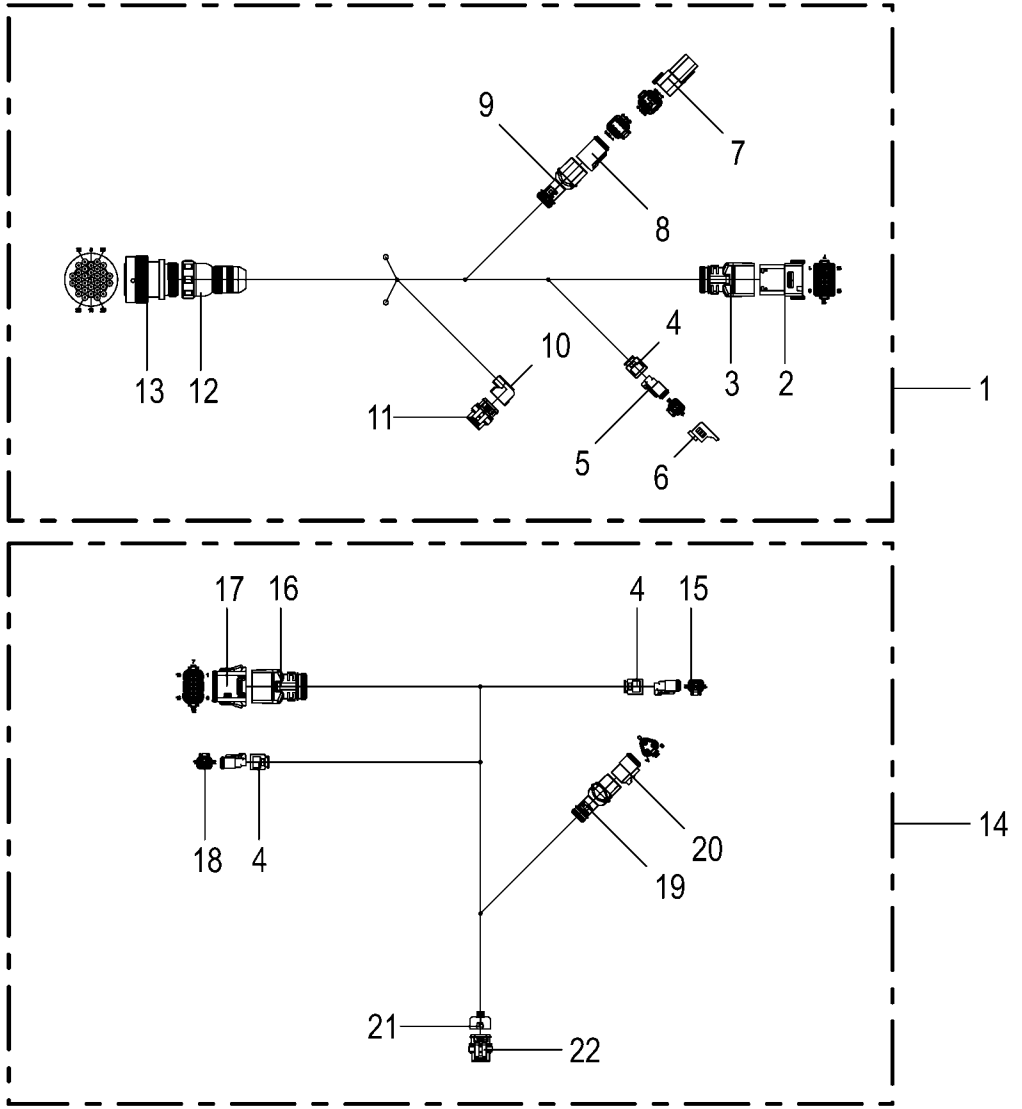

150 051 337 02 / 259.0

150 528 550 02

Kabelbaum - Auswurfbogen **Cable harness - spout** **Faisceau de câbles - arceau éjecteur**					1043801 -	BX2011-12	BX2011-22	BX2011-32	BX2011-35	BX2011-42	BX2011-45	**150 051 337 02** 150 528 550 2 **259.0**
Pos.	ID-Nr.	Benennung	Description	Description	Masch.-Nr-							Bemerkung/Remarks/Remarque
18	00 303 318 0	Stecker 2-p Bu grau [-XE37.2]	Plug 2-p Bu grey [-XE37.2]	Cavalier 2-p Bu gris [-XE37. 2]		1	1	1	1	1	1	
	00 303 320 0	Kontaktsicherung 2-p Bu	Contact fuse 2-p Bu	Fusible de contact 2-p Bu		1	1	1	1	1	1	
	20 080 241 0	Kontakt Ni 0,5mm2	Contact Ni 0,5mm2	Contact Ni 0,5mm2		2	2	2	2	2	2	
19	20 082 249 0	Steckerübergang 3-p Buchse	Plug transition 3-p Socket	Jonction connecteur 3-p Douille		1	1	1	1	1	1	
20	20 082 512 0	Stecker 3-p Bu grau [-XE23.2]	Plug 3-p Bu grey [-XE23.2]	Cavalier 3-p Bu gris [-XE23. 2]		1	1	1	1	1	1	
	20 081 977 0	Kontaktsicherung 3-p Bu	Contact fuse 3-p Bu	Fusible de contact 3-p Bu		1	1	1	1	1	1	
	20 080 241 0	Kontakt Ni 0,5mm2	Contact Ni 0,5mm2	Contact Ni 0,5mm2		3	3	3	3	3	3	
21	20 082 233 0	Steckerübergang 3-p	Plug transition 3-p	Jonction connecteur 3-p		2	2	2	2	2	2	
22	00 303 001 0	Stecker 3-p Bu schwarz [-XB110.2]	Plug 3-p Bu black [-XB110.2]	Cavalier 3-p Bu noir [-XB110. 2]		1	1	1	1	1	1	
	00 303 008 0	Kontakt Sn 0,35mm2	Contact Sn 0,35mm2	Contact Sn 0,35mm2		3	3	3	3	3	3	
	00 303 010 0	Einzeladerabdichtung grün	Single-wire seal green	Joint du fil unique vert		3	3	3	3	3	3	
23	20 087 539 1	Kabelbaum AWB Endstück kurz	KB AWB Endstück kurz	Faisceau de câbles arceau éj. about cou.		1	1	1	1	1	1	
24	20 087 428 0	Stecker 18-p Bu schwarz [-X54. 2]	Plug 18-p Bu black [-X54.2]	Cavalier 18-p Bu noir [-X54. 2]		1	1	1	1	1	1	
	20 087 604 0	Blindstopfen 2,8mm schwarz	Filler plug 2,8mm black	Tampon borgne 2,8mm noir		11	11	11	11	11	11	
	20 087 429 0	Kontakt Ni 0,5mm2	Contact Ni 0,5mm2	Contact Ni 0,5mm2		7	7	7	7	7	7	
25	00 303 318 0	Stecker 2-p Bu grau [-XE36.2]	Plug 2-p Bu grey [-XE36.2]	Cavalier 2-p Bu gris [-XE36. 2]		1	1	1	1	1	1	
	00 303 320 0	Kontaktsicherung 2-p Bu	Contact fuse 2-p Bu	Fusible de contact 2-p Bu		1	1	1	1	1	1	
	20 080 241 0	Kontakt Ni 0,5mm2	Contact Ni 0,5mm2	Contact Ni 0,5mm2		2	2	2	2	2	2	
26	00 303 318 0	Stecker 2-p Bu grau [-XE37.2]	Plug 2-p Bu grey [-XE37.2]	Cavalier 2-p Bu gris [-XE37. 2]		1	1	1	1	1	1	
	00 303 320 0	Kontaktsicherung 2-p Bu	Contact fuse 2-p Bu	Fusible de contact 2-p Bu		1	1	1	1	1	1	
	20 080 241 0	Kontakt Ni 0,5mm2	Contact Ni 0,5mm2	Contact Ni 0,5mm2		2	2	2	2	2	2	
27	00 303 001 0	Stecker 3-p Bu schwarz [-XB110.2]	Plug 3-p Bu black [-XB110.2]	Cavalier 3-p Bu noir [-XB110. 2]		1	1	1	1	1	1	
	00 303 008 0	Kontakt Sn 0,35mm2	Contact Sn 0,35mm2	Contact Sn 0,35mm2		3	3	3	3	3	3	
	00 303 010 0	Einzeladerabdichtung grün	Single-wire seal green	Joint du fil unique vert		3	3	3	3	3	3	
28	20 089 380 0	Kabelbaum AWB-Position				1	1	1	1	1	1	
29	20 082 522 0	Stecker 6-p Bu grau [-X505.2]	Plug 6-p Bu grey [-X505.2]	Cavalier 6-p Bu gris [-X505. 2]		1	1	1	1	1	1	
	20 082 315 0	Kontaktsicherung 6-p Bu	Contact fuse 6-p Bu	Fusible de contact 6-p Bu		1	1	1	1	1	1	
	20 080 241 0	Kontakt Ni 0,5mm2	Contact Ni 0,5mm2	Contact Ni 0,5mm2		4	4	4	4	4	4	
	00 303 047 0	Blindstopfen 3,07mm weiß	Filler plug 3,07mm white	Tampon borgne 3,07mm blanc		2	2	2	2	2	2	
30	20 081 996 0	Steckerübergang 4-p	Plug transition 4-p	Jonction connecteur 4-p		1	1	1	1	1	1	
31	00 303 002 0	Stecker 4-p Bu schwarz [-XB143.2]	Plug 4-p Bu black [-XB143.2]	Cavalier 4-p Bu noir [-XB143. 2]		1	1	1	1	1	1	
	00 303 008 0	Kontakt Sn 0,35mm2	Contact Sn 0,35mm2	Contact Sn 0,35mm2		4	4	4	4	4	4	
	00 303 010 0	Einzeladerabdichtung grün	Single-wire seal green	Joint du fil unique vert		4	4	4	4	4	4	

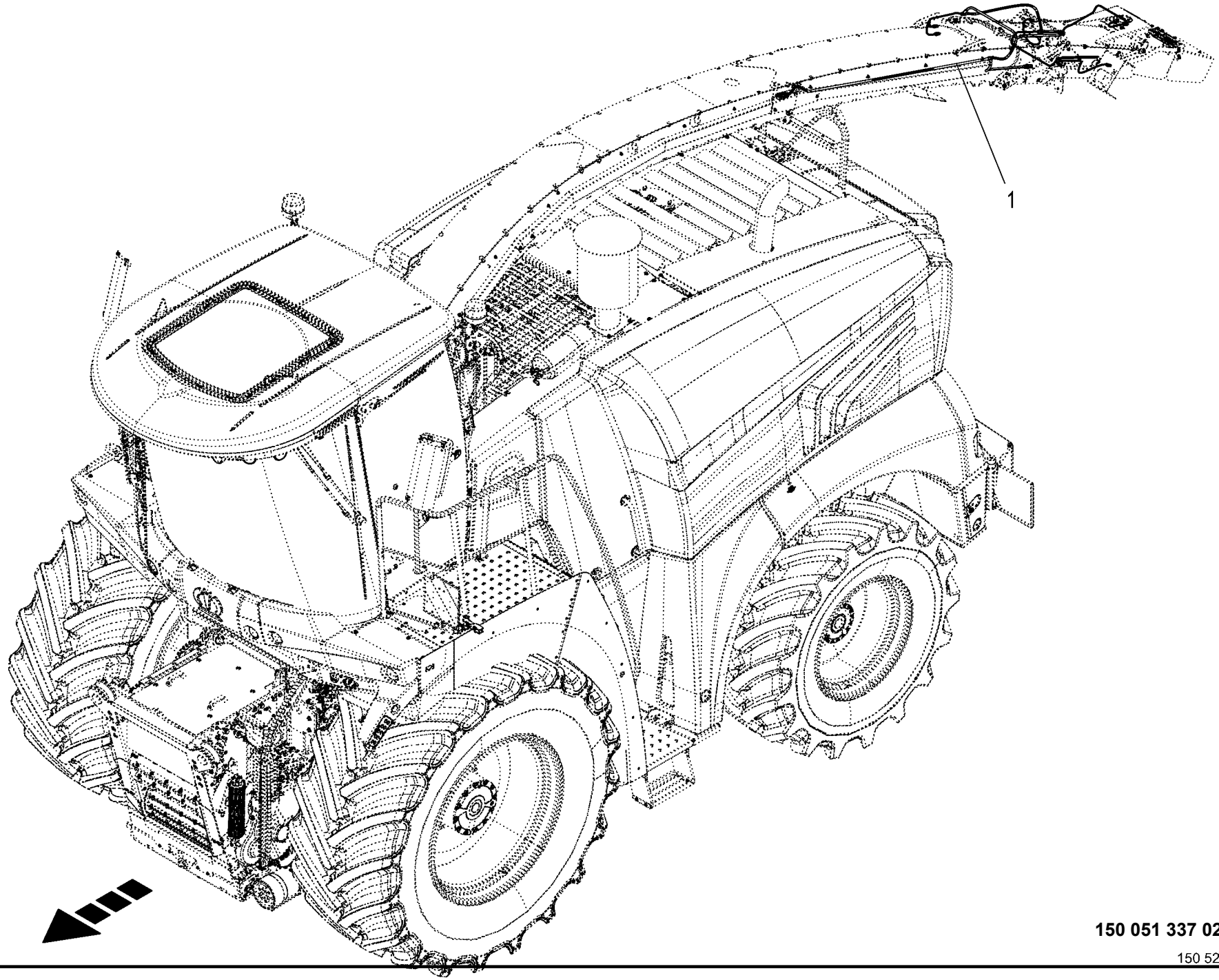
1

Kabelbaum - Auswurfverlängerung 12/14 Reihen **Cable harness - spout extension 12/14 rows** **Faisceau de câbles - rallonge de l'arceau éjecteur 12/14 rangées**					1043801 -	BX201-12	BX201-22	BX201-32	BX201-35	BX201-42	BX201-45	**150 051 337 02** 150 528 555 1 **260.0**
Pos.	ID-Nr.	Benennung	Description	Description	Masch.-Nr-							Bemerkung/Remarks/Remarque
1	20 087 537 2	Kabelbaum AWB Endstück 12/14 Reihen	KB AWB Endstück 12/14 Reihen	Fdc arceau éjec. about 12/14 rang.		1	1	1	1	1	1	

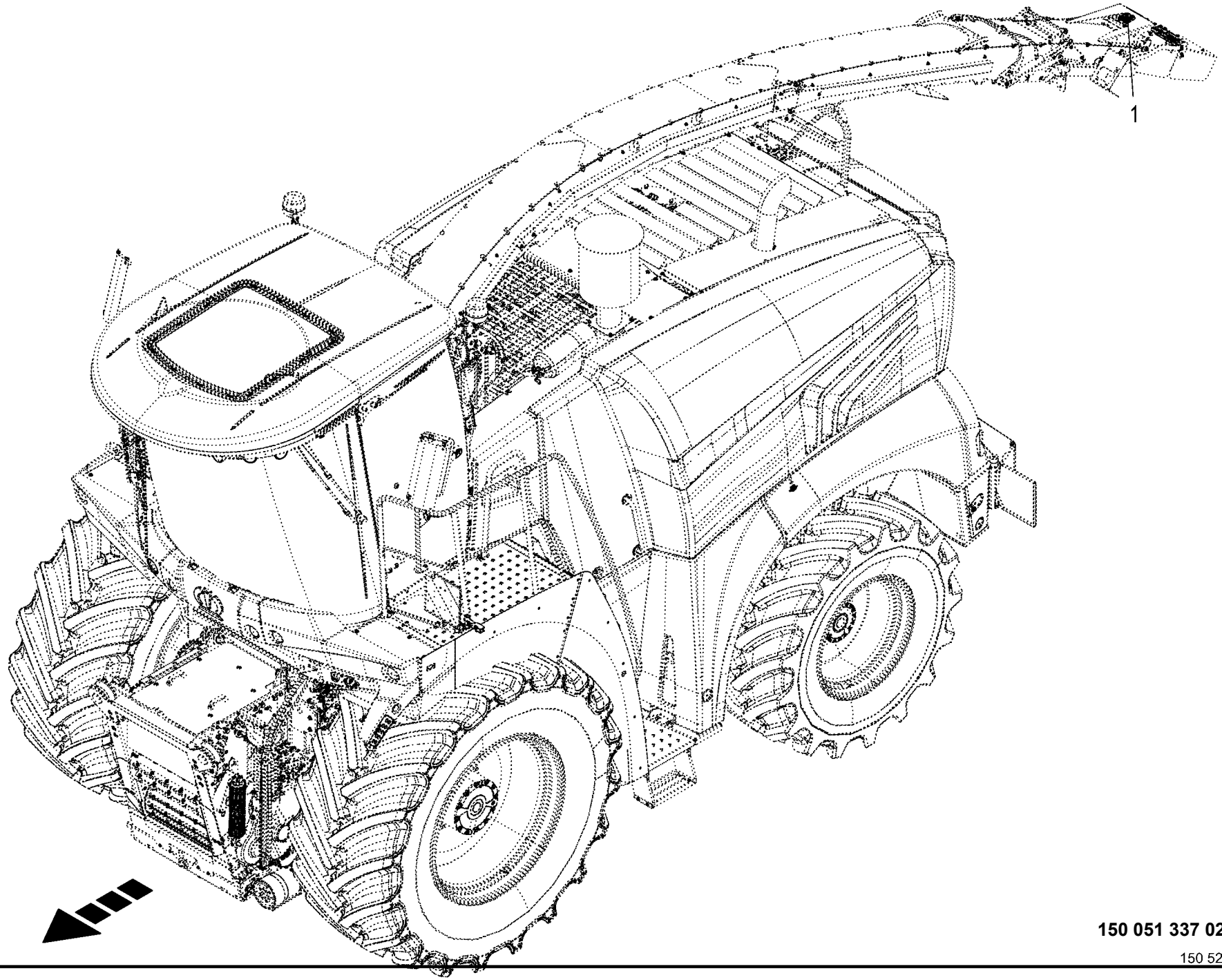
1

Sensoren - Auswurfverlängerung 12/14 Reihen **Sensors - spout extension 12/14 rows** **Capteurs - rallonge de l'arceau éjecteur 12/14 rangées**					1043801 -	BX2011-12	BX2011-22	BX2011-32	BX2011-35	BX2011-42	BX2011-45	**150 051 337 02** 150 528 723 1 **261.0**
Pos.	ID-Nr.	Benennung	Description	Description	Masch.-Nr-							Bemerkung/Remarks/Remarque
1	20 087 894 0	Winkelsensor Hall -45 - 45° 0, 5-4,5V [-B110]	Angle sensor Hall -45 - 45° 0. 5 - 4.5 V [-B110]	Capteur d'angle Hall -45 - 45° 0,5-4,5V [-B110]		1	1	1	1	1	1	

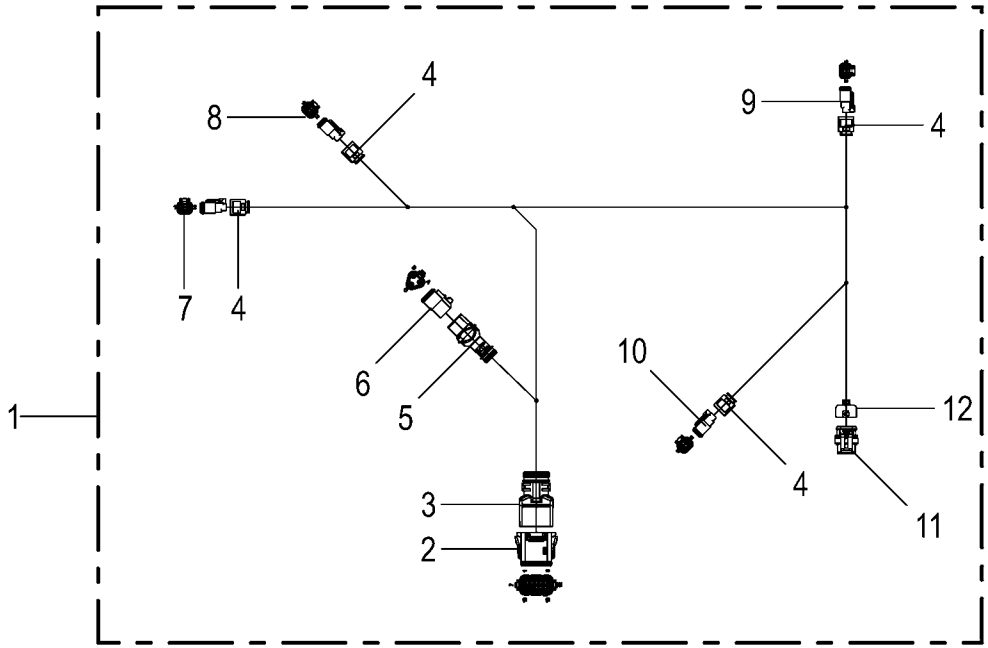
1
2
3
4
5
6
7
8
9
10
11
12

Kabelbaum - Auswurfverlängerung 12/14 Reihen **Cable harness - spout extension 12/14 rows** **Faisceau de câbles - rallonge de l'arceau éjecteur 12/14 rangées**					1043801 -	BX2011-12	BX2011-22	BX2011-32	BX2011-35	BX2011-42	BX2011-45	**150 051 337 02** 150 528 556 1 **262.0**
Pos.	ID-Nr.	Benennung	Description	Description	Masch.-Nr-							Bemerkung/Remarks/Remarque
1	20 087 537 2	Kabelbaum AWB Endstück 12/14 Reihen	KB AWB Endstück 12/14 Reihen	Fdc arceau éjec. about 12/14 rang.		1	1	1	1	1	1	
2	20 087 428 0	Stecker 18-p Bu schwarz [-X54. 2]	Plug 18-p Bu black [-X54.2]	Cavalier 18-p Bu noir [-X54. 2]		1	1	1	1	1	1	
	20 087 429 0	Kontakt Ni 0,5mm2	Contact Ni 0,5mm2	Contact Ni 0,5mm2		14	14	14	14	14	14	
	20 087 604 0	Blindstopfen 2,8mm schwarz	Filler plug 2,8mm black	Tampon borgne 2,8mm noir		4	4	4	4	4	4	
3	20 081 960 0	Steckerübergang 12-p Buchse	Plug transition 12-p Socket	Jonction connecteur 12-p Douille		1	1	1	1	1	1	
4	20 083 700 0	Steckerübergang 2-p Buchse	Plug transition 2-p Socket	Jonction connecteur 2-p Douille		4	4	4	4	4	4	
5	20 082 249 0	Steckerübergang 3-p Buchse	Plug transition 3-p Socket	Jonction connecteur 3-p Douille		1	1	1	1	1	1	
6	20 082 512 0	Stecker 3-p Bu grau [-XE23.2]	Plug 3-p Bu grey [-XE23.2]	Cavalier 3-p Bu gris [-XE23. 2]		1	1	1	1	1	1	
6	20 081 977 0	Kontaktsicherung 3-p Bu	Contact fuse 3-p Bu	Fusible de contact 3-p Bu		1	1	1	1	1	1	
6	20 080 241 0	Kontakt Ni 0,5mm2	Contact Ni 0,5mm2	Contact Ni 0,5mm2		3	3	3	3	3	3	
7	00 303 318 0	Stecker 2-p Bu grau [-XQ13.2]	Plug 2-p Bu grey [-XQ13.2]	Cavalier 2-p Bu gris [-XQ13. 2]		1	1	1	1	1	1	
	00 303 320 0	Kontaktsicherung 2-p Bu	Contact fuse 2-p Bu	Fusible de contact 2-p Bu		1	1	1	1	1	1	
	20 080 241 0	Kontakt Ni 0,5mm2	Contact Ni 0,5mm2	Contact Ni 0,5mm2		2	2	2	2	2	2	
8	00 303 318 0	Stecker 2-p Bu grau [-XQ14.2]	Plug 2-p Bu grey [-XQ14.2]	Cavalier 2-p Bu gris [-XQ14. 2]		1	1	1	1	1	1	
	00 303 320 0	Kontaktsicherung 2-p Bu	Contact fuse 2-p Bu	Fusible de contact 2-p Bu		1	1	1	1	1	1	
	20 080 241 0	Kontakt Ni 0,5mm2	Contact Ni 0,5mm2	Contact Ni 0,5mm2		2	2	2	2	2	2	
9	00 303 318 0	Stecker 2-p Bu grau [-XE36.2]	Plug 2-p Bu grey [-XE36.2]	Cavalier 2-p Bu gris [-XE36. 2]		1	1	1	1	1	1	
	00 303 320 0	Kontaktsicherung 2-p Bu	Contact fuse 2-p Bu	Fusible de contact 2-p Bu		1	1	1	1	1	1	
	20 080 241 0	Kontakt Ni 0,5mm2	Contact Ni 0,5mm2	Contact Ni 0,5mm2		2	2	2	2	2	2	
10	00 303 318 0	Stecker 2-p Bu grau [-XE37.2]	Plug 2-p Bu grey [-XE37.2]	Cavalier 2-p Bu gris [-XE37. 2]		1	1	1	1	1	1	
	00 303 320 0	Kontaktsicherung 2-p Bu	Contact fuse 2-p Bu	Fusible de contact 2-p Bu		1	1	1	1	1	1	
	20 080 241 0	Kontakt Ni 0,5mm2	Contact Ni 0,5mm2	Contact Ni 0,5mm2		2	2	2	2	2	2	
11	00 303 001 0	Stecker 3-p Bu schwarz [-XB110.2]	Plug 3-p Bu black [-XB110.2]	Cavalier 3-p Bu noir [-XB110. 2]		1	1	1	1	1	1	
	00 303 008 0	Kontakt Sn 0,35mm2	Contact Sn 0,35mm2	Contact Sn 0,35mm2		3	3	3	3	3	3	
	00 303 010 0	Einzeladerabdichtung grün	Single-wire seal green	Joint du fil unique vert		3	3	3	3	3	3	
12	20 082 233 0	Steckerübergang 3-p	Plug transition 3-p	Jonction connecteur 3-p		1	1	1	1	1	1	

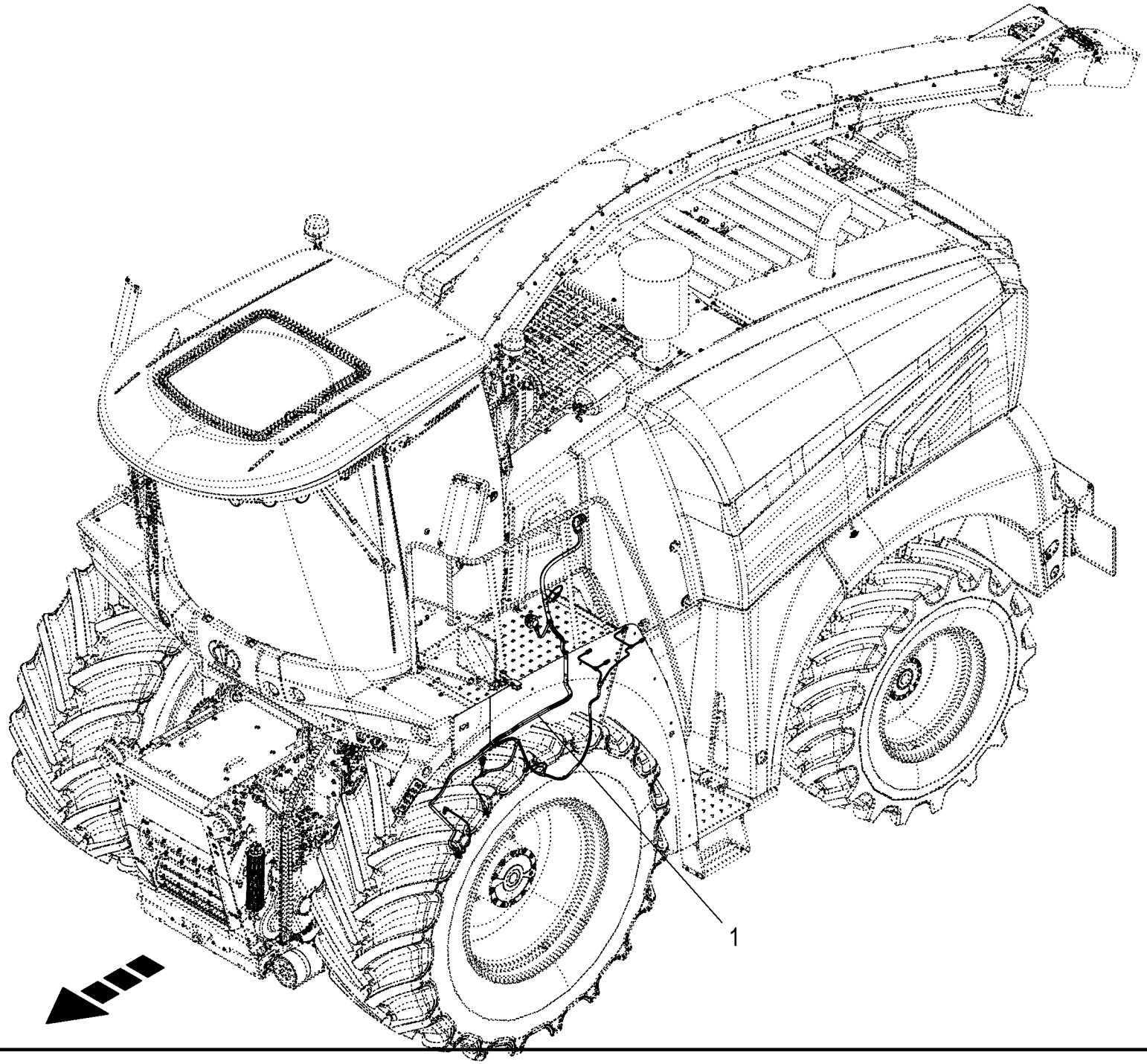
1

Kabelbaum - links vorn **Cable harness - left front** **Faisceau de câbles - gauche avant**					1043801 -	BX2201-12	BX2201-22	BX2201-32	BX2201-35	BX2201-42	BX2201-45	**150 051 337 02** 150 528 559 1 **263.0**
Pos.	ID-Nr.	Benennung	Description	Description	Masch.-Nr-							Bemerkung/Remarks/Remarque
1	20 088 854 0	Kabelbaum vorne links	Cable harness front left	Faisceau de câbles avant gauche		1	1	1	1	1	1	

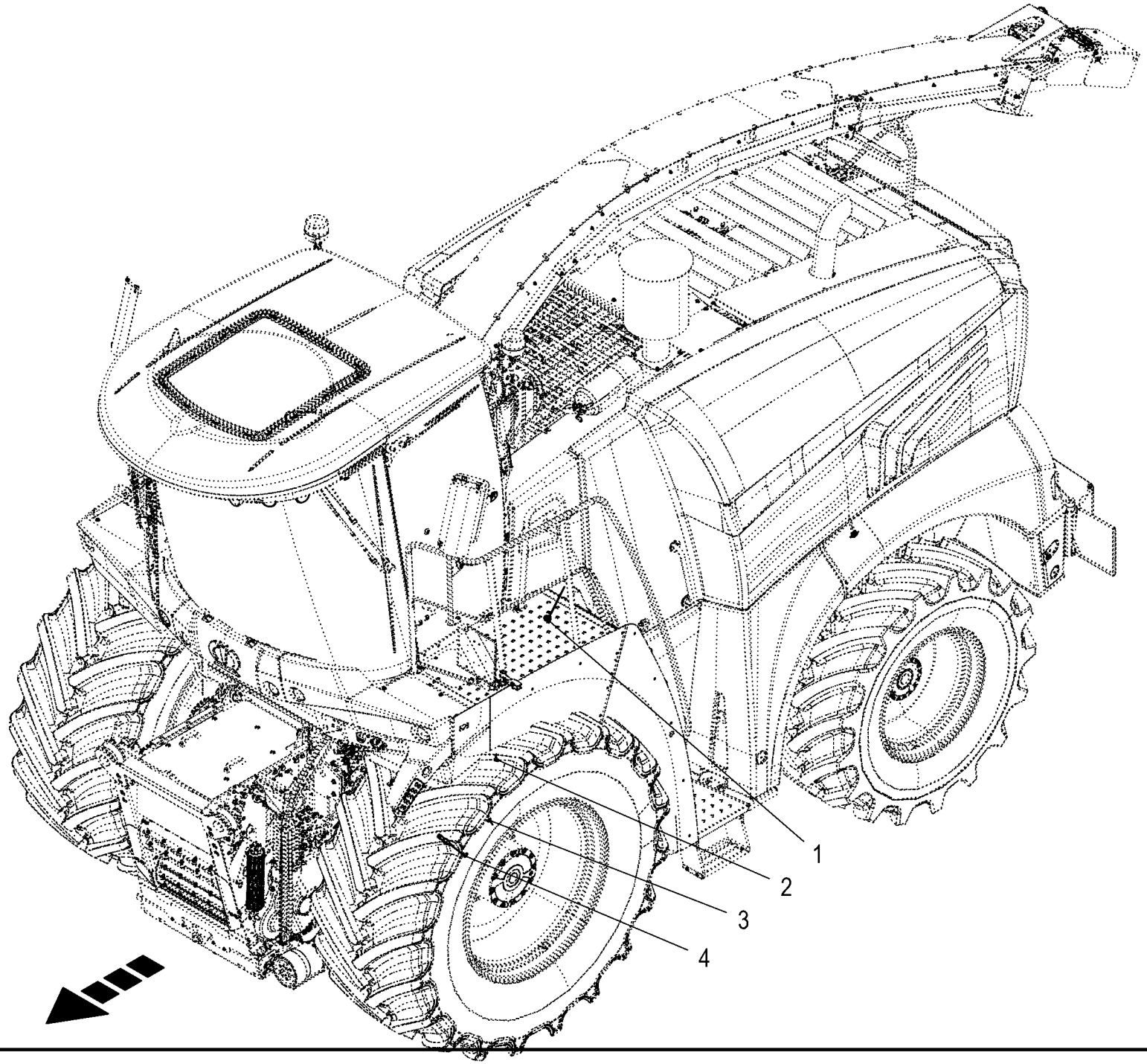
1
2
3
4

Sensoren - links vorn Sensors - left front Capteurs - gauche avant					1043801 -	BX2011-12	BX2011-22	BX2011-32	BX2011-35	BX2011-42	BX2011-45	150 051 337 02 150 528 725 1 264.0
Pos.	ID-Nr.	Benennung	Description	Description	Masch.-Nr-							Bemerkung/Remarks/Remarque
1	00 303 469 1	Ind. Näherungsschalter Namur M30 10mm [-B55]	Namur sensor Namur M30 [-B55]	Capt. Namur Namur M30 [-B55]		1	1	1	1	1	1	
2	27 001 690 0	Drehzahlsensor [-B60]	Speed sensor [-B60]	Capteur tachymétrique [-B60]		1	1	1	1	1	1	
3	27 001 690 0	Drehzahlsensor [-B61]	Speed sensor [-B61]	Capteur tachymétrique [-B61]		1	1	1	1	1	1	
4	20 081 687 1	Drehzahlsensor Hall 20kHz [- B11]	Speed sensor Hall 20kHz [-B11]	Capteur de vitesse Hall 20kHz [-B11]		1	1	1	1	1	1	

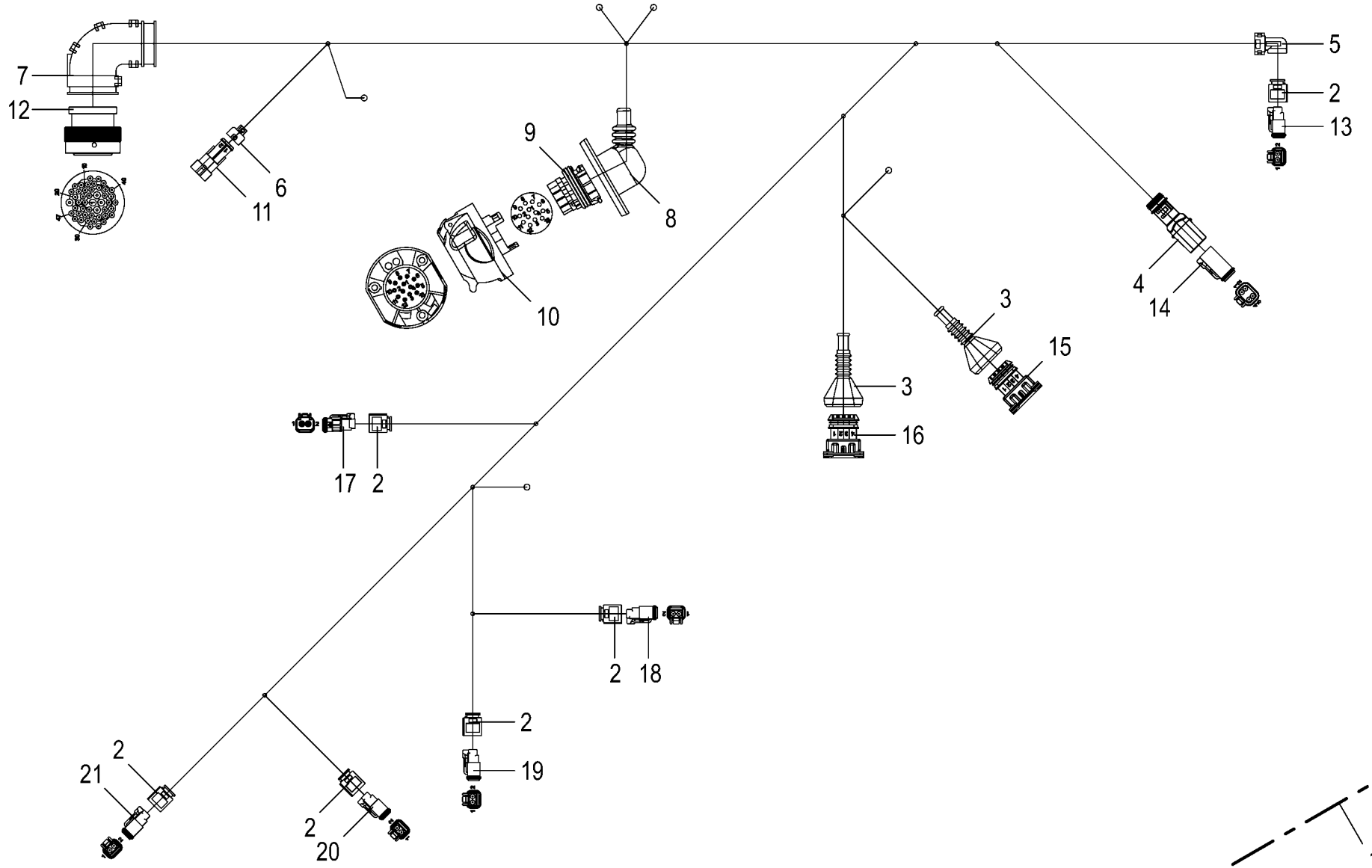

150 051 337 02 / 265.0

150 528 562 01

Kabelbaum - links vorn **Cable harness - left front** **Faisceau de câbles - gauche avant**					1043801 -	BX2011-12	BX2011-22	BX2011-32	BX2011-35	BX2011-42	BX2011-45	**150 051 337 02** 150 528 562 1 **265.0**
Pos.	ID-Nr.	Benennung	Description	Description	Masch.-Nr-							Bemerkung/Remarks/Remarque
1	20 088 854 0	Kabelbaum vorne links	Cable harness front left	Faisceau de câbles avant gauche		1	1	1	1	1	1	
2	20 083 700 0	Steckerübergang 2-p Buchse	Plug transition 2-p Socket	Jonction connecteur 2-p Douille		6	6	6	6	6	6	
3	20 082 617 0	Steckerübergang 4-p	Plug transition 4-p	Jonction connecteur 4-p		2	2	2	2	2	2	
4	20 081 961 0	Steckerübergang 4-p Buchse	Plug transition 4-p Socket	Jonction connecteur 4-p Douille		1	1	1	1	1	1	
5	20 083 196 0	Steckerübergang 2-p Buchse	Plug transition 2-p Socket	Jonction connecteur 2-p Douille		1	1	1	1	1	1	
6	20 081 994 0	Steckerübergang 2-p	Plug transition 2-p	Jonction connecteur 2-p		1	1	1	1	1	1	
7	00 303 909 0	Steckerübergang	Plug transition	Jonction connecteur		1	1	1	1	1	1	
8	20 087 153 0	Steckerkappe 13-p Buchse	Plug cap 13-p Socket	Capuchon de connecteur 13-p		1	1	1	1	1	1	
9	20 087 152 0	Steckereinsatz 13-p Bu [-X466. X1]	Plug insert 13-p Bu [-X466.X1]	Douille Boîtier de connecteurs 13-p Bu [-X466.X1]		1	1	1	1	1	1	
	20 087 154 0	Kontakt Ni 0,5mm2	Contact Ni 0,5mm2	Contact Ni 0,5mm2		9	9	9	9	9	9	
	20 087 156 0	Einzeladerabdichtung grau	Single-wire seal grey	Joint du fil unique gris		9	9	9	9	9	9	
	20 087 155 0	Kontakt Ni 1,5mm2	Contact Ni 1,5mm2	Contact Ni 1,5mm2		4	4	4	4	4	4	
	20 087 157 0	Einzeladerabdichtung gelb	Single-wire seal yellow	Joint du fil unique jaune		4	4	4	4	4	4	
10	20 087 151 0	Stecker 13-p Bu schwarz [-X466.X2]	Plug 13-p Bu black [-X466.X2]	Cavalier 13-p Bu noir [-X466. X2]		1	1	1	1	1	1	
11	00 303 003 0	Stecker 2-p St schwarz [-XB55. 1]	Plug 2-p St black [-XB55.1]	Cavalier 2-p St noir [-XB55. 1]		1	1	1	1	1	1	
	00 303 006 0	Kontakt Sn 0,35mm2	Contact Sn 0,35mm2	Contact Sn 0,35mm2		2	2	2	2	2	2	
	00 303 010 0	Einzeladerabdichtung grün	Single-wire seal green	Joint du fil unique vert		2	2	2	2	2	2	
12	20 082 527 0	Stecker 47-p Bu schwarz [-X176.2]	Plug 47-p Bu black [-X176.2]	Cavalier 47-p Bu noir [-X176. 2]		1	1	1	1	1	1	
	00 303 047 0	Blindstopfen 3,07mm weiß	Filler plug 3,07mm white	Tampon borgne 3,07mm blanc		1	1	1	1	1	1	
	00 302 995 0	Kontakt Ni 0,34mm2	Contact Ni 0,34mm2	Contact Ni 0,34mm2		29	29	29	29	29	29	
	20 082 108 0	Kontakt Ni 1mm2	Contact Ni 1mm2	Contact Ni 1mm2		2	2	2	2	2	2	
	20 080 241 0	Kontakt Ni 0,5mm2	Contact Ni 0,5mm2	Contact Ni 0,5mm2		2	2	2	2	2	2	
	00 303 135 0	Blindstopfen 1,57mm rot	Filler plug 1,57mm red	Tampon borgne 1,57mm rouge		13	13	13	13	13	13	
13	00 303 318 0	Stecker 2-p Bu grau [-XK12.2]	Plug 2-p Bu grey [-XK12.2]	Cavalier 2-p Bu gris [-XK12. 2]		1	1	1	1	1	1	
	00 303 320 0	Kontaktsicherung 2-p Bu	Contact fuse 2-p Bu	Fusible de contact 2-p Bu		1	1	1	1	1	1	
	20 080 241 0	Kontakt Ni 0,5mm2	Contact Ni 0,5mm2	Contact Ni 0,5mm2		2	2	2	2	2	2	
14	20 082 516 0	Stecker 4-p Bu grau [-XB11.2]	Plug 4-p Bu grey [-XB11.2]	Cavalier 4-p Bu gris [-XB11. 2]		1	1	1	1	1	1	
	20 081 979 0	Kontaktsicherung 4-p Bu	Contact fuse 4-p Bu	Fusible de contact 4-p Bu		1	1	1	1	1	1	
	20 080 241 0	Kontakt Ni 0,5mm2	Contact Ni 0,5mm2	Contact Ni 0,5mm2		4	4	4	4	4	4	
15	20 080 355 0	Stecker 4-p Bu schwarz [-XB61. 2]	Plug 4-p Bu black [-XB61.2]	Cavalier 4-p Bu noir [-XB61. 2]		1	1	1	1	1	1	
	00 303 309 0	Kontakt Sn 0,2mm2	Contact Sn 0,2mm2	Contact Sn 0,2mm2		3	3	3	3	3	3	
	00 303 311 0	Einzeladerabdichtung blau	Single-wire seal blue	Joint du fil unique bleu		3	3	3	3	3	3	
	00 303 040 0	Blindstopfen 5,2mm transp.	Filler plug 5,2mm transparent	Tampon borgne 5,2mm transparent		1	1	1	1	1	1	

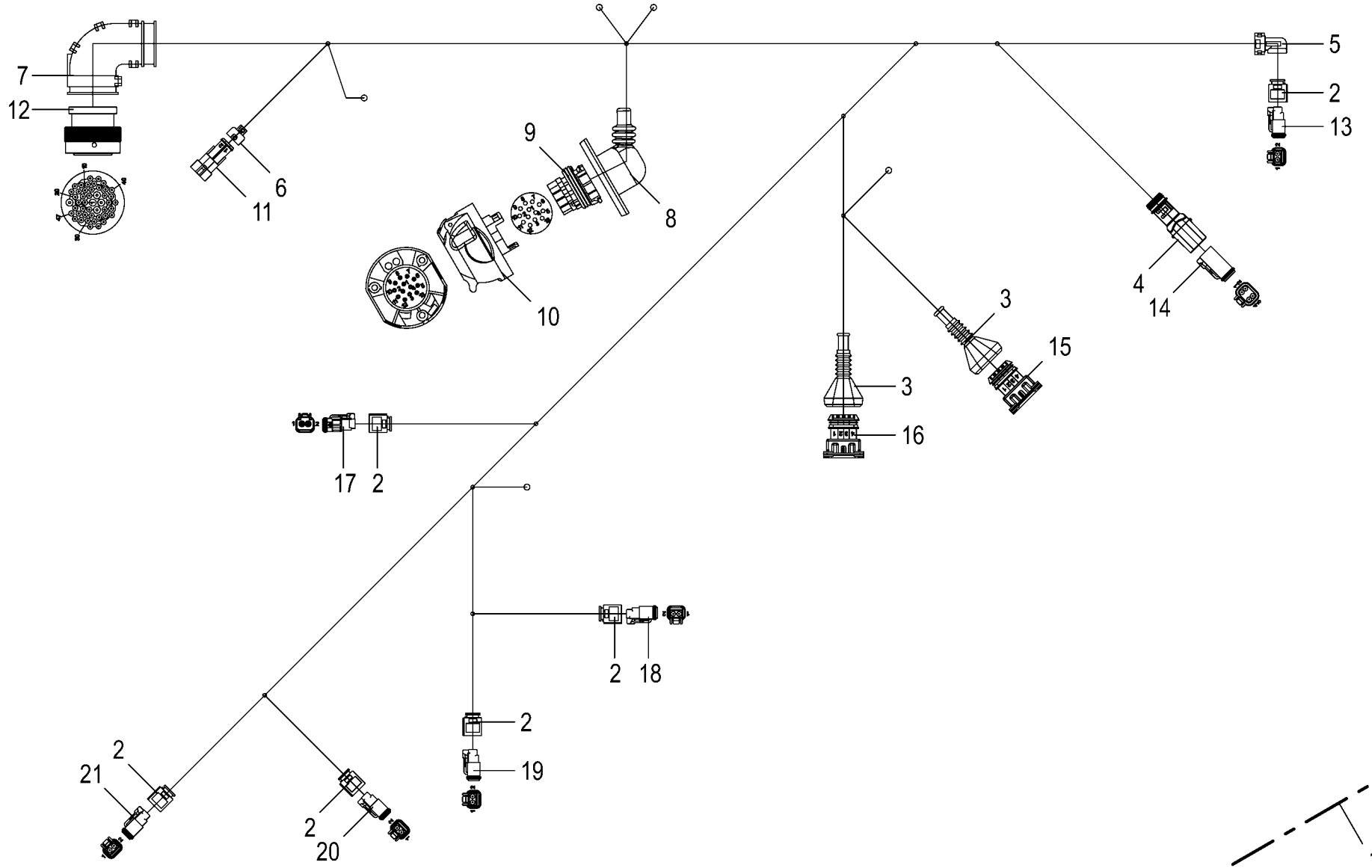

150 051 337 02 / 265.0

150 528 562 01

Kabelbaum - links vorn **Cable harness - left front** **Faisceau de câbles - gauche avant**					1043801 -	BX2011-12	BX2011-22	BX2011-32	BX2011-35	BX2011-42	BX2011-45	**150 051 337 02** 150 528 562 1 **265.0**
Pos.	ID-Nr.	Benennung	Description	Description	Masch.-Nr-							Bemerkung/Remarks/Remarque
16	20 080 355 0	Stecker 4-p Bu schwarz [-XB60. 2]	Plug 4-p Bu black [-XB60.2]	Cavalier 4-p Bu noir [-XB60. 2]		1	1	1	1	1	1	
	00 303 309 0	Kontakt Sn 0,2mm2	Contact Sn 0,2mm2	Contact Sn 0,2mm2		3	3	3	3	3	3	
	00 303 311 0	Einzeladerabdichtung blau	Single-wire seal blue	Joint du fil unique bleu		3	3	3	3	3	3	
	00 303 040 0	Blindstopfen 5,2mm transp.	Filler plug 5,2mm transparent	Tampon borgne 5,2mm transparent		1	1	1	1	1	1	
17	20 085 180 0	Stecker 2-p Bu transp. [-XQ59. 2]	Plug 2-p Bu transparent [- XQ59.2]	Cavalier 2-p Bu transparent [-XQ59.2]		1	1	1	1	1	1	
	20 085 182 0	Kontaktsicherung 2-p Bu	Contact fuse 2-p Bu	Fusible de contact 2-p Bu		1	1	1	1	1	1	
	20 080 241 0	Kontakt Ni 0,5mm2	Contact Ni 0,5mm2	Contact Ni 0,5mm2		2	2	2	2	2	2	
18	00 303 318 0	Stecker 2-p Bu grau [-XQ56.2]	Plug 2-p Bu grey [-XQ56.2]	Cavalier 2-p Bu gris [-XQ56. 2]		1	1	1	1	1	1	
	00 303 320 0	Kontaktsicherung 2-p Bu	Contact fuse 2-p Bu	Fusible de contact 2-p Bu		1	1	1	1	1	1	
	20 080 241 0	Kontakt Ni 0,5mm2	Contact Ni 0,5mm2	Contact Ni 0,5mm2		2	2	2	2	2	2	
19	00 303 318 0	Stecker 2-p Bu grau [-XQ55.2]	Plug 2-p Bu grey [-XQ55.2]	Cavalier 2-p Bu gris [-XQ55. 2]		1	1	1	1	1	1	
	00 303 320 0	Kontaktsicherung 2-p Bu	Contact fuse 2-p Bu	Fusible de contact 2-p Bu		1	1	1	1	1	1	
	20 080 241 0	Kontakt Ni 0,5mm2	Contact Ni 0,5mm2	Contact Ni 0,5mm2		2	2	2	2	2	2	
20	00 303 318 0	Stecker 2-p Bu grau [-XQ58.2]	Plug 2-p Bu grey [-XQ58.2]	Cavalier 2-p Bu gris [-XQ58. 2]		1	1	1	1	1	1	
	00 303 320 0	Kontaktsicherung 2-p Bu	Contact fuse 2-p Bu	Fusible de contact 2-p Bu		1	1	1	1	1	1	
	20 080 241 0	Kontakt Ni 0,5mm2	Contact Ni 0,5mm2	Contact Ni 0,5mm2		2	2	2	2	2	2	
21	00 303 318 0	Stecker 2-p Bu grau [-XQ57.2]	Plug 2-p Bu grey [-XQ57.2]	Cavalier 2-p Bu gris [-XQ57. 2]		1	1	1	1	1	1	
	00 303 320 0	Kontaktsicherung 2-p Bu	Contact fuse 2-p Bu	Fusible de contact 2-p Bu		1	1	1	1	1	1	
	20 080 241 0	Kontakt Ni 0,5mm2	Contact Ni 0,5mm2	Contact Ni 0,5mm2		2	2	2	2	2	2	

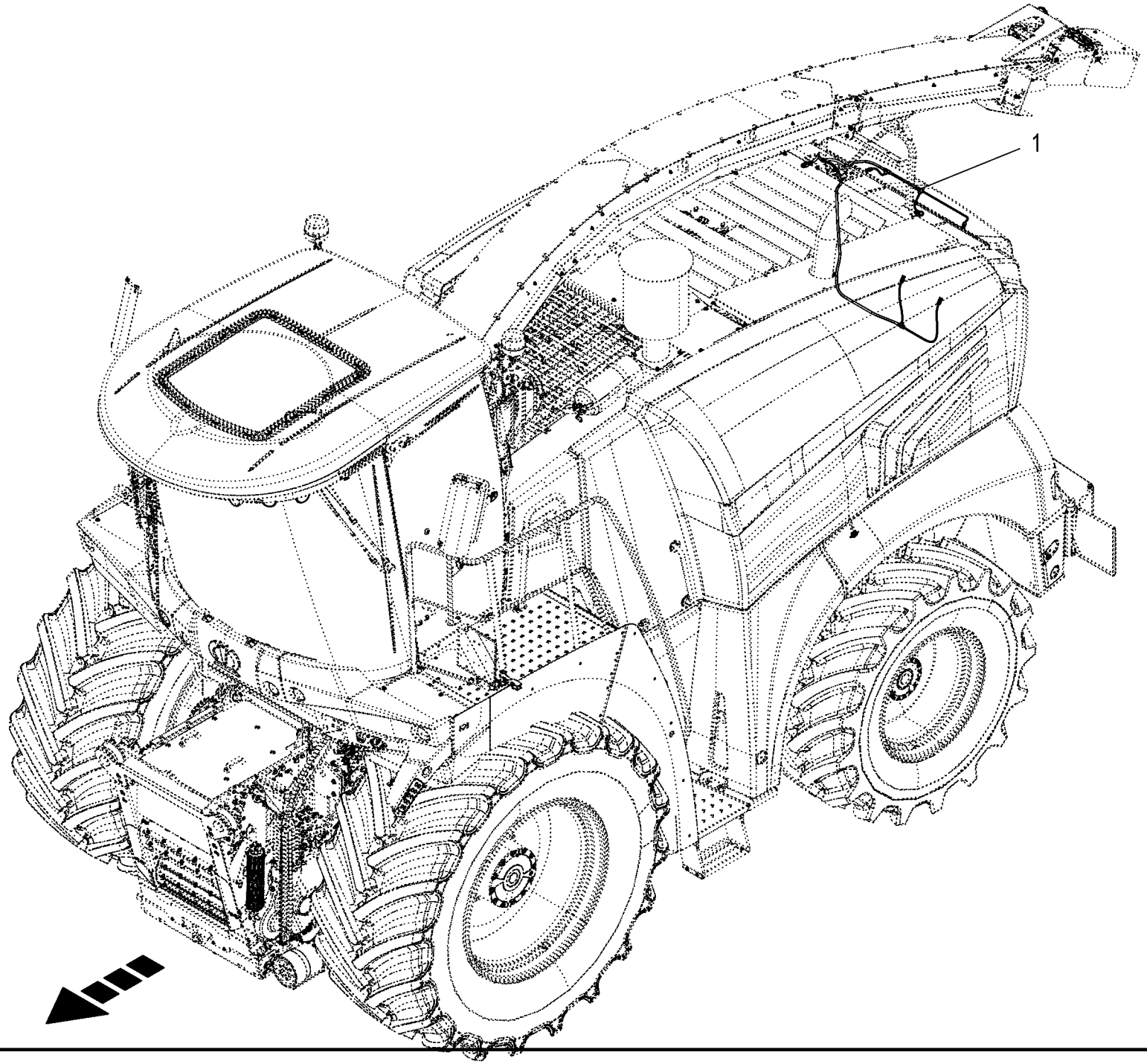
1

Kabelbaum - Heckklappe **Cable harness - tailgate** **Faisceau de câbles - trappe arrière**					1043801 -	BX2201-12	BX2201-22	BX2201-32	BX2201-35	BX2201-42	BX2201-45	**150 051 337 02** 150 528 564 1 **266.0**
Pos.	ID-Nr.	Benennung	Description	Description	Masch.-Nr-							Bemerkung/Remarks/Remarque
1	20 088 535 2	Kabelbaum Heckklappe				1	1	1	1	1	1	

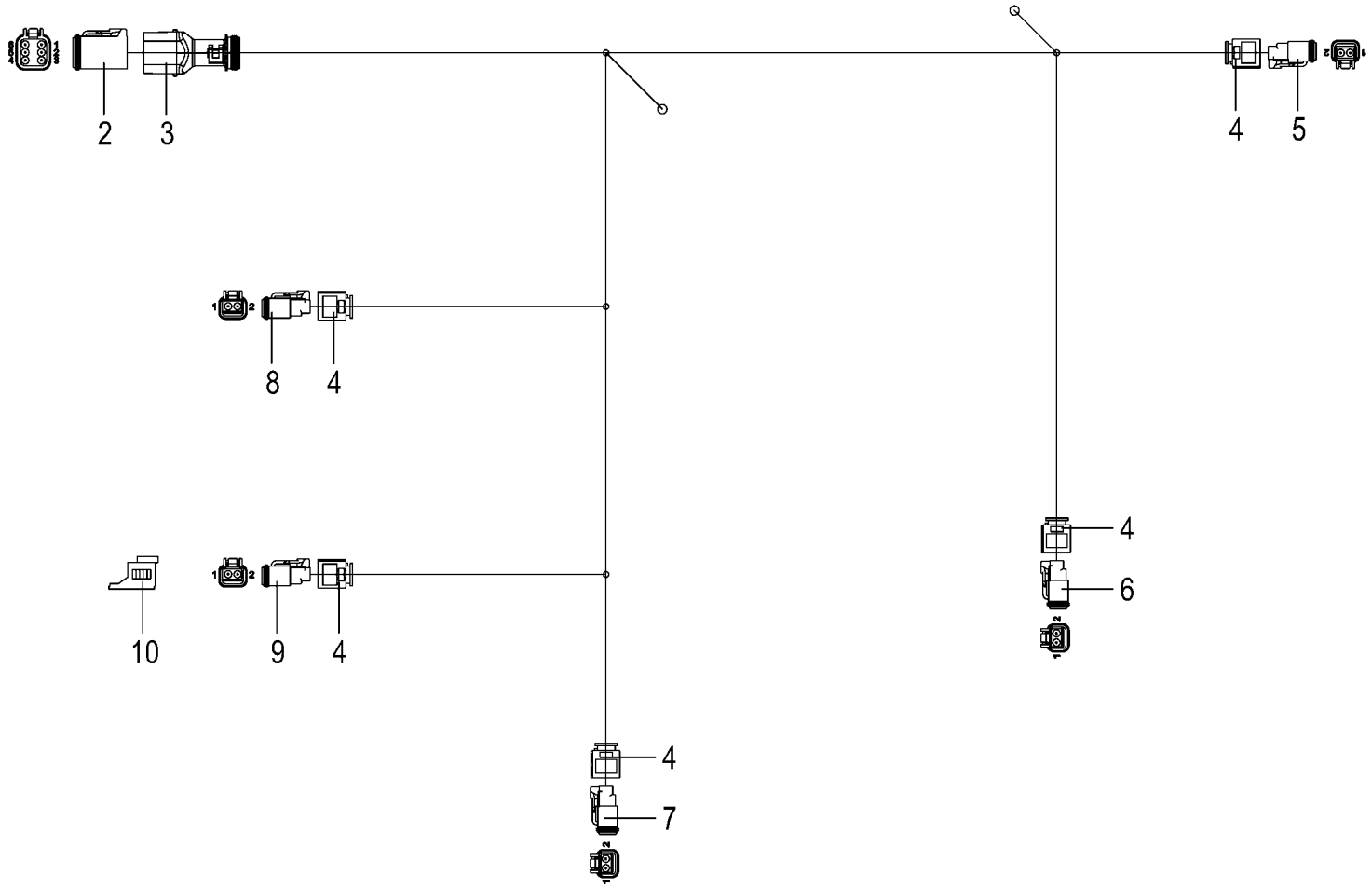

150 051 337 02 / 267.0

150 528 565 01

Kabelbaum - Heckklappe **Cable harness - tailgate** **Faisceau de câbles - trappe arrière**					1043801 -	BX2011-12	BX2011-22	BX2011-32	BX2011-35	BX2011-42	BX2011-45	**150 051 337 02** 150 528 565 1 **267.0**
Pos.	ID-Nr.	Benennung	Description	Description	Masch.-Nr-							Bemerkung/Remarks/Remarque
1	20 088 535 2	Kabelbaum Heckklappe				1	1	1	1	1	1	
2	20 082 522 0	Stecker 6-p Bu grau [-X46.2]	Plug 6-p Bu grey [-X46.2]	Cavalier 6-p Bu gris [-X46.2]		1	1	1	1	1	1	
	20 082 315 0	Kontaktsicherung 6-p Bu	Contact fuse 6-p Bu	Fusible de contact 6-p Bu		1	1	1	1	1	1	
	20 080 241 0	Kontakt Ni 0,5mm2	Contact Ni 0,5mm2	Contact Ni 0,5mm2		4	4	4	4	4	4	
	20 082 108 0	Kontakt Ni 1mm2	Contact Ni 1mm2	Contact Ni 1mm2		1	1	1	1	1	1	
	00 303 047 0	Blindstopfen 3,07mm weiß	Filler plug 3,07mm white	Tampon borgne 3,07mm blanc		1	1	1	1	1	1	
3	20 082 255 0	Steckerübergang 6-p Buchse	Plug transition 6-p Socket	Jonction connecteur 6-p Douille		1	1	1	1	1	1	
4	20 083 700 0	Steckerübergang 2-p Buchse	Plug transition 2-p Socket	Jonction connecteur 2-p Douille		5	5	5	5	5	5	
5	00 303 318 0	Stecker 2-p Bu grau [-XE11.2]	Plug 2-p Bu grey [-XE11.2]	Cavalier 2-p Bu gris [-XE11. 2]		1	1	1	1	1	1	
	00 303 320 0	Kontaktsicherung 2-p Bu	Contact fuse 2-p Bu	Fusible de contact 2-p Bu		1	1	1	1	1	1	
	20 080 241 0	Kontakt Ni 0,5mm2	Contact Ni 0,5mm2	Contact Ni 0,5mm2		2	2	2	2	2	2	
6	00 303 318 0	Stecker 2-p Bu grau [-XE14.2]	Plug 2-p Bu grey [-XE14.2]	Cavalier 2-p Bu gris [-XE14. 2]		1	1	1	1	1	1	
	00 303 320 0	Kontaktsicherung 2-p Bu	Contact fuse 2-p Bu	Fusible de contact 2-p Bu		1	1	1	1	1	1	
	20 080 241 0	Kontakt Ni 0,5mm2	Contact Ni 0,5mm2	Contact Ni 0,5mm2		2	2	2	2	2	2	
7	00 303 318 0	Stecker 2-p Bu grau [-XE38.2]	Plug 2-p Bu grey [-XE38.2]	Cavalier 2-p Bu gris [-XE38. 2]		1	1	1	1	1	1	
	00 303 320 0	Kontaktsicherung 2-p Bu	Contact fuse 2-p Bu	Fusible de contact 2-p Bu		1	1	1	1	1	1	
	20 080 241 0	Kontakt Ni 0,5mm2	Contact Ni 0,5mm2	Contact Ni 0,5mm2		2	2	2	2	2	2	
8	00 303 318 0	Stecker 2-p Bu grau [-XE39.2]	Plug 2-p Bu grey [-XE39.2]	Cavalier 2-p Bu gris [-XE39. 2]		1	1	1	1	1	1	
	00 303 320 0	Kontaktsicherung 2-p Bu	Contact fuse 2-p Bu	Fusible de contact 2-p Bu		1	1	1	1	1	1	
	20 080 241 0	Kontakt Ni 0,5mm2	Contact Ni 0,5mm2	Contact Ni 0,5mm2		2	2	2	2	2	2	
9	00 303 318 0	Stecker 2-p Bu grau [-XE29.2]	Plug 2-p Bu grey [-XE29.2]	Cavalier 2-p Bu gris [-XE29. 2]		1	1	1	1	1	1	
	00 303 320 0	Kontaktsicherung 2-p Bu	Contact fuse 2-p Bu	Fusible de contact 2-p Bu		1	1	1	1	1	1	
	20 080 241 0	Kontakt Ni 0,5mm2	Contact Ni 0,5mm2	Contact Ni 0,5mm2		2	2	2	2	2	2	
10	20 081 938 0	Blindkappe 2-p DT	Blind Cover 2-p DT	Faux couvercle 2-p DT		1	1	1	1	1	1	

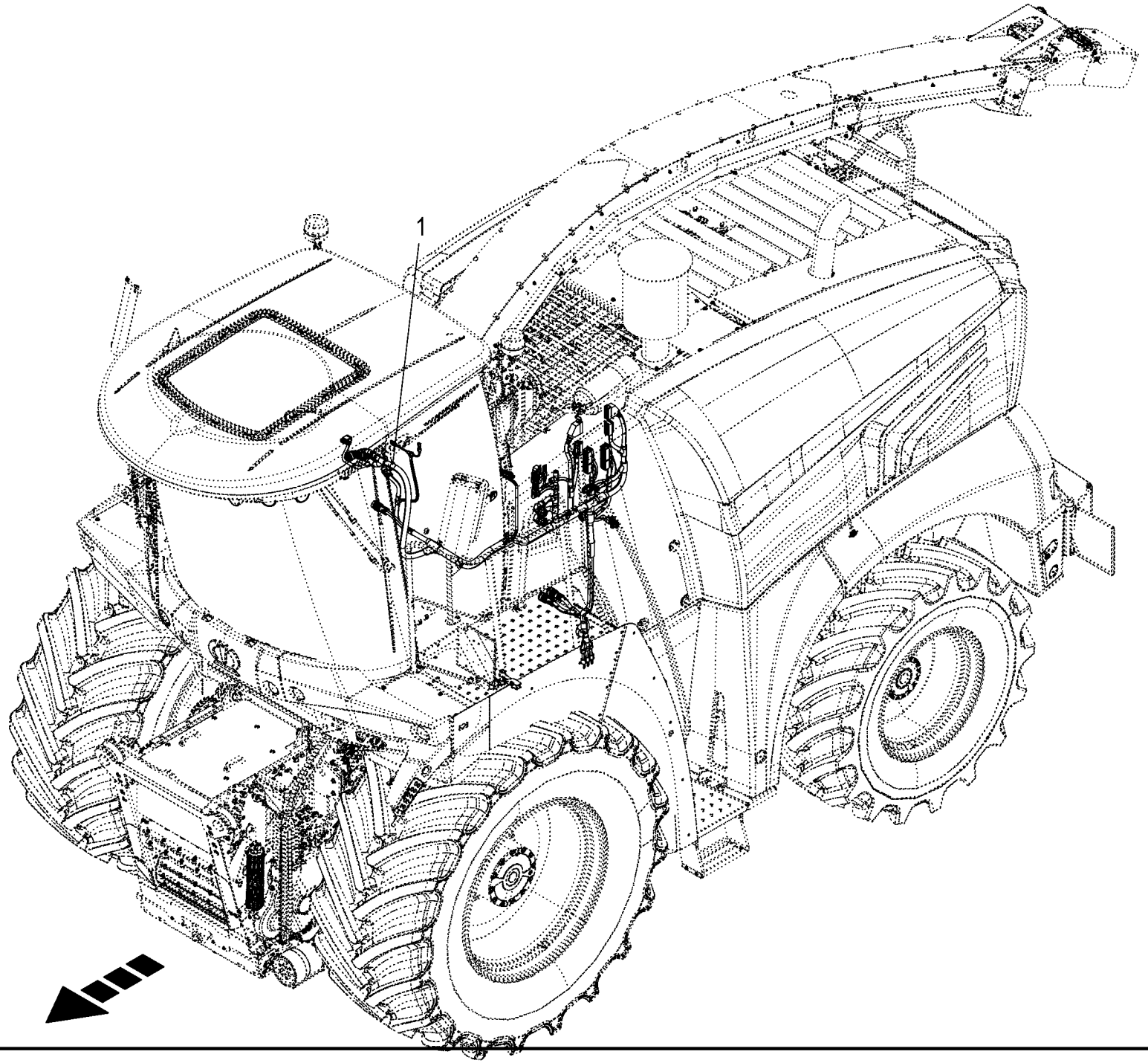
1

Kabelbaum - zentral **Cable harness - central** **Faisceau de câbles - central**					1043801 -	BX2201-12	BX2201-22	BX2201-32	BX2201-35	BX2201-42	BX2201-45	**150 051 337 02** 150 528 567 1 **268.0**
Pos.	ID-Nr.	Benennung	Description	Description	Masch.-Nr-							Bemerkung/Remarks/Remarque
1	20 088 857 2	Zentralkabelbaum				1	1	1	1	1	1	

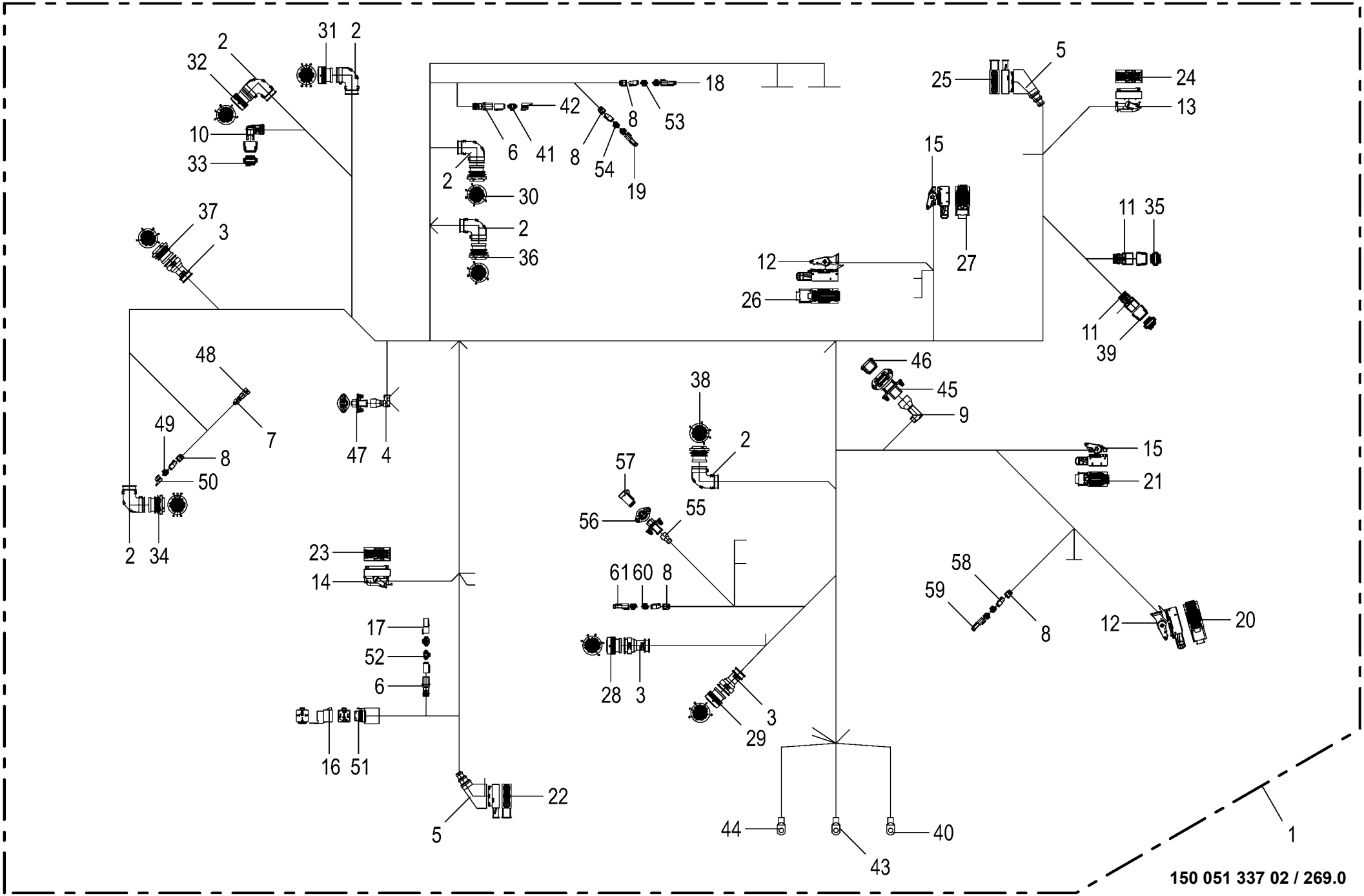

150 051 337 02 / 269.0

Kabelbaum - zentral **Cable harness - central** **Faisceau de câbles - central**					1043801 -	BX2011-12	BX2011-22	BX2011-32	BX2011-35	BX2011-42	BX2011-45	**150 051 337 02** 150 528 570 2 **269.0**
Pos.	ID-Nr.	Benennung	Description	Description	Masch.-Nr-							Bemerkung/Remarks/Remarque
1	20 088 857 2	Zentralkabelbaum				1	1	1	1	1	1	
2	00 303 909 0	Steckerübergang	Plug transition	Jonction connecteur		6	6	6	6	6	6	
3	00 303 906 0	Endkappe	End cap	Embout de fermeture		3	3	3	3	3	3	
4	20 086 477 0	Steckerübergang 6-p Stift	Plug transition 6-p Pin	Jonction connecteur 6-p Goupille		1	1	1	1	1	1	
5	00 302 235 0	Schutztülle	Protective grommet	Bec protecteur		2	2	2	2	2	2	
6	20 081 961 0	Steckerübergang 4-p Buchse	Plug transition 4-p Socket	Jonction connecteur 4-p Douille		2	2	2	2	2	2	
7	20 081 994 0	Steckerübergang 2-p	Plug transition 2-p	Jonction connecteur 2-p		1	1	1	1	1	1	
8	20 083 700 0	Steckerübergang 2-p Buchse	Plug transition 2-p Socket	Jonction connecteur 2-p Douille		5	5	5	5	5	5	
9	20 086 483 0	Steckerübergang 12-p Stift	Plug transition 12-p Pin	Jonction connecteur 12-p Goupille		1	1	1	1	1	1	
10	20 082 246 0	Steckerübergang 12-p Buchse	Plug transition 12-p Socket	Jonction connecteur 12-p Douille		1	1	1	1	1	1	
11	20 081 960 0	Steckerübergang 12-p Buchse	Plug transition 12-p Socket	Jonction connecteur 12-p Douille		2	2	2	2	2	2	
12	20 082 156 0	Steckerkappe 96-p Buchse	Plug cap 96-p Socket	Capuchon de connecteur 96-p		2	2	2	2	2	2	
13	20 081 816 0	Steckerkappe 81-p Buchse	Plug cap 81-p Socket	Douille Capuchon de connecteur 81-p		1	1	1	1	1	1	
14	20 081 815 0	Steckerkappe 81-p Buchse	Plug cap 81-p Socket	Douille Capuchon de connecteur 81-p		1	1	1	1	1	1	
15	20 082 153 0	Steckerkappe 58-p Buchse	Plug cap 58-p Socket	Douille Capuchon de connecteur 58-p		2	2	2	2	2	2	
16	20 085 536 0	Relais Wechsler 20A [-Q72]	Relay Changeover contact 20A [	Douille Relais Inverseur 20A [-Q72]		1	1	1	1	1	1	
17	20 089 034 0	Abschlusswi. 120Ohm 0,5W E24/	-Q72] Terminating resistor 120Ohm 0,	Résistance terminale 120Ohm 0,		1	1	1	1	1	1	
		5% 4-p DT [-R18]	5W 4 [-R18]	5W 4 [-R18]								
18	20 086 362 0	Abschlusswi. 120Ohm 0,25W E24/	Terminating resistor 120Ohm 0,	Résistance terminale 120Ohm 0,		1	1	1	1	1	1	
		5% [-R20]	25W 4 [-R20]	25W 4 [-R20]								
19	20 086 362 0	Abschlusswi. 120Ohm 0,25W E24/	Terminating resistor 120Ohm 0,	Résistance terminale 120Ohm 0,		1	1	1	1	1	1	
		5% [-R23]	25W 4 [-R23]	25W 4 [-R23]								
20	20 082 150 0	Stecker 96-p Bu schwarz [-A2.	Plug 96-p Bu black [-A2.X1.2]	Cavalier 96-p Bu noir [-A2. X1.2]		1	1	1	1	1	1	
		X1.2]										
	20 082 147 0	Kontaktsicherung 96-p Bu	Contact fuse 96-p Bu	Fusible de contact 96-p Bu		1	1	1	1	1	1	
	20 082 135 1	Kontakt Sn 0,75mm2	Contact Sn 0,75mm2	Contact Sn 0,75mm2		7	7	7	7	7	7	
	20 082 133 1	Kontakt Sn 0,35mm2	Contact Sn 0,35mm2	Contact Sn 0,35mm2		29	29	29	29	29	29	
21	20 082 152 0	Stecker 58-p Bu schwarz [-A2.	Plug 58-p Bu black [-A2.X2.2]	Cavalier 58-p Bu noir [-A2. X2.2]		1	1	1	1	1	1	
		X2.2]										
	20 082 145 0	Kontaktsicherung 52-p Bu	Contact fuse 52-p Bu	Fusible de contact 52-p Bu		1	1	1	1	1	1	
	20 082 146 0	Kontaktsicherung 6-p Bu	Contact fuse 6-p Bu	Fusible de contact 6-p Bu		1	1	1	1	1	1	
	20 081 326 0	Kontakt Sn 1,5mm2	Contact Sn 1,5mm2	Contact Sn 1,5mm2		3	3	3	3	3	3	
	20 082 142 0	Einzeladerabdichtung weiß	Single-wire seal white	Joint du fil unique blanc		3	3	3	3	3	3	

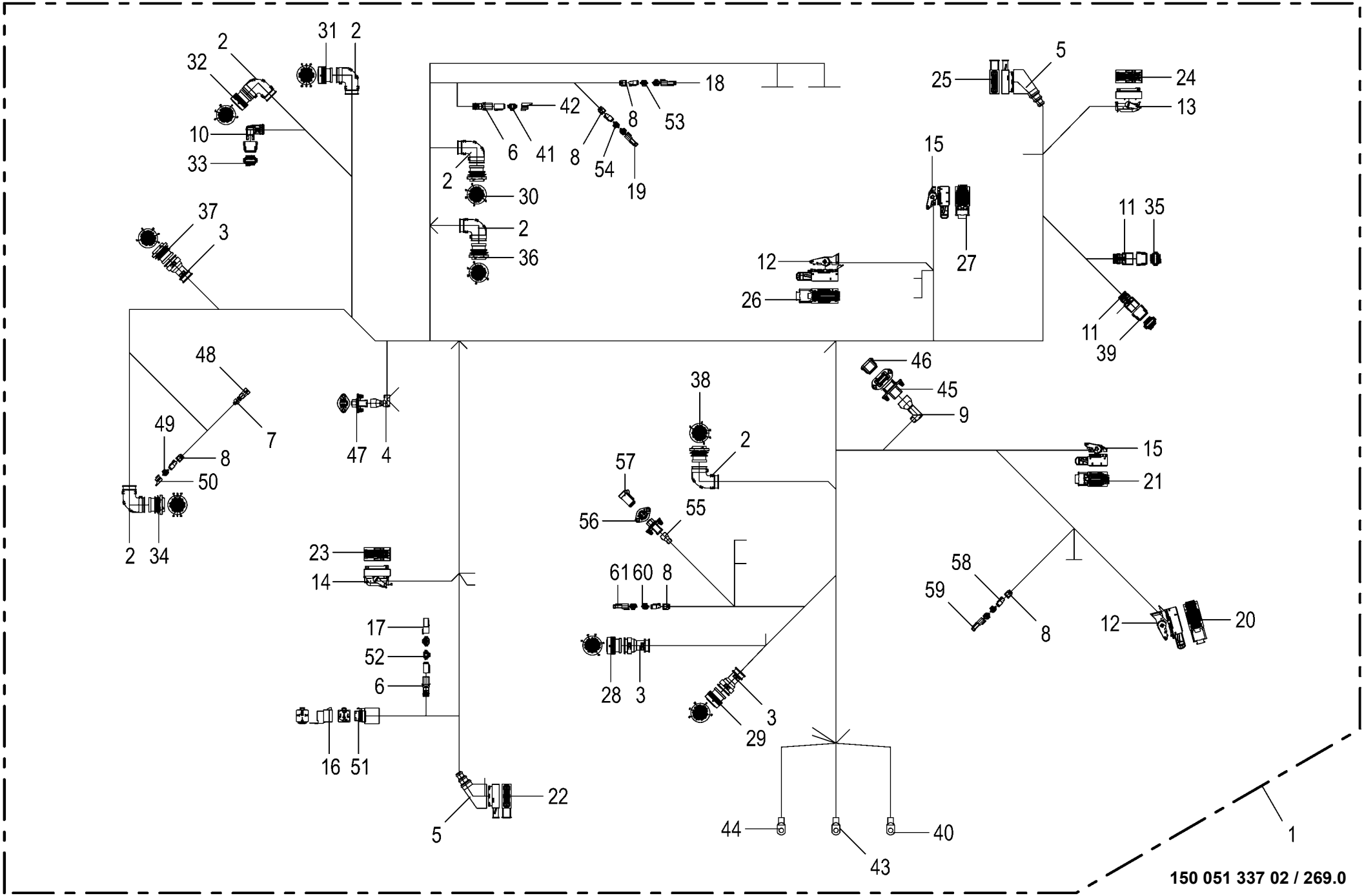

150 051 337 02 / 269.0

Kabelbaum - zentral **Cable harness - central** **Faisceau de câbles - central**					1043801 -	BX201-12	BX201-22	BX201-32	BX201-35	BX201-42	BX201-45	**150 051 337 02** 150 528 570 2 **269.0**
Pos.	ID-Nr.	Benennung	Description	Description	Masch.-Nr-							Bemerkung/Remarks/Remarque
	20 081 334 0	Blindstopfen 6,3mm transp.	Filler plug 6,3mm transparent	Tampon borgne 6,3mm transparent		3	3	3	3	3	3	
	20 082 137 1	Kontakt Sn 1,5mm2	Contact Sn 1,5mm2	Contact Sn 1,5mm2		3	3	3	3	3	3	
	20 082 133 1	Kontakt Sn 0,35mm2	Contact Sn 0,35mm2	Contact Sn 0,35mm2		24	24	24	24	24	24	
22	00 303 239 0	Stecker 42-p Bu schwarz [-A3. KS1.2]	Plug 42-p Bu black [-A3.KS1. 2]	Cavalier 42-p Bu noir [-A3. KS1.2]		1	1	1	1	1	1	
	00 303 075 0	Kontakt Sn 1,5mm2	Contact Sn 1,5mm2	Contact Sn 1,5mm2		5	5	5	5	5	5	
	00 303 312 0	Einzeladerabdichtung weiß	Single-wire seal white	Joint du fil unique blanc		5	5	5	5	5	5	
	00 303 133 0	Kontakt Sn 0,5mm2	Contact Sn 0,5mm2	Contact Sn 0,5mm2		22	22	22	22	22	22	
	00 303 036 0	Einzeladerabdichtung grau	Single-wire seal grey	Joint du fil unique gris		22	22	22	22	22	22	
	00 303 039 0	Blindstopfen 3,6mm weiß	Filler plug 3,6mm white	Tampon borgne 3,6mm blanc		14	14	14	14	14	14	
	00 303 074 0	Kontakt Sn 0,5mm2	Contact Sn 0,5mm2	Contact Sn 0,5mm2		1	1	1	1	1	1	
	00 303 311 0	Einzeladerabdichtung blau	Single-wire seal blue	Joint du fil unique bleu		1	1	1	1	1	1	
23	20 081 774 0	Stecker 81-p Bu schwarz [-A3. KS2.2]	Plug 81-p Bu black [-A3.KS2. 2]	Cavalier 81-p Bu noir [-A3. KS2.2]		1	1	1	1	1	1	
	20 081 786 0	Kontaktsicherung 81-p Bu	Contact fuse 81-p Bu	Fusible de contact 81-p Bu		1	1	1	1	1	1	
	00 303 075 0	Kontakt Sn 1,5mm2	Contact Sn 1,5mm2	Contact Sn 1,5mm2		3	3	3	3	3	3	
	00 303 312 0	Einzeladerabdichtung weiß	Single-wire seal white	Joint du fil unique blanc		3	3	3	3	3	3	
	00 303 040 0	Blindstopfen 5,2mm transp.	Filler plug 5,2mm transparent	Tampon borgne 5,2mm transparent		2	2	2	2	2	2	
	20 081 780 0	Blindstopfen 1,6mm gelb	Filler plug 1,6mm yellow	Tampon borgne 1,6mm jaune		31	31	31	31	31	31	
	20 081 775 0	Kontakt Sn 0,35mm2	Contact Sn 0,35mm2	Contact Sn 0,35mm2		45	45	45	45	45	45	
24	20 081 774 0	Stecker 81-p Bu schwarz [-A3. KS3.2]	Plug 81-p Bu black [-A3.KS3. 2]	Cavalier 81-p Bu noir [-A3. KS3.2]		1	1	1	1	1	1	
	20 081 786 0	Kontaktsicherung 81-p Bu	Contact fuse 81-p Bu	Fusible de contact 81-p Bu		1	1	1	1	1	1	
	00 303 309 0	Kontakt Sn 0,2mm2	Contact Sn 0,2mm2	Contact Sn 0,2mm2		2	2	2	2	2	2	
	00 303 311 0	Einzeladerabdichtung blau	Single-wire seal blue	Joint du fil unique bleu		2	2	2	2	2	2	
	00 303 040 0	Blindstopfen 5,2mm transp.	Filler plug 5,2mm transparent	Tampon borgne 5,2mm transparent		3	3	3	3	3	3	
	20 081 780 0	Blindstopfen 1,6mm gelb	Filler plug 1,6mm yellow	Tampon borgne 1,6mm jaune		40	40	40	40	40	40	
	20 081 775 0	Kontakt Sn 0,35mm2	Contact Sn 0,35mm2	Contact Sn 0,35mm2		36	36	36	36	36	36	
25	20 081 766 0	Stecker 42-p Bu grau [-A3.KS4. 2]	Plug 42-p Bu grey [-A3.KS4.2]	Cavalier 42-p Bu gris [-A3. KS4.2]		1	1	1	1	1	1	
	00 303 075 0	Kontakt Sn 1,5mm2	Contact Sn 1,5mm2	Contact Sn 1,5mm2		6	6	6	6	6	6	
	00 303 312 0	Einzeladerabdichtung weiß	Single-wire seal white	Joint du fil unique blanc		6	6	6	6	6	6	
	00 303 133 0	Kontakt Sn 0,5mm2	Contact Sn 0,5mm2	Contact Sn 0,5mm2		18	18	18	18	18	18	
	00 303 036 0	Einzeladerabdichtung grau	Single-wire seal grey	Joint du fil unique gris		18	18	18	18	18	18	
	00 303 039 0	Blindstopfen 3,6mm weiß	Filler plug 3,6mm white	Tampon borgne 3,6mm blanc		18	18	18	18	18	18	

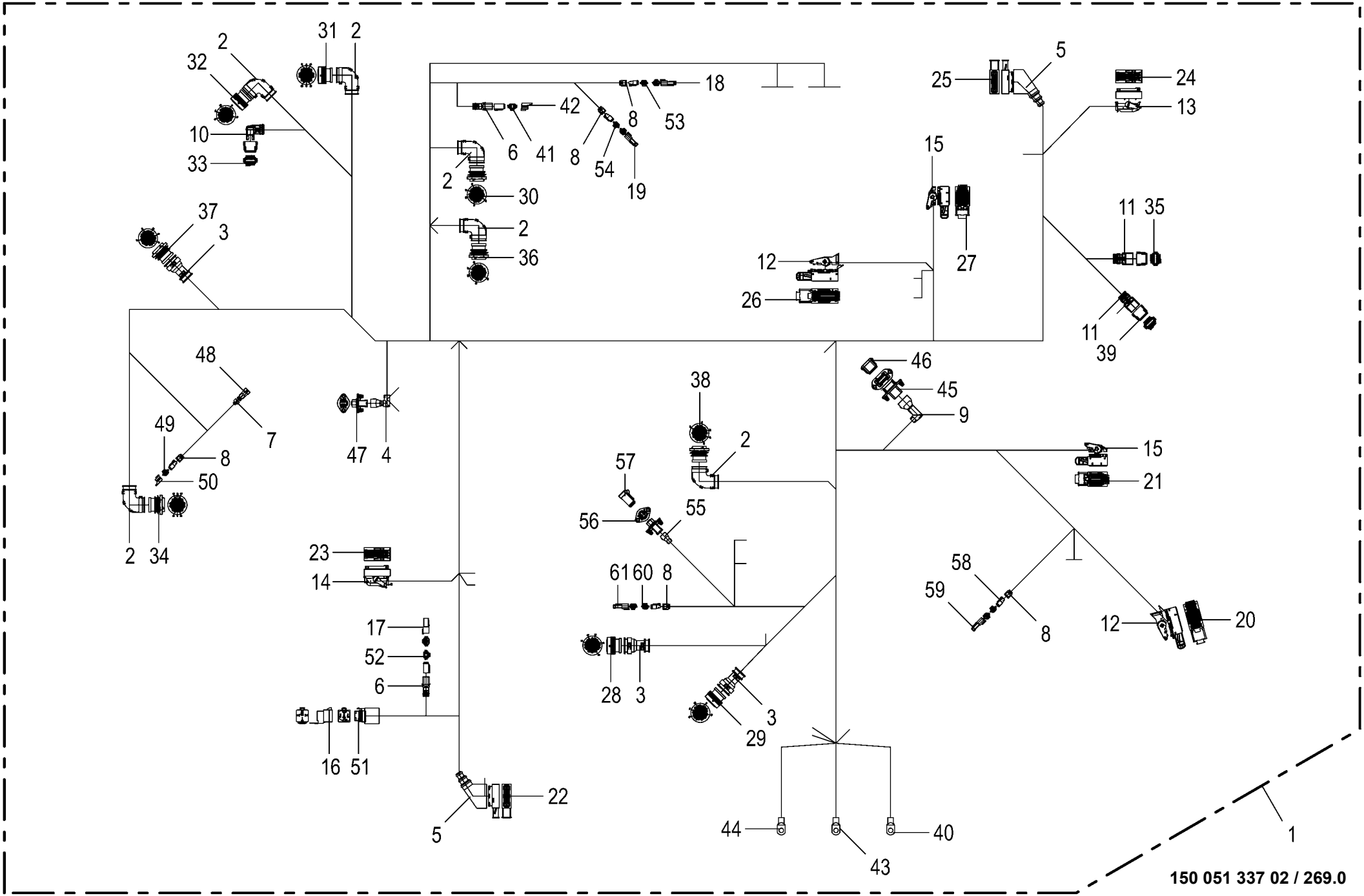

150 051 337 02 / 269.0

Kabelbaum - zentral **Cable harness - central** **Faisceau de câbles - central**					1043801 -	BX2011-12	BX2011-22	BX2011-32	BX2011-35	BX2011-42	BX2011-45	**150 051 337 02** 150 528 570 2 **269.0**
Pos.	ID-Nr.	Benennung	Description	Description	Masch.-Nr-							Bemerkung/Remarks/Remarque
26	20 082 150 0	Stecker 96-p Bu schwarz [-A7. X1.2]	Plug 96-p Bu black [-A7.X1.2]	Cavalier 96-p Bu noir [-A7. X1.2]		1	1	1	1	1	1	
	20 082 147 0	Kontaktsicherung 96-p Bu	Contact fuse 96-p Bu	Fusible de contact 96-p Bu		1	1	1	1	1	1	
	20 082 135 1	Kontakt Sn 0,75mm2	Contact Sn 0,75mm2	Contact Sn 0,75mm2		3	3	3	3	3	3	
	20 082 133 1	Kontakt Sn 0,35mm2	Contact Sn 0,35mm2	Contact Sn 0,35mm2		14	14	14	14	14	14	
27	20 082 152 0	Stecker 58-p Bu schwarz [-A7. X2.2]	Plug 58-p Bu black [-A7.X2.2]	Cavalier 58-p Bu noir [-A7. X2.2]		1	1	1	1	1	1	
	20 082 145 0	Kontaktsicherung 52-p Bu	Contact fuse 52-p Bu	Fusible de contact 52-p Bu		1	1	1	1	1	1	
	20 082 146 0	Kontaktsicherung 6-p Bu	Contact fuse 6-p Bu	Fusible de contact 6-p Bu		1	1	1	1	1	1	
	20 081 326 0	Kontakt Sn 1,5mm2	Contact Sn 1,5mm2	Contact Sn 1,5mm2		3	3	3	3	3	3	
	20 082 142 0	Einzeladerabdichtung weiß	Single-wire seal white	Joint du fil unique blanc		3	3	3	3	3	3	
	20 081 334 0	Blindstopfen 6,3mm transp.	Filler plug 6,3mm transparent	Tampon borgne 6,3mm transparent		3	3	3	3	3	3	
	20 082 137 1	Kontakt Sn 1,5mm2	Contact Sn 1,5mm2	Contact Sn 1,5mm2		2	2	2	2	2	2	
	20 082 133 1	Kontakt Sn 0,35mm2	Contact Sn 0,35mm2	Contact Sn 0,35mm2		14	14	14	14	14	14	
28	20 082 527 0	Stecker 47-p Bu schwarz [-X14. 2]	Plug 47-p Bu black [-X14.2]	Cavalier 47-p Bu noir [-X14. 2]		1	1	1	1	1	1	
	00 303 047 0	Blindstopfen 3,07mm weiß	Filler plug 3,07mm white	Tampon borgne 3,07mm blanc		4	4	4	4	4	4	
	00 303 135 0	Blindstopfen 1,57mm rot	Filler plug 1,57mm red	Tampon borgne 1,57mm rouge		19	19	19	19	19	19	
	00 302 995 0	Kontakt Ni 0,34mm2	Contact Ni 0,34mm2	Contact Ni 0,34mm2		23	23	23	23	23	23	
	20 080 241 0	Kontakt Ni 0,5mm2	Contact Ni 0,5mm2	Contact Ni 0,5mm2		1	1	1	1	1	1	
29	20 082 527 0	Stecker 47-p Bu schwarz [-X19. 2]	Plug 47-p Bu black [-X19.2]	Cavalier 47-p Bu noir [-X19. 2]		1	1	1	1	1	1	
	00 303 047 0	Blindstopfen 3,07mm weiß	Filler plug 3,07mm white	Tampon borgne 3,07mm blanc		4	4	4	4	4	4	
	00 302 995 0	Kontakt Ni 0,34mm2	Contact Ni 0,34mm2	Contact Ni 0,34mm2		31	31	31	31	31	31	
	20 080 241 0	Kontakt Ni 0,5mm2	Contact Ni 0,5mm2	Contact Ni 0,5mm2		1	1	1	1	1	1	
	00 303 135 0	Blindstopfen 1,57mm rot	Filler plug 1,57mm red	Tampon borgne 1,57mm rouge		11	11	11	11	11	11	
30	20 081 891 0	Stecker 47-p St schwarz [-X21. 1]	Plug 47-p St black [-X21.1]	Cavalier 47-p St noir [-X21. 1]		1	1	1	1	1	1	
	00 303 048 0	Steckerzubehör Mutter	Plug accessories Nut	Accessoires de connecteur Écrou		1	1	1	1	1	1	
	20 082 605 0	Steckerzubehör Wellenring	Plug accessories Shaft ring	Accessoires de connecteur Bague d'arbre		1	1	1	1	1	1	
	00 303 142 0	Steckerdichtung 0-p	Plug seal 0-p	Joint de connecteur 0-p		1	1	1	1	1	1	
	20 082 103 0	Kontakt Ni 1mm2	Contact Ni 1mm2	Contact Ni 1mm2		4	4	4	4	4	4	
	00 302 994 0	Kontakt Ni 0,34mm2	Contact Ni 0,34mm2	Contact Ni 0,34mm2		42	42	42	42	42	42	
	00 303 047 0	Blindstopfen 3,07mm weiß	Filler plug 3,07mm white	Tampon borgne 3,07mm blanc		1	1	1	1	1	1	
31	20 082 536 0	Stecker 31-p Bu schwarz [-X23. 2]	Plug 31-p Bu black [-X23.2]	Cavalier 31-p Bu noir [-X23. 2]		1	1	1	1	1	1	
	20 080 241 0	Kontakt Ni 0,5mm2	Contact Ni 0,5mm2	Contact Ni 0,5mm2		14	14	14	14	14	14	
	20 082 108 0	Kontakt Ni 1mm2	Contact Ni 1mm2	Contact Ni 1mm2		14	14	14	14	14	14	
	00 303 047 0	Blindstopfen 3,07mm weiß	Filler plug 3,07mm white	Tampon borgne 3,07mm blanc		3	3	3	3	3	3	
32	20 082 527 0	Stecker 47-p Bu schwarz [-X26. 2]	Plug 47-p Bu black [-X26.2]	Cavalier 47-p Bu noir [-X26. 2]		1	1	1	1	1	1	

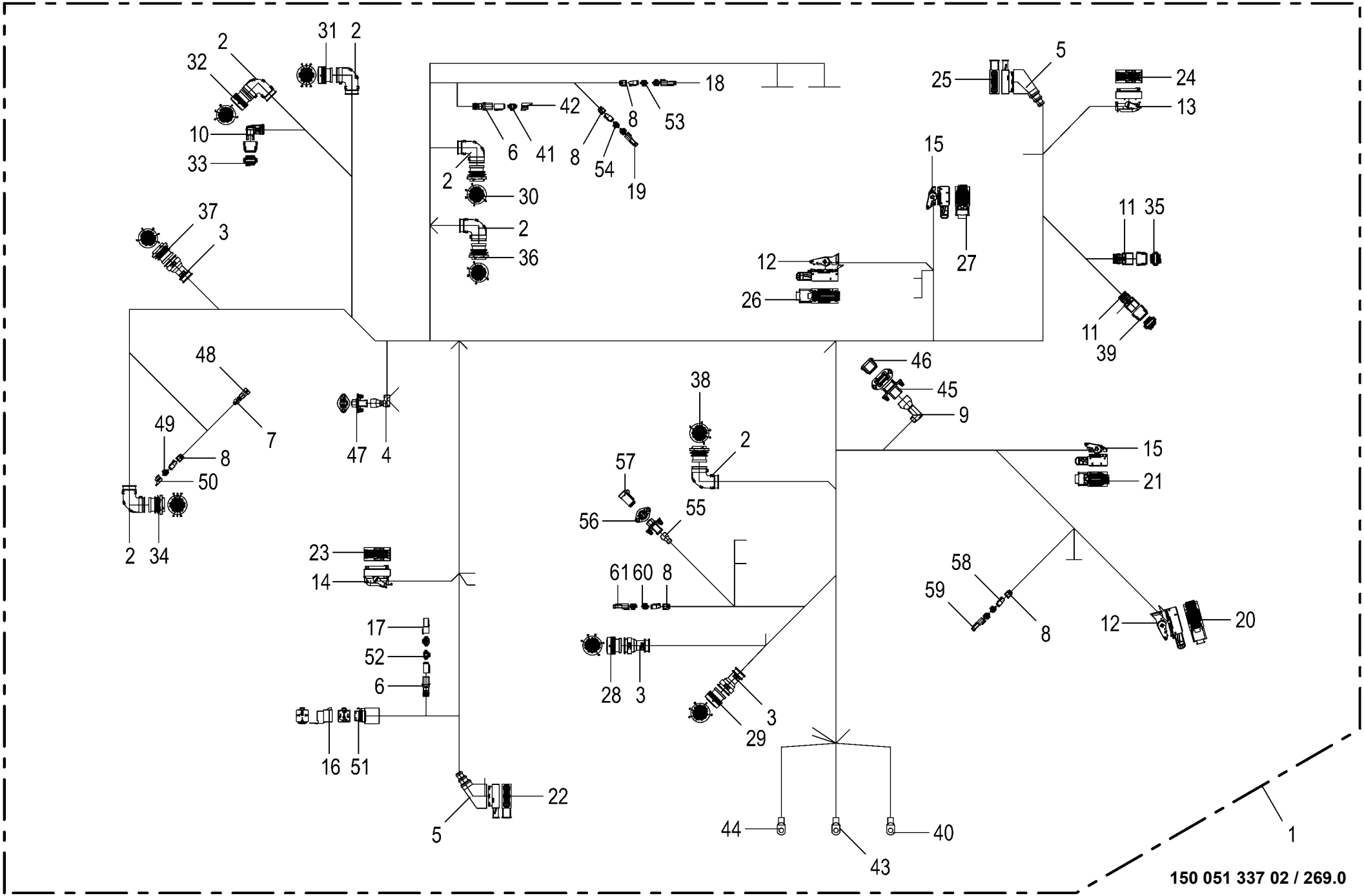

150 051 337 02 / 269.0

Kabelbaum - zentral **Cable harness - central** **Faisceau de câbles - central**					1043801 -	BX2011-12	BX2011-22	BX2011-32	BX2011-35	BX2011-42	BX2011-45	**150 051 337 02** 150 528 570 2 **269.0**
Pos.	ID-Nr.	Benennung	Description	Description	Masch.-Nr-							Bemerkung/Remarks/Remarque
	20 080 241 0	Kontakt Ni 0,5mm2	Contact Ni 0,5mm2	Contact Ni 0,5mm2		2	2	2	2	2	2	
	00 302 995 0	Kontakt Ni 0,34mm2	Contact Ni 0,34mm2	Contact Ni 0,34mm2		28	28	28	28	28	28	
	00 303 135 0	Blindstopfen 1,57mm rot	Filler plug 1,57mm red	Tampon borgne 1,57mm rouge		14	14	14	14	14	14	
	20 082 108 0	Kontakt Ni 1mm2	Contact Ni 1mm2	Contact Ni 1mm2		2	2	2	2	2	2	
	00 303 047 0	Blindstopfen 3,07mm weiß	Filler plug 3,07mm white	Tampon borgne 3,07mm blanc		1	1	1	1	1	1	
33	20 080 778 0	Stecker 12-p Bu grau [-X37.2]	Plug 12-p Bu grey [-X37.2]	Cavalier 12-p Bu gris [-X37. 2]		1	1	1	1	1	1	
	20 080 783 0	Kontaktsicherung 12-p Bu	Contact fuse 12-p Bu	Fusible de contact 12-p Bu		1	1	1	1	1	1	
	20 080 241 0	Kontakt Ni 0,5mm2	Contact Ni 0,5mm2	Contact Ni 0,5mm2		10	10	10	10	10	10	
	00 303 047 0	Blindstopfen 3,07mm weiß	Filler plug 3,07mm white	Tampon borgne 3,07mm blanc		2	2	2	2	2	2	
34	20 082 526 1	Stecker 31-p St schwarz [-X53. 1]	Plug 31-p St black [-X53.1]	Cavalier 31-p St noir [-X53. 1]		1	1	1	1	1	1	
	00 303 048 0	Steckerzubehör Mutter	Plug accessories Nut	Accessoires de connecteur Écrou		1	1	1	1	1	1	
	20 082 605 0	Steckerzubehör Wellenring	Plug accessories Shaft ring	Accessoires de connecteur Bague d'arbre		1	1	1	1	1	1	
	00 303 142 0	Steckerdichtung 0-p	Plug seal 0-p	Joint de connecteur 0-p		1	1	1	1	1	1	
	20 080 240 0	Kontakt Ni 0,5mm2	Contact Ni 0,5mm2	Contact Ni 0,5mm2		25	25	25	25	25	25	
	00 303 047 0	Blindstopfen 3,07mm weiß	Filler plug 3,07mm white	Tampon borgne 3,07mm blanc		6	6	6	6	6	6	
35	20 080 778 0	Stecker 12-p Bu grau [-X154.2]	Plug 12-p Bu grey [-X154.2]	Cavalier 12-p Bu gris [-X154. 2]		1	1	1	1	1	1	
	20 080 783 0	Kontaktsicherung 12-p Bu	Contact fuse 12-p Bu	Fusible de contact 12-p Bu		1	1	1	1	1	1	
	20 082 108 0	Kontakt Ni 1mm2	Contact Ni 1mm2	Contact Ni 1mm2		4	4	4	4	4	4	
	20 080 241 0	Kontakt Ni 0,5mm2	Contact Ni 0,5mm2	Contact Ni 0,5mm2		8	8	8	8	8	8	
36	20 081 891 0	Stecker 47-p St schwarz [- X166.1]	Plug 47-p St black [-X166.1]	Cavalier 47-p St noir [-X166. 1]		1	1	1	1	1	1	
	00 303 048 0	Steckerzubehör Mutter	Plug accessories Nut	Accessoires de connecteur Écrou		1	1	1	1	1	1	
	20 082 605 0	Steckerzubehör Wellenring	Plug accessories Shaft ring	Accessoires de connecteur Bague d'arbre		1	1	1	1	1	1	
	00 303 142 0	Steckerdichtung 0-p	Plug seal 0-p	Joint de connecteur 0-p		1	1	1	1	1	1	
	00 303 047 0	Blindstopfen 3,07mm weiß	Filler plug 3,07mm white	Tampon borgne 3,07mm blanc		3	3	3	3	3	3	
	00 302 994 0	Kontakt Ni 0,34mm2	Contact Ni 0,34mm2	Contact Ni 0,34mm2		41	41	41	41	41	41	
	20 082 103 0	Kontakt Ni 1mm2	Contact Ni 1mm2	Contact Ni 1mm2		2	2	2	2	2	2	
	00 303 135 0	Blindstopfen 1,57mm rot	Filler plug 1,57mm red	Tampon borgne 1,57mm rouge		1	1	1	1	1	1	
37	20 081 891 0	Stecker 47-p St schwarz [- X169.1]	Plug 47-p St black [-X169.1]	Cavalier 47-p St noir [-X169. 1]		1	1	1	1	1	1	
	00 303 048 0	Steckerzubehör Mutter	Plug accessories Nut	Accessoires de connecteur Écrou		1	1	1	1	1	1	
	20 082 605 0	Steckerzubehör Wellenring	Plug accessories Shaft ring	Accessoires de connecteur Bague d'arbre		1	1	1	1	1	1	
	00 303 142 0	Steckerdichtung 0-p	Plug seal 0-p	Joint de connecteur 0-p		1	1	1	1	1	1	
	00 303 047 0	Blindstopfen 3,07mm weiß	Filler plug 3,07mm white	Tampon borgne 3,07mm blanc		4	4	4	4	4	4	
	00 302 994 0	Kontakt Ni 0,34mm2	Contact Ni 0,34mm2	Contact Ni 0,34mm2		26	26	26	26	26	26	
	20 080 240 0	Kontakt Ni 0,5mm2	Contact Ni 0,5mm2	Contact Ni 0,5mm2		1	1	1	1	1	1	
	00 303 135 0	Blindstopfen 1,57mm rot	Filler plug 1,57mm red	Tampon borgne 1,57mm rouge		16	16	16	16	16	16	

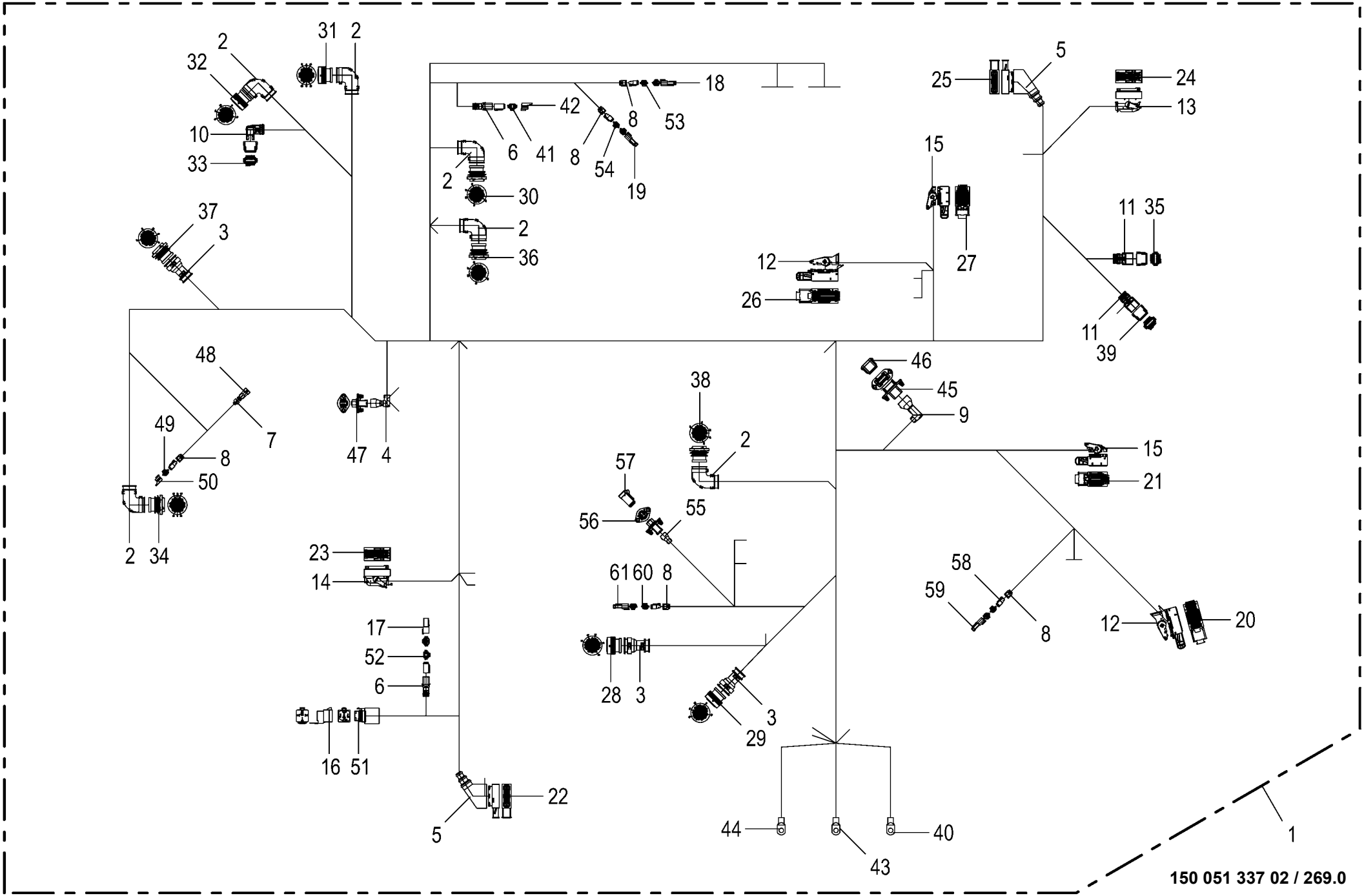

150 051 337 02 / 269.0

Kabelbaum - zentral **Cable harness - central** **Faisceau de câbles - central**					1043801 -	BX2011-12	BX2011-22	BX2011-32	BX2011-35	BX2011-42	BX2011-45	**150 051 337 02** 150 528 570 2 **269.0**
Pos.	ID-Nr.	Benennung	Description	Description	Masch.-Nr-							Bemerkung/Remarks/Remarque
38	20 081 891 0	Stecker 47-p St schwarz [- X176.1]	Plug 47-p St black [-X176.1]	Cavalier 47-p St noir [-X176. 1]		1	1	1	1	1	1	
	00 303 048 0	Steckerzubehör Mutter	Plug accessories Nut	Accessoires de connecteur Écrou		1	1	1	1	1	1	
	20 082 605 0	Steckerzubehör Wellenring	Plug accessories Shaft ring	Accessoires de connecteur Bague d'arbre		1	1	1	1	1	1	
	00 303 142 0	Steckerdichtung 0-p	Plug seal 0-p	Joint de connecteur 0-p		1	1	1	1	1	1	
	00 303 047 0	Blindstopfen 3,07mm weiß	Filler plug 3,07mm white	Tampon borgne 3,07mm blanc		1	1	1	1	1	1	
	00 302 994 0	Kontakt Ni 0,34mm2	Contact Ni 0,34mm2	Contact Ni 0,34mm2		29	29	29	29	29	29	
	20 082 103 0	Kontakt Ni 1mm2	Contact Ni 1mm2	Contact Ni 1mm2		2	2	2	2	2	2	
	20 080 240 0	Kontakt Ni 0,5mm2	Contact Ni 0,5mm2	Contact Ni 0,5mm2		2	2	2	2	2	2	
	00 303 135 0	Blindstopfen 1,57mm rot	Filler plug 1,57mm red	Tampon borgne 1,57mm rouge		13	13	13	13	13	13	
39	20 080 778 0	Stecker 12-p Bu grau [-X193.2]	Plug 12-p Bu grey [-X193.2]	Cavalier 12-p Bu gris [-X193. 2]		1	1	1	1	1	1	
	20 080 783 0	Kontaktsicherung 12-p Bu	Contact fuse 12-p Bu	Fusible de contact 12-p Bu		1	1	1	1	1	1	
	20 082 108 0	Kontakt Ni 1mm2	Contact Ni 1mm2	Contact Ni 1mm2		4	4	4	4	4	4	
	20 080 241 0	Kontakt Ni 0,5mm2	Contact Ni 0,5mm2	Contact Ni 0,5mm2		7	7	7	7	7	7	
	00 303 047 0	Blindstopfen 3,07mm weiß	Filler plug 3,07mm white	Tampon borgne 3,07mm blanc		1	1	1	1	1	1	
40	20 082 730 0	Rohrkabelschuh 8-10 [-X213]	Tubular cable lug 8-10 [-X213]	Cosse tubulaire 8-10 [-X213]		1	1	1	1	1	1	
41	20 082 516 0	Stecker 4-p Bu grau [-X213.2]	Plug 4-p Bu grey [-X213.2]	Cavalier 4-p Bu gris [-X213. 2]		1	1	1	1	1	1	
	20 081 979 0	Kontaktsicherung 4-p Bu	Contact fuse 4-p Bu	Fusible de contact 4-p Bu		1	1	1	1	1	1	
	20 080 241 0	Kontakt Ni 0,5mm2	Contact Ni 0,5mm2	Contact Ni 0,5mm2		4	4	4	4	4	4	
42	20 081 941 0	Blindkappe 4-p DT [-X213.2_B]	Blind Cover 4-p DT [-X213.2_B]	Faux couvercle 4-p DT [-X213. 2_B]		1	1	1	1	1	1	
43	20 082 730 0	Rohrkabelschuh 8-10 [-X214]	Tubular cable lug 8-10 [-X214]	Cosse tubulaire 8-10 [-X214]		1	1	1	1	1	1	
44	20 082 730 0	Rohrkabelschuh 8-10 [-X215]	Tubular cable lug 8-10 [-X215]	Cosse tubulaire 8-10 [-X215]		1	1	1	1	1	1	
45	20 086 455 1	Stecker 12-p St grau [-X405.1]	Plug 12-p St grey [-X405.1]	Cavalier 12-p St gris [-X405. 1]		1	1	1	1	1	1	
	20 086 489 0	Kontaktsicherung 12-p St	Contact fuse 12-p St	Fusible de contact 12-p St		1	1	1	1	1	1	
	20 080 240 0	Kontakt Ni 0,5mm2	Contact Ni 0,5mm2	Contact Ni 0,5mm2		6	6	6	6	6	6	
	00 303 047 0	Blindstopfen 3,07mm weiß	Filler plug 3,07mm white	Tampon borgne 3,07mm blanc		6	6	6	6	6	6	
46	20 086 010 0	Blindstecker 12-p Bu grau [-X405.1_B]	Dummy plug 12-p Bu gr [-X405. 1_B]	Connecteur borgne 12-p Bu gr [-X405.1_B]		1	1	1	1	1	1	
47	20 086 449 0	Stecker 6-p St schwarz [-X505. 1]	Plug 6-p St black [-X505.1]	Cavalier 6-p St noir [-X505. 1]		1	1	1	1	1	1	
	20 086 487 0	Kontaktsicherung 6-p St	Contact fuse 6-p St	Fusible de contact 6-p St		1	1	1	1	1	1	
	20 080 240 0	Kontakt Ni 0,5mm2	Contact Ni 0,5mm2	Contact Ni 0,5mm2		5	5	5	5	5	5	
	00 303 047 0	Blindstopfen 3,07mm weiß	Filler plug 3,07mm white	Tampon borgne 3,07mm blanc		1	1	1	1	1	1	
48	00 303 003 0	Stecker 2-p St schwarz [-XB44. 2]	Plug 2-p St black [-XB44.2]	Cavalier 2-p St noir [-XB44. 2]		1	1	1	1	1	1	
	00 303 006 0	Kontakt Sn 0,35mm2	Contact Sn 0,35mm2	Contact Sn 0,35mm2		2	2	2	2	2	2	
	00 303 010 0	Einzeladerabdichtung grün	Single-wire seal green	Joint du fil unique vert		2	2	2	2	2	2	
49	00 303 318 0	Stecker 2-p Bu grau [-XE25.2]	Plug 2-p Bu grey [-XE25.2]	Cavalier 2-p Bu gris [-XE25. 2]		1	1	1	1	1	1	
	00 303 320 0	Kontaktsicherung 2-p Bu	Contact fuse 2-p Bu	Fusible de contact 2-p Bu		1	1	1	1	1	1	

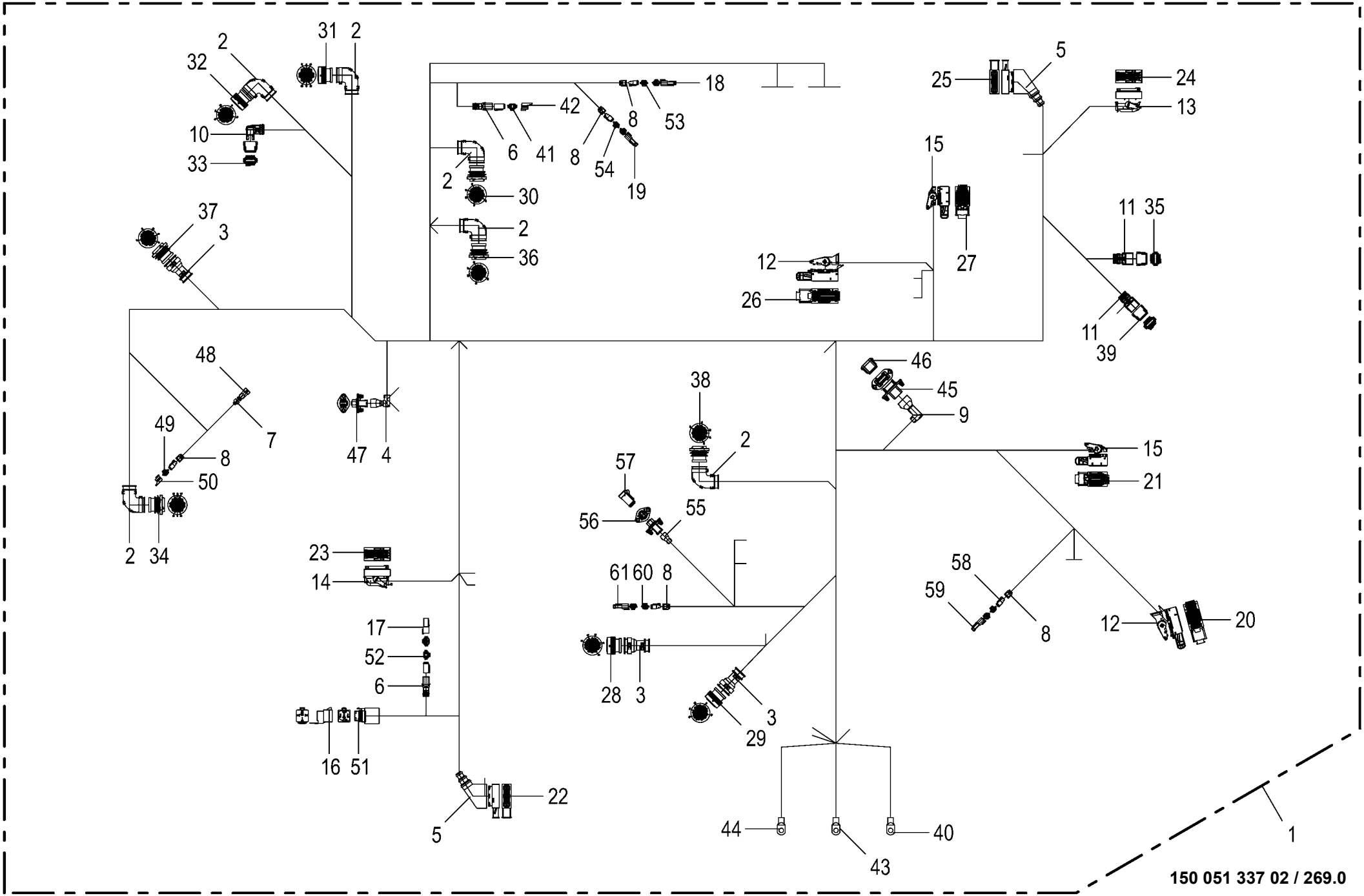

150 051 337 02 / 269.0

Kabelbaum - zentral **Cable harness - central** **Faisceau de câbles - central**					1043801 -	BX2011-12	BX2011-22	BX2011-32	BX2011-35	BX2011-42	BX2011-45	**150 051 337 02** 150 528 570 2 **269.0**
Pos.	ID-Nr.	Benennung	Description	Description	Masch.-Nr-							Bemerkung/Remarks/Remarque
	20 080 241 0	Kontakt Ni 0,5mm2	Contact Ni 0,5mm2	Contact Ni 0,5mm2		2	2	2	2	2	2	
50	20 081 938 0	Blindkappe 2-p DT [-XE25.2_B]	Blind Cover 2-p DT [-XE25.2_B]	Faux couvercle 2-p DT [-XE25.2_B]		1	1	1	1	1	1	
51	20 084 681 0	Stecker 5-p Bu schwarz [-XQ72. 2]	Plug 5-p Bu black [-XQ72.2]	Cavalier 5-p Bu noir [-XQ72. 2]		1	1	1	1	1	1	
	20 083 210 0	Kontakt Sn 1mm2	Contact Sn 1mm2	Contact Sn 1mm2		4	4	4	4	4	4	
	00 303 047 0	Blindstopfen 3,07mm weiß	Filler plug 3,07mm white	Tampon borgne 3,07mm blanc		1	1	1	1	1	1	
52	20 082 516 0	Stecker 4-p Bu grau [-XR18.2]	Plug 4-p Bu grey [-XR18.2]	Cavalier 4-p Bu gris [-XR18. 2]		1	1	1	1	1	1	
	20 081 979 0	Kontaktsicherung 4-p Bu	Contact fuse 4-p Bu	Fusible de contact 4-p Bu		1	1	1	1	1	1	
	20 080 241 0	Kontakt Ni 0,5mm2	Contact Ni 0,5mm2	Contact Ni 0,5mm2		4	4	4	4	4	4	
53	00 303 318 0	Stecker 2-p Bu grau [-XR20.2]	Plug 2-p Bu grey [-XR20.2]	Cavalier 2-p Bu gris [-XR20. 2]		1	1	1	1	1	1	
	00 303 320 0	Kontaktsicherung 2-p Bu	Contact fuse 2-p Bu	Fusible de contact 2-p Bu		1	1	1	1	1	1	
	20 080 241 0	Kontakt Ni 0,5mm2	Contact Ni 0,5mm2	Contact Ni 0,5mm2		2	2	2	2	2	2	
54	00 303 318 0	Stecker 2-p Bu grau [-XR23.2]	Plug 2-p Bu grey [-XR23.2]	Cavalier 2-p Bu gris [-XR23. 2]		1	1	1	1	1	1	
	00 303 320 0	Kontaktsicherung 2-p Bu	Contact fuse 2-p Bu	Fusible de contact 2-p Bu		1	1	1	1	1	1	
	20 080 241 0	Kontakt Ni 0,5mm2	Contact Ni 0,5mm2	Contact Ni 0,5mm2		2	2	2	2	2	2	
55	20 086 474 0	Steckerübergang 4-p Stift	Plug transition 4-p Pin	Jonction connecteur 4-p Goupille		1	1	1	1	1	1	
56	20 086 447 0	Stecker 4-p St schwarz [-X535. 1]	Plug 4-p St black [-X535.1]	Cavalier 4-p St noir [-X535. 1]		1	1	1	1	1	1	
	20 086 486 0	Kontaktsicherung 4-p St	Contact fuse 4-p St	Fusible de contact 4-p St		1	1	1	1	1	1	
	20 080 240 0	Kontakt Ni 0,5mm2	Contact Ni 0,5mm2	Contact Ni 0,5mm2		4	4	4	4	4	4	
57	20 086 007 0	Blindstecker 4-p Bu grau [-X535.1_B]	Dummy plug 4-p Bu gr [-X535.1_B]	Connecteur borgne 4-p Bu gr [-X535.1_B]		1	1	1	1	1	1	
58	00 303 318 0	Stecker 2-p Bu grau [-XR51.2]	Plug 2-p Bu grey [-XR51.2]	Cavalier 2-p Bu gris [-XR51. 2]		1	1	1	1	1	1	
	00 303 320 0	Kontaktsicherung 2-p Bu	Contact fuse 2-p Bu	Fusible de contact 2-p Bu		1	1	1	1	1	1	
	20 080 241 0	Kontakt Ni 0,5mm2	Contact Ni 0,5mm2	Contact Ni 0,5mm2		2	2	2	2	2	2	
59	20 086 362 0	Abschlusswi. 120Ohm 0,25W E24/5% [-R51]	Terminating resistor 120Ohm 0,25W 4 [-R51]	Résistance terminale 120Ohm 0,25W 4 [-R51]		1	1	1	1	1	1	
60	00 303 318 0	Stecker 2-p Bu grau [-XR52.2]	Plug 2-p Bu grey [-XR52.2]	Cavalier 2-p Bu gris [-XR52. 2]		1	1	1	1	1	1	
	00 303 320 0	Kontaktsicherung 2-p Bu	Contact fuse 2-p Bu	Fusible de contact 2-p Bu		1	1	1	1	1	1	
	20 080 241 0	Kontakt Ni 0,5mm2	Contact Ni 0,5mm2	Contact Ni 0,5mm2		2	2	2	2	2	2	
61	20 086 362 0	Abschlusswi. 120Ohm 0,25W E24/5% [-R52]	Terminating resistor 120Ohm 0,25W 4 [-R52]	Résistance terminale 120Ohm 0,25W 4 [-R52]		1	1	1	1	1	1	

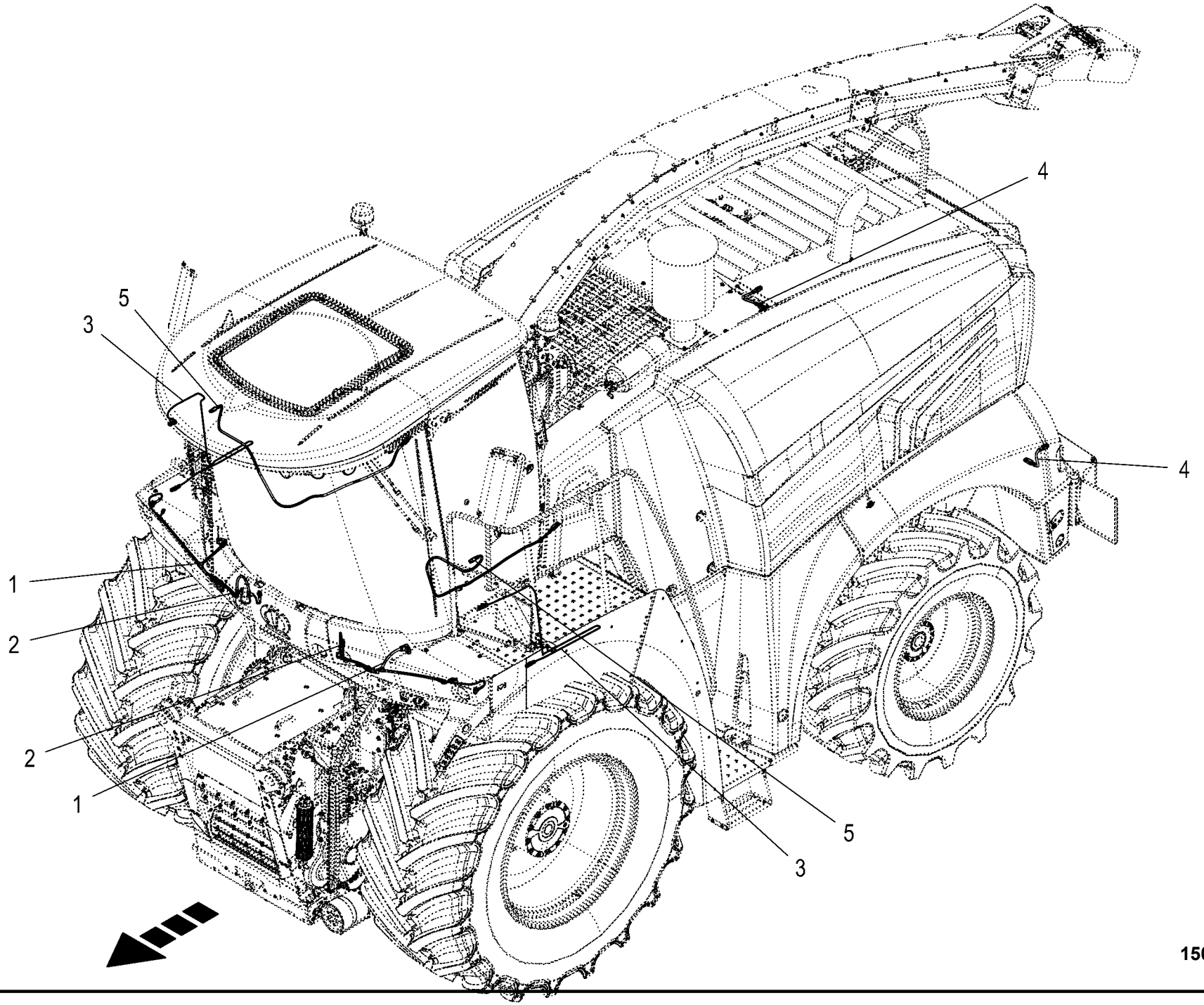

150 051 337 02 / 270.0

150 528 592 01

Kabelbaum - Beleuchtung **Cable harness - lighting** **Faisceau de câbles - éclairage**					1043801 -	BX2201-12	BX2201-22	BX2201-32	BX2201-35	BX2201-42	BX2201-45	**150 051 337 02** 150 528 592 1 **270.0**
Pos.	ID-Nr.	Benennung	Description	Description	Masch.-Nr-							Bemerkung/Remarks/Remarque
1	20 086 727 0	Kabelbaum Frontschutz LED	Cable harness front guard LED	Faisceau de câbles prot. frontale DEL		2	2	2	2	2	2	
2	20 086 726 0	Kabelbaum Frontschutz Halogen	Cable harness front guard halogen	Faisc. de câbles prot. frontale halogène		2	2	2	2	2	2	
3	20 083 771 2	Adapter 2-p DT - 4-p DT -USA	Adapter 2-p DT - 4-p DT -USA	Adaptateur 2-p DT - 4-p DT - USA		2	2	2	2	2	2	
4	20 083 770 2	Verlängerung 6-p DT 250mm -USA	Extension 6-p DT 250mm -USA	Rallonge 6-p DT 250mm -USA		2	2	2	2	2	2	
5	20 087 722 0	Verlängerung 4-p DT 2000mm	Extension 4-p DT 2000 mm	Rallonge 4-p DT 2000mm		2	2	2	2	2	2	

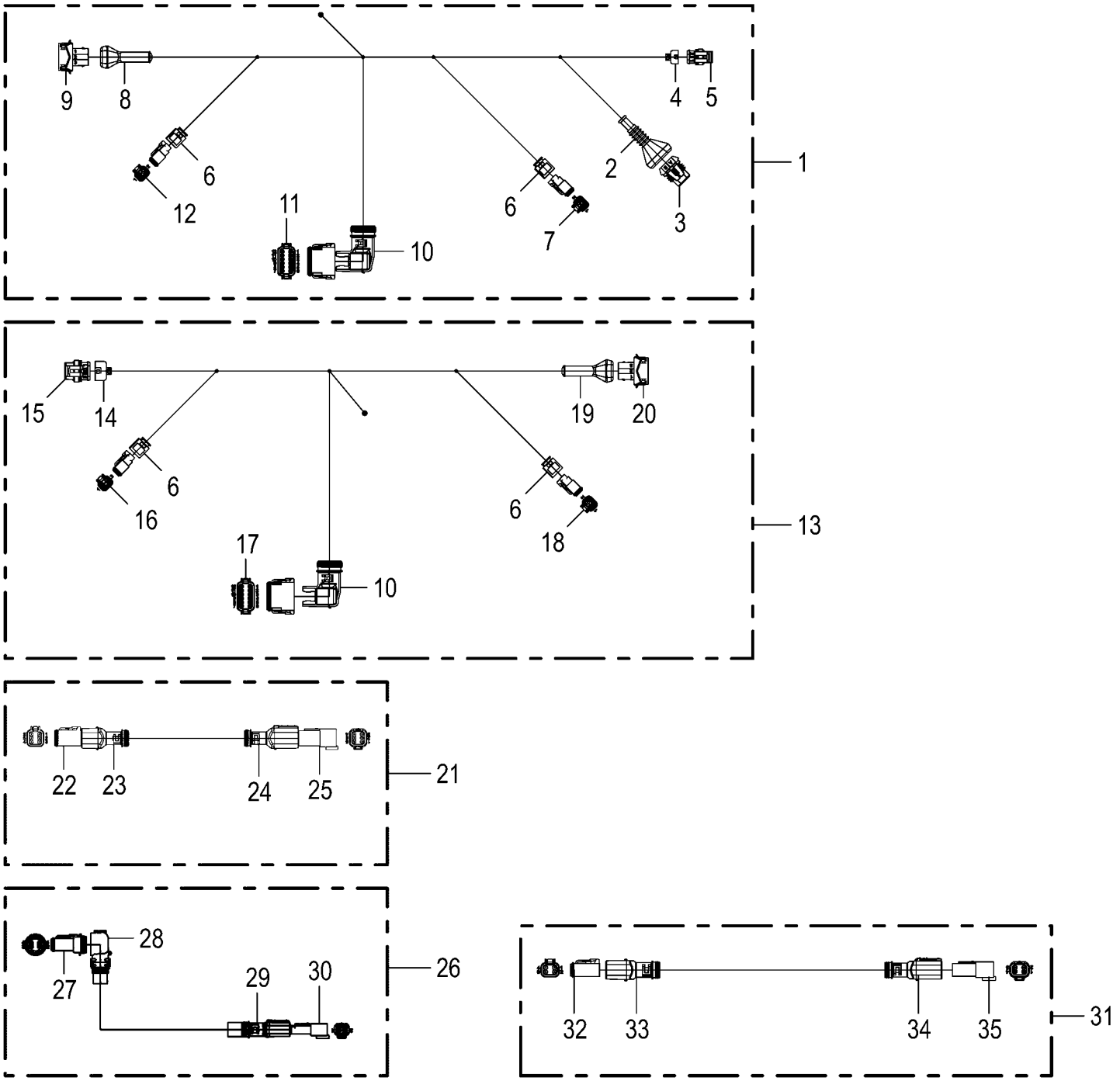

150 051 337 02 / 271.0

150 528 595 01

Kabelbaum - Beleuchtung **Cable harness - lighting** **Faisceau de câbles - éclairage**					1043801 -	BX201-12	BX201-22	BX201-32	BX201-35	BX201-42	BX201-45	**150 051 337 02** 150 528 595 1 **271.0**
Pos.	ID-Nr.	Benennung	Description	Description	Masch.-Nr-							Bemerkung/Remarks/Remarque
1	20 086 726 0	Kabelbaum Frontschutz Halogen	Cable harness front guard halogen	Faisc. de câbles prot. frontale halogène		2	2	2	2	2	2	
	20 080 241 0	Kontakt Ni 0,5mm2	Contact Ni 0,5mm2	Contact Ni 0,5mm2		2	2	2	2	2	2	
2	20 082 617 0	Steckerübergang 4-p	Plug transition 4-p	Jonction connecteur 4-p		2	2	2	2	2	2	
3	20 082 499 0	Stecker 2-p Bu grau [-82X1.2]	Plug 2-p Bu grey [-82X1.2]	Cavalier 2-p Bu gris [-82X1. 2]		2	2	2	2	2	2	
	20 082 502 0	Kontaktsicherung 2-p Bu/St	Contact fuse 2-p Bu/St	Fusible de contact 2-p Bu/St		1	1	1	1	1	1	
	20 082 655 0	Kontakt Sn 0,5mm2	Contact Sn 0,5mm2	Contact Sn 0,5mm2		2	2	2	2	2	2	
	20 082 659 0	Einzeladerabdichtung violett	Single-wire seal violet	Joint du fil unique violet		2	2	2	2	2	2	
4	20 081 994 0	Steckerübergang 2-p	Plug transition 2-p	Jonction connecteur 2-p		2	2	2	2	2	2	
5	00 303 000 0	Stecker 2-p Bu schwarz [-82X2. 2]	Plug 2-p Bu black [-82X2.2]	Cavalier 2-p Bu noir [-82X2. 2]		2	2	2	2	2	2	
	00 303 008 0	Kontakt Sn 0,35mm2	Contact Sn 0,35mm2	Contact Sn 0,35mm2		2	2	2	2	2	2	
	00 303 010 0	Einzeladerabdichtung grün	Single-wire seal green	Joint du fil unique vert		2	2	2	2	2	2	
6	20 083 700 0	Steckerübergang 2-p Buchse	Plug transition 2-p Socket	Jonction connecteur 2-p Douille		4	4	4	4	4	4	
7	00 303 318 0	Stecker 2-p Bu grau [-82X3.2]	Plug 2-p Bu grey [-82X3.2]	Cavalier 2-p Bu gris [-82X3. 2]		2	2	2	2	2	2	
	00 303 320 0	Kontaktsicherung 2-p Bu	Contact fuse 2-p Bu	Fusible de contact 2-p Bu		1	1	1	1	1	1	
	20 080 241 0	Kontakt Ni 0,5mm2	Contact Ni 0,5mm2	Contact Ni 0,5mm2		2	2	2	2	2	2	
8	20 082 413 0	Steckerübergang 3-p	Plug transition 3-p	Jonction connecteur 3-p		2	2	2	2	2	2	
9	20 082 503 0	Stecker 3-p Bu schwarz [-82X4. 2]	Plug 3-p Bu black [-82X4.2]	Cavalier 3-p Bu noir [-82X4. 2]		2	2	2	2	2	2	
	00 303 309 0	Kontakt Sn 0,2mm2	Contact Sn 0,2mm2	Contact Sn 0,2mm2		3	3	3	3	3	3	
	00 303 311 0	Einzeladerabdichtung blau	Single-wire seal blue	Joint du fil unique bleu		3	3	3	3	3	3	
10	20 082 246 0	Steckerübergang 12-p Buchse	Plug transition 12-p Socket	Jonction connecteur 12-p Douille		2	2	2	2	2	2	
11	20 080 778 0	Stecker 12-p Bu grau [-82X5.2]	Plug 12-p Bu grey [-82X5.2]	Cavalier 12-p Bu gris [-82X5. 2]		2	2	2	2	2	2	
	20 080 783 0	Kontaktsicherung 12-p Bu	Contact fuse 12-p Bu	Fusible de contact 12-p Bu		1	1	1	1	1	1	
	20 080 241 0	Kontakt Ni 0,5mm2	Contact Ni 0,5mm2	Contact Ni 0,5mm2		6	6	6	6	6	6	
	20 082 108 0	Kontakt Ni 1mm2	Contact Ni 1mm2	Contact Ni 1mm2		1	1	1	1	1	1	
	00 303 047 0	Blindstopfen 3,07mm weiß	Filler plug 3,07mm white	Tampon borgne 3,07mm blanc		5	5	5	5	5	5	
12	00 303 318 0	Stecker 2-p Bu grau [-82X7.2]	Plug 2-p Bu grey [-82X7.2]	Cavalier 2-p Bu gris [-82X7. 2]		2	2	2	2	2	2	
	00 303 320 0	Kontaktsicherung 2-p Bu	Contact fuse 2-p Bu	Fusible de contact 2-p Bu		1	1	1	1	1	1	
	20 080 241 0	Kontakt Ni 0,5mm2	Contact Ni 0,5mm2	Contact Ni 0,5mm2		2	2	2	2	2	2	
13	20 086 727 0	Kabelbaum Frontschutz LED	Cable harness front guard LED	Faisceau de câbles prot. frontale DEL		2	2	2	2	2	2	
14	20 082 233 0	Steckerübergang 3-p	Plug transition 3-p	Jonction connecteur 3-p		2	2	2	2	2	2	
15	00 303 001 0	Stecker 3-p Bu schwarz [-83X2. 2]	Plug 3-p Bu black [-83X2.2]	Cavalier 3-p Bu noir [-83X2. 2]		2	2	2	2	2	2	
	00 303 009 0	Kontakt Sn 0,75mm2	Contact Sn 0,75mm2	Contact Sn 0,75mm2		2	2	2	2	2	2	
	00 303 011 0	Einzeladerabdichtung gelb	Single-wire seal yellow	Joint du fil unique jaune		2	2	2	2	2	2	
	00 303 008 0	Kontakt Sn 0,35mm2	Contact Sn 0,35mm2	Contact Sn 0,35mm2		1	1	1	1	1	1	
	00 303 010 0	Einzeladerabdichtung grün	Single-wire seal green	Joint du fil unique vert		1	1	1	1	1	1	
16	00 303 318 0	Stecker 2-p Bu grau [-83X3.2]	Plug 2-p Bu grey [-83X3.2]	Cavalier 2-p Bu gris [-83X3. 2]		2	2	2	2	2	2	

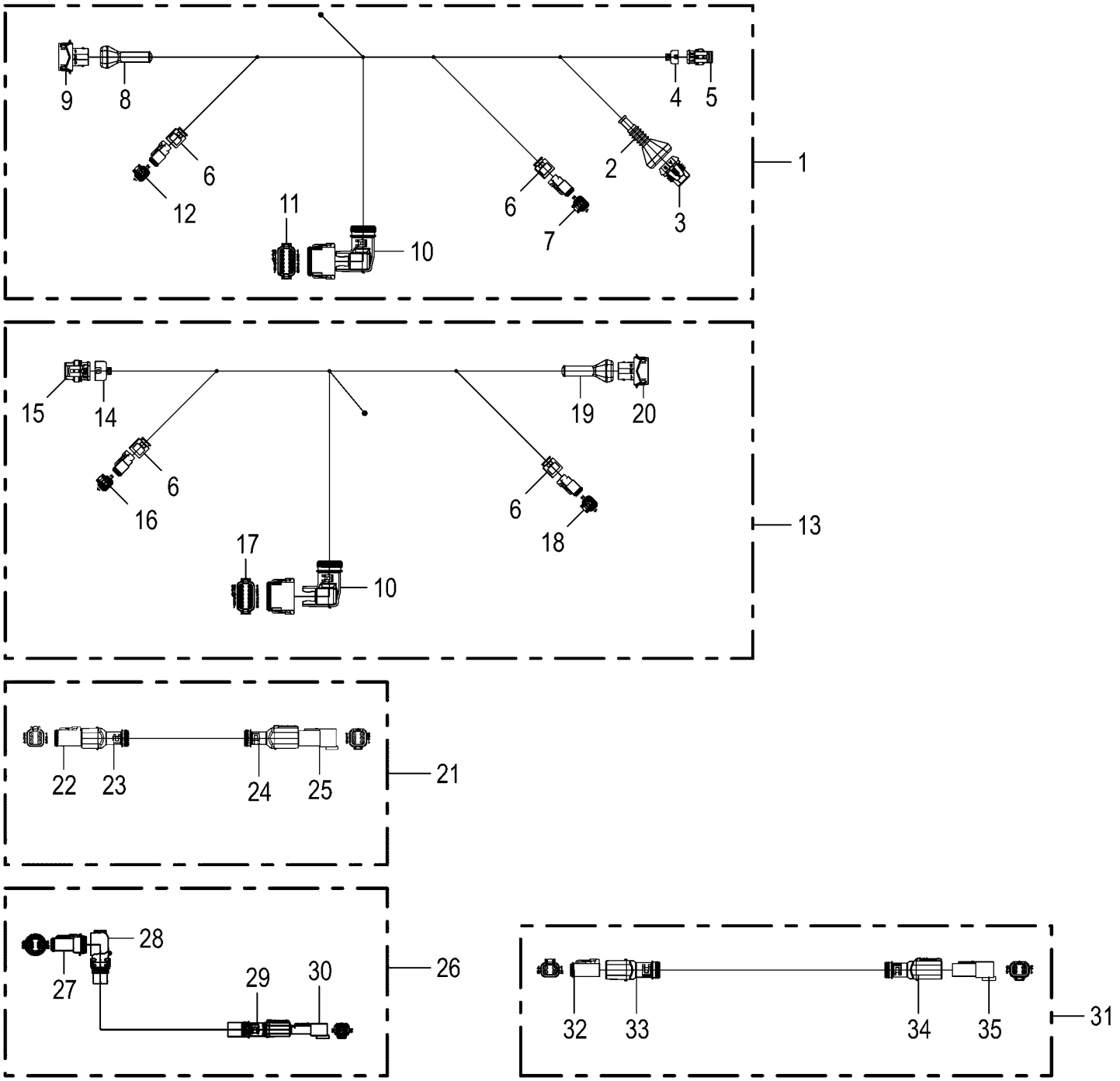

150 051 337 02 / 271.0

150 528 595 01

Kabelbaum - Beleuchtung **Cable harness - lighting** **Faisceau de câbles - éclairage**					1043801 -	BX201-12	BX201-22	BX201-32	BX201-35	BX201-42	BX201-45	**150 051 337 02** 150 528 595 1 **271.0**
Pos.	ID-Nr.	Benennung	Description	Description	Masch.-Nr-							Bemerkung/Remarks/Remarque
	00 303 320 0	Kontaktsicherung 2-p Bu	Contact fuse 2-p Bu	Fusible de contact 2-p Bu		1	1	1	1	1	1	
	20 080 241 0	Kontakt Ni 0,5mm2	Contact Ni 0,5mm2	Contact Ni 0,5mm2		2	2	2	2	2	2	
17	20 080 778 0	Stecker 12-p Bu grau [-83X5.2]	Plug 12-p Bu grey [-83X5.2]	Cavalier 12-p Bu gris [-83X5. 2]		2	2	2	2	2	2	
	20 080 783 0	Kontaktsicherung 12-p Bu	Contact fuse 12-p Bu	Fusible de contact 12-p Bu		1	1	1	1	1	1	
	20 080 241 0	Kontakt Ni 0,5mm2	Contact Ni 0,5mm2	Contact Ni 0,5mm2		6	6	6	6	6	6	
	20 082 108 0	Kontakt Ni 1mm2	Contact Ni 1mm2	Contact Ni 1mm2		1	1	1	1	1	1	
	00 303 047 0	Blindstopfen 3,07mm weiß	Filler plug 3,07mm white	Tampon borgne 3,07mm blanc		5	5	5	5	5	5	
18	00 303 318 0	Stecker 2-p Bu grau [-83X7.2]	Plug 2-p Bu grey [-83X7.2]	Cavalier 2-p Bu gris [-83X7. 2]		2	2	2	2	2	2	
	00 303 320 0	Kontaktsicherung 2-p Bu	Contact fuse 2-p Bu	Fusible de contact 2-p Bu		1	1	1	1	1	1	
19	20 082 413 0	Steckerübergang 3-p	Plug transition 3-p	Jonction connecteur 3-p		2	2	2	2	2	2	
20	20 082 503 0	Stecker 3-p Bu schwarz [-83X4. 2]	Plug 3-p Bu black [-83X4.2]	Cavalier 3-p Bu noir [-83X4. 2]		2	2	2	2	2	2	
	00 303 309 0	Kontakt Sn 0,2mm2	Contact Sn 0,2mm2	Contact Sn 0,2mm2		3	3	3	3	3	3	
	00 303 311 0	Einzeladerabdichtung blau	Single-wire seal blue	Joint du fil unique bleu		3	3	3	3	3	3	
21	20 083 770 2	Verlängerung 6-p DT 250mm	Extension 6-p DT 250mm	Rallonge 6-p DT 250mm		2	2	2	2	2	2	
22	20 082 522 0	Stecker 6-p Bu grau	Plug 6-p Bu grey	Cavalier 6-p Bu gris		2	2	2	2	2	2	
	20 082 315 0	Kontaktsicherung 6-p Bu	Contact fuse 6-p Bu	Fusible de contact 6-p Bu		1	1	1	1	1	1	
	20 080 241 0	Kontakt Ni 0,5mm2	Contact Ni 0,5mm2	Contact Ni 0,5mm2		2	2	2	2	2	2	
23	20 082 255 0	Steckerübergang 6-p Buchse	Plug transition 6-p Socket	Jonction connecteur 6-p Douille		2	2	2	2	2	2	
24	20 082 257 0	Steckerübergang 6-p Stift	Plug transition 6-p Pin	Jonction connecteur 6-p Goupille		2	2	2	2	2	2	
25	20 082 519 0	Stecker 6-p St grau	Plug 6-p St grey	Cavalier 6-p St gris		2	2	2	2	2	2	
	20 082 322 0	Kontaktsicherung 6-p St	Contact fuse 6-p St	Fusible de contact 6-p St		1	1	1	1	1	1	
	20 080 240 0	Kontakt Ni 0,5mm2	Contact Ni 0,5mm2	Contact Ni 0,5mm2		2	2	2	2	2	2	
26	20 083 771 2	Adapter 2-p DT - 4-p DT	Adapter 2-p DT - 4-p DT	Adaptateur 2-p DT - 4-p DT		2	2	2	2	2	2	
27	20 082 518 0	Stecker 4-p Bu schwarz	Plug 4-p Bu black	Cavalier 4-p Bu noir		2	2	2	2	2	2	
	20 081 979 0	Kontaktsicherung 4-p Bu	Contact fuse 4-p Bu	Fusible de contact 4-p Bu		1	1	1	1	1	1	
	00 303 047 0	Blindstopfen 3,07mm weiß	Filler plug 3,07mm white	Tampon borgne 3,07mm blanc		2	2	2	2	2	2	
	20 080 241 0	Kontakt Ni 0,5mm2	Contact Ni 0,5mm2	Contact Ni 0,5mm2		2	2	2	2	2	2	
28	20 082 632 0	Steckerübergang	Plug transition	Jonction connecteur		2	2	2	2	2	2	
29	00 303 903 0	Endkappe	End cap	Embout de fermeture		2	2	2	2	2	2	
30	00 303 317 0	Stecker 2-p St grau	Plug 2-p St grey	Cavalier 2-p St gris		2	2	2	2	2	2	
	00 303 319 0	Kontaktsicherung 2-p St	Contact fuse 2-p St	Fusible de contact 2-p St		1	1	1	1	1	1	
	20 080 240 0	Kontakt Ni 0,5mm2	Contact Ni 0,5mm2	Contact Ni 0,5mm2		2	2	2	2	2	2	
31	20 087 722 0	Verlängerung 4-p DT 2000mm	Extension 4-p DT 2000 mm	Rallonge 4-p DT 2000mm		2	2	2	2	2	2	
32	20 082 516 0	Stecker 4-p Bu grau	Plug 4-p Bu grey	Cavalier 4-p Bu gris		2	2	2	2	2	2	
	20 081 979 0	Kontaktsicherung 4-p Bu	Contact fuse 4-p Bu	Fusible de contact 4-p Bu		1	1	1	1	1	1	
	20 080 241 0	Kontakt Ni 0,5mm2	Contact Ni 0,5mm2	Contact Ni 0,5mm2		4	4	4	4	4	4	
33	20 081 961 0	Steckerübergang 4-p Buchse	Plug transition 4-p Socket	Jonction connecteur 4-p Douille		2	2	2	2	2	2	
34	20 081 963 0	Steckerübergang 4-p Stift	Plug transition 4-p Pin	Jonction connecteur 4-p Goupille		2	2	2	2	2	2	

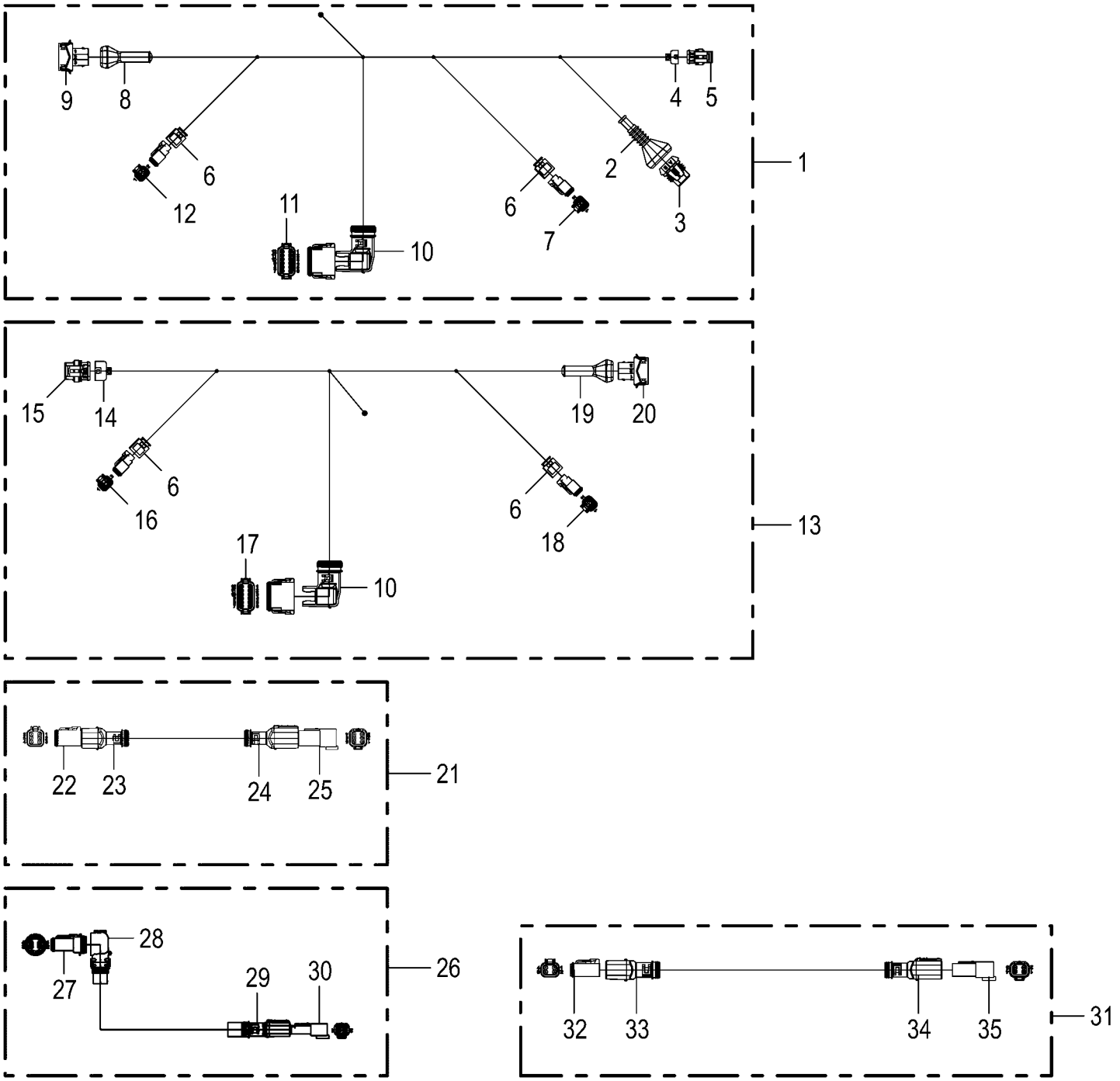

150 051 337 02 / 271.0

150 528 595 01

Kabelbaum - Beleuchtung **Cable harness - lighting** **Faisceau de câbles - éclairage**					1043801 -	BX2011-12	BX2011-22	BX2011-32	BX2011-35	BX2011-42	BX2011-45	**150 051 337 02** 150 528 595 1 **271.0**
Pos.	ID-Nr.	Benennung	Description	Description	Masch.-Nr-							Bemerkung/Remarks/Remarque
35	20 082 515 0	Stecker 4-p St grau	Plug 4-p St grey	Cavalier 4-p St gris		2	2	2	2	2	2	
	20 081 978 0	Kontaktsicherung 4-p St	Contact fuse 4-p St	Fusible de contact 4-p St		1	1	1	1	1	1	
	20 080 240 0	Kontakt Ni 0,5mm2	Contact Ni 0,5mm2	Contact Ni 0,5mm2		4	4	4	4	4	4	

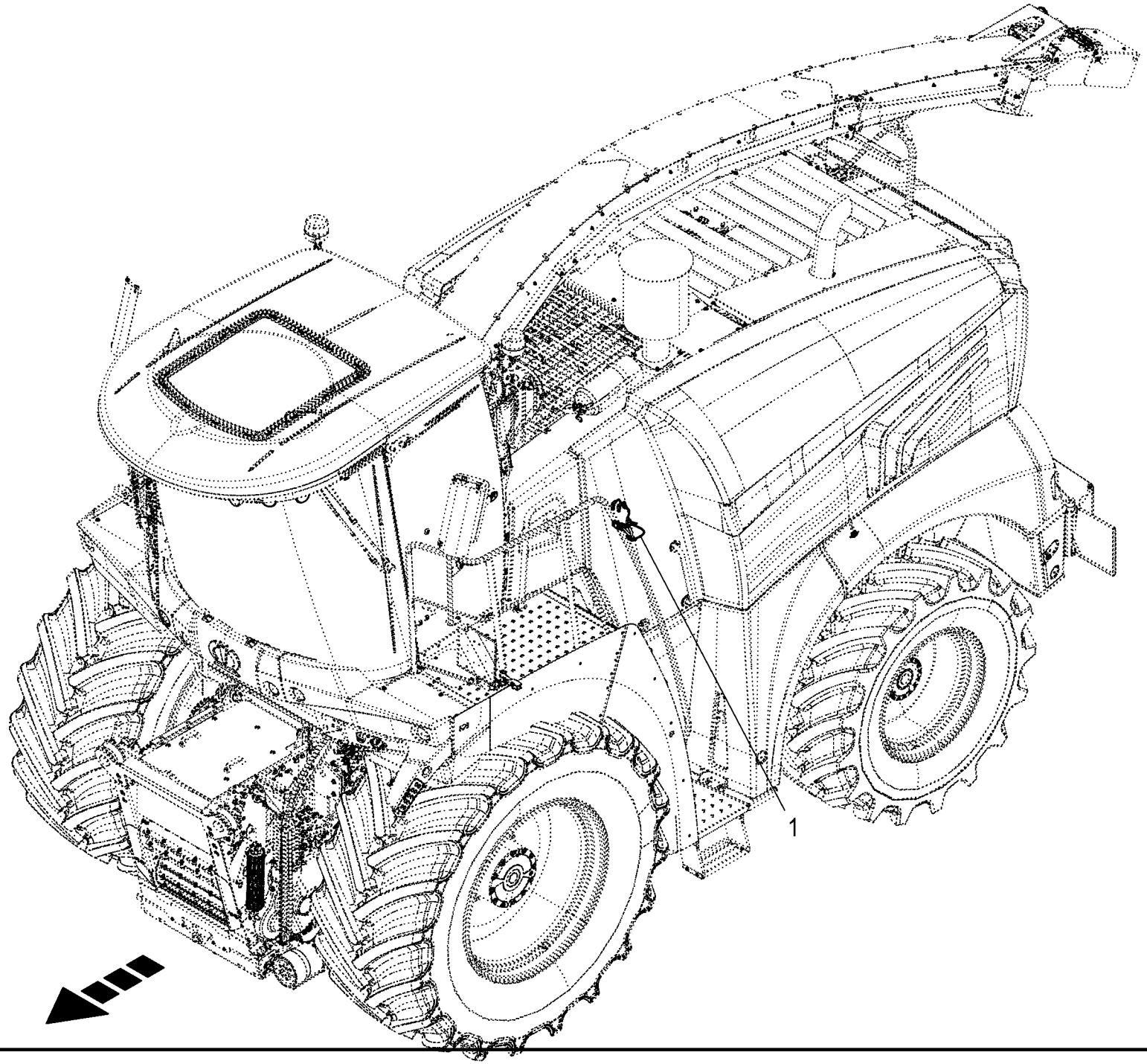
1

Kabelbaum - Autopilot **Cable harness - autopilot** **Faisceau de câbles - pilote automatique**					1043801 -	BX2201-12	BX2201-22	BX2201-32	BX2201-35	BX2201-42	BX2201-45	**150 051 337 02** 150 528 603 1 **272.0**
Pos.	ID-Nr.	Benennung	Description	Description	Masch.-Nr-							Bemerkung/Remarks/Remarque
1	20 086 599 1	Kabelbaum Ventile Autopilot	Cable harness valves autopilot	Faisceau de câbles vannes pilote autom.		1	1	1	1	1	1	

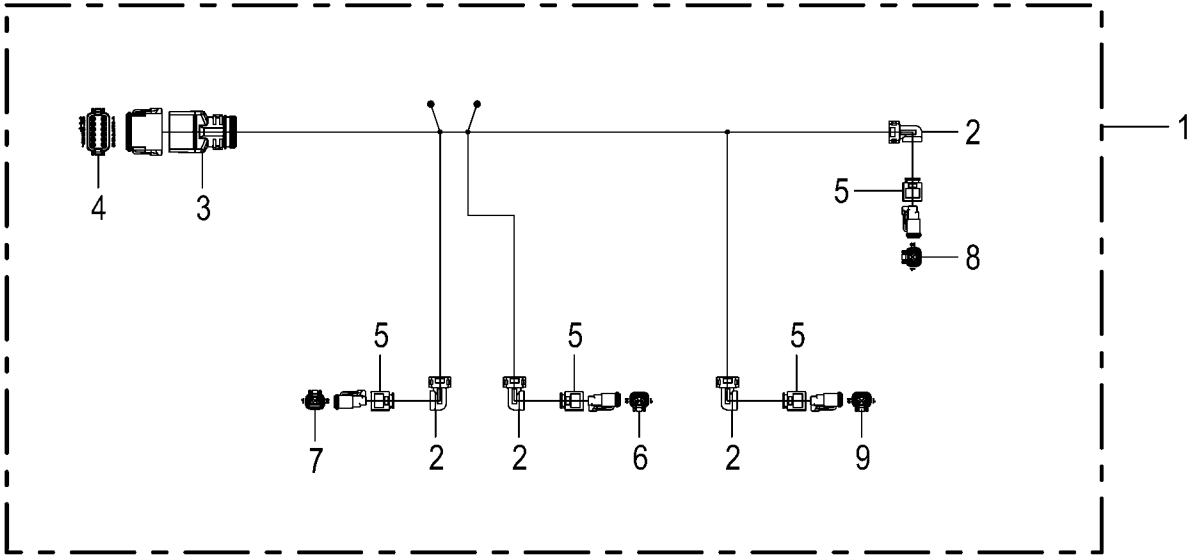
1
2
3
4
5
5
5
5
6
7
8
9
2
2
2

Kabelbaum - Autopilot **Cable harness - autopilot** **Faisceau de câbles - pilote automatique**					1043801 -	BX2011-12	BX2011-22	BX2011-32	BX2011-35	BX2011-42	BX2011-45	**150 051 337 02** 150 528 606 1 **273.0**
Pos.	ID-Nr.	Benennung	Description	Description	Masch.-Nr-							Bemerkung/Remarks/Remarque
1	20 086 599 1	Kabelbaum Ventile Autopilot	Cable harness valves autopilot	Faisceau de câbles vannes pilote autom.		1	1	1	1	1	1	
2	20 083 196 0	Steckerübergang 2-p Buchse	Plug transition 2-p Socket	Jonction connecteur 2-p Douille		4	4	4	4	4	4	
3	20 081 960 0	Steckerübergang 12-p Buchse	Plug transition 12-p Socket	Jonction connecteur 12-p Douille		1	1	1	1	1	1	
4	20 080 778 0	Stecker 12-p Bu grau [-X405.2]	Plug 12-p Bu grey [-X405.2]	Cavalier 12-p Bu gris [-X405. 2]		1	1	1	1	1	1	
	20 080 783 0	Kontaktsicherung 12-p Bu	Contact fuse 12-p Bu	Fusible de contact 12-p Bu		1	1	1	1	1	1	
	20 080 241 0	Kontakt Ni 0,5mm2	Contact Ni 0,5mm2	Contact Ni 0,5mm2		6	6	6	6	6	6	
	00 303 047 0	Blindstopfen 3,07mm weiß	Filler plug 3,07mm white	Tampon borgne 3,07mm blanc		6	6	6	6	6	6	
5	20 083 700 0	Steckerübergang 2-p Buchse	Plug transition 2-p Socket	Jonction connecteur 2-p Douille		4	4	4	4	4	4	
6	00 303 318 0	Stecker 2-p Bu grau [-XQ62.2]	Plug 2-p Bu grey [-XQ62.2]	Cavalier 2-p Bu gris [-XQ62. 2]		1	1	1	1	1	1	
	00 303 320 0	Kontaktsicherung 2-p Bu	Contact fuse 2-p Bu	Fusible de contact 2-p Bu		1	1	1	1	1	1	
	20 080 241 0	Kontakt Ni 0,5mm2	Contact Ni 0,5mm2	Contact Ni 0,5mm2		2	2	2	2	2	2	
7	00 303 318 0	Stecker 2-p Bu grau [-XQ63.2]	Plug 2-p Bu grey [-XQ63.2]	Cavalier 2-p Bu gris [-XQ63. 2]		1	1	1	1	1	1	
	00 303 320 0	Kontaktsicherung 2-p Bu	Contact fuse 2-p Bu	Fusible de contact 2-p Bu		1	1	1	1	1	1	
	20 080 241 0	Kontakt Ni 0,5mm2	Contact Ni 0,5mm2	Contact Ni 0,5mm2		2	2	2	2	2	2	
8	00 303 318 0	Stecker 2-p Bu grau [-XQ64.2]	Plug 2-p Bu grey [-XQ64.2]	Cavalier 2-p Bu gris [-XQ64. 2]		1	1	1	1	1	1	
	00 303 320 0	Kontaktsicherung 2-p Bu	Contact fuse 2-p Bu	Fusible de contact 2-p Bu		1	1	1	1	1	1	
	20 080 241 0	Kontakt Ni 0,5mm2	Contact Ni 0,5mm2	Contact Ni 0,5mm2		2	2	2	2	2	2	
9	00 303 318 0	Stecker 2-p Bu grau [-XQ65.2]	Plug 2-p Bu grey [-XQ65.2]	Cavalier 2-p Bu gris [-XQ65. 2]		1	1	1	1	1	1	
	00 303 320 0	Kontaktsicherung 2-p Bu	Contact fuse 2-p Bu	Fusible de contact 2-p Bu		1	1	1	1	1	1	
	20 080 241 0	Kontakt Ni 0,5mm2	Contact Ni 0,5mm2	Contact Ni 0,5mm2		2	2	2	2	2	2	

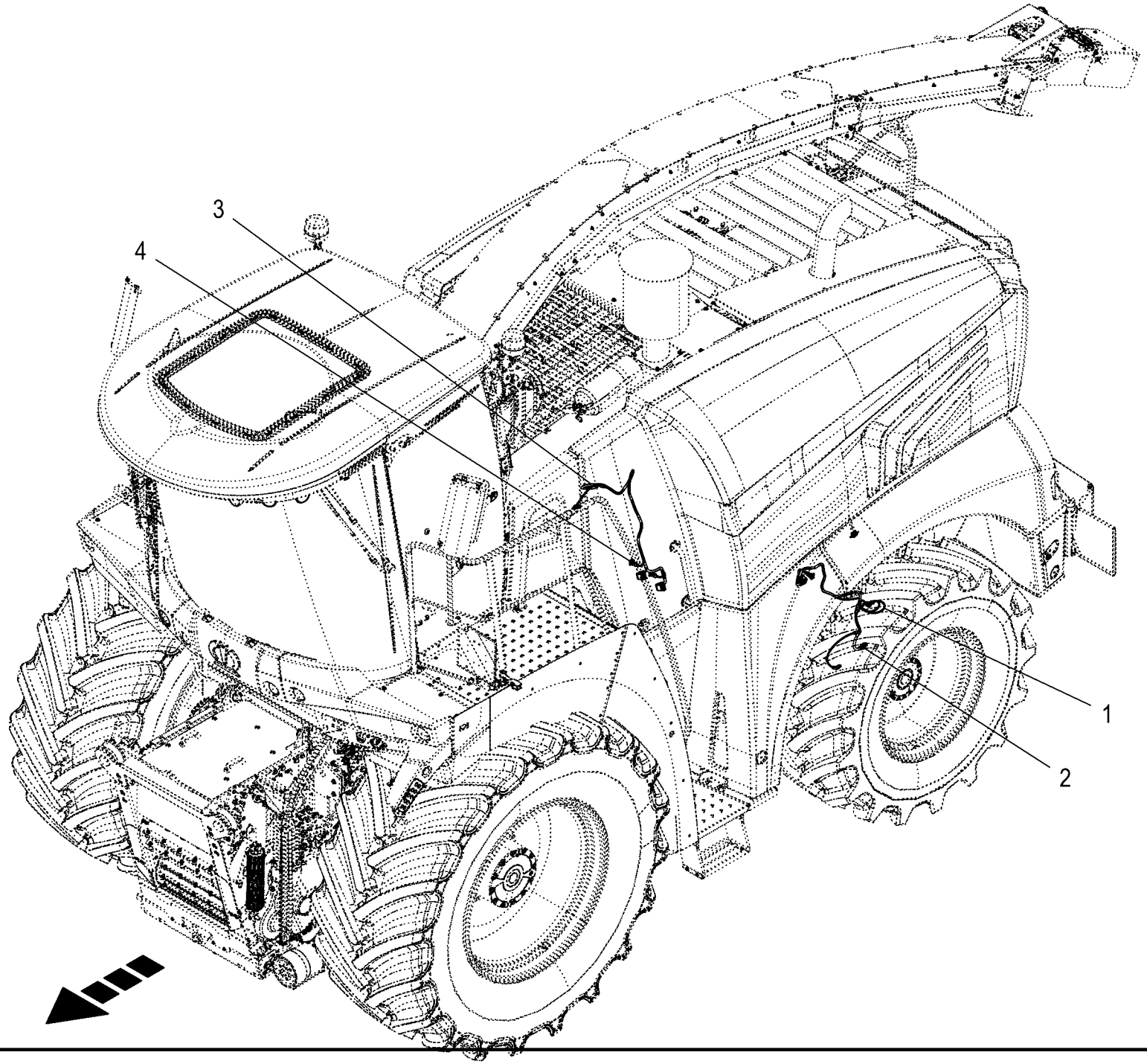
3
4
1
2

Kabelbaum - Achsschenkel Cable harness - steering knuckle Faisceau de câbles - fusée d'essieu					1043801 -	BX2012-12	BX2012-22	BX2012-32	BX2012-35	BX2012-42	BX2012-45	150 051 337 02 150 528 607 1 274.0
Pos.	ID-Nr.	Benennung	Description	Description	Masch.-Nr-							Bemerkung/Remarks/Remarque
1	20 086 695 0	Kabelb. Achsschenkel links 2 Rad-Antrieb	Cable harness steering knuckle left 2WD	Fdc fusée d'essieu ga. entraîn. 2 roues		1	1	1	1	1	1	
2	20 086 692 0	Kabelb. Achsschenkel links 4 Rad-Antrieb	Cable harness steering knuckle left 4WD	Fdc fusée d'essieu ga entraîn. 4 roues		1	1	1	1	1	1	
3	20 086 694 0	Kabelbaum Achsschenkel rechts	Cable harness steering knuckle right	Fdc fusée d'essieu dr.		1	1	1	1	1	1	
4	20 087 476 0	Kabelbaum Achsschenkel re. 2 Rad-Antr.	CH steer. knuckle right two- wheel drive	Fdc fusée d'essieu dr entraîn 2 roues		1	1	1	1	1	1	

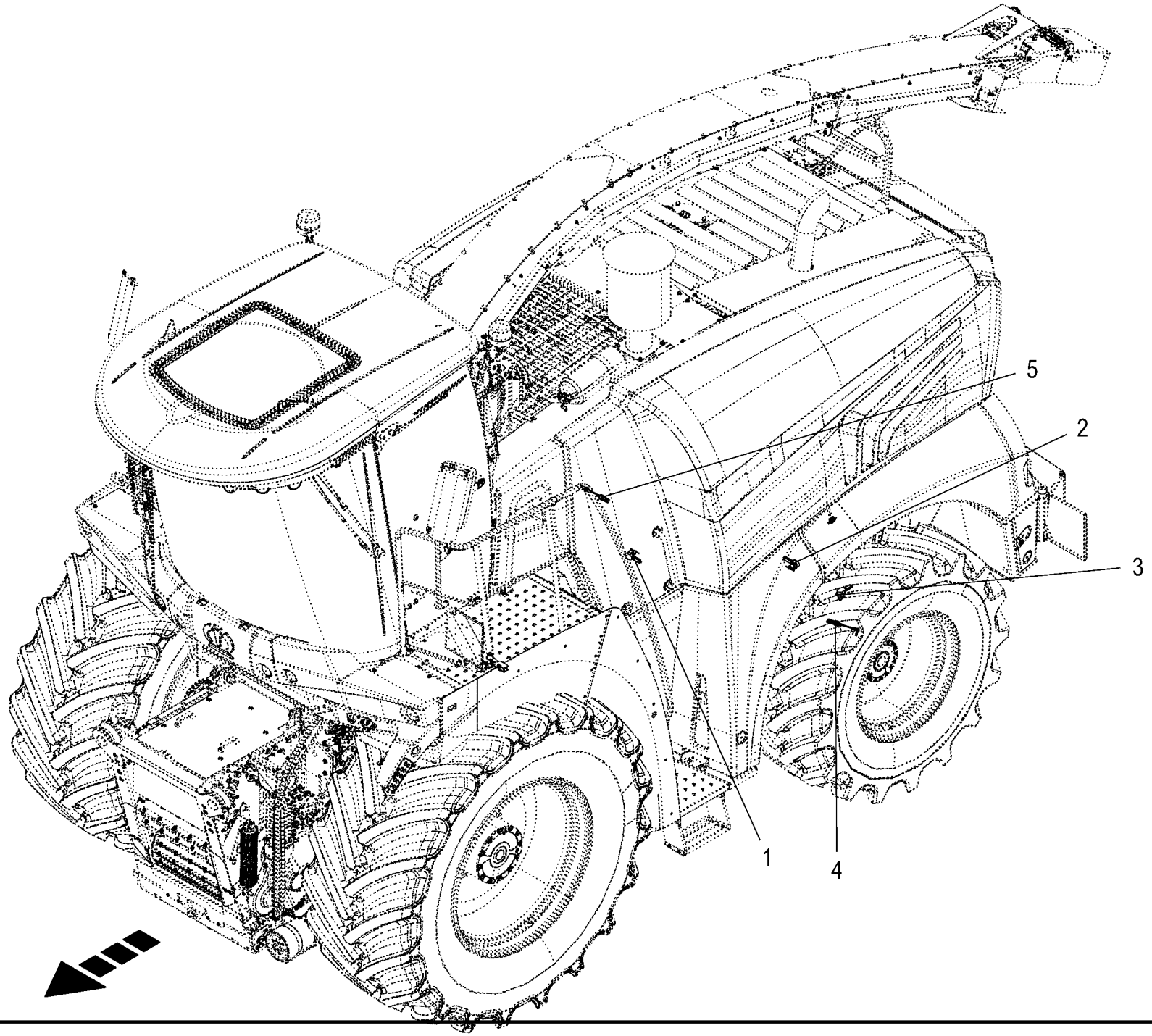

150 051 337 02 / 275.0

150 528 732 01

Sensoren - Achsschenkel Sensors - steering knuckle Capteurs - fusée d'essieu					1043801 -	BX2012-12	BX2012-22	BX2012-32	BX2012-35	BX2012-42	BX2012-45	150 051 337 02 150 528 732 1 275.0
Pos.	ID-Nr.	Benennung	Description	Description	Masch.-Nr-							Bemerkung/Remarks/Remarque
1	20 080 435 0	Sensor [-B59]	Sensor [-B59]	Capteur [-B59]		1	1	1	1	1	1	82°
2	20 080 435 0	Sensor [-B58]	Sensor [-B58]	Capteur [-B58]		1	1	1	1	1	1	82°
3	20 080 435 0	Sensor [-B15]	Sensor [-B15]	Capteur [-B15]		1	1	1	1	1	1	82°
4	20 081 687 1	Drehzahlsensor Hall 20kHz [- B13]	Speed sensor Hall 20kHz [-B13]	Capteur de vitesse Hall 20kHz [-B13]		1	1	1	1	1	1	
5	20 081 687 1	Drehzahlsensor Hall 20kHz [- B14]	Speed sensor Hall 20kHz [-B14]	Capteur de vitesse Hall 20kHz [-B14]		1	1	1	1	1	1	

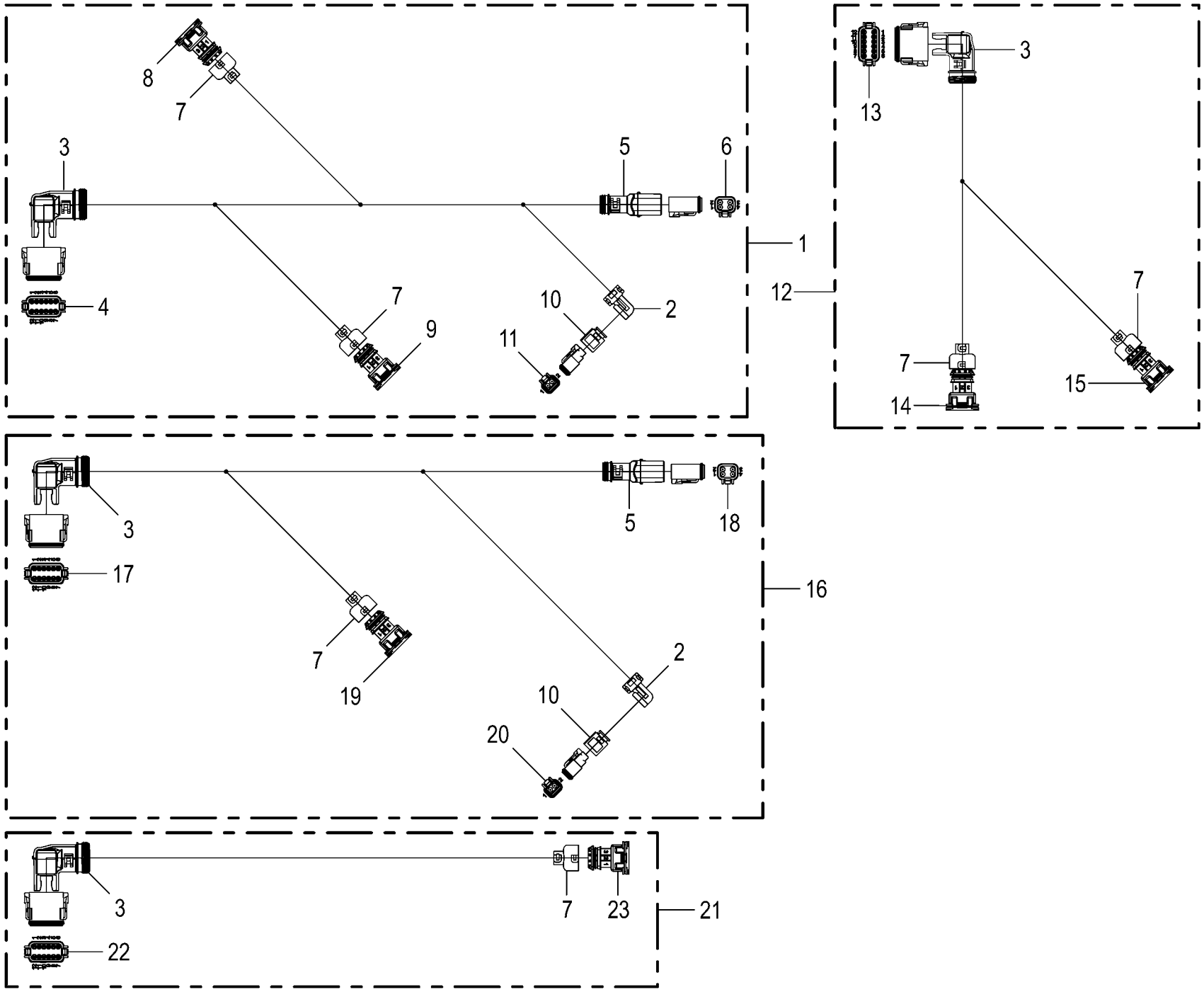

150 051 337 02 / 276.0

150 485 113 02

Kabelbaum - Achsschenkel **Cable harness - steering knuckle** **Faisceau de câbles - fusée d'essieu**					1043801 -	BX2011-12	BX2011-22	BX2011-32	BX2011-35	BX2011-42	BX2011-45	**150 051 337 02** 150 485 113 2 **276.0**
Pos.	ID-Nr.	Benennung	Description	Description	Masch.-Nr-							Bemerkung/Remarks/Remarque
1	20 086 692 0	Kabelb. Achsschenkel links 4 Rad-Antrieb	Cable harness steering knuckle left 4WD	Fdc fusée d'essieu ga entraîn. 4 roues		1	1	1	1	1	1	
2	20 083 196 0	Steckerübergang 2-p Buchse	Plug transition 2-p Socket	Jonction connecteur 2-p Douille		2	2	2	2	2	2	
3	20 082 246 0	Steckerübergang 12-p Buchse	Plug transition 12-p Socket	Jonction connecteur 12-p Douille		4	4	4	4	4	4	
4	20 080 778 0	Stecker 12-p Bu grau [-X257.2]	Plug 12-p Bu grey [-X257.2]	Cavalier 12-p Bu gris [-X257. 2]		1	1	1	1	1	1	
	20 080 783 0	Kontaktsicherung 12-p Bu	Contact fuse 12-p Bu	Fusible de contact 12-p Bu		1	1	1	1	1	1	
	20 080 241 0	Kontakt Ni 0,5mm2	Contact Ni 0,5mm2	Contact Ni 0,5mm2		12	12	12	12	12	12	
5	20 081 961 0	Steckerübergang 4-p Buchse	Plug transition 4-p Socket	Jonction connecteur 4-p Douille		2	2	2	2	2	2	
6	20 082 516 0	Stecker 4-p Bu grau [-XB13.2]	Plug 4-p Bu grey [-XB13.2]	Cavalier 4-p Bu gris [-XB13. 2]		1	1	1	1	1	1	
	20 081 979 0	Kontaktsicherung 4-p Bu	Contact fuse 4-p Bu	Fusible de contact 4-p Bu		1	1	1	1	1	1	
	20 080 241 0	Kontakt Ni 0,5mm2	Contact Ni 0,5mm2	Contact Ni 0,5mm2		3	3	3	3	3	3	
7	20 083 167 0	Steckerübergang 3-p Buchse	Plug transition 3-p Socket	Jonction connecteur 3-p Douille		6	6	6	6	6	6	
8	20 082 603 0	Stecker 3-p Bu schwarz [-XB15. 2]	Plug 3-p Bu black [-XB15.2]	Cavalier 3-p Bu noir [-XB15. 2]		1	1	1	1	1	1	
	00 303 309 0	Kontakt Sn 0,2mm2	Contact Sn 0,2mm2	Contact Sn 0,2mm2		3	3	3	3	3	3	
	00 303 311 0	Einzeladerabdichtung blau	Single-wire seal blue	Joint du fil unique bleu		3	3	3	3	3	3	
9	20 082 603 0	Stecker 3-p Bu schwarz [-XB58. 2]	Plug 3-p Bu black [-XB58.2]	Cavalier 3-p Bu noir [-XB58. 2]		1	1	1	1	1	1	
	00 303 309 0	Kontakt Sn 0,2mm2	Contact Sn 0,2mm2	Contact Sn 0,2mm2		3	3	3	3	3	3	
	00 303 311 0	Einzeladerabdichtung blau	Single-wire seal blue	Joint du fil unique bleu		3	3	3	3	3	3	
10	20 083 700 0	Steckerübergang 2-p Buchse	Plug transition 2-p Socket	Jonction connecteur 2-p Douille		1	1	1	1	1	1	
11	00 303 318 0	Stecker 2-p Bu grau [-XK14.2]	Plug 2-p Bu grey [-XK14.2]	Cavalier 2-p Bu gris [-XK14. 2]		1	1	1	1	1	1	
	00 303 320 0	Kontaktsicherung 2-p Bu	Contact fuse 2-p Bu	Fusible de contact 2-p Bu		1	1	1	1	1	1	
	20 080 241 0	Kontakt Ni 0,5mm2	Contact Ni 0,5mm2	Contact Ni 0,5mm2		2	2	2	2	2	2	
12	20 086 695 0	Kabelb. Achsschenkel links 2 Rad-Antrieb	Cable harness steering knuckle left 2WD	Fdc fusée d'essieu ga. entraîn. 2 roues		1	1	1	1	1	1	
13	20 080 778 0	Stecker 12-p Bu grau [-X257.2]	Plug 12-p Bu grey [-X257.2]	Cavalier 12-p Bu gris [-X257. 2]		1	1	1	1	1	1	
	20 080 783 0	Kontaktsicherung 12-p Bu	Contact fuse 12-p Bu	Fusible de contact 12-p Bu		1	1	1	1	1	1	
	00 303 047 0	Blindstopfen 3,07mm weiß	Filler plug 3,07mm white	Tampon borgne 3,07mm blanc		6	6	6	6	6	6	
	20 080 241 0	Kontakt Ni 0,5mm2	Contact Ni 0,5mm2	Contact Ni 0,5mm2		6	6	6	6	6	6	
14	20 082 603 0	Stecker 3-p Bu schwarz [-XB15. 2]	Plug 3-p Bu black [-XB15.2]	Cavalier 3-p Bu noir [-XB15. 2]		1	1	1	1	1	1	
	00 303 309 0	Kontakt Sn 0,2mm2	Contact Sn 0,2mm2	Contact Sn 0,2mm2		3	3	3	3	3	3	
	00 303 311 0	Einzeladerabdichtung blau	Single-wire seal blue	Joint du fil unique bleu		3	3	3	3	3	3	
15	20 082 603 0	Stecker 3-p Bu schwarz [-XB58. 2]	Plug 3-p Bu black [-XB58.2]	Cavalier 3-p Bu noir [-XB58. 2]		1	1	1	1	1	1	
	00 303 309 0	Kontakt Sn 0,2mm2	Contact Sn 0,2mm2	Contact Sn 0,2mm2		3	3	3	3	3	3	
	00 303 311 0	Einzeladerabdichtung blau	Single-wire seal blue	Joint du fil unique bleu		3	3	3	3	3	3	
16	20 086 694 0	Kabelbaum Achsschenkel rechts	Cable harness steering knuckle right	Fdc fusée d'essieu dr.		1	1	1	1	1	1	
17	20 080 778 0	Stecker 12-p Bu grau [-X258.2]	Plug 12-p Bu grey [-X258.2]	Cavalier 12-p Bu gris [-X258. 2]		1	1	1	1	1	1	
	20 080 783 0	Kontaktsicherung 12-p Bu	Contact fuse 12-p Bu	Fusible de contact 12-p Bu		1	1	1	1	1	1	

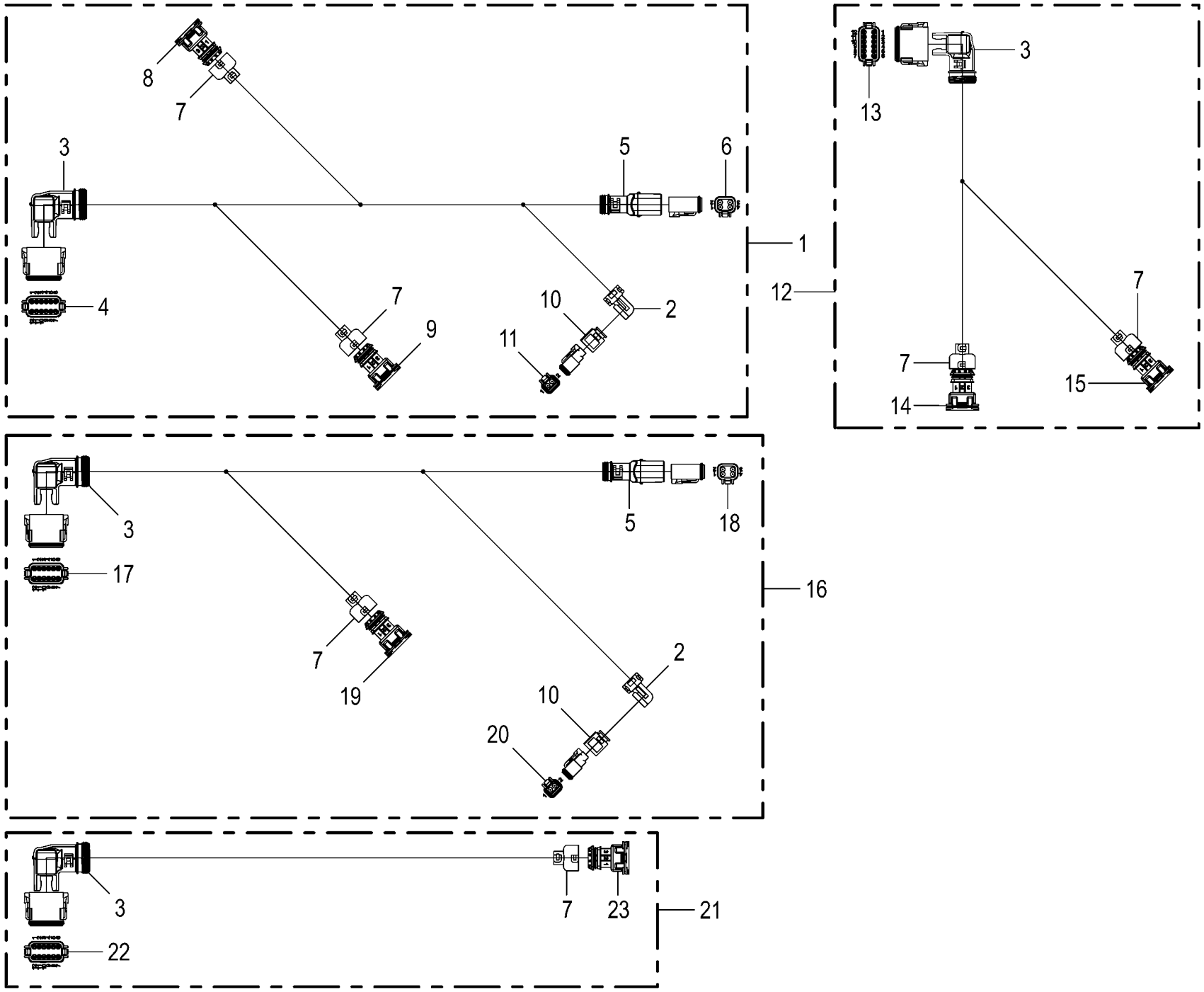

150 051 337 02 / 276.0

150 485 113 02

Kabelbaum - Achsschenkel **Cable harness - steering knuckle** **Faisceau de câbles - fusée d'essieu**					1043801 -	BX2011-12	BX2011-22	BX2011-32	BX2011-35	BX2011-42	BX2011-45	**150 051 337 02** 150 485 113 2 **276.0**
Pos.	ID-Nr.	Benennung	Description	Description	Masch.-Nr-							Bemerkung/Remarks/Remarque
	20 080 241 0	Kontakt Ni 0,5mm2	Contact Ni 0,5mm2	Contact Ni 0,5mm2		9	9	9	9	9	9	
	00 303 047 0	Blindstopfen 3,07mm weiß	Filler plug 3,07mm white	Tampon borgne 3,07mm blanc		3	3	3	3	3	3	
18	20 082 516 0	Stecker 4-p Bu grau [-XB14.2]	Plug 4-p Bu grey [-XB14.2]	Cavalier 4-p Bu gris [-XB14. 2]		1	1	1	1	1	1	
	20 081 979 0	Kontaktsicherung 4-p Bu	Contact fuse 4-p Bu	Fusible de contact 4-p Bu		1	1	1	1	1	1	
	20 080 241 0	Kontakt Ni 0,5mm2	Contact Ni 0,5mm2	Contact Ni 0,5mm2		4	4	4	4	4	4	
19	20 082 603 0	Stecker 3-p Bu schwarz [-XB59. 2]	Plug 3-p Bu black [-XB59.2]	Cavalier 3-p Bu noir [-XB59. 2]		1	1	1	1	1	1	
	00 303 309 0	Kontakt Sn 0,2mm2	Contact Sn 0,2mm2	Contact Sn 0,2mm2		3	3	3	3	3	3	
	00 303 311 0	Einzeladerabdichtung blau	Single-wire seal blue	Joint du fil unique bleu		3	3	3	3	3	3	
20	00 303 318 0	Stecker 2-p Bu grau [-XK15.2]	Plug 2-p Bu grey [-XK15.2]	Cavalier 2-p Bu gris [-XK15. 2]		1	1	1	1	1	1	
	00 303 320 0	Kontaktsicherung 2-p Bu	Contact fuse 2-p Bu	Fusible de contact 2-p Bu		1	1	1	1	1	1	
	20 080 241 0	Kontakt Ni 0,5mm2	Contact Ni 0,5mm2	Contact Ni 0,5mm2		2	2	2	2	2	2	
21	20 087 476 0	Kabelbaum Achsschenkel re. 2	CH steer. knuckle right two- wheel	Fdc fusée d'essieu dr entraîn 2		1	1	1	1	1	1	
		Rad-Antr.	drive	roues								
22	20 080 778 0	Stecker 12-p Bu grau [-X258.2]	Plug 12-p Bu grey [-X258.2]	Cavalier 12-p Bu gris [-X258. 2]		1	1	1	1	1	1	
	20 080 783 0	Kontaktsicherung 12-p Bu	Contact fuse 12-p Bu	Fusible de contact 12-p Bu		1	1	1	1	1	1	
	00 303 047 0	Blindstopfen 3,07mm weiß	Filler plug 3,07mm white	Tampon borgne 3,07mm blanc		9	9	9	9	9	9	
	20 080 241 0	Kontakt Ni 0,5mm2	Contact Ni 0,5mm2	Contact Ni 0,5mm2		3	3	3	3	3	3	
23	20 082 603 0	Stecker 3-p Bu schwarz [-XB59. 2]	Plug 3-p Bu black [-XB59.2]	Cavalier 3-p Bu noir [-XB59. 2]		1	1	1	1	1	1	
	00 303 309 0	Kontakt Sn 0,2mm2	Contact Sn 0,2mm2	Contact Sn 0,2mm2		3	3	3	3	3	3	
	00 303 311 0	Einzeladerabdichtung blau	Single-wire seal blue	Joint du fil unique bleu		3	3	3	3	3	3	

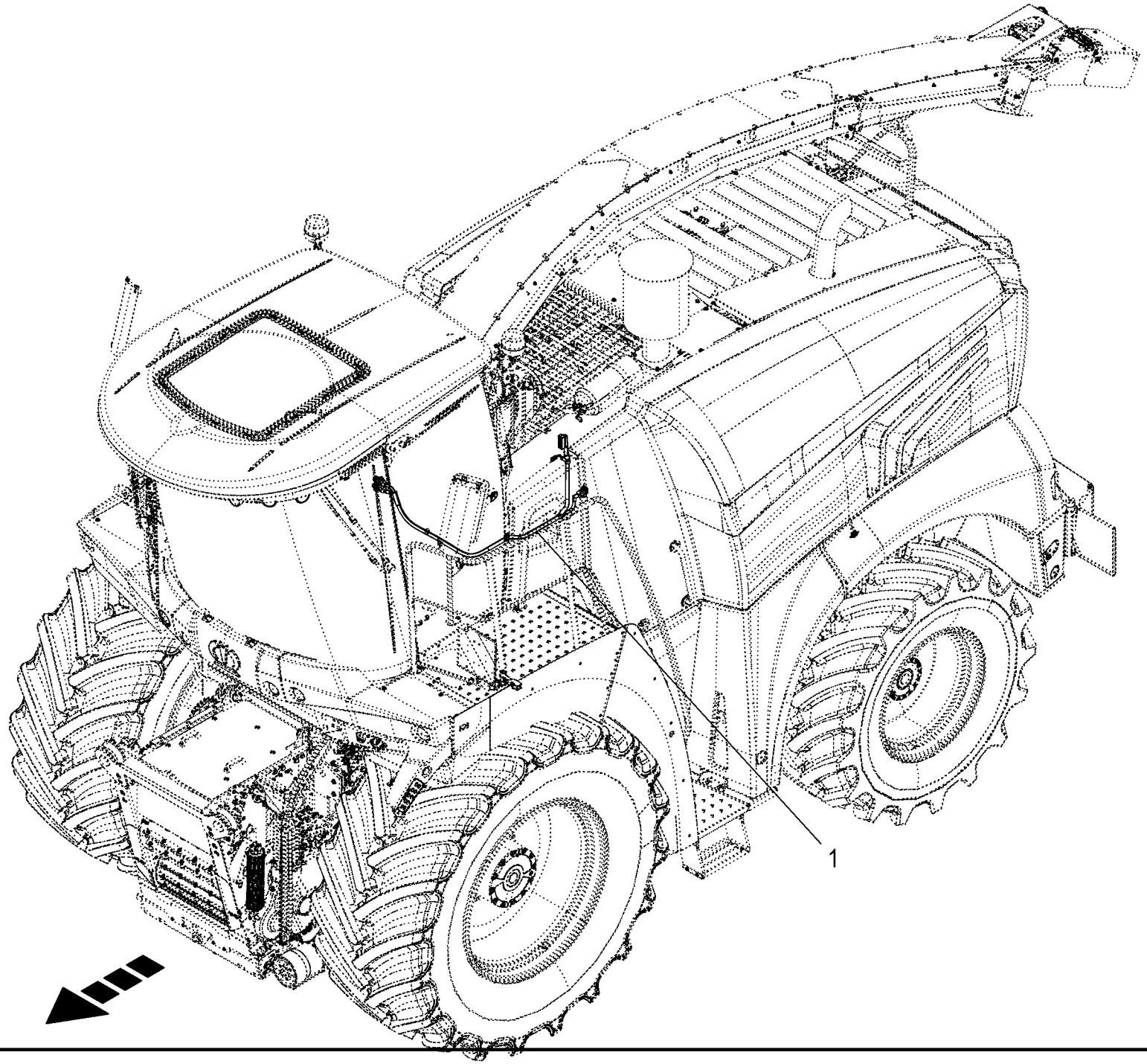
1

Kabelbaum - KMB 2 **Cable harness - KMB 2** **Faisceau de câbles - KMB 2**					1043801 -	BX2201-12	BX2201-22	BX2201-32	BX2201-35	BX2201-42	BX2201-45	**150 051 337 02** 150 528 613 1 **277.0**
Pos.	ID-Nr.	Benennung	Description	Description	Masch.-Nr-							Bemerkung/Remarks/Remarque
1	20 088 527 1	Kabelbaum KMB 2	Cable harness KMB 2	Faisceau de câbles KMB 2		1	1	1	1	1	1	

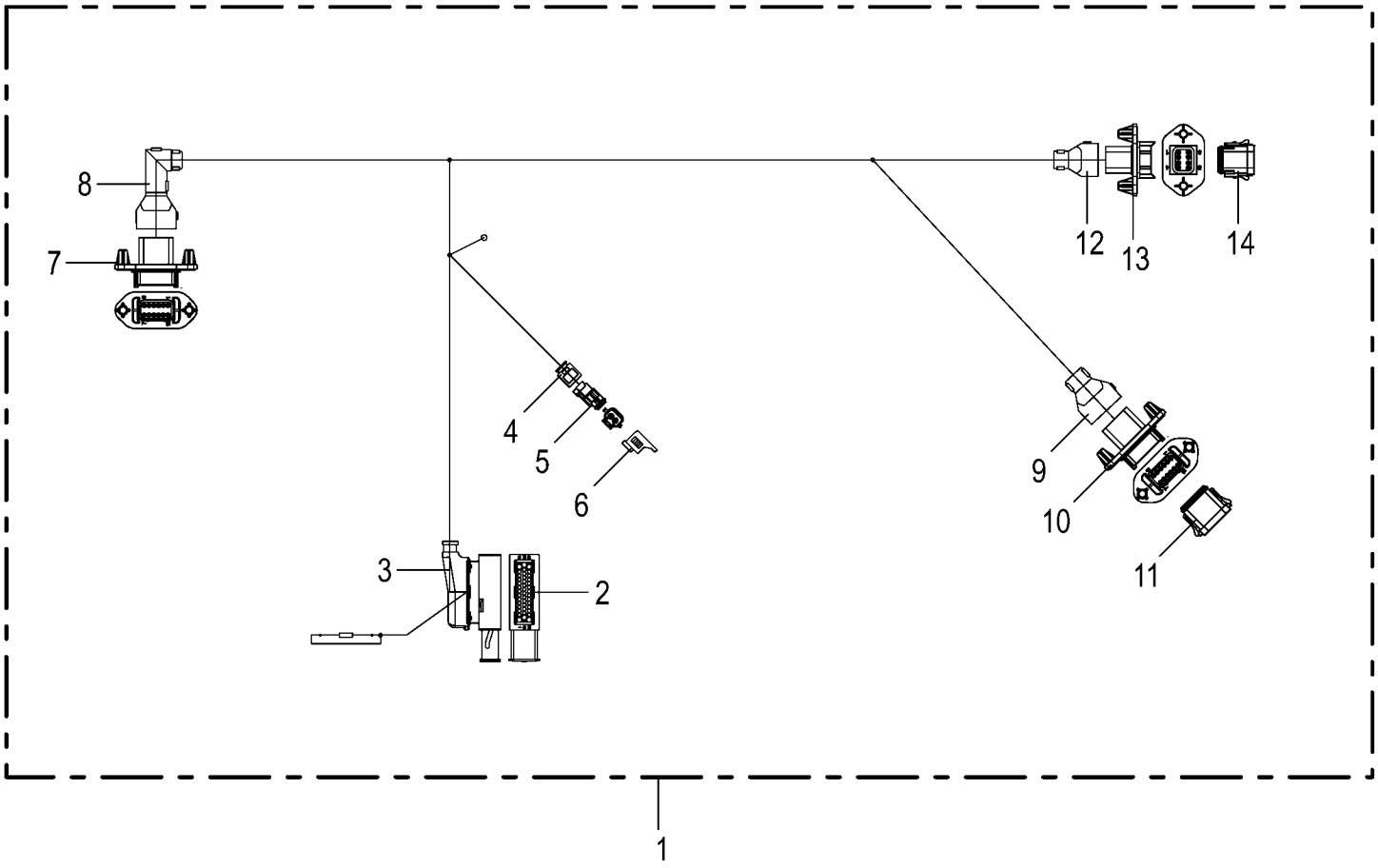
8
7
4
5
6
3
2
12
13
14
9
10
11
1

Kabelbaum - KMB 2 **Cable harness - KMB 2** **Faisceau de câbles - KMB 2**					1043801 -	BX2011-12	BX2011-22	BX2011-32	BX2011-35	BX2011-42	BX2011-45	**150 051 337 02** 150 528 614 1 **278.0**
Pos.	ID-Nr.	Benennung	Description	Description	Masch.-Nr-							Bemerkung/Remarks/Remarque
1	20 088 527 1	Kabelbaum KMB 2	Cable harness KMB 2	Faisceau de câbles KMB 2		1	1	1	1	1	1	
2	00 303 239 0	Stecker 42-p Bu schwarz [-XA4. 2]	Plug 42-p Bu black [-XA4.2]	Cavalier 42-p Bu noir [-XA4. 2]		1	1	1	1	1	1	
	00 303 075 0	Kontakt Sn 1,5mm2	Contact Sn 1,5mm2	Contact Sn 1,5mm2		4	4	4	4	4	4	
	00 303 312 0	Einzeladerabdichtung weiß	Single-wire seal white	Joint du fil unique blanc		4	4	4	4	4	4	
	00 303 133 0	Kontakt Sn 0,5mm2	Contact Sn 0,5mm2	Contact Sn 0,5mm2		25	25	25	25	25	25	
	00 303 036 0	Einzeladerabdichtung grau	Single-wire seal grey	Joint du fil unique gris		25	25	25	25	25	25	
	00 303 039 0	Blindstopfen 3,6mm weiß	Filler plug 3,6mm white	Tampon borgne 3,6mm blanc		11	11	11	11	11	11	
	00 303 074 0	Kontakt Sn 0,5mm2	Contact Sn 0,5mm2	Contact Sn 0,5mm2		2	2	2	2	2	2	
	00 303 311 0	Einzeladerabdichtung blau	Single-wire seal blue	Joint du fil unique bleu		2	2	2	2	2	2	
3	20 084 305 0	Steckerkappe 42-p Buchse	Plug cap 42-p Socket	Capuchon de connecteur 42-p Douille		1	1	1	1	1	1	
4	20 083 700 0	Steckerübergang 2-p Buchse	Plug transition 2-p Socket	Jonction connecteur 2-p Douille		1	1	1	1	1	1	
5	20 085 180 0	Stecker 2-p Bu transp. [-XP10. 2]	Plug 2-p Bu transparent [- XP10.2]	Cavalier 2-p Bu transparent [-XP10.2]		1	1	1	1	1	1	
	20 085 182 0	Kontaktsicherung 2-p Bu	Contact fuse 2-p Bu	Fusible de contact 2-p Bu		1	1	1	1	1	1	
	20 080 241 0	Kontakt Ni 0,5mm2	Contact Ni 0,5mm2	Contact Ni 0,5mm2		2	2	2	2	2	2	
6	20 081 938 0	Blindkappe 2-p DT [-XP10.2_B]	Blind Cover 2-p DT [-XP10.2_B]	Faux couvercle 2-p DT [-XP10. 2_B]		1	1	1	1	1	1	
7	20 086 455 1	Stecker 12-p St grau [-X154.1]	Plug 12-p St grey [-X154.1]	Cavalier 12-p St gris [-X154. 1]		1	1	1	1	1	1	
	20 086 489 0	Kontaktsicherung 12-p St	Contact fuse 12-p St	Fusible de contact 12-p St		1	1	1	1	1	1	
	20 082 103 0	Kontakt Ni 1mm2	Contact Ni 1mm2	Contact Ni 1mm2		4	4	4	4	4	4	
	20 080 240 0	Kontakt Ni 0,5mm2	Contact Ni 0,5mm2	Contact Ni 0,5mm2		8	8	8	8	8	8	
8	20 086 483 0	Steckerübergang 12-p Stift	Plug transition 12-p Pin	Jonction connecteur 12-p Goupille		1	1	1	1	1	1	
9	20 086 482 0	Steckerübergang 12-p Stift	Plug transition 12-p Pin	Jonction connecteur 12-p Goupille		1	1	1	1	1	1	
10	20 086 455 1	Stecker 12-p St grau [-X507.1]	Plug 12-p St grey [-X507.1]	Cavalier 12-p St gris [-X507. 1]		1	1	1	1	1	1	
	20 086 489 0	Kontaktsicherung 12-p St	Contact fuse 12-p St	Fusible de contact 12-p St		1	1	1	1	1	1	
	20 080 240 0	Kontakt Ni 0,5mm2	Contact Ni 0,5mm2	Contact Ni 0,5mm2		9	9	9	9	9	9	
	00 303 047 0	Blindstopfen 3,07mm weiß	Filler plug 3,07mm white	Tampon borgne 3,07mm blanc		3	3	3	3	3	3	
11	20 086 010 0	Blindstecker 12-p Bu grau [-X507.1_B]	Dummy plug 12-p Bu gr [-X507. 1_B]	Connecteur borgne 12-p Bu gr [-X507.1_B]		1	1	1	1	1	1	
12	20 086 478 0	Steckerübergang 8-p Stift	Plug transition 8-p Pin	Jonction connecteur 8-p Goupille		1	1	1	1	1	1	
13	20 086 451 0	Stecker 8-p St grau [-X284.1]	Plug 8-p St grey [-X284.1]	Cavalier 8-p St gris [-X284. 1]		1	1	1	1	1	1	
	20 086 488 0	Kontaktsicherung 8-p St	Contact fuse 8-p St	Fusible de contact 8-p St		1	1	1	1	1	1	
	20 080 240 0	Kontakt Ni 0,5mm2	Contact Ni 0,5mm2	Contact Ni 0,5mm2		7	7	7	7	7	7	
	00 303 047 0	Blindstopfen 3,07mm weiß	Filler plug 3,07mm white	Tampon borgne 3,07mm blanc		1	1	1	1	1	1	
14	20 086 009 0	Blindstecker 8-p Bu grau [-X284.1_B]	Dummy plug 8-p Bu gr [-X284.1_B]	Connecteur borgne 8-p Bu gr [-X284.1_B]		1	1	1	1	1	1	

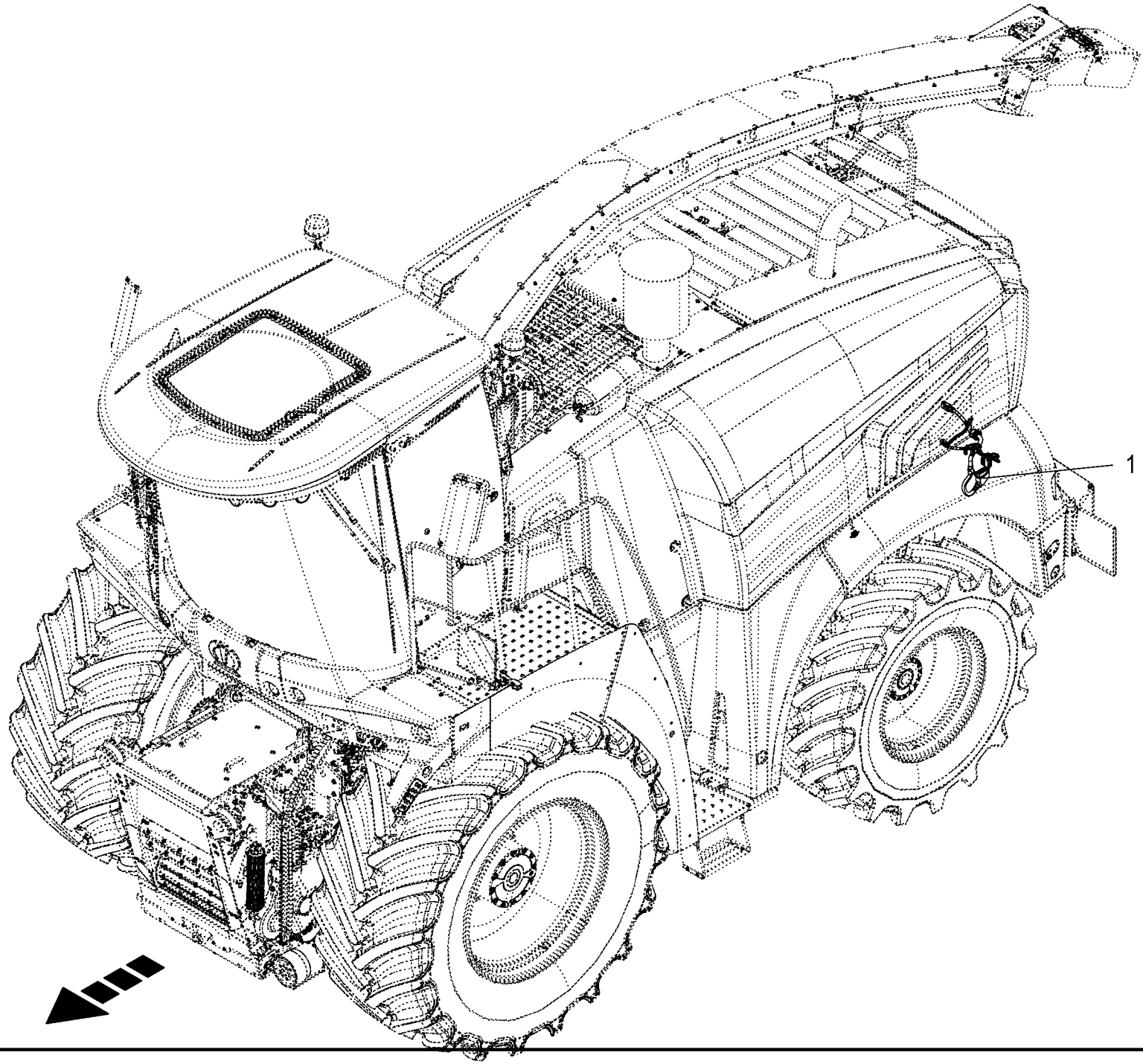
1

Kabelbaum - KMB 3 **Cable harness - KMB 3** **Faisceau de câbles - KMB 3**					1043801 -	BX2201-12	BX2201-22	BX2201-32	BX2201-35	BX2201-42	BX2201-45	**150 051 337 02** 150 528 615 1 **279.0**
Pos.	ID-Nr.	Benennung	Description	Description	Masch.-Nr-							Bemerkung/Remarks/Remarque
1	20 083 962 3	Kabelbaum KMB 3	Cable harness KMB 3	Faisceau de câbles KMB 3		1	1	1	1	1	1	

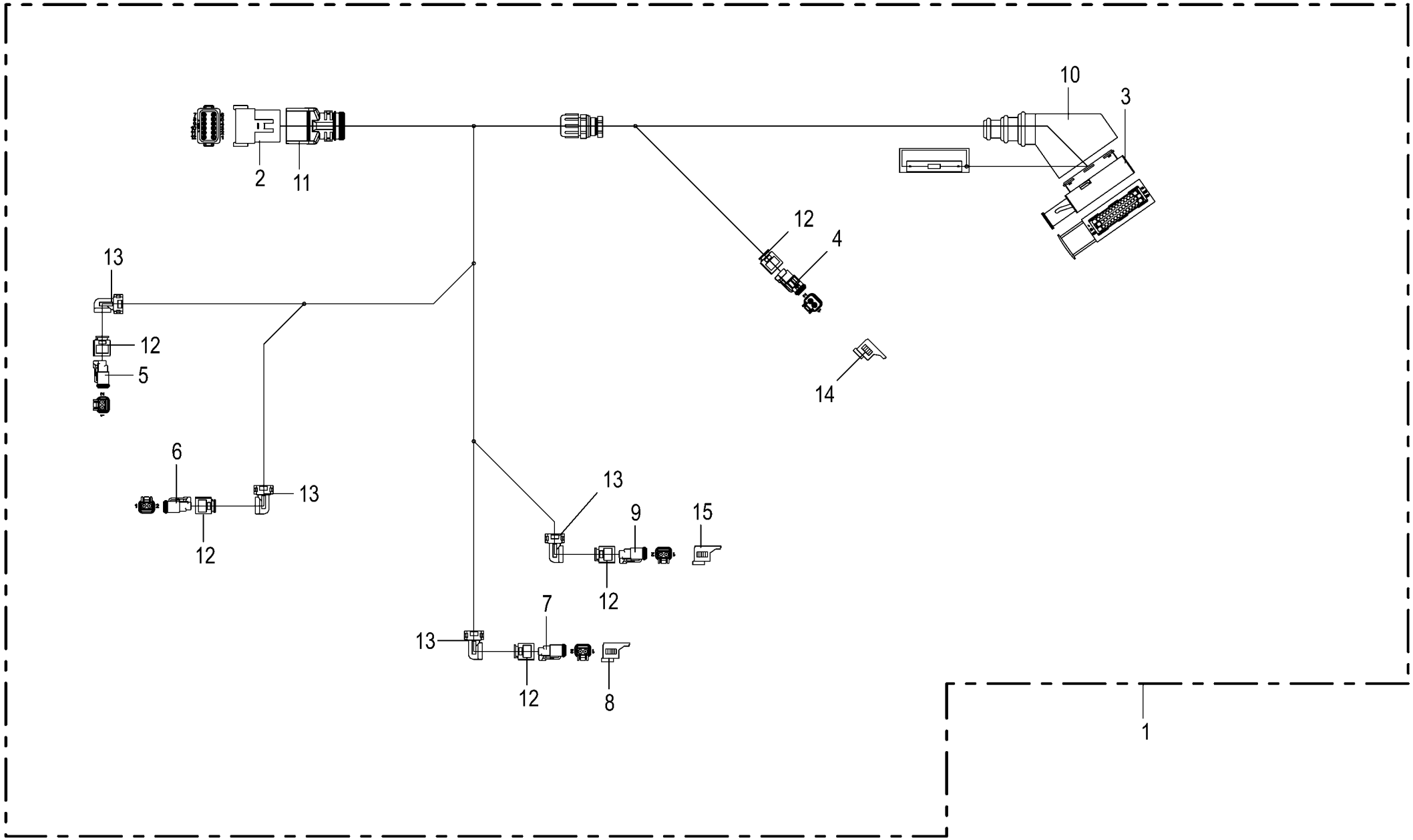

150 051 337 02 / 280.0

150 463 361 03

Kabelbaum - KMB 3 **Cable harness - KMB 3** **Faisceau de câbles - KMB 3**					1043801 -	BX2011-12	BX2011-22	BX2011-32	BX2011-35	BX2011-42	BX2011-45	**150 051 337 02** 150 463 361 3 **280.0**
Pos.	ID-Nr.	Benennung	Description	Description	Masch.-Nr-							Bemerkung/Remarks/Remarque
1	20 083 962 3	Kabelbaum KMB 3	Cable harness KMB 3	Faisceau de câbles KMB 3		1	1	1	1	1	1	
2	20 080 753 0	Stecker 12-p St grau [-X155.1]	Plug 12-p St grey [-X155.1]	Cavalier 12-p St gris [-X155. 1]		1	1	1	1	1	1	
	20 081 439 0	Kontaktsicherung 12-p St	Contact fuse 12-p St	Fusible de contact 12-p St		1	1	1	1	1	1	
	20 080 242 0	Kontakt Ni 0,75mm2	Contact Ni 0,75mm2	Contact Ni 0,75mm2		4	4	4	4	4	4	
	20 080 240 0	Kontakt Ni 0,5mm2	Contact Ni 0,5mm2	Contact Ni 0,5mm2		8	8	8	8	8	8	
3	00 303 239 0	Stecker 42-p Bu schwarz [-XA6. 2]	Plug 42-p Bu black [-XA6.2]	Cavalier 42-p Bu noir [-XA6. 2]		1	1	1	1	1	1	
	00 303 075 0	Kontakt Sn 1,5mm2	Contact Sn 1,5mm2	Contact Sn 1,5mm2		4	4	4	4	4	4	
	00 303 312 0	Einzeladerabdichtung weiß	Single-wire seal white	Joint du fil unique blanc		4	4	4	4	4	4	
	00 303 308 0	Kontakt Sn 0,2mm2	Contact Sn 0,2mm2	Contact Sn 0,2mm2		16	16	16	16	16	16	
	20 082 188 0	Einzeladerabdichtung rot	Single-wire seal red	Joint du fil unique rouge		16	16	16	16	16	16	
	00 303 039 0	Blindstopfen 3,6mm weiß	Filler plug 3,6mm white	Tampon borgne 3,6mm blanc		20	20	20	20	20	20	
	00 303 309 0	Kontakt Sn 0,2mm2	Contact Sn 0,2mm2	Contact Sn 0,2mm2		2	2	2	2	2	2	
	00 303 311 0	Einzeladerabdichtung blau	Single-wire seal blue	Joint du fil unique bleu		2	2	2	2	2	2	
4	20 085 180 0	Stecker 2-p Bu transp. [-XP11. 2]	Plug 2-p Bu transparent [- XP11.2]	Cavalier 2-p Bu transparent [-XP11.2]		1	1	1	1	1	1	
	20 085 182 0	Kontaktsicherung 2-p Bu	Contact fuse 2-p Bu	Fusible de contact 2-p Bu		1	1	1	1	1	1	
	20 080 241 0	Kontakt Ni 0,5mm2	Contact Ni 0,5mm2	Contact Ni 0,5mm2		2	2	2	2	2	2	
5	00 303 318 0	Stecker 2-p Bu grau [-XQ35.2]	Plug 2-p Bu grey [-XQ35.2]	Cavalier 2-p Bu gris [-XQ35. 2]		1	1	1	1	1	1	
	00 303 320 0	Kontaktsicherung 2-p Bu	Contact fuse 2-p Bu	Fusible de contact 2-p Bu		1	1	1	1	1	1	
	20 080 241 0	Kontakt Ni 0,5mm2	Contact Ni 0,5mm2	Contact Ni 0,5mm2		2	2	2	2	2	2	
6	00 303 318 0	Stecker 2-p Bu grau [-XQ36.2]	Plug 2-p Bu grey [-XQ36.2]	Cavalier 2-p Bu gris [-XQ36. 2]		1	1	1	1	1	1	
	00 303 320 0	Kontaktsicherung 2-p Bu	Contact fuse 2-p Bu	Fusible de contact 2-p Bu		1	1	1	1	1	1	
	20 080 241 0	Kontakt Ni 0,5mm2	Contact Ni 0,5mm2	Contact Ni 0,5mm2		2	2	2	2	2	2	
7	00 303 318 0	Stecker 2-p Bu grau [-XQ37.2]	Plug 2-p Bu grey [-XQ37.2]	Cavalier 2-p Bu gris [-XQ37. 2]		1	1	1	1	1	1	
	00 303 320 0	Kontaktsicherung 2-p Bu	Contact fuse 2-p Bu	Fusible de contact 2-p Bu		1	1	1	1	1	1	
	20 080 241 0	Kontakt Ni 0,5mm2	Contact Ni 0,5mm2	Contact Ni 0,5mm2		2	2	2	2	2	2	
8	20 081 938 0	Blindkappe 2-p DT [-XQ37.2_B]	Blind Cover 2-p DT [-XQ37.2_B]	Faux couvercle 2-p DT [-XQ37. 2_B]		1	1	1	1	1	1	
9	00 303 318 0	Stecker 2-p Bu grau [-XQ38.2]	Plug 2-p Bu grey [-XQ38.2]	Cavalier 2-p Bu gris [-XQ38. 2]		1	1	1	1	1	1	
	00 303 320 0	Kontaktsicherung 2-p Bu	Contact fuse 2-p Bu	Fusible de contact 2-p Bu		1	1	1	1	1	1	
	20 080 241 0	Kontakt Ni 0,5mm2	Contact Ni 0,5mm2	Contact Ni 0,5mm2		2	2	2	2	2	2	
10	00 302 235 0	Schutztülle	Protective grommet	Bec protecteur		1	1	1	1	1	1	
11	20 082 247 0	Steckerübergang 12-p Stift	Plug transition 12-p Pin	Jonction connecteur 12-p Goupille		1	1	1	1	1	1	
12	20 083 700 0	Steckerübergang 2-p Buchse	Plug transition 2-p Socket	Jonction connecteur 2-p Douille		5	5	5	5	5	5	
13	20 083 196 0	Steckerübergang 2-p Buchse	Plug transition 2-p Socket	Jonction connecteur 2-p Douille		4	4	4	4	4	4	
14	20 081 938 0	Blindkappe 2-p DT [-XP11.2_B]	Blind Cover 2-p DT [-XP11.2_B]	Faux couvercle 2-p DT [-XP11. 2_B]		1	1	1	1	1	1	

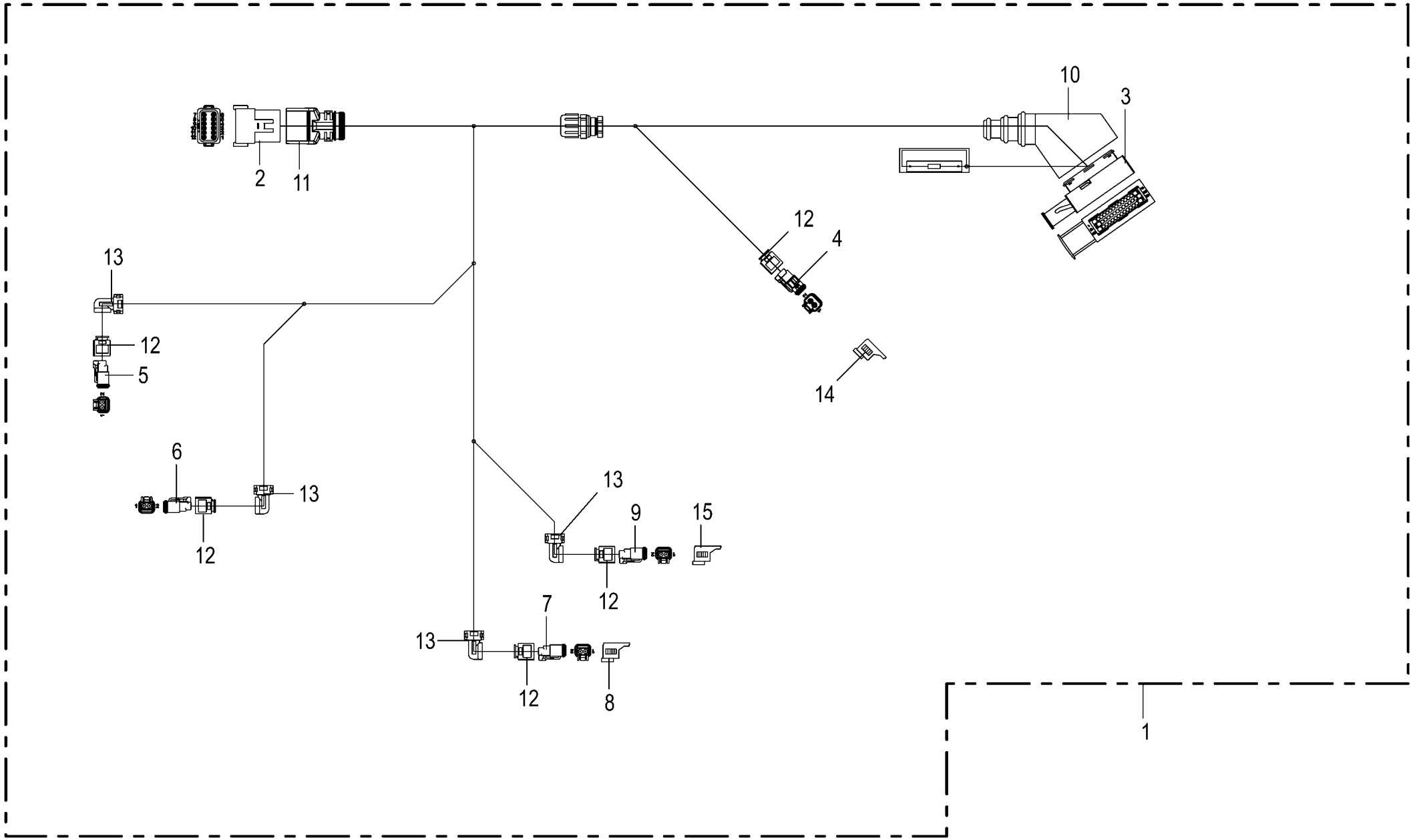

150 051 337 02 / 280.0

150 463 361 03

Kabelbaum - KMB 3 **Cable harness - KMB 3** **Faisceau de câbles - KMB 3**					1043801 -	BX2011-12	BX2011-22	BX2011-32	BX2011-35	BX2011-42	BX2011-45	**150 051 337 02** 150 463 361 3 **280.0**
Pos.	ID-Nr.	Benennung	Description	Description	Masch.-Nr-							Bemerkung/Remarks/Remarque
15	20 081 938 0	Blindkappe 2-p DT [-XQ38.2_B]	Blind Cover 2-p DT [-XQ38.2_B]	Faux couvercle 2-p DT [-XQ38.2_B]		1	1	1	1	1	1	

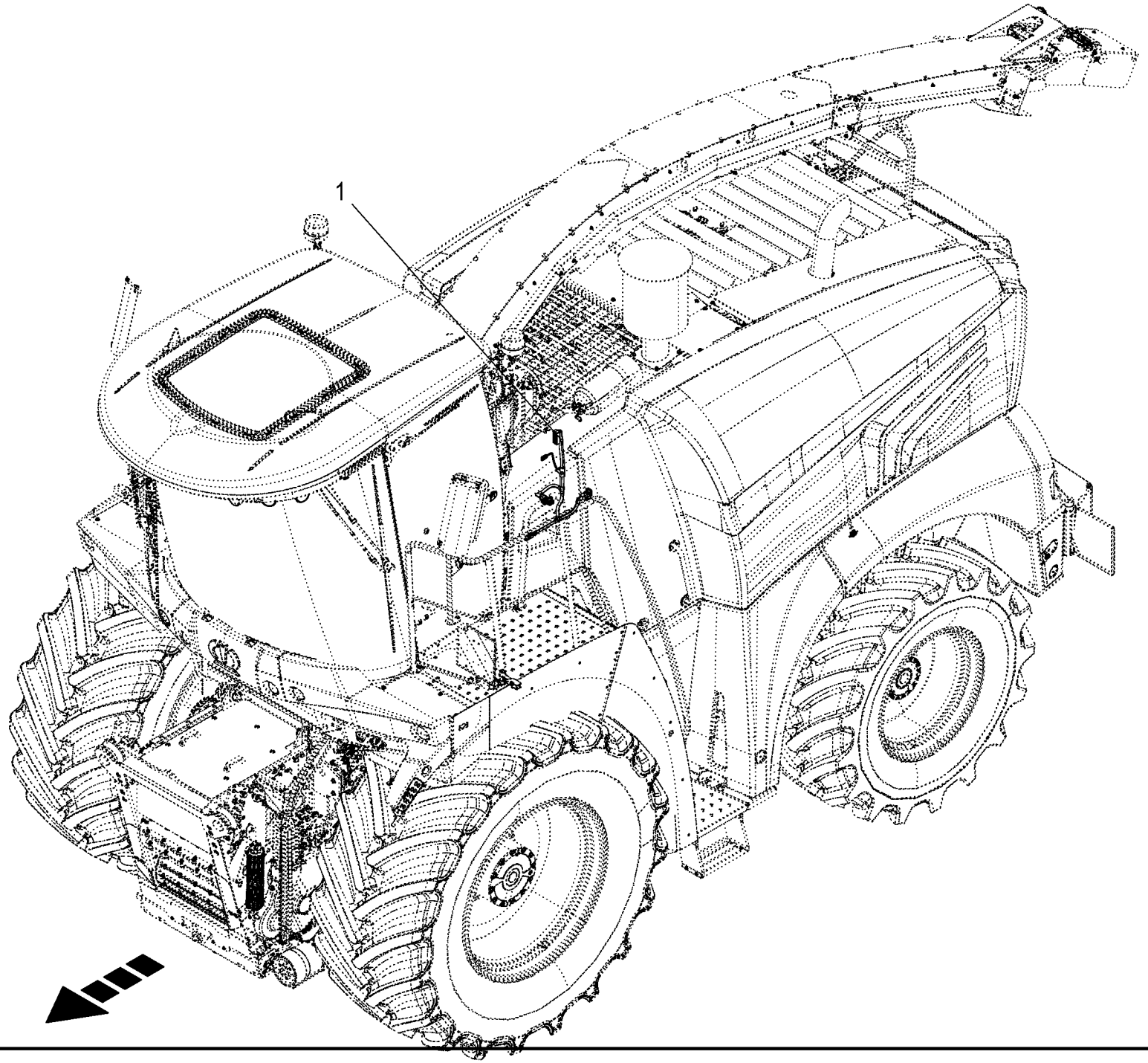
1

Kabelbaum - KMB 4 **Cable harness - KMB 4** **Faisceau de câbles - KMB 4**					1043801 -	BX2201-12	BX2201-22	BX2201-32	BX2201-35	BX2201-42	BX2201-45	**150 051 337 02** 150 528 616 1 **281.0**
Pos.	ID-Nr.	Benennung	Description	Description	Masch.-Nr-							Bemerkung/Remarks/Remarque
1	20 088 528 1	Kabelbaum KMB 4	Cable harness KMB 4	Faisceau de câbles KMB 4		1	1	1	1	1	1	

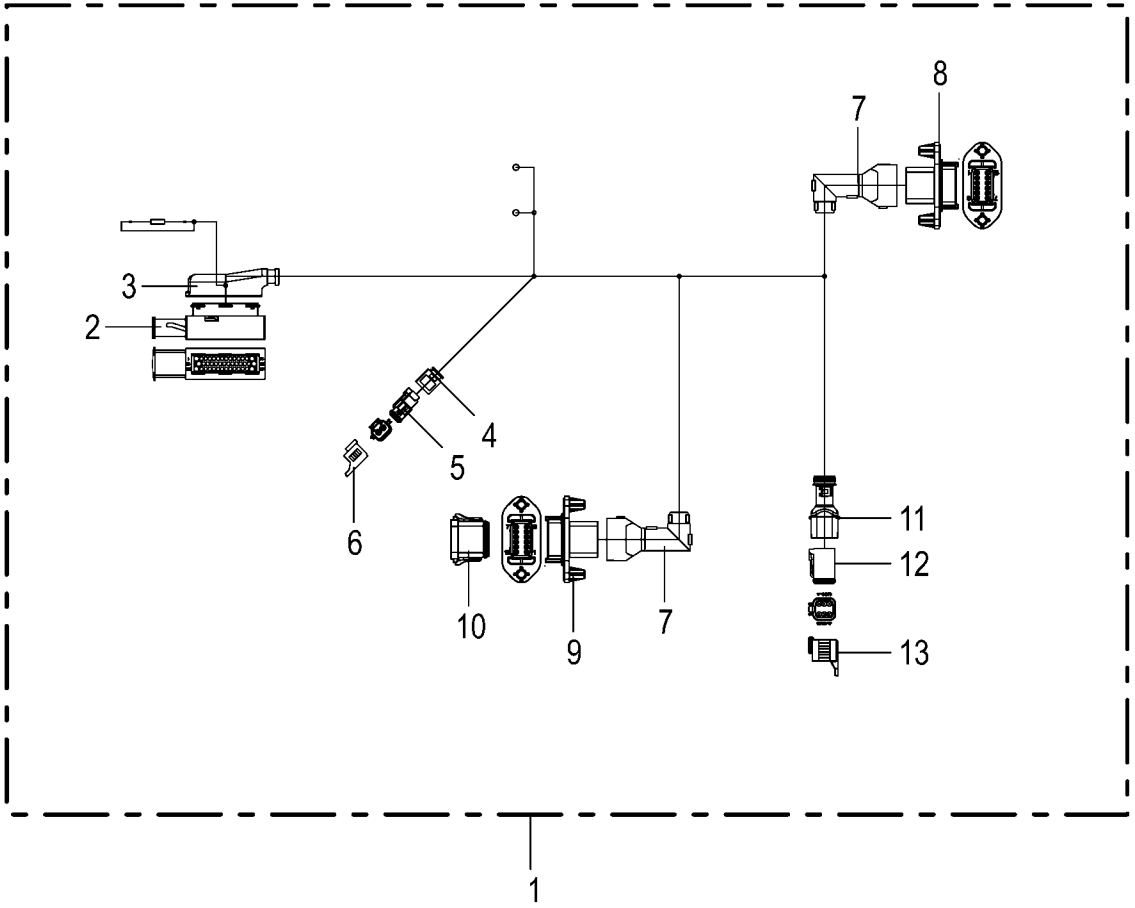
8
7
3
2
4
5
6
10
9
7
11
12
13
1

Kabelbaum - KMB 4 **Cable harness - KMB 4** **Faisceau de câbles - KMB 4**					1043801 -	BX2011-12	BX2011-22	BX2011-32	BX2011-35	BX2011-42	BX2011-45	**150 051 337 02** 150 528 617 1 **282.0**
Pos.	ID-Nr.	Benennung	Description	Description	Masch.-Nr-							Bemerkung/Remarks/Remarque
1	20 088 528 1	Kabelbaum KMB 4	Cable harness KMB 4	Faisceau de câbles KMB 4		1	1	1	1	1	1	
2	00 303 239 0	Stecker 42-p Bu schwarz [-XA13.2]	Plug 42-p Bu black [-XA13.2]	Cavalier 42-p Bu noir [-XA13. 2]		1	1	1	1	1	1	
	00 303 075 0	Kontakt Sn 1,5mm2	Contact Sn 1,5mm2	Contact Sn 1,5mm2		5	5	5	5	5	5	
	00 303 312 0	Einzeladerabdichtung weiß	Single-wire seal white	Joint du fil unique blanc		5	5	5	5	5	5	
	00 303 039 0	Blindstopfen 3,6mm weiß	Filler plug 3,6mm white	Tampon borgne 3,6mm blanc		11	11	11	11	11	11	
	00 303 133 0	Kontakt Sn 0,5mm2	Contact Sn 0,5mm2	Contact Sn 0,5mm2		25	25	25	25	25	25	
	00 303 036 0	Einzeladerabdichtung grau	Single-wire seal grey	Joint du fil unique gris		25	25	25	25	25	25	
	00 303 039 0	Blindstopfen 3,6mm weiß	Filler plug 3,6mm white	Tampon borgne 3,6mm blanc		1	1	1	1	1	1	
	00 303 311 0	Einzeladerabdichtung blau	Single-wire seal blue	Joint du fil unique bleu		1	1	1	1	1	1	
3	20 084 305 0	Steckerkappe 42-p Buchse	Plug cap 42-p Socket	Capuchon de connecteur 42-p Douille		1	1	1	1	1	1	
4	20 083 700 0	Steckerübergang 2-p Buchse	Plug transition 2-p Socket	Jonction connecteur 2-p Douille		1	1	1	1	1	1	
5	20 085 180 0	Stecker 2-p Bu transp. [-XP12. 2]	Plug 2-p Bu transparent [- XP12.2]	Cavalier 2-p Bu transparent [-XP12.2]		1	1	1	1	1	1	
	20 085 182 0	Kontaktsicherung 2-p Bu	Contact fuse 2-p Bu	Fusible de contact 2-p Bu		1	1	1	1	1	1	
	20 080 241 0	Kontakt Ni 0,5mm2	Contact Ni 0,5mm2	Contact Ni 0,5mm2		2	2	2	2	2	2	
6	20 081 938 0	Blindkappe 2-p DT [-XP12.2_B]	Blind Cover 2-p DT [-XP12.2_B]	Faux couvercle 2-p DT [-XP12. 2_B]		1	1	1	1	1	1	
7	20 086 483 0	Steckerübergang 12-p Stift	Plug transition 12-p Pin	Jonction connecteur 12-p Goupille		2	2	2	2	2	2	
8	20 086 455 1	Stecker 12-p St grau [-X193.1]	Plug 12-p St grey [-X193.1]	Cavalier 12-p St gris [-X193. 1]		1	1	1	1	1	1	
	20 086 489 0	Kontaktsicherung 12-p St	Contact fuse 12-p St	Fusible de contact 12-p St		1	1	1	1	1	1	
	20 082 103 0	Kontakt Ni 1mm2	Contact Ni 1mm2	Contact Ni 1mm2		4	4	4	4	4	4	
	20 080 240 0	Kontakt Ni 0,5mm2	Contact Ni 0,5mm2	Contact Ni 0,5mm2		7	7	7	7	7	7	
	00 303 047 0	Blindstopfen 3,07mm weiß	Filler plug 3,07mm white	Tampon borgne 3,07mm blanc		1	1	1	1	1	1	
9	20 086 455 1	Stecker 12-p St grau [-X283.1]	Plug 12-p St grey [-X283.1]	Cavalier 12-p St gris [-X283. 1]		1	1	1	1	1	1	
	20 086 489 0	Kontaktsicherung 12-p St	Contact fuse 12-p St	Fusible de contact 12-p St		1	1	1	1	1	1	
	20 080 175 0	Steckerzubehör Mutter	Plug accessories Nut	Accessoires de connecteur Écrou		1	1	1	1	1	1	
	20 080 240 0	Kontakt Ni 0,5mm2	Contact Ni 0,5mm2	Contact Ni 0,5mm2		11	11	11	11	11	11	
	00 303 047 0	Blindstopfen 3,07mm weiß	Filler plug 3,07mm white	Tampon borgne 3,07mm blanc		1	1	1	1	1	1	
10	20 086 010 0	Blindstecker 12-p Bu grau [-X283.1_B]	Dummy plug 12-p Bu gr [-X283. 1_B]	Connecteur borgne 12-p Bu gr [-X283.1_B]		1	1	1	1	1	1	
11	20 082 255 0	Steckerübergang 6-p Buchse	Plug transition 6-p Socket	Jonction connecteur 6-p Douille		1	1	1	1	1	1	
12	20 082 522 0	Stecker 6-p Bu grau [-XM11.2]	Plug 6-p Bu grey [-XM11.2]	Cavalier 6-p Bu gris [-XM11. 2]		1	1	1	1	1	1	
	20 082 315 0	Kontaktsicherung 6-p Bu	Contact fuse 6-p Bu	Fusible de contact 6-p Bu		1	1	1	1	1	1	
	20 082 108 0	Kontakt Ni 1mm2	Contact Ni 1mm2	Contact Ni 1mm2		2	2	2	2	2	2	
	20 080 241 0	Kontakt Ni 0,5mm2	Contact Ni 0,5mm2	Contact Ni 0,5mm2		3	3	3	3	3	3	
	00 303 047 0	Blindstopfen 3,07mm weiß	Filler plug 3,07mm white	Tampon borgne 3,07mm blanc		1	1	1	1	1	1	

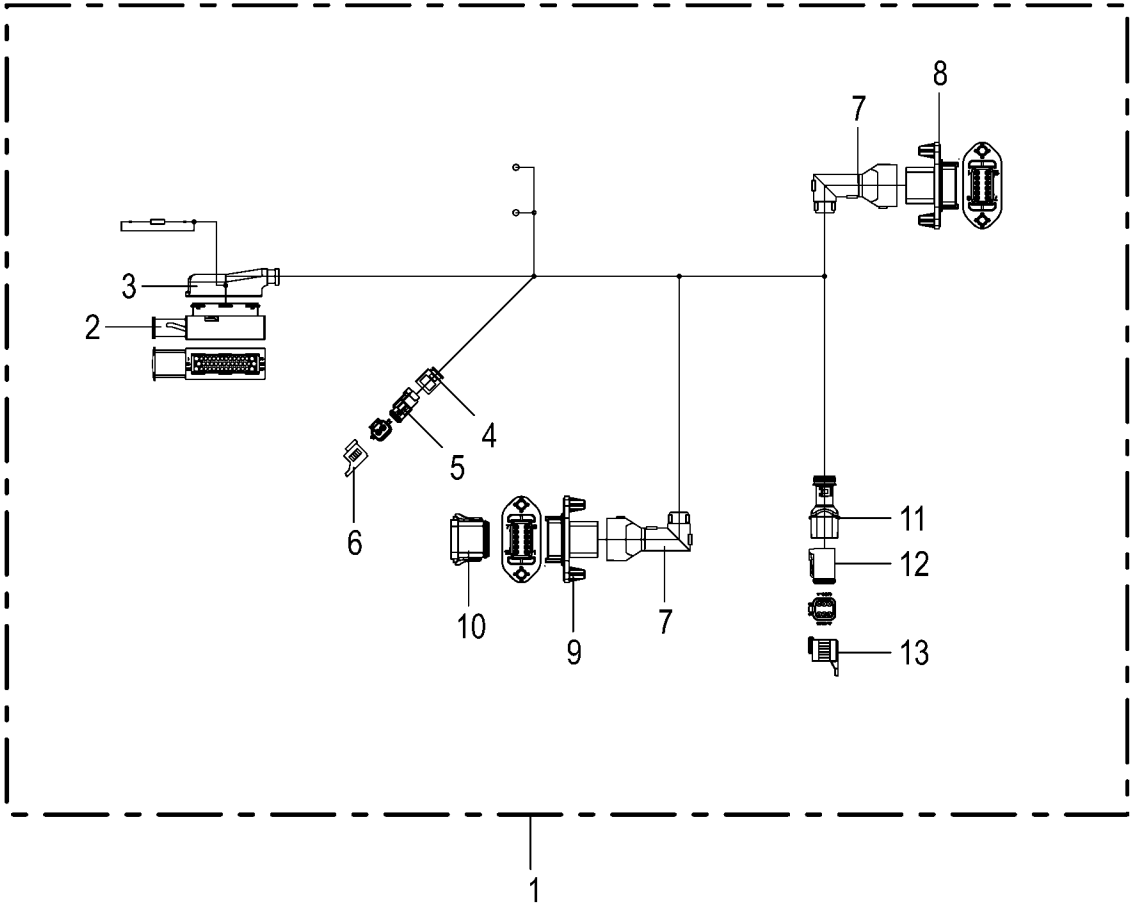
8
7
3
2
4
5
6
10
9
7
11
12
13
1

Kabelbaum - KMB 4 **Cable harness - KMB 4** **Faisceau de câbles - KMB 4**					1043801 -	BX2011-12	BX2011-22	BX2011-32	BX2011-35	BX2011-42	BX2011-45	**150 051 337 02** 150 528 617 1 **282.0**
Pos.	ID-Nr.	Benennung	Description	Description	Masch.-Nr-							Bemerkung/Remarks/Remarque
13	20 081 942 0	Blindkappe 6-p DT [-XM11.2_B]	Blind Cover 6-p DT [-XM11.2_ B]	Faux couvercle 6-p DT [-XM11.2_B]		1	1	1	1	1	1	

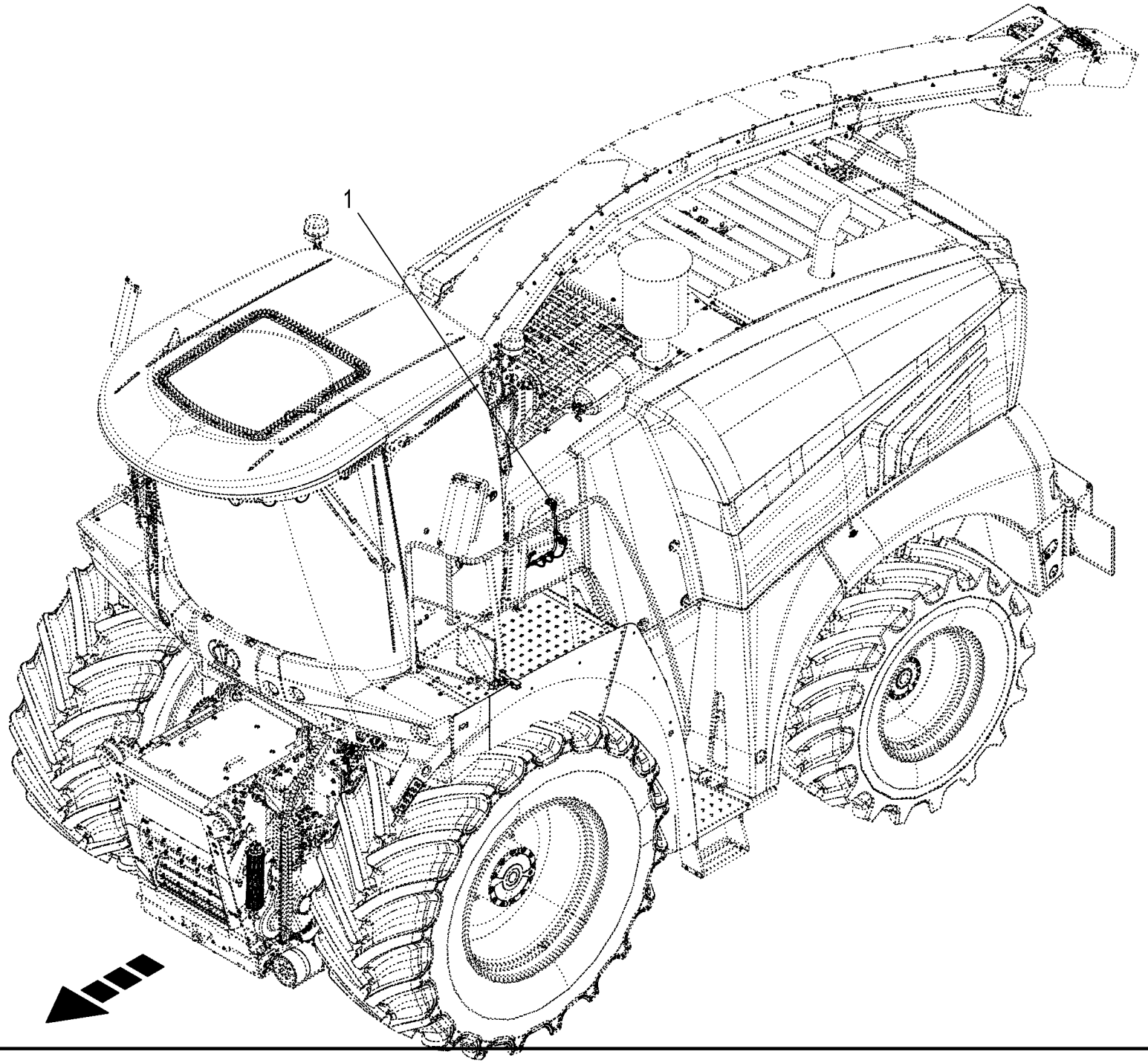
1

Kabelbaum - Zusatzachse **Cable harness - additional axle** **Faisceau de câbles - essieu supplémentaire**					1043801 -	BX2012-12	BX2012-22	BX2012-32	BX2012-35	BX2012-42	BX2012-45	**150 051 337 02** 150 528 626 1 **283.0**
Pos.	ID-Nr.	Benennung	Description	Description	Masch.-Nr-							Bemerkung/Remarks/Remarque
1	20 086 676 0	Kabelbaum Zusatzachse	Cable harness additional axle	Faisceau de câbles essieu supplémentaire		1	1	1	1	1	1	

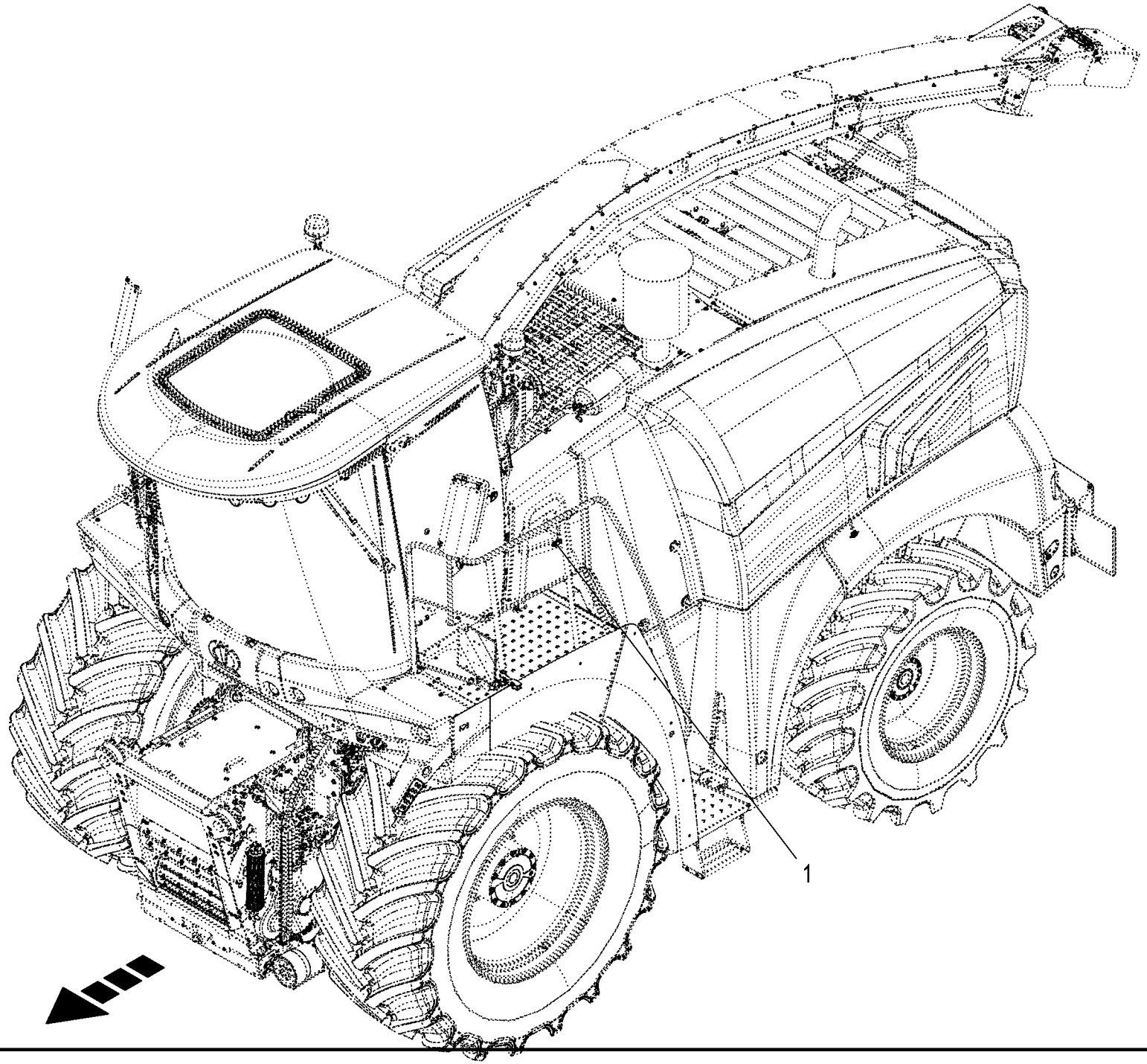
1

Sensoren - Zusatzachse **Sensors - additional axle** **Capteurs - essieu supplémentaire**					1043801 -	BX2011-12	BX2011-22	BX2011-32	BX2011-35	BX2011-42	BX2011-45	**150 051 337 02** 150 528 733 1 **284.0**
Pos.	ID-Nr.	Benennung	Description	Description	Masch.-Nr-							Bemerkung/Remarks/Remarque
1	27 011 778 0	Drucksensor 0,000 - 250,000 bar analog [-B65]	Press. sensor 0.000 - 250,000 bar analo. [-B65]	Capt.de pression 0,000-250, 000 bar anal. [-B65]		1	1	1	1	1	1	

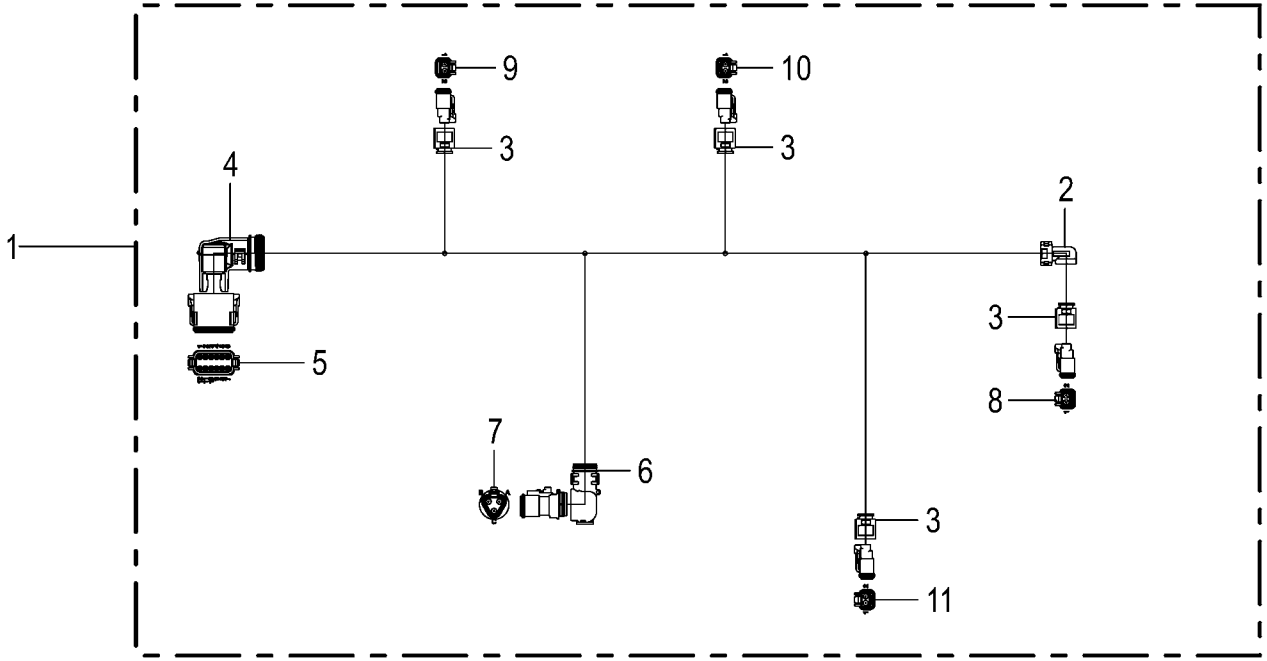
9
10
3
3
4
2
1
3
5
8
7
6
3
11

Kabelbaum - Zusatzachse **Cable harness - additional axle** **Faisceau de câbles - essieu supplémentaire**					1043801 -	BX2011-12	BX2011-22	BX2011-32	BX2011-35	BX2011-42	BX2011-45	**150 051 337 02** 150 528 627 1 **285.0**
Pos.	ID-Nr.	Benennung	Description	Description	Masch.-Nr-							Bemerkung/Remarks/Remarque
1	20 086 676 0	Kabelbaum Zusatzachse	Cable harness additional axle	Faisceau de câbles essieu supplémentaire		1	1	1	1	1	1	
2	20 083 196 0	Steckerübergang 2-p Buchse	Plug transition 2-p Socket	Jonction connecteur 2-p Douille		1	1	1	1	1	1	
3	20 083 700 0	Steckerübergang 2-p Buchse	Plug transition 2-p Socket	Jonction connecteur 2-p Douille		4	4	4	4	4	4	
4	20 082 246 0	Steckerübergang 12-p Buchse	Plug transition 12-p Socket	Jonction connecteur 12-p Douille		1	1	1	1	1	1	
5	20 080 778 0	Stecker 12-p Bu grau [-X283.2]	Plug 12-p Bu grey [-X283.2]	Cavalier 12-p Bu gris [-X283. 2]		1	1	1	1	1	1	
	20 080 783 0	Kontaktsicherung 12-p Bu	Contact fuse 12-p Bu	Fusible de contact 12-p Bu		1	1	1	1	1	1	
	20 080 241 0	Kontakt Ni 0,5mm2	Contact Ni 0,5mm2	Contact Ni 0,5mm2		11	11	11	11	11	11	
	00 303 047 0	Blindstopfen 3,07mm weiß	Filler plug 3,07mm white	Tampon borgne 3,07mm blanc		1	1	1	1	1	1	
6	20 082 632 0	Steckerübergang	Plug transition	Jonction connecteur		1	1	1	1	1	1	
7	20 082 514 0	Stecker 3-p Bu schwarz [-XB65. 2]	Plug 3-p Bu black [-XB65.2]	Cavalier 3-p Bu noir [-XB65. 2]		1	1	1	1	1	1	
	20 081 977 0	Kontaktsicherung 3-p Bu	Contact fuse 3-p Bu	Fusible de contact 3-p Bu		1	1	1	1	1	1	
	20 080 241 0	Kontakt Ni 0,5mm2	Contact Ni 0,5mm2	Contact Ni 0,5mm2		3	3	3	3	3	3	
8	00 303 318 0	Stecker 2-p Bu grau [-XQ73.2]	Plug 2-p Bu grey [-XQ73.2]	Cavalier 2-p Bu gris [-XQ73. 2]		1	1	1	1	1	1	
	00 303 320 0	Kontaktsicherung 2-p Bu	Contact fuse 2-p Bu	Fusible de contact 2-p Bu		1	1	1	1	1	1	
	20 080 241 0	Kontakt Ni 0,5mm2	Contact Ni 0,5mm2	Contact Ni 0,5mm2		2	2	2	2	2	2	
9	00 303 318 0	Stecker 2-p Bu grau [-XQ74.2]	Plug 2-p Bu grey [-XQ74.2]	Cavalier 2-p Bu gris [-XQ74. 2]		1	1	1	1	1	1	
	00 303 320 0	Kontaktsicherung 2-p Bu	Contact fuse 2-p Bu	Fusible de contact 2-p Bu		1	1	1	1	1	1	
	20 080 241 0	Kontakt Ni 0,5mm2	Contact Ni 0,5mm2	Contact Ni 0,5mm2		2	2	2	2	2	2	
10	00 303 318 0	Stecker 2-p Bu grau [-XQ75.2]	Plug 2-p Bu grey [-XQ75.2]	Cavalier 2-p Bu gris [-XQ75. 2]		1	1	1	1	1	1	
	00 303 320 0	Kontaktsicherung 2-p Bu	Contact fuse 2-p Bu	Fusible de contact 2-p Bu		1	1	1	1	1	1	
	20 080 241 0	Kontakt Ni 0,5mm2	Contact Ni 0,5mm2	Contact Ni 0,5mm2		2	2	2	2	2	2	
11	00 303 318 0	Stecker 2-p Bu grau [-XQ76.2]	Plug 2-p Bu grey [-XQ76.2]	Cavalier 2-p Bu gris [-XQ76. 2]		1	1	1	1	1	1	
	00 303 320 0	Kontaktsicherung 2-p Bu	Contact fuse 2-p Bu	Fusible de contact 2-p Bu		1	1	1	1	1	1	
	20 080 241 0	Kontakt Ni 0,5mm2	Contact Ni 0,5mm2	Contact Ni 0,5mm2		2	2	2	2	2	2	

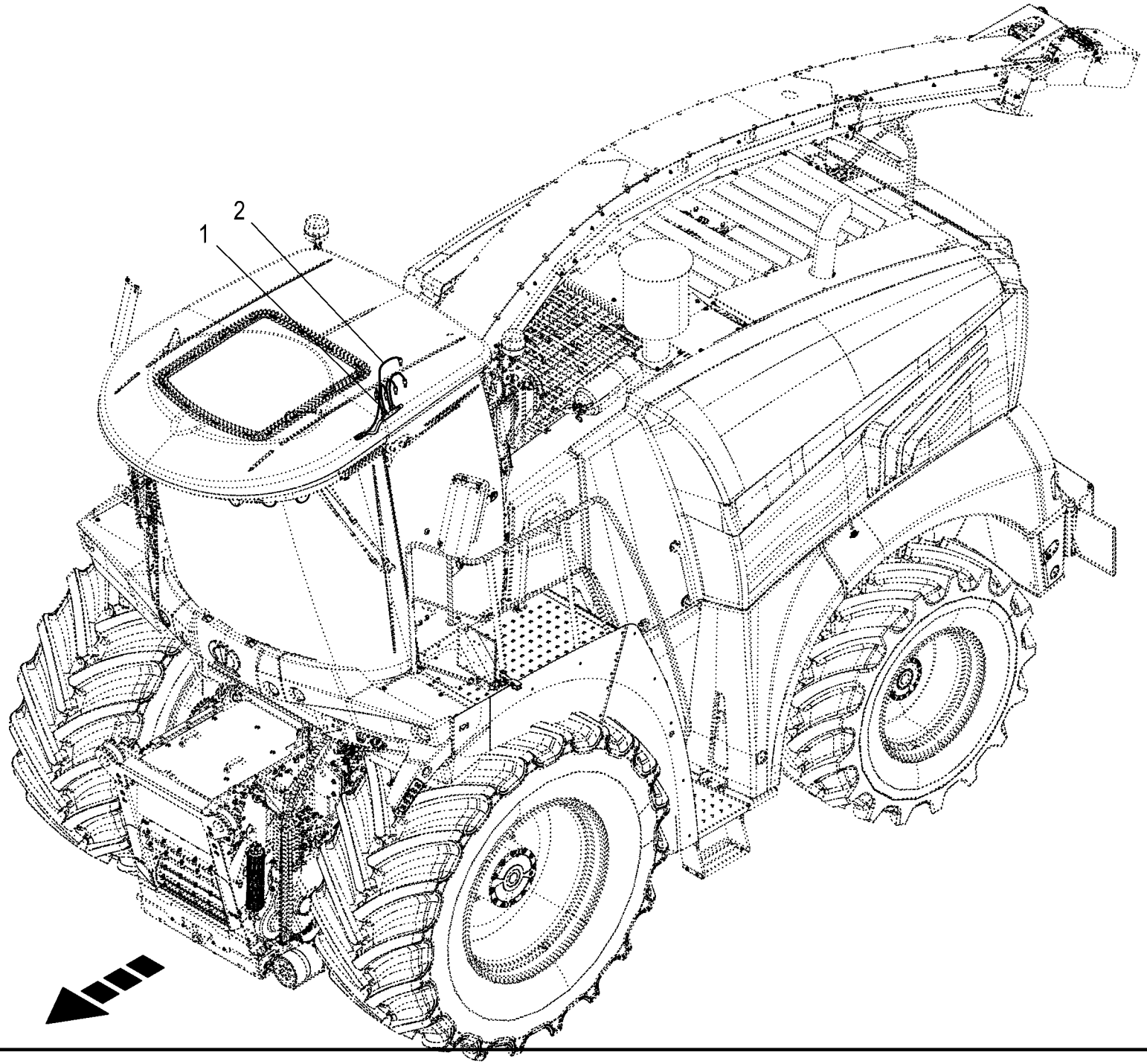
1
2

Kabelbaum - Wischwasserpumpe **Cable harness - windscreen water pump** **Faisceau de câbles - pompe à eau de nettoyage**					1043801 -	BX2012-12	BX2012-22	BX2012-32	BX2012-35	BX2012-42	BX2012-45	**150 051 337 02** 150 528 629 1 **286.0**
Pos.	ID-Nr.	Benennung	Description	Description	Masch.-Nr-							Bemerkung/Remarks/Remarque
1	20 088 536 2	Kabelb. Wischwasserpumpen Komfort				1	1	1	1	1	1	
2	20 088 537 2	Kabelbaum Wischwasserpumpe Basis				1	1	1	1	1	1	

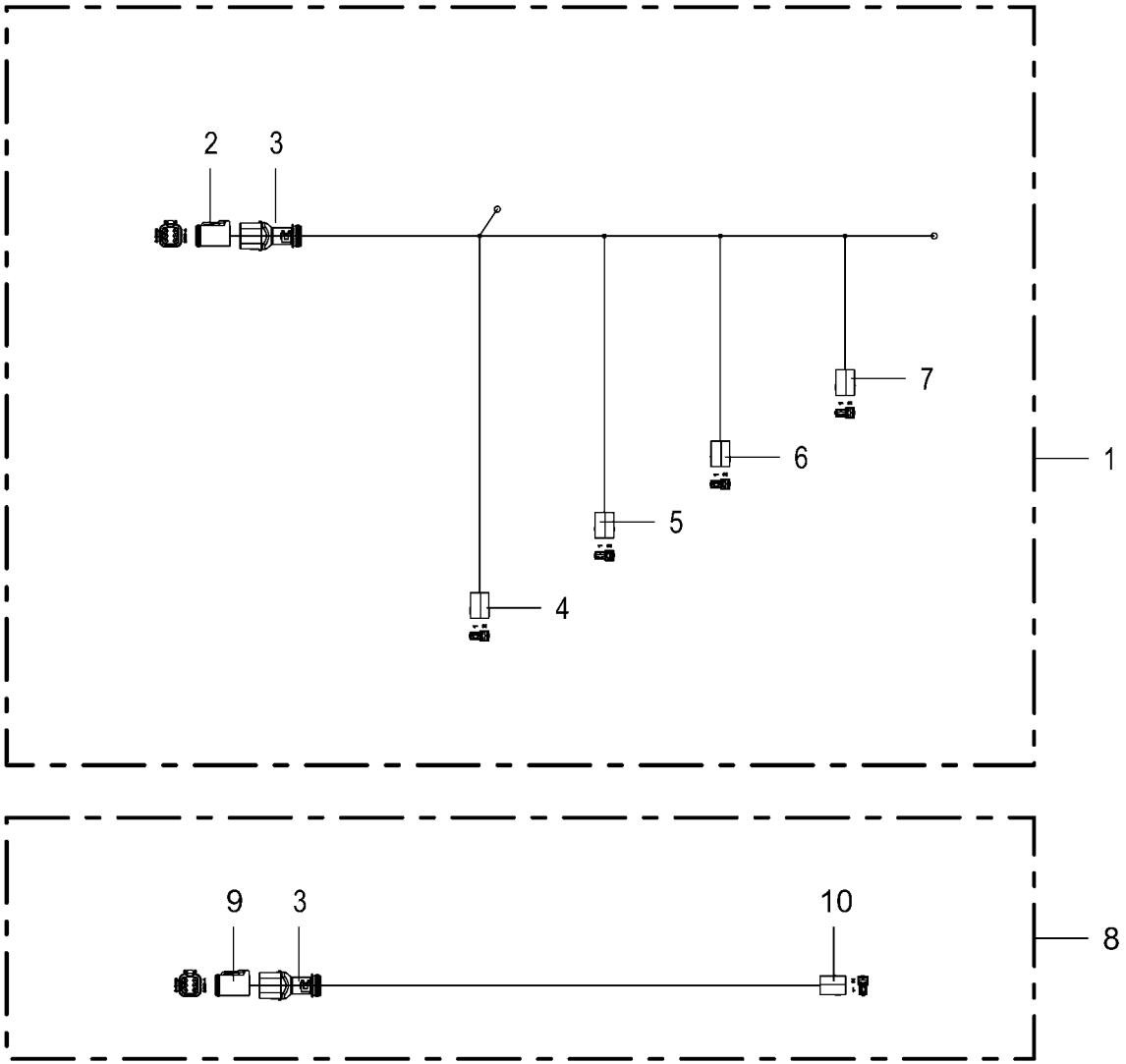
2
3
7
6
5
4
1
9
3
10
8

Kabelbaum - Wischwasserpumpe **Cable harness - windscreen water pump** **Faisceau de câbles - pompe à eau de nettoyage**					1043801 -	BX2011-12	BX2011-22	BX2011-32	BX2011-35	BX2011-42	BX2011-45	**150 051 337 02** 150 528 630 1 **287.0**
Pos.	ID-Nr.	Benennung	Description	Description	Masch.-Nr-							Bemerkung/Remarks/Remarque
1	20 088 536 2	Kabelb. Wischwasserpumpen Komfort				1	1	1	1	1	1	
2	20 082 522 0	Stecker 6-p Bu grau [-X428.2]	Plug 6-p Bu grey [-X428.2]	Cavalier 6-p Bu gris [-X428. 2]		1	1	1	1	1	1	
	20 082 315 0	Kontaktsicherung 6-p Bu	Contact fuse 6-p Bu	Fusible de contact 6-p Bu		1	1	1	1	1	1	
	20 080 241 0	Kontakt Ni 0,5mm2	Contact Ni 0,5mm2	Contact Ni 0,5mm2		5	5	5	5	5	5	
	00 303 047 0	Blindstopfen 3,07mm weiß	Filler plug 3,07mm white	Tampon borgne 3,07mm blanc		1	1	1	1	1	1	
3	20 082 255 0	Steckerübergang 6-p Buchse	Plug transition 6-p Socket	Jonction connecteur 6-p Douille		1	1	1	1	1	1	
	00 305 057 0	Stecker 2-p Bu transp. [-XM12. 2]	Plug 2-p Bu transparent [- XM12.2]	Cavalier 2-p Bu transparent [-XM12.2]		1	1	1	1	1	1	
	00 305 058 0	Flachsteckhülse 6,3-1	Blade receptacle 8	Cliquet en étoile 8		2	2	2	2	2	2	
	00 305 057 0	Stecker 2-p Bu transp. [-XM18. 2]	Plug 2-p Bu transparent [- XM18.2]	Cavalier 2-p Bu transparent [-XM18.2]		1	1	1	1	1	1	
	00 305 058 0	Flachsteckhülse 6,3-1	Blade receptacle 8	Cliquet en étoile 8		2	2	2	2	2	2	
	00 305 057 0	Stecker 2-p Bu transp. [-XM19. 2]	Plug 2-p Bu transparent [- XM19.2]	Cavalier 2-p Bu transparent [-XM19.2]		1	1	1	1	1	1	
	00 305 058 0	Flachsteckhülse 6,3-1	Blade receptacle 8	Cliquet en étoile 8		2	2	2	2	2	2	
	00 305 057 0	Stecker 2-p Bu transp. [-XM20. 2]	Plug 2-p Bu transparent [- XM20.2]	Cavalier 2-p Bu transparent [-XM20.2]		1	1	1	1	1	1	
	00 305 058 0	Flachsteckhülse 6,3-1	Blade receptacle 8	Cliquet en étoile 8		2	2	2	2	2	2	
8	20 088 537 2	Kabelbaum Wischwasserpumpe Basis				1	1	1	1	1	1	
9	20 082 522 0	Stecker 6-p Bu grau [-X428.2]	Plug 6-p Bu grey [-X428.2]	Cavalier 6-p Bu gris [-X428. 2]		1	1	1	1	1	1	
	20 082 315 0	Kontaktsicherung 6-p Bu	Contact fuse 6-p Bu	Fusible de contact 6-p Bu		1	1	1	1	1	1	
	20 080 241 0	Kontakt Ni 0,5mm2	Contact Ni 0,5mm2	Contact Ni 0,5mm2		2	2	2	2	2	2	
	00 303 047 0	Blindstopfen 3,07mm weiß	Filler plug 3,07mm white	Tampon borgne 3,07mm blanc		4	4	4	4	4	4	
10	00 305 057 0	Stecker 2-p Bu transp. [-XM12. 2]	Plug 2-p Bu transparent [- XM12.2]	Cavalier 2-p Bu transparent [-XM12.2]		1	1	1	1	1	1	
	00 305 058 0	Flachsteckhülse 6,3-1	Blade receptacle 8	Cliquet en étoile 8		2	2	2	2	2	2	

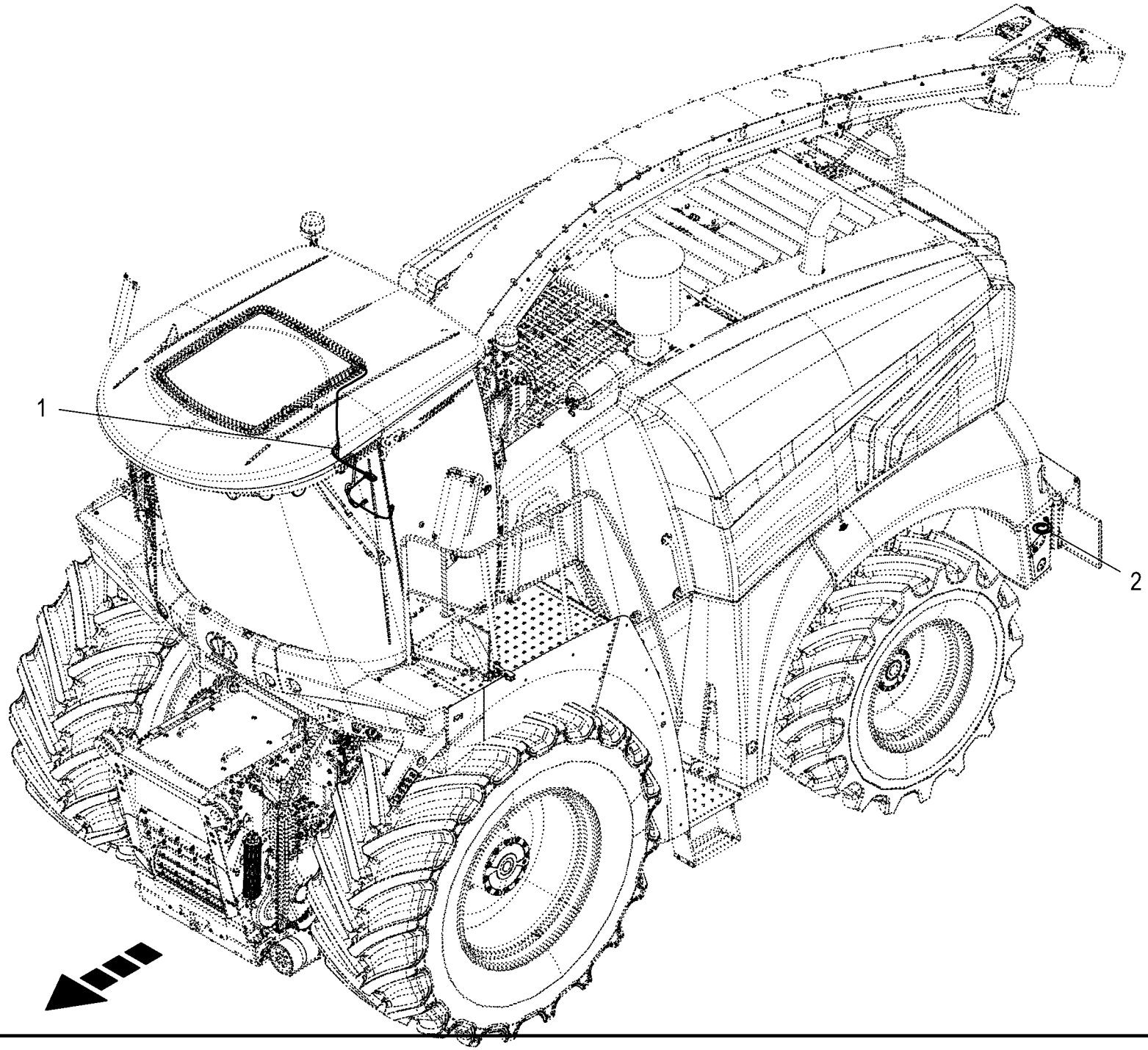
1
2

Kabelbaum - Siliermittelanlage **Cable harness - silage additives unit** **Faisceau de câbles - installation d'ensilage réglée**					1043801 -	BX2201-12	BX2201-22	BX2201-32	BX2201-35	BX2201-42	BX2201-45	**150 051 337 02** 150 528 645 1 **288.0**
Pos.	ID-Nr.	Benennung	Description	Description	Masch.-Nr-							Bemerkung/Remarks/Remarque
1	20 088 790 1	Kabelbaum Siliermittel Grobdosierung		Faisceau		1	1	1	1	1	1	
2	20 085 283 0	Adapter 3-p JPT - 3-p Stoßverb.	Adapter 3-p JPT - 3-p butt connector	Adaptateur 3-p JPT - 3-p Stoßverb.		1	1	1	1	1	1	

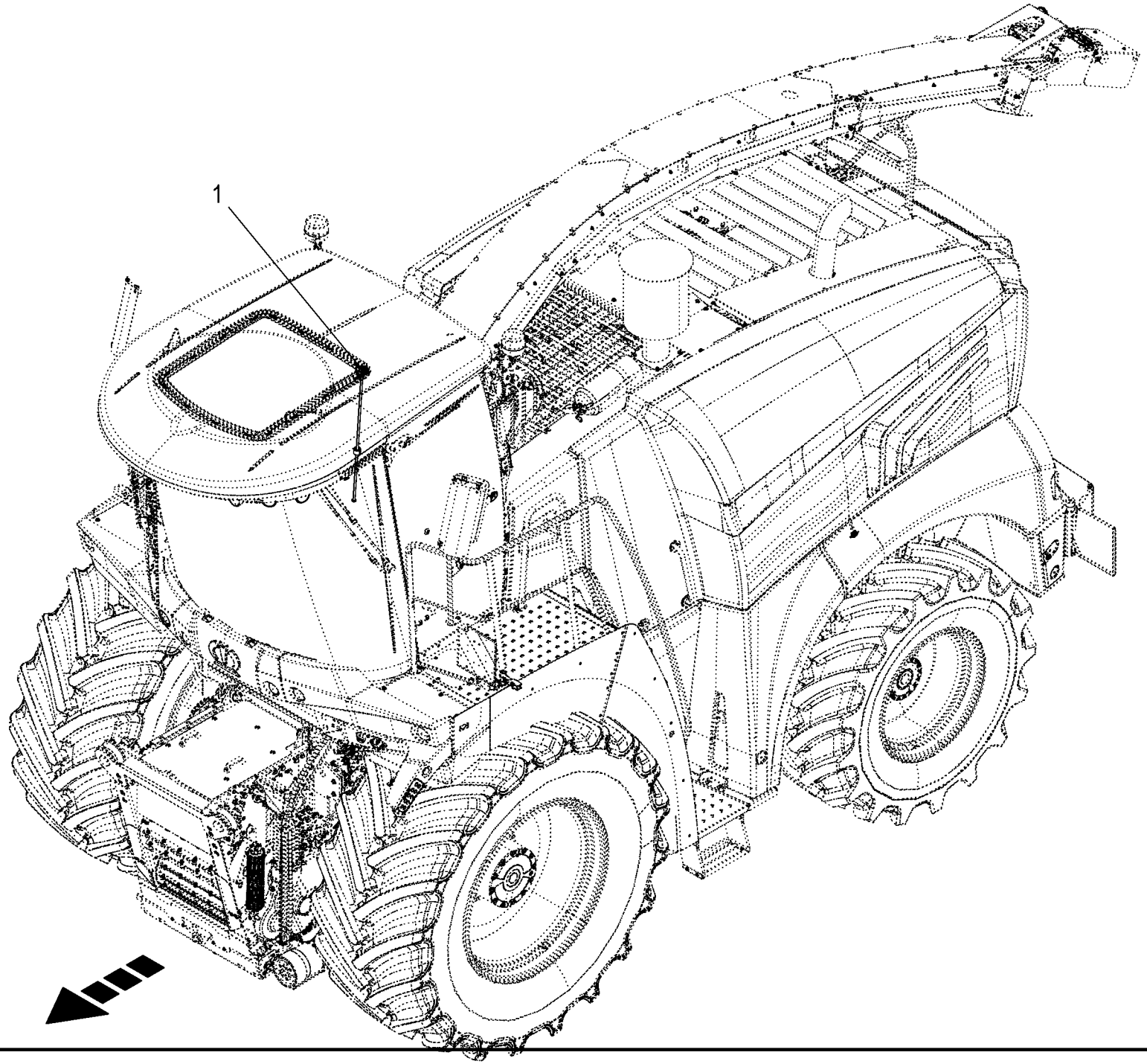
1

Sensoren - Siliermittelanlage **Sensors - silage additives unit** **Capteurs - installation d'ensilage**					1043801 -	BX2201-12	BX2201-22	BX2201-32	BX2201-35	BX2201-42	BX2201-45	**150 051 337 02** 150 528 736 1 **289.0**
Pos.	ID-Nr.	Benennung	Description	Description	Masch.-Nr-							Bemerkung/Remarks/Remarque
1	20 083 905 1	Füllstandssensor Siliermittel 880mm [-B74]	Filling level sensor Silage additives [-B74]	Capteur de niveau de remplissa Ensilage [-B74]		1	1	1	1	1	1	

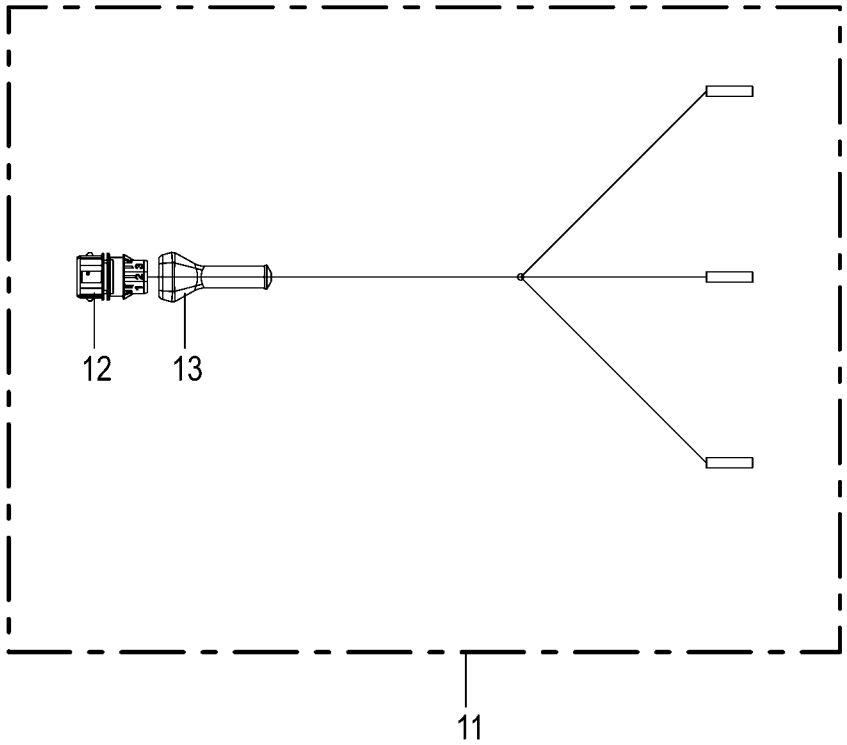
12
13
11

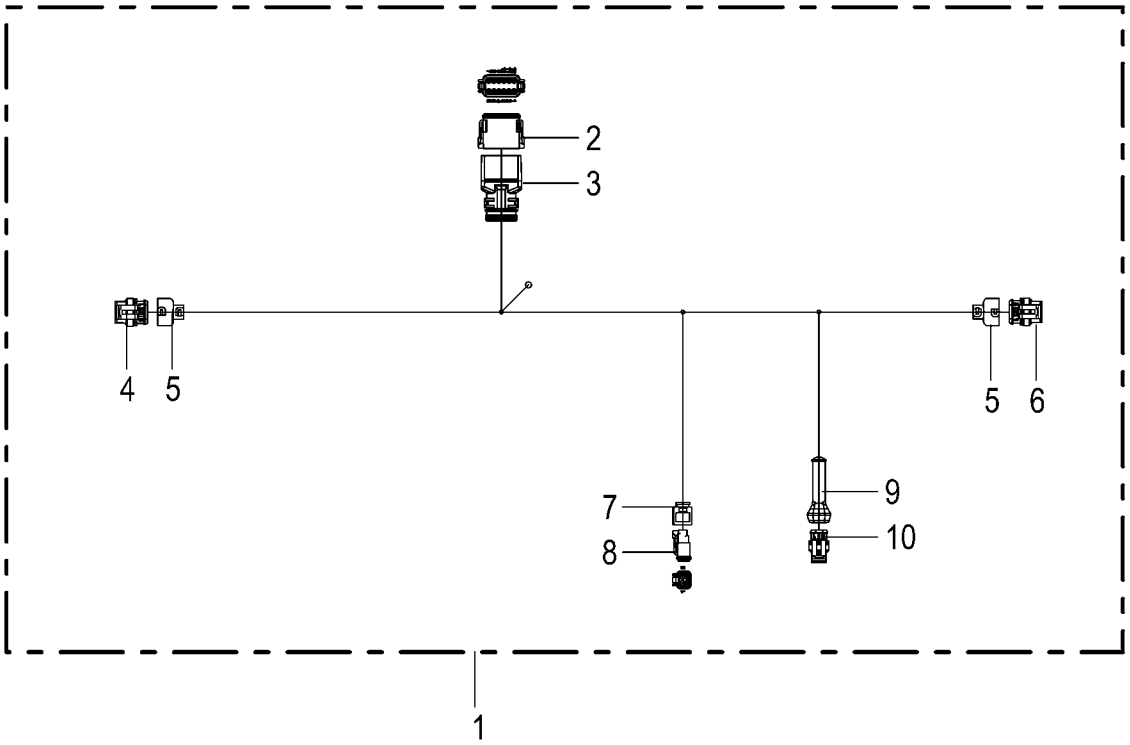
2
3
4
5
5
6
7
8
9
10
1

Kabelbaum - Siliermittelanlage **Cable harness - silage additives unit** **Faisceau de câbles - installation d'ensilage réglée**					1043801 -	BX2011-12	BX2011-22	BX2011-32	BX2011-35	BX2011-42	BX2011-45	**150 051 337 02** 150 528 648 1 **290.0**
Pos.	ID-Nr.	Benennung	Description	Description	Masch.-Nr-							Bemerkung/Remarks/Remarque
1	20 088 790 1	Kabelbaum Siliermittel Grobdosierung		Faisceau		1	1	1	1	1	1	
2	20 080 778 0	Stecker 12-p Bu grau [-X507.2]	Plug 12-p Bu grey [-X507.2]	Cavalier 12-p Bu gris [-X507. 2]		1	1	1	1	1	1	
	20 080 783 0	Kontaktsicherung 12-p Bu	Contact fuse 12-p Bu	Fusible de contact 12-p Bu		1	1	1	1	1	1	
	20 080 241 0	Kontakt Ni 0,5mm2	Contact Ni 0,5mm2	Contact Ni 0,5mm2		9	9	9	9	9	9	
	00 303 047 0	Blindstopfen 3,07mm weiß	Filler plug 3,07mm white	Tampon borgne 3,07mm blanc		3	3	3	3	3	3	
3	20 081 960 0	Steckerübergang 12-p Buchse	Plug transition 12-p Socket	Jonction connecteur 12-p Douille		1	1	1	1	1	1	
4	00 303 001 0	Stecker 3-p Bu schwarz [-XB74. 2]	Plug 3-p Bu black [-XB74.2]	Cavalier 3-p Bu noir [-XB74. 2]		1	1	1	1	1	1	
	00 303 008 0	Kontakt Sn 0,35mm2	Contact Sn 0,35mm2	Contact Sn 0,35mm2		3	3	3	3	3	3	
	00 303 010 0	Einzeladerabdichtung grün	Single-wire seal green	Joint du fil unique vert		3	3	3	3	3	3	
5	20 083 167 0	Steckerübergang 3-p Buchse	Plug transition 3-p Socket	Jonction connecteur 3-p Douille		2	2	2	2	2	2	
6	00 303 001 0	Stecker 3-p Bu schwarz [-XB112.2]	Plug 3-p Bu black [-XB112.2]	Cavalier 3-p Bu noir [-XB112. 2]		1	1	1	1	1	1	
	00 303 008 0	Kontakt Sn 0,35mm2	Contact Sn 0,35mm2	Contact Sn 0,35mm2		3	3	3	3	3	3	
	00 303 010 0	Einzeladerabdichtung grün	Single-wire seal green	Joint du fil unique vert		3	3	3	3	3	3	
7	20 083 700 0	Steckerübergang 2-p Buchse	Plug transition 2-p Socket	Jonction connecteur 2-p Douille		1	1	1	1	1	1	
8	00 303 318 0	Stecker 2-p Bu grau [-XG12.2]	Plug 2-p Bu grey [-XG12.2]	Cavalier 2-p Bu gris [-XG12. 2]		1	1	1	1	1	1	
	00 303 320 0	Kontaktsicherung 2-p Bu	Contact fuse 2-p Bu	Fusible de contact 2-p Bu		1	1	1	1	1	1	
	20 080 241 0	Kontakt Ni 0,5mm2	Contact Ni 0,5mm2	Contact Ni 0,5mm2		2	2	2	2	2	2	
9	20 084 481 0	Steckerübergang 2-p	Plug transition 2-p	Jonction connecteur 2-p		1	1	1	1	1	1	
10	00 303 000 0	Stecker 2-p Bu schwarz [-XQ91. 2]	Plug 2-p Bu black [-XQ91.2]	Cavalier 2-p Bu noir [-XQ91. 2]		1	1	1	1	1	1	
	00 303 008 0	Kontakt Sn 0,35mm2	Contact Sn 0,35mm2	Contact Sn 0,35mm2		2	2	2	2	2	2	
	00 303 010 0	Einzeladerabdichtung grün	Single-wire seal green	Joint du fil unique vert		2	2	2	2	2	2	
11	20 085 283 0	Adapter 3-p JPT - 3-p Stoßverb.	Adapter 3-p JPT - 3-p butt connector	Adaptateur 3-p JPT - 3-p Stoßverb.		1	1	1	1	1	1	
12	00 305 044 0	Stecker 3-p St schwarz	Plug 3-p St black	Cavalier 3-p St noir		1	1	1	1	1	1	
	20 082 849 0	Kontakt Sn 1,5mm2	Contact Sn 1,5mm2	Contact Sn 1,5mm2		3	3	3	3	3	3	
	00 303 312 0	Einzeladerabdichtung weiß	Single-wire seal white	Joint du fil unique blanc		3	3	3	3	3	3	
13	20 082 413 0	Steckerübergang 3-p	Plug transition 3-p	Jonction connecteur 3-p		1	1	1	1	1	1	

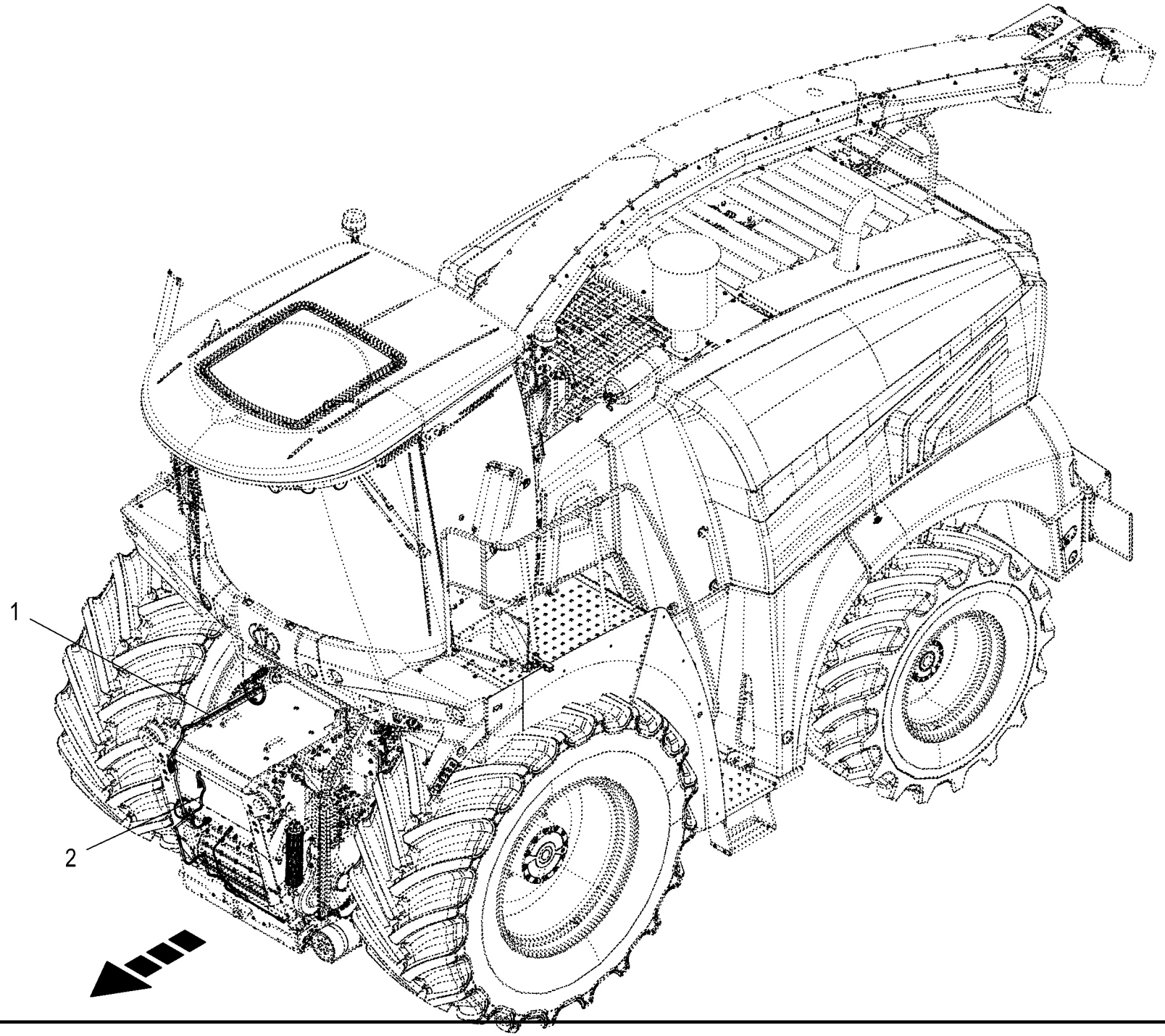
1
2

Kabelbaum - Einzug **Cable harness - intake** **Faisceau de câbles - engagement**					1043801 -	BX2201-12	BX2201-22	BX2201-32	BX2201-35	BX2201-42	BX2201-45	**150 051 337 02** 150 528 640 1 **291.0**
Pos.	ID-Nr.	Benennung	Description	Description	Masch.-Nr-							Bemerkung/Remarks/Remarque
1	20 082 874 4	Kabelbaum Einzugsaggregat	Cable harness intake unit	Faisceau de câbles groupe d'engagement		1	1	1	1	1	1	
2	20 088 132 0	Verlängerung 4-p Supers. 1.5 750mm	Extension 4-p Superseal 1.5 750mm	Rallonge 4 p, Supers. 1.5 750mm		1	1	1	1	1	1	

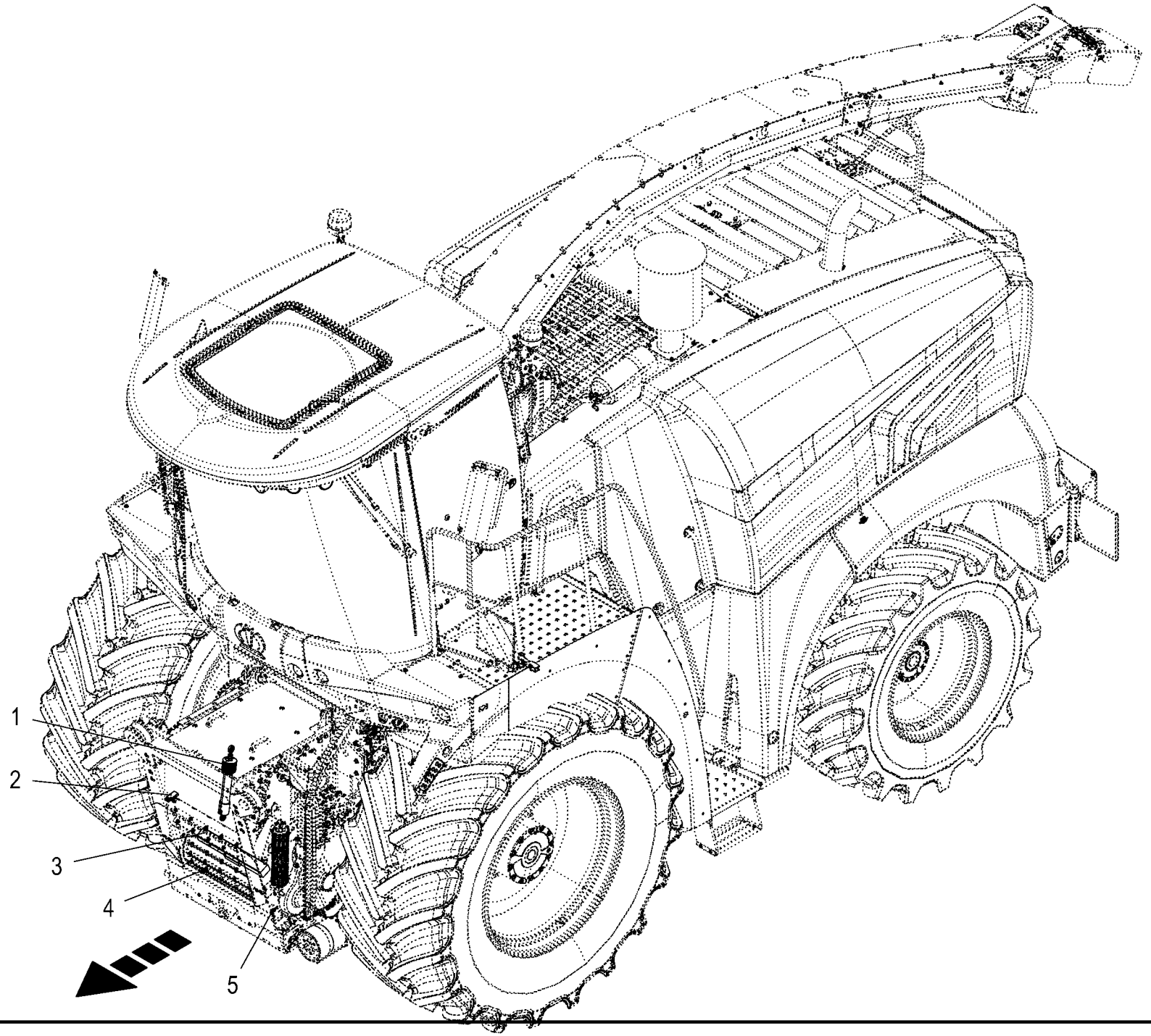
1
2
3
4
5

Sensoren - Einzug **Sensors - intake** **Capteurs - engagement**					1043801 -	BX2011-12	BX2011-22	BX2011-32	BX2011-35	BX2011-42	BX2011-45	**150 051 337 02** 150 528 738 1 **292.0**
Pos.	ID-Nr.	Benennung	Description	Description	Masch.-Nr-							Bemerkung/Remarks/Remarque
1	27 016 233 0	Wegsensor pot. 455,0 - 24,0mm [-B62]	Path sensor pot. 455,0 - 24, 0mm [-B62]	Capteur de déplacement pot. [-B62]		1	1	1	1	1	1	
2	20 080 473 1	Beschleunigungssensor -30,00 - 30,00g [-B64]	Acceleration sensor -30,00 - 30,00g [-B64]	Capteur d'accélération -30,00 - 30,00g [-B64]		1	1	1	1	1	1	
3	20 088 645 1	Metallsensor 520mm [-B23]	Metal Sensor J1939 520mm [-B23]	[-B23]		1	1	1	1	1	1	
4	00 302 409 2	Ind. Näherungsschalter Namur M12 6mm [-B48]	Namur sensor Namur M12 [-B48]	Capt. Namur [-B48]		1	1	1	1	1	1	
5	00 302 409 2	Ind. Näherungsschalter Namur M12 6mm [-B47]	Namur sensor Namur M12 [-B47]	Capt. Namur [-B47]		1	1	1	1	1	1	

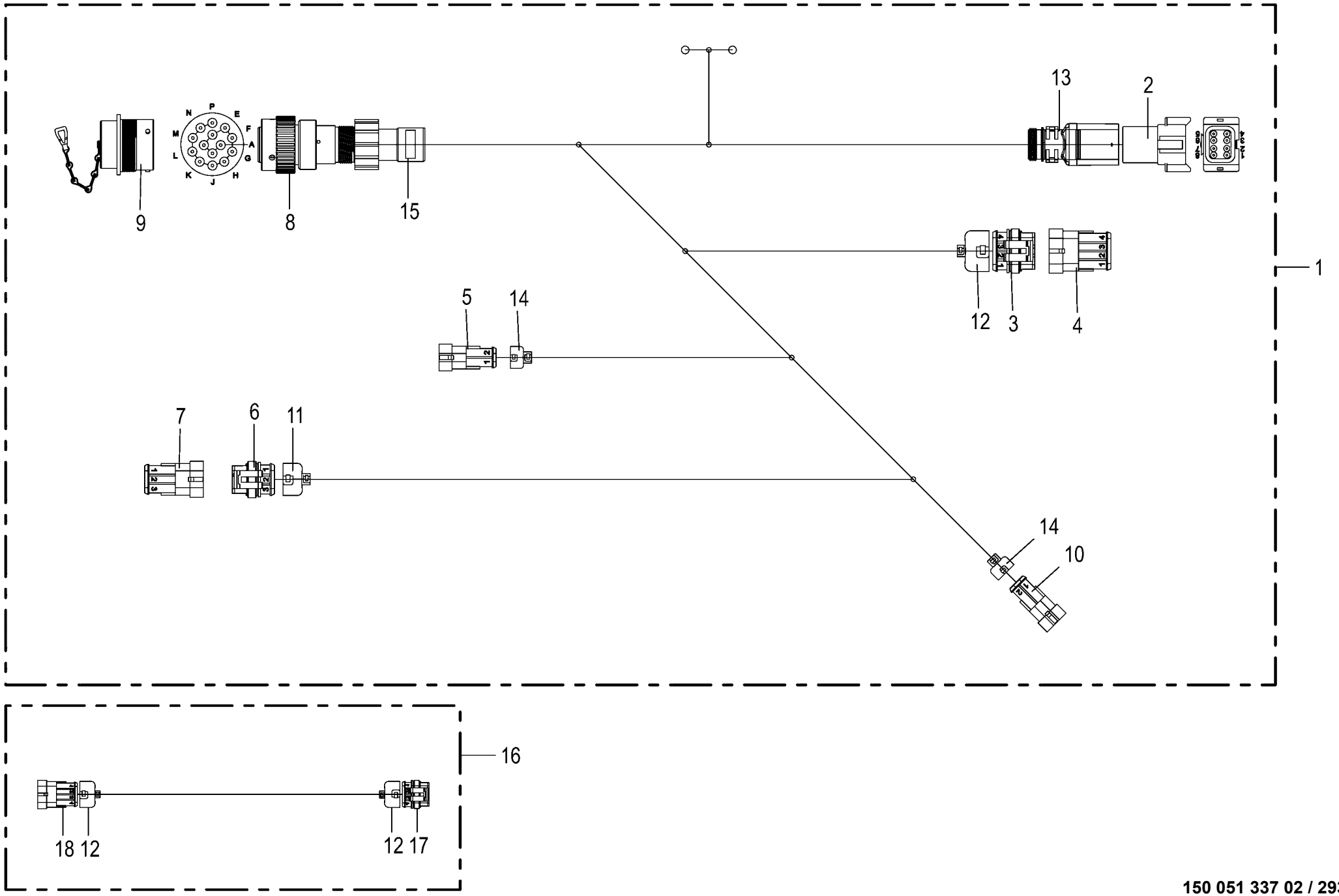

150 051 337 02 / 293.0

150 528 643 01

Kabelbaum - Einzug **Cable harness - intake** **Faisceau de câbles - engagement**					1043801 -	BX201-12	BX201-22	BX201-32	BX201-35	BX201-42	BX201-45	**150 051 337 02** 150 528 643 1 **293.0**
Pos.	ID-Nr.	Benennung	Description	Description	Masch.-Nr-							Bemerkung/Remarks/Remarque
1	20 082 874 4	Kabelbaum Einzugsaggregat	Cable harness intake unit	Faisceau de câbles groupe d'engagement		1	1	1	1	1	1	
2	20 080 166 0	Stecker 8-p St grau [-XB23.1]	Plug 8-p St grey [-XB23.1]	Cavalier 8-p St gris [-XB23. 1]		1	1	1	1	1	1	
	20 080 168 0	Kontaktsicherung 8-p St	Contact fuse 8-p St	Fusible de contact 8-p St		1	1	1	1	1	1	
	20 080 240 0	Kontakt Ni 0,5mm2	Contact Ni 0,5mm2	Contact Ni 0,5mm2		8	8	8	8	8	8	
3	00 303 002 0	Stecker 4-p Bu schwarz [-XB64. 2]	Plug 4-p Bu black [-XB64.2]	Cavalier 4-p Bu noir [-XB64. 2]		1	1	1	1	1	1	
	00 303 040 0	Blindstopfen 5,2mm transp.	Filler plug 5,2mm transparent	Tampon borgne 5,2mm transparent		1	1	1	1	1	1	
	00 303 008 0	Kontakt Sn 0,35mm2	Contact Sn 0,35mm2	Contact Sn 0,35mm2		3	3	3	3	3	3	
	00 303 010 0	Einzeladerabdichtung grün	Single-wire seal green	Joint du fil unique vert		3	3	3	3	3	3	
4	00 303 005 0	Stecker 4-p St schwarz [-XB64. 2_B]	Plug 4-p St black [-XB64.2_B]	Cavalier 4-p St noir [-XB64. 2_B]		1	1	1	1	1	1	
	00 303 040 0	Blindstopfen 5,2mm transp.	Filler plug 5,2mm transparent	Tampon borgne 5,2mm transparent		4	4	4	4	4	4	
5	00 303 003 0	Stecker 2-p St schwarz [-XB48. 2]	Plug 2-p St black [-XB48.2]	Cavalier 2-p St noir [-XB48. 2]		1	1	1	1	1	1	
	00 303 006 0	Kontakt Sn 0,35mm2	Contact Sn 0,35mm2	Contact Sn 0,35mm2		2	2	2	2	2	2	
	00 303 010 0	Einzeladerabdichtung grün	Single-wire seal green	Joint du fil unique vert		2	2	2	2	2	2	
6	00 303 008 0	Kontakt Sn 0,35mm2 [-XB62.2]	Contact Sn 0,35mm2 [-XB62.2]	Contact Sn 0,35mm2 [-XB62.2]		3	3	3	3	3	3	
	00 303 001 0	Stecker 3-p Bu schwarz	Plug 3-p Bu black	Cavalier 3-p Bu noir		1	1	1	1	1	1	
7	00 303 004 0	Stecker 3-p St schwarz [-XB62. 2_B]	Plug 3-p St black [-XB62.2_B]	Cavalier 3-p St noir [-XB62. 2_B]		1	1	1	1	1	1	
	00 303 040 0	Blindstopfen 5,2mm transp.	Filler plug 5,2mm transparent	Tampon borgne 5,2mm transparent		3	3	3	3	3	3	
8	20 087 826 0	Stecker 14-p Bu silber [-X72. 2]	Plug 14-p Bu silver [-X72.2]	Cavalier 14-p Bu argenté [- X72.2]		1	1	1	1	1	1	
	20 080 241 0	Kontakt Ni 0,5mm2	Contact Ni 0,5mm2	Contact Ni 0,5mm2		1	1	1	1	1	1	
9	00 303 414 0	Blindstecker [-X72.2_B]	Blind-plug [-X72.2_B]	Connecteur aveugle [-X72.2_B]		1	1	1	1	1	1	
10	00 303 003 0	Stecker 2-p St schwarz [-XB47. 2]	Plug 2-p St black [-XB47.2]	Cavalier 2-p St noir [-XB47. 2]		1	1	1	1	1	1	
	00 303 006 0	Kontakt Sn 0,35mm2	Contact Sn 0,35mm2	Contact Sn 0,35mm2		2	2	2	2	2	2	
	00 303 010 0	Einzeladerabdichtung grün	Single-wire seal green	Joint du fil unique vert		2	2	2	2	2	2	
11	20 081 995 0	Steckerübergang 3-p	Plug transition 3-p	Jonction connecteur 3-p		1	1	1	1	1	1	
12	20 081 996 0	Steckerübergang 4-p	Plug transition 4-p	Jonction connecteur 4-p		3	3	3	3	3	3	
13	20 082 244 0	Steckerübergang 8-p Stift	Plug transition 8-p Pin	Jonction connecteur 8-p Goupille		1	1	1	1	1	1	
14	20 081 994 0	Steckerübergang 2-p	Plug transition 2-p	Jonction connecteur 2-p		2	2	2	2	2	2	
15	20 087 819 0	Steckerübergang 0-p	Plug transition 0-p	Jonction connecteur 0-p		1	1	1	1	1	1	
16	20 088 132 0	Verlängerung 4-p Supers. 1.5 750mm	Extension 4-p Superseal 1.5 750mm	Rallonge 4 p, Supers. 1.5 750mm		1	1	1	1	1	1	
17	00 303 002 0	Stecker 4-p Bu schwarz	Plug 4-p Bu black	Cavalier 4-p Bu noir		1	1	1	1	1	1	
	00 303 008 0	Kontakt Sn 0,35mm2	Contact Sn 0,35mm2	Contact Sn 0,35mm2		2	2	2	2	2	2	

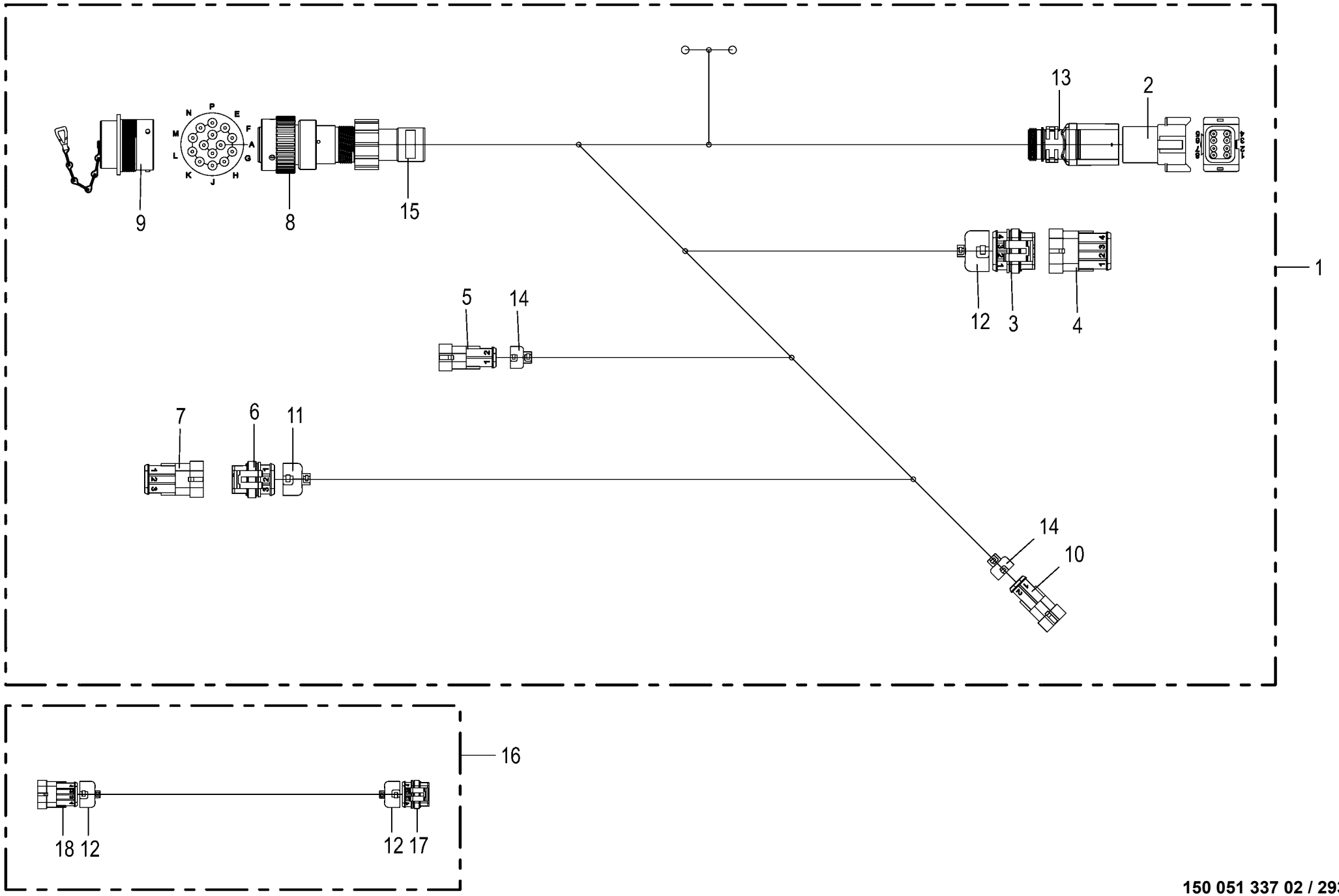

150 051 337 02 / 293.0

150 528 643 01

Kabelbaum - Einzug **Cable harness - intake** **Faisceau de câbles - engagement**					1043801 -	BX2201-12	BX2201-22	BX2201-32	BX2201-35	BX2201-42	BX2201-45	**150 051 337 02** 150 528 643 1 **293.0**
Pos.	ID-Nr.	Benennung	Description	Description	Masch.-Nr-							Bemerkung/Remarks/Remarque
	00 303 011 0	Einzeladerabdichtung gelb	Single-wire seal yellow	Joint du fil unique jaune		4	4	4	4	4	4	
18	00 303 005 0	Stecker 4-p St schwarz	Plug 4-p St black	Cavalier 4-p St noir		1	1	1	1	1	1	
	00 303 007 0	Kontakt Sn 0,75mm2	Contact Sn 0,75mm2	Contact Sn 0,75mm2		4	4	4	4	4	4	
	00 303 011 0	Einzeladerabdichtung gelb	Single-wire seal yellow	Joint du fil unique jaune		4	4	4	4	4	4	

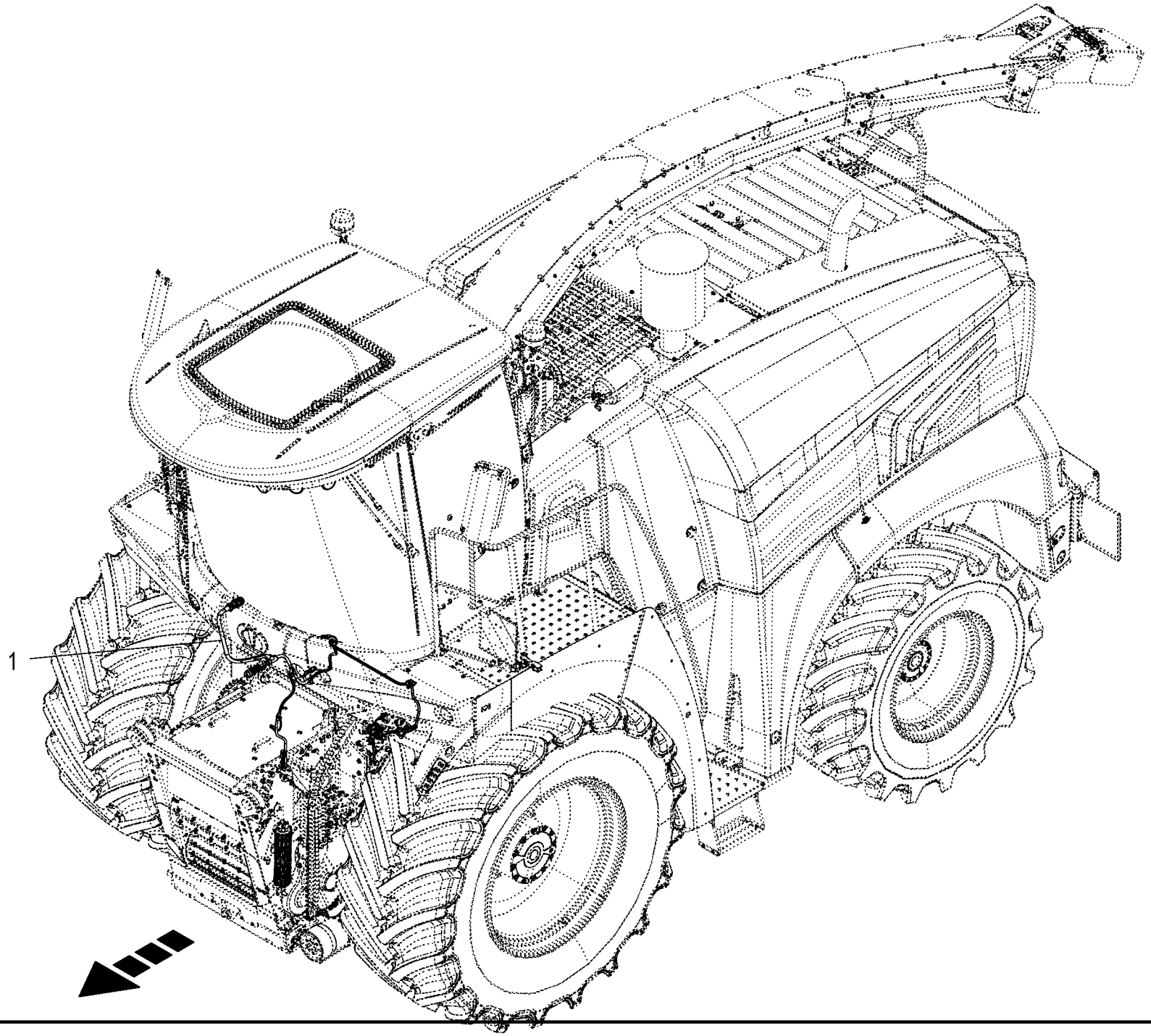
1

Kabelbaum - Häckselaggregat **Cable harness - chopper unit** **Faisceau de câbles - groupe de hachage**					1043801 -	BX2012-12	BX2012-22	BX2012-32	BX2012-35	BX2012-42	BX2012-45	**150 051 337 02** 150 528 652 1 **294.0**
Pos.	ID-Nr.	Benennung	Description	Description	Masch.-Nr-							Bemerkung/Remarks/Remarque
1	20 086 609 2	Kabelbaum Häckselaggregat	KB chopping unit	Faisceau de câbles groupe de hachage		1	1	1	1	1	1	

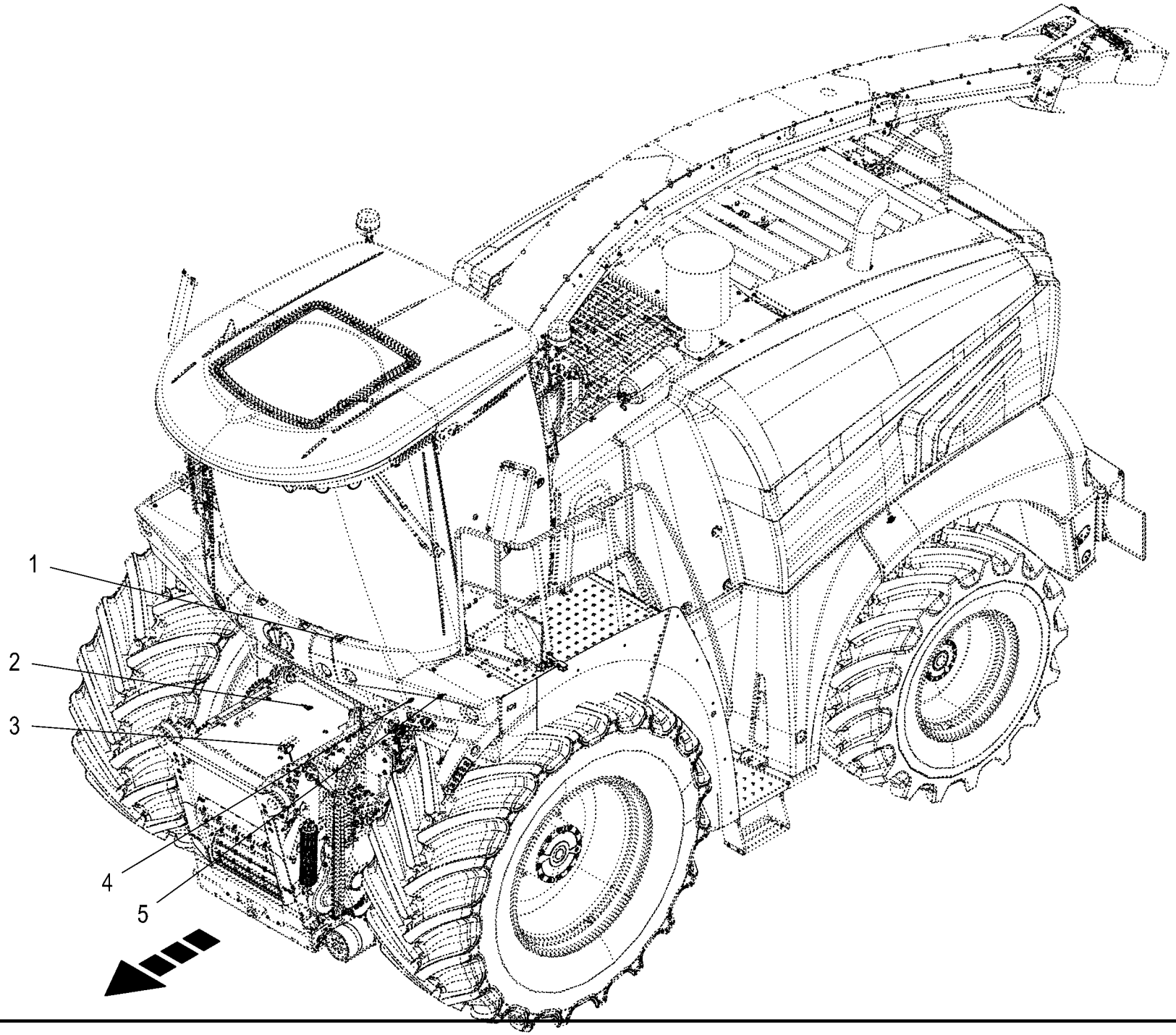
1
2
3
4
5

Sensoren - Häckselaggregat **Sensors - chopper unit** **Capteurs - groupe de hachage**					1043801 -	BX2012-12	BX2012-22	BX2012-32	BX2012-35	BX2012-42	BX2012-45	**150 051 337 02** 150 528 742 1 **295.0**
Pos.	ID-Nr.	Benennung	Description	Description	Masch.-Nr-							Bemerkung/Remarks/Remarque
1	00 302 409 2	Ind. Näherungsschalter Namur M12 6mm [-B26]	Namur sensor Namur M12 [-B26]	Capt. Namur [-B26]		1	1	1	1	1	1	
2	20 084 193 0	Ind. Näherungsschalter Namur zyli. 3mm [-B54]	Ind. proximity switch Namur cyl. 3mm [-B54]	Capteur de proximité inductif Namur cyl. [-B54]		1	1	1	1	1	1	
3	20 087 450 2	Beschleunigungssensor 10g [-B97]	Acceleration sensor 10g [-B97]	Capteur d'accélération 10g [- B97]		1	1	1	1	1	1	
4	00 302 409 2	Ind. Näherungsschalter Namur M12 6mm [-B28]	Namur sensor Namur M12 [-B28]	Capt. Namur [-B28]		1	1	1	1	1	1	
5	00 302 409 2	Ind. Näherungsschalter Namur M12 6mm [-B27]	Namur sensor Namur M12 [-B27]	Capt. Namur [-B27]		1	1	1	1	1	1	

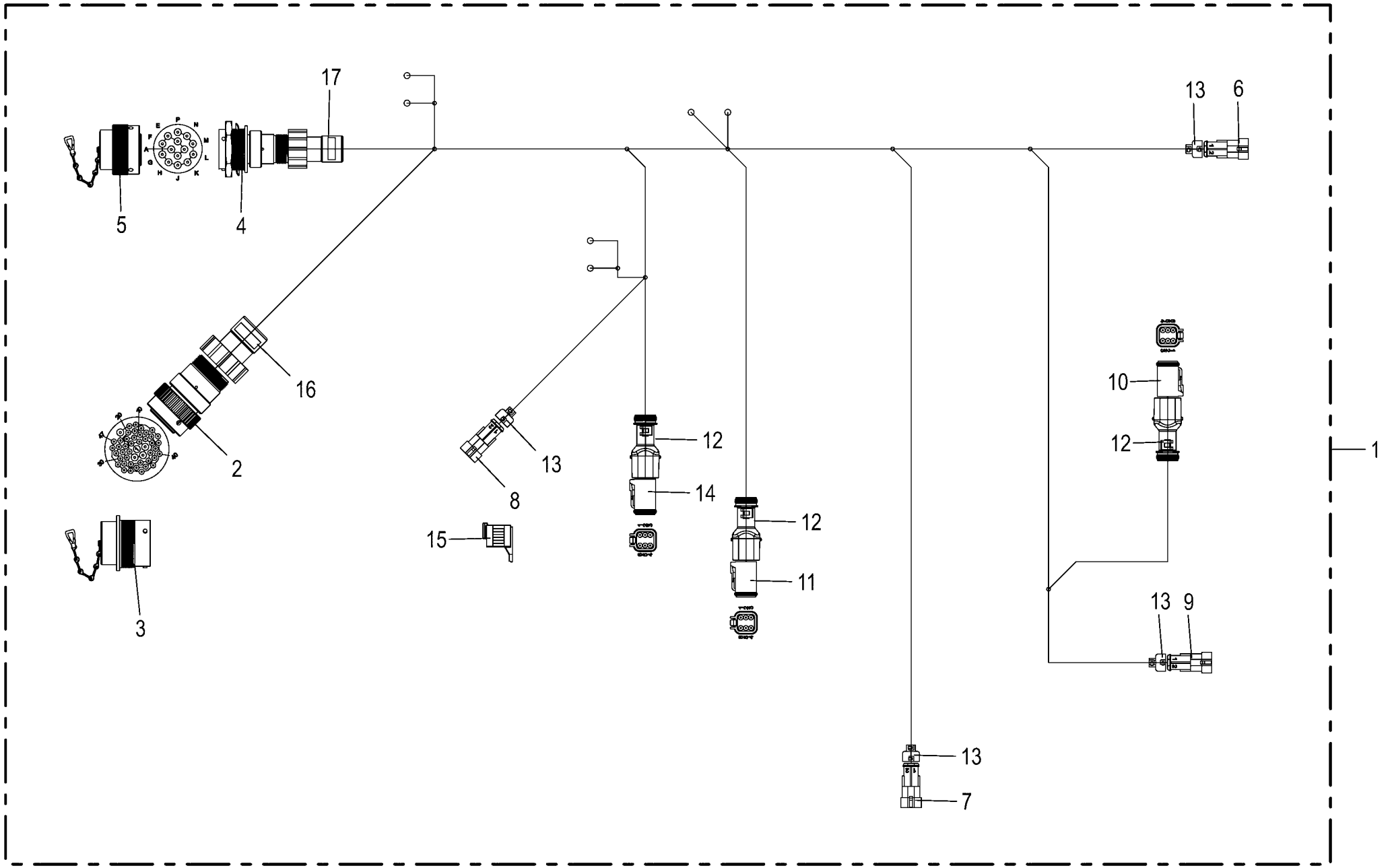

150 051 337 02 / 296.0

150 463 408 02

Kabelbaum - Häckselaggregat **Cable harness - chopper unit** **Faisceau de câbles - groupe de hachage**					1043801 -	BX2011-12	BX2011-22	BX2011-32	BX2011-35	BX2011-42	BX2011-45	**150 051 337 02** 150 463 408 2 **296.0**
Pos.	ID-Nr.	Benennung	Description	Description	Masch.-Nr-							Bemerkung/Remarks/Remarque
1	20 086 609 2	Kabelbaum Häckselaggregat	KB chopping unit	Faisceau de câbles groupe de hachage		1	1	1	1	1	1	
2	20 087 829 0	Stecker 47-p Bu silber [-X71. 2]	Plug 47-p Bu silver [-X71.2]	Cavalier 47-p Bu argenté [- X71.2]		1	1	1	1	1	1	
	20 080 241 0	Kontakt Ni 0,5mm2	Contact Ni 0,5mm2	Contact Ni 0,5mm2		4	4	4	4	4	4	
	00 302 995 0	Kontakt Ni 0,34mm2	Contact Ni 0,34mm2	Contact Ni 0,34mm2		26	26	26	26	26	26	
	00 303 135 0	Blindstopfen 1,57mm rot	Filler plug 1,57mm red	Tampon borgne 1,57mm rouge		16	16	16	16	16	16	
	00 303 047 0	Blindstopfen 3,07mm weiß	Filler plug 3,07mm white	Tampon borgne 3,07mm blanc		1	1	1	1	1	1	
3	00 303 413 0	Blindstecker [-X71.2_B]	Blind-plug [-X71.2_B]	Connecteur aveugle [-X71.2_B]		1	1	1	1	1	1	
4	20 087 827 0	Stecker 14-p St silber [-X71. 2]	Plug 14-p St silver [-X71.2]	Cavalier 14-p St argenté [- X71.2]		1	1	1	1	1	1	
	20 082 608 0	Steckerzubehör Wellenring	Plug accessories Shaft ring	Accessoires de connecteur Bague d'arbre		1	1	1	1	1	1	
	20 080 175 0	Steckerzubehör Mutter	Plug accessories Nut	Accessoires de connecteur Écrou		1	1	1	1	1	1	
	20 080 240 0	Kontakt Ni 0,5mm2	Contact Ni 0,5mm2	Contact Ni 0,5mm2		14	14	14	14	14	14	
5	00 303 348 0	Blindstecker [-X71.2_B]	Blind-plug [-X71.2_B]	Connecteur aveugle [-X71.2_B]		1	1	1	1	1	1	
6	00 303 003 0	Stecker 2-p St schwarz [-XB27. 1]	Plug 2-p St black [-XB27.1]	Cavalier 2-p St noir [-XB27. 1]		1	1	1	1	1	1	
	00 303 006 0	Kontakt Sn 0,35mm2	Contact Sn 0,35mm2	Contact Sn 0,35mm2		2	2	2	2	2	2	
	00 303 010 0	Einzeladerabdichtung grün	Single-wire seal green	Joint du fil unique vert		2	2	2	2	2	2	
7	00 303 003 0	Stecker 2-p St schwarz [-XB26. 1]	Plug 2-p St black [-XB26.1]	Cavalier 2-p St noir [-XB26. 1]		1	1	1	1	1	1	
	00 303 006 0	Kontakt Sn 0,35mm2	Contact Sn 0,35mm2	Contact Sn 0,35mm2		2	2	2	2	2	2	
	00 303 010 0	Einzeladerabdichtung grün	Single-wire seal green	Joint du fil unique vert		2	2	2	2	2	2	
8	00 303 003 0	Stecker 2-p St schwarz [-XB54. 1]	Plug 2-p St black [-XB54.1]	Cavalier 2-p St noir [-XB54. 1]		1	1	1	1	1	1	
	00 303 006 0	Kontakt Sn 0,35mm2	Contact Sn 0,35mm2	Contact Sn 0,35mm2		2	2	2	2	2	2	
	00 303 010 0	Einzeladerabdichtung grün	Single-wire seal green	Joint du fil unique vert		2	2	2	2	2	2	
9	00 303 003 0	Stecker 2-p St schwarz [-XB28. 1]	Plug 2-p St black [-XB28.1]	Cavalier 2-p St noir [-XB28. 1]		1	1	1	1	1	1	
	00 303 006 0	Kontakt Sn 0,35mm2	Contact Sn 0,35mm2	Contact Sn 0,35mm2		2	2	2	2	2	2	
	00 303 010 0	Einzeladerabdichtung grün	Single-wire seal green	Joint du fil unique vert		2	2	2	2	2	2	
10	20 082 522 0	Stecker 6-p Bu grau [-XM9.2]	Plug 6-p Bu grey [-XM9.2]	Cavalier 6-p Bu gris [-XM9.2]		1	1	1	1	1	1	
	20 082 315 0	Kontaktsicherung 6-p Bu	Contact fuse 6-p Bu	Fusible de contact 6-p Bu		1	1	1	1	1	1	
	20 080 241 0	Kontakt Ni 0,5mm2	Contact Ni 0,5mm2	Contact Ni 0,5mm2		5	5	5	5	5	5	
	00 303 047 0	Blindstopfen 3,07mm weiß	Filler plug 3,07mm white	Tampon borgne 3,07mm blanc		1	1	1	1	1	1	
11	20 082 522 0	Stecker 6-p Bu grau [-XM10.2]	Plug 6-p Bu grey [-XM10.2]	Cavalier 6-p Bu gris [-XM10. 2]		1	1	1	1	1	1	
	20 082 315 0	Kontaktsicherung 6-p Bu	Contact fuse 6-p Bu	Fusible de contact 6-p Bu		1	1	1	1	1	1	
	20 080 241 0	Kontakt Ni 0,5mm2	Contact Ni 0,5mm2	Contact Ni 0,5mm2		5	5	5	5	5	5	
	00 303 047 0	Blindstopfen 3,07mm weiß	Filler plug 3,07mm white	Tampon borgne 3,07mm blanc		1	1	1	1	1	1	
12	20 082 255 0	Steckerübergang 6-p Buchse	Plug transition 6-p Socket	Jonction connecteur 6-p Douille		3	3	3	3	3	3	
13	20 081 994 0	Steckerübergang 2-p	Plug transition 2-p	Jonction connecteur 2-p		4	4	4	4	4	4	
14	20 082 522 0	Stecker 6-p Bu grau [-XB97.2]	Plug 6-p Bu grey [-XB97.2]	Cavalier 6-p Bu gris [-XB97. 2]		1	1	1	1	1	1	
	20 082 315 0	Kontaktsicherung 6-p Bu	Contact fuse 6-p Bu	Fusible de contact 6-p Bu		1	1	1	1	1	1	

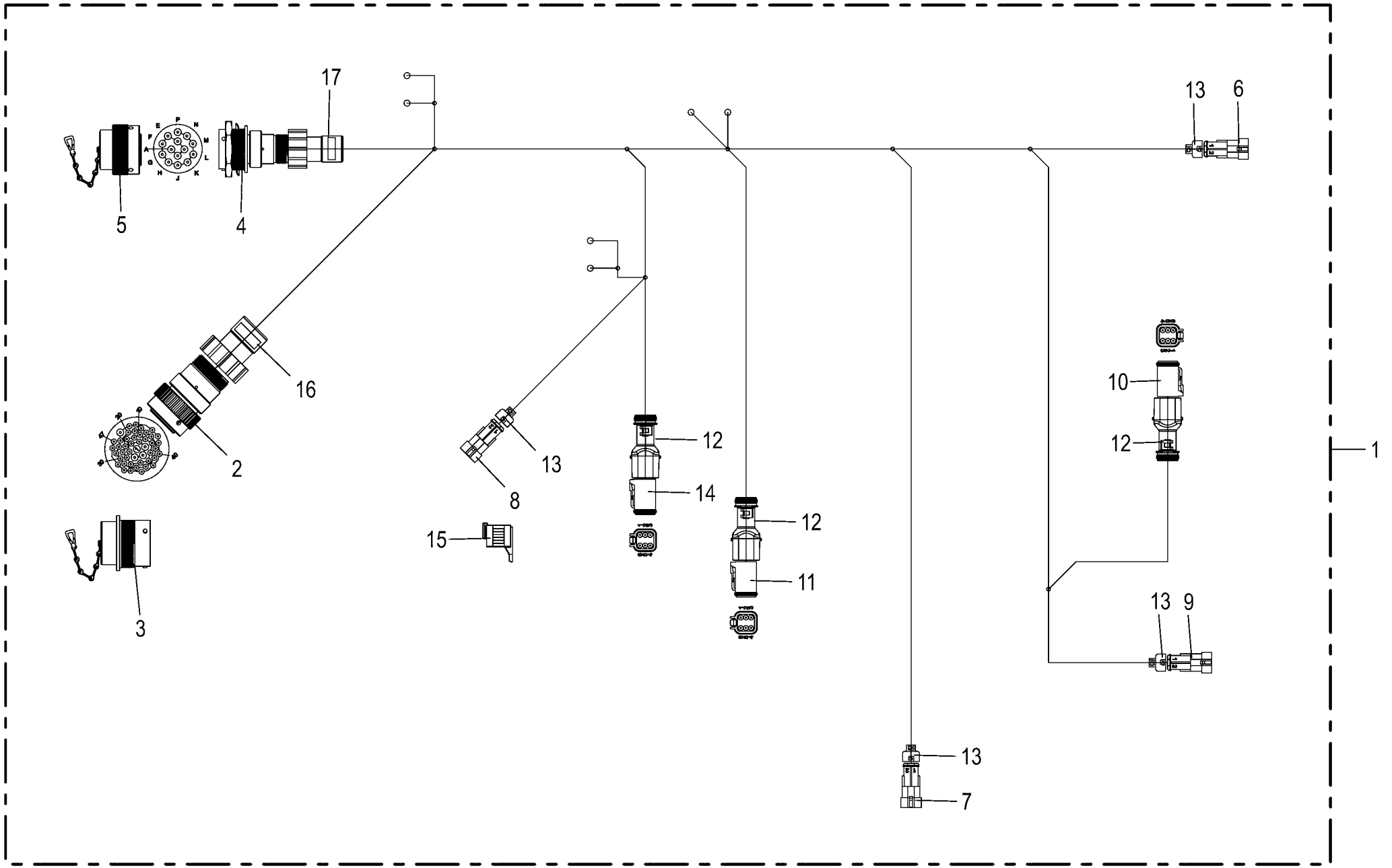

150 051 337 02 / 296.0

150 463 408 02

Kabelbaum - Häckselaggregat **Cable harness - chopper unit** **Faisceau de câbles - groupe de hachage**					1043801 -	BX2012-12	BX2012-22	BX2012-32	BX2012-35	BX2012-42	BX2012-45	**150 051 337 02** 150 463 408 2 **296.0**
Pos.	ID-Nr.	Benennung	Description	Description	Masch.-Nr-							Bemerkung/Remarks/Remarque
	20 080 241 0	Kontakt Ni 0,5mm2	Contact Ni 0,5mm2	Contact Ni 0,5mm2		6	6	6	6	6	6	
15	20 081 942 0	Blindkappe 6-p DT [-XB97.2_B]	Blind Cover 6-p DT [-XB97.2_ B]	Faux couvercle 6-p DT [-XB97.2_B]		1	1	1	1	1	1	
16	20 087 805 0	Steckerübergang 0-p	Plug transition 0-p	Jonction connecteur 0-p		1	1	1	1	1	1	
17	20 087 819 0	Steckerübergang 0-p	Plug transition 0-p	Jonction connecteur 0-p		1	1	1	1	1	1	

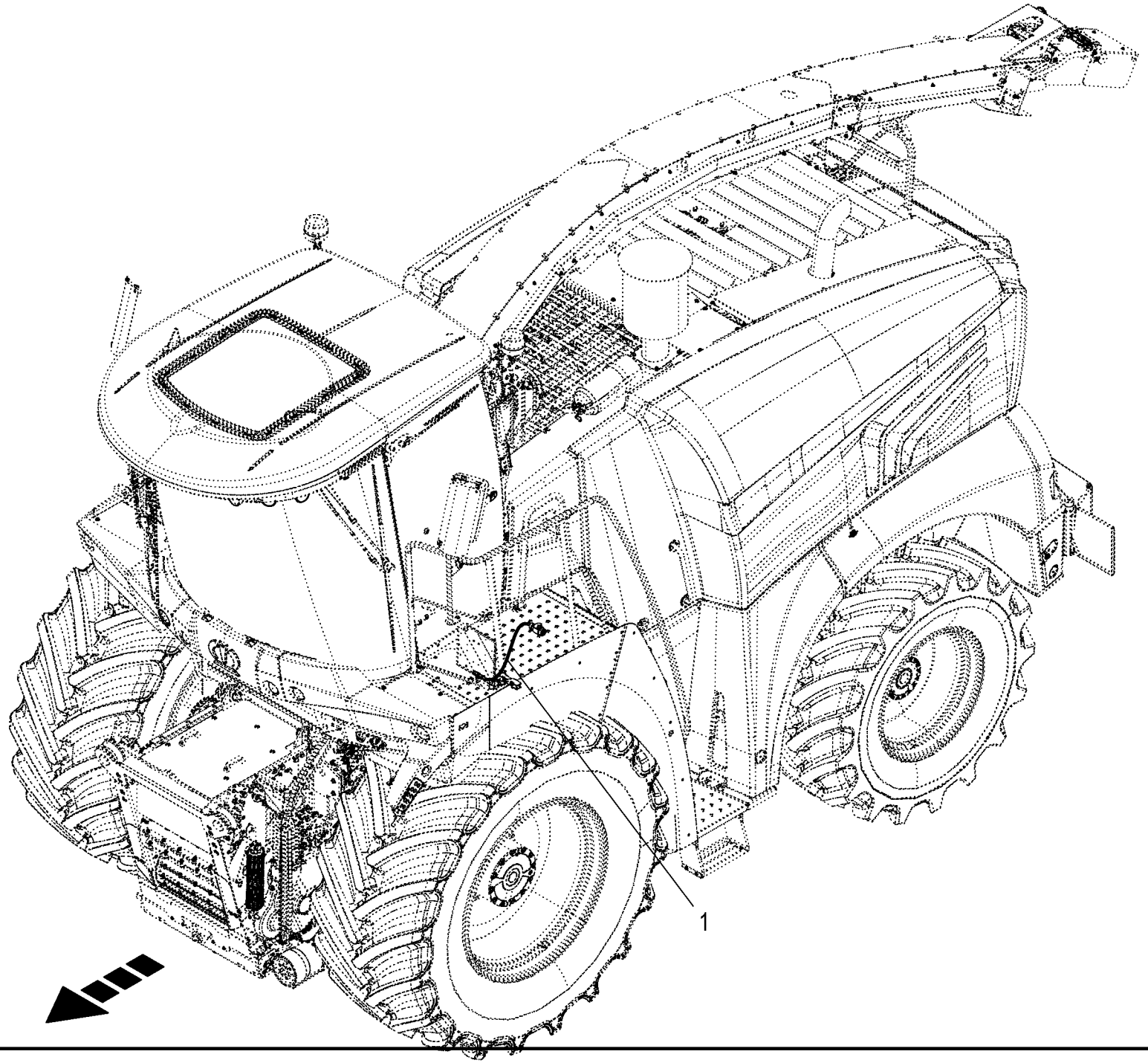
1

Kabelbaum - Corn Conditioner **Cable harness - corn conditioner** **Faisceau de câbles - broyeur**					1043801 -	BX2201-12	BX2201-22	BX2201-32	BX2201-35	BX2201-42	BX2201-45	**150 051 337 02** 150 528 654 1 **297.0**
Pos.	ID-Nr.	Benennung	Description	Description	Masch.-Nr-							Bemerkung/Remarks/Remarque
1	20 087 502 2	Kabelbaum Corn-Conditioner 250mm	CH corn conditioner 250 mm	Faisceau de câbles broyeur 250mm		1	1	1	1	1	1	

2
3
4
1

Kabelbaum - Corn Conditioner **Cable harness - corn conditioner** **Faisceau de câbles - broyeur**					1043801 -	BX2011-12	BX2011-22	BX2011-32	BX2011-35	BX2011-42	BX2011-45	**150 051 337 02** 150 528 656 1 **298.0**
Pos.	ID-Nr.	Benennung	Description	Description	Masch.-Nr-							Bemerkung/Remarks/Remarque
1	20 087 502 2	Kabelbaum Corn-Conditioner 250mm	CH corn conditioner 250 mm	Faisceau de câbles broyeur 250mm		1	1	1	1	1	1	
2	20 087 777 0	Stecker 13-p St schwarz [- X466.1]	Plug 13-p St black [-X466.1]	Cavalier 13-p St noir [-X466. 1]		1	1	1	1	1	1	
3	20 082 255 0	Steckerübergang 6-p Buchse	Plug transition 6-p Socket	Jonction connecteur 6-p Douille		1	1	1	1	1	1	
4	20 082 522 0	Stecker 6-p Bu grau [-XM13.2]	Plug 6-p Bu grey [-XM13.2]	Cavalier 6-p Bu gris [-XM13. 2]		1	1	1	1	1	1	
	20 082 315 0	Kontaktsicherung 6-p Bu	Contact fuse 6-p Bu	Fusible de contact 6-p Bu		1	1	1	1	1	1	
	20 082 108 0	Kontakt Ni 1mm2	Contact Ni 1mm2	Contact Ni 1mm2		2	2	2	2	2	2	
	20 080 241 0	Kontakt Ni 0,5mm2	Contact Ni 0,5mm2	Contact Ni 0,5mm2		3	3	3	3	3	3	
	00 303 047 0	Blindstopfen 3,07mm weiß	Filler plug 3,07mm white	Tampon borgne 3,07mm blanc		1	1	1	1	1	1	

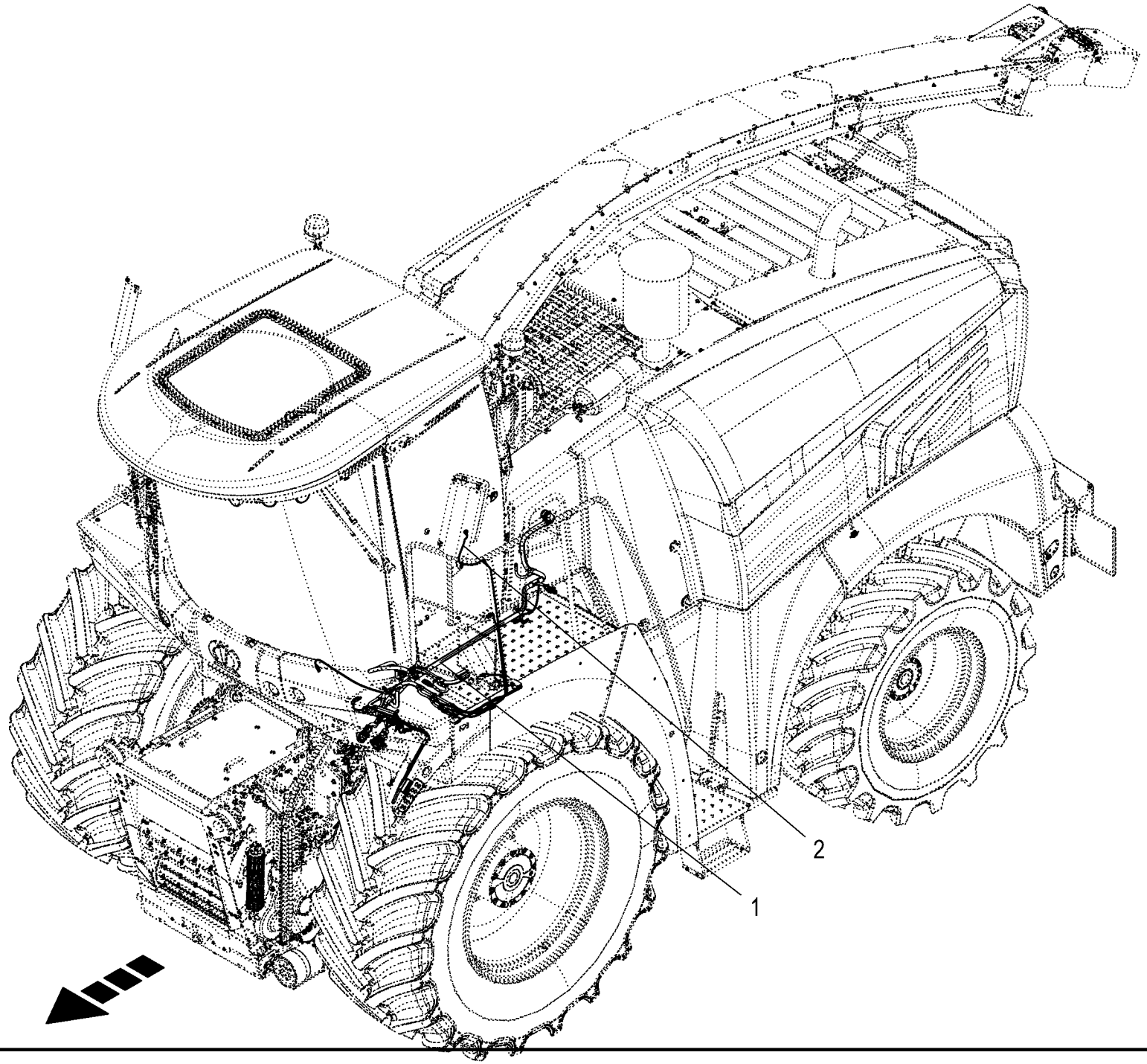
2
1

Kabelbaum - Aufstieg **Cable harness - ladder** **Faisceau de câbles - échellene**					1043801 -	BX2011-12	BX2011-22	BX2011-32	BX2011-35	BX2011-42	BX2011-45	**150 051 337 02** 150 528 661 1 **299.0**
Pos.	ID-Nr.	Benennung	Description	Description	Masch.-Nr-							Bemerkung/Remarks/Remarque
1	20 088 502 2	Kabelbaum Aufstieg	Cable harness ladder	Faisceau de câbles échelle		1	1	1	1	1	1	
2	20 083 147 0	Adapter 6-p Typ293.1 - 6-p DT	Adapter 6-p Typ293.1 - 6-p DT	Adaptateur 6-p Typ293.1 - 6-p DT		1	1	1	1	1	1	

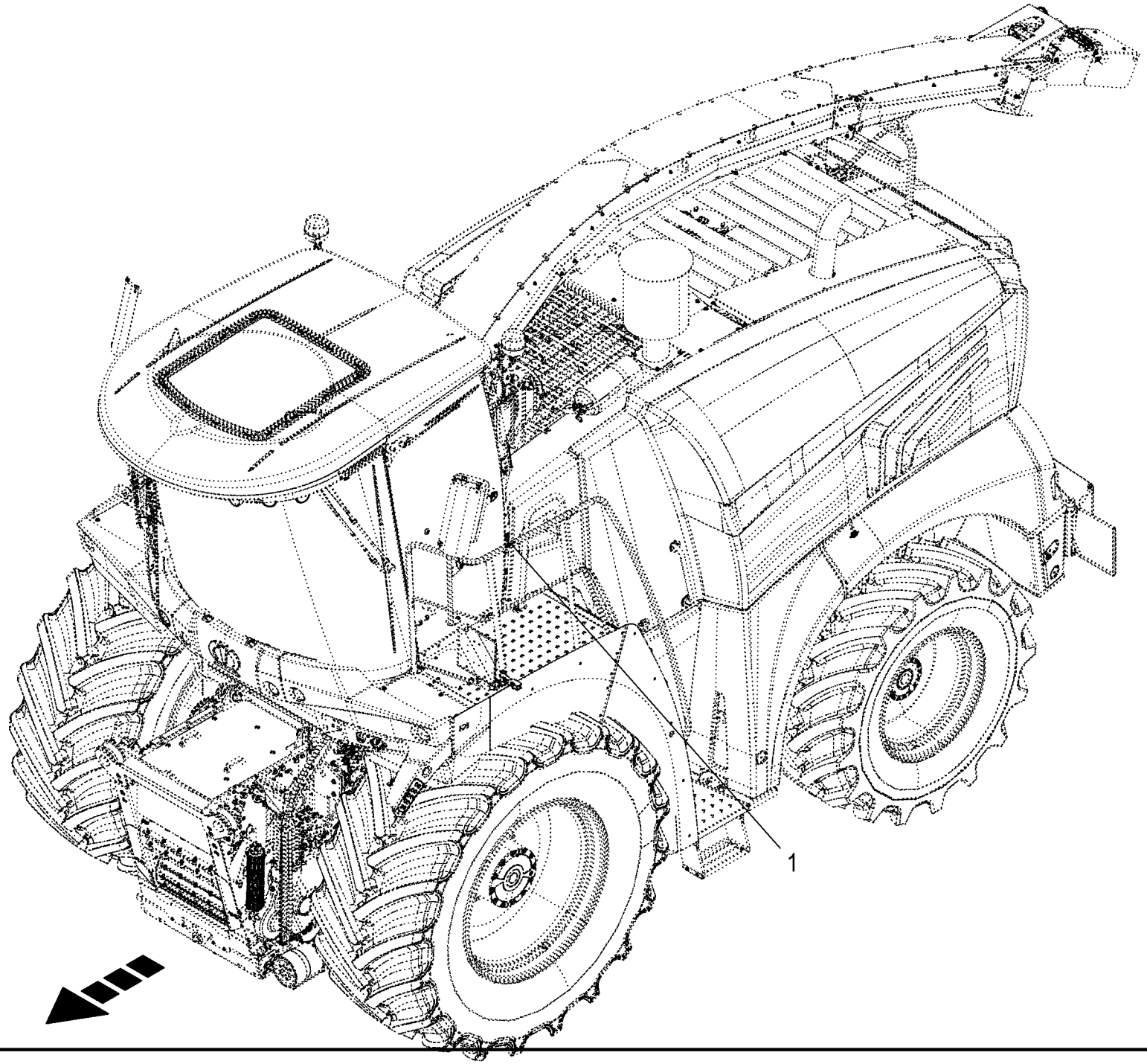
1

Sensoren - Aufstieg **Sensors - ladder** **Capteurs - échelle**					1043801 -	BX2011-12	BX2011-22	BX2011-32	BX2011-35	BX2011-42	BX2011-45	**150 051 337 02** 150 528 753 1 **300.0**
Pos.	ID-Nr.	Benennung	Description	Description	Masch.-Nr-							Bemerkung/Remarks/Remarque
1	27 017 176 0	Näherungsschalter Zentralschmierung [-B96]	Proximity switch central lubrication [-B96]	Détect. de proximité lubrif. centralisée [-B96]		1	1	1	1	1	1	

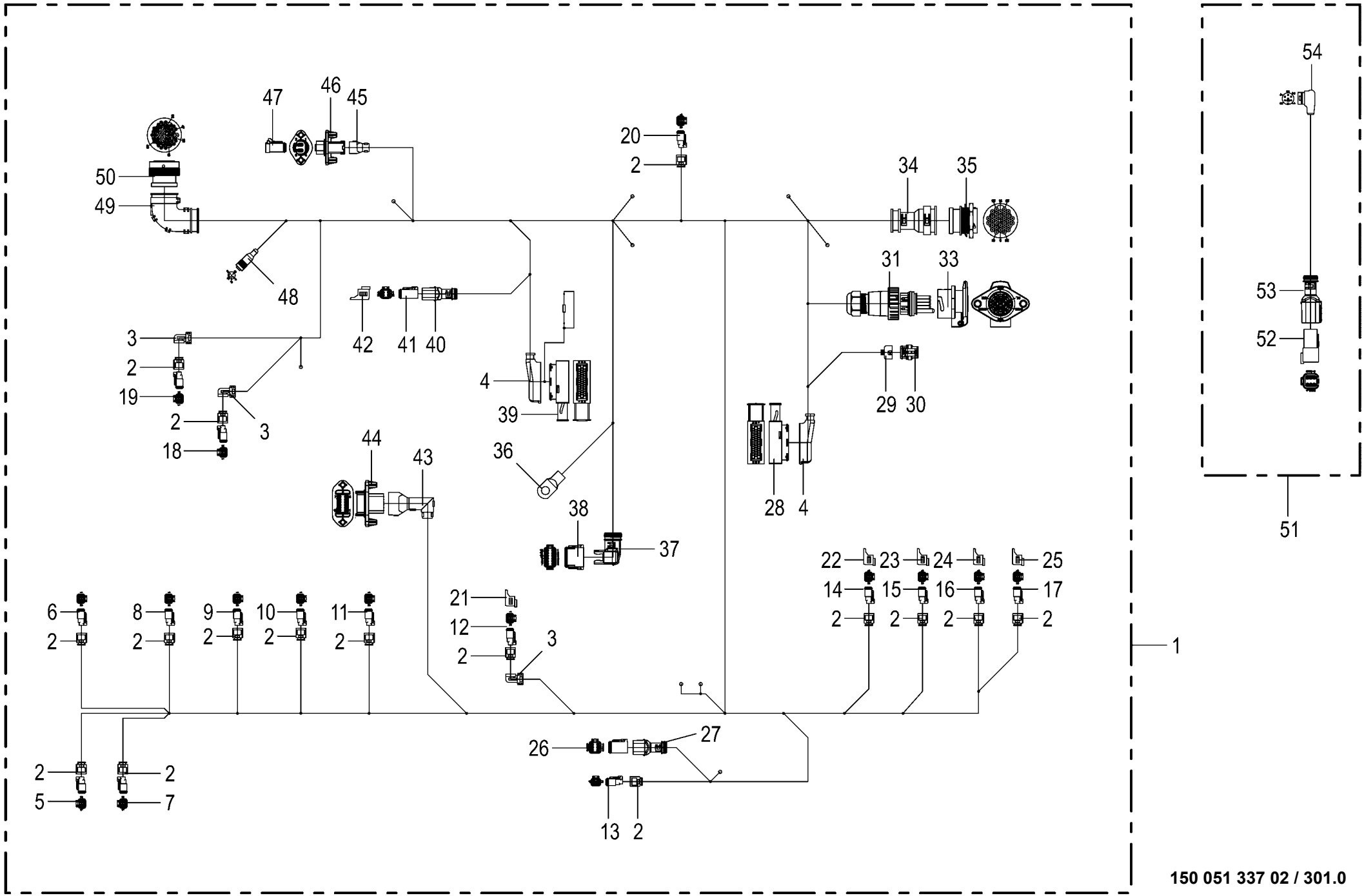

150 051 337 02 / 301.0

150 528 663 01

Kabelbaum - Aufstieg **Cable harness - ladder** **Faisceau de câbles - échellene**					1043801 -	BX2011-12	BX2011-22	BX2011-32	BX2011-35	BX2011-42	BX2011-45	**150 051 337 02** 150 528 663 1 **301.0**
Pos.	ID-Nr.	Benennung	Description	Description	Masch.-Nr-							Bemerkung/Remarks/Remarque
1	20 088 502 2	Kabelbaum Aufstieg	Cable harness ladder	Faisceau de câbles échelle		1	1	1	1	1	1	
2	20 083 700 0	Steckerübergang 2-p Buchse	Plug transition 2-p Socket	Jonction connecteur 2-p Douille		16	16	16	16	16	16	
3	20 083 196 0	Steckerübergang 2-p Buchse	Plug transition 2-p Socket	Jonction connecteur 2-p Douille		3	3	3	3	3	3	
4	20 084 305 0	Steckerkappe 42-p Buchse	Plug cap 42-p Socket	Capuchon de connecteur 42-p		2	2	2	2	2	2	
				Douille								
5	00 303 318 0	Stecker 2-p Bu grau [-XQ52.2]	Plug 2-p Bu grey [-XQ52.2]	Cavalier 2-p Bu gris [-XQ52. 2]		1	1	1	1	1	1	
	00 303 320 0	Kontaktsicherung 2-p Bu	Contact fuse 2-p Bu	Fusible de contact 2-p Bu		1	1	1	1	1	1	
	20 080 241 0	Kontakt Ni 0,5mm2	Contact Ni 0,5mm2	Contact Ni 0,5mm2		2	2	2	2	2	2	
6	00 303 318 0	Stecker 2-p Bu grau [-XQ53.2]	Plug 2-p Bu grey [-XQ53.2]	Cavalier 2-p Bu gris [-XQ53. 2]		1	1	1	1	1	1	
	00 303 320 0	Kontaktsicherung 2-p Bu	Contact fuse 2-p Bu	Fusible de contact 2-p Bu		1	1	1	1	1	1	
	20 080 241 0	Kontakt Ni 0,5mm2	Contact Ni 0,5mm2	Contact Ni 0,5mm2		2	2	2	2	2	2	
7	00 303 318 0	Stecker 2-p Bu grau [-XQ51.2]	Plug 2-p Bu grey [-XQ51.2]	Cavalier 2-p Bu gris [-XQ51. 2]		1	1	1	1	1	1	
	00 303 320 0	Kontaktsicherung 2-p Bu	Contact fuse 2-p Bu	Fusible de contact 2-p Bu		1	1	1	1	1	1	
	20 080 241 0	Kontakt Ni 0,5mm2	Contact Ni 0,5mm2	Contact Ni 0,5mm2		2	2	2	2	2	2	
8	00 303 318 0	Stecker 2-p Bu grau [-XQ50.2]	Plug 2-p Bu grey [-XQ50.2]	Cavalier 2-p Bu gris [-XQ50. 2]		1	1	1	1	1	1	
	00 303 320 0	Kontaktsicherung 2-p Bu	Contact fuse 2-p Bu	Fusible de contact 2-p Bu		1	1	1	1	1	1	
	20 080 241 0	Kontakt Ni 0,5mm2	Contact Ni 0,5mm2	Contact Ni 0,5mm2		2	2	2	2	2	2	
9	00 303 318 0	Stecker 2-p Bu grau [-XQ49.2]	Plug 2-p Bu grey [-XQ49.2]	Cavalier 2-p Bu gris [-XQ49. 2]		1	1	1	1	1	1	
	00 303 320 0	Kontaktsicherung 2-p Bu	Contact fuse 2-p Bu	Fusible de contact 2-p Bu		1	1	1	1	1	1	
	20 080 241 0	Kontakt Ni 0,5mm2	Contact Ni 0,5mm2	Contact Ni 0,5mm2		2	2	2	2	2	2	
10	00 303 318 0	Stecker 2-p Bu grau [-XQ48.2]	Plug 2-p Bu grey [-XQ48.2]	Cavalier 2-p Bu gris [-XQ48. 2]		1	1	1	1	1	1	
	00 303 320 0	Kontaktsicherung 2-p Bu	Contact fuse 2-p Bu	Fusible de contact 2-p Bu		1	1	1	1	1	1	
	20 080 241 0	Kontakt Ni 0,5mm2	Contact Ni 0,5mm2	Contact Ni 0,5mm2		2	2	2	2	2	2	
11	00 303 318 0	Stecker 2-p Bu grau [-XQ29.2]	Plug 2-p Bu grey [-XQ29.2]	Cavalier 2-p Bu gris [-XQ29. 2]		1	1	1	1	1	1	
	00 303 320 0	Kontaktsicherung 2-p Bu	Contact fuse 2-p Bu	Fusible de contact 2-p Bu		1	1	1	1	1	1	
	20 080 241 0	Kontakt Ni 0,5mm2	Contact Ni 0,5mm2	Contact Ni 0,5mm2		2	2	2	2	2	2	
12	00 303 318 0	Stecker 2-p Bu grau [-XQ67.2]	Plug 2-p Bu grey [-XQ67.2]	Cavalier 2-p Bu gris [-XQ67. 2]		1	1	1	1	1	1	
	00 303 320 0	Kontaktsicherung 2-p Bu	Contact fuse 2-p Bu	Fusible de contact 2-p Bu		1	1	1	1	1	1	
	20 080 241 0	Kontakt Ni 0,5mm2	Contact Ni 0,5mm2	Contact Ni 0,5mm2		2	2	2	2	2	2	
13	00 303 318 0	Stecker 2-p Bu grau [-X164.2]	Plug 2-p Bu grey [-X164.2]	Cavalier 2-p Bu gris [-X164. 2]		1	1	1	1	1	1	
	00 303 320 0	Kontaktsicherung 2-p Bu	Contact fuse 2-p Bu	Fusible de contact 2-p Bu		1	1	1	1	1	1	
	20 080 241 0	Kontakt Ni 0,5mm2	Contact Ni 0,5mm2	Contact Ni 0,5mm2		2	2	2	2	2	2	
14	00 303 318 0	Stecker 2-p Bu grau [-XE20.2]	Plug 2-p Bu grey [-XE20.2]	Cavalier 2-p Bu gris [-XE20. 2]		1	1	1	1	1	1	
	00 303 320 0	Kontaktsicherung 2-p Bu	Contact fuse 2-p Bu	Fusible de contact 2-p Bu		1	1	1	1	1	1	
	20 080 241 0	Kontakt Ni 0,5mm2	Contact Ni 0,5mm2	Contact Ni 0,5mm2		2	2	2	2	2	2	
15	00 303 318 0	Stecker 2-p Bu grau [-XE22.2]	Plug 2-p Bu grey [-XE22.2]	Cavalier 2-p Bu gris [-XE22. 2]		1	1	1	1	1	1	
	00 303 320 0	Kontaktsicherung 2-p Bu	Contact fuse 2-p Bu	Fusible de contact 2-p Bu		1	1	1	1	1	1	
	20 080 241 0	Kontakt Ni 0,5mm2	Contact Ni 0,5mm2	Contact Ni 0,5mm2		2	2	2	2	2	2	

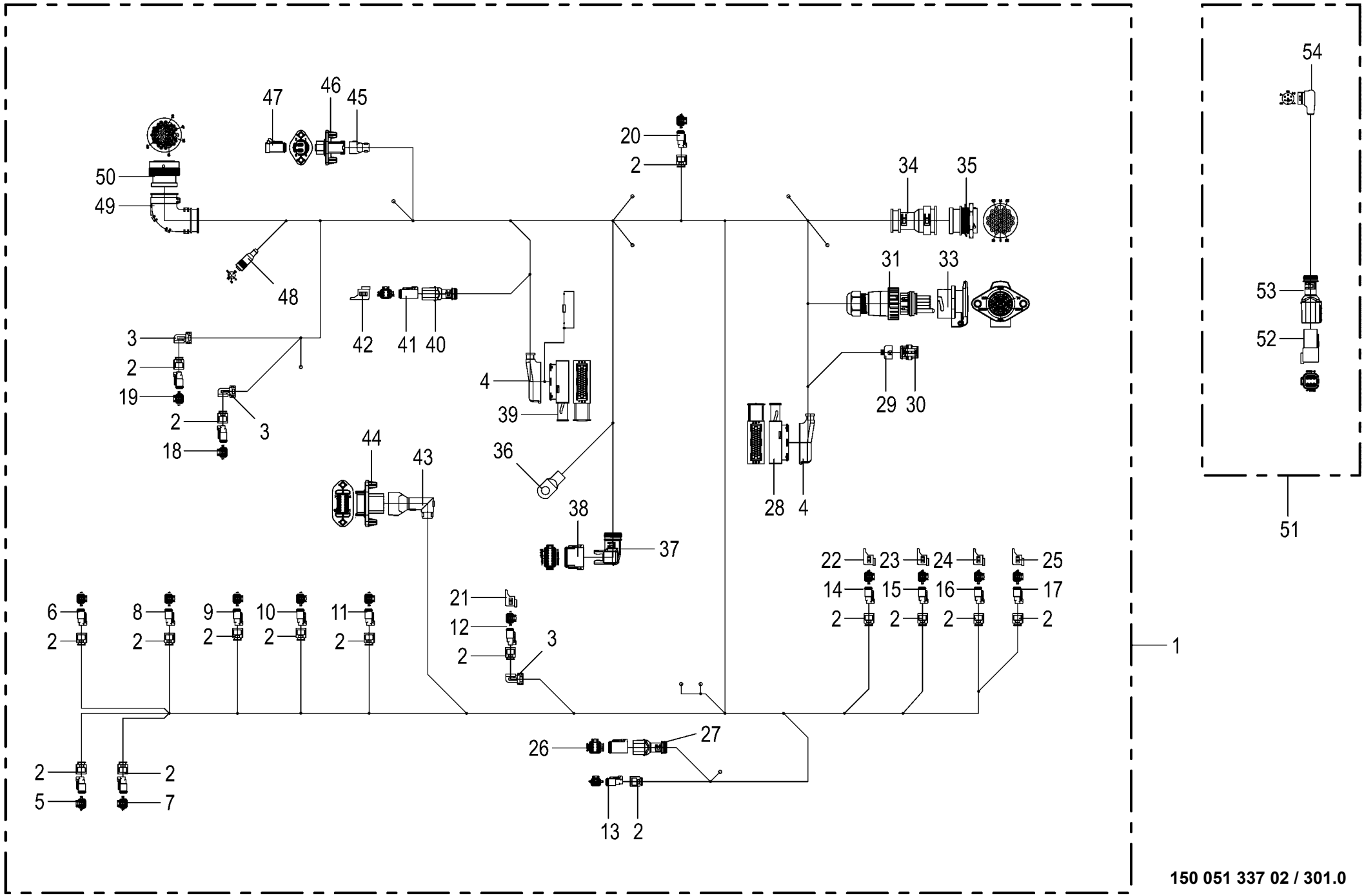

150 051 337 02 / 301.0

150 528 663 01

Kabelbaum - Aufstieg **Cable harness - ladder** **Faisceau de câbles - échellene**					1043801 -	BX2011-12	BX2011-22	BX2011-32	BX2011-35	BX2011-42	BX2011-45	**150 051 337 02** 150 528 663 1 **301.0**
Pos.	ID-Nr.	Benennung	Description	Description	Masch.-Nr-							Bemerkung/Remarks/Remarque
16	00 303 318 0	Stecker 2-p Bu grau [-XE59.2]	Plug 2-p Bu grey [-XE59.2]	Cavalier 2-p Bu gris [-XE59. 2]		1	1	1	1	1	1	
	00 303 320 0	Kontaktsicherung 2-p Bu	Contact fuse 2-p Bu	Fusible de contact 2-p Bu		1	1	1	1	1	1	
	20 080 241 0	Kontakt Ni 0,5mm2	Contact Ni 0,5mm2	Contact Ni 0,5mm2		2	2	2	2	2	2	
17	00 303 318 0	Stecker 2-p Bu grau [-X401.2]	Plug 2-p Bu grey [-X401.2]	Cavalier 2-p Bu gris [-X401. 2]		1	1	1	1	1	1	
	00 303 320 0	Kontaktsicherung 2-p Bu	Contact fuse 2-p Bu	Fusible de contact 2-p Bu		1	1	1	1	1	1	
	20 080 241 0	Kontakt Ni 0,5mm2	Contact Ni 0,5mm2	Contact Ni 0,5mm2		2	2	2	2	2	2	
18	00 303 318 0	Stecker 2-p Bu grau [-XQ95.2]	Plug 2-p Bu grey [-XQ95.2]	Cavalier 2-p Bu gris [-XQ95. 2]		1	1	1	1	1	1	
	00 303 320 0	Kontaktsicherung 2-p Bu	Contact fuse 2-p Bu	Fusible de contact 2-p Bu		1	1	1	1	1	1	
	20 080 241 0	Kontakt Ni 0,5mm2	Contact Ni 0,5mm2	Contact Ni 0,5mm2		2	2	2	2	2	2	
19	00 303 318 0	Stecker 2-p Bu grau [-XQ94.2]	Plug 2-p Bu grey [-XQ94.2]	Cavalier 2-p Bu gris [-XQ94. 2]		1	1	1	1	1	1	
	00 303 320 0	Kontaktsicherung 2-p Bu	Contact fuse 2-p Bu	Fusible de contact 2-p Bu		1	1	1	1	1	1	
	20 080 241 0	Kontakt Ni 0,5mm2	Contact Ni 0,5mm2	Contact Ni 0,5mm2		2	2	2	2	2	2	
20	00 303 318 0	Stecker 2-p Bu grau [-XP7.2]	Plug 2-p Bu grey [-XP7.2]	Cavalier 2-p Bu gris [-XP7.2]		1	1	1	1	1	1	
	00 303 320 0	Kontaktsicherung 2-p Bu	Contact fuse 2-p Bu	Fusible de contact 2-p Bu		1	1	1	1	1	1	
	20 080 241 0	Kontakt Ni 0,5mm2	Contact Ni 0,5mm2	Contact Ni 0,5mm2		2	2	2	2	2	2	
21	20 081 938 0	Blindkappe 2-p DT [-XQ67.2_B]	Blind Cover 2-p DT [-XQ67.2_B]	Faux couvercle 2-p DT [-XQ67. 2_B]		1	1	1	1	1	1	
22	20 081 938 0	Blindkappe 2-p DT [-XE20.2_B]	Blind Cover 2-p DT [-XE20.2_B]	Faux couvercle 2-p DT [-XE20. 2_B]		1	1	1	1	1	1	
23	20 081 938 0	Blindkappe 2-p DT [-XE22.2_B]	Blind Cover 2-p DT [-XE22.2_B]	Faux couvercle 2-p DT [-XE22. 2_B]		1	1	1	1	1	1	
24	20 081 938 0	Blindkappe 2-p DT [-XE59.2_B]	Blind Cover 2-p DT [-XE59.2_B]	Faux couvercle 2-p DT [-XE59. 2_B]		1	1	1	1	1	1	
25	20 081 938 0	Blindkappe 2-p DT [-X401.2_B]	Blind Cover 2-p DT [-X401.2_B]	Faux couvercle 2-p DT [-X401. 2_B]		1	1	1	1	1	1	
26	20 082 522 0	Stecker 6-p Bu grau [-X172.2]	Plug 6-p Bu grey [-X172.2]	Cavalier 6-p Bu gris [-X172. 2]		1	1	1	1	1	1	
	20 082 315 0	Kontaktsicherung 6-p Bu	Contact fuse 6-p Bu	Fusible de contact 6-p Bu		1	1	1	1	1	1	
	20 080 241 0	Kontakt Ni 0,5mm2	Contact Ni 0,5mm2	Contact Ni 0,5mm2		6	6	6	6	6	6	
27	20 082 255 0	Steckerübergang 6-p Buchse	Plug transition 6-p Socket	Jonction connecteur 6-p Douille		1	1	1	1	1	1	
28	00 303 239 0	Stecker 42-p Bu schwarz [-XA8. 2]	Plug 42-p Bu black [-XA8.2]	Cavalier 42-p Bu noir [-XA8. 2]		1	1	1	1	1	1	
	00 303 040 0	Blindstopfen 5,2mm transp.	Filler plug 5,2mm transparent	Tampon borgne 5,2mm transparent		6	6	6	6	6	6	
	00 303 039 0	Blindstopfen 3,6mm weiß	Filler plug 3,6mm white	Tampon borgne 3,6mm blanc		23	23	23	23	23	23	
	00 303 133 0	Kontakt Sn 0,5mm2	Contact Sn 0,5mm2	Contact Sn 0,5mm2		13	13	13	13	13	13	
	00 303 036 0	Einzeladerabdichtung grau	Single-wire seal grey	Joint du fil unique gris		13	13	13	13	13	13	
29	20 082 233 0	Steckerübergang 3-p	Plug transition 3-p	Jonction connecteur 3-p		1	1	1	1	1	1	
30	00 303 001 0	Stecker 3-p Bu schwarz [-XS17. 2]	Plug 3-p Bu black [-XS17.2]	Cavalier 3-p Bu noir [-XS17. 2]		1	1	1	1	1	1	
	00 303 008 0	Kontakt Sn 0,35mm2	Contact Sn 0,35mm2	Contact Sn 0,35mm2		3	3	3	3	3	3	

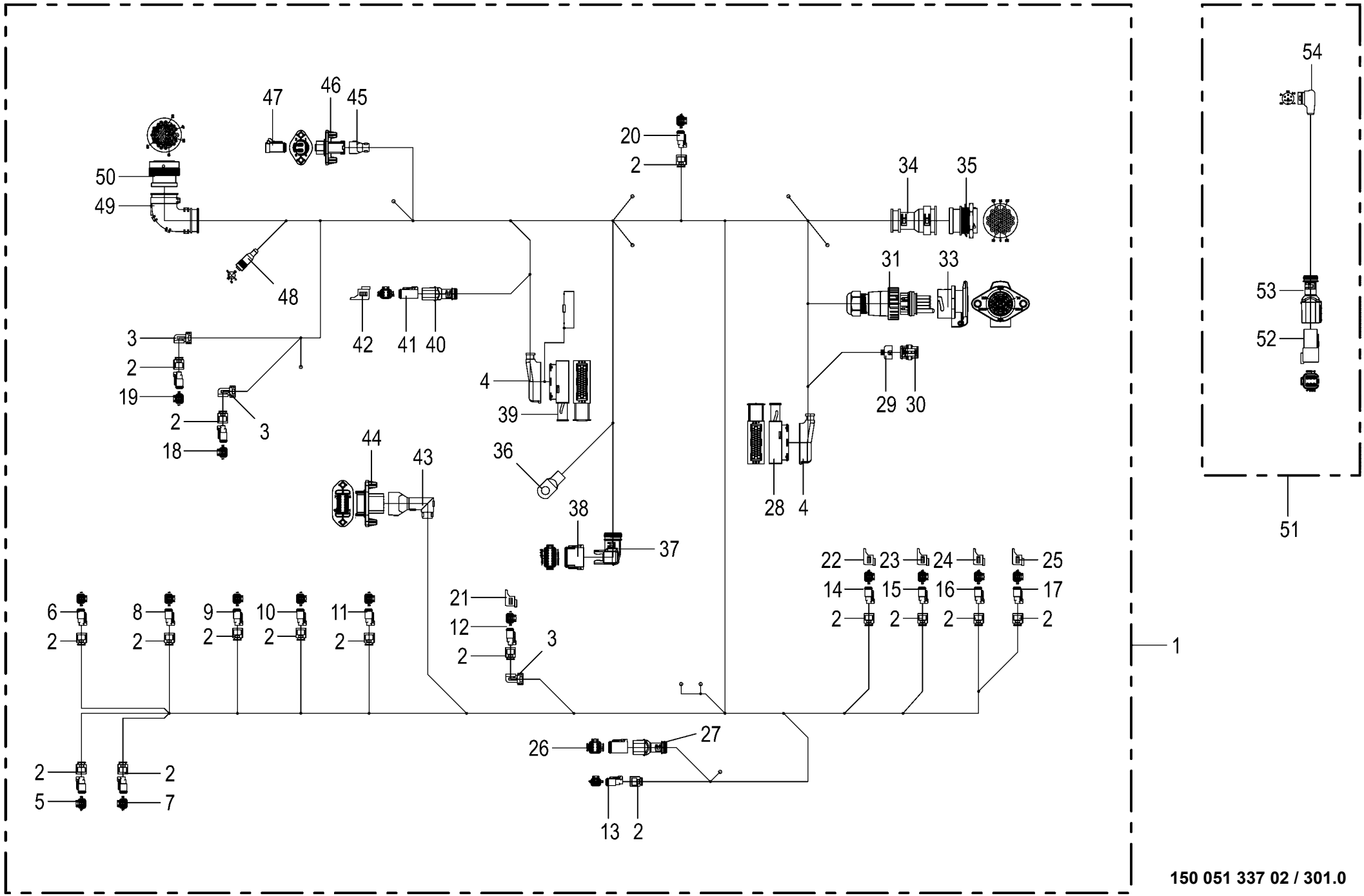

150 051 337 02 / 301.0

150 528 663 01

Kabelbaum - Aufstieg **Cable harness - ladder** **Faisceau de câbles - échellene**					1043801 -	BX2011-12	BX2011-22	BX2011-32	BX2011-35	BX2011-42	BX2011-45	**150 051 337 02** 150 528 663 1 **301.0**
Pos.	ID-Nr.	Benennung	Description	Description	Masch.-Nr-							Bemerkung/Remarks/Remarque
	00 303 010 0	Einzeladerabdichtung grün	Single-wire seal green	Joint du fil unique vert		3	3	3	3	3	3	
31	20 087 984 0	Steckerübergang 7-p Stift	Plug transition 7-p Pin	Jonction connecteur 7-p Goupille		1	1	1	1	1	1	
	20 087 985 0	Steckerzubehör Dichtung NW13	Plug accessories Seal NPS13	Accessoires de connecteur Joint DN13		1	1	1	1	1	1	
33	20 087 981 0	Stecker 0-p Gh schwarz [-X51. 1]	Plug 0-p Gh black [-X51.1]	Cavalier 0-p Gh noir [-X51.1]		1	1	1	1	1	1	
	20 087 982 0	Steckereinsatz 7-p St	Plug insert 7-p St	Boîtier de connecteurs 7-p St		1	1	1	1	1	1	
	00 302 688 0	Flachsteckhülse -rot	Flat sleeve -red	Douille plate -rouge		7	7	7	7	7	7	6,3 X 0,8
34	00 303 906 0	Endkappe	End cap	Embout de fermeture		1	1	1	1	1	1	
35	20 082 526 1	Stecker 31-p St schwarz [-X73. 1]	Plug 31-p St black [-X73.1]	Cavalier 31-p St noir [-X73. 1]		1	1	1	1	1	1	
	00 303 048 0	Steckerzubehör Mutter	Plug accessories Nut	Accessoires de connecteur Écrou		1	1	1	1	1	1	
	20 082 605 0	Steckerzubehör Wellenring	Plug accessories Shaft ring	Accessoires de connecteur Bague d'arbre		1	1	1	1	1	1	
	00 303 142 0	Steckerdichtung 0-p	Plug seal 0-p	Joint de connecteur 0-p		1	1	1	1	1	1	
	20 080 240 0	Kontakt Ni 0,5mm2	Contact Ni 0,5mm2	Contact Ni 0,5mm2		19	19	19	19	19	19	
	00 303 047 0	Blindstopfen 3,07mm weiß	Filler plug 3,07mm white	Tampon borgne 3,07mm blanc		12	12	12	12	12	12	
36	20 082 730 0	Rohrkabelschuh 8-10 [-X226]	Tubular cable lug 8-10 [-X226]	Cosse tubulaire 8-10 [-X226]		1	1	1	1	1	1	
37	20 082 246 0	Steckerübergang 12-p Buchse	Plug transition 12-p Socket	Jonction connecteur 12-p Douille		1	1	1	1	1	1	
38	20 080 778 0	Stecker 12-p Bu grau [-X171.2]	Plug 12-p Bu grey [-X171.2]	Cavalier 12-p Bu gris [-X171. 2]		1	1	1	1	1	1	
	20 080 783 0	Kontaktsicherung 12-p Bu	Contact fuse 12-p Bu	Fusible de contact 12-p Bu		1	1	1	1	1	1	
	20 082 605 0	Steckerzubehör Wellenring	Plug accessories Shaft ring	Accessoires de connecteur Bague d'arbre		1	1	1	1	1	1	
	00 303 142 0	Steckerdichtung 0-p	Plug seal 0-p	Joint de connecteur 0-p		1	1	1	1	1	1	
	20 080 241 0	Kontakt Ni 0,5mm2	Contact Ni 0,5mm2	Contact Ni 0,5mm2		10	10	10	10	10	10	
	00 303 047 0	Blindstopfen 3,07mm weiß	Filler plug 3,07mm white	Tampon borgne 3,07mm blanc		2	2	2	2	2	2	
39	00 303 239 0	Stecker 42-p Bu schwarz [-XA33.2]	Plug 42-p Bu black [-XA33.2]	Cavalier 42-p Bu noir [-XA33. 2]		1	1	1	1	1	1	
	00 303 075 0	Kontakt Sn 1,5mm2	Contact Sn 1,5mm2	Contact Sn 1,5mm2		4	4	4	4	4	4	
	00 303 312 0	Einzeladerabdichtung weiß	Single-wire seal white	Joint du fil unique blanc		4	4	4	4	4	4	
	00 303 039 0	Blindstopfen 3,6mm weiß	Filler plug 3,6mm white	Tampon borgne 3,6mm blanc		14	14	14	14	14	14	
	00 303 133 0	Kontakt Sn 0,5mm2	Contact Sn 0,5mm2	Contact Sn 0,5mm2		22	22	22	22	22	22	
	00 303 036 0	Einzeladerabdichtung grau	Single-wire seal grey	Joint du fil unique gris		22	22	22	22	22	22	
	00 303 309 0	Kontakt Sn 0,2mm2	Contact Sn 0,2mm2	Contact Sn 0,2mm2		1	1	1	1	1	1	
	00 303 311 0	Einzeladerabdichtung blau	Single-wire seal blue	Joint du fil unique bleu		1	1	1	1	1	1	
	00 303 040 0	Blindstopfen 5,2mm transp.	Filler plug 5,2mm transparent	Tampon borgne 5,2mm transparent		1	1	1	1	1	1	
40	20 081 961 0	Steckerübergang 4-p Buchse	Plug transition 4-p Socket	Jonction connecteur 4-p Douille		1	1	1	1	1	1	
41	20 082 516 0	Stecker 4-p Bu grau [-X152.2]	Plug 4-p Bu grey [-X152.2]	Cavalier 4-p Bu gris [-X152. 2]		1	1	1	1	1	1	
	20 081 979 0	Kontaktsicherung 4-p Bu	Contact fuse 4-p Bu	Fusible de contact 4-p Bu		1	1	1	1	1	1	

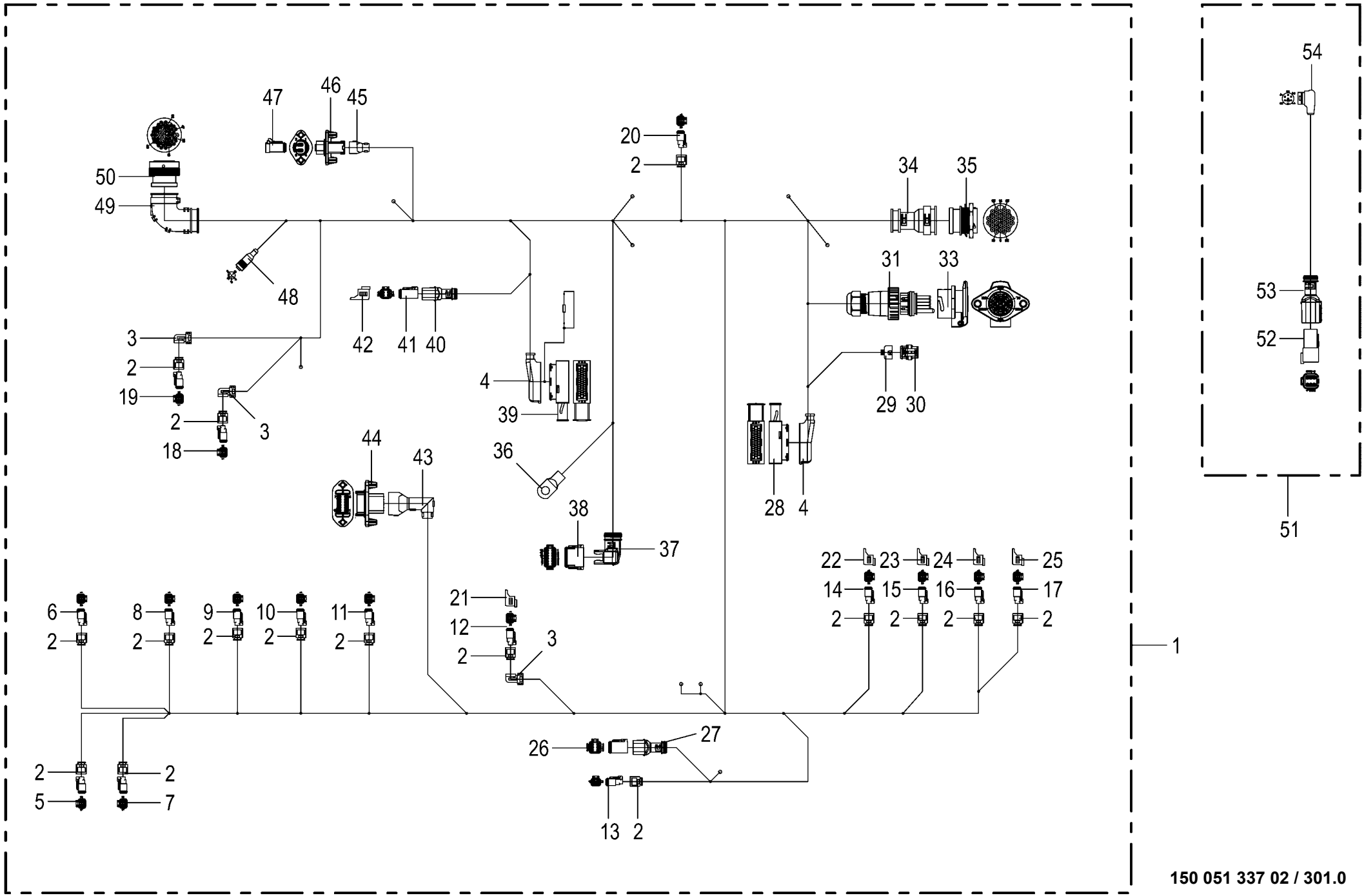

150 051 337 02 / 301.0

150 528 663 01

Kabelbaum - Aufstieg **Cable harness - ladder** **Faisceau de câbles - échellene**					1043801 -	BX2011-12	BX2011-22	BX2011-32	BX2011-35	BX2011-42	BX2011-45	**150 051 337 02** 150 528 663 1 **301.0**
Pos.	ID-Nr.	Benennung	Description	Description	Masch.-Nr-							Bemerkung/Remarks/Remarque
	20 080 241 0	Kontakt Ni 0,5mm2	Contact Ni 0,5mm2	Contact Ni 0,5mm2		3	3	3	3	3	3	
	00 303 047 0	Blindstopfen 3,07mm weiß	Filler plug 3,07mm white	Tampon borgne 3,07mm blanc		1	1	1	1	1	1	
42	20 081 941 0	Blindkappe 4-p DT [-X152.2_B]	Blind Cover 4-p DT [-X152.2_B]	Faux couvercle 4-p DT [-X152.2_B]		1	1	1	1	1	1	
43	20 086 483 0	Steckerübergang 12-p Stift	Plug transition 12-p Pin	Jonction connecteur 12-p Goupille		1	1	1	1	1	1	
44	20 086 455 1	Stecker 12-p St grau [-X267.1]	Plug 12-p St grey [-X267.1]	Cavalier 12-p St gris [-X267. 1]		1	1	1	1	1	1	
	20 086 489 0	Kontaktsicherung 12-p St	Contact fuse 12-p St	Fusible de contact 12-p St		1	1	1	1	1	1	
	20 080 240 0	Kontakt Ni 0,5mm2	Contact Ni 0,5mm2	Contact Ni 0,5mm2		6	6	6	6	6	6	
	20 082 103 0	Kontakt Ni 1mm2	Contact Ni 1mm2	Contact Ni 1mm2		1	1	1	1	1	1	
	00 303 047 0	Blindstopfen 3,07mm weiß	Filler plug 3,07mm white	Tampon borgne 3,07mm blanc		5	5	5	5	5	5	
45	20 086 474 0	Steckerübergang 4-p Stift	Plug transition 4-p Pin	Jonction connecteur 4-p Goupille		1	1	1	1	1	1	
46	20 086 447 0	Stecker 4-p St schwarz [-X148. 1]	Plug 4-p St black [-X148.1]	Cavalier 4-p St noir [-X148. 1]		1	1	1	1	1	1	
	20 086 486 0	Kontaktsicherung 4-p St	Contact fuse 4-p St	Fusible de contact 4-p St		1	1	1	1	1	1	
	20 080 240 0	Kontakt Ni 0,5mm2	Contact Ni 0,5mm2	Contact Ni 0,5mm2		4	4	4	4	4	4	
47	20 086 007 0	Blindstecker 4-p Bu grau [-X148.1_B]	Dummy plug 4-p Bu gr [-X148.1_B]	Connecteur borgne 4-p Bu gr [-X148.1_B]		1	1	1	1	1	1	
48	00 000 010 0	-nicht mehr lieferbar [-XB96]	-no longer available [-XB96]	-n'est plus disponible [-XB96]		1	1	1	1	1	1	
49	00 303 909 0	Steckerübergang	Plug transition	Jonction connecteur		1	1	1	1	1	1	
50	20 082 527 0	Stecker 47-p Bu schwarz [-X21. 2]	Plug 47-p Bu black [-X21.2]	Cavalier 47-p Bu noir [-X21. 2]		1	1	1	1	1	1	
	20 082 108 0	Kontakt Ni 1mm2	Contact Ni 1mm2	Contact Ni 1mm2		4	4	4	4	4	4	
	00 302 995 0	Kontakt Ni 0,34mm2	Contact Ni 0,34mm2	Contact Ni 0,34mm2		42	42	42	42	42	42	
	00 303 047 0	Blindstopfen 3,07mm weiß	Filler plug 3,07mm white	Tampon borgne 3,07mm blanc		1	1	1	1	1	1	
51	20 083 147 0	Adapter 6-p Typ293.1 - 6-p DT	Adapter 6-p Typ293.1 - 6-p DT	Adaptateur 6-p Typ293.1 - 6-p DT		1	1	1	1	1	1	
52	20 082 519 0	Stecker 6-p St grau	Plug 6-p St grey	Cavalier 6-p St gris		1	1	1	1	1	1	
	20 082 322 0	Kontaktsicherung 6-p St	Contact fuse 6-p St	Fusible de contact 6-p St		1	1	1	1	1	1	
	20 080 240 0	Kontakt Ni 0,5mm2	Contact Ni 0,5mm2	Contact Ni 0,5mm2		6	6	6	6	6	6	
53	20 082 257 0	Steckerübergang 6-p Stift	Plug transition 6-p Pin	Jonction connecteur 6-p Goupille		1	1	1	1	1	1	
54	00 000 010 0	-nicht mehr lieferbar	-no longer available	-n'est plus disponible		1	1	1	1	1	1	

Diese Seite ist bewusst freigelassen.

This page has been left blank deliberately.

Cette page est restée délibérément vierge.

Diese Seite ist bewusst freigelassen.
This page has been left blank deliberately.
Cette page est restée délibérément vierge.

1043801 -

150 051 337 02

449 361 1 **302.0**

Pos.	ID-Nr.	Benennung	Description	Description	Masch.-Nr-	BX2012-12	BX2012-22	BX2012-32	BX2012-35	BX2012-42	BX2012-45	Bemerkung/Remarks/Remarque
1	00 000 001 0	-nicht für diese Maschine	-not for this machine	-non prevu pour cette machine		x	x	x	x	x	x	

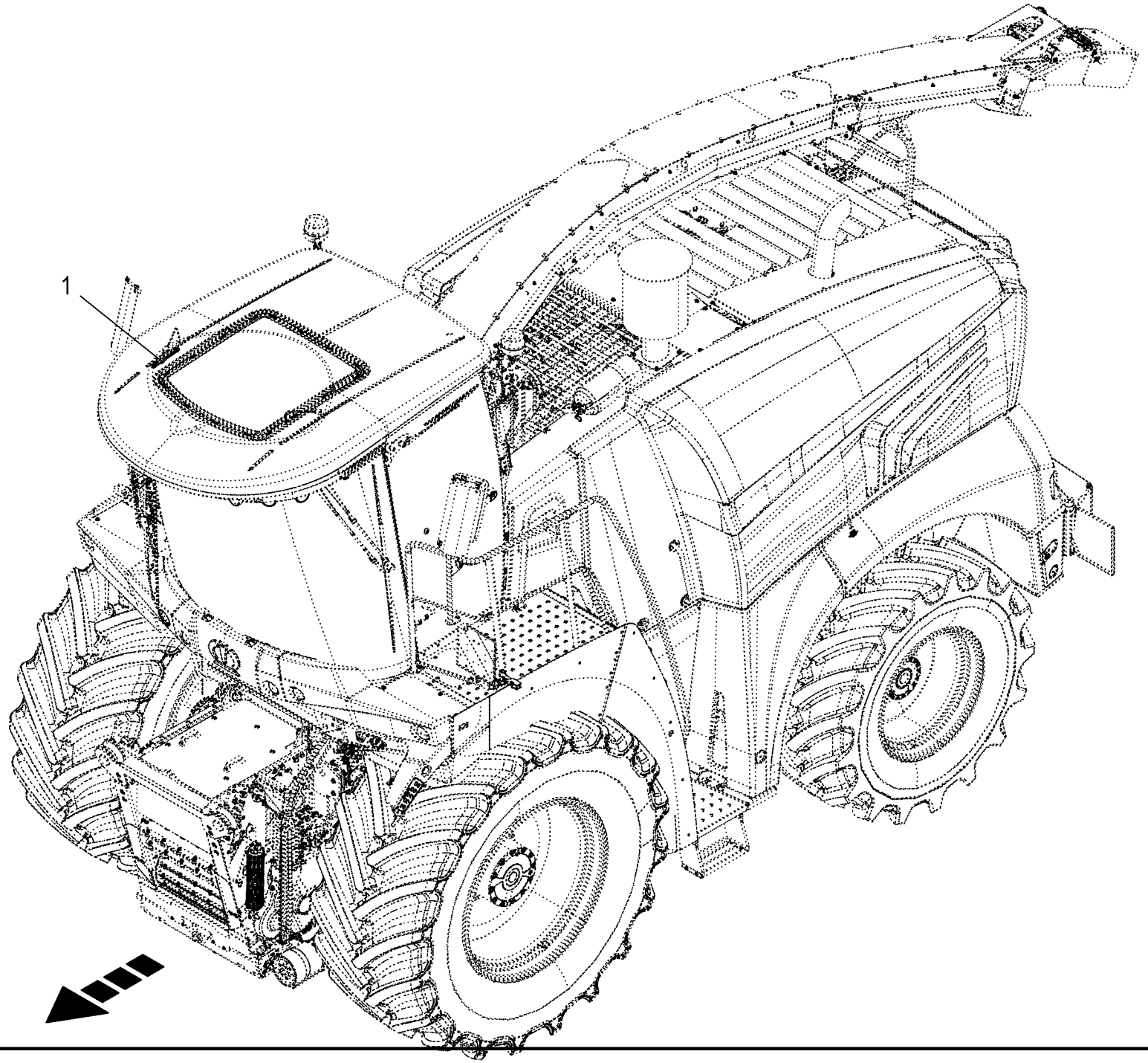
1

Sensoren - Kabine **Sensors - cabin** **Capteurs - cabine**					1043801 -	BX2011-12	BX2011-22	BX2011-32	BX2011-35	BX2011-42	BX2011-45	**150 051 337 02** 150 528 810 1 **303.0**
Pos.	ID-Nr.	Benennung	Description	Description	Masch.-Nr-							Bemerkung/Remarks/Remarque
1	00 302 897 0	Sensor [-B81]	Sensor [-B81]	Capteur [-B81]		1	1	1	1	1	1	Lg.= 250

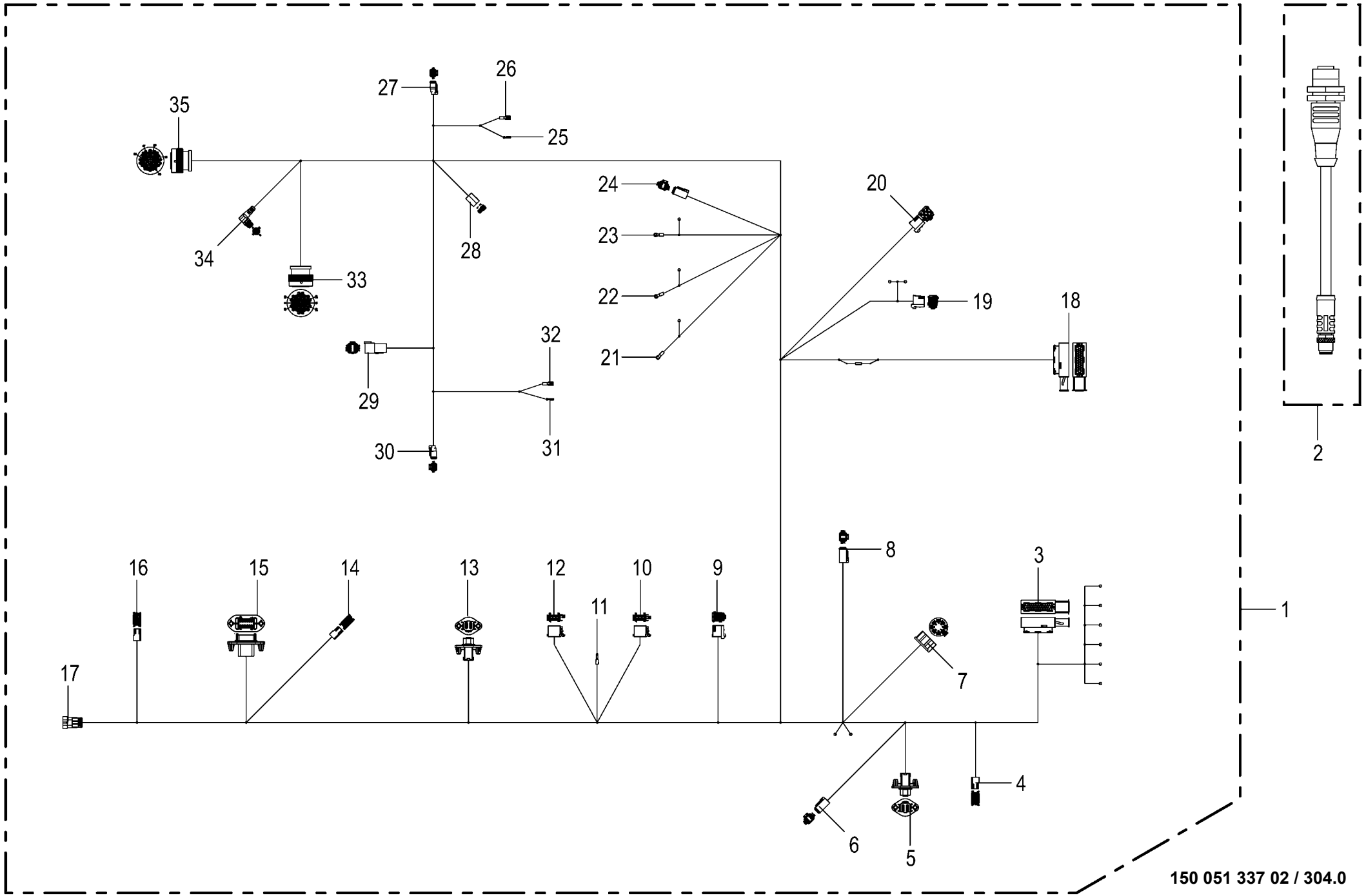

150 051 337 02 / 304.0

150 528 829 01

Kabelbaum - Kabine **Cable harness - cabin** **Faisceau de câbles - cabine**					1043801 -	BX2011-12	BX2011-22	BX2011-32	BX2011-35	BX2011-42	BX2011-45	**150 051 337 02** 150 528 829 1 **304.0**
Pos.	ID-Nr.	Benennung	Description	Description	Masch.-Nr-							Bemerkung/Remarks/Remarque
1	20 088 753 2	Kabelbaum Kabine				1	1	1	1	1	1	
2	20 087 759 0	Adapter 4-p M12x1 - 8-p M12x1	Adapter 4-p M12x1 - 8-p M12x1	Adapter 4-p M12x1 - 8-p M12x1		1	1	1	1	1	1	
3	00 303 239 0	Stecker 42-p Bu schwarz [-XA34.2]	Plug 42-p Bu black [-XA34.2]	Cavalier 42-p Bu noir [-XA34. 2]		1	1	1	1	1	1	
	00 303 309 0	Kontakt Sn 0,2mm2	Contact Sn 0,2mm2	Contact Sn 0,2mm2		2	2	2	2	2	2	
	00 303 311 0	Einzeladerabdichtung blau	Single-wire seal blue	Joint du fil unique bleu		2	2	2	2	2	2	
	00 303 039 0	Blindstopfen 3,6mm weiß	Filler plug 3,6mm white	Tampon borgne 3,6mm blanc		23	23	23	23	23	23	
	00 303 133 0	Kontakt Sn 0,5mm2	Contact Sn 0,5mm2	Contact Sn 0,5mm2		9	9	9	9	9	9	
	00 303 036 0	Einzeladerabdichtung grau	Single-wire seal grey	Joint du fil unique gris		9	9	9	9	9	9	
	00 303 308 0	Kontakt Sn 0,2mm2	Contact Sn 0,2mm2	Contact Sn 0,2mm2		4	4	4	4	4	4	
	20 082 188 0	Einzeladerabdichtung rot	Single-wire seal red	Joint du fil unique rouge		4	4	4	4	4	4	
	00 303 040 0	Blindstopfen 5,2mm transp.	Filler plug 5,2mm transparent	Tampon borgne 5,2mm transparent		4	4	4	4	4	4	
4	20 083 198 0	Stecker 4-p Bu weiß [-XM16.2]	Plug 4-p Bu white [-XM16.2]	Cavalier 4-p Bu blanc [-XM16. 2]		1	1	1	1	1	1	
	20 083 202 0	Kontakt Sn 0,5mm2	Contact Sn 0,5mm2	Contact Sn 0,5mm2		4	4	4	4	4	4	
5	20 086 449 0	Stecker 6-p St schwarz [-XM2. 1]	Plug 6-p St black [-XM2.1]	Cavalier 6-p St noir [-XM2.1]		1	1	1	1	1	1	
	20 086 487 0	Kontaktsicherung 6-p St	Contact fuse 6-p St	Fusible de contact 6-p St		1	1	1	1	1	1	
	20 080 240 0	Kontakt Ni 0,5mm2	Contact Ni 0,5mm2	Contact Ni 0,5mm2		4	4	4	4	4	4	
	00 303 047 0	Blindstopfen 3,07mm weiß	Filler plug 3,07mm white	Tampon borgne 3,07mm blanc		2	2	2	2	2	2	
6	20 082 516 0	Stecker 4-p Bu grau [-X197.2]	Plug 4-p Bu grey [-X197.2]	Cavalier 4-p Bu gris [-X197. 2]		1	1	1	1	1	1	
	20 081 979 0	Kontaktsicherung 4-p Bu	Contact fuse 4-p Bu	Fusible de contact 4-p Bu		1	1	1	1	1	1	
	20 080 241 0	Kontakt Ni 0,5mm2	Contact Ni 0,5mm2	Contact Ni 0,5mm2		3	3	3	3	3	3	
	00 303 047 0	Blindstopfen 3,07mm weiß	Filler plug 3,07mm white	Tampon borgne 3,07mm blanc		1	1	1	1	1	1	
7	20 080 244 0	Stecker [-XS13.2]	Plug [-XS13.2]	Connecteur [-XS13.2]		1	1	1	1	1	1	
	20 083 202 0	Kontakt Sn 0,5mm2	Contact Sn 0,5mm2	Contact Sn 0,5mm2		9	9	9	9	9	9	
8	20 082 516 0	Stecker 4-p Bu grau [-XA39.2]	Plug 4-p Bu grey [-XA39.2]	Cavalier 4-p Bu gris [-XA39. 2]		1	1	1	1	1	1	
	20 081 979 0	Kontaktsicherung 4-p Bu	Contact fuse 4-p Bu	Fusible de contact 4-p Bu		1	1	1	1	1	1	
	20 080 241 0	Kontakt Ni 0,5mm2	Contact Ni 0,5mm2	Contact Ni 0,5mm2		4	4	4	4	4	4	
9	20 082 552 0	Stecker 12-p Bu grau [-X12.2]	Plug 12-p Bu grey [-X12.2]	Cavalier 12-p Bu gris [-X12. 2]		1	1	1	1	1	1	
	20 080 177 0	Kontaktsicherung 12-p Bu	Contact fuse 12-p Bu	Fusible de contact 12-p Bu		1	1	1	1	1	1	
	20 082 738 0	Kontakt Sn 1,5mm2	Contact Sn 1,5mm2	Contact Sn 1,5mm2		2	2	2	2	2	2	
	20 082 735 0	Kontakt Sn 0,2mm2	Contact Sn 0,2mm2	Contact Sn 0,2mm2		7	7	7	7	7	7	
10	20 083 220 0	Stecker 8-p Bu grau [-A16.X1. 2]	Plug 8-p Bu grey [-A16.X1.2]	Cavalier 8-p Bu gris [-A16. X1.2]		1	1	1	1	1	1	
	20 083 225 0	Kontakt Sn 0,75mm2	Contact Sn 0,75mm2	Contact Sn 0,75mm2		3	3	3	3	3	3	
	20 083 224 0	Kontakt Sn 0,2mm2	Contact Sn 0,2mm2	Contact Sn 0,2mm2		2	2	2	2	2	2	
11	20 088 069 0	Flachstecker 2,8-1 rot [-X465. 1]	flat plug 3 red [-X465.1]	Connecteur plat 3 rouge [- X465.1]		1	1	1	1	1	1	
12	20 083 228 0	Stecker 8-p Bu braun [-A16.X2. 2]	Plug 8-p Bu brown [-A16.X2.2]	Cavalier 8-p Bu brun [-A16. X2.2]		1	1	1	1	1	1	
	20 083 225 0	Kontakt Sn 0,75mm2	Contact Sn 0,75mm2	Contact Sn 0,75mm2		4	4	4	4	4	4	

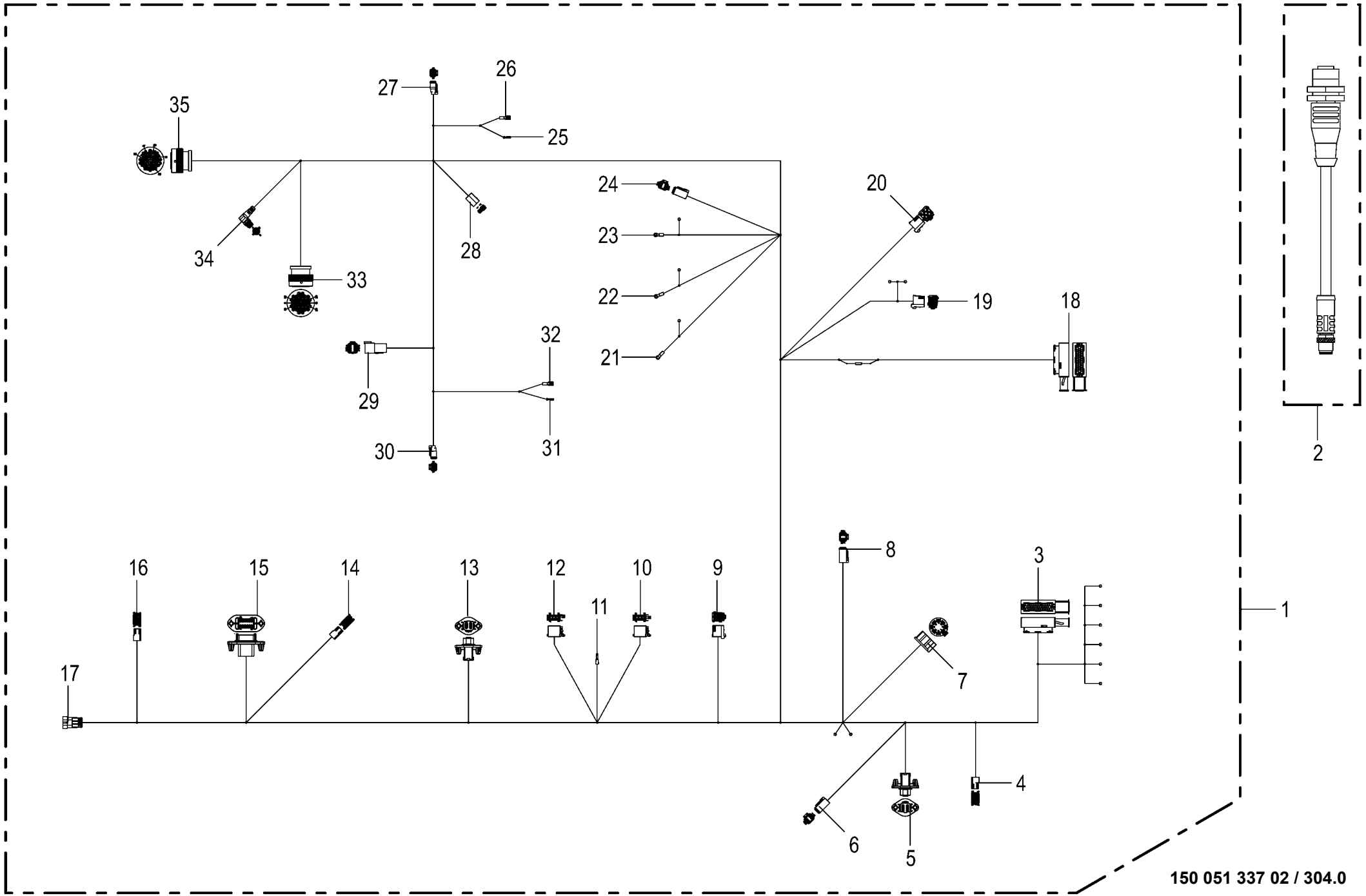

150 051 337 02 / 304.0

150 528 829 01

Kabelbaum - Kabine **Cable harness - cabin** **Faisceau de câbles - cabine**					1043801 -	BX2011-12	BX2011-22	BX2011-32	BX2011-35	BX2011-42	BX2011-45	**150 051 337 02** 150 528 829 1 **304.0**
Pos.	ID-Nr.	Benennung	Description	Description	Masch.-Nr-							Bemerkung/Remarks/Remarque
13	20 083 198 0	Stecker 4-p Bu weiß [-XM16.2]	Plug 4-p Bu white [-XM16.2]	Cavalier 4-p Bu blanc [-XM16. 2]		1	1	1	1	1	1	
	20 083 202 0	Kontakt Sn 0,5mm2	Contact Sn 0,5mm2	Contact Sn 0,5mm2		4	4	4	4	4	4	
14	20 083 198 0	Stecker 4-p Bu weiß [-XM17.2]	Plug 4-p Bu white [-XM17.2]	Cavalier 4-p Bu blanc [-XM17. 2]		1	1	1	1	1	1	
	20 083 202 0	Kontakt Sn 0,5mm2	Contact Sn 0,5mm2	Contact Sn 0,5mm2		4	4	4	4	4	4	
15	20 086 455 1	Stecker 12-p St grau [-X1.1]	Plug 12-p St grey [-X1.1]	Cavalier 12-p St gris [-X1.1]		1	1	1	1	1	1	
	20 086 489 0	Kontaktsicherung 12-p St	Contact fuse 12-p St	Fusible de contact 12-p St		1	1	1	1	1	1	
	20 082 605 0	Steckerzubehör Wellenring	Plug accessories Shaft ring	Accessoires de connecteur Bague d'arbre		1	1	1	1	1	1	
	00 303 142 0	Steckerdichtung 0-p	Plug seal 0-p	Joint de connecteur 0-p		1	1	1	1	1	1	
	20 080 240 0	Kontakt Ni 0,5mm2	Contact Ni 0,5mm2	Contact Ni 0,5mm2		6	6	6	6	6	6	
	20 082 103 0	Kontakt Ni 1mm2	Contact Ni 1mm2	Contact Ni 1mm2		2	2	2	2	2	2	
	00 303 047 0	Blindstopfen 3,07mm weiß	Filler plug 3,07mm white	Tampon borgne 3,07mm blanc		4	4	4	4	4	4	
16	20 083 198 0	Stecker 4-p Bu weiß [-XM1.2]	Plug 4-p Bu white [-XM1.2]	Cavalier 4-p Bu blanc [-XM1. 2]		1	1	1	1	1	1	
	20 083 202 0	Kontakt Sn 0,5mm2	Contact Sn 0,5mm2	Contact Sn 0,5mm2		4	4	4	4	4	4	
17	00 303 004 0	Stecker 3-p St schwarz [-XB81. 2]	Plug 3-p St black [-XB81.2]	Cavalier 3-p St noir [-XB81. 2]		1	1	1	1	1	1	
	00 303 006 0	Kontakt Sn 0,35mm2	Contact Sn 0,35mm2	Contact Sn 0,35mm2		3	3	3	3	3	3	
	00 303 010 0	Einzeladerabdichtung grün	Single-wire seal green	Joint du fil unique vert		3	3	3	3	3	3	
18	00 303 239 0	Stecker 42-p Bu schwarz [-XA11.2]	Plug 42-p Bu black [-XA11.2]	Cavalier 42-p Bu noir [-XA11. 2]		1	1	1	1	1	1	
	00 303 075 0	Kontakt Sn 1,5mm2	Contact Sn 1,5mm2	Contact Sn 1,5mm2		4	4	4	4	4	4	
	00 303 312 0	Einzeladerabdichtung weiß	Single-wire seal white	Joint du fil unique blanc		4	4	4	4	4	4	
	00 303 133 0	Kontakt Sn 0,5mm2	Contact Sn 0,5mm2	Contact Sn 0,5mm2		21	21	21	21	21	21	
	00 303 036 0	Einzeladerabdichtung grau	Single-wire seal grey	Joint du fil unique gris		21	21	21	21	21	21	
	00 303 039 0	Blindstopfen 3,6mm weiß	Filler plug 3,6mm white	Tampon borgne 3,6mm blanc		15	15	15	15	15	15	
	00 303 074 0	Kontakt Sn 0,5mm2	Contact Sn 0,5mm2	Contact Sn 0,5mm2		1	1	1	1	1	1	
	00 303 311 0	Einzeladerabdichtung blau	Single-wire seal blue	Joint du fil unique bleu		1	1	1	1	1	1	
	00 303 040 0	Blindstopfen 5,2mm transp.	Filler plug 5,2mm transparent	Tampon borgne 5,2mm transparent		1	1	1	1	1	1	
19	20 082 552 0	Stecker 12-p Bu grau [-A1.ST2. 2]	Plug 12-p Bu grey [-A1.ST2.2]	Cavalier 12-p Bu gris [-A1. ST2.2]		1	1	1	1	1	1	
	20 080 177 0	Kontaktsicherung 12-p Bu	Contact fuse 12-p Bu	Fusible de contact 12-p Bu		1	1	1	1	1	1	
	20 082 735 0	Kontakt Sn 0,2mm2	Contact Sn 0,2mm2	Contact Sn 0,2mm2		6	6	6	6	6	6	
20	20 082 554 0	Stecker 15-p Bu grau [-A1.ST1. 2]	Plug 15-p Bu grey [-A1.ST1.2]	Cavalier 15-p Bu gris [-A1. ST1.2]		1	1	1	1	1	1	
	20 080 179 0	Kontaktsicherung 15-p Bu	Contact fuse 15-p Bu	Fusible de contact 15-p Bu		1	1	1	1	1	1	
	20 082 735 0	Kontakt Sn 0,2mm2	Contact Sn 0,2mm2	Contact Sn 0,2mm2		4	4	4	4	4	4	
	20 082 738 0	Kontakt Sn 1,5mm2	Contact Sn 1,5mm2	Contact Sn 1,5mm2		2	2	2	2	2	2	
21	00 944 082 0	Kabelschuh -gelb [-X74]	Cable terminal -yellow [-X74]	Cosse de câble -jaune [-X74]		1	1	1	1	1	1	D= 8
22	00 944 082 0	Kabelschuh -gelb [-X75]	Cable terminal -yellow [-X75]	Cosse de câble -jaune [-X75]		1	1	1	1	1	1	D= 8
23	00 944 082 0	Kabelschuh -gelb [-X98]	Cable terminal -yellow [-X98]	Cosse de câble -jaune [-X98]		1	1	1	1	1	1	D= 8

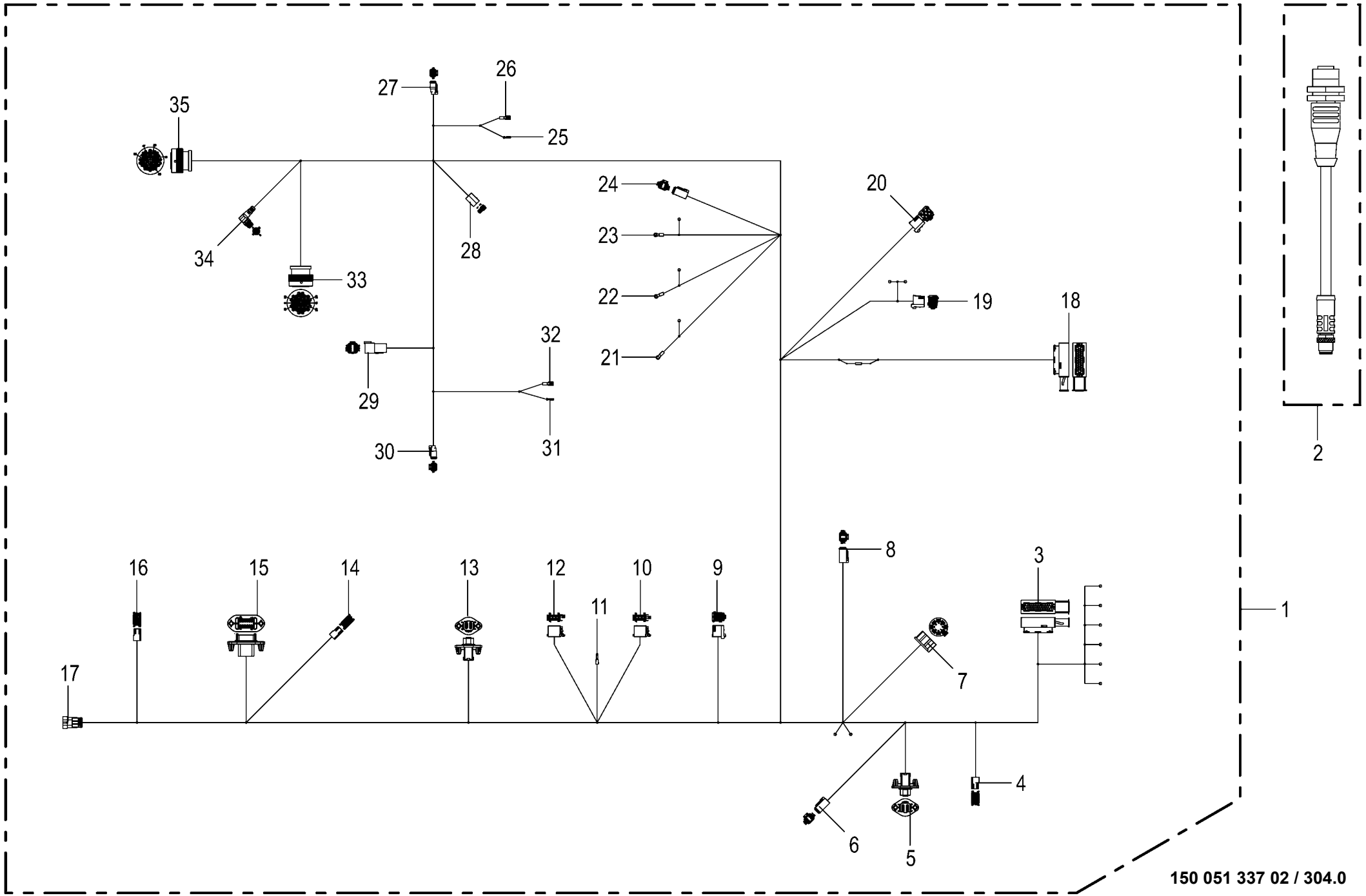

150 051 337 02 / 304.0

150 528 829 01

Kabelbaum - Kabine **Cable harness - cabin** **Faisceau de câbles - cabine**					1043801 -	BX2011-12	BX2011-22	BX2011-32	BX2011-35	BX2011-42	BX2011-45	**150 051 337 02** 150 528 829 1 **304.0**
Pos.	ID-Nr.	Benennung	Description	Description	Masch.-Nr-							Bemerkung/Remarks/Remarque
24	20 082 516 0	Stecker 4-p Bu grau [-XE10.2]	Plug 4-p Bu grey [-XE10.2]	Cavalier 4-p Bu gris [-XE10. 2]		1	1	1	1	1	1	
	20 081 979 0	Kontaktsicherung 4-p Bu	Contact fuse 4-p Bu	Fusible de contact 4-p Bu		1	1	1	1	1	1	
	20 080 241 0	Kontakt Ni 0,5mm2	Contact Ni 0,5mm2	Contact Ni 0,5mm2		4	4	4	4	4	4	
25	20 082 260 0	Flachsteckhülse 2,8-1 [-XP1/2. 2]	Blade receptacle 3 [-XP1/2.2]	Cliquet en étoile 3 [-XP1/2. 2]		1	1	1	1	1	1	
26	00 924 701 0	Flachsteckhülse -rot [-XP1/1. 2]	Flat sleeve -red [-XP1/1.2]	Douille plate -rouge [-XP1/1. 2]		1	1	1	1	1	1	4,8 x 0,5
27	00 303 318 0	Stecker 2-p Bu grau [-X11.2]	Plug 2-p Bu grey [-X11.2]	Cavalier 2-p Bu gris [-X11.2]		1	1	1	1	1	1	
	00 303 320 0	Kontaktsicherung 2-p Bu	Contact fuse 2-p Bu	Fusible de contact 2-p Bu		1	1	1	1	1	1	
	20 080 241 0	Kontakt Ni 0,5mm2	Contact Ni 0,5mm2	Contact Ni 0,5mm2		2	2	2	2	2	2	
28	00 305 057 0	Stecker 2-p Bu transp. [-XQ17. 2]	Plug 2-p Bu transparent [- XQ17.2]	Cavalier 2-p Bu transparent [-XQ17.2]		1	1	1	1	1	1	
	00 305 058 0	Flachsteckhülse 6,3-1	Blade receptacle 8	Cliquet en étoile 8		2	2	2	2	2	2	
29	20 082 519 0	Stecker 6-p St grau [-XM14.1]	Plug 6-p St grey [-XM14.1]	Cavalier 6-p St gris [-XM14. 1]		1	1	1	1	1	1	
	20 082 322 0	Kontaktsicherung 6-p St	Contact fuse 6-p St	Fusible de contact 6-p St		1	1	1	1	1	1	
	20 080 240 0	Kontakt Ni 0,5mm2	Contact Ni 0,5mm2	Contact Ni 0,5mm2		4	4	4	4	4	4	
	00 303 047 0	Blindstopfen 3,07mm weiß	Filler plug 3,07mm white	Tampon borgne 3,07mm blanc		2	2	2	2	2	2	
30	00 303 318 0	Stecker 2-p Bu grau [-X9.2]	Plug 2-p Bu grey [-X9.2]	Cavalier 2-p Bu gris [-X9.2]		1	1	1	1	1	1	
	00 303 320 0	Kontaktsicherung 2-p Bu	Contact fuse 2-p Bu	Fusible de contact 2-p Bu		1	1	1	1	1	1	
	20 080 241 0	Kontakt Ni 0,5mm2	Contact Ni 0,5mm2	Contact Ni 0,5mm2		2	2	2	2	2	2	
31	20 082 260 0	Flachsteckhülse 2,8-1 [-XP2/2. 2]	Blade receptacle 3 [-XP2/2.2]	Cliquet en étoile 3 [-XP2/2. 2]		1	1	1	1	1	1	
32	00 924 701 0	Flachsteckhülse -rot [-XP2/1. 2]	Flat sleeve -red [-XP2/1.2]	Douille plate -rouge [-XP2/1. 2]		1	1	1	1	1	1	4,8 x 0,5
33	20 082 536 0	Stecker 31-p Bu schwarz [-X315.2]	Plug 31-p Bu black [-X315.2]	Cavalier 31-p Bu noir [-X315. 2]		1	1	1	1	1	1	
	20 080 241 0	Kontakt Ni 0,5mm2	Contact Ni 0,5mm2	Contact Ni 0,5mm2		13	13	13	13	13	13	
	00 303 047 0	Blindstopfen 3,07mm weiß	Filler plug 3,07mm white	Tampon borgne 3,07mm blanc		12	12	12	12	12	12	
	20 082 108 0	Kontakt Ni 1mm2	Contact Ni 1mm2	Contact Ni 1mm2		6	6	6	6	6	6	
34	00 000 010 0	-nicht mehr lieferbar [-A17. X4.1]	-no longer available [-A17.X4. 1]	-n'est plus disponible [-A17. X4.1]		1	1	1	1	1	1	
35	20 082 527 0	Stecker 47-p Bu schwarz [-X13. 2]	Plug 47-p Bu black [-X13.2]	Cavalier 47-p Bu noir [-X13. 2]		1	1	1	1	1	1	
	20 080 241 0	Kontakt Ni 0,5mm2	Contact Ni 0,5mm2	Contact Ni 0,5mm2		5	5	5	5	5	5	
	00 302 995 0	Kontakt Ni 0,34mm2	Contact Ni 0,34mm2	Contact Ni 0,34mm2		42	42	42	42	42	42	

Diese Seite ist bewusst freigelassen.

This page has been left blank deliberately.

Cette page est restée délibérément vierge.

Diese Seite ist bewusst freigelassen. **This page has been left blank deliberately.** **Cette page est restée délibérément vierge.**					1043801 -	BX2012-12	BX2012-22	BX2012-32	BX2012-35	BX2012-42	BX2012-45	**150 051 337 02** 449 361 1 **305.0**
Pos.	ID-Nr.	Benennung	Description	Description	Masch.-Nr-							Bemerkung/Remarks/Remarque
1	00 000 001 0	-nicht für diese Maschine	-not for this machine	-non prevu pour cette machine		x	x	x	x	x	x	

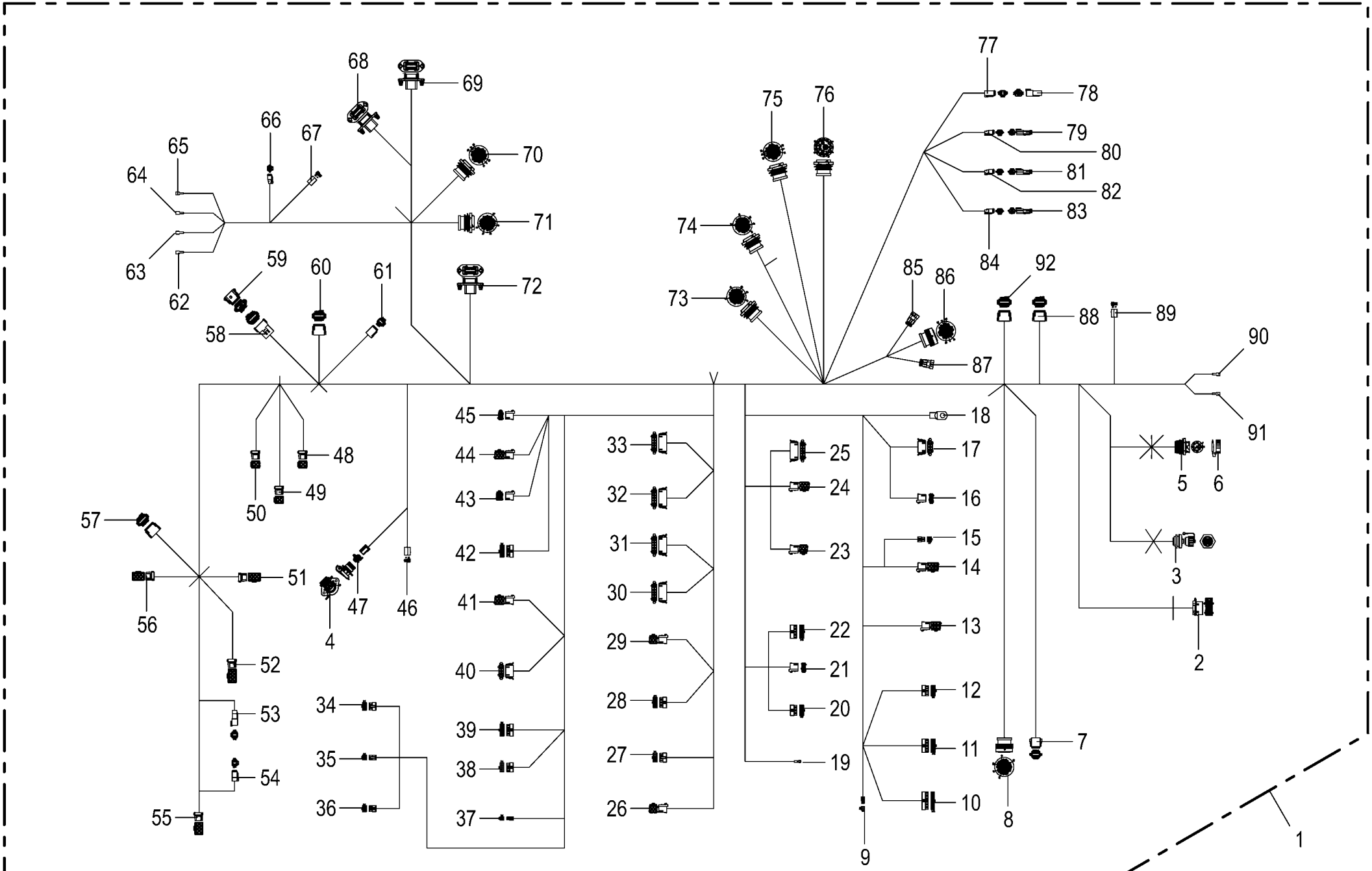

150 051 337 02 / 306.0

150 528 830 02

Kabelbaum - Konsole **Cable harness - console** **Faisceau de câbles - console**					1043801 -	BX2011-12	BX2011-22	BX2011-32	BX2011-35	BX2011-42	BX2011-45	**150 051 337 02** 150 528 830 2 **306.0**
Pos.	ID-Nr.	Benennung	Description	Description	Masch.-Nr-							Bemerkung/Remarks/Remarque
1	20 088 763 3	Kabelbaum Konsole				1	1	1	1	1	1	
2	20 081 343 0	Stecker 16-p Bu blau [-X128.2]	Plug 16-p Bu blue [-X128.2]	Cavalier 16-p Bu bleu [-X128. 2]		1	1	1	1	1	1	
	20 081 344 0	Kontaktsicherung 16-p Bu	Contact fuse 16-p Bu	Fusible de contact 16-p Bu		1	1	1	1	1	1	
	20 081 345 0	Kontakt Sn 0,5mm2	Contact Sn 0,5mm2	Contact Sn 0,5mm2		5	5	5	5	5	5	
3	00 305 045 1	Stecker 7-p Bu schwarz [-X102. 2]	Plug 7-p Bu black [-X102.2]	Cavalier 7-p Bu noir [-X102. 2]		1	1	1	1	1	1	
	20 083 036 0	Kontakt Ag 0,5mm2	Contact Ag 0,5mm2	Contact Ag 0,5mm2		4	4	4	4	4	4	
	20 083 038 0	Kontakt Ag 1,5mm2	Contact Ag 1,5mm2	Contact Ag 1,5mm2		2	2	2	2	2	2	
	20 083 037 0	Kontakt Ag 0,75mm2	Contact Ag 0,75mm2	Contact Ag 0,75mm2		1	1	1	1	1	1	
4	20 084 233 0	Stecker 3-p Bu schwarz [-X69. 2]	Plug 3-p Bu black [-X69.2]	Cavalier 3-p Bu noir [-X69.2]		1	1	1	1	1	1	
5	20 082 902 0	Stecker 9-p St schwarz [-X111. 1]	Plug 9-p St black [-X111.1]	Cavalier 9-p St noir [-X111. 1]		1	1	1	1	1	1	
	20 082 608 0	Steckerzubehör Wellenring	Plug accessories Shaft ring	Accessoires de connecteur Bague d'arbre		1	1	1	1	1	1	
	00 303 068 0	Steckerzubehör Mutter	Plug accessories Nut	Accessoires de connecteur Écrou		1	1	1	1	1	1	
	20 080 240 0	Kontakt Ni 0,5mm2	Contact Ni 0,5mm2	Contact Ni 0,5mm2		6	6	6	6	6	6	
	00 303 047 0	Blindstopfen 3,07mm weiß	Filler plug 3,07mm white	Tampon borgne 3,07mm blanc		3	3	3	3	3	3	
6	20 082 927 0	Blindkappe 0-p Bu/St schwarz [	Blind cap 0-p Bu/St sw [-X111.	Cache 0-p Bu/St sw [-X111.1_B]		1	1	1	1	1	1	
		-X111.1_B]	1_B]									
7	20 080 165 0	Stecker 8-p Bu grau [-A17.X6. 2]	Plug 8-p Bu grey [-A17.X6.2]	Cavalier 8-p Bu gris [-A17. X6.2]		1	1	1	1	1	1	
	20 080 167 0	Kontaktsicherung 8-p Bu	Contact fuse 8-p Bu	Fusible de contact 8-p Bu		1	1	1	1	1	1	
	20 080 241 0	Kontakt Ni 0,5mm2	Contact Ni 0,5mm2	Contact Ni 0,5mm2		4	4	4	4	4	4	
	00 303 047 0	Blindstopfen 3,07mm weiß	Filler plug 3,07mm white	Tampon borgne 3,07mm blanc		4	4	4	4	4	4	
8	20 082 527 0	Stecker 47-p Bu schwarz [-A17. X1.2]	Plug 47-p Bu black [-A17.X1. 2]	Cavalier 47-p Bu noir [-A17. X1.2]		1	1	1	1	1	1	
	20 080 241 0	Kontakt Ni 0,5mm2	Contact Ni 0,5mm2	Contact Ni 0,5mm2		4	4	4	4	4	4	
	00 302 995 0	Kontakt Ni 0,34mm2	Contact Ni 0,34mm2	Contact Ni 0,34mm2		22	22	22	22	22	22	
	00 303 135 0	Blindstopfen 1,57mm rot	Filler plug 1,57mm red	Tampon borgne 1,57mm rouge		20	20	20	20	20	20	
	00 303 047 0	Blindstopfen 3,07mm weiß	Filler plug 3,07mm white	Tampon borgne 3,07mm blanc		1	1	1	1	1	1	
9	20 080 145 0	Stecker 4-p Bu transp. [-A14.	Plug 4-p Bu transparent [-	Cavalier 4-p Bu transparent [		1	1	1	1	1	1	
		X21.2]	A14.X21.2]	-A14.X21.2]								
	20 082 221 0	Kontakt Ni 0,34mm2	Contact Ni 0,34mm2	Contact Ni 0,34mm2		3	3	3	3	3	3	
10	20 080 092 0	Stecker 24-p Bu transp. [-A14. X20.2]	Plug 24-p Bu transparent [-A14.X20.2]	Cavalier 24-p Bu transparent [-A14.X20.2]		1	1	1	1	1	1	
	20 082 221 0	Kontakt Ni 0,34mm2	Contact Ni 0,34mm2	Contact Ni 0,34mm2		16	16	16	16	16	16	
	20 082 223 0	Kontakt Sn 0,75mm2	Contact Sn 0,75mm2	Contact Sn 0,75mm2		4	4	4	4	4	4	
11	20 080 090 0	Stecker 18-p Bu transp. [-A14. X22.2]	Plug 18-p Bu transparent [-A14.X22.2]	Cavalier 18-p Bu transparent [-A14.X22.2]		1	1	1	1	1	1	
	20 082 223 0	Kontakt Sn 0,75mm2	Contact Sn 0,75mm2	Contact Sn 0,75mm2		4	4	4	4	4	4	
	20 082 221 0	Kontakt Ni 0,34mm2	Contact Ni 0,34mm2	Contact Ni 0,34mm2		2	2	2	2	2	2	

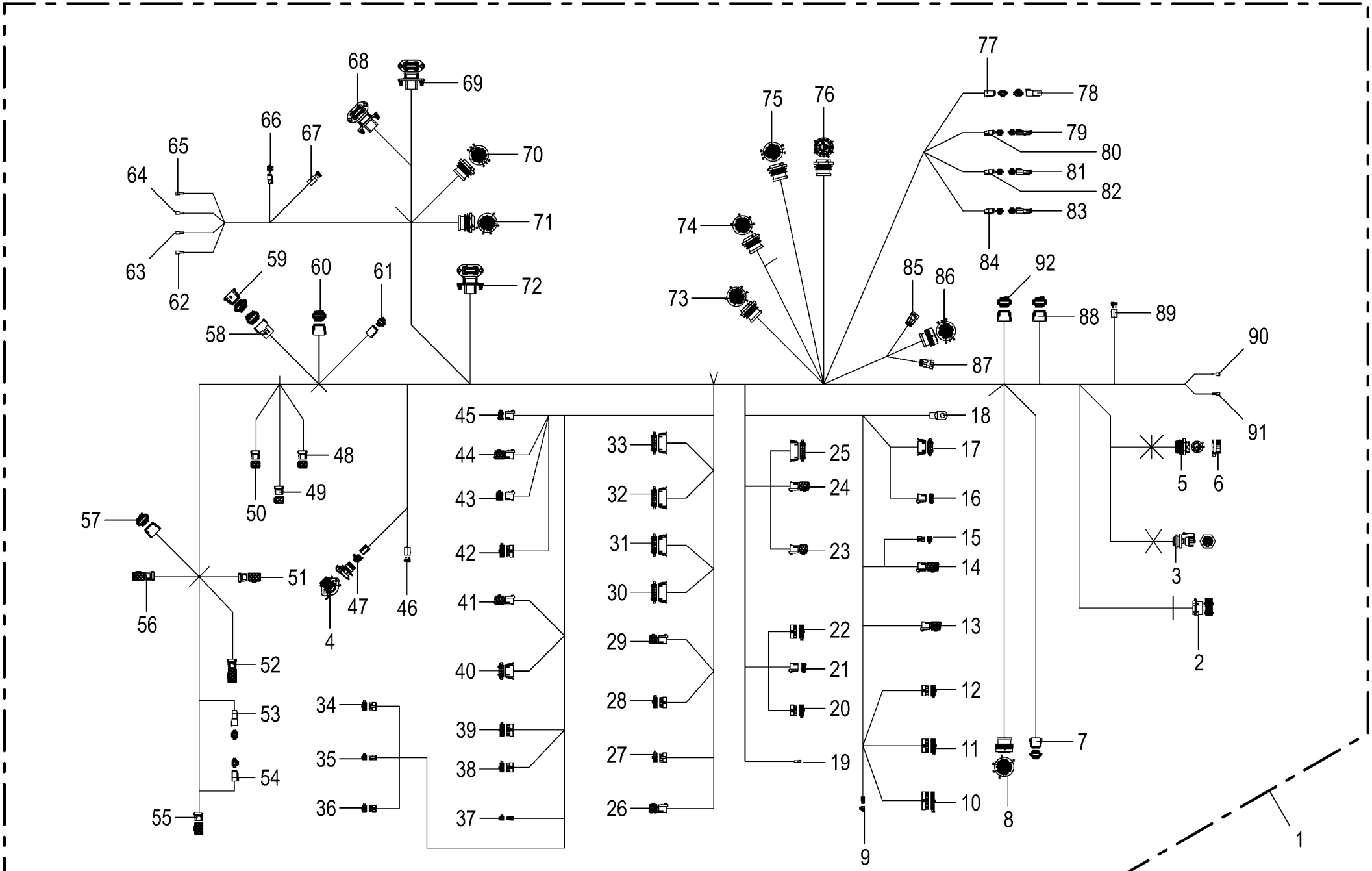

150 051 337 02 / 306.0

150 528 830 02

Kabelbaum - Konsole **Cable harness - console** **Faisceau de câbles - console**					1043801 -	BX2011-12	BX2011-22	BX2011-32	BX2011-35	BX2011-42	BX2011-45	**150 051 337 02** 150 528 830 2 **306.0**
Pos.	ID-Nr.	Benennung	Description	Description	Masch.-Nr-							Bemerkung/Remarks/Remarque
12	20 080 088 0	Stecker 14-p Bu transp. [-A14. X15.2]	Plug 14-p Bu transparent [-A14.X15.2]	Cavalier 14-p Bu transparent [-A14.X15.2]		1	1	1	1	1	1	
	20 082 221 0	Kontakt Ni 0,34mm2	Contact Ni 0,34mm2	Contact Ni 0,34mm2		4	4	4	4	4	4	
	20 082 223 0	Kontakt Sn 0,75mm2	Contact Sn 0,75mm2	Contact Sn 0,75mm2		1	1	1	1	1	1	
13	20 080 180 0	Stecker 18-p Bu grau [-A14.X8. 2]	Plug 18-p Bu grey [-A14.X8.2]	Cavalier 18-p Bu gris [-A14. X8.2]		1	1	1	1	1	1	
	20 080 181 0	Kontaktsicherung 18-p Bu	Contact fuse 18-p Bu	Fusible de contact 18-p Bu		1	1	1	1	1	1	
	20 082 735 0	Kontakt Sn 0,2mm2	Contact Sn 0,2mm2	Contact Sn 0,2mm2		1	1	1	1	1	1	
	20 082 738 0	Kontakt Sn 1,5mm2	Contact Sn 1,5mm2	Contact Sn 1,5mm2		1	1	1	1	1	1	
14	20 082 557 0	Stecker 21-p Bu grau [-A14. X23.2]	Plug 21-p Bu grey [-A14.X23. 2]	Cavalier 21-p Bu gris [-A14. X23.2]		1	1	1	1	1	1	
	20 080 183 0	Kontaktsicherung 21-p Bu	Contact fuse 21-p Bu	Fusible de contact 21-p Bu		1	1	1	1	1	1	
	20 082 735 0	Kontakt Sn 0,2mm2	Contact Sn 0,2mm2	Contact Sn 0,2mm2		3	3	3	3	3	3	
15	00 302 791 0	Stecker 6-p Bu transp. [-A14. X24.2]	Plug 6-p Bu transparent [-A14.X24.2]	Cavalier 6-p Bu transparent [-A14.X24.2]		1	1	1	1	1	1	
	20 082 223 0	Kontakt Sn 0,75mm2	Contact Sn 0,75mm2	Contact Sn 0,75mm2		1	1	1	1	1	1	
	20 082 221 0	Kontakt Ni 0,34mm2	Contact Ni 0,34mm2	Contact Ni 0,34mm2		2	2	2	2	2	2	
16	20 082 539 0	Stecker 6-p Bu grau [-A14.X10. 2]	Plug 6-p Bu grey [-A14.X10.2]	Cavalier 6-p Bu gris [-A14. X10.2]		1	1	1	1	1	1	
	20 082 543 0	Kontaktsicherung 6-p Bu	Contact fuse 6-p Bu	Fusible de contact 6-p Bu		1	1	1	1	1	1	
	20 082 738 0	Kontakt Sn 1,5mm2	Contact Sn 1,5mm2	Contact Sn 1,5mm2		2	2	2	2	2	2	
17	20 082 889 0	Stecker 8-p Bu schwarz [-A14. X9.2]	Plug 8-p Bu black [-A14.X9.2]	Cavalier 8-p Bu noir [-A14. X9.2]		1	1	1	1	1	1	
	20 082 886 0	Kontakt Sn 1,5mm2	Contact Sn 1,5mm2	Contact Sn 1,5mm2		2	2	2	2	2	2	
18	20 082 730 0	Rohrkabelschuh 8-10 [-A14.X25/ 1]	Tubular cable lug 8-10 [-A14. X25/1]	Cosse tubulaire 8-10 [-A14. X25/1]		1	1	1	1	1	1	
19	00 944 082 0	Kabelschuh -gelb [-A14.X35/1]	Cable terminal -yellow [-A14. X35/1]	Cosse de câble -jaune [-A14. X35/1]		1	1	1	1	1	1	D= 8
20	20 080 088 0	Stecker 14-p Bu transp. [-A14. X39.2]	Plug 14-p Bu transparent [-A14.X39.2]	Cavalier 14-p Bu transparent [-A14.X39.2]		1	1	1	1	1	1	
	20 082 221 0	Kontakt Ni 0,34mm2	Contact Ni 0,34mm2	Contact Ni 0,34mm2		4	4	4	4	4	4	
21	20 082 539 0	Stecker 6-p Bu grau [-A14.X36. 2]	Plug 6-p Bu grey [-A14.X36.2]	Cavalier 6-p Bu gris [-A14. X36.2]		1	1	1	1	1	1	
	20 082 543 0	Kontaktsicherung 6-p Bu	Contact fuse 6-p Bu	Fusible de contact 6-p Bu		1	1	1	1	1	1	
	20 082 735 0	Kontakt Sn 0,2mm2	Contact Sn 0,2mm2	Contact Sn 0,2mm2		2	2	2	2	2	2	
22	20 080 090 0	Stecker 18-p Bu transp. [-A14. X42.2]	Plug 18-p Bu transparent [-A14.X42.2]	Cavalier 18-p Bu transparent [-A14.X42.2]		1	1	1	1	1	1	
	20 080 181 0	Kontaktsicherung 18-p Bu	Contact fuse 18-p Bu	Fusible de contact 18-p Bu		1	1	1	1	1	1	
	20 082 221 0	Kontakt Ni 0,34mm2	Contact Ni 0,34mm2	Contact Ni 0,34mm2		6	6	6	6	6	6	
	20 082 223 0	Kontakt Sn 0,75mm2	Contact Sn 0,75mm2	Contact Sn 0,75mm2		2	2	2	2	2	2	
23	20 082 554 0	Stecker 15-p Bu grau [-A14. X40.2]	Plug 15-p Bu grey [-A14.X40. 2]	Cavalier 15-p Bu gris [-A14. X40.2]		1	1	1	1	1	1	
	20 080 179 0	Kontaktsicherung 15-p Bu	Contact fuse 15-p Bu	Fusible de contact 15-p Bu		1	1	1	1	1	1	

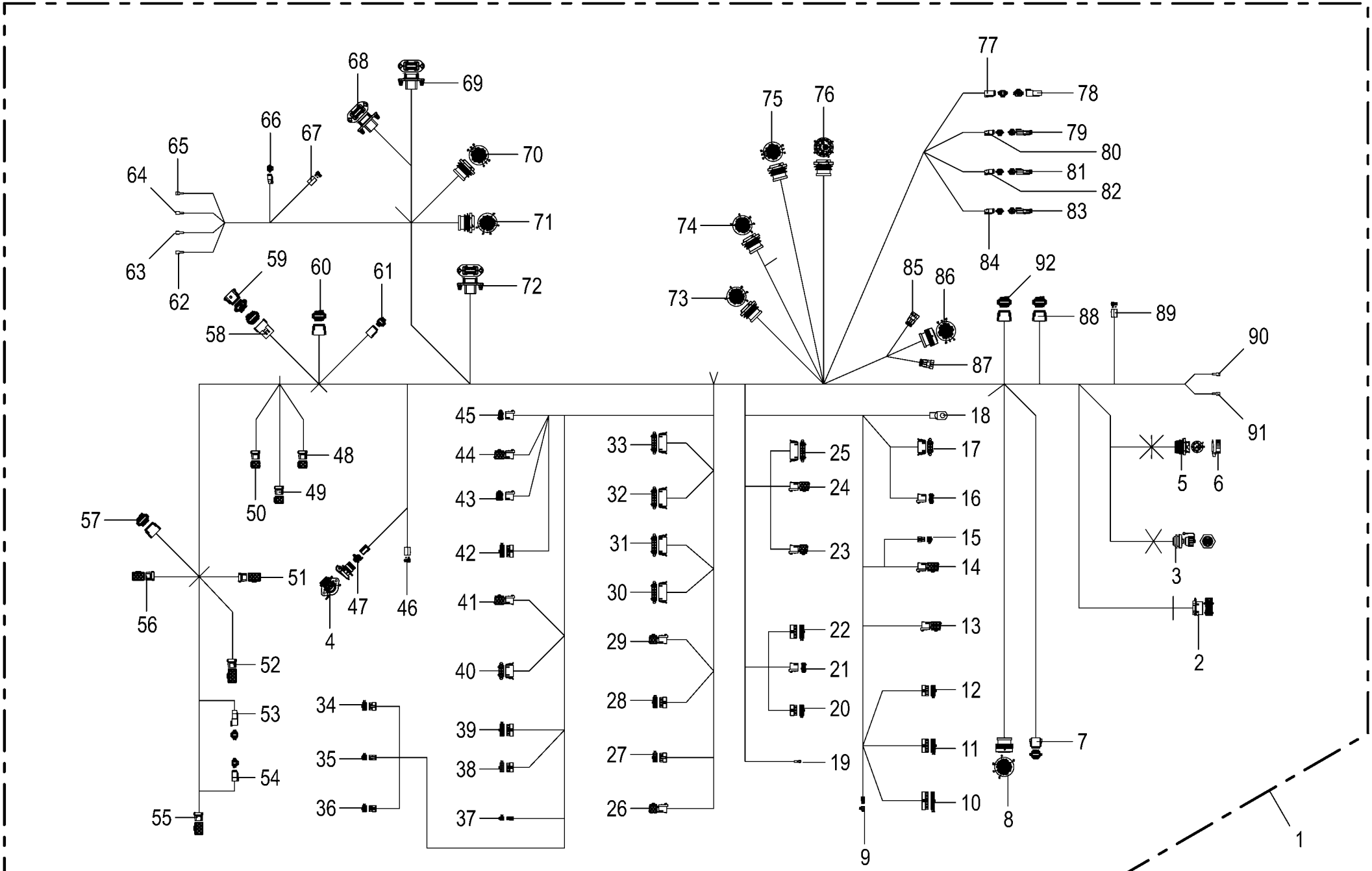

150 051 337 02 / 306.0

150 528 830 02

Kabelbaum - Konsole **Cable harness - console** **Faisceau de câbles - console**					1043801 -	BX2011-12	BX2011-22	BX2011-32	BX2011-35	BX2011-42	BX2011-45	**150 051 337 02** 150 528 830 2 **306.0**
Pos.	ID-Nr.	Benennung	Description	Description	Masch.-Nr-							Bemerkung/Remarks/Remarque
	20 082 736 0	Kontakt Sn 0,5mm2	Contact Sn 0,5mm2	Contact Sn 0,5mm2		3	3	3	3	3	3	
	20 082 738 0	Kontakt Sn 1,5mm2	Contact Sn 1,5mm2	Contact Sn 1,5mm2		4	4	4	4	4	4	
	20 082 735 0	Kontakt Sn 0,2mm2	Contact Sn 0,2mm2	Contact Sn 0,2mm2		1	1	1	1	1	1	
24	20 080 180 0	Stecker 18-p Bu grau [-A14. X38.2]	Plug 18-p Bu grey [-A14.X38. 2]	Cavalier 18-p Bu gris [-A14. X38.2]		1	1	1	1	1	1	
	20 080 181 0	Kontaktsicherung 18-p Bu	Contact fuse 18-p Bu	Fusible de contact 18-p Bu		1	1	1	1	1	1	
	20 082 736 0	Kontakt Sn 0,5mm2	Contact Sn 0,5mm2	Contact Sn 0,5mm2		9	9	9	9	9	9	
	20 082 735 0	Kontakt Sn 0,2mm2	Contact Sn 0,2mm2	Contact Sn 0,2mm2		3	3	3	3	3	3	
25	20 082 892 0	Stecker 12-p Bu schwarz [-A14. X44.2]	Plug 12-p Bu black [-A14.X44. 2]	Cavalier 12-p Bu noir [-A14. X44.2]		1	1	1	1	1	1	
	20 082 886 0	Kontakt Sn 1,5mm2	Contact Sn 1,5mm2	Contact Sn 1,5mm2		8	8	8	8	8	8	
26	20 082 554 0	Stecker 15-p Bu grau [-A14. X33.2]	Plug 15-p Bu grey [-A14.X33. 2]	Cavalier 15-p Bu gris [-A14. X33.2]		1	1	1	1	1	1	
	20 080 179 0	Kontaktsicherung 15-p Bu	Contact fuse 15-p Bu	Fusible de contact 15-p Bu		1	1	1	1	1	1	
	20 082 738 0	Kontakt Sn 1,5mm2	Contact Sn 1,5mm2	Contact Sn 1,5mm2		1	1	1	1	1	1	
	20 082 736 0	Kontakt Sn 0,5mm2	Contact Sn 0,5mm2	Contact Sn 0,5mm2		3	3	3	3	3	3	
27	00 302 781 0	Stecker 12-p Bu transp. [-A14. X32.2]	Plug 12-p Bu transparent [-A14.X32.2]	Cavalier 12-p Bu transparent [-A14.X32.2]		1	1	1	1	1	1	
	20 082 223 0	Kontakt Sn 0,75mm2	Contact Sn 0,75mm2	Contact Sn 0,75mm2		1	1	1	1	1	1	
	20 082 221 0	Kontakt Ni 0,34mm2	Contact Ni 0,34mm2	Contact Ni 0,34mm2		6	6	6	6	6	6	
28	20 080 088 0	Stecker 14-p Bu transp. [-A14. X34.2]	Plug 14-p Bu transparent [-A14.X34.2]	Cavalier 14-p Bu transparent [-A14.X34.2]		1	1	1	1	1	1	
	20 082 221 0	Kontakt Ni 0,34mm2	Contact Ni 0,34mm2	Contact Ni 0,34mm2		9	9	9	9	9	9	
	20 082 223 0	Kontakt Sn 0,75mm2	Contact Sn 0,75mm2	Contact Sn 0,75mm2		3	3	3	3	3	3	
29	20 082 554 0	Stecker 15-p Bu grau [-A14. X31.2]	Plug 15-p Bu grey [-A14.X31. 2]	Cavalier 15-p Bu gris [-A14. X31.2]		1	1	1	1	1	1	
	20 080 179 0	Kontaktsicherung 15-p Bu	Contact fuse 15-p Bu	Fusible de contact 15-p Bu		1	1	1	1	1	1	
	20 082 736 0	Kontakt Sn 0,5mm2	Contact Sn 0,5mm2	Contact Sn 0,5mm2		4	4	4	4	4	4	
	20 082 738 0	Kontakt Sn 1,5mm2	Contact Sn 1,5mm2	Contact Sn 1,5mm2		3	3	3	3	3	3	
	20 082 735 0	Kontakt Sn 0,2mm2	Contact Sn 0,2mm2	Contact Sn 0,2mm2		1	1	1	1	1	1	
30	20 082 892 0	Stecker 12-p Bu schwarz [-A14. X30.2]	Plug 12-p Bu black [-A14.X30. 2]	Cavalier 12-p Bu noir [-A14. X30.2]		1	1	1	1	1	1	
	20 082 886 0	Kontakt Sn 1,5mm2	Contact Sn 1,5mm2	Contact Sn 1,5mm2		12	12	12	12	12	12	
31	20 082 892 0	Stecker 12-p Bu schwarz [-A14. X29.2]	Plug 12-p Bu black [-A14.X29. 2]	Cavalier 12-p Bu noir [-A14. X29.2]		1	1	1	1	1	1	
	20 082 886 0	Kontakt Sn 1,5mm2	Contact Sn 1,5mm2	Contact Sn 1,5mm2		4	4	4	4	4	4	
32	20 082 892 0	Stecker 12-p Bu schwarz [-A14. X27.2]	Plug 12-p Bu black [-A14.X27. 2]	Cavalier 12-p Bu noir [-A14. X27.2]		1	1	1	1	1	1	
	20 082 886 0	Kontakt Sn 1,5mm2	Contact Sn 1,5mm2	Contact Sn 1,5mm2		10	10	10	10	10	10	
33	20 082 892 0	Stecker 12-p Bu schwarz [-A14. X26.2]	Plug 12-p Bu black [-A14.X26. 2]	Cavalier 12-p Bu noir [-A14. X26.2]		1	1	1	1	1	1	

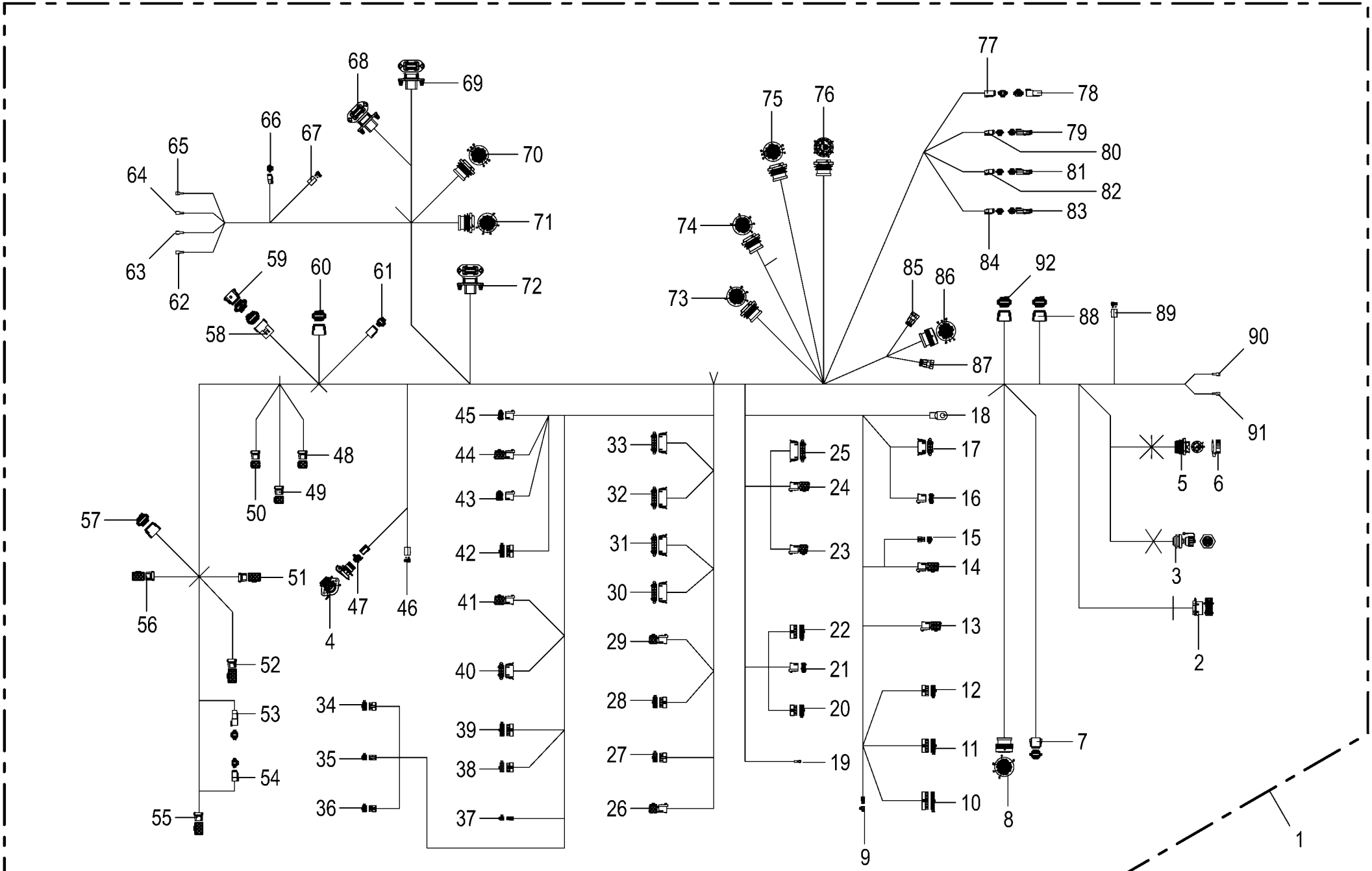

150 051 337 02 / 306.0

150 528 830 02

Kabelbaum - Konsole **Cable harness - console** **Faisceau de câbles - console**					1043801 -	BX2011-12	BX2011-22	BX2011-32	BX2011-35	BX2011-42	BX2011-45	**150 051 337 02** 150 528 830 2 **306.0**
Pos.	ID-Nr.	Benennung	Description	Description	Masch.-Nr-							Bemerkung/Remarks/Remarque
	20 082 886 0	Kontakt Sn 1,5mm2	Contact Sn 1,5mm2	Contact Sn 1,5mm2		11	11	11	11	11	11	
34	00 303 783 0	Stecker 10-p Bu transp. [-A14. X7.2]	Plug 10-p Bu transparent [-A14.X7.2]	Cavalier 10-p Bu transparent [-A14.X7.2]		1	1	1	1	1	1	
	20 082 221 0	Kontakt Ni 0,34mm2	Contact Ni 0,34mm2	Contact Ni 0,34mm2		1	1	1	1	1	1	
35	00 302 791 0	Stecker 6-p Bu transp. [-A14. X6.2]	Plug 6-p Bu transparent [-A14.X6.2]	Cavalier 6-p Bu transparent [-A14.X6.2]		1	1	1	1	1	1	
	20 082 221 0	Kontakt Ni 0,34mm2	Contact Ni 0,34mm2	Contact Ni 0,34mm2		2	2	2	2	2	2	
	20 082 223 0	Kontakt Sn 0,75mm2	Contact Sn 0,75mm2	Contact Sn 0,75mm2		1	1	1	1	1	1	
36	00 302 780 0	Stecker 8-p Bu transp. [-A14. X5.2]	Plug 8-p Bu transparent [-A14.X5.2]	Cavalier 8-p Bu transparent [-A14.X5.2]		1	1	1	1	1	1	
	20 082 221 0	Kontakt Ni 0,34mm2	Contact Ni 0,34mm2	Contact Ni 0,34mm2		3	3	3	3	3	3	
37	20 080 145 0	Stecker 4-p Bu transp. [-A14. X4.2]	Plug 4-p Bu transparent [-A14.X4.2]	Cavalier 4-p Bu transparent [-A14.X4.2]		1	1	1	1	1	1	
	20 082 221 0	Kontakt Ni 0,34mm2	Contact Ni 0,34mm2	Contact Ni 0,34mm2		4	4	4	4	4	4	
38	00 302 781 0	Stecker 12-p Bu transp. [-A14. X2.2]	Plug 12-p Bu transparent [-A14.X2.2]	Cavalier 12-p Bu transparent [-A14.X2.2]		1	1	1	1	1	1	
	20 082 221 0	Kontakt Ni 0,34mm2	Contact Ni 0,34mm2	Contact Ni 0,34mm2		3	3	3	3	3	3	
39	20 080 089 0	Stecker 16-p Bu transp. [-A14. X3.2]	Plug 16-p Bu transparent [-A14.X3.2]	Cavalier 16-p Bu transparent [-A14.X3.2]		1	1	1	1	1	1	
	20 082 221 0	Kontakt Ni 0,34mm2	Contact Ni 0,34mm2	Contact Ni 0,34mm2		3	3	3	3	3	3	
40	20 082 889 0	Stecker 8-p Bu schwarz [-A14. X13.2]	Plug 8-p Bu black [-A14.X13. 2]	Cavalier 8-p Bu noir [-A14. X13.2]		1	1	1	1	1	1	
	20 082 886 0	Kontakt Sn 1,5mm2	Contact Sn 1,5mm2	Contact Sn 1,5mm2		2	2	2	2	2	2	
41	20 080 180 0	Stecker 18-p Bu grau [-A14. X11.2]	Plug 18-p Bu grey [-A14.X11. 2]	Cavalier 18-p Bu gris [-A14. X11.2]		1	1	1	1	1	1	
	20 080 181 0	Kontaktsicherung 18-p Bu	Contact fuse 18-p Bu	Fusible de contact 18-p Bu		1	1	1	1	1	1	
	20 082 735 0	Kontakt Sn 0,2mm2	Contact Sn 0,2mm2	Contact Sn 0,2mm2		5	5	5	5	5	5	
	20 082 736 0	Kontakt Sn 0,5mm2	Contact Sn 0,5mm2	Contact Sn 0,5mm2		1	1	1	1	1	1	
42	20 080 089 0	Stecker 16-p Bu transp. [-A14. X19.2]	Plug 16-p Bu transparent [-A14.X19.2]	Cavalier 16-p Bu transparent [-A14.X19.2]		1	1	1	1	1	1	
	20 082 221 0	Kontakt Ni 0,34mm2	Contact Ni 0,34mm2	Contact Ni 0,34mm2		9	9	9	9	9	9	
43	20 082 552 0	Stecker 12-p Bu grau [-A14. X18.2]	Plug 12-p Bu grey [-A14.X18. 2]	Cavalier 12-p Bu gris [-A14. X18.2]		1	1	1	1	1	1	
	20 080 177 0	Kontaktsicherung 12-p Bu	Contact fuse 12-p Bu	Fusible de contact 12-p Bu		1	1	1	1	1	1	
	20 082 735 0	Kontakt Sn 0,2mm2	Contact Sn 0,2mm2	Contact Sn 0,2mm2		3	3	3	3	3	3	
44	20 080 180 0	Stecker 18-p Bu grau [-A14. X17.2]	Plug 18-p Bu grey [-A14.X17. 2]	Cavalier 18-p Bu gris [-A14. X17.2]		1	1	1	1	1	1	
	20 080 181 0	Kontaktsicherung 18-p Bu	Contact fuse 18-p Bu	Fusible de contact 18-p Bu		1	1	1	1	1	1	
	20 082 736 0	Kontakt Sn 0,5mm2	Contact Sn 0,5mm2	Contact Sn 0,5mm2		4	4	4	4	4	4	
	20 082 738 0	Kontakt Sn 1,5mm2	Contact Sn 1,5mm2	Contact Sn 1,5mm2		1	1	1	1	1	1	
45	20 082 547 0	Stecker 9-p Bu grau [-A14.X16. 2]	Plug 9-p Bu grey [-A14.X16.2]	Cavalier 9-p Bu gris [-A14. X16.2]		1	1	1	1	1	1	

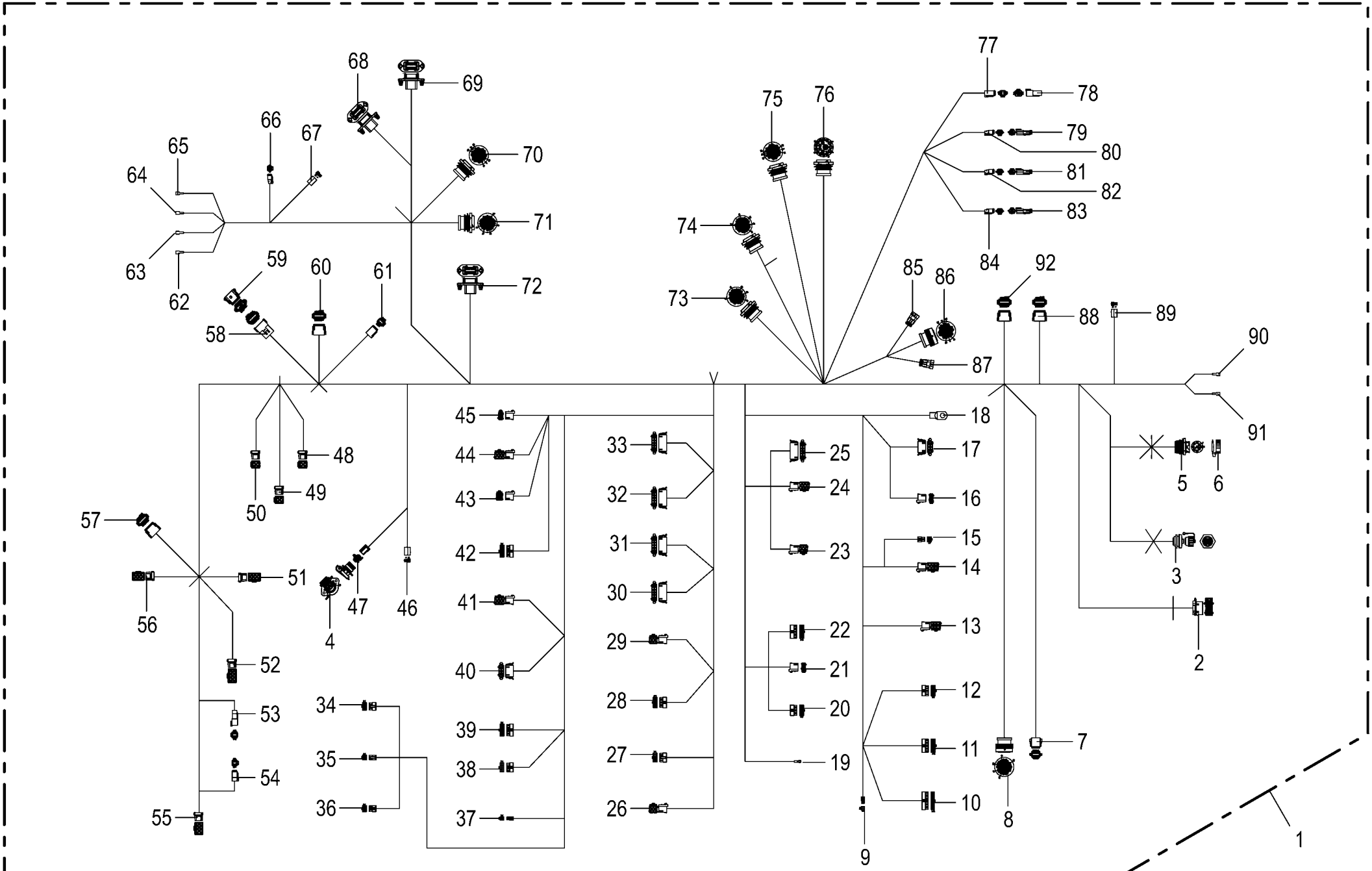

150 051 337 02 / 306.0

150 528 830 02

Kabelbaum - Konsole **Cable harness - console** **Faisceau de câbles - console**					1043801 -	BX2011-12	BX2011-22	BX2011-32	BX2011-35	BX2011-42	BX2011-45	**150 051 337 02** 150 528 830 2 **306.0**
Pos.	ID-Nr.	Benennung	Description	Description	Masch.-Nr-							Bemerkung/Remarks/Remarque
	20 082 551 0	Kontaktsicherung 9-p Bu	Contact fuse 9-p Bu	Fusible de contact 9-p Bu		1	1	1	1	1	1	
	20 082 738 0	Kontakt Sn 1,5mm2	Contact Sn 1,5mm2	Contact Sn 1,5mm2		3	3	3	3	3	3	
	20 082 736 0	Kontakt Sn 0,5mm2	Contact Sn 0,5mm2	Contact Sn 0,5mm2		1	1	1	1	1	1	
46	00 305 057 0	Stecker 2-p Bu transp. [-X63. 2]	Plug 2-p Bu transparent [- X63.2]	Cavalier 2-p Bu transparent [-X63.2]		1	1	1	1	1	1	
	00 302 657 0	Flachsteckhülse 6,3-2,5	Blade receptacle 9	Cliquet en étoile 9		2	2	2	2	2	2	
47	20 084 234 0	Stecker 5-p Bu schwarz [-X69/ 1.2]	Plug 5-p Bu black [-X69/1.2]	Cavalier 5-p Bu noir [-X69/1. 2]		1	1	1	1	1	1	
	00 302 657 0	Flachsteckhülse 6,3-2,5	Blade receptacle 9	Cliquet en étoile 9		2	2	2	2	2	2	
48	20 082 701 0	Stecker 9-p Bu gelb [-XT4.2]	Plug 9-p Bu yellow [-XT4.2]	Cavalier 9-p Bu jaune [-XT4. 2]		1	1	1	1	1	1	
	20 082 653 0	Kontakt Ag 1,5mm2	Contact Ag 1,5mm2	Contact Ag 1,5mm2		5	5	5	5	5	5	
	20 082 826 0	Kontakt Ag 0,2mm2	Contact Ag 0,2mm2	Contact Ag 0,2mm2		1	1	1	1	1	1	
49	20 082 701 0	Stecker 9-p Bu gelb [-XT3.2]	Plug 9-p Bu yellow [-XT3.2]	Cavalier 9-p Bu jaune [-XT3. 2]		1	1	1	1	1	1	
	20 082 653 0	Kontakt Ag 1,5mm2	Contact Ag 1,5mm2	Contact Ag 1,5mm2		5	5	5	5	5	5	
	20 082 826 0	Kontakt Ag 0,2mm2	Contact Ag 0,2mm2	Contact Ag 0,2mm2		1	1	1	1	1	1	
50	20 082 701 0	Stecker 9-p Bu gelb [-XT2.2]	Plug 9-p Bu yellow [-XT2.2]	Cavalier 9-p Bu jaune [-XT2. 2]		1	1	1	1	1	1	
	20 082 653 0	Kontakt Ag 1,5mm2	Contact Ag 1,5mm2	Contact Ag 1,5mm2		5	5	5	5	5	5	
	20 082 826 0	Kontakt Ag 0,2mm2	Contact Ag 0,2mm2	Contact Ag 0,2mm2		1	1	1	1	1	1	
51	20 082 646 0	Stecker 18-p Bu transp. [-A19. X1.2]	Plug 18-p Bu transparent [-A19.X1.2]	Cavalier 18-p Bu transparent [-A19.X1.2]		1	1	1	1	1	1	
	20 082 826 0	Kontakt Ag 0,2mm2	Contact Ag 0,2mm2	Contact Ag 0,2mm2		1	1	1	1	1	1	
	20 082 639 0	Kontakt Ag 0,5mm2	Contact Ag 0,5mm2	Contact Ag 0,5mm2		1	1	1	1	1	1	
52	20 082 648 0	Stecker 21-p Bu grau [-A19.X3. 2]	Plug 21-p Bu grey [-A19.X3.2]	Cavalier 21-p Bu gris [-A19. X3.2]		1	1	1	1	1	1	
	20 082 826 0	Kontakt Ag 0,2mm2	Contact Ag 0,2mm2	Contact Ag 0,2mm2		3	3	3	3	3	3	
	20 082 639 0	Kontakt Ag 0,5mm2	Contact Ag 0,5mm2	Contact Ag 0,5mm2		3	3	3	3	3	3	
	20 082 653 0	Kontakt Ag 1,5mm2	Contact Ag 1,5mm2	Contact Ag 1,5mm2		1	1	1	1	1	1	
53	20 082 515 0	Stecker 4-p St grau [-X406.1]	Plug 4-p St grey [-X406.1]	Cavalier 4-p St gris [-X406. 1]		1	1	1	1	1	1	
	20 081 978 0	Kontaktsicherung 4-p St	Contact fuse 4-p St	Fusible de contact 4-p St		1	1	1	1	1	1	
	20 080 240 0	Kontakt Ni 0,5mm2	Contact Ni 0,5mm2	Contact Ni 0,5mm2		4	4	4	4	4	4	
54	20 082 516 0	Stecker 4-p Bu grau [-X406.2]	Plug 4-p Bu grey [-X406.2]	Cavalier 4-p Bu gris [-X406. 2]		1	1	1	1	1	1	
	20 081 979 0	Kontaktsicherung 4-p Bu	Contact fuse 4-p Bu	Fusible de contact 4-p Bu		1	1	1	1	1	1	
	20 080 241 0	Kontakt Ni 0,5mm2	Contact Ni 0,5mm2	Contact Ni 0,5mm2		4	4	4	4	4	4	
55	20 082 647 0	Stecker 18-p Bu grau [-X99.2]	Plug 18-p Bu grey [-X99.2]	Cavalier 18-p Bu gris [-X99. 2]		1	1	1	1	1	1	
	20 082 639 0	Kontakt Ag 0,5mm2	Contact Ag 0,5mm2	Contact Ag 0,5mm2		6	6	6	6	6	6	
	20 082 653 0	Kontakt Ag 1,5mm2	Contact Ag 1,5mm2	Contact Ag 1,5mm2		3	3	3	3	3	3	
56	20 082 647 0	Stecker 18-p Bu grau [-A19.X2. 2]	Plug 18-p Bu grey [-A19.X2.2]	Cavalier 18-p Bu gris [-A19. X2.2]		1	1	1	1	1	1	
	20 082 826 0	Kontakt Ag 0,2mm2	Contact Ag 0,2mm2	Contact Ag 0,2mm2		5	5	5	5	5	5	
57	20 080 778 0	Stecker 12-p Bu grau [-X238.2]	Plug 12-p Bu grey [-X238.2]	Cavalier 12-p Bu gris [-X238. 2]		1	1	1	1	1	1	
	20 080 783 0	Kontaktsicherung 12-p Bu	Contact fuse 12-p Bu	Fusible de contact 12-p Bu		1	1	1	1	1	1	

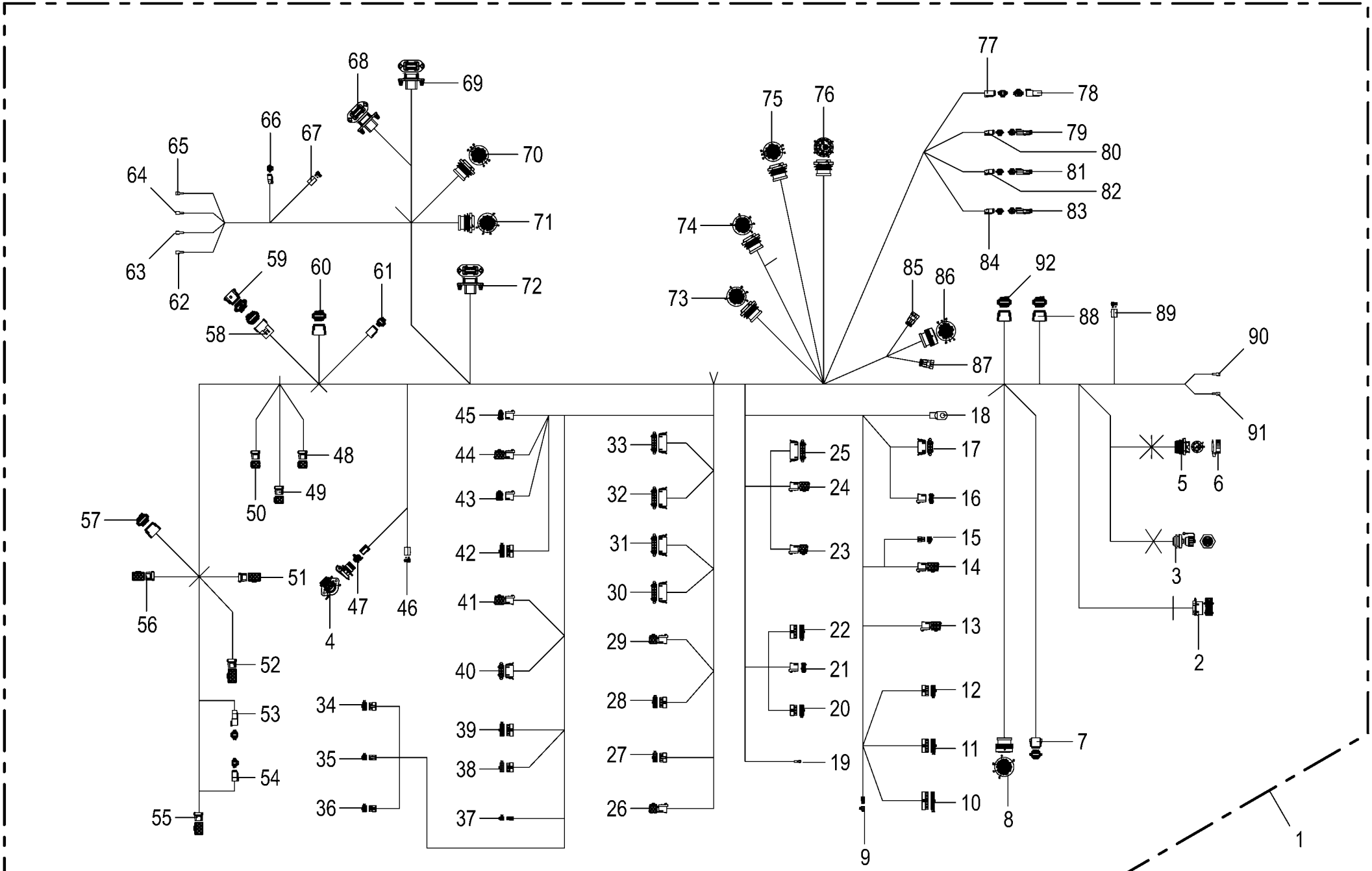

150 051 337 02 / 306.0

150 528 830 02

Kabelbaum - Konsole **Cable harness - console** **Faisceau de câbles - console**					1043801 -	BX2012-12	BX2012-22	BX2012-32	BX2012-35	BX2012-42	BX2012-45	**150 051 337 02** 150 528 830 2 **306.0**
Pos.	ID-Nr.	Benennung	Description	Description	Masch.-Nr-							Bemerkung/Remarks/Remarque
	20 080 241 0	Kontakt Ni 0,5mm2	Contact Ni 0,5mm2	Contact Ni 0,5mm2		4	4	4	4	4	4	
	00 303 047 0	Blindstopfen 3,07mm weiß	Filler plug 3,07mm white	Tampon borgne 3,07mm blanc		8	8	8	8	8	8	
58	20 080 753 0	Stecker 12-p St grau [-X265.1]	Plug 12-p St grey [-X265.1]	Cavalier 12-p St gris [-X265. 1]		1	1	1	1	1	1	
	20 081 439 0	Kontaktsicherung 12-p St	Contact fuse 12-p St	Fusible de contact 12-p St		1	1	1	1	1	1	
	20 082 103 0	Kontakt Ni 1mm2	Contact Ni 1mm2	Contact Ni 1mm2		2	2	2	2	2	2	
	20 080 240 0	Kontakt Ni 0,5mm2	Contact Ni 0,5mm2	Contact Ni 0,5mm2		8	8	8	8	8	8	
	00 303 047 0	Blindstopfen 3,07mm weiß	Filler plug 3,07mm white	Tampon borgne 3,07mm blanc		2	2	2	2	2	2	
59	20 083 736 1	Brückenstecker 12-p Bu grau [-	Strapping plug 12-p Bu grey [	Connecteur cavalier 12-p Bu gris		1	1	1	1	1	1	
		X265.1_B]	-X265.1_B]	[-X265.1_B]								
60	20 080 778 0	Stecker 12-p Bu grau [-X110.2]	Plug 12-p Bu grey [-X110.2]	Cavalier 12-p Bu gris [-X110. 2]		1	1	1	1	1	1	
	20 080 783 0	Kontaktsicherung 12-p Bu	Contact fuse 12-p Bu	Fusible de contact 12-p Bu		1	1	1	1	1	1	
	00 303 047 0	Blindstopfen 3,07mm weiß	Filler plug 3,07mm white	Tampon borgne 3,07mm blanc		2	2	2	2	2	2	
	20 080 241 0	Kontakt Ni 0,5mm2	Contact Ni 0,5mm2	Contact Ni 0,5mm2		8	8	8	8	8	8	
	20 082 108 0	Kontakt Ni 1mm2	Contact Ni 1mm2	Contact Ni 1mm2		2	2	2	2	2	2	
61	20 082 522 0	Stecker 6-p Bu grau [-X472.2]	Plug 6-p Bu grey [-X472.2]	Cavalier 6-p Bu gris [-X472. 2]		1	1	1	1	1	1	
	20 082 315 0	Kontaktsicherung 6-p Bu	Contact fuse 6-p Bu	Fusible de contact 6-p Bu		1	1	1	1	1	1	
	20 082 108 0	Kontakt Ni 1mm2	Contact Ni 1mm2	Contact Ni 1mm2		2	2	2	2	2	2	
	20 080 241 0	Kontakt Ni 0,5mm2	Contact Ni 0,5mm2	Contact Ni 0,5mm2		3	3	3	3	3	3	
	00 303 047 0	Blindstopfen 3,07mm weiß	Filler plug 3,07mm white	Tampon borgne 3,07mm blanc		1	1	1	1	1	1	
62	00 302 688 0	Flachsteckhülse -rot [-XS15/ 75.2]	Flat sleeve -red [-XS15/75.2]	Douille plate -rouge [-XS15/ 75.2]		1	1	1	1	1	1	6,3 X 0,8
63	00 302 688 0	Flachsteckhülse -rot [-XS15/ 50.2]	Flat sleeve -red [-XS15/50.2]	Douille plate -rouge [-XS15/ 50.2]		1	1	1	1	1	1	6,3 X 0,8
64	00 302 688 0	Flachsteckhülse -rot [-XS15/ 30.2]	Flat sleeve -red [-XS15/30.2]	Douille plate -rouge [-XS15/ 30.2]		1	1	1	1	1	1	6,3 X 0,8
65	00 302 688 0	Flachsteckhülse -rot [-XS15/ 15.2]	Flat sleeve -red [-XS15/15.2]	Douille plate -rouge [-XS15/ 15.2]		1	1	1	1	1	1	6,3 X 0,8
66	00 303 318 0	Stecker 2-p Bu grau [-XP15.2]	Plug 2-p Bu grey [-XP15.2]	Cavalier 2-p Bu gris [-XP15. 2]		1	1	1	1	1	1	
	00 303 320 0	Kontaktsicherung 2-p Bu	Contact fuse 2-p Bu	Fusible de contact 2-p Bu		1	1	1	1	1	1	
	20 080 241 0	Kontakt Ni 0,5mm2	Contact Ni 0,5mm2	Contact Ni 0,5mm2		2	2	2	2	2	2	
67	00 305 057 0	Stecker 2-p Bu transp. [-X62. 2]	Plug 2-p Bu transparent [- X62.2]	Cavalier 2-p Bu transparent [-X62.2]		1	1	1	1	1	1	
	00 302 657 0	Flachsteckhülse 6,3-2,5	Blade receptacle 9	Cliquet en étoile 9		2	2	2	2	2	2	
68	20 086 455 1	Stecker 12-p St grau [-X39.1]	Plug 12-p St grey [-X39.1]	Cavalier 12-p St gris [-X39. 1]		1	1	1	1	1	1	
	20 086 489 0	Kontaktsicherung 12-p St	Contact fuse 12-p St	Fusible de contact 12-p St		1	1	1	1	1	1	
	20 080 240 0	Kontakt Ni 0,5mm2	Contact Ni 0,5mm2	Contact Ni 0,5mm2		12	12	12	12	12	12	
69	20 086 455 1	Stecker 12-p St grau [-X37.1]	Plug 12-p St grey [-X37.1]	Cavalier 12-p St gris [-X37. 1]		1	1	1	1	1	1	
	20 086 489 0	Kontaktsicherung 12-p St	Contact fuse 12-p St	Fusible de contact 12-p St		1	1	1	1	1	1	
	20 080 240 0	Kontakt Ni 0,5mm2	Contact Ni 0,5mm2	Contact Ni 0,5mm2		6	6	6	6	6	6	
	00 303 047 0	Blindstopfen 3,07mm weiß	Filler plug 3,07mm white	Tampon borgne 3,07mm blanc		6	6	6	6	6	6	
70	20 082 526 1	Stecker 31-p St schwarz [- X315.1]	Plug 31-p St black [-X315.1]	Cavalier 31-p St noir [-X315. 1]		1	1	1	1	1	1	
	00 303 048 0	Steckerzubehör Mutter	Plug accessories Nut	Accessoires de connecteur Écrou		1	1	1	1	1	1	

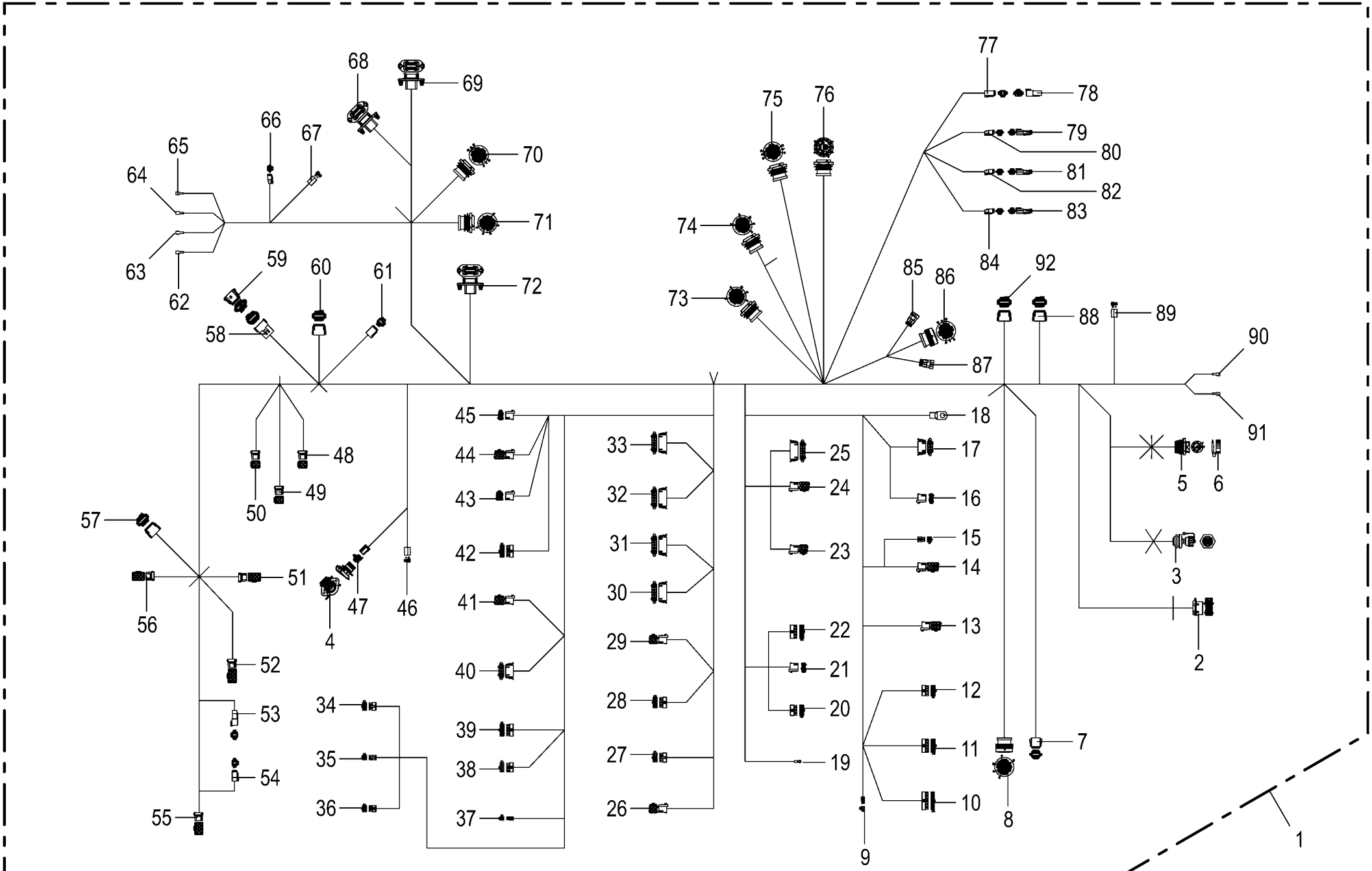

150 051 337 02 / 306.0

150 528 830 02

Kabelbaum - Konsole **Cable harness - console** **Faisceau de câbles - console**					1043801 -	BX2011-12	BX2011-22	BX2011-32	BX2011-35	BX2011-42	BX2011-45	**150 051 337 02** 150 528 830 2 **306.0**
Pos.	ID-Nr.	Benennung	Description	Description	Masch.-Nr-							Bemerkung/Remarks/Remarque
	20 082 605 0	Steckerzubehör Wellenring	Plug accessories Shaft ring	Accessoires de connecteur Bague d'arbre		1	1	1	1	1	1	
	00 303 142 0	Steckerdichtung 0-p	Plug seal 0-p	Joint de connecteur 0-p		1	1	1	1	1	1	
	20 080 240 0	Kontakt Ni 0,5mm2	Contact Ni 0,5mm2	Contact Ni 0,5mm2		13	13	13	13	13	13	
	00 303 047 0	Blindstopfen 3,07mm weiß	Filler plug 3,07mm white	Tampon borgne 3,07mm blanc		12	12	12	12	12	12	
	20 082 103 0	Kontakt Ni 1mm2	Contact Ni 1mm2	Contact Ni 1mm2		6	6	6	6	6	6	
71	20 081 891 0	Stecker 47-p St schwarz [-X13. 1]	Plug 47-p St black [-X13.1]	Cavalier 47-p St noir [-X13. 1]		1	1	1	1	1	1	
	00 303 048 0	Steckerzubehör Mutter	Plug accessories Nut	Accessoires de connecteur Écrou		1	1	1	1	1	1	
	20 082 605 0	Steckerzubehör Wellenring	Plug accessories Shaft ring	Accessoires de connecteur Bague d'arbre		1	1	1	1	1	1	
	00 303 142 0	Steckerdichtung 0-p	Plug seal 0-p	Joint de connecteur 0-p		1	1	1	1	1	1	
	20 080 240 0	Kontakt Ni 0,5mm2	Contact Ni 0,5mm2	Contact Ni 0,5mm2		5	5	5	5	5	5	
	00 302 994 0	Kontakt Ni 0,34mm2	Contact Ni 0,34mm2	Contact Ni 0,34mm2		42	42	42	42	42	42	
72	20 086 455 1	Stecker 12-p St grau [-X30.1]	Plug 12-p St grey [-X30.1]	Cavalier 12-p St gris [-X30. 1]		1	1	1	1	1	1	
	20 086 489 0	Kontaktsicherung 12-p St	Contact fuse 12-p St	Fusible de contact 12-p St		1	1	1	1	1	1	
	20 080 240 0	Kontakt Ni 0,5mm2	Contact Ni 0,5mm2	Contact Ni 0,5mm2		9	9	9	9	9	9	
	00 303 047 0	Blindstopfen 3,07mm weiß	Filler plug 3,07mm white	Tampon borgne 3,07mm blanc		3	3	3	3	3	3	
73	20 081 891 0	Stecker 47-p St schwarz [-X27. 1]	Plug 47-p St black [-X27.1]	Cavalier 47-p St noir [-X27. 1]		1	1	1	1	1	1	
	00 303 048 0	Steckerzubehör Mutter	Plug accessories Nut	Accessoires de connecteur Écrou		1	1	1	1	1	1	
	20 082 605 0	Steckerzubehör Wellenring	Plug accessories Shaft ring	Accessoires de connecteur Bague d'arbre		1	1	1	1	1	1	
	00 303 142 0	Steckerdichtung 0-p	Plug seal 0-p	Joint de connecteur 0-p		1	1	1	1	1	1	
	20 082 103 0	Kontakt Ni 1mm2	Contact Ni 1mm2	Contact Ni 1mm2		4	4	4	4	4	4	
	00 302 994 0	Kontakt Ni 0,34mm2	Contact Ni 0,34mm2	Contact Ni 0,34mm2		24	24	24	24	24	24	
	00 303 135 0	Blindstopfen 1,57mm rot	Filler plug 1,57mm red	Tampon borgne 1,57mm rouge		18	18	18	18	18	18	
	00 303 047 0	Blindstopfen 3,07mm weiß	Filler plug 3,07mm white	Tampon borgne 3,07mm blanc		1	1	1	1	1	1	
74	20 081 891 0	Stecker 47-p St schwarz [-X26. 1]	Plug 47-p St black [-X26.1]	Cavalier 47-p St noir [-X26. 1]		1	1	1	1	1	1	
	00 303 048 0	Steckerzubehör Mutter	Plug accessories Nut	Accessoires de connecteur Écrou		1	1	1	1	1	1	
	20 082 605 0	Steckerzubehör Wellenring	Plug accessories Shaft ring	Accessoires de connecteur Bague d'arbre		1	1	1	1	1	1	
	00 303 142 0	Steckerdichtung 0-p	Plug seal 0-p	Joint de connecteur 0-p		1	1	1	1	1	1	
	20 080 240 0	Kontakt Ni 0,5mm2	Contact Ni 0,5mm2	Contact Ni 0,5mm2		2	2	2	2	2	2	
	00 302 994 0	Kontakt Ni 0,34mm2	Contact Ni 0,34mm2	Contact Ni 0,34mm2		28	28	28	28	28	28	
	00 303 135 0	Blindstopfen 1,57mm rot	Filler plug 1,57mm red	Tampon borgne 1,57mm rouge		14	14	14	14	14	14	
	20 082 103 0	Kontakt Ni 1mm2	Contact Ni 1mm2	Contact Ni 1mm2		2	2	2	2	2	2	
	00 303 047 0	Blindstopfen 3,07mm weiß	Filler plug 3,07mm white	Tampon borgne 3,07mm blanc		1	1	1	1	1	1	
75	20 082 526 1	Stecker 31-p St schwarz [-X23. 1]	Plug 31-p St black [-X23.1]	Cavalier 31-p St noir [-X23. 1]		1	1	1	1	1	1	
	00 303 048 0	Steckerzubehör Mutter	Plug accessories Nut	Accessoires de connecteur Écrou		1	1	1	1	1	1	

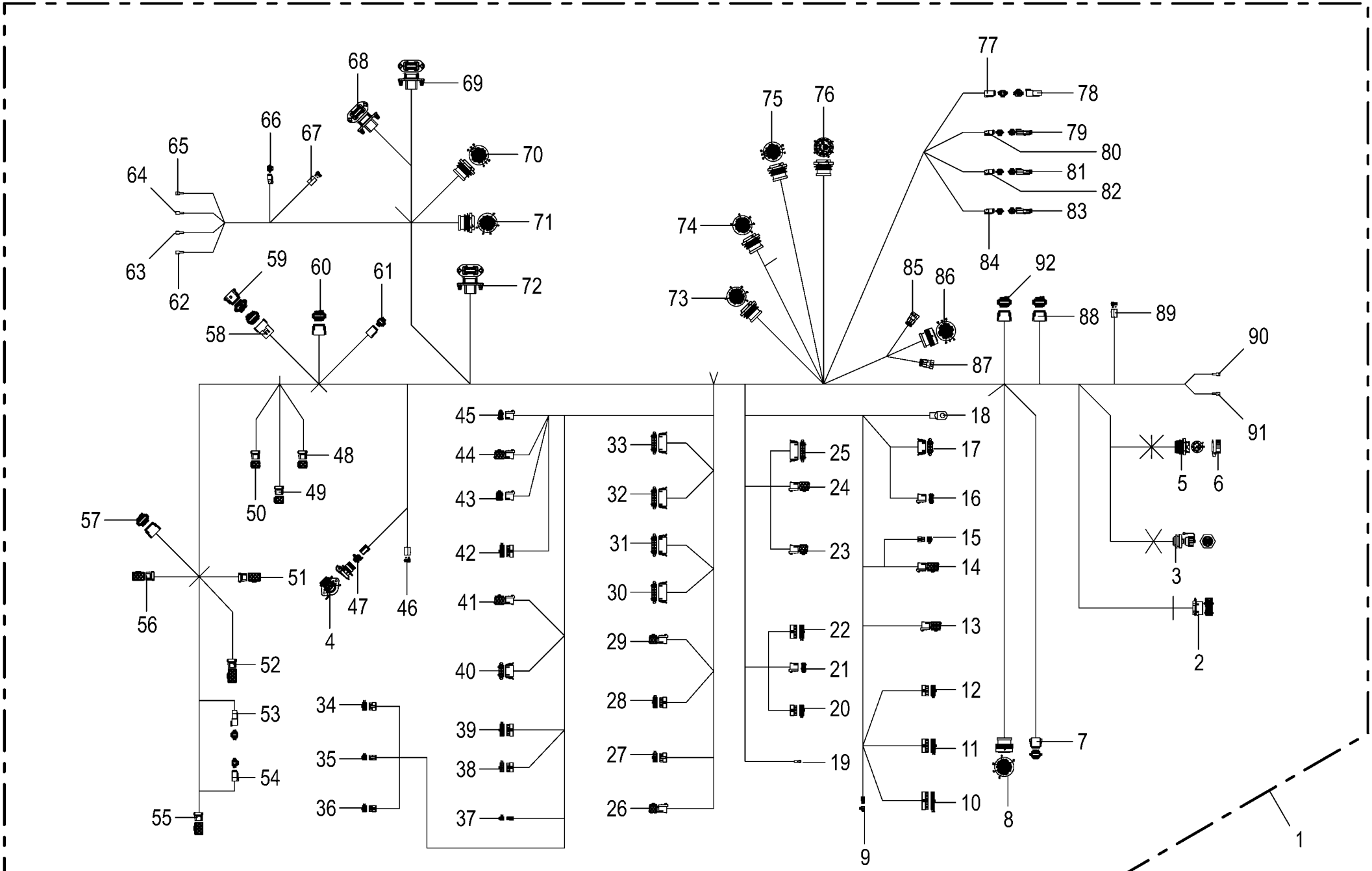

150 051 337 02 / 306.0

150 528 830 02

Kabelbaum - Konsole **Cable harness - console** **Faisceau de câbles - console**					1043801 -	BX2011-12	BX2011-22	BX2011-32	BX2011-35	BX2011-42	BX2011-45	**150 051 337 02** 150 528 830 2 **306.0**
Pos.	ID-Nr.	Benennung	Description	Description	Masch.-Nr-							Bemerkung/Remarks/Remarque
	20 082 605 0	Steckerzubehör Wellenring	Plug accessories Shaft ring	Accessoires de connecteur Bague d'arbre		1	1	1	1	1	1	
	00 303 142 0	Steckerdichtung 0-p	Plug seal 0-p	Joint de connecteur 0-p		1	1	1	1	1	1	
	20 080 240 0	Kontakt Ni 0,5mm2	Contact Ni 0,5mm2	Contact Ni 0,5mm2		14	14	14	14	14	14	
	20 082 103 0	Kontakt Ni 1mm2	Contact Ni 1mm2	Contact Ni 1mm2		14	14	14	14	14	14	
	00 303 047 0	Blindstopfen 3,07mm weiß	Filler plug 3,07mm white	Tampon borgne 3,07mm blanc		3	3	3	3	3	3	
76	20 082 517 0	Stecker 18-p St schwarz [-X24. 1]	Plug 18-p St black [-X24.1]	Cavalier 18-p St noir [-X24. 1]		1	1	1	1	1	1	
	00 303 048 0	Steckerzubehör Mutter	Plug accessories Nut	Accessoires de connecteur Écrou		1	1	1	1	1	1	
	20 082 605 0	Steckerzubehör Wellenring	Plug accessories Shaft ring	Accessoires de connecteur Bague d'arbre		1	1	1	1	1	1	
	00 303 142 0	Steckerdichtung 0-p	Plug seal 0-p	Joint de connecteur 0-p		1	1	1	1	1	1	
	00 303 051 0	Kontakt Ni 5mm2	Contact Ni 5mm2	Contact Ni 5mm2		1	1	1	1	1	1	
	20 082 103 0	Kontakt Ni 1mm2	Contact Ni 1mm2	Contact Ni 1mm2		11	11	11	11	11	11	
	00 303 047 0	Blindstopfen 3,07mm weiß	Filler plug 3,07mm white	Tampon borgne 3,07mm blanc		4	4	4	4	4	4	
	20 080 238 0	Kontakt Ni 2mm2	Contact Ni 2mm2	Contact Ni 2mm2		2	2	2	2	2	2	
77	20 082 516 0	Stecker 4-p Bu grau [-XR17.2]	Plug 4-p Bu grey [-XR17.2]	Cavalier 4-p Bu gris [-XR17. 2]		1	1	1	1	1	1	
	20 081 979 0	Kontaktsicherung 4-p Bu	Contact fuse 4-p Bu	Fusible de contact 4-p Bu		1	1	1	1	1	1	
	20 080 241 0	Kontakt Ni 0,5mm2	Contact Ni 0,5mm2	Contact Ni 0,5mm2		4	4	4	4	4	4	
78	20 089 034 0	Abschlusswi. 120Ohm 0,5W E24/ 5% 4-p DT [-R17]	Terminating resistor 120Ohm 0, 5W 4 [-R17]	Résistance terminale 120Ohm 0, 5W 4 [-R17]		1	1	1	1	1	1	
79	00 303 318 0	Stecker 2-p Bu grau [-XR13.2]	Plug 2-p Bu grey [-XR13.2]	Cavalier 2-p Bu gris [-XR13. 2]		1	1	1	1	1	1	
	00 303 320 0	Kontaktsicherung 2-p Bu	Contact fuse 2-p Bu	Fusible de contact 2-p Bu		1	1	1	1	1	1	
	20 080 241 0	Kontakt Ni 0,5mm2	Contact Ni 0,5mm2	Contact Ni 0,5mm2		2	2	2	2	2	2	
80	20 086 362 0	Abschlusswi. 120Ohm 0,25W E24/ 5% [-R13]	Terminating resistor 120Ohm 0, 25W 4 [-R13]	Résistance terminale 120Ohm 0, 25W 4 [-R13]		1	1	1	1	1	1	
81	00 303 318 0	Stecker 2-p Bu grau [-XR19.2]	Plug 2-p Bu grey [-XR19.2]	Cavalier 2-p Bu gris [-XR19. 2]		1	1	1	1	1	1	
	00 303 320 0	Kontaktsicherung 2-p Bu	Contact fuse 2-p Bu	Fusible de contact 2-p Bu		1	1	1	1	1	1	
	20 080 241 0	Kontakt Ni 0,5mm2	Contact Ni 0,5mm2	Contact Ni 0,5mm2		2	2	2	2	2	2	
82	20 086 362 0	Abschlusswi. 120Ohm 0,25W E24/ 5% [-R19]	Terminating resistor 120Ohm 0, 25W 4 [-R19]	Résistance terminale 120Ohm 0, 25W 4 [-R19]		1	1	1	1	1	1	
83	00 303 318 0	Stecker 2-p Bu grau [-XR15.2]	Plug 2-p Bu grey [-XR15.2]	Cavalier 2-p Bu gris [-XR15. 2]		1	1	1	1	1	1	
	00 303 320 0	Kontaktsicherung 2-p Bu	Contact fuse 2-p Bu	Fusible de contact 2-p Bu		1	1	1	1	1	1	
	20 080 241 0	Kontakt Ni 0,5mm2	Contact Ni 0,5mm2	Contact Ni 0,5mm2		2	2	2	2	2	2	
84	20 086 362 0	Abschlusswi. 120Ohm 0,25W E24/ 5% [-R15]	Terminating resistor 120Ohm 0, 25W 4 [-R15]	Résistance terminale 120Ohm 0, 25W 4 [-R15]		1	1	1	1	1	1	
85	00 303 004 0	Stecker 3-p St schwarz [-XS33. 1]	Plug 3-p St black [-XS33.1]	Cavalier 3-p St noir [-XS33. 1]		1	1	1	1	1	1	
	00 303 006 0	Kontakt Sn 0,35mm2	Contact Sn 0,35mm2	Contact Sn 0,35mm2		3	3	3	3	3	3	
	00 303 010 0	Einzeladerabdichtung grün	Single-wire seal green	Joint du fil unique vert		3	3	3	3	3	3	

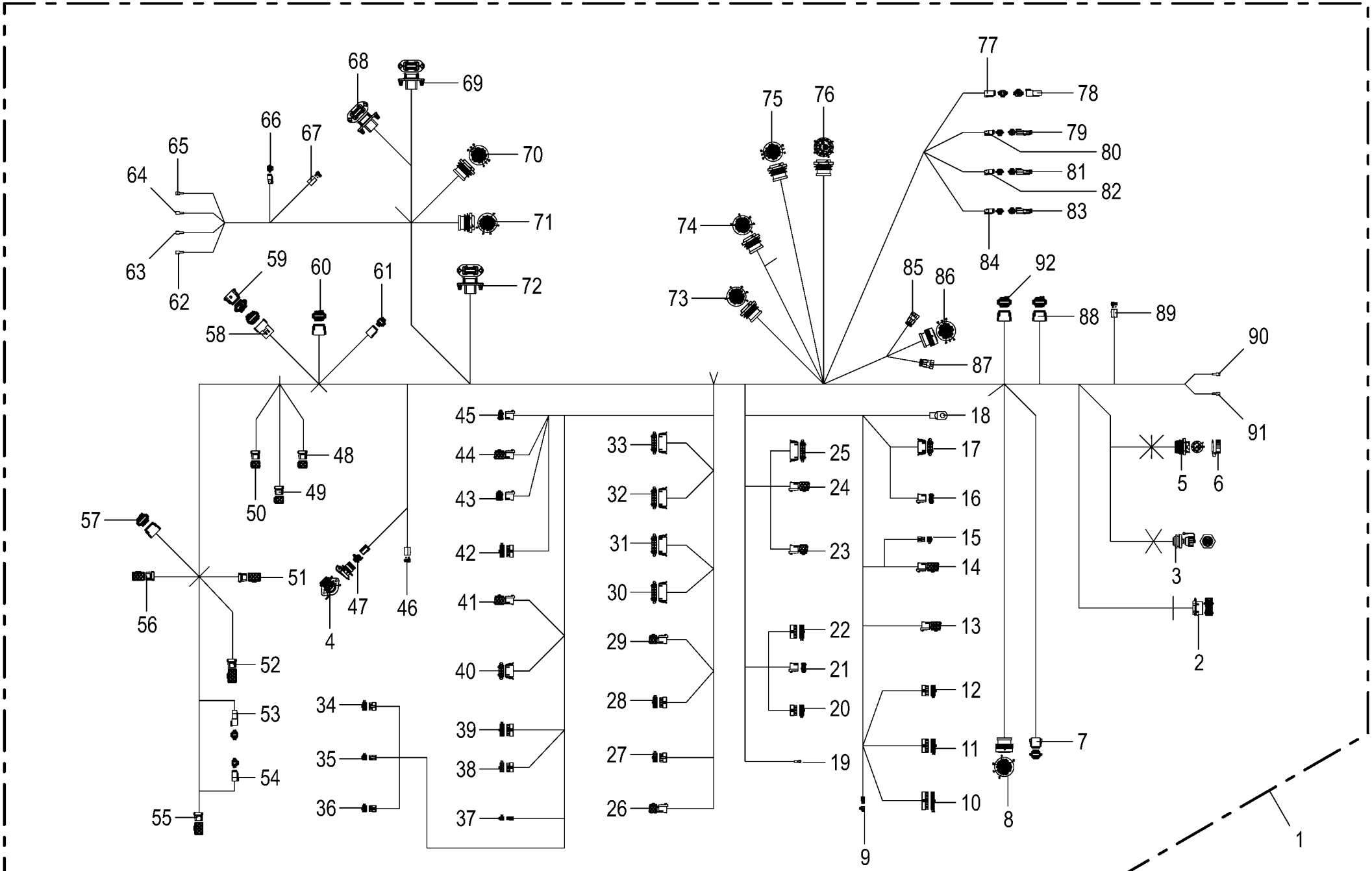

150 051 337 02 / 306.0

150 528 830 02

Kabelbaum - Konsole **Cable harness - console** **Faisceau de câbles - console**					1043801 -	BX2011-12	BX2011-22	BX2011-32	BX2011-35	BX2011-42	BX2011-45	**150 051 337 02** 150 528 830 2 **306.0**
Pos.	ID-Nr.	Benennung	Description	Description	Masch.-Nr-							Bemerkung/Remarks/Remarque
86	20 082 536 0	Stecker 31-p Bu schwarz [-A21. X1.2]	Plug 31-p Bu black [-A21.X1. 2]	Cavalier 31-p Bu noir [-A21. X1.2]		1	1	1	1	1	1	
	20 080 241 0	Kontakt Ni 0,5mm2	Contact Ni 0,5mm2	Contact Ni 0,5mm2		20	20	20	20	20	20	
	00 303 047 0	Blindstopfen 3,07mm weiß	Filler plug 3,07mm white	Tampon borgne 3,07mm blanc		11	11	11	11	11	11	
87	00 303 004 0	Stecker 3-p St schwarz [-XS34. 1]	Plug 3-p St black [-XS34.1]	Cavalier 3-p St noir [-XS34. 1]		1	1	1	1	1	1	
	00 303 006 0	Kontakt Sn 0,35mm2	Contact Sn 0,35mm2	Contact Sn 0,35mm2		3	3	3	3	3	3	
	00 303 010 0	Einzeladerabdichtung grün	Single-wire seal green	Joint du fil unique vert		3	3	3	3	3	3	
88	20 080 778 0	Stecker 12-p Bu grau [-A5.X1. 2]	Plug 12-p Bu grey [-A5.X1.2]	Cavalier 12-p Bu gris [-A5. X1.2]		1	1	1	1	1	1	
	20 080 783 0	Kontaktsicherung 12-p Bu	Contact fuse 12-p Bu	Fusible de contact 12-p Bu		1	1	1	1	1	1	
	20 080 241 0	Kontakt Ni 0,5mm2	Contact Ni 0,5mm2	Contact Ni 0,5mm2		5	5	5	5	5	5	
	00 303 047 0	Blindstopfen 3,07mm weiß	Filler plug 3,07mm white	Tampon borgne 3,07mm blanc		7	7	7	7	7	7	
89	00 305 057 0	Stecker 2-p Bu transp. [-X4.2]	Plug 2-p Bu transparent [-X4. 2]	Cavalier 2-p Bu transparent [-X4.2]		1	1	1	1	1	1	
	00 302 657 0	Flachsteckhülse 6,3-2,5	Blade receptacle 9	Cliquet en étoile 9		2	2	2	2	2	2	
90	00 302 688 0	Flachsteckhülse -rot [-XS19/1]	Flat sleeve -red [-XS19/1]	Douille plate -rouge [-XS19/1]		1	1	1	1	1	1	6,3 X 0,8
91	00 302 688 0	Flachsteckhülse -rot [-XS19/2]	Flat sleeve -red [-XS19/2]	Douille plate -rouge [-XS19/2]		1	1	1	1	1	1	6,3 X 0,8
92	20 080 778 0	Stecker 12-p Bu grau [-X544.2]	Plug 12-p Bu grey [-X544.2]	Cavalier 12-p Bu gris [-X544. 2]		1	1	1	1	1	1	
	20 080 783 0	Kontaktsicherung 12-p Bu	Contact fuse 12-p Bu	Fusible de contact 12-p Bu		1	1	1	1	1	1	
	20 082 108 0	Kontakt Ni 1mm2	Contact Ni 1mm2	Contact Ni 1mm2		2	2	2	2	2	2	
	00 303 047 0	Blindstopfen 3,07mm weiß	Filler plug 3,07mm white	Tampon borgne 3,07mm blanc		3	3	3	3	3	3	
	20 080 241 0	Kontakt Ni 0,5mm2	Contact Ni 0,5mm2	Contact Ni 0,5mm2		7	7	7	7	7	7	

Diese Seite ist bewusst freigelassen.

This page has been left blank deliberately.

Cette page est restée délibérément vierge.

Diese Seite ist bewusst freigelassen. **This page has been left blank deliberately.** **Cette page est restée délibérément vierge.**					1043801 -	BX2012-12	BX2012-22	BX2012-32	BX2012-35	BX2012-42	BX2012-45	**150 051 337 02** 449 361 1 **307.0**
Pos.	ID-Nr.	Benennung	Description	Description	Masch.-Nr-							Bemerkung/Remarks/Remarque
1	00 000 001 0	-nicht für diese Maschine	-not for this machine	-non prevu pour cette machine		x	x	x	x	x	x	

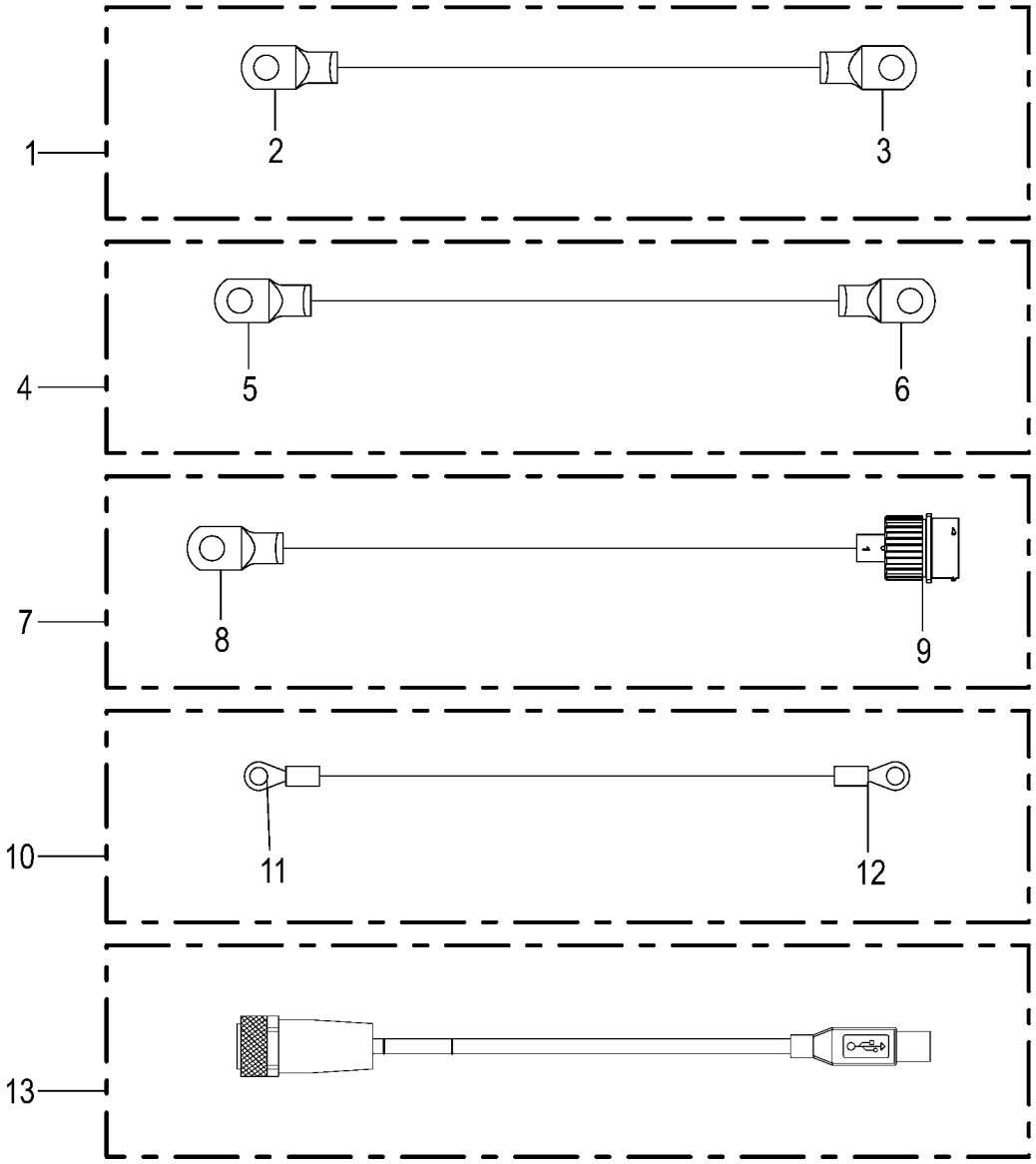
1
2
3
4
5
6
7
8
9
10
11
12
13

Kabelbaum - Energieversorgung Kabine **Cable harness - energy supply cabin** **Faisceau de câbles - alimentation en énergie cabine**					1043801 -	BX2011-12	BX2011-22	BX2011-32	BX2011-35	BX2011-42	BX2011-45	**150 051 337 02** 150 528 823 2 **308.0**
Pos.	ID-Nr.	Benennung	Description	Description	Masch.-Nr-							Bemerkung/Remarks/Remarque
1	20 082 810 1	Kabel Masse Konsole - Masse Kabine	Cable point mass con - mass cabin	Câble masse console - masse cabine		1	1	1	1	1	1	
2	20 083 378 0	Rohrkabelschuh 10-16 [-X219]	Tubular cable lug 10-16 [- X219]	Cosse tubulaire 10-16 [-X219]		1	1	1	1	1	1	
3	00 302 278 0	Rohrkabelschuh 8-16 [-X220]	Tubular cable lug 8-16 [-X220]	Cosse tubulaire 8-16 [-X220]		1	1	1	1	1	1	
4	20 082 811 2	Kabel Masse Konsole - CE Kl. 31	Cable point mass console - CE cl 31	Câble masse console - CE Kl. 31		1	1	1	1	1	1	
5	20 082 979 0	Rohrkabelschuh 10-35 [-A14. X41/1]	Tubular cable lug 10-35 [-A14. X41/1]	Cosse tubulaire 10-35 [-A14. X41/1]		1	1	1	1	1	1	
6	20 082 979 0	Rohrkabelschuh 10-35 [-X218]	Tubular cable lug 10-35 [- X218]	Cosse tubulaire 10-35 [-X218]		1	1	1	1	1	1	
7	20 084 408 0	Kabel Rückwand Kabine - CE Kl. 30L	Cable rear wall cabin - CE cl. 30l	Câble paroi arrière cabine - CE cl. 30l		1	1	1	1	1	1	
8	20 083 363 0	Rohrkabelschuh 10-50 [-A14. X28/1]	Tubular cable lug 10-50 [-A14. X28/1]	Cosse tubulaire 10-50 [-A14. X28/1]		1	1	1	1	1	1	
9	20 084 333 0	Stecker 1-p St silber [-X34.1]	Plug 1-p St silver [-X34.1]	Cavalier 1-p St argenté [- X34.1]		1	1	1	1	1	1	
10	20 085 316 0	Kabel Masse Konsole - Fahrersitz	Cable point mass console - driver's seat	Câble masse console - siège du conduct.		1	1	1	1	1	1	
11	00 944 082 0	Kabelschuh -gelb [-X134/1]	Cable terminal -yellow [-X134/ 1]	Cosse de câble -jaune [-X134/ 1]		1	1	1	1	1	1	D= 8
12	00 303 756 0	Kabelschuh -gelb [-X134/2]	Cable terminal -yellow [-X134/ 2]	Cosse de câble -jaune [-X134/ 2]		1	1	1	1	1	1	D=10
13	20 088 742 0	Adapter 5-p M12x1 - 5-p USB-A	Adapter 5-p M12x1 - 5-p USB-A	Adaptateur 5p M12x1 - 5p USB-A		1	1	1	1	1	1	

Diese Seite ist bewusst freigelassen.

This page has been left blank deliberately.

Cette page est restée délibérément vierge.

Diese Seite ist bewusst freigelassen. **This page has been left blank deliberately.** **Cette page est restée délibérément vierge.**					1043801 -	BX2012-12	BX2012-22	BX2012-32	BX2012-35	BX2012-42	BX2012-45	**150 051 337 02** 449 361 1 **309.0**
Pos.	ID-Nr.	Benennung	Description	Description	Masch.-Nr-							Bemerkung/Remarks/Remarque
1	00 000 001 0	-nicht für diese Maschine	-not for this machine	-non prevu pour cette machine		x	x	x	x	x	x	

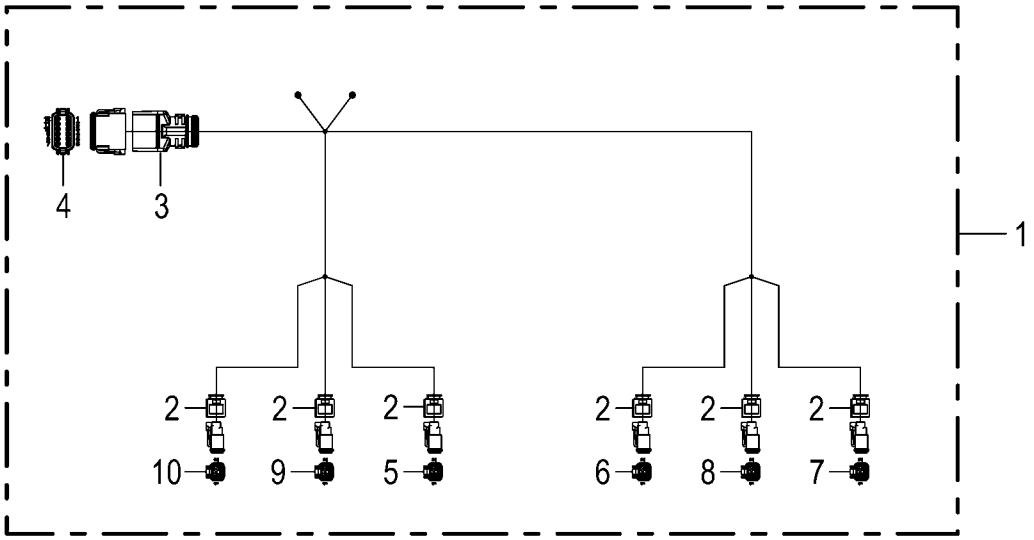
4
3
1
2
2
2
2
2
2
10
9
5
6
8
7

Kabelbaum - Scheinwerfer Kabinendach **Cable harness - headlights cabin roof** **Faisceau de câbles - phare toit de cabine**					1043801 -	BX2011-12	BX2011-22	BX2011-32	BX2011-35	BX2011-42	BX2011-45	**150 051 337 02** 150 528 812 1 **310.0**
Pos.	ID-Nr.	Benennung	Description	Description	Masch.-Nr-							Bemerkung/Remarks/Remarque
1	20 086 495 1	Kabelbaum Scheinwerfer Kabinendach	Cable harness headlight cabin roof	Faisceau de câbles phare toit de la ca.		1	1	1	1	1	1	
2	20 083 700 0	Steckerübergang 2-p Buchse	Plug transition 2-p Socket	Jonction connecteur 2-p Douille		6	6	6	6	6	6	
3	20 081 960 0	Steckerübergang 12-p Buchse	Plug transition 12-p Socket	Jonction connecteur 12-p Douille		1	1	1	1	1	1	
4	20 080 778 0	Stecker 12-p Bu grau [-X1.2]	Plug 12-p Bu grey [-X1.2]	Cavalier 12-p Bu gris [-X1.2]		1	1	1	1	1	1	
	20 080 783 0	Kontaktsicherung 12-p Bu	Contact fuse 12-p Bu	Fusible de contact 12-p Bu		1	1	1	1	1	1	
	20 080 241 0	Kontakt Ni 0,5mm2	Contact Ni 0,5mm2	Contact Ni 0,5mm2		6	6	6	6	6	6	
	20 082 108 0	Kontakt Ni 1mm2	Contact Ni 1mm2	Contact Ni 1mm2		2	2	2	2	2	2	
	00 303 047 0	Blindstopfen 3,07mm weiß	Filler plug 3,07mm white	Tampon borgne 3,07mm blanc		4	4	4	4	4	4	
5	00 303 318 0	Stecker 2-p Bu grau [-XE1.2]	Plug 2-p Bu grey [-XE1.2]	Cavalier 2-p Bu gris [-XE1.2]		1	1	1	1	1	1	
	00 303 320 0	Kontaktsicherung 2-p Bu	Contact fuse 2-p Bu	Fusible de contact 2-p Bu		1	1	1	1	1	1	
	20 080 241 0	Kontakt Ni 0,5mm2	Contact Ni 0,5mm2	Contact Ni 0,5mm2		2	2	2	2	2	2	
6	00 303 318 0	Stecker 2-p Bu grau [-XE2.2]	Plug 2-p Bu grey [-XE2.2]	Cavalier 2-p Bu gris [-XE2.2]		1	1	1	1	1	1	
	00 303 320 0	Kontaktsicherung 2-p Bu	Contact fuse 2-p Bu	Fusible de contact 2-p Bu		1	1	1	1	1	1	
	20 080 241 0	Kontakt Ni 0,5mm2	Contact Ni 0,5mm2	Contact Ni 0,5mm2		2	2	2	2	2	2	
7	00 303 318 0	Stecker 2-p Bu grau [-XE3.2]	Plug 2-p Bu grey [-XE3.2]	Cavalier 2-p Bu gris [-XE3.2]		1	1	1	1	1	1	
	00 303 320 0	Kontaktsicherung 2-p Bu	Contact fuse 2-p Bu	Fusible de contact 2-p Bu		1	1	1	1	1	1	
	20 080 241 0	Kontakt Ni 0,5mm2	Contact Ni 0,5mm2	Contact Ni 0,5mm2		2	2	2	2	2	2	
8	00 303 318 0	Stecker 2-p Bu grau [-XE4.2]	Plug 2-p Bu grey [-XE4.2]	Cavalier 2-p Bu gris [-XE4.2]		1	1	1	1	1	1	
	00 303 320 0	Kontaktsicherung 2-p Bu	Contact fuse 2-p Bu	Fusible de contact 2-p Bu		1	1	1	1	1	1	
	20 080 241 0	Kontakt Ni 0,5mm2	Contact Ni 0,5mm2	Contact Ni 0,5mm2		2	2	2	2	2	2	
9	00 303 318 0	Stecker 2-p Bu grau [-XE5.2]	Plug 2-p Bu grey [-XE5.2]	Cavalier 2-p Bu gris [-XE5.2]		1	1	1	1	1	1	
	00 303 320 0	Kontaktsicherung 2-p Bu	Contact fuse 2-p Bu	Fusible de contact 2-p Bu		1	1	1	1	1	1	
	20 080 241 0	Kontakt Ni 0,5mm2	Contact Ni 0,5mm2	Contact Ni 0,5mm2		2	2	2	2	2	2	
10	00 303 318 0	Stecker 2-p Bu grau [-XE6.2]	Plug 2-p Bu grey [-XE6.2]	Cavalier 2-p Bu gris [-XE6.2]		1	1	1	1	1	1	
	00 303 320 0	Kontaktsicherung 2-p Bu	Contact fuse 2-p Bu	Fusible de contact 2-p Bu		1	1	1	1	1	1	
	20 080 241 0	Kontakt Ni 0,5mm2	Contact Ni 0,5mm2	Contact Ni 0,5mm2		2	2	2	2	2	2	

Diese Seite ist bewusst freigelassen.

This page has been left blank deliberately.

Cette page est restée délibérément vierge.

Diese Seite ist bewusst freigelassen. **This page has been left blank deliberately.** **Cette page est restée délibérément vierge.**					1043801 -	BX2012-12	BX2012-22	BX2012-32	BX2012-35	BX2012-42	BX2012-45	**150 051 337 02** 449 361 1 **311.0**
Pos.	ID-Nr.	Benennung	Description	Description	Masch.-Nr-							Bemerkung/Remarks/Remarque
1	00 000 001 0	-nicht für diese Maschine	-not for this machine	-non prevu pour cette machine		x	x	x	x	x	x	

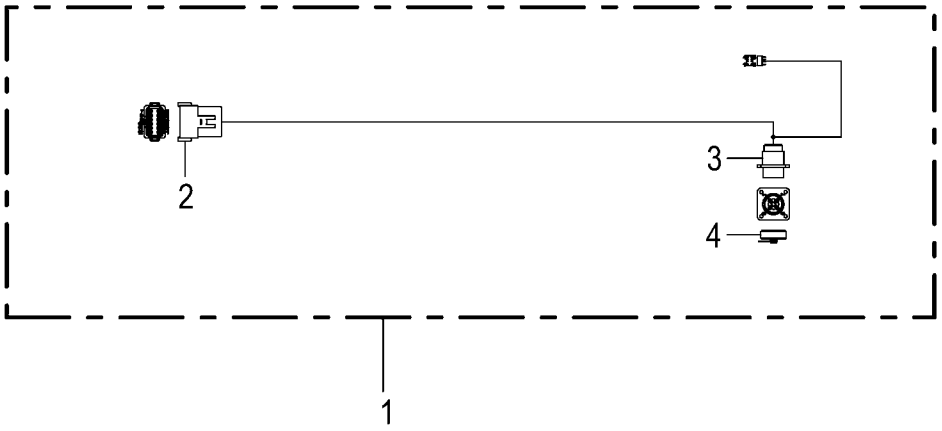
1
2
3
4

Kabelbaum - ISOBUS InCab **Cable harness - ISOBUS In-cab** **Faisceau de câbles - ISOBUS In-Cab**					1043801 -	BX2011-12	BX2011-22	BX2011-32	BX2011-35	BX2011-42	BX2011-45	**150 051 337 02** 150 528 826 1 **312.0**
Pos.	ID-Nr.	Benennung	Description	Description	Masch.-Nr-							Bemerkung/Remarks/Remarque
1	20 087 437 2	Kabelbaum ISOBUS InCab	Cable harness ISOBUS InCab	Faisceau de câbles ISOBUS InCab		1	1	1	1	1	1	
2	20 080 753 0	Stecker 12-p St grau	Plug 12-p St grey	Cavalier 12-p St gris		1	1	1	1	1	1	
	20 081 439 0	Kontaktsicherung 12-p St	Contact fuse 12-p St	Fusible de contact 12-p St		1	1	1	1	1	1	
	00 303 047 0	Blindstopfen 3,07mm weiß	Filler plug 3,07mm white	Tampon borgne 3,07mm blanc		2	2	2	2	2	2	
	20 080 240 0	Kontakt Ni 0,5mm2	Contact Ni 0,5mm2	Contact Ni 0,5mm2		8	8	8	8	8	8	
	20 082 103 0	Kontakt Ni 1mm2	Contact Ni 1mm2	Contact Ni 1mm2		2	2	2	2	2	2	
3	20 082 747 0	Stecker 9-p St schwarz	Plug 9-p St black	Cavalier 9-p St noir		1	1	1	1	1	1	
	20 088 298 0	Kontakt Sn 0,75mm2	Contact Sn 0,75mm2	Contact Sn 0,75mm2		5	5	5	5	5	5	
	20 088 299 0	Kontakt Sn 0,2mm2	Contact Sn 0,2mm2	Contact Sn 0,2mm2		4	4	4	4	4	4	
4	20 083 737 0	Blindkappe 0-p St schwarz	Blind cap 0-p St sw	Cache 0-p St sw		1	1	1	1	1	1	

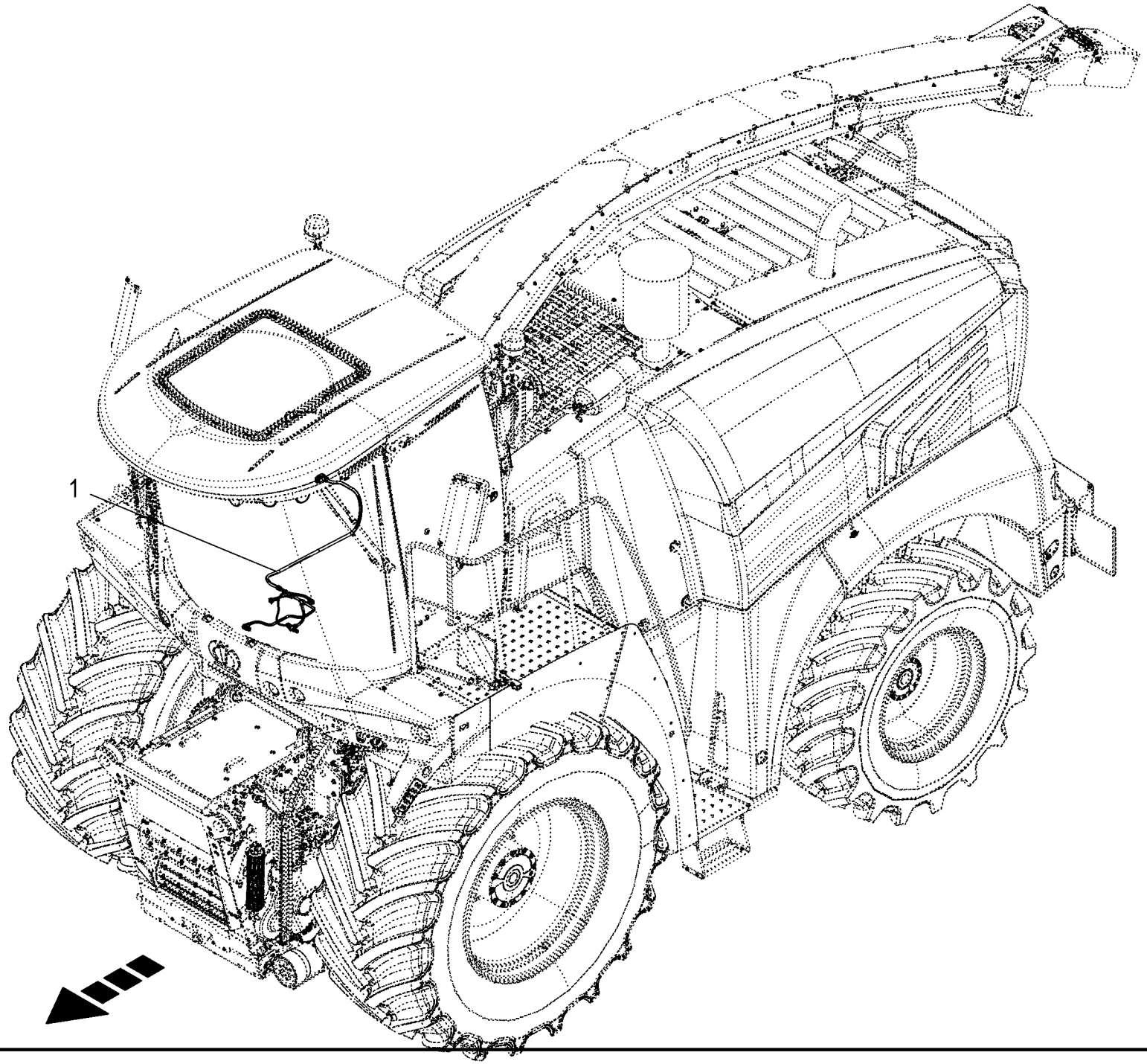
1

Kabelbaum - unter der Kabine **Cable harness - below the cabin** **Faisceau de câbles - sous cabine**					1043801 -	BX2012-12	BX2012-22	BX2012-32	BX2012-35	BX2012-42	BX2012-45	**150 051 337 02** 150 528 768 1 **313.0**
Pos.	ID-Nr.	Benennung	Description	Description	Masch.-Nr-							Bemerkung/Remarks/Remarque
1	20 089 031 0	Kabelbaum unter Kabine	Cable harness under cabin			1	1	1	1	1	1	

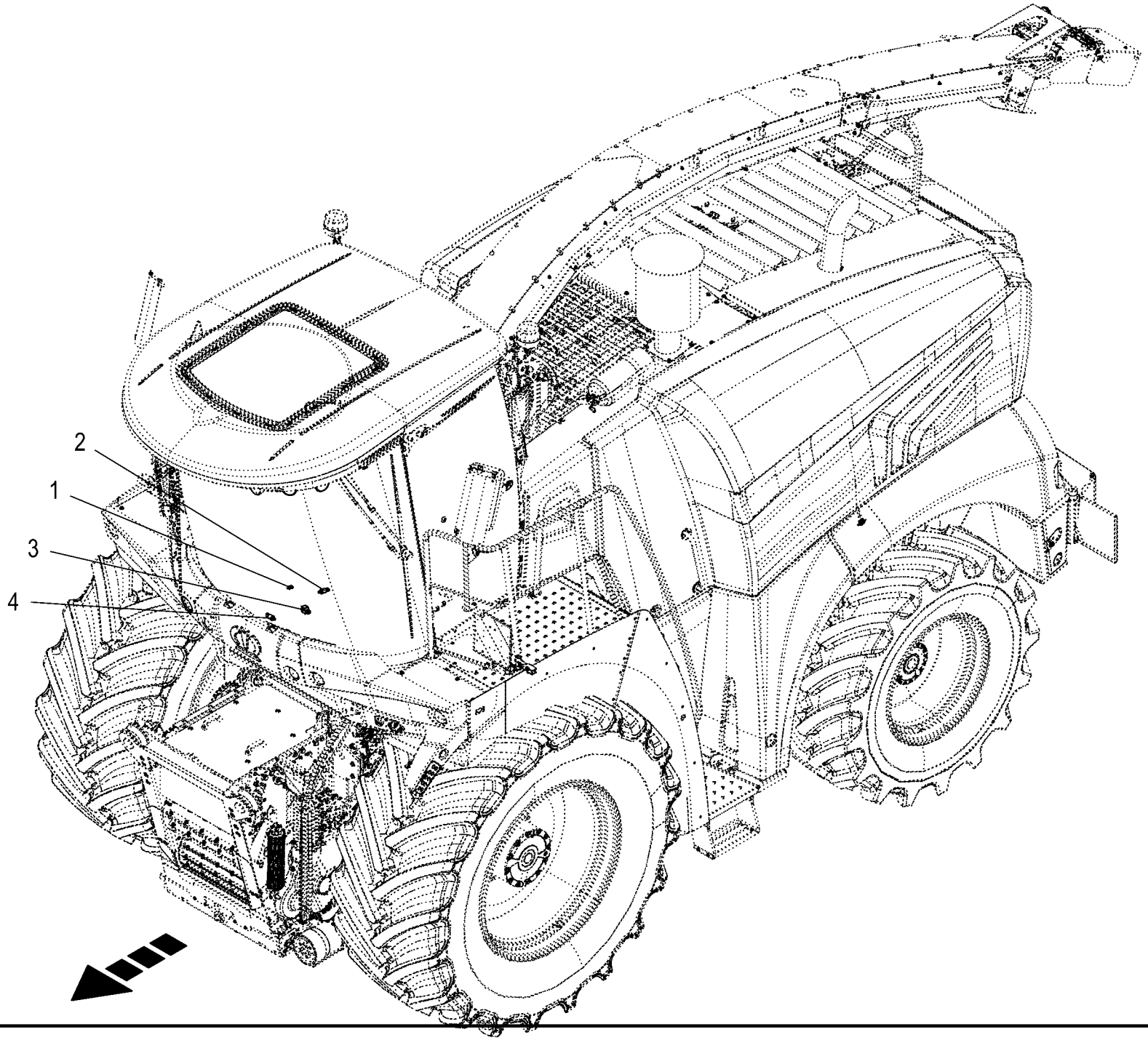
2
1
3
4

Sensoren - unter der Kabine **Sensors - below the cabin** **Capteurs - sous cabine**					1043801 -	BX2012-12	BX2012-22	BX2012-32	BX2012-35	BX2012-42	BX2012-45	**150 051 337 02** 150 528 770 1 **314.0**
Pos.	ID-Nr.	Benennung	Description	Description	Masch.-Nr-							Bemerkung/Remarks/Remarque
1	20 083 503 0	Temperatursensor analog [-B20]	Temperature sensor analogue [-B20]	Capteur de température Analogique [-B20]		1	1	1	1	1	1	
2	27 011 778 0	Drucksensor 0,000 - 250,000 bar analog [-B9]	Press. sensor 0.000 - 250,000 bar analo. [-B9]	Capt.de pression 0,000-250, 000 bar anal. [-B9]		1	1	1	1	1	1	
3	20 081 500 0	Sensor Winkelaufnehmer 120° [-B16]	Sensor [-B16]	Capteur [-B16]		1	1	1	1	1	1	
4	27 011 778 0	Drucksensor 0,000 - 250,000 bar analog [-B38]	Press. sensor 0.000 - 250,000 bar analo. [-B38]	Capt.de pression 0,000-250, 000 bar anal. [-B38]		1	1	1	1	1	1	

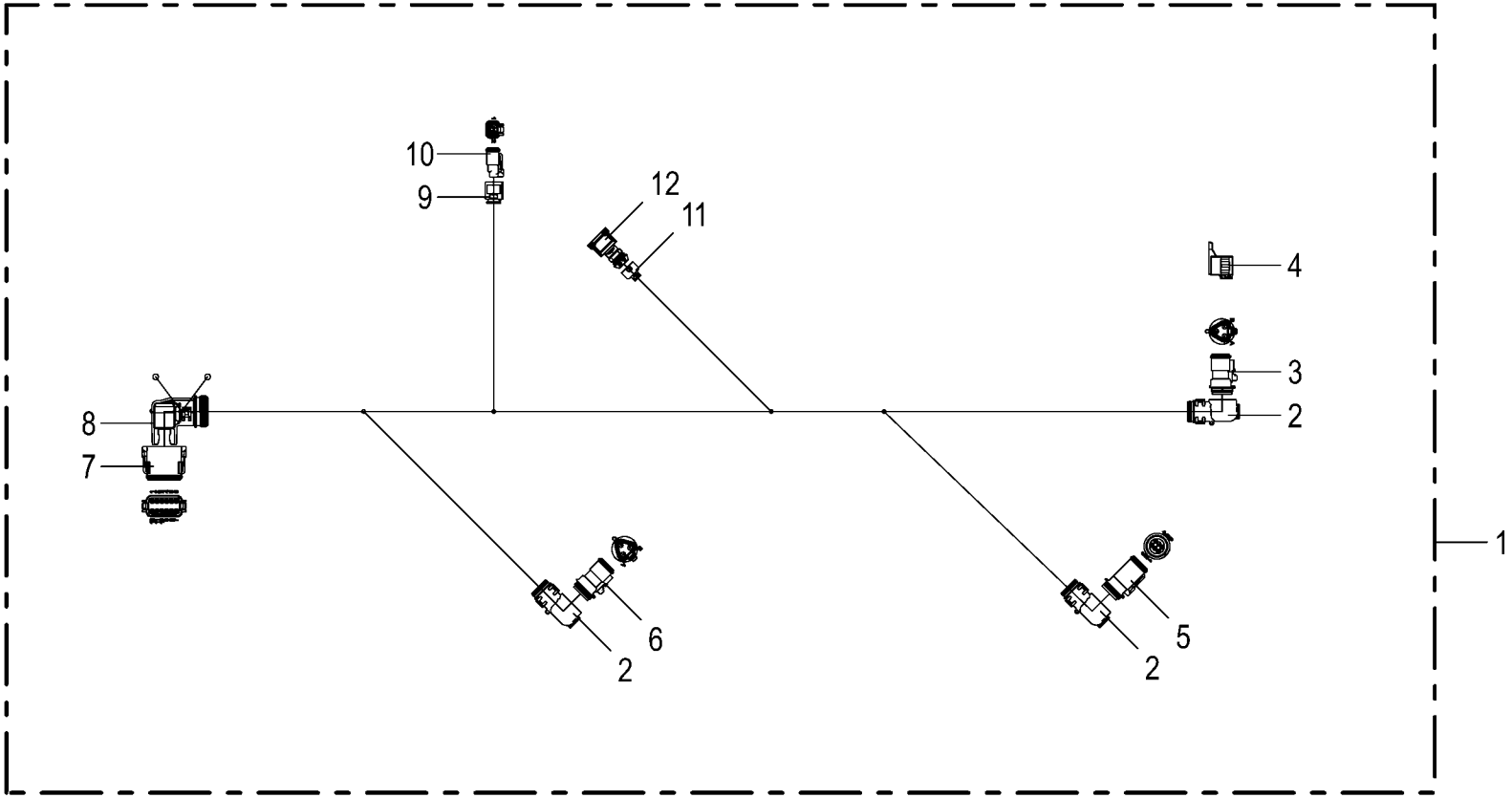
10
9
12
11
4
3
2
8
7
6
2
5
2
1

Kabelbaum - unter der Kabine **Cable harness - below the cabin** **Faisceau de câbles - sous cabine**					1043801 -	BX2011-12	BX2011-22	BX2011-32	BX2011-35	BX2011-42	BX2011-45	**150 051 337 02** 150 528 774 1 **315.0**
Pos.	ID-Nr.	Benennung	Description	Description	Masch.-Nr-							Bemerkung/Remarks/Remarque
1	20 089 031 0	Kabelbaum unter Kabine	Cable harness under cabin			1	1	1	1	1	1	
2	20 082 632 0	Steckerübergang	Plug transition	Jonction connecteur		3	3	3	3	3	3	
3	20 082 514 0	Stecker 3-p Bu schwarz [-XB38. 2]	Plug 3-p Bu black [-XB38.2]	Cavalier 3-p Bu noir [-XB38. 2]		1	1	1	1	1	1	
	20 081 977 0	Kontaktsicherung 3-p Bu	Contact fuse 3-p Bu	Fusible de contact 3-p Bu		1	1	1	1	1	1	
	20 080 241 0	Kontakt Ni 0,5mm2	Contact Ni 0,5mm2	Contact Ni 0,5mm2		3	3	3	3	3	3	
4	20 081 940 0	Blindkappe 3-p DT [-XB38.2_B]	Blind Cover 3-p DT [-XB38.2_B]	Faux couvercle 3-p DT [-XB38. 2_B]		1	1	1	1	1	1	
5	20 082 524 0	Stecker 6-p Bu schwarz [-XB16. 2]	Plug 6-p Bu black [-XB16.2]	Cavalier 6-p Bu noir [-XB16. 2]		1	1	1	1	1	1	
	20 082 315 0	Kontaktsicherung 6-p Bu	Contact fuse 6-p Bu	Fusible de contact 6-p Bu		1	1	1	1	1	1	
	20 080 241 0	Kontakt Ni 0,5mm2	Contact Ni 0,5mm2	Contact Ni 0,5mm2		3	3	3	3	3	3	
	00 303 047 0	Blindstopfen 3,07mm weiß	Filler plug 3,07mm white	Tampon borgne 3,07mm blanc		3	3	3	3	3	3	
6	20 082 514 0	Stecker 3-p Bu schwarz [-XB9. 2]	Plug 3-p Bu black [-XB9.2]	Cavalier 3-p Bu noir [-XB9.2]		1	1	1	1	1	1	
	20 081 977 0	Kontaktsicherung 3-p Bu	Contact fuse 3-p Bu	Fusible de contact 3-p Bu		1	1	1	1	1	1	
	20 080 241 0	Kontakt Ni 0,5mm2	Contact Ni 0,5mm2	Contact Ni 0,5mm2		3	3	3	3	3	3	
7	20 080 778 0	Stecker 12-p Bu grau [-X30.2]	Plug 12-p Bu grey [-X30.2]	Cavalier 12-p Bu gris [-X30. 2]		1	1	1	1	1	1	
	20 080 783 0	Kontaktsicherung 12-p Bu	Contact fuse 12-p Bu	Fusible de contact 12-p Bu		1	1	1	1	1	1	
	20 080 241 0	Kontakt Ni 0,5mm2	Contact Ni 0,5mm2	Contact Ni 0,5mm2		9	9	9	9	9	9	
	00 303 047 0	Blindstopfen 3,07mm weiß	Filler plug 3,07mm white	Tampon borgne 3,07mm blanc		3	3	3	3	3	3	
8	20 082 246 0	Steckerübergang 12-p Buchse	Plug transition 12-p Socket	Jonction connecteur 12-p Douille		1	1	1	1	1	1	
9	20 083 700 0	Steckerübergang 2-p Buchse	Plug transition 2-p Socket	Jonction connecteur 2-p Douille		1	1	1	1	1	1	
10	00 303 318 0	Stecker 2-p Bu grau [-XE35.2]	Plug 2-p Bu grey [-XE35.2]	Cavalier 2-p Bu gris [-XE35. 2]		1	1	1	1	1	1	
	00 303 320 0	Kontaktsicherung 2-p Bu	Contact fuse 2-p Bu	Fusible de contact 2-p Bu		1	1	1	1	1	1	
	20 080 241 0	Kontakt Ni 0,5mm2	Contact Ni 0,5mm2	Contact Ni 0,5mm2		2	2	2	2	2	2	
11	20 082 396 0	Steckerübergang 2-p Buchse	Plug transition 2-p Socket	Jonction connecteur 2-p Douille		1	1	1	1	1	1	
12	20 083 752 0	Stecker 2-p Bu schwarz [-XB20. 2]	Plug 2-p Bu black [-XB20.2]	Cavalier 2-p Bu noir [-XB20. 2]		1	1	1	1	1	1	
	00 303 309 0	Kontakt Sn 0,2mm2	Contact Sn 0,2mm2	Contact Sn 0,2mm2		2	2	2	2	2	2	
	00 303 311 0	Einzeladerabdichtung blau	Single-wire seal blue	Joint du fil unique bleu		2	2	2	2	2	2	

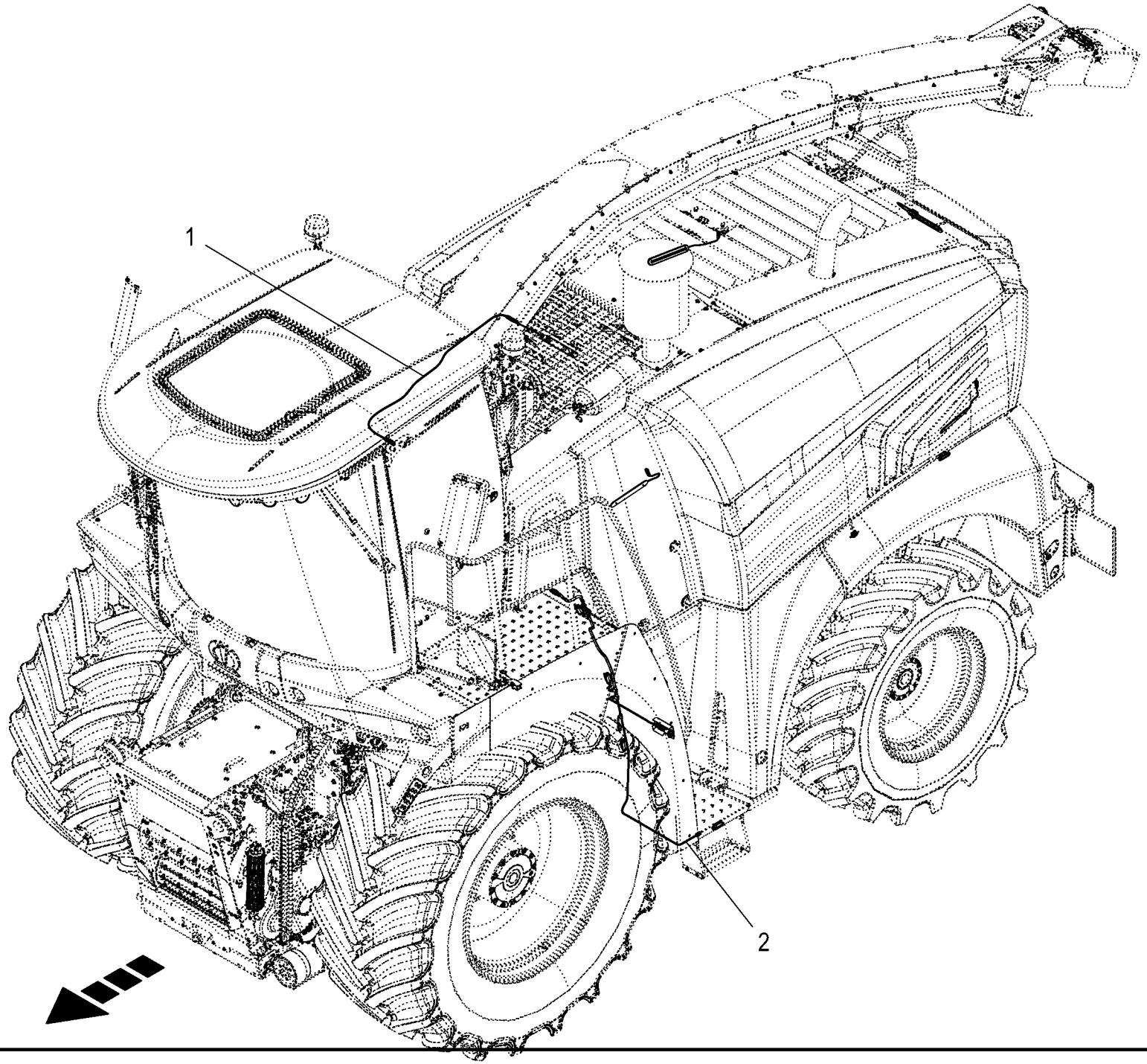
1
2

Aufstiegsbeleuchtung / Wartungsbeleuchtung **Ladder lighting / maintenance lighting** **Éclairage de l'échelle d'accès / éclairage de maintenance**					1043801 -	BX2012	BX2012-22	BX2012-32	BX2012-35	BX2012-42	BX2012-45	**150 051 337 02** 150 528 693 1 **316.0**
Pos.	ID-Nr.	Benennung	Description	Description	Masch.-Nr-							Bemerkung/Remarks/Remarque
1	20 083 971 0	Verlängerung 2-p DT 1350mm	Extension 2-p DT 1350mm	Rallonge 2-p DT 1350mm		1	1	1	1	1	1	
2	20 088 889 1	Kabelbaum Aufstiegsbeleuchtung				1	1	1	1	1	1	

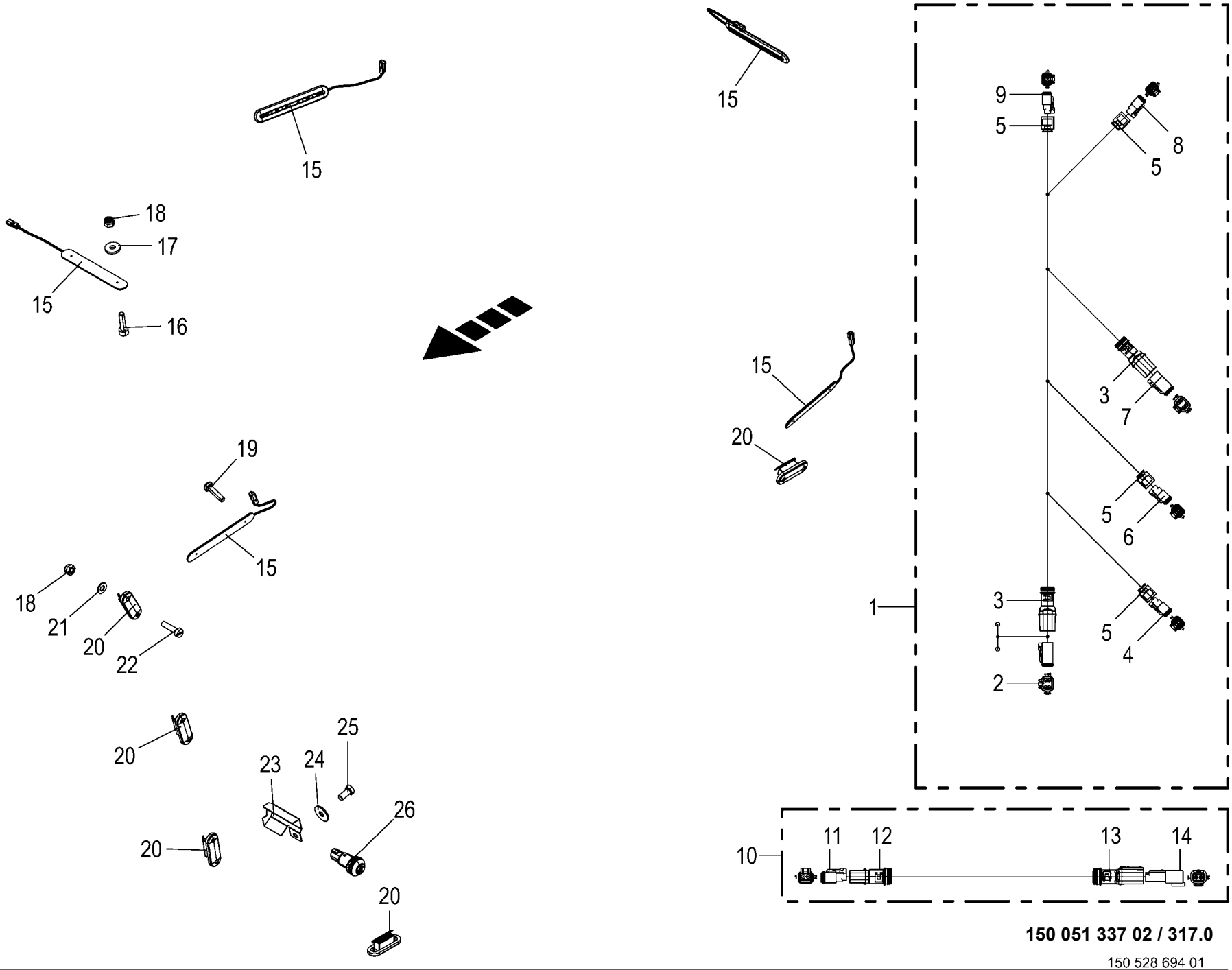

150 051 337 02 / 317.0

150 528 694 01

Aufstiegsbeleuchtung / Wartungsbeleuchtung **Ladder lighting / maintenance lighting** **Éclairage de l'échelle d'accès / éclairage de maintenance**					1043801 -	BX2011-12	BX2011-22	BX2011-32	BX2011-35	BX2011-42	BX2011-45	**150 051 337 02** 150 528 694 1 **317.0**
Pos.	ID-Nr.	Benennung	Description	Description	Masch.-Nr-							Bemerkung/Remarks/Remarque
1	20 088 889 1	Kabelbaum Aufstiegsbeleuchtung				1	1	1	1	1	1	
2	20 082 516 0	Stecker 4-p Bu grau [-X148.2]	Plug 4-p Bu grey [-X148.2]	Cavalier 4-p Bu gris [-X148. 2]		1	1	1	1	1	1	
	20 081 979 0	Kontaktsicherung 4-p Bu	Contact fuse 4-p Bu	Fusible de contact 4-p Bu		1	1	1	1	1	1	
	20 080 241 0	Kontakt Ni 0,5mm2	Contact Ni 0,5mm2	Contact Ni 0,5mm2		4	4	4	4	4	4	
3	20 081 961 0	Steckerübergang 4-p Buchse	Plug transition 4-p Socket	Jonction connecteur 4-p Douille		2	2	2	2	2	2	
4	00 303 318 0	Stecker 2-p Bu grau [-XE72.2]	Plug 2-p Bu grey [-XE72.2]	Cavalier 2-p Bu gris [-XE72. 2]		1	1	1	1	1	1	
	00 303 320 0	Kontaktsicherung 2-p Bu	Contact fuse 2-p Bu	Fusible de contact 2-p Bu		1	1	1	1	1	1	
	20 080 241 0	Kontakt Ni 0,5mm2	Contact Ni 0,5mm2	Contact Ni 0,5mm2		2	2	2	2	2	2	
5	20 083 700 0	Steckerübergang 2-p Buchse	Plug transition 2-p Socket	Jonction connecteur 2-p Douille		4	4	4	4	4	4	
6	00 303 318 0	Stecker 2-p Bu grau [-XE73.2]	Plug 2-p Bu grey [-XE73.2]	Cavalier 2-p Bu gris [-XE73. 2]		1	1	1	1	1	1	
	00 303 320 0	Kontaktsicherung 2-p Bu	Contact fuse 2-p Bu	Fusible de contact 2-p Bu		1	1	1	1	1	1	
	20 080 241 0	Kontakt Ni 0,5mm2	Contact Ni 0,5mm2	Contact Ni 0,5mm2		2	2	2	2	2	2	
7	20 082 516 0	Stecker 4-p Bu grau [-XS26.2]	Plug 4-p Bu grey [-XS26.2]	Cavalier 4-p Bu gris [-XS26. 2]		1	1	1	1	1	1	
	20 081 979 0	Kontaktsicherung 4-p Bu	Contact fuse 4-p Bu	Fusible de contact 4-p Bu		1	1	1	1	1	1	
	20 080 241 0	Kontakt Ni 0,5mm2	Contact Ni 0,5mm2	Contact Ni 0,5mm2		2	2	2	2	2	2	
	00 303 047 0	Blindstopfen 3,07mm weiß	Filler plug 3,07mm white	Tampon borgne 3,07mm blanc		2	2	2	2	2	2	
8	00 303 318 0	Stecker 2-p Bu grau [-XE74.2]	Plug 2-p Bu grey [-XE74.2]	Cavalier 2-p Bu gris [-XE74. 2]		1	1	1	1	1	1	
	00 303 320 0	Kontaktsicherung 2-p Bu	Contact fuse 2-p Bu	Fusible de contact 2-p Bu		1	1	1	1	1	1	
	20 080 241 0	Kontakt Ni 0,5mm2	Contact Ni 0,5mm2	Contact Ni 0,5mm2		2	2	2	2	2	2	
9	00 303 318 0	Stecker 2-p Bu grau [-XE75.2]	Plug 2-p Bu grey [-XE75.2]	Cavalier 2-p Bu gris [-XE75. 2]		1	1	1	1	1	1	
	00 303 320 0	Kontaktsicherung 2-p Bu	Contact fuse 2-p Bu	Fusible de contact 2-p Bu		1	1	1	1	1	1	
	20 080 241 0	Kontakt Ni 0,5mm2	Contact Ni 0,5mm2	Contact Ni 0,5mm2		2	2	2	2	2	2	
10	20 083 971 0	Verlängerung 2-p DT 1350mm	Extension 2-p DT 1350mm	Rallonge 2-p DT 1350mm		1	1	1	1	1	1	
11	00 303 318 0	Stecker 2-p Bu grau	Plug 2-p Bu grey	Cavalier 2-p Bu gris		1	1	1	1	1	1	
	00 303 320 0	Kontaktsicherung 2-p Bu	Contact fuse 2-p Bu	Fusible de contact 2-p Bu		1	1	1	1	1	1	
	20 080 241 0	Kontakt Ni 0,5mm2	Contact Ni 0,5mm2	Contact Ni 0,5mm2		2	2	2	2	2	2	
12	00 303 902 0	Endkappe	End cap	Embout de fermeture		1	1	1	1	1	1	
13	00 303 903 0	Endkappe	End cap	Embout de fermeture		1	1	1	1	1	1	
14	00 303 317 0	Stecker 2-p St grau	Plug 2-p St grey	Cavalier 2-p St gris		1	1	1	1	1	1	
	00 303 319 0	Kontaktsicherung 2-p St	Contact fuse 2-p St	Fusible de contact 2-p St		1	1	1	1	1	1	
	20 080 240 0	Kontakt Ni 0,5mm2	Contact Ni 0,5mm2	Contact Ni 0,5mm2		2	2	2	2	2	2	
15	20 088 037 0	Lichtleiste LED 2-p DT KPL 12V/24V	Light strip LED 2-p DT cpl 12V/24V	Barre lumineuse DEL à 2p DT cpl. 12V/24V		5	5	5	5	5	5	
16	90 002 401 0	Zylindersch.I-6kt M4 x 16 Zn8	Cylinder screw hexagon socket M4 x 16	Vis cylind à six pans creux M4 x 16 Zn8		x	x	x	x	x	x	
17	90 003 016 0	Scheibe 4,3 x 12 x 1,6 Zn8	Washers 4,3 x 12 x 1,6	Rondelles 4,3 x 12 x 1,6		x	x	x	x	x	x	
18	00 908 718 0	Sicherungsmutter	Locknut	Écrou hex		x	x	x	x	x	x	M 4

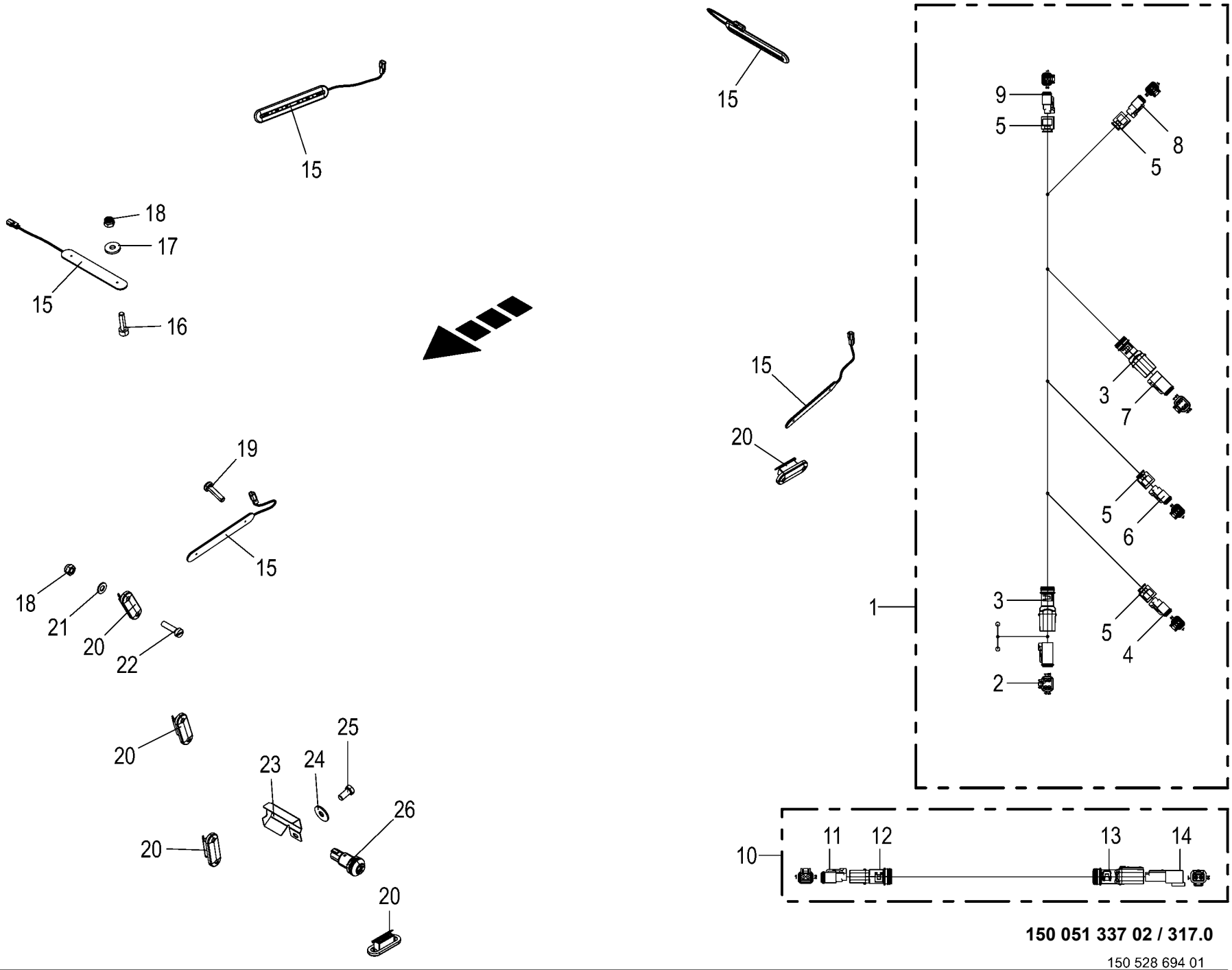

150 051 337 02 / 317.0

150 528 694 01

Aufstiegsbeleuchtung / Wartungsbeleuchtung **Ladder lighting / maintenance lighting** **Éclairage de l'échelle d'accès / éclairage de maintenance**					1043801 -	BX201-12	BX201-22	BX201-32	BX201-35	BX201-42	BX201-45	**150 051 337 02** 150 528 694 1 **317.0**
Pos.	ID-Nr.	Benennung	Description	Description	Masch.-Nr-							Bemerkung/Remarks/Remarque
19	90 003 330 0	Linsenkopf-Schr.-Torx 4,0x16 verzinkt	Oval-head screw Torx 4,0x16 verzinkt	Vis à tête cylind bombée Torx 4,0x16		x	x	x	x	x	x	
20	20 082 506 0	Leuchte ST LED 2-p kpl.	Lamp ST LED 2-p cpl.	Voyant ST DEL 2-p cpl.		5	5	5	5	5	5	
21	00 910 325 0	Scheibe	Washer	Rondelle		x	x	x	x	x	x	4,3 X 9 X 0,8
22	00 903 425 1	Zylinderschraube	Allen screw	Vis tête cylindrique		x	x	x	x	x	x	M 4 X 16
23	20 626 779 0	Kabelabdeckung	Cable cover			1	1	1	1	1	1	
24	00 910 609 0	Scheibe	Washer	Rondelle		x	x	x	x	x	x	13 X 37 X 3
25	00 900 655 0	6kt-Schraube	Hex head bolt	Boulon tête hex		x	x	x	x	x	x	M 12 X 25
26	20 083 498 0	Drucktaster on-off 1xS 0,5A	Push button on-off 1xS 0,5A	Bouton-poussoir on-off 1xS 0, 5A		1	1	1	1	1	1	

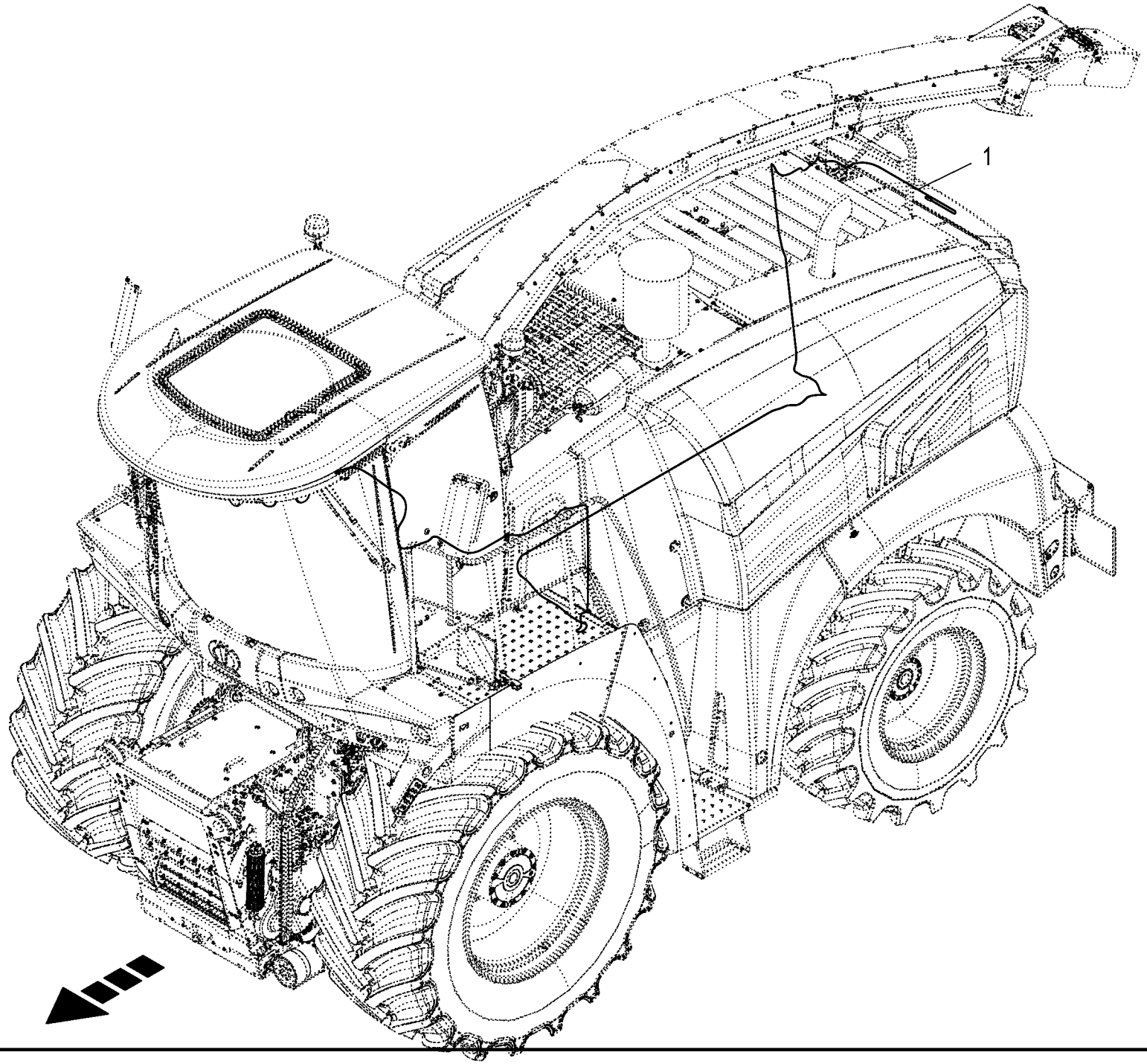
1

Kameraüberwachung **Camera monitoring** **Surveillance par caméra**					1043801 -	BX2012-12	BX2012-22	BX2012-32	BX2012-35	BX2012-42	BX2012-45	**150 051 337 02** 150 528 687 1 **318.0**
Pos.	ID-Nr.	Benennung	Description	Description	Masch.-Nr-							Bemerkung/Remarks/Remarque
1	20 088 496 0	Verlängerung 5-p M12x1 10000mm	Extension 5-p M12x1 10000mm	Rallonge 5-p M12x1 10000 mm		1	1	1	1	1	1	

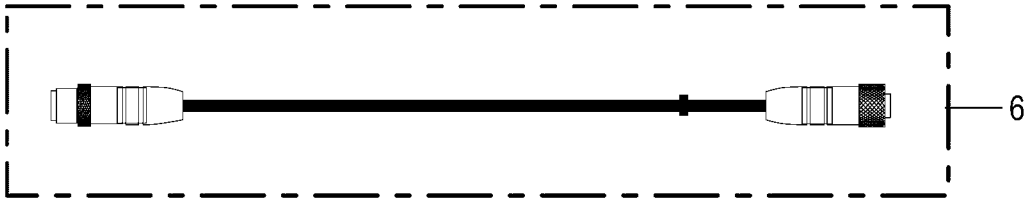
6

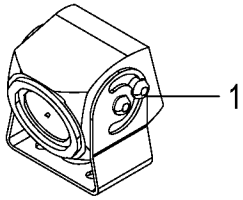
1

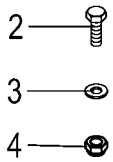
2
3
4

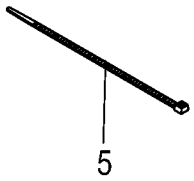
5

Kameraüberwachung **Camera monitoring** **Surveillance par caméra**					1043801 -	BX2012-12	BX2012-22	BX2012-32	BX2012-35	BX2012-42	BX2012-45	**150 051 337 02** 150 528 686 1 **319.0**
Pos.	ID-Nr.	Benennung	Description	Description	Masch.-Nr-							Bemerkung/Remarks/Remarque
1	20 085 509 0	Kamera 90°	Camera 90° CMOS	Caméra 90° CMOS		1	1	1	1	1	1	
2	00 900 608 0	6kt-Schraube	Hex head bolt	Boulon tête hex		x	x	x	x	x	x	M 6 X 20
3	00 910 411 1	Scheibe	Washer	Rondelle		x	x	x	x	x	x	6,4 X 12,5 X 1,6
4	90 001 868 0	Sicherungsmutter	Locknut	Écrou hex		x	x	x	x	x	x	M 6
5	00 922 671 1	Kabelbinder	Cable band	Collier de serrage		x	x	x	x	x	x	Lg.= 300
6	20 088 496 0	Verlängerung 5-p M12x1 10000mm	Extension 5-p M12x1 10000mm	Rallonge 5-p M12x1 10000 mm		1	1	1	1	1	1	

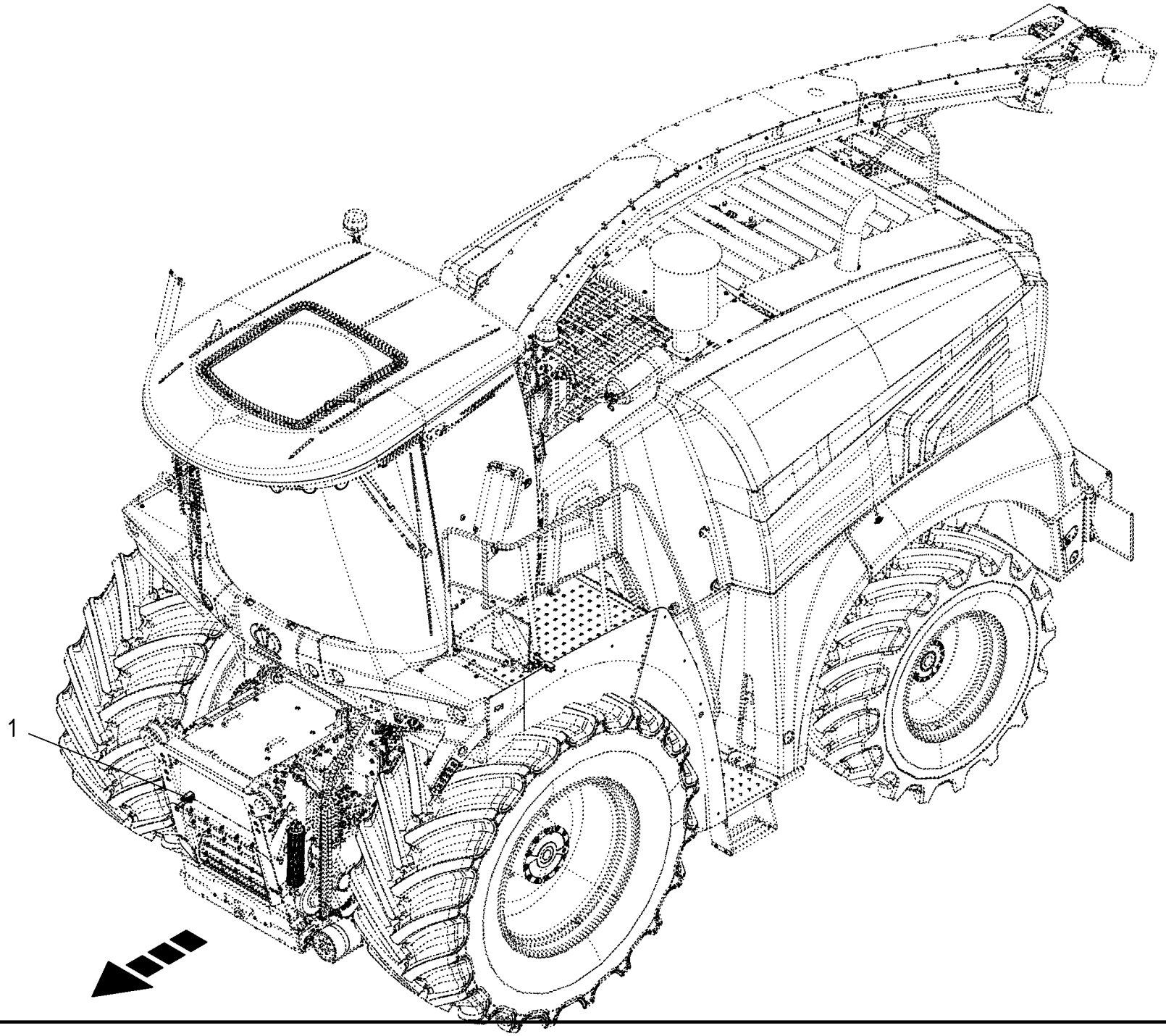
1

RockProtect **RockProtect** **RockProtect**					1043801 -	BX2012-12	BX2012-22	BX2012-32	BX2012-35	BX2012-42	BX2012-45	**150 051 337 02** 150 528 685 1 **320.0**
Pos.	ID-Nr.	Benennung	Description	Description	Masch.-Nr-							Bemerkung/Remarks/Remarque
1	20 080 473 1	Beschleunigungssensor -30,00 - 30,00g [-B64]	Acceleration sensor -30,00 - 30,00g [-B64]	Capteur d'accélération -30,00 - 30,00g [-B64]		1	1	1	1	1	1	

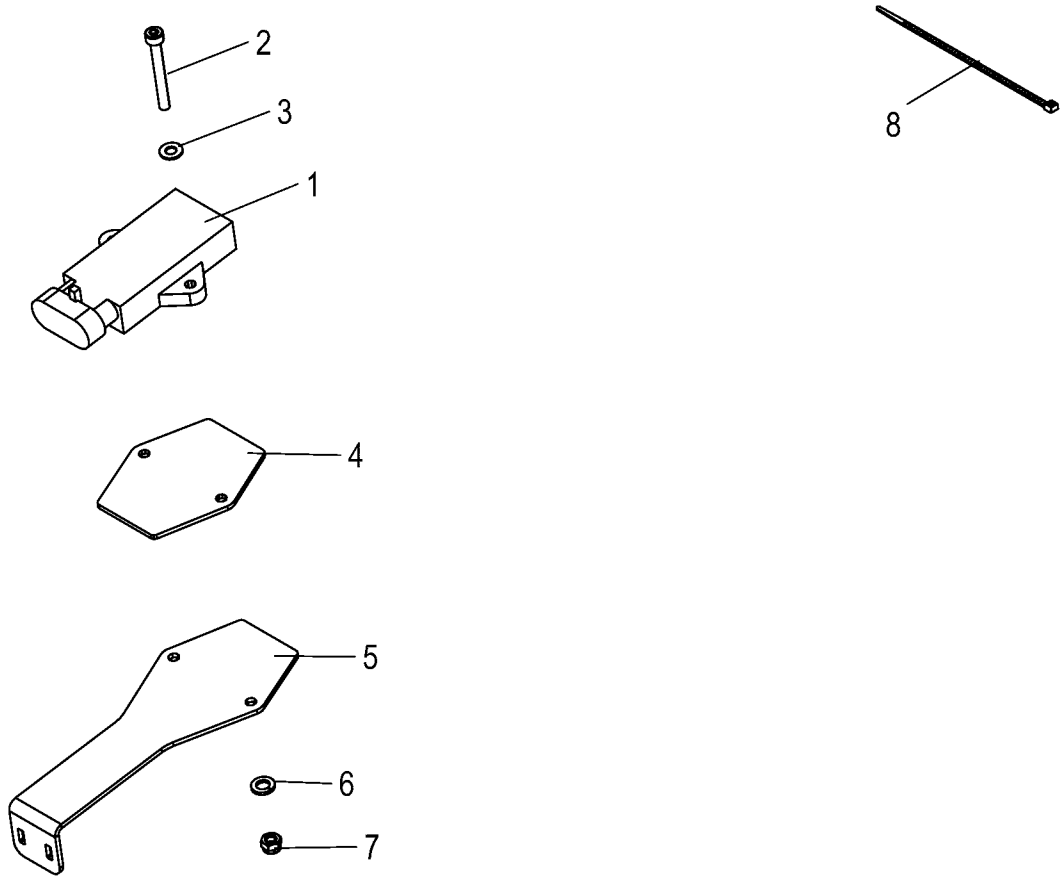
2
3
1
4
5
6
7
8

RockProtect **RockProtect** **RockProtect**					1043801 -	BX2011-12	BX2011-22	BX2011-32	BX2011-35	BX2011-42	BX2011-45	**150 051 337 02** 150 437 098 1 **321.0**
Pos.	ID-Nr.	Benennung	Description	Description	Masch.-Nr-							Bemerkung/Remarks/Remarque
1	20 080 473 1	Beschleunigungssensor -30,00 - 30,00g [-B64]	Acceleration sensor -30,00 - 30,00g [-B64]	Capteur d'accélération -30,00 - 30,00g [-B64]		1	1	1	1	1	1	
2	90 000 190 0	Zylinderschraube I-6kt M4 x 35 A3G	Cylinder head-screw I-6kt M4 x 35 A3G	VIS		x	x	x	x	x	x	
3	00 910 325 0	Scheibe	Washer	Rondelle		x	x	x	x	x	x	4,3 X 9 X 0,8
4	20 220 900 1	Unterlegblech	Shim	Cale		1	1	1	1	1	1	
5	20 226 989 0	Unterlegblech mit Kabelführung	Shim with cable guide	Cale avec conduite pour câble		1	1	1	1	1	1	
6	00 910 001 0	Federring	Spring washer	Rondelle elastique		x	x	x	x	x	x	B 4
7	00 908 718 0	Sicherungsmutter	Locknut	Écrou hex		x	x	x	x	x	x	M 4
8	00 922 671 1	Kabelbinder	Cable band	Collier de serrage		x	x	x	x	x	x	Lg.= 300

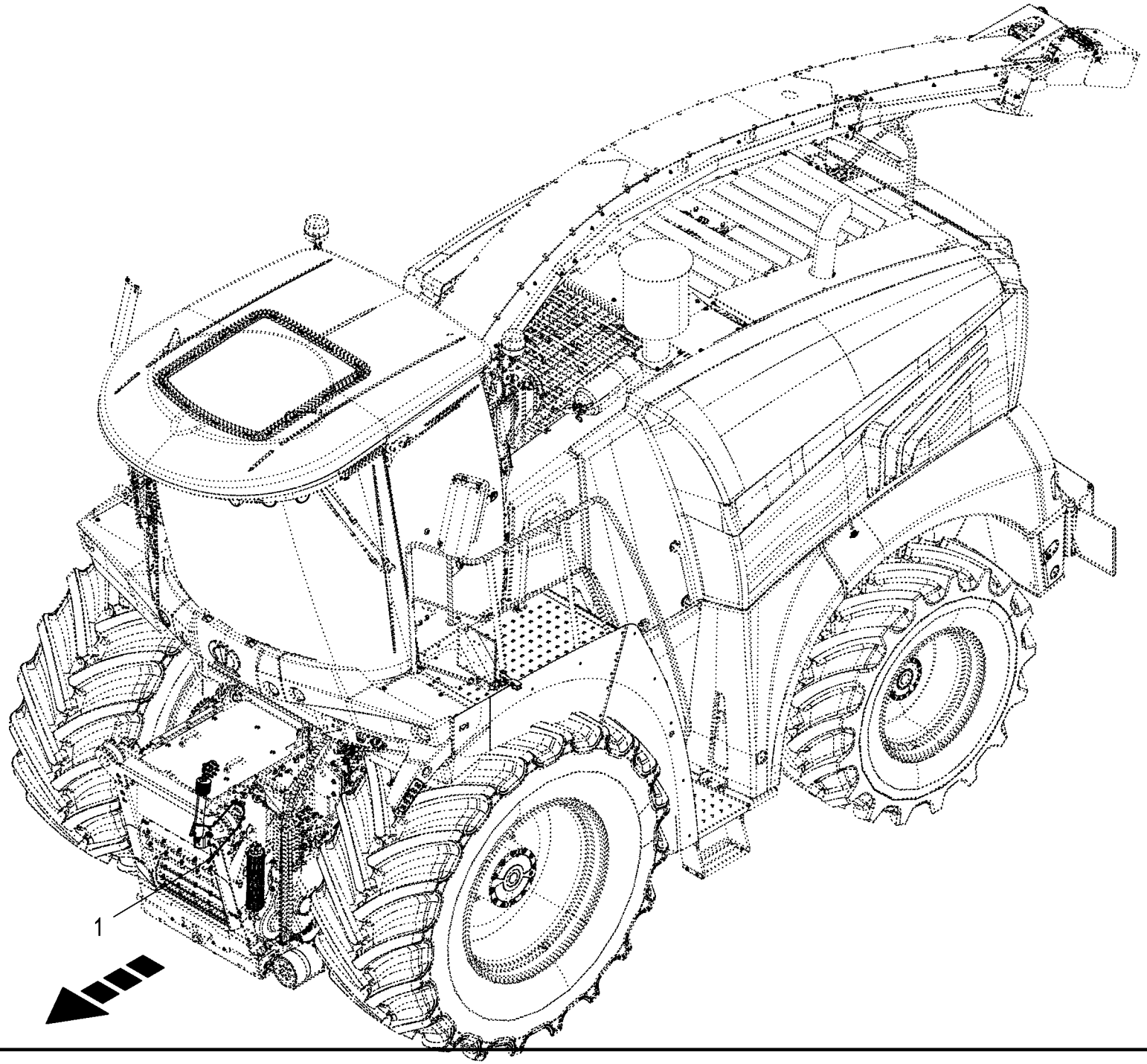
1

CropControl **CropControl** **CropControl**					1043801 -	BX2201-12	BX2201-22	BX2201-32	BX2201-35	BX2201-42	BX2201-45	**150 051 337 02** 150 528 688 1 **322.0**
Pos.	ID-Nr.	Benennung	Description	Description	Masch.-Nr-							Bemerkung/Remarks/Remarque
1	20 084 267 0	Adapter 5-p M12x1 - 3-p Supers.1.5	Adapter 5-p M12x1 - 3-p Supers.1.5	Adaptateur 5-p M12x1 - 3-p Supers.1.5		1	1	1	1	1	1	

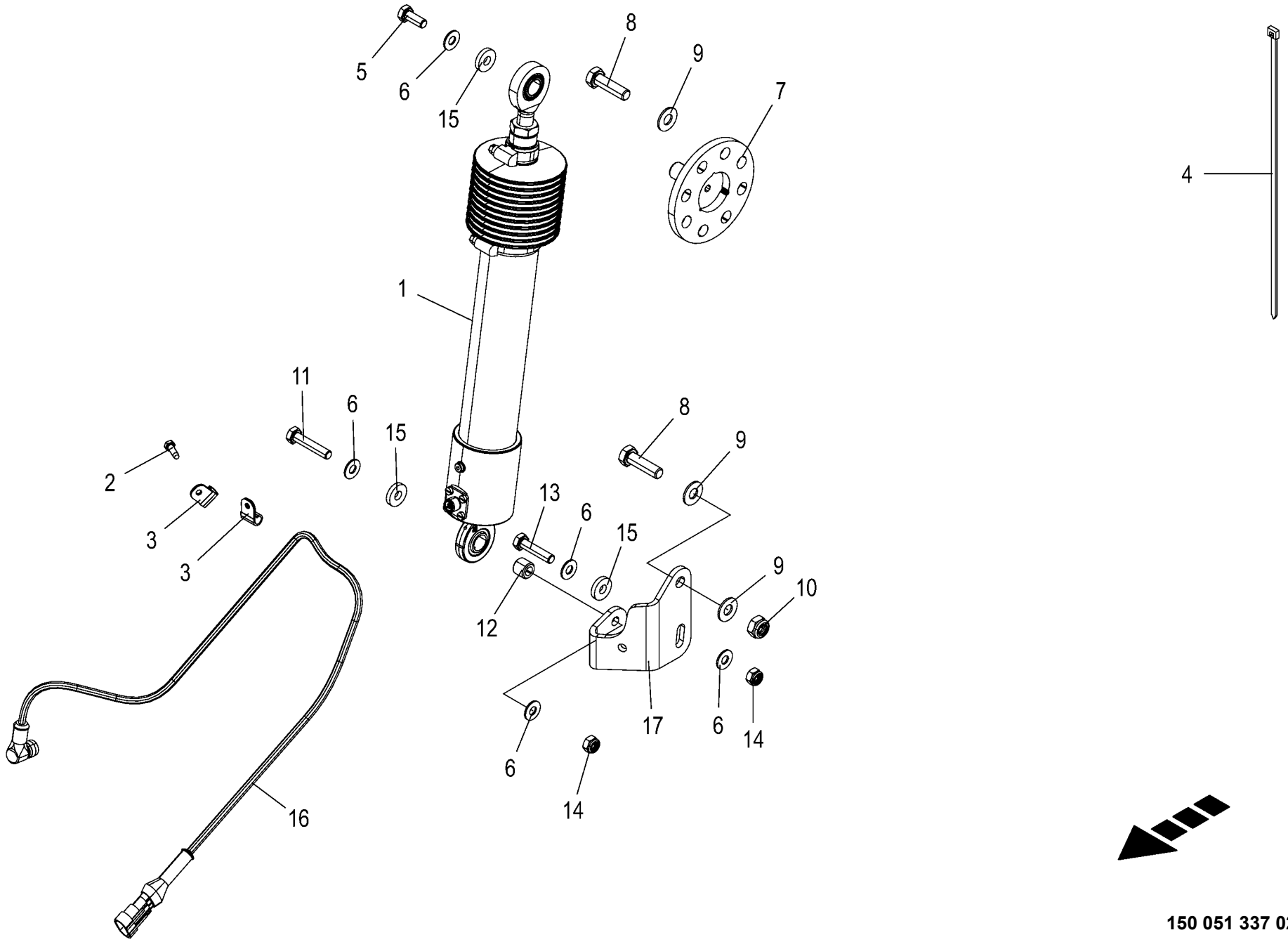

150 051 337 02 / 323.0

150 528 689 01

CropControl **CropControl** **CropControl**					1043801 -	BX2012-12	BX2012-22	BX2012-32	BX2012-35	BX2012-42	BX2012-45	**150 051 337 02** 150 528 689 1 **323.0**
Pos.	ID-Nr.	Benennung	Description	Description	Masch.-Nr-							Bemerkung/Remarks/Remarque
1	27 016 233 0	Wegsensor pot. 455,0 - 24,0mm [-B62]	Path sensor pot. 455,0 - 24, 0mm [-B62]	Capteur de déplacement pot. [-B62]		1	1	1	1	1	1	
	27 017 247 0	Dichtungssatz EZ25/40	Gasket set EZ25/40	Jeu de joints EZ25/40		1	1	1	1	1	1	
	27 017 263 0	Wegsensor 210mm	Path sensor 210 mm	Capteur de déplacement 210mm		1	1	1	1	1	1	
	27 003 415 0	Positionsmagnet	Position solenoid	Aimant de position		1	1	1	1	1	1	
	90 002 731 0	O-Ring 15 x 1,5	O-ring seal 15 x 1,5	Joint torique 15 x 1,5		1	1	1	1	1	1	
	27 017 277 0	Faltenbalg 25/50 L.max=280 min=70	Bellows 25/50 L.max=280 min=70	Soufflet 25/50 L.max=280 min= 70		1	1	1	1	1	1	
2	90 002 241 0	6kt-Schraube M5 x 16, Gewindefurchend	Hex bolt M5 x 16, self- tapping	Vis 6 pans M5 x 16, auto-taraudeuse		x	x	x	x	x	x	
3	27 007 050 0	Rohrschelle mit Gummiprofil	Tube clip w. rubber	Bride		2	2	2	2	2	2	Rd. 8
4	00 922 671 1	Kabelbinder	Cable band	Collier de serrage		x	x	x	x	x	x	Lg.= 300
5	90 002 262 0	6kt-Schraube M8 x 20	Screw	Vis		x	x	x	x	x	x	
6	00 909 908 1	Sperrkantscheibe	Detent edged washer	Disque à bord d'arrêt		x	x	x	x	x	x	SKM 8
7	20 425 679 0	Aufnahme	Holder	Logement		1	1	1	1	1	1	
8	00 900 638 0	6kt-Schraube	Hex head bolt	Boulon tête hex		x	x	x	x	x	x	M 10 X 35
9	00 909 909 1	Sperrkantscheibe	Detent edged washer	Disque à bord d'arrêt		x	x	x	x	x	x	SKM 10
10	00 908 758 0	Sicherungsmutter	Locknut	Écrou hex		x	x	x	x	x	x	M 10
11	00 901 421 1	6kt-Schraube	Hex head bolt	Boulon tête hex		x	x	x	x	x	x	M 8 X 40
12	20 229 189 0	Buchse 8,5 x 15 x 13	Bushing 8.5 x 15 x 13	Douille 8,5 x 15 x 13		1	1	1	1	1	1	
13	00 901 042 1	6kt-Schraube	Hex head bolt	Boulon tête hex		x	x	x	x	x	x	M 8 X 35
14	00 908 706 0	Sicherungsmutter	Locknut	Écrou hex		x	x	x	x	x	x	M 8
15	00 910 366 0	Scheibe	Washer	Rondelle		x	x	x	x	x	x	8,4 X 21 X 4
16	20 084 267 0	Adapter 5-p M12x1 - 3-p	Adapter 5-p M12x1 - 3-p	Adaptateur 5-p M12x1 - 3-p		1	1	1	1	1	1	
17	20 227 886 3	Supers.1.5 Adapterblech Wegmesszylinder	Supers.1.5 Adapter sheet distance measurement cyl.	Supers.1.5 Tôle d´ad. du cylindre de mesure course		1	1	1	1	1	1	

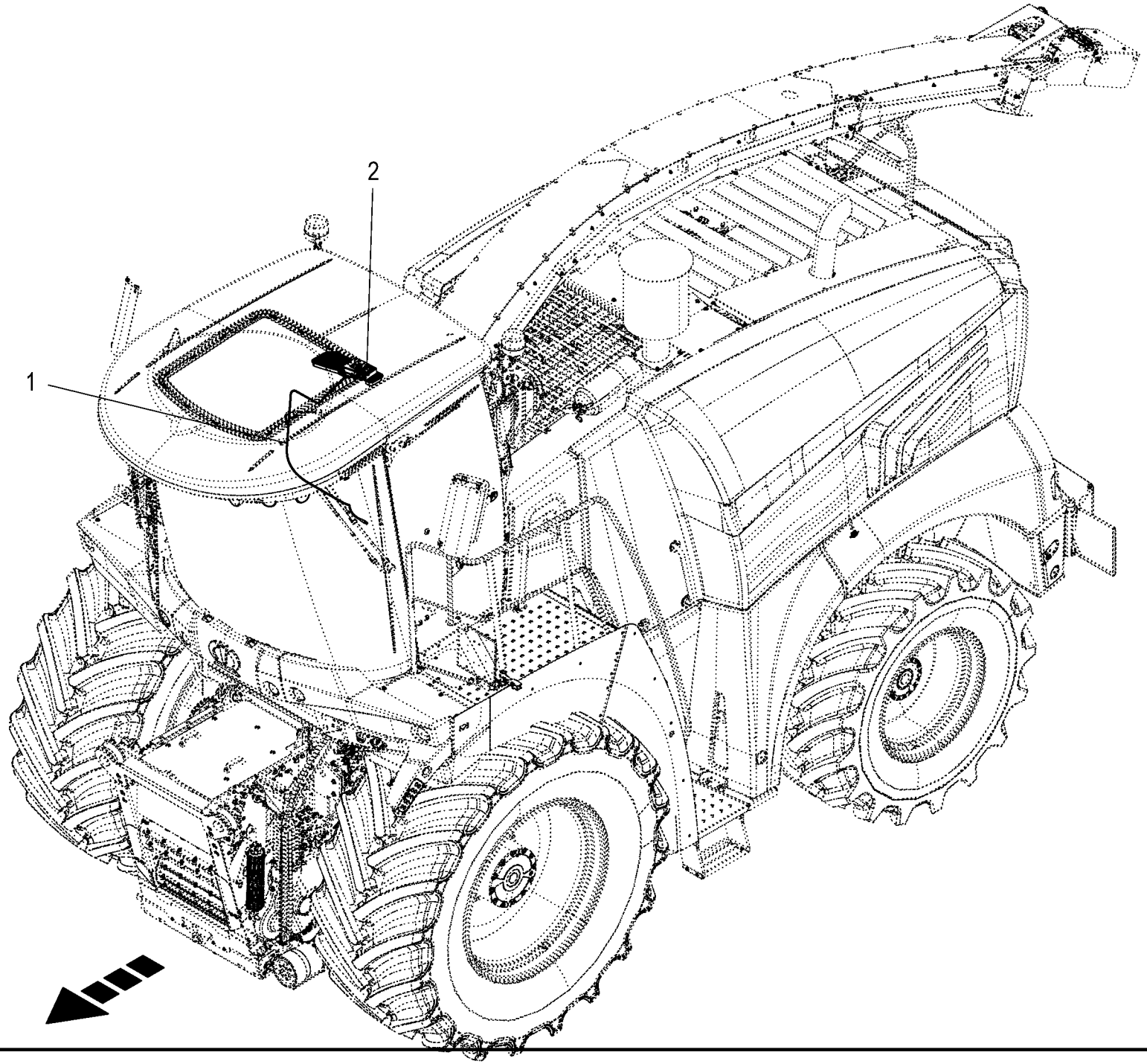
2
1

Drucker **Printer** **Imprimante**					1043801 -	BX201-12	BX201-22	BX201-32	BX201-35	BX201-42	BX201-45	**150 051 337 02** 150 528 681 1 **324.0**
Pos.	ID-Nr.	Benennung	Description	Description	Masch.-Nr-							Bemerkung/Remarks/Remarque
1	20 087 438 0	Kabelbaum USB-Drucker	Cable harness USB printer	Faisceau de câbles imprimante USB		1	1	1	1	1	1	
2	20 087 359 1	Drucker 2017/42	Printer 2017/42	Imprimante 2017/42		1	1	1	1	1	1	

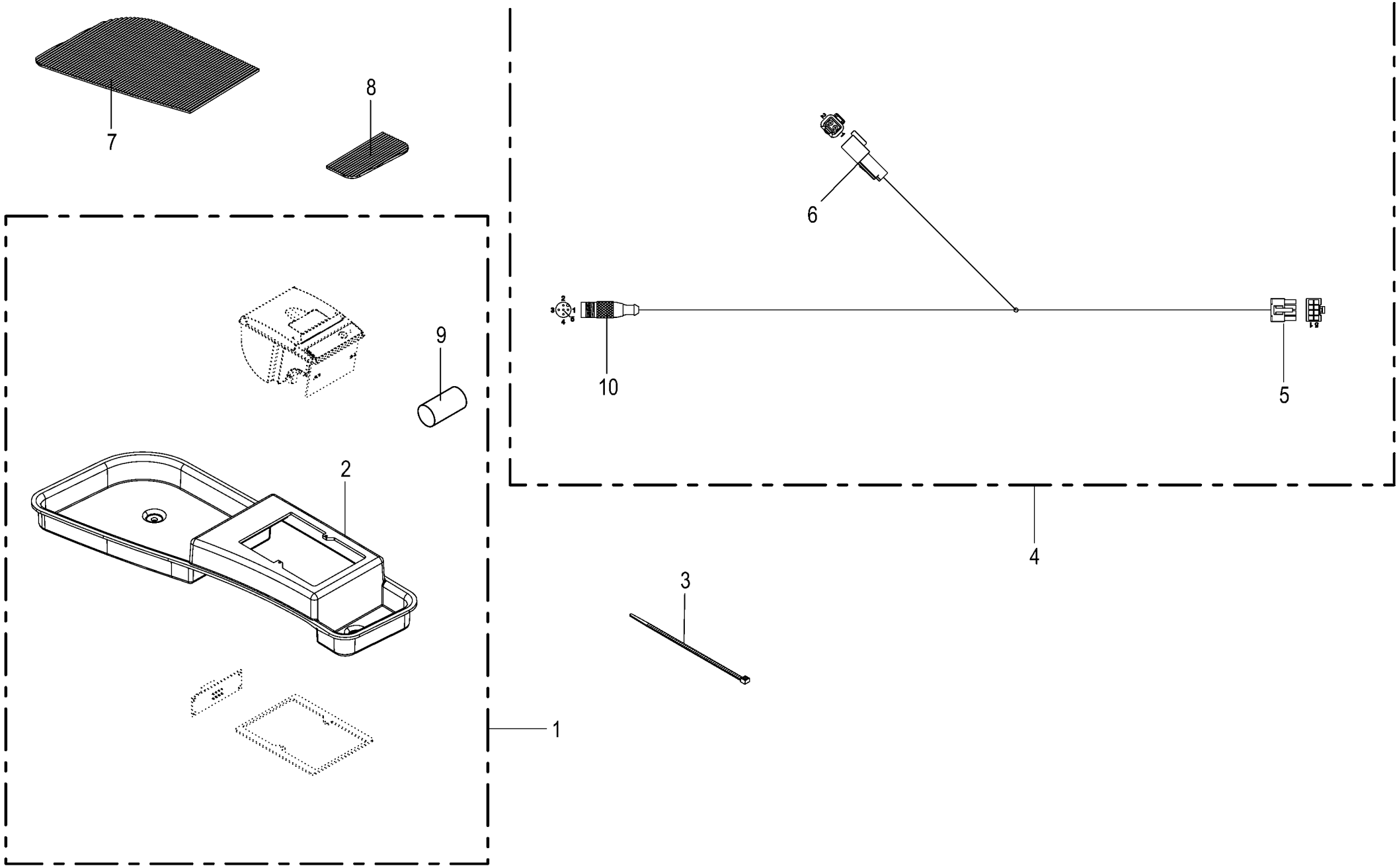

150 051 337 02 / 325.0

150 503 156 01

Drucker **Printer** **Imprimante**					1043801 -	BX2011-12	BX2011-22	BX2011-32	BX2011-35	BX2011-42	BX2011-45	**150 051 337 02** 150 503 156 1 **325.0**
Pos.	ID-Nr.	Benennung	Description	Description	Masch.-Nr-							Bemerkung/Remarks/Remarque
1	20 087 359 1	Drucker 2017/42	Printer 2017/42	Imprimante 2017/42		1	1	1	1	1	1	
2	20 429 014 0	Ablage rechts Drucker verklebt	Storage pad right printer glued	Dépose droite imprimante coll.		1	1	1	1	1	1	
3	00 922 671 1	Kabelbinder	Cable band	Collier de serrage		x	x	x	x	x	x	Lg.= 300
4	20 087 438 0	Kabelbaum USB-Drucker	Cable harness USB printer	Faisceau de câbles imprimante		1	1	1	1	1	1	
5	00 302 780 0	Stecker 8-p Bu transp. [-104/ X3.2]	Plug 8-p Bu transparent [-104/X3.2]	USB Cavalier 8-p Bu transparent [-104/X3.2]		1	1	1	1	1	1	
	20 082 221 0	Kontakt Ni 0,34mm2	Contact Ni 0,34mm2	Contact Ni 0,34mm2		6	6	6	6	6	6	
6	00 303 317 0	Stecker 2-p St grau [-104/X2. 1]	Plug 2-p St grey [-104/X2.1]	Cavalier 2-p St gris [-104/ X2.1]		1	1	1	1	1	1	
	00 303 319 0	Kontaktsicherung 2-p St	Contact fuse 2-p St	Fusible de contact 2-p St		1	1	1	1	1	1	
	20 080 240 0	Kontakt Ni 0,5mm2	Contact Ni 0,5mm2	Contact Ni 0,5mm2		2	2	2	2	2	2	
7	20 429 651 0	Ablagematte Drucker groß	Storage pad printer large	Tapis de rang. imprimante large		1	1	1	1	1	1	
8	20 429 653 0	Ablagematte Drucker klein	Storage pad printer small	Tapis de rang. imprimante pet.		1	1	1	1	1	1	
9	00 305 049 0	Papierrolle	Paper roll	Rouleau de papier		1	1	1	1	1	1	
10	00 000 010 0	-nicht mehr lieferbar	-no longer available	-n'est plus disponible		1	1	1	1	1	1	

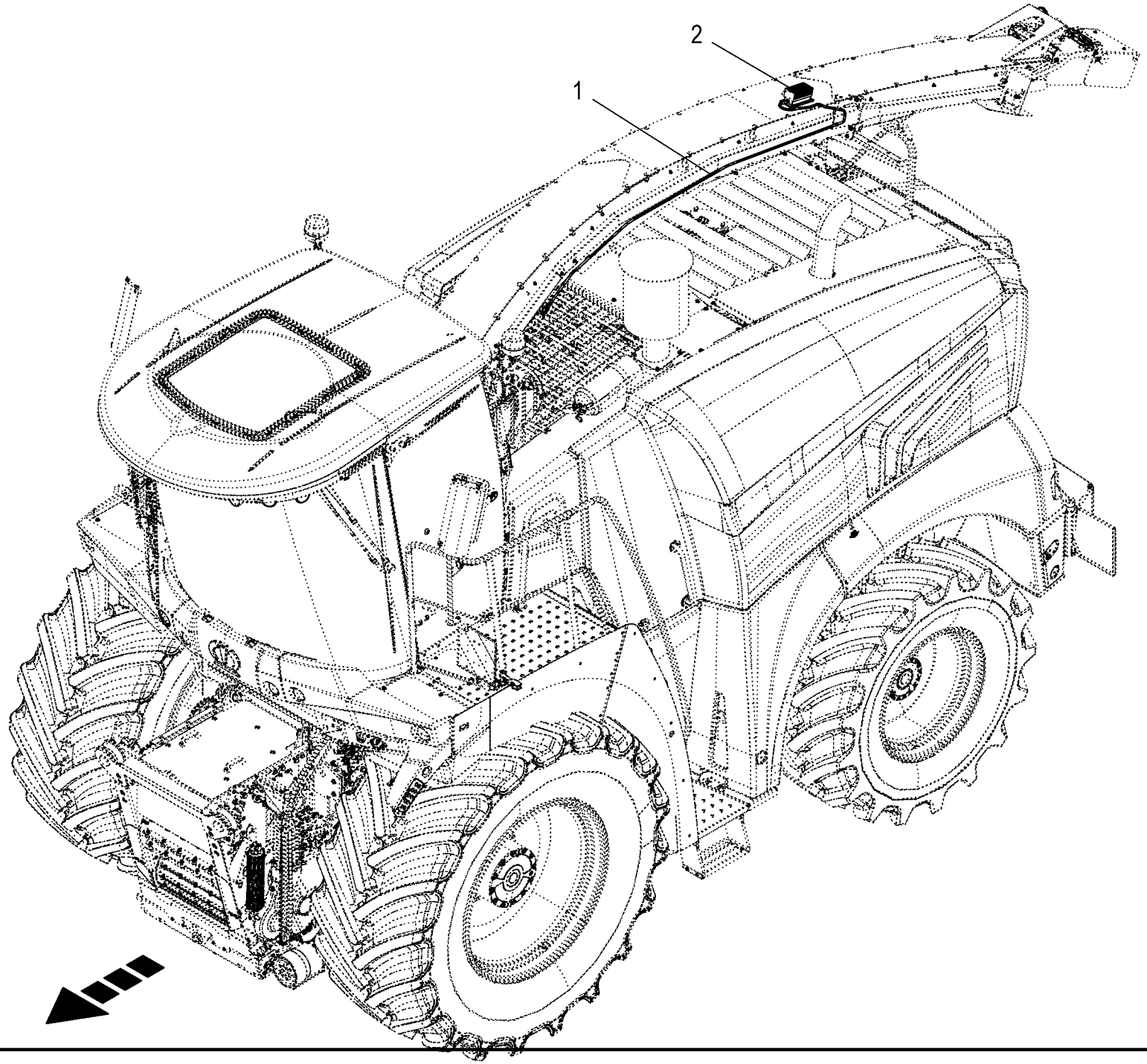
2
1

NIR - Feuchtigkeitsmessung **NIR moisture measurement** **Mesure d'humidité NIR**					1043801 -	BX2012-12	BX2012-22	BX2012-32	BX2012-35	BX2012-42	BX2012-45	**150 051 337 02** 150 528 700 1 **326.0**
Pos.	ID-Nr.	Benennung	Description	Description	Masch.-Nr-							Bemerkung/Remarks/Remarque
1	20 088 683 2	Adapter 6-p DT - 8-p M12x1	Adapter 6-p DT - 8-p M12x1	Adaptateur 6-p DT - 8-p M12x1		1	1	1	1	1	1	
2	20 081 623 3	Feuchtigkeitssensor NIR 45-95% [-B22]	Moisture sensor NIR 45-95% [-B22]	Capteur d'humidité NIR 45-95% [-B22]		1	1	1	1	1	1	
	20 089 403 0	Optikaufsatz Feuchtigkeitssensor NIR				1	1	1	1	1	1	

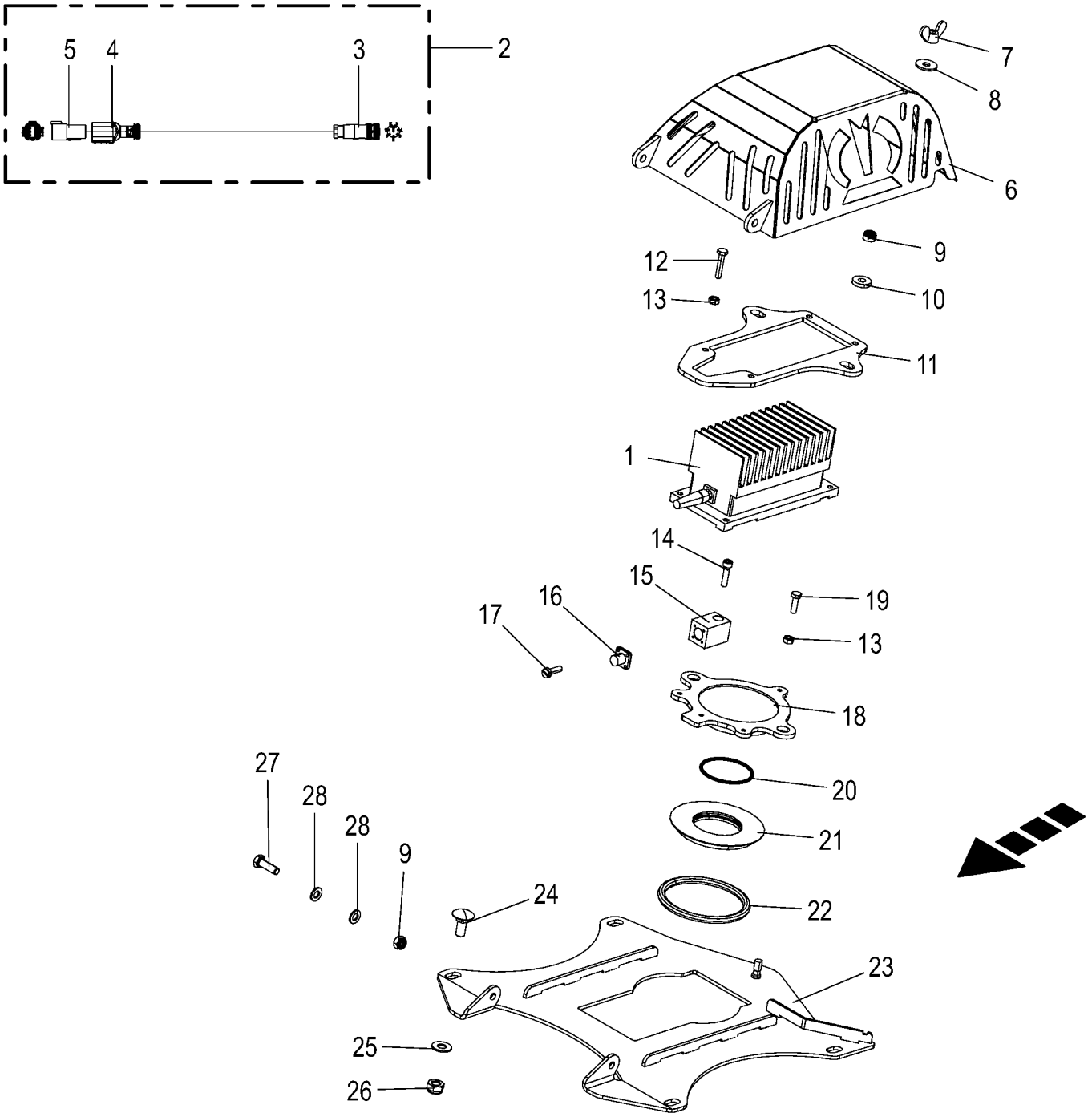
5
4
3
2
7
8
6
9
12
10
13
11
1
14
15
19
16
17
13
18
27
28
28
9
20
21
24
22
23
25
26

NIR - Feuchtigkeitsmessung **NIR moisture measurement** **Mesure d'humidité NIR**					1043801 -	BX2011-12	BX2011-22	BX2011-32	BX2011-35	BX2011-42	BX2011-45	**150 051 337 02** 150 528 701 1 **327.0**
Pos.	ID-Nr.	Benennung	Description	Description	Masch.-Nr-							Bemerkung/Remarks/Remarque
1	20 081 623 3	Feuchtigkeitssensor NIR 45-95% [-B22]	Moisture sensor NIR 45-95% [-B22]	Capteur d'humidité NIR 45-95% [-B22]		1	1	1	1	1	1	
	20 089 403 0	Optikaufsatz Feuchtigkeitssensor NIR				1	1	1	1	1	1	
2	20 088 683 2	Adapter 6-p DT - 8-p M12x1	Adapter 6-p DT - 8-p M12x1	Adaptateur 6-p DT - 8-p M12x1		1	1	1	1	1	1	
3	20 083 759 0	Stecker 8-p Bu schwarz	Plug 8-p Bu black	Cavalier 8-p Bu noir		1	1	1	1	1	1	
4	20 082 257 0	Steckerübergang 6-p Stift	Plug transition 6-p Pin	Jonction connecteur 6-p Goupille		1	1	1	1	1	1	
5	20 082 519 0	Stecker 6-p St grau	Plug 6-p St grey	Cavalier 6-p St gris		1	1	1	1	1	1	
	20 082 322 0	Kontaktsicherung 6-p St	Contact fuse 6-p St	Fusible de contact 6-p St		1	1	1	1	1	1	
	20 080 240 0	Kontakt Ni 0,5mm2	Contact Ni 0,5mm2	Contact Ni 0,5mm2		6	6	6	6	6	6	
6	20 625 483 0	Schutzdeckel Nir Sensor	Cover NIR sensor	Couvercle de protect. capteur pr.infrar.		1	1	1	1	1	1	
7	00 909 410 1	Flügelmutter	Nut	Ecrou		x	x	x	x	x	x	M 8
8	00 910 603 0	Scheibe	Washer	Rondelle		x	x	x	x	x	x	8,4 X 24 X 2
9	00 908 706 0	Sicherungsmutter	Locknut	Écrou hex		x	x	x	x	x	x	M 8
10	00 910 366 0	Scheibe	Washer	Rondelle		x	x	x	x	x	x	8,4 X 21 X 4
11	20 224 990 1	Klemmblech Nir Sensor	Clamping sheet NIR sensor	pla. de serr. capt. proche infrarouge		1	1	1	1	1	1	
12	00 900 200 0	6kt-Schraube	Hex head bolt	Boulon tête hex		x	x	x	x	x	x	M 6 X 30
13	00 908 208 0	6kt-Mutter	Hex nut	Écrou hex		x	x	x	x	x	x	M 6
14	00 903 047 1	Zylinderschraube	Allen screw	Vis tête cylindrique		x	x	x	x	x	x	M 6 X 25
15	20 625 469 0	Aufnahme Brückenstecker	Holder strapping plug	Logement connecteur cavalier		1	1	1	1	1	1	
16	20 081 929 0	Brückenstecker 8-p St M12x1 KPL	Plug	Connecteur		1	1	1	1	1	1	
17	00 903 403 0	Zylinderschraube	Allen screw	Vis tête cylindrique		x	x	x	x	x	x	AM 3 X 10
18	20 625 409 0	Verschlußdeckel	Locking cover	Bouchon de fermeture		1	1	1	1	1	1	
19	00 900 608 0	6kt-Schraube	Hex head bolt	Boulon tête hex		x	x	x	x	x	x	M 6 X 20
20	90 002 577 0	O-Ring 55 x 3	O-ring seal 55 x 3	Joint torique 55 x 3		1	1	1	1	1	1	
21	20 625 501 0	Adapterring Nir Sensor	Adapter ring NIR sensor	Bague adaptatrice capteur pr. infrar.		1	1	1	1	1	1	
22	20 626 005 0	Dichtring Nir Sensor	Seal ring NIR sensor	Bague d'étanchéité capt. proche infrar.		1	1	1	1	1	1	
23	20 625 472 0	Montageblech Nir Sensor	Mounting sheet NIR sensor	Tôle de mont. capteur proche infrarouge		1	1	1	1	1	1	
24	00 904 850 1	Flachrundschraube	Coach bolt	Vis a tête bombée		x	x	x	x	x	x	M 10 X 25
25	00 909 909 1	Sperrkantscheibe	Detent edged washer	Disque à bord d'arrêt		x	x	x	x	x	x	SKM 10
26	00 908 758 0	Sicherungsmutter	Locknut	Écrou hex		x	x	x	x	x	x	M 10
27	00 900 616 0	6kt-Schraube	Hex head bolt	Boulon tête hex		x	x	x	x	x	x	M 8 X 25
28	00 910 364 0	Scheibe	Washer	Rondelle		x	x	x	x	x	x	8,4 X 17 X 1,6

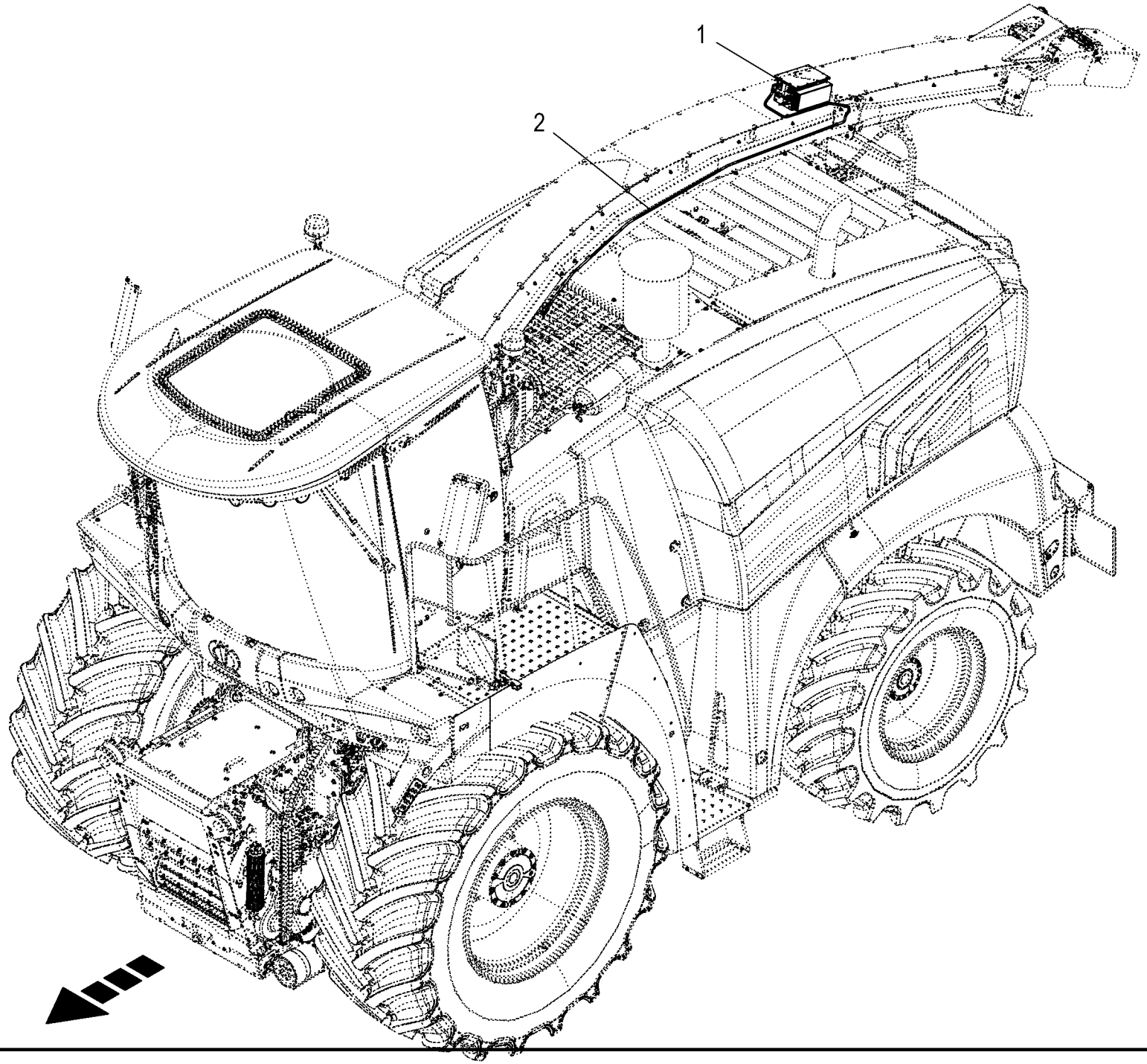
1
2

NIR-Sensor AgriNIRonline **NIR sensor AgriNIRonline** **Capteur proche infrarouge AgriNIRonline**					1043801 -	BX2201-12	BX2201-22	BX2201-32	BX2201-35	BX2201-42	BX2201-45	**150 051 337 02** 150 528 704 1 **328.0**
Pos.	ID-Nr.	Benennung	Description	Description	Masch.-Nr-							Bemerkung/Remarks/Remarque
1	20 087 932 0	NIR-Sensor AgriNIRonline [- B111]	NIR sensor AgriNIRonline [- B111]	Capteur proche infrarouge AgriNIRonline [-B111]		1	1	1	1	1	1	
2	20 088 681 0	Verlängerung 6-p DT 3300mm	Extension 6-p DT 3300mm	Rallonge 6-p DT 3300mm		1	1	1	1	1	1	

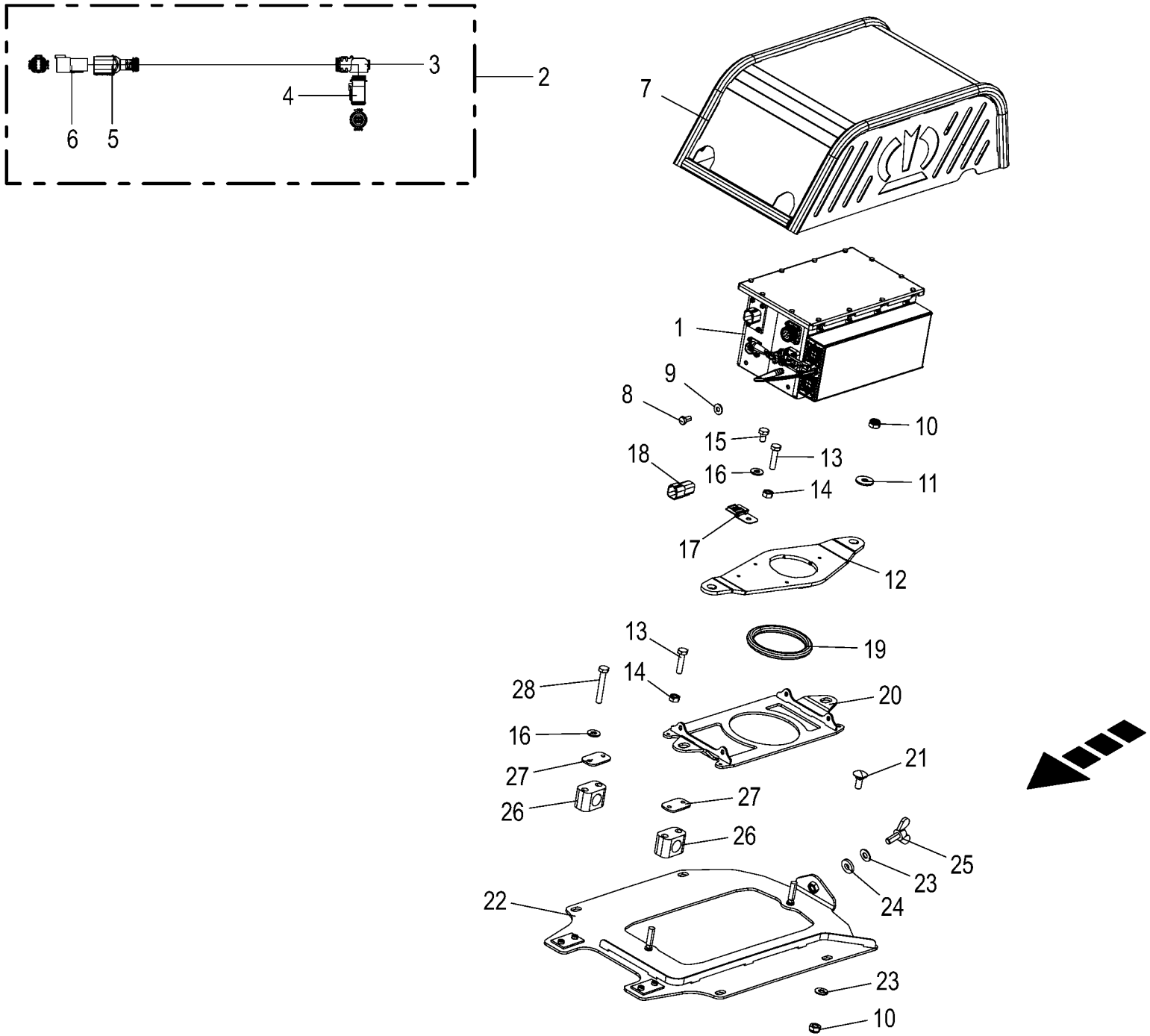

150 051 337 02 / 329.0

150 528 705 01

NIR-Sensor AgriNIRonline **NIR sensor AgriNIRonline** **Capteur proche infrarouge AgriNIRonline**					1043801 -	BX2011-12	BX2011-22	BX2011-32	BX2011-35	BX2011-42	BX2011-45	**150 051 337 02** 150 528 705 1 **329.0**
Pos.	ID-Nr.	Benennung	Description	Description	Masch.-Nr-							Bemerkung/Remarks/Remarque
1	20 087 932 0	NIR-Sensor AgriNIRonline [- B111]	NIR sensor AgriNIRonline [- B111]	Capteur proche infrarouge AgriNIRonline [-B111]		1	1	1	1	1	1	
2	20 088 681 0	Verlängerung 6-p DT 3300mm	Extension 6-p DT 3300mm	Rallonge 6-p DT 3300mm		1	1	1	1	1	1	
3	20 082 632 0	Steckerübergang	Plug transition	Jonction connecteur		1	1	1	1	1	1	
4	20 082 524 0	Stecker 6-p Bu schwarz	Plug 6-p Bu black	Cavalier 6-p Bu noir		1	1	1	1	1	1	
	20 082 315 0	Kontaktsicherung 6-p Bu	Contact fuse 6-p Bu	Fusible de contact 6-p Bu		1	1	1	1	1	1	
	20 080 241 0	Kontakt Ni 0,5mm2	Contact Ni 0,5mm2	Contact Ni 0,5mm2		6	6	6	6	6	6	
5	20 082 257 0	Steckerübergang 6-p Stift	Plug transition 6-p Pin	Jonction connecteur 6-p Goupille		1	1	1	1	1	1	
6	20 082 519 0	Stecker 6-p St grau	Plug 6-p St grey	Cavalier 6-p St gris		1	1	1	1	1	1	
	20 082 322 0	Kontaktsicherung 6-p St	Contact fuse 6-p St	Fusible de contact 6-p St		1	1	1	1	1	1	
	20 080 240 0	Kontakt Ni 0,5mm2	Contact Ni 0,5mm2	Contact Ni 0,5mm2		6	6	6	6	6	6	
7	20 625 431 0	Schutzdeckel AgriNirOnline	Protection cover AriNirOnline	Couvercle de protection AgriNirOnline		1	1	1	1	1	1	
8	00 900 211 0	6kt-Schraube	Hex head bolt	Boulon tête hex		x	x	x	x	x	x	M 5 X 10
9	90 002 958 0	Sperrkantscheibe SKM 5 ZLÜ	Detent edged washer SKM 5	Rondelle d'arrêt SKM 5		x	x	x	x	x	x	
10	00 908 758 0	Sicherungsmutter	Locknut	Écrou hex		x	x	x	x	x	x	M 10
11	90 000 121 0	Scheibe	Washer	Rondelle		x	x	x	x	x	x	10,5 X 30 X 2,5
12	20 625 428 0	Verschlußdeckel AgriNirOnline	Cover AgriNirOnline	Bouchon de fermeture AgriNirOnline		1	1	1	1	1	1	
13	00 900 239 1	6kt-Schraube	Hex head bolt	Boulon tête hex		x	x	x	x	x	x	M 6 X 25
14	00 908 208 0	6kt-Mutter	Hex nut	Écrou hex		x	x	x	x	x	x	M 6
15	00 900 605 0	6kt-Schraube	Hex head bolt	Boulon tête hex		x	x	x	x	x	x	M 6 X 10
16	00 909 906 1	Sperrkantscheibe	Detent edged washer	Disque à bord d'arrêt		x	x	x	x	x	x	SKM 6
17	20 083 301 0	Befestigung	Fastening	Fixation		1	1	1	1	1	1	
18	20 087 356 0	Brückenstecker 6-p St grau	Strapping plug 6-p St grey	Connecteur cavalier 6-p St gris		1	1	1	1	1	1	
19	20 626 043 0	Dichtring AgriNirOnline Sensor	Sealing ring AgriNirOnline Sensor	Bague d'étanchéité capteur AgriNirOnline		1	1	1	1	1	1	
20	20 625 423 0	Trägerblech AgriNirOnline	Bearing plate AgriNirOnline	Tôle d'appui AgriNirOnline		1	1	1	1	1	1	
21	00 904 850 1	Flachrundschraube	Coach bolt	Vis a tête bombée		x	x	x	x	x	x	M 10 X 25
22	20 625 422 0	Montageblech AgriNirOnline	Mounting sheet AgriNirOnline	Tôle de montage AgriNirOnline		1	1	1	1	1	1	
23	00 909 909 1	Sperrkantscheibe	Detent edged washer	Disque à bord d'arrêt		x	x	x	x	x	x	SKM 10
24	00 910 361 1	Scheibe	Washer	Rondelle		x	x	x	x	x	x	10,5 X 25 X 4
25	00 906 145 1	Flügelschraube	Winged screw	Vis à oreilles		x	x	x	x	x	x	M 10 X 25
26	00 925 162 0	Rohrschelle -2 Hälften	Tube clamp -2 halves	Bride -2 moitiés		2	2	2	2	2	2	Bo.= 22
27	00 925 145 0	Deckplatte	Cover plate	Plaque de recouvrement		2	2	2	2	2	2	
28	00 901 410 0	6kt-Schraube	Hex head bolt	Boulon tête hex		x	x	x	x	x	x	M 6 X 40

Zubehör
Accessories
Accessoires

-----ZUBEHÖR -----ACCESSORIES -----ACCESSOIRES					1043801 -	BX2012	BX2012	BX2012	BX2012	BX2012	BX2012	150 051 337 02 150 435 591 1 330.0
Pos.	ID-Nr.	Benennung	Description	Description	Masch.-Nr-							Bemerkung/Remarks/Remarque
1						.	.	.	.	.	.	

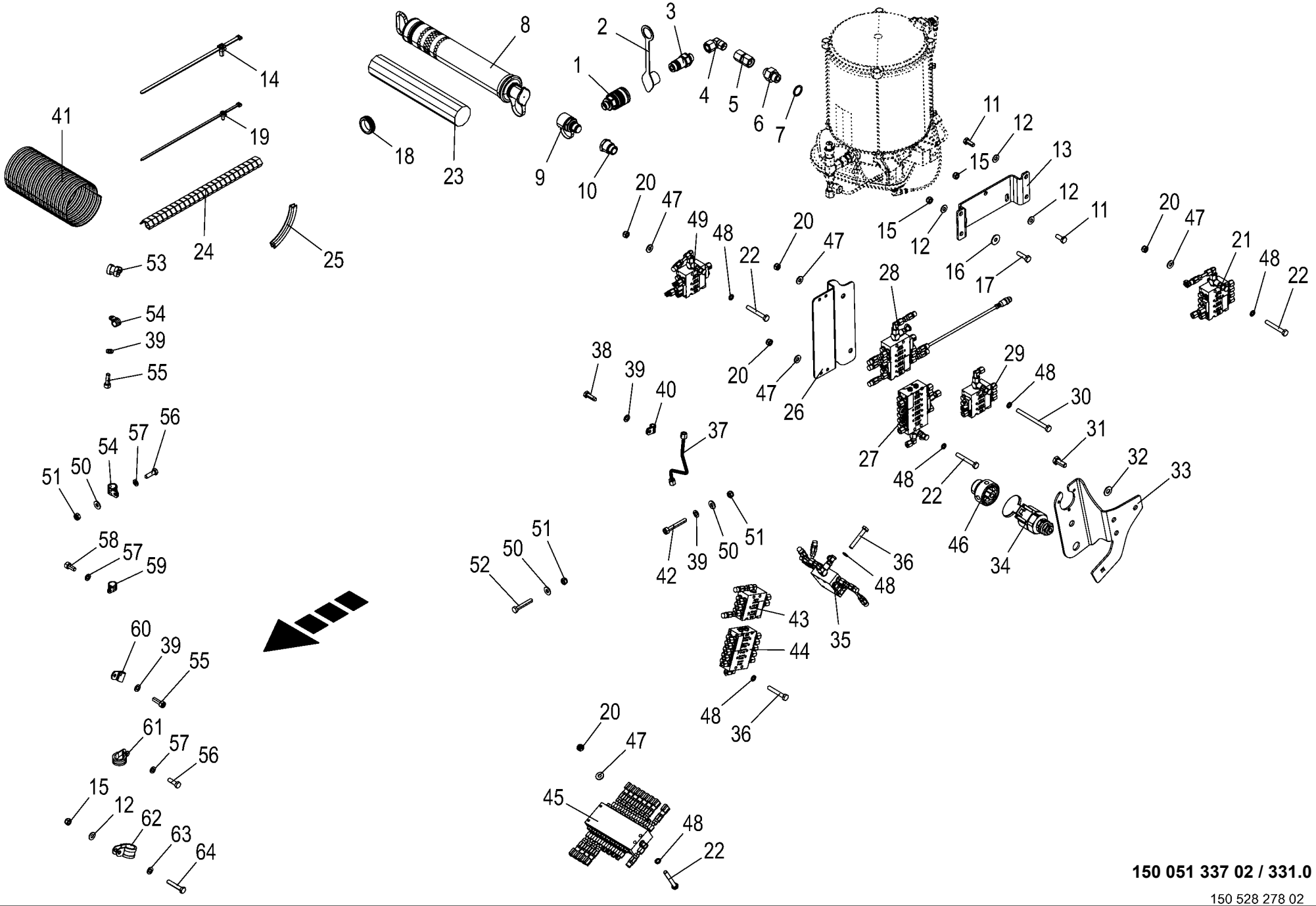

150 051 337 02 / 331.0

150 528 278 02

Zentralschmierung **Central lubrication** **Lubrification centralisée**					1043801 -	BX2012-12	BX2012-22	BX2012-32	BX2012-35	BX2012-42	BX2012-45	**150 051 337 02** 150 528 278 2 **331.0**
Pos.	ID-Nr.	Benennung	Description	Description	Masch.-Nr-							Bemerkung/Remarks/Remarque
1	00 921 130 0	Kupplungsmuffe	Sleeve	Cache poussiere		1	1	1	1	1	1	Rd. 38,5 M 18 X 1,5
2	00 921 171 1	Staubmuffe -rot	Dust cap -red	Manchon anti-poussiere -rouge		1	1	1	1	1	1	
3	00 921 145 0	Kupplungsstecker	Connector plug	Fiche de jonction		1	1	1	1	1	1	M 18 X 1,5
4	00 921 067 1	Winkelstutzen	Angle lug	Jarret tubulure		1	1	1	1	1	1	M 18 X 1,5
5	00 230 743 0	Doppelnippel	Double nipple	Double raccord		1	1	1	1	1	1	L 12
6	00 213 281 0	Reduzierstück	Reducing piece	Element reducteur		1	1	1	1	1	1	M 20 / M 18
7	00 937 736 0	Dichtring	Gasket ring	Bague d'étanchéité		3	3	3	3	3	3	A 20 X 26 X 1,5
8	00 940 393 0	Befüllzylinder	Filling cylinder	Vérin de remplir		1	1	1	1	1	1	
9	90 004 158 0	Befüllanschluß m. Rückschlagv. M20x1,5	Fill connec wi non-return valv M20 x 1.5	Racc. de rempl.+clapet antiret. M20x1,5		1	1	1	1	1	1	
10	27 001 998 0	Anschlussstück	Connector	Raccord		1	1	1	1	1	1	M 20 X 1,5
11	00 900 614 0	6kt-Schraube	Hex head bolt	Boulon tête hex		x	x	x	x	x	x	M 8 X 20
12	00 909 908 1	Sperrkantscheibe	Detent edged washer	Disque à bord d'arrêt		x	x	x	x	x	x	SKM 8
13	20 420 002 0	Halter Schmierpumpe	Support lubricating feed mechanism	Support pompe de lubrification		1	1	1	1	1	1	
14	20 086 201 0	Befestigungsbinder 7,6x300 Lamellenfuß	Fixing tie 7,6x300 Fir tree base sw	Lanière de fixation 7,6x300 Pied sapin		x	x	x	x	x	x	
15	00 908 706 0	Sicherungsmutter	Locknut	Écrou hex		x	x	x	x	x	x	M 8
16	00 910 603 0	Scheibe	Washer	Rondelle		x	x	x	x	x	x	8,4 X 24 X 2
17	00 900 617 0	6kt-Schraube	Hex head bolt	Boulon tête hex		x	x	x	x	x	x	M 8 X 30
18	00 924 224 0	Kabelführungstülle	Cable bushing	Passe cable		1	1	1	1	1	1	Rd. 30/35
19	20 086 200 0	Befestigungsbinder 4,6x300 Lamellenfuß	Fixing tie 4,6x300 Fir tree base sw	Lanière de fixation 4,6x300 Pied sapin		x	x	x	x	x	x	
20	00 908 704 1	Sicherungsmutter	Locknut	Écrou hex		x	x	x	x	x	x	M 6
21	27 021 163 0	Schmierverteiler Hinterachse o. Ltg 4/7	Grease distrib. rear axle w/o line 4/7	Distributeur de lubr. essieu arrière		1	1	1	1	1	1	
22	00 901 411 1	6kt-Schraube	Hex head bolt	Boulon tête hex		x	x	x	x	x	x	M 6 X 45
23	27 027 569 0	RENOLIT DURAPLEX EP2 (400gr. Kartusche)	RENOLIT DURAPLEX EP2 (400 gr. cartridge)	RENOLIT DURAPLEX EP2 (cartouche 400gr.)		1	1	1	1	1	1	
24	00 301 487 0	Spiralband -Id.-Nr.= 1m	Spiral strip -Id.-no.= 1m	Feuillards spiralé -Id.-no.= 1m		x	x	x	x	x	x	Rd. 5 / 20
25	27 004 009 0	Kantenschutz -Id.-Nr.= 1m	Edge protection -Id.-no.= 1m	Bordure de protection -Id.-no. = 1m		x	x	x	x	x	x	
26	20 421 248 0	Halter Schmierverteiler	Support grease distributor	Support distributeur de lubrification		1	1	1	1	1	1	
27	27 016 146 0	Schmierverteiler Antriebe ohne Ltg.	Lub. distributor drives without line	Conduite de lub. entraînements ss cond.		1	1	1	1	1	1	
28	27 016 141 0	Hauptverteiler BigX ohne Ltg.	Main distributor BiGX without line	Distributeur princ. BiGX sans conduite		1	1	1	1	1	1	
	27 017 176 0	Näherungsschalter Zentralschmierung [-B96]	Proximity switch central lubrication [-B96]	Détect. de proximité lubrif. centralisée [-B96]		1	1	1	1	1	1	

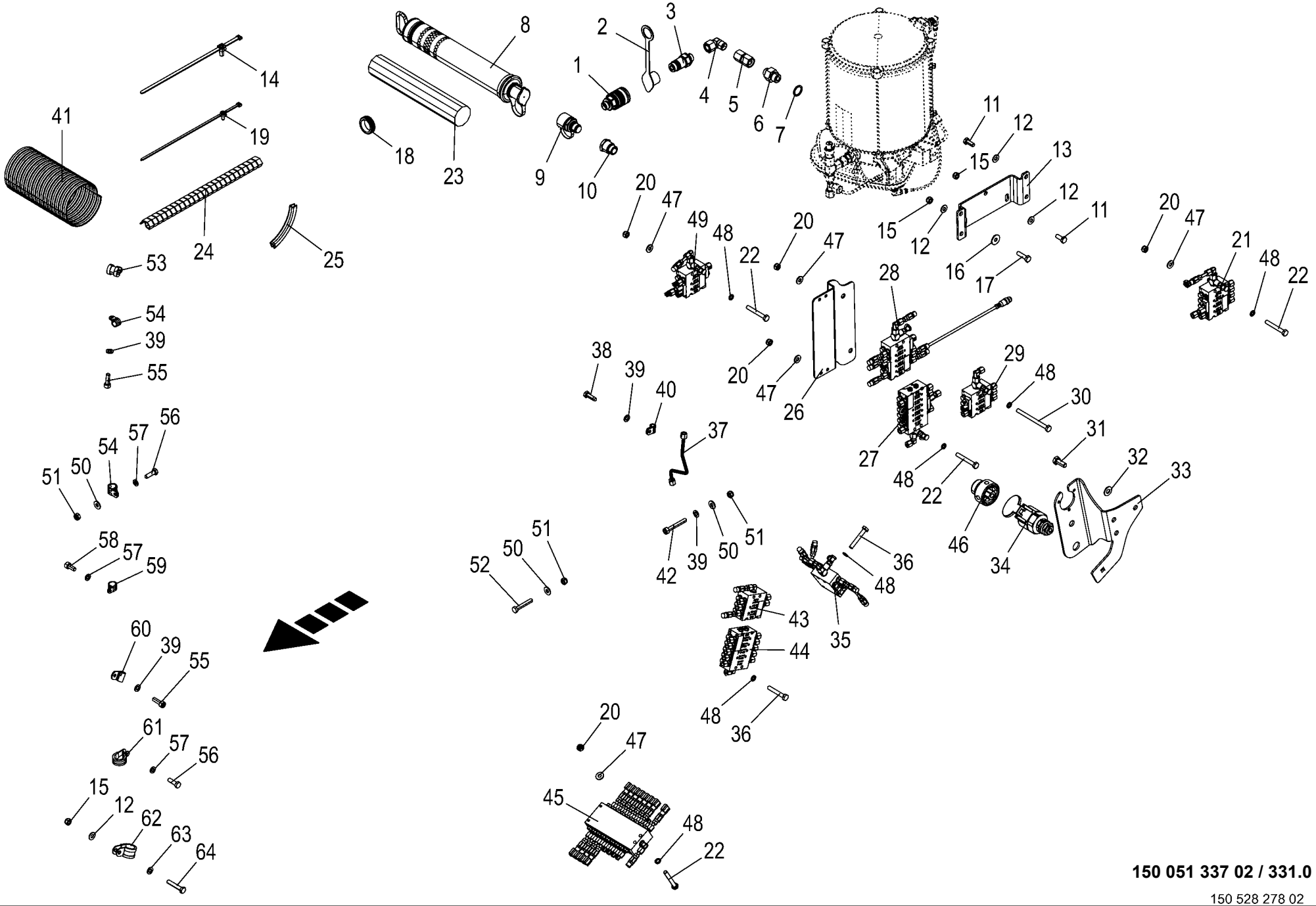

150 051 337 02 / 331.0

150 528 278 02

Zentralschmierung **Central lubrication** **Lubrification centralisée**					1043801 -	BX2011-12	BX2011-22	BX2011-32	BX2011-35	BX2011-42	BX2011-45	**150 051 337 02** 150 528 278 2 **331.0**
Pos.	ID-Nr.	Benennung	Description	Description	Masch.-Nr-							Bemerkung/Remarks/Remarque
29	27 016 253 0	Verteiler Turm/ Wb Lager re o Ltg.	Distri. tower/Wb bearing rh. witho. line	Distrib.tour/pal. acc.éject. dr. s.cond.		1	1	1	1	1	1	
30	90 000 477 0	6kt-Schraube	Hex head bolt	Boulon tête hex		x	x	x	x	x	x	M 6 X 75
31	00 900 636 0	6kt-Schraube	Hex head bolt	Boulon tête hex		x	x	x	x	x	x	M 10 X 25
32	00 909 909 1	Sperrkantscheibe	Detent edged washer	Disque à bord d'arrêt		x	x	x	x	x	x	SKM 10
33	20 625 666 1	Hydraulikhalter				1	1	1	1	1	1	
34	00 940 472 0	Kupplungsmuffe	Sleeve	Cache poussiere		1	1	1	1	1	1	
35	27 016 149 0	Schmierverteiler Corn-Condit. o Ltg.	Lub. distrib. Corn-condit. without linde	Conduite de lub. broyeur sans cond.		1	1	1	1	1	1	
36	00 901 410 0	6kt-Schraube	Hex head bolt	Boulon tête hex		x	x	x	x	x	x	M 6 X 40
37	20 420 233 0	Hyd.-Leitung 6 x 1 x 223 3 Bögen	Hydraulic line 6 x 1 x 223	Conduite hydraulique 6 x 1 x 223		1	1	1	1	1	1	
38	90 002 241 0	6kt-Schraube M5 x 16, Gewindefurchend	Hex bolt M5 x 16, self- tapping	Vis 6 pans M5 x 16, auto-taraudeuse		x	x	x	x	x	x	
39	00 910 500 1	Scheibe	Washer	Rondelle		x	x	x	x	x	x	5,3 X 10 X 1
40	00 924 017 0	Rohrschelle mit Gummiprofil	Tube clip w. rubber	Bride		1	1	1	1	1	1	Rd. 6
41	00 301 219 0	Spiralband -Id.-Nr.= 1m	Spiral strip -Id.-no.= 1m	Feuillards spiralé -Id.-no.= 1m		x	x	x	x	x	x	Rd. 10 / 100
42	90 000 548 0	Zylinderschraube	Allen screw	Vis tête cylindrique		x	x	x	x	x	x	M 5 X 35
43	27 016 138 0	Schmiervert. Häckselaggregat ohne Ltg.	Lub. distributor chop. unit witho. line	Conduite de lub. gr. de hach. ss cond.		1	1	1	1	1	1	
44	27 016 252 0	Unterverteiler Häckselaggr. o Ltg.	Subdistributor chopper unit without line	Sous-distrib. groupe de hachage s. cond.		1	1	1	1	1	1	
45	27 016 251 0	Schmierverteiler Einzug o Ltg. 9/17	Lub. distributor intake witho. line 9/17	Conduite de lub. ss conduite 9/17		1	1	1	1	1	1	
46	00 940 473 0	Kupplungsstecker	Connector plug	Fiche de jonction		1	1	1	1	1	1	
47	00 909 906 1	Sperrkantscheibe	Detent edged washer	Disque à bord d'arrêt		x	x	x	x	x	x	SKM 6
48	90 001 380 0	Sperrkantscheibe	Detent edged washer	Disque à bord d'arrêt		x	x	x	x	x	x	SKZ 6
49	27 021 132 0	Unterverteiler Corn-Condit. ohne Ltg.	Subdistributor Corn-Condit. no line	Sous-distributeur broyeur sans conduite		1	1	1	1	1	1	
50	90 002 958 0	Sperrkantscheibe SKM 5 ZLÜ	Detent edged washer SKM 5	Rondelle d'arrêt SKM 5		x	x	x	x	x	x	
51	00 908 702 0	Sicherungsmutter	Locknut	Écrou hex		x	x	x	x	x	x	M 5
52	90 003 028 0	6kt-Schraube M5 x 30	Hexagon head screw M5 x 30	Vis six pans M5 x 30		x	x	x	x	x	x	
53	90 004 135 0	Rohrschelle 12mm m. Gummiprofil	Pipe clamp 12mm with rubber pr.	Collier 12mm avec revêt. caoutchouc		1	1	1	1	1	1	
54	00 924 010 0	Rohrschelle mit Gummiprofil	Tube clip w. rubber	Bride		6	6	6	6	6	6	Rd. 12
55	00 903 014 0	Zylinderschraube	Allen screw	Vis tête cylindrique		x	x	x	x	x	x	M 5 X 16
56	00 900 292 0	6kt-Schraube	Hex head bolt	Boulon tête hex		x	x	x	x	x	x	M 5 X 16
57	00 910 031 0	Federring	Spring washer	Rondelle elastique		x	x	x	x	x	x	B 5
58	90 001 820 0	Zylinderschraube	Allen screw	Vis tête cylindrique		x	x	x	x	x	x	M 5 X 12

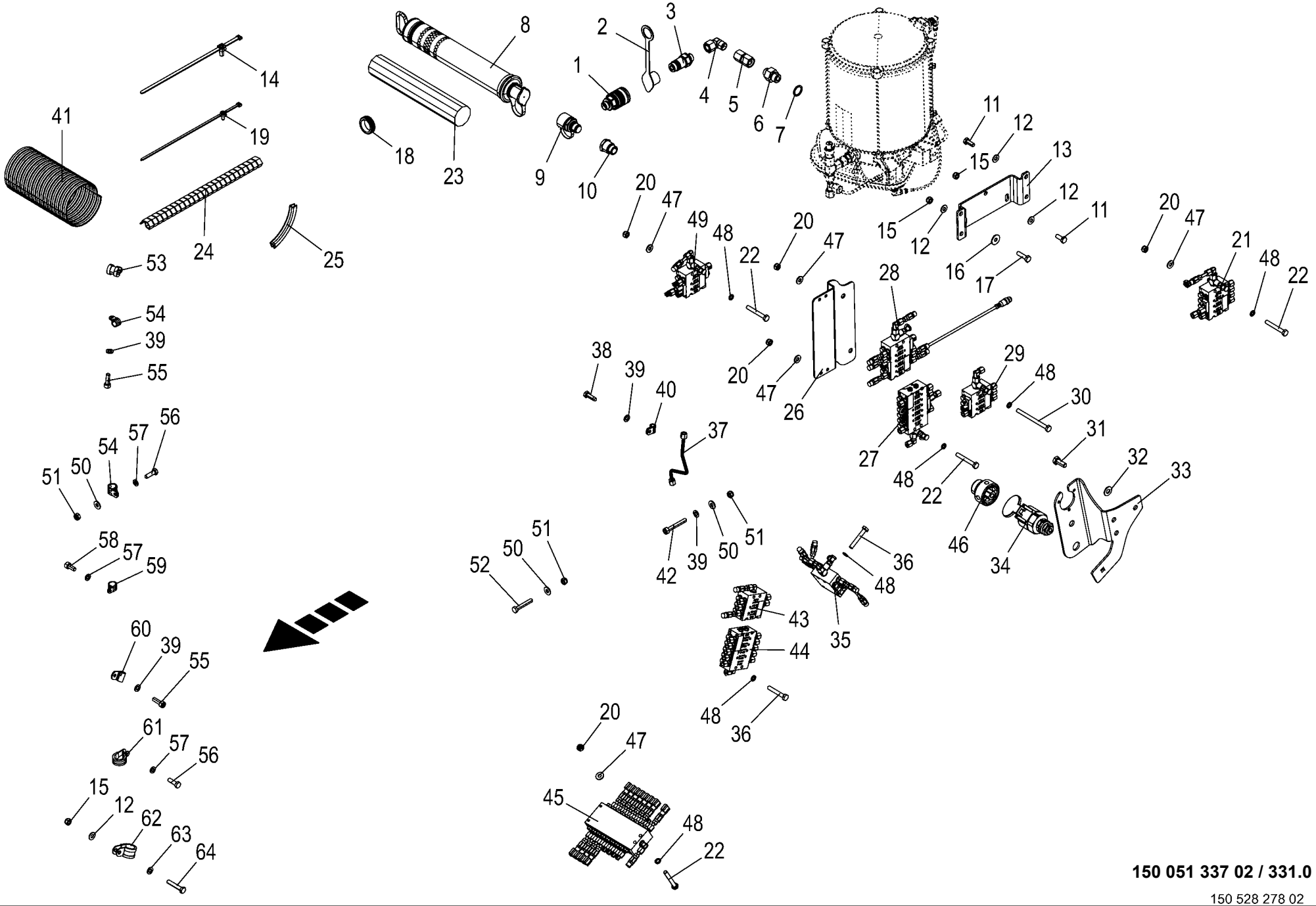

150 051 337 02 / 331.0

150 528 278 02

Zentralschmierung **Central lubrication** **Lubrification centralisée**					1043801 -	BX2012	BX2012	BX2013	BX2013	BX2014	BX2014	**150 051 337 02** 150 528 278 2 **331.0**
Pos.	ID-Nr.	Benennung	Description	Description	Masch.-Nr-							Bemerkung/Remarks/Remarque
59	00 924 008 0	Rohrschelle mit Gummiprofil	Tube clip w. rubber	Bride		2	2	2	2	2	2	Rd. 15
60	27 007 050 0	Rohrschelle mit Gummiprofil	Tube clip w. rubber	Bride		6	6	6	6	6	6	Rd. 8
61	00 924 011 0	Rohrschelle mit Gummiprofil	Tube clip w. rubber	Bride		1	1	1	1	1	1	Rd. 25
62	00 924 062 0	Rohrschelle mit Gummiprofil	Tube clip w. rubber	Bride		2	2	2	2	2	2	Rd. 25
63	00 910 413 0	Scheibe	Washer	Rondelle		x	x	x	x	x	x	8,4 X 17 X 1,6
64	00 901 422 0	6kt-Schraube	Hex head bolt	Boulon tête hex		x	x	x	x	x	x	M 8 X 45

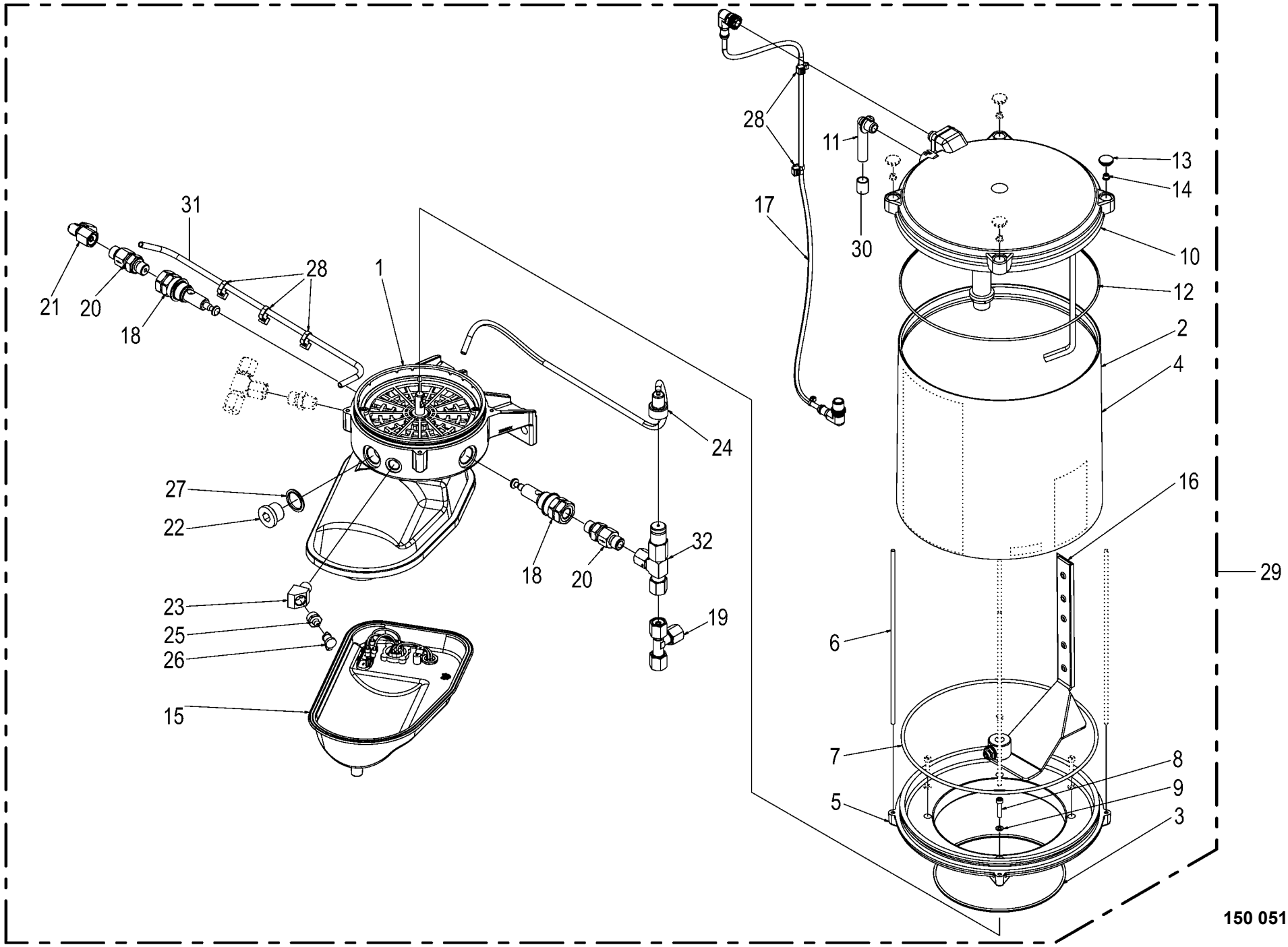

150 051 337 02 / 332.0

150 437 740 04

Pumpe für Zentralschmierung **Pump for central lubrication** **Pompe pour lubrification centralisée**					1043801 -	BX2011-12	BX2011-22	BX2011-32	BX2011-35	BX2011-42	BX2011-45	**150 051 337 02** 150 437 740 4 **332.0**
Pos.	ID-Nr.	Benennung	Description	Description	Masch.-Nr-							Bemerkung/Remarks/Remarque
1	27 024 641 0	Pumpengehäuse ohne EP	Pump housing w/o EP	Boîtier de pompe sans EP		1	1	1	1	1	1	
2	27 022 236 0	Fettvorratsbehälter 8kg -kpl.	Grease reservoir 8kg -cpl.	Réservoir de graisse 8kg -cpl.		1	1	1	1	1	1	
3	90 002 440 0	O-Ring 135 x 3	O-ring seal 135 x 3	Joint torique 135 x 3		1	1	1	1	1	1	
4	27 002 840 0	Fettvorratsbehälter	Grease storage tank	Réservoir de geaisse		1	1	1	1	1	1	
5	27 012 665 0	Zwischenflansch 8kg Behälter	Intermediate flange 8kg container	Bride intermédiaire réservoir 8kg		1	1	1	1	1	1	
6	27 012 656 0	Zugstange	Connecting rod	Tige de traction		4	4	4	4	4	4	
7	90 002 444 0	O-Ring 209,14 x 3,53	O-ring seal 209,14 x 3,53	Joint torique 209,14 x 3,53		1	1	1	1	1	1	
8	90 001 852 0	Zylindersch.I-6kt M4 x 20 Zn8	Cylinder screw hexagon socket M4 x 20	Vis cylind à six pans creux M4 x 20		x	x	x	x	x	x	
9	90 003 925 0	Dichtring A 4 x 8 x 1mm	Sealing ring A 4 x 8 x 1mm	Bague d'étanchéité A 4 x 8 x 1mm		4	4	4	4	4	4	
10	27 011 567 0	Behälterdeckel m. Sensor	Cover with sensor	Couvercle av. capteur		1	1	1	1	1	1	
11	27 012 662 0	Entlüftungsrohr	Ventilation tube	Tuyau de purge		1	1	1	1	1	1	
12	90 002 443 0	O-Ring 180 x 3	O-ring seal 180 x 3	Joint torique 180 x 3		1	1	1	1	1	1	
13	27 022 927 0	Abdeckung	Cover	Couvercle		4	4	4	4	4	4	
14	00 908 704 1	Sicherungsmutter	Locknut	Écrou hex		x	x	x	x	x	x	M 6
15	27 024 642 0	Schutzgehäuse	Guard housing	Carter de protection		1	1	1	1	1	1	
16	27 012 659 0	Rührflügel 8kg Behälter	Stirrer 8kg container	Palette d'agitation 8kg réservoir		1	1	1	1	1	1	
17	27 014 136 0	Kabel Pumpe Zentralschmierung	Cable pump central lubrication	Câble pompe lubrification centralisée		1	1	1	1	1	1	
18	27 002 839 0	Pumpe	Pump	Pompe		2	2	2	2	2	2	
19	90 002 627 0	L-Stutzen S 6 A3G	L- brace S 6 A3G	Raccord de L S 6 A3G		1	1	1	1	1	1	
20	27 015 474 0	Rückschlagventil S6 G1/4	Non-return valve S6 G1/4	Clapet antiretour S6 G1/4		2	2	2	2	2	2	
21	27 022 932 0	Einstellb.-W-Verschraubung S6 M14x1,5	Adjust. angle screw conn. S6 M14x1.5	Raccord fileté régl. S6 M14x1, 5		1	1	1	1	1	1	
22	90 002 845 0	Verschlußschraube I-6kt M20x1, 5	Locking screw inside hex. socket M20x1.5	Vis obturatrice six pans creux M20x1,5		1	1	1	1	1	1	
23	27 022 931 0	Eck-Verschraubung 45° R1/4"k	Corner screw conn. 45° R1/4 R1/4	Raccord vissé angulaire 45° R1/4 R1/4		1	1	1	1	1	1	
24	27 024 233 0	Überdruckanzeige Pumpenelement	Overpressure indicator pump element	Affichage de surpression élément pompe		1	1	1	1	1	1	
25	27 022 930 0	Kegel-Schmiernippel R1/4	Conical grease nipple R1/4	Graisseur conique R1/4		1	1	1	1	1	1	
26	27 018 075 0	Schmiernippelkappe	Grease nipple cap	Capuchon de graisseur		1	1	1	1	1	1	
27	90 002 552 0	Usit-Ring 20,2x26,7x1,3	Sealing ring 20.2 x 26.7 x 1.3	Bague d'étanchéité 20,2 x 26, 7 x 1,3		1	1	1	1	1	1	
28	00 922 674 0	Kabelbinder	Cable band	Collier de serrage		x	x	x	x	x	x	Lg.= 200
29	27 016 335 3	Pumpe EP-1, 8kg	EP-1 pump 8kg	Pompe EP-1 8kg		1	1	1	1	1	1	
30	27 022 928 0	Schutzkappe	Protective cap	Capuchon de protection		4	4	4	4	4	4	
31	27 022 929 0	Stahlrohr Ø6x1 gebogen	Steel tube Ø6x1 bent	Tube acier Ø6x1 courbé		1	1	1	1	1	1	

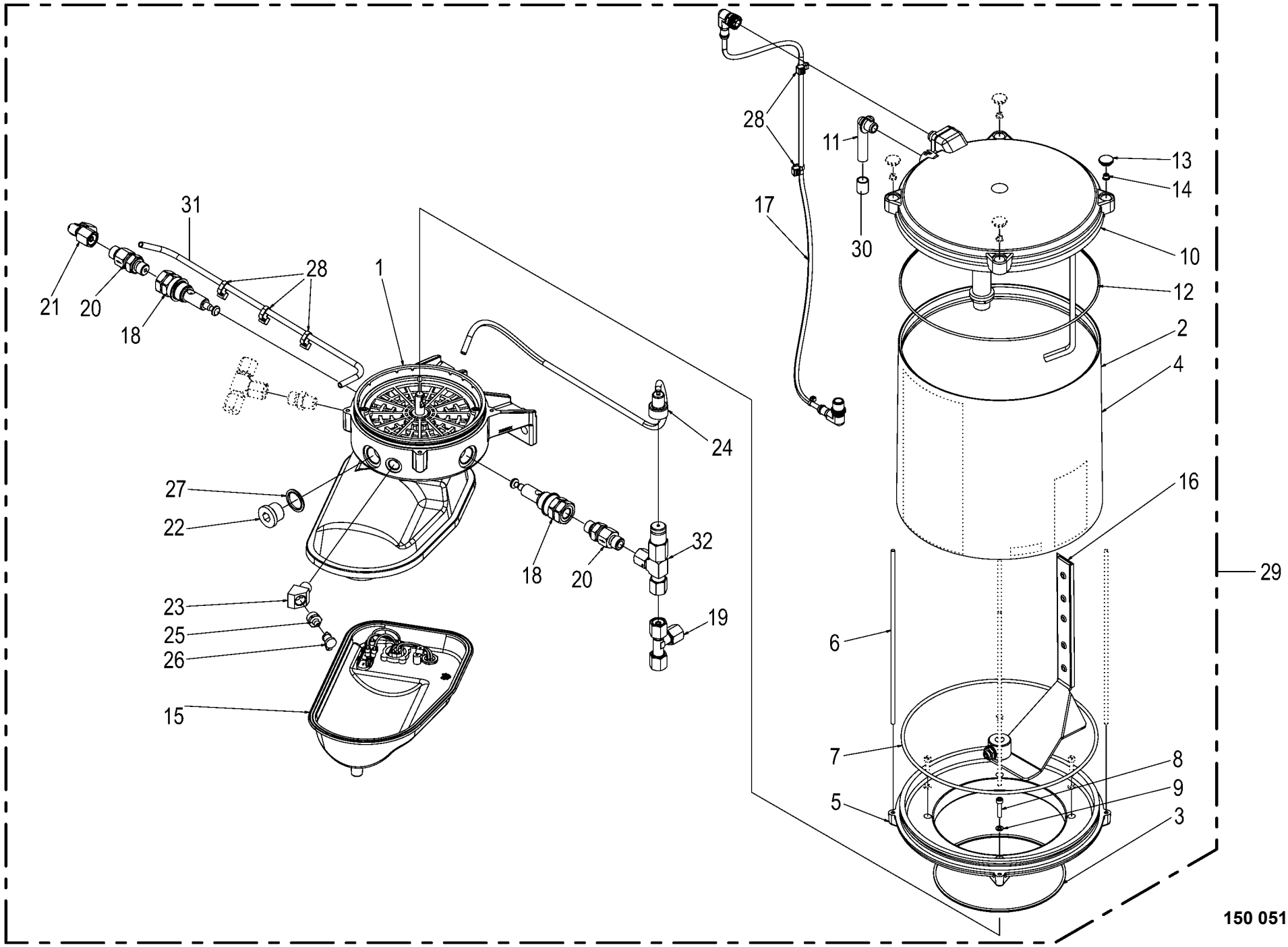

150 051 337 02 / 332.0

150 437 740 04

Pumpe für Zentralschmierung **Pump for central lubrication** **Pompe pour lubrification centralisée**					1043801 -	BX2012-12	BX2012-22	BX2012-32	BX2012-35	BX2012-42	BX2012-45	**150 051 337 02** 150 437 740 4 **332.0**
Pos.	ID-Nr.	Benennung	Description	Description	Masch.-Nr-							Bemerkung/Remarks/Remarque
32	00 000 000 0					1	1	1	1	1	1	

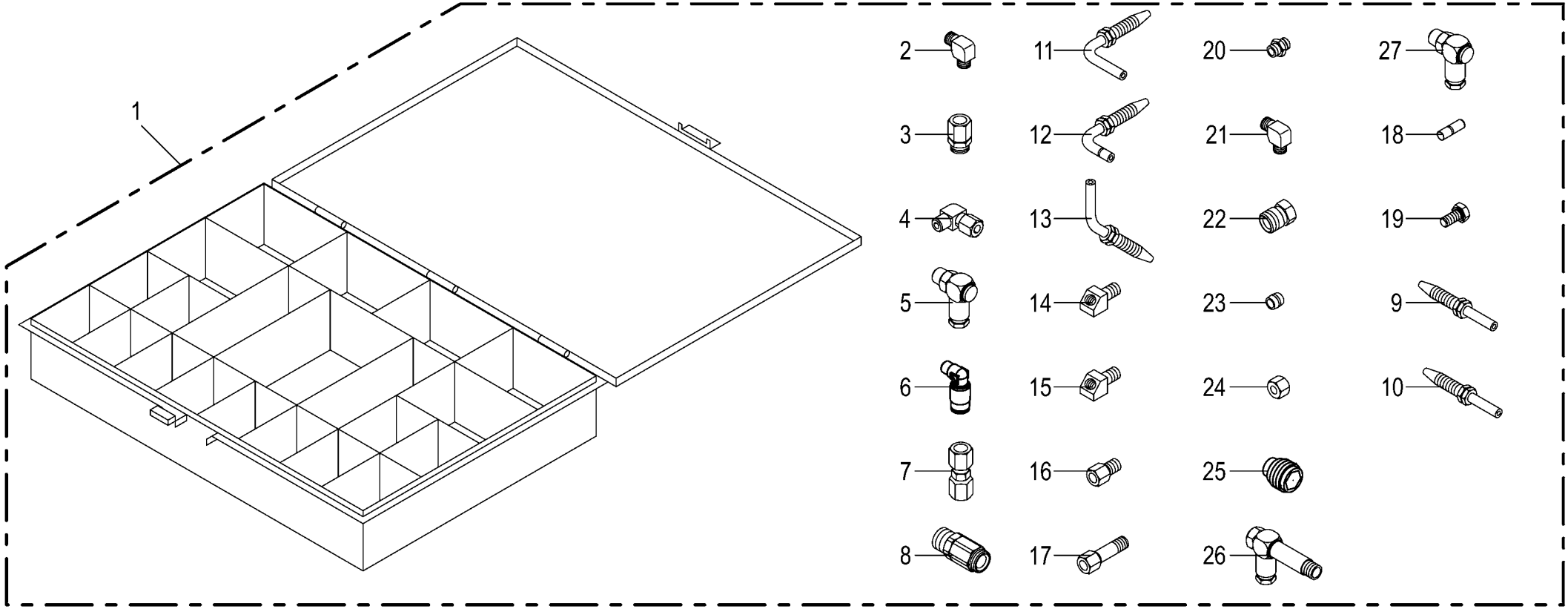

150 051 337 02 / 333.0

Ersatzteilkoffer für Zentralschmierung -BEKA MAX **Spare part kit central lubrication - BEKA MAX** **Coffret de pièces de rechange pour lubrif. centralisée -BEKA MAX**					1043801 -	BX201-12	BX201-22	BX201-32	BX201-35	BX201-42	BX201-45	**150 051 337 02** 150 437 801 12 **333.0**
Pos.	ID-Nr.	Benennung	Description	Description	Masch.-Nr-							Bemerkung/Remarks/Remarque
1	27 011 366 1	ET-Koffer Zentralschmierung Beka-Max	Spare parts box central lub. BEKA-MAX	Coff. de piè de rech. lub. cen. Beka-Max		1	1	1	1	1	1	
	27 027 491 0	Aufkleber Einleger Behelfbox KRONE weiß	Label	Autocollant		1	1	1	1	1	1	
2	00 920 921 1	Winkel-Verbindungsstutzen	Elbow union	Raccord coude		10	10	10	10	10	10	LL M 8 X 1 Keg.
3	27 011 492 0	Einschraubverschr. LL6 M8x1k kpl.	Screw connection LL6 M8x1k 1	Raccord vissé LL6 M8x1k 1		10	10	10	10	10	10	
4	00 938 650 0	Winkel-Einschraubverschraubung	Angle screw-in connection	Jarret - reccord mâle		2	2	2	2	2	2	M 10 X 1
5	27 012 072 0	Drehgelenk Schraubverb. M8x1k	Swivel joi screw connec M8x1k	Liai. pivot racc. à vis M8x1k		10	10	10	10	10	10	
		L=7,5mm	L=7,5mm	L=7,5mm								
6	27 000 896 0	Kniestück	Elbow	Coude		10	10	10	10	10	10	M 8 X 1
7	27 001 282 0	Rohrverbinder	Tube union	Tubulure		20	20	20	20	20	20	
8	00 940 327 0	Schraubhülse	Screwcore	Mandrin de bouchon		20	20	20	20	20	20	M 7 X 0,75
9	00 940 328 0	Rohrstutzen	Pipe socket	Embout de tube		10	10	10	10	10	10	M 7 X 0,75 / 30 mm
10	27 008 335 0	Rohrstutzen	Pipe socket	Embout de tube		5	5	5	5	5	5	M 7 X 0,75 / 24 mm
11	27 011 503 0	Rohrstutzen 90°geb. Ø6 59mm Ausf.Y	Pipe conn 90° bent Ø6 59mm Ausf.Y	Manch. tub.90°coudé Ø6 59mm Ausf.Y		5	5	5	5	5	5	
12	27 011 504 0	Rohrstutzen 90°geb. Ø6 45,1mm Ausf.Y	Pipe conn 90° bent Ø6 45,1mm Ausf.Y	Manch. tub.90°coudé Ø6 45,1mm Ausf.Y		5	5	5	5	5	5	
13	27 011 502 0	Rohrstutzen 45°geb. Ø6 79,1mm Ausf.Y	Pipe conn 45° bent Ø6 79,1mm Ausf.Y	Manch. tub.45°coudé Ø6 79,1mm Ausf.Y		2	2	2	2	2	2	
14	27 006 844 0	Winkelstück	Elbow	Coude à plat		2	2	2	2	2	2	M 8 X 1 / M 6 X 1
15	00 940 097 0	Einschraubnippel	Screw-in nipple	Raccord de graissage vissé		2	2	2	2	2	2	M 8 X 1
16	00 944 941 0	Anschlussstück	Connector	Raccord		10	10	10	10	10	10	M 8 X 1 / 17,5 mm
17	27 008 329 0	Verlängerung	Extension	Rallonge		5	5	5	5	5	5	M 8 X 1 / 35 mm
18	27 008 343 0	Blindstopfen	Blind plug	Plot de remplissage		10	10	10	10	10	10	
19	00 900 211 0	6kt-Schraube	Hex head bolt	Boulon tête hex		10	10	10	10	10	10	M 5 X 10
20	00 938 651 0	Gerade-Einschraubverschraubung	Straight screw-in connection	Raccord mâle droit		5	5	5	5	5	5	M 10 X 1
21	00 940 334 0	Winkel-Verbindungsstutzen	Elbow union	Raccord coude		5	5	5	5	5	5	M 10 X 1 / M 6 X 1
22	00 938 644 0	Überwurfschraube	Union bolt	Boulon-raccord		5	5	5	5	5	5	M 10 X 1
23	00 938 645 0	Doppelkegelring	Tapered double ring	Baque conique double		5	5	5	5	5	5	DKR 6
24	00 920 905 0	Überwurfmutter	Nozzle disc cap	Écrou de buse-pastille		5	5	5	5	5	5	ALL 6
25	00 920 913 0	Rückschlagventil	Non-return valve	Clapet anti-retour		5	5	5	5	5	5	3/8"
26	27 011 499 0	Drehgelenk Schraubverb. M8x1k L=51mm	Swivel joi screw connec M8x1k L=51mm	Liai. pivot racc. à vis M8x1k L=51mm		2	2	2	2	2	2	
27	27 011 595 0	Drehgelenk Schraubverb. M8x1k L=30mm	Swivel joi screw connec M8x1k L=30mm	Liai. pivot racc. à vis M8x1k L=30mm		2	2	2	2	2	2	
30	27 007 003 0	Eck-Verschraubung	Angle screw coupling	Assemblage par vis cornier		x	x	x	x	x	x	M 10 X 1
31	00 940 325 0	Verteilerbrücke	Distributor bridge	Pont de distributeur		x	x	x	x	x	x	

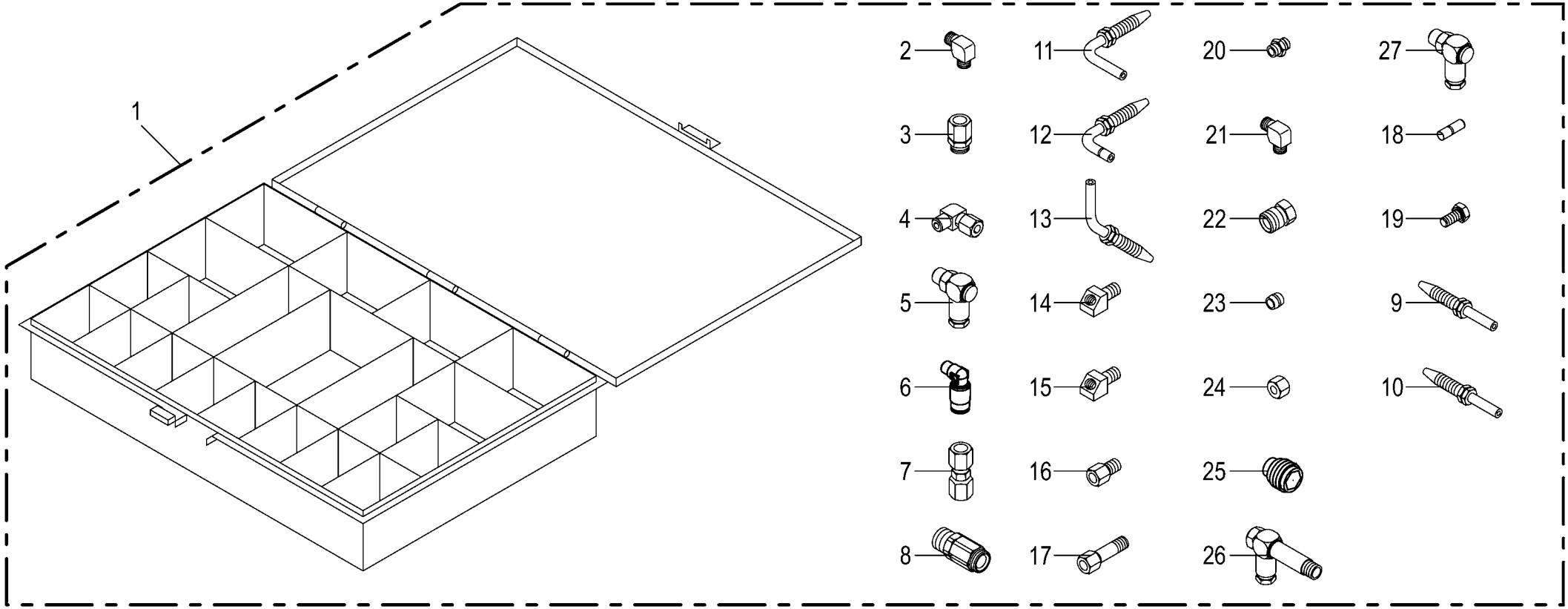

150 051 337 02 / 333.0

Ersatzteilkoffer für Zentralschmierung -BEKA MAX Spare part kit central lubrication - BEKA MAX Coffret de pièces de rechange pour lubrif. centralisée -BEKA MAX					1043801 -	BX2012-12	BX2012-22	BX2012-32	BX2012-35	BX2012-42	BX2012-45	150 051 337 02 150 437 801 12 333.0
Pos.	ID-Nr.	Benennung	Description	Description	Masch.-Nr-							Bemerkung/Remarks/Remarque
32	27 015 428 0	Verteilerbrücke m. Rückschlagventil	Distributor bridge with non- return valve	Pont aiguilleur + clapet antiretour		x	x	x	x	x	x	
33	27 017 174 0	Rückschlagventil M10x1	Non-return valve M10 x 1	Clapet anti-retou M10x1		x	x	x	x	x	x	
34	27 017 176 0	Näherungsschalter Zentralschmierung	Proximity switch central lubrication	Détect. de proximité lubrif. centralisée		x	x	x	x	x	x	
35	27 015 306 0	Zwischenverschraubung M10x1	Intermediate screw connection M10x1	Raccord vissé interméd. M10x1		x	x	x	x	x	x	
36	00 940 326 0	Rückschlagventil	Non-return valve	Clapet anti-retour		x	x	x	x	x	x	
37	00 938 647 0	Rohrbrücke	Tube bridge	Pont de tube		x	x	x	x	x	x	
38	27 017 175 0	Verschlußschraube für Verteiler LX-4	Locking screw for distributor LX-4	Bouchon fileté pour distributeur LX-4		x	x	x	x	x	x	
39	90 002 946 0	Dichtring A 13,5 x 18 x 1,5mm	Seal ring A 13,5 x 18 x 1,5mm	Bague d'étanchéité A 13,5 x 18 x 1,5mm		x	x	x	x	x	x	
40	27 008 452 0	Eck-Verschraubung	Angle screw coupling	Assemblage par vis cornier		x	x	x	x	x	x	M 8 X 1
41	27 001 289 0	Einschraubverschraubung	Screw-in connection	Raccord mâle		x	x	x	x	x	x	M 6
42	27 016 395 0	Einschraubverschraubung S6 G1/4" kpl.	Screw connection S6 G1/4" 1	Raccord vissé S6 G1/4" 1		x	x	x	x	x	x	
43	27 017 384 0	Schraubkupplungsloshälfte	Screw coupling loose halves	Moitié mobile d'accouplement vissé		x	x	x	x	x	x	
44	27 017 379 0	Rohrstutzen kurz	Pipe socket short	Manchon tubulaire court		x	x	x	x	x	x	
46	27 016 813 0	Verlängerung kurz M8x1k M8x1k	Extension small M8 x 1k M8 x 1k	Rallonge courte, courbée M8x1k M8x1k		x	x	x	x	x	x	
48	27 017 381 0	Kupplungsmuffe	Coupling sleeve	Manchon d'accouplement		x	x	x	x	x	x	
49	00 940 329 0	Hochdruckschlauch mit Fett gefüllt -Id.-Nr.= 1m	High pressure hose filled with grease -Id.-no.= 1m	Flexible farci avec graisse - Id.-no.= 1m		x	x	x	x	x	x	8,3 X 2,1
50	27 006 845 0	Winkelstück	Elbow	Coude à plat		x	x	x	x	x	x	M 8 X 1
51	00 920 917 0	Winkel-Verbindungsstutzen	Elbow union	Raccord coude		x	x	x	x	x	x	L 6
52	00 921 049 1	Verbindungsstutzen	Connector	Raccord		x	x	x	x	x	x	L 6
53	27 010 533 0	Kupplungsmuffe 8 L BG1 M14x1,5	Protective cap sleeve BG1 M14x1,5	Man. de cap. de prot. BG1 M14x1,5		x	x	x	x	x	x	
54	27 018 288 0	Kupplungsstecker 8 L BG1 M14x1,5	Screw coupl. plug M14 x 1,5	Connecteur du raccord à visser M14x1,5		x	x	x	x	x	x	
55	27 019 214 0	Rohrstutzen 45°geb. Ø8 68,5mm Ausf.Y	Pipe conn 45° bent Ø8 68,5mm Ausf.Y	Manch. tub.45°coudé Ø8 68,5mm Ausf.Y		x	x	x	x	x	x	
56	27 018 286 0	Rohrstutzen 90°geb. Ø8 55mm	Pipe conn 90° bent Ø8 55mm	Manch. tub.90°coudé Ø8 55mm		x	x	x	x	x	x	
57	27 018 287 0	Rohrstutzen, gerade Ø8 30mm	Pipe socket, straig Ø8 30mm	Manchon tub., droit Ø8 30mm		x	x	x	x	x	x	
58	00 919 962 0	Überwurfmutter	Nozzle disc cap	Écrou de buse-pastille		x	x	x	x	x	x	AL 8
59	00 919 961 0	Schneidring	Cutting ring	Bague coupante		x	x	x	x	x	x	L 8

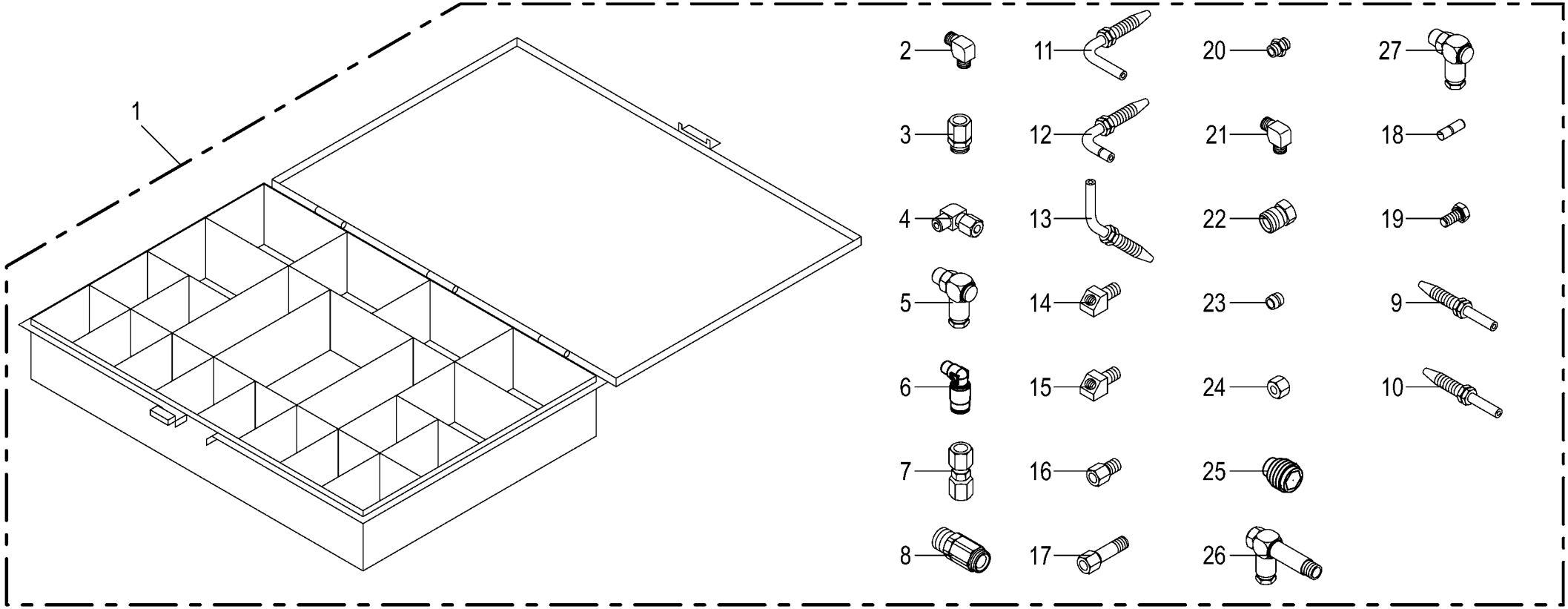

150 051 337 02 / 333.0

Ersatzteilkoffer für Zentralschmierung -BEKA MAX Spare part kit central lubrication - BEKA MAX Coffret de pièces de rechange pour lubrif. centralisée -BEKA MAX					1043801 -	BX201-12	BX201-22	BX201-32	BX201-35	BX201-42	BX201-45	150 051 337 02 150 437 801 12 333.0
Pos.	ID-Nr.	Benennung	Description	Description	Masch.-Nr-							Bemerkung/Remarks/Remarque
60	27 008 346 0	2-Schneidenring	Cutting ring	Baque coupante		x	x	x	x	x	x	
61	27 007 002 0	Rückschlagventil	Non-return valve	Clapet anti-retour		x	x	x	x	x	x	M 10 X 1
62	00 938 648 0	Verschlussschraube	Screw plug	Bouchon fileté		x	x	x	x	x	x	M 10 X 1
63	27 018 075 0	Schmiernippelkappe	Grease nipple cap	Capuchon de graisseur		x	x	x	x	x	x	
64	27 021 236 1	Flex-Rohr Innen-Ø 7mm Säurefest ID=1m	Flexib pipe inner-Ø 7mm acid-resis ID=1m	Tube flex. int.Ø7mm rés. à l'acide ID=1m		x	x	x	x	x	x	
65	00 921 039 1	Überwurfmutter	Nozzle disc cap	Écrou de buse-pastille		x	x	x	x	x	x	L 6
66	00 921 045 1	Schneidring	Cutting ring	Baque coupante		x	x	x	x	x	x	L 6
67	00 938 933 0	Kunststoffrohr mit Fett gefüllt -Id.-Nr.= 1m	Plastic tube filled with grease -Id.-no.= 1m	Tube plastique farci avec graisse -Id.-no.= 1m		x	x	x	x	x	x	6 X 1,5
68	00 921 157 0	Schutzkappe rot	Protecting cap red	Capuchon protecteur rouge		x	x	x	x	x	x	
69	00 921 158 0	Schutzstopfen rot	Plastic cap red	Capuchon rouge		x	x	x	x	x	x	
70	90 002 303 0	Winkelverschr. 90° LL6 M8x1k kpl.	Angel male connector	Racc. fil.cou. 90° LL6 M8x1k 1		x	x	x	x	x	x	

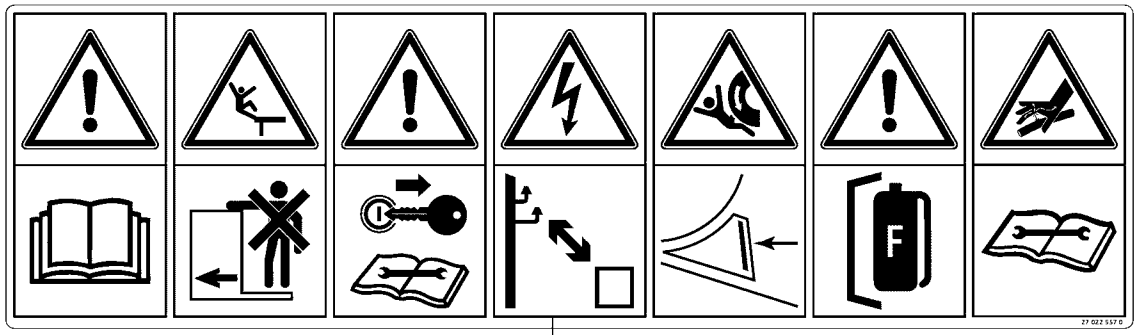

1

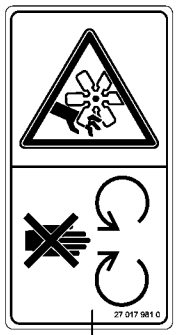

2

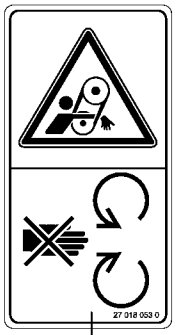

3

4

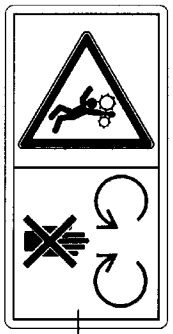

5

23

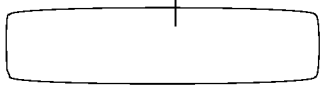

24

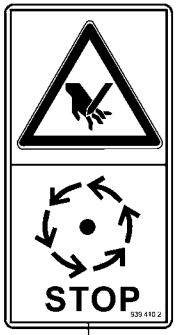

6

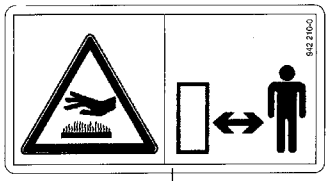

7

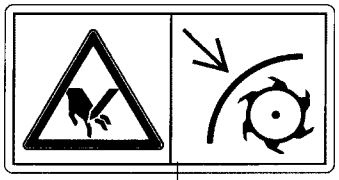

8

9

10

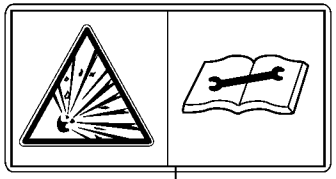

25

11

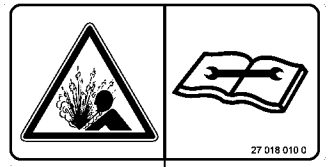

12

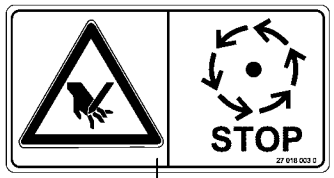

13

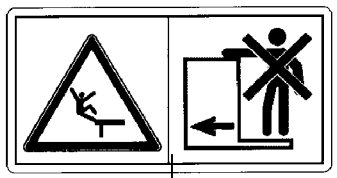

14

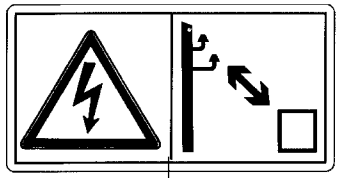

15

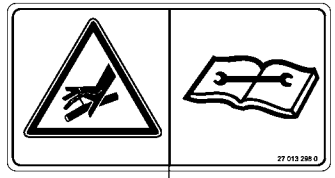

16

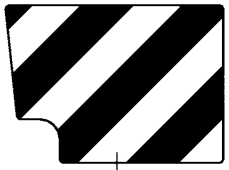

17

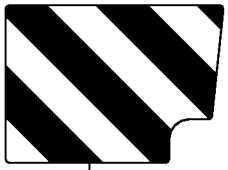

18

19

20

21

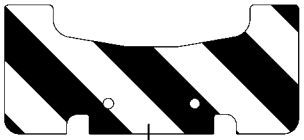

22

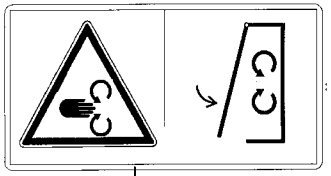

26

150 051 337 02 / 334.0

150 528 977 02

Sicherheitsaufkleber **Safety label** **Autocollant de sécurité**					1043801 -	BX2012-12	BX2012-22	BX2012-32	BX2012-35	BX2012-42	BX2012-45	**150 051 337 02** 150 528 977 2 **334.0**
Pos.	ID-Nr.	Benennung	Description	Description	Masch.-Nr-							Bemerkung/Remarks/Remarque
1	27 022 557 0	Aufkleber 7-in-1 Warnaufkleber ISO gelb	Label	Autocollant		1	1	1	1	1	1	
2	27 017 981 0	Aufkleber Während des Betriebs Schutzein	Label during operation	Autocollant		2	2	2	2	2	2	
3	27 018 053 0	Aufkleber Laufendem Motor niemals Schutz	Label Laufendem Motor niemals Schutz	Autocollant		1	1	1	1	1	1	
4	27 021 764 0	Aufkleber Gefährdung Gelenkwelle gelb	Label danger universal shaft yellow	Autocollant Gefährdung Gelenkwelle jaune		3	3	3	3	3	3	
5	00 942 200 1	Aufkleber	Label	Autocollant		2	2	2	2	2	2	
6	00 939 410 2	Aufkleber	Label	Autocollant		3	3	3	3	3	3	
7	00 942 210 0	Aufkleber	Label	Autocollant		7	7	7	7	7	7	
8	00 942 294 0	Aufkleber	Label	Autocollant		2	2	2	2	2	2	
9	27 003 664 0	Aufkleber	Label	Autocollant		2	2	2	2	2	2	
10	27 017 245 0	Aufkleber Schnittgefahr Handschuhe trage	Label Schnittgefahr Handschuhe trage	Autocollant		1	1	1	1	1	1	
11	27 021 177 0	Aufkleber Druckspeicher Gas- und Öldruck	Label pressure accum. gas and oil press.	Autocollant		2	2	2	2	2	2	
12	27 018 010 0	Aufkleber Hochdruckleitung unter Druck	Label Hochdruckleitung unter Druck	Autocollant Hochdruckleitung unter Druck		5	5	5	5	5	5	
13	27 018 003 0	Aufkleber Keine sich bewegenden gelb	Label Keine sich bewegenden yellow	Autocollant Keine sich bewegenden jaune		3	3	3	3	3	3	
14	00 942 291 0	Aufkleber	Label	Autocollant		1	1	1	1	1	1	
15	00 942 293 0	Aufkleber	Label	Autocollant		1	1	1	1	1	1	
16	27 013 298 0	Aufkleber hydraulische Leckstellen gelb	Label hydraulische Leckstellen yellow	Autocollant hydraulische Leckstellen		1	1	1	1	1	1	
17	27 012 360 3	Aufkleber Warnfolie linksabweisend	Label warning foil left- repellent	Autocollant Warnfolie linksabweisend		1	1	1	1	1	1	
18	27 012 361 3	Aufkleber Warnfolie rechtsabweisend	Label Warnfolie rechtsabweisend	Autocollant Warnfolie rechtsabweisend		1	1	1	1	1	1	
19	00 939 404 1	Sicherheitsstreifen	Locking tab	Patte de securite		10	10	10	10	10	10	50 X 609
20	27 016 278 0	Aufkleber Warnfolie linksabw.	Label Warnfolie linksabw.	Autocollant Warnfolie linksabw.		1	1	1	1	1	1	
21	27 016 279 0	Aufkleber Warnfolie rechtsabw.	Label Warnfolie rechtsabw.	Autocollant Warnfolie rechtsabw.		1	1	1	1	1	1	
22	20 420 776 3	Warnfolie Auswurfbogen	Warning foil spout	Feuille d'avertissement arceau éj. TPESC		1	1	1	1	1	1	
23	27 012 452 0	Aufkleber retroreflektierende Folie gelb	Label	Autocollant		2	2	2	2	2	2	
24	27 012 453 0	Aufkleber retroreflektierende Folie rot	Label	Autocollant		2	2	2	2	2	2	

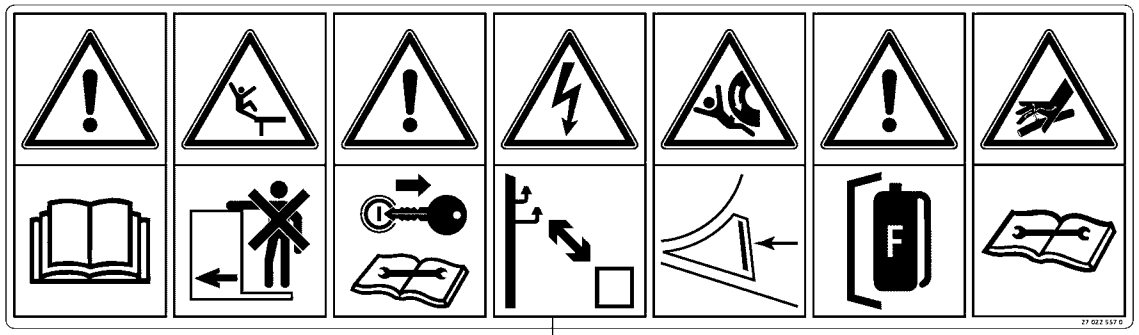

1

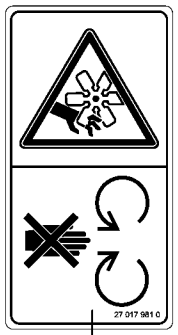

2

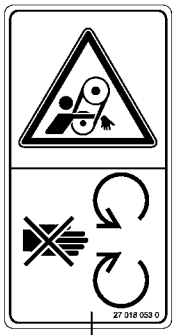

3

4

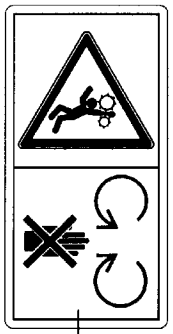

5

23

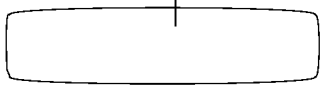

24

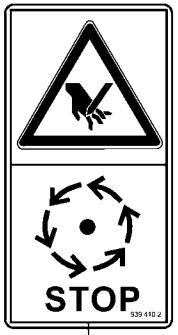

6

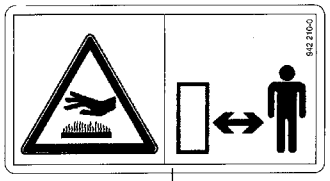

7

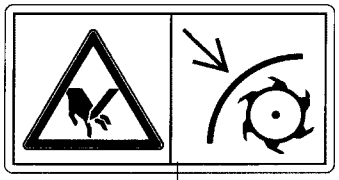

8

9

10

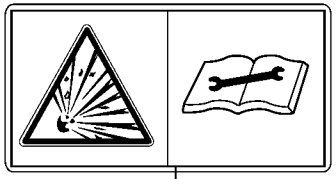

25

11

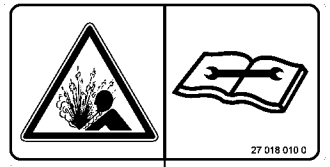

12

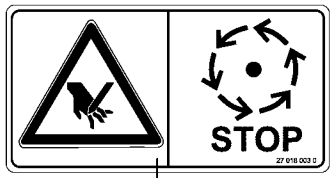

13

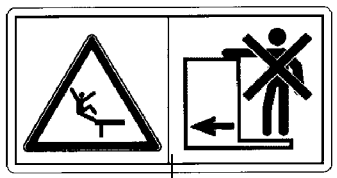

14

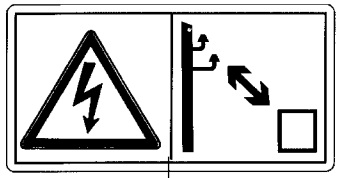

15

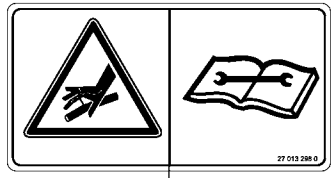

16

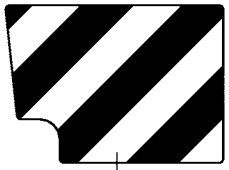

17

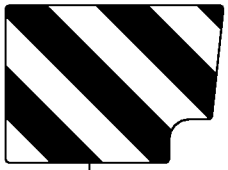

18

19

20

21

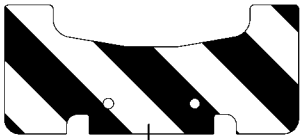

22

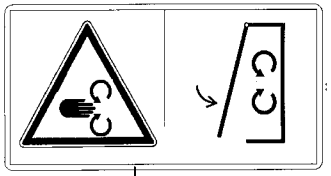

26

150 051 337 02 / 334.0

150 528 977 02

Sicherheitsaufkleber **Safety label** **Autocollant de sécurité**					1043801 -	BX2012-12	BX2012-22	BX2012-32	BX2012-35	BX2012-42	BX2012-45	**150 051 337 02** 150 528 977 2 **334.0**
Pos.	ID-Nr.	Benennung	Description	Description	Masch.-Nr-							Bemerkung/Remarks/Remarque
25	00 939 529 0	Aufkleber	Label	Autocollant		1	1	1	1	1	1	
26	00 942 002 4	Aufkleber	Label	Autocollant		4	4	4	4	4	4	

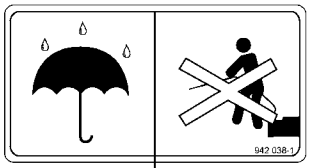

1

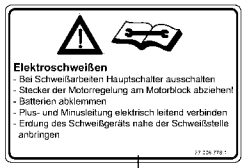

2

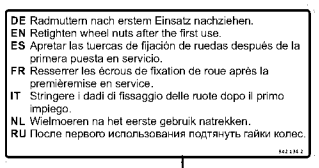

3

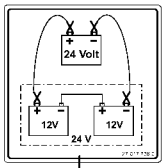

4

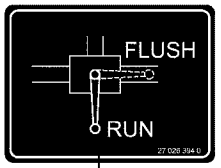

41

6

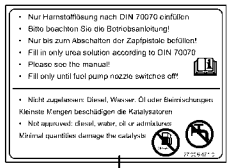

7

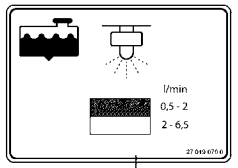

8

9

10

11

12

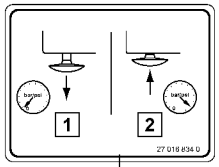

13

14

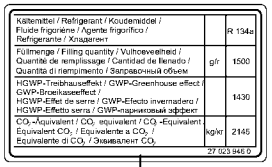

15

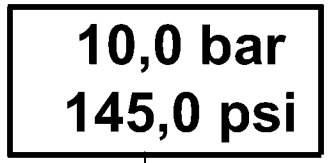

16

17

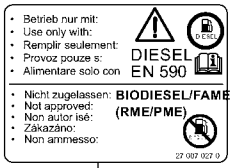

18

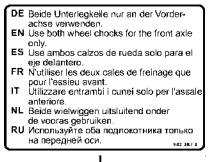

19

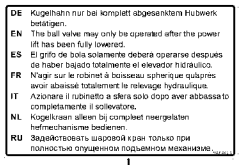

20

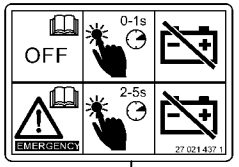

21

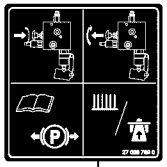

22

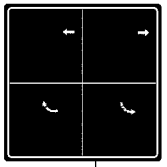

23

40

37

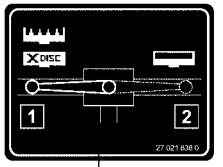

38

39

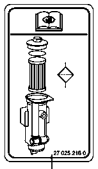

31

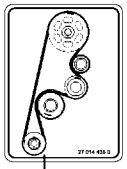

32

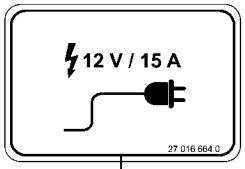

33

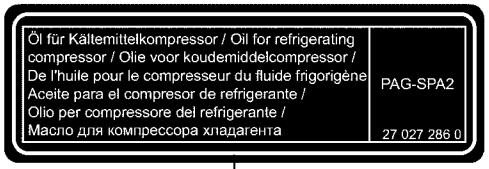

34

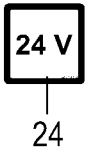

24

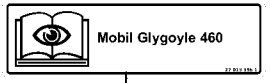

25

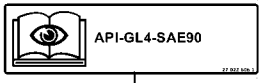

26

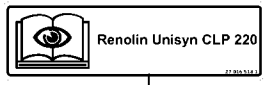

27

28

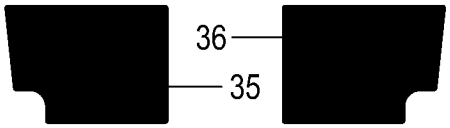

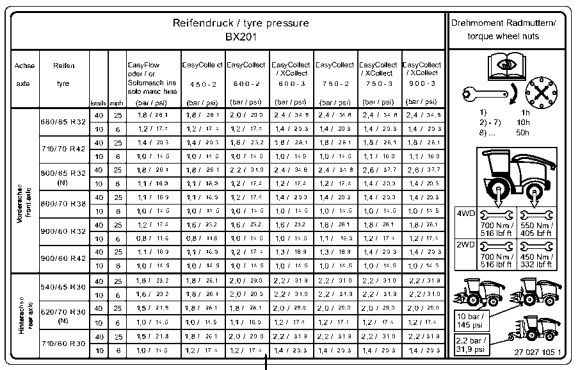

29

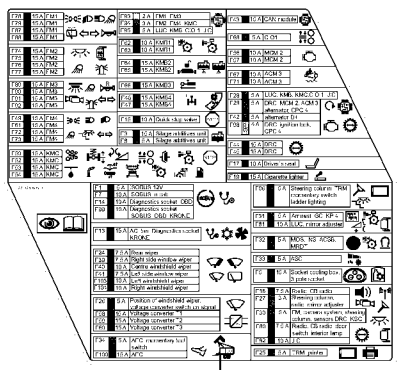

42

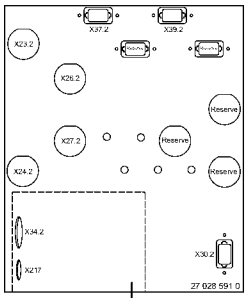

43

150 051 337 02 / 335.0

150 528 952 02

Hinweisaufkleber **Information labels** **Autocollant d'avertissement**					1043801 -	BX2011-12	BX2011-22	BX2011-32	BX2011-35	BX2011-42	BX2011-45	**150 051 337 02** 150 528 952 2 **335.0**
Pos.	ID-Nr.	Benennung	Description	Description	Masch.-Nr-							Bemerkung/Remarks/Remarque
1	00 942 038 1	Aufkleber	Label	Autocollant		3	3	3	3	3	3	
2	27 006 778 1	Aufkleber Elektroschweißen blau DE	Label electric welding blue	Autocollant Elektroschweißen bleu		3	3	3	3	3	3	
	27 006 779 1	Aufkleber Elektroschweißen blau EN	Label electric welding blue	Autocollant Elektroschweißen bleu		3	3	3	3	3	3	
	27 006 780 1	Aufkleber Elektroschweißen blau FR	Label electric welding blue	Autocollant Elektroschweißen bleu		3	3	3	3	3	3	
3	00 942 134 2	Aufkleber Radmuttern nachziehen blau DE	Label "Retightening wheel nuts" blue DE	Autocol. Radmuttern nachziehen bleu DE		2	2	2	2	2	2	
4	27 017 738 0	Aufkleber Starthilfe 24V blau	Label Starthilfe 24V blue	Autocollant Starthilfe 24V bleu		1	1	1	1	1	1	
6	27 006 075 0	Aufkleber	Label	Autocollant		2	2	2	2	2	2	
7	27 006 471 0	Aufkleber	Label	Autocollant		1	1	1		1		
8	27 019 079 0	Aufkleber Siliermittelanlage blau	Label Siliermittelanlage blue	Autocollant Siliermittelanlage bleu		1	1	1	1	1	1	
9	00 939 145 1	Aufkleber	Label	Autocollant		3	3	3	3	3	3	40
10	00 939 218 1	Aufkleber	Label	Autocollant		3	3	3	3	3	3	25
11	27 015 406 0	Aufkleber 40 Km/h rot/weiss	Label 40 Km/h red/white	Autocollant 40 Km/h rouge/ blanc		3	3	3	3	3	3	
12	27 023 958 0	Aufkleber Zurrpunkte blau	Label	Autocollant		6	6	6	6	6	6	
13	27 016 834 0	Aufkleber Druck / Drucklos blau	Label Druck / Drucklos blue	Autocollant Druck / Drucklos bleu		1	1	1	1	1	1	
14	27 015 794 0	Aufkleber Warnhinweis Kühlmittel blau	Label warning coolant blue	Autocollant Warnhinweis Kühlmittel bleu		1	1	1	1	1	1	
15	27 023 946 0	Aufkleber Füllmenge Kältemittel 1,5 blau	Label filling quant refrigerant 1.5 blue	Autoc.quantité de rempl. fluide frig.1,5b		1	1	1	1	1	1	
16	27 006 270 0	Aufkleber 10,0 bar	Tag	Autocollant		2	2	2	2	2	2	
17	27 018 170 0	Aufkleber Wagenheberansatzpunkt blau	Label Wagenheberansatzpunkt blue	Autocollant Wagenheberansatzpunkt bleu		4	4	4	4	4	4	
18	27 007 027 0	Aufkleber	Label	Autocollant		1	1	1	1	1	1	
19	00 942 287 1	Aufkleber Beide Unterlegkeile benutzen	Label "Use both wheel chocks"	Autocol. utiliser les deux cales d'arrêt		1	1	1	1	1	1	
20	00 942 441 1	Aufkleber Kugelhahn abgesenktem Hubwerk	Label "Ball valve of lowered lift. unit"	Autocol. rob. à bille méc. élév. abaissé		1	1	1	1	1	1	
21	27 021 437 1	Aufkleber Batterietrennschalter weiß	Label battery disconnecting switch white	Autoc. interr. princ.l des batt. blanc		1	1	1	1	1	1	
22	27 026 759 0	Aufkleber Parkbremse blau	Label parking brake blue	autocollant frein de parking bleu		1	1	1	1	1	1	
23	27 027 302 0	Aufkleber Riemen CC entspannen blau	Label	Autocollant		1	1	1	1	1	1	
24	00 942 571 0	Aufkleber	Label	Autocollant		3	3	3	3	3	3	
25	27 013 396 1	Aufkleber Mobil Glygoyle 460 blau	Label Mobile Glygoyle 460 blue	Autocollant Mobil Glygoyle 460 bleu		1	1	1	1	1	1	

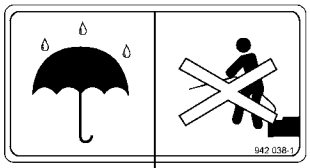

1

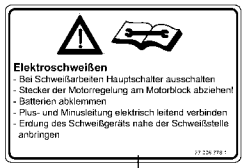

2

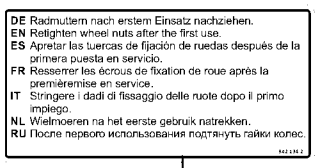

3

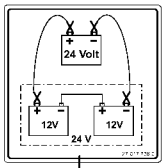

4

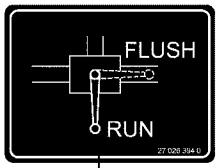

41

6

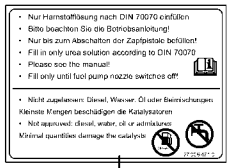

7

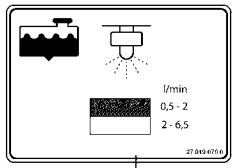

8

9

10

11

12

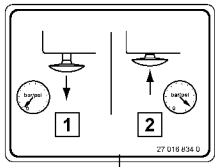

13

14

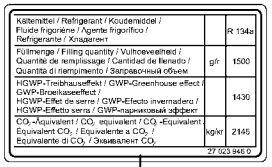

15

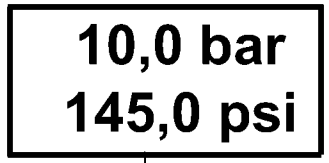

16

17

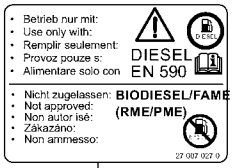

18

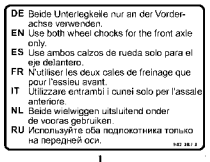

19

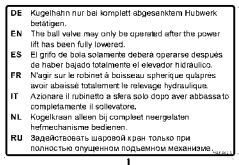

20

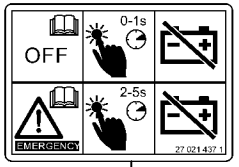

21

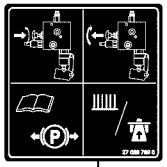

22

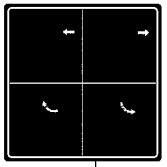

23

40

37

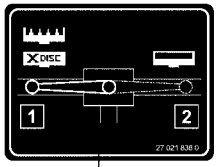

38

39

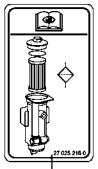

31

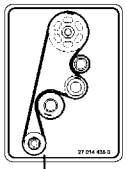

32

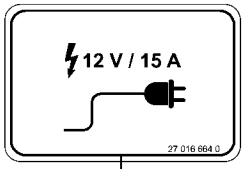

33

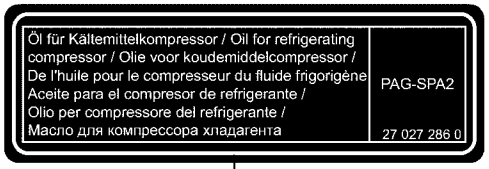

34

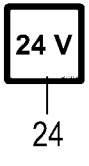

24

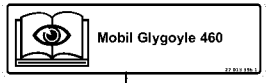

25

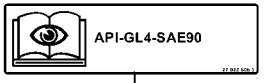

26

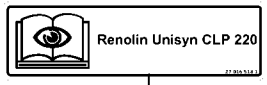

27

28

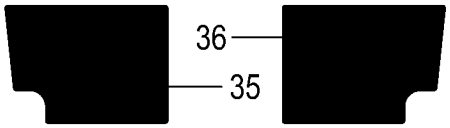

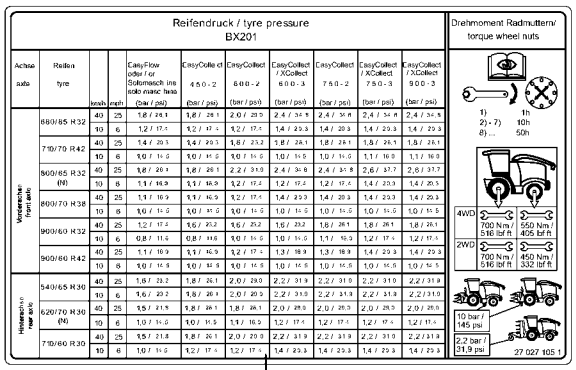

29

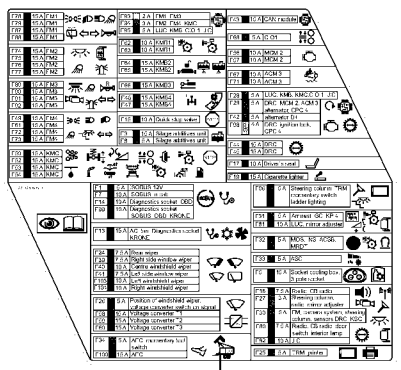

42

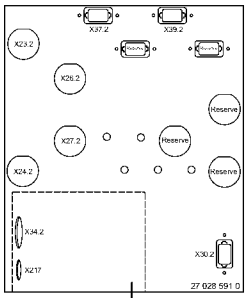

43

150 051 337 02 / 335.0

150 528 952 02

Hinweisaufkleber **Information labels** **Autocollant d'avertissement**					1043801 -	BX2011-12	BX2011-22	BX2011-32	BX2011-35	BX2011-42	BX2011-45	**150 051 337 02** 150 528 952 2 **335.0**
Pos.	ID-Nr.	Benennung	Description	Description	Masch.-Nr-							Bemerkung/Remarks/Remarque
26	27 022 606 1	Aufkleber API-GL4-SAE90 blau	Label API-GL4-SAE90 blue	Autocollant API-GL4-SAE90 bleu		1	1	1	1	1	1	
27	27 016 518 1	Aufkleber Renolin Unisyn CLP 220 blau	Label Renolin Unisyn CLP 220 blue	Autocollant Renolin Unisyn CLP 220 bleu		4	4	4	4	4	4	
28	27 014 740 0	Aufkleber Antirutschbelag schwarz Ø50	Label Antirutschbelag black	Autocollant Antirutschbelag noir		2	2	2	2	2	2	
29	27 027 105 1	Aufkleber Reifendruck weiß DE	Label	Autocollant		1	1	1	1	1	1	
31	27 025 218 0	Aufkleber Filterwechsel Kraftstofffilter	Label filter replacement fuel filter	Autoc. rempl. du filtre, filtre à carb.		1	1	1	1	1	1	
32	27 014 435 0	Aufkleber Riemenlauf blau	Label Riemenlauf blue	Autocollant Riemenlauf bleu		1	1	1	1	1	1	
33	27 016 664 0	Aufkleber externen Siliermittelanlage	Label externen Siliermittelanlage blue	Autocollant externen Siliermittelanlage		1	1	1	1	1	1	
34	27 027 286 0	Aufkleber Öl Kältemittelkompress blau DE	Label	Autocollant		1	1	1	1	1	1	
35	20 621 698 0	Aufkleber Stoßstange li. RAL7021	Aufkleber Stoßstange links	Autocollant parechoc ga. RAL7021		1	1	1	1	1	1	
36	20 621 695 0	Aufkleber Stoßstange rechts	Label bumper rh	Autocollant parechoc dr.		1	1	1	1	1	1	
37	27 019 316 0	Aufkleber Betreten verboten	Label Betreten verboten red/ white	Autocollant Betreten verboten		2	2	2	2	2	2	
38	27 021 836 0	Aufkleber Gras/Mais Umschaltung blau rot/weiss	Label grass/maize changeover blue	Autocollant Gras/Mais Umschaltung bleu		1	1	1	1	1	1	
39	27 009 837 0	Aufkleber Notausstieg weiß	Lable	Autocollant		1	1	1	1	1	1	
40	27 023 375 0	Aufkleber keinen Schlagschrauber blau schwarz grün	Label no impact wrench blue	Autocollant aucune visseuse à perc. bleu		1	1	1	1	1	1	
41	27 026 394 0	Aufkleber Betrieb / Spülen blau	Label operation / clean blue	Autocollant		1	1	1	1	1	1	
42	27 028 605 0	Aufkleber Sicherungen BX201 weiß EN	Label	Autocollant		1	1	1	1	1	1	
43	27 028 591 0	Aufkleber Steckerfeld Kabine Rückwand	Label	Autocollant		1	1	1	1	1	1	

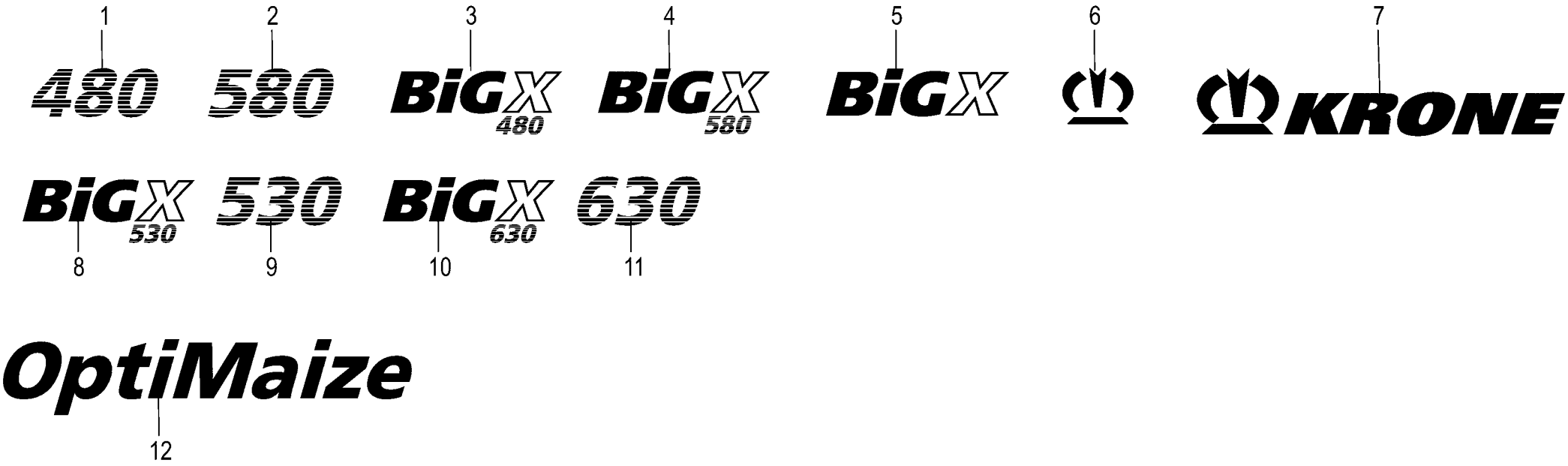
1
480
2
580
3
BIGX 480
4
BIGX 580
5
BIGX
6
7
KRONE
BIGX 530
8
530
9
BIGX 630
10
630
11
OptiMaize
12

Beschriftungsaufkleber **Labelling sticker** **Autocollant d'inscription**					1043801 -	BX201-12	BX201-22	BX201-32	BX201-35	BX201-42	BX201-45	**150 051 337 02** 150 528 950 1 **336.0**
Pos.	ID-Nr.	Benennung	Description	Description	Masch.-Nr-							Bemerkung/Remarks/Remarque
1	27 014 720 0	Aufkleber 480 schwarz Trägerfolie	Label 480 black	Autocollant 480 noir		2						
2	27 014 721 0	Aufkleber 580 schwarz Trägerfolie	Label 580 black	Autocollant 580 noir				2	2			
3	27 014 722 0	Aufkleber BigX 480 beige Trägerfolie	Label BigX 480 beige	Autocollant BigX 480 beige		1						
4	27 014 724 0	Aufkleber BigX 580 beige Trägerfolie	Label BigX 580 beige	Autocollant BigX 580 beige				1	1			
5	27 014 723 0	Aufkleber BigX (lang) grün Trägerfolie	Label BigX (lang) green	Autocollant BigX (lang) vert		2	2	2	2	2	2	
6	27 014 726 1	Aufkleber Krone-Logo grün Trägerfolie	Label KRONE logo green film	Autocol. emblème KRONE vert film support		1	1	1	1	1	1	
7	27 014 725 0	Aufkleber KRONE beige Trägerfolie	Label KRONE beige	Autocollant Krone beige L=1125		2	2	2	2	2	2	
	00 942 301 0	Aufkleber -beige	Tag -beige	Autocollant -beige		1	1	1	1	1	1	Lg.= 775
8	27 017 439 0	Aufkleber BigX 530 beige	Label BigX 530 beige	Autocollant BigX 530 beige			1					
9	27 017 437 0	Aufkleber "530" schwarz	Label "530" black	Autocollant "530" noir			2					
10	27 017 440 0	Aufkleber BigX 630 beige	Label BigX 630 beige	Autocollant BigX 630 beige						1	1	
11	27 017 438 0	Aufkleber "630" schwarz	Label "630" black	Autocollant "630" noir						2	2	
12	27 022 030 0	Aufkleber Optimaize beige	Label Optimaize beige	Autocollant Optimaize beige		1	1	1	1	1	1	
	27 022 031 0	Aufkleber Optimaize klein schwarz	Label Optimaize small black	Autocollant Optimaize klein noir		2	2	2	2	2	2	

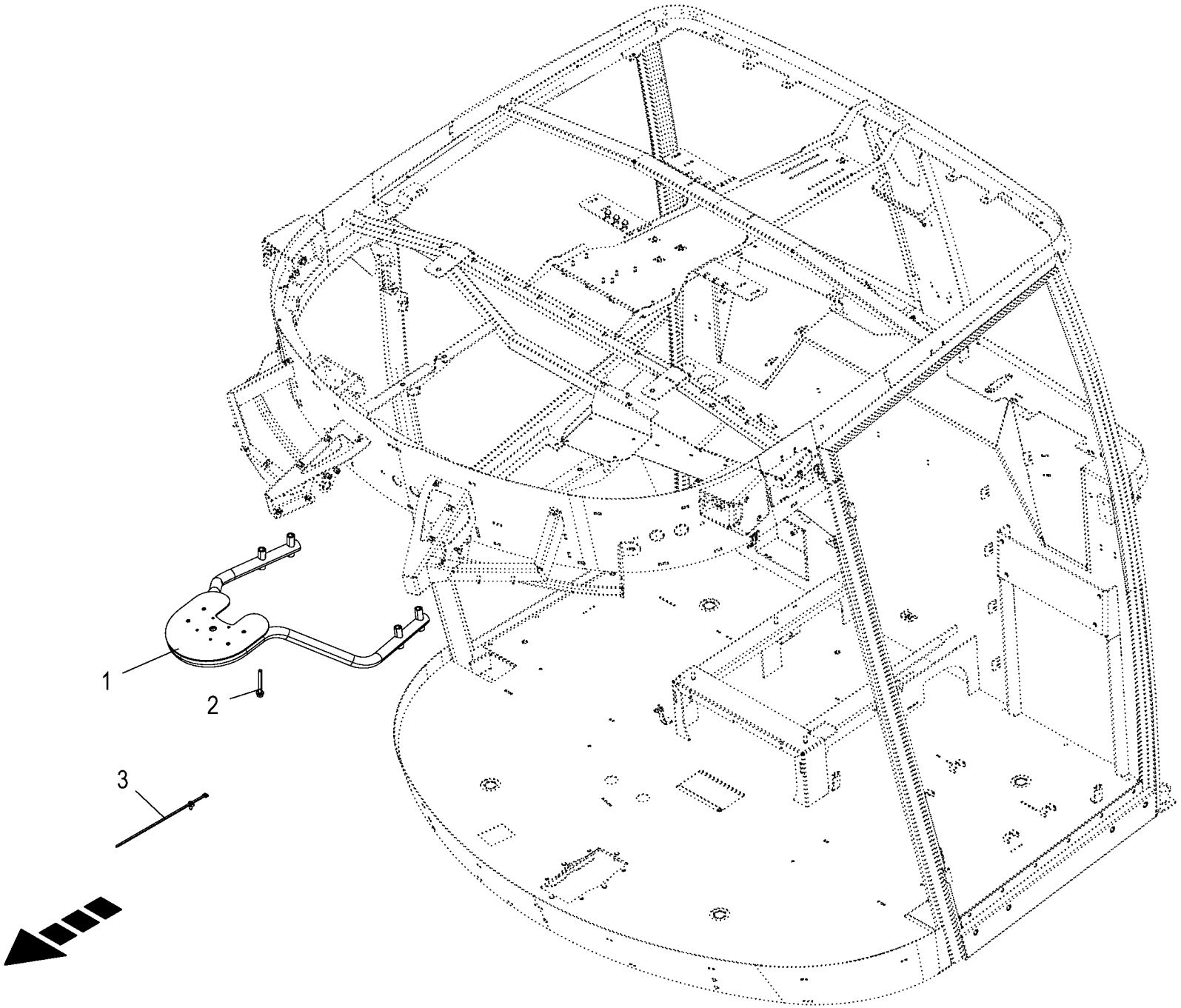

150 051 337 02 / 337.0

150 515 065 02

GPS-Antennenhalter **GPS antenna support** **Support de l'antenne GPS**					1043801 -	BX201-12	BX201-22	BX201-32	BX201-35	BX201-42	BX201-45	**150 051 337 02** 150 515 065 2 **337.0**
Pos.	ID-Nr.	Benennung	Description	Description	Masch.-Nr-							Bemerkung/Remarks/Remarque
1	20 429 928 2	GPS Antennenhalter				1	1	1	1	1	1	
2	90 003 486 0	6kt-Schraube m.Flansch&Sperr M8 x 70	Hex. head screw+flange&serr. M8 x 70	Vis six pans+bride&dent bloc M8 x 70		x	x	x	x	x	x	
3	20 086 200 0	Befestigungsbinder 4,6x300	Fixing tie 4,6x300 Fir tree base sw	Lanière de fixation 4,6x300 Pied		x	x	x	x	x	x	
		Lamellenfuß		sapin								

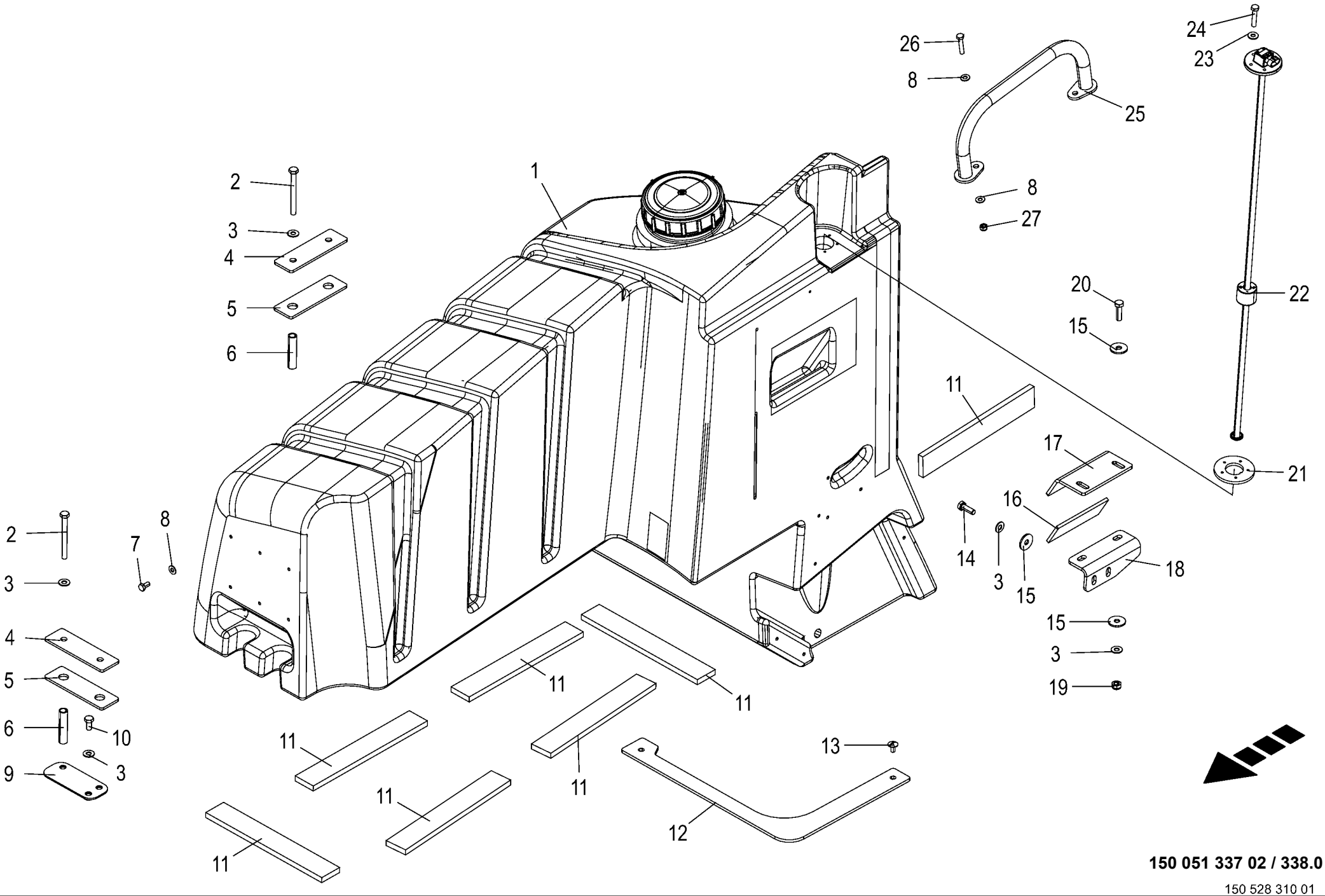

150 051 337 02 / 338.0

150 528 310 01

Siliermittelanlage **Silage additives unit** **Installation d'ensilage**					1043801 -	BX2012-12	BX2012-22	BX2012-32	BX2012-35	BX2012-42	BX2012-45	**150 051 337 02** 150 528 310 1 **338.0**
Pos.	ID-Nr.	Benennung	Description	Description	Masch.-Nr-							Bemerkung/Remarks/Remarque
1	27 013 485 3	Siliermitteltank	Silage additives tank	Réservoir d'ensilage		1	1	1	1	1	1	
	27 017 707 0	Deckel Siliermitteltank m. Dichtung	Cap of silage additives tank	Couvercle réservoir d'ensilage		1	1	1	1	1	1	
	27 017 708 0	Dichtung 130x7,1x8 fi=172	Seal for cover Ø190mm	Joint p. couvercle Ø190mm		1	1	1	1	1	1	
2	00 900 290 0	6kt-Schraube	Hex head bolt	Boulon tête hex		x	x	x	x	x	x	M 10 X 100
3	00 909 909 1	Sperrkantscheibe	Detent edged washer	Disque à bord d'arrêt		x	x	x	x	x	x	SKM 10
4	20 227 625 1	Halteblech	Retaining sheet	Tôle de maintien		2	2	2	2	2	2	
5	20 420 038 0	Gummimatte	Rubber pad	Tapis en caoutchouc		2	2	2	2	2	2	
6	20 420 037 1	Distanzrohr 74 lg.	Spacer tube 74 long	Tube d'écartement 74 long		4	4	4	4	4	4	
7	00 900 612 0	6kt-Schraube	Hex head bolt	Boulon tête hex		x	x	x	x	x	x	M 8 X 16
8	00 909 908 1	Sperrkantscheibe	Detent edged washer	Disque à bord d'arrêt		x	x	x	x	x	x	SKM 8
9	20 420 203 1	Aufnahmeplatte	Holding plate	Plaque de réception		1	1	1	1	1	1	
10	00 900 634 0	6kt-Schraube	Hex head bolt	Boulon tête hex		x	x	x	x	x	x	M 10 X 20
11	20 222 196 2	Gummiplatte 50x320	Rubber plate 50 x 320	Plaque en caoutchouc 50x320		7	7	7	7	7	7	
12	20 227 667 0	Gummimatte	Rubber pad	Tapis en caoutchouc		1	1	1	1	1	1	
13	00 905 230 1	Flachrundschraube	Coach bolt	Vis a tête bombée		x	x	x	x	x	x	M 8 X 16
14	00 900 637 0	6kt-Schraube	Hex head bolt	Boulon tête hex		x	x	x	x	x	x	M 10 X 30
15	00 910 353 0	Scheibe	Washer	Rondelle		x	x	x	x	x	x	11 X 34 X 3
16	20 227 621 1	Gummiplatte	Rubber sheet	Plaque caoutchouc		1	1	1	1	1	1	
17	20 227 597 0	Niederhalter oben	Holding-down device top	Déflecteur en haut		1	1	1	1	1	1	
18	20 227 595 2	Halter oben	Support top	Support en haut		1	1	1	1	1	1	
19	00 908 758 0	Sicherungsmutter	Locknut	Écrou hex		x	x	x	x	x	x	M 10
20	00 900 638 0	6kt-Schraube	Hex head bolt	Boulon tête hex		x	x	x	x	x	x	M 10 X 35
21	27 013 195 1	Dichtring Niveaugeb Dieseltank Ø74,5mm	Seal ring level sensor fuel tank Ø74.5mm	Bague d'ét. capt.de niv. rés. carbØ74,5mm		1	1	1	1	1	1	
22	20 083 905 1	Füllstandssensor Siliermittel 880mm [-B74]	Filling level sensor Silage additives [-B74]	Capteur de niveau de remplissa Ensilage [-B74]		1	1	1	1	1	1	
23	90 002 958 0	Sperrkantscheibe SKM 5 ZLÜ	Detent edged washer SKM 5	Rondelle d'arrêt SKM 5		x	x	x	x	x	x	
24	90 002 511 0	6kt-Schraube M5 x 25	Hexagon head screw M5 x 25	Vis six pans M5 x 25		x	x	x	x	x	x	
25	20 420 034 0	Handlauf Dach rechts	Handrail roof right	Main courante toit dr.		1	1	1	1	1	1	
26	00 901 421 1	6kt-Schraube	Hex head bolt	Boulon tête hex		x	x	x	x	x	x	M 8 X 40
27	00 908 706 0	Sicherungsmutter	Locknut	Écrou hex		x	x	x	x	x	x	M 8

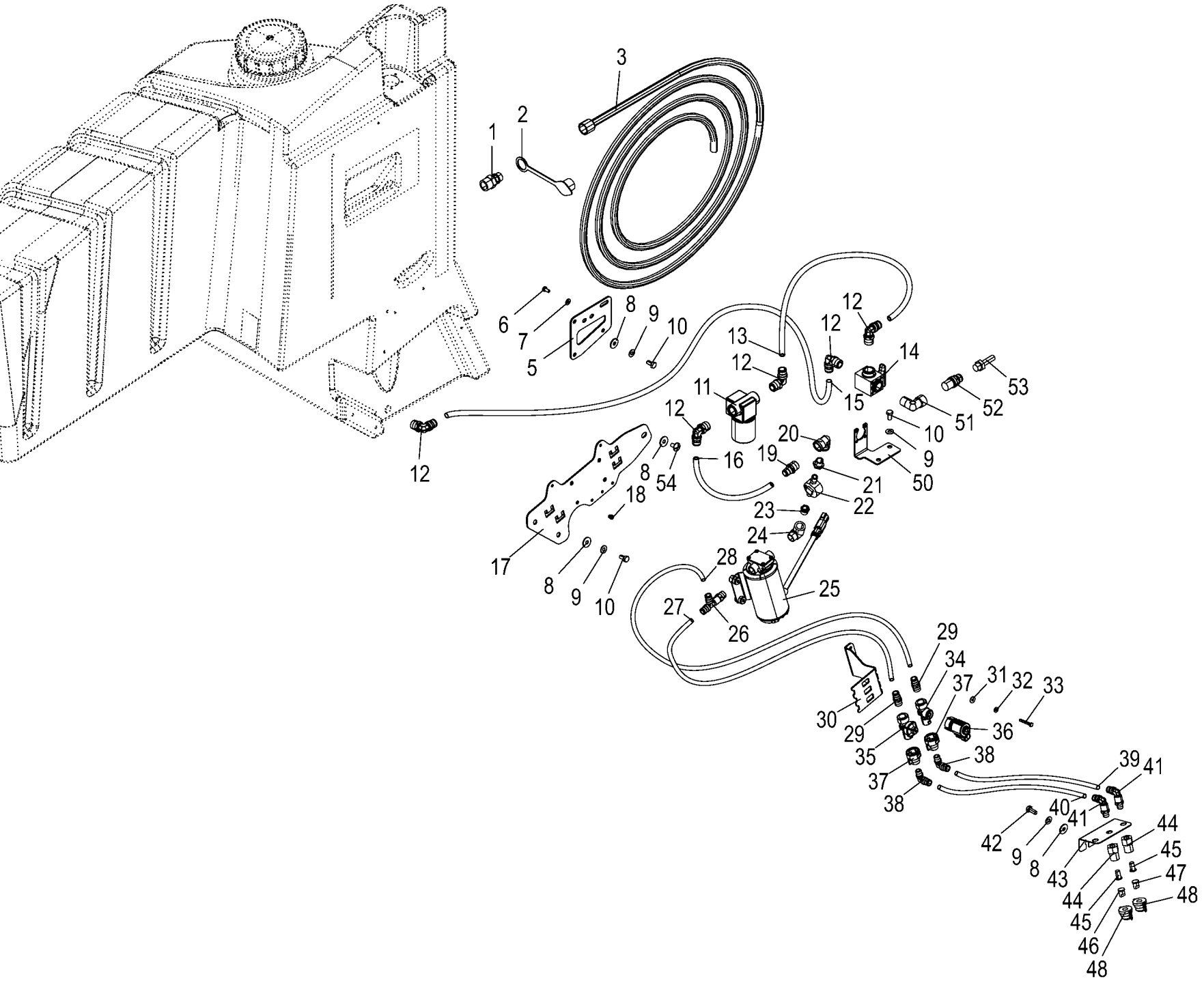

150 051 337 02 / 339.0

150 528 309 02

Siliermittelanlage **Silage additives unit** **Installation d'ensilage**					1043801 -	BX2012-12	BX2012-22	BX2012-32	BX2012-35	BX2012-42	BX2012-45	**150 051 337 02** 150 528 309 2 **339.0**
Pos.	ID-Nr.	Benennung	Description	Description	Masch.-Nr-							Bemerkung/Remarks/Remarque
1	27 016 854 1	Schnellverschluss 3/4" AG	3/4 "AG quick release			1	1	1	1	1	1	
2	00 921 263 1	Staubmuffe -blau	Dust cap -blue	Manchon anti-poussiere -bleu		1	1	1	1	1	1	
3	27 016 855 0	Kupplungsadapter mit Schlauch	Coupling adapt. with hose	Adaptateur d'accouplement av. flexible		1	1	1	1	1	1	
5	20 625 777 0	Aufnahme Filter	Holder filter	Logement filtre		1	1	1	1	1	1	
6	00 900 606 0	6kt-Schraube	Hex head bolt	Boulon tête hex		x	x	x	x	x	x	M 6 X 12
7	00 909 906 1	Sperrkantscheibe	Detent edged washer	Disque à bord d'arrêt		x	x	x	x	x	x	SKM 6
8	00 910 603 0	Scheibe	Washer	Rondelle		x	x	x	x	x	x	8,4 X 24 X 2
9	00 909 908 1	Sperrkantscheibe	Detent edged washer	Disque à bord d'arrêt		x	x	x	x	x	x	SKM 8
10	00 900 612 0	6kt-Schraube	Hex head bolt	Boulon tête hex		x	x	x	x	x	x	M 8 X 16
11	27 021 226 1	Leitungsfilter	Line filter AAB 122 ML-1/2 NYC-50	Filtre de conduite AAB 122 ML- 1/2 NYC-50		1	1	1	1	1	1	
	27 022 659 0	Sieb	Screen CP 45102-3-SSPP	Tamis CP 45102-3-SSPP		1	1	1	1	1	1	
	27 022 660 0	Dichtung	Seal CP23173-EPR	Joint CP23173-EPR		1	1	1	1	1	1	
12	27 021 252 0	Winkel-Einschraubanschl. R1/ 2" Ø12	Angle screw-in stop Ø12 R1/2" 20bar	Raccord fil. coudé Ø12 R1/2" 20bar		5	5	5	5	5	5	
13	00 000 000 0					1	1	1	1	1	1	
14	27 021 228 0	3-Wege-Kugelhahn R1/2" mit L-Bohrung	Three-way stopcock w. L- borehole 1/2"	Robinet à trois voies + alésage L 1/2"		1	1	1	1	1	1	
15	00 000 000 0					1	1	1	1	1	1	
16	00 000 000 0					1	1	1	1	1	1	
17	20 626 483 1	Konsolenblech				1	1	1	1	1	1	
18	00 000 000 0					1	1	1	1	1	1	
19	27 025 835 0	Gerade Einschraubverschr. R1/ 2" Ø12	Straight screw-in connection R1/2" Ø12	Raccord vissé droit R1/2" Ø12		1	1	1	1	1	1	
20	27 025 836 0	Winkel-Verschr. G1/2" G1/2" IG	Ang screw conn G1/2" G1/2" inner thread	Verrou G1/2" G1/2" IG		1	1	1	1	1	1	
21	27 021 526 0	Reduziernippel R1/2" G1/4" AG/ IG	Reducing nipple R1/2 G1/4	Nipple de réduction R1/2 G1/4		1	1	1	1	1	1	
22	20 086 766 0	Durchflußsensor 0,1-10 l/min [-B112]	Flow sensor 0.1-10 l/min [- B112]	Capteur de débit 0,1-10 l/min [-B112]		1	1	1	1	1	1	
23	27 021 243 0	Reduziernippel R3/8" G1/4" AG/ IG	Reducing nipple R3/8 G1/4	Nipple de réduction R3/8 G1/4		1	1	1	1	1	1	
24	27 021 239 0	Winkelverschraubung R3/8 G3/8	Angle screw connection R3/8 G3/8	Raccord fileté coudé R3/8 G3/ 8		1	1	1	1	1	1	
25	20 089 603 0	60bar Zahnradpumpe 24V 12l/min 4bar KPL	60bar Gearwheel pump 24V 12l/min 4bar KPL	60bar Pompe à engrenages 24V 12l/ min 4bar KPL		1	1	1	1	1	1	
26	27 021 240 0	L-Verschraubung R3/8" Ø10 Ø10	L-screw connection NPT 10 R3/ 8	Raccord vissé L NPT 10 R3/8		1	1	1	1	1	1	
27	00 000 000 0	AG/PI	30bar	30bar		1	1	1	1	1	1	

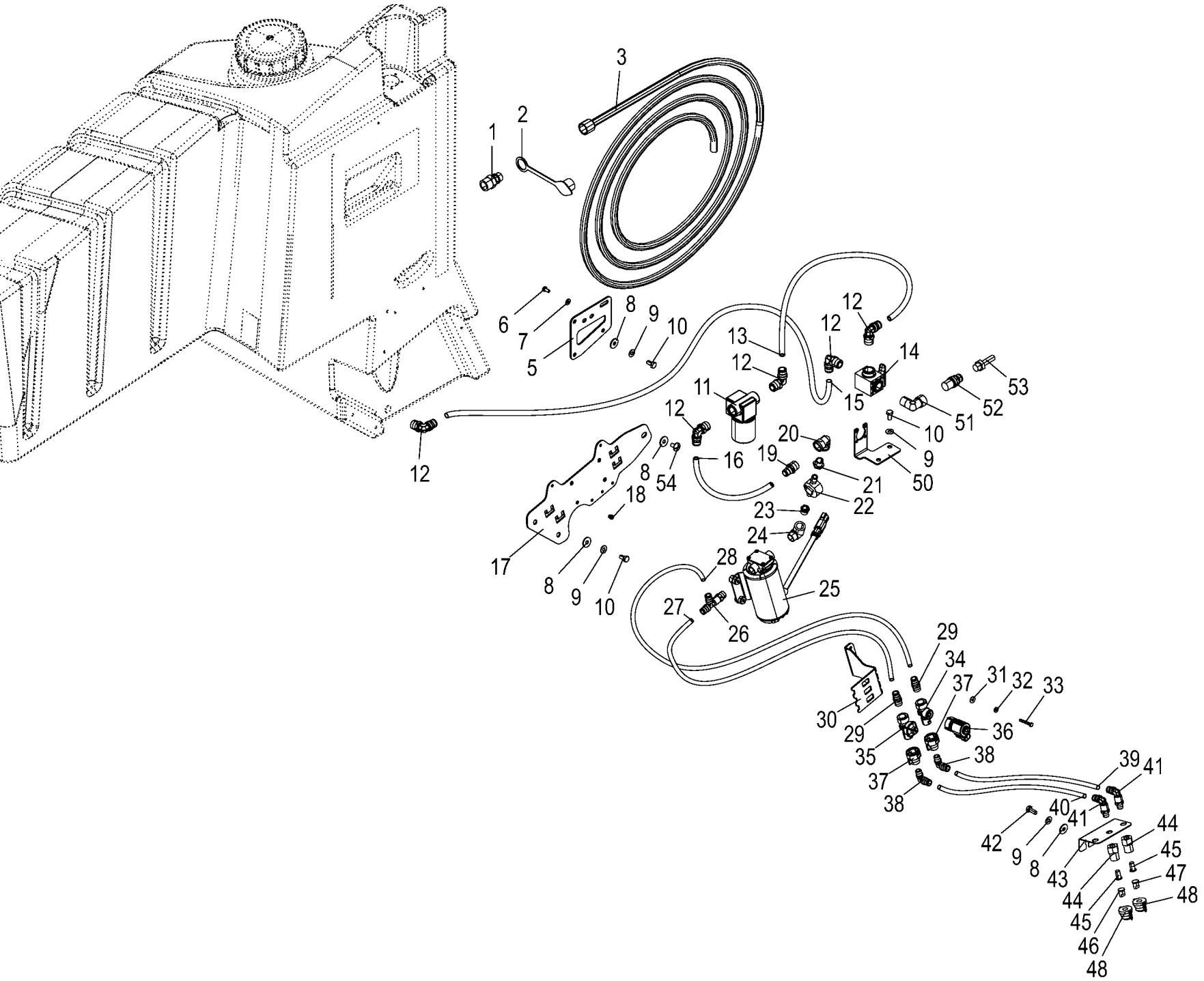

150 051 337 02 / 339.0

150 528 309 02

Siliermittelanlage **Silage additives unit** **Installation d'ensilage**					1043801 -	BX2012-12	BX2012-22	BX2012-32	BX2012-35	BX2012-42	BX2012-45	**150 051 337 02** 150 528 309 2 **339.0**
Pos.	ID-Nr.	Benennung	Description	Description	Masch.-Nr-							Bemerkung/Remarks/Remarque
28	00 000 000 0					1	1	1	1	1	1	
29	27 021 241 0	Gerade Einschraubverschr. R3/ 8" Ø10	Screw-in stop w. thread. piece Ø10 R 3/8	Raccord vissé + filetage BSPT Ø10 R 3/8		2	2	2	2	2	2	
30	20 625 783 0	Ventilhalter	Valve support	Support de vanne		1	1	1	1	1	1	
31	00 910 365 0	Scheibe	Washer	Rondelle		x	x	x	x	x	x	5,3 X 15 X 1
32	90 002 958 0	Sperrkantscheibe SKM 5 ZLÜ	Detent edged washer SKM 5	Rondelle d'arrêt SKM 5		x	x	x	x	x	x	
33	90 002 611 0	6kt-Schraube M5 x 35	Hexagon head screw M5 x 35	Vis six pans M5 x 35		x	x	x	x	x	x	
34	27 021 221 0	Ventilkörper 3/8"	Valve body 3/8"BSPP IG	Corps de soupape 3/8"BSPP IG		1	1	1	1	1	1	
35	27 022 664 0	Membranventil	Diaphragm valve 20 PSI	Soupape à membrane 20 PSI		1	1	1	1	1	1	
36	27 021 224 0	Ventilspule	Valve coil QJP19011 24V	Bobine de vanne QJP19011 24V		1	1	1	1	1	1	
37	27 022 657 0	Anschlusskappe QJB4676-1/4-NYR 1/4"	Cap 1/4"	Capot de blocage 1/4"		2	2	2	2	2	2	
38	27 023 552 0	Winkel-Einschraubanschl. R1/ 4" Ø10	Angle screw-in connection Ø10 R1/4" 20ba	Raccord angul. à visser Ø10 R1/4" 20bar		2	2	2	2	2	2	
39	00 000 000 0					1	1	1	1	1	1	
40	00 000 000 0					1	1	1	1	1	1	
41	27 021 249 0	Winkelverschraubung lang Ø10 R1/4" 30bar	Angle screw con. long Ø10 R1/ 4" 30bar	Raccord fil. coudé long Ø10 R1/4" 30bar		2	2	2	2	2	2	
42	00 900 614 0	6kt-Schraube	Hex head bolt	Boulon tête hex		x	x	x	x	x	x	M 8 X 20
43	20 629 020 0	Düsenaufnahme 3 fach				1	1	1	1	1	1	
44	27 021 230 0	Düsenaufnahme 1/4" AG	Nozzle support 1/4”A.G.	Logement de buse 1/4"		2	2	2	2	2	2	
45	27 021 229 0	Düsenfilter	Nozzle filter 8079-PP50	Filtre de buse 8079-PP50		2	2	2	2	2	2	
46	27 021 231 0	Flachstrahldüse	Flat stream nozzle	Buse à jet plat TP6520-SS		1	1	1	1	1	1	
47	27 022 656 0	Flachstrahldüse	Flat-jet nozzle TP6510-SS	Buse à jet plat TP6510-SS		1	1	1	1	1	1	
48	27 021 232 0	Düsenkappe 25610-1-NYR mit Dichtung	Nozzle cap 25610-1-NYR with seal	Capuchon de buse + joint 25610-1- NYR		2	2	2	2	2	2	
50	20 625 785 1	Halter Dreiwegehahn	Support three-way stopcock	Support robinet à trois voies		1	1	1	1	1	1	
51	27 021 242 0	Winkelverschraubung R1/2 G1/2	Angle screw connection R1/2 G1/2	Raccord fileté coudé R1/2 G1/ 2		1	1	1	1	1	1	
		60bar	60bar	60bar								
52	27 023 236 0	Gerade Einschraubverschr. 1/ 2" AG/PI	Coupling plug 1/2"NPT	Raccord d'accouplement 1/2"NPT		1	1	1	1	1	1	
53	27 021 251 0	Schlauchstutzen 13 G1/2"	Hose connection 13 R 1/2	Manchon de flexible 13 G 1/2		1	1	1	1	1	1	
54	00 905 230 1	Flachrundschraube	Coach bolt	Vis a tête bombée		x	x	x	x	x	x	M 8 X 16

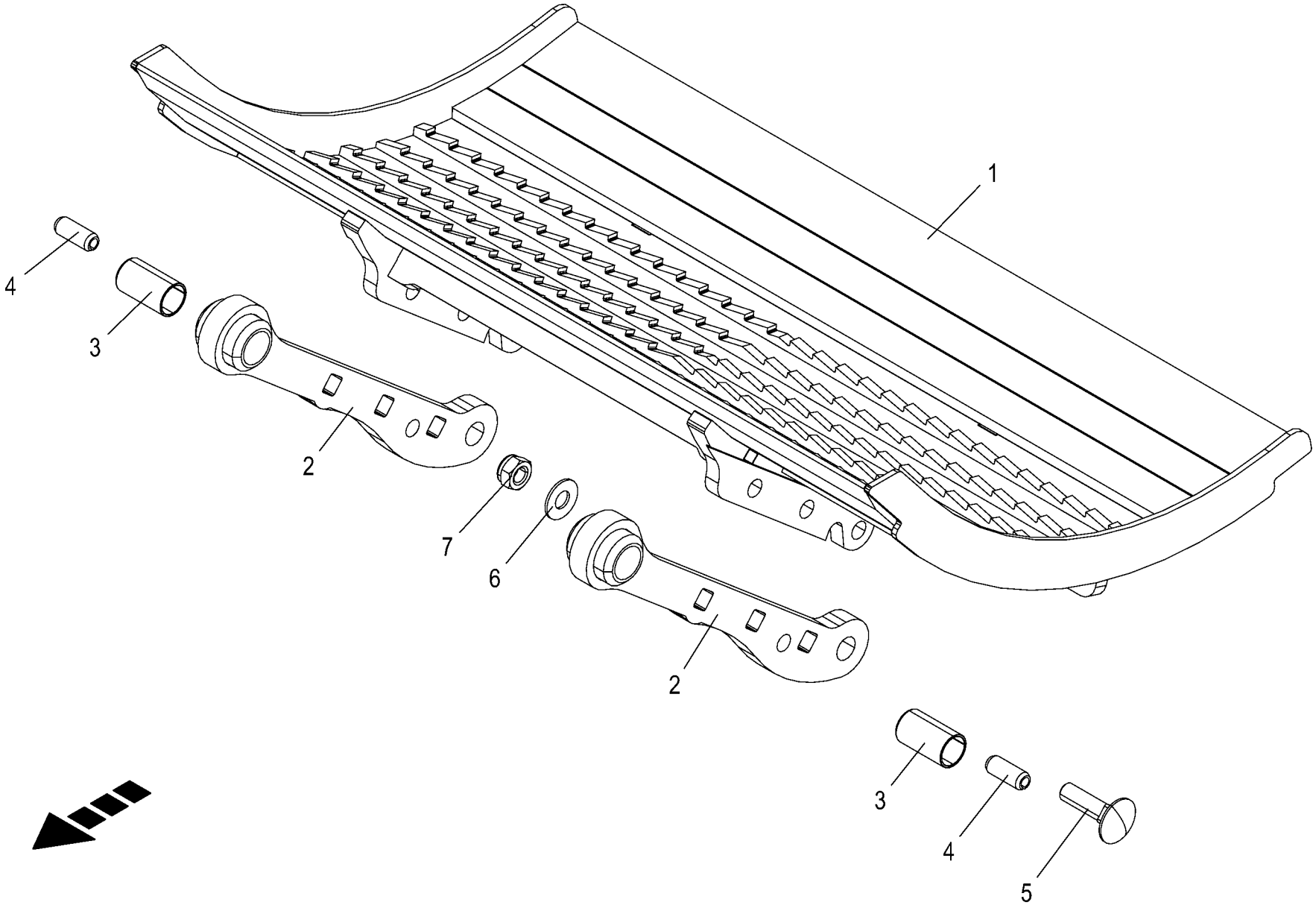

150 051 337 02 / 340.0

150 528 271 01

Reibboden -optional **Friction base** **Fond de friction**					1043801 -	BX2012-12	BX2012-22	BX2012-32	BX2012-35	BX2012-42	BX2012-45	**150 051 337 02** 150 528 271 1 **340.0**
Pos.	ID-Nr.	Benennung	Description	Description	Masch.-Nr-							Bemerkung/Remarks/Remarque
1	20 626 875 0	Reibboden	Friction base			1	1	1	1	1	1	
2	20 620 475 0	Trommelbodenaufnahme	Drum base holder	Logement de fond de tambour		2	2	2	2	2	2	
3	90 002 400 0	Einspannbuchse EGPG 20/23 x 40	Inner tension bushing 5 20/23 x 40	Douille de serrage intérieure 5 20/23		2	2	2	2	2	2	
4	00 912 742 2	Spannstift	Roll pin	Goupille de serrage		2	2	2	2	2	2	12 X 30
5	00 904 779 1	Flachrundschraube	Coach bolt	Vis a tête bombée		x	x	x	x	x	x	M 12 X 45 -10.9
6	00 909 910 1	Sperrkantscheibe	Detent edged washer	Disque à bord d'arrêt		x	x	x	x	x	x	SKM 12
7	00 908 701 0	Sicherungsmutter	Locknut	Écrou hex		x	x	x	x	x	x	M 12

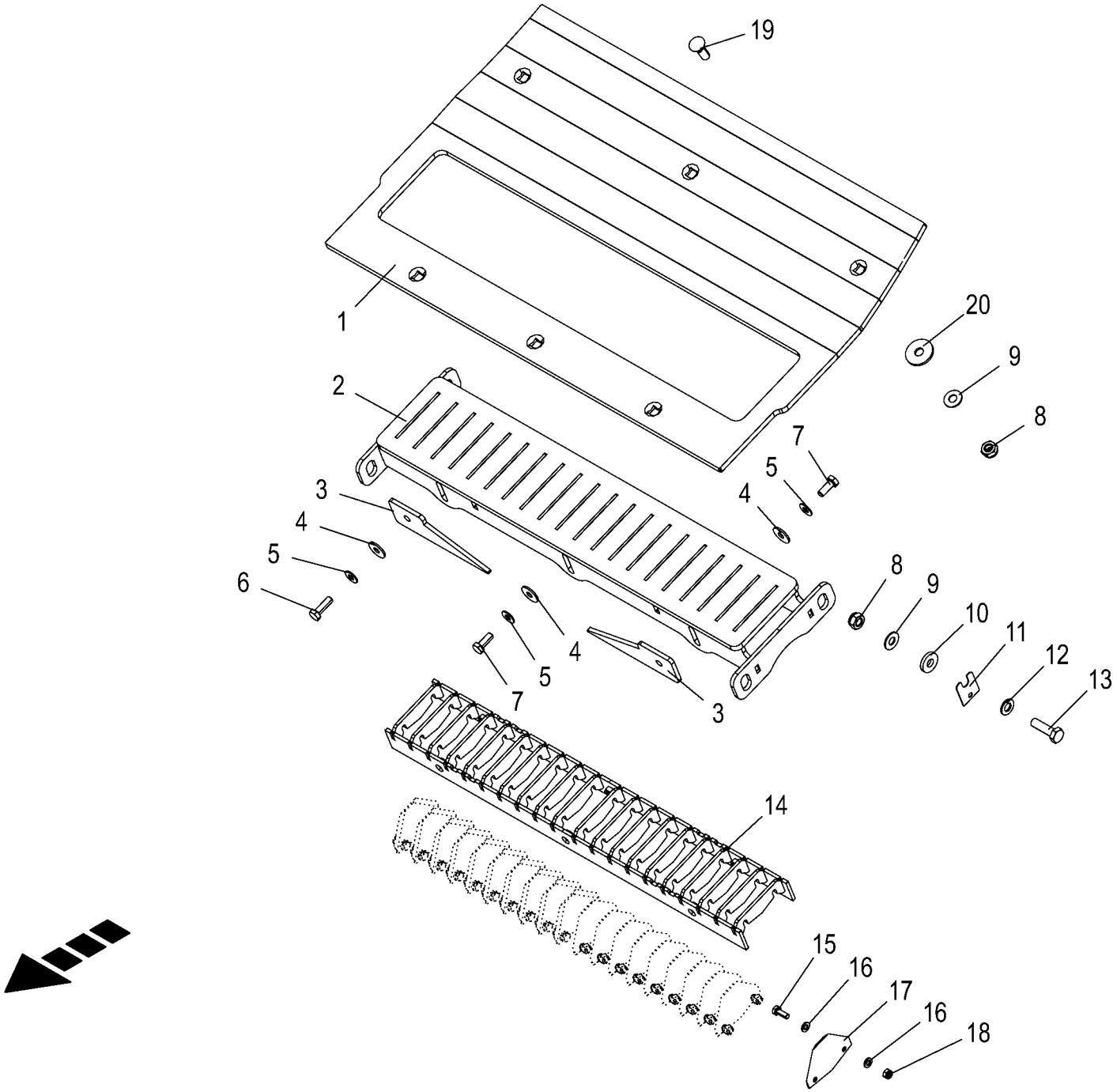

150 051 337 02 / 341.0

150 528 272 01

Lieschenkamm -optional **Husk comb** **Peigne à spathes**					1043801 -	BX2012-12	BX2012-22	BX2012-32	BX2012-35	BX2012-42	BX2012-45	**150 051 337 02** 150 528 272 1 **341.0**
Pos.	ID-Nr.	Benennung	Description	Description	Masch.-Nr-							Bemerkung/Remarks/Remarque
1	20 626 694 0	Verschleißblech Lieschenkamm	Wear plate husk comb			1	1	1	1	1	1	
2	20 626 804 0	Lieschenkamm				1	1	1	1	1	1	
3	20 225 316 1	Keil	Wedge	Cale		2	2	2	2	2	2	
4	00 910 603 0	Scheibe	Washer	Rondelle		x	x	x	x	x	x	8,4 X 24 X 2
5	00 909 908 1	Sperrkantscheibe	Detent edged washer	Disque à bord d'arrêt		x	x	x	x	x	x	SKM 8
6	00 900 616 0	6kt-Schraube	Hex head bolt	Boulon tête hex		x	x	x	x	x	x	M 8 X 25
7	00 900 614 0	6kt-Schraube	Hex head bolt	Boulon tête hex		x	x	x	x	x	x	M 8 X 20
8	00 908 758 0	Sicherungsmutter	Locknut	Écrou hex		x	x	x	x	x	x	M 10
9	00 909 909 1	Sperrkantscheibe	Detent edged washer	Disque à bord d'arrêt		x	x	x	x	x	x	SKM 10
10	00 910 361 1	Scheibe	Washer	Rondelle		x	x	x	x	x	x	10,5 X 25 X 4
11	20 029 225 2	Distanzblech oben	Distance plate top	Tôle d'écartement en haut		x	x	x	x	x	x	
12	00 910 414 0	Scheibe	Washer	Rondelle		x	x	x	x	x	x	10,5 X 21 X 2
13	00 900 638 0	6kt-Schraube	Hex head bolt	Boulon tête hex		x	x	x	x	x	x	M 10 X 35
14	20 626 690 0	Messerhalter				1	1	1	1	1	1	
15	00 900 607 0	6kt-Schraube	Hex head bolt	Boulon tête hex		x	x	x	x	x	x	M 6 X 16
16	00 910 411 1	Scheibe	Washer	Rondelle		x	x	x	x	x	x	6,4 X 12,5 X 1,6
17	20 023 748 0	Messerklinge	Knife blade	Lame		20	20	20	20	20	20	
18	00 908 704 1	Sicherungsmutter	Locknut	Écrou hex		x	x	x	x	x	x	M 6
19	90 002 412 0	Senkschraube 4kt M10 x 30 ZLÜ	Countersunk screw square M10 x 30	Vis à tête fraisée 4 pans M10 x 30		x	x	x	x	x	x	
20	00 910 353 0	Scheibe	Washer	Rondelle		x	x	x	x	x	x	11 X 34 X 3

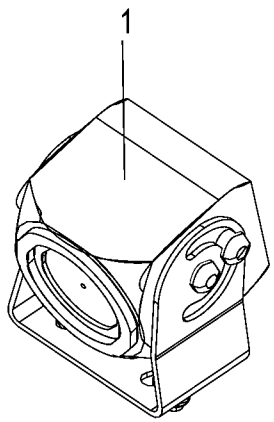

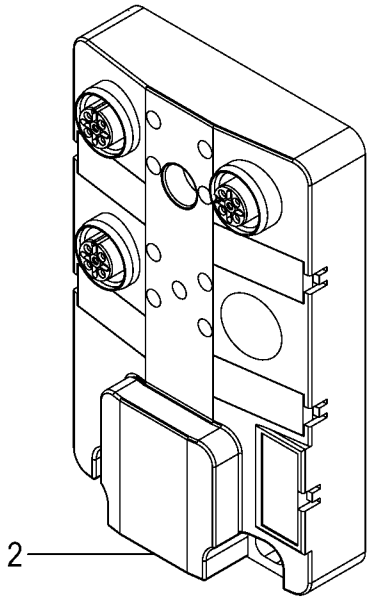

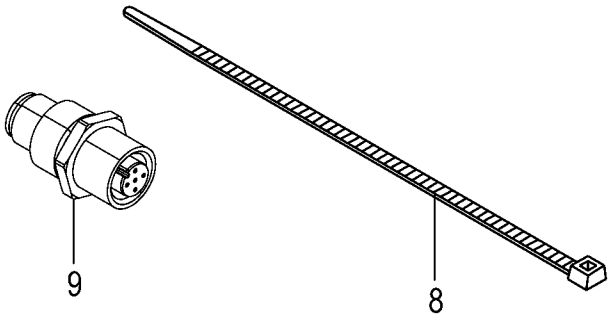

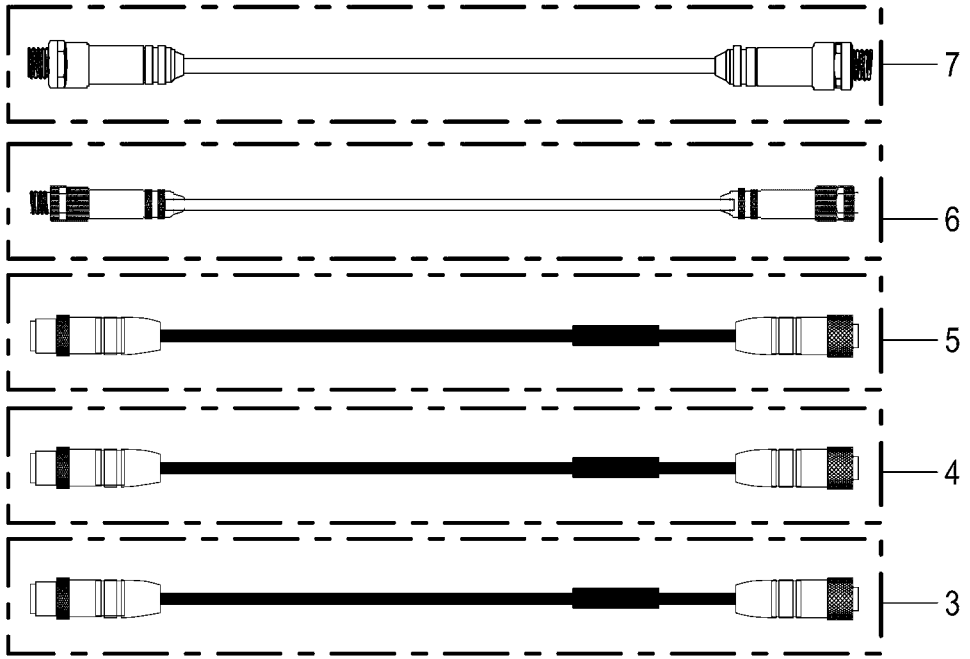

150 051 337 02 / 342.0

Zweite Kamera -optional **Additional camera** **Deuxième caméra**					1043801 -	BX2011-12	BX2011-22	BX2011-32	BX2011-35	BX2011-42	BX2011-45	**150 051 337 02** 150 506 526 2 **342.0**
Pos.	ID-Nr.	Benennung	Description	Description	Masch.-Nr-							Bemerkung/Remarks/Remarque
1	20 085 509 0	Kamera 90°	Camera 90° CMOS	Caméra 90° CMOS		1	1	1	1	1	1	
2	20 086 868 0	Anschlußbox 2 Kameras	connecting box 2nd camera	Boîtier de raccordement 2 caméras		1	1	1	1	1	1	
3	20 088 495 0	Verlängerung 5-p M12x1 5000mm	Extension 5-p M12x1 5000mm	Rallonge 5-p M12x1 5000 mm		2	2	2	2	2	2	
4	20 088 494 0	Verlängerung 5-p M12x1 3000mm	Extension 5-p M12x1 3000mm	Rallonge 5-p M12x1 3000 mm		1	1	1	1	1	1	
5	20 088 493 0	Verlängerung 5-p M12x1 2000mm	Extension 5-p M12x1 2000mm	Rallonge 5-p M12x1 2000 mm		1	1	1	1	1	1	
6	20 088 498 0	Kabel Kamera-Switchbox 1m	Cable camera switchbox 1 m	Câble boîtier de commut. de la caméra 1m		1	1	1	1	1	1	
7	20 088 497 0	Adapter 5-p M12x1 - 5-p M12x1	Adapt. 5-p M12x1 - 5-p M12x1	Adaptateur à 5 p M12x1 - 5 p M12x1		1	1	1	1	1	1	
8	00 922 671 1	Kabelbinder	Cable band	Collier de serrage		x	x	x	x	x	x	Lg.= 300
9	20 083 067 0	Adapterstecker M12X1	Adapter plug M12X1	Fiche adaptateur M12X1		3	3	3	3	3	3	
10	90 002 398 0	Linsenflan-schr.I-6kt B M6x12	Oval-flange screw hexag socket B M6x12	Vis à brides à tête bom 6 p cr B M6x12		x	x	x	x	x	x	
11	90 001 868 0	Sicherungsmutter	Locknut	Écrou hex		x	x	x	x	x	x	M 6
12	00 903 429 0	Zylinderschraube	Allen screw	Vis tête cylindrique		x	x	x	x	x	x	M 4 X 25
13	00 910 001 0	Federring	Spring washer	Rondelle elastique		x	x	x	x	x	x	B 4

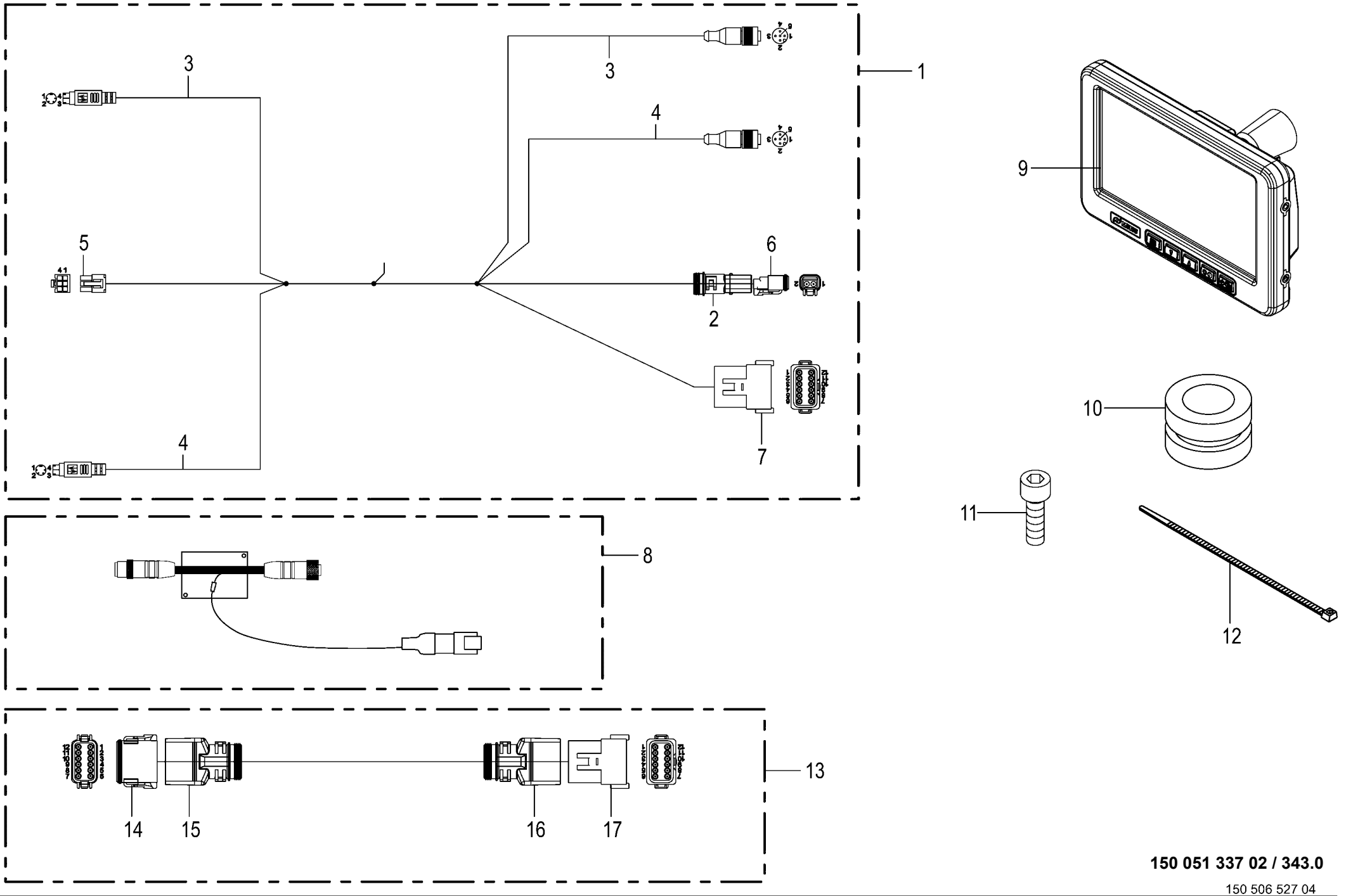

150 051 337 02 / 343.0

150 506 527 04

Monitor -optional **Monitor** **Moniteur**					1043801 -	BX2012-12	BX2012-22	BX2012-32	BX2012-35	BX2012-42	BX2012-45	**150 051 337 02** 150 506 527 4 **343.0**
Pos.	ID-Nr.	Benennung	Description	Description	Masch.-Nr-							Bemerkung/Remarks/Remarque
1	20 082 928 3	Kabelbaum Systemkabel Anschluß Kamera	CH system cable connection camera	Faisc. de câble syst. raccordement caméra		1	1	1	1	1	1	
2	00 303 902 0	Endkappe	End cap	Embout de fermeture		1	1	1	1	1	1	
3	20 088 500 0	Adapter 4-p Mini DIN - 5-p M12x1	Adapter 4-p Mini DIN - 5-p M12x1	Adaptateur 4-p Mini DIN - 5-p M12x1		1	1	1	1	1	1	
4	20 088 500 0	Adapter 4-p Mini DIN - 5-p M12x1	Adapter 4-p Mini DIN - 5-p M12x1	Adaptateur 4-p Mini DIN - 5-p M12x1		1	1	1	1	1	1	
5	00 302 791 0	Stecker 6-p Bu transp.	Plug 6-p Bu transparent	Cavalier 6-p Bu transparent		1	1	1	1	1	1	
	20 082 221 0	Kontakt Ni 0,34mm2	Contact Ni 0,34mm2	Contact Ni 0,34mm2		4	4	4	4	4	4	
6	00 303 318 0	Stecker 2-p Bu grau	Plug 2-p Bu grey	Cavalier 2-p Bu gris		1	1	1	1	1	1	
	00 303 320 0	Kontaktsicherung 2-p Bu	Contact fuse 2-p Bu	Fusible de contact 2-p Bu		1	1	1	1	1	1	
	20 080 241 0	Kontakt Ni 0,5mm2	Contact Ni 0,5mm2	Contact Ni 0,5mm2		1	1	1	1	1	1	
	00 303 047 0	Blindstopfen 3,07mm weiß	Filler plug 3,07mm white	Tampon borgne 3,07mm blanc		1	1	1	1	1	1	
7	20 080 753 0	Stecker 12-p St grau	Plug 12-p St grey	Cavalier 12-p St gris		1	1	1	1	1	1	
	20 081 439 0	Kontaktsicherung 12-p St	Contact fuse 12-p St	Fusible de contact 12-p St		1	1	1	1	1	1	
	20 080 240 0	Kontakt Ni 0,5mm2	Contact Ni 0,5mm2	Contact Ni 0,5mm2		4	4	4	4	4	4	
	00 303 047 0	Blindstopfen 3,07mm weiß	Filler plug 3,07mm white	Tampon borgne 3,07mm blanc		8	8	8	8	8	8	
8	20 085 978 0	Kabelbaum MK848.0,2 Verbindungskabel	Cable harness MK585.0.2 connection cable	Fdc MK585.0,2 câble de raccord		1	1	1	1	1	1	
9	20 085 156 0	Monitor 7"	Monitor 7"	Moniteur 7"		1	1	1	1	1	1	
10	20 083 762 0	Befestigung Kugelgelenk	Fastening ball joint	Fixation rotule		1	1	1	1	1	1	
11	00 903 075 1	Zylinderschraube	Allen screw	Vis tête cylindrique		x	x	x	x	x	x	M 8 X 20
12	00 922 671 1	Kabelbinder	Cable band	Collier de serrage		x	x	x	x	x	x	Lg.= 300
13	20 088 428 0	Adapter 12-p DT - 12-p DT	Adapter 12-p DT - 12-p DT	Adaptateur à 12p DT - 12p DT		1	1	1	1	1	1	
14	20 080 778 0	Stecker 12-p Bu grau	Plug 12-p Bu grey	Cavalier 12-p Bu gris		1	1	1	1	1	1	
	20 080 783 0	Kontaktsicherung 12-p Bu	Contact fuse 12-p Bu	Fusible de contact 12-p Bu		1	1	1	1	1	1	
	00 303 047 0	Blindstopfen 3,07mm weiß	Filler plug 3,07mm white	Tampon borgne 3,07mm blanc		9	9	9	9	9	9	
	20 080 241 0	Kontakt Ni 0,5mm2	Contact Ni 0,5mm2	Contact Ni 0,5mm2		3	3	3	3	3	3	
15	20 081 960 0	Steckerübergang 12-p Buchse	Plug transition 12-p Socket	Jonction connecteur 12-p Douille		1	1	1	1	1	1	
16	20 082 247 0	Steckerübergang 12-p Stift	Plug transition 12-p Pin	Jonction connecteur 12-p Goupille		1	1	1	1	1	1	
17	20 080 753 0	Stecker 12-p St grau	Plug 12-p St grey	Cavalier 12-p St gris		1	1	1	1	1	1	
	20 081 439 0	Kontaktsicherung 12-p St	Contact fuse 12-p St	Fusible de contact 12-p St		1	1	1	1	1	1	
	00 303 047 0	Blindstopfen 3,07mm weiß	Filler plug 3,07mm white	Tampon borgne 3,07mm blanc		9	9	9	9	9	9	
	20 080 240 0	Kontakt Ni 0,5mm2	Contact Ni 0,5mm2	Contact Ni 0,5mm2		3	3	3	3	3	3	

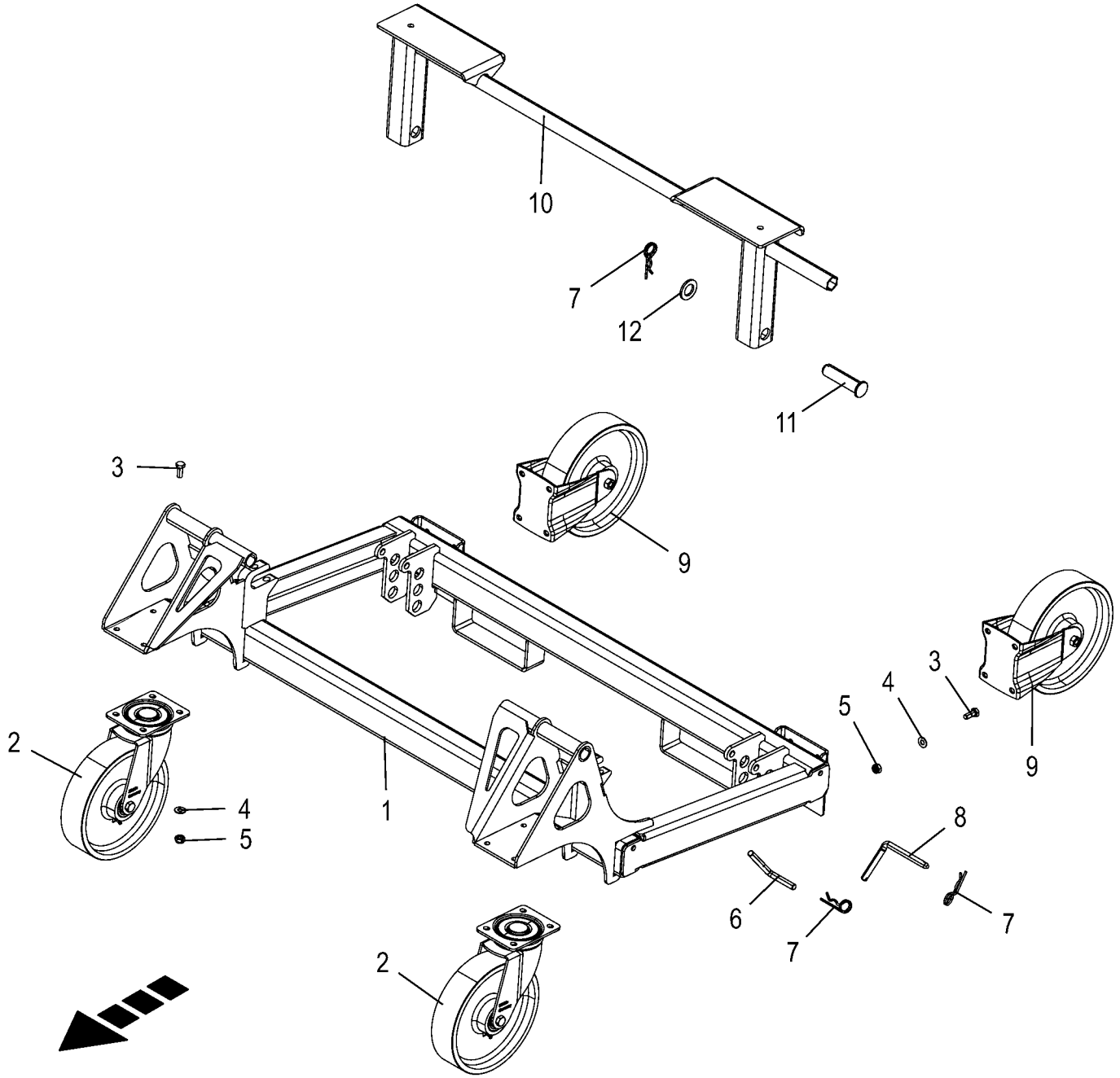

150 051 337 02 / 344.0

150 437 079 04

Einbauwagen - Einzug -optional **Mounting cart - intake** **Chariot de montage - engagement**					1043801 -	BX2012-12	BX2012-22	BX2012-32	BX2012-35	BX2012-42	BX2012-45	**150 051 337 02** 150 437 079 4 **344.0**
Pos.	ID-Nr.	Benennung	Description	Description	Masch.-Nr-							Bemerkung/Remarks/Remarque
1	20 224 373 2	Montagewagen Einzug	Mounting cart intake	Chariot de montage engagement		1	1	1	1	1	1	
2	00 216 902 0	Lenkrolle	Guide roller	Monture de roulette		2	2	2	2	2	2	
3	00 900 636 0	6kt-Schraube	Hex head bolt	Boulon tête hex		x	x	x	x	x	x	M 10 X 25
4	00 909 909 1	Sperrkantscheibe	Detent edged washer	Disque à bord d'arrêt		x	x	x	x	x	x	SKM 10
5	00 908 758 0	Sicherungsmutter	Locknut	Écrou hex		x	x	x	x	x	x	M 10
6	20 227 022 0	Steckbolzen 12 X 86 Zn8	Bolt 12A3G	Boulon 12A3G		1	1	1	1	1	1	
7	00 917 104 1	Federstecker	Spring clip	Goupille elastique		6	6	6	6	6	6	4
8	00 154 236 0	Steckbolzen	Locking pin	Axe débrochable		2	2	2	2	2	2	Rd. 12 X 210
9	00 216 903 0	Bockrolle	Fixed roller for heavy loads	Galet hircin		2	2	2	2	2	2	
10	20 224 495 2	Stützfuß	Support jack	Pied d'appui		2	2	2	2	2	2	
11	00 916 120 3	Bolzen	Pin	Boulon		2	2	2	2	2	2	25 X 100/92
12	00 910 514 1	Scheibe	Washer	Rondelle		x	x	x	x	x	x	26 X 44 X 4

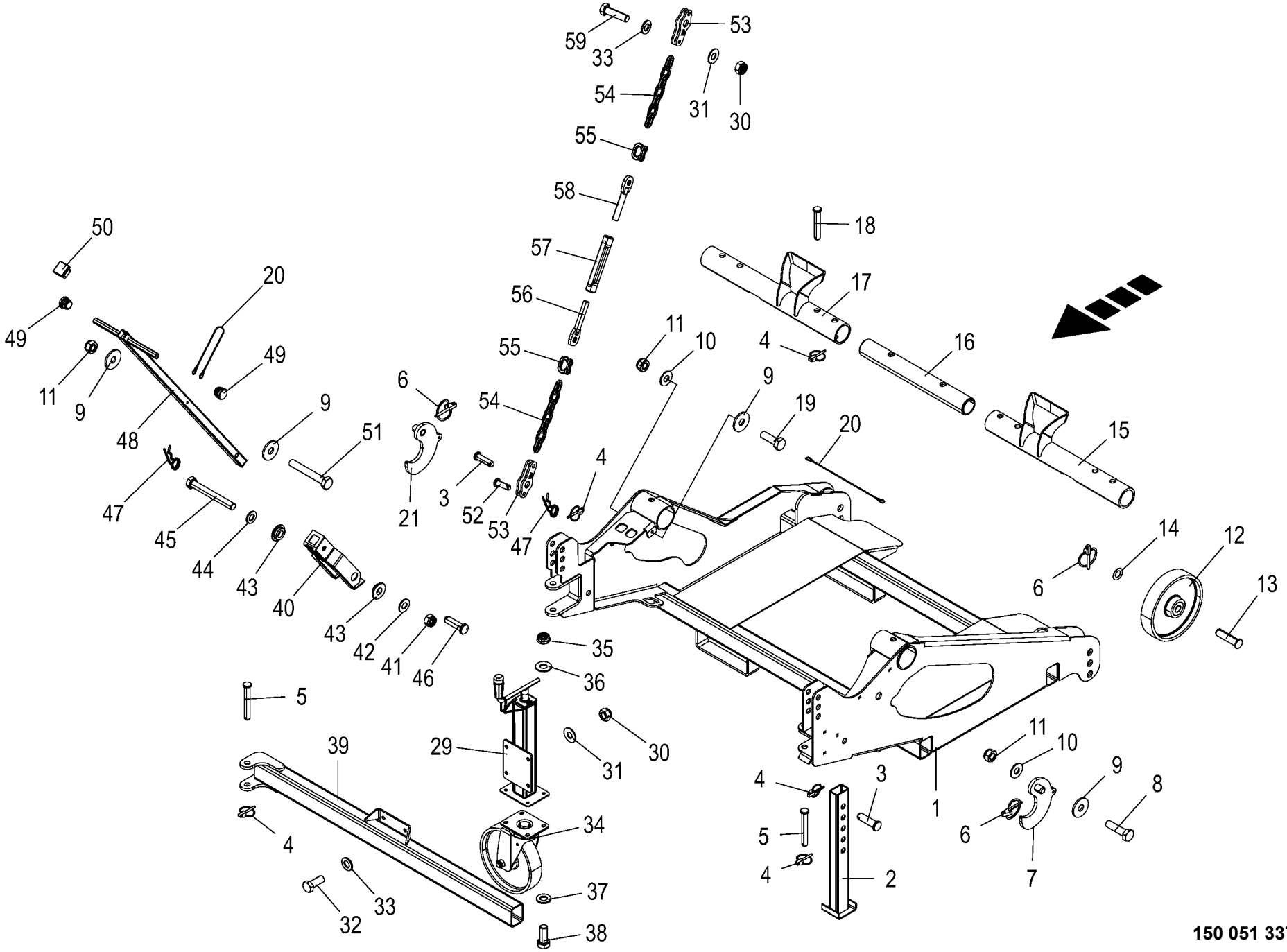

150 051 337 02 / 345.0

150 493 231 03

Einbauwagen - Häckseltrommel -optional **Mounting cart - chopping drum** **Chariot de montage - tambour hacheur**					1043801 -	BX2011-12	BX2011-22	BX2011-32	BX2011-35	BX2011-42	BX2011-45	**150 051 337 02** 150 493 231 3 **345.0**
Pos.	ID-Nr.	Benennung	Description	Description	Masch.-Nr-							Bemerkung/Remarks/Remarque
1	20 428 324 1	Montagewagen Häckseltrommel				1	1	1	1	1	1	
2	20 224 950 0	Stützfuß	Support jack	Béquille		2	2	2	2	2	2	
3	00 916 087 1	Bolzen mit kleinem Kopf	Pin with small head	Boulon avec petite tête		4	4	4	4	4	4	20 X 70/61,5
4	90 002 294 0	Sicherheitsklappstecker 5 x 32	Safety linch pin 5 x 32 Zn8	Goupille pliante de sécurité 5 x 32 Zn8		10	10	10	10	10	10	
5	90 002 688 0	Bolzen kl. Kopf B20h11 x 140/ 132 x 5 Zn8	Bolt with little head B20h11 x 140/132	Boulon petit Tête B20h11 x 140/132 x 5		2	2	2	2	2	2	
6	00 917 006 1	Klappstecker	Linch pin	Goupille clip		4	4	4	4	4	4	6 X 42
7	20 428 166 1	Halteblech links	Retaining sheet left	Tôle de maintien gauche		1	1	1	1	1	1	
8	00 900 617 0	6kt-Schraube	Hex head bolt	Boulon tête hex		x	x	x	x	x	x	M 8 X 30
9	00 910 603 0	Scheibe	Washer	Rondelle		x	x	x	x	x	x	8,4 X 24 X 2
10	00 909 908 1	Sperrkantscheibe	Detent edged washer	Disque à bord d'arrêt		x	x	x	x	x	x	SKM 8
11	00 908 706 0	Sicherungsmutter	Locknut	Écrou hex		x	x	x	x	x	x	M 8
12	27 025 399 0	Laufrolle Ø250mm 800kg	Roll Ø250mm 800kg	Galet Ø250mm 800kg		2	2	2	2	2	2	
13	00 916 120 3	Bolzen	Pin	Boulon		2	2	2	2	2	2	25 X 100/92
14	00 910 653 1	Scheibe	Washer	Rondelle		x	x	x	x	x	x	26 X 44 X 2
15	20 428 347 1	Halterohr links				1	1	1	1	1	1	
16	20 429 035 1	Halterohr innen				1	1	1	1	1	1	
17	20 428 343 1	Halterohr rechts				1	1	1	1	1	1	
18	90 002 691 0	Bolzen kl. Kopf B20h11 x 120/ 112 x 5 Zn8	Bolt with little head B20h11 x 120/112	Boulon petit Tête B20h11 x 120/112 x 5		4	4	4	4	4	4	
19	00 900 616 0	6kt-Schraube	Hex head bolt	Boulon tête hex		x	x	x	x	x	x	M 8 X 25
20	90 001 942 0	Halteseil mit Kauschen	Tag line without thimble	Câble d'attache avec cosse		3	3	3	3	3	3	Lg.= 325
21	20 428 163 1	Halteblech rechts	Retaining sheet right	Tôle de maintien droite		1	1	1	1	1	1	
29	27 022 003 0	Stützrad m. Kurbel 60x380	Support wheel + crank 60x380	Roue d'appui avec manivelle 60x380		1	1	1	1	1	1	
30	00 908 701 0	Sicherungsmutter	Locknut	Écrou hex		x	x	x	x	x	x	M 12
31	00 909 910 1	Sperrkantscheibe	Detent edged washer	Disque à bord d'arrêt		x	x	x	x	x	x	SKM 12
32	00 900 656 0	6kt-Schraube	Hex head bolt	Boulon tête hex		x	x	x	x	x	x	M 12 X 30
33	00 910 506 1	Scheibe	Washer	Rondelle		x	x	x	x	x	x	13 X 24 X 2,5
34	27 025 400 0	Lenkrolle Ø250mm 800kg	Castor Ø250mm 800kg	Galet de direction Ø250mm 800kg		1	1	1	1	1	1	
35	90 000 589 0	Sicherungsmutter	Locknut	Écrou hex		x	x	x	x	x	x	M 10
36	00 909 909 1	Sperrkantscheibe	Detent edged washer	Disque à bord d'arrêt		x	x	x	x	x	x	SKM 10
37	00 910 414 0	Scheibe	Washer	Rondelle		x	x	x	x	x	x	10,5 X 21 X 2
38	00 900 636 0	6kt-Schraube	Hex head bolt	Boulon tête hex		x	x	x	x	x	x	M 10 X 25
39	20 225 929 0	Stützradaufnahme	Supporting wheel holder	Logement de roue d'appui		1	1	1	1	1	1	
40	20 625 841 1	Aufnahme				1	1	1	1	1	1	
41	00 908 719 0	Sicherungsmutter	Locknut	Écrou hex		x	x	x	x	x	x	M 16

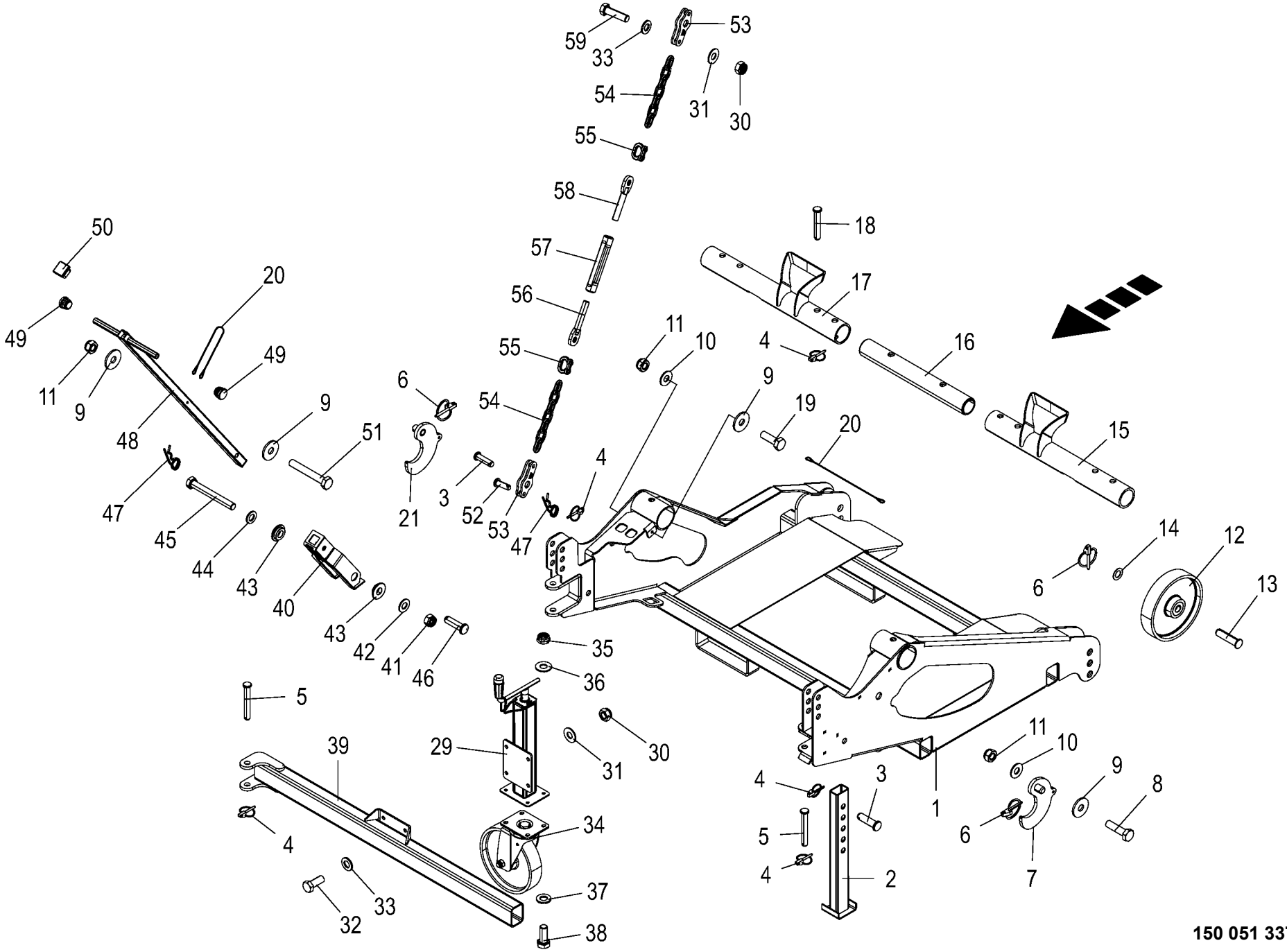

150 051 337 02 / 345.0

150 493 231 03

Einbauwagen - Häckseltrommel -optional Mounting cart - chopping drum Chariot de montage - tambour hacheur					1043801 -	BX2012-12	BX2012-22	BX2012-32	BX2012-35	BX2012-42	BX2012-45	150 051 337 02 150 493 231 3 345.0
Pos.	ID-Nr.	Benennung	Description	Description	Masch.-Nr-							Bemerkung/Remarks/Remarque
42	00 909 912 1	Sperrkantscheibe	Detent edged washer	Disque à bord d'arrêt		x	x	x	x	x	x	SKM 16
43	20 625 842 1	Bundbuchse				2	2	2	2	2	2	
44	90 004 304 0	Scheibe (16) 17 x 30 x 3 ZLÜ 300HV	Washers (16) 17 x 30 x 3 300HV	Rondelles (16) 17 x 30 x 3 300HV		x	x	x	x	x	x	
45	90 002 288 0	6kt-Schraube M16 x 130	Hexagon head screw M16 x 130	Vis six pans M16 x 130		x	x	x	x	x	x	
46	90 002 719 0	Bolzen kl. Kopf B16h11 x 55/ 50 x 4 Zn8	Bolt with little head B16h11 x 55/50 x 4	Boulon petit Tête B16h11 x 55/ 50 x 4 Zn8		1	1	1	1	1	1	
47	00 917 104 1	Federstecker	Spring clip	Goupille elastique		5	5	5	5	5	5	4
48	20 625 840 1	Deichsel geschw.				1	1	1	1	1	1	
49	27 027 681 0	Lamellenstopfen	Lamellar plug GPN320 15/20/15	Bouchon à lamelles GPN320 15/ 20/15		2	2	2	2	2	2	
50	00 924 901 0	Stopfen	Plug	Bouchon		1	1	1	1	1	1	30 X 30 X 1,5
51	00 900 214 0	6kt-Schraube	Hex head bolt	Boulon tête hex		x	x	x	x	x	x	M 8 X 55
52	00 916 014 2	Bolzen	Pin	Boulon		4	4	4	4	4	4	Rd. 12 X 35
53	20 628 316 0	Lasche				4	4	4	4	4	4	
54	00 922 635 0	Rundstahlkette	Steel chain	Chaîne acier		4	4	4	4	4	4	G 10 X 35 X 7 Glieder
55	90 000 565 0	Verbindungsglied	Connect. link	Maillon de jonction		4	4	4	4	4	4	G 12 X 35
56	20 621 598 0	Gewindestange links	Threaded rod lh.	Tige filetée ga.		2	2	2	2	2	2	
57	90 002 530 0	Spannschlossmutter M20 Zn8	Turnbuckle nut M20 A3G	Écrou de tendeur M20, A3G		2	2	2	2	2	2	
58	20 621 594 0	Gewindestange rechts	Threaded rod rh.	Tige filetée à droite		2	2	2	2	2	2	
59	90 002 209 0	6kt-Schraube M12 x 45	Hexagon head screw M12 x 45	Vis six pans M12 x 45		x	x	x	x	x	x	

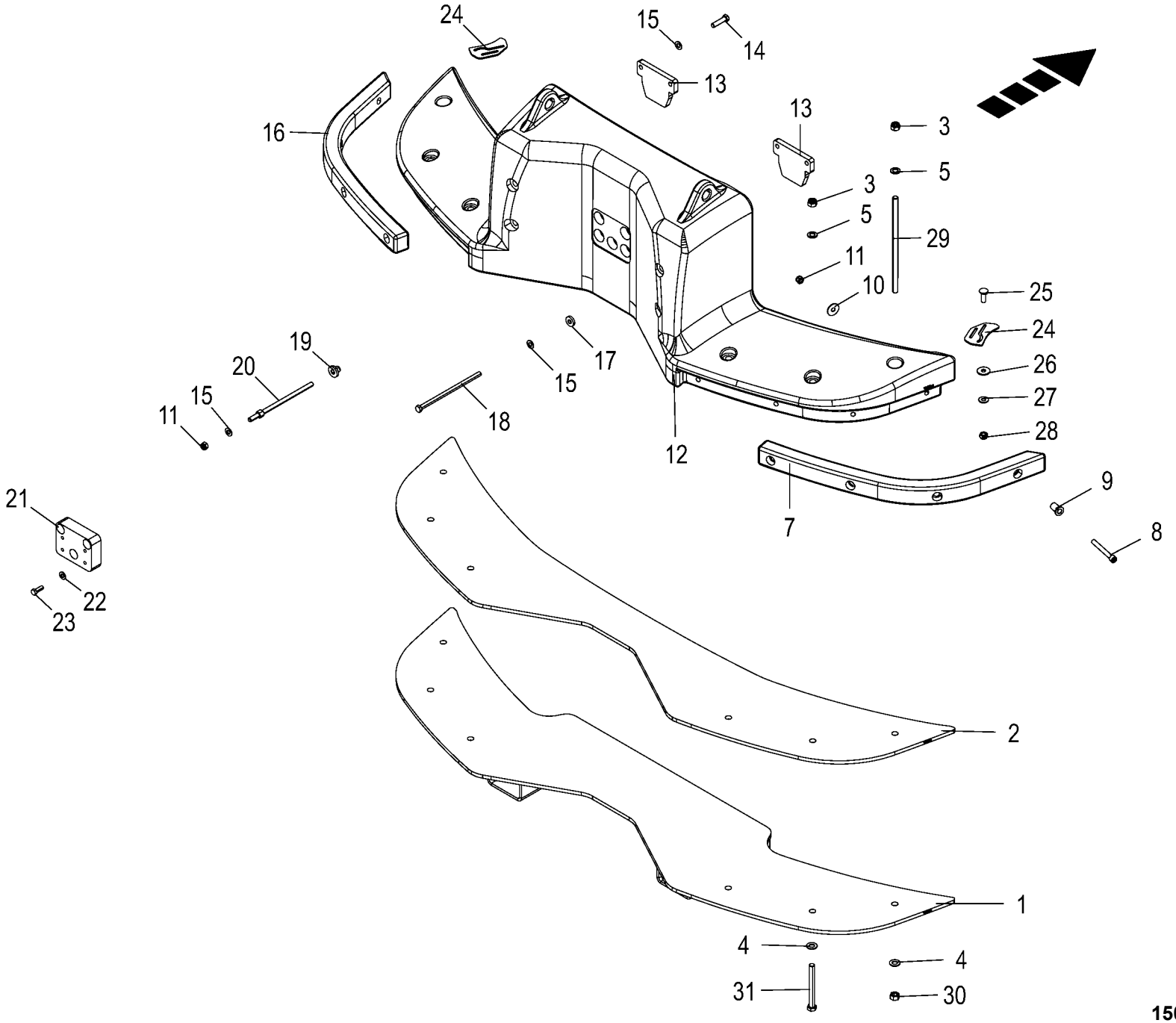

150 051 337 02 / 346.0

150 441 689 04

Zusatzgewichte -optional **Additional weights** **Poids supplémentaires**					1043801 -	BX2012-12	BX2012-22	BX2012-32	BX2012-35	BX2012-42	BX2012-45	**150 051 337 02** 150 441 689 4 **346.0**
Pos.	ID-Nr.	Benennung	Description	Description	Masch.-Nr-							Bemerkung/Remarks/Remarque
1	20 224 741 2	Abschlußplatte	End plate	Plaque de fermeture		1	1	1	1	1	1	
2	20 224 551 1	Zusatzgewicht	Additional weights	Poids supplémentaire		x	x	x	x	x	x	
3	00 908 721 0	Sicherungsmutter	Locknut	Écrou hex		x	x	x	x	x	x	M 20
4	00 909 913 1	Sperrkantscheibe	Detent edged washer	Disque à bord d'arrêt		x	x	x	x	x	x	SKM 20
5	00 910 512 2	Scheibe	Washer	Rondelle		x	x	x	x	x	x	21 X 37 X 3
7	20 224 742 1	Gummipuffer	Rubber buffer	Tampon de caoutchouc		1	1	1	1	1	1	
8	90 001 403 0	Zylinderschraube	Allen screw	Vis tête cylindrique		x	x	x	x	x	x	M 16 X 130
9	20 028 798 0	Hülse	Bushing	Douille		8	8	8	8	8	8	18 X 36 X 45
10	00 910 327 0	Scheibe	Washer	Rondelle		x	x	x	x	x	x	17 X 50 X 3
11	00 908 719 0	Sicherungsmutter	Locknut	Écrou hex		x	x	x	x	x	x	M 16
12	20 224 063 2	Heckgewicht	Rear weight	Poids arrière		1	1	1	1	1	1	
13	20 224 546 0	Einweiser	Guide bracket	Guide		2	2	2	2	2	2	
14	00 901 483 0	6kt-Schraube	Hex head bolt	Boulon tête hex		x	x	x	x	x	x	M 16 X 65
15	00 909 912 1	Sperrkantscheibe	Detent edged washer	Disque à bord d'arrêt		x	x	x	x	x	x	SKM 16
16	20 225 011 1	Gummipuffer links	Rubber buffer left	Tampon de caout. ga.		1	1	1	1	1	1	
17	90 000 362 0	Scheibe	Washer	Rondelle		x	x	x	x	x	x	17 X 40 X 8
18	00 900 222 0	6kt-Schraube	Hex head bolt	Boulon tête hex		x	x	x	x	x	x	M 16 X 320
19	20 224 554 0	Zentrierbuchse Rd 45x29 ZnNi	Centering bushing Rd 45x29 zinc nickel	Douille de centrage Rd 45x29 ZnNi		4	4	4	4	4	4	
20	20 224 552 0	Gewindestange M16 6 Kt 24 x335 ZnNi	Threaded rod M16 hexagonal 24 x335 zi ni	Tige filetée M16 6 Kt 24 x335 ZnNi		4	4	4	4	4	4	
21	20 227 652 0	Adapter Italienkupplung - optional	Adapter coupling Italy - optional	Adaptateur accoupl. Italie - optionnel		1	1	1	1	1	1	
22	00 909 929 0	Sperrkantscheibe -optional	Detent edged washer -optional	Disque à bord d'arrêt - optionnel		x	x	x	x	x	x	SKM 14
23	90 001 430 0	6kt-Schraube -optional	Hex head bolt -optional	Boulon tête hex -optionnel		x	x	x	x	x	x	M 14 X 40
24	20 421 295 0	Abstreifer Maispflanze	Scraper maize plant	Racloir plant de maïs		2	2	2	2	2	2	
25	90 002 842 0	Senkschraube Nase M8 x 25 Zn8	Countersunk nib screw M8 x 25 Zn8	Vis à tête fraisée extrémité M8 x 25 Zn8		x	x	x	x	x	x	
26	00 910 603 0	Scheibe	Washer	Rondelle		x	x	x	x	x	x	8,4 X 24 X 2
27	00 909 908 1	Sperrkantscheibe	Detent edged washer	Disque à bord d'arrêt		x	x	x	x	x	x	SKM 8
28	00 908 706 0	Sicherungsmutter	Locknut	Écrou hex		x	x	x	x	x	x	M 8
29	20 421 558 0	Gewindestange M20x435	Threaded rod M20 x 435	Tige filetée M20x435		8	8	8	8	8	8	
30	00 908 225 0	6kt-Mutter	Hex nut	Écrou hex		x	x	x	x	x	x	M 20
31	00 901 218 2	6kt-Schraube	Hex head bolt	Boulon tête hex		x	x	x	x	x	x	M 20 X 190

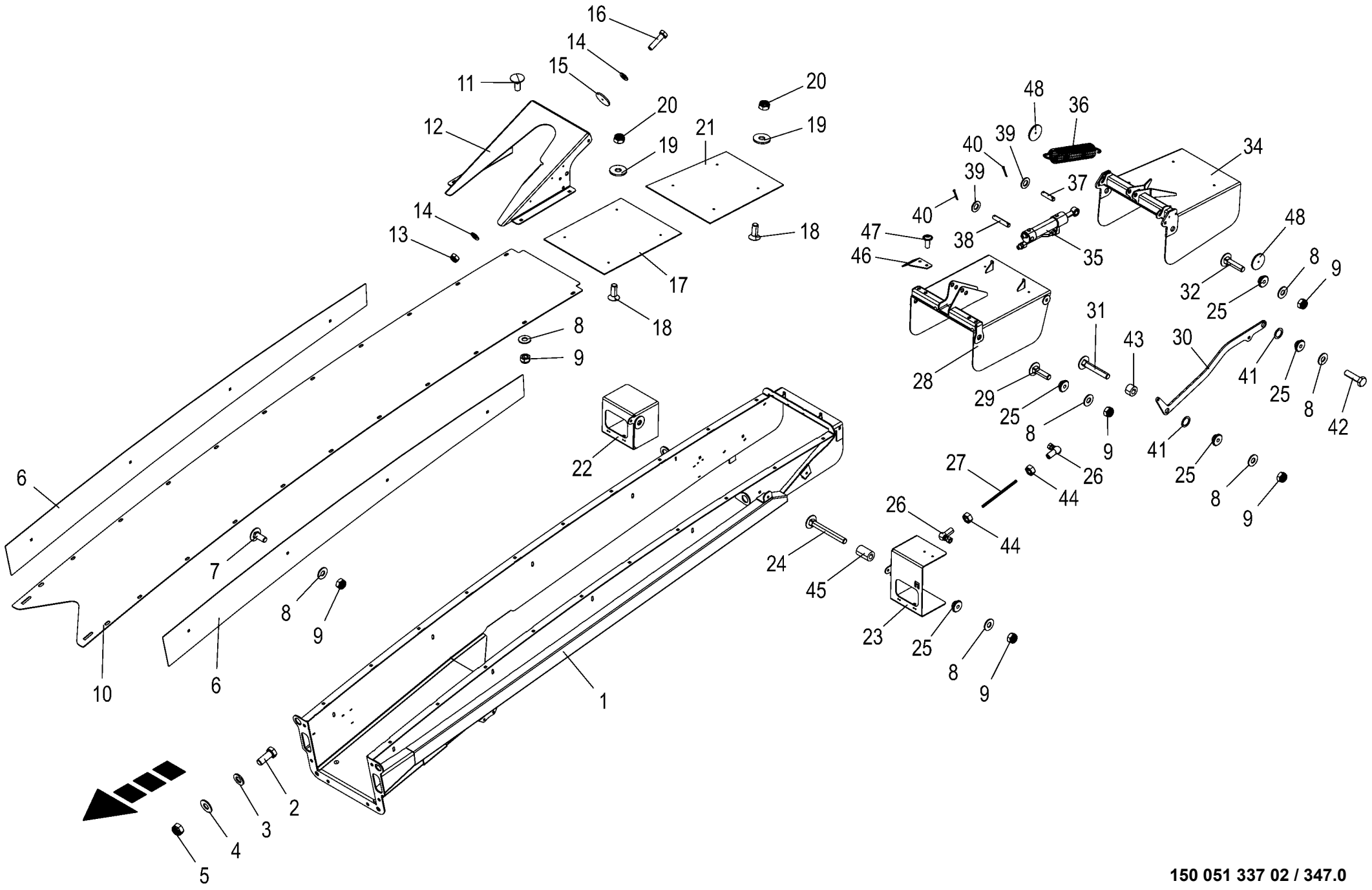

150 051 337 02 / 347.0

150 446 363 06

Auswurfklappen- Endstück -10 Reihen **Spout end piece 10 rows** **About de la trappe de l'arceau éjecteur-10 rangées**					1043801 -	BX2012-12	BX2012-22	BX2012-32	BX2012-35	BX2012-42	BX2012-45	**150 051 337 02** 150 446 363 6 **347.0**
Pos.	ID-Nr.	Benennung	Description	Description	Masch.-Nr-							Bemerkung/Remarks/Remarque
1	20 220 925 8	Endstück 10 Reihen	End piece 10 rows	About 10 rangées		1	1	1	1	1	1	
2	00 900 656 0	6kt-Schraube	Hex head bolt	Boulon tête hex		x	x	x	x	x	x	M 12 X 30
3	00 910 506 1	Scheibe	Washer	Rondelle		x	x	x	x	x	x	13 X 24 X 2,5
4	00 909 910 1	Sperrkantscheibe	Detent edged washer	Disque à bord d'arrêt		x	x	x	x	x	x	SKM 12
5	00 908 701 0	Sicherungsmutter	Locknut	Écrou hex		x	x	x	x	x	x	M 12
6	20 220 311 1	Verschleißblech Seitenwand	Wear plate side wall	Tôle d'usure paroi latérale		2	2	2	2	2	2	
7	00 904 951 2	Flachrundschraube	Coach bolt	Vis a tête bombée		x	x	x	x	x	x	M 8 X 20
8	00 909 908 1	Sperrkantscheibe	Detent edged washer	Disque à bord d'arrêt		x	x	x	x	x	x	SKM 8
9	00 908 706 0	Sicherungsmutter	Locknut	Écrou hex		x	x	x	x	x	x	M 8
10	20 221 346 1	Verschleißblech Rücken	Wear sheet rear	Tôle d'usure l'arrière		1	1	1	1	1	1	
11	00 904 731 2	Flachrundschraube	Coach bolt	Vis a tête bombée		x	x	x	x	x	x	M 8 X 20
12	20 429 730 1	Schutz	Guard	Protection		1	1	1	1	1	1	
13	00 908 702 0	Sicherungsmutter	Locknut	Écrou hex		x	x	x	x	x	x	M 5
14	00 910 500 1	Scheibe	Washer	Rondelle		x	x	x	x	x	x	5,3 X 10 X 1
15	00 924 535 1	Rückstrahler -rot	Rear reflector -red	Reflecteur -rouge		1	1	1	1	1	1	Rd. 62
16	90 000 541 0	6kt-Schraube	Hex head bolt	Boulon tête hex		x	x	x	x	x	x	M 5 X 20
17	20 221 274 0	Verschleißblech Klappe vorne	Wear plate flap front	Tôle d'usure capot avant		1	1	1	1	1	1	
18	00 904 005 1	Senkschraube	Countersunkscrew	Vis à tête fraisée		x	x	x	x	x	x	M 6 X 16
19	00 910 351 1	Scheibe	Washer	Rondelle		x	x	x	x	x	x	6,4 X 18 X 1,6
20	00 908 704 1	Sicherungsmutter	Locknut	Écrou hex		x	x	x	x	x	x	M 6
21	20 221 353 1	Verschleißblech Klappe hinten konisch	Wear sheet flap rear conical	Tôle d'usure capot arrière conique		1	1	1	1	1	1	
22	20 220 474 7	Halterung Abeitsscheinwerfer rechts	Support working lights right	Support phare de travail droite		1	1	1	1	1	1	
23	20 220 473 8	Halterung Abeitsscheinwerfer links	Support working lights left	Support phare de travail gauche		1	1	1	1	1	1	
24	00 904 741 1	Flachrundschraube	Coach bolt	Vis a tête bombée		x	x	x	x	x	x	M 8 X 70
25	20 221 266 4	Schloß	Lock	Serrure		10	10	10	10	10	10	
26	00 927 117 0	Winkelgelenk M 8	Angle joint M 8	Joint d'angle M 8		4	4	4	4	4	4	
27	20 421 585 1	Koppelstange Rd 8	Coupling rod Rd 8	Barre d'accouplement Rd 8		2	2	2	2	2	2	
28	20 221 271 8	Klappe vorne	Flap front	Trappe avant		1	1	1	1	1	1	
29	00 904 813 1	Flachrundschraube	Coach bolt	Vis a tête bombée		x	x	x	x	x	x	M 8 X 30
30	20 221 270 3	Führung	Guidance	Guidage		2	2	2	2	2	2	
31	00 904 817 1	Flachrundschraube	Coach bolt	Vis a tête bombée		x	x	x	x	x	x	M 8 X 50
32	00 904 814 1	Flachrundschraube	Coach bolt	Vis a tête bombée		x	x	x	x	x	x	M 8 X 35
34	20 423 568 1	Klappe hinten konisch	Flap rear conical	Trappe arrière conique		1	1	1	1	1	1	
35	27 009 595 2	Hyd-Zylinder DZ 16/32x105/243	Hyd. cylinder DZ 16/32x105/243	Vérin hydraulique DZ 16/ 32x105/243		1	1	1	1	1	1	
	27 012 036 0	Dichtungssatz DZ16/32	Gasket set DZ16/32	Jeu de joints DZ16/32		1	1	1	1	1	1	

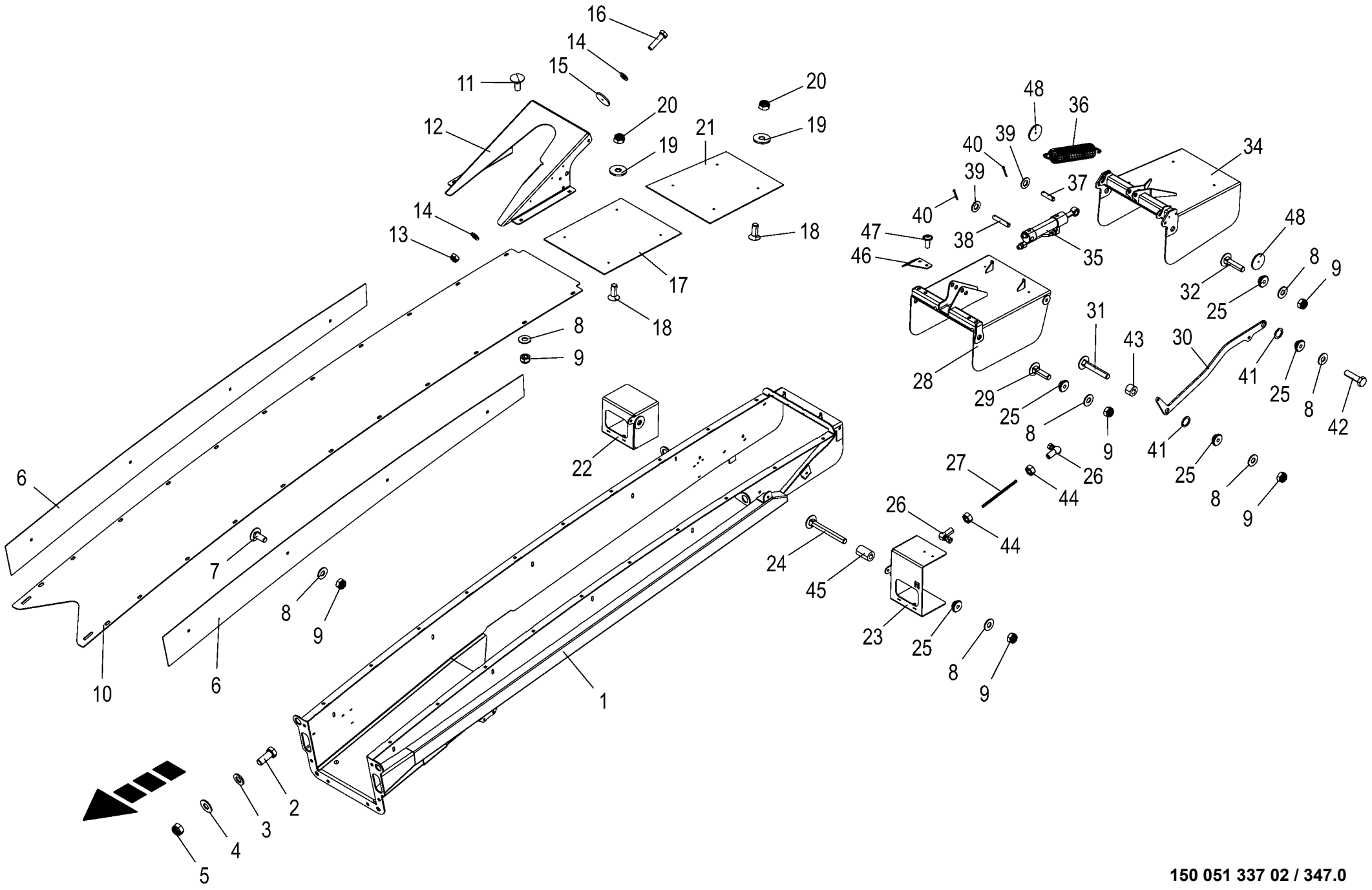

150 051 337 02 / 347.0

150 446 363 06

Auswurfklappen- Endstück -10 Reihen **Spout end piece 10 rows** **About de la trappe de l'arceau éjecteur-10 rangées**					1043801 -	BX201-12	BX201-22	BX201-32	BX201-35	BX201-42	BX201-45	**150 051 337 02** 150 446 363 6 **347.0**
Pos.	ID-Nr.	Benennung	Description	Description	Masch.-Nr-							Bemerkung/Remarks/Remarque
36	27 009 692 2	Zugfeder 6 x 49 x 220 verzinkt m=17	Tension spring 6 x 49 x 220 verzinkt	Ressort de traction 6 x 49 x 220		2	2	2	2	2	2	
37	20 220 029 4	Bolzen vorne	Bolt front	Boulon avant		1	1	1	1	1	1	
38	20 220 028 3	Bolzen	Bolt	Boulon		1	1	1	1	1	1	
39	00 910 510 2	Scheibe	Washer	Rondelle		x	x	x	x	x	x	15 X 28 X 2,5
40	00 912 046 1	Splint	Cotter pin	Goupille fendue		4	4	4	4	4	4	3,2 X 28
41	00 910 826 1	Passscheibe	Shim ring	Rondelle d'ajustage		x	x	x	x	x	x	20 X 28 X 1,0
	90 003 030 0	Passscheibe 20x28x0,5 Zn8	Shim ring 20x28x0,5	Bague de calage 20x28x0,5		x	x	x	x	x	x	
42	00 900 617 0	6kt-Schraube	Hex head bolt	Boulon tête hex		x	x	x	x	x	x	M 8 X 30
43	20 422 635 1	Distanzbuchse Rd 25	Spacer sleeve Rd 25	Douille d'écartement Rd 25		2	2	2	2	2	2	
44	00 908 210 0	6kt-Mutter	Hex nut	Écrou hex		x	x	x	x	x	x	M 8
45	20 422 642 1	Distanzbuchse Rd 25	Spacer sleeve Rd 25	Douille d'écartement Rd 25		2	2	2	2	2	2	
46	20 426 614 0	Schellenhalter	Clamp support	Support de collier		1	1	1	1	1	1	
47	90 001 577 0	Linsenflanschschraube	Fillister head screw	Vis à tête conique bombèe		x	x	x	x	x	x	M 8 X 20
48	00 924 634 0	Begrenzungsstrahler -gelb - selbstklebend	Side light -yellow -self- adhesive	Feu d'encombrement -jaune - autoadhésif		2	2	2	2	2	2	Rd. 62

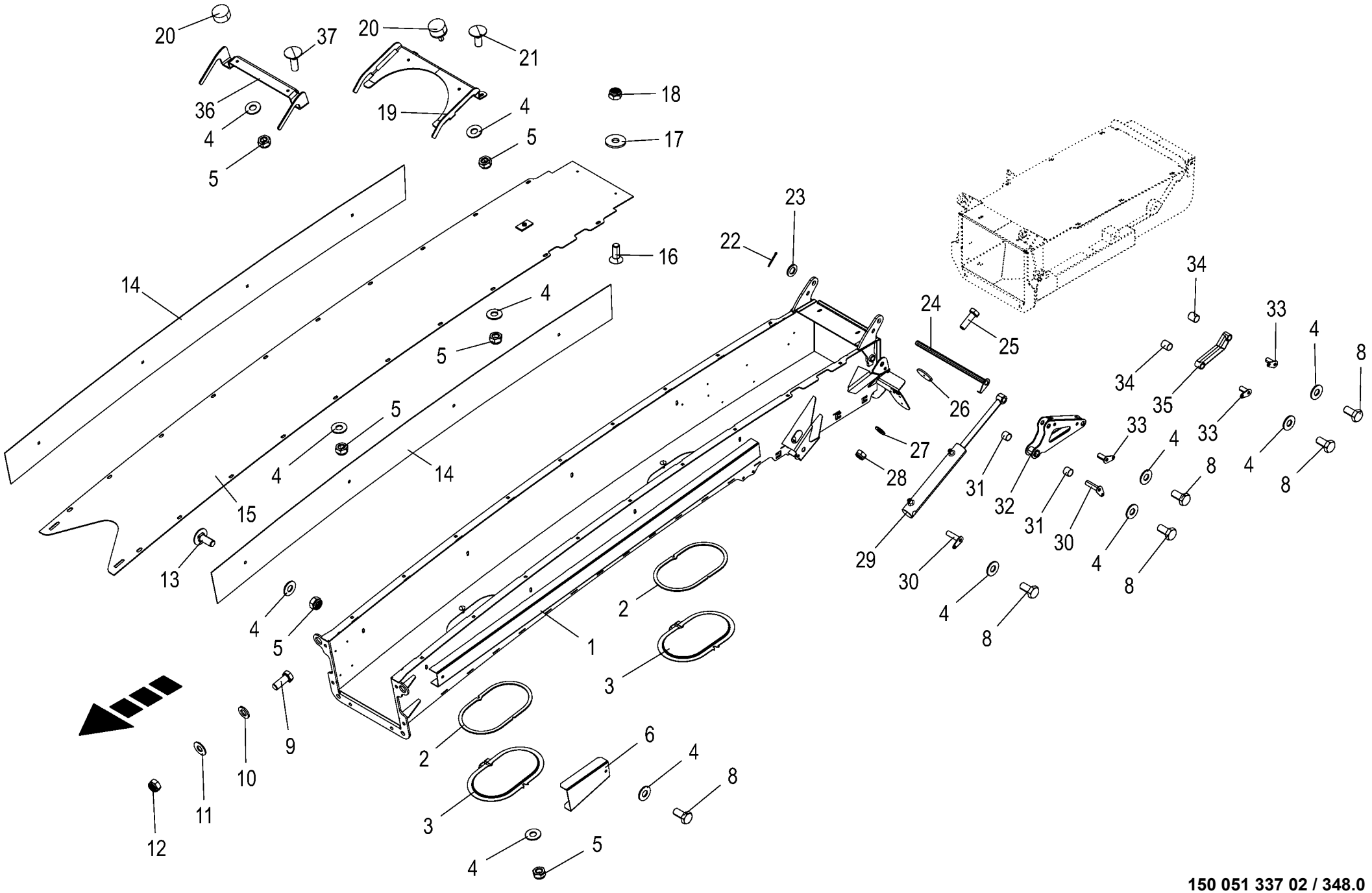

150 051 337 02 / 348.0

150 446 445 04

Auswurfverlängerung 12/14 Reihen **Spout extension 12/14 rows** **Rallonge de l'arceau éjecteur 12/14 rangées**					1043801 -	BX2011-12	BX2011-22	BX2011-32	BX2011-35	BX2011-42	BX2011-45	**150 051 337 02** 150 446 445 4 **348.0**
Pos.	ID-Nr.	Benennung	Description	Description	Masch.-Nr-							Bemerkung/Remarks/Remarque
1	20 220 818 6	Verl. Teilstück vorne	Extension part front	Rallonge tronçon avant		1	1	1	1	1	1	
2	20 624 334 0	Dichtung Wartungsöffnung	Sealing maintenance opening	Joint orifice de maintenance		2	2	2	2	2	2	
3	20 623 067 0	Abdeckung	Cover	Couvercle		2	2	2	2	2	2	
4	00 909 908 1	Sperrkantscheibe	Detent edged washer	Disque à bord d'arrêt		x	x	x	x	x	x	SKM 8
5	00 908 706 0	Sicherungsmutter	Locknut	Écrou hex		x	x	x	x	x	x	M 8
6	20 221 438 0	Abdeckung Kabelkanal	Cover cable channel	Couvercle chemin de câbles		1	1	1	1	1	1	
8	00 900 612 0	6kt-Schraube	Hex head bolt	Boulon tête hex		x	x	x	x	x	x	M 8 X 16
9	00 900 656 0	6kt-Schraube	Hex head bolt	Boulon tête hex		x	x	x	x	x	x	M 12 X 30
10	00 910 506 1	Scheibe	Washer	Rondelle		x	x	x	x	x	x	13 X 24 X 2,5
11	00 909 910 1	Sperrkantscheibe	Detent edged washer	Disque à bord d'arrêt		x	x	x	x	x	x	SKM 12
12	00 908 706 0	Sicherungsmutter	Locknut	Écrou hex		x	x	x	x	x	x	M 8
13	00 904 951 2	Flachrundschraube	Coach bolt	Vis a tête bombée		x	x	x	x	x	x	M 8 X 20
14	20 220 844 1	Verschleißblech Seitenwand	Wear sheet side wall	Tôle d'usure paroi latérale		2	2	2	2	2	2	
15	20 227 761 0	Verschleißblech Rücken	Wear sheet rear	Tôle d'usure arrière		1	1	1	1	1	1	
16	00 904 005 1	Senkschraube	Countersunkscrew	Vis à tête fraisée		x	x	x	x	x	x	M 6 X 16
17	00 910 351 1	Scheibe	Washer	Rondelle		x	x	x	x	x	x	6,4 X 18 X 1,6
18	00 908 704 1	Sicherungsmutter	Locknut	Écrou hex		x	x	x	x	x	x	M 6
19	20 227 828 1	Ablagebock	Storage block	Chevalet		1	1	1	1	1	1	
20	00 924 227 0	Gummipuffer	Rubber pad	Tampon en caoutchouc		2	2	2	2	2	2	Rd. 30 X 17 / M 8
21	00 904 731 2	Flachrundschraube	Coach bolt	Vis a tête bombée		x	x	x	x	x	x	M 8 X 20
22	00 912 046 1	Splint	Cotter pin	Goupille fendue		1	1	1	1	1	1	3,2 X 28
23	00 910 303 1	Scheibe	Washer	Rondelle		x	x	x	x	x	x	17 X 30 X 3
24	20 221 439 0	Welle	Shaft	Arbre		1	1	1	1	1	1	
25	00 900 292 0	6kt-Schraube	Hex head bolt	Boulon tête hex		x	x	x	x	x	x	M 5 X 16
26	00 924 535 1	Rückstrahler -rot	Rear reflector -red	Reflecteur -rouge		1	1	1	1	1	1	Rd. 62
27	00 910 500 1	Scheibe	Washer	Rondelle		x	x	x	x	x	x	5,3 X 10 X 1
28	00 908 702 0	Sicherungsmutter	Locknut	Écrou hex		x	x	x	x	x	x	M 5
29	27 024 943 0	-Kandziora	-Kandziora	-Kandziora		2	2	2	2	2	2	
	27 025 505 0	Dichtungssatz DZ20/35 - Kandziora	Gasket kit DZ20/35 -Kandziora	Jeu de joints DZ20/35 - Kandziora		2	2	2	2	2	2	
30	20 220 853 3	Bolzen lang	Bolt long	Boulon long		4	4	4	4	4	4	
31	00 934 929 0	Lagerbuchse	Bearing bush	Coussinet		4	4	4	4	4	4	16 X 18 X 15
32	20 220 845 2	Hebel mont.	Lever assembled	Levier assemblé		2	2	2	2	2	2	
33	20 220 852 3	Bolzen	Bolt	Boulon		6	6	6	6	6	6	
34	00 934 958 0	Lagerbuchse	Bearing bush	Coussinet		4	4	4	4	4	4	16 X 18 X 20
35	20 220 849 1	Koppel links mont.	Coupler left assembled	Accouplement ga. assemblé		1	1	1	1	1	1	
	20 220 851 1	Koppel rechts mont.	Coupler right assembled	Accouplement dr. assemblé		1	1	1	1	1	1	
36	20 423 566 0	Ablagebock 14 Reihen	Storage block 14 rows	Chevalet 14 rangées		1	1	1	1	1	1	

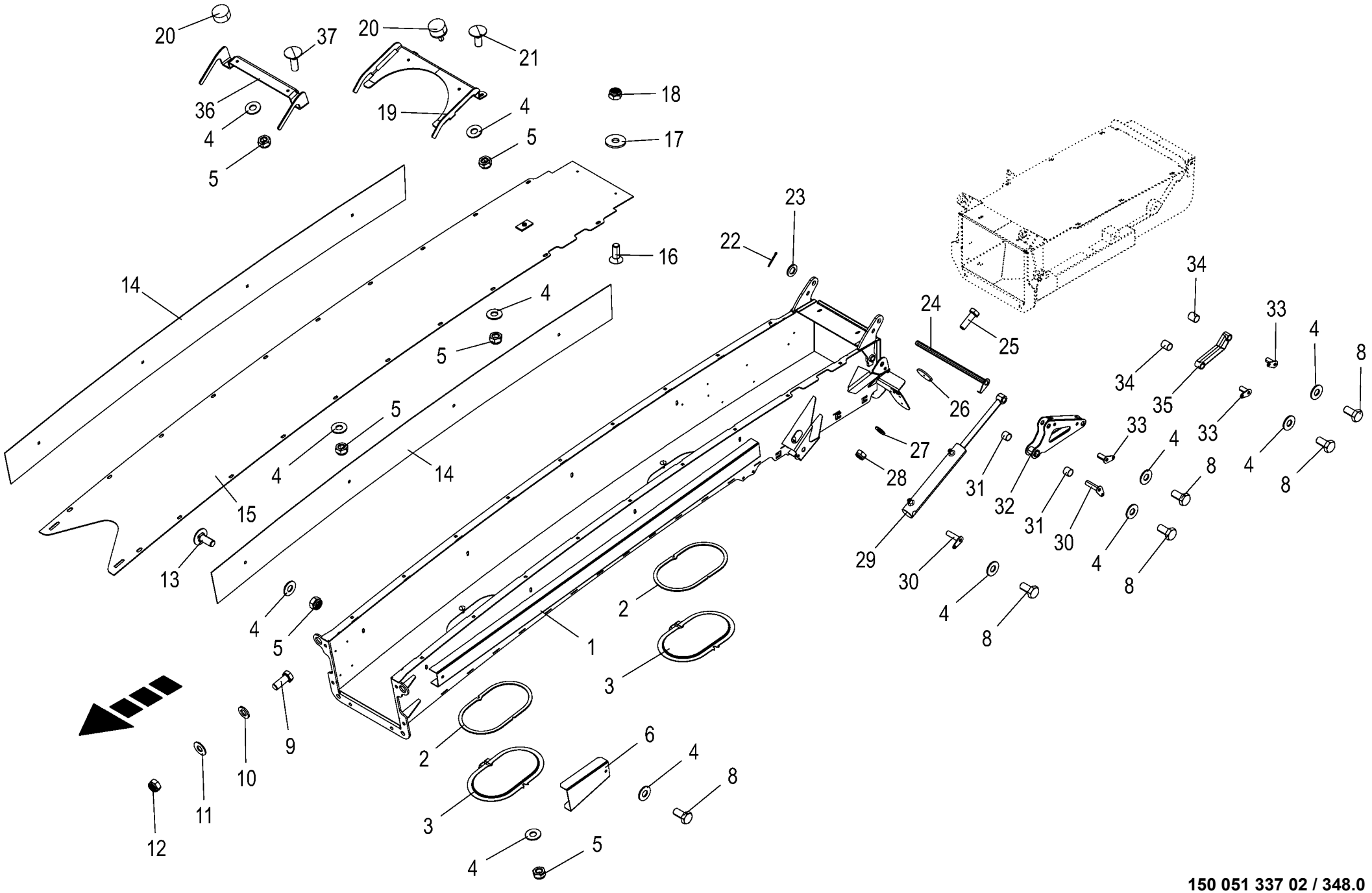

150 051 337 02 / 348.0

150 446 445 04

Auswurfverlängerung 12/14 Reihen **Spout extension 12/14 rows** **Rallonge de l'arceau éjecteur 12/14 rangées**					1043801 -	BX2012-12	BX2012-22	BX2012-32	BX2012-35	BX2012-42	BX2012-45	**150 051 337 02** 150 446 445 4 **348.0**
Pos.	ID-Nr.	Benennung	Description	Description	Masch.-Nr-							Bemerkung/Remarks/Remarque
37	00 904 732 2	Flachrundschraube	Coach bolt	Vis a tête bombée		x	x	x	x	x	x	M 8 X 25

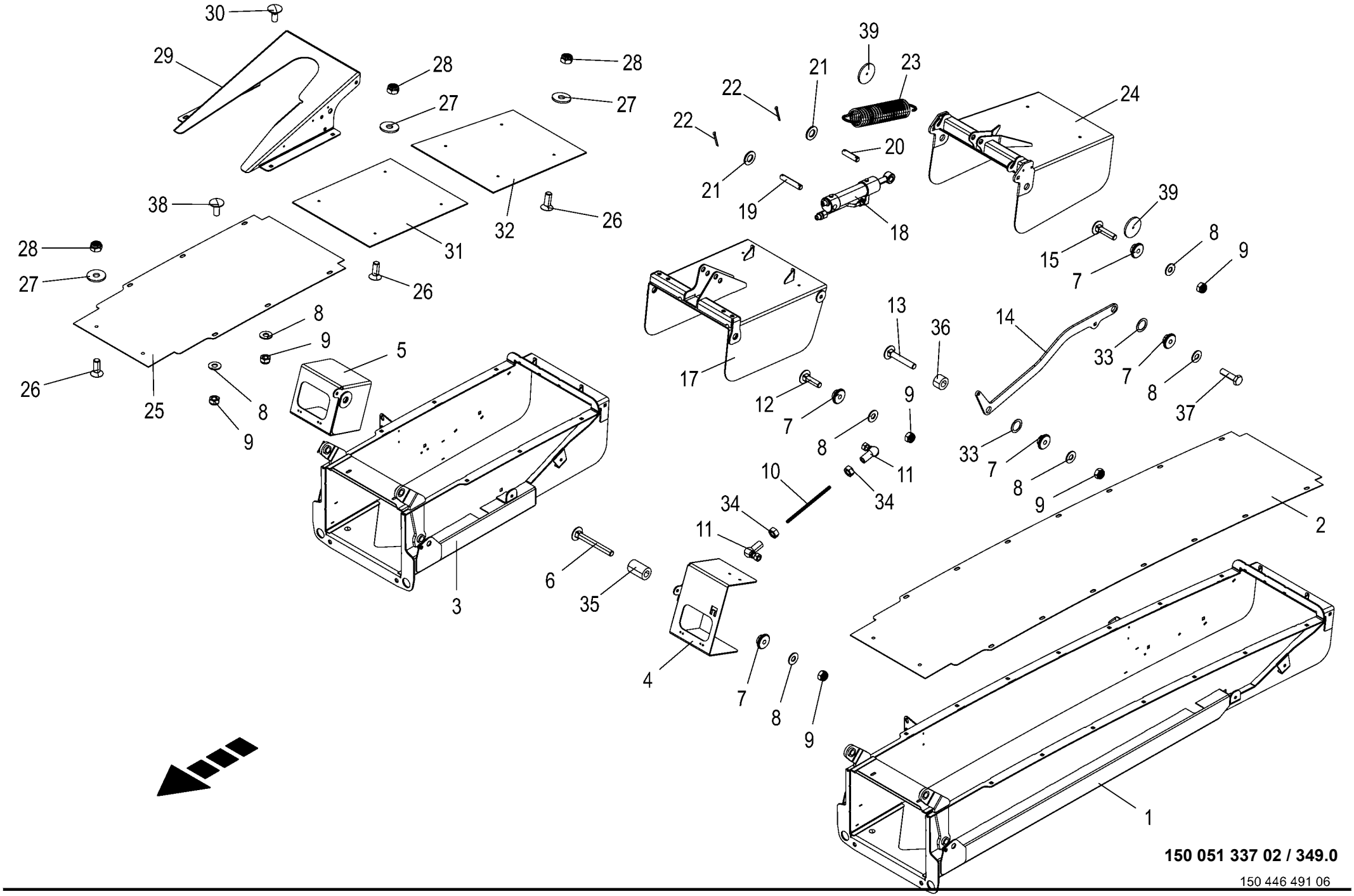

150 051 337 02 / 349.0

150 446 491 06

Auswurfklappen- Endstück -12/14 Reihen **Spout end piece 12/14 rows** **About de la trappe de l'arceau éjecteur-12/14 rangées**					1043801 -	BX2011-12	BX2011-22	BX2011-32	BX2011-35	BX2011-42	BX2011-45	**150 051 337 02** 150 446 491 6 **349.0**
Pos.	ID-Nr.	Benennung	Description	Description	Masch.-Nr-							Bemerkung/Remarks/Remarque
1	20 227 820 4	Verlängerung 14 Reihen hinten	Extension 14 rows rear	Rallonge 14 rangées arrière		1	1	1	1	1	1	
2	20 227 823 1	Verschleißblech Rücken hinten	Wear plate back rear	Tôle d'usure arrière		1	1	1	1	1	1	
3	20 220 834 7	Verlängerung 12 Reihen hinten	Extension 12 rows rear	Rallonge 12 rangées arrière		1	1	1	1	1	1	
4	20 220 473 8	Halterung Abeitsscheinwerfer links	Support working lights left	Support phare de travail gauche		1	1	1	1	1	1	
5	20 220 474 7	Halterung Abeitsscheinwerfer rechts	Support working lights right	Support phare de travail droite		1	1	1	1	1	1	
6	00 904 741 1	Flachrundschraube	Coach bolt	Vis a tête bombée		x	x	x	x	x	x	M 8 X 70
7	20 221 266 4	Schloß	Lock	Serrure		10	10	10	10	10	10	
8	00 909 908 1	Sperrkantscheibe	Detent edged washer	Disque à bord d'arrêt		x	x	x	x	x	x	SKM 8
9	00 908 706 0	Sicherungsmutter	Locknut	Écrou hex		x	x	x	x	x	x	M 8
10	20 421 585 1	Koppelstange Rd 8	Coupling rod Rd 8	Barre d'accouplement Rd 8		2	2	2	2	2	2	
11	00 927 117 0	Winkelgelenk M 8	Angle joint M 8	Joint d'angle M 8		4	4	4	4	4	4	
12	00 904 813 1	Flachrundschraube	Coach bolt	Vis a tête bombée		x	x	x	x	x	x	M 8 X 30
13	00 904 817 1	Flachrundschraube	Coach bolt	Vis a tête bombée		x	x	x	x	x	x	M 8 X 50
14	20 221 270 3	Führung	Guidance	Guidage		2	2	2	2	2	2	
15	00 904 814 1	Flachrundschraube	Coach bolt	Vis a tête bombée		x	x	x	x	x	x	M 8 X 35
17	20 221 271 8	Klappe vorne	Flap front	Trappe avant		1	1	1	1	1	1	
18	27 009 595 2	Hyd-Zylinder DZ 16/32x105/243	Hyd. cylinder DZ 16/32x105/243	Vérin hydraulique DZ 16/ 32x105/243		1	1	1	1	1	1	
	27 012 036 0	Dichtungssatz DZ16/32	Gasket set DZ16/32	Jeu de joints DZ16/32		1	1	1	1	1	1	
19	20 220 028 3	Bolzen	Bolt	Boulon		1	1	1	1	1	1	
20	20 220 029 4	Bolzen vorne	Bolt front	Boulon avant		1	1	1	1	1	1	
21	00 910 510 2	Scheibe	Washer	Rondelle		x	x	x	x	x	x	15 X 28 X 2,5
22	00 912 046 1	Splint	Cotter pin	Goupille fendue		4	4	4	4	4	4	3,2 X 28
23	27 009 692 2	Zugfeder 6 x 49 x 220 verzinkt m=17	Tension spring 6 x 49 x 220 verzinkt	Ressort de traction 6 x 49 x 220		2	2	2	2	2	2	
24	20 423 568 1	Klappe hinten konisch	Flap rear conical	Trappe arrière conique		1	1	1	1	1	1	
25	20 220 859 1	Verschleißblech Rücken hinten	Wear sheet rear plate rear	Tôle d'usure l'arrière arrière		1	1	1	1	1	1	
26	00 904 005 1	Senkschraube	Countersunkscrew	Vis à tête fraisée		x	x	x	x	x	x	M 6 X 16
27	00 910 351 1	Scheibe	Washer	Rondelle		x	x	x	x	x	x	6,4 X 18 X 1,6
28	00 908 704 1	Sicherungsmutter	Locknut	Écrou hex		x	x	x	x	x	x	M 6
29	20 429 729 1	Schutz niedrig	Guard low	Protection basse		1	1	1	1	1	1	
30	00 904 731 2	Flachrundschraube	Coach bolt	Vis a tête bombée		x	x	x	x	x	x	M 8 X 20
31	20 221 274 0	Verschleißblech Klappe vorne	Wear plate flap front	Tôle d'usure capot avant		1	1	1	1	1	1	
32	20 221 353 1	Verschleißblech Klappe hinten konisch	Wear sheet flap rear conical	Tôle d'usure capot arrière conique		1	1	1	1	1	1	
33	00 910 826 1	Passscheibe	Shim ring	Rondelle d'ajustage		x	x	x	x	x	x	20 X 28 X 1,0
	90 003 030 0	Passscheibe 20x28x0,5 Zn8	Shim ring 20x28x0,5	Bague de calage 20x28x0,5		x	x	x	x	x	x	

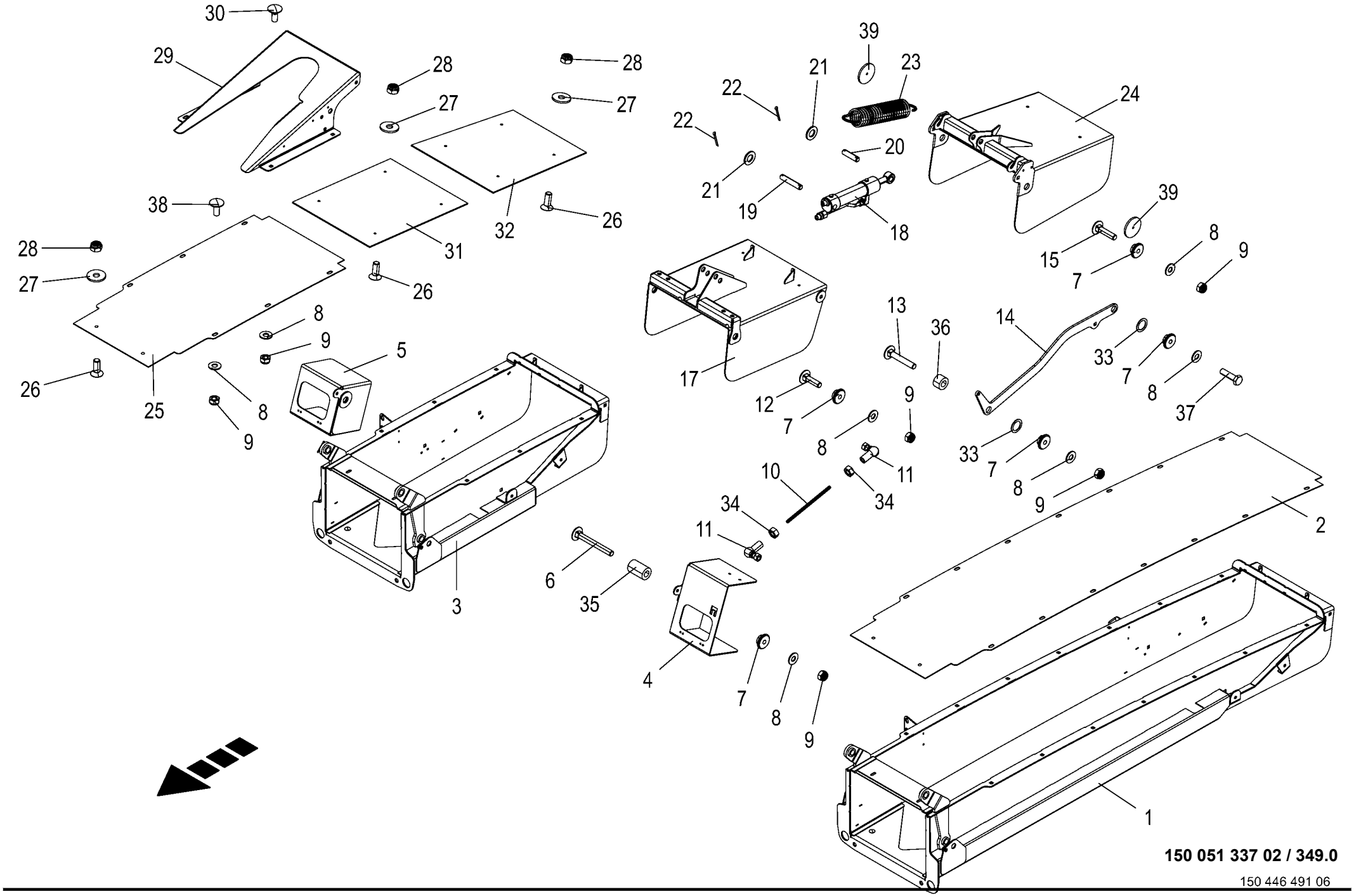

150 051 337 02 / 349.0

150 446 491 06

Auswurfklappen- Endstück -12/14 Reihen **Spout end piece 12/14 rows** **About de la trappe de l'arceau éjecteur-12/14 rangées**					1043801 -	BX2012	BX2012	BX2012	BX2012	BX2012	BX2012	**150 051 337 02** 150 446 491 6 **349.0**
Pos.	ID-Nr.	Benennung	Description	Description	Masch.-Nr-							Bemerkung/Remarks/Remarque
34	00 908 210 0	6kt-Mutter	Hex nut	Écrou hex		x	x	x	x	x	x	M 8
35	20 422 642 1	Distanzbuchse Rd 25	Spacer sleeve Rd 25	Douille d'écartement Rd 25		2	2	2	2	2	2	
36	20 422 635 1	Distanzbuchse Rd 25	Spacer sleeve Rd 25	Douille d'écartement Rd 25		2	2	2	2	2	2	
37	00 900 617 0	6kt-Schraube	Hex head bolt	Boulon tête hex		x	x	x	x	x	x	M 8 X 30
38	00 904 951 2	Flachrundschraube	Coach bolt	Vis a tête bombée		x	x	x	x	x	x	M 8 X 20
39	00 924 634 0	Begrenzungsstrahler -gelb - selbstklebend	Side light -yellow -self- adhesive	Feu d'encombrement -jaune - autoadhésif		2	2	2	2	2	2	Rd. 62

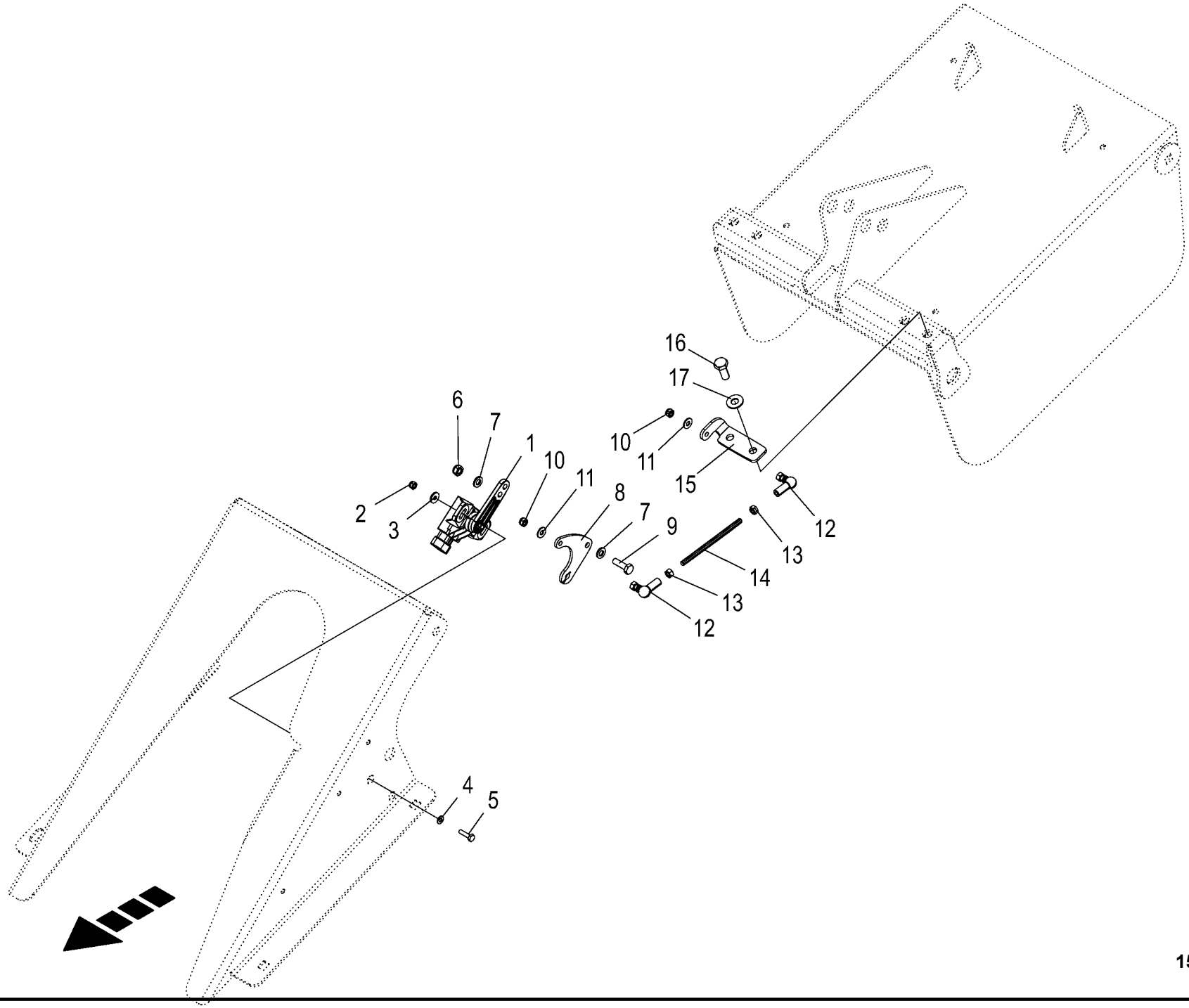

150 051 337 02 / 350.0

150 516 064 01

Winkelsensor - AWB Klappe **Angle sensor - spout flap** **Capteur d'angle - trappe de l'arceau éjecteur**					1043801 -	BX2011-12	BX2011-22	BX2011-32	BX2011-35	BX2011-42	BX2011-45	**150 051 337 02** 150 516 064 1 **350.0**
Pos.	ID-Nr.	Benennung	Description	Description	Masch.-Nr-							Bemerkung/Remarks/Remarque
1	20 087 894 0	Winkelsensor Hall -45 - 45° 0, 5-4,5V [-B110]	Angle sensor Hall -45 - 45° 0. 5 - 4.5 V [-B110]	Capteur d'angle Hall -45 - 45° 0,5-4,5V [-B110]		1	1	1	1	1	1	
2	00 908 718 0	Sicherungsmutter	Locknut	Écrou hex		x	x	x	x	x	x	M 4
3	90 003 016 0	Scheibe 4,3 x 12 x 1,6 Zn8	Washers 4,3 x 12 x 1,6	Rondelles 4,3 x 12 x 1,6		x	x	x	x	x	x	
4	00 910 325 0	Scheibe	Washer	Rondelle		x	x	x	x	x	x	4,3 X 9 X 0,8
5	90 003 878 0	6kt-Schraube M4 x 16	Hexagon head screw M4 x 16	Vis six pans M4 x 16		x	x	x	x	x	x	
6	00 908 704 1	Sicherungsmutter	Locknut	Écrou hex		x	x	x	x	x	x	M 6
7	00 910 411 1	Scheibe	Washer	Rondelle		x	x	x	x	x	x	6,4 X 12,5 X 1,6
8	20 429 726 1	Sensorhebel Klappe	Sensor lever flap	Levier du capteur trappe		1	1	1	1	1	1	
9	00 900 608 0	6kt-Schraube	Hex head bolt	Boulon tête hex		x	x	x	x	x	x	M 6 X 20
10	00 908 702 0	Sicherungsmutter	Locknut	Écrou hex		x	x	x	x	x	x	M 5
11	90 002 958 0	Sperrkantscheibe SKM 5 ZLÜ	Detent edged washer SKM 5	Rondelle d'arrêt SKM 5		x	x	x	x	x	x	
12	00 927 114 0	Winkelgelenk	Link	Joint		2	2	2	2	2	2	M 5
13	00 908 207 1	6kt-Mutter	Hex nut	Écrou hex		x	x	x	x	x	x	M 5
14	20 429 725 0	Koppelstange Sensor Klappe	Coupling rod sensor flap	Barre d'accoupl. capteur trappe		1	1	1	1	1	1	
15	20 429 728 1	Sensorwinkel Klappe	Sensor angle flap	Equerre du capteur trappe		1	1	1	1	1	1	
16	00 900 614 0	6kt-Schraube	Hex head bolt	Boulon tête hex		x	x	x	x	x	x	M 8 X 20
17	00 909 908 1	Sperrkantscheibe	Detent edged washer	Disque à bord d'arrêt		x	x	x	x	x	x	SKM 8

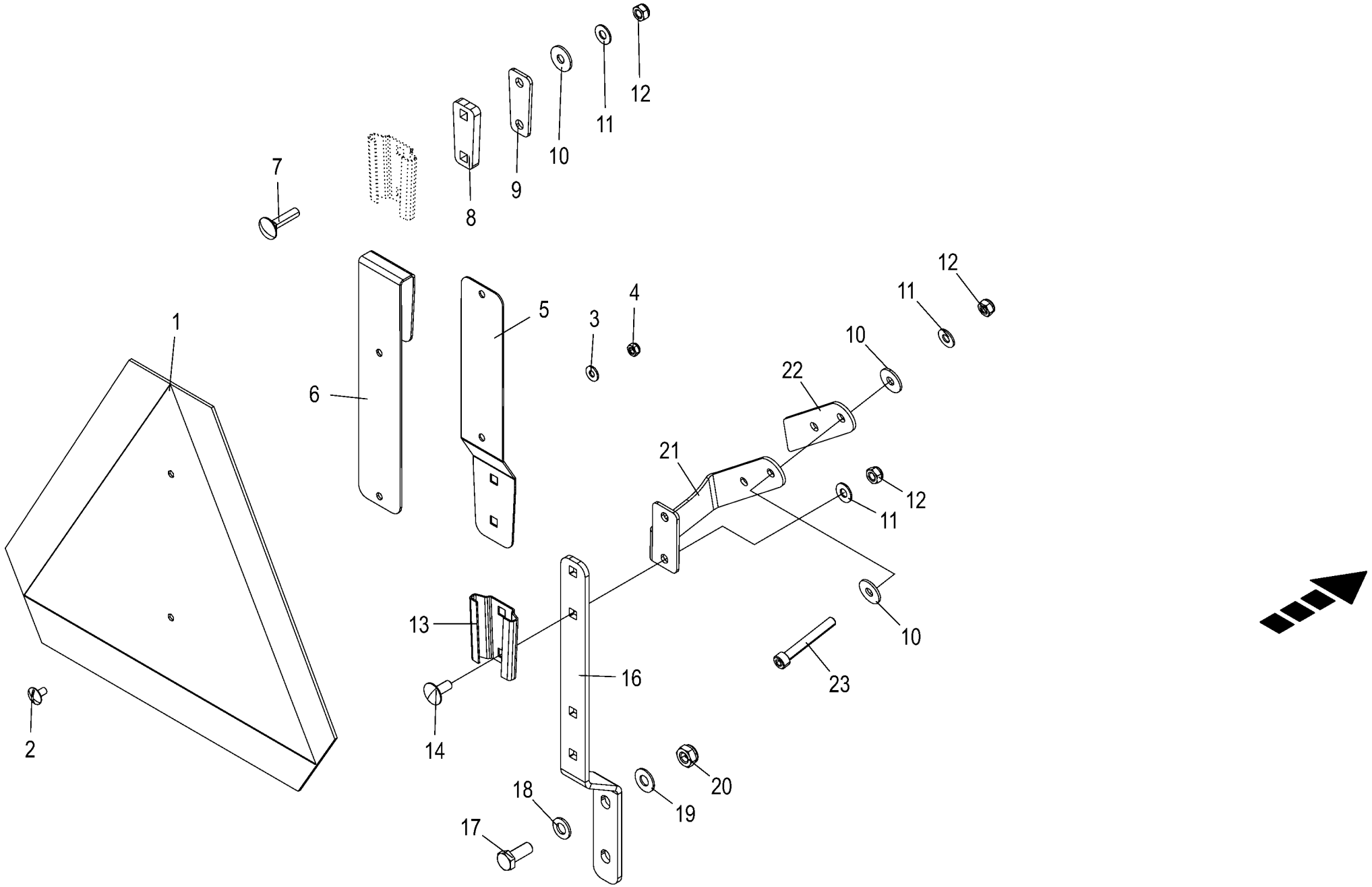

150 051 337 02 / 351.0

150 489 923 01

SMV - Zeichen -optional **SMV emblem** **Plaque d'identif. pour véhicules lents**					1043801 -	BX2012	BX2012	BX2012	BX2012	BX2012	BX2012	**150 051 337 02** 150 489 923 1 **351.0**
Pos.	ID-Nr.	Benennung	Description	Description	Masch.-Nr-							Bemerkung/Remarks/Remarque
1	27 020 001 0	Beschilderung SMV-Zeichen-ASAE (S276.7)	Labelling SMV-Zeichen-ASAE (S276.7)	Signalisation SMV-Zeichen- ASAE (S276.7)		1	1	1	1	1	1	
2	00 905 000 2	Flachrundschraube	Coach bolt	Vis a tête bombée		x	x	x	x	x	x	M 6 X 12
3	00 909 906 1	Sperrkantscheibe	Detent edged washer	Disque à bord d'arrêt		x	x	x	x	x	x	SKM 6
4	00 908 704 1	Sicherungsmutter	Locknut	Écrou hex		x	x	x	x	x	x	M 6
5	27 020 169 0	Halteblech	Retaining sheet	Tôle de maintien		1	1	1	1	1	1	
6	20 426 182 0	Halteblech	Retaining sheet	Tôle de maintien		1	1	1	1	1	1	
7	00 904 814 1	Flachrundschraube	Coach bolt	Vis a tête bombée		x	x	x	x	x	x	M 8 X 35
8	20 426 248 0	Distanzblech	Distance sheet	Tôle d'écartement		1	1	1	1	1	1	
9	20 426 183 0	Gummimatte	Rubber pad	Tapis en caoutchouc		1	1	1	1	1	1	
10	00 910 603 0	Scheibe	Washer	Rondelle		x	x	x	x	x	x	8,4 X 24 X 2
11	00 909 908 1	Sperrkantscheibe	Detent edged washer	Disque à bord d'arrêt		x	x	x	x	x	x	SKM 8
12	00 908 706 0	Sicherungsmutter	Locknut	Écrou hex		x	x	x	x	x	x	M 8
13	27 020 168 0	Einstecktasche SMV-Zeichen	Insert pocket SMV sign	Poche plaque d'ident p véhicules lents		1	1	1	1	1	1	
14	00 904 951 2	Flachrundschraube	Coach bolt	Vis a tête bombée		x	x	x	x	x	x	M 8 X 20
16	20 210 732 1	Halter	Support	Support		1	1	1	1	1	1	
17	00 900 279 0	6kt-Schraube	Hex head bolt	Boulon tête hex		x	x	x	x	x	x	M 10 X 25
18	00 910 414 0	Scheibe	Washer	Rondelle		x	x	x	x	x	x	10,5 X 21 X 2
19	00 909 909 1	Sperrkantscheibe	Detent edged washer	Disque à bord d'arrêt		x	x	x	x	x	x	SKM 10
20	00 908 758 0	Sicherungsmutter	Locknut	Écrou hex		x	x	x	x	x	x	M 10
21	20 426 177 0	Halter	Support	Support		1	1	1	1	1	1	
22	20 426 178 0	Gummimatte	Rubber pad	Tapis en caoutchouc		1	1	1	1	1	1	
23	90 000 293 0	Zylinderschraube	Allen screw	Vis tête cylindrique		x	x	x	x	x	x	M 8 X 60

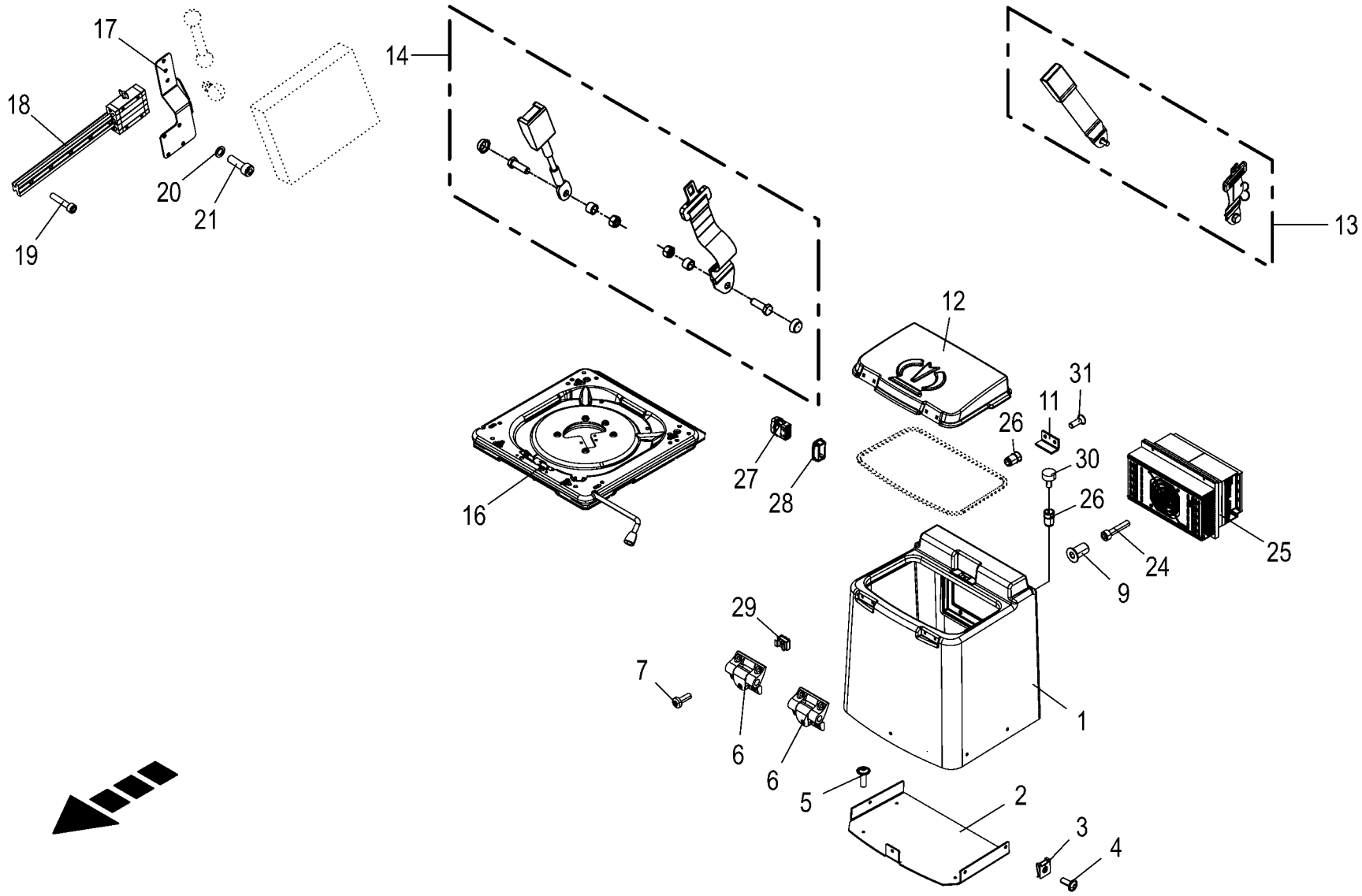

150 051 337 02 / 352.0

150 496 379 05

Kabine - Zubehör -optional **Cabin - accessories** **Cabine - accessoires**					1043801 -	BX2012-12	BX2012-22	BX2012-32	BX2012-35	BX2012-42	BX2012-45	**150 051 337 02** 150 496 379 5 **352.0**
Pos.	ID-Nr.	Benennung	Description	Description	Masch.-Nr-							Bemerkung/Remarks/Remarque
1	20 429 454 3	Unterteil Kühlbox	Bottom part of cooling box	Partie inférieure rangement réfrigéré		1	1	1	1	1	1	
2	20 429 203 1	Befestigung Thermobox Boden	Fastening thermo box floor			1	1	1	1	1	1	
3	20 027 566 0	Blechmutter	Sheet nut	Écrou tôle		4	4	4	4	4	4	M 6
4	20 027 449 0	Linsenflanschschraube	Fillister head screw	Vis à tête conique bombèe		4	4	4	4	4	4	M 6 X 16
5	00 904 769 0	Linsenflanschschraube	Fillister head screw	Vis à tête conique bombèe		x	x	x	x	x	x	M 5 X 16
6	27 024 643 0	Scharnier	Hinge	Charnière		2	2	2	2	2	2	
7	00 903 451 1	Linsenflanschschraube	Fillister head screw	Vis à tête conique bombèe		x	x	x	x	x	x	M 4 X 12
9	90 003 999 0	Blindnietmutter M5x17 Flachkopf	Blind rivet nut M5x17 flat head	Écrou borgne M5x17 tête plate		x	x	x	x	x	x	
11	20 625 685 0	Winkel Magnet	Angle magnet	Équerre aimant		1	1	1	1	1	1	
12	20 429 453 2	Deckel Kühlbox	Cover cooling box	Couvercle rangement réfrigéré		1	1	1	1	1	1	
13	27 022 094 0	Gurt Einweisersitz	Strap instructional seat	Sangle siège du formateur		1	1	1	1	1	1	
14	27 001 035 0	Rückhaltesystem	Restraint device	CEINTURE DE SÉCURITE		1	1	1	1	1	1	
16	27 022 093 0	Drehadapter Sitz	Swivel adapter seat	Adaptateur tournant siège		1	1	1	1	1	1	
	27 023 047 0	Bef.-Satz Drehadapter Sitz	Kit swivel adapter seat	Jeu de fixation adaptateur pivot. siège		1	1	1	1	1	1	
17	20 429 459 0	Blech Aufnahme RAM-Mount	Sheet holder RAM-Mount	Tôle logement RAM-Mount		1	1	1	1	1	1	
18	27 020 438 0	Lineargleitführung	Linear guide	Guide linéaire		1	1	1	1	1	1	
19	00 903 048 0	Zylinderschraube	Allen screw	Vis tête cylindrique		x	x	x	x	x	x	M 6 X 30
20	00 909 903 0	Sperrkantscheibe	Detent edged washer	Disque à bord d'arrêt		x	x	x	x	x	x	SKZ 8
21	00 903 077 1	Zylinderschraube	Allen screw	Vis tête cylindrique		x	x	x	x	x	x	M 8 X 25
24	90 001 595 0	Zylinderschraube	Allen screw	Vis tête cylindrique		x	x	x	x	x	x	M 5 X 25
25	27 023 018 0	Kühlblock	Cooling unit	Bloc refroidisseur		1	1	1	1	1	1	
26	90 001 949 0	Blindnietmutter M4x0,7x11,94 Flachkopf	Blind rivet nut M4x0,7x11,94 1 verzinkt	Écrou aveugle M4x0,7x11,94 1 verzinkt		x	x	x	x	x	x	
27	20 088 077 0	Wippschalter on-off 1xW KPL 10A	Rocker switch on-off 1xW cpl 10A	Commut. bistable marche-arrêt 1xW cpl10A		1	1	1	1	1	1	
28	27 024 199 0	Einzelrahmen	Single frame	Cadre individuel		1	1	1	1	1	1	
29	90 004 488 0	Käfigmutter M4 5,3er 4kt-Loch+ Bl2,4-3,1	Cage nut M4 5.3 square hole+ Bl 2.4-3.1	écrou à cage M4 5,3 trou carré Bl2,4-3,1		x	x	x	x	x	x	
30	27 026 782 0	Magnet Ø10mm H=4,5mm Gew.M4x8	Magnet Ø10mm H=4.5mm thread M4 x 8	aimant Ø10mm H=4,5mm M4x8		1	1	1	1	1	1	
31	90 004 047 0	Senkschraube I-6kt M4 x 12 Zn8	Countersu scr hexagon socket M4 x 12 Zn8	Vis à tête fraisée six p. creux M4x12Zn8		x	x	x	x	x	x	

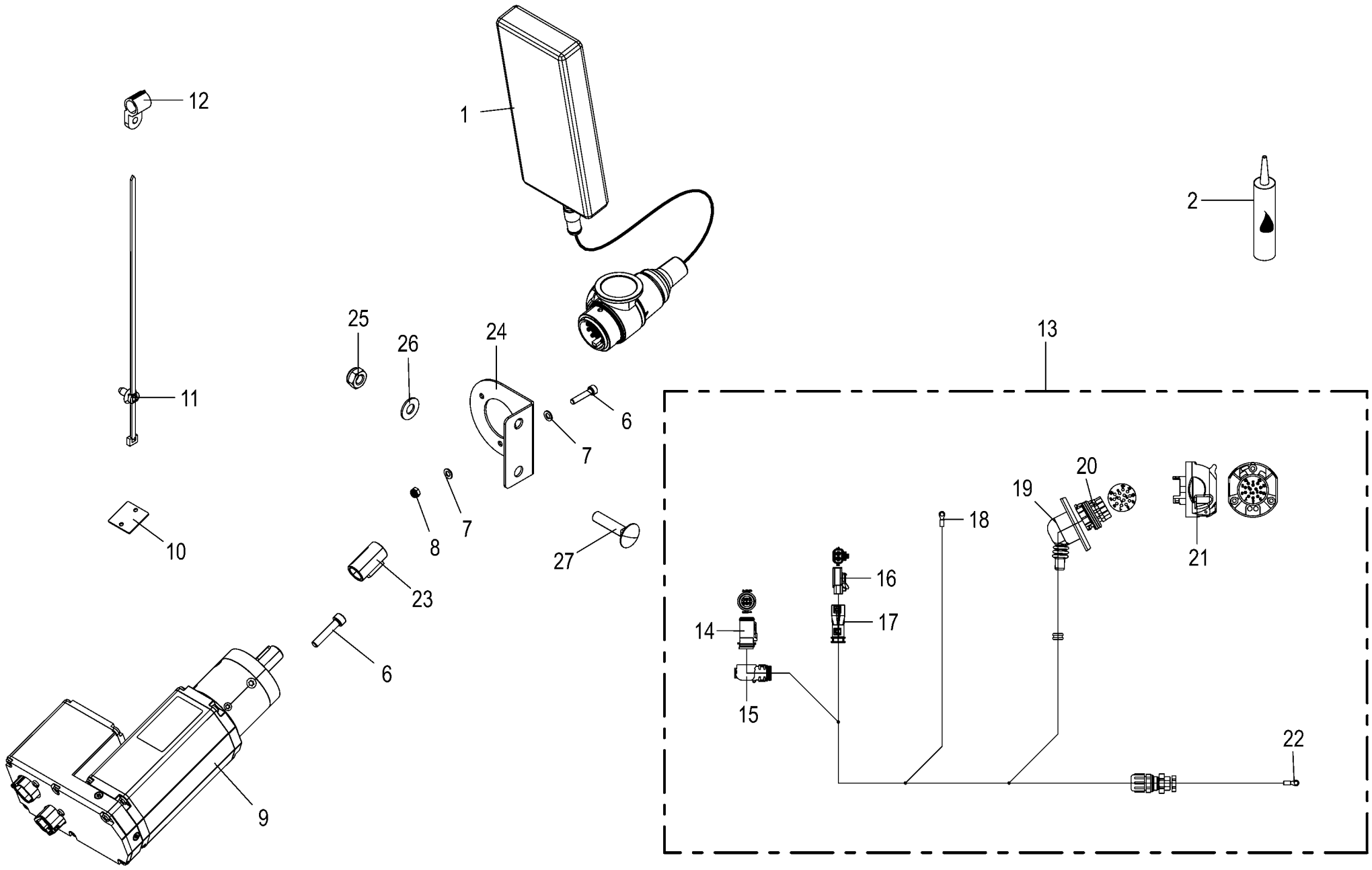

150 051 337 02 / 353.0

150 506 570 04

VariQuick -optional **VariQuick** **VariQuick**					1043801 -	BX2011-12	BX2011-22	BX2011-32	BX2011-35	BX2011-42	BX2011-45	**150 051 337 02** 150 506 570 4 **353.0**
Pos.	ID-Nr.	Benennung	Description	Description	Masch.-Nr-							Bemerkung/Remarks/Remarque
1	20 087 807 1	Bedienung VariQuick 2018/41	Operation VariQuick 2018/41	Commande VariQuick 2018/41		1	1	1	1	1	1	
2	27 013 964 0	Schraubensicher. hochfest grün 5g	Screw locking 5g Loctite 2701	Le frein de vis 5g Loctite 2701		x	x	x	x	x	x	
6	90 001 595 0	Zylinderschraube	Allen screw	Vis tête cylindrique		x	x	x	x	x	x	M 5 X 25
7	00 910 500 1	Scheibe	Washer	Rondelle		x	x	x	x	x	x	5,3 X 10 X 1
8	00 908 702 0	Sicherungsmutter	Locknut	Écrou hex		x	x	x	x	x	x	M 5
9	20 087 806 0	Getriebemotor 24V 0,76Nm 4050/ min KPL	Gear motor 24V 0,76NMR 4050/ min KPL	Réducteur mécanique 24V 0, 76000006		1	1	1	1	1	1	
	27 022 624 0	Planetengetriebe mont.				1	1	1	1	1	1	
10	20 086 352 0	Befestigungselement Kleber 4mm	Fastening element Adhesive 4mm	Élément de fixation Colle 4mm		4	4	4	4	4	4	
11	20 086 200 0	Befestigungsbinder 4,6x300 Lamellenfuß	Fixing tie 4,6x300 Fir tree base sw	Lanière de fixation 4,6x300 Pied sapin		x	x	x	x	x	x	
12	20 081 820 0	Wellschlauchschelle NW10	Corrugated hose clamp NW10	Collier du tuyau ondulé NW10		3	3	3	3	3	3	
		schraubbar	screwable	vissable								
13	20 087 772 2	Kabelbaum VariQuick	Cable harness VariQuick	Faisceau de câbles VariQuick		1	1	1	1	1	1	
14	20 082 524 0	Stecker 6-p Bu schwarz [-XM21. 2.2]	Plug 6-p Bu black [-XM21.2.2]	Cavalier 6-p Bu noir [-XM21. 2.2]		1	1	1	1	1	1	
	20 082 315 0	Kontaktsicherung 6-p Bu	Contact fuse 6-p Bu	Fusible de contact 6-p Bu		1	1	1	1	1	1	
	20 080 241 0	Kontakt Ni 0,5mm2	Contact Ni 0,5mm2	Contact Ni 0,5mm2		5	5	5	5	5	5	
	00 303 047 0	Blindstopfen 3,07mm weiß	Filler plug 3,07mm white	Tampon borgne 3,07mm blanc		1	1	1	1	1	1	
15	20 082 632 0	Steckerübergang	Plug transition	Jonction connecteur		1	1	1	1	1	1	
16	20 085 811 0	Stecker 2-p Bu grau [-XM21.1. 2]	Plug 2-p Bu grey [-XM21.1.2]	Cavalier 2-p Bu gris [-XM21. 1.2]		1	1	1	1	1	1	
	20 085 824 0	Kontaktsicherung 2-p Bu	Contact fuse 2-p Bu	Fusible de contact 2-p Bu		1	1	1	1	1	1	
	20 085 814 0	Kontakt Ni 2mm2	Contact Ni 2mm2	Contact Ni 2mm2		2	2	2	2	2	2	
17	20 086 376 0	Steckerübergang 2-p Buchse	Plug transition 2-p Socket	Jonction connecteur 2-p Douille		1	1	1	1	1	1	
18	00 944 082 0	Kabelschuh -gelb [-X734]	Cable terminal -yellow [-X734]	Cosse de câble -jaune [-X734]		1	1	1	1	1	1	D= 8
19	20 087 153 0	Steckerkappe 13-p Buchse	Plug cap 13-p Socket	Capuchon de connecteur 13-p Douille		1	1	1	1	1	1	
20	20 087 152 0	Steckereinsatz 13-p Bu [-XS35. 2/2]	Plug insert 13-p Bu [-XS35.2/ 2]	Boîtier de connecteurs 13-p Bu [-XS35.2/2]		1	1	1	1	1	1	
	20 087 154 0	Kontakt Ni 0,5mm2	Contact Ni 0,5mm2	Contact Ni 0,5mm2		5	5	5	5	5	5	
	20 087 156 0	Einzeladerabdichtung grau	Single-wire seal grey	Joint du fil unique gris		5	5	5	5	5	5	
	20 087 158 0	Blindstopfen 5,5mm transp.	Filler plug 5,5mm transparent	Tampon borgne 5,5mm transparent		8	8	8	8	8	8	
21	20 087 151 0	Stecker 13-p Bu schwarz [-XS35.2/1]	Plug 13-p Bu black [-XS35.2/ 1]	Cavalier 13-p Bu noir [-XS35. 2/1]		1	1	1	1	1	1	
22	00 301 667 0	Kabelschuh -gelb [-XF6/2]	Cable terminal -yellow [-XF6/ 2]	Cosse de câble -jaune [-XF6/2]		1	1	1	1	1	1	D= 5
23	27 026 227 0	Hülse	Sleeve	Douille		1	1	1	1	1	1	
24	20 626 947 0	Halter Steckdose 13-p	Support socket 13-p			1	1	1	1	1	1	

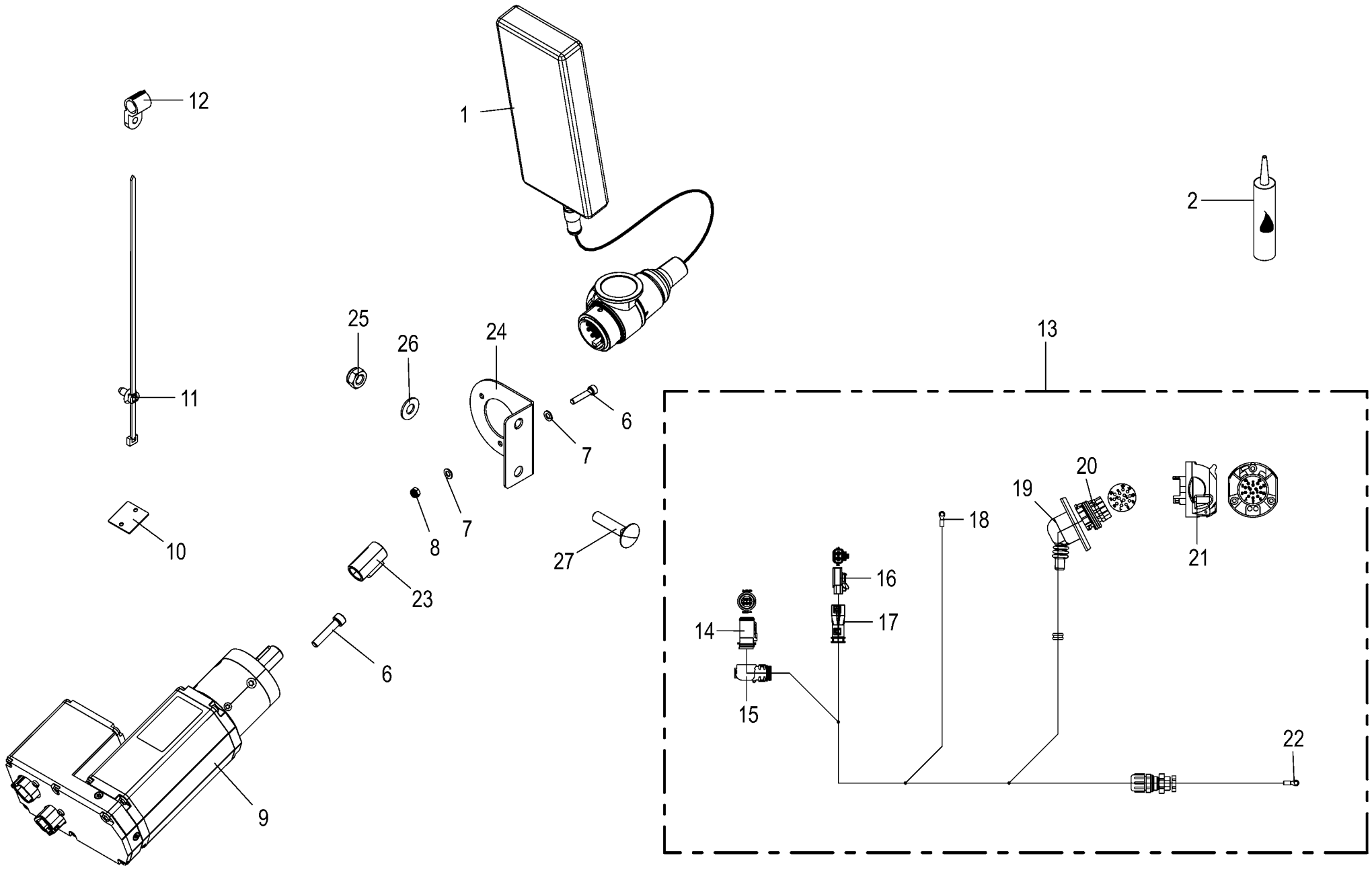

150 051 337 02 / 353.0

150 506 570 04

VariQuick -optional VariQuick VariQuick					1043801 -	BX2012	BX2012	BX2012	BX2012	BX2012	BX2012	150 051 337 02 150 506 570 4 353.0
Pos.	ID-Nr.	Benennung	Description	Description	Masch.-Nr-							Bemerkung/Remarks/Remarque
25	00 908 758 0	Sicherungsmutter	Locknut	Écrou hex		x	x	x	x	x	x	M 10
26	00 909 909 1	Sperrkantscheibe	Detent edged washer	Disque à bord d'arrêt		x	x	x	x	x	x	SKM 10
27	90 002 553 0	Flachrundschr.4kt M10x45 ZLÜ	Coach screw M10x45 ZLÜ	Boulon à tête bombée 4 pans M10x45 ZLÜ		x	x	x	x	x	x	

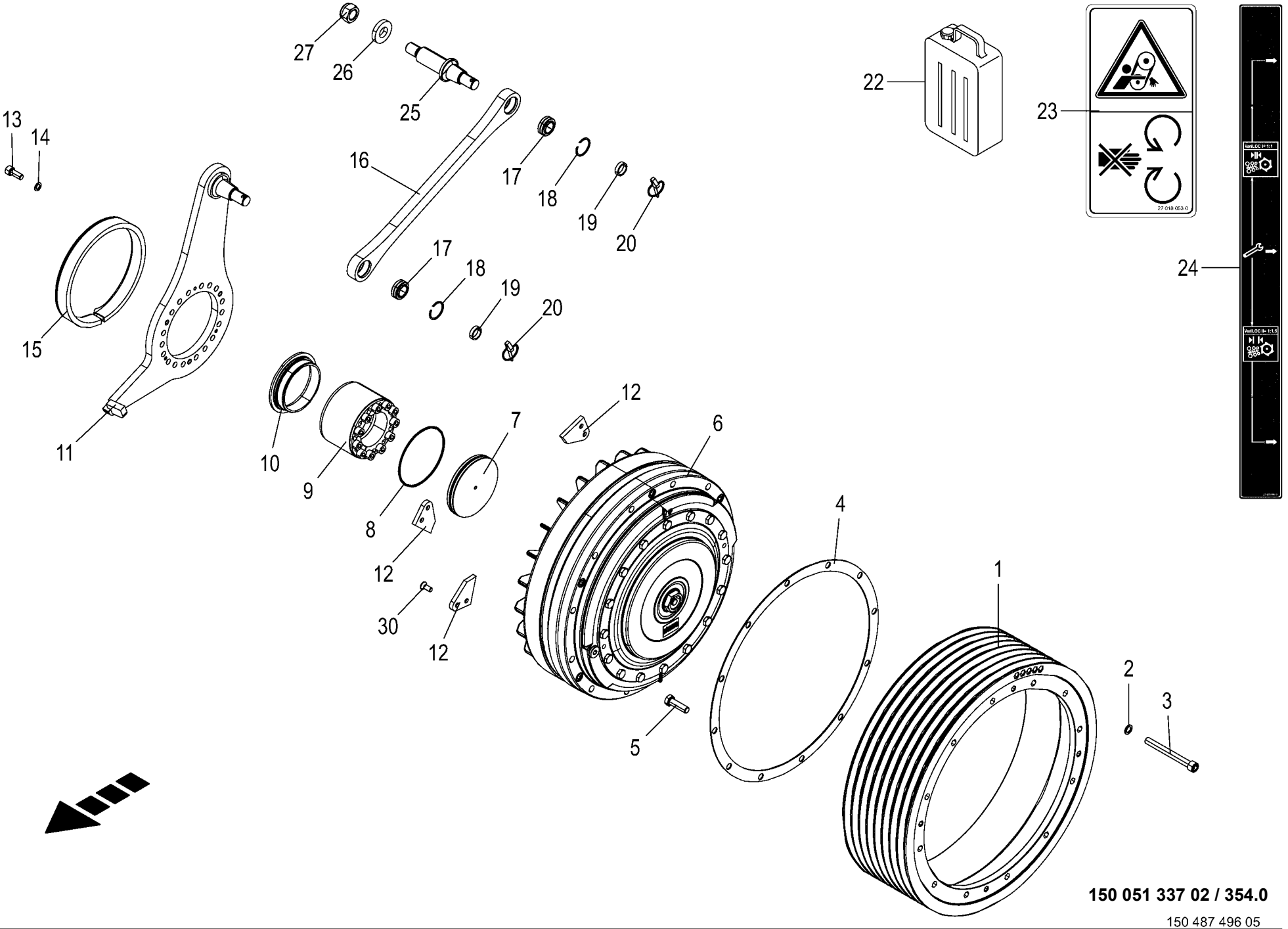

150 051 337 02 / 354.0

150 487 496 05

Riemenscheibe -Vari LOC -optional **Pulley - VariLOC** **Poulie - Vari LOC**					1043801 -	BX201-12	BX201-22	BX201-32	BX201-35	BX201-42	BX201-45	**150 051 337 02** 150 487 496 5 **354.0**
Pos.	ID-Nr.	Benennung	Description	Description	Masch.-Nr-							Bemerkung/Remarks/Remarque
1	20 421 821 0	Keilriemenscheibe 8-rillig	V-belt pulley 8-groove	Poulie de courroie trapéz. 8 rainures		1	1	1	1	1	1	
2	00 909 910 1	Sperrkantscheibe	Detent edged washer	Disque à bord d'arrêt		x	x	x	x	x	x	SKM 12
3	00 903 151 1	Zylinderschraube	Allen screw	Vis tête cylindrique		x	x	x	x	x	x	M 12 X 110
4	20 422 626 0	Distanzscheibe	Spacer washer	Entretoise		x	x	x	x	x	x	
5	00 900 658 0	6kt-Schraube	Hex head bolt	Boulon tête hex		x	x	x	x	x	x	M 12 X 40
6	27 017 565 3	Riemenscheiben-Planetentrieb	Planetary gearbox with belt pulleys	Engrenage planétaire poulies Vari Loc		1	1	1	1	1	1	
7	20 426 716 0	Deckel	Cover	Couvercle		1	1	1	1	1	1	
8	90 003 738 0	O-Ring 115 x 3	O-ring seal 115 x 3	Joint torique 115 x 3		1	1	1	1	1	1	
9	27 019 784 0	Spannsatz 400-70x120	Clamping set 400-70x120	Élément de serrage 400-70x120		1	1	1	1	1	1	
10	20 428 992 1	Schleuderring	Thrower ring	Déflecteur		1	1	1	1	1	1	
11	20 428 936 1	Drehmomentstütze	Torque support	Support de couple		1	1	1	1	1	1	
12	20 428 892 0	Räumer	Scraper	Racloir		3	3	3	3	3	3	
13	90 001 428 0	Zylinderschraube	Allen screw	Vis tête cylindrique		x	x	x	x	x	x	M 10 X 25 12.9
14	00 909 907 0	Sperrkantscheibe	Detent edged washer	Disque à bord d'arrêt		x	x	x	x	x	x	SKZ 10
15	27 021 670 1	Sonderprofil grau 10x28 Rollenware	Special profile grey 10 x 28 on reels	Profilé d'étanchéité 10x28		1	1	1	1	1	1	
16	20 429 973 0	Koppel	Coupler	Accouplement		1	1	1	1	1	1	
17	00 934 751 0	Radial-Gelenklager	Radial bearing	Palier radial		2	2	2	2	2	2	GE 20 UK-2RS
18	90 001 584 0	Sprengring	Snap ring	Circlips		2	2	2	2	2	2	SB 35
19	20 017 506 0	Buchse 20,2 x 25 x 6,5	Bushing 20.2 x 25 x 6.5 A3G	Douille 20,2 x 25 x 6,5 A3G		2	2	2	2	2	2	
20	90 002 294 0	Sicherheitsklappstecker 5 x 32	Safety linch pin 5 x 32 Zn8	Goupille pliante de sécurité 5 x 32 Zn8		2	2	2	2	2	2	
22	27 016 515 0	Getr.Öl Renolin Unisyn CLP220 20L-Kan.	Gearb.oil Ren. Unis. CLP220 20l canister	Huile d'eng. Renolin Unisyn CLP220 (20L)		x	x	x	x	x	x	
23	27 018 053 0	Aufkleber Laufendem Motor niemals Schutz	Label Laufendem Motor niemals Schutz	Autocollant		1	1	1	1	1	1	
24	27 020 689 0	Aufkleber Variloc blau	Label VariLOC blue	Autocollant Variloc bleu		1	1	1	1	1	1	
25	20 429 975 0	Schraubzapfen	Screw journal	Tenon à visser		1	1	1	1	1	1	
26	00 910 360 0	Scheibe	Washer	Rondelle		x	x	x	x	x	x	21 X 44 X 8
27	00 908 722 1	Sicherungsmutter	Locknut	Écrou hex		x	x	x	x	x	x	M 20 X 1,5
30	00 904 024 1	Senkschraube	Countersunkscrew	Vis à tête fraisée		x	x	x	x	x	x	M 8 X 20

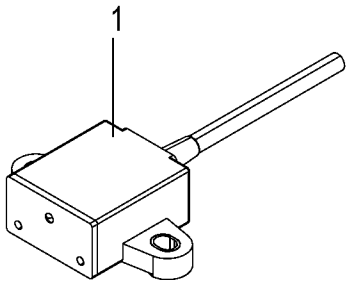
1

Autom. Gegenschneidenverstellung -optional **Automatic counterblade adjustment** **Réglage du contre-couteau automatique**					1043801 -	BX201-12	BX201-22	BX201-32	BX201-35	BX201-42	BX201-45	**150 051 337 02** 150 509 507 1 **355.0**
Pos.	ID-Nr.	Benennung	Description	Description	Masch.-Nr-							Bemerkung/Remarks/Remarque
1	20 087 450 2	Beschleunigungssensor 10g [-B97]	Acceleration sensor 10g [-B97]	Capteur d'accélération 10g [- B97]		1	1	1	1	1	1	

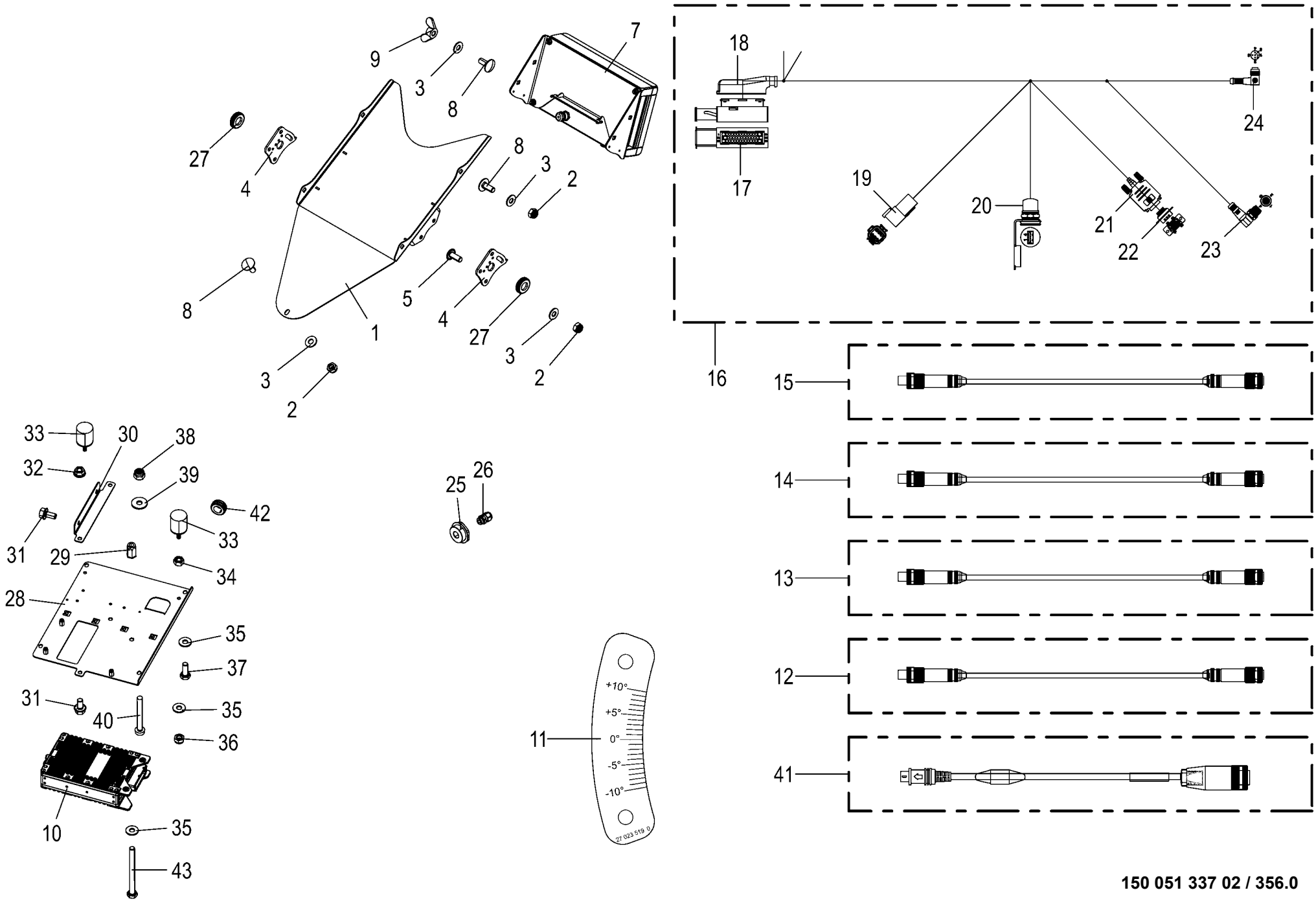

150 051 337 02 / 356.0

150 510 808 02

Überladeautomatik -optional **Auto-loading system** **Système de chargement automatique**					1043801 -	BX2011-12	BX2011-22	BX2011-32	BX2011-35	BX2011-42	BX2011-45	**150 051 337 02** 150 510 808 2 **356.0**
Pos.	ID-Nr.	Benennung	Description	Description	Masch.-Nr-							Bemerkung/Remarks/Remarque
1	20 622 784 0	Abdichtblech unten	Sealing plate bottom welded	Tôle d'étanchéité inférieure		1	1	1	1	1	1	
2	00 908 706 0	Sicherungsmutter	Locknut	Écrou hex		x	x	x	x	x	x	M 8
3	00 909 908 1	Sperrkantscheibe	Detent edged washer	Disque à bord d'arrêt		x	x	x	x	x	x	SKM 8
4	20 623 143 0	Aufnahme Kamera	Camera support	Logement de caméra		2	2	2	2	2	2	
5	90 001 577 0	Linsenflanschschraube	Fillister head screw	Vis à tête conique bombèe		x	x	x	x	x	x	M 8 X 20
7	20 089 085 0	Kamera 140° CMOS	Camera 140° CMOS	Caméra 8 CMOS		1	1	1	1	1	1	
8	00 909 410 1	Flügelmutter	Nut	Ecrou		x	x	x	x	x	x	M 8
9	00 904 951 2	Flachrundschraube	Coach bolt	Vis a tête bombée		x	x	x	x	x	x	M 8 X 20
10	20 087 793 0	ECU 64bit 3ST	ECU 64bit 3ST	ECU 64bit 3ST		1	1	1	1	1	1	
11	27 023 519 0	Aufkleber Neigungsskala Kamerasystem	Label tilt scale camera system	Autocoll. inclinaison syst. camera		1	1	1	1	1	1	
12	20 087 904 0	Kabel Kamera 1m	Cable Camera 1m	Câble caméra 1m		1	1	1	1	1	1	
13	20 087 905 0	Kabel Kamera 2,25m	Cable Camera 2,25m	Câble caméra 2,25m		1	1	1	1	1	1	
14	20 087 795 0	Kabel Kamera 2,5m	Cable Camera 2,5m	Câble caméra 2,5m		1	1	1	1	1	1	
15	20 087 859 0	Kabel Kamera 5m	Cable Camera 5m	Câble caméra 5m		1	1	1	1	1	1	
16	20 087 616 2	Kabelbaum AFC ECU	Cable harness AFC ECU	Faisceau de câbles AFC ECU		1	1	1	1	1	1	
17	00 303 239 0	Stecker 42-p Bu schwarz	Plug 42-p Bu black	Cavalier 42-p Bu noir		1	1	1	1	1	1	
	00 303 075 0	Kontakt Sn 1,5mm2	Contact Sn 1,5mm2	Contact Sn 1,5mm2		2	2	2	2	2	2	
	00 303 312 0	Einzeladerabdichtung weiß	Single-wire seal white	Joint du fil unique blanc		2	2	2	2	2	2	
	00 303 133 0	Kontakt Sn 0,5mm2	Contact Sn 0,5mm2	Contact Sn 0,5mm2		12	12	12	12	12	12	
	00 303 036 0	Einzeladerabdichtung grau	Single-wire seal grey	Joint du fil unique gris		12	12	12	12	12	12	
	00 303 039 0	Blindstopfen 3,6mm weiß	Filler plug 3,6mm white	Tampon borgne 3,6mm blanc		19	19	19	19	19	19	
	00 303 308 0	Kontakt Sn 0,2mm2	Contact Sn 0,2mm2	Contact Sn 0,2mm2		5	5	5	5	5	5	
	20 082 188 0	Einzeladerabdichtung rot	Single-wire seal red	Joint du fil unique rouge		5	5	5	5	5	5	
	00 303 040 0	Blindstopfen 5,2mm transp.	Filler plug 5,2mm transparent	Tampon borgne 5,2mm transparent		4	4	4	4	4	4	
18	20 084 305 0	Steckerkappe 42-p Buchse	Plug cap 42-p Socket	Capuchon de connecteur 42-p Douille		1	1	1	1	1	1	
19	20 082 519 0	Stecker 6-p St grau	Plug 6-p St grey	Cavalier 6-p St gris		1	1	1	1	1	1	
	20 082 322 0	Kontaktsicherung 6-p St	Contact fuse 6-p St	Fusible de contact 6-p St		1	1	1	1	1	1	
	20 082 103 0	Kontakt Ni 1mm2	Contact Ni 1mm2	Contact Ni 1mm2		1	1	1	1	1	1	
	20 080 240 0	Kontakt Ni 0,5mm2	Contact Ni 0,5mm2	Contact Ni 0,5mm2		2	2	2	2	2	2	
	00 303 047 0	Blindstopfen 3,07mm weiß	Filler plug 3,07mm white	Tampon borgne 3,07mm blanc		3	3	3	3	3	3	
20	00 000 010 0	-nicht mehr lieferbar	-no longer available	-n'est plus disponible		1	1	1	1	1	1	
21	20 082 680 0	Stecker Gh Bu/St silber	Plug Gh Bu/St silver	Cavalier Gh Bu/St argenté		1	1	1	1	1	1	
22	20 084 330 0	Steckereinsatz 9-p St	Plug insert 9-p St	Boîtier de connecteurs 9-p St		1	1	1	1	1	1	
23	00 000 010 0	-nicht mehr lieferbar	-no longer available	-n'est plus disponible		1	1	1	1	1	1	
24	00 000 010 0	-nicht mehr lieferbar	-no longer available	-n'est plus disponible		1	1	1	1	1	1	

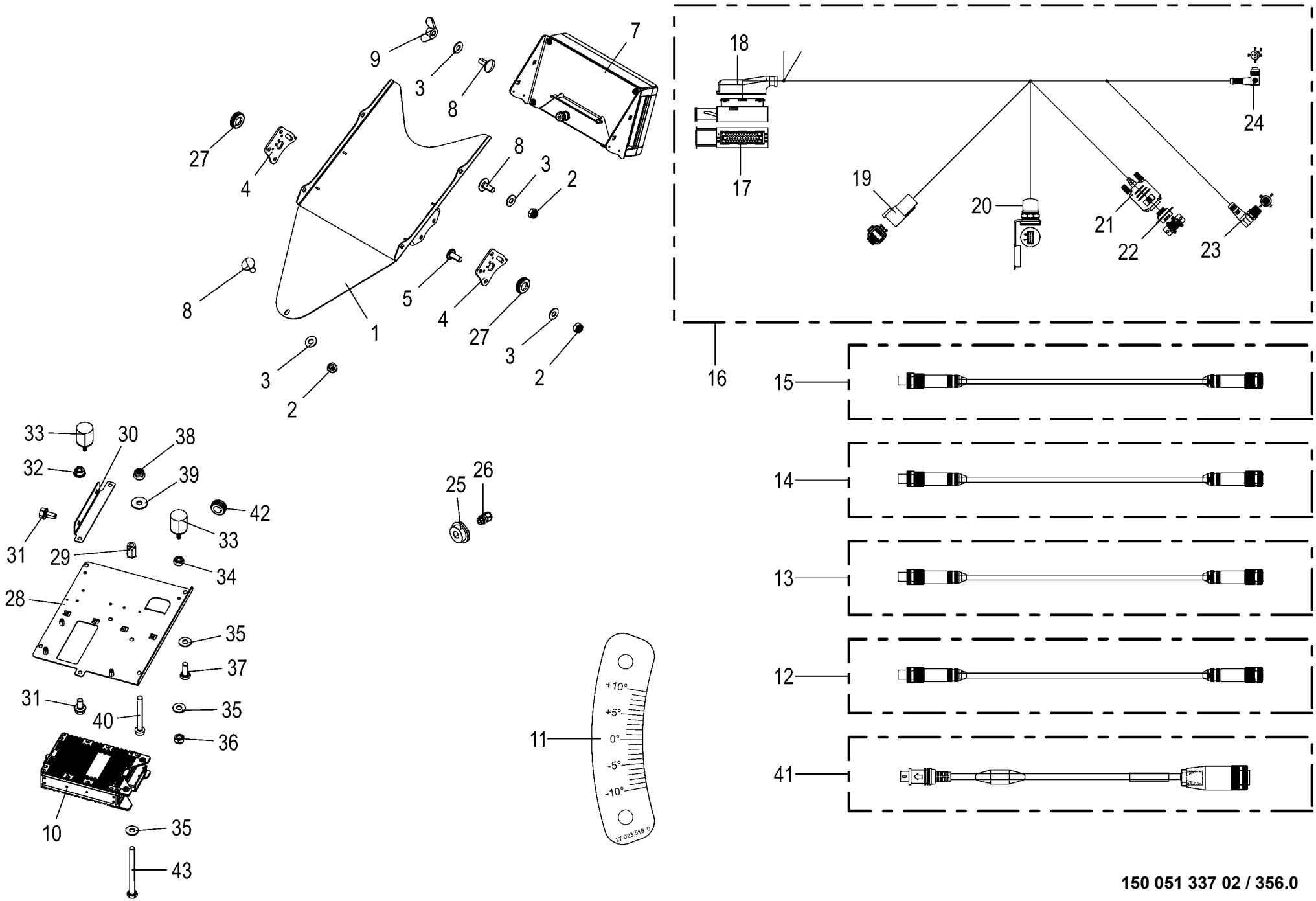

150 051 337 02 / 356.0

150 510 808 02

Überladeautomatik -optional **Auto-loading system** **Système de chargement automatique**					1043801 -	BX2012-12	BX2012-22	BX2012-32	BX2012-35	BX2012-42	BX2012-45	**150 051 337 02** 150 510 808 2 **356.0**
Pos.	ID-Nr.	Benennung	Description	Description	Masch.-Nr-							Bemerkung/Remarks/Remarque
25	20 087 898 0	Reduzierung	Reducer	Réducteur		1	1	1	1	1	1	
26	00 302 618 0	Verschraubung M16x1,5	Screw connection M16x1,5	Raccord vissé M16x1,5		1	1	1	1	1	1	
27	27 017 061 0	Kabelführungstülle 13,5mm 2mm Blech	Grommet 13,5mm 2mm panel	Passe-câble 13,5mm 2mm en tôle		2	2	2	2	2	2	
28	20 621 996 0	Grundplatte	Base plate	Plaque de fond		1	1	1	1	1	1	
29	90 002 802 0	6kt-Blindnietmutter M6x16 Senkkopf Zn8	Hexagon blind rivet nut M6x16 2 Zn8	Écrou borgne à six pans M6x16 2 Zn8		x	x	x	x	x	x	
30	20 623 021 0	Adapterblech	Adapter plate	Tôle adaptatrice		1	1	1	1	1	1	
31	00 900 255 1	6kt-Schraube	Hex head bolt	Boulon tête hex		x	x	x	x	x	x	M 8 X 16
32	90 003 503 0	6kt-Mutter m. Flansch & Sperrk M8 Zn8	Hex. nut + flange&detent edg M8	Écrou hex + bride&pièce d'arr M8		x	x	x	x	x	x	
33	00 924 220 0	Gummipuffer	Rubber pad	Tampon en caoutchouc		2	2	2	2	2	2	Rd. 25 X 28 / M 6
34	00 908 208 0	6kt-Mutter	Hex nut	Écrou hex		x	x	x	x	x	x	M 6
35	00 909 906 1	Sperrkantscheibe	Detent edged washer	Disque à bord d'arrêt		x	x	x	x	x	x	SKM 6
36	00 908 704 1	Sicherungsmutter	Locknut	Écrou hex		x	x	x	x	x	x	M 6
37	00 900 607 0	6kt-Schraube	Hex head bolt	Boulon tête hex		x	x	x	x	x	x	M 6 X 16
38	00 908 734 1	Sicherungsmutter	Locknut	Écrou hex		x	x	x	x	x	x	M 3
39	00 910 377 1	Scheibe	Washer	Rondelle		x	x	x	x	x	x	3,2 X 9 X 0,8
40	90 003 262 0	Zylinderschr. Schlitz M3 x 25 Zn8	Cylinder screw slotted M3 x 25	Vis cylindrique à fente M3 x 25		x	x	x	x	x	x	
41	20 088 067 0	Adapter 9-p Mini DIN - 5-p M12x1	Adapter 9-p Mini DIN - 5-p M12x1	Adaptateur 9-p Mini DIN - 5-p M12x1		1	1	1	1	1	1	
42	20 088 070 0	Kabelführungstülle 13mm	Grommet 13mm 2mm panel	Passe-câble 13mm		1	1	1	1	1	1	
43	00 901 004 0	6kt-Schraube	Hex head bolt	Boulon tête hex		x	x	x	x	x	x	M 6 X 70

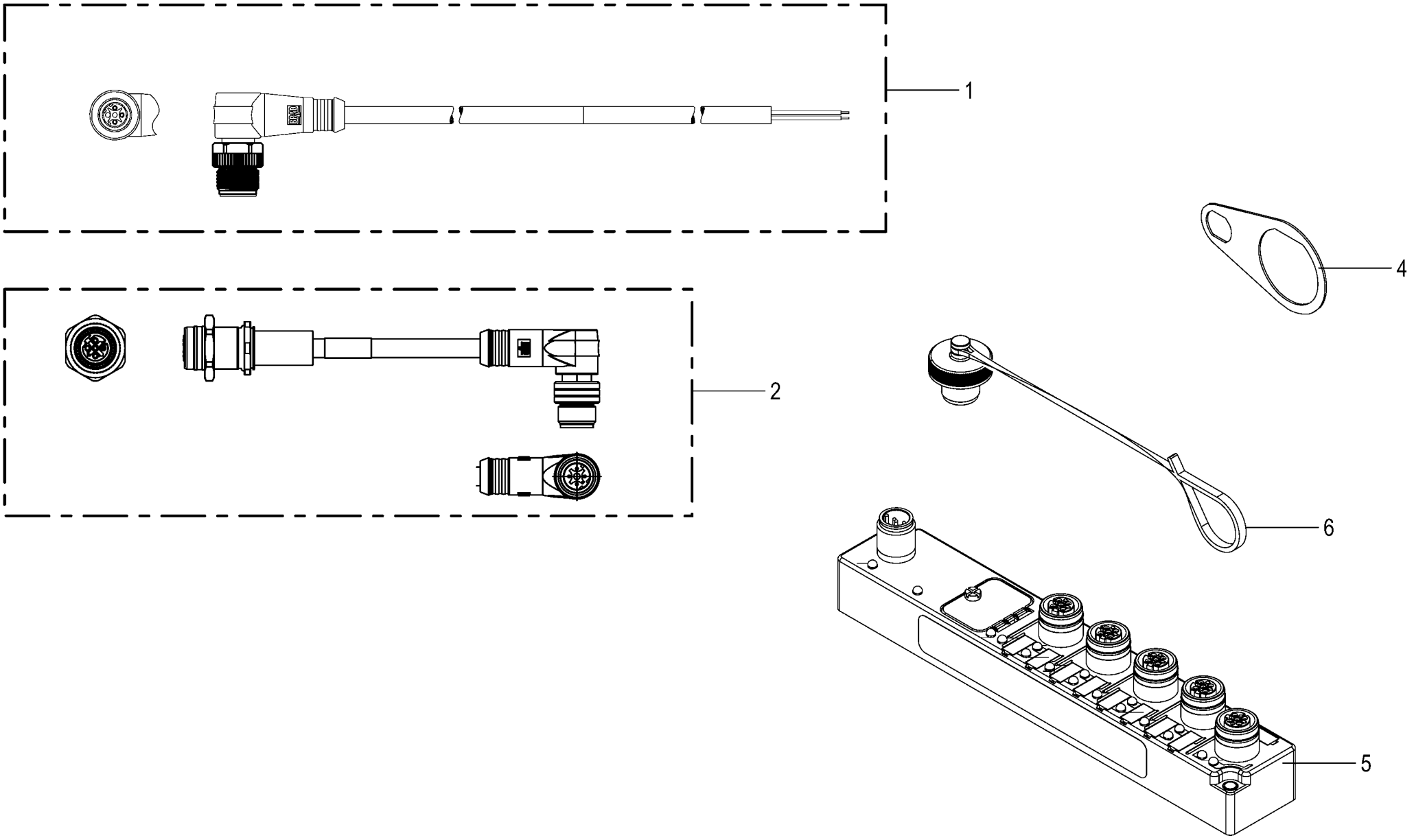

150 051 337 02 / 357.0

150 514 973 03

Ethernet-Switch -optional **Ethernet switch** **Commutateur Ethernet**					1043801 -	BX2012	BX2022	BX2032	BX2035	BX2042	BX2045	**150 051 337 02** 150 514 973 3 **357.0**
Pos.	ID-Nr.	Benennung	Description	Description	Masch.-Nr-							Bemerkung/Remarks/Remarque
1	20 088 031 0	Adapter 4-p M12x1 - 4-p M12x1	Adapt. 4-p M12x1 - 4-p M12x1	Adaptateur à 4 p M12x1 - 4 p M12x1		1	1	1	1	1	1	
2	20 088 030 0	Verlängerung 4-p M12 Ultra- Lock 2000mm	Extension 4-p M12 Ultra-Lock 2000mm	Rallonge à 4p. M12 Ultra-Lock 2000mm		1	1	1	1	1	1	
4	20 623 023 0	Verdrehsicherung	Anti-twist lock	Blocage anti-rotation		1	1	1	1	1	1	
5	20 087 867 0	Switch Ethernet 100Mbit/s 5- Port	Switch Ethernet 100Mbit/s 5- Port	Switch Ethernet 100Mbit/s 5- Port		1	1	1	1	1	1	
6	20 082 206 0	Blindkappe 0-p St schwarz	Blind cap 0-p St sw	Cache 0-p St sw		1	1	1	1	1	1	

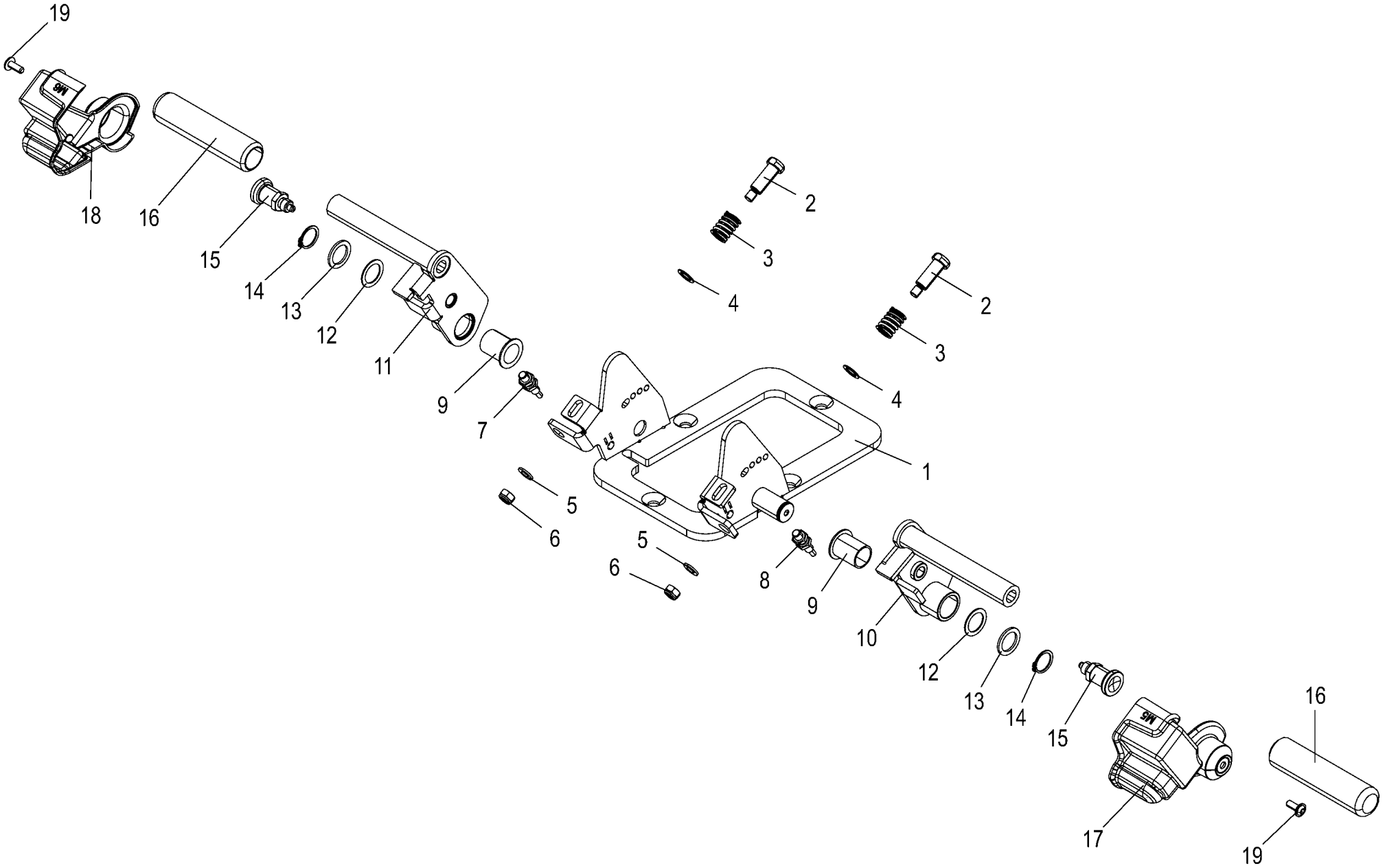

150 051 337 02 / 358.0

150 531 017 01

Fußtaster Kabine -optional **Momentary foot switch cabin** **Interrupteur à pédale cabine**					1043801 -	BX2012-12	BX2012-22	BX2012-32	BX2012-35	BX2012-42	BX2012-45	**150 051 337 02** 150 531 017 1 **358.0**
Pos.	ID-Nr.	Benennung	Description	Description	Masch.-Nr-							Bemerkung/Remarks/Remarque
1	20 620 788 5	Fußstütze				1	1	1	1	1	1	
2	20 621 379 1	Druckbolzen				2	2	2	2	2	2	
3	00 052 053 2	Druckfeder	Pressure spring	Ressort de pression		2	2	2	2	2	2	2,5 X 15 X 23
4	00 910 803 0	Passscheibe	Shim ring	Rondelle d'ajustage		x	x	x	x	x	x	12 X 18 X 1,0
5	00 910 413 0	Scheibe	Washer	Rondelle		x	x	x	x	x	x	8,4 X 17 X 1,6
6	00 908 706 0	Sicherungsmutter	Locknut	Écrou hex		x	x	x	x	x	x	M 8
7	20 087 870 0	Ind. Näherungsschalter PNP M8 1,5mm	Ind. proximity switch PNP M8 1,5mm	Capteur de proximité inductif PNP M8		1	1	1	1	1	1	
8	20 087 870 0	Ind. Näherungsschalter PNP M8 1,5mm	Ind. proximity switch PNP M8 1,5mm	Capteur de proximité inductif PNP M8		1	1	1	1	1	1	
9	90 004 186 0	Bundbuchse 20x23/30x30	Collar bushing 20x23/30x30	Douille à collerette 20x23/ 30x30		2	2	2	2	2	2	
10	20 620 793 5	Betätigung links				1	1	1	1	1	1	
11	20 620 791 5	Betätigung rechts				1	1	1	1	1	1	
12	00 910 826 1	Passscheibe	Shim ring	Rondelle d'ajustage		x	x	x	x	x	x	20 X 28 X 1,0
13	00 910 718 1	Stützscheibe	Supporting disc	Rondelle diélectrique		x	x	x	x	x	x	S 20 X 28 X 2,0
14	00 911 522 1	Sicherungsring	Circlip	Circlip		2	2	2	2	2	2	20 X 1,2
15	27 021 709 0	Rastbolzen m. Sperre Ø6mm M12x1,5 ST				2	2	2	2	2	2	
16	27 027 110 0	Abdeckung	Cover MTB 122mm	Couvercle MTB 122mm		2	2	2	2	2	2	
17	20 626 996 0	Verkleidung links				1	1	1	1	1	1	
18	20 626 995 0	Verkleidung rechts				1	1	1	1	1	1	
19	20 027 449 0	Linsenflanschschraube	Fillister head screw	Vis à tête conique bombèe		2	2	2	2	2	2	M 6 X 16

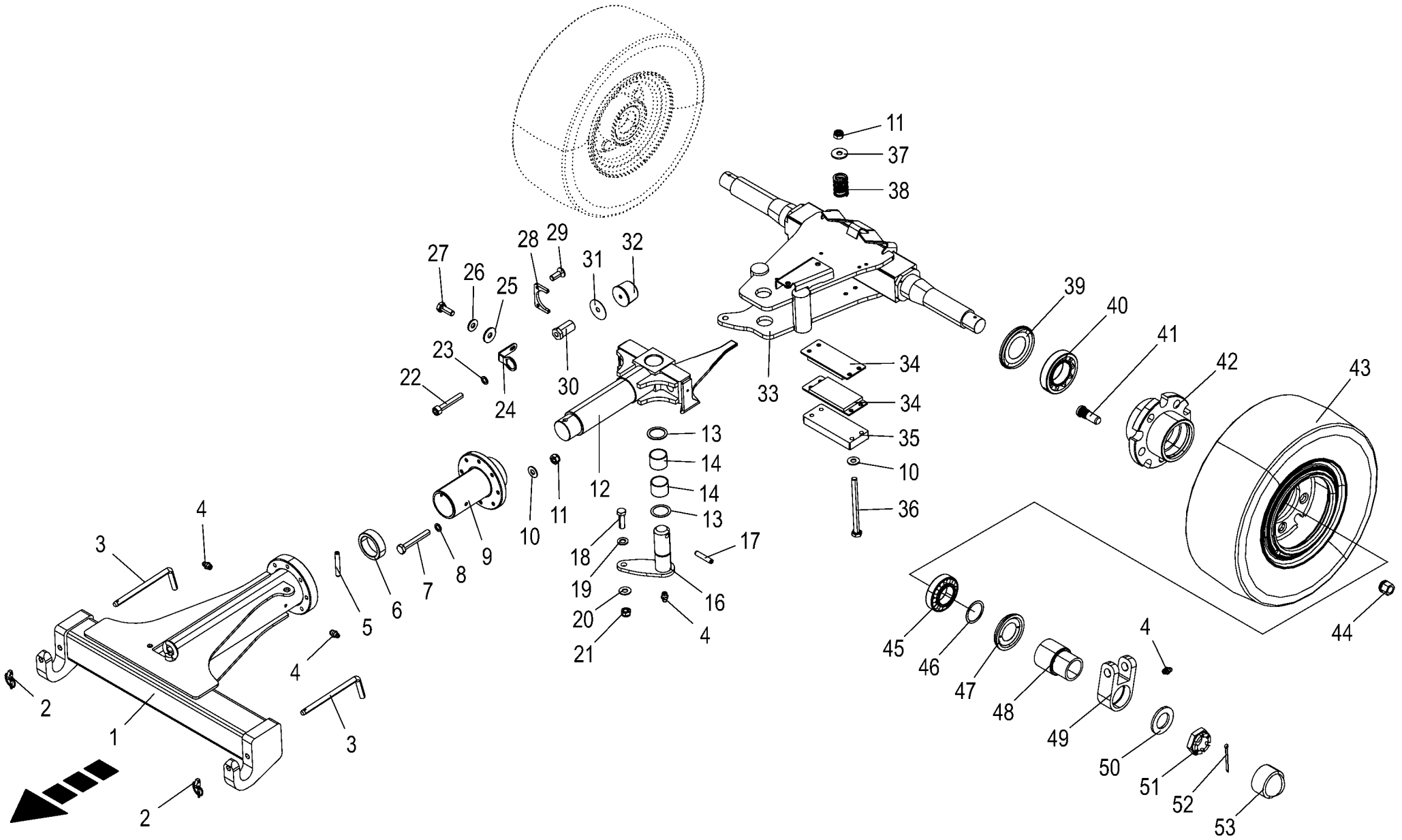

150 051 337 02 / 359.0

150 533 541 01

Zusatzachse -optional **Additional axle** **Essieu supplémentaire**					1043801 -	BX2011-12	BX2011-22	BX2011-32	BX2011-35	BX2011-42	BX2011-45	**150 051 337 02** 150 533 541 1 **359.0**
Pos.	ID-Nr.	Benennung	Description	Description	Masch.-Nr-							Bemerkung/Remarks/Remarque
1	20 225 262 1	Zusatzachse vorne breit	Additional axle front wide	Essieu supplémentaire avant large		1	1	1	1	1	1	
2	00 917 004 1	Klappstecker	Linch pin	Goupille clip		2	2	2	2	2	2	5 X 32
3	20 024 301 0	Bolzen	Pin	Boulon		2	2	2	2	2	2	12 X 241
4	00 919 105 0	Kegelschmiernippel	Grease niple	Graisseur à cone		5	5	5	5	5	5	AM 8 X 1
5	00 912 719 2	Spannstift	Roll pin	Goupille de serrage		1	1	1	1	1	1	10 X 65
6	20 024 303 0	Endanschlag	Limit stop	Butee		1	1	1	1	1	1	Rd. 67,5 X 20
7	00 900 214 0	6kt-Schraube	Hex head bolt	Boulon tête hex		x	x	x	x	x	x	M 8 X 55
8	00 909 903 0	Sperrkantscheibe	Detent edged washer	Disque à bord d'arrêt		x	x	x	x	x	x	SKZ 8
9	20 627 455 0	Verbindungsstück Zusatzachse				1	1	1	1	1	1	
10	00 909 908 1	Sperrkantscheibe	Detent edged washer	Disque à bord d'arrêt		x	x	x	x	x	x	SKM 8
11	00 908 706 0	Sicherungsmutter	Locknut	Écrou hex		x	x	x	x	x	x	M 8
12	20 623 254 0	Zugöse	Drawbar eye	Œillet d'attelage		1	1	1	1	1	1	
13	00 911 134 0	Passscheibe	Shim ring	Rondelle d'ajustage		x	x	x	x	x	x	35 X 45 X 1,0
	00 911 136 1	Passscheibe	Shim ring	Rondelle d'ajustage		x	x	x	x	x	x	35 X 45 X 2,0
14	00 934 925 0	Lagerbuchse	Bearing bush	Coussinet		2	2	2	2	2	2	35 X 39 X 30
16	20 225 266 0	Bolzen mit Verdrehs.	Bolt with anti-twist lock	Boulon + sécurité anti- rotation		1	1	1	1	1	1	
17	00 912 716 2	Spannstift	Roll pin	Goupille de serrage		1	1	1	1	1	1	10 X 50
18	00 900 658 0	6kt-Schraube	Hex head bolt	Boulon tête hex		x	x	x	x	x	x	M 12 X 40
19	00 910 506 1	Scheibe	Washer	Rondelle		x	x	x	x	x	x	13 X 24 X 2,5
20	00 909 910 1	Sperrkantscheibe	Detent edged washer	Disque à bord d'arrêt		x	x	x	x	x	x	SKM 12
21	00 908 701 0	Sicherungsmutter	Locknut	Écrou hex		x	x	x	x	x	x	M 12
22	00 903 114 1	Zylinderschraube	Allen screw	Vis tête cylindrique		x	x	x	x	x	x	M 10 X 60
23	00 909 907 0	Sperrkantscheibe	Detent edged washer	Disque à bord d'arrêt		x	x	x	x	x	x	SKZ 10
24	20 623 304 0	Verdrehsicherung	Anti-twist lock	Sécurité anti-rotation		2	2	2	2	2	2	
25	00 910 351 1	Scheibe	Washer	Rondelle		x	x	x	x	x	x	6,4 X 18 X 1,6
26	00 909 906 1	Sperrkantscheibe	Detent edged washer	Disque à bord d'arrêt		x	x	x	x	x	x	SKM 6
27	00 900 607 0	6kt-Schraube	Hex head bolt	Boulon tête hex		x	x	x	x	x	x	M 6 X 16
28	20 622 590 0	Lenkbegrenzung	Steering limiter	Limitation de braquage		2	2	2	2	2	2	
29	00 904 005 1	Senkschraube	Countersunkscrew	Vis à tête fraisée		x	x	x	x	x	x	M 6 X 16
30	20 623 308 1	Stellschraube	Setting screw	Vis de réglage		2	2	2	2	2	2	
31	20 026 954 0	Scheibe	Washer	Rondelle		4	4	4	4	4	4	11 X 50 X 1
32	27 008 475 0	Gummipuffer	Rubber pad	Tampon en caoutchouc		2	2	2	2	2	2	Rd. 50 X 35 M 10
33	20 625 612 0	Zusatzachse hinten	Additional axle rear	Essieu supplémentaire arrière		1	1	1	1	1	1	
34	20 070 703 0	Bremsbelag	Brake lining	Machoire de frein		2	2	2	2	2	2	
35	20 024 410 0	Platte	Plate	Plaque		1	1	1	1	1	1	
36	00 901 054 2	6kt-Schraube	Hex head bolt	Boulon tête hex		x	x	x	x	x	x	M 8 X 100
37	00 910 603 0	Scheibe	Washer	Rondelle		x	x	x	x	x	x	8,4 X 24 X 2
38	00 281 758 0	Druckfeder	Pressure spring	Ressort de pression		4	4	4	4	4	4	3 X 19 X 30

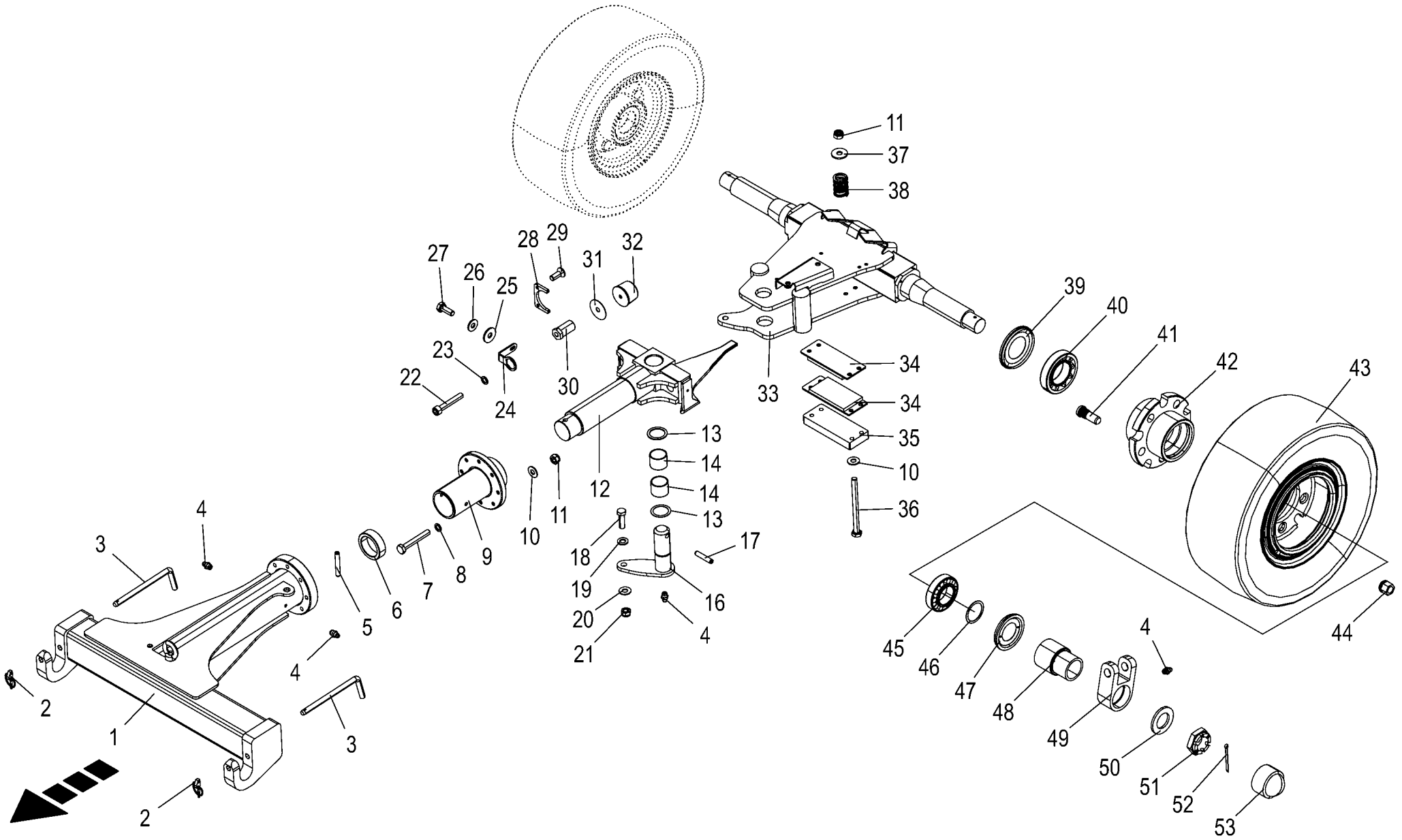

150 051 337 02 / 359.0

150 533 541 01

Zusatzachse -optional **Additional axle** **Essieu supplémentaire**					1043801 -	BX2012-12	BX2012-22	BX2012-32	BX2012-35	BX2012-42	BX2012-45	**150 051 337 02** 150 533 541 1 **359.0**
Pos.	ID-Nr.	Benennung	Description	Description	Masch.-Nr-							Bemerkung/Remarks/Remarque
39	90 000 476 0	Nilos-Ring	Nilos-ring	Nilos-Rondelle d'etancheite		2	2	2	2	2	2	32211 AK
40	00 932 166 0	Kegelrollenlager	Taper roller bearing	Roulement à rouleaux coniques		2	2	2	2	2	2	32211
41	00 910 257 1	Riffelbolzen M18 x 1,5 x 52	Ribbed bolt M18 x 1.5 x 52	Boul. de rainure M18 x 1,5 x 52		10	10	10	10	10	10	
42	20 024 288 1	Radnabe 180	Wheel hub 180	Moyeu de roue 180		2	2	2	2	2	2	
43	27 027 463 0	Rad 180/70R8 125A5 TL RV20	Wheel 180/70R8 125A5 TL 60	Roue 180/70R8 125A5 TL 60		2	2	2	2	2	2	
	27 003 605 0	Reifen	Tyre	Pneu		2	2	2	2	2	2	180I70 R8 16Ply IC70
	27 027 386 0	TS-Ring 150/75-180/70R8 TL (4. 33)	TSR 150/75-180/70R8 TL (4.33)	TSR 150/75-180/70R8 TL (4.33)		2	2	2	2	2	2	
	27 027 460 0	Felge 4.33x8	Rim 4.33x8	Jante 4.33x8		2	2	2	2	2	2	
44	00 910 225 0	Radmutter	Nut	Ecrou de roue		10	10	10	10	10	10	A 18 X 1,5
45	00 932 154 0	Kegelrollenlager	Taper roller bearing	Roulement à rouleaux coniques		2	2	2	2	2	2	32209
46	00 910 899 0	Passscheibe	Shim ring	Rondelle d'ajustage		x	x	x	x	x	x	45 X 55 X 1
47	90 000 475 0	Nilos-Ring	Nilos-ring	Nilos-Rondelle d'etancheite		2	2	2	2	2	2	32209 AK
48	20 024 287 0	Distanzbuchse	Spacer bushing	Entretoise prise femelle		2	2	2	2	2	2	Lg.= 91
49	20 024 286 1	Zylinderaufnahme	Cylinder mounting	Logement de vérin		2	2	2	2	2	2	
50	00 910 518 1	Scheibe	Washer	Rondelle		x	x	x	x	x	x	39 X 66 X 5
51	00 908 943 1	Kronenmutter	Castellated nut	Ecrou crenele plat		2	2	2	2	2	2	M 36 X 1,5
52	00 912 093 1	Splint	Cotter pin	Goupille fendue		2	2	2	2	2	2	5 X 63
53	00 940 414 0	6kt-Schutzkappe	Hex. protective cap	Chapeau protecteur hexag.		2	2	2	2	2	2	Sw 55

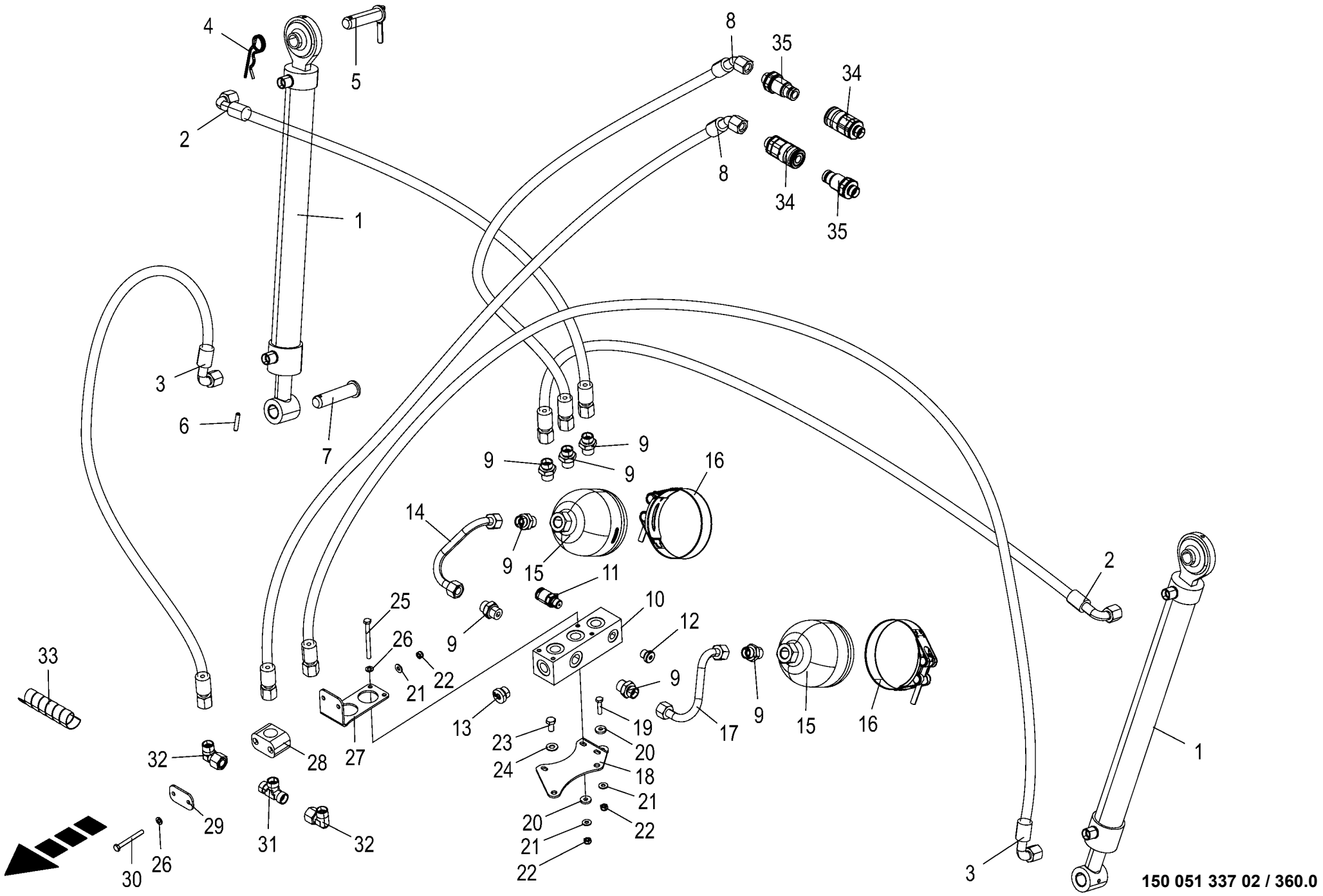

150 051 337 02 / 360.0

150 533 542 01

Hydraulik - Zusatzachse -optional **Hydraulics - additional axle** **Système hydraulique - essieu supplémentaire**					1043801 -	BX2012-12	BX2012-22	BX2012-32	BX2012-35	BX2012-42	BX2012-45	**150 051 337 02** 150 533 542 1 **360.0**
Pos.	ID-Nr.	Benennung	Description	Description	Masch.-Nr-							Bemerkung/Remarks/Remarque
1	27 013 110 0	Hyd-Zylinder DZ 25/40x420/610	Hydraulic cylinder DZ 25x420/ 610	Vérin hyd. DZ 25x420/610		2	2	2	2	2	2	
	00 918 765 1	Dichtungssatz	Sealing set	Jeu de joints		2	2	2	2	2	2	Ez 25/40
	00 935 302 0	Lagerbuchse	Bearing bush	Coussinet		2	2	2	2	2	2	20 X 23 X 40
	00 919 002 0	Kegelschmiernippel	Grease niple	Graisseur à cone		4	4	4	4	4	4	M 6 X 1
2	27 027 493 0	Hyd-Schlauch 2SN 10x1100 DKOL DKOL90	Hydraulic hose 2SN 10x1100	Flexible hydraulique 2SN 10x1100		2	2	2	2	2	2	
3	27 014 229 0	Hyd-Schlauch 2SN 10x1000 DKOL DKOL90	Hyd. hose 2 SN 10x1000 DKOL DKOL90°	Tuyau flex.hyd.2 SN 10x1000 DKOL DKOL90°		2	2	2	2	2	2	
4	00 917 104 1	Federstecker	Spring clip	Goupille elastique		2	2	2	2	2	2	4
5	20 024 296 1	Bolzen	Pin	Boulon		2	2	2	2	2	2	
6	00 912 641 2	Spannstift	Roll pin	Goupille de serrage		2	2	2	2	2	2	6 X 30
7	20 024 296 1	Bolzen	Pin	Boulon		2	2	2	2	2	2	
8	27 007 115 0	Hochdruckschlauchleitung	High pressure hose line	Conduite de tuyau haute pression		2	2	2	2	2	2	Lg.= 1250
9	00 920 901 1	Einschraubstutzen	Male connector	Raccord filet		7	7	7	7	7	7	M 18 X 1,5
10	20 622 582 0	Hydraulikblock Zusatzachse	Hydraulic block additional axle	Bloc de commande essieu supplémentaire		1	1	1	1	1	1	
11	27 014 149 0	Messkupplung SMK20-M14x1,5-PC- C6F	Measuring coupling	Accouplement de mesure		1	1	1	1	1	1	
12	90 002 222 0	Verschlußschraube G 1/4" A3G m. ED	Locking screw G 1/4" A3G with ED	Vis obturatrice G 1/4" A3G		1	1	1	1	1	1	
13	90 002 672 0	Verschlußschraube I-6kt M18x1, 5 E A3G	Locking screw insi hexagon M18x1.5 E A3G	Vis obturat. six pans cr. M18x1,5 E A3G		1	1	1	1	1	1	
14	20 628 118 0	Hyd.-Leitung 12 x 1,5 x 205 2 Bögen	Hydraulic line 12 x 1,5 x 205	Conduite hydraulique 12 x 1,5 x 205		1	1	1	1	1	1	
15	00 921 150 0	Hydraulikspeicher	Hydraulic - reservoir	Reservoir hydraulique		2	2	2	2	2	2	0,5 Ltr.
16	27 000 926 0	Gelenkbolzen-Schlauchschelle	Joint bolt-hose clamp	Boulon-collier de serrage		2	2	2	2	2	2	104 - 112
17	20 628 119 0	Hyd.-Leitung 12 x 1,5 x 205 2 Bögen	Hydraulic line 12 x 1,5 x 205	Conduite hydraulique 12 x 1,5 x 205		1	1	1	1	1	1	
18	20 627 926 0	Aufnahmen Hydraulikblock				1	1	1	1	1	1	
19	00 900 239 1	6kt-Schraube	Hex head bolt	Boulon tête hex		x	x	x	x	x	x	M 6 X 25
20	90 004 166 0	Scheibe 6,4 x 17 x 3 Zn8 200HV	Washers 6,4 x 17 x 3 200HV	Rondelles 6,4 x 17 x 3 200HV		x	x	x	x	x	x	
21	00 909 906 1	Sperrkantscheibe	Detent edged washer	Disque à bord d'arrêt		x	x	x	x	x	x	SKM 6
22	00 908 704 1	Sicherungsmutter	Locknut	Écrou hex		x	x	x	x	x	x	M 6
23	00 900 612 0	6kt-Schraube	Hex head bolt	Boulon tête hex		x	x	x	x	x	x	M 8 X 16
24	00 909 908 1	Sperrkantscheibe	Detent edged washer	Disque à bord d'arrêt		x	x	x	x	x	x	SKM 8
25	00 901 004 0	6kt-Schraube	Hex head bolt	Boulon tête hex		x	x	x	x	x	x	M 6 X 70
26	00 910 411 1	Scheibe	Washer	Rondelle		x	x	x	x	x	x	6,4 X 12,5 X 1,6
27	20 627 515 0	Aufnahme Hydraulikschläuche				1	1	1	1	1	1	

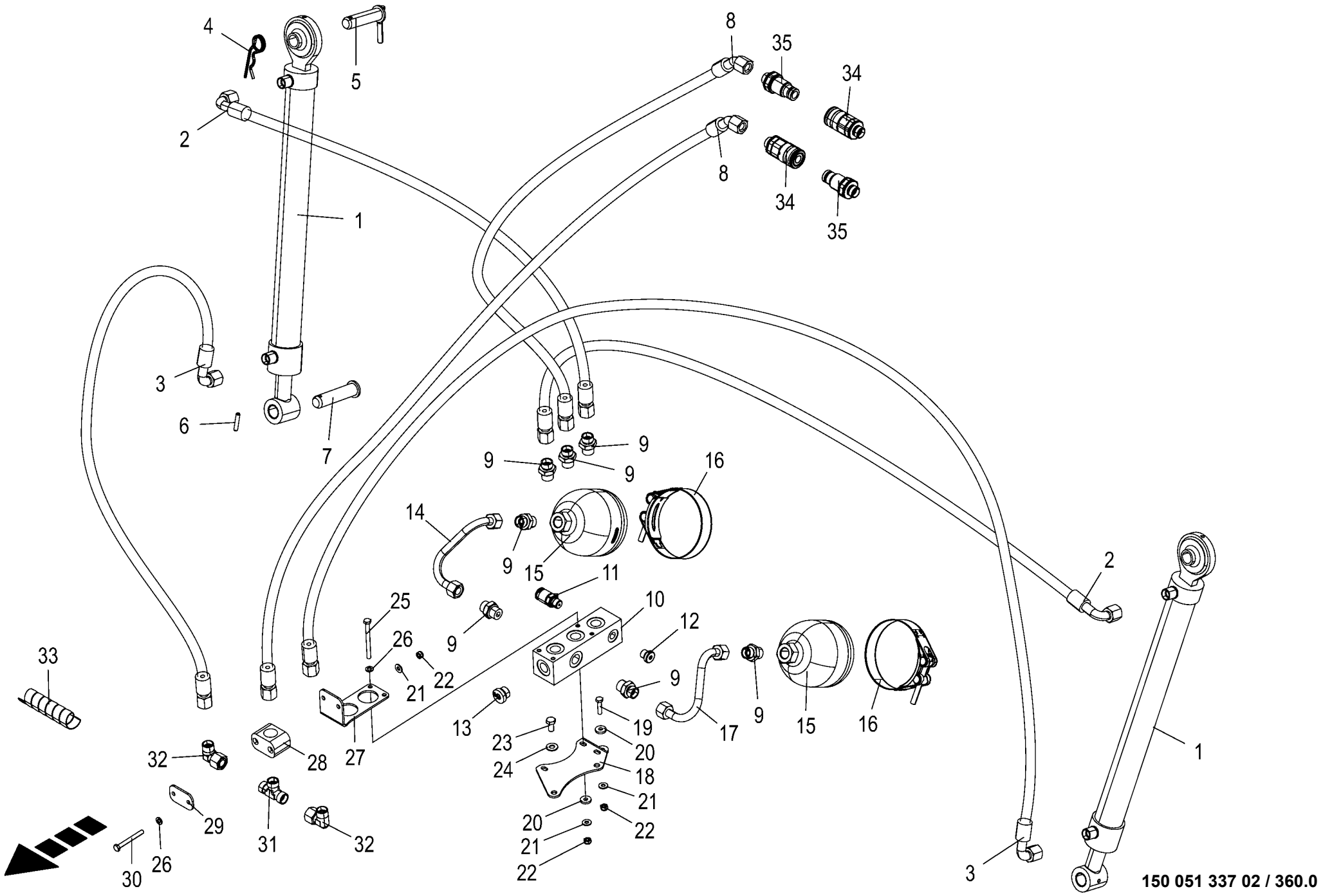

150 051 337 02 / 360.0

150 533 542 01

Hydraulik - Zusatzachse -optional Hydraulics - additional axle Système hydraulique - essieu supplémentaire					1043801 -	BX2012-12	BX2012-22	BX2012-32	BX2012-35	BX2012-42	BX2012-45	150 051 337 02 150 533 542 1 360.0
Pos.	ID-Nr.	Benennung	Description	Description	Masch.-Nr-							Bemerkung/Remarks/Remarque
28	00 925 162 0	Rohrschelle -2 Hälften	Tube clamp -2 halves	Bride -2 moitiés		1	1	1	1	1	1	Bo.= 22
29	00 925 145 0	Deckplatte	Cover plate	Plaque de recouvrement		1	1	1	1	1	1	
30	90 000 176 0	6kt-Schraube	Hex head bolt	Boulon tête hex		x	x	x	x	x	x	M 6 X 55
31	00 921 071 1	T-Stutzen	T connector	Raccord T réglable		1	1	1	1	1	1	L 12
32	00 921 067 1	Winkelstutzen	Angle lug	Jarret tubulure		2	2	2	2	2	2	M 18 X 1,5
33	27 004 602 0	Spiralband -Id.-Nr.= 1m	Spiral strip -Id.-no.= 1m	Feuillards spiralé -Id.-no.= 1m		x	x	x	x	x	x	Rd. 15 / 18
34	27 011 807 0	Flat-Face Kuppl.-Muffe 12 L BG2 M18x1,5	Flat-Face coupling bushing L BG2 M18x1.5	Manchon d'accoupl. Flat-Face M18x1,5		2	2	2	2	2	2	
35	27 011 806 0	Flat-Face Kuppl.-Stecker 12 L BG2	Flat-Face coupling plug L BG2 M18x1.5	Raccord d'acc. Flat-Face L BG2 M18x1,5		2	2	2	2	2	2	

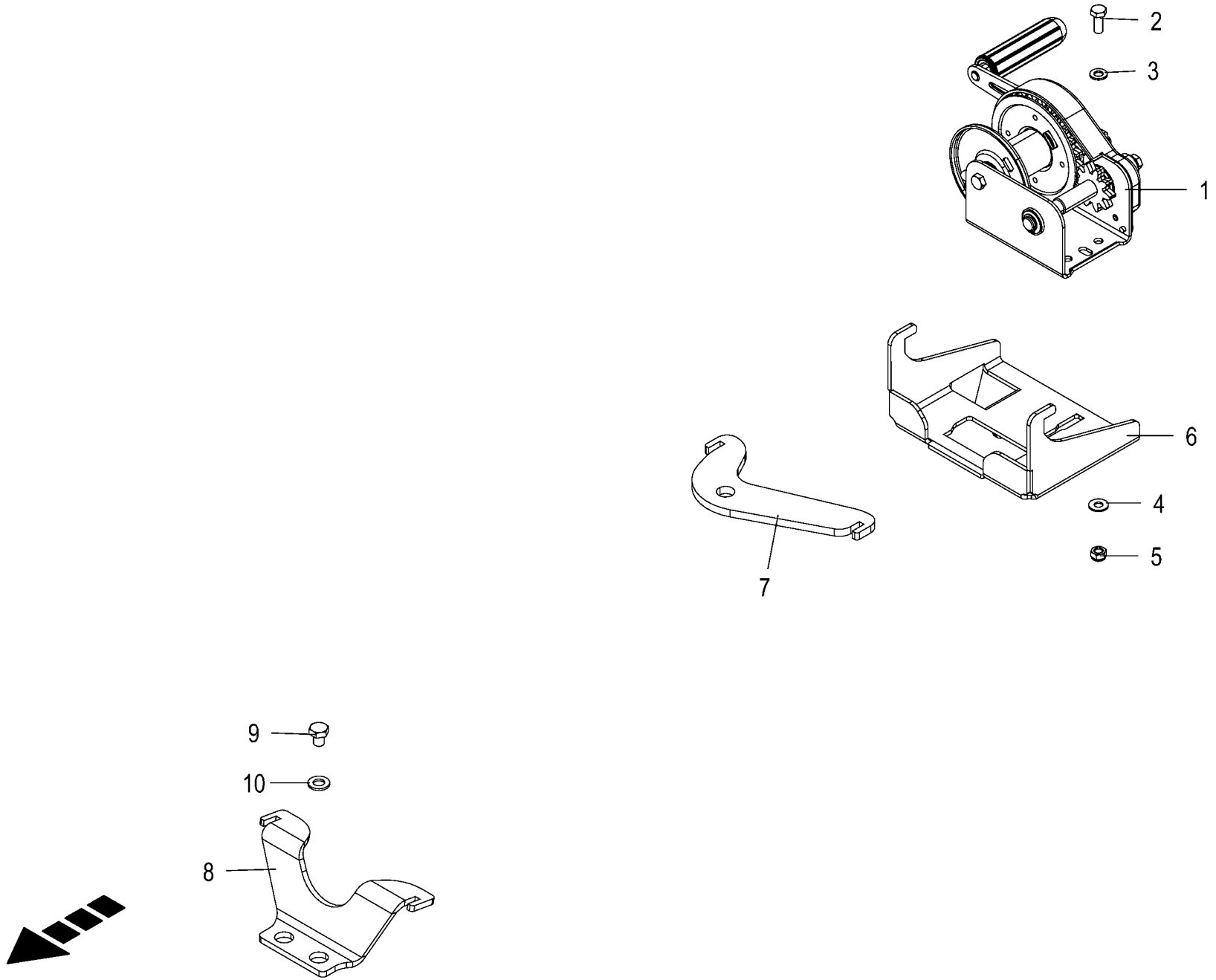
2
3
1
6
4
5
7
9
10
8

Seilwinde / Zusatzachse -optional **Cable winch / additional axle** **Treuil / essieu supplémentaire**					1043801 -	BX2012-12	BX2012-22	BX2012-32	BX2012-35	BX2012-42	BX2012-45	**150 051 337 02** 150 533 544 1 **361.0**
Pos.	ID-Nr.	Benennung	Description	Description	Masch.-Nr-							Bemerkung/Remarks/Remarque
1	27 017 202 0	Seilwinde m. Lastdruckbre.	Cable winch w. load air brake	Treuil + frein de charge à press.		1						
2	00 900 614 0	6kt-Schraube	Hex head bolt	Boulon tête hex		x						M 8 X 20
3	00 910 413 0	Scheibe	Washer	Rondelle		x						8,4 X 17 X 1,6
4	00 909 908 1	Sperrkantscheibe	Detent edged washer	Disque à bord d'arrêt		x						SKM 8
5	00 908 706 0	Sicherungsmutter	Locknut	Écrou hex		x						M 8
6	20 421 039 2	Halter Winde	Support winch	Support treuil		1						
7	20 421 040 1	Aufnahme Winde	Holder winch	Logement treuil		1						
8	20 627 457 0	Aufnahme Seilwinde				1						
9	00 900 272 2	6kt-Schraube	Hex head bolt	Boulon tête hex		x						M 10 X 12
10	00 910 414 0	Scheibe	Washer	Rondelle		x						10,5 X 21 X 2

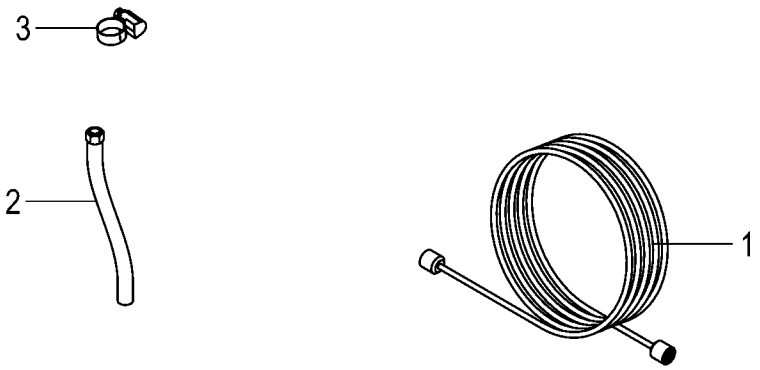
3
2
1

Beilegteile **Enclosed parts** **Pièces jointes**					1043801 -	BX2012-12	BX2012-22	BX2012-32	BX2012-35	BX2012-42	BX2012-45	**150 051 337 02** 150 450 521 1 **362.0**
Pos.	ID-Nr.	Benennung	Description	Description	Masch.-Nr-							Bemerkung/Remarks/Remarque
1	27 002 472 0	Messschlauch	Measuring hose	Tuyau de mesurage		1	1	1	1	1	1	Lg.= 6000
2	27 006 167 1	Ölablassschlauch M26x1,5x1500 m.Klemme	Oil drain hose M26x 1.5x 1500 with clamp	Flex. vid. hu. M26x1,5x1500 av. borne		1	1	1	1	1	1	
3	00 924 049 0	Schneckengewindeschelle	Tube clip	Bride		1	1	1	1	1	1	20 - 32

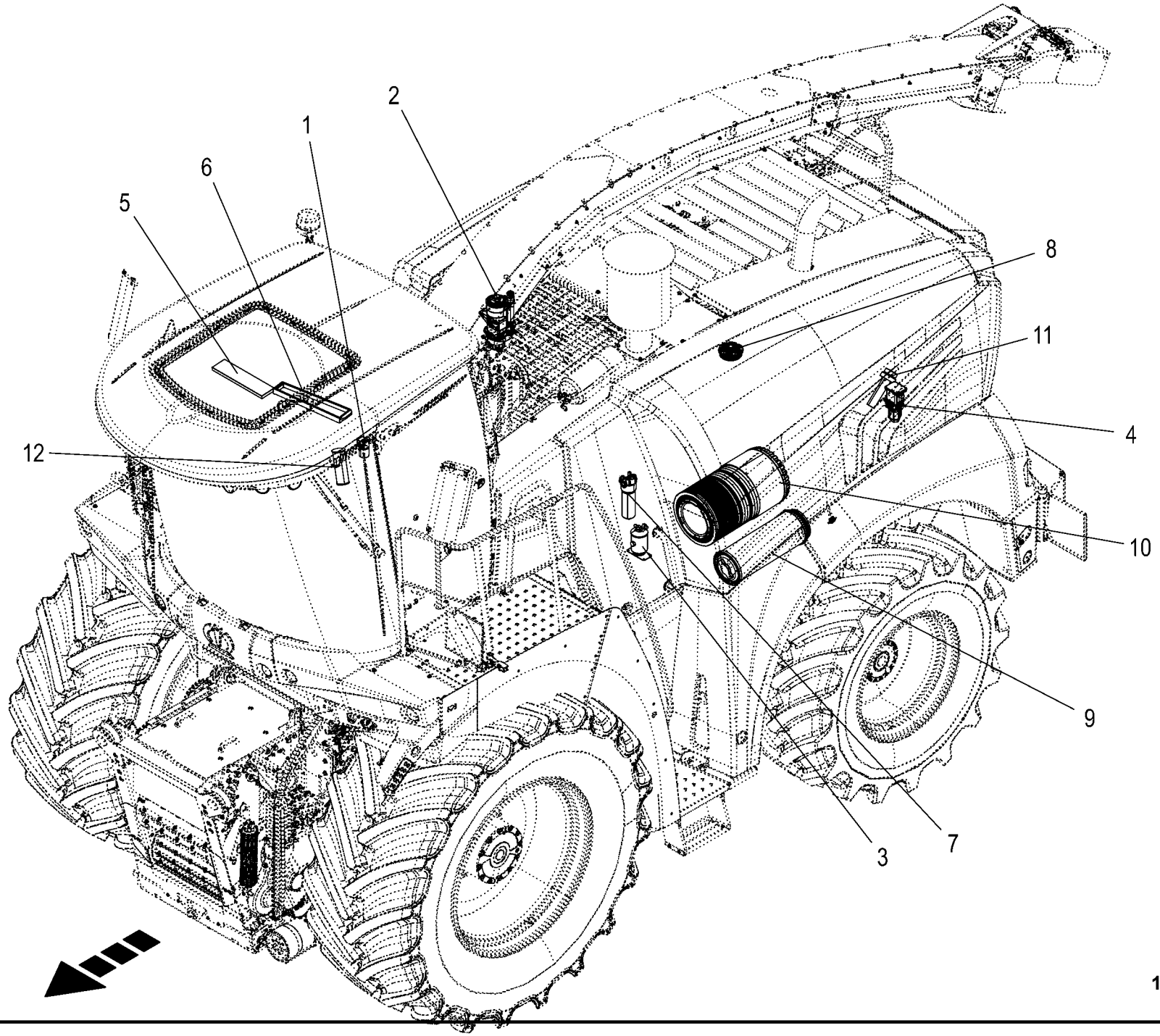

150 051 337 02 / 363.0

150 531 581 01

Filterelement **Filter element** **Élément filtrant**					1043801 -	BX2011-12	BX2011-22	BX2011-32	BX2011-35	BX2011-42	BX2011-45	**150 051 337 02** 150 531 581 1 **363.0**
Pos.	ID-Nr.	Benennung	Description	Description	Masch.-Nr-							Bemerkung/Remarks/Remarque
1	27 021 226 1	Leitungsfilter - Siliermittelanlage	Line filter AAB 122 ML-1/2 NYC-50 -Silage agent system	Filtre de conduite AAB 122 ML- 1/2 NYC-50 -Installation d'ensilage		1	1	1	1	1	1	
	27 022 659 0	Sieb	Screen CP 45102-3-SSPP	Tamis CP 45102-3-SSPP		1	1	1	1	1	1	
2	27 014 851 0	Filterelement -Dieselleitungen	Filterelement -Diesel fuel pipe	Filterelement -Conduite de carburant diesel		1	1	1	1	1	1	
	27 024 740 0	Filterelement Kraftstoffvorf. -Prävention Dieselpest	Filter element fuel prefilter -Prevention of diesel menace	Élément filtrant hydac « Biomicron » -Prévention peste diesel		1	1	1	1	1	1	
3	00 940 107 0	Trockner -Klimaanlage	Drier -Air conditioning	Séchoir -Climatisation		1	1	1	1	1	1	
4	27 015 098 0	Harnstofffilter SCR Anlage	Urea filter SCR system	Filtre à urée système SCR		1	1	1		1		
	27 015 674 2	Kit Filter SCR Anlage	Kit filter SCR system	Kit filtre installation d'urée		1	1	1		1		
5	20 425 296 1	Umluftfilter Kabine -Kabine - Dachkonsole	Circulation filter cabin -Cab - control panel (roof)	Filtre d'air de circulation cabine -Cabine - bloc de commande (toit)		1	1	1	1	1	1	
6	20 427 400 1	Frischluftfilter Kabine - Kabine - Verdampfer	Fresh air filter cabin -Cab - evaporator	filtre d'air frais cabine - Cabine - evaporateur		1	1	1	1	1	1	
7	27 026 971 0	Hochdruckfilter elek. VA - Hydraulik - Druckleitungen	High pressure filter elek. VA -Hydraulics - pressure lines	-Système hydraulique– - conduites de pression		1	1	1	1	1	1	
	27 026 972 0	Verschmutzungsanzeige Elektr. [-B57]	[-B57]	[-B57]		1	1	1	1	1	1	
	27 025 978 0	Filterelement	Filter element HD069			1	1	1	1	1	1	
	27 025 977 0	Dichtsatz HD-Filter				1	1	1	1	1	1	
	27 027 654 0	Hydro-Topf				1	1	1	1	1	1	
	27 027 655 0	O-Ring Hydro-Topf				1	1	1	1	1	1	
8	27 023 403 0	Filterelement -Hydrauliktank	Filter element -Hydraulic tank	Élément filtrant -Réservoir hydraulique		1	1	1	1	1	1	
	27 023 497 0	Sieb	Screen	Tamis		1	1	1	1	1	1	
9	27 014 482 0	Sicherheitsfilter -Luftfilter	Safety filter -Air filter	Filtre à air secondaire - Filtre à air		1	1	1	1	1	1	
10	27 014 483 0	Filterelement -Luftfilter	Filter element -Air filter	Filtre à air principal - Filtre à air		1	1	1	1	1	1	
11	27 024 478 0	Sieb Harnstofftank	STRAINER	Crible du réservoir		1	1	1	1	1	1	
12	00 216 990 0	Zylindersieb B80/200Blau - Dieseltank	FILTER -Diesel fuel tank	crible -Réservoir à carburant diesel		1	1	1	1	1	1	Rd. 80 X 200

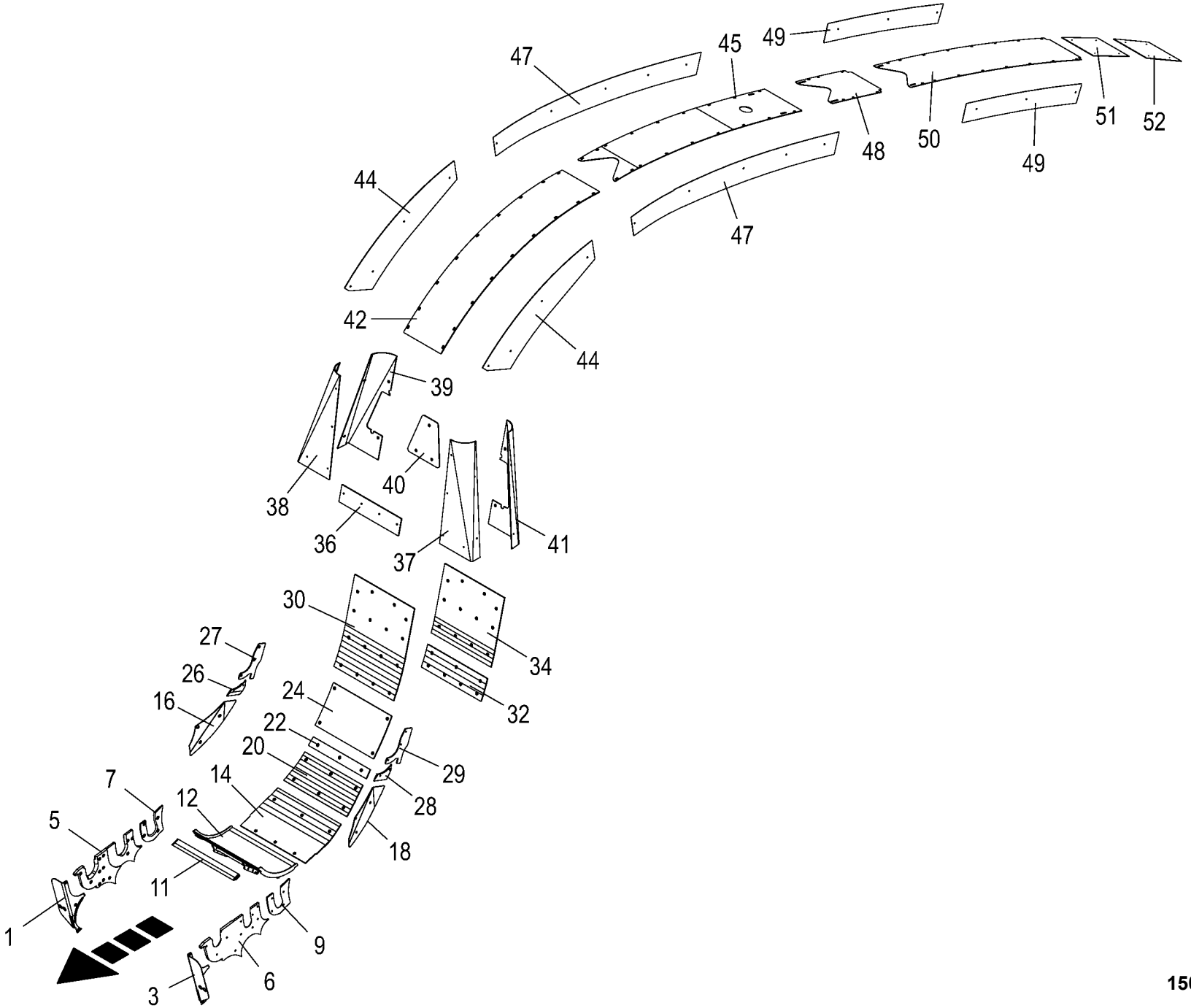

150 051 337 02 / 364.0

150 528 925 01

Verschleissbleche - Gutfluss **Wear plates - crop flow** **Tôles d'usure - flux du fourrage**					1043801 -	BX2012-12	BX2012-22	BX2012-32	BX2012-35	BX2012-42	BX2012-45	**150 051 337 02** 150 528 925 1 **364.0**
Pos.	ID-Nr.	Benennung	Description	Description	Masch.-Nr-							Bemerkung/Remarks/Remarque
1	20 626 922 1	Einweiserblech vorne rechts	Infeed sheet front rh			1	1	1	1	1	1	
	20 626 927 0	Einweiserblech vorne rechts HD	Infeed sheet front rh HD			1	1	1	1	1	1	
3	20 626 911 1	Einweiserblech vorne links	Infeed sheet front lh			1	1	1	1	1	1	
	20 626 928 0	Einweiserblech vorne links HD	Infeed sheet front lh HD			1	1	1	1	1	1	
5	20 229 153 2	Verschleißblech vorne, rechts	Wear plate front, right	Tôle d'usure avant droite		1	1	1	1	1	1	
6	20 229 150 2	Verschleißblech vorne, links	Wear plate front, left	Tôle d'usure avant gauche		1	1	1	1	1	1	
7	20 622 261 0	Verschleißblech hinten rechts	Wear plate rear right	Tôle d'usure arrière, droite		1	1	1	1	1	1	
	20 622 260 0	Verschleißblech hinten rechts HD	Wear plate rear right HD	Tôle d'usure arrière, droite HD		1	1	1	1	1	1	
9	20 622 263 0	Verschleißblech hinten links	Wear plate rear lh	Tôle d'usure arrière ga.		1	1	1	1	1	1	
	20 622 259 0	Verschleißblech hinten links HD	Wear plate rear left HD	Tôle d'usure arrière, gauche HD		1	1	1	1	1	1	
11	00 000 000 0					1	1	1	1	1	1	
12	20 626 839 0	Trommelboden	Drum base	Fond du tambour BX012 traité		1	1	1	1	1	1	
	20 626 830 0	Trommelboden HD	Drum base BX012 HD worked	Fond du tambour BX012 HD traité		1	1	1	1	1	1	
14	20 624 701 1	Verschleißblech vorne	Wear sheet front	Tôle d'usure avant		1	1	1	1	1	1	
	20 626 345 0	Verschleißblech vorne HD	Wear plate front HD	Tôle d'usure avant HD		1	1	1	1	1	1	
16	20 620 018 1	Verschleisblech rechts	Wear plate right	Tôle d'usure droite		1	1	1	1	1	1	
	20 620 352 1	Verschleißblech rechts HD	Wear plate right HD	Tôle d'usure droite HD		1	1	1	1	1	1	
18	20 620 004 1	Verschleissblech links	Wear plate left	Tôle d'usure gauche		1	1	1	1	1	1	
	20 620 351 1	Verschleissblech links HD	Wear plate left HD	Tôle d'usure gauche HD		1	1	1	1	1	1	
20	20 624 706 1	Verschleißblech Deckel	Wear plate cover	Tôle d'usure couvercle		1	1	1	1	1	1	
	20 626 353 0	Verschleißblech Deckel HD	Wear plate cover HD	Tôle d'usure couvercle HD		1	1	1	1	1	1	
22	20 624 707 1	Verschleißblech oben	Wear plate top	Tôle d'usure supérieure		1	1	1	1	1	1	
	20 626 348 0	Verschleißblech oben HD	Wear plate top HD	Tôle d'usure supérieure HD		1	1	1	1	1	1	
24	20 624 584 1	Verschleißblech	Wear plate	Tôle d'usure		1	1	1	1	1	1	
	20 626 307 0	Verschleißblech HD	Wear plate HD	Tôle d'usure HD		1	1	1	1	1	1	
26	20 620 544 1	Keil rechts	Keil rechts	Cale droite		1	1	1	1	1	1	
27	20 622 984 0	Abdichtung Seitenwand rechts	Seal side wall rh	Étanchéité paroi latérale droite		1	1	1	1	1	1	
28	20 620 545 1	Keil links	Keil links	Cale gauche		1	1	1	1	1	1	
29	20 622 983 0	Abdichtung Seitenwand links	Seal side wall lh	Étanchéité paroi latérale gauche		1	1	1	1	1	1	
30	20 624 921 0	Verschleißblech Rückwand	Wear plate rear wall	Tôle d'usure paroi arrière		1	1	1	1	1	1	
	20 624 923 0	Verschleißblech Rückwand HD	Wear plate rear wall HD	Tôle d'usure paroi arrière HD		1	1	1	1	1	1	
32	20 624 503 0	Verschleißblech Rückwand unten	Wear plate rear wall bottom	Tôle d'usure paroi arrière inférieure		1	1	1	1	1	1	
	20 624 532 0	Schellenhalter	Clamp support	Support de colliers		1	1	1	1	1	1	
34	20 624 504 0	Verschleißblech Rückwand oben	Wear plate rear wall top	Tôle d'usure paroi arrière supérieure		1	1	1	1	1	1	
	20 624 735 0	Verschleißblech Rückwand oben HD	Wear plate rear wall top HD	Tôle d'usure paroi arrière supérieure HD		1	1	1	1	1	1	
36	20 624 576 0	Abstreifer Verschleißblech	Scraper wear plate	Racloir tôle d'usure		1	1	1	1	1	1	

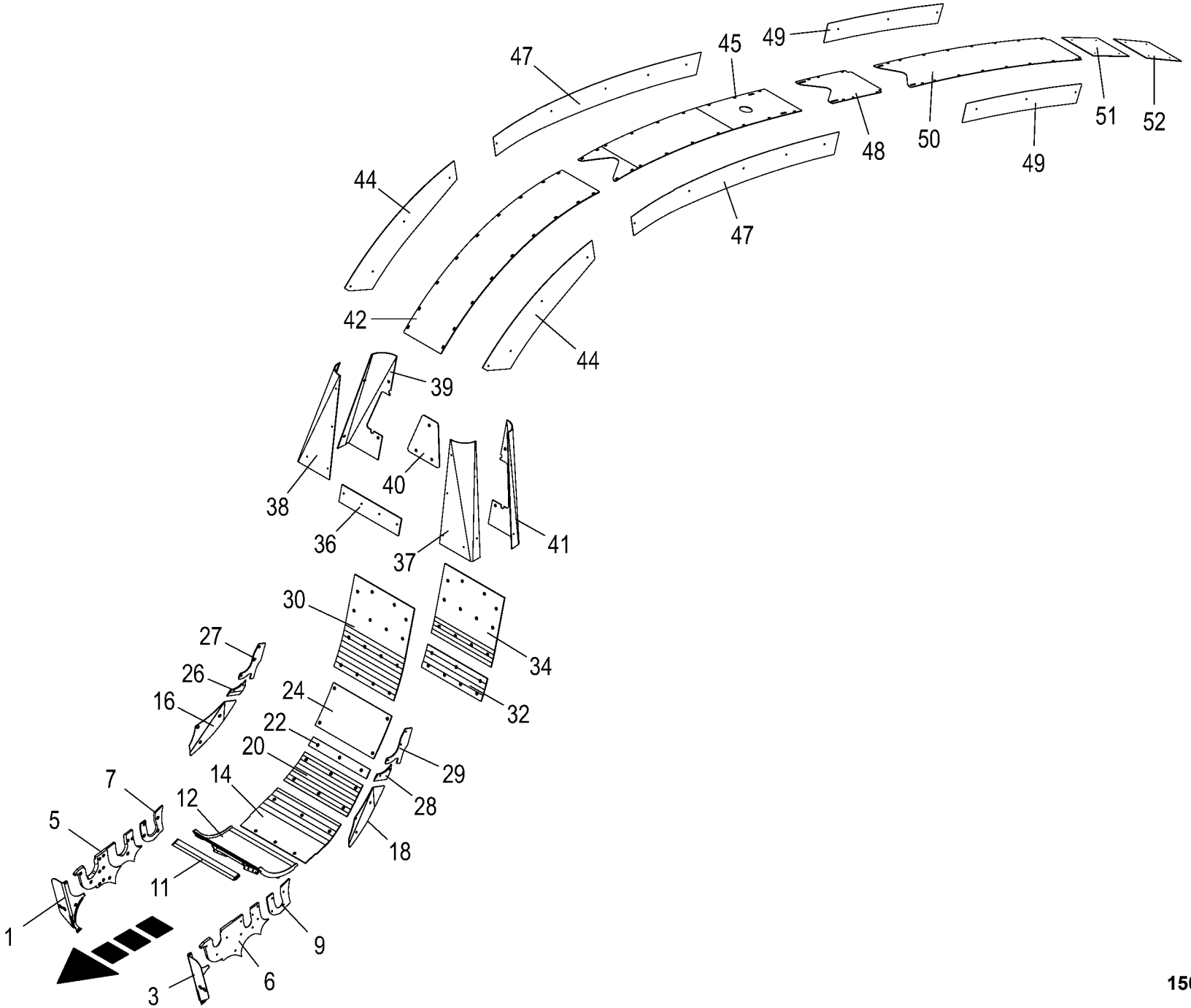

150 051 337 02 / 364.0

150 528 925 01

Verschleissbleche - Gutfluss
Wear plates - crop flow
Tôles d'usure - flux du fourrage

1043801 -

150 051 337 02

150 528 925 1 **364.0**

Pos.	ID-Nr.	Benennung	Description	Description	Masch.-Nr-	BX2011-12	BX2011-22	BX2011-32	BX2011-35	BX2011-42	BX2011-45	Bemerkung/Remarks/Remarque
37	20 625 751 0	Verschleißblech vorne links	Wear plate front left	Tôle d'usure avant gauche		1	1	1	1	1	1	
38	20 625 752 0	Verschleißblech vorne rechts	Wear plate front right	Tôle d'usure avant droite		1	1	1	1	1	1	
39	20 625 754 0	Verschleißblech hinten rechts	Wear plate rear right	Tôle d'usure arrière droite		1	1	1	1	1	1	
40	20 624 877 0	Deckel Verschleißblech	Cover wear plate	Couvercle tôle d'usure		1	1	1	1	1	1	
41	20 625 753 0	Verschleißblech hinten links	Wear plate rear lh	Tôle d'usure arrière gauche		1	1	1	1	1	1	
42	20 625 784 0	Verschleißblech Rücken unten	Wear plate for bottom section of rear	Tôle d'usure arrière en bas		1	1	1	1	1	1	
	20 625 791 0	Verschleißblech Rücken unten HD	Wear plate for bottom section rear HD	Tôle d'usure arrière inférieure HD		1	1	1	1	1	1	
44	20 420 362 0	Verschleißblech Seite unten	Wear sheet side bottom	Tôle d'usure côté en bas		2	2	2	2	2	2	
45	20 625 503 0	Rückenblech oben	Rear sheet top	Tôle arrière supérieure		1	1	1	1	1	1	
	20 625 403 0	Verschleißblech Rücken oben	Upper back wear plate	Tôle d'usure arrière supérieure		1	1	1	1	1	1	
47	20 029 738 1	Verschleissblech Seite oben	Wear plate side top	Tôle d'usure côté en haut		2	2	2	2	2	2	
48	20 220 506 1	Verschleißblech Rücken	Wear sheet back	Tôle d'usure l'arrière		1	1	1	1	1	1	
49	20 220 209 1	Verschleißblech Seite	Wear plate side	Tôle d'usure côté		1	1	1	1	1	1	
50	20 221 188 0	Verschleißblech Rücken	Wear plate back	Tôle d'usure l'arrière		1	1	1	1	1	1	
51	20 221 274 0	Verschleißblech Klappe vorne	Wear plate flap front	Tôle d'usure capot avant		1	1	1	1	1	1	
52	20 221 273 0	Verschleißblech Klappe hinten	Wear plate flap rear	Tôle d'usure trappe arrière		1	1	1	1	1	1	
	20 221 353 1	Verschleißblech Klappe hinten konisch	Wear sheet flap rear conical	Tôle d'usure capot arrière conique		1	1	1	1	1	1	

ID-NR. ID-NO.	TAFEL DIAG.	POS. POS.	ID-NR. ID-NO.	TAFEL DIAG.	POS. POS.	ID-NR. ID-NO.	TAFEL DIAG.	POS. POS.	ID-NR. ID-NO.	TAFEL DIAG.	POS. POS.	ID-NR. ID-NO.	TAFEL DIAG.	POS. POS.
00 000 001 0	302.0	1	00 220 382 0	129.0	9	00 221 129 0	11.0	3	00 301 667 0	245.0	30	00 302 688 0	306.0	65
00 000 001 0	305.0	1	00 220 382 0	130.0	2	00 221 399 1	109.0	10	00 301 667 0	254.0	13	00 302 688 0	306.0	90
00 000 001 0	307.0	1	00 220 383 0	130.0	34	00 221 631 4	30.0	17	00 301 667 0	353.0	22	00 302 688 0	306.0	91
00 000 001 0	309.0	1	00 220 411 0	131.0	26	00 221 632 0	30.0	19	00 301 827 0	237.0	22	00 302 780 0	306.0	36
00 000 001 0	311.0	1	00 220 412 0	131.0	18	00 221 641 1	26.0	2	00 301 856 0	145.0	42	00 302 780 0	325.0	5
00 000 010 0	240.0	52	00 220 413 0	131.0	17	00 222 393 5	31.0	6	00 301 977 0	145.0	42	00 302 781 0	306.0	27
00 000 010 0	301.0	48	00 220 417 0	136.0	9	00 222 395 2	31.0	5	00 302 074 0	145.0	42	00 302 781 0	306.0	38
00 000 010 0	301.0	54	00 220 425 0	135.0	13	00 222 396 2	31.0	2	00 302 076 0	145.0	42	00 302 791 0	306.0	15
00 000 010 0	304.0	34	00 220 436 0	126.0	14	00 222 442 0	32.0	23	00 302 194 0	145.0	42	00 302 791 0	306.0	35
00 000 010 0	325.0	10	00 220 442 0	126.0	33	00 222 812 0	32.0	6	00 302 235 0	237.0	25	00 302 791 0	343.0	5
00 000 010 0	356.0	20	00 220 479 0	129.0	11	00 222 838 1	32.0	7	00 302 235 0	240.0	3	00 302 803 0	119.0	7
00 000 010 0	356.0	23	00 220 479 0	130.0	3	00 224 030 1	28.0	37	00 302 235 0	269.0	5	00 302 804 0	119.0	8
00 000 010 0	356.0	24	00 220 480 0	129.0	13	00 224 128 2	28.0	34	00 302 235 0	280.0	10	00 302 897 0	131.0	23
00 052 053 2	358.0	3	00 220 480 0	130.0	9	00 224 226 2	10.0	18	00 302 278 0	308.0	3	00 302 897 0	303.0	1
00 143 556 2	221.0	39	00 220 485 0	130.0	37	00 225 624 1	122.0	8	00 302 409 2	3.0	22	00 302 994 0	240.0	21
00 154 236 0	344.0	8	00 220 486 0	130.0	35	00 225 940 2	108.0	9	00 302 409 2	3.0	23	00 302 994 0	251.0	7
00 154 686 0	50.0	26	00 220 487 0	130.0	39	00 227 680 2	55.0	16	00 302 409 2	27.0	9	00 302 994 0	254.0	28
00 213 281 0	331.0	6	00 220 487 0	131.0	10	00 228 660 1	168.0	24	00 302 409 2	27.0	56	00 302 994 0	269.0	30
00 214 280 0	28.0	27	00 220 501 0	131.0	22	00 230 120 0	41.0	17	00 302 409 2	27.0	57	00 302 994 0	269.0	36
00 214 281 0	28.0	21	00 220 502 0	131.0	20	00 230 743 0	182.0	8	00 302 409 2	292.0	4	00 302 994 0	269.0	37
00 214 331 0	28.0	6	00 220 503 0	131.0	4	00 230 743 0	331.0	5	00 302 409 2	292.0	5	00 302 994 0	269.0	38
00 214 331 0	54.0	17	00 220 504 0	131.0	21	00 230 744 0	90.0	8	00 302 409 2	295.0	1	00 302 994 0	306.0	71
00 215 419 0	32.0	4	00 220 568 0	136.0	5	00 230 747 0	155.0	9	00 302 409 2	295.0	4	00 302 994 0	306.0	73
00 215 432 0	31.0	27	00 220 586 0	127.0	12	00 232 580 0	138.0	30	00 302 409 2	295.0	5	00 302 994 0	306.0	74
00 215 447 0	32.0	28	00 220 588 0	127.0	14	00 232 827 0	70.0	6	00 302 533 0	126.0	41	00 302 995 0	240.0	27
00 215 838 0	52.0	22	00 220 589 0	127.0	15	00 232 828 0	70.0	21	00 302 533 0	224.0	7	00 302 995 0	243.0	2
00 215 844 0	52.0	3	00 220 595 0	127.0	3	00 232 958 3	73.0	2	00 302 533 0	225.0	7	00 302 995 0	254.0	23
00 215 845 0	52.0	4	00 220 603 0	131.0	1	00 271 388 1	49.0	21	00 302 618 0	356.0	26	00 302 995 0	265.0	12
00 216 284 0	7.0	4	00 220 612 0	131.0	30	00 274 327 6	118.0	14	00 302 656 0	145.0	17	00 302 995 0	269.0	28
00 216 902 0	344.0	2	00 220 613 0	131.0	7	00 274 949 0	96.0	68	00 302 657 0	306.0	46	00 302 995 0	269.0	29
00 216 903 0	344.0	9	00 220 615 0	131.0	31	00 276 584 1	138.0	19	00 302 657 0	306.0	47	00 302 995 0	269.0	32
00 216 990 0	85.0	72	00 220 630 0	137.0	32	00 277 698 1	106.0	32	00 302 657 0	306.0	67	00 302 995 0	296.0	2
00 216 990 0	363.0	12	00 220 641 0	137.0	16	00 278 010 0	109.0	16	00 302 657 0	306.0	89	00 302 995 0	301.0	50
00 217 361 1	60.0	7	00 220 648 0	129.0	16	00 280 400 2	108.0	19	00 302 676 0	134.0	2	00 302 995 0	304.0	35
00 217 511 2	3.0	30	00 220 648 0	130.0	7	00 281 758 0	359.0	38	00 302 688 0	234.0	2	00 302 995 0	306.0	8
00 217 933 0	100.0	15	00 220 648 0	131.0	11	00 284 067 1	46.0	5	00 302 688 0	254.0	17	00 303 000 0	237.0	7
00 217 933 0	102.0	15	00 220 709 0	131.0	3	00 285 308 0	30.0	8	00 302 688 0	301.0	33	00 303 000 0	271.0	5
00 219 169 0	201.0	9	00 220 709 0	131.0	8	00 292 135 0	45.0	19	00 302 688 0	306.0	62	00 303 000 0	290.0	10
00 219 211 1	31.0	16	00 221 125 1	11.0	26	00 301 219 0	331.0	41	00 302 688 0	306.0	63	00 303 001 0	259.0	11
00 220 082 0	138.0	18	00 221 128 0	11.0	20	00 301 487 0	331.0	24	00 302 688 0	306.0	64	00 303 001 0	259.0	22

ID-NR. ID-NO.	TAFEL DIAG.	POS. POS.	ID-NR. ID-NO.	TAFEL DIAG.	POS. POS.	ID-NR. ID-NO.	TAFEL DIAG.	POS. POS.	ID-NR. ID-NO.	TAFEL DIAG.	POS. POS.	ID-NR. ID-NO.	TAFEL DIAG.	POS. POS.
00 303 001 0	259.0	27	00 303 008 0	259.0	27	00 303 036 0	237.0	24	00 303 040 0	240.0	2	00 303 047 0	251.0	8
00 303 001 0	262.0	11	00 303 008 0	259.0	31	00 303 036 0	240.0	2	00 303 040 0	248.0	11	00 303 047 0	254.0	12
00 303 001 0	271.0	15	00 303 008 0	262.0	11	00 303 036 0	240.0	4	00 303 040 0	248.0	12	00 303 047 0	254.0	14
00 303 001 0	290.0	4	00 303 008 0	271.0	5	00 303 036 0	248.0	15	00 303 040 0	254.0	20	00 303 047 0	254.0	15
00 303 001 0	290.0	6	00 303 008 0	271.0	15	00 303 036 0	248.0	16	00 303 040 0	254.0	27	00 303 047 0	254.0	23
00 303 001 0	293.0	6	00 303 008 0	290.0	4	00 303 036 0	248.0	17	00 303 040 0	265.0	15	00 303 047 0	254.0	24
00 303 001 0	301.0	30	00 303 008 0	290.0	6	00 303 036 0	248.0	19	00 303 040 0	265.0	16	00 303 047 0	254.0	25
00 303 002 0	259.0	31	00 303 008 0	290.0	10	00 303 036 0	269.0	22	00 303 040 0	269.0	23	00 303 047 0	254.0	28
00 303 002 0	293.0	3	00 303 008 0	293.0	3	00 303 036 0	269.0	25	00 303 040 0	269.0	24	00 303 047 0	256.0	3
00 303 002 0	293.0	17	00 303 008 0	293.0	6	00 303 036 0	278.0	2	00 303 040 0	293.0	3	00 303 047 0	256.0	13
00 303 003 0	237.0	6	00 303 008 0	293.0	17	00 303 036 0	282.0	2	00 303 040 0	293.0	4	00 303 047 0	259.0	13
00 303 003 0	265.0	11	00 303 008 0	301.0	30	00 303 036 0	301.0	28	00 303 040 0	293.0	7	00 303 047 0	259.0	29
00 303 003 0	269.0	48	00 303 009 0	271.0	15	00 303 036 0	301.0	39	00 303 040 0	301.0	28	00 303 047 0	265.0	12
00 303 003 0	293.0	5	00 303 010 0	237.0	7	00 303 036 0	304.0	3	00 303 040 0	301.0	39	00 303 047 0	267.0	2
00 303 003 0	293.0	10	00 303 010 0	259.0	11	00 303 036 0	304.0	18	00 303 040 0	304.0	3	00 303 047 0	269.0	28
00 303 003 0	296.0	6	00 303 010 0	259.0	22	00 303 036 0	356.0	17	00 303 040 0	304.0	18	00 303 047 0	269.0	29
00 303 003 0	296.0	7	00 303 010 0	259.0	27	00 303 038 0	237.0	15	00 303 040 0	356.0	17	00 303 047 0	269.0	30
00 303 003 0	296.0	8	00 303 010 0	259.0	31	00 303 038 0	248.0	20	00 303 047 0	234.0	3	00 303 047 0	269.0	31
00 303 003 0	296.0	9	00 303 010 0	262.0	11	00 303 039 0	237.0	24	00 303 047 0	234.0	4	00 303 047 0	269.0	32
00 303 004 0	293.0	7	00 303 010 0	265.0	11	00 303 039 0	240.0	2	00 303 047 0	237.0	2	00 303 047 0	269.0	33
00 303 004 0	304.0	17	00 303 010 0	269.0	48	00 303 039 0	240.0	4	00 303 047 0	237.0	4	00 303 047 0	269.0	34
00 303 004 0	306.0	85	00 303 010 0	271.0	5	00 303 039 0	248.0	15	00 303 047 0	237.0	11	00 303 047 0	269.0	36
00 303 004 0	306.0	87	00 303 010 0	271.0	15	00 303 039 0	248.0	16	00 303 047 0	237.0	13	00 303 047 0	269.0	37
00 303 005 0	293.0	4	00 303 010 0	290.0	4	00 303 039 0	248.0	17	00 303 047 0	237.0	19	00 303 047 0	269.0	38
00 303 005 0	293.0	18	00 303 010 0	290.0	6	00 303 039 0	248.0	19	00 303 047 0	237.0	29	00 303 047 0	269.0	39
00 303 006 0	265.0	11	00 303 010 0	290.0	10	00 303 039 0	248.0	20	00 303 047 0	237.0	31	00 303 047 0	269.0	45
00 303 006 0	269.0	48	00 303 010 0	293.0	3	00 303 039 0	269.0	22	00 303 047 0	237.0	32	00 303 047 0	269.0	47
00 303 006 0	293.0	5	00 303 010 0	293.0	5	00 303 039 0	269.0	25	00 303 047 0	237.0	39	00 303 047 0	269.0	51
00 303 006 0	293.0	10	00 303 010 0	293.0	10	00 303 039 0	278.0	2	00 303 047 0	237.0	41	00 303 047 0	271.0	11
00 303 006 0	296.0	6	00 303 010 0	296.0	6	00 303 039 0	280.0	3	00 303 047 0	240.0	17	00 303 047 0	271.0	17
00 303 006 0	296.0	7	00 303 010 0	296.0	7	00 303 039 0	282.0	2	00 303 047 0	240.0	21	00 303 047 0	271.0	27
00 303 006 0	296.0	8	00 303 010 0	296.0	8	00 303 039 0	282.0	2	00 303 047 0	240.0	25	00 303 047 0	273.0	4
00 303 006 0	296.0	9	00 303 010 0	296.0	9	00 303 039 0	301.0	28	00 303 047 0	240.0	27	00 303 047 0	276.0	13
00 303 006 0	304.0	17	00 303 010 0	301.0	30	00 303 039 0	301.0	39	00 303 047 0	240.0	29	00 303 047 0	276.0	17
00 303 006 0	306.0	85	00 303 010 0	304.0	17	00 303 039 0	304.0	3	00 303 047 0	240.0	31	00 303 047 0	276.0	22
00 303 006 0	306.0	87	00 303 010 0	306.0	85	00 303 039 0	304.0	18	00 303 047 0	240.0	33	00 303 047 0	278.0	10
00 303 007 0	293.0	18	00 303 010 0	306.0	87	00 303 039 0	356.0	17	00 303 047 0	240.0	38	00 303 047 0	278.0	13
00 303 008 0	237.0	7	00 303 011 0	271.0	15	00 303 040 0	237.0	6	00 303 047 0	243.0	2	00 303 047 0	282.0	8
00 303 008 0	259.0	11	00 303 011 0	293.0	17	00 303 040 0	237.0	24	00 303 047 0	248.0	23	00 303 047 0	282.0	9
00 303 008 0	259.0	22	00 303 011 0	293.0	18	00 303 040 0	237.0	27	00 303 047 0	251.0	7	00 303 047 0	282.0	12

ID-NR. ID-NO.	TAFEL DIAG.	POS. POS.	ID-NR. ID-NO.	TAFEL DIAG.	POS. POS.	ID-NR. ID-NO.	TAFEL DIAG.	POS. POS.	ID-NR. ID-NO.	TAFEL DIAG.	POS. POS.	ID-NR. ID-NO.	TAFEL DIAG.	POS. POS.
00 303 047 0	285.0	5	00 303 047 0	343.0	6	00 303 075 0	282.0	2	00 303 142 0	269.0	30	00 303 309 0	265.0	15
00 303 047 0	287.0	2	00 303 047 0	343.0	7	00 303 075 0	301.0	39	00 303 142 0	269.0	34	00 303 309 0	265.0	16
00 303 047 0	287.0	9	00 303 047 0	343.0	14	00 303 075 0	304.0	18	00 303 142 0	269.0	36	00 303 309 0	269.0	24
00 303 047 0	290.0	2	00 303 047 0	343.0	17	00 303 075 0	356.0	17	00 303 142 0	269.0	37	00 303 309 0	271.0	9
00 303 047 0	296.0	2	00 303 047 0	353.0	14	00 303 118 0	248.0	8	00 303 142 0	269.0	38	00 303 309 0	271.0	20
00 303 047 0	296.0	10	00 303 047 0	356.0	19	00 303 130 0	243.0	37	00 303 142 0	301.0	35	00 303 309 0	276.0	8
00 303 047 0	296.0	11	00 303 048 0	228.0	19	00 303 133 0	237.0	24	00 303 142 0	301.0	38	00 303 309 0	276.0	9
00 303 047 0	298.0	4	00 303 048 0	251.0	7	00 303 133 0	240.0	2	00 303 142 0	304.0	15	00 303 309 0	276.0	14
00 303 047 0	301.0	35	00 303 048 0	254.0	12	00 303 133 0	240.0	4	00 303 142 0	306.0	70	00 303 309 0	276.0	15
00 303 047 0	301.0	38	00 303 048 0	254.0	25	00 303 133 0	269.0	22	00 303 142 0	306.0	71	00 303 309 0	276.0	19
00 303 047 0	301.0	41	00 303 048 0	254.0	28	00 303 133 0	269.0	25	00 303 142 0	306.0	73	00 303 309 0	276.0	23
00 303 047 0	301.0	44	00 303 048 0	269.0	30	00 303 133 0	278.0	2	00 303 142 0	306.0	74	00 303 309 0	280.0	3
00 303 047 0	301.0	50	00 303 048 0	269.0	34	00 303 133 0	282.0	2	00 303 142 0	306.0	75	00 303 309 0	301.0	39
00 303 047 0	304.0	5	00 303 048 0	269.0	36	00 303 133 0	301.0	28	00 303 142 0	306.0	76	00 303 309 0	304.0	3
00 303 047 0	304.0	6	00 303 048 0	269.0	37	00 303 133 0	301.0	39	00 303 164 0	29.0	1	00 303 309 0	315.0	12
00 303 047 0	304.0	15	00 303 048 0	269.0	38	00 303 133 0	304.0	3	00 303 164 0	239.0	1	00 303 311 0	237.0	24
00 303 047 0	304.0	29	00 303 048 0	301.0	35	00 303 133 0	304.0	18	00 303 198 0	145.0	42	00 303 311 0	237.0	27
00 303 047 0	304.0	33	00 303 048 0	306.0	70	00 303 133 0	356.0	17	00 303 201 0	145.0	42	00 303 311 0	240.0	2
00 303 047 0	306.0	5	00 303 048 0	306.0	71	00 303 135 0	240.0	21	00 303 239 0	237.0	24	00 303 311 0	240.0	4
00 303 047 0	306.0	7	00 303 048 0	306.0	73	00 303 135 0	240.0	27	00 303 239 0	240.0	2	00 303 311 0	240.0	43
00 303 047 0	306.0	8	00 303 048 0	306.0	74	00 303 135 0	243.0	2	00 303 239 0	240.0	4	00 303 311 0	243.0	34
00 303 047 0	306.0	57	00 303 048 0	306.0	75	00 303 135 0	251.0	7	00 303 239 0	269.0	22	00 303 311 0	248.0	11
00 303 047 0	306.0	58	00 303 048 0	306.0	76	00 303 135 0	254.0	23	00 303 239 0	278.0	2	00 303 311 0	248.0	12
00 303 047 0	306.0	60	00 303 050 0	254.0	24	00 303 135 0	254.0	28	00 303 239 0	280.0	3	00 303 311 0	248.0	13
00 303 047 0	306.0	61	00 303 051 0	306.0	76	00 303 135 0	265.0	12	00 303 239 0	282.0	2	00 303 311 0	248.0	14
00 303 047 0	306.0	69	00 303 059 0	259.0	13	00 303 135 0	269.0	28	00 303 239 0	301.0	28	00 303 311 0	248.0	21
00 303 047 0	306.0	70	00 303 068 0	306.0	5	00 303 135 0	269.0	29	00 303 239 0	301.0	39	00 303 311 0	254.0	20
00 303 047 0	306.0	72	00 303 074 0	240.0	4	00 303 135 0	269.0	32	00 303 239 0	304.0	3	00 303 311 0	254.0	26
00 303 047 0	306.0	73	00 303 074 0	269.0	22	00 303 135 0	269.0	36	00 303 239 0	304.0	18	00 303 311 0	265.0	15
00 303 047 0	306.0	74	00 303 074 0	278.0	2	00 303 135 0	269.0	37	00 303 239 0	356.0	17	00 303 311 0	265.0	16
00 303 047 0	306.0	75	00 303 074 0	304.0	18	00 303 135 0	269.0	38	00 303 248 2	224.0	14	00 303 311 0	269.0	22
00 303 047 0	306.0	76	00 303 075 0	237.0	24	00 303 135 0	296.0	2	00 303 248 2	225.0	22	00 303 311 0	269.0	24
00 303 047 0	306.0	86	00 303 075 0	240.0	2	00 303 135 0	306.0	8	00 303 308 0	280.0	3	00 303 311 0	271.0	9
00 303 047 0	306.0	88	00 303 075 0	240.0	4	00 303 135 0	306.0	73	00 303 308 0	304.0	3	00 303 311 0	271.0	20
00 303 047 0	306.0	92	00 303 075 0	254.0	26	00 303 135 0	306.0	74	00 303 308 0	356.0	17	00 303 311 0	276.0	8
00 303 047 0	310.0	4	00 303 075 0	269.0	22	00 303 142 0	243.0	2	00 303 309 0	237.0	24	00 303 311 0	276.0	9
00 303 047 0	312.0	2	00 303 075 0	269.0	23	00 303 142 0	251.0	7	00 303 309 0	240.0	2	00 303 311 0	276.0	14
00 303 047 0	315.0	5	00 303 075 0	269.0	25	00 303 142 0	254.0	12	00 303 309 0	240.0	43	00 303 311 0	276.0	15
00 303 047 0	315.0	7	00 303 075 0	278.0	2	00 303 142 0	254.0	25	00 303 309 0	243.0	34	00 303 311 0	276.0	19
00 303 047 0	317.0	7	00 303 075 0	280.0	3	00 303 142 0	254.0	28	00 303 309 0	254.0	26	00 303 311 0	276.0	23

ID-NR. ID-NO.	TAFEL DIAG.	POS. POS.	ID-NR. ID-NO.	TAFEL DIAG.	POS. POS.	ID-NR. ID-NO.	TAFEL DIAG.	POS. POS.	ID-NR. ID-NO.	TAFEL DIAG.	POS. POS.	ID-NR. ID-NO.	TAFEL DIAG.	POS. POS.
00 303 311 0	278.0	2	00 303 318 0	243.0	11	00 303 318 0	265.0	13	00 303 318 0	301.0	11	00 303 320 0	240.0	13
00 303 311 0	280.0	3	00 303 318 0	243.0	12	00 303 318 0	265.0	18	00 303 318 0	301.0	12	00 303 320 0	240.0	15
00 303 311 0	282.0	2	00 303 318 0	243.0	13	00 303 318 0	265.0	19	00 303 318 0	301.0	13	00 303 320 0	240.0	40
00 303 311 0	301.0	39	00 303 318 0	243.0	14	00 303 318 0	265.0	20	00 303 318 0	301.0	14	00 303 320 0	240.0	45
00 303 311 0	304.0	3	00 303 318 0	243.0	15	00 303 318 0	265.0	21	00 303 318 0	301.0	15	00 303 320 0	243.0	9
00 303 311 0	304.0	18	00 303 318 0	243.0	16	00 303 318 0	267.0	5	00 303 318 0	301.0	16	00 303 320 0	243.0	10
00 303 311 0	315.0	12	00 303 318 0	243.0	17	00 303 318 0	267.0	6	00 303 318 0	301.0	17	00 303 320 0	243.0	11
00 303 312 0	237.0	24	00 303 318 0	243.0	18	00 303 318 0	267.0	7	00 303 318 0	301.0	18	00 303 320 0	243.0	12
00 303 312 0	240.0	2	00 303 318 0	243.0	19	00 303 318 0	267.0	8	00 303 318 0	301.0	19	00 303 320 0	243.0	13
00 303 312 0	240.0	4	00 303 318 0	243.0	20	00 303 318 0	267.0	9	00 303 318 0	301.0	20	00 303 320 0	243.0	14
00 303 312 0	248.0	12	00 303 318 0	243.0	21	00 303 318 0	269.0	49	00 303 318 0	304.0	27	00 303 320 0	243.0	15
00 303 312 0	254.0	20	00 303 318 0	243.0	22	00 303 318 0	269.0	53	00 303 318 0	304.0	30	00 303 320 0	243.0	16
00 303 312 0	254.0	26	00 303 318 0	243.0	23	00 303 318 0	269.0	54	00 303 318 0	306.0	66	00 303 320 0	243.0	17
00 303 312 0	269.0	22	00 303 318 0	243.0	24	00 303 318 0	269.0	58	00 303 318 0	306.0	79	00 303 320 0	243.0	18
00 303 312 0	269.0	23	00 303 318 0	243.0	25	00 303 318 0	269.0	60	00 303 318 0	306.0	81	00 303 320 0	243.0	19
00 303 312 0	269.0	25	00 303 318 0	243.0	26	00 303 318 0	271.0	7	00 303 318 0	306.0	83	00 303 320 0	243.0	20
00 303 312 0	278.0	2	00 303 318 0	243.0	27	00 303 318 0	271.0	12	00 303 318 0	310.0	5	00 303 320 0	243.0	21
00 303 312 0	280.0	3	00 303 318 0	251.0	13	00 303 318 0	271.0	16	00 303 318 0	310.0	6	00 303 320 0	243.0	22
00 303 312 0	282.0	2	00 303 318 0	251.0	14	00 303 318 0	271.0	18	00 303 318 0	310.0	7	00 303 320 0	243.0	23
00 303 312 0	290.0	12	00 303 318 0	251.0	15	00 303 318 0	273.0	6	00 303 318 0	310.0	8	00 303 320 0	243.0	24
00 303 312 0	301.0	39	00 303 318 0	251.0	16	00 303 318 0	273.0	7	00 303 318 0	310.0	9	00 303 320 0	243.0	25
00 303 312 0	304.0	18	00 303 318 0	251.0	17	00 303 318 0	273.0	8	00 303 318 0	310.0	10	00 303 320 0	243.0	26
00 303 312 0	356.0	17	00 303 318 0	251.0	18	00 303 318 0	273.0	9	00 303 318 0	315.0	10	00 303 320 0	243.0	27
00 303 317 0	240.0	48	00 303 318 0	254.0	29	00 303 318 0	276.0	11	00 303 318 0	317.0	4	00 303 320 0	251.0	13
00 303 317 0	271.0	30	00 303 318 0	256.0	5	00 303 318 0	276.0	20	00 303 318 0	317.0	6	00 303 320 0	251.0	14
00 303 317 0	317.0	14	00 303 318 0	256.0	7	00 303 318 0	280.0	5	00 303 318 0	317.0	8	00 303 320 0	251.0	15
00 303 317 0	325.0	6	00 303 318 0	256.0	9	00 303 318 0	280.0	6	00 303 318 0	317.0	9	00 303 320 0	251.0	16
00 303 318 0	237.0	9	00 303 318 0	256.0	10	00 303 318 0	280.0	7	00 303 318 0	317.0	11	00 303 320 0	251.0	17
00 303 318 0	237.0	18	00 303 318 0	256.0	15	00 303 318 0	280.0	9	00 303 318 0	343.0	6	00 303 320 0	251.0	18
00 303 318 0	237.0	34	00 303 318 0	256.0	17	00 303 318 0	285.0	8	00 303 319 0	240.0	48	00 303 320 0	254.0	29
00 303 318 0	237.0	36	00 303 318 0	256.0	18	00 303 318 0	285.0	9	00 303 319 0	271.0	30	00 303 320 0	256.0	5
00 303 318 0	237.0	38	00 303 318 0	259.0	5	00 303 318 0	285.0	10	00 303 319 0	317.0	14	00 303 320 0	256.0	7
00 303 318 0	240.0	10	00 303 318 0	259.0	15	00 303 318 0	285.0	11	00 303 319 0	325.0	6	00 303 320 0	256.0	9
00 303 318 0	240.0	11	00 303 318 0	259.0	18	00 303 318 0	290.0	8	00 303 320 0	237.0	9	00 303 320 0	256.0	10
00 303 318 0	240.0	13	00 303 318 0	259.0	25	00 303 318 0	301.0	5	00 303 320 0	237.0	18	00 303 320 0	256.0	15
00 303 318 0	240.0	15	00 303 318 0	259.0	26	00 303 318 0	301.0	6	00 303 320 0	237.0	34	00 303 320 0	256.0	17
00 303 318 0	240.0	40	00 303 318 0	262.0	7	00 303 318 0	301.0	7	00 303 320 0	237.0	36	00 303 320 0	256.0	18
00 303 318 0	240.0	45	00 303 318 0	262.0	8	00 303 318 0	301.0	8	00 303 320 0	237.0	38	00 303 320 0	259.0	5
00 303 318 0	243.0	9	00 303 318 0	262.0	9	00 303 318 0	301.0	9	00 303 320 0	240.0	10	00 303 320 0	259.0	15
00 303 318 0	243.0	10	00 303 318 0	262.0	10	00 303 318 0	301.0	10	00 303 320 0	240.0	11	00 303 320 0	259.0	18

ID-NR. ID-NO.	TAFEL DIAG.	POS. POS.	ID-NR. ID-NO.	TAFEL DIAG.	POS. POS.	ID-NR. ID-NO.	TAFEL DIAG.	POS. POS.	ID-NR. ID-NO.	TAFEL DIAG.	POS. POS.	ID-NR. ID-NO.	TAFEL DIAG.	POS. POS.
00 303 320 0	259.0	25	00 303 320 0	301.0	5	00 303 413 0	296.0	3	00 305 057 0	304.0	28	00 900 216 1	6.0	20
00 303 320 0	259.0	26	00 303 320 0	301.0	6	00 303 414 0	293.0	9	00 305 057 0	306.0	46	00 900 222 0	346.0	18
00 303 320 0	262.0	7	00 303 320 0	301.0	7	00 303 449 1	10.0	23	00 305 057 0	306.0	67	00 900 239 1	78.0	21
00 303 320 0	262.0	8	00 303 320 0	301.0	8	00 303 469 1	102.0	32	00 305 057 0	306.0	89	00 900 239 1	225.0	64
00 303 320 0	262.0	9	00 303 320 0	301.0	9	00 303 469 1	264.0	1	00 305 058 0	254.0	31	00 900 239 1	228.0	9
00 303 320 0	262.0	10	00 303 320 0	301.0	10	00 303 729 0	119.0	34	00 305 058 0	287.0	4	00 900 239 1	329.0	13
00 303 320 0	265.0	13	00 303 320 0	301.0	11	00 303 756 0	237.0	23	00 305 058 0	287.0	5	00 900 239 1	360.0	19
00 303 320 0	265.0	18	00 303 320 0	301.0	12	00 303 756 0	245.0	29	00 305 058 0	287.0	6	00 900 242 2	75.0	38
00 303 320 0	265.0	19	00 303 320 0	301.0	13	00 303 756 0	308.0	12	00 305 058 0	287.0	7	00 900 244 0	79.0	62
00 303 320 0	265.0	20	00 303 320 0	301.0	14	00 303 773 0	240.0	21	00 305 058 0	287.0	10	00 900 244 0	188.0	10
00 303 320 0	265.0	21	00 303 320 0	301.0	15	00 303 783 0	306.0	34	00 305 058 0	304.0	28	00 900 246 0	231.0	4
00 303 320 0	267.0	5	00 303 320 0	301.0	16	00 303 902 0	240.0	47	00 305 059 0	115.0	35	00 900 253 1	3.0	8
00 303 320 0	267.0	6	00 303 320 0	301.0	17	00 303 902 0	317.0	12	00 331 742 0	194.0	39	00 900 253 1	95.0	25
00 303 320 0	267.0	7	00 303 320 0	301.0	18	00 303 902 0	343.0	2	00 337 239 3	49.0	23	00 900 253 1	100.0	7
00 303 320 0	267.0	8	00 303 320 0	301.0	19	00 303 903 0	240.0	46	00 337 256 3	107.0	24	00 900 253 1	121.0	32
00 303 320 0	267.0	9	00 303 320 0	301.0	20	00 303 903 0	271.0	29	00 450 143 0	57.0	20	00 900 253 1	137.0	22
00 303 320 0	269.0	49	00 303 320 0	304.0	27	00 303 903 0	317.0	13	00 450 143 0	58.0	50	00 900 253 1	159.0	2
00 303 320 0	269.0	53	00 303 320 0	304.0	30	00 303 906 0	234.0	6	00 490 607 0	33.0	12	00 900 253 1	204.0	31
00 303 320 0	269.0	54	00 303 320 0	306.0	66	00 303 906 0	240.0	26	00 900 200 0	119.0	37	00 900 253 1	204.0	41
00 303 320 0	269.0	58	00 303 320 0	306.0	79	00 303 906 0	240.0	28	00 900 200 0	131.0	29	00 900 255 1	173.0	9
00 303 320 0	269.0	60	00 303 320 0	306.0	81	00 303 906 0	251.0	2	00 900 200 0	225.0	30	00 900 255 1	356.0	31
00 303 320 0	271.0	7	00 303 320 0	306.0	83	00 303 906 0	254.0	3	00 900 200 0	228.0	9	00 900 259 0	148.0	17
00 303 320 0	271.0	12	00 303 320 0	310.0	5	00 303 906 0	269.0	3	00 900 200 0	327.0	12	00 900 260 0	89.0	14
00 303 320 0	271.0	16	00 303 320 0	310.0	6	00 303 906 0	301.0	34	00 900 201 0	61.0	16	00 900 263 1	49.0	26
00 303 320 0	271.0	18	00 303 320 0	310.0	7	00 303 909 0	237.0	3	00 900 201 0	99.0	12	00 900 272 2	228.0	25
00 303 320 0	273.0	6	00 303 320 0	310.0	8	00 303 909 0	243.0	3	00 900 201 0	200.0	26	00 900 272 2	361.0	9
00 303 320 0	273.0	7	00 303 320 0	310.0	9	00 303 909 0	254.0	2	00 900 211 0	53.0	12	00 900 279 0	208.0	18
00 303 320 0	273.0	8	00 303 320 0	310.0	10	00 303 909 0	265.0	7	00 900 211 0	126.0	34	00 900 279 0	351.0	17
00 303 320 0	273.0	9	00 303 320 0	315.0	10	00 303 909 0	269.0	2	00 900 211 0	228.0	36	00 900 284 1	27.0	41
00 303 320 0	276.0	11	00 303 320 0	317.0	4	00 303 909 0	301.0	49	00 900 211 0	329.0	8	00 900 284 1	100.0	20
00 303 320 0	276.0	20	00 303 320 0	317.0	6	00 305 044 0	254.0	27	00 900 211 0	333.0	19	00 900 284 1	102.0	19
00 303 320 0	280.0	5	00 303 320 0	317.0	8	00 305 044 0	290.0	12	00 900 214 0	32.0	22	00 900 287 1	168.0	14
00 303 320 0	280.0	6	00 303 320 0	317.0	9	00 305 045 1	306.0	3	00 900 214 0	85.0	53	00 900 287 1	169.0	17
00 303 320 0	280.0	7	00 303 320 0	317.0	11	00 305 049 0	325.0	9	00 900 214 0	87.0	22	00 900 287 1	208.0	9
00 303 320 0	280.0	9	00 303 320 0	343.0	6	00 305 057 0	254.0	31	00 900 214 0	137.0	19	00 900 290 0	338.0	2
00 303 320 0	285.0	8	00 303 329 0	137.0	34	00 305 057 0	287.0	4	00 900 214 0	174.0	10	00 900 292 0	63.0	39
00 303 320 0	285.0	9	00 303 347 0	240.0	20	00 305 057 0	287.0	5	00 900 214 0	182.0	48	00 900 292 0	121.0	4
00 303 320 0	285.0	10	00 303 348 0	296.0	5	00 305 057 0	287.0	6	00 900 214 0	228.0	38	00 900 292 0	222.0	12
00 303 320 0	285.0	11	00 303 349 0	145.0	17	00 305 057 0	287.0	7	00 900 214 0	345.0	51	00 900 292 0	228.0	42
00 303 320 0	290.0	8	00 303 413 0	234.0	5	00 305 057 0	287.0	10	00 900 214 0	359.0	7	00 900 292 0	331.0	56

ID-NR. ID-NO.	TAFEL DIAG.	POS. POS.	ID-NR. ID-NO.	TAFEL DIAG.	POS. POS.	ID-NR. ID-NO.	TAFEL DIAG.	POS. POS.	ID-NR. ID-NO.	TAFEL DIAG.	POS. POS.	ID-NR. ID-NO.	TAFEL DIAG.	POS. POS.
00 900 292 0	348.0	25	00 900 607 0	119.0	26	00 900 612 0	215.0	30	00 900 614 0	213.0	5	00 900 616 0	111.0	44
00 900 295 0	7.0	3	00 900 607 0	210.0	13	00 900 612 0	225.0	54	00 900 614 0	214.0	8	00 900 616 0	112.0	2
00 900 302 1	85.0	58	00 900 607 0	217.0	8	00 900 612 0	227.0	33	00 900 614 0	215.0	23	00 900 616 0	118.0	23
00 900 302 1	105.0	11	00 900 607 0	225.0	27	00 900 612 0	228.0	29	00 900 614 0	216.0	2	00 900 616 0	121.0	24
00 900 302 1	210.0	17	00 900 607 0	228.0	9	00 900 612 0	230.0	11	00 900 614 0	217.0	3	00 900 616 0	133.0	8
00 900 302 1	211.0	37	00 900 607 0	341.0	15	00 900 612 0	231.0	25	00 900 614 0	218.0	4	00 900 616 0	145.0	26
00 900 302 1	212.0	18	00 900 607 0	356.0	37	00 900 612 0	338.0	7	00 900 614 0	220.0	15	00 900 616 0	202.0	42
00 900 304 1	46.0	33	00 900 607 0	359.0	27	00 900 612 0	339.0	10	00 900 614 0	221.0	15	00 900 616 0	204.0	30
00 900 304 1	56.0	27	00 900 608 0	5.0	11	00 900 612 0	348.0	8	00 900 614 0	222.0	25	00 900 616 0	207.0	4
00 900 304 1	105.0	30	00 900 608 0	6.0	48	00 900 612 0	360.0	23	00 900 614 0	225.0	39	00 900 616 0	210.0	5
00 900 304 1	109.0	13	00 900 608 0	30.0	65	00 900 614 0	6.0	43	00 900 614 0	227.0	19	00 900 616 0	211.0	13
00 900 306 1	40.0	31	00 900 608 0	58.0	17	00 900 614 0	13.0	7	00 900 614 0	331.0	11	00 900 616 0	213.0	22
00 900 309 0	46.0	36	00 900 608 0	62.0	9	00 900 614 0	15.0	55	00 900 614 0	339.0	42	00 900 616 0	214.0	10
00 900 309 0	219.0	14	00 900 608 0	65.0	9	00 900 614 0	27.0	15	00 900 614 0	341.0	7	00 900 616 0	215.0	47
00 900 310 1	85.0	63	00 900 608 0	109.0	11	00 900 614 0	31.0	24	00 900 614 0	350.0	16	00 900 616 0	216.0	12
00 900 323 0	34.0	4	00 900 608 0	115.0	6	00 900 614 0	40.0	19	00 900 614 0	361.0	2	00 900 616 0	217.0	11
00 900 323 0	35.0	4	00 900 608 0	119.0	15	00 900 614 0	46.0	1	00 900 616 0	5.0	14	00 900 616 0	218.0	11
00 900 323 0	36.0	4	00 900 608 0	127.0	8	00 900 614 0	47.0	1	00 900 616 0	27.0	11	00 900 616 0	222.0	6
00 900 323 0	37.0	4	00 900 608 0	216.0	19	00 900 614 0	52.0	6	00 900 616 0	40.0	28	00 900 616 0	225.0	28
00 900 333 0	78.0	4	00 900 608 0	217.0	23	00 900 614 0	53.0	3	00 900 616 0	54.0	4	00 900 616 0	227.0	17
00 900 335 1	26.0	20	00 900 608 0	227.0	32	00 900 614 0	54.0	15	00 900 616 0	56.0	35	00 900 616 0	232.0	4
00 900 335 1	160.0	13	00 900 608 0	228.0	9	00 900 614 0	60.0	21	00 900 616 0	60.0	39	00 900 616 0	327.0	27
00 900 345 1	122.0	6	00 900 608 0	319.0	2	00 900 614 0	65.0	16	00 900 616 0	70.0	17	00 900 616 0	341.0	6
00 900 347 0	152.0	7	00 900 608 0	327.0	19	00 900 614 0	70.0	28	00 900 616 0	71.0	6	00 900 616 0	345.0	19
00 900 348 1	105.0	23	00 900 608 0	350.0	9	00 900 614 0	71.0	14	00 900 616 0	72.0	7	00 900 617 0	6.0	38
00 900 352 0	54.0	54	00 900 612 0	15.0	32	00 900 614 0	75.0	28	00 900 616 0	73.0	7	00 900 617 0	27.0	24
00 900 354 0	85.0	21	00 900 612 0	19.0	7	00 900 614 0	78.0	28	00 900 616 0	74.0	5	00 900 617 0	29.0	11
00 900 359 0	187.0	33	00 900 612 0	22.0	8	00 900 614 0	83.0	6	00 900 616 0	75.0	7	00 900 617 0	60.0	26
00 900 364 0	138.0	24	00 900 612 0	27.0	51	00 900 614 0	93.0	8	00 900 616 0	76.0	11	00 900 617 0	63.0	20
00 900 382 1	30.0	2	00 900 612 0	40.0	46	00 900 614 0	96.0	17	00 900 616 0	77.0	11	00 900 617 0	64.0	18
00 900 387 0	9.0	22	00 900 612 0	46.0	42	00 900 614 0	108.0	6	00 900 616 0	78.0	30	00 900 617 0	78.0	15
00 900 605 0	126.0	19	00 900 612 0	47.0	14	00 900 614 0	115.0	12	00 900 616 0	79.0	51	00 900 617 0	81.0	8
00 900 605 0	329.0	15	00 900 612 0	50.0	3	00 900 614 0	119.0	28	00 900 616 0	81.0	27	00 900 617 0	99.0	16
00 900 606 0	121.0	20	00 900 612 0	87.0	12	00 900 614 0	127.0	21	00 900 616 0	85.0	3	00 900 617 0	100.0	34
00 900 606 0	339.0	6	00 900 612 0	89.0	10	00 900 614 0	137.0	49	00 900 616 0	96.0	56	00 900 617 0	138.0	20
00 900 607 0	51.0	24	00 900 612 0	101.0	9	00 900 614 0	156.0	19	00 900 616 0	99.0	13	00 900 617 0	213.0	11
00 900 607 0	61.0	21	00 900 612 0	107.0	4	00 900 614 0	206.0	18	00 900 616 0	101.0	6	00 900 617 0	215.0	25
00 900 607 0	107.0	10	00 900 612 0	111.0	48	00 900 614 0	207.0	8	00 900 616 0	103.0	36	00 900 617 0	216.0	6
00 900 607 0	111.0	22	00 900 612 0	119.0	20	00 900 614 0	210.0	28	00 900 616 0	107.0	16	00 900 617 0	218.0	38
00 900 607 0	118.0	41	00 900 612 0	145.0	11	00 900 614 0	211.0	17	00 900 616 0	108.0	46	00 900 617 0	220.0	23

ID-NR. ID-NO.	TAFEL DIAG.	POS. POS.	ID-NR. ID-NO.	TAFEL DIAG.	POS. POS.	ID-NR. ID-NO.	TAFEL DIAG.	POS. POS.	ID-NR. ID-NO.	TAFEL DIAG.	POS. POS.	ID-NR. ID-NO.	TAFEL DIAG.	POS. POS.
00 900 617 0	221.0	23	00 900 636 0	115.0	16	00 900 638 0	338.0	20	00 900 658 0	85.0	33	00 901 008 1	79.0	42
00 900 617 0	222.0	29	00 900 636 0	170.0	4	00 900 638 0	341.0	13	00 900 658 0	87.0	19	00 901 008 1	80.0	6
00 900 617 0	225.0	66	00 900 636 0	178.0	10	00 900 639 0	32.0	20	00 900 658 0	120.0	20	00 901 008 1	152.0	17
00 900 617 0	331.0	17	00 900 636 0	202.0	20	00 900 639 0	111.0	37	00 900 658 0	160.0	24	00 901 008 1	184.0	14
00 900 617 0	345.0	8	00 900 636 0	218.0	22	00 900 653 0	29.0	12	00 900 658 0	210.0	32	00 901 008 1	185.0	8
00 900 617 0	347.0	42	00 900 636 0	225.0	16	00 900 653 0	40.0	8	00 900 658 0	211.0	22	00 901 008 1	185.0	33
00 900 617 0	349.0	37	00 900 636 0	227.0	21	00 900 653 0	42.0	15	00 900 658 0	215.0	39	00 901 008 1	190.0	42
00 900 634 0	83.0	13	00 900 636 0	331.0	31	00 900 655 0	50.0	29	00 900 658 0	354.0	5	00 901 008 1	197.0	17
00 900 634 0	100.0	40	00 900 636 0	344.0	3	00 900 655 0	75.0	27	00 900 658 0	359.0	18	00 901 008 1	197.0	27
00 900 634 0	107.0	12	00 900 636 0	345.0	38	00 900 655 0	212.0	20	00 900 660 0	94.0	1	00 901 008 1	198.0	21
00 900 634 0	118.0	37	00 900 637 0	9.0	9	00 900 655 0	317.0	25	00 900 674 0	19.0	31	00 901 008 1	204.0	13
00 900 634 0	151.0	6	00 900 637 0	26.0	12	00 900 656 0	3.0	42	00 900 674 0	22.0	31	00 901 008 1	221.0	32
00 900 634 0	218.0	14	00 900 637 0	44.0	3	00 900 656 0	12.0	11	00 900 674 0	28.0	29	00 901 008 1	222.0	14
00 900 634 0	338.0	10	00 900 637 0	45.0	21	00 900 656 0	27.0	58	00 900 674 0	43.0	11	00 901 009 2	107.0	28
00 900 636 0	5.0	3	00 900 637 0	58.0	42	00 900 656 0	46.0	35	00 900 674 0	85.0	11	00 901 010 0	192.0	16
00 900 636 0	6.0	54	00 900 637 0	81.0	6	00 900 656 0	49.0	18	00 900 674 0	105.0	26	00 901 029 1	51.0	1
00 900 636 0	8.0	10	00 900 637 0	96.0	42	00 900 656 0	50.0	51	00 900 675 0	6.0	27	00 901 034 2	178.0	28
00 900 636 0	9.0	7	00 900 637 0	99.0	3	00 900 656 0	56.0	29	00 900 675 0	47.0	15	00 901 034 2	228.0	52
00 900 636 0	12.0	22	00 900 637 0	102.0	27	00 900 656 0	63.0	5	00 900 675 0	75.0	17	00 901 042 1	27.0	40
00 900 636 0	22.0	4	00 900 637 0	170.0	7	00 900 656 0	64.0	2	00 900 675 0	85.0	48	00 901 042 1	80.0	12
00 900 636 0	39.0	11	00 900 637 0	178.0	24	00 900 656 0	95.0	27	00 900 675 0	87.0	29	00 901 042 1	94.0	6
00 900 636 0	45.0	43	00 900 637 0	210.0	18	00 900 656 0	105.0	25	00 900 675 0	113.0	20	00 901 042 1	101.0	18
00 900 636 0	46.0	14	00 900 637 0	211.0	40	00 900 656 0	111.0	35	00 900 675 0	218.0	26	00 901 042 1	195.0	10
00 900 636 0	46.0	45	00 900 637 0	212.0	22	00 900 656 0	201.0	6	00 900 677 0	28.0	24	00 901 042 1	196.0	12
00 900 636 0	57.0	15	00 900 637 0	213.0	17	00 900 656 0	206.0	29	00 900 677 0	31.0	19	00 901 042 1	197.0	27
00 900 636 0	58.0	45	00 900 637 0	215.0	5	00 900 656 0	218.0	25	00 900 677 0	92.0	13	00 901 042 1	210.0	40
00 900 636 0	70.0	10	00 900 637 0	218.0	9	00 900 656 0	345.0	32	00 900 677 0	105.0	20	00 901 042 1	212.0	31
00 900 636 0	79.0	5	00 900 637 0	338.0	14	00 900 656 0	347.0	2	00 900 677 0	118.0	27	00 901 042 1	323.0	13
00 900 636 0	81.0	2	00 900 638 0	6.0	14	00 900 656 0	348.0	9	00 900 677 0	158.0	8	00 901 046 1	31.0	36
00 900 636 0	83.0	16	00 900 638 0	32.0	10	00 900 657 0	27.0	26	00 900 677 0	160.0	6	00 901 046 1	168.0	27
00 900 636 0	85.0	7	00 900 638 0	45.0	5	00 900 657 0	30.0	59	00 900 678 0	94.0	17	00 901 048 1	105.0	5
00 900 636 0	87.0	4	00 900 638 0	47.0	9	00 900 657 0	31.0	38	00 900 686 0	152.0	53	00 901 048 1	185.0	26
00 900 636 0	89.0	26	00 900 638 0	58.0	27	00 900 657 0	87.0	25	00 900 688 0	92.0	7	00 901 048 1	228.0	46
00 900 636 0	99.0	18	00 900 638 0	83.0	7	00 900 657 0	105.0	17	00 900 688 0	117.0	6	00 901 049 1	221.0	33
00 900 636 0	100.0	24	00 900 638 0	85.0	38	00 900 657 0	212.0	7	00 900 816 0	19.0	4	00 901 049 1	222.0	14
00 900 636 0	101.0	20	00 900 638 0	109.0	5	00 900 658 0	31.0	28	00 900 817 1	5.0	26	00 901 054 2	182.0	58
00 900 636 0	102.0	14	00 900 638 0	122.0	2	00 900 658 0	32.0	2	00 901 004 0	225.0	48	00 901 054 2	359.0	36
00 900 636 0	108.0	33	00 900 638 0	208.0	23	00 900 658 0	55.0	10	00 901 004 0	356.0	43	00 901 097 1	103.0	21
00 900 636 0	111.0	24	00 900 638 0	219.0	12	00 900 658 0	75.0	2	00 901 004 0	360.0	25	00 901 122 0	46.0	18
00 900 636 0	113.0	25	00 900 638 0	323.0	8	00 900 658 0	77.0	8	00 901 008 1	76.0	18	00 901 124 1	99.0	29

ID-NR. ID-NO.	TAFEL DIAG.	POS. POS.	ID-NR. ID-NO.	TAFEL DIAG.	POS. POS.	ID-NR. ID-NO.	TAFEL DIAG.	POS. POS.	ID-NR. ID-NO.	TAFEL DIAG.	POS. POS.	ID-NR. ID-NO.	TAFEL DIAG.	POS. POS.
00 901 127 0	9.0	38	00 901 439 1	10.0	17	00 901 670 0	168.0	4	00 903 077 1	168.0	4	00 903 745 0	85.0	45
00 901 140 2	50.0	48	00 901 439 1	90.0	14	00 902 107 1	54.0	16	00 903 077 1	199.0	21	00 903 745 0	87.0	7
00 901 150 1	99.0	22	00 901 439 1	156.0	22	00 902 108 0	55.0	2	00 903 077 1	352.0	21	00 903 745 0	220.0	7
00 901 160 0	102.0	36	00 901 446 0	26.0	28	00 903 014 0	110.0	11	00 903 078 1	54.0	30	00 903 745 0	221.0	7
00 901 218 2	346.0	31	00 901 447 0	208.0	21	00 903 014 0	111.0	11	00 903 079 1	45.0	40	00 903 745 0	222.0	20
00 901 235 1	122.0	18	00 901 447 0	219.0	8	00 903 014 0	119.0	22	00 903 105 1	60.0	38	00 903 747 1	204.0	7
00 901 244 2	120.0	9	00 901 451 0	41.0	9	00 903 014 0	225.0	69	00 903 105 1	138.0	14	00 904 002 2	6.0	32
00 901 410 0	79.0	37	00 901 451 0	92.0	3	00 903 014 0	331.0	55	00 903 108 2	169.0	6	00 904 002 2	218.0	45
00 901 410 0	90.0	48	00 901 451 0	97.0	13	00 903 028 1	29.0	25	00 903 108 2	173.0	14	00 904 003 0	7.0	33
00 901 410 0	135.0	9	00 901 451 0	102.0	22	00 903 040 1	29.0	15	00 903 109 1	164.0	13	00 904 005 1	63.0	15
00 901 410 0	225.0	52	00 901 452 0	30.0	32	00 903 040 1	42.0	8	00 903 110 0	31.0	30	00 904 005 1	64.0	22
00 901 410 0	329.0	28	00 901 453 0	54.0	13	00 903 040 1	43.0	7	00 903 110 0	157.0	7	00 904 005 1	134.0	21
00 901 410 0	331.0	36	00 901 454 0	27.0	16	00 903 040 1	158.0	6	00 903 111 1	138.0	8	00 904 005 1	347.0	18
00 901 411 1	184.0	5	00 901 455 0	33.0	18	00 903 043 1	30.0	56	00 903 114 1	359.0	22	00 904 005 1	348.0	16
00 901 411 1	191.0	24	00 901 457 0	46.0	38	00 903 043 1	95.0	45	00 903 114 2	54.0	38	00 904 005 1	349.0	26
00 901 411 1	331.0	22	00 901 457 0	120.0	26	00 903 043 1	109.0	4	00 903 114 2	164.0	8	00 904 005 1	359.0	29
00 901 421 1	27.0	32	00 901 458 0	46.0	26	00 903 043 1	136.0	18	00 903 120 3	19.0	19	00 904 016 1	3.0	35
00 901 421 1	152.0	38	00 901 458 0	97.0	1	00 903 045 1	61.0	7	00 903 137 1	50.0	38	00 904 019 2	3.0	4
00 901 421 1	323.0	11	00 901 461 0	96.0	55	00 903 045 1	146.0	9	00 903 139 1	52.0	41	00 904 023 2	40.0	22
00 901 421 1	338.0	26	00 901 482 0	20.0	13	00 903 047 1	327.0	14	00 903 142 1	40.0	5	00 904 023 2	146.0	7
00 901 422 0	58.0	35	00 901 482 0	106.0	34	00 903 048 0	145.0	46	00 903 144 0	93.0	27	00 904 024 1	28.0	48
00 901 422 0	78.0	50	00 901 483 0	49.0	24	00 903 048 0	352.0	19	00 903 144 0	118.0	30	00 904 024 1	49.0	36
00 901 422 0	204.0	34	00 901 483 0	54.0	8	00 903 059 1	50.0	35	00 903 145 2	164.0	19	00 904 024 1	108.0	5
00 901 422 0	225.0	58	00 901 483 0	346.0	14	00 903 073 1	6.0	53	00 903 145 2	165.0	8	00 904 024 1	354.0	30
00 901 422 0	331.0	64	00 901 484 0	118.0	52	00 903 073 1	12.0	20	00 903 145 2	165.0	16	00 904 025 1	215.0	37
00 901 423 0	76.0	19	00 901 485 2	19.0	39	00 903 073 1	14.0	14	00 903 150 0	137.0	9	00 904 026 0	130.0	33
00 901 423 0	182.0	59	00 901 485 2	22.0	22	00 903 073 1	14.0	65	00 903 151 1	354.0	3	00 904 029 1	218.0	42
00 901 423 0	183.0	17	00 901 486 1	30.0	26	00 903 073 1	27.0	33	00 903 214 0	97.0	9	00 904 031 0	220.0	10
00 901 423 0	185.0	33	00 901 486 1	56.0	38	00 903 073 1	166.0	13	00 903 403 0	327.0	17	00 904 031 0	221.0	10
00 901 423 0	191.0	20	00 901 490 0	49.0	11	00 903 073 1	167.0	13	00 903 425 1	220.0	29	00 904 031 0	222.0	41
00 901 423 0	195.0	26	00 901 491 0	78.0	11	00 903 073 1	206.0	23	00 903 425 1	221.0	29	00 904 039 0	50.0	31
00 901 423 0	199.0	14	00 901 492 0	78.0	5	00 903 075 1	11.0	15	00 903 425 1	231.0	13	00 904 045 3	45.0	25
00 901 425 0	115.0	23	00 901 493 0	122.0	11	00 903 075 1	14.0	32	00 903 425 1	317.0	22	00 904 045 3	49.0	2
00 901 425 0	156.0	37	00 901 495 0	12.0	2	00 903 075 1	343.0	11	00 903 427 1	128.0	11	00 904 045 3	56.0	48
00 901 425 0	202.0	31	00 901 504 0	152.0	41	00 903 077 1	11.0	29	00 903 427 1	231.0	27	00 904 048 1	4.0	7
00 901 433 0	218.0	39	00 901 505 0	152.0	51	00 903 077 1	12.0	32	00 903 429 0	342.0	12	00 904 048 1	5.0	19
00 901 434 0	27.0	21	00 901 613 1	58.0	26	00 903 077 1	30.0	11	00 903 431 1	78.0	32	00 904 049 0	4.0	7
00 901 434 0	58.0	14	00 901 613 1	208.0	15	00 903 077 1	54.0	49	00 903 451 1	149.0	7	00 904 050 0	4.0	7
00 901 436 0	158.0	13	00 901 670 0	42.0	35	00 903 077 1	95.0	43	00 903 451 1	352.0	7	00 904 050 0	138.0	7
00 901 436 0	160.0	32	00 901 670 0	43.0	28	00 903 077 1	115.0	4	00 903 652 0	201.0	11	00 904 063 1	56.0	9

ID-NR. ID-NO.	TAFEL DIAG.	POS. POS.	ID-NR. ID-NO.	TAFEL DIAG.	POS. POS.	ID-NR. ID-NO.	TAFEL DIAG.	POS. POS.	ID-NR. ID-NO.	TAFEL DIAG.	POS. POS.	ID-NR. ID-NO.	TAFEL DIAG.	POS. POS.
00 904 071 1	41.0	4	00 904 761 2	90.0	37	00 904 839 0	102.0	37	00 905 922 1	103.0	18	00 908 210 0	118.0	19
00 904 095 2	27.0	2	00 904 763 2	160.0	23	00 904 850 1	39.0	6	00 906 001 0	166.0	11	00 908 210 0	126.0	27
00 904 323 0	145.0	29	00 904 764 2	156.0	40	00 904 850 1	60.0	3	00 906 001 0	167.0	11	00 908 210 0	130.0	27
00 904 716 2	175.0	27	00 904 769 0	126.0	35	00 904 850 1	62.0	2	00 906 010 1	52.0	13	00 908 210 0	131.0	14
00 904 716 2	180.0	50	00 904 769 0	146.0	18	00 904 850 1	327.0	24	00 906 010 1	106.0	36	00 908 210 0	133.0	6
00 904 720 1	162.0	8	00 904 769 0	147.0	3	00 904 850 1	329.0	21	00 906 017 0	52.0	37	00 908 210 0	138.0	21
00 904 731 2	27.0	46	00 904 769 0	149.0	5	00 904 951 2	42.0	18	00 906 017 0	53.0	14	00 908 210 0	202.0	17
00 904 731 2	45.0	15	00 904 769 0	352.0	5	00 904 951 2	60.0	17	00 906 040 1	15.0	3	00 908 210 0	347.0	44
00 904 731 2	56.0	45	00 904 772 0	145.0	30	00 904 951 2	63.0	11	00 906 040 1	106.0	11	00 908 210 0	349.0	34
00 904 731 2	63.0	13	00 904 772 0	212.0	4	00 904 951 2	83.0	17	00 906 145 1	329.0	25	00 908 212 0	4.0	17
00 904 731 2	64.0	27	00 904 779 1	33.0	6	00 904 951 2	96.0	40	00 908 006 1	145.0	57	00 908 212 0	27.0	20
00 904 731 2	79.0	74	00 904 779 1	55.0	15	00 904 951 2	213.0	12	00 908 011 1	45.0	8	00 908 212 0	32.0	19
00 904 731 2	101.0	14	00 904 779 1	340.0	5	00 904 951 2	215.0	52	00 908 019 1	96.0	39	00 908 212 0	56.0	3
00 904 731 2	113.0	28	00 904 813 1	63.0	27	00 904 951 2	347.0	7	00 908 026 0	105.0	2	00 908 212 0	57.0	16
00 904 731 2	152.0	22	00 904 813 1	64.0	6	00 904 951 2	348.0	13	00 908 030 0	145.0	4	00 908 212 0	58.0	47
00 904 731 2	227.0	25	00 904 813 1	101.0	11	00 904 951 2	349.0	38	00 908 039 1	6.0	12	00 908 212 0	100.0	18
00 904 731 2	347.0	11	00 904 813 1	347.0	29	00 904 951 2	351.0	14	00 908 207 1	29.0	5	00 908 212 0	102.0	18
00 904 731 2	348.0	21	00 904 813 1	349.0	12	00 904 951 2	356.0	9	00 908 207 1	61.0	9	00 908 212 0	138.0	23
00 904 731 2	349.0	30	00 904 814 1	347.0	32	00 904 983 1	8.0	23	00 908 207 1	65.0	13	00 908 215 0	40.0	32
00 904 732 2	5.0	6	00 904 814 1	349.0	15	00 905 000 2	351.0	2	00 908 207 1	75.0	33	00 908 215 0	46.0	37
00 904 732 2	32.0	26	00 904 814 1	351.0	7	00 905 230 1	222.0	16	00 908 207 1	121.0	10	00 908 215 0	49.0	7
00 904 732 2	119.0	6	00 904 816 1	96.0	66	00 905 230 1	338.0	13	00 908 207 1	350.0	13	00 908 215 0	56.0	23
00 904 732 2	168.0	8	00 904 816 1	175.0	17	00 905 230 1	339.0	54	00 908 208 0	62.0	10	00 908 215 0	85.0	64
00 904 732 2	169.0	11	00 904 816 1	176.0	7	00 905 231 1	222.0	16	00 908 208 0	131.0	13	00 908 215 0	105.0	31
00 904 732 2	348.0	37	00 904 816 1	180.0	42	00 905 711 1	40.0	42	00 908 208 0	138.0	39	00 908 220 0	33.0	10
00 904 741 1	63.0	22	00 904 816 1	190.0	16	00 905 711 1	42.0	11	00 908 208 0	145.0	8	00 908 220 0	41.0	14
00 904 741 1	180.0	37	00 904 817 1	63.0	23	00 905 711 1	43.0	10	00 908 208 0	177.0	6	00 908 220 0	54.0	11
00 904 741 1	182.0	54	00 904 817 1	64.0	19	00 905 755 0	28.0	56	00 908 208 0	190.0	22	00 908 225 0	100.0	16
00 904 741 1	191.0	21	00 904 817 1	182.0	41	00 905 767 1	103.0	4	00 908 208 0	206.0	6	00 908 225 0	102.0	16
00 904 741 1	194.0	34	00 904 817 1	183.0	12	00 905 767 1	117.0	19	00 908 208 0	217.0	10	00 908 225 0	346.0	30
00 904 741 1	347.0	24	00 904 817 1	189.0	25	00 905 902 0	42.0	7	00 908 208 0	225.0	24	00 908 500 0	4.0	19
00 904 741 1	349.0	6	00 904 817 1	195.0	25	00 905 902 0	43.0	6	00 908 208 0	327.0	13	00 908 501 0	202.0	35
00 904 743 1	76.0	17	00 904 817 1	228.0	49	00 905 902 0	53.0	18	00 908 208 0	329.0	14	00 908 506 0	175.0	3
00 904 743 1	152.0	29	00 904 817 1	347.0	31	00 905 911 0	14.0	22	00 908 208 0	356.0	34	00 908 506 0	177.0	11
00 904 743 1	190.0	17	00 904 817 1	349.0	13	00 905 911 0	20.0	31	00 908 210 0	27.0	59	00 908 506 0	181.0	5
00 904 745 1	6.0	35	00 904 819 1	156.0	34	00 905 921 2	10.0	6	00 908 210 0	60.0	40	00 908 506 0	190.0	23
00 904 745 1	32.0	14	00 904 819 1	178.0	11	00 905 921 2	11.0	10	00 908 210 0	63.0	3	00 908 506 0	194.0	21
00 904 745 1	122.0	19	00 904 819 1	228.0	55	00 905 922 1	40.0	2	00 908 210 0	85.0	52	00 908 506 0	196.0	5
00 904 745 1	212.0	12	00 904 836 1	60.0	6	00 905 922 1	46.0	10	00 908 210 0	87.0	23	00 908 506 0	200.0	8
00 904 757 0	60.0	6	00 904 838 1	85.0	16	00 905 922 1	100.0	4	00 908 210 0	89.0	35	00 908 510 1	220.0	22

ID-NR. ID-NO.	TAFEL DIAG.	POS. POS.	ID-NR. ID-NO.	TAFEL DIAG.	POS. POS.	ID-NR. ID-NO.	TAFEL DIAG.	POS. POS.	ID-NR. ID-NO.	TAFEL DIAG.	POS. POS.	ID-NR. ID-NO.	TAFEL DIAG.	POS. POS.
00 908 510 1	221.0	22	00 908 701 0	103.0	30	00 908 704 1	60.0	20	00 908 706 0	3.0	19	00 908 706 0	119.0	4
00 908 510 1	222.0	26	00 908 701 0	105.0	16	00 908 704 1	61.0	14	00 908 706 0	5.0	9	00 908 706 0	121.0	27
00 908 515 1	46.0	32	00 908 701 0	108.0	30	00 908 704 1	63.0	17	00 908 706 0	6.0	29	00 908 706 0	129.0	15
00 908 515 1	219.0	16	00 908 701 0	109.0	19	00 908 704 1	64.0	24	00 908 706 0	12.0	18	00 908 706 0	137.0	51
00 908 519 0	19.0	23	00 908 701 0	118.0	48	00 908 704 1	65.0	6	00 908 706 0	27.0	31	00 908 706 0	138.0	33
00 908 521 2	31.0	10	00 908 701 0	120.0	23	00 908 704 1	75.0	41	00 908 706 0	32.0	25	00 908 706 0	145.0	36
00 908 524 2	178.0	5	00 908 701 0	160.0	27	00 908 704 1	78.0	25	00 908 706 0	40.0	29	00 908 706 0	152.0	50
00 908 524 2	180.0	9	00 908 701 0	201.0	13	00 908 704 1	79.0	30	00 908 706 0	42.0	17	00 908 706 0	173.0	12
00 908 524 2	190.0	27	00 908 701 0	204.0	14	00 908 704 1	94.0	26	00 908 706 0	45.0	17	00 908 706 0	178.0	23
00 908 524 2	194.0	6	00 908 701 0	210.0	35	00 908 704 1	117.0	14	00 908 706 0	49.0	37	00 908 706 0	182.0	56
00 908 524 2	198.0	17	00 908 701 0	211.0	26	00 908 704 1	118.0	32	00 908 706 0	56.0	44	00 908 706 0	184.0	19
00 908 524 2	199.0	10	00 908 701 0	212.0	10	00 908 704 1	119.0	14	00 908 706 0	58.0	23	00 908 706 0	185.0	28
00 908 525 1	9.0	19	00 908 701 0	215.0	43	00 908 704 1	162.0	4	00 908 706 0	60.0	13	00 908 706 0	189.0	7
00 908 525 1	100.0	17	00 908 701 0	219.0	7	00 908 704 1	178.0	33	00 908 706 0	61.0	19	00 908 706 0	192.0	14
00 908 525 1	102.0	17	00 908 701 0	340.0	7	00 908 704 1	180.0	43	00 908 706 0	63.0	4	00 908 706 0	195.0	24
00 908 531 2	51.0	8	00 908 701 0	345.0	30	00 908 704 1	182.0	53	00 908 706 0	64.0	9	00 908 706 0	198.0	27
00 908 540 1	6.0	13	00 908 701 0	347.0	5	00 908 704 1	184.0	8	00 908 706 0	70.0	18	00 908 706 0	199.0	19
00 908 544 1	155.0	17	00 908 701 0	359.0	21	00 908 704 1	188.0	13	00 908 706 0	71.0	8	00 908 706 0	202.0	16
00 908 620 0	99.0	25	00 908 702 0	63.0	41	00 908 704 1	211.0	3	00 908 706 0	72.0	10	00 908 706 0	204.0	8
00 908 701 0	3.0	33	00 908 702 0	65.0	10	00 908 704 1	212.0	6	00 908 706 0	73.0	10	00 908 706 0	205.0	5
00 908 701 0	30.0	38	00 908 702 0	76.0	25	00 908 704 1	214.0	13	00 908 706 0	74.0	8	00 908 706 0	206.0	14
00 908 701 0	33.0	8	00 908 702 0	111.0	14	00 908 704 1	216.0	21	00 908 706 0	75.0	10	00 908 706 0	207.0	7
00 908 701 0	41.0	8	00 908 702 0	118.0	57	00 908 704 1	217.0	24	00 908 706 0	76.0	14	00 908 706 0	208.0	5
00 908 701 0	45.0	44	00 908 702 0	119.0	24	00 908 704 1	220.0	14	00 908 706 0	78.0	18	00 908 706 0	209.0	18
00 908 701 0	46.0	22	00 908 702 0	121.0	2	00 908 704 1	221.0	14	00 908 706 0	79.0	52	00 908 706 0	210.0	21
00 908 701 0	50.0	45	00 908 702 0	145.0	54	00 908 704 1	222.0	39	00 908 706 0	80.0	10	00 908 706 0	211.0	20
00 908 701 0	54.0	27	00 908 702 0	204.0	4	00 908 704 1	225.0	53	00 908 706 0	81.0	25	00 908 706 0	212.0	29
00 908 701 0	55.0	17	00 908 702 0	222.0	5	00 908 704 1	227.0	29	00 908 706 0	83.0	18	00 908 706 0	213.0	2
00 908 701 0	56.0	7	00 908 702 0	225.0	37	00 908 704 1	228.0	6	00 908 706 0	94.0	11	00 908 706 0	214.0	9
00 908 701 0	57.0	26	00 908 702 0	228.0	40	00 908 704 1	232.0	9	00 908 706 0	96.0	34	00 908 706 0	215.0	38
00 908 701 0	58.0	56	00 908 702 0	331.0	51	00 908 704 1	331.0	20	00 908 706 0	99.0	9	00 908 706 0	218.0	13
00 908 701 0	63.0	8	00 908 702 0	347.0	13	00 908 704 1	332.0	14	00 908 706 0	101.0	3	00 908 706 0	220.0	25
00 908 701 0	64.0	5	00 908 702 0	348.0	28	00 908 704 1	341.0	18	00 908 706 0	103.0	40	00 908 706 0	221.0	25
00 908 701 0	75.0	4	00 908 702 0	350.0	10	00 908 704 1	347.0	20	00 908 706 0	105.0	9	00 908 706 0	222.0	9
00 908 701 0	77.0	5	00 908 702 0	353.0	8	00 908 704 1	348.0	18	00 908 706 0	107.0	19	00 908 706 0	225.0	42
00 908 701 0	85.0	35	00 908 704 0	155.0	26	00 908 704 1	349.0	28	00 908 706 0	108.0	12	00 908 706 0	227.0	24
00 908 701 0	87.0	14	00 908 704 1	5.0	23	00 908 704 1	350.0	6	00 908 706 0	111.0	39	00 908 706 0	228.0	27
00 908 701 0	96.0	53	00 908 704 1	6.0	45	00 908 704 1	351.0	4	00 908 706 0	112.0	10	00 908 706 0	232.0	7
00 908 701 0	99.0	32	00 908 704 1	40.0	24	00 908 704 1	356.0	36	00 908 706 0	113.0	26	00 908 706 0	323.0	14
00 908 701 0	102.0	25	00 908 704 1	58.0	20	00 908 704 1	360.0	22	00 908 706 0	115.0	13	00 908 706 0	327.0	9

ID-NR. ID-NO.	TAFEL DIAG.	POS. POS.	ID-NR. ID-NO.	TAFEL DIAG.	POS. POS.	ID-NR. ID-NO.	TAFEL DIAG.	POS. POS.	ID-NR. ID-NO.	TAFEL DIAG.	POS. POS.	ID-NR. ID-NO.	TAFEL DIAG.	POS. POS.
00 908 706 0	331.0	15	00 908 719 0	346.0	11	00 908 758 0	152.0	11	00 909 903 0	198.0	22	00 909 906 1	184.0	7
00 908 706 0	338.0	27	00 908 721 0	9.0	41	00 908 758 0	156.0	27	00 909 903 0	199.0	15	00 909 906 1	188.0	12
00 908 706 0	345.0	11	00 908 721 0	28.0	4	00 908 758 0	160.0	21	00 909 903 0	206.0	22	00 909 906 1	190.0	21
00 908 706 0	346.0	28	00 908 721 0	346.0	3	00 908 758 0	170.0	8	00 909 903 0	352.0	20	00 909 906 1	191.0	25
00 908 706 0	347.0	9	00 908 722 1	354.0	27	00 908 758 0	178.0	26	00 909 903 0	359.0	8	00 909 906 1	206.0	7
00 908 706 0	348.0	5	00 908 726 2	120.0	11	00 908 758 0	208.0	12	00 909 904 1	19.0	38	00 909 906 1	211.0	4
00 908 706 0	348.0	12	00 908 726 2	122.0	15	00 908 758 0	210.0	30	00 909 904 1	22.0	23	00 909 906 1	212.0	5
00 908 706 0	349.0	9	00 908 734 1	356.0	38	00 908 758 0	212.0	14	00 909 904 1	49.0	20	00 909 906 1	214.0	12
00 908 706 0	351.0	12	00 908 758 0	3.0	15	00 908 758 0	215.0	2	00 909 904 1	92.0	12	00 909 906 1	217.0	9
00 908 706 0	356.0	2	00 908 758 0	4.0	18	00 908 758 0	218.0	6	00 909 904 1	94.0	19	00 909 906 1	220.0	13
00 908 706 0	358.0	6	00 908 758 0	5.0	20	00 908 758 0	219.0	11	00 909 904 1	97.0	11	00 909 906 1	221.0	13
00 908 706 0	359.0	11	00 908 758 0	6.0	17	00 908 758 0	225.0	20	00 909 904 1	106.0	33	00 909 906 1	222.0	40
00 908 706 0	361.0	5	00 908 758 0	12.0	25	00 908 758 0	323.0	10	00 909 906 1	5.0	22	00 909 906 1	225.0	31
00 908 718 0	53.0	6	00 908 758 0	22.0	5	00 908 758 0	327.0	26	00 909 906 1	30.0	64	00 909 906 1	227.0	30
00 908 718 0	61.0	5	00 908 758 0	26.0	16	00 908 758 0	329.0	10	00 909 906 1	40.0	23	00 909 906 1	228.0	7
00 908 718 0	65.0	2	00 908 758 0	32.0	17	00 908 758 0	338.0	19	00 909 906 1	51.0	23	00 909 906 1	232.0	8
00 908 718 0	78.0	36	00 908 758 0	39.0	8	00 908 758 0	341.0	8	00 909 906 1	58.0	19	00 909 906 1	329.0	16
00 908 718 0	220.0	26	00 908 758 0	44.0	6	00 908 758 0	344.0	5	00 909 906 1	60.0	19	00 909 906 1	331.0	47
00 908 718 0	221.0	26	00 908 758 0	45.0	18	00 908 758 0	351.0	20	00 909 906 1	61.0	13	00 909 906 1	339.0	7
00 908 718 0	231.0	6	00 908 758 0	46.0	16	00 908 758 0	353.0	25	00 909 906 1	75.0	39	00 909 906 1	351.0	3
00 908 718 0	317.0	18	00 908 758 0	47.0	12	00 908 915 2	30.0	21	00 909 906 1	79.0	31	00 909 906 1	356.0	35
00 908 718 0	321.0	7	00 908 758 0	49.0	5	00 908 921 0	30.0	41	00 909 906 1	90.0	50	00 909 906 1	359.0	26
00 908 718 0	350.0	2	00 908 758 0	57.0	11	00 908 927 0	19.0	13	00 909 906 1	94.0	27	00 909 906 1	360.0	21
00 908 719 0	3.0	6	00 908 758 0	58.0	13	00 908 927 0	22.0	15	00 909 906 1	107.0	9	00 909 907 0	19.0	18
00 908 719 0	9.0	10	00 908 758 0	60.0	5	00 908 943 1	359.0	51	00 909 906 1	109.0	3	00 909 907 0	54.0	37
00 908 719 0	20.0	16	00 908 758 0	62.0	4	00 909 410 1	62.0	8	00 909 906 1	111.0	21	00 909 907 0	97.0	22
00 908 719 0	27.0	4	00 908 758 0	74.0	14	00 909 410 1	327.0	7	00 909 906 1	115.0	7	00 909 907 0	138.0	9
00 908 719 0	41.0	10	00 908 758 0	77.0	14	00 909 410 1	356.0	8	00 909 906 1	117.0	13	00 909 907 0	227.0	27
00 908 719 0	46.0	29	00 908 758 0	79.0	8	00 909 903 0	11.0	14	00 909 906 1	118.0	42	00 909 907 0	354.0	14
00 908 719 0	47.0	17	00 908 758 0	81.0	5	00 909 903 0	14.0	64	00 909 906 1	119.0	13	00 909 907 0	359.0	23
00 908 719 0	50.0	5	00 908 758 0	83.0	10	00 909 903 0	15.0	19	00 909 906 1	121.0	14	00 909 908 1	3.0	9
00 908 719 0	56.0	21	00 908 758 0	85.0	17	00 909 903 0	20.0	5	00 909 906 1	126.0	20	00 909 908 1	5.0	8
00 908 719 0	75.0	22	00 908 758 0	89.0	24	00 909 903 0	27.0	48	00 909 906 1	127.0	7	00 909 908 1	6.0	28
00 908 719 0	78.0	8	00 908 758 0	90.0	17	00 909 903 0	30.0	10	00 909 906 1	145.0	75	00 909 908 1	11.0	32
00 908 719 0	96.0	18	00 908 758 0	96.0	45	00 909 903 0	45.0	39	00 909 906 1	155.0	25	00 909 908 1	12.0	19
00 908 719 0	97.0	12	00 908 758 0	99.0	20	00 909 903 0	54.0	31	00 909 906 1	162.0	5	00 909 908 1	13.0	6
00 908 719 0	105.0	22	00 908 758 0	102.0	29	00 909 903 0	100.0	35	00 909 906 1	177.0	7	00 909 908 1	14.0	15
00 908 719 0	122.0	10	00 908 758 0	111.0	38	00 909 903 0	130.0	26	00 909 906 1	178.0	29	00 909 908 1	19.0	6
00 908 719 0	218.0	29	00 908 758 0	122.0	5	00 909 903 0	138.0	32	00 909 906 1	180.0	44	00 909 908 1	22.0	7
00 908 719 0	345.0	41	00 908 758 0	137.0	43	00 909 903 0	168.0	4	00 909 906 1	182.0	52	00 909 908 1	27.0	10

ID-NR. ID-NO.	TAFEL DIAG.	POS. POS.	ID-NR. ID-NO.	TAFEL DIAG.	POS. POS.	ID-NR. ID-NO.	TAFEL DIAG.	POS. POS.	ID-NR. ID-NO.	TAFEL DIAG.	POS. POS.	ID-NR. ID-NO.	TAFEL DIAG.	POS. POS.
00 909 908 1	29.0	10	00 909 908 1	103.0	39	00 909 908 1	209.0	17	00 909 909 1	9.0	6	00 909 909 1	137.0	42
00 909 908 1	31.0	23	00 909 908 1	105.0	8	00 909 908 1	210.0	4	00 909 909 1	12.0	24	00 909 909 1	138.0	15
00 909 908 1	32.0	24	00 909 908 1	107.0	5	00 909 908 1	211.0	9	00 909 909 1	19.0	3	00 909 909 1	151.0	5
00 909 908 1	40.0	18	00 909 908 1	108.0	7	00 909 908 1	213.0	3	00 909 909 1	22.0	3	00 909 909 1	152.0	10
00 909 908 1	42.0	16	00 909 908 1	111.0	40	00 909 908 1	214.0	7	00 909 909 1	26.0	15	00 909 909 1	156.0	26
00 909 908 1	45.0	16	00 909 908 1	112.0	9	00 909 908 1	215.0	3	00 909 909 1	39.0	7	00 909 909 1	158.0	14
00 909 908 1	46.0	2	00 909 908 1	113.0	27	00 909 908 1	215.0	24	00 909 909 1	44.0	5	00 909 909 1	160.0	22
00 909 908 1	47.0	2	00 909 908 1	115.0	3	00 909 908 1	216.0	3	00 909 909 1	45.0	4	00 909 909 1	168.0	13
00 909 908 1	49.0	31	00 909 908 1	118.0	18	00 909 908 1	217.0	2	00 909 909 1	46.0	15	00 909 909 1	169.0	16
00 909 908 1	50.0	4	00 909 908 1	119.0	10	00 909 908 1	218.0	3	00 909 909 1	47.0	11	00 909 909 1	170.0	5
00 909 908 1	52.0	5	00 909 908 1	121.0	26	00 909 908 1	220.0	16	00 909 909 1	49.0	4	00 909 909 1	178.0	9
00 909 908 1	53.0	4	00 909 908 1	127.0	25	00 909 908 1	221.0	16	00 909 909 1	57.0	10	00 909 909 1	202.0	19
00 909 908 1	54.0	5	00 909 908 1	133.0	7	00 909 908 1	222.0	8	00 909 909 1	58.0	12	00 909 909 1	208.0	11
00 909 908 1	56.0	32	00 909 908 1	137.0	4	00 909 908 1	225.0	29	00 909 909 1	60.0	4	00 909 909 1	210.0	19
00 909 908 1	58.0	21	00 909 908 1	145.0	10	00 909 908 1	227.0	18	00 909 909 1	62.0	3	00 909 909 1	211.0	39
00 909 908 1	60.0	12	00 909 908 1	148.0	16	00 909 908 1	228.0	28	00 909 909 1	70.0	9	00 909 909 1	212.0	13
00 909 908 1	61.0	18	00 909 908 1	152.0	21	00 909 908 1	230.0	10	00 909 909 1	74.0	15	00 909 909 1	213.0	16
00 909 908 1	63.0	10	00 909 908 1	156.0	20	00 909 908 1	231.0	24	00 909 909 1	77.0	15	00 909 909 1	218.0	7
00 909 908 1	64.0	8	00 909 908 1	168.0	26	00 909 908 1	232.0	6	00 909 909 1	78.0	46	00 909 909 1	219.0	10
00 909 908 1	65.0	17	00 909 908 1	174.0	11	00 909 908 1	323.0	6	00 909 909 1	79.0	7	00 909 909 1	225.0	19
00 909 908 1	70.0	16	00 909 908 1	182.0	47	00 909 908 1	331.0	12	00 909 909 1	81.0	4	00 909 909 1	227.0	22
00 909 908 1	71.0	7	00 909 908 1	183.0	16	00 909 908 1	338.0	8	00 909 909 1	83.0	8	00 909 909 1	228.0	26
00 909 908 1	72.0	14	00 909 908 1	184.0	15	00 909 908 1	339.0	9	00 909 909 1	85.0	8	00 909 909 1	323.0	9
00 909 908 1	74.0	7	00 909 908 1	185.0	9	00 909 908 1	341.0	5	00 909 909 1	87.0	3	00 909 909 1	327.0	25
00 909 908 1	75.0	9	00 909 908 1	187.0	32	00 909 908 1	345.0	10	00 909 909 1	89.0	25	00 909 909 1	329.0	23
00 909 908 1	76.0	12	00 909 908 1	189.0	6	00 909 908 1	346.0	27	00 909 909 1	90.0	15	00 909 909 1	331.0	32
00 909 908 1	77.0	12	00 909 908 1	191.0	19	00 909 908 1	347.0	8	00 909 909 1	96.0	44	00 909 909 1	338.0	3
00 909 908 1	78.0	16	00 909 908 1	192.0	15	00 909 908 1	348.0	4	00 909 909 1	97.0	15	00 909 909 1	341.0	9
00 909 908 1	79.0	41	00 909 908 1	195.0	11	00 909 908 1	349.0	8	00 909 909 1	99.0	4	00 909 909 1	344.0	4
00 909 908 1	80.0	9	00 909 908 1	196.0	13	00 909 908 1	350.0	17	00 909 909 1	100.0	19	00 909 909 1	345.0	36
00 909 908 1	81.0	7	00 909 908 1	197.0	16	00 909 908 1	351.0	11	00 909 909 1	101.0	21	00 909 909 1	351.0	19
00 909 908 1	83.0	5	00 909 908 1	198.0	26	00 909 908 1	356.0	3	00 909 909 1	102.0	13	00 909 909 1	353.0	26
00 909 908 1	85.0	4	00 909 908 1	199.0	18	00 909 908 1	359.0	10	00 909 909 1	107.0	13	00 909 910 1	3.0	32
00 909 908 1	87.0	11	00 909 908 1	200.0	25	00 909 908 1	360.0	24	00 909 909 1	108.0	32	00 909 910 1	6.0	23
00 909 908 1	89.0	9	00 909 908 1	202.0	32	00 909 908 1	361.0	4	00 909 909 1	109.0	7	00 909 910 1	8.0	21
00 909 908 1	94.0	7	00 909 908 1	204.0	9	00 909 909 1	3.0	14	00 909 909 1	111.0	25	00 909 910 1	10.0	30
00 909 908 1	96.0	16	00 909 908 1	205.0	4	00 909 909 1	4.0	16	00 909 909 1	113.0	18	00 909 910 1	12.0	16
00 909 908 1	99.0	10	00 909 908 1	206.0	13	00 909 909 1	5.0	4	00 909 909 1	115.0	15	00 909 910 1	27.0	49
00 909 908 1	100.0	6	00 909 908 1	207.0	6	00 909 909 1	6.0	16	00 909 909 1	118.0	36	00 909 910 1	29.0	13
00 909 908 1	101.0	5	00 909 908 1	208.0	4	00 909 909 1	8.0	11	00 909 909 1	122.0	4	00 909 910 1	30.0	31

ID-NR. ID-NO.	TAFEL DIAG.	POS. POS.	ID-NR. ID-NO.	TAFEL DIAG.	POS. POS.	ID-NR. ID-NO.	TAFEL DIAG.	POS. POS.	ID-NR. ID-NO.	TAFEL DIAG.	POS. POS.	ID-NR. ID-NO.	TAFEL DIAG.	POS. POS.
00 909 910 1	32.0	3	00 909 910 1	215.0	42	00 909 912 1	56.0	20	00 910 224 0	160.0	12	00 910 351 1	30.0	63
00 909 910 1	33.0	7	00 909 910 1	218.0	24	00 909 912 1	75.0	21	00 910 225 0	359.0	44	00 910 351 1	51.0	22
00 909 910 1	40.0	33	00 909 910 1	219.0	6	00 909 912 1	78.0	3	00 910 257 1	359.0	41	00 910 351 1	63.0	16
00 909 910 1	41.0	7	00 909 910 1	340.0	6	00 909 912 1	85.0	12	00 910 303 1	12.0	4	00 910 351 1	64.0	23
00 909 910 1	42.0	14	00 909 910 1	345.0	31	00 909 912 1	87.0	30	00 910 303 1	20.0	14	00 910 351 1	78.0	22
00 909 910 1	45.0	45	00 909 910 1	347.0	4	00 909 912 1	94.0	2	00 910 303 1	27.0	3	00 910 351 1	107.0	8
00 909 910 1	46.0	21	00 909 910 1	348.0	11	00 909 912 1	96.0	19	00 910 303 1	33.0	15	00 910 351 1	118.0	33
00 909 910 1	49.0	17	00 909 910 1	354.0	2	00 909 912 1	99.0	24	00 910 303 1	41.0	11	00 910 351 1	119.0	27
00 909 910 1	50.0	28	00 909 910 1	359.0	20	00 909 912 1	105.0	19	00 910 303 1	45.0	12	00 910 351 1	126.0	11
00 909 910 1	54.0	12	00 909 911 0	3.0	41	00 909 912 1	113.0	21	00 910 303 1	75.0	18	00 910 351 1	127.0	6
00 909 910 1	55.0	11	00 909 911 0	7.0	28	00 909 912 1	118.0	26	00 910 303 1	97.0	10	00 910 351 1	135.0	10
00 909 910 1	56.0	8	00 909 911 0	40.0	4	00 909 912 1	122.0	9	00 910 303 1	99.0	23	00 910 351 1	137.0	26
00 909 910 1	57.0	25	00 909 911 0	46.0	44	00 909 912 1	158.0	7	00 910 303 1	100.0	37	00 910 351 1	178.0	32
00 909 910 1	58.0	55	00 909 911 0	50.0	36	00 909 912 1	160.0	5	00 910 303 1	103.0	32	00 910 351 1	184.0	6
00 909 910 1	63.0	7	00 909 911 0	52.0	40	00 909 912 1	218.0	28	00 910 303 1	122.0	7	00 910 351 1	206.0	8
00 909 910 1	64.0	4	00 909 911 0	54.0	26	00 909 912 1	345.0	42	00 910 303 1	348.0	23	00 910 351 1	225.0	14
00 909 910 1	75.0	26	00 909 911 0	96.0	57	00 909 912 1	346.0	15	00 910 320 0	40.0	7	00 910 351 1	225.0	25
00 909 910 1	77.0	6	00 909 911 0	118.0	29	00 909 913 1	28.0	5	00 910 320 0	77.0	7	00 910 351 1	228.0	24
00 909 910 1	85.0	20	00 909 911 0	137.0	10	00 909 913 1	30.0	3	00 910 320 0	111.0	33	00 910 351 1	347.0	19
00 909 910 1	87.0	15	00 909 912 1	3.0	5	00 909 913 1	92.0	5	00 910 320 0	210.0	34	00 910 351 1	348.0	17
00 909 910 1	89.0	13	00 909 912 1	6.0	19	00 909 913 1	97.0	20	00 910 320 0	211.0	24	00 910 351 1	349.0	27
00 909 910 1	92.0	2	00 909 912 1	9.0	11	00 909 913 1	117.0	7	00 910 320 0	212.0	8	00 910 351 1	359.0	25
00 909 910 1	96.0	8	00 909 912 1	9.0	25	00 909 913 1	152.0	42	00 910 320 0	215.0	40	00 910 353 0	3.0	37
00 909 910 1	97.0	2	00 909 912 1	11.0	18	00 909 913 1	346.0	4	00 910 320 0	218.0	23	00 910 353 0	9.0	5
00 909 910 1	102.0	40	00 909 912 1	12.0	3	00 909 917 1	122.0	16	00 910 320 0	219.0	5	00 910 353 0	39.0	16
00 909 910 1	103.0	29	00 909 912 1	19.0	32	00 909 923 1	30.0	45	00 910 325 0	53.0	7	00 910 353 0	45.0	26
00 909 910 1	105.0	12	00 909 912 1	20.0	15	00 909 923 1	41.0	6	00 910 325 0	65.0	4	00 910 353 0	70.0	8
00 909 910 1	108.0	29	00 909 912 1	22.0	30	00 909 928 0	30.0	18	00 910 325 0	220.0	27	00 910 353 0	85.0	9
00 909 910 1	109.0	18	00 909 912 1	26.0	19	00 909 929 0	8.0	16	00 910 325 0	221.0	27	00 910 353 0	87.0	2
00 909 910 1	111.0	34	00 909 912 1	28.0	25	00 909 929 0	96.0	38	00 910 325 0	231.0	5	00 910 353 0	90.0	16
00 909 910 1	118.0	47	00 909 912 1	30.0	25	00 909 929 0	346.0	22	00 910 325 0	317.0	21	00 910 353 0	109.0	6
00 909 910 1	120.0	22	00 909 912 1	31.0	18	00 910 001 0	321.0	6	00 910 325 0	321.0	3	00 910 353 0	113.0	19
00 909 910 1	130.0	38	00 909 912 1	34.0	3	00 910 001 0	342.0	13	00 910 325 0	350.0	4	00 910 353 0	208.0	10
00 909 910 1	160.0	26	00 909 912 1	35.0	3	00 910 031 0	29.0	4	00 910 327 0	30.0	20	00 910 353 0	210.0	31
00 909 910 1	201.0	5	00 909 912 1	36.0	3	00 910 031 0	30.0	53	00 910 327 0	346.0	10	00 910 353 0	338.0	15
00 909 910 1	204.0	15	00 909 912 1	37.0	3	00 910 031 0	121.0	7	00 910 331 0	55.0	3	00 910 353 0	341.0	20
00 909 910 1	206.0	30	00 909 912 1	43.0	12	00 910 031 0	130.0	23	00 910 340 0	96.0	67	00 910 360 0	9.0	21
00 909 910 1	210.0	16	00 909 912 1	49.0	10	00 910 031 0	331.0	57	00 910 340 0	216.0	15	00 910 360 0	102.0	38
00 909 910 1	211.0	25	00 909 912 1	50.0	6	00 910 224 0	152.0	49	00 910 349 0	45.0	46	00 910 360 0	107.0	25
00 909 910 1	212.0	9	00 909 912 1	54.0	10	00 910 224 0	158.0	2	00 910 349 0	204.0	16	00 910 360 0	354.0	26

ID-NR. ID-NO.	TAFEL DIAG.	POS. POS.	ID-NR. ID-NO.	TAFEL DIAG.	POS. POS.	ID-NR. ID-NO.	TAFEL DIAG.	POS. POS.	ID-NR. ID-NO.	TAFEL DIAG.	POS. POS.	ID-NR. ID-NO.	TAFEL DIAG.	POS. POS.
00 910 361 1	5.0	5	00 910 365 0	204.0	5	00 910 413 0	72.0	8	00 910 413 0	232.0	5	00 910 500 1	201.0	10
00 910 361 1	45.0	22	00 910 365 0	339.0	31	00 910 413 0	73.0	8	00 910 413 0	331.0	63	00 910 500 1	222.0	3
00 910 361 1	47.0	8	00 910 366 0	5.0	7	00 910 413 0	74.0	6	00 910 413 0	358.0	5	00 910 500 1	225.0	36
00 910 361 1	58.0	28	00 910 366 0	27.0	45	00 910 413 0	75.0	8	00 910 413 0	361.0	3	00 910 500 1	228.0	37
00 910 361 1	83.0	9	00 910 366 0	31.0	35	00 910 413 0	78.0	17	00 910 414 0	6.0	15	00 910 500 1	331.0	39
00 910 361 1	107.0	14	00 910 366 0	62.0	7	00 910 413 0	79.0	50	00 910 414 0	12.0	23	00 910 500 1	347.0	14
00 910 361 1	108.0	31	00 910 366 0	78.0	49	00 910 413 0	80.0	7	00 910 414 0	26.0	13	00 910 500 1	348.0	27
00 910 361 1	111.0	26	00 910 366 0	99.0	17	00 910 413 0	81.0	26	00 910 414 0	32.0	16	00 910 500 1	353.0	7
00 910 361 1	115.0	14	00 910 366 0	208.0	16	00 910 413 0	89.0	33	00 910 414 0	39.0	10	00 910 506 1	27.0	29
00 910 361 1	122.0	20	00 910 366 0	323.0	15	00 910 413 0	99.0	14	00 910 414 0	44.0	4	00 910 506 1	30.0	35
00 910 361 1	158.0	15	00 910 366 0	327.0	10	00 910 413 0	100.0	36	00 910 414 0	45.0	20	00 910 506 1	33.0	19
00 910 361 1	160.0	31	00 910 369 0	182.0	30	00 910 413 0	103.0	37	00 910 414 0	46.0	46	00 910 506 1	40.0	37
00 910 361 1	170.0	6	00 910 377 1	356.0	39	00 910 413 0	107.0	17	00 910 414 0	54.0	21	00 910 506 1	45.0	47
00 910 361 1	178.0	25	00 910 378 0	8.0	29	00 910 413 0	112.0	3	00 910 414 0	57.0	19	00 910 506 1	46.0	19
00 910 361 1	202.0	18	00 910 378 0	75.0	3	00 910 413 0	119.0	19	00 910 414 0	58.0	15	00 910 506 1	56.0	24
00 910 361 1	212.0	23	00 910 378 0	97.0	23	00 910 413 0	121.0	25	00 910 414 0	79.0	6	00 910 506 1	58.0	38
00 910 361 1	213.0	15	00 910 378 0	102.0	39	00 910 413 0	126.0	28	00 910 414 0	81.0	3	00 910 506 1	63.0	6
00 910 361 1	215.0	4	00 910 411 1	6.0	44	00 910 413 0	130.0	28	00 910 414 0	100.0	27	00 910 506 1	64.0	3
00 910 361 1	219.0	13	00 910 411 1	58.0	18	00 910 413 0	137.0	50	00 910 414 0	102.0	28	00 910 506 1	75.0	32
00 910 361 1	227.0	23	00 910 411 1	61.0	22	00 910 413 0	152.0	23	00 910 414 0	122.0	3	00 910 506 1	85.0	42
00 910 361 1	329.0	24	00 910 411 1	65.0	7	00 910 413 0	156.0	38	00 910 414 0	152.0	8	00 910 506 1	87.0	27
00 910 361 1	341.0	10	00 910 411 1	107.0	22	00 910 413 0	173.0	11	00 910 414 0	208.0	22	00 910 506 1	96.0	9
00 910 362 0	9.0	37	00 910 411 1	119.0	38	00 910 413 0	178.0	22	00 910 414 0	218.0	17	00 910 506 1	99.0	30
00 910 362 0	11.0	19	00 910 411 1	131.0	27	00 910 413 0	182.0	57	00 910 414 0	219.0	9	00 910 506 1	101.0	16
00 910 362 0	28.0	52	00 910 411 1	188.0	11	00 910 413 0	184.0	18	00 910 414 0	225.0	17	00 910 506 1	103.0	22
00 910 362 0	31.0	17	00 910 411 1	216.0	20	00 910 413 0	185.0	27	00 910 414 0	341.0	12	00 910 506 1	109.0	14
00 910 362 0	33.0	11	00 910 411 1	225.0	51	00 910 413 0	189.0	8	00 910 414 0	345.0	37	00 910 506 1	120.0	21
00 910 362 0	41.0	15	00 910 411 1	228.0	8	00 910 413 0	190.0	41	00 910 414 0	351.0	18	00 910 506 1	160.0	25
00 910 362 0	46.0	28	00 910 411 1	319.0	3	00 910 413 0	191.0	16	00 910 414 0	361.0	10	00 910 506 1	210.0	33
00 910 362 0	47.0	16	00 910 411 1	341.0	16	00 910 413 0	195.0	27	00 910 500 1	29.0	3	00 910 506 1	211.0	23
00 910 362 0	54.0	9	00 910 411 1	350.0	7	00 910 413 0	202.0	15	00 910 500 1	54.0	46	00 910 506 1	219.0	15
00 910 362 0	78.0	6	00 910 411 1	360.0	26	00 910 413 0	204.0	33	00 910 500 1	63.0	40	00 910 506 1	345.0	33
00 910 362 0	85.0	13	00 910 413 0	6.0	39	00 910 413 0	211.0	19	00 910 500 1	75.0	36	00 910 506 1	347.0	3
00 910 362 0	87.0	31	00 910 413 0	27.0	23	00 910 413 0	216.0	9	00 910 500 1	76.0	21	00 910 506 1	348.0	10
00 910 362 0	105.0	21	00 910 413 0	32.0	31	00 910 413 0	218.0	12	00 910 500 1	110.0	10	00 910 506 1	359.0	19
00 910 362 0	218.0	27	00 910 413 0	53.0	16	00 910 413 0	220.0	21	00 910 500 1	111.0	12	00 910 510 2	19.0	22
00 910 364 0	327.0	28	00 910 413 0	58.0	24	00 910 413 0	221.0	21	00 910 500 1	118.0	56	00 910 510 2	57.0	21
00 910 365 0	76.0	23	00 910 413 0	61.0	17	00 910 413 0	222.0	7	00 910 500 1	119.0	23	00 910 510 2	58.0	51
00 910 365 0	111.0	13	00 910 413 0	70.0	27	00 910 413 0	225.0	40	00 910 500 1	121.0	3	00 910 510 2	63.0	31
00 910 365 0	145.0	53	00 910 413 0	71.0	13	00 910 413 0	228.0	30	00 910 500 1	126.0	7	00 910 510 2	64.0	14

ID-NR. ID-NO.	TAFEL DIAG.	POS. POS.	ID-NR. ID-NO.	TAFEL DIAG.	POS. POS.	ID-NR. ID-NO.	TAFEL DIAG.	POS. POS.	ID-NR. ID-NO.	TAFEL DIAG.	POS. POS.	ID-NR. ID-NO.	TAFEL DIAG.	POS. POS.
00 910 510 2	96.0	37	00 910 603 0	77.0	13	00 910 603 0	213.0	4	00 910 621 0	58.0	53	00 910 741 1	95.0	67
00 910 510 2	175.0	4	00 910 603 0	78.0	14	00 910 603 0	214.0	6	00 910 625 0	54.0	53	00 910 743 1	14.0	6
00 910 510 2	177.0	12	00 910 603 0	80.0	8	00 910 603 0	215.0	9	00 910 625 0	105.0	3	00 910 743 1	98.0	7
00 910 510 2	181.0	4	00 910 603 0	85.0	5	00 910 603 0	216.0	5	00 910 648 1	41.0	5	00 910 744 0	14.0	44
00 910 510 2	187.0	36	00 910 603 0	87.0	10	00 910 603 0	218.0	2	00 910 653 1	9.0	32	00 910 744 0	15.0	58
00 910 510 2	190.0	24	00 910 603 0	89.0	8	00 910 603 0	220.0	17	00 910 653 1	50.0	23	00 910 744 0	98.0	15
00 910 510 2	194.0	28	00 910 603 0	94.0	8	00 910 603 0	221.0	17	00 910 653 1	79.0	70	00 910 746 0	103.0	7
00 910 510 2	347.0	39	00 910 603 0	96.0	46	00 910 603 0	222.0	13	00 910 653 1	209.0	7	00 910 747 0	14.0	25
00 910 510 2	349.0	21	00 910 603 0	99.0	11	00 910 603 0	225.0	41	00 910 653 1	345.0	14	00 910 747 0	52.0	28
00 910 512 2	102.0	34	00 910 603 0	101.0	4	00 910 603 0	227.0	20	00 910 661 1	26.0	22	00 910 760 0	15.0	29
00 910 512 2	138.0	28	00 910 603 0	105.0	6	00 910 603 0	327.0	8	00 910 703 1	31.0	14	00 910 803 0	31.0	25
00 910 512 2	346.0	5	00 910 603 0	107.0	6	00 910 603 0	331.0	16	00 910 704 0	96.0	59	00 910 803 0	40.0	10
00 910 514 1	79.0	35	00 910 603 0	108.0	8	00 910 603 0	339.0	8	00 910 709 1	20.0	29	00 910 803 0	358.0	4
00 910 514 1	180.0	24	00 910 603 0	111.0	4	00 910 603 0	341.0	4	00 910 710 0	96.0	26	00 910 807 0	31.0	33
00 910 514 1	202.0	38	00 910 603 0	113.0	5	00 910 603 0	345.0	9	00 910 715 0	100.0	30	00 910 822 0	94.0	13
00 910 514 1	344.0	12	00 910 603 0	115.0	11	00 910 603 0	346.0	26	00 910 716 0	42.0	29	00 910 825 0	98.0	23
00 910 515 2	6.0	11	00 910 603 0	118.0	17	00 910 603 0	351.0	10	00 910 716 0	43.0	22	00 910 826 1	63.0	43
00 910 515 2	202.0	39	00 910 603 0	119.0	3	00 910 603 0	359.0	37	00 910 716 0	95.0	51	00 910 826 1	108.0	14
00 910 518 1	359.0	50	00 910 603 0	121.0	33	00 910 604 0	19.0	30	00 910 718 1	9.0	39	00 910 826 1	347.0	41
00 910 602 1	211.0	5	00 910 603 0	127.0	19	00 910 604 0	22.0	38	00 910 718 1	30.0	44	00 910 826 1	349.0	33
00 910 602 1	212.0	24	00 910 603 0	132.0	5	00 910 604 0	46.0	3	00 910 718 1	47.0	25	00 910 826 1	358.0	12
00 910 603 0	3.0	27	00 910 603 0	133.0	9	00 910 604 0	47.0	3	00 910 718 1	108.0	14	00 910 827 0	98.0	23
00 910 603 0	5.0	13	00 910 603 0	137.0	3	00 910 604 0	204.0	38	00 910 718 1	358.0	13	00 910 828 0	98.0	12
00 910 603 0	11.0	31	00 910 603 0	145.0	27	00 910 604 0	209.0	5	00 910 719 0	79.0	27	00 910 830 0	98.0	23
00 910 603 0	27.0	22	00 910 603 0	148.0	15	00 910 604 0	213.0	7	00 910 727 1	95.0	33	00 910 833 0	14.0	55
00 910 603 0	40.0	27	00 910 603 0	152.0	20	00 910 609 0	57.0	24	00 910 730 0	11.0	6	00 910 834 0	14.0	55
00 910 603 0	47.0	23	00 910 603 0	156.0	21	00 910 609 0	58.0	54	00 910 730 0	95.0	6	00 910 844 1	96.0	13
00 910 603 0	49.0	45	00 910 603 0	170.0	9	00 910 609 0	85.0	36	00 910 732 1	10.0	14	00 910 845 1	9.0	29
00 910 603 0	54.0	6	00 910 603 0	173.0	5	00 910 609 0	87.0	26	00 910 732 1	52.0	14	00 910 848 0	95.0	13
00 910 603 0	56.0	31	00 910 603 0	190.0	43	00 910 609 0	96.0	52	00 910 735 3	11.0	23	00 910 849 0	42.0	30
00 910 603 0	58.0	36	00 910 603 0	192.0	13	00 910 609 0	105.0	14	00 910 735 3	13.0	29	00 910 849 0	43.0	23
00 910 603 0	60.0	15	00 910 603 0	194.0	36	00 910 609 0	118.0	46	00 910 735 3	54.0	48	00 910 849 0	95.0	13
00 910 603 0	60.0	27	00 910 603 0	204.0	11	00 910 609 0	201.0	12	00 910 735 3	55.0	7	00 910 851 1	95.0	13
00 910 603 0	70.0	15	00 910 603 0	205.0	15	00 910 609 0	210.0	15	00 910 735 3	95.0	46	00 910 871 0	94.0	13
00 910 603 0	71.0	5	00 910 603 0	206.0	4	00 910 609 0	211.0	38	00 910 735 3	98.0	32	00 910 872 2	20.0	8
00 910 603 0	72.0	9	00 910 603 0	207.0	5	00 910 609 0	212.0	19	00 910 739 0	14.0	56	00 910 874 2	20.0	8
00 910 603 0	73.0	9	00 910 603 0	208.0	26	00 910 609 0	317.0	24	00 910 740 1	6.0	4	00 910 876 0	13.0	14
00 910 603 0	74.0	18	00 910 603 0	209.0	15	00 910 621 0	57.0	4	00 910 740 1	42.0	23	00 910 876 0	15.0	40
00 910 603 0	75.0	19	00 910 603 0	210.0	7	00 910 621 0	57.0	23	00 910 740 1	43.0	15	00 910 877 0	10.0	13
00 910 603 0	76.0	13	00 910 603 0	211.0	12	00 910 621 0	58.0	6	00 910 740 1	95.0	54	00 910 884 1	96.0	22

ID-NR. ID-NO.	TAFEL DIAG.	POS. POS.	ID-NR. ID-NO.	TAFEL DIAG.	POS. POS.	ID-NR. ID-NO.	TAFEL DIAG.	POS. POS.	ID-NR. ID-NO.	TAFEL DIAG.	POS. POS.	ID-NR. ID-NO.	TAFEL DIAG.	POS. POS.
00 910 885 0	50.0	25	00 910 962 0	100.0	42	00 911 136 1	359.0	13	00 911 651 0	108.0	27	00 912 046 1	347.0	40
00 910 888 0	95.0	7	00 910 962 0	102.0	23	00 911 165 0	14.0	26	00 911 653 0	9.0	4	00 912 046 1	348.0	22
00 910 889 0	95.0	7	00 910 963 0	95.0	64	00 911 166 0	14.0	26	00 911 657 0	15.0	6	00 912 046 1	349.0	22
00 910 890 0	95.0	7	00 910 966 0	14.0	7	00 911 168 0	14.0	26	00 911 659 0	15.0	35	00 912 063 1	40.0	36
00 910 893 0	95.0	36	00 910 968 0	14.0	7	00 911 168 0	52.0	27	00 911 664 0	31.0	15	00 912 063 1	58.0	39
00 910 893 0	103.0	10	00 910 969 0	14.0	7	00 911 319 1	46.0	9	00 911 665 0	95.0	62	00 912 066 1	27.0	6
00 910 894 0	95.0	36	00 910 991 0	103.0	13	00 911 319 1	100.0	3	00 911 668 0	14.0	57	00 912 066 1	30.0	22
00 910 894 0	103.0	10	00 910 992 0	103.0	13	00 911 319 1	103.0	17	00 911 673 0	13.0	12	00 912 066 1	96.0	28
00 910 898 0	95.0	36	00 911 001 0	6.0	10	00 911 518 0	93.0	39	00 911 673 0	15.0	42	00 912 066 1	99.0	27
00 910 899 0	359.0	46	00 911 001 0	95.0	53	00 911 518 0	95.0	5	00 911 673 0	52.0	18	00 912 066 1	100.0	31
00 910 900 0	13.0	28	00 911 002 0	6.0	10	00 911 519 0	95.0	32	00 911 673 0	93.0	11	00 912 067 1	108.0	11
00 910 900 0	95.0	47	00 911 002 0	42.0	24	00 911 522 1	108.0	17	00 911 673 0	100.0	13	00 912 069 1	30.0	43
00 910 902 0	13.0	28	00 911 002 0	43.0	16	00 911 522 1	138.0	27	00 911 673 0	102.0	6	00 912 089 1	19.0	14
00 910 902 0	95.0	47	00 911 002 0	95.0	53	00 911 522 1	358.0	14	00 911 673 0	106.0	5	00 912 089 1	22.0	16
00 910 903 0	13.0	28	00 911 003 0	6.0	10	00 911 523 0	98.0	14	00 911 680 0	11.0	12	00 912 089 1	26.0	6
00 910 903 0	95.0	47	00 911 003 0	42.0	24	00 911 528 0	98.0	6	00 911 680 0	13.0	23	00 912 093 1	359.0	52
00 910 904 0	13.0	28	00 911 003 0	43.0	16	00 911 529 0	29.0	23	00 911 680 0	14.0	45	00 912 512 0	19.0	20
00 910 905 1	55.0	7	00 911 022 0	13.0	14	00 911 529 0	96.0	14	00 911 680 0	52.0	8	00 912 515 0	160.0	34
00 910 914 0	7.0	13	00 911 022 0	15.0	40	00 911 532 0	141.0	3	00 911 680 0	93.0	20	00 912 516 3	26.0	4
00 910 925 0	93.0	17	00 911 022 0	106.0	6	00 911 535 1	30.0	13	00 911 686 0	14.0	24	00 912 562 2	29.0	24
00 910 926 0	93.0	17	00 911 023 0	13.0	14	00 911 535 1	184.0	20	00 911 686 0	52.0	29	00 912 579 2	40.0	11
00 910 930 0	14.0	10	00 911 023 0	15.0	40	00 911 535 1	187.0	5	00 911 686 0	93.0	14	00 912 579 2	44.0	10
00 910 932 0	14.0	10	00 911 023 0	106.0	6	00 911 537 0	95.0	35	00 911 686 0	103.0	14	00 912 579 2	56.0	22
00 910 942 0	32.0	5	00 911 024 1	13.0	14	00 911 541 0	106.0	16	00 911 691 0	28.0	33	00 912 583 2	30.0	40
00 910 942 0	96.0	58	00 911 024 1	52.0	16	00 911 545 0	11.0	7	00 911 691 0	42.0	31	00 912 584 2	103.0	33
00 910 943 0	14.0	43	00 911 024 1	106.0	6	00 911 549 1	103.0	11	00 911 691 0	43.0	24	00 912 586 1	9.0	42
00 910 944 0	13.0	21	00 911 025 0	15.0	28	00 911 553 0	11.0	24	00 911 691 0	95.0	12	00 912 586 1	51.0	11
00 910 944 0	14.0	43	00 911 027 0	15.0	28	00 911 553 0	13.0	30	00 911 691 0	106.0	22	00 912 608 2	31.0	22
00 910 945 0	13.0	21	00 911 028 0	15.0	28	00 911 553 0	52.0	32	00 911 694 0	15.0	30	00 912 616 2	50.0	24
00 910 945 0	14.0	43	00 911 029 0	15.0	28	00 911 554 0	95.0	16	00 911 694 0	28.0	28	00 912 634 2	95.0	57
00 910 946 0	13.0	21	00 911 130 0	95.0	66	00 911 554 0	98.0	33	00 911 695 0	20.0	7	00 912 639 3	29.0	24
00 910 946 0	14.0	43	00 911 130 0	106.0	17	00 911 561 0	6.0	3	00 911 695 0	98.0	20	00 912 641 2	360.0	6
00 910 947 0	13.0	21	00 911 132 0	95.0	66	00 911 561 0	42.0	26	00 911 696 0	98.0	22	00 912 643 2	9.0	30
00 910 947 0	14.0	43	00 911 132 0	106.0	17	00 911 561 0	43.0	18	00 911 698 0	14.0	8	00 912 648 2	26.0	21
00 910 947 0	52.0	9	00 911 133 0	40.0	51	00 911 562 0	95.0	55	00 911 698 0	98.0	13	00 912 671 2	47.0	22
00 910 951 0	93.0	17	00 911 133 0	95.0	66	00 911 570 0	28.0	38	00 911 902 0	9.0	28	00 912 672 1	221.0	38
00 910 960 0	95.0	64	00 911 133 0	106.0	17	00 911 593 0	14.0	5	00 911 906 0	14.0	66	00 912 673 2	51.0	10
00 910 960 0	100.0	42	00 911 134 0	40.0	51	00 911 605 0	90.0	29	00 912 046 1	32.0	29	00 912 716 2	359.0	17
00 910 960 0	102.0	23	00 911 134 0	106.0	17	00 911 651 0	10.0	11	00 912 046 1	63.0	30	00 912 719 2	359.0	5
00 910 962 0	95.0	64	00 911 134 0	359.0	13	00 911 651 0	96.0	21	00 912 046 1	64.0	15	00 912 720 2	120.0	19

ID-NR. ID-NO.	TAFEL DIAG.	POS. POS.	ID-NR. ID-NO.	TAFEL DIAG.	POS. POS.	ID-NR. ID-NO.	TAFEL DIAG.	POS. POS.	ID-NR. ID-NO.	TAFEL DIAG.	POS. POS.	ID-NR. ID-NO.	TAFEL DIAG.	POS. POS.
00 912 722 1	23.0	29	00 917 104 1	360.0	4	00 919 300 0	88.0	1	00 919 937 0	164.0	2	00 919 968 0	200.0	14
00 912 724 2	16.0	24	00 917 105 0	26.0	7	00 919 300 0	180.0	13	00 919 937 0	165.0	2	00 919 969 0	190.0	8
00 912 724 2	17.0	24	00 917 105 0	47.0	29	00 919 300 0	185.0	17	00 919 961 0	333.0	59	00 919 970 0	175.0	9
00 912 724 2	21.0	24	00 917 802 1	187.0	27	00 919 300 0	189.0	23	00 919 962 0	175.0	31	00 919 970 0	180.0	5
00 912 724 2	23.0	24	00 918 706 0	191.0	15	00 919 300 0	191.0	4	00 919 962 0	194.0	30	00 919 970 0	188.0	15
00 912 742 2	33.0	5	00 918 765 1	360.0	1	00 919 300 0	198.0	13	00 919 962 0	333.0	58	00 919 970 0	191.0	10
00 912 742 2	340.0	4	00 919 002 0	16.0	22	00 919 300 0	199.0	7	00 919 963 0	96.0	36	00 919 997 0	172.0	3
00 912 747 2	19.0	8	00 919 002 0	18.0	22	00 919 301 0	88.0	4	00 919 963 0	175.0	7	00 920 803 0	170.0	25
00 912 747 2	22.0	11	00 919 002 0	21.0	22	00 919 301 0	174.0	22	00 919 963 0	177.0	13	00 920 803 0	192.0	6
00 913 181 0	26.0	3	00 919 002 0	360.0	1	00 919 302 0	194.0	16	00 919 963 0	181.0	3	00 920 805 0	88.0	5
00 914 237 0	83.0	3	00 919 010 0	90.0	7	00 919 303 0	190.0	36	00 919 963 0	187.0	19	00 920 805 0	174.0	21
00 915 006 0	95.0	19	00 919 105 0	9.0	2	00 919 320 0	79.0	56	00 919 963 0	190.0	25	00 920 806 0	201.0	7
00 915 007 0	47.0	7	00 919 105 0	29.0	18	00 919 328 0	155.0	13	00 919 963 0	194.0	22	00 920 816 1	170.0	23
00 915 022 0	55.0	14	00 919 105 0	31.0	9	00 919 346 0	172.0	9	00 919 963 0	196.0	6	00 920 816 1	192.0	1
00 915 047 0	95.0	41	00 919 105 0	40.0	35	00 919 354 0	79.0	9	00 919 963 0	200.0	9	00 920 820 1	169.0	4
00 915 070 0	46.0	13	00 919 105 0	42.0	28	00 919 354 0	192.0	11	00 919 964 0	156.0	44	00 920 822 0	88.0	3
00 915 072 1	52.0	38	00 919 105 0	43.0	21	00 919 368 0	164.0	4	00 919 964 0	175.0	19	00 920 823 0	156.0	6
00 915 083 1	47.0	6	00 919 105 0	50.0	17	00 919 368 0	165.0	4	00 919 965 0	80.0	2	00 920 823 0	157.0	13
00 915 084 1	40.0	40	00 919 105 0	51.0	18	00 919 370 0	94.0	20	00 919 965 0	175.0	21	00 920 825 0	165.0	3
00 915 108 0	46.0	12	00 919 105 0	52.0	21	00 919 602 1	194.0	10	00 919 965 0	176.0	2	00 920 826 0	192.0	3
00 915 108 0	96.0	5	00 919 105 0	103.0	35	00 919 638 0	173.0	1	00 919 965 0	177.0	3	00 920 827 0	90.0	4
00 915 122 0	106.0	10	00 919 105 0	108.0	18	00 919 670 0	202.0	23	00 919 965 0	181.0	6	00 920 830 0	192.0	4
00 915 200 1	14.0	53	00 919 105 0	359.0	4	00 919 711 0	156.0	47	00 919 965 0	185.0	34	00 920 858 1	156.0	54
00 915 247 0	93.0	44	00 919 106 0	10.0	8	00 919 758 0	168.0	4	00 919 965 0	187.0	2	00 920 858 1	174.0	14
00 916 013 0	58.0	37	00 919 106 0	11.0	2	00 919 785 1	156.0	51	00 919 965 0	188.0	6	00 920 860 1	164.0	7
00 916 014 2	345.0	52	00 919 106 0	20.0	27	00 919 811 1	14.0	37	00 919 965 0	190.0	37	00 920 861 1	164.0	10
00 916 087 1	345.0	3	00 919 106 0	31.0	39	00 919 811 1	15.0	33	00 919 965 0	191.0	11	00 920 861 1	165.0	7
00 916 120 3	344.0	11	00 919 106 0	42.0	12	00 919 811 1	52.0	24	00 919 965 0	197.0	12	00 920 868 0	155.0	2
00 916 120 3	345.0	13	00 919 106 0	50.0	18	00 919 823 0	14.0	36	00 919 965 0	200.0	7	00 920 868 0	172.0	6
00 917 004 1	45.0	11	00 919 106 0	96.0	12	00 919 823 0	15.0	5	00 919 966 0	175.0	5	00 920 872 0	164.0	12
00 917 004 1	218.0	33	00 919 107 0	9.0	14	00 919 823 0	106.0	12	00 919 966 0	177.0	15	00 920 872 0	165.0	9
00 917 004 1	359.0	2	00 919 107 0	19.0	35	00 919 846 0	79.0	18	00 919 966 0	190.0	31	00 920 872 0	170.0	18
00 917 006 1	209.0	6	00 919 107 0	22.0	27	00 919 867 0	155.0	15	00 919 967 0	175.0	18	00 920 883 1	173.0	15
00 917 006 1	345.0	6	00 919 107 0	30.0	39	00 919 901 0	202.0	36	00 919 967 0	183.0	5	00 920 901 1	182.0	10
00 917 012 2	6.0	26	00 919 107 0	42.0	19	00 919 910 0	174.0	1	00 919 967 0	188.0	3	00 920 901 1	189.0	2
00 917 013 0	44.0	8	00 919 107 0	43.0	13	00 919 913 0	182.0	24	00 919 967 0	195.0	3	00 920 901 1	191.0	29
00 917 014 0	46.0	43	00 919 107 0	100.0	23	00 919 918 1	184.0	3	00 919 967 0	196.0	2	00 920 901 1	360.0	9
00 917 014 0	209.0	3	00 919 107 0	102.0	9	00 919 922 0	156.0	3	00 919 967 0	197.0	18	00 920 902 0	174.0	17
00 917 104 1	344.0	7	00 919 108 0	17.0	22	00 919 924 0	90.0	28	00 919 968 0	185.0	4	00 920 902 0	185.0	15
00 917 104 1	345.0	47	00 919 108 0	23.0	22	00 919 928 1	156.0	1	00 919 968 0	188.0	7	00 920 905 0	15.0	48

ID-NR. ID-NO.	TAFEL DIAG.	POS. POS.	ID-NR. ID-NO.	TAFEL DIAG.	POS. POS.	ID-NR. ID-NO.	TAFEL DIAG.	POS. POS.	ID-NR. ID-NO.	TAFEL DIAG.	POS. POS.	ID-NR. ID-NO.	TAFEL DIAG.	POS. POS.
00 920 905 0	333.0	24	00 921 067 1	185.0	13	00 921 095 1	79.0	22	00 921 182 0	174.0	15	00 924 001 1	81.0	17
00 920 911 1	182.0	38	00 921 067 1	187.0	11	00 921 095 1	155.0	7	00 921 184 0	79.0	53	00 924 001 1	89.0	18
00 920 913 0	333.0	25	00 921 067 1	189.0	11	00 921 095 1	180.0	23	00 921 206 0	88.0	2	00 924 001 1	90.0	25
00 920 916 0	15.0	49	00 921 067 1	190.0	34	00 921 096 1	15.0	56	00 921 206 0	180.0	14	00 924 001 1	135.0	15
00 920 917 0	333.0	51	00 921 067 1	191.0	9	00 921 112 1	182.0	29	00 921 206 0	185.0	18	00 924 003 0	82.0	3
00 920 920 1	15.0	47	00 921 067 1	194.0	7	00 921 119 1	79.0	23	00 921 206 0	189.0	22	00 924 005 0	82.0	1
00 920 920 1	54.0	42	00 921 067 1	331.0	4	00 921 119 1	114.0	3	00 921 206 0	191.0	3	00 924 007 0	12.0	9
00 920 921 1	333.0	2	00 921 067 1	360.0	32	00 921 119 1	180.0	27	00 921 206 0	198.0	14	00 924 008 0	331.0	59
00 920 927 0	192.0	9	00 921 071 1	180.0	6	00 921 130 0	331.0	1	00 921 206 0	199.0	8	00 924 010 0	331.0	54
00 920 937 0	164.0	3	00 921 071 1	185.0	20	00 921 145 0	331.0	3	00 921 238 0	79.0	20	00 924 011 0	331.0	61
00 920 950 0	182.0	22	00 921 071 1	190.0	7	00 921 148 0	182.0	7	00 921 238 0	155.0	21	00 924 014 1	76.0	22
00 920 950 0	189.0	14	00 921 071 1	360.0	31	00 921 150 0	360.0	15	00 921 238 0	168.0	21	00 924 017 0	54.0	47
00 920 972 0	156.0	49	00 921 073 1	79.0	60	00 921 157 0	195.0	18	00 921 238 0	169.0	25	00 924 017 0	331.0	40
00 921 039 1	333.0	65	00 921 073 1	182.0	27	00 921 157 0	197.0	6	00 921 238 0	174.0	16	00 924 045 0	79.0	47
00 921 043 0	182.0	25	00 921 074 1	182.0	31	00 921 157 0	333.0	68	00 921 238 0	180.0	36	00 924 049 0	114.0	1
00 921 045 1	333.0	66	00 921 075 0	79.0	10	00 921 158 0	195.0	19	00 921 250 0	182.0	34	00 924 049 0	135.0	11
00 921 048 1	15.0	53	00 921 075 0	182.0	4	00 921 158 0	196.0	17	00 921 251 0	155.0	6	00 924 049 0	362.0	3
00 921 049 1	333.0	52	00 921 077 1	90.0	22	00 921 158 0	197.0	7	00 921 251 0	180.0	25	00 924 050 1	81.0	10
00 921 054 1	189.0	24	00 921 077 1	184.0	9	00 921 158 0	333.0	69	00 921 258 1	174.0	19	00 924 051 0	79.0	49
00 921 057 2	182.0	23	00 921 077 1	188.0	18	00 921 160 1	178.0	19	00 921 258 1	190.0	30	00 924 051 0	168.0	9
00 921 060 2	172.0	1	00 921 079 1	90.0	53	00 921 160 1	182.0	5	00 921 263 1	339.0	2	00 924 051 0	169.0	12
00 921 060 2	174.0	5	00 921 079 1	172.0	5	00 921 160 1	189.0	13	00 921 279 0	52.0	39	00 924 055 0	156.0	17
00 921 060 2	178.0	1	00 921 079 1	174.0	20	00 921 169 0	155.0	10	00 921 279 0	194.0	11	00 924 055 0	157.0	10
00 921 060 2	180.0	19	00 921 079 1	180.0	12	00 921 171 1	331.0	2	00 921 957 0	32.0	30	00 924 061 0	14.0	61
00 921 060 2	184.0	1	00 921 079 1	185.0	16	00 921 173 0	79.0	21	00 921 958 0	32.0	13	00 924 061 0	119.0	42
00 921 060 2	185.0	10	00 921 079 1	188.0	16	00 921 173 0	90.0	18	00 922 300 0	109.0	15	00 924 062 0	89.0	34
00 921 060 2	187.0	10	00 921 079 1	189.0	10	00 921 173 0	155.0	4	00 922 623 0	47.0	28	00 924 062 0	155.0	28
00 921 060 2	189.0	19	00 921 079 1	191.0	6	00 921 173 0	156.0	32	00 922 623 0	79.0	16	00 924 062 0	331.0	62
00 921 060 2	190.0	35	00 921 079 1	198.0	12	00 921 173 0	162.0	3	00 922 623 0	209.0	14	00 924 066 0	156.0	12
00 921 060 2	191.0	1	00 921 079 1	199.0	6	00 921 173 0	168.0	22	00 922 635 0	345.0	54	00 924 218 0	3.0	31
00 921 060 2	194.0	1	00 921 087 1	180.0	11	00 921 173 0	169.0	26	00 922 651 2	26.0	8	00 924 219 0	111.0	6
00 921 061 0	174.0	24	00 921 087 1	187.0	13	00 921 173 0	180.0	29	00 922 671 1	152.0	48	00 924 220 0	356.0	33
00 921 062 2	79.0	57	00 921 087 1	190.0	29	00 921 174 1	79.0	38	00 922 671 1	160.0	15	00 924 224 0	331.0	18
00 921 062 2	182.0	3	00 921 087 1	194.0	4	00 921 174 1	168.0	20	00 922 671 1	319.0	5	00 924 227 0	208.0	8
00 921 065 1	79.0	13	00 921 087 1	198.0	16	00 921 174 1	169.0	24	00 922 671 1	321.0	8	00 924 227 0	348.0	20
00 921 065 1	178.0	20	00 921 087 1	199.0	9	00 921 174 1	180.0	20	00 922 671 1	323.0	4	00 924 229 0	118.0	28
00 921 065 1	180.0	2	00 921 089 1	178.0	3	00 921 174 1	202.0	7	00 922 671 1	325.0	3	00 924 243 1	215.0	56
00 921 067 1	172.0	13	00 921 089 1	180.0	16	00 921 179 2	79.0	26	00 922 671 1	342.0	8	00 924 246 0	6.0	49
00 921 067 1	180.0	18	00 921 089 1	190.0	32	00 921 179 2	155.0	16	00 922 671 1	343.0	12	00 924 247 0	12.0	30
00 921 067 1	182.0	9	00 921 093 1	172.0	2	00 921 182 0	156.0	55	00 922 674 0	332.0	28	00 924 251 0	6.0	50

ID-NR. ID-NO.	TAFEL DIAG.	POS. POS.	ID-NR. ID-NO.	TAFEL DIAG.	POS. POS.	ID-NR. ID-NO.	TAFEL DIAG.	POS. POS.	ID-NR. ID-NO.	TAFEL DIAG.	POS. POS.	ID-NR. ID-NO.	TAFEL DIAG.	POS. POS.
00 924 251 0	12.0	29	00 925 026 0	111.0	17	00 925 136 0	180.0	48	00 925 208 1	103.0	15	00 932 110 0	13.0	26
00 924 251 0	215.0	55	00 925 026 0	210.0	43	00 925 136 0	190.0	20	00 926 000 0	14.0	70	00 932 110 0	93.0	16
00 924 251 0	216.0	16	00 925 044 0	27.0	39	00 925 136 0	191.0	26	00 926 029 1	151.0	2	00 932 111 0	95.0	50
00 924 260 1	3.0	13	00 925 044 0	31.0	41	00 925 143 0	228.0	56	00 926 031 0	151.0	3	00 932 138 0	15.0	21
00 924 263 0	204.0	28	00 925 044 0	107.0	11	00 925 144 0	115.0	24	00 926 101 0	13.0	2	00 932 151 0	14.0	11
00 924 263 0	210.0	20	00 925 044 0	108.0	3	00 925 144 0	137.0	18	00 926 101 0	14.0	59	00 932 154 0	359.0	45
00 924 263 0	211.0	41	00 925 046 0	118.0	3	00 925 144 0	156.0	36	00 926 101 0	15.0	45	00 932 155 0	14.0	41
00 924 535 1	63.0	38	00 925 056 0	118.0	6	00 925 144 0	174.0	12	00 927 110 1	32.0	18	00 932 160 0	15.0	23
00 924 535 1	220.0	5	00 925 102 1	180.0	46	00 925 144 0	178.0	13	00 927 110 1	57.0	17	00 932 163 0	52.0	15
00 924 535 1	221.0	5	00 925 105 0	189.0	26	00 925 144 0	182.0	46	00 927 110 1	58.0	48	00 932 164 0	159.0	6
00 924 535 1	222.0	11	00 925 105 0	228.0	47	00 925 144 0	228.0	45	00 927 114 0	29.0	7	00 932 165 0	52.0	10
00 924 535 1	347.0	15	00 925 107 1	180.0	49	00 925 145 0	79.0	32	00 927 114 0	61.0	8	00 932 166 0	14.0	27
00 924 535 1	348.0	26	00 925 108 0	182.0	42	00 925 145 0	90.0	51	00 927 114 0	65.0	12	00 932 166 0	52.0	26
00 924 536 1	85.0	44	00 925 108 0	198.0	24	00 925 145 0	155.0	24	00 927 114 0	121.0	9	00 932 166 0	359.0	40
00 924 536 1	87.0	8	00 925 121 1	89.0	30	00 925 145 0	162.0	6	00 927 114 0	350.0	12	00 932 177 0	13.0	15
00 924 536 1	220.0	6	00 925 125 1	156.0	25	00 925 145 0	178.0	30	00 927 117 0	63.0	2	00 932 177 0	93.0	46
00 924 536 1	221.0	6	00 925 125 1	168.0	12	00 925 145 0	180.0	45	00 927 117 0	347.0	26	00 932 177 0	106.0	7
00 924 536 1	222.0	19	00 925 125 1	169.0	15	00 925 145 0	182.0	51	00 927 117 0	349.0	11	00 932 179 0	6.0	6
00 924 634 0	63.0	46	00 925 134 0	76.0	15	00 925 145 0	329.0	27	00 927 118 1	33.0	9	00 933 504 0	30.0	48
00 924 634 0	64.0	30	00 925 134 0	175.0	15	00 925 145 0	360.0	29	00 930 137 0	95.0	34	00 934 026 0	107.0	18
00 924 634 0	347.0	48	00 925 134 0	176.0	9	00 925 152 2	90.0	35	00 930 167 0	95.0	65	00 934 620 0	92.0	1
00 924 634 0	349.0	39	00 925 134 0	180.0	39	00 925 155 0	180.0	41	00 930 167 0	106.0	14	00 934 751 0	51.0	14
00 924 701 0	304.0	26	00 925 134 0	182.0	43	00 925 157 0	175.0	26	00 930 261 0	108.0	23	00 934 751 0	354.0	17
00 924 701 0	304.0	32	00 925 134 0	183.0	14	00 925 157 0	177.0	9	00 930 264 0	106.0	23	00 934 902 0	103.0	3
00 924 901 0	345.0	50	00 925 134 0	184.0	16	00 925 157 0	190.0	19	00 930 467 0	100.0	10	00 934 906 0	51.0	3
00 924 915 0	5.0	10	00 925 134 0	185.0	30	00 925 157 0	191.0	27	00 930 467 0	102.0	3	00 934 911 0	138.0	29
00 924 915 0	6.0	47	00 925 134 0	187.0	31	00 925 158 0	180.0	38	00 930 498 0	31.0	12	00 934 918 0	58.0	30
00 924 915 0	216.0	18	00 925 134 0	189.0	27	00 925 159 0	175.0	16	00 930 504 0	30.0	47	00 934 921 0	108.0	16
00 924 915 0	217.0	7	00 925 134 0	190.0	14	00 925 159 0	176.0	8	00 930 506 0	10.0	15	00 934 925 0	359.0	14
00 925 003 0	118.0	54	00 925 134 0	191.0	18	00 925 159 0	194.0	33	00 930 507 0	10.0	20	00 934 929 0	348.0	31
00 925 003 0	217.0	6	00 925 134 0	194.0	32	00 925 159 0	195.0	13	00 930 507 0	15.0	34	00 934 935 0	50.0	27
00 925 006 0	27.0	43	00 925 134 0	195.0	12	00 925 159 0	196.0	15	00 930 565 0	103.0	26	00 934 935 0	102.0	11
00 925 006 0	118.0	4	00 925 134 0	196.0	14	00 925 159 0	197.0	28	00 931 121 0	96.0	23	00 934 958 0	348.0	34
00 925 006 0	212.0	15	00 925 134 0	197.0	26	00 925 159 0	200.0	23	00 931 904 1	11.0	5	00 935 302 0	360.0	1
00 925 009 0	118.0	53	00 925 134 0	198.0	23	00 925 162 0	329.0	26	00 931 920 0	28.0	20	00 935 327 0	30.0	5
00 925 009 0	119.0	32	00 925 134 0	199.0	16	00 925 162 0	360.0	28	00 931 926 0	11.0	22	00 935 329 0	100.0	2
00 925 016 0	34.0	17	00 925 134 0	200.0	24	00 925 200 2	52.0	7	00 932 106 0	14.0	51	00 935 334 0	9.0	15
00 925 016 0	35.0	17	00 925 134 0	228.0	48	00 925 205 2	52.0	19	00 932 107 0	15.0	36	00 935 335 0	32.0	8
00 925 016 0	36.0	17	00 925 136 0	175.0	25	00 925 205 2	106.0	15	00 932 107 0	93.0	49	00 935 343 0	19.0	11
00 925 018 0	117.0	9	00 925 136 0	177.0	8	00 925 208 1	14.0	23	00 932 109 0	13.0	20	00 935 343 0	22.0	12

ID-NR. ID-NO.	TAFEL DIAG.	POS. POS.	ID-NR. ID-NO.	TAFEL DIAG.	POS. POS.	ID-NR. ID-NO.	TAFEL DIAG.	POS. POS.	ID-NR. ID-NO.	TAFEL DIAG.	POS. POS.	ID-NR. ID-NO.	TAFEL DIAG.	POS. POS.
00 935 348 0	96.0	10	00 937 622 0	115.0	22	00 938 651 0	333.0	20	00 940 375 0	204.0	2	00 945 091 0	93.0	51
00 936 050 0	28.0	19	00 937 623 0	115.0	18	00 938 694 1	39.0	9	00 940 375 0	205.0	25	00 945 091 0	95.0	23
00 936 054 0	31.0	13	00 937 623 0	115.0	19	00 938 694 1	40.0	44	00 940 375 0	206.0	33	00 945 091 0	153.0	6
00 936 058 0	42.0	33	00 937 623 0	136.0	7	00 938 694 1	45.0	2	00 940 393 0	331.0	8	00 945 091 0	161.0	6
00 936 058 0	43.0	26	00 937 624 0	115.0	17	00 938 694 1	118.0	22	00 940 414 0	359.0	53	00 945 121 0	98.0	34
00 936 061 0	28.0	35	00 937 624 0	136.0	8	00 938 695 1	117.0	15	00 940 453 0	108.0	20	00 945 487 0	79.0	54
00 936 076 0	93.0	18	00 937 634 0	85.0	27	00 938 933 0	50.0	8	00 940 472 0	331.0	34	00 945 488 0	79.0	3
00 936 088 0	15.0	24	00 937 646 0	157.0	8	00 938 933 0	333.0	67	00 940 473 0	331.0	46	00 949 238 0	23.0	27
00 936 300 2	11.0	4	00 937 647 0	15.0	7	00 938 984 1	27.0	30	00 940 486 0	101.0	10	00 949 281 0	16.0	53
00 936 300 2	11.0	25	00 937 647 0	151.0	9	00 939 145 1	335.0	9	00 940 495 0	28.0	50	00 949 281 0	17.0	53
00 936 300 2	106.0	35	00 937 711 0	166.0	12	00 939 218 1	335.0	10	00 940 540 0	70.0	1	00 949 281 0	21.0	53
00 936 408 1	52.0	30	00 937 711 0	167.0	12	00 939 404 1	210.0	26	00 940 542 0	78.0	37	00 949 281 0	23.0	53
00 936 421 1	11.0	21	00 937 716 1	52.0	23	00 939 404 1	334.0	19	00 942 002 4	334.0	26	00 949 288 0	17.0	12
00 936 447 2	95.0	11	00 937 716 1	53.0	15	00 939 410 2	334.0	6	00 942 038 1	335.0	1	00 949 288 0	23.0	12
00 937 001 1	78.0	51	00 937 716 1	93.0	5	00 939 529 0	334.0	25	00 942 134 2	335.0	3	00 949 291 0	23.0	25
00 937 014 0	100.0	12	00 937 717 1	81.0	20	00 940 029 1	201.0	2	00 942 200 1	334.0	5	00 949 338 0	17.0	54
00 937 014 0	102.0	5	00 937 727 0	14.0	35	00 940 094 0	8.0	1	00 942 210 0	334.0	7	00 949 397 1	18.0	21
00 937 015 0	100.0	11	00 937 727 0	15.0	4	00 940 097 0	333.0	15	00 942 287 1	335.0	19	00 949 499 0	16.0	23
00 937 015 0	102.0	4	00 937 727 0	52.0	12	00 940 107 0	115.0	5	00 942 291 0	334.0	14	00 949 499 0	23.0	23
00 937 185 0	52.0	25	00 937 727 0	106.0	37	00 940 107 0	363.0	3	00 942 293 0	334.0	15	00 949 630 0	16.0	12
00 937 503 0	10.0	21	00 937 736 0	331.0	7	00 940 109 1	115.0	34	00 942 294 0	334.0	8	00 949 630 0	18.0	12
00 937 505 0	168.0	25	00 937 751 1	93.0	3	00 940 109 1	253.0	2	00 942 301 0	208.0	1	00 949 630 0	23.0	14
00 937 514 0	52.0	11	00 937 751 1	95.0	39	00 940 111 0	115.0	9	00 942 301 0	336.0	7	00 949 852 1	16.0	55
00 937 525 0	85.0	28	00 937 751 1	98.0	38	00 940 137 0	42.0	35	00 942 441 1	335.0	20	00 949 852 1	17.0	55
00 937 534 0	28.0	40	00 938 303 0	6.0	51	00 940 137 0	43.0	28	00 942 571 0	335.0	24	00 949 852 1	21.0	55
00 937 536 0	70.0	22	00 938 303 0	40.0	30	00 940 215 2	79.0	68	00 944 082 0	304.0	21	00 949 852 1	23.0	56
00 937 577 0	42.0	22	00 938 303 0	49.0	34	00 940 262 0	118.0	21	00 944 082 0	304.0	22	00 949 861 0	16.0	51
00 937 577 0	43.0	19	00 938 512 0	4.0	8	00 940 267 0	79.0	69	00 944 082 0	304.0	23	00 949 861 0	17.0	51
00 937 582 0	54.0	18	00 938 512 0	120.0	27	00 940 287 0	26.0	27	00 944 082 0	306.0	19	00 949 861 0	21.0	51
00 937 586 0	15.0	25	00 938 514 0	78.0	34	00 940 287 0	204.0	37	00 944 082 0	308.0	11	00 949 861 0	23.0	51
00 937 588 0	15.0	46	00 938 552 1	13.0	3	00 940 287 0	205.0	9	00 944 082 0	353.0	18	00 949 979 0	18.0	23
00 937 588 0	92.0	10	00 938 552 1	14.0	60	00 940 314 0	31.0	11	00 944 941 0	50.0	49	00 953 396 0	123.0	1
00 937 590 0	106.0	29	00 938 552 1	15.0	44	00 940 325 0	333.0	31	00 944 941 0	333.0	16	00 953 396 0	123.0	1
00 937 594 0	14.0	3	00 938 552 1	52.0	35	00 940 326 0	333.0	36	00 945 065 0	79.0	1	00 953 396 0	123.0	1
00 937 601 0	10.0	12	00 938 552 1	54.0	3	00 940 327 0	333.0	8	00 945 066 1	79.0	4	00 953 396 0	123.0	1
00 937 602 0	11.0	11	00 938 644 0	333.0	22	00 940 328 0	333.0	9	00 945 067 1	79.0	2	00 953 396 0	123.0	1
00 937 610 0	94.0	15	00 938 645 0	333.0	23	00 940 329 0	333.0	49	00 945 088 0	79.0	2	00 953 396 0	123.0	1
00 937 618 0	14.0	63	00 938 647 0	333.0	37	00 940 334 0	333.0	21	00 945 088 0	79.0	3	00 953 396 0	124.0	1
00 937 622 0	115.0	20	00 938 648 0	333.0	62	00 940 349 1	19.0	36	00 945 089 0	79.0	2	00 953 396 0	124.0	1
00 937 622 0	115.0	21	00 938 650 0	333.0	4	00 940 349 1	22.0	26	00 945 089 0	79.0	3	00 953 396 0	124.0	1

ID-NR. ID-NO.	TAFEL DIAG.	POS. POS.	ID-NR. ID-NO.	TAFEL DIAG.	POS. POS.	ID-NR. ID-NO.	TAFEL DIAG.	POS. POS.	ID-NR. ID-NO.	TAFEL DIAG.	POS. POS.	ID-NR. ID-NO.	TAFEL DIAG.	POS. POS.
00 953 630 1	40.0	38	20 024 288 1	359.0	42	20 026 963 1	15.0	14	20 027 487 0	130.0	11	20 027 747 0	148.0	8
00 953 823 0	119.0	33	20 024 296 1	360.0	5	20 027 168 1	33.0	13	20 027 488 0	130.0	12	20 027 776 0	32.0	21
00 955 355 1	16.0	52	20 024 296 1	360.0	7	20 027 263 0	201.0	3	20 027 489 0	130.0	29	20 027 777 0	130.0	40
00 955 357 0	21.0	12	20 024 301 0	359.0	3	20 027 309 1	4.0	30	20 027 490 0	130.0	32	20 027 777 0	137.0	5
00 955 362 0	16.0	25	20 024 302 0	26.0	18	20 027 310 0	4.0	31	20 027 491 0	130.0	21	20 027 777 0	148.0	10
00 955 406 1	17.0	21	20 024 303 0	359.0	6	20 027 311 0	4.0	23	20 027 491 0	134.0	5	20 027 784 0	137.0	21
00 955 410 0	17.0	52	20 024 392 0	14.0	13	20 027 314 0	6.0	33	20 027 492 0	130.0	10	20 027 786 0	130.0	14
00 955 425 0	17.0	4	20 024 397 0	14.0	16	20 027 315 0	6.0	34	20 027 493 0	130.0	22	20 027 787 0	130.0	36
00 955 490 0	16.0	4	20 024 398 0	14.0	28	20 027 367 1	15.0	11	20 027 494 0	130.0	18	20 027 788 0	130.0	41
00 955 698 0	97.0	18	20 024 399 0	14.0	31	20 027 368 0	15.0	8	20 027 495 0	130.0	17	20 027 789 0	130.0	25
00 955 987 1	12.0	6	20 024 400 0	14.0	48	20 027 369 1	15.0	26	20 027 496 0	130.0	20	20 027 791 0	129.0	12
00 955 987 1	18.0	1	20 024 401 0	14.0	49	20 027 372 0	15.0	39	20 027 497 0	130.0	19	20 027 791 0	130.0	6
20 013 298 0	19.0	9	20 024 402 0	14.0	54	20 027 433 0	130.0	42	20 027 498 0	130.0	15	20 027 799 0	131.0	19
20 013 298 0	22.0	10	20 024 403 0	14.0	50	20 027 436 0	128.0	6	20 027 499 0	130.0	31	20 027 800 0	131.0	25
20 016 524 0	145.0	31	20 024 404 0	14.0	52	20 027 439 0	126.0	10	20 027 500 0	130.0	30	20 027 822 0	137.0	33
20 016 545 0	146.0	6	20 024 405 0	14.0	29	20 027 439 0	127.0	17	20 027 503 0	129.0	4	20 027 825 0	137.0	31
20 016 625 0	109.0	12	20 024 406 0	14.0	42	20 027 439 0	128.0	13	20 027 505 0	126.0	12	20 027 857 0	201.0	4
20 017 506 0	30.0	42	20 024 407 0	14.0	30	20 027 439 0	145.0	51	20 027 505 0	128.0	7	20 027 899 0	140.0	17
20 017 506 0	354.0	19	20 024 410 0	359.0	35	20 027 448 0	130.0	24	20 027 505 0	134.0	4	20 027 919 0	138.0	25
20 019 725 1	160.0	19	20 025 873 0	14.0	33	20 027 448 0	145.0	50	20 027 505 0	137.0	25	20 028 005 3	28.0	36
20 019 887 0	160.0	18	20 025 874 0	14.0	2	20 027 449 0	127.0	16	20 027 505 0	144.0	3	20 028 067 2	31.0	8
20 020 000 1	31.0	1	20 025 880 0	14.0	12	20 027 449 0	137.0	30	20 027 505 0	225.0	73	20 028 086 0	130.0	10
20 020 170 0	108.0	25	20 025 953 2	10.0	7	20 027 449 0	138.0	37	20 027 516 0	134.0	6	20 028 087 0	129.0	6
20 020 176 0	107.0	15	20 025 972 0	10.0	5	20 027 449 0	144.0	4	20 027 517 0	134.0	3	20 028 119 2	28.0	7
20 020 177 0	107.0	20	20 025 976 0	10.0	10	20 027 449 0	145.0	2	20 027 519 0	127.0	13	20 028 233 2	27.0	37
20 020 223 0	85.0	50	20 025 984 0	10.0	25	20 027 449 0	148.0	6	20 027 544 0	135.0	14	20 028 257 1	33.0	14
20 020 223 0	87.0	47	20 025 998 3	7.0	9	20 027 449 0	149.0	4	20 027 545 0	135.0	17	20 028 258 2	33.0	17
20 020 223 0	90.0	2	20 026 139 2	5.0	25	20 027 449 0	352.0	4	20 027 561 0	148.0	5	20 028 330 1	102.0	20
20 020 403 0	29.0	8	20 026 143 1	5.0	28	20 027 449 0	358.0	19	20 027 563 0	145.0	48	20 028 365 1	28.0	46
20 020 767 0	42.0	34	20 026 151 0	5.0	21	20 027 456 0	134.0	20	20 027 564 0	145.0	13	20 028 366 0	30.0	24
20 020 768 0	43.0	27	20 026 152 1	4.0	22	20 027 477 0	131.0	5	20 027 564 0	148.0	2	20 028 368 1	30.0	15
20 021 804 1	120.0	25	20 026 216 1	5.0	2	20 027 478 0	131.0	6	20 027 566 0	144.0	5	20 028 422 6	120.0	17
20 022 475 1	8.0	8	20 026 313 0	148.0	4	20 027 479 0	131.0	12	20 027 566 0	145.0	3	20 028 426 2	31.0	29
20 023 126 0	96.0	54	20 026 714 0	103.0	16	20 027 480 0	131.0	2	20 027 566 0	148.0	7	20 028 491 1	30.0	28
20 023 273 1	4.0	26	20 026 715 0	103.0	6	20 027 481 0	129.0	6	20 027 566 0	149.0	3	20 028 546 6	27.0	25
20 023 275 1	4.0	27	20 026 954 0	359.0	31	20 027 484 0	129.0	10	20 027 566 0	352.0	3	20 028 552 3	26.0	1
20 023 748 0	341.0	17	20 026 955 1	15.0	38	20 027 484 0	130.0	5	20 027 589 0	12.0	13	20 028 564 1	55.0	9
20 023 975 0	94.0	16	20 026 956 1	15.0	22	20 027 485 0	129.0	14	20 027 694 1	10.0	22	20 028 576 0	9.0	12
20 024 286 1	359.0	49	20 026 957 1	15.0	37	20 027 485 0	130.0	8	20 027 695 1	10.0	27	20 028 608 1	10.0	1
20 024 287 0	359.0	48	20 026 962 0	15.0	15	20 027 485 0	131.0	9	20 027 747 0	145.0	70	20 028 614 3	10.0	24

ID-NR. ID-NO.	TAFEL DIAG.	POS. POS.	ID-NR. ID-NO.	TAFEL DIAG.	POS. POS.	ID-NR. ID-NO.	TAFEL DIAG.	POS. POS.	ID-NR. ID-NO.	TAFEL DIAG.	POS. POS.	ID-NR. ID-NO.	TAFEL DIAG.	POS. POS.
20 028 617 1	10.0	29	20 029 023 1	102.0	12	20 029 717 0	26.0	23	20 080 179 0	304.0	20	20 080 240 0	269.0	56
20 028 621 2	7.0	1	20 029 070 2	102.0	10	20 029 730 4	58.0	32	20 080 179 0	306.0	23	20 080 240 0	271.0	25
20 028 622 1	7.0	12	20 029 071 1	102.0	26	20 029 732 4	58.0	29	20 080 179 0	306.0	26	20 080 240 0	271.0	30
20 028 623 2	7.0	2	20 029 072 1	102.0	21	20 029 737 8	60.0	1	20 080 179 0	306.0	29	20 080 240 0	271.0	35
20 028 626 1	7.0	26	20 029 107 7	99.0	19	20 029 738 1	60.0	9	20 080 180 0	306.0	13	20 080 240 0	278.0	7
20 028 627 1	7.0	25	20 029 117 4	40.0	47	20 029 738 1	364.0	47	20 080 180 0	306.0	24	20 080 240 0	278.0	10
20 028 636 2	3.0	36	20 029 121 5	99.0	21	20 029 808 4	30.0	6	20 080 180 0	306.0	41	20 080 240 0	278.0	13
20 028 639 2	30.0	9	20 029 225 2	341.0	11	20 029 837 0	30.0	27	20 080 180 0	306.0	44	20 080 240 0	280.0	2
20 028 646 2	30.0	7	20 029 226 2	45.0	3	20 029 877 4	60.0	25	20 080 181 0	306.0	13	20 080 240 0	282.0	8
20 028 655 1	54.0	50	20 029 297 4	73.0	5	20 029 886 1	30.0	14	20 080 181 0	306.0	22	20 080 240 0	282.0	9
20 028 655 1	55.0	6	20 029 300 2	70.0	19	20 029 989 1	31.0	7	20 080 181 0	306.0	24	20 080 240 0	293.0	2
20 028 657 1	54.0	29	20 029 301 4	70.0	12	20 035 385 0	106.0	26	20 080 181 0	306.0	41	20 080 240 0	296.0	4
20 028 658 1	54.0	32	20 029 302 4	71.0	3	20 035 386 0	106.0	26	20 080 181 0	306.0	44	20 080 240 0	301.0	35
20 028 660 2	54.0	39	20 029 313 5	215.0	28	20 035 387 0	106.0	13	20 080 183 0	306.0	14	20 080 240 0	301.0	44
20 028 692 2	27.0	7	20 029 339 5	78.0	9	20 047 657 0	61.0	2	20 080 189 0	237.0	27	20 080 240 0	301.0	46
20 028 694 3	31.0	20	20 029 341 4	78.0	1	20 065 954 0	105.0	13	20 080 190 0	237.0	27	20 080 240 0	301.0	52
20 028 701 2	32.0	11	20 029 377 0	9.0	13	20 070 703 0	359.0	34	20 080 238 0	306.0	76	20 080 240 0	304.0	5
20 028 704 4	54.0	24	20 029 399 2	216.0	4	20 080 088 0	306.0	12	20 080 239 0	254.0	24	20 080 240 0	304.0	15
20 028 705 2	54.0	20	20 029 419 5	216.0	7	20 080 088 0	306.0	20	20 080 240 0	237.0	11	20 080 240 0	304.0	29
20 028 707 2	54.0	19	20 029 480 0	8.0	19	20 080 088 0	306.0	28	20 080 240 0	237.0	13	20 080 240 0	306.0	5
20 028 710 5	27.0	1	20 029 481 0	7.0	20	20 080 089 0	306.0	39	20 080 240 0	237.0	19	20 080 240 0	306.0	53
20 028 798 0	346.0	9	20 029 482 0	7.0	19	20 080 089 0	306.0	42	20 080 240 0	240.0	21	20 080 240 0	306.0	58
20 028 802 1	28.0	18	20 029 483 0	7.0	22	20 080 090 0	306.0	11	20 080 240 0	240.0	31	20 080 240 0	306.0	68
20 028 807 1	28.0	2	20 029 484 0	7.0	21	20 080 090 0	306.0	22	20 080 240 0	240.0	33	20 080 240 0	306.0	69
20 028 853 1	42.0	27	20 029 485 1	7.0	14	20 080 092 0	306.0	10	20 080 240 0	240.0	35	20 080 240 0	306.0	70
20 028 853 1	43.0	20	20 029 487 1	7.0	16	20 080 145 0	306.0	9	20 080 240 0	240.0	38	20 080 240 0	306.0	71
20 028 854 1	42.0	32	20 029 533 1	10.0	26	20 080 145 0	306.0	37	20 080 240 0	240.0	50	20 080 240 0	306.0	72
20 028 854 1	43.0	25	20 029 569 0	145.0	34	20 080 165 0	237.0	31	20 080 240 0	251.0	7	20 080 240 0	306.0	74
20 028 878 2	40.0	3	20 029 616 7	50.0	10	20 080 165 0	237.0	32	20 080 240 0	251.0	8	20 080 240 0	306.0	75
20 028 885 1	40.0	41	20 029 623 4	50.0	37	20 080 165 0	306.0	7	20 080 240 0	251.0	9	20 080 240 0	312.0	2
20 028 901 1	41.0	19	20 029 624 2	50.0	39	20 080 166 0	293.0	2	20 080 240 0	254.0	12	20 080 240 0	317.0	14
20 028 902 2	41.0	3	20 029 689 0	126.0	32	20 080 167 0	237.0	31	20 080 240 0	254.0	14	20 080 240 0	325.0	6
20 028 904 2	41.0	12	20 029 699 0	144.0	12	20 080 167 0	237.0	32	20 080 240 0	254.0	15	20 080 240 0	327.0	5
20 028 959 0	31.0	31	20 029 700 0	144.0	11	20 080 167 0	306.0	7	20 080 240 0	254.0	25	20 080 240 0	329.0	6
20 028 961 0	31.0	32	20 029 701 0	144.0	13	20 080 168 0	293.0	2	20 080 240 0	254.0	28	20 080 240 0	343.0	7
20 028 962 1	31.0	37	20 029 702 0	144.0	9	20 080 175 0	282.0	9	20 080 240 0	269.0	34	20 080 240 0	343.0	17
20 028 975 0	31.0	3	20 029 703 0	144.0	10	20 080 175 0	296.0	4	20 080 240 0	269.0	37	20 080 240 0	356.0	19
20 028 989 2	100.0	22	20 029 704 0	144.0	8	20 080 177 0	304.0	9	20 080 240 0	269.0	38	20 080 241 0	234.0	3
20 028 989 2	102.0	8	20 029 705 0	144.0	6	20 080 177 0	304.0	19	20 080 240 0	269.0	45	20 080 241 0	234.0	4
20 029 023 1	100.0	21	20 029 706 0	144.0	7	20 080 177 0	306.0	43	20 080 240 0	269.0	47	20 080 241 0	237.0	2

ID-NR. ID-NO.	TAFEL DIAG.	POS. POS.	ID-NR. ID-NO.	TAFEL DIAG.	POS. POS.	ID-NR. ID-NO.	TAFEL DIAG.	POS. POS.	ID-NR. ID-NO.	TAFEL DIAG.	POS. POS.	ID-NR. ID-NO.	TAFEL DIAG.	POS. POS.
20 080 241 0	237.0	4	20 080 241 0	243.0	24	20 080 241 0	259.0	25	20 080 241 0	271.0	16	20 080 241 0	296.0	14
20 080 241 0	237.0	9	20 080 241 0	243.0	25	20 080 241 0	259.0	26	20 080 241 0	271.0	17	20 080 241 0	298.0	4
20 080 241 0	237.0	18	20 080 241 0	243.0	26	20 080 241 0	259.0	29	20 080 241 0	271.0	22	20 080 241 0	301.0	5
20 080 241 0	237.0	29	20 080 241 0	243.0	27	20 080 241 0	262.0	6	20 080 241 0	271.0	27	20 080 241 0	301.0	6
20 080 241 0	237.0	31	20 080 241 0	243.0	28	20 080 241 0	262.0	7	20 080 241 0	271.0	32	20 080 241 0	301.0	7
20 080 241 0	237.0	32	20 080 241 0	243.0	29	20 080 241 0	262.0	8	20 080 241 0	273.0	4	20 080 241 0	301.0	8
20 080 241 0	237.0	34	20 080 241 0	243.0	30	20 080 241 0	262.0	9	20 080 241 0	273.0	6	20 080 241 0	301.0	9
20 080 241 0	237.0	36	20 080 241 0	243.0	31	20 080 241 0	262.0	10	20 080 241 0	273.0	7	20 080 241 0	301.0	10
20 080 241 0	237.0	38	20 080 241 0	243.0	32	20 080 241 0	265.0	12	20 080 241 0	273.0	8	20 080 241 0	301.0	11
20 080 241 0	237.0	39	20 080 241 0	243.0	33	20 080 241 0	265.0	13	20 080 241 0	273.0	9	20 080 241 0	301.0	12
20 080 241 0	237.0	41	20 080 241 0	248.0	22	20 080 241 0	265.0	14	20 080 241 0	276.0	4	20 080 241 0	301.0	13
20 080 241 0	240.0	6	20 080 241 0	248.0	23	20 080 241 0	265.0	17	20 080 241 0	276.0	6	20 080 241 0	301.0	14
20 080 241 0	240.0	8	20 080 241 0	251.0	10	20 080 241 0	265.0	18	20 080 241 0	276.0	11	20 080 241 0	301.0	15
20 080 241 0	240.0	10	20 080 241 0	251.0	11	20 080 241 0	265.0	19	20 080 241 0	276.0	13	20 080 241 0	301.0	16
20 080 241 0	240.0	11	20 080 241 0	251.0	12	20 080 241 0	265.0	20	20 080 241 0	276.0	17	20 080 241 0	301.0	17
20 080 241 0	240.0	13	20 080 241 0	251.0	13	20 080 241 0	265.0	21	20 080 241 0	276.0	18	20 080 241 0	301.0	18
20 080 241 0	240.0	15	20 080 241 0	251.0	14	20 080 241 0	267.0	2	20 080 241 0	276.0	20	20 080 241 0	301.0	19
20 080 241 0	240.0	17	20 080 241 0	251.0	15	20 080 241 0	267.0	5	20 080 241 0	276.0	22	20 080 241 0	301.0	20
20 080 241 0	240.0	25	20 080 241 0	251.0	16	20 080 241 0	267.0	6	20 080 241 0	278.0	5	20 080 241 0	301.0	26
20 080 241 0	240.0	27	20 080 241 0	251.0	17	20 080 241 0	267.0	7	20 080 241 0	280.0	4	20 080 241 0	301.0	38
20 080 241 0	240.0	29	20 080 241 0	251.0	18	20 080 241 0	267.0	8	20 080 241 0	280.0	5	20 080 241 0	301.0	41
20 080 241 0	240.0	39	20 080 241 0	254.0	22	20 080 241 0	267.0	9	20 080 241 0	280.0	6	20 080 241 0	304.0	6
20 080 241 0	240.0	40	20 080 241 0	254.0	29	20 080 241 0	269.0	28	20 080 241 0	280.0	7	20 080 241 0	304.0	8
20 080 241 0	240.0	45	20 080 241 0	254.0	32	20 080 241 0	269.0	29	20 080 241 0	280.0	9	20 080 241 0	304.0	24
20 080 241 0	240.0	48	20 080 241 0	254.0	33	20 080 241 0	269.0	31	20 080 241 0	282.0	5	20 080 241 0	304.0	27
20 080 241 0	243.0	9	20 080 241 0	256.0	3	20 080 241 0	269.0	32	20 080 241 0	282.0	12	20 080 241 0	304.0	30
20 080 241 0	243.0	10	20 080 241 0	256.0	5	20 080 241 0	269.0	33	20 080 241 0	285.0	5	20 080 241 0	304.0	33
20 080 241 0	243.0	11	20 080 241 0	256.0	7	20 080 241 0	269.0	35	20 080 241 0	285.0	7	20 080 241 0	304.0	35
20 080 241 0	243.0	12	20 080 241 0	256.0	9	20 080 241 0	269.0	39	20 080 241 0	285.0	8	20 080 241 0	306.0	7
20 080 241 0	243.0	13	20 080 241 0	256.0	10	20 080 241 0	269.0	41	20 080 241 0	285.0	9	20 080 241 0	306.0	8
20 080 241 0	243.0	14	20 080 241 0	256.0	13	20 080 241 0	269.0	49	20 080 241 0	285.0	10	20 080 241 0	306.0	54
20 080 241 0	243.0	15	20 080 241 0	256.0	15	20 080 241 0	269.0	52	20 080 241 0	285.0	11	20 080 241 0	306.0	57
20 080 241 0	243.0	16	20 080 241 0	256.0	17	20 080 241 0	269.0	53	20 080 241 0	287.0	2	20 080 241 0	306.0	60
20 080 241 0	243.0	17	20 080 241 0	256.0	18	20 080 241 0	269.0	54	20 080 241 0	287.0	9	20 080 241 0	306.0	61
20 080 241 0	243.0	18	20 080 241 0	259.0	5	20 080 241 0	269.0	58	20 080 241 0	290.0	2	20 080 241 0	306.0	66
20 080 241 0	243.0	19	20 080 241 0	259.0	8	20 080 241 0	269.0	60	20 080 241 0	290.0	8	20 080 241 0	306.0	77
20 080 241 0	243.0	20	20 080 241 0	259.0	13	20 080 241 0	271.0	18	20 080 241 0	293.0	8	20 080 241 0	306.0	79
20 080 241 0	243.0	21	20 080 241 0	259.0	15	20 080 241 0	271.0	7	20 080 241 0	296.0	2	20 080 241 0	306.0	81
20 080 241 0	243.0	22	20 080 241 0	259.0	18	20 080 241 0	271.0	11	20 080 241 0	296.0	10	20 080 241 0	306.0	83
20 080 241 0	243.0	23	20 080 241 0	259.0	20	20 080 241 0	271.0	12	20 080 241 0	296.0	11	20 080 241 0	306.0	86

ID-NR. ID-NO.	TAFEL DIAG.	POS. POS.	ID-NR. ID-NO.	TAFEL DIAG.	POS. POS.	ID-NR. ID-NO.	TAFEL DIAG.	POS. POS.	ID-NR. ID-NO.	TAFEL DIAG.	POS. POS.	ID-NR. ID-NO.	TAFEL DIAG.	POS. POS.
20 080 241 0	306.0	88	20 080 473 1	320.0	1	20 080 783 0	276.0	13	20 081 687 1	239.0	2	20 081 938 0	240.0	5
20 080 241 0	306.0	92	20 080 473 1	321.0	1	20 080 783 0	276.0	17	20 081 687 1	264.0	4	20 081 938 0	240.0	12
20 080 241 0	310.0	4	20 080 753 0	280.0	2	20 080 783 0	276.0	22	20 081 687 1	275.0	4	20 081 938 0	240.0	14
20 080 241 0	310.0	5	20 080 753 0	306.0	58	20 080 783 0	285.0	5	20 081 687 1	275.0	5	20 081 938 0	254.0	30
20 080 241 0	310.0	6	20 080 753 0	312.0	2	20 080 783 0	290.0	2	20 081 766 0	269.0	25	20 081 938 0	256.0	6
20 080 241 0	310.0	7	20 080 753 0	343.0	7	20 080 783 0	301.0	38	20 081 774 0	269.0	23	20 081 938 0	256.0	8
20 080 241 0	310.0	8	20 080 753 0	343.0	17	20 080 783 0	306.0	57	20 081 774 0	269.0	24	20 081 938 0	256.0	11
20 080 241 0	310.0	9	20 080 778 0	237.0	41	20 080 783 0	306.0	60	20 081 775 0	269.0	23	20 081 938 0	256.0	16
20 080 241 0	310.0	10	20 080 778 0	248.0	23	20 080 783 0	306.0	88	20 081 775 0	269.0	24	20 081 938 0	256.0	19
20 080 241 0	315.0	3	20 080 778 0	254.0	22	20 080 783 0	306.0	92	20 081 780 0	269.0	23	20 081 938 0	259.0	6
20 080 241 0	315.0	5	20 080 778 0	269.0	33	20 080 783 0	310.0	4	20 081 780 0	269.0	24	20 081 938 0	267.0	10
20 080 241 0	315.0	6	20 080 778 0	269.0	35	20 080 783 0	315.0	7	20 081 786 0	269.0	23	20 081 938 0	269.0	50
20 080 241 0	315.0	7	20 080 778 0	269.0	39	20 080 783 0	343.0	14	20 081 786 0	269.0	24	20 081 938 0	278.0	6
20 080 241 0	315.0	10	20 080 778 0	271.0	11	20 081 276 0	130.0	13	20 081 815 0	269.0	14	20 081 938 0	280.0	8
20 080 241 0	317.0	2	20 080 778 0	271.0	17	20 081 326 0	269.0	21	20 081 816 0	269.0	13	20 081 938 0	280.0	14
20 080 241 0	317.0	4	20 080 778 0	273.0	4	20 081 326 0	269.0	27	20 081 817 0	228.0	13	20 081 938 0	280.0	15
20 080 241 0	317.0	6	20 080 778 0	276.0	4	20 081 334 0	269.0	21	20 081 819 0	228.0	13	20 081 938 0	282.0	6
20 080 241 0	317.0	7	20 080 778 0	276.0	13	20 081 334 0	269.0	27	20 081 820 0	228.0	13	20 081 938 0	301.0	21
20 080 241 0	317.0	8	20 080 778 0	276.0	17	20 081 343 0	306.0	2	20 081 820 0	353.0	12	20 081 938 0	301.0	22
20 080 241 0	317.0	9	20 080 778 0	276.0	22	20 081 344 0	306.0	2	20 081 821 0	228.0	13	20 081 938 0	301.0	23
20 080 241 0	317.0	11	20 080 778 0	285.0	5	20 081 345 0	306.0	2	20 081 822 0	119.0	40	20 081 938 0	301.0	24
20 080 241 0	329.0	4	20 080 778 0	290.0	2	20 081 355 0	254.0	18	20 081 822 0	228.0	4	20 081 938 0	301.0	25
20 080 241 0	343.0	6	20 080 778 0	301.0	38	20 081 359 0	254.0	18	20 081 823 0	119.0	36	20 081 940 0	315.0	4
20 080 241 0	343.0	14	20 080 778 0	306.0	57	20 081 439 0	280.0	2	20 081 823 0	228.0	4	20 081 941 0	240.0	16
20 080 241 0	353.0	14	20 080 778 0	306.0	60	20 081 439 0	306.0	58	20 081 826 0	230.0	2	20 081 941 0	269.0	42
20 080 242 0	280.0	2	20 080 778 0	306.0	88	20 081 439 0	312.0	2	20 081 827 0	210.0	41	20 081 941 0	301.0	42
20 080 244 0	304.0	7	20 080 778 0	306.0	92	20 081 439 0	343.0	7	20 081 835 0	132.0	1	20 081 942 0	282.0	13
20 080 268 0	254.0	19	20 080 778 0	310.0	4	20 081 439 0	343.0	17	20 081 891 0	251.0	7	20 081 942 0	296.0	15
20 080 293 0	137.0	37	20 080 778 0	315.0	7	20 081 478 1	224.0	17	20 081 891 0	254.0	28	20 081 944 0	237.0	33
20 080 294 0	119.0	35	20 080 778 0	343.0	14	20 081 478 1	225.0	44	20 081 891 0	269.0	30	20 081 945 0	225.0	55
20 080 294 0	137.0	39	20 080 783 0	237.0	41	20 081 500 0	138.0	31	20 081 891 0	269.0	36	20 081 959 0	237.0	30
20 080 355 0	265.0	15	20 080 783 0	248.0	23	20 081 500 0	191.0	28	20 081 891 0	269.0	37	20 081 960 0	248.0	10
20 080 355 0	265.0	16	20 080 783 0	254.0	22	20 081 500 0	314.0	3	20 081 891 0	269.0	38	20 081 960 0	259.0	16
20 080 435 0	121.0	1	20 080 783 0	269.0	33	20 081 505 0	119.0	39	20 081 891 0	306.0	71	20 081 960 0	262.0	3
20 080 435 0	121.0	28	20 080 783 0	269.0	35	20 081 623 3	326.0	2	20 081 891 0	306.0	73	20 081 960 0	269.0	11
20 080 435 0	121.0	29	20 080 783 0	269.0	39	20 081 623 3	327.0	1	20 081 891 0	306.0	74	20 081 960 0	273.0	3
20 080 435 0	275.0	1	20 080 783 0	271.0	11	20 081 687 1	152.0	32	20 081 929 0	327.0	16	20 081 960 0	290.0	3
20 080 435 0	275.0	2	20 080 783 0	271.0	17	20 081 687 1	152.0	36	20 081 938 0	224.0	25	20 081 960 0	310.0	3
20 080 435 0	275.0	3	20 080 783 0	273.0	4	20 081 687 1	160.0	7	20 081 938 0	225.0	61	20 081 960 0	343.0	15
20 080 473 1	292.0	2	20 080 783 0	276.0	4	20 081 687 1	160.0	9	20 081 938 0	237.0	17	20 081 961 0	240.0	18

ID-NR. ID-NO.	TAFEL DIAG.	POS. POS.	ID-NR. ID-NO.	TAFEL DIAG.	POS. POS.	ID-NR. ID-NO.	TAFEL DIAG.	POS. POS.	ID-NR. ID-NO.	TAFEL DIAG.	POS. POS.	ID-NR. ID-NO.	TAFEL DIAG.	POS. POS.
20 081 961 0	248.0	9	20 081 979 0	304.0	6	20 082 108 0	243.0	2	20 082 152 0	269.0	27	20 082 246 0	254.0	9
20 081 961 0	265.0	4	20 081 979 0	304.0	8	20 082 108 0	248.0	23	20 082 153 0	269.0	15	20 082 246 0	269.0	10
20 081 961 0	269.0	6	20 081 979 0	304.0	24	20 082 108 0	254.0	23	20 082 156 0	269.0	12	20 082 246 0	271.0	10
20 081 961 0	271.0	33	20 081 979 0	306.0	54	20 082 108 0	254.0	24	20 082 161 0	259.0	12	20 082 246 0	276.0	3
20 081 961 0	276.0	5	20 081 979 0	306.0	77	20 082 108 0	265.0	12	20 082 188 0	280.0	3	20 082 246 0	285.0	4
20 081 961 0	301.0	40	20 081 979 0	317.0	2	20 082 108 0	267.0	2	20 082 188 0	304.0	3	20 082 246 0	301.0	37
20 081 961 0	317.0	3	20 081 979 0	317.0	7	20 082 108 0	269.0	31	20 082 188 0	356.0	17	20 082 246 0	315.0	8
20 081 963 0	271.0	34	20 081 992 0	259.0	10	20 082 108 0	269.0	32	20 082 205 0	147.0	4	20 082 247 0	259.0	3
20 081 965 0	145.0	42	20 081 993 0	237.0	8	20 082 108 0	269.0	35	20 082 206 0	357.0	6	20 082 247 0	280.0	11
20 081 977 0	237.0	29	20 081 994 0	265.0	6	20 082 108 0	269.0	39	20 082 221 0	306.0	9	20 082 247 0	343.0	16
20 081 977 0	240.0	25	20 081 994 0	269.0	7	20 082 108 0	271.0	11	20 082 221 0	306.0	10	20 082 249 0	237.0	28
20 081 977 0	243.0	28	20 081 994 0	271.0	4	20 082 108 0	271.0	17	20 082 221 0	306.0	11	20 082 249 0	240.0	24
20 081 977 0	243.0	29	20 081 994 0	293.0	14	20 082 108 0	282.0	12	20 082 221 0	306.0	12	20 082 249 0	243.0	7
20 081 977 0	243.0	30	20 081 994 0	296.0	13	20 082 108 0	298.0	4	20 082 221 0	306.0	15	20 082 249 0	251.0	4
20 081 977 0	243.0	31	20 081 995 0	293.0	11	20 082 108 0	301.0	50	20 082 221 0	306.0	20	20 082 249 0	259.0	19
20 081 977 0	243.0	32	20 081 996 0	259.0	30	20 082 108 0	304.0	33	20 082 221 0	306.0	22	20 082 249 0	262.0	5
20 081 977 0	243.0	33	20 081 996 0	293.0	12	20 082 108 0	306.0	60	20 082 221 0	306.0	27	20 082 255 0	237.0	5
20 081 977 0	251.0	10	20 082 103 0	237.0	13	20 082 108 0	306.0	61	20 082 221 0	306.0	28	20 082 255 0	240.0	9
20 081 977 0	251.0	11	20 082 103 0	240.0	33	20 082 108 0	306.0	92	20 082 221 0	306.0	34	20 082 255 0	256.0	4
20 081 977 0	251.0	12	20 082 103 0	254.0	12	20 082 108 0	310.0	4	20 082 221 0	306.0	35	20 082 255 0	259.0	9
20 081 977 0	254.0	32	20 082 103 0	254.0	14	20 082 126 0	259.0	12	20 082 221 0	306.0	36	20 082 255 0	267.0	3
20 081 977 0	259.0	20	20 082 103 0	254.0	25	20 082 133 1	269.0	20	20 082 221 0	306.0	37	20 082 255 0	271.0	23
20 081 977 0	262.0	6	20 082 103 0	269.0	30	20 082 133 1	269.0	21	20 082 221 0	306.0	38	20 082 255 0	282.0	11
20 081 977 0	285.0	7	20 082 103 0	269.0	36	20 082 133 1	269.0	26	20 082 221 0	306.0	39	20 082 255 0	287.0	3
20 081 977 0	315.0	3	20 082 103 0	269.0	38	20 082 133 1	269.0	27	20 082 221 0	306.0	42	20 082 255 0	296.0	12
20 081 977 0	315.0	6	20 082 103 0	278.0	7	20 082 135 1	269.0	20	20 082 221 0	325.0	5	20 082 255 0	298.0	3
20 081 978 0	271.0	35	20 082 103 0	282.0	8	20 082 135 1	269.0	26	20 082 221 0	343.0	5	20 082 255 0	301.0	27
20 081 978 0	306.0	53	20 082 103 0	301.0	44	20 082 137 1	269.0	21	20 082 223 0	306.0	10	20 082 256 0	256.0	14
20 081 979 0	240.0	17	20 082 103 0	304.0	15	20 082 137 1	269.0	27	20 082 223 0	306.0	11	20 082 257 0	240.0	51
20 081 979 0	240.0	39	20 082 103 0	306.0	58	20 082 142 0	269.0	21	20 082 223 0	306.0	12	20 082 257 0	271.0	24
20 081 979 0	248.0	22	20 082 103 0	306.0	70	20 082 142 0	269.0	27	20 082 223 0	306.0	15	20 082 257 0	301.0	53
20 081 979 0	254.0	33	20 082 103 0	306.0	73	20 082 145 0	269.0	21	20 082 223 0	306.0	22	20 082 257 0	327.0	4
20 081 979 0	265.0	14	20 082 103 0	306.0	74	20 082 145 0	269.0	27	20 082 223 0	306.0	27	20 082 257 0	329.0	5
20 081 979 0	269.0	41	20 082 103 0	306.0	75	20 082 146 0	269.0	21	20 082 223 0	306.0	28	20 082 260 0	304.0	25
20 081 979 0	269.0	52	20 082 103 0	306.0	76	20 082 146 0	269.0	27	20 082 223 0	306.0	35	20 082 260 0	304.0	31
20 081 979 0	271.0	27	20 082 103 0	312.0	2	20 082 147 0	269.0	20	20 082 233 0	259.0	21	20 082 315 0	237.0	4
20 081 979 0	271.0	32	20 082 103 0	356.0	19	20 082 147 0	269.0	26	20 082 233 0	262.0	12	20 082 315 0	237.0	39
20 081 979 0	276.0	6	20 082 108 0	237.0	2	20 082 150 0	269.0	20	20 082 233 0	271.0	14	20 082 315 0	240.0	8
20 081 979 0	276.0	18	20 082 108 0	237.0	41	20 082 150 0	269.0	26	20 082 233 0	301.0	29	20 082 315 0	256.0	3
20 081 979 0	301.0	41	20 082 108 0	240.0	29	20 082 152 0	269.0	21	20 082 244 0	293.0	13	20 082 315 0	256.0	13

ID-NR. ID-NO.	TAFEL DIAG.	POS. POS.	ID-NR. ID-NO.	TAFEL DIAG.	POS. POS.	ID-NR. ID-NO.	TAFEL DIAG.	POS. POS.	ID-NR. ID-NO.	TAFEL DIAG.	POS. POS.	ID-NR. ID-NO.	TAFEL DIAG.	POS. POS.
20 082 315 0	259.0	8	20 082 451 0	231.0	1	20 082 512 0	259.0	20	20 082 522 0	240.0	8	20 082 536 0	304.0	33
20 082 315 0	259.0	29	20 082 452 0	231.0	7	20 082 512 0	262.0	6	20 082 522 0	256.0	3	20 082 536 0	306.0	86
20 082 315 0	267.0	2	20 082 454 0	231.0	17	20 082 514 0	243.0	29	20 082 522 0	256.0	13	20 082 539 0	306.0	16
20 082 315 0	271.0	22	20 082 455 0	231.0	22	20 082 514 0	243.0	30	20 082 522 0	259.0	8	20 082 539 0	306.0	21
20 082 315 0	282.0	12	20 082 458 0	231.0	10	20 082 514 0	243.0	31	20 082 522 0	259.0	29	20 082 543 0	306.0	16
20 082 315 0	287.0	2	20 082 459 0	231.0	11	20 082 514 0	254.0	32	20 082 522 0	267.0	2	20 082 543 0	306.0	21
20 082 315 0	287.0	9	20 082 466 3	244.0	4	20 082 514 0	285.0	7	20 082 522 0	271.0	22	20 082 547 0	306.0	45
20 082 315 0	296.0	10	20 082 466 3	245.0	22	20 082 514 0	315.0	3	20 082 522 0	282.0	12	20 082 551 0	306.0	45
20 082 315 0	296.0	11	20 082 467 2	244.0	1	20 082 514 0	315.0	6	20 082 522 0	287.0	2	20 082 552 0	304.0	9
20 082 315 0	296.0	14	20 082 467 2	245.0	10	20 082 515 0	271.0	35	20 082 522 0	287.0	9	20 082 552 0	304.0	19
20 082 315 0	298.0	4	20 082 469 2	244.0	6	20 082 515 0	306.0	53	20 082 522 0	296.0	10	20 082 552 0	306.0	43
20 082 315 0	301.0	26	20 082 469 2	245.0	13	20 082 516 0	240.0	17	20 082 522 0	296.0	11	20 082 554 0	304.0	20
20 082 315 0	306.0	61	20 082 470 3	244.0	5	20 082 516 0	240.0	39	20 082 522 0	296.0	14	20 082 554 0	306.0	23
20 082 315 0	315.0	5	20 082 470 3	245.0	19	20 082 516 0	248.0	22	20 082 522 0	298.0	4	20 082 554 0	306.0	26
20 082 315 0	329.0	4	20 082 472 2	244.0	2	20 082 516 0	265.0	14	20 082 522 0	301.0	26	20 082 554 0	306.0	29
20 082 315 0	353.0	14	20 082 472 2	245.0	16	20 082 516 0	269.0	41	20 082 522 0	306.0	61	20 082 557 0	306.0	14
20 082 322 0	240.0	31	20 082 473 3	244.0	3	20 082 516 0	269.0	52	20 082 523 0	254.0	24	20 082 603 0	240.0	43
20 082 322 0	240.0	50	20 082 473 3	245.0	1	20 082 516 0	271.0	32	20 082 524 0	315.0	5	20 082 603 0	254.0	26
20 082 322 0	271.0	25	20 082 477 2	244.0	10	20 082 516 0	276.0	6	20 082 524 0	329.0	4	20 082 603 0	276.0	8
20 082 322 0	301.0	52	20 082 477 2	245.0	7	20 082 516 0	276.0	18	20 082 524 0	353.0	14	20 082 603 0	276.0	9
20 082 322 0	304.0	29	20 082 482 0	128.0	10	20 082 516 0	301.0	41	20 082 526 1	254.0	12	20 082 603 0	276.0	14
20 082 322 0	327.0	5	20 082 483 0	230.0	8	20 082 516 0	304.0	6	20 082 526 1	254.0	25	20 082 603 0	276.0	15
20 082 322 0	329.0	6	20 082 492 0	231.0	9	20 082 516 0	304.0	8	20 082 526 1	269.0	34	20 082 603 0	276.0	19
20 082 322 0	356.0	19	20 082 493 0	232.0	10	20 082 516 0	304.0	24	20 082 526 1	301.0	35	20 082 603 0	276.0	23
20 082 367 3	224.0	19	20 082 496 0	224.0	16	20 082 516 0	306.0	54	20 082 526 1	306.0	70	20 082 605 0	228.0	18
20 082 367 3	225.0	47	20 082 496 0	225.0	43	20 082 516 0	306.0	77	20 082 526 1	306.0	75	20 082 605 0	240.0	21
20 082 369 3	224.0	2	20 082 499 0	271.0	3	20 082 516 0	317.0	2	20 082 527 0	240.0	27	20 082 605 0	243.0	2
20 082 369 3	225.0	2	20 082 502 0	271.0	3	20 082 516 0	317.0	7	20 082 527 0	243.0	2	20 082 605 0	251.0	7
20 082 370 3	126.0	37	20 082 503 0	271.0	9	20 082 517 0	306.0	76	20 082 527 0	254.0	23	20 082 605 0	254.0	12
20 082 370 3	224.0	1	20 082 503 0	271.0	20	20 082 518 0	254.0	33	20 082 527 0	265.0	12	20 082 605 0	254.0	25
20 082 370 3	225.0	1	20 082 506 0	231.0	12	20 082 518 0	271.0	27	20 082 527 0	269.0	28	20 082 605 0	254.0	28
20 082 396 0	243.0	8	20 082 506 0	317.0	20	20 082 519 0	240.0	50	20 082 527 0	269.0	29	20 082 605 0	269.0	30
20 082 396 0	315.0	11	20 082 512 0	237.0	29	20 082 519 0	271.0	25	20 082 527 0	269.0	32	20 082 605 0	269.0	34
20 082 413 0	240.0	42	20 082 512 0	240.0	25	20 082 519 0	301.0	52	20 082 527 0	301.0	50	20 082 605 0	269.0	36
20 082 413 0	254.0	6	20 082 512 0	243.0	28	20 082 519 0	304.0	29	20 082 527 0	304.0	35	20 082 605 0	269.0	37
20 082 413 0	271.0	8	20 082 512 0	243.0	32	20 082 519 0	327.0	5	20 082 527 0	306.0	8	20 082 605 0	269.0	38
20 082 413 0	271.0	19	20 082 512 0	243.0	33	20 082 519 0	329.0	6	20 082 536 0	234.0	3	20 082 605 0	301.0	35
20 082 413 0	290.0	13	20 082 512 0	251.0	10	20 082 519 0	356.0	19	20 082 536 0	237.0	2	20 082 605 0	301.0	38
20 082 444 0	137.0	36	20 082 512 0	251.0	11	20 082 522 0	237.0	4	20 082 536 0	240.0	29	20 082 605 0	304.0	15
20 082 450 1	222.0	1	20 082 512 0	251.0	12	20 082 522 0	237.0	39	20 082 536 0	269.0	31	20 082 605 0	306.0	70

ID-NR. ID-NO.	TAFEL DIAG.	POS. POS.	ID-NR. ID-NO.	TAFEL DIAG.	POS. POS.	ID-NR. ID-NO.	TAFEL DIAG.	POS. POS.	ID-NR. ID-NO.	TAFEL DIAG.	POS. POS.	ID-NR. ID-NO.	TAFEL DIAG.	POS. POS.
20 082 605 0	306.0	71	20 082 653 0	306.0	49	20 082 738 0	304.0	9	20 082 892 0	306.0	32	20 083 167 0	290.0	5
20 082 605 0	306.0	73	20 082 653 0	306.0	50	20 082 738 0	304.0	20	20 082 892 0	306.0	33	20 083 180 0	228.0	21
20 082 605 0	306.0	74	20 082 653 0	306.0	52	20 082 738 0	306.0	13	20 082 895 1	151.0	8	20 083 181 0	111.0	7
20 082 605 0	306.0	75	20 082 653 0	306.0	55	20 082 738 0	306.0	16	20 082 895 1	242.0	2	20 083 181 0	113.0	22
20 082 605 0	306.0	76	20 082 655 0	271.0	3	20 082 738 0	306.0	23	20 082 896 0	237.0	16	20 083 196 0	240.0	41
20 082 608 0	296.0	4	20 082 659 0	271.0	3	20 082 738 0	306.0	26	20 082 896 0	248.0	4	20 083 196 0	243.0	5
20 082 608 0	306.0	5	20 082 670 0	254.0	20	20 082 738 0	306.0	29	20 082 897 0	248.0	5	20 083 196 0	251.0	5
20 082 617 0	265.0	3	20 082 672 0	254.0	18	20 082 738 0	306.0	44	20 082 899 0	237.0	26	20 083 196 0	265.0	5
20 082 617 0	271.0	2	20 082 674 0	240.0	31	20 082 738 0	306.0	45	20 082 899 0	248.0	3	20 083 196 0	273.0	2
20 082 630 1	224.0	3	20 082 680 0	356.0	21	20 082 747 0	312.0	3	20 082 900 0	248.0	7	20 083 196 0	276.0	2
20 082 630 1	225.0	3	20 082 701 0	306.0	48	20 082 765 0	245.0	8	20 082 902 0	306.0	5	20 083 196 0	280.0	13
20 082 632 0	243.0	6	20 082 701 0	306.0	49	20 082 765 0	245.0	12	20 082 927 0	306.0	6	20 083 196 0	285.0	2
20 082 632 0	254.0	4	20 082 701 0	306.0	50	20 082 765 0	245.0	20	20 082 928 3	343.0	1	20 083 196 0	301.0	3
20 082 632 0	271.0	28	20 082 730 0	237.0	20	20 082 800 0	119.0	18	20 082 943 0	224.0	12	20 083 198 0	304.0	4
20 082 632 0	285.0	6	20 082 730 0	237.0	21	20 082 800 0	228.0	23	20 082 943 0	225.0	18	20 083 198 0	304.0	13
20 082 632 0	315.0	2	20 082 730 0	240.0	23	20 082 805 0	245.0	3	20 082 944 0	211.0	42	20 083 198 0	304.0	14
20 082 632 0	329.0	3	20 082 730 0	254.0	21	20 082 810 1	308.0	1	20 082 977 0	245.0	26	20 083 198 0	304.0	16
20 082 632 0	353.0	15	20 082 730 0	269.0	40	20 082 811 2	308.0	4	20 082 979 0	308.0	5	20 083 202 0	304.0	4
20 082 637 0	248.0	11	20 082 730 0	269.0	43	20 082 826 0	306.0	48	20 082 979 0	308.0	6	20 083 202 0	304.0	7
20 082 637 0	248.0	12	20 082 730 0	269.0	44	20 082 826 0	306.0	49	20 082 981 0	245.0	9	20 083 202 0	304.0	13
20 082 637 0	248.0	13	20 082 730 0	301.0	36	20 082 826 0	306.0	50	20 082 981 0	245.0	11	20 083 202 0	304.0	14
20 082 637 0	248.0	14	20 082 730 0	306.0	18	20 082 826 0	306.0	51	20 082 981 0	245.0	23	20 083 202 0	304.0	16
20 082 637 0	248.0	21	20 082 735 0	304.0	9	20 082 826 0	306.0	52	20 082 987 1	224.0	24	20 083 210 0	269.0	51
20 082 637 0	254.0	20	20 082 735 0	304.0	19	20 082 826 0	306.0	56	20 082 987 1	225.0	60	20 083 220 0	304.0	10
20 082 638 0	248.0	12	20 082 735 0	304.0	20	20 082 842 0	254.0	11	20 082 990 0	248.0	18	20 083 224 0	304.0	10
20 082 638 0	254.0	20	20 082 735 0	306.0	13	20 082 849 0	290.0	12	20 082 998 0	248.0	18	20 083 225 0	304.0	10
20 082 639 0	306.0	51	20 082 735 0	306.0	14	20 082 874 4	291.0	1	20 083 036 0	306.0	3	20 083 225 0	304.0	12
20 082 639 0	306.0	52	20 082 735 0	306.0	21	20 082 874 4	293.0	1	20 083 037 0	306.0	3	20 083 228 0	304.0	12
20 082 639 0	306.0	55	20 082 735 0	306.0	23	20 082 886 0	306.0	17	20 083 038 0	306.0	3	20 083 230 0	231.0	17
20 082 640 0	248.0	13	20 082 735 0	306.0	24	20 082 886 0	306.0	25	20 083 067 0	224.0	28	20 083 301 0	329.0	17
20 082 642 0	248.0	20	20 082 735 0	306.0	29	20 082 886 0	306.0	30	20 083 067 0	225.0	71	20 083 358 0	145.0	42
20 082 643 0	248.0	14	20 082 735 0	306.0	41	20 082 886 0	306.0	31	20 083 067 0	342.0	9	20 083 359 0	145.0	41
20 082 643 0	248.0	21	20 082 735 0	306.0	43	20 082 886 0	306.0	32	20 083 083 0	237.0	15	20 083 363 0	245.0	5
20 082 646 0	306.0	51	20 082 736 0	306.0	23	20 082 886 0	306.0	33	20 083 089 0	254.0	10	20 083 363 0	245.0	15
20 082 647 0	306.0	55	20 082 736 0	306.0	24	20 082 886 0	306.0	40	20 083 090 0	254.0	18	20 083 363 0	308.0	8
20 082 647 0	306.0	56	20 082 736 0	306.0	26	20 082 889 0	306.0	17	20 083 147 0	238.0	2	20 083 372 0	245.0	14
20 082 648 0	306.0	52	20 082 736 0	306.0	29	20 082 889 0	306.0	40	20 083 147 0	240.0	49	20 083 372 0	245.0	18
20 082 651 0	237.0	15	20 082 736 0	306.0	41	20 082 892 0	306.0	25	20 083 147 0	299.0	2	20 083 378 0	308.0	2
20 082 651 0	248.0	20	20 082 736 0	306.0	44	20 082 892 0	306.0	30	20 083 147 0	301.0	51	20 083 498 0	317.0	26
20 082 653 0	306.0	48	20 082 736 0	306.0	45	20 082 892 0	306.0	31	20 083 167 0	276.0	7	20 083 499 0	237.0	40

ID-NR. ID-NO.	TAFEL DIAG.	POS. POS.	ID-NR. ID-NO.	TAFEL DIAG.	POS. POS.	ID-NR. ID-NO.	TAFEL DIAG.	POS. POS.	ID-NR. ID-NO.	TAFEL DIAG.	POS. POS.	ID-NR. ID-NO.	TAFEL DIAG.	POS. POS.
20 083 500 0	145.0	76	20 083 762 0	343.0	10	20 084 417 0	245.0	25	20 085 316 0	308.0	10	20 086 200 0	208.0	6
20 083 503 0	314.0	1	20 083 766 0	232.0	2	20 084 481 0	290.0	9	20 085 357 0	230.0	8	20 086 200 0	228.0	1
20 083 513 1	231.0	3	20 083 767 0	232.0	1	20 084 493 1	224.0	21	20 085 359 0	231.0	22	20 086 200 0	331.0	19
20 083 517 1	145.0	77	20 083 770 2	270.0	4	20 084 493 1	225.0	50	20 085 360 0	231.0	22	20 086 200 0	337.0	3
20 083 517 1	224.0	5	20 083 770 2	271.0	21	20 084 656 0	71.0	20	20 085 410 0	230.0	4	20 086 200 0	353.0	11
20 083 517 1	225.0	5	20 083 771 2	270.0	3	20 084 656 0	242.0	3	20 085 495 0	248.0	12	20 086 201 0	90.0	41
20 083 661 0	152.0	47	20 083 771 2	271.0	26	20 084 664 1	224.0	13	20 085 496 0	248.0	2	20 086 201 0	183.0	11
20 083 661 0	160.0	14	20 083 905 1	289.0	1	20 084 664 1	225.0	21	20 085 509 0	224.0	26	20 086 201 0	228.0	2
20 083 700 0	237.0	10	20 083 905 1	338.0	22	20 084 681 0	269.0	51	20 085 509 0	225.0	62	20 086 201 0	331.0	14
20 083 700 0	240.0	7	20 083 962 3	279.0	1	20 084 706 0	81.0	1	20 085 509 0	319.0	1	20 086 345 0	119.0	41
20 083 700 0	243.0	4	20 083 962 3	280.0	1	20 084 706 0	236.0	1	20 085 509 0	342.0	1	20 086 352 0	228.0	20
20 083 700 0	251.0	6	20 083 971 0	316.0	1	20 084 715 0	225.0	70	20 085 536 0	269.0	16	20 086 352 0	353.0	10
20 083 700 0	254.0	7	20 083 971 0	317.0	10	20 084 721 0	234.0	2	20 085 540 0	230.0	5	20 086 362 0	237.0	35
20 083 700 0	256.0	2	20 083 972 0	238.0	3	20 084 779 0	230.0	12	20 085 729 0	245.0	6	20 086 362 0	237.0	37
20 083 700 0	259.0	4	20 083 972 0	240.0	44	20 084 781 0	230.0	12	20 085 811 0	353.0	16	20 086 362 0	269.0	18
20 083 700 0	262.0	4	20 084 009 0	232.0	1	20 084 783 0	230.0	8	20 085 814 0	353.0	16	20 086 362 0	269.0	19
20 083 700 0	265.0	2	20 084 009 0	232.0	2	20 084 784 0	230.0	2	20 085 824 0	353.0	16	20 086 362 0	269.0	59
20 083 700 0	267.0	4	20 084 188 0	243.0	36	20 084 957 0	230.0	1	20 085 839 0	126.0	38	20 086 362 0	269.0	61
20 083 700 0	269.0	8	20 084 193 0	29.0	17	20 084 959 0	230.0	3	20 085 839 0	224.0	8	20 086 362 0	306.0	80
20 083 700 0	271.0	6	20 084 193 0	295.0	2	20 084 960 0	231.0	8	20 085 839 0	225.0	8	20 086 362 0	306.0	82
20 083 700 0	273.0	5	20 084 233 0	145.0	49	20 085 097 2	244.0	9	20 085 951 0	137.0	40	20 086 362 0	306.0	84
20 083 700 0	276.0	10	20 084 233 0	306.0	4	20 085 097 2	245.0	4	20 085 951 0	224.0	9	20 086 376 0	353.0	17
20 083 700 0	278.0	4	20 084 234 0	306.0	47	20 085 114 0	138.0	1	20 085 951 0	225.0	10	20 086 445 0	240.0	35
20 083 700 0	280.0	12	20 084 267 0	322.0	1	20 085 156 0	343.0	9	20 085 978 0	343.0	8	20 086 447 0	269.0	56
20 083 700 0	282.0	4	20 084 267 0	323.0	16	20 085 162 0	145.0	40	20 086 007 0	269.0	57	20 086 447 0	301.0	46
20 083 700 0	285.0	3	20 084 305 0	278.0	3	20 085 180 0	240.0	6	20 086 007 0	301.0	47	20 086 449 0	237.0	11
20 083 700 0	290.0	7	20 084 305 0	282.0	3	20 085 180 0	265.0	17	20 086 008 0	254.0	16	20 086 449 0	237.0	13
20 083 700 0	301.0	2	20 084 305 0	301.0	4	20 085 180 0	278.0	5	20 086 009 0	278.0	14	20 086 449 0	237.0	19
20 083 700 0	310.0	2	20 084 305 0	356.0	18	20 085 180 0	280.0	4	20 086 010 0	225.0	74	20 086 449 0	254.0	15
20 083 700 0	315.0	9	20 084 330 0	356.0	22	20 085 180 0	282.0	5	20 086 010 0	269.0	46	20 086 449 0	269.0	47
20 083 700 0	317.0	5	20 084 332 0	245.0	27	20 085 182 0	240.0	6	20 086 010 0	278.0	11	20 086 449 0	304.0	5
20 083 701 0	245.0	2	20 084 333 0	308.0	9	20 085 182 0	265.0	17	20 086 010 0	282.0	10	20 086 451 0	278.0	13
20 083 701 0	245.0	21	20 084 373 0	137.0	40	20 085 182 0	278.0	5	20 086 029 0	240.0	36	20 086 455 1	240.0	33
20 083 735 0	224.0	11	20 084 373 0	224.0	9	20 085 182 0	280.0	4	20 086 032 0	128.0	18	20 086 455 1	240.0	38
20 083 735 0	225.0	13	20 084 373 0	225.0	10	20 085 182 0	282.0	5	20 086 058 1	146.0	1	20 086 455 1	251.0	8
20 083 736 1	306.0	59	20 084 377 2	233.0	1	20 085 221 0	245.0	24	20 086 200 0	90.0	42	20 086 455 1	251.0	9
20 083 737 0	312.0	4	20 084 377 2	234.0	1	20 085 277 0	85.0	25	20 086 200 0	114.0	7	20 086 455 1	254.0	14
20 083 752 0	243.0	34	20 084 391 0	245.0	17	20 085 277 0	253.0	1	20 086 200 0	115.0	31	20 086 455 1	269.0	45
20 083 752 0	315.0	12	20 084 408 0	308.0	7	20 085 283 0	288.0	2	20 086 200 0	146.0	19	20 086 455 1	278.0	7
20 083 759 0	327.0	3	20 084 417 0	244.0	8	20 085 283 0	290.0	11	20 086 200 0	204.0	25	20 086 455 1	278.0	10

ID-NR. ID-NO.	TAFEL DIAG.	POS. POS.	ID-NR. ID-NO.	TAFEL DIAG.	POS. POS.	ID-NR. ID-NO.	TAFEL DIAG.	POS. POS.	ID-NR. ID-NO.	TAFEL DIAG.	POS. POS.	ID-NR. ID-NO.	TAFEL DIAG.	POS. POS.
20 086 455 1	282.0	8	20 086 489 0	269.0	45	20 087 151 0	353.0	21	20 087 429 0	262.0	2	20 087 793 0	356.0	10
20 086 455 1	282.0	9	20 086 489 0	278.0	7	20 087 152 0	265.0	9	20 087 437 2	312.0	1	20 087 795 0	356.0	14
20 086 455 1	301.0	44	20 086 489 0	278.0	10	20 087 152 0	353.0	20	20 087 438 0	324.0	1	20 087 804 0	234.0	4
20 086 455 1	304.0	15	20 086 489 0	282.0	8	20 087 153 0	265.0	8	20 087 438 0	325.0	4	20 087 805 0	234.0	7
20 086 455 1	306.0	68	20 086 489 0	282.0	9	20 087 153 0	353.0	19	20 087 450 2	295.0	3	20 087 805 0	240.0	22
20 086 455 1	306.0	69	20 086 489 0	301.0	44	20 087 154 0	265.0	9	20 087 450 2	355.0	1	20 087 805 0	296.0	16
20 086 455 1	306.0	72	20 086 489 0	304.0	15	20 087 154 0	353.0	20	20 087 476 0	274.0	4	20 087 806 0	353.0	9
20 086 468 0	240.0	34	20 086 489 0	306.0	68	20 087 155 0	265.0	9	20 087 476 0	276.0	21	20 087 807 1	353.0	1
20 086 474 0	269.0	55	20 086 489 0	306.0	69	20 087 156 0	265.0	9	20 087 502 2	297.0	1	20 087 819 0	293.0	15
20 086 474 0	301.0	45	20 086 489 0	306.0	72	20 087 156 0	353.0	20	20 087 502 2	298.0	1	20 087 819 0	296.0	17
20 086 476 0	237.0	14	20 086 495 1	310.0	1	20 087 157 0	265.0	9	20 087 528 1	224.0	23	20 087 820 0	75.0	48
20 086 477 0	237.0	12	20 086 523 1	137.0	66	20 087 158 0	353.0	20	20 087 528 1	225.0	59	20 087 820 0	247.0	3
20 086 477 0	240.0	30	20 086 523 1	224.0	18	20 087 317 0	248.0	16	20 087 529 0	75.0	46	20 087 821 1	75.0	47
20 086 477 0	254.0	5	20 086 523 1	225.0	45	20 087 318 0	248.0	17	20 087 529 0	247.0	2	20 087 821 1	247.0	4
20 086 477 0	269.0	4	20 086 599 1	272.0	1	20 087 319 0	248.0	19	20 087 530 0	76.0	1	20 087 822 1	75.0	49
20 086 478 0	278.0	12	20 086 599 1	273.0	1	20 087 320 0	248.0	15	20 087 534 2	257.0	2	20 087 822 1	247.0	5
20 086 480 0	251.0	3	20 086 609 2	294.0	1	20 087 321 0	248.0	11	20 087 534 2	259.0	1	20 087 823 1	75.0	50
20 086 482 0	240.0	32	20 086 609 2	296.0	1	20 087 322 0	248.0	18	20 087 535 1	257.0	4	20 087 823 1	247.0	6
20 086 482 0	254.0	8	20 086 676 0	283.0	1	20 087 323 0	248.0	15	20 087 535 1	259.0	14	20 087 824 1	74.0	22
20 086 482 0	278.0	9	20 086 676 0	285.0	1	20 087 323 0	248.0	16	20 087 537 2	260.0	1	20 087 824 1	247.0	1
20 086 483 0	240.0	37	20 086 692 0	274.0	2	20 087 323 0	248.0	17	20 087 537 2	262.0	1	20 087 825 1	74.0	4
20 086 483 0	269.0	9	20 086 692 0	276.0	1	20 087 323 0	248.0	19	20 087 539 1	257.0	3	20 087 825 1	247.0	7
20 086 483 0	278.0	8	20 086 694 0	274.0	3	20 087 325 0	248.0	15	20 087 539 1	259.0	23	20 087 826 0	293.0	8
20 086 483 0	282.0	7	20 086 694 0	276.0	16	20 087 325 0	248.0	16	20 087 604 0	259.0	2	20 087 827 0	296.0	4
20 086 483 0	301.0	43	20 086 695 0	274.0	1	20 087 325 0	248.0	17	20 087 604 0	259.0	17	20 087 828 0	240.0	21
20 086 484 0	240.0	35	20 086 695 0	276.0	12	20 087 325 0	248.0	19	20 087 604 0	259.0	24	20 087 829 0	296.0	2
20 086 486 0	269.0	56	20 086 726 0	270.0	2	20 087 356 0	259.0	7	20 087 604 0	262.0	2	20 087 853 0	231.0	2
20 086 486 0	301.0	46	20 086 726 0	271.0	1	20 087 356 0	329.0	18	20 087 606 0	224.0	27	20 087 854 0	231.0	14
20 086 487 0	237.0	11	20 086 727 0	270.0	1	20 087 359 1	324.0	2	20 087 606 0	225.0	65	20 087 856 0	231.0	19
20 086 487 0	237.0	13	20 086 727 0	271.0	13	20 087 359 1	325.0	1	20 087 611 0	147.0	1	20 087 859 0	356.0	15
20 086 487 0	237.0	19	20 086 733 0	210.0	42	20 087 423 0	204.0	27	20 087 616 2	356.0	16	20 087 867 0	357.0	5
20 086 487 0	254.0	15	20 086 734 0	224.0	4	20 087 423 0	208.0	17	20 087 722 0	270.0	5	20 087 870 0	358.0	7
20 086 487 0	269.0	47	20 086 734 0	225.0	4	20 087 424 0	119.0	1	20 087 722 0	271.0	31	20 087 870 0	358.0	8
20 086 487 0	304.0	5	20 086 734 1	145.0	39	20 087 425 0	259.0	2	20 087 754 0	228.0	22	20 087 894 0	61.0	1
20 086 488 0	278.0	13	20 086 766 0	339.0	22	20 087 426 0	259.0	2	20 087 755 0	119.0	21	20 087 894 0	65.0	1
20 086 489 0	240.0	33	20 086 868 0	342.0	2	20 087 428 0	259.0	17	20 087 755 0	224.0	20	20 087 894 0	258.0	1
20 086 489 0	240.0	38	20 086 936 0	146.0	14	20 087 428 0	259.0	24	20 087 755 0	225.0	49	20 087 894 0	258.0	2
20 086 489 0	251.0	8	20 087 049 0	151.0	10	20 087 428 0	262.0	2	20 087 759 0	304.0	2	20 087 894 0	261.0	1
20 086 489 0	251.0	9	20 087 049 0	242.0	1	20 087 429 0	259.0	17	20 087 772 2	353.0	13	20 087 894 0	350.0	1
20 086 489 0	254.0	14	20 087 151 0	265.0	10	20 087 429 0	259.0	24	20 087 777 0	298.0	2	20 087 898 0	356.0	25

ID-NR. ID-NO.	TAFEL DIAG.	POS. POS.	ID-NR. ID-NO.	TAFEL DIAG.	POS. POS.	ID-NR. ID-NO.	TAFEL DIAG.	POS. POS.	ID-NR. ID-NO.	TAFEL DIAG.	POS. POS.	ID-NR. ID-NO.	TAFEL DIAG.	POS. POS.
20 087 904 0	356.0	12	20 088 495 0	342.0	3	20 088 790 1	288.0	1	20 220 060 3	30.0	58	20 220 834 7	349.0	3
20 087 905 0	356.0	13	20 088 496 0	318.0	1	20 088 790 1	290.0	1	20 220 062 0	7.0	24	20 220 844 1	348.0	14
20 087 932 0	328.0	1	20 088 496 0	319.0	6	20 088 854 0	263.0	1	20 220 064 2	30.0	58	20 220 845 2	348.0	32
20 087 932 0	329.0	1	20 088 497 0	342.0	7	20 088 854 0	265.0	1	20 220 071 0	7.0	37	20 220 849 1	348.0	35
20 087 981 0	301.0	33	20 088 498 0	342.0	6	20 088 856 1	246.0	1	20 220 075 2	8.0	18	20 220 851 1	348.0	35
20 087 982 0	301.0	33	20 088 500 0	343.0	3	20 088 856 1	248.0	1	20 220 080 1	10.0	2	20 220 852 3	348.0	33
20 087 984 0	301.0	31	20 088 500 0	343.0	4	20 088 857 2	268.0	1	20 220 087 2	60.0	22	20 220 853 3	348.0	30
20 087 985 0	301.0	31	20 088 501 1	238.0	1	20 088 857 2	269.0	1	20 220 099 2	14.0	46	20 220 859 1	349.0	25
20 088 030 0	357.0	2	20 088 501 1	240.0	1	20 088 858 0	244.0	7	20 220 102 2	14.0	38	20 220 888 1	103.0	38
20 088 031 0	357.0	1	20 088 502 2	299.0	1	20 088 858 0	245.0	28	20 220 129 1	87.0	44	20 220 900 1	321.0	4
20 088 037 0	231.0	26	20 088 502 2	301.0	1	20 088 889 1	316.0	2	20 220 209 1	63.0	9	20 220 925 8	347.0	1
20 088 037 0	317.0	15	20 088 515 2	252.0	1	20 088 889 1	317.0	1	20 220 209 1	364.0	49	20 220 935 0	7.0	36
20 088 067 0	356.0	41	20 088 515 2	254.0	1	20 089 031 0	313.0	1	20 220 240 2	8.0	15	20 220 986 1	30.0	33
20 088 069 0	304.0	11	20 088 516 1	255.0	2	20 089 031 0	315.0	1	20 220 241 5	117.0	17	20 220 987 1	30.0	36
20 088 070 0	356.0	42	20 088 516 1	256.0	1	20 089 034 0	269.0	17	20 220 252 2	99.0	7	20 220 989 4	30.0	23
20 088 077 0	148.0	25	20 088 517 0	255.0	1	20 089 034 0	306.0	78	20 220 283 2	100.0	14	20 221 021 1	6.0	37
20 088 077 0	352.0	27	20 088 517 0	256.0	12	20 089 085 0	356.0	7	20 220 283 2	102.0	7	20 221 022 1	6.0	36
20 088 132 0	291.0	2	20 088 527 1	277.0	1	20 089 216 0	53.0	1	20 220 284 2	100.0	9	20 221 023 1	6.0	41
20 088 132 0	293.0	16	20 088 527 1	278.0	1	20 089 216 0	258.0	3	20 220 284 2	102.0	2	20 221 038 1	6.0	40
20 088 172 0	141.0	5	20 088 528 1	281.0	1	20 089 343 0	145.0	35	20 220 311 1	347.0	6	20 221 046 4	6.0	46
20 088 298 0	312.0	3	20 088 528 1	282.0	1	20 089 343 0	224.0	29	20 220 359 2	30.0	16	20 221 070 1	51.0	13
20 088 299 0	312.0	3	20 088 535 2	266.0	1	20 089 343 0	225.0	75	20 220 366 2	99.0	31	20 221 072 2	51.0	16
20 088 320 0	119.0	11	20 088 535 2	267.0	1	20 089 380 0	257.0	1	20 220 374 0	128.0	2	20 221 073 2	51.0	12
20 088 320 0	224.0	22	20 088 536 2	286.0	1	20 089 380 0	259.0	28	20 220 394 0	134.0	23	20 221 075 0	50.0	40
20 088 320 0	225.0	57	20 088 536 2	287.0	1	20 089 403 0	326.0	2	20 220 473 8	63.0	25	20 221 079 0	3.0	12
20 088 328 0	131.0	36	20 088 537 2	286.0	2	20 089 403 0	327.0	1	20 220 473 8	347.0	23	20 221 080 1	3.0	11
20 088 351 0	248.0	6	20 088 537 2	287.0	8	20 089 425 0	227.0	37	20 220 473 8	349.0	4	20 221 082 3	3.0	2
20 088 362 0	137.0	47	20 088 598 0	81.0	9	20 089 525 0	89.0	15	20 220 474 7	63.0	42	20 221 083 0	3.0	28
20 088 414 2	241.0	1	20 088 645 1	10.0	19	20 089 603 0	339.0	25	20 220 474 7	347.0	22	20 221 084 1	4.0	32
20 088 414 2	243.0	1	20 088 645 1	292.0	3	20 094 961 0	20.0	23	20 220 474 7	349.0	5	20 221 085 1	3.0	34
20 088 428 0	343.0	13	20 088 681 0	328.0	2	20 210 732 1	351.0	16	20 220 490 5	64.0	1	20 221 096 2	10.0	16
20 088 452 0	126.0	42	20 088 681 0	329.0	2	20 220 028 3	63.0	32	20 220 506 1	64.0	26	20 221 098 0	10.0	28
20 088 452 0	224.0	6	20 088 683 2	326.0	1	20 220 028 3	64.0	12	20 220 506 1	364.0	48	20 221 100 4	11.0	1
20 088 452 0	225.0	6	20 088 683 2	327.0	2	20 220 028 3	347.0	38	20 220 511 5	59.0	3	20 221 101 0	11.0	27
20 088 454 1	249.0	1	20 088 742 0	308.0	13	20 220 028 3	349.0	19	20 220 530 0	27.0	17	20 221 102 0	11.0	28
20 088 454 1	251.0	1	20 088 753 2	304.0	1	20 220 029 4	63.0	33	20 220 546 2	100.0	39	20 221 103 1	11.0	16
20 088 468 2	235.0	1	20 088 763 3	306.0	1	20 220 029 4	64.0	13	20 220 632 2	217.0	16	20 221 104 1	11.0	13
20 088 468 2	237.0	1	20 088 765 0	58.0	40	20 220 029 4	347.0	37	20 220 792 2	70.0	7	20 221 105 2	11.0	9
20 088 493 0	342.0	5	20 088 788 0	241.0	2	20 220 029 4	349.0	20	20 220 818 6	348.0	1	20 221 106 1	11.0	30
20 088 494 0	342.0	4	20 088 788 0	243.0	35	20 220 039 2	152.0	9	20 220 824 4	213.0	13	20 221 119 0	3.0	3

ID-NR. ID-NO.	TAFEL DIAG.	POS. POS.	ID-NR. ID-NO.	TAFEL DIAG.	POS. POS.	ID-NR. ID-NO.	TAFEL DIAG.	POS. POS.	ID-NR. ID-NO.	TAFEL DIAG.	POS. POS.	ID-NR. ID-NO.	TAFEL DIAG.	POS. POS.
20 221 131 2	5.0	1	20 221 634 3	113.0	32	20 222 233 3	212.0	17	20 222 880 1	220.0	19	20 223 687 2	208.0	19
20 221 140 7	63.0	1	20 221 636 0	83.0	2	20 222 254 0	218.0	31	20 222 880 1	221.0	19	20 223 690 1	208.0	20
20 221 188 0	63.0	12	20 221 638 1	83.0	4	20 222 263 0	218.0	30	20 222 880 1	222.0	27	20 223 690 1	219.0	1
20 221 188 0	364.0	50	20 221 699 0	78.0	7	20 222 268 2	218.0	44	20 222 893 1	210.0	37	20 223 694 0	200.0	16
20 221 266 4	63.0	21	20 221 705 0	108.0	4	20 222 281 0	86.0	4	20 222 893 1	212.0	27	20 223 695 0	200.0	15
20 221 266 4	64.0	7	20 221 800 1	120.0	5	20 222 290 2	85.0	15	20 222 895 1	212.0	28	20 223 696 0	145.0	38
20 221 266 4	347.0	25	20 221 801 1	120.0	2	20 222 291 1	85.0	10	20 222 896 0	210.0	38	20 223 701 0	146.0	8
20 221 266 4	349.0	7	20 221 802 1	120.0	3	20 222 292 1	85.0	43	20 222 896 0	212.0	26	20 223 707 0	146.0	16
20 221 270 3	63.0	28	20 221 809 4	121.0	21	20 222 293 0	32.0	15	20 222 901 7	211.0	16	20 223 714 0	13.0	17
20 221 270 3	64.0	17	20 221 813 0	121.0	19	20 222 310 1	8.0	22	20 222 907 3	78.0	9	20 223 715 2	146.0	11
20 221 270 3	347.0	30	20 221 823 0	121.0	23	20 222 311 4	85.0	29	20 222 913 2	78.0	1	20 223 718 2	206.0	12
20 221 270 3	349.0	14	20 221 832 2	120.0	24	20 222 314 1	99.0	15	20 223 126 6	213.0	6	20 223 728 0	51.0	9
20 221 271 8	63.0	26	20 221 878 1	50.0	22	20 222 315 1	120.0	12	20 223 143 2	49.0	25	20 223 734 0	51.0	21
20 221 271 8	64.0	10	20 221 915 1	113.0	7	20 222 318 0	27.0	18	20 223 164 1	120.0	29	20 223 742 2	146.0	12
20 221 271 8	347.0	28	20 221 916 1	113.0	6	20 222 320 0	4.0	28	20 223 165 2	120.0	28	20 223 751 0	195.0	8
20 221 271 8	349.0	17	20 221 967 6	27.0	27	20 222 321 0	8.0	2	20 223 191 1	230.0	9	20 223 752 0	195.0	9
20 221 273 0	63.0	19	20 221 972 3	72.0	5	20 222 330 0	3.0	26	20 223 206 1	110.0	3	20 223 776 0	198.0	28
20 221 273 0	64.0	21	20 221 983 2	27.0	19	20 222 333 2	3.0	24	20 223 208 1	110.0	4	20 223 780 4	206.0	32
20 221 273 0	364.0	52	20 222 020 4	204.0	12	20 222 360 1	19.0	16	20 223 209 2	110.0	13	20 223 799 2	206.0	34
20 221 274 0	63.0	18	20 222 023 5	204.0	12	20 222 500 0	51.0	2	20 223 210 2	110.0	14	20 223 970 0	13.0	5
20 221 274 0	64.0	25	20 222 025 4	118.0	38	20 222 513 1	101.0	24	20 223 277 2	206.0	16	20 223 973 2	13.0	4
20 221 274 0	347.0	17	20 222 026 5	118.0	39	20 222 520 2	101.0	17	20 223 281 2	206.0	2	20 223 974 3	12.0	7
20 221 274 0	349.0	31	20 222 029 2	208.0	7	20 222 582 1	54.0	2	20 223 283 3	206.0	3	20 223 974 3	13.0	1
20 221 274 0	364.0	51	20 222 040 1	206.0	25	20 222 596 1	72.0	2	20 223 285 1	206.0	17	20 224 039 0	83.0	1
20 221 275 1	5.0	27	20 222 101 3	85.0	41	20 222 598 0	99.0	28	20 223 304 2	27.0	38	20 224 060 0	115.0	8
20 221 281 0	145.0	37	20 222 108 2	85.0	39	20 222 605 0	9.0	16	20 223 418 3	71.0	2	20 224 061 0	115.0	10
20 221 291 4	60.0	28	20 222 131 3	217.0	15	20 222 610 2	99.0	8	20 223 458 1	85.0	6	20 224 063 2	346.0	12
20 221 317 0	218.0	32	20 222 136 7	217.0	1	20 222 667 4	220.0	4	20 223 459 0	86.0	11	20 224 112 0	144.0	1
20 221 346 1	347.0	10	20 222 146 2	217.0	12	20 222 667 4	222.0	30	20 223 481 1	71.0	4	20 224 137 0	145.0	16
20 221 353 1	63.0	19	20 222 168 2	215.0	48	20 222 668 4	220.0	3	20 223 483 2	70.0	14	20 224 207 0	81.0	23
20 221 353 1	347.0	21	20 222 169 3	215.0	29	20 222 688 1	101.0	23	20 223 575 0	7.0	27	20 224 211 0	81.0	13
20 221 353 1	349.0	32	20 222 170 2	215.0	8	20 222 830 3	101.0	2	20 223 577 0	78.0	12	20 224 253 2	34.0	10
20 221 353 1	364.0	52	20 222 182 8	213.0	1	20 222 833 1	212.0	11	20 223 579 1	15.0	17	20 224 253 2	35.0	10
20 221 359 1	8.0	14	20 222 184 0	206.0	21	20 222 870 0	14.0	17	20 223 652 0	145.0	28	20 224 253 2	36.0	10
20 221 422 2	121.0	11	20 222 196 2	86.0	12	20 222 878 0	220.0	18	20 223 655 0	13.0	31	20 224 253 2	37.0	6
20 221 438 0	348.0	6	20 222 196 2	87.0	32	20 222 878 0	221.0	18	20 223 656 0	13.0	27	20 224 265 0	27.0	47
20 221 439 0	348.0	24	20 222 196 2	338.0	11	20 222 878 0	222.0	24	20 223 672 0	13.0	16	20 224 265 0	34.0	13
20 221 489 1	92.0	6	20 222 198 2	86.0	13	20 222 879 0	220.0	20	20 223 673 0	13.0	25	20 224 265 0	35.0	13
20 221 631 1	113.0	31	20 222 198 2	87.0	5	20 222 879 0	221.0	20	20 223 675 0	13.0	18	20 224 265 0	36.0	13
20 221 632 5	113.0	30	20 222 220 6	210.0	29	20 222 879 0	222.0	28	20 223 685 2	213.0	9	20 224 289 0	145.0	43

ID-NR. ID-NO.	TAFEL DIAG.	POS. POS.	ID-NR. ID-NO.	TAFEL DIAG.	POS. POS.	ID-NR. ID-NO.	TAFEL DIAG.	POS. POS.	ID-NR. ID-NO.	TAFEL DIAG.	POS. POS.	ID-NR. ID-NO.	TAFEL DIAG.	POS. POS.
20 224 292 1	210.0	25	20 225 155 2	36.0	12	20 225 653 0	114.0	5	20 226 957 1	3.0	7	20 227 652 0	346.0	21
20 224 312 0	78.0	12	20 225 156 2	34.0	11	20 225 654 1	114.0	6	20 226 989 0	321.0	5	20 227 654 1	187.0	23
20 224 315 1	56.0	36	20 225 156 2	35.0	11	20 225 665 0	29.0	6	20 226 994 1	200.0	3	20 227 654 1	195.0	17
20 224 373 2	344.0	1	20 225 156 2	36.0	11	20 225 665 0	121.0	17	20 226 996 1	200.0	5	20 227 656 1	187.0	21
20 224 385 1	214.0	3	20 225 208 0	118.0	15	20 225 728 0	227.0	6	20 226 998 1	200.0	2	20 227 656 1	195.0	16
20 224 391 0	207.0	9	20 225 216 1	212.0	21	20 225 730 1	227.0	8	20 226 999 1	200.0	4	20 227 658 2	187.0	24
20 224 391 0	214.0	5	20 225 241 4	50.0	34	20 225 766 0	227.0	11	20 227 003 1	198.0	4	20 227 661 2	187.0	22
20 224 392 0	207.0	3	20 225 251 0	34.0	9	20 225 880 0	227.0	2	20 227 004 1	198.0	6	20 227 667 0	338.0	12
20 224 392 0	214.0	4	20 225 251 0	35.0	9	20 225 906 0	119.0	31	20 227 022 0	344.0	6	20 227 669 0	107.0	27
20 224 480 1	4.0	29	20 225 251 0	36.0	9	20 225 908 0	119.0	29	20 227 142 4	220.0	11	20 227 745 3	63.0	36
20 224 495 2	344.0	10	20 225 251 0	37.0	5	20 225 915 1	225.0	67	20 227 142 4	221.0	11	20 227 745 3	64.0	16
20 224 497 2	89.0	19	20 225 262 1	359.0	1	20 225 929 0	345.0	39	20 227 142 4	222.0	17	20 227 761 0	348.0	15
20 224 546 0	346.0	13	20 225 266 0	359.0	16	20 225 953 0	228.0	54	20 227 155 0	87.0	13	20 227 817 1	205.0	6
20 224 551 1	346.0	2	20 225 285 2	111.0	46	20 225 988 0	50.0	32	20 227 159 1	232.0	3	20 227 820 4	349.0	1
20 224 552 0	346.0	20	20 225 289 3	111.0	47	20 226 028 0	83.0	11	20 227 171 1	78.0	38	20 227 823 1	349.0	2
20 224 554 0	346.0	19	20 225 294 1	110.0	5	20 226 042 2	118.0	25	20 227 193 0	137.0	44	20 227 827 0	201.0	14
20 224 741 2	346.0	1	20 225 315 0	70.0	19	20 226 045 2	118.0	24	20 227 214 0	87.0	38	20 227 828 1	348.0	19
20 224 742 1	346.0	7	20 225 316 1	341.0	3	20 226 093 1	211.0	28	20 227 214 0	89.0	11	20 227 834 1	54.0	51
20 224 745 1	31.0	40	20 225 344 3	216.0	1	20 226 128 0	26.0	14	20 227 223 0	30.0	30	20 227 839 0	103.0	2
20 224 802 1	210.0	11	20 225 374 0	86.0	6	20 226 132 0	206.0	24	20 227 226 0	42.0	5	20 227 849 2	90.0	32
20 224 950 0	345.0	2	20 225 375 0	86.0	7	20 226 163 0	206.0	26	20 227 250 4	87.0	41	20 227 886 3	323.0	17
20 224 990 1	327.0	11	20 225 376 0	86.0	5	20 226 185 0	9.0	20	20 227 289 0	19.0	37	20 228 029 0	90.0	30
20 224 992 1	30.0	50	20 225 386 1	218.0	34	20 226 256 1	28.0	39	20 227 289 0	22.0	18	20 228 159 0	202.0	14
20 224 993 0	30.0	49	20 225 388 0	9.0	18	20 226 268 0	28.0	49	20 227 312 0	107.0	23	20 228 294 1	122.0	13
20 224 995 1	30.0	54	20 225 405 0	85.0	18	20 226 336 0	32.0	27	20 227 405 1	26.0	17	20 228 318 0	90.0	6
20 225 011 1	346.0	16	20 225 408 0	87.0	33	20 226 382 0	102.0	35	20 227 419 0	158.0	4	20 228 423 0	206.0	38
20 225 077 1	8.0	24	20 225 410 0	87.0	28	20 226 589 0	85.0	22	20 227 532 0	111.0	27	20 228 452 1	87.0	43
20 225 078 2	11.0	33	20 225 411 1	85.0	31	20 226 589 0	87.0	21	20 227 533 0	111.0	49	20 228 462 3	85.0	47
20 225 116 1	196.0	8	20 225 411 1	87.0	17	20 226 589 0	90.0	21	20 227 535 0	111.0	8	20 228 471 0	145.0	15
20 225 117 1	196.0	9	20 225 412 1	85.0	19	20 226 628 2	7.0	34	20 227 536 0	111.0	5	20 228 490 1	71.0	18
20 225 118 1	197.0	3	20 225 413 0	86.0	2	20 226 766 1	79.0	55	20 227 537 0	111.0	10	20 228 493 1	118.0	20
20 225 119 1	197.0	4	20 225 418 0	86.0	1	20 226 767 1	79.0	58	20 227 595 2	338.0	18	20 228 514 3	218.0	19
20 225 153 2	34.0	12	20 225 419 0	86.0	3	20 226 795 0	79.0	36	20 227 597 0	338.0	17	20 228 541 0	118.0	11
20 225 153 2	35.0	12	20 225 428 2	87.0	20	20 226 796 0	79.0	29	20 227 602 1	92.0	8	20 228 547 0	15.0	31
20 225 153 2	36.0	12	20 225 432 1	87.0	37	20 226 797 0	79.0	24	20 227 603 1	92.0	9	20 228 548 0	87.0	50
20 225 154 2	34.0	11	20 225 433 1	89.0	12	20 226 798 1	79.0	19	20 227 618 1	218.0	43	20 228 548 0	89.0	27
20 225 154 2	35.0	11	20 225 493 0	207.0	11	20 226 868 1	113.0	23	20 227 621 1	338.0	16	20 228 548 0	117.0	16
20 225 154 2	36.0	11	20 225 503 2	218.0	20	20 226 925 0	113.0	16	20 227 625 1	338.0	4	20 228 549 1	6.0	2
20 225 155 2	34.0	12	20 225 505 2	218.0	21	20 226 950 2	6.0	42	20 227 631 3	44.0	1	20 228 592 0	51.0	6
20 225 155 2	35.0	12	20 225 514 0	207.0	10	20 226 953 0	3.0	10	20 227 650 1	201.0	1	20 228 597 1	215.0	31

ID-NR. ID-NO.	TAFEL DIAG.	POS. POS.	ID-NR. ID-NO.	TAFEL DIAG.	POS. POS.	ID-NR. ID-NO.	TAFEL DIAG.	POS. POS.	ID-NR. ID-NO.	TAFEL DIAG.	POS. POS.	ID-NR. ID-NO.	TAFEL DIAG.	POS. POS.
20 228 631 0	6.0	8	20 253 556 1	57.0	12	20 420 776 3	334.0	22	20 421 767 0	37.0	8	20 423 034 1	9.0	35
20 228 709 3	118.0	40	20 253 556 1	58.0	43	20 420 936 1	122.0	14	20 421 769 0	215.0	14	20 423 036 0	9.0	33
20 228 746 0	145.0	44	20 253 563 0	56.0	16	20 420 941 0	122.0	17	20 421 818 4	25.0	1	20 423 042 0	9.0	40
20 228 759 0	70.0	24	20 293 515 0	22.0	24	20 421 039 2	361.0	6	20 421 821 0	354.0	1	20 423 193 0	212.0	3
20 228 760 0	71.0	11	20 420 002 0	331.0	13	20 421 040 1	361.0	7	20 421 855 1	222.0	10	20 423 316 2	22.0	21
20 228 775 0	71.0	10	20 420 034 0	338.0	25	20 421 056 0	60.0	24	20 421 893 1	97.0	19	20 423 496 2	100.0	25
20 228 779 0	70.0	24	20 420 037 1	338.0	6	20 421 140 6	25.0	1	20 421 945 3	25.0	1	20 423 564 0	9.0	8
20 228 806 0	119.0	17	20 420 038 0	338.0	5	20 421 141 6	25.0	1	20 421 999 1	9.0	34	20 423 566 0	348.0	36
20 228 964 1	6.0	25	20 420 042 1	74.0	16	20 421 142 6	25.0	1	20 422 005 0	9.0	26	20 423 568 1	63.0	36
20 229 000 0	118.0	12	20 420 042 1	77.0	10	20 421 144 4	25.0	2	20 422 102 1	113.0	15	20 423 568 1	347.0	34
20 229 012 0	79.0	14	20 420 047 0	89.0	4	20 421 176 0	97.0	16	20 422 167 0	27.0	50	20 423 568 1	349.0	24
20 229 026 0	29.0	19	20 420 048 3	89.0	1	20 421 248 0	331.0	26	20 422 442 0	221.0	4	20 423 581 0	28.0	1
20 229 050 0	215.0	19	20 420 056 0	85.0	32	20 421 288 1	34.0	8	20 422 444 1	19.0	26	20 423 608 1	7.0	35
20 229 053 0	29.0	14	20 420 068 0	51.0	4	20 421 288 1	35.0	8	20 422 444 1	22.0	34	20 423 683 0	197.0	10
20 229 072 2	87.0	9	20 420 076 0	222.0	2	20 421 288 1	36.0	8	20 422 451 1	9.0	23	20 423 684 0	197.0	11
20 229 146 3	6.0	21	20 420 094 0	137.0	15	20 421 292 1	34.0	7	20 422 465 0	221.0	3	20 423 986 1	217.0	22
20 229 150 2	4.0	1	20 420 118 0	187.0	15	20 421 292 1	35.0	7	20 422 465 0	222.0	22	20 423 988 1	217.0	21
20 229 150 2	364.0	6	20 420 119 0	187.0	12	20 421 292 1	36.0	7	20 422 467 0	146.0	17	20 424 125 1	221.0	31
20 229 153 2	4.0	2	20 420 127 0	187.0	18	20 421 295 0	346.0	24	20 422 468 4	146.0	20	20 424 125 1	222.0	23
20 229 153 2	364.0	5	20 420 140 0	187.0	17	20 421 306 1	54.0	52	20 422 486 3	12.0	10	20 424 126 2	221.0	30
20 229 189 0	323.0	12	20 420 151 0	188.0	14	20 421 306 1	55.0	4	20 422 486 3	15.0	1	20 424 290 1	19.0	27
20 229 228 0	231.0	20	20 420 152 0	188.0	17	20 421 375 0	6.0	55	20 422 497 1	54.0	2	20 424 290 1	22.0	35
20 229 449 0	205.0	24	20 420 203 1	338.0	9	20 421 375 0	12.0	21	20 422 502 0	50.0	32	20 424 294 0	34.0	7
20 229 453 0	205.0	23	20 420 231 0	44.0	9	20 421 401 1	87.0	34	20 422 600 0	27.0	12	20 424 294 0	35.0	7
20 229 460 0	56.0	37	20 420 233 0	331.0	37	20 421 404 0	216.0	22	20 422 614 2	215.0	6	20 424 294 0	36.0	7
20 229 460 0	105.0	24	20 420 323 0	230.0	7	20 421 406 1	216.0	17	20 422 626 0	354.0	4	20 424 296 0	34.0	8
20 229 470 2	205.0	20	20 420 323 0	231.0	23	20 421 417 0	6.0	18	20 422 631 0	26.0	29	20 424 296 0	35.0	8
20 229 512 1	204.0	6	20 420 334 0	44.0	7	20 421 558 0	346.0	29	20 422 635 1	63.0	44	20 424 296 0	36.0	8
20 229 605 1	119.0	25	20 420 362 0	60.0	10	20 421 585 1	63.0	24	20 422 635 1	64.0	29	20 424 363 0	118.0	35
20 229 673 0	110.0	6	20 420 362 0	364.0	44	20 421 585 1	347.0	27	20 422 635 1	347.0	43	20 424 389 0	138.0	13
20 229 689 0	113.0	3	20 420 428 2	212.0	1	20 421 585 1	349.0	10	20 422 635 1	349.0	36	20 424 390 0	138.0	12
20 229 690 0	113.0	13	20 420 638 1	126.0	18	20 421 594 0	231.0	21	20 422 642 1	63.0	45	20 424 391 0	138.0	10
20 229 691 0	113.0	12	20 420 711 1	87.0	1	20 421 660 0	199.0	20	20 422 642 1	347.0	45	20 424 444 0	94.0	3
20 229 865 1	122.0	12	20 420 765 2	221.0	34	20 421 666 0	102.0	41	20 422 642 1	349.0	35	20 424 448 1	94.0	4
20 229 907 0	113.0	8	20 420 770 0	221.0	37	20 421 713 0	37.0	7	20 422 734 1	87.0	35	20 424 449 1	94.0	5
20 229 908 0	113.0	9	20 420 771 0	221.0	36	20 421 714 0	37.0	9	20 422 777 1	126.0	36	20 424 518 2	49.0	16
20 233 924 0	90.0	36	20 420 773 2	221.0	35	20 421 721 0	37.0	10	20 422 786 0	152.0	37	20 424 532 1	160.0	20
20 240 324 0	9.0	45	20 420 774 0	221.0	41	20 421 764 0	37.0	11	20 422 824 0	200.0	20	20 424 538 1	160.0	28
20 253 555 1	57.0	13	20 420 775 0	221.0	40	20 421 765 0	37.0	10	20 422 827 0	200.0	22	20 424 543 1	94.0	9
20 253 555 1	58.0	44	20 420 776 3	221.0	42	20 421 766 0	37.0	11	20 423 029 0	9.0	31	20 424 549 1	34.0	5

ID-NR. ID-NO.	TAFEL DIAG.	POS. POS.	ID-NR. ID-NO.	TAFEL DIAG.	POS. POS.	ID-NR. ID-NO.	TAFEL DIAG.	POS. POS.	ID-NR. ID-NO.	TAFEL DIAG.	POS. POS.	ID-NR. ID-NO.	TAFEL DIAG.	POS. POS.
20 424 549 1	35.0	5	20 425 410 0	126.0	13	20 425 924 0	22.0	19	20 427 045 0	138.0	11	20 428 142 0	189.0	12
20 424 549 1	36.0	5	20 425 411 0	128.0	9	20 425 965 0	127.0	5	20 427 046 0	138.0	22	20 428 162 0	10.0	33
20 424 557 0	94.0	10	20 425 413 0	136.0	1	20 425 987 0	29.0	22	20 427 063 0	130.0	16	20 428 163 1	345.0	21
20 424 580 1	215.0	35	20 425 415 0	126.0	2	20 425 990 1	85.0	66	20 427 064 0	129.0	5	20 428 166 1	345.0	7
20 424 613 1	118.0	8	20 425 420 0	130.0	1	20 425 990 1	87.0	49	20 427 065 0	129.0	7	20 428 252 0	15.0	13
20 424 614 1	118.0	7	20 425 425 0	129.0	17	20 425 995 1	73.0	13	20 427 066 0	129.0	8	20 428 279 0	176.0	4
20 424 616 1	118.0	9	20 425 427 0	129.0	3	20 426 008 0	72.0	15	20 427 089 0	126.0	3	20 428 280 0	176.0	3
20 424 628 1	26.0	5	20 425 429 0	128.0	12	20 426 121 0	216.0	11	20 427 089 0	128.0	17	20 428 281 0	180.0	17
20 424 694 1	118.0	44	20 425 470 0	78.0	45	20 426 123 0	216.0	24	20 427 139 0	145.0	14	20 428 282 0	180.0	28
20 424 699 0	118.0	45	20 425 480 2	135.0	19	20 426 156 0	222.0	36	20 427 243 0	137.0	24	20 428 283 0	191.0	13
20 424 699 0	204.0	17	20 425 549 0	4.0	24	20 426 177 0	351.0	21	20 427 245 0	57.0	18	20 428 284 0	182.0	16
20 424 699 0	208.0	13	20 425 575 1	9.0	48	20 426 178 0	351.0	22	20 427 245 0	58.0	49	20 428 285 0	182.0	26
20 424 704 1	215.0	1	20 425 576 1	9.0	50	20 426 182 0	351.0	6	20 427 323 1	56.0	5	20 428 286 0	182.0	28
20 424 719 0	100.0	33	20 425 578 0	118.0	43	20 426 183 0	351.0	9	20 427 324 0	137.0	27	20 428 287 0	182.0	15
20 424 720 0	100.0	32	20 425 653 0	4.0	25	20 426 248 0	351.0	8	20 427 325 0	137.0	28	20 428 293 0	194.0	13
20 424 753 1	12.0	1	20 425 679 0	323.0	7	20 426 271 0	70.0	3	20 427 327 1	56.0	6	20 428 294 0	194.0	24
20 424 753 1	14.0	1	20 425 776 3	101.0	7	20 426 294 0	99.0	26	20 427 380 1	56.0	39	20 428 296 0	194.0	25
20 424 760 0	72.0	13	20 425 784 0	8.0	3	20 426 448 0	103.0	31	20 427 400 1	135.0	7	20 428 297 0	194.0	15
20 424 770 0	105.0	15	20 425 786 1	145.0	22	20 426 558 0	126.0	26	20 427 400 1	363.0	6	20 428 308 0	178.0	2
20 424 831 1	96.0	1	20 425 790 0	101.0	12	20 426 570 0	126.0	15	20 427 405 0	137.0	7	20 428 311 0	190.0	33
20 425 084 0	85.0	2	20 425 797 1	145.0	18	20 426 587 0	100.0	29	20 427 406 0	137.0	6	20 428 312 0	191.0	2
20 425 132 0	31.0	21	20 425 800 4	145.0	7	20 426 589 2	100.0	1	20 427 497 0	137.0	29	20 428 313 0	177.0	16
20 425 198 0	216.0	30	20 425 801 0	145.0	1	20 426 591 0	135.0	8	20 427 518 2	119.0	9	20 428 314 0	180.0	32
20 425 199 0	216.0	32	20 425 805 0	145.0	58	20 426 614 0	63.0	47	20 427 685 0	49.0	38	20 428 315 0	180.0	35
20 425 201 0	216.0	31	20 425 808 1	145.0	52	20 426 614 0	347.0	46	20 427 690 0	227.0	36	20 428 316 1	180.0	34
20 425 212 0	215.0	11	20 425 810 0	145.0	20	20 426 691 0	145.0	47	20 427 727 1	110.0	8	20 428 317 1	175.0	2
20 425 213 0	215.0	20	20 425 811 0	145.0	55	20 426 716 0	354.0	7	20 427 792 0	170.0	13	20 428 324 1	345.0	1
20 425 227 0	127.0	23	20 425 813 1	145.0	12	20 426 738 0	134.0	22	20 427 808 0	225.0	38	20 428 343 1	345.0	17
20 425 230 0	127.0	20	20 425 814 1	145.0	19	20 426 748 0	28.0	53	20 427 899 2	59.0	4	20 428 347 1	345.0	15
20 425 233 0	127.0	24	20 425 815 1	145.0	5	20 426 751 1	41.0	16	20 427 912 1	227.0	15	20 428 352 0	112.0	8
20 425 250 0	126.0	5	20 425 818 0	28.0	31	20 426 752 1	41.0	18	20 427 975 0	192.0	2	20 428 356 0	112.0	7
20 425 253 0	126.0	9	20 425 835 0	28.0	22	20 426 762 0	28.0	54	20 427 978 3	118.0	1	20 428 369 0	112.0	4
20 425 254 0	126.0	23	20 425 853 0	97.0	3	20 427 012 0	131.0	16	20 428 005 0	67.0	3	20 428 506 0	15.0	57
20 425 257 0	126.0	22	20 425 856 2	47.0	27	20 427 013 0	127.0	9	20 428 005 0	68.0	3	20 428 543 0	42.0	9
20 425 265 0	126.0	21	20 425 860 1	97.0	7	20 427 036 0	144.0	2	20 428 005 0	69.0	3	20 428 543 0	43.0	8
20 425 287 1	128.0	1	20 425 861 1	97.0	4	20 427 038 1	138.0	17	20 428 123 0	8.0	4	20 428 547 1	43.0	9
20 425 289 0	128.0	3	20 425 864 1	99.0	2	20 427 039 0	138.0	6	20 428 124 0	198.0	5	20 428 558 1	152.0	34
20 425 295 1	206.0	27	20 425 865 0	100.0	5	20 427 040 0	137.0	20	20 428 124 0	199.0	2	20 428 561 1	152.0	30
20 425 296 1	126.0	17	20 425 872 0	99.0	6	20 427 041 0	137.0	23	20 428 125 0	198.0	7	20 428 573 0	41.0	1
20 425 296 1	363.0	5	20 425 881 0	28.0	3	20 427 043 0	137.0	2	20 428 125 0	199.0	3	20 428 575 0	41.0	2

ID-NR. ID-NO.	TAFEL DIAG.	POS. POS.	ID-NR. ID-NO.	TAFEL DIAG.	POS. POS.	ID-NR. ID-NO.	TAFEL DIAG.	POS. POS.	ID-NR. ID-NO.	TAFEL DIAG.	POS. POS.	ID-NR. ID-NO.	TAFEL DIAG.	POS. POS.
20 428 600 0	19.0	17	20 429 563 0	126.0	24	20 620 004 1	45.0	35	20 620 573 0	27.0	52	20 621 361 0	70.0	12
20 428 717 1	108.0	21	20 429 568 0	225.0	72	20 620 004 1	364.0	18	20 620 575 1	19.0	34	20 621 364 1	220.0	9
20 428 718 1	108.0	22	20 429 576 0	70.0	3	20 620 018 1	45.0	33	20 620 575 1	22.0	28	20 621 364 1	221.0	9
20 428 719 1	108.0	26	20 429 584 0	89.0	7	20 620 018 1	364.0	16	20 620 580 1	27.0	55	20 621 364 1	222.0	43
20 428 811 0	34.0	15	20 429 633 0	108.0	13	20 620 036 0	145.0	73	20 620 584 1	27.0	53	20 621 379 1	358.0	2
20 428 811 0	35.0	15	20 429 651 0	325.0	7	20 620 073 0	148.0	9	20 620 593 0	19.0	10	20 621 383 1	75.0	44
20 428 811 0	36.0	15	20 429 652 0	108.0	1	20 620 108 0	152.0	40	20 620 593 0	22.0	9	20 621 393 0	138.0	40
20 428 832 1	42.0	13	20 429 653 0	325.0	8	20 620 129 1	46.0	23	20 620 617 0	191.0	5	20 621 394 0	9.0	47
20 428 892 0	354.0	12	20 429 656 0	145.0	71	20 620 133 1	46.0	30	20 620 628 0	107.0	21	20 621 438 1	49.0	13
20 428 894 0	146.0	2	20 429 657 0	145.0	72	20 620 138 0	46.0	31	20 620 642 0	75.0	43	20 621 450 0	52.0	31
20 428 895 1	146.0	10	20 429 667 0	108.0	34	20 620 149 0	46.0	27	20 620 644 1	40.0	20	20 621 459 0	52.0	36
20 428 922 1	28.0	55	20 429 674 1	108.0	15	20 620 261 0	19.0	29	20 620 646 1	40.0	21	20 621 502 0	146.0	5
20 428 936 1	354.0	11	20 429 676 0	61.0	11	20 620 261 0	22.0	36	20 620 788 5	358.0	1	20 621 505 3	205.0	1
20 428 992 1	354.0	10	20 429 689 1	61.0	6	20 620 263 1	117.0	11	20 620 791 5	358.0	11	20 621 547 0	213.0	8
20 429 014 0	325.0	2	20 429 690 2	61.0	15	20 620 285 0	119.0	5	20 620 793 5	358.0	10	20 621 594 0	345.0	58
20 429 035 1	345.0	16	20 429 691 0	61.0	10	20 620 329 0	47.0	5	20 620 795 0	120.0	1	20 621 598 0	345.0	56
20 429 068 0	107.0	7	20 429 725 0	65.0	14	20 620 351 1	45.0	35	20 620 796 0	120.0	1	20 621 659 0	74.0	23
20 429 069 0	107.0	3	20 429 725 0	350.0	14	20 620 351 1	364.0	18	20 620 801 0	74.0	9	20 621 695 0	222.0	38
20 429 096 0	107.0	2	20 429 726 1	65.0	8	20 620 352 1	45.0	33	20 620 860 0	192.0	10	20 621 695 0	335.0	36
20 429 118 1	148.0	1	20 429 726 1	350.0	8	20 620 352 1	364.0	16	20 621 026 1	215.0	36	20 621 698 0	222.0	37
20 429 123 1	148.0	18	20 429 728 1	65.0	15	20 620 371 0	227.0	3	20 621 083 0	108.0	37	20 621 698 0	335.0	35
20 429 203 1	149.0	2	20 429 728 1	350.0	15	20 620 407 0	227.0	14	20 621 084 0	204.0	22	20 621 730 0	76.0	6
20 429 203 1	352.0	2	20 429 729 1	64.0	28	20 620 427 0	103.0	23	20 621 095 1	7.0	32	20 621 732 1	76.0	8
20 429 205 0	4.0	20	20 429 729 1	349.0	29	20 620 447 0	56.0	19	20 621 096 0	7.0	31	20 621 733 0	76.0	4
20 429 206 0	4.0	21	20 429 730 1	63.0	14	20 620 453 0	56.0	17	20 621 098 0	190.0	45	20 621 739 1	208.0	25
20 429 221 0	148.0	11	20 429 730 1	347.0	12	20 620 454 1	56.0	18	20 621 151 2	20.0	34	20 621 815 0	96.0	11
20 429 262 1	134.0	19	20 429 738 1	108.0	28	20 620 455 0	56.0	13	20 621 180 2	204.0	1	20 621 816 0	96.0	24
20 429 304 0	94.0	21	20 429 839 0	111.0	9	20 620 463 0	19.0	2	20 621 181 2	204.0	1	20 621 821 2	96.0	51
20 429 330 0	107.0	1	20 429 917 0	15.0	2	20 620 463 0	22.0	2	20 621 182 2	208.0	1	20 621 823 2	96.0	6
20 429 381 1	74.0	19	20 429 928 2	337.0	1	20 620 475 0	33.0	3	20 621 183 1	206.0	15	20 621 869 0	58.0	34
20 429 401 1	74.0	3	20 429 939 1	40.0	6	20 620 475 0	340.0	2	20 621 184 2	206.0	1	20 621 886 0	61.0	20
20 429 415 0	135.0	12	20 429 942 0	40.0	12	20 620 542 0	3.0	20	20 621 185 2	206.0	35	20 621 986 0	58.0	25
20 429 422 0	135.0	18	20 429 943 0	40.0	9	20 620 543 0	3.0	21	20 621 222 0	56.0	30	20 621 987 0	58.0	33
20 429 453 2	149.0	12	20 429 973 0	354.0	16	20 620 544 1	40.0	15	20 621 325 0	8.0	25	20 621 996 0	356.0	28
20 429 453 2	352.0	12	20 429 975 0	354.0	25	20 620 544 1	364.0	26	20 621 330 0	148.0	20	20 622 026 1	106.0	30
20 429 454 3	149.0	1	20 429 990 1	75.0	11	20 620 545 1	40.0	16	20 621 331 0	145.0	74	20 622 027 0	106.0	25
20 429 454 3	352.0	1	20 429 991 4	75.0	31	20 620 545 1	364.0	28	20 621 331 0	148.0	22	20 622 030 0	106.0	24
20 429 459 0	352.0	17	20 429 992 3	75.0	25	20 620 547 0	39.0	4	20 621 339 0	127.0	18	20 622 032 0	106.0	8
20 429 530 0	85.0	59	20 429 993 1	75.0	40	20 620 556 0	39.0	5	20 621 349 0	74.0	24	20 622 065 0	20.0	6
20 429 557 0	126.0	25	20 429 995 2	75.0	16	20 620 563 0	27.0	52	20 621 356 0	128.0	5	20 622 066 1	20.0	12

ID-NR. ID-NO.	TAFEL DIAG.	POS. POS.	ID-NR. ID-NO.	TAFEL DIAG.	POS. POS.	ID-NR. ID-NO.	TAFEL DIAG.	POS. POS.	ID-NR. ID-NO.	TAFEL DIAG.	POS. POS.	ID-NR. ID-NO.	TAFEL DIAG.	POS. POS.
20 622 070 0	20.0	25	20 622 955 0	8.0	28	20 623 291 1	59.0	5	20 624 376 0	122.0	1	20 624 663 0	51.0	17
20 622 079 1	20.0	32	20 622 976 1	204.0	32	20 623 304 0	359.0	24	20 624 425 1	52.0	1	20 624 669 0	111.0	20
20 622 104 0	130.0	43	20 622 983 0	40.0	14	20 623 308 1	359.0	30	20 624 447 2	58.0	10	20 624 699 0	145.0	25
20 622 214 0	205.0	26	20 622 983 0	364.0	29	20 623 310 1	59.0	6	20 624 449 0	58.0	9	20 624 700 2	45.0	1
20 622 227 1	96.0	25	20 622 984 0	40.0	13	20 623 325 1	59.0	7	20 624 498 1	58.0	31	20 624 701 1	45.0	31
20 622 235 0	215.0	6	20 622 984 0	364.0	27	20 623 405 0	106.0	26	20 624 500 0	58.0	7	20 624 701 1	364.0	14
20 622 259 0	4.0	3	20 623 021 0	356.0	30	20 623 409 0	109.0	9	20 624 501 0	58.0	8	20 624 702 0	80.0	3
20 622 259 0	364.0	9	20 623 023 0	357.0	4	20 623 410 0	109.0	2	20 624 503 0	58.0	4	20 624 704 1	211.0	1
20 622 260 0	4.0	5	20 623 067 0	60.0	16	20 623 414 3	75.0	5	20 624 503 0	364.0	32	20 624 706 1	45.0	29
20 622 260 0	364.0	7	20 623 067 0	348.0	3	20 623 418 1	75.0	1	20 624 504 0	58.0	5	20 624 706 1	364.0	20
20 622 261 0	4.0	5	20 623 080 0	137.0	13	20 623 524 0	29.0	9	20 624 504 0	364.0	34	20 624 707 1	45.0	27
20 622 261 0	364.0	7	20 623 095 1	15.0	54	20 623 540 0	49.0	12	20 624 507 2	58.0	41	20 624 707 1	364.0	22
20 622 263 0	4.0	3	20 623 133 0	96.0	31	20 623 612 2	211.0	15	20 624 526 0	55.0	12	20 624 708 1	45.0	24
20 622 263 0	364.0	9	20 623 134 0	15.0	52	20 623 616 1	210.0	8	20 624 532 0	187.0	29	20 624 711 1	215.0	34
20 622 319 0	211.0	18	20 623 135 0	15.0	51	20 623 643 0	205.0	2	20 624 532 0	364.0	32	20 624 714 0	45.0	23
20 622 345 0	96.0	1	20 623 136 0	15.0	50	20 623 647 0	205.0	3	20 624 542 1	101.0	19	20 624 715 0	218.0	16
20 622 489 0	12.0	5	20 623 143 0	356.0	4	20 623 711 0	80.0	11	20 624 550 0	56.0	43	20 624 717 1	218.0	1
20 622 534 0	86.0	16	20 623 154 0	96.0	15	20 623 752 0	131.0	32	20 624 551 0	56.0	42	20 624 720 2	45.0	10
20 622 535 0	86.0	15	20 623 165 1	152.0	52	20 623 757 0	106.0	9	20 624 552 0	56.0	41	20 624 721 1	45.0	13
20 622 582 0	360.0	10	20 623 166 1	158.0	3	20 623 758 0	106.0	1	20 624 558 0	56.0	28	20 624 722 1	45.0	14
20 622 588 0	77.0	9	20 623 166 1	160.0	11	20 623 787 1	105.0	18	20 624 572 1	56.0	1	20 624 731 1	49.0	9
20 622 590 0	359.0	28	20 623 186 0	7.0	7	20 623 788 1	105.0	27	20 624 575 0	56.0	46	20 624 732 0	58.0	2
20 622 599 0	34.0	1	20 623 213 0	134.0	11	20 623 789 1	105.0	28	20 624 576 0	56.0	47	20 624 735 0	58.0	1
20 622 601 0	35.0	1	20 623 214 0	134.0	10	20 623 790 1	105.0	29	20 624 576 0	364.0	36	20 624 735 0	364.0	34
20 622 607 0	36.0	1	20 623 215 1	20.0	10	20 623 791 0	105.0	7	20 624 583 1	39.0	15	20 624 767 2	57.0	6
20 622 608 0	37.0	1	20 623 216 0	134.0	9	20 623 792 0	105.0	4	20 624 584 1	39.0	13	20 624 771 1	55.0	8
20 622 610 0	37.0	1	20 623 217 0	134.0	8	20 623 802 0	3.0	39	20 624 584 1	364.0	24	20 624 832 0	111.0	1
20 622 616 0	42.0	20	20 623 218 0	134.0	7	20 623 802 0	364.0	11	20 624 587 0	39.0	3	20 624 838 2	103.0	19
20 622 617 0	42.0	10	20 623 219 0	134.0	14	20 623 806 1	96.0	35	20 624 590 0	47.0	13	20 624 865 0	103.0	27
20 622 618 0	41.0	13	20 623 220 0	134.0	17	20 623 838 0	78.0	31	20 624 594 3	46.0	34	20 624 877 0	49.0	39
20 622 744 0	8.0	12	20 623 221 0	134.0	16	20 623 840 0	52.0	20	20 624 599 0	46.0	41	20 624 877 0	364.0	40
20 622 749 0	60.0	18	20 623 222 0	134.0	12	20 623 861 0	30.0	66	20 624 601 1	49.0	1	20 624 882 1	49.0	35
20 622 750 0	8.0	9	20 623 223 0	134.0	15	20 623 862 0	30.0	67	20 624 606 0	46.0	11	20 624 900 0	103.0	24
20 622 752 1	60.0	11	20 623 224 0	134.0	18	20 623 881 0	52.0	2	20 624 608 0	46.0	17	20 624 919 0	57.0	5
20 622 762 0	135.0	7	20 623 226 0	134.0	13	20 624 036 0	39.0	2	20 624 619 0	56.0	40	20 624 920 0	103.0	28
20 622 784 0	356.0	1	20 623 230 0	134.0	1	20 624 204 0	205.0	11	20 624 621 0	204.0	22	20 624 921 0	57.0	3
20 622 830 0	42.0	6	20 623 231 0	57.0	22	20 624 218 0	43.0	27	20 624 637 1	137.0	1	20 624 921 0	364.0	30
20 622 830 0	43.0	5	20 623 231 0	58.0	52	20 624 334 0	60.0	14	20 624 640 0	127.0	1	20 624 923 0	57.0	1
20 622 910 0	85.0	62	20 623 254 0	359.0	12	20 624 334 0	348.0	2	20 624 641 0	127.0	11	20 624 923 0	364.0	30
20 622 913 0	85.0	61	20 623 278 0	81.0	28	20 624 368 0	117.0	1	20 624 642 0	127.0	10	20 624 930 1	47.0	19

ID-NR. ID-NO.	TAFEL DIAG.	POS. POS.	ID-NR. ID-NO.	TAFEL DIAG.	POS. POS.	ID-NR. ID-NO.	TAFEL DIAG.	POS. POS.	ID-NR. ID-NO.	TAFEL DIAG.	POS. POS.	ID-NR. ID-NO.	TAFEL DIAG.	POS. POS.
20 624 935 1	47.0	21	20 625 175 0	216.0	26	20 625 403 0	364.0	45	20 625 567 0	180.0	8	20 625 677 0	172.0	14
20 624 936 1	78.0	27	20 625 177 0	216.0	27	20 625 407 0	62.0	1	20 625 568 0	194.0	18	20 625 679 0	19.0	1
20 624 938 0	78.0	41	20 625 179 0	217.0	19	20 625 409 0	62.0	6	20 625 569 0	194.0	19	20 625 679 0	22.0	1
20 624 946 1	112.0	1	20 625 188 1	210.0	1	20 625 409 0	327.0	18	20 625 570 0	194.0	26	20 625 683 0	181.0	11
20 624 953 0	103.0	5	20 625 206 1	42.0	1	20 625 410 0	211.0	30	20 625 571 0	194.0	27	20 625 685 0	149.0	14
20 624 961 0	40.0	43	20 625 210 1	42.0	1	20 625 422 0	329.0	22	20 625 573 0	177.0	5	20 625 685 0	352.0	11
20 624 967 1	40.0	1	20 625 210 1	43.0	1	20 625 423 0	329.0	20	20 625 575 0	147.0	2	20 625 686 0	181.0	2
20 624 971 1	9.0	52	20 625 212 1	211.0	31	20 625 428 0	329.0	12	20 625 594 0	190.0	11	20 625 688 0	182.0	17
20 624 978 0	40.0	45	20 625 218 1	43.0	1	20 625 431 0	329.0	7	20 625 595 0	9.0	36	20 625 697 0	224.0	15
20 624 979 0	42.0	1	20 625 225 1	211.0	11	20 625 432 0	211.0	29	20 625 596 0	190.0	12	20 625 697 0	225.0	33
20 624 979 0	43.0	1	20 625 227 1	210.0	10	20 625 454 0	111.0	30	20 625 597 0	185.0	3	20 625 711 0	156.0	41
20 624 997 1	215.0	50	20 625 230 1	211.0	8	20 625 457 0	111.0	29	20 625 605 0	184.0	12	20 625 714 0	182.0	35
20 625 023 0	117.0	10	20 625 236 0	90.0	40	20 625 458 1	75.0	6	20 625 607 0	185.0	21	20 625 715 0	182.0	36
20 625 040 0	43.0	1	20 625 246 0	211.0	33	20 625 460 0	216.0	23	20 625 608 0	185.0	12	20 625 719 1	12.0	17
20 625 049 1	218.0	15	20 625 247 0	210.0	6	20 625 461 0	111.0	41	20 625 609 0	184.0	13	20 625 720 1	175.0	8
20 625 064 0	55.0	1	20 625 248 0	210.0	3	20 625 464 0	111.0	42	20 625 612 0	359.0	33	20 625 721 0	175.0	22
20 625 066 0	111.0	36	20 625 258 0	210.0	23	20 625 466 0	111.0	45	20 625 617 0	215.0	41	20 625 723 0	175.0	10
20 625 067 0	111.0	23	20 625 258 0	211.0	34	20 625 468 0	111.0	31	20 625 631 0	189.0	30	20 625 727 1	152.0	19
20 625 069 1	211.0	36	20 625 264 0	210.0	22	20 625 469 0	327.0	15	20 625 632 0	189.0	29	20 625 730 0	152.0	26
20 625 070 1	210.0	14	20 625 267 2	50.0	21	20 625 472 0	327.0	23	20 625 633 0	189.0	21	20 625 731 0	134.0	24
20 625 084 0	122.0	22	20 625 268 1	50.0	44	20 625 477 0	74.0	10	20 625 636 0	189.0	20	20 625 735 2	50.0	30
20 625 091 0	40.0	26	20 625 269 0	50.0	42	20 625 481 0	86.0	17	20 625 638 0	189.0	5	20 625 740 0	59.0	1
20 625 093 0	40.0	25	20 625 270 0	50.0	42	20 625 483 0	327.0	6	20 625 642 0	156.0	39	20 625 741 0	59.0	1
20 625 095 0	40.0	48	20 625 271 0	86.0	18	20 625 497 1	205.0	14	20 625 643 0	156.0	15	20 625 747 0	156.0	28
20 625 104 0	96.0	35	20 625 331 0	214.0	15	20 625 499 1	205.0	17	20 625 645 0	170.0	11	20 625 751 0	49.0	44
20 625 118 0	215.0	32	20 625 332 0	214.0	2	20 625 500 0	205.0	13	20 625 648 0	178.0	27	20 625 751 0	364.0	37
20 625 122 2	210.0	27	20 625 334 1	214.0	14	20 625 501 0	327.0	21	20 625 652 0	217.0	5	20 625 752 0	49.0	43
20 625 128 0	42.0	1	20 625 335 1	214.0	1	20 625 503 0	60.0	2	20 625 655 0	170.0	1	20 625 752 0	364.0	38
20 625 135 0	219.0	3	20 625 339 0	39.0	17	20 625 503 0	364.0	45	20 625 658 2	217.0	4	20 625 753 0	49.0	41
20 625 136 0	219.0	2	20 625 341 0	105.0	10	20 625 512 0	3.0	1	20 625 659 0	178.0	8	20 625 753 0	364.0	41
20 625 150 0	113.0	29	20 625 342 0	214.0	16	20 625 516 0	118.0	31	20 625 664 0	227.0	7	20 625 754 0	49.0	42
20 625 162 2	218.0	10	20 625 343 1	214.0	17	20 625 528 0	6.0	1	20 625 666 1	331.0	33	20 625 754 0	364.0	39
20 625 163 0	121.0	34	20 625 353 0	71.0	17	20 625 541 1	213.0	14	20 625 667 0	225.0	23	20 625 770 0	339.0	13
20 625 167 1	217.0	14	20 625 356 0	37.0	14	20 625 543 0	5.0	12	20 625 668 0	227.0	4	20 625 771 0	339.0	16
20 625 168 1	216.0	10	20 625 377 0	113.0	1	20 625 550 0	19.0	5	20 625 671 0	19.0	21	20 625 772 0	339.0	15
20 625 170 1	216.0	13	20 625 386 0	113.0	10	20 625 550 0	22.0	6	20 625 671 0	22.0	13	20 625 774 0	339.0	39
20 625 171 0	217.0	18	20 625 387 0	113.0	11	20 625 562 0	178.0	7	20 625 672 0	191.0	7	20 625 775 0	339.0	40
20 625 172 0	216.0	25	20 625 393 0	111.0	2	20 625 563 0	180.0	22	20 625 673 0	172.0	12	20 625 777 0	339.0	5
20 625 173 0	216.0	29	20 625 401 1	76.0	10	20 625 564 0	180.0	31	20 625 674 0	172.0	10	20 625 779 0	339.0	27
20 625 174 0	216.0	28	20 625 403 0	60.0	2	20 625 566 0	194.0	20	20 625 675 0	172.0	4	20 625 782 0	339.0	28

ID-NR. ID-NO.	TAFEL DIAG.	POS. POS.	ID-NR. ID-NO.	TAFEL DIAG.	POS. POS.	ID-NR. ID-NO.	TAFEL DIAG.	POS. POS.	ID-NR. ID-NO.	TAFEL DIAG.	POS. POS.	ID-NR. ID-NO.	TAFEL DIAG.	POS. POS.
20 625 783 0	339.0	30	20 626 258 0	227.0	9	20 626 610 0	194.0	2	20 626 911 1	5.0	15	20 627 926 0	360.0	18
20 625 784 0	60.0	8	20 626 263 0	218.0	37	20 626 618 0	194.0	3	20 626 911 1	364.0	3	20 627 979 0	127.0	22
20 625 784 0	364.0	42	20 626 271 0	227.0	12	20 626 624 0	182.0	18	20 626 922 1	5.0	17	20 628 000 0	137.0	57
20 625 785 1	339.0	50	20 626 284 0	101.0	13	20 626 630 0	78.0	48	20 626 922 1	364.0	1	20 628 001 0	137.0	58
20 625 786 0	6.0	9	20 626 287 0	101.0	15	20 626 635 0	202.0	29	20 626 927 0	5.0	17	20 628 002 0	137.0	55
20 625 791 0	60.0	8	20 626 298 1	53.0	17	20 626 636 0	202.0	30	20 626 927 0	364.0	1	20 628 003 0	137.0	59
20 625 791 0	364.0	42	20 626 307 0	39.0	13	20 626 640 0	213.0	18	20 626 928 0	5.0	15	20 628 004 0	137.0	56
20 625 840 1	345.0	48	20 626 307 0	364.0	24	20 626 641 0	213.0	20	20 626 928 0	364.0	3	20 628 005 0	137.0	65
20 625 841 1	345.0	40	20 626 328 1	54.0	14	20 626 647 0	209.0	10	20 626 947 0	353.0	24	20 628 006 0	137.0	52
20 625 842 1	345.0	43	20 626 329 0	206.0	11	20 626 648 1	209.0	13	20 626 967 0	215.0	33	20 628 007 0	137.0	64
20 625 938 0	12.0	26	20 626 330 0	54.0	7	20 626 649 1	209.0	2	20 626 968 0	96.0	47	20 628 008 0	137.0	62
20 625 939 0	12.0	28	20 626 331 0	206.0	37	20 626 690 0	341.0	14	20 626 969 0	96.0	41	20 628 009 0	137.0	63
20 625 948 0	152.0	15	20 626 334 0	205.0	12	20 626 694 0	341.0	1	20 626 970 0	96.0	50	20 628 010 0	137.0	53
20 625 984 0	34.0	16	20 626 342 0	47.0	18	20 626 697 0	39.0	1	20 626 995 0	358.0	18	20 628 011 0	137.0	54
20 625 984 0	35.0	16	20 626 345 0	45.0	31	20 626 698 0	39.0	1	20 626 996 0	358.0	17	20 628 012 0	137.0	61
20 625 984 0	36.0	16	20 626 345 0	364.0	14	20 626 699 0	39.0	1	20 627 060 0	56.0	34	20 628 013 0	137.0	60
20 625 998 0	157.0	4	20 626 348 0	45.0	27	20 626 700 0	39.0	1	20 627 067 0	89.0	21	20 628 054 0	56.0	49
20 626 005 0	62.0	5	20 626 348 0	364.0	22	20 626 706 0	39.0	1	20 627 097 0	133.0	3	20 628 118 0	360.0	14
20 626 005 0	327.0	22	20 626 349 0	94.0	18	20 626 719 0	42.0	1	20 627 144 0	158.0	12	20 628 119 0	360.0	17
20 626 043 0	329.0	19	20 626 353 0	45.0	29	20 626 719 0	43.0	1	20 627 145 0	30.0	34	20 628 150 0	57.0	27
20 626 062 0	55.0	19	20 626 353 0	364.0	20	20 626 720 0	195.0	2	20 627 153 0	30.0	68	20 628 150 0	58.0	57
20 626 063 0	55.0	18	20 626 355 0	77.0	3	20 626 732 0	121.0	31	20 627 166 0	83.0	14	20 628 157 0	110.0	1
20 626 069 0	54.0	1	20 626 364 0	81.0	18	20 626 733 0	121.0	30	20 627 167 0	83.0	15	20 628 232 0	79.0	73
20 626 087 1	209.0	8	20 626 383 0	27.0	8	20 626 746 0	160.0	30	20 627 177 0	111.0	53	20 628 235 0	111.0	18
20 626 088 1	209.0	1	20 626 387 0	218.0	40	20 626 755 0	215.0	21	20 627 188 0	194.0	14	20 628 249 0	110.0	9
20 626 093 0	227.0	16	20 626 396 0	111.0	28	20 626 758 0	215.0	22	20 627 289 0	85.0	67	20 628 316 0	345.0	53
20 626 119 1	89.0	32	20 626 397 0	111.0	32	20 626 768 0	215.0	26	20 627 296 0	82.0	6	20 628 358 0	79.0	72
20 626 127 0	54.0	36	20 626 398 0	111.0	43	20 626 769 0	215.0	27	20 627 315 1	53.0	13	20 628 402 0	50.0	52
20 626 128 0	54.0	34	20 626 421 1	53.0	9	20 626 779 0	317.0	23	20 627 316 1	53.0	2	20 628 572 0	220.0	24
20 626 129 0	54.0	34	20 626 472 0	126.0	1	20 626 792 0	132.0	2	20 627 321 0	30.0	51	20 628 572 0	221.0	24
20 626 173 1	94.0	12	20 626 476 0	227.0	13	20 626 794 1	132.0	7	20 627 408 0	8.0	7	20 628 785 0	173.0	8
20 626 183 0	194.0	38	20 626 483 1	339.0	17	20 626 804 0	341.0	2	20 627 412 0	8.0	6	20 628 792 0	175.0	33
20 626 206 0	160.0	29	20 626 486 0	46.0	40	20 626 830 0	33.0	1	20 627 440 0	2.0	1	20 628 793 0	202.0	40
20 626 212 0	126.0	43	20 626 490 0	46.0	39	20 626 830 0	364.0	12	20 627 455 0	359.0	9	20 628 813 0	204.0	36
20 626 224 1	209.0	9	20 626 512 0	55.0	5	20 626 839 0	33.0	1	20 627 457 0	361.0	8	20 628 814 1	204.0	35
20 626 225 1	209.0	12	20 626 521 0	213.0	10	20 626 839 0	364.0	12	20 627 481 1	133.0	5	20 628 827 0	45.0	41
20 626 226 0	54.0	41	20 626 523 0	102.0	30	20 626 849 0	137.0	48	20 627 515 0	360.0	27	20 628 828 0	45.0	42
20 626 233 0	54.0	43	20 626 542 1	47.0	24	20 626 851 0	227.0	1	20 627 699 0	206.0	20	20 628 845 0	215.0	53
20 626 255 0	218.0	41	20 626 578 0	211.0	21	20 626 875 0	340.0	1	20 627 842 0	12.0	31	20 628 853 0	215.0	54
20 626 256 0	227.0	10	20 626 587 0	211.0	7	20 626 901 0	79.0	48	20 627 867 0	43.0	27	20 628 856 0	211.0	44

ID-NR. ID-NO.	TAFEL DIAG.	POS. POS.	ID-NR. ID-NO.	TAFEL DIAG.	POS. POS.	ID-NR. ID-NO.	TAFEL DIAG.	POS. POS.	ID-NR. ID-NO.	TAFEL DIAG.	POS. POS.	ID-NR. ID-NO.	TAFEL DIAG.	POS. POS.
20 628 860 0	211.0	27	27 001 067 0	14.0	34	27 003 974 0	190.0	47	27 006 509 0	90.0	1	27 007 730 0	139.0	2
20 628 913 0	209.0	16	27 001 067 0	106.0	38	27 003 974 0	197.0	24	27 006 553 0	136.0	2	27 007 736 0	139.0	9
20 628 916 0	209.0	19	27 001 073 0	20.0	2	27 003 989 0	178.0	31	27 006 554 0	136.0	3	27 007 738 0	139.0	17
20 628 982 0	206.0	41	27 001 073 0	71.0	15	27 004 009 0	331.0	25	27 006 590 0	27.0	35	27 007 753 0	139.0	4
20 629 020 0	339.0	43	27 001 075 0	71.0	22	27 004 012 0	89.0	20	27 006 643 1	118.0	51	27 007 757 0	139.0	8
20 629 035 0	50.0	2	27 001 282 0	54.0	44	27 004 012 0	198.0	25	27 006 778 1	335.0	2	27 007 758 0	140.0	6
27 000 052 0	37.0	13	27 001 282 0	333.0	7	27 004 012 0	199.0	17	27 006 779 1	335.0	2	27 007 760 0	139.0	11
27 000 053 0	37.0	12	27 001 289 0	333.0	41	27 004 029 0	79.0	12	27 006 780 1	335.0	2	27 007 762 0	140.0	36
27 000 069 0	165.0	6	27 001 609 0	210.0	39	27 004 158 0	169.0	7	27 006 844 0	333.0	14	27 007 828 0	182.0	55
27 000 070 0	108.0	35	27 001 609 0	212.0	32	27 004 175 0	70.0	2	27 006 845 0	333.0	50	27 007 828 0	183.0	13
27 000 132 0	145.0	33	27 001 690 0	264.0	2	27 004 198 0	156.0	50	27 006 953 0	113.0	14	27 007 828 0	195.0	23
27 000 133 0	145.0	32	27 001 690 0	264.0	3	27 004 264 0	137.0	17	27 006 970 1	46.0	24	27 007 828 0	196.0	16
27 000 192 0	217.0	17	27 001 998 0	331.0	10	27 004 264 0	174.0	13	27 007 002 0	333.0	61	27 007 828 0	197.0	25
27 000 331 0	202.0	6	27 002 077 0	156.0	30	27 004 264 0	182.0	45	27 007 003 0	333.0	30	27 007 828 0	200.0	23
27 000 332 0	174.0	18	27 002 283 0	23.0	54	27 004 572 0	152.0	47	27 007 007 0	14.0	67	27 007 863 0	27.0	5
27 000 662 0	170.0	21	27 002 448 0	155.0	20	27 004 572 0	187.0	26	27 007 027 0	335.0	18	27 007 863 0	200.0	21
27 000 662 0	175.0	29	27 002 448 0	180.0	26	27 004 602 0	115.0	36	27 007 050 0	75.0	35	27 007 963 0	177.0	1
27 000 662 0	195.0	21	27 002 451 0	156.0	43	27 004 602 0	360.0	33	27 007 050 0	228.0	34	27 007 963 0	190.0	1
27 000 662 0	196.0	3	27 002 472 0	362.0	1	27 004 757 1	129.0	1	27 007 050 0	323.0	3	27 008 138 2	97.0	17
27 000 708 0	166.0	16	27 002 566 0	166.0	6	27 005 085 0	79.0	64	27 007 050 0	331.0	60	27 008 218 0	17.0	11
27 000 708 0	167.0	16	27 002 566 0	167.0	6	27 005 142 0	79.0	63	27 007 115 0	360.0	8	27 008 219 0	17.0	13
27 000 711 0	166.0	1	27 002 663 0	49.0	8	27 005 385 0	57.0	14	27 007 117 0	178.0	17	27 008 219 0	23.0	11
27 000 711 0	167.0	1	27 002 839 0	332.0	18	27 005 385 0	58.0	46	27 007 118 0	178.0	6	27 008 220 0	17.0	23
27 000 712 0	167.0	9	27 002 840 0	332.0	4	27 005 701 0	27.0	36	27 007 118 0	182.0	6	27 008 221 1	17.0	25
27 000 713 0	167.0	1	27 003 415 0	323.0	1	27 005 852 0	168.0	16	27 007 118 0	184.0	11	27 008 222 0	17.0	26
27 000 715 0	166.0	9	27 003 580 0	74.0	17	27 005 852 0	169.0	19	27 007 118 0	189.0	18	27 008 261 0	27.0	5
27 000 716 0	166.0	1	27 003 580 0	77.0	16	27 005 855 0	152.0	25	27 007 118 0	198.0	20	27 008 261 0	200.0	21
27 000 725 0	213.0	21	27 003 605 0	359.0	43	27 005 856 0	152.0	24	27 007 118 0	199.0	11	27 008 329 0	333.0	17
27 000 777 0	118.0	13	27 003 664 0	334.0	9	27 005 903 0	79.0	33	27 007 132 0	182.0	39	27 008 335 0	333.0	10
27 000 806 0	23.0	21	27 003 865 0	75.0	14	27 006 075 0	335.0	6	27 007 164 0	182.0	32	27 008 343 0	333.0	18
27 000 885 0	18.0	11	27 003 906 0	90.0	52	27 006 165 0	72.0	3	27 007 298 0	16.0	26	27 008 346 0	333.0	60
27 000 886 0	18.0	13	27 003 906 0	155.0	23	27 006 165 0	73.0	3	27 007 300 0	16.0	5	27 008 350 3	32.0	1
27 000 896 0	333.0	6	27 003 906 0	162.0	7	27 006 165 0	94.0	24	27 007 492 1	138.0	31	27 008 350 3	200.0	12
27 000 926 0	360.0	16	27 003 921 0	228.0	50	27 006 167 1	362.0	2	27 007 492 1	191.0	28	27 008 452 0	333.0	40
27 000 988 0	168.0	4	27 003 923 0	164.0	5	27 006 270 0	335.0	16	27 007 549 0	202.0	33	27 008 475 0	359.0	32
27 001 004 0	185.0	5	27 003 924 0	164.0	9	27 006 397 0	204.0	2	27 007 706 0	185.0	32	27 008 478 4	101.0	1
27 001 005 0	187.0	4	27 003 924 0	165.0	5	27 006 397 0	208.0	2	27 007 712 0	155.0	14	27 008 488 0	23.0	5
27 001 006 0	181.0	10	27 003 924 0	169.0	30	27 006 471 0	335.0	7	27 007 719 3	192.0	8	27 008 681 2	12.0	8
27 001 035 0	140.0	34	27 003 942 0	228.0	51	27 006 509 0	85.0	49	27 007 719 3	193.0	1	27 008 681 2	16.0	1
27 001 035 0	352.0	14	27 003 974 0	115.0	36	27 006 509 0	87.0	46	27 007 720 4	202.0	9	27 008 948 0	156.0	31

ID-NR. ID-NO.	TAFEL DIAG.	POS. POS.	ID-NR. ID-NO.	TAFEL DIAG.	POS. POS.	ID-NR. ID-NO.	TAFEL DIAG.	POS. POS.	ID-NR. ID-NO.	TAFEL DIAG.	POS. POS.	ID-NR. ID-NO.	TAFEL DIAG.	POS. POS.
27 008 972 0	106.0	31	27 009 934 0	152.0	32	27 010 698 2	120.0	14	27 011 595 0	333.0	27	27 011 835 0	131.0	8
27 008 979 0	152.0	1	27 009 936 0	152.0	36	27 010 698 2	182.0	40	27 011 652 0	123.0	1	27 011 836 0	138.0	34
27 008 979 0	154.0	1	27 009 938 0	160.0	7	27 010 739 1	120.0	6	27 011 743 0	118.0	5	27 011 881 3	146.0	13
27 009 079 1	115.0	2	27 009 940 0	160.0	9	27 010 787 0	180.0	4	27 011 743 0	210.0	36	27 011 933 0	169.0	29
27 009 206 1	197.0	15	27 010 026 0	152.0	13	27 010 887 0	138.0	2	27 011 752 0	131.0	24	27 011 934 0	169.0	5
27 009 272 0	228.0	53	27 010 026 0	160.0	2	27 010 997 0	197.0	13	27 011 753 0	135.0	16	27 011 945 2	152.0	18
27 009 402 0	94.0	25	27 010 027 0	152.0	45	27 011 117 0	139.0	2	27 011 753 0	224.0	10	27 011 948 2	152.0	16
27 009 402 0	180.0	51	27 010 027 0	160.0	3	27 011 137 1	164.0	1	27 011 753 0	225.0	12	27 011 967 0	188.0	9
27 009 402 0	182.0	50	27 010 172 0	180.0	15	27 011 137 1	166.0	1	27 011 759 0	158.0	9	27 011 995 0	9.0	43
27 009 543 1	120.0	13	27 010 172 0	184.0	10	27 011 150 0	140.0	4	27 011 778 0	170.0	17	27 012 035 0	32.0	1
27 009 595 2	63.0	34	27 010 183 0	156.0	35	27 011 159 0	139.0	16	27 011 778 0	170.0	19	27 012 035 0	200.0	12
27 009 595 2	64.0	11	27 010 284 0	138.0	3	27 011 166 0	140.0	26	27 011 778 0	170.0	22	27 012 036 0	63.0	34
27 009 595 2	195.0	22	27 010 302 0	154.0	2	27 011 167 0	140.0	25	27 011 778 0	189.0	3	27 012 036 0	64.0	11
27 009 595 2	196.0	1	27 010 303 0	154.0	4	27 011 168 0	140.0	23	27 011 778 0	190.0	39	27 012 036 0	195.0	22
27 009 595 2	347.0	35	27 010 303 0	250.0	2	27 011 169 0	140.0	24	27 011 778 0	191.0	14	27 012 036 0	347.0	35
27 009 595 2	349.0	18	27 010 305 0	152.0	32	27 011 196 4	189.0	33	27 011 778 0	192.0	12	27 012 036 0	349.0	18
27 009 602 2	100.0	8	27 010 305 0	152.0	36	27 011 343 0	81.0	1	27 011 778 0	242.0	4	27 012 037 0	103.0	34
27 009 602 2	102.0	1	27 010 307 0	152.0	32	27 011 350 0	120.0	4	27 011 778 0	242.0	6	27 012 037 0	175.0	30
27 009 610 1	99.0	1	27 010 307 0	152.0	36	27 011 366 1	333.0	1	27 011 778 0	242.0	7	27 012 040 0	19.0	15
27 009 611 2	30.0	57	27 010 308 0	160.0	7	27 011 378 0	165.0	1	27 011 778 0	242.0	8	27 012 040 0	198.0	15
27 009 691 2	120.0	16	27 010 308 0	160.0	9	27 011 378 0	167.0	1	27 011 778 0	284.0	1	27 012 044 0	60.0	23
27 009 691 2	178.0	38	27 010 309 0	160.0	7	27 011 489 0	128.0	14	27 011 778 0	314.0	2	27 012 044 0	195.0	1
27 009 692 2	63.0	35	27 010 309 0	160.0	9	27 011 492 0	333.0	3	27 011 778 0	314.0	4	27 012 072 0	333.0	5
27 009 692 2	64.0	20	27 010 347 0	20.0	24	27 011 499 0	333.0	26	27 011 804 0	187.0	8	27 012 165 0	156.0	5
27 009 692 2	347.0	36	27 010 363 0	118.0	50	27 011 502 0	333.0	13	27 011 804 0	188.0	1	27 012 174 0	90.0	39
27 009 692 2	349.0	23	27 010 364 0	118.0	58	27 011 503 0	333.0	11	27 011 804 0	198.0	3	27 012 182 0	222.0	15
27 009 719 0	67.0	2	27 010 394 0	20.0	22	27 011 504 0	333.0	12	27 011 804 0	200.0	1	27 012 197 0	77.0	1
27 009 719 0	68.0	2	27 010 495 0	152.0	44	27 011 509 1	72.0	12	27 011 805 0	187.0	6	27 012 217 0	115.0	27
27 009 719 0	69.0	2	27 010 495 0	160.0	4	27 011 509 1	73.0	12	27 011 805 0	188.0	2	27 012 218 0	115.0	29
27 009 730 2	26.0	11	27 010 532 0	195.0	15	27 011 514 1	30.0	1	27 011 805 0	198.0	1	27 012 226 0	115.0	26
27 009 730 2	180.0	1	27 010 532 0	196.0	11	27 011 515 1	30.0	1	27 011 806 0	187.0	25	27 012 237 0	114.0	10
27 009 807 0	123.0	1	27 010 532 0	197.0	8	27 011 547 0	17.0	1	27 011 806 0	189.0	32	27 012 239 0	170.0	24
27 009 837 0	335.0	39	27 010 533 0	195.0	14	27 011 547 1	12.0	15	27 011 806 0	198.0	2	27 012 239 0	192.0	5
27 009 846 0	40.0	49	27 010 533 0	197.0	5	27 011 559 0	86.0	14	27 011 806 0	199.0	1	27 012 248 0	81.0	16
27 009 916 2	40.0	39	27 010 533 0	333.0	53	27 011 559 0	87.0	45	27 011 806 0	360.0	35	27 012 249 0	81.0	15
27 009 932 0	152.0	32	27 010 562 0	136.0	10	27 011 567 0	332.0	10	27 011 807 0	184.0	21	27 012 252 0	114.0	9
27 009 932 0	152.0	36	27 010 574 0	80.0	13	27 011 583 0	19.0	15	27 011 807 0	187.0	7	27 012 253 0	81.0	12
27 009 932 0	154.0	3	27 010 574 0	175.0	6	27 011 583 0	198.0	15	27 011 807 0	189.0	31	27 012 265 0	90.0	24
27 009 932 0	160.0	7	27 010 684 0	166.0	14	27 011 592 1	90.0	5	27 011 807 0	360.0	34	27 012 305 0	200.0	6
27 009 932 0	160.0	9	27 010 684 0	167.0	14	27 011 593 5	90.0	3	27 011 834 0	131.0	3	27 012 307 0	181.0	7

ID-NR. ID-NO.	TAFEL DIAG.	POS. POS.	ID-NR. ID-NO.	TAFEL DIAG.	POS. POS.	ID-NR. ID-NO.	TAFEL DIAG.	POS. POS.	ID-NR. ID-NO.	TAFEL DIAG.	POS. POS.	ID-NR. ID-NO.	TAFEL DIAG.	POS. POS.
27 012 307 0	187.0	3	27 012 814 0	168.0	11	27 012 932 0	171.0	12	27 013 140 0	189.0	36	27 013 748 0	114.0	2
27 012 309 0	200.0	10	27 012 814 0	169.0	14	27 012 932 0	171.0	14	27 013 143 0	193.0	4	27 013 749 0	114.0	4
27 012 310 0	200.0	11	27 012 818 0	164.0	16	27 012 932 0	171.0	45	27 013 149 0	118.0	49	27 013 759 1	152.0	3
27 012 312 0	195.0	20	27 012 819 0	164.0	17	27 012 932 0	171.0	47	27 013 166 0	186.0	6	27 013 759 1	152.0	54
27 012 314 0	200.0	19	27 012 886 0	164.0	6	27 012 932 0	186.0	7	27 013 195 1	338.0	21	27 013 759 1	250.0	1
27 012 315 0	200.0	17	27 012 917 0	171.0	3	27 012 932 0	193.0	3	27 013 298 0	334.0	16	27 013 759 1	250.0	3
27 012 318 0	200.0	18	27 012 917 0	171.0	5	27 012 933 0	171.0	9	27 013 308 0	52.0	34	27 013 772 0	178.0	12
27 012 333 0	185.0	22	27 012 917 0	171.0	8	27 012 933 0	186.0	6	27 013 396 1	52.0	33	27 013 773 0	184.0	17
27 012 335 0	178.0	15	27 012 917 0	171.0	16	27 012 952 0	179.0	5	27 013 396 1	335.0	25	27 013 773 0	185.0	32
27 012 359 0	169.0	27	27 012 917 0	171.0	17	27 012 953 0	171.0	13	27 013 412 0	138.0	16	27 013 773 0	191.0	22
27 012 360 3	220.0	1	27 012 917 0	171.0	20	27 012 954 0	171.0	13	27 013 412 0	182.0	1	27 013 773 0	194.0	33
27 012 360 3	334.0	17	27 012 917 0	171.0	22	27 012 954 0	171.0	23	27 013 472 0	196.0	10	27 013 815 0	79.0	17
27 012 361 3	220.0	2	27 012 917 0	171.0	43	27 012 956 0	171.0	2	27 013 473 0	197.0	9	27 013 908 0	13.0	8
27 012 361 3	334.0	18	27 012 917 0	179.0	3	27 012 956 0	171.0	4	27 013 474 0	197.0	20	27 013 964 0	353.0	2
27 012 363 0	155.0	11	27 012 917 0	186.0	4	27 012 956 0	171.0	19	27 013 475 0	187.0	9	27 014 098 0	81.0	19
27 012 375 0	165.0	14	27 012 917 0	186.0	10	27 012 956 0	171.0	21	27 013 475 0	197.0	22	27 014 136 0	332.0	17
27 012 376 0	165.0	13	27 012 917 0	186.0	12	27 012 956 0	171.0	34	27 013 476 0	195.0	20	27 014 149 0	190.0	2
27 012 397 0	183.0	4	27 012 917 0	186.0	15	27 012 956 0	171.0	35	27 013 477 0	176.0	12	27 014 149 0	360.0	11
27 012 398 0	195.0	20	27 012 917 0	188.0	9	27 012 956 0	171.0	36	27 013 477 0	196.0	7	27 014 207 0	183.0	8
27 012 405 0	178.0	34	27 012 917 0	189.0	35	27 012 956 0	171.0	37	27 013 478 0	197.0	21	27 014 214 0	195.0	6
27 012 412 1	115.0	18	27 012 917 0	193.0	5	27 012 956 0	186.0	13	27 013 481 1	206.0	19	27 014 219 0	188.0	4
27 012 413 0	115.0	19	27 012 917 0	197.0	15	27 012 956 0	197.0	15	27 013 483 2	207.0	2	27 014 221 0	180.0	7
27 012 415 0	115.0	21	27 012 917 0	202.0	11	27 012 962 0	129.0	2	27 013 484 1	207.0	1	27 014 229 0	360.0	3
27 012 416 1	115.0	22	27 012 918 0	171.0	7	27 012 968 0	186.0	2	27 013 485 3	338.0	1	27 014 230 0	190.0	5
27 012 417 0	115.0	20	27 012 918 0	171.0	41	27 012 971 0	171.0	29	27 013 498 0	170.0	14	27 014 243 0	182.0	13
27 012 425 0	168.0	23	27 012 918 0	171.0	42	27 012 972 0	171.0	29	27 013 522 0	58.0	16	27 014 245 0	185.0	19
27 012 425 0	169.0	23	27 012 918 0	179.0	2	27 012 974 0	193.0	2	27 013 523 0	206.0	10	27 014 267 0	182.0	33
27 012 437 0	189.0	15	27 012 918 0	179.0	4	27 012 975 0	171.0	30	27 013 524 0	206.0	9	27 014 268 0	168.0	18
27 012 441 0	183.0	6	27 012 918 0	179.0	5	27 012 975 0	171.0	44	27 013 575 0	111.0	50	27 014 270 0	169.0	21
27 012 442 0	183.0	9	27 012 918 0	186.0	2	27 012 975 0	171.0	46	27 013 595 1	76.0	9	27 014 292 0	115.0	28
27 012 444 0	200.0	13	27 012 918 0	186.0	9	27 012 975 0	193.0	2	27 013 610 0	71.0	1	27 014 319 0	70.0	11
27 012 452 0	334.0	23	27 012 918 0	186.0	11	27 012 975 0	197.0	15	27 013 630 0	74.0	20	27 014 328 0	146.0	3
27 012 453 0	334.0	24	27 012 918 0	186.0	16	27 012 981 0	171.0	31	27 013 634 0	137.0	11	27 014 385 0	81.0	21
27 012 518 0	198.0	8	27 012 918 0	188.0	9	27 012 982 0	171.0	31	27 013 635 0	137.0	14	27 014 407 0	74.0	11
27 012 614 1	90.0	23	27 012 918 0	189.0	36	27 013 026 0	208.0	3	27 013 636 0	137.0	12	27 014 435 0	335.0	32
27 012 656 0	332.0	6	27 012 918 0	189.0	37	27 013 110 0	360.0	1	27 013 691 0	85.0	51	27 014 475 0	71.0	12
27 012 659 0	332.0	16	27 012 918 0	193.0	6	27 013 138 0	171.0	42	27 013 691 0	87.0	24	27 014 482 0	111.0	52
27 012 662 0	332.0	11	27 012 921 0	171.0	6	27 013 138 0	179.0	2	27 013 691 0	204.0	21	27 014 482 0	363.0	9
27 012 665 0	332.0	5	27 012 931 0	171.0	9	27 013 138 0	186.0	9	27 013 691 0	204.0	40	27 014 483 0	111.0	51
27 012 814 0	156.0	24	27 012 932 0	171.0	10	27 013 138 0	188.0	9	27 013 704 0	204.0	3	27 014 483 0	363.0	10

ID-NR. ID-NO.	TAFEL DIAG.	POS. POS.	ID-NR. ID-NO.	TAFEL DIAG.	POS. POS.	ID-NR. ID-NO.	TAFEL DIAG.	POS. POS.	ID-NR. ID-NO.	TAFEL DIAG.	POS. POS.	ID-NR. ID-NO.	TAFEL DIAG.	POS. POS.
27 014 559 0	185.0	14	27 014 770 1	180.0	33	27 015 783 0	119.0	30	27 016 490 0	138.0	1	27 016 885 0	202.0	3
27 014 609 0	190.0	46	27 014 773 0	171.0	6	27 015 794 0	335.0	14	27 016 491 0	138.0	1	27 016 966 0	140.0	1
27 014 720 0	336.0	1	27 014 774 0	171.0	30	27 016 071 0	78.0	39	27 016 496 0	188.0	5	27 016 968 0	140.0	1
27 014 721 0	336.0	2	27 014 803 0	103.0	1	27 016 077 0	186.0	14	27 016 497 0	195.0	7	27 016 970 0	140.0	4
27 014 722 0	336.0	3	27 014 812 0	198.0	9	27 016 138 0	331.0	43	27 016 515 0	93.0	53	27 016 972 0	139.0	1
27 014 723 0	336.0	5	27 014 812 0	199.0	4	27 016 141 0	331.0	28	27 016 515 0	93.0	53	27 016 973 0	139.0	1
27 014 724 0	336.0	4	27 014 814 0	76.0	1	27 016 146 0	331.0	27	27 016 515 0	95.0	2	27 016 974 0	140.0	7
27 014 725 0	336.0	7	27 014 851 0	90.0	13	27 016 149 0	331.0	35	27 016 515 0	95.0	2	27 016 976 0	139.0	13
27 014 726 1	205.0	1	27 014 851 0	363.0	2	27 016 160 0	81.0	11	27 016 515 0	98.0	40	27 016 977 0	140.0	3
27 014 726 1	336.0	6	27 014 959 0	78.0	19	27 016 183 0	186.0	3	27 016 515 0	98.0	40	27 016 979 0	139.0	3
27 014 732 0	171.0	48	27 014 960 0	78.0	19	27 016 183 0	197.0	15	27 016 515 0	106.0	3	27 016 980 0	140.0	2
27 014 733 0	171.0	49	27 014 968 0	90.0	31	27 016 183 0	202.0	10	27 016 515 0	354.0	22	27 016 982 0	139.0	3
27 014 734 0	171.0	48	27 015 098 0	76.0	9	27 016 184 0	202.0	12	27 016 517 0	95.0	3	27 016 983 0	140.0	6
27 014 737 0	171.0	11	27 015 098 0	363.0	4	27 016 185 0	202.0	12	27 016 518 1	335.0	27	27 016 985 0	139.0	4
27 014 738 1	171.0	11	27 015 135 0	132.0	3	27 016 186 0	202.0	13	27 016 519 0	197.0	15	27 016 986 0	139.0	8
27 014 740 0	335.0	28	27 015 135 0	132.0	6	27 016 187 0	202.0	13	27 016 520 0	189.0	34	27 016 987 0	139.0	6
27 014 745 0	171.0	15	27 015 135 0	133.0	4	27 016 226 0	185.0	24	27 016 521 0	189.0	34	27 016 988 0	139.0	6
27 014 746 0	171.0	18	27 015 141 0	202.0	22	27 016 233 0	292.0	1	27 016 522 0	189.0	37	27 016 989 0	140.0	3
27 014 746 0	186.0	5	27 015 142 0	202.0	25	27 016 233 0	323.0	1	27 016 561 0	187.0	20	27 016 990 0	139.0	10
27 014 747 0	171.0	15	27 015 158 0	107.0	29	27 016 251 0	331.0	45	27 016 562 0	187.0	14	27 016 992 0	139.0	5
27 014 747 0	186.0	3	27 015 183 0	79.0	66	27 016 252 0	331.0	44	27 016 564 0	171.0	44	27 016 993 0	140.0	5
27 014 747 0	186.0	14	27 015 196 0	79.0	15	27 016 253 0	331.0	29	27 016 564 0	171.0	46	27 016 994 0	139.0	11
27 014 747 0	197.0	15	27 015 198 0	81.0	1	27 016 278 0	221.0	2	27 016 595 1	71.0	16	27 016 995 0	140.0	9
27 014 747 0	202.0	10	27 015 306 0	333.0	35	27 016 278 0	334.0	20	27 016 596 0	71.0	21	27 016 996 0	140.0	8
27 014 748 0	171.0	23	27 015 314 0	51.0	5	27 016 279 0	221.0	1	27 016 614 0	218.0	36	27 016 997 0	140.0	10
27 014 749 0	171.0	24	27 015 406 0	335.0	11	27 016 279 0	334.0	21	27 016 647 2	93.0	1	27 016 998 0	139.0	7
27 014 750 0	171.0	24	27 015 428 0	333.0	32	27 016 316 0	77.0	4	27 016 664 0	335.0	33	27 016 999 0	140.0	11
27 014 750 0	171.0	25	27 015 474 0	332.0	20	27 016 335 3	332.0	29	27 016 688 0	16.0	11	27 017 001 0	139.0	12
27 014 750 0	171.0	26	27 015 483 0	120.0	16	27 016 344 0	197.0	19	27 016 688 0	23.0	13	27 017 002 0	140.0	12
27 014 750 0	171.0	27	27 015 483 0	178.0	38	27 016 362 0	89.0	5	27 016 742 0	23.0	4	27 017 003 0	140.0	13
27 014 754 0	171.0	25	27 015 484 0	26.0	11	27 016 394 0	90.0	26	27 016 784 0	16.0	21	27 017 004 0	140.0	5
27 014 754 0	171.0	26	27 015 484 0	180.0	1	27 016 395 0	333.0	42	27 016 784 0	21.0	21	27 017 007 0	140.0	14
27 014 766 0	171.0	28	27 015 485 0	120.0	14	27 016 412 0	89.0	17	27 016 813 0	333.0	46	27 017 008 0	140.0	15
27 014 767 0	171.0	28	27 015 485 0	182.0	40	27 016 448 0	210.0	41	27 016 828 0	74.0	12	27 017 011 0	140.0	19
27 014 769 0	171.0	34	27 015 505 0	186.0	8	27 016 449 0	210.0	41	27 016 834 0	335.0	13	27 017 012 0	140.0	20
27 014 769 0	171.0	35	27 015 507 0	193.0	4	27 016 485 0	171.0	2	27 016 854 1	339.0	1	27 017 013 0	140.0	31
27 014 769 0	171.0	36	27 015 651 0	81.0	24	27 016 485 0	171.0	4	27 016 855 0	339.0	3	27 017 014 0	140.0	30
27 014 769 0	171.0	37	27 015 674 2	76.0	9	27 016 485 0	171.0	19	27 016 882 0	202.0	1	27 017 015 0	140.0	21
27 014 769 0	186.0	13	27 015 674 2	363.0	4	27 016 485 0	171.0	21	27 016 883 0	202.0	4	27 017 016 0	140.0	32
27 014 769 0	197.0	15	27 015 774 0	70.0	26	27 016 489 0	138.0	1	27 016 884 0	202.0	2	27 017 017 0	140.0	21

ID-NR. ID-NO.	TAFEL DIAG.	POS. POS.	ID-NR. ID-NO.	TAFEL DIAG.	POS. POS.	ID-NR. ID-NO.	TAFEL DIAG.	POS. POS.	ID-NR. ID-NO.	TAFEL DIAG.	POS. POS.	ID-NR. ID-NO.	TAFEL DIAG.	POS. POS.
27 017 018 0	140.0	21	27 017 263 0	323.0	1	27 017 846 0	159.0	7	27 018 286 0	333.0	56	27 019 067 0	178.0	37
27 017 019 0	140.0	16	27 017 277 0	323.0	1	27 017 848 0	159.0	4	27 018 287 0	333.0	57	27 019 068 0	172.0	15
27 017 020 0	140.0	28	27 017 281 0	102.0	33	27 017 853 0	159.0	3	27 018 288 0	333.0	54	27 019 079 0	335.0	8
27 017 021 0	140.0	29	27 017 281 0	176.0	11	27 017 860 0	159.0	10	27 018 341 0	77.0	2	27 019 081 0	81.0	14
27 017 022 0	140.0	27	27 017 309 0	154.0	5	27 017 861 0	159.0	11	27 018 358 1	158.0	1	27 019 112 0	22.0	20
27 017 023 0	140.0	26	27 017 310 0	154.0	14	27 017 956 0	228.0	44	27 018 358 1	159.0	1	27 019 161 1	95.0	1
27 017 024 0	140.0	22	27 017 312 0	154.0	6	27 017 981 0	334.0	2	27 018 370 1	22.0	25	27 019 163 0	136.0	4
27 017 025 0	139.0	15	27 017 314 0	154.0	9	27 017 985 0	93.0	35	27 018 370 1	23.0	1	27 019 214 0	333.0	55
27 017 026 0	139.0	14	27 017 315 0	154.0	10	27 017 986 0	93.0	9	27 018 416 0	164.0	20	27 019 240 0	146.0	4
27 017 026 0	139.0	15	27 017 316 0	154.0	11	27 017 987 0	93.0	37	27 018 416 0	165.0	17	27 019 272 0	220.0	8
27 017 027 0	140.0	22	27 017 317 0	154.0	12	27 017 988 0	93.0	43	27 018 443 0	78.0	24	27 019 272 0	221.0	8
27 017 028 0	140.0	35	27 017 318 0	154.0	13	27 017 989 0	93.0	22	27 018 444 0	78.0	23	27 019 272 0	222.0	42
27 017 029 0	140.0	18	27 017 379 0	333.0	44	27 017 990 0	93.0	47	27 018 469 0	215.0	45	27 019 316 0	335.0	37
27 017 030 0	139.0	14	27 017 381 0	333.0	48	27 017 991 0	93.0	48	27 018 487 0	215.0	46	27 019 361 2	160.0	16
27 017 031 0	140.0	33	27 017 384 0	333.0	43	27 017 992 0	93.0	15	27 018 521 0	123.0	1	27 019 362 0	160.0	17
27 017 032 0	140.0	33	27 017 410 0	124.0	1	27 017 993 0	93.0	38	27 018 523 1	123.0	1	27 019 382 0	204.0	18
27 017 033 0	139.0	14	27 017 416 0	123.0	1	27 017 994 0	93.0	45	27 018 524 0	123.0	1	27 019 382 0	208.0	14
27 017 034 0	140.0	14	27 017 418 0	124.0	1	27 017 995 0	93.0	7	27 018 527 0	123.0	1	27 019 644 0	21.0	54
27 017 034 0	140.0	15	27 017 419 0	123.0	1	27 017 996 0	93.0	21	27 018 528 0	124.0	1	27 019 646 0	215.0	44
27 017 040 0	185.0	23	27 017 422 0	123.0	1	27 017 997 0	93.0	36	27 018 531 0	124.0	1	27 019 766 0	23.0	90
27 017 047 0	139.0	14	27 017 424 0	123.0	1	27 017 998 1	93.0	23	27 018 532 0	123.0	1	27 019 784 0	354.0	9
27 017 061 0	356.0	27	27 017 425 0	123.0	1	27 017 999 0	93.0	30	27 018 533 0	123.0	1	27 020 001 0	351.0	1
27 017 069 0	196.0	4	27 017 437 0	336.0	9	27 018 000 0	93.0	26	27 018 536 1	123.0	1	27 020 168 0	351.0	13
27 017 070 0	196.0	4	27 017 438 0	336.0	11	27 018 001 0	93.0	24	27 018 537 1	123.0	1	27 020 169 0	351.0	5
27 017 174 0	333.0	33	27 017 439 0	336.0	8	27 018 003 0	334.0	13	27 018 545 0	123.0	1	27 020 225 0	44.0	2
27 017 175 0	333.0	38	27 017 440 0	336.0	10	27 018 010 0	334.0	12	27 018 547 0	124.0	1	27 020 226 0	178.0	16
27 017 176 0	300.0	1	27 017 470 0	138.0	1	27 018 011 0	93.0	28	27 018 548 0	124.0	1	27 020 226 0	179.0	1
27 017 176 0	331.0	28	27 017 473 0	138.0	1	27 018 015 0	93.0	10	27 018 553 0	124.0	1	27 020 299 1	97.0	8
27 017 176 0	333.0	34	27 017 474 0	138.0	1	27 018 053 0	334.0	3	27 018 554 0	124.0	1	27 020 299 1	98.0	1
27 017 202 0	361.0	1	27 017 475 0	138.0	1	27 018 053 0	354.0	23	27 018 559 0	79.0	40	27 020 427 0	124.0	1
27 017 245 0	334.0	10	27 017 476 0	138.0	1	27 018 075 0	332.0	26	27 018 594 0	212.0	16	27 020 436 0	145.0	21
27 017 247 0	323.0	1	27 017 477 0	138.0	1	27 018 075 0	333.0	63	27 018 784 0	178.0	18	27 020 438 0	145.0	45
27 017 249 0	19.0	24	27 017 478 0	138.0	1	27 018 112 0	175.0	34	27 018 786 0	182.0	12	27 020 438 0	352.0	18
27 017 249 0	19.0	25	27 017 479 0	138.0	1	27 018 112 0	185.0	35	27 018 787 0	182.0	11	27 020 439 0	145.0	56
27 017 249 0	22.0	32	27 017 565 3	354.0	6	27 018 112 0	190.0	50	27 018 788 0	182.0	14	27 020 487 0	100.0	28
27 017 249 0	22.0	33	27 017 707 0	338.0	1	27 018 170 0	335.0	17	27 018 948 0	155.0	18	27 020 487 0	183.0	3
27 017 249 0	198.0	18	27 017 708 0	338.0	1	27 018 222 1	152.0	46	27 018 961 0	194.0	23	27 020 496 0	183.0	2
27 017 249 0	198.0	19	27 017 738 0	335.0	4	27 018 222 1	153.0	1	27 019 011 0	89.0	16	27 020 498 0	197.0	32
27 017 249 0	199.0	12	27 017 771 0	102.0	33	27 018 226 1	160.0	1	27 019 063 0	180.0	30	27 020 505 0	47.0	26
27 017 249 0	199.0	13	27 017 771 0	176.0	11	27 018 226 1	161.0	1	27 019 067 0	172.0	11	27 020 520 0	70.0	5

ID-NR. ID-NO.	TAFEL DIAG.	POS. POS.	ID-NR. ID-NO.	TAFEL DIAG.	POS. POS.	ID-NR. ID-NO.	TAFEL DIAG.	POS. POS.	ID-NR. ID-NO.	TAFEL DIAG.	POS. POS.	ID-NR. ID-NO.	TAFEL DIAG.	POS. POS.
27 020 539 0	109.0	17	27 021 172 0	174.0	3	27 022 094 0	352.0	13	27 022 650 0	90.0	13	27 023 236 0	339.0	52
27 020 540 0	171.0	32	27 021 172 0	201.0	17	27 022 236 0	332.0	2	27 022 651 0	90.0	13	27 023 265 0	90.0	13
27 020 540 0	171.0	33	27 021 173 0	157.0	5	27 022 246 0	21.0	13	27 022 656 0	339.0	47	27 023 285 0	178.0	35
27 020 541 0	171.0	32	27 021 177 0	334.0	11	27 022 278 0	148.0	3	27 022 657 0	339.0	37	27 023 324 0	190.0	49
27 020 541 0	171.0	33	27 021 221 0	339.0	34	27 022 279 0	138.0	36	27 022 659 0	339.0	11	27 023 325 0	190.0	48
27 020 543 0	171.0	38	27 021 224 0	339.0	36	27 022 311 0	148.0	14	27 022 659 0	363.0	1	27 023 326 0	190.0	6
27 020 544 0	171.0	27	27 021 226 1	339.0	11	27 022 337 0	201.0	18	27 022 660 0	339.0	11	27 023 375 0	335.0	40
27 020 546 0	171.0	38	27 021 226 1	363.0	1	27 022 409 0	78.0	26	27 022 664 0	339.0	35	27 023 403 0	151.0	1
27 020 561 0	96.0	3	27 021 228 0	339.0	14	27 022 434 0	89.0	22	27 022 670 0	74.0	2	27 023 403 0	363.0	8
27 020 562 0	96.0	4	27 021 229 0	339.0	45	27 022 434 0	90.0	33	27 022 793 0	119.0	2	27 023 427 0	23.0	26
27 020 586 0	123.0	1	27 021 230 0	339.0	44	27 022 437 0	123.0	1	27 022 793 0	133.0	2	27 023 433 2	90.0	11
27 020 590 0	123.0	1	27 021 231 0	339.0	46	27 022 450 0	72.0	11	27 022 795 0	124.0	1	27 023 449 1	74.0	1
27 020 591 0	123.0	1	27 021 232 0	339.0	48	27 022 450 0	73.0	11	27 022 796 0	124.0	1	27 023 453 0	76.0	3
27 020 618 0	139.0	5	27 021 236 1	333.0	64	27 022 451 0	72.0	1	27 022 797 0	124.0	1	27 023 462 0	80.0	5
27 020 629 0	100.0	28	27 021 239 0	339.0	24	27 022 451 0	73.0	1	27 022 798 0	123.0	1	27 023 495 0	151.0	1
27 020 629 0	183.0	3	27 021 240 0	339.0	26	27 022 452 0	123.0	1	27 022 799 0	123.0	1	27 023 496 0	151.0	1
27 020 657 0	166.0	15	27 021 241 0	339.0	29	27 022 453 0	123.0	1	27 022 835 1	75.0	42	27 023 497 0	151.0	1
27 020 657 0	167.0	15	27 021 242 0	339.0	51	27 022 488 0	128.0	8	27 022 836 1	75.0	45	27 023 497 0	363.0	8
27 020 689 0	354.0	24	27 021 243 0	339.0	23	27 022 495 0	189.0	1	27 022 913 0	78.0	43	27 023 498 0	151.0	1
27 020 759 0	103.0	34	27 021 249 0	339.0	41	27 022 528 0	74.0	13	27 022 927 0	332.0	13	27 023 519 0	356.0	11
27 020 759 0	175.0	30	27 021 251 0	339.0	53	27 022 544 0	190.0	10	27 022 928 0	332.0	30	27 023 552 0	339.0	38
27 020 796 0	174.0	23	27 021 252 0	339.0	12	27 022 555 0	90.0	27	27 022 929 0	332.0	31	27 023 628 0	105.0	1
27 020 922 0	155.0	5	27 021 299 0	133.0	1	27 022 556 0	164.0	15	27 022 930 0	332.0	25	27 023 680 0	141.0	1
27 020 924 0	152.0	5	27 021 437 1	335.0	21	27 022 556 0	165.0	12	27 022 931 0	332.0	23	27 023 759 0	153.0	4
27 020 952 0	145.0	6	27 021 439 0	9.0	46	27 022 557 0	334.0	1	27 022 932 0	332.0	21	27 023 761 0	161.0	4
27 021 023 0	191.0	8	27 021 526 0	339.0	21	27 022 560 0	90.0	10	27 022 973 0	60.0	23	27 023 763 0	153.0	3
27 021 024 0	191.0	12	27 021 598 0	34.0	14	27 022 571 0	193.0	6	27 022 973 0	195.0	1	27 023 764 0	153.0	7
27 021 125 0	127.0	2	27 021 598 0	35.0	14	27 022 572 1	184.0	4	27 023 018 0	149.0	16	27 023 844 0	23.0	28
27 021 132 0	331.0	49	27 021 598 0	36.0	14	27 022 606 1	335.0	26	27 023 018 0	352.0	25	27 023 897 0	74.0	21
27 021 148 0	180.0	21	27 021 670 1	354.0	15	27 022 608 0	22.0	17	27 023 047 0	352.0	16	27 023 897 0	77.0	17
27 021 157 0	182.0	37	27 021 709 0	358.0	15	27 022 623 0	47.0	10	27 023 054 0	74.0	25	27 023 946 0	335.0	15
27 021 163 0	331.0	21	27 021 764 0	334.0	4	27 022 624 0	353.0	9	27 023 055 0	74.0	26	27 023 958 0	335.0	12
27 021 171 0	168.0	6	27 021 836 0	335.0	38	27 022 637 0	117.0	8	27 023 096 0	146.0	24	27 024 034 0	205.0	29
27 021 171 0	169.0	9	27 022 003 0	345.0	29	27 022 640 0	75.0	24	27 023 105 0	187.0	30	27 024 034 0	211.0	43
27 021 171 0	174.0	8	27 022 030 0	336.0	12	27 022 641 0	75.0	23	27 023 105 0	190.0	15	27 024 092 1	20.0	1
27 021 171 0	182.0	20	27 022 031 0	336.0	12	27 022 642 0	75.0	13	27 023 105 0	191.0	17	27 024 092 1	21.0	1
27 021 172 0	156.0	9	27 022 050 1	60.0	23	27 022 643 0	75.0	12	27 023 213 0	202.0	34	27 024 121 0	98.0	10
27 021 172 0	157.0	2	27 022 050 1	195.0	1	27 022 644 0	75.0	15	27 023 232 0	76.0	5	27 024 122 0	98.0	18
27 021 172 0	168.0	2	27 022 093 0	352.0	16	27 022 645 0	75.0	29	27 023 234 0	76.0	7	27 024 123 0	98.0	28
27 021 172 0	169.0	2	27 022 094 0	148.0	12	27 022 646 0	75.0	30	27 023 235 0	76.0	2	27 024 124 0	98.0	16

ID-NR. ID-NO.	TAFEL DIAG.	POS. POS.	ID-NR. ID-NO.	TAFEL DIAG.	POS. POS.	ID-NR. ID-NO.	TAFEL DIAG.	POS. POS.	ID-NR. ID-NO.	TAFEL DIAG.	POS. POS.	ID-NR. ID-NO.	TAFEL DIAG.	POS. POS.
27 024 125 0	98.0	31	27 024 584 0	136.0	17	27 025 593 0	90.0	13	27 025 913 0	95.0	18	27 026 281 0	202.0	37
27 024 163 0	46.0	7	27 024 641 0	332.0	1	27 025 619 1	156.0	53	27 025 914 0	95.0	56	27 026 282 0	156.0	45
27 024 163 0	47.0	4	27 024 642 0	332.0	15	27 025 620 0	174.0	2	27 025 915 0	95.0	38	27 026 394 0	335.0	41
27 024 190 0	151.0	1	27 024 643 0	149.0	6	27 025 621 0	168.0	5	27 025 916 0	95.0	49	27 026 640 0	131.0	38
27 024 199 0	148.0	24	27 024 643 0	352.0	6	27 025 621 0	169.0	8	27 025 917 0	95.0	17	27 026 759 0	335.0	22
27 024 199 0	352.0	28	27 024 681 0	21.0	11	27 025 622 0	156.0	8	27 025 918 0	95.0	59	27 026 782 0	149.0	19
27 024 200 0	148.0	26	27 024 685 0	67.0	1	27 025 623 0	157.0	1	27 025 919 0	95.0	37	27 026 782 0	352.0	30
27 024 212 0	98.0	39	27 024 686 0	68.0	1	27 025 624 0	168.0	1	27 025 920 0	95.0	48	27 026 806 0	201.0	15
27 024 214 0	98.0	36	27 024 704 0	82.0	5	27 025 624 0	169.0	1	27 025 921 0	95.0	8	27 026 837 0	197.0	31
27 024 233 0	332.0	24	27 024 740 0	90.0	13	27 025 625 0	174.0	7	27 025 922 0	95.0	4	27 026 838 0	195.0	4
27 024 237 0	190.0	26	27 024 740 0	363.0	2	27 025 628 0	182.0	19	27 025 923 0	95.0	58	27 026 839 0	195.0	5
27 024 258 0	138.0	1	27 024 800 0	185.0	2	27 025 634 0	173.0	6	27 025 924 0	95.0	15	27 026 894 0	79.0	39
27 024 301 0	171.0	41	27 024 897 0	131.0	34	27 025 703 0	131.0	37	27 025 925 0	95.0	26	27 026 971 0	173.0	4
27 024 324 0	171.0	39	27 024 898 0	131.0	35	27 025 713 0	194.0	8	27 025 926 0	95.0	44	27 026 971 0	363.0	7
27 024 324 0	171.0	40	27 024 943 0	197.0	23	27 025 713 0	194.0	9	27 025 932 0	95.0	29	27 026 972 0	173.0	4
27 024 478 0	89.0	5	27 024 943 0	348.0	29	27 025 717 0	202.0	26	27 025 933 0	95.0	24	27 026 972 0	242.0	5
27 024 478 0	363.0	11	27 024 969 0	185.0	11	27 025 740 0	69.0	1	27 025 934 0	95.0	42	27 026 972 0	363.0	7
27 024 507 0	96.0	2	27 025 092 0	109.0	1	27 025 759 0	90.0	13	27 025 977 0	173.0	4	27 027 105 1	335.0	29
27 024 533 0	96.0	29	27 025 092 0	181.0	9	27 025 767 0	220.0	28	27 025 977 0	363.0	7	27 027 110 0	358.0	16
27 024 533 0	183.0	10	27 025 153 0	176.0	5	27 025 767 0	221.0	28	27 025 978 0	173.0	4	27 027 167 0	82.0	2
27 024 534 0	96.0	29	27 025 211 0	175.0	20	27 025 776 0	76.0	16	27 025 978 0	363.0	7	27 027 258 0	164.0	21
27 024 534 0	183.0	10	27 025 218 0	335.0	31	27 025 780 0	190.0	44	27 026 034 0	152.0	6	27 027 258 0	165.0	18
27 024 541 0	146.0	22	27 025 292 0	156.0	52	27 025 783 0	21.0	4	27 026 043 0	189.0	17	27 027 258 0	165.0	20
27 024 542 0	146.0	21	27 025 309 2	78.0	40	27 025 784 0	21.0	5	27 026 045 0	185.0	7	27 027 286 0	335.0	34
27 024 544 0	146.0	23	27 025 381 0	159.0	8	27 025 786 0	21.0	23	27 026 045 0	186.0	1	27 027 302 0	335.0	23
27 024 545 0	146.0	24	27 025 399 0	345.0	12	27 025 786 0	21.0	25	27 026 046 0	171.0	1	27 027 386 0	359.0	43
27 024 546 0	146.0	25	27 025 400 0	345.0	34	27 025 787 0	21.0	26	27 026 147 0	134.0	25	27 027 460 0	359.0	43
27 024 547 0	146.0	26	27 025 401 0	96.0	2	27 025 795 0	179.0	4	27 026 223 0	171.0	7	27 027 463 0	359.0	43
27 024 548 0	146.0	27	27 025 408 0	90.0	19	27 025 796 0	21.0	27	27 026 223 0	186.0	11	27 027 491 0	333.0	1
27 024 549 0	146.0	28	27 025 417 0	110.0	2	27 025 829 0	19.0	24	27 026 224 0	186.0	16	27 027 493 0	360.0	2
27 024 556 0	138.0	1	27 025 418 0	110.0	12	27 025 829 0	22.0	32	27 026 227 0	353.0	23	27 027 552 0	85.0	68
27 024 557 0	138.0	4	27 025 419 0	110.0	7	27 025 829 0	198.0	19	27 026 229 0	79.0	45	27 027 554 0	89.0	6
27 024 558 0	138.0	1	27 025 424 0	183.0	7	27 025 829 0	199.0	13	27 026 273 0	175.0	28	27 027 569 0	331.0	23
27 024 577 0	136.0	11	27 025 425 0	115.0	17	27 025 830 0	19.0	25	27 026 274 0	177.0	4	27 027 575 0	164.0	22
27 024 578 0	136.0	20	27 025 447 1	156.0	2	27 025 830 0	22.0	33	27 026 275 0	177.0	14	27 027 591 0	110.0	12
27 024 579 0	136.0	12	27 025 505 0	197.0	23	27 025 830 0	198.0	18	27 026 276 0	190.0	9	27 027 606 0	113.0	33
27 024 580 0	136.0	13	27 025 505 0	348.0	29	27 025 830 0	199.0	12	27 026 277 0	189.0	16	27 027 654 0	173.0	4
27 024 581 0	136.0	14	27 025 506 0	156.0	4	27 025 835 0	339.0	19	27 026 278 0	184.0	2	27 027 654 0	363.0	7
27 024 582 0	136.0	15	27 025 520 0	156.0	42	27 025 836 0	339.0	20	27 026 279 0	162.0	2	27 027 655 0	173.0	4
27 024 583 0	136.0	16	27 025 539 0	90.0	13	27 025 912 0	95.0	28	27 026 280 0	155.0	12	27 027 655 0	363.0	7

ID-NR. ID-NO.	TAFEL DIAG.	POS. POS.	ID-NR. ID-NO.	TAFEL DIAG.	POS. POS.	ID-NR. ID-NO.	TAFEL DIAG.	POS. POS.	ID-NR. ID-NO.	TAFEL DIAG.	POS. POS.	ID-NR. ID-NO.	TAFEL DIAG.	POS. POS.
27 027 681 0	345.0	49	27 028 214 0	142.0	17	90 000 113 0	118.0	2	90 000 185 0	216.0	8	90 000 557 0	94.0	28
27 027 719 0	204.0	10	27 028 215 0	142.0	18	90 000 113 0	122.0	21	90 000 190 0	321.0	2	90 000 557 0	155.0	22
27 027 761 0	85.0	70	27 028 216 0	142.0	19	90 000 113 0	132.0	8	90 000 191 0	10.0	3	90 000 557 0	180.0	47
27 028 142 0	20.0	24	27 028 217 0	142.0	20	90 000 113 0	206.0	28	90 000 192 0	7.0	11	90 000 557 0	182.0	49
27 028 173 0	141.0	6	27 028 218 0	142.0	21	90 000 113 0	210.0	2	90 000 198 0	189.0	9	90 000 561 0	28.0	51
27 028 174 0	141.0	6	27 028 219 0	142.0	22	90 000 113 0	211.0	2	90 000 226 0	6.0	7	90 000 565 0	345.0	55
27 028 175 0	141.0	7	27 028 223 0	90.0	13	90 000 113 0	212.0	2	90 000 237 0	56.0	26	90 000 578 0	34.0	2
27 028 176 0	142.0	1	27 028 229 0	198.0	11	90 000 113 0	213.0	19	90 000 238 0	56.0	25	90 000 578 0	35.0	2
27 028 177 0	142.0	23	27 028 229 0	199.0	5	90 000 113 0	215.0	7	90 000 244 0	166.0	7	90 000 578 0	36.0	2
27 028 178 0	141.0	8	27 028 242 0	82.0	4	90 000 113 0	217.0	13	90 000 244 0	167.0	7	90 000 578 0	37.0	2
27 028 179 0	143.0	1	27 028 242 0	82.0	7	90 000 113 0	218.0	5	90 000 286 0	95.0	13	90 000 584 0	155.0	27
27 028 180 0	143.0	2	27 028 254 0	198.0	10	90 000 114 0	194.0	17	90 000 293 0	351.0	23	90 000 584 0	156.0	29
27 028 181 0	143.0	3	27 028 406 0	173.0	16	90 000 115 0	50.0	50	90 000 325 0	98.0	3	90 000 585 0	19.0	28
27 028 182 0	143.0	4	27 028 413 0	173.0	2	90 000 119 0	120.0	16	90 000 327 0	98.0	3	90 000 585 0	22.0	37
27 028 183 0	143.0	5	27 028 591 0	335.0	43	90 000 119 0	178.0	38	90 000 328 0	98.0	2	90 000 589 0	345.0	35
27 028 184 0	143.0	6	27 028 605 0	335.0	42	90 000 121 0	57.0	9	90 000 335 0	46.0	6	90 000 593 0	93.0	13
27 028 185 0	143.0	7	27 028 760 0	216.0	14	90 000 121 0	58.0	11	90 000 344 0	3.0	40	90 000 594 0	93.0	13
27 028 186 0	143.0	8	27 028 796 0	21.0	28	90 000 121 0	89.0	23	90 000 362 0	346.0	17	90 000 595 0	93.0	13
27 028 187 0	143.0	9	27 028 901 0	89.0	29	90 000 121 0	90.0	34	90 000 396 0	32.0	9	90 000 597 0	98.0	24
27 028 188 0	143.0	10	27 029 019 0	332.0	32	90 000 121 0	96.0	43	90 000 402 0	167.0	8	90 001 214 0	201.0	8
27 028 189 0	143.0	11	90 000 027 0	31.0	26	90 000 121 0	99.0	5	90 000 426 0	13.0	11	90 001 223 0	187.0	28
27 028 190 0	143.0	12	90 000 031 0	78.0	29	90 000 121 0	101.0	22	90 000 426 0	15.0	43	90 001 226 0	13.0	13
27 028 191 0	143.0	13	90 000 031 0	79.0	75	90 000 121 0	151.0	4	90 000 426 0	93.0	12	90 001 226 0	15.0	41
27 028 192 0	143.0	14	90 000 032 0	79.0	25	90 000 121 0	156.0	23	90 000 433 0	14.0	26	90 001 226 0	52.0	17
27 028 193 0	143.0	15	90 000 032 0	155.0	8	90 000 121 0	218.0	8	90 000 456 0	148.0	21	90 001 247 0	72.0	6
27 028 199 0	142.0	2	90 000 046 0	54.0	33	90 000 121 0	228.0	43	90 000 473 0	164.0	11	90 001 247 0	73.0	6
27 028 200 0	142.0	3	90 000 049 0	137.0	38	90 000 121 0	329.0	11	90 000 473 0	165.0	10	90 001 259 0	93.0	40
27 028 201 0	142.0	4	90 000 052 0	4.0	7	90 000 129 0	227.0	26	90 000 475 0	359.0	47	90 001 266 0	11.0	8
27 028 202 0	142.0	5	90 000 053 0	12.0	27	90 000 135 0	28.0	50	90 000 476 0	359.0	39	90 001 268 0	190.0	3
27 028 203 0	142.0	6	90 000 063 0	15.0	9	90 000 144 0	8.0	1	90 000 477 0	331.0	30	90 001 274 0	14.0	4
27 028 204 0	142.0	7	90 000 068 0	170.0	15	90 000 153 0	152.0	3	90 000 480 0	50.0	15	90 001 287 0	6.0	30
27 028 205 0	142.0	8	90 000 081 0	205.0	28	90 000 153 0	152.0	54	90 000 512 0	9.0	44	90 001 295 0	218.0	35
27 028 206 0	142.0	9	90 000 082 0	156.0	46	90 000 153 0	250.0	1	90 000 512 0	107.0	26	90 001 297 0	100.0	26
27 028 207 0	142.0	10	90 000 084 0	156.0	48	90 000 153 0	250.0	3	90 000 541 0	76.0	20	90 001 300 0	20.0	19
27 028 208 0	142.0	11	90 000 084 0	168.0	19	90 000 169 0	166.0	3	90 000 541 0	347.0	16	90 001 317 0	53.0	10
27 028 209 0	142.0	12	90 000 084 0	169.0	22	90 000 169 0	167.0	3	90 000 543 0	79.0	28	90 001 370 0	103.0	8
27 028 210 0	142.0	13	90 000 100 0	137.0	35	90 000 171 0	166.0	10	90 000 544 0	15.0	12	90 001 380 0	29.0	16
27 028 211 0	142.0	14	90 000 113 0	56.0	2	90 000 171 0	167.0	10	90 000 548 0	136.0	6	90 001 380 0	30.0	55
27 028 212 0	142.0	15	90 000 113 0	85.0	54	90 000 176 0	90.0	48	90 000 548 0	331.0	42	90 001 380 0	131.0	28
27 028 213 0	142.0	16	90 000 113 0	117.0	3	90 000 176 0	360.0	30	90 000 557 0	79.0	65	90 001 380 0	145.0	9

ID-NR. ID-NO.	TAFEL DIAG.	POS. POS.	ID-NR. ID-NO.	TAFEL DIAG.	POS. POS.	ID-NR. ID-NO.	TAFEL DIAG.	POS. POS.	ID-NR. ID-NO.	TAFEL DIAG.	POS. POS.	ID-NR. ID-NO.	TAFEL DIAG.	POS. POS.
90 001 380 0	158.0	5	90 001 550 0	181.0	1	90 001 841 0	30.0	37	90 001 948 0	7.0	18	90 002 106 0	202.0	27
90 001 380 0	159.0	13	90 001 550 0	183.0	1	90 001 841 0	31.0	34	90 001 949 0	149.0	17	90 002 123 0	7.0	29
90 001 380 0	210.0	12	90 001 550 0	185.0	1	90 001 850 0	14.0	18	90 001 949 0	352.0	26	90 002 142 0	78.0	47
90 001 380 0	225.0	26	90 001 550 0	187.0	1	90 001 852 0	61.0	3	90 001 961 0	30.0	46	90 002 144 0	54.0	25
90 001 380 0	331.0	48	90 001 550 0	190.0	4	90 001 852 0	332.0	8	90 001 962 0	13.0	9	90 002 149 0	115.0	1
90 001 403 0	346.0	8	90 001 550 0	194.0	12	90 001 856 0	13.0	19	90 001 963 0	13.0	10	90 002 154 0	95.0	63
90 001 414 0	9.0	3	90 001 552 0	8.0	5	90 001 857 0	30.0	29	90 001 978 0	28.0	45	90 002 166 0	33.0	16
90 001 416 0	10.0	9	90 001 568 0	55.0	7	90 001 861 0	55.0	13	90 001 979 0	28.0	45	90 002 188 0	161.0	3
90 001 417 0	7.0	8	90 001 576 0	8.0	13	90 001 863 0	101.0	8	90 001 980 0	28.0	45	90 002 190 0	20.0	9
90 001 418 0	7.0	23	90 001 577 0	63.0	48	90 001 863 0	156.0	18	90 001 986 0	95.0	52	90 002 209 0	45.0	48
90 001 418 0	8.0	26	90 001 577 0	210.0	9	90 001 863 0	170.0	10	90 001 988 0	95.0	14	90 002 209 0	345.0	59
90 001 418 0	15.0	20	90 001 577 0	211.0	32	90 001 863 0	189.0	4	90 002 009 0	106.0	4	90 002 218 0	95.0	61
90 001 420 0	6.0	22	90 001 577 0	347.0	47	90 001 863 0	194.0	35	90 002 013 0	13.0	24	90 002 219 0	95.0	61
90 001 420 0	10.0	31	90 001 577 0	356.0	5	90 001 863 0	206.0	5	90 002 014 0	14.0	10	90 002 220 0	95.0	61
90 001 421 0	8.0	20	90 001 578 0	145.0	23	90 001 863 0	225.0	32	90 002 015 0	14.0	9	90 002 222 0	151.0	7
90 001 421 0	10.0	31	90 001 579 0	145.0	24	90 001 863 0	227.0	28	90 002 019 0	14.0	10	90 002 222 0	182.0	2
90 001 428 0	20.0	3	90 001 584 0	51.0	15	90 001 864 0	54.0	28	90 002 020 0	13.0	22	90 002 222 0	360.0	12
90 001 428 0	354.0	13	90 001 584 0	354.0	18	90 001 865 0	54.0	23	90 002 021 0	14.0	55	90 002 230 0	7.0	15
90 001 430 0	346.0	23	90 001 595 0	29.0	2	90 001 867 0	119.0	16	90 002 022 0	14.0	55	90 002 241 0	27.0	42
90 001 442 0	53.0	5	90 001 595 0	126.0	4	90 001 867 0	220.0	12	90 002 042 0	87.0	36	90 002 241 0	54.0	45
90 001 455 0	210.0	24	90 001 595 0	128.0	15	90 001 867 0	221.0	12	90 002 053 0	120.0	7	90 002 241 0	228.0	35
90 001 455 0	211.0	35	90 001 595 0	149.0	15	90 001 867 0	222.0	21	90 002 055 0	120.0	15	90 002 241 0	323.0	2
90 001 456 0	128.0	4	90 001 595 0	225.0	56	90 001 867 0	227.0	31	90 002 062 0	49.0	14	90 002 241 0	331.0	38
90 001 458 0	15.0	16	90 001 595 0	228.0	39	90 001 868 0	225.0	63	90 002 077 0	20.0	4	90 002 252 0	32.0	12
90 001 459 0	15.0	27	90 001 595 0	352.0	24	90 001 868 0	319.0	4	90 002 080 0	80.0	4	90 002 262 0	3.0	29
90 001 460 0	15.0	10	90 001 595 0	353.0	6	90 001 868 0	342.0	11	90 002 080 0	185.0	6	90 002 262 0	323.0	5
90 001 464 0	166.0	2	90 001 607 0	16.0	27	90 001 878 0	173.0	3	90 002 080 0	187.0	16	90 002 274 0	20.0	28
90 001 464 0	167.0	2	90 001 609 0	202.0	24	90 001 902 0	158.0	10	90 002 080 0	188.0	8	90 002 288 0	345.0	45
90 001 470 0	181.0	8	90 001 679 0	98.0	21	90 001 902 0	160.0	10	90 002 080 0	197.0	14	90 002 294 0	345.0	4
90 001 502 0	6.0	24	90 001 690 0	89.0	31	90 001 902 0	173.0	13	90 002 084 0	8.0	17	90 002 294 0	354.0	20
90 001 502 0	11.0	17	90 001 741 0	28.0	23	90 001 903 0	152.0	12	90 002 093 0	98.0	8	90 002 303 0	50.0	9
90 001 506 0	98.0	25	90 001 752 0	339.0	18	90 001 904 0	152.0	2	90 002 093 0	152.0	32	90 002 303 0	333.0	70
90 001 516 0	117.0	18	90 001 796 0	92.0	1	90 001 905 0	158.0	11	90 002 093 0	152.0	36	90 002 305 0	4.0	7
90 001 524 0	155.0	19	90 001 812 0	47.0	20	90 001 905 0	160.0	33	90 002 093 0	159.0	12	90 002 306 0	3.0	38
90 001 524 0	202.0	21	90 001 820 0	30.0	52	90 001 906 0	152.0	14	90 002 093 0	160.0	7	90 002 308 0	85.0	30
90 001 535 0	173.0	7	90 001 820 0	118.0	55	90 001 907 0	152.0	4	90 002 093 0	160.0	9	90 002 310 0	126.0	30
90 001 550 0	80.0	1	90 001 820 0	154.0	8	90 001 923 0	79.0	59	90 002 094 0	9.0	24	90 002 310 0	128.0	16
90 001 550 0	175.0	1	90 001 820 0	225.0	35	90 001 926 0	85.0	24	90 002 096 0	175.0	32	90 002 313 0	128.0	19
90 001 550 0	176.0	1	90 001 820 0	331.0	58	90 001 942 0	345.0	20	90 002 096 0	194.0	29	90 002 313 0	205.0	7
90 001 550 0	177.0	2	90 001 829 0	219.0	4	90 001 943 0	7.0	17	90 002 102 0	40.0	34	90 002 314 0	126.0	31

ID-NR. ID-NO.	TAFEL DIAG.	POS. POS.	ID-NR. ID-NO.	TAFEL DIAG.	POS. POS.	ID-NR. ID-NO.	TAFEL DIAG.	POS. POS.	ID-NR. ID-NO.	TAFEL DIAG.	POS. POS.	ID-NR. ID-NO.	TAFEL DIAG.	POS. POS.
90 002 314 0	205.0	8	90 002 522 0	111.0	15	90 002 754 0	29.0	20	90 002 946 0	333.0	39	90 003 058 0	160.0	9
90 002 315 0	205.0	10	90 002 522 0	113.0	2	90 002 757 0	231.0	15	90 002 956 0	155.0	3	90 003 063 0	58.0	59
90 002 332 0	9.0	17	90 002 522 0	137.0	46	90 002 794 0	85.0	46	90 002 956 0	156.0	33	90 003 071 0	71.0	9
90 002 333 0	4.0	33	90 002 522 0	156.0	14	90 002 794 0	87.0	42	90 002 956 0	162.0	1	90 003 123 0	97.0	21
90 002 340 0	54.0	40	90 002 522 0	170.0	3	90 002 794 0	153.0	5	90 002 958 0	53.0	11	90 003 124 0	159.0	5
90 002 348 0	49.0	6	90 002 522 0	204.0	29	90 002 794 0	161.0	5	90 002 958 0	61.0	12	90 003 127 0	93.0	41
90 002 354 0	103.0	20	90 002 522 0	205.0	18	90 002 802 0	111.0	16	90 002 958 0	65.0	11	90 003 129 0	93.0	34
90 002 373 0	103.0	34	90 002 522 0	209.0	11	90 002 802 0	113.0	34	90 002 958 0	75.0	34	90 003 131 0	93.0	25
90 002 373 0	175.0	30	90 002 522 0	217.0	20	90 002 802 0	137.0	45	90 002 958 0	76.0	24	90 003 132 0	93.0	32
90 002 398 0	342.0	10	90 002 522 0	227.0	5	90 002 802 0	138.0	38	90 002 958 0	126.0	39	90 003 133 0	93.0	29
90 002 400 0	33.0	4	90 002 530 0	345.0	57	90 002 802 0	148.0	19	90 002 958 0	225.0	68	90 003 134 0	93.0	31
90 002 400 0	340.0	3	90 002 551 0	10.0	32	90 002 802 0	156.0	16	90 002 958 0	329.0	9	90 003 135 0	93.0	33
90 002 401 0	231.0	16	90 002 552 0	332.0	27	90 002 802 0	170.0	2	90 002 958 0	331.0	50	90 003 136 0	93.0	4
90 002 401 0	317.0	16	90 002 553 0	353.0	27	90 002 802 0	225.0	34	90 002 958 0	338.0	23	90 003 138 0	93.0	2
90 002 405 0	202.0	28	90 002 567 0	168.0	17	90 002 802 0	356.0	29	90 002 958 0	339.0	32	90 003 138 0	93.0	50
90 002 408 0	15.0	18	90 002 567 0	169.0	20	90 002 803 0	117.0	2	90 002 958 0	350.0	11	90 003 138 0	95.0	40
90 002 409 0	190.0	38	90 002 577 0	327.0	20	90 002 804 0	85.0	55	90 002 959 0	42.0	21	90 003 139 0	93.0	6
90 002 410 0	230.0	6	90 002 596 0	228.0	3	90 002 804 0	108.0	45	90 002 959 0	43.0	14	90 003 140 0	93.0	19
90 002 412 0	39.0	12	90 002 611 0	339.0	33	90 002 804 0	117.0	5	90 003 001 0	202.0	5	90 003 141 0	93.0	19
90 002 412 0	45.0	37	90 002 622 0	127.0	4	90 002 810 0	170.0	16	90 003 008 0	155.0	1	90 003 142 0	93.0	19
90 002 412 0	57.0	2	90 002 622 0	211.0	14	90 002 810 0	185.0	25	90 003 010 0	156.0	7	90 003 148 0	93.0	42
90 002 412 0	58.0	3	90 002 627 0	332.0	19	90 002 810 0	190.0	40	90 003 013 0	28.0	1	90 003 151 0	9.0	27
90 002 412 0	341.0	19	90 002 635 0	174.0	6	90 002 826 0	79.0	67	90 003 015 0	94.0	23	90 003 164 0	95.0	21
90 002 414 0	169.0	28	90 002 656 0	85.0	23	90 002 838 0	19.0	33	90 003 016 0	61.0	4	90 003 203 0	164.0	23
90 002 436 0	51.0	19	90 002 656 0	87.0	40	90 002 838 0	22.0	29	90 003 016 0	65.0	3	90 003 203 0	165.0	19
90 002 437 0	51.0	20	90 002 656 0	89.0	3	90 002 838 0	92.0	11	90 003 016 0	78.0	33	90 003 218 0	166.0	5
90 002 440 0	332.0	3	90 002 656 0	90.0	20	90 002 838 0	96.0	20	90 003 016 0	231.0	28	90 003 218 0	167.0	5
90 002 443 0	332.0	12	90 002 660 0	92.0	4	90 002 838 0	100.0	38	90 003 016 0	317.0	17	90 003 219 0	166.0	4
90 002 444 0	332.0	7	90 002 672 0	72.0	4	90 002 842 0	346.0	25	90 003 016 0	350.0	3	90 003 219 0	167.0	4
90 002 448 0	152.0	39	90 002 672 0	73.0	4	90 002 844 0	6.0	5	90 003 026 0	90.0	12	90 003 228 0	79.0	34
90 002 449 0	45.0	9	90 002 672 0	360.0	13	90 002 845 0	332.0	22	90 003 028 0	121.0	6	90 003 231 0	117.0	12
90 002 450 0	46.0	25	90 002 685 0	168.0	15	90 002 882 0	228.0	17	90 003 028 0	222.0	4	90 003 258 0	172.0	8
90 002 472 0	79.0	11	90 002 685 0	169.0	18	90 002 897 0	87.0	18	90 003 028 0	331.0	52	90 003 258 0	178.0	4
90 002 472 0	94.0	22	90 002 688 0	345.0	5	90 002 908 0	49.0	40	90 003 030 0	108.0	14	90 003 258 0	180.0	10
90 002 476 0	180.0	3	90 002 691 0	345.0	18	90 002 908 0	118.0	16	90 003 030 0	347.0	41	90 003 258 0	187.0	35
90 002 489 0	6.0	31	90 002 700 0	70.0	22	90 002 909 0	148.0	13	90 003 030 0	349.0	33	90 003 258 0	190.0	28
90 002 511 0	75.0	37	90 002 719 0	345.0	46	90 002 911 0	126.0	6	90 003 058 0	152.0	32	90 003 258 0	194.0	5
90 002 511 0	338.0	24	90 002 731 0	323.0	1	90 002 911 0	148.0	23	90 003 058 0	152.0	36	90 003 262 0	356.0	40
90 002 514 0	79.0	46	90 002 742 0	29.0	21	90 002 914 0	71.0	19	90 003 058 0	154.0	7	90 003 276 0	172.0	7
90 002 522 0	108.0	2	90 002 747 0	96.0	7	90 002 940 0	202.0	8	90 003 058 0	160.0	7	90 003 276 0	178.0	36

ID-NR. ID-NO.	TAFEL DIAG.	POS. POS.	ID-NR. ID-NO.	TAFEL DIAG.	POS. POS.	ID-NR. ID-NO.	TAFEL DIAG.	POS. POS.	ID-NR. ID-NO.	TAFEL DIAG.	POS. POS.	ID-NR. ID-NO.	TAFEL DIAG.	POS. POS.
90 003 299 0	46.0	20	90 003 503 0	187.0	34	90 003 679 0	112.0	11	90 004 122 0	126.0	40	90 004 309 0	103.0	25
90 003 309 0	108.0	10	90 003 503 0	189.0	28	90 003 689 0	137.0	67	90 004 128 0	79.0	71	90 004 311 0	56.0	4
90 003 330 0	317.0	19	90 003 503 0	190.0	13	90 003 689 0	204.0	26	90 004 131 0	98.0	37	90 004 321 0	159.0	9
90 003 357 0	228.0	33	90 003 503 0	191.0	23	90 003 689 0	225.0	46	90 004 135 0	331.0	53	90 004 325 0	81.0	22
90 003 360 0	89.0	2	90 003 503 0	194.0	31	90 003 689 0	227.0	34	90 004 137 0	40.0	17	90 004 330 0	95.0	60
90 003 373 0	205.0	19	90 003 503 0	202.0	41	90 003 689 0	228.0	31	90 004 141 0	46.0	8	90 004 350 0	4.0	7
90 003 386 0	153.0	2	90 003 503 0	356.0	32	90 003 690 0	228.0	31	90 004 142 0	231.0	18	90 004 350 0	5.0	24
90 003 386 0	161.0	2	90 003 511 0	192.0	7	90 003 732 0	78.0	44	90 004 143 0	98.0	11	90 004 351 0	4.0	7
90 003 421 0	94.0	14	90 003 551 0	20.0	33	90 003 738 0	354.0	8	90 004 144 0	98.0	19	90 004 352 0	4.0	7
90 003 431 0	50.0	1	90 003 551 0	57.0	28	90 003 755 0	28.0	26	90 004 145 0	98.0	30	90 004 353 0	4.0	7
90 003 433 0	14.0	58	90 003 551 0	58.0	58	90 003 757 0	205.0	27	90 004 146 0	98.0	27	90 004 381 0	20.0	17
90 003 450 0	97.0	5	90 003 552 0	102.0	31	90 003 760 0	14.0	55	90 004 147 0	98.0	4	90 004 392 0	95.0	69
90 003 477 0	205.0	22	90 003 553 0	102.0	42	90 003 763 0	211.0	6	90 004 148 0	98.0	5	90 004 395 0	95.0	30
90 003 481 0	111.0	3	90 003 553 0	137.0	41	90 003 763 0	212.0	25	90 004 149 0	98.0	26	90 004 397 0	96.0	30
90 003 481 0	113.0	4	90 003 576 0	132.0	4	90 003 763 0	214.0	11	90 004 158 0	331.0	9	90 004 400 0	95.0	31
90 003 481 0	173.0	10	90 003 576 0	152.0	27	90 003 833 0	80.0	14	90 004 163 0	98.0	3	90 004 401 0	95.0	10
90 003 481 0	208.0	27	90 003 576 0	156.0	11	90 003 833 0	170.0	20	90 004 164 0	98.0	17	90 004 402 0	95.0	9
90 003 482 0	206.0	40	90 003 576 0	157.0	9	90 003 834 0	96.0	4	90 004 165 0	98.0	29	90 004 431 0	7.0	6
90 003 483 0	204.0	39	90 003 576 0	205.0	16	90 003 872 0	120.0	10	90 004 166 0	98.0	9	90 004 458 0	178.0	21
90 003 486 0	337.0	2	90 003 576 0	206.0	36	90 003 875 0	152.0	28	90 004 166 0	360.0	20	90 004 488 0	149.0	18
90 003 491 0	208.0	24	90 003 576 0	209.0	4	90 003 878 0	53.0	8	90 004 167 0	98.0	35	90 004 488 0	352.0	29
90 003 502 0	175.0	23	90 003 576 0	215.0	10	90 003 878 0	65.0	5	90 004 177 0	90.0	9	90 004 490 0	20.0	26
90 003 502 0	228.0	41	90 003 584 0	157.0	12	90 003 878 0	350.0	5	90 004 185 0	141.0	4	90 004 491 0	20.0	21
90 003 503 0	8.0	27	90 003 611 0	168.0	7	90 003 880 0	117.0	4	90 004 186 0	358.0	9	90 004 524 0	49.0	3
90 003 503 0	130.0	44	90 003 611 0	169.0	10	90 003 880 0	122.0	23	90 004 187 0	95.0	68	90 004 524 0	50.0	16
90 003 503 0	137.0	8	90 003 611 0	174.0	9	90 003 897 0	28.0	17	90 004 195 0	20.0	30	90 004 545 0	19.0	12
90 003 503 0	138.0	35	90 003 611 0	182.0	21	90 003 898 0	28.0	47	90 004 196 0	164.0	18	90 004 545 0	22.0	14
90 003 503 0	141.0	2	90 003 612 0	156.0	10	90 003 919 0	95.0	20	90 004 196 0	165.0	15	90 004 563 0	50.0	41
90 003 503 0	152.0	31	90 003 612 0	157.0	3	90 003 923 0	78.0	42	90 004 200 0	49.0	22	90 004 569 0	85.0	71
90 003 503 0	155.0	29	90 003 612 0	168.0	3	90 003 925 0	332.0	9	90 004 209 0	136.0	19	90 004 570 0	85.0	69
90 003 503 0	156.0	13	90 003 612 0	169.0	3	90 003 976 0	54.0	22	90 004 221 0	49.0	15	90 004 576 0	7.0	5
90 003 503 0	157.0	11	90 003 612 0	174.0	4	90 003 999 0	149.0	9	90 004 226 0	118.0	34	90 004 577 0	10.0	4
90 003 503 0	168.0	10	90 003 612 0	201.0	16	90 003 999 0	352.0	9	90 004 226 0	119.0	12	90 004 590 0	85.0	65
90 003 503 0	169.0	13	90 003 623 0	157.0	6	90 004 035 0	6.0	58	90 004 237 0	205.0	21	90 004 590 0	87.0	51
90 003 503 0	175.0	14	90 003 632 0	152.0	43	90 004 035 0	9.0	51	90 004 237 0	225.0	15	90 004 590 0	89.0	28
90 003 503 0	176.0	10	90 003 636 0	108.0	24	90 004 045 0	95.0	22	90 004 247 0	177.0	10	90 004 605 0	9.0	49
90 003 503 0	178.0	14	90 003 637 0	112.0	6	90 004 047 0	149.0	20	90 004 247 0	190.0	18	90 004 617 0	164.0	20
90 003 503 0	180.0	40	90 003 638 0	97.0	14	90 004 047 0	352.0	31	90 004 300 0	46.0	4	90 004 617 0	165.0	17
90 003 503 0	182.0	44	90 003 638 0	113.0	17	90 004 114 0	20.0	18	90 004 304 0	50.0	47	90 004 618 0	164.0	20
90 003 503 0	183.0	15	90 003 675 0	3.0	25	90 004 117 0	97.0	6	90 004 304 0	345.0	44	90 004 618 0	165.0	17

ID-NR. ID-NO.	TAFEL DIAG.	POS. POS.	ID-NR. ID-NO.	TAFEL DIAG.	POS. POS.	ID-NR. ID-NO.	TAFEL DIAG.	POS. POS.	ID-NR. ID-NO.	TAFEL DIAG.	POS. POS.	ID-NR. ID-NO.	TAFEL DIAG.	POS. POS.
90 090 061 6	207.0	12												
90 090 061 6	212.0	30												

Verwenden Sie nur

Original-KRONE-Ersatzteile !

Das gibt Sicherheit und spart Kosten !

Original-KRONE-Ersatzteile bieten die Garantie für höchste Verschleißfestigkeit , lange Lebensdauer und preiswerten Einkauf !

Sie bekommen bei Krone nur Materialien in einwandfreier Qualität und absolut passend für Ihre KRONE-Maschinen. Bei Verwendung von Original-KRONE-Ersatzteilen entspricht das Gerät in Funktion und Arbeitweise wieder der ursprünglichen Ausführung !

Imitationen und Kopien von Teilen, speziell auf dem Sektor Verschleißteile halten nicht das, was sie vom Aussehen vielleicht versprechen. Material-Qualität kann man schlecht optisch prüfen - daher größte Vorsicht bei Billigangeboten !

Darum lieber gleich

Original-KRONE-Ersatzteile !

Ersatzteil-Katalog auch auf CD-ROM erhältlich !

Use

KRONE original spare parts only !

This will increase operational reliability and help to save costs !

KRONE original spare parts give you the guarantee of maximum resistance to wear, long lifetime and low prices !

KRONE provides you with parts of first-rate quality which are perfectly suitable for your KRONE machine. By using KRONE original spare parts you can be sure that function and mode of operation are again as satisfactory as a new machine !

Imitations and copies of parts, in particular wear parts, are not as reliable as they seem to be ! The quality of material can hardly be checked with the eye - it is therefore not advisable to purchase imitation parts even if they are cheaper !

In any case it‘s better

to use Krone original spare parts

Spare parts list also available on CD-ROM !

N‘utiliser que

des pièces de rechange d‘origine KRONE !

Vous augmentez ainsi la sécurité de fonctionnement et vous réduisez considérablement vos coûts !

Les pièces de rechange d‘origine KRONE vous donnent la sécurité d‘une exeptionnelle résistance à l‘usure, d‘une longue durée d‘utilisation et de prix avantageux.

KRONE vous offre uniquement des pièces de première qualité parfaitement adaptées à votre machine KRONE. En utilisant des pièces de rechange d‘origine KRONE vous pouvez être sûr que le fonctionnement et le mode de travail sont identiques à ceux d‘une nouvelle machine.

Les imitations et copies de pièces, tout particulièrement des pièces d‘usure, ne tiennent pas ce qu‘elles promettent par leur apparence ! En effet il n‘est guère possible de vérifier visuellement la qualité d‘une matière. Il est donc prudent de juger avec scepticisme les pièces de rechange à bas prix !

De toute façon il est raisonnable de donner la préférence aux pièces de rechange d‘origine KRONE !

Catalogue de pièces de rechange également disponible sur CD-ROM !

. . . konsequent, kompetent

Maschinenfabrik
Bernard KRONE GmbH & Co. KG

Heinrich-Krone-Straße 10, D-48480 Spelle
Postfach 11 63, D-48478 Spelle

Phone +049 (0) 5977 /935-0
Fax +049 (0) 59 77/935-339 - Zentrale
Fax +049 (0) 5977 /935-239 - ET-Lager

Internet: http://www.krone.de
eMail: info.ldm@krone.de