Originální návod k obsluze

Číslo dokumentu: 150001280_01_cs
Stav: 4. 5. 2020

BM105-25

Vysokovýkonný žací kondicionér

BiG M 450 CR 10m Stufe 5

Od čísla stroje: 1029939

Kontaktní partneři

Maschinenfabrik Bernard Krone GmbH & Co. KG

Heinrich-Krone-Straße 10

48480 Spelle

Německo

Telefonní centrála	+ 49 (0) 59 77/935-0
Faxová centrála	+ 49 (0) 59 77/935-339
Fax sklad náhradních dílů tuzemsko	+ 49 (0) 59 77/935-239
Fax sklad náhradních dílů export	+ 49 (0) 59 77/935-359
Internet	www.landmaschinen.krone.de
	https://mediathek.krone.de/

Údaje pro dotazy a objednávky

Typ	
Identifikační číslo vozidla	
Rok výroby	

Kontaktní údaje Vašeho prodejce

1	**K tomuto dokumentu**	**10**
1.1	Platnost	10
1.2	Doobjednání	10
1.3	Další platné dokumenty	10
1.4	Cílová skupina tohoto dokumentu	10
1.5	Používání tohoto dokumentu	10
1.5.1	Adresáře a odkazy	10
1.5.2	Směrové údaje	11
1.5.3	Pojem "stroj"	11
1.5.4	Obrázky	11
1.5.5	Rozsah dokumentu	11
1.5.6	Zobrazovací prostředky	11
1.5.7	Převodní tabulka	13
2	**Bezpečnost**	**16**
2.1	Použití podle určení	16
2.2	Rozumně předvídatelné chybné použití	16
2.3	Doba použitelnosti stroje	17
2.4	Základní bezpečnostní pokyny	17
2.4.1	Význam provozního návodu	17
2.4.2	Osobní kvalifikace obslužného personálu	17
2.4.3	Osobní kvalifikace odborného personálu	18
2.4.4	Ohrožení dětí	18
2.4.5	Konstrukční změny stroje	18
2.4.6	Přídavná vybavení a náhradní díly	18
2.4.7	Pracoviště na stroji	19
2.4.8	Provozní bezpečnost: Technicky bezvadný stav	19
2.4.9	Nebezpečné oblasti	20
2.4.10	Udržování ochranných zařízení ve funkčním stavu	22
2.4.11	Osobní ochranné pomůcky	23
2.4.12	Bezpečnostní značky na stroji	23
2.4.13	Bezpečnost provozu	23
2.4.14	Bezpečné odstavení stroje	24
2.4.15	Provozní látky	24
2.4.16	Chemikálie	25
2.4.17	Nebezpečí hrozící z okolí nasazení stroje	25
2.4.18	Zdroje nebezpečí na stroji	27
2.4.19	Nebezpečí při určitých činnostech: Vystupování a sestupování	28
2.4.20	Nebezpečí při určitých činnostech: Práce na stroji	29
2.4.21	Nebezpečí při určitých činnostech: Kontrola a nabíjení baterií	30
2.4.22	Nebezpečí při určitých činnostech: Práce na kolech a pneumatikách	30
2.4.23	Chování v nebezpečných situacích a při nehodách	31
2.5	Bezpečnostní postupy	31
2.5.1	Zastavení a zajištění stroje	31
2.5.2	Zajištění zvednutého stroje a součástí stroje proti poklesu	32
2.5.3	Bezpečné provedení kontroly hladiny oleje, výměny oleje a filtračního prvku	32
2.5.4	Provedení testu aktorů	33
2.6	Bezpečnostní nálepky na stroji	33
2.7	Bezpečnostní výbava	52
2.7.1	Deska zadního značení pro pomalu jedoucí vozidla (SMV)	54
2.7.2	Hasicí přístroj	54
3	**Datové úložiště**	**56**
4	**Popis stroje**	**57**
4.1	Přehled stroje	57
4.1.1	Obsah schránek na stroji	58
4.2	Světla pro jízdu na silnici	59
4.3	Pracovní osvětlení	59
4.4	Označení	60
4.5	Popis funkce	61
5	**Technické údaje**	**62**

5.1 Provozní látky ... 64
5.1.1 Oleje ... 65
5.1.2 Mazací tuky ... 67
5.1.3 Chladicí kapalina ... 67
5.1.4 Chladicí prostředek (klimatizace) ... 67
5.1.5 Palivo/močovina ... 68
5.2 Pneumatiky ... 68

6 Ovládací a zobrazovací prvky ... 69

6.1 Přehled ovládacích prvků ... 69
6.2 Otvírání dveří a oken v kabině ... 69
6.3 Ovládací a zobrazovací prvky na sloupku řízení ... 72
6.3.1 Spínač na sloupku řízení ... 72
6.3.1.1 Aktivace houkačky ... 72
6.3.1.2 Zapnutí/vypnutí ukazatelů směru jízdy ... 73
6.3.1.3 Zapnutí/vypnutí obrysových/potkávacích světel ... 73
6.3.1.4 Zapnutí/vypnutí dálkových světel ... 74
6.3.1.5 Aktivace světelné houkačky ... 75
6.3.1.6 Zapnutí/vypnutí stěrače předního okna ... 75
6.3.2 Kontrolní a výstražná světla ... 76
6.3.3 Zapnutí/vypnutí výstražného světla ... 77
6.4 Aktivace provozní brzdy ... 77
6.5 Osvětlení ... 78
6.5.1 Ovládací jednotka světel ... 78
6.5.1.1 Zapínání pracovních světlometů tlačítkem "Memory" a ukládání do paměti ... 79
6.5.1.2 Majáčky ... 80
6.5.1.3 Osvětlení výstupu ... 80
6.5.1.4 Osvětlení pro údržbu ... 82
6.5.1.5 Stěrač oken levý/pravý ... 83
6.5.1.6 Nastavení zrcátek ... 83
6.5.2 Vnitřní osvětlení ... 85
6.6 Ovládací prvky na jízdní páce ... 86
6.7 Ovládací a zobrazovací prvky ve skupině tlačítek ... 89
6.8 Volicí spínač provozních režimů ... 90
6.9 Tlačítko rychlého zastavení ... 91
6.10 Zámek zapalování ... 92
6.11 Automatika klimatizace ... 92
6.11.1 Přehled automatické klimatizace ... 92
6.11.2 Zapnutí automatické klimatizace ... 94
6.11.3 Nastavení teploty v kabině ... 95
6.11.4 Zapnutí/vypnutí provozu klimatizace ... 95
6.11.5 Zapnutí/vypnutí provozu REHEAT ... 95
6.11.6 Manuální nastavení otáček ventilátoru výparníku ... 97
6.11.7 Přepínání zobrazení teploty mezi stupni Celsia a stupni Fahrenheita ... 98
6.11.8 Zobrazení poruch na displeji ... 98
6.12 Zásuvky ... 100
6.12.1 Zapalovač cigaret 12 V/zásuvka 24 V ... 100
6.12.2 Zásuvky 12 V ... 100
6.12.3 Diagnostická zásuvka ISOBUS/diagnostická zásuvka KRONE ... 101
6.12.4 Přípojka USB ... 101

7 Terminál ... 102

7.1 Struktura terminálu ... 102
7.2 Popis displeje ... 103
7.3 Navigační modul ... 103
7.4 Vstupní okno ... 105
7.5 Výběrové okno ... 106

8 Terminál – funkce stroje ... 108

8.1 Stavový řádek ... 109
8.2 Zobrazení poruch ve výstražném poli poruch ... 113
8.2.1 Výstražná světla – hladina nádrže močoviny ... 114

8.2.2 Výstražná světla – kvalita močoviny, chyby nebo manipulace se systémem úpravy výfukových plynu ... 114
8.2.3 Výstražná světla – stav napnění filtru pevných částic ... 115
8.3 Tlačítka v titulkové liště ... 116
8.3.1 Menu "Čítače" ... 117
8.3.2 Menu "Chyby" ... 125
8.3.3 Hlavní menu ... 129
8.4 Přímá zadání pro "Polní provoz" ... 129
8.5 Informační oblast ... 130
8.6 Zobrazovací oblast motorových a jízdních dat ... 130
8.7 Indikační kontrolky pohonu pojezdu ... 131

9 Terminál – menu ... 135
9.1 Struktura menu ... 135
9.2 Vyvolání navigačního menu ... 142
9.3 Navigace v menu ... 143
9.3.1 Změna/uložení parametru ... 143
9.4 Menu "Diagnostika", vysvětlení ... 143
9.5 Menu vysvětlení "Testu tlačítek" ... 145

10 První uvedení do provozu ... 147
10.1 Kontrolní seznam pro první uvedení do provozu ... 147
10.2 Montáž hasicího přístroje ... 148
10.3 Montáž poznávací značky ... 148
10.4 Montáž ochranných plachet ... 148
10.5 Montáž nožů ... 154
10.6 Montáž zajištění proti krutu na modul osvětlení ... 155

11 Uvedení do provozu ... 156
11.1 Kontroly před uvedením do provozu ... 156
11.2 Nastavení místa řidiče ... 157
11.2.1 Komfortní vzduchem odpružené sedadlo ... 157
11.2.1.1 Ovládání komfortního vzduchem odpruženého sedadla (u varianty "standard") ... 158
11.2.1.2 Ovládání komfortního vzduchem odpruženého sedadla (u varianty "ACTIVO") ... 160
11.2.2 Nastavení sloupku řízení ... 164
11.2.3 Nastavení terminálu ... 165
11.2.4 Monitor pro kamerovou kontrolu ... 166
11.2.5 Sluneční clona ... 167
11.2.6 Nastavitelné větrací trysky ... 167
11.2.7 Vnitřní zpětné zrcátko ... 168
11.3 Všeobecné informace ... 168
11.3.1 Sedadlo pro navigátora ... 168
11.3.2 Chladicí box (u varianty "Izolovaný termobox") ... 169
11.3.3 Doplňování čerstvé vody ... 169
11.3.4 Zásuvka pro lékárničku a provozní návod ... 169

12 Uvedení do provozu – žací režim ... 171
12.1 Připojení čelního žacího ústrojí ... 171
12.2 Odpojení čelního žacího ústrojí ... 174
12.3 Montáž postranních žacích ústrojí ... 176
12.4 Demontáž postranního žacího ústrojí ... 180
12.5 Montáž příčného pásového dopravníku ... 184
12.6 Demontáž příčného pásového dopravníku ... 186

13 Jízda a přeprava ... 190
13.1 Příprava stroje na jízdu po silnici ... 190
13.1.1 Transportní poloha ... 190
13.1.2 Kontrola zajišťovacích mechanizmů postranních žacích ústrojí ... 191
13.1.3 Kontrola bočních krytů postranních žacích ústrojí ... 191
13.2 Spuštění motoru ... 192
13.2.1 Respektujte kontrolní a výstražná světla ... 194
13.3 Chování po přiškrcení motoru ... 194
13.4 Rozjezd stroje ... 195

13.4.1 Nastavení zrychlení ... 195
13.4.2 Pokyny k jízdě se strojem ... 196
13.4.3 Jízda vpřed a zastavení ... 196
13.4.3.1 Zařízení regulace rychlosti ... 197
13.4.4 Jízda vzad a zastavení ... 198
13.5 Zastavení stroje ... 198
13.5.1 Zastavení stroje pomocí jízdní páky ... 199
13.5.2 Zastavení stroje pomocí provozní brzdy ... 200
13.6 Aktivování ruční brzdy ... 200
13.7 Vypnutí motoru ... 202
13.8 Zakládací klíny ... 202
13.9 Hlavní vypínač baterie ... 203
13.10 Odstavení stroje ... 204
13.11 Vyprošťování stroje ... 204
13.11.1 Manuální uvolnění ruční brzdy ... 206
13.12 Příprava stroje k transportu ... 206
13.12.1 Upevňovací body ... 207
13.12.2 Demontáž kol stroje ... 207

14 Ovládání ... 208

14.1 Polní provoz ... 208
14.1.1 Pracovní poloha ... 208
14.1.2 Polní provoz na svahu ... 209
14.1.2.1 Pojezd čelního žacího ústrojí do střední polohy ... 209
14.1.3 Obsluha žacích ústrojí ... 210
14.1.4 Rychlá změna směru jízdy (rychlý obrácený chod) ... 211
14.1.5 Zapnutí a vypnutí pohonu žacího ústrojí ... 212
14.2 Zvednutí/sklopení bočních krytů ... 213
14.3 Čelní kryt ... 215
14.3.1 Zvednutí čelního krytu ... 215
14.3.2 Sklopení čelního krytu ... 216
14.4 PowerSplit ... 216
14.5 Obsluha SectionControl ... 217

15 Nastavení ... 219

15.1 Nastavení otáček motoru ... 219
15.2 Nastavení na terminálu ... 219
15.2.1 Manuální nastavení ... 219
15.2.2 Nastavení výšky řezu ... 220
15.2.3 Nastavení odlehčení žacího ústrojí ... 221
15.3 Nastavení čelního žacího ústrojí ... 223
15.3.1 Nastavení bočních krytů čelního žacího ústrojí ... 223
15.3.2 Zvýšení výšky řezu čelního žacího ústrojí klečí pro vysoký řez ... 224
15.3.3 Nastavení šířky řádků ... 224
15.3.4 Nastavení výšky zdvihu čelního žacího ústrojí ... 225
15.3.5 Nastavení stupně úpravy ... 225
15.3.6 Nastavení vzdálenosti válců ... 226
15.4 Nastavení postranních žacích ústrojí ... 226
15.4.1 Nastavení bočních krytů na postranních žacích ústrojích ... 226
15.4.2 Kontrola/nastavení blokovacího mechanizmu bočních krytů ... 228
15.4.3 Nastavení stíracího plechu ... 228
15.4.4 Zvýšení výšky řezu postranního žacího ústrojí klečí pro vysoký řez ... 229
15.4.5 Nastavení vzdálenosti válců ... 230
15.4.6 Nájezdová pojistka ... 230

16 Údržba – všeobecně ... 232

16.1 Tabulka údržby ... 233
16.1.1 Údržba – před sezónou ... 233
16.1.2 Údržba – po sezóně ... 234
16.1.3 Údržba – jednorázově po 1 hodině ... 235
16.1.4 Údržba – 6x, vždy po 10 hodinách ... 235
16.1.5 Údržba – jednorázově po 50 hodinách ... 235

16.1.6 Údržba – jednorázově po 500 hodinách ... 235
16.1.7 Údržba – jednorázově po 1000 km ... 236
16.1.8 Údržba – na začátku chladných ročních období ... 236
16.1.9 Údržba – každých 10 hodin, minimálně jednou denně ... 236
16.1.10 Údržba – každých 50 hodin ... 237
16.1.11 Údržba – každých 100 hodin ... 237
16.1.12 Údržba – každých 250 hodin ... 238
16.1.13 Údržba – každých 500 hodin ... 238
16.1.14 Údržba – každých 1.000 hodin, minimálně po sezóně ... 239
16.1.15 Údržba – každých 1 000 hodin, minimálně před sezónou ... 240
16.1.16 Údržba – každých 2000 hodin ... 240
16.1.17 Údržba – každé 2 roky ... 240
16.1.18 Údržba – každých 4 500 hodin ... 240
16.1.19 Údržba – podle potřeby ... 241
16.2 Utahovací momenty ... 241

17 Údržba – motor ... 245

17.1 Přehled motoru ... 246
17.2 Usazeniny nečistot v motorovém prostoru ... 246
17.2.1 Čištění motorového prostoru stlačeným vzduchem ... 246
17.3 Hladina motorového oleje ... 247
17.3.1 Kontrola hladiny motorového oleje ... 247
17.3.2 Naplnění nádrže motorovým olejem ... 248
17.4 Vyčištění palivové nádrže ... 248
17.5 Palivový předfiltr/odlučovač vody ... 249
17.6 Tankování paliva ... 250
17.7 Filtr močoviny ... 251
17.8 Tankování roztoku močoviny ... 252
17.9 Odvzdušnění palivového filtru ... 253
17.10 Chladicí kapalina motoru ... 254
17.11 Kontrola hladiny chladicí kapaliny motoru ... 255
17.12 Kontrola motorového potrubí ... 256
17.12.1 Kontrola potrubí systému klimatizace a topení ... 256
17.12.2 Kontrola potrubí chladicího systému motoru a plnicího vzduchu ... 257
17.12.3 Kontrola nasávání vzduchu ... 257
17.12.4 Kontrola palivového potrubí ... 258
17.12.5 Kontrola potrubí systému úpravy výfukových plynů ... 258
17.13 Čistění vzduchového filtru ... 259
17.14 Odstavení dieselového motoru ... 260

18 Údržba – základní stroj ... 262

18.1 Kontrola/doplnění ostřikovačů oken ... 262
18.2 Údržba klimatizace a topení ... 263
18.2.1 Součásti klimatizačního zařízení ... 263
18.2.2 Provedení vizuální kontroly jímače/vysoušeče ... 264
18.2.3 Kontrola hladiny chladicího prostředku a plnicího množství ... 265
18.2.4 Výměna/čištění filtrů čerstvého vzduchu ... 266
18.2.5 Výměna/čištění filtru cirkulujícího vzduchu ... 266
18.3 Čištění chladiče a chladicího prostoru ... 267
18.4 Údržba podvozku ... 268
18.4.1 Kontrola připevnění válce řízení ... 268
18.4.2 Kontrola připevnění příčného táhla řízení ... 268
18.4.3 Kontrola krytu náboje zadní nápravy, u varianty pohon předních kol ... 269
18.5 Údržba řemenových pohonů ... 269
18.5.1 Kontrola spřaždného klínového řemenu ... 269
18.5.2 Kontrola řemenice ... 269
18.5.3 Kontrola napnutí řemenu ... 270
18.6 Údržba pneumatik a kol ... 271
18.6.1 Kontrola/údržba pneumatik ... 271
18.6.2 Dotažení matic kol ... 272
18.7 Utažení šroubových spojů na portálu/rámu ... 272
18.8 Seřízení transportní pojistky ... 273

18.9 Kontrola hasicího přístroje ... 273
18.10 Čištění stroje ... 274

19 Údržba – žací ústrojí ... 275

19.1 Demontáž/montáž krytu vstupní převodovky čelního žacího ústrojí ... 275
19.2 Demontáž/montáž krytu pohonu podávacího šneku ... 275
19.3 Údržba řemenových pohonů ... 276
19.3.1 Kontrola spřaždného klínového řemenu ... 276
19.3.2 Kontrola řemenice ... 276
19.3.3 Kontrola/nastavení napnutí řemenu pohonu podávacího šneku ... 277
19.3.4 Uvolnění/napnutí řemenového pohonu podávacího šneku ... 278
19.3.5 Výměna spřaženého klínového řemenu "Řemenový pohon postranních žacích ústrojí" ... 278
19.3.6 Výměna spřaženého klínového řemenu "Řemenový pohon čelního žacího ústrojí" ... 282
19.4 Žací lišta ... 283
19.4.1 Náboj rotorů ... 283
19.4.2 Kontrola/výměna nožů ... 284
19.4.2.1 Kontrola opotřebení nožů ... 284
19.4.2.2 Výměna nožů u varianty "Šroubový uzávěr nožů" ... 285
19.4.2.3 Výměna nožů u varianty "Rychlouzávěr nožů" ... 286
19.4.3 Kontrola/výměna nárazových hran na žací liště ... 287
19.4.4 Kontrola stavu oleje a výměna oleje na žací liště ... 288
19.5 Kontrola ochranných plachet ... 293
19.6 Provzdušnění třecí spojky ... 294
19.7 Zvednutí žacího ústrojí ... 295

20 Údržba – mazání ... 298

20.1 Mazání kloubových hřídelů ... 298
20.2 Mazání předlohy ... 300
20.3 Plán mazání – stroj ... 301

21 Údržba – systém centrálního mazání ... 304

21.1 Rozdělovací bloky centrálního mazacího zařízení ... 304
21.2 Maziva ... 308
21.3 Naplnění nádrže na mazivo ... 310
21.4 Kontrola stavu naplnění ... 311
21.5 Spustit vložené mazání ... 311
21.6 Vyhledávání chyb systému centrálního mazání ... 312

22 Údržba – hydraulika ... 313

22.1 Ventily k omezení tlaku ... 313
22.2 Hydraulický olej ... 314
22.3 Údržba nádrže hydraulického oleje ... 314
22.4 Výměna vysokotlakého filtru ... 317
22.5 Kontrola hydraulických hadic ... 317

23 Údržba – elektrická soustava ... 318

23.1 Baterie ... 319
23.1.1 Čištění a údržba baterií ... 319
23.1.2 Nabití baterií ... 320
23.1.3 Vyměňte baterii ... 320
23.2 Údržba startéru ... 322

24 Údržba – převodovky ... 324

24.1 Přehled převodovek ... 324
24.2 Údržba rozvodovky ... 325
24.3 Údržba vstupní převodovky čelního žacího ústrojí ... 327
24.4 Údržba hlavní převodovky čelního žacího ústrojí ... 328
24.5 Údržba vložené převodovky na žacích ústrojích ... 330
24.6 Údržba hlavní převodovky postranních žacích ústrojí ... 330
24.7 Údržba nábojové převodovky ... 332
24.7.1 Údržba nábojové převodovky vpředu/vzadu ... 333

25 Porucha, příčina a odstranění ... 335

25.1 Porucha elektrického/elektronického systému ... 335
25.1.1 Přehled řídicích jednotek ... 335
25.1.2 Přehled pojistek ... 335
25.1.3 Přehled senzorů ... 339
25.1.4 Přehled aktorů ... 340
25.2 Externí startování stroje ... 341
25.3 Kalibrace odlehčení žacího ústrojí ... 342
25.4 Kalibrace pohonu pojezdu ... 343
25.5 Vyrovnaná poloha při kalibraci zadní nápravy ... 343
25.6 Kalibrace výšky řezu ... 344
25.7 Jemná kalibrace výšky řezu ... 346
25.8 Kalibrace koncových poloh žacích ústrojí ... 347

26 Oprava, údržba a nastavení odborným personálem ... 350

26.1 Nastavení senzorů ... 350
26.2 Body pro nasazení zvedáku vozu ... 351
26.3 Podepření stroje ... 352
26.4 Kalibrace přední a zadní nápravy ... 355
26.5 Údržba zadní nápravy u varianty pohon předních kol ... 360
26.5.1 Kontrola ložiska náboje zadní nápravy, u varianty pohon předních kol ... 360
26.6 Výměna chladicí kapaliny motoru ... 361
26.7 Výměna filtru rozvodovky ... 362
26.8 Nouzové ruční ovládání ... 362
26.8.1 Nouzové rozložení postranních žacích ústrojí ... 363
26.8.2 Nouzové složení postranních žacích ústrojí ... 366
26.9 Výměna střižné pojistky na náboji rotorů ... 369
26.10 Kontrola/výměna upevňovacích čepů ... 371
26.11 Kontrola/výměna nosníků nožů ... 371
26.12 Kontrola/výměna žacích disků/žacích bubnů ... 372
26.12.1 Kontrola meze opotřebení žacích disků/žacích bubnů ... 373

27 Likvidace ... 374

28 Dodatek ... 375

28.1 Seznam parametrů ... 375

29 Rejstřík ... 395

30 Prohlášení o shodě ... 405

1 K tomuto dokumentu

1.1 Platnost

Tento dokument platí pro stroje typu:

BM105-25 (BiG M 450 CR 10m Stufe 5)
Všechny informace, ilustrace a technické údaje v tomto dokumentu odpovídají poslednímu stavu v okamžiku zveřejnění.

Konstrukční změny jsou kdykoliv a bez udání důvodů vyhrazeny.

1.2 Doobjednání

Pokud by se tento dokument poškodil natolik, že by byl nepoužitelný, můžete si pod číslem dokumentu uvedeným na obálce objednat náhradní dokument. Tento dokument lze také stáhnout online z KRONE MEDIA https://mediathek.krone.de/.

1.3 Další platné dokumenty

Pro zajištění bezpečného a řádného používání je nutné dodržovat následující platné dokumenty.

- Provozní návod dieselového motoru, Liebherr Machines Bulle S.A.
- Provozní návod kloubového hřídele
- Schéma elektrického zapojení, KRONE
- Seznam náhradních dílů, KRONE

1.4 Cílová skupina tohoto dokumentu

Tento dokument je určen obsluhujícímu stroje, který splňuje minimální požadavky na kvalifikaci personálu, *viz strana 17*.

1.5 Používání tohoto dokumentu

1.5.1 Adresáře a odkazy

Obsah/záhlaví

Obsah a záhlaví v tomto dokumentu slouží k rychlé orientaci v jednotlivých kapitolách.

Rejstřík

V rejstříku můžete pomocí klíčových slov v abecedním pořadí cíleně nalézt informace k požadovanému tématu. Rejstřík se nachází na posledních stranách tohoto dokumentu.

Odkazy

V textu jsou odkazy na jiný dokument nebo na jiné místo v dokumentu s uvedením čísla strany.

Příklady:

- Zkontrolujte pevné utažení všech šroubů na stroji, *viz strana 11*. (**INFO**: Pokud tento dokument používáte v elektronické podobě, potom kliknutím myší na odkaz přejdete na uvedenou stranu.)
- Bližší informace naleznete v provozním návodu od výrobce kloubového hřídele.

1.5.2 Směrové údaje

Směrové údaje v tomto dokumentu, jako vpředu, vzadu, vpravo a vlevo platí z pohledu po směru jízdy stroje.

1.5.3 Pojem "stroj"

"Vysokovýkonný žací kondicionér" bude dále v tomto dokumentu označován také pojmem „stroj“.

1.5.4 Obrázky

Obrázky v tomto dokumentu nemusí vždy představovat přesný typ stroje. Informace, které se k obrázku vztahují, odpovídají vždy typu stroje tohoto dokumentu.

1.5.5 Rozsah dokumentu

V tomto dokumentu je kromě sériového vybavení stroje uveden i popis příslušenství a variant stroje. Váš stroj se může lišit od popisu.

1.5.6 Zobrazovací prostředky

Symboly v textu

Pro přehlednější znázornění textu se používají následující zobrazovací prostředky (symboly):

▶ Tato šipka označuje **krok činnosti**. Několik šipek za sebou označuje sled činností, které se mají vykonat krok za krokem.

✓ Tento symbol označuje **předpoklad**, který musí být splněn, aby se mohl provést krok činnosti resp. sled činností.

⇨ Tato šipka označuje **dočasný výsledek** jednoho kroku činnosti.

➡ Tato šipka označuje **výsledek** jednoho kroku činnosti nebo sledu činností.

● Tento bod označuje **výčet**. Je-li tento bod odsazený, označuje druhou úroveň výčtu.

Symboly v obrázcích

V obrázcích lze použít následující symboly:

Symbol	Vysvětlení	Symbol	Vysvětlení
①	Referenční značka součásti	I	Poloha součásti (např. přesazení z polohy I do polohy II)
X	Rozměry (např. také Š = šířka, V = výška, D = délka)		Zvětšení výřezu obrázku
LH	Levá strana stroje	RH	Pravá strana stroje
	Směr jízdy		Směr pohybu
——	Vztažná čára pro viditelný materiál	-----	Vztažná čára pro zakrytý materiál

Symbol	Vysvětlení	Symbol	Vysvětlení
–·–·–	Středová čára	——	Směr uložení
	otevřeno		zavřeno
	Nanesení tekutého maziva (například mazacího oleje)		Nanesení mazacího tuku

Výstražná upozornění

Výstrahy před nebezpečím jsou jako výstražná upozornění odsazeny od ostatního textu a jsou označeny symbolem nebezpečí a signálními slovy.

Aby se předcházelo zranění osob, je nutné tato výstražná upozornění číst a dodržovat příslušná opatření.

Vysvětlení symbolu nebezpečí

Toto je symbol nebezpečí, který varuje před nebezpečím zranění.

Dodržujte všechna upozornění označená tímto symbolem nebezpečí, abyste předešli poraněním nebo usmrcení.

Vysvětlení signálních slov

⚠ *NEBEZPEČÍ*
Signální slovo NEBEZPEČÍ varuje před nebezpečnou situací, která při nedodržení výstražného upozornění má za následek vážná poranění nebo usmrcení.

⚠ *VÝSTRAHA*
Signální slovo VAROVÁNI varuje před nebezpečnou situací, která při nedodržení výstražného upozornění může mít za následek vážná poranění nebo usmrcení.

⚠ *POZOR*
Signální slovo POZOR varuje před nebezpečnou situací, která při nedodržení výstražného upozornění může mít za následek lehká až středně těžká poranění.

Příklad výstražného upozornění:

⚠ *VÝSTRAHA*
Poškození očí odletujícími úlomky nečistot Při čištění stlačeným vzduchem jsou částice nečistot odmršťovány vysokou rychlostí a mohou zasáhnout oko. Může tak dojít k poranění očí. ► Zabraňte přístupu osob do pracovní oblasti. ► Při čištění stlačeným vzduchem noste osobní ochranné pomůcky (např. ochrané brýle).

Varování před věcnými škodami/škodami na životním prostředí

Varování před věcnými škodami/škodami na životním prostředí jsou od ostatního textu odsazené a jsou označeny slovem "Oznámení".

Příklad:

UPOZORNĚNÍ

Poškození převodovky při nízké hladině oleje

Při příliš nízké hladině oleje se může poškodit převodovka.

- ▶ Pravidelně kontrolujte hladinu oleje v převodovce a v případě potřeby olej doplňte.
- ▶ Stav oleje v převodovce zkontrolujte přibližně 3 až 4 hodiny po odstavení stroje a jen u stroje stojícího ve vodorovné poloze.

Upozornění s informacemi a doporučeními

Doplňující informace a doporučení pro bezporuchový a produktivní provoz stroje jsou odsazeny od ostatního textu a označeny slovem "Informace".

Příklad:

INFORMACE

Každá bezpečnostní nálepka je opatřena objednacím číslem a může se přímo objednat u výrobce nebo u autorizovaného odborného prodejce.

1.5.7 Převodní tabulka

Pomocí následující tabulky lze metrické jednotky přepočítat na angloamerické jednotky.

Velikost	Jednotky SI (metrické)		Faktor	Jednotky palce - libry	
	Název jednotek	Zkratka		Název jednotek	Zkratka
Plocha	Hektar	ha	2,47105	Akry	acres
Objemový průtok	Litry za minutu	l/min	0,2642	US galony za minutu	gpm
	Kubické metry za hodinu	m³/h	4,4029		
Síla	Newton	N	0,2248	Silová libra	lbf
Délka	Milimetr	mm	0,03937	Palec	in.
	Metr	m	3,2808	Stopa	ft
Výkon	Kilowatt	kW	1,3410	Koňská síla	KS
Tlak	Kilopascal	kPa	0,1450	Libry na čtvereční palec	psi
	Megapascal	MPa	145,0377		
	Bar (není SI)	bar	14,5038		
Točivý moment	Newtonmetr	Nm	0,7376	Pound-foot nebo foot-pound	ft·lbf
			8,8507	Pound-inch nebo inch-pound	in·lbf
Teplota	Stupeň Celsia	°C	°Cx1,8+32	Stupeň Fahrenheita	°F
Rychlost	Metrů za minutu	m/min	3,2808	Stop za minutu	ft/min

Velikost	Jednotky SI (metrické)		Faktor	Jednotky palce - libry	
	Název jednotek	Zkratka		Název jednotek	Zkratka
Rychlost	Metrů za sekundu	m/s	3,2808	Stop za sekundu	ft/s
	Kilometrů za hodinu	km/h	0,6215	Mil za hodinu	mph
Objem	litry	l	0,2642	US gallon	US gal.
	Mililitr	ml	0,0338	US unce	US oz.
	Centimetr krychlový	cm^3	0,0610	Stopa krychlová	in^3
Hmotnost	Kilogram	kg	2,2046	Libra	lbs

Tato strana byla vědomě vynechána.

2 Bezpečnost

2.1 Použití podle určení

Tento stroj je samojízdný vysoce výkonný žací kondicionér se 3 diskovými žacími stroji s integrovanými žacími kondicionéry a slouží k sekání sklizňového produktu.

Sklizňovým produktem určeným pro správné použití tohoto stroje jsou stébelniny a listnaté rostliny rostoucí u země. Patří sem různé živé zemědělské trávy a luskoviny od počáteční fáze až do konce fotosyntetického procesu.

Stroj je určen výhradně k použití v zemědělství a smí se používat jen za splnění těchto podmínek

- v souladu s provozním návodem jsou namontována všechna bezpečnostní zařízení a nachází se v ochranné poloze.
- jsou respektována a dodržována všechny bezpečnostní upozornění v provozním návodu, jak v kapitole "Základní bezpečnostní upozornění", *viz strana 17*, tak i přímo v kapitolách provozního návodu.

Stroj smí používat jen osoby, které splňují požadavky na kvalifikaci stanovené výrobcem stroje, *viz strana 17*.

Provozní návod je součástí stroje a musí se proto během použití stroje vozit na stroji. Obsluha stroje se smí provádět až po zaškolení a při dodržování tohoto provozního návodu.

Použití stroje, které není popsáno v provozním návodu může způsobit těžká zranění nebo smrt osob a poškození stroje nebo jiného věcného majetku a je proto zakázáno.

Svévolné změny na stroji mohou negativně ovlivnit vlastnosti stroje nebo porušit jeho řádnou funkci. Svévolné změny proto zbavují výrobce jakýchkoliv povinností ručení, které by v jejich důsledku vznikly.

Použití v souladu s určením zahrnuje rovněž dodržování provozních, údržbářských a opravářských podmínek předepsaných výrobcem.

2.2 Rozumně předvídatelné chybné použití

Každé jiné použití než použití k danému účelu, *viz strana 16*, je nepřípustné a ve smyslu směrnice o strojních zařízeních znamená chybné použití. Za takto vzniklé škody neručí výrobce, ale sám uživatel.

Taková chybná použití jsou např.:

- Použití nebo zpracování sklizňových produktů, které nejsou uvedeny pod účelem použití, *viz strana 16*, jako jsou např.:
  - podrost a křoviny
  - neživé rostliny jako sláma nebo kukuřičné stonky
  - dřevnaté nebo vysoce vláknité rostliny, jako jsou stromy, bavlněné stonky nebo cukrová třtina
- přeprava osob
- přeprava zboží
- překročení maximální dovolené technické celkové hmotnosti.
- nedodržování bezpečnostních nálepek na stroji a bezpečnostních upozornění v provozním návodu
- odstraňování poruch, provádění nastavování, čištění, oprav a údržby v rozporu s údaji uvedenými v provozním návodu
- svévolné změny na stroji
- montáž neschváleného/nepovolného přídavného vybavení
- nepoužití originálních náhradních dílů KRONE
- stacionární provoz stroje

Svévolné změny na stroji mohou negativně ovlivnit vlastnosti stroje resp. jeho bezpečné použití nebo mohou porušit řádnou funkci stroje. Svévolné změny proto zbavují výrobce jakékoliv povinnosti náhrady škody, která by v jejich důsledku vznikla.

2.3 Doba použitelnosti stroje

- Doba použitelnosti tohoto stroje závisí na jeho odborné obsluze a údržbě, stejně jako na podmínkách použití a okolnostech při jeho nasazení.
- Při dodržování pokynů a upozornění uvedených v tomto provozním návodu lze docílit trvalé provozní připravenosti stroje a jeho dlouhé použitelnosti.
- Po každém sezónním použití je nutné stroj prohlédnout ohledně opotřebení a jiných poškození.
- Poškozené a opotřebované součásti se musí před opětovným uvedením do provozu vyměnit.
- Po pěti letech nasazení stroje je nutné provést celkovou technickou kontrolu stroje a podle výsledků této kontroly rozhodnout o možnosti jeho dalšího používání.
- Teoreticky je doba použitelnosti tohoto stroje neomezená, protože všechny opotřebované nebo poškozené součásti lze vyměnit.

2.4 Základní bezpečnostní pokyny

Nedodržení bezpečnostních a výstražných pokynů

Nedodržení bezpečnostních a výstražných pokynů může mít za následek ohrožení osob, životního prostředí a věcné škody.

2.4.1 Význam provozního návodu

Provozní návod je důležitý dokument a je součástí stroje. Je určen uživateli a obsahuje bezpečnostně-relevantní údaje.

Bezpečné jsou pouze postupy uvedené v provozním návodu. Při nedodržení provozního návodu může dojít k vážným až smrtelným úrazům osob.

- ▶ Před prvním použitím stroje si v celém rozsahu přečtěte "Základní bezpečnostní pokyny" a dodržujte je.
- ▶ Před zahájením práce si navíc přečtěte příslušné oddíly v provozním návodu a řiďte se jimi.
- ▶ Provozní návod uložte tak, aby ho měl uživatel stroje vždy po ruce.
- ▶ Předejte provozní návod dalším uživatelům stroje.

2.4.2 Osobní kvalifikace obslužného personálu

Při neodborném používání stroje může dojít k vážným až smrtelným úrazům osob. Aby se předcházelo úrazům, musí každá osoba pracující na stroji splňovat následující minimální požadavky:

- Musí být tělesně zdatná, aby mohla kontrolovat stroj.
- Může provádět práce se strojem v souladu s požadavky na bezpečnost uvedenými v tomto provozním návodu.
- Rozumí způsobu funkce stroje v rámci své práce a umí rozpoznat nebezpečí při práci a zabránit mu.
- Přečetla si provozní návod a umí informace uvedené v provozním návodu příslušně realizovat.
- Je obeznámena s bezpečný řízením vozidel.
- Má dostatečné znalosti pravidel silničního provozu a vlastní předepsané řidičské oprávnění.

2.4.3 Osobní kvalifikace odborného personálu

Jsou-li práce (sestavení, přestavba, přestrojení, rozšíření, oprava, dovybavení) na stroji prováděny neodborně, může dojít k vážným až smrtelným úrazům osob. Aby se předcházelo úrazům, musí každá osoba provádějící práce na stroji podle tohoto návodu splňovat následující minimální požadavky:

- Musí být kvalifikovaným odborníkem s odpovídajícím vzděláním.
- Musí být na základě své odborné způsobilosti schopen sestavit i částečně demontovaný stroj způsobem, který výrobce uvádí v návodu k sestavení.
- Musí být na základě své odborné způsobilosti schopen rozšířit, změnit či opravit funkci stroje způsobem, který výrobce uvádí v příslušném návodu.
- Může provádět práce v souladu s požadavky na bezpečnost uvedenými v tomto návodu.
- Rozumí fungování prováděných prací a stroje a umí rozpoznat a zamezit nebezpečí při práci.
- Má přečtený tento návod a umí informace uvedené v tomto návodu uplatnit.

2.4.4 Ohrožení dětí

Děti neumí odhadnout nebezpečí a chovají se nepředvídatelně.

Proto jsou děti obzvláště ohrožené.

- Děti jsou při vystupování a sestupování obzvláště ohrožené.
- Děti nemohou být na samojízdném stroji dostatečně zajištěné.
- Dětská těla mohou být obzvláště poškozena vibracemi.
- Děti mohou vyvolat nebezpečné pohyby stroje.

▶ Nikdy na samojízdném stroji nevozte s sebou děti.

▶ Držte děti dál od stroje.

▶ Držte děti dál od provozních látek.

▶ Zejména před rozjezdem a před spuštěním pohybů stroje se ujistěte, že se v nebezpečné oblasti nezdržují žádné děti.

2.4.5 Konstrukční změny stroje

Neautorizované konstrukční změny a další úpravy mohou negativně ovlivnit funkčnost a provozní bezpečnost stroje. Může dojít k těžkým až smrtelným úrazům.

Konstrukční změny a rozšíření nejsou přípustné.

2.4.6 Přídavná vybavení a náhradní díly

Přídavná vybavení a náhradní díly, které nesplňují požadavky výrobce, mohou negativně ovlivnit provozní bezpečnost stroje a způsobit nehody.

▶ Pro zajištění provozní bezpečnosti používejte jen originální nebo normované díly, které splňují požadavky výrobce.

2.4.7 Pracoviště na stroji

Kontrola nad jedoucím strojem

Jedoucí stroj vyžaduje, aby mohl řidič/obsluha kdykoliv rychle zasáhnout. Jinak by se stroj mohl nekontrolovaně pohybovat a mohl by někoho těžce poranit nebo usmrtit.

- ▶ Motor startujte pouze ze sedadla řidiče.
- ▶ Během jízdy nikdy neopouštějte sedadlo řidiče.
- ▶ Během jízdy nikdy nestoupejte na stroj nebo z něj nesestupujte.

Kontrola nad strojem za provozu

Během provozu stroje je nutné, aby řidič/obsluha mohli kdykoliv rychle zasáhnout do řízení stroje. Jinak by se stroj mohl nekontrolovaně pohybovat a mohl by někoho těžce poranit nebo usmrtit.

Je-li stroj v provozu, musí být řidič/obsluha v kabině.

Spolujízda navigátora při práci (na sedadle pro navigátory)

Spolu jedoucí navigátoři mohou následkem pohybů stroje spadnout a být zraněny.

- Navigátoři smí na stroji jezdit jen na sedadle pro navigátory.
- Sedadlo pro navigátory se smí použít výhradně při nasazení na poli s nutnou navigací.

Spolujízda osob

Osoby jedoucí na stroji mohou být strojem těžce zraněni nebo mohou spadnout ze stroje a být přejeti. Osoby jedoucí na stroji mohou být zasaženy a zraněny odmrštěnými předměty.

- ▶ Nikdy nenechte na stroji jet žádné osoby.

2.4.8 Provozní bezpečnost: Technicky bezvadný stav

Provoz jen po řádném uvedení do provozu

Bez řádného uvedení stroje do provozu podle tohoto provozního návodu není zaručena provozní bezpečnost stroje. Z tohoto důvodu mohou být zaviněny nehody a může dojít k těžkým až smrtelným úrazům.

- ▶ Používejte stroj jen po řádném uvedení do provozu, *viz strana 156*.

Technicky bezvadný stav stroje

Neodborná údržba a nastavení stroje může ovlivnit provozní bezpečnost stroje a způsobit úrazy. Může dojít k těžkým až smrtelným úrazům.

- ▶ Všechny práce údržby a nastavování provádějte podle kapitol Údržba a Nastavení.
- ▶ Před zahájením údržby a nastavování vypněte a zajistěte stroj, *viz strana 31*.

Nebezpečí z důvodu poškození stroje

Poškození stroje může negativně ovlivnit provozní bezpečnost stroje a způsobit úrazy. Může dojít k těžkým až smrtelným úrazům. Pro bezpečnost jsou obzvláště důležité tyto součásti stroje:

- Brzdy
- Řízení
- Ochranná zařízení
- Spojovací zařízení
- Osvětlení
- Hydraulika
- Pneumatiky
- Kloubový hřídel

V případě pochybností o provozně bezpečném stavu stroje, například při neočekávaně změněných provozních vlastnostech, viditelném poškození nebo unikajících provozních látkách:

- ▶ Zastavte a zajistěte stroj, *viz strana 31*.
- ▶ Okamžitě odstraňte možné příčiny poškození, například odstraňte hrubé nečistoty nebo utáhněte uvolněné šrouby.
- ▶ Zjistěte příčinu poškození podle tohoto provozního návodu a pokud možno je odstraňte, *viz strana 335*.
- ▶ V případě poškození, která mohou mít vliv na provozní bezpečnost a která nelze odstranit podle tohoto provozního návodu: Nechte poškození opravit v autorizovaném odborném servisu.

Technické mezní hodnoty

Nejsou-li dodrženy technické mezní hodnoty stroje, může se stroj poškodit. Z tohoto důvodu mohou být zaviněny nehody a může dojít k těžkým nebo smrtelným úrazům. Pro bezpečnost je obzvláště důležité dodržování následujících mezních hodnot:

- Maximální přípustné celkové hmotnosti
- maximálního přípustného zatížení náprav
- maximální přípustné transportní výšky a šířky
- Maximální přípustné rychlosti

- ▶ Dodržení limitních hodnot, *viz strana 62*.

2.4.9 Nebezpečné oblasti

Když je stroj zapnutý, může být prostor kolem něho nebezpečnou oblastí.

Aby se nikdo nedostal do nebezpečného prostoru stroje, je nutné dodržovat alespoň bezpečnostní vzdálenost.

Při nedodržování bezpečnostní vzdálenosti může dojít k vážným až smrtelným úrazům osob.

- ▶ Pohony a motor zapínejte, jen když nikdo není blíže než v bezpečnostní vzdálenosti.
- ▶ Když je někdo blíže než v bezpečnostní vzdálenosti, pohony vypněte.
- ▶ Při manipulačním a polním provozu zastavte stroj.

Bezpečnostní vzdálenost činí:

Při manipulačním a polním provozu stroje	
Před strojem	30 m
Za strojem	5 m
Na stranách stroje	3 m

Při zapnutém, ale nejedoucím stroji	
Před strojem	3 m
Za strojem	5 m
Na stranách stroje	3 m

Uvedené bezpečnostní vzdálenosti jsou minimální vzdálenosti z hlediska používání ke stanovenému účelu. Tyto bezpečnostní vzdálenosti se v závislosti na podmínkách práce a prostředí mohou zvětšovat.

- ▶ Zásady před prací v nebezpečném prostoru stroje: Zastavte a zajistěte stroj, *viz strana 31*. Platí to i pro krátkodobé kontrolní práce.
- ▶ Dodržujte údaje uvedené ve všech souvisejících provozních návodech:

- provozní návod stroje
- provozní návod kloubového hřídele

Nebezpečná oblast kloubového hřídele

Kloubovým hřídelem může být někdo zachycen, vtažen a těžce zraněn.

- ▶ Dodržujte provozní návod kloubového hřídele.
- ▶ Dodržujte dostatečné překrytí profilové trubky a krytů kloubového hřídele.
- ▶ Ujistěte se, že jsou připevněny kryty kloubového hřídele a jsou funkční.
- ▶ Uzávěry kloubového hřídele nechte zaskočit. Zařízení bránící neoprávněnému použití vidlice kloubového hřídele nesmí mít žádná místa, která způsobí zachycení nebo navinutí (např. svým kruhovým tvarem, ochranným límcem kolem pojistného kolíku).
- ▶ Kryty kloubového hřídele zajistěte zavěšením řetězů proti souběžnému chodu.
- ▶ Zajistěte, aby se nikdo nenacházel v nebezpečné oblasti vývodového hřídele a kloubového hřídele.
- ▶ Ujistěte se, že zvolené otáčky a směr otáčení vývodového hřídele samojízdného stroje souhlasí s přípustnými otáčkami a směrem otáčení žacího ústrojí.
- ▶ Pokud dojde k příliš velkému zalomení mezi kloubovým hřídelem a vývodovým hřídelem, odpojte vývodový hřídel. Stroj se může poškodit. Může dojít k odmrštění součástí a zranění osob.

Nebezpečná oblast vývodového hřídele

Vývodovým hřídelem a poháněnými součástmi může být někdo zachycen, vtažen a těžce zraněn.

Před zapnutím vývodového hřídele:

- ▶ Ujistěte se, že jsou namontována všechna ochranná zařízení a jsou v ochranné poloze.
- ▶ Zajistěte, aby se nikdo nenacházel v nebezpečné oblasti vývodového hřídele a kloubového hřídele.
- ▶ Když nejsou pohony zapotřebí, vypněte je.

Nebezpečný prostor mezi vysokovýkonným žacím kondicionérem a žacími ústrojími

Pokud se někdo zdržuje mezi vysokovýkonným žacím kondicionérem a žacím ústrojím, může být vážně zraněn nebo usmrcen v důsledku samovolného rozjetí stroje, nepozornosti nebo pohybů stroje.

- ▶ Zásady před pracemi mezi vysokovýkonným žacím kondicionérem a žacím ústrojím: Stroj uveďte do klidu a zajistěte, *viz strana 31*. Platí to i pro krátkodobé kontrolní práce.
- ▶ Pokud se musí aktivovat zdvihací ústrojí, vykažte všechny osoby z oblasti pohybu zvedených součástí stroje.

Nebezpečný prostor, kam mohou být odmrštěny předměty

Sklizňový produkt a cizí tělesa mohou být velmi prudce odmrštěny a mohou někoho zranit nebo usmrtit.

- ▶ Před nastartováním stroje vykažte všechny osoby z nebezpečné oblasti stroje.
- ▶ Je-li někdo v nebezpečném prostoru stroje, ihned vypněte pohony a dieselový motor.

Nebezpečná oblast při zapnutém pohonu

Při zapnutém pohonu hrozí nebezpečí smrtelného úrazu způsobeného pohybujícími se součástmi stroje. V nebezpečné oblasti stroje se nesmí nikdo zdržovat.

- ▶ Před nastartováním stroje vykažte všechny osoby z nebezpečné oblasti stroje.
- ▶ Pokud vznikne nebezpečná situace, ihned vypněte pohony a vykažte osoby z nebezpečné oblasti.

Nebezpečná oblast z důvodu dobíhajících součástí stroje

Při dobíhání součástí stroje může dojít k těžkým až smrtelným úrazům.

Po vypnutí pohonů dobíhají následující součásti stroje:

- Kloubové hřídele
- Hnací řemen
- Ventilátor
- Sítový buben
- Žací disky
- Kondicionér
- Dopravní zařízení

- ▶ Zastavte a zajistěte stroj, *viz strana 31*.
- ▶ Na stroj vstupte až poté, co jsou všechny součásti stroje v klidovém stavu.

2.4.10 Udržování ochranných zařízení ve funkčním stavu

Jestliže chybí ochranná zařízení nebo jsou poškozená, mohou pohybující se součásti stroje někoho těžce poranit nebo usmrtit.

- ▶ Vyměňujte poškozená ochranná zařízení.
- ▶ Před uvedením stroje do provozu namontujte zpět demontovaná ochranná zařízení a součásti stroje a uveďte je do ochranné polohy.
- ▶ V případě pochybností, zda jsou všechna ochranná zařízení řádně namontovaná a funkční, pověřte kontrolou odbornou dílnu.

2.4.11 Osobní ochranné pomůcky

Používání osobních ochranných pomůcek je důležitým bezpečnostním opatřením. Chybějící nebo nevhodné osobní ochranné pomůcky zvyšují riziko poškození zdraví a zranění osob.

Osobní ochranné pomůcky jsou například:

- Vhodné ochranné rukavice
- Bezpečnostní obuv
- Těsně přiléhající ochranný oděv
- Ochranu sluchu
- Ochranné brýle

▶ Určete osobní ochranné pomůcky pro příslušné pracovní nasazení a dejte je k dispozici.

▶ Používejte jen takové osobní ochranné pomůcky, které jsou v řádném stavu a poskytují účinnou ochranu.

▶ Upravte osobní ochranné pomůcky, například jejich velikost, podle osoby, která je bude používat.

▶ Odložte nevhodný oděv a šperky (např. prstýnky, řetízky) a pokud máte dlouhé vlasy noste síťku.

2.4.12 Bezpečnostní značky na stroji

Bezpečnostní nálepky na stroji varují před ohrožením v nebezpečných místech a jsou důležitou součástí bezpečnostního vybavení stroje. Chybějící bezpečnostní nálepky zvyšují riziko vážných a smrtelných zranění osob.

▶ Čistěte znečištěné bezpečnostní nálepky.

▶ Po každém čištění zkontrolujte bezpečnostní nálepky, zda jsou kompletní a čitelné.

▶ Chybějící, poškozené nebo nečitelné bezpečnostní nálepky ihned vyměňte.

▶ Náhradní díly opatřete určenými bezpečnostními nálepkami.

Popis, vysvětlení a objednací čísla bezpečnostních nálepek, *viz strana 33*.

2.4.13 Bezpečnost provozu

Nebezpečí při jízdě po silnici

Pokud stroj překračuje maximální rozměry a hmotnosti stanovené národními právními předpisy a není osvětlen podle předpisů, mohou být při jízdě na veřejných komunikacích ohroženi ostatní účastníci silničního provozu.

▶ Před jízdou po silnici zajistěte, aby nebyly překročeny maximální přípustné rozměry, hmotnosti a zatížení v bodě připojení návěsu, zatížení náprav a závěsné zatížení, které určují platné národní předpisy pro jízdu ne veřejných komunikacích.

▶ Před silniční jízdou zapněte osvětlení pro jízdu po silnici a zajistěte jejich předpisovou funkci.

▶ Před silniční jízdou uveďte všechny volicí spínače provozních režimů do polohy "Silniční provoz".

Nebezpečí při jízdě po silnici a na poli

Samojízdný stroj má speciální jízdní vlastnosti, které závisí také na provozním stavu a na podloží. Pokud řidič nezohlední změněné jízdní podmínky, může způsobit nehody.

▶ Dodržujte opatření pro jízdu na silnici a na poli, *viz strana 190*.

Nebezpečí při nesprávně připraveném stroji pro jízdu po silnici

Pokud není stroj řádně připraven pro jízdu po silnici, může to mít za následek těžké nehody v silničním provozu.

- Před každou jízdou po silnici připravte stroj pro jízdu na silnici, *viz strana 190*.

Nebezpečí při provozu stroje ve svahu

Za provozu ve svahu se stroje mohou převrátit. Z tohoto důvodu mohou být zaviněny nehody a může dojít k těžkým nebo smrtelným úrazům.

- Pracujte a jezděte po svahu jen tehdy, je-li na svahu rovné podloží a je zaručena dostatečná přilnavost pneumatik k zemi.
- Stroj obracejte jen při malé rychlosti. Při obracení stroje jeďte velkým obloukem.
- Vyhněte se jízdě napříč svahem, protože zvláště v důsledku působení nákladu a provádění funkcí stroje se mění těžiště stroje.
- Ve svahu nedělejte žádné trhavé pohyby řízením.
- Stroj nikdy nepřemisťujte z pracovní do transportní polohy, resp. z transportní do pracovní polohy, dokud stroj používáte napříč ke svahu.
- Stroj neodstavujte ve svahu.
- Dodržujte opatření za provozu stroje ve svahu, *viz strana 209*.

2.4.14 Bezpečné odstavení stroje

Nesprávně odstavený a nedostatečně zajištěný stroj může být nebezpečím pro osoby, zejména děti a může se dát nekontrolovaně do pohybu nebo převrátit. Mohlo by dojít ke zranění až usmrcení.

- Stroj odstavujte na nosném, horizontálním a rovném podkladu.
- Před nastavováním, opravami, údržbou a čištěním dbejte na bezpečnou polohu stroje.
- Řiďte se oddílem "Odstavení stroje" v kapitole Jízda a přeprava, *viz strana 204*.
- Před odstavením: Zastavte a zajistěte stroj, *viz strana 31*.

2.4.15 Provozní látky

Nevhodné provozní látky

Provozní látky, které nesplňují požadavky výrobce, mohou negativně ovlivnit provozní bezpečnost stroje a způsobit nehody.

- Používejte jen provozní látky, které splňují požadavky výrobce.

Požadavky na provozní látky viz *viz strana 64*.

Palivo je zdraví škodlivé

Paliva jsou karcinogenní. Vdechnutí nebo spolknutí výparů může mít za následek poškození zdraví.

- ▶ Nenadýchejte se výparů.
- ▶ Nepožijte palivo.
- ▶ Vyhněte se kontaktu paliva s kůží, aby nedošlo k podráždění.
- ▶ Noste vhodné ochranné rukavice a ochranné brýle.
- ▶ Pokud jste spolkli naftu, okamžitě vyhledejte lékaře.

Ochrana životního prostředí a likvidace

Provozní látky, jako motorová nafta, brzdová kapalina, nemrznoucí prostředek a maziva (např. převodový olej, hydraulický olej) mohou poškodit životní prostředí a zdraví lidí.

- ▶ Provozní látky nesmí proniknout do životního prostředí.
- ▶ Nalijte provozní látky do označené vodotěsné, speciálně k těmto účelům určené nádoby a zlikvidujte v souladu s úředními předpisy.
- ▶ Vyteklé provozní látky zachyťte savým materiálem, dejte do speciálně k těmto účelům označené vodotěsné nádoby a zlikvidujte v souladu s úředními předpisy.

2.4.16 Chemikálie

Udržujte kabinu bez chemikálií

Zdraví škodlivé a agresivní chemikálie zatěžují vzduch v kabině. Zdraví škodlivými a agresivně reagujícími látkami jsou například:

- rozpouštědla
- paliva
- oleje a tuky
- čisticí prostředky
- kyseliny

Tyto chemikálie mohou přilnout na oděv a tímto způsobem se dostat do kabiny. Plyny a kapaliny mohou unikat i z uzavřených nádob. Chemikálie mohou ovlivnit zdraví a schopnosti soustředění osob. Osoby pak mohou způsobit nehody.

Mohou poškodit elektrické součásti, například řídicí jednotky a konektorové spoje. Může docházet k požárům a nehodám způsobených funkčními poruchami, výpadky systému nebo zkraty.

- ▶ Udržujte vnitřek kabiny v čistotě.
- ▶ V kabině neskladujte ani nepřepravujte žádné zdraví škodlivé a agresivní chemikálie.
- ▶ Před vstupem do kabiny odložte oděv, který by mohl být znečištěný zdraví škodlivými a agresivními chemikáliemi.
- ▶ Před vstupem do kabiny si vyčistěte boty nebo holínky od nánosu půdy nebo jiných látek. Půda by mohla být znečištěna chemikáliemi.

2.4.17 Nebezpečí hrozící z okolí nasazení stroje

Nebezpečí požáru

Provoz nebo zvířata, jako například hlodavci nebo hnízdící ptáci, nebo zvířený prach mohou zapříčinit nashromáždění hořlavých látek ve stroji.

Na horkých dílech stroje se při suchých pracovních podmínkách může vznítit prach, nečistoty nebo zbytky sklizňových produktů a požár může někoho těžce zranit nebo usmrtit.

- Denně stroj před prvním nasazením zkontrolujte a vyčistěte.
- Během pracovního dne stroj pravidelně kontrolujte a čistěte.
- Pravidelně kontrolujte vedení hydraulického oleje, zda je v řádném stavu a je uložené v dostatečné vzdálenosti od součástí s ostrými hranami.
- Pravidelně kontrolujte výfukový systém, potrubí a turbodmychadlo motorového systému. Odstraňujte zbytky sklizňového produktu.
- Během tankování nekuřte ani neodstavujte stroj v blízkosti otevřeného plamene nebo zápalných jisker.

Nebezpečí smrtelných zranění elektrickými venkovními vedeními

Za provozu může stroj dosáhnout výšky venkovních elektrických vedení. V důsledku toho může na stroj přeskočit napětí a způsobit smrtelný úraz elektrickým proudem nebo vyvolat požár.

- Při sklápění a vyklápění bočních žacích ústrojí udržujte dostatečnou vzdálenost od vedení vysokého napětí.
- Nikdy nesklápějte ani nevyklápějte boční žací ústrojí v blízkosti elektrických stožárů a venkovních elektrických vedení.
- Dodržujte dostatečnou vzdálenost od venkovních elektrických vedení.
- Abyste předešli možnému nebezpečí úrazu elektrickým proudem při přeskoku napětí, nenechávejte nikdy stroj pod venkovním elektrickým vedením, ani do něj v této oblasti nenastupujte.

Chování při přeskoku napětí z venkovních elektrických vedení

Elektricky vodivé části stroje mohou být z důvodu přeskoku napětí vystaveny vysokému elektrickému napětí. Na zemi kolem stroje vznikne při přeskoku napětí napěťový trychtýř, ve kterém působí velké rozdíly napětí. V důsledku velkých rozdílů napětí v zemi může dojít ke smrtelným úrazům elektrickým proudem při velkých krocích, lehnutí na zem nebo při opření rukama o zem.

- Neopouštějte kabinu.
- Nedotýkejte se žádných kovových částí.
- Nevytvářejte žádné vodivé spojení se zemí.
- Výstraha pro osobay: Nepřibližujte se ke stroji. Rozdíly elektrického napětí na zemi mohou způsobit vážné úrazy elektrickým proudem.
- Počkejte na pomoc profesionálních záchranných složek. Venkovní vedení se musí vypnout.

Pokud navzdory přeskoku napětí musí osoby opustit kabinu, například když hrozí bezprostřední ohrožení života požárem:

- Vyvarujte se současnému kontaktu se strojem a se zemí.
- Odskočte od stroje. Doskočte přitom do bezpečného postoje. Nedotkněte se zvenku stroje.
- Od stroje se vzdalujte velmi malými kroky a mějte přitom nohy těsně u sebe.

2.4.18 Zdroje nebezpečí na stroji

Hluk může poškodit zdraví

Hlučnost stroje při provozu může vést ke zdravotním potížím jako nedoslýchavost, hluchota nebo hučení v uších. Při použití stroje s vysokými otáčkami se zvyšuje hladina hluku. Emise byly měřeny při zavřené kabině za podmínek podle DIN EN ISO 4254-1, příloha B, *viz strana 62*.

- ▶ Před uvedením stroje do provozu odhadněte ohrožení hlukem.
- ▶ Podle okolních podmínek, pracovní doby a pracovních a provozních podmínek stroje určete vhodnou ochranu sluchu a používejte ji.
- ▶ Určete pravidla pro používání ochrany sluchu a pro délku pracovní doby.
- ▶ Při provozu mějte zavřené dveře a okna kabiny.
- ▶ Pro jízdu po silnici si ochranu sluchu sundejte.

Kapaliny pod vysokým tlakem

Následující kapaliny jsou pod vysokým tlakem:

- Hydraulický olej
- Nafta
- Chladicí kapalina motoru
- Chladicí prostředek klimatizace

Kapaliny unikající pod vysokým tlakem mohou vniknout kůží do těla a způsobit těžká zranění.

- ▶ Při podezření na poškozený hydraulický systém ihned vypněte a zajistěte stroj a kontaktujte autorizovaný odborný servis.
- ▶ Nikdy nehledejte netěsnosti holýma rukama. Otvor již o velikosti špendlíku může mít za následek těžké poranění osob.
- ▶ Kvůli nebezpečí zranění používejte při hledání netěsností vhodné pomůcky, jako např. kus kartónu.
- ▶ Nepřibližujte tělo ani obličej k netěsným místům.
- ▶ Vnikne-li kapalina do těla, ihned vyhledejte lékaře. Kapalina se musí co nejrychleji odstranit z těla.

Horké kapaliny

Při vypouštění horkých kapalin může být někdo popálen a/nebo opařen.

- ▶ Při vypouštění horkých provozních látek noste osobní ochranné pomůcky.
- ▶ V případě nutnosti opravy, údržby nebo čištění nechte kapaliny a součásti stroje vychladnout.

Poškozený vzduchový kompresor

Poškozené tlakovzdušné hadice vzduchového kompresoru se mohou utrhnout. Nekontrolovaně se pohybující hadice mohou někoho těžce poranit.

- ▶ Při podezření na poškozený vzduchový kompresor ihned kontaktujte kvalifikovanou odbornou dílnu.
- ▶ Zastavte a zajistěte stroj, *viz strana 31*.

Poškozené hydraulické hadice

Poškozené hydraulické hadice se mohou utrhnout, mohou prasknout nebo způsobit únik oleje. Z tohoto důvodu se může stroj poškodit a může dojít k těžkým úrazům.

- ▶ Zastavte a zajistěte stroj, *viz strana 31*.
- ▶ Při podezření, že jsou hydraulické hadice poškozené, ihned kontaktujte odborný servis, *viz strana 317*.

Jedovaté výfukové plyny

Výfukové plyny mohou způsobit vážné zdravotní újmy nebo smrt.

- ▶ Při běžícím motoru zajistěte dostatečné větrání, aby nemohl být nikdo trvale vystaven dýchání výfukových plynů.
- ▶ V uzavřených prostorách nechte motor běžet jen s vhodným odsávacím zařízením.

Horké povrchy

Následující součásti mohou být při provozu horké a mohou zapříčinit popálení:

- Motor
- Výfukový systém
- Motorové potrubí
- Hydraulická soustava
- Převodovka

- ▶ Dodržujte dostatečnou vzdálenost od horkých ploch a sousedících konstrukčních dílů.
- ▶ Nechte součásti stroje vychladnout a noste ochranné rukavice.

2.4.19 Nebezpečí při určitých činnostech: Vystupování a sestupování

Bezpečné vystupování a sestupování

Při nedbalém vystupování a sestupování může osoba spadnout z výstupního žebříku. Osoby, které vystupují na stroj mimo určené žebříky, mohou sklouznout, spadnout a těžce se zranit.

Nečistota, provozní látky a maziva mohou zhoršit bezpečnost stupátek a stabilitu.

- ▶ Udržujte stupátka a výstupní plochy stále v čistotě a v řádném stavu, aby byl zaručen vždy bezpečný výstup a stabilní postoj.
- ▶ Nikdy nevystupujte nebo nesestupuje z pohybujícího se stroje.
- ▶ Vystupujte a sestupujte obličejem ke stroji.
- ▶ Při vystupování a sestupování dodržujte pravidlo kontaktu tří bodů se stupátky a zábradlím (na stroji vždy současně dvě ruce a jedna noha nebo dvě nohy a jedna ruka).
- ▶ Při vystupování a sestupování nikdy nepoužívejte ovládací prvky jako držadlo. Neúmyslnou aktivací ovládacích prvků se mohou nechtěně spustit funkce, které způsobí nebezpečí.
- ▶ Pří sestupování nikdy ze stroje neskákejte.
- ▶ Vystupujte a sestupujte vždy jen pomocí výstupních žebříků a ploch označených v tomto provozním návodu, *viz strana 52*.

2.4.20 Nebezpečí při určitých činnostech: Práce na stroji

Práce jen na zastaveném stroji

Není-li stroj zastavený a zajištěný, mohou se začít neúmyslně pohybovat součásti nebo se stroj může dát do pohybu. Může dojít k těžkým až smrtelným úrazům.

- Před zahájením oprav, údržby, nastavování a čištění vypněte a zajistěte stroj, *viz strana 31*.

Údržbářské a opravárenské práce

Neodborně prováděné údržbářské a opravárenské práce ohrožují provozní bezpečnost. Z tohoto důvodu mohou být zaviněny nehody a může dojít k těžkým nebo smrtelným úrazům.

- Provádějte výhradně práce, které jsou popsané v tomto provozním návodu. Před zahájením prací na stroji vypněte a zajistěte stroj, *viz strana 31*.
- Všechny ostatní údržbářské a opravárenské práce nechte provádět jen v autorizovaném odborném servisu.

Při práci na nebo ve vysoko položených oblastech stroje

Při práci na nebo ve vysoko položených oblastech stroje hrozí nebezpečí pádu. Z tohoto důvodu mohou být zaviněny nehody a může dojít k těžkým nebo smrtelným úrazům.

- Před veškerými pracemi zastavte a zajistěte stroj, *viz strana 31*.
- Dbejte na bezpečné postavení.
- Používejte vhodné zajištění proti pádu.
- Oblast pod montážním místem zajistěte před padajícími předměty.

Zvednutý stroj a součásti stroje

Zvednutý stroj nebo jeho části se mohou neúmyslně spustit dolů nebo převrátit. Následně může dojít k těžkým až smrtelným úrazům.

- Nezdržujte se pod zvednutým strojem nebo pod zvednutými součástmi stroje, které nejsou podepřené, *viz strana 32*.
- Před prováděním prací na zvednutém stroji nebo součástech stroje spusťte stroj nebo součásti stroje dolů.
- Před prováděním jakýchkoliv prací na zvednutých strojích nebo součástech stroje zajistěte stroj pevnou bezpečnostní podpěrou nebo hydraulickým blokovacím zařízením a podepřením proti poklesu.

Nebezpečí při svařování

Neodborně provedené svařování ohrožuje provozní bezpečnost stroje. Z tohoto důvodu mohou být zaviněny nehody a může dojít k těžkým nebo smrtelným úrazům.

- ▶ Nikdy nesvařujte na následujících dílech:
- Motor
- Převodovka
- Součásti hydraulického systému
- Součásti elektronického systému
- Rámy nebo nosné moduly
- Pojezdové ústrojí

- ▶ Před svařováním na stroji si vyžádejte souhlas zákaznického servisu KRONE a v případě potřeby si nechte ukázat alternativní řešení.
- ▶ Před svařováním na žacích ústrojích je odpojte od stroje.
- ▶ Svařování nechte provést jen zkušeným odborným personálem.
- ▶ Uzemnění svářečky připojte co nejblíže ke svařovaným místům.
- ▶ Pozor při svařování v blízkosti elektrických a hydraulických součástí, plastových součástí a tlakových zásobníků. Mohlo by dojít k poškození dílů, ohrožení osob nebo k nehodám.

Před svařováním na samojízdném stroji:

- ▶ Vypněte hlavní vypínač baterie.
- ▶ Vytáhněte konektor regulace motoru z bloku motoru.
- ▶ Odpojte svorky baterií.
- ▶ Elektricky vodivě spojte kladné a záporné vedení stroje.

2.4.21 Nebezpečí při určitých činnostech: Kontrola a nabíjení baterií

Při neodborném zacházení s baterií, např. při neúmyslném propojení pólů baterie s kovovým předmětem, příliš dlouhém nabíjení v kombinaci s jiskrou, může baterie explodovat. Explozí může být někdo zraněn, popálen nebo poleptán vystřikující kyselinou z baterie.

- ▶ Pro kontrolu stavu baterie používejte vhodný měřič napětí.
- ▶ Baterii nabíjejte jen v dobře větraných prostorách s otevřeným víkem schránky na baterie.
- ▶ Nabíjejte baterii podle popisu v tomto provozním návodu, *viz strana 318*.
- ▶ Nepřibližujte k baterii oheň, jiskry nebo otevřené světlo.
- ▶ Přepravujte baterii jen v montážní poloze, aby nemohla uniknout žádná kyselina.

2.4.22 Nebezpečí při určitých činnostech: Práce na kolech a pneumatikách

Neodborná montáž nebo demontáž kol a pneumatik ohrožuje provozní bezpečnost. Z tohoto důvodu mohou být zaviněny nehody a může dojít k těžkým nebo smrtelným úrazům.

Montáž kol a pneumatik předpokládá dostatečné znalosti a předepsané montážní nářadí.

- ▶ Nemáte-li dostatečné znalosti, nechte si kola a pneumatiky namontovat od prodejce KRONE nebo v autorizovaném pneuservisu.
- ▶ Při montáži pneumatik na disk se nikdy nesmí překročit maximální povolený tlak udaný KRONE, jinak může pneumatika nebo dokonce disk explozivně prasknout, *viz strana 62*.
- ▶ Při montáži kol přimontujte matice kola předepsaným utahovacím momentem, *viz strana 271*.

2.4.23 Chování v nebezpečných situacích a při nehodách

Opominutá nebo chybná opatření v nebezpečných situacích mohou omezit nebo zabránit záchraně ohrožených osob. Při ztížených záchranných podmínkách se zhoršují šance na pomoc a ošetření zraněných.

- Zásadně: Vypněte stroj.
- Udělejte si přehled o druhu nebezpečí a zjistěte jeho příčinu.
- Zajistěte místo nehody.
- Zachraňte osoby z nebezpečné oblasti.
- Vzdalte se z nebezpečné oblasti a již do ní nevstupujte.
- Uvědomte záchranné složky a pokud je to možné, dojděte pro pomoc.
- Rychle proveďte nezbytnou první pomoc.

2.5 Bezpečnostní postupy

2.5.1 Zastavení a zajištění stroje

⚠ *VÝSTRAHA*
Nebezpečí zranění způsobeného pohyby stroje nebo jeho součástí Není-li stroj zastavený, může se stroj nebo jeho součásti neúmyslně dát do pohybu. Může tak dojít k těžkým až smrtelným úrazům. ▶ Před opuštěním pracoviště obsluhy: Zastavte a zajistěte stroj.

Zastavení a zajištění stroje:

- Odstavte stroj na zpevněný horizontální a rovný podklad s dostatečnou nosností.
- Vypněte pohony a počkejte, až budou všechny dobíhající součásti v klidovém stavu.
- Zajistěte samojízdný stroj zatažením ruční brzdy proti samovolnému odjetí.
- Vypněte motor, vytáhněte klíč zapalování a vezměte jej k sobě.
- Vypněte hlavní vypínač baterie, *viz strana 203*.
- Zajistěte samojízdný stroj zakládacími klíny proti samovolnému odjetí.

2.5.2 Zajištění zvednutého stroje a součástí stroje proti poklesu

⚠ VÝSTRAHA

Nebezpečí zhmoždění způsobeného pohyby stroje nebo součástí stroje

Není-li stroj nebo jeho součásti zajištěn proti poklesu, může se stroj nebo jeho součásti neúmyslně dát do pohybu, spadnout nebo poklesnout. Může tak dojít k přimáčknutí nebo usmrcení osob.

- Poklesnou zvednuté součásti stroje.
- Zastavte a zajistěte stroj, *viz strana 31*.
- Před prováděním prací na zvednutých součástech stroje nebo pod nimi: Zajistěte stroj nebo jeho součásti hydraulickým zavíracím zařízením na stroji (např. uzavíracím kohoutem) proti poklesu.
- Před prováděním prací na zvednutých součástech stroje nebo pod nimi: Bezpečné podepřete stroj nebo jeho součásti.

Bezpečné podepření stroje nebo jeho součástí:

- K podepření používejte pouze vhodné a dostatečně dimenzované materiály, které při zatížení neprasknou nebo se nepodají.
- Cihly a duté cihly nejsou pro podepření a bezpečné podložení vhodné a nesmí se používat.
- Automobilové hevery nejsou pro podepření a bezpečné podložení vhodné a nesmí se používat.

2.5.3 Bezpečné provedení kontroly hladiny oleje, výměny oleje a filtračního prvku

⚠ VÝSTRAHA

Bezpečné provedení kontroly hladiny oleje, výměny oleje a filtračního prvku

Neprovádí-li se kontrola hladiny oleje, výměna oleje a filtračního prvku spolehlivě, může být negativně ovlivněna provozní bezpečnost stroje. Může tak dojít k nehodám.

- Bezpečně proveďte kontrolu hladiny oleje, výměnu oleje a filtračního prvku.

Bezpečné provádění kontroly hladiny oleje, výměny oleje a filtračního prvku:

- Spusťte dolů zvednuté součásti stroje nebo je zajistěte proti poklesu, *viz strana 32*.
- Zastavte a zajistěte stroj, *viz strana 31*.
- Dodržujte intervaly kontroly hladiny oleje, výměny oleje a filtračního prvku, *viz strana 233*.
- Používejte jen olej kvality a množství, které jsou uvedeny v tabulce provozních látek, *viz strana 64*.
- Vyčistěte oblasti kolem součástí (např. převodovky, vysokotlakého filtru) a zajistěte, aby se do součástí nebo hydraulického systému nedostala žádná cizí tělesa.
- Zkontrolujte stávající těsnicí kroužky ohledně poškození a v případě potřeby je vyměňte.
- Vytékající olej resp. použitý olej zachyťte do k tomu určené nádoby a řádně zlikvidujte, *viz strana 25*.

2.5.4 Provedení testu aktorů

⚠ VÝSTRAHA

Bezpečné provedení testu aktorů

Po přivedení proudu do aktorů se přímo provedou příslušné funkce. Mohly by se tak nechtěně uvést do pohybu součásti stroje a někdo by mohl být zachycen a těžce zraněn nebo usmrcen.

✓ Aktorový test smí provádět pouze osoby, které jsou seznámeny se strojem.

✓ Osoba provádějící test musí vědět, jaké části stroje se ovládají řízením aktorů.

▶ Proveďte test aktorů bezpečně.

Bezpečné provedení testu aktorů:

- ▶ Spusťte zvednuté součásti stroje dolů nebo je zajistěte proti poklesu, *viz strana 32*.
- ▶ Zastavte a zajistěte stroj, *viz strana 31*.
- ▶ Uzavřete nebezpečný prostor před pohyblivými částmi stroje tak, aby to bylo dobře viditelné.
- ▶ Ujistěte se, že se v nebezpečné oblasti ovládaných pohyblivých částí stroje nezdržují žádné osoby.
- ▶ Zapněte zapalování.
- ▶ Aktorový test provádějte pouze z bezpečné polohy mimo rozsah působnosti strojních součástí pohybovaných aktory.

2.6 Bezpečnostní nálepky na stroji

Každá bezpečnostní nálepka je opatřena objednacím číslem a může se přímo objednat u autorizovaného specializovaného prodejce KRONE. Chybějící, poškozené nebo nečitelné bezpečnostní nálepky ihned vyměňte.

Při umisťování bezpečnostních nálepek na stroj musí být kontaktní plocha na stroji čistá a bez nečistoty, oleje a tuku, aby nálepky optimálně držely.

Poloha a význam bezpečnostních nálepek

Přehled 1

BMG000-063

1. Obj. č. 27 022 557 0 (1x)

	Tato bezpečnostní nálepka obsahuje následující varování:
	Nebezpečí z důvodu chybné obsluhy a neznalosti Při chybné obsluze nebo neznalosti stroje a při nesprávném chování v nebezpečných situacích je ohrožen život obsluhy stroje a třetích osob. ▶ Před uvedením do provozu si přečtěte provozní návod a bezpečnostní upozornění a dodržujte je.
	Nebezpečí pádu Při pádu ze stupátek nebo plošin během jízdy se může někdo zranit. ▶ Před každou jízdou se ujistěte, že nikdo nestojí na stupátkách nebo plošinách.
	Nebezpečí z důvodu nechtěného uvedení stroje do provozu Nebezpečí zranění způsobeného pohyby stroje resp. jeho součástí. ▶ Před opuštěním kabiny vypněte motor, vytáhněte klíček ze zapalování a vezměte jej k sobě.
	Nebezpečí úrazu elektrickým proudem Pokud se součásti stroje dostanou příliš blízko k venkovním elektrickým vedením, hrozí životu nebezpečné zranění přeskokem napětí. ▶ Dodržujte předepsanou bezpečnou vzdálenost od venkovních elektrických vedení.

	Nebezpečí z důvodu samovolného odjetí stroje Není-li stroj zajištěn proti samovolnému odjetí, může se dostat do pohybu a někoho zranit. ▶ Před odstavením zajistěte stroj zakládacími klíny proti samovolnému odjetí.
	Nebezpečí způsobené ohněm Nebezpečí zranění způsobeného ohněm na stroji. ▶ Uvádějte stroj do provozu jen s funkčním hasicím přístrojem.
	Nebezpečí vysokotlakých kapalin Kapaliny unikající pod vysokým tlakem mohou vniknout kůží do těla a způsobit těžká zranění. ▶ Kvůli nebezpečí zranění používejte při hledání netěsností vhodné pomůcky. ▶ Nepřibližujte tělo ani obličej k netěsným místům. Nikdy nehledejte netěsnosti holýma rukama. ▶ Vnikne-li kapalina do těla, ihned vyhledejte lékaře. Kapalina se musí co nejrychleji odstranit z těla, protože hrozí nebezpečí infekce.

2. Obj. č. 942 002 4 (2x)

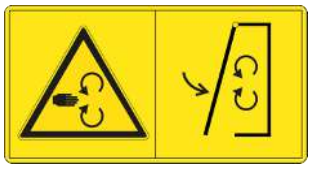	**Nebezpečí způsobené otáčejícími se součástmi stroje** Při běžícím stroji hrozí nebezpečí úrazu způsobeného otáčejícími se součástmi stroje. ▶ Před uvedením do provozu nastavte kryty do ochranné polohy.

3. Obj. č. 942 210 0 (2x)

	Nebezpečí z důvodu horkých povrchů Při dotyku horkých povrchů hrozí nebezpečí popálení. ▶ Jsou-li povrchy horké, udržujte dostatečný odstup.

4. Obj. č. 942 196 1 (2x)

	Nebezpečí zhmoždění nebo pořezání Nebezpečí úrazu u pohyblivých částí stroje, kde může dojít ke zhmoždění nebo pořezání. ▶ Nikdy nesahejte do prostoru, kde se ještě mohou pohybovat součásti - hrozí nebezpečí pohmoždění.

5. Obj. č. 27 018 003 0 (1x)

	Nebezpečí způsobené otáčejícími se součástmi stroje Po odpojení stroje hrozí nebezpečí zranění způsobené dobíhajícími součástmi stroje. ▶ Nedotýkejte se pohybujících se součástí stroje. ▶ Počkejte, až se všechny součásti stroje dostanou zcela do klidového stavu.

6. Obj. č. 27 021 177 0 (4x)

	Nebezpečí od kapalin pod vysokým tlakem Tlakový zásobník je pod tlakem plynu a oleje. Při neodborné demontáži resp. opravě tlakového zásobníku hrozí nebezpečí zranění. ▶ Před demontáží a opravou tlakového zásobníku dodržujte pokyny v provozním návodu. ▶ Demontáž a opravu tlakového zásobníku smí provádět pouze odborný servis.

Přehled 2

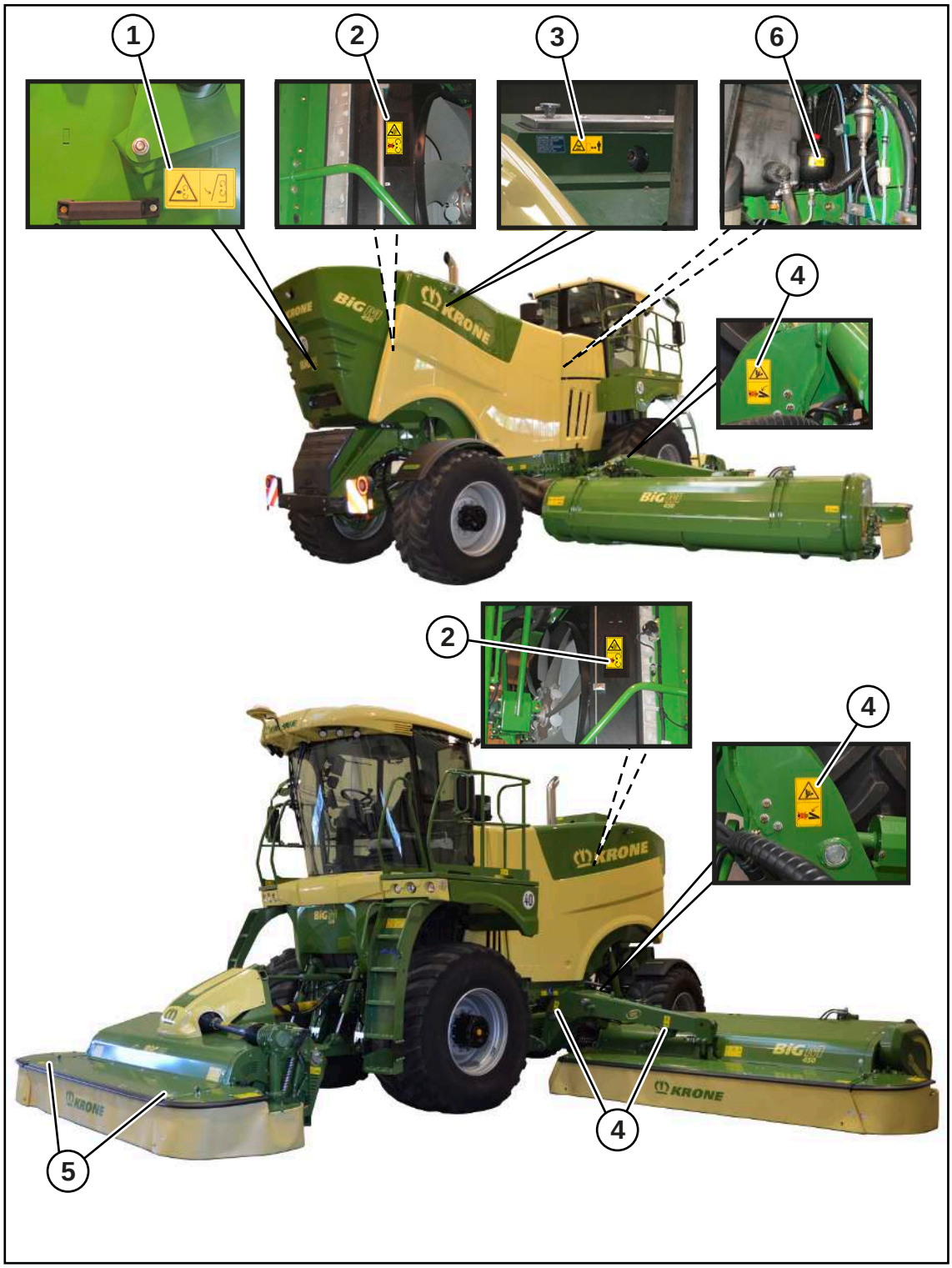

BM000-452

1. Obj. č. 942 002 4 (1x)

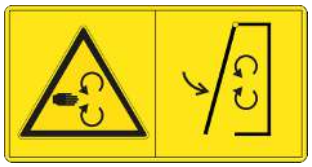	**Nebezpečí způsobené otáčejícími se součástmi stroje** Při běžícím stroji hrozí nebezpečí úrazu způsobeného otáčejícími se součástmi stroje. ▶ Před uvedením do provozu nastavte kryty do ochranné polohy.

2. Obj. č. 27 017 981 0 (2x)

	Nebezpečí z důvodu otáčejících se lopatek ventilátoru Při otáčejícím se ventilátoru hrozí nebezpečí zranění způsobeného pohybujícími se lopatkami ventilátoru. ▶ Nesahejte do běžícího ventilátoru. ▶ Počkejte, až se ventilátor zcela zastaví.

3. Obj. č. 942 210 0 (1x)

	Nebezpečí z důvodu horkých povrchů Při dotyku horkých povrchů hrozí nebezpečí popálení. ▶ Jsou-li povrchy horké, udržujte dostatečný odstup.

4. Obj. č. 942 196 1 (4x)

	Nebezpečí zhmoždění nebo pořezání Nebezpečí úrazu u pohyblivých částí stroje, kde může dojít ke zhmoždění nebo pořezání. ▶ Nikdy nesahejte do prostoru, kde se ještě mohou pohybovat součásti - hrozí nebezpečí pohmoždění.

5. Obj. č. 942 459 0 (2x)

	Nebezpečí zhmoždění nebo pořezání Nebezpečí úrazu u pohyblivých částí stroje, kde může dojít ke zhmoždění nebo pořezání. ▶ Nikdy nesahejte do prostoru, kde se ještě mohou pohybovat součásti - hrozí nebezpečí pohmoždění.

6. Obj. č. 27 021 177 0 (1x)

	Nebezpečí od kapalin pod vysokým tlakem Tlakový zásobník je pod tlakem plynu a oleje. Při neodborné demontáži resp. opravě tlakového zásobníku hrozí nebezpečí zranění. ▶ Před demontáží a opravou tlakového zásobníku dodržujte pokyny v provozním návodu. ▶ Demontáž a opravu tlakového zásobníku smí provádět pouze odborný servis.

Přehled 3

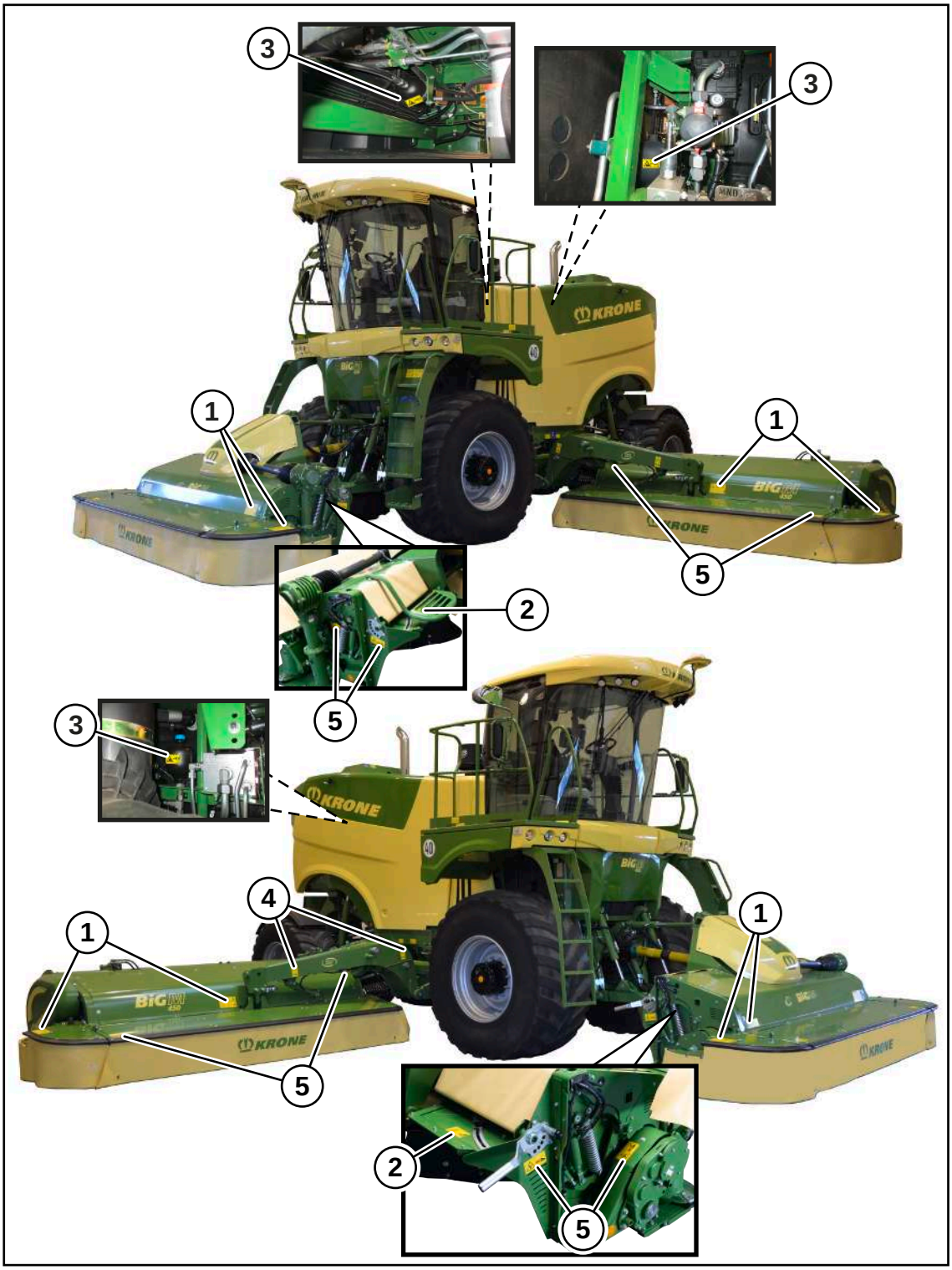

BM000-453

1. Obj. č. 939 576 0 (8x)

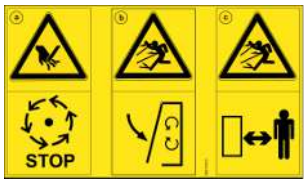

a)

Ohrožení otáčejícími se částmi stroje

Hrozí nebezpečí poranění, protože součásti stroje mohou po vypnutí ještě dobíhat.

- ▶ Nedotýkejte se pohybujících se součástí stroje.
- ▶ Počkejte, až se zcela zastaví všechny části stroje.

b)

Nebezpečí způsobené odmrštěnými předměty

Při běžícím stroji hrozí nebezpečí zranění způsobeného odmrštěnými předměty.

- ▶ Před uvedením do provozu nastavte kryty do ochranné polohy.

c)

Nebezpečí způsobené odmrštěnými předměty

Při běžícím stroji hrozí nebezpečí zranění způsobeného odmrštěnými předměty.

- ▶ Je-li stroj v chodu, dodržujte bezpečnou vzdálenost.

2. Obj. č. 939 472 2 (2x)

Nebezpečí způsobené nárazem

Ohrožení života při otočných pohybech stroje.

- ▶ Ujistěte se, že se v akčním rádiu stroje nezdržují žádné osoby.
- ▶ Udržujte bezpečnou vzdálenost od pohyblivých součástí stroje.

3. Obj. č. 27 021 177 0 (3x)

Nebezpečí od kapalin pod vysokým tlakem

Tlakový zásobník je pod tlakem plynu a oleje. Při neodborné demontáži resp. opravě tlakového zásobníku hrozí nebezpečí zranění.

- ▶ Před demontáží a opravou tlakového zásobníku dodržujte pokyny v provozním návodu.
- ▶ Demontáž a opravu tlakového zásobníku smí provádět pouze odborný servis.

4. Obj. č. 942 196 1 (2x)

Nebezpečí zhmoždění nebo pořezání

Nebezpečí úrazu u pohyblivých částí stroje, kde může dojít ke zhmoždění nebo pořezání.

- ▶ Nikdy nesahejte do prostoru, kde se ještě mohou pohybovat součásti - hrozí nebezpečí pohmoždění.

5. Obj. č. 942 459 0 (8x)

	Nebezpečí zhmoždění nebo pořezání Nebezpečí úrazu u pohyblivých částí stroje, kde může dojít ke zhmoždění nebo pořezání. ▶ Nikdy nesahejte do prostoru, kde se ještě mohou pohybovat součásti - hrozí nebezpečí pohmoždění.

Přehled 4

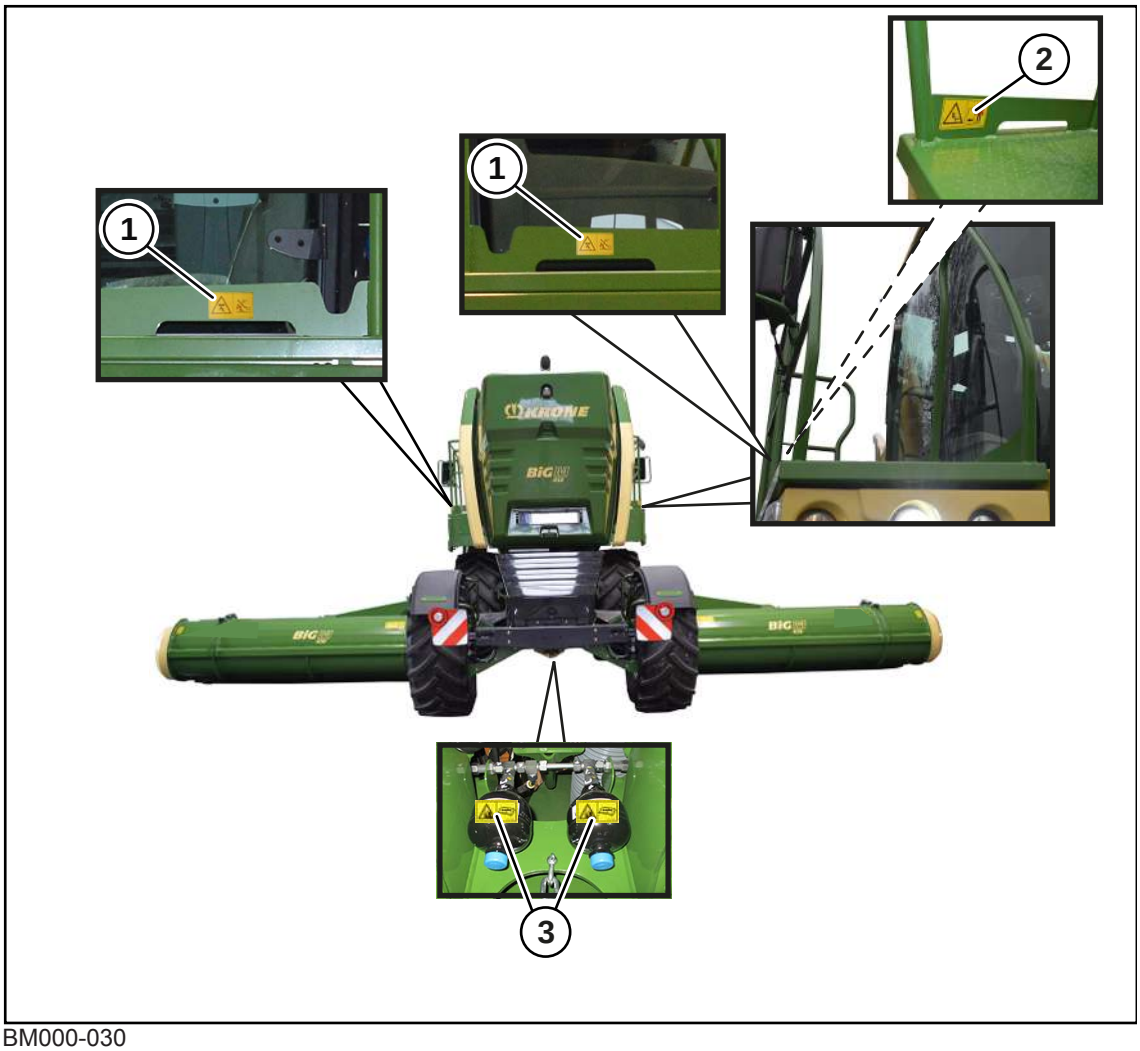

BM000-030

1. Obj. č. 939 469 1 (2x)

	Nebezpečí nárazu nebo zhmoždění Ohrožení života sklápěnými nebo spouštěnými součástmi stroje. ▶ Ujistěte se, že se v akčním rádiu pohyblivých součástí stroje nezdržují žádné osoby. ▶ Udržujte bezpečnou vzdálenost od pohyblivých součástí stroje.

2. Obj. č. 942 291 0 (1x)

	Nebezpečí pádu Při pádu ze stupátek nebo plošin během jízdy se může někdo zranit. ▶ Před každou jízdou se ujistěte, že nikdo nestojí na stupátkách nebo plošinách.

3. Obj. č. 27 021 177 0 (2x)

	Nebezpečí od kapalin pod vysokým tlakem Tlakový zásobník je pod tlakem plynu a oleje. Při neodborné demontáži resp. opravě tlakového zásobníku hrozí nebezpečí zranění. ▶ Před demontáží a opravou tlakového zásobníku dodržujte pokyny v provozním návodu. ▶ Demontáž a opravu tlakového zásobníku smí provádět pouze odborný servis.

Přehled 5

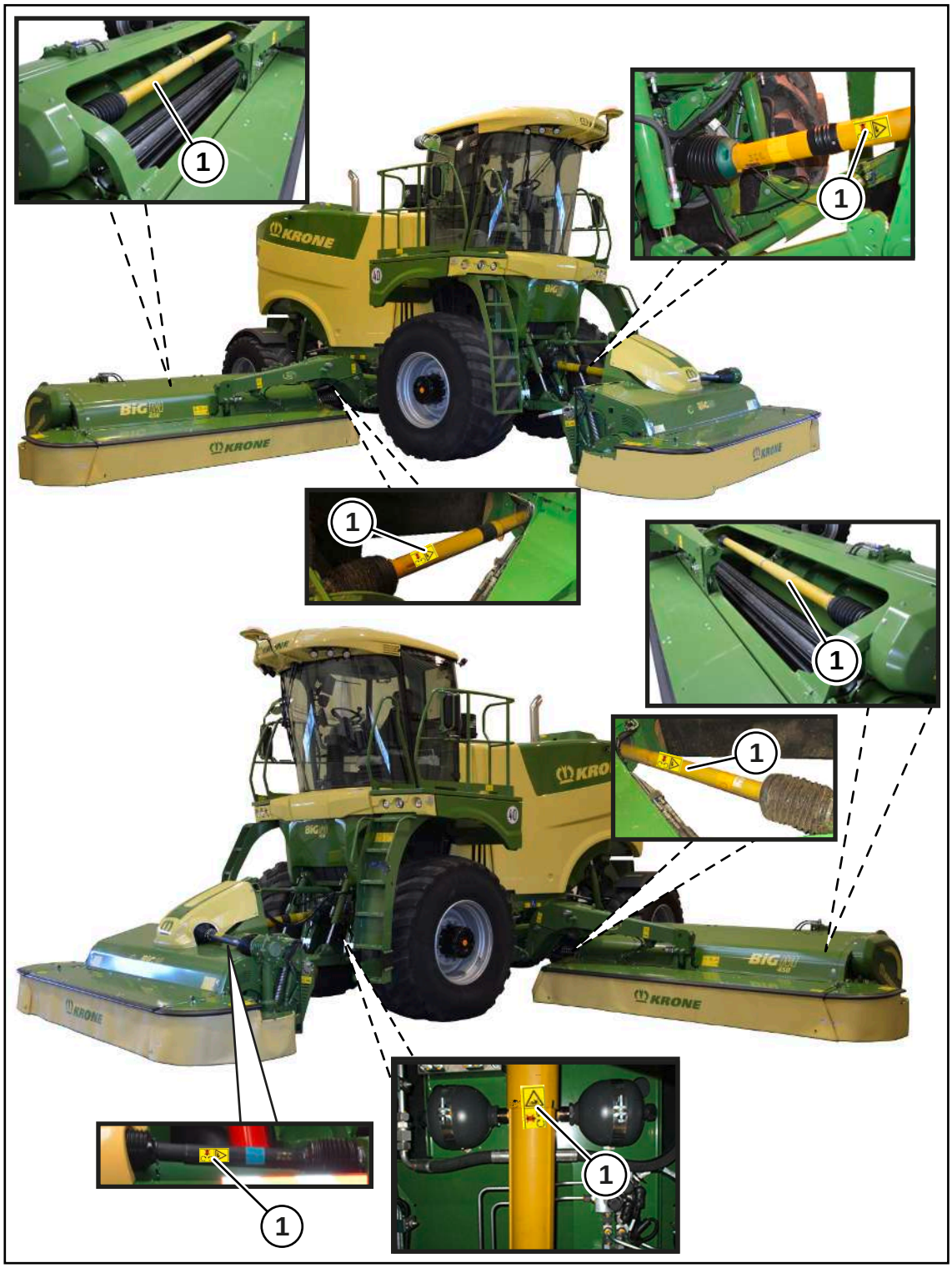

BM000-454

1. Obj. č. 27 021 764 0 (7x)

	Nebezpečí způsobené otáčejícím se kloubovým hřídelem U otáčejícího se kloubového hřídele hrozí nebezpečí vtažení a zachycení. ▶ Nikdy nesahejte do otáčejícího se kloubového hřídele. ▶ Udržujte bezpečnou vzdálenost od pohyblivých součástí stroje.

Přehled 6

U varianty "Sdružování řádků pomocí hydraulického krytu"

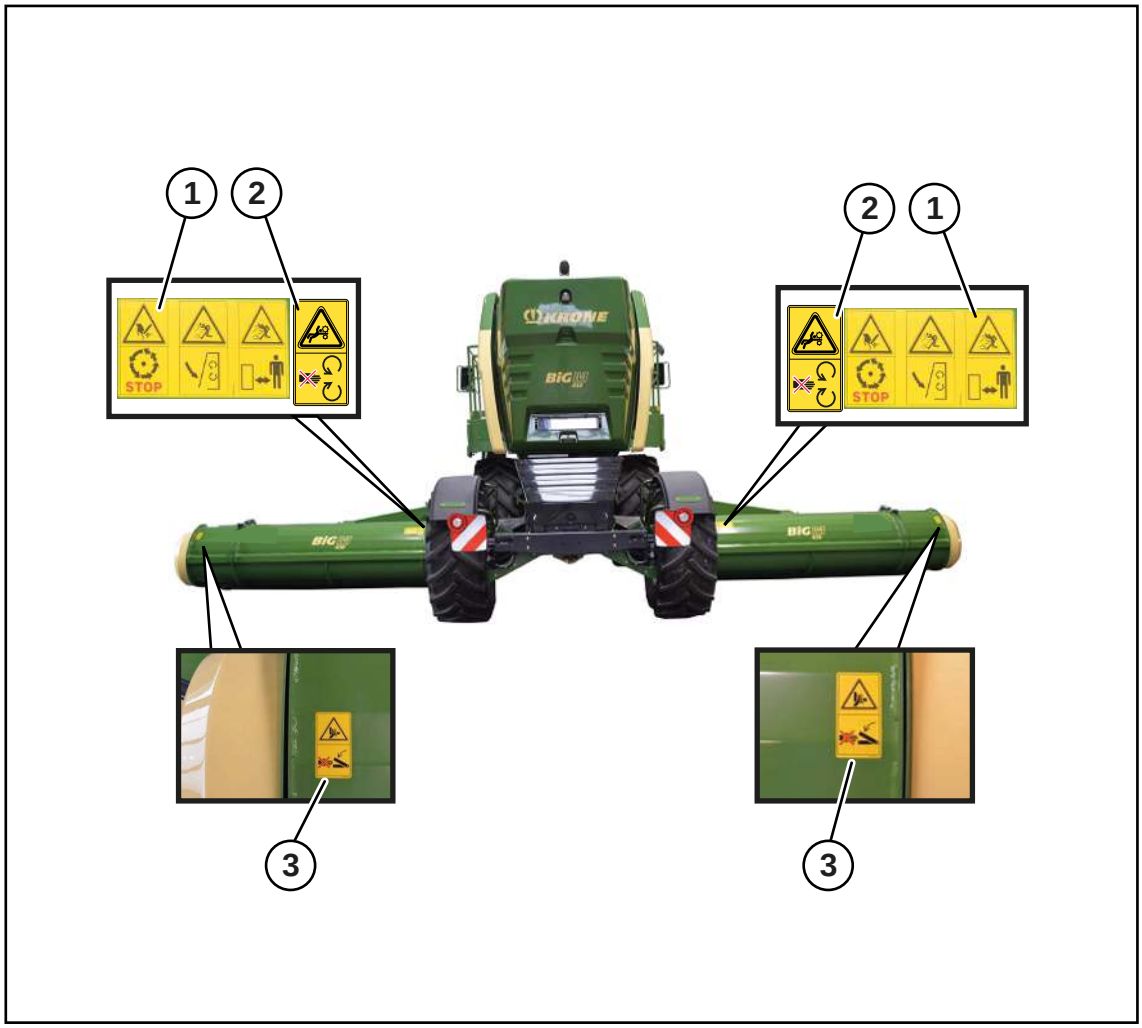

BM000-385

1. Obj. č. 939 576 0 (2x)

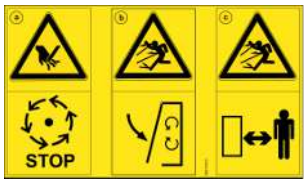

a)

Ohrožení otáčejícími se částmi stroje

Hrozí nebezpečí poranění, protože součásti stroje mohou po vypnutí ještě dobíhat.

- ▶ Nedotýkejte se pohybujících se součástí stroje.
- ▶ Počkejte, až se zcela zastaví všechny části stroje.

b)

Nebezpečí způsobené odmrštěnými předměty

Při běžícím stroji hrozí nebezpečí zranění způsobeného odmrštěnými předměty.

- ▶ Před uvedením do provozu nastavte kryty do ochranné polohy.

c)

Nebezpečí způsobené odmrštěnými předměty

Při běžícím stroji hrozí nebezpečí zranění způsobeného odmrštěnými předměty.

- ▶ Je-li stroj v chodu, dodržujte bezpečnou vzdálenost.

2. Obj. č. 942 200 1 (2x)

Ohrožení otáčejícími se částmi stroje

Při přiblížení do nebezpečné oblasti hrozí nebezpečí vtažení otáčejícími se součástmi stroje.

- ▶ Udržujte dostatečnou vzdálenost od otáčejících se součástí stroje.

3. Obj. č. 942 196 1 (2x)

Nebezpečí zhmoždění nebo pořezání

Nebezpečí úrazu u pohyblivých částí stroje, kde může dojít ke zhmoždění nebo pořezání.

- ▶ Nikdy nesahejte do prostoru, kde se ještě mohou pohybovat součásti - hrozí nebezpečí pohmoždění.

2.7 Bezpečnostní výbava

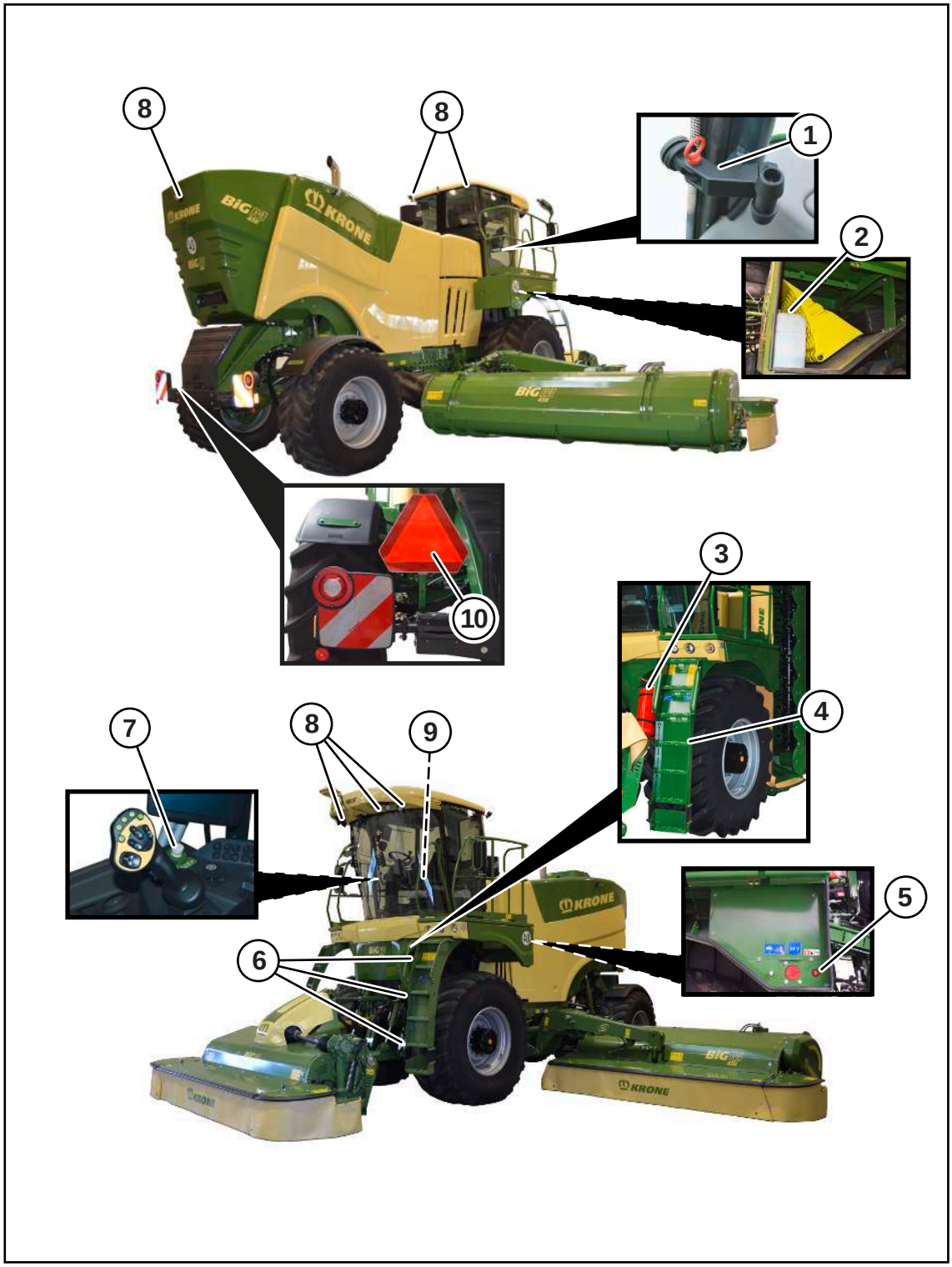

BMG000-047

Pol.	Označení	Vysvětlení
1	Nouzový výstup	Boční okno ve směru jízdy vpravo, vedle sedadla řidiče, lze v nouzovém případě použít jako výstupní dveře, *viz strana 69*.
2	Zakládací klíny	Zakládacími klíny může být stroj zajištěný proti neúmyslnému odjetí. Stroj je vybaven 2 zakládacími klíny, které se nacházejí v odkládací schránce nad pravým předním kolem, *viz strana 202*.
3	Hasicí přístroj	Hasicí přístroj se nachází u výstupu do kabiny, *viz strana 54*. (Hasicí přístroj není předmětem každé dodávky.)
4	Výstupní žebřík	▶ Pro bezpečný výstup do kabiny používejte pouze levý výstup stroje. Používejte přitom zábradlí.
5	Hlavní vypínač baterie	Hlavním vypínačem baterie se zapíná resp. přerušuje elektrické napájení stroje *viz strana 203*.
6	Osvětlení výstupu	**U varianty "Osvětlení výstupu a osvětlení pro údržbu"** Aby byly stupně výstupního žebříku bezpečně rozpoznat i za tmy, mohou být osvětleny, *viz strana 80*.
7	Tlačítko rychlého zastavení	Spínačem rychlého zastavení v loketní opěrce se v nouzovém případě zastaví pracovní funkce stroje. Pohon pojezdu zůstane aktivovaný, *viz strana 91*.
8	Pracovní světlomety	Pracovní světlomety se vypínají s časovým zpožděním, aby bylo možné i za tmy stroj bezpečně opustit, *viz strana 80*.
9	Sedadlový spínač v sedadle řidiče	Sedadlový spínač integrovaný v sedadle řidiče je dotazován, zda je sedadlo řidiče obsazené. Polní provoz: Pokud není sedadlo řidiče obsazené déle než 7 sekund, vypnou se všechna žací ústrojí a pohon pojezdu. Jakmile je sedadlo řidiče opět obsazené, lze žací ústrojí zapnout a nastartovat pohon pojezdu. ▶ Zapnutí/vypnutí žacího ústrojí, *viz strana 210*. Silniční provoz: Pokud není sedadlo řidiče obsazené déle než 7 sekund, vypne se při jízdě vzad pohon pojezdu. Při jízdě vpřed se pohon pojezdu vypne až po zastavení stroje.
10	Deska zadního značení pro pomalu jedoucí vozidla (SMV)	Deska zadního značení pro pomalu jedoucí vozidla (deska zadního značení SMV) se může umístit na pomalu jedoucí stroje nebo vozidla, *viz strana 54*.

2.7.1 Deska zadního značení pro pomalu jedoucí vozidla (SMV)

U varianty "deska zadního značení pro pomalu jedoucí vozidla (SMV)"

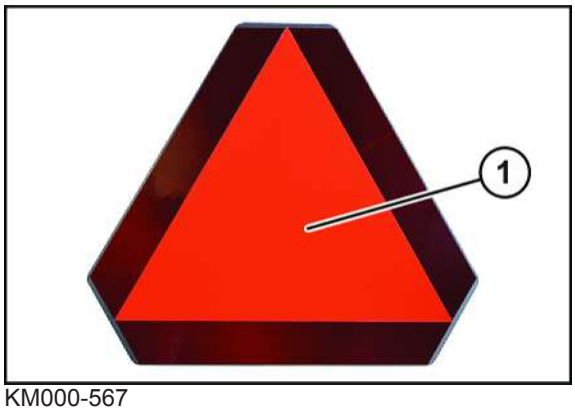

KM000-567

Deska zadního značení pro pomalu jedoucí vozidla (deska zadního značení SMV) (1) se může umístit na pomalu jedoucí stroje nebo vozidla. Je třeba dodržovat specifické předpisy platné v příslušné zemi.

Deska zadního značení pro pomalu jedoucí vozidla (SMV) (1) je umístěna vzadu uprostřed nebo vlevo.

Pokud se stroj přepravuje na přepravních vozidlech (např. na nákladním automobilu nebo na dráze), musí se deska zadního značení pro pomalu jedoucí vozidla (SMV) odstranit nebo demontovat.

2.7.2 Hasicí přístroj

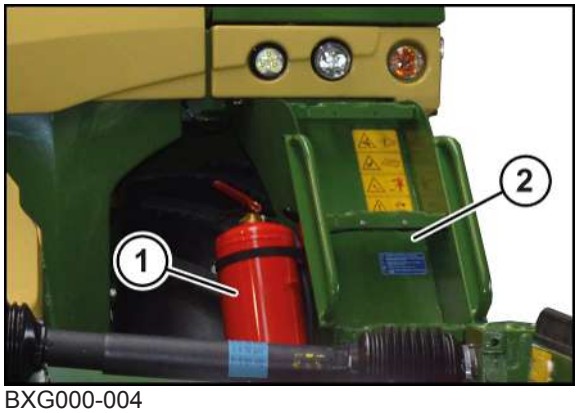

BXG000-004

INFORMACE

Stroj se smí provozovat jen tehdy, je-li ve vozidle také hasicí přístroj, který obsahuje minimálně 6 kg hasicího prostředku.

Výrobce doporučuje práškový hasicí přístroj pro třídy požáru A, B a C.

Držák pro hasicí přístroj (1) se nachází ve směru jízdy vlevo u výstupu (2) na plošinu.

Nechte hasicí přístroj registrovat. Jen tak bude zajištěno, že bude údržba prováděna včas a pravidelně (podle EN 3 alespoň každé dva roky) a bude dokumentována.

- ▶ Před uvedením stroje do provozu zkontrolujte připevnění a připravenost hasicího přístroje k provozu, *viz strana 273*.
- ▶ Dodržujte provozní návod hasicího přístroje a internetové stránky výrobce hasicího přístroje.
- ▶ Zkontrolujte hasicí přístroj ohledně vnějších poškození. V případě nápadných změn informujte údržbářskou firmu.

Zkušební intervaly v jiných zemích mohou být odlišné. V takovém případě platí zkušební intervaly předepsané v zemi použití.

- Respektujte předpisy v příslušných zemí.

3 Datové úložiště

Mnoho elektronických komponent stroje obsahuje datové úložiště, do kterého se dočasně nebo trvale ukládají technické informace o stavu stroje, události a chyby. Stav součásti, modulu, systému nebo prostředí všeobecně dokumentují tyto technické informace:

- provozní stavy systémových komponent (např. hladiny nádrží)
- stavová hlášení stroje a jeho jednotlivých komponent (např. otáčky kola, rychlost kola, zpomalení pohybu, příčné zrychlení)
- chybné funkce a závady důležitých systémových komponent (např. světel a brzd)
- reakce stroje ve zvláštních jízdních situacích (např. aktivace airbagu, použití systémů regulace stability)
- stavy okolního prostředí (např. teplota).

Tyto údaje jsou výhradně technického charakteru a slouží k identifikaci a odstranění závad a k optimalizaci funkcí stroje. Z těchto údajů nelze vytvořit pohybové profily o projetých trasách.

Pokud budou požadovány servisní služby (např. při opravách, servisních procesech, v záručních případech, pro zajištění kvality), mohou zaměstnanci servisní sítě (včetně výrobce) tyto technické informace pomocí speciálních diagnostických zařízení přečíst z pamětí chyb a událostí. V případě potřeby získáte od nich další informace. Po odstranění závady se informace v chybové paměti vymažou nebo se budou průběžně přepisovat.

Při používání stroje si lze představit situace, ve kterých by tyto technické údaje v kombinaci s jinými informacemi (protokol o nehodě, poškození stroje, výpovědi svědků, atd.) – případně při přizvání odborného znalce – mohly být vztaženy ke konkrétní osobě.

Doplňkové funkce, které se smluvně dohodnou se zákazníkem (např. dálková údržba), dovolují předávání určitých strojových dat ze stroje.

4 Popis stroje

4.1 Přehled stroje

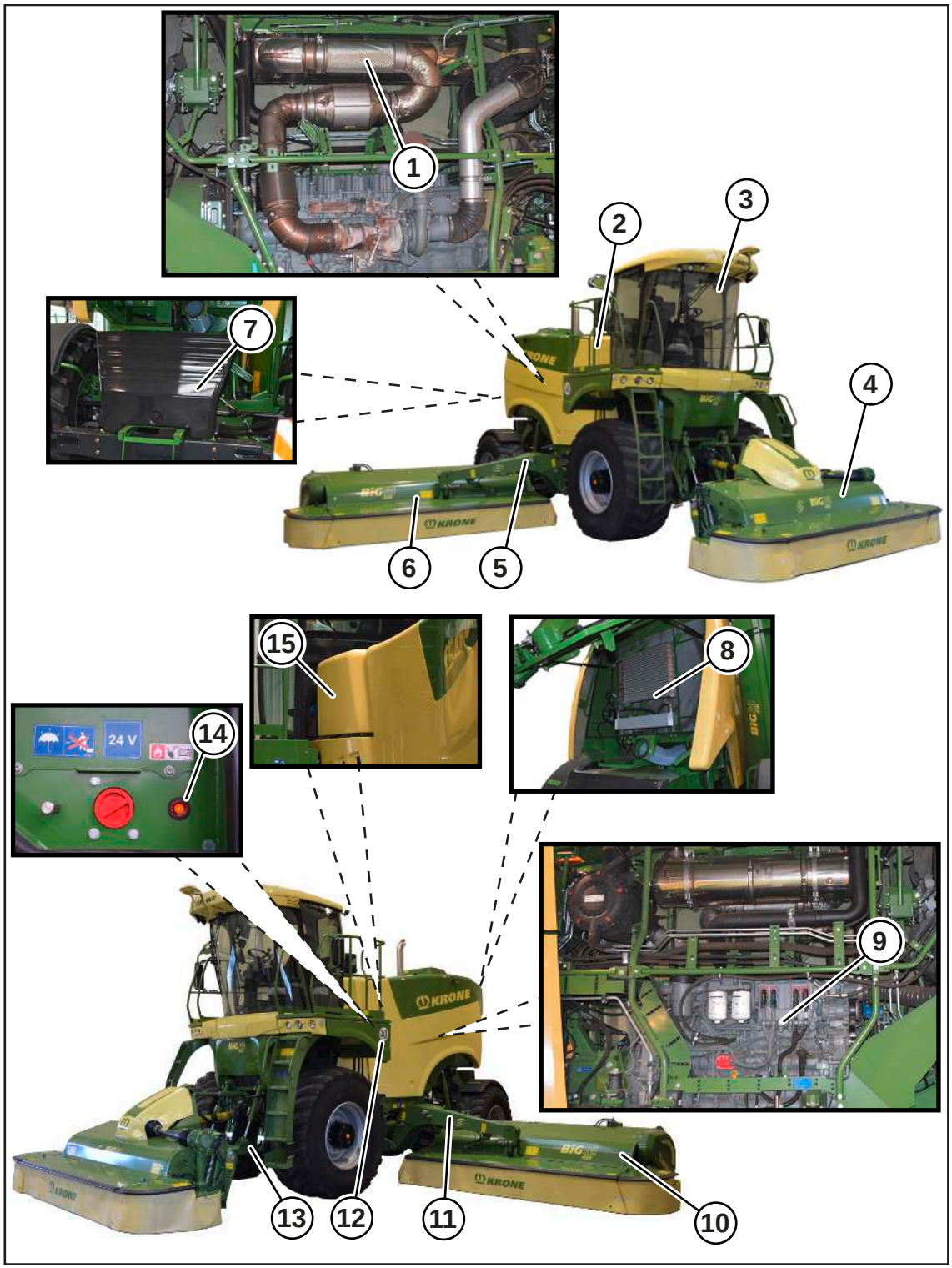

BMG000-049

1	Úprava výfukových plynů	9	Motor
2	Odkládací schránka vpravo	10	Postranní žací ústrojí vlevo
3	Kabina	11	Výložníkové rameno vlevo
4	Čelní žací ústrojí	12	Schránka na baterie
5	Výložníkové rameno vpravo	13	Zdvihací ústrojí
6	Postranní žací ústrojí vpravo	14	Hlavní vypínač baterie
7	Odkládací schránka na zádi	15	Údržbová klapka vlevo
8	Kombinovaný chladič		

4.1.1 Obsah schránek na stroji

Odkládací schránka vpravo (2)

- 2 zakládací klíny
- 1 kanystr na čerstvou vodu
- 1 kanystr na kapalinu do ostřikovačů oken

Odkládací schránka na zádi (7)

- 1 vypouštěcí hadice se svorkou pro kapaliny
- 1 speciální klíč pro zajištění náboje rotorů proti smyku
- Několik náhradních nožů
- **U varianty "Rychlouzávěr nožů":** 1 klíč na nože

Údržbová klapka vlevo (15)

- 1 páčka pro ovládání řídicího bloku
- 1 měřicí hadička

4.2 Světla pro jízdu na silnici

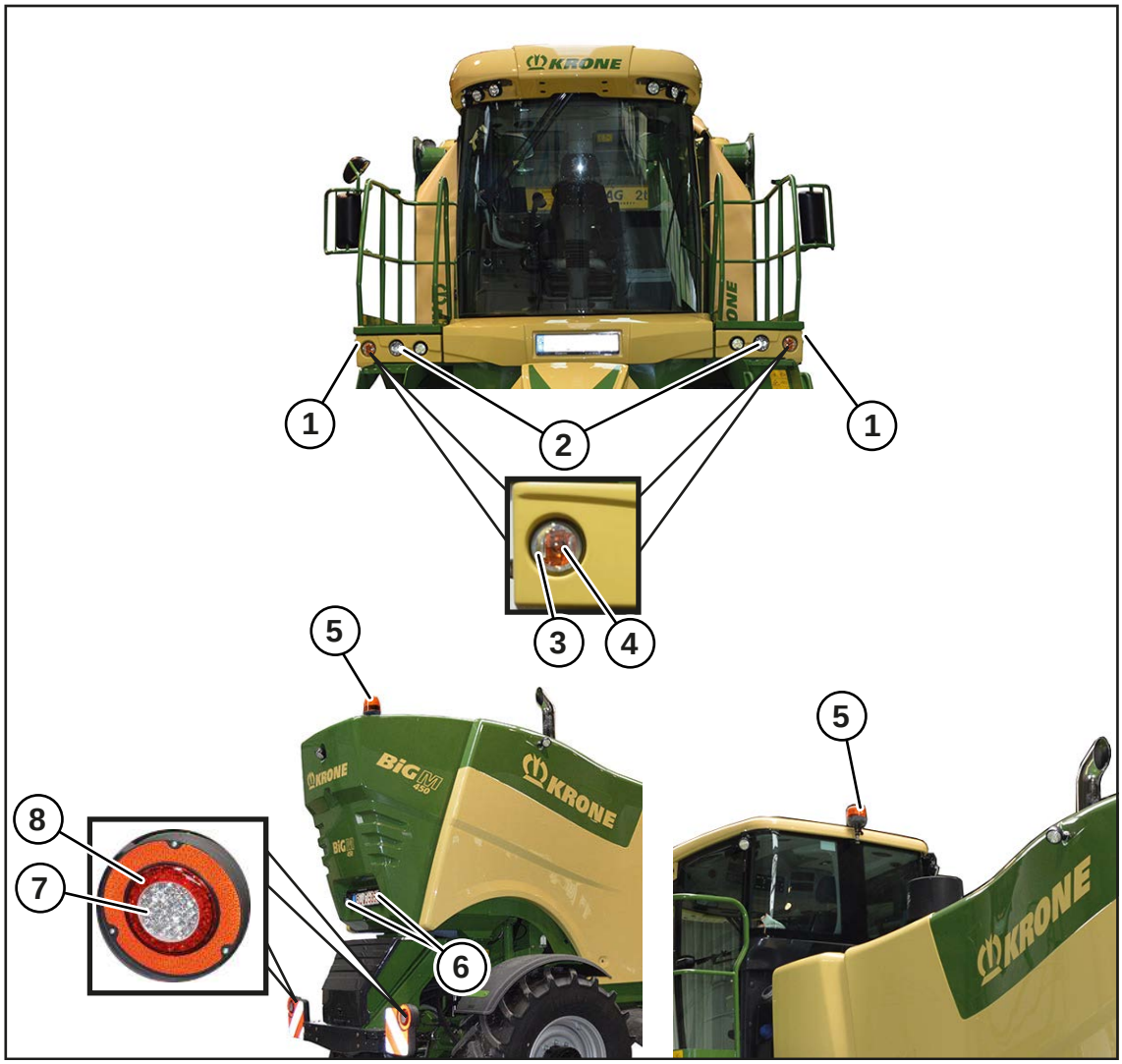

BM000-064

1 Ukazatel směru jízdy / boční výstražná světla
2 Potkávací/dálková světla
3 Obrysové světlo vpředu
4 Ukazatel směru jízdy / přední výstražná světla
5 Výstražný majáček
6 Osvětlení pozn. značky
7 Ukazatel směru jízdy / zadní výstražná světla
8 Koncové světlo /zadní obrysové světlo / brzdové světlo

4.3 Pracovní osvětlení

⚠ *VÝSTRAHA*

Nebezpečí nehody kvůli oslnění pracovními světlomety

Když při silniční jízdě nejsou vypnuté pracovní světlomety, mohou oslnit ostatní účastníky silničního provozu.

► Při silniční jízdě vypněte pracovní světlomety.

BM000-331

1 Pracovní světlomet kabiny vpředu
2 Pracovní světlomet kabiny vzadu
3 Pracovní světlomet na straně
4 Pracovní světlomet vzadu
5 Pracovní světlomet vpředu

4.4 Označení

INFORMACE

Kompletní označení má hodnotu úřední listiny, nesmí se měnit a musí se udržovat v čitelném stavu!

Údaje pro dotazy a objednávky

V případě dotazů ke stroji a při objednávání náhradních dílů musíte uvést typové označení, identifikační číslo vozidla a rok výroby stroje. Abyste měli neustále údaje k dispozici, doporučujeme vám tyto údaje zapsat do políček na přední straně obálky tohoto provozního návodu.

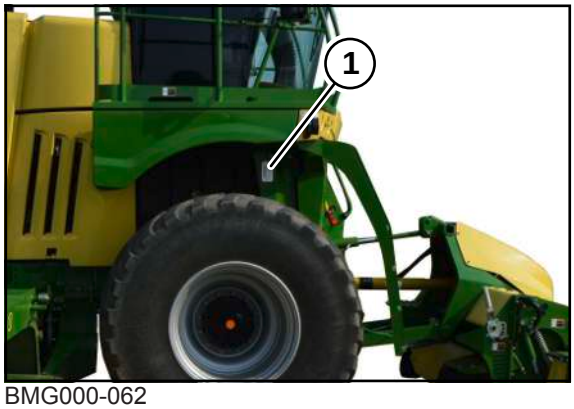

BMG000-062

Údaje o stroji se nacházejí na typovém štítku (1). Ten je umístěn na pravé straně stroje na rámu vozidla pod kabinou.

4.5 Popis funkce

Samojízdný vysokovýkonný žací kondicionér je samojízdný pracovní stroj se třemi diskovými žacími ústrojími s integrovanými žacími kondicionéry. Samojízdný vysokovýkonný žací kondicionér slouží k sekání různých živých zemědělských trav a luskovin (od počáteční fáze až do konce fotosyntetického procesu).

Tři žací ústrojí lze používat jednotlivě nebo současně a umožňují tak přizpůsobení pracovní šířky. Integrované žací kondicionéry urychlují proces sušení pokosu.

U provedení „SectionControl“

Se SectionControl je možné automatické zapnutí šířky dílů žacího ústrojí na základě GPS. Při dalším přejetí již zpracovaných ploch se žací ústrojí automaticky a pomocí GPS zvedá.

5 Technické údaje

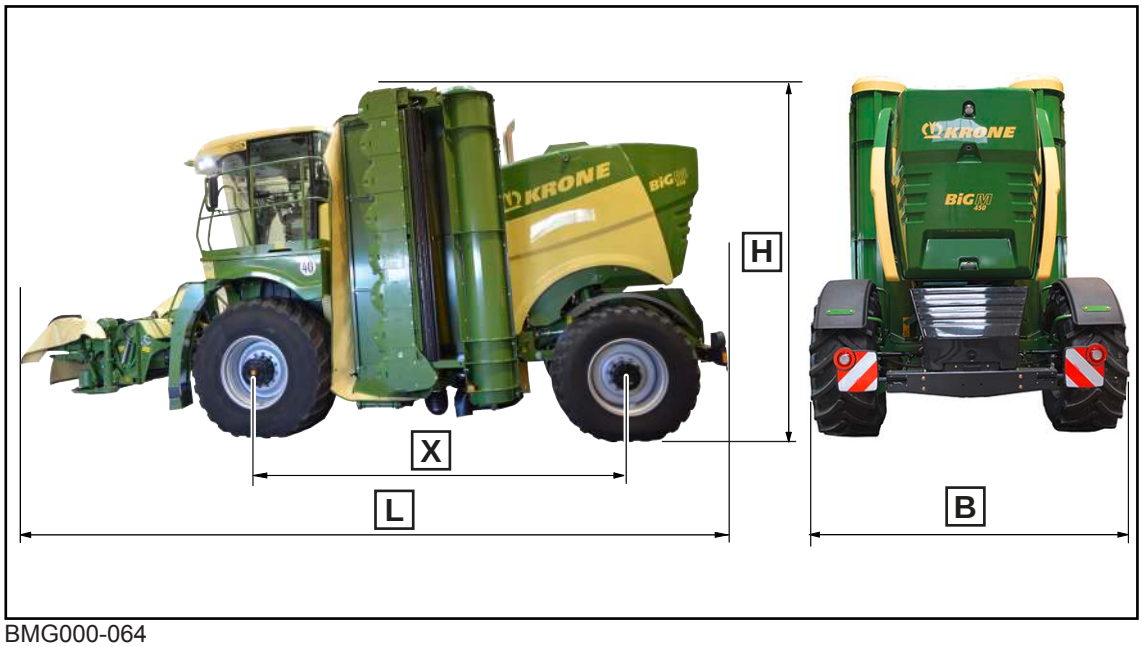

BMG000-064

Rozměry	
Šířka B	3 000 mm
Délka L	8 450 mm
Výška H	4 000 mm
Pracovní šířka	9 900 mm
Rozvor náprav X	4 110 mm

Hmotnost	
Přípustná celková hmotnost	17 000 kg
Příp. zatížení přední nápravy	11 500 kg
Přípustné zatížení zadní nápravy	6 500 kg

Údaje k motoru	
Výrobce motoru	Liebherr Machines Bulle SA
Typ motoru	D946 A7-05
Provedení	6válcový dieselový motor
Úroveň emisí	V (EU)
Systém úpravy výfukových plynů	Metoda SCR
Výkon	Viz typový štítek motoru
Chladicí soustava	Chlazení kapalinou
Metoda vstřikování nafty	Liebherr Common Rail
Napětí startéru	24 V
Výkon startéru	7,8 kW

Pohon pojezdu	
Typ	Plynulý hydrostatický pohon
Pracovní rychlost	0–25 km/h
Přepravní rychlost	0–40 km/h

Nápravy	
Řízení	Zadní náprava
Rejd kol	53°
Odpružení přední nápravy/zadní nápravy	hydropneumatické

Elektrický systém	
Napětí dynama	24 V
Proud dynama	180 A
Počet baterií	2
Napětí baterie	24 V (2x12 V)
Kapacita baterie	(2x) 135 Ah

Klimatizace	
Výparník	chladicí výkon *5.200 W
Topný prvek	Topný výkon 4.000 W
Ventilátor	910 m³/h vyfukovaného vzduchu
Napětí	24 V
Odběr proudu	13,5 A

* Měřeno při okolní teplotě +30 °C (údaj výrobce).

Hodnoty vibrací

Změřené hodnoty nedosahují minimálních hodnot uvedených ve směrnici 2002/44/ES týkající se vibrací.

- Hodnoty vibrace působící na paže a ruce jsou nižší než 2,5 m/s².
- U vibrací působících na celé tělo není překročena spouštěcí hodnota 0,5 m/s².

Emise hluku šířeného vzduchem	
Hodnota emisí (hladina akustického tlaku)	78,3 dB(A)
Měřidlo	Bruel & Kjaer, typ 2236
Třída přesnosti	2
Nespolehlivost měření (podle DIN EN ISO 11201)	4 dB

Okolní teplota	
Teplotní rozsah pro provoz stroje	-5 až +45 °C

Maximální dovolená rychlost[1]	
Technicky dovolená maximální rychlost	40 km/h

[1)] Maximální dovolená rychlost může být omezena zákonnými předpisy v zemi použití.

Žací ústrojí	
Počet žacích ústrojí	3
Počet žacích disků postranního žacího ústrojí	6
Počet žacích disků čelního žacího ústrojí	5
Počet žacích bubnů postranního žacího ústrojí	2
Počet žacích bubnů čelního žacího ústrojí	2
Úpravný systém	Válec kondicionéru
Otáčky kondicionéru	900 ot/min

Výška řezu	Podmínky použití
8-11 cm	vysoký řez Polní plodiny na suchých nebo vlhkých půdách.
4-6 cm	Polní plodiny na suchých nebo normálních půdách.
cca 3 cm	hluboký řez **Může dojít k vytvoření prohloubenin.**

5.1 Provozní látky

UPOZORNĚNÍ

Poškození stroje kvůli míchání olejů

Pokud se smíchají oleje různé specifikace, může dojít k poškození stroje.

- Nikdy nemíchejte oleje s různou specifikací.
- Pokud chcete po výměně oleje použít olej s jinou specifikací, konzultujte to předem se svým servisním partnerem KRONE.

Následující plnicí množství jsou orientační hodnoty. Skutečné množství pro doplnění se zjistí z kontroly výšky náplně.

Na vyžádání lze používat biologické provozní látky.

5.1.1 Oleje

Vozidlo

Označení	Objem náplně	Specifikace	První naplnění z výroby
Nádrž hydraulického oleje	60 L	Hydraulický olej HLP 46	SRS Wiolan HS 46
Celý hydraulický systém	110 L	Hydraulický olej HLP 46	SRS Wiolan HS 46
Motorový olej (dieselový motor)	40 L	LIEBHERR motorový olej 10W-40 volitelně: Fuchs Titan Cargo MC 10W-40, Chevron Texaco URSA TDX 10W-40, Shell Rimula R6M 10W-40 nebo Total Rubia Tir 8600 10W-40	LIEBHERR motorový olej 10W-40
Rozvodovka	9,2 L	Renolin Unisyn CLP220 volitelně Mobil SHC 630	Renolin Unisyn CLP220
Nábojová převodovka vpředu	2,5 L	Převodový olej Shell Spirax S4 CX 50	
Nábojová převodovka vzadu	1,5 L	Převodový olej Shell Spirax S4 CX 50	

Žací ústrojí

Označení	Objem náplně	Specifikace
Vstupní převodovka čelního žacího ústrojí	1,7 L	SAE 90
Hlavní převodovka čelního žacího ústrojí	1,6 L	SAE 90
Hlavní převodovka postranních žacích ústrojí	1,4 L	SAE 90
Žací lišta čelního žacího ústrojí	7 L	SAE 90
Žací lišta postranních žacích ústrojí	8 L	SAE 90
Vložená převodovka čelní žací ústrojí	0,3 L	SAE 90
Vložená převodovka postranních žacích ústrojí	0,3 L	SAE 90

Seznam minerálních olejů třídy kvality HLP (HM) a ekologických, biologicky rychle odbouratelných tlakových kapalin HEPG, které se smí používat pro nádrž hydraulického oleje:

třída viskozity ISO	HEPG VG 46	HLP VG 46
Výrobce		
ADDINOL		Hydraulický olej HLP 46
AGIP		OSO 46
ARAL	BAF 46Vitam	Aral Vitam GF 46
ASEOL	Aqua VG 46	
AVIA	Avia Hydrosynth 46	AVILUB RSL 46 Avia Fluid ZAD 46
BECHEM	Hydrostar UWF 46	
BP	Biohyd PEG 46	Energol HLP 46
CASTROL		HYSPIN AWS 46
COFRAN		Cofraline extra 46 S
DEA	Econa PG 46	Astron HLP 46
ELF		ELFOLNA 46 ELFOLNA DS 46
ENGEN		Engen TQH 20/46
ESSO	Hydraulický olej PGK 46	NUTO H 46
FINA	Hydraulický olej D3031.46	HYDRAN 46
FRAGOL	Hydraulic TR 46	
FUCHS	Renolin PGE 46	RENOLIN MR 15, VG 46, B15 VG 46
Houghton	Syntolubric 46	
KLÜBER		LAMORA HLP 46
KUWAIT		Q8 Haydn 46, Q8 Holst 46, Hydraulika S46
LIQUI MOLY		HLP 46 ISO
Mobil		Mobil DTE 25 Mobil Hydraulic Oil Medium
SHELL	Fluid BD 46	Shell Tellus olej 46 Shell Hydrol DO 46
SRS		WIOLAN HS 46 WIOLAN HX 4
Stuart Theunissen	Hydrocor E46 ISOCOR E46	Cofraline extra 46 S
TOTAL		Azolla ZS 46
TRIBOL		Tribol 772 Tribol ET 1140-46 Tribol 943 AW 46
VALVOLINE	Ultrasyn PG 46	
VERKOL		Vesta HLP 46

5.1.2 Mazací tuky

Označení	Objem náplně	Specifikace
Centrální mazací zařízení	3,5 L	Mazací tuky podle DIN 51818 třídy NLGI 2, lithiové mýdlo s EP přísadami
Mazací místa (ruční mazání)	Podle potřeby [1]	
Předloha	65 g (na každou stranu)	Mobilgrease XHP 222

[1] Mazivo aplikujte na mazacích místech tak dlouho, dokud mazivo nezačne vystupovat z místa uložení. Po promazání odstraňte tuk vystupující z místa uložení.

5.1.3 Chladicí kapalina

Provozní látky/první naplnění z výroby

Označení	Objem náplně	Specifikace	První naplnění z výroby
Nádrž na chladicí kapalinu motoru	54 l	viz dodaný provozní návod firmy LIEBHERR	• Liebherr-Antifreeze OS koncentrát • Liebherr-Antifreeze OS mix

5.1.4 Chladicí prostředek (klimatizace)

Označení	Objem náplně	Specifikace
Chladicí prostředek	1 800 g	R134a
Olej	75 ml	PAG ISO100

Datový list chladicího prostředku R134a (výtah)

Chladicí prostředek R 134a	
Chemické označení	1,1,1,2-tetrafluoretan
Chemická značka	$CH_2F\ CF_3$
Molekulová hmotnost	102,0 g/mol
Bod varu (při 1,013 bar)	-26,1 °C
Bod tuhnutí	-101,0 °C
Kritická teplota	-101,1 °C
Kritický tlak	40,60 bar
Hustota (kapalný při +25 °C)	1,206 kg/m^3
Meze zápalnosti na vzduchu	nehořlavý

Ekologické údaje FKW 134a	
ODP - potentialpotenciál ozónové degradace	ODP=0
CLP – potenciál znečištění chlórem	CLP=0
PCR – fotochemická reaktivita	PCR=0,5
GWP – skleníkový efekt	1 430
Ekvivalent CO_2	2 574 kg

5.1.5 Palivo/močovina

Označení	Objem náplně	Specifikace
Palivová nádrž	800 l	viz dodaný provozní návod firmy LIEBHERR
Nádrž na močovinu	70 l	

5.2 Pneumatiky

Před zahájením práce na svahu nastavte tlak v pneumatikách o 0,4 bar vyšší než je doporučený tlak pneumatik uvedený v následující tabulce. Po ukončení práce na svahu se musí tlak v pneumatikách nastavit na doporučené hodnoty uvedené v tabulce.

Před uskladněním stroje po skončení sezóny nastavte tlak v pneumatikách na maximální přípustnou hodnotu. Před zahájením nové sezóny se musí tlak v pneumatikách nastavit na hodnoty uvedené v tabulce.

Pneumatiky	Doporučený tlak v pneumatikách	Max. příp. tlak v pneumatikách
Vpředu: 800/65 R32 (AC70N)	1,6 bar	4,0 bar
Vzadu: 600/65 R28 (AC65)	1,4 bar	2,0 bar
Vpředu: 800/60 R32 (Flotation Trac)	1,2 bar	4,0 bar
Vzadu: 600/60 R30.5 (Flotation Trac)	1,2 bar	4,0 bar

6 Ovládací a zobrazovací prvky

6.1 Přehled ovládacích prvků

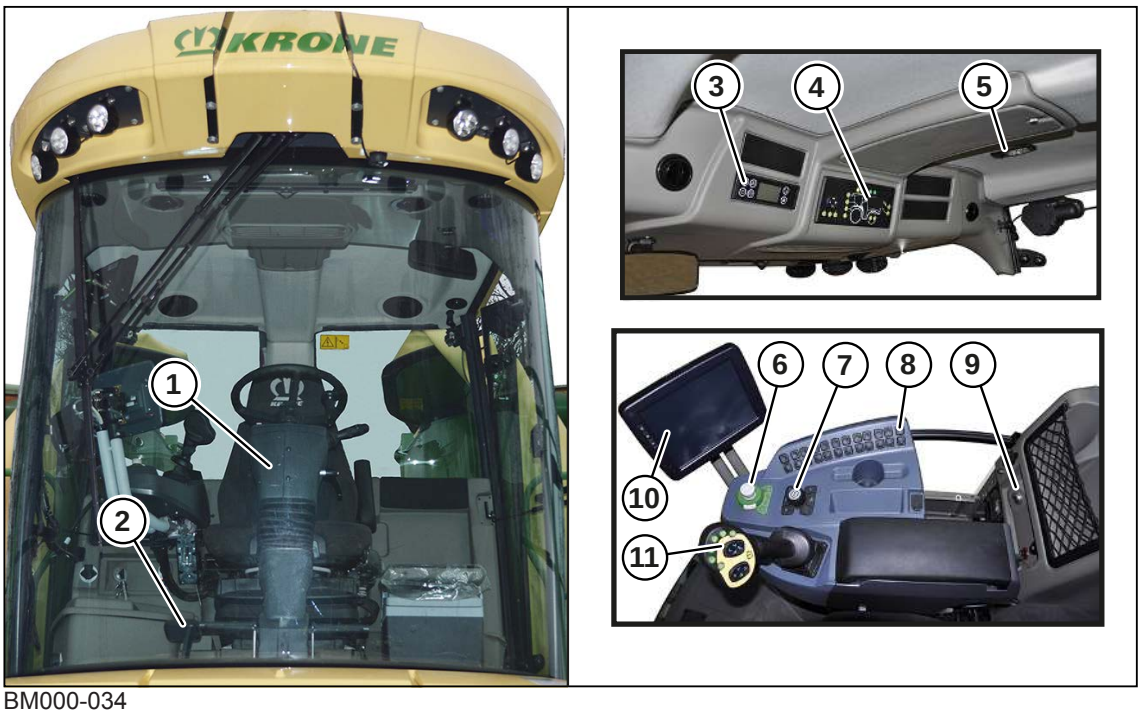

BM000-034

1	Sloupek řízení s volantem	7	Navigační modul
2	Brzdový pedál	8	Skupina tlačítek
3	Obslužná jednotka automatické klimatizace	9	Zámek zapalování
4	Ovládací jednotka světel	10	Terminál
5	Spínače vnitřního osvětlení/osvětlení jízdní páky	11	Jízdní páka
6	Volicí spínač provozních režimů		

6.2 Otvírání dveří a oken v kabině

Otevření pravého bočního okna

Pravé boční okno lze v nouzovém případě otevřít jako výstupní dveře.

⚠ *VÝSTRAHA*

Ohrožení života z důvodu zablokované únikové cesty

Pokud nelze pravé boční okno neomezeně otevřít, je úniková cesta pro obsluhu zablokovaná.

- ▶ Před zahájením jízdy se ujistěte, že je pravá plošina prázdná.

Úplné otevření okna vpravo vedle sedadla řidiče:

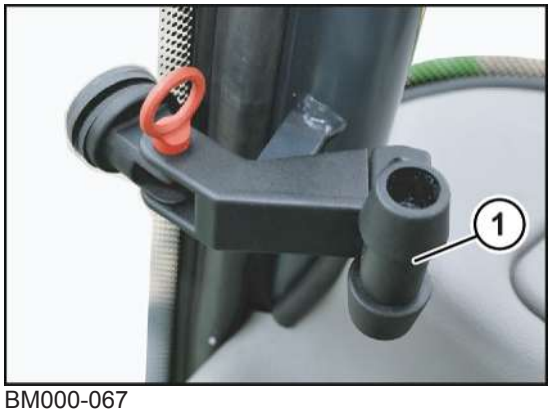

BM000-067

- Otočte dopředu páku (1) až k bodu zapadnutí.

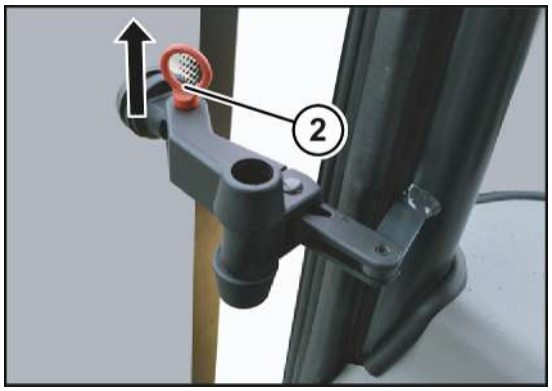

BM000-176

- Vytáhněte závlačku (2) a odstraňte ji.

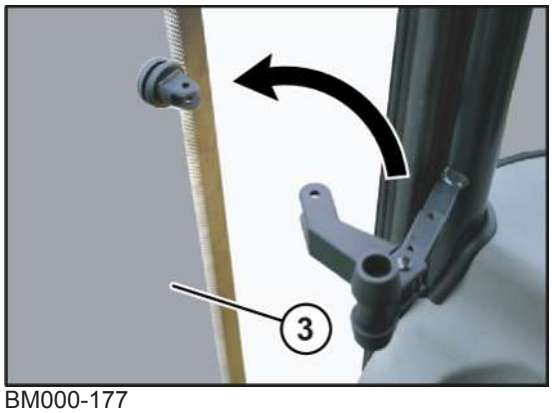

BM000-177

- Úplně vyklopte boční okno (3).

Otevření dveří kabiny

Otevření dveří kabiny zvenku

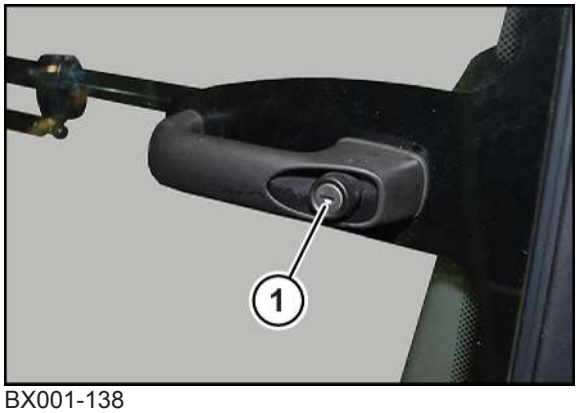

BX001-138

- Odemkněte zámek dveří (1) klíčem na dveře.
- Zatlačte zámek dveří (1) dovnitř a otevřete dveře.

Otevření dveří kabiny zevnitř

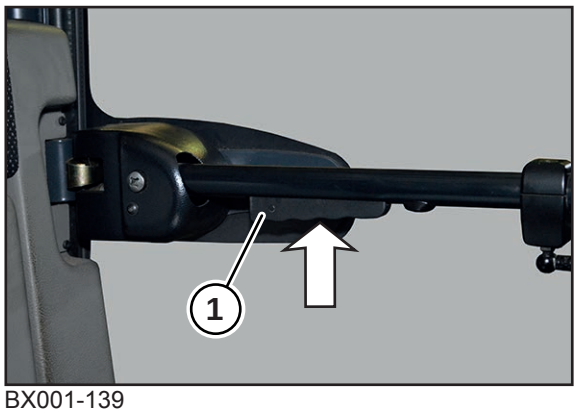

BX001-139

- Zatlačte páku k otvírání dveří (1) nahoru a otevřete dveře směrem ven.

6.3 Ovládací a zobrazovací prvky na sloupku řízení

BM000-035

1	Volant	4	Zajišťovací páka pro horizontální nastavení sloupku řízení a horního otočného bodu, *viz strana 164*
2	Kontrolní a výstražná světla, *viz strana 76*	5	Spínač na sloupku řízení, *viz strana 72*
3	Pedál pro odblokování nastavení sloupku řízení dole, *viz strana 164*		

6.3.1 Spínač na sloupku řízení

6.3.1.1 Aktivace houkačky

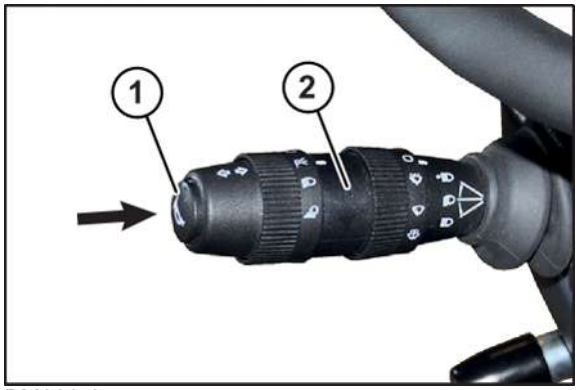

BM000-055

- ▶ Pro aktivaci houkačky stiskněte tlačítko (1) pro houkačku na spínači na sloupku řízení (2).
- ➡ Akustický signál houkačky zní po dobu stisknutí tlačítka.

6.3.1.2 Zapnutí/vypnutí ukazatelů směru jízdy

BM000-056

- ▶ Pro zapnutí ukazatele směru jízdy doprava posuňte spínač na sloupku řízení (1) dopředu.
- ➡ Ukazatel směru jízdy vpravo je zapnutý.
- ▶ Pro zapnutí ukazatele směru jízdy doleva posuňte spínač na sloupku řízení (1) dozadu.
- ➡ Ukazatel směru jízdy vlevo je zapnutý.

Ukazatel směru jízdy se po otočení volantu vypne.

- ▶ Pro vypnutí ukazatele směru jízdy bez otočení volantu pohybujte spínačem na sloupku řízení (1) obráceným směrem.

Při zapnutém směrovém světle se rozsvítí kontrolka "ukazatele směru jízdy", *viz strana 76*.

6.3.1.3 Zapnutí/vypnutí obrysových/potkávacích světel

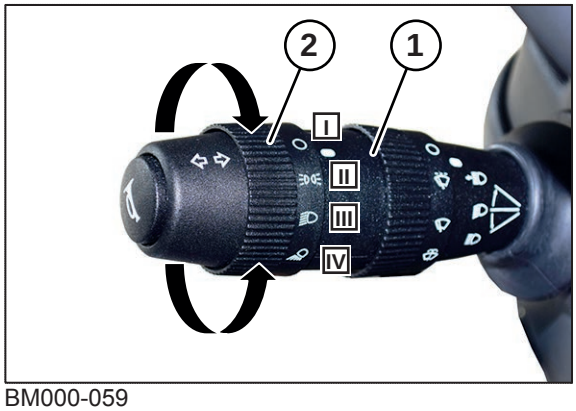

BM000-059

Nastavovací kroužek osvětlení (2) na spínači na sloupku řízení (1) lze otočit do následujících poloh:

Pol.	Symbol	Vysvětlení
I		Vypne světla.
II		Zapne obrysová světla.
III		Zapne potkávací světla.
IV		bez funkce

- ▶ Pro zapnutí obrysových světel otočte nastavovací kroužek osvětlení (2) o jednu zarážku dopředu, do polohy II.
- ➡ Svítí čelní obrysová světla a zadní obrysová světla, *viz strana 59*.
- ✓ Zapalování je zapnuté, *viz strana 92*.
- ▶ Pro zapnutí potkávacích světel otočte nastavovací kroužek osvětlení (2) do druhé zarážky dopředu, do polohy III.
- ➡ Zelená kontrolka "potkávacích světel" svítí, *viz strana 76*.
- ➡ Svítí potkávací světla, čelní obrysová světla, světlo poznávací značky a koncové světlo, *viz strana 59*.
- ▶ Pro vypnutí obrysových a potkávacích světel a pracovních světlometů otočte nastavovací kroužek osvětlení (2) do poslední zarážky dozadu, do polohy I.
- ➡ Veškeré osvětlení je vypnuté.

6.3.1.4 Zapnutí/vypnutí dálkových světel

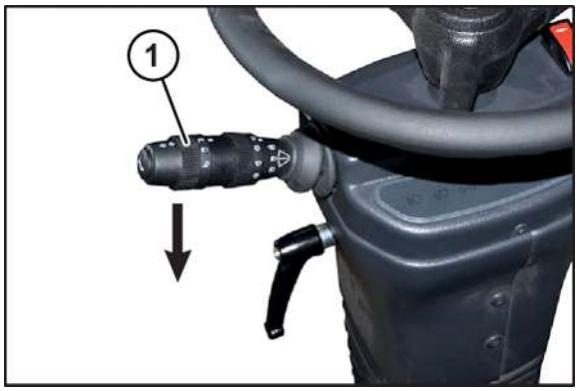

BM000-057

- ✓ Potkávací světlo je zapnuté, *viz strana 73*.
- ▶ Pro zapnutí dálkových světel stiskněte spínač na sloupku řízení (1) dolů.
- ➡ Spínač na sloupku řízení zapadne v této poloze a dálková světla jsou zapnutá.
- ➡ Rozsvítí se modrá kontrolka "dálkových světel", *viz strana 76*.
- ▶ Pro vypnutí dálkových světel uveďte spínač na sloupku řízení (1) do neutrální polohy.

6.3.1.5 Aktivace světelné houkačky

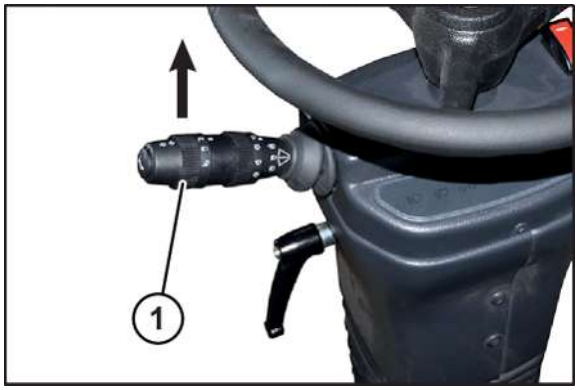

BM000-058

- ▶ Pro aktivování světelné houkačky stiskněte spínač na sloupku řízení (1) nahoru.
- ➡ Dálková světla a modrá kontrolka "dálkových světel" svítí tak dlouho, dokud je spínač na sloupku řízení stisknutý nahoru, *viz strana 76*.

6.3.1.6 Zapnutí/vypnutí stěrače předního okna

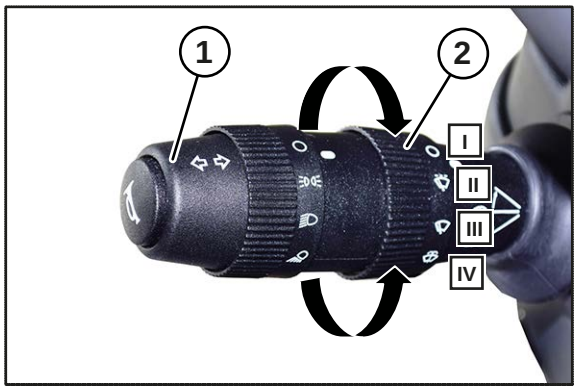

BM000-060

Nastavovací kroužek (2) stěrače předního okna na spínači na sloupku řízení (1) lze otočit do následujících poloh:

Poz.	Symbol	Vysvětlení
I		Vypne stěrač předního okna.
II		Zapne intervalový provoz stěrače předního okna.
III		Zapne trvalý provoz stěrače předního okna.
IV		Zapne ostřikovač oken.

- ▶ Pro zapnutí stěrače okna v intervalovém provozu otočte nastavovací kroužek (2) o jednu zarážku dopředu, do polohy II.
- ➡ Stěrač čelního okna pracuje v intervalovém provozu.
- ▶ Pro zapnutí stěrače okna v trvalém provozu otočte nastavovací kroužek (2) o dvě zarážky dopředu, do polohy III.
- ➡ Stěrač čelního okna pracuje v trvalém provozu.
- ▶ Pro zapnutí ostřikovače oken otočte nastavovací kroužek (2) do třetí zarážky dopředu, do polohy IV.
- ➡ Ostřikovač oken pracuje.
- ▶ Pro vypnutí stěrače okna otočte nastavovací kroužek (2) do poslední zarážky dozadu, do polohy I.
- ➡ Stěrač okna se vrátí do klidové polohy a zůstane stát.

6.3.2 Kontrolní a výstražná světla

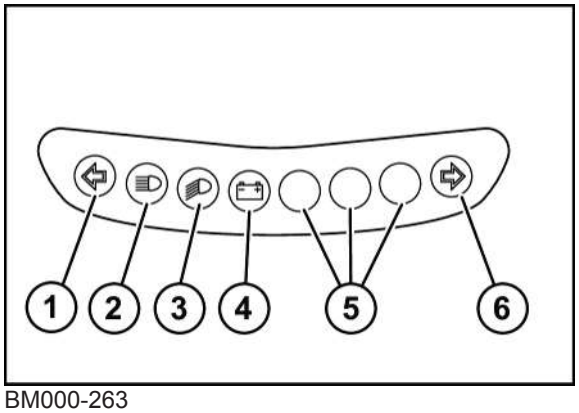

BM000-263

1 Kontrolka "Ukazatele směru jízdy vlevo"
2 Kontrolka "Dálkových světel"
3 Kontrolka "Potkávacích světel"
4 Výstražná kontrolka "Kontrola nabíjení"
5 není obsazeno
6 Kontrolka "Ukazatele směru jízdy vpravo"

6.3.3 Zapnutí/vypnutí výstražného světla

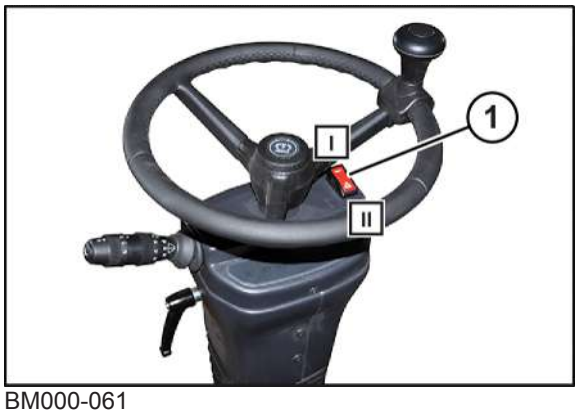

BM000-061

- ▶ Pro zapnutí výstražných světel stiskněte spínač výstražných světel (1) do polohy II.
- ➡ Při zapnutých výstražných světlech blikají všechny ukazatele směru jízdy současně a rozsvítí se kontrolky ukazatele směru jízdy vlevo a vpravo, *viz strana 76*.
- ▶ Pro vypnutí výstražných světel stiskněte spínač výstražných světel (1) do polohy I.
- ➡ Kontrolky ukazatele směru jízdy vlevo a vpravo zhasnou.

6.4 Aktivace provozní brzdy

⚠ *VÝSTRAHA*

Nebezpečí nehody následkem vadné provozní brzdy!

Při omezené funkci provozní brzdy se stroj nemůže včas zastavit. Může dojít k těžkým až smrtelným úrazům.

- ▶ Před zahájením každé jízdy zkontrolujte provozní brzdu a zajistěte její funkci.

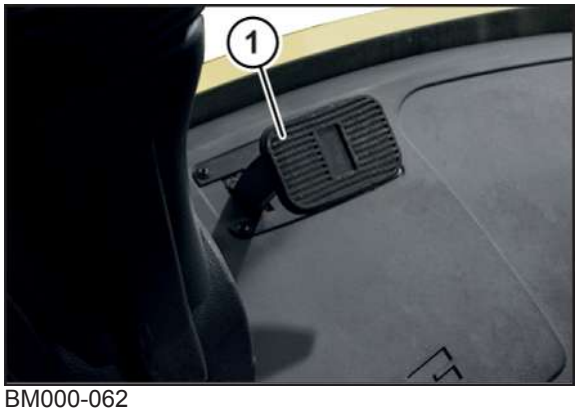

BM000-062

- ▶ Pro kontrolu provozní brzdy před zahájením jízdy jeďte strojem malou rychlostí metr dopředu a sešlápněte brzdový pedál (1).
- ➡ Jestliže se stroj zabrzdí, je provozní brzda v pořádku.
- ➡ Jestliže se stroj nezabrzdí, nesmí se dál uvádět do pohybu.
  - ▶ Zastavte a zajistěte stroj, *viz strana 31*.
  - ▶ Nechte provozní brzdu zkontrolovat a opravit odborníkem.

6.5 Osvětlení

6.5.1 Ovládací jednotka světel

Pomocí obslužné jednotky světel se zapíná a vypíná pracovní osvětlení, vyhřívání zrcátek a stěrače a také se nastavují vnější zpětná zrcátka.

Je-li některá funkce aktivovaná, tak nad příslušným tlačítkem svítí LED.

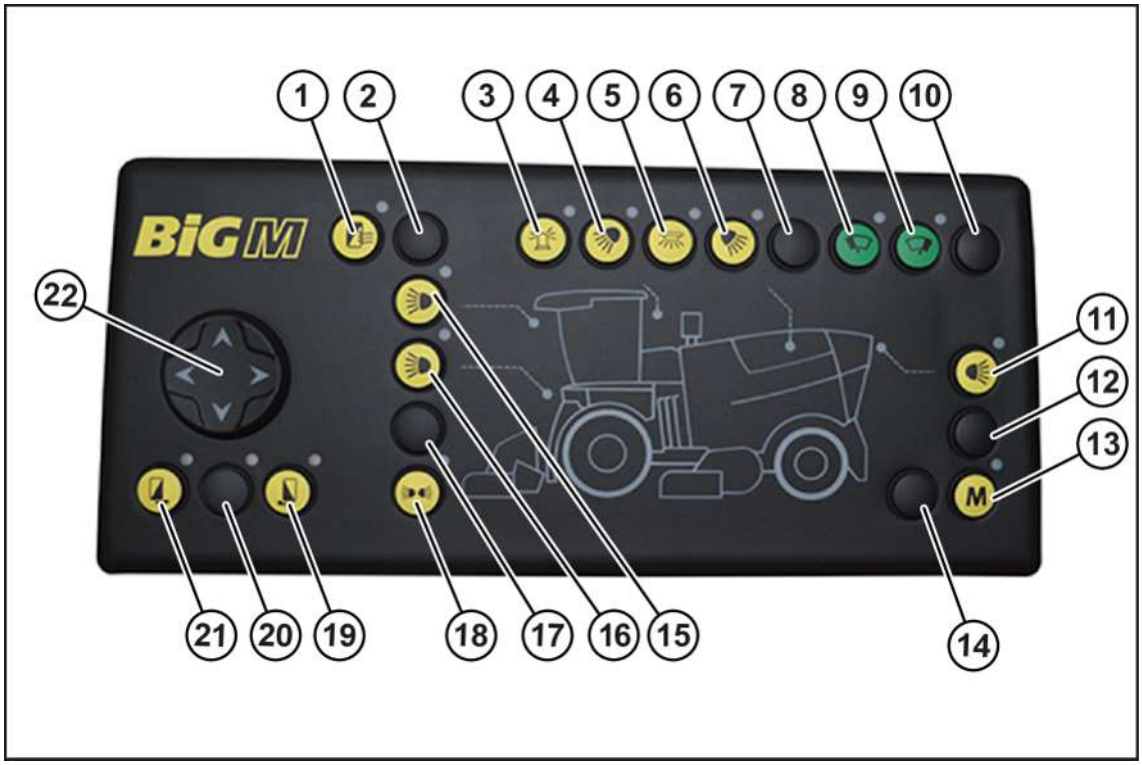

BXG000-012

Pol.	Označení	Vysvětlení
1	Tlačítko "Vyhřívání zrcátka"	Zapíná/vypíná vyhřívání vnějších zpětných zrcátek a zrcátka pro rozjíždění.
2	není obsazeno	
3	Tlačítko "Výstražné majáčky"	Zapíná a vypíná výstražné majáčky.
4	Tlačítko "Pracovní světlomet kabiny vlevo/vpravo"	Zapíná a vypíná pracovní světlomety kabiny vlevo/vpravo.
5	Tlačítko "Osvětlení údržby a výstupu"	Zapíná/vypíná osvětlení údržby a výstupu.
6	Tlačítko "Pracovní světlomety vlevo/vpravo"	Zapíná/vypíná pracovní světlomety vlevo a vpravo.
7	není obsazeno	
8	Tlačítko "Stěrač vlevo"	Zapíná/vypíná stěrač vlevo.
9	Tlačítko "Stěrač vpravo"	Zapíná a vypíná stěrač vpravo.
10	není obsazeno	
11	Tlačítko "Pracovní světlomety vzadu"	Zapíná/vypíná pracovní světlomety vzadu.
12	není obsazeno	

Pol.	Označení	Vysvětlení
13	Tlačítko "Memory"	Zapíná a vypíná naprogramovanou kombinaci pracovních světlometů, *viz strana 79*.
14	není obsazeno	
15	Tlačítko "Pracovní světlomety na střeše kabiny"	Zapíná a vypíná pracovní světlomety na střeše kabiny.
16	Tlačítko "Pracovní světlomety na čelním krytu"	Zapíná a vypíná pracovní světlomety na čelním krytu.
17	není obsazeno	
18	Tlačítko "Všechny pracovní světlomety"[1]	Zapíná a vypíná všechny pracovní světlomety.
19	Tlačítko "Pravé vnější zpětné zrcátko"	Aktivuje pravé vnější zrcátko pro nastavení zrcátka.
20	není obsazeno	
21	Tlačítko „Levé vnější zpětné zrcátko“	Aktivuje levé vnější zrcátko pro nastavení zrcátka.
22	Ovládací pole "Nastavení zrcátka"	Nastavujte zrcadlovou plochu zrcátka, jehož kontrolka svítí.

[1] Tlačítko "Všechny pracovní světlomety" zapíná pracovní světlomety jen když jsou zapnutá parkovací světla.

6.5.1.1 Zapínání pracovních světlometů tlačítkem "Memory" a ukládání do paměti

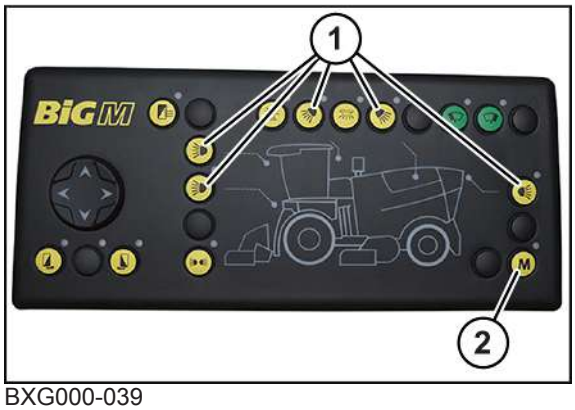

BXG000-039

Pomocí tlačítka "Memory" (2) lze z několika pracovních světlometů (1) vytvořit vlastní kombinaci osvětlení a tu pak najednou zapínat a vypínat.

- ▶ Pro uložení kombinace osvětlení různými pracovními světlomety do paměti zapněte pomocí příslušných tlačítek požadované pracovní světlomety (1) a na 3 sekundy stiskněte tlačítko "Memory" (2).
- ➡ Kombinace světlometů je uložena do paměti. Pro kontrolu bliká LED nad tlačítkem "Memory" (2).
- ▶ Pro zapnutí pracovních světlometů (1) uložené kombinace osvětlení stiskněte tlačítko "Memory" (2).
- ➡ Pracovní světlomety (1) uložené kombinace osvětlení se rozsvítí. Pro kontrolu se nad příslušnými tlačítky kombinace osvětlení rozsvítí LED.
- ▶ Pro vypnutí pracovních světlometů (1) uložené kombinace osvětlení stiskněte tlačítko "Memory" (2).
- ➡ Pracovní světlomety (1) uložené kombinace osvětlení zhasnou. Pro kontrolu nad příslušnými tlačítky kombinace osvětlení zhasnou LED.
- ▶ Pro uložení jiné kombinace pracovních světlometů do paměti opakujte proces uložení do paměti s jinými pracovními světlomety (1).
- ➡ Předchozí kombinace osvětlení se přepíše.

6.5.1.2 Majáčky

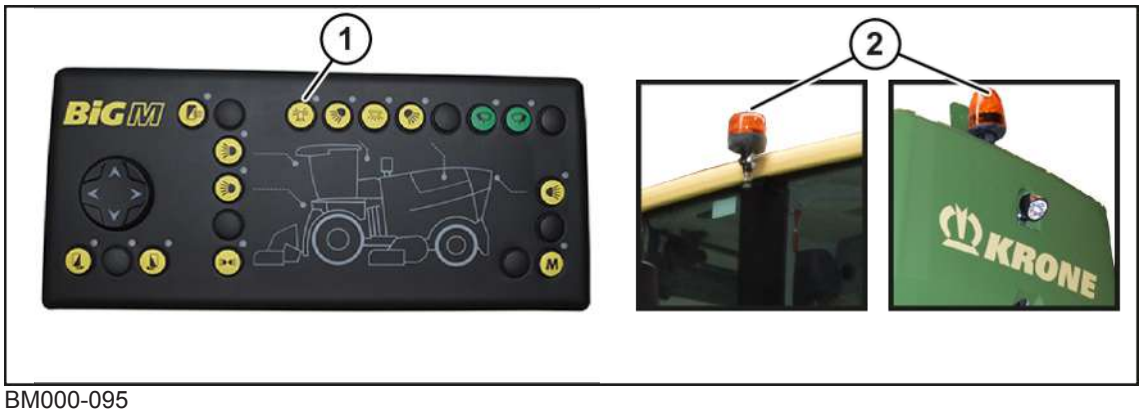

BM000-095

> ***INFORMACE***
>
> V některých zemích musí být při silniční jízdě zapnuté výstražné majáčky. Vždy dodržujte místně platné zákonné předpisy.

Výstražné majáčky (2) se automaticky zapnou, když je volicí spínač provozních režimů v poloze "Silničního provozu".

- ▶ Pro manuální vypnutí výstražných majáčků (2) stiskněte tlačítko (1) v obslužné jednotce světel.
- ➡ LED nad tlačítkem (1) zhasne.

6.5.1.3 Osvětlení výstupu

U varianty "Osvětlení výstupu a osvětlení pro údržbu"

Aby byly stupně výstupního žebříku do kabiny bezpečně rozpoznat i za tmy, mohou být osvětleny.

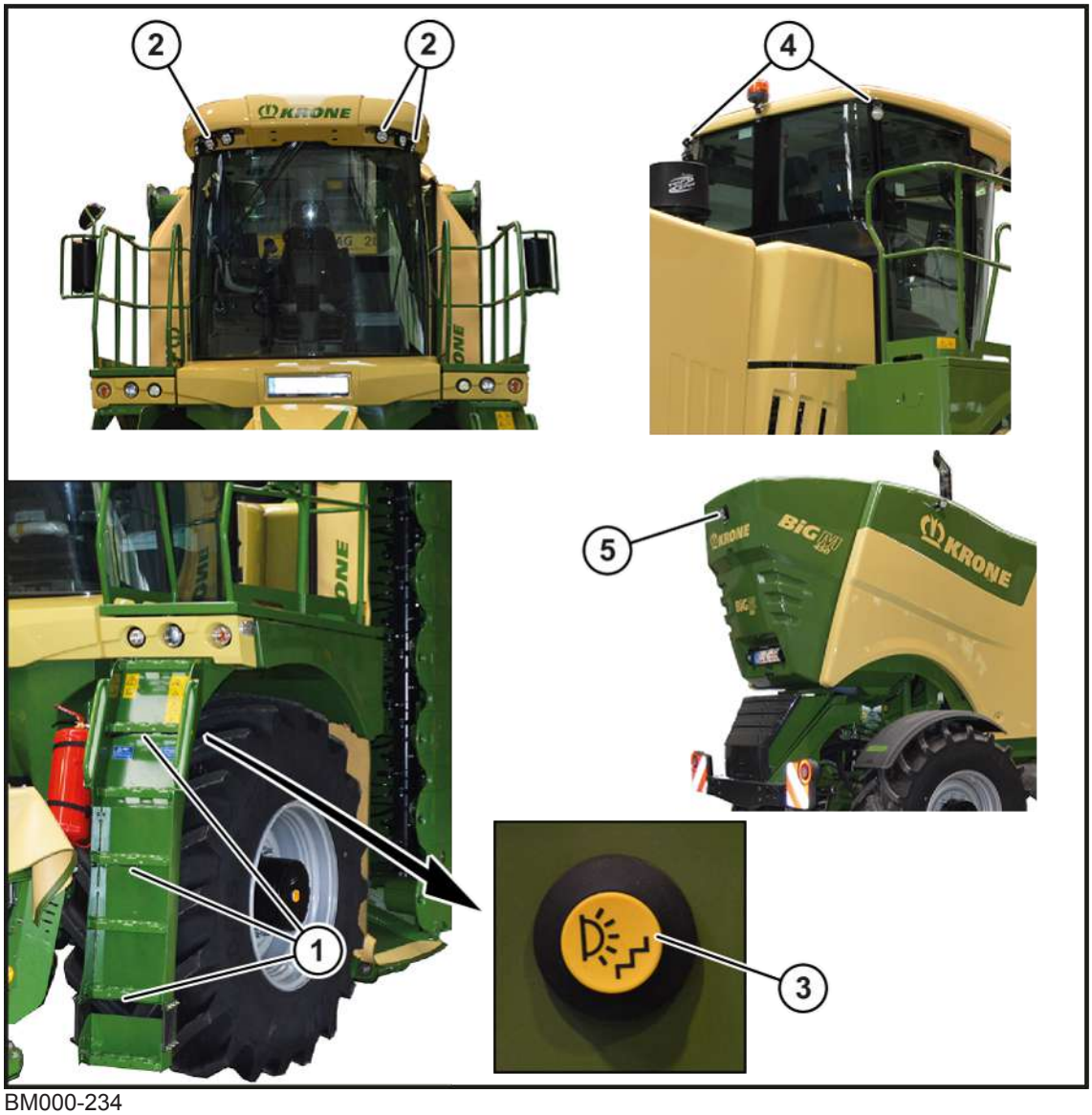

BM000-234

Funkce Leaving Home

Funkce Leaving Home slouží k tomu, aby bylo možné bezpečně vstoupit do kabiny i za tmy.

- ▶ Pro aktivování funkce Leaving Home stiskněte tlačítko "Osvětlení výstupu" (3).
- ➡ Světla (1), (2), (4) a (5) se na určitou dobu rozsvítí.

Funkce Coming Home

Funkce Coming Home slouží k tomu, aby bylo možné bezpečně opustit kabinu i za tmy.

- ▶ Pro aktivování funkce Coming Home otočte klíč zapalování do polohy "STOP".
- ➡ Světla (1), (2), (4) a (5) se na určitou dobu rozsvítí.

Osvětlení pro tankování

Osvětlení pro tankování se používá k dostatečnému osvětlení oblasti kolem hrdla nádrže ve tmě.

- Chcete-li aktivovat osvětlení pro tankování, stiskněte 2x tlačítko „Osvětlení výstupu“ (3) nebo, je-li aktivní funkce Coming Home nebo Leaving Home, stiskněte 1x tlačítko „Osvětlení výstupu“ (3).

➡ Světla (2) se na určitou dobu rozsvítí.

INFORMACE

Dobu pro aktivaci jednotlivých funkcí lze nastavit v menu kabiny "Osvětlení nastavení".

6.5.1.4 Osvětlení pro údržbu

U varianty "Osvětlení výstupu a osvětlení pro údržbu"

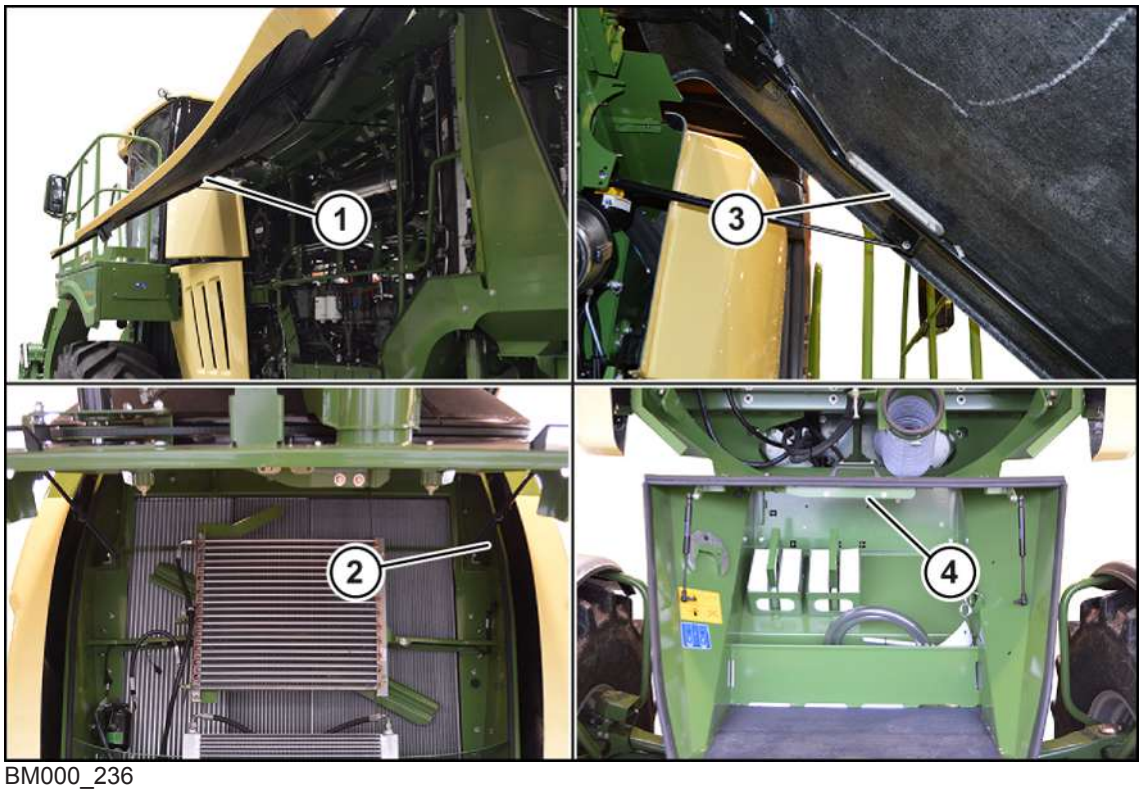

BM000_236

1 Světlo pro údržbu v boční kapotě vlevo
2 Světlo pro údržbu v chladicím prostoru
3 Světlo pro údržbu v boční kapotě vpravo
4 Světlo pro údržbu v odkládací schránce na zádi

- Pro zapnutí světel pro údržbu (1), (2), (3) a (4) stiskněte tlačítko "Osvětlení pro údržbu a výstup", *viz strana 78*.

➡ Rozsvítí se světla pro údržbu (1), (2), (3) a (4).

- Pro zapnutí světel pro údržbu (1), (2), (3), (4) a osvětlení výstupu do kabiny stiskněte tlačítko u výstupu do kabiny déle než 2 sekundy, *viz strana 78*.

➡ Světla pro údržbu (1), (2), (3), (4) a osvětlení výstupu do kabiny se rozsvítí na 20 minut. Po 20 minutách se centrální elektrika vypne, aby se šetřila baterie.

6.5.1.5 Stěrač oken levý/pravý

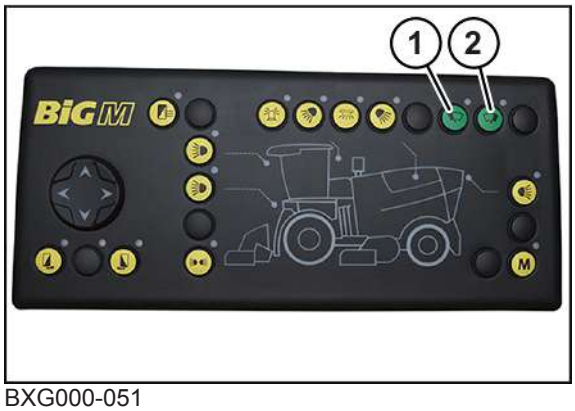

BXG000-051

- ▶ Pro zapnutí levého stěrače oken stiskněte tlačítko "Stěrač vlevo" (1) v obslužné jednotce světel.
- ➡ Levý stěrač stírá a nad tlačítkem se rozsvítí LED.
- ▶ Pro vypnutí levého stěrače oken stiskněte tlačítko "Stěrač vlevo" (1).
- ➡ Levý stěrač se zastaví v parkovací pozici, LED nad tlačítkem zhasne.
- ▶ Pro zapnutí pravého stěrače oken stiskněte tlačítko "Stěrač vpravo" (2) v obslužné jednotce světel.
- ➡ Pravý stěrač stírá a nad tlačítkem se rozsvítí LED.
- ▶ Pro vypnutí pravého stěrače oken stiskněte tlačítko "Stěrač vpravo" (2).
- ➡ Pravý stěrač se zastaví v parkovací pozici, LED nad tlačítkem zhasne.

6.5.1.6 Nastavení zrcátek

Nastavení vnějších zpětných zrcátek

⚠ *VÝSTRAHA*

Životu nebezpečné pro osoby vedle stroje a za ním kvůli zhoršenému výhledu řidiče!

Nejsou-li vnější zpětná zrcátka správně nastavena, nemá řidič dostatečný rozhled do okolí stroje, takže může při jízdě někoho ohrozit.

- ▶ Před zahájením jízdy se musí vnější zpětná zrcátka nastavit tak, aby řidič ze sedadla viděl celý prostor za vozidlem.

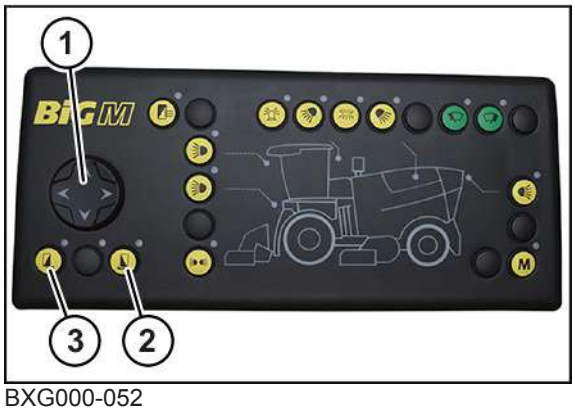

BXG000-052

- ▶ Pro nastavení levého zpětného vnějšího zrcátka stiskněte tlačítko "Levé zpětné vnější zrcátko" (3).
  - ⇨ LED nad tlačítkem se rozsvítí.
- ▶ Ovládací pole "Nastavení zrcátka" (1) stiskněte směrem, kterým se má zvolené zrcátko nastavit.
- ➡ Plocha levého zpětného vnějšího zrcátka se natočí požadovaným směrem.
- ▶ Pro nastavení pravého zpětného vnějšího zrcátka stiskněte tlačítko "Pravé zpětné vnější zrcátko" (2).
  - ⇨ LED nad tlačítkem se rozsvítí.
- ▶ Ovládací pole "Nastavení zrcátka" (1) stiskněte směrem, kterým se má zvolené zrcátko nastavit.
- ➡ Plocha pravého zpětného vnějšího zrcátka se natočí požadovaným směrem.

Nastavení zrcátka pro rozjíždění

⚠ *VÝSTRAHA*

Životu nebezpečné pro osoby vpravo vedle stroje kvůli zhoršenému výhledu řidiče!

Není-li zrcátko pro rozjíždění správně nastaveno, nemá řidič dostatečný rozhled na prostor na zemi vedle pravého předního kola, takže může při jízdě někoho ohrozit.

- ▶ Před zahájením jízdy se musí zrcátko pro rozjíždění nastavit tak, aby řidič ze sedadla viděl celý prostor na zemi vedle pravého předního kola.

BXG000-097

- ▶ Zrcátko pro rozjíždění (1) manuálně nastavte tak, abyste mohli před rozjezdem kontrolovat oblast země vedle pravého předního kola.

Zapnutí/vypnutí vyhřívání zrcátek

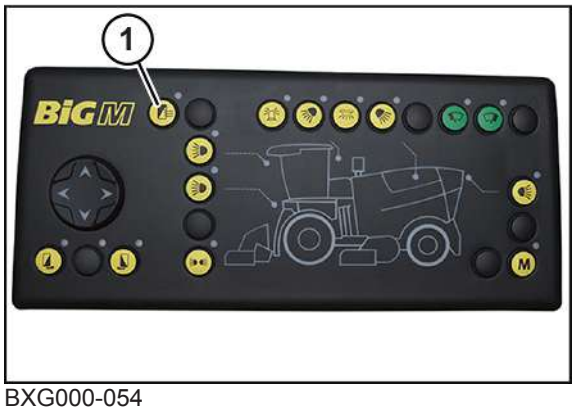

BXG000-054

- ▶ Pro zapnutí vyhřívání zpětných vnějších zrcátek a zrcátka pro rozjíždění stiskněte tlačítko "Vyhřívání zrcátek" (1).
- ➡ LED nad tlačítkem se rozsvítí. Vyhřívání vnějších zpětných zrcátek a zrcátka pro rozjíždění je zapnuté.
- ▶ Pro vypnutí vyhřívání zpětných vnějších zrcátek a zrcátka pro rozjíždění stiskněte tlačítko "Vyhřívání zrcátek" (1).
- ➡ LED nad tlačítkem zhasne. Vyhřívání vnějších zpětných zrcátek a zrcátka pro rozjíždění je vypnuté.

6.5.2 Vnitřní osvětlení

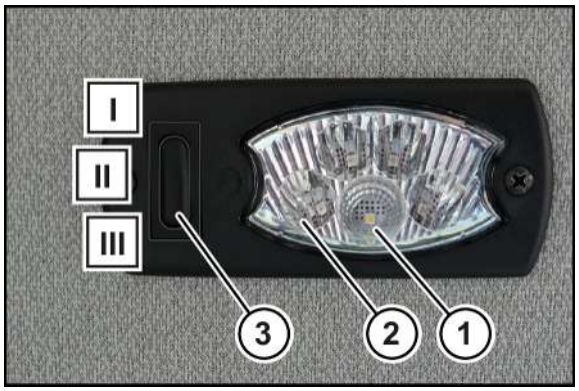

BM000-040

Vnitřní osvětlení (2) se nachází na střeše kabiny a zapíná se spínačem (3).

Spínač má 3 polohy:

Pol.	Vysvětlení
I	Vnitřní osvětlení se zapíná pomocí dveřního kontaktního spínače.
II	Vnitřní osvětlení je vypnuté.
III	Vnitřní osvětlení je zapnuté.

Logika spínání, pokud je spínač (3) v poloze II:

- Když se otevřou dveře kabiny, vnitřní osvětlení (2) se zapne a s časovým zpožděním se zase vypne.
- Při otevření dveří kabiny se zapne vnitřní osvětlení (2). Jakmile se zapne zapalovací stupeň II, *viz strana 193*, zhasne vnitřní osvětlení (2).
- Po vypnutí dieselového motoru se vnitřní osvětlení (2) zapne a po chvíli se zase vypne.

Pokud jsou zapnutá obrysová, potkávací nebo dálková světla, zapne se k vnitřnímu osvětlení (2) navíc osvětlení jízdní páky (1).

6.6 Ovládací prvky na jízdní páce

Jízdní pákou se provádějí důležitá nastavení a povely pro silniční a polní provoz stroje.

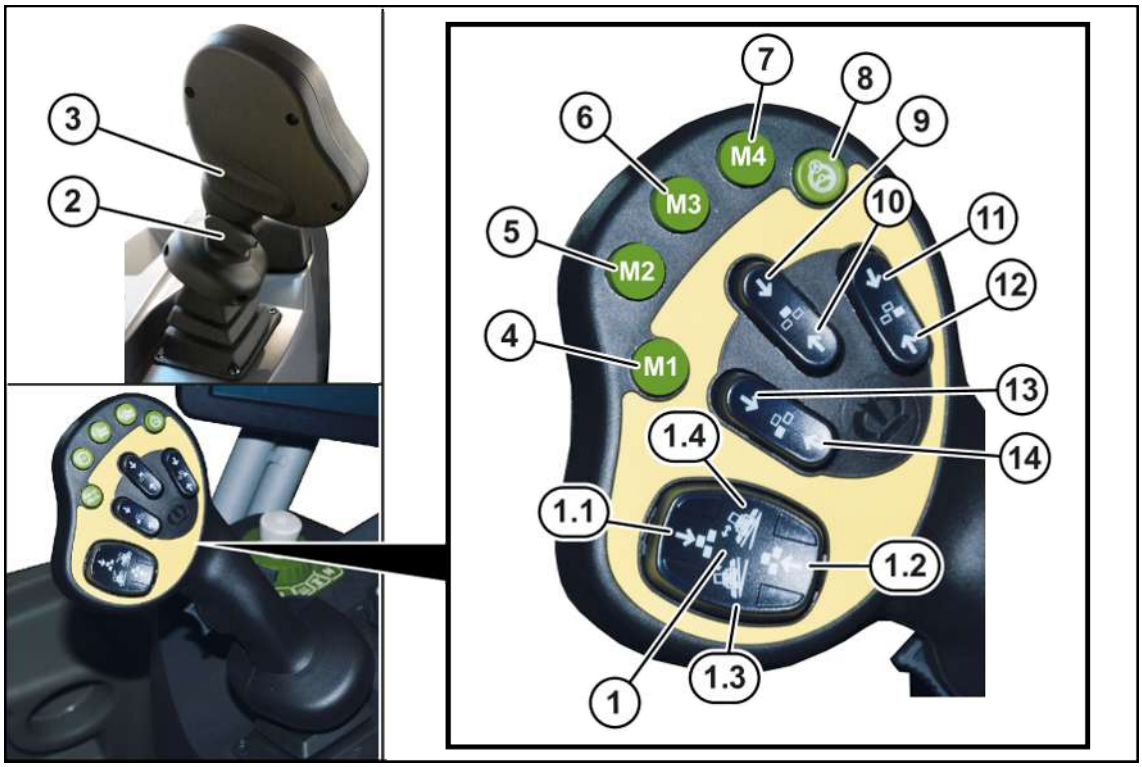

BXG000-010

Pomocí tlačítek na jízdní páce se provádí funkce stroje. Tlačítka jsou navržena pro způsob funkce buďto "Režim jednoho stisknutí" nebo "Krokovací provoz" nebo 2stupňově. Podle způsobu funkce tlačítek se funkce stroje provádějí dvěma způsoby:

- Režim jednoho stisknutí: Funkce se aktivuje a úplně provede krátkým stisknutím tlačítka. Funkce se při uvolnění tlačítka nezastaví.
- Krokovací provoz: Funkce se provádí po dobu stisknutí tlačítka.

Uvolňovací tlačítko uvedené v následující tabulce se nachází ve skupině tlačítek, *viz strana 89*.

Pol.	Označení	Vysvětlení
1.1	Tlačítko "Současné spuštění/ rozložení všech žacích ústrojí"	Spustí všechna žací ústrojí současně dolů. (režim jednoho stisknutí)
		Při předem aktivovaném uvolňovacím tlačítku : Současně se rozloží všechna žacích ústrojí z transportní do souvraťové polohy. (krokovací režim) **U provedení "Hydraulicky sklopné boční kryty":** Boční kryty čelního žacího ústrojí se ovládají automaticky.
1.2	Tlačítko "Současné zvednutí/ složení všech žacích ústrojí"	Zvedne všechna žací ústrojí současně nahoru. (1. stupeň: krokovací režim, 2. stupeň: režim jednoho stisknutí)
		Při předem aktivovaném uvolňovacím tlačítku : Současně se složí všechna žací ústrojí ze souvraťové do transportní polohy. (krokovací režim) **U provedení "Hydraulicky sklopné boční kryty":** Boční kryty čelního žacího ústrojí se ovládají automaticky.
1.3	Tlačítko "Stranový posun čelního žacího ústrojí doleva"	**U provedení "Hydraulický stranový posun čelního žacího ústrojí":** Posune čelní žací ústrojí doleva. (krokovací režim)
1.4	Tlačítko "Stranový posun čelního žacího ústrojí doprava"	**U provedení "Hydraulický stranový posun čelního žacího ústrojí":** Posune čelní žací ústrojí doprava. (krokovací režim)
2	Spínač "Chování při zrychlení"	Přepíná hodnotu pro chování při zrychlení.
3	Tlačítko "Pohon pojezdu"	Uvolní pohon pojezdu.
4	Tlačítko "M1"	Libovolně obsaditelné paměťové tlačítko
5	Tlačítko "M2"	Libovolně obsaditelné paměťové tlačítko
6	Tlačítko "M3"	Libovolně obsaditelné paměťové tlačítko
7	Tlačítko "M4"	Libovolně obsaditelné paměťové tlačítko
8	Tlačítko "automatický systém řízení"	**U provedení "Automatické řízení":** Aktivujte automatický systém řízení. (režim jednoho stisknutí)
9	Tlačítko "Spuštění čelního žacího ústrojí dolů"	Spustí čelní žací ústrojí dolů. (režim jednoho stisknutí)
10	Tlačítko "Zvednutí čelního žacího ústrojí"	Zvedne čelní žací ústrojí. (1. stupeň: krokovací režim, 2. stupeň: režim jednoho stisknutí

Pol.	Označení	Vysvětlení
11	Tlačítko "Spuštění/rozložení pravého postranního žacího ústrojí"	Spustí pravé žací ústrojí dolů.(režim jednoho stisknutí)
		Při aktivovaném uvolňovacím tlačítku : Rozloží pravé žací ústrojí z transportní do souvraťové polohy. (krokovací režim)
12	Tlačítko "Zvednutí/složení pravého postranního žacího ústrojí"	Zvedne pravé žací ústrojí. (1. stupeň: krokovací režim, 2. stupeň: režim jednoho stisknutí)
		Při předem aktivovaném uvolňovacím tlačítku : Složí pravé žací ústrojí ze souvraťové do transportní polohy. (krokovací režim)
13	Tlačítko "Spuštění/rozložení levého postranního žacího ústrojí"	Spustí levé žací ústrojí dolů. (režim jednoho stisknutí)
		Při předem aktivovaném uvolňovacím tlačítku : Rozloží levé žací ústrojí z transportní do souvraťové polohy. (krokovací režim)
14	Tlačítko "Zvednutí/složení levého postranního žacího ústrojí"	Zvedne levé žací ústrojí. (1. stupeň: krokovací režim, 2. stupeň: režim jednoho stisknutí
		Při předem aktivovaném uvolňovacím tlačítku : Složí levé žací ústrojí ze souvraťové do transportní polohy. (krokovací režim)

6.7 Ovládací a zobrazovací prvky ve skupině tlačítek

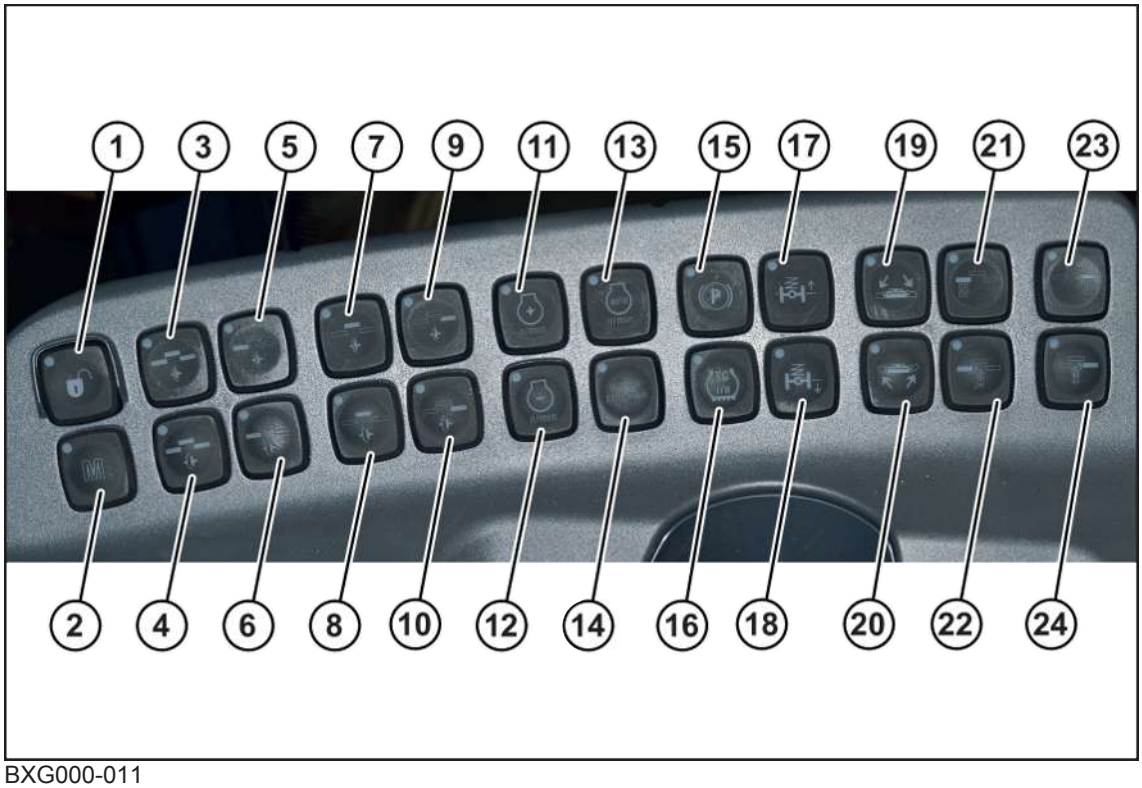

BXG000-011

- Tlačítka, kterými lze volit funkce, svítí.
- Během provádění zvolené funkce bliká nebo svítí LED nahoře vlevo v příslušném tlačítku.

Pomocí tlačítek na skupině tlačítekse provádí funkce stroje. Tlačítka jsou navržena pro způsob funkce buďto "Režim jednoho stisknutí" nebo "Krokovací provoz" nebo 2stupňově. Podle způsobu funkce tlačítek se funkce stroje provádějí dvěma způsoby:

- Režim jednoho stisknutí: Funkce se aktivuje a úplně provede krátkým stisknutím tlačítka. Funkce se při uvolnění tlačítka nezastaví.
- Krokovací režim: Funkce se provádí po dobu stisknutí tlačítka.

Poz.	Označení	Vysvětlení
1	Uvolňovací tlačítko "Žací ústrojí a pohony"	Uvolnění: • sklopení/rozložení žacích ústrojí. • Zapnutí pohonů. (režim jednoho stisknutí)
2	Není obsazeno.	
3	Tlačítko "Zapnutí všech pohonů"	Zapíná všechny pohony. (režim jednoho stisknutí)
4	Tlačítko "Vypnutí všech pohonů"	Vypíná všechny pohony. (režim jednoho stisknutí)
5	Tlačítko "Zapnutí pohonu vlevo"	Zapíná levý pohon. (režim jednoho stisknutí)
6	Tlačítko "Vypnutí pohonu vlevo"	Vypíná levý pohon. (režim jednoho stisknutí)
7	Tlačítko "Zapnutí čelního pohonu"	Zapíná čelní pohon. (režim jednoho stisknutí)
8	Tlačítko "Vypnutí čelního pohonu"	Vypíná čelní pohon. (režim jednoho stisknutí)
9	Tlačítko "Zapnutí pohonu vpravo"	Zapíná pravý pohon. (režim jednoho stisknutí)
10	Tlačítko "Vypnutí pohonu vpravo"	Vypíná pravý pohon. (režim jednoho stisknutí)
11	Tlačítko "Zvýšit otáčky dieselového motoru"	Zvýší otáčky dieselového motoru. (krokovací provoz)

Poz.	Označení	Vysvětlení
12	Tlačítko "Snížit otáčky dieselového motoru"	Sníží otáčky dieselového motoru. (krokovací provoz)
13	Tlačítko "Otáčky dieselového motoru"	Přepíná mezi uloženými otáčkami dieselového motoru a otáčkami volnoběhu dieselového motoru (režim jednoho stisknutí).
14	Tlačítko "M-Power/Eco-Power"	Přepínání mezi režimem ECO-Power a režimem M-Power. (režim jednoho stisknutí)
15	Tlačítko "Ruční brzda"	• Zatáhne ruční brzdu. (režim jednoho stisknutí) • Uvolní ruční brzdu. (režim jednoho stisknutí)
16	Tlačítko "Regulace prokluzu pohonu"	Přepíná mezi TC I (malý skluz) a TC II (vyšší skluz) a OFF. (režim jednoho stisknutí)
17	Tlačítko "Zvednutí přední a zadní nápravy"	Zvedne přední a zadní nápravu. (krokovací provoz)
18	Tlačítko "Spuštění přední a zadní nápravy"	Spustí přední a zadní nápravu. (krokovací provoz)
19	Tlačítko "Sklopení bočních krytů dolů"	Sklopí boční kryty dolů. (režim jednoho stisknutí)
20	Tlačítko "Zvednutí bočních krytů"	Zvedne boční kryty. (režim jednoho stisknutí)
21	Tlačítko "Otevření krytu řádku vlevo"	Otevře levý kryt řádku. (režim jednoho stisknutí)
22	Tlačítko "Zavření krytu řádku vlevo"	Zavře levý kryt řádku. (režim jednoho stisknutí)
23	Tlačítko "Otevření krytu řádku vpravo"	Otevře pravý kryt řádku. (režim jednoho stisknutí)
24	Tlačítko "Zavření krytu řádku vpravo"	Zavře pravý kryt řádku. (režim jednoho stisknutí)

6.8 Volicí spínač provozních režimů

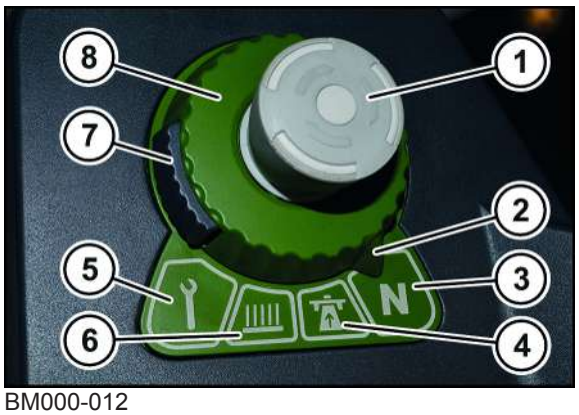

BM000-012

Volicím spínačem provozních režimů (8) se zvolí provozní režim stroje.

Pol.	Označení	Vysvětlení
1	Tlačítko rychlého zastavení	Zastaví pracovní funkce. Dieselový motor dál běží.
2	Špička volicího spínače provozních režimů	Zobrazuje zvolený provozní režim.
3	Poloha spínače "Neutrální provoz"	Zvolí neutrální provoz.
4	Poloha spínače "Silniční provozu"	Zvolí silniční provoz.
5	Poloha spínače "Provoz údržby"	Zvolí provoz údržby.
6	Poloha spínače "Polní provoz"	Zvolí polní provoz.
7	Odjištění volicího spínače provozních režimů	Stisknuté odjištění uvolní otočný spínač.
		Uvolněné odjištění zablokuje otočný spínač.
8	Volicí spínač provozních režimů	Zvolí provozní režim stroje.olí provozní režim stroje.

Volba provozního režimu volicím spínačem provozních režimů (8):

- ▶ Stiskněte odjištění (7) volicího spínače provozních režimů (8) a přidržte ho stisknuté, současně otočte volicí spínač provozních režimů (8) na požadovaný provozní režim.
- ➡ Špička (2) ukazuje na zvolený provozní režim.

Zastavení pracovních funkcí v nouzovém případě:

- ▶ Stiskněte tlačítko rychlého zastavení (1).

Opětovné uvolnění pracovních funkcí:

- ▶ Pomocí lehkého otočení po směru hodinových ručiček odblokujte tlačítko rychlého zastavení (1).

6.9 Tlačítko rychlého zastavení

BXG000-006

Tlačítkem rychlého zastavení (1) v kabině se zastaví pracovní funkce stroje. Dieselový motor dál běží.

- ▶ Aktivujte tlačítko rychlého zastavení (1) stisknutím až k bodu zapadnutí.
- ➡ Pracovní funkce jsou zastavené. Spínač je zablokovaný.

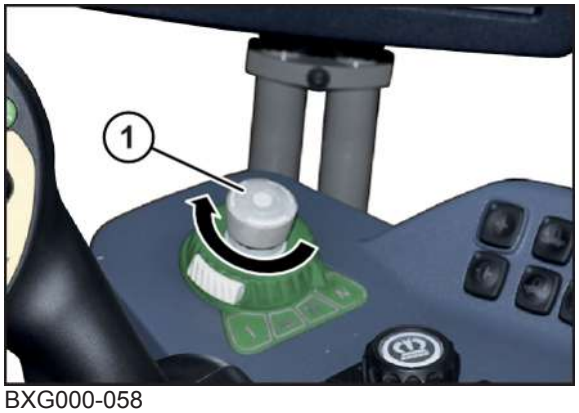

BXG000-058

- Pro odblokování otáčejte tlačítko rychlého zastavení (1) po směru hodinových ručiček, dokud není dosažena základní poloha.

➡ Pracovní funkce jsou zase uvolněny a mohou se opět aktivovat. Spínač je odblokovaný.

6.10 Zámek zapalování

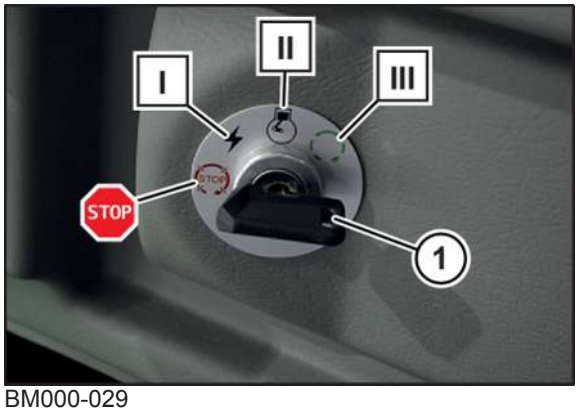

BM000-029

Klíček zapalování (1) může být v zámku zapalování otočen do 4 různých poloh.

Poz.	Vysvětlení
STOP	Přerušený elektrický obvod.
I	Zapnutý elektrický obvod elektroniky.
II	Zapnuté zapalování
III	Startovní poloha

6.11 Automatika klimatizace

6.11.1 Přehled automatické klimatizace

Pomocí obslužné jednotky automatické klimatizace může řidič ovládat klimatizaci/topení v kabině.

INFORMACE

Pokud se přeruší zdroj napětí řídicí jednotky automatické klimatizace, tak po obnovení napětí provede řídicí jednotka autotest. Po ukončení autotestu se zobrazí naposled uložené nastavení.

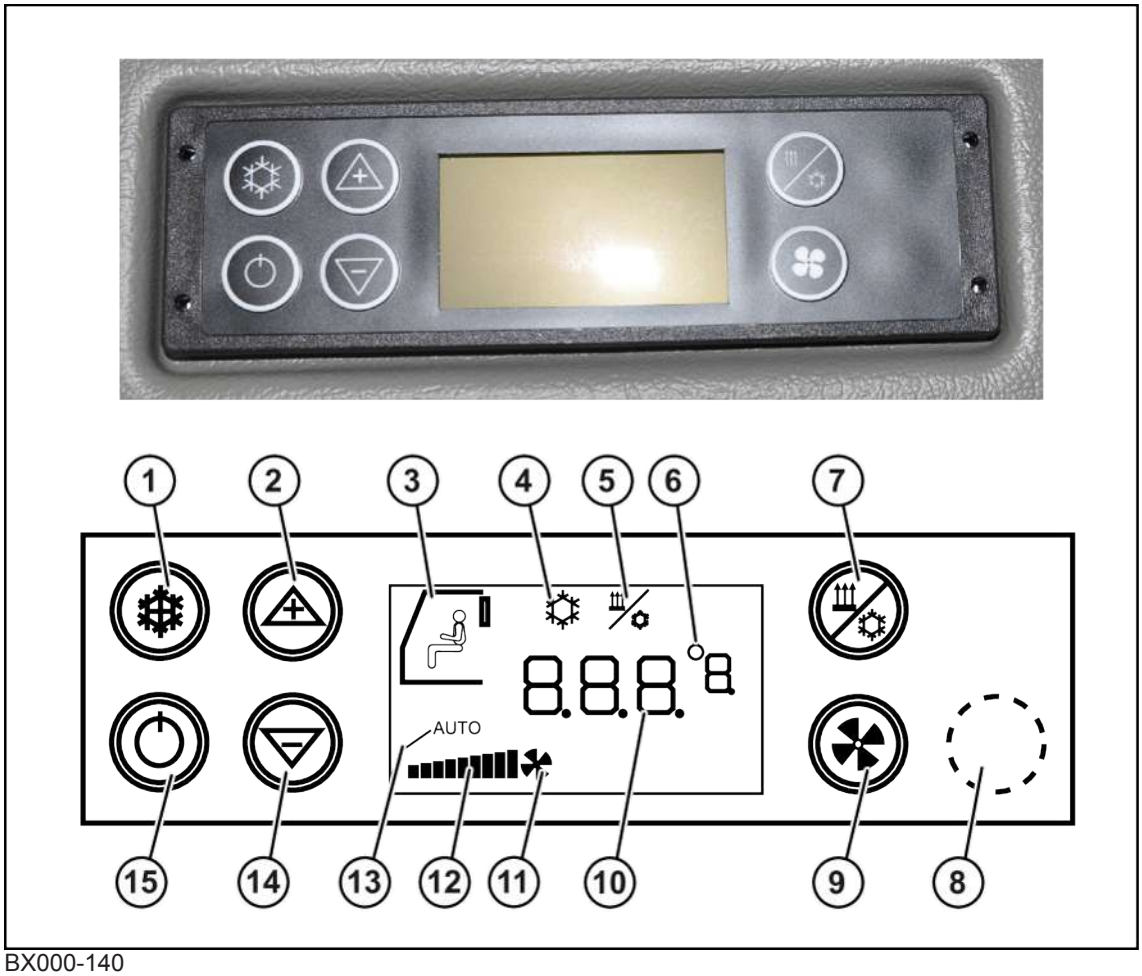

BX000-140

Poz.	Označení	Vysvětlení
1	Tlačítko režimu klimatizace	Zapíná a vypíná klimatizaci.
2	Tlačítko plus	Při automatickém provozu: Zvýší hodnotu požadované teploty v kabině. Při manuálním provozu: Zvýší otáčky ventilátoru výparníku.
3	Symbol kabiny	Zobrazuje proudění vzduchu v kabině při provozu REHEAT.
4	Symbol režimu klimatizace	Režim klimatizace je zapnutý.
5	Symbol provozu REHEAT	Provoz REHEAT je zapnutý.
6	Jednotky teploty	Zobrazuje jednotky teploty požadované hodnoty teploty v kabině v °C nebo °F.
7	Tlačítko REHEAT	Zapíná a vypíná provoz REHEAT (odvlhčení vzduchu v kabině).
8	Přepínací tlačítko jednotek teploty	Mění jednotky teploty °Celsius/°Fahrenheit (tlačítko skryté).
9	Přepínací tlačítko provozního režimu	Změna otáček ventilátoru výparníku automaticky/ manuálně.
10	Číselný ukazatel	Zobrazuje požadovanou hodnotu teploty v kabině nebo chybový kód.
11	Symbol manuálního režimu ventilátoru	Zobrazí se při manuálním režimu ventilátoru.

Poz.	Označení	Vysvětlení
12	Sloupcový symbol otáček ventilátoru výparníku	Zobrazuje otáčky ventilátoru výparníku při manuálním provozu.
13	Symbol plně automatického režimu	Plně automatický režim je zapnutý.
14	Tlačítko minus	Při automatickém provozu: Sníží hodnotu požadované teploty v kabině. Při manuálním provozu: Sníží otáčky ventilátoru výparníku.
15	Tlačítko zap/vyp řídicí jednotky	Zapíná a vypíná řídicí jednotku.

6.11.2 Zapnutí automatické klimatizace

- Pro zapnutí automatické klimatizace stiskněte .

Po zapnutí provede řídicí jednotka autotest. Na cca 5 sekund se zobrazí verze softwaru.

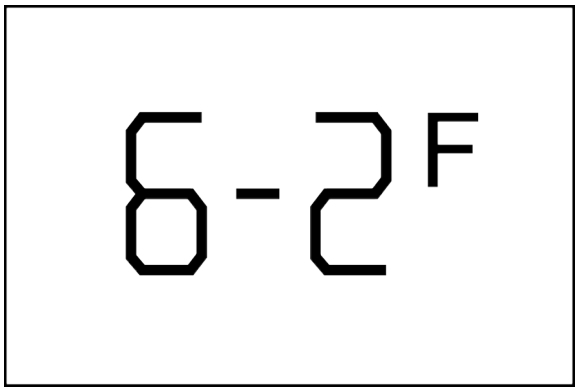

EQ002-096

Potom se na 5 sekund zobrazí provozní hodiny klimatizačního zařízení (např. 6 provozních hodin).

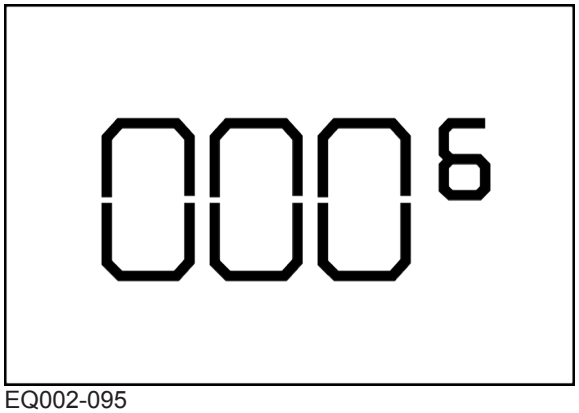

EQ002-095

Nakonec se na displeji zobrazí naposledy uložené nastavení.

6.11.3 Nastavení teploty v kabině

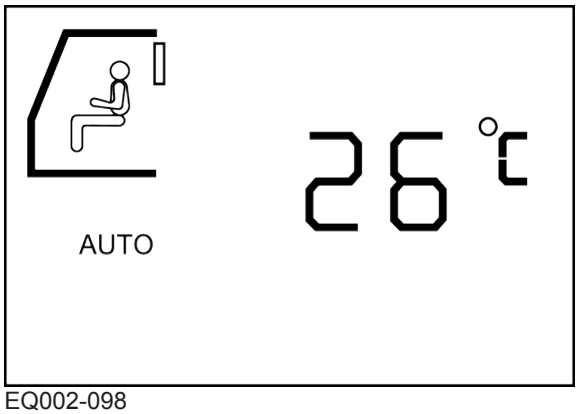

EQ002-098

Na displeji se zobrazení následující informace:

- Aktuální teplota v kabině v °C.
- Že se řídicí jednotka nachází v automatickém provozu (AUTO).

▶ Pro změnu požadované teploty v kabině stiskněte tlačítko nebo tolikrát, až se na displeji zobrazí požadovaná hodnota.

6.11.4 Zapnutí/vypnutí provozu klimatizace

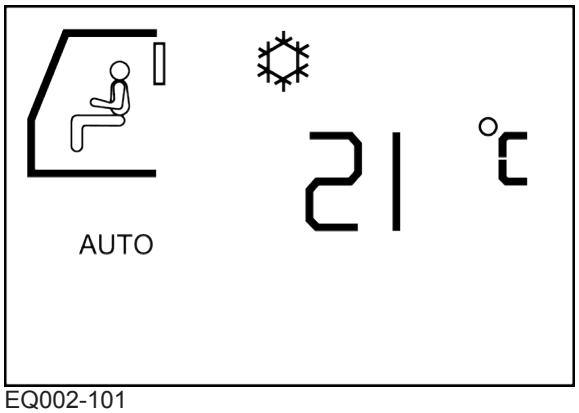

EQ002-101

▶ Pro zapnutí provozu klimatizace stiskněte .

➡ Na displeji se zobrazí symbol . Režim klimatizace je zapnutý.

➡ Řídicí jednotka v případě potřeby zapne kompresor.

▶ Pro vypnutí provozu klimatizace stiskněte .

➡ Na displeji se skryje symbol . Režim klimatizace je vypnutý.

➡ Řídicí jednotka vypne kompresor.

6.11.5 Zapnutí/vypnutí provozu REHEAT

Při provozu REHEAT se odvlhčuje vzduch v kabině.

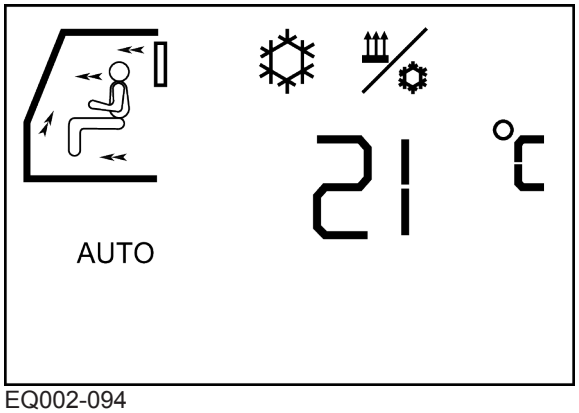

EQ002-094

▶ Pro zapnutí provozu REHEAT stiskněte .

➡ Na displeji se zobrazí symbol . Provoz REHEAT je zapnutý.

Při provozu REHEAT

- je trvale zapnutý kompresor,
- otáčky ventilátoru výparníku lze dále manuálně nastavovat,
- řídicí jednotka v případě potřeby zapne topení, aby se prostorová teplota udržovala na požadované hodnotě.

Provoz REHEAT je automaticky omezený na 60 minut.

▶ Pro vypnutí provozu REHEAT stiskněte .

➡ Na displeji se skryje symbol . Provoz REHEAT je vypnutý.

6.11.6 Manuální nastavení otáček ventilátoru výparníku

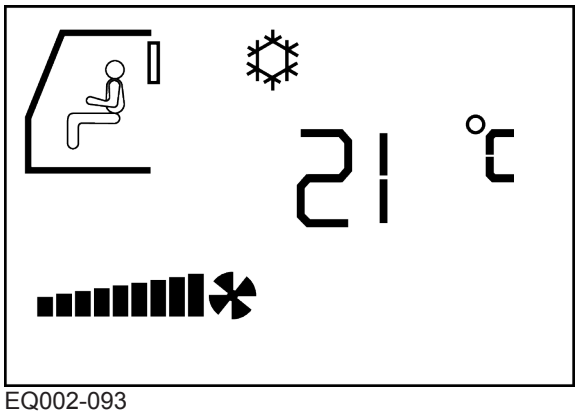

EQ002-093

- ▶ Pro manuální nastavení otáček ventilátoru výparníku stiskněte .
- ➡ Manuální nastavení otáček ventilátoru výparníku je aktivované.
- ➡ Sloupcové zobrazení ukazuje aktuálně nastavené otáčky ventilátoru (plné sloupcové zobrazení = 100%).
- ➡ Na displeji se skryje symbol AUTO. Provoz AUTO je vypnutý.
- ➡ Symbol bliká 5 sekund.

Během této doby lze v krocích po 10 % zvýšit nebo snížit otáčky ventilátoru.

- ▶ Pro zvýšení otáček ventilátoru stiskněte .
- ▶ Pro snížení otáček ventilátoru stiskněte .

INFORMACE

Nejnižší nastavitelné otáčky ventilátoru jsou 30 % (jsou zobrazeny tři sloupce).

- ▶ Pro aktivování provozu AUTO stiskněte dvakrát .
- ➡ Na displeji se zobrazí symbol AUTO. Provoz AUTO je zapnutý.
- ➡ Symboly a se již nezobrazují.

6.11.7 Přepínání zobrazení teploty mezi stupni Celsia a stupni Fahrenheita

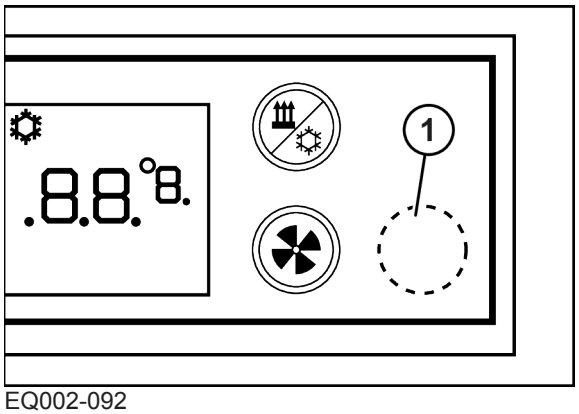

EQ002-092

▶ Pro přepínání zobrazení teploty mezi stupni Celsia a stupni Fahrenheita přidržte stisknuté skryté tlačítko (1) a navíc stiskněte tlačítko .

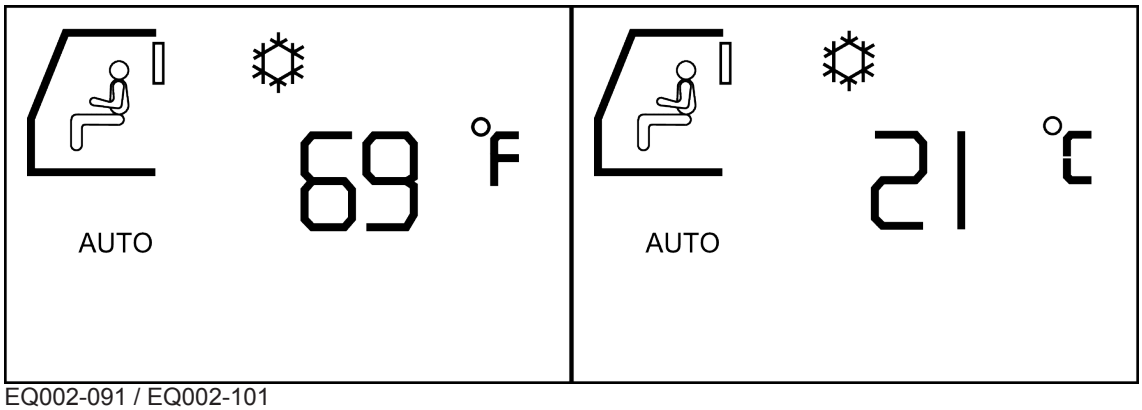

EQ002-091 / EQ002-101

➥ Zobrazení teploty se přepne na jiné jednotky teploty.

6.11.8 Zobrazení poruch na displeji

Chybový kód F0

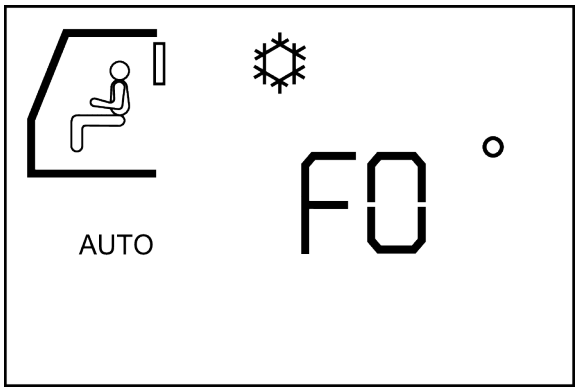

EQ002-099

Chyba senzoru prostorové teploty se indikuje blikajícím ukazatelem (F0):

- Řídicí jednotka zjistila chybu senzoru prostorové teploty, regulace není provozuschopná.

INFORMACE

Při výskytu poruchy pracuje regulátor klimatizace dále s nastavením, které bylo platné před zjištěním poruchy.

Možnými příčinami poruchy jsou:

- Zkrat nebo přerušení kabelu senzoru.
- Vadný konektorový spoj u senzoru nebo řídicí jednotka teplotního senzoru.

Po odstranění chyby je regulace klimatizace opět připravena k provozu.

Porucha se již nezobrazuje.

Chybový kód F1

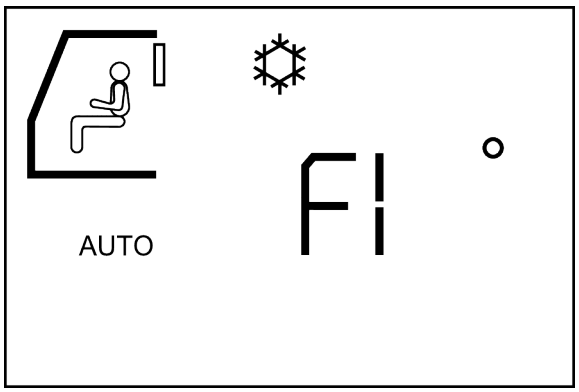

EQ002-100

Chyba senzoru teploty vyfukovaného vzduchu se indikuje blikajícím ukazatelem (F1):

- Řídicí jednotka zjistila chybu senzoru teploty vyfukovaného vzduchu, regulace není provozuschopná.

INFORMACE

Při výskytu poruchy pracuje regulátor klimatizace dále s nastavením, které bylo platné před zjištěním poruchy.

Možnými příčinami poruchy jsou:

- Zkrat nebo přerušení kabelu senzoru.
- Vadný konektorový spoj u senzoru nebo řídicí jednotka teplotního senzoru.

Po odstranění chyby je regulace klimatizace opět připravena k provozu.

Porucha se již nezobrazuje.

6.12 Zásuvky

6.12.1 Zapalovač cigaret 12 V/zásuvka 24 V

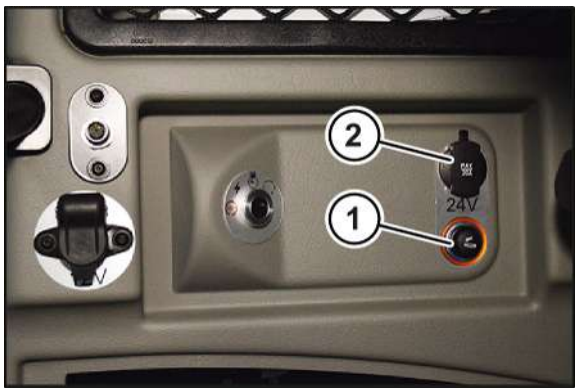

BX001-203

Na pravé straně kabiny vedle zámku zapalování se nachází:

- zapalovač cigaret (12 V) (1)
- zásuvka (24 V) (2)

⚠ *VÝSTRAHA*

Nebezpečí popálení horkým zapalovačem cigaret

Zapalovač cigaret vyvíjí při provozu velmi vysoké teploty, takže za určitých okolností může způsobit popálení.

- ▶ Zapalovač cigaret (1) nedržte silou ve stisknuté poloze.
- ▶ Horkého zapalovače cigaret (1) se dotýkejte jen za držadlo.

▶ Zatlačte zapalovač cigaret (12 V) (1), aby se zahřál:

➡ Při dosažení potřebné teploty pro zapálení zapalovač cigaret (12 V) (1) sám vyskočí.

K zásuvce (24 V) (2) lze připojit elektrické spotřebiče s napětím 24 V a maximálně 15 A.

Při stojícím dieselovém motoru se přitom vybíjí baterie.

6.12.2 Zásuvky 12 V

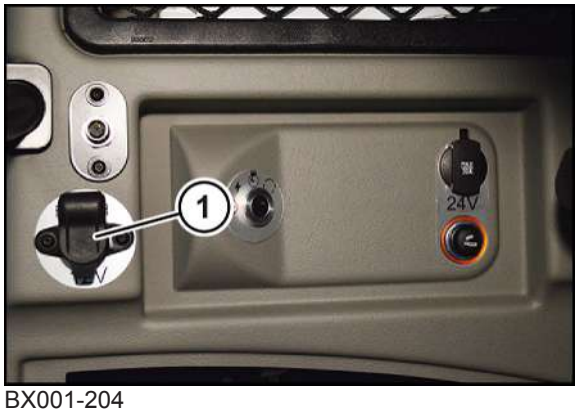

BX001-204

Na pravé straně kabiny se vedle zámku zapalování nachází 3pólová zásuvka 12 V (15 A) (1):

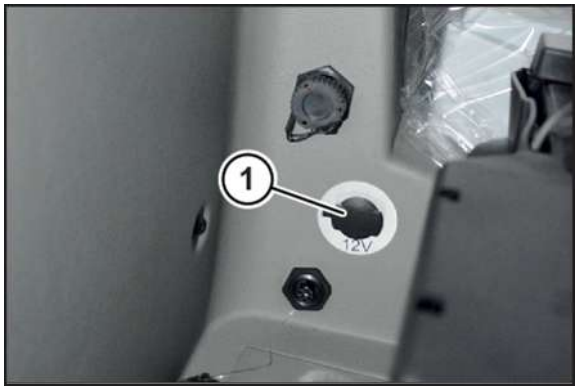

BX001-206

Za sedadlem řidiče se nachází zásuvka 12 V (1).

6.12.3 Diagnostická zásuvka ISOBUS/diagnostická zásuvka KRONE

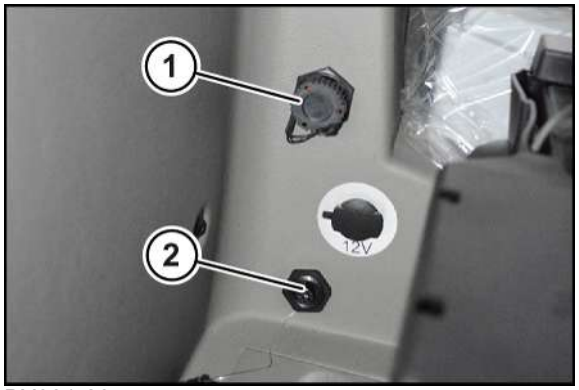

BX001-205

Za sedadlem řidiče se nacházejí následující diagnostická rozhraní:

- diagnostická zásuvka ISOBUS (1)
- diagnostická zásuvka KRONE (2)

▶ Zajistěte, aby se k diagnostickým rozhraním připojovaly výhradně přístroje schválené firmou KRONE.

6.12.4 Přípojka USB

BX001-207

Přípojka USB (1) se nachází v pravé loketní opěrce.

7 Terminál

⚠ VÝSTRAHA

Při nerespektování chybových hlášení může dojít ke zranění osob nebo k poškození stroje

Při nerespektování chybových hlášení a neodstranění poruchy může dojít ke zranění osob nebo k vážnému poškození stroje.

- ▶ Při zobrazení chybového hlášení odstraňte poruchu.
- ▶ Pokud poruchu nelze odstranit, kontaktujte servisního partnera KRONE.

INFORMACE

V pracovních obrazovkách a menu popisovaných v následujících kapitolách jsou znázorněna všechny možné varianty stroje. Proto se pracovní obrazovka a menu na terminálu mohou lišit od vašeho stroje.

7.1 Struktura terminálu

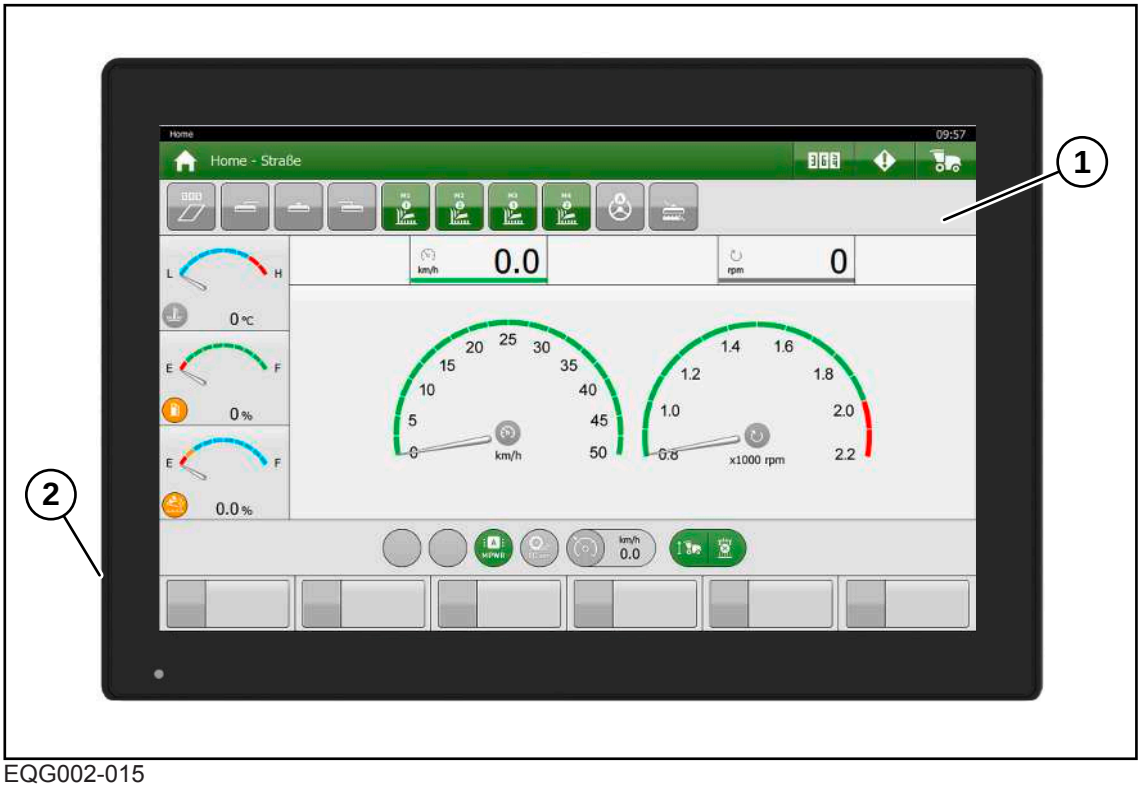

EQG002-015

Poz.	Označení	Vysvětlení
1	Displej	Dotyková plocha terminálu pro zobrazování a zadávání údajů.
2	Tlačítko "Zap/vyp"	Zapíná a vypíná displej (zobrazení). **Jelikož se terminál zapíná resp. vypíná zapalováním, tlačítko "Zap/vyp" stiskněte jen tehdy, když terminál nereaguje na zapnutí/ vypnutí zapalování.**

7.2 Popis displeje

EQG002-014

Displej slouží k zobrazování a zadávání údajů. Informuje o aktuálním provozním stavu stroje. Lze zde provádět nastavení a různé funkce.

K navigaci v nabídkách a zadávání hodnot/údajů má terminál dotykový displej. Dotykem na displej lze vyvolávat funkce a měnit hodnoty.

UPOZORNĚNÍ
Ovládejte displej jen bříšky prstů, aby se nepoškodil jeho povrch. Nikdy nepoužívejte propisovačky, tužky nebo jiné špičaté předměty.

- Pro provedení určité funkce stiskněte příslušné tlačítko na displeji.
- Pro rychlé provedení změny hodnoty stiskněte příslušné tlačítko déle než 2 sekundy.
- Posunutí ve výběrových oknech proveďte tažením prstu po displeji.

7.3 Navigační modul

EQ002-035

Funkční tlačítka (1-6) na navigačním modulu nabízejí přímý přístup k nejdůležitějším tlačítkům displeje.

Pomocí "Navigačního rolovacího kolečka" (7) lze na terminálu volit tlačítka, provádět nastavení stroje a spouštět či zastavovat funkce.

Popis tlačítek

Pol.	Symbol	Označení	Vysvětlení
1		Tlačítko "Krok zpět"	Vrátí se o jeden krok zadání zpět.
2		Tlačítko "Krok vpřed"	Jde o jeden krok zadání vpřed.
3		Tlačítko "Domů"	Přepne do pracovní obrazovky "Silniční provoz" nebo "Polní provoz".
4		Tlačítko "Hlavní menu"	Otevře hlavní menu.
5	F2	Tlačítko "F2"	Není obsazeno.
6	F1	Tlačítko "F1"	Není obsazeno.
7		Navigační rolovací kolečko	Naviguje na displeji.

Funkce "Navigačního rolovacího kolečka"

BXG000-055

Kromě zadávání na dotykovém displeji lze navigaci v terminálu a změnu číselných hodnot provádět také pomocí "Navigačního rolovacího kolečka".

"Navigační rolovací kolečko" se k tomu účelu stiskne, otočí nebo posouvá stranou.

Navigace v terminálu

- Otáčení: Mění volbu tlačítek na terminálu ve směru otáčení.
  Zvolené tlačítko se orámuje žlutě.
- Posunutí: Mění volbu tlačítek na terminálu ve směru posunu.
  Zvolené tlačítko se orámuje žlutě.
- Stisknutí: Aktivuje zvolené tlačítko.

Změna nastavitelné číselné hodnoty

- ▶ Pro navigaci k požadované nastavitelné hodnotě otočte nebo posuňte "Navigační rolovací kolečko" (1).
- ➡ Zvolené tlačítko se orámuje žlutě.
- ▶ Pro přepnutí nastavitelné hodnoty do režimu zadávání stiskněte "Navigační rolovací kolečko" (1).
- ➡ Tlačítko má oranžové pozadí.
- ▶ Pro změnu číselné hodnoty otočte "Navigační rolovací kolečko" (1).
- ▶ Pro uložení nastavené hodnoty stiskněte "Navigační rolovací kolečko" (1).

7.4 Vstupní okno

Zvolí-li se v menu parametr s číselnou hodnotou, otevře se vstupní okno. Ve vstupním okně lze pomocí bloku číslic zadat novou požadovanou hodnotu parametru a potom ji potvrdit.

EQG000-008

Ovládání vstupního okna

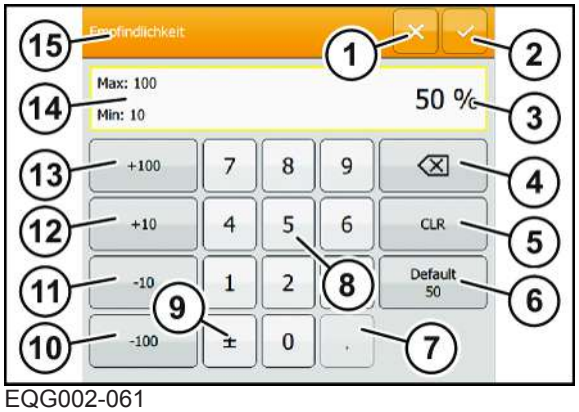

EQG002-061

Poz.	Symbol	Označení	Vysvětlení
1		Storno	Přeruší zadávání a zavře vstupní pole bez uložení do paměti.
2		Uložení do paměti	Uloží zadanou hodnotu do paměti a zavře vstupní pole.
3		Hodnota	Zobrazuje aktuálně uloženou nebo nově zadanou hodnotu, v tomto příkladu hodnotu 50%.

Poz.	Symbol	Označení	Vysvětlení
4		Vymazání posledního místa	Vymaže poslední místo hodnoty.
5		Vymazání hodnoty	Vymaže zadanou hodnotu.
6	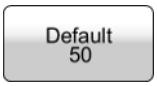	Standardní hodnota (příklad)	Nastaví hodnotu na přednastavenou standardní hodnotu (v tomto příkladu hodnotu 50).
7		Tečka	Tečka pro zadání desetinného místa.
8		Tlačítka "0" až "9"	Představují číselné hodnoty 0 až 9.
9		Plus/mínus	Mění znaménko hodnoty.
10	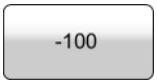	-100 (příklad)	• Aktuální hodnota se při každém stisknutí zvýší nebo sníží o zadanou hodnotu. • Pokud se tlačítko stiskne a přidrží, bude se hodnota stále měnit o zadanou hodnotu.
11	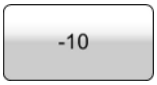	-10 (příklad)	
12	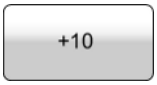	+10 (příklad)	
13	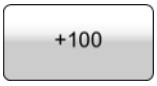	+100 (příklad)	
14		Minimální/maximální hodnota	Zobrazuje minimální a maximální hodnotu parametru.
15		Název parametru	Zobrazuje název parametru, v tomto příkladu "Citlivost".

Zadá-li se hodnota, která je menší než minimální hodnota, nemůže se hodnota uložit do paměti a minimální hodnota (14) se znázorní červeně.

Zadá-li se hodnota, která je větší než maximální hodnota, nemůže se hodnota uložit do paměti a maximální hodnota (14) se znázorní červeně.

- ▶ Zadejte požadovanou hodnotu pomocí tlačítek (7, 8, 9, 10, 11, 12, 13).
  - ⇨ Hodnota se zobrazí v oblasti displeje "hodnota" (3).
- ▶ Pro uložení zadané hodnoty stiskněte .

7.5 Výběrové okno

Pokud je pro vstupní pole několik možností volby, otevře se příslušné výběrové okno.

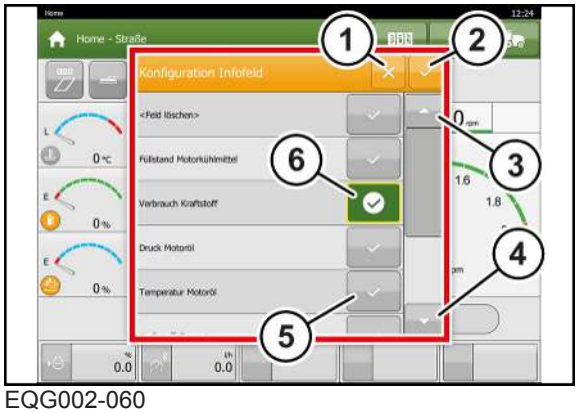

EQG002-060

Poz.	Symbol	Označení	Vysvětlení
1		Storno	Přeruší zadávání a zavře výběrové okno bez uložení do paměti.
2		Uložení do paměti	Uloží zadanou hodnotu do paměti a zavře výběrové okno.
3		Nahoru	Pohybuje posuvníkem nahoru.
4		Dolů	Pohybuje posuvníkem dolů.
5		Možná volba	Lze zvolit.
6		Aktuální volba	Zobrazuje provedenou volbu nebo uložené nastavení.

- ▶ Pro volbu požadovaného nastavení stiskněte .
  - ⇨ Provedená volba se označí pomocí .
- ▶ Pro uložení provedené volby stiskněte .

8 Terminál – funkce stroje

⚠ VÝSTRAHA

Při nerespektování chybových hlášení může dojít ke zranění osob nebo k poškození stroje

Při nerespektování chybových hlášení a neodstranění poruchy může dojít ke zranění osob nebo k vážnému poškození stroje.

- ▶ Při zobrazení chybového hlášení odstraňte poruchu.
- ▶ Pokud poruchu nelze odstranit, kontaktujte servisního partnera KRONE.

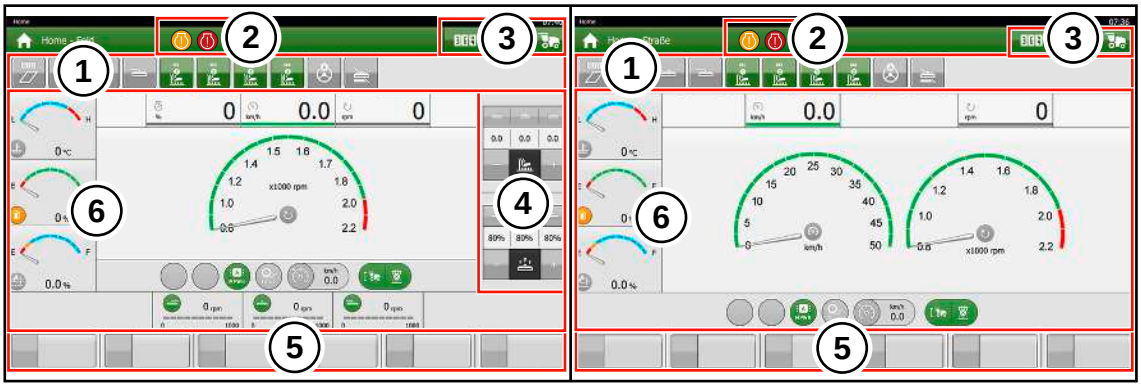

EQG002-011

Po zapnutí zapalování se v závislosti na poloze volicího spínače provozních režimů zobrazí v hlavním okně pracovní obrazovka "Silniční provoz" nebo pracovní obrazovka "Polní provoz".

- V pracovní obrazovce "Silniční provoz" jsou zobrazena nejdůležitější motorová a jízdní data.
- V pracovní obrazovce "Polní provoz" jsou zobrazeny informace pro polní provoz. Z pracovní obrazovky lze provádět některá nastavení polního provozu.

Pracovní obrazovka je rozdělena do následujících oblastí:

Poz.	Označení	Vysvětlení
1	Stavový řádek	Zobrazuje aktuální stavy stroje, *viz strana 109*.
2	Výstražné pole poruch	Ukazuje chybové stavy poruch. Zobrazí se jen v případě výskytu poruchy, *viz strana 113*.
3	Titulková lišta	Tlačítka pro menu čítačů, menu chyb a hlavní menu, *viz strana 116*.
4	Přímá zadání pro polní provoz	Tlačítka pro přímé zadání nejdůležitějších nastavení v polním provozu (jen v pracovní obrazovce "Polní provoz"), *viz strana 129*.
5	Informační oblast	Libovolně obsaditelná tlačítka, *viz strana 130*.
6	Motorová a jízdní data	Zobrazuje aktuální ukazatele nádrží, údaje o motoru a pohonu pojezdu, *viz strana 130*.

8.1 Stavový řádek

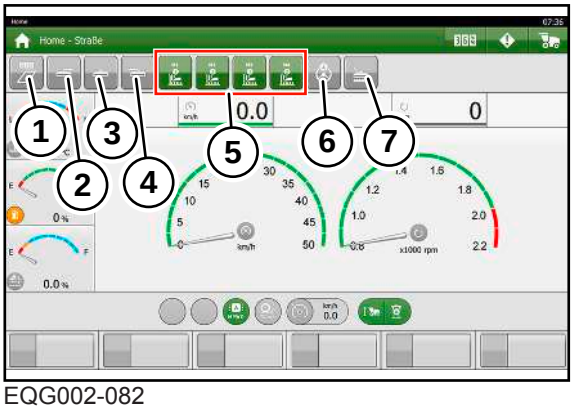

EQG002-082

1	Čítač zákazníka	5	Obsazení tlačítek jízdní páky M1, M2, M3 a M4
2	Postranní žací ústrojí vlevo	6	Automatický systém řízení
3	Čelní žací ústrojí	7	SectionControl
4	Postranní žací ústrojí vpravo		

Tlačítka na stavové liště zobrazují pomocí barev a symbolů aktuální stav příslušných součástí.

Čítač zákazníka (1)

Symbol	Vysvětlení
	Čítač zákazníka je deaktivovaný.
	Čítač zákazníka je aktivovaný.

Když stiskne tlačítko, otevře se menu "Čítač zákazníka", .

Postranní žací ústrojí vlevo (2)

Symbol	Vysvětlení
	Postranní žací ústrojí v transportní poloze a zajištěné
	Postranní žací ústrojí v transportní poloze a nezajištěné
	Postranní žací ústrojí mezí transportní a souvraťovou polohou
	Postranní žací ústrojí v souvraťové poloze
	Postranní žací ústrojí pod souvraťovou polohou (není aktivované odlehčení žacího ústrojí)

Symbol	Vysvětlení
	Postranní žací ústrojí v pracovní poloze (aktivované odlehčení žacího ústrojí)
	Chybový stav
	Poloha postranního žacího ústrojí není k dispozici

Když se stiskne tlačítko, otevře se menu žací funkce "Postranní žací ústrojí".

Čelní žací ústrojí (3)

Symbol	Vysvětlení
	Čelní žací ústrojí v souvraťové poloze
	Čelní žací ústrojí pod souvraťovou polohou (není aktivované odlehčení žacího ústrojí)
	Čelní žací ústrojí v pracovní poloze (aktivované odlehčení žacího ústrojí)
	Stav výstrahy, jedna strana chybná
	Stav chyby, dvě strany chybné
	Poloha čelního žacího ústrojí není k dispozici

Když se stiskne tlačítko, otevře se menu žací funkce "Čelní žací ústrojí".

Postranní žací ústrojí vpravo (4)

Symbol	Vysvětlení
	Postranní žací ústrojí v transportní poloze a zajištěné
	Postranní žací ústrojí v transportní poloze a nezajištěné
	Postranní žací ústrojí mezí transportní a souvraťovou polohou
	Postranní žací ústrojí v souvraťové poloze
	Postranní žací ústrojí pod souvraťovou polohou (není aktivované odlehčení žacího ústrojí)

Symbol	Vysvětlení
	Postranní žací ústrojí v pracovní poloze (aktivované odlehčení žacího ústrojí)
	Chybový stav
	Poloha postranního žacího ústrojí není k dispozici

Když se stiskne tlačítko, otevře se menu žací funkce "Postranní žací ústrojí".

Obsazení tlačítek jízdní páky M1, M2, M3 a M4 (5)

4 tlačítka jízdní páky lze obsadit všemi funkcemi (v tabulce je zobrazeno obsazení na příkladu tlačítka M1):

Symbol	Vysvětlení
	Obsazení tlačítka M1 není aktivní.
	Vyvolání uložené výšky řezu 1.
	Vyvolání uložené výšky řezu 2.
	Vyvolání otevření/zavření krytu řádků vpravo (u varianty "Sdružování řádků pomocí hydraulického krytu").
	Vyvolání otevření/zavření krytu řádků vlevo (u varianty "Sdružování řádků pomocí hydraulického krytu").
	Vyvolání uloženého odlehčení žacího ústrojí 1.
	Vyvolání uloženého odlehčení žacího ústrojí 2.
	Vyvolání zrcadlení stranového posunu čelního žacího ústrojí (u varianty "Hydraulický stranový posun čelního žacího ústrojí"). **INFO:** Při aktivním automatickém stranovém posuvu zrcadlí pouze manuální posuv.
	Vyvolání středové polohy stranového posunu čelního žacího ústrojí (u varianty "Hydraulický stranový posun čelního žacího ústrojí"). **INFO:** Při aktivním automatickém stranovém posuvu se vynuluje pouze manuální stranový posuv.
	Obrácení směru působení stranového posunu čelního žacího ústrojí při rejdu kol (u varianty "Hydraulický stranový posun čelního žacího ústrojí").
	Aktivování SectionControl.

Symbol	Vysvětlení
	Vyvolání vzdálenosti válců velká úprava.
	Vyvolání vzdálenosti válců malá úprava.
	Vyvolání vzdálenosti válců servis.

Když se stiskne některé tlačítko, otevře se menu kabina "Jízdní páka".

Automatický systém řízení (6)

U varianty "Automatický systém řízení"

Symbol	Vysvětlení
	Automatický systém řízení ISOBUS není aktivní.
	Automatický systém řízení ISOBUS je připraven. Automatický systém řízení je připraven, pokud byly aktivovány příslušné uvolňovací spínače.
	Automatický systém řízení ISOBUS je aktivní. Automatický systém řízení je připraven, pokud byly aktivovány příslušné uvolňovací spínače a stisknuto tlačítko "Automatický systém řízení".

Když se stiskne některé tlačítko, otevře se menu "Automatický systém řízení".

SectionControl (7)

U varianty „SectionControl“

Symbol	Vysvětlení
	SectionControl je deaktivovaný.
	SectionControl je aktivovaný.

Když se stiskne tlačítko, otevře se menu stroje"ISOBUS".

8.2 Zobrazení poruch ve výstražném poli poruch

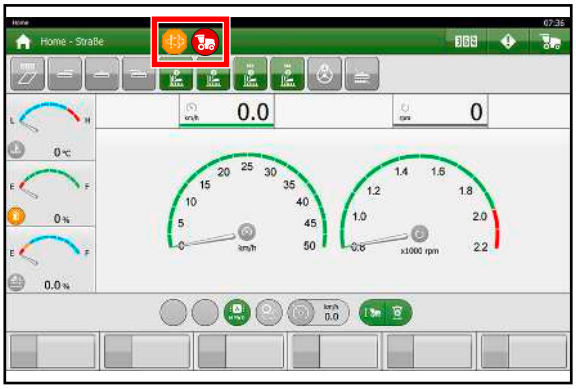

EQG002-021

V oblasti displeje "výstražné pole poruch" se mohou zobrazit následující varování a poruchy:

Symbol	Označení	Vysvětlení
	Výstražná kontrolka "Systém úpravy výfukových plynů"	Zobrazuje stav systému úpravy výfukových plynu.
	Žlutá výstražná kontrolka "Motor"	Elektronika motoru rozpoznala chybu motoru.
	Červená výstražná kontrolka "Motor"	Elektronika motoru rozpoznala vážnou chybu motoru. ▶ Ihned motor vypněte a odstraňte chybu.
	Žlutá výstražná kontrolka stav zatížení DPF	Zobrazí stav zatížení filtru pevných částic sazemi a popelem (DPF).
	Červená výstražná kontrolka stav zatížení DPF	Zobrazí stav zatížení filtru pevných částic sazemi a popelem (DPF).
	Regenerace filtru pevných částic aktivní	Regenerace filtru pevných částic (regenerace DPF) je aktivní. Částice sazí jsou ve filtru pevných částic (DPF) spáleny. ▶ Zajistěte, aby se stroj nenacházel v blízkosti hořlavého materiálu.
	Stav regenerace filtru pevných částic: potlačen	Regenerace filtru pevných částic (regenerace DPF) je potlačena.
	Výstražná kontrolka "Omezený provoz."	Zjistí-li řídicí elektronika chybu pohonu pojezdu, sníží se rychlost stroje podle stupně závažnosti chyby na 0 až 20 km/h.
	Kontrolka" Režim ochrany před chladem"	Režim ochrany před chladem se aktivuje, když okolní teplota a teplota chladicí kapaliny motoru klesne pod určitou hodnotu. Při režimu ochrany před chladem jsou omezené otáčky motoru. Indikátor průběhu pod kontrolkou zobrazuje, jak dlouho je aktivovaný režim ochrany před chladem.

8.2.1 Výstražná světla – hladina nádrže močoviny

Kombinace ukazatelů stavu a výstražných kontrolek uvedené v tabulce indikují procentuální pokles hladiny v nádrži močoviny.

Stav výstražných světel		Vysvětlení
zap	vyp	10 % ≥ hladina nádrže na močovinu > 5 % • 1. varování
zap	bliká	5 % ≥ hladina nádrže na močovinu > 2,5 % • Disponibilní točivý moment je omezen na 80 % maximálního točivého momentu.
bliká	bliká	2,5 % ≥ hladina nádrže na močovinu > 2 % • Disponibilní točivý moment je z 80 % omezen na 20 % maximálního točivého momentu.
bliká	zap	Hladina nádrže na močovinu = 2 % • Disponibilní točivý moment je omezen na 20 % maximálního točivého momentu.

▶ Aby mohl být opět dosažen plný výkon motoru a jízdní rychlost, doplňte do nádrže močoviny dostatečné množství močoviny v předepsané kvalitě.

8.2.2 Výstražná světla – kvalita močoviny, chyby nebo manipulace se systémem úpravy výfukových plynu

Kombinace ukazatelů stavu a výstražných kontrolek uvedené v tabulce indikují chybu nebo manipulaci se systémem úpravy výfukových plynu a dále nepřípustnou kvalitu močoviny.

Stav výstražných světel		Vysvětlení
zap	vyp	Až 60 min doby chodu motoru po rozpoznání chyby nebo manipulace se systémem úpravy výfukových plynu resp. nepřípustné kvality močoviny. • 1. Varování
zap	bliká	Od 60 min – 170 min doby chodu motoru po rozpoznání příčiny. • Disponibilní točivý moment je omezen na 80 % maximálního točivého momentu.
bliká	bliká	Od 170 min – 200 min doby chodu motoru po rozpoznání příčiny. • Disponibilní točivý moment je z 80 % omezen na 20 % maximálního točivého momentu.
bliká	zap	Od 200 min doby chodu motoru po rozpoznání příčiny. • Disponibilní točivý moment je omezen na 20 % maximálního točivého momentu.

Pro opětovné dosažení plného výkonu motoru a jízdní rychlost:

- Doplňte do nádrže na močovinu dostatečné množství močoviny v předepsané kvalitě.
- Vyhledejte a odstraňte chybu v systému úpravy výfukových plynu, spojte se k tomu účelu se svým servisním partnerem KRONE.

8.2.3 Výstražná světla – stav napnění filtru pevných částic

⚠ *VÝSTRAHA*

Nebezpečí požáru způsobeného horkými spalinami

Při hoření filtru pevných částic dieselového motoru hrozí nebezpečí požáru. Regenerace filtru pevných částic se spustí automaticky.

- Zajistěte, aby nebyl stroj odstaven v blízkosti hořlavého materiálu.
- Je-li to nutné, potlačte regeneraci filtru pevných částic v menu dieselový, „Nastavení“ nebo zastavte již běžící regeneraci filtru pevných částic v menu dieslový motor „Údržba“.

Kombinace varovných světel uvedených v tabulce ukazují stav zatížení filtru pevných částic sezemi a popelem.

Stav výstražných světel		Vysvětlení
zap		**Zatížení filtru pevných částic sazemi=75 %–100 %** ► Spusťte manuálně regeneraci filtru pevných části v menu motor „Údržba dieselového motoru“ a přitom zajistěte, aby se stroj nenacházel v blízkosti hořlavého materiálu.
zap		**Zatížení filtru pevných částic popelem=100 %–133 %** Výstražné světlo se objeví pro 4 500 provozních hodinách. ► Filtr pevných částic nechejte vyměnit autorizovaným odborným personálem.
zap	zap	**Zatížení filtru pevných částic sazemi=100 %–105 %** • Disponibilní točivý moment je omezen na 75 % maximálního točivého momentu. Pokud se regenerace filtru pevných částic nespustí manuálně nebo se regenerace filtru pevných částic potlačí, může regeneraci filtru pevných částic provést pouze servisní partner KRONE. ► Spusťte manuálně regeneraci filtru pevných části v menu motor „Údržba dieselového motoru“ a přitom zajistěte, aby se stroj nenacházel v blízkosti hořlavého materiálu.
		Zatížení filtru pevných částic popelem≥133 % • Disponibilní točivý moment je omezen na 75 % maximálního točivého momentu. ► Filtr pevných částic nechejte vyměnit autorizovaným odborným personálem.
zap	zap	**Zatížení filtru pevných částic sazemi≥105 %** • Disponibilní točivý moment je omezen na 50 % maximálního točivého momentu. ► Regeneraci filtru pevných částic nechejte provést servisním partnerem KRONE.

8.3 Tlačítka v titulkové liště

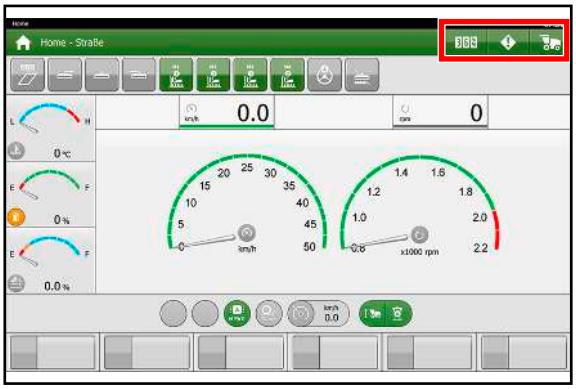

EQG002-022

Symbol	Označení	Vysvětlení
	Menu "Čítače"	Otevře menu "Čítač".
	Menu "Chyby"	Otevře menu "Chyby".
	Hlavní menu	Otevře hlavní menu.

8.3.1 Menu "Čítače"

EQG002-083

V menu "Čítače" lze přes podmenu vyvolávat aktuální údaje o stroji.

✓ Vyvolána je pracovní obrazovka.

▶ Pro otevření menu stiskněte .

➡ Na displeji se zobrazí menu "Čítač" se svými podmenu.

Menu "Čítač zákazníka"

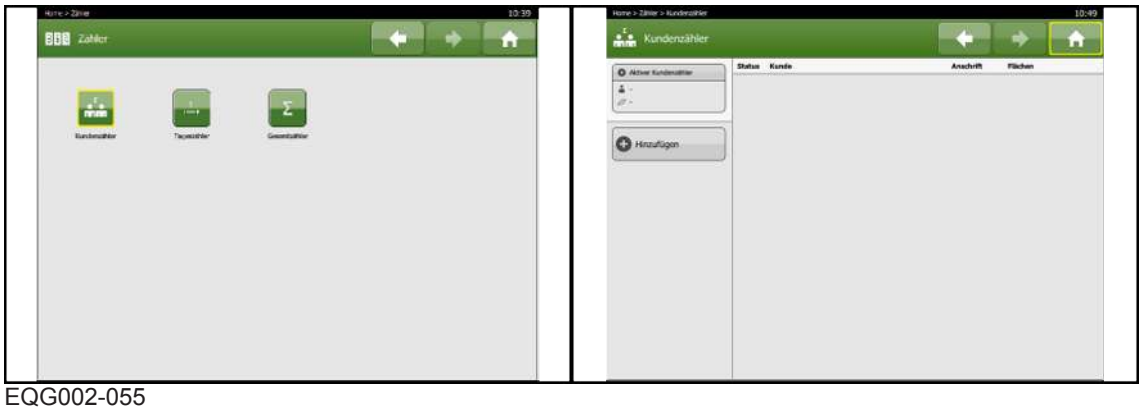

EQG002-055

V menu "Čítač zákazníka" lze vytvářet datové záznamy zákazníků.

✓ Vyvoláno je menu "Čítač".

▶ Pro otevření menu stiskněte .

➡ Zobrazí se seznam s vytvořenými zákazníky.

Vytvoření datového záznamu zákazníka

EQG002-056

- ▶ Pro vytvoření datového záznamu zákazníka stiskněte Hinzufügen.
  - ⇨ Otevře se alfanumerické vstupní pole "Příjmení".
- ▶ Zadejte resp. změňte údaje zákazníka v alfanumerickém vstupním poli.

Ovládání alfanumerického vstupního pole

- ▶ Pro přepínání mezi malými a velkými písmeny stiskněte .
- ▶ Pro přepnutí z alfabetické klávesnice na numerickou stiskněte 123.
- ▶ Pro přepnutí z numerické klávesnice na alfabetickou stiskněte ABC.
- ▶ Pro zadání zvláštních znaků stiskněte #+=.
- ▶ Pro uložení záznamu zákazníka stiskněte .
- ▶ Pro přerušení zadávání a zachování původního nastavení stiskněte .

EQG003-027

- ▶ Pro zadání dalších dat zákazníka stiskněte .
  - ⇨ Zobrazí se menu se vstupními poli pro datový záznam zákazníka.

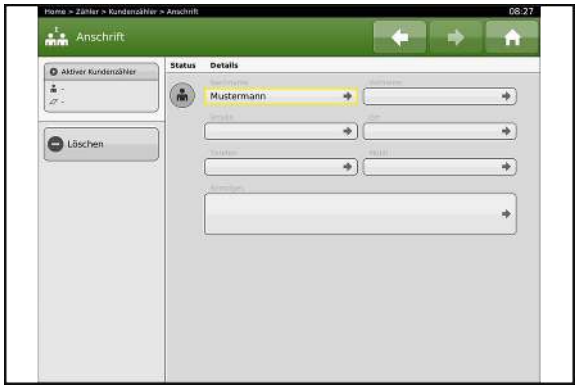

EQG003-029

- ▶ Pro zadání dat zákazníka stiskněte příslušné tlačítko.
- ▶ Zadejte data pomocí alfanumerického vstupního pole.

EQG003-028

- ➡ Vytvořené datové záznamy zákazníka se zobrazí v seznamu v čítači zákazníka.
- ▶ Pro vytvoření dalšího datového záznamu zákazníka stiskněte

.
- ▶ Pro vyvolání datového záznamu zákazníka stiskněte .
- ▶ Pro vyvolání čítače plochy pro zákazníka stiskněte .

EQG003-032

- ➡ Na displeji se zobrazí přehled "Plochy" pro příslušného zákazníka.
- ➡ Pro každého nového zákazníka se automaticky vytvoří "Plocha 01".

Přejmenování plochy

- ▶ Pro vyvolání okna "Detaily plochy" stiskněte .

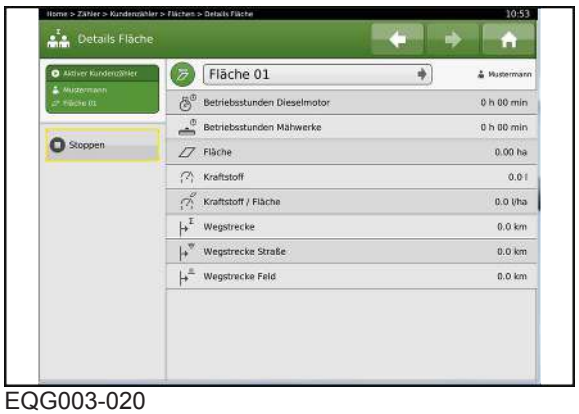

EQG003-020

- ▶ Pro přejmenování plochy stiskněte příslušné tlačítko, v příkladu
.
- ➡ Otevře se alfanumerické vstupní pole.
- ▶ V alfanumerickém vstupním poli přejmenujte plochu, *viz strana 118*.
- ▶ Pro vymazání plochy stiskněte
.

Vytvoření plochy

EQG003-021

- ▶ Pro vytvoření plochy pro zákazníka stiskněte
.
- ➡ Otevře se alfanumerické vstupní pole.
- ▶ V alfanumerickém vstupním poli zadejte název nové plochy, *viz strana 118*.
- ➡ Vytvořené plochy se ve formě tabulky zobrazí v okně "Plochy".

Pokud je pro jednoho zákazníka vytvořeno několik ploch, zobrazí se na konci tabulky řádek s celkovými hodnotami pro vytvořené plochy zákazníka.

Vymazání plochy

EQG002-074

- ▶ Pro vymazání jedné nebo několika ploch stiskněte Löschen.
- ➡ Otevře se výběrový náhled.
- ▶ Ve čtverečku na konci řádky zvolte plochu nebo plochy, které se mají vymazat.
- ▶ Pro vymazání zvolených ploch stiskněte Löschen.

Spuštění a zastavení čítače plochy

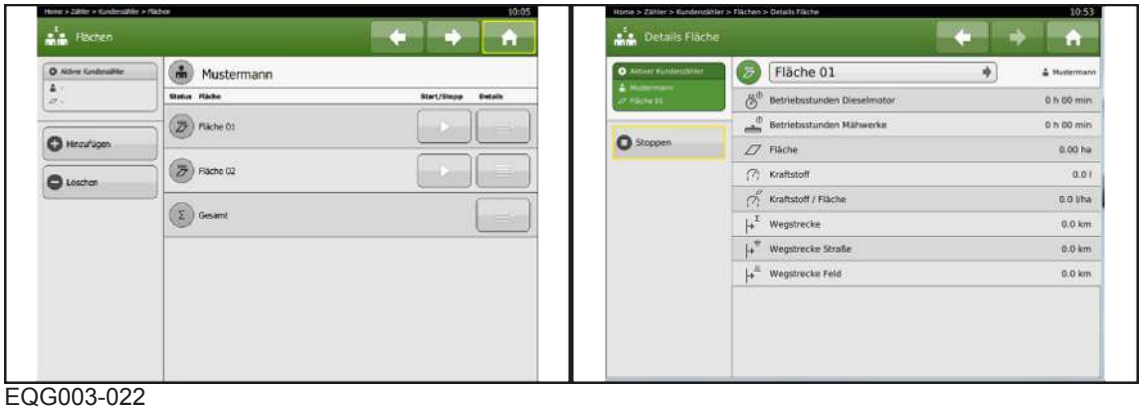

EQG003-022

- ▶ Pro spuštění čítače pro příslušnou plochu stiskněte v okně "Plochy" nebo stiskněte v okně "Detaily ploch".
- ➡ Čítač se spustí začne evidovat data ploch, dokud nebude zastaven.

EQG002-059

- ➡ Aktuálně evidovaná plocha se zobrazí v okně "Čítač zákazníka" a v okně "Plochy" v oblasti "Aktivní čítač zákazníka". Symbol pro plochu a zákazníka má zelené pozadí.
- ▶ Pro zastavení čítače stiskněte v okně "Plochy" nebo stiskněte v okně "Detaily ploch".

> ***INFORMACE***
>
> Pokud se stiskne tlačítko nebo jedné plochy, i když byl spuštěn čítač zákazníka pro jinou plochu, provede se přímá změna evidovaných ploch. To znamená, že čítač doposud evidované plochy se zastaví a zároveň se spustí čítač jiné plochy.

Prohlížení aktuálních dat ploch

Aktuální data ploch lze prohlížet v okně "Detaily plochy".

EQG003-020

Export údajů zákazníka

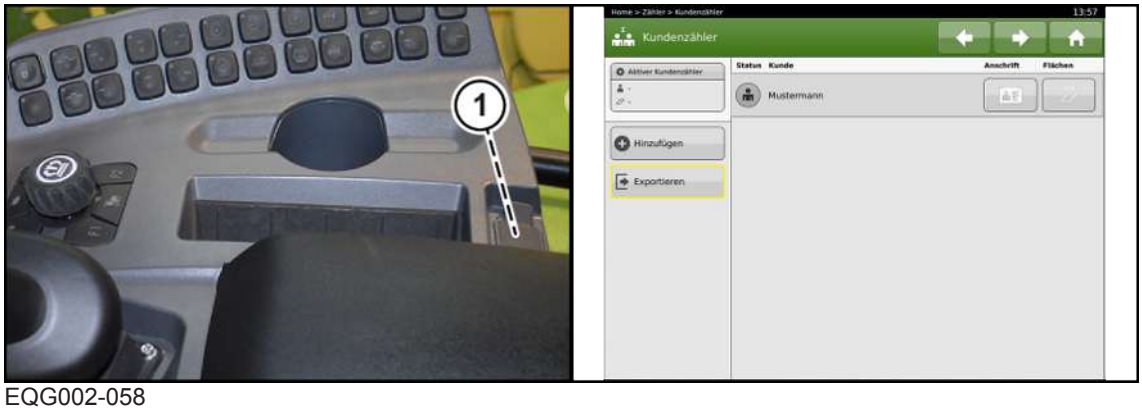

EQG002-058

- Zastrčte paměťové médium USB do USB přípojky (1) v pravé loketní opěrce.
- Pro export údajů zákazníka na USB paměť stiskněte Exportieren.

Menu "Denní čítač"

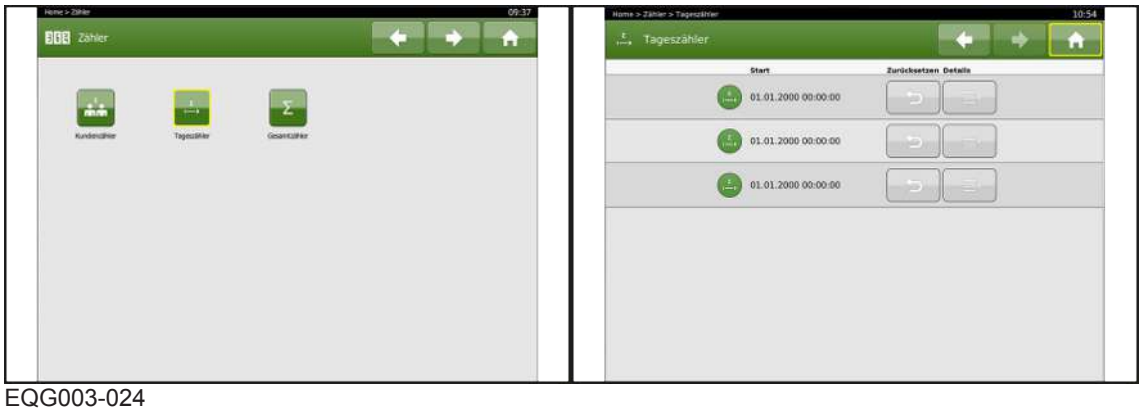

EQG003-024

✓ Vyvoláno je menu "Čítač".

▶ Pro otevření menu stiskněte .

➡ Zobrazí se tři denní čítače, které permanentně evidují aktuální pracovní a spotřební údaje stroje, vždy za tři probíhající pracovní doby. Datum a čas ukazují, kdy byl denní čítač naposledy resetován.

▶ Pro ukončení pracovní doby a resetování denního čítače stiskněte .

▶ Pro výběr hodnot některého denního čítače stiskněte v příslušné řádce.

➡ Otevře se okno "Detaily denního čítače".

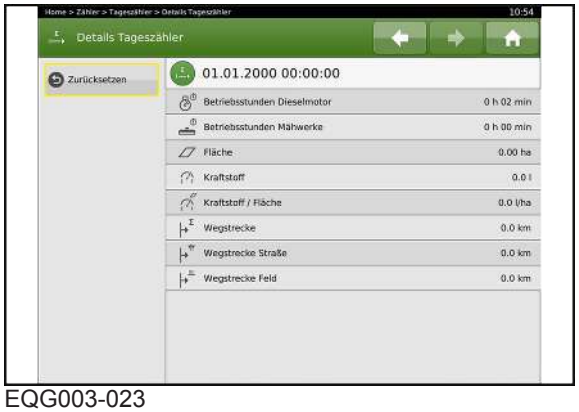

EQG003-023

V okně "Detaily denního čítače" se zobrazují aktuální údaje pro zvolenou pracovní dobu:

- Provozní hodiny dieselového motoru
- Provozní hodiny žacích ústrojí
- Spotřeba paliva
- měřič ujeté vzdálenosti (silnice, pole, celkem)
- Čítač plochy

Pracovní doby lze jednotlivě resetovat, takže čítač začíná údaje počítat vždy zase od hodnoty 0.

▶ Pro ukončení pracovní doby a resetování denního čítače stiskněte
.

Menu "Celkový čítač"

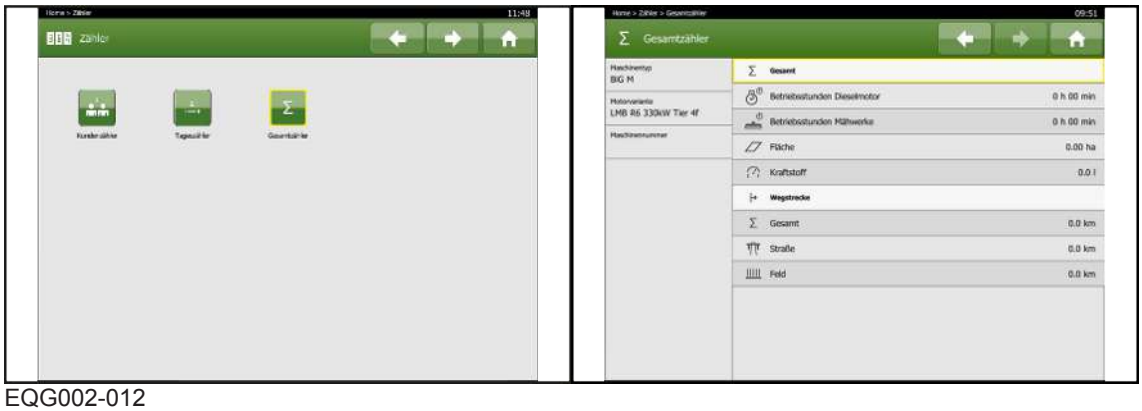

EQG002-012

✓ Vyvoláno je menu "Čítač".

▶ Pro otevření menu stiskněte .

➡ Zobrazí se aktuální pracovní a spotřební údaje stroje.

Zobrazí se následující aktuální data:

- Provozní hodiny dieselového motoru
- Provozní hodiny žacích ústrojí
- Čítač plochy
- Spotřeba paliva
- Měřič ujeté vzdálenosti (silnice, pole, celková trasa)

8.3.2 Menu "Chyby"

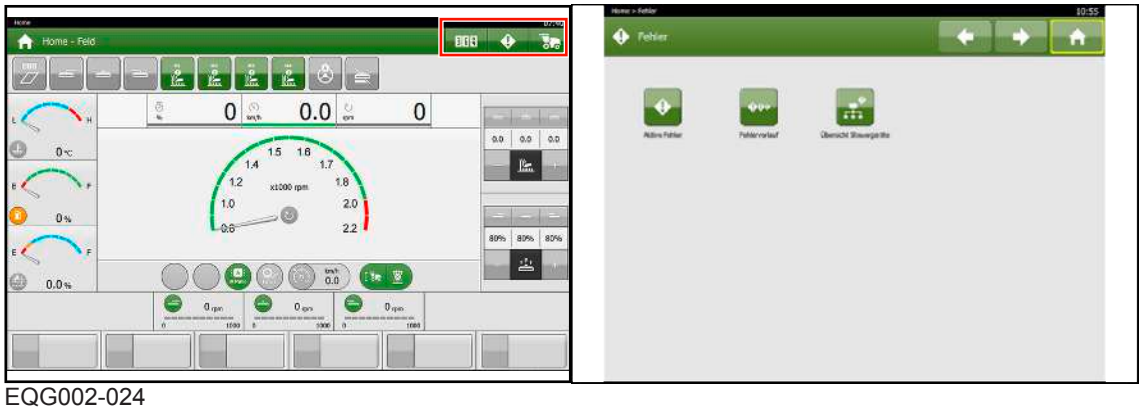

EQG002-024

✓ Vyvolána je pracovní obrazovka.

▶ Pro otevření menu stiskněte .

➡ Na displeji se zobrazí menu "Chyby" se svými podmenu.

Menu "Aktivní chyby"

EQG003-025

✓ Vyvoláno je menu "Chyby".

▶ Pro otevření menu stiskněte .

➡ Na displeji se zobrazí se menu "Aktivní chyby" s aktivními chybami na stroji s číslem a označením chyby.

▶ Pro zobrazení informací k některé chybě stiskněte vedle chybového hlášení.

➡ Zobrazí se okno s popisem chyby.

EQG003-026

1 Zvolené číslo chyby
2 Krátký popis chyby
3 Popis chyby
4 Tlačítko "Zavřít"

▶ Pro zavření popisu chyby stiskněte .

Menu "Historie chyb"

Historii chyb může vynulovat jen servisní technik.

EQG003-090

✓ Vyvoláno je menu "Chyby".

▶ Pro otevření menu stiskněte .

➡ Na displeji se zobrazí menu "Historie chyb" s chybovými hlášeními, které se vyskytly od posledního vynulování historie chyb.

▶ Pro zobrazení informací k některé chybě stiskněte vedle chybového hlášení.

➡ Zobrazí se okno s popisem chyby.

EQG003-026

1 Zvolené číslo chyby
2 Krátký popis chyby
3 Popis chyby
4 Tlačítko "Zavřít"

▶ Pro zavření popisu chyby stiskněte .

Menu "Přehled řídicích jednotek"

V menu "Přehled řídicích jednotek" jsou schématicky zobrazeny řídicí jednotky na stroji.

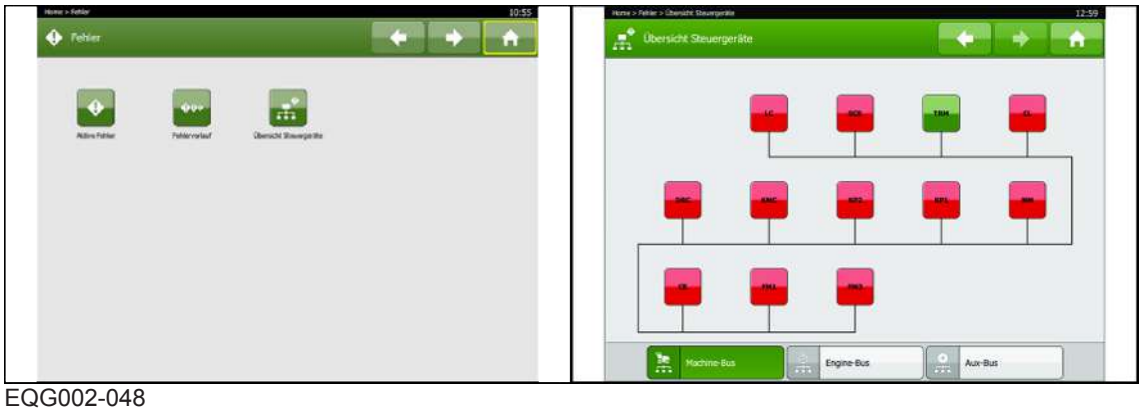

EQG002-048

▶ Pro otevření menu stiskněte .

➡ Na displeji se zobrazí menu "Přehled řídicích jednotek".

▶ Pro otevření přehledu řídicích jednotek na sběrnici stroje stiskněte
.

V polích řídicích jednotek jsou uvedeny jejich zkratky.

Stav jednotlivých řídicích jednotek lze zjistit podle barvy polí.

Symbol	Vysvětlení
	Aktivita CAN vykazuje aktivitu, bez chyb.
	Aktivita CAN vykazuje aktivitu, s jednou nebo několika chybami.
	Aktivita CAN nevykazuje aktivitu, nelze určit chybu.

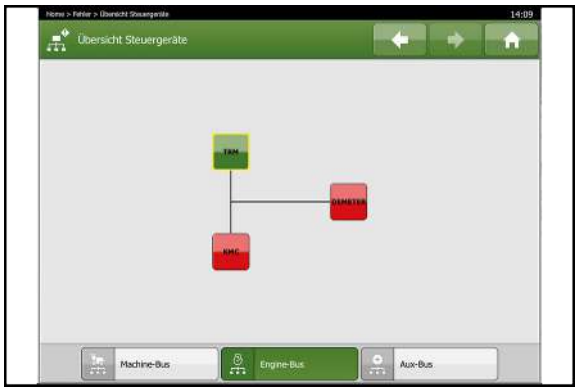

EQG002-041

- ▶ Pro otevření přehledu řídicích jednotek na sběrnici motoru stiskněte .

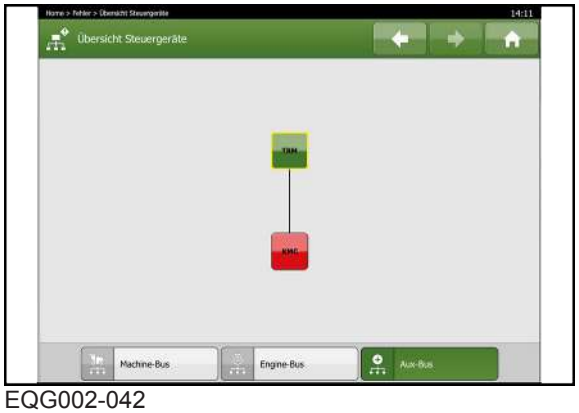

EQG002-042

- ▶ Pro otevření přehledu řídicích jednotek na sběrnici AUX stiskněte .
- ▶ Pro zobrazení informací k některé řídicí jednotce stiskněte tlačítko příslušné řídicí jednotky.
- ➡ Zobrazí se příslušné informační pole.

8.3.3 Hlavní menu

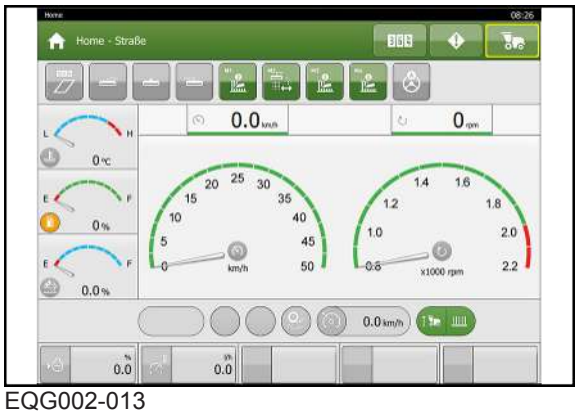

EQG002-013

✓ Vyvolána je pracovní obrazovka.

▶ Pro otevření hlavního menu stiskněte .

Struktura menu a navigace v menu, *viz strana 135*.

8.4 Přímá zadání pro "Polní provoz"

EQG002-018

Pomocí "Přímých zadání pro polní provoz", lze provádět nastavení přímo z pracovní obrazovky "Polní provoz", aniž by se musela vyvolávat podmenu.

Pro změnu nastavených hodnot stiskněte nebo .

Stisknutím se nastavená hodnota sníží:

- Při každém stisknutí o určenou hodnotu.
- Pokud se tlačítko stiskne a přidrží, bude se hodnota stále po sobě snižovat.
- Pokud se tlačítko přidrží déle, bude se hodnota snižovat rychleji.

Stisknutím se nastavená hodnota zvýší:

- Při každém stisknutí o určenou hodnotu.
- Pokud se tlačítko stiskne a přidrží, bude se hodnota stále po sobě zvyšovat.
- Pokud se tlačítko přidrží déle, bude se hodnota zvyšovat rychleji.

8.5 Informační oblast

EQG000-007

Tlačítka v informační oblasti lze libovolně obsadit prostřednictvím výběrového pole.

Obsazení tlačítka

✓ Vyvolána je pracovní obrazovka.

▶ Stiskněte tlačítko, které se má obsadit.

⇨ Otevře se výběrové pole.

▶ Zvolte požadované obsazení.

▶ Pro uložení obsazení stiskněte .

▶ Pro zrušení zadání stiskněte .

Při ukládání volby se přepíše stávající obsazení.

8.6 Zobrazovací oblast motorových a jízdních dat

Zobrazovací oblast "motorových a jízdních dat" zobrazuje aktuální ukazatele nádrží, údaje o motoru a jízdě stroje.

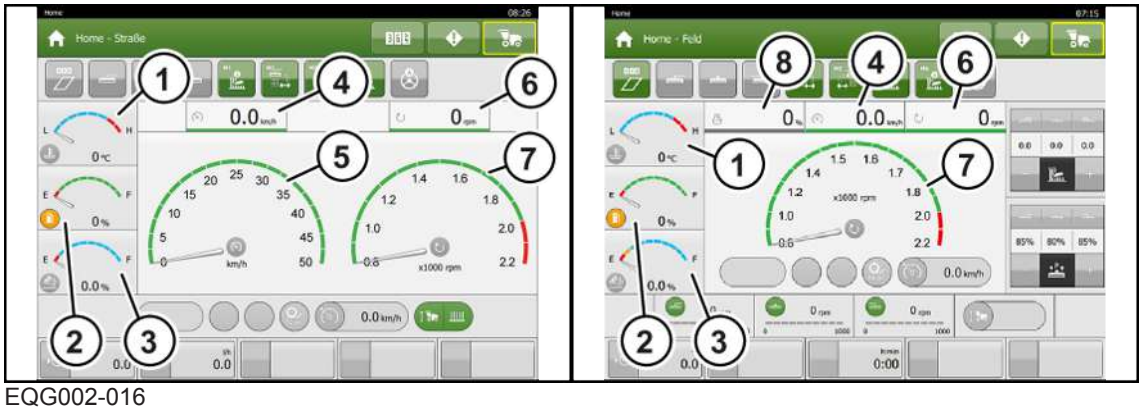

EQG002-016

Poz.	Označení	Vysvětlení
1	Ukazatel teploty chladicí kapaliny	Zobrazuje aktuální teplotu chladicí kapaliny ve °C (digitálně a analogově).
2	Ukazatel hladiny paliva	Zobrazuje aktuální hladinu paliva v % (digitálně a analogově).
3	Ukazatel hladiny močoviny	Zobrazuje aktuální hladinu močoviny v % (digitálně a analogově).

Poz.	Označení	Vysvětlení
4	Ukazatel rychlosti digitální	Zobrazuje digitálně rychlost v km/h resp. v mph.
5	Ukazatel rychlosti analogový	Zobrazuje analogově aktuální rychlost v km/h resp. v mph (jen v pracovní obrazovce "Silniční provoz").
6	Ukazatel otáček motoru digitální	Zobrazuje aktuální otáčky motoru v rpm (ot./min) digitálně.
7	Ukazatel otáček motoru analogový	Zobrazuje aktuální otáčky motoru v rpm (ot./min) analogově.
8	Ukazatel vytížení motoru digitální	Zobrazuje digitálně aktuální vytížení motoru v % (jen v pracovní obrazovce "Polní provoz").

Výstražné kontrolky pro ukazatele motoru a nádrží

Výstražná kontrolka teploty chladicí kapaliny (1)

Symbol	Vysvětlení
	Teplota chladicí kapaliny je v pořádku.
	Teplota chladicí kapaliny je v kritické oblasti.

Výstražná kontrolka hladiny paliva (2)

Symbol	Vysvětlení
	Hladina palivové nádrže vyšší než 10 %.
	Hladina palivové nádrže nižší než 10 %.

Výstražná kontrolka hladiny močoviny (3)

Symbol	Vysvětlení
	Hladina nádrže močoviny vyšší než 20 %.
	Ukazatel svítí: Hladina nádrže močoviny nižší než 20 %.
	Ukazatel svítí: Sníží se výkon motoru.

Při hladině nižší než 20% varují výstražné kontrolky ve výstražném poli poruch před snížením maximální jízdní rychlosti a dosažitelného točivého momentu.

- Aby mohl být opět dosažen plný výkon motoru a jízdní rychlost, doplňte do nádrže na močovinu dostatečné množství močoviny v předepsané kvalitě, *viz strana 252*.

8.7 Indikační kontrolky pohonu pojezdu

Indikační kontrolky v hlavní zobrazovací oblasti pohonu pojezdu informují o aktuálních nastaveních motoru a jízdy a varují před poruchami motoru a pohonu.

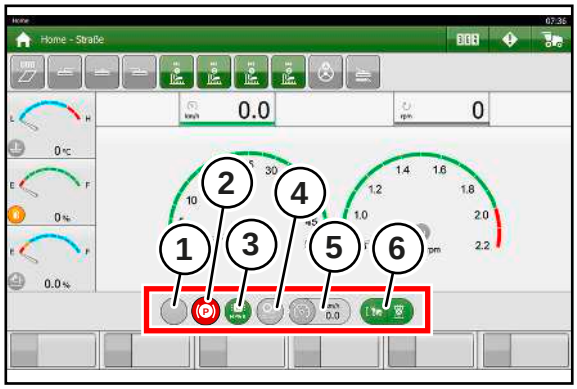

EQG002-017

Ukazatel chování při zrychlení (1)

Zobrazuje aktuální hodnotu pro chování při zrychlení.

Symbol	Vysvětlení
	malé zrychlení
	střední zrychlení
	vysoké zrychlení
	maximální zrychlení

Indikační kontrolka směru jízdy a ruční brzdy (2)

Zobrazuje směr jízdy a stav ruční brzdy.

Symbol	Vysvětlení
	směr jízdy vpřed
	Neutrální provoz (volnoběh)
	Směr jízdy vzad
	Ruční brzda je zatažená

Indikační kontrolka režimu PowerSplit (3)

Zobrazuje stav režimu Power.

Symbol	Vysvětlení
	Manuální "Provoz Eco-Power" Dieselový motor pracuje v úsporném režimu.
	Manuální "Provoz M-Power" Dieselový motor pracuje v maximálním výkonném režimu.
	Automatické přepínání mezi režimy "Provozem ECO-Power" a "Provozem M-Power".

Indikační kontrolka regulace prokluzu pohonu (TC) (4)

Zobrazuje stav regulace prokluzu pohonu (TC).

Symbol	Označení	Vysvětlení
	Regulace prokluzu pohonu (TC) neaktivovaná	
	Regulace prokluzu pohonu (TC) stupeň I aktivovaná	Reguluje se hnací moment u kol. Regulace prokluzu pohonu (TC) stupeň I připouští jen malý prokluz (protáčející se kola). Zapojená regulace prokluzu pohonu (TC) stupeň I šetří travnatý povrch.
	Regulace prokluzu pohonu (TC) stupeň I aktivní regulace	
	Regulace prokluzu pohonu (TC) stupeň II aktivovaná	Reguluje se hnací moment u kol. Regulace prokluzu pohonu (TC) stupeň II připouští vyšší prokluz (protáčející se kola). Regulace prokluzu pohonu (TC) stupeň II zaručuje i při obtížných podmínkách dostatečný pohon.
	Regulace prokluzu pohonu (TC) stupeň II aktivní regulace.	

Ukazatel systému regulace rychlosti (5)

Zobrazuje stav systému regulace rychlosti a uloženou rychlost při provozu se systémem regulace rychlosti.

Symbol	Označení	Vysvětlení
	Systém regulace rychlosti je deaktivovaný	Uložená rychlost při provozu se systémem regulace rychlosti je 12 km/h.
	Systém regulace rychlosti je aktivovaný	

Indikační kontrolka výšky stroje (6)

Symbol	Vysvětlení
	Výška stroje se nachází v silniční poloze.
	Výška stroje se nachází v polní poloze.
	Výška stroje se nachází buď mezi silniční a polní polohou, pod silniční polohou nebo nad polní polohou.

9 Terminál – menu

⚠ VÝSTRAHA

Při nerespektování chybových hlášení může dojít ke zranění osob nebo k poškození stroje

Při nerespektování chybových hlášení a neodstranění poruchy může dojít ke zranění osob nebo k vážnému poškození stroje.

- ▶ Při zobrazení chybového hlášení odstraňte poruchu.
- ▶ Pokud poruchu nelze odstranit, kontaktujte servisního partnera KRONE.

9.1 Struktura menu

Struktura menu je podle vybavení stroje tvořena následujícími menu.

Menu	Podmenu			Vysvětlení
				Stroj
				Elektronika
				E-Solutions
				Aktivované funkce
				ISOBUS
				Nastavení

Menu	Podmenu		Vysvětlení
			Kabina
			Terminál
			Nastavení V menu se zobrazují aktuální nastavení terminálu pro jazyk, denní/noční design, měrné jednotky, datum a čas a lze je zde měnit.
			Informace V menu se zobrazí verze softwaru terminálu.
			Loketní opěrka
			Diagnostika *viz strana 143*

Menu	Podmenu		Vysvětlení
			Test tlačítek V menu lze provést test tlačítek skupiny tlačítek, volicího spínače provozních režimů a navigačního modulu, *viz strana 145*.
			Jízdní páka
			Nastavení V menu lze paměťová tlačítka M1, M2, M3 a M4 na jízdní páce obsadit funkcemi.
			Test tlačítek V menu lze provést test tlačítek na jízdní páce, *viz strana 145*.
			Osvětlení pozadí
			Nastavení V menu lze nastavit intenzitu osvětlení pozadí ovládacích prvků a jízdní páky.
			Verze řídicích jednotek
			Software V menu se zobrazí aktuální softwarové verze řídicích jednotek.
			Hardware V menu se zobrazí aktuální hardwarové verze řídicích jednotek.
			Tiskárna
			Nastavení V menu lze nastavit typ tiskárny.
			Dálková údržba
			Dálková údržba V menu je možnost, aby se servisnímu pracovníkovi KRONE zobrazily na obrazovce v jeho pracovišti stejné údaje, jako se zobrazují na terminálu stroje. Řídicí jednotka KRONE SmartConnect provede prostřednictvím mobilní sítě spojení na zákaznický servis KRONE a pošle údaje.
			Diagnostika *viz strana 143*
			Nastavení

Menu	Podmenu		Vysvětlení
			Stěrač
			Nastavení
			Osvětlení
			Nastavení V menu se nastaví doba trvání aktivace funkcí Coming Home a Leaving Home pro tankování. ▶ Pro popis funkcí Coming Home, Leaving Home a osvětlení pro tankování, *viz strana 80*.
			Diagnostika *viz strana 143*
			Test tlačítek V menu lze provést test tlačítek na obslužné jednotce světel, *viz strana 145*.

Menu	Podmenu		Vysvětlení
			Centrální mazání
			Nastavení V menu lze nastavit množství maziva pro mazací cyklus centrálního mazacího zařízení.
			Diagnostika *viz strana 143*
			Údržba V menu se zobrazuje stav údržby centrálního mazání.

Menu	Podmenu		Vysvětlení
			Žací funkce
			Čelní žací ústrojí
			Nastavení
			Diagnostika *viz strana 143*
			Kalibrace V menu se zjišťuje horní koncová poloha a pracovní poloha čelního žacího ústrojí. *viz strana 347*

Menu	Podmenu		Vysvětlení
			Připojit Připojení čelního žacího ústrojí, *viz strana 171* Odpojení čelního žacího ústrojí, *viz strana 174*
			Postranní žací ústrojí
			Nastavení
			Diagnostika *viz strana 143*
			Kalibrace V menu se kalibrují horní koncové polohy a pracovní postavení postranních žacích ústrojí. *viz strana 347*
			Boční kryt žacího ústrojí
			Diagnostika *viz strana 143*
			Kryt řádků
			Diagnostika *viz strana 143*
			Pohon žacího ústrojí
			Nastavení
			Diagnostika *viz strana 143*
			Stranový posun čelního žacího ústrojí
			Nastavení
			Diagnostika *viz strana 143*
			Manuální ovládání *viz strana 219*
			Výška řezu

Menu	Podmenu		Vysvětlení
			Přehled Výšku řezu lze přizpůsobit rozdílným podmínkám půdy. V menu lze u žacích ústrojí nastavit a uložit do paměti po dvou výškách řezu, *viz strana 220*.
			Nastavení
			Diagnostika *viz strana 143*
			Kalibrace *viz strana 344*
			Jemná kalibrace *viz strana 346*
			Odlehčení žacího ústrojí
			Odlehčení Odlehčením žacího ústrojí se tlak žací lišty na půdu přizpůsobuje místním podmínkám. K šetření travnatého povrchu musí být žací lišta natolik odlehčena, aby při sekání neposkakovala, a aby na podloží také nezanechávala žádné stopy po drhnutí. V menu se zobrazuje aktuální odlehčení žacího ústrojí a lze zde do paměti uložit 2 nastavení odlehčení žacího ústrojí, *viz strana 221*.
			Nastavení V menu se zobrazují aktuální a uložená nastavení odlehčení žacího ústrojí.
			Kalibrace V meni se provádí kalibrace odlehčení žacího ústrojí žacích ústrojí, *viz strana 342*.
			Souvrať
			Nastavení V menu se zobrazují nastavení správy souvrati, postranních žacích ústrojí a čelního žacího ústrojí.
			Profil žacího ústrojí
			Nastavení V menu lze nastavit přesah žací stopy.

Menu	Podmenu		Vysvětlení
			Válcový kondicionér
			Nastavení
			Diagnostika *viz strana 143*

Menu	Podmenu		Vysvětlení
			Motor
			Dieselový motor
			Nastavení
			Diagnostika *viz strana 143*
			Údržba • V menu "Dieselový motor Údržba" se zobrazují provozní hodiny dieselového motoru zbývající do dalšího termínu údržby. Ukazatel odpočítává provozní hodiny dieselového motoru do dalšího termínu údržby dieselového motoru. • V menu lze manuálně spustit a zastavit regeneraci filtru pevných částic.

Menu	Podmenu		Vysvětlení
			Hydraulika
			Pracovní hydraulika
			Diagnostika *viz strana 143*
			Nádrž hydraulického oleje V menu se zobrazuje hladina hydraulického oleje a množství jeho doplnění. **INFO:** Hladina hydraulického oleje a množství jeho doplnění se zobrazí správně jen tehdy, je-li stroj v transportní poloze, *viz strana 190*.

Menu	Podmenu		Vysvětlení
			Jízdní funkce V menu lze provádět nastavení součástí pojezdového ústrojí produktu.
			Automatický systém řízení
			Nastavení V menu se zobrazují nastavené parametry automatického systému řízení a lze je zde měnit.
			Diagnostika *viz strana 143*
			Pohon pojezdu
			Kalibrace V menu se provádí kontrola věrohodnosti brzdového pedálu, *viz strana 343*.
			Diagnostika *viz strana 143*
			Nápravy
			Nastavení V menu lze zobrazit a nastavit polohu náprav při aktivaci žacího ústrojí.
			Diagnostika *viz strana 143*
			Kalibrace vyrovnané polohy V menu se zjišťuje vyrovnaná poloha zadní nápravy, *viz strana 343*.
			Údržba V menu "Údržba náprav" se zvolí, které písty jsou ovládány tlačítky ve skupině tlačítek.

Menu	Podmenu		Vysvětlení
			Nastavení stroje V menu se zobrazuje verze žacího ústrojí a nastavení žací stopy a mohou se změnit.
			Uživatelská úroveň V menu se zobrazuje aktuálně přihlášená kategorie uživatelů. **INFO:** Nastavení může měnit pouze servisní technik.

9.2 Vyvolání navigačního menu

EQ002-052

Hlavní menu je podle vybavení stroje rozděleno do následujících menu:

Symbol	Označení
	Menu "Stroj"
	Menu "Kabina"
	Menu "Centrální mazání"
	Menu "Žací funkce"
	Menu "Motor"
	Menu "Hydraulika"
	Menu "Jízdní funkce"
	Menu "Nastavení stroje"
	Menu "Uživatelská úroveň"

INFORMACE

Dotykem na zabarvené části obrázku stroje na displeji se přímo otevřou příslušná menu.

▶ Pro vyvolání navigačního menu z pracovní obrazovky stiskněte .

9.3 Navigace v menu

Funkce terminálu jsou rozděleny do jednotlivých menu. Tlačítky v jednotlivých menu lze navigovat ve struktuře menu.

- Pro přepnutí z pracovní obrazovky do hlavního menu stiskněte .
- Pro otevření menu z hlavního menu stiskněte tlačítko příslušného menu.
- Pro otevření podmenu z hlavního menu stiskněte tlačítko příslušného podmenu.
- Pro přepnutí z jednoho podmenu do druhého stiskněte tlačítko podmenu v zápatí obrazovky.
- Pro opuštění aktuálního menu stiskněte .
- Pro přepnutí z některého menu do hlavního menu stiskněte tolikrát, dokud se neotevře hlavní menu.
- Pro provedení kroku vpřed po provedeném kroku vzad stiskněte .
- Pro přepnutí z hlavního menu nebo některého menu do pracovní obrazovky stiskněte .

9.3.1 Změna/uložení parametru

- Pro změnu parametru stiskněte příslušné tlačítko parametru.
- ➡ Podle nastavovacího menu se otevře vstupní pole hodnot nebo výběrové pole.
- Když se otevře vstupní pole hodnot, změňte hodnotu parametru.
- Když se otevře výběrové pole, změňte volbu parametru.
- Pro uložení nastavení stiskněte .
- Pro přerušení zadávání a zachování původního nastavení stiskněte .

9.4 Menu "Diagnostika", vysvětlení

INFORMACE

Tato kapitola slouží k všeobecnému vysvětlení zacházení s obrazovkami diagnostiky. Obrazovky diagnostiky, které lze vyvolat v jednotlivých menu, již nejsou detailně popisovány.

V menu "Diagnostika" je uveden seznam senzorů a aktorů a lze zde přečíst procesní hodnoty konstrukční skupiny daného menu.

U těchto součástí/hodnot lze odečíst přítomné napětí/proud.

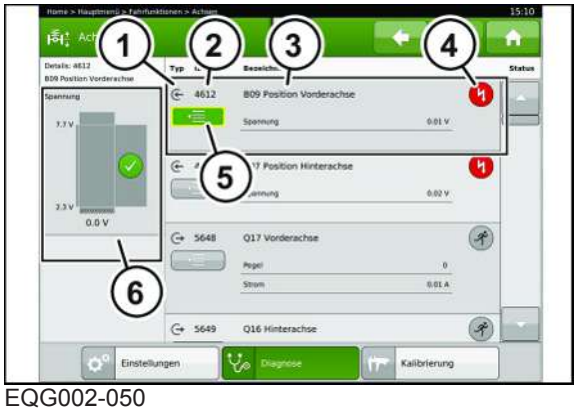

EQG002-050

1 Symbol typu součásti/procesní hodnoty
2 Číslo senzoru/aktoru
3 Označení senzoru/aktoru
4 Stav senzoru/aktoru
5 Tlačítko pro otevření grafického znázornění senzoru
6 Grafické znázornění aktuálního a přípustného proudu zvoleného senzoru/aktoru

▶ Pro otevření grafického znázornění senzoru resp. aktoru stiskněte .

INFORMACE

Tato obrazovka je zapotřebí při kontaktu se zákaznickým servisem, protože odborný personál může ze zobrazených hodnot vyvodit závěry ohledně chyb na stroji.

Typ součásti/procesní hodnota

Symbol	Vysvětlení
	Senzor
	Aktor
	Procesní hodnota

Ukazatele stavu senzoru/aktoru

Symbol	Vysvětlení
	Senzor/aktor aktivovaný
	Senzor/aktor neaktivovaný
	Senzor tlumený
	Senzor netlumený
	OK

Symbol	Vysvětlení
	Není OK
	Tlačítko stisknuté, spínač zavřený
	Tlačítko není stisknuté, spínač není zavřený
	Přerušení kabelu
	Zkrat
	Přerušení kabelu/zkrat
	Jiná chyba
	Stav není k dispozici

9.5 Menu vysvětlení "Testu tlačítek"

INFORMACE

Tato kapitola slouží k všeobecnému vysvětlení zacházení s menu "Test tlačítek". Testy tlačítek, které lze vyvolat v jednotlivých menu, již nejsou detailně popisovány.

Jsou k dispozici testy tlačítek k následujícím ovládacím prvkům:

Ovládací prvekOvládací prvek	Vysvětlení
Skupina tlačítek 1	Test tlačítek v levé polovině skupiny tlačítek
Skupina tlačítek 2	Test tlačítek v pravé polovině skupiny tlačítek
Volicí spínač provozních režimů	Test tlačítek volicího spínače provozních režimů
Navigační modul	Test tlačítek navigačního modulu
Ovládací jednotka světel	Test tlačítek ovládací jednotky světel
Jízdní páka	Test tlačítek jízdní páky

INFORMACE

Aby byla menu „Test tlačítek“ na terminálu k dispozici, musí se nacházet volicí spínač provozních režimů v poloze „Neutrální režim“ a klíč zapalování v poloze „II“. Bez tohoto opatření je na terminálu k dispozici pouze test tlačítek volicího spínače provozních režimů.

✓ Příslušené menu „Test tlačítek“ je otevřené.

▶ Pro volbu ovládacího prvku, který má být testován, stiskněte tlačítko příslušného ovládacího prvku

⇨ Ovládací prvek se zobrazí na terminálu.

▶ Stiskněte tlačítko, které má být testováno, a na terminálu zkontrolujte, jakou barvu má pozadí tlačítka.

Barvy tlačítek na terminálu indikují, zda se mezi ovládacím prvkem a řídicí jednotkou nevyskytuje chyba.

Symbol	Vysvětlení
	Tlačítko není stisknuté.
	Tlačítko je stisknuté.
	Detekována chyba.

10 První uvedení do provozu

V této kapitole jsou popsány montážní a nastavovací práce na stroji, které smí provádět jen kvalifikovaný odborný personál. Zde platí pokyn "Kvalifikace odborného personálu", *viz strana 18*.

Přehled utahovacích momentů, *viz strana 241*.

⚠ VÝSTRAHA

Nebezpečí zranění nebo škody na stroji způsobené chybným prvním uvedením do provozu

Pokud se první uvedení do provozu neprovede správně nebo se provede neúplně, může stroj vykazovat chyby. Může dojít ke zraněním až po smrtelné úrazy nebo k poškození stroje.

- První uvedení do provozu nechte provést výhradně autorizovaným odborným personálem.
- Přečtěte si celou část „Osobní kvalifikace odborného personálu“ a řiďte se jí, *viz strana 18*.

⚠ VÝSTRAHA

Nebezpečí zranění při nedodržení základních bezpečnostních upozornění

Při nedodržení základních bezpečnostních upozornění může dojít k vážným až smrtelným úrazům osob.

- Aby nedocházelo k úrazům, je nutné si přečíst a dodržovat základní bezpečnostní pokyny, *viz strana 17*.

⚠ VÝSTRAHA

Nebezpečí úrazu při nedodržení bezpečnostních postupů

Při nedodržení bezpečnostních postupů může dojít k vážným až smrtelným úrazům osob.

- Aby se předcházelo úrazům, je nutné přečtení a dodržování bezpečnostních postupů, *viz strana 31*.

10.1 Kontrolní seznam pro první uvedení do provozu

- ✓ Na stroji nejsou žádné netěsnosti.
- ✓ Připojené a řádně uložené jsou všechny kabely a konektorové spoje.
- ✓ Všechny hadice jsou řádně uložené.
- ✓ Všechny ochranné plachty jsou namontované. *viz strana 148*
- ✓ Všechny šrouby a matice jsou zkontrolované ohledně pevného utažení a jsou utažené předepsanými utahovacími momenty, *viz strana 241*.
- ✓ Stroj je zcela promazaný, *viz strana 298*.
- ✓ Zakládací klíny jsou po ruce a připraveny k použití, *viz strana 52*.
- ✓ Plošiny, stupátka a výstupní plochy jsou čisté a v řádném stavu, *viz strana 52*.
- ✓ Hasicí přístroj je namontovaný, *viz strana 148*.
- ✓ Poznávací značka je namontovaná, *viz strana 148*.
- ✓ Nože jsou namontované, *viz strana 154*.
- ✓ Pneumatiky jsou zkontrolovány a tlak je správně nastaven, *viz strana 271*.
- ✓ Kryty nábojů zadní nápravy jsou zkontrolované ohledně poškození a pevného utažení (u varianty "pohon předních kol"),*viz strana 269*.
- ✓ Zajištění proti krutu jsou namontována na modulu osvětlení vlevo a vpravo, *viz strana 155*.

10.2 Montáž hasicího přístroje

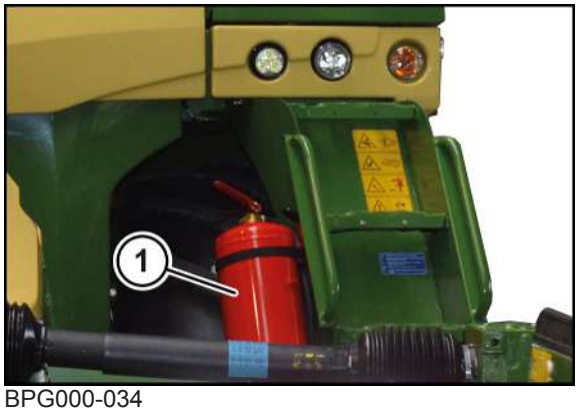

BPG000-034

✓ Stroj je zastavený a zajištěný, *viz strana 31*.

▶ Zasuňte hasicí přístroj (1) do držáku vpředu na levém výstupu tak, aby byl čitelný provozní návod na typovém štítku a ukazoval směrem ven.

VÝSTRAHA! Nebezpečí zranění padajícím hasicím přístrojem! Aby byl hasicí přístroj dostatečně zajištěn, upravte upínací pásky s dostatečným napnutím podle obvodu hasicího přístroje.

▶ Upravte délku upínacích pásek podle obvodu hasicího přístroje.

▶ Abyste docílili dostatečného napnutí zavřených upínacích pásek, zkraťte jejich délku o několik milimetrů a zavřete upínací uzávěry.

➡ Pokud lze upínací uzávěry zavřít již jen pomocí pomocného nářadí (např. šroubováku), je nastavení správné.

➡ Pokud lze upínací uzávěry zavřít rukou:

▶ Zkraťte délku upínacích pásek tak, aby bylo možné upínací uzávěry zavřít již jen pomocí pomocného nářadí (např. šroubováku).

10.3 Montáž poznávací značky

BM000-101 / BM000-100

▶ Přední poznávací značku namontujte do určeného vyklenutí (1) na předním spoileru kabiny.

▶ Zadní poznávací značku namontujte do držáku poznávací značky (2) na výklopné zádi.

10.4 Montáž ochranných plachet

✓ Všechna žací ústrojí se nacházejí v pracovní poloze, *viz strana 86*.

✓ Stroj je zastavený a zajištěný, *viz strana 31*.

Postranní žací ústrojí

BMG000-056

- Namontujte ochranné plachty (1) na pravé a levé postranní žací ústrojí.

Za tím účelem:

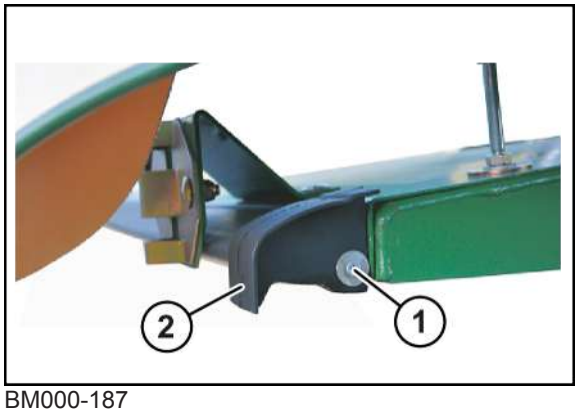

BM000-187

- Demontujte šroub (1).
- Demontujte krytku (2).

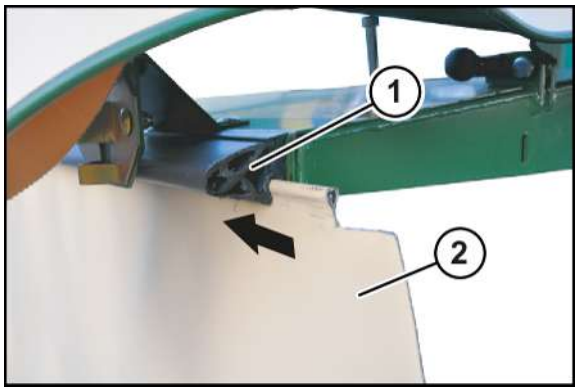

BM000-188

- Zasuňte ochrannou plachtu (2) do ochranného profilu (1).

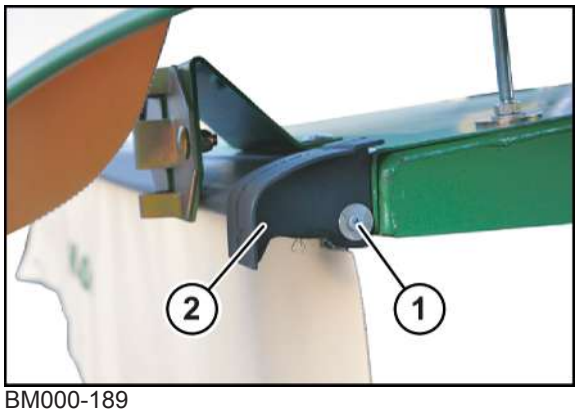

BM000-189

- Přimontujte krytku (2) pomocí šroubu (1).

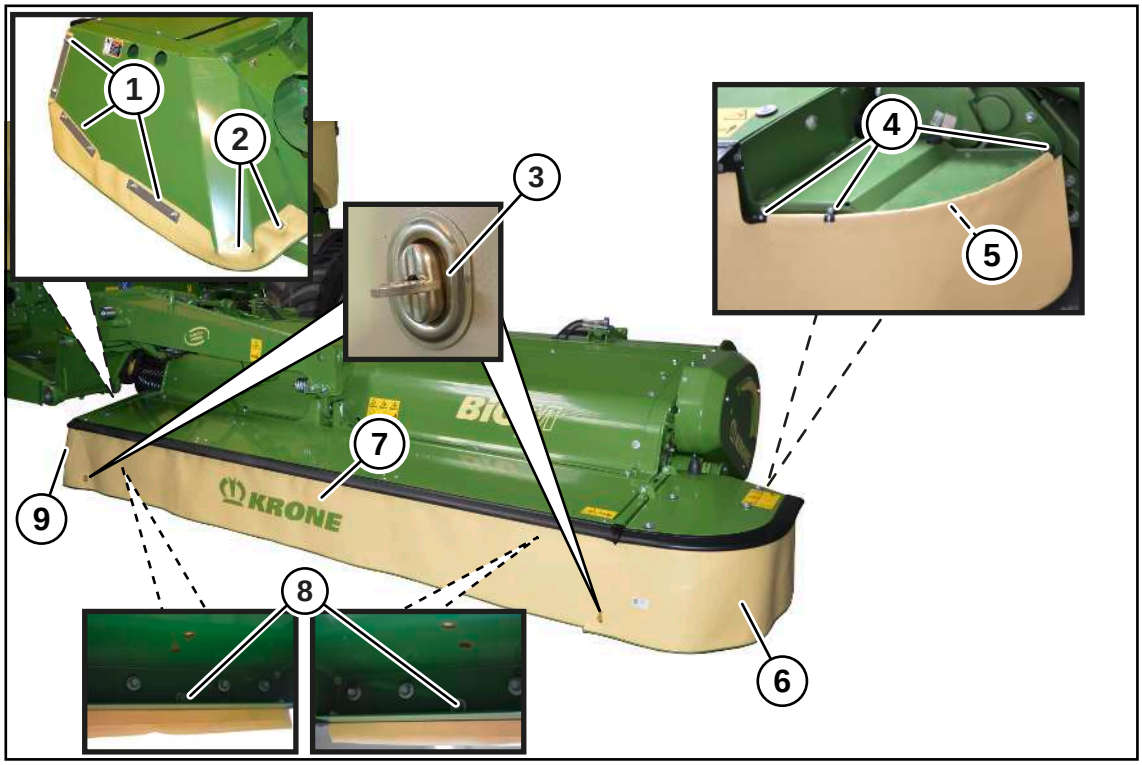

BMG000-057

- Namontujte šroubové spoje (8).
- Namontujte ochrannou plachtu (9) pomocí 3 upínacích plechů (1) a šroubových spojů.
- Namontujte šroubové spoje (2).
- Držák ochranné plachty (5) protáhněte ochrannou plachtou (6).
- Namontujte držák ochranné plachty (5) s trubkovými příchytkami (4) a vždy 1 šroubem se šestihrannou hlavou a 1 pojistnou podložkou.
- Zavřete otočné uzávěry (3) na ochranných plachtách (6, 7, 9).

Čelní žací ústrojí

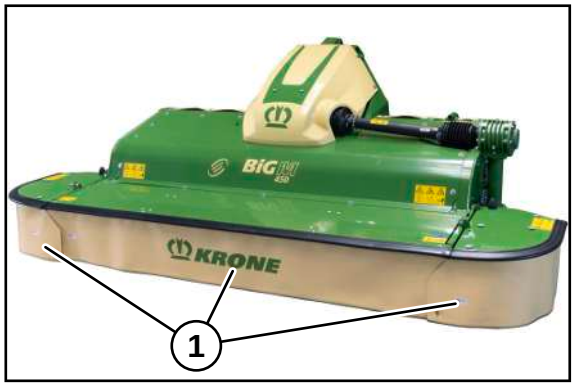

BMG000-043

- Namontujte ochranné plachty (1) na čelní žací ústrojí.

Za tím účelem:

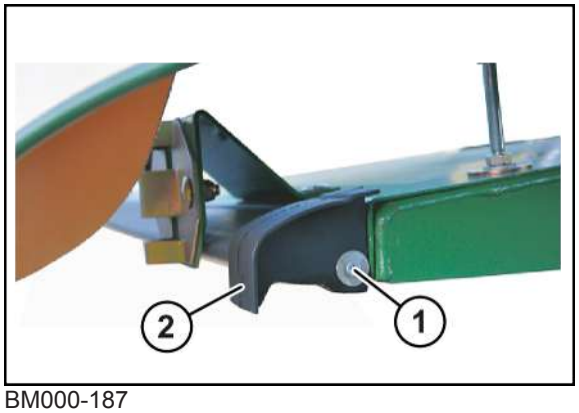

BM000-187

- Demontujte šroub (1).
- Demontujte krytku (2).

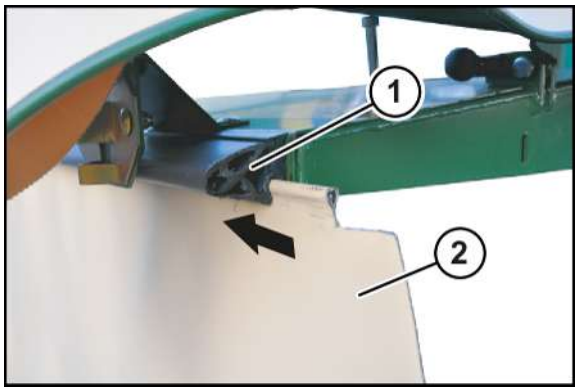

BM000-188

- Zasuňte ochrannou plachtu (2) do ochranného profilu (1).

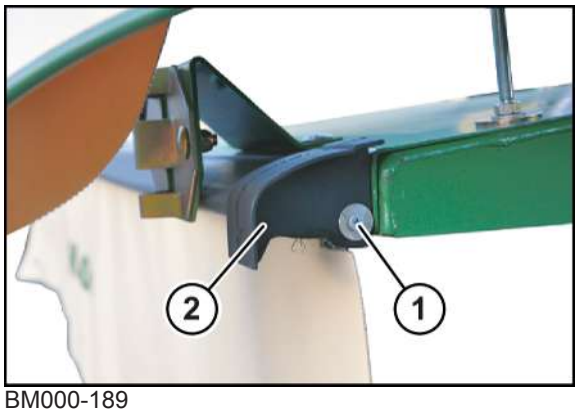

BM000-189

- Přimontujte krytku (2) pomocí šroubu (1).

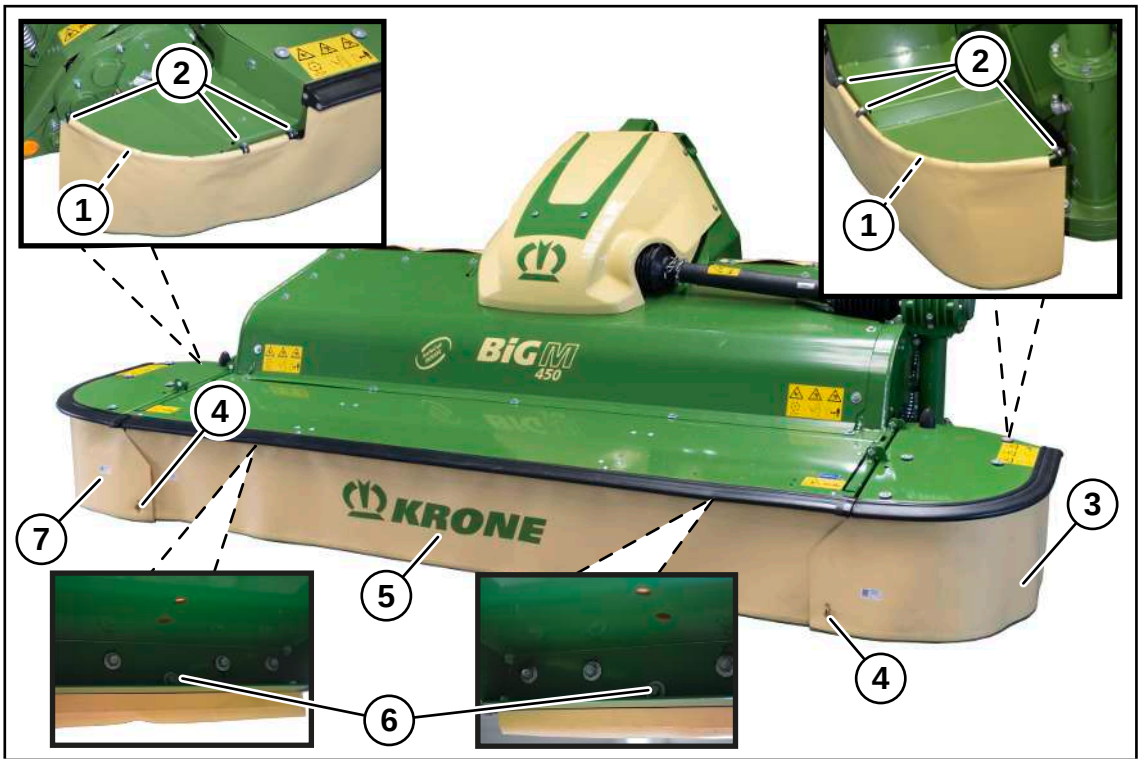

BMG000-044

- Namontujte šroubové spoje (6).
- Vždy 1 držák ochranné plachty (1) protáhněte ochrannou plachtou (7) a ochrannou plachtou (3).
- Namontujte držák ochranné plachty (1) na obou stranách čelního žacího ústrojí s trubkovými příchytkami (2) a vždy 1 šroubem se šestihrannou hlavou a 1 pojistnou podložkou.
- Zavřete otočné uzávěry (4) na ochranné plachtě (5).

Příčný pásový dopravník

U varianty "Sdružování řádků pomocí hydraulického krytu"

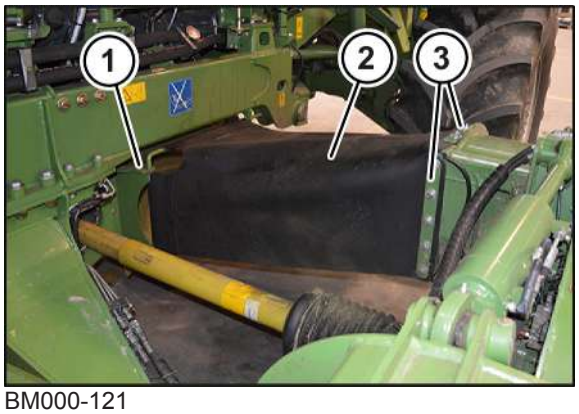

BM000-121

- Na pravý a levý příčný pásový dopravník namontujte vždy jednu odrazovou plachtu.

Za tím účelem:

- Z odkládací schránky na zádi vyjměte odrazovou plachtu (2).
- Pomocí šroubových spojů a lepicích pásek (3) přimontujte odrazovou plachtu (2) k příčnému pásovému dopravníku.
- Zasuňte přídržnou tyč (1) skrz oka odrazové plachty (2), zavěste ji na rám stroje a zajistěte ji pružinovou závlačkou.

Řádkovací plachta pod strojem

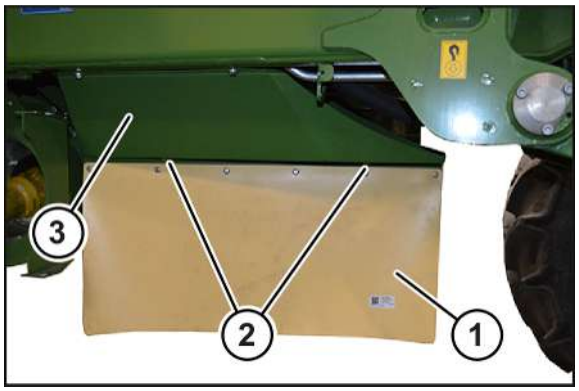

BM000-235

- Z odkládací schránky na zádi vyjměte řádkovací plachtu (1).
- Přimontujte řádkovací plachtu (1) pomocí šroubových spojů (2) k plechovému krytu (3).

10.5 Montáž nožů

- ✓ Všechna žací ústrojí se nacházejí v pracovní poloze, *viz strana 86*.
- ✓ Stroj je zastavený a zajištěný, *viz strana 31*.
- Montáž nožů u varianty "Rychlouzávěr nožů", *viz strana 286*, montáž nožů u varianty "Šroubový uzávěr nožů", *viz strana 285*.

10.6 Montáž zajištění proti krutu na modul osvětlení

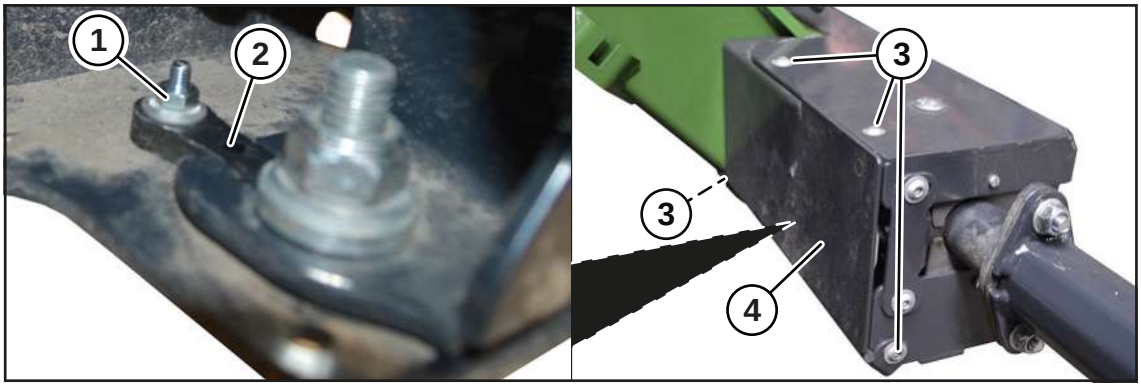

BM000-339

- Z přihrádky na zádi vyjměte 2 zajištění proti krutu (2) a šroubové spoje (1) (vždy 2 podložky, 1 šroub (M4 x 20), 1 pojistná matice).
- Na pravém a levém modulu osvětlení proveďte následující pracovní postup.
  - Pro demontáž plechu (4) na modulu osvětlení demontujte šroubové spoje (3).
  - Na úchytnou trubku namontujte zajištění proti krutu (2) pomocí šroubového spoje (1).
  - Namontujte plech (4) pomocí šroubových spojů (3).

11 Uvedení do provozu

⚠ VÝSTRAHA

Nebezpečí zranění při nedodržení základních bezpečnostních upozornění

Při nedodržení základních bezpečnostních upozornění může dojít k vážným až smrtelným úrazům osob.

- Aby nedocházelo k úrazům, je nutné si přečíst a dodržovat základní bezpečnostní pokyny, *viz strana 17*.

⚠ VÝSTRAHA

Nebezpečí úrazu při nedodržení bezpečnostních postupů

Při nedodržení bezpečnostních postupů může dojít k vážným až smrtelným úrazům osob.

- Aby se předcházelo úrazům, je nutné přečtení a dodržování bezpečnostních postupů, *viz strana 31*.

11.1 Kontroly před uvedením do provozu

INFORMACE

Dodržování předepsaných kontrol stroje podstatně zvyšuje bezpečnost a životnost stroje.

Stroj se zjištěnými nedostatky se nesmí uvést do provozu.

- Zjistíte-li na stroji závady, zastavte stroj a tyto závady odstraňte resp. je nechte odstranit odborným personálem.
- Před každým uvedením do provozu je nutné provést dále uvedené kontroly a kontroly uvedené v tabulce údržby "Každých 10 hodin, minimálně jednou denně", *viz strana 236*.

Obecně

- ✓ Na stroji nejsou žádné netěsnosti.
- ✓ Připojené a řádně uložené jsou všechny kabely a konektorové spoje.
- ✓ Všechny hadice jsou řádně uložené.
- ✓ Ochranná zařízení jsou namontovaná a zkontrolovaná ohledně kompletnosti a poškození.
- ✓ Plošiny, stupátka a výstupní plochy jsou čisté a v řádném stavu, *viz strana 52*.
- ✓ Zakládací klíny jsou po ruce a připraveny k použití, *viz strana 52*.
- ✓ Houkačka funguje bezvadně, *viz strana 72*.
- ✓ Hasicí přístroj funguje bezvadně, *viz strana 273*.
- ✓ Stroj je připraven pro žací provoz, *viz strana 171*.

Kabina

- ✓ Poloha zrcátek a kamery je nastavena, zpětná vnější zrcátka *viz strana 83*, vnitřní zrcátka a kamera *viz strana 157*.
- ✓ Sedadlo řidiče je správně nastaveno, *viz strana 157*.
- ✓ Všechny nouzové výstupy jsou volně přístupné a lze je neomezeně otevřít, *viz strana 69*.
- ✓ Všechna okna a zrcátka jsou čistá.
- ✓ Všechny lišty stěrače jsou v dobrém stavu.

Osvětlení a označení štítky

✓ Osvětlení a výstražný majáček jsou správně nastaveny a bezvadně fungují, *viz strana 78*.
✓ Všechny červeno-bílé štítky pro zadní značení stroje jsou namontovány podle vnitrostátních zákonů.

11.2 Nastavení místa řidiče

11.2.1 Komfortní vzduchem odpružené sedadlo

⚠ *VÝSTRAHA*

Nebezpečí úrazu způsobeného pohyby stroje nebo jeho součástí

Nelze-li jízdní pákou volně pohybovat všemi směry, nemohou být prováděné všechny funkce jízdní páky. Za určitých okolností tak není možná rychlá a správná reakce na nebezpečné situace.

► Po nastavení komfortního sedadla, pravé loketní opěrky a sloupku řízení zkontrolujte, zda lze jízdní pákou volně pohybovat všemi směry.

► Nelze-li jízdní pákou volně pohybovat všemi směry, nastavení upravte.

⚠ *VÝSTRAHA*

Nebezpečí úrazu v důsledku špatně nastaveného sedadla řidiče!

Není-li sedadlo řidiče nastaveno podle individuálních potřeb řidiče, hrozí řidiči zdravotních rizika spojená s chybným držením těla při práci.

► Před uvedením do provozu ergonomicky upravte sedadlo řidiče podle individuální potřeby řidiče.

⚠ *VÝSTRAHA*

Nebezpečí úrazu v důsledku nepředvídatelného pohybu součástí stroje

Je-li tlumič vibrací nastaven příliš měkce, může se sedadlo na špatné jízdní dráze propružit a potom již není zaručen kontakt s ovládacími prvky. Případně nemusí být možná rychlá a správná reakce na nebezpečné situace. Může dojít k těžkým až smrtelným úrazům.

► Nastavte tlumič vibrací vždy tak tvrdě, aby se i při špatné jízdní dráze zamezilo propružení sedadla.

⚠ *VÝSTRAHA*

Nebezpečí nehody i při krátkodobé nepozornosti řidiče

Při nastavování sedadla řidiče nebo při posunutí sloupku řízení během jízdy nemůže řidič dostatečně sledovat jízdní dráhu. Může tak dojít k vážným nehodám.

► Nastavení sedadla řidiče a posunutí sloupku řízení provádějte pouze v klidovém stavu stroje.

11.2.1.1 Ovládání komfortního vzduchem odpruženého sedadla (u varianty "standard")

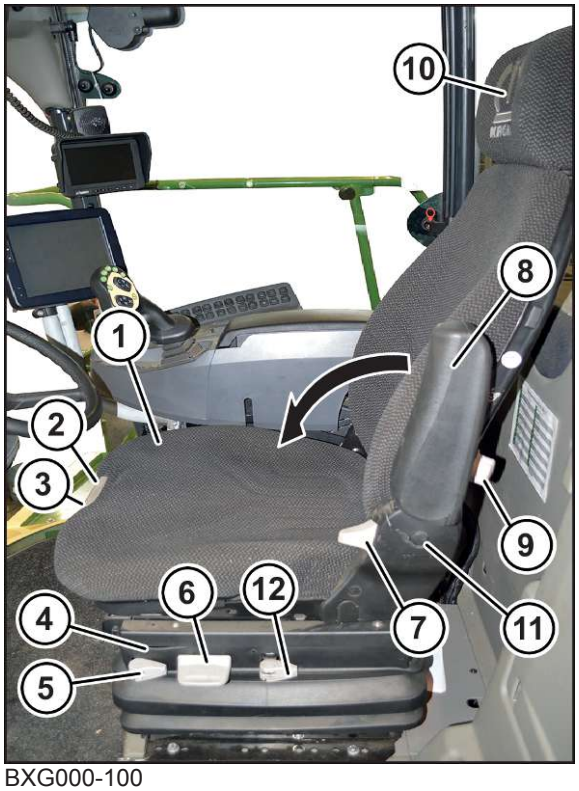

BXG000-100

1	Sedadlo řidiče	7	Nastavení zádové opěrky
2	Nastavení hloubky sedadla	8	Levá loketní opěrka
3	Nastavení sklonu sedáku	9	Bederní opěra páteře
4	Podélné nastavení	10	Opěrka hlavy
5	Horizontální odpružení	11	Kryt nastavení loketní opěrky
6	Nastavení výšky	12	Nastavení tlumiče chvění

Komfortní vzduchem odpružené sedadlo (1) lze individuálně přizpůsobit požadavkům řidiče.

Nastavení výšky

Výšku lze nastavit plynule pneumaticky. Aby se zabránilo poškození, aktivujte kompresor max. 1 min.

- ▶ Zatáhněte páku (6) zcela nahoru.
  - ⇨ Sedadlo řidiče (1) vyjede nahoru.
- ▶ Stiskněte páku (6) zcela dolů.
  - ⇨ Sedadlo řidiče (1) sjede dolů.
- ➡ Když dojde ke kontaktu s horním nebo spodním dorazem výškového nastavení, automaticky se upraví výška tak, aby se zajistila minimální možná dráha propružení.

Horizontální odpružení

Horizontální odpružení umožňuje, aby sedadlo řidiče (1) lépe absorbovalo rázy ve směru jízdy.

- ▶ Pro aktivování horizontálního odpružení přehoďte páku (5) dopředu.
- ▶ Pro deaktivování horizontálního odpružení přehoďte páku (5) dozadu.

Podélné nastavení

- ▶ Vytáhněte zajišťovací páčku (4), posuňte sedadlo řidiče (1) do požadované polohy dopředu resp. dozadu a nechte zajišťovací páčku (4) zapadnout.
- ▶ Zkontrolujte, zda zajištění správně zaskočilo. Sedadlo řidiče již nelze posunovat.

Nastavení sklonu sedáku

- Vytáhněte tlačítko (3) nahoru a současným zatěžováním nebo odlehčováním nastavte sklon sedáku.

Nastavení hloubky sedadla

- Vytáhněte tlačítko (2) nahoru a současným posouváním dopředu nebo dozadu posuňte sedák do požadované polohy.

Nastavení zádové opěrky

- Vytáhněte zajišťovací páčku (7), nastavte sklon zádové opěrky a nechte zajišťovací páčku (7) zapadnout.
- Zkontrolujte, zda zajištění správně zaskočilo. Zádovou opěrku již nelze posunovat.

Nastavení hmotnosti

Pro prevenci zdravotních problémů by se mělo před uvedením stroje do provozu zkontrolovat individuální nastavení podle váhy řidiče, a v případě potřeby je upravit. Nastavení se provádí při absolutně klidném sezení.

- Zatáhněte páčku (6) trochu nahoru.

Opěrka hlavy

Opěrka hlavy je optimálně nastavená, když je ve stejné výšce horní hrana opěrky a hlavy.

- Vytahujte resp. zasouvejte opěrku hlavy (10) přes citelnou aretaci, dokud nedosáhnete požadované výšky.

Bederní opěra páteře

- Výšku i sílu vyklenutí zádového polstrování lze podle individuálních požadavků nastavit otáčením ručního kolečka (9) vlevo nebo vpravo.

Nastavení tlumiče chvění

Chování sedadla řidiče při chvění lze pomocí plynule nastavitelného tlumiče chvění nastavovat od "měkkého" až po "tvrdé", a přizpůsobit je každé jízdní situaci.

- Nastavení pohodlného sedění na měkké se provede vytažením páčky (12) nahoru.
- Nastavení pohodlného sedění na tvrdé se provede stlačením páčky (12) dolů.

Nastavení levé loketní opěrky

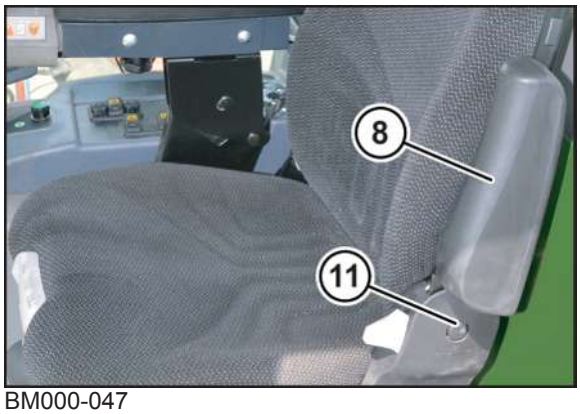

BM000-047

Podle potřeby odklopte loketní opěrku (8) dolů resp. nahoru.

- Pro nastavení loketní opěrky sejměte krytku (11).
- Povolte šestihrannou matici, loketní opěrku uveďte do požadované polohy a utáhněte šestihrannou matici.
- Na šestihrannou matici přitlačte krytku (11).

Nastavení pravé loketní opěrky

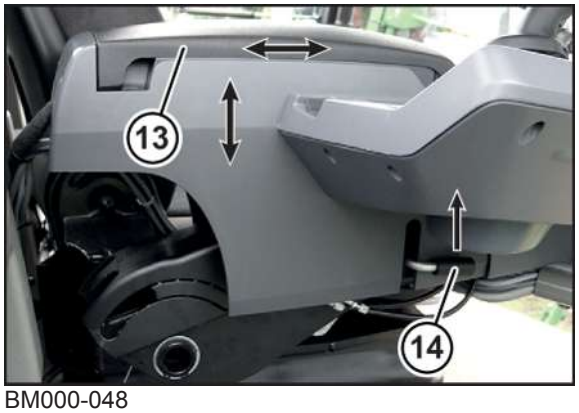

BM000-048

Pravá loketní opěrka (13) a jízdní páka jsou jedna jednotka.

- ▶ Pro nastavení pravé loketní opěrky zvedněte páčku (14).
- ▶ Nastavte pravou loketní opěrku nahoru, dolů, dopředu nebo dozadu a pusťte páčku (14).
- ➡ Nastavení zůstanou zachovaná.

11.2.1.2 Ovládání komfortního vzduchem odpruženého sedadla (u varianty "ACTIVO")

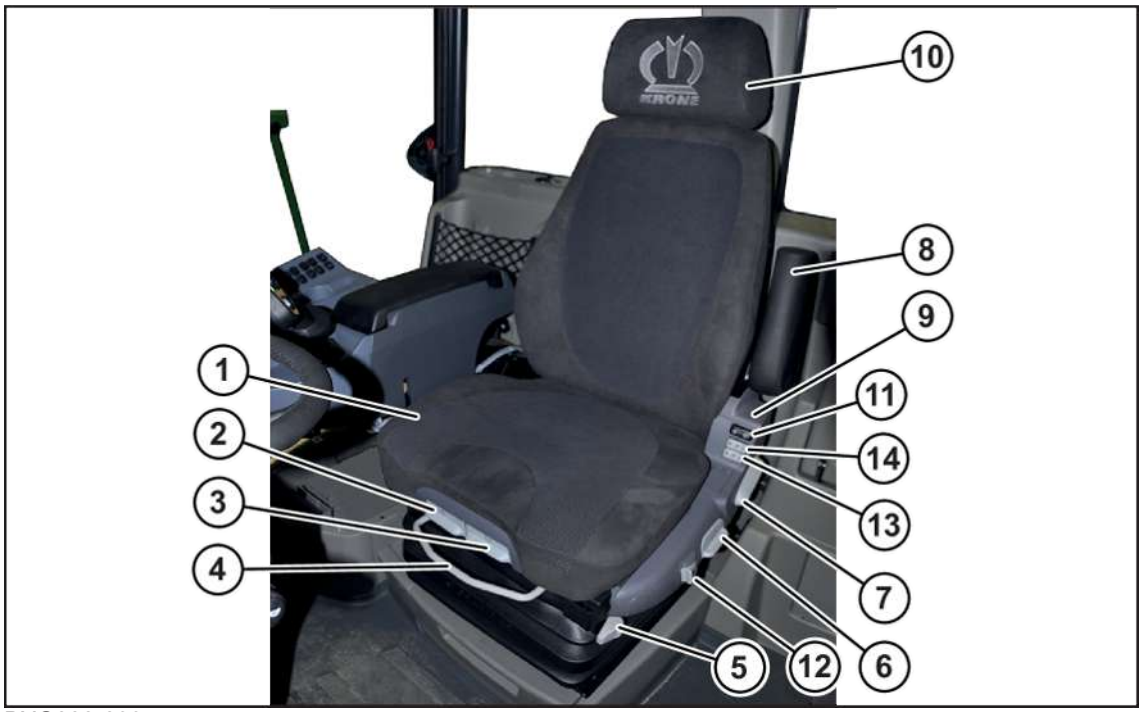

BXG000-099

1	Komfortní vzduchem odpružené sedadlo	8	Levá loketní opěrka
2	Nastavení hloubky sedadla	9	Zapnutí/vypnutí vyhřívání a klimatizace sedadla
3	Nastavení sklonu sedáku	10	Opěrka hlavy
4	Podélné nastavení	11	Kryt nastavení loketní opěrky
5	Zapnutí/vypnutí horizontálního odpružení	12	Nastavení tlumiče chvění
6	Nastavení hmotnosti a výšky	13	Nastavení spodní bederní opěry páteře
7	Nastavení zádové opěrky	14	Nastavení horní bederní opěry páteře

Komfortní vzduchem odpružené sedadlo (1) lze individuálně přizpůsobit požadavkům řidiče.

Nastavení výšky

Výšku lze nastavit plynule pneumaticky. Aby se zabránilo poškození, aktivujte kompresor max. 1 min.

- ▶ Zatáhněte páku (6) zcela nahoru.
  - ⇨ Sedadlo řidiče (1) vyjede nahoru.
- ▶ Stiskněte páku (6) zcela dolů.
  - ⇨ Sedadlo řidiče (1) sjede dolů.
- ➡ Když dojde ke kontaktu s horním nebo spodním dorazem výškového nastavení, automaticky se upraví výška tak, aby se zajistila minimální možná dráha propružení.

Horizontální odpružení

Horizontální odpružení umožňuje, aby sedadlo řidiče (1) lépe absorbovalo rázy ve směru jízdy.

- ▶ Pro aktivování horizontálního odpružení přehoďte páku (5) dopředu.
- ▶ Pro deaktivování horizontálního odpružení přehoďte páku (5) dozadu.

Podélné nastavení

- ▶ Vytáhněte zajišťovací páčku (4), posuňte sedadlo řidiče (1) do požadované polohy dopředu resp. dozadu a nechte zajišťovací páčku (4) zapadnout.
- ▶ Zkontrolujte, zda zajištění správně zaskočilo. Sedadlo řidiče již nelze posunovat.

Nastavení sklonu sedáku

- ▶ Vytáhněte tlačítko (3) nahoru a současným zatěžováním nebo odlehčováním nastavte sklon sedáku.

Nastavení hloubky sedadla

- ▶ Vytáhněte tlačítko (2) nahoru a současným posouváním dopředu nebo dozadu posuňte sedák do požadované polohy.

Nastavení zádové opěrky

- ▶ Vytáhněte zajišťovací páčku (7), nastavte sklon zádové opěrky a nechte zajišťovací páčku (7) zapadnout.
- ▶ Zkontrolujte, zda zajištění správně zaskočilo. Zádovou opěrku již nelze posunovat.

Nastavení hmotnosti

Nastavení hmotnosti se provede automaticky při zatížení sedadla řidičem.

Nastavení tlumiče chvění

BM000-050

Vlastnosti sedadla řidiče při chvění lze pomocí nastavitelného tlumiče chvění přizpůsobit každé jízdní situaci.

Stupeň tlumení II je výrobcem doporučené základní nastavení při průměrné hmotnosti řidiče.

Páčka (12) pro nastavení tlumení při chvění má tři polohy:

Pol.	Vysvětlení
I	Měkké tlumení
II	Střední tlumení
III	Tvrdé tlumení

- Pro nastavení tlumiče chvění natočte páčku (12) na požadovaný stupeň a pusťte ji.

Tlumení chvění lze doladit pomocí dvou dalších nastavovacích poloh mezi jednotlivými stupni tlumení.

Bederní opěra páteře

BM000-051

Bederní opěrou páteře lze individuálně upravit míru vyklenutí opěradla sedadla tak, aby byla podepřená páteř a odlehčené partie zad.

- Pro nastavení míry vyklenutí v horní oblasti zádového polstrování stiskněte "+" nebo "-" na spínači (14), až dosáhnete požadovaného nastavení.
- Pro nastavení míry vyklenutí ve spodní oblasti zádového polstrování stiskněte "+" nebo "-" na spínači (13), až dosáhnete požadovaného nastavení.

Vyhřívání a klimatizace sedadla

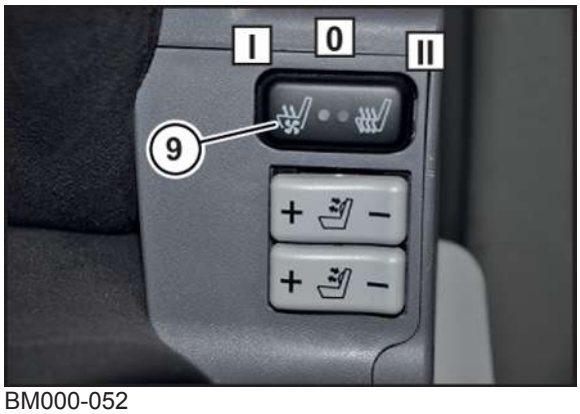

BM000-052

Klimatizací sedadla lze provětrávat povrch sedadla, což umožňuje sezení v chladu a v suchu.

Spínač (9) má 3 polohy:

Pol.	Vysvětlení
0	VYPNUTÉ vyhřívání i klimatizace sedadla
I	ZAPNUTÁ klimatizace sedadla (vyhřívání sedadla VYPNUTÉ)
II	ZAPNUTÉ vyhřívání sedadla (klimatizace sedadla VYPNUTÁ)

- ▶ Pro zapnutí klimatizace sedadla přepněte spínač (9) do polohy I.
- ➡ Provoz klimatizace sedadla indikuje levá kontrolka.
- ▶ Pro zapnutí vyhřívání sedadla přepněte spínač (9) do polohy II.
- ➡ Provoz vyhřívání sedadla indikuje pravá kontrolka.

Nastavení levé loketní opěrky

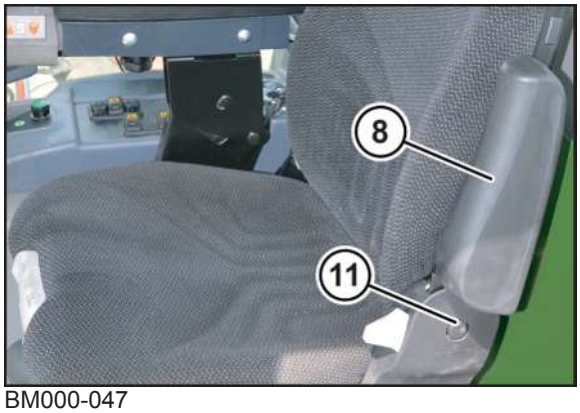

BM000-047

Podle potřeby odklopte loketní opěrku (8) dolů resp. nahoru.

- ▶ Pro nastavení loketní opěrky sejměte krytku (11).
- ▶ Povolte šestihrannou matici, loketní opěrku uveďte do požadované polohy a utáhněte šestihrannou matici.
- ▶ Na šestihrannou matici přitlačte krytku (11).

Nastavení pravé loketní opěrky

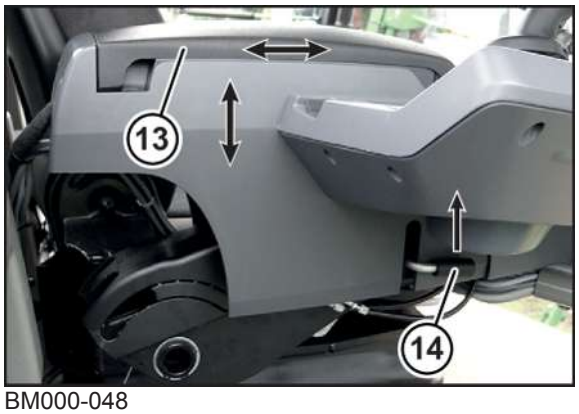

BM000-048

Pravá loketní opěrka (13) a jízdní páka jsou jedna jednotka.

- ▶ Pro nastavení pravé loketní opěrky zvedněte páčku (14).
- ▶ Nastavte pravou loketní opěrku nahoru, dolů, dopředu nebo dozadu a pusťte páčku (14).
- ➡ Nastavení zůstanou zachovaná.

11.2.2 Nastavení sloupku řízení

⚠ VÝSTRAHA

Nebezpečí nehody i při krátkodobé nepozornosti řidiče

Při nastavování sedadla řidiče nebo při posunutí sloupku řízení během jízdy nemůže řidič dostatečně sledovat jízdní dráhu. Může tak dojít k vážným nehodám.

- ▶ Nastavení sedadla řidiče a posunutí sloupku řízení provádějte pouze v klidovém stavu stroje.

BM000-054

- ▶ Pro nastavení sklonu sloupku řízení kolem spodního otočného bodu (a) sešlápněte pedál pro odblokování (1) a nastavte sloupek řízení (3) do požadované polohy.
- ▶ Pro zajištění sloupku řízení (3) uvolněte zajišťovací pedál (1).
- ▶ Pro nastavení výšky volantu (c) a sklonu sloupku řízení kolem horního otočného bodu (b) uvolněte zajišťovací páku (2) a nastavte sloupek řízení (3) do požadované polohy.
- ▶ Pro zajištění sloupku řízení (3) zajistěte zajišťovací páku (2).

11.2.3 Nastavení terminálu

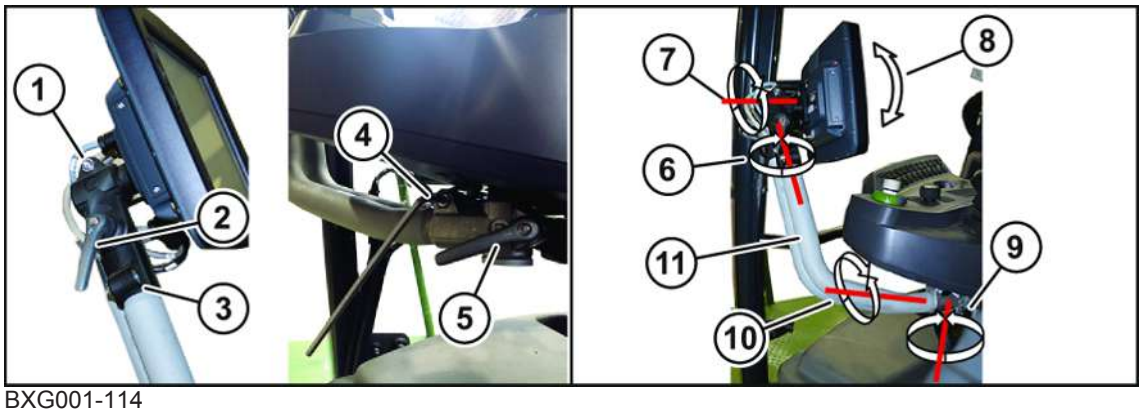

BXG001-114

Polohu terminálu lze otáčením držáku (11) a terminálu přizpůsobit řidiči a podmínkám výhledu..

Nastavení sklonu terminálu dopředu/dozadu:

- Uvolněte páku (2) a nastavte sklon terminálu dopředu/dozadu (8).
- Utáhněte páku (2).

Nastavení sklonu terminálu do strany:

- Povolte šroub (1) a nastavte sklon terminálu do strany (7).
- Pevně utáhněte šroub (1).

Otočení terminálu doleva/doprava:

- Povolte šroub (3) a otočte terminál doleva/doprava (6).
- Pevně utáhněte šroub (3).

Nastavení výšky terminálu:

- Povolte šroub (4) a otáčejte (10) držák (11), dokud není dosažena požadovaná výška.
- Pevně utáhněte šroub (4).

Vychýlení terminálu doleva/doprava:

- Povolte páku (5) a vychylte držák (11) doleva/doprava (9).
- Utáhněte páku (5).

11.2.4 Monitor pro kamerovou kontrolu

U varianty "přídavná kamera"

BM000-043

- Nastavte monitor (1) pro kamerovou kontrolu manuálně tak, aby byla plně viditelná jízdní dráha resp. pracovní oblast vedle stroje a za ním.

Funkce POC

Funkce POC (Power on Control) přídavné kamery automaticky zapne monitor, jakmile se zapalování otočí na stupeň "II". Funkce POC je z výroby aktivovaná a v případě potřeby se může deaktivovat.

- Stiskněte na monitoru.

EQ002-382

- Stiskněte tolikrát, až zvolíte "POC" (1).
- Pro deaktivování funkce POC stiskněte .
- Pro volbu "Zavřít" stiskněte .
- Pro opuštění menu stiskněte .
- Pro opětovné aktivování funkce POC postupujte analogicky.

INFORMACE

Při jízdě vzad se může monitor automaticky zapnout i při deaktivované funkci POC.

Pokud je na monitor připojena kamera zpětné jízdy, potom se při jízdě vzad automaticky zapne. Po ukončení jízdy vzad se monitor zase automaticky vypne.

Pokud je kamera zpětné jízdy připojena na terminál stroje a je zabudovaný adaptér 200884280, monitor se při jízdě vzad automaticky nezapne.

- ▶ Další informace viz návod pro příslušenství B352.
- ▶ Další informace viz návod výrobce.

11.2.5 Sluneční clona

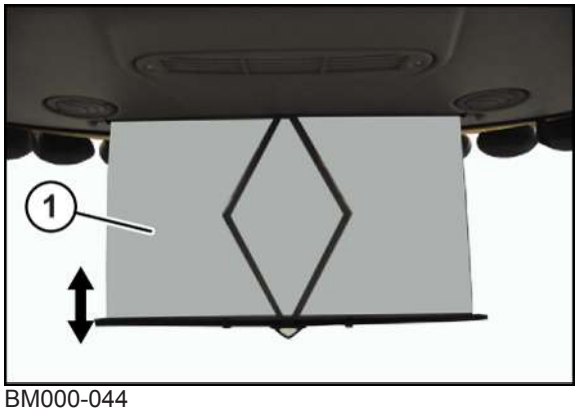

BM000-044

- ▶ Polohu sluneční clony (1) manuálně přizpůsobte podle potřeby.

11.2.6 Nastavitelné větrací trysky

BXG000-044

Nastavte větrací trysky (1) tak, aby se nezamlžovala okna.

11.2.7 Vnitřní zpětné zrcátko

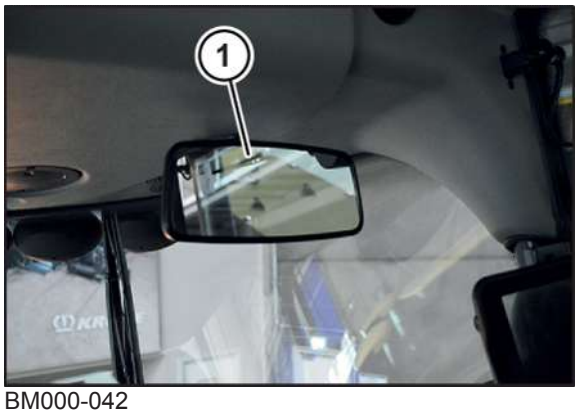

BM000-042

- Manuálně nastavte vnitřní zpětené zrcátko (1) tak, aby v něm byl vidět potřebný venkovní prostor.

11.3 Všeobecné informace

11.3.1 Sedadlo pro navigátora

⚠ *VÝSTRAHA*

Nebezpečí nehody při nepozornosti řidiče

Druhá osoba v kabině může odvést pozornost řidiče, což může mít za následek, že řidič dostatečně nesleduje jízdní dráhu. Může tak dojít k vážným nehodám s osobními úrazy

- Sedadlo pro navigátora se smí použít výhradně při jízdě s nutnou navigací.
- Během provozu stroje se v kabině nebo na stroji nesmí kromě řidiče zdržovat žádné další osoby. Výjimku tvoří jízdy s nutnou navigací.

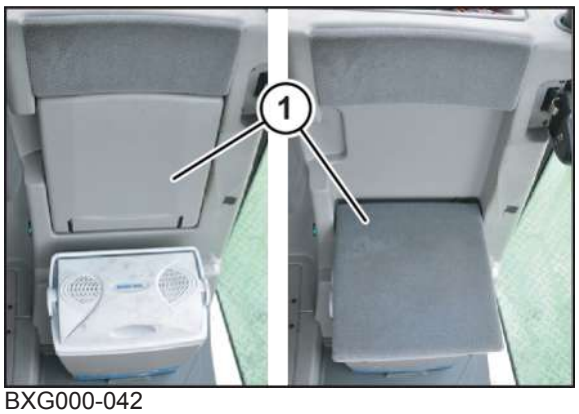

BXG000-042

- Před použitím sedadla pro navigátora (1) sklopte dolů sedák.

11.3.2 Chladicí box (u varianty "Izolovaný termobox")

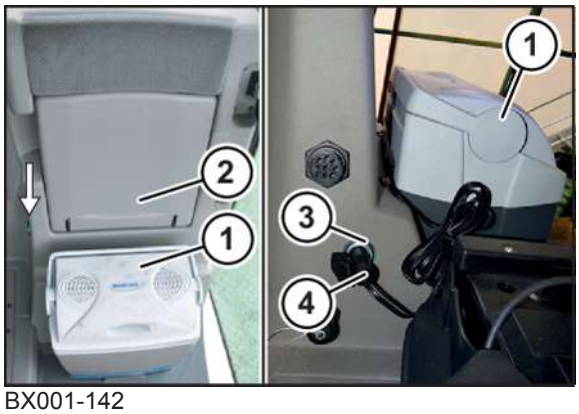

BX001-142

Chladicí box (1) se nachází v kabině pod sedadlem navigátora (2).

- Pro použití chladicího boxu jej připojte pomocí konektoru 12 V (4) k zásuvce 12 V (3) vlevo vedle sedadla řidiče.

11.3.3 Doplňování čerstvé vody

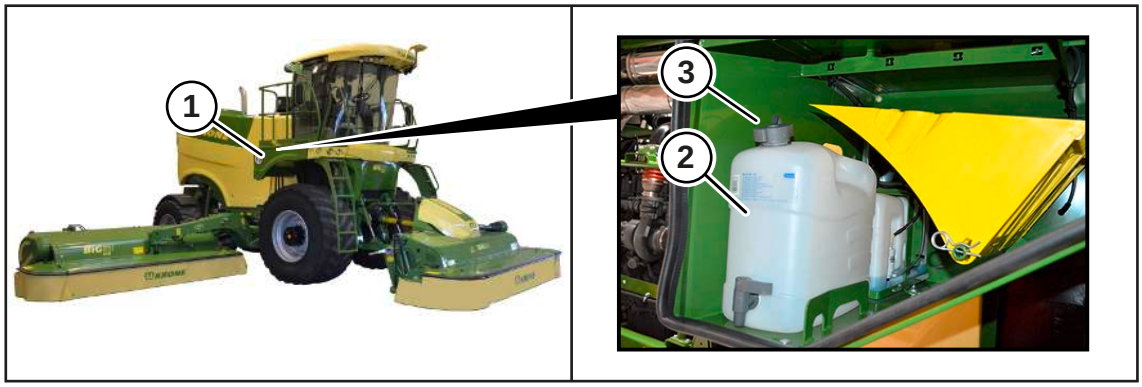

BMG000-065

Zásobní nádrž pro čerstvou vodu (2) se nachází v odkládací schránce nad pravým předním kolem.

- Otevřete odkládací schránku (1).
- Pro doplnění zásobní nádrže (2) otevřete uzavírací víčko (3).
- Zavřete uzavírací víčko (3).
- Zavřete odkládací schránku (1).

11.3.4 Zásuvka pro lékárničku a provozní návod

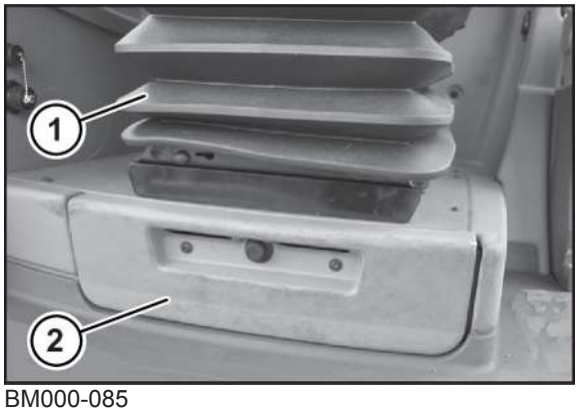

BM000-085

Zásuvka (2) pro lékárničku a provozní návod se nachází pod sedadlem řidiče (1) vpředu.

- ▶ Pro vyjmutí lékárničky nebo provozního návodu vytáhněte zásuvku (2) dopředu.

12 Uvedení do provozu – žací režim

Kontroly před uvedením do provozu – žacím režimem

- ✓ Čelní žací ústrojí je namontované, *viz strana 171*.
- ✓ Postranní žací ústrojí jsou namontovaná, *viz strana 176*.
- ✓ Příčné pásové dopravníky jsou namontované, *viz strana 184*.
- ✓ Všechna žací ústrojí jsou zkontrolována ohledně chybějících a opotřebovaných nožů, upevňovacích čepů, listových pružin a žacích disků resp. žacích bubnů a příp. vadné součásti jsou vyměněny, *viz strana 283*.
- ✓ Všechny ochranné plachty jsou kompletní a nepoškozené, *viz strana 293*.
- ✓ Stroj se nachází v pracovní poloze, *viz strana 208*.

12.1 Připojení čelního žacího ústrojí

VÝSTRAHA

Nebezpečí zranění v důsledku neočekávaného pohybu stroje

Během připojování a odpojování čelního žacího ústrojí se může stroj neočekávaně dát do pohybu a někoho zranit.

- ▶ Připojování a odpojování musí provádět jen jedna osoba.
- ▶ Ujistěte se, že se při připojování a odpojování nikdo nezdržuje v nebezpečné oblasti.
- ▶ Pokud se někdo nachází v nebezpečné oblasti, ihned připojování a odpojování zastavte.

INFORMACE

Doporučuje se provést připojení/odpojení čelního žacího ústrojí držákem horního táhla. Materiál lze objednat u KRONE.

- ✓ Stroj je zastavený a zajištěný, *viz strana 31*.
- ✓ Čelní žací ústrojí je bezpečně podepřené, *viz strana 32*.
- ✓ Klíč zapalování se nachází v poloze "II", *viz strana 92*.
- ✓ Volicí spínač provozních režimů se nachází v poloze "Provoz údržby", *viz strana 90*.
- ✓ Na terminálu je otevřené menu žací funkce "Připojení čelního žacího ústrojí".
- ▶ Na terminálu stiskněte "Připojit".
- ▶ Pro spuštění připojování stiskněte na terminálu .
- ▶ Pro odtlakování spodních táhel stiskněte a podržte tlačítko na jízdní páce a podržte ho, dokud se na terminálu neobjeví další obrazovka.
- ▶ Obě spodní táhla stlačte do nejnižší polohy.
- ▶ Na terminálu stiskněte "Dále".
- ▶ Nastartujte dieselový motor.

- ▶ Otočte volicí spínač provozních režimů na "Polní provoz".
- ▶ Polní polohu najeďte tlačítkem nebo , *viz strana 89*.
- ▶ Na terminálu stiskněte "Dále".
- ▶ Najeďte strojem na čelní žací ústrojí tak, že se záchytné háky spodního táhla nachází pod uchycením na čelním žacím ústrojí.

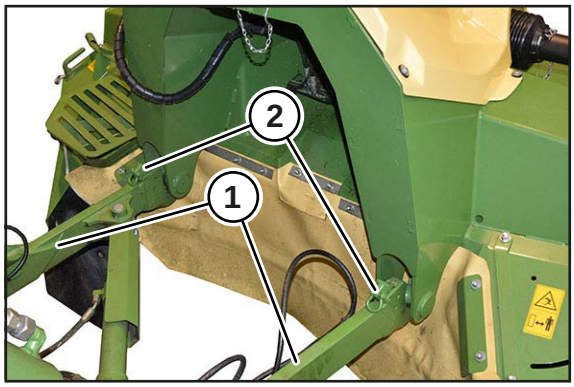

BM000-420

- ▶ Nastavte volicí spínač provozních režimů na "Provoz údržby".
- ▶ Na jízdní páce stiskněte tlačítko , dokud záchytné háky spodního táhla (2) spodních táhel (1) nezapadnou v čelním žacím ústrojí.

Pokud se obě spodní táhla nezvedají rovnoměrně, nastavte je každé zvlášť:

- ▶ Levé spodní táhlo zvlášť zvedněte současným stisknutím tlačítka a tlačítka „M1“.
- ▶ Pravé spodní táhlo zvlášť zvedněte současným stisknutím tlačítka a tlačítka „M2“.

Jestliže oba záchytné háky spodního táhla nezapadnou do obou uchycení na čelním žacím ústrojí, opravte polohu stroje, k tomu:

- ▶ Otočte volicí spínač provozních režimů do postavení "Polní provoz".
- ▶ Najeďte strojem na čelní žací ústrojí tak, že záchytné háky spodního táhla mohou zajet do uchycení.
- ▶ Volicí spínač provozních režimů otočte do polohy "Provoz údržby".
- ▶ Na jízdní páce stiskněte tlačítko , dokud záchytné háky spodního táhla (2) spodních táhel (1) nezapadnou v čelním žacím ústrojí.

- ▶ Zastavte a zajistěte stroj, *viz strana 31*.
- ▶ Otočte klíčem zapalování do polohy "II".
- ▶ Pro odtlakování horních táhel a **u provedení „Hydraulicky sklopné boční kryty“** stiskněte na jízdní páce tlačítko a držte tlačítko tak dlouho stisknuté, dokud se na terminálu neobjeví další obrazovka.

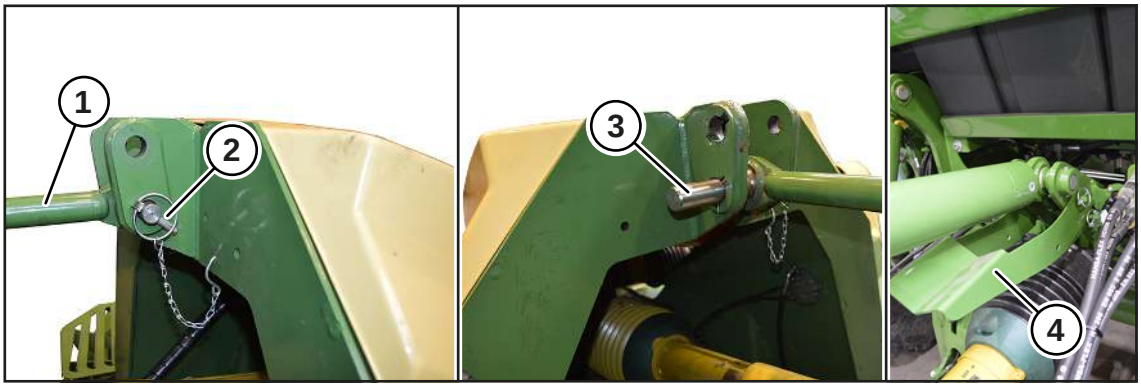

BM000-248

- Namontujte čep (3).
- Namontujte sklopnou závlačku (2).
- **U provedení „Držák horního táhla“:** Demontujte držák horního táhla (4).

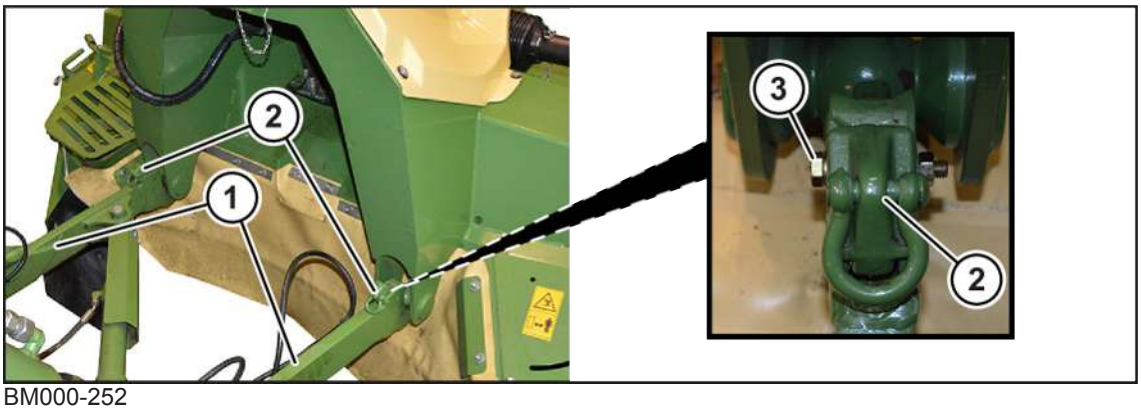

BM000-252

- Namontujte pojistné šrouby (3) na záchytné háky spodního táhla (2).

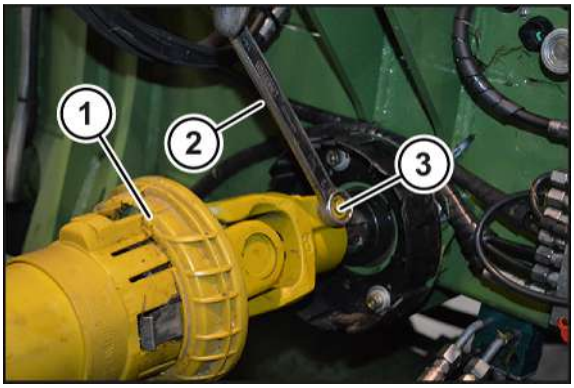

BM000-253

- Umístěte kloubový hřídel (1).
- Utáhněte matici (3) klíčem na šrouby (2) (utahovací moment=80 Nm).
- Vytáhněte kryt kloubového hřídele dopředu a nechte zapadnout do aretační polohy.
- Při montáži kloubového hřídele k z čelnímu žacímu ústrojí postupujte analogicky.

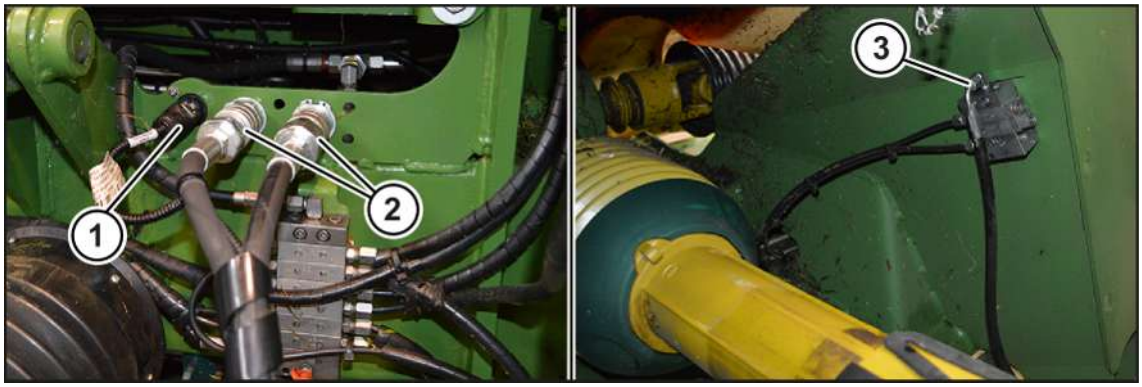

BM000-250

- Připojte k čelnímu žacímu ústrojí mazací vedení (3).
- Vytvořte konektorový spoj (1) na stroji.
- **U provedení "Hydraulicky sklopné boční kryty"**: Připojte hydraulické hadice (2) na straně stroje.
- Pro ukončení připojování stiskněte "Dokončit".
- Nastavte parametr horní táhlo 60 „Poloha horního táhla“ v menu žací funkce „Nastavení výšky řezu“.
- Zkontrolujte funkce zdvihacího ústrojí.
- Kalibrace výšky řezu, *viz strana 344*.
- Jemná kalibrace výšky řezu, *viz strana 346*.
- Kalibrace odlehčení žacího ústrojí, *viz strana 342*.

12.2 Odpojení čelního žacího ústrojí

VÝSTRAHA

Nebezpečí zranění v důsledku neočekávaného pohybu stroje

Během připojování a odpojování čelního žacího ústrojí se může stroj neočekávaně dát do pohybu a někoho zranit.

- Připojování a odpojování musí provádět jen jedna osoba.
- Ujistěte se, že se při připojování a odpojování nikdo nezdržuje v nebezpečné oblasti.
- Pokud se někdo nachází v nebezpečné oblasti, ihned připojování a odpojování zastavte.

INFORMACE

Doporučuje se provést připojení/odpojení čelního žacího ústrojí držákem horního táhla. Materiál lze objednat u KRONE.

✓ Dieselový motor je nastartovaný.
✓ Volicí spínač provozních režimů se nachází v postavení "Polní provoz".
✓ Na terminálu je otevřené menu žací funkce "Připojení čelního žacího ústrojí".

- Na terminálu stiskněte "Odpojit".
- Pro spuštění odpojování stiskněte .
- Polní polohu najeďte tlačítkem nebo , *viz strana 89*.

- Na terminálu stiskněte "Dále".
- Čelní žací ústrojí spusťte tlačítkem na jízdní páce a držte tak dlouho stisknuté, dokud se na terminálu neobjeví další obrazovka.
- Zastavte a zajistěte stroj, *viz strana 31*.
- Otočte klíčem zapalování do polohy "II".
- Volicí spínač provozních režimů otočte do polohy "Provoz údržby".
- Pro odtlakování horních táhel a **u provedení „Hydraulicky sklopné boční kryty“** stiskněte na jízdní páce tlačítko a držte tlačítko tak dlouho stisknuté, dokud se na terminálu neobjeví další obrazovka.
- Bezpečné podepření čelního žacího ústrojí, *viz strana 32*.

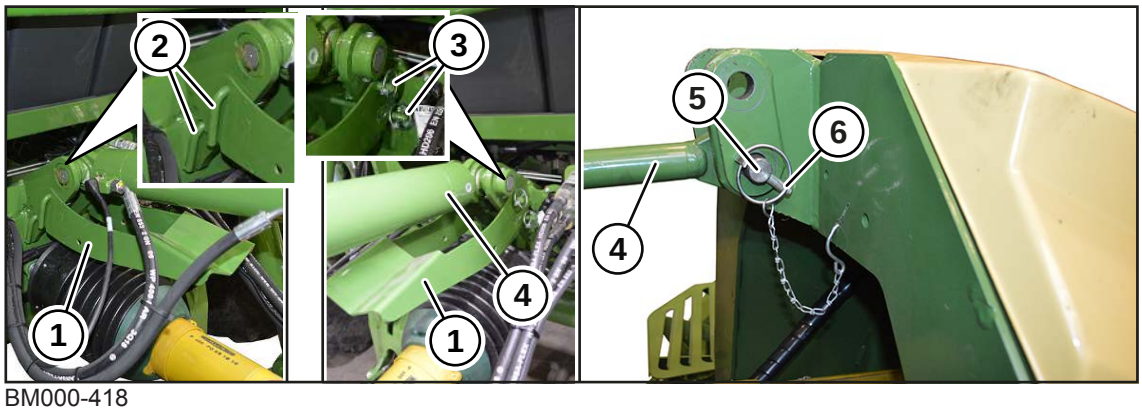

BM000-418

- **U provedení „Držák horního táhla“**: Pro montáž držáku horního táhla (1) zasuňte 2 čepy (2) a zajistěte je sklopnými závlačkami (3).
- Pro demontáž horního táhla (4) z čelního žacího ústrojí demontujte sklopnou závlačku (6) a čep (5).
- **U provedení „Držák horního táhla“:** Odložte horní táhlo (4) na držák horního táhla (1).
- Jestliže se odpojování provádí bez držáku horního táhla, fixujte horní táhlo (4) upínacím pásem.

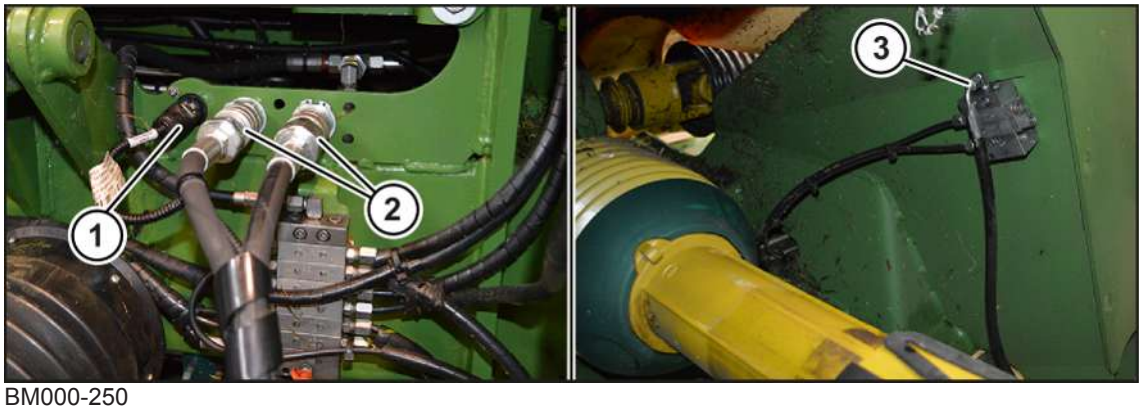

BM000-250

- Rozpojte konektorový spoj (1).
- Z čelního žacího ústrojí odpojte mazací vedení (3).
- **U varianty "Hydraulicky sklopné boční kryty":** Odpojte obě hydraulické hadice (2).

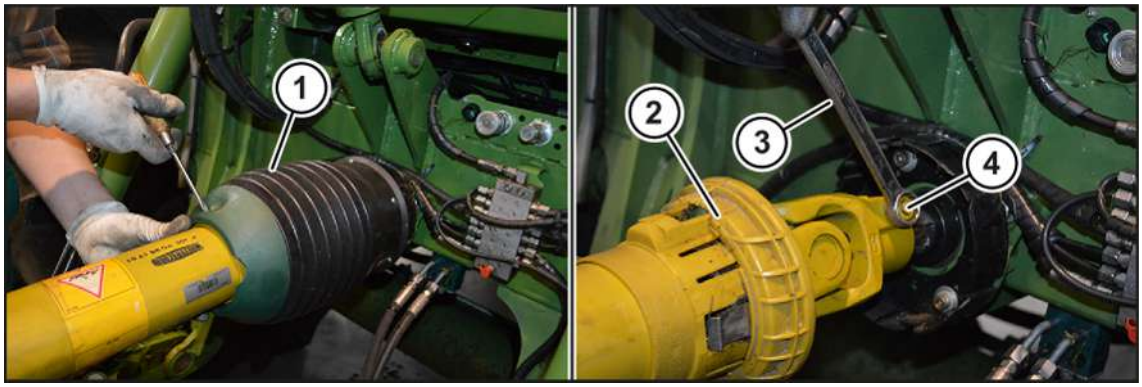

BM000-251

- ▶ Vhodným nářadím uvolněte kryt kloubového hřídele (1) a odsuňte ho dolů.
- ▶ Pro demontáž kloubového hřídele (2) ze stroje demontujte klíčem na šrouby (3) matici (4).
- ▶ Při demontáži kloubového hřídele (2) z čelního žacího ústrojí postupujte analogicky.
- ▶ Odložte kloubový hřídel (2) stranou.

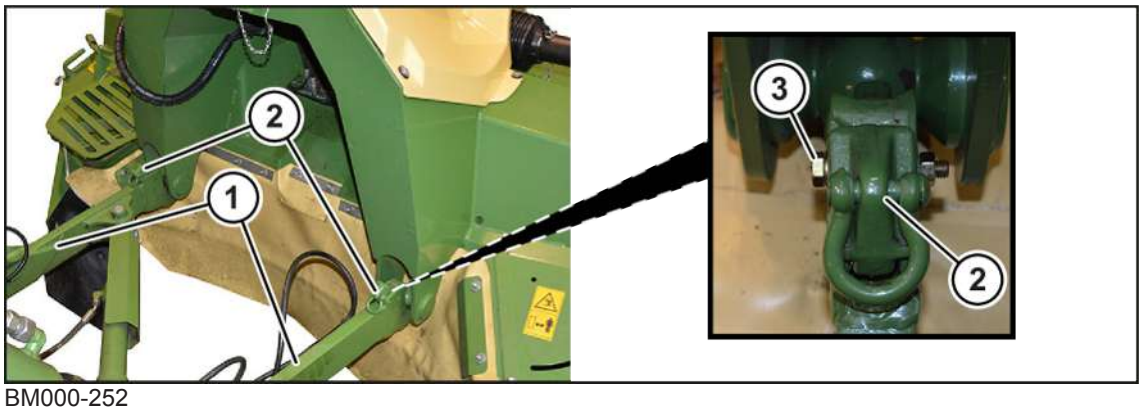

BM000-252

- ▶ Demontujte pojistné šrouby (3) na obou záchytných hácích spodního táhla (2).
- ▶ Vytažením povolte oba záchytné háky spodního táhla (2).
- ▶ Na terminálu stiskněte "Dále".
- ▶ Pro odtlakování spodních táhel (1) stiskněte a podržte tlačítko na jízdní páce a podržte ho, dokud se na terminálu neobjeví další obrazovka.
- ▶ Stlačte obě spodní táhla dolů.
- ▶ Pro ukončení odpojování stiskněte "Dokončit".

12.3 Montáž postranních žacích ústrojí

Montáž postranních žacích ústrojí je jako příklad popsána na základě pravého postranního žacího ústrojí.

- ▶ Pro montáž levého postranního žacího ústrojí postupujte analogicky.
- ✓ Stroj je zastavený a zajištěný, *viz strana 31*.
- ▶ Žací ústrojí opatrně zvedněte na stroj tak, aby mohlo být žací ústrojí namontováno na rameno výložníku. Pro zvednutí žacího ústrojí, *viz strana 295*.
- ▶ Bezpečné podepření žacího ústrojí, *viz strana 32*.

Přehled utahovacích momentů, *viz strana 241*.

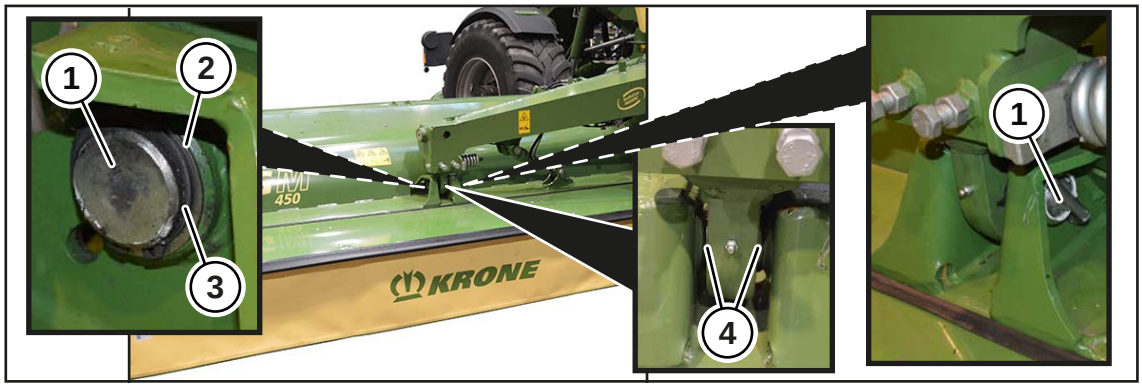

BM000-278

Pol.	Množství	Označení	Povrch materiálu	Třída pevnosti
(A)	1	Pojistný kroužek 40 x 1,75		
(B)		Lícovací podložka 40 x 50 x 2	Zn8	

- Pro montáž žacího ústrojí na rameno výložníku zasuňte čep (1) a vyrovnejte lícovacími podložkami (B) v polohách (4).
- Namontujte 1 pojistný kroužek (A) v poloze (3) na konci čepu (1) a v případě potřeby ho vyrovnejte lícovacími podložkami (B) v poloze (2).

BM000-283

Pol.	Množství	Označení	Povrch materiálu	Třída pevnosti
(A)	1	Šroub se šestihrannou hlavou M8 x 25	Zn8	8.8
(B)	1	Podložka se závěrnou hranou SKM 8	Zinkový lamelový povlak	
(C)	1	Upínací kolík 6 x 35	Zinkový lamelový povlak	

- Zasuňte čep (2).
- Namontujte šroubový spoj (A, B) v poloze (3).
- Namontujte upínací kolík (C) v poloze (1).

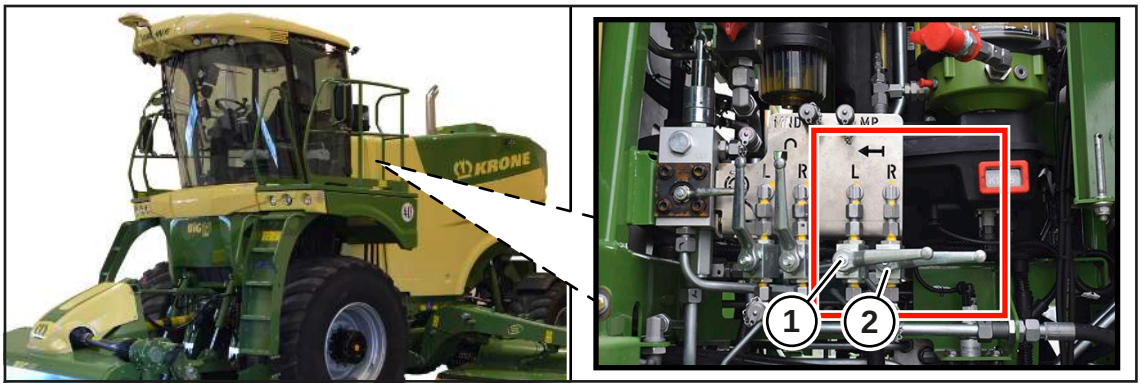

BM000-467

Pol.	Označení	Vysvětlení
1	Zvednout/spustit postranní žací ústrojí vlevo	Poloha vodorovná: zavřeno Poloha svislá: otevřeno
2	Zvednout/spustit postranní žací ústrojí vpravo	Poloha vodorovná: zavřeno Poloha svislá: otevřeno

- Pro zapnutí zvedacího válce pro žací ústrojí hydraulicky bez tlaku otevřete uzavírací kohout (2) „Zvednout/spustit postranní žací ústrojí vpravo“. (Při montáži levého postranního žacího ústrojí otevřete uzavírací kohout (1) „Zvednout/spustit postranní žací ústrojí vlevo".)

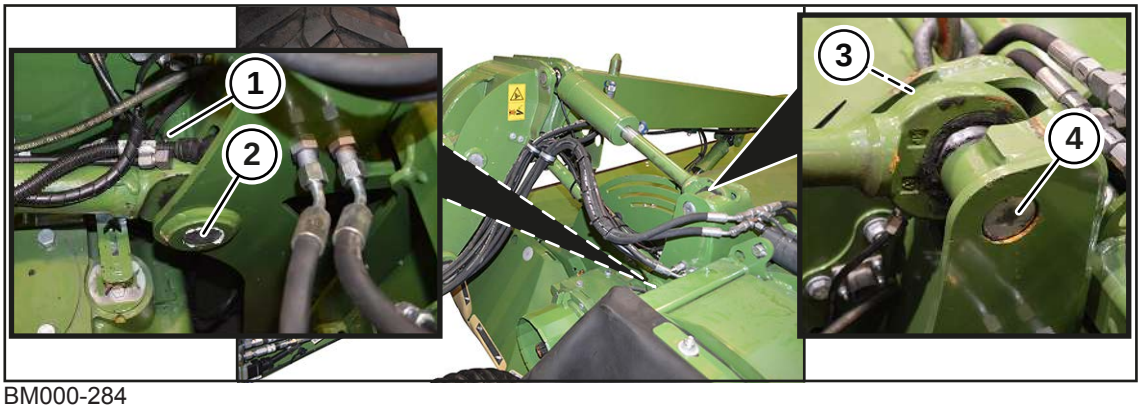

BM000-284

Pol.	Množství	Označení	Povrch materiálu	Třída pevnosti
(A)	2	Upínací kolík 6 x 35	Zinkový lamelový povlak	

- Zasuňte čep (2).
- Namontujte upínací kolík (A) v poloze (1).
- Zasuňte čep (4).
- Namontujte upínací kolík (A) v poloze (3).

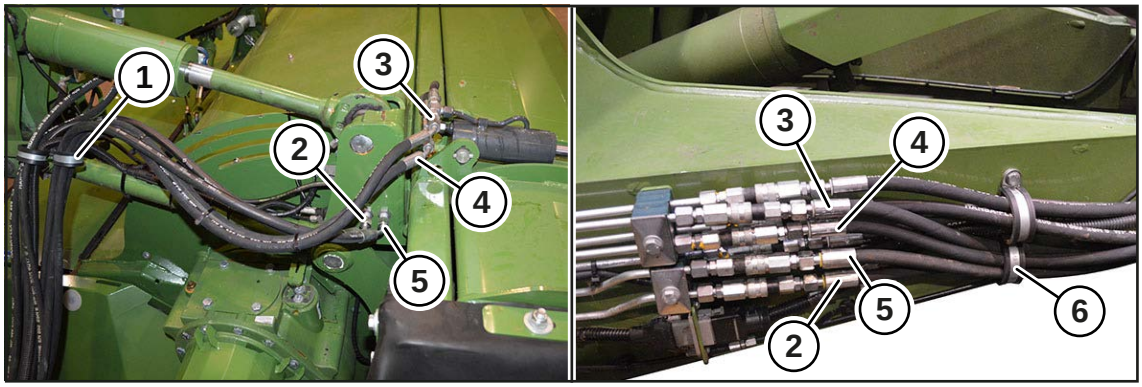

BM000-285

- Připojte hydraulické hadice (2, 3, 4, 5) na portál, dodržujte přitom správné přiřazení a pořadí.
- Namontujte trubkové příchytky (1, 6) a přitom uložte hydraulické hadice (2, 3, 4, 5) tak, aby se nemohly odírat nebo přiskřípnout.

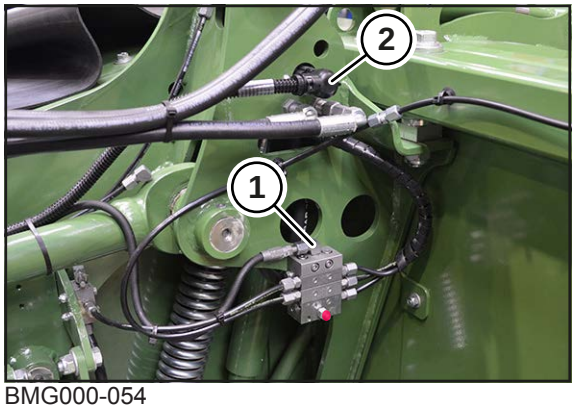

BMG000-054

- Namontujte mazací vedení (1).
- Namontujte konektor (2).

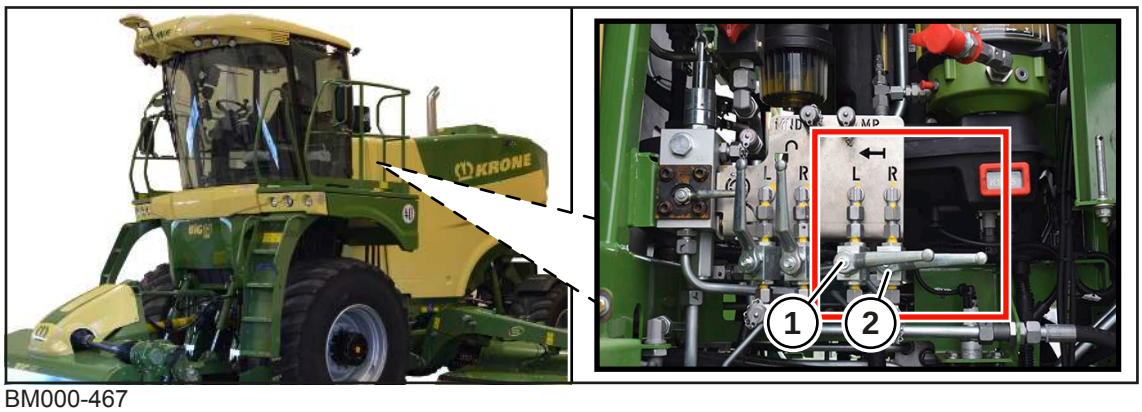

BM000-467

Pol.	Označení	Vysvětlení
1	Zvednout/spustit postranní žací ústrojí vlevo	Poloha vodorovná: zavřeno Poloha svislá: otevřeno
2	Zvednout/spustit postranní žací ústrojí vpravo	Poloha vodorovná: zavřeno Poloha svislá: otevřeno

- Zavřete uzavírací kohout (2) "Zvednout/spustit postranní žací ústrojí vpravo". (Při montáži levého postranního žacího ústrojí zavřete uzavírací kohout (1) „Zvednout/spustit postranní žací ústrojí vlevo".)

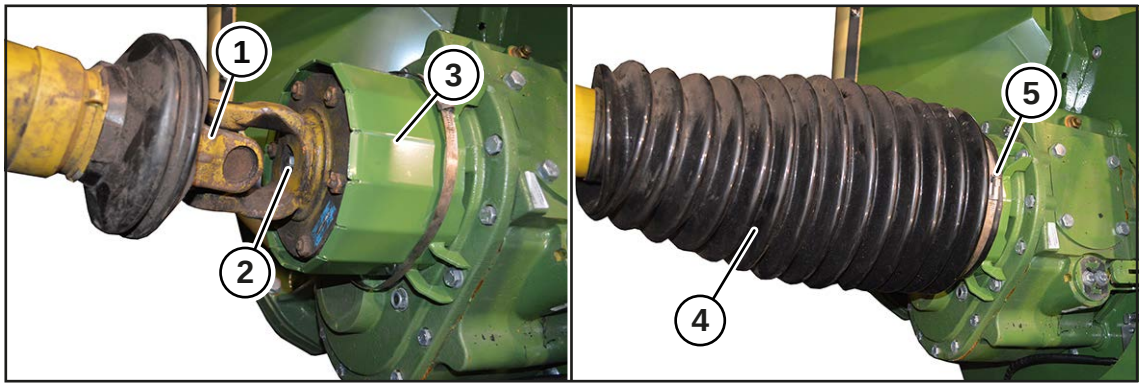

BM000-410

- Nasuňte kloubový hřídel (1) na konec vývodového hřídele žacího ústrojí.
- Šroub (2) utáhněte utahovacím momentem M_A=72 Nm.
- Kryt kloubového hřídele (4) nasuňte přes plášť (3).
- Příchytku (5) namontujte.
- Kalibrace výšky řezu, *viz strana 344*.
- Jemná kalibrace výšky řezu, *viz strana 346*.
- Kalibrace odlehčení žacího ústrojí, *viz strana 342*.

12.4 Demontáž postranního žacího ústrojí

Demontáž postranních žacích ústrojí je jako příklad popsána na základě pravého postranního žacího ústrojí.

- Pro demontáž levého postranního žacího ústrojí postupujte analogicky.

✓ Postranní žací ústrojí se nacházejí v pracovní poloze, *viz strana 86*.
✓ Stroj je zastavený a zajištěný, *viz strana 31*.
✓ Postranní žací ústrojí je bezpečně podepřené, *viz strana 32*.

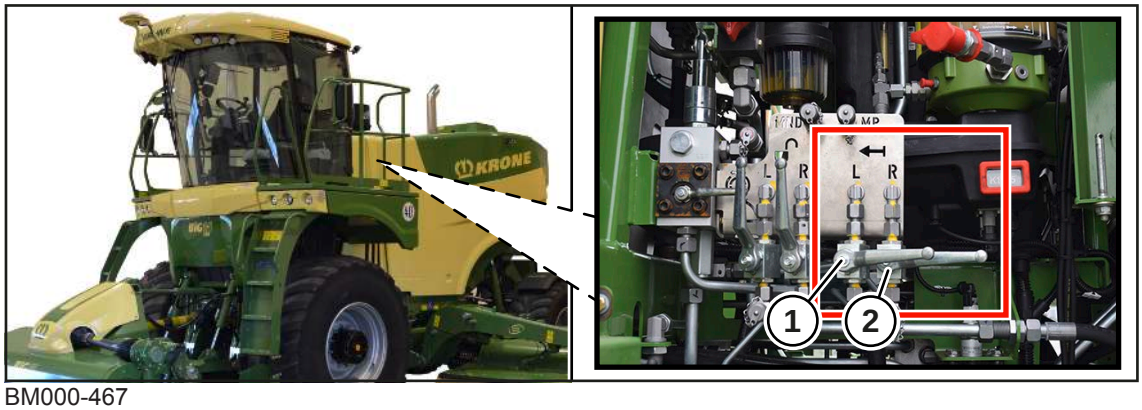

BM000-467

Pol.	Označení	Vysvětlení
1	Zvednout/spustit postranní žací ústrojí vlevo	Poloha vodorovná: zavřeno Poloha svislá: otevřeno
2	Zvednout/spustit postranní žací ústrojí vpravo	Poloha vodorovná: zavřeno Poloha svislá: otevřeno

- Pro zapnutí zvedacího válce pro žací ústrojí hydraulicky bez tlaku otevřete uzavírací kohout (2) „Zvednout/spustit postranní žací ústrojí vpravo“. (Při montáži levého postranního žacího ústrojí otevřete uzavírací kohout (1) „Zvednout/spustit postranní žací ústrojí vlevo".)

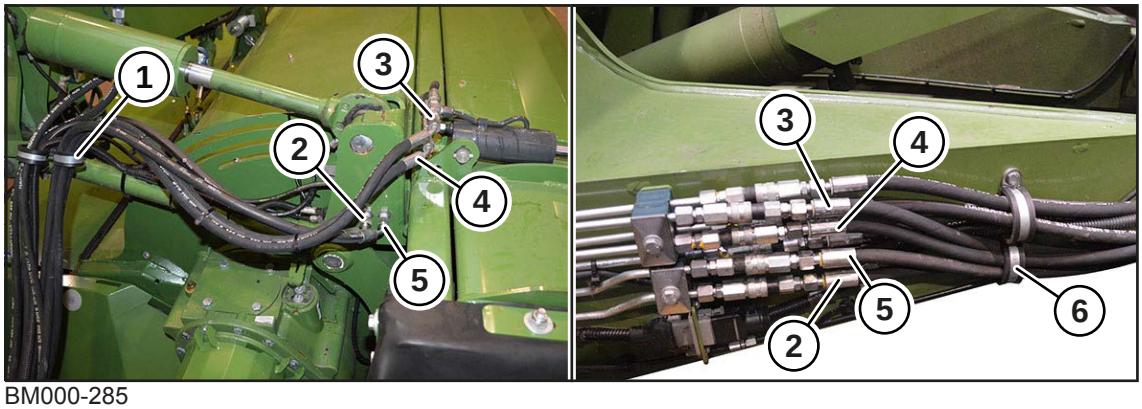

BM000-285

- Demontujte trubkové příchytky (1, 6).
- Odpojte hydraulické hadice (2, 3, 4, 5) od portálu.

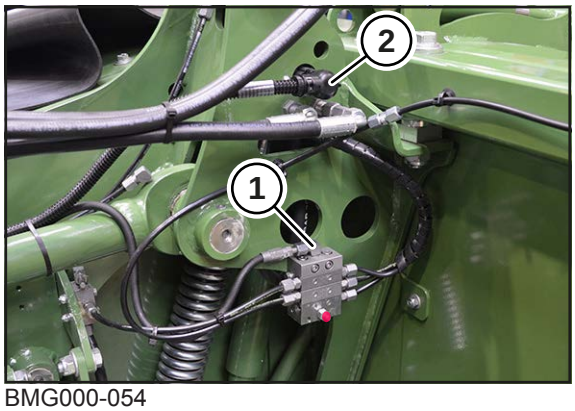

BMG000-054

- Demontujte mazací vedení (1) a uzavřete obě strany, abyste zabránili vniknutí nečistoty.
- Demontujte konektor (2).

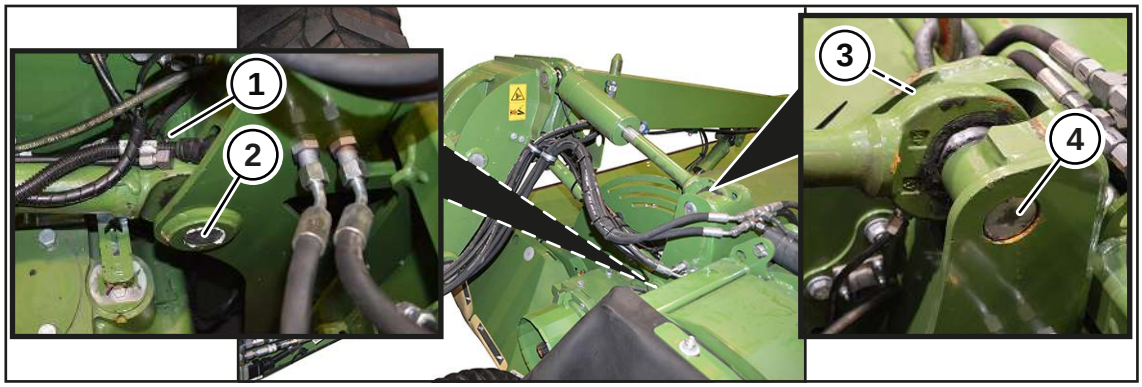

BM000-284

- Demontujte rozpínací kolík (3).
- Demontujte čep (4).
- Demontujte rozpínací kolík (1).
- Demontujte čep (2).

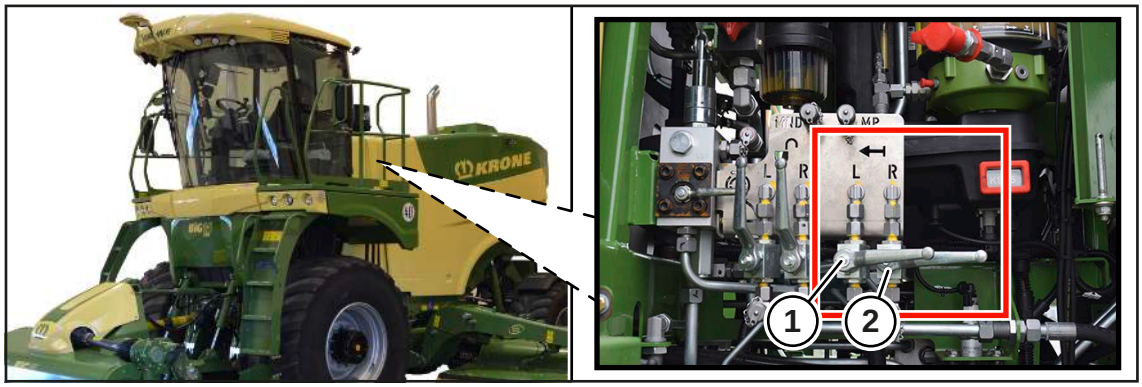

BM000-467

Pol.	Označení	Vysvětlení
1	Zvednout/spustit postranní žací ústrojí vlevo	Poloha vodorovná: zavřeno Poloha svislá: otevřeno
2	Zvednout/spustit postranní žací ústrojí vpravo	Poloha vodorovná: zavřeno Poloha svislá: otevřeno

- Zavřete uzavírací kohout (2) "Zvednout/spustit postranní žací ústrojí vpravo". (Při montáži levého postranního žacího ústrojí zavřete uzavírací kohout (1) „Zvednout/spustit postranní žací ústrojí vlevo".)

BM000-283

- Demontujte šroubový spoj (3).
- Demontujte rozpínací kolík (1).
- Demontujte čep (2).

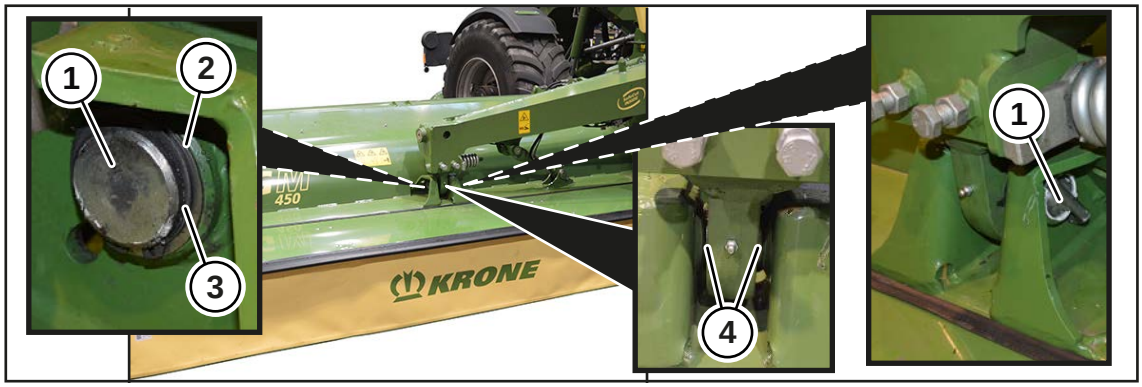

BM000-278

- Demontujte podložku (2) a pojistný kroužek (3) na konci čepu.
- Demontujte čep (1) s podložkami (4).

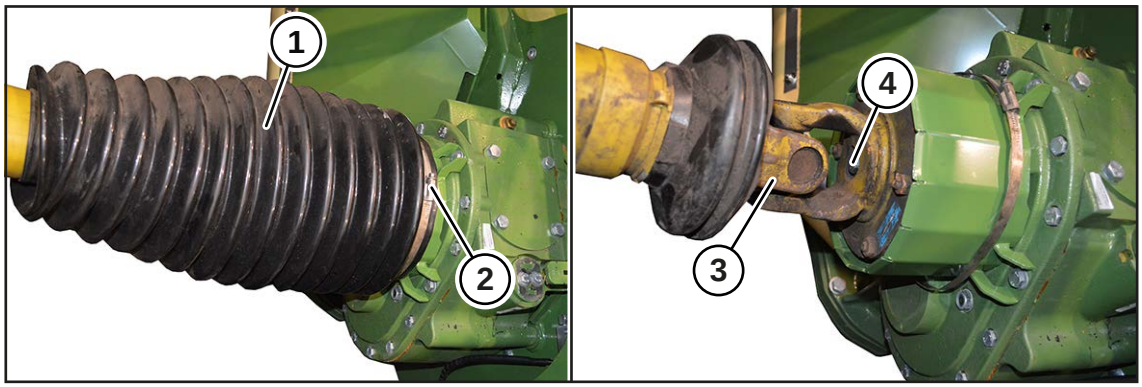

BM000-411

- Demontujte příchytku (2).
- Odsuňte kryt kloubového hřídele (1) dolů.
- Uvolněte šroub (4).
- Odtáhněte kloubový hřídel (3) z konce vývodového hřídele žacího ústrojí.
- Žací ústrojí zvedněte pomocí vhodného zvedacího nářadí a postavte stranou, *viz strana 295*.

12.5 Montáž příčného pásového dopravníku

U varianty "Sdružování řádků pomocí hydraulického krytu"

✓ Stroj se nachází v pracovní poloze, *viz strana 86*.
✓ Stroj je zastavený a zajištěný, *viz strana 31*.

Přehled utahovacích momentů, *viz strana 241*.

⚠ *VÝSTRAHA*

Nebezpečí zranění zvednutým příčným pásovým dopravníkem

Padající nebo nekontrolovaně se pohybující příčné pásové dopravníky mohou ohrozit přítomné osoby.

- Používejte pouze schválené zvedací a vázací prostředky s nosností minimálně 1 000 kg.
- Dodržujte údaje k určeným záchytným bodům.
- Dbejte na bezpečné usazení vázacích prostředků.
- Nikdy se nezdržujte pod zvednutým příčným pásovým dopravníkem.

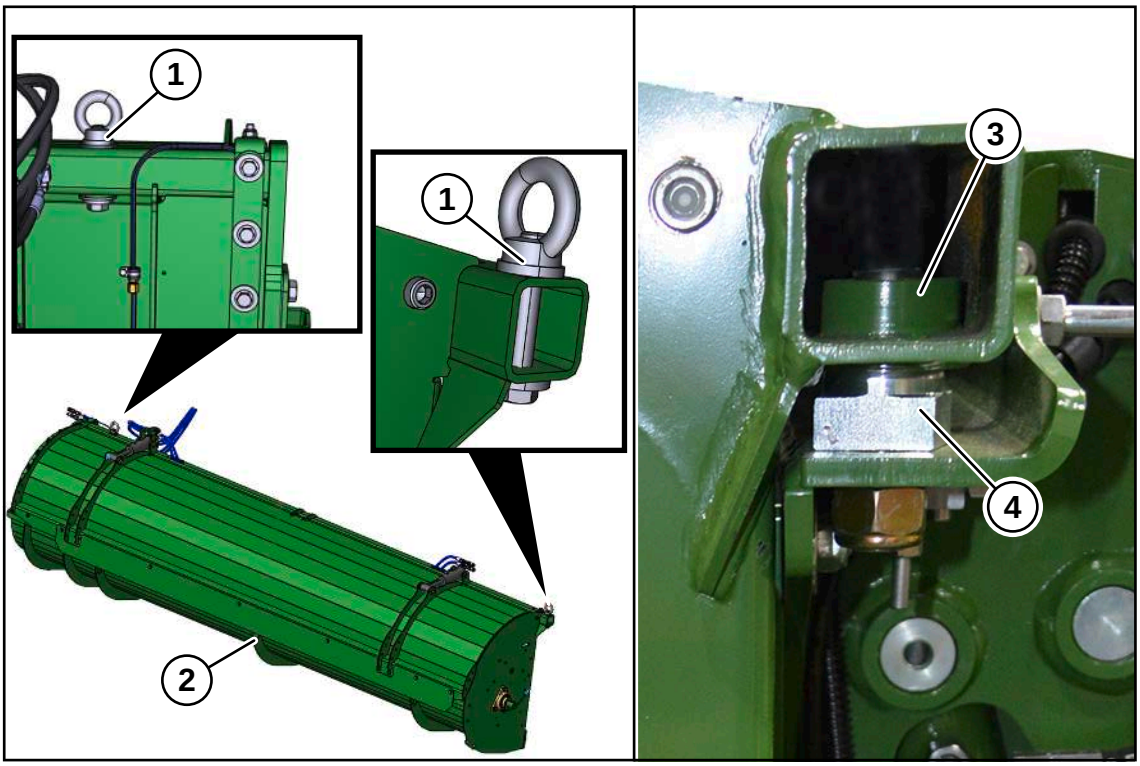

BM000-282

- Aby bylo možné příčný pásový dopravník zavěsit do vhodného zvedacího nářadí, namontujte na zvedací body (1) vždy 1 matici s očkem (M16 Zn8) se 2 podložkami (17 x 40 x 6 Zn8) a 1 šroub se šestihrannou hlavou (M16 x 90 Zn8).
- Pro zvedání příčného pásového dopravníku použijte zvedací body (1, 2).
- Opatrně zvedněte příčný pásový dopravník nad stroj a před spuštěním dejte pozor, aby na obou stranách souhlasila poloha uchycení čepu (3) a čepu (4).

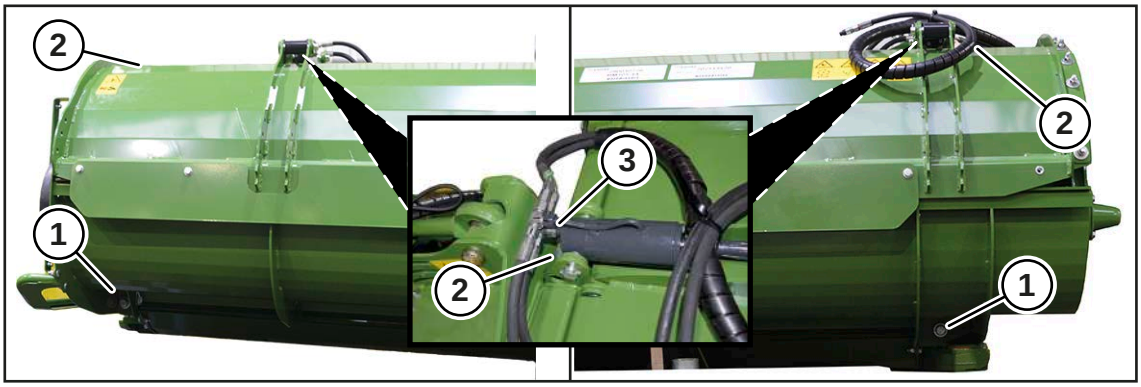

BM000-281

- Namontujte šrouby (1, 2).
- Podle provedení namontujte hydraulické hadice, dodržujte správné pořadí.

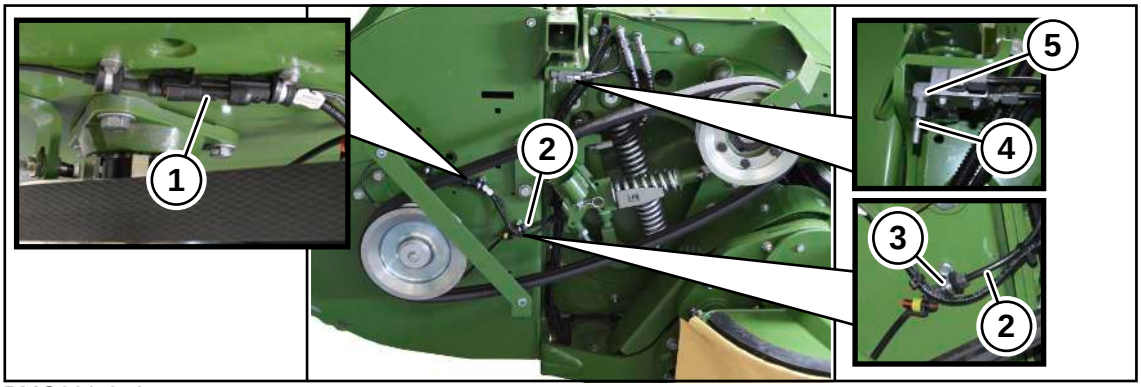

BMG000-042

- Demontujte mazací vedení (2) z připojovacího kusu (5).
- Demontujte záslepku (4) ze spojovacího místa (3) a namontujte ji na připojovací kus (5).
- Namontujte mazací vedení (2) ke spojovacímu místu (3).
- Spojte konektorový spoj (1).

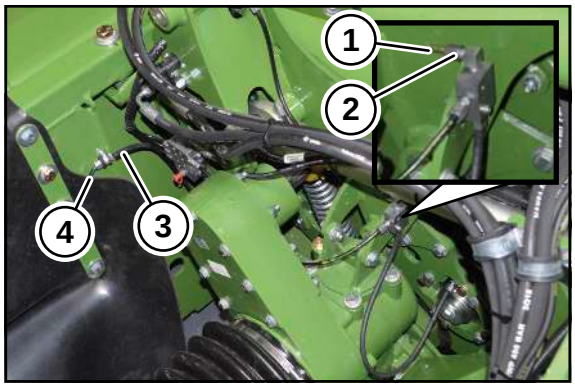

BMG000-041

- Demontujte mazací vedení (3) z připojovacího kusu (2).
- Demontujte záslepku (1) z mazacího vedení (4) a namontujte ji na připojovací kus (2).
- Namontujte mazací vedení (3) na mazací vedení (4).

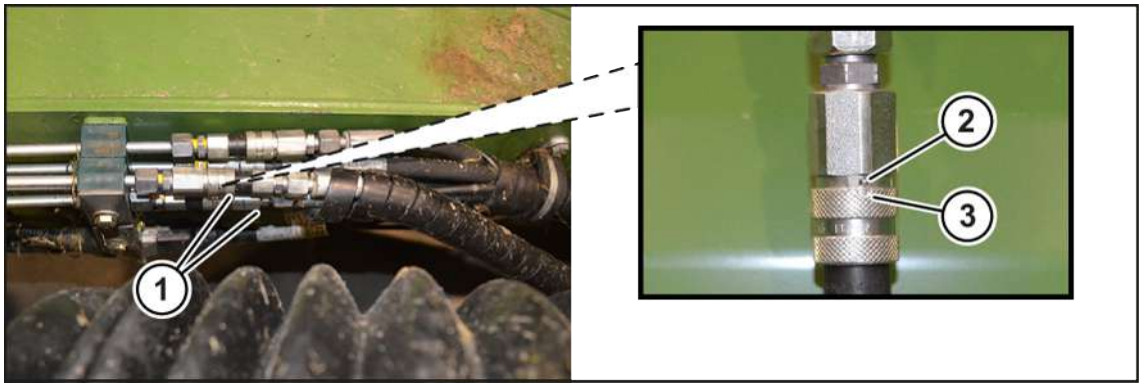

BM000-196

- Namontujte hydraulické hadice (1), dodržujte správné pořadí. Kulička (2) musí lícovat s drážkou (3).

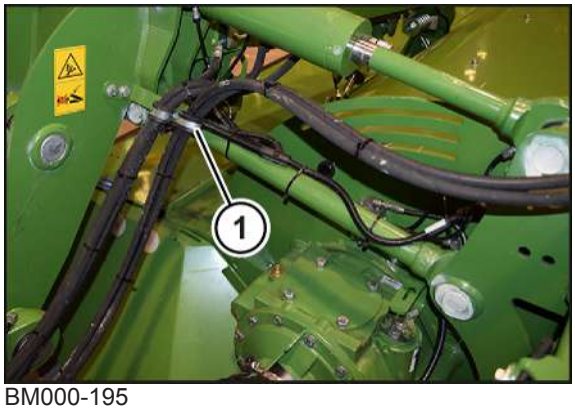

BM000-195

- Namontujte trubkovou příchytku (1), přitom uložte hydraulické hadice tak, aby se nemohly odírat nebo přiskřípnout.
- Mezi příčný pásový dopravník a rám stroje namontujte ochrannou plachtu, *viz strana 148*.
- Ujistěte se, že řemenice lícují. V případě potřeby vyrovnejte opěrnými kotouči.
- Přiložte a upněte spřažený klínový řemen pohonu podávacího šneku, *viz strana 278*.
- Montáž krytu pohonu podávacího šneku, *viz strana 275*.
- V menu žací funkce "Pohon žacího ústrojí Nastavení“ nastavte parametr KMC-183 „Zabudováno sdružování řádků pomocí hydraulického krytu“ na "Ano".

12.6 Demontáž příčného pásového dopravníku

U varianty "Sdružování řádků pomocí hydraulického krytu"

⚠ *VÝSTRAHA*

Nebezpečí zranění způsobené odmrštěnými předměty

Pokud se stroj použije bez příčného pásového dopravníku nebo montážní skupiny odkládání řádků, sklizňový produkt a cizí tělesa budou odmrštěny a mohou někoho zranit nebo usmrtit.

- Stroj používejte pouze s příčným pásovým dopravníkem nebo montážní skupinou odkládání řádků.

✓ Stroj se nachází v pracovní poloze, *viz strana 86*.
✓ Stroj je zastavený a zajištěný, *viz strana 31*.

Přehled utahovacích momentů, *viz strana 241*.

- Demontáž krytu pohonu podávacího šneku, *viz strana 275*.
- Uvolněte spřažený klínový řemen pohonu podávacího šneku a odstraňte spřažený klínový řemen, *viz strana 278*.
- Odrazovou plachtu mezi příčným pásový dopravníkem a rámem stroje demontujte z rámu stroje a odklopte ji, *viz strana 148*.

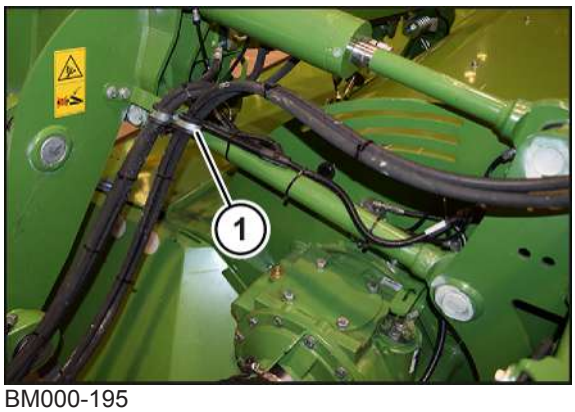

BM000-195

- Povolte obě matice dvěma klíči na šrouby, abyste mohli demontovat trubkovou příchytku (1).

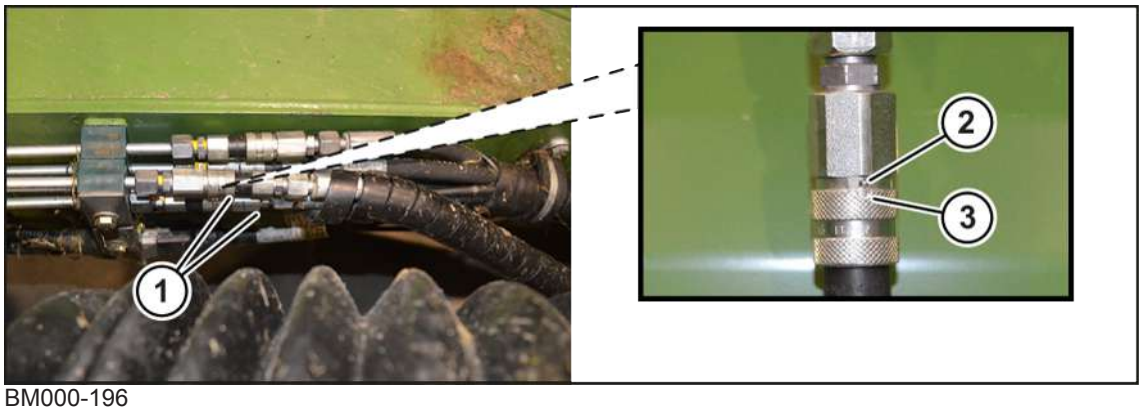

BM000-196

- Vyčistěte u portálu oblast kolem hydraulických hadic.
- Demontujte obě hydraulické hadice (1) krytu řádku, poznamenejte si pořadí přípojek a dbejte na to, aby kulička (2) lícovala s drážkou (3).

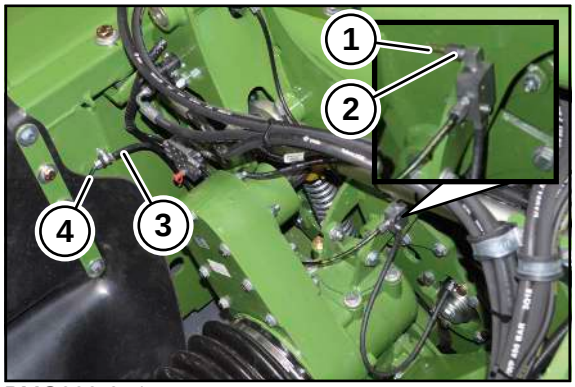

BMG000-041

- Odpojte mazací vedení (3) z mazacího vedení (4).
- Demontujte záslepku (1) z připojovacího kusu (2) a namontujte ji na mazací vedení (4).
- Namontujte mazací vedení (3) na připojovací kus (2).

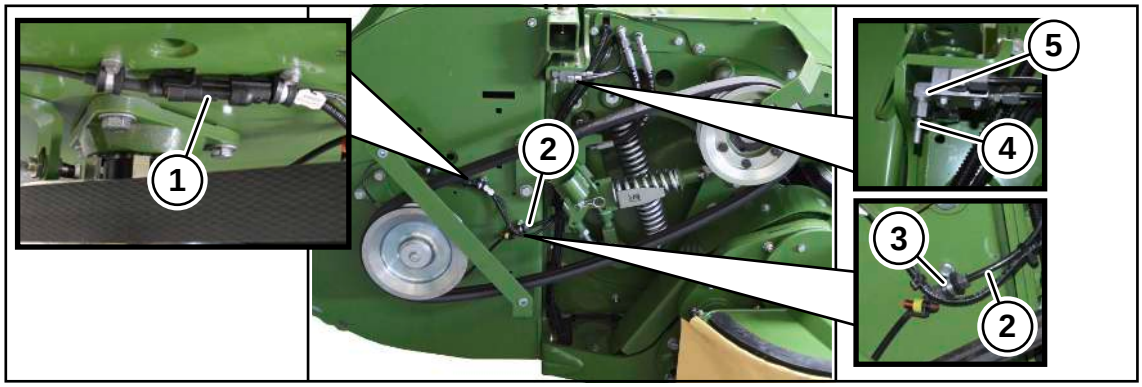

BMG000-042

- Odpojte mazací vedení (2) na spojovacím místě (3).
- Demontujte záslepku (4) z připojovacího kusu (5) a namontujte ji na spojovací místo (3).
- Namontujte mazací vedení (2) na připojovací kus (5).
- Rozpojte konektorový spoj (1).

⚠ *VÝSTRAHA*

Nebezpečí zranění zvednutým příčným pásovým dopravníkem

Padající nebo nekontrolovaně se pohybující příčné pásové dopravníky mohou ohrozit přítomné osoby.

- Používejte pouze schválené zvedací a vázací prostředky s nosností minimálně 1 000 kg.
- Dodržujte údaje k určeným záchytným bodům.
- Dbejte na bezpečné usazení vázacích prostředků.
- Nikdy se nezdržujte pod zvednutým příčným pásovým dopravníkem.

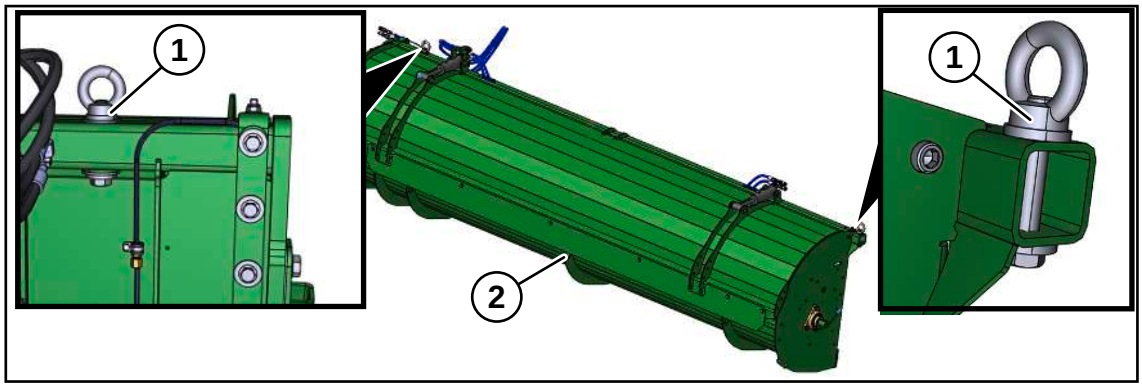

BM000-279

- Aby bylo možné příčný pásový dopravník zavěsit do vhodného zvedacího nářadí, namontujte na zvedací body (1) vždy 1 matici s očkem (M16 Zn8) se 2 podložkami (17 x 40 x 6 Zn8) a 1 šroub se šestihrannou hlavou (M16 x 90 Zn8).
- Zavěste zvedací nářadí na zvedací body (1, 2).

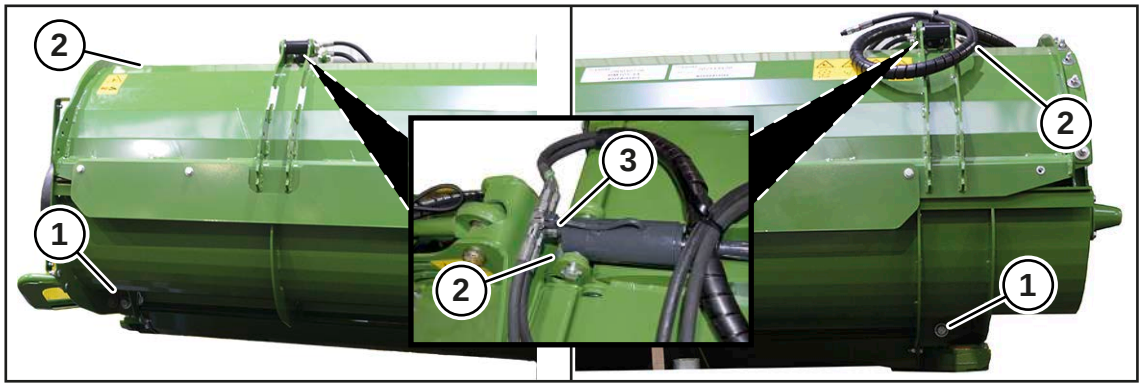

BM000-281

- Aby bylo možné demontovat šrouby (2), musí se podle provedení nejprve demontovat hydraulická šroubení (3) hydraulického válce. Dbejte na pořadí přípojek, abyste nezaměnili hydraulické hadice. Zavřete otevřené hydraulické přípojky, abyste zabránili vniknutí nečistoty.
- Demontujte šrouby (1).
- Opatrně zvedněte celý příčný pásový dopravník a odložte jej stranou.

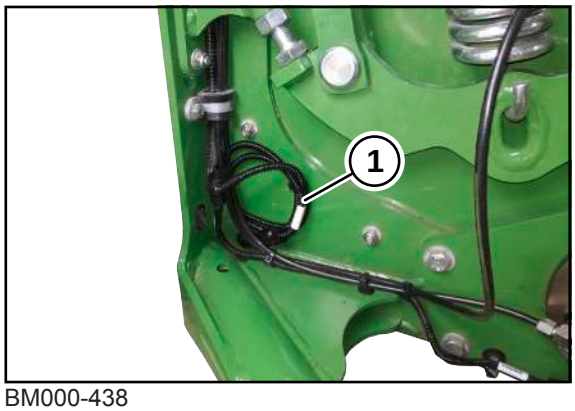

BM000-438

- Naviňte a upevněte kabelový svazek (1) tak, aby se kabelový svazek (1) netřel, nezasekával ani nepřicházel do styku s pohyblivými montážními díly.
- Pokud se stroj používá s kryty řádků, v menu žací funkce "Pohon žacího ústrojí Nastavení“ nastavte parametr KMC-183 „Zabudováno sdružování řádků pomocí hydraulického krytu“ na "Ne".

13 Jízda a přeprava

⚠ VÝSTRAHA

Nebezpečí zranění při nedodržení základních bezpečnostních upozornění

Při nedodržení základních bezpečnostních upozornění může dojít k vážným až smrtelným úrazům osob.

- Aby nedocházelo k úrazům, je nutné si přečíst a dodržovat základní bezpečnostní pokyny, *viz strana 17*.

⚠ VÝSTRAHA

Nebezpečí úrazu při nedodržení bezpečnostních postupů

Při nedodržení bezpečnostních postupů může dojít k vážným až smrtelným úrazům osob.

- Aby se předcházelo úrazům, je nutné přečtení a dodržování bezpečnostních postupů, *viz strana 31*.

13.1 Příprava stroje na jízdu po silnici

- ✓ Stroj je zastavený a zajištěný, *viz strana 31*.
- ✓ Stroj je zbaven nečistot a zbytků po sklizni, zejména zařízení osvětlení a poznávací značky.
- ✓ Všechna žací ústrojí se nachází v transportní poloze, *viz strana 86*
- ✓ Boční kryty žacího ústrojí se nachází v transportní poloze, *viz strana 213*, *viz strana 191*.
- ✓ **U provedení „Stranový posun čelního žacího ústrojí“**: Čelní žací ústrojí se nachází ve střední poloze, *viz strana 209*.
- ✓ Zajišťovací mechanizmy postranních žacích ústrojí jsou zapnutá, *viz strana 191*.
- ✓ Zakládací klíny se nacházejí v odkládací schránce nad pravým předním kolem, *viz strana 202*.
- ✓ Volicí spínač provozních režimů se nachází v poloze "Silniční provoz", *viz strana 90*.

13.1.1 Transportní poloha

Při jízdě po silnice se stroj musí nacházet v transportní poloze, tomu:

- ▶ Postranní žací ústrojí složte, *viz strana 86*.
- ▶ Zkontrolujte zajišťovací mechanizmus postranního žacího, *viz strana 191*.
- ▶ Zvedněte čelní žací stroj do transportní , *viz strana 86*.
- ▶ **U provedení „Stranový posun čelního žacího ústrojí“**: Čelním žacím ústrojím pojeďte do střední polohy, *viz strana 209*.
- ▶ Zvedněte boční kryty čelního žacího ústrojí do transportní polohy, *viz strana 213*.
- ▶ Volicí spínač provozních režimů se nachází v poloze "Silniční provoz", *viz strana 90*. Nápravy se automaticky spustí dolů do silniční polohy.

13.1.2 Kontrola zajišťovacích mechanizmů postranních žacích ústrojí

⚠ *VÝSTRAHA*
Nebezpečí nehody při sklopení postranních žacích ústrojí během silniční jízdy Pokud nejsou žací ústrojí správně zajištěná v transportní poloze, mohou se neúmyslně odklopit. Může tak dojít k vážným nehodám. ▶ Vizuálně zkontrolujete, zda jsou postranní žací ústrojí správně zajištěná. ▶ Pokud se zobrazí chybová hlášení ohledně transportní polohy nebo zajišťovacích mechanizmů postranních žacích ústrojí, tak neuvádějte stroje do provozu nebo ihned zastavte.

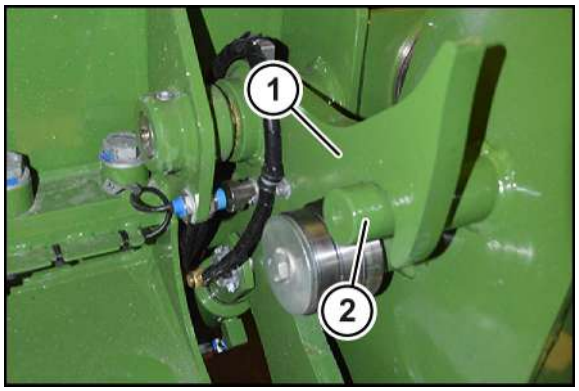

BM000-008

▶ Vždy na levé a na pravé straně stroje vizuálně zkontrolujete, zda západka (1) zcela obklopuje čep (2) postranního žacího ústrojí.

Pokud tomu tak není:

▶ Zkontrolujte oblast ohledně znečištění a v případě potřeby vyčistěte.

▶ Zkontrolujte západku ohledně poškození.

▶ Ještě jednou přiklopte postranní žací ústrojí.

13.1.3 Kontrola bočních krytů postranních žacích ústrojí

UPOZORNĚNÍ
Poškození stroje při zvýšené poloze stroje Pokud nejsou boční kryty postranních žacích ústrojí v transportní poloze složené, výrazně se zvyšuje výška stroje a může dojít k poškození stroje. ▶ Před každou jízdou po silnici zajistěte, že jsou boční kryty postranního žacího ústrojí složené.

BM000-005

- Před každou jízdou po silnici zkontrolujte, že jsou boční kryty (1) postranního žacího ústrojí vpravo/vlevo složené do transportní polohy, *viz strana 213*.
  - ⇨ Boční kryty se nenachází v transportní poloze:
  - Rozložení postranních žacích ústrojí.
  - Kontrola zajišťovacího mechanizmu bočních krytů, *viz strana 228* .
  - Boční kryty postranních žacích ústrojí uveďte rukou do transportní polohy.
  - Složení postranních žacích ústrojí.

13.2 Spuštění motoru

⚠ *VÝSTRAHA*

Nebezpečí otravy jedovatými výfukovými plyny

Pokud by se stroj provozoval v uzavřených prostorách bez dostatečného větrání, stoupá množství škodlivých látek ve vzduchu.

Může dojít ke zranění nebo smrti.

- Nikdy nenechte motor běžet v uzavřených prostorách bez odsávacího zařízení.
- Dostatečně prostor větrejte.

⚠ *VÝSTRAHA*

Nebezpečí nárazu a zhmoždění osob v blízkém okolí stroje při pohybu stroje!

Když se dá stroj do pohybu, mohou být osoby stojící v jeho okolí strojem přejeti nebo přimáčknuti.

- Zajistěte, aby se v nebezpečné oblasti stroje nikdo nezdržoval.
- Před spuštěním motoru aktivujte houkačku.
- Motor spouštějte pouze ze sedadla řidiče.

⚠ VÝSTRAHA

Nebezpečí úrazu při pracovním nasazení

Pokud není řidič při pracovním nasazení chráněn proti hluku motoru, může mít trvalé poškození sluchu.

- ▶ Ujistěte se, že jsou během pracovního nasazení zavřené všechny dveře a okna kabiny.

- ▶ Když byl motor předtím odstaven déle než 30 dní, proveďte opatření pro uvedení do provozu a nastartování motoru po odstavení motoru, *viz strana 260*.

BXG000-059

- ✓ Volicí spínač provozních režimů (2) je v poloze "Neutrál" (3), *viz strana 90*.
- ▶ Stiskněte hlavní vypínač baterie (1), aby se zavřel elektrický obvod, *viz strana 203*.
- ➡ Svítí LED hlavního vypínače baterie.

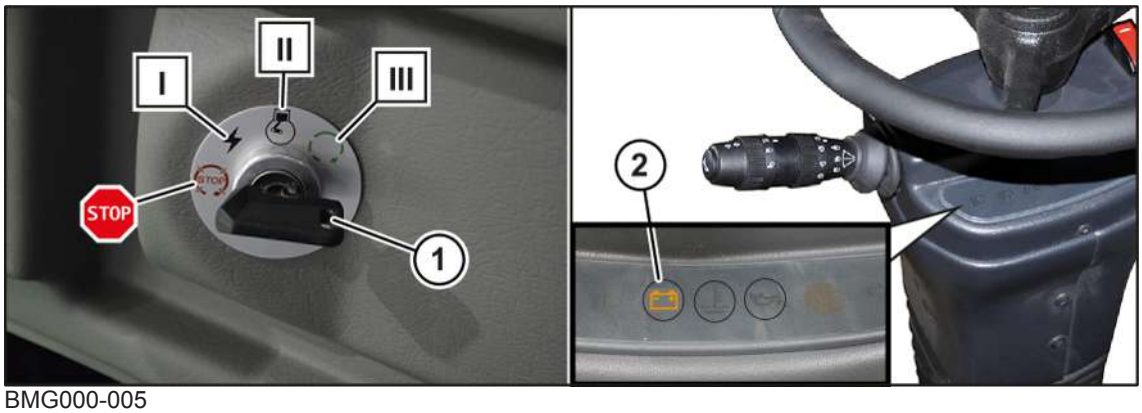

BMG000-005

- ▶ Otočte klíčem v zámku zapalování (1) po směru hodinových ručiček, do polohy "II".
- ➡ Rozsvítí se výstražná kontrolka "Kontrola nabíjení" (2).
- ▶ Počkejte alespoň 2 sekundy, pak otočte klíčem zapalování do polohy "III".

Pokud se motor nastartuje:

- ▶ Klíč zapalování ihned pusťte.
- ➡ Klíč zapalování skočí automaticky do provozní polohy.
- ➡ Výstražná kontrolka "Kontrola nabíjení" (2) zhasne.
- ▶ Nechte motor běžet na volnoběh, dokud nestoupne ukazatel teploty chladicí kapaliny.

Pokud se výstražná kontrolka "Kontrola nabíjení" (2) rozsvítí:

- ▶ Vypněte motor a odstraňte poruchu.

Pokud se motor nenastartuje během 30 sekund:

- ▶ Otočte klíčem zapalování do polohy "STOP".
- ▶ Počkejte 1 minutu a opakujte startování.

Pokud se motor opět nenastartuje:

- ▶ Otočte klíčem zapalování do polohy "STOP".
- ▶ Odstraňte příčinu špatného chování při startování, viz současně platný provozní návod výrobce motoru.

13.2.1 Respektujte kontrolní a výstražná světla

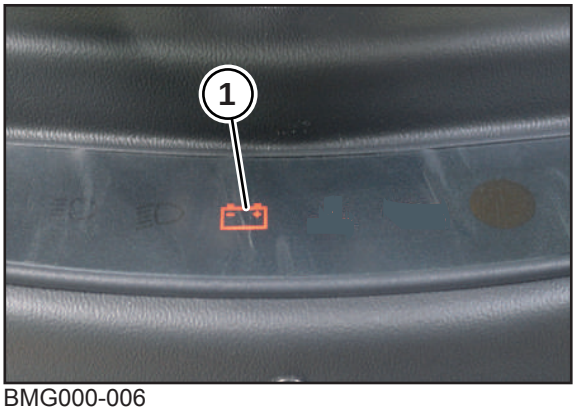

BMG000-006

- ▶ Pokud běží dieselový motor, musí se sledovat kontrolní a výstražné kontrolky na sloupku řízení.

Výstražná kontrolka "Kontrola nabíjení" (1):

Výstražná kontrolka "Kontrola nabíjení" nesvítí, když se klíč zapalování nachází na stupni zapalování I, svítí trvale když je na stupni zapalování II a krátce se rozsvítí po nastartování dieselového motoru.

Pokud při běžícím dieselovém motoru svítí trvale výstrayná kontrolka "Kontrola nabíjení", tak výstupní napětí dynama nestačí k dobíjení baterií.

- ▶ Zkontrolujte kabely a přípojky k dynamu a k bateriím, baterie *viz strana 319*.
- ▶ Zkontrolujte klínový řemen na dynamu.

13.3 Chování po přiškrcení motoru

UPOZORNĚNÍ

Chování po přiškrcení motoru

Pokud se provozně zahřátý motor přiškrtí, hrozí poškození motoru z důvodu nadměrného hromadění tepla a chybějícího chlazení.

- ▶ Pokud se provozně zahřátý motor přiškrtí, ihned znovu nastartujte.
- ▶ Před konečným vypnutím nechte motor běžet alespoň 3 minuty při volnoběžných otáčkách.

13.4 Rozjezd stroje

⚠ VÝSTRAHA

Ohrožení života při pohybech stroje

Pohybujícím se strojem s velkými rozměry, nezvyklými jízdními vlastnostmi a možnostmi zdržovat se během jízdy na stroji může být někdo ohrožen.

- ▶ Ujistěte se, že se během jízdy nezdržuje na stroji žádná jiná osoba.
- ▶ Jízdní rychlost stroje po silnici a po poli přizpůsobte daným podmínkám.
- ▶ Při jízdě z kopce, šikmé poloze stroje nebo v případě překážek přizpůsobte jízdní chování okolním podmínkám.
- ▶ Při jízdě v zatáčkách zohledněte vychýlení stroje.

13.4.1 Nastavení zrychlení

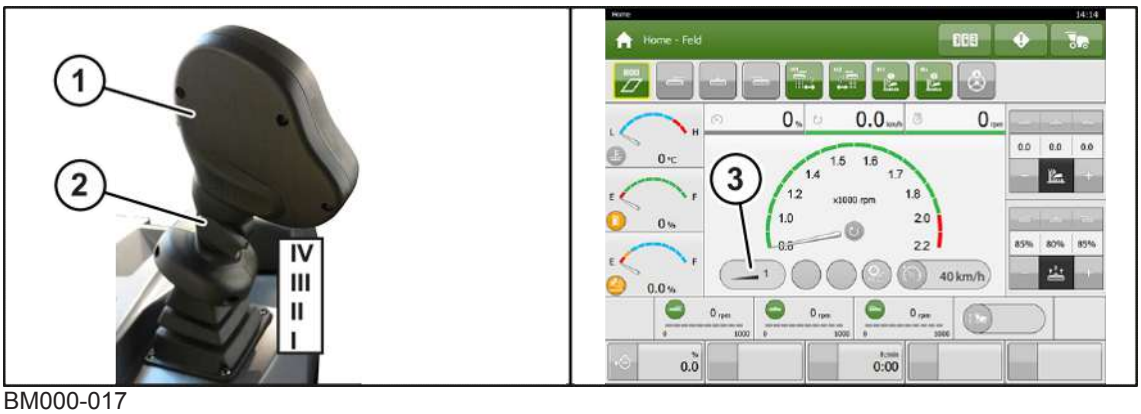

BM000-017

Spínačem "Stupně zrychlení" (2) umístěným na jízdní páce (1) lze i během jízdy volit čtyři různé stupně zrychlení.

Při setrvalé aktivaci jízdní páky (1) jedním směrem a stále stejných otáčkách motoru se jízdní rychlost při stupni zrychlení I zvyšuje nejpomaleji resp. při stupni zrychlení IV nejrychleji.

- ▶ Přepněte spínač "Stupně zrychlení" (2) na požadovaný stupeň zrychlení.
- ➡ V pracovní obrazovce terminálu se zobrazí zvolený stupeň zrychlení (3).

13.4.2 Pokyny k jízdě se strojem

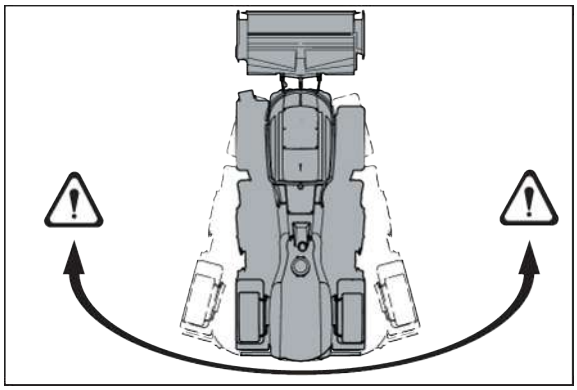

BM000-019

- Přizpůsobte způsob jízdy změněným jízdním vlastnostem stroje z důvodu řízení na zádi.
- Zohledněte jízdní vlastnosti stroje při stupních zrychlení 1 – 4.
- Reagujte na rozdílné jízdní chování stroje při silniční jízdě a při polním provozu.
- Při chybovém hlášení na terminálu ihned zastavte a chybu odstraňte. Pokud to není možné, informujte servisního partnera KRONE.
- Upravte způsob jízdy příslušným terénním a půdním podmínkám, *viz strana 209*.

Nouzové řízení

Funkce řízení zůstává zachovaná i při klidovém stavu motoru. Musí se však použít podstatně více síly.

13.4.3 Jízda vpřed a zastavení

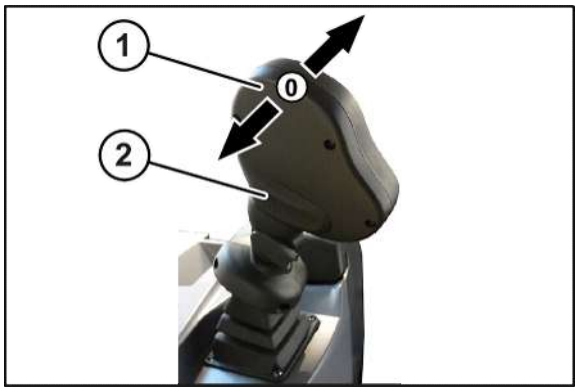

BM000-018

Jízda vpřed z klidového stavu:

- Nastavte volicí spínač provozních režimů do polohy "Silničního provozu" nebo "Polní provoz", *viz strana 90*.
- Uvolněte ruční brzdu, *viz strana 200*.
- Stiskněte aktivační tlačítko jízdního pohonu (2) a přidržte je stisknuté.
- Posuňte jízdní páku (1) dopředu.
- ➡ Stroj jede vpřed a zrychlí.
- Pro udržení konstantní rychlosti pusťte jízdní páku (1).
- ➡ Jízdní páka se vrátí automaticky zpět do střední polohy (0).
- Pro zabrzdění stroje zatáhněte jízdní páku (1) během jízdy dozadu.
- ➡ Stroj začne brzdit, až se zastaví.

13.4.3.1 Zařízení regulace rychlosti

Zařízení regulace rychlosti lze aktivovat jen při jízdě dopředu.

Při aktivování zařízení regulace rychlosti se stroj s nastaveným stupněm zrychlení zpomalí resp. zrychlí na rychlost, která je pro provoz se zařízením regulace rychlosti uložena v paměti.

Uložení rychlosti pro provoz se zařízením regulace rychlosti

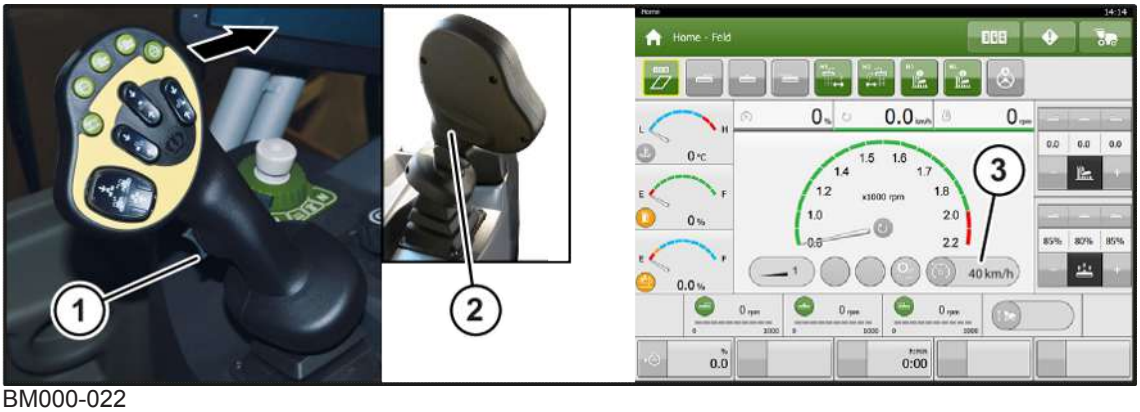

BM000-022

- ▶ Zrychlete stroj na požadovanou rychlost.
- ▶ Při jízdě stiskněte aktivační tlačítko pohonu pojezdu (2) a přidržte je stisknuté, jízdní pákou (1) pohybujte současně doprava a zpátky do střední polohy.
- ➡ Aktuální jízdní rychlost se uloží do paměti.

Na displeji terminálu se v pracovní obrazovce zobrazí uložená rychlost (3).

Rychlost se uloží pro provozní režim, ve kterém se stroj právě nachází. Pro silniční jízdu a pro polní provoz lze uložit jinou rychlost.

Pokud se změní provozní režim ("Silničního provozu"/"Polní provoz"), změní se ukazatel uložené hodnoty pro příslušný provozní režim (rychlost jízdy po poli resp. po silnici).

Aktivování zařízení regulace rychlosti

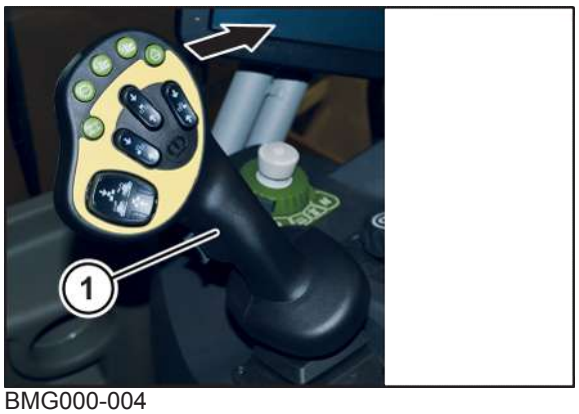

BMG000-004

- ▶ Při jízdě zatlačte jízdní páku (1) doprava.
- ➡ Stroj pojede s uloženou rychlostí.

Na displeji se zobrazí symbol

s hodnotou nastavené rychlosti.

Deaktivování zařízení regulace rychlosti

Zařízení regulace rychlosti se deaktivuje přeřazením jízdní páky, sešlápnutím provozní brzdy nebo vypnutím pohonu pojezdu.

13.4.4 Jízda vzad a zastavení

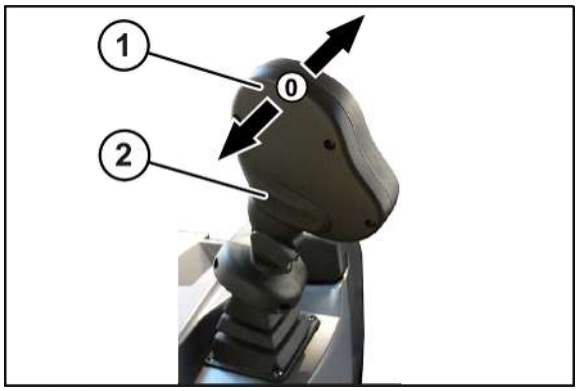

BM000-018

Jízda vzad z klidového stavu:

- ▶ Nastavte volicí spínač provozních režimů do polohy "Silničního provozu" nebo "Polní provoz", *viz strana 90*.
- ▶ Uvolněte ruční brzdu, *viz strana 200*.
- ▶ Stiskněte aktivační tlačítko jízdního pohonu (2) a přidržte je stisknuté.
- ▶ Zatáhněte jízdní páku (1) dozadu.
- ➡ Stroj jede vzad a zrychlí.
- ▶ Pro udržení konstantní rychlosti pusťte jízdní páku (1).
- ➡ Jízdní páka se vrátí automaticky zpět do střední polohy (0).
- ▶ Pro zabrzdění stroje posuňte jízdní páku (1) během jízdy dopředu.
- ➡ Stroj začne brzdit, až se zastaví.

13.5 Zastavení stroje

Stroj se může zastavit jak jízdní pákou, tak i provozní brzdou.

13.5.1 Zastavení stroje pomocí jízdní páky

Zastavení z jízdy dopředu

BM000-025

- ▶ Zatáhněte jízdní páku (1) během jízdy dozadu.
- ➡ Stroj začne zpomalovat, až se zastaví.

Zastavení z jízdy dozadu

BM000-026

- ▶ Posuňte jízdní páku (1) během jízdy dopředu.
- ➡ Stroj začne zpomalovat, až se zastaví.

Rychlé zabrzdění stroje

BM000-027

- ▶ Pro rychlé zabrzdění stroje zatlačte jízdní páku (1) během jízdy doleva.

Rychlá změna směru jízdy (rychlý obrácený chod)

Při rychlém obráceném chodu se stroj zpomalí až do zastavení a zrychlí opačným směrem, až na cca 70 % předcházející jízdní rychlosti.

Rychlý obrácený chod je možný jen při polním provozu.

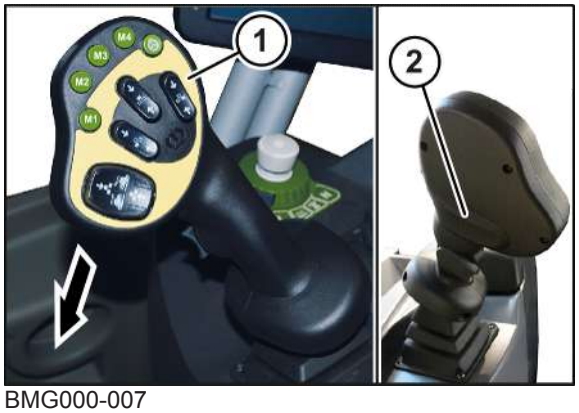

BMG000-007

✓ Volicí spínač provozních režimů je v poloze "Polní provoz".

Aktivace rychlého obráceného chodu:

▶ Při jízdě stiskněte aktivační tlačítko jízdního pohonu (2) a přidržte je stisknuté, jízdní pákou (1) pohybujte doleva a zpátky do střední polohy.

13.5.2 Zastavení stroje pomocí provozní brzdy

⚠ *VÝSTRAHA*

Nebezpečí úrazu následkem vadné provozní brzdy

Při omezené funkci provozní brzdy se stroj nemůže včas zastavit a jsou tak ohrožené osoby a věcné hodnoty.

▶ Před zahájením každé jízdy zkontrolujte provozní brzdu a zajistěte její funkci.

Mírné přibrzdění stroje

▶ Lehce sešlápněte provozní brzdu.

➡ Po uvolnění brzdového pedálu pojede stroj sníženou jízdní rychlostí.

Silné zabrzdění stroje (brzdění při nebezpečí)

▶ Velmi silně sešlápněte provozní brzdu.

➡ Stroj se ihned zabrzdí.

13.6 Aktivování ruční brzdy

⚠ *VÝSTRAHA*

Nebezpečí úrazu při samovolném odjetí nezajištěného stroje

Pokud se nezajištěný stroj dá neočekávaně do pohybu, hrozí nebezpečí zranění osob nárazem nebo přejetím.

▶ Po stisknutí tlačítka "Ruční brzda" zkontrolujte stav ruční brzdy na terminálu nebo pomocí LED v tlačítku "Ruční brzda".

INFORMACE

Pokud se tlačítko "Ruční brzda" stiskne během jízdy, zabrzdí se jízdní pohon a po zastavení stroje zatáhne ruční brzdu.

Ruční brzda se při určitých provozních stavech automaticky uvolní nebo zatáhne a může se manuálně ovládat tlačítkem "Ruční brzda" (1).

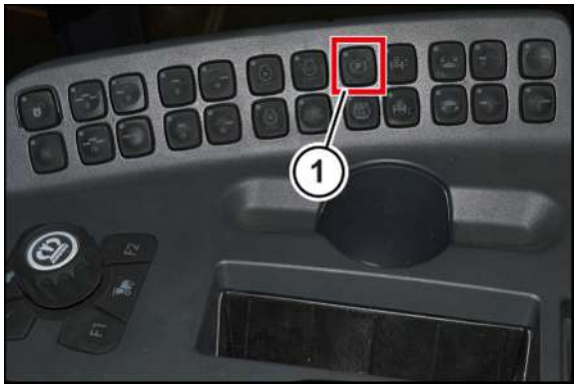

BXG000-013

Zatažení ruční brzdy manuálně prostřednictvím skupiny tlačítek:

- Stiskněte tlačítko "Ruční brzda" (1).

Uvolnění ruční brzdy manuálně prostřednictvím skupiny tlačítek:

- Při běžícím dieselovém motoru sešlápněte brzdový pedál.
- Stiskněte tlačítko "Ruční brzda" (1).

Stav ruční brzdy indikuje LED v tlačítku "Ruční brzda":

- Když LED svítí, je ruční brzda zatažená.
- Když LED nesvítí, je ruční brzda uvolněná.

EQG002-020

Stav ruční brzdy se rovněž zobrazuje na pracovní obrazovce terminálu:

- Pokud se na terminálu rozsvítí indikační kontrolka "Ruční brzda" (P), je ruční brzda zatažená.
- Pokud na terminálu nesvítí indikační kontrolka "Ruční brzda", je ruční brzda uvolněná.

Automatická aktivace ruční brzdy:

- Ruční brzda se automaticky zatáhne, když není obsazené sedadlo řidiče.
- Ruční brzda se automaticky zatáhne, když se vypne dieselový motor.
- Ruční brzda se automaticky uvolní, když se stroj rozjíždí.
- Ruční brzda se automaticky uvolní, když se sešlápne brzdový pedál

13.7 Vypnutí motoru

UPOZORNĚNÍ
Poškození motoru nadměrným hromaděním tepla Pokud se motor po ukončení provozu se zatížením ihned vypne, hrozí poškození motoru nadměrným hromaděním tepla z důvodu chybějícího chlazení. ▶ Před vypnutím nechte motor běžet alespoň 3 minuty při volnoběžných otáčkách.

▶ Zastavte stroj, *viz strana 198*.

▶ Pro ochlazení motoru nechte motor tři minuty běžet na volnoběh.

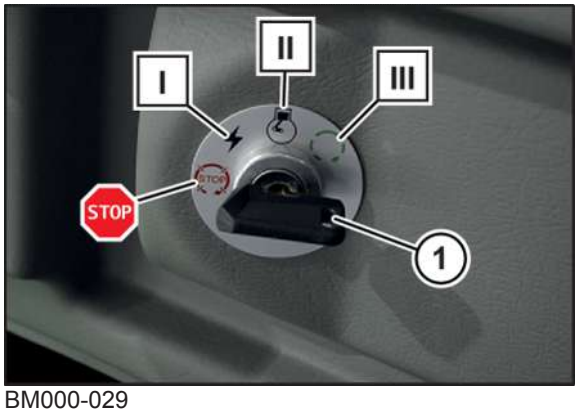

BM000-029

▶ Otočte klíčem zapalování (1) proti směru hodinových ručiček, do polohy "STOP".

▶ Nastavte volicí spínač provozních režimů do polohy "neutrál", *viz strana 90*.

▶ Když bude motor odstaven déle než 30 dní, proveďte opatření pro odstavení, *viz strana 260*.

13.8 Zakládací klíny

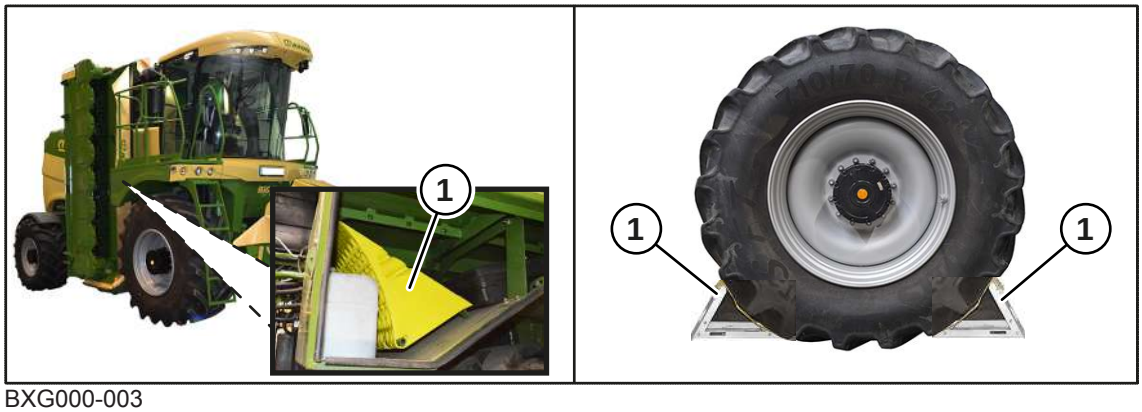

BXG000-003

Stroj je vybaven 2 zakládacími klíny (1), které se nacházejí v odkládací schránce nad pravým předním kolem.

- ▶ Zajistěte, aby byly zakládací klíny (1) vždy na stroji.
- ▶ Při odstavení vždy zajistěte stroj oběma zakládacími klíny (1) proti samovolnému odjetí.
- ▶ Zakládací klíny (1) umístěte tak těsně před i za stejné kolo přední nápravy, aby stroj nemohl samovolně odjet.

13.9 Hlavní vypínač baterie

Hlavním vypínačem baterie se zapíná resp. přerušuje elektrické napájení stroje.

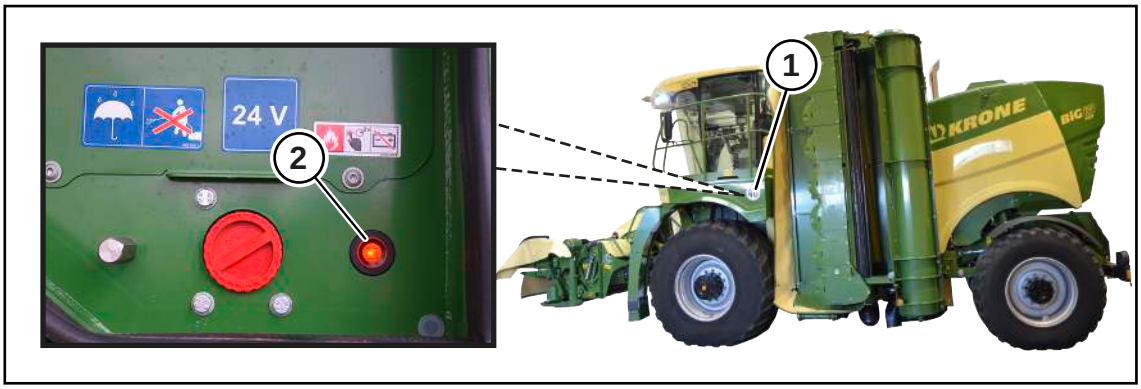

BXG000-002

Hlavní vypínač baterie (2) se nachází v odkládací schránce (1) pod levou plošinou.

Hlavní vypínač baterie je proveden jako tlačítko s integrovanou LED.

Elektrické napájení se automaticky přeruší po 24 hodinách.

Pokud se hlavní vypínač baterie nedrží stisknutý déle než 1 sekundu, přeruší se elektrické napájení automaticky se zpožděním, po cca 120 sekundách. Tak bude zaručena doba doběhu (čištění) systému úpravy výfukových plynů.

Pokud se hlavní vypínač baterie drží stisknutý déle než 2 sekundy, přeruší se elektrické napájení ihned. Není žádná doba doběhu (čištění) systému úpravy výfukových plynu.

- ▶ Elektrické napájení přerušujte po nasazení stroje, v nouzových případech a za účelem oprav.

UPOZORNĚNÍ! Poškození systému úpravy výfukových plynů. Netiskněte hlavní vypínač baterie déle než 1 sekundu.

- ▶ Pro zapnutí nebo přerušení elektrického napájení stiskněte hlavní vypínač baterie:
- ➡ Když LED svítí, je elektrické napájení zapnuté.
- ➡ Když LED bliká, běží doba doběhu (cca 120 sekund) pro čištění systému úpravy výfukových plynů.
- ➡ Když LED nesvítí, je elektrické napájení přerušené.
- ▶ Pro co nejrychlejší přerušení elektrického napájení v nouzovém případě stiskněte hlavní vypínač baterie po dobu 2 sekund.
- ➡ Elektrické napájení se ihned přeruší.

13.10 Odstavení stroje

⚠ VÝSTRAHA

Nebezpečí zranění při samovolném odjetí nezajištěného stroje

Není-li stroj po odstavení zajištěn proti samovolnému odjetí, hrozí nebezpečí zranění osob nekontrolovaně se pohybujícím strojem.

- Zajistěte stroj zakládacími klíny proti samovolnému odjetí.

⚠ VÝSTRAHA

Nebezpečí požáru způsobeného horkými spalinami

Při hoření filtru pevných částic dieselového motoru hrozí nebezpečí požáru. Regenerace filtru pevných částic se spustí automaticky.

- Zajistěte, aby nebyl stroj odstaven v blízkosti hořlavého materiálu.
- Je-li to nutné, potlačte regeneraci filtru pevných částic v menu dieselový, „Nastavení“ nebo zastavte již běžící regeneraci filtru pevných částic v menu dieslový motor „Údržba“.

- Postranní žací ústrojí složte, *viz strana 86*.
- ➡ Zajišťovací mechanizmy postranních žacích ústrojí jsou zapnutá, *viz strana 191*.
- Zajistěte, že jsou vnější boční kryty postranního žacího ústrojí vpravo/vlevo složené do transportní polohy, *viz strana 191*.
- Zvedněte boční kryty čelního žacího ústrojí, *viz strana 213*.
- Uveďte čelní žací ústrojí do střední polohy, *viz strana 209*.
- Zapněte volicí spínač provozních režimů do polohy "Neutrál", *viz strana 90*.
- Zatáhněte ruční brzdu, *viz strana 200*.
- Zastavte a zajistěte stroj, *viz strana 31*.

13.11 Vyprošťování stroje

⚠ VÝSTRAHA

Nebezpečí nehody v důsledku nekontrolovaného pohybu stroje

Při vyprošťování stroje hrozí nebezpečí, že řidič ztratí kontrolu nad strojem, protože budou z důvodu neběžícího dieselového motoru vyšší řídicí a brzdné síly. Následně může dojít k těžkým až smrtelným úrazům.

- Zajistěte, aby se v nebezpečné oblasti nezdržovaly žádné osoby.
- Pohybujte strojem jen z nebezpečné oblasti.
- Uvědomte se, že při vypnutém dieselovém motoru se pro řízení a brzdění musí vynaložit větší síla.

UPOZORNĚNÍ

Poškození stroje nesprávnou obsluhou

Pokud se při vyprošťování nepostupuje správně, mohou být poškozeny součásti pro přenos síly nebo dieselový motor.

- Nastavte volicí spínač provozních režimů na "Neutrální provoz".
- Uvolněte ruční brzdu, v případě potřeby manuálně, *viz strana 200*, *viz strana 206*.
- Vypněte dieselový motor.
- Vytáhněte pojistky F30 a F98, aby hydraulické motory běžely na volnoběh, *viz strana 335*.
- Zapněte zapalování, aby fungovaly ukazatele směru jízdy/výstražná světla a brzdová světla.
- Stroj dopravte jen z nebezpečné oblasti (maximální rychlostí 8 km/h).

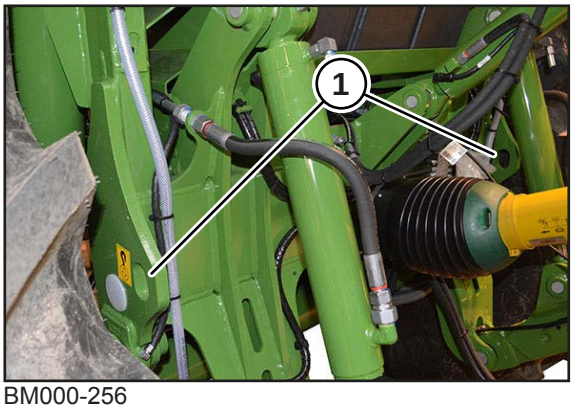

BM000-256

- Pro vyproštění stroje zvolte uvazovací body (1) na čelní straně stroje.
- Nastavte volicí spínač provozních režimů na "Neutrální provoz".
- Uvolněte ruční brzdu, *viz strana 200*.

Pokud stroj již nevytvoří dostatečný tlak oleje pro uvolnění ruční brzdy:

- Uvolněte ruční brzdu manuálně, *viz strana 206*.

- Vypněte dieselový motor.
- Vytáhněte pojistky F98 a F30, *viz strana 335*.
- Otočte klíčem v zámku zapalování do polohy "I", aby fungoval ukazatel směru jízdy/ výstražná světla a brzdová světla.
- Pohybujte strojem z nebezpečné oblasti.

13.11.1 Manuální uvolnění ruční brzdy

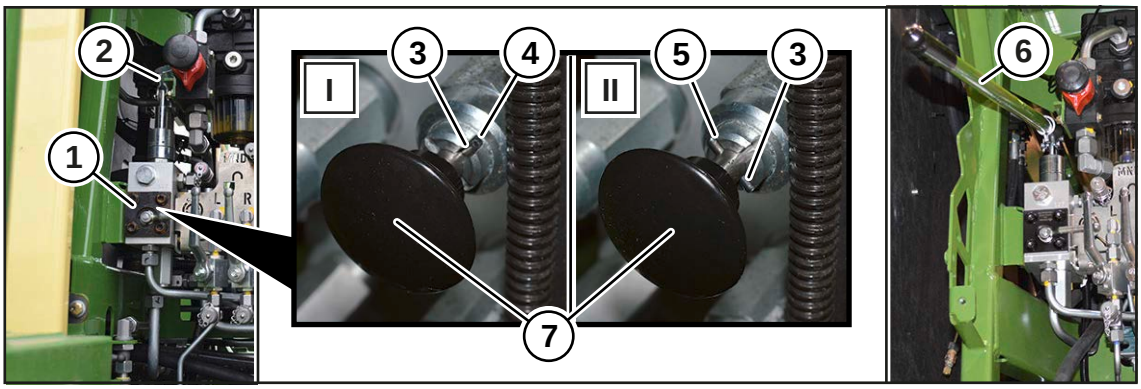

BXG000-062

Zajištění stroje proti samovolnému odjetí:

- ▶ Zastavte a zajistěte stroj, *viz strana 31*.
- ▶ Zakládací klíny vložte vpravo i vlevo, vždy před a za stejné kolo přední nápravy.

Ruční brzdu lze uvolnit ručním čerpadlem (1):

- ▶ Vytáhněte knoflíkovou rukojeť ventilu (7) a otočte tak, že se může upínací kolík (3) položit do hluboké drážky (4) v zavřeném postavení (I).
- ▶ Zastrčte páku čerpadla (6) do uchycení páky (2) v ručním čerpadle (1).
- ▶ Pumpováním ručním čerpadlem uvolněte ruční brzdu.

Když se při pumpování silně zvyšuje potřebná vynaložená síla:

- ▶ Pohybem stroje zkuste, je-li brzda uvolněná.
- ➡ Dokud je upínací kolík (3) v hluboké drážce (4) v zavřeném postavení (I), je ruční brzda uvolněná.

Obnovení brzdné funkce ruční brzdy:

- ▶ Vytáhněte knoflíkovou rukojeť ventilu (7) a otočte tak, že je upínací kolík (3) v ploché drážce (5) v otevřeném postavení (I).

13.12 Příprava stroje k transportu

UPOZORNĚNÍ

Poškození systému úpravy výfukových plynu při vniknutí vody přes výfukovou trubku

Pokud se stroj při transportu přepravuje dopravním prostředkem proti směru jízdy, může výfukovou trubkou vniknout voda do systému úpravy výfukových plynu a systém tím poškodit.

- ▶ Stroj při transportu přepravujte výhradně ve směru jízdy.

UPOZORNĚNÍ

Nebezpečí nehody v důsledku nesprávně připraveného stroje

Jestliže stroj není pro přepravu dopravním prostředkem řádně připarven, může dojít k úrazům a poškození stroje.

- ▶ Proveďte níže uvedená opatření pro přípravu na přepravu stroje.

- ✓ Žací ústrojí se nachází v transportní poloze.
- ✓ Zajistěte, že je boční kryt složený, *viz strana 191*, *viz strana 213*.
- ✓ **U provedení „Stranový posun čelního žacího ústrojí“**: Čelní žací ústrojí se nachází ve střední poloze, *viz strana 209*.

- ✓ Nápravy jsou spuštěné, *viz strana 89*.
- ✓ Po odstavení stroje stroj odstavte a zajistěte, *viz strana 31*.
- ✓ Zajistěte, že jsou dveře od kabiny, boční okno a kryty zavřeny.
- ✓ Stroj zajistěte vhodnými upevňovacími prostředky na k tomu určených upevňovacích bodech, *viz strana 207*.

13.12.1 Upevňovací body

⚠ *VÝSTRAHA*

Ohrožení života při nekontrolovaném pohybu stroje

Jestliže stroj není pro přepravu dopravním prostředkem (např. nákladním automobilem nebo lodí) řádně upevněn, může se stroj dát nekontrolovaně do pohybu a tím ohrozit osoby.

- ▶ Stroj před transportem řádně zajistěte vhodnými upevňovacími prostředky na k tomu určených upevňovacích bodech.

Pro připevnění upevňovacích prostředků jsou na stroji připraveny příslušné upevňovací body:

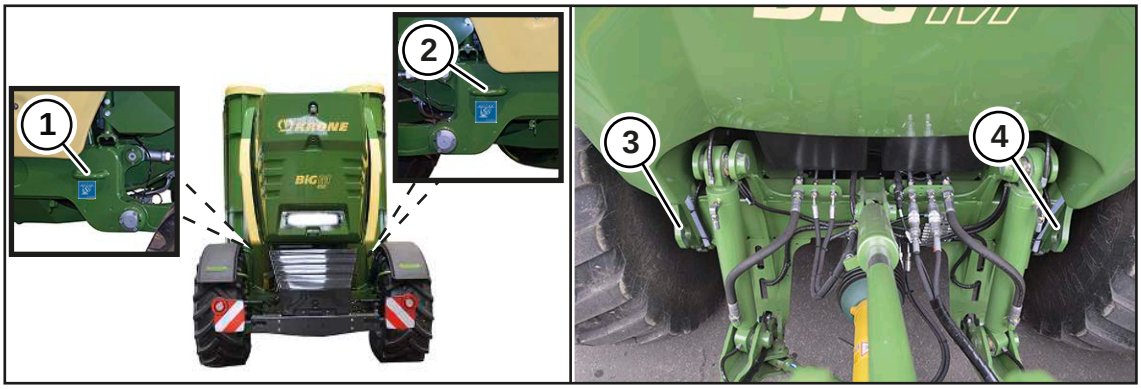

BM000-330

1 Upevňovací bod vzadu vlevo
2 Upevňovací bod vzadu vpravo
3 Upevňovací bod vpředu vpravo
4 Upevňovací bod vpředu vlevo

13.12.2 Demontáž kol stroje

Je-li to nutné pro přepravu stroje, musí se demontovat kola. Stroj smí na špalky odstavit jen autorizovaný odborný personál, *viz strana 352*.

14 Ovládání

⚠ VÝSTRAHA

Nebezpečí zranění při nedodržení základních bezpečnostních upozornění

Při nedodržení základních bezpečnostních upozornění může dojít k vážným až smrtelným úrazům osob.

- Aby nedocházelo k úrazům, je nutné si přečíst a dodržovat základní bezpečnostní pokyny, *viz strana 17*.

⚠ VÝSTRAHA

Nebezpečí úrazu při nedodržení bezpečnostních postupů

Při nedodržení bezpečnostních postupů může dojít k vážným až smrtelným úrazům osob.

- Aby se předcházelo úrazům, je nutné přečtení a dodržování bezpečnostních postupů, *viz strana 31*.

14.1 Polní provoz

⚠ VÝSTRAHA

Nebezpečí zranění způsobeného pohyby stroje nebo jeho součástí

Když se během provozu zdržují osoby v nebezpečné oblasti stroje nebo do ní vstoupí, hrozí jim zvýšené nebezpečí zranění

- Stroj uvádějte do provozu jen tehdy, jsou-li připevněna všechny ochranné kryty a jsou v řádném stavu.
- Ujistěte se, že se v nebezpečné oblasti stroje nezdržují žádné osoby (bezpečnostní vzdálenost, *viz strana 20*).

  Pokud do nebezpečné oblasti vstoupí člověk:
- Ihned vypněte stroj.
- Vypovězte osoby z nebezpečné oblasti.
- Stroj znovu nastartujte, až v nebezpečné oblasti nebudou žádné osoby.

Nastavení pro polní provoz, jako žací funkce, vyrovnání náklonu (u varianty "Hydraulický stranový posun čelního žacího ústrojí"), nastavení výšky řezu a souvratě, *viz strana 108* a *viz strana 135*.

14.1.1 Pracovní poloha

Pro použití na poli se stroj musí nacházet v pracovní poloze, k tomu:

- Otočte volicí spínač provozních režimů do postavení "Polní provoz", *viz strana 90*.
- Žací ústrojí rozložte do pracovní polohy, *viz strana 86*.
- Boční kryty čelního žacího ústrojí sklopte dolů nebo u **provedení „Hydraulicky sklopné boční kryty“** zajistěte, aby byly boční kryty v pracovním postavení sklopené dolů, *viz strana 213*.
- Zajistěte, aby byly boční kryty postranního žacího ústrojí v pracovním postavení sklopené dolů, *viz strana 213*.
- Dodržujte kontroly před uvedením do provozu – žacím režimem, *viz strana 171*.

14.1.2 Polní provoz na svahu

- Respektujte nebezpečí při provozu stroje ve svahu, *viz strana 24*.
- Před zahájením práce na svahu nastavte tlak v pneumatikách o 0,4 bar vyšší než je uvedeno v technických údajích, *viz strana 68*.
- Po ukončení práce na svahu nastavte tlak v pneumatikách na hodnoty uvedené v tabulce tlaku pneumatik, *viz strana 68*.

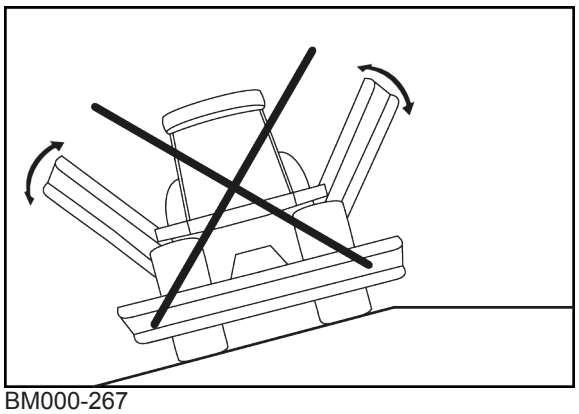

BM000-267

- Stroj nikdy nepřemisťujte z transportní do pracovní polohy, resp. z pracovní do transportní polohy, dokud stroj používáte napříč ke svahu.

14.1.2.1 Pojezd čelního žacího ústrojí do střední polohy

U varianty "Stranový posun čelního žacího ústrojí"

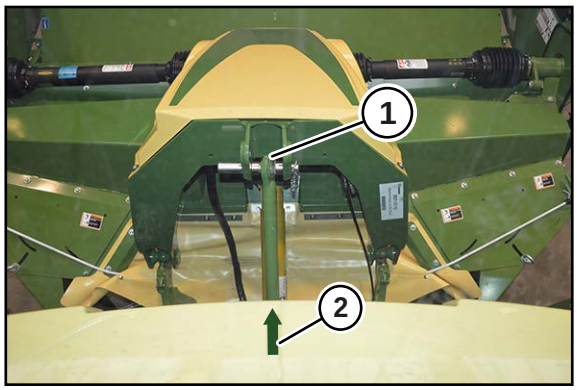

BM000-139

- Pro pojezd čelního žacího ústrojí do střední polohy stiskněte střídavě tlačítko "Stranový posun čelního žacího ústrojí vlevo" resp. tlačítko "Stranový posun čelního žacího ústrojí vpravo" na jízdní páce, *viz strana 86*.

➥ Čelní žací ústrojí se nachází ve střední poloze, když horní táhlo (1) lícuje se značkou (2) na čelním krytu kabiny.

14.1.3 Obsluha žacích ústrojí

⚠ VÝSTRAHA

Ohrožení života, nebezpečí zranění nebo škody na stroji způsobené nekontrolovaným spuštěním žacího ústrojí

Při spouštění žacího ústrojí do pracovní polohy mohou být těžce zraněny osoby nebo zvířata v akčním prostoru.

- ▶ Žací ústrojí spouštějte dolů teprve tehdy, když je zajištěno, že se v akčním prostoru žacího ústrojí nenacházejí žádné osoby, zvířata nebo předměty.

✓ Elektrický obvod je uzavřený (svítí LED na hlavním vypínači baterie), *viz strana 203*.

✓ Volicí spínač provozních režimů je v poloze "Polní provoz", *viz strana 90*.

▶ Nastartujte motor, *viz strana 193*.

Ovládání všech žacích ústrojí současně

- ▶ Pro rozložení všech žacích ústrojí z transportní do souvraťové polohy stiskněte uvolňovací tlačítko, potom stiskněte tlačítko "Všechna žací ústrojí současně spustit/rozložit" na jízdní páce, *viz strana 86*.
- ▶ Pro spuštění žacích ústrojí dolů stiskněte tlačítko "Všechna žací ústrojí současně spustit/rozložit" na jízdní páce, *viz strana 86*.
- ▶ Sklopte dolů boční kryt čelního žacího ústrojí, *viz strana 213*.
- ▶ Ujistěte se, že jsou boční kryty postranních žacích ústrojí automaticky sklopené dolů, pokud ne, nastavte zajišťovací mechanizmus, *viz strana 228*.
- ▶ Pomocí otočného uzávěru spojte ochranné plachty "Čelní" a "boční kryt".
- ▶ Pro složení všech žacích ústrojí ze souvraťové do transportní polohy,
  - ▶ Povolte otočné uzávěry ochranné plachty "Čelní" a "boční kryt".
  - ▶ Stiskněte uvolňovací tlačítko, potom na jízdní páce stiskněte tlačítko "Všechna žací ústrojí současně zvednout/složit", *viz strana 86*.
- ▶ Ujistěte se, že jsou boční kryty postranních žacích ústrojí automaticky složené, pokud ne, nastavte zajišťovací mechanizmus, *viz strana 228*.
- ▶ Sklopte nahoru boční kryt čelního žacího ústrojí, *viz strana 213*.
- ▶ Pro zvednutí všech žacích ústrojí stiskněte tlačítko "Všechna žací ústrojí současně zvednout/složit" na jízdní páce, *viz strana 86*.

Zvednout/spustit čelní žací ústrojí

- ▶ Pro spuštění čelního žacího ústrojí stiskněte tlačítko "Čelní žací ústrojí spustit dolů" na jízdní páce, *viz strana 86*.
- ▶ Sklopte dolů boční kryt čelního žacího ústrojí, *viz strana 213*.
- ▶ Pro zvednutí čelního žacího ústrojí stiskněte tlačítko "Čelní žací ústrojí zvednout" na jízdní páce, *viz strana 86*.
- ▶ Sklopte nahoru boční kryt čelního žacího ústrojí, *viz strana 213*.

Stranový posun čelního žacího ústrojí (u varianty "Hydraulický stranový posun čelního žacího ústrojí")

- Pro posun čelního žacího ústrojí doleva stiskněte tlačítko "Čelní žací ústrojí doleva" na jízdní páce, *viz strana 86*.
- Pro posun čelního žacího ústrojí doprava stiskněte tlačítko "Čelní žací ústrojí doprava" na jízdní páce, *viz strana 86*.

Ovládání pravého postranního žacího ústrojí

- Pro rozložení pravého žacího ústrojí z transportní do souvraťové polohy stiskněte uvolňovací tlačítko, potom stiskněte tlačítko "Pravé žací ústrojí spustit/rozložit" na jízdní páce, *viz strana 86*.
- Pro spuštění pravého žacího ústrojí stiskněte tlačítko "Pravé žací ústrojí spustit/rozložit" na jízdní páce, *viz strana 86*.
- Ujistěte se, že je boční kryt postranních žacích ústrojí automaticky sklopený dolů, pokud ne, nastavte zajišťovací mechanizmus, *viz strana 228*.
- Pomocí otočného uzávěru spojte ochranné plachty "Čelní" a "boční kryt".
- Pro přiklopení pravého žacího ústrojí ze souvraťové do transportní polohy,
  - Povolte otočné uzávěry ochranné plachty "Čelní" a "Boční kryt".
  - Stiskněte uvolňovací tlačítko, potom na jízdní páce stiskněte tlačítko "Pravé žací ústrojí zvednout/složit", *viz strana 86*.
- Ujistěte se, že je boční kryt postranních žacích ústrojí automaticky zvednutý, pokud ne, nastavte zajišťovací mechanizmus, *viz strana 228*.
- Pro zvednutí pravého žacího ústrojí stiskněte tlačítko "Pravé žací ústrojí zvednout/složit" na jízdní páce, *viz strana 86*.

Ovládání levého postranního žacího ústrojí

- Pro rozložení levého žacího ústrojí z transportní do souvraťové polohy stiskněte uvolňovací tlačítko, potom stiskněte tlačítko "Levé žací ústrojí spustit/rozložit" na jízdní páce, *viz strana 86*.
- Pro spuštění levého žacího ústrojí stiskněte tlačítko "Levé žací ústrojí spustit/rozložit" na jízdní páce, *viz strana 86*.
- Ujistěte se, že je boční kryt postranních žacích ústrojí automaticky sklopený dolů, pokud ne, nastavte zajišťovací mechanizmus, *viz strana 228*.
- Pomocí otočného uzávěru spojte ochranné plachty "Čelní" a "boční kryt".
- Pro přiklopení levého žacího ústrojí ze souvraťové do transportní polohy,
  - Povolte otočné uzávěry ochranné plachty "Čelní" a "Boční kryt".
  - Stiskněte uvolňovací tlačítko, potom na jízdní páce stiskněte tlačítko "Levé žací ústrojí zvednout/složit", *viz strana 86*.
- Ujistěte se, že je boční kryt postranních žacích ústrojí automaticky zvednutý, pokud ne, nastavte zajišťovací mechanizmus, *viz strana 228*.
- Pro zvednutí levého žacího ústrojí stiskněte tlačítko "Levé žací ústrojí zvednout/složit" na jízdní páce, *viz strana 86*.

14.1.4 Rychlá změna směru jízdy (rychlý obrácený chod)

Při rychlém obráceném chodu se stroj zpomalí až do zastavení a zrychlí opačným směrem, až na cca 70 % předcházející jízdní rychlosti.

Rychlý obrácený chod je možný jen při polním provozu.

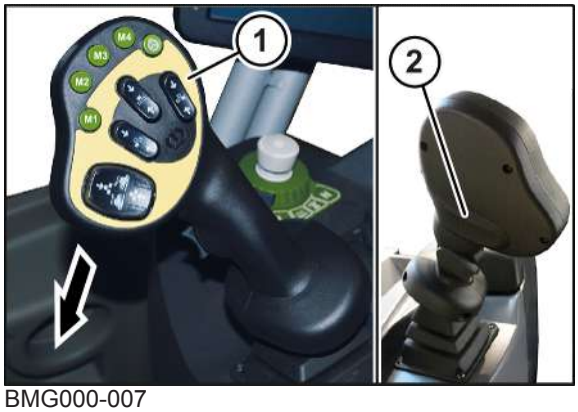

BMG000-007

✓ Volicí spínač provozních režimů je v poloze "Polní provoz".

Aktivace rychlého obráceného chodu:

▶ Při jízdě stiskněte aktivační tlačítko jízdního pohonu (2) a přidržte je stisknuté, jízdní pákou (1) pohybujte doleva a zpátky do střední polohy.

14.1.5 Zapnutí a vypnutí pohonu žacího ústrojí

✓ Elektrický obvod je uzavřený (svítí LED na hlavním vypínači baterie), *viz strana 203*.

✓ Motor je nastartovaný, *viz strana 193*.

✓ Volicí spínač provozních režimů se nachází v poloze "Polní provoz", *viz strana 90*.

✓ Všechna žací ústrojí jsou v souvraťové poloze, *viz strana 210*.

✓ Boční kryty jsou sklopené dolů, *viz strana 89* a *viz strana 213*.

▶ Pro kontrolu provozního stavu pohonů žacích ústrojí sledujte LED nahoře vlevo na příslušném tlačítku, *viz strana 89*.

Bližší informace ke skupině tlačítek, *viz strana 89*.

Zapnutí resp. vypnutí všech pohonů žacích ústrojí

▶ Pro zapnutí všech pohonů žacích ústrojí stiskněte nejprve a potom ve skupině tlačítek.

▶ Pro vypnutí všech pohonů žacích ústrojí stiskněte tlačítko ve skupině tlačítek.

Zapnutí resp. vypnutí čelního pohonu

▶ Pro zapnutí čelního pohonu stiskněte nejprve a potom ve skupině tlačítek.

▶ Pro vypnutí čelního pohonu stiskněte ve skupině tlačítek.

Zapnutí resp. vypnutí pohonů žacích ústrojí vpravo/vlevo

- Pro zapnutí levého pohonu žacího ústrojí stiskněte nejprve a potom ve skupině tlačítek.
- Pro vypnutí levého pohonu žacího ústrojí stiskněte ve skupině tlačítek.
- Pro zapnutí pravého pohonu žacího ústrojí stiskněte nejprve a potom ve skupině tlačítek.
- Pro vypnutí pravého pohonu žacího ústrojí stiskněte ve skupině tlačítek.

14.2 Zvednutí/sklopení bočních krytů

U varianty "Série"

Čelní žací ústrojí

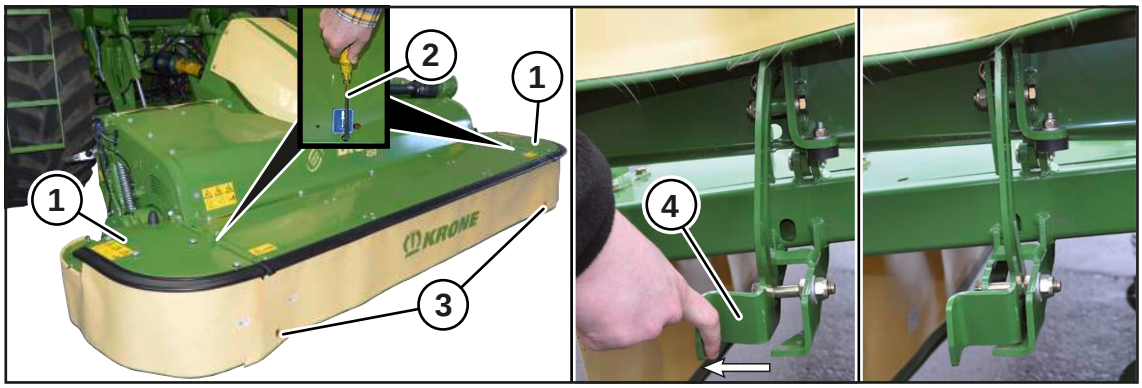

BMG000-040

✓ Čelní žací ústrojí se nachází v pracovní poloze, *viz strana 86*.
✓ Stroj je zastavený a zajištěný, *viz strana 31*.

Odklopení bočního krytu nahoru (transportní poloha)

- Otevřete otočné uzávěry (3).
- Boční kryt (1) odjistíte tak, že šroubovákem (2) stlačíte západku.
- Boční kryt (1) odklopte nahoru, dokud nezapadne pojistná zástrčka.

Sklopení bočního krytu dolů (pracovní poloha)

- Chcete-li boční kryt (1) sklopit dolů, vytáhněte zajišťovací mechanizmus (4) bočního krytu ze zástrčky a sklopte kryt dolů.
- Ochranné plachty zajistěte otočnými uzávěry (3).

Postranní žací ústrojí

Boční kryty postranních žacích ústrojí se při složení a rozložení žacích ústrojí samostatně sklopí nahoru a dolů.

- ▶ Než se postranní žací ústrojí přiklopí do transportní polohy, uvolněte otočné uzávěry na ochranných plachtách.
- ▶ Poté co se postranní žací ústrojí rozloží do transportní polohy, uzavřete otočné uzávěry na ochranných plachtách.
- ▶ Zajistěte, aby byly boční kryty postranního žacího ústrojí v transportním postavení samopstatně přiklopené a v pracovní postavení samostatně sklopené dolů, *viz strana 191*.

U provedení "Hydraulicky sklopné boční kryty"

Boční kryty čelního žacího ústrojí jsou hydraulicky sklopené nahoru a dolů.

⚠ *VÝSTRAHA*

Nebezpečí zhmoždění při spouštění bočního krytu

Při spouštění hydraulického bočního krytu hrozí nebezpečí zhmoždění mezi bočním krytem a horním ochranným plechem.

- ▶ Během spouštění bočních krytů zajistěte, aby se v nebezpečné oblasti nezdržovaly žádné osoby.

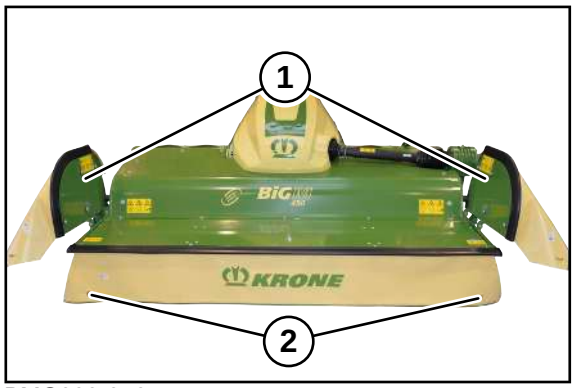

BMG000-046

Zvednutí bočních krytů do transportní polohy

- ▶ Otevřete otočné uzávěry (2).
- ▶ Pro zvednutí bočních krytů (1) stiskněte tlačítko "Zvednout boční kryty", *viz strana 89*.

Sklopení bočních krytů do pracovní polohy

- ▶ Pro sklopení bočních krytů (1) stiskněte tlačítko "Sklopit boční kryty", *viz strana 89*.
- ▶ Zastavte a zajistěte stroj, *viz strana 31*.
- ▶ Ochranné plachty zajistěte otočnými uzávěry (2).

Automatické zvednutí a sklopení bočních krytů

VÝSTRAHA! Nebezpečí poranění při automatické zvednutí a sklopení bočních krytů! Při stisknutí tlačítek "Všechna žací ústrojí současně zvednout/složit" a "Všechna žací ústrojí současně spustit/rozložit" se ujistěte, že se v nebezpečné oblasti nezdržují žádné osoby.

- ▶ Než se žací ústrojí přiklopí do transportní polohy zajistěte, aby byly otočné uzávěry na ochranných plachtách otevřené.

- Pokud se stiskne tlačítko "Všechna žací ústrojí současně zvednout/složit" po předtím stisknutém uvolňovacím tlačítku, automaticky se sklopí boční kryty od souvraťové polohy nahoru, *viz strana 89*.
- Pokud se stiskne tlačítko "Všechna žací ústrojí současně spustit/rozložit" po předtím stisknutém uvolňovacím tlačítku, automaticky se sklopí boční kryty od souvraťové polohy dolů, *viz strana 89*.

14.3 Čelní kryt

⚠ *VÝSTRAHA*

Nebezpečí zranění způsobené odmrštěnými předměty

Pokud je čelní/boční kryt během pracovního nasazení zvednutý, mohou být odmrštovány předměty. Může tak dojít k vážným zraněním osob.

- ▶ Sklopte čelní/boční kryt dolů.
- ▶ Spojte ochranné plachty čelního krytu a bočního krytu pomocí otočných uzávěrů.

14.3.1 Zvednutí čelního krytu

Za účelem opravy a údržby se může odklopit čelní kryt.

Postup je dále popsán na příkladu postranního žacího ústrojí, u čelního žacího ústrojí je postup stejný.

KMG000-006

- ✓ Stroj se nachází v pracovní poloze, *viz strana 208*.
- ✓ Stroj je zastavený a zajištěný, *viz strana 31*.
- ▶ Otevřete otočné uzávěry (3).
- ▶ Čelní kryt (1) odjistíte tak, že šroubovákem (2) stlačíte západku a zvednete ochranné zařízení nahoru.
- ▶ Zajistěte čelní kryt (1) klínem (4).

14.3.2 Sklopení čelního krytu

✓ Stroj se nachází v pracovní poloze, *viz strana 208*.

✓ Stroj je zastavený a zajištěný, *viz strana 31*.

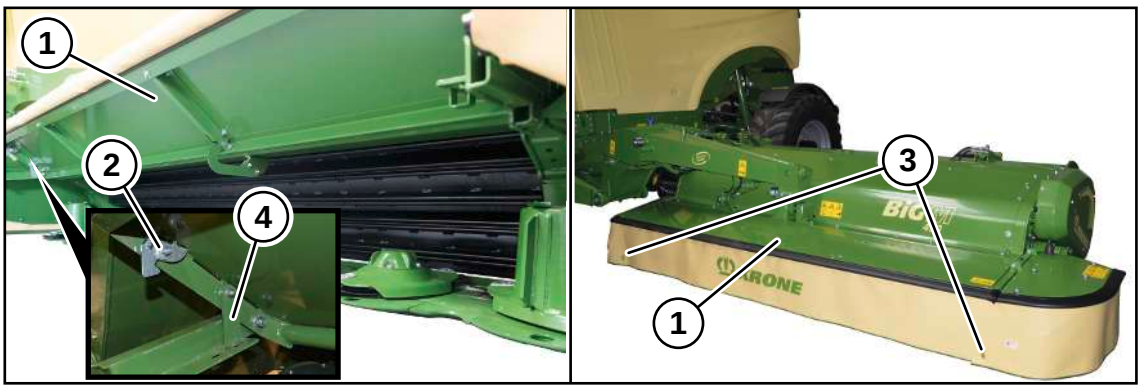

KMG000-082

- Držte čelní kryt (1) a zatlačte klín (4) směrem nahoru.
- Sklopte čelní kryt (1) dolů.
- Dejte pozor, aby na pravé a levé straně stroje zaskočil čelní kryt (1) do zajišťovacího mechanizmu (2).
- Zavřete otočné uzávěry (3).

14.4 PowerSplit

PowerSplit slouží ke zvýšení efektivity stroje. Trvalý výkon motoru se přizpůsobí podmínkám nasazení a pomáhá tak optimalizovat spotřebu paliva.

PowerSplit automaticky přepíná mezi ECO-Power a M-Power, v závislosti na otáčkách dieselového motoru.

Z ECO-Power se automaticky přepne na M-Power, poklesnou-li otáčky motoru při sekání na hodnotu nižší než 1550 ot./min.

Z M-Power se automaticky přepne na ECO-Power, jsou-li otáčky motoru opět nad hodnotou 1550 ot./min a vytížení motoru je vyšší než přepínací vytížení (základní nastavení z výroby 80 %).

Přepnutí z M-Power zpět do režimu ECO Power se provádí vždy skokově, jakmile je motor příslušně odlehčený.

EQ003-142

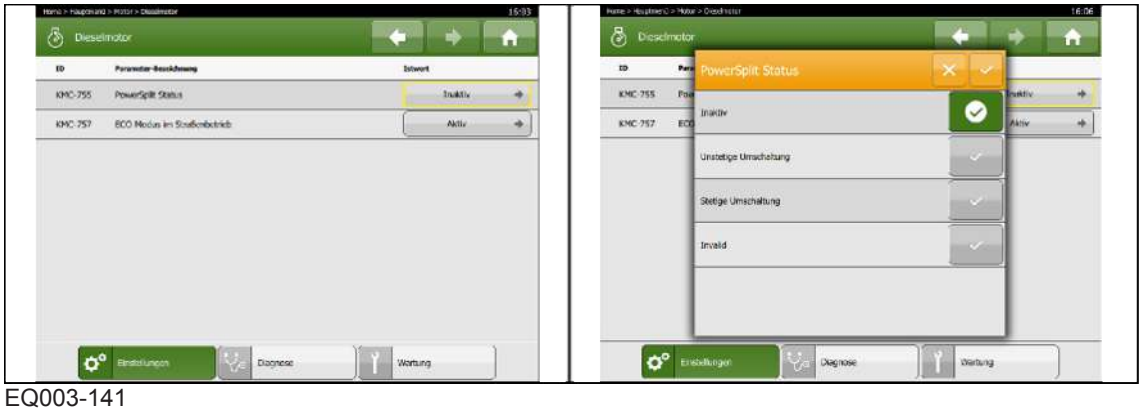

EQ003-141

Nastavení PowerSplit:

- V hlavním menu -> menu Motor -> podmenu "Dieselový motor nastavení" nastavte stav "PowerSplit" na "Skokové přepínání" nebo "Plynulé přepínání".

Při skokovém přepínání se přepnutí provede skokově při nastavených otáčkách.

Při plynulém přepínání se přepnutí provede plynule a začne při 100 ot./min před nastavenými otáčkami.

EQ003-143

Po aktivaci PowerSplit zobrazuje indikační kontrolka správy motoru na terminálu (1)

automatické přepnutí správy motoru buď jako ECO nebo MPWR.

Jakmile se ve skupině tlačítek stiskne tlačítko "ECO/M-Power" pro manuální přepínání ECO-Power/M-Power, přeruší se automatika PowerSplit a zůstane zachována zvolená charakteristika motoru ECO-Power nebo M-Power.

14.5 Obsluha SectionControl

U varianty „SectionControl“

Se SectionControl je možné automatické zapnutí šířky dílů žacího ústrojí na základě GPS. Při dalším přejetí již zpracovaných ploch se žací ústrojí automaticky a pomocí GPS zvedá.

- ✓ SectionControl je odemknutý.
- ✓ SectionControl je aktivovaný v CCI terminálu.
- ✓ Volicí spínač provozních režimů se nachází v poloze "Polní provoz", *viz strana 90*.
- ✓ Žací ústrojí se nacházejí v souvraťové nebo v pracovní poloze, *viz strana 86*.

✓ Minimálně jeden pohon žacího ústrojí je zapnutý, *viz strana 89*
✓ SectionControl je na jednom z paměťových tlačítek na jízdní páce.
✓ Stroj je zastavený nebo jede dopředu.

▶ Na jízdní páce aktivujte paměťové tlačítko, na kterém je SectionControl.

▶ Rozjeďte stroj, *viz strana 195*.

➡ SectionControl automaticky zvedne a spustí žací ústrojí.

Jakmile se manuálně zasáhne do řízení žacího ústrojí, např. při zvedání/spouštění žacího ústrojí nebo při vypínání/zapínání pohonů žacího ústrojí, SectionControl se automaticky vypne.

15 Nastavení

⚠ VÝSTRAHA

Nebezpečí zranění při nedodržení základních bezpečnostních upozornění

Při nedodržení základních bezpečnostních upozornění může dojít k vážným až smrtelným úrazům osob.

- ▶ Aby nedocházelo k úrazům, je nutné si přečíst a dodržovat základní bezpečnostní pokyny, *viz strana 17*.

⚠ VÝSTRAHA

Nebezpečí úrazu při nedodržení bezpečnostních postupů

Při nedodržení bezpečnostních postupů může dojít k vážným až smrtelným úrazům osob.

- ▶ Aby se předcházelo úrazům, je nutné přečtení a dodržování bezpečnostních postupů, *viz strana 31*.

15.1 Nastavení otáček motoru

Pro čistý obraz řezu se doporučují následující otáčky motoru v závislosti na hustotě pokosu:

- Vysoká hustota: 1650 ot/min
- Nízká hustota: 1450 ot/min

- ▶ Pro nastavení otáček motoru stiskněte ve skupině tlačítek tlačítko "Zvýšení otáček dieselového motoru" nebo tlačítko "Snížení otáček dieselového motoru", *viz strana 89*.

15.2 Nastavení na terminálu

15.2.1 Manuální nastavení

V menu Žací funkce "Manuální ovládání" lze provádět manuální nastavení žacích ústrojí.

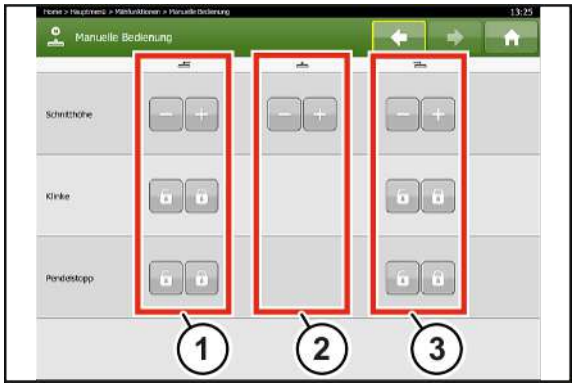

EQ002-224

✓ Je vyvoláno menu Žací funkce "Manuální ovládání".

- V zobrazovací oblasti (1) se manuálně ovládá levé postranní žací ústrojí.
- V zobrazovací oblasti (2) se manuálně ovládá čelní žací ústrojí.
- V zobrazovací oblasti (3) se manuálně ovládá pravé postranní žací ústrojí.

▶ Pro zvýšení výšky řezu stiskněte .

▶ Pro snížení výšky řezu stiskněte .

▶ Pro odjištění západky stiskněte .

▶ Pro zajištění západky stiskněte .

▶ Pro odjištění zastavení kyvadla stiskněte .

▶ Pro zajištění zastavení kyvadla stiskněte .

15.2.2 Nastavení výšky řezu

Výšku řezu lze přizpůsobit rozdílným podmínkám půdy. V menu Žací funkce "Výška řezu výška řezu" lze u žacích ústrojí nastavit a uložit do paměti po dvou výškách řezu.

Uložení výšky řezu 1 a výšky řezu 2

✓ Vyvoláno je menu Žací funkce "Výška řezu Výška řezu".

EQ002-087

V zobrazovací oblasti (3) se zobrazí aktuální výška řezu všech žacích ústrojí.

- ▶ Pro změnu hodnot u každého žacího ústrojí zvlášť stiskněte . Potom pomocí nebo změňte hodnoty pro příslušné žací ústrojí.
- ▶ Pro proporcionální změnu hodnot u všech žacích ústrojí stiskněte . Potom pomocí nebo změňte hodnoty pro všechna žací ústrojí.
- ▶ Pro uložení hodnot pro výšku řezu 1 stiskněte .
- ➡ V zobrazovací oblasti (1) se hodnoty převezmou.
- ▶ Pro uložení hodnot pro výšku řezu 2 stiskněte .
- ➡ V zobrazovací oblasti (2) se hodnoty převezmou.
- ▶ Pro vyvolání hodnot v zobrazovacích oblastech (1) nebo (2) stiskněte .

INFORMACE

Pro optimální průchod produktu by měla být žací lišta vždy lehce nakloněna dopředu. Pokud se má přesto řezat ve větší výšce:

- ▶ **U provedení „Kleče pro vysoký řez“**: Namontujte kleče pro vysoký řez, čelní žací ústrojí, *viz strana 224*, postranní žací ústrojí, *viz strana 229*.

15.2.3 Nastavení odlehčení žacího ústrojí

Odlehčením žacího ústrojí se tlak žací lišty na půdu přizpůsobuje místním podmínkám. K šetření travnatého povrchu musí být žací lišta natolik odlehčena, aby při sekání neposkakovala, a aby na podloží také nezanechávala žádné stopy po drhnutí.

V menu "Odlehčení žacího ústrojí odlehčení" se zobrazuje odlehčení žacího ústrojí a lze zde do paměti uložit 2 nastavení odlehčení žacího ústrojí.

- ✓ Vyvoláno je menu "Žací funkce".

Uložení odlehčení žacího ústrojí 1 a odlehčení žacího ústrojí 2

EQ002-088

- V zobrazovací oblasti (1) se zobrazuje a ukládá první hodnota odlehčení žacího ústrojí.
- V zobrazovací oblasti (2) se zobrazuje a ukládá druhá hodnota odlehčení žacího ústrojí.
- V zobrazovací oblasti (3) se zobrazuje a ukládá aktuální odlehčení žacího ústrojí.

▶ Pro změnu hodnot u každého žacího ústrojí zvlášť stiskněte . Potom pomocí nebo změňte hodnoty pro příslušné žací ústrojí.

▶ Pro proporcionální změnu hodnot u všech žacích ústrojí stiskněte . Potom pomocí nebo změňte hodnoty pro všechna žací ústrojí.

▶ Pro uložení hodnot pro odlehčení žacího ústrojí 1 stiskněte .

➥ V zobrazovací oblasti (1) se hodnoty převezmou.

▶ Pro uložení hodnot pro odlehčení žacího ústrojí 2 stiskněte .

➥ V zobrazovací oblasti (2) se hodnoty převezmou.

▶ Pro uložení hodnot v zobrazovacích oblastech (1) nebo (2) stiskněte .

15.3 Nastavení čelního žacího ústrojí

15.3.1 Nastavení bočních krytů čelního žacího ústrojí

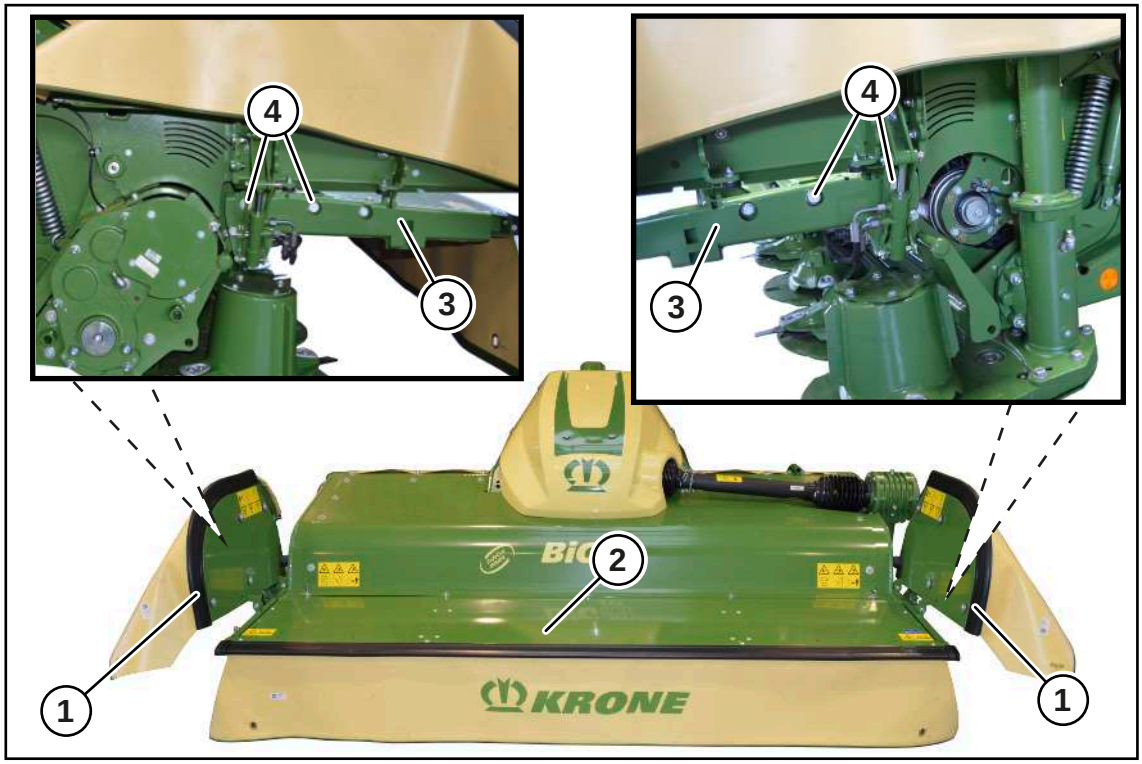

BMG000-029

Celé ochranné zařízení se může nastavením krytů přizpůsobit podmínkám sklizně. Aby se zabránilo odlomení stéblového materiálu příliš nízko nastaveným krytem, nastavte ochranný kryt vysoko. Aby se zabránilo odmršťování kamenů u nízkého sklizňového produktu, nastavte ochranný kryt nízko.

✓ Stroj je zastavený a zajištěný, *viz strana 31*.

- ▶ Zvedněte boční kryty (1), *viz strana 213*.
- ▶ Uvolněte šrouby (4).
- ▶ Výšku bočního krytu (1) nastavte pomocí konzoly (3).
- ▶ Utáhněte šrouby (4).

Seřízení podpěr čelního krytu

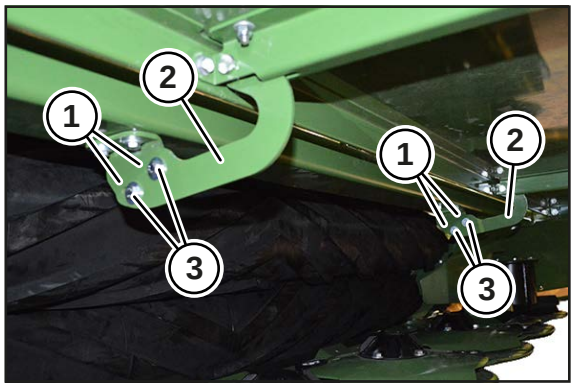

BMG000-035

Po nastavení bočních krytů se musí seřídit obě podpěry čelního krytu, postupujte takto:

- ▶ Povolte šrouby (3) na obou podpěrách čelního krytu (2).
- ▶ Nastavte podpěry čelního krytu (2) v podélných otvorech (1) tak, aby byl čelní kryt podepřen.
- ▶ Utáhněte šrouby (3) na obou podpěrách čelního krytu.

15.3.2 Zvýšení výšky řezu čelního žacího ústrojí klečí pro vysoký řez

U varianty "Kleč pro vysoký řez"

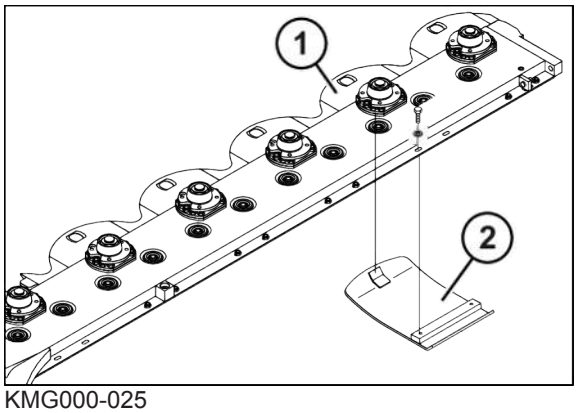

KMG000-025

Pomocí klečí pro vysoký řez lze zvýšit výšku řezu. Namontujte kleče pro vysoký řez podle obrázku pod žací disk resp. pod žací buben.

- ✓ Čelní žací ústrojí je zvednuté, *viz strana 86*.
- ✓ Stroj je zastavený a zajištěný, *viz strana 31*.
- ✓ Čelní žací ústrojí je bezpečně podepřené, . *viz strana 32*.
- ▶ Zasuňte kleč pro vysoké sečení (2) do vodicí opěrky (1) a přišroubujte ji.

15.3.3 Nastavení šířky řádků

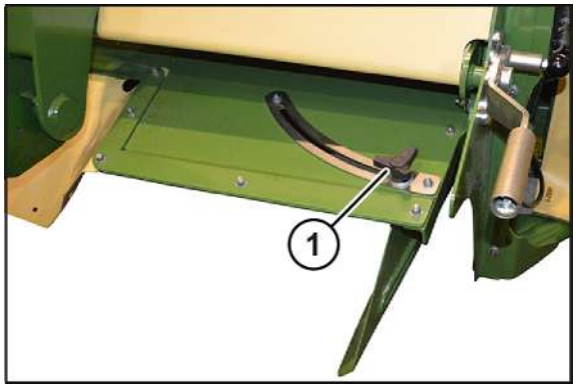

BMG000-032

- ✓ Čelní žací ústrojí se nachází v pracovní poloze, *viz strana 86*.
- ✓ Stroj je zastavený a zajištěný, *viz strana 31*.
- ▶ Uvolněte křížovou páku (1) na pravé a levé straně stroje.
- ▶ Pro nastavení šířky řádku posuňte křížovou páku (1) v podélném otvoru. Šířku řádku nastavte tak, aby pneumatiky stroje nepřejížděly řádek.
- ▶ Utáhněte křížovou páku (1).

15.3.4 Nastavení výšky zdvihu čelního žacího ústrojí

Aby bylo možné změnit výšku zdvihu, může se horní táhlo (3) na čelním žacím ústrojí zavěsit do dvou poloh.

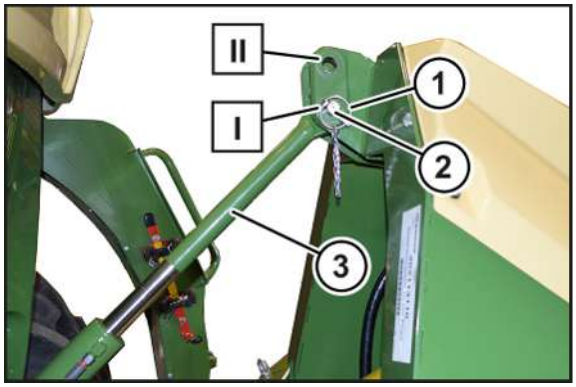

BM000-141

Spodní poloha (I) horního táhla je standardní nastavení.

Horní poloha (II) horního táhla zvyšuje světlou výšku čelního žacího ústrojí ve zdviženém stavu. Nastavení se může použít k přejezdu extrémně vysokých řádků.

Změna polohy horního táhla

- ✓ Čelní žací ústrojí je odstavené na zemi a bezpečně podepřené, *viz strana 32*.
- ✓ Stroj je zastavený a zajištěný, *viz strana 31*.
- ▶ Demontujte sklopnou závlačku (1).
- ▶ Demontujte čep (2).
- ▶ Pro uvolnění tlaku z horního táhla (3) se řiďte pokyna na terminálu pro zrušení tlaku v menu "Odpojení čelního žacího ústrojí", *viz strana 174*.
- ▶ Umístěte horní táhlo a zajistěte ho čepem (2) a sklopnou závlačkou (1).
- ▶ Nastavte parametr horní táhlo 60 „Poloha horního táhla“ na terminálu v menu žací funkce „Nastavení výšky řezu“.
- ▶ Kalibrace odlehčení žacího ústrojí, *viz strana 342*.

15.3.5 Nastavení stupně úpravy

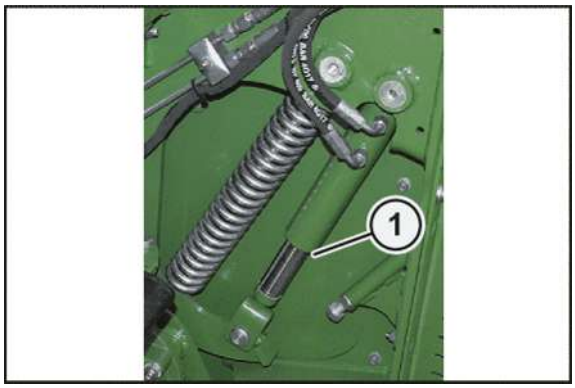

BM000-322

Stupeň úpravy lze hydraulicky nastavit válcem (1) na obou stranách žacích ústrojí, k tomu:

- ▶ Nastavte stupeň úpravy na terminálu v menu Žací funkce "Válcový kondicionér".

15.3.6 Nastavení vzdálenosti válců

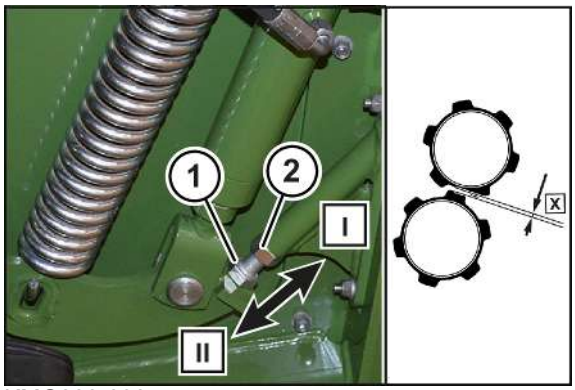

KMG000-090

Odstup (X) válců se nastavuje šroubem (1) na pravé a levé straně stroje. Aby nedošlo k vysokému opotřebení válců, nesmí být rozměr nižší než**rozměr X=4 mm**.

✓ Stroj se nachází v pracovní poloze, *viz strana 208*.

✓ Stroj je zastavený a zajištěný, *viz strana 31*.

▶ Uvolněte matici (2).

▶ Otáčejte šroubem (1).

⇨ Směrem (I): Vzdálenost válců se zvětší.

⇨ Směrem (II): Vzdálenost válců se zmenší.

▶ Pevně utáhněte matice (2).

15.4 Nastavení postranních žacích ústrojí

15.4.1 Nastavení bočních krytů na postranních žacích ústrojích

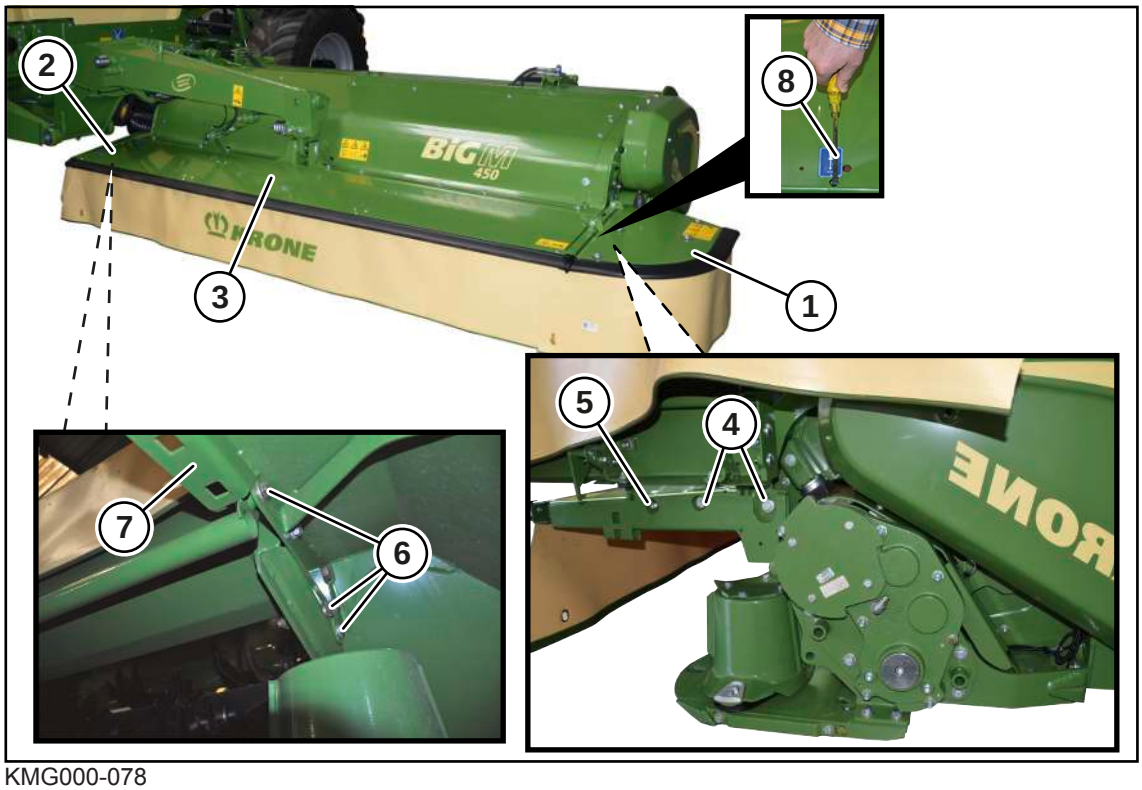

KMG000-078

Celé ochranné zařízení se může nastavením krytů přizpůsobit podmínkám sklizně. Aby se zabránilo odlomení stéblového materiálu příliš nízko nastaveným krytem, nastavte ochranný kryt vysoko. Aby se zabránilo odmršťování kamenů u nízkého sklizňového produktu, nastavte ochranný kryt nízko.

✓ Postranní žací ústrojí se nacházejí v pracovní poloze, *viz strana 86*.

✓ Stroj je zastavený a zajištěný, *viz strana 31*.

Nastavení bočního krytu (1)

- Pomocí šroubováku (8) stlačte západku a odklopte boční kryt (1) nahoru.
- Povolte šrouby (4).
- Výšku bočního krytu (1) nastavte pomocí konzoly (5).
- Utáhněte šrouby (4).

Nastavení bočního krytu (2)

- Zvedněte čelní kryt (3), *viz strana 215*.
- Povolte šrouby (6).
- Výšku bočního krytu (2) nastavte pomocí konzoly (7).
- Utáhněte šrouby (6).
- **Oba boční kryty nastavte stejně.**

Seřízení podpěr čelního krytu

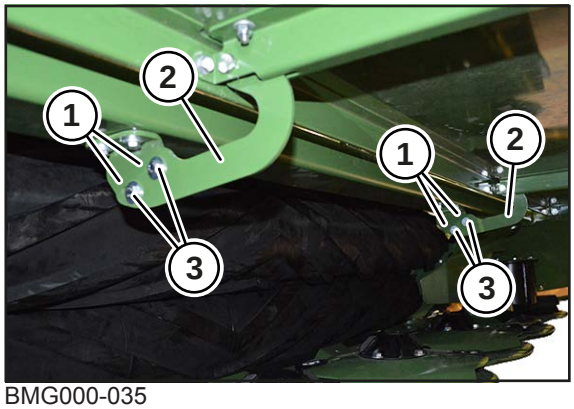

BMG000-035

Po nastavení bočních krytů se musí seřídit obě podpěry čelního krytu, postupujte takto:

- Povolte šrouby (3) na obou podpěrách čelního krytu (2).
- Nastavte podpěry čelního krytu (2) v podélných otvorech (1) tak, aby byl čelní kryt podepřen.
- Utáhněte šrouby (3) na obou podpěrách čelního krytu.

15.4.2 Kontrola/nastavení blokovacího mechanizmu bočních krytů

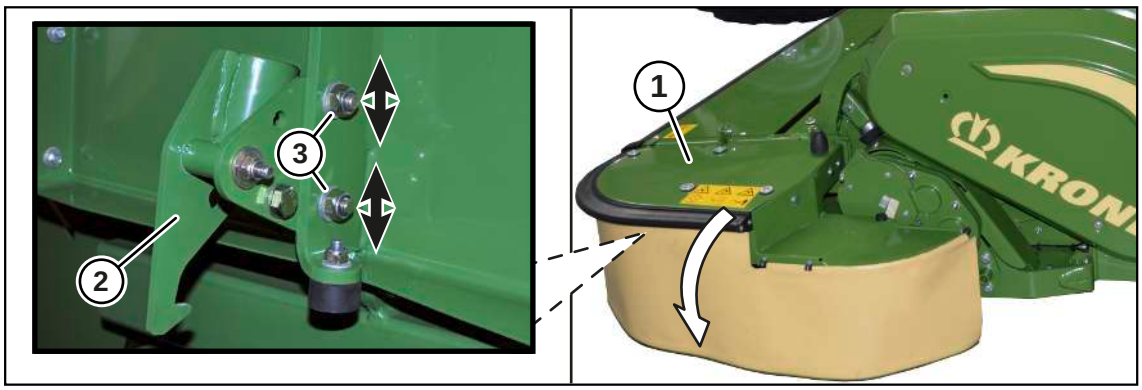

KMG000-042

Blokovací mechanizmus (2) zamezuje tomu, aby se při použití sklopil nahoru boční kryt (1), který zabraňuje odmršťování předmětů. Před každým nasazením stroje se proto musíte ujistit, že je sklopený boční kryt (1) stroje a je zajištěn blokovacím mechanizmem (2).

Kontrola zajišťovacího mechanizmu

- ▶ Uveďte stroj do pracovní polohy, *viz strana 210*.
  - ⇨ Když se boční kryt sklopí dolů, je boční kryt správně nastaven.
  - ⇨ Když se boční kryt **nesklopí dolů**, musí se blokovací mechanizmus nastavit.
- ▶ Uveďte stroj do transportní polohy.
  - ⇨ Když se boční kryt sklopí dolů, je boční kryt správně nastaven.
  - ⇨ Když se boční kryt **nesklopí dolů**, musí se blokovací mechanizmus nastavit.

Nastavení zajišťovacího mechanismu

- ✓ Stroj se nachází v pracovní poloze, *viz strana 208*.
- ✓ Stroj je zastavený a zajištěný, *viz strana 31*.
- ▶ Povolte šroubový spoj (3).
- ▶ Seřiďte zajišťovací mechanizmus (2) v podélném otvoru.
- ▶ Utáhněte šroubový spoj (3).
- ▶ Zkontrolujte zajišťovací mechanizmus (2).

15.4.3 Nastavení stíracího plechu

U varianty "Sdružování řádků pomocí hydraulického krytu"

Stírací plech (1) na vaně šneku (vpravo a vlevo) slouží k tomu, aby stíral stéblový materiál a zabránil ucpání sklizňovým produktem v oblasti dopravního šneku.

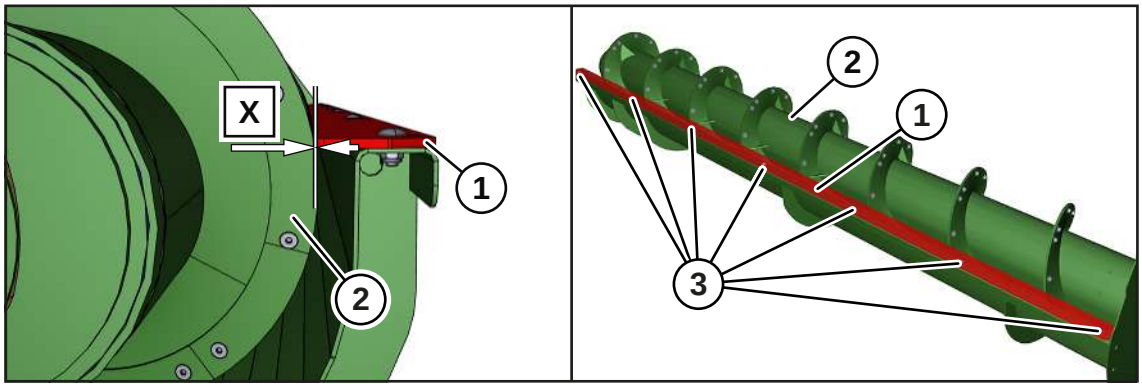

BM000-122

✓ Postranní žací ústrojí se nacházejí v pracovní poloze, *viz strana 86*.
✓ Kryty řádků jsou otevřené, *viz strana 89*.
✓ Stroj je zastavený a zajištěný, *viz strana 31*.

Přehled utahovacích momentů, *viz strana 241*.

Pro dosažení optimálního pracovního výsledku se musí dodržet rozměr **X= 0-2 mm** mezi dopravním šnekem (2) a srážecím plechem (1).

- Povolte šrouby (3).
- Posuňte srážecí plech (1) v podélných otvorech, až je dosažen rozměr **X= 0-2 mm** mezi srážecím plechem (1) a dopravním šnekem (2).
- Utáhněte šrouby (3).
- Ve zkušebním chodu vyzkoušejte, že dopravní šnek nedrhne o srážecí plech.
  - Pokud dopravní šnek drhne o srážecí plech, vzdálenost přizpůsobte.

15.4.4 Zvýšení výšky řezu postranního žacího ústrojí kleči pro vysoký řez

U varianty "Kleč pro vysoký řez"

INFORMACE

Přestavbou postranních žacích ústrojí na jiné kleče (kleče pro vysoký řez, kombinované kleče) se stroj rozšíří na více než 3 m. Na základě národních předpisů jsou pro stroje, které jsou širší než 3 metry, v některých zemích potřeba speciální povolení pro silniční dopravu. V případě potřeby je nutné si takové povolení zajistit.

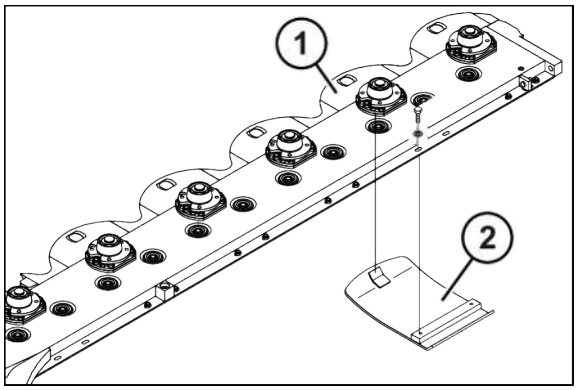

KMG000-025

Pomocí klečí pro vysoký řez lze zvýšit výšku řezu. Namontujte kleče pro vysoký řez podle obrázku pod žací disk resp. pod žací buben.

✓ Žací ústrojí se nachází v souvraťové poloze, *viz strana 86*.
✓ Žací ústrojí jsou bezpečně podepřena, *viz strana 32*.
✓ Stroj je zastavený a zajištěný, *viz strana 31*.
▶ Zasuňte kleč pro vysoké sečení (2) do vodicí opěrky (1) a přišroubujte ji.

15.4.5 Nastavení vzdálenosti válců

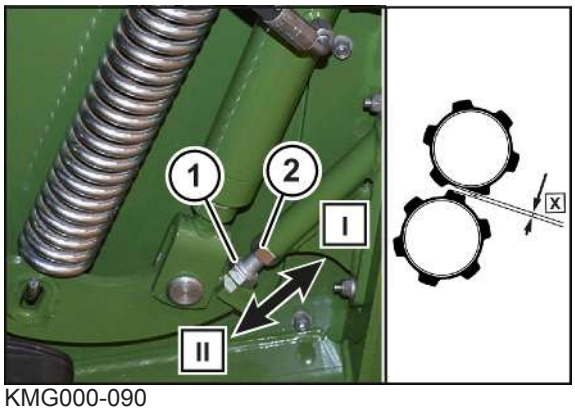

KMG000-090

Odstup (X) válců se nastavuje šroubem (1) na pravé a levé straně stroje. Aby nedošlo k vysokému opotřebení válců, nesmí být rozměr nižší než**rozměr X=4 mm**.

✓ Stroj se nachází v pracovní poloze, *viz strana 208*.
✓ Stroj je zastavený a zajištěný, *viz strana 31*.
▶ Uvolněte matici (2).
▶ Otáčejte šroubem (1).
⇨ Směrem (I): Vzdálenost válců se zvětší.
⇨ Směrem (II): Vzdálenost válců se zmenší.
▶ Pevně utáhněte matice (2).

15.4.6 Nájezdová pojistka

⚠ *VÝSTRAHA*

Nebezpečí nehody při změněných jízdních vlastnostech

Jestliže se změní hodnota nastavení pružiny na nájezdové pojistce, změní se i spouštěcí moment nájezdové pojistky. Nájezdová pojistka by potom v transportní poloze mohla při nárazovitém zatížení zareagovat a změnit jízdní vlastnosti stroje. Může tak dojít k nehodám.

▶ **Nikdy** neměňte hodnotu nastavení pružiny na nájezdové pojistce.

Aby bylo postranní žací ústrojí chráněno před poškozením při najetí na překážku, je vybaveno takzvanou nájezdovou pojistkou. Po aktivaci nájezdové pojistky se postranní žací ústrojí otočí dozadu. Jízdou postranního žacího ústrojí vzad nájezdová pojistka opět zapadne.

Spouštěcí moment je nastaven z výroby.

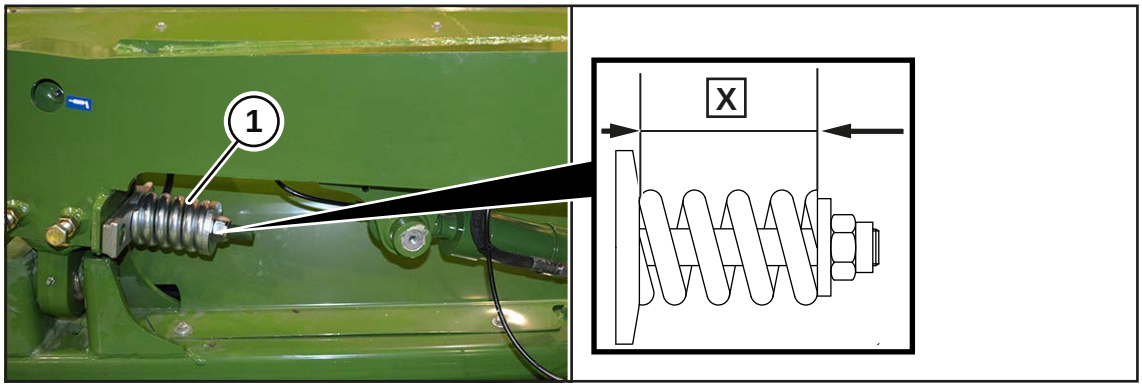

BM000-335

Rozměr nastavení pro pružiny (1) na nájezdové pojistce:

X=90 mm

16 Údržba – všeobecně

⚠ VÝSTRAHA

Nebezpečí zranění při nedodržení základních bezpečnostních upozornění

Při nedodržení základních bezpečnostních upozornění může dojít k vážným až smrtelným úrazům osob.

- ▶ Aby nedocházelo k úrazům, je nutné si přečíst a dodržovat základní bezpečnostní pokyny, *viz strana 17*.

⚠ VÝSTRAHA

Nebezpečí úrazu při nedodržení bezpečnostních postupů

Při nedodržení bezpečnostních postupů může dojít k vážným až smrtelným úrazům osob.

- ▶ Aby se předcházelo úrazům, je nutné přečtení a dodržování bezpečnostních postupů, *viz strana 31*.

⚠ VÝSTRAHA

Nebezpečí zranění při zkušebním chodu stroje

Pokud se po opravách, údržbě, čištění a technických zásazích do stroje provádí zkušební chod, může dojít k nepředvídatelnému chování stroje. Následně může dojít k těžkým až smrtelným úrazům.

- ✓ Stroj se nachází v pracovní poloze.
- ▶ Ujistěte se, že se při startování motoru a pohonu žacího ústrojí nikdo nezdržuje v nebezpečné oblasti.
- ▶ Zkušební chod stroje startujte pouze ze sedadla řidiče.

UPOZORNĚNÍ

Poškození stroje v případě nesprávně a neúplně provedené údržby

Při provádění údržbářských prací nekvalifikovaným personálem hrozí nebezpečí poškození stroje. Odborná dílna disponuje nutnými odbornými znalostmi, kvalifikací a nástroji pro správné provedení potřebných prací na stroji. Platí to zejména pro bezpečnostně relevantní práce.

- ▶ Kvalifikovaným odborným servisem nechte vždy provádět následující práce:
  - bezpečnostně relevantní práce
  - servisní a údržbářské práce
  - opravárenské práce
  - změny, jakož i vestavby a přestavby
  - práce na elektronických součástech
- ▶ V této kapitole nejsou uvedeny všechny nutné práce údržby motoru. Nutné je použít také knížku údržby od výrobce motoru. Knížka údržby je k dispozici v každém kvalifikovaném odborném servisu s přístupem k servisnímu informačnímu systému (WIS) nebo po účasti na školení k motorům KRONE.

16.1 Tabulka údržby

16.1.1 Údržba – před sezónou

Hydraulické zařízení	
Kontrola hladiny oleje v hydraulické nádrži	*viz strana 314*
Kontrola hydraulických hadic	*viz strana 317*

Kontrola stavu oleje v převodovce	
Vstupní převodovka čelního žacího ústrojí	*viz strana 327*
Hlavní převodovka čelního žacího ústrojí	*viz strana 328*
Vložená převodovka žacího ústrojí	*viz strana 330*
Hlavní převodovka postranního žacího ústrojí vpravo	*viz strana 330*
Žací lišta	*viz strana 288*
Rozvodovka	*viz strana 325*
Nábojová převodovka vpředu/vzadu	*viz strana 332*

Motor	
Odstraňte kryty z případně zakrytých motorových otvorů	
Výměna motorového oleje	Provede jen autorizovaný odborný personál.
Kontrola hladiny chladicí kapaliny	*viz strana 255*
Kontrola těsnění hadic chladicí kapaliny	*viz strana 255*
Čištění/výměna vzduchového filtru	*viz strana 259*
Veškré potrubí motoru zkonstrolujte na stav, upevnění, těsnost, znečištění a poškození a v případě potřeby opravte.	Provede jen autorizovaný odborný personál.
Opatření pro uvedení do provozu a nastartování motoru po odstavení motoru.	*viz strana 260*

žací ústrojí	
Kontrola/výměna nožů	*viz strana 284*
Kontrola/výměna žacích disků/žacích bubnů	*viz strana 372*
Kontrola/výměna upevňovacích čepů	Upevňovací čepy zkontrolujte a v případě potřeby nechejte vyměnit autorizovaným odborným personálem, *viz strana 371*.
Kontrola ochranných plachet	*viz strana 293*
Utažení šroubů / matic	*viz strana 241*
Provzdušnění třecí spojky	*viz strana 294*

Klimatizace/topení	
Výměna jednotky jímače a vysoušeče	Provede jen autorizovaný odborný personál

Elektrický systém	
Čištění baterie	*viz strana 319*
Kontrola stavu nabití baterií a v případě potřeby dobití baterií	*viz strana 320*
Kontrola elektrických spojovacích kabelů a v případě potřeby jejich oprava nebo výměna servisním partnerem KRONE	

Kola, pneumatiky	
Vizuální kontrola, jestli nejsou pneumatiky prořízнuté nebo prasklé	*viz strana 271*
Kontrola tlaku v pneumatikách	*viz strana 271*

Všeobecné údržbářské práce	
Ujistěte se, že jsou namontované všechny čepy a závlačky	
Kontrola pevného utažení všech šroubů a matic a podle potřeby dotažení	
Utažení šroubových spojů na portálu/rámu	*viz strana 272*
Mazání stroje podle plánu mazání	*viz strana 301*
Kontrola osvětlení	

16.1.2 Údržba – po sezóně

Všeobecné údržbářské práce	
Vyčistěte stroj	*viz strana 274*
Odstavte stroj na suchém místě, chráněném před povětrnostními vlivy, které se nenachází v blízkosti látek podporujících korozi	
Nastavení tlaku v pneumatikách na maximální přípustnou hodnotu	*viz strana 271*
Chraňte pneumatiky proti vnějším vlivům jako je například olej, tuk, sluneční záření atd.	
Mazání stroje podle plánu mazání. Stroj poté nechejte běžet tak dlouho, až se vytvoří vně na mazaných místech tukový věnec. Tento tuk nestírejte, protože tvoří přídavnou ochranu proti vlhkosti.	*viz strana 298*
Namažte tukem závity nastavovacích šroubů	
Uvolněte pružiny	
Namažte čepy v zajišťovacích mechanizmech postranních žacích ústrojí vpravo/vlevo.	*viz strana 191*.
Namažte tukem holé pístnice všech hydraulických válců a co nejvíce je vtáhněte	
Všechny pákové klouby a místa uložení bez možnosti mazání potřete olejem	
Opravte poškozený lak, holá místa konzervujte ochranným prostředkem proti korozi	

Všeobecné údržbářské práce	
Zkontrolujte lehký chod všech pohyblivých součástí. V případě potřeby je vymontujte, vyčistěte a namazané tukem znovu zamontujte.	
Mazání kloubových hřídelů	*viz strana 298*
Opatření pro pro odstavení dieselového motoru.	*viz strana 260*

Zadní náprava u pohonu na přední nápravu	
Kontrola opotřebení a vůle ložisek nábojů	Provede jen autorizovaný odborný personál, *viz strana 360*.

16.1.3 Údržba – jednorázově po 1 hodině

Kola, pneumatiky	
Dotažení matic předních/zadních kol	*viz strana 272*

16.1.4 Údržba – 6x, vždy po 10 hodinách

Pneumatiky	
Dotažení matic předních/zadních kol	*viz strana 272*

16.1.5 Údržba – jednorázově po 50 hodinách

Výměna převodového oleje	
Vstupní převodovka čelního žacího ústrojí	*viz strana 327*
Hlavní převodovka čelního žacího ústrojí	*viz strana 328*
Vložená převodovka žacího ústrojí	*viz strana 330*
Hlavní převodovka postranního žacího ústrojí vpravo	*viz strana 330*
Nábojová převodovka vpředu/vzadu	*viz strana 332*
Rozvodovka	*viz strana 325*

Motor	
Profilové spony katalyzátoru zkontrolujte na správný utahovací moment.	Provede jen autorizovaný odborný personál.

Všeobecné údržbářské práce	
Seřízení transportní pojistky	*viz strana 273*

16.1.6 Údržba – jednorázově po 500 hodinách

Motor	
Zkontrolujte systém sání a výfukový systém ohledně stavu, upevnění a těsnosti.	Provede jen autorizovaný odborný personál.

Elektrický systém	
Zkontrolujte baterie a kabelové přípojky.	Provede jen autorizovaný odborný personál.
Zkontrolujte stav senzorů, aktorů, držáků kabelů a konektorů.	Provede jen autorizovaný odborný personál.

Výměna převodového oleje	
Nábojová převodovka vpředu/vzadu	*viz strana 332*

16.1.7 Údržba – jednorázově po 1000 km

Zadní náprava u pohonu na přední nápravu	
Kontrola opotřebení a vůle ložisek nábojů	Provede jen autorizovaný odborný personál, *viz strana 360*.

16.1.8 Údržba – na začátku chladných ročních období

Chladicí soustava (motor)	
Kontrola koncentrace prostředku na ochranu proti korozi a proti mrazu v chladicí kapalině	*viz strana 254*

16.1.9 Údržba – každých 10 hodin, minimálně jednou denně

Motor	
Čištění motorového prostoru	*viz strana 246*
Vizuální kontrola veškerého motorového potrubí na stav, upevnění, těsnost, nečistoty a poškození.	*viz strana 256*
Kontrola hladiny motorového oleje	*viz strana 247*
Kontrola hladiny chladicí kapaliny	*viz strana 255*
Kontrola odlučovače vody v palivovém předfiltru a v případě potřeby vypuštění vody.	*viz strana 249*
Kontrola hladiny močoviny	*viz strana 130*, *viz strana 252*
Kontrola hladiny paliva	*viz strana 130*, *viz strana 250*

Kontrola stavu oleje v převodovce	
Vstupní převodovka čelního žacího ústrojí	*viz strana 327*
Hlavní převodovka čelního žacího ústrojí	*viz strana 328*
Vložená převodovka žacího ústrojí	*viz strana 330*
Hlavní převodovka postranního žacího ústrojí vpravo	*viz strana 330*
Žací lišta	*viz strana 288*

žací ústrojí	
Kontrola/výměna nožů	*viz strana 284*
Kontrola/výměna žacích disků/žacích bubnů	*viz strana 372*
Kontrola/výměna upevňovacích čepů	Upevňovací čepy zkontrolujte a v případě potřeby nechejte vyměnit autorizovaným odborným personálem, *viz strana 371*.
Kontrola ochranných plachet	*viz strana 293*
Utažení šroubů / matic	*viz strana 241*

Kabina	
Vyčištění filtrů čerstvého vzduchu	*viz strana 266*
Doplnění ostřikovačů oken	*viz strana 262*
Provedení testu kontrolek	*viz strana 194*
Provedení testu funkce světel	*viz strana 78*

Klimatizace/topení	
Vyčištění kondenzátoru	*viz strana 267*

Centrální mazání	
Kontrola hladiny zásobní nádrže	*viz strana 311*

Všeobecné údržbářské práce	
Čištění celého stroje	*viz strana 274*
Kontrola hasicího přístroje	*viz strana 273*

Pneumatiky	
Vizuální kontrola pneumatik ohledně zářezů nebo trhlin	*viz strana 271*

Zadní náprava u pohonu na přední nápravu	
Kontrola krytu náboje ohledně poškození a pevného usazení	*viz strana 269*

16.1.10 Údržba – každých 50 hodin

Kola, pneumatiky	
Dotažení matic předních/zadních kol	*viz strana 272*
Kontrola tlaku v pneumatikách	*viz strana 271*

Motor	
Vypuštění vody a usazenin z palivové nádrže.	*viz strana 248*
Čistění vzduchového filtru	*viz strana 259*
Čištění prachového ventilu vzduchového filtru	*viz strana 260*

16.1.11 Údržba – každých 100 hodin

Kabina	
Čistění filtru cirkulujícího vzduchu	*viz strana 266*

Klimatizace/topení	
Kontrola stavu a hladiny chladicího prostředku (vysoušeč)	*viz strana 265*

Všeobecné údržbářské práce	
Mazání stroje podle plánu mazání	*viz strana 298*

Kloubové hřídele	
Mazání kloubových hřídelů	*viz strana 298*

16.1.12 Údržba – každých 250 hodin

Výměna převodového oleje	
Vstupní převodovka čelního žacího ústrojí	*viz strana 327*
Hlavní převodovka čelního žacího ústrojí	*viz strana 328*
Vložená převodovka žacího ústrojí	*viz strana 330*
Hlavní převodovka postranního žacího ústrojí vpravo	*viz strana 330*

Hnací řemen	
U varianty "Sdružování řádků pomocí hydraulického krytu": Kontrola/nastavení hnacího řemene pohonu podávacího šneku	*viz strana 269*, *viz strana 277*
Hnací řemen pohonu čelního žacího ústrojí	*viz strana 269*
Kontrola hnacího řemene pohonu postranního žací ústrojí vpravo/vlevo	*viz strana 269*
Kontrola/nastavení řemene sítového chladiče	*viz strana 269*, *viz strana 271*
Kontrola/nastavení hnacího řemene pohonu ventilátoru a odsávání	*viz strana 269*, *viz strana 270*

Dotažení šroubů	
Kontrola šroubů válce řízení	*viz strana 268*
Kontrola šroubů axiálních tyčí řízení.	

Klimatizace/topení	
Kontrola jímače	*viz strana 264*

Kloubové hřídele	
Mazání kloubových hřídelů	*viz strana 298*

16.1.13 Údržba – každých 500 hodin

Hydraulická soustava	
Výměna hydraulického oleje v nádrži hydraulického oleje	*viz strana 314*
Výměna sacího zpětného filtru	*viz strana 316*
Výměna vysokotlakého filtru pracovní hydrauliky	*viz strana 317*

Motor	
Kontrola hladiny motorového oleje.	Provede jen autorizovaný odborný personál.
Kontrola řemenového pohonu a podle potřeby jeho výměna	Provede jen autorizovaný odborný personál.
Veškré potrubí motoru zkonstrolujte na stav, upevnění, těsnost, znečištění a poškození a v případě potřeby opravte.	Provede jen autorizovaný odborný personál.
Vypuštění kondenzátu z odlučovače vody palivového předfiltru.	*viz strana 249*
Výměna palivového předfiltru s odlučovačem vody.	Provede jen autorizovaný odborný personál.
Profilové spony katalyzátoru zkontrolujte na správný utahovací moment.	Provede jen autorizovaný odborný personál.
Kontrola hladiny chladicí kapaliny	*viz strana 255*
Čištění prachového ventilu vzduchového filtru	*viz strana 260*

Elektrický systém	
Zkontrolujte stav uložení řídicích jednotek.	Provede jen autorizovaný odborný personál.

Hnací řemen	
Kontrola napnutí všech hnacích řemenů.	*viz strana 269*, *viz strana 276*

Kabina	
Výměna filtrů čerstvého vzduchu.	*viz strana 266*
Výměna filtru cirkulujícího vzduchu.	*viz strana 266*
Kontrola funkcí sedadla řidiče.	*viz strana 157*

Elektrický systém	
Čištění baterie	*viz strana 319*

Zadní náprava u pohonu na přední nápravu	
Kontrola opotřebení a vůle ložisek nábojů	Provede jen autorizovaný odborný personál, *viz strana 360*.

16.1.14 Údržba – každých 1.000 hodin, minimálně po sezóně

Výměna převodového oleje	
Vstupní převodovka čelního žacího ústrojí	*viz strana 327*
Hlavní převodovka čelního žacího ústrojí	*viz strana 328*
Vložená převodovka žacího ústrojí	*viz strana 330*
Hlavní převodovka postranního žacího ústrojí vpravo	*viz strana 330*
Rozvodovka	*viz strana 325*
Žací lišta	*viz strana 288*
Nábojová převodovka vpředu/vzadu	*viz strana 332*

Výměna filtru	
Rozvodovka	Provede jen autorizovaný odborný personál, *viz strana 362*.

Předloha	
Mazání předlohy	*viz strana 300*

Motor	
Kontrola všech vedení, hadic a elektrických kabelů ohledně odřených míst	
Kontrola řemenového pohonu a podle potřeby jeho výměna	Provede jen autorizovaný odborný personál.
Kontrola pevného usazení uložení motoru a konzolí dieselového motoru.	Provede jen autorizovaný odborný personál.
Veškré potrubí motoru zkonstrolujte na stav, upevnění, těsnost, znečištění a poškození a v případě potřeby opravte.	Provede jen autorizovaný odborný personál.
Výměna palivového jemného filtru.	Provede jen autorizovaný odborný personál.
Výměna palivového předfiltru.	Provede jen autorizovaný odborný personál.
Čistění vzduchového filtru	*viz strana 259*

Elektrický systém	
Zkontrolujte baterie a kabelové přípojky.	Provede jen autorizovaný odborný personál.
Zkontrolujte stav senzorů, aktorů, držáků kabelů a konektorů.	Provede jen autorizovaný odborný personál.

16.1.15 Údržba – každých 1 000 hodin, minimálně před sezónou

Motor	
Výměna motorového oleje	Provede jen autorizovaný odborný personál.
Výměna olejového filtru motoru	Provede jen autorizovaný odborný personál.

16.1.16 Údržba – každých 2000 hodin

Motor	
Výměna filtračního prvku odlučovače oleje	Provede jen autorizovaný odborný personál.
Kontrola/nastavení vůle ventilů	Provede jen autorizovaný odborný personál.
Kontrola koncentrace prostředku na ochranu proti korozi a proti mrazu v chladicí kapalině.	Provede jen autorizovaný odborný personál.

16.1.17 Údržba – každé 2 roky

Motor	
Výměna chladicí kapaliny	Provede jen autorizovaný odborný personál, *viz strana 361*.

16.1.18 Údržba – každých 4 500 hodin

Systém úpravy výfukových plynu	
Výměna filtru pevných částic	Provede jen autorizovaný odborný personál.

16.1.19 Údržba – podle potřeby

Elektrický systém	
Čištění baterie	*viz strana 319*

Motor	
Vyměňte hlavní prvek vzduchového filtru (podle ukazatele údržby / jednou ročně).	Provede jen autorizovaný odborný personál.
Vyměňte pojistný prvek vzduchového filtru (při každé 3. výměně hlavních prvků / jednou ročně).	Provede jen autorizovaný odborný personál.
Odvzdušnění palivové soustavy (vstřikovací vedení se nesmí uvolnit)	Provede jen autorizovaný odborný personál.

16.2 Utahovací momenty

Jiné utahovací momenty

Všechny šroubové spoje musí být zásadně utaženy utahovacími momenty podle níže uvedeného seznamu. Odchylky od tabulek jsou odpovídajícím způsobem označeny.

Šrouby s metrickým závitem se standardním stoupáním

INFORMACE

Tabulka neplatí pro zápustné šrouby s vnitřním šestihranem, pokud se zápustný šroub utahuje přes vnitřní šestihran.

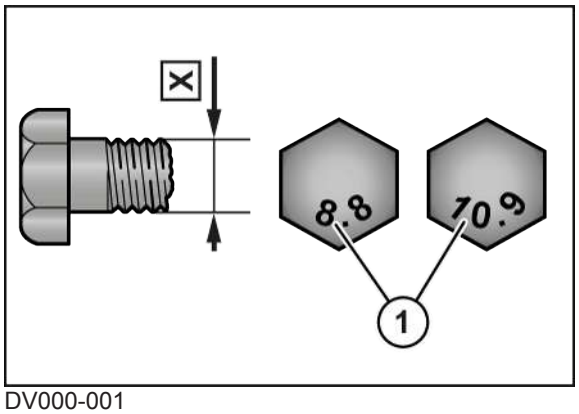

DV000-001

X Velikost závitu 1 Třída pevnosti na hlavě šroubu

X	Třída pevnosti			
	5.6	8.8	10.9	12.9
	Utahovací moment (Nm)			
M4		3,0	4,4	5,1
M5		5,9	8,7	10
M6		10	15	18
M8		25	36	43
M10	29	49	72	84
M12	42	85	125	145

X	Třída pevnosti			
	5.6	8.8	10.9	12.9
	Utahovací moment (Nm)			
M14		135	200	235
M16		210	310	365
M20		425	610	710
M22		571	832	972
M24		730	1050	1220
M27		1100	1550	1800
M30		1450	2100	2450

Šrouby s metrickým závitem s jemným stoupáním

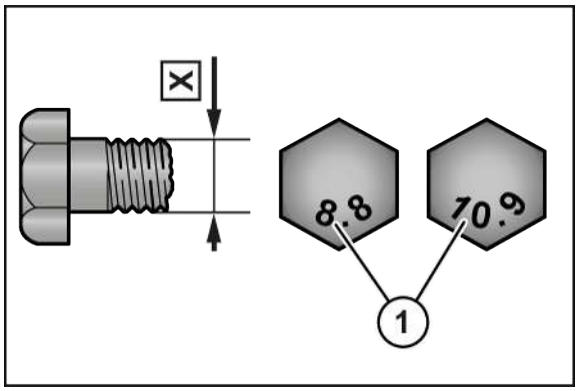

DV000-001

X Velikost závitu

1 Třída pevnosti na hlavě šroubu

X	Třída pevnosti			
	5.6	8.8	10.9	12.9
	Utahovací moment (Nm)			
M12x1,5		88	130	152
M14x1,5		145	213	249
M16x1,5		222	327	382
M18x1,5		368	525	614
M20x1,5		465	662	775
M24x2		787	1121	1312
M27x2		1148	1635	1914
M30x1,5		800	2100	2650

Šrouby s metrickým závitem se zápustnou hlavou a vnitřním šestihranem

INFORMACE

Tabulka platí jen pro zápustné šrouby s vnitřním šestihranem a metrickým závitem, které se utahují přes vnitřní šestihran.

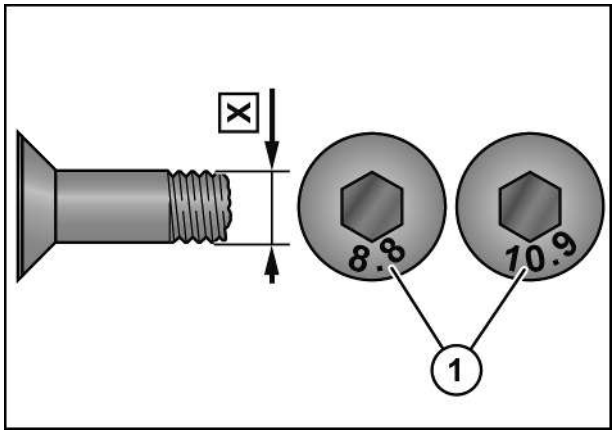

DV000-000

X Velikost závitu

1 Třída pevnosti na hlavě šroubu

X	Třída pevnosti			
	5.6	8.8	10.9	12.9
	Utahovací moment (Nm)			
M4		2,5	3,5	4,1
M5		4,7	7	8
M6		8	12	15
M8		20	29	35
M10	23	39	58	67
M12	34	68	100	116
M14		108	160	188
M16		168	248	292
M20		340	488	568

Šroubové uzávěry na převodovkách

INFORMACE

Utahovací momenty platí jen pro montáž uzavíracích šroubů, průzorů, olejových průzorů, zavzdušňovacích a odvzdušňovacích filtrů a odvzdušňovacích ventilů do převodovky s litinovou, hliníkovou nebo ocelovou skříní. Uzavírací šrouby jsou výpustný šroub, kontrolní šroub a zavzdušňovací a odvzdušňovací filtr.

Tabulka platí jen pro šroubové uzávěry s vnějším šestihranem v kombinaci s měděným těsnicím kroužkem a pro mosazné odvzdušňovací ventily s tvarovým těsnicím kroužkem.

Závit	Šroubový uzávěr a průzor s měděným kroužkem[1] Ocelový zavzdušňovací/ odvzdušňovací filtr		Mosazný odvzdušňovací ventil Mosazný zavzdušňovací/ odvzdušňovací filtr	
	v oceli a litině	v hliníku	v oceli a litině	v hliníku
	Maximální utahovací moment (Nm) (± 10 %)			
M10x1			8	
M12x1,5			14	
G1/4"			14	
M14x1,5			16	

Závit	Šroubový uzávěr a průzor s měděným kroužkem[1] Ocelový zavzdušňovací/ odvzdušňovací filtr		Mosazný odvzdušňovací ventil Mosazný zavzdušňovací/ odvzdušňovací filtr	
	v oceli a litině	v hliníku	v oceli a litině	v hliníku
	Maximální utahovací moment (Nm) (± 10 %)			
M16x1,5	45	40	24	24
M18x1,5	50	45	30	30
M20x1,5			32	
G1/2"			32	
M22x1,5			35	
M24x1,5			60	
G3/4"			60	
M33x2			80	
G1"			80	
M42x1,5			100	
G1 1/4"			100	

[1] Měděné kroužky vždy vyměňte.

17 Údržba – motor

⚠ VÝSTRAHA

Nebezpečí zranění při nedodržení základních bezpečnostních upozornění

Při nedodržení základních bezpečnostních upozornění může dojít k vážným až smrtelným úrazům osob.

- Aby nedocházelo k úrazům, je nutné si přečíst a dodržovat základní bezpečnostní pokyny, *viz strana 17*.

⚠ VÝSTRAHA

Nebezpečí úrazu při nedodržení bezpečnostních postupů

Při nedodržení bezpečnostních postupů může dojít k vážným až smrtelným úrazům osob.

- Aby se předcházelo úrazům, je nutné přečtení a dodržování bezpečnostních postupů, *viz strana 31*.

⚠ VÝSTRAHA

Ohrožení zdraví prachem z poškozeného katalyzátoru systému úpravy výfukových plynu

Pokud je poškozený katalyzátor systému úpravy výfukových plynu, je ohroženo zdraví při nadýchání unikajícího prachu nebo izolačního materiálu.

- Pokud je poškozený katalyzátor systému úpravy výfukových plynu, zajistěte, aby se nikdo nenadýchal unikajícího prachu zevnitř katalyzátoru nebo izolačního materiálu.

UPOZORNĚNÍ

Poškození stroje v případě nesprávně a neúplně provedené údržby

Při provádění údržbářských prací nekvalifikovaným personálem hrozí nebezpečí poškození stroje. Odborná dílna disponuje nutnými odbornými znalostmi, kvalifikací a nástroji pro správné provedení potřebných prací na stroji. Platí to zejména pro bezpečnostně relevantní práce.

- Kvalifikovaným odborným servisem nechte vždy provádět následující práce:
  - bezpečnostně relevantní práce
  - servisní a údržbářské práce
  - opravárenské práce
  - změny, jakož i vestavby a přestavby
  - práce na elektronických součástech
- V této kapitole nejsou uvedeny všechny nutné práce údržby motoru. Nutné je použít také knížku údržby od výrobce motoru. Knížka údržby je k dispozici v každém kvalifikovaném odborném servisu s přístupem k servisnímu informačnímu systému (WIS) nebo po účasti na školení k motorům KRONE.

17.1 Přehled motoru

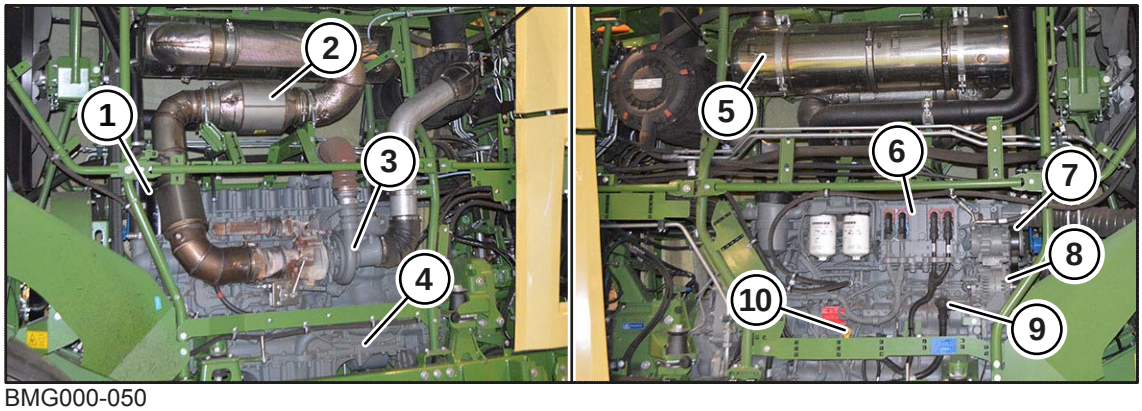

BMG000-050

1	Olejový filtr	6	Řízení motoru
2	Katalyzátor oxidačních částic	7	Kompresor chladicího prostředku
3	Turbodmychadlo	8	Dynamo
4	Olejová vana	9	Plnicí hrdlo oleje
5	Katalyzátor SCR s filtračním prvkem	10	Olejová měrka

17.2 Usazeniny nečistot v motorovém prostoru

⚠ *VÝSTRAHA*

Nebezpečí ohně z důvodu usazenin nečistot v motorovém prostoru

Směs prachu, oleje a zbytků rostlin v motorovém prostoru je ohniskem požáru a znamená zvýšené nebezpečí vzniku ohně.

- ▶ Udržujte motorový prostor vždy v čistotě.

17.2.1 Čištění motorového prostoru stlačeným vzduchem

⚠ *VÝSTRAHA*

Poškození očí odletujícími úlomky!

Při čištění stlačeným vzduchem resp. vysokotlakým čističem jsou částice nečistot odmršťovány vysokou rychlostí. Částice nečistot mohou zasáhnout a zranit oči.

- ▶ Zabraňte přístupu osob do pracovní oblasti.
- ▶ Při čištění stlačeným vzduchem nebo vysokotlakým čističem noste odpovídající pracovní oděv (např. ochranu zraku).

- ▶ V případě potřeby vyfoukejte nečistoty stlačeným vzduchem a umyjte usazeniny oleje.

17.3 Hladina motorového oleje

UPOZORNĚNÍ

Poškození motoru při příliš nízké nebo vysoké hladině oleje

Při příliš nízké hladině oleje je málo oleje v motoru a nejsou dostatečně zásobována mazací místa v motoru a hrozí nebezpečí poškození motoru. Při příliš vysoké hladině oleje se může poškodit motor nebo systém úpravy výfukových plynů.

- ▶ Kontrolujte hladinu oleje podle tabulky údržby motoru, *viz strana 233*.
- ▶ Kontrolu hladiny oleje provádějte jen ve vodorovné poloze stroje.
- ▶ Pokud je hladina oleje pod spodní značkou na olejové měrce (značka min.), neuvádějte motor do provozu.
- ▶ Příliš mnoho naplněného oleje vypusťte nebo odsajte.

17.3.1 Kontrola hladiny motorového oleje

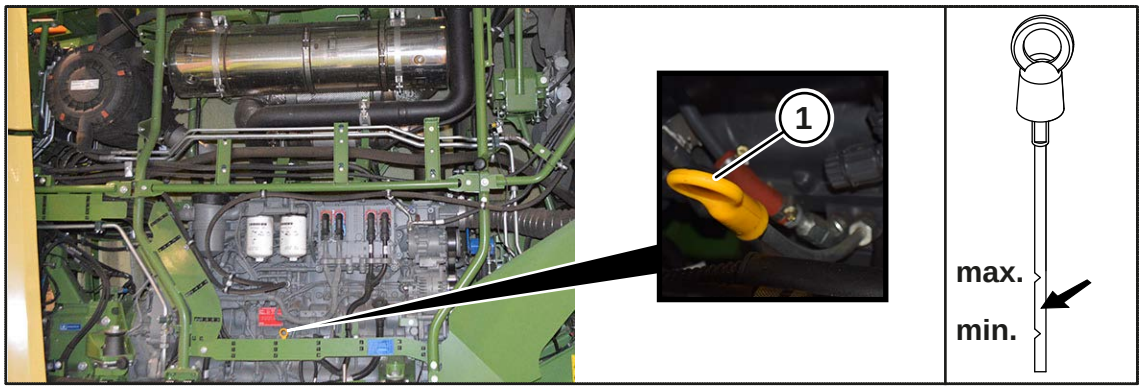

BXG000-029

Olejová měrka se nachází na levé straně stroje.

- ✓ Levé postranní žací ústrojí je rozloženo, *viz strana 86*.
- ✓ Stroj je zastavený a zajištěný, *viz strana 31*.
- ✓ Hlavní rám stroje je vyrovnaný do vodorovné polohy.
- ✓ Dieselový motor je ochlazen na okolní teplotu.
- ▶ Důkladně očistěte okolí olejové měrky (1).
- ▶ Vytáhněte olejovou měrku (1), otřete ji suchým hadrem a zaveďte ji zpět až na doraz.
- ▶ Vytáhněte olejovou měrku (1) a zkontrolujte hladinu motorového oleje.
  - ⇨ Pokud se hladina motorového oleje nachází mezi značkami "min."a "max.", je hladina oleje v pořádku.
    - ▶ Zaveďte zpět olejovou měrku (1).
  - ⇨ Pokud se hladina motorového oleje nachází nad značkou "max.":
    - ▶ Obraťte se na svého servisního partnera KRONE.
  - ⇨ Pokud se hladina motorového oleje nachází pod značkou "min.":
    - ▶ Nádrž doplňte motorovým olejem, *viz strana 248*.

17.3.2 Naplnění nádrže motorovým olejem

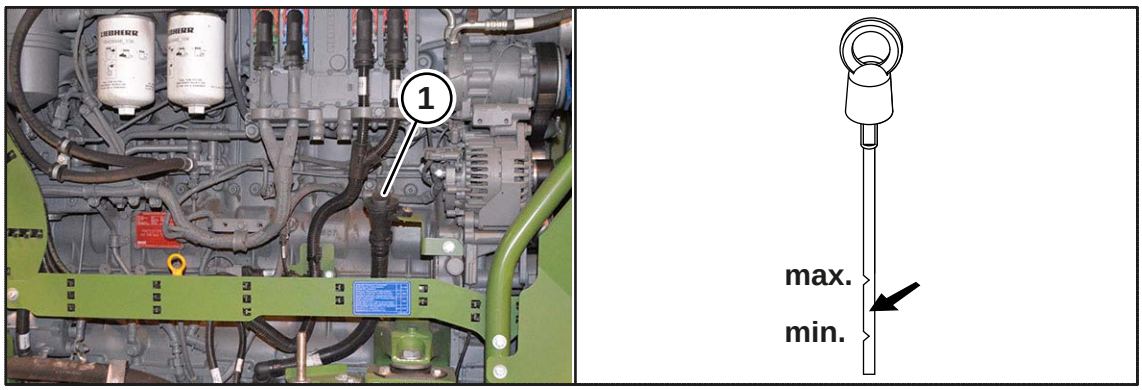

BMG000-052

Plnicí hrdlo oleje se nachází na levé straně stroje.

- ✓ Levé postranní žací ústrojí je rozloženo, *viz strana 86*.
- ✓ Stroj je zastavený a zajištěný, *viz strana 31*.
- ✓ Hlavní rám stroje je vyrovnaný do vodorovné polohy.
- ✓ Dieselový motor je ochlazen na okolní teplotu.
- ▶ Vyčistěte oblast kolem zavíracího víčka (1).
- ▶ Vyšroubujte zavírací víčko (1).
- ▶ **UPOZORNĚNÍ! Používat se smí jen motorové oleje, které jsou schválené výrobcem motoru,** *viz strana 64*.
- ▶ Plnicím otvorem nalijte motorový olej až ke značce "max." na olejové měrce.
- ▶ Vyčistěte, nasaďte a pevně utáhněte zavírací víčko (1).
- ▶ Nastartujte dieselový motor a nechte ho běžet při volnoběžných otáčkách a kontrolujte tlak oleje.
- ▶ Vypněte dieselový motor.
- ▶ Po 2-3 minutách zkontrolujte hladinu motorového oleje, *viz strana 247*.

17.4 Vyčištění palivové nádrže

Vypuštění vody a usazenin

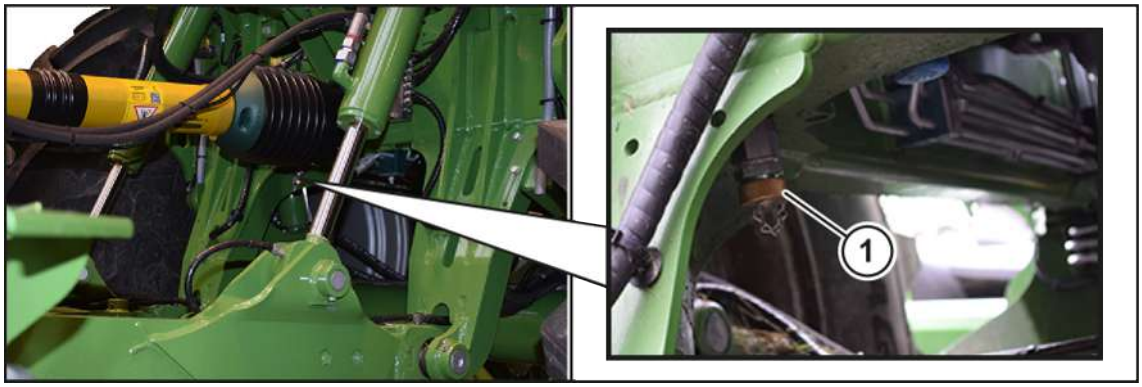

BMG000-027

- ✓ Vyjeďte palivovou nádrž pokud možno celou.
- ✓ Stroj je zastavený a zajištěný, *viz strana 31*.
- ▶ Připravte si dostatečně velkou nádobu pro palivo.

Vypouštěcí hrdlo se nachází ve směru jízdy vpravo pod strojem.

- ▶ Odšroubujte uzávěr vypouštěcího hrdla (1).
- ▶ Z odkládací schránky na zádi vyjměte dodanou hadici a našroubujte ji na vypouštěcí hrdlo (1).
  - ⇨ Z palivové nádrže vyteče nashromážděná voda, usazeniny a palivo.
- ▶ Sejměte hadici a uzavřete vypouštěcí hrdlo (1) uzávěrem.
- ▶ Natankujte do stroje palivo, *viz strana 250*.
- ▶ V případě potřeby odvzdušněte palivovou soustavu, *viz strana 253*.

17.5 Palivový předfiltr/odlučovač vody

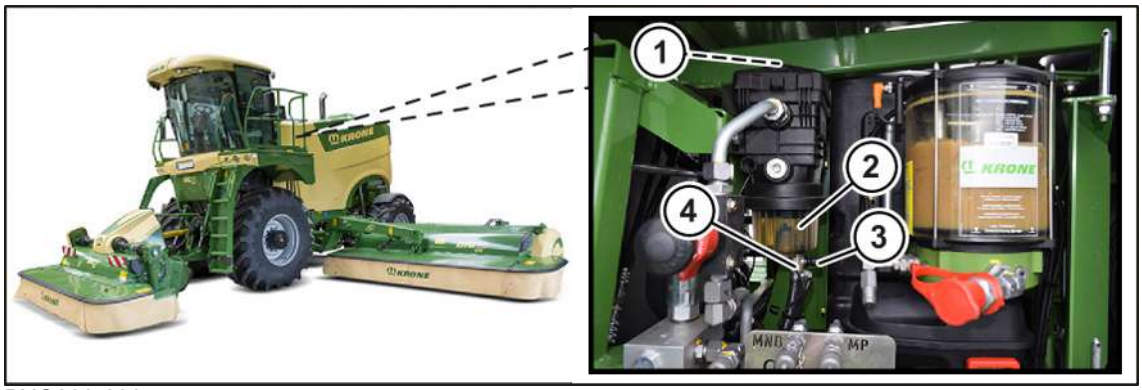

BXG000-030

Palivový předfiltr se nachází na přední levé straně stroje za údržbovou klapkou.

Vypuštění kondenzátu z odlučovače vody palivového předfiltru

- ✓ Levé postranní žací ústrojí je sklopené.
- ✓ Stroj je zastavený a zajištěný, *viz strana 31*.
- ✓ Údržbová klapka je otevřená.
- ✓ Připravena je dostatečně velká záchytná nádoba.
- ▶ Zkontrolujte, zda se v průzoru odlučovače vody (2) nashromáždil kondenzát.
  - ⇨ Není nashromážděn žádný kondenzát:
    - ▶ Nejsou zapotřebí žádná další opatření.
  - ⇨ Je nashromážděn kondenzát:
    - ▶ Pod vypouštěcí hadici odlučovače vody (2)postavte záchytnou nádobu.
    - ▶ Povolte odvzdušňovací šroub (1) o dvě otáčky proti směru hodinových ručiček.
    - ▶ Pro otevření uzavíracího kohoutu (4) stiskněte rukojeť (3) a současně ji otočte o 90° proti směru hodinových ručiček.
- ➡ Nashromážděný kondenzát vyteče z odlučovače vody.
  - ▶ Pro zavření uzavíracího kohoutu (4) otočte rukojeť (3) o 90° po směru hodinových ručiček. Rukojeť (3) přitom automaticky zapadne.
  - ▶ Utáhněte odvzdušňovací šroub (1) utahovacím momentem 6 Nm.

17.6 Tankování paliva

UPOZORNĚNÍ

Poškození stroje při použití neschváleného nebo znečištěného paliva.

Při tankování neschváleného nebo znečištěného paliva nebo paliva a vysokým obsahem síry se poškodí motor a systém úpravy výfukových plynů.

- Používejte pouze běžnou motorovou naftu bez síry, v souladu s EN 590.
- Netankujte znečištěné palivo.
- Dodržujte provozní návod výrobce motoru, kapitola "Tankování".
- Nepoužívejte následující paliva:
  - paliva s obsahem síry více než 0,005% (50ppm)
  - nafta pro lodní dopravu
  - letecké turbínové palivo
  - topný olej
  - metylester mastných kyselin FAME (bionafta)

UPOZORNĚNÍ

Poškození stroje vodou v palivu

Není-li stroj odstavený s naplněnou nádrží, může se vytvářet kondenzační voda, která může při chladu zamrzat.

- Tankujte palivo každý den po ukončení provozu.

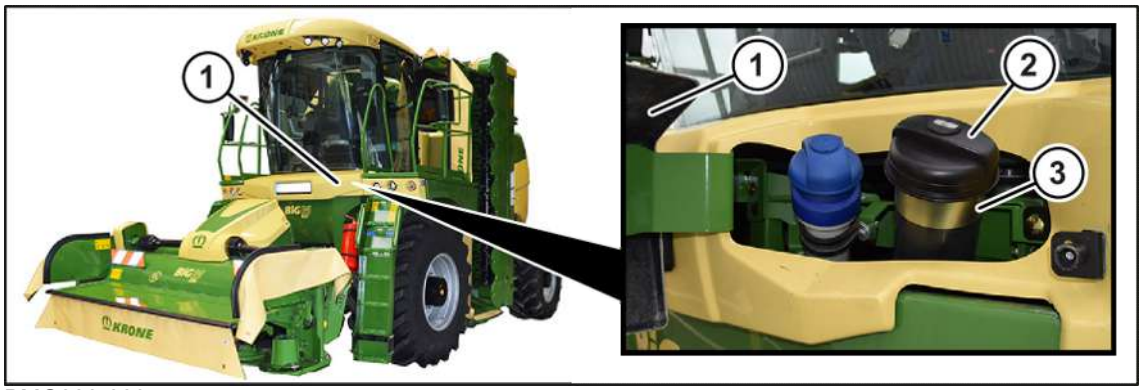

BMG000-009

Objem náplně: *viz strana 64*.

- Dodržujte údaje v následujícím dodávaném podkladu: Provozní návod motoru, kapitola Maziva a provozní látky.
- Zastavte a zajistěte stroj, *viz strana 31*.
- Otevřete kapotu (1).
- Vyčistěte oblast kolem plnicího hrdla (3).
- Vyšroubujte víčko nádrže (2).
- Do palivové nádrže nalijte palivo.
- Těsně uzavřete víčko nádrže (2).
- Zavřete kapotu (1).

17.7 Filtr močoviny

⚠ POZOR

Nebezpečí úrazu unikajícími čpavkovými výpary

Pokud se při vysokých teplotách otevře víčko nádrže na močovinu, mohou unikat čpavkové výpary. Čpavkové výpary mají pronikavý zápach a dráždí především:
- kůži
- sliznici
-oči.
Může nastat pálení očí, nosu a hltanu, jakož i dráždění ke kašli a slzení očí.

- ▶ Nenadýchejte se unikajících výparů čpavku.

⚠ POZOR

Nebezpečí úrazu následkem kontaktu s roztokem močoviny

Roztok močoviny se nesmí dostat do styku s kůží, očima nebo oděvem.

- ▶ Při kontaktu roztoku močoviny s očima nebo s kůží okamžitě vypláchněte postižené místo čistou vodou.
- ▶ Při polknutí roztoku močoviny ihned důkladně vypláchněte ústa větším množstvím čisté vody a dostatečně se napijte vody.
- ▶ Pokud roztok močoviny znečistí oděv, tak ho okamžitě vyměňte.
- ▶ V případě výskytu alergických reakcí vyhledejte okamžitě lékaře.
- ▶ Chraňte roztok močoviny před dětmi.

Systém úpravy výfukových plynů je vybaven bezúdržbovým filtrem.

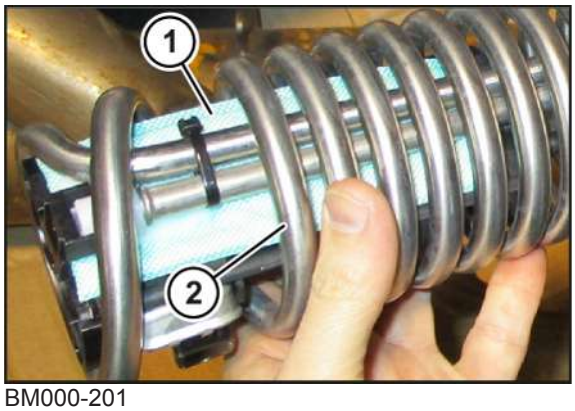

BM000-201

Filtr močoviny (1) je napevno integrovaný ve vyjímatelném modulu (2).

17.8 Tankování roztoku močoviny

⚠ POZOR

Nebezpečí úrazu následkem kontaktu s roztokem močoviny

Roztok močoviny se nesmí dostat do styku s kůží, očima nebo oděvem.

- ▶ Při kontaktu roztoku močoviny s očima nebo s kůží okamžitě vypláchněte postižené místo čistou vodou.
- ▶ Při polknutí roztoku močoviny ihned důkladně vypláchněte ústa větším množstvím čisté vody a dostatečně se napijte vody.
- ▶ Pokud roztok močoviny znečistí oděv, tak ho okamžitě vyměňte.
- ▶ V případě výskytu alergických reakcí vyhledejte okamžitě lékaře.
- ▶ Chraňte roztok močoviny před dětmi.

⚠ POZOR

Nebezpečí úrazu unikajícími čpavkovými výpary

Pokud se při vysokých teplotách otevře víčko nádrže na močovinu, mohou unikat čpavkové výpary. Čpavkové výpary mají pronikavý zápach a dráždí především:
- kůži
- sliznici
-oči.
Může nastat pálení očí, nosu a hltanu, jakož i dráždění ke kašli a slzení očí.

- ▶ Nenadýchejte se unikajících výparů čpavku.

UPOZORNĚNÍ

Poškození stroje při nesprávném zacházení s roztokem močoviny

Při nesprávném zacházení s roztokem močoviny se může poškodit stroj nebo systém úpravy výfukových plynů.

- ▶ Používejte výhradně roztok močoviny podle normy DIN 70070 /I SO 22241.
- ▶ Nepřeplňujte nádrž na močovinu, aby se předešlo jejímu poškození při velmi nízkých teplotách.
- ▶ Nádrž vždy správně uzavřete, aby se předešlo poškození systému úpravy výfukových plynů nečistotami.
- ▶ Aby se předešlo poškození systému úpravy výfukových plynů, nesmí se do roztoku močoviny přimíchávat žádná aditiva resp. nesmí se ředit vodou.

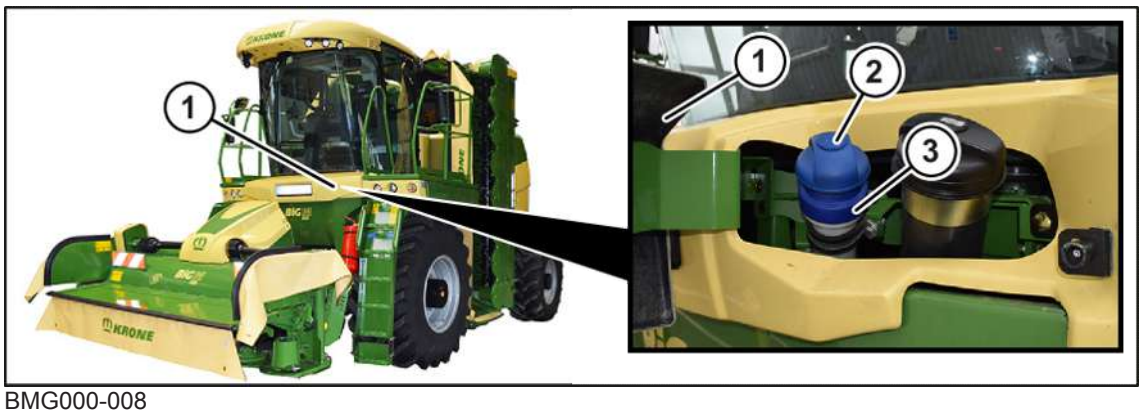

BMG000-008

Objem náplně: *viz strana 64*

- ▶ Dodržujte údaje v následujícím dodávaném podkladu: Provozní návod motoru, kapitola Maziva a provozní látky.
- ▶ Zastavte a zajistěte stroj, *viz strana 31*.
- ▶ Otevřete kapotu (1).
- ▶ Vyčistěte oblast kolem plnicího hrdla (3).
- ▶ Vyšroubujte víčko nádrže (2).
- ▶ Čerpejte roztok močoviny do nádrže jen do vypnutí čerpací pistole.
- ▶ Těsně uzavřete víčko nádrže (2).
- ▶ Zavřete kapotu (1).

17.9 Odvzdušnění palivového filtru

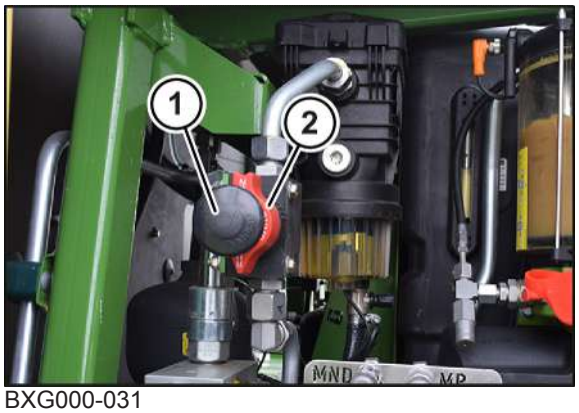

BXG000-031

Odvzdušnění palivového filtru může být zapotřebí

- po výměně filtračního prvku v palivovém předfiltru
- po delším klidovém stavu stroje
- po natankování zcela prázdné palivové soustavy
- po prvním uvedení do provozu

Odvzdušnění palivového filtru:

- ✓ Stroj je zastavený a zajištěný, *viz strana 31*.
- ▶ Dodržujte údaje v následujícím dodávaném podkladu: Provozní návod motoru, kapitola "Odvzdušnění palivového systému".
- ▶ Červený zajišťovací mechanizmus (2) čerpadla otočte o 90° proti směru hodinových ručiček.
- ▶ Aktivujte čerpadlo čerpacími pohyby ručním knoflíkem (1) tak dlouho, dokud není palivová soustava zcela odvzdušněná.
- ▶ Pro ukončení odvzdušňování a nastartování dieselového motoru otočte zajišťovací mechanizmus (2) čerpadla o 90° po směru hodinových ručiček.

INFORMACE

Okruh nízkého tlaku dieselového motoru je odvzdušňován trvale instalovanými škrticími otvory, nejsou potřeba žádná dodatečná opatření.

- ▶ Nastartujte dieselový motor.
  - ⇨ Pokud se motor nenastartuje během 20 sekund:
  - ▶ Vložte přestávku 1 minutu.
  - ⇨ Pokud se motor nenastartuje po 3 pokusech:
  - ▶ Postup pro odvětrání znovu opakujte.

17.10 Chladicí kapalina motoru

UPOZORNĚNÍ

Poškození chladicí soustavy při použití nesprávné chladicí kapaliny

Pokud se použije směs chladicí kapaliny s obsahem silikátů a bez silikátů, může to způsobit poškození chladicí soustavy a dieselového motoru.

- ▶ V žádném případě nepoužívejte směs chladicí kapaliny s obsahem silikátů a bez silikátů.

Chladicí systém motoru je z výroby naplněn chladicí kapalinou, která zaručuje ochranu proti mrazu, proti korozi a další ochranné účinky.

Chladicí kapalina motoru je směsí vody, prostředku na ochranu proti mrazu a prostředku proti korozi.

Chladicí kapalina motoru má tyto vlastnosti:

- přenos tepla
- ochrana proti korozi
- ochrana proti kavitaci (ochrana před důlkovou korozí)
- ochrana proti mrazu
- zvýšení bodu varu

Chladicí kapalina motoru musí, nezávisle na ročním období, zůstat v chladicím systému motoru, i v zemích s velmi vysokými venkovními teplotami.

Při výměně chladicí kapaliny motoru dodržujte:

- ▶ Chladicí kapalina splňuje minimálně následující specifikaci: LH-01-COL3A.
  Výrobce motoru doporučuje použití nemrznoucího prostředku na ochranu proti korozi Liebherr-Antifreeze OS Concentrate (koncentrát) nebo Liebherr-Antifreeze OS Mix (hotová směs z 50 % vody a 50 % nemrznoucího prostředku na ochranu proti korozi).
- ▶ Použitá voda splňuje požadavky směrnice o pitné vodě světové zdravotnické organizace (WHO) z roku 2006.
- ▶ chladicí kapalina motoru obsahuje 50% podíl prostředku na ochranu proti mrazu a prostředku proti korozi. odpovídá to ochraně proti mrazu do -37° C.
- ▶ nesmí být překročen 55% podíl prostředku na ochranu proti mrazu a prostředku proti korozi v chladicí kapalině motoru. odpovídá to ochraně proti mrazu do -45°C. Jinak by se zhoršila ochrana proti mrazu a přívodu tepla.
- ▶ chladicí kapalina motoru se nesmí míchat s jinými prostředky na ochranu proti mrazu a prostředky proti korozi.
- ▶ v případě ztráty chladicí kapaliny se nesmí doplnit jen voda, ale s příslušným podílem schváleného prostředku na ochranu proti korozi a mrazu.

17.11 Kontrola hladiny chladicí kapaliny motoru

⚠ VÝSTRAHA

Nebezpečí požáru způsobeného prostředkem na ochranu proti mrazu

Dostane-li se prostředek na ochranu proti mrazu na horké součásti v zahřátém motorovém prostoru, může se vznítit. Hrozí nebezpečí požáru a úrazu.

- ▶ Před doplňováním prostředku na ochranu proti mrazu nechte motor vychladnout.
- ▶ Zajistěte, aby se prostředek na ochranu proti mrazu nedostal vedle plnicího hrdla.
- ▶ Než motor nastartujete, důkladně vyčistěte součásti znečištěné prostředkem na ochranu proti mrazu.

⚠ VÝSTRAHA

Nebezpečí úrazu opařením

Chladicí soustava motoru je pod tlakem, zejména při zahřátém motoru. Otevře-li se zavírací víčko při zahřátém motoru, může vystříknout horká chladicí kapalina. Hrozí nebezpečí úrazu.

- ▶ Před otevřením zavíracího víčka nechte motor vychladnout.
- ▶ Při otvírání noste vhodné rukavice a ochranné brýle.
- ▶ Otočte zavírací víčko o půl otáčky, aby se vypustil tlak.

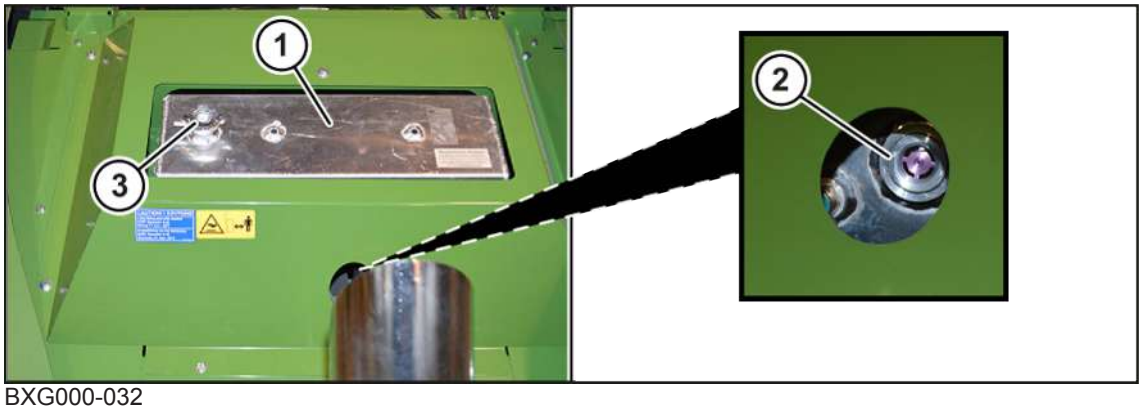

BXG000-032

Vyrovnávací nádrž chladicí kapaliny (1) pro chladicí kapalinu motoru se nachází nad chladicí soustavou na zádi stroje a je zvenku přístupná.

- ▶ Hladinu chladicí kapaliny ve vyrovnávací nádrži chladicí kapaliny (1) kontrolujte průzorem (2).
  - ⇨ Hladina chladicí kapaliny musí sahat do poloviny kontrolního průzoru (2), v případě potřeby chladicí kapalinu doplňte.

Doplnění chladicí kapaliny motoru

Objem náplně: *viz strana 64*

Řiďte se údaji v následujících dokumentech: provozní návod motoru, kapitola provozní látky "Chladicí kapalina".

Zastavte a zajistěte stroj, *viz strana 31*.

- Otočte uzavírací víčko (3) na plnicím hrdle vyrovnávací nádrže chladicí kapaliny (1) k první západce a nechte uvolnit zbytkový přetlak.
- Zcela otevřete a sejměte uzavírací víčko (3).
- Nalijte chladicí kapalinu až do středu kontrolního průzoru (2).
- Zavřete uzavírací víčko (3) plnicího hrdla vyrovnávací nádrže chladicí kapaliny.

17.12 Kontrola motorového potrubí

17.12.1 Kontrola potrubí systému klimatizace a topení

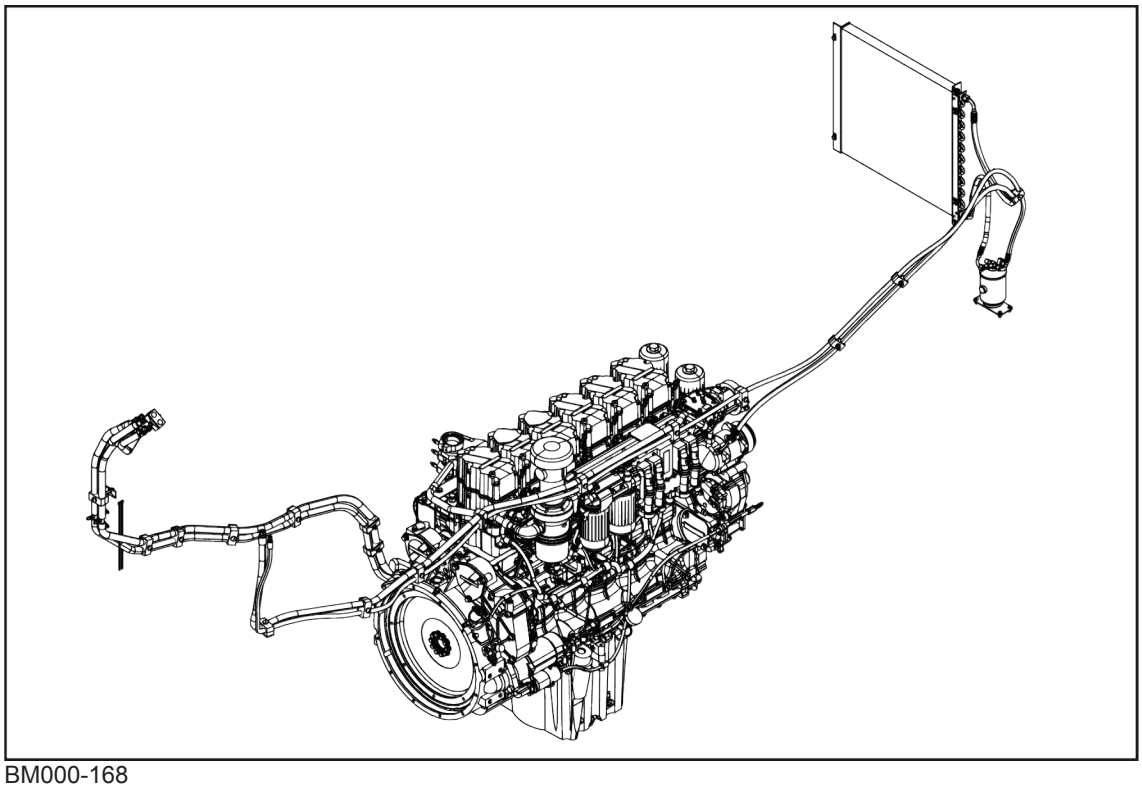

BM000-168

- Všechna vedení, hadice a manžety zkonstrolujte na těsnost a stav a v případě potřeby je nechejte opravit autorizovaným odborným personálem.

17.12.2 Kontrola potrubí chladicího systému motoru a plnicího vzduchu

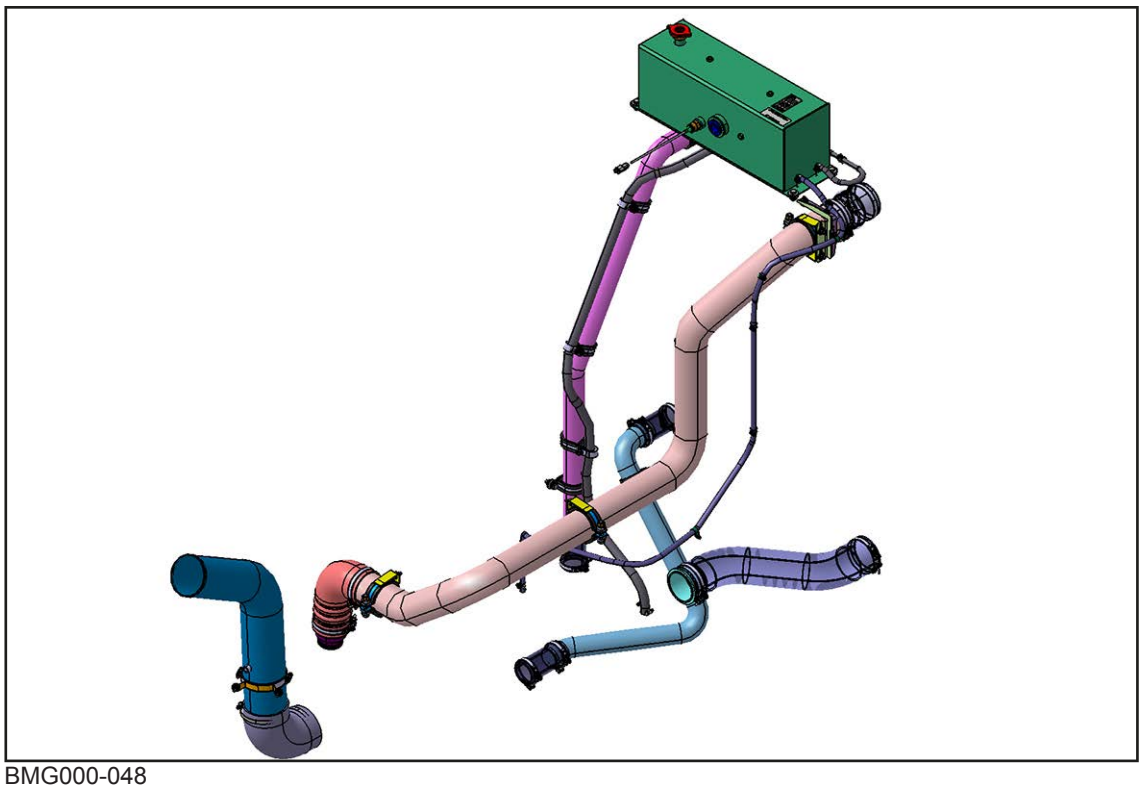

BMG000-048

- Všechna vedení, hadice a manžety zkonstrolujte na těsnost a stav a v případě potřeby je nechejte opravit autorizovaným odborným personálem.

17.12.3 Kontrola nasávání vzduchu

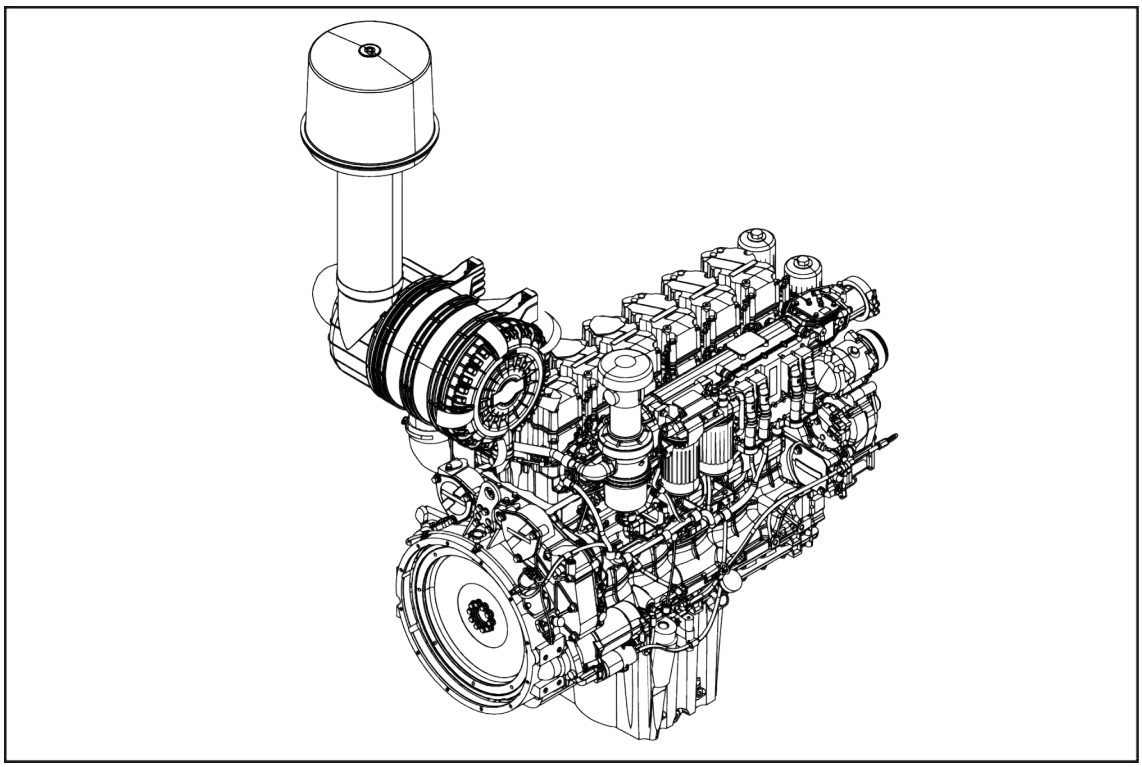

BM000-164

- Všechna vedení, hadice a manžety zkonstrolujte na těsnost a stav a v případě potřeby je nechejte opravit autorizovaným odborným personálem.

17.12.4 Kontrola palivového potrubí

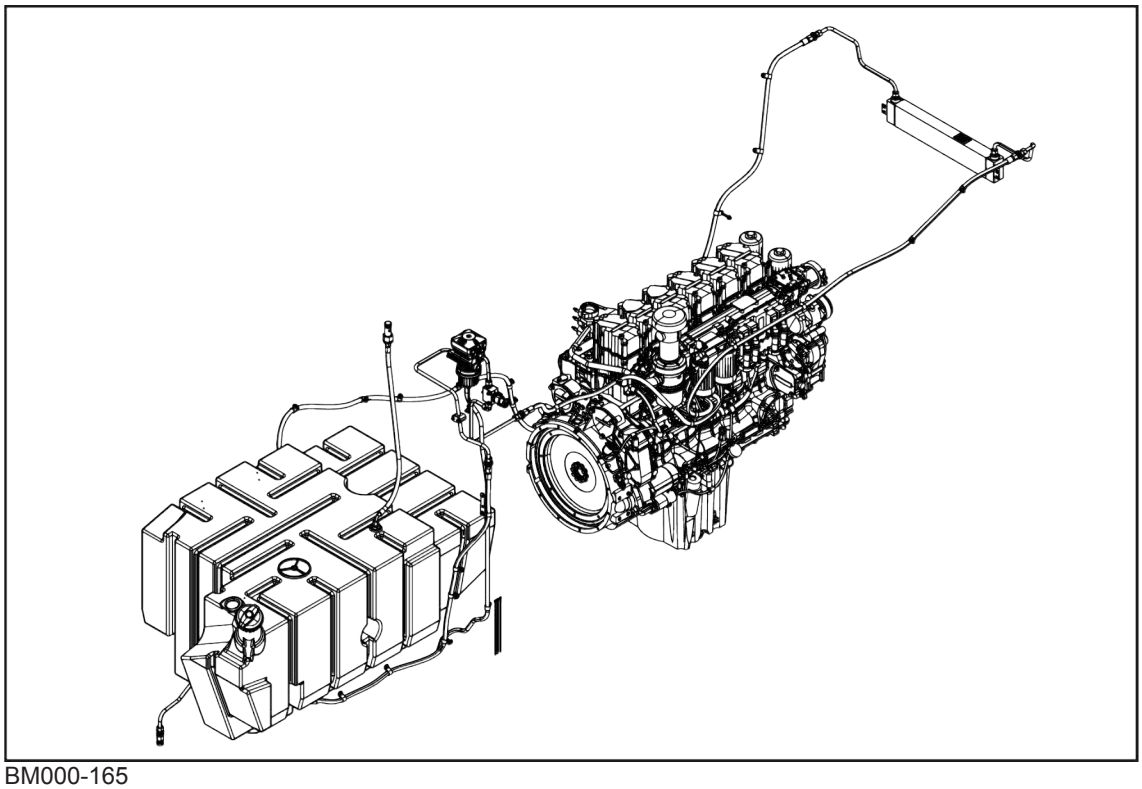

BM000-165

- Všechna vedení, hadice a manžety zkonstrolujte na těsnost a stav a v případě potřeby je nechejte opravit autorizovaným odborným personálem.

17.12.5 Kontrola potrubí systému úpravy výfukových plynů

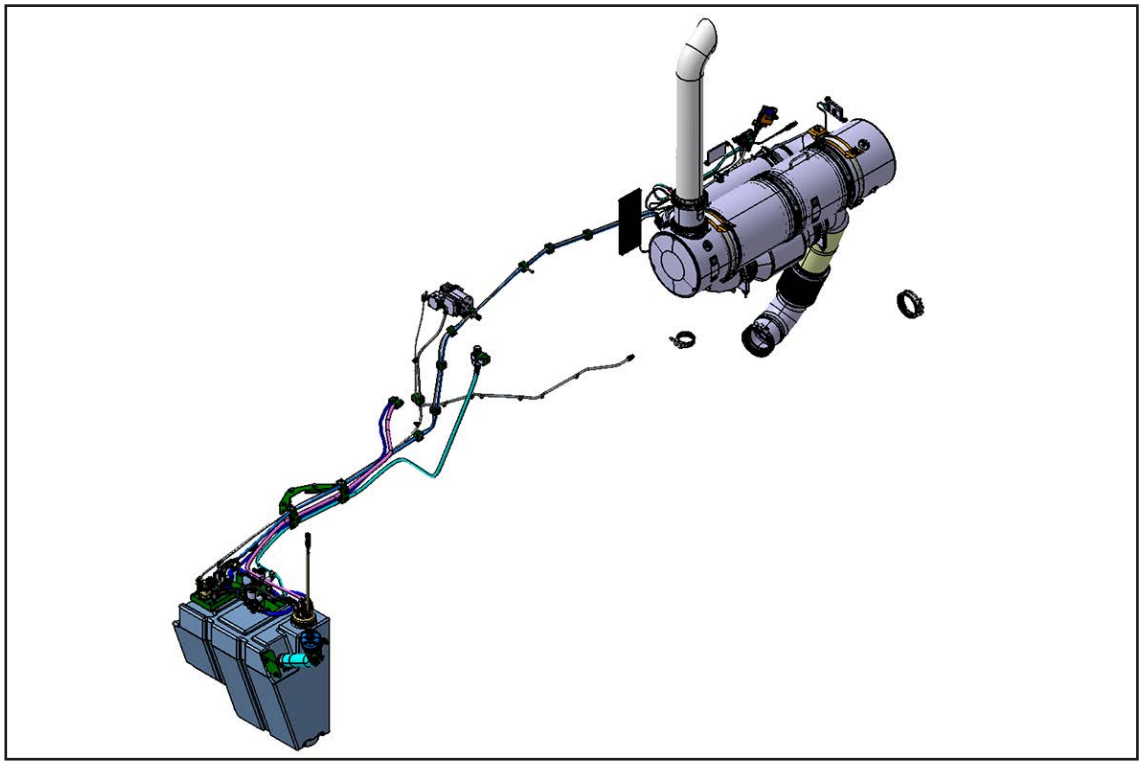

BM000-356

- Všechna vedení, hadice a manžety zkonstrolujte na těsnost a stav a v případě potřeby je nechejte opravit autorizovaným odborným personálem.

17.13 Čistění vzduchového filtru

UPOZORNĚNÍ

Poškození motoru znečištěným nebo poškozeným vzduchovým filtrem resp. bezpečnostní vložkou

Je-li vzduchový filtr resp. bezpečnostní vložka znečištěná nebo poškozená, může při provozu stroje dojít k poškození dieselového motoru.

- Čistěte resp. vyměňujte vzduchový filtr a bezpečnostní vložku podle tabulky údržby, *viz strana 233*.
- Poškozený vzduchový filtr resp. poškozenou bezpečnostní vložku ihned vyměňte.
- Bezpečnostní vložku nečistěte ani znovu nepoužívejte, nýbrž ji vždy vyměňte za novou bezpečnostní vložku.

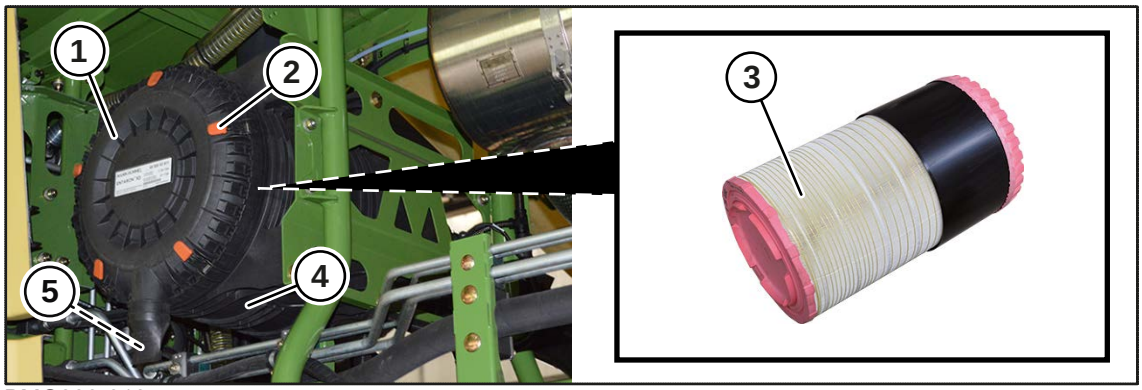

BMG000-010

Interval kontroly a výměny: *viz strana 233*.

- Zastavte a zajistěte stroj, *viz strana 31*.
- Odjistěte svorky (2) a sundejte víko (1).
- Pomocí lehkých točivých pohybů opatrně vyjměte filtrační prvek (3) z tělesa filtru (4).
- Vyčistěte vnitřní prostor a těsnicí plochy tělesa filtru (4).
- Vyfoukejte filtrační prvek (3) stlačeným vzduchem (max.5 bar) zevnitř směrem ven.

Pokud je filtrační prvek nadměrně znečištěný nebo poškozený, tak jej vyměňte. Pokud je datum montáže filtračního prvku starší než 4 roky, tak jej vyměňte.

- Namontujte vyčištěný nebo nový filtrační prvek (3).
- Kryt umístěte (1) tak, aby byl ventil pro odsávání prachu (5) namířen dolů.
- Zajistěte víko (1) svorkami (2).

Čištění prachového ventilu

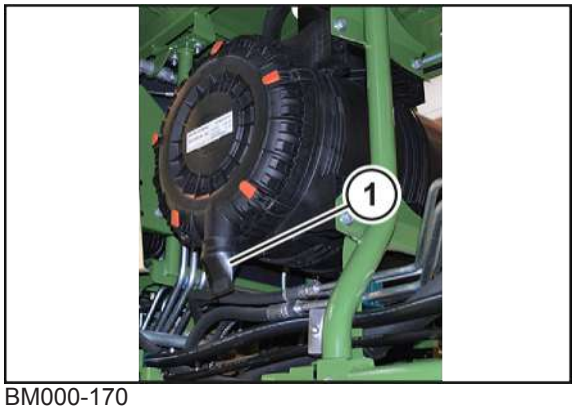

BM000-170

✓ Levé postranní žací ústrojí je odklopené.

✓ Stroj je zastavený a zajištěný, *viz strana 31*.

✓ Boční kapota vlevo je otevřená.

▶ Stáhněte pryžové pouzdro z prachového ventilu (1) a vyčistěte ho.

▶ Vyčistěte hrdlo pryžového pouzdra.

▶ Úplně nasuňte pryžové pouzdro.

17.14 Odstavení dieselového motoru

Opatření při odstavení dieselového motoru na dobu od 30 dnů do 12 měsíců

▶ Naplňte palivovou nádrž a nádrž chladicí kapaliny na maximální přípustnou úroveň. Specifikace provozních látek zvolte podle toho, jaké venkovní teploty lze během odstavení očekávat.

▶ Odvodněte palivovou nádrž a předfiltr.

▶ Chladicí kapalina musí obsahovat minimálně 50% nemrznoucího prostředku na ochranu proti korozi.

▶ Hladinu nádrže močoviny snižte na minimální přípustnou úroveň.

▶ Motor zvenku vyčistěte.

▶ Nelakované části a rezavá místa na motoru postříkejte resp potřete ochranným prostředkem proti korozi Rustilo DWX 30 (kromě elektrických přípojek).

Opatření pro opětovné uvedení do provozu dieselového motoru po odstavení od 30 dnů do 12 měsíců

▶ Před uvedením do provozu proveďte opatření jako při intervalu údržby "Každých 10 hodin, minimálně jednou denně".

▶ Výměnu motorového oleje proveďte, když je motorový olej starší než 2 roky.

▶ Vyměňte olejový filtr.

▶ Prohlédněte motor, zda není poškozený, znečištěný nebo nevykazuje netěsnosti.

▶ Zkontrolujte hladinu chladicí kapaliny.

▶ Vypusťte z palivové nádrže vodu a nashromážděné sedimenty a zkontrolujte odlučovač vody na palivovém předfiltru a v případě potřeby z něj vypusťte vodu.

▶ Vizuálně zkontrolujte startér, dynamo a kompresor chladicího prostředku.

- Zkontrolujte klínový žebrovaný řemen na dieselovém motoru a v případě potřeby jej vyměňte.
- Zkontrolujte elektrické napájení dieselového motoru.
- Ujistěte se, zda je připojen přívod paliva.
- Naplňte nádrž močoviny na maximální přípustnou úroveň.

Nastartování dieselového motoru po odstavení od 30 dnů do 12 měsíců

- Ihned po nastartování zkontrolujte ukazatel tlaku oleje, *viz strana 194*.
- Zkontrolujte ukazatel tlaku vzduchového filtru.
- Nechte dieselový motor běžet a uveďte jej na provozní teplotu.

18 Údržba – základní stroj

⚠ VÝSTRAHA

Nebezpečí zranění při nedodržení základních bezpečnostních upozornění

Při nedodržení základních bezpečnostních upozornění může dojít k vážným až smrtelným úrazům osob.

- Aby nedocházelo k úrazům, je nutné si přečíst a dodržovat základní bezpečnostní pokyny, *viz strana 17*.

⚠ VÝSTRAHA

Nebezpečí úrazu při nedodržení bezpečnostních postupů

Při nedodržení bezpečnostních postupů může dojít k vážným až smrtelným úrazům osob.

- Aby se předcházelo úrazům, je nutné přečtení a dodržování bezpečnostních postupů, *viz strana 31*.

18.1 Kontrola/doplnění ostřikovačů oken

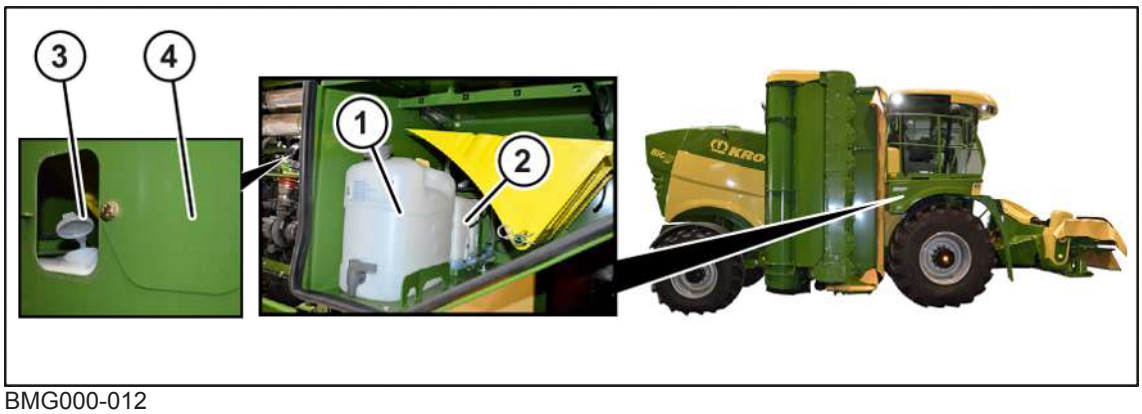

BMG000-012

Zásobní nádrž (2) pro ostřikovače oken se nachází za nádrží na čerstvou vodu (1) v odkládací schránce nad pravým předním kolem. Otvor pro doplňování se nachází u na zasní stěně odkládací schránky a je uzavřen plechovým krytem (4).

- Denně kontrolujte stav ostřikovače oken.

Pokud je v zásobní nádržce vidět čisticí kapalina, je její hladina v pořádku.

Pokud v zásobní nádržce není vidět čisticí kapalina, doplňte ji:

- Pro doplnění čisticí kapaliny odsuňte plechový kryt (4) stranou.
- Otevřete uzavírací víčko (3) a nalijte čisticí kapalinu.
- Zavřete uzavírací víčko (3).
- Natočte plechový kryt (4) zpět a zavřete otvor.

INFORMACE

- Pro lepší dosažení čisticího efektu při extrémních podmínkách při sklizni nebo na silnici přidejte do vody ostřikovačů čisticí přípravek na okna/ochranný prostředek proti mrazu.
- V zimě nádržku ostřikovačů vyprázdněte nebo ji naplňte speciálním mrazuvzdorným prostředkem.

18.2 Údržba klimatizace a topení

⚠ VÝSTRAHA

Nebezpečí zranění při kontaktu s chladicím prostředkem

Při opravách, péči, údržbě a čištění se mohou v chladicím okruhu vyskytnout emise chladicího prostředku, tyto emise mohou být jak kapalné, tak i plynné, a jsou pro člověka i životní prostředí nebezpečné.

- Vypněte motor, vytáhněte klíček ze zapalování a vezměte jej k sobě.
- Zajistěte stroj proti samovolnému odjetí.
- Proveďte vhodná ochranná opatření, jako noste ochranné brýle a ochranné rukavice.
- Opravy, péči, údržbu a čištění smí provádět výlučně autorizovaní odborníci.
- Při popálení chladicím prostředkem bezpodmínečně vyhledejte lékaře a předložte mu technické specifikace chladicího prostředku R 134a (výňatek), *viz strana 67* .
- Při práci na chladicí soustavě zajistěte dostatečné větrání.
- Při plnění nebo opravách nenechte chladicí prostředek uniknout, ale zlikvidujte ho v recyklační nádrži.
- Použité náhradní díly musí odpovídat technickým požadavkům výrobce stroje. Z tohoto důvodu používejte jen originální náhradní díly KRONE.
- Při svařování v blízkosti klimatizace se vyžaduje nejvyšší opatrnost.

UPOZORNĚNÍ

Poškození životního prostředí chemikáliemi

Klimatizace se provozuje s chladicím prostředkem R134a (tetrafluoretan). Tato látka neobsahuje žádné atomy chlóru, a není tedy škodlivá pro atmosférický ozón. Přesto se chladicí prostředek nesmí prostě vypouštět, protože při úniku do životního prostředí by způsobil ekologické škody.

- Zachyťte chladicí prostředek pomocí recyklačního zařízení.
- Proto předtím NEROZPOJUJTE spojovací vedení.
- Veškeré údržbářské a opravářské práce na klimatizaci nechte provádět jen svým prodejcem KRONE, který je provede pomocí vhodného zařízení pro likvidaci a recyklaci.

18.2.1 Součásti klimatizačního zařízení

Komponenty klimatizačního zařízení a jejich poloha na stroji.

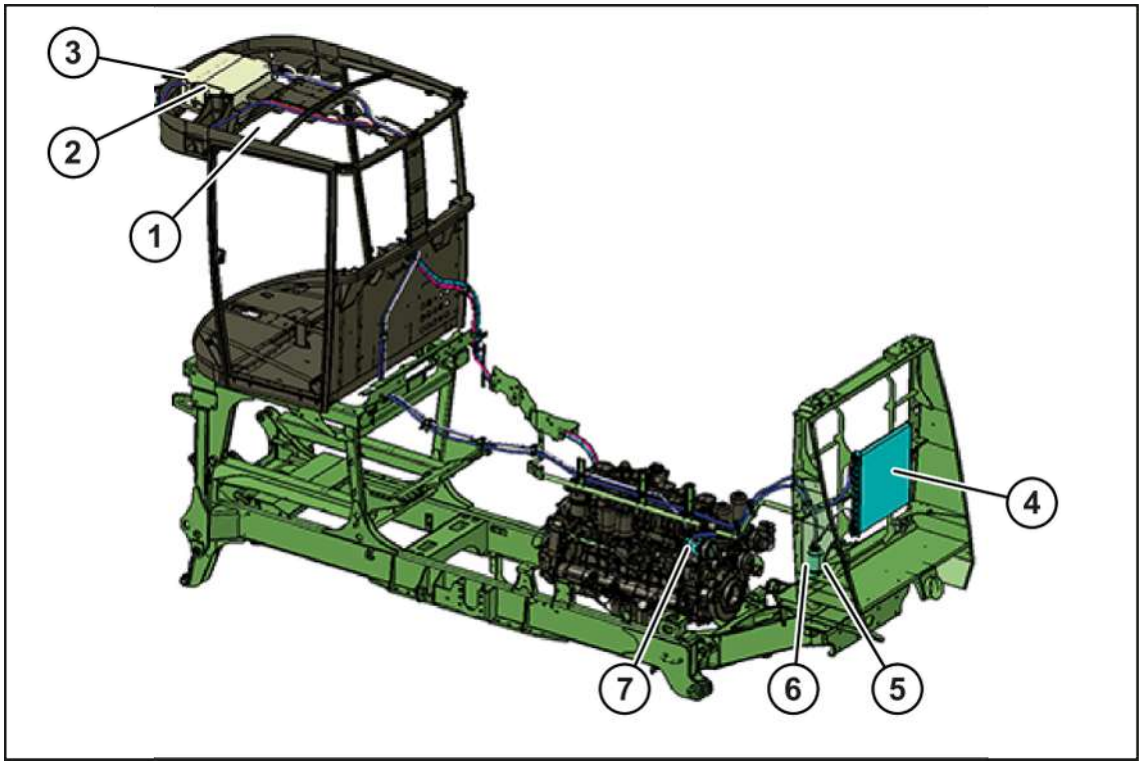

BM000-271

1 Obslužný panel autom. klimatizace
2 Výparník
3 Expanzní ventil
4 Kondenzátor
5 Vysoušeč/jímač
6 Tlakový spínač
7 Kompresor

18.2.2 Provedení vizuální kontroly jímače/vysoušeče

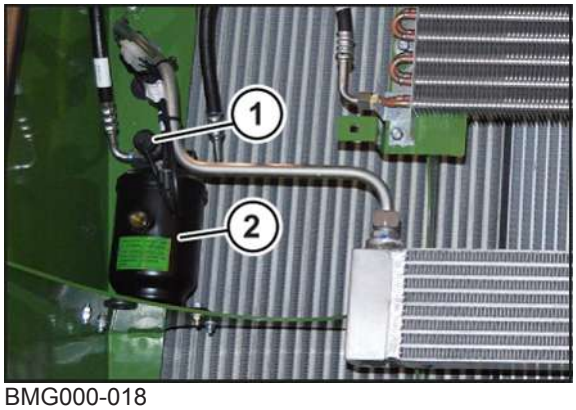

BMG000-018

Jímač (2) s tlakovým spínačem (1) se nachází vlevo za výklopnou zádí.

Jelikož je v jímači (2) provozní přetlak, jeho výroba a testování podléhá vyhlášce o tlakových nádobách. V této vyhlášce jsou tlakové nádoby na základě přípustného provozního přetlaku p v barech, objemu l v litrech a koeficientu tlaku a objemu p x l zařazeny do zkušební skupiny II.

Tyto tlakové nádoby se musí podle § 10 Vyhlášky o tlakových nádobách podrobovat opakovaným zkouškám odborníkem podle § 32. Opakované zkoušky v tomto případě sestávají z vnější kontroly nádoby, zpravidla při provozu. V souvislosti s inspekcí se musí dvakrát ročně vizuálně zkontrolovat jímač (2). Přitom se musí kontrolovat zejména koroze a mechanické poškození. Pokud by nádoba nebyla v řádném stavu, musí se z bezpečnostně technických důvodů v odborném servisu vyměnit, aby byla provedená dostatečná prevence pro ochranu provozovatele a třetích osob proti nebezpečí při zacházení resp. provozu s tlakovými nádobami.

INFORMACE

Aby se zapnul kompresor, musí být okolní teplota vyšší než nastavená teplota termostatu (zpravidla +1°C).

18.2.3 Kontrola hladiny chladicího prostředku a plnicího množství

Pravidelně kontrolujte jednotku jímače a vysoušeče a v případě potřeby, nejpozději však jednou ročně, ji vyměňte.

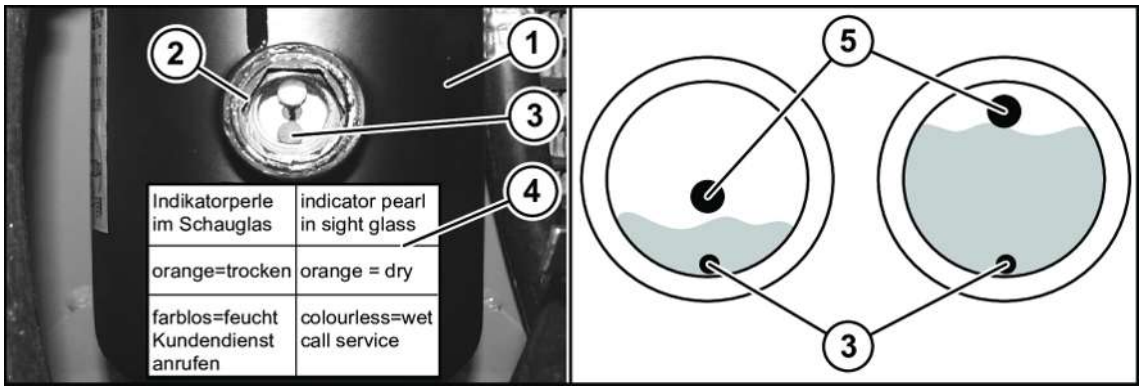

BX001-239

Kontrola objemu náplně

Interval kontrol hladiny chladicího prostředku: *viz strana 233*

Kontrola množství chladicího prostředku se provádí průzorem (2), pomocí bílé koule plováku (5).

- ▶ Nastartujte motor.
- ▶ Zapněte klimatizaci a nastavte ji na nejvyšší chlazení.

Pokud se bílá koule plováku (5) nachází nahoře, je hladina chladicího prostředku v pořádku.

Pokud se bílá koule plováku (5) nachází dole, musí se v odborném servisu doplnit chladicí prostředek, plnicí množství, *viz strana 67*.

Kontrola stavu chladicího prostředku

Interval kontrol stavu chladicího prostředku: *viz strana 233*.

- ▶ Řiďte se pokyny na nálepce (4) na vysoušeči (1).

Je-li indikační perlička (3) oranžová, je stav chladicího prostředku v pořádku.

Je-li indikační perlička (3) bezbarvá, musí se v odborné dílně vyměnit jednotka vysoušeče-jímače

18.2.4 Výměna/čištění filtrů čerstvého vzduchu

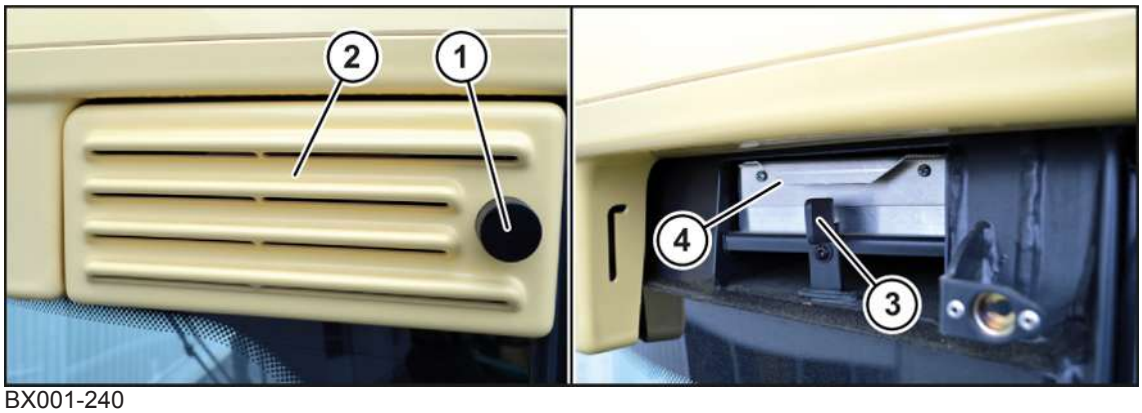

BX001-240

> ***INFORMACE***
>
> Při nedostatečné údržbě filtru se může filtr čerstvého vzduchu silně znečistit, a potom již nebude zajištěný dostatečný přívod čerstvého vzduchu do kabiny.

V horní oblasti kabiny, po směru jízdy vlevo, za větrací mřížkou (2) se nachází filtr čerstvého vzduchu (4) ve formě klínového filtru. Filtr čerstvého vzduchu chrání řidiče v kabině před poletujícími nečistotami, které se nachází vně kabiny. Před každou jízdou filtr čerstvého vzduchu zkontrolujte, zda není znečištěný.

- Otevřete zavírací zařízení (1) otočením o 90° ve směru hodinových ručiček a vyjměte ventilační mřížku (2).
- Pro odjištění filtru přehoďte zajišťovací páčku (3) doleva.
- Vytáhněte filtr čerstvého vzduchu (4) ven, zkontrolujte, zda není znečištěný a podle potřeby jej vyčistěte.

Filtr čerstvého vzduchu (4) čistěte vyklepáním, nikdy ne stlačeným vzduchem. Při silném znečištění se musí filtr čerstvého vzduchu (4) vyměnit.

- Vsaďte zpět filtr čerstvého vzduchu (4).
- Zajistěte filtr čerstvého vzduchu zajišťovací páčkou (3).
- Vsaďte větrací mřížku (2) a zavřete uzavíracím zařízením (1).

18.2.5 Výměna/čištění filtru cirkulujícího vzduchu

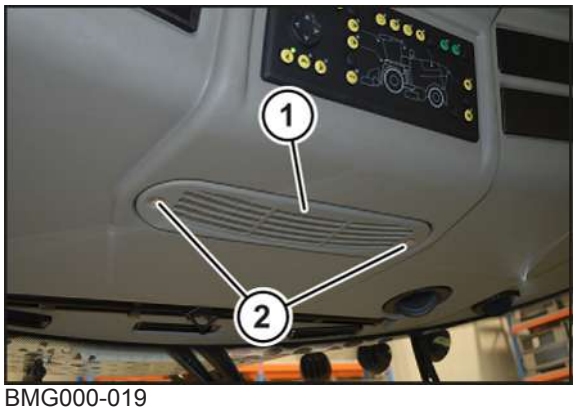

BMG000-019

INFORMACE

Při nedostatečné údržbě filtru se může silně znečistit filtr cirkulujícího vzduchu a dojde ke snížení výkonu klimatizace a topení.

- ▶ Pro vyčištění filtru cirkulujícího vzduchu povolte šrouby (2) a vyjměte větrací mřížku (1) s filtračním prvkem.
- ▶ Vyčistěte filtrační prvek stlačeným vzduchem nebo jej podle potřeby vyměňte.
- ▶ Namontujte žábrovou mřížku (1) s filtračním prvkem, dejte pozor, aby byl filtrační prvek správvně vložen.
- ▶ Vtlačte dovnitř šrouby (2).

18.3 Čištění chladiče a chladicího prostoru

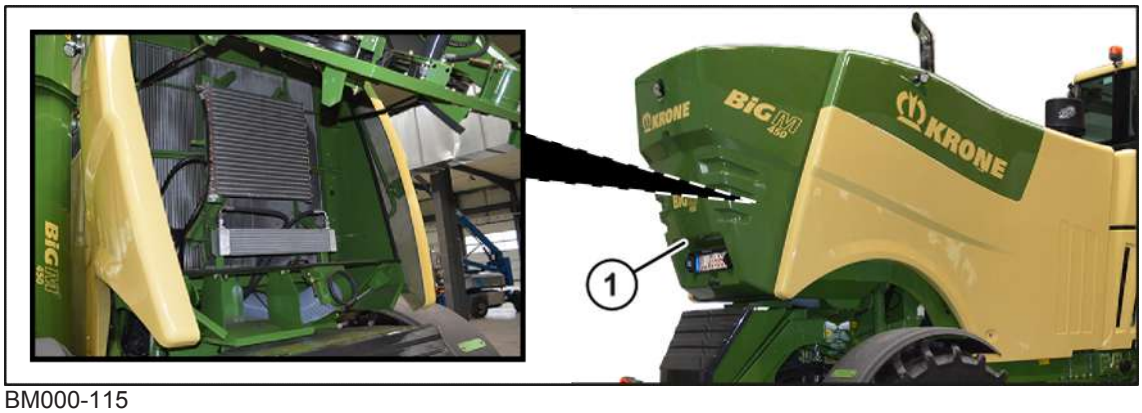

BM000-115

Za výklopnou zádí v chladicím prostoru se nachází sítový buben, baterie kondenzátorů, kombinovaný chladič (plnicí vzduch, chladicí kapalina a olej) a dieselový chladič.

- ▶ Otevřete výklopnou záď (1).
- ▶ Jednou týdně vyčistěte oblast chladiče a okolní oblasti a v případě potřeby z nich otřete zbytky oleje, abyste zabránili nebezpečí požáru.
- ▶ Při silné prašnosti a velmi suchém sklizňovém produktu čistěte uvedená místa častěji.

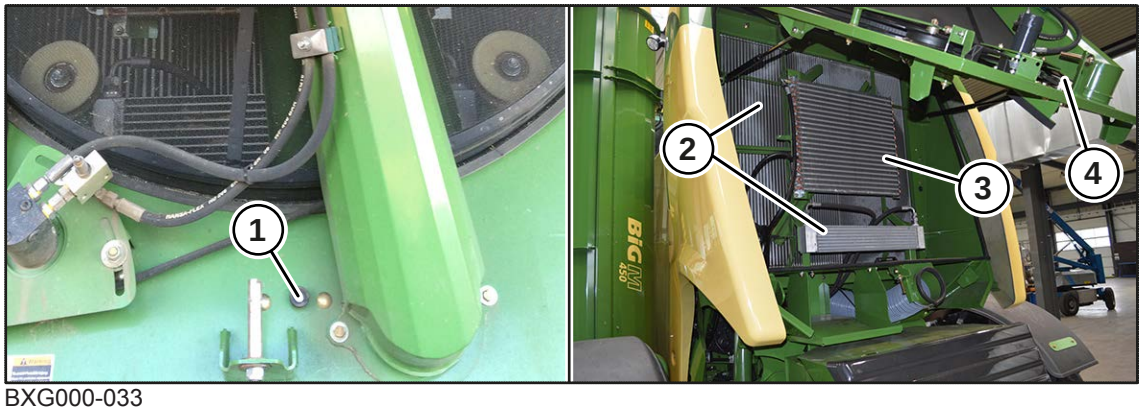

BXG000-033

Čištění chladičů a kondenzátoru provádějte pokud možno při studeném motoru.

- ✓ Výklopná záď je otevřená.
- ▶ Otevřete uzávěr (1) na rámu sítového bubnu (4) a sítový buden natočte nahoru.
- ▶ Uvolněte zajišťovací mechanizmus kondenzátoru (3) a natočte kondenzátor na stranu.
- ▶ Vyčistěte chladič (2) a chladicí prostor stlačeným vzduchem. Dávejte pozor, aby se nepoškodily lamely.

- Baterii kondenzátorů vyfoukejte stlačeným vzduchem zevnitř směrem ven, aby se nepoškodily lamely.
- Natočte kondenzátor zpět a zajistěte.
- Zavřete rám sítového bubnu (4).
- Zavřete výklopnou záď.

18.4 Údržba podvozku

18.4.1 Kontrola připevnění válce řízení

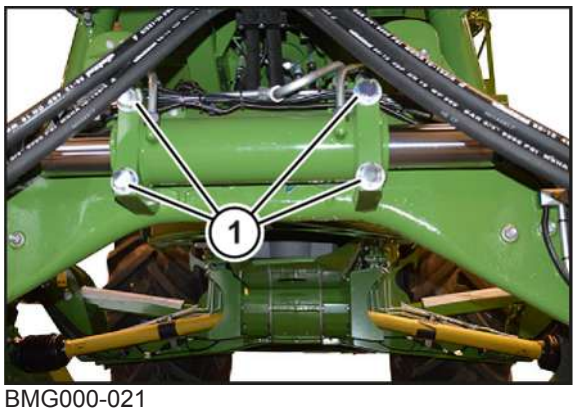

BMG000-021

Zkontrolujte následující utahovací moment šroubů válce řízení:

- Šrouby (1) válce řízení jsou při montáži utaženy utahovacím momentem 730 Nm.

18.4.2 Kontrola připevnění příčného táhla řízení

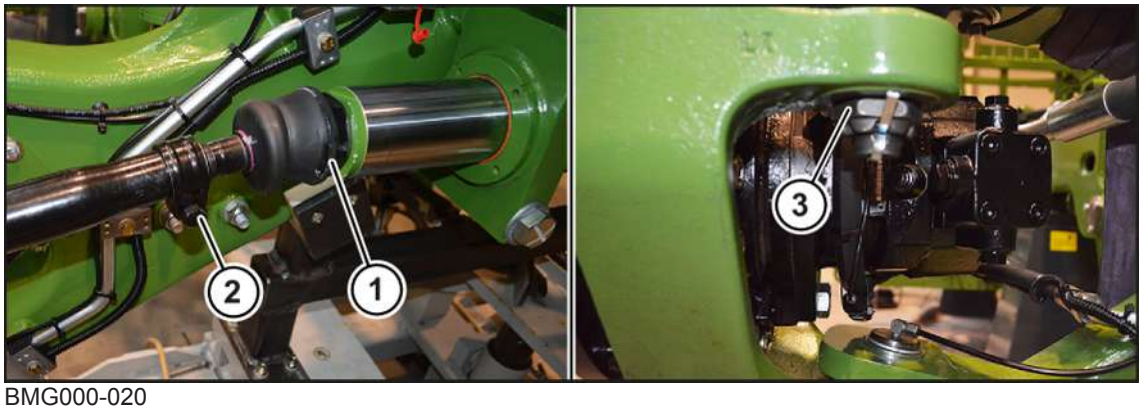

BMG000-020

Zkontrolujte následující utahovací moment šroubů spojovacího táhla řízení:

- Axiální kulový kloub (1) je na pístnici válce řízení přimontovaný utahovacím momentem 550 Nm.
- Upínací šroub (2) spojovacího táhla řízení je přimontovaný s utahovacím momentem 70 +20 Nm.
- Korunová matice (3) hlavy příčného táhla řízení je přimontovaná s utahovacím momentem 450 +50 Nm a je zajištěna závlačkou.

18.4.3 Kontrola krytu náboje zadní nápravy, u varianty pohon předních kol

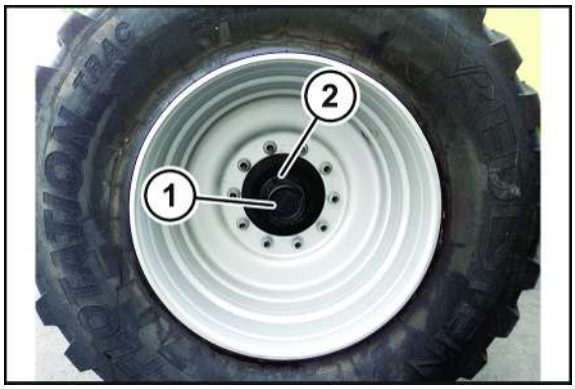

BM000-270

Kontrola krytu náboje (1) ohledně poškození a pevného usazení:

- Ztracené nebo opotřebené kryty náboje (1) ihned vyměňte, aby se dovnitř náboje nemohla dostat nečistota, která by poškodila ložisko.

Pokud některý kryt náboje chybí nebo byl demontovaný, musí se před opětovnou montáží vyměnit těsnění.

Kontrola šroubů krytu náboje:

- Zastavte a zajistěte stroj, *viz strana 31*.
- Zajistěte, aby byly kryty náboje správně namontované a v bezvadném stavu.
- Kontrolujte pevné utažení šroubů krytu náboje.

18.5 Údržba řemenových pohonů

18.5.1 Kontrola spřaždného klínového řemenu

INFORMACE

Při opotřebení nebo znečištění není zaručen plný přenos síly spřaženým klínovým řemenem a řemenicí.

- Zkontrolujte spřažené klínové řemeny řemenových pohonů zevnitř i zvenku, zda nejeví známky opotřebení nebo poškození (např. trhliny, kameny) a v případě potřeby je vyměňte.
- Zkontrolujte spřažené klínové řemeny, zda nejsou znečištěné (olejem, tukem) a v případě potřeby je vyčistěte nebo vyměňte.

18.5.2 Kontrola řemenice

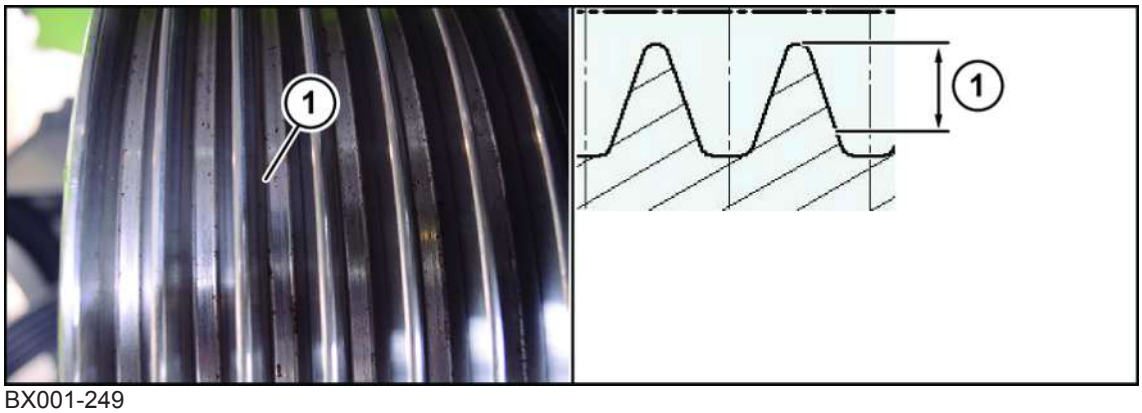

BX001-249

INFORMACE

Při opotřebení nebo znečištění není zaručen plný přenos síly spřaženým klínovým řemenem a řemenicí.

- ▶ Zkontrolujte boční hrany řemenice (1) ohledně opotřebení a v případě potřeby ji nechte u servisního partnera KRONE vyměnit.
- ▶ Zkontrolujte řemenici (1) ohledně poškození a v případě potřeby ji vyměňte.
- ▶ Zkontrolujte řemenici (1) ohledně znečištění (olejem, tukem) a v případě potřeby ji vyčistěte.

18.5.3 Kontrola napnutí řemenu

Zkontrolujte/nastavte napnutí řemene pohonu ventilátoru a odsávacího zařízení

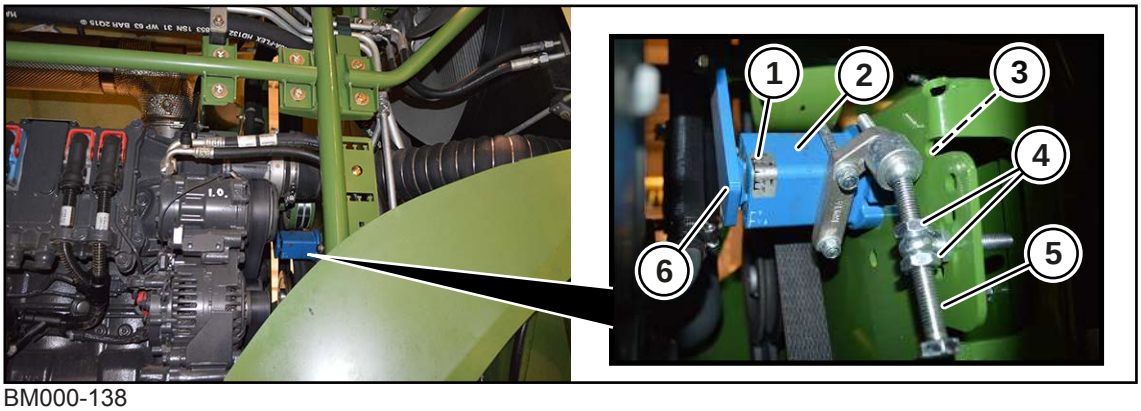

BM000-138

- ▶ Otevřete levou boční kapotu.
- ▶ Zkontrolujte, zda činí úhel předpětí 20°.
  - ⇨ Pokud šipka (6) na stupnici předpětí (1) ukazuje 20 °, je napnutí řemene správně nastaveno.
  - ⇨ Pokud šipka (6) na stupnici předpětí (1) neukazuje 20 °, musí se napnutí řemene nastavit.
    - ▶ Pro nastavení napnutí řemene lehce povolte přidržovací šroub (3) na napínacím modulu (2) a povolte matice (4) na rychloupínacím prostředku (5).
    - ▶ Pro otočení napínacího modulu (2) otočte rychloupínací prostředek (5) tak, aby šipka (6) úhlu předpětí ukazovala na 20° na stupnici předpětí (1).
    - ▶ Pevně utáhněte přidržovací šroub (3) a matice (4).
- ▶ Zavřete levou boční kapotu.

Kontrola/nastavení napnutí řemene pohonu sítového bubnu

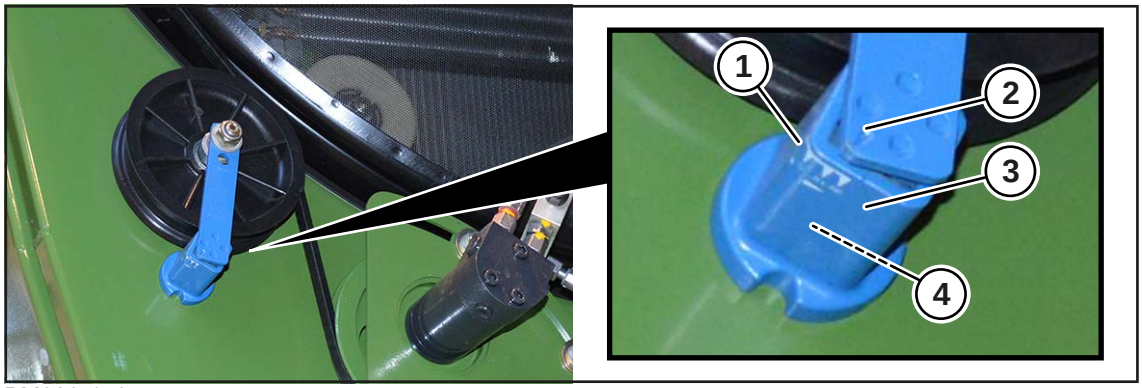

BM000-140

- ▶ Otevřete výklopnou záď.
- ▶ Zkontrolujte, zda činí úhel předpětí 20°.
  - ⇨ Pokud šipka (2) na stupnici úhlu otáčení (1) ukazuje 20 °, je napnutí řemene správně nastaveno.
  - ⇨ Pokud šipka (2) na stupnici úhlu otáčení (1) neukazuje 20 °, musí se napnutí řemene nastavit.
  - ▶ Pro nastavení napnutí řemene lehce povolte šroub (4).
  - ▶ Pomocí klíče (vel. 55) otočte napínací modul (3) proti směru hodinových ručiček tak, aby šipka (2) úhlu předpětí ukazovala na 20° na stupnici otáčení (1).
  - ▶ Pevně utáhněte šroub (4).
- ▶ Zavřete výklopnou záď.

18.6 Údržba pneumatik a kol

18.6.1 Kontrola/údržba pneumatik

✓ Stroj je zastavený a zajištěný, *viz strana 31*.

Vizuální kontrola pneumatik

- ▶ Vizuálně kontrolujte pneumatiky, zda nemají zářezy nebo trhliny.
- ➡ Pokud jsou v pneumatikách zářezy nebo praskliny, tak nechte pneumatiky opravit nebo vyměnit od servisního partnera KRONE.

Intervaly údržby pro vizuální kontrolu pneumatik, *viz strana 233*.

Kontrola/úprava tlaku vzduchu v pneumatikách

- ▶ Zkontrolujte tlak v pneumatikách, *viz strana 68*.
- ➡ Je-li tlak v pneumatikách příliš vysoký, vypusťte vzduch.
- ➡ Je-li tlak v pneumatice příliš nízký, zvyšte jej.

Intervaly údržby pro kontrolu tlaku v pneumatikách, *viz strana 233*.

18.6.2 Dotažení matic kol

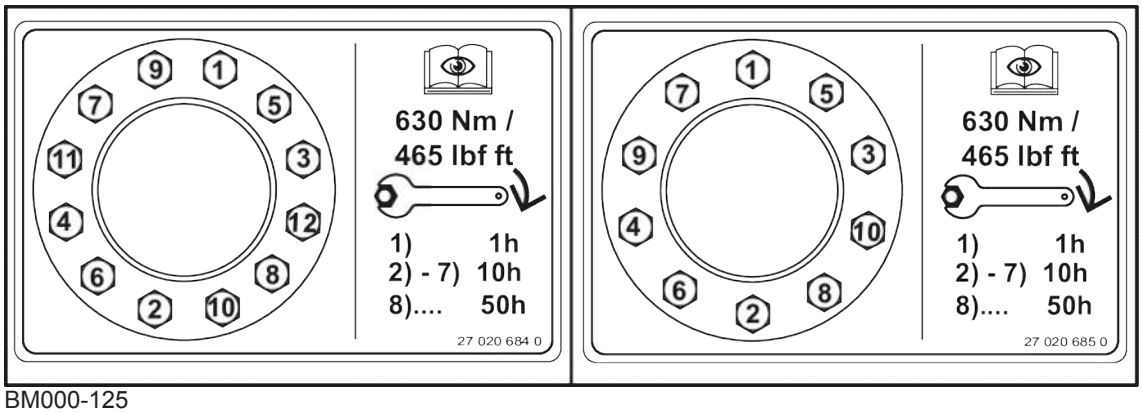

BM000-125

Přední náprava Zadní náprava

- Matice pro připevnění kol dotahujte ve znázorněném pořadí.
- Matice na přední a zadní nápravě dotahujte utahovacím momentem 630 Nm.

Intervaly, ve kterých se musí dotahovat matice kol, *viz strana 233*.

18.7 Utažení šroubových spojů na portálu/rámu

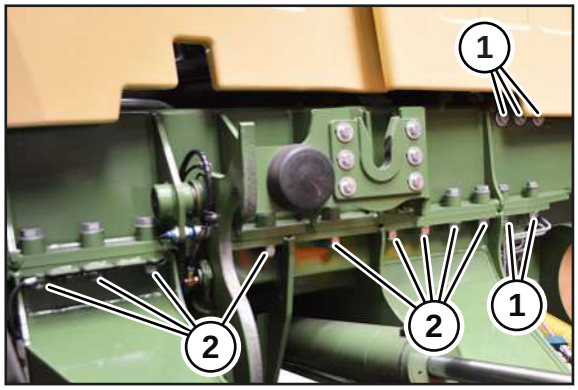

BM000-336

- Pracovní postup proveďte na levé a na pravé straně stroje.
  - Utažení šroubových spojů (M 20 x 1,5) (2) na vlečném oku.
  - Utažení šroubových spojů (M 16) (1) na vlečném oku.

18.8 Seřízení transportní pojistky

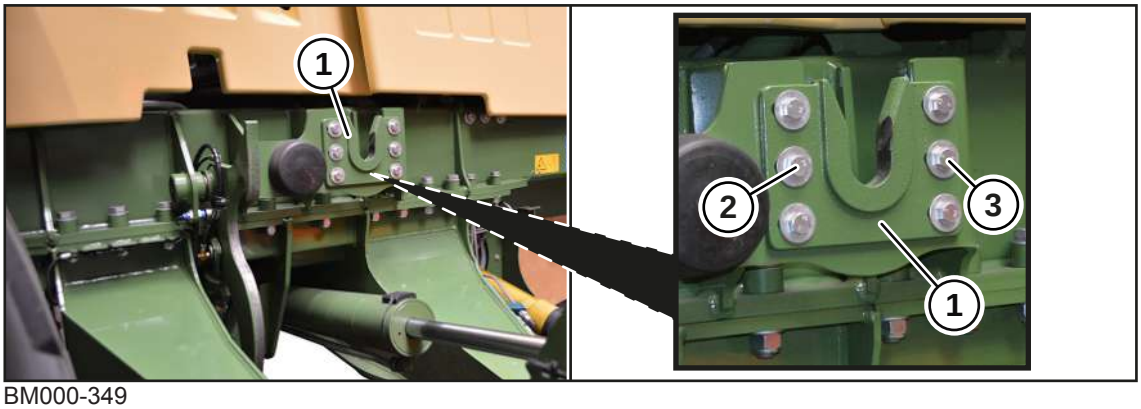

BM000-349

✓ Postranní žací ústrojí se nacházejí v pracovní poloze, *viz strana 86*.
✓ Stroj je zastavený a zajištěný, *viz strana 31*.
▶ Pro interval údržby, *viz strana 233*.
▶ Následující pracovní postup proveďte na pravé a levé straně:
  ▶ Povolte 6 šroubů na transportní pojistce (1).
  ▶ Šrouby (2, 3) utáhněte rukou.
  ▶ Transportní pojistku (1) vyrovnejte na střed.
  ▶ Postranní žací ústrojí složte do transportní polohy, *viz strana 86*.
  ▶ Rozložte postranní žací ústrojí dolů do pracovní polohy, *viz strana 86*.
  ▶ Zastavte a zajistěte stroj, *viz strana 31*.
  ▶ Vyrovnanou transportní pojistku (1) co možná nejvíc zatlačte dolů. Přitom dejte pozor na to, aby se transportní pojistka (1) neposunula do strany.
  ▶ Utáhněte 6 šroubů na transportní pojistce (1).

18.9 Kontrola hasicího přístroje

BPG000-034

✓ Stroj je zastavený a zajištěný, *viz strana 31*.
▶ Zkontrolujte, zda je na stroji upevněn hasicí přístroj (1).
▶ Zkontrolujte, zda přístupu k hasicímu přístroji (1) nic nebrání a je dobře viditelný.
▶ Zvážením hasicího přístroje (1) zkontrolujte, zda je tento přístroj (1) naplněný.
▶ Ujistěte se, že na hlavici hasicího přístroje nechybí kontrolní nálepka ani pojistná plomba a že nejsou poškozené.

- ▶ Ujistěte se, že je provozní návod na typovém štítku hasicího přístroje (1) čitelný a že je natočen směrem ven.
- ▶ Zkontrolujte, zda není přístroj viditelně poškozený, nenese známky koroze, netěsnosti nebo nemá ucpanou hadici či trysku.
- ▶ Ujistěte se, že je ručička manometru v zelené oblasti.

18.10 Čištění stroje

⚠ *VÝSTRAHA*

Poškození očí odletujícími úlomky!

Při čištění stlačeným vzduchem resp. vysokotlakým čističem jsou částice nečistot odmrštovány vysokou rychlostí. Částice nečistot mohou zasáhnout a zranit oči.

- ▶ Zabraňte přístupu osob do pracovní oblasti.
- ▶ Při čištění stlačeným vzduchem nebo vysokotlakým čističem noste odpovídající pracovní oděv (např. ochranu zraku).

UPOZORNĚNÍ

Poškození stroje vodou při mytí vysokotlakým čisticím zařízením

Pokud se k čištění použijte vysokotlaké čisticí zařízení a proud vody se dostane přímo na ložiska nebo elektrické či elektronické součásti, mohou se tyto součásti poškodit.

- ▶ Nemiřte proudem vody vysokotlakého čisticího zařízení na ložiska ani na elektrické/elektronické součásti.

✓ Stroj je zastavený a zajištěný, *viz strana 31*.

- ▶ Po každém použití vyčistěte stroj od plev a prachu.

Při velmi suchých pracovních poměrech čištění opakujte několikrát denně.

- ▶ Pro čištění motorového prostoru, *viz strana 246*.
- ▶ Pro čištění baterií, *viz strana 319*.
- ▶ Pro čištění chladiče a chladicího prostoru; *viz strana 267*.

19 Údržba – žací ústrojí

⚠ VÝSTRAHA

Nebezpečí zranění při nedodržení základních bezpečnostních upozornění

Při nedodržení základních bezpečnostních upozornění může dojít k vážným až smrtelným úrazům osob.

- Aby nedocházelo k úrazům, je nutné si přečíst a dodržovat základní bezpečnostní pokyny, *viz strana 17*.

⚠ VÝSTRAHA

Nebezpečí úrazu při nedodržení bezpečnostních postupů

Při nedodržení bezpečnostních postupů může dojít k vážným až smrtelným úrazům osob.

- Aby se předcházelo úrazům, je nutné přečtení a dodržování bezpečnostních postupů, *viz strana 31*.

19.1 Demontáž/montáž krytu vstupní převodovky čelního žacího ústrojí

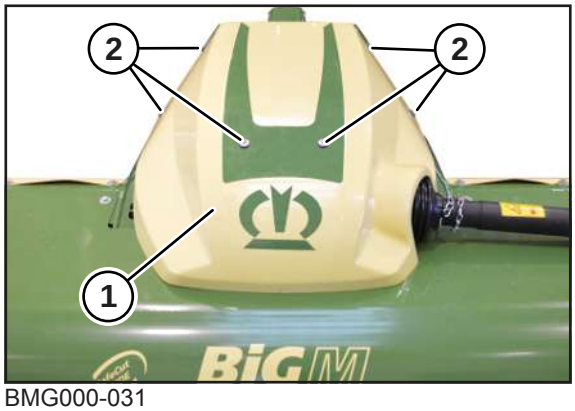

BMG000-031

✓ Stroj je zastavený a zajištěný, *viz strana 31*.

✓ Stroj se nachází v pracovní poloze, *viz strana 208*.

Demontáž

- Demontujte šrouby s šestihrannou hlavou (2).
- Odstraňte kryt (1) a bezpečně ho uschovejte.

Montáž

- Nasaďte kryt (1) a připevněte ho šrouby s šestihrannou hlavou (2).

19.2 Demontáž/montáž krytu pohonu podávacího šneku

✓ Postranní žací ústrojí se nacházejí v pracovní poloze, *viz strana 86*.

✓ Stroj je zastavený a zajištěný, *viz strana 31*.

✓ Boční kryt je odklopený nahoru a zajištěný, *viz strana 226*.

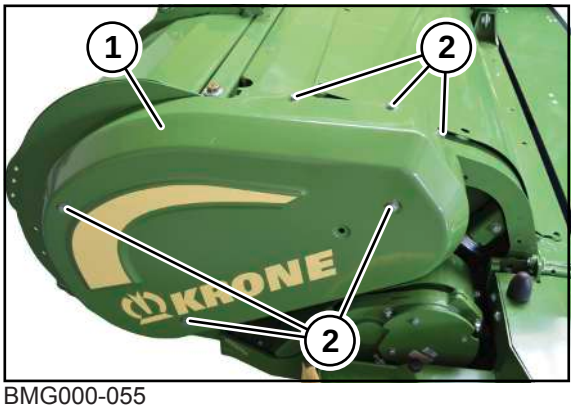

BMG000-055

Demontáž

- Demontujte šrouby s šestihrannou hlavou (2).
- Odstraňte kryt (1) a bezpečně ho uschovejte.

Montáž

- Nasaďte kryt (1) a připevněte ho šrouby s šestihrannou hlavou (2).

19.3 Údržba řemenových pohonů

19.3.1 Kontrola spřaždného klínového řemenu

> ***INFORMACE***
>
> Při opotřebení nebo znečištění není zaručen plný přenos síly spřaženým klínovým řemenem a řemenicí.

- Zkontrolujte spřažené klínové řemeny řemenových pohonů zevnitř i zvenku, zda nejeví známky opotřebení nebo poškození (např. trhliny, kameny) a v případě potřeby je vyměňte.
- Zkontrolujte spřažené klínové řemeny, zda nejsou znečištěné (olejem, tukem) a v případě potřeby je vyčistěte nebo vyměňte.

19.3.2 Kontrola řemenice

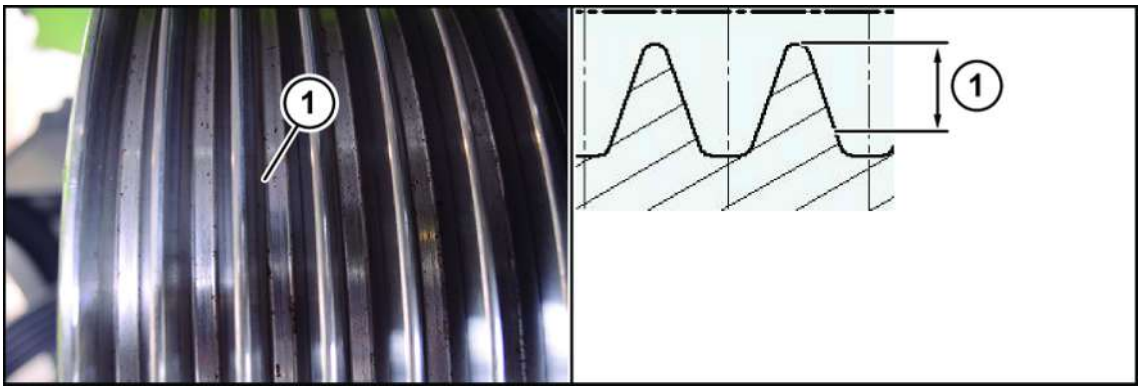

BX001-249

INFORMACE

Při opotřebení nebo znečištění není zaručen plný přenos síly spřaženým klínovým řemenem a řemenicí.

- ▶ Zkontrolujte boční hrany řemenice (1) ohledně opotřebení a v případě potřeby ji nechte u servisního partnera KRONE vyměnit.
- ▶ Zkontrolujte řemenici (1) ohledně poškození a v případě potřeby ji vyměňte.
- ▶ Zkontrolujte řemenici (1) ohledně znečištění (olejem, tukem) a v případě potřeby ji vyčistěte.

19.3.3 Kontrola/nastavení napnutí řemenu pohonu podávacího šneku

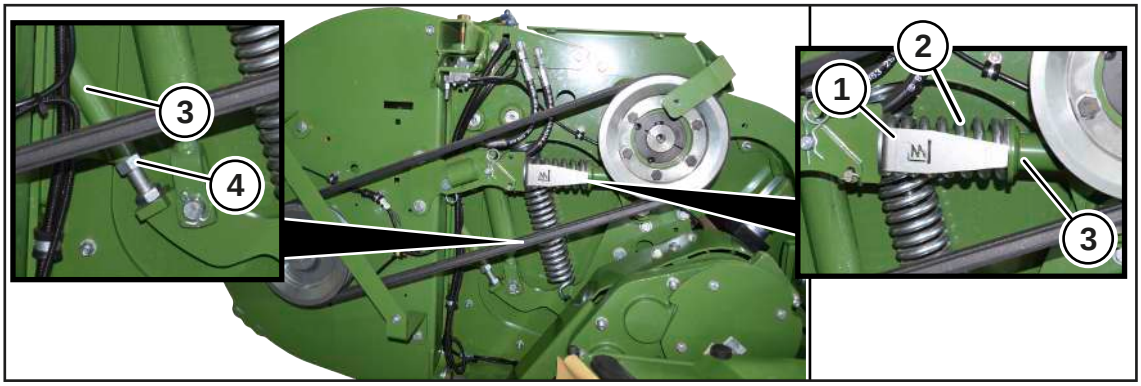

BMG000-039

- ✓ Stroj se nachází v pracovní poloze, *viz strana 208*.
- ✓ Stroj je zastavený a zajištěný, *viz strana 31*.
- ✓ Kyt pohonu podávacího šneku je demontován, *viz strana 275*.
- ✓ Řemenový pohon je napnutý, *viz strana 278*.
- ▶ Zkontrolujte, zda je ukazatel (1) zajištěn ve vyrovnané pozici s horní hranou tlačné pružiny (2).

Pokud je ukazatel (1) zajištěn ve vyrovnané pozici s horní hranou tlačné pružiny (2), je napnutí řemenu v pořádku.

Pokud není ukazatel (1) zajištěn ve vyrovnané pozici s horní hranou tlačné pružiny (2), musí se napnutí řemenu upravit.

- ▶ Povolte řemenový pohon, *viz strana 278*.
- ▶ Uvolněte matici (4).

Ukazatel se nachází nad tlačnou pružinou

- ▶ Vyšroubujte pouzdro (3) směrem ven (otáčejte doleva).

Ukazatel se nachází pod tlačnou pružinou

- ▶ Zašroubujte pouzdro (3) (otáčejte doprava).
- ▶ Utáhněte matici (4).
- ▶ Napněte řemenový pohon, *viz strana 278*.
- ▶ Opakujte postup tak dlouho, dokud se ukazatel (1) při napnutém řemenovém pohonu nedostane do vyrovnané pozice s horní hranou tlačné pružiny (2).
- ▶ Umístění krytu pohonu podávacího šneku, *viz strana 275*.

19.3.4 Uvolnění/napnutí řemenového pohonu podávacího šneku

✓ Stroj se nachází v pracovní poloze, *viz strana 208*.
✓ Stroj je zastavený a zajištěný, *viz strana 31*.
✓ Kyt pohonu podávacího šneku je demontován, *viz strana 275*.
▶ Z odkládací schránky na zádi vyjměte klíč na nože,*viz strana 58*.

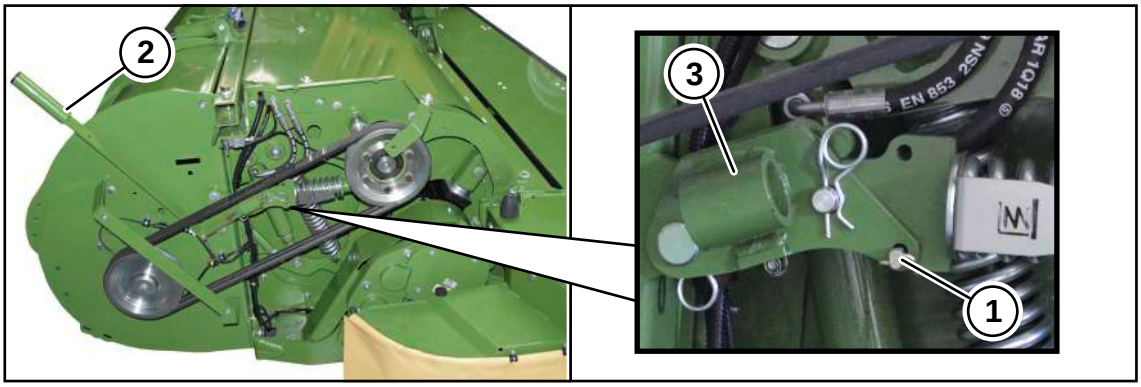

BMG000-061

Uvolnění řemenového pohonu

▶ Vytáhněte sklopnou závlačku (1).

VÝSTRAHA! Nebezpečí zranění! Klíč na nože (2) je během procesu uvolňování napnutý pružinou. Pustíte-li klíč na nože příliš brzo, vypruží zpět. Během procesu uvolňování nepouštějte klíč na nože.

▶ Pro uvolnění řemenového pohonu zasuňte klíč na nože (2) do napínacího zařízení (3) a zatáhněte ho dozadu.

Napnutí řemenového pohonu

VÝSTRAHA! Nebezpečí zranění! Klíč na nože (2) je během procesu uvolňování napnutý pružinou. Pustíte-li klíč na nože příliš brzo, vypruží zpět. Během procesu uvolňování nepouštějte klíč na nože.

▶ Zasuňte klíč na nože (2) do napínacího zařízení (3).
▶ Pro napnutí řemenového pohonu zatlačte klíč na nože dopředu, dokud nezapadne napínací zařízení.
▶ Pro zajištění napínacího zařízení zasuňte do otvoru sklopnou závlačku (1).
▶ Kontrola napnutí řemenu, *viz strana 277*.
▶ Montáž krytu pohonu podávacího šneku, *viz strana 275*.

19.3.5 Výměna spřaženého klínového řemenu "Řemenový pohon postranních žacích ústrojí"

Výměna spřaženého klínového řemenu je popsána na příkladu "Řemenový pohon postranního žacího ústrojí vpravo". Výměna spřaženého klínového řemenu pro "Řemenový pohon postranního žacího ústrojí vlevo" se provádí analogicky.

✓ Všechna žací ústrojí se nacházejí v pracovní poloze, *viz strana 86*.
✓ Stroj je zastavený a zajištěný, *viz strana 31*.
▶ Boční kapota je otevřená.

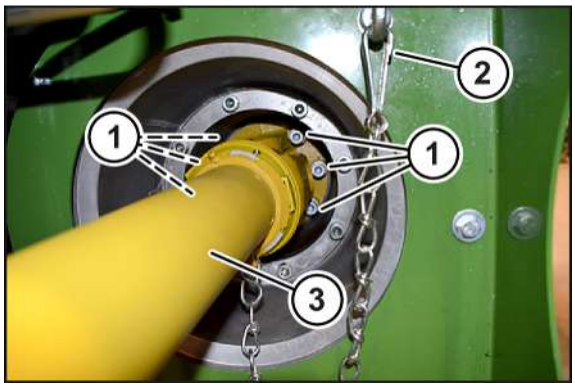

BM000-272

- Uvolněte pojistný řetěz (2).
- Demontujte šrouby (1) a odložte kloubový hřídel (3) stranou.

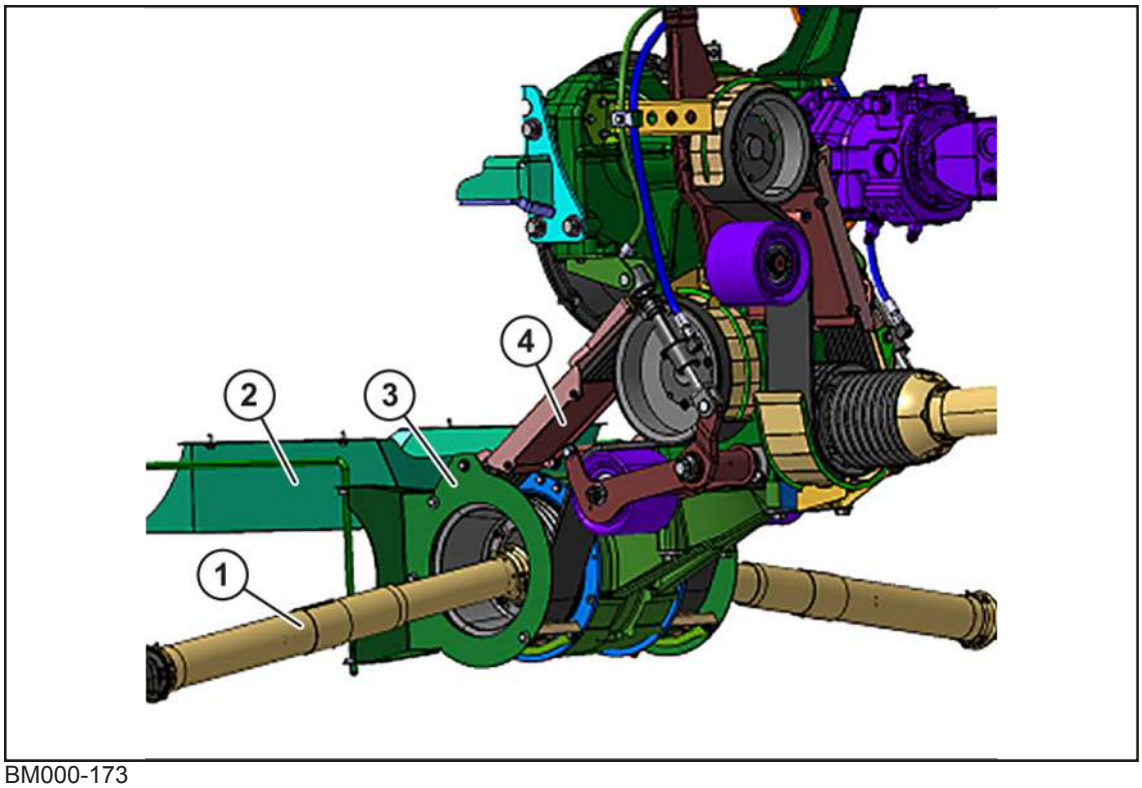

BM000-173

- Demontujte kryt olejové vany (2).
- Demontujte ochranný plech (3).
- Demontujte kryt řemene (4).

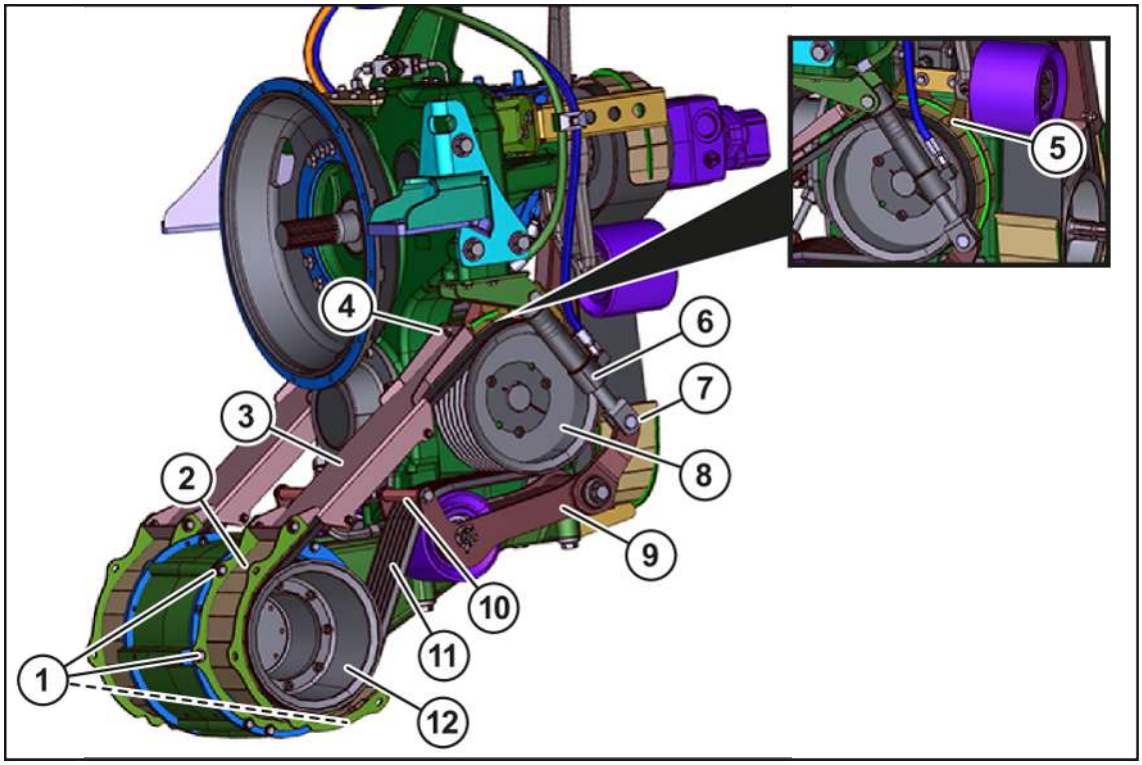

BM000-174

- Demontujte horní šrouby (4) krytu řemene (3).
- Demontujte šrouby (1) a vyjměte kryt řemene (2) spolu s krytem řemene (3).
- Demontujte kryt řemene (5).
- Demontujte čep (7) a zajistěte hydraulický válec (6) proti pádu.
- Pro demontáž válečku pásu (10) zvedněte kyvnou páku (9).
- Sundejte spřažený klínový řemen (11) ze spodní řemenice (12) a odložte jej nahoru na řemenici (12).
- Zvedněte kyvnou páku (9) natolik, aby nebyla před horní řemenicí (8). Zajistěte kyvnou páku (9) v této poloze proti pádu.
- Sundejte spřažený klínový řemen (11) z horní řemenice (8), otočte jej a mezi řemenicí (8) a hlavním rámem jej vyjměte dozadu dolů.
- Vyměňte spřažený klínový řemen (11) za nový. Dbejte na směr chodu.
- Uvolněte pojistku a dejte kyvnou páku (9) dolů.
- Uložte spřažený klínový řemen (11) na spodní řemenici (12).
- Zvedněte kyvnou páku (9) a namontujte váleček pásu (10).
- Pro montáž čepu (7) povolte pojistku hydraulického válce (6) a snižte ho natolik dolů, aby skupina otvorů hydraulického válce (6) souhlasila s otvory kyvné páky (9).
- Namontujte kryt řemene (5).
- Nasaďte kryt řemene (2) spolu s krytem řemene (3) a přimontujte šrouby (1).
- Namontujte horní šrouby (4) krytu řemene (3).

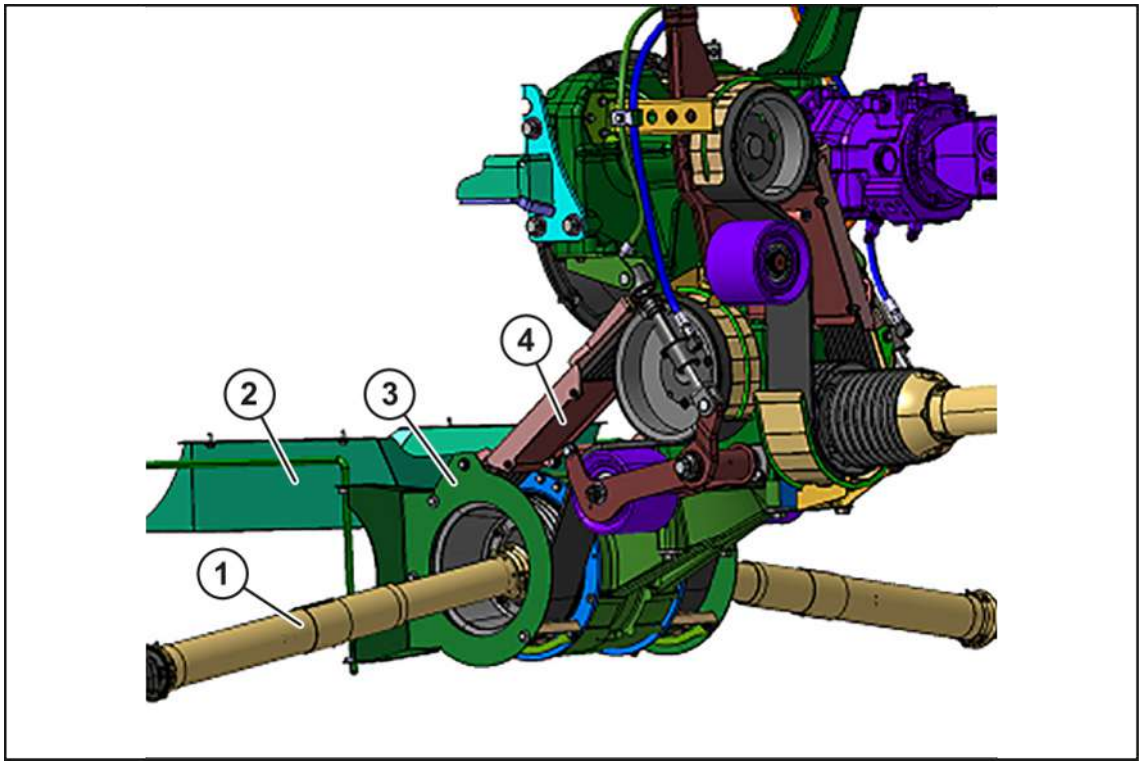

BM000-173

- Namontujte kryt řemene (4).
- Namontujte ochranný plech (3).
- Namontujte kryt olejové vany (2).

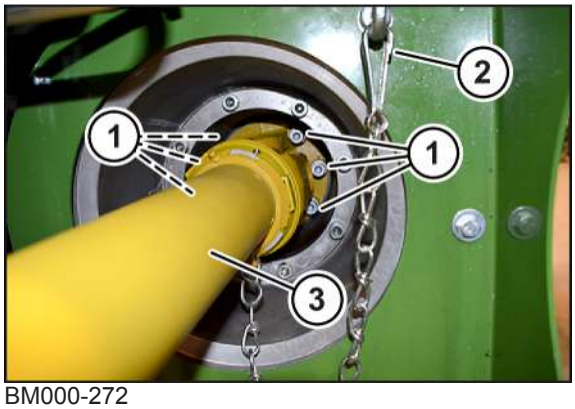

BM000-272

- Nasaďte kloubový hřídel a namontujte šrouby (1) se středně pevným lepidlem na šrouby, utahovací moment=72 Nm.
- Namontujte pojistný řetěz (2).

19.3.6 Výměna spřaženého klínového řemenu "Řemenový pohon čelního žacího ústrojí"

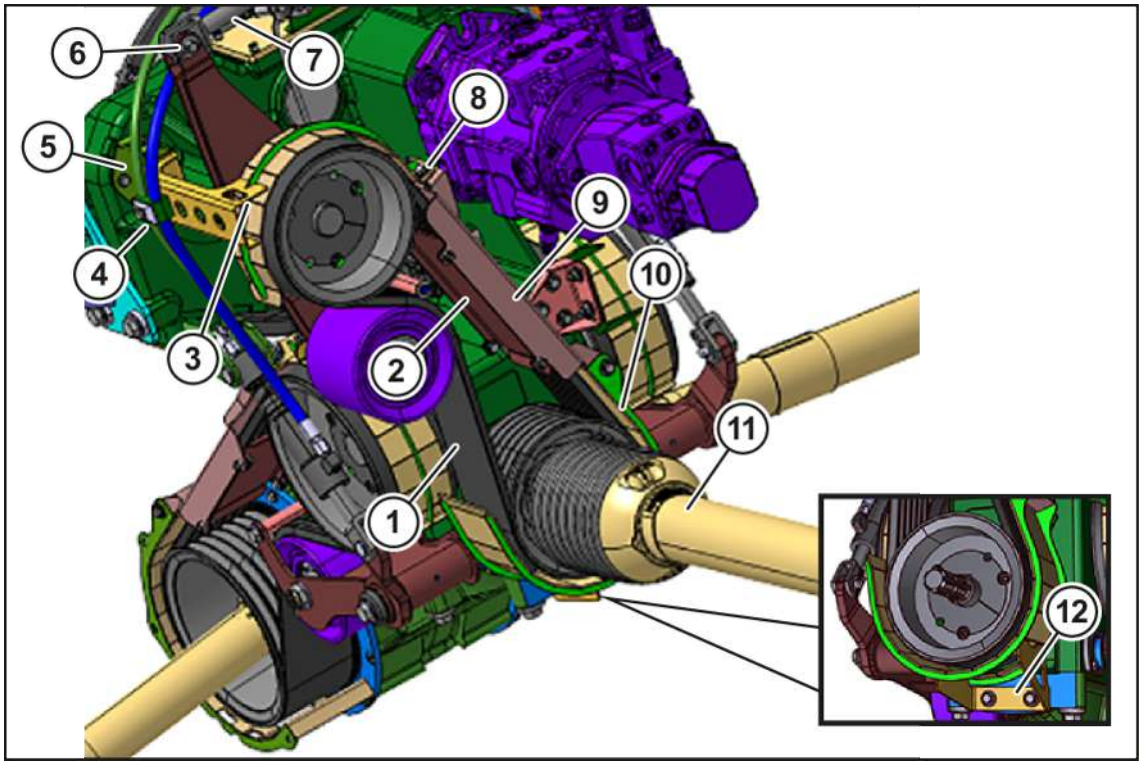

BM000-175

✓ Všechna žací ústrojí se nacházejí v pracovní poloze, *viz strana 86*.

✓ Stroj je zastavený a zajištěný, *viz strana 31*.

✓ Boční kapota vpravo je otevřená.

▶ Demontujte kloubový hřídel (11).

▶ Demontujte kryt řemene (2).

▶ Demontujte šrouby (8 a 12), abyste mohli demontovat kryt řemene (9) spolu s krytem řemene (10).

▶ Demontujte hadicovou sponu (4).

▶ Demontujte šrouby (5), abyste mohli demontovat kryt řemene (3) spolu s držákem.

▶ Demontujte čep (6) a zajistěte hydraulický válec (7) proti pádu.

▶ Sejměte spřažený klínový řemen (1) stejnoměrně z obou řemenic.

▶ Vyměňte spřažený klínový řemen (1) za nový. Dbejte na směr chodu.

▶ Pro montáž čepu (6) povolte pojistku hydraulického válce (7) a snižte ho natolik dolů, aby skupina otvorů hydraulického válce (7) souhlasila s otvory kyvné páky.

▶ Nasaďte kryt řemene (3) spolu s držákem a přimontujte šrouby (5).

▶ Namontujte hadicovou sponu (4).

▶ Nasaďte kryt řemene (9) spolu s krytem řemene (10) a přimontujte šrouby (8 a 12).

▶ Namontujte kryt řemene (2).

▶ Nasuňte kloubový hřídel (11) a namontujte upínací šroub, utahovací moment=80 Nm.

19.4 Žací lišta

19.4.1 Náboj rotorů

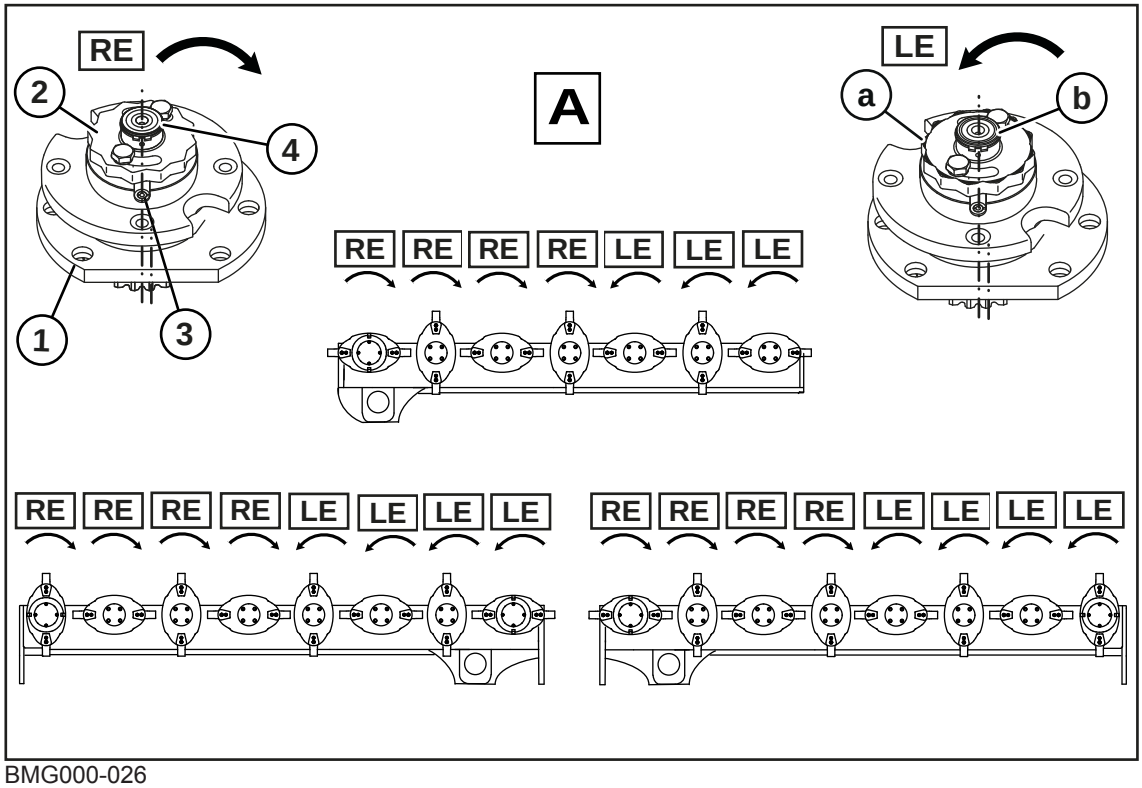

BMG000-026

Zkratky použité na obrázku:

A	=	směr otáčení "A" ke středu
RE	=	excentrické pouzdro ložiska (pravotočivé), bez poznávací drážky
LE	=	excentrické pouzdro ložiska (levotočivé), s poznávací drážkou

K zajištění proti přetížení žacích ústrojí jsou náboje rotorů (1) zajištěny maticemi (2) a střižnými kolíky (3).

Při najetí na překážky (např. kameny) se přestřihnou dva střižné kolíky v náboji rotorů. Náboj rotorů včetně matic se otáčí na pastorkovém hřídeli nahoru.

- Žací disky resp. bubny, které dopravují sklizňový produkt po směru jízdy doleva (LE) mají levotočivý závit.
- Žací disky resp. bubny, které dopravují sklizňový produkt po směru jízdy doprava (RE) mají pravotočivý závit.

K rozlišení mezi směrem otáčení doprava (RE) a směrem otáčení doleva (LE) jsou matice (2) a pastorkové hřídele (4) směru otáčení doleva (LE) označeny poznávací rýhou (a,b).

- Matice (2) s levotočivým závitem (LE) mají poznávací rýhy (a) na zešikmení.
- Pastorkové hřídele (4) s levotočivým závitem (LE) mají poznávací rýhu (b) na čelní ploše.

19.4.2 Kontrola/výměna nožů

⚠ VÝSTRAHA

Chybějící, poškozené nebo nesprávně namontované nože a držáky nožů

Při chybějících, poškozených nebo nesprávně namontovaných nožích a držácích nožů mohou vzniknout nebezpečné nevyváženosti a součásti se mohou uvolnit. Může dojít k těžkým až smrtelným úrazům.

- ▶ Alespoň jednou denně zkontrolujte nože a závěsné svorníky zkontrolujte při každé výměně nože resp. po kontaktu s cizím tělesem.
- ▶ Chybějící, poškozené nebo nesprávně namontované nože a držáky nožů ihned vyměňte.
- ▶ Aby se zabránilo nevyváženostem, vyměňujte chybějící nebo poškozené nože vždy po sadách a nikdy na jeden žací disk/žací buben nemontujte nestejně opotřebované nože.

Provedení se šroubovým uzávěrem nožů	Provedení s rychlouzávěrem nožů

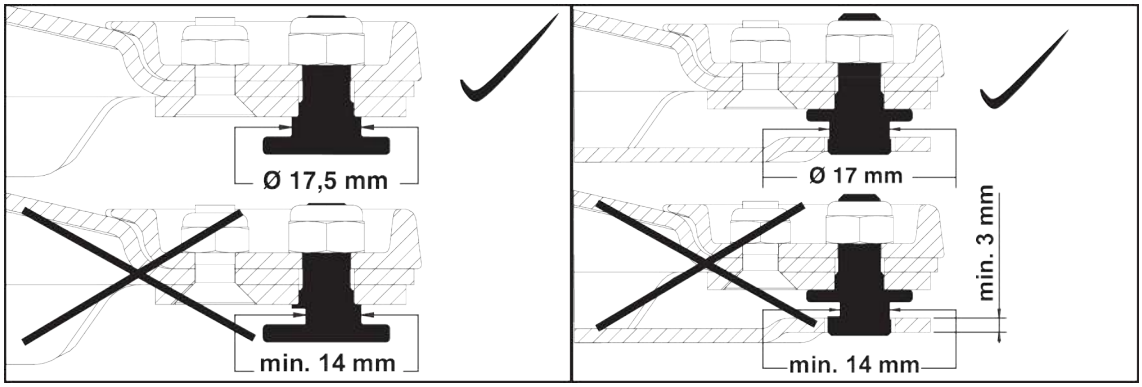

KM000-039 / KM000-040

- ▶ Upevňovací čepy zkontrolujte po každé výměně nástrojů nebo po kontaktu s cizím tělesem a v případě potřeby nechejte vyměnit autorizovaným odborným personálem, *viz strana 371*.

19.4.2.1 Kontrola opotřebení nožů

⚠ VÝSTRAHA

Nebezpečí zranění z důvodu příliš malé tloušťky materiálu nožů

Mají-li nože příliš malou tloušťku materiálu, mohou se při vysoké rychlosti otáčení uvolnit. Může dojít k těžkým až smrtelným úrazům.

- ▶ Nože vyměňte nejpozději tehdy, je-li dosažena mez jejich opotřebení.
  - ⇨ Mez opotřebení je dosažena, když se otvor nože dotýká značky (1) značky na noži, resp. když je **rozměr X ≤ 13 mm**.

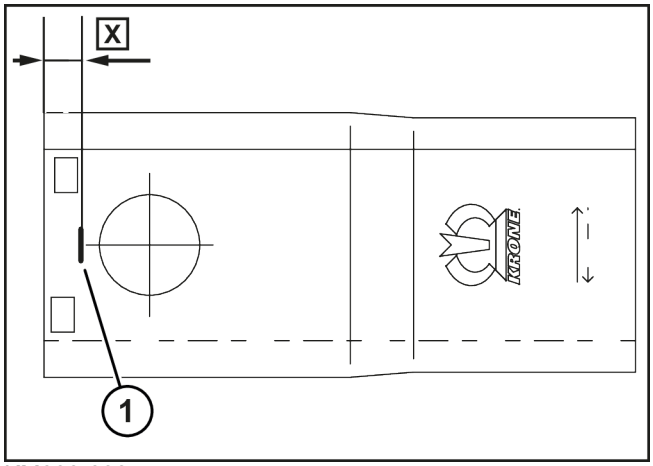

KM000-038

✓ Stroj se nachází v pracovní poloze, *viz strana 208*.

✓ Stroj je zastavený a zajištěný, *viz strana 31*.

▶ Zvedněte čelní kryt, *viz strana 215*.

VÝSTRAHA! Nebezpečí zranění ostrými noži! Noste vhodné ochranné rukavice.

▶ Vyčistěte oblast kolem nožů, žacích disků a žacích bubnů.

▶ Zkontrolujte mez opotřebení.

⇨ Je-li **rozměr X>13 mm**, není dosažena mez opotřebení.

⇨ Je-li **rozměr X≤13 mm** nebo se otvor dotýká značky (1), musí se nůž vyměnit.

▶ Sklopte čelní kryt dolů, *viz strana 215*.

19.4.2.2 Výměna nožů u varianty "Šroubový uzávěr nožů"

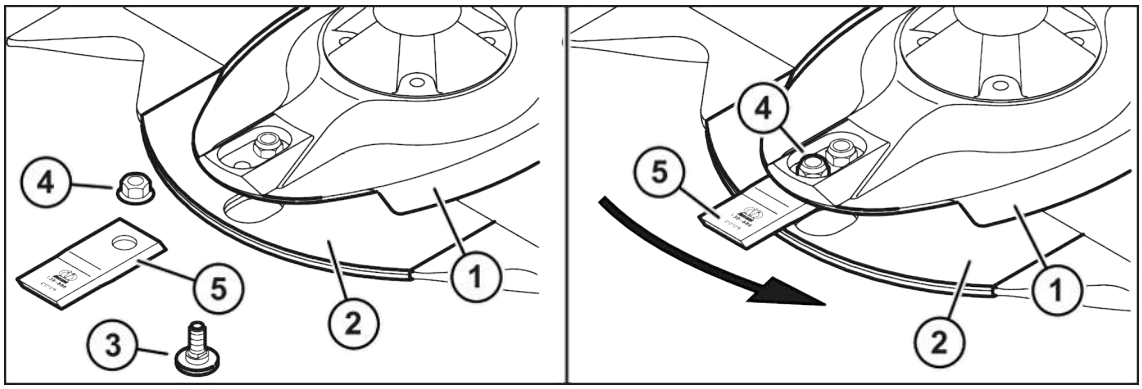

KM000-044

✓ Stroj se nachází v pracovní poloze, *viz strana 208*.

✓ Stroj je zastavený a zajištěný, *viz strana 31*.

▶ Zvedněte čelní kryt, *viz strana 215*.

VÝSTRAHA! Nebezpečí zranění ostrými noži! Noste vhodné ochranné rukavice.

▶ Vyčistěte oblast kolem nožů, žacích disků a žacích bubnů.

▶ Demontujte poškozený nebo opotřebený nůž.

▶ Zkontrolujte připevňovací součásti nože, *viz strana 371*. Vyměňte i opotřebované nebo poškozené připevňovací součásti.

Informace: Nože pro levotočivé a pravotočivé žací disky/žací bubny jsou jiné. Při montáži nožů dbejte na směr otáčení. Šipka na noži musí odpovídat směru otáčení příslušných žacích disků/ žacích bubnů.

- Zaveďte nový nůž (5) mezi protioděrovou sanici (2) a žací disk (1).
- Zastrčte upevňovací čep (3) zespodu skrz protioděrovou sanici (2), nůž (5) a žací disk (1).

INFORMACE: Pojistnou matici (4) použijte jen jednou.

- Našroubujte pojistnou matici (4) seshora na upevňovací čep (3) a pevně ji utáhněte, utahovací moment, *viz strana 241*.
- Postup opakujte u všech nožů.
- Sklopte čelní kryt dolů, *viz strana 215*.

19.4.2.3 Výměna nožů u varianty "Rychlouzávěr nožů"

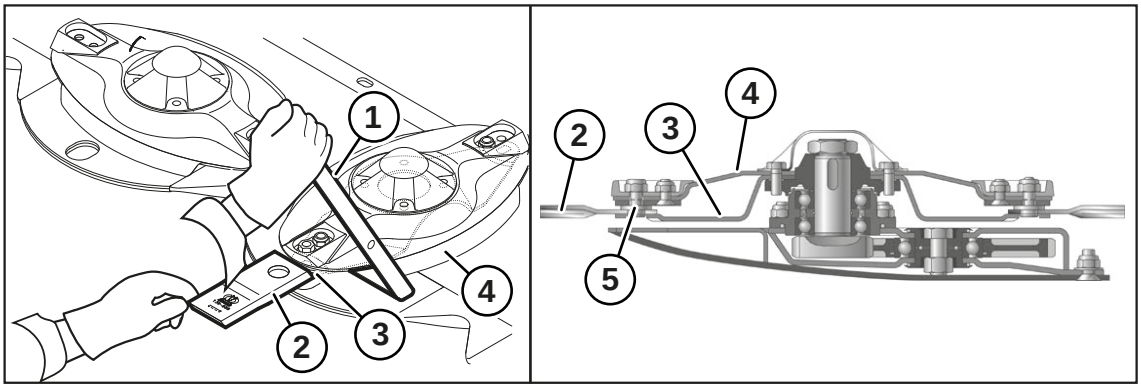

KM000-045

✓ Stroj se nachází v pracovní poloze, *viz strana 208*.

✓ Stroj je zastavený a zajištěný, *viz strana 31*.

- Zvedněte čelní kryt, *viz strana 215*.

VÝSTRAHA! Nebezpečí zranění ostrými noži! Noste vhodné ochranné rukavice.

- Vyčistěte oblast kolem nožů, žacích disků a žacích bubnů.
- Pro vyjmutí nože (2) zasuňte mezi žací disk (4) a nosník nožů (3) až na doraz klíč na nože (1) a jednou rukou ho stlačte dolů a držte.
- Zkontrolujte připevňovací součásti nože (2), *viz strana 371*. Vyměňte i opotřebované nebo poškozené připevňovací součásti.

Informace: Nože pro levotočivé a pravotočivé žací disky/žací bubny jsou jiné. Při montáži nožů dbejte na směr otáčení. Šipka na noži musí odpovídat směru otáčení příslušných žacích disků/ žacích bubnů.

- Pro vložení nového nože (2) zasuňte mezi žací disk (4) a nosník nožů (3) až na doraz klíč na nože (1) a jednou rukou ho stlačte dolů a držte.
- Zaveďte nůž (2) na upevňovací čep (5) a kontrolovaně rukou uvolněte klíč na nože (1).
- Postup opakujte u všech nožů.
- Sklopte čelní kryt dolů, *viz strana 215*.

INFORMACE

Alternativně lze nože vyměnit nástrojem QuickChange.

19.4.3 Kontrola/výměna nárazových hran na žací liště

UPOZORNĚNÍ

Nepravidelná kontrola nárazových hran

Nárazové hrany podléhají přirozenému opotřebení musí se denně kontrolovat ohledně opotřebení a případně vyměnit. Pokud se neprovede kontrola, může dojít k poškození stroje.

- Svářecí proud a svářecí materiál přizpůsobte materiálu žací lišty a nárazové hrany. Příp. proveďte zkušební svar.

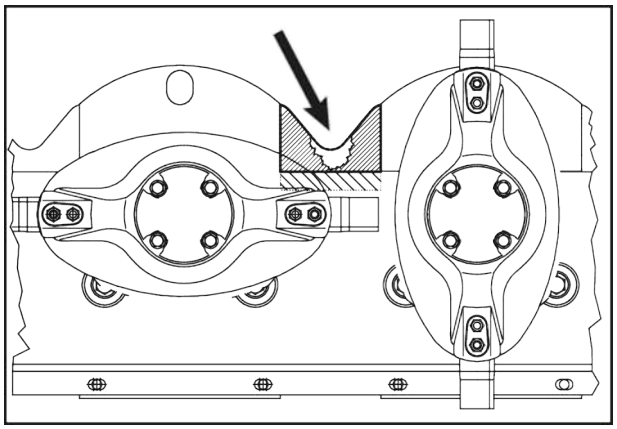

KM000-081

- Otevřete svary na staré nárazové hraně.
- Odstraňte nárazovou hranu.
- Z dosedacích ploch odstraňte otřepy.

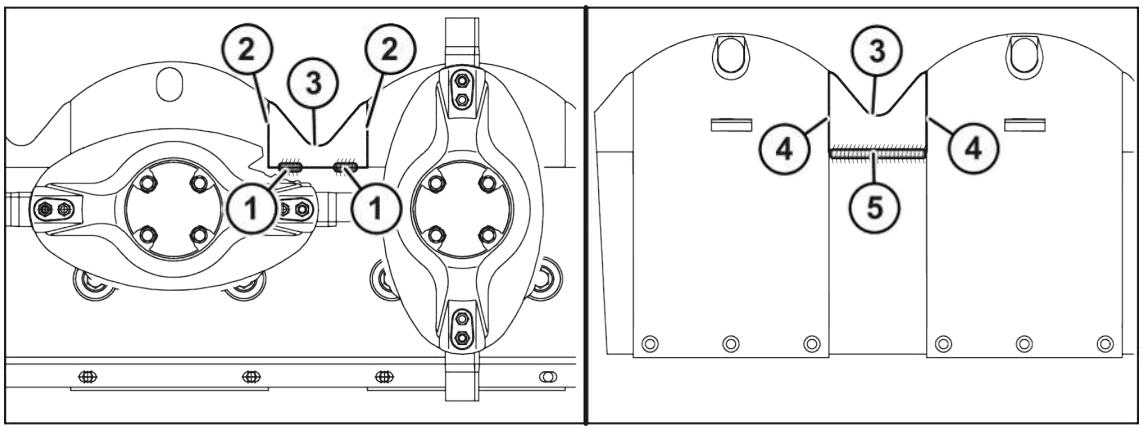

KM000-080

- Vsaďte novou nárazovou hranu (3).
- Na horní straně žací lišty v oblastech (1) svařujte krátkými rovnými svary (cca po 30 mm). **INFO:** Hrany (2) se nesmí přivařit.
- Nárazovou hranu (3) na spodní straně žací lišty přivařte k žací liště po celé délce v oblasti (5). **INFO:** Hrany (4) se nesmí přivařit.

19.4.4 Kontrola stavu oleje a výměna oleje na žací liště

Žací lišta čelního žacího ústrojí

Kontrola hladiny oleje

Dříve než lze kontrolovat hladinu oleje v žací liště, musí se žací lišta pomocí vodováhy vyrovnat to vodorovné polohy.

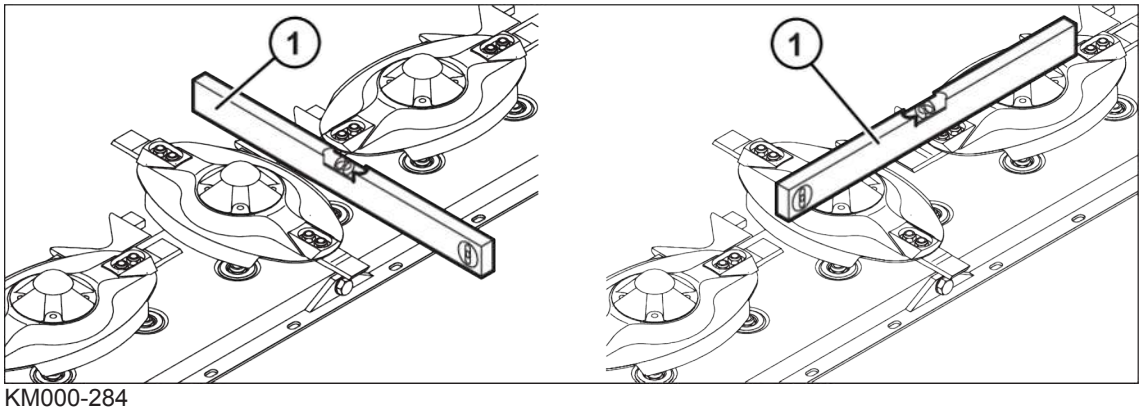

KM000-284

- Dodržujte bezpečnostní postup "Kontrola hladiny oleje, bezpečná výměna oleje a filtrační vložky", *viz strana 32*.
- Zastavte a zajistěte stroj, *viz strana 31*.

Vyrovnání žací lišty v příčném směru (směru jízdy)

- Položte vodováhu (1) napříč na žací lištu.
- Vyrovnejte žací lištu pomocí vodováhy (1), příp. seřiďte pomocí nastavení výšky řezu, *viz strana 220*.

Vyrovnání žací lišty v podélném směru

- Položte vodováhu (1) na dva žací disky.
- Vyrovnejte žací lištu pomocí vodováhy (1), příp. pomocí klínů ji vyrovnejte do vodorovné polohy.

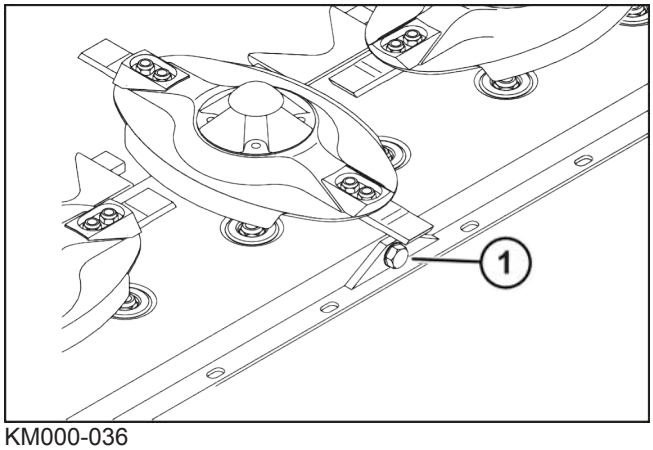

KM000-036

- Povolte šroubový uzávěr kontrolního otvoru (1).
  - ⇨ Hladina oleje musí dosahovat až ke kontrolnímu otvoru (1).

Pokud olej dosahuje až ke kontrolnímu otvoru (1):

- Namontujte šroubový uzávěr kontrolního otvoru (1), *viz strana 243*.

Pokud olej nedosahuje až ke kontrolnímu otvoru (1):

- Kontrolním otvorem (1) doplňte nový olej až ke kontrolnímu otvoru (1).
- Namontujte šroubový uzávěr kontrolního otvoru (1), *viz strana 243*.

Výměna oleje

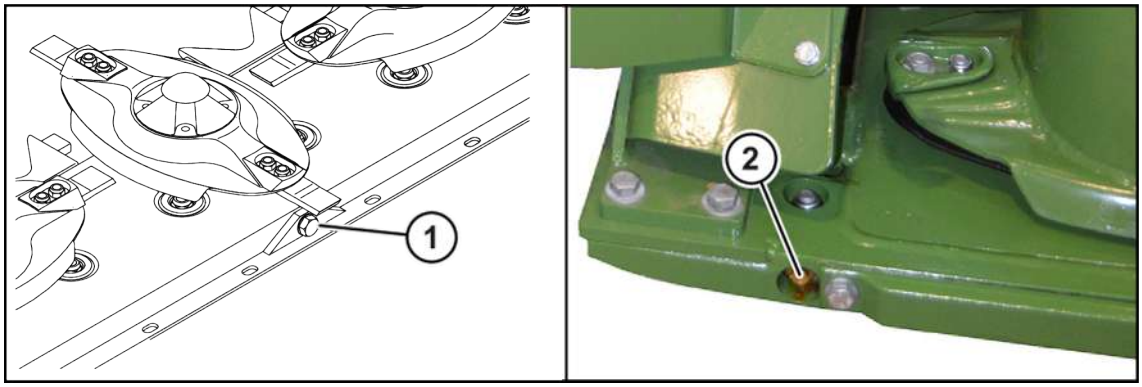

BMG000-037

✓ Čelní žací ústrojí je zvednuté.

✓ Stroj je zastavený a zajištěný, *viz strana 31*.

- Dodržujte bezpečnostní postup "Kontrola hladiny oleje, bezpečná výměna oleje a filtrační vložky", *viz strana 32*.

✓ Pro unikající olej je k dispozici vhodná nádoba.

- Pro snížení žací lišty na straně výpustného šroubu (2) položte pod žací lištu na opačné straně dřevěný hranol.
- Nastavte volicí spínač provozních režimů do polohy "Provoz údržby", *viz strana 90*.
- Spouštějte čelní žací ústrojí dolů, dokud žací lišta nedosedne na dřevěný hranol a není směrem k výpustnému šroubu (2) níže.
- Zastavte a zajistěte stroj, *viz strana 31*.
- Demontujte výpustný šroub oleje (2) a vypusťte olej.
- Namontujte výpustný šroub (2).
- Čelní žací ústrojí opět zvedněte.
- Zastavte a zajistěte stroj, *viz strana 31*.

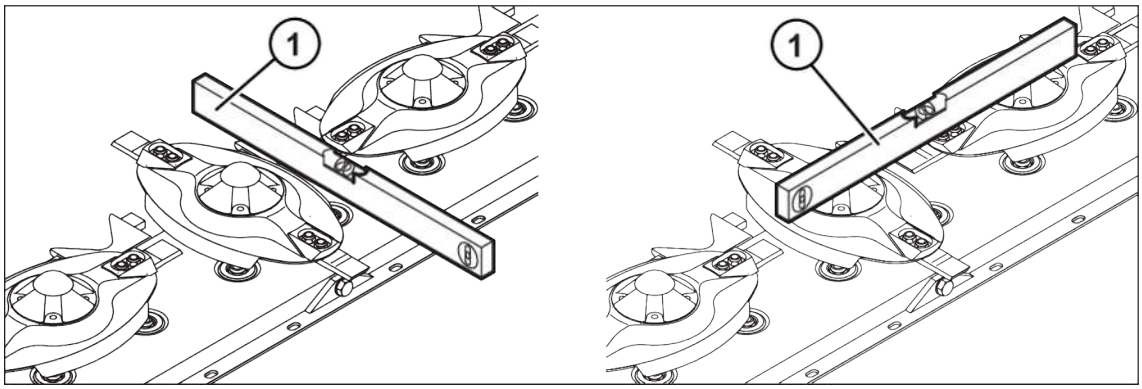

KM000-284

Vyrovnání žací lišty v příčném směru (směru jízdy)

- Položte vodováhu (1) napříč na žací lištu.
- Vyrovnejte žací lištu pomocí vodováhy (1), příp. seřiďte pomocí nastavení výšky řezu, *viz strana 220*.

Vyrovnání žací lišty v podélném směru

- Položte vodováhu (1) na dva žací disky.
- Vyrovnejte žací lištu pomocí vodováhy (1), příp. pomocí klínů ji vyrovnejte do vodorovné polohy.

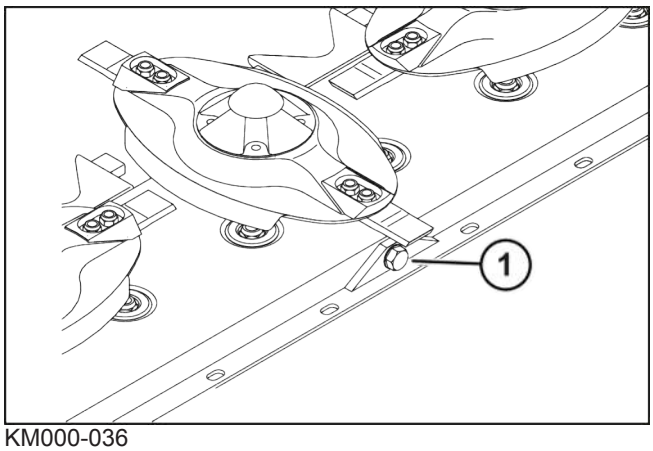

KM000-036

- Kontrolním otvorem (1) doplňte nový olej až ke kontrolnímu otvoru (1).
- Namontujte šroubový uzávěr kontrolního otvoru (1), *viz strana 243*.

Žací lišta postranních žacích ústrojí

Kontrola hladiny oleje

Dříve než lze kontrolovat hladinu oleje v žací liště, musí se žací lišta pomocí vodováhy vyrovnat to vodorovné polohy.

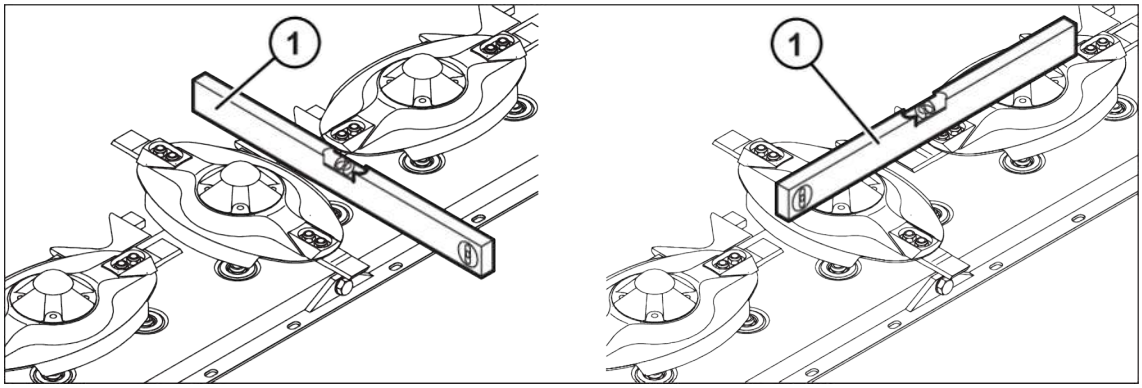

KM000-284

- Dodržujte bezpečnostní postup "Kontrola hladiny oleje, bezpečná výměna oleje a filtrační vložky", *viz strana 32*.
- Zastavte a zajistěte stroj, *viz strana 31*.

Vyrovnání žací lišty v příčném směru (směru jízdy)

- ▶ Položte vodováhu (1) napříč na žací lištu.
- ▶ Vyrovnejte žací lištu pomocí vodováhy (1), příp. seřiďte pomocí nastavení výšky řezu, *viz strana 220*.

Vyrovnání žací lišty v podélném směru

- ▶ Položte vodováhu (1) na dva žací disky.
- ▶ Vyrovnejte žací lištu pomocí vodováhy (1), příp. pomocí klínů ji vyrovnejte do vodorovné polohy.

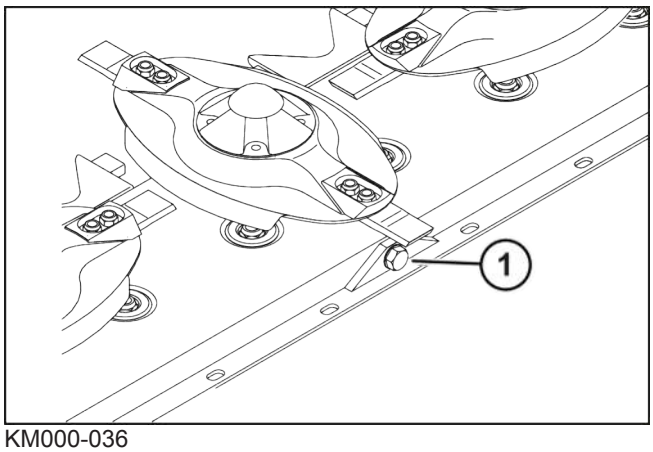

KM000-036

- ▶ Povolte šroubový uzávěr kontrolního otvoru (1).
  - ⇨ Hladina oleje musí dosahovat až ke kontrolnímu otvoru (1).

Pokud olej dosahuje až ke kontrolnímu otvoru (1):

- ▶ Namontujte šroubový uzávěr kontrolního otvoru (1), *viz strana 243*.

Pokud olej nedosahuje až ke kontrolnímu otvoru (1):

- ▶ Kontrolním otvorem (1) doplňte nový olej až ke kontrolnímu otvoru (1).
- ▶ Namontujte šroubový uzávěr kontrolního otvoru (1), *viz strana 243*.

Výměna oleje

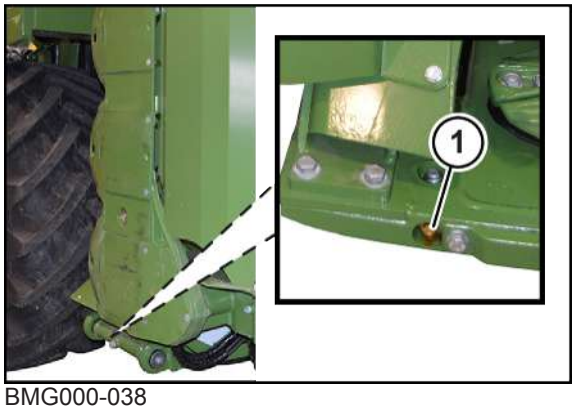

BMG000-038

✓ Postranní žací ústrojí se nacházejí v transportní poloze, *viz strana 86*.

✓ Stroj je zastavený a zajištěný, *viz strana 31*.

▶ Dodržujte bezpečnostní postup "Kontrola hladiny oleje, bezpečná výměna oleje a filtrační vložky", *viz strana 32*.

✓ Pro unikající olej je k dispozici vhodná nádoba.

▶ Demontujte výpustný šroub (1) a vypusťte olej.

▶ Namontujte výpustný šroub (1), utahovací moment *viz strana 243*.

▶ Uveďte postranní žací ústrojí do pracovní polohy.

Dříve než lze kontrolovat hladinu oleje v žací liště, musí se žací lišta pomocí vodováhy vyrovnat to vodorovné polohy.

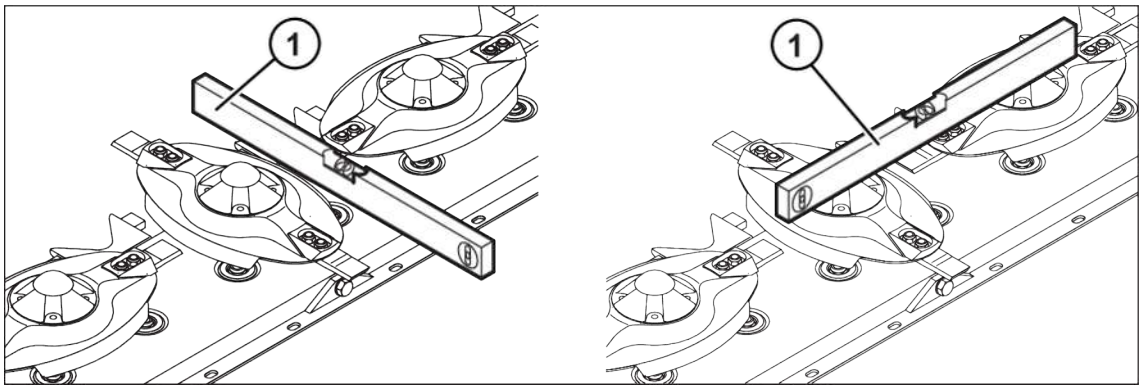

KM000-284

▶ Dodržujte bezpečnostní postup "Kontrola hladiny oleje, bezpečná výměna oleje a filtrační vložky", *viz strana 32*.

▶ Zastavte a zajistěte stroj, *viz strana 31*.

Vyrovnání žací lišty v příčném směru (směru jízdy)

▶ Položte vodováhu (1) napříč na žací lištu.

▶ Vyrovnejte žací lištu pomocí vodováhy (1), příp. seřiďte pomocí nastavení výšky řezu, *viz strana 220*.

Vyrovnání žací lišty v podélném směru

▶ Položte vodováhu (1) na dva žací disky.

▶ Vyrovnejte žací lištu pomocí vodováhy (1), příp. pomocí klínů ji vyrovnejte do vodorovné polohy.

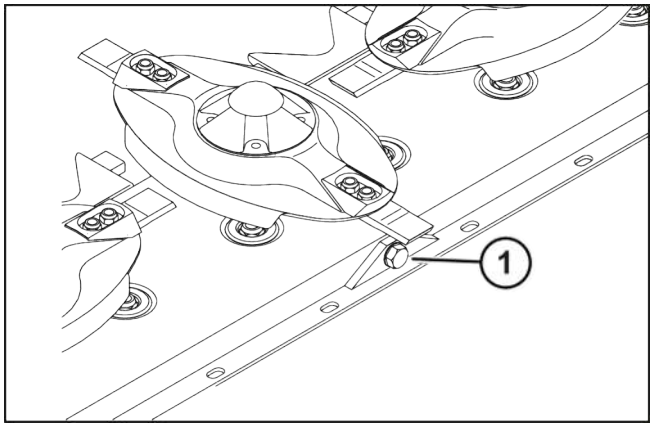

KM000-036

- ▶ Demontujte šroubový uzávěr kontrolního otvoru (1).
- ▶ Kontrolním otvorem (1) doplňte nový olej až ke kontrolnímu otvoru (1).
- ▶ Namontujte šroubový uzávěr kontrolního otvoru (1).

19.5 Kontrola ochranných plachet

- ✓ Všechna žací ústrojí se nacházejí v pracovní poloze, *viz strana 86*.
- ✓ Stroj je zastavený a zajištěný, *viz strana 31*.

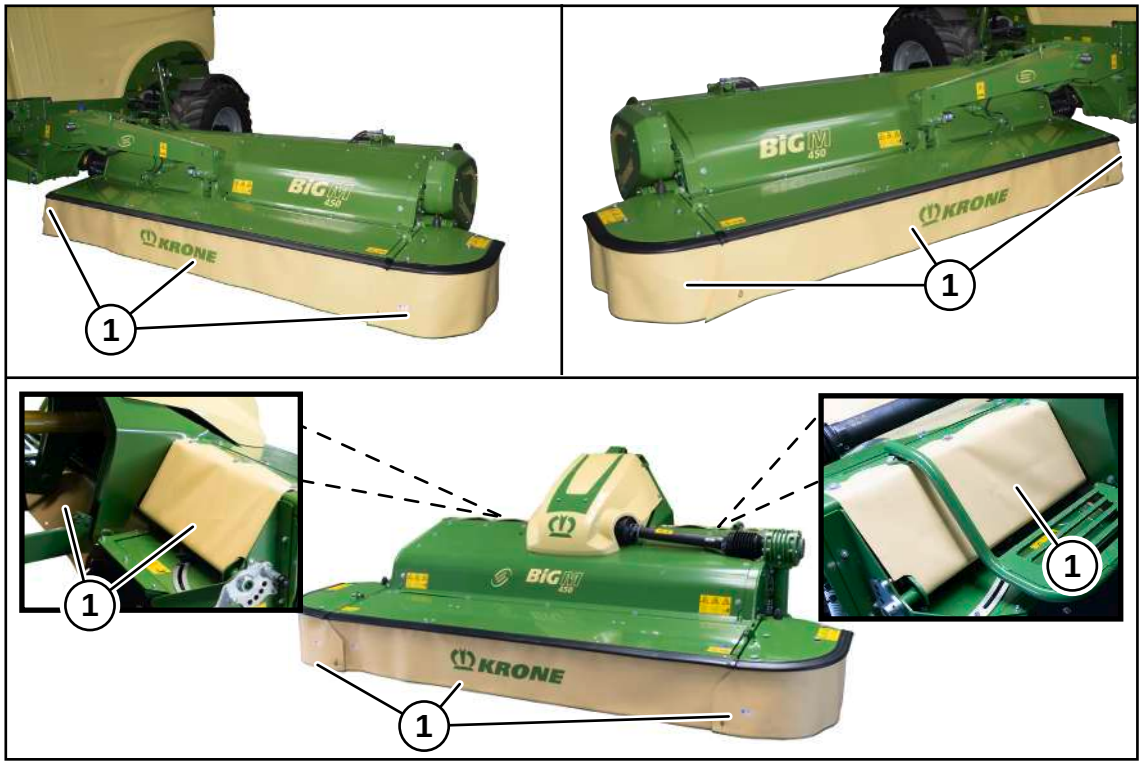

BMG000-045

- ▶ Vizuálně zkontrolujte ochranné zástěrky (1) ohledně trhlin a poškození.
- ➡ Pokud nemají žádné trhliny nebo jiná poškození, může být stroj nasazen.
- ➡ Pokud mají trhliny nebo jiná poškození, ochranné zástěrky vyměňte.

19.6 Provzdušnění třecí spojky

UPOZORNĚNÍ

Zásahy do třecí spojky mají za následek ztrátu záruky.

Zásahy do třecí spojky změní moment protáčení. Potom může dojít k vážnému poškození stroje.

- ▶ Nikdy neprovádějte žádné zásahy do pojistky proti přetížení.
- ▶ Používat pouze originální náhradní díly KRONE.

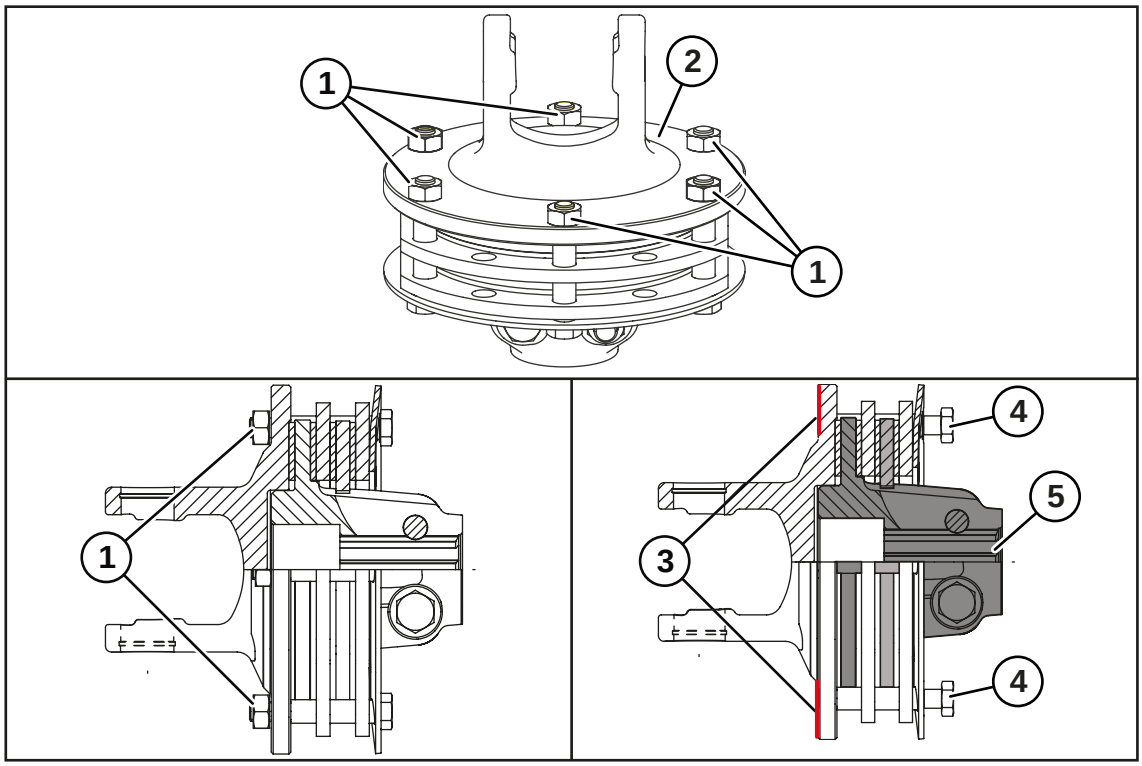

BM000-347

- ✓ Všechna žací ústrojí se nacházejí v pracovní poloze, *viz strana 86*.
- ✓ Stroj je zastavený a zajištěný, *viz strana 31*.
- ✓ Kloubové hřídele na žacích ústrojích jsou demontovány, čelní žací ústrojí, *viz strana 176*, postranní žací ústrojí, *viz strana 183*.

Provzdušnění třecí spojky

- ▶ Do kříže povolte a demontujte 6 matic (1).
- ▶ 6 šroubů (4) tak vyšroubujte, až konce šroubů lícují s vidlicovou přírubou (3).
- ▶ Protočte hlavu spojky (5).

Uvedení třecí spojky zpět do provozu

- ▶ Utáhněte 6 šroubů (4) utahovacím momentem M_A=20 Nm.
- ▶ Namontujte 6 matic (1) utahovacím momentem M_A=49 Nm.

Při opětovném uvedení do provozu zapněte vývodový hřídel. Při provzdušněné třecí spojce se nesmí zároveň otáčet žací disky/žací bubny, když se žací disky/žací bubny přesto otáčí, je třecí spojka slepená nebo zrezavělá a musí se nejprve rozebrat (třecí obložení oddělte od desek, případně třecí plochy vyhlaďte brusným papírem). Poté opět namontujte kloubový hřídel a znovu provzdušněte třecí spojku.

19.7 Zvednutí žacího ústrojí

⚠ VÝSTRAHA

Nebezpečí zranění při zvednutém stroji

Padající stroj nebo nekontrolovaně se pohybující díly mohou ohrozit přítomné osoby.

- ▶ Používejte jen schválené zvedací nářadí a vázací prostředky s dostatečnou nosností.
- ▶ Dodržujte údaje k určeným záchytným bodům.
- ▶ Dbejte na bezpečné usazení vázacích prostředků.
- ▶ Nikdy se nezdržujte pod zvednutým strojem.
- ▶ Pokud pod strojem musíte pracovat, bezpečně ho podložte, *viz strana 32*.

Zvedací body na žacích ústrojích

Čelní žací ústrojí:

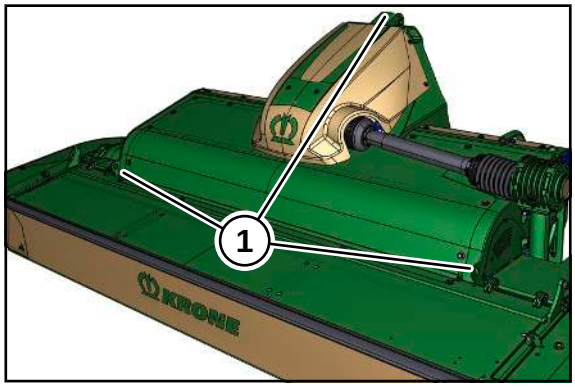

BM000-442

✓ Čelní žací ústrojí je odpojené, *viz strana 174*.

- ▶ Používejte jen zvedací nářadí s minimální přípustnou nosností 3 000 kg.
- ▶ Pro zvedání čelního žacího ústrojí použijte zvedací body (1).

Postranní žací ústrojí:

U varianty "Sdružování řádků pomocí hydraulického krytu"

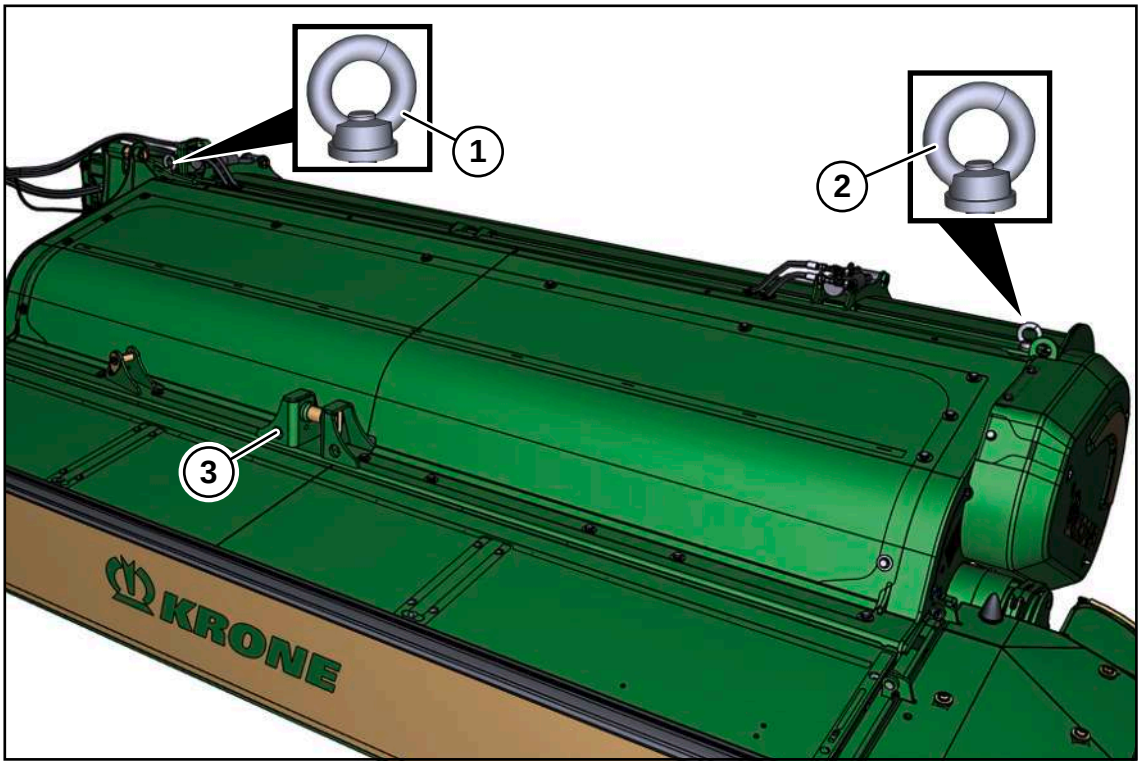

BM000-476

✓ Postranní žací ústrojí jsou demontovaná, *viz strana 180*.

▶ Používejte jen zvedací nářadí s minimální přípustnou nosností 3 000 kg.

▶ Pro zvedání postranního žacího ústrojí použijte zvedací body (1, 2, 3).

U provedení „Standardní odkládání řádků“

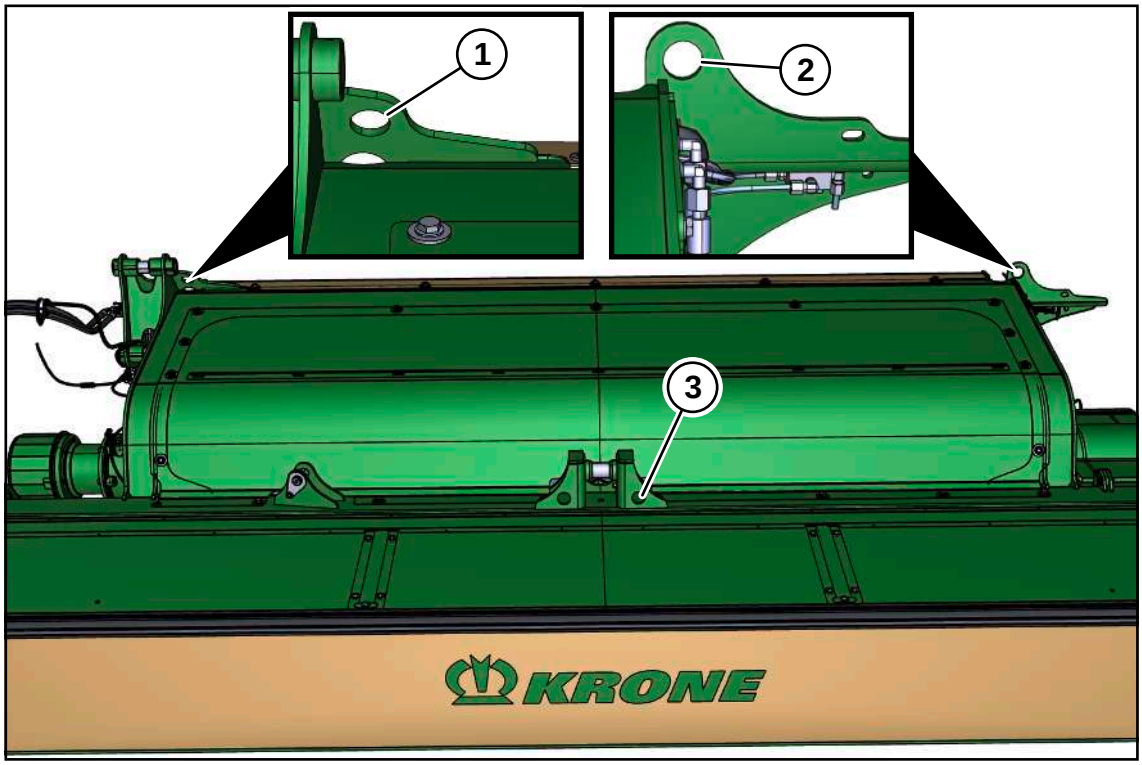

BM000-440

✓ Postranní žací ústrojí jsou demontovaná, *viz strana 180*.

▶ Používejte jen zvedací nářadí s minimální přípustnou nosností 3 000 kg.

▶ Pro zvedání postranního žacího ústrojí použijte zvedací body (1, 2, 3).

20 Údržba – mazání

⚠ VÝSTRAHA

Nebezpečí zranění při nedodržení základních bezpečnostních upozornění

Při nedodržení základních bezpečnostních upozornění může dojít k vážným až smrtelným úrazům osob.

- Aby nedocházelo k úrazům, je nutné si přečíst a dodržovat základní bezpečnostní pokyny, *viz strana 17*.

⚠ VÝSTRAHA

Nebezpečí úrazu při nedodržení bezpečnostních postupů

Při nedodržení bezpečnostních postupů může dojít k vážným až smrtelným úrazům osob.

- Aby se předcházelo úrazům, je nutné přečtení a dodržování bezpečnostních postupů, *viz strana 31*.

UPOZORNĚNÍ

Poškození životního prostředí provozními látkami

Když se provozní látky neuskladní a nezlikvidují podle předpisů, mohou proniknout do životního prostředí. I při malém množství se životní prostředí poškodí.

- Provozní látky skladujte podle zákonných předpisů ve vhodných nádobách.
- Použité provozní látky likvidujte podle zákonných předpisů.

UPOZORNĚNÍ

Poškození míst uložení

Při použití jiných než schválených mazacích tuků a při použití různých mazacích tuků může dojít k poškození mazaných součástí.

- Používejte výhradně schválené mazací tuky, *viz strana 67*.
- Nepoužívejte mazací tuky s obsahem grafitu.
- Nepoužívejte různé mazací tuky.

20.1 Mazání kloubových hřídelů

✓ Stroj se nachází v pracovní poloze, *viz strana 208*.
✓ Stroj je zastavený a zajištěný, *viz strana 31*.

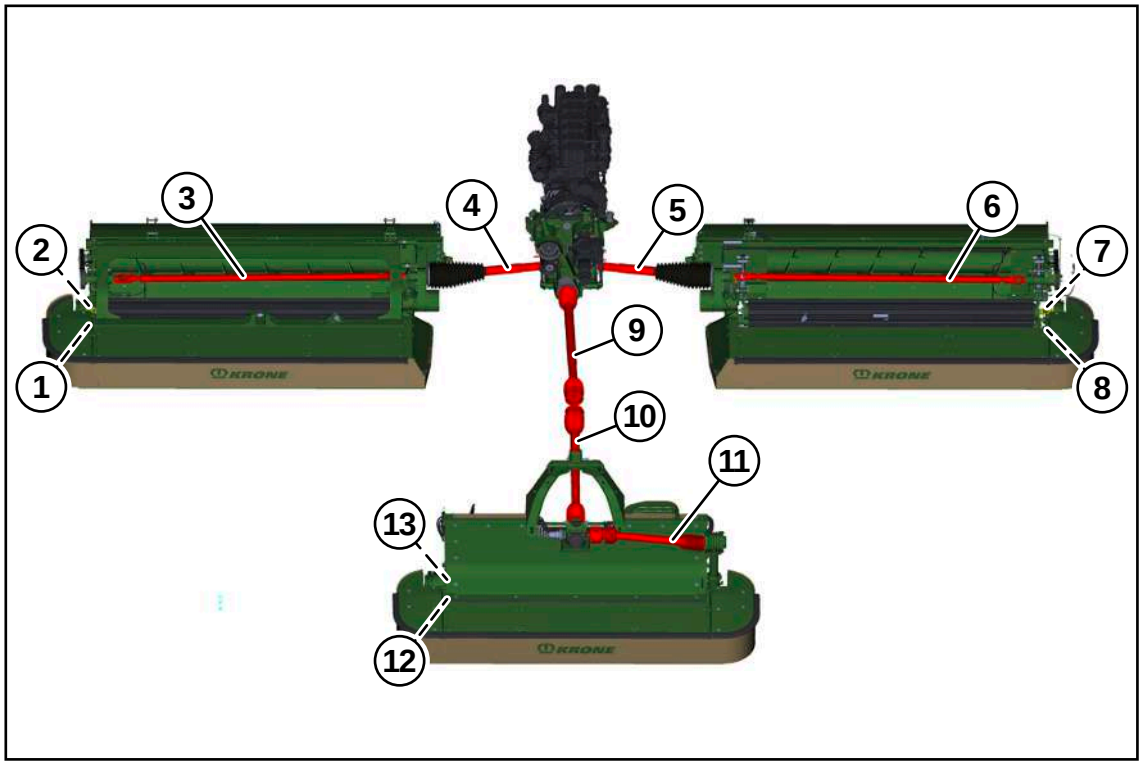

BM000-475

1 Dvojitý kloub spodního válce postranního žacího ústrojí vpravo
2 Dvojitý kloub horního válce postranního žacího ústrojí vpravo
3 Kloubový hřídel pohonu řemenového pohonu příčného pásového dopravníku vpravo*
4 Kloubový hřídel pohonu postranního žacího ústrojí vpravo s volnoběhem*
5 Kloubový hřídel pohonu postranního žacího ústrojí vlevo s volnoběhem*
6 Kloubový hřídel pohonu řemenového pohonu příčného pásového dopravníku vlevo*
7 Dvojitý kloub horního válce postranního žacího ústrojí vlevo
8 Dvojitý kloub spodního válce postranního žacího ústrojí vlevo
9 Kloubový hřídel pohonu čelního pohonu**
10 Kloubový hřídel pohonu čelního žacího ústrojí **
11 Kloubový hřídel pohonu žací lišty*
12 Dvojitý kloub spodního válce čelního žacího ústrojí
13 Dvojitý kloub horního válce čelního žacího ústrojí

* **Provedení W**

** **Provedení P**

Mazací intervaly provedení P

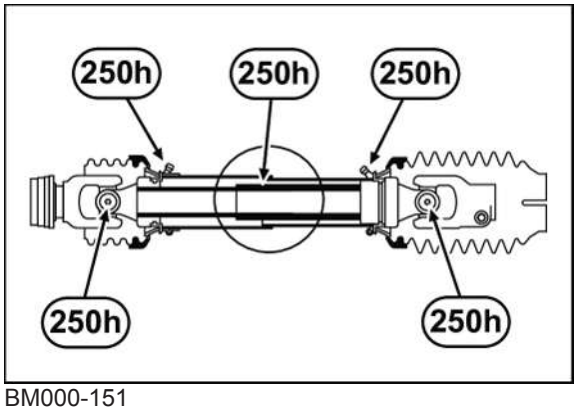

BM000-151

Mazací intervaly provedení W

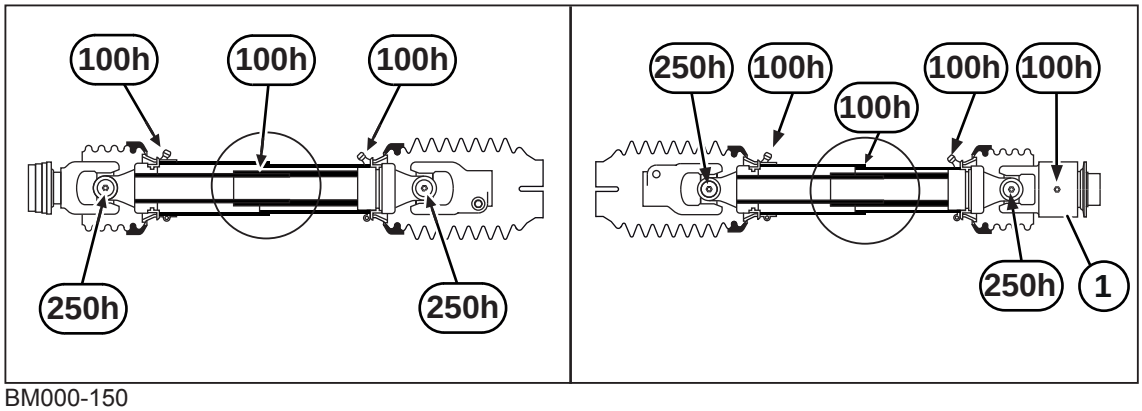

BM000-150

Dvojité klouby

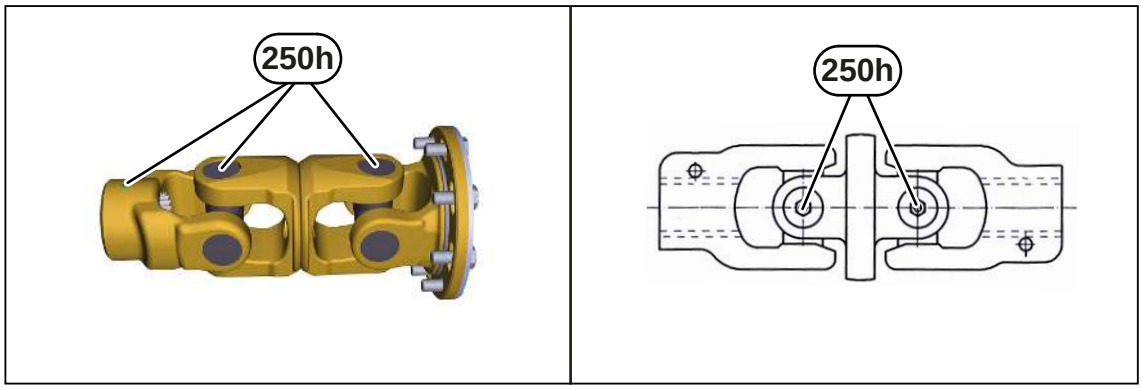

BM000-478

- Dodržujte provozní návod výrobce kloubového hřídele.
- Všechny klouby, ochranná ložiska a profilové trubky mažte víceúčelovým tukem v uvedených intervalech.

Navíc u kloubových hřídelů s volnoběhem:

- Volnoběh (1) mažte pomocí tlakové mazničky víceúčelovým tukem v uvedených intervalech.

20.2 Mazání předlohy

- Interval mazání, *viz strana 233*.

BM000-197

- ✓ Postranní žací ústrojí se nacházejí v pracovní poloze.
- ✓ Stroj je zastavený a zajištěný, *viz strana 31*.
- ✓ Řádkovací plachta pod strojem je demontovaná.

✓ **U provedení „Sdružování řádků s hydraulickou kapotou“:** Odrazová plachta mezi příčným pásový dopravníkem a rámem stroje je demontovaná z rámu stroje.

- ▶ Odstraňte nečistoty v oblasti šroubových uzávěrů (1).
- ▶ Demontujte 2 šroubové uzávěry (1).
- ▶ Opatrně odstraňte ze závitů otevřených otvorů zbytky pojistky na šrouby, aby se žádné zbytky nedostaly dovnitř.
- ▶ Našroubujte 2 kuželové maznice M8 x 1 do otevřených otvorů.
- ▶ **UPOZORNĚNÍ! Poškození předlohy při použití nesprávného mazacího tuku! Používejte jen mazací tuk Mobilgrease XHP 222.**
- ▶ Mazejte 65 g mazacího tuku na kuželovou maznici.
- ▶ **VÝSTRAHA! Nebezpečí zranění zapnutými pohony. Zajistěte, aby se v nebezpečné oblasti stroje nenacházely žádné osoby.**
- ▶ Pohony žacího ústrojí nechejte běžet 15 minut.
- ▶ Zastavte a zajistěte stroj, *viz strana 31*.
- ▶ Odstraňte unikající mazací tuky.
- ▶ Demontujte 2 kuželové maznice.
- ▶ Namontujte předtím demontované šroubové uzávěry s pojistkou na šrouby (např.Loctite středně pevný).
- ▶ **U provedení „Sdružování řádků s hydraulickou kapotou“:** Odrazovou plachtu namontujte mezi příčný pásový dopravník a rám stroje.

20.3 Plán mazání – stroj

Při stanovení údajů intervalů údržby se vycházelo z průměrného vytížení stroje. Při častějším využití a extrémních podmínkách je nutné intervaly zkrátit. Typy mazání jsou v plánu mazání označeny symboly, viz tabulka.

Typ mazání	Mazivo	Poznámka
Mazání tukem	Víceúčelový tuk	▶ Na jednu tlakovou mazničku aplikujte cca 2 zdvihy mazacího tuku z mazacího lisu. ▶ Přebytečný mazací tuk na tlakové mazničce odstraňte.

BMG000-036

každých 100 provozních hodin		
1) 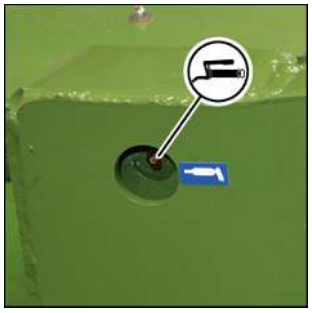	2) 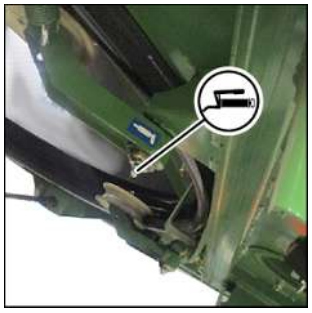	3) 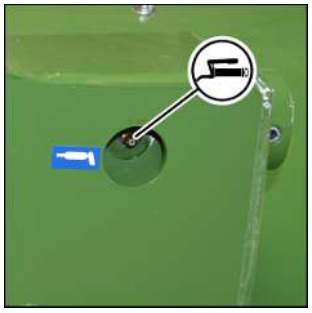
4) 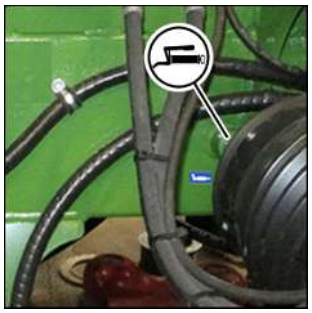	5) 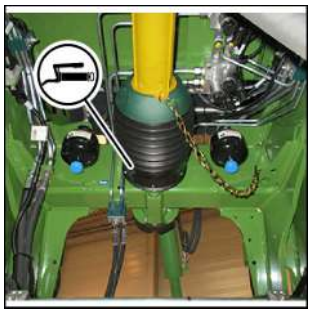	6) 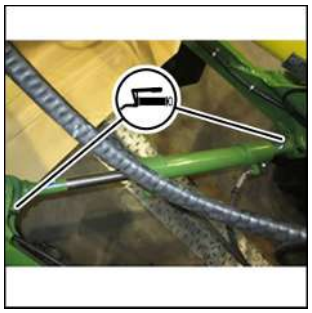
7) 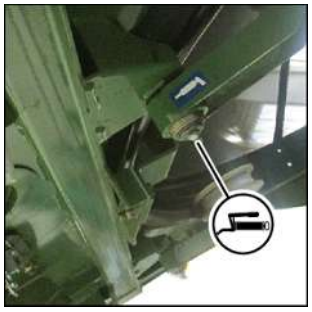	8) 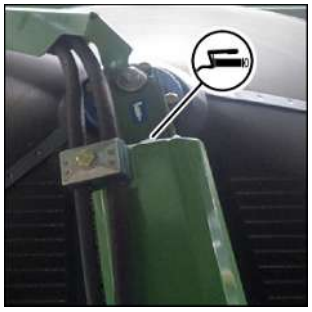	

21 Údržba – systém centrálního mazání

⚠ VÝSTRAHA

Nebezpečí zranění při nedodržení základních bezpečnostních upozornění

Při nedodržení základních bezpečnostních upozornění může dojít k vážným až smrtelným úrazům osob.

- Aby nedocházelo k úrazům, je nutné si přečíst a dodržovat základní bezpečnostní pokyny, *viz strana 17*.

⚠ VÝSTRAHA

Nebezpečí úrazu při nedodržení bezpečnostních postupů

Při nedodržení bezpečnostních postupů může dojít k vážným až smrtelným úrazům osob.

- Aby se předcházelo úrazům, je nutné přečtení a dodržování bezpečnostních postupů, *viz strana 31*.

UPOZORNĚNÍ

Poškození stroje při použití nesprávných a znečištěných maziv

Neschválená a znečištěná maziva v systému centrálního mazání mají za následek poruchy systému centrálního mazání a poškození míst uložení.

- Při práci na systému centrálního mazání používejte čistý a vhodný nástroj.
- Používejte výhradně schválená maziva.
- Zajistěte, aby se do systému centrálního mazání nedostala žádná nečistota nebo znečištěné mazivo.

21.1 Rozdělovací bloky centrálního mazacího zařízení

INFORMACE

Rozdělovací bloky jsou opatřeny vždy jednou maznicí (s červenou čepičkou), aby se v případě potřeby mohly namazat mazacím lisem.

Přiřazení mazacího místa se provádí podle čísel na mazacích vedeních k rozdělovacím blokům.

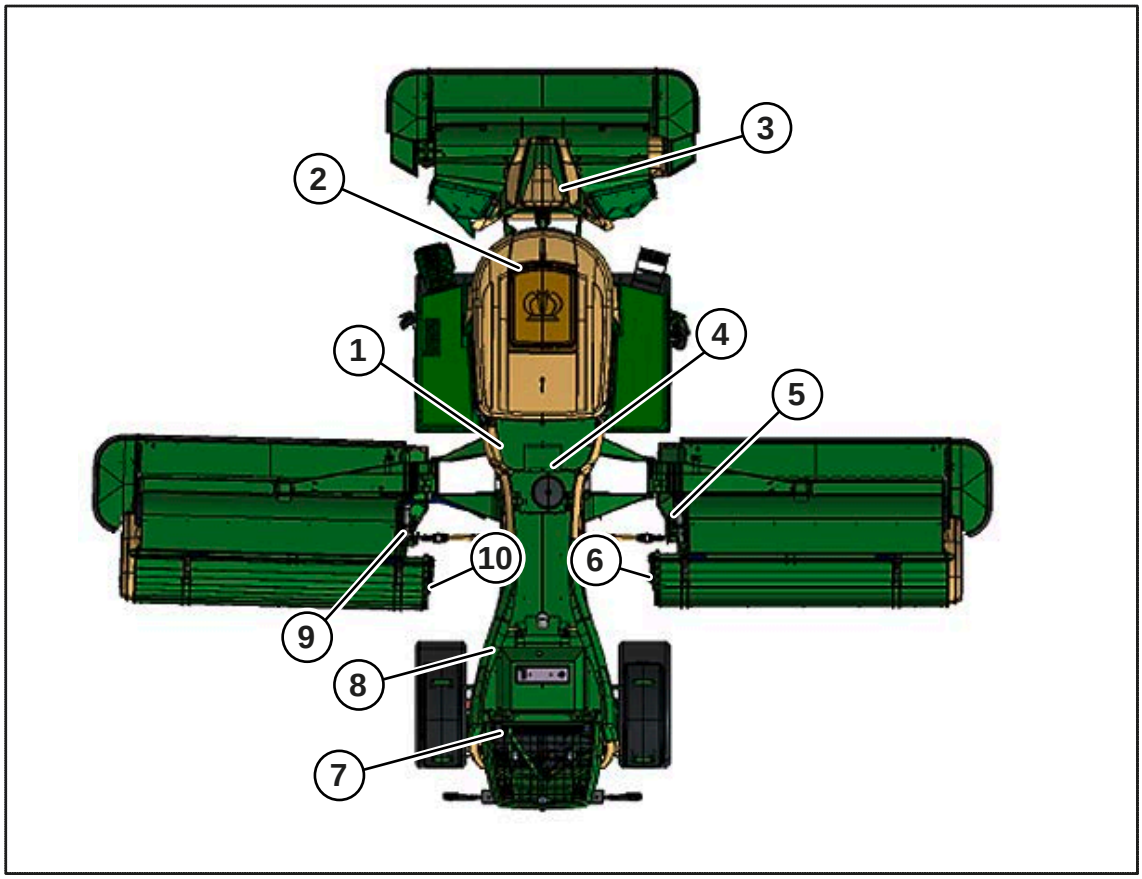

BM000-216

Rozdělovací blok	Místa mazaní	
1) Hlavní rozdělovač 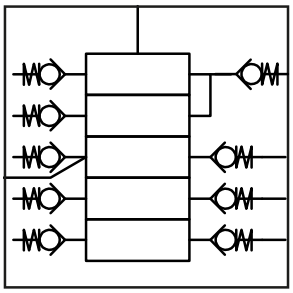	A1	Čelní žací ústrojí
	A2	Zadní náprava u rámu
	A3	Portál
	A4	Žací ústrojí vlevo
	A5	Výložníkové rameno vlevo
	B1	Čelní zdvihací mechanizmus
	B3	Zadní náprava
	B4	Žací ústrojí vpravo
	B5	Výložníkové rameno vpravo

Rozdělovací blok	Místa mazaní	
2) Čelní zdvihací mechanizmus 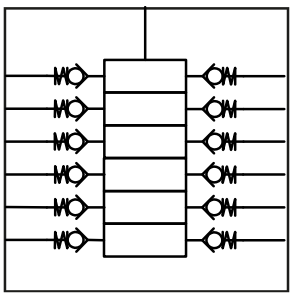	A1	Přední náprava
	A2	Válec zdvihu dole
	A3	Válec zdvihu nahoře
	A4	Válec čelního zdvihu nahoře
	A5	Válec čelního zdvihu dole
	A6	Spodní táhlo
	B1	Přední náprava
	B2	Válec zdvihu dole
	B3	Válec zdvihu nahoře
	B4	Válec čelního zdvihu nahoře
	B5	Válec čelního zdvihu dole
	B6	Spodní táhlo

Rozdělovací blok	Místa mazaní	
3) Čelní žací ústrojí 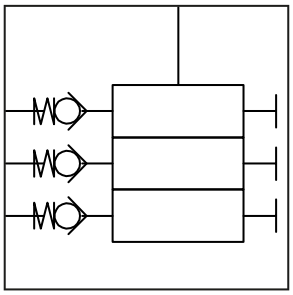	A1	Ložiskové uložení dole vpravo
	A2	Ložiskové uložení nahoře vpravo
	A3	Ložiskové uložení vlevo

Rozdělovací blok	Místa mazaní	
4) portál 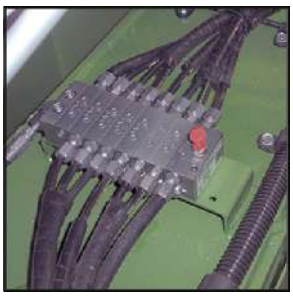	A1	západka tyče válce
	A2	uložení západky
	A3	napínák řemenu dole vlevo
	A4	západka dna válce
	A5	zdvihový válec dna
	A6	čep výložníku vzadu vlevo
	A7	čep výložníku vpředu vlevo
	B1	západka tyče válce
	B2	uložení západky
	B3	napínák řemenu dole vpravo
	B4	západka dna válce
	B5	zdvihový válec dna
	B6	čep výložníku vzadu vpravo
	B7	čep výložníku vpředu vpravo

Rozdělovací blok	Místa mazání	
5) Výložníkové rameno postranní žací ústrojí vpravo 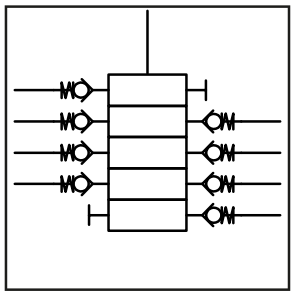	A1	Válec výložníku
	A2	Tyč vzadu dole
	A3	Dno řezacího válce
	A4	Tyč řezacího válce
	B2	Tyč vpředu dole
	B3	Tyč zastavovacího válce kyvadla
	B4	Dno zastavovacího válce kyvadla
	B5	Ložisko žacího ústrojí

Rozdělovací blok	Místa mazání	
6) Postranní žací ústrojí vpravo	A1	Válec uvnitř
	A2	Šnek uvnitř
	B1	Válec vně nahoře
	B2	Válec vně dole
	B3	Šnek vně

Rozdělovací blok	Místa mazání	
7) Zadní náprava 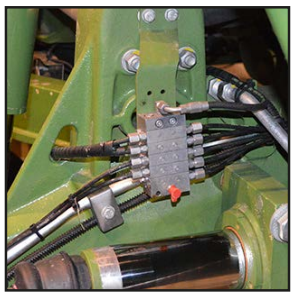	A1	tyč válce podvozek
	A2	tlačná tyč
	A3	čep nápravy nahoře
	A4	čep nápravy dole
	B1	tyč válce podvozek
	B2	tlačná tyč
	B3	čep nápravy nahoře
	B4	čep nápravy dole
	B5	trojúhelníkové rameno nápravy

Rozdělovací blok	Místa mazání	
8) Zadní náprava u rámu	A1	Zdvihový válec dna vpravo
	A2	Vzpěra nápravy vpravo
	A3	Trojúhelníkové rameno nápravy
	B1	Zdvihový válec dna vlevo
	B2	Vzpěra nápravy vlevo
	B3	Trojúhelníkové rameno nápravy

Rozdělovací blok	Místa mazaní	
9) Výložníkové rameno Postranní žací ústrojí vlevo 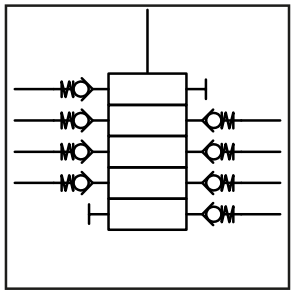	A1	Válec výložníku
	A2	Tyč vzadu dole
	A3	Dno řezacího válce
	A4	Tyč řezacího válce
	B2	Tyč dole vpředu
	B3	Tyč zastavovacího válce kyvadla
	B4	Dno zastavovacího válce kyvadla
	B5	Ložisko žacího ústrojí

Rozdělovací blok	Místa mazaní	
10) postranní žací ústrojí vlevo 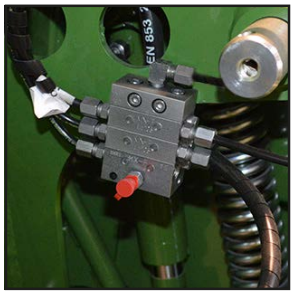	A1	Válec vně nahoře
	A2	Válec vně dole
	A3	Šnek vně
	B1	Válec uvnitř
	B2	Šnek uvnitř

21.2 Maziva

Pro zajištění bezvadného provozu systému centrálního mazání doporučujeme používat dále uvedené tuky, které jsme vy zkoušeli. Sodíkem zmýdelněné tuky se z důvodů rozpustnosti ve vodě nesmí používat ani při provozu on-road ani off-road. U uvedených produktů lze bez újmy provést změnu tuku z konvenčního na biologicky odbouratelný (a naopak).

Jako maziva se používají běžné tuky, doporučené výrobci vozidel resp. výrobci tuku, které při teplotě -25 °C mají ještě dostatečné chování při sání a toku (max. hydraulický tlak 700 mb). Nesmějí mít sklon k emulgaci, protože při delším provozu by to mohlo způsobit usazeniny ve vedeních.

Tuky MoS2 (do 5% molybdendisulfidu) lze čerpat pomocí progresivních čerpadel a rozdělovačů.

Druhy maziv NLGI třídy 2

Výrobce	Typové označení	Zmýdelnění	Minimální teplota čerpání
AGIP	Autol Top 2000	spec. Ca	-10 °C
ARAL	Dlouhodobý tuk H	Li	-25 °C
BECHEM	High–Lub L4742	Li	-20 °C
BP	Energrease LS EP 9346	Li	-25 °C
	Energrease LS EP2	Li	-20 °C
CASTROL	Spheerol EP L2	Li	-20 °C
ESSO	Víceúčelový tuk Exxon	Li	-20 °C

Výrobce	Typové označení	Zmýdelnění	Minimální teplota čerpání
ELF	ELF Multi 2	Li	-20 °C
FINA	Víceúčelový tuk EP	Li	-20 °C
FUCHS	LZR 2	Li	-25 °C
KROON OIL	Lithep Grease	Li	-10 °C
MOBIL	Mobilux EP 2	Li	-15 °C
Mobilgrease	MB 2	Li	-20 °C
MOGUL	LV 1 EP	Li	-25 °C
ÖMV	ÖMV Signum M283	Li/Ca	-25 °C
OPTIMOL	Olit EP 2	Li	-25 °C
SHELL	Retinax EP L2	Li	-20 °C
TEXACO	Multifak EP2	Li	-15 °C
TOTAL	Multis EP2	Li	-20 °C
Zeller &Gmelin	Divinol víceúčelový tuk 2	Li	-20 °C

Biologicky rychle odbouratelné mazací tuky

Výrobce	Typové označení	Zmýdelnění	Minimální teplota čerpání
ARAL	BAB EP 2	Li/Ca	-20 °C
AVIA	Syntogrease	Li	-25 °C
BECHEM	UWS VE 42	Li/Ca	-25 °C
DEA	Dolon E EP2	Li/Ca	-20 °C
FINA	Biolical EP S2	Li/Ca	-25 °C
FUCHS	Plantogel 0120S	Li	-25 °C
LUBRITECH	Stabyl Eco EP2	Li/Ca	-20 °C
ÖMV	ÖMV ecodur EP2	Ca	-25 °C
TEXACO	Starfak 2	Ca	-20 °C
Zeller &Gmelin	Divinol E2	Li	-25 °C

21.3 Naplnění nádrže na mazivo

BMG000-022

Nádrž na mazivo lze naplnit přes kuželovou maznici (1) a přes hrdlo (2).

Nádrž lze pomocí běžně prodejného lisu na tuk naplnit dvěma způsoby:

- přímo přes kuželovou maznici (1)
- přes plnicí hrdlo, které se zašroubuje místo kuželové maznice

Naplnění nádrže na mazivo plnicím hrdlem

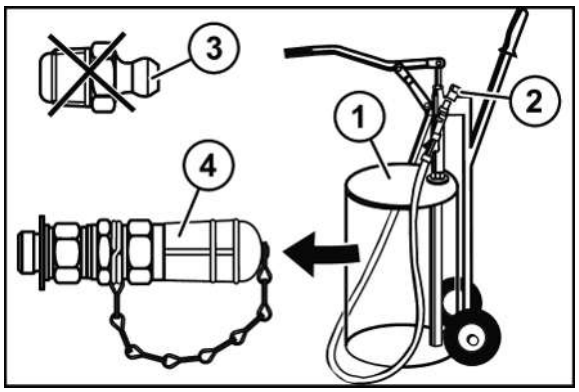

BX001-386

✓ Stroj je zastavený a zajištěný, *viz strana 31*.

▶ Demontujte z nádrže na mazivo kuželovou maznici (3) a namontujte plnicí hrdlo 27 001 594 * (4).

▶ Na plnicí čerpadlo (1) namontujte spojovací objímku 27 001 595 * (2).

Naplnění nádrže na mazivo plnicím válcem

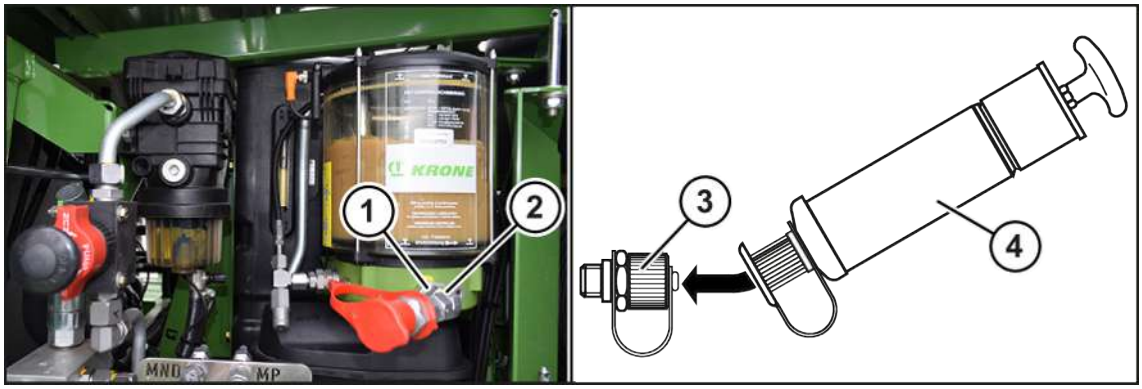

BMG000-023

- Demontujte dvojitý nátrubek (1) a redukční kus (2).
- Přimontujte připojovací kus 27 001 998 * (3) s těsnicím kroužkem.
- Pro plnění sejměte ochranné krytky z připojovacího kusu (3) a z plnicího válce 940 393 * (4).

21.4 Kontrola stavu naplnění

UPOZORNĚNÍ
Poškození stroje, pokud chybí mazání Když se stroj dostatečně nemaže, má to za následek poškození příslušných součástí. ▶ Zajistěte, aby byla nádrž na mazivo systému centrálního mazání vždy dostatečně naplněná.

- Skrz průhlednou nádrž na mazivo vizuálně zkontrolujte hladinu.

Je-li nádrž na mazivo prázdná, zobrazí se na terminálu následující chybové hlášení:

- "Centrální mazání – nádrž na mazivo prázdná"

Aby mohl být stroj opět dostatečně mazán:

- Zastavte stroj a doplňte nádrž na mazivo.

21.5 Spustit vložené mazání

BMG000-014

Mazací interval je přednastaven z výroby. Výrobní nastavení je doba intervalu 30 minut a počet taktovacích cyklů na jeden mazací interval je 27 (odpovídá množství tuku 25 ml).

Manuální spuštění mimořádného mazání:

- Na terminálu otevřete menu Centrální mazání "Údržba" a stiskněte tlačítko "Spustit mimořádní mazání".

Systém centrálního mazání provede mimořádné mazání.

21.6 Vyhledávání chyb systému centrálního mazání

Zablokování v systému nebo v některém připojeném mazaném místě.

- Na hlavním rozdělovači postupně za sebou odpojujte výstupní šroubení k podružnému rozdělovači. Pokud při odpojení jednoho výstupního šroubení náhle pod tlakem unikne mazivo, je zablokovaný připojený podružný rozdělovač. Pokud mazivo neunikne z žádného výstupního šroubení, je ucpaný hlavní rozdělovač. Vyčistěte resp. vyměňte hlavní rozdělovač.
- Opět namontujte výstupní šroubení.
- Odpojte výstupní šroubení zablokovaného podružného rozdělovače. Pokud při uvolnění jednoho výstupního šroubení náhle pod tlakem unikne mazivo, je zablokované připojené mazací místo. Pokud mazivo neunikne z žádného výstupního šroubení, je ucpaný podružný rozdělovač. Vyčistěte resp. vyměňte podružný rozdělovač.
- Odstraňte blokování na mazaném místě.

22 Údržba – hydraulika

⚠ VÝSTRAHA

Nebezpečí zranění při nedodržení základních bezpečnostních upozornění

Při nedodržení základních bezpečnostních upozornění může dojít k vážným až smrtelným úrazům osob.

- Aby nedocházelo k úrazům, je nutné si přečíst a dodržovat základní bezpečnostní pokyny, *viz strana 17*.

⚠ VÝSTRAHA

Nebezpečí úrazu při nedodržení bezpečnostních postupů

Při nedodržení bezpečnostních postupů může dojít k vážným až smrtelným úrazům osob.

- Aby se předcházelo úrazům, je nutné přečtení a dodržování bezpečnostních postupů, *viz strana 31*.

⚠ VÝSTRAHA

Hydraulické hadice podléhají stárnutí

Hydraulické hadice se mohou na základě tlaku, zatížení teplem a působení UV záření opotřebovat. Při poškozených hydraulických hadicích může dojít k těžkým až smrtelným úrazům.

Na hydraulických hadicových potrubích je natištěno datum výroby. Bez dlouhého hledání tak lze zjistit jejich stáří.

Doporučujeme měnit hydraulické hadice po uplynutí jejich životnosti, to je každých šest let.

- Jako výměnné hadice používejte jen originální náhradní díly.

UPOZORNĚNÍ

Poškození stroje při znečištění hydraulického systému

Pokud by se do hydraulického systému dostala cizí tělesa nebo kapaliny, mohlo by dojít k vážnému poškození hydraulického systému.

- Před demontáží vyčistěte hydraulické přípojky a komponenty.
- Otevřené hydraulické přípojky zavřete ochrannými čepičkami.
- Zajistěte, aby se do hydraulického systému nedostala žádná cizí tělesa nebo kapaliny.

UPOZORNĚNÍ

Likvidace a skladování olejů a použitých olejových filtrů

Při neodborné likvidaci a skladování olejů a použitých olejových filtrů mohou vzniknout ekologické škody.

- Staré oleje a olejové filtry skladovat resp. likvidovat dle zákonných předpisů.

22.1 Ventily k omezení tlaku

Řídicí bloky jsou vybaveny ventily k omezení tlaku. Tyto ventily byly přednastaveny z výroby a nesmí se měnit.

UPOZORNĚNÍ
Ventily k omezení tlaku na stroji jsou přednastaveny z výroby. Práce na ventilech k omezení tlaku nechte provádět jen zákaznickým servisem KRONE.

22.2 Hydraulický olej

UPOZORNĚNÍ
Poškození hydraulického systému v případě neschválených hydraulických olejů Při použití neschválených hydraulických olejů nebo směsi různých olejů může dojít k poškození hydraulického systému. ▶ Nikdy nemíchejte různé druhy olejů. ▶ Nikdy nepoužívejte motorový olej. ▶ Používejte jen schválené hydraulické oleje.

Plnicí množství a druhy olejů, *viz strana 64*.

22.3 Údržba nádrže hydraulického oleje

BM000-137

Kontrola hladiny oleje v nádrži hydraulického oleje

Hladina oleje v nádrži hydraulického oleje (1) se zjišťuje elektricky a zobrazí na terminálu.

Navíc se na nádrži hydraulického oleje (1) nachází průzor (2).

INFORMACE
Aby se na terminálu zobrazovala hladina hydraulického oleje, musí se stroj nacházet v **transportní poloze**. Aby se v průzoru zobrazovala správně hladina hydraulického oleje, musí se stroj nacházet v **pracovní poloze.** Pokud se stroj nachází v pracovní poloze, ukazuje průzor maximální hladinu. Pokud se stroj nachází v transportní poloze, ukazuje průzor minimální hladinu.

Kontrola hladiny oleje v průzoru:

✓ Stroj se nachází v pracovní poloze, *viz strana 86*.

✓ Stroj je zastavený a zajištěný, *viz strana 31*.

Hladina hydraulického oleje musí sahat k maximální úrovni v průzoru (2).

- ▶ V případě potřeby doplnění hydraulického oleje, *viz strana 315*.

Doplnění hydraulického oleje

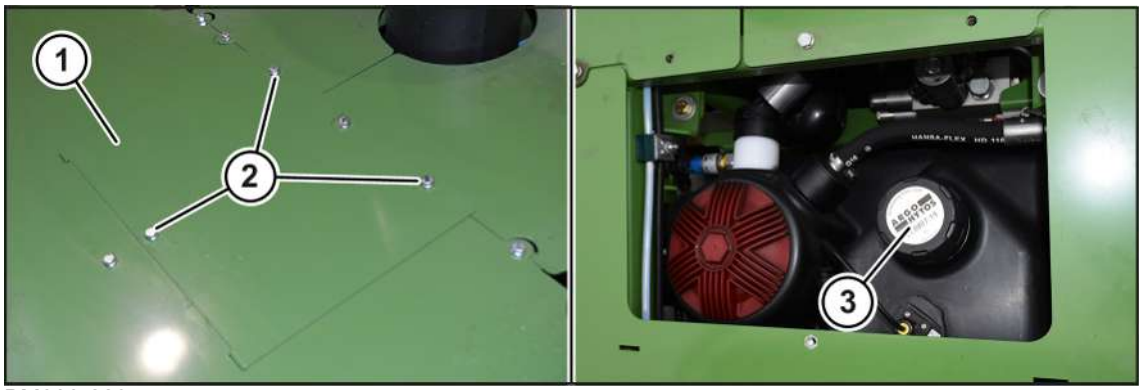

BM000-229

Plnicí hrdlo oleje se nachází pod plechovým krytem (1) nahoře na stroji za kabinou.

- ✓ Stroj se nachází v pracovní poloze, *viz strana 86*.
- ✓ Stroj je zastavený a zajištěný, *viz strana 31*.
- ▶ Demontujte šrouby (2) z plechového krytu (1) a sejměte plechový kryt.
- ▶ Demontujte víčko (3) plnicího hrdlo oleje.
- ▶ Doplňte hydraulický olej a namontujte víčko (3).
- ▶ Pomocí šroubů (2) přimontujte plechový kryt (1).

Výměna oleje v nádrži hydraulického oleje

- ✓ Stroj se nachází v pracovní poloze, *viz strana 86*.
- ✓ Stroj je zastavený a zajištěný, *viz strana 31*.

BM000-230

- ▶ Demontujte šrouby z pravého bočního krytu (1) a sejměte kryt.
- ▶ Připravte záchytnou nádobu (o objemu cca 60 litrů).
- ▶ Důkladně vyčistěte okolí vypouštěcího hrdla oleje (2).
- ▶ Z odkládací schránky na zádi vyjměte vypouštěcí hadici, *viz strana 58* a jeden konec vložte do záchytné nádoby. Druhý konec vypouštěcí hadice přimontujte k vypouštěcímu hrdlu oleje (2). Tím se automaticky otevře vypouštěcí ventil oleje a hydraulický olej vyteče do záchytné nádoby.
- ▶ Demontujte vypouštěcí hadici a uložte ji do odkládací schránky na zádi.

- ▶ Nalijte hydraulický olej do středu průzoru, *viz strana 315*. Množství a specifikace, *viz strana 64*.
- ▶ Nechte dieselový motor cca 10 sekund běžet při spodních otáčkách volnoběhu.
- ▶ Vypněte dieselový motor.
- ▶ Zkontrolujte hladinu oleje v hydraulické nádrži, v případě potřeby hydraulický olej doplňte.
- ▶ Postup opakujte, dokud již hladina oleje neklesá.
- ▶ Namontujte pravý boční kryt (1).

Výměna sacího filtru zpětného toku nádrže hydraulického oleje

BM000-232

✓ Stroj je zastavený a zajištěný, *viz strana 31*.

- ▶ Demontujte šrouby (2) z plechového krytu (1) a sejměte plechový kryt.
- ▶ Otevřete plnicí hrdlo oleje (3) na nádrži hydraulického oleje, aby se z nádrže uvolnil tlak.
- ▶ Odšroubujte víčko (4).
- ▶ Mírným otáčivým pohybem vytáhněte filtrační prvek a nechte okapat hydraulický olej.
- ▶ Vyčistěte skříň a víčko.
- ▶ Potřete těsnicí plochy a O-kroužky nového filtračního prvku olejem a mírným otočným pohybem je nasaďte.
- ▶ Do víčka vložte nový O-kroužek.
- ▶ Nasaďte víčko (4) a pevně jej zašroubujte (20 Nm).
- ▶ Nastartujte dieselový motor a nechte ho běžet při otáčkách volnoběhu.
- ▶ Zkontrolujte utěsnění sacího zpětného filtru.

22.4 Výměna vysokotlakého filtru

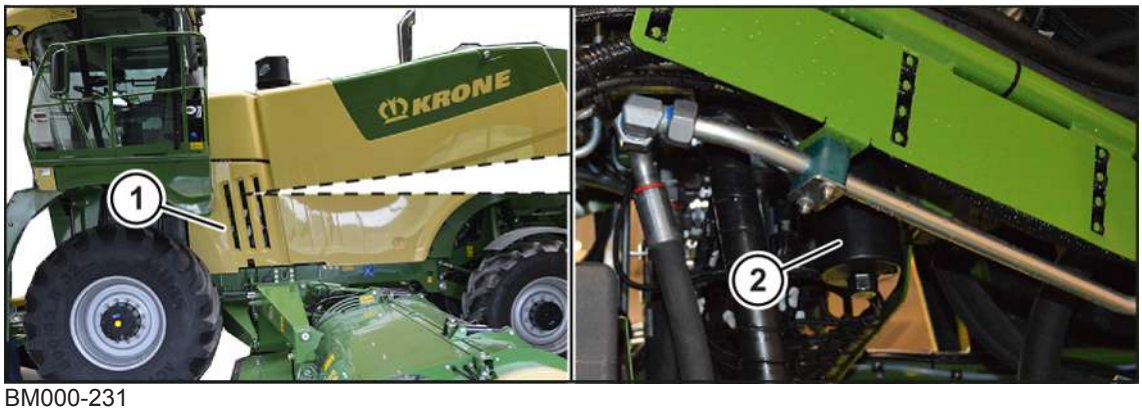

BM000-231

✓ Stroj se nachází v pracovní poloze, *viz strana 86*.

✓ Stroj je zastavený a zajištěný, *viz strana 31*.

▶ Demontujte šrouby z levého bočního krytu (1) a sejměte kryt.

▶ Demontujte a vyčistěte těleso filtru (2).

▶ Mírným pohybem tam a zpět vyjměte filtrační prvek směrem dolů z upínacího kusu a vyměňte jej za nový filtrační prvek.

▶ Zkontrolujte O-kroužek na tělese filtru ohledně poškození a v případě potřeby jej vyměňte.

▶ Potřete závit a těsnicí plochy hydraulickým olejem.

▶ Nasaďte těleso filtru (2) a utáhněte až na doraz. Potom otočte zpět o čtvrt otáčky.

▶ Nastartujte dieselový motor a zkontrolujte těsnost šroubení vysokotlakého filtru.

22.5 Kontrola hydraulických hadic

Hydraulické hadice podléhají přirozenému stárnutí. Tím je doba jejich použití omezena. Doporučená doba použití je 6 let, v tom je obsažena maximální doba skladování 2 roky. Na hydraulických hadicích je natištěno výrobní datum. Při kontrole hydraulických hadic musí být respektovány podmínky příslušné země (např.: BGVU).

Provedení vizuální kontroly

▶ Všechny hydraulické hadice vizuálně zkontrolujte ohledně poškození a netěsností a v případě potřeby je nechtae autorizovaným odborným personálem vyměnit.

23 Údržba – elektrická soustava

⚠ VÝSTRAHA

Nebezpečí zranění při nedodržení základních bezpečnostních upozornění

Při nedodržení základních bezpečnostních upozornění může dojít k vážným až smrtelným úrazům osob.

- Aby nedocházelo k úrazům, je nutné si přečíst a dodržovat základní bezpečnostní pokyny, *viz strana 17*.

⚠ VÝSTRAHA

Nebezpečí úrazu při nedodržení bezpečnostních postupů

Při nedodržení bezpečnostních postupů může dojít k vážným až smrtelným úrazům osob.

- Aby se předcházelo úrazům, je nutné přečtení a dodržování bezpečnostních postupů, *viz strana 31*.

⚠ VÝSTRAHA

Ohrožení života z důvodu explodujícího plynu baterie

Z baterie může za určitých okolností unikat vysoce explozivní bateriový plyn

- V blízkosti baterie nevytvářejte jiskry ani nepoužívejte otevřený oheň.
- Při připojování a odpojování baterie svorkami dbejte na správnou polaritu.

UPOZORNĚNÍ

Poškození elektrického systému nesprávným pólováním baterie

Při nedodržení správné polarity mezi baterií a dynamem by došlo k vážnému poškození elektrického systému.

- Nejprve připojte kladný pól baterie.
- Potom připojte záporný pól baterie.

INFORMACE

Přehled všech řídicích jednotek, desek plošných spojů a pojistek se nachází ve schématu elektrického zapojení, které patří k platným dokladům stroje a je dodáváno se strojem.

UPOZORNĚNÍ

Poškození elektronických součástí při napěťových špičkách

Pokud se při běžícím stroji přeruší napájecí napětí, mohou vznikat napěťové špičky. Tím se mohou poškodit elektronické komponenty.

- Vypněte dieselový motor.
- Pomocí hlavního vypínače baterie přerušte elektrický obvod, *viz strana 203*.

23.1 Baterie

⚠ VÝSTRAHA

Nebezpečí zranění při zkratu pólů baterie

Při pracích na bateriích může při nepozornosti dojít ke zkratu pólů baterie. Protéká vysoký proud, který může způsobit zásah elektrickým proudem, popáleniny nebo explozi baterie. Může tak dojít k vážným zraněním osob.

- ▶ Při pracích na bateriích nesmí přijít do kontaktu kladný pól se záporným pólem nebo rámem.
- ▶ Chraňte póly baterie izolačními krytkami proti dotyku.

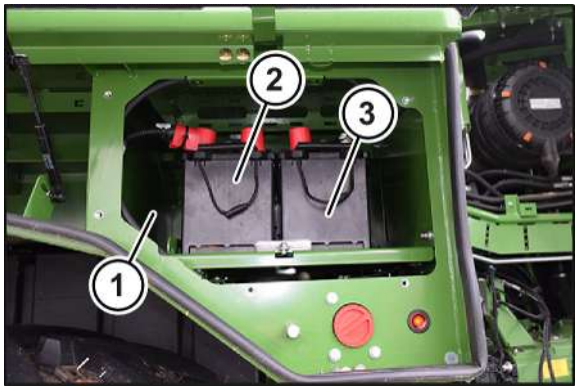

BMG000-013

1	schránka na baterie	3	baterie (12 V)
2	baterie (12 V)		

Baterie (2) a (3) se nachází za krytem schránky na baterie (1) v odkládací schránce pod levou plošinou.

23.1.1 Čištění a údržba baterií

✓ Stroj je zastavený a zajištěný, *viz strana 31*.

- ▶ Aby se povrch baterie udržoval čistý a suchý, otírejte baterie jen vlhkým nebo antistatickým hadrem.
- ▶ Namažte póly baterie a připojovací svorky tukem na póly, abyste je ochránili před korozí.
- ▶ Oxidace na svorkách pólů odstraňte kartáčem.
- ▶ U demontovaných a uložených baterií pravidelně kontrolujte stavu nabití nebo používejte přístroj pro udržování nabití. Při klidovém napětí nižším než 12,3 V baterii dobijte.
- ▶ Demontované baterie uskladňujte v chladu, suchu a nabité.

23.1.2 Nabití baterií

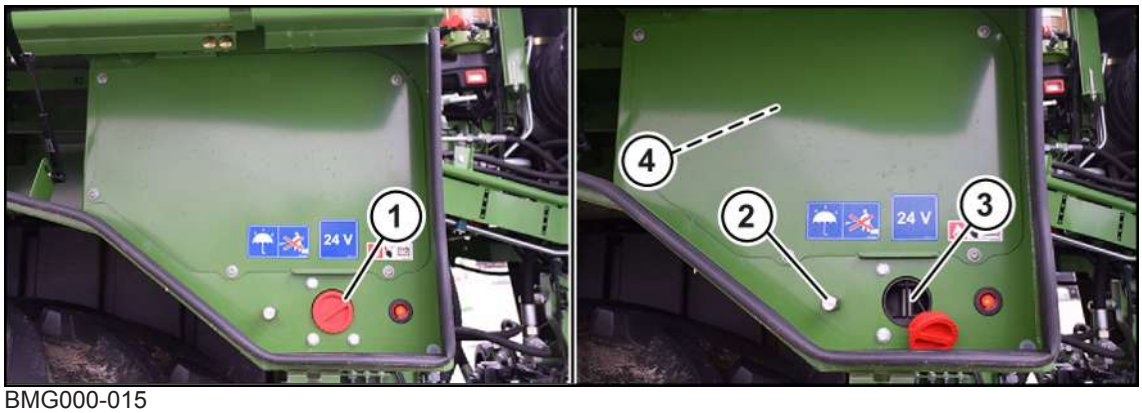

BMG000-015

Napětí palubní sítě stroje je 24 V. Dvě 12V baterie jsou zapojeny v řadě a napájejí elektroniku vozidla napětím 24 V.

Pro nabíjení a udržování napětí se baterie musí připojit k nabíječce.

Napětí nabíječky musí odpovídat napětí palubní sítě (24 V). Při použití nabíječky s vyšším resp. nižším napětím se poškodí elektronika vozidla.

✓ Stroj je zastavený a zajištěný, *viz strana 319*.

- ▶ Otevřete odkládací schránku pod levou plošinou.
- ▶ Demontujte krytku (1).
- ▶ Nejprve připojte kladný kabel nabíječky k bodu externího startování (3) pod schránkou na baterie.
- ▶ Potom připojte záporný kabel nabíječky k uzemnění (2) pod schránkou na baterie.
- ▶ Zapněte nabíječku
- ▶ Jsou-li baterie nabité, vypněte nabíječku.
- ▶ Odpojte záporný kabel nabíječky od uzemnění (2).
- ▶ Odpojte kladný kabel nabíječky od bodu externího startování (3).
- ▶ Nasaďte krytku (1).
- ▶ Zavřete schránku na baterii.

23.1.3 Vyměňte baterií

Odpojení baterií

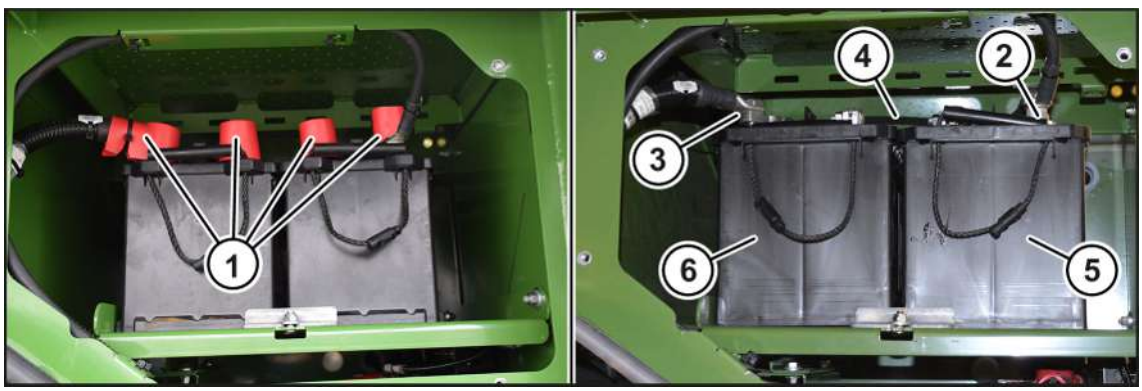

BMG000-016

✓ Stroj je zastavený a zajištěný, *viz strana 31*.

✓ Schránka na baterie je otevřená.

- ▶ Povolte stahovací pásky a odstraňte izolační krytky (1).
- ▶ Demontujte svorku pólu (XC1/-) záporného kabelu (2) od záporného pólu baterie C1 (5).
- ▶ Demontujte svorku pólu (XC2/+.1) kladného kabelu (3) od kladného pólu baterie C2 (6).
- ▶ Demontujte svorku pólu (XC2/-) kabelu (4) od záporného pólu baterie C2 (6).
- ▶ Demontujte svorku pólu (XC1/+) kabelu (4) od kladného pólu baterie C1 (5).

Demontáž baterií

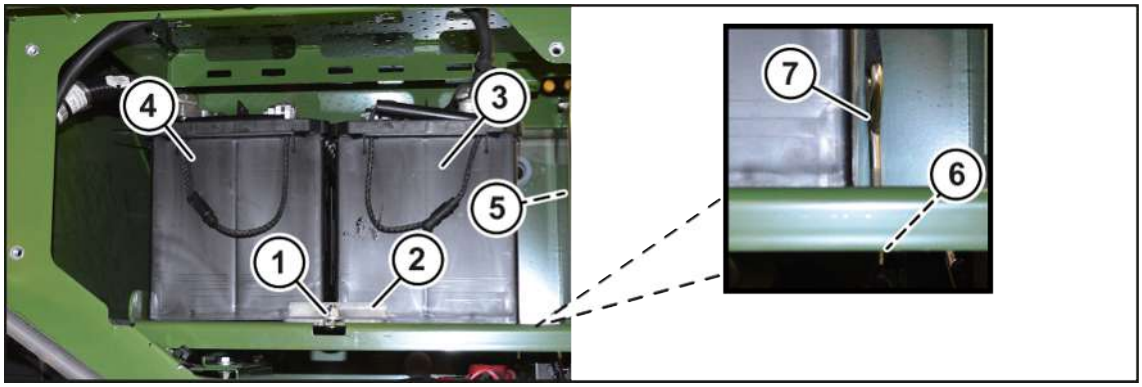

BMG000-017

Každá baterie má hmotnost cca 37 kg.

✓ Stroj je zastavený a zajištěný, *viz strana 31*.

✓ Svorky baterií jsou odpojené, *viz strana 320*.

- ▶ Demontujte šroub (1) a odložte přídržný plech (2) stranou.
- ▶ Demontujte boční kryt schránky na baterie (5).
- ▶ Demontujte matici (6), aby se odstranil šroub (7) s upínacím popruhem přes baterie.
- ▶ Ze schránky na baterie vyjměte baterii C1 (3) a baterii C2 (4).

Montáž baterií

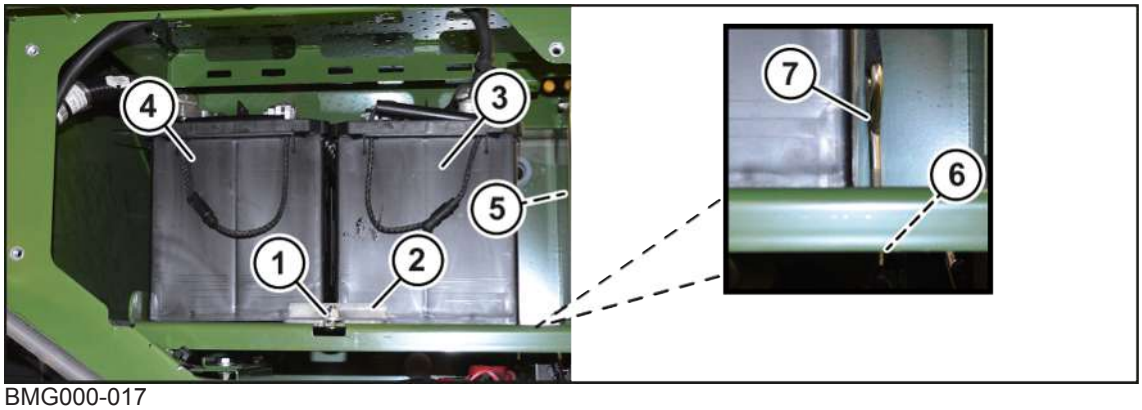

BMG000-017

✓ Stroj je zastavený a zajištěný, *viz strana 31*.

- ▶ Do schránky na baterie vsaďte baterii C1 (3) a baterii C2 (4).
- ▶ Nasaďte přídržný plech (2) a přimontujte šroub (1).
- ▶ Přes baterie (4, 5) napněte upínací popruh.

- ▶ K upínacímu popruhu přimontujte šroub (7) s maticí (6).
- ▶ Namontujte boční kryt schránky na baterie (5).
- ▶ Připojte baterie, *viz strana 322*.

Připojení baterií

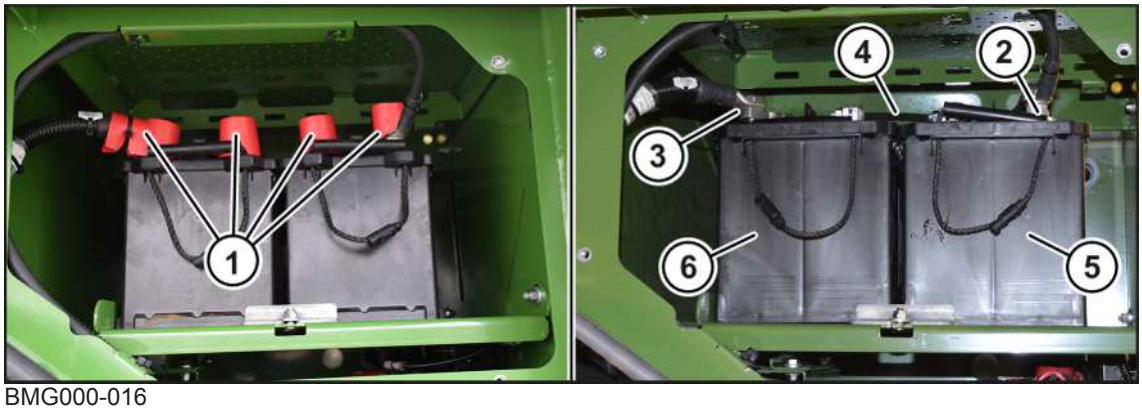

BMG000-016

✓ Stroj je zastavený a zajištěný, *viz strana 31*.

- ▶ Přimontujte svorku pólu (XC1/+) kabelu (4) ke kladnému pólu baterie C1 (5) (utahovací moment = 6 ±1 Nm).
- ▶ Přimontujte svorku pólu (XC2/-) kabelu (4) k zápornému pólu baterie C2 (6) (utahovací moment = 6 ±1 Nm).
- ▶ Přimontujte svorku pólu (XC2/+.1) kladného kabelu (3) ke kladnému pólu baterie C2 (6) (utahovací moment = 6 ±1 Nm).
- ▶ Přimontujte svorku pólu (XC1/-) záporného kabelu (2) k zápornému pólu baterie C1 (5) (utahovací moment = 6 ±1 Nm).
- ▶ Nasaďte izolační krytky (1) a zajistěte stahovacími páskami.
- ▶ Zavřete schránku na baterii.

23.2 Údržba startéru

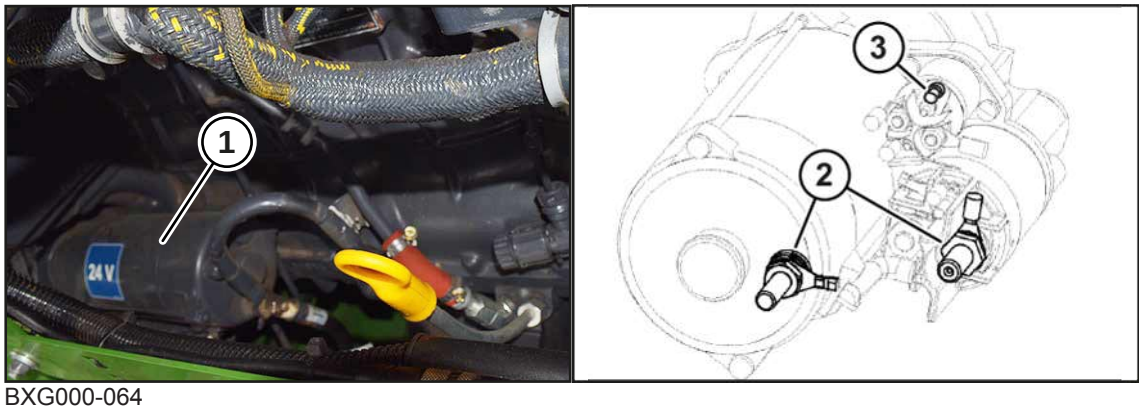

BXG000-064

Pokud se startér (1) porouchá nebo pracuje neuspokojivě

- ▶ Zastavte a zajistěte stroj, *viz strana 31*.
- ▶ Zjistěte možnou příčinu chyby.
- ▶ Pokuste se odstranit možnou příčinu podle následujícího seznamu.

Porucha: Startér vypadává nebo pracuje neuspokojivě.

Možná příčina	Odstranění
Spojovací kabel ke startéru je uvolněný	▶ Kabelové přípojky (2) utahujte utahovacím momentem 24 ±4 Nm a kabelovou přípojku (3) utahovacím momentem 4 +0,6/-0,3 Nm.
Kabelové přípojky jsou zkorodované.	▶ Vyčistěte kabelové přípojky na startéru a na motoru.
Vadný magnetický spínač startéru	▶ Nechte startér zkontrolovat v autorizované dílně.

Pokud uvedené návrhy nepomohou k odstranění závady, obraťte se na svého prodejce KRONE.

24 Údržba – převodovky

⚠ VÝSTRAHA

Nebezpečí zranění při nedodržení základních bezpečnostních upozornění

Při nedodržení základních bezpečnostních upozornění může dojít k vážným až smrtelným úrazům osob.

- Aby nedocházelo k úrazům, je nutné si přečíst a dodržovat základní bezpečnostní pokyny, *viz strana 17*.

⚠ VÝSTRAHA

Nebezpečí úrazu při nedodržení bezpečnostních postupů

Při nedodržení bezpečnostních postupů může dojít k vážným až smrtelným úrazům osob.

- Aby se předcházelo úrazům, je nutné přečtení a dodržování bezpečnostních postupů, *viz strana 31*.

24.1 Přehled převodovek

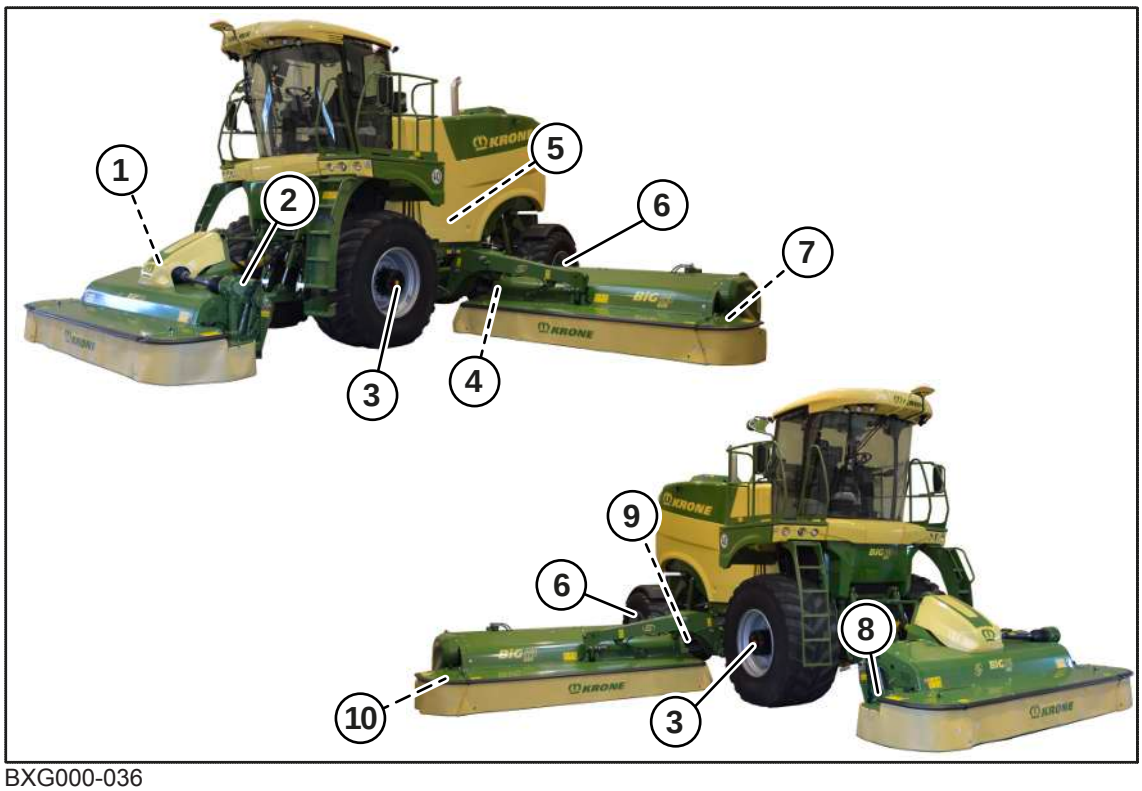

BXG000-036

1	Vstupní převodovka čelního žacího ústrojí	6	Nábojová převodovka vzadu (volitelně)
2	Hlavní převodovka čelního žacího ústrojí	7	Vložená převodovka postranní žací ústrojí vlevo
3	Nábojová převodovka vpředu	8	Vložená převodovka čelní žací ústrojí
4	Hlavní převodovka postranní žací ústrojí vlevo	9	Hlavní převodovka postranní žací ústrojí vpravo
5	Rozvodovka	10	Vložená převodovka postranní žací ústrojí vpravo

24.2 Údržba rozvodovky

BM000-135

- ▶ Dodržujte bezpečnostní postup "Kontrola hladiny oleje, bezpečná výměna oleje a filtrační vložky", *viz strana 32*.

Kontrola hladiny převodového oleje

- ✓ Hlavní rám stroje je vyrovnaný do vodorovné polohy.
- ✓ Po vypnutí motoru uběhlo 5 až 10 minut.
- ✓ Pro vyčištění olejové měrky (1) je připravený hadr nepouštějící vlákna.
- ▶ Důkladně očistěte okolí olejové měrky (1).
- ▶ Vyšroubujte olejovou měrku (1) klíčem na šrouby s vnitřním šestihranem (8 mm), očistěte hadrem a zase úplně zašroubujte.
- ▶ Vyšroubujte olejovou měrku (1) a zkontrolujte hladinu převodového oleje.

Pokud je hladina převodového oleje mezi značkami "Min." a "Max." je hladina převodového oleje v pořádku.

- ▶ Zašroubujte olejovou měrku (1).

Pokud je hladina převodového oleje pod značkou "Min.":

- ▶ Doplňte převodový olej, *viz strana 326*.

Doplnění převodového oleje

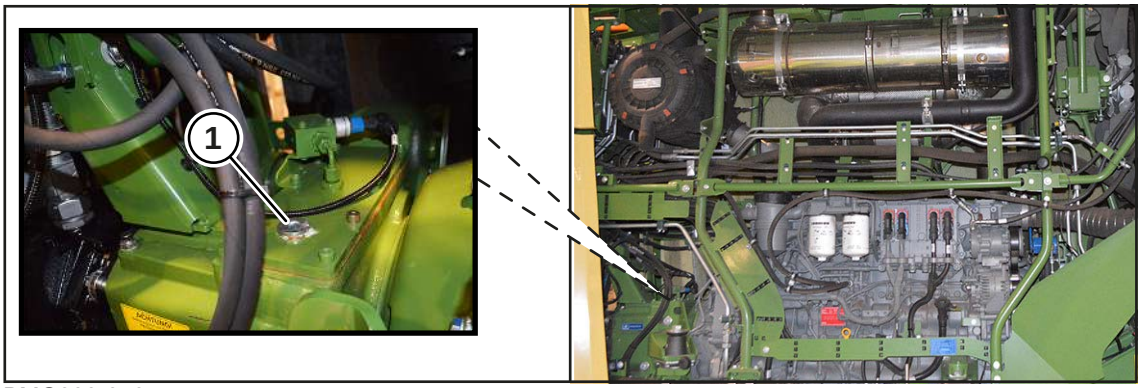

BMG000-053

- Klíčem na šrouby s vnitřním šestihranem vyšroubujte šroubový uzávěr plnicího otvoru oleje (1).
- Nalijte převodový olej až ke značce "Max.", *viz strana 325*.
- Zašroubujte šroubový uzávěr (1) zpět do plnicího otvoru oleje.
- Nechte motor chvíli běžet při spodních otáčkách volnoběhu a pak jej vypněte.
- Po cca 5 až 10 minutách zkontrolujte hladinu převodového oleje, *viz strana 325*.

Výměna převodového oleje

✓ Pro unikající olej je k dispozici vhodná nádoba.

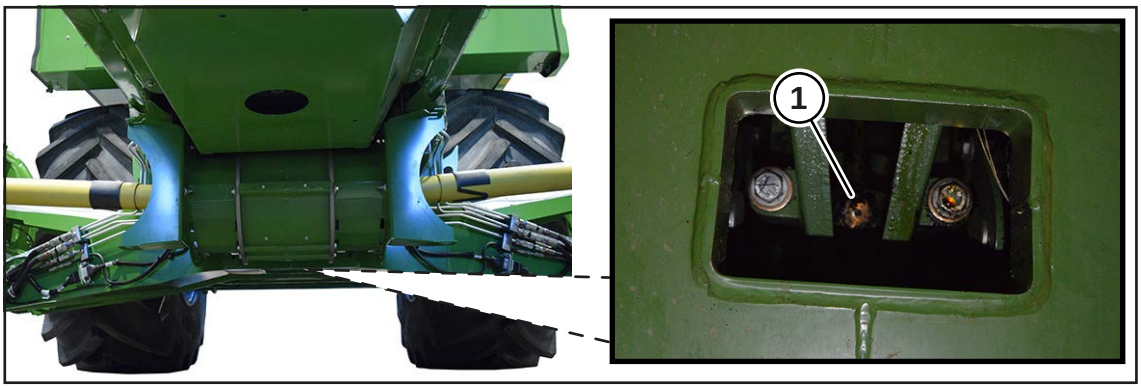

BM000-247

- Z odkládací schránky na zádi vyjměte vypouštěcí hadici, *viz strana 58* a jeden konec vložte do záchytné nádoby. Druhý konec vypouštěcí hadice přimontujte k vypouštěcímu hrdlu oleje (1). Tím se automaticky otevře vypouštěcí ventil oleje a převodový olej vyteče do záchytné nádoby.
- Demontujte vypouštěcí hadici a uložte ji do odkládací schránky na zádi.
- Nalijte nový převodový olej, *viz strana 326*.

24.3 Údržba vstupní převodovky čelního žacího ústrojí

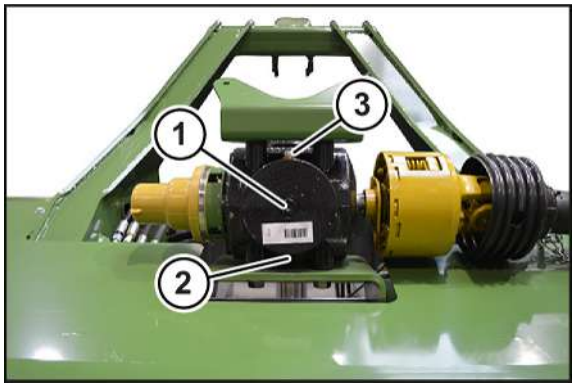

BMG000-033

INFORMACE

Kontrolu hladiny oleje a výměnu oleje provádějte ve vodorovné pracovní poloze stroje.

- Dodržujte bezpečnostní postup "Kontrola hladiny oleje, bezpečná výměna oleje a filtrační vložky", *viz strana 32*.
- Kryt vstupní převodovky je sejmutý, *viz strana 275*.

Kontrola hladiny oleje

- Demontujte šroubový uzávěr kontrolního otvoru (1).
  - ⇨ Pokud olej dosahuje až ke kontrolnímu otvoru (1):
- Přimontujte šroubový uzávěr kontrolního otvoru (1), utahovací moment *viz strana 243*.
  - ⇨ Pokud olej nedosahuje až ke kontrolnímu otvoru (1):
- Demontujte šroubový uzávěr plnicího otvoru (3).
- Plnicím otvorem (3) doplňte nový olej až ke kontrolnímu otvoru (1).
- Přimontujte šroubový uzávěr kontrolního otvoru (1) a šroubový uzávěr plnicího otvoru (3), utahovací moment *viz strana 243*.

Výměna oleje

- ✓ Pro unikající olej je k dispozici vhodná nádoba.
- Demontujte šroubový uzávěr kontrolního otvoru (1) a šroubový uzávěr plnicího otvoru (3).
- Demontujte výpustný šroub oleje (2) a vypusťte olej.
- Přimontujte výpustný šroub (2), utahovací moment *viz strana 243*.
- Plnicím otvorem (3) nalijte nový olej až ke kontrolnímu otvoru (1).
- Přimontujte šroubový uzávěr kontrolního otvoru (1) a šroubový uzávěr plnicího otvoru (3), utahovací moment*viz strana 243*.

24.4 Údržba hlavní převodovky čelního žacího ústrojí

Horní díl:

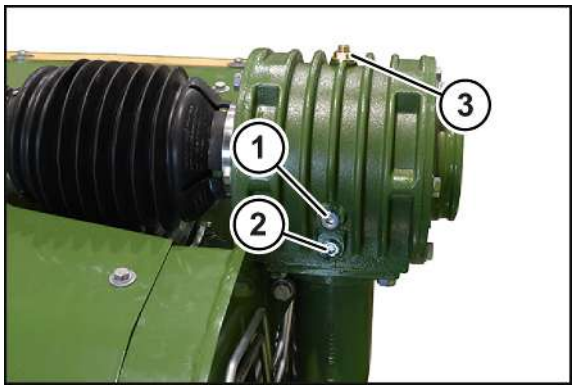

BMG000-030

INFORMACE

Kontrolu hladiny oleje a výměnu oleje provádějte ve vodorovné pracovní poloze stroje.

- Dodržujte bezpečnostní postup "Kontrola hladiny oleje, bezpečná výměna oleje a filtrační vložky", *viz strana 32*.

Kontrola hladiny oleje

- Demontujte šroubový uzávěr kontrolního otvoru (1).
  - ⇨ Pokud olej dosahuje až ke kontrolnímu otvoru (1):
- Přimontujte šroubový uzávěr kontrolního otvoru (1), utahovací moment *viz strana 243*.
  - ⇨ Pokud olej nedosahuje až ke kontrolnímu otvoru (1):
- Demontujte šroubový uzávěr plnicího otvoru (3).
- Plnicím otvorem (3) doplňte nový olej až ke kontrolnímu otvoru (1).
- Přimontujte šroubový uzávěr kontrolního otvoru (1) a šroubový uzávěr plnicího otvoru (3), utahovací moment *viz strana 243*.

Výměna oleje

- ✓ Pro unikající olej je k dispozici vhodná nádoba.
- Demontujte šroubový uzávěr kontrolního otvoru (1) a šroubový uzávěr plnicího otvoru (3).
- Demontujte výpustný šroub oleje (2) a vypusťte olej.
- Namontujte výpustný šroub (2), utahovací moment *viz strana 243*.
- Plnicím otvorem (3) nalijte nový olej až ke kontrolnímu otvoru (1).
- Přimontujte šroubový uzávěr kontrolního otvoru (1) a šroubový uzávěr plnicího otvoru (3), utahovací moment *viz strana 243*.

Spodní díl:

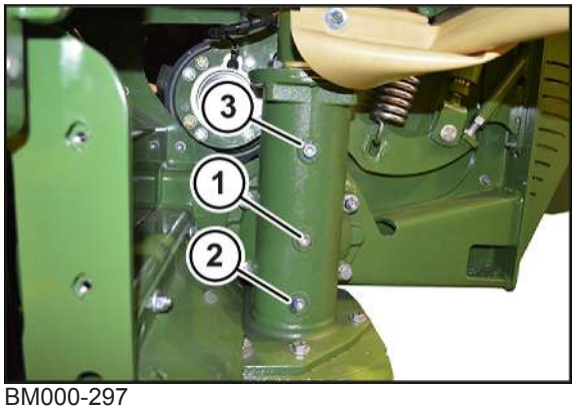

BM000-297

> ***INFORMACE***
>
> Kontrolu hladiny oleje a výměnu oleje provádějte ve vodorovné pracovní poloze stroje.

- ▶ Dodržujte bezpečnostní postup "Kontrola hladiny oleje, bezpečná výměna oleje a filtrační vložky", *viz strana 32*.

Kontrola hladiny oleje

- ▶ Demontujte šroubový uzávěr kontrolního otvoru (1).
  - ⇨ Pokud olej dosahuje až ke kontrolnímu otvoru (1):
- ▶ Přimontujte šroubový uzávěr kontrolního otvoru (1), utahovací moment *viz strana 243*.
  - ⇨ Pokud olej nedosahuje až ke kontrolnímu otvoru (1):
- ▶ Demontujte šroubový uzávěr plnicího otvoru (3).
- ▶ Plnicím otvorem (3) doplňte nový olej až ke kontrolnímu otvoru (1).
- ▶ Přimontujte šroubový uzávěr kontrolního otvoru (1) a šroubový uzávěr plnicího otvoru (3), utahovací moment *viz strana 243*.

Výměna oleje

- ✓ Pro unikající olej je k dispozici vhodná nádoba.
- ▶ Demontujte šroubový uzávěr kontrolního otvoru (1) a šroubový uzávěr plnicího otvoru (3).
- ▶ Demontujte výpustný šroub oleje (2) a vypusťte olej.
- ▶ Namontujte výpustný šroub (2), utahovací moment *viz strana 243*.
- ▶ Plnicím otvorem (3) nalijte nový olej až ke kontrolnímu otvoru (1).
- ▶ Přimontujte šroubový uzávěr kontrolního otvoru (1) a šroubový uzávěr plnicího otvoru (3), utahovací moment *viz strana 243*.

24.5 Údržba vložené převodovky na žacích ústrojích

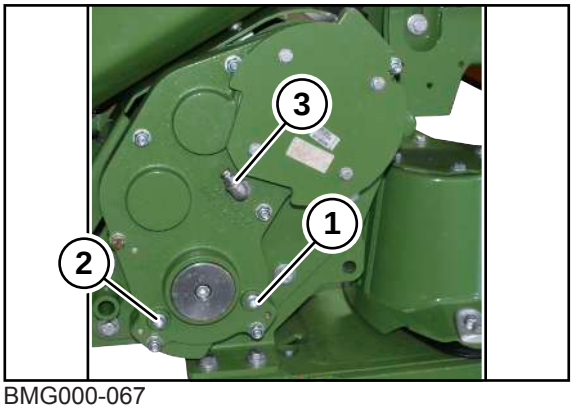

BMG000-067

INFORMACE

Kontrolu hladiny oleje a výměnu oleje provádějte ve vodorovné pracovní poloze stroje.

- Dodržujte bezpečnostní postup "Kontrola hladiny oleje, bezpečná výměna oleje a filtrační vložky", *viz strana 32*.

Kontrola hladiny oleje

- Demontujte šroubový uzávěr kontrolního otvoru (1).
  - ⇨ Pokud olej dosahuje až ke kontrolnímu otvoru (1):
- Přimontujte šroubový uzávěr kontrolního otvoru (1), utahovací moment *viz strana 243*.
  - ⇨ Pokud olej nedosahuje až ke kontrolnímu otvoru (1):
- Demontujte šroubový uzávěr plnicího otvoru (3).
- Plnicím otvorem (3) doplňte nový olej až ke kontrolnímu otvoru (1).
- Přimontujte šroubový uzávěr kontrolního otvoru (1) a šroubový uzávěr plnicího otvoru (3), utahovací moment *viz strana 243*.

Výměna oleje

- ✓ Pro unikající olej je k dispozici vhodná nádoba.
- Demontujte šroubový uzávěr kontrolního otvoru (1) a šroubový uzávěr plnicího otvoru (3).
- Demontujte výpustný šroub oleje (2) a vypusťte olej.
- Přimontujte výpustný šroub (2), utahovací moment *viz strana 243*.
- Plnicím otvorem (3) nalijte nový olej až ke kontrolnímu otvoru (1).
- Přimontujte šroubový uzávěr kontrolního otvoru (1) a šroubový uzávěr plnicího otvoru (3), utahovací moment*viz strana 243*.

24.6 Údržba hlavní převodovky postranních žacích ústrojí

INFORMACE

Kontrolu hladiny oleje a výměnu oleje provádějte ve vodorovné pracovní poloze stroje.

Horní díl:

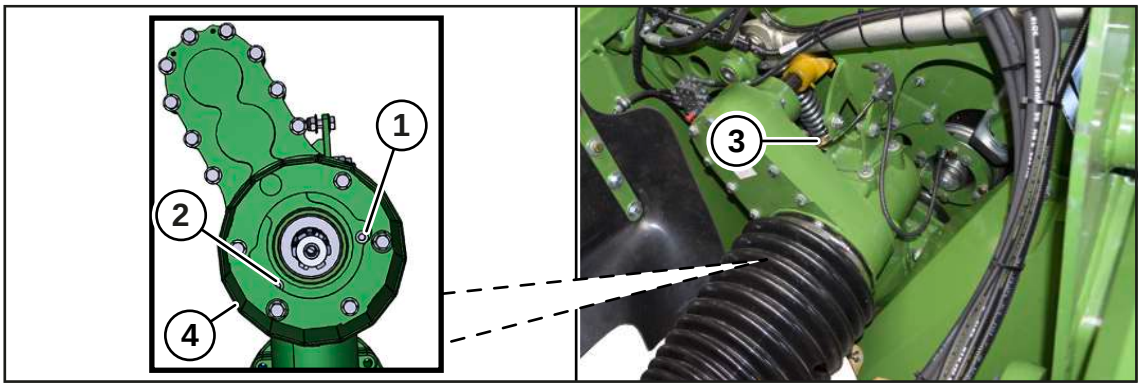

BMG000-066

- ▶ Dodržujte bezpečnostní postup "Kontrola hladiny oleje, bezpečná výměna oleje a filtrační vložky", *viz strana 32*.

Kontrola hladiny oleje

- ▶ Demontujte kloubový hřídel.
- ▶ Demontujte kryt (4).
- ▶ Demontujte šroubový uzávěr kontrolního otvoru (1).
- ▶ Zkontrolujte hladinu oleje.
  - ⇨ Pokud olej dosahuje až ke kontrolnímu otvoru (1):
  - ▶ Přimontujte šroubový uzávěr kontrolního otvoru (1), utahovací moment *viz strana 243*.
  - ⇨ Pokud olej nedosahuje až ke kontrolnímu otvoru (1):
  - ▶ Kontrolním otvorem (1) doplňte nový olej až ke kontrolnímu otvoru (1).
  - ▶ Přimontujte šroubový uzávěr kontrolního otvoru (1), utahovací moment *viz strana 243*.
- ▶ Namontujte kryt (4).
- ▶ Namontujte kloubový hřídel, *viz strana 180*.

Výměna oleje

- ✓ Pro unikající olej je k dispozici vhodná nádoba.
- ▶ Demontujte kloubový hřídel.
- ▶ Demontujte kryt (4).
- ▶ Demontujte šroubový uzávěr kontrolního otvoru (1) a šroubový uzávěr plnicího otvoru (3).
- ▶ Demontujte výpustný šroub oleje (2), vypusťte a vysajte olej.
- ▶ Namontujte výpustný šroub (2), *viz strana 243*.
- ▶ Plnicím otvorem (3) nalijte nový olej až ke kontrolnímu otvoru (1).
- ▶ Přimontujte šroubový uzávěr kontrolního otvoru (1) a šroubový uzávěr plnicího otvoru (3), *viz strana 243*.
- ▶ Namontujte kryt (4).
- ▶ Namontujte kloubový hřídel, *viz strana 180*.

Spodní díl:

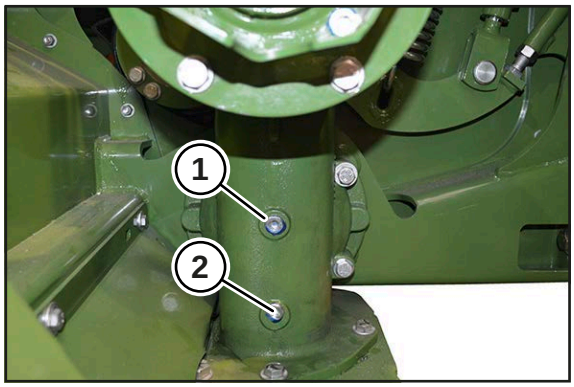

BM000-303

- Dodržujte bezpečnostní postup "Kontrola hladiny oleje, bezpečná výměna oleje a filtrační vložky", *viz strana 32*.

Kontrola hladiny oleje

- Demontujte šroubový uzávěr kontrolního otvoru (1).
- Zkontrolujte hladinu oleje.
  - ⇨ Pokud olej dosahuje až ke kontrolnímu otvoru (1):
  - Přimontujte šroubový uzávěr kontrolního otvoru (1), utahovací moment *viz strana 243*.
  - ⇨ Pokud olej nedosahuje až ke kontrolnímu otvoru (1):
  - Kontrolním otvorem (1) doplňte nový olej až ke kontrolnímu otvoru (1).
  - Přimontujte šroubový uzávěr kontrolního otvoru (1), utahovací moment *viz strana 243*.

Výměna oleje

- ✓ Pro unikající olej je k dispozici vhodná nádoba.
- Demontujte šroubový uzávěr kontrolního otvoru (1) a výpustný šroub (2) a vypusťte olej.
- Namontujte výpustný šroub (2), utahovací moment *viz strana 243*.
- Kontrolním otvorem (1) nalijte nový olej až ke kontrolnímu otvoru (1).
- Přimontujte šroubový uzávěr kontrolního otvoru (1), utahovací moment *viz strana 243*.

24.7 Údržba nábojové převodovky

UPOZORNĚNÍ

Poškození nábojových převodovek při použití nesprávného převodového oleje

Při použití nesprávného převodového oleje se mohou nábojové převodovky při provozu poškodit.

- Pro doplnění nebo výměnu převodového oleje v nábojových převodovkách používejte výhradně převodový olej SHELL SPIRAX S4 CX 50.
- Pokud není tento převodový olej k dispozici, konzultujte to se svým servisem KRONE.

24.7.1 Údržba nábojové převodovky vpředu/vzadu

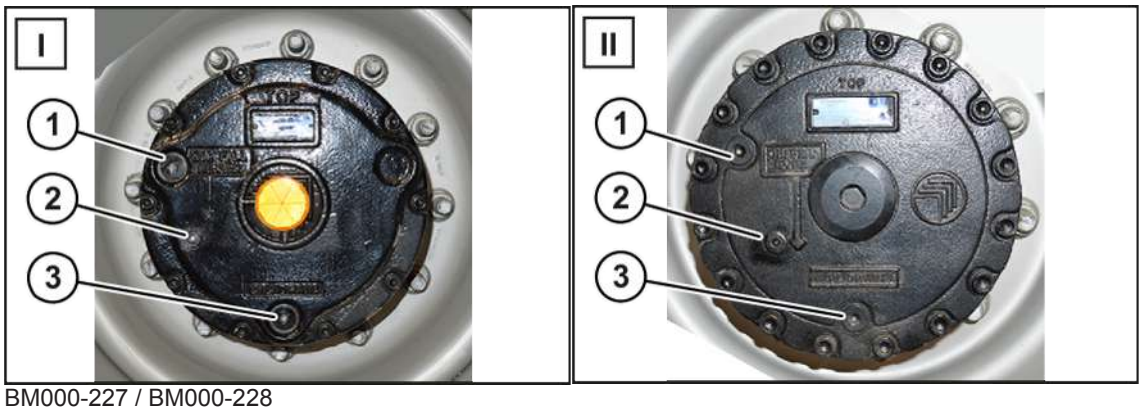

BM000-227 / BM000-228

I nábojová převodovka vpředu II Nábojová převodovka vzadu (volitelně)

- ▶ Dodržujte bezpečnostní postup "Kontrola hladiny oleje, bezpečná výměna oleje a filtrační vložky", *viz strana 32*.

Kontrola hladiny oleje

- ✓ Pro unikající olej je k dispozici vhodná nádoba.
- ▶ Umístěte kolo tak, aby byl plnicí otvor oleje (1) v nejvyšší poloze.
- ▶ Důkladně vyčistěte okolí šroubového uzávěru plnicího otvoru (1) a šroubového uzávěru kontrolního otvoru (2).

VÝSTRAHA! Nebezpečí opaření horkým převodovým olejem unikajícím pod tlakem. Noste osobní ochranné pomůcky, jako rukavice a ochranné brýle a šroubový uzávěr plnicího otvoru povolujte opatrně.

- ▶ Pro uvolnění tlaku opatrně demontujte šroubový uzávěr plnicího otvoru (1) a stůjte přitom stranou.
  - ⇨ Tlak v nábojové převodovce se uvolní.
- ▶ Přimontujte šroubový uzávěr plnicího otvoru (1).
- ▶ Umístěte kolo tak, aby byl výpustný šroub (3) v nejnižší poloze.
- ▶ Demontujte šroubový uzávěr kontrolního otvoru (2).
- ▶ Zkontrolujte, zda hladina oleje dosahuje až ke kontrolnímu otvoru (2).

Pokud olej dosahuje až ke kontrolnímu otvoru:

- ▶ Přimontujte šroubový uzávěr kontrolního otvoru (2), utahovací moment *viz strana 243*.

Pokud olej nedosahuje až ke kontrolnímu otvoru:

- ▶ Demontujte šroubový uzávěr plnicího otvoru (1).
- ▶ Plnicím otvorem (1) doplňte nový olej až ke kontrolnímu otvoru (2).
- ▶ Přimontujte šroubový uzávěr kontrolního otvoru (2) a šroubový uzávěr plnicího otvoru (1), utahovací moment *viz strana 243*.

Výměna oleje

- ✓ Pro unikající olej je k dispozici vhodná nádoba.
- ▶ Umístěte kolo tak, aby byl plnicí otvor oleje (1) v nejvyšší poloze.
- ▶ Důkladně vyčistěte okolí šroubového uzávěru plnicího otvoru (1) a šroubového uzávěru kontrolního otvoru (2).

VÝSTRAHA! Nebezpečí opaření horkým převodovým olejem unikajícím pod tlakem. Noste osobní ochranné pomůcky, jako rukavice a ochranné brýle a šroubový uzávěr plnicího otvoru povolujte opatrně.

- Pro uvolnění tlaku opatrně demontujte šroubový uzávěr plnicího otvoru (1) a stůjte přitom stranou.
  - ⇨ Tlak v nábojové převodovce se uvolní.
- Přimontujte šroubový uzávěr plnicího otvoru (1).
- Umístěte kolo tak, aby se výpustný šroub (3) nacházel v nejnižší poloze.
- Důkladně vyčistěte okolí výpustného šroubu oleje (3)
- Pod vypouštěcí otvor (3) postavte vhodnou nádobu.
- Demontujte výpustný šroub (3) a vypusťte olej do nádoby.
- Demontujte šroubový uzávěr kontrolního otvoru (2) a šroubový uzávěr plnicího otvoru (1).
- Namontujte výpustný šroub (3), utahovací moment *viz strana 243*.
- Plnicím otvorem (1) nalijte nový olej až ke kontrolnímu otvoru (2).
- Přimontujte šroubový uzávěr kontrolního otvoru (2) a šroubový uzávěr plnicího otvoru (1), utahovací moment *viz strana 243*.

25 Porucha, příčina a odstranění

⚠ VÝSTRAHA

Nebezpečí zranění při nedodržení základních bezpečnostních upozornění

Při nedodržení základních bezpečnostních upozornění může dojít k vážným až smrtelným úrazům osob.

- Aby nedocházelo k úrazům, je nutné si přečíst a dodržovat základní bezpečnostní pokyny, *viz strana 17*.

⚠ VÝSTRAHA

Nebezpečí úrazu při nedodržení bezpečnostních postupů

Při nedodržení bezpečnostních postupů může dojít k vážným až smrtelným úrazům osob.

- Aby se předcházelo úrazům, je nutné přečtení a dodržování bezpečnostních postupů, *viz strana 31*.

25.1 Porucha elektrického/elektronického systému

25.1.1 Přehled řídicích jednotek

Přehled umístění senzorů, aktorů a řídicích jednotek se nachází ve schématu elektrického zapojení.

BMK	Označení	BMK	Označení
A2	KMC (řízení práce)	A32	TRM (terminál)
A3	DRC (jízdní počítač)	A 34	KSC (KRONE SmartConnect)

25.1.2 Přehled pojistek

Pojistky "Rozdělovače napájení s pojistkami" se nacházejí v nárazníku na levé straně stroje, pod bateriemi ve schránce na baterie.

BM000-274

BMK	Označení	BMK	Označení
A19	Rozdělovač napájení s pojistkami	A19.F3	zdroj napětí elektroniky kabiny
A19.F1	rezerva	A19.F4	Tlačítko oddělovacího relé baterie
A19.F2	zdroj napětí výkonu kabiny		

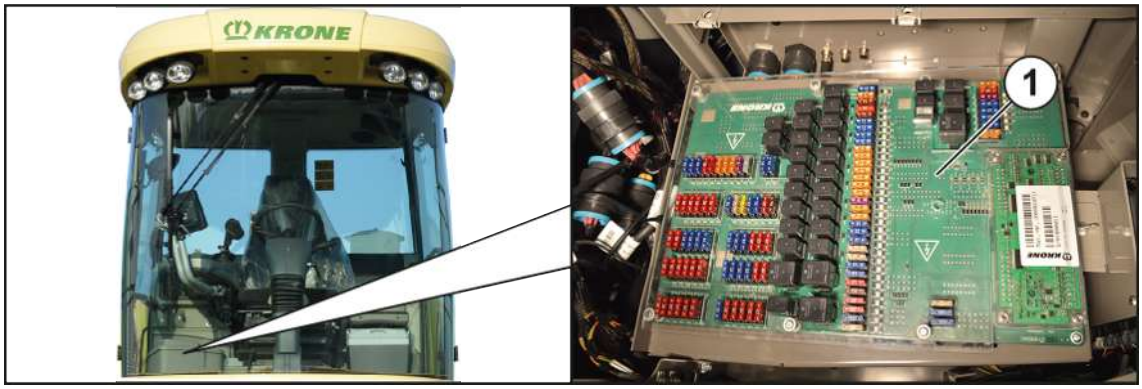

BX000-276

Deska "Centrální elektriky" (1) se nachází v konzole kabiny.

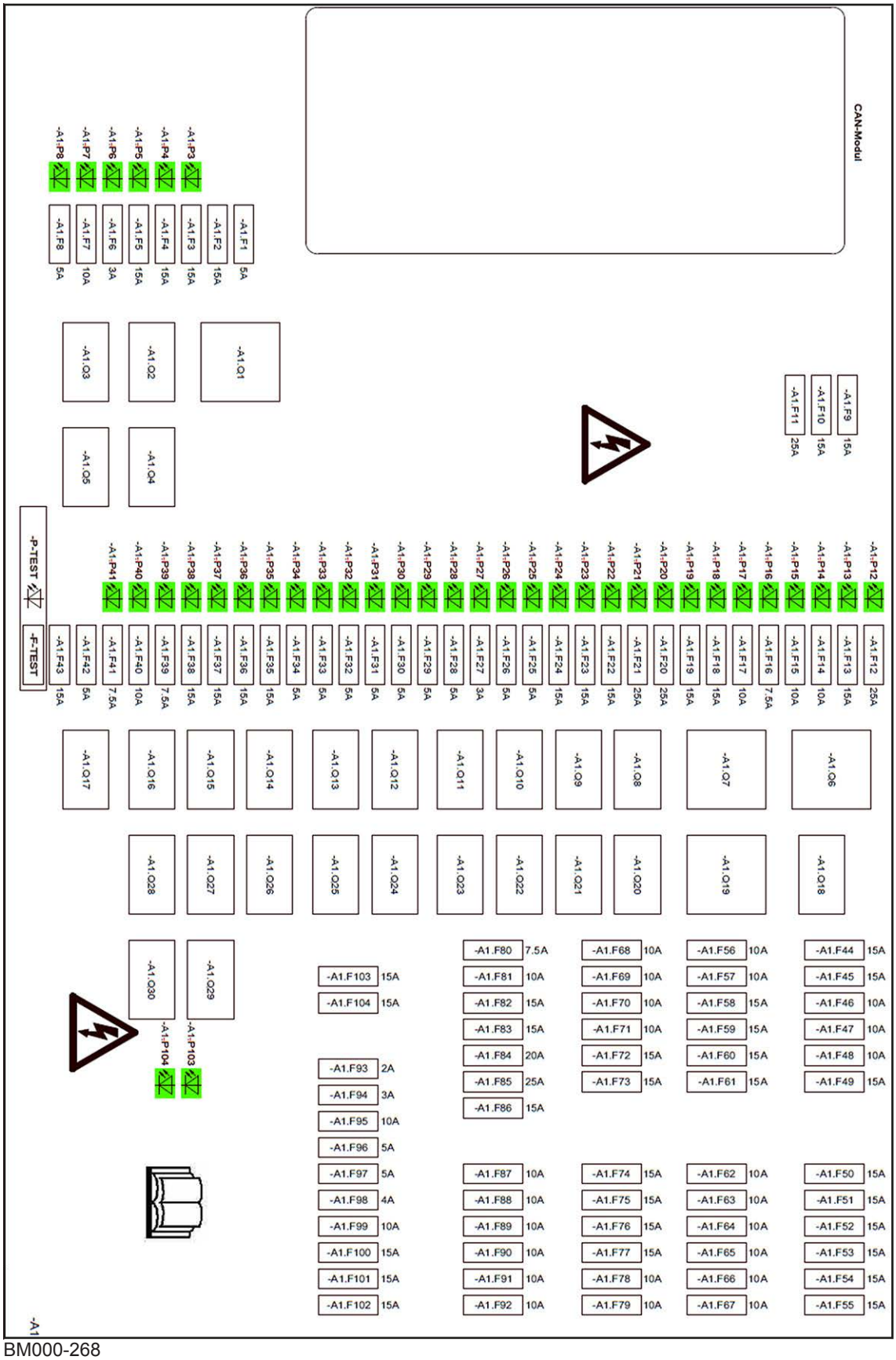
CAN-Modul
-A1.F1 5A
-A1.F2 15A
-A1.F3 15A
-A1.F4 15A
-A1.F5 15A
-A1.F6 3A
-A1.F7 10A
-A1.F8 5A
-A1.P3
-A1.P4
-A1.P5
-A1.P6
-A1.P7
-A1.P8
-A1.Q1
-A1.Q2
-A1.Q3
-A1.Q4
-A1.Q5
-A1.F9 15A
-A1.F10 15A
-A1.F11 25A
-P-TEST
-F-TEST
-A1.F12 25A
-A1.F13 15A
-A1.F14 10A
-A1.F15 10A
-A1.F16 7.5A
-A1.F17 10A
-A1.F18 15A
-A1.F19 15A
-A1.F20 25A
-A1.F21 25A
-A1.F22 15A
-A1.F23 15A
-A1.F24 15A
-A1.F25 5A
-A1.F26 5A
-A1.F27 3A
-A1.F28 5A
-A1.F29 5A
-A1.F30 5A
-A1.F31 5A
-A1.F32 5A
-A1.F33 5A
-A1.F34 5A
-A1.F35 15A
-A1.F36 15A
-A1.F37 15A
-A1.F38 15A
-A1.F39 7.5A
-A1.F40 10A
-A1.F41 7.5A
-A1.F42 5A
-A1.F43 15A
-A1.P12
-A1.P13
-A1.P14
-A1.P15
-A1.P16
-A1.P17
-A1.P18
-A1.P19
-A1.P20
-A1.P21
-A1.P22
-A1.P23
-A1.P24
-A1.P25
-A1.P26
-A1.P27
-A1.P28
-A1.P29
-A1.P30
-A1.P31
-A1.P32
-A1.P33
-A1.P34
-A1.P35
-A1.P36
-A1.P37
-A1.P38
-A1.P39
-A1.P40
-A1.P41
-A1.Q6
-A1.Q7
-A1.Q8
-A1.Q9
-A1.Q10
-A1.Q11
-A1.Q12
-A1.Q13
-A1.Q14
-A1.Q15
-A1.Q16
-A1.Q17
-A1.Q18
-A1.Q19
-A1.Q20
-A1.Q21
-A1.Q22
-A1.Q23
-A1.Q24
-A1.Q25
-A1.Q26
-A1.Q27
-A1.Q28
-A1.Q29
-A1.Q30
-A1.P103
-A1.P104
-A1.F44 15A
-A1.F45 15A
-A1.F46 10A
-A1.F47 10A
-A1.F48 10A
-A1.F49 15A
-A1.F50 15A
-A1.F51 15A
-A1.F52 15A
-A1.F53 15A
-A1.F54 15A
-A1.F55 15A
-A1.F56 10A
-A1.F57 10A
-A1.F58 15A
-A1.F59 15A
-A1.F60 15A
-A1.F61 15A
-A1.F62 10A
-A1.F63 10A
-A1.F64 10A
-A1.F65 10A
-A1.F66 10A
-A1.F67 10A
-A1.F68 10A
-A1.F69 10A
-A1.F70 10A
-A1.F71 10A
-A1.F72 15A
-A1.F73 15A
-A1.F74 15A
-A1.F75 15A
-A1.F76 15A
-A1.F77 15A
-A1.F78 10A
-A1.F79 10A
-A1.F80 7.5A
-A1.F81 10A
-A1.F82 15A
-A1.F83 15A
-A1.F84 20A
-A1.F85 25A
-A1.F86 15A
-A1.F87 10A
-A1.F88 10A
-A1.F89 10A
-A1.F90 10A
-A1.F91 10A
-A1.F92 10A
-A1.F93 2A
-A1.F94 3A
-A1.F95 10A
-A1.F96 5A
-A1.F97 5A
-A1.F98 4A
-A1.F99 10A
-A1.F100 15A
-A1.F101 15A
-A1.F102 15A
-A1.F103 15A
-A1.F104 15A
-A1
BM000-268

BMK	Označení	BMK	Označení
A1.F1	Diagnostická zásuvka ISOBUS	A1.F54	KMC 200: napěťová skupina UB5
A1.F5	Zásuvka k zabudování 3pólová, zásuvka chladicího boxu	A1.F55	KMC 200: napěťová skupina UB6
A1.F7	Zásuvka ISOBUS InCab	A1.F58	Měnič napětí T1
A1.F13	Automatická klimatizace, ventilátor výparníku, ventilátor/PWM	A1.F59	Měnič napětí T2
A1.F14	LMB-ECU2: stupeň zapalování 2	A1.F67	Močovina, hadicové topení 1, 2
A1.F15	Diagnostická zásuvka KRONE: stupeň zapalování 1	A1.F68	Napěťová skupina UB1
A1.F16	Rádio/CB-rádio: stupeň zapalování 1	A1.F69	Napěťová skupina UB2
A1.F17	Sedadlo řidiče: stupeň zapalování 1	A1.F70	Napěťová skupina UB3
A1.F19	Zapalovač cigaret	A1.F71	SCR ventil topení 1, 2
A1.F23	Dieselový motor relé pro komponenty Smart	A1.F78	Funkční modul čelní: napěťová skupina UB3
A1.F25	Terminál: zdroj napětí	A1.F79	Funkční modul čelní: napěťová skupina UB4
A1.F26	Měnič napětí spínací signál	A1.F80	Rádio, CB frekvence, vnitřní osvětlení dveřní spínač
A1.F27	Sloupek řízení, rádio: osvětlení pozadí	A1.F81	Ovládací jednotka světel: zdroj napětí
A1.F28	KMC 200, ovládací jednotka světel: stupeň zapalování 2	A1.F87	Funkční modul čelní: napěťová skupina UB1
A1.F29	Sloupek řízení, loketní opěrka, funkční moduly, kamerový systém: stupeň zapalování 2	A1.F88	Funkční modul čelní: napěťová skupina UB2
A1.F30	DRC, KRONE SmartConnect: stupeň zapalování 2	A1.F89	Funkční modul záď: napěťová skupina UB1
A1.F31	Loketní opěrka	A1.F90	Funkční modul záď: napěťová skupina UB2
A1.F39	Stěrač oken pravý	A1.F91	Funkční modul záď: napěťová skupina UB3
A1.F40	Čelní stěrač oken	A1.F92	Funkční modul záď: napěťová skupina UB4
A1.F41	Stěrač oken levý	A1.F93	Funkční moduly: napájení elektroniky
A1.F43	CAN modul	A1.F94	KMC 200: napájení elektroniky
A1.F44	DRC: trvalé napětí	A1.F95	Diagnostická zásuvka: OBD
A1.F45	DRC: trvalé napětí	A1.F96	Sloupek řízení, loketní opěrka, tlačítko osvětlení výstupu: napájení elektroniky
A1.F50	KMC 200: napěťová skupina UB1	A1.F97	Zámek zapalování
A1.F51	KMC 200: napěťová skupina UB2	A1.F98	DRC, řídicí jednotka motoru: napájení elektroniky
A1.F52	KMC 200: napěťová skupina UB3	A1.F99	Diagnostická zásuvka: ISOBUS, KRONE
A1.F53	KMC 200: napěťová skupina UB4		

25.1.3 Přehled senzorů

Možné senzory (v závislosti na vybavení stroje)

Přehled umístění senzorů, aktorů a řídicích jednotek se nachází ve schématu elektrického zapojení.

BMK	Označení	BMK	Označení
B1	Poloha čelního žacího ústrojí vlevo	B34	Motor kola vpředu vlevo
B2	Poloha čelního žacího ústrojí vpravo	B35	Motor kola vpředu vpravo
B3	Poloha žacího ústrojí vlevo	B36	Motor kola vzadu vlevo
B4	Přeprava žacího ústrojí vlevo	B37	Motor kola vzadu vpravo
B5	Poloha žacího ústrojí vpravo	B41	NOx před katalyzátorem
B6	Přeprava žacího ústrojí vpravo	B42	NOx za katalyzátorem
B7	Poloha zadní nápravy vlevo	B43	Vyjímatelný modul nádrže močoviny (hladina)
B9	Poloha přední nápravy	B44	Okolní teplota
B10	Sklon čelního žacího ústrojí	B45	Hladina chladicí kapaliny
B11	Sklon žacího ústrojí vpravo	B47	Tlak automatické klimatizace
B12	Sklon žacího ústrojí vlevo	B49	Spínač cyklu centrálního mazání
B13	Poloha stranového posunu čelního žacího ústrojí	B51	Teplota výfukových plynů před katalyzátorem
B14	Konstantní tlak	B53	Znečištění vzduchového filtru
B15	Tlakový filtr pracovní hydrauliky/ hydrauliky řízení	B54	Palivo znečištěno vodou
B16	Monitorování tlaku filtru	B55	Senzor vlhkosti
B17	Tlak brzdového akumulátoru	B56	Tlak převodového oleje
B18	Úhel rejdu zadní nápravy	B57	Teplota výfukových plynů DOC
B19	Tlak ruční brzdy	B59	Teplota výfukových plynů za katalyzátorem
B20	Tlak řízení	B60	Diferenční tlakový senzor filtr SCR
B21	Otáčky čelního žacího ústrojí	B701	Snímač tlaku oleje
B22	Otáčky žacího ústrojí vlevo	B702	Snímač tlaku paliva
B23	Otáčky dopravního šneku vlevo	B703	Snímač tlaku plnicího vzduchu
B24	Otáčky žacího ústrojí vpravo	B704	Snímač tlaku sběrného vedení
B25	Otáčky dopravního šneku vpravo	B707	Snímač teploty plnicího vzduchu
B27	Hladina hydraulického oleje	B708	Snímač teploty chladicí kapaliny
B28	Hladina palivové nádrže	B709	Snímač teploty paliva
B29	Tlak čerpadla MA	B711	Snímač otáček
B30	Tlak čerpadla MB	A21.B 1	Tlak vzduchu močoviny

BMK	Označení	BMK	Označení
B31	Úhel natočení čerpadla	A21.B 2	Tlak/teplota močoviny
B32	Tlak provozní brzdy	A22.B 1	NH3
B33	Úhel brzdového pedálu		

25.1.4 Přehled aktorů

Přehled umístění senzorů, aktorů a řídicích jednotek se nachází ve schématu elektrického zapojení.

BMK	Označení	BMK	Označení
G1	Dynamo	G5	Čerpadlo centrálního mazání
G2	Vzduchový kompresor močoviny		

BMK	Označení	BMK	Označení
K1	Motor kola vpředu vlevo	K5	Pojezdové čerpadlo vpřed
K2	Motor kola vpředu vpravo	K6	Pojezdové čerpadlo vzad
K3	Motor kola vzadu vlevo		

BMK	Označení	BMK	Označení
M1	Startér	M5	Zrcátko vpravo
M3	Čerpadlo vody ostřikovače	M6	Zrcátko pro rozjíždění vpravo
M4	Zrcátko vlevo		

BMK	Označení	BMK	Označení
Q1	Tlakový regulační ventil čelního žacího ústrojí vlevo	Q23	Výška řezu vlevo 1
Q2	Tlakový regulační ventil čelního žacího ústrojí vpravo	Q24	Výška řezu vlevo 2
Q3	Čelní žací ústrojí vlevo	Q25	Výška řezu vpravo 1
Q4	Čelní žací ústrojí vpravo	Q26	Výška řezu vpravo 2
Q5	Tlakový regulační ventil žacího ústrojí vlevo	Q27	Kryt řádků vlevo
Q6	Žací ústrojí vlevo	Q28	Kryt řádků vpravo
Q7	Zastavení kyvadla žacího ústrojí vlevo	Q29	Stranový posun čelního žacího ústrojí 1
Q8	Zajišťovací mechanizmus žacího ústrojí vlevo	Q30	Stranový posun čelního žacího ústrojí 1
Q9	Tlakový regulační ventil žacího ústrojí vpravo	Q31	Boční kryt čelní 1
Q10	Žací ústrojí vpravo	Q32	Boční kryt čelní 2
Q11	Zastavení kyvadla žacího ústrojí vpravo	Q33	Válcový kondicionér vzdálenost válců
Q12	Zajišťovací mechanizmus žacího ústrojí vpravo	Q34	Válcový kondicionér otvor válců
Q13	Pohon čelního žacího ústrojí	Q36	Ruční brzda

BMK	Označení	BMK	Označení
Q14	Pohon žacího ústrojí vlevo	Q37	Stranový posun čelního žacího ústrojí vlevo
Q15	Pohon žacího ústrojí vpravo	Q38	Stranový posun čelního žacího ústrojí vpravo
Q16	Zadní náprava	Q39	Opěrný válec zadní nápravy
Q17	Přední náprava	Q51	Močovina ventil topení 1
Q18	Servoventil 1	Q62	Řízení autopilota vpravo
Q19	Servoventil 2	Q63	Řízení autopilota vlevo
Q20	Spínací tlakový ventil	Q64	Zablokování autopilota vlevo
Q21	Výška řezu čelní 1	Q65	Zablokování autopilota vpravo
Q22	Výška řezu čelní 2		

BMK	Označení	BMK	Označení
Y703	Vysokotlaké čerpadlo VCV	Y734	Vstřikovací tryska válce 4
Y705	Regulační ventil Wastegate	Y735	Vstřikovací tryska válce 5
Y707	Vysokotlaké čerpadlo PCV	Y736	Vstřikovací tryska válce 6
Y731	Vstřikovací tryska válce 1	Y737	Vstřikovací tryska válce 7
Y732	Vstřikovací tryska válce 2	Y738	Vstřikovací tryska válce 8
Y733	Vstřikovací tryska válce 3		

25.2 Externí startování stroje

UPOZORNĚNÍ

Poškození stroje v důsledku spojení cizí startovací baterie se startérem

Pokud je cizí startovací baterie připojena na startér za účelem nastartování stroje, poškodí to startér a baterii.

- ▶ Nikdy nespojujte cizí startovací baterii se startérem.

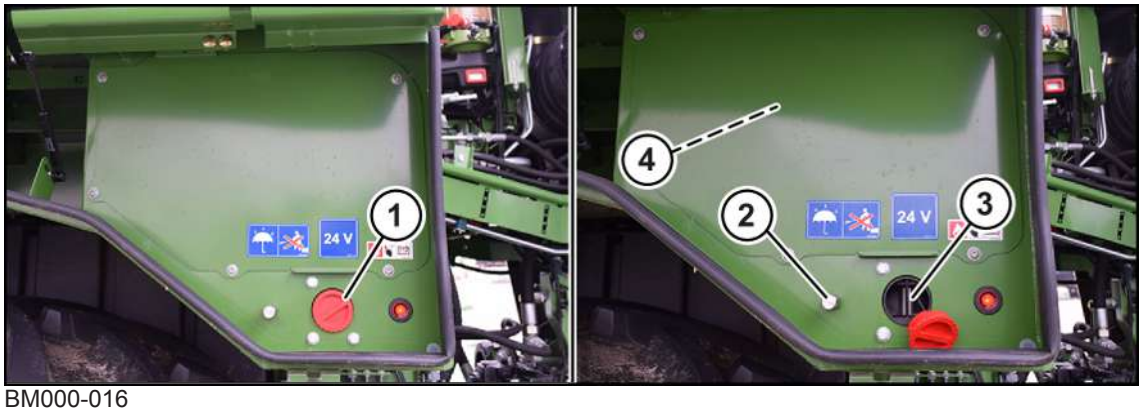

BM000-016

Zdroj napětí stroje je 24 V. Dvě 12V baterie ve schránce na baterie (4) jsou zapojeny v řadě a napájejí elektroniku vozidla napětím 24 V.

V případě potřeby se může stroj nastartovat pomocí startovacích kabelů a pomocí externího zdroje napětí (24 V).

Napětí externího zdroje napětí musí odpovídat napětí elektroniky vozidla (24 V).

Při použití externího zdroje napětí s vyšším resp. nižším napětím se poškodí elektronika vozidla.

Připojení pomocných startovacích kabelů

- ▶ Elektrický obvod je otevřený (nesvítí LED na hlavním vypínači baterie), *viz strana 203*.
- ▶ Odstraňte krytku (1).
- ▶ Nejprve připojte kladný kabel ke kladnému pólu externího zdroje napětí, potom k bodu externího startování (3) pod schránkou na baterie (4).
- ▶ Potom připojte záporný kabel nejprve k zápornému pólu externího zdroje napětí, potom k uzemnění (2) pod schránkou na baterie.

Nastartování motoru

- ▶ Stiskněte hlavní vypínač baterie, aby se zavřel elektrický obvod, *viz strana 203*.
- ➡ Svítí LED hlavního vypínače baterie.
- ▶ Nastartujte motor.

Po nastartování motoru odstraňte pomocné startovací kabely

- ▶ Odpojte záporný kabel od uzemnění (2).
- ▶ Odpojte záporný kabel od záporného pólu externího zdroje napětí.
- ▶ Odpojte kladný kabel od bodu externího startování (3).
- ▶ Odpojte kladný kabel od kladného pólu externího zdroje napětí.
- ▶ Nasaďte krytku (1).

25.3 Kalibrace odlehčení žacího ústrojí

⚠ *VÝSTRAHA*
Nebezpečí zranění v důsledku neočekávaného pohybu stroje Při kalibračním procesu se může stroj dostat do pohybu a způsobit ohrožení osob. ▶ Ujistěte se, že se v nebezpečné oblasti stroje nezdržují žádné osoby.

Kalibrace odlehčení žacího ústrojí u čelního žacího ústrojí

- ✓ Stroj je odstaven na nosném, horizontálním a rovném podkladu.
- ✓ Výška stroje je najeta do polní pozice.
- ✓ U provedení „Stranový posun čelního žacího ústrojí“: Čelní žací ústrojí se nachází ve střední poloze, *viz strana 209*.
- ✓ Vyvoláno je menu Žací funkce "Odlehčení žacího ústrojí Kalibrace čelního žacího ústrojí".
- ▶ Stiskněte tlačítko "Spustit kalibraci".
- ▶ Čelní žací ústrojí spusťte jízdní pákou na zem, *viz strana 86*.
- ▶ Držte stisknuté tlačítko na jízdní páce "Zvednout čelní žací ústroji", dokud se na terminálu nezobrazí "Kalibrace úspěšná", *viz strana 86*.
- ▶ Pro ukončení procesu kalibrace stiskněte "OK“.

Kalibrace odlehčení žacího ústrojí pravé postranní žací ústrojí

✓ Stroj je odstaven na nosném, horizontálním a rovném podkladu.
✓ Výška stroje je najeta do polní pozice.
✓ Je otevřeno menu Žací funkce "Odlehčení žacího ústrojí Pravé žací ústrojí".
▶ Obě postranní žací ústrojí spusťte na zem, *viz strana 86*.
▶ Stiskněte tlačítko "Spustit kalibraci".
▶ Pravé postranní žací ústrojí spusťte jízdní pákou na zem, *viz strana 86*.
▶ Držte stisknuté tlačítko "Pravé postranní žací ústroji", dokud se na terminálu nezobrazí "Kalibrace úspěšná", *viz strana 86*.
▶ Pro ukončení procesu kalibrace stiskněte "OK“.

Kalibrace odlehčení žacího ústrojí levé postranní žací ústrojí

✓ Stroj je odstaven na nosném, horizontálním a rovném podkladu.
✓ Výška stroje je najeta do polní pozice.
✓ Je otevřeno menu Žací funkce "Odlehčení žacího ústrojí Levé žací ústrojí".
▶ Obě postranní žací ústrojí spusťte na zem, *viz strana 86*.
▶ Stiskněte tlačítko "Spustit kalibraci".
▶ Levé postranní žací ústrojí spusťte jízdní pákou na zem, *viz strana 86*.
▶ Držte stisknuté tlačítko "Levé postranní žací ústroji", dokud se na terminálu nezobrazí "Kalibrace úspěšná", *viz strana 86*.
▶ Pro ukončení procesu kalibrace stiskněte "OK“.

25.4 Kalibrace pohonu pojezdu

Kontrola hodnověrnosti brzdového pedálu

✓ Volicí spínač provozních režimů se nachází v poloze "Neutrální provoz", .
✓ Dieselový motor je nastartovaný.
✓ Je otevřené menu Jízdní funkce "Kalibrace pohonu pojezdu".
▶ Pro spuštění procesu kalibrace stiskněte na terminálu "Spustit kalibraci".
▶ Na několik sekund úplně sešlápněte brzdový pedál, dokud se na terminálu nezobrazí "Kalibrace úspěšná".
▶ Pro ukončení procesu kalibrace stiskněte "OK“.

25.5 Vyrovnaná poloha při kalibraci zadní nápravy

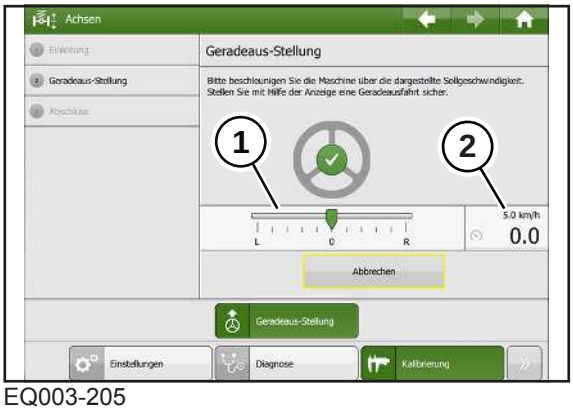

EQ003-205

V kalibračním procesu se zjišťuje vyrovnaná poloha zadní nápravy, .

✓ Na terminálu je otevřené menu Jízdní funkce "Kalibrace náprav ve vyrovnané poloze".
✓ Dieselový motor je nastartovaný.
✓ Volicí spínač provozních režimů se nachází v poloze "Silniční provoz".

VÝSTRAHA! Nebezpečí nehody při provádění kalibračního procesu na veřejných dopravních cestách! Kalibrační proces neprovádějte na veřejných dopravních cestách.

▶ Kalibrační proces provádějte na přímé a vodorovné trase.
▶ Pro spuštění procesu kalibrace stiskněte "Spustit kalibraci".
▶ Jízdní pákou stroj zrychlete pomocí zobrazení na displeji (2) na 5 km/h.
▶ Pomocí zobrazení na displeji (1) zajistěte, aby jel stroj rovně.

Pokud šipka na zobrazení na displeji (1) ukazuje na "0", potom stroj jede rovně.

Pokud šipka na zobrazení na displeji (1) neukazuje na "0":

▶ Opravte rejd řízení.

▶ Jakmile se na terminálu zobrazí hlášení "Kalibrace úspěšná", stroj zastavte.
▶ Pro ukončení procesu kalibrace stiskněte "OK“.

25.6 Kalibrace výšky řezu

⚠ *VÝSTRAHA*
Nebezpečí zranění v důsledku neočekávaného pohybu stroje Při kalibračním procesu se může stroj dostat do pohybu a způsobit ohrožení osob. ▶ Ujistěte se, že se v nebezpečné oblasti stroje nezdržují žádné osoby.

Při kalibraci výšky řezu se zjišťuje vodorovná poloha žacích ústrojí.

Čelní žací ústrojí

✓ Stroj stojí vodorovně na nosném a rovném podkladu.
✓ Výška stroje se nachází v polní poloze.
✓ Čelní žací ústrojí je spuštěné na zem.
✓ Volicí spínač provozních režimů se nachází v poloze "Provoz údržby"“, *viz strana 90*.
✓ Na terminálu je otevřené menu žací funkce "Výška řezu kalibrace čelního žacího ústrojí".

▶ Na terminálu stiskněte .

▶ Ujistěte se, že na terminálu zobrazená funkce pozice horního táhla souhlasí se skutečnou pozicí horního táhla.

⇨ Na terminálu zobrazená funkce pozice horního táhla souhlasí se skutečnou pozicí horního táhla.

▶ Na terminálu stiskněte "OK".

⇨ Na terminálu zobrazená funkce pozice horního táhla nesouhlasí se skutečnou pozicí horního táhla.

▶ Stiskněte „Přerušit“.

▶ V menu Výška řezu „Nastavení“ nastavte parametr KMC-60 „Pozice horního táhla“ na správnou pozici.

▶ Znovu spusťte kalibraci.

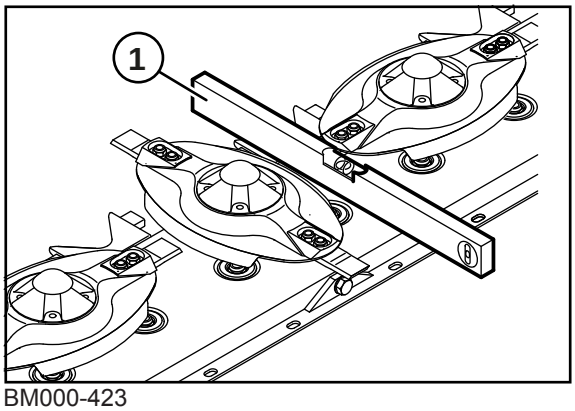

BM000-423

- ▶ Položte vodováhu (1) napříč na žací lištu mezi 2 žací disky.
- ▶ Žací lištu tak vodorovně vyrovnejte, že posunete výšku řezu na terminálu pomocí nebo .
- ▶ Jakmile je žací lišta vodorovně vyrovnána, stiskněte "OK".
- ▶ Pro ukončení kalibrace stiskněte "OK".

Levé postranní žací ústrojí

- ✓ Stroj stojí vodorovně na nosném a rovném podkladu.
- ✓ Výška stroje se nachází v polní poloze.
- ✓ Levé postranní žací ústrojí je spuštěné na zem.
- ✓ Volicí spínač provozních režimů se nachází v poloze "Provoz údržby".
- ✓ Na terminálu je otevřené menu žací funkce "Výška řezu kalibrace levého žacího ústrojí".

- ▶ Na terminálu stiskněte .

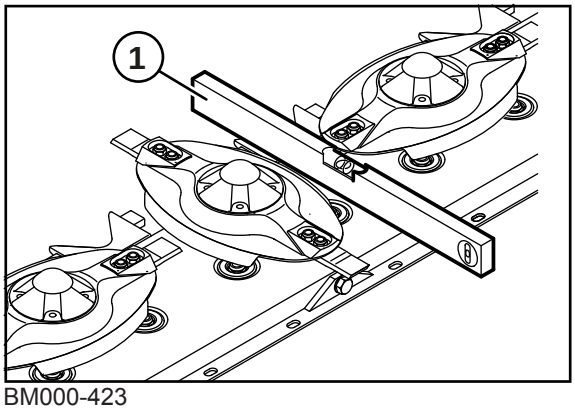

BM000-423

- ▶ Položte vodováhu (1) napříč na žací lištu mezi 2 žací disky.
- ▶ Žací lištu tak vodorovně vyrovnejte, že posunete výšku řezu na terminálu pomocí nebo .
- ▶ Jakmile je žací lišta vodorovně vyrovnána, stiskněte "OK".
- ▶ Pro ukončení kalibrace stiskněte "OK".

Pravé postranní žací ústrojí

- ✓ Stroj stojí vodorovně na nosném a rovném podkladu.
- ✓ Výška stroje se nachází v polní poloze.
- ✓ Pravé postranní žací ústrojí je spuštěné na zem.
- ✓ Volicí spínač provozních režimů se nachází v poloze "Provoz údržby".
- ✓ Na terminálu je otevřené menu žací funkce "Výška řezu kalibrace pravého žacího ústrojí".

▶ Na terminálu stiskněte .

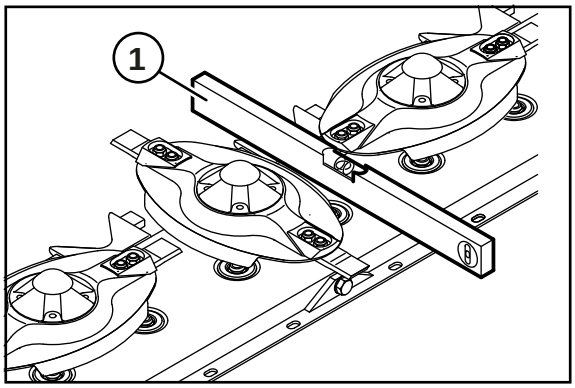

BM000-423

▶ Položte vodováhu (1) napříč na žací lištu mezi 2 žací disky.

▶ Žací lištu tak vodorovně vyrovnejte, že posunete výšku řezu na terminálu pomocí

nebo .

▶ Jakmile je žací lišta vodorovně vyrovnána, stiskněte "OK".

▶ Pro ukončení kalibrace stiskněte "OK".

25.7 Jemná kalibrace výšky řezu

⚠ *VÝSTRAHA*

Nebezpečí zranění v důsledku neočekávaného pohybu stroje

Při kalibračním procesu se může stroj dostat do pohybu a způsobit ohrožení osob.

▶ Ujistěte se, že se v nebezpečné oblasti stroje nezdržují žádné osoby.

Pomocí jemného kalibrování se optimalizuje nastavení výšky řezu žacích ústrojí.

Čelní žací ústrojí

- ✓ Čelní žací ústrojí se nachází souvraťové poloze.
- ✓ Volicí spínač provozních režimů se nachází v poloze "Provoz údržby".
- ✓ Je otevřené menu žací funkce "Výška řezu jemná kalibrace čelního žacího ústrojí".

▶ Na terminálu stiskněte .

➡ Provede se jemná kalibrace.

▶ Pro ukončení kalibrace stiskněte "OK".

Levé postranní žací ústrojí

✓ Levé postranní žací ústrojí se nachází v souvraťové poloze.
✓ Volicí spínač provozních režimů se nachází v poloze "Provoz údržby".
✓ Je otevřené menu žací funkce "Výška řezu jemná kalibrace levého žacího ústrojí".

▶ Na terminálu stiskněte .

➡ Provede se jemná kalibrace.

▶ Pro ukončení kalibrace stiskněte "OK".

Pravé postranní žací ústrojí

✓ Pravé postranní žací ústrojí se nachází v souvraťové poloze.
✓ Volicí spínač provozních režimů se nachází v poloze "Provoz údržby".
✓ Je otevřené menu žací funkce "Výška řezu jemná kalibrace pravého žacího ústrojí".

▶ Na terminálu stiskněte .

➡ Provede se jemná kalibrace.

▶ Pro ukončení kalibrace stiskněte "OK".

25.8 Kalibrace koncových poloh žacích ústrojí

⚠ *VÝSTRAHA*
Nebezpečí zranění v důsledku neočekávaného pohybu stroje Při kalibračním procesu se může stroj dostat do pohybu a způsobit ohrožení osob. ▶ Ujistěte se, že se v nebezpečné oblasti stroje nezdržují žádné osoby.

Pomocí této kalibrace se zjišťují horní koncové polohy a pracovní poloha žacích ústrojí.

Čelní žací ústrojí

✓ Stroj stojí vodorovně na nosném a rovném podkladu.
✓ Výška stroje se nachází v polní poloze.
✓ Na terminálu je vyvoláno menu Žací funkce "Čelní žací ústrojí kalibrace".

▶ Pro spuštění procesu kalibrace stiskněte na terminálu .

▶ Pro spuštění čelního žacího ústrojí do pracovní polohy držte na jízdní páce stisknuté ,

dokud se čelní žací ústrojí nenachází ve spodní koncové poloze.

Pokud se obě spodní táhla čelního žacího ústrojí nespouští, nastavte je každé zvlášť:

- ▶ Levé spodní táhlo spusťte současným stisknutím tlačítka a tlačítka „M1“.
- ▶ Pravé spodní táhlo spusťte současným stisknutím tlačítka a tlačítka „M2“.

▶ Stiskněte "OK".

▶ Pro zvednutí čelního žacího ústrojí držte na jízdní páce stisknuté , dokud se čelní žací ústrojí nenachází v horní koncové poloze.

Pokud se obě spodní táhla čelního žacího ústrojí nezvedají, nastavte je každé zvlášť:

- ▶ Levé spodní táhlo zvedněte současným stisknutím tlačítka a tlačítka „M1“.
- ▶ Pravé spodní táhlo zvedněte současným stisknutím tlačítka a tlačítka „M2“.

▶ Stiskněte "OK".

Levé postranní žací ústrojí

✓ Stroj stojí vodorovně na nosném a rovném podkladu.
✓ Výška stroje se nachází v polní poloze.
✓ Je otevřené menu žací funkce "Postranní žací ústrojí kalibrace levého žacího ústrojí".

▶ Odjistěte zastavení kyvadla.

▶ Spusťte obě postranní žací ústrojí na zem, aby stroj nebyl v šikmé poloze.

▶ Vyšku řezu levého postranního žacího ústrojí nastavte na +2°.

▶ Zavřete kryty řádků.

▶ Zajistěte zastavení kyvadla.

▶ Pro spuštění procesu kalibrace stiskněte na terminálu .

▶ Pro spuštění levého postranního žacího ústrojí do pracovní polohy držte na jízdní páce stisknuté , dokud se postranní žací ústrojí nenachází ve spodní koncové poloze.

▶ Stiskněte "OK".

▶ Pro zvednutí levého postranního žacího držte na jízdní páce stisknuté , dokud se levé postranní žací ústrojí nenachází v horní koncové poloze.

▶ Stiskněte "OK".

Pravé postranní žací ústrojí

✓ Stroj stojí vodorovně na nosném a rovném podkladu.
✓ Výška stroje se nachází v polní poloze.
✓ Je otevřené menu žací funkce "Postranní žací ústrojí kalibrace pravého žacího ústrojí".

- ▶ Odjistěte zastavení kyvadla.
- ▶ Spusťte obě postranní žací ústrojí na zem, aby stroj nebyl v šikmé poloze.
- ▶ Vyšku řezu pravého postranního žacího ústrojí nastavte na +2°.
- ▶ Zavřete kryty řádků.
- ▶ Zajistěte zastavení kyvadla. Pro spuštění procesu kalibrace stiskněte na terminálu .
- ▶ Pro spuštění pravého postranního žacího ústrojí do pracovní polohy držte na jízdní páce stisknuté , dokud se postranní žací ústrojí nenachází ve spodní koncové poloze.
- ▶ Stiskněte "OK".
- ▶ Pro zvednutí levého postranního žacího držte na jízdní páce stisknuté , dokud se postranní žací ústrojí nenachází v horní koncové poloze.
- ▶ Stiskněte "OK".

26 Oprava, údržba a nastavení odborným personálem

V této kapitole jsou popsány práce oprav, údržby a nastavování na stroji, které smí provádět jen kvalifikovaný odborný personál. Musíte si přečíst celou kapitolu „Osobní kvalifikace odborného personálu“ a řídit se jí, *viz strana 18*.

⚠ *VÝSTRAHA*

Nebezpečí zranění při nedodržení základních bezpečnostních upozornění

Při nedodržení základních bezpečnostních upozornění může dojít k vážným až smrtelným úrazům osob.

- Aby nedocházelo k úrazům, je nutné si přečíst a dodržovat základní bezpečnostní pokyny, *viz strana 17*.

⚠ *VÝSTRAHA*

Nebezpečí úrazu při nedodržení bezpečnostních postupů

Při nedodržení bezpečnostních postupů může dojít k vážným až smrtelným úrazům osob.

- Aby se předcházelo úrazům, je nutné přečtení a dodržování bezpečnostních postupů, *viz strana 31*.

⚠ *VÝSTRAHA*

Nebezpečí zranění nebo poškození stroje při nesprávné opravě, údržbě nebo nastavování

Stroje, které nebyly opraveny, udržovány nebo nastaveny odborným personálem, mohou z důvodu neznalosti vykazovat chyby. Následně může dojít k těžkým až smrtelným úrazům.

- Opravy, údržbu a nastavování na stroji nechte provádět výhradně autorizovanou odbornou osobou.
- Dodržujte osobní kvalifikaci odborného personálu, *viz strana 18*.

26.1 Nastavení senzorů

Senzor M12

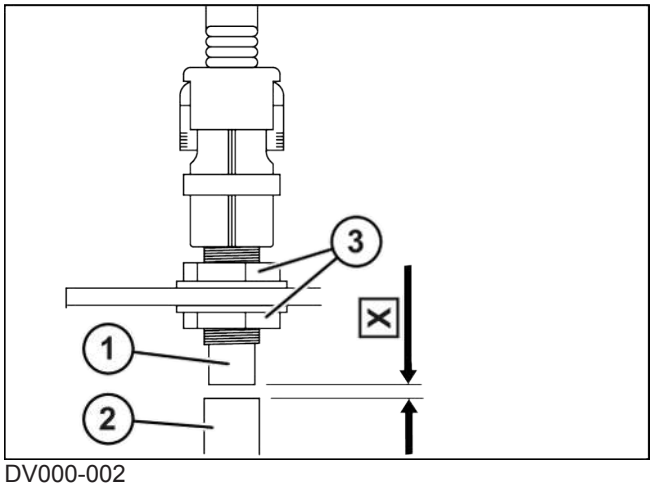

DV000-002

Rozměr mezi spínacím jazýčkem (2) a senzorem (1) musí být **X=3 mm**.

- ▶ Uvolněte matice (3) na obou stranách senzoru.
- ▶ Otáčejte maticemi (3), dokud nedosáhnete rozměru **X = 3 mm**.
- ▶ Pevně utáhněte matice (3).

Utahovací moment všech senzorů činí **10 Nm**.

Senzor M18

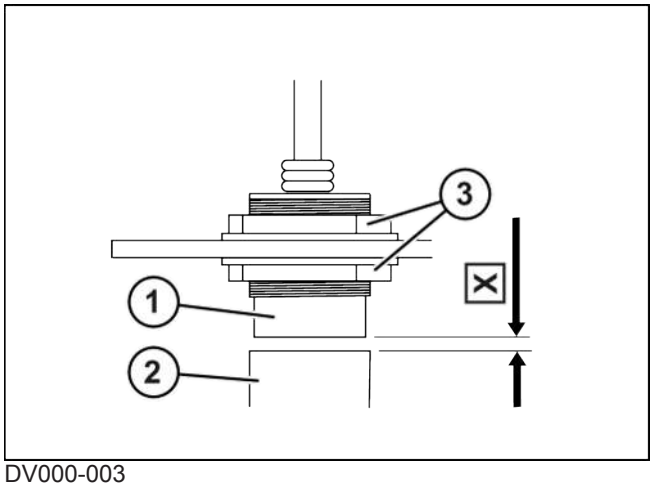

DV000-003

Rozměr mezi spínacím jazýčkem (2) a senzorem (1) musí být **X=4 mm**.

- ▶ Uvolněte matice (3) na obou stranách senzoru.
- ▶ Otáčejte maticemi (3), dokud nedosáhnete rozměru **X = 4 mm**.
- ▶ Pevně utáhněte matice (3).

Utahovací moment všech senzorů činí **20 Nm**.

26.2 Body pro nasazení zvedáku vozu

⚠ *VÝSTRAHA*

Nebezpečí zranění při zvednutém stroji

Padající stroj nebo nekontrolovaně se pohybující díly mohou ohrozit přítomné osoby.

- ▶ Používejte jen schválené zvedací nářadí a vázací prostředky s dostatečnou nosností. Pro hmotnosti viz typový štítek stroje.
- ▶ Dodržujte údaje k určeným záchytným bodům.
- ▶ Dbejte na bezpečné usazení vázacích prostředků.
- ▶ Nikdy se nezdržujte pod zvednutým strojem.
- ▶ Pokud pod strojem musíte pracovat, bezpečně ho podložte, *viz strana 32*.

Body pro nasazení zvedáku vozu se smí používat výhradně pro výměnu kola, k tomu se smí použít z důvodu stability vždy pouze jeden bod pro nasazení zvedáku vozu.

K podepření stroje, *viz strana 352*.

- ✓ Stroj stojí vodorovně na nosném a rovném podkladu.
- ✓ Nápravy jsou úplně spuštěné, *viz strana 89*.
- ✓ Stroj je zastavený a zajištěný, *viz strana 31*.

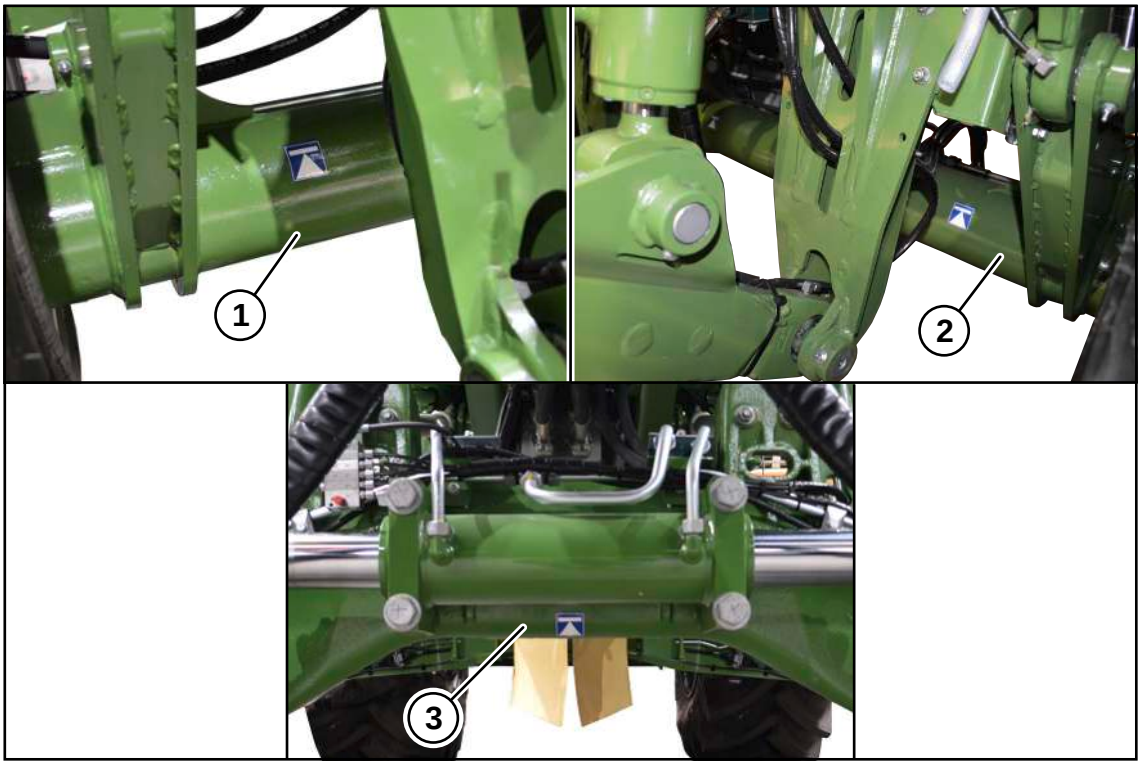

BM000-439

1 Body pro nasazení zvedáku vozu přední osa vpravo
2 Body pro nasazení zvedáku vozu přední náprava vlevo
3 Body pro nasazení zvedáku vozu zadní náprava vlevo

26.3 Podepření stroje

⚠ VÝSTRAHA

Ohrožení života při pohybu stroje

Není li stroj zvednutý vhodným zvedacím nářadím a bezpečně podepřený, může se neúmyslně dát do pohybu. Následně může dojít k těžkým až smrtelným úrazům.

- ▶ Při volbě zvedacího nářadí zohledněte zatížení náprav na typovém štítku.
- ▶ Používejte jen podpěrné stojany s minimální přípustnou nosností 15 tun.
- ▶ Používejte jen zvedací nářadí a podpěrné stojany s vhodným uchycením a dostatečně velkou dosedací plochou.
- ▶ Vytvořte dostatečně velkou dotykovou plochu pro zvedací nářadí a podpěrný stojan.
- ▶ Zvednutý stroj bezpečně podepřete, *viz strana 32*.

Podepření předního kola

BM000-345

- Volicí spínač provozních režimů otočte do polohy "Provoz údržby".
- Nápravy úplně spusťte, *viz strana 89*.
- Zastavte a zajistěte stroj, *viz strana 31*.
- V závislosti na tom, které přední kolo se má podepřít, umístěte zvedací nářadí (1) na příslušné místo, a to zpředu pod přední nápravu (3). Přitom zajistěte, aby se mohl umístit zcela vně u přední nápravy podpěrný podstavec.
- Přední nápravu zvedejte zvedacím nářadím (1), až se kolo může volně otáčet.
- Přední nápravu (3) na zvednuté straně tak vně, jak je to jen možné, bezpečně podepřete opěrným podstavcem (2).

Podepření zadní nápravy

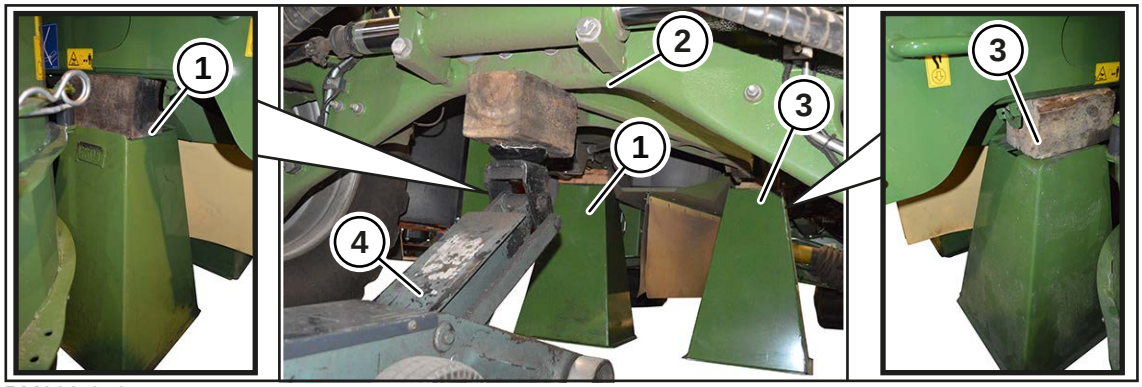

BM000-348

- Volicí spínač provozních režimů otočte do polohy "Provoz údržby".
- Nápravy úplně spusťte, *viz strana 89*.
- Zastavte a zajistěte stroj, *viz strana 31*.
- Stroj zvedejte zvedacím nářadím (4) zezadu uprostřed pod zadní nápravou (2), až je vzdálenost mezi zadními koly a zemí cca 5 cm.
- Stroj pod hlavním rámem z každé strany bezpečně podepřede opěrnými podstavci (1, 3).
- Odstraňte zvedací nářadí (4).
  - ⇨ Zadní náprava se trochu sníží.

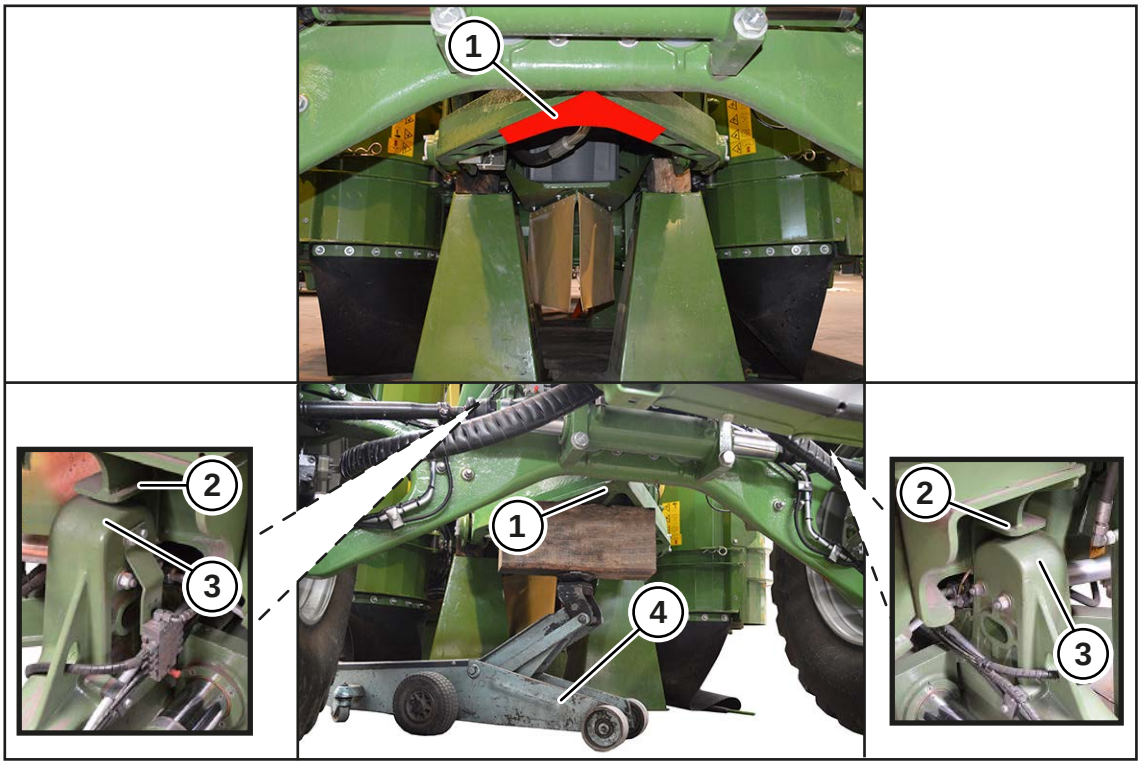

BM000-090

UPOZORNĚNÍ! Škody na stroji v důsledku vysokého zdvihu zadní nápravy nad trojúhelníkové vahadlo (1). Zadní nápravu zvedejte nad trojúhelníkové vahadlo (2) pouze do té doby, než kyvadlo (3) přiléhá na zarážku (2).

- Zadní nápravu zvedněte zvedacím nářadím (4) ze strany (mezi žacím ústrojím a zadní nápravou) tak daleko dozadu, jak je to jen možné, pod trojúhelníkové vahadlo (1), až se kola mohou volně otáčet.

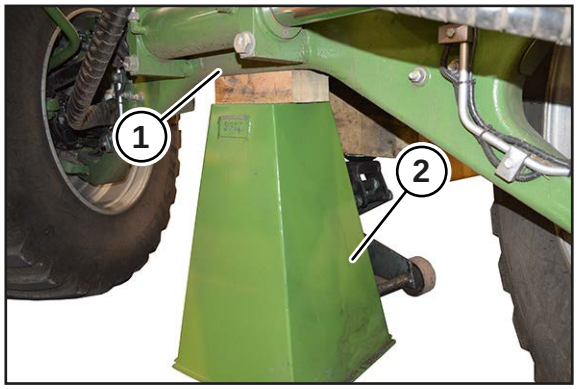

BM000-091

- Tak široce, jak je to jen možné, bezpečně podepřete minimálně jedním opěrným podstavcem (2) pod zadní nápravou (1).

26.4 Kalibrace přední a zadní nápravy

Přední a zadní náprava se musí kalibrovat v následujících případech:

- Byl vyměněný hydraulický válec.
- Byl vyměněný senzor polohy.
- Bylo vyměněné KMC.

✓ Postranní žací ústrojí se nacházejí v transportní poloze:

- ▶ Aby se zabránilo kolizím s bočním krytem, dávejte pozor na přepravní sklon (výšku řezu) postranních žacích ústrojí.
- ▶ Zablokujte kyvadlo (tzn. kývání není možné).
- ▶ Zablokujte západku.
- ▶ Ujistěte se, zda jsou boční kryty postranních žacích ústrojí vpravo a vlevo složené do transportní polohy.

✓ Je nastaven tlak pneumatik, *viz strana 68*.
✓ Stroj je odstaven na nosném, horizontálním a rovném podkladu.
✓ Na terminálu je vyvolaná úroveň montéra.
✓ Volicí spínač provozních režimů se nachází v poloze "Provoz údržby".

▶ Přední a zadní nápravu úplně zvedněte až k horní koncové poloze.

⇨ Válce jsou zcela vysunuté.

▶ Senzory B09 „Poloha přední nápravy“ a B07 „Poloha zadní nápravy“ nakalibrujte tak, aby byly hodnoty napětí mezi 5,5 V a 7 V.

▶ Přední a zadní nápravu úplně zvedněte až ke spodní koncové poloze.

⇨ Válce jsou zcela zasunuté.

▶ Senzory B09 „Poloha přední nápravy“ a B07 „Poloha zadní nápravy“ nakalibrujte tak, aby byly hodnoty napětí mezi 3 V a 4,5 V.

EQ003-144

▶ Vyvolejte menu Jízdní funkce, Nápravy "Kalibrace výšky vozidla".

▶ Stiskněte "Spustit kalibraci" pro zahájení kalibrace náprav.

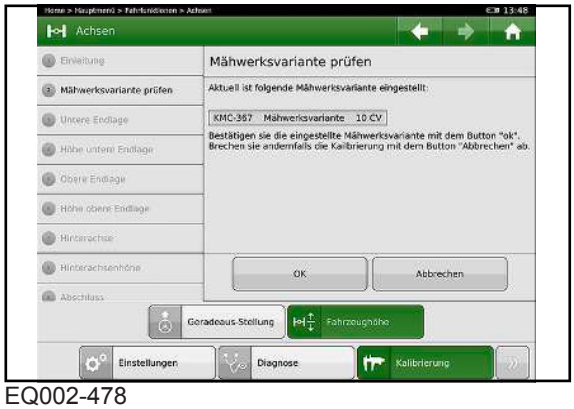

EQ002-478

- ▶ Zkontrolujte, zda je nastavena správná varianta žacího ústrojí.
- ▶ Pokud je nastavena správná varianta žacího ústrojí, stiskněte "OK".
- ▶ Pokud není nastavena správná varianta žacího ústrojí, stiskněte "Přerušit" a nastavte správnou variantu žacího ústrojí v menu "Žací funkce, profil žacího ústrojí".

Změření výšky stroje ve spodní koncové poloze

- ▶ Spusťte přední a zadní nápravu úplně dolů, ve skupině tlačítek stiskněte déle než 15 sekund, aby se aktivovaly všechny písty.
- ▶ Ujistěte se, že jsou válce přední a zadní nápravy zcela zasunuté.

Měřicí bod přední nápravy

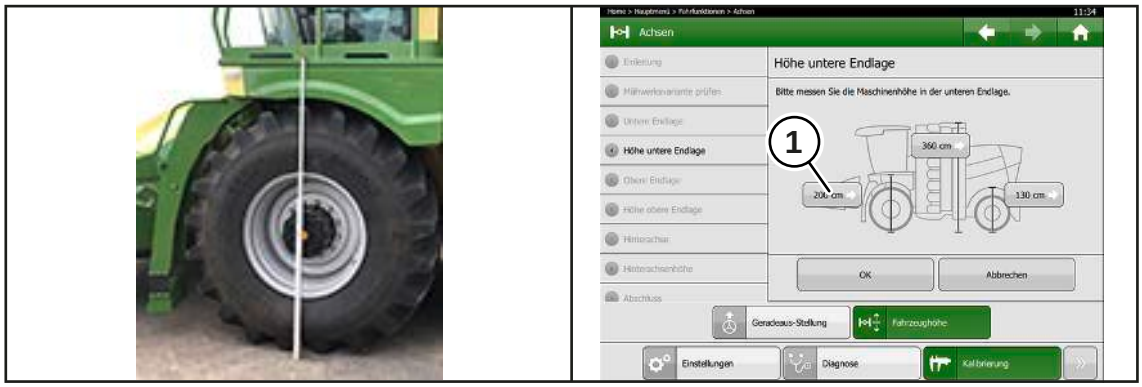

BM000-178

Měřicí bod se nachází ve výši přední nápravy.

- ▶ Výšku přední nápravy změřte mezi zemí a stupátkem plošiny stroje.
- ▶ Stiskněte tlačítko (1).
  - ⇨ Otevře se vstupní okno.
- ▶ Zadejte změřenou hodnotu do vstupní obrazovky.

Měřicí bod zadní nápravy

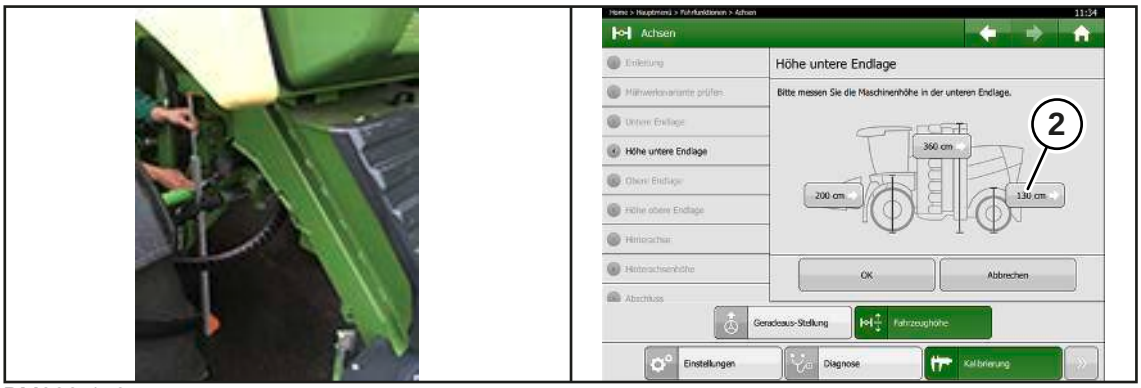

BM000-179

Měřicí bod se nachází ve výši zadní nápravy.

- ▶ Výšku zadní nápravy změřte mezi zemí a spodní stranou ramena chladiče stroje.
- ▶ Stiskněte tlačítko (2).
  - ⇨ Otevře se vstupní okno.
- ▶ Zadejte změřenou hodnotu do vstupní obrazovky.

Měřicí bod celkové výšky

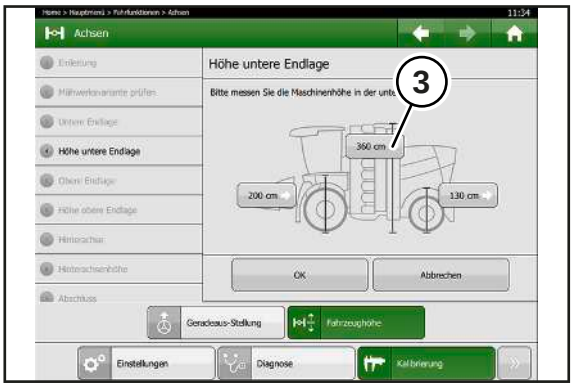

BM000-182

- ▶ Celkovou výšku stroje změřte mezi zemí a nejhořejším bodem stroje.
- ▶ Stiskněte tlačítko (3).
  - ⇨ Otevře se vstupní okno.
- ▶ Zadejte změřenou hodnotu do vstupní obrazovky.

Změření výšky stroje v horní koncové poloze

- ▶ Zvedněte přední a zadní nápravu úplně nahoru, ve skupině tlačítek stiskněte déle než 15 sekund, aby se aktivovaly všechny písty.
- ▶ Ujistěte se, že jsou válce přední a zadní nápravy zcela vysunuté.

Měřicí bod přední nápravy

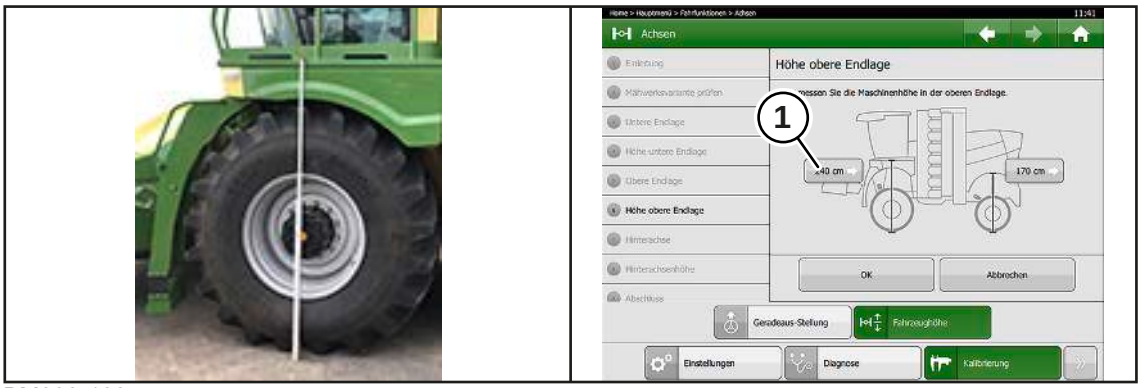

BM000-183

Měřicí bod se nachází ve výši přední nápravy.

- ▶ Výšku přední nápravy změřte mezi zemí a stupátkem plošiny stroje.
- ▶ Stiskněte tlačítko (1).
  - ⇨ Otevře se vstupní okno.
- ▶ Zadejte změřenou hodnotu do vstupní obrazovky.

Měřicí bod zadní nápravy

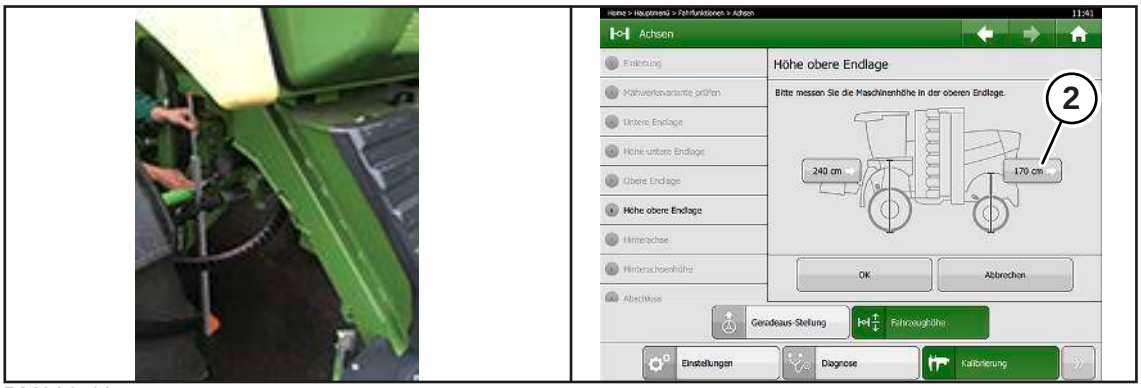

BM000-184

Měřicí bod se nachází ve výši zadní nápravy.

- ▶ Výšku přední nápravy změřte mezi zemí a spodní stranou ramena chladiče stroje.
- ▶ Stiskněte tlačítko (2).
  - ⇨ Otevře se vstupní okno.
- ▶ Zadejte změřenou hodnotu do vstupní obrazovky.

Výška zadní nápravy

- ▶ Spusťte zadní nápravu dolů, ve skupině tlačítek stiskněte .

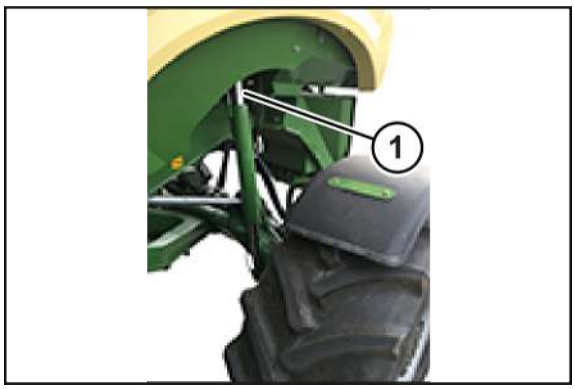

BM000-180

- ▶ Ujistěte se, že je píst silnice/pole (1) úplně zasunutý.

Měřicí bod zadní nápravy

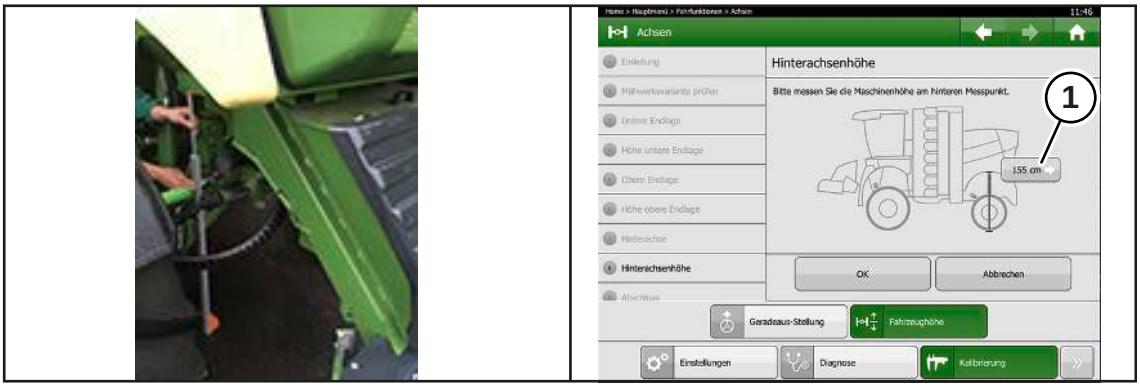

BM000-185

Měřicí bod se nachází ve výši zadní nápravy.

- ▶ Výšku přední nápravy změřte mezi zemí a spodní stranou ramena chladiče stroje.
- ▶ Stiskněte tlačítko (1).
  - ⇨ Otevře se vstupní okno.
- ▶ Zadejte změřenou hodnotu do vstupní obrazovky.
- ▶ Stiskněte tlačítko "OK".
- ➡ Kalibrace přední a zadní nápravy ukončena.

Kontrola kalibrace

- ▶ Nastavte volicí spínač provozních režimů na "Silničního provozu".
- ▶ Spusťte přední a zadní nápravu do silniční polohy ve skupině tlačítek stiskněte déle než 15 sekund, aby se aktivovaly všechny písty.

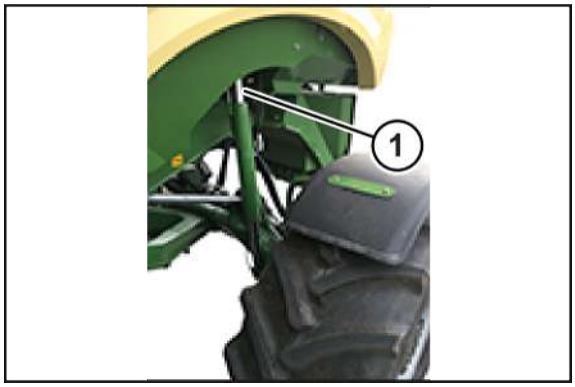

BM000-180

- ▶ Zkontrolujte, zda je píst silnice/pole (1) úplně zasunutý.
- ▶ Změřte výšku stroje mezi zemí a nejhořejším bodem stroje.
- ▶ Ujistěte se, že změřená hodnota činí 4,00 m (tolerance: -0,03 m).

Pokud se změřená hodnota liší:

- ▶ Proveďte kalibraci znovu.

26.5 Údržba zadní nápravy u varianty pohon předních kol

26.5.1 Kontrola ložiska náboje zadní nápravy, u varianty pohon předních kol

Ložiska nábojů zadní nápravy podléhají opotřebení. Životnost ložisek závisí na pracovních podmínkách, zatížení, rychlosti, na nastavení a mazání ložisek.

Kontrola opotřebení ložsek nábojů:

- ▶ Zastavte a zajistěte stroj, *viz strana 31*.
- ▶ Nadzvedněte zadní nápravu, aby se kola nedotýkala země, *viz strana 352*.
- ▶ Postupně otáčejte jednotlivými koly oběma směry, aby se zjistila případná tuhá místa nebo odpor.
- ▶ Postupně uveďte kola do rychlých otáček, aby se zjistil případný hluk, vibrace nebo házení.
  - ⇨ U ložiska náboje je zjištěno opotřebení.
  - ▶ Vyměňte ložisko náboje a všechna olejová těsnění.

Zjištění vůle ložisek nábojů:

- ▶ Zastavte a zajistěte stroj, *viz strana 31*.
- ▶ Nadzvedněte zadní nápravu, aby se kola nedotýkala země, *viz strana 352*.
- ▶ Uchopte kolo nahoře a dole a zkontrolujte vůli tak, že budete kolem kývat do stran. (Pro kontrolu vůle může být nápomocné vložit mezi kolo a zem páku.)
- ▶ Ujistěte se, že vůle nepochází ze zavěšení z čepů náprav.
  - ⇨ U ložiska náboje je zjištěna vůle.
  - ▶ Nechte vůli ložiska nastavit v odborném servisu.

26.6 Výměna chladicí kapaliny motoru

Vypuštění chladicí kapaliny motoru

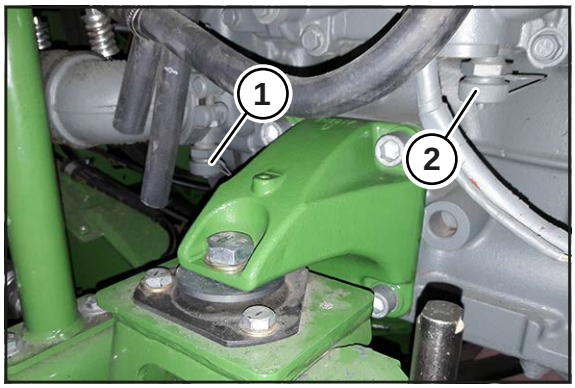

BM000-136

Vypouštěcí hrdla (1, 2) se nachází vpravo vzadu na motoru.

✓ Stroj je zastavený a zajištěný, *viz strana 31*.

✓ Stroj je ochlazen na okolní teplotu.

✓ Pro vytékající chladicí kapalinu motoru je k dispozici vhodná nádoba.

▶ Odšroubujte uzávěr vypouštěcího hrdla (1).

▶ Vypouštěcí hadici vyjměte z odkládací schránky na zádi.

▶ Jeden konec vypouštěcí hadice vložte do záchytné nádoby.

▶ Druhý konec vypouštěcí hadice našroubujte na vypouštěcí hrdlo.

⇨ Tím sevypouštěcí ventil automaticky otevře a chladicí kapalina motoru vyteče do záchytné nádoby.

▶ Sejměte vypouštěcí hadici a uzavřete vypouštěcí hrdlo (1) uzávěrem.

▶ Odšroubujte uzávěr vypouštěcího hrdla (2).

▶ Jeden konec vypouštěcí hadice vložte do záchytné nádoby.

▶ Druhý konec vypouštěcí hadice našroubujte na vypouštěcí hrdlo.

⇨ Tím sevypouštěcí ventil automaticky otevře a chladicí kapalina motoru vyteče do záchytné nádoby.

▶ Sejměte hadici a uzavřete vypouštěcí hrdlo (2) uzávěrem.

Doplnění chladicí kapaliny motoru

▶ Doplnění chladicí kapaliny motoru, *viz strana 255*.

26.7 Výměna filtru rozvodovky

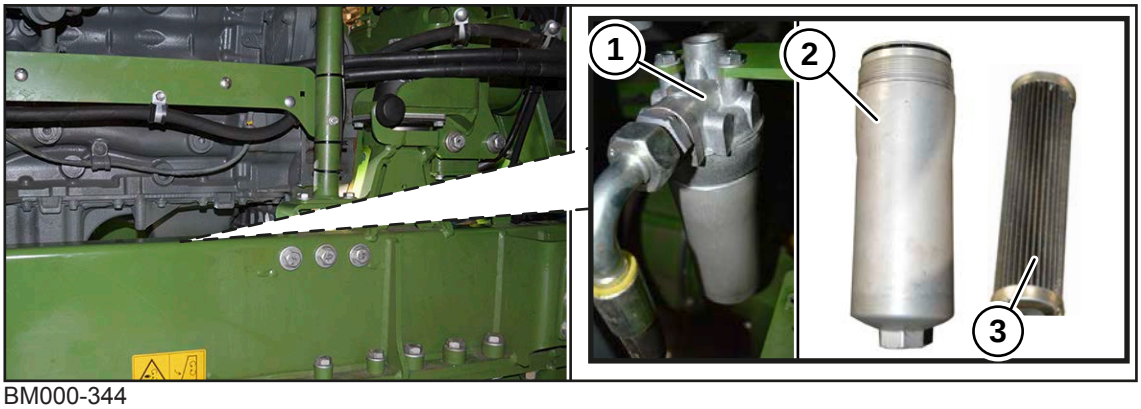

BM000-344

Filtr (1) se nachází na pravé straně stroje před rozvodovkou a je k němu přístup ze spodku stroje.

- ✓ Stroj je zastavený a zajištěný, *viz strana 31*.
- ✓ Pravá boční kapota je otevřená.
- ✓ Je připravena vhodná nádoba pro zachycení vytékajícího oleje.
- ▶ Dodržujte bezpečnostní postup "Kontrola hladiny oleje, bezpečná výměna oleje a filtrační vložky", *viz strana 32*.
- ▶ Vyšroubujte těleso filtru (2).
- ▶ Vyčistěte těleso filtru (2).
- ▶ Stáhněte filtrační prvek (3).
- ▶ Zkontrolujte O-kroužky na tělese filtru (2) a na držáku filtru na poškození a v případě potřeby je vyměňte.
- ▶ Nasuňte nový filtrační prvek a přitom se ujistěte, že filtrační prvek nebude znečištěn.
- ▶ Našroubujte těleso filtru (2) utahovacím momentem 100 Nm.

26.8 Nouzové ruční ovládání

⚠ *VÝSTRAHA*

Nebezpečí zranění v důsledku nepředvídatelného pohybu stroje

Při obsluze stroje pomocí nouzového ručního ovládání se funkce provedou ihned, bez bezpečnostních dotazů. Následně může dojít k těžkým nebo smrtelným úrazům.

- ▶ Osoba provádějící test musí vědět, jaké části stroje se ovládají řízením ventilů.
- ▶ Zajistěte, aby se v nebezpečné oblasti nezdržovaly žádné osoby.
- ▶ Řízení ventilů provádějte pouze z bezpečné polohy, mimo akční rádius součástí stroje pohybovaných ventily.

V případě poruch elektrických nebo hydraulických zařízení lze provádět hydraulické funkce ručním nouzovým ovládáním na řídicím bloku. Ruční nouzové ovládání se smí použít pouze v případě nouze, aby se stroj vyprostil. Pracovní nasazení je tak nepřípustné.

26.8.1 Nouzové rozložení postranních žacích ústrojí

⚠ VÝSTRAHA

Zvýšené nebezpečí zranění při obsluze stroje pomocí nouzového ručního ovládání.

Při obsluze stroje pomocí nouzového ručního ovládání se funkce provedou ihned, bez bezpečnostních dotazů. Proto hrozí zvýšené nebezpečí zranění.

- ✓ Nouzové ruční ovládání smí provádět pouze osoby, které jsou seznámeny se strojem.
- ✓ Osoba provádějící test musí vědět, jaké části stroje se ovládají řízením ventilů.
- ▶ Zajistěte, aby se v nebezpečné oblasti nezdržovaly žádné osoby.
- ▶ Řízení ventilů provádějte pouze z bezpečné polohy, mimo akční rádius součástí stroje pohybovaných ventily.

Pokud nelze nastartovat dieselový motor stroje a postranní žací ústrojí se nacházejí v transportní poloze, lze postranní žací ústrojí pomocí nouzového ručního ovládání rozložit, aby se vytvořil přístup k dieselovému motoru.

Místo montáže

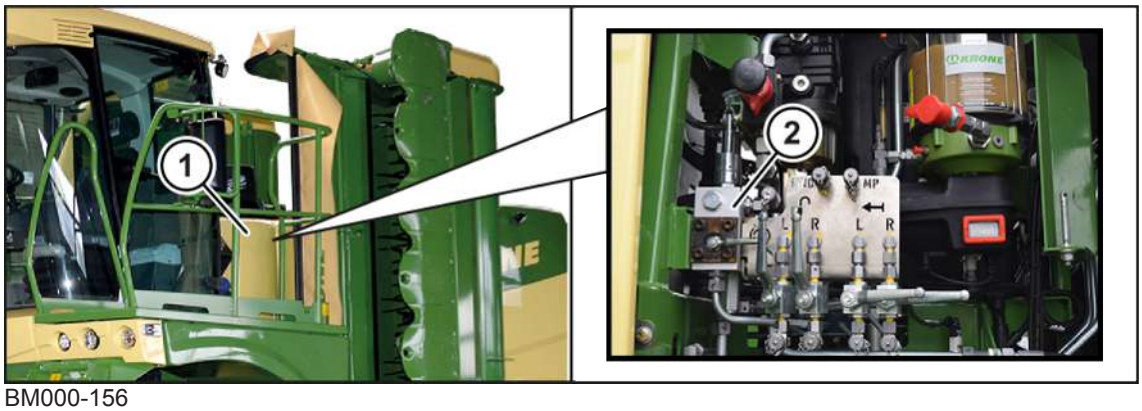

BM000-156

Řídicí blok "Ručního čerpadla" (2) pro nouzové ruční ovládání se nachází na levé straně stroje, za údržbovou klapkou (1).

Základní poloha uzavíracích kohoutů

⚠ VÝSTRAHA

Nebezpečí zranění nebo poškození stroje v důsledku nepředvídatelného pohybu stroje

Pokud se ventil ruční brzdy nenachází v základní poloze, je ruční brzda uvolněná a stroj se může dát nepředvídatelně do pohybu. Přitom mohou být těžce zraněny osoby nebo poškozeny součásti stroje, které se nacházejí v akčním rádiu.

- ▶ Ujistěte se, že se ventil nachází v základní poloze.

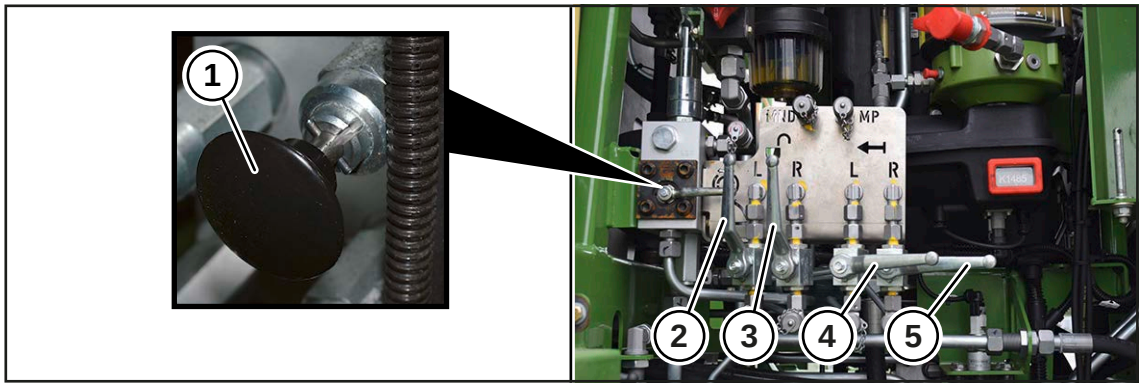

BM000-157

- Před zahájením nouzového ručního ovládání zkontrolujte, zda se všechny uzavírací kohouty a ventily (1, 2, 3, 4, 5) nacházejí v základní poloze.

Pol.	Označení	Základní postavení
1	Ruční brzda	Upínací kolík v ploché drážce (otevřené), *viz strana 206*
2	Zajišťovací mechanizmus postranního žacího ústrojí vlevo	Poloha svislá (otevřeno)
3	Zajišťovací mechanizmus postranního žacího ústrojí vpravo	Poloha svislá (otevřeno)
4	Zvednout/spustit postranní žací ústrojí vlevo.	Poloha vodorovná (zavřeno)
5	Zvednout/spustit postranní žací ústrojí vpravo.	Poloha vodorovná (zavřeno)

Rozložení postranního žacího ústrojí vlevo

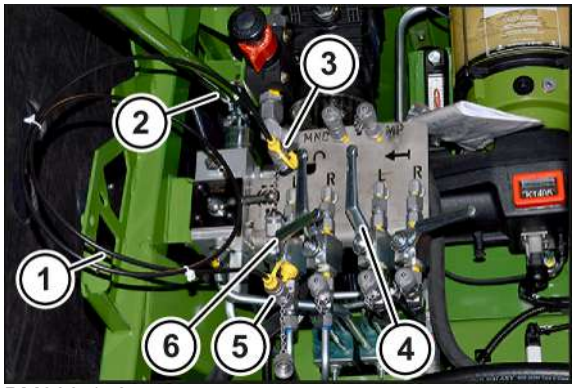

BM000-158

- ✓ Stroj je zastavený a zajištěný, *viz strana 31*.
- ✓ Všechny uzavírací kohouty se nachází v základní poloze, *viz strana 363*.
- ▶ Natočte údržbovou klapku ke straně.
- ▶ Připojte hadici Minimess (1) z odkládací schránky na zádi s přípojkou Minimess "P" (3) a přípojkou Minimess (5).
- ▶ Zasuňte páku (2), předmětem dodávky stroje, do uchycení ručního čerpadla.
- ▶ Uveďte uzavírací kohout "Zajišťovací mechanizmus postranního žacího ústrojí vlevo" (6) do vodorovné polohy (zavřeno).
- ▶ Uveďte uzavírací kohout "Zvednout/spustit postranní žací ústrojí vlevo" (4) do svislé polohy (otevřeno).

VÝSTRAHA! Nebezpečí zranění klesajícím postranním žacím ústrojím! Postranní žací ústrojí se během cca 5 sekund úplně rozloží. Pro přerušení procesu rozkládání zavřete uzavírací kohout (4).

- ▶ Pro odtlačení postranního žacího ústrojí aktivujte ruční čerpadlo pomocí páky (2).
  - ⇨ Postranní žací ústrojí se po překročení mrtvého bodu sklopí dolů vlastní hmotností.
- ➡ Postranní žací ústrojí leží úplně na zemi.
- ▶ Všechny uzavírací kohouty opět uveďte do základní polohy, *viz strana 363*.
- ▶ Demontujte hadici Minimess (1).
- ▶ Vyjměte páku (2) z uchycení ručního čerpadla.

Rozložení postranního žacího ústrojí vpravo

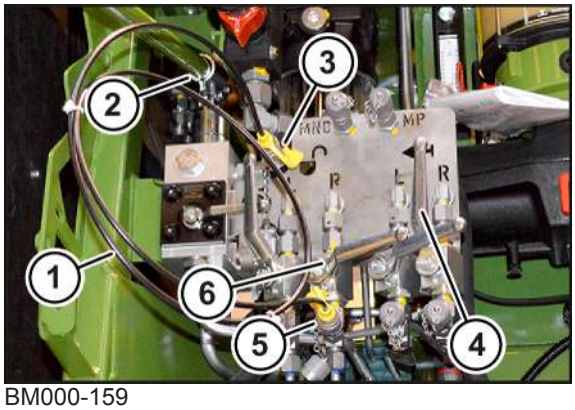

BM000-159

- ✓ Stroj je zastavený a zajištěný, *viz strana 31*.
- ✓ Všechny uzavírací kohouty se nachází v základní poloze, *viz strana 363*.
- ▶ Natočte údržbovou klapku ke straně.
- ▶ Připojte hadici Minimess (1) z odkládací schránky na zádi s přípojkou Minimess "P" (3) a přípojkou Minimess (5).
- ▶ Zasuňte páku (2), předmětem dodávky stroje, do uchycení ručního čerpadla.
- ▶ Uveďte uzavírací kohout "Zajišťovací mechanizmus postranního žacího ústrojí vpravo" (6) do vodorovné polohy (zavřeno).
- ▶ Uveďte uzavírací kohout "Zvednout/spustit postranní žací ústrojí vpravo" (4) do svislé polohy (otevřeno).

VÝSTRAHA! Nebezpečí zranění klesajícím postranním žacím ústrojím! Postranní žací ústrojí se během cca 5 sekund úplně rozloží. Pro přerušení procesu rozkládání zavřete uzavírací kohout (4).

- ▶ Pro pomalé odtlačení postranního žacího ústrojí aktivujte ruční čerpadlo pomocí páky (2).
  - ⇨ Postranní žací ústrojí se po překročení mrtvého bodu sklopí dolů vlastní hmotností.
- ➡ Postranní žací ústrojí leží úplně na zemi.
- ▶ Všechny uzavírací kohouty opět uveďte do základní polohy, *viz strana 363*.
- ▶ Demontujte hadici Minimess (1).
- ▶ Vyjměte páku (2) z uchycení ručního čerpadla.

26.8.2 Nouzové složení postranních žacích ústrojí

⚠ VÝSTRAHA

Zvýšené nebezpečí zranění při obsluze stroje pomocí nouzového ručního ovládání.

Při obsluze stroje pomocí nouzového ručního ovládání se funkce provedou ihned, bez bezpečnostních dotazů. Proto hrozí zvýšené nebezpečí zranění.

- ✓ Nouzové ruční ovládání smí provádět pouze osoby, které jsou seznámeny se strojem.
- ✓ Osoba provádějící test musí vědět, jaké části stroje se ovládají řízením ventilů.
- ▶ Zajistěte, aby se v nebezpečné oblasti nezdržovaly žádné osoby.
- ▶ Řízení ventilů provádějte pouze z bezpečné polohy, mimo akční rádius součástí stroje pohybovaných ventily.

Pokud je při výpadku hydrauliky nutné uvést postranní žací ústrojí do transportní polohy, lze postranní žací ústrojí pomocí nouzového ručního ovládání složit.

Místo montáže

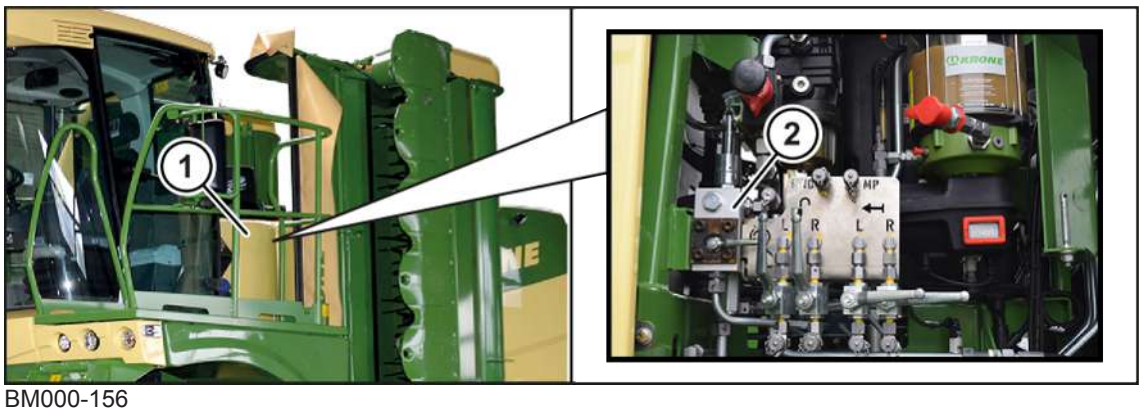

BM000-156

Řídicí blok "Ručního čerpadla" (2) pro nouzové ruční ovládání se nachází na levé straně stroje, za údržbovou klapkou (1).

Základní poloha uzavíracích kohoutů

⚠ VÝSTRAHA

Nebezpečí zranění nebo poškození stroje v důsledku nepředvídatelného pohybu stroje

Pokud se ventil ruční brzdy nenachází v základní poloze, je ruční brzda uvolněná a stroj se může dát nepředvídatelně do pohybu. Přitom mohou být těžce zraněny osoby nebo poškozeny součásti stroje, které se nacházejí v akčním rádiu.

- ▶ Ujistěte se, že se ventil nachází v základní poloze.

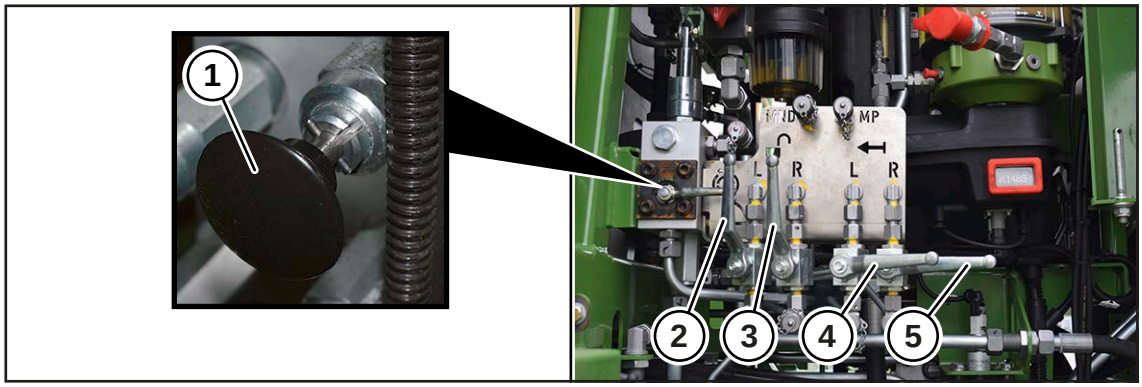

BM000-157

- Před zahájením nouzového ručního ovládání zkontrolujte, zda se všechny uzavírací kohouty a ventily (1, 2, 3, 4, 5) nacházejí v základní poloze.

Pol.	Označení	Základní postavení
1	Ruční brzda	Upínací kolík v ploché drážce (otevřené), *viz strana 206*
2	Zajišťovací mechanizmus postranního žacího ústrojí vlevo	Poloha svislá (otevřeno)
3	Zajišťovací mechanizmus postranního žacího ústrojí vpravo	Poloha svislá (otevřeno)
4	Zvednout/spustit postranní žací ústrojí vlevo.	Poloha vodorovná (zavřeno)
5	Zvednout/spustit postranní žací ústrojí vpravo.	Poloha vodorovná (zavřeno)

Přiklopení postranního žacího ústrojí vlevo

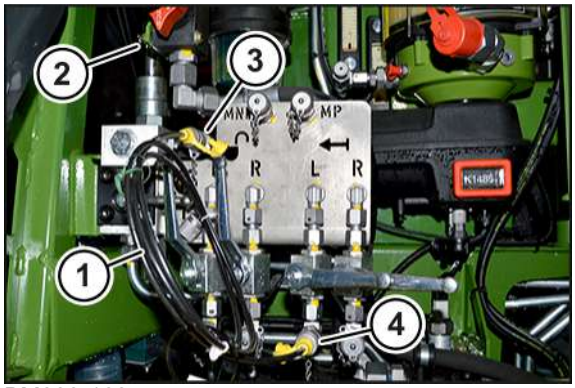

BM000-160

- ✓ Stroj je zastavený a zajištěný, *viz strana 31*.
- ✓ Všechny uzavírací kohouty se nachází v základní poloze, *viz strana 366*.
- ▶ Natočte údržbovou klapku ke straně.
- ▶ Připojte hadici Minimess (1) z odkládací schránky na zádi s přípojkou Minimess "P" (3) a přípojkou Minimess (4).
- ▶ Zasuňte páku (2), předmětem dodávky stroje, do uchycení ručního čerpadla.
- ▶ Pro úplné přiklopení postranního žacího ústrojí aktivujte ruční čerpadlo pomocí páky (2), až se postranní žací ústrojí vlevo nachází v transportní poloze.

Kontrola zajišťovacího mechanizmu

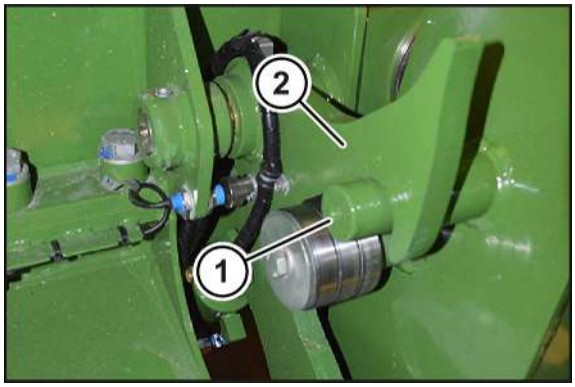

BM000-161

- ▶ Zkontrolujte, zda se čep (1) postranního žacího ústrojí nachází úplně v zajišťovací čelisti (2).
  - ▶ Pokud ne, ještě více přiklopte postranní žací ústrojí.

Přiklopení postranního žacího ústrojí vpravo

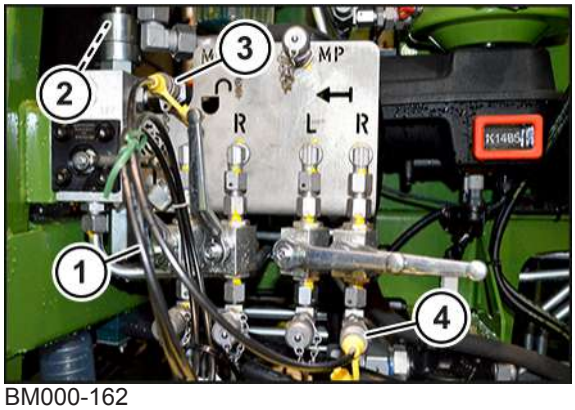

BM000-162

- ✓ Stroj je zastavený a zajištěný, *viz strana 31*.
- ✓ Všechny uzavírací kohouty se nachází v základní poloze, *viz strana 366*.
- ▶ Natočte údržbovou klapku ke straně.
- ▶ Připojte hadici Minimess (1) z odkládací schránky na zádi s přípojkou Minimess "P" (3) a přípojkou Minimess (4).
- ▶ Zasuňte páku (2), předmětem dodávky stroje, do uchycení ručního čerpadla.
- ▶ Pro úplné přiklopení postranního žacího ústrojí aktivujte ruční čerpadlo pomocí páky (2), až se postranní žací ústrojí vlevo nachází v transportní poloze.

Kontrola zajišťovacího mechanizmu

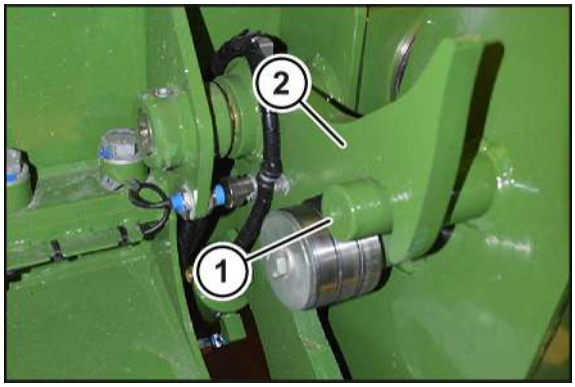

BM000-161

- Zkontrolujte, zda se čep (1) postranního žacího ústrojí nachází úplně v zajišťovací čelisti (2).
  - Pokud ne, ještě více přiklopte postranní žací ústrojí.

26.9 Výměna střižné pojistky na náboji rotorů

UPOZORNĚNÍ

Nesprávná montážní poloha

Pokud se nedodrží montážní poloha pouzdra ložiska, může dojít k poškození stroje.

- Pravotočivé (RE) žací disky/žací bubny mají vždy pastorkový hřídel a matici s pravotočivým závitem (na pastorkovém hřídeli a matici není značkovací drážka).
- Levotočivé (LE) žací disky/žací bubny mají vždy pastorkový hřídel a matici s levotočivým závitem (na pastorkovém hřídeli a matici je značkovací drážka).

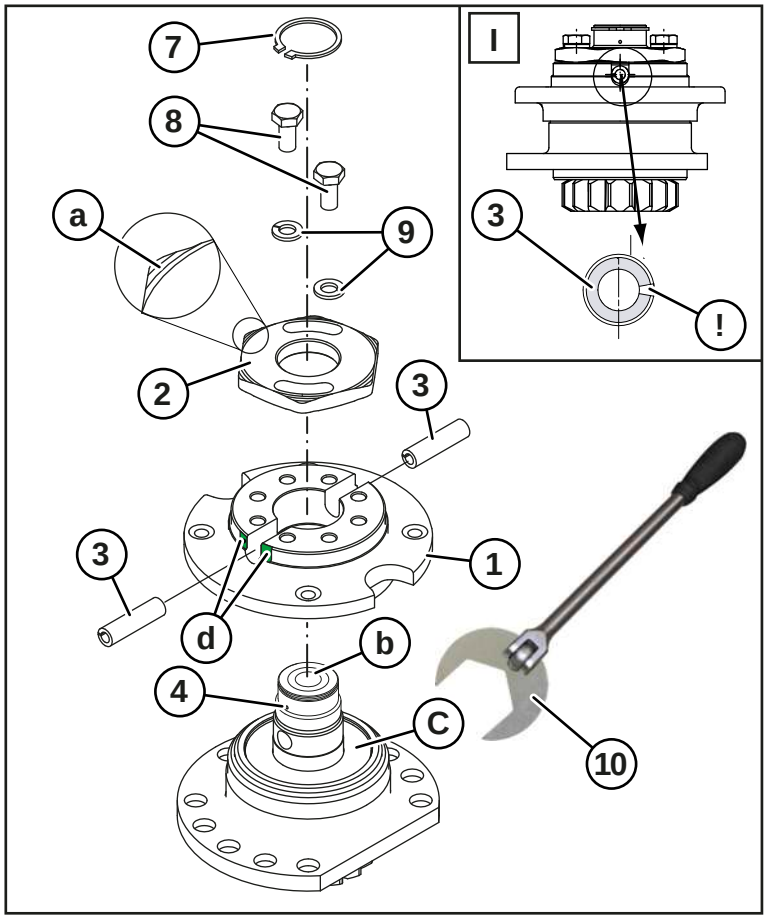

BM000-233

✓ Stroj se nachází v pracovní poloze, *viz strana 208*.

✓ Stroj je zastavený a zajištěný, *viz strana 31*.

▶ Demontujte vadný žací disk resp. žací buben z náboje rotorů s vadnou střižnou pojistkou.

▶ Odstraňte pojistný kroužek (7).

▶ Vyšroubujte šrouby (8).

▶ Pomocí dodaného speciálního klíče (10) demontujte matici (2).

▶ Demontujte náboj (1).

▶ Odstraňte poškozené střižné kolíky (3) .

▶ Zkontrolujte matici a náboj, zda nejsou poškozené.

INFORMACE: Poškozené součásti nahraďte originálními náhradními díly KRONE.

▶ Prostor nad ložiskem vyplňte tukem (c).

▶ Položte náboj na pastorkový hřídel.

INFORMACE: Dbejte na polohu střižných kolíků. Štěrbiny střižných kolíků (3) se musí namontovat **horizontálně proti sobě**, viz detail (I).

▶ Zatlučte nové střižné kolíky **zvenku** skrz náboj (1) a hřídel (4), aby konec kolíků dosahoval až povrchu náboje (d).

▶ Pomocí speciálního klíče (10) namontujte matici (2), *viz strana 58*, s utahovacím momentem **300 Nm.**

▶ Namontujte šrouby (8) s podložkami se závěrnou hranou.

▶ Namontujte pojistný kroužek (7).

▶ Namontujte žací disk (5) resp. žací buben (6).

26.10 Kontrola/výměna upevňovacích čepů

⚠ VÝSTRAHA

Nebezpečí zranění při příliš malé tloušťce materiálu upevňovacích čepů

Při příliš malé tloušťce materiálu upevňovacích čepů se mohou nože při velké rychlosti otáčení uvolnit. Následně může dojít k těžkým až smrtelným úrazům.

- Při každé výměně nožů překontrolujte tloušťku materiálu upevňovacích čepů.
- Při poškození nebo opotřebení upevňovacích čepů vyměňte celou sadu upevňovacích čepů na jeden žací disk/žací buben.
- Upevňovací čepy vyměňte nejpozději tehdy, když není dosažena tloušťka materiálu **14 mm** v nejslabším místě.

Provedení se šroubovým uzávěrem nožů	Provedení s rychlouzávěrem nožů

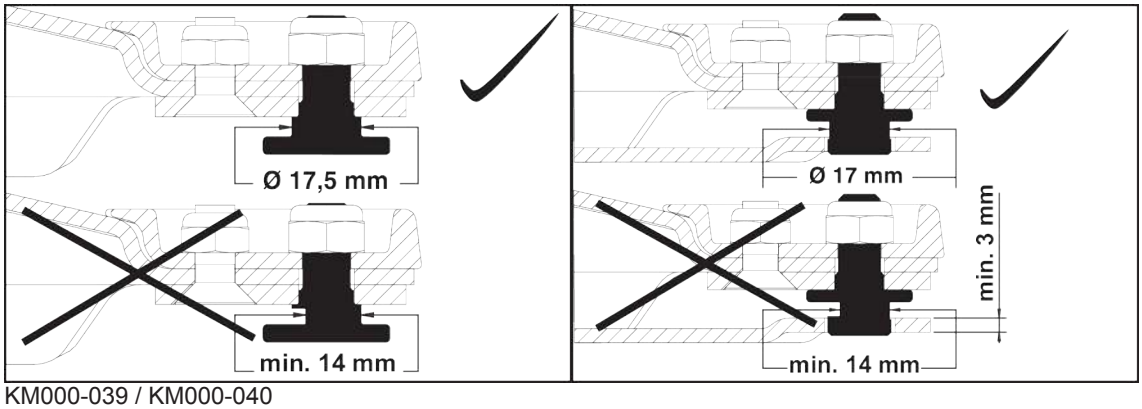

KM000-039 / KM000-040

26.11 Kontrola/výměna nosníků nožů

U varianty "rychlouzávěr pro nože"

⚠ VÝSTRAHA

Nebezpečí zranění při příliš malé tloušťce materiálu a/nebo opotřebovaném svařovaném švu na nosnících nožů

Při příliš malé tloušťce materiálu a/nebo opotřebovaném svařovaném švu se mohou nože při velké rychlosti otáčení uvolnit. Následně může dojít k těžkým až smrtelným úrazům.

- Nosníky nožů se musí aspoň jednou denně resp. po kontaktu s cizím tělesem zkontrolovat, zda nejsou poškozené.
- Při každé výměně nožů překontrolujte tloušťku materiálu nosníků nožů.
- Tloušťka materiálu nosníku nožů nesmí být v nejslabším místě menší než 3 mm.
- Nosníky nožů vyměňte nejpozději tehdy, je-li v jednom místě opotřebovaný svařovaný šev (1).
- Nosníky nožů se smí vyměnit jen za originální náhradní díly KRONE.

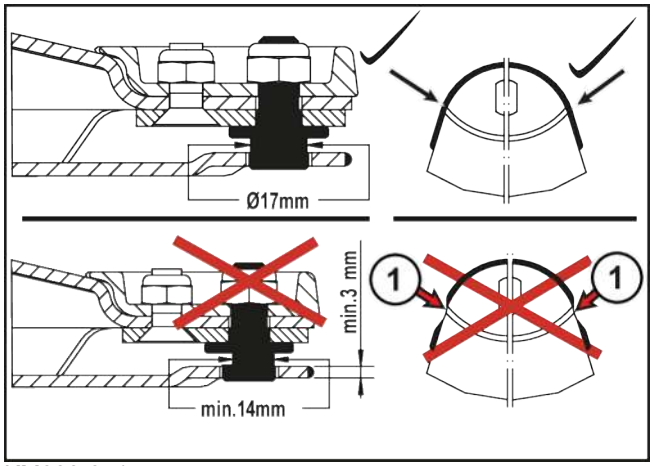

KM000-041

26.12 Kontrola/výměna žacích disků/žacích bubnů

⚠ *VÝSTRAHA*

Zdeformované žací disky/žací bubny

Při zdeformovaných žacích discích/žacích bubnech se mohou nože při velké rychlosti otáčení uvolnit. Následně může dojít k těžkým až smrtelným úrazům.

- Žací disky/žací bubny se musí aspoň jednou denně resp. po kontaktu s cizím tělesem zkontrolovat, zda nejsou poškozené.
- U zdeformovaných žací discích/žacích bubnů nesmí být menší **rozměr X=48 mm**.
- Žací disky/žací bubny se smí vyměnit jen za originální náhradní díly KRONE.

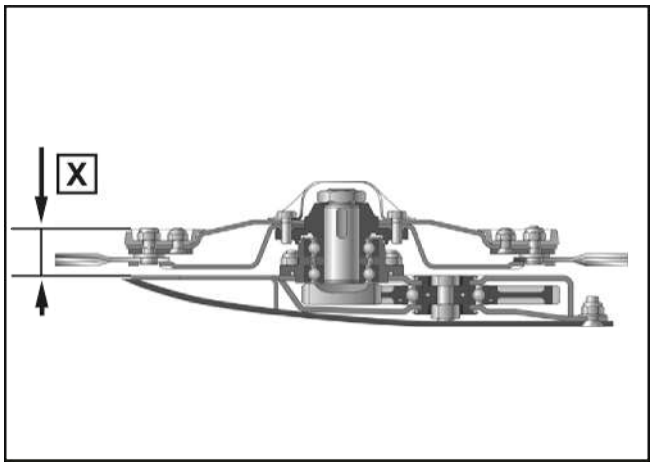

KM000-042

26.12.1 Kontrola meze opotřebení žacích disků/žacích bubnů

⚠ *VÝSTRAHA*

Prohlubně na žacích discích/žacích bubnech

Jsou-li na žacích discích/žacích bubnech prohlubně, mohou se nože nebo součásti při vysoké rychlosti otáčení uvolnit. Může dojít k těžkým až smrtelným úrazům.

Mez opotřebení v prohlubních (2) na žacích discích/žacích bubnech je dosažena, když je tloušťka materiálu menší než **3 mm**.

- ▶ Žací disky/žací bubny vyměňte nejpozději tehdy, je-li minimální tloušťka materiálu menší než 3 mm.
- ▶ Žací disky/žací bubny se smí vyměnit jen za originální náhradní díly KRONE.

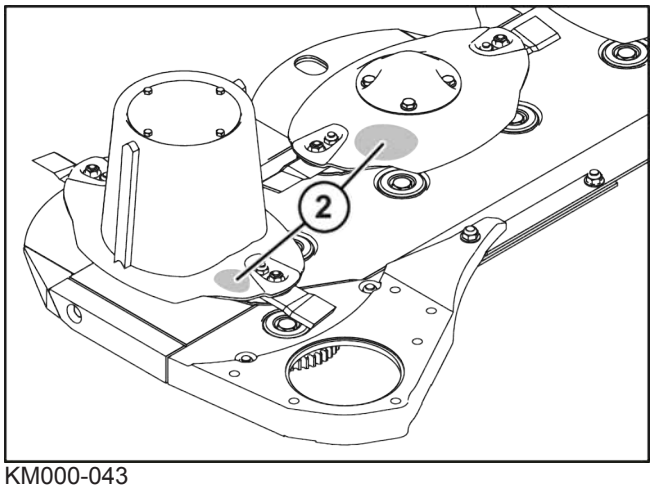

KM000-043

27 Likvidace

Po uplynutí životnosti stroje se musí jednotlivé součásti stroje řádně zlikvidovat. Nutné je dodržovat aktuálně platné národní zákony a předpisy o likvidaci odpadu.

Kovové součásti

- Všechny kovové součásti se musí odevzdat do sběrného místa k recyklaci kovů.
- Před sešrotováním se ze součástí musí odstranit provozní látky a maziva (převodový olej, olej z hydraulického systému, …).
- Provozní látky a maziva se musí odděleně odevzdat k ekologické likvidaci resp. recyklaci.

Provozní látky a maziva

- Provozní látky a maziva (nafta, chladicí prostředek, převodový olej, olej z hydraulického systému, …) se musí odevzdat do sběrného místa použitých olejů k likvidaci.

Umělé hmoty

- Všechny umělé hmoty se musí odevzdat do sběrného místa k recyklaci plastů.

Guma

- Všechny gumové součásti (hadice, pneumatiky, …) se musí odevzdat do sběrného místa k recyklaci gumy.

Elektronický šrot

- Všechny elektronické součásti se musí odevzdat do sběrného místa k recyklaci elektrického odpadu.

28 Dodatek

28.1 Seznam parametrů

>>>

- CE [▸ 376]
- DRC [▸ 378]
- KMC [▸ 380]
- TRM [▸ 392]

Parametr: BiG M

Verze softwaru: D25150200731000l4_300
Řídicí jednotka: CE
Práva: Řidič

Legenda

R = Přístup ke čtení

RW = Přístup ke čtení a psaní

Číslo parametru	Název parametru	Minimum	Maximum	Implicitní	Jednotka	Popis
CE-0004	Doba trvání osvětlení funkce Coming Home	1	250	6	s	Nastaví se doba, po kterou bude zapnuto osvětlení stroje pomocí funkce Coming Home. Funkce Coming Home umožňuje bezpečné opuštění stroje.
CE-0004	Doba trvání osvětlení funkce Coming Home	10	2500	60	s	
CE-0005	Doba trvání osvětlení funkce Leaving Home	10	2500	300	s	
CE-0005	Doba trvání osvětlení funkce Leaving Home	1	250	30	s	Nastaví se doba, po kterou bude zapnuto osvětlení stroje pomocí funkce Leaving Home. Funkce Leaving Home umožňuje bezpečný výstup do kabiny.
CE-0006	Doba trvání osvětlení pro tankování	1	250	180	s	Nastaví se doba, po kterou bude zapnuto osvětlení stroje pro tankování.
CE-0006	Doba trvání osvětlení pro tankování	10	2500	1800	s	
CE-0007	Doba přestávky při intervalovém režimu čelních stěračů	3	60	4	s	

Parametr: BiG M

Verze softwaru: D25150200737000010_000
Řídicí jednotka: DRC
Práva: Řidič

Legenda

R = Přístup ke čtení

RW = Přístup ke čtení a psaní

Číslo parametru	Název parametru	Minimum	Maximum	Implicitní	Jednotka	Popis
DRC-9900	Korekce úhlu řízení	-15	15	0	digits	

Parametr: BiG M

Verze softwaru: D25150200848000008_200
Řídicí jednotka: KMC
Práva: Řidič

Legenda

R = Přístup ke čtení

RW = Přístup ke čtení a psaní

Číslo parametru	Název parametru	Minimum	Maximum	Implicitní	Jednotka	Popis
KMC-0001	Verze parametrů	0	32767	178		
KMC-0003	Verze dat aplikace	0	32767	0		
KMC-0038	Výška řezu čelního žacího ústrojí	-100	100	0	1/10 °	
KMC-0039	Výška řezu žacího ústrojí vlevo	-100	100	0	1/10 °	
KMC-0040	Výška řezu žacího ústrojí vpravo	-100	100	0	1/10 °	
KMC-0041	Výška řezu čelního žacího ústrojí paměť 1	-100	100	-20	1/10 °	
KMC-0042	Výška řezu žacího ústrojí vlevo paměť 1	-100	100	-20	1/10 °	
KMC-0043	Výška řezu žacího ústrojí vpravo paměť 1	-100	100	-20	1/10 °	
KMC-0044	Výška řezu čelního žacího ústrojí paměť 2	-100	100	-40	1/10 °	
KMC-0045	Výška řezu žacího ústrojí vlevo paměť 2	-100	100	-40	1/10 °	
KMC-0046	Výška řezu žacího ústrojí vpravo paměť 2	-100	100	-40	1/10 °	
KMC-0060	Poloha horního táhla	0	1	0		
KMC-0077	Úprava rychlosti automatického zvedání	-20	20	0	%	Rychlost při automatickém zvedání se procentuálně zvýší nebo sníží o tuto hodnotu.
KMC-0078	Úprava rychlosti automatického snižování	-20	20	0	%	Rychlost při automatickém snižování se procentuálně zvýší nebo sníží o tuto hodnotu.

Číslo parametru	Název parametru	Minimum	Maximum	Implicitní	Jednotka	Popis
KMC-0140	Časový posun při automatickém zvedání mezi čelním a postranními žacími ústrojími (režim "závislý na času")	100	10000	1500	ms	Nastaví se časový interval, který bude mezi spuštěním automatického zvedání čelního žacího ústrojí a spuštěním automatického zvedání postranních žacích ústrojí.
KMC-0141	Časový posun při automatickém snižování mezi čelním a postranními žacími ústrojími (režim "závislý na času")	100	10000	800	ms	Nastaví se časový interval, který bude mezi spuštěním automatického snižování čelního žacího ústrojí a spuštěním automatického snižování postranních žacích ústrojí.
KMC-0142	Ujetá dráha při automatickém zvedání mezi čelním a postranními žacími ústrojími (režim "závislý na dráze")	0	1000	380	cm	Nastaví se dráha, která se ujede mezi spuštěním automatického zvedání čelního žacího ústrojí a spuštěním automatického zvedání postranních žacích ústrojí.
KMC-0143	Ujetá dráha při automatickém snižování mezi čelním a postranními žacími ústrojími (režim "závislý na dráze")	0	1000	320	cm	Nastaví se dráha, která se ujede mezi spuštěním automatického snižování čelního žacího ústrojí a spuštěním automatického snižování postranních žacích ústrojí.

Číslo parametru	Název parametru	Minimum	Maximum	Implicitní	Jednotka	Popis
KMC-0144	Režim "řízení souvraťové polohy"	0	1	0		Nastaví se režim pro ovládání čelního žacího ústrojí a postranních žacích ústrojí při automatickém zvedání všech žacích ústrojí.
KMC-0182	Vypnutí pohonu žacího ústrojí při detekci skluzu na žacím ústrojí	0	1	1		
KMC-0183	Sdružování řádků pomocí hydraulického krytu zabudováno	0	1	1		
KMC-0194	Vypnutí pohonu žacího ústrojí při detekci skluzu na dopravním šneku	0	1	1		
KMC-0228	Překrytí stop sečení	0	150	50	cm	Nastaví se překrytí dvou stop sečení vedle sebe.
KMC-0292	Odlehčení žacího ústrojí u čelního žacího ústrojí	40	100	85	%	Čím vyšší je odlehčení žacího ústrojí, tím menší je tlak na závěs traktoru.
KMC-0293	Odlehčení žacího ústrojí u žacího ústrojí vlevo	40	100	85	%	Čím vyšší je odlehčení žacího ústrojí, tím menší je tlak na závěs traktoru.
KMC-0294	Odlehčení žacího ústrojí u žacího ústrojí vpravo	40	100	85	%	Čím vyšší je odlehčení žacího ústrojí, tím menší je tlak na závěs traktoru.
KMC-0295	Odlehčení žacího ústrojí u čelního žacího ústrojí paměť 1	40	100	80	%	Čím vyšší je odlehčení žacího ústrojí, tím menší je tlak na závěs traktoru.

Číslo parametru	Název parametru	Minimum	Maximum	Implicitní	Jednotka	Popis
KMC-0296	Odlehčení žacího ústrojí u žacího ústrojí vlevo paměť 1	40	100	80	%	Čím vyšší je odlehčení žacího ústrojí, tím menší je tlak na závěs traktoru.
KMC-0297	Odlehčení žacího ústrojí u žacího ústrojí vpravo paměť 1	40	100	80	%	Čím vyšší je odlehčení žacího ústrojí, tím menší je tlak na závěs traktoru.
KMC-0298	Odlehčení žacího ústrojí u čelního žacího ústrojí paměť 2	40	100	75	%	Čím vyšší je odlehčení žacího ústrojí, tím menší je tlak na závěs traktoru.
KMC-0299	Odlehčení žacího ústrojí u žacího ústrojí vlevo paměť 2	40	100	75	%	Čím vyšší je odlehčení žacího ústrojí, tím menší je tlak na závěs traktoru.
KMC-0300	Odlehčení žacího ústrojí u žacího ústrojí vpravo paměť 2	40	100	75	%	Čím vyšší je odlehčení žacího ústrojí, tím menší je tlak na závěs traktoru.
KMC-0320	Vzdálenost válců	0	3	0		Čím větší je vzdálenost válců, tím menší je stupeň úpravy.
KMC-0356	Množství mazacího tuku	0	2	0		
KMC-0364	Mulčovač zabudován	0	1	0		Nastaví se, zda je zabudován mulčovač.
KMC-0516	Úprava rychlosti automatického zvedání	-20	20	0	%	Rychlost při automatickém zvedání se procentuálně zvýší nebo sníží o tuto hodnotu.

Číslo parametru	Název parametru	Minimum	Maximum	Implicitní	Jednotka	Popis
KMC-0517	Úprava rychlosti automatického snižování	-20	20	0	%	Rychlost při automatickém snižování se procentuálně zvýší nebo sníží o tuto hodnotu.
KMC-0518	Úprava rychlosti přiklopení	-20	20	0	%	Rychlost při automatickém přiklápění se procentuálně zvýší nebo sníží o tuto hodnotu.
KMC-0519	Úprava rychlosti odklápění	-20	20	0	%	Rychlost při automatickém odklápění se procentuálně zvýší nebo sníží o tuto hodnotu.
KMC-0733	Ovládané válce náprav v režimu údržby	0	4	0		
KMC-0735	Automaticky najížděná poloha při aktivaci pohonu žacího ústrojí	0	1	0		
KMC-0755	Způsob přepínání PowerSplit	0	2	2		Nastaví se způsob přepnutí, při kterém se v PowerSplit přepínají režimy výkonu.
KMC-0757	Režim ECO v silničním provozu po zapnutí stroje	0	1	1		
KMC-0758	Režim ECO v polním provozu po zapnutí stroje	0	1	1		

Číslo parametru	Název parametru	Minimum	Maximum	Implicitní	Jednotka	Popis
KMC-0781	Regenerace filtru pevných částic přerušena	0	1	0		Automatická nebo manuální regenerace filtru pevných částic má být přerušena.
KMC-1150	Doba spouštění žacího ústrojí vlevo dolů pro SectionControl	0	10000	1500	ms	Uvede se doba spouštění žacího ústrojí dolů ze souvraťové polohy do pracovní polohy pro SectionControl.
KMC-1151	Doba spouštění čelního žacího ústrojí dolů pro SectionControl	0	10000	1500	ms	Uvede se doba spouštění žacího ústrojí dolů ze souvraťové polohy do pracovní polohy pro SectionControl.
KMC-1152	Doba spouštění žacího ústrojí vpravo dolů pro SectionControl	0	10000	1500	ms	Uvede se doba spouštění žacího ústrojí dolů ze souvraťové polohy do pracovní polohy pro SectionControl.
KMC-1156	Poloha přijímače GPS/GNSS na podélné ose vozidla	-8000	8000	411	mm	Aby bylo možné definovat polohu přijímače GPS/GNSS na podélné ose vozidla, musí se nastavit vzdálenost od středu náboje kola přední nápravy k přijímači GPS/GNSS ve směru jízdy. Poloha před přední nápravou ve směru jízdy potom odpovídá kladné nastavovací hodnotě.

Číslo parametru	Název parametru	Minimum	Maximum	Implicitní	Jednotka	Popis
KMC-1157	Poloha přijímače GPS/GNSS na příčné ose vozidla	-8000	8000	0	mm	Aby bylo možné definovat polohu přijímače GPS/GNSS na příčné ose vozidla, musí se nastavit vzdálenost od středu přední nápravy doprava k přijímači GPS/GNSS podél příčné osy vozidla. Poloha na pravé straně vozidla ve směru jízdy potom odpovídá kladné nastavovací hodnotě.
KMC-1158	Poloha přijímače GPS/GNSS na svislé ose vozidla při výšce pro silnici	-8000	8000	-3098	mm	Aby bylo možné definovat polohu přijímače GPS/GNSS na svislé ose vozidla, musí se nastavit vzdálenost od středu náboje kola přední nápravy dolů k přijímači GPS/GNSS při výšce pro silnici. Poloha nad přední nápravou potom odpovídá záporné nastavovací hodnotě.

Číslo parametru	Název parametru	Minimum	Maximum	Implicitní	Jednotka	Popis
KMC-1440	Koeficient odlehčení žacího ústrojí u čelního žacího ústrojí vůči postrannímu žacímu ústrojí	80	100	90	1/100	Aby probíhalo stejně zobrazení a nastavení odlehčení žacího ústrojí mezi čelním žacím ústrojím a postranním ústrojím, je zapotřebí koeficient přizpůsobení. Hodnota 1 znamená žádné přizpůsobení. S koeficientem přizpůsobení se mění odlehčení žacího ústrojí u čelního žacího ústrojí u varianty žacího ústrojí 10 CV
KMC-1441	Koeficient odlehčení žacího ústrojí u čelního žacího ústrojí vůči postrannímu žacímu ústrojí	80	100	90	1/100	Aby probíhalo stejně zobrazení a nastavení odlehčení žacího ústrojí mezi čelním žacím ústrojím a postranním ústrojím, je zapotřebí koeficient přizpůsobení. Hodnota 1 znamená žádné přizpůsobení. S koeficientem přizpůsobení se mění odlehčení žacího ústrojí u čelního žacího ústrojí. u varianty žacího ústrojí 10 CR

Číslo parametru	Název parametru	Minimum	Maximum	Implicitní	Jednotka	Popis
KMC-1442	Koeficient odlehčení žacího ústrojí u čelního žacího ústrojí vůči postrannímu žacímu ústrojí	80	100	90	1/100	Aby probíhalo stejně zobrazení a nastavení odlehčení žacího ústrojí mezi čelním žacím ústrojím a postranním ústrojím, je zapotřebí koeficient přizpůsobení. Hodnota 1 znamená žádné přizpůsobení. S koeficientem přizpůsobení se mění odlehčení žacího ústrojí u čelního žacího ústrojí u varianty žacího ústrojí 10 CM
KMC-1446	Koeficient odlehčení žacího ústrojí u čelního žacího ústrojí vůči postrannímu žacímu ústrojí	80	100	90	1/100	Aby probíhalo stejně zobrazení a nastavení odlehčení žacího ústrojí mezi čelním žacím ústrojím a postranním ústrojím, je zapotřebí koeficient přizpůsobení. Hodnota 1 znamená žádné přizpůsobení. S koeficientem přizpůsobení se mění odlehčení žacího ústrojí u čelního žacího ústrojí. u varianty žacího ústrojí 11 CR
KMC-1554	Automatický stranový posun aktivovaný	0	1	0		Stranový posun čelního žacího ústrojí probíhá automaticky v závislosti na úhlu řízení.

Číslo parametru	Název parametru	Minimum	Maximum	Implicitní	Jednotka	Popis
KMC-1559	Režim automatického stranového posunu	0	1	0		Nastaví se směr účinku automatického stranového posunu v závislosti na úhlu řízení. Při režimu jízdy v zatáčkách se čelní žací ústrojí posune k vnitřnímu kolu v zatáčce. Při režimu jízdy ve svahu je směr účinku opačný.
KMC-1560	Najížděná poloha stranového posunu	0	2	1		Tato poloha se najede stranovým posunem na čelním žacím ústrojí při jeho snižování se zapnutým pohonem žacího ústrojí
KMC-1566	Stranový posun čelního žacího ústrojí při maximálním úhlu řízení	0	200	100	%	Nastaví se hodnota, která určuje závislost stranového posunu čelního žacího ústrojí na úhlu řízení. Čím je hodnota vyšší, tím větší je stranový posun na úhel řízení.
KMC-1692	Funkční obsazení tlačítka "M1"	0	13	5		Paměťovému tlačítku "M1" na jízdní páce se přiřadí nějaká funkce.
KMC-1693	Funkční obsazení tlačítka "M2"	0	13	6		Paměťovému tlačítku "M2" na jízdní páce se přiřadí nějaká funkce.
KMC-1694	Funkční obsazení tlačítka "M3"	0	13	1		Paměťovému tlačítku "M3" na jízdní páce se přiřadí nějaká funkce.
KMC-1695	Funkční obsazení tlačítka "M4"	0	13	2		Paměťovému tlačítku "M4" na jízdní páce se přiřadí nějaká funkce.

Číslo parametru	Název parametru	Minimum	Maximum	Implicitní	Jednotka	Popis
KMC-1696	Funkční obsazení nožního tlačítka	0	5	0		

Parametr: BiG M

Verze softwaru: D25150201453000007_200
Řídicí jednotka: TRM
Práva: Řidič

Legenda

R = Přístup ke čtení

RW = Přístup ke čtení a psaní

Číslo parametru	Název parametru	Minimum	Maximum	Implicitní	Jednotka	Popis
TRM-0100	Design	0	2	0		Nastaví se design uživatelských rozhraní na terminálu.
TRM-0200	Jazyk	1029	2070	2057		
TRM-0300	Čas	0	65535	0	time	
TRM-0301	Datum	0	65535	0	date	
TRM-0400	Systém jednotek	0	2	0		
TRM-0501	Frekvence interního bzučáku	800	3000	3000	Hz	
TRM-0502	Hlasitost interního bzučáku	10	100	50	%	
TRM-0600	Interval údržby	200	1500	250	h	Nastaví se interval údržby dieselového motoru.
TRM-0700	Typ tiskárny	0	1	0		
TRM-0800	Automatika klimatizace zabudovaná	0	1	0		
TRM-0801	Vnitřní teplota	15	30	21	°C	
TRM-0802	Otáčky ventilátoru	60	100	60	%	
TRM-0803	Automatická klimatizace aktivní	0	1	0		
TRM-0804	Režim ECON	0	1	0		Při aktivním režimu ECON je chladící kapalina kompresoru inaktivní.
TRM-0805	Režim ventilátor	0	1	0		
TRM-0900	KRONE SmartConnect zabudovaný	0	1	0		
TRM-1000	Informační pole 1	0	20	0		

Číslo parametru	Název parametru	Minimum	Maximum	Implicitní	Jednotka	Popis
TRM-1001	Informační pole 2	0	20	0		
TRM-1002	Informační pole 3	0	20	0		
TRM-1003	Informační pole 4	0	20	0		
TRM-1004	Informační pole 5	0	20	0		
TRM-1005	Informační pole 6	0	20	0		
TRM-1006	Informační pole 7	0	20	0		
TRM-1007	Informační pole 8	0	20	0		
TRM-1008	Informační pole 9	0	20	0		
TRM-1009	Informační pole 10	0	20	0		
TRM-1103	Kamerový systém zabudovaný	0	1	0		
TRM-1104	Při couvání automaticky zobrazit kamerový obraz	0	1	1		
TRM-1105	Kamera pro jízdu vzad zrcadlení	0	1	0		
TRM-1201	Světlost ovládacích prvků denní design	4	100	100	%	
TRM-1202	Světlost ovládacích prvků noční design	4	100	40	%	
TRM-1203	Světlost jízdní páky noční design	4	100	100	%	
TRM-1900	Vyhřívání zrcátka	0	2	0		

29 Rejstřík

A

Adresáře a odkazy ... 10
Aktivace houkačky ... 72
Aktivace provozní brzdy ... 77
Aktivace světelné houkačky ... 75
Aktivování ruční brzdy ... 200
Aktivování zařízení regulace rychlosti ... 197
Automatický systém řízení ... 112
Automatika klimatizace ... 92

B

Baterie ... 319
Bezpečné odstavení stroje ... 24
Bezpečné provedení kontroly hladiny oleje, výměny oleje a filtračního prvku ... 32
Bezpečné vystupování a sestupování ... 28
Bezpečnost ... 16
Bezpečnost provozu ... 23
Bezpečnostní nálepky na stroji ... 33
Bezpečnostní postupy ... 31
Bezpečnostní výbava ... 52
Bezpečnostní značky na stroji ... 23
Body pro nasazení zvedáku vozu ... 351

C

Centrální mazací zařízení
Náplňte nádrž na mazivo ... 310
Cílová skupina tohoto dokumentu ... 10

Č

Čelní kryt ... 215
Čistění vzduchového filtru ... 259
Čištění a údržba baterií ... 319
Čištění chladiče a chladicího prostoru ... 267
Čištění motorového prostoru stlačeným vzduchem ... 246
Čištění prachového ventilu ... 260
Čištění stroje ... 274

D

Další platné dokumenty ... 10
Datové úložiště ... 56
Deaktivování zařízení regulace rychlosti ... 198
Demontáž baterií ... 321
Demontáž kloubového hřídele na čelní žací ústrojí ... 176
Demontáž kloubového hřídele na postranním žacím ústrojí ... 183
Demontáž kol stroje ... 207
Demontáž postranního žacího ústrojí ... 180
Demontáž příčného pásového dopravníku ... 186
Demontáž/montáž krytu pohonu podávacího šneku ... 275
Demontáž/montáž krytu vstupní převodovky čelního žacího ústrojí ... 275
Deska zadního značení pro pomalu jedoucí vozidla (SMV) ... 54
Diagnostická zásuvka ISOBUS/diagnostická zásuvka KRONE ... 101
Doba použitelnosti stroje ... 17
Dodatek ... 375
Doobjednání ... 10
Doplnění chladicí kapaliny motoru ... 255
Doplňování čerstvé vody ... 169
Dotažení matic kol ... 272

E

Export údajů zákazníka ... 123
Externí startování stroje ... 341

F

Filtr močoviny ... 251
Funkce "Navigačního rolovacího kolečka" ... 104
Funkce Coming Home ... 81
Funkce Leaving Home ... 81

H

Hasicí přístroj ... 54
Hladina motorového oleje ... 247
Hlavní menu ... 129
Hlavní vypínač baterie ... 203
Hluk může poškodit zdraví ... 27
Horké kapaliny ... 27
Horké povrchy ... 28
Hydraulický olej ... 314

CH

Chemikálie ... 25
Chladicí box (u varianty "Izolovaný termobox") 169
Chladicí kapalina ... 67
Chladicí kapalina motoru ... 254
Chladicí prostředek (klimatizace) ... 67
Chování po přiškrcení motoru ... 194
Chování při přeskoku napětí z venkovních elektrických vedení ... 26
Chování v nebezpečných situacích a při nehodách ... 31

I

Indikační kontrolka regulace prokluzu pohonu (TC) (4) ... 133
Indikační kontrolka režimu PowerSplit (3) ... 132
Indikační kontrolka směru jízdy a ruční brzdy (2) ... 132
Indikační kontrolka výšky stroje (6) ... 134
Indikační kontrolky pohonu pojezdu ... 131
Informační oblast ... 130

J

Jedovaté výfukové plyny ... 28
Jemná kalibrace výšky řezu ... 346
Jízda a přeprava ... 190
Jízda vpřed a zastavení ... 196
Jízda vzad a zastavení ... 198

K

K tomuto dokumentu ... 10
Kabina ... 156
Kalibrace koncových poloh žacích ústrojí ... 347
Kalibrace odlehčení žacího ústrojí ... 342
Kalibrace pohonu pojezdu ... 343
Kalibrace přední a zadní nápravy ... 355
Kalibrace výšky řezu ... 344
Kapaliny pod vysokým tlakem ... 27
Komfortní vzduchem odpružené sedadlo ... 157
Konstrukční změny stroje ... 18
Kontaktní partneři ... 2
Kontaktní údaje Vašeho prodejce ... 2
Kontrola bočních krytů postranních žacích ústrojí ... 191
Kontrola hasicího přístroje ... 273
Kontrola hladiny chladicí kapaliny motoru ... 255
Kontrola hladiny chladicího prostředku a plnicího množství ... 265
Kontrola hladiny motorového oleje ... 247
Kontrola hladiny oleje ... 331, 332
Kontrola hydraulických hadic ... 317
Kontrola krytu náboje zadní nápravy, u varianty pohon předních kol ... 269
Kontrola ložiska náboje zadní nápravy, u varianty pohon předních kol ... 360
Kontrola meze opotřebení žacích disků/žacích bubnů ... 373
Kontrola motorového potrubí ... 256
Kontrola nad jedoucím strojem ... 19
Kontrola nad strojem za provozu ... 19
Kontrola napnutí řemenu ... 270
Kontrola nasávání vzduchu ... 257
Kontrola ochranných plachet ... 293
Kontrola opotřebení ložsek nábojů: ... 360
Kontrola opotřebení nožů ... 284
Kontrola palivového potrubí ... 258
Kontrola potrubí chladicího systému motoru a plnicího vzduchu ... 257
Kontrola potrubí systému klimatizace a topení. 256
Kontrola potrubí systému úpravy výfukových plynů ... 258

Kontrola připevnění příčného táhla řízení 268
Kontrola připevnění válce řízení 268
Kontrola řemenice 269, 276
Kontrola spřaždného klínového řemenu... 269, 276
Kontrola stavu naplnění 311
Kontrola stavu oleje a výměna oleje na žací liště 288
Kontrola zajišťovacích mechanizmů postranních žacích ústrojí 191
Kontrola/doplnění ostřikovačů oken 262
Kontrola/nastavení blokovacího mechanizmu bočních krytů 228
Kontrola/nastavení napnutí řemene pohonu sítového bubnu 271
Kontrola/nastavení napnutí řemenu pohonu podávacího šneku 277
Kontrola/údržba pneumatik 271
Kontrola/výměna nárazových hran na žací liště 287
Kontrola/výměna nosníků nožů 371
Kontrola/výměna nožů 284
Kontrola/výměna upevňovacích čepů 371
Kontrola/výměna žacích disků/žacích bubnů ... 372
Kontrolní a výstražná světla 76
Kontrolní seznam pro první uvedení do provozu 147
Kontroly před uvedením do provozu 156

L

Likvidace 374

M

Majáčky 80
Manuální nastavení 219
Manuální nastavení otáček ventilátoru výparníku 97
Manuální uvolnění ruční brzdy 206
Mazací tuky 67
Mazání kloubových hřídelů 298
Mazání předlohy 300
Maziva 308
Menu "Aktivní chyby" 125
Menu "Celkový čítač" 124
Menu "Čítač zákazníka" 117
Menu "Čítače" 117
Menu "Denní čítač" 123
Menu "Diagnostika", vysvětlení 143
Menu "Historie chyb" 126
Menu "Chyby" 125
Menu "Přehled řídicích jednotek" 127
Menu vysvětlení "Testu tlačítek" 145
Místo montáže 363, 366
Monitor pro kamerovou kontrolu 166
Montáž baterií 321
Montáž hasicího přístroje 148
Montáž kloubového hřídele na čelní žací ústrojí 173
Montáž kloubového hřídele na postranním žacím ústrojí 180
Montáž nožů 154
Montáž ochranných plachet 148
Montáž postranních žacích ústrojí 176
Montáž poznávací značky 148
Montáž příčného pásového dopravníku 184
Montáž zajištění proti krutu na modul osvětlení 155

N

Nabití baterií ... 320
Náboj rotorů ... 283
Nájezdová pojistka ... 230
Naplnění nádrže motorovým olejem ... 248
Naplnění nádrže na mazivo ... 310
Nastavení ... 219
Nastavení bočních krytů čelního žacího ústrojí 223
Nastavení bočních krytů na postranních žacích ústrojích ... 226
Nastavení čelního žacího ústrojí ... 223
Nastavení místa řidiče ... 157
Nastavení na terminálu ... 219
Nastavení odlehčení žacího ústrojí ... 221
Nastavení otáček motoru ... 219
Nastavení postranních žacích ústrojí ... 226
Nastavení senzorů ... 350
Nastavení sloupku řízení ... 164
Nastavení stíracího plechu ... 228
Nastavení stupně úpravy ... 225
Nastavení šířky řádků ... 224
Nastavení teploty v kabině ... 95
Nastavení terminálu ... 165
Nastavení vnějších zpětných zrcátek ... 83
Nastavení výšky řezu ... 220
Nastavení výšky zdvihu čelního žacího ústrojí . 225
Nastavení vzdálenosti válců ... 226, 230
Nastavení zrcátek ... 83
Nastavení zrcátka pro rozjíždění ... 84
Nastavení zrychlení ... 195
Nastavitelné větrací trysky ... 167
Navigace v menu ... 143
Navigační modul ... 103
Navigační rolovací kolečko ... 104
Nebezpečí hrozící z okolí nasazení stroje ... 25
Nebezpečí požáru ... 25
Nebezpečí při jízdě po silnici ... 23
Nebezpečí při jízdě po silnici a na poli ... 23
Nebezpečí při nesprávně připraveném stroji pro jízdu po silnici ... 24
Nebezpečí při provozu stroje ve svahu ... 24
Nebezpečí při svařování ... 30
Nebezpečí při určitých činnostech: Kontrola a nabíjení baterií ... 30
Nebezpečí při určitých činnostech: Práce na kolech a pneumatikách ... 30
Nebezpečí při určitých činnostech: Práce na stroji ... 29
Nebezpečí při určitých činnostech: Vystupování a sestupování ... 28
Nebezpečí smrtelných zranění elektrickými venkovními vedeními ... 26
Nebezpečí z důvodu poškození stroje ... 20
Nebezpečná oblast kloubového hřídele ... 21
Nebezpečná oblast při zapnutém pohonu ... 22
Nebezpečná oblast vývodového hřídele ... 21
Nebezpečná oblast z důvodu dobíhajících součástí stroje ... 22
Nebezpečné oblasti ... 20
Nebezpečný prostor mezi vysokovýkonným žacím kondicionérem a žacími ústrojími ... 22
Nebezpečný prostor, kam mohou být odmrštěny předměty ... 22
Nevhodné provozní látky ... 24
Nouzové rozložení postranních žacích ústrojí .. 363
Nouzové ruční ovládání ... 362
Nouzové složení postranních žacích ústrojí ... 366

O

Obrázky 11
Obsah schránek na stroji 58
Obsluha SectionControl 217
Obsluha žacích ústrojí 210
Odkazy 10
Odpojení baterií 320
Odpojení čelního žacího ústrojí 174
Odstavení dieselového motoru 260
Odstavení stroje 204
Odvzdušnění palivového filtru 253
Ohrožení dětí 18
Ochrana životního prostředí a likvidace 25
Oleje 65
Oprava, údržba a nastavení odborným personálem 350
Osobní kvalifikace obslužného personálu 17
Osobní kvalifikace odborného personálu 18
Osobní ochranné pomůcky 23
Osvětlení 78
Osvětlení a označení štítky 157
Osvětlení pro tankování 82
Osvětlení pro údržbu 82
Osvětlení výstupu 80
Otevření dveří kabiny 70
Otevření pravého bočního okna 69
Otvírání dveří a oken v kabině 69
Ovládací a zobrazovací prvky 69
Ovládací a zobrazovací prvky na sloupku řízení 72
Ovládací a zobrazovací prvky ve skupině tlačítek 89
Ovládací jednotka světel 78
Ovládací prvky na jízdní páce 86
Ovládání 208
Ovládání alfanumerického vstupního pole 118
Ovládání komfortního vzduchem odpruženého sedadla (u varianty "ACTIVO") 160
Ovládání komfortního vzduchem odpruženého sedadla (u varianty "standard") 158
Ovládání sedadla řidiče (u provedení ACTIVO) 160
Ovládání sedadla řidiče (u standardního provedení) 158
Ovládání vstupního okna 105
Označení 60

P

Palivo je zdraví škodlivé 25
Palivo/močovina 68
Palivový předfiltr/odlučovač vody 249
Plán mazání – stroj 301
Platnost 10
Pneumatiky 68
Podepření předního kola 353
Podepření stroje 352
Podepření zadní nápravy 353
Pojem "stroj" 11
Pojezd čelního žacího ústrojí do střední polohy 209
Pokyny k jízdě se strojem 196
Polní provoz 208
Polní provoz na svahu 209
Popis displeje 103
Popis funkce 61
Popis stroje 57
Popis tlačítek 104
Porucha elektrického/elektronického systému . 335
Porucha, příčina a odstranění 335
Poškozené hydraulické hadice 28
Poškozený vzduchový kompresor 27
Použití podle určení 16
Používání tohoto dokumentu 10
PowerSplit 216
Práce jen na zastaveném stroji 29
Pracoviště na stroji 19
Pracovní osvětlení 59
Pracovní poloha 208
Prohlášení o shodě 405
Prohlížení aktuálních dat ploch 122
Provedení testu aktorů 33
Provedení vizuální kontroly 317
Provedení vizuální kontroly jímače/vysoušeče. 264
Provoz jen po řádném uvedení do provozu..... 19
Provozní bezpečnost: Technicky bezvadný stav 19
Provozní látky 24, 64
Provzdušnění třecí spojky 294
První uvedení do provozu 147
Přehled aktorů 340
Přehled automatické klimatizace 92
Přehled motoru 246
Přehled ovládacích prvků 69
Přehled pojistek 335
Přehled převodovek 324
Přehled řídicích jednotek 335
Přehled senzorů 339
Přehled stroje 57
Přejmenování plochy 120
Přepínání zobrazení teploty mezi stupni Celsia a stupni Fahrenheita 98
Převodní tabulka 13
Při práci na nebo ve vysoko položených oblastech stroje 29
Přídavná vybavení a náhradní díly 18
Přiklopení postranního žacího ústrojí vlevo..... 367
Přiklopení postranního žacího ústrojí vpravo ... 368
Přímá zadání pro "Polní provoz" 129
Připojení baterií 322
Připojení čelního žacího ústrojí 171
Přípojka USB 101
Příprava stroje k transportu 206
Příprava stroje na jízdu po silnici 190

R

Respektujte kontrolní a výstražná světla 194
Rozdělovací bloky centrálního mazacího zařízení 304
Rozjezd stroje 195
Rozložení postranního žacího ústrojí vlevo..... 364
Rozložení postranního žacího ústrojí vpravo ... 365
Rozsah dokumentu 11
Rozumně předvídatelné chybné použití 16
Rychlá změna směru jízdy (rychlý obrácený chod) 211

S

SectionControl 61, 112
Sedadlo pro navigátora 168
Sedadlo řidiče 157
Senzor M12 350
Senzor M18 351
Seřízení transportní pojistky 273
Seznam parametrů 375
Sklopení bočních krytů do pracovní polohy 214
Sklopení čelního krytu 216
Sluneční clona 167
Směrové údaje 11
Součásti klimatizačního zařízení 263
Spínač na sloupku řízení 72
Spolujízda navigátora při práci (na sedadle pro navigátory) 19
Spolujízda osob 19
Spustit vložené mazání 311
Spuštění a zastavení čítače plochy 122
Spuštění motoru 192
Stavový řádek 109
Stěrač oken levý/pravý 83
Struktura menu 135
Struktura terminálu 102
Světla pro jízdu na silnici 59
Symboly v obrázcích 11
Symboly v textu 11

Š

Šroubové uzávěry na převodovkách 243
Šrouby s metrickým závitem s jemným stoupáním 242
Šrouby s metrickým závitem se standardním stoupáním 241
Šrouby s metrickým závitem se zápustnou hlavou a vnitřním šestihranem 242

T

Tabulka údržby 233
Tankování paliva 250
Tankování roztoku močoviny 252
Technické mezní hodnoty 20
Technické údaje 62
Technicky bezvadný stav stroje 19
Terminál 102
Terminál – funkce stroje 108
Terminál – menu 135
Tlačítka v titulkové liště 116
Tlačítko rychlého zastavení 91
Transportní poloha 190

U

Údaje pro dotazy a objednávky 2, 60
Údržba – 6x, vždy po 10 hodinách 235
Údržba – elektrická soustava 318
Údržba – hydraulika 313
Údržba – jednorázově po 1 hodině 235
Údržba – jednorázově po 1000 km 236
Údržba – jednorázově po 50 hodinách 235
Údržba – jednorázově po 500 hodinách 235
Údržba – každé 2 roky 240
Údržba – každých 1 000 hodin, minimálně před sezónou 240
Údržba – každých 1.000 hodin, minimálně po sezóně 239
Údržba – každých 10 hodin, minimálně jednou denně 236
Údržba – každých 100 hodin 237
Údržba – každých 2000 hodin 240
Údržba – každých 250 hodin 238
Údržba – každých 4 500 hodin 240
Údržba – každých 50 hodin 237
Údržba – každých 500 hodin 238
Údržba – mazání 298
Údržba – motor 245
Údržba – na začátku chladných ročních období 236
Údržba – po sezóně 234
Údržba – podle potřeby 241
Údržba – před sezónou 233
Údržba – převodovky 324
Údržba – systém centrálního mazání 304
Údržba – všeobecně 232
Údržba – základní stroj 262
Údržba – žací ústrojí 275
Údržba hlavní převodovky čelního žacího ústrojí 328
Údržba hlavní převodovky postranních žacích ústrojí 330
Údržba klimatizace a topení 263
Údržba nábojové převodovky 332
Údržba nábojové převodovky vpředu/vzadu 333
Údržba nádrže hydraulického oleje 314
Údržba pneumatik a kol 271
Údržba podvozku 268
Údržba rozvodovky 325
Údržba řemenových pohonů 269, 276
Údržba startéru 322
Údržba vložené převodovky na žacích ústrojích 330
Údržba vstupní převodovky čelního žacího ústrojí 327
Údržba zadní nápravy u varianty pohon předních kol 360
Údržbářské a opravárenské práce 29
Udržování napětí 320
Udržování ochranných zařízení ve funkčním stavu 22
Udržujte kabinu bez chemikálií 25
Ukazatel chování při zrychlení (1) 132
Ukazatel systému regulace rychlosti (5) 133
Uložení odlehčení žacího ústrojí 1 a odlehčení žacího ústrojí 2 222
Uložení rychlosti pro provoz se zařízením regulace rychlosti 197
Uložení výšky řezu 1 a výšky řezu 2 220
Upevňovací body 207
Upozornění s informacemi a doporučeními 13
Usazeniny nečistot v motorovém prostoru 246
Utahovací momenty 241
Utažení šroubových spojů na portálu/rámu 272
Uvedení do provozu 156
Uvedení do provozu – žací režim 171
Uvolnění/napnutí řemenového pohonu podávacího šneku 278

V

Varování před věcnými škodami/škodami na životním prostředí 13
Ventily k omezení tlaku 313
Vnitřní osvětlení 85
Vnitřní zpětné zrcátko 168
Volicí spínač provozních režimů 90
Vstupní okno 105
Všeobecné informace 168
Výběrové okno 106
Vyčištění palivové nádrže 248
Vyhledávání chyb systému centrálního mazání 312
Vymazání plochy 121
Výměna filtru rozvodovky 362
Výměna chladicí kapaliny motoru 361
Výměna nožů u varianty "Rychlouzávěr nožů". 286
Výměna nožů u varianty "Šroubový uzávěr nožů" 285
Výměna oleje 327, 328, 329, 330, 332
Výměna spřaženého klínového řemenu "Řemenový pohon čelního žacího ústrojí" 282
Výměna spřaženého klínového řemenu "Řemenový pohon postranních žacích ústrojí". 278
Výměna střižné pojistky na náboji rotorů 369
Výměna vysokotlakého filtru 317
Výměna/čištění filtru cirkulujícího vzduchu 266
Výměna/čištění filtrů čerstvého vzduchu 266
Vyměňte baterií 320
Vypnutí motoru 202
Vyprošťování stroje 204
Vypuštění chladicí kapaliny motoru 361
Vypuštění kondenzátu z odlučovače vody palivového předfiltru 249
Vypuštění vody a usazenin 248
Vyrovnaná poloha při kalibraci zadní nápravy .. 343
Výstražná světla – hladina nádrže močoviny ... 114
Výstražná světla – kvalita močoviny, chyby nebo manipulace se systémem úpravy výfukových plynu 114
Výstražná světla – stav napnění filtru pevných částic 115
Výstražná upozornění 12
Výstražné kontrolky pro ukazatele motoru a nádrží 131
Vytvoření datového záznamu zákazníka 118
Vytvoření plochy 120
Vyvolání navigačního menu 142
Význam provozního návodu 17

Z

Zajištění zvednutého stroje a součástí stroje proti poklesu 32
Zakládací klíny 202
Základní bezpečnostní pokyny 17
Základní poloha uzavíracích kohoutů..... 363, 366
Zámek zapalování 92
Zapalovač cigaret 12 V/zásuvka 24 V 100
Zapínání pracovních světlometů tlačítkem "Memory" a ukládání do paměti..... 79
Zapnutí a vypnutí pohonu žacího ústrojí 212
Zapnutí automatické klimatizace 94
Zapnutí/vypnutí dálkových světel 74
Zapnutí/vypnutí obrysových/potkávacích světel . 73
Zapnutí/vypnutí provozu klimatizace 95
Zapnutí/vypnutí provozu REHEAT 95
Zapnutí/vypnutí stěrače předního okna 75
Zapnutí/vypnutí ukazatelů směru jízdy 73
Zapnutí/vypnutí vyhřívání zrcátek 85
Zapnutí/vypnutí výstražného světla 77
Zařízení regulace rychlosti 197
Zastavení a zajištění stroje..... 31
Zastavení stroje 198
Zastavení stroje pomocí jízdní páky 199
Zastavení stroje pomocí provozní brzdy 200
Zásuvka pro lékárničku a provozní návod 169
Zásuvky 100
Zásuvky 12 V..... 100
Zdroje nebezpečí na stroji 27
Zjištění vůle ložisek nábojů: 360
Zkontrolujte/nastavte napnutí řemene pohonu ventilátoru a odsávacího zařízení..... 270
Změna/uložení parametru 143
Zobrazení poruch na displeji 98
Zobrazení poruch ve výstražném poli poruch .. 113
Zobrazovací oblast motorových a jízdních dat . 130
Zobrazovací prostředky 11
Zvedací body na žacích ústrojích 295
Zvednutí bočních krytů do transportní polohy .. 214
Zvednutí čelního krytu 215
Zvednutí žacího ústrojí 295
Zvednutí/sklopení bočních krytů..... 213
Zvednutý stroj a součásti stroje 29
Zvýšení výšky řezu čelního žacího ústrojí klečí pro vysoký řez..... 224
Zvýšení výšky řezu postranního žacího ústrojí klečí pro vysoký řez 229

Ž

Žací lišta 283
Žací lišta čelního žacího ústrojí 288
Žací lišta postranních žacích ústrojí 290

30 Prohlášení o shodě

Prohlášení o shodě ES

My

Maschinenfabrik Krone Beteiligungs-GmbH

Heinrich-Krone-Straße 10, D-48480 Spelle

tímto jako výrobce níže uvedeného výrobku na vlastní odpovědnost prohlašujeme, že

stroj: Vysokovýkonný žací kondicionér
typ: BM105-25

pro který platí toto prohlášení, splňuje příslušná ustanovení:

- Směrnice ES 2006/42/ES (o strojních zařízeních)
- Směrnice ES 2014/30/EU (EMC). Ve smyslu směrnice byla jako základ použita harmonizovaná norma EN ISO 14982:2009.

K sestavení technické dokumentace je zplnomocněn níže podepsaný jednatel.

Dr.Ing.Josef Horstmann
(vedoucí konstrukce a vývoje)

Spelle, dne 15.

Rok výroby:

Č. stroje:

KRONE

THE POWER OF GREEN

Maschinenfabrik

Bernard Krone GmbH & Co. KG

Heinrich-Krone-Straße 10
D-48480 Spelle

Postfach 11 63
D-48478 Spelle

+49 (0) 59 77 / 935-0

+49 (0) 59 77 / 935-339

www.landmaschinen.krone.de

V.2