Oriģinālā ekspluatācijas instrukcija

Savācējs

EasyFlow 300
EasyFlow 380

(sâkot ar maðînas: 858 800)

Pasut. Nr.: 150 000 150 03 lv

25.04.2016

EK atbilstības deklarācija

Mēs,

Maschinenfabrik Bernard Krone GmbH & Co. KG
Heinrich-Krone-Str. 10, D-48480 Spelle

ar šo kā turpmāk minētā izstrādājuma ražotājs, uzņemoties pilnu atbildību, paziņojam, ka

Mašīna: **Savācējs**
Tips: **EasyFlow 300, EasyFlow 380**

uz kuru attiecas šī deklarācija, atbilst šādiem spēkā esošajiem noteikumiem:

- **EK Direktīva 2006/42/EK (mašīnas).**

Par tehniskās dokumentācijas sastādīšanas pilnvaroto personu ir nozīmēts šo deklarāciju parakstījušais vadītājs.

Spelle, 20.04.2016

Dr. inž. Josef Horstmann
(Konstruēšanas un izstrādes nodaļas vadītājs)

Izgatavošanas gads:	**Mašīnas nr.:**

Augsti godātais klient,
Augsti godātā kliente,

Jūs esat saņēmuši iegādātā "KRONE" izstrādājuma ekspluatācijas instrukciju.

Šajā ekspluatācijas instrukcijā ir būtiska informāciju par mašīnas lietpratīgu un drošu lietošanu.

Ja jebkāda iemesla dēļ šī ekspluatācijas instrukcija kļūst pilnīgi vai daļēji nelietojama, Jūs varat saņemt šīs mašīnas rezerves ekspluatācijas instrukciju, uzrādot nākamajā lappusē minēto numuru.

1 Satura rādītājs

1 Satura rādītājs ... 3
2 Priekšvārds ... 6
3 Par šo dokumentu ... 7
3.1 Spēkā esamība ... 7
3.1.1 Virziena dati ... 7
3.2 Norādījumu apzīmēšana ekspluatācijas instrukcijā ... 7
3.3 Bīstamības norāžu apzīmēšana ... 7
4 Drošība ... 8
4.1 Lietošanas mērķis ... 8
4.2 Noteikumiem atbilstoša lietošana ... 8
4.3 Mašīnas lietošanas termiņš ... 8
4.3.1 Personāla kvalifikācija un mācības ... 9
4.3.2 Riski, kas ir, ja netiek ņemti vērā drošības norādījumi ... 9
4.3.3 Drošības principu apzinīga ievērošana ... 9
4.4 Drošības noteikumi un nelaimes gadījumu novēršanas noteikumi ... 10
4.5 Pievienotie agregāti ... 11
4.6 Jūgvārpstas režīms ... 12
4.7 Hidrauliskā sistēma ... 13
4.8 Apkope ... 13
4.9 Patvaļīga konstrukcijas pārveidošana un rezerves daļu izgatavošana ... 14
4.10 Nepieļaujami ekspluatācijas režīmi ... 14
5 Mašīnas apraksts ... 16
5.1 Mašīnas pārskats ... 16
5.2 Marķējums ... 18
5.3 Pieprasījumiem un pasūtījumiem nepieciešamās ziņas ... 18
5.3.1 Kontaktpersona ... 18
5.4 Ievads ... 19
5.4.1 Drošības un norādes uzlīmju papildu pasūtīšana ... 19
5.4.2 Drošības un norādes uzlīmju piestiprināšana ... 19
5.5 Drošības uzlīmju izvietojums uz mašīnas ... 20
5.6 Tehniskie rādītāji ... 22
6 Ekspluatācijas uzsākšana ... 23
6.1 Sākotnējā montāža ... 23
6.2 Stropēšanas vietas ... 24
6.3 Mašīnas novietošana stāvēšanai ... 25
6.3.1 Adaptera rāmja pielāgošana ... 26
7 Lietošanas sākums ... 27
7.1 Pirms lietošanas sākuma pārbaudiet un ievērojiet ... 27
7.2 Pievienošana pie lopbarības kombaina ... 28
7.2.1 Svārstīgais rāmis ... 28
7.2.2 Piekabināšana ... 28
7.2.3 Kardānvārpstas montāža ... 29
7.2.4 Adaptera rāmja blīvējumu pārbaude ... 30
7.2.5 Hidrauliskās sistēmas savienotājšļūteņu pievienošana ... 31
7.2.6 Savācēja izlīdzināšana ... 33

8 Kustība un transportēšana ... 35
9 Vadība ... 37
9.1 No transportēšanas stāvokļa darba stāvoklī ... 37
9.1.1 Darba stāvoklis ... 37
9.2 Darbs ... 38
9.2.1 Virzienmaiņa ... 38
9.3 Mašīnas demontāža ... 39
10 Regulējumi ... 41
10.1.1 Darba augstuma regulēšana ... 41
10.1.2 Vidējā balsta riteņa regulēšana ... 41
10.1.3 Cilindriskā piespiedēja pacelšanas ātruma regulēšana ... 42
10.2 Cilindriskais piespiedējs ... 43
10.2.1 Augstuma regulēšana ... 43
10.2.2 Cilindriskā piespiedēja pozīcija līdz savācēja satvērējzariem ... 44
10.3 Vāla virzītājplāksnes regulēšana ... 45
10.3.1 Cilindriskā piespiedēja atsperes atslodze ... 46
10.3.2 Novirzīšanas plākšņu nomaiņa ... 47
10.3.3 Attāluma regulēšana starp noņemšanas latām un gliemežkonveijeru ... 47
10.3.4 Attāluma regulēšana starp gliemežskrūvi un gliemežskrūves vāceli ... 48
11 Apkope ... 49
11.1 Īpašie drošības norādījumi ... 49
11.2 Hidrauliskās sistēmas savienotājšļūtene(s) ... 49
11.3 Darbības izmēģināšana ... 50
11.4 Rezerves daļas ... 50
11.5 Apkopes tabula ... 51
11.6 Pievilkšanas momenti ... 52
11.7 Pievilkšanas momenti (gremdgalvas skrūvēm) ... 53
11.8 Pārvadmehānismu iepildes daudzums un smērvielas apzīmējums ... 54
11.8.1 Laika intervāli eļļas pārbaudei un maiņai reduktoros ... 54
11.8.2 Eļļas līmeņa pārbaude un maiņa galvenajā cilindrisko zobratu pārvadā ... 55
11.8.3 Eļļas līmeņa pārbaude un maiņa zobratu pārnesumā ... 56
11.9 Dzenošās ķēdes ... 57
11.9.1 Gliemežkonveijera dzenošā ķēde ... 57
11.9.2 Satvērējtrumuļa dzenošā ķēde ... 58
11.10 Zaru nomaiņa ... 59
11.11 Balsta riteņi ... 60
11.12 Teknes dilstošās plāksnes ... 61
12 Apkope – eļļošanas shēma ... 63
12.1 Īpašie drošības norādījumi ... 63
12.2 Kardānvārpsta ... 63
12.3 Eļļošanas shēma ... 64
13 Glabāšana noliktavā ... 66
14 Pirms jaunās sezonas sākuma ... 67
14.1 Īpašie drošības norādījumi ... 67
14.2 Darbības izmēģināšana ... 67
15 Mašīnas apkope ... 68
15.1 Mašīnas apkope ... 68

16 Indeksu rādītājs 69

2 Priekšvārds

Godātie klienti!

Iegādājoties savācēju, jūs esat ieguvuši uzņēmuma "KRONE" augstas kvalitātes ražojumu.

Mēs pateicamies par jūsu uzticību, ko esat mums izrādījuši, iegādājoties šo mašīnu.

Lai varētu optimāli lietot savācēju, lūdzu, uzmanīgi izlasiet lietošanas instrukciju pirms mašīnas lietošanas.

Tās saturs ir sakārtots tādā veidā, ka varat iegūt detalizētu informāciju par attiecīgi nepieciešamo darbību atbilstoši veicamajam darba procesam. Tajā ietverti vispusīgi norādījumi un informācija par apkopi, drošu mašīnas izmantošanu, drošām darba metodēm, īpašiem piesardzības pasākumiem un dabūjamo papildaprīkojumu. Šo norādījumu un informācijas ievērošana ir nepieciešama, svarīgas un lietderīgas savācēja ekspluatācijas drošībai, drošumam un vērtības saglabāšanai.

Norādījums

Šajā lietošanas instrukcijā savācējs tiek apzīmēts arī ar jēdzienu "mašīna vai heders".

Ņemiet vērā:

Ekspluatācijas instrukcija ir šīs mašīnas daļa.

Lietojiet mašīnu, tikai vadoties pēc šīs instrukcijas un to ņemot vērā.

Noteikti ņemiet vērā drošības norādījumus!

Ņemiet vērā arī attiecīgos nelaimes gadījumu novēršanas noteikumus, kā arī citus vispārīgi atzītos drošības tehnikas, darba medicīnas un ceļu satiksmes noteikumus.

Visa informācija, attēli un tehniskie rādītāji šajā ekspluatācijas instrukcijā atbilst jaunākajam tehniskās attīstības līmenim uz publicēšanas brīdi.

Mēs paturam sev tiesības jebkurā brīdī un bez iemeslu paziņošanas veikt konstrukcijas izmaiņas. Ja šī ekspluatācijas instrukcija kļūst pilnīgi vai daļēji nelietojama, jūs varat saņemt šīs mašīnas rezerves ekspluatācijas instrukciju, uzrādot nākamajā lappusē minēto numuru.

Mēs vēlam panākumus darbā ar "KRONE" mašīnu.

Maschinenfabrik Bernard Krone GmbH

Špelle

3 Par šo dokumentu

3.1 Spēkā esamība

Šī lietošanas instrukcija ir derīga šādu sēriju savācējiem:
EASYFLOW 300 / EASYFLOW 380

3.1.1 Virziena dati

Virziena dati šajā lietošanas instrukcijā, piem., priekšā, aizmugurē, labajā pusē un kreisajā pusē vienmēr ir spēkā, skatoties kustības virzienā.

3.2 Norādījumu apzīmēšana ekspluatācijas instrukcijā

Šajā ekspluatācijas instrukcijā iekļautie drošības norādījumi, kuru neievērošana var apdraudēt cilvēkus, jāapzīmē ar vispārīgiem bīstamības simboliem:

3.3 Bīstamības norāžu apzīmēšana

Bīstami!

BĪSTAMI! – Riska veids un avots!
Sekas: nāves briesmas vai smagi savainojumi.
- Pasākumi risku novēršanai

Brīdinājums

BRĪDINĀJUMS! – Riska veids un avots!
Sekas: savainojumi, nopietni materiālie zaudējumi.
- Pasākumi risku novēršanai

Uzmanību!

UZMANĪBU! – Riska veids un avots!
Sekas: materiālie zaudējumi
- Pasākumi zaudējumu novēršanai.

Vispārīgie darbības norādījumi ir apzīmēti šādi:
Norādījums!

Norādījums - Norādījuma veids un avots
Sekas: mašīnas ekonomiskais izdevīgums
- Izpildāmie pasākumi

Noteikti jāņem vērā tieši uz mašīnas piestiprinātie norādījumi un jānodrošina to pilnīga salasāmība.

4 Drošība

4.1 Lietošanas mērķis

Sērijas EASYFLOW 300 / EASYFLOW 380 savācējs ir heders, kas īpaši paredzēts KRONE lopbarības kombainam BiG X. Savācējs ir paredzēts stiebru veida pļaujas materiāla savākšanai ar zariem visā tā darba platumā un padošanai uz gliemežkonveijeru. Gliemežkonveijers transportē pļaujas materiālu uz vidu. Caur teknes atveri pļaujas materiāls nokļūst līdz lopbarības kombaina padeves agregātam.

4.2 Noteikumiem atbilstoša lietošana

Savācēju drīkst pievienot tikai pie pašgaitas lopbarības kombaina BiG X. Tas ir konstruēts vienīgi vispārpieņemtai izmantošanai lauksaimniecības vai tamlīdzīgos darbos (noteikumiem atbilstoša lietošana) - sk. arī nodaļu Ievads „Lietošanas mērķis“.
Lietošana ir ierobežota ar zemesgabaliem, kuru virsma ir nolīdzināta, un uz kuras nedrīkst būt akmeņu, kas var radīt bojājums pamatmašīnai.

Jebkura lietošana, kas neatbilst šim mērķim, ir uzskatāma par noteikumiem neatbilstošu. Ražotājs nav atbildīgs par bojājumiem, kas rodas šādas neatbilstošas lietošanas dēļ; risku par to uzņemas viens pats lietotājs.

Pie noteikumiem atbilstošas lietošanas pieder arī ražotāja norādīto ekspluatācijas, apkopes un uzturēšanas darba kārtībā noteikumu ievērošana.

Mašīnas konstrukcijas patvaļīga izmainīšana var negatīvi ietekmēt mašīnas īpašības vai traucēt tās pienācīgo darbību. Tādēļ konstrukcijas patvaļīga izmainīšana atbrīvo ražotāju no jebkādām saistībām par zaudējumu atlīdzināšanu sakarā ar bojājumiem, kas radušies šādas izmainīšanas dēļ.

4.3 Mašīnas lietošanas termiņš

- Šīs mašīnas lietošanas termiņš ir ļoti atkarīgs no lietpratīgas vadības un apkopes, kā arī no ekspluatācijas apstākļiem.
- Izpildot šīs lietošanas instrukcijas noteikumus un norādes, var panākt mašīnas pastāvīgu gatavību ekspluatācijai un ilgstošu lietošanas termiņu.
- Pēc katras izmantošanas sezonas mašīna pilnīgi un pamatīgi jāpārbauda, vai nav nodiluma un citu bojājumu.
- Bojātās un nodilušās detaļas jānomaina pirms ekspluatācijas atsākšanas.
- Pēc piecu gadu mašīnas izmantošanas jāveic mašīnas tehniskā pārbaude pilnā apjomā un pēc šīs pārbaudes rezultātiem jāpieņem lēmums par mašīnas turpmākās izmantošanas iespēju.
- Teorētiski šīs mašīnas lietošanas termiņš ir neierobežots, jo visas nodilušās vai bojātās daļas var nomainīt.

4.3.1 Personāla kvalifikācija un mācības

Mašīnu drīkst lietot, apkopt un tehniski uzturēt tikai personas, kuras labi pārzina tā darbību un ir informētas par pastāvošajiem riskiem. Personāla atbildības robežas, kompetence un kontrole precīzi jāregulē īpašniekam. Ja personālam nav nepieciešamo zināšanu, tas ir jāmāca un jāinstruē. Turklāt īpašniekam jānodrošina, lai personāls pilnīgi izprastu ekspluatācijas instrukcijas saturu.

Tehniskās uzturēšanas darbus, kas nav izklāstīti šajā ekspluatācijas instrukcijā, drīkst veikt tikai pilnvarotas specializētās darbnīcas.

4.3.2 Riski, kas ir, ja netiek ņemti vērā drošības norādījumi

Drošības norādījumu neievērošanas dēļ var rasties apdraudējums gan cilvēkiem, gan videi un arī mašīnai. Drošības norādījumu neievērošanas dēļ var zaudēt jebkādas prasības par zaudējumu atlīdzināšanu.

Norādījumu neievērošana, **piemēram,** var radīt šādus apdraudējumus:

- Cilvēku apdraudējums, ko rada nenodrošinātas darba zonas
- Mašīnas svarīgu funkciju atteice
- Norādīto apkopes un tehniskās uzturēšanas metožu atteice
- Cilvēku apdraudējums, ko rada mehāniskās un ķīmiskās iedarbības
- Vides apdraudējums, ko rada hidrauliskās eļļas noplūde

4.3.3 Drošības principu apzinīga ievērošana

Jāņem vērā šajā ekspluatācijas instrukcijā minētie drošības norādījumi, pastāvošie nelaimes gadījumu novēršanas noteikumi, kā arī īpašnieka iekšējās darba instrukcijas, ražošanas instrukcijas un drošības noteikumi.

Attiecīgās arodbiedrības izdotie darba aizsardzības un nelaimes gadījumu novēršanas noteikumi ir saistoši.

Jāņem vērā transportlīdzekļa ražotāja drošības norādījumi.

Braucot pa koplietošanas ceļiem, jāņem vērā attiecīgās likumdošanas normas (Vācijas Federatīvajā Republikā Nolikums par transportlīdzekļu pielaidi ceļu satiksmei (StVZO) un Ceļu satiksmes noteikumi (StVO)).

Jābūt sagatavotam avārijas situācijai. Šim nolūkam ugunsdzēsības aparāts un medicīnas aptieciņa jāuzglabā aizsniedzamā tuvumā. Īpašajiem numuriem ārstu un ugunsdzēsēju izsaukšanai jābūt tālruņa aparātā.

4.4 Drošības noteikumi un nelaimes gadījumu novēršanas noteikumi

1 Papildu norādījumiem, kas minēti šajā lietošanas instrukcijā, ņemiet vērā vispārīgos spēkā esošos drošības noteikumus un nelaimes gadījumu novēršanas noteikumus!
2 Piestiprinātās brīdinājuma plāksnītes un norādošās zīmes sniedz būtiskus norādījumus, nodrošinot neapdraudētu ekspluatāciju; to ņemšana vērā ir paredzēta jūsu drošībai!
3 Lietojot koplietošanas satiksmes ceļus, jāņem vērā attiecīgie noteikumi!
4 Pirms darba sākuma iepazīstieties ar visām ierīcēm un vadības elementiem, kā arī ar to darbību. Darba laikā to darīt jau ir par vēlu!
5 Lietotāja apģērbam jābūt cieši piegulošam. Izvairieties valkāt brīvu apģērbu.
6 Lai izvairītos no ugunsgrēka bīstamības, nodrošiniet mašīnas tīrību!
7 Sākot kustību un pirms lietošanas sākuma pārbaudiet neķerlauku! (Bērni!) Ņemiet vērā, lai būtu pietiekama redzamība!
8 Nav atļauts braukt līdzi uz darba agregāta nedz darba laikā, nedz transportēšanas laikā.
9 Agregātus piekabiniet atbilstoši noteikumiem, nostipriniet un nodrošiniet tikai pie norādītajām ierīcēm!
10 Pievienojot un demontējot agregātus, balsta mehānismus novietojiet attiecīgajā stāvoklī!
11 Piekabinot savācēju pie lopbarības kombaina vai atkabinot no tā, jābūt īpaši piesardzīgiem.
12 Balasta atsvarus atbilstoši noteikumiem vienmēr piestipriniet pie tiem paredzētajiem stiprinājuma punktiem!
13 Ņemiet vērā pieļaujamās slodzes uz asi, pilno masu un transportēšanas gabarītus!
14 Pārbaudiet un piemontējiet transportēšanas aprīkojumu, piemēram, apgaismojumu, brīdināšanas ierīci un iespējamās aizsargierīces!
15 Tālvadāmo ierīču izpildierīces (troses, ķēdes, svirstieņi utt.) jāieklāj tā, lai visos transportēšanas un darba stāvokļos tās neizraisītu netīšas kustības.
16 Kustībai pa ceļu savācēju novietojiet norādītajā stāvoklī un nosprostojiet saskaņā ar ražotāja noteikumiem!
17 Nekad kustības laikā nepametiet vadītāja vietu!
18 Kustības ātrums vienmēr jāpielāgo apkārtējās vides apstākļiem! Braucot kalnā, no kalna un šķērsi nogāzē, izvairieties no pēkšņas pagriešanās!
19 Pievienotie vai piekabinātie agregāti un balasta atsvari ietekmē gaitas īpašības, vadāmību un bremzēšanu. Tāpēc pievērsiet uzmanību pietiekamai vadāmībai un bremzēšanai!
20 Pagriešanās laikā ņemiet vērā agregāta izvirzījumu un/vai inerces masu!
21 Hederu sāciet izmantot tikai tad, kad ir piestiprināti visi aizsargmehānismi, un tie atrodas aizsardzības stāvoklī!
22 Drošības mehānismus uzturiet labā stāvoklī. Nomainiet trūkstošās vai bojātās daļas.
23 Aizliegts uzturēties darba zonā!
24 Nedrīkst atrasties agregāta rotācijas un nolieces zonā!
25 Hidrauliski paceļamos rāmjus drīkst darbināt tikai tad, kad neviens neatrodas nolieces zonā!

26 Pie daļām, kuras darbina ārējs spēks (piemēram, hidrauliski), atrodas saspiešanas un nogriešanas vietas!

27 Pirms pametat lopbarības kombainu, savācēju nolieciet uz zemes, ieslēdziet stāvbremzi, izslēdziet dzinēju un izvelciet aizdedzes atslēgu!

28 Neviens nedrīkst atrasties starp lopbarības kombainu un savācēju, ja transportlīdzeklis nav nodrošināts pret ripošanu ar stāvbremzi un riteņa paliktņiem!

29 Visus pārējos drošības norādījumus ņemiet vērā lopbarības kombaina lietošanas instrukcijā.

4.5 Pievienotie agregāti

1 Piekabinot savācēju pie lopbarības kombaina vai atkabinot no tā, jābūt īpaši piesardzīgiem!

2 Savācēju drīkst pievienot tikai šim nolūkam paredzētajam lopbarības kombaina tipam.

3 Ar savācēju drīkst strādāt tikai ar izslēgtu dzinēju un izvilktu aizdedzes atslēgu. Visām vadības svirām jāatrodas neitrālajā stāvoklī un hidrauliskās sistēmas savienotājšļūtenēs nedrīkst būt spiediens.

4 Darbus zem pacelta savācēja veiciet tikai tad, kad tas ir droši atbalstīts.

5 Kustībai pa koplietošanas ceļiem savācējam jābūt novietotam transportēšanas stāvoklī.

4.6 Jūgvārpstas režīms

1 Drīkst izmantot tikai ražotāja norādītās kardānvārpstas!
2 Kardānvārpstas aizsargcaurulei un aizsargčaulai, kā arī jūgvārpstas aizsargam (arī agregāta pusē) jābūt piestiprinātam un jāatrodas pienācīgā stāvoklī!
3 Kardānvārpstām uzmanība jāpievērš norādītajiem cauruļu pārsegumiem, kas nepieciešami transportēšanas un darba stāvoklī!
4 Kardānvārpstu montāžu un demontāžu veiciet tikai tad, kad ir izslēgta jūgvārpsta, izslēgts dzinējs un izvilkta aizdedzes atslēga!
5 Ja izmanto kardānvārpstas ar drošības sajūgu vai brīvgaitas sajūgu, kurus nenosedz ar aizsargierīci traktora pusē, drošības sajūgi vai brīvgaitas sajūgi jāpiestiprina agregāta pusē!
6 Vienmēr ievērojiet kardānvārpstas pareizo montāžu un stiprinājumu!
7 Kardānvārpstas aizsargu nostipriniet, iekabinot ķēdes, lai tas nerotētu līdzi!
8 Pirms jūgvārpstas ieslēgšanas pārliecinieties, vai izvēlētais lopbarības kombaina jūgvārpstas apgriezienu skaits sakrīt ar pieļaujamo agregāta apgriezienu skaitu!
9 Pirms jūgvārpstas ieslēgšanas uzmaniet, lai neviens neatrastos agregāta bīstamajā zonā!
10 Nekad neieslēdziet jūgvārpstu, kad ir izslēgts dzinējs!
11 Jūgvārpstas darbības laikā neviens nedrīkst atrasties rotējošās jūgvārpstas vai kardānvārpstas zonā.
12 Vienmēr izslēdziet jūgvārpstu, kad parādās pārāk lielas nolieces un kad tā nav nepieciešama!
13 Uzmanību! Pēc jūgvārpstas izslēgšanas pastāv risks, ko rada inerces masa! Šajā laikā netuvojieties agregātam. Pie mašīnas var darboties tikai tad, kad tā ir pilnīgi apstājusies.
14 Ar jūgvārpstu darbināmu agregātu vai kardānvārpstas tīrīšanu, eļļošanu vai regulēšanu drīkst veikt tikai tad, kad ir izslēgta jūgvārpsta, izslēgts dzinējs un izvilkta aizdedzes atslēga!
15 Atvienoto kardānvārpstu novietojiet tai paredzētajā stiprinājumā!
16 Pēc kardānvārpstas demontāžas uz jūgvārpstas gala uzmauciet aizsargčaulu!
17 Bojājumu gadījumā tos nekavējoties likvidējiet pirms darba ar agregātu!

Norādījums
Attiecībā uz kardānvārpstu jāņem vērā kardānvārpstas ražotāja norādījumi. (Atsevišķa ekspluatācijas instrukcija!)

4.7 Hidrauliskā sistēma

1 Hidrauliskajā sistēmā ir spiediens!

2 Pievienojot hidrauliskos cilindrus un hidromotorus, jāņem vērā norādītā hidrauliskās sistēmas šļūteņu savienošana!

3 Pievienojot hidrauliskās sistēmas šļūtenes pie lopbarības kombaina hidrauliskās sistēmas jāievēro, lai šajā sistēmā nebūtu spiediena gan lopbarības kombaina, gan agregāta pusē!

4 Hidraulisko funkcionālo savienojumu starp lopbarības kombainu un priekšējo uzkabes agregātu savienotājuzmavām un savienotājuzmavu spraudņiem jābūt marķētiem, lai nenotiktu nepareiza lietošana! Sajaucot savienojumus, notiek pretēja darbība (piemēram, pacelšana/nolaišana) — **pastāv negadījuma risks!**

5 Regulāri pārbaudiet hidrauliskās sistēmas savienotājšļūtenes, bojājuma un novecojuma gadījumā nomainiet!! Nomaināmajām savienotājšļūtenēm jāatbilst agregāta ražotāja tehniskajām prasībām!

6 Meklējot sūces, izmantojiet piemērotus palīglīdzekļus savainošanās riska dēļ!

7 Šķidrumi (hidrauliskā eļļa), kas izplūst zem augsta spiediena, var izspiesties cauri ādai un izraisīt smagus savainojumus! Savainojumu gadījumā nekavējoties vērsieties pie ārsta! Inficēšanās risks!

8 Pirms veicat jebkādus darbus hidrauliskajā sistēmā, atbrīvojiet sistēmu no spiediena un izslēdziet dzinēju!

4.8 Apkope

1 Tehniskās uzturēšanas, apkopes un tīrīšanas darbus, kā arī darbības traucējumu likvidēšanu drīkst veikt tikai tad, kad ir izslēgta piedziņa un apstādināts dzinējs! - Izvelciet aizdedzes atslēgu!

2 Regulāri pārbaudiet uzgriežņu un skrūvju nostiprinājumu un, ja nepieciešams, pievelciet!

3 Veicot apkopes darbus paceltai mašīnai, vienmēr nostipriniet to ar piemērotiem atbalsta elementiem.

4 Pienācīgi utilizējiet eļļas, smērvielas un filtrus!

5 Pirms veicat darbus elektroiekārtā, vienmēr atvienojiet strāvas pievadi!

6 Ja aizsargmehānismi ir pakļauti nodilumam, tie regulāri jāpārbauda un savlaicīgi jānomaina!

7 Izpildot elektrometināšanas darbus transportlīdzeklim un uzkabinātajiem agregātiem, ar akumulatora galveno slēdzi atvienojiet elektroapgādi vai atvienojiet vadu no ģeneratora un akumulatora!

8 Rezerves daļām jāatbilst vismaz agregāta ražotāja noteiktajām tehniskajām prasībām! To garantē oriģinālās "KRONE" rezerves daļas!

9 Nomainot darbarīkus ar griezējmalām, lietojiet piemērotus instrumentus un cimdus!

4.9 Patvaļīga konstrukcijas pārveidošana un rezerves daļu izgatavošana

Mašīnas konstrukcijas pārveidošana vai izmainīšana ir pieļaujama tikai pēc vienošanās ar ražotāju. Oriģinālās rezerves daļas un ražotāja atļautie piederumi ir paredzēti drošībai. Citu daļu izmantošana var anulēt atbildību par sekām, kas radušās šādas izmantošanas dēļ.

4.10 Nepieļaujami ekspluatācijas režīmi

Piegādātās mašīnas ekspluatācijas drošība ir garantēta tikai noteikumiem atbilstošas izmantošanas gadījumā atbilstoši ekspluatācijas instrukcijas nodaļai "Noteikumiem atbilstoša lietošana". Nekādā ziņā nedrīkst pārsniegt robežvērtības, kas minētas tehniskajās pasēs.

Šī lappuse ir apzināti atstāta brīva.

5 Mašīnas apraksts

5.1 Mašīnas pārskats

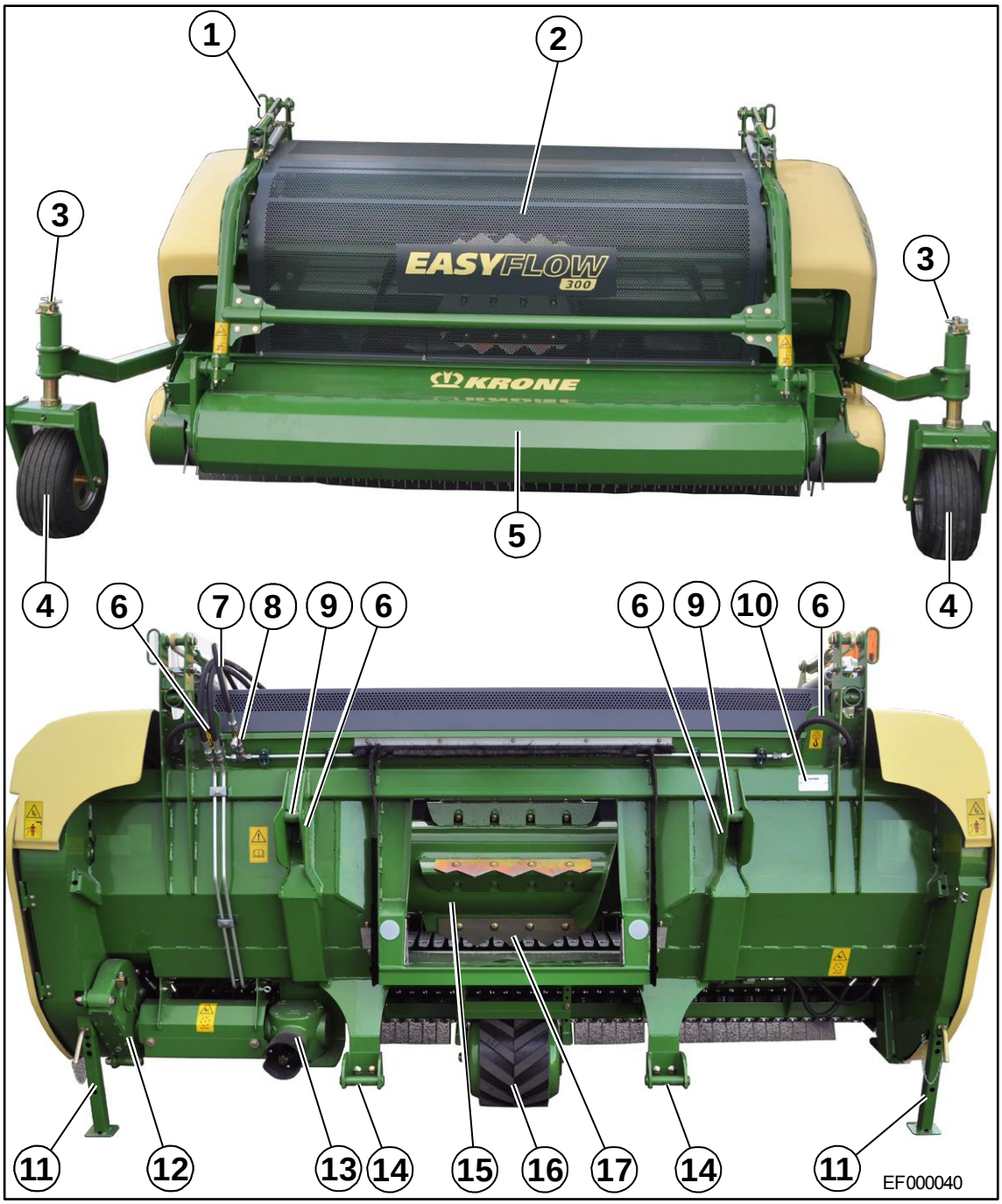

1. att.

1) augstuma regulēšanas mehānisma cilindrisks piespiedējs	2) pārsegs	3) darba augstuma regulējums
4) balsta ritenis	5) cilindrisks piespiedējs	6) piekares vieta
7) hidrauliskie savienojumi	8) drosele	9) uzstādīšanas tapa
10) datu plāksnīte	11) atvāžams balsts	12) zobratu pārnesums
13) galvenais cilindrisko zobratu pārvads	14) svārstīgā rāmja satvērējs	15) gliemežkonveijers
16) vidējais balsta ritenis	17) novirzīšanas plāksne	

5.2 Marķējums

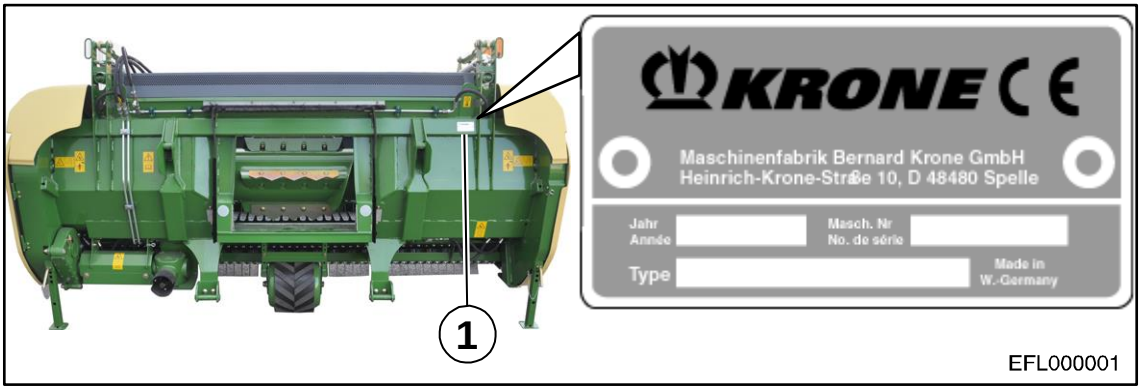

2. att.

Mašīnas parametri atrodas uz datu plāksnītes (1).

5.3 Pieprasījumiem un pasūtījumiem nepieciešamās ziņas

Gads	
Mašīnas Nr.	
Tips	

Norādījums

Visam marķējumam piemīt uzziņu vērtība un to nedrīkst nedz izmainīt, nedz padarīt nesalasāmu!

Ja saistībā ar mašīnu rodas kādi jautājumi, kā arī, pasūtot rezerves daļas, ir jānorāda tipa apzīmējums, mašīnas Nr. un mašīnas izgatavošanas gads. Lai dati jums vienmēr būtu pieejami, mēs iesakām šos datus ierakstīt augšējos lauciņos.

Norādījums

KRONE oriģinālās rezerves daļas un ražotāja atļautie piederumi ir domāti drošībai. Ja izmanto rezerves daļas, piederumus un papildu aparatūru, kuru nav ražojis, pārbaudījis vai atļāvis KRONE, tiek anulēta atbildība par bojājumiem, kas rodas šādas izmantošanas dēļ.

5.3.1 Kontaktpersona

Maschinenfabrik Bernard Krone GmbH & Co. KG
Heinrich-Krone-Straße 10
D-48480 Spelle (Germany)

Telefon: + 49 (0) 59 77/935-0 (Centrāle)
Telefax: +049 (0) 59 77/935-339 (Centrāle)
Telefax: + 49 (0) 59 77/935-239 (ET-noliktava _Iekšzeme)
Telefax: + 49 (0) 59 77/935-359 (ET-noliktava _Eksports)
E-Mail: info.ldm@krone.de

5.4 Ievads

KRONE heders ir aprīkots ar visiem drošības mehānismiem (aizsargierīcēm). Ne visas šīs mašīnas bīstamās vietas no mašīnas darbspējas saglabāšanas skatījuma ir iespējams pilnīgi nodrošināt. Uz mašīnas jūs atradīsit atbilstošas bīstamības norādes, kas norāda uz atlikušajiem riskiem. Bīstamības norādes esam izveidojuši tā saucamo brīdinājuma simbolu veidā. Par šo norādošo zīmju izvietojumu un nozīmi/papildinājumu jūs atradīsit būtiskus norādījumus turpmāk!

Bīstami! - **Mašīnas bīstamā zona**

Sekas: nāves briesmas vai smagi savainojumi.

- Uzreiz nomainiet bojātas vai nesalasāmas uzlīmes.
- Pēc remontdarbiem atbilstošu drošības uzlīmi piestipriniet pie visām nomainītajām, izmainītajām vai salabotajām detaļām.
- Vietas, kurās piestiprināta drošības uzlīme, nekad netīriet ar spiediena ūdens strūklas tīrīšanas aparātu.
- Iepazīstieties ar brīdinājuma simbolu saturu. Blakus esošais teksts un izvēlētā piestiprinājuma vieta uz mašīnas sniedz norādi uz īpašām bīstamām vietām uz mašīnas.

5.4.1 Drošības un norādes uzlīmju papildu pasūtīšana

Norādījums

Uz katras drošības un norādes uzlīmes ir pasūtījuma numurs, un to var tieši pasūtīt pie ražotāja vai pilnvarotā specializētā tirgojošā uzņēmuma (sk. nodaļu "Kontaktpersona").

5.4.2 Drošības un norādes uzlīmju piestiprināšana

Norādījums - Uzlīmes piestiprināšana

Sekas: uzlīmes pielipšana

- Piestiprināšanas vietai jābūt tīrai un bez netīrumiem, eļļas un smērvielas.

5.5 Drošības uzlīmju izvietojums uz mašīnas

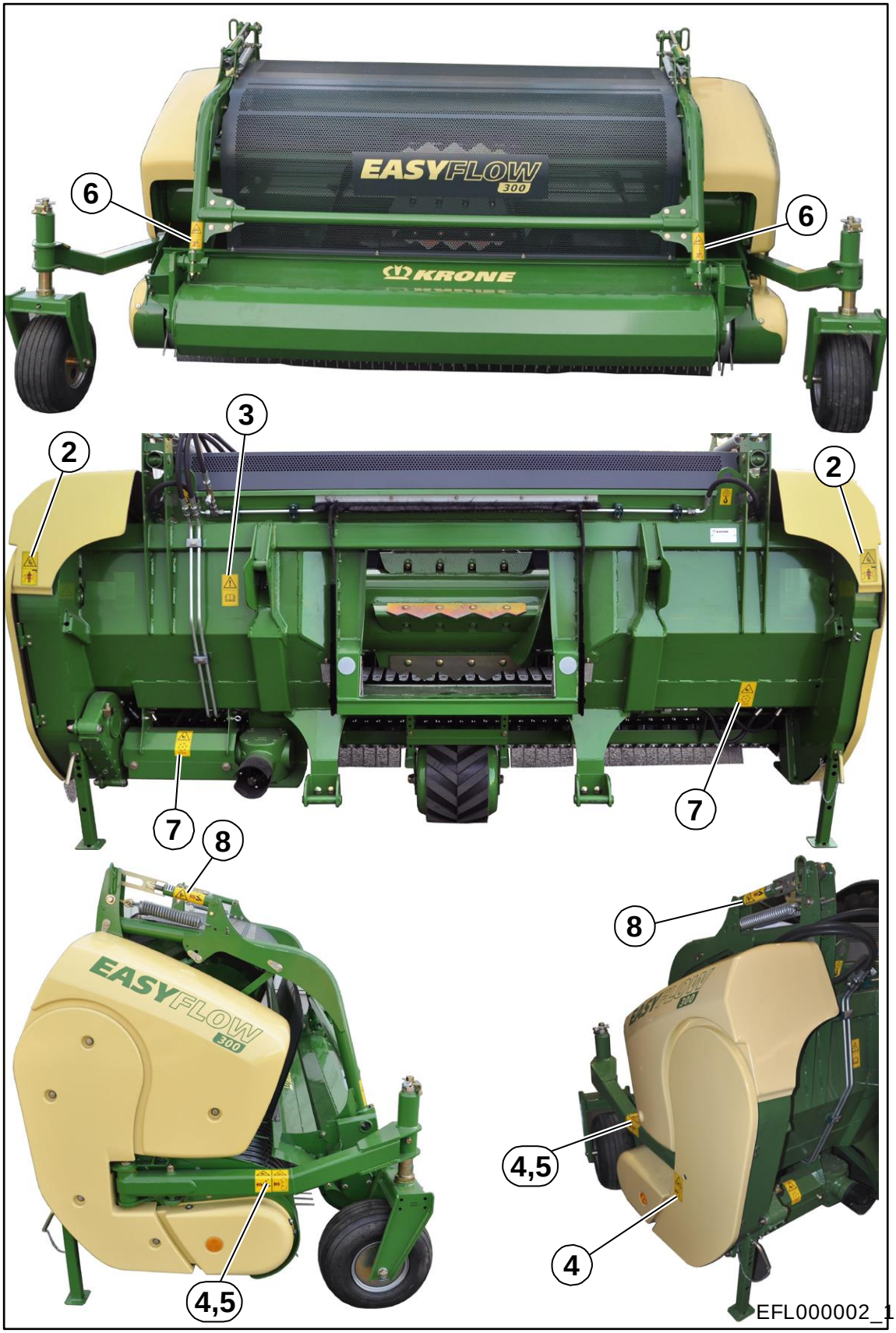

3. att.

2)
Neiet bīstamajā zonā starp hederu un mašīnu.

Pasūt. Nr. 942 312-0 (2x)

3)
Pirms lietošanas sākuma izlasīt un ņemt vērā lietošanas instrukciju un drošības norādījumus.

Pasūt. Nr. 939 471-1 (1x)

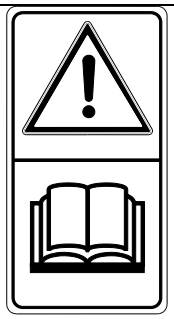

4)
Risks, ko rada rotējoša gliemežskrūve.

Pasūt. Nr. 939 520 1 (3x)

5)
Nekad nebāzt rokas saspiešanas bīstamajā zonā, kamēr tur var kustēties daļas.
Pasūt. Nr. 942 196 1 (2x)

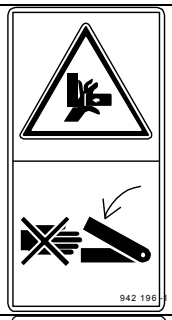

6)
Nekad nebāzt rokas savācēja darba zonā, kamēr mašīna darbojas.
Pasūt. Nr. 939 407-1 (2x)

7)
Ievērībai: Ievērībai: ilgstoši pēc inerces kustīgas mašīnas daļas. Nepieskarties kustīgām mašīnas daļām. Nogaidīt, līdz tās ir pilnīgi apstājušās.
Pasūt. Nr. 939 410 2 (2x)

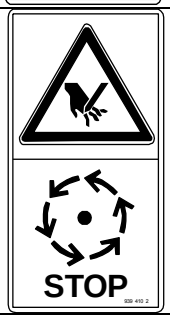

8)
Nekad nebāzt rokas saspiešanas bīstamajā zonā, kamēr tur var kustēties daļas.

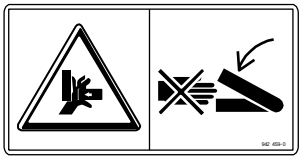

Pasūt. Nr. 942 459 0 (2x)

5.6 Tehniskie rādītāji

Visa informācija, attēli un tehniskie rādītāji šajā ekspluatācijas instrukcijā atbilst jaunākajam tehniskās attīstības līmenim uz publicēšanas brīdi. Mēs paturam sev tiesības jebkurā brīdī un bez iemeslu paziņošanas veikt konstrukcijas izmaiņas.

Tips		**EasyFlow 300**
Garums	[mm]	1500
Augstums darba stāvoklī	[mm]	1700
Kopējais augstums darba stāvoklī	[mm]	3700
Darba platums	[mm]	3000
Platums transportēšanas stāvoklī	[mm]	3100
Svars	[kg]	1250
Piedziņas apgriezienu skaits	[min^{-1}]	300...700
Maks. pieļaujamais darba spiediens	[bar]	200
Hidrauliskie savienojumi		1x EW* / 1x DW**

*) EW = vienkāršas darbības vadības ierīce

**) DW = divkāršas darbības vadības ierīce

Tips		**EasyFlow 380**
Garums	[mm]	1500
Augstums darba stāvoklī	[mm]	1700
Kopējais augstums darba stāvoklī	[mm]	4450
Darba platums	[mm]	3800
Platums transportēšanas stāvoklī	[mm]	3850
Svars	[kg]	1450
Piedziņas apgriezienu skaits	[min^{-1}]	300...700
Maks. pieļaujamais darba spiediens	[bar]	200
Hidrauliskie savienojumi		1x EW* / 1x DW**

*) EW = vienkāršas darbības vadības ierīce

**) DW = divkāršas darbības vadības ierīce

6 Ekspluatācijas uzsākšana

Bīstami! - Nepareiza montāža

Sekas: nāves briesmas, smagi savainojumi cilvēkiem vai smagi bojājumi mašīnai.

- Mašīnas montāžu drīkst izpildīt tikai pilnvarotā specializētā tirdzniecības uzņēmuma darbinieki.
- Mašīnas montāža jāizpilda īpaši rūpīgi.
- To izpildot, ņemiet vērā attiecīgos nelaimes gadījumu novēršanas noteikumus.
- Izmantojiet tikai drošus un atbilstoša izmēra cēlējmehānismus un piekares līdzekļus.
- Mašīnu drīkst sākt izmantot tikai tad, kad ir uzstādīti visi aizsargmehānismi.
- Mašīnas konstrukcijas patvaļīga izmainīšana atceļ ražotāja atbildību par bojājumiem, kas radušies šādu izmaiņu dēļ.

6.1 Sākotnējā montāža

Sākotnējā montāža izklāstīta klātpievienotajā dokumentā "Montāžas instrukcija".

6.2 Stropēšanas vietas

Brīdinājums! Kravas satveršanas ierīcēm un transportēšanas līdzekļiem nav pietiekams izmērs.

Sekas: briesmas dzīvībai, smagi savainojumi cilvēkiem vai smagi bojājumi mašīnai.

Izmantojiet tikai atbilstoša izmēra kravas satveršanas ierīces un transportēšanas līdzekļus (celtni, troses)!

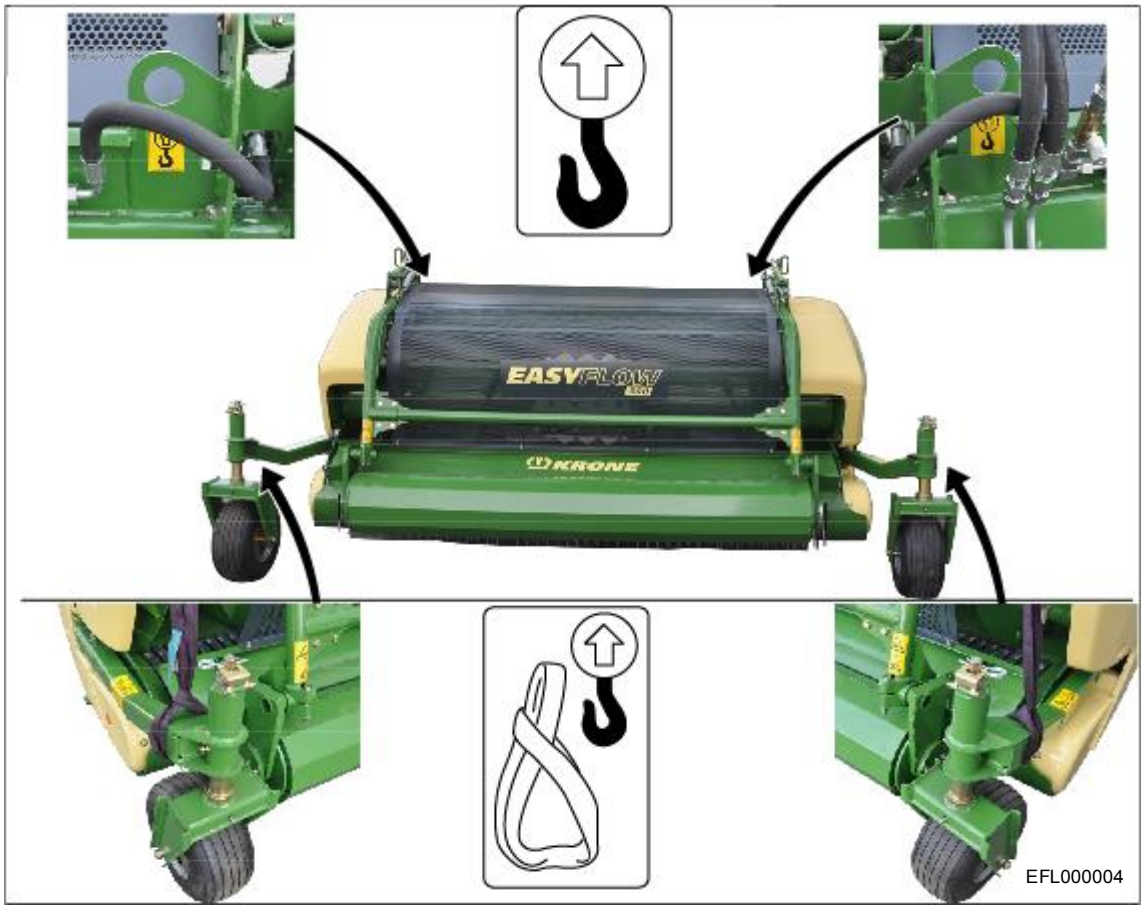

4. att.

- Lai pārvietotu mašīnu uzņēmuma teritorijā (piemēram, iekraušana), cēlējmehānismu piestipriniet attēlotajās vietās.

6.3 Mašīnas novietošana stāvēšanai

Brīdinājums! Paklupšanas risks, ko rada apkārt izvietotās hidrauliskās sistēmas šļūtenes.
Tas var radīt negadījumus un mašīnas daļu bojājumus.
Novietojot mašīnu stāvēšanai, hidrauliskās sistēmas šļūtenes (3) nolieciet uz savācēja (1).

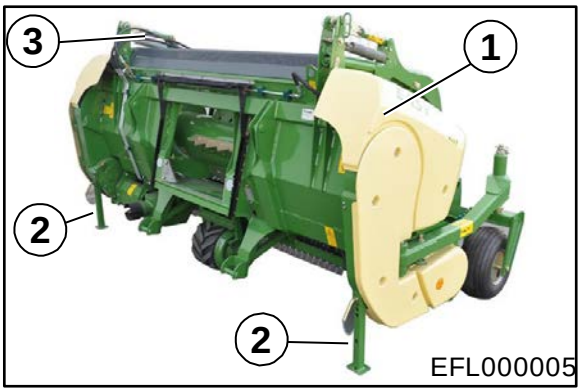

5. att.

- Savācēju (1) ar izvilktiem atvāžamiem balstiem (2) novietojiet uz cietas, līdzenas pamatnes sausā un tīrā vietā.

Norādījums
Atvāžamos balstus vienmēr nofiksējiet sestajā caurumā no apakšas.

6.3.1 Adaptera rāmja pielāgošana

Norādījums
Mašīnas pirmajā pievienošanas reizē un katrā lopbarības kombaina maiņas reizē jāpielāgo adaptera rāmis.

Norādījums
Nodrošiniet, lai adaptera rāmja labais un kreisais regulējums būtu vienādi.

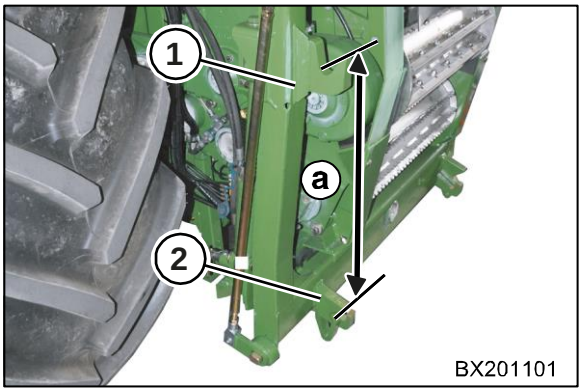

6. att.

Izmēriet tilta attālumu „a“ starp satvērējizcilni (1) un slēdzēja āķi (2) uz lopbarības kombaina svārstīgā rāmja.

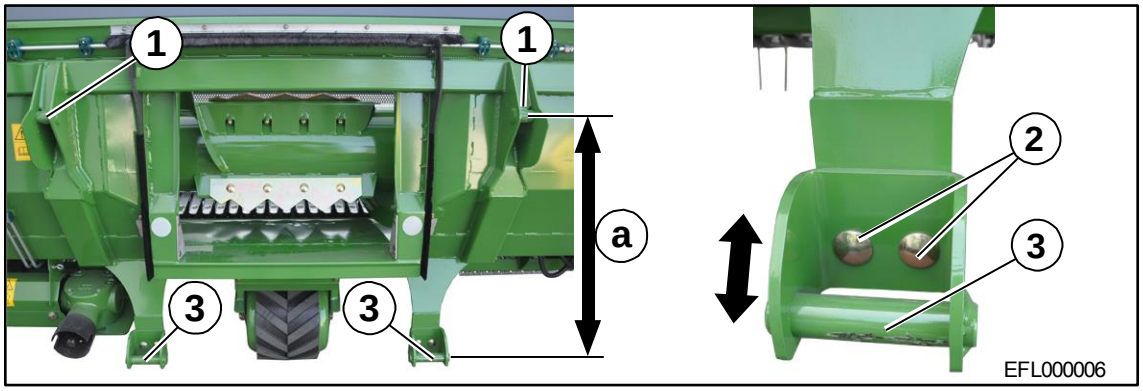

7. att.

Pārbaudiet tilta attālumu „a“ starp mašīnas adaptera rāmja satvērējtapām (1, 3) un, ja nepieciešams, pielāgojiet svārstīgā rāmja lielumam (lopbarības kombainam).

- Atskrūvējiet skrūvju savienojumus (2) un svārstīgā rāmja satvērējus (3) pārvirziet pareizajā attālumā.
- Pievelciet skrūvju savienojumus (2).

7 Lietošanas sākums

Bīstami! Mašīnas pievienošana/demontāža un vadība

Sekas: briesmas dzīvībai vai smagi savainojumi.

- Mašīnu drīkst pievienot tikai šim nolūkam paredzētajam lopbarības kombaina tipam!
- Mašīnas pievienošanas pie lopbarības kombaina un demontāžas no tā laikā jābūt īpaši piesardzīgiem! Noteikti jāievēro nelaimes gadījumu novēršanas noteikumi.
- Darba laikā neviens nedrīkst atrasties mašīnas bīstamajā zonā.
- Pirms lietošanas sākuma un darba laikā hederam jāatrodas darba stāvoklī!
- Arī noteikumiem atbilstošas ekspluatācijas laikā no mašīnas var tikt izsviesti akmeņi un tamlīdzīgi priekšmeti. Tāpēc neviens nedrīkst atrasties mašīnas bīstamajā zonā. Īpaša piesardzība jāievēro, strādājot ceļu un ēku tuvumā.
- Aizsargdrānas regulāri jāpārbauda. Nodilušas vai bojātas aizsargdrānas jānomaina!
- Aizsargierīces mašīnā, piemēram, drānas un apvalki, pasargā no izlidojošiem akmeņiem un tml., kā arī no piekļuves bīstamām vietām. Tādēļ pirms darba sākuma tās jānovieto aizsardzības stāvoklī.
- Pagriežot mašīnu no transportēšanas stāvokļa darba stāvoklī un otrādi, ir aizliegts atrasties nolieces zonā.
- Kustībai pa koplietošanas ceļiem hederam jābūt novietotam transportēšanas stāvoklī.

7.1 Pirms lietošanas sākuma pārbaudiet un ievērojiet

- Pārbaudiet eļļas līmeni pārvadmehānismā.
- Pirms lietošanas sākuma pamatīgi ieeļļojiet hederu.
- Pārbaudiet skrūvju nostiprinājumu.
- Pārbaudiet dzenošo ķēžu pareizo spriegojumu.
- Pilnīgi uzstādiet un noslēdziet aizsargierīces.
- Pirms kustības sākuma pārbaudiet, vai uz transportlīdzekļa nav nenostiprinātu līdzi vadāmu daļu. Daļas, kuras kustības laikā var pazaudēt, jānostiprina vai jānosedz.
- Izraidiet cilvēkus no bīstamās zonas. Ja cilvēki tuvojas bīstamajai zonai, nekavējoties izslēdziet mašīnu.
- Nekad neatstājiet mašīnu bez uzraudzības.

7.2 Pievienošana pie lopbarības kombaina

7.2.1 Svārstīgais rāmis

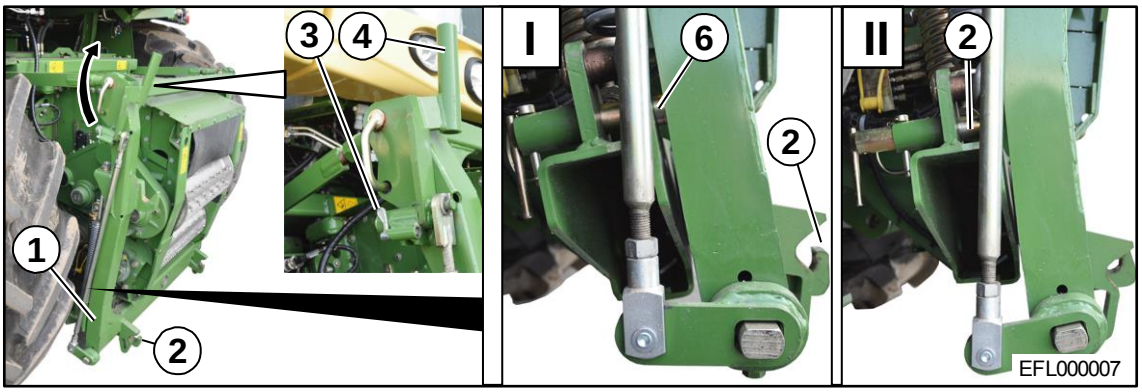

8. att.

- Pilnīgi nolaidiet lopbarības kombaina svārstīgo rāmi (1)
- Horizontāli izlīdziniet lopbarības kombaina svārstīgo rāmi (1).
- Slēdzēja āķiem (2) jābūt atvērtiem, ja nepieciešams, atveriet ar bloķētāja sviru (4)
  - Virzot atsperaizbīdni (3), atbrīvojiet bloķētāja sviras fiksatoru (3) un sviru pagrieziet uz augšu
- Svārstīgajam rāmim (1) jābūt nobloķētam, fiksācijas tapai (6) jāatrodas stāvoklī I (nobloķēts).

7.2.2 Piekabināšana

Bīstami! - Savienošana
Risks: dzīvības apdraudējums un smagu traumu gūšana.
Savienošanas laikā ir jāpievērš uzmanība, lai neviena persona neatrastos starp lopbarības pļāvēju un mašīnu.

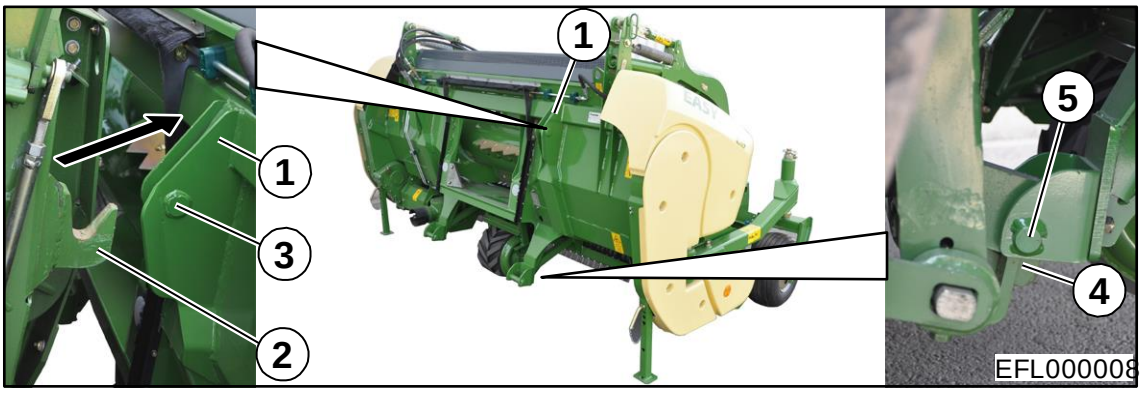

9. att.

- Pievienojiet kardānvārpstu lopbarības kombaina pusē un novietojiet to tai paredzētajā stiprinājumā.
- Lopbarības kombainu pievirziet pie mašīnas tiktāl, lai lopbarības kombaina svārstīgais rāmis atrastos tieši pirms adaptera rāmja (1) un satvērējtapas (3) atrastos pie satvērējizciļņu (2) kontaktvirsmām.
- Svārstīgo rāmi paceliet ar hidraulisko uzkares sistēmu, līdz slēdzēja āķi (4) svārstīgā rāmja satvērējā (5) atrastos pie adaptera rāmja.
- Apstādiniet mašīnu.

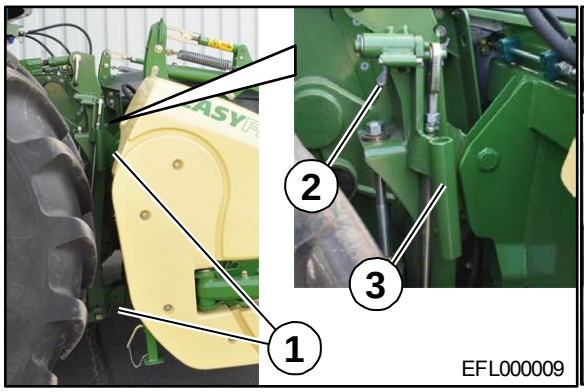

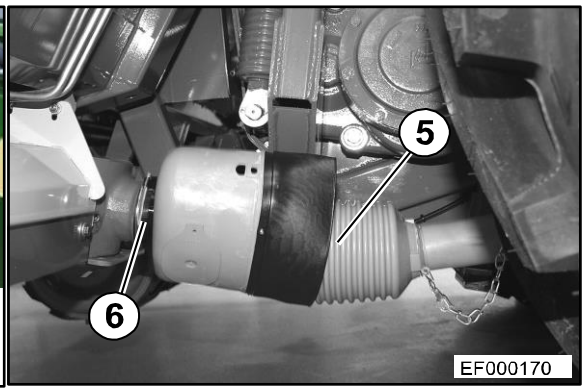

10. att.

- Bloķētāja sviru (3) nolaidiet uz leju un nofiksējiet ar atsperaizbīdni (2).

Norādījums
Pārbaudiet svārstīgā rāmja pareizo iekabināšanos satvērējtapā (1) un slēdzēja āķī abās pusēs.

7.2.3 Kardānvārpstas montāža

BĪSTAMI! Rotējoša kardānvārpsta!
Sekas: briesmas dzīvībai vai smagi savainojumi

- Kardānvārpstu montāžu un demontāžu veiciet tikai tad, kad ir izslēgts dzinējs un izvilkta aizdedzes atslēga.
- Lopbarības kombainu nodrošiniet pret nejaušu iedarbināšanu un ripošanu.
- Nodrošiniet, lai kardānvārpsta būtu pareizi pievienota (kardānvārpstas aizvaram jābūt nofiksētam).
- Nekad neizmantojiet kardānvārpstu, kurai ir bojāti aizsargmehānismi vai tie nav piestiprināti (bojātie aizsargmehānismi nekavējoties jānomaina).
- Veicot darbus zem pacelta hedera vai paceltam hederam, vienmēr nostipriniet to ar piemērotiem atbalsta elementiem.

- Šarnīra dakšu (5) virziet uz galvenā cilindrisko zobratu pārvada piedziņas vārpstas rēdzes (6), līdz aizvars nofiksējas.

7.2.4 Adaptera rāmja blīvējumu pārbaude

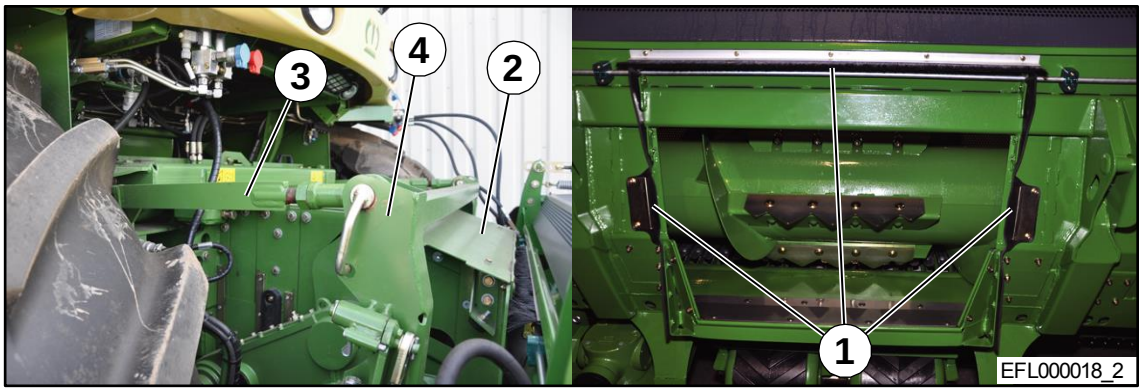

11. att.

Lai nepieļautu netīrumus, EasyFlow blīvējumiem (1) pēc piekabināšanas pie lopbarības kombaina jāpiekļaujas pie padeves korpusa.

Ja tas tā nav, pieregulējiet svārstīgo rāmi (4) ar savienošanas stiepņiem (3), līdz blīvējumi (1) piekļaujas pie padeves korpusa.

Norādījums

Pirms katras lietošanas pārbaudiet blīvējumus (1), vai nav bojājumu. Bojātus blīvējumus nekavējoties nomainiet.

7.2.5 Hidrauliskās sistēmas savienotājšļūteņu pievienošana

Brīdinājums! - Hidrauliskās līnijas pieslēgums

Risks: smagu traumu gūšana, ko izraisa hidrauliskās eļļas iekļūšana zem ādas.

- Pieslēdzot hidrauliskās šļūtenes lopbarības pļāvēja hidraulikai, sistēma abās pusēs **nedrīkst atrasties zem spiediena**!
- Lai izvairītos no traumu gūšanas, meklējot noplūdes, ir jāizmanto piemēroti palīglīdzekļi un **aizsargbrilles**.
- Traumu gadījumā nekavējoties vērsieties pie ārsta! Inficēšanās risks.
- Pirms šļūteņu savienošanas un darbu veikšanas ar hidraulisko iekārtu ir jāsamazina spiediens!
- Regulāri veiciet hidraulisko līniju šļūteņu pārbaudes un defektu/nolietojuma gadījumā tās nekavējoties nomainiet! Hidraulisko līniju rezerves šļūtenēm ir jāatbilst iekārtas ražotāja noteiktajiem kritērijiem.

Brīdinājums! Hidrauliskās sistēmas šļūteņu sajaukšana, pievienojot pie lopbarības kombaina hidrauliskās sistēmas, rada sajauktas funkcijas.

Sekas: savainojumi cilvēkiem, smagi bojājumi mašīnai

- Identificējiet hidrauliskos savienojumus.
- Vienmēr pārbaudiet pareizu savienojumu starp mašīnu un lopbarības kombainu.
- Pievienojot hidrauliskās sistēmas šļūteni, sistēmai abās pusēs jābūt bez spiediena!

Uzmanību! - Hidrauliskās sistēmas piesārņošana

Sekas: mašīnas bojājumi.

- Savienojot ātrjaucamos savienojumus, uzmaniet, lai tie būtu tīri un sausi.
- Uzmaniet noberztās un saspiestās vietas.

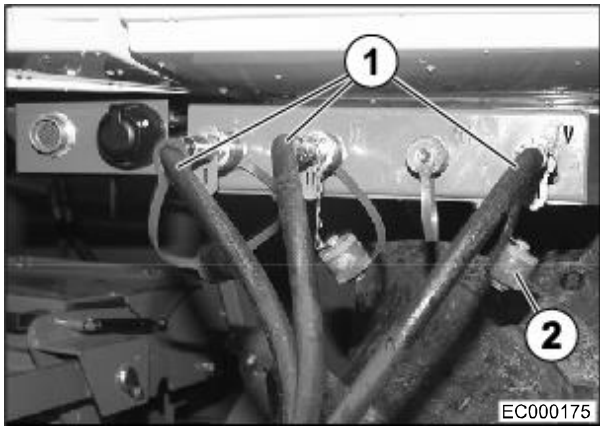

12. att.

- Hidrauliskās sistēmas šļūtenes (1) pievienojiet pie šim nolūkam paredzētajiem lopbarības kombaina spraudsavienojumiem.
- Noslēdziet pretputekļu aizsargvāciņus (2)

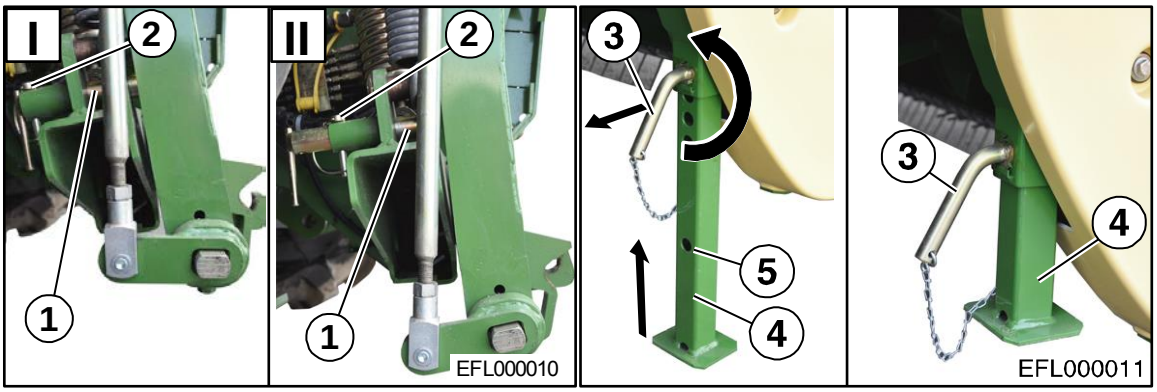

13. att.

- Atbloķējiet svārstīgo rāmi, fiksācijas tapu (1) pārlieciet no stāvokļa I (nobloķēts) stāvoklī II (atbloķēts) un nofiksējiet ar atsperes pulku (2).
- Abās pusēs atvāžamo balstu (4) pulkas (3) pagrieziet uz augšu pa 180° un izvelciet tās.
- Atvāžamos balstu (4) pavirziet uz augšu un nostipriniet ar pulku (3) caurumā (5). Nobloķējiet pulku (3), pagriežot pa 180° uz leju

7.2.6 Savācēja izlīdzināšana

14. att.

Norādījums
Savācēja pirmajā pievienošanas reizē un katrā lopbarības kombaina maiņas reizē jāizlīdzina savācējs.

Savācējam (1) jābūt horizontāli izlīdzinātam pret lopbarības kombainu.

- Paceliet savācēju (1) ar hidraulisko uzkares sistēmu un pārbaudiet horizontālo izlīdzinājumu, iespējams šķērso slīpumu izlīdziniet, mainot piespiedējatsperes (2) sākotnējo spriegojumu.

Bīstami! Neparedzētas darbības pie mašīnas.
Sekas: briesmas dzīvībai, savainojumi cilvēkiem vai bojājumi mašīnai.
Izslēdziet dzinēju, izvelciet aizdedzes atslēgu, nodrošiniet mašīnu pret ripošanu.

- Atskrūvējiet sešstūra uzgriezni (3)
- Mainiet piespiedējatsperes (2) sākotnējo spriegojumu, atbilstoši griežot sešstūra uzgriezni (4)
- Atkal nosprostojiet sešstūra uzgriezni (3)

Norādījums
Savācēja ekspluatācijai nepieciešamos papildu regulējumus skatiet lietošanas instrukcijā „Pašgaitas lopbarības kombains BiG X“.

Šī lappuse ir apzināti atstāta brīva.

8 Kustība un transportēšana

Bīstami! Kustība pa ceļu, līdzbraukšana, gaitas īpašības

Sekas: briesmas dzīvībai, savainojumi cilvēkiem vai bojājumi mašīnai.

- Aizliegts braukt līdzi uz mašīnas.
- Lai pārvietotos pa koplietošanas ceļiem, aizsargierīcēm jābūt uzstādītām.
- Braucot pa ceļu, jāievēro Nolikuma par transportlīdzekļu pielaidi ceļu satiksmei (StVZO) un Ceļu satiksmes noteikumu (StVO) prasības/norādījumi.
- Lopbarības kombaina kustības ātrums jāpielāgo vietējiem apstākļiem.

- Lai pārvietotos pa koplietošanas ceļiem, balsta riteņiem jābūt ievilktiem.

Norādījums

Ekspluatācijas atļauja

Pašgaitas darba mašīnām ražas novākšanas hederiem jābūt iekļautiem darba mašīnas ekspluatācijas atļaujā (ja nepieciešams, veiciet ekspluatācijas atļaujas paplašināšanu). Ievērojiet norādījumus ekspluatācijas atļaujā.

BĪSTAMI! Neskatoties uz izslēgto piedziņu, mašīnas daļas var turpināt darboties pēc inerces!

Sekas: nāve vai smagi savainojumi.

- Pirms hedera pacelšanas transportēšanas stāvoklī izslēdziet piedziņu.
- Nogaidiet, līdz visas mašīnas daļas būs apstājušās.

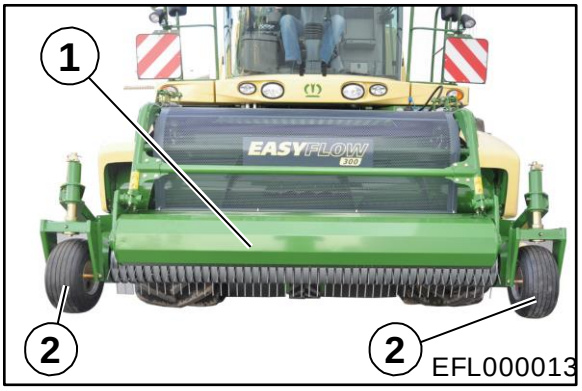

15. att.

Transportēšanai / kustībai pa ceļu savācējs jāatliec uz augšu.

Šim nolūkam:

- Pilnīgi paceliet savācēju (1), izmantojot hidraulisko uzkares sistēmu
- Sakļaujiet balsta riteņus (2)

Norādījums

Labajam/kreisajam atvāžamajam balstam jābūt ievirzītam transportēšanas / kustības pa ceļu laikā (sk. nodaļu Vadība „Labais/kreisais atvāžamais balsts transportēšanas stāvoklī“).

9 Vadība

9.1 No transportēšanas stāvokļa darba stāvoklī

Bīstami! Mašīnas nolaišana darba stāvoklī

Sekas: briesmas dzīvībai, savainojumi cilvēkiem vai bojājumi mašīnai.

- Mašīnu nolaidiet tikai tad, kad esat pārliecināts, ka mašīnas nolieces zonā nav cilvēku, dzīvnieku vai priekšmetu.
- Izraidiet cilvēkus no bīstamās zonas. Ja cilvēki tuvojas bīstamajai zonai, nekavējoties izslēdziet mašīnu.
- Nekad neatstājiet mašīnu bez uzraudzības.
- Pārbaudiet aizsargmehānismus pirms katras lietošanas reizes. Bojātus aizsargmehānismus nekavējoties nomainiet.
- Veikt darbus hederam drīkst tikai ar izslēgtu dzinēju un izvilktu aizdedzes atslēgu. Visām vadības svirām jāatrodas neitrālajā stāvoklī un hidrauliskās sistēmas savienotājšļūtenēs nedrīkst būt spiediens.
- Pārbaudiet hederu pirms katras lietošanas reizes un pēc uzbraukšanas uz šķēršļa. Nolietoti, bojāti vai deformēti zari nekavējoties jānomaina. Tas pats attiecas uz stiprinājuma detaļām.
- Piedziņu ieslēdziet tikai tad, kad heders atrodas darba stāvoklī.

9.1.1 Darba stāvoklis

16. att.

- Izvelciet balsta riteņus (2) un nolaidiet savācēju (1) uz zemes.

9.2 Darbs

17. att.

- Novietojiet savācēju darba stāvoklī un nolaidiet uz zemes.
- Ieslēdziet savācēja piedziņu un noregulējiet darba apgriezienu skaitu.
- Brauciet ar lopbarības kombainu pļaujas materiāla stādījumos.
- Kustības un padeves ātrums ir atkarīgs no attiecīgajiem ekspluatācijas apstākļiem (augsnes īpašības, pļaujas materiāla augstums un īpašības).

9.2.1 Virzienmaiņa

- Kad notiek padeves/hedera virzienmaiņa (aizsprostojumi/metāla konstatēšana), cilindriskais piespiedējs (1) un šķērsais gliemežkonveijers (2) tiek automātiski pacelti.

9.3 Mašīnas demontāža

Bīstami! Negaidīta mašīnas kustība

Sekas: briesmas dzīvībai, smagi savainojumi

- Neviens nedrīkst atrasties starp lopbarības kombainu un hederu.
- Pagriežot mašīnu no transportēšanas stāvokļa darba stāvoklī un otrādi, ir aizliegts atrasties nolieces zonā.
- Novietojiet mašīnu tikai ar izvērstiem balsta riteņiem un ar izvirzītiem atvāžamajiem balstiem uz nostiprinātas un līdzenas pamatnes.
- Izslēdziet dzinēju, izvelciet aizdedzes atslēgu, lopbarības kombainu nodrošiniet pret ripošanu.
- Nogaidiet, līdz visas mašīnas daļas būs pilnīgi apstājušas.
- Veicot darbus zem pacelta hedera vai paceltam hederam, droši atbalstiet hederu.

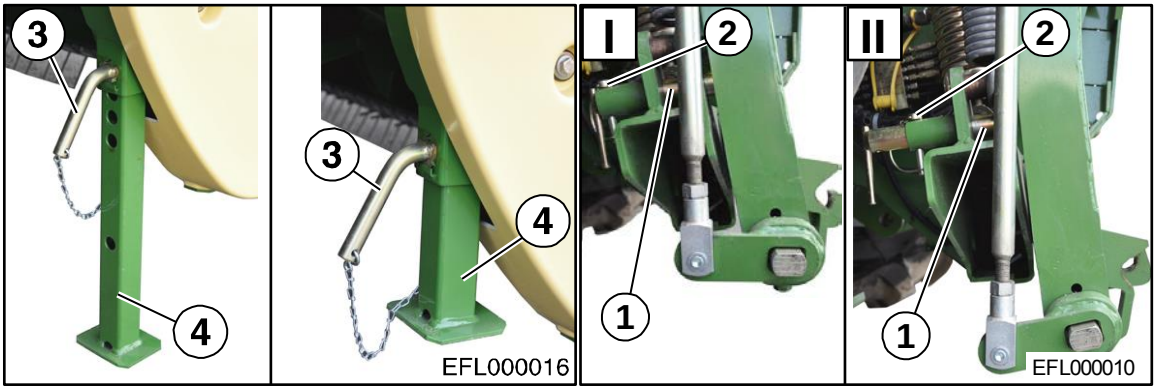

18. att.

- Izvelciet balsta riteņus un savācēju nolaidiet uz zemes.
- Abās pusēs atvāžamo balstu (4) pulkas (3) pagrieziet uz augšu pa 180° un izvelciet tās.
- Izvelciet atvāžamos balstus (4) un nobloķējiet ar pulkām (3) 6. caurumā no apakšas, pagriežot pa 180° uz leju.
- Atbloķējiet svārstīgo rāmi, fiksācijas tapu (1) pārlieciet no stāvokļa I (nobloķēts) stāvoklī II (atbloķēts) un nofiksējiet ar atsperes pulku (2).

Norādījums

Atvāžamos balstus vienmēr nofiksējiet sestajā caurumā no apakšas.

Uzmanību! Pastāv negadījuma un bojājuma risks!
Hidrauliskās sistēmas šļūtenes (1) novietojiet uz hedera.

Norādījums
Noņemot hidrauliskās sistēmas šļūtenes (1), sistēmai abās pusēs jābūt bez spiediena.

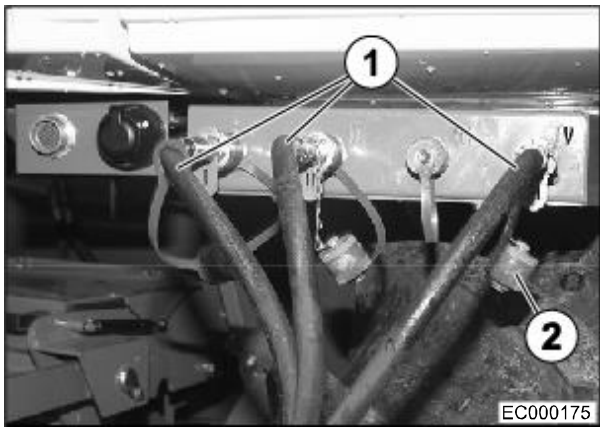

19. att.

- Hidrauliskās sistēmas savienotājšļūtenes (1) atvienojiet no hidrauliskās sistēmas savienojumiem un noslēdziet ar pretputekļu aizsargvāciņiem (2).

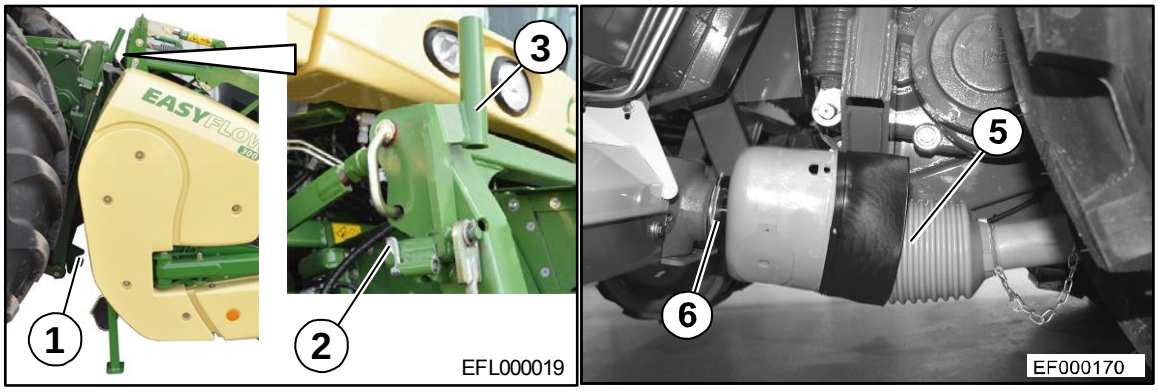

20. att.

- Šarnīra dakšu (5) noņemiet no galvenā cilindrisko zobratu pārvada piedziņas vārpstas rēdzes (6)
- Slēdzēja āķa (1) atvēršana: bloķētāja sviru (3) paceliet uz augšu un nofiksējiet ar atsperaizbīdni (2).
- Nolaidiet lopbarības kombaina svārstīgo rāmi, līdz satvērējizciļņi atrodas zem satvērējtapām
- Atvirziet lopbarības kombainu

10 Regulējumi

Bīstami! Mašīnai veicot remonta, apkopes un tīrīšanas darbus vai tehniskas darbības, piedziņas elementi var sākt kustēties.

Sekas: briesmas dzīvībai vai smagi savainojumi

- Izslēdziet piedziņu un atkabiniet jūgvārpstu.
- Izslēdziet lopbarības kombaina dzinēju un izvelciet aizdedzes atslēgu.
- Lopbarības kombainu nodrošiniet pret nejaušu iedarbināšanu un ripošanu.
- Veicot darbus zem paceltas mašīnas vai paceltai mašīnai, vienmēr nostipriniet to ar piemērotiem atbalsta elementiem.
- Aizveriet lopbarības kombaina izcelšanas cilindra noslēdzošo krānu!
- Pabeidzot remonta, apkopes vai tīrīšanas darbus, visi aizsargapvalki un aizsargmehānismi jāuzstāda atpakaļ.

10.1.1 Darba augstuma regulēšana

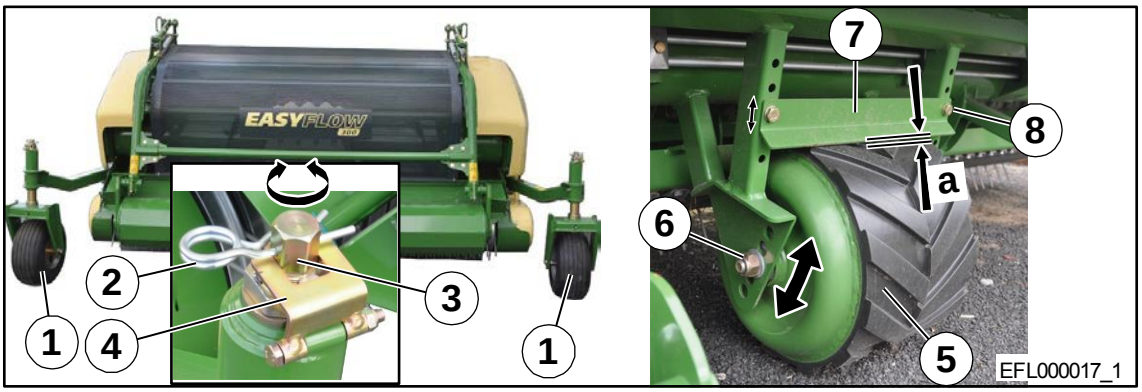

21. att.

Savācēja darba augstumu regulē ar balsta riteņiem (1). Zaru attālumam līdz zemei jābūt 20...30 mm.

- Izvelciet atsperes aizbāzni (2), atvāziet augšā vērpes bloķētāju (4) un ievirziet vai izvirziet balsta riteņus (1), griežot iestatīšanas skrūvi (3). Veiciet regulējumu abās pusēs vienādi.
- Pēc noregulēšanas atvāziet lejā vērpes bloķētāju (4) un nostipriniet ar atsperes aizbāzni (2)

10.1.2 Vidējā balsta riteņa regulēšana

Vidējā balsta riteņa (5) attālumam līdz zemei vajadzētu būt apt. 10 … 30 mm.

Ja vidējo balsta riteni novirza, tad jāpielāgo arī noņēmējs (7).

Rīcība:

- Demontējiet noņēmēju (7), atskrūvējot skrūves (8)
- Demontējiet sešstūra uzgriezni (6), izvelciet asi no vidējā balsta riteņa. Pozicionējiet vidējo balsta riteni atbilstošajā augstumā, iespraudiet asi un uzstādiet sešstūra uzgriezni
- Uzstādiet atpakaļ noņēmēju (7) un noregulējiet tā, lai lielums a= 1 līdz 2 mm būtu līdz vidējam balsta ritenim

10.1.3 Cilindriskā piespiedēja pacelšanas ātruma regulēšana

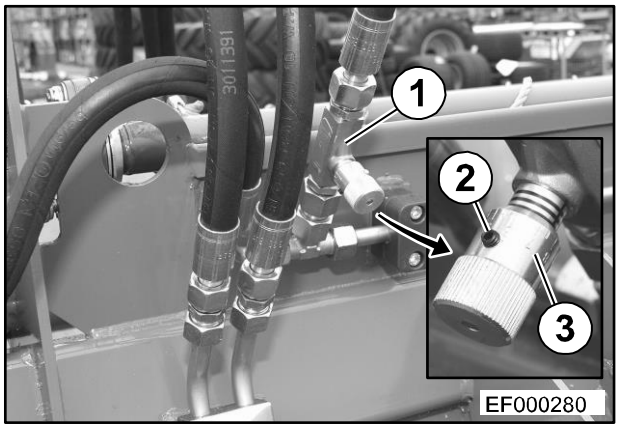

22. att.

Cilindriskā piespiedēja pacelšanas ātrumu var regulēt ar droseles pretvārstu (1).

Ieskrūvējot regulēšanas skrūvi (3) - palēninās

Izskrūvējot regulēšanas skrūvi (3) - paātrinās

- Atskrūvējiet skrūvi ar iekšējo sešstūri (2) un pagrieziet regulēšanas skrūvi (3).
- Pēc veiktā regulējuma atkal pievelciet skrūvi ar iekšējo sešstūri (2).

10.2 Cilindriskais piespiedējs

10.2.1 Augstuma regulēšana

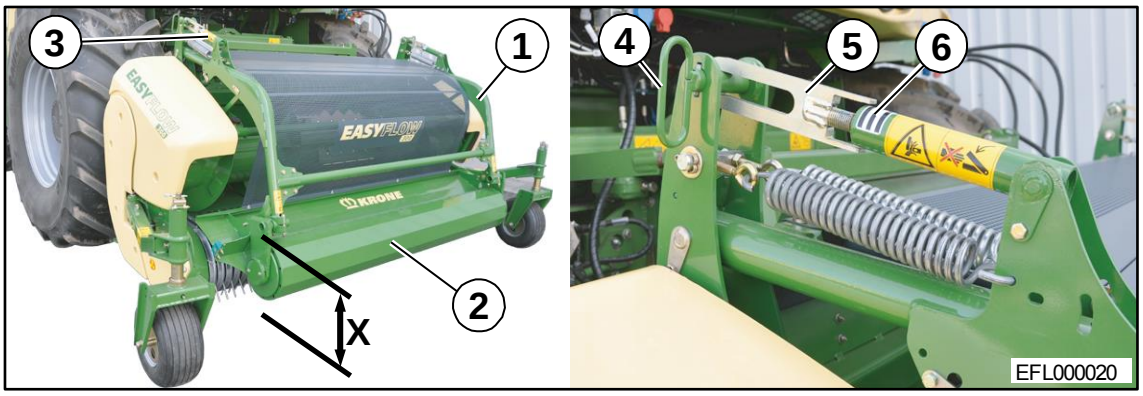

23. att.

Cilindriskais piespiedējs (1) nodrošina materiāla plūsmas regulēšanu pļaujas materiāla transportēšanas laikā. Tas nodrošina, lai savācējs regulāri satvertu pļaujas materiālu.
Cilindriskā piespiedēja (1) augstums jāpielāgo vāla augstumam tā, lai piespiedēja rullis (2) pastāvīgi virzītos pāri vālam.
Cilindriskā piespiedēja (1) augstuma regulēšanu veic, izmantojot dakšas regulatoru (5) abās mašīnas pusēs. Izmantojot dakšas regulatoru, cilindriskā piespiedēja augstumu var noregulēt par X= 180 mm.

Šim nolūkam:

- Mazliet hidrauliski paceliet cilindrisko piespiedēju (1), lai atslogotu dakšas regulatoru (5)
- Demontējiet pulku (4)
- Pagrieziet dakšu uz dakšas regulatora (5), lai palielinātu vai samazinātu cilindriskā piespiedēja augstumu X
- Pēc regulējuma uzstādiet atpakaļ pulku (4)
- Hidrauliski nolaidiet cilindrisko piespiedēju

Norādījums

Dakšas apgrieziens (360 grādi) uz dakšas regulatora (5) atbilst augstuma izmaiņai X= apt. ± 35 mm.
Ievērojiet, lai labo un kreiso pusi jūs vienmēr noregulētu vienādi (nolasāms uz uzlīmes (6)).

10.2.2 Cilindriskā piespiedēja pozīcija līdz savācēja satvērējzariem

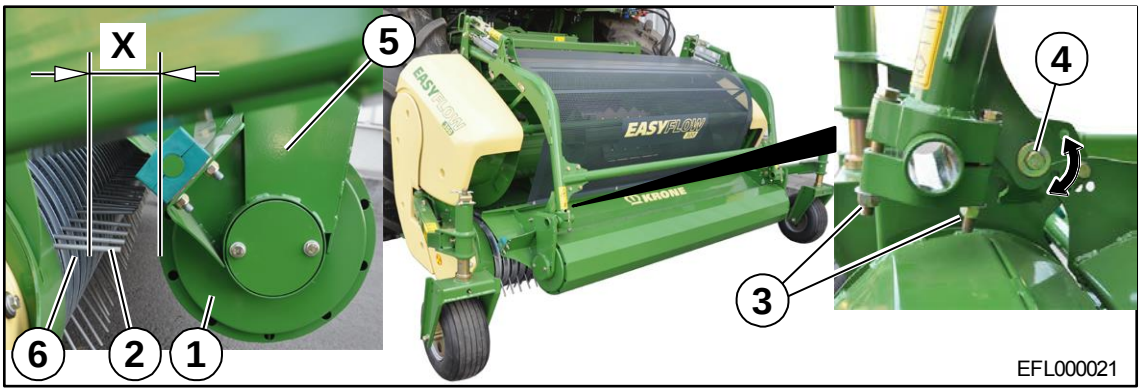

24. att.

Piespiedēja ruļļa (1) pozīciju līdz savācēja satvērējzariem (2) var pielāgot atbilstoši vāla izmēram.

Liela vāls — liels attālums līdz satvērējzariem

Mazs vāls — mazs attālums līdz satvērējzariem

Šim nolūkam:

- Atskrūvējiet aizspiedsavienojumu (3) un skrūvi (4) abās pusēs un, pagriežot sānu gultņu sistēmu (5), noregulējiet piespiedēja ruļļa vajadzīgo attālumu līdz satvērējzariem
- Atkal pievelciet aizspiedsavienojumus (3) un skrūves (4)

Norādījums

Pamatregulējums:
X= 120 mm (mērot starp piespiedēja rulli (1) un savācēja noņemšanas plāksnes (6) pamatu)

10.3 Vāla virzītājplāksnes regulēšana

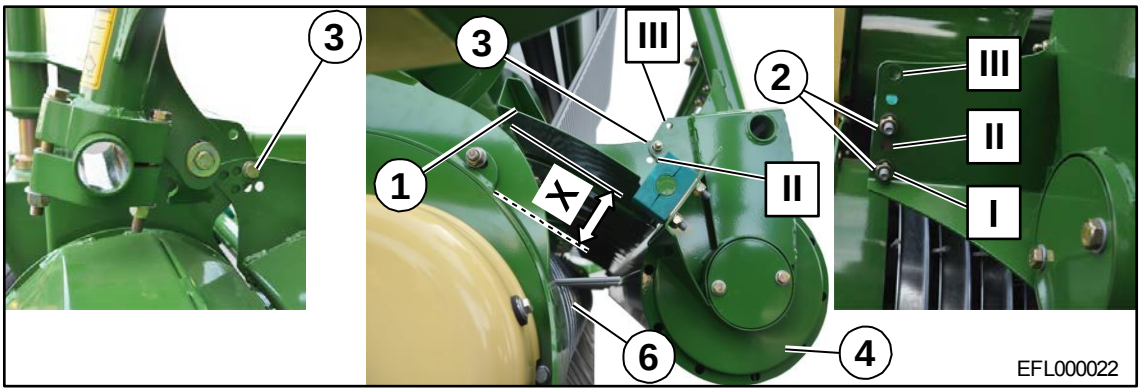

25. att.

Vāla virzītājplāksni (1) var pielāgot vāla izmēram.

Šim nolūkam:

- Atskrūvējiet skrūvju savienojumus (2) abās pusēs un novirziet vāla virzītājplāksni (1) vajadzīgajā pozīcijā

I.poz. — mazs vāls

II.poz. — vidējs vāls

III.poz. — liels vāls

papildus

- Atskrūvējiet skrūvju savienojumus (3) abās pusēs un novirziet vāla virzītājplāksni (1) vajadzīgajā pozīcijā

Norādījums

Pamatregulējums:

- Skrūvju savienojums (2) atrodas apakšējā caurumā (I.poz.)
- Skrūvju savienojums (3) atrodas trešajā caurumā no augšas

Tad lielumam jābūt X = apt. 150 mm (mērot starp vāla virzītājplāksni un savācēja noņemšanas plāksnes (6) pamatu).

10.3.1 Cilindriskā piespiedēja atsperes atslodze

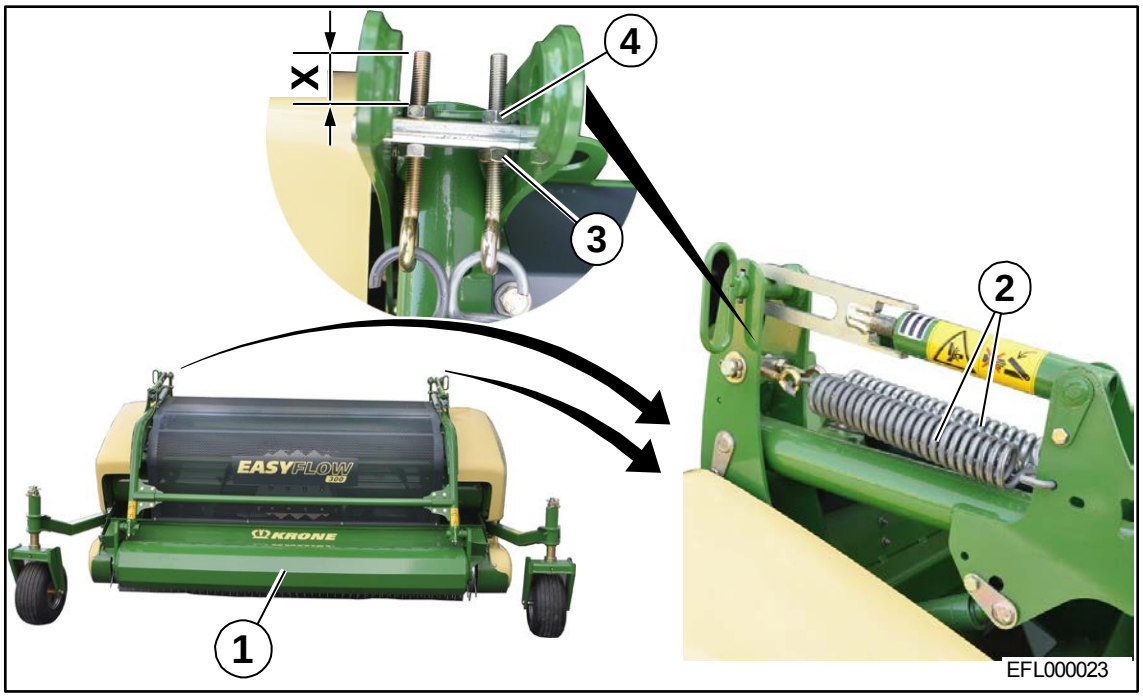

26. att.

Cilindriskā piespiedēja (1) atsperes atslodzi var izmainīt, izmantojot spriegotājatsperu (2) sākotnējo spriegojumu.

Šim nolūkam:

- Atskrūvējiet priekšējo sešstūra uzgriezni (3)
- Palieliniet vai samaziniet lielumu X, pagriežot sešstūra uzgriezni (4) (noregulējiet spriegotājatsperes (2) abās pusēs vienādi)

Palielinot lielumu X — palielinās atslodze
Samazinot lielumu X — samazinās atslodze

- Nosprostojiet sešstūra uzgriezni (3)

Pamatregulējums:

Lielums X = min. 40 mm (EasyFLOW 300)

Lielums X = min. 45 mm (EasyFLOW 380)

10.3.2 Novirzīšanas plākšņu nomaiņa

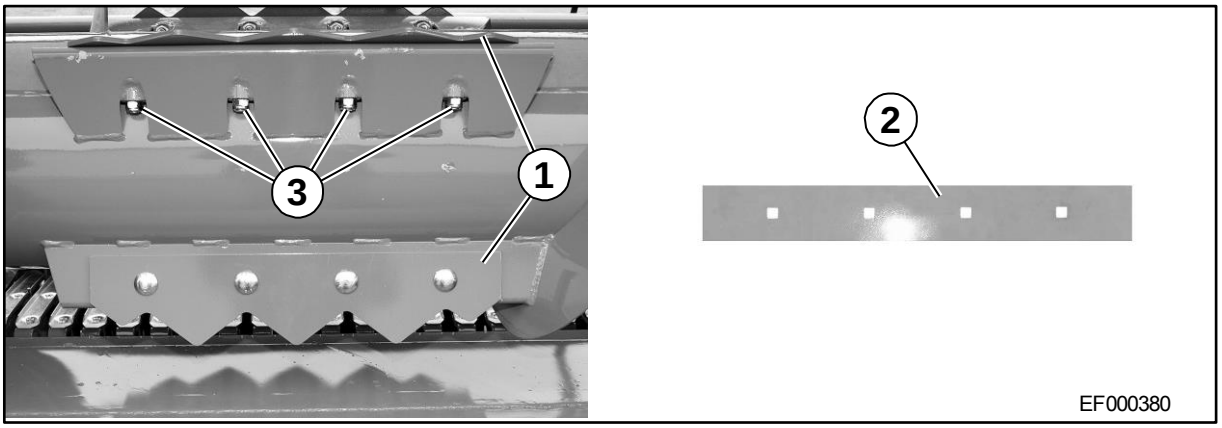

27. att.

Ja satveršanas laikā pļaujas materiāls aptinas ap robotajām novirzīšanas plāksnēm (1), var uzstādīt gludas novirzīšanas plāksnes (2).

- Atskrūvējiet skrūvju savienojumus (3) un demontējiet roboto novirzīšanas plāksni (1).
- Gludās novirzīšanas plāksnes (2) ar skrūvju savienojumiem (3) uzstādiet uz gliemežkonveijera.

10.3.3 Attāluma regulēšana starp noņemšanas latām un gliemežkonveijeru

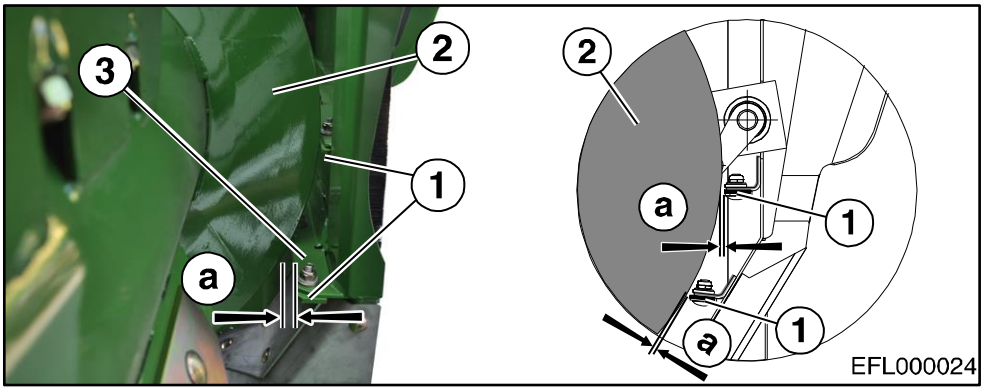

28. att.

Teknei attiecīgi no nodošanas atveres labās un kreisās puses ir divas noņemšanas latas (1), kuras var regulēt, izmantojot garenās atveres.

Attālumam starp noņemšanas latām (1) un gliemežskrūves vītni (2) jābūt „**a = 5 + 2 mm**“. Turklāt gliemežskrūvei (2) jāpiekļaujas pie plakanā bufera.

- Atskrūvējiet skrūvju savienojumus (3) un noregulējiet noņemšanas latu (1) attālumu

Noņemšanas latas (1) ir pakļautas dabiskam slodzes nodilumam, un tādēļ tās reizi gadā, vēlākais pirms sezonas sākuma jāpārbauda, vai tās nav nodilušas un, ja nepieciešams, jānomaina.

10.3.4 Attāluma regulēšana starp gliemežskrūvi un gliemežskrūves vāceli

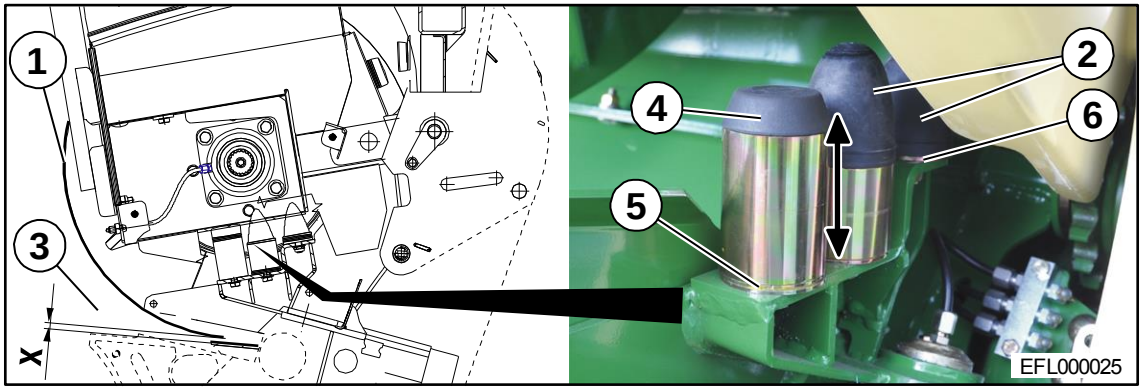

29. att.
Paraboliskie buferi (2) kompensē gliemežskrūves (1) triecienus.

Norādījums
Pārbaudiet paraboliskos buferus reizi gadā, vai nav bojājumu un, ja nepieciešams, nomainiet.

Lai gliemežskrūvi (1) vai gliemežskrūves vāceli (3) pasargātu no bojājumiem, attāluma lielums „X“ jāpārbauda vismaz reizi gadā un, ja nepieciešams, jānoregulē.
Ja gliemežskrūve (1) atsitas pret paraboliskajiem buferiem (2), attāluma lielumam „X“ līdz gliemežskrūves vācelei (3) jābūt robežās no 10 līdz 12 mm.

Ja tas tā nav:

- Paceliet gliemežskrūvi (1)
- Demontējiet paraboliskos buferus (2) (mašīnas labā un kreisā puse)
- Novietojiet gliemežskrūvi uz plakanā bufera (4)
- **Tagad attāluma lielumam X jābūt no 5 līdz 8 mm.**

Ja tas tā nav:

- Paceliet gliemežskrūvi
- Noregulējiet buferi (4), pievienojot vai noņemot starpplāksnes (5), lai attāluma lielums „X“ būtu no 5 līdz 8 mm. Noregulējiet buferi abās pusēs vienādi
- Novietojiet gliemežskrūvi uz bufera un pagrieziet ar roku. Gliemežskrūve nevienā pozīcijā nedrīkst saskarties ar gliemežskrūves vāceli vai noņemšanas latām!

Pēc tam:

- Lai noregulētu paraboliskos buferus (2), gliemežskrūve (1) ir jāpaceļ
- Noregulējiet paraboliskos buferus (2), pievienojot vai noņemot starpplāksnes (6), lai attāluma lielums „X“ būtu no 10 līdz 12 mm. Noregulējiet paraboliskos buferus abās pusēs vienādi

11 Apkope

11.1 Īpašie drošības norādījumi

Bīstami! Mašīnai veicot remonta, apkopes un tīrīšanas darbus vai tehniskas darbības, piedziņas elementi var sākt kustēties.

Sekas: briesmas dzīvībai vai smagi savainojumi

- Izslēdziet piedziņu un atkabiniet jūgvārpstu.
- Izslēdziet lopbarības kombaina dzinēju un izvelciet aizdedzes atslēgu.
- Lopbarības kombainu nodrošiniet pret nejaušu iedarbināšanu un ripošanu.
- Veicot darbus zem paceltas mašīnas vai paceltai mašīnai, vienmēr nostipriniet to ar piemērotiem atbalsta elementiem.
- Aizveriet lopbarības kombaina izcelšanas cilindra noslēdzošo krānu!
- Pabeidzot remonta, apkopes vai tīrīšanas darbus, visi aizsargapvalki un aizsargmehānismi jāuzstāda atpakaļ.

11.2 Hidrauliskās sistēmas savienotājšļūtene(s)

Bīstami! - Hidrauliskās sistēmas savienotājšļūtenes ir pakļautas novecošanai

Sekas:

Šļūteņu īpašības mainās spiediena, termiskās slodzes un ultravioleto staru iedarbības dēļ.

Uz hidrauliskās sistēmas šļūtenēm ir uzdrukāts izgatavošanas datums. Tādējādi ir viegli noteikt to vecumu.

Likumā noteikts, ka hidrauliskās sistēmas savienotājšļūtenes jānomaina pēc sešu gadu ekspluatācijas ilguma.

Šļūteņu nomaiņai izmantojiet tikai oriģinālās rezerves daļas!

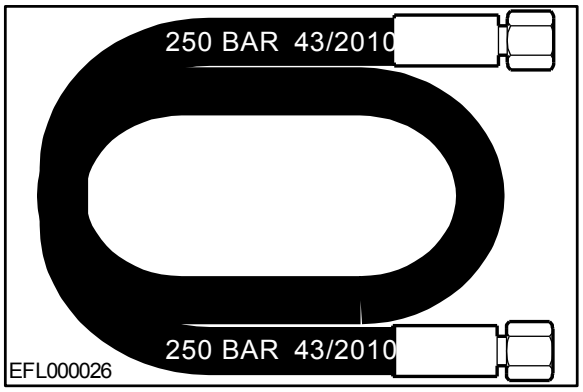

30. att.

- Regulāri pārbaudiet hidrauliskās sistēmas savienotājšļūtenes, bojājuma un novecojuma gadījumā nomainiet!! Nomaināmajām savienotājšļūtenēm jāatbilst agregāta ražotāja tehniskajām prasībām!

11.3 Darbības izmēģināšana

Bīstami! Mašīnas testēšana pēc remonta, apkopes un tīrīšanas darbiem vai tehniskajām darbībām.

Sekas: briesmas dzīvībai vai smagi savainojumi

- Mašīnai jāatrodas darba stāvoklī
- Piedziņas ieslēdziet tikai tad, kad mašīna balstās uz zemes un kad ir nodrošināts, ka bīstamajā zonā neatrodas cilvēki, dzīvnieki vai priekšmeti.
- Mašīnas darbības izmēģinājumu palaidiet tikai no vadītāja sēdekļa.

11.4 Rezerves daļas

Bīstami! - Neatļauto rezerves daļu izmantošana.

Sekas: nāves briesmas, smagi savainojumi un garantijas prasības zaudēšana, kā arī atbildības anulēšana

- Izmantojiet tikai "KRONE "oriģinālās rezerves daļas un ražotāja atļautos piederumus. Ja izmanto rezerves daļas, piederumus un papildu aparatūru, kuru nav ražojis, pārbaudījis vai atļāvis "KRONE", tiek anulēta atbildība par bojājumiem, kas rodas šādas izmantošanas dēļ.

Norādījums

Lai nodrošinātu mašīnas nevainojamu darbību un mazinātu nodilumu, jāņem vērā noteikti apkopes un kopšanas intervāli. Tie attiecas uz detaļu un komponentu tīrīšanu, ieziešanu un eļļošanu.

11.5 Apkopes tabula

Apkopes darbi	Apkopes intervāls					
	Vienreiz pēc 10 stundām	Pirms sezonas sākuma	Ik pēc 10 stundām, taču vismaz 1 reizi dienā	Vienreiz pēc 50 stundām	Ik pēc 50 stundām	Ik pēc 200 stundām
Galvenais cilindrisko zobratu pārvads						
Eļļas pārbaude		X	X			
Eļļas maiņa		X		X		X
Zobratu pārnesums						
Eļļas pārbaude		X	X			
Eļļas maiņa		X		X		X
Riepas						
Vizuāla pārbaude, vai riepām nav griezumu un plīsumu		X				
Gaisa spiediena riepās pārbaude	X	X			X	
Riteņa stiprinājuma uzgriežņa pārbaude		X			X	
Dzenošās ķēdes (priekšspriegojuma pārbaude)						
Gliemežkonveijers		X	X			
Savācēja trumulis		X	X			
Savācēja pārbaude		X	X			
Zari		X	X			
Noņēmēji		X			X	
Skrūvju/uzgriežņu papildu pievilkšana						
Visas skrūves		X			X	
Teknes dilstošo plākšņu nodiluma pārbaude		X			X	
Adaptera rāmja blīvējumu nodiluma pārbaude		X			X	
Attāluma pārbaude starp noņemšanas latām un gliemežkonveijeru		X			X	
Attāluma pārbaude starp gliemežskrūvi un gliemežskrūves vāceli		X				X

11.6 Pievilkšanas momenti

Pievilkšanas moments M_A Nm (ja nav norādīts citādi).

A Ø	5.6	6.8	8.8	10.9	12.9
	MA (Nm)				
M 4		2,2	3	4,4	5,1
M 5		4,5	5,9	8,7	10
M 6		7,6	10	15	18
M 8		18	25	36	43
M 10	29	37	49	72	84
M12	42	64	85	125	145
M14		100	135	200	235
M14x1,5			145	215	255
M 16		160	210	310	365
M16x1,5			225	330	390
M 20			425	610	710
M 24			730	1050	1220
M 24x1,5	350				
M 24x2			800	1150	1350
M 27			1100	1550	1800
M 27x2			1150	1650	1950
M30			1450	2100	2450

A = vītnes izmērs
(stiprības klase ir redzama uz skrūves galvas).

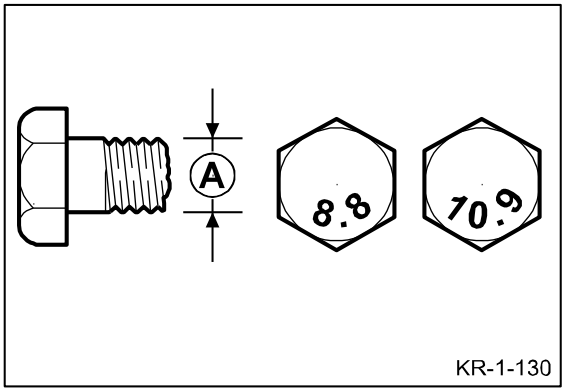

NORĀDĪJUMS
Augstâk esoðâ tabula neattiecas uz gremdgalvas skrűvçm ar iekðçjo seððíautni, ja gremdgalvas skrűvi pievelk, izmantojot iekðçjo seððíautni.

Norādījums
Pašnostiprinošie uzgriežņi pamatā ir jānomaina.

11.7 Pievilkšanas momenti (gremdgalvas skrūvēm)

Pievilkšanas moments M_A Nm (ja nav norādīts citādi).

A Ø	5.6	8.8	10.9	12.9
	MA (Nm)			
M 4		2,5	3,5	4,1
M 5		4,7	7	8
M 6		8	12	15
M 8		20	29	35
M 10	23	39	58	67
M 12	34	68	100	116
M 14		108	160	188
M 16		168	248	292
M 20		340	488	568

A = vītnes izmērs
(stiprības klase ir redzama uz skrūves galvas).

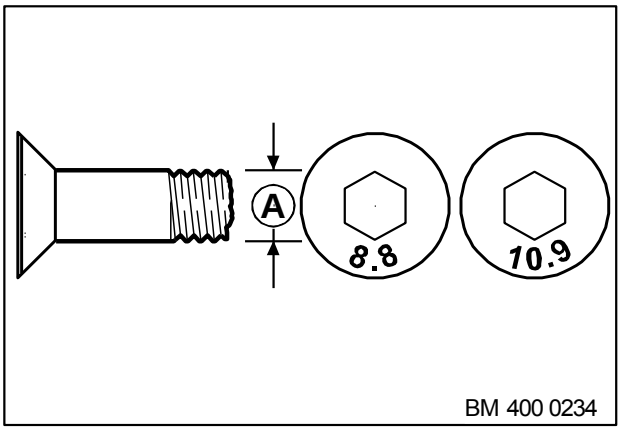

NORĀDĪJUMS
Augstâk esoðâ tabula attiecas tikai uz gremdgalvas skrűvçm ar iekðçjo seððíautni un metrisko vîtni, kuru pievelk, izmantojot iekðçjo seððíautni.

Norādījums
Pašnostiprinošie uzgriežņi pamatā ir jānomaina.

11.8 Pārvadmehānismu iepildes daudzums un smērvielas apzīmējums

Pārvadmehānisms	Iepildes daudzums (litrs)	Eļļas veids	Bioloģiskās smērvielas
Galvenais cilindrisko zobratu pārvads	1,0	Transmisijas eļļa API GL4 SAE 90	pēc pieprasījuma
Zobratu pārnesums	1,5		

11.8.1 Laika intervāli eļļas pārbaudei un maiņai reduktoros

Norādījums - Eļļas pārbaude un maiņa pārvadmehānismos un mašīnas eļļošana

Sekas: lielāks sagaidāmais mašīnas darbmūžs

- Eļļas maiņa visos pārvadmehānismos sākotnēji pēc 50 darba stundām, vēlāk katras 200 ekspluatācijas stundas, (tomēr vismaz 1x gadā.)
- Eļļas pārbaude pirms katras lietošanas reizes.
- Izmantojot bioeļļas, maiņas intervāli obligāti jāievēro eļļas novecošanas dēļ.

11.8.2 Eļļas līmeņa pārbaude un maiņa galvenajā cilindrisko zobratu pārvadā

Norādījums
Eļļas līmeņa pārbaudi un eļļas maiņu veiciet, kad mašīna atrodas horizontālā stāvoklī!

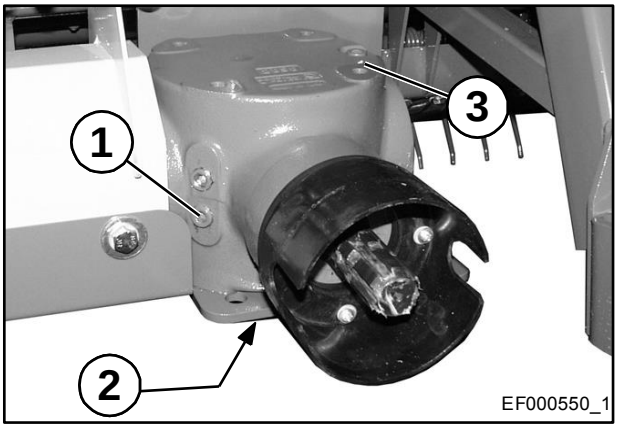

31. att.

Eļļas pārbaude:
- Laika intervāliem sk. nodaļu "Laika intervāli eļļas pārbaudei un maiņai reduktoros".
- Izskrūvējiet kontroles atveres aizgriezni (3).
- Eļļas līmeni līdz caurumam (1)
- vai pielejiet klāt eļļu (SAE 90)
- Aizgrieziet kontrolskrūvi (1).

Eļļas maiņa:
- Laika intervāliem sk. nodaļu "Laika intervāli eļļas pārbaudei un maiņai reduktoros".
- Izskrūvējiet eļļas notecināšanas atveres aizgriezni (2)
- Eļļu savāciet piemērotā traukā
- Ieskrūvējiet eļļas notecināšanas atveres aizgriezni (2)
- Uzpildiet eļļu (3) (eļļas līmenis līdz caurumam (1))
- Atkal iegrieziet kontrolskrūvi (1) un iegriezni (3).

Eļļas kvalitāte/eļļas daudzums: sk. nodaļu "Pārvadmehānismu iepildes daudzums un smērvielas apzīmējums"

Norādījums
Pienācīgi utilizējiet atstrādāto eļļu

11.8.3 Eļļas līmeņa pārbaude un maiņa zobratu pārnesumā

Norādījums
Eļļas līmeņa pārbaudi un eļļas maiņu veiciet, kad mašīna atrodas horizontālā stāvoklī!

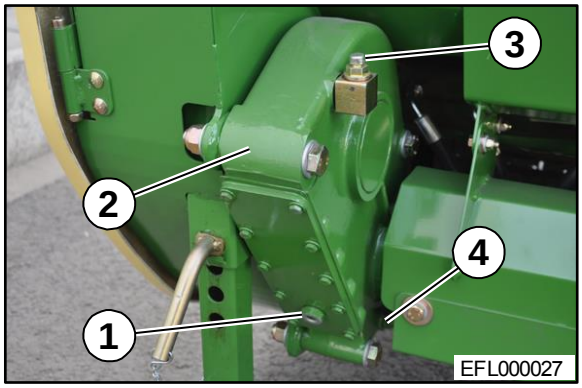

32. att.

Eļļas pārbaude:
- Laika intervāliem sk. nodaļu "Laika intervāli eļļas pārbaudei un maiņai reduktoros".
- Izskrūvējiet kontroles atveres aizgriezni (3).
- Eļļas līmeni līdz caurumam (1)
- vai pielejiet klāt eļļu (SAE 90)
- Aizgrieziet kontrolskrūvi (1).

Eļļas maiņa
- Izskrūvējiet eļļas notecināšanas atveres aizgriezni (4) uz pārvadmehānisma (2). Nolietoto eļļu savāciet piemērotā traukā.
- Ieskrūvējiet atpakaļ eļļas notecināšanas atveres aizgriezni (4).
- Izskrūvējiet kontroles atveres aizgriezni (1) un aizgriezni ar gaisa filtru (3) uz pārvadmehānisma, uzpildiet eļļu (eļļas līmenis līdz kontroles atverei (1)).
- Ieskrūvējiet atpakaļ kontroles atveres aizgriezni un aizgriezni.

Eļļas kvalitāte/eļļas daudzums: sk. nodaļu "Pārvadmehānismu iepildes daudzums un smērvielas apzīmējums"

Norādījums
Pienācīgi utilizējiet atstrādāto eļļu

11.9 Dzenošās ķēdes

Norādījums
Ik pēc 10 ekspluatācijas stundām pārbaudiet dzenošo ķēžu sākotnējo spriegojumu un, ja nepieciešams, koriģējiet.

33. att.

- Atveriet aizvara (2) aizsargapvalku (1).

11.9.1 Gliemežkonveijera dzenošā ķēde

Norādījums
Pārbaudiet dzenošās ķēdes (1) sākotnējo spriegojumu, ja nepieciešams, koriģējiet ar spriegotājriteni (2).

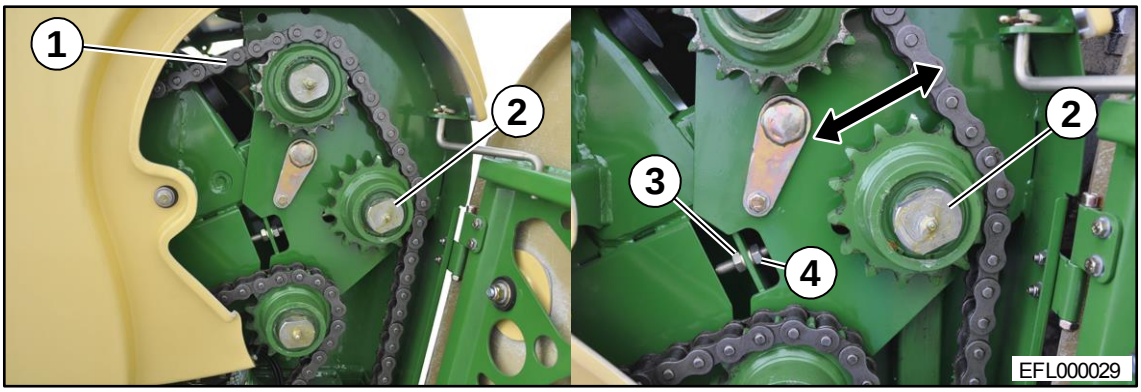

34. att.

- Atbrīvojiet tilta tapu (2) (kreisā vītne).
- Atskrūvējiet pretuzgriezni (3) un, griežot sešstūra uzgriezni (4), koriģējiet ķēdes (1) sākotnējo spriegojumu.
- Pievelciet pretuzgriezni (3) un tilta tapu (2).

11.9.2 Satvērējtrumuļa dzenošā ķēde

Norādījums
Pārbaudiet dzenošās ķēdes (1) sākotnējo spriegojumu, ja nepieciešams, koriģējiet ar spriegotājriteni (2).

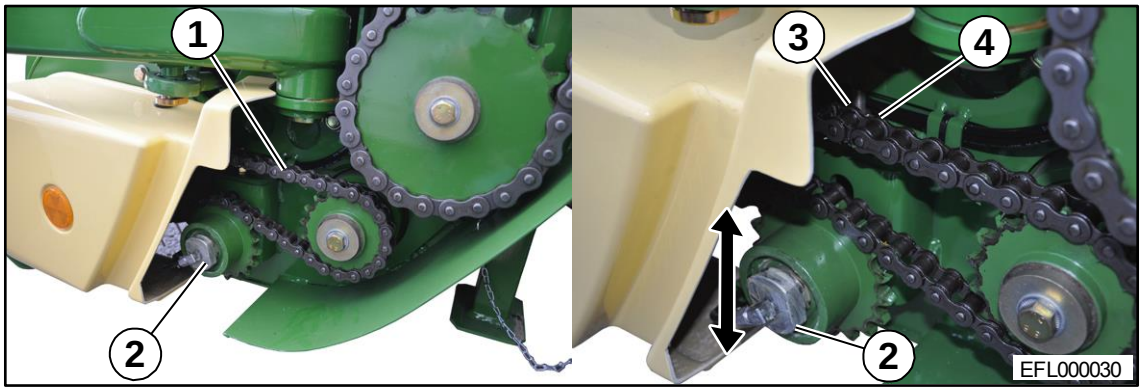

35. att.

- Demontējiet tilta tapas eļļas pievadu
- Atbrīvojiet tilta tapu (2) (kreisā vītne).
- Atskrūvējiet pretuzgriezni (3) un, griežot sešstūra uzgriezni (4), koriģējiet ķēdes (1) sākotnējo spriegojumu.
- Pievelciet pretuzgriezni (3) un tilta tapu (2).
- Uzstādiet eļļas pievadu un aizveriet aizsargapvalku

11.10 Zaru nomaiņa

Norādījums
Pārbaudiet zarus pirms katras lietošanas reizes un pēc uzbraukšanas uz šķēršļa. Nolietoti, bojāti vai deformēti zari nekavējoties jānomaina.

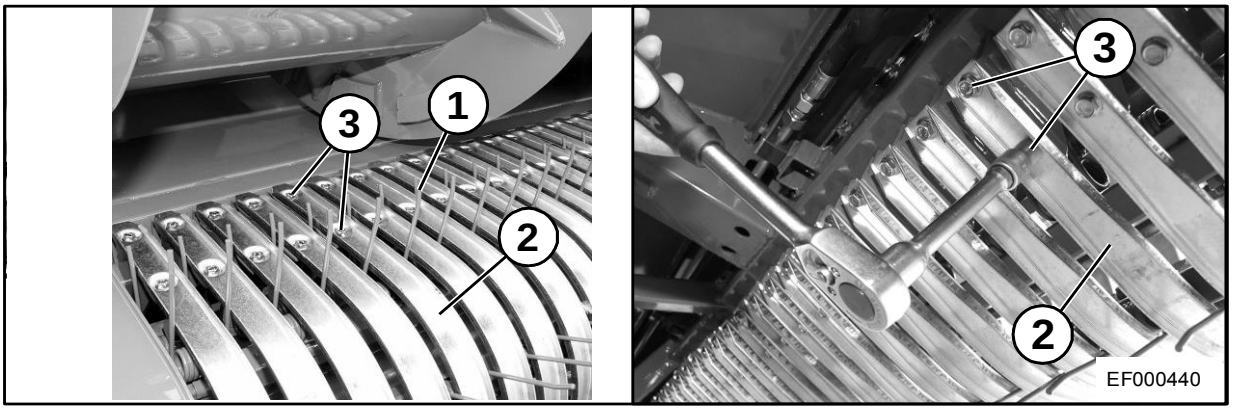

36. att.

- Izskrūvējiet četras stiprināšanas skrūves (3), izvelciet noņēmēju (2) uz priekšu.

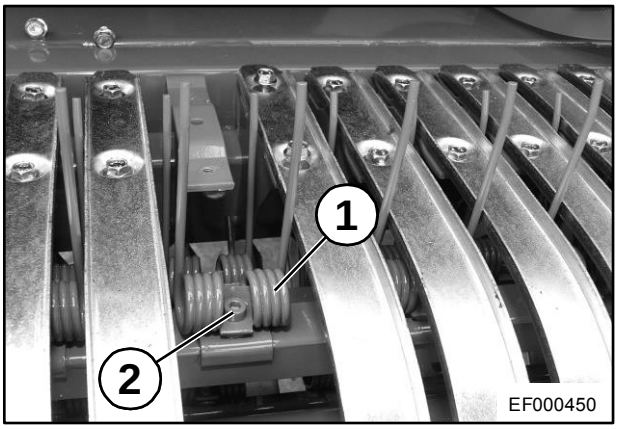

37. att.

- Atskrūvējiet skrūvju savienojumu (2) un noņemiet zarus ar piespiedējplāksni un atsperes kronšteinu (1).

Norādījums
Ievērojiet zaru, piespiedējplāksnes un atsperes kronšteina montāžas stāvokli.

Uzstādīšanas notiek pretējā secībā demontāžai.

11.11 Balsta riteņi

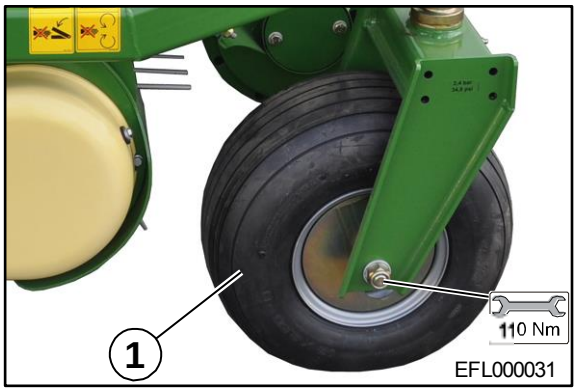

38. att.

- Gaisa spiediena riepās pārbaude: saskaņā ar apkopes tabulu.
  Spiediens riepās — 2,4 bar (34,8 psi).
- Pārbaudiet un pievelciet sprostuzgriezni (2): saskaņā ar apkopes tabulu.
  Pievilkšanas griezes moments – 110 Nm
- Pārbaudiet, vai balsta riteņu (1) riepām nav bojājumu: saskaņā ar apkopes tabulu.
  Ja riepās ir griezumi vai plīsumi.
  - Salabojiet vai nomainiet riepas.

11.12 Teknes dilstošās plāksnes

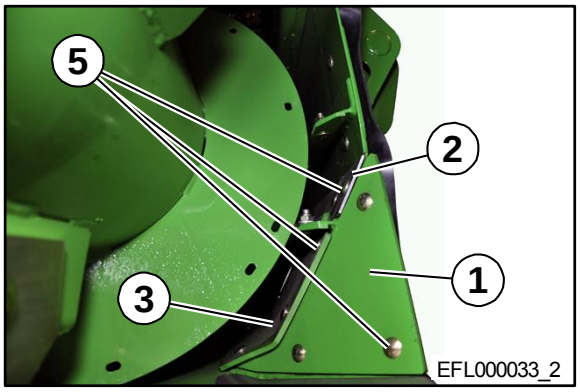

39. att.

Teknes vāceles dilstošās plāksnes (1,2,3) ir pakļautas dabiskam slodzes nodilumam, ko rada pļaujas materiāls, un tādēļ tās reizi gadā, vēlākais pirms sezonas sākuma jāpārbauda, vai tās nav nodilušas un, ja nepieciešams, jānomaina.

Ja pļaujas materiālam ir paaugstinātas abrazīvas īpašības, tad dilstošām plāksnēm vairākas reizes gadā jāpārbauda, vai tās nav nodilušas, un, ja nepieciešams, jānomaina.

Šim nolūkam:

- Atskrūvējiet skrūvju savienojumus (5) un dilstošās plāksnes nomainiet ar jaunām dilstošām plāksnēm.
- Pievelciet skrūvju savienojumus (5).

EasyFlow 380

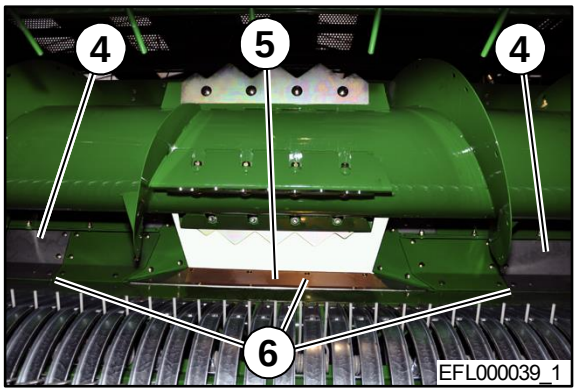

40. att.

Teknes vāceles papildu dilstošās plāksnes (4,5) modelim EasyFlow 380 ir pakļautas dabiskam slodzes nodilumam, ko rada pļaujas materiāls, un tādēļ tās reizi gadā, vēlākais pirms sezonas sākuma jāpārbauda, vai tās nav nodilušas un, ja nepieciešams, jānomaina.

Ja pļaujas materiālam ir paaugstinātas abrazīvas īpašības, tad dilstošām plāksnēm vairākas reizes gadā jāpārbauda, vai tās nav nodilušas, un, ja nepieciešams, jānomaina.

Šim nolūkam:

- Atskrūvējiet skrūvju savienojumus (6) un dilstošās plāksnes nomainiet ar jaunām dilstošām plāksnēm.
- Pievelciet skrūvju savienojumus (6).

12 Apkope – eļļošanas shēma

12.1 Īpašie drošības norādījumi

Bīstami! Mašīnai veicot remonta, apkopes un tīrīšanas darbus vai tehniskas darbības, piedziņas elementi var sākt kustēties.

Sekas: briesmas dzīvībai, savainojumi cilvēkiem vai bojājumi mašīnai.

- Izslēdziet lopbarības kombaina dzinēju un izvelciet aizdedzes atslēgu.
- Lopbarības kombainu nodrošiniet pret nejaušu iedarbināšanu un ripošanu.
- Izslēdziet un atkabiniet jūgvārpstu.
- Darbus zem paceltas mašīnas un pie tās veiciet tikai tad, kad tā ir droši atbalstīta. Aizveriet lopbarības kombaina noslēdzošo krānu!
- Pabeidzot remonta, apkopes un tīrīšanas darbus vai tehniskās darbības, pienācīgi uzstādiet atpakaļ visus aizsargpārsegus un aizsargmehānismus.
- Darbus ar hidraulisko sistēmu veiciet tikai atslogota spiediena stāvoklī. Ar augstu spiedienu izplūstošs hidrauliskais šķidrums var izspiesties cauri ādai un izraisīt smagus savainojumus.
- Izvairieties no eļļu, smērvielu, tīrīšanas līdzekļu un šķīdinātāju saskarsmes ar ādu.
- Ja gūti savainojumi vai ķīmiskie apdegumi ar eļļām, tīrīšanas līdzekļiem vai šķīdinātājiem, nekavējoties vērsieties pie ārsta.
- Jāievēro arī visi pārējie drošības norādījumi, lai izvairītos no savainojumiem un negadījumiem.

12.2 Kardānvārpsta

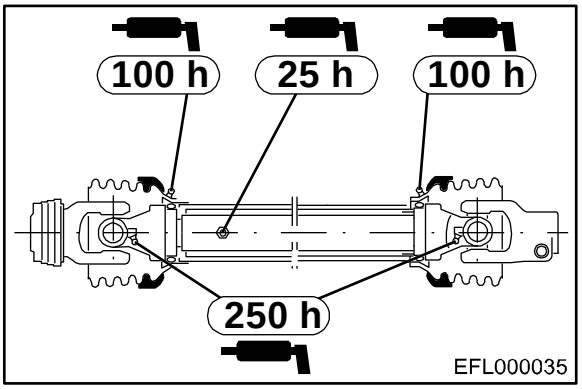

Att.41

Kardānvārpstas ieeļļojiet ar universālo smērvielu pēc attēlā redzamajiem intervāliem. Ievērojiet kardānvārpstas ražotāja ekspluatācijas instrukciju.

12.3 Eļļošanas shēma

Norādījums

Visas eļļošanas vietas, kas jāieeļļo, ir apzīmētas ar uzlīmi „ “!

Turpmāk norādītās eļļošanas vietas jāieeļļo pēc norādītā ekspluatācijas stundu skaita.

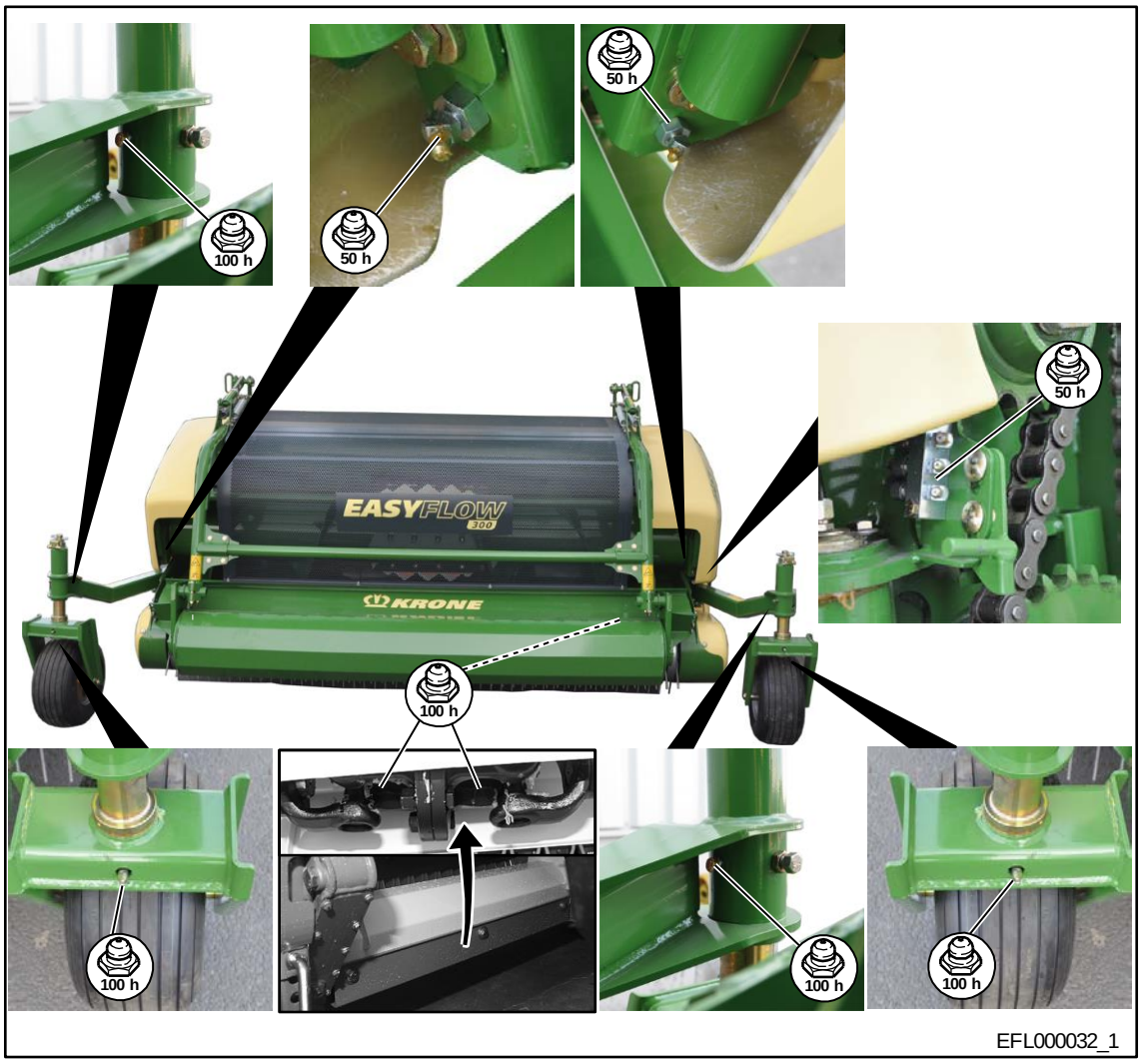

42. att.

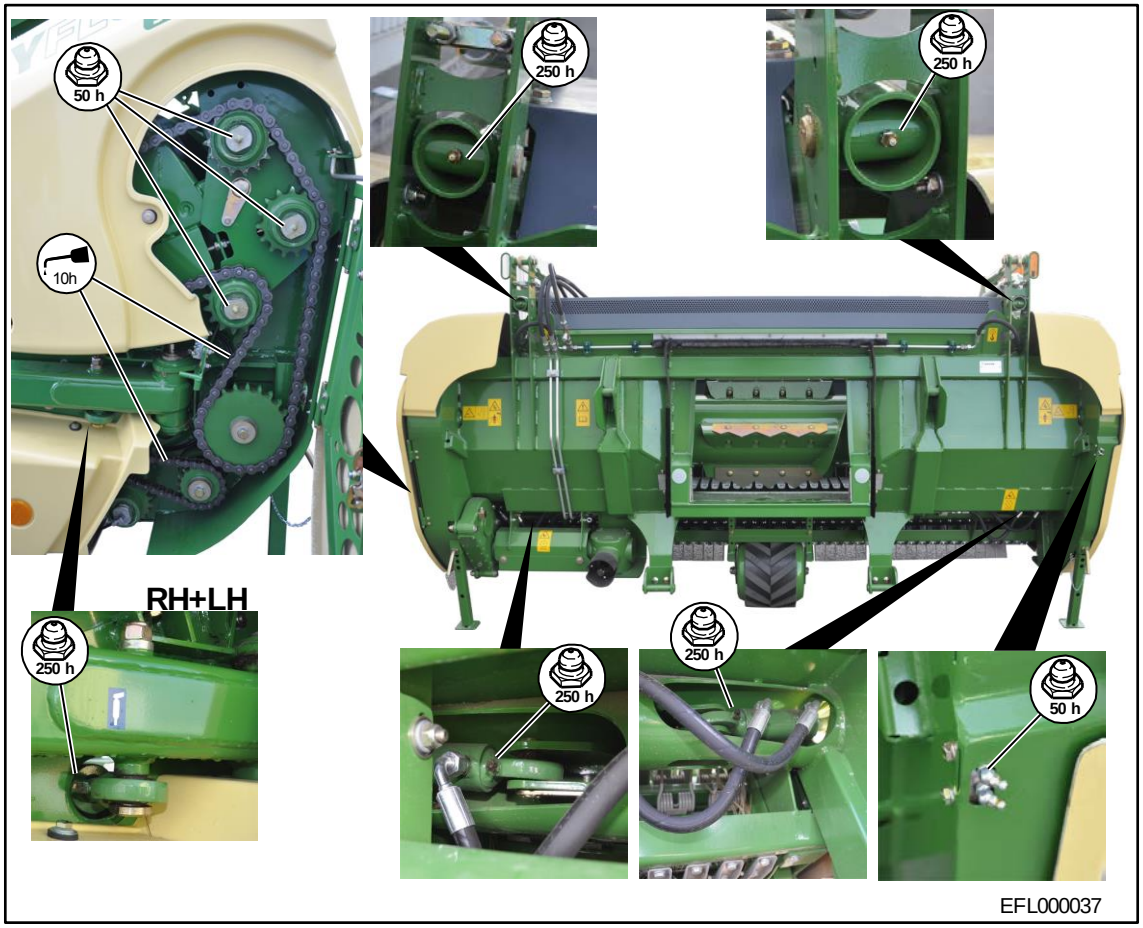

43. att.

RH = mašīnas labā puse / LH = mašīnas kreisā puse

13 Glabāšana noliktavā

- Mašīnu novietojiet sausā vietā, taču ne mākslīgo mēslu vai kūts tuvumā.
- Pirms novietošanas ziemas glabāšanā pamatīgi notīriet mašīnu no iekšpuses un no ārpuses. Ja šim nolūkam izmanto augstspiediena ūdens strūklas tīrīšanas aparātu, ūdens strūklu nevirziet tieši uz gultņu ligzdām. Pēc tīrīšanas ieeļļojiet visus ziežvārstus. Smērvielu, kas izplūst no gultņu ligzdām, nenoslaukiet . Smērvielas vainags veido papildu aizsardzību pret mitrumu.
- Izvelciet kardānvārpstu. Iekšējās caurules un aizsargcaurules ieziediet ar smērvielu. Ieziediet ziežvārstus pie kardānsavienojuma, kā arī pie aizsargcauruļu gultņu gredzeniem.
- Ieeļļojiet visas šarnīru vietas!
- Izlabojiet lakas bojājumus, pulētās virsmas iekonservējiet, pamatīgi noklājot ar pretkorozijas aizsarglīdzekli.
- Pārbaudiet visu kustīgo detaļu, piemēram, virziena rullīšu, locīklu, spriegotājrullīšu u. c. detaļu gaitas vieglumu. Ja nepieciešams, demontējiet, notīriet un ieeļļotas uzstādiet atpakaļ. Ja nepieciešams, nomainiet ar jaunajām detaļām.
- **Izmantojiet tikai oriģinālās KRONE rezerves daļas.**

Lieciet nepieciešamos tehniskās uzturēšanas darbus izpildīt laikā tieši pēc ražas novākšanas sezonas. Sastādiet visu nepieciešamo rezerves daļu kopsarakstu. Jūs tādējādi atvieglosit "KRONE" pārstāvim jūsu pasūtījumu apstrādi, un jums būs pārliecība, ka jaunās sezonas sākumā mašīna būs gatava ekspluatācijai.

14 Pirms jaunās sezonas sākuma

14.1 Īpašie drošības norādījumi

Bīstami! Mašīnai veicot remonta, apkopes un tīrīšanas darbus vai tehniskas darbības, piedziņas elementi var sākt kustēties.

Sekas: briesmas dzīvībai, savainojumi cilvēkiem vai bojājumi mašīnai.

- Izslēdziet lopbarības kombaina dzinēju un izvelciet aizdedzes atslēgu.
- Lopbarības kombainu nodrošiniet pret nejaušu iedarbināšanu un ripošanu.
- Izslēdziet un atkabiniet jūgvārpstu.
- Darbus zem paceltas mašīnas un pie tās veiciet tikai tad, kad tā ir droši atbalstīta. Aizveriet lopbarības kombaina noslēdzošo krānu!
- Pabeidzot remonta, apkopes un tīrīšanas darbus vai tehniskās darbības, pienācīgi uzstādiet atpakaļ visus aizsargpārsegus un aizsargmehānismus.
- Darbus ar hidraulisko sistēmu veiciet tikai atslogota spiediena stāvoklī. Ar augstu spiedienu izplūstošs hidrauliskais šķidrums var izspiesties cauri ādai un izraisīt smagus savainojumus.
- Izvairieties no eļļu, smērvielu, tīrīšanas līdzekļu un šķīdinātāju saskarsmes ar ādu.
- Ja gūti savainojumi vai ķīmiskie apdegumi ar eļļām, tīrīšanas līdzekļiem vai šķīdinātājiem, nekavējoties vērsieties pie ārsta.
- Jāievēro arī visi pārējie drošības norādījumi, lai izvairītos no savainojumiem un negadījumiem.

14.2 Darbības izmēģināšana

Bīstami! Mašīnas testēšana pēc remonta, apkopes un tīrīšanas darbiem vai tehniskajām darbībām.

Sekas: briesmas dzīvībai vai smagi savainojumi

- Mašīnai jāatrodas darba stāvoklī
- Piedziņas ieslēdziet tikai tad, kad mašīna balstās uz zemes un kad ir nodrošināts, ka bīstamajā zonā neatrodas cilvēki, dzīvnieki vai priekšmeti.
- Mašīnas darbības izmēģinājumu palaidiet tikai no vadītāja sēdekļa.

- Pilnīgi ieeļļojiet mašīnu. Tādējādi tiek likvidēts kondensāts, kas iespējams uzkrājies gultņos.
- Pārbaudiet eļļas līmeni pārvadmehānismā(-os) un, ja nepieciešams, papildiniet.
- Pārbaudiet visu skrūvju nostiprinājumu, ja nepieciešams, pievelciet.
- Pārbaudiet visus elektriskos savienojuma vadus un apgaismojumu, ja nepieciešams, salabojiet vai nomainiet.
- Pārbaudiet visus mašīnas regulējumus, ja nepieciešams, izlabojiet.
- Vēlreiz uzmanīgi izlasiet ekspluatācijas instrukciju.

Norādījums

Izmantojiet eļļas un smērvielas uz augu bāzes.

15 Mašīnas apkope

15.1 Mašīnas apkope

Kalpošanas laika beigās mašīnas atsevišķās sastāvdaļas ir atbilstoši jāutilizē. Šim nolūkam ir jāievēro valsts specifiskie, spēkā esošie priekšraksti par atkritumu likvidāciju un attiecīgie spēkā esošie likumi.

Metāla detaļas

Visas metāla daļas ir jānogādā metāla pārstrādes vietā.

Detaļas pirms nodošanas ir jāattīra no ekspluatācijas un smērvielām (piemēram, motoreļļas, hidrauliskās sistēmas eļļas).

Ekspluatācijas un smērvielām ir nepieciešama apkārtējai videi nekaitīga un pareiza utilizācija.

Ekspluatācijas un smērvielas

Ekspluatācijas un smērvielas (piemēram, dīzeļdegviela, dzesēšanas šķidrumi, motoreļļa, hidrauliskās sistēmas eļļas) ir jānogādā izlietoto eļļu savākšanas vietā.

Plastmasas daļas

Visas plastmasas daļas ir jānogādā plastmasas pārstrādes vietā.

Gumijas

Gumijas daļas (piemēram, šļūtenes, riepas) ir jānogādā gumijas pārstrādes vietā.

Elektronikas atkritumi

Elektroniskās daļas ir jānogādā elektropiederumu pārstrādes vietā.

16 Indeksu rādītājs

A

Apkope 13, 49
Apkopes tabula 51
Attāluma regulēšana starp noņemšanas latām un gliemežkonveijeru 47

B

Balsta riteņi 60

C

Cilindriskā piespiedēja atsperes atslodze....46
Cilindriskais piespiedējs....43

D

Darbības izmēģināšana 50, 67
Darbs 38
Drošība 8
Drošības principu apzinīga ievērošana 9
Drošības un norādes uzlīmju papildu pasūtīšana19
Drošības un norādes uzlīmju piestiprināšana....19
Drošības uzlīmju izvietojums uz mašīnas....20

E

Ekspluatācijas uzsākšana....23
Eļļas līmeņa pārbaude un maiņa galvenajā cilindrisko zobratu pārvadā 55
Eļļas līmeņa pārbaude un maiņa zobratu pārnesumā 56
Eļļošanas shēma 64

G

Glabāšana noliktavā 66

H

Hidrauliskā sistēma....13
Hidrauliskās sistēmas savienotājšļūtene(s)....49
Hidrauliskās sistēmas savienotājšļūteņu pievienošana....31

K

Kardānvārpsta 63
Kardānvārpstas montāža....29
Kontaktpersona....18
Kustība un transportēšana 35

L

Laika intervāli eļļas pārbaudei un maiņai reduktoros 54
Lietošanas mērķis....8
Lietošanas sākums 27

M

Marķējums 18
Mašīnas apkope 68
Mašīnas demontāža 39
Mašīnas lietošanas termiņš 8
Mašīnas novietošana stāvēšanai....25
Mašīnas pārskats....16

N

Nepieļaujami ekspluatācijas režīmi 14
No transportēšanas stāvokļa darba stāvoklī....37
Norādījumu apzīmēšana ekspluatācijas instrukcijā7
Noteikumiem atbilstoša lietošana 8
Novirzīšanas plākšņu nomaiņa....47

P

Pārvadmehānismu iepildes daudzums un smērvielas apzīmējums....54
Patvaļīga konstrukcijas pārveidošana un rezerves daļu izgatavošana 14
Personāla kvalifikācija un mācības....9
Pieprasījumiem un pasūtījumiem nepieciešamās ziņas....18
Pievilkšanas momenti 52
Pievilkšanas momenti (gremdgalvas skrūvēm) ..53
Pirms jaunās sezonas sākuma 67

R

Regulējumi 41
Rezerves daļas 50
Riski, kas ir, ja netiek ņemti vērā drošības norādījumi 9

S

Sākotnējā montāža 23
Savācēja izlīdzināšana 33
Stropēšanas vietas 24

T

Tehniskie rādītāji....22
Teknes dilstošās plāksnes....61

V

Vadība....37
Vāla virzītājplāksnes regulēšana 45
Vidējā balsta riteņa regulēšana 41
Virziena dati 7

Z

Zaru nomaiņa....59

KRONE

THE POWER OF GREEN

Maschinenfabrik
Bernard Krone GmbH & Co. KG

Heinrich-Krone-Straße 10, D-48480 Spelle
Postfach 11 63, D-48478 Spelle

Phone +49 (0) 59 77/935-0
Fax +49 (0) 59 77/935-339
Internet: http://www.krone.de
eMail: info.ldm@krone.de