KRONE

ERSATZTEILE

SPARE PARTS

PIÈCES DETACHEES

150 051 209 05 - 08/11/2022

Fortima V 1500 - RP601-30

Fortima V 1500 MC - RP601-31

Fortima V 1800 MC - RP601-41

ab Masch.-Nr.
from mach.-no.
á partir de mach.-no **1 104 735 -**

150 051 209 05

Erläuterungen
Explanations
Explications

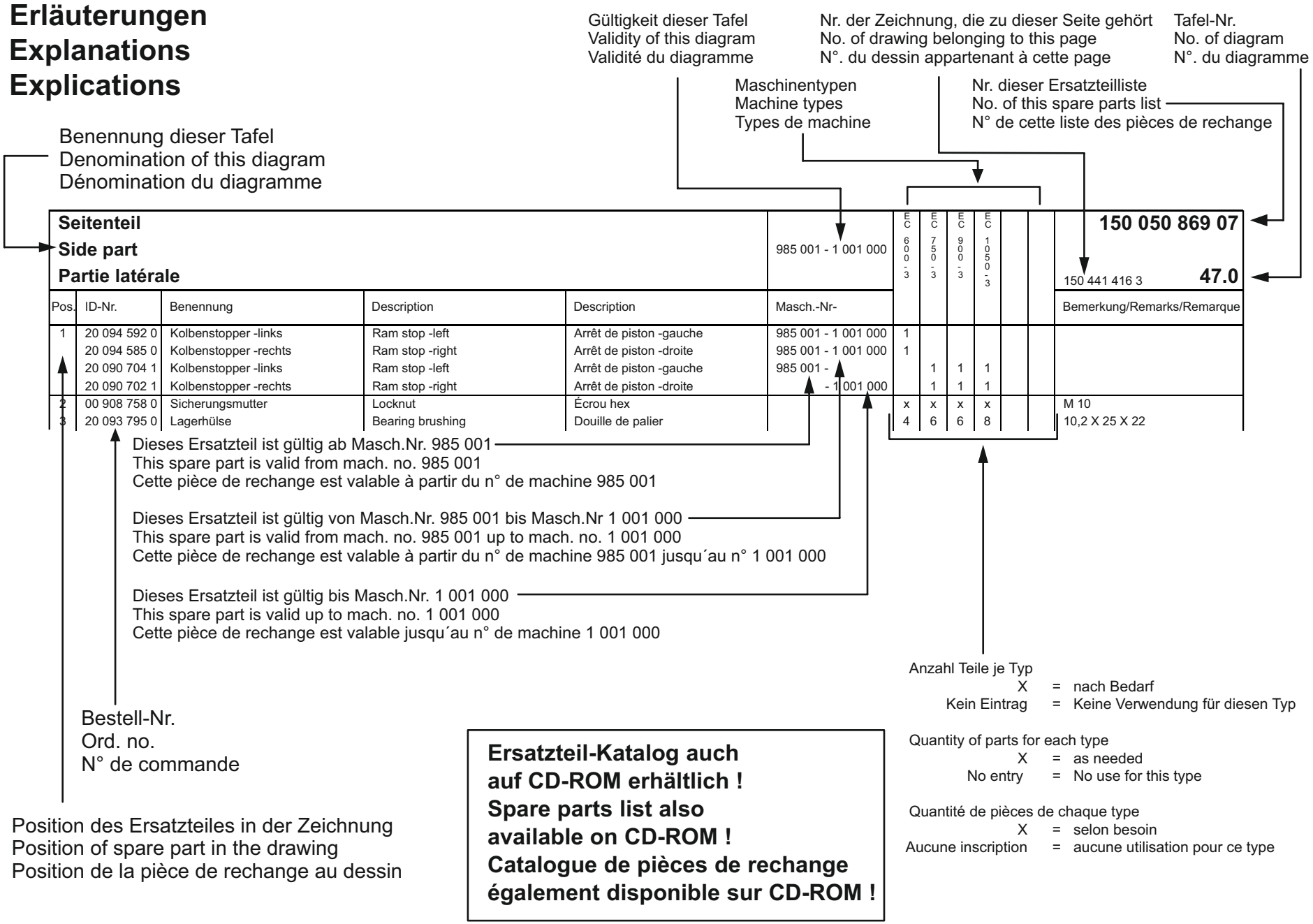

Ersatzteil-Katalog auch auf CD-ROM erhältlich !
Spare parts list also available on CD-ROM !
Catalogue de pièces de rechange également disponible sur CD-ROM !

INHALTSVERZEICHNIS	TABLE OF CONTENTS	TABLE DES MATIERES	TAFEL DIAGRAM DIAGRAMME
Deichsel	Drawbar	Timon	1.0
Zugösen	Drawbar eyes	Oeillets d'attelage	2.0
Sicherungskette ASAE-89	Safety chain ASAE-89	Chaîne de sécurité ASAE-89	3.0
Stützfuß	Support jack	Pied d'appui	4.0
Gehäuse	Housing	Carter	5.0
Gehäuse	Housing	Carter	6.0
Garnkasten	Twine box	Boîte à ficelle	7.0
Laufachse	Idling axle	Essieu portant	8.0
Tandemachse ungebremst - 40 km/h BPW	Tandem axle unbraqked - 40 km/h BPW	Esieu tandem sans freins- 40 km/h BPW	9.0
Bremsachse	Brake axle	Essieu freiné	10.0
Bremsachse	Brake axle	Essieu freiné	11.0
Bremsachse	Brake axle	Essieu freiné	12.0
Brems-u.-Vorrats-Kupplung z.Bremsventil	Brake coupling to brake valve	Accouplement de frein robinet de freinag	13.0
Vom Bremsventil zum Kessel	Brom brake valve to reservoir	Robinet de freinage reservoir	14.0
Vom Bremsventil zur Einzelachse	Front brake valve to axle	Robin de freinage essieu	15.0
Hydraulikbremse	Hydraulic brake	Frein hydraulique	16.0
Hydraulikbremse	Hydraulic brake	Frein hydraulique	17.0
Tandemachse	Tandem axle	Essieu tandem	18.0
Brems-u.-Vorrats-Kupplung z.Bremsventil	Brake coupling to brake valve	Accouplement de frein robinet de freinag	19.0
Vom Bremsventil zum Kessel	Brom brake valve to reservoir	Robinet de freinage reservoir	20.0
Vom Bremsventil zur Tandemachse	From brake valve to tandem axle	Robin de freinage essieu tandem	21.0
Vom Bremsventil zur Tandemachse	From brake valve to tandem axle	Robin de freinage essieu tandem	22.0
Hydraulikbremse	Hydraulic brake	Frein hydraulique	23.0
Handbremshebel	Hand brake lever	Levier de frein	24.0
Bowdenzug	Bowden cable	Câble de Bowden	25.0
Bereifung / Vorlegekeil	Tyres / wheel chock	Pneumatiques / cale d'arrêt	26.0
Schwenkvorrichtung / Bremsteller / Netzrolle	Swivelling device / brake disc / wrapping roll	Mecanisme de pivotement / rondelle frein / rouleau de filet	27.0
Bremshebel	Brake lever	Levier de frein	28.0
Feststellbremse für Netzrolle	Parking brake for wrapping roll	Frein de stationnement rouleau de filet	29.0
Netzbindung / Schneidmesser	Net tying / knife	Attache de résean / couteau	30.0
Garnbindung	Twine tying	Liage par ficelle	31.0
Magnetkupplung	Magnetic coupling	Embrayage magnétique	32.0
Garnbindung	Twine tying	Liage par ficelle	33.0
Anbauteile für Kombination NETZ/GARN	Mounting parts for net/twine wrap	Pièces de montage pour filet/ficelle	34.0
Schwinge	Rocker	Aile	35.0
Gummirolle montiert	Rubber roller installed	Rouleau caoutchou montee	36.0
Hauptgetriebe 540 U/min	Main gearbox 540 U/min	Carter principal 540 U/min	37.0
Spiralwalze mit Abstreiferbalken	Spiral roller with stripper bar	Rouleau spiral avec barre racleuse	38.0
Starterwalze / Kettenantrieb	Starter roller / Chain drive	Rouleau starter / Entraînement par chaîne	39.0
Abdeckleiste	Cover plate	Tôle de recouvrement	40.0

INHALTSVERZEICHNIS	TABLE OF CONTENTS	TABLE DES MATIERES	TAFEL DIAGRAM DIAGRAMME
Kettenantrieb links	Chain drive lh side	Entraînement par chaîne côte gauche	41.0
Rollbodenantriebswelle	Drive shaft of bale formation conveyor	Arbre d'entrainement du fond à rouleaux	42.0
Spannvorrichtung -vorne	Tension equipment -front	Dispositif tendeur -devant	43.0
Spannvorrichtung -hinten	Tension equipment -back	Dispositif tendeur -derrière	44.0
Umlenkachse für Rollboden -hinten	Deflector axle for balin chain -back	Deflectrice axe for chaîn de pressage -derrière	45.0
Rollboden	Baling floor	Fond de pressage	46.0
Rollbodenabschaltung	Elevator stop	Arrêt de l'ètèrateur à ehâines	47.0
Pick-up	Pick-up	Ramasseur	48.0
Pick-up	Pick-up	Ramasseur	49.0
Förderschnecke mont.	Feed auger installed	Vis d'amenee de convoyage montee	50.0
Anbauteile Pick-up	Mounting parts of pick-up	Pièces rapportées ramasseur	51.0
Rollenniederhalter	Crop press roller unit	Dispositif de placage à rouleaux	52.0
Tasträder kpl.	Guide wheels cpl.	Roues de jauge cpl.	53.0
Kettenantrieb rechts	Chain drive rh side	Entraînement par chaîne côte droit	54.0
Pick-up Antrieb rechts	Pick-up drive rh	Entraînement du ramasseur droit	55.0
Pick-up Antrieb	Pick-up drive	Entraînement du pick-up	56.0
Kettenspannung Antrieb rechts	Chain tension - drive system	Tension de chaînes-systeme d'entraînemen	57.0
Pick-up Antrieb links	Pick-up drive lh	Entraînement du ramasseur gauche	58.0
Schneidwerk	Cutting mechanism	Dispositif de coupe	59.0
Messer	Knife	Couteau	60.0
Fremdkörpersicherung - Messerschaltung	Safety device against foreign bodies	Sècuritè contre corps ètrangers	61.0
Förderrotor	Feed rotor	Rotor d'alimentation	62.0
Rotor - Rückdrehsicherung	Rotor reversing prevention	Fusible de reverser du rotor	63.0
Querverbindung mit Ballenauswerfer	Cross strut with bale ejector	Etai transversal avec éjecteur de balle	64.0
Schutze vorn	Front guard	Protections avant	65.0
Gummischutz	Rubber guard	Caoutchouc protecteur	66.0
Seitenschutz	Side guard	Protection latérale	67.0
Schutze hinten	Rear guard	Protections arriere	68.0
Schutze hinten	Rear guard	Protections arriere	69.0
Hydraulik - Pick-up	Hydraulics - pick-up	Système hydraulique - ramasseur	70.0
Speicheranschlussblock	Connection block for pressure accumulato	Bloc de connections pour accumulateur de	71.0
Hydraulik Heckklappe	Hydraulics tailgate	Système hydraulique trappe arrière	72.0
Hydraulik Spannvorrichtung	Hydraulic tensioning device	Tendeur hydraulique	73.0
Zentralschmierung - Fett	Central lubrication system - grease	Système de lubrification central-graisse	74.0
Zentralschmierung - Fett	Central lubrication system - grease	Système de lubrification central-graisse	75.0
Zentralschmierung - Öl -Teil 1	Central lubrication system - oil -part 1	Système de lubrification central - huile -partie 1	76.0
Pumpe	Pump	Pompe	77.0
Zentralschmierung - Öl -Teil 2	Central lubrication system - oil -part 2	Système de lubrification central - huile -partie 2	78.0
Befüllkomponenten - Zentralschmierung	Filling components - central lubrication	Composants de remplissage - lubrification centralisée	79.0
Steuerung	Control	Commande	80.0

INHALTSVERZEICHNIS	TABLE OF CONTENTS	TABLE DES MATIERES	TAFEL DIAGRAM DIAGRAMME
Kabelbaum Schneidwerk	Cable harness cutting system	Faisceau de câbles mécanisme de coupe	81.0
Kabelbaum	Cable harness	Faisceau de câbles	82.0
Kabelbaum - Garnbindung	Cable harness - Twine wrapping	Faisceau de câbles - Liage par ficelle	83.0
Beleuchtung	Lighting	Éclairage	84.0
Rundumleuchte	Beacon light	Gyrophare	85.0
SMV - Zeichen	SMV emblem	Plaque d'identif. pour véhicules lents	86.0
Kamerasystem	Camera system	Système de caméra	87.0
Zweite Kamera	Additional camera	Deuxième caméra	88.0
Terminal - DS 100 RP	Terminal - DS 100 RP	Terminal - DS 100 RP	89.0
Terminal - DS 500	Terminal - DS 500	Terminal - DS 500	90.0
Terminal CCI 800	Terminal CCI 800	Terminal CCI 800	91.0
Terminal CCI 1200	Terminal CCI 1200	Terminal CCI 1200	92.0
WLAN - Antenne	WLAN antenna	WIFI - Antenne	93.0
Videosystem / CCI	Camera system / CCI	Système de caméra / CCI	94.0
Traktor Nachrüstung	Tractor retrofitting	Équipement ultérieur tracteur	95.0
Schutztopf	Protecting cup	Pot de protection	96.0
Gelenkwelle	Universal shaft	Arbre à cardan	97.0
Gelenkwelle	Universal shaft	Arbre à cardan	98.0
Sicherheitsaufkleber	Safety label	Autocollant de sécurité	99.0
Hinweisaufkleber	Information labels	Autocollant d'avertissement	100.0
Dokumentenbehälter	Document box	Boîte à documents	101.0
Sicherung gegen unbefugte Benutzung	Device to prevent unauthorised use	Dispositif de protection contre une utilisation non autorisée	102.0

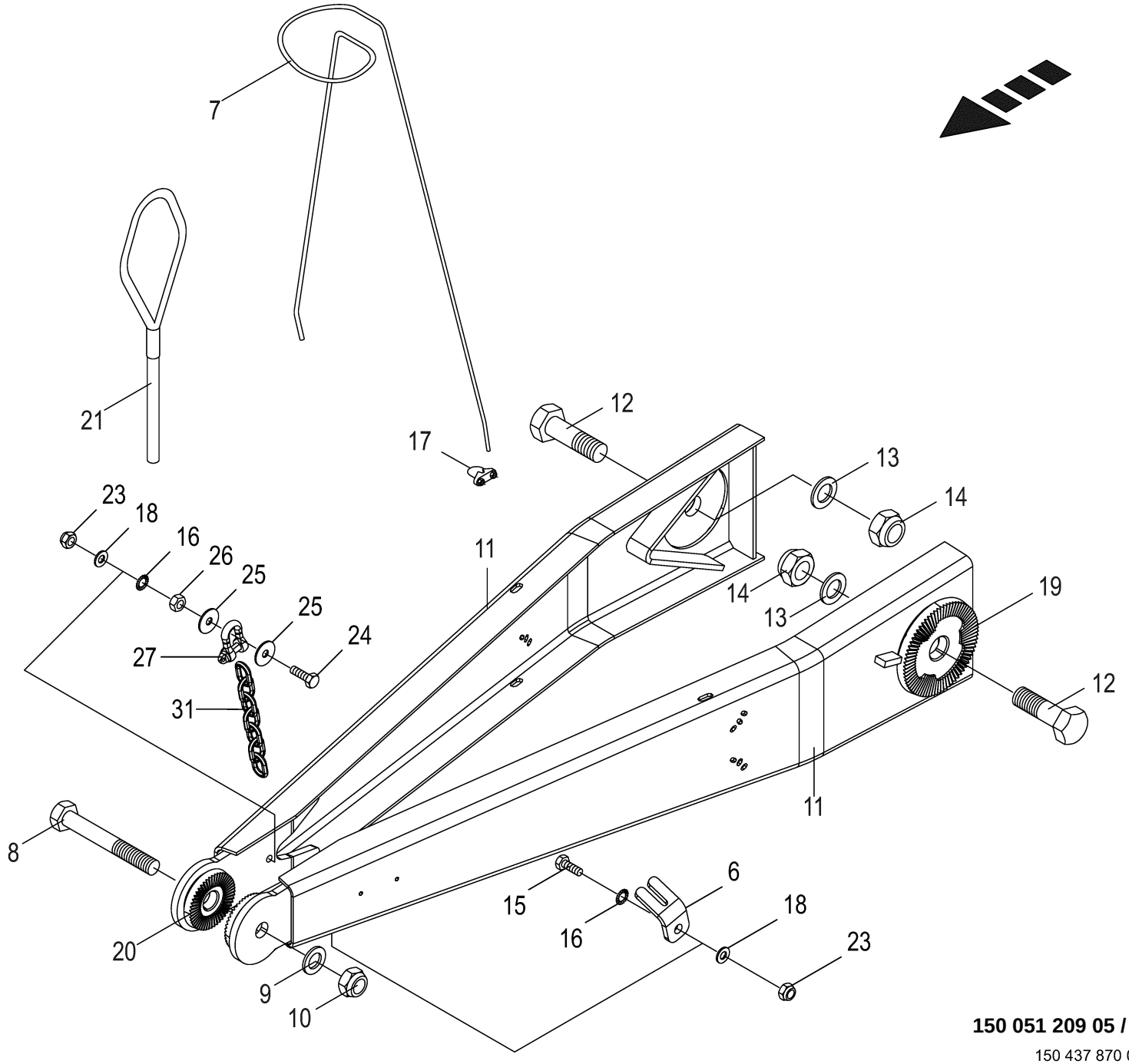

150 051 209 05 / 1.0

150 437 870 08

Deichsel **Drawbar** **Timon**					1104735 -	RP601-30	RP601-31	RP601-41				**150 051 209 05** 150 437 870 8 **1.0**
Pos.	ID-Nr.	Benennung	Description	Description	Masch.-Nr-							Bemerkung/Remarks/Remarque
6	20 065 020 1	Kettenhalter	Chain support	Support de chaîne		1	1	1				
7	00 346 376 2	Schlauchhalter	Hose support	Support de tuyau		1	1	1				
8	00 901 243 1	6kt-Schraube	Hex head bolt	Boulon tête hex		x	x	x				M 24 X 170
9	00 910 514 1	Scheibe	Washer	Rondelle		x	x	x				26 X 44 X 4
10	00 908 726 2	Sicherungsmutter	Locknut	Écrou hex		x	x	x				M 24
11	00 278 666 5	Deichselholm	drawbar beam	Poutre du timon		2	2	2				
12	00 900 324 0	6kt-Schraube	Hex head bolt	Boulon tête hex		x	x	x				M 30 X 1,5 X 100
13	00 910 515 2	Scheibe	Washer	Rondelle		x	x	x				31 X 56 X 4
14	00 908 732 0	Sicherungsmutter	Locknut	Écrou hex		x	x	x				M 30 X 1,5
15	00 900 639 0	6kt-Schraube	Hex head bolt	Boulon tête hex		x	x	x				M 10 X 40
16	00 909 909 1	Sperrkantscheibe	Detent edged washer	Disque à bord d'arrêt		x	x	x				SKM 10
17	90 003 746 0	Drahtseilklemme 8mm/M6	Wire rope clamp 8mm/M6	Pince pour câble d'acier 8mm/ M6		2	2	2				
18	00 910 414 0	Scheibe	Washer	Rondelle		x	x	x				10,5 X 21 X 2
19	00 277 577 3	Zahnscheibe	Toothwasher	Rondelle crantee		2	2	2				D= 150
20	00 277 576 3	Zahnscheibe	Toothwasher	Rondelle crantee		4	4	4				Rd. 90
21	00 922 990 0	Fangschlaufe	Loop	Cable de securite		1	1	1				
23	00 908 758 0	Sicherungsmutter	Locknut	Écrou hex		x	x	x				M 10
24	00 901 434 0	6kt-Schraube	Hex head bolt	Boulon tête hex		x	x	x				M 10 X 55
25	90 000 121 0	Scheibe	Washer	Rondelle		x	x	x				10,5 X 30 X 2,5
26	00 908 212 0	6kt-Mutter	Hex nut	Écrou hex		x	x	x				M 10
27	00 918 203 1	Schäkel	Shackle	Maillon		1	1	1				
31	00 922 542 0	Rundstahlkette	Steel chain	Chaîne acier		1	1	1				G 5 X 21 X 35 Glieder

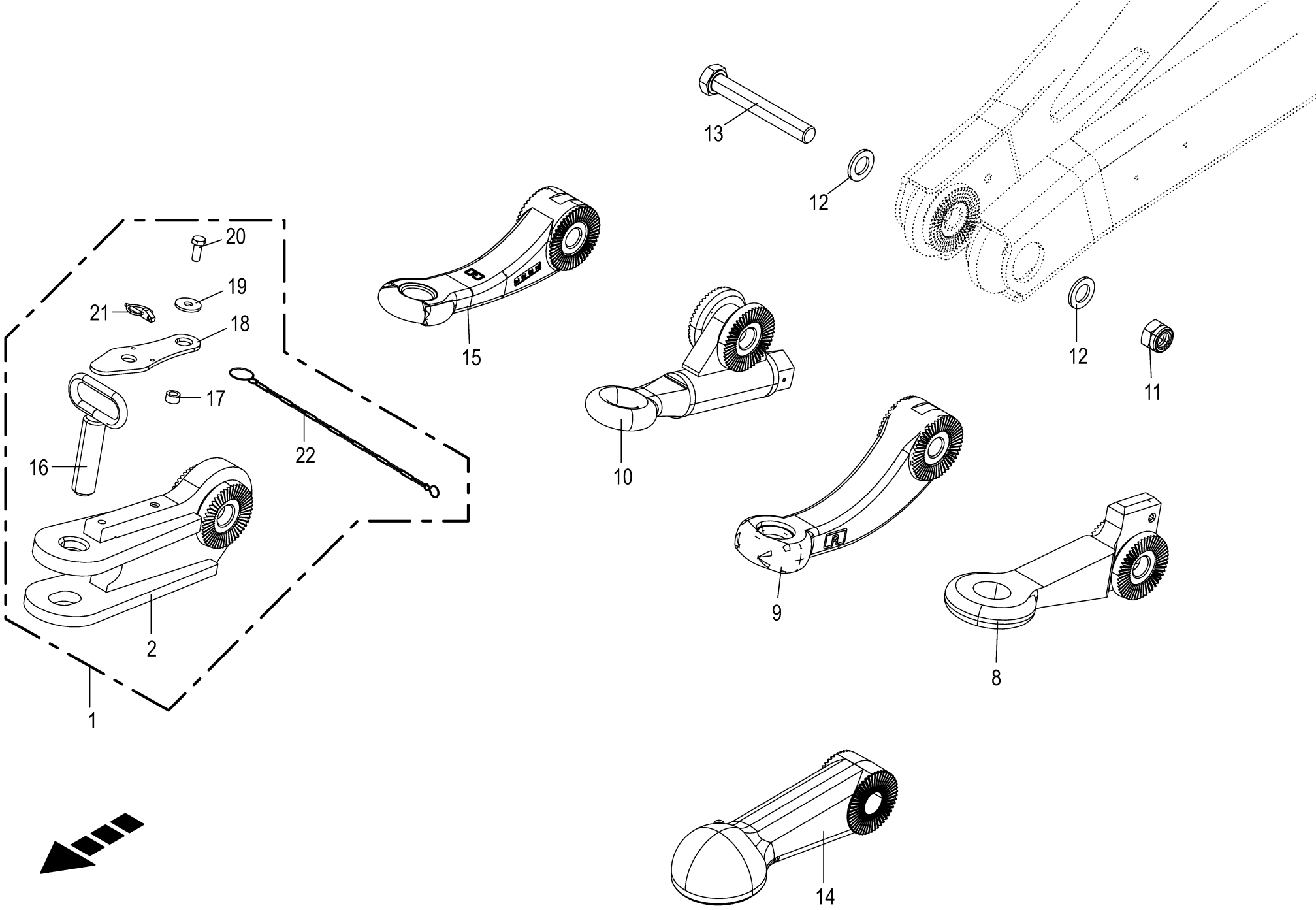

150 051 209 05 / 2.0

150 517 045 05

Zugösen **Drawbar eyes** **Oeillets d'attelage**					1104735 -	RP601-30	RP601-31	RP601-41				**150 051 209 05** 150 517 045 5 **2.0**
Pos.	ID-Nr.	Benennung	Description	Description	Masch.-Nr-							Bemerkung/Remarks/Remarque
1	21 004 829 0	Zugmaul 32 -kpl.	towing hitch 32 -cpl.	-cpl.		1	1	1				
2	20 662 863 0	Zugmaul USA				1	1	1				
8	00 277 505 2	Zugöse D=50 Hitch	Towing ring R50 Hitch	Anneau d'attelage R50 Hitch		1	1	1				
9	27 100 272 0	Zugöse	Drawbar eye	Œillet d'attelage		1	1	1				
10	00 277 729 4	Zugöse	Drawbar eye	Œillet d'attelage		1	1	1				D= 35
11	00 908 726 2	Sicherungsmutter	Locknut	Écrou hex		x	x	x				M 24
12	00 910 514 1	Scheibe	Washer	Rondelle		x	x	x				26 X 44 X 4
13	00 901 243 1	6kt-Schraube	Hex head bolt	Boulon tête hex		x	x	x				M 24 X 170
	00 901 694 0	6kt-Schraube	Hex head bolt	Boulon tête hex		x	x	x				M 24 X 180
14	20 060 364 1	Kugelkopfzugöse RD 80 - optional	Ball head hitch RD 80 - optional	Œill. d'att. de la tête sphér. RD 80 -optionnel		1	1	1				
15	27 100 271 0	Zugöse	Drawbar eye	Œillet d'attelage		1	1	1				
16	20 664 557 0	Bolzen	bolt	bolt		1	1	1				
17	00 281 790 5	Buchse	Bushing	Douille		1	1	1				11 X 18 X 10
18	20 662 865 0	Bolzensicherungslasche	Bolzensicherungslasche	Bolzensicherungslasche		1	1	1				
19	00 910 353 0	Scheibe	Washer	Rondelle		x	x	x				11 X 34 X 3
20	00 900 817 1	6kt-Schraube M10 x 25	Hexagon head screw 10 x 25 PLUS A3G	Vis six pans 10X25 PLUS A3G		x	x	x				
21	00 917 004 1	Klappstecker	Linch pin	Goupille clip		1	1	1				5 X 32
22	00 922 651 2	Knotenkette	Chain	Chaine		1	1	1				Lg.= 215

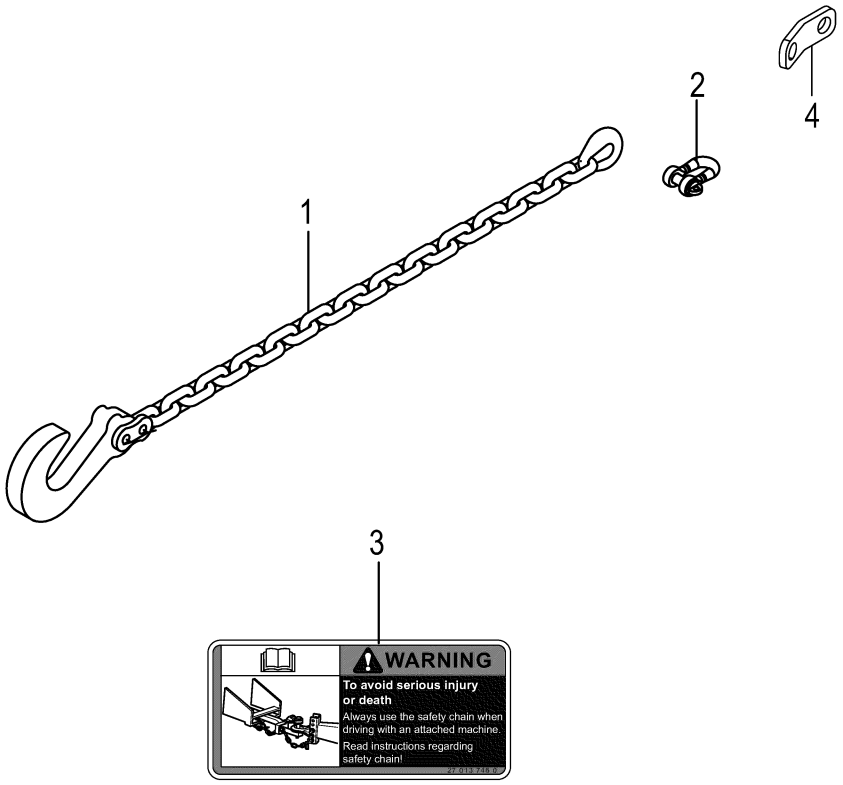
1
2
3
4
WARNING
To avoid serious injury or death
Always use the safety chain when driving with an attached machine.
Read instructions regarding safety chain!

Sicherungskette ASAE-89 -optional **Safety chain ASAE-89** **Chaîne de sécurité ASAE-89**					1104735 -	RP601-30	RP601-31	RP601-41				**150 051 209 05** 150 412 595 3 **3.0**
Pos.	ID-Nr.	Benennung	Description	Description	Masch.-Nr-							Bemerkung/Remarks/Remarque
1	27 010 964 0	Sicherungskette	Protection Chain	Chaine de protection		1	1	1				Lg.= 1500
2	90 004 623 0	Schäkel A 2	Shackle A 2	Manille A 2		1	1	1				
3	27 013 746 0	Aufkleber Sicherheitskette verwenden EN	Label Sicherheitskette verwenden	Autocollant Sicherheitskette verwenden		1	1	1				
4	20 662 866 0	Blechlasche	sheet metal lug	languette en tôle		1	1	1				

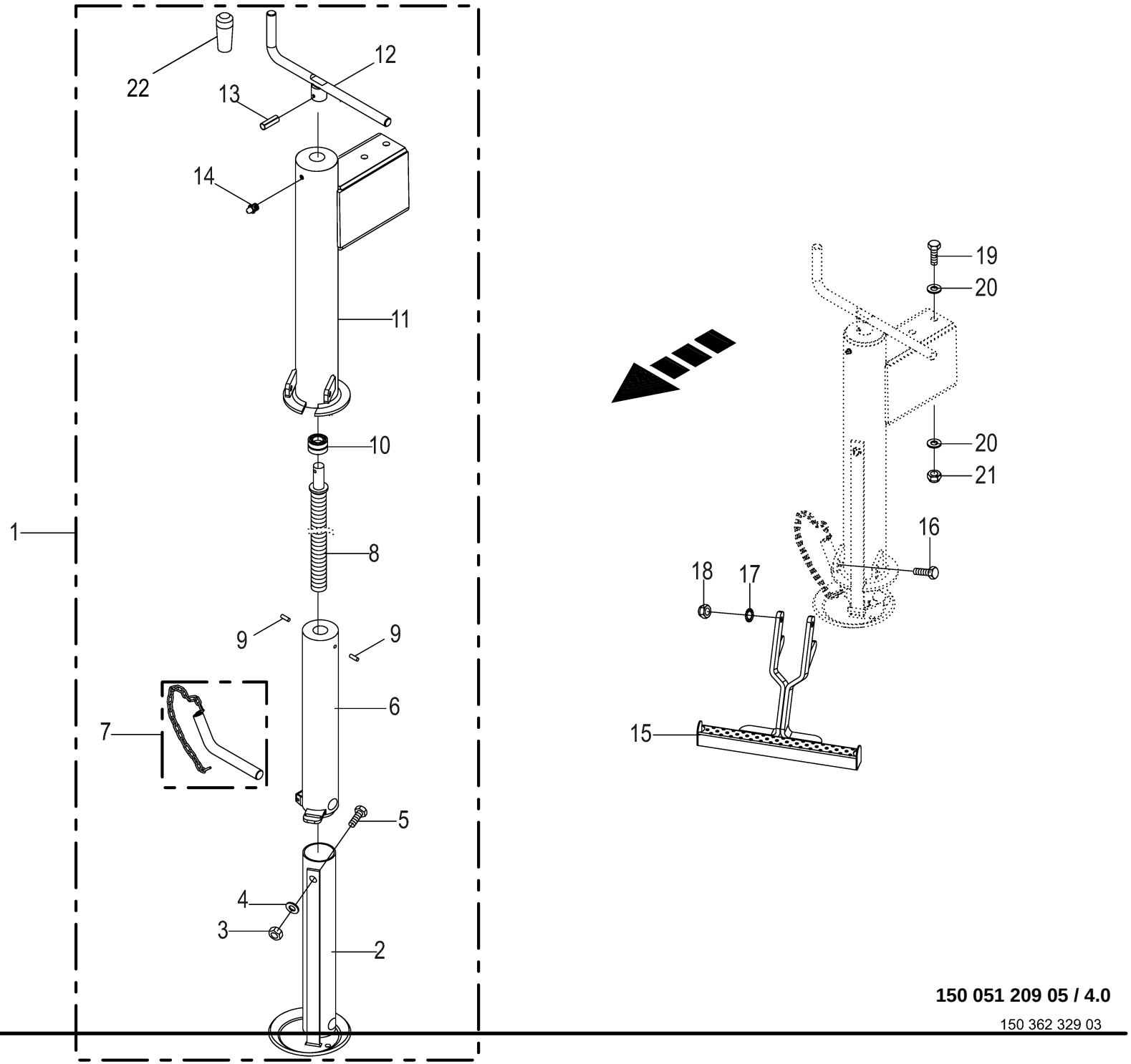

150 051 209 05 / 4.0

150 362 329 03

Stützfuß **Support jack** **Pied d'appui**					1104735 -	RP601-30	RP601-31	RP601-41				**150 051 209 05** 150 362 329 3 **4.0**
Pos.	ID-Nr.	Benennung	Description	Description	Masch.-Nr-							Bemerkung/Remarks/Remarque
1	27 005 749 1	Stützfuss kpl.	Support jack cpl.	Pied d'appui cpl.		1	1	1				
2	27 020 840 0	Innenrohr m. Teller	Inner disc with plate	Tube intérieur av. disque		1	1	1				
3	00 908 210 0	6kt-Mutter	Hex nut	Écrou hex		1	1	1				M 8
4	00 910 413 0	Scheibe	Washer	Rondelle		1	1	1				8,4 X 17 X 1,6
5	00 900 614 0	6kt-Schraube	Hex head bolt	Boulon tête hex		1	1	1				M 8 X 20
6	27 020 843 0	Mittelrohr	Central tube	Tube central		1	1	1				
7	27 005 824 0	Bolzen	Pin	Boulon		1	1	1				
8	27 020 842 0	Spindel mit Mutter	Spindle with nut	Broche avec écrou		1	1	1				
9	27 020 845 0	Splint	Split pin	Goupille		2	2	2				
10	00 933 523 0	Axial-Rillenkugellager	Axial grooved ball bearing	Roulement rainures à billes axiale		1	1	1				51204
11	27 005 829 0	Aussenrohr	Outer tube	Tube extérieur		1	1	1				
12	27 020 839 0	Handkurbel	Crank handle	Manivelle		1	1	1				
13	00 912 641 2	Spannstift	Roll pin	Goupille de serrage		1	1	1				6 X 30
14	00 919 105 0	Kegelschmiernippel	Grease niple	Graisseur à cone		1	1	1				AM 8 X 1
15	00 290 324 1	Auftritt	Support draw bar	Marche pied		1	1	1				
16	00 900 638 0	6kt-Schraube	Hex head bolt	Boulon tête hex		x	x	x				M 10 X 35
17	00 909 909 1	Sperrkantscheibe	Detent edged washer	Disque à bord d'arrêt		x	x	x				SKM 10
18	00 908 758 0	Sicherungsmutter	Locknut	Écrou hex		x	x	x				M 10
19	00 900 260 0	6kt-Schraube	Hex head bolt	Boulon tête hex		x	x	x				M 12 X 190
20	00 910 506 1	Scheibe	Washer	Rondelle		x	x	x				13 X 24 X 2,5
21	00 908 701 0	Sicherungsmutter	Locknut	Écrou hex		x	x	x				M 12
22	27 018 663 0	Handgriff Stützfuss	Handle support jack	Poignée béquille		1	1	1				

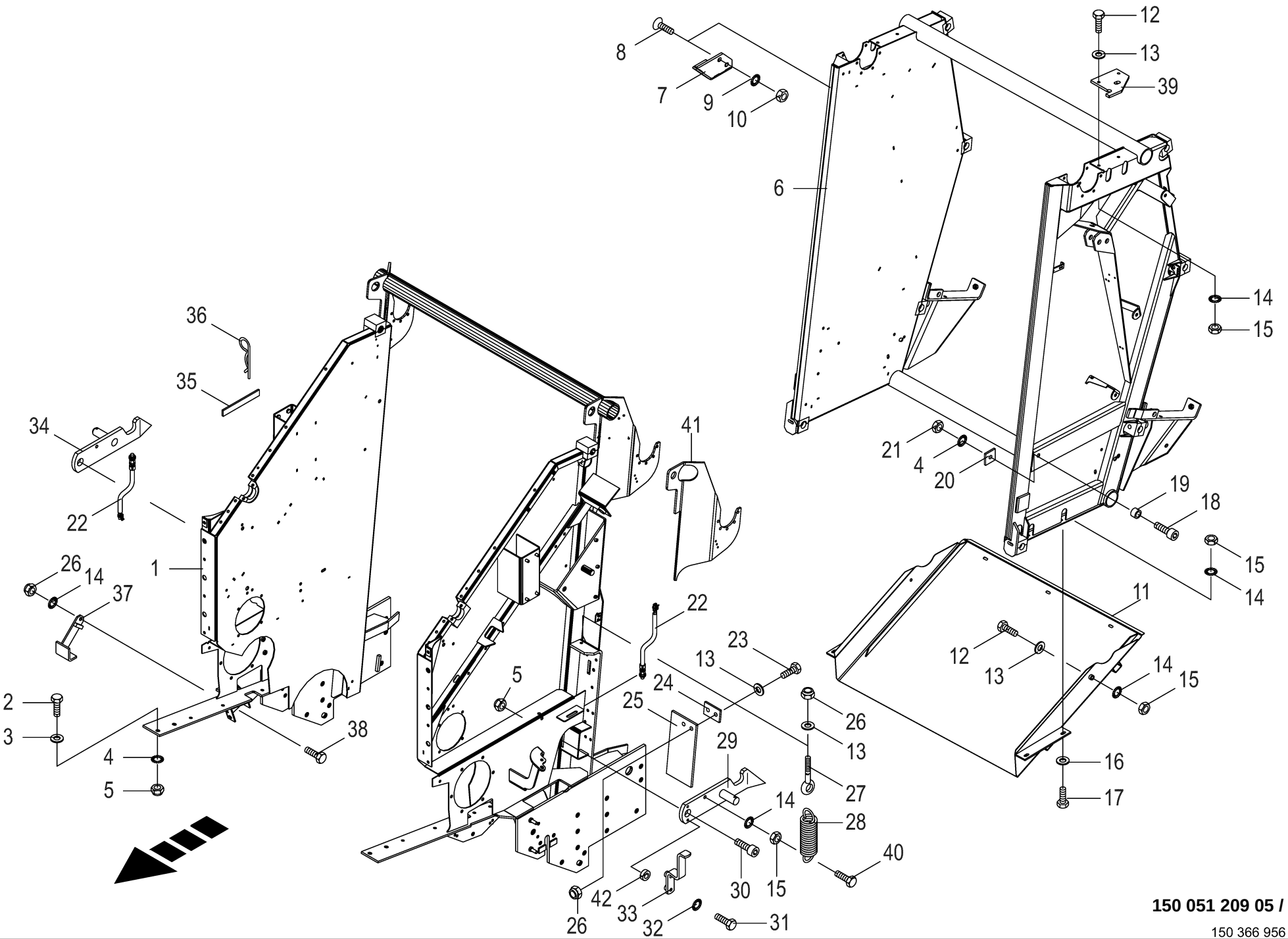

150 051 209 05 / 5.0

150 366 956 14

Gehäuse -V1500 **Housing** **Carter**					1104735 -	RP601-30	RP601-31	RP601-41				**150 051 209 05** 150 366 956 14 **5.0**
Pos.	ID-Nr.	Benennung	Description	Description	Masch.-Nr-							Bemerkung/Remarks/Remarque
1	20 062 620 8	Gehäuse vo. V1500	housing fr. V1500			1	1					
2	00 900 677 0	6kt-Schraube	Hex head bolt	Boulon tête hex		x	x					M 16 X 50
3	00 910 303 1	Scheibe	Washer	Rondelle		x	x					17 X 30 X 3
4	00 909 912 1	Sperrkantscheibe	Detent edged washer	Disque à bord d'arrêt		x	x					SKM 16
5	00 908 719 0	Sicherungsmutter	Locknut	Écrou hex		x	x					M 16
6	20 062 621 4	Gehäuse hi. V1500	housing re. V1500			1	1					
7	20 661 428 0	Anschlag	stop	Arrêt		1	1					
8	00 904 063 1	Senkschraube	Countersunkscrew	Vis à tête fraisée		x	x					M 12 X 30 -10.9
9	00 909 910 1	Sperrkantscheibe	Detent edged washer	Disque à bord d'arrêt		x	x					SKM 12
10	00 908 215 0	6kt-Mutter	Hex nut	Écrou hex		x	x					M 12
11	00 278 379 7	Auffangmulde	Conveyor plate	Planche convoyeur		1	1					
12	00 900 280 0	6kt-Schraube M10 x 30	HEX. HEAD BOLT M 10X30	VIS 10X30		x	x					
13	00 910 414 0	Scheibe	Washer	Rondelle		x	x					10,5 X 21 X 2
14	00 909 909 1	Sperrkantscheibe	Detent edged washer	Disque à bord d'arrêt		x	x					SKM 10
15	00 908 212 0	6kt-Mutter	Hex nut	Écrou hex		x	x					M 10
16	00 910 353 0	Scheibe	Washer	Rondelle		x	x					11 X 34 X 3
17	00 900 636 0	6kt-Schraube	Hex head bolt	Boulon tête hex		x	x					M 10 X 25
18	00 903 212 1	Zylinderschraube	Allen screw	Vis tête cylindrique		x	x					M 16 X 50
19	00 276 822 1	Buchse	Bushing	Douille		1	1					16 X 24 X 16
20	00 276 370 3	Lasche	Strap	Patte		1	1					
21	00 908 220 0	6kt-Mutter	Hex nut	Écrou hex		x	x					M 16
22	00 302 409 2	Ind. Näherungsschalter Namur M12 6mm	Namur sensor Namur M12	Capt. Namur		2	2					
23	00 900 638 0	6kt-Schraube	Hex head bolt	Boulon tête hex		x	x					M 10 X 35
24	00 277 587 2	Futterblech	Lining plate	Tôle fourragère		2	2					
25	00 278 818 0	Gummianschlag	Rubber limit stop	Butèe caoutchouc		2	2					
26	00 908 758 0	Sicherungsmutter	Locknut	Écrou hex		x	x					M 10
27	90 001 297 0	Ösenschraube	Eye screw	Vis à oeillet		2	2					M 10 X 150
28	00 490 307 2	Zugfeder	Tension spring	Ressort de traction		2	2					9 X 36 X 310
29	00 277 830 0	Verschlusshaken -links	Locking hook -left	Crochet de calage -gauche		1	1					
30	00 903 208 1	Zylinderschraube	Allen screw	Vis tête cylindrique		x	x					M 16 X 30
31	00 900 616 0	6kt-Schraube	Hex head bolt	Boulon tête hex		x	x					M 8 X 25
32	00 909 908 1	Sperrkantscheibe	Detent edged washer	Disque à bord d'arrêt		x	x					SKM 8
33	20 062 882 0	Lasche -links	Strap -left	Patte -gauche		1	1					
34	00 279 702 3	Verschlusshaken rechts	Lock hook right	Crochet de fermeture dr.		1	1					
35	00 938 303 0	Dichtungsband -Id.-Nr.= 1m	Sealing strip -Id.-no.= 1m	Patte d'etancheite -Id.-no.= 1m		x	x					2 X 10
36	00 917 107 0	Federstecker	Spring clip	Goupille elastique		1	1					7
37	00 278 858 5	Abstreifer	Scraper	Racloir		1	1					

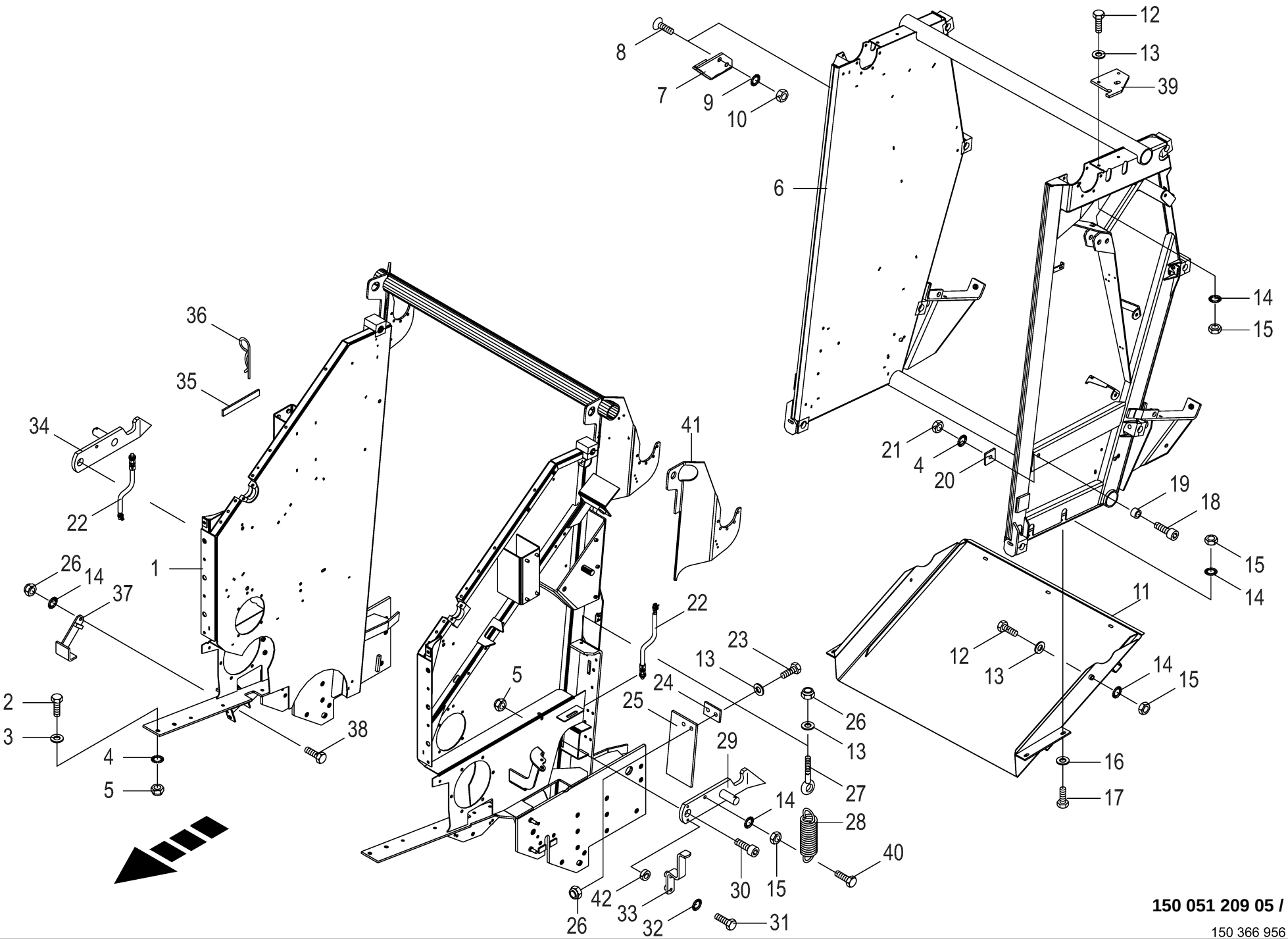

150 051 209 05 / 5.0

150 366 956 14

Gehäuse -V1500 **Housing** **Carter**					1104735 -	RP601-30	RP601-31	RP601-41				**150 051 209 05** 150 366 956 14 **5.0**
Pos.	ID-Nr.	Benennung	Description	Description	Masch.-Nr-							Bemerkung/Remarks/Remarque
38	00 900 637 0	6kt-Schraube	Hex head bolt	Boulon tête hex		x	x					M 10 X 30
39	20 063 493 0	Führungsplatte	Steering plate	Plaque de guidage		2	2					
40	90 002 142 0	6kt-Schraube M10 x 35	Hex head bolt	Boulon tête hex		x	x					
41	20 062 669 0	Scharnierplatte -links	Hinge plate -left	Plaque a charnière -gauche		1	1					
	20 062 662 0	Scharnierplatte -rechts	Hinge plate -right	Plaque a charnière -droite		1	1					
42	00 337 759 0	Scheibe	Washer	Rondelle		2	2					11 X 20 X 7

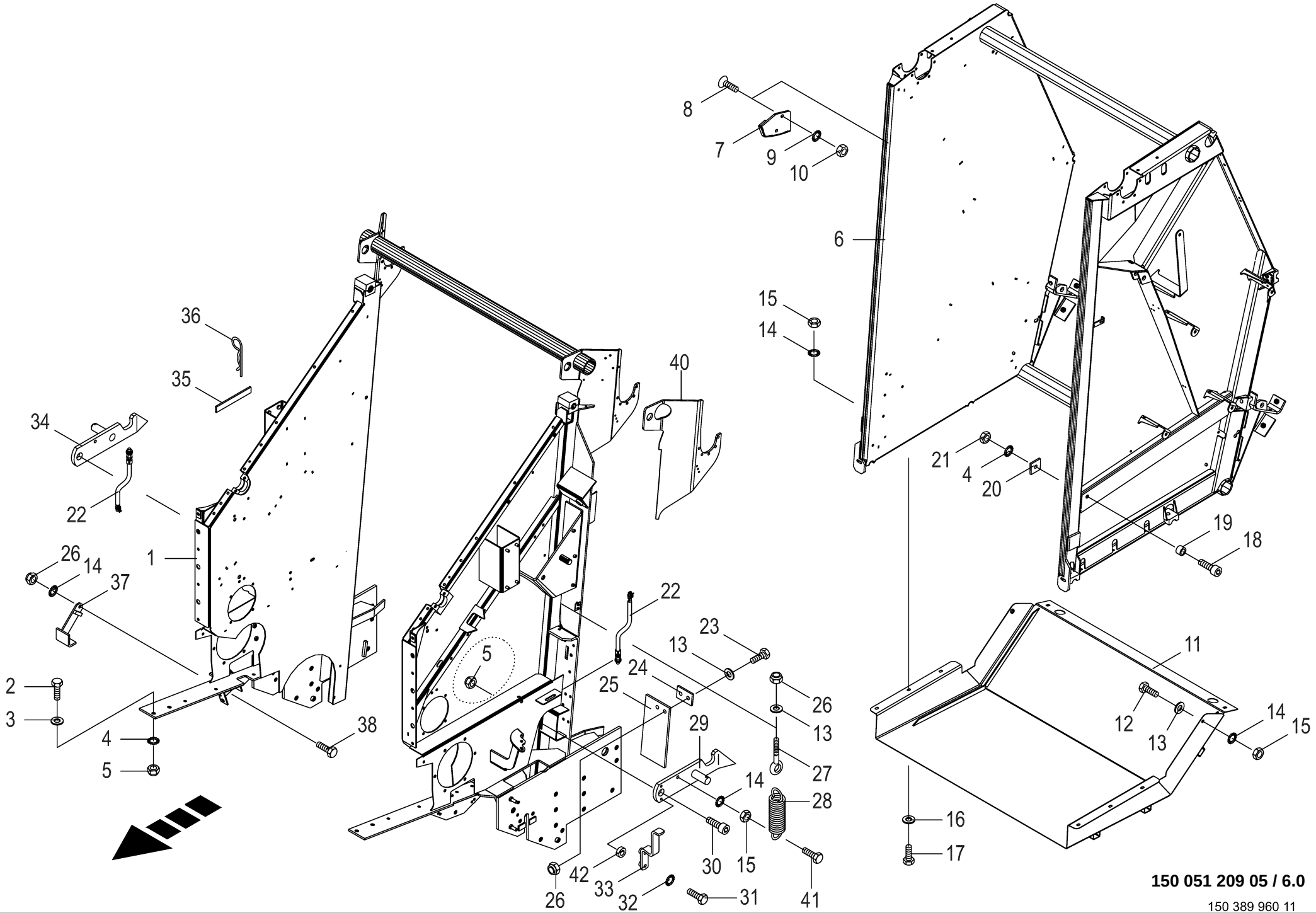

150 051 209 05 / 6.0

150 389 960 11

Gehäuse -V1800 **Housing** **Carter**					1104735 -	RP601-30	RP601-31	RP601-41				**150 051 209 05** 150 389 960 11 **6.0**
Pos.	ID-Nr.	Benennung	Description	Description	Masch.-Nr-							Bemerkung/Remarks/Remarque
1	20 063 122 8	Gehäuse vo. V1800	housing fr. V1800					1				
2	00 900 677 0	6kt-Schraube	Hex head bolt	Boulon tête hex				x				M 16 X 50
3	00 910 303 1	Scheibe	Washer	Rondelle				x				17 X 30 X 3
4	00 909 912 1	Sperrkantscheibe	Detent edged washer	Disque à bord d'arrêt				x				SKM 16
5	00 908 719 0	Sicherungsmutter	Locknut	Écrou hex				x				M 16
6	20 063 134 4	Gehäuse hi. RP601 - 40/41	housing re. RP601 - 40/41	Carter arrière Fortima soudé V1800				1				
7	20 661 430 0	Anschlag	stop	butée				1				
8	00 904 063 1	Senkschraube	Countersunkscrew	Vis à tête fraisée				x				M 12 X 30 -10.9
9	00 909 910 1	Sperrkantscheibe	Detent edged washer	Disque à bord d'arrêt				x				SKM 12
10	00 908 215 0	6kt-Mutter	Hex nut	Écrou hex				x				M 12
11	20 063 634 0	Auffangmulde	Collection plate	Plaque de capter				1				
12	00 900 634 0	6kt-Schraube	Hex head bolt	Boulon tête hex				x				M 10 X 20
	00 900 636 0	6kt-Schraube	Hex head bolt	Boulon tête hex				x				M 10 X 25
13	00 910 414 0	Scheibe	Washer	Rondelle				x				10,5 X 21 X 2
14	00 909 909 1	Sperrkantscheibe	Detent edged washer	Disque à bord d'arrêt				x				SKM 10
15	00 908 212 0	6kt-Mutter	Hex nut	Écrou hex				x				M 10
16	00 910 353 0	Scheibe	Washer	Rondelle				x				11 X 34 X 3
17	00 900 636 0	6kt-Schraube	Hex head bolt	Boulon tête hex				x				M 10 X 25
18	00 903 212 1	Zylinderschraube	Allen screw	Vis tête cylindrique				x				M 16 X 50
19	00 276 822 1	Buchse	Bushing	Douille				2				16 X 24 X 16
20	00 276 370 3	Lasche	Strap	Patte				2				
21	00 908 220 0	6kt-Mutter	Hex nut	Écrou hex				x				M 16
22	00 302 409 2	Ind. Näherungsschalter Namur M12 6mm	Namur sensor Namur M12	Capt. Namur				2				
23	00 900 638 0	6kt-Schraube	Hex head bolt	Boulon tête hex				x				M 10 X 35
24	00 277 587 2	Futterblech	Lining plate	Tôle fourragère				2				
25	00 278 818 0	Gummianschlag	Rubber limit stop	Butée caoutchouc				2				
26	00 908 758 0	Sicherungsmutter	Locknut	Écrou hex				x				M 10
27	90 001 297 0	Ösenschraube	Eye screw	Vis à oeillet				2				M 10 X 150
28	00 490 307 2	Zugfeder	Tension spring	Ressort de traction				2				9 X 36 X 310
29	00 277 830 0	Verschlusshaken -links	Locking hook -left	Crochet de calage -gauche				1				
30	00 903 208 1	Zylinderschraube	Allen screw	Vis tête cylindrique				x				M 16 X 30
31	00 900 616 0	6kt-Schraube	Hex head bolt	Boulon tête hex				x				M 8 X 25
32	00 909 908 1	Sperrkantscheibe	Detent edged washer	Disque à bord d'arrêt				x				SKM 8
33	20 062 882 0	Lasche -links	Strap -left	Patte -gauche				1				
34	00 279 702 3	Verschlusshaken rechts	Lock hook right	Crochet de fermeture dr.				1				
35	00 938 303 0	Dichtungsband -Id.-Nr.= 1m	Sealing strip -Id.-no.= 1m	Patte d'etancheite -Id.-no.= 1m				x				2 X 10

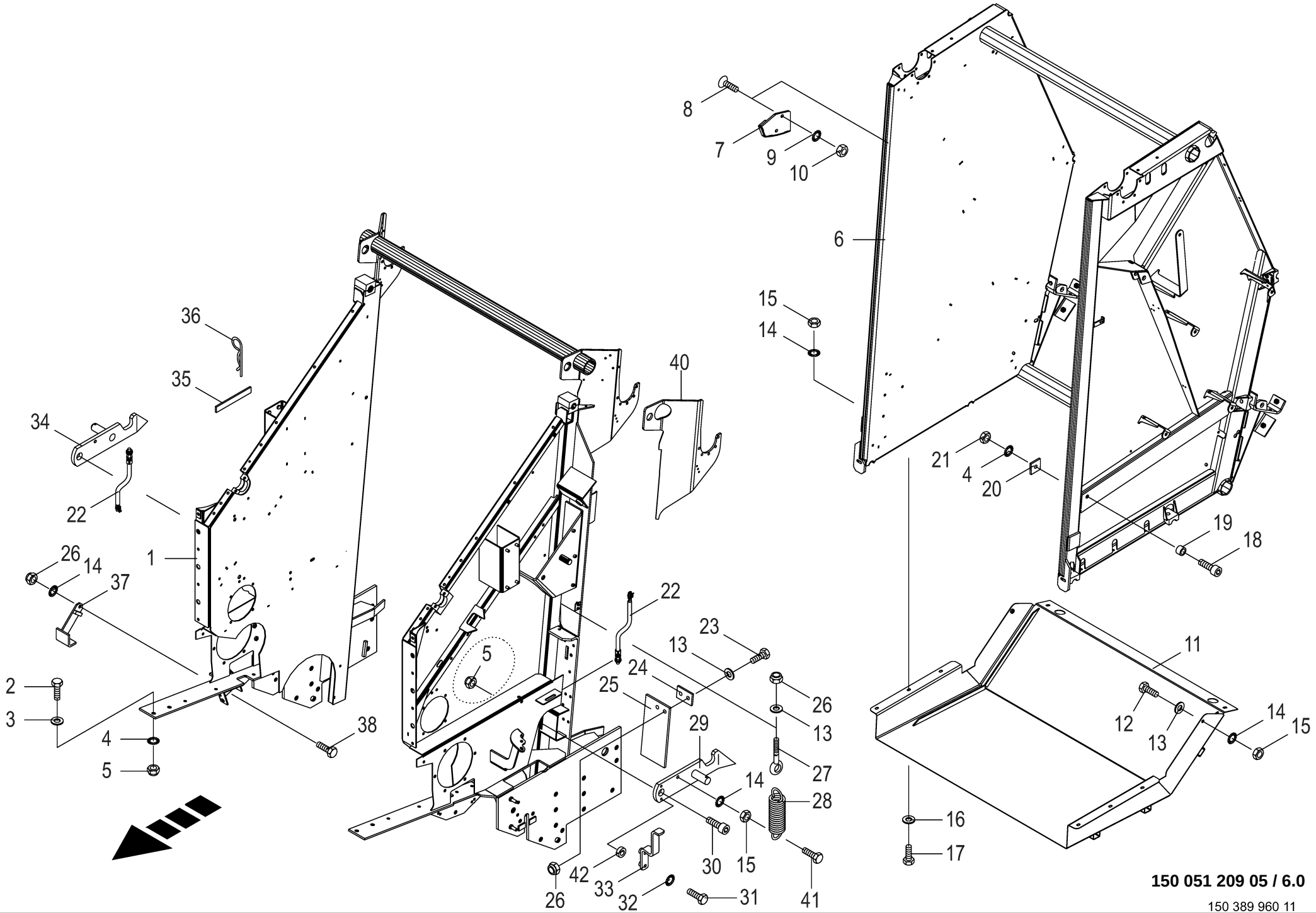

150 051 209 05 / 6.0

150 389 960 11

Gehäuse -V1800 **Housing** **Carter**					1104735 -	RP601-30	RP601-31	RP601-41				**150 051 209 05** 150 389 960 11 **6.0**
Pos.	ID-Nr.	Benennung	Description	Description	Masch.-Nr-							Bemerkung/Remarks/Remarque
36	00 917 107 0	Federstecker	Spring clip	Goupille elastique				1				7
37	00 278 858 5	Abstreifer	Scraper	Racloir				1				
38	00 900 637 0	6kt-Schraube	Hex head bolt	Boulon tête hex				x				M 10 X 30
40	20 063 047 0	Scharnierplatte -links	Hinge plate -left	Plaque a charnière -gauche				1				
	20 063 119 0	Scharnierplatte -rechts	Hinge plate -right	Plaque a charnière -droite				1				
41	90 002 142 0	6kt-Schraube M10 x 35	Hex head bolt	Boulon tête hex				x				
42	00 337 759 0	Scheibe	Washer	Rondelle				2				11 X 20 X 7

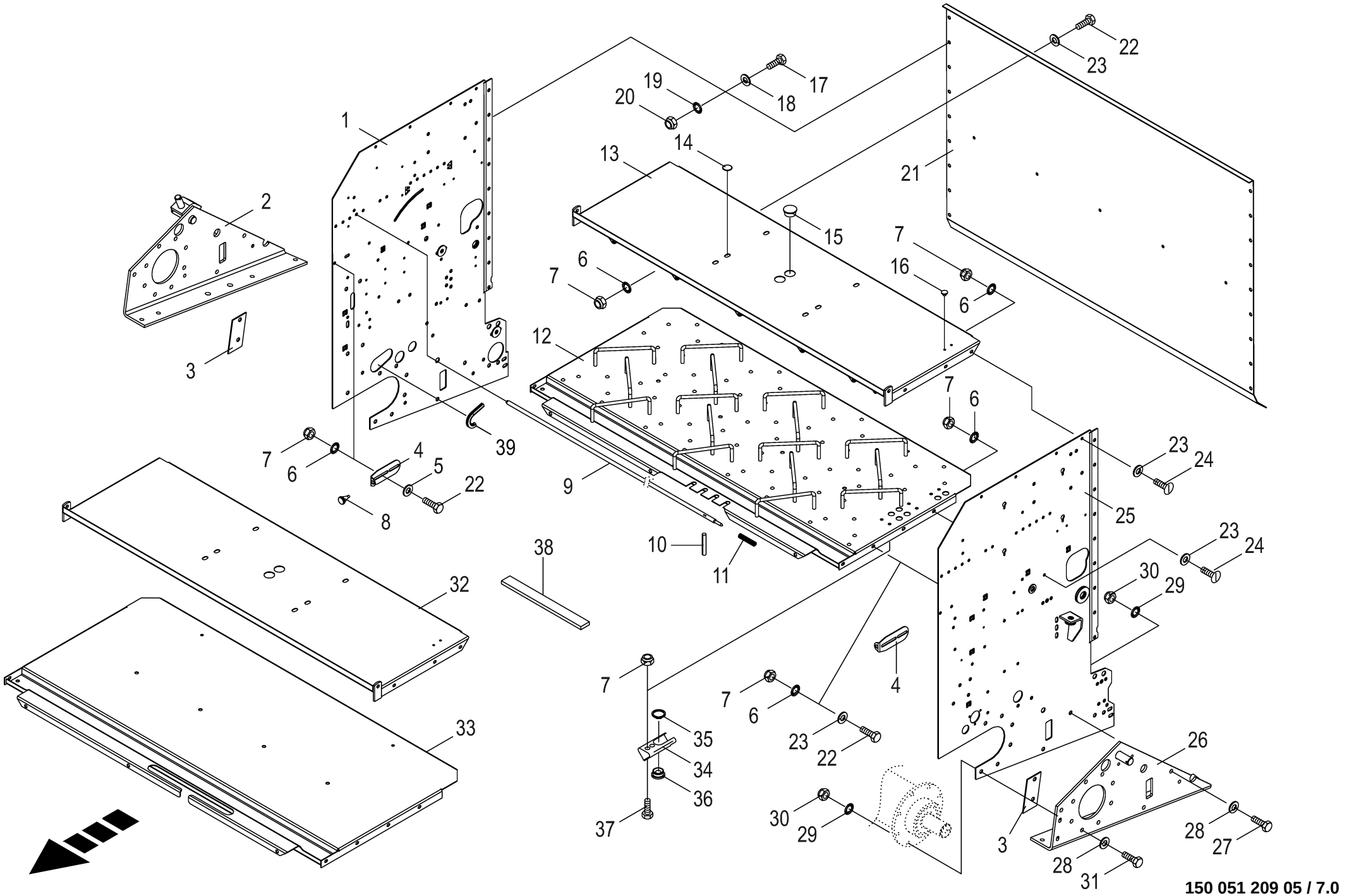

150 051 209 05 / 7.0

150 442 089 09

Garnkasten **Twine box** **Boîte à ficelle**					1104735 -	RP601-30	RP601-31	RP601-41				**150 051 209 05** 150 442 089 9 **7.0**
Pos.	ID-Nr.	Benennung	Description	Description	Masch.-Nr-							Bemerkung/Remarks/Remarque
1	20 062 862 8	Garnkastenseitenwand rechts	twine box side wall rh	paroi latérale de la boîte à f dr.		1	1	1				
2	00 278 418 8	Getriebehalter -rechts	Gearbox support -right	Support de boîte de vitesse - droite		1	1	1				
3	00 277 750 2	Deckblech	Cover plate	Tôle de recouvrement		2	2	2				
4	20 063 492 0	Anschlag	Limit stop	Butée		2	2	2				
5	00 910 603 0	Scheibe	Washer	Rondelle		x	x	x				8,4 X 24 X 2
6	00 909 908 1	Sperrkantscheibe	Detent edged washer	Disque à bord d'arrêt		x	x	x				SKM 8
7	00 908 706 0	Sicherungsmutter	Locknut	Écrou hex		x	x	x				M 8
8	00 924 262 0	Gummifuss	Ruber grommet	Douille en caoutchouc		2	2	2				
9	00 279 234 2	Federstange	Spring rod	Ressort tringle		1	1	1				Lg.= 1391
10	00 912 539 2	Spannstift	Roll pin	Goupille de serrage		2	2	2				3 X 20
11	00 015 145 1	Druckfeder	Pressure spring	Ressort de pression		1	1	1				2 X 15 X 70
12	20 262 507 0	Garnkastenboden	Twine box ground	Fond de boîte à ficelle		1	1	1				
13	00 277 493 9	Haube oben -Garnbindung	Hood top twine tying	Capot en haut liage par ficelle		1	1	1				
14	00 924 950 0	Abdeckung	Cover	Couvercle		8	8	8				14,5/30 X 7,1/9,5
15	00 925 008 0	Verschlussstopfen	Sealing plug	Bouchon d'étanchéité		3	3	3				35,5/42 X 15/18
16	00 925 003 0	Verschlussstopfen	Sealing plug	Bouchon d'étanchéité		2	2	2				Rd. 7,2/14 X 6/8
17	00 900 636 0	6kt-Schraube	Hex head bolt	Boulon tête hex		x	x	x				M 10 X 25
18	00 910 414 0	Scheibe	Washer	Rondelle		x	x	x				10,5 X 21 X 2
19	00 909 909 1	Sperrkantscheibe	Detent edged washer	Disque à bord d'arrêt		x	x	x				SKM 10
20	00 908 758 0	Sicherungsmutter	Locknut	Écrou hex		x	x	x				M 10
21	00 277 744 5	Mittelwand f. Garnkasten	Central wall for twine box	Paroi médiane pour boîte à ficelle		1	1	1				
22	00 900 614 0	6kt-Schraube	Hex head bolt	Boulon tête hex		x	x	x				M 8 X 20
23	00 910 413 0	Scheibe	Washer	Rondelle		x	x	x				8,4 X 17 X 1,6
24	00 905 231 1	Flachrundschraube	Coach bolt	Vis a tête bombée		x	x	x				M 8 X 20
25	20 062 861 5	Garnkastenseitenwand li.	twine box side wall lh	paroi latérale de la boîte à f ga.		1	1	1				
26	20 062 864 0	Getriebehalter -links	Gearbox support -left	Support de boîte de vitesse - gauche		1	1	1				
27	00 900 657 0	6kt-Schraube	Hex head bolt	Boulon tête hex		x	x	x				M 12 X 35
28	00 910 506 1	Scheibe	Washer	Rondelle		x	x	x				13 X 24 X 2,5
29	00 909 910 1	Sperrkantscheibe	Detent edged washer	Disque à bord d'arrêt		x	x	x				SKM 12
30	00 908 701 0	Sicherungsmutter	Locknut	Écrou hex		x	x	x				M 12
31	00 900 301 1	6kt-Schraube	Hex head bolt	Boulon tête hex		x	x	x				M 12 X 55 -10.9
32	00 279 787 4	Haube oben -Netzbindung	Hood top net tying	Capot en haut attache de résean		1	1	1				
33	20 262 717 0	Garnkastenboden	Twine box ground	Fond de la boîte à ficelle		1	1	1				
34	00 274 459 2	Fadenhalter	Cord holder	Support de ficelle		4	4	4				
35	00 911 522 1	Sicherungsring	Circlip	Circlip		4	4	4				20 X 1,2
36	00 924 919 2	Seilführungsstück	Rope guide	Pièce de guidage		4	4	4				
37	00 900 612 0	6kt-Schraube	Hex head bolt	Boulon tête hex		x	x	x				M 8 X 16

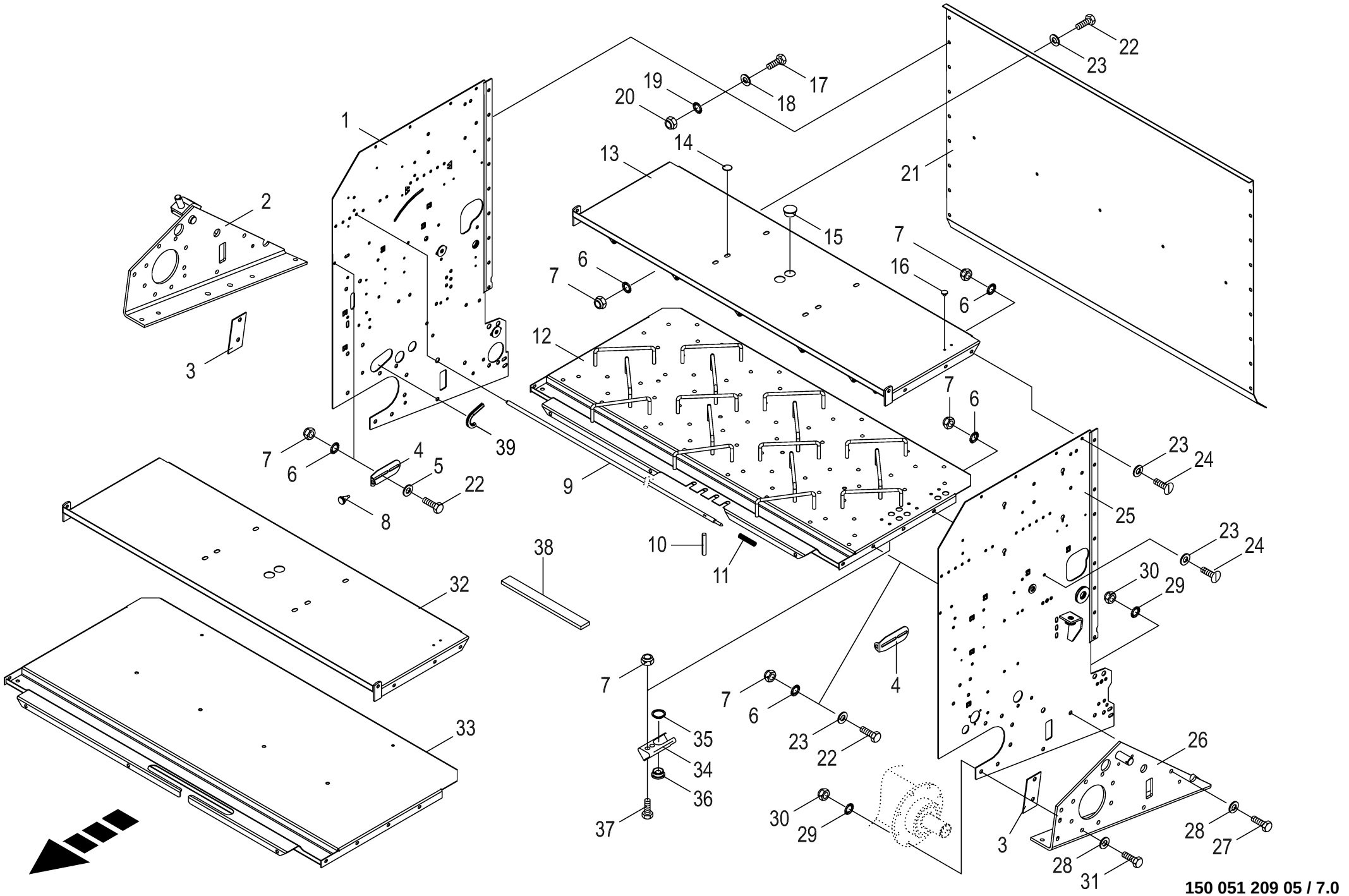

150 051 209 05 / 7.0

150 442 089 09

Garnkasten **Twine box** **Boîte à ficelle**					1104735 -	RP601-30	RP601-31	RP601-41				**150 051 209 05** 150 442 089 9 **7.0**
Pos.	ID-Nr.	Benennung	Description	Description	Masch.-Nr-							Bemerkung/Remarks/Remarque
38	00 938 556 0	Selbstklebende Dichtstreifen -Id.-Nr.= 1m	Self-adhesive sealing strip -Id.-no.= 1m	Joint auto-adhésif -Id.-no.= 1m		x	x	x				40 X 10
39	00 925 111 0	Kantenschutz -Id.-Nr.= 1m	Edge protection -Id.-no.= 1m	Bordure de protection -Id.-no. = 1m		x	x	x				

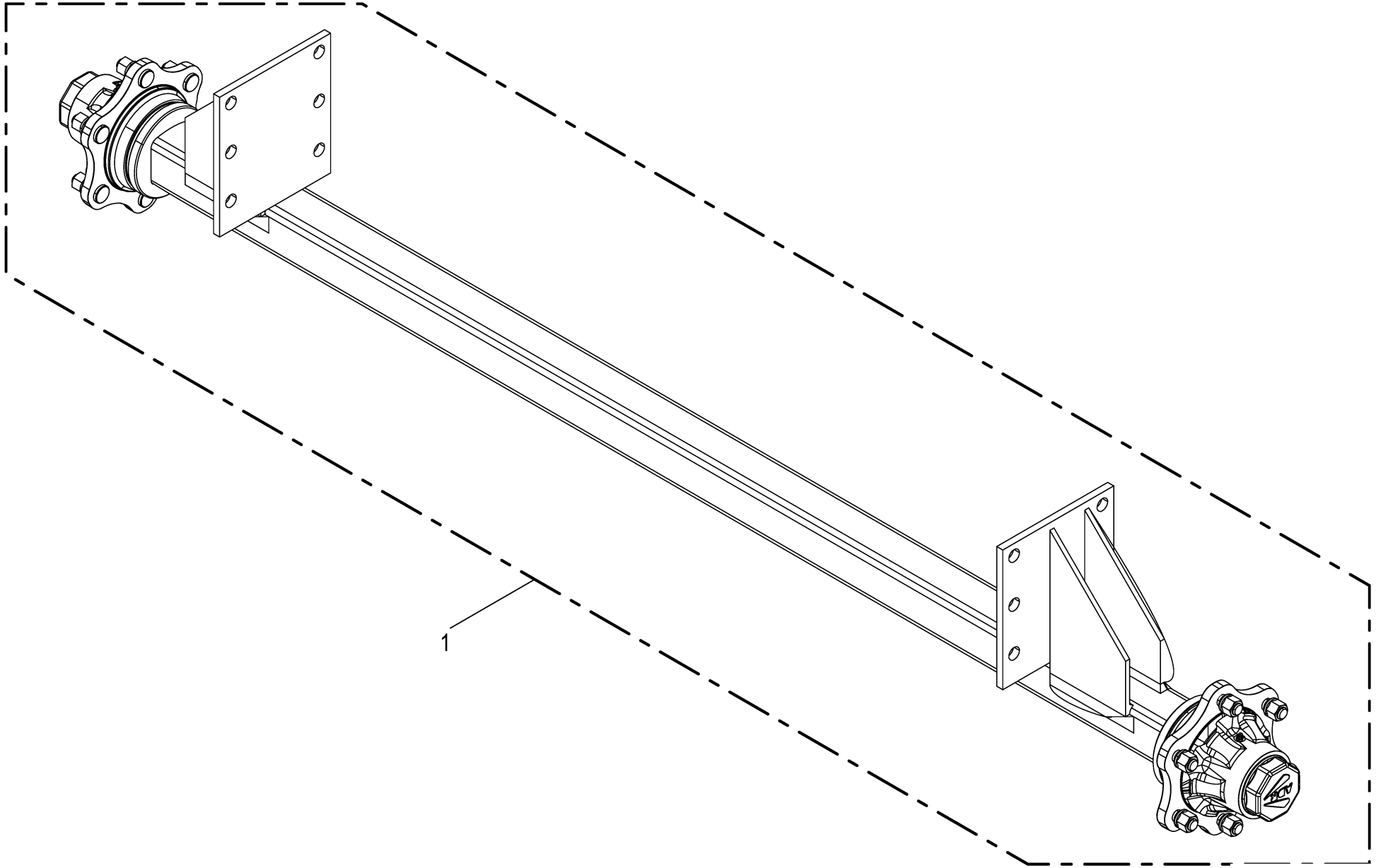

150 051 209 05 / 8.0

Laufachse -ADR 6-Loch **Idling axle** **Essieu portant**					1104735 -	RP601-30	RP601-31	RP601-41				**150 051 209 05** 150 521 553 1 **8.0**
Pos.	ID-Nr.	Benennung	Description	Description	Masch.-Nr-							Bemerkung/Remarks/Remarque
1	27 025 138 0	La-Achse 6/160/205/M18X1,5	Trailing axle 6/160/205/M18X1, 5	Essieu de roulement 6/160/205/		1	1	1				
		2150 6000/40	2150	M18X1,5								
	00 932 155 0	Kegelrollenlager	Taper roller bearing	Roulement à rouleaux coniques		2	2	2				32210 A
	00 932 160 0	Kegelrollenlager	Taper roller bearing	Roulement à rouleaux coniques		2	2	2				30213
	27 102 161 0	Dichtsatz Radnabe				1	1	1				
	27 003 674 0	Kronenmutter	Castellated nut	Ecrou crenele plat		2	2	2				M 39 X 1,5
	27 102 162 0	Radkappe M92x2 ADR (Set=2)				1	1	1				
	27 102 163 0	Radnabe 6/160/205/0 32210/				2	2	2				
		30213										
	00 951 300 1	Riffelbolzen	Wheel pin	Boulon de fix.de roue		12	12	12				M 18 X 1,5 X 54
	00 910 225 0	Radmutter	Nut	Ecrou de roue		12	12	12				A 18 X 1,5

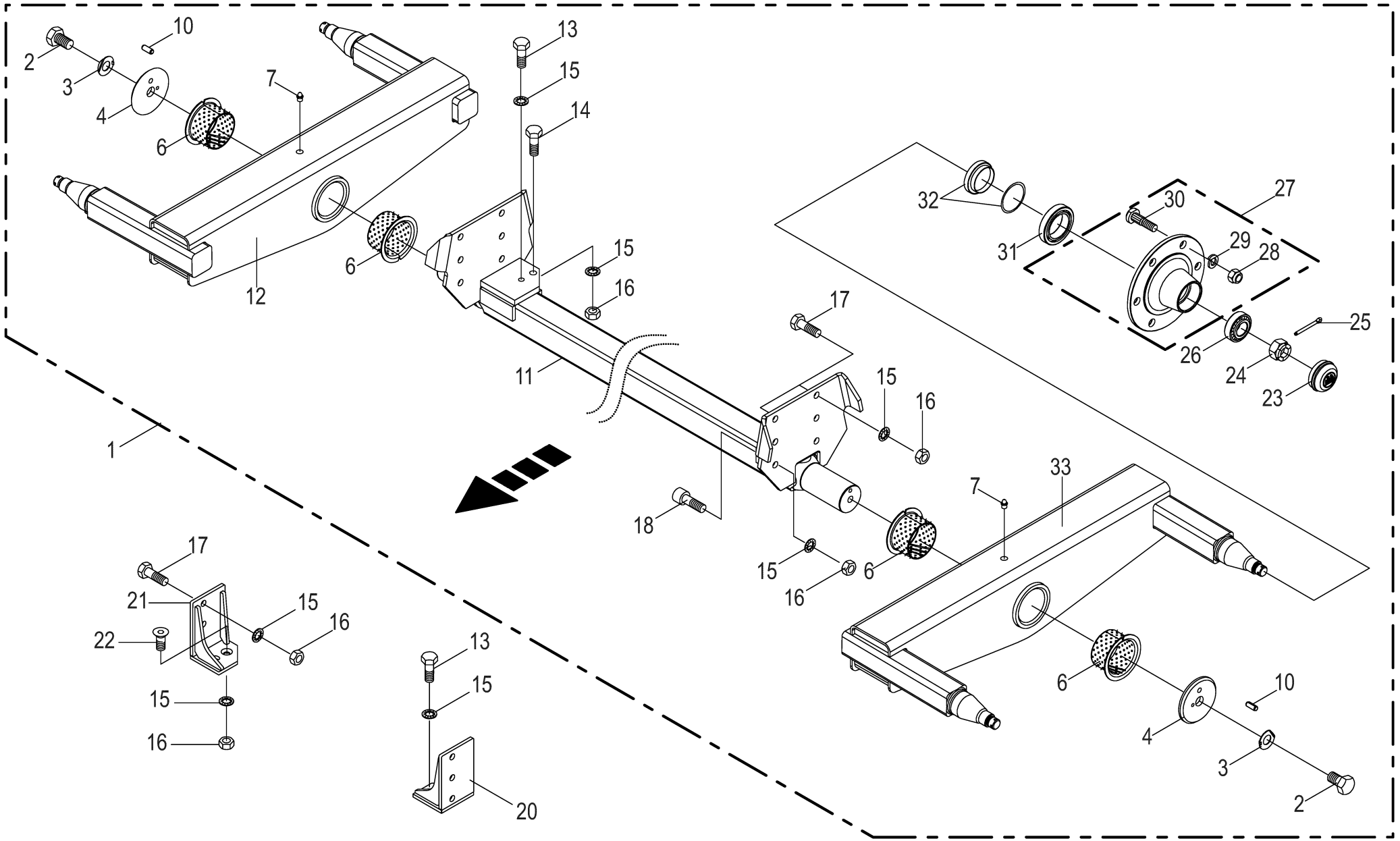
1
2
3
4
6
7
10
11
12
13
14
15
16
17
18
20
21
22
23
24
25
26
27
28
29
30
31
32
33

Tandemachse ungebremst - 40 km/h BPW **Tandem axle unbraqked - 40 km/h BPW** **Esieu tandem sans freins- 40 km/h BPW**					1104735 -	RP601-30	RP601-31	RP601-41				**150 051 209 05** 449 539 5 **9.0**
Pos.	ID-Nr.	Benennung	Description	Description	Masch.-Nr-							Bemerkung/Remarks/Remarque
1	00 950 345 3	Ta-Achse 6/160/205 2430 5000 - ungebremst	Tandem axle 6/160/205 2430 5000 -non-braked	Essieu tandem 6/160/205 2430 5000 -illimité		1	1	1				
13	00 900 375 1	6kt-Schraube	Hex head bolt	Boulon tête hex		x	x	x				M 20 X 35
15	00 909 913 1	Sperrkantscheibe	Detent edged washer	Disque à bord d'arrêt		x	x	x				SKM 20
16	00 908 225 0	6kt-Mutter	Hex nut	Écrou hex		x	x	x				M 20
17	00 900 380 1	6kt-Schraube	Hex head bolt	Boulon tête hex		x	x	x				M 20 X 60
	00 900 688 0	6kt-Schraube	Hex head bolt	Boulon tête hex		x	x	x				M 20 X 50
20	00 278 720 1	Stützwinkel Tandem links	support angle Tandem lh	équerre de support Tandem ga.		1	1	1				
21	00 278 721 1	Stützwinkel Tandem rechts	support angle Tandem rh	équerre de support Tandem dr.		1	1	1				
22	00 904 012 0	Senkschraube	Countersunkscrew	Vis à tête fraisée		x	x	x				M 20 X 60

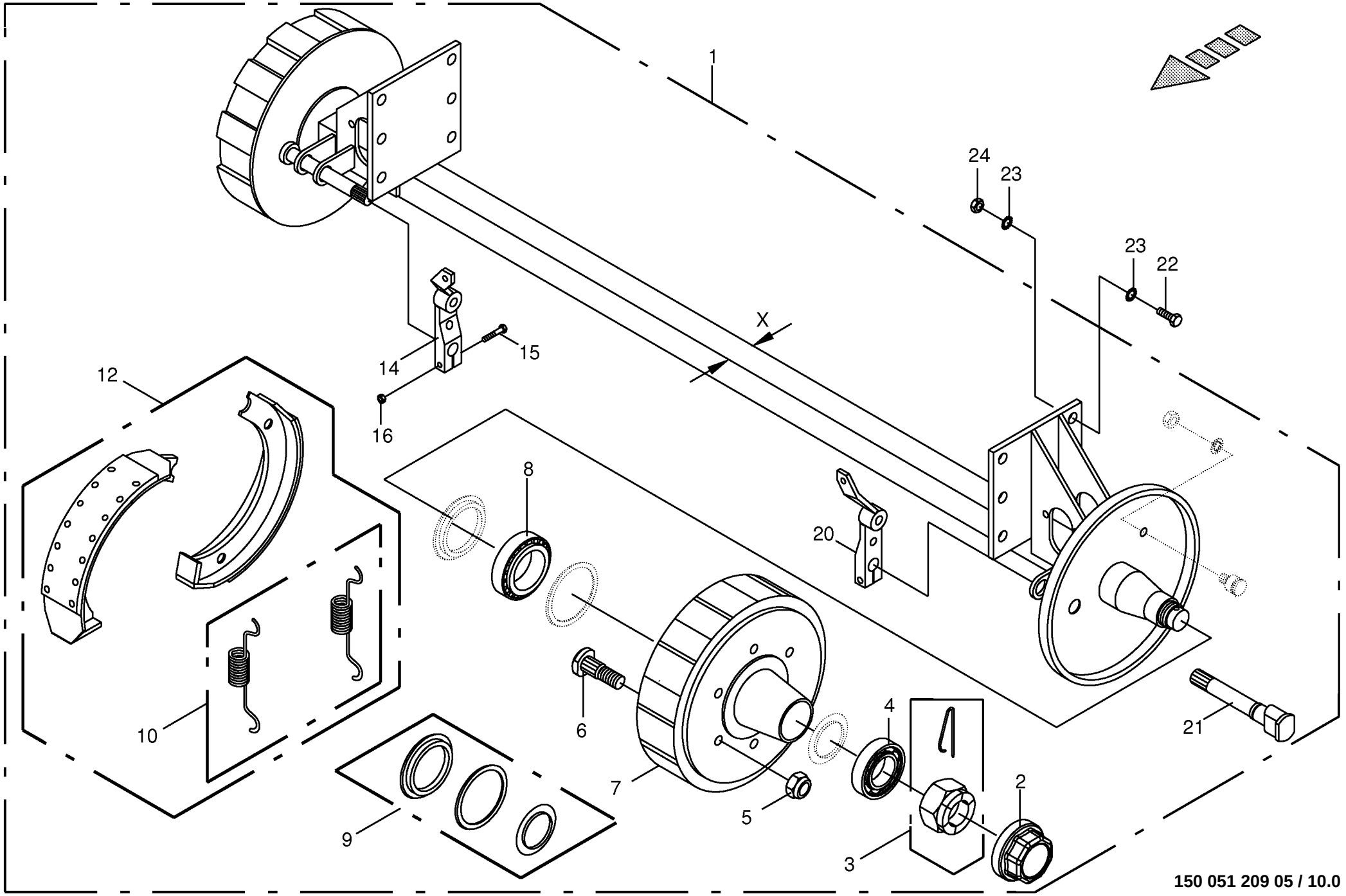

150 051 209 05 / 10.0

448 772 8

Bremsachse -6-Loch **Brake axle** **Essieu freiné**					1104735 -	RP601-30	RP601-31	RP601-41				**150 051 209 05** 448 772 8 **10.0**
Pos.	ID-Nr.	Benennung	Description	Description	Masch.-Nr-							Bemerkung/Remarks/Remarque
1	00 950 607 7	Bremsachse -X= 60	Brake axle -X= 60	Essieu freiné -X= 60		1	1	1				6/160/205 2150 30M
2	27 008 969 0	Radkappe	Wheel cap	Chapeau de roue		2	2	2				Rd.80
3	00 908 805 1	Kronenmutter	Castellated nut	Ecrou crenele plat		2	2	2				M 39 X 1,5
4	00 932 107 0	Kegelrollenlager	Taper roller bearing	Roulement à rouleaux coniques		2	2	2				30208 A
5	00 910 225 0	Radmutter	Nut	Ecrou de roue		12	12	12				A 18 X 1,5
6	00 951 300 1	Riffelbolzen	Wheel pin	Boulon de fix.de roue		12	12	12				M 18 X 1,5 X 54
7	00 951 312 0	Bremstrommel	Brake drum	Moyeu tambour		2	2	2				300 X 60
8	00 932 110 0	Kegelrollenlager	Taper roller bearing	Roulement à rouleaux coniques		2	2	2				30211 A
9	00 951 303 1	Dichtungssatz	Sealing set	Jeu de joints		1	1	1				
10	00 951 321 1	Zugfeder -1 Satz pro Achse	Tension spring -1 Set per axle	Ressort de traction -1 Jeu par essieu		2	2	2				
12	00 951 313 1	Bremsbacke -mit Belag	Brake shoe -with coating	Machoire de frein -avec revêtment		2	2	2				300 X 60
14	00 951 386 0	Bremshebel -rechts	Brake lever -right	Levier de frein -droite		1	1	1				
15	00 901 435 0	6kt-Schraube	Hex head bolt	Boulon tête hex		x	x	x				M 10 X 60
16	00 908 758 0	Sicherungsmutter	Locknut	Écrou hex		x	x	x				M 10
20	00 951 385 0	Bremshebel -links	Brake lever -left	Levier de frein -gauche		1	1	1				
21	27 004 680 0	Bremswelle	Brake shaft	Arbre de frein		2	2	2				
22	00 900 688 0	6kt-Schraube	Hex head bolt	Boulon tête hex		x	x	x				M 20 X 50
23	00 909 913 1	Sperrkantscheibe	Detent edged washer	Disque à bord d'arrêt		x	x	x				SKM 20
24	00 908 225 0	6kt-Mutter	Hex nut	Écrou hex		x	x	x				M 20

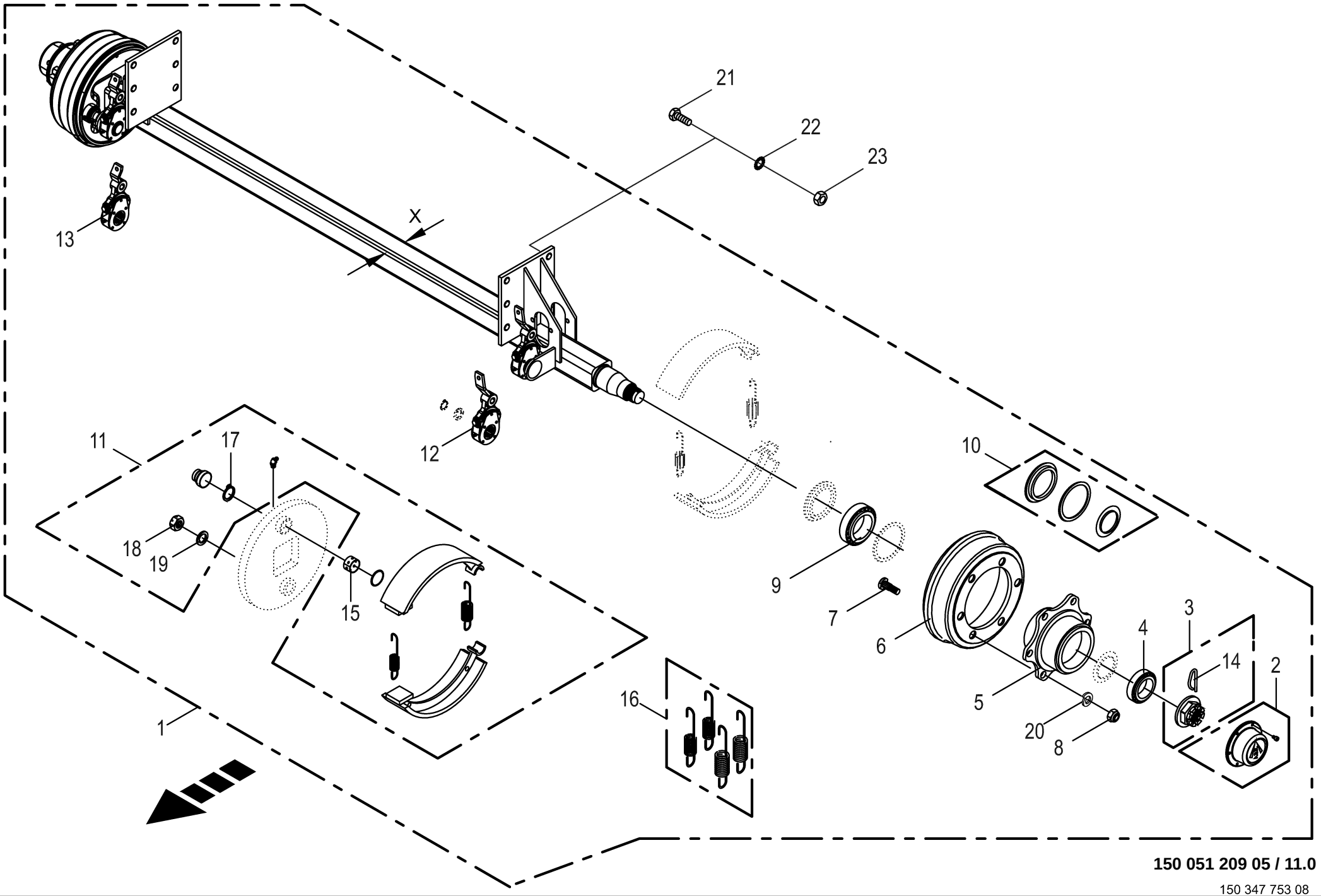

150 051 209 05 / 11.0

150 347 753 08

Bremsachse -ADR 6-Loch **Brake axle** **Essieu freiné**					1104735 -	RP601-30	RP601-31	RP601-41				**150 051 209 05** 150 347 753 8 **11.0**
Pos.	ID-Nr.	Benennung	Description	Description	Masch.-Nr-							Bemerkung/Remarks/Remarque
1	27 003 972 0	Bremsachse -X= 80	Brake axle -X= 80	Essieu freiné -X= 80		1	1	1				
2	27 001 143 1	Radkappe	Wheel cap	Chapeau de roue		2	2	2				Rd. 124
3	00 951 397 2	Kronenmutter	Castellated nut	Ecrou crenele plat		2	2	2				M 48 X 1,5
4	00 932 141 0	Kegelrollenlager	Taper roller bearing	Roulement à rouleaux coniques		2	2	2				32212
5	27 003 661 0	Radnabe	Hub f. axle	Moyeu de roue		2	2	2				6/160/205
6	00 951 355 0	Bremstrommel	Brake drum	Moyeu tambour		2	2	2				300 X 100
7	00 951 350 0	Riffelbolzen	Wheel pin	Boulon de fix.de roue		12	12	12				M 18 X 1,5 X 61
8	00 952 421 0	Radmutter	Nut	Ecrou de roue		12	12	12				B 18 X 1,5
9	00 932 159 0	Kegelrollenlager	Taper roller bearing	Roulement à rouleaux coniques		2	2	2				32 215
10	27 001 144 0	Dichtungssatz	Sealing set	Jeu de joints		2	2	2				
11	00 951 413 0	Bremsbacke	Brake shoe	Machoire de frein		2	2	2				300 X 90
12	27 005 119 0	Gestängesteller -links	Rod control -left	Element de commande -gauche		1	1	1				
13	27 005 118 0	Gestängesteller -rechts	Rod control -right	Element de commande -droite		1	1	1				
14	00 951 328 0	Splint	Cotter pin	Goupille fendue		2	2	2				5 X 90
15	27 008 458 0	Buchse	Bushing	Douille		2	2	2				
16	27 008 459 0	Federnsatz	Spring set	Ensemble de ressort		1	1	1				
17	00 911 510 0	Sicherungsring	Circlip	Circlip		2	2	2				A 38 X 1,75
18	00 908 727 1	Sicherungsmutter	Locknut	Écrou hex		x	x	x				M 24 X 1,5
19	00 910 514 1	Scheibe	Washer	Rondelle		x	x	x				26 X 44 X 4
20	00 910 215 0	Federring	Spring washer	Rondelle elastique		x	x	x				C 18,5
21	00 900 688 0	6kt-Schraube	Hex head bolt	Boulon tête hex		x	x	x				M 20 X 50
22	00 909 913 1	Sperrkantscheibe	Detent edged washer	Disque à bord d'arrêt		x	x	x				SKM 20
23	00 908 225 0	6kt-Mutter	Hex nut	Écrou hex		x	x	x				M 20

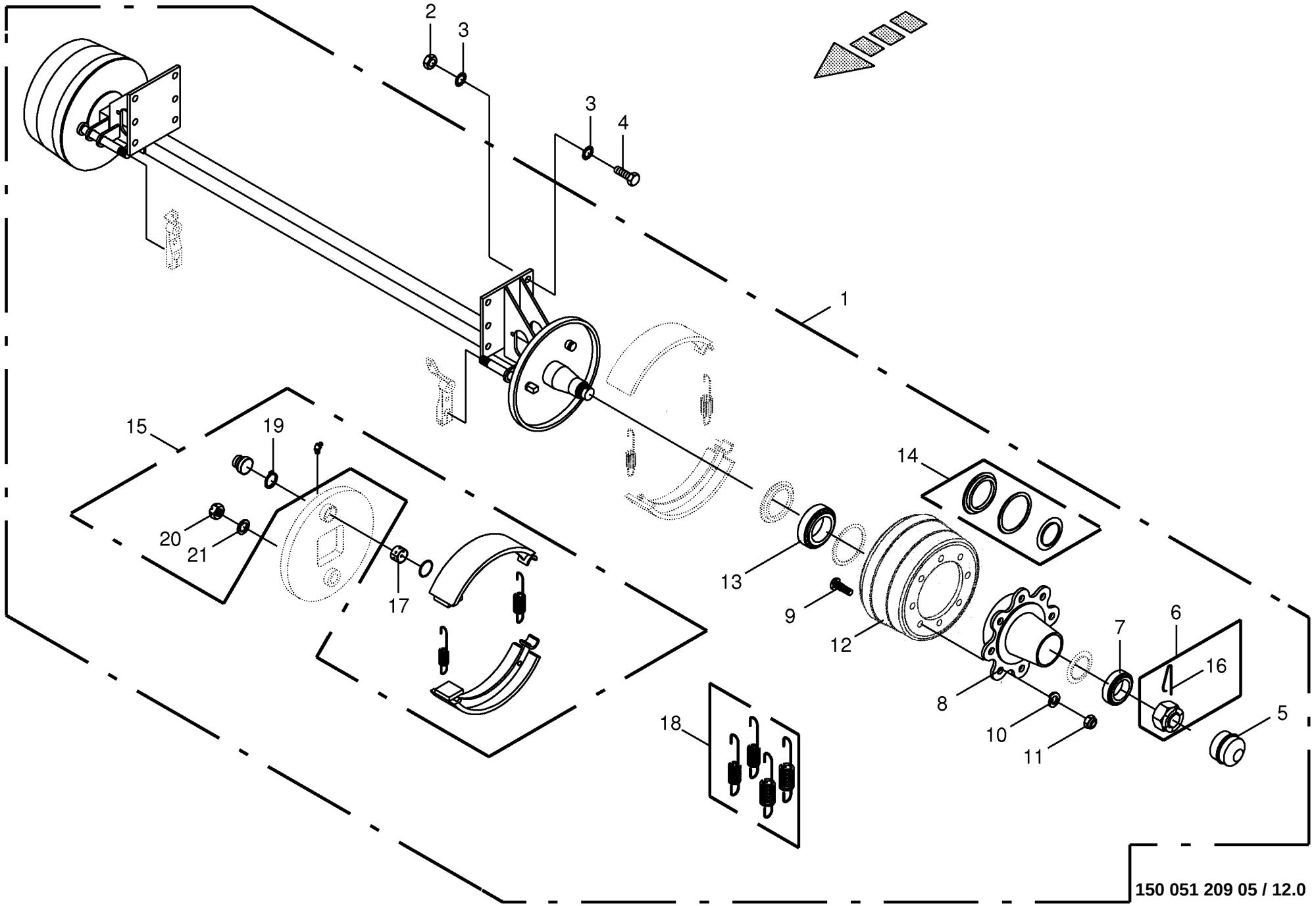

150 051 209 05 / 12.0

Bremsachse -8-Loch **Brake axle** **Essieu freiné**					1104735 -	RP601-30	RP601-31	RP601-41				**150 051 209 05** 150 312 505 7 **12.0**
Pos.	ID-Nr.	Benennung	Description	Description	Masch.-Nr-							Bemerkung/Remarks/Remarque
1	00 950 272 4	Bremsachse	Brake axle	Essieu freiné				1				8/220/275 2300 309E
2	00 908 225 0	6kt-Mutter	Hex nut	Écrou hex				x				M 20
3	00 909 913 1	Sperrkantscheibe	Detent edged washer	Disque à bord d'arrêt				x				SKM 20
4	00 900 688 0	6kt-Schraube	Hex head bolt	Boulon tête hex				x				M 20 X 50
5	27 014 062 0	Radkappe RD100 verz. "KRONE" eingepr.	Wheel cap RD100 galvan "KRONE" pressed	Enjoliveur RD100 zing. gravure « KRONE »				2				
6	00 951 397 2	Kronenmutter	Castellated nut	Ecrou crenele plat				2				M 48 X 1,5
7	00 932 166 0	Kegelrollenlager	Taper roller bearing	Roulement à rouleaux coniques				2				32211
8	27 001 133 0	Radnabe	Hub f. axle	Moyeu de roue				2				8/221/275
9	00 951 418 2	Riffelbolzen	Wheel pin	Boulon de fix.de roue				16				M 20 X 1,5 X 80
10	00 910 216 0	Federring	Spring washer	Rondelle elastique				16				C 20,5
11	00 908 053 0	6kt-Mutter	Hex nut	Écrou hex				x				M 20 X 1,5
12	00 951 422 0	Bremstrommel	Brake drum	Moyeu tambour				2				300 X 100 Geteilt
13	00 932 149 0	Kegelrollenlager	Taper roller bearing	Roulement à rouleaux coniques				2				32214
14	27 001 132 0	Dichtungssatz	Sealing set	Jeu de joints				1				
15	00 951 413 0	Bremsbacke	Brake shoe	Machoire de frein				2				300 X 90
16	00 951 328 0	Splint	Cotter pin	Goupille fendue				2				5 X 90
17	27 008 458 0	Buchse	Bushing	Douille				2				
18	27 008 459 0	Federnsatz	Spring set	Ensemble de ressort				1				
19	00 911 510 0	Sicherungsring	Circlip	Circlip				2				A 38 X 1,75
20	00 908 727 1	Sicherungsmutter	Locknut	Écrou hex				x				M 24 X 1,5
21	00 910 514 1	Scheibe	Washer	Rondelle				x				26 X 44 X 4

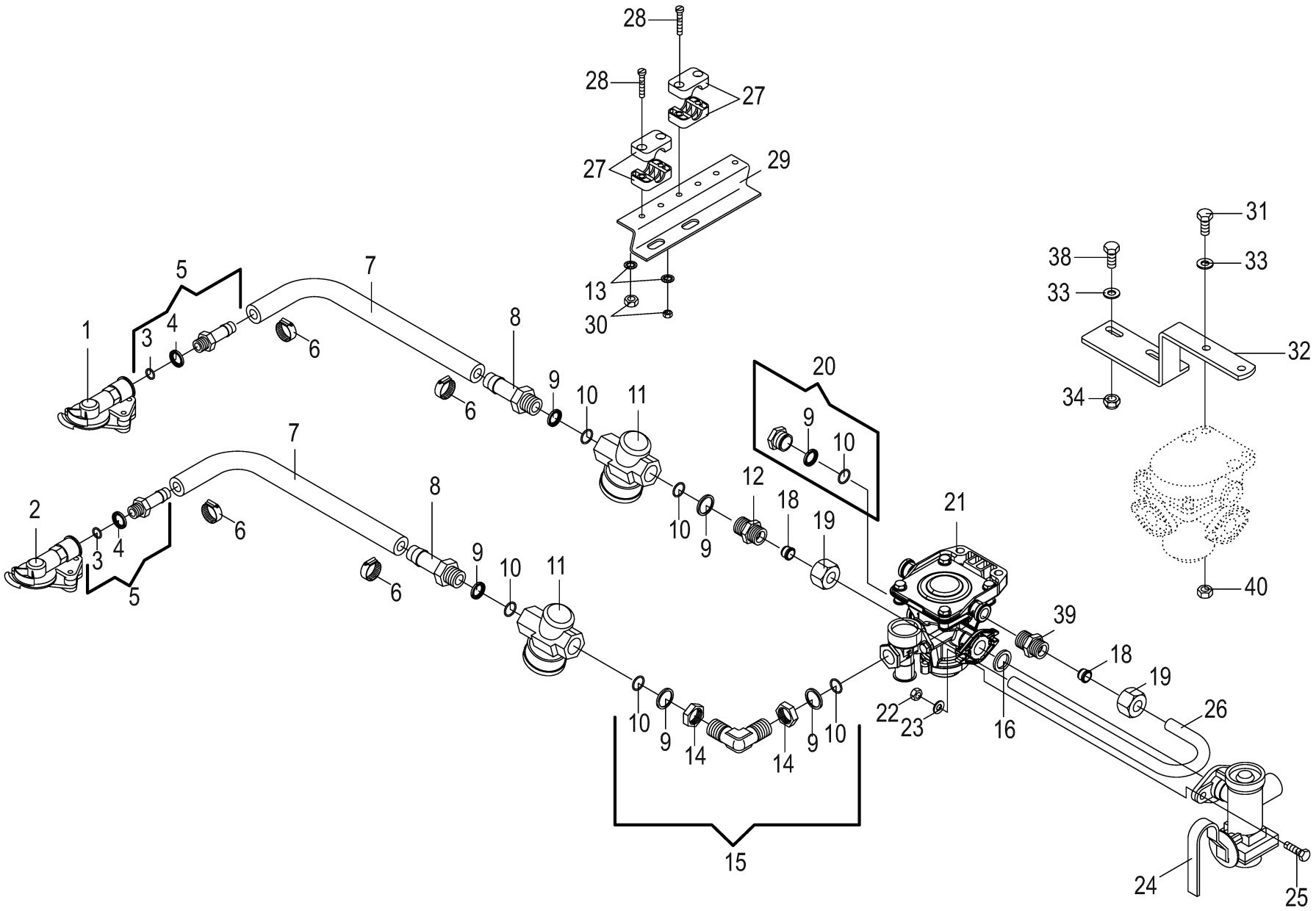

150 051 209 05 / 13.0

448 776 9

Brems-u.-Vorrats-Kupplung z.Bremsventil **Brake coupling to brake valve** **Accouplement de frein robinet de freinag**					1104735 -	RP601-30	RP601-31	RP601-41				**150 051 209 05** 448 776 9 **13.0**
Pos.	ID-Nr.	Benennung	Description	Description	Masch.-Nr-							Bemerkung/Remarks/Remarque
1	00 945 000 0	Kupplungskopf -gelb	Clutch head -yellow	Tête d'accouplement -jaune		1	1	1				
	00 945 437 0	Dichtung	Gasket	Joint		1	1	1				
2	00 945 012 0	Kupplungskopf -rot	Clutch head -red	Tête d'accouplement -rouge		1	1	1				
	00 945 437 0	Dichtung	Gasket	Joint		1	1	1				
3	00 945 084 0	O-Ring	O-ring	Joint torique		2	2	2				15 X 2
4	00 945 083 0	Druckring	Thrust ring	Anneau de pression		2	2	2				M 16
5	00 945 485 0	Schlauchstutzen	Hose connector	Raccord d'haute		2	2	2				M 16 X 1,5
6	00 945 086 0	Schlauchschelle	Hose clamp	Collier de serrage de tuyau		4	4	4				S 18 / 12
7	00 945 085 0	Schlauch -Id.-Nr.= 1m	Hose -Id.-no.= 1m	Tuyau -Id.-no.= 1m		x	x	x				Rd. 11 / 18
8	00 945 486 0	Schlauchstutzen	Hose connector	Raccord d'haute		2	2	2				M 22 X 1,5
9	00 945 088 0	Druckring	Thrust ring	Anneau de pression		6	6	6				M 22
10	00 945 089 0	O-Ring	O-ring	Joint torique		6	6	6				20,3 X 2,4
11	00 945 014 0	Luftfilter	Air filter	Filtre à air		2	2	2				M 22 X 1,5
12	00 920 911 1	Einschraubstutzen	Male connector	Raccord filet		1	1	1				L 15
13	00 909 906 1	Sperrkantscheibe	Detent edged washer	Disque à bord d'arrêt		x	x	x				SKM 6
14	00 921 074 1	6kt-Mutter -niedrige Form	Hex nut -low form	Écrou hex -forme basse		x	x	x				M 22 X 1,5
15	00 945 484 0	Winkel-Einschraubstutzen	Angle-male connector	Angle-raccord filet		1	1	1				M 22 X 1,5
16	00 945 448 0	Dichtring	Gasket ring	Bague d'étanchéité		1	1	1				Rd. 20 / 28 X 3
18	00 921 047 1	Schneidring	Cutting ring	Baque coupante		x	x	x				L 15
19	00 921 043 0	Überwurfmutter	Nozzle disc cap	Écrou de buse-pastille		x	x	x				AL 15
20	00 945 488 0	Hohlschraube	Hollow screw	Vis creuse		1	1	1				M 22 X 1,5
21	00 945 339 1	Bremsventil m. Löseventil	Brake valve with release valve	Vanne de frein avec soupape de décharge		1	1	1				
22	00 908 706 0	Sicherungsmutter	Locknut	Écrou hex		x	x	x				M 8
23	00 910 413 0	Scheibe	Washer	Rondelle		x	x	x				8,4 X 17 X 1,6
24	00 945 362 0	Bremskraftregler	Brake engine regulator	Regulateur de puissance de fr.		1	1	1				
25	00 900 617 0	6kt-Schraube	Hex head bolt	Boulon tête hex		x	x	x				M 8 X 30
26	00 278 580 2	Rohrwinkel	Tube angle	Tube patte angulaire		1	1	1				15 X 1,5
27	00 925 102 1	Rohrschelle -2 Hälften	Tube clamp -2 halves	Bride -2 moitiés		2	2	2				Bo.= 18
28	00 903 050 2	Zylinderschraube	Allen screw	Vis tête cylindrique		x	x	x				M 6 X 40
29	00 278 574 4	Blechwinkel	Sheet steel angle	Patte angulaire		1	1	1				
30	00 908 208 0	6kt-Mutter	Hex nut	Écrou hex		x	x	x				M 6
31	00 900 638 0	6kt-Schraube	Hex head bolt	Boulon tête hex		x	x	x				M 10 X 35
32	00 278 573 4	Halter	Support	Cadre support		1	1	1				
33	00 910 414 0	Scheibe	Washer	Rondelle		x	x	x				10,5 X 21 X 2
34	00 908 758 0	Sicherungsmutter	Locknut	Écrou hex		x	x	x				M 10
38	00 900 637 0	6kt-Schraube	Hex head bolt	Boulon tête hex		x	x	x				M 10 X 30
39	00 920 911 1	Einschraubstutzen	Male connector	Raccord filet		1	1	1				L 15

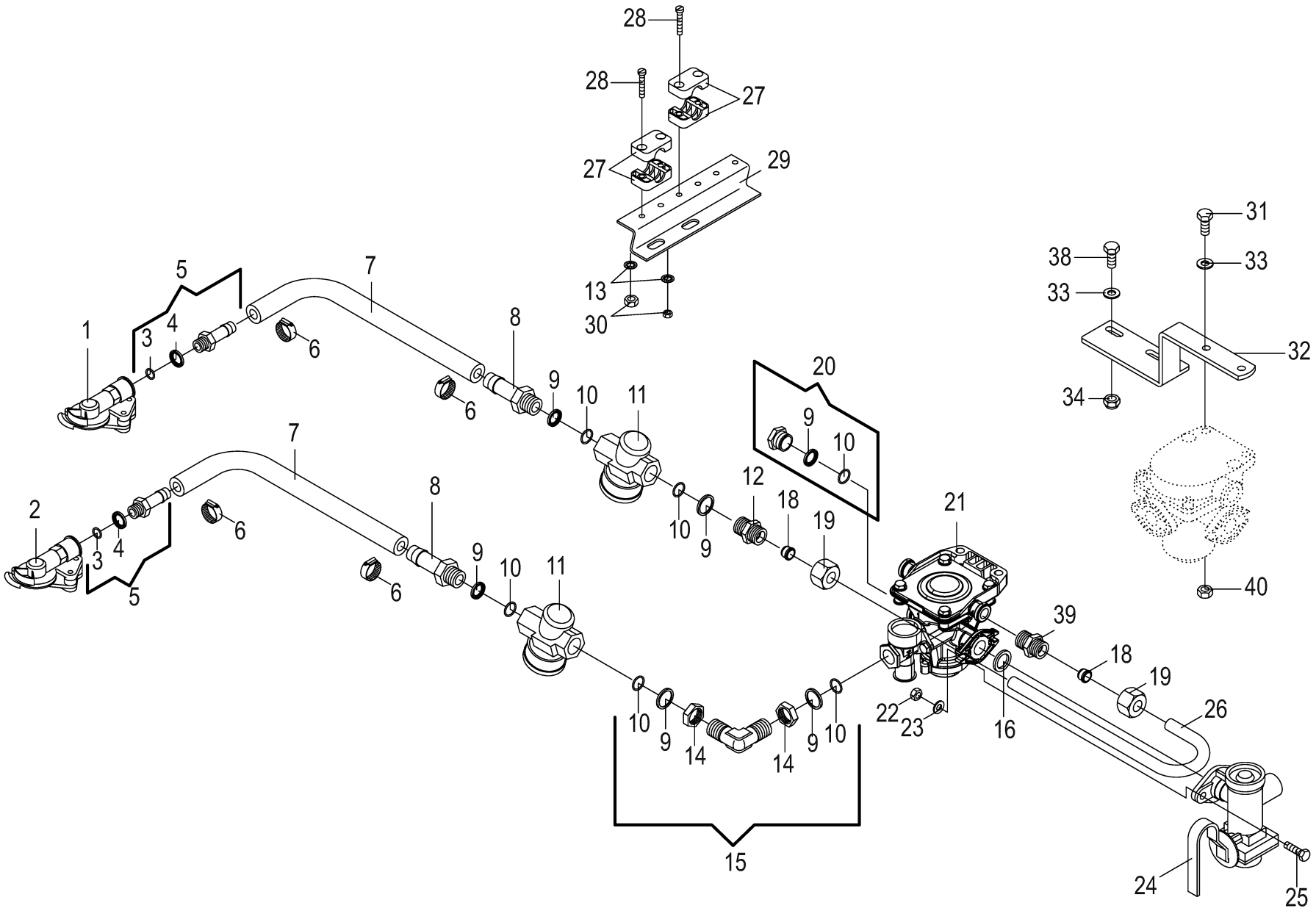

150 051 209 05 / 13.0

448 776 9

Brems-u.-Vorrats-Kupplung z.Bremsventil **Brake coupling to brake valve** **Accouplement de frein robinet de freinag**					1104735 -	RP601-30	RP601-31	RP601-41				**150 051 209 05** 448 776 9 **13.0**
Pos.	ID-Nr.	Benennung	Description	Description	Masch.-Nr-							Bemerkung/Remarks/Remarque
40	00 908 212 0	6kt-Mutter	Hex nut	Écrou hex		x	x	x				M 10

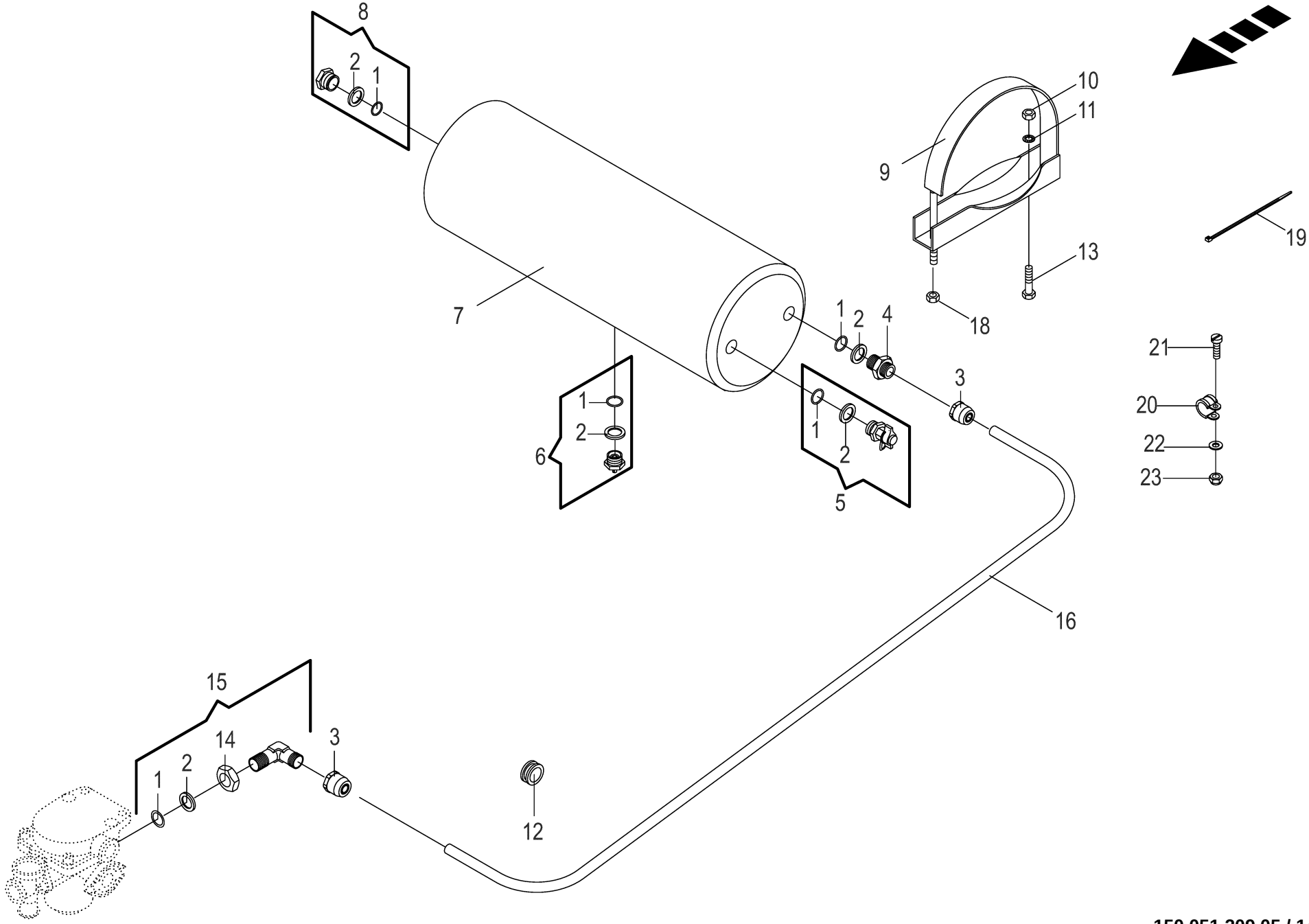

150 051 209 05 / 14.0

448 895 8

Vom Bremsventil zum Kessel **Brom brake valve to reservoir** **Robinet de freinage reservoir**					1104735 -	RP601-30	RP601-31	RP601-41				**150 051 209 05** 448 895 8 **14.0**
Pos.	ID-Nr.	Benennung	Description	Description	Masch.-Nr-							Bemerkung/Remarks/Remarque
1	00 945 089 0	O-Ring	O-ring	Joint torique		5	5	5				20,3 X 2,4
2	00 945 088 0	Druckring	Thrust ring	Anneau de pression		5	5	5				M 22
3	00 945 487 0	Steckeinheit	Snap-on connection	Unité enfichable		2	2	2				M 22 X 1,5
4	00 945 453 0	Gerade Steckeinheit	Straight threaded union	Raccord filetè droit		1	1	1				M 22 X 1,5
5	00 945 068 3	Prüfanschluss	Connection for testing instr.	Racc. pour appareil de contrôl		1	1	1				M 22 X 1,5/M 16 X 1,5
6	00 945 067 1	Entwässerungsventil	Drain valve	Soupape de vidange d'eau		1	1	1				M 22 X 1,5
7	00 945 461 0	Druckluftbehälter	Air pressure container	Reservoir a air comprime		1	1	1				20 ltr.
	00 945 022 0	Druckluftbehälter -Italien	Air pressure container -Italy	Reservoir a air comprime - Italie		1	1					40 ltr.
8	00 945 488 0	Hohlschraube	Hollow screw	Vis creuse		1	1	1				M 22 X 1,5
9	00 945 037 1	Spannband	Tension band	Collier tendeur		1	1	1				
	00 944 906 0	Spannband -Italien	Tension band -Italy	Collier tendeur -Italie		1	1					Rd. 276
10	00 908 212 0	6kt-Mutter	Hex nut	Écrou hex		x	x	x				M 10
11	00 909 909 1	Sperrkantscheibe	Detent edged washer	Disque à bord d'arrêt		x	x	x				SKM 10
12	00 924 217 0	Kabelführungstülle	Cable bushing	Passe cable		1	1	1				Rd. 20/28
13	00 900 634 0	6kt-Schraube	Hex head bolt	Boulon tête hex		x	x	x				M 10 X 20
14	00 945 057 1	6kt-Mutter	Hex nut	Écrou hex		x	x	x				M 22 X 1,5
15	00 945 504 0	Winkel-Einschraubstutzen	Angle-male connector	Angle-raccord filet		1	1	1				M 22 X 1,5
16	00 945 104 0	Kunststoffrohr -Id.-Nr.= 1m	Plastic tube -Id.-no.= 1m	Tube plastique -Id.-no.= 1m		x	x	x				15 X 1,5
18	00 908 215 0	6kt-Mutter	Hex nut	Écrou hex		x	x	x				M 12
19	00 922 671 1	Kabelbinder	Cable band	Collier de serrage		x	x	x				Lg.= 300
20	00 924 008 0	Rohrschelle mit Gummiprofil	Tube clip w. rubber	Bride		1	1	x				Rd. 15
21	00 903 745 0	Zylinderschraube	Allen screw	Vis tête cylindrique		x	x	x				M 5 X 16
22	00 910 500 1	Scheibe	Washer	Rondelle		x	x	x				5,3 X 10 X 1
23	00 908 702 0	Sicherungsmutter	Locknut	Écrou hex		x	x	x				M 5

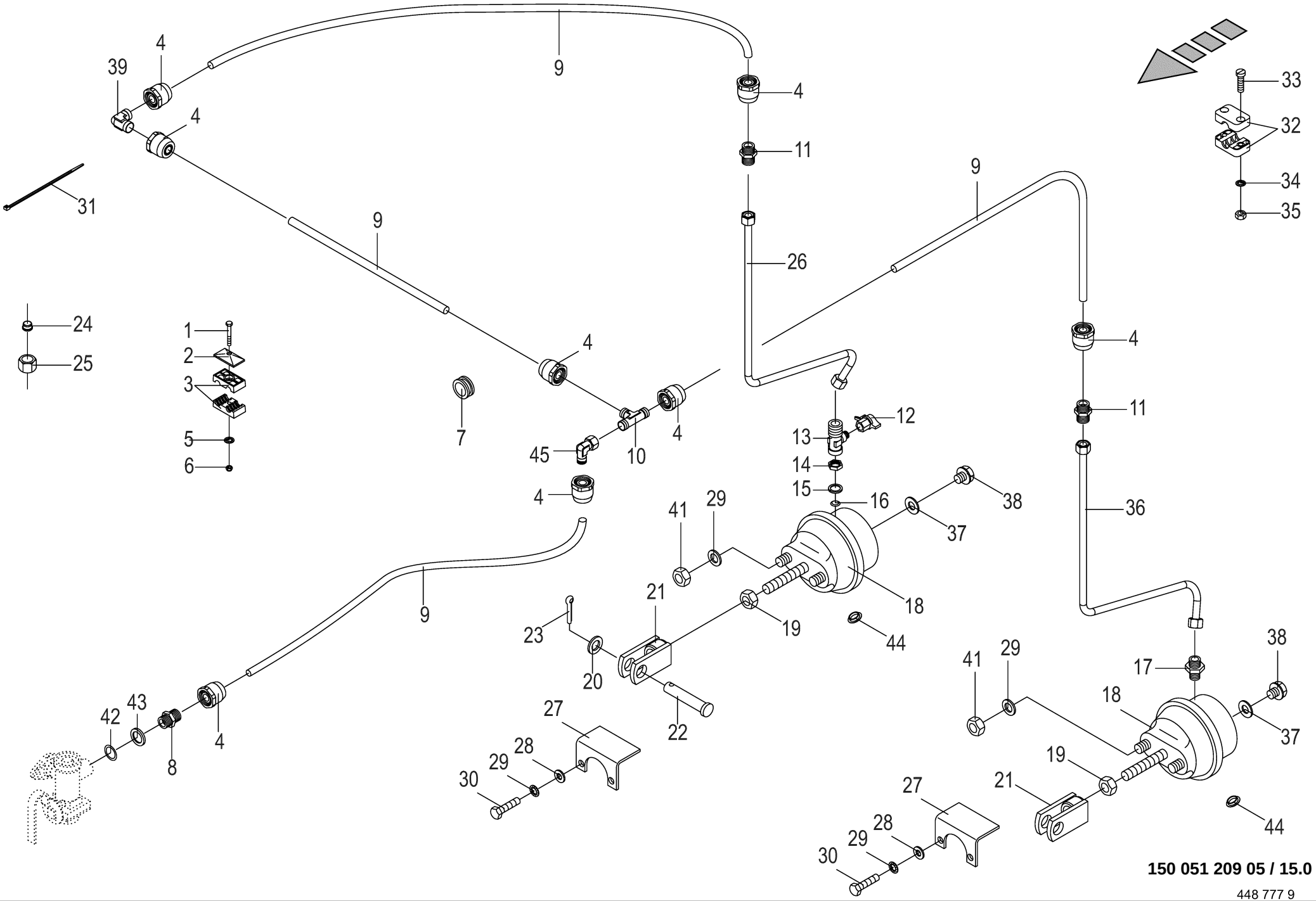

150 051 209 05 / 15.0

448 777 9

Vom Bremsventil zur Einzelachse **Front brake valve to axle** **Robin de freinage essieu**					1104735 -	RP601-30	RP601-31	RP601-41				**150 051 209 05** 448 777 9 **15.0**
Pos.	ID-Nr.	Benennung	Description	Description	Masch.-Nr-							Bemerkung/Remarks/Remarque
1	00 901 423 0	6kt-Schraube	Hex head bolt	Boulon tête hex		x	x	x				M 8 X 50
2	00 925 134 0	Deckplatte	Cover plate	Plaque de recouvrement		8	8	8				
3	00 925 146 0	Rohrschelle -2 Hälften	Tube clamp -2 halves	Bride -2 moitiés		4	4	4				Bo.= 15/12
4	00 945 487 0	Steckeinheit	Snap-on connection	Unité enfichable		7	7	7				M 22 X 1,5
5	00 910 603 0	Scheibe	Washer	Rondelle		x	x	x				8,4 X 24 X 2
6	00 908 706 0	Sicherungsmutter	Locknut	Écrou hex		x	x	x				M 8
7	00 924 217 0	Kabelführungstülle	Cable bushing	Passe cable		1	1	1				Rd. 20/28
8	00 920 911 1	Einschraubstutzen	Male connector	Raccord filet		1	1	1				L 15
9	00 945 104 0	Kunststoffrohr -Id.-Nr.= 1m	Plastic tube -Id.-no.= 1m	Tube plastique -Id.-no.= 1m		x	x	x				15 X 1,5
10	00 921 073 1	T-Verbindungsstutzen	T-connector	T-raccord		1	1	1				L 15
11	00 920 942 0	Reduzier-Verschraubung	Reducer fitting	Réduction		2	2	2				L 15 / 12
12	00 945 145 0	Prüfanschluss	Connection for testing instr.	Racc. pour appareil de contrôl		1	1	1				M 12 X 1,5 / M 16 X 1,5
13	00 945 409 0	T-Stück	T-piece	Té		1	1	1				M 16 / 12 / 18 X 1,5
14	00 908 521 2	6kt-Mutter -niedrige Form	Hex nut -low form	Écrou hex -forme basse		x	x	x				M 16 X 1,5
15	00 945 083 0	Druckring	Thrust ring	Anneau de pression		1	1	1				M 16
16	00 945 084 0	O-Ring	O-ring	Joint torique		1	1	1				15 X 2
17	00 921 060 2	Einschraubstutzen	Male connector	Raccord filet		1	1	1				L 12 MB
18	27 029 169 0	Membran-Zyl. Typ 12 Hub 60 M16x1,5				2	2	2				
						2	2	2				
	00 945 157 0	Membran-Zylinder	Cylinder membr.	Plancher complet		2	2	2				Typ 16
		Bereifung	Tyres	Pneumatiques		.	.	.				(500-45/600-50)
19	00 908 013 0	6kt-Mutter	Hex nut	Écrou hex		x	x	x				M 16 X 1,5
20	00 910 327 0	Scheibe	Washer	Rondelle		x	x	x				17 X 50 X 3
21	00 278 504 4	Gabel	Fork	Fourche		2	2	2				
22	00 916 056 3	Bolzen	Pin	Boulon		2	2	2				Rd. 16 X 70
23	00 912 066 1	Splint	Cotter pin	Goupille fendue		2	2	2				4 X 28
24	00 921 046 1	Schneidring	Cutting ring	Baque coupante		x	x	x				L 12
25	00 921 206 0	Überwurfmutter	Nozzle disc cap	Écrou de buse-pastille		x	x	x				AL 12
26	20 068 128 0	Hyd.-Leitung 12 x 1,5 x 735 2 Bögen	Hydraulic line 12 x 1,5 x 735	Conduite hydraulique 12 x 1,5 x 735		1	1	1				
27	00 279 000 2	Schutzblech Bremszylinder	guard sheet brake cylinder	tôle de protection soud.		2	2	2				
28	00 910 506 1	Scheibe	Washer	Rondelle		x	x	x				13 X 24 X 2,5
29	00 909 910 1	Sperrkantscheibe	Detent edged washer	Disque à bord d'arrêt		x	x	x				SKM 12
30	00 900 656 0	6kt-Schraube	Hex head bolt	Boulon tête hex		x	x	x				M 12 X 30
31	00 922 671 1	Kabelbinder	Cable band	Collier de serrage		x	x	x				Lg.= 300
32	00 925 101 1	Rohrschelle -2 Hälften	Tube clamp -2 halves	Bride -2 moitiés		2	2	2				Bo.= 14
33	00 903 484 1	Zylinderschraube	Allen screw	Vis tête cylindrique		x	x	x				M 6 X 45

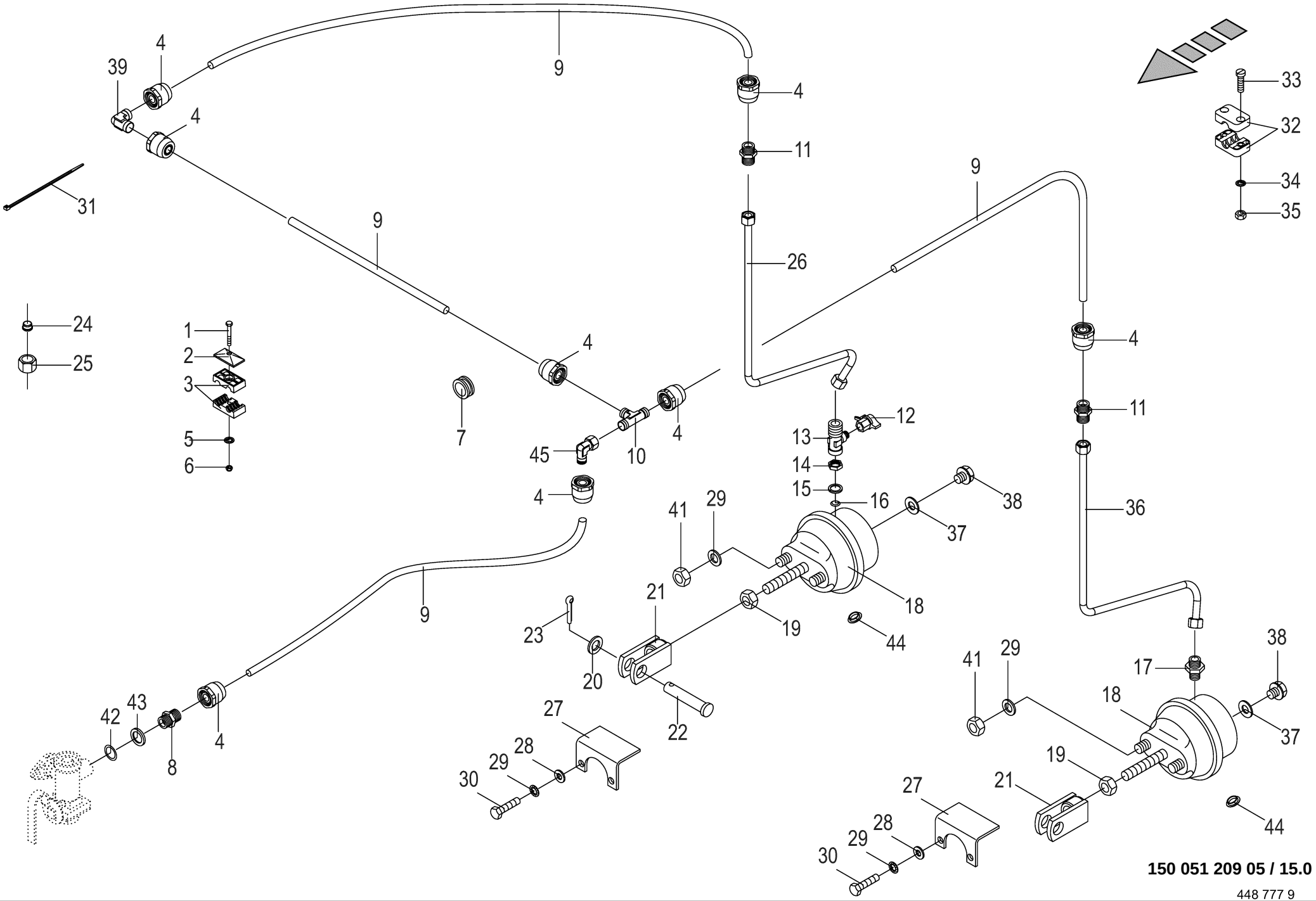

150 051 209 05 / 15.0

448 777 9

Vom Bremsventil zur Einzelachse **Front brake valve to axle** **Robin de freinage essieu**					1104735 -	RP601-30	RP601-31	RP601-41				**150 051 209 05** 448 777 9 **15.0**
Pos.	ID-Nr.	Benennung	Description	Description	Masch.-Nr-							Bemerkung/Remarks/Remarque
34	00 909 906 1	Sperrkantscheibe	Detent edged washer	Disque à bord d'arrêt		x	x	x				SKM 6
35	00 908 208 0	6kt-Mutter	Hex nut	Écrou hex		x	x	x				M 6
36	20 068 129 0	Hyd.-Leitung 12 x 1,5 x 735 2 Bögen	Hydraulic line 12 x 1,5 x 735	Conduite hydraulique 12 x 1,5 x 735		1	1	1				
37	00 937 721 0	Dichtring	Gasket ring	Bague d'étanchéité		4	4	4				A 16 X 22
38	00 906 007 1	Verschlussschraube	Screw plug	Bouchon fileté		4	4	4				M 16 X 1,5
39	00 921 088 1	Winkel-Verbindungsstutzen	Elbow union	Raccord coude		1	1	1				L 15
41	00 908 036 0	Mutter	Nut	Écrou		4	4	4				M 12 X 1,5
42	00 945 089 0	O-Ring	O-ring	Joint torique		1	1	1				20,3 X 2,4
43	00 945 088 0	Druckring	Thrust ring	Anneau de pression		1	1	1				M 22
44	00 925 056 0	Verschlussstopfen	Sealing plug	Bouchon d'étanchéité		6	6	6				9/6,6 X 4/5,2
45	00 921 065 1	Winkelstutzen	Angle lug	Jarret tubulure		1	1	1				L 15

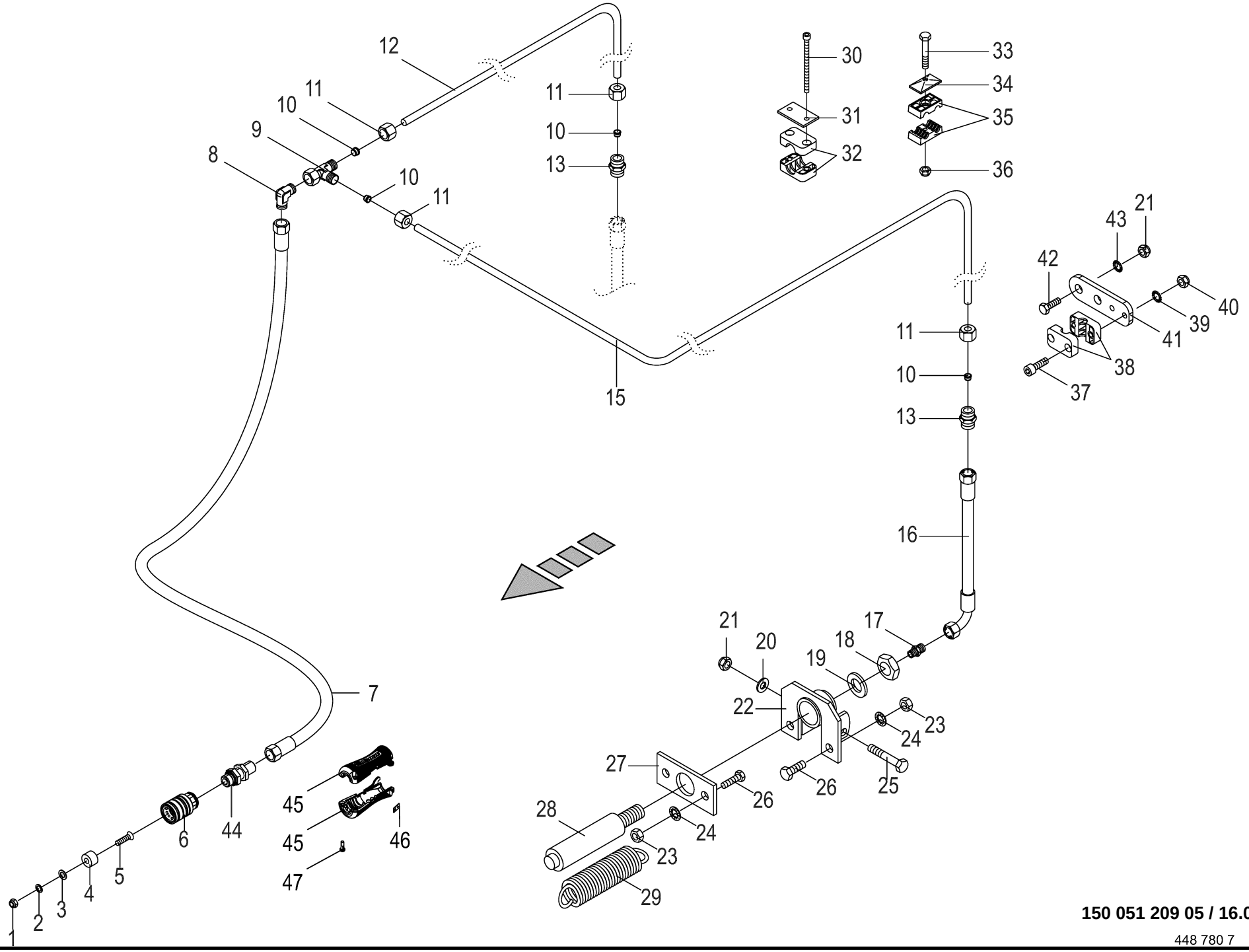

150 051 209 05 / 16.0

448 780 7

Hydraulikbremse **Hydraulic brake** **Frein hydraulique**					1104735 -	RP6011-30	RP6011-31	RP6011-41				**150 051 209 05** 448 780 7 **16.0**
Pos.	ID-Nr.	Benennung	Description	Description	Masch.-Nr-							Bemerkung/Remarks/Remarque
1	00 908 207 1	6kt-Mutter	Hex nut	Écrou hex		x	x	x				M 5
2	00 910 031 0	Federring	Spring washer	Rondelle elastique		x	x	x				B 5
3	00 910 351 1	Scheibe	Washer	Rondelle		x	x	x				6,4 X 18 X 1,6
4	00 187 960 0	Blindstopfen	Blind plug	Plot de remplissage		1	1	1				Rd. 35 X 17
5	00 904 347 1	Senkschraube	Countersunkscrew	Vis à tête fraisée		x	x	x				M 5 X 20
6	00 921 155 0	Kupplungsmuffe	Sleeve	Cache poussiere		1	1	1				M 18 X 1,5
7	27 009 856 0	Hochdruckschlauchleitung	High pressure hose line	Conduite de tuyau haute pression		1	1	1				Lg.= 4100
8	00 921 066 1	Winkel-Verbindungsstutzen	Elbow union	Raccord coude		1	1	1				L 12
9	00 921 079 1	L-Stutzen	Adjustable L connection	Raccord L réglable		1	1	1				L 12
10	00 921 046 1	Schneidring	Cutting ring	Baque coupante		x	x	x				L 12
11	00 921 206 0	Überwurfmutter	Nozzle disc cap	Écrou de buse-pastille		x	x	x				AL 12
12	20 063 137 0	Hydraulikleitung -inkl. Überwurfmutter, Schneidring	Hydraulic line -incl. nozzle disc cap, cutting ring	Ligne hydraulique -incl. écrou de buse-pastille, baque coupante		1	1	1				12 X 1,5
13	00 920 897 0	Reduzier-Verschraubung	Reducer fitting	Réduction		2	2	2				L 12 / 6
15	20 063 136 0	Hydraulikleitung -inkl. Überwurfmutter, Schneidring	Hydraulic line -incl. nozzle disc cap, cutting ring	Ligne hydraulique -incl. écrou de buse-pastille, baque coupante		1	1	1				12 X 1,5
16	00 920 977 1	Hyd-Schlauch 1SN-K 6x400 DKOL DKOL90	Hyd. hose 1SN-K 6x400 DKOL DKOL90°	Flex. hyd. 1SN-K 6x400 DKOL DKOL90°		2	2	2				
17	00 921 059 2	Einschraubstutzen	Male connector	Raccord filet		2	2	2				M 10 X 1 / M 12 X 1,5
18	00 908 525 1	6kt-Mutter -niedrige Form	Hex nut -low form	Écrou hex -forme basse		x	x	x				M 20
19	00 909 913 1	Sperrkantscheibe	Detent edged washer	Disque à bord d'arrêt		x	x	x				SKM 20
20	00 910 414 0	Scheibe	Washer	Rondelle		x	x	x				10,5 X 21 X 2
21	00 908 758 0	Sicherungsmutter	Locknut	Écrou hex		x	x	x				M 10
22	00 279 369 2	Halter	Support	Cadre support		2	2	2				
23	00 908 701 0	Sicherungsmutter	Locknut	Écrou hex		x	x	x				M 12
24	00 909 910 1	Sperrkantscheibe	Detent edged washer	Disque à bord d'arrêt		x	x	x				SKM 12
25	00 901 436 0	6kt-Schraube	Hex head bolt	Boulon tête hex		x	x	x				M 10 X 65
26	00 900 656 0	6kt-Schraube	Hex head bolt	Boulon tête hex		x	x	x				M 12 X 30
27	00 279 371 3	Halteplatte f. Bremszylinder	Holding plate for brake cylinder	Plaque de fixation p. vérin de freinage		2	2	2				
28	00 279 368 0	Hydraulikzylinder	Hydraulic cylinder	Vérin hydraulique		2	2	2				Ez 25/30 X 50/175
	00 921 417 1	Dichtungssatz	Sealing set	Jeu de joints		2	2	2				Ez 25/30
29	00 250 067 4	Zugfeder	Tension spring	Ressort de traction		2	2	2				5 X 30 X 150
	00 270 181 0	Zugfeder	Tension spring	Ressort de traction		2	2	2				
30	00 903 057 2	Zylinderschraube	Allen screw	Vis tête cylindrique		x	x	x				M 6 X 90
31	00 925 145 0	Deckplatte	Cover plate	Plaque de recouvrement		1	1	1				
32	00 925 102 1	Rohrschelle -2 Hälften	Tube clamp -2 halves	Bride -2 moitiés		1	1	1				Bo.= 18
33	00 901 423 0	6kt-Schraube	Hex head bolt	Boulon tête hex		x	x	x				M 8 X 50

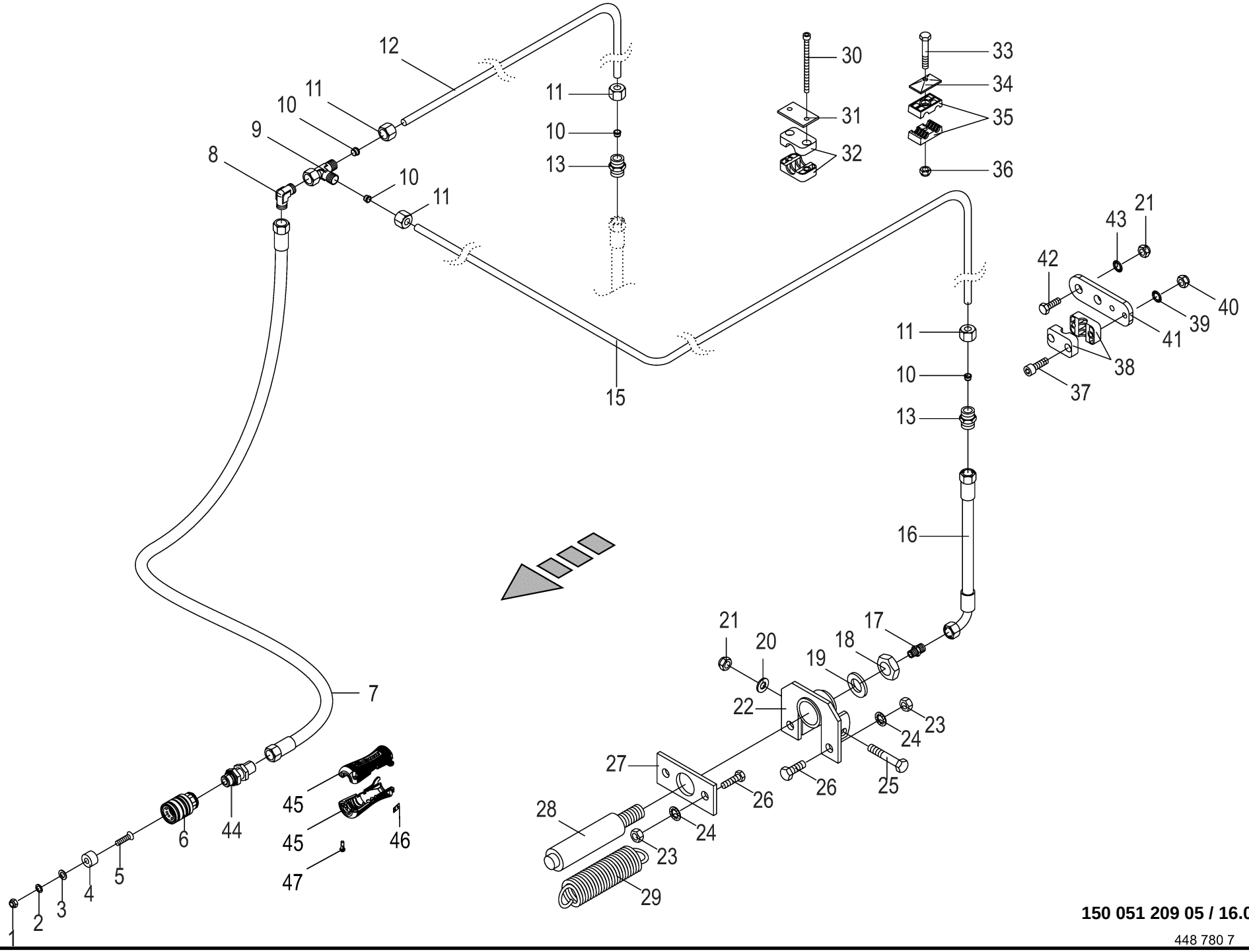

150 051 209 05 / 16.0

448 780 7

Hydraulikbremse **Hydraulic brake** **Frein hydraulique**					1104735 -	RP601-30	RP601-31	RP601-41				**150 051 209 05** 448 780 7 **16.0**
Pos.	ID-Nr.	Benennung	Description	Description	Masch.-Nr-							Bemerkung/Remarks/Remarque
	00 901 049 1	6kt-Schraube	Hex head bolt	Boulon tête hex		x	x	x				M 8 X 70
34	00 925 134 0	Deckplatte	Cover plate	Plaque de recouvrement		x	x	x				
35	00 925 105 0	Rohrschelle -2 Hälften	Tube clamp -2 halves	Bride -2 moitiés		x	x	x				Bo.= 12/12
	00 925 146 0	Rohrschelle -2 Hälften	Tube clamp -2 halves	Bride -2 moitiés		x	x	x				Bo.= 15/12
36	00 908 706 0	Sicherungsmutter	Locknut	Écrou hex		x	x	x				M 8
37	00 903 050 2	Zylinderschraube	Allen screw	Vis tête cylindrique		x	x	x				M 6 X 40
38	00 925 107 1	Rohrschelle -2 Hälften	Tube clamp -2 halves	Bride -2 moitiés		x	x	x				Bo.= 12
39	00 909 906 1	Sperrkantscheibe	Detent edged washer	Disque à bord d'arrêt		x	x	x				SKM 6
40	00 908 208 0	6kt-Mutter	Hex nut	Écrou hex		x	x	x				M 6
41	20 062 980 0	Halter	Support	Cadre support		2	2	2				
42	00 900 637 0	6kt-Schraube	Hex head bolt	Boulon tête hex		x	x	x				M 10 X 30
43	00 909 909 1	Sperrkantscheibe	Detent edged washer	Disque à bord d'arrêt		x	x	x				SKM 10
44	90 004 433 0	Schott-Einschraubv. M18x1,5 E L 12 Zn8	Bulkhead scre-in conn M18x1.5 E L 12 Zn8	Assembl. vissé de cloi.M18x1, 5 E L 12Zn8		1	1	1				
45	20 430 830 0	Handgriff geschraubt M18 / SW22	Handle screwed M18 / SW22	Poignée vissée M18 / SW22		1	1	1				
46	27 013 868 0	Hydr-Schlauchbeschriftung (Satz für ET)	Labelling kit hydraulic hose 40numbers	Jeu inscrip. du tuyau flex. hydr 40chif.		1	1	1				
47	90 003 121 0	Linsenkopf-Schr.-Torx 5,0x16 verzinkt	Oval-head screw Torx 5,0x16 verzinkt	Vis à tête cylind bombée Torx 5,0x16		x	x	x				

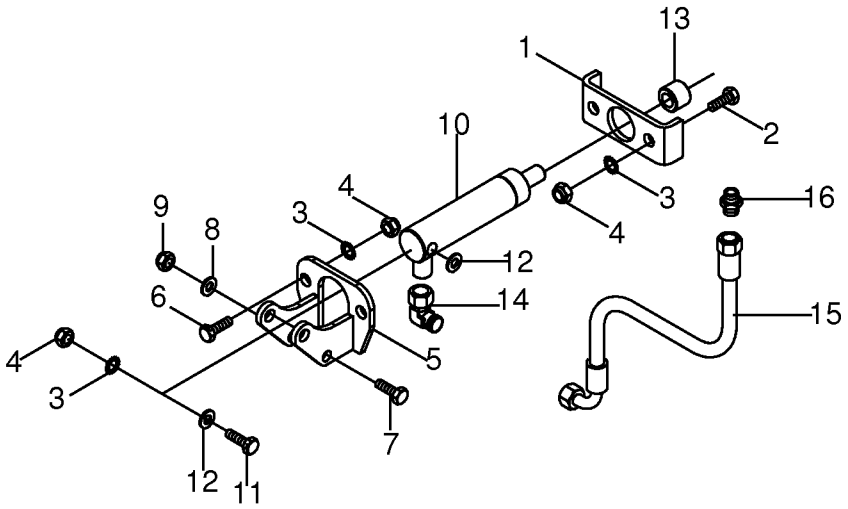

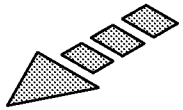

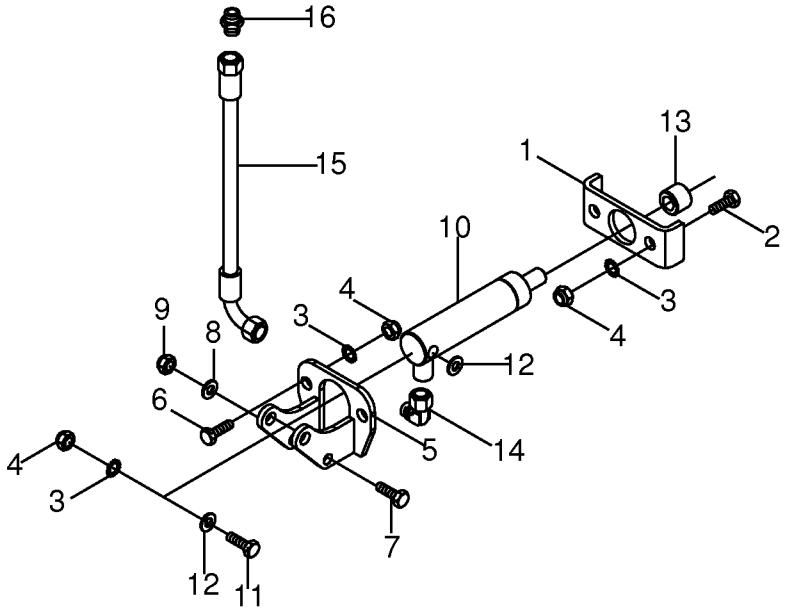

150 051 209 05 / 17.0

150 419 106 01

Hydraulikbremse -Frankreich **Hydraulic brake** **Frein hydraulique**					1104735 -	RP601-30	RP601-31	RP601-41				**150 051 209 05** 150 419 106 1 **17.0**
Pos.	ID-Nr.	Benennung	Description	Description	Masch.-Nr-							Bemerkung/Remarks/Remarque
1	20 069 023 0	Halteplatte	Holding plate	Plaque de fixation		x	x	x				
2	00 900 302 1	6kt-Schraube	Hex head bolt	Boulon tête hex		x	x	x				M 12 X 50
3	00 909 910 1	Sperrkantscheibe	Detent edged washer	Disque à bord d'arrêt		x	x	x				SKM 12
4	00 908 701 0	Sicherungsmutter	Locknut	Écrou hex		x	x	x				M 12
5	20 069 031 0	Aufnahmeplatte	Holding plate	Plaque de logement		x	x	x				
6	00 900 656 0	6kt-Schraube	Hex head bolt	Boulon tête hex		x	x	x				M 12 X 30
7	00 901 437 0	6kt-Schraube	Hex head bolt	Boulon tête hex		x	x	x				M 10 X 70
8	00 910 414 0	Scheibe	Washer	Rondelle		x	x	x				10,5 X 21 X 2
9	00 908 758 0	Sicherungsmutter	Locknut	Écrou hex		x	x	x				M 10
10	27 005 962 1	Hydraulikzylinder	Hydraulic cylinder	Vérin hydraulique		x	x	x				Ez 22 X 60/165
	27 005 963 0	Dichtungssatz	Sealing set	Jeu de joints		x	x	x				Ez 22/25
11	00 900 306 1	6kt-Schraube	Hex head bolt	Boulon tête hex		x	x	x				M 12 X 70
12	00 910 506 1	Scheibe	Washer	Rondelle		x	x	x				13 X 24 X 2,5
13	20 069 018 0	Anschlag	Stop	Butée		x	x	x				
14	00 921 067 1	Winkelstutzen	Angle lug	Jarret tubulure		x	x	x				M 18 X 1,5
15	27 007 118 0	Hochdruckschlauchleitung	High pressure hose line	Conduite de tuyau haute pression		x	x	x				Lg.= 550
16	00 920 897 0	Reduzier-Verschraubung	Reducer fitting	Réduction		x	x	x				L 12 / 6

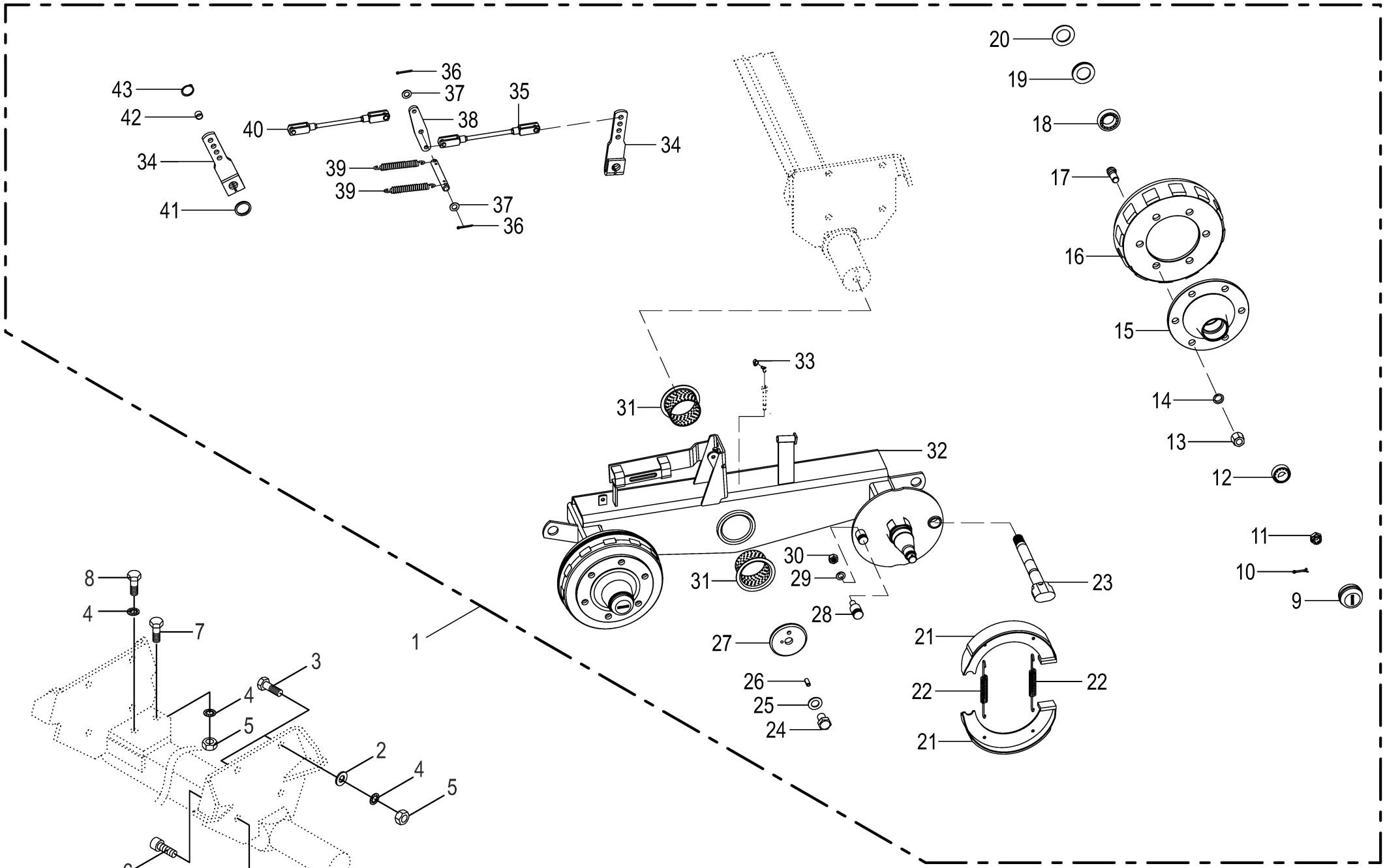

150 051 209 05 / 18.0

150 311 245 05

Tandemachse F 1250 **Tandem axle** **Essieu tandem**					1104735 -	RP601-30	RP601-31	RP601-41				**150 051 209 05** 150 311 245 5 **18.0**
Pos.	ID-Nr.	Benennung	Description	Description	Masch.-Nr-							Bemerkung/Remarks/Remarque
1	00 950 387 2	Ta-Achse 6/160/205 2430 5000	Tandem axle 6/160/205 2430 5000	Essieu tandem 6/160/205 2430 5000		1	1	1				
2	00 910 512 2	Scheibe	Washer	Rondelle		x	x	x				21 X 37 X 3
3	00 900 688 0	6kt-Schraube	Hex head bolt	Boulon tête hex		x	x	x				M 20 X 50
4	00 909 913 1	Sperrkantscheibe	Detent edged washer	Disque à bord d'arrêt		x	x	x				SKM 20
5	00 908 225 0	6kt-Mutter	Hex nut	Écrou hex		x	x	x				M 20
6	00 903 252 1	Zylinderschraube	Allen screw	Vis tête cylindrique		x	x	x				M 20 X 50
7	00 900 380 1	6kt-Schraube	Hex head bolt	Boulon tête hex		x	x	x				M 20 X 60
8	00 900 375 1	6kt-Schraube	Hex head bolt	Boulon tête hex		x	x	x				M 20 X 35
9	00 952 311 0	Radkappe	Wheel cap	Chapeau de roue		4	4	4				Rd. 72,1
10	00 912 091 1	Splint	Cotter pin	Goupille fendue		4	4	4				5 X 50
11	00 908 931 1	Kronenmutter	Castellated nut	Ecrou crenele plat		4	4	4				M 27 X 1,5
12	00 932 152 0	Kegelrollenlager	Taper roller bearing	Roulement à rouleaux coniques		4	4	4				32207 A
13	00 952 421 0	Radmutter	Nut	Ecrou de roue		24	24	24				B 18 X 1,5
14	00 910 215 0	Federring	Spring washer	Rondelle elastique		x	x	x				C 18,5
15	00 953 943 0	Radnabe	Hub f. axle	Moyeu de roue		4	4	4				6/160/205
16	00 952 422 0	Bremstrommel	Brake drum	Moyeu tambour		4	4	4				300 x 60
17	00 910 250 1	Riffelbolzen	Wheel pin	Boulon de fix.de roue		24	24	24				M 18 X 1.5 X 57
18	00 932 180 0	Kegelrollenlager	Taper roller bearing	Roulement à rouleaux coniques		4	4	4				32013 X
19	00 952 415 1	Stoss- und Dichtring	Sealing ring	Bague d'étanchéité		4	4	4				
20	00 952 304 1	Stoss- und Dichtring	Sealing ring	Bague d'étanchéité		4	4	4				
21	00 952 446 1	Bremsbacke	Brake shoe	Machoire de frein		8	8	8				300 X 60
22	00 952 335 1	Zugfeder	Tension spring	Ressort de traction		8	8	8				4,25 X 19 X 170
23	27 102 101 0	Bremswelle L=290 A=203				4	4	4				
24	00 900 224 0	6kt-Schraube	Hex head bolt	Boulon tête hex		x	x	x				M 24 X 35
25	00 910 342 0	Sicherungsscheibe	Lock washer	Rondelle de protection		x	x	x				25 X 50 X 1,6
26	00 912 742 2	Spannstift	Roll pin	Goupille de serrage		2	2	2				12 X 30
27	27 008 857 0	Scheibe	Washer	Rondelle		2	2	2				
28	27 027 690 0	Gewindebolzen M24X1,5 L=80	threaded bolt M24 x 1.5 L = 80	tige filetée M24X1,5 L=80		4	4	4				
29	00 910 514 1	Scheibe	Washer	Rondelle		x	x	x				26 X 44 X 4
30	00 908 727 1	Sicherungsmutter	Locknut	Écrou hex		x	x	x				M 24 X 1,5
31	90 001 391 0	Kragenbuchse	Collar socket	Douille à col		4	4	4				90 X 95 X 60
32	27 102 102 0	Pendelarm GPR links				1	1	1				
	27 102 103 0	Pendelarm GPR rechts				1	1	1				
33	27 016 439 0	Schutzkappe	Protective cap	Capuchon de protection		2	2	2				
34	27 102 173 0	Bremshebel 100-175				4	4	4				
35	27 002 847 0	Zugstange	Drawbar	Tringle		2	2	2				Lg.= 943
36	00 912 066 1	Splint	Cotter pin	Goupille fendue		4	4	4				4 X 28

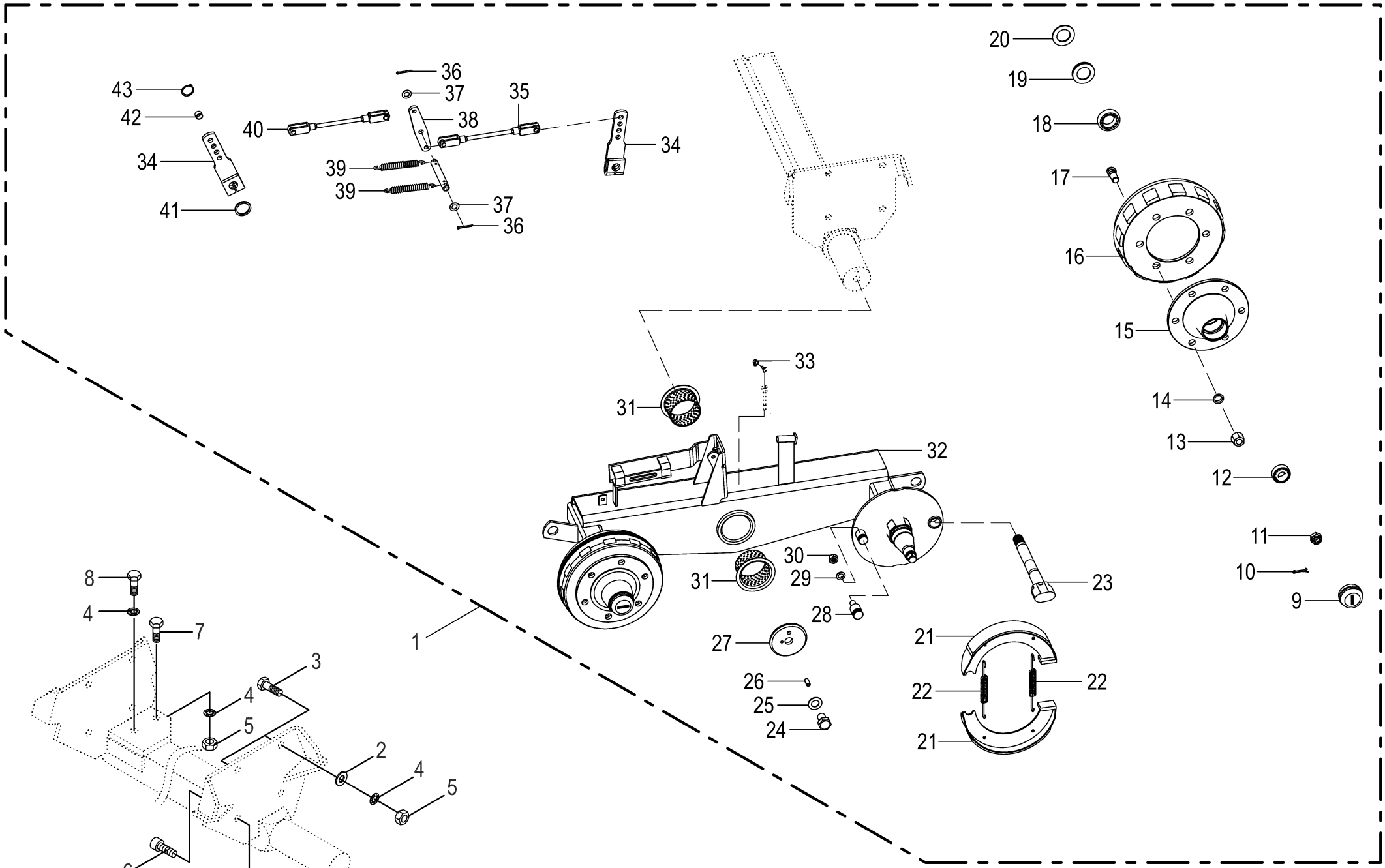

150 051 209 05 / 18.0

150 311 245 05

Tandemachse F 1250 **Tandem axle** **Essieu tandem**					1104735 -	RP601-30	RP601-31	RP601-41				**150 051 209 05** 150 311 245 5 **18.0**
Pos.	ID-Nr.	Benennung	Description	Description	Masch.-Nr-							Bemerkung/Remarks/Remarque
37	00 909 902 1	Sperrkantscheibe	Detent edged washer	Disque à bord d'arrêt		x	x	x				SKZ 14
38	27 102 104 0	Bremshebel				2	2	2				
39	00 953 845 0	Zugfeder	Tension spring	Ressort de traction		4	4	4				2,8 X 23 X 148
40	27 002 846 0	Zugstange	Drawbar	Tringle		2	2	2				Lg.= 330
41	27 012 577 0	Ring 42/34x4	Ring 42/34x4	Bague 42/34x4		4	4	4				
42	27 027 753 0	Hülse 14/12X10	sleeve 14/12 x 10	douille 14/12X10		2	2	2				
43	00 911 531 0	Sicherungsring	Circlip	Circlip		4	4	4				A 28 x 1,5

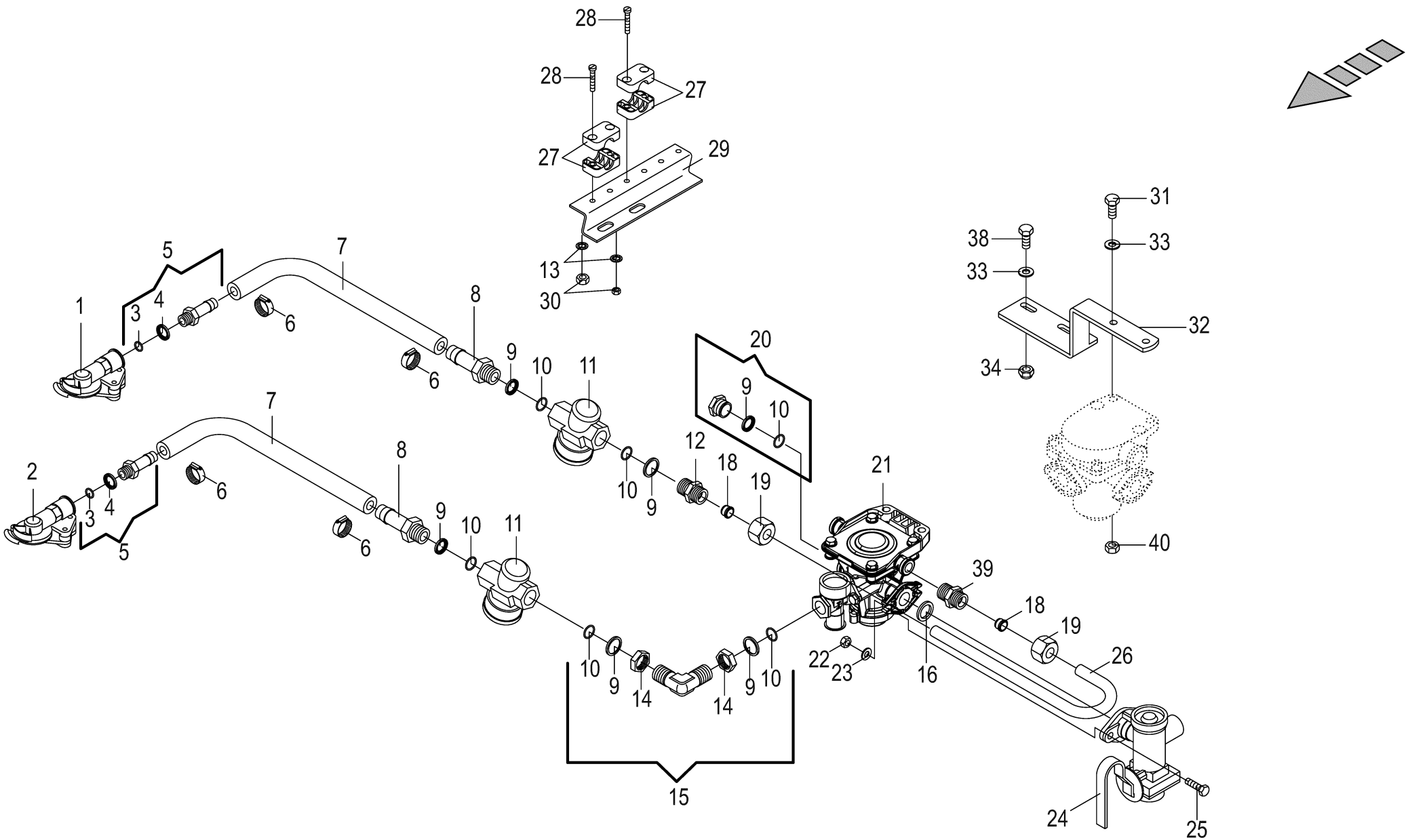

150 051 209 05 / 19.0

448 776 9

Brems-u.-Vorrats-Kupplung z.Bremsventil **Brake coupling to brake valve** **Accouplement de frein robinet de freinag**					1104735 -	RP601-30	RP601-31	RP601-41				**150 051 209 05** 448 776 9 **19.0**
Pos.	ID-Nr.	Benennung	Description	Description	Masch.-Nr-							Bemerkung/Remarks/Remarque
1	00 945 000 0	Kupplungskopf -gelb	Clutch head -yellow	Tête d'accouplement -jaune		1	1	1				
	00 945 437 0	Dichtung	Gasket	Joint		1	1	1				
2	00 945 012 0	Kupplungskopf -rot	Clutch head -red	Tête d'accouplement -rouge		1	1	1				
	00 945 437 0	Dichtung	Gasket	Joint		1	1	1				
3	00 945 084 0	O-Ring	O-ring	Joint torique		2	2	2				15 X 2
4	00 945 083 0	Druckring	Thrust ring	Anneau de pression		2	2	2				M 16
5	00 945 485 0	Schlauchstutzen	Hose connector	Raccord d'haute		2	2	2				M 16 X 1,5
6	00 945 086 0	Schlauchschelle	Hose clamp	Collier de serrage de tuyau		4	4	4				S 18 / 12
7	00 945 085 0	Schlauch -Id.-Nr.= 1m	Hose -Id.-no.= 1m	Tuyau -Id.-no.= 1m		x	x	x				Rd. 11 / 18
8	00 945 486 0	Schlauchstutzen	Hose connector	Raccord d'haute		2	2	2				M 22 X 1,5
9	00 945 088 0	Druckring	Thrust ring	Anneau de pression		6	6	6				M 22
10	00 945 089 0	O-Ring	O-ring	Joint torique		6	6	6				20,3 X 2,4
11	00 945 014 0	Luftfilter	Air filter	Filtre à air		2	2	2				M 22 X 1,5
12	00 920 911 1	Einschraubstutzen	Male connector	Raccord filet		1	1	1				L 15
13	00 909 906 1	Sperrkantscheibe	Detent edged washer	Disque à bord d'arrêt		x	x	x				SKM 6
14	00 921 074 1	6kt-Mutter -niedrige Form	Hex nut -low form	Écrou hex -forme basse		x	x	x				M 22 X 1,5
15	00 945 484 0	Winkel-Einschraubstutzen	Angle-male connector	Angle-raccord filet		1	1	1				M 22 X 1,5
16	00 945 448 0	Dichtring	Gasket ring	Bague d'étanchéité		1	1	1				Rd. 20 / 28 X 3
18	00 921 047 1	Schneidring	Cutting ring	Baque coupante		x	x	x				L 15
19	00 921 043 0	Überwurfmutter	Nozzle disc cap	Écrou de buse-pastille		x	x	x				AL 15
20	00 945 488 0	Hohlschraube	Hollow screw	Vis creuse		1	1	1				M 22 X 1,5
21	00 945 339 1	Bremsventil m. Löseventil	Brake valve with release valve	Vanne de frein avec soupape de décharge		1	1	1				
22	00 908 706 0	Sicherungsmutter	Locknut	Écrou hex		x	x	x				M 8
23	00 910 413 0	Scheibe	Washer	Rondelle		x	x	x				8,4 X 17 X 1,6
24	00 945 362 0	Bremskraftregler	Brake engine regulator	Regulateur de puissance de fr.		1	1	1				
25	00 900 617 0	6kt-Schraube	Hex head bolt	Boulon tête hex		x	x	x				M 8 X 30
26	00 278 580 2	Rohrwinkel	Tube angle	Tube patte angulaire		1	1	1				15 X 1,5
27	00 925 102 1	Rohrschelle -2 Hälften	Tube clamp -2 halves	Bride -2 moitiés		2	2	2				Bo.= 18
28	00 903 050 2	Zylinderschraube	Allen screw	Vis tête cylindrique		x	x	x				M 6 X 40
29	00 278 574 4	Blechwinkel	Sheet steel angle	Patte angulaire		1	1	1				
30	00 908 208 0	6kt-Mutter	Hex nut	Écrou hex		x	x	x				M 6
31	00 900 638 0	6kt-Schraube	Hex head bolt	Boulon tête hex		x	x	x				M 10 X 35
32	00 278 573 4	Halter	Support	Cadre support		1	1	1				
33	00 910 414 0	Scheibe	Washer	Rondelle		x	x	x				10,5 X 21 X 2
34	00 908 758 0	Sicherungsmutter	Locknut	Écrou hex		x	x	x				M 10
38	00 900 637 0	6kt-Schraube	Hex head bolt	Boulon tête hex		x	x	x				M 10 X 30
39	00 920 911 1	Einschraubstutzen	Male connector	Raccord filet		1	1	1				L 15

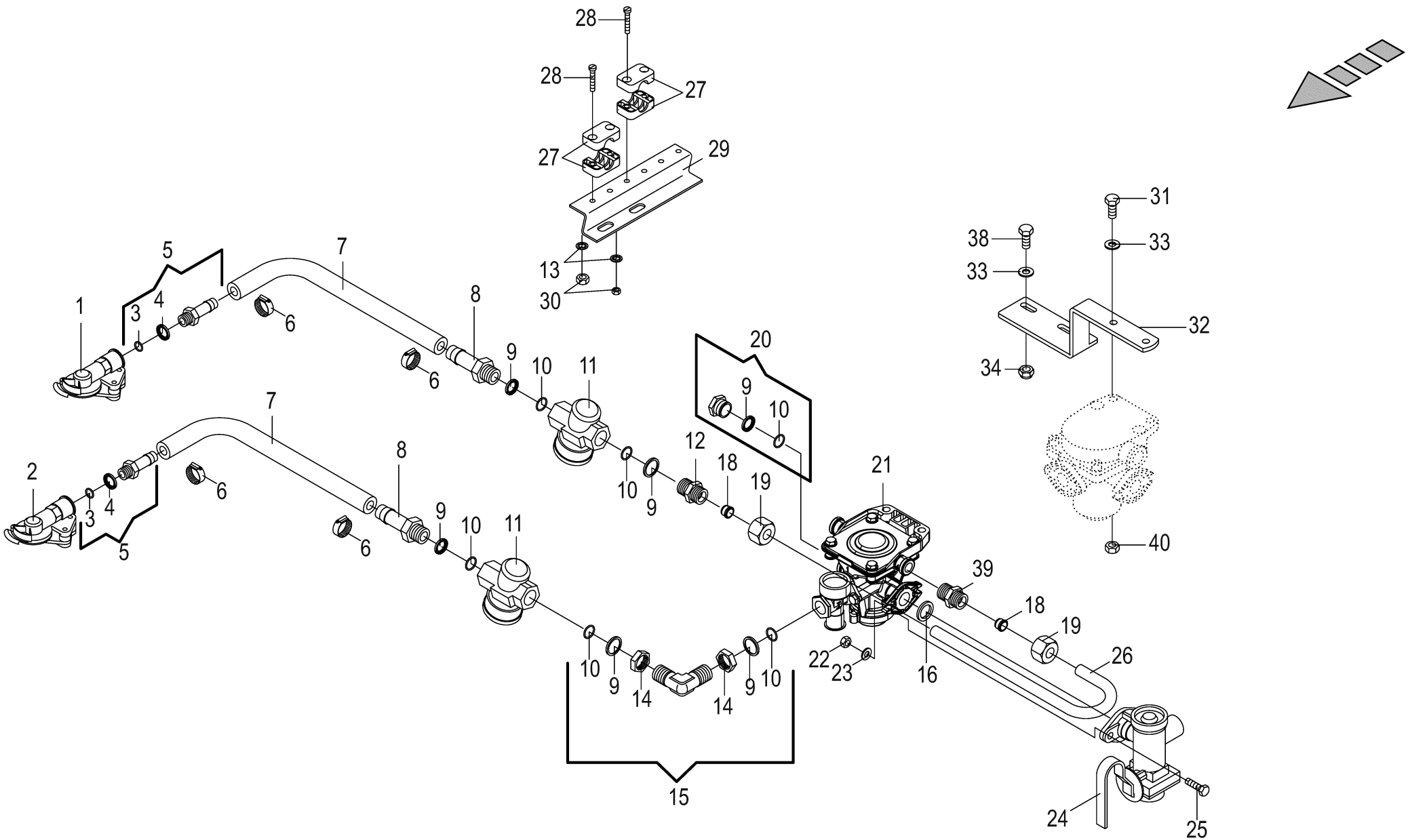

150 051 209 05 / 19.0

448 776 9

Brems-u.-Vorrats-Kupplung z.Bremsventil **Brake coupling to brake valve** **Accouplement de frein robinet de freinag**					1104735 -	RP601-30	RP601-31	RP601-41				**150 051 209 05** 448 776 9 **19.0**
Pos.	ID-Nr.	Benennung	Description	Description	Masch.-Nr-							Bemerkung/Remarks/Remarque
40	00 908 212 0	6kt-Mutter	Hex nut	Écrou hex		x	x	x				M 10

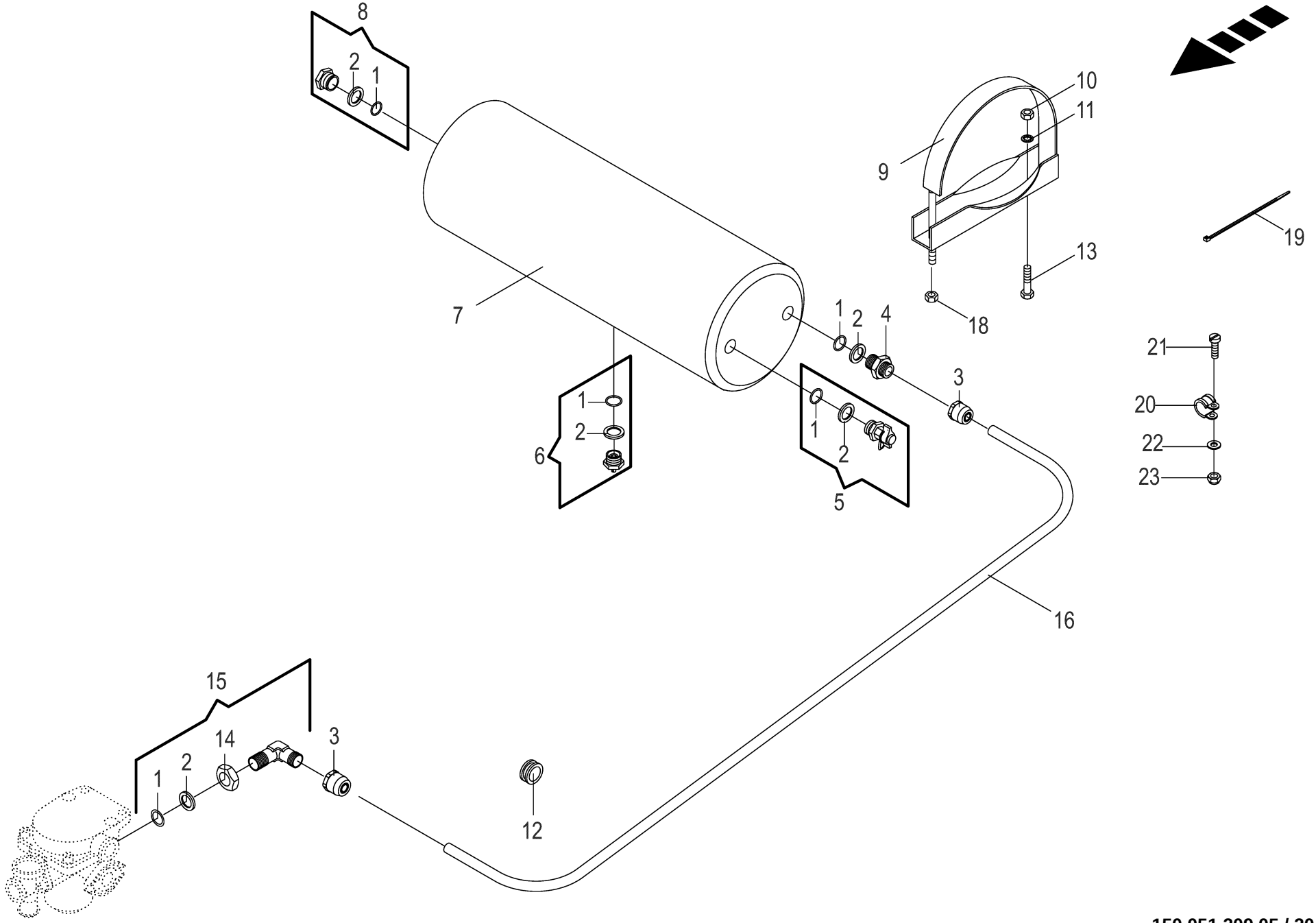

150 051 209 05 / 20.0

448 895 8

Vom Bremsventil zum Kessel **Brom brake valve to reservoir** **Robinet de freinage reservoir**					1104735 -	RP6011-30	RP6011-31	RP6011-41				**150 051 209 05** 448 895 8 **20.0**
Pos.	ID-Nr.	Benennung	Description	Description	Masch.-Nr-							Bemerkung/Remarks/Remarque
1	00 945 089 0	O-Ring	O-ring	Joint torique		4	4	4				20,3 X 2,4
2	00 945 088 0	Druckring	Thrust ring	Anneau de pression		4	4	4				M 22
3	00 945 487 0	Steckeinheit	Snap-on connection	Unité enfichable		2	2	2				M 22 X 1,5
4	00 920 911 1	Einschraubstutzen	Male connector	Raccord filet		1	1	1				L 15
5	00 945 068 3	Prüfanschluss	Connection for testing instr.	Racc. pour appareil de contrôl		1	1	1				M 22 X 1,5/M 16 X 1,5
6	00 945 067 1	Entwässerungsventil	Drain valve	Soupape de vidange d'eau		1	1	1				M 22 X 1,5
7	00 945 461 0	Druckluftbehälter	Air pressure container	Reservoir a air comprime		1	1	1				20 ltr.
8	00 945 488 0	Hohlschraube	Hollow screw	Vis creuse		1	1	1				M 22 X 1,5
9	00 945 037 1	Spannband	Tension band	Collier tendeur		2	2	2				
10	00 908 212 0	6kt-Mutter	Hex nut	Écrou hex		x	x	x				M 10
11	00 909 909 1	Sperrkantscheibe	Detent edged washer	Disque à bord d'arrêt		x	x	x				SKM 10
12	00 924 217 0	Kabelführungstülle	Cable bushing	Passe cable		1	1	1				Rd. 20/28
13	00 900 634 0	6kt-Schraube	Hex head bolt	Boulon tête hex		x	x	x				M 10 X 20
14	00 945 057 1	6kt-Mutter	Hex nut	Écrou hex		x	x	x				M 22 X 1,5
15	00 945 504 0	Winkel-Einschraubstutzen	Angle-male connector	Angle-raccord filet		1	1	1				M 22 X 1,5
16	00 945 104 0	Kunststoffrohr -Id.-Nr.= 1m	Plastic tube -Id.-no.= 1m	Tube plastique -Id.-no.= 1m		x	x	x				15 X 1,5
18	00 908 215 0	6kt-Mutter	Hex nut	Écrou hex		x	x	x				M 12
19	00 922 671 1	Kabelbinder	Cable band	Collier de serrage		x	x	x				Lg.= 300
20	00 924 008 0	Rohrschelle mit Gummiprofil	Tube clip w. rubber	Bride		1	1	1				Rd. 15
21	00 903 745 0	Zylinderschraube	Allen screw	Vis tête cylindrique		x	x	x				M 5 X 16
22	00 910 500 1	Scheibe	Washer	Rondelle		x	x	x				5,3 X 10 X 1
23	00 908 702 0	Sicherungsmutter	Locknut	Écrou hex		x	x	x				M 5

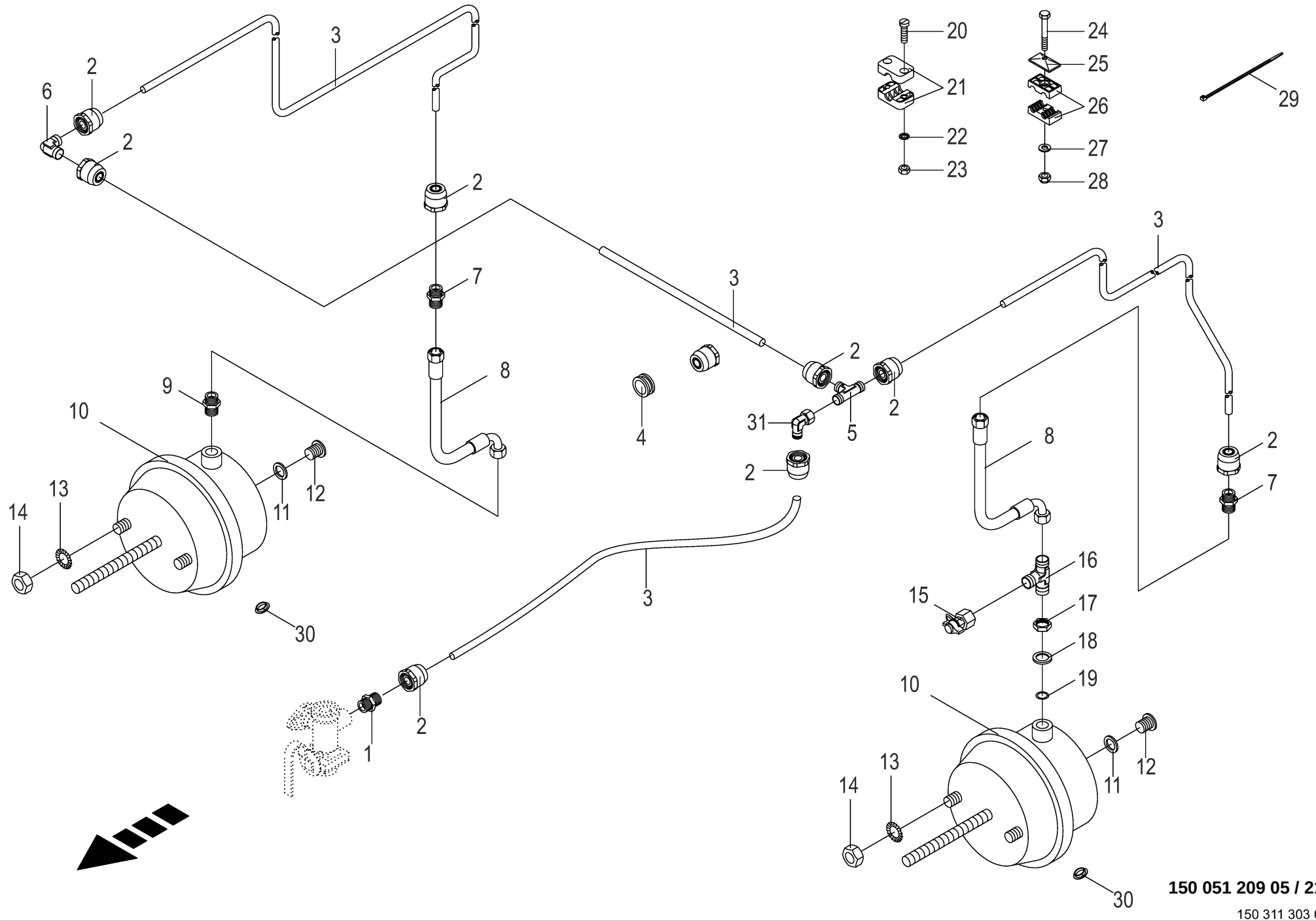

150 051 209 05 / 21.0

150 311 303 03

Vom Bremsventil zur Tandemachse **From brake valve to tandem axle** **Robin de freinage essieu tandem**					1104735 -	RP601-30	RP601-31	RP601-41				**150 051 209 05** 150 311 303 3 **21.0**
Pos.	ID-Nr.	Benennung	Description	Description	Masch.-Nr-							Bemerkung/Remarks/Remarque
1	00 920 911 1	Einschraubstutzen	Male connector	Raccord filet		1	1	1				L 15
2	00 945 487 0	Steckeinheit	Snap-on connection	Unité enfichable		8	8	8				M 22 X 1,5
3	00 945 104 0	Kunststoffrohr -Id.-Nr.= 1m	Plastic tube -Id.-no.= 1m	Tube plastique -Id.-no.= 1m		x	x	x				15 X 1,5
4	00 924 217 0	Kabelführungstülle	Cable bushing	Passe cable		1	1	1				Rd. 20/28
5	00 921 073 1	T-Verbindungsstutzen	T-connector	T-raccord		1	1	1				L 15
6	00 921 088 1	Winkel-Verbindungsstutzen	Elbow union	Raccord coude		1	1	1				L 15
7	00 920 942 0	Reduzier-Verschraubung	Reducer fitting	Réduction		2	2	2				L 15 / 12
8	00 921 258 1	Hochdruckschlauchleitung	High pressure hose line	Conduite de tuyau haute pression		2	2	2				Lg.= 670
9	00 921 060 2	Einschraubstutzen	Male connector	Raccord filet		1	1	x				L 12 MB
10	00 000 000 0					2	2	2				
						2	2	2				
	00 945 157 0	Membran-Zylinder	Cylinder membr.	Plancher complet				2				Typ 16
11	00 937 721 0	Dichtring	Gasket ring	Bague d'étanchéité		2	2	2				A 16 X 22
12	00 906 007 1	Verschlussschraube	Screw plug	Bouchon fileté		2	2	2				M 16 X 1,5
13	00 909 910 1	Sperrkantscheibe	Detent edged washer	Disque à bord d'arrêt		x	x	x				SKM 12
14	00 908 036 0	Mutter	Nut	Écrou		x	x	x				M 12 X 1,5
15	00 945 145 0	Prüfanschluss	Connection for testing instr.	Racc. pour appareil de contrôl		1	1	1				M 12 X 1,5 / M 16 X 1,5
16	00 945 409 0	T-Stück	T-piece	Té		1	1	1				M 16 / 12 / 18 X 1,5
17	00 908 521 2	6kt-Mutter -niedrige Form	Hex nut -low form	Écrou hex -forme basse		x	x	x				M 16 X 1,5
18	00 945 083 0	Druckring	Thrust ring	Anneau de pression		1	1	x				M 16
19	00 945 084 0	O-Ring	O-ring	Joint torique		1	1	x				15 X 2
20	00 903 484 1	Zylinderschraube	Allen screw	Vis tête cylindrique		x	x	x				M 6 X 45
21	00 925 102 1	Rohrschelle -2 Hälften	Tube clamp -2 halves	Bride -2 moitiés		2	2	2				Bo.= 18
22	00 909 906 1	Sperrkantscheibe	Detent edged washer	Disque à bord d'arrêt		x	x	x				SKM 6
23	00 908 208 0	6kt-Mutter	Hex nut	Écrou hex		x	x	x				M 6
24	00 901 423 0	6kt-Schraube	Hex head bolt	Boulon tête hex		x	x	x				M 8 X 50
25	00 925 134 0	Deckplatte	Cover plate	Plaque de recouvrement		8	8	8				
26	00 925 146 0	Rohrschelle -2 Hälften	Tube clamp -2 halves	Bride -2 moitiés		4	4	4				Bo.= 15/12
27	00 910 603 0	Scheibe	Washer	Rondelle		x	x	x				8,4 X 24 X 2
28	00 908 706 0	Sicherungsmutter	Locknut	Écrou hex		x	x	x				M 8
29	00 922 671 1	Kabelbinder	Cable band	Collier de serrage		x	x	x				Lg.= 300
30	00 925 056 0	Verschlussstopfen	Sealing plug	Bouchon d'étanchéité		6	6	6				9/6,6 X 4/5,2
31	00 921 065 1	Winkelstutzen	Angle lug	Jarret tubulure		1	1	1				L 15

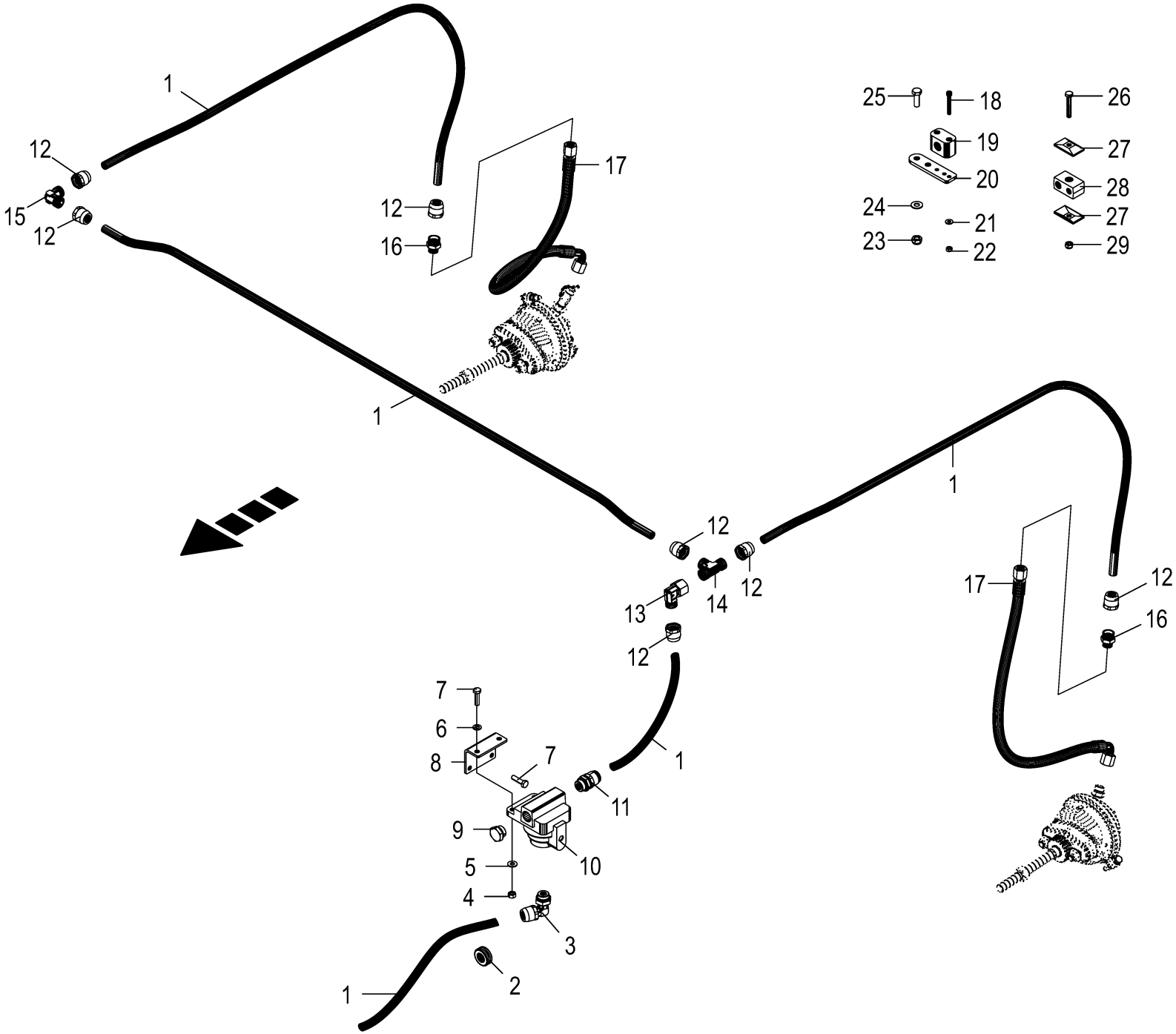

150 051 209 05 / 22.0

150 552 043 01

Vom Bremsventil zur Tandemachse **From brake valve to tandem axle** **Robin de freinage essieu tandem**					1104735 -	RP601-30	RP601-31	RP601-41				**150 051 209 05** 150 552 043 1 **22.0**
Pos.	ID-Nr.	Benennung	Description	Description	Masch.-Nr-							Bemerkung/Remarks/Remarque
1	00 945 104 0	Kunststoffrohr -Id.-Nr.= 1m	Plastic tube -Id.-no.= 1m	Tube plastique -Id.-no.= 1m		x	x	x				15 X 1,5
2	00 924 217 0	Kabelführungstülle	Cable bushing	Passe cable		1	1	1				Rd. 20/28
3	00 945 454 1	Winkel-Einschraubsteckverbindung	Threaded elbow union	Raccord fileté angulaire		1	1	1				M 22 X 1,5
4	00 908 210 0	6kt-Mutter	Hex nut	Écrou hex		x	x	x				M 8
5	00 909 908 1	Sperrkantscheibe	Detent edged washer	Disque à bord d'arrêt		x	x	x				SKM 8
6	90 000 588 0	Scheibe	Washer	Rondelle		x	x	x				8,4 X 17 X 1,6
7	00 900 617 0	6kt-Schraube	Hex head bolt	Boulon tête hex		x	x	x				M 8 X 30
8	00 000 000 0					1	1	1				
9	00 945 488 0	Hohlschraube	Hollow screw	Vis creuse		1	1	1				M 22 X 1,5
10	27 007 562 0	Reduzierventil	Reducing valve	Vanne de détente		1	1	1				1,35 : 1
11	00 945 453 0	Gerade Steckeinheit	Straight threaded union	Raccord filetè droit		1	1	1				M 22 X 1,5
12	00 945 487 0	Steckeinheit	Snap-on connection	Unité enfichable		7	7	7				M 22 X 1,5
13	00 921 065 1	Winkelstutzen	Angle lug	Jarret tubulure		1	1	1				L 15
14	00 921 073 1	T-Verbindungsstutzen	T-connector	T-raccord		1	1	1				L 15
15	00 921 088 1	Winkel-Verbindungsstutzen	Elbow union	Raccord coude		1	1	1				L 15
16	00 920 942 0	Reduzier-Verschraubung	Reducer fitting	Réduction		2	2	2				L 15 / 12
17	00 921 258 1	Hochdruckschlauchleitung	High pressure hose line	Conduite de tuyau haute pression		2	2	2				Lg.= 670
18	00 903 017 1	Zylinderschraube	Allen screw	Vis tête cylindrique		x	x	x				M 6 X 45
19	00 925 102 1	Rohrschelle -2 Hälften	Tube clamp -2 halves	Bride -2 moitiés		2	2	2				Bo.= 18
20	00 000 000 0					2	2	2				
21	00 909 906 1	Sperrkantscheibe	Detent edged washer	Disque à bord d'arrêt		x	x	x				SKM 6
22	00 908 208 0	6kt-Mutter	Hex nut	Écrou hex		x	x	x				M 6
23	00 908 758 0	Sicherungsmutter	Locknut	Écrou hex		x	x	x				M 10
24	00 909 909 1	Sperrkantscheibe	Detent edged washer	Disque à bord d'arrêt		x	x	x				SKM 10
25	00 900 637 0	6kt-Schraube	Hex head bolt	Boulon tête hex		x	x	x				M 10 X 30
26	00 901 423 0	6kt-Schraube	Hex head bolt	Boulon tête hex		x	x	x				M 8 X 50
27	00 925 134 0	Deckplatte	Cover plate	Plaque de recouvrement		8	8	8				
28	00 925 146 0	Rohrschelle -2 Hälften	Tube clamp -2 halves	Bride -2 moitiés		4	4	4				Bo.= 15/12
29	00 908 706 0	Sicherungsmutter	Locknut	Écrou hex		x	x	x				M 8

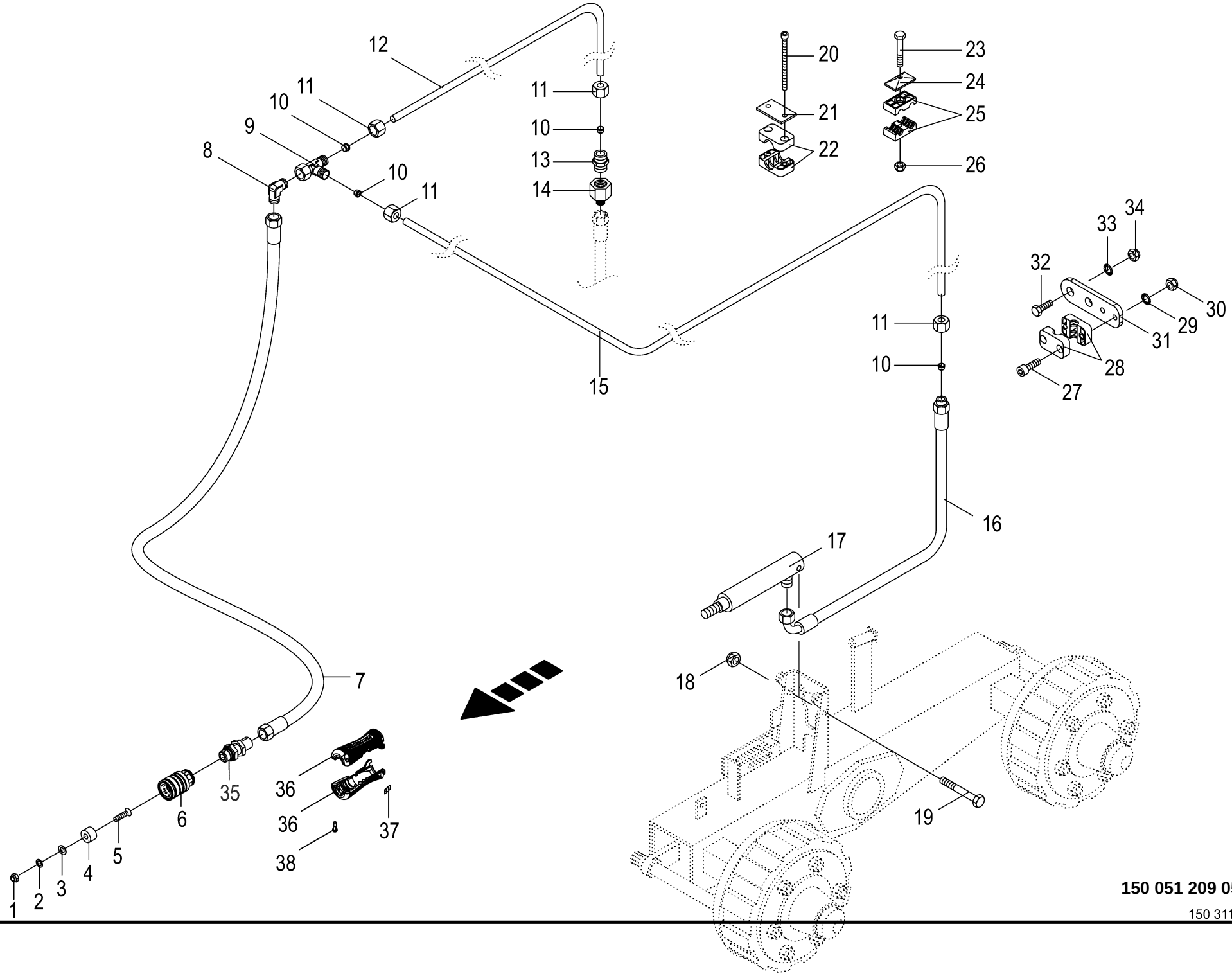

150 051 209 05 / 23.0

150 311 322 06

Hydraulikbremse **Hydraulic brake** **Frein hydraulique**					1104735 -	RP601-30	RP601-31	RP601-41				**150 051 209 05** 150 311 322 6 **23.0**
Pos.	ID-Nr.	Benennung	Description	Description	Masch.-Nr-							Bemerkung/Remarks/Remarque
1	00 908 207 1	6kt-Mutter	Hex nut	Écrou hex		x	x	x				M 5
2	00 910 031 0	Federring	Spring washer	Rondelle elastique		x	x	x				B 5
3	00 910 351 1	Scheibe	Washer	Rondelle		x	x	x				6,4 X 18 X 1,6
4	00 187 960 0	Blindstopfen	Blind plug	Plot de remplissage		1	1	1				Rd. 35 X 17
5	00 904 347 1	Senkschraube	Countersunkscrew	Vis à tête fraisée		x	x	x				M 5 X 20
6	00 921 155 0	Kupplungsmuffe	Sleeve	Cache poussiere		1	1	1				M 18 X 1,5
7	27 009 856 0	Hochdruckschlauchleitung	High pressure hose line	Conduite de tuyau haute pression		1	1	1				Lg.= 4100
8	00 921 066 1	Winkel-Verbindungsstutzen	Elbow union	Raccord coude		1	1	1				L 12
9	00 921 079 1	L-Stutzen	Adjustable L connection	Raccord L réglable		1	1	1				L 12
10	00 921 046 1	Schneidring	Cutting ring	Baque coupante		x	x	x				L 12
11	00 921 206 0	Überwurfmutter	Nozzle disc cap	Écrou de buse-pastille		x	x	x				AL 12
12	20 063 137 0	Hydraulikleitung -inkl.	Hydraulic line -incl. nozzle disc	Ligne hydraulique -incl. écrou de		1	1	1				12 X 1,5
		Überwurfmutter, Schneidring	cap, cutting ring	buse-pastille, baque coupante								
13	00 921 054 1	Verbindungsstutzen	Connector	Raccord		1	1	1				M 18 X 1,5
14	00 921 083 1	Reduzier-Verschraubung	Reducer fitting	Réduction		1	1	1				M 18 X 1,5 / M 12 X 1,5
15	20 063 136 0	Hydraulikleitung -inkl.	Hydraulic line -incl. nozzle disc	Ligne hydraulique -incl. écrou de		1	1	1				12 X 1,5
		Überwurfmutter, Schneidring	cap, cutting ring	buse-pastille, baque coupante								
16	27 027 149 0	Hyd-Schlauch 2SN 10x620 CEL DKOL90	Hydraulic hose 2SN 10x620 CEL DKOL90	flexible hydraul. 2SN 10x620 CEL DKOL90		2	2	2				
17	00 918 506 0	Hydraulikzylinder	Hydraulic cylinder	Vérin hydraulique		2	2	2				Ez 22/25 X 60/165
	00 918 802 0	Dichtungssatz	Sealing set	Jeu de joints		2	2	2				Ez 22/25
18	00 908 701 0	Sicherungsmutter	Locknut	Écrou hex		x	x	x				M 12
19	00 901 462 2	6kt-Schraube	Hex head bolt	Boulon tête hex		x	x	x				M 12 X 120 -10.9
20	00 903 057 2	Zylinderschraube	Allen screw	Vis tête cylindrique		x	x	x				M 6 X 90
21	00 925 145 0	Deckplatte	Cover plate	Plaque de recouvrement		x	x	x				
22	00 925 102 1	Rohrschelle -2 Hälften	Tube clamp -2 halves	Bride -2 moitiés		1	1	1				Bo.= 18
	00 925 162 0	Rohrschelle -2 Hälften	Tube clamp -2 halves	Bride -2 moitiés		1	1	1				Bo.= 22
23	00 901 423 0	6kt-Schraube	Hex head bolt	Boulon tête hex		x	x	x				M 8 X 50
	00 901 049 1	6kt-Schraube	Hex head bolt	Boulon tête hex		x	x	x				M 8 X 70
24	00 925 134 0	Deckplatte	Cover plate	Plaque de recouvrement		1	1	1				
25	00 925 105 0	Rohrschelle -2 Hälften	Tube clamp -2 halves	Bride -2 moitiés		1	1	1				Bo.= 12/12
	00 925 146 0	Rohrschelle -2 Hälften	Tube clamp -2 halves	Bride -2 moitiés		1	1	1				Bo.= 15/12
26	00 908 706 0	Sicherungsmutter	Locknut	Écrou hex		x	x	x				M 8
27	00 903 050 2	Zylinderschraube	Allen screw	Vis tête cylindrique		x	x	x				M 6 X 40
28	00 925 107 1	Rohrschelle -2 Hälften	Tube clamp -2 halves	Bride -2 moitiés		2	2	2				Bo.= 12
29	00 909 906 1	Sperrkantscheibe	Detent edged washer	Disque à bord d'arrêt		x	x	x				SKM 6
30	00 908 208 0	6kt-Mutter	Hex nut	Écrou hex		x	x	x				M 6
31	20 062 980 0	Halter	Support	Cadre support		2	2	2				

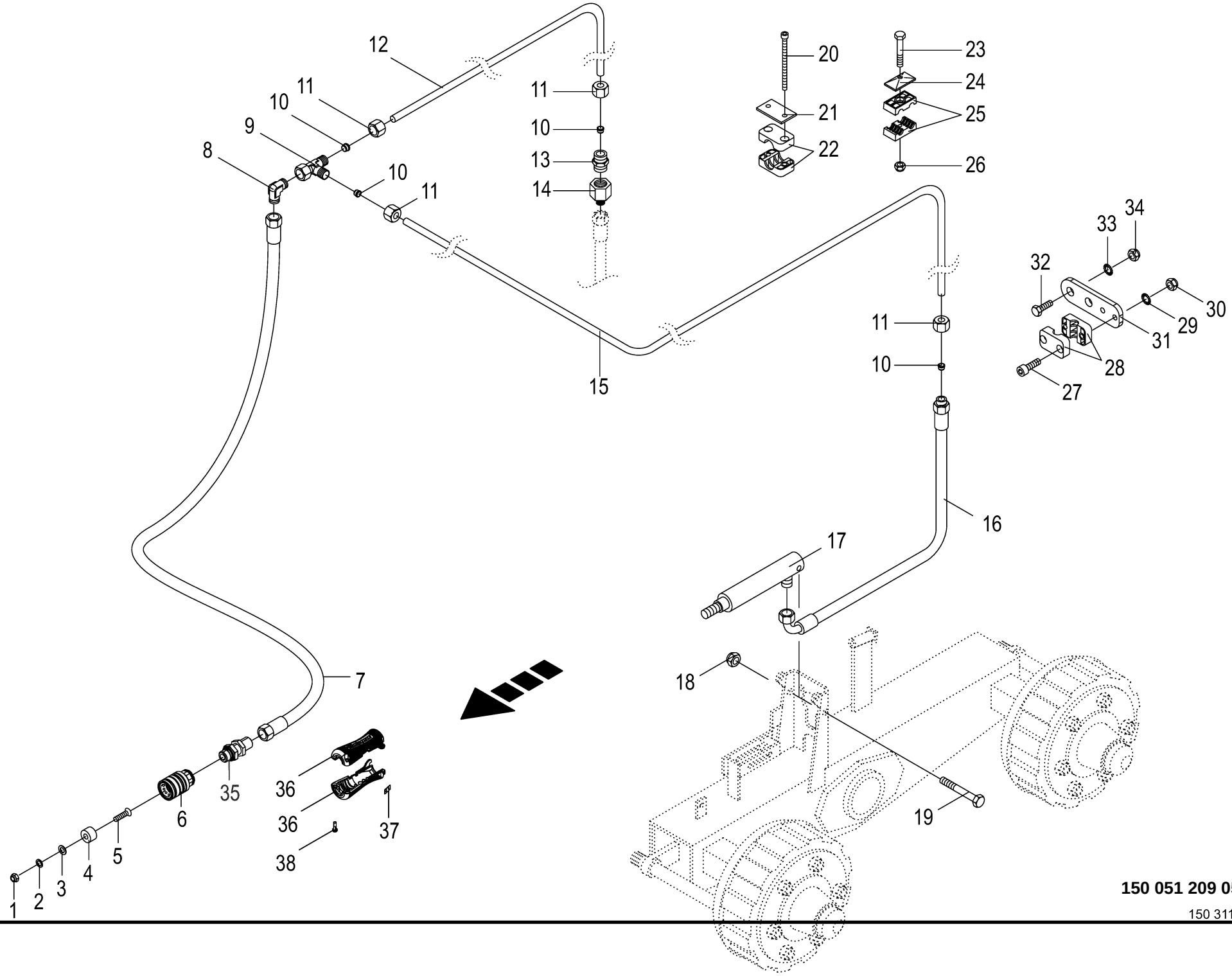

150 051 209 05 / 23.0

150 311 322 06

Hydraulikbremse **Hydraulic brake** **Frein hydraulique**					1104735 -	RP601-30	RP601-31	RP601-41				**150 051 209 05** 150 311 322 6 **23.0**
Pos.	ID-Nr.	Benennung	Description	Description	Masch.-Nr-							Bemerkung/Remarks/Remarque
32	00 900 637 0	6kt-Schraube	Hex head bolt	Boulon tête hex		x	x	x				M 10 X 30
33	00 909 909 1	Sperrkantscheibe	Detent edged washer	Disque à bord d'arrêt		x	x	x				SKM 10
34	00 908 758 0	Sicherungsmutter	Locknut	Écrou hex		x	x	x				M 10
35	90 004 433 0	Schott-Einschraubv. M18x1,5 E L	Bulkhead scre-in conn M18x1.5 E	Assembl. vissé de cloi.M18x1, 5 E		1	1	1				
		12 Zn8	L 12 Zn8	L 12Zn8								
36	20 430 830 0	Handgriff geschraubt M18 / SW22	Handle screwed M18 / SW22	Poignée vissée M18 / SW22		1	1	1				
37	27 013 868 0	Hydr-Schlauchbeschriftung (Satz für ET)	Labelling kit hydraulic hose 40numbers	Jeu inscrip. du tuyau flex. hydr 40chif.		1	1	1				
38	90 003 121 0	Linsenkopf-Schr.-Torx 5,0x16 verzinkt	Oval-head screw Torx 5,0x16 verzinkt	Vis à tête cylind bombée Torx 5,0x16		x	x	x				

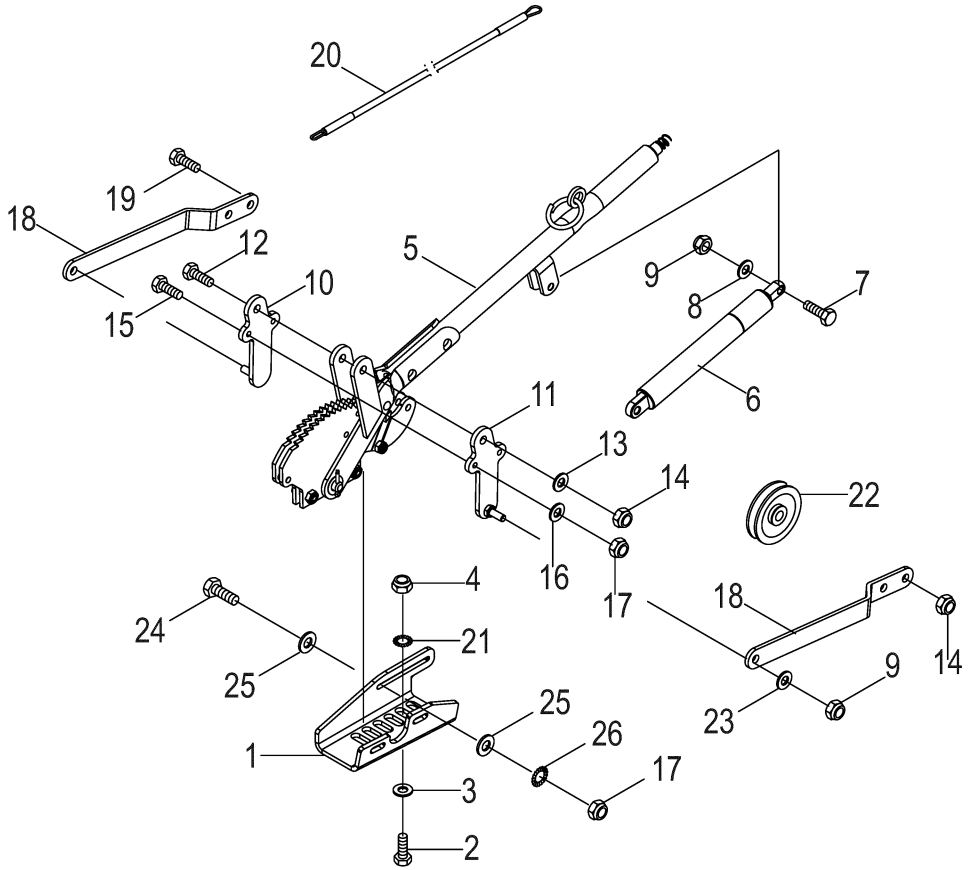
20
19
18
12
10
15
5
9
8
7
6
11
13
14
22
16
17
4
24
21
25
1
25
26
17
3
2
18
14
9
23

Handbremshebel **Hand brake lever** **Levier de frein**					1104735 -	RP601-30	RP601-31	RP601-41				**150 051 209 05** 150 419 090 5 **24.0**
Pos.	ID-Nr.	Benennung	Description	Description	Masch.-Nr-							Bemerkung/Remarks/Remarque
1	20 067 650 3	Aufnahme Handbremse	Holder parking brake	Logement frein à main		1	1	1				
2	00 900 657 0	6kt-Schraube	Hex head bolt	Boulon tête hex		x	x	x				M 12 X 35
3	00 910 506 1	Scheibe	Washer	Rondelle		x	x	x				13 X 24 X 2,5
4	00 908 701 0	Sicherungsmutter	Locknut	Écrou hex		x	x	x				M 12
5	27 001 420 0	Handbremshebel	Hand brake lever	Levier de frein		1	1	1				
6	27 013 310 0	Gasfeder 385/145 900N	Gas spring 385/145 900N	Ressort à gaz 385/145 900N		1	1	1				
7	00 900 201 0	6kt-Schraube	Hex head bolt	Boulon tête hex		x	x	x				M 8 X 35
8	00 910 413 0	Scheibe	Washer	Rondelle		x	x	x				8,4 X 17 X 1,6
9	00 908 706 0	Sicherungsmutter	Locknut	Écrou hex		x	x	x				M 8
10	20 260 628 0	Aufnahme Bremshebel 55mm rechts	Holder brake lever 55mm rh	Log. levier de freinage 55mm dr.		1	1	1				
11	20 260 627 0	Aufnahme Bremshebel 55mm links	Holder brake lever 55mm lh	Log. levier de freinage 55mm ga.		1	1	1				
12	00 901 437 0	6kt-Schraube	Hex head bolt	Boulon tête hex		x	x	x				M 10 X 70
13	00 910 414 0	Scheibe	Washer	Rondelle		x	x	x				10,5 X 21 X 2
14	00 908 758 0	Sicherungsmutter	Locknut	Écrou hex		x	x	x				M 10
15	00 901 034 2	6kt-Schraube	Hex head bolt	Boulon tête hex		x	x	x				M 6 X 60
16	00 910 411 1	Scheibe	Washer	Rondelle		x	x	x				6,4 X 12,5 X 1,6
17	00 908 704 1	Sicherungsmutter	Locknut	Écrou hex		x	x	x				M 6
18	20 067 653 1	Hebel	Lever	Levier		2	2	2				
19	00 901 431 0	6kt-Schraube	Hex head bolt	Boulon tête hex		x	x	x				M 10 X 40
20	27 011 544 0	Bedienungsseil Ø6x3500	Control cable RD6 3500mm	Câble de commande RD6 3500mm		1	1	1				
21	00 909 909 1	Sperrkantscheibe	Detent edged washer	Disque à bord d'arrêt		x	x	x				SKM 10
22	00 274 363 1	Seilrolle	Rope pulley	Poulie à cable		1	1	1				
23	00 910 364 0	Scheibe	Washer	Rondelle		x	x	x				8,4 X 17 X 1,6
24	00 900 239 1	6kt-Schraube	Hex head bolt	Boulon tête hex		x	x	x				M 6 X 25
25	00 910 351 1	Scheibe	Washer	Rondelle		x	x	x				6,4 X 18 X 1,6
26	00 909 906 1	Sperrkantscheibe	Detent edged washer	Disque à bord d'arrêt		x	x	x				SKM 6

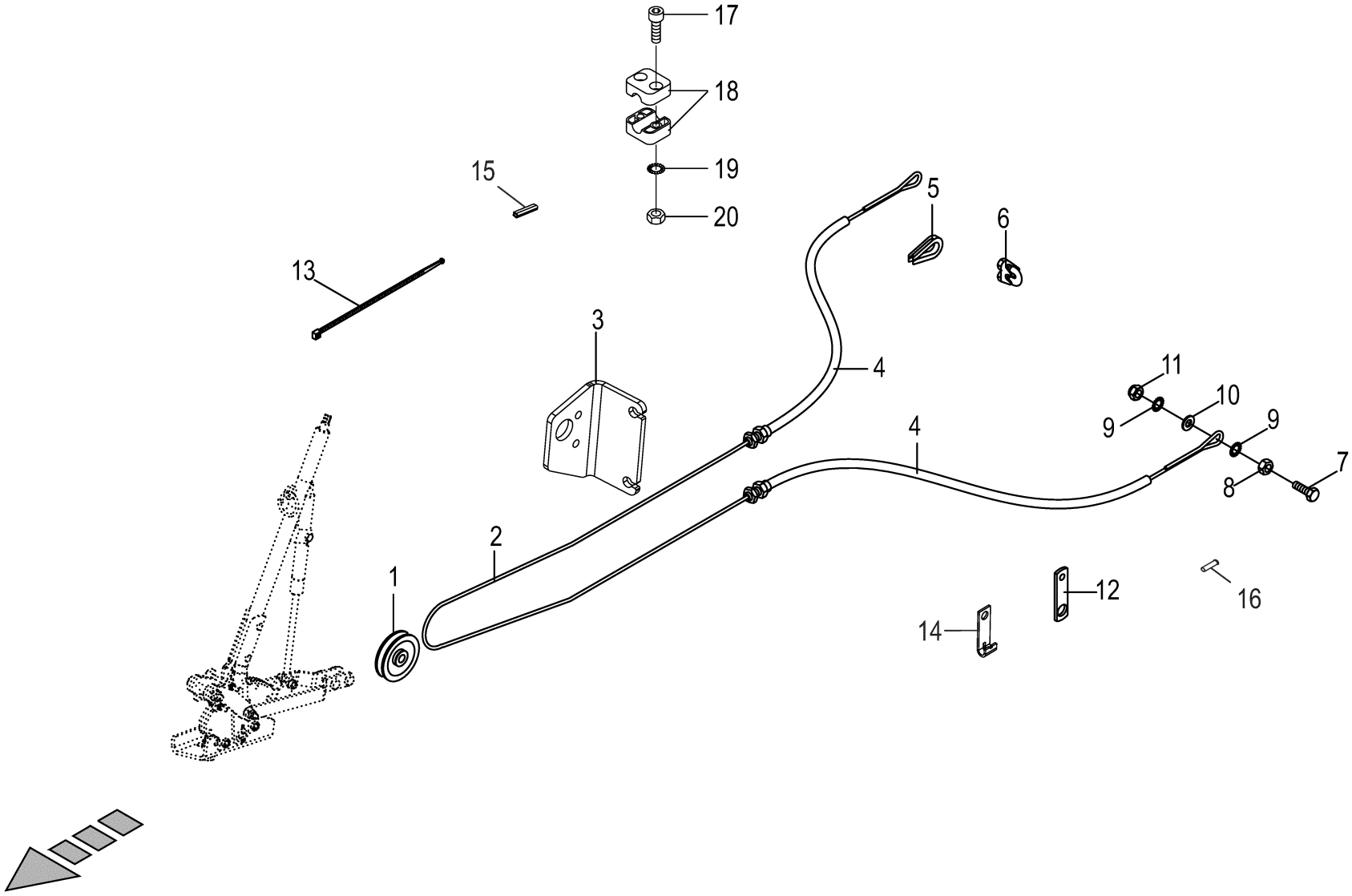

150 051 209 05 / 25.0

150 442 070 03

Bowdenzug **Bowden cable** **Câble de Bowden**					1104735 -	RP601-30	RP601-31	RP601-41				**150 051 209 05** 150 442 070 3 **25.0**
Pos.	ID-Nr.	Benennung	Description	Description	Masch.-Nr-							Bemerkung/Remarks/Remarque
1	00 274 363 1	Seilrolle	Rope pulley	Poulie à cable		1	1	1				
2	00 922 900 1	Drahtseil -Id.-Nr.= 1m - Einzelachse	Steel wire rope -Id.-no.= 1m - single axle	Câble d'acier -Id.-no.= 1m - simple axe		6,2	6,2	6,2				Rd. 5
	00 922 900 1	Drahtseil -Id.-Nr.= 1m - Tandemachse	Steel wire rope -Id.-no.= 1m - tandem axle	Câble d'acier -Id.-no.= 1m - essieu tandem		7,7	7,7	7,7				Rd. 5
3	20 262 482 0	Winkelblech	Angle sheet	Cornière en tôle		1	1	1				
4	00 953 716 1	Bowdenzughülle	Bowden cable mantle	Gaine de câble Bowden		1	1	1				Lg.= 2020
	00 278 993 0	Bowdenzughülle	Bowden cable mantle	Gaine de câble Bowden		1	1	1				Rd. 14 X 2680
5	00 917 506 0	Kausche	Grommet thimble	Cosse a corde		2	2	2				A 6
	00 917 508 0	Kausche	Grommet thimble	Cosse a corde		2	2	2				A 8
6	00 917 602 0	Drahtseilklemme	Wire rope clamp	Pince de cable metallique		6	6	6				5
7	00 900 302 1	6kt-Schraube	Hex head bolt	Boulon tête hex		x	x	x				M 12 X 50
8	00 908 215 0	6kt-Mutter	Hex nut	Écrou hex		x	x	x				M 12
9	00 909 910 1	Sperrkantscheibe	Detent edged washer	Disque à bord d'arrêt		x	x	x				SKM 12
10	00 910 506 1	Scheibe	Washer	Rondelle		x	x	x				13 X 24 X 2,5
11	00 908 701 0	Sicherungsmutter	Locknut	Écrou hex		x	x	x				M 12
12	00 335 776 1	Lasche	Strap	Patte		1	1	1				
13	00 922 671 1	Kabelbinder	Cable band	Collier de serrage		x	x	x				Lg.= 300
14	00 293 642 1	Bowdenzughalter	Bowden cable	Support du câble bowden		1	1	1				
15	00 925 156 0	Kantenschutz -Id.-Nr.= 1m	Edge protection -Id.-no.= 1m	Bordure de protection -Id.-no. = 1m		x	x	x				
16	27 013 590 0	Aderendhülse	wire end sleeve	embout		2	2	2				
17	00 903 017 1	Zylinderschraube	Allen screw	Vis tête cylindrique		x	x	x				M 6 X 45
18	00 925 101 1	Rohrschelle -2 Hälften	Tube clamp -2 halves	Bride -2 moitiés		1	1	1				Bo.= 14
19	00 909 906 1	Sperrkantscheibe	Detent edged washer	Disque à bord d'arrêt		x	x	x				SKM 6
20	00 908 208 0	6kt-Mutter	Hex nut	Écrou hex		x	x	x				M 6

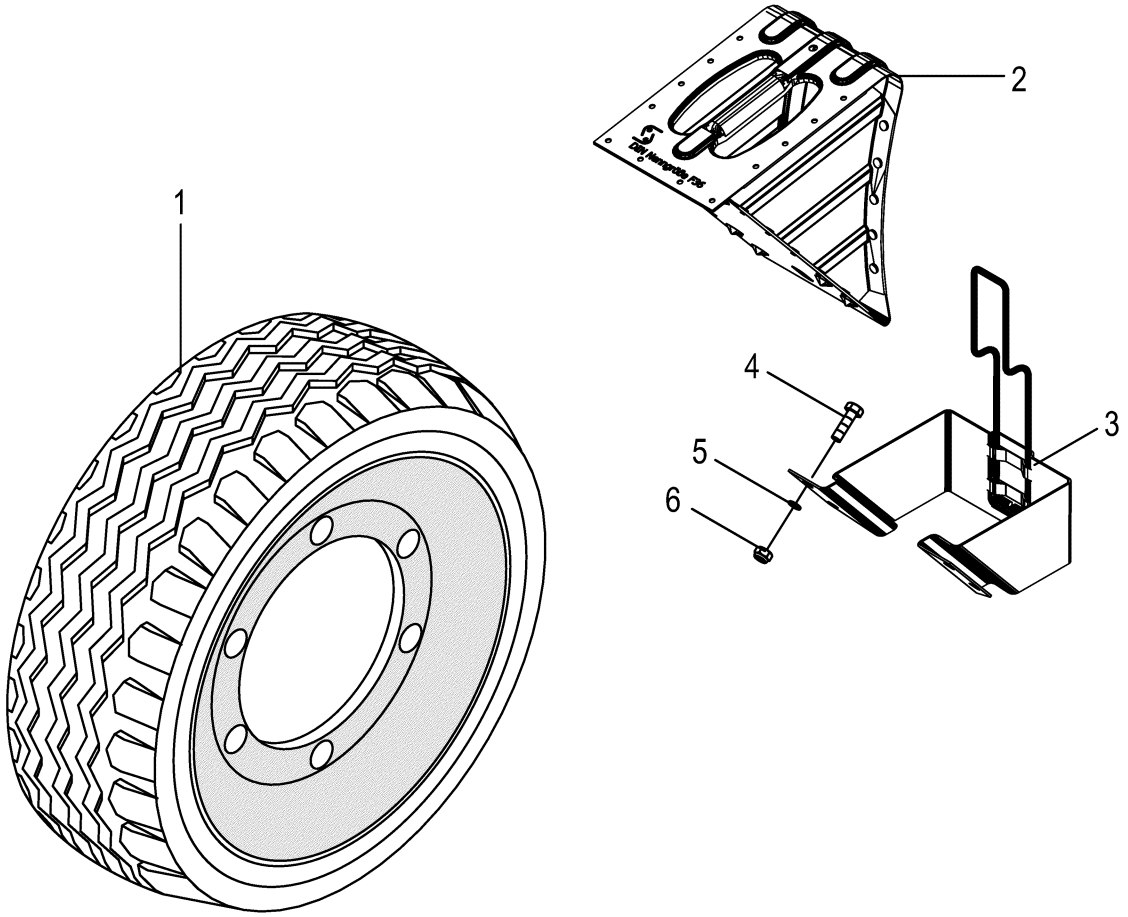
1
2
3
4
5
6

Bereifung / Vorlegekeil **Tyres / wheel chock** **Pneumatiques / cale d'arrêt**					1104735 -	RP601-30	RP601-31	RP601-41				**150 051 209 05** 150 551 106 1 **26.0**
Pos.	ID-Nr.	Benennung	Description	Description	Masch.-Nr-							Bemerkung/Remarks/Remarque
1	00 953 016 1	Rad -6 Loch, -BKT	Wheel -6 hole, -BKT	Roue -6 trou, -BKT		x	x	x				11.5/80-15.3 6/TL
	00 953 216 0	Reifen	Tyre	Pneu		x	x	x				11.5/80 - 15.3
	00 953 398 0	Ventil -für schlauchlose Räder	Valve -for tubeless wheels	Soupape -pour des rovers sans chambre		x	x	x				Rd. 15,7 X 42,5 TR 415
	00 953 118 0	Felge -6 Loch	Rim -6 hole	Jante -6 trou		x	x	x				9.00 X 15.3
	00 953 030 1	Rad -6 Loch, -BKT	Wheel -6 hole, -BKT	Roue -6 trou, -BKT		x	x	x				15.0/55-17 IMPL 10 PR
	00 953 230 0	Reifen	Tyre	Pneu		x	x	x				15.0/55 - 17 IMPL 10 PR
	00 953 398 0	Ventil -für schlauchlose Räder	Valve -for tubeless wheels	Soupape -pour des rovers sans chambre		x	x	x				Rd. 15,7 X 42,5 TR 415
	00 953 112 1	Felge -6 Loch	Rim -6 hole	Jante -6 trou		x	x	x				13.00 X 17
	00 953 036 0	Rad -6 Loch, -BKT	Wheel -6 hole, -BKT	Roue -6 trou, -BKT		x	x	x				19.0/45-17 10 PLY
	00 953 248 0	Reifen	Tyre	Pneu		x	x	x				19.0/45-17 10 PLY
	00 953 398 0	Ventil -für schlauchlose Räder	Valve -for tubeless wheels	Soupape -pour des rovers sans chambre		x	x	x				Rd. 15,7 X 42,5 TR 415
	00 953 125 0	Felge -6 Loch	Rim -6 hole	Jante -6 trou		x	x	x				16.00 X 17 6/161/205/0 A2
	00 953 060 0	Rad -6 Loch, -Vredestein	Wheel -6 hole, -Vredestein	Roue -6 trou, -Vredestein		x	x	x				500/50-17 10 PR
	00 953 243 0	Reifen	Tyre	Pneu		x	x	x				500/50-17 10PR
	00 953 398 0	Ventil -für schlauchlose Räder	Valve -for tubeless wheels	Soupape -pour des rovers sans chambre		x	x	x				Rd. 15,7 X 42,5 TR 415
	00 953 125 0	Felge -6 Loch	Rim -6 hole	Jante -6 trou		x	x	x				16.00 X 17 6/161/205/0 A2
	00 950 465 1	Rad -rechts, 8 Loch, -Alliance	Wheel -right, 8 hole, - Alliance	Roue -à droite, 8 trou, - Alliance				x				600/50-22.5 8PR
	00 950 466 1	Rad -links, 8 Loch, -Alliance	Wheel -left, 8 hole, -Alliance	Roue -gauche, 8 trou, - Alliance				x				600/50-22.5 8PR
	00 953 520 1	Reifen	Tyre	Pneu				x				600/50-22.5
	00 953 398 0	Ventil -für schlauchlose Räder	Valve -for tubeless wheels	Soupape -pour des rovers sans chambre				x				Rd. 15,7 X 42,5 TR 415
	00 953 145 0	Felge -8 Loch	Rim -8 hole	Jante -8 trou				x				20.00 X 22,5 8/221/275/0 A3
	27 016 173 0	Rad 500/50-17 10PR TL AW320 - Alliance	Wheel 500/50-17 10PR TL AW320 -Alliance	Roue 500/50-17 10PR TL AW320 - Alliance		x	x	x				
	27 016 171 0	Reifen 500/50-17 10PR TL AW320	Tyre 500/50-17 10PR TL AW320	Pneumatique 500/50-17 10PR TL AW320		x	x	x				
	00 953 125 0	Felge -6 Loch	Rim -6 hole	Jante -6 trou		x	x	x				16.00 X 17 6/161/205/0 A2
	00 953 398 0	Ventil -für schlauchlose Räder	Valve -for tubeless wheels	Soupape -pour des rovers sans chambre		x	x	x				Rd. 15,7 X 42,5 TR 415

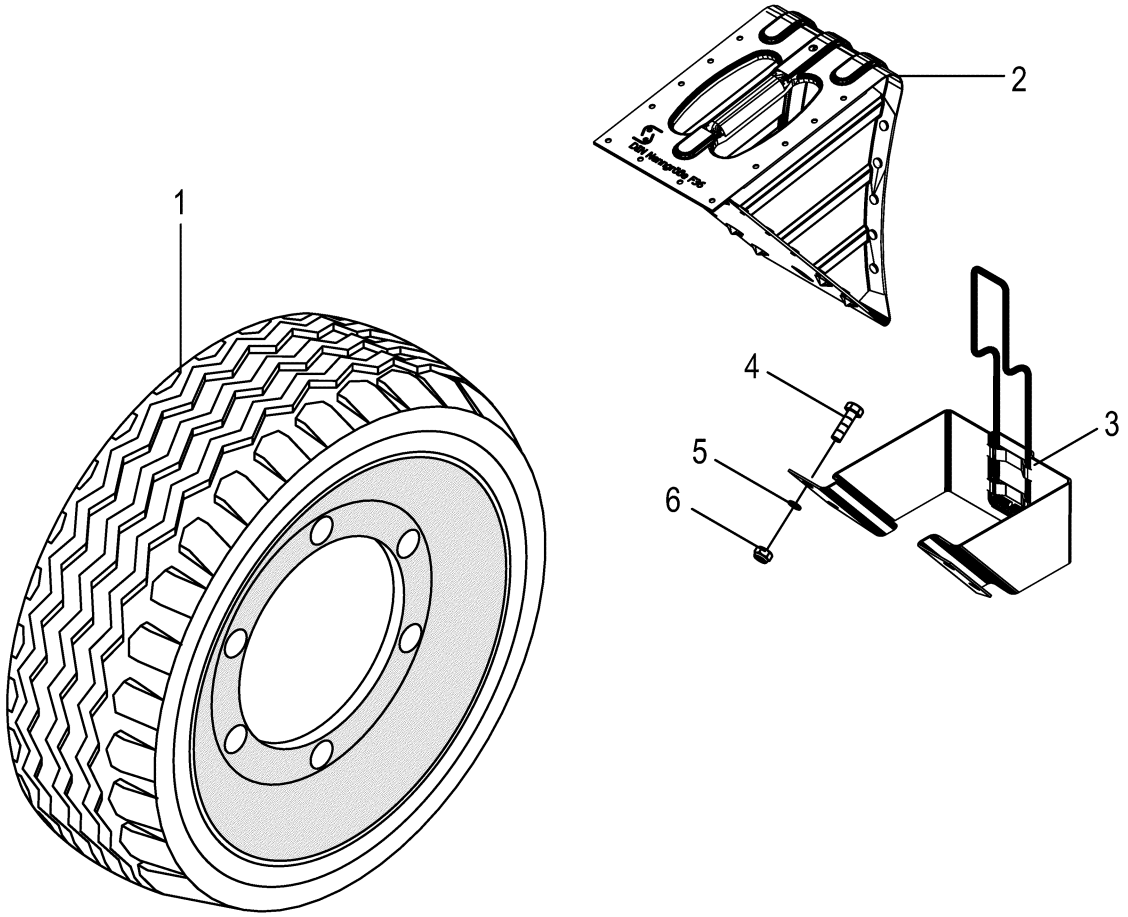
1
2
3
4
5
6

Bereifung / Vorlegekeil **Tyres / wheel chock** **Pneumatiques / cale d'arrêt**					1104735 -	RP601-30	RP601-31	RP601-41				**150 051 209 05** 150 551 106 1 **26.0**
Pos.	ID-Nr.	Benennung	Description	Description	Masch.-Nr-							Bemerkung/Remarks/Remarque
						.	.	.				
	27 016 174 0	Rad 500/50-17 10PR TL AW708 -BKT	Wheel 500/50-17 10PR TL AW708 -BKT	Roue 500/50-17 10PR TL AW708 -BKT		x	x	x				
	27 016 172 0	Reifen 500/50-17 10PR TL AW708	Tyre 500/50-17 10PR TL AW708	Pneumatique 500/50-17 10PR TL AW708		x	x	x				
	00 953 125 0	Felge -6 Loch	Rim -6 hole	Jante -6 trou		x	x	x				16.00 X 17 6/161/205/0 A2
	00 953 398 0	Ventil -für schlauchlose Räder	Valve -for tubeless wheels	Soupape -pour des rovers sans chambre		x	x	x				Rd. 15,7 X 42,5 TR 415
						.	.	.				
2	27 101 358 0	Vorlegekeil				2	2	2				
3	27 101 357 0	Halter Vorlegekeil				2	2	2				
4	00 900 614 0	6kt-Schraube	Hex head bolt	Boulon tête hex		x	x	x				M 8 X 20
5	00 909 908 1	Sperrkantscheibe	Detent edged washer	Disque à bord d'arrêt		x	x	x				SKM 8
6	00 908 706 0	Sicherungsmutter	Locknut	Écrou hex		x	x	x				M 8

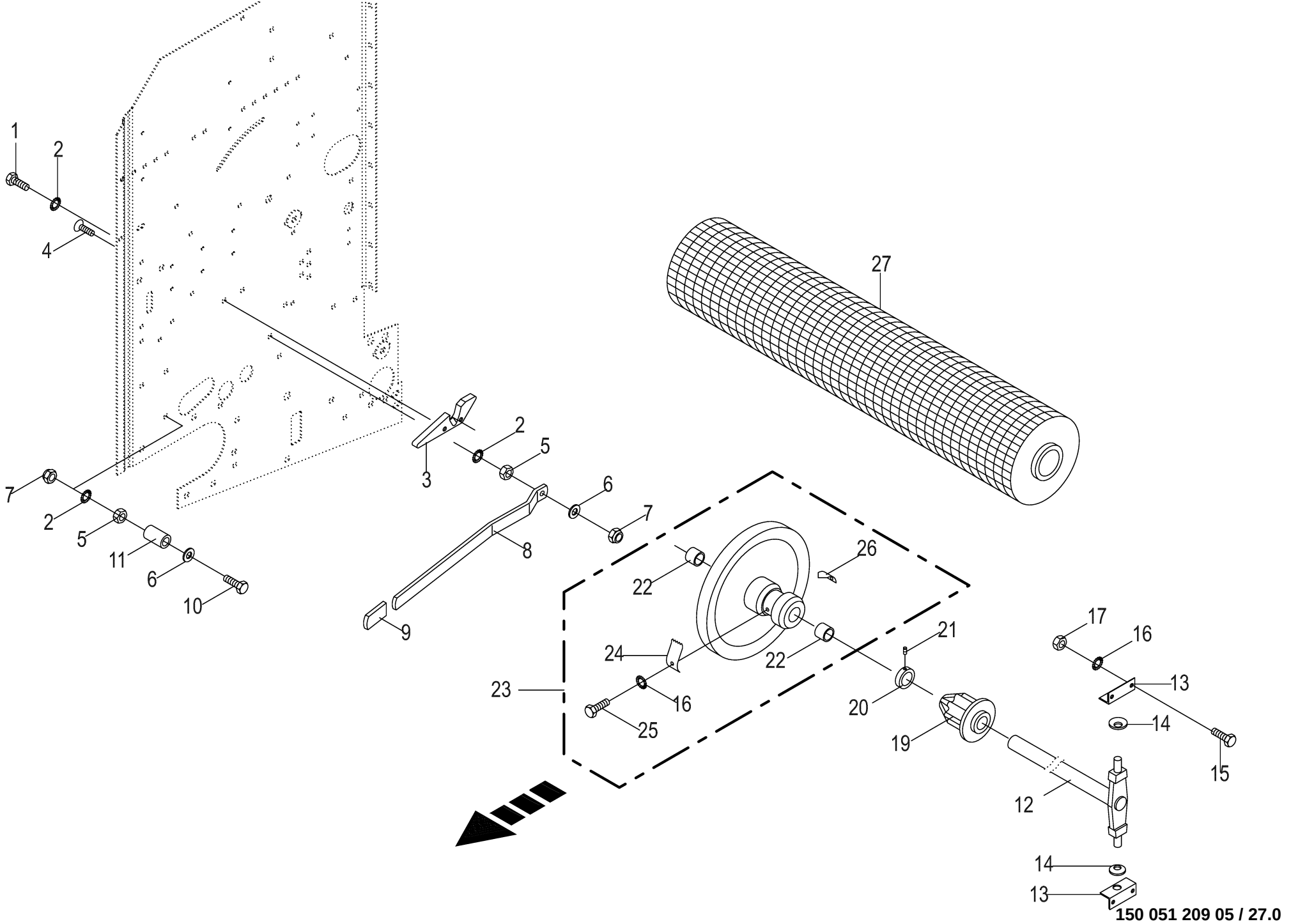

150 051 209 05 / 27.0

150 367 033 02

Schwenkvorrichtung / Bremsteller / Netzrolle -Netzbindung Swivelling device / brake disc / wrapping roll Mecanisme de pivotement / rondelle frein / rouleau de filet					1104735 -	RP601-30	RP601-31	RP601-41				150 051 209 05 150 367 033 2 27.0
Pos.	ID-Nr.	Benennung	Description	Description	Masch.-Nr-							Bemerkung/Remarks/Remarque
1	00 900 634 0	6kt-Schraube	Hex head bolt	Boulon tête hex		x	x	x				M 10 X 20
2	00 909 909 1	Sperrkantscheibe	Detent edged washer	Disque à bord d'arrêt		x	x	x				SKM 10
3	00 273 316 6	Auflaufstück	Ramp piece	Pièce rampe		1	1	1				
4	00 905 154 2	Flachrundschraube	Coach bolt	Vis a tête bombée		x	x	x				M 10 X 35
5	00 908 212 0	6kt-Mutter	Hex nut	Écrou hex		x	x	x				M 10
6	00 910 414 0	Scheibe	Washer	Rondelle		x	x	x				10,5 X 21 X 2
7	00 908 758 0	Sicherungsmutter	Locknut	Écrou hex		x	x	x				M 10
8	00 278 475 3	Hebel	Lever	Levier		1	1	1				
9	00 925 016 0	Griff	Handle	Poignée		1	1	1				
10	00 901 072 1	6kt-Schraube	Hex head bolt	Boulon tête hex		x	x	x				M 10 X 100
11	00 938 675 0	Schlauch -Id.-Nr.= 1m	Hose -Id.-no.= 1m	Tuyau -Id.-no.= 1m		x	x	x				
12	00 273 319 0	Schwenkvorrichtung	Swivel device	Dispositif de pivotement		1	1	1				
13	00 274 215 3	Halter	Support	Cadre support		2	2	2				
14	00 909 920 1	Federscheibe	Spring washer	Rondelle à ressort		2	2	2				B 31,5 X 16,3 X 1,25
15	00 900 614 0	6kt-Schraube	Hex head bolt	Boulon tête hex		x	x	x				M 8 X 20
16	00 909 908 1	Sperrkantscheibe	Detent edged washer	Disque à bord d'arrêt		x	x	x				SKM 8
17	00 908 210 0	6kt-Mutter	Hex nut	Écrou hex		x	x	x				M 8
19	00 273 321 2	Rollenhalter	Roller support	Support de rouleau		1	1	1				
20	00 911 319 1	Stellring	Collar	Bague d'arrêt		1	1	1				A= 30
21	00 905 922 1	Gewindestift	Threaded pin	Goujon fileté		1	1	1				M 8 X 10
22	00 934 901 0	Lagerbuchse	Bearing bush	Coussinet		2	2	2				30 X 34 X 40
23	00 273 323 4	Bremsteller mont.	Brake disc assembled	Disque de freinage assembl.		1	1	1				
24	00 273 327 4	Feder	Spring	Ressort		2	2	2				
25	00 900 253 1	6kt-Schraube	Hex head bolt	Boulon tête hex		x	x	x				M 8 X 12
26	00 279 049 2	Feder	Spring	Ressort		2	2	2				
27	00 926 180 0	Excellent Edge X-tra 2.600	Excellent Edge X-tra 2.600	Filet Edge X-tra 2600m		x	x	x				
	00 929 926 0	Excellent Edge X-tra 3.600	Excellent Edge X-tra 3.600	Filet Edge X-tra 3600M		x	x	x				
	00 927 921 1	Wickelnetz-Rolle 300m EDGE X-TRA	Net wrap roll 300m EDGE X-TRA	Roul. de filet d'enr. 300 m. EDGE X-TRA		x	x	x				

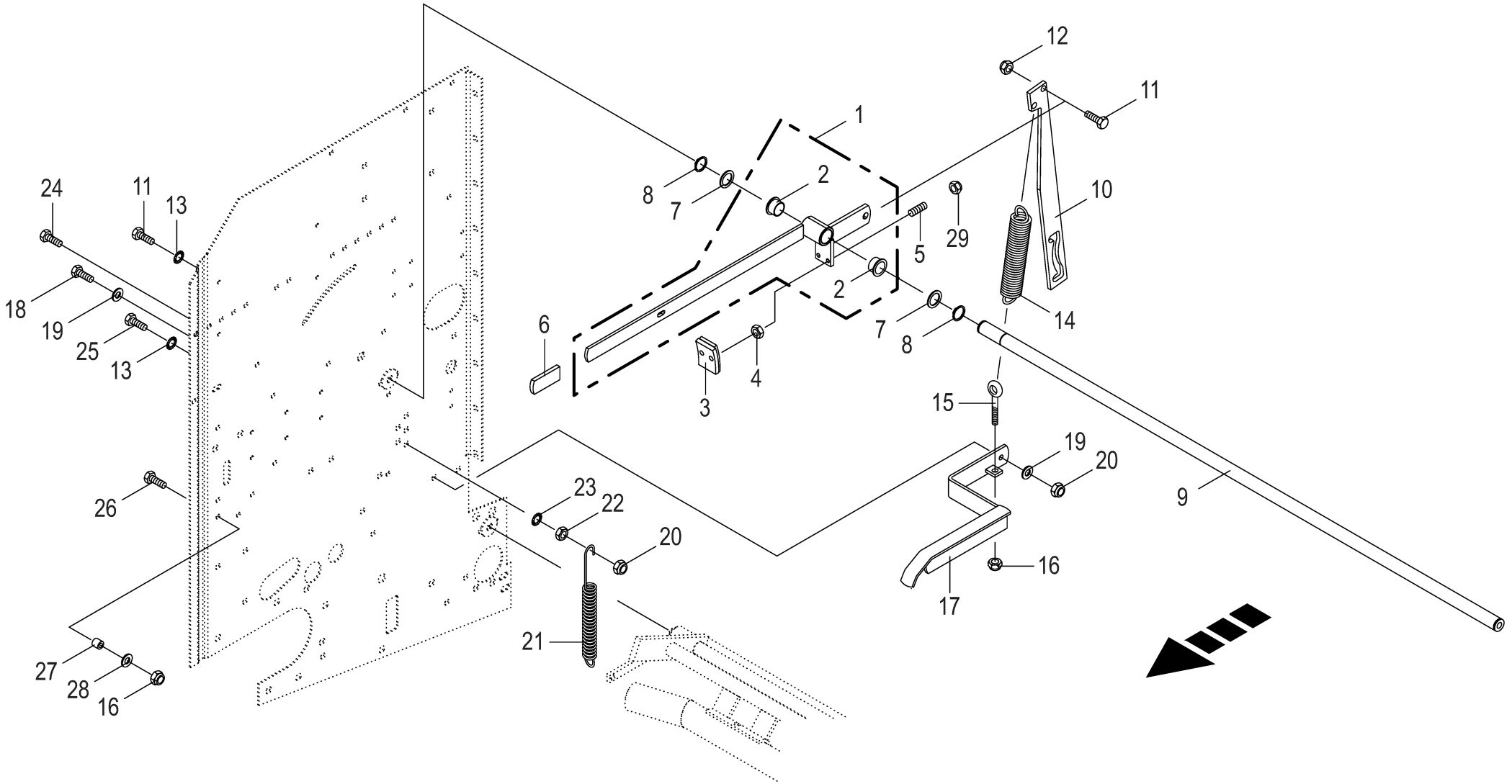

150 051 209 05 / 28.0

150 367 058 03

Bremshebel -Netzbindung **Brake lever** **Levier de frein**					1104735 -	RP601-30	RP601-31	RP601-41				**150 051 209 05** 150 367 058 3 **28.0**
Pos.	ID-Nr.	Benennung	Description	Description	Masch.-Nr-							Bemerkung/Remarks/Remarque
1	21 024 699 0	Bremshebel	brake lever	levier de frein		1	1	1				
2	00 934 927 0	Bundbuchse	Collar bush	Douille de touchette		2	2	2				25 X 28/35 X 16,5
3	00 278 035 0	Bremsbacke	Brake shoe	Machoire de frein		1	1	1				
4	00 908 208 0	6kt-Mutter	Hex nut	Écrou hex		x	x	x				M 6
5	90 100 068 0	Gewindebolzen M6x30 Zn8 Form A	Threaded bolt M6 x 30 Zn8	Tige filetée M6x30 Zn8		x	x	x				
6	00 925 016 0	Griff	Handle	Poignée		1	1	1				
7	00 910 842 0	Passscheibe	Shim ring	Rondelle d'ajustage		x	x	x				25 X 35 X 0,3
8	00 911 529 0	Sicherungsring	Circlip	Circlip		x	x	x				A 25 X 1,2
9	00 278 024 0	Umlenkwelle	Guide shaft	Arbre de renvoi		1	1	1				Lg.= 1368
10	00 278 052 1	Rasthebel	Stop lever	Levier de pause		1	1	1				
11	00 900 656 0	6kt-Schraube	Hex head bolt	Boulon tête hex		x	x	x				M 12 X 30
12	00 908 701 0	Sicherungsmutter	Locknut	Écrou hex		x	x	x				M 12
13	00 909 910 1	Sperrkantscheibe	Detent edged washer	Disque à bord d'arrêt		x	x	x				SKM 12
14	00 250 067 4	Zugfeder	Tension spring	Ressort de traction		1	1	1				5 X 30 X 150
15	00 918 310 0	Ösenschraube	Eye screw	Vis à oeillet		1	1	1				M 8 X 95
16	00 908 706 0	Sicherungsmutter	Locknut	Écrou hex		x	x	x				M 8
17	00 278 054 8	Spannhebel	Tension lever	Levier de commande		1	1	1				
18	00 900 636 0	6kt-Schraube	Hex head bolt	Boulon tête hex		x	x	x				M 10 X 25
19	00 910 414 0	Scheibe	Washer	Rondelle		x	x	x				10,5 X 21 X 2
20	00 908 758 0	Sicherungsmutter	Locknut	Écrou hex		x	x	x				M 10
21	00 274 327 6	Zugfeder	Tension spring	Ressort de traction		2	2	2				2,5 X 21 X 180
22	00 908 212 0	6kt-Mutter	Hex nut	Écrou hex		x	x	x				M 10
23	00 909 909 1	Sperrkantscheibe	Detent edged washer	Disque à bord d'arrêt		x	x	x				SKM 10
24	00 901 061 2	6kt-Schraube	Hex head bolt	Boulon tête hex		x	x	x				M 10 X 45 -10.9
25	00 900 655 0	6kt-Schraube	Hex head bolt	Boulon tête hex		x	x	x				M 12 X 25
26	00 900 201 0	6kt-Schraube	Hex head bolt	Boulon tête hex		x	x	x				M 8 X 35
27	00 344 518 3	Distanzrohr	Spacer tube	Tube d'entretoisement		1	1	1				9,2 X 20 X 15
28	00 910 413 0	Scheibe	Washer	Rondelle		x	x	x				8,4 X 17 X 1,6
29	00 908 704 1	Sicherungsmutter	Locknut	Écrou hex		x	x	x				M 6

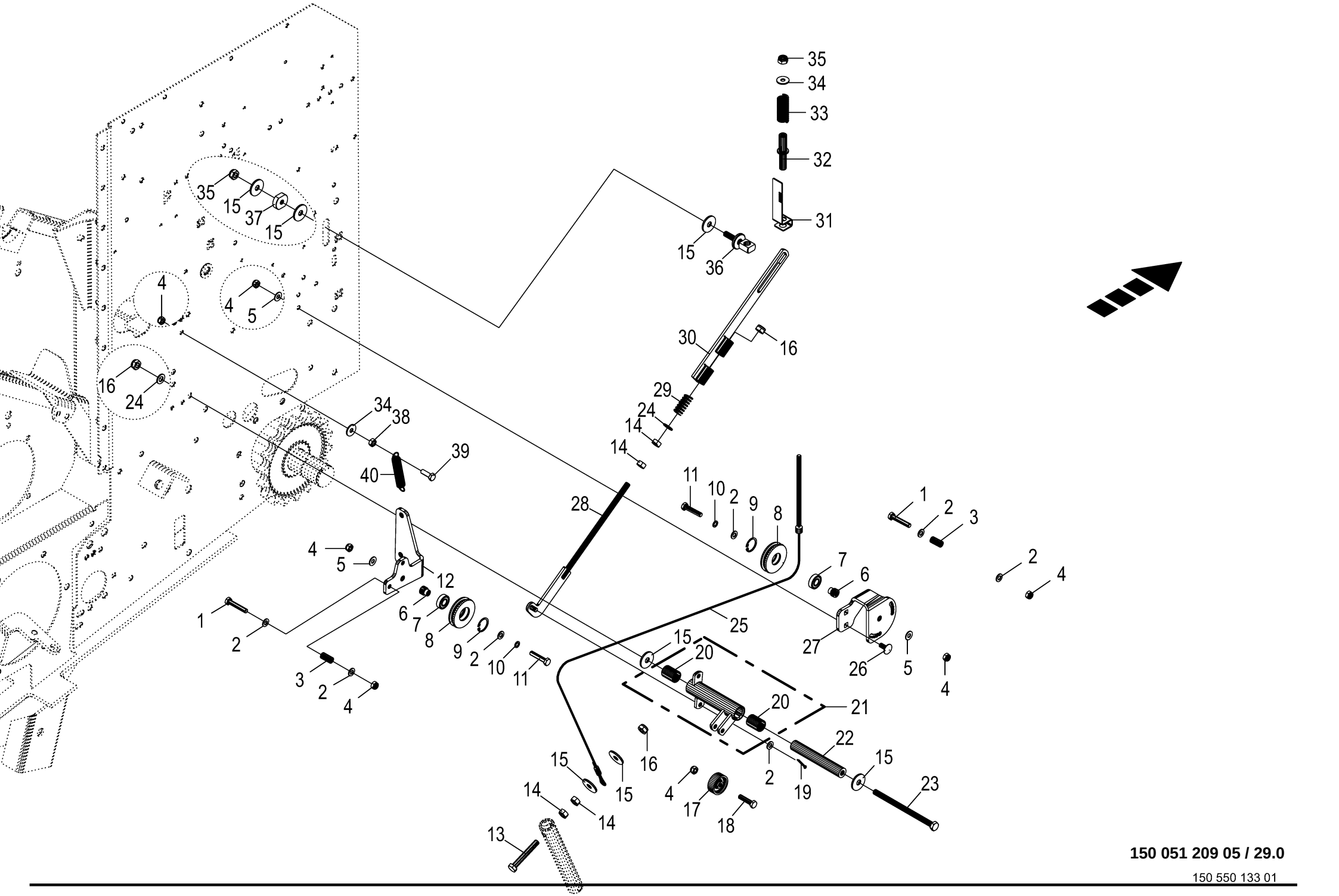

150 051 209 05 / 29.0

150 550 133 01

Feststellbremse für Netzrolle **Parking brake for wrapping roll** **Frein de stationnement rouleau de filet**					1104735 -	RP601-30	RP601-31	RP601-41				**150 051 209 05** 150 550 133 1 **29.0**
Pos.	ID-Nr.	Benennung	Description	Description	Masch.-Nr-							Bemerkung/Remarks/Remarque
1	00 900 264 1	6kt-Schraube	Hex head bolt	Boulon tête hex		x	x	x				M 8 X 45
2	00 910 413 0	Scheibe	Washer	Rondelle		x	x	x				8,4 X 17 X 1,6
3	20 621 987 0	Hülse 9 x 12 x 24	Sleeve 9 x 12 x 24 Zn8	Douille 9 x 12 x 24 Zn8		2	2	2				
4	00 908 706 0	Sicherungsmutter	Locknut	Écrou hex		x	x	x				M 8
5	00 909 908 1	Sperrkantscheibe	Detent edged washer	Disque à bord d'arrêt		x	x	x				SKM 8
6	00 000 000 0					2	2	2				
7	00 930 100 0	Rillenkugellager	Grooved ball bearing	Roulement à gorge		2	2	2				6001 2RS
8	21 006 432 0	Umlenkrolle klein	deflection roll sm.	galet de renvoi pet.		2	2	2				
9	00 911 600 0	Sicherungsring	Circlip	Circlip		2	2	2				28 X 1,2
10	00 909 903 0	Sperrkantscheibe	Detent edged washer	Disque à bord d'arrêt		x	x	x				SKZ 8
11	00 901 421 1	6kt-Schraube	Hex head bolt	Boulon tête hex		x	x	x				M 8 X 40
12	21 006 431 0	Rollenhalter	roll holder			2	2	2				
13	00 900 287 1	6kt-Schraube	Hex head bolt	Boulon tête hex		x	x	x				M 10 X 70
14	00 908 212 0	6kt-Mutter	Hex nut	Écrou hex		x	x	x				M 10
15	00 910 353 0	Scheibe	Washer	Rondelle		x	x	x				11 X 34 X 3
16	00 908 758 0	Sicherungsmutter	Locknut	Écrou hex		x	x	x				M 10
17	00 279 295 1	Rolle	Roller	Galet		1	1	1				Rd. 40 X 15
18	00 901 042 1	6kt-Schraube	Hex head bolt	Boulon tête hex		x	x	x				M 8 X 35
19	00 912 046 1	Splint	Cotter pin	Goupille fendue		1	1	1				3,2 X 28
20	00 934 910 0	Lagerbuchse	Bearing bush	Coussinet		2	2	2				20 X 23 X 30
21	00 279 286 2	Drehrohr	Hinged tube	Tube articulé		1	1	1				
22	00 279 296 0	Welle	Shaft	Arbre		1	1	1				Rd. 20 X 132
23	00 900 215 0	6kt-Schraube	Hex head bolt	Boulon tête hex		x	x	x				M 10 X 160
24	00 910 414 0	Scheibe	Washer	Rondelle		x	x	x				10,5 X 21 X 2
25	21 006 609 0	Drahtseil Bremskraftregler	wire rope brake force regulator	câble d'acier rég. de force de frein.		1	1	1				
26	00 904 731 2	Flachrundschraube	Coach bolt	Vis a tête bombée		x	x	x				M 8 X 20
27	21 006 438 0	Rollenhalter	roll holder			1	1	1				
28	00 279 298 4	Stellschraube	Setscrew	Vis de réglage		1	1	1				
29	00 492 119 2	Druckfeder	Pressure spring	Ressort de pression		1	1	1				2,5 X 15,5 X 40
30	21 006 430 1	Stellhebel	adjusting lever	levier de réglage		1	1	1				
31	20 664 107 1	Indikator	indicator	indicateur		1	1	1				
32	21 006 429 0	Führungsbuchse	guide bushing	douille de guidage		1	1	1				
33	00 450 143 0	Druckfeder	Pressure spring	Ressort de pression		1	1	1				3 X 19 X 70
34	00 910 603 0	Scheibe	Washer	Rondelle		x	x	x				8,4 X 24 X 2
35	00 908 503 0	Sicherungsmutter	Locknut	Écrou hex		x	x	x				M 10
36	20 664 108 2	Führungsstück	guide piece	pièce de guidage		1	1	1				
37	21 006 434 0	Befestigungsscheibe		rondelle de fixation		1	1	1				
38	00 908 210 0	6kt-Mutter	Hex nut	Écrou hex		x	x	x				M 8

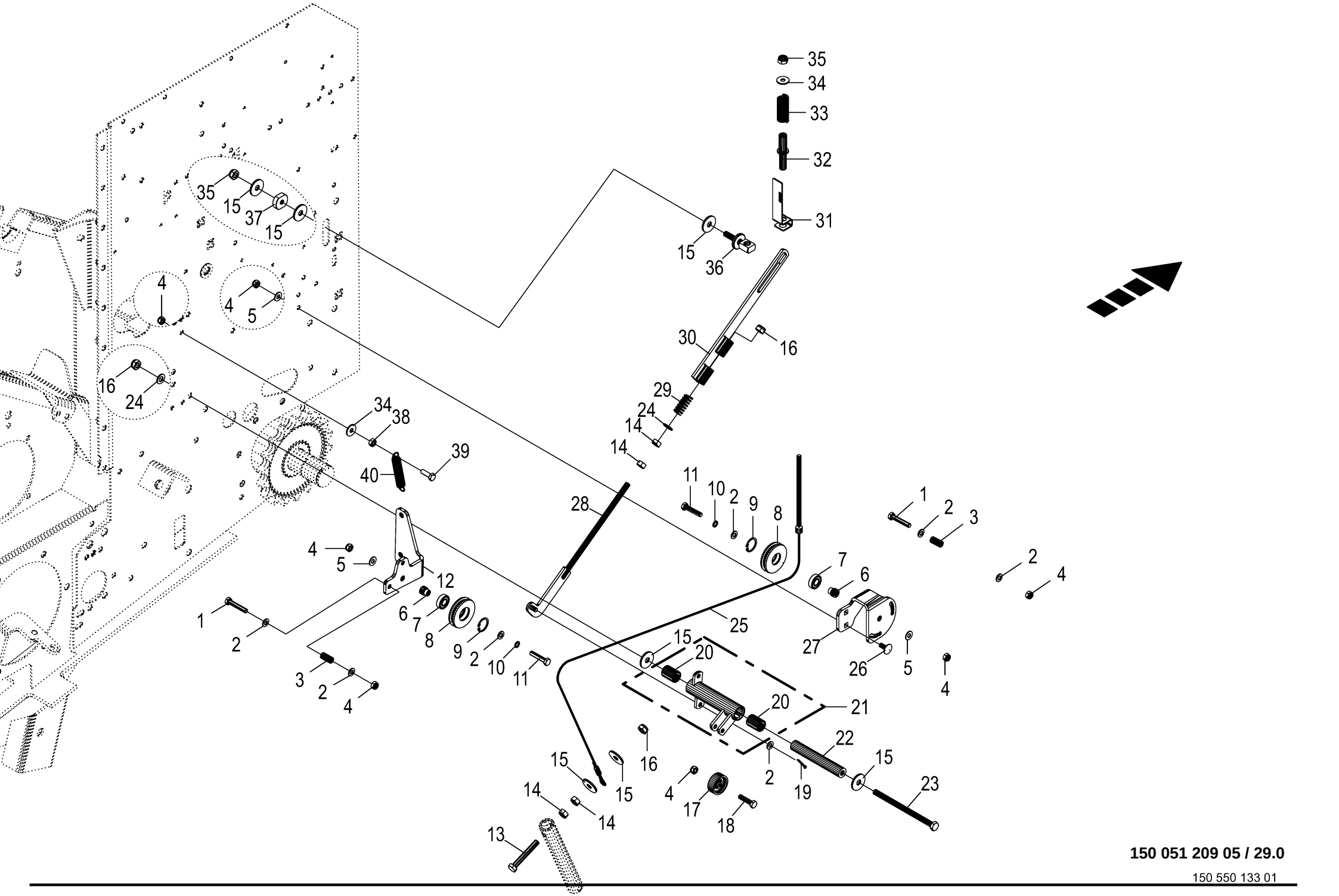

150 051 209 05 / 29.0

150 550 133 01

Feststellbremse für Netzrolle **Parking brake for wrapping roll** **Frein de stationnement rouleau de filet**					1104735 -	RP601-30	RP601-31	RP601-41				**150 051 209 05** 150 550 133 1 **29.0**
Pos.	ID-Nr.	Benennung	Description	Description	Masch.-Nr-							Bemerkung/Remarks/Remarque
39	00 900 616 0	6kt-Schraube	Hex head bolt	Boulon tête hex		x	x	x				M 8 X 25
40	00 270 283 1	Zugfeder	Tension spring	Ressort de traction		1	1	1				1,5 X 15 X 100

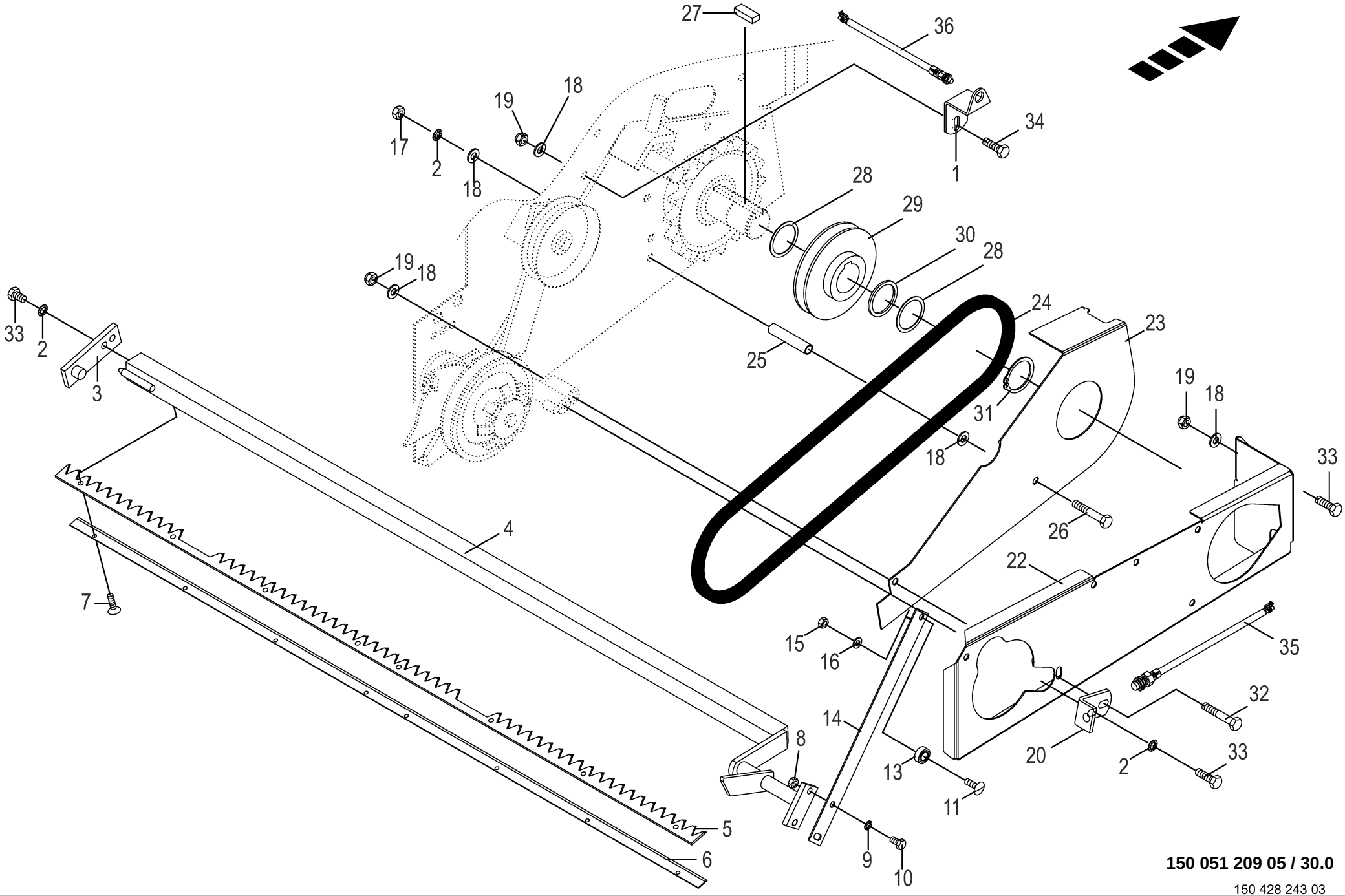

150 051 209 05 / 30.0

150 428 243 03

Netzbindung / Schneidmesser **Net tying / knife** **Attache de résean / couteau**					1104735 -	RP601-30	RP601-31	RP601-41				**150 051 209 05** 150 428 243 3 **30.0**
Pos.	ID-Nr.	Benennung	Description	Description	Masch.-Nr-							Bemerkung/Remarks/Remarque
1	00 279 297 3	Sensorhalter	Sensor support	Support de capteur		1	1	1				
2	00 909 909 1	Sperrkantscheibe	Detent edged washer	Disque à bord d'arrêt		x	x	x				SKM 10
3	00 278 049 5	Messerhalterung	Knive holder	Porte-couteau		1	1	1				
4	00 279 607 0	Messerhalterung	Knive holder	Porte-couteau		1	1	1				
5	00 278 692 5	Messerkamm	Knife comb	Peigne à couteaux		1	1	1				Lg.= 1240
6	00 278 685 2	Schneidmesser	Knife	Couteau		1	1	1				Lg.= 1250
7	90 004 591 0	Linsenflan-schr.Torx M6x12 ZLÜ MK 010.9	Oval-head screw Torx M6x12 ZLÜ MK	Vis à brides à tête bomb Torx M6x12 ZLÜ		x	x	x				
8	00 908 210 0	6kt-Mutter	Hex nut	Écrou hex		x	x	x				M 8
9	00 909 908 1	Sperrkantscheibe	Detent edged washer	Disque à bord d'arrêt		x	x	x				SKM 8
10	00 900 614 0	6kt-Schraube	Hex head bolt	Boulon tête hex		x	x	x				M 8 X 20
11	00 905 111 4	Flachrundschraube	Coach bolt	Vis a tête bombée		x	x	x				M 6 X 20
13	00 930 328 0	Rillenkugellager	Grooved ball bearing	Roulement à gorge		1	1	1				626 2RS
14	00 278 051 5	Federschiene	Spring bar	Rail de ressort		1	1	1				Lg.= 360
15	00 908 704 1	Sicherungsmutter	Locknut	Écrou hex		x	x	x				M 6
16	00 910 411 1	Scheibe	Washer	Rondelle		x	x	x				6,4 X 12,5 X 1,6
17	00 908 212 0	6kt-Mutter	Hex nut	Écrou hex		x	x	x				M 10
18	00 910 414 0	Scheibe	Washer	Rondelle		x	x	x				10,5 X 21 X 2
19	00 908 758 0	Sicherungsmutter	Locknut	Écrou hex		x	x	x				M 10
20	00 279 594 0	Sensorhalter	Sensor support	Support de capteur		1	1	1				
22	20 062 813 0	Schutz	Guard	Protecteur		1	1	1				
23	00 278 922 5	Schutz f. Starterriemen	Guard for starter belt	Protection pour courroie de démarrage		1	1	1				
24	00 921 513 0	Keilriemen	V-belt	Courroie trapézoïdale		1	1	1				17 X 1473
25	00 278 087 1	Distanzrohr	Spacer tube	Tube d'entretoisement		1	1	1				12,5 X 17,2 X 73
26	00 901 445 0	6kt-Schraube	Hex head bolt	Boulon tête hex		x	x	x				M 10 X 120
27	00 915 003 0	Passfeder	Fit-in key	Clavette		1	1	1				B 14 X 9 X 36
28	00 910 899 0	Passscheibe	Shim ring	Rondelle d'ajustage		x	x	x				45 X 55 X 1
29	00 279 290 0	Keilriemenscheibe	V-belt pulley	Poulie à gorges		1	1	1				DW 133
30	00 910 732 1	Stützscheibe	Supporting disc	Rondelle diélectrique		1	1	1				S 45 X 55 X 3,0
31	00 911 549 1	Sicherungsring	Circlip	Circlip		1	1	1				A 45 X 1,75
32	00 901 436 0	6kt-Schraube	Hex head bolt	Boulon tête hex		x	x	x				M 10 X 65
33	00 900 636 0	6kt-Schraube	Hex head bolt	Boulon tête hex		x	x	x				M 10 X 25
34	00 900 637 0	6kt-Schraube	Hex head bolt	Boulon tête hex		x	x	x				M 10 X 30
35	00 302 409 2	Ind. Näherungsschalter Namur M12 6mm	Namur sensor Namur M12	Capt. Namur		1	1	1				
36	00 302 321 2	Ind. Näherungsschalter Namur M18 8mm	Namur sensor Namur M18	Capt. Namur Namur M18		1	1	1				

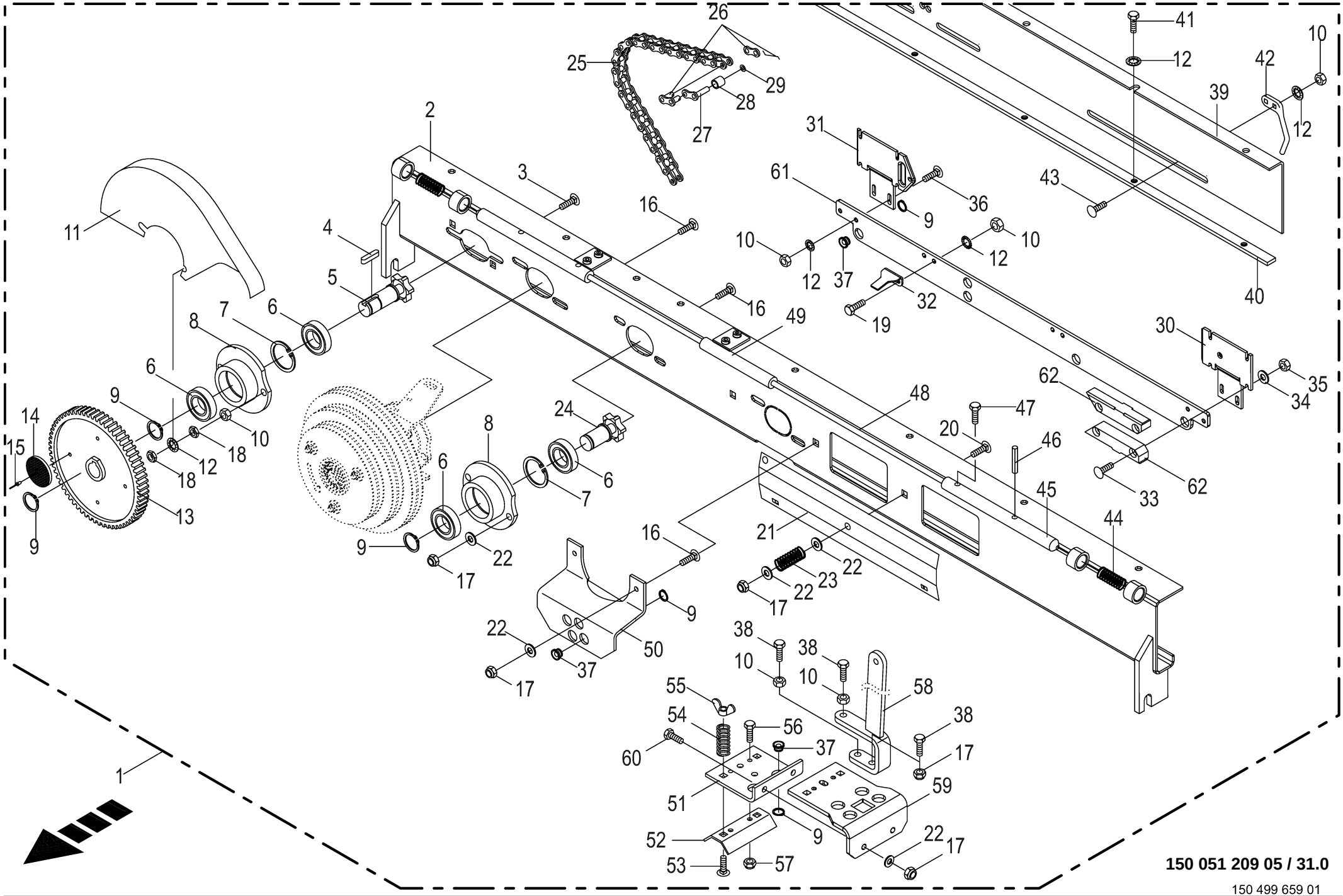

150 051 209 05 / 31.0

150 499 659 01

Garnbindung -Komfort **Twine tying** **Liage par ficelle**					1104735 -	RP601-30	RP601-31	RP601-41				**150 051 209 05** 150 499 659 1 **31.0**
Pos.	ID-Nr.	Benennung	Description	Description	Masch.-Nr-							Bemerkung/Remarks/Remarque
1	20 068 167 0	Garnführung mit Magnetkupplung -kpl.	Twine guide + magnetic transmission -cpl.	Guidage de fic. + embrayage magnétique -cpl.		1	1	1				
2	20 068 168 0	Führungsschiene	Guide rail	Glissière de guidage		1	1	1				
3	00 905 233 1	Flachrundschraube	Coach bolt	Vis a tête bombée		x	x	x				M 8 X 30
4	00 915 015 0	Passfeder	Fit-in key	Clavette		1	1	1				B 6 x 6 x 14
5	00 280 054 5	Kettenrad	Chain sprocket	Roue à chaînes		1	1	1				5/8" Z= 6
6	00 930 504 0	Rillenkugellager	Grooved ball bearing	Roulement à gorge		4	4	4				6004 2RS
7	00 911 642 0	Sicherungsring	Circlip	Circlip		2	2	2				I 42 X 1,75
8	00 280 052 7	Lagergehäuse	Bearing housing	Cage de roulement		2	2	2				
9	00 911 522 1	Sicherungsring	Circlip	Circlip		17	17	17				20 X 1,2
10	00 908 210 0	6kt-Mutter	Hex nut	Écrou hex		x	x	x				M 8
11	00 277 282 3	Schutzkasten	Protective box	Caisson de protection		1	1	1				
12	00 909 908 1	Sperrkantscheibe	Detent edged washer	Disque à bord d'arrêt		x	x	x				SKM 8
13	00 277 273 2	Stirnrad	Spur gear	Roue d'engrenage		1	1	1				Z= 82
14	00 924 535 1	Rückstrahler -rot	Rear reflector -red	Reflecteur -rouge		1	1	1				Rd. 62
15	00 914 138 0	Blindniet	Blind rivet	Rivet aveugle		x	x	x				5 X 14,5
16	00 904 951 2	Flachrundschraube	Coach bolt	Vis a tête bombée		x	x	x				M 8 X 20
17	00 908 706 0	Sicherungsmutter	Locknut	Écrou hex		x	x	x				M 8
18	00 908 510 1	6kt-Mutter -niedrige Form	Hex nut -low form	Écrou hex -forme basse		x	x	x				M 8
19	00 900 614 0	6kt-Schraube	Hex head bolt	Boulon tête hex		x	x	x				M 8 X 20
20	00 904 817 1	Flachrundschraube	Coach bolt	Vis a tête bombée		x	x	x				M 8 X 50
21	00 277 206 2	Deckel	Cover	Couvercle		1	1	1				
22	00 910 413 0	Scheibe	Washer	Rondelle		x	x	x				8,4 X 17 X 1,6
23	00 274 949 0	Druckfeder	Pressure spring	Ressort de pression		2	2	2				1,6 X 13,4 X 40
24	00 280 457 5	Kettenrad	Chain sprocket	Roue à chaînes		1	1	1				5/8" Z= 6
25	27 014 174 0	Rollenkette kpl. einfach 5/ 8"x42Ro	Roller chain kpl. single 5/ 8"x42Ro	Chaîne articulée cpl. simple 5/8"x42Ro		1	1	1				
26	00 921 983 0	Steckglied mit Drahtverschluss	Chain lock	Joint de chaine		1	1	1				5/8 "
27	00 921 999 0	Gekröpftes Glied	Cranked chain link	Maillon coudé		1	1	1				5/8"
28	00 280 098 1	Buchse	Bushing	Douille		1	1	1				5,2 X 16 X 16
29	00 910 817 0	Passscheibe	Shim ring	Rondelle d'ajustage		x	x	x				6 X 12 X 0,5
30	00 290 444 0	Platte -links	Plate -left	Plaque -gauche		1	1	1				
31	00 290 446 0	Platte -rechts	Plate -right	Plaque -droite		1	1	1				
32	20 066 912 0	Sensorfahne	Sensor flag	Drapeau de capteur		2	2	2				
33	00 904 714 1	Flachrundschraube	Coach bolt	Vis a tête bombée		x	x	x				M 6 X 35
34	00 910 411 1	Scheibe	Washer	Rondelle		x	x	x				6,4 X 12,5 X 1,6
35	00 908 208 0	6kt-Mutter	Hex nut	Écrou hex		x	x	x				M 6
36	00 904 732 2	Flachrundschraube	Coach bolt	Vis a tête bombée		x	x	x				M 8 X 25

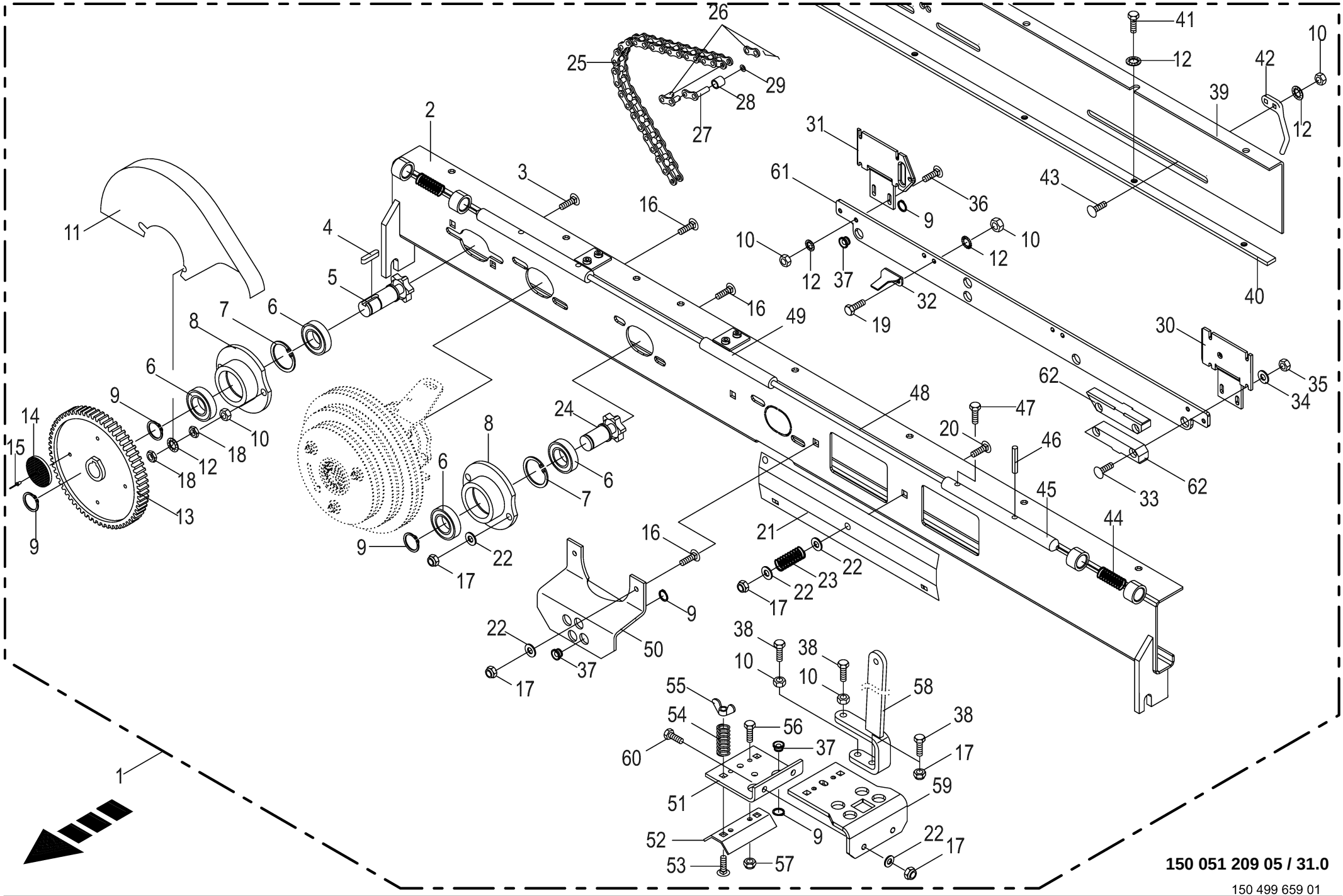

150 051 209 05 / 31.0

150 499 659 01

Garnbindung -Komfort **Twine tying** **Liage par ficelle**					1104735 -	RP601-30	RP601-31	RP601-41				**150 051 209 05** 150 499 659 1 **31.0**
Pos.	ID-Nr.	Benennung	Description	Description	Masch.-Nr-							Bemerkung/Remarks/Remarque
37	00 938 974 3	Seilführungsstück	Rope guide	Pièce de guidage		14	14	14				Rd. 25 X 13
38	00 900 616 0	6kt-Schraube	Hex head bolt	Boulon tête hex		x	x	x				M 8 X 25
39	00 278 073 2	Schutz -für Garnführung	Guard -for twine guide	Protecteur -pour guide-ficelle		1	1	1				Lg.= 1300
40	00 278 074 0	Anschlagschiene	Limit stop rail	Rail butée		1	1	1				Lg.= 1300
41	00 900 253 1	6kt-Schraube	Hex head bolt	Boulon tête hex		x	x	x				M 8 X 12
42	00 275 674 5	Fadenbegrenzer	Twine limiting device	Limiteur de ficelle		2	2	2				
43	00 904 732 2	Flachrundschraube	Coach bolt	Vis a tête bombée		x	x	x				M 8 X 25
44	00 132 189 1	Druckfeder	Pressure spring	Ressort de pression		2	2	2				3 X 22 X 90
45	00 337 238 5	Einrastbolzen	Bolt	Axe		2	2	2				Rd. 16 X 195
46	00 912 638 2	Spannstift	Roll pin	Goupille de serrage		2	2	2				6 X 24
47	00 900 610 0	6kt-Schraube	Hex head bolt	Boulon tête hex		x	x	x				M 8 X 10
48	00 273 445 0	Drahtseil	Steel wire rope	Câble d'acier		1	1	1				Rd. 4 X 1065
49	00 337 296 0	Gummigriff	Rubber holder	Ppoignee caoutchou		1	1	1				
50	20 062 719 0	Fadenführungsplatte	Twine guide plate	Plaque guidage ficelle		1	1	1				
51	00 290 449 0	Halter	Support	Cadre support		1	1	1				
52	00 280 222 5	Blech - Fadenbremse	Plate for twine brake	Plaque pur frein de ficelle		2	2	2				
53	00 904 819 1	Flachrundschraube	Coach bolt	Vis a tête bombée		x	x	x				M 8 X 60
54	00 274 949 0	Druckfeder	Pressure spring	Ressort de pression		4	4	4				1,6 X 13,4 X 40
55	00 909 410 1	Flügelmutter	Nut	Ecrou		x	x	x				M 8
56	00 901 028 1	6kt-Schraube	Hex head bolt	Boulon tête hex		x	x	x				M 6 X 30
57	00 908 704 1	Sicherungsmutter	Locknut	Écrou hex		x	x	x				M 6
58	20 062 728 1	Bremsstange	Brake rod	Tige de commande de frein		1	1	1				
59	20 062 725 1	Halter	Support	Cadre support		1	1	1				
60	00 901 421 1	6kt-Schraube	Hex head bolt	Boulon tête hex		x	x	x				M 8 X 40
61	20 066 908 0	Schlitten 4-Faden	Slide 4 twines	Chariot 4 ficelles		1	1	1				
62	00 277 207 1	Gleitschiene	Guide rail	Glissière		4	4	4				

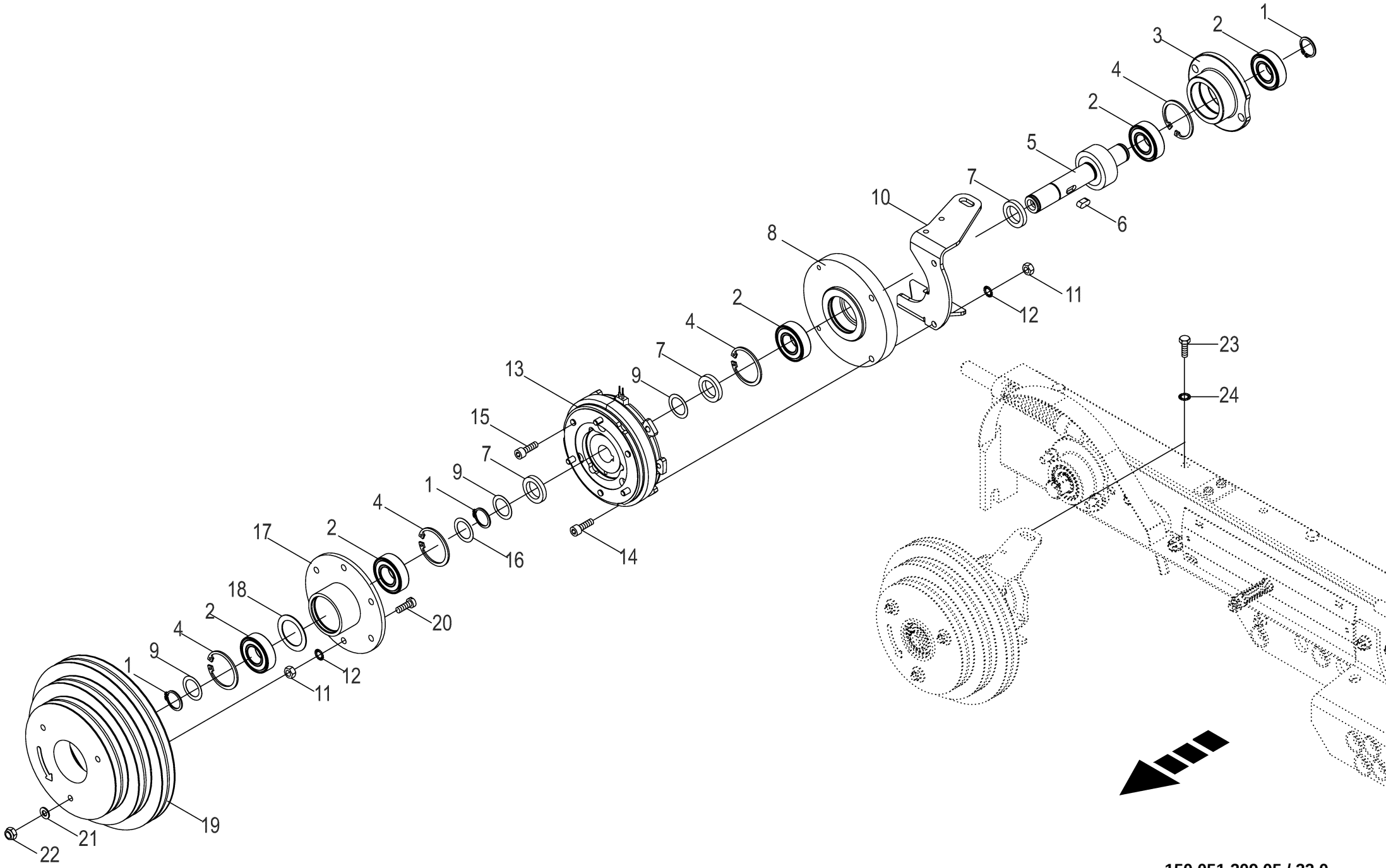

150 051 209 05 / 32.0

150 401 732 02

Magnetkupplung -Komfort **Magnetic coupling** **Embrayage magnétique**					1104735 -	RP601-30	RP601-31	RP601-41				**150 051 209 05** 150 401 732 2 **32.0**
Pos.	ID-Nr.	Benennung	Description	Description	Masch.-Nr-							Bemerkung/Remarks/Remarque
1	00 911 522 1	Sicherungsring	Circlip	Circlip		3	3	3				20 X 1,2
2	00 930 504 0	Rillenkugellager	Grooved ball bearing	Roulement à gorge		5	5	5				6004 2RS
3	00 280 052 7	Lagergehäuse	Bearing housing	Cage de roulement		1	1	1				
4	00 911 642 0	Sicherungsring	Circlip	Circlip		4	4	4				I 42 X 1,75
5	20 066 903 0	Stirnritzelwelle m=2,5 z=8	Front pinion shaft m=2,5 z=8	Arbre de pignon droit m=2,5 z= 8		1	1	1				
6	00 915 043 0	Passfeder	Fit-in key	Clavette		1	1	1				A 6 X 6 X 14
7	00 225 461 1	Ring	Ring	Anneau		3	3	3				20,2 X 30,2 X 5
8	20 064 957 0	Halter	Halter geschw.	Halter		1	1	1				
9	00 910 826 1	Passscheibe	Shim ring	Rondelle d'ajustage		x	x	x				20 X 28 X 1,0
10	20 064 958 0	Drehmomentstütze	Torque support	Support de couple		1	1	1				
11	00 908 208 0	6kt-Mutter	Hex nut	Écrou hex		x	x	x				M 6
12	00 909 906 1	Sperrkantscheibe	Detent edged washer	Disque à bord d'arrêt		x	x	x				SKM 6
13	20 081 652 0	Magnetkupplung	Magnetic coupling	Embrayage magnétique		1	1	1				12 V
14	90 001 350 0	Zylinderschraube	Allen screw	Vis tête cylindrique		x	x	x				M 6 X 35
15	00 903 045 1	Zylinderschraube	Allen screw	Vis tête cylindrique		x	x	x				M 6 X 20
16	00 910 808 1	Passscheibe	Shim ring	Rondelle d'ajustage		x	x	x				20 X 28 X 0,3
17	20 064 963 0	Halter	Support	Cadre support		1	1	1				
18	00 910 864 1	Passscheibe	Shim ring	Rondelle d'ajustage		x	x	x				30 X 42 X 1,0
19	20 064 961 1	Antriebsrolle	Drive pulley	Poulie d'entrainement		1	1	1				
20	00 903 483 1	Zylinderschraube	Allen screw	Vis tête cylindrique		x	x	x				M 6 X 40
21	00 910 351 1	Scheibe	Washer	Rondelle		x	x	x				6,4 X 18 X 1,6
22	00 908 704 1	Sicherungsmutter	Locknut	Écrou hex		x	x	x				M 6
23	00 900 612 0	6kt-Schraube	Hex head bolt	Boulon tête hex		x	x	x				M 8 X 16
24	00 909 908 1	Sperrkantscheibe	Detent edged washer	Disque à bord d'arrêt		x	x	x				SKM 8

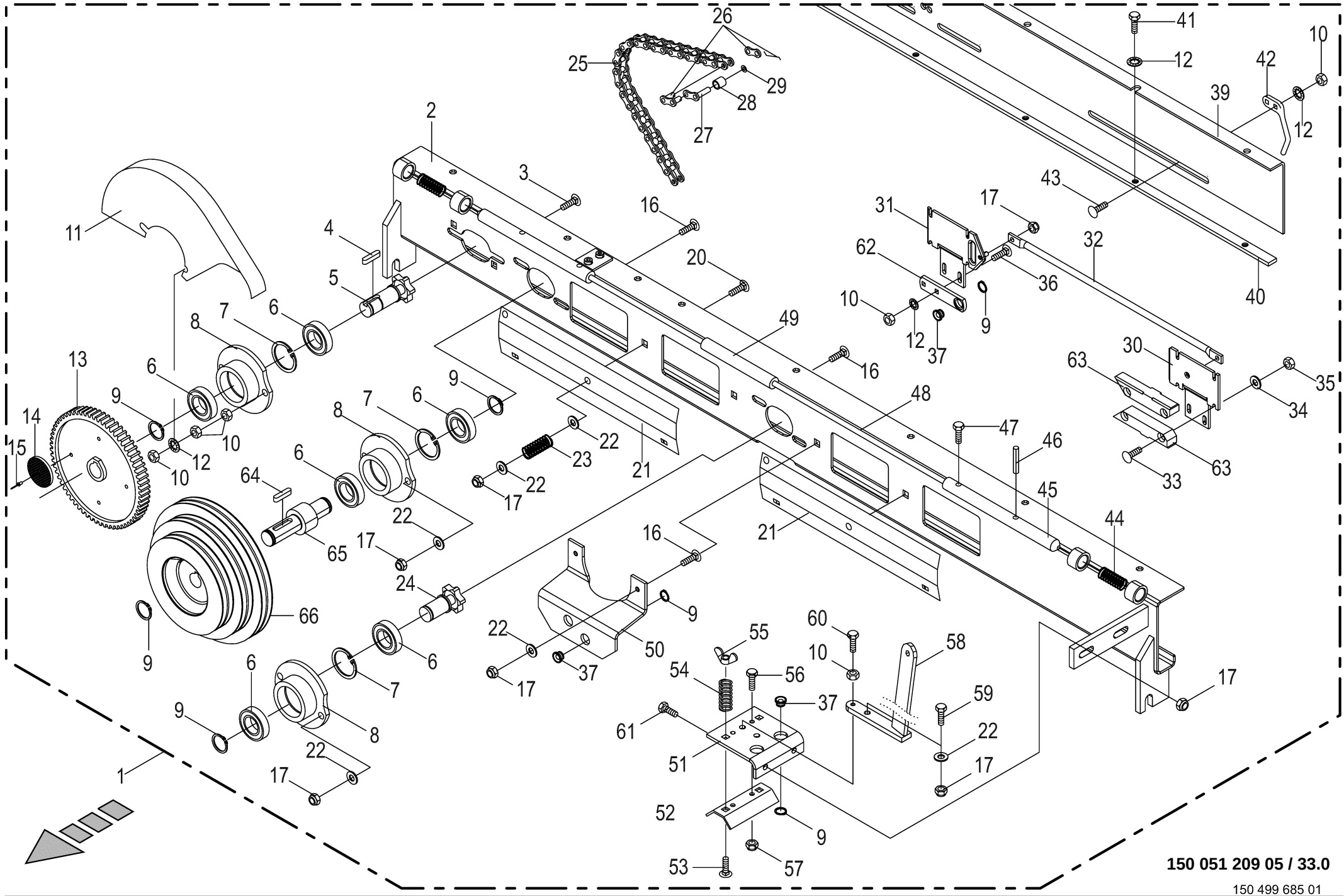
150 051 209 05 / 33.0
150 499 685 01

Garnbindung -Medium **Twine tying** **Liage par ficelle**					1104735 -	RP601-30	RP601-31	RP601-41				**150 051 209 05** 150 499 685 1 **33.0**
Pos.	ID-Nr.	Benennung	Description	Description	Masch.-Nr-							Bemerkung/Remarks/Remarque
1	00 290 439 2	Grundholm -kpl.	Beam -cpl.	Poutre -cpl.		1	1	1				Z= 11
2	00 290 440 0	Führungsschiene	Guide rail	Reglette de guidage		1	1	1				
3	00 905 233 1	Flachrundschraube	Coach bolt	Vis a tête bombée		x	x	x				M 8 X 30
4	00 915 015 0	Passfeder	Fit-in key	Clavette		x	x	x				B 6 x 6 x 14
5	00 280 054 5	Kettenrad	Chain sprocket	Roue à chaînes		1	1	1				5/8" Z= 6
6	00 930 504 0	Rillenkugellager	Grooved ball bearing	Roulement à gorge		6	6	6				6004 2RS
7	00 911 642 0	Sicherungsring	Circlip	Circlip		3	3	3				I 42 X 1,75
8	00 280 052 7	Lagergehäuse	Bearing housing	Cage de roulement		3	3	3				
9	00 911 522 1	Sicherungsring	Circlip	Circlip		11	11	11				20 X 1,2
10	00 908 210 0	6kt-Mutter	Hex nut	Écrou hex		x	x	x				M 8
11	00 277 282 3	Schutzkasten	Protective box	Caisson de protection		1	1	1				
12	00 909 908 1	Sperrkantscheibe	Detent edged washer	Disque à bord d'arrêt		x	x	x				SKM 8
13	00 277 273 2	Stirnrad	Spur gear	Roue d'engrenage		1	1	1				Z= 82
14	00 924 535 1	Rückstrahler -rot	Rear reflector -red	Reflecteur -rouge		1	1	1				Rd. 62
15	00 914 138 0	Blindniet	Blind rivet	Rivet aveugle		x	x	x				5 X 14,5
16	00 904 951 2	Flachrundschraube	Coach bolt	Vis a tête bombée		x	x	x				M 8 X 20
17	00 908 706 0	Sicherungsmutter	Locknut	Écrou hex		x	x	x				M 8
20	00 904 817 1	Flachrundschraube	Coach bolt	Vis a tête bombée		x	x	x				M 8 X 50
21	00 277 206 2	Deckel	Cover	Couvercle		2	2	2				
22	00 910 413 0	Scheibe	Washer	Rondelle		x	x	x				8,4 X 17 X 1,6
23	00 274 949 0	Druckfeder	Pressure spring	Ressort de pression		2	2	2				1,6 X 13,4 X 40
24	00 280 457 5	Kettenrad	Chain sprocket	Roue à chaînes		1	1	1				5/8" Z= 6
25	00 921 858 0	Rollenkette	Roller chain	Chain à rouleaux		1	1	1				5/8" X 72 Ro.
26	00 921 983 0	Steckglied mit Drahtverschluss	Chain lock	Joint de chaine		1	1	1				5/8 "
27	00 921 999 0	Gekröpftes Glied	Cranked chain link	Maillon coudé		1	1	1				5/8"
28	00 280 098 1	Buchse	Bushing	Douille		1	1	1				5,2 X 16 X 16
29	00 910 817 0	Passscheibe	Shim ring	Rondelle d'ajustage		x	x	x				6 X 12 X 0,5
30	00 290 444 0	Platte -links	Plate -left	Plaque -gauche		1	1	1				
31	00 290 446 0	Platte -rechts	Plate -right	Plaque -droite		1	1	1				
32	00 290 447 0	Zugstange	Drawbar	Tringle		1	1	1				Rd. 12 X 550
33	00 904 714 1	Flachrundschraube	Coach bolt	Vis a tête bombée		x	x	x				M 6 X 35
34	00 910 411 1	Scheibe	Washer	Rondelle		x	x	x				6,4 X 12,5 X 1,6
35	00 908 208 0	6kt-Mutter	Hex nut	Écrou hex		x	x	x				M 6
36	00 904 732 2	Flachrundschraube	Coach bolt	Vis a tête bombée		x	x	x				M 8 X 25
37	00 938 974 3	Seilführungsstück	Rope guide	Pièce de guidage		6	6	6				Rd. 25 X 13
39	00 278 073 2	Schutz -für Garnführung	Guard -for twine guide	Protecteur -pour guide-ficelle		1	1	1				Lg.= 1300
40	00 278 074 0	Anschlagschiene	Limit stop rail	Rail butée		1	1	1				Lg.= 1300
41	00 900 253 1	6kt-Schraube	Hex head bolt	Boulon tête hex		x	x	x				M 8 X 12

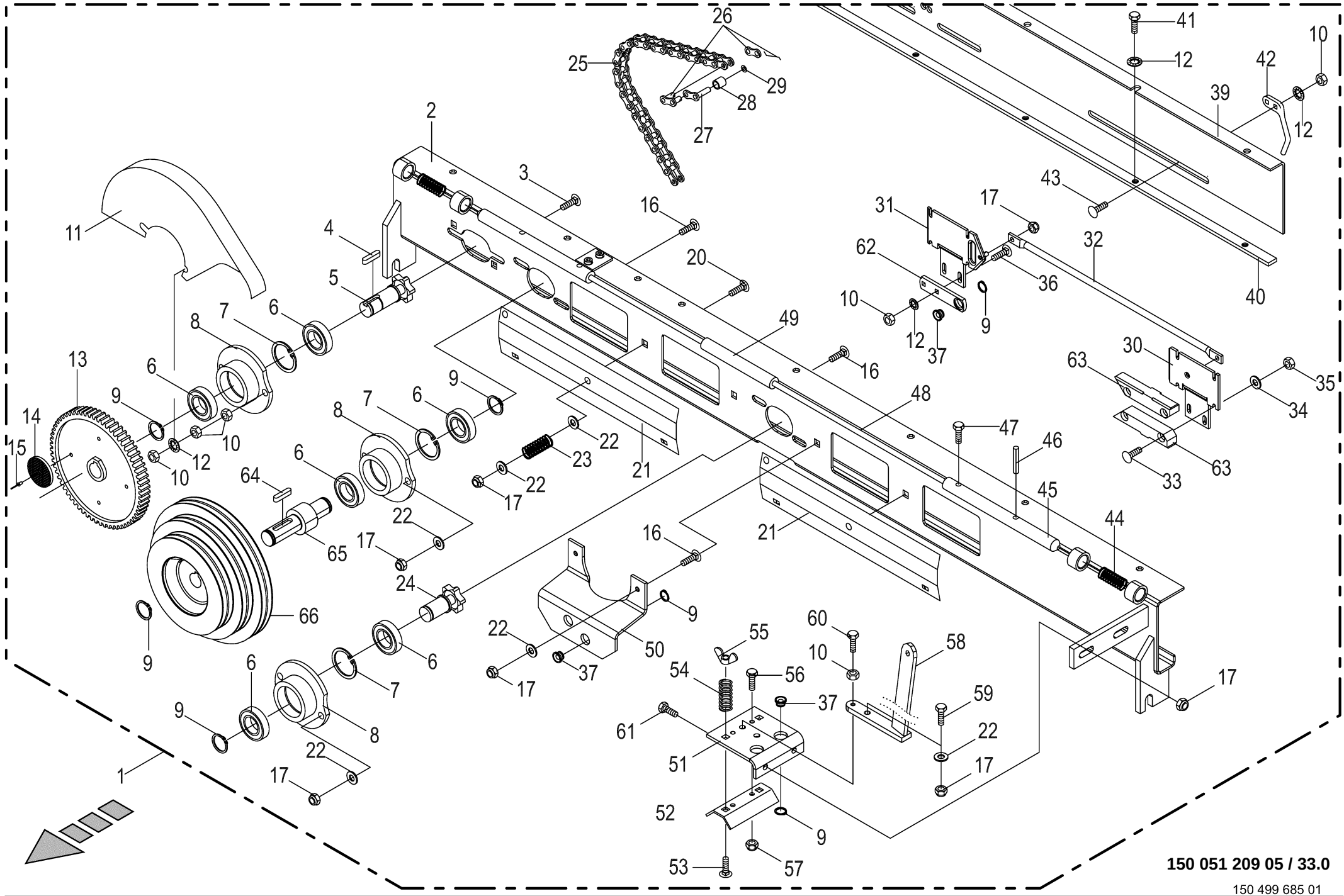
150 051 209 05 / 33.0
150 499 685 01

Garnbindung -Medium **Twine tying** **Liage par ficelle**					1104735 -	RP601-30	RP601-31	RP601-41				**150 051 209 05** 150 499 685 1 **33.0**
Pos.	ID-Nr.	Benennung	Description	Description	Masch.-Nr-							Bemerkung/Remarks/Remarque
42	00 275 674 5	Fadenbegrenzer	Twine limiting device	Limiteur de ficelle		2	2	2				
43	00 904 732 2	Flachrundschraube	Coach bolt	Vis a tête bombée		x	x	x				M 8 X 25
44	00 132 189 1	Druckfeder	Pressure spring	Ressort de pression		2	2	2				3 X 22 X 90
45	00 337 238 5	Einrastbolzen	Bolt	Axe		2	2	2				Rd. 16 X 195
46	00 912 638 2	Spannstift	Roll pin	Goupille de serrage		2	2	2				6 X 24
47	00 900 610 0	6kt-Schraube	Hex head bolt	Boulon tête hex		x	x	x				M 8 X 10
48	00 273 445 0	Drahtseil	Steel wire rope	Câble d'acier		1	1	1				Rd. 4 X 1065
49	00 337 296 0	Gummigriff	Rubber holder	Ppoignee caoutchou		1	1	1				
50	00 278 106 5	Fadenführungsplatte	Twine guide plate	Plaque guidage ficelle		1	1	1				
51	00 290 449 0	Halter	Support	Cadre support		1	1	1				
52	00 280 222 5	Blech - Fadenbremse	Plate for twine brake	Plaque pur frein de ficelle		2	2	2				
53	00 904 819 1	Flachrundschraube	Coach bolt	Vis a tête bombée		x	x	x				M 8 X 60
54	00 015 296 2	Druckfeder	Pressure spring	Ressort de pression		2	2	2				2 X 11 X 45
55	00 909 410 1	Flügelmutter	Nut	Ecrou		x	x	x				M 8
56	00 901 028 1	6kt-Schraube	Hex head bolt	Boulon tête hex		x	x	x				M 6 X 30
57	00 908 704 1	Sicherungsmutter	Locknut	Écrou hex		x	x	x				M 6
58	00 290 450 0	Bremsstange	Brake rod	Tige de commande de frein		1	1	1				
59	00 900 617 0	6kt-Schraube	Hex head bolt	Boulon tête hex		x	x	x				M 8 X 30
60	00 900 616 0	6kt-Schraube	Hex head bolt	Boulon tête hex		x	x	x				M 8 X 25
61	00 900 612 0	6kt-Schraube	Hex head bolt	Boulon tête hex		x	x	x				M 8 X 16
62	00 278 077 3	Fadenführung	Twine guide	Guide-ficelle		2	2	2				
63	00 277 207 1	Gleitschiene	Guide rail	Glissière		4	4	4				
64	00 915 047 0	Passfeder	Fit-in key	Clavette		1	1	1				A 6 X 6 X 28
65	00 274 448 2	Ritzelwelle	Pinion shaft	Arbre de pignon		1	1	1				Z= 11
66	00 275 628 1	Antriebsrolle	Drive pulley	Poulie d'entrainement		1	1	1				

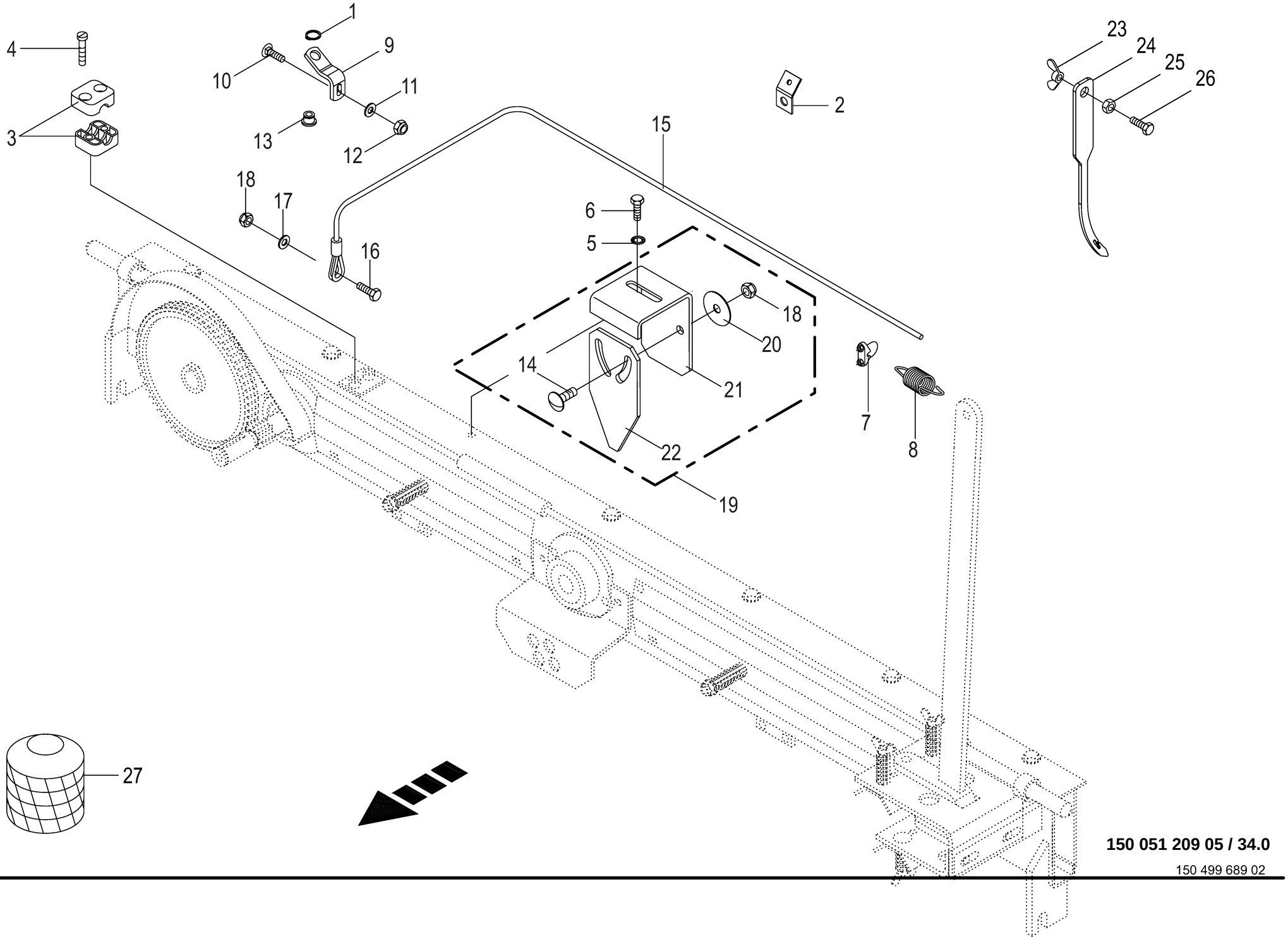

150 051 209 05 / 34.0

150 499 689 02

Anbauteile für Kombination NETZ/GARN **Mounting parts for net/twine wrap** **Pièces de montage pour filet/ficelle**					1104735 -	RP601-30	RP601-31	RP601-41				**150 051 209 05** 150 499 689 2 **34.0**
Pos.	ID-Nr.	Benennung	Description	Description	Masch.-Nr-							Bemerkung/Remarks/Remarque
1	00 911 522 1	Sicherungsring	Circlip	Circlip		1	1	1				20 X 1,2
2	00 336 735 1	Halteblech	Holding plate	Tôle de fixation		1	1	1				
3	00 925 107 1	Rohrschelle -2 Hälften	Tube clamp -2 halves	Bride -2 moitiés		x	x	x				Bo.= 12
4	00 903 477 1	Zylinderschraube	Allen screw	Vis tête cylindrique		x	x	x				AM 6 X 20
5	00 909 908 1	Sperrkantscheibe	Detent edged washer	Disque à bord d'arrêt		x	x	x				SKM 8
6	00 900 612 0	6kt-Schraube	Hex head bolt	Boulon tête hex		x	x	x				M 8 X 16
7	00 917 601 0	Drahtseilklemme	Wire rope clamp	Pince de cable metallique		1	1	1				3
8	00 279 587 1	Zugfeder	Tension spring	Ressort de traction		1	1	1				2,5 X 21 X 79
9	00 290 448 1	Fadenführung	Twine guidance	Boîte à ficelle		1	1	1				
10	00 905 252 1	Flachrundschraube	Coach bolt	Vis a tête bombée		x	x	x				M 10 X 25
11	90 000 121 0	Scheibe	Washer	Rondelle		x	x	x				10,5 X 30 X 2,5
12	00 908 758 0	Sicherungsmutter	Locknut	Écrou hex		x	x	x				M 10
13	00 938 974 3	Seilführungsstück	Rope guide	Pièce de guidage		1	1	1				Rd. 25 X 13
14	00 905 231 1	Flachrundschraube	Coach bolt	Vis a tête bombée		x	x	x				M 8 X 20
15	00 290 442 1	Seil für Anzeige	Rope for indicator	Cable d indicateur		1	1	1				Lg.= 2100
16	00 900 616 0	6kt-Schraube	Hex head bolt	Boulon tête hex		x	x	x				M 8 X 25
17	00 910 603 0	Scheibe	Washer	Rondelle		x	x	x				8,4 X 24 X 2
18	00 908 706 0	Sicherungsmutter	Locknut	Écrou hex		x	x	x				M 8
19	00 278 524 5	Wippschalter -kpl.	Toggle switch -cpl.	Interrupteur a bascule -cpl.		1	1	1				
20	00 910 603 0	Scheibe	Washer	Rondelle		x	x	x				8,4 X 24 X 2
21	00 278 526 6	Halterung	Bracket	Support		1	1	1				
22	00 278 527 2	Schaltwippe	Shift rocker	Bascule de commande		1	1	1				
23	00 909 410 1	Flügelmutter	Nut	Ecrou		1	1	1				M 8
24	20 463 458 0	Garnbindungswerkzeug	Twine tying tool	Outil de liage par ficelle		1	1	1				
25	00 908 210 0	6kt-Mutter	Hex nut	Écrou hex		x	x	x				M 8
26	90 002 636 0	6kt-Schraube M8 x 60	Hexagon head screw M8x60	Vis six pans M8x60		x	x	x				
27	00 929 951 0	Excellent Twine RB 1.000 Pack a 10kg	Round Baler Twine 1000m/kg	Round Baler Twine 1000m/kg		x	x	x				

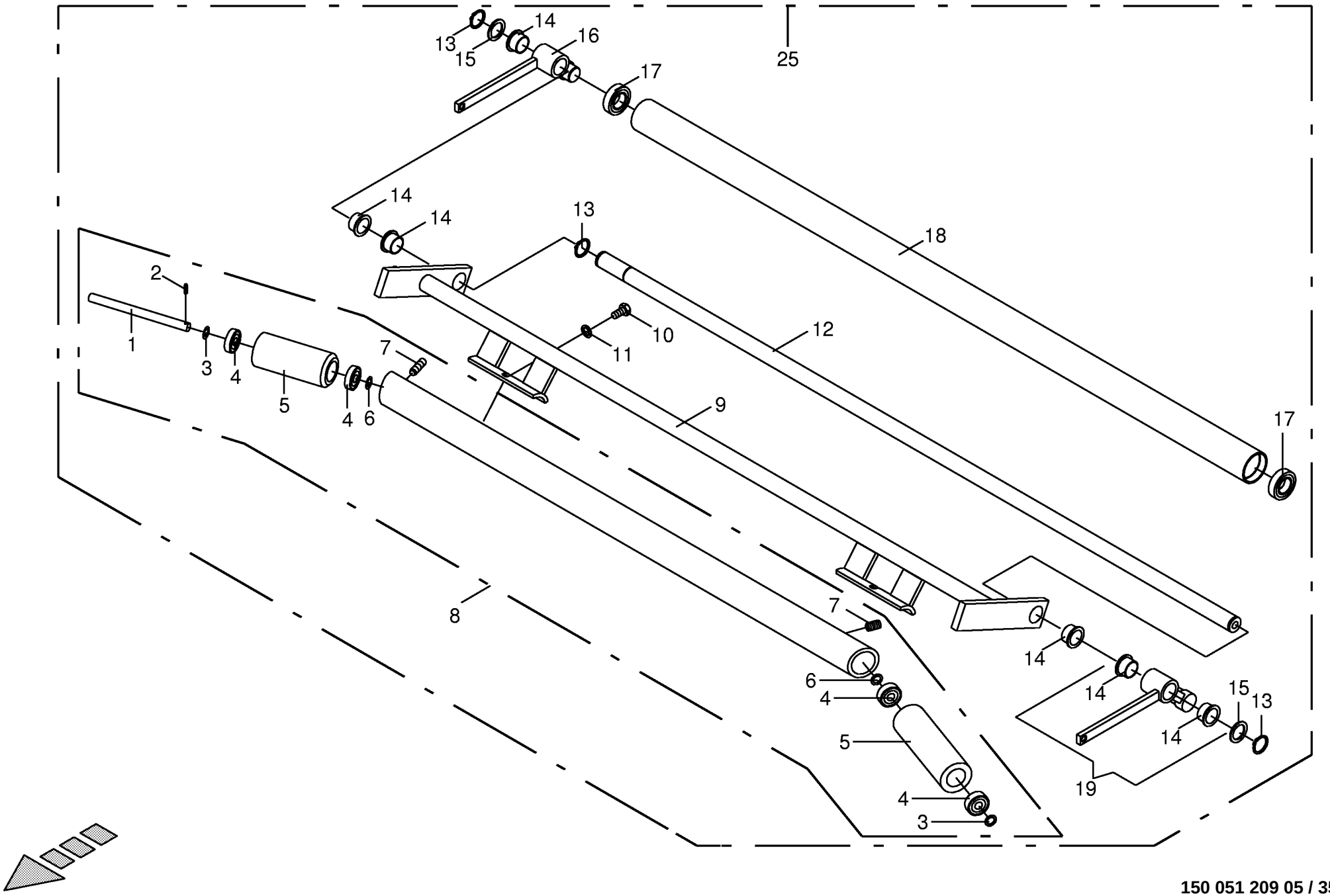

150 051 209 05 / 35.0

448 760 0

Schwinge **Rocker** **Aile**					1104735 -	RP601-30	RP601-31	RP601-41				**150 051 209 05** 448 760 0 **35.0**
Pos.	ID-Nr.	Benennung	Description	Description	Masch.-Nr-							Bemerkung/Remarks/Remarque
1	00 276 154 0	Bolzen	Pin	Boulon		2	2	2				Rd. 12 X 192
2	00 912 509 1	Spannstift	Roll pin	Goupille de serrage		2	2	2				4 X 16
3	00 910 803 0	Passscheibe	Shim ring	Rondelle d'ajustage		x	x	x				12 X 18 X 1,0
4	00 930 131 0	Rillenkugellager	Grooved ball bearing	Roulement à gorge		4	4	4				6201 2RS
5	00 276 148 3	Gummirolle	Rubber roller	Galet gommeux		2	2	2				
6	00 910 807 0	Passscheibe	Shim ring	Rondelle d'ajustage		x	x	x				12 X 18 X 0,3
7	00 905 937 0	Gewindestift	Threaded pin	Goujon fileté		x	x	x				M 10 X 20
8	00 278 641 1	Breitrollenhalter	Wide roll support	Support		1	1	1				
9	00 278 036 2	Breithalterschwinge	Expander arm	Balancier d'elargisseur		1	1	1				
10	00 900 634 0	6kt-Schraube	Hex head bolt	Boulon tête hex		x	x	x				M 10 X 20
11	00 909 909 1	Sperrkantscheibe	Detent edged washer	Disque à bord d'arrêt		x	x	x				SKM 10
12	00 278 024 0	Umlenkwelle	Guide shaft	Arbre de renvoi		1	1	1				Lg.= 1368
13	00 911 529 0	Sicherungsring	Circlip	Circlip		2	2	2				A 25 X 1,2
14	00 934 927 0	Bundbuchse	Collar bush	Douille de touchette		2	2	2				25 X 28/35 X 16,5
15	00 910 845 1	Passscheibe	Shim ring	Rondelle d'ajustage		x	x	x				25 X 35 X 2,0
16	00 278 451 2	Zughebel -rechts, inkl. Buchse	Lever -right, incl. bushing	Levier cote -droite, incl. douille		1	1	1				
17	00 930 505 0	Rillenkugellager	Grooved ball bearing	Roulement à gorge		2	2	2				6005 2RS
18	00 278 023 1	Andrückrolle	Pressure roller	Rouleau de pression		1	1	1				Lg.= 1320
19	00 278 450 2	Zughebel -links, inkl. Buchse	Lever -left, incl. bushing	Levier cote -gauche, incl. douille		1	1	1				
25	00 278 041 4	Breithalterschwinge	Expander arm	Balancier d'elargisseur		1	1	1				

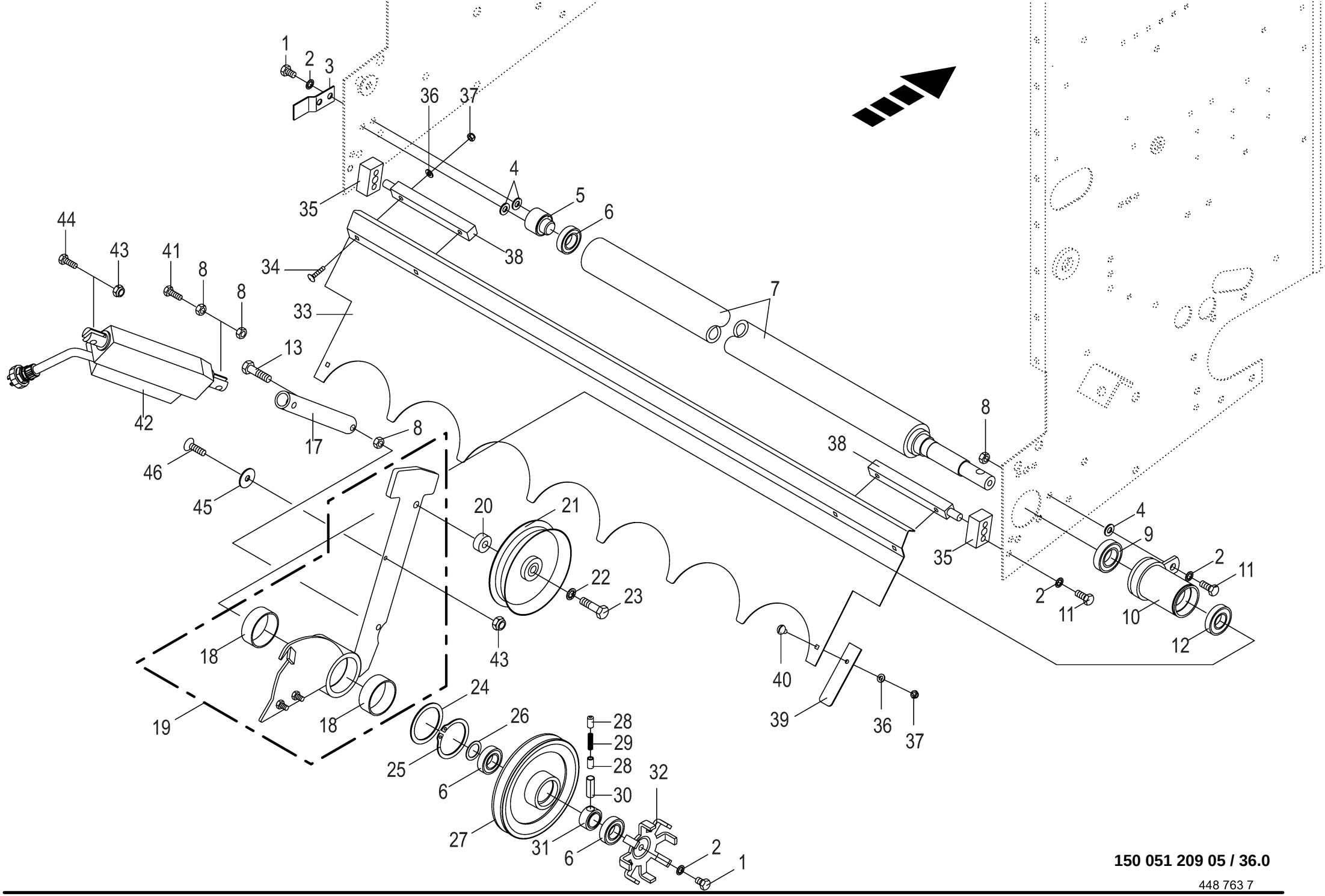

150 051 209 05 / 36.0

448 763 7

Gummirolle montiert **Rubber roller installed** **Rouleau caoutchou montee**					1104735 -	RP601-30	RP601-31	RP601-41				**150 051 209 05** 448 763 7 **36.0**
Pos.	ID-Nr.	Benennung	Description	Description	Masch.-Nr-							Bemerkung/Remarks/Remarque
1	00 900 632 0	6kt-Schraube	Hex head bolt	Boulon tête hex		x	x	x				M 10 X 16
2	00 909 909 1	Sperrkantscheibe	Detent edged washer	Disque à bord d'arrêt		x	x	x				SKM 10
3	00 278 586 2	Kabelhalter	Cable support	Support de câble		1	1	1				
4	00 910 414 0	Scheibe	Washer	Rondelle		x	x	x				10,5 X 21 X 2
5	00 277 988 0	Lagerbolzen	Bearing bolt	Boulon d'appui		1	1	1				
6	00 930 505 0	Rillenkugellager	Grooved ball bearing	Roulement à gorge		3	3	3				6005 2RS
7	00 277 985 5	Gummirolle	Rubber roller	Galet gommeux		1	1	1				
8	00 908 212 0	6kt-Mutter	Hex nut	Écrou hex		x	x	x				M 10
9	00 930 506 0	Rillenkugellager	Grooved ball bearing	Roulement à gorge		1	1	1				6006 2RS
10	00 277 993 6	Lagergehäuse	Bearing housing	Cage de roulement		1	1	1				
11	00 900 636 0	6kt-Schraube	Hex head bolt	Boulon tête hex		x	x	x				M 10 X 25
12	00 930 535 0	Rillenkugellager	Grooved ball bearing	Roulement à gorge		1	1	1				6205 2RS
13	00 901 434 0	6kt-Schraube	Hex head bolt	Boulon tête hex		x	x	x				M 10 X 55
17	00 279 318 2	Kupplungsbolzen	Pin	Axe		1	1	1				Rd. 30 X 205
18	00 934 913 1	Lagerbuchse	Bearing bush	Coussinet		2	2	2				MB 6023 Du
19	00 279 285 2	Spannvorrichtung	Tension equipment	Dispositif tendeur		1	1	1				
20	00 278 010 0	Hülse	Bushing	Douille		1	1	1				12,5 X 30 X 13
21	00 922 300 0	Spannrolle	Tension roll	Galet tendeur		1	1	1				Rd. 156,25
22	00 909 910 1	Sperrkantscheibe	Detent edged washer	Disque à bord d'arrêt		x	x	x				SKM 12
23	00 901 451 0	6kt-Schraube	Hex head bolt	Boulon tête hex		x	x	x				M 12 X 45
24	00 911 004 0	Passscheibe	Shim ring	Rondelle d'ajustage		x	x	x				60 X 75 X 1,0
25	00 911 561 0	Sicherungsring	Circlip	Circlip		1	1	1				A 60 X 2
26	00 910 844 1	Passscheibe	Shim ring	Rondelle d'ajustage		x	x	x				25 X 35 X 1,0
27	00 279 289 0	Kupplungsrad	Clutch wheel	Roue d'embrayage		1	1	1				DM 173
28	00 273 005 0	Sperrbolzen	Locking pin	Cheville d'arret		2	2	2				Rd. 10 X 19
29	00 939 737 1	Druckfeder	Pressure spring	Ressort de pression		1	1	1				0,8 X 6,3 X 33
30	00 912 515 0	Spannstift	Roll pin	Goupille de serrage		1	1	1				13 X 36
31	00 273 006 0	Buchse	Bushing	Douille		1	1	1				Rd. 40 X 18
32	00 279 595 0	Signalscheibe	Indicator disc	Disque de signalisation		1	1	1				Rd. 108
33	00 279 688 0	Gleitblech -oben	Folding plate -top	Plaque de glissement -en haut		1	1	1				
34	00 904 804 1	Flachrundschraube	Coach bolt	Vis a tête bombée		x	x	x				M 6 X 30
35	00 279 690 0	Haltestück	Holding piece	Pièce de retenue		2	2	2				
36	00 910 411 1	Scheibe	Washer	Rondelle		x	x	x				6,4 X 12,5 X 1,6
37	00 908 704 1	Sicherungsmutter	Locknut	Écrou hex		x	x	x				M 6
38	00 279 689 1	Halter Gleitblech	Support slide sheet	Support de la tôle de glissement		2	2	2				
39	00 279 458 0	Abstreifer	Scraper	Racloir		2	2	2				
40	00 905 000 2	Flachrundschraube	Coach bolt	Vis a tête bombée		x	x	x				M 6 X 12
41	00 900 290 0	6kt-Schraube	Hex head bolt	Boulon tête hex		x	x	x				M 10 X 100

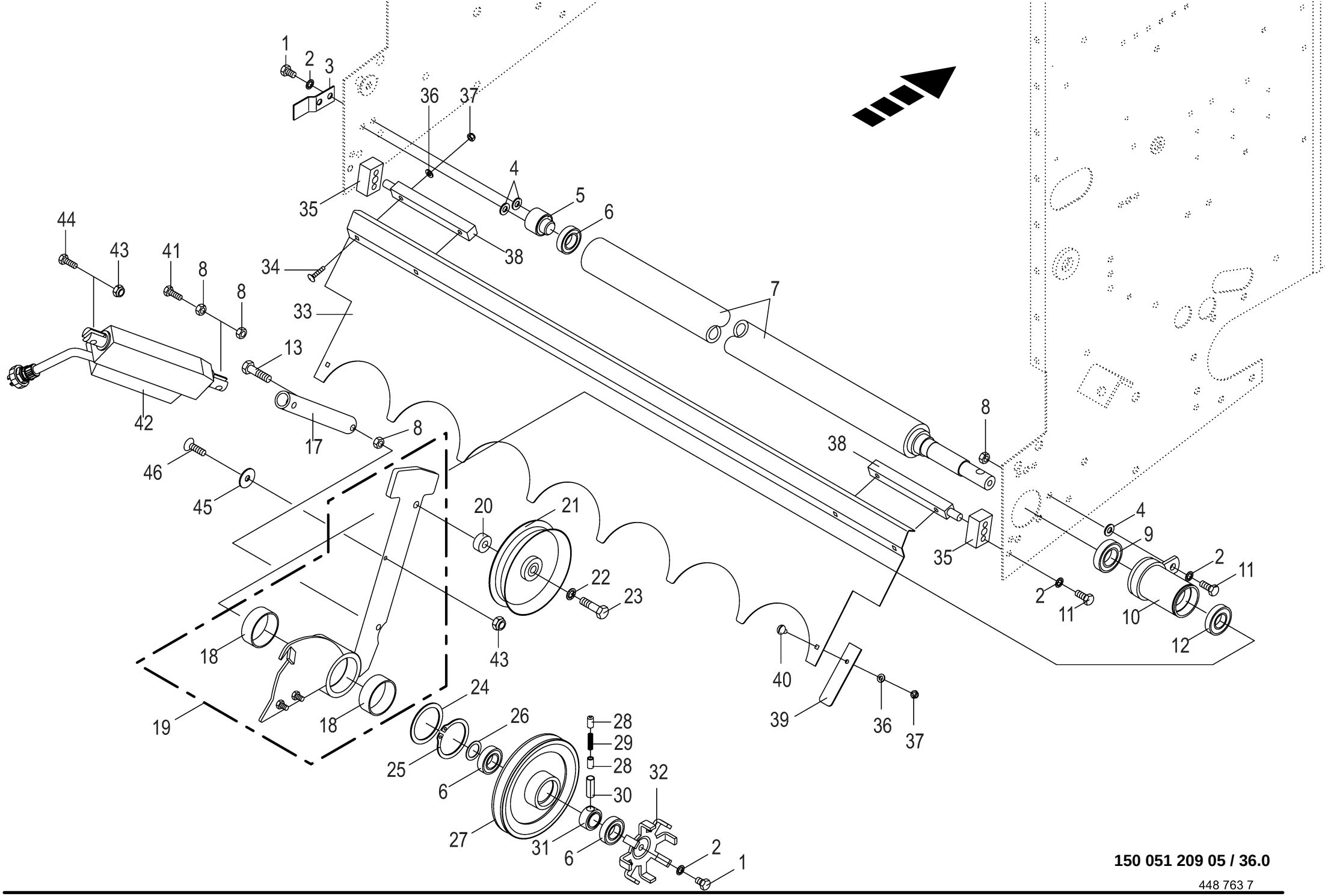

150 051 209 05 / 36.0

448 763 7

Gummirolle montiert **Rubber roller installed** **Rouleau caoutchou montee**					1104735 -	RP601-30	RP601-31	RP601-41				**150 051 209 05** 448 763 7 **36.0**
Pos.	ID-Nr.	Benennung	Description	Description	Masch.-Nr-							Bemerkung/Remarks/Remarque
42	20 087 802 0	Linearmotor 12V 130mm 200N KPL	Linear motor 12V 130mm 200N cpl	Moteur linéaire 12 V 130mm 200N cpl		1	1	1				
43	00 908 758 0	Sicherungsmutter	Locknut	Écrou hex		x	x	x				M 10
44	00 901 061 2	6kt-Schraube	Hex head bolt	Boulon tête hex		x	x	x				M 10 X 45 -10.9
45	90 000 121 0	Scheibe	Washer	Rondelle		x	x	x				10,5 X 30 X 2,5
46	00 905 253 1	Flachrundschraube	Coach bolt	Vis a tête bombée		x	x	x				M 10 X 30

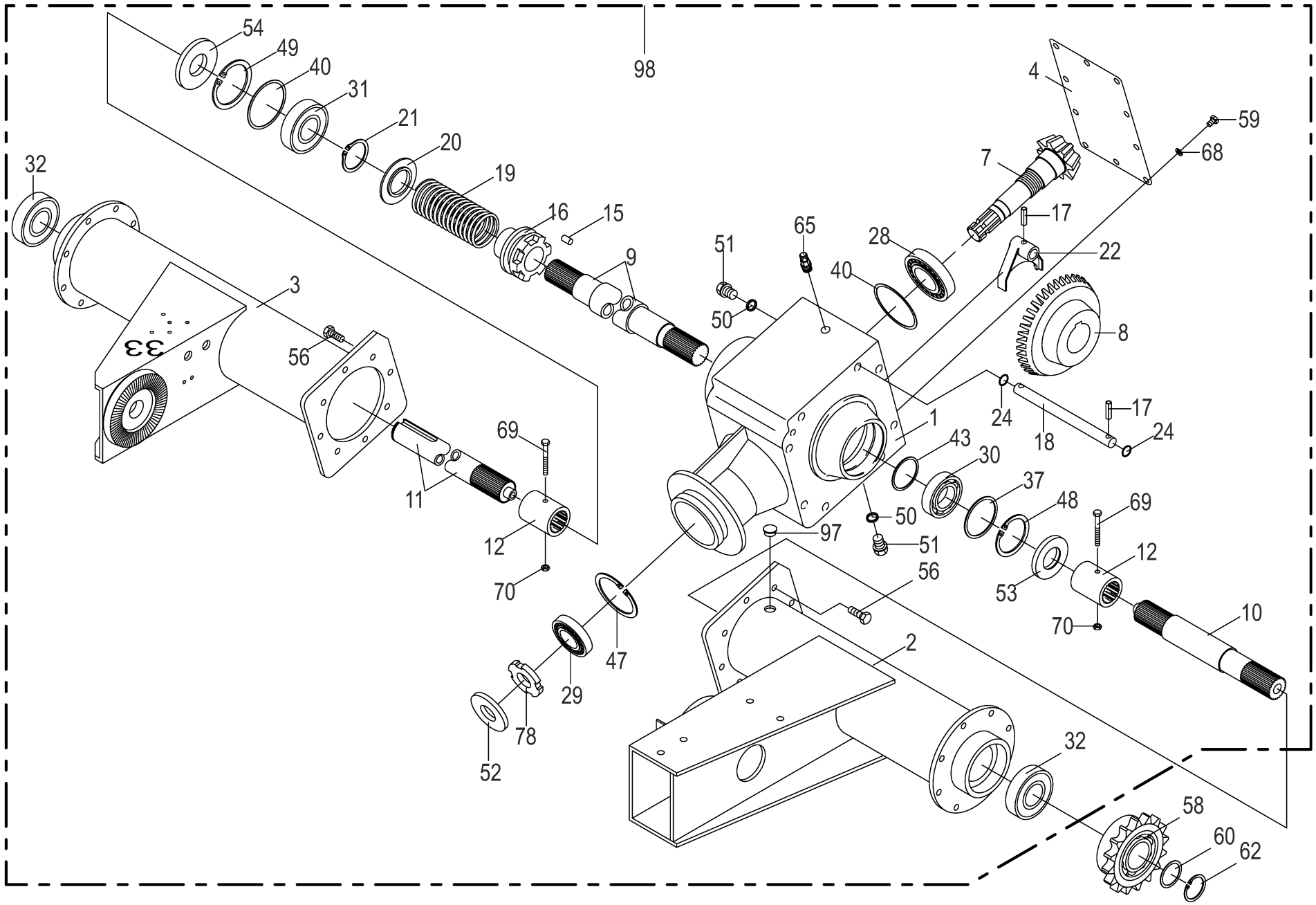

150 051 209 05 / 37.0

448 933 5

Hauptgetriebe 540 U/min **Main gearbox 540 U/min** **Carter principal 540 U/min**					1104735 -	RP601-30	RP601-31	RP601-41				**150 051 209 05** 448 933 5 **37.0**
Pos.	ID-Nr.	Benennung	Description	Description	Masch.-Nr-							Bemerkung/Remarks/Remarque
98	27 014 833 2	Getriebe kpl. m. Schaltung 540 U/min		Boitier complet 540 U/min		1	1	1				

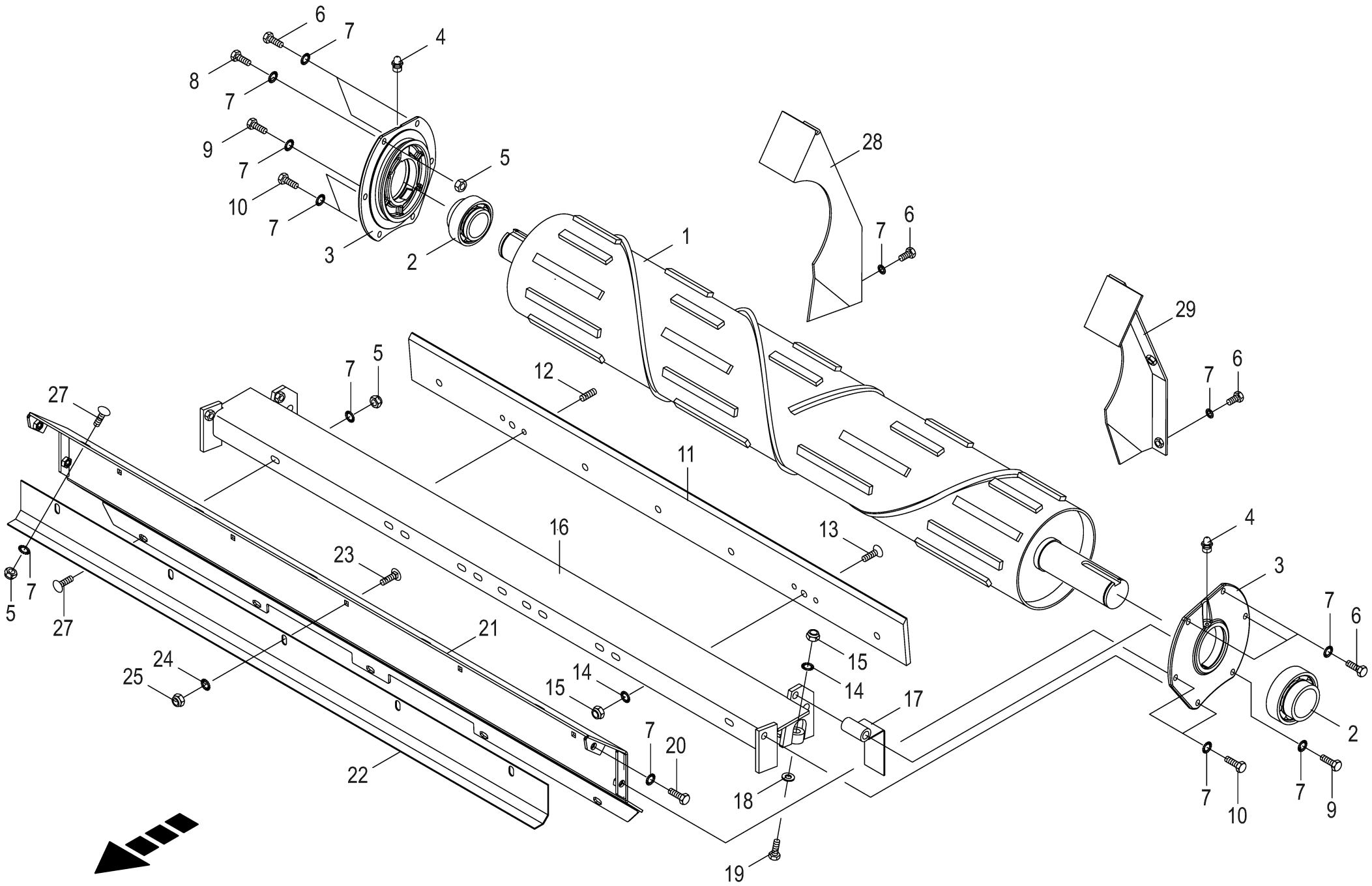

150 051 209 05 / 38.0

150 367 103 05

Spiralwalze mit Abstreiferbalken Spiral roller with stripper bar Rouleau spiral avec barre racleuse					1104735 -	RP601-30	RP601-31	RP601-41				150 051 209 05 150 367 103 5 38.0
Pos.	ID-Nr.	Benennung	Description	Description	Masch.-Nr-							Bemerkung/Remarks/Remarque
1	00 278 446 5	Walze	Roller	Rouleau		1	1	1				
2	00 934 611 0	Rillenkugellager	Grooved ball bearing	Roulement à gorge		2	2	2				UC 211
3	00 292 145 2	Flanschlagergehäuse	Flange-mounted bearing housing	Corps de palier à bride		2	2	2				
4	00 919 105 0	Kegelschmiernippel	Grease niple	Graisseur à cone		2	2	2				AM 8 X 1
5	00 908 212 0	6kt-Mutter	Hex nut	Écrou hex		x	x	x				M 10
6	00 900 636 0	6kt-Schraube	Hex head bolt	Boulon tête hex		x	x	x				M 10 X 25
7	00 909 909 1	Sperrkantscheibe	Detent edged washer	Disque à bord d'arrêt		x	x	x				SKM 10
8	00 900 284 1	6kt-Schraube	Hex head bolt	Boulon tête hex		x	x	x				M 10 X 50
9	00 901 438 0	6kt-Schraube	Hex head bolt	Boulon tête hex		x	x	x				M 10 X 80
10	00 900 637 0	6kt-Schraube	Hex head bolt	Boulon tête hex		x	x	x				M 10 X 30
11	00 278 154 4	Abstreifer	Scraper	Racleur		1	1	1				
12	00 905 933 1	Gewindestift	Threaded pin	Goujon fileté		4	4	4				M 10 X 12
13	90 002 402 0	Senkschraube Torx M12x30 ZLÜ MK-gelb	Countersunk screw Torx M12x30 MK-yellow	Vis à tête fraisée Torx M12x30 MK-yellow		x	x	x				
14	00 909 910 1	Sperrkantscheibe	Detent edged washer	Disque à bord d'arrêt		x	x	x				SKM 12
15	00 908 701 0	Sicherungsmutter	Locknut	Écrou hex		x	x	x				M 12
16	00 278 157 8	Abstreiferbalken	Scraper bar	Barre racleuse		1	1	1				
17	00 278 726 2	Schutzblech	Guard plate	Garde-boue		2	2	2				
18	00 910 506 1	Scheibe	Washer	Rondelle		x	x	x				13 X 24 X 2,5
19	00 901 452 0	6kt-Schraube	Hex head bolt	Boulon tête hex		x	x	x				M 12 X 50
20	00 900 634 0	6kt-Schraube	Hex head bolt	Boulon tête hex		x	x	x				M 10 X 20
21	00 278 181 7	Abdeckblech kpl.	Cover sheet cpl.	Tôle de capotage cpl		1	1	1				
22	00 278 821 1	Abdeckblech	Cover plate	Tôle de recouvrement		1	1	1				
23	00 904 951 2	Flachrundschraube	Coach bolt	Vis a tête bombée		x	x	x				M 8 X 20
24	00 909 908 1	Sperrkantscheibe	Detent edged washer	Disque à bord d'arrêt		x	x	x				SKM 8
25	00 908 706 0	Sicherungsmutter	Locknut	Écrou hex		x	x	x				M 8
27	00 905 251 2	Flachrundschraube	Coach bolt	Vis a tête bombée		x	x	x				M 10 X 20
28	00 000 001 0	-nicht für diese Maschine	-not for this machine	-non prevu pour cette machine		x	x	x				
29	00 000 001 0	-nicht für diese Maschine	-not for this machine	-non prevu pour cette machine		x	x	x				

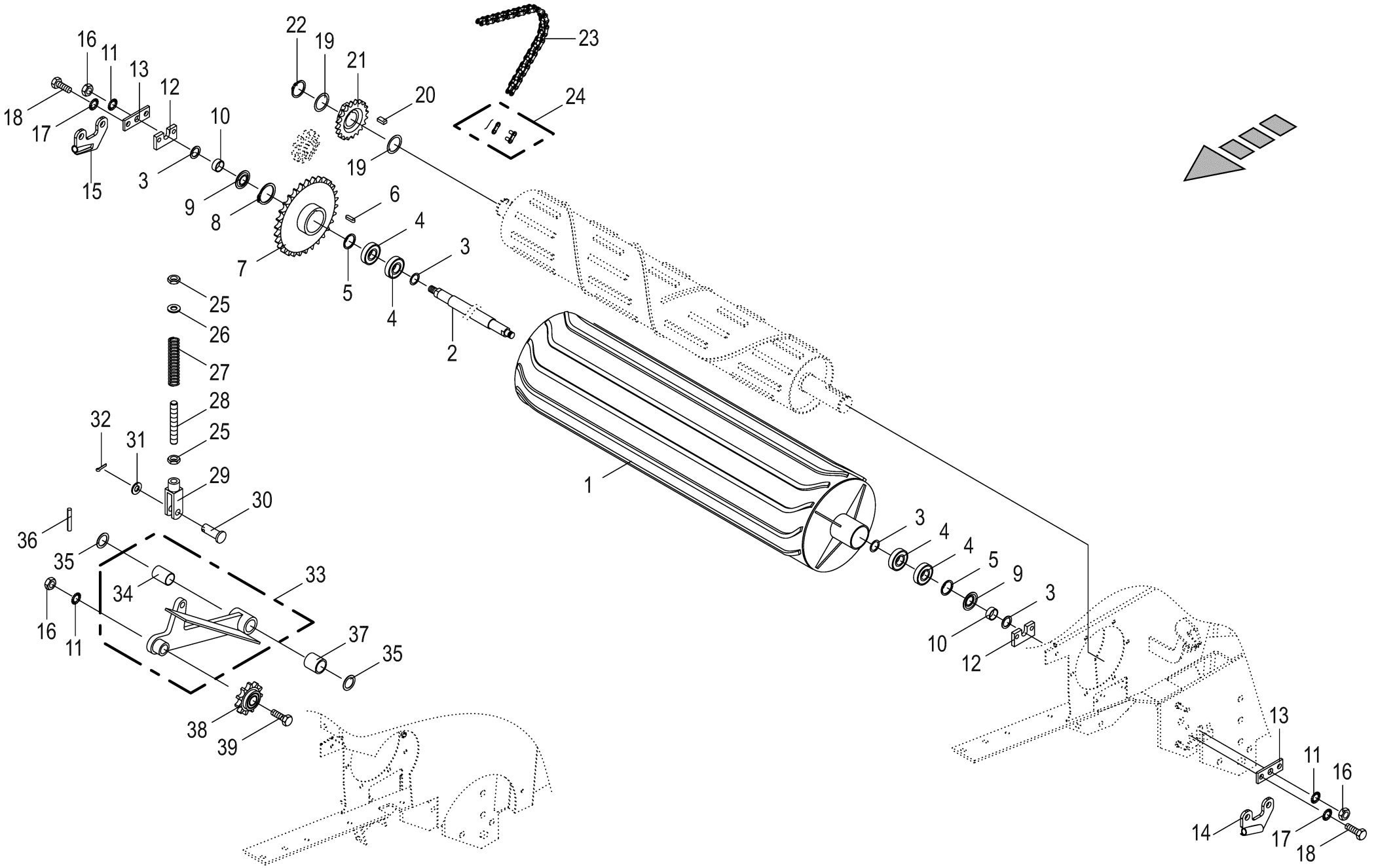

150 051 209 05 / 39.0

150 367 130 02

Starterwalze / Kettenantrieb **Starter roller / Chain drive** **Rouleau starter / Entraînement par chaîne**					1104735 -	RP601-30	RP601-31	RP601-41				**150 051 209 05** 150 367 130 2 **39.0**
Pos.	ID-Nr.	Benennung	Description	Description	Masch.-Nr-							Bemerkung/Remarks/Remarque
1	00 278 108 5	Starterwalze	Starter roller	Rouleau starter		1	1	1				
2	00 277 405 2	Achse für Walze	Axle for roller	Essieu pour rouleau		1	1	1				
3	00 910 863 0	Passscheibe	Shim ring	Rondelle d'ajustage		x	x	x				30 X 42 X 0,5
	00 910 864 1	Passscheibe	Shim ring	Rondelle d'ajustage		x	x	x				30 X 42 X 1,0
	00 910 865 1	Passscheibe	Shim ring	Rondelle d'ajustage		x	x	x				30 X 42 X 2,0
4	00 930 536 1	Rillenkugellager	Grooved ball bearing	Roulement à gorge		4	4	4				6206 2RS
5	00 911 659 0	Sicherungsring	Circlip	Circlip		2	2	2				62 X 2,0
6	00 915 117 0	Passfeder	Fit-in key	Clavette		1	1	1				B 10 X 8 X 36
7	00 290 458 1	Kettenrad 1" Z=31	Sprocket wheel 1" z=31	Roue à chaîne 1" z=31		1	1	1				
8	00 911 570 0	Sicherungsring	Circlip	Circlip		1	1	1				A 75 X 2,5
9	00 280 749 0	Abdeckscheibe	Cover disc	Rondelle de recouvrement		2	2	2				30,1 X 61,5 X 2
10	00 273 865 0	Distanzrohr	Spacer tube	Tube d'entretoisement		2	2	2				32,8 X 38 X 15,5
11	00 909 913 1	Sperrkantscheibe	Detent edged washer	Disque à bord d'arrêt		x	x	x				SKM 20
12	00 273 716 2	Haltestück	retaining piece	pièce de maintien		2	2	2				
13	00 273 635 3	WALZENHALTER	Roller holder	Porte-rouleaux		2	2	2				
14	20 065 155 0	Halter	Support	Cadre support		1	1	1				
15	20 065 154 0	Halter	Support	Cadre support		1	1	1				
16	00 908 225 0	6kt-Mutter	Hex nut	Écrou hex		x	x	x				M 20
17	00 909 904 1	Sperrkantscheibe	Detent edged washer	Disque à bord d'arrêt		x	x	x				SKZ 16
18	00 900 675 0	6kt-Schraube	Hex head bolt	Boulon tête hex		x	x	x				M 16 X 40
	00 900 677 0	6kt-Schraube	Hex head bolt	Boulon tête hex		x	x	x				M 16 X 50
19	00 910 915 0	Passscheibe	Shim ring	Rondelle d'ajustage		x	x	x				56 X 72 X 2,0
	00 910 914 0	Passscheibe	Shim ring	Rondelle d'ajustage		x	x	x				56 X 72 X 1,0
20	00 915 006 0	Passfeder	Fit-in key	Clavette		1	1	1				B 14 X 9 X 28
21	00 278 951 2	Kettenrad	Chain sprocket	Roue à chaînes		1	1	1				1" Z= 16
22	00 911 557 1	Sicherungsring	Circlip	Circlip		1	1	1				A 55 X 2,0
23	00 921 928 0	Rollenkette	Roller chain	Chain à rouleaux		1	1	1				1" X 70 Ro.
24	00 921 985 0	Steckglied mit Drahtverschluss	Chain lock	Joint de chaine		1	1	1				1"
	00 921 995 0	Gekröpftes Glied	Cranked chain link	Maillon coudé		1	1	1				1"
25	00 908 215 0	6kt-Mutter	Hex nut	Écrou hex		x	x	x				M 12
26	00 910 609 0	Scheibe	Washer	Rondelle		x	x	x				13 X 37 X 3
27	00 278 204 1	Druckfeder	Pressure spring	Ressort de pression		1	1	1				5 X 21 X 120
28	00 278 205 3	Gewindestange	Threaded rod	Tige filetée		1	1	1				M 12 X 230
29	00 927 103 0	Gabelkopf	Clevis	Tête de fourche		1	1	1				G 12 X 48
30	00 916 014 2	Bolzen	Pin	Boulon		1	1	1				Rd. 12 X 35
31	00 910 506 1	Scheibe	Washer	Rondelle		x	x	x				13 X 24 X 2,5
32	00 912 066 1	Splint	Cotter pin	Goupille fendue		1	1	1				4 X 28
33	00 278 131 3	Kettenspanner	Chain tensioner	Tenseur de chaîne		1	1	1				

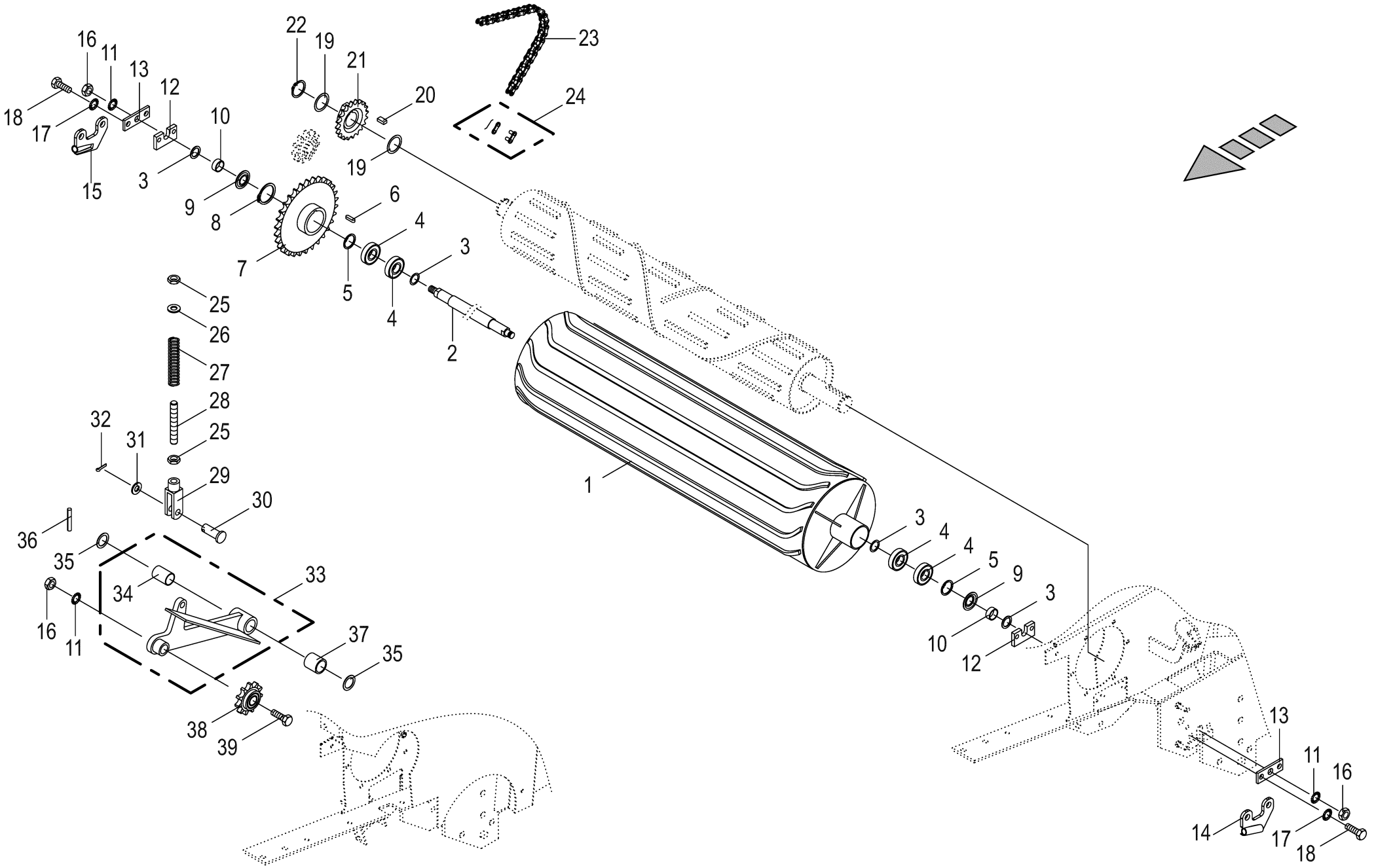

150 051 209 05 / 39.0

150 367 130 02

Starterwalze / Kettenantrieb
Starter roller / Chain drive
Rouleau starter / Entraînement par chaîne

1104735 -

150 051 209 05

150 367 130 2 **39.0**

Pos.	ID-Nr.	Benennung	Description	Description	Masch.-Nr-	RP601-30	RP601-31	RP601-41				Bemerkung/Remarks/Remarque
34	00 934 917 0	Lagerbuchse	Bearing bush	Coussinet		1	1	1				25 X 28 X 40
35	00 910 844 1	Passscheibe	Shim ring	Rondelle d'ajustage		x	x	x				25 X 35 X 1,0
36	00 912 643 2	Spannstift	Roll pin	Goupille de serrage		1	1	1				6 X 35
37	00 278 133 0	Buchse	Bushing	Douille		1	1	1				Lg.= 34
38	00 922 322 1	Kettenspannrad	Tensioning sprocket	Tendeur de chaine		1	1	1				1" Z= 12
39	00 901 504 0	6kt-Schraube	Hex head bolt	Boulon tête hex		x	x	x				M 20 X 65

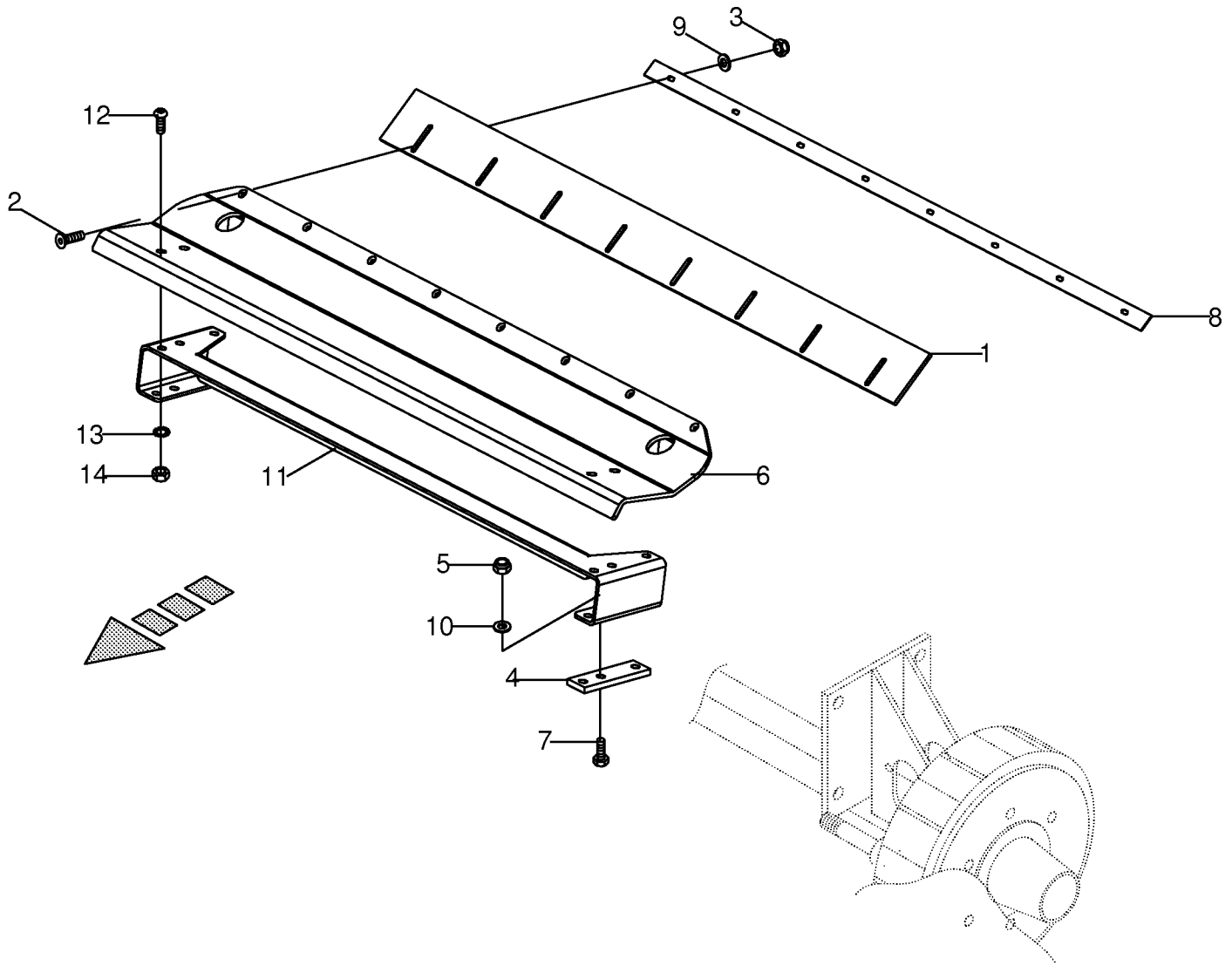

150 051 209 05 / 40.0

150 401 825 03

Abdeckleiste **Cover plate** **Tôle de recouvrement**					1104735 -	RP601-30	RP601-31	RP601-41				**150 051 209 05** 150 401 825 3 **40.0**
Pos.	ID-Nr.	Benennung	Description	Description	Masch.-Nr-							Bemerkung/Remarks/Remarque
1	00 273 071 4	Gummileiste	Rubber bar	Barrette en caoutchouc		1	1	1				Lg.= 1190
2	00 904 369 1	Senkschraube	Countersunkscrew	Vis à tête fraisée		x	x	x				M 6 X 25
3	00 908 704 1	Sicherungsmutter	Locknut	Écrou hex		x	x	x				M 6
4	00 278 889 2	Leiste	Strip	Barette		2	2	2				
5	00 908 701 0	Sicherungsmutter	Locknut	Écrou hex		x	x	x				M 12
6	00 278 886 3	Halter f. Abdeckleiste	Support for cover strip	Support p. barre de capotage		1	1	1				
7	00 901 460 0	6kt-Schraube -Einzelachse	Hex head bolt -single axle	Boulon tête hex -simple axe		x	x	x				M 12 X 100
	00 901 095 1	6kt-Schraube -Tandemachse	Hex head bolt -tandem axle	Boulon tête hex -essieu tandem		x	x	x				M 12 X 140
8	00 273 072 3	Befestigungsband	Securing strap	Bande de fixation		1	1	1				Lg.= 1150
9	00 910 351 1	Scheibe	Washer	Rondelle		x	x	x				6,4 X 18 X 1,6
10	00 910 506 1	Scheibe	Washer	Rondelle		x	x	x				13 X 24 X 2,5
11	20 064 351 0	Zwischenstück	Intermediate piece	Raccord		1	1	1				
12	00 905 178 2	Linsenschraube	Fillister head screw	Vis tête bombee		x	x	x				M 12 X 35 -10.9
13	00 909 910 1	Sperrkantscheibe	Detent edged washer	Disque à bord d'arrêt		x	x	x				SKM 12
14	00 908 215 0	6kt-Mutter	Hex nut	Écrou hex		x	x	x				M 12

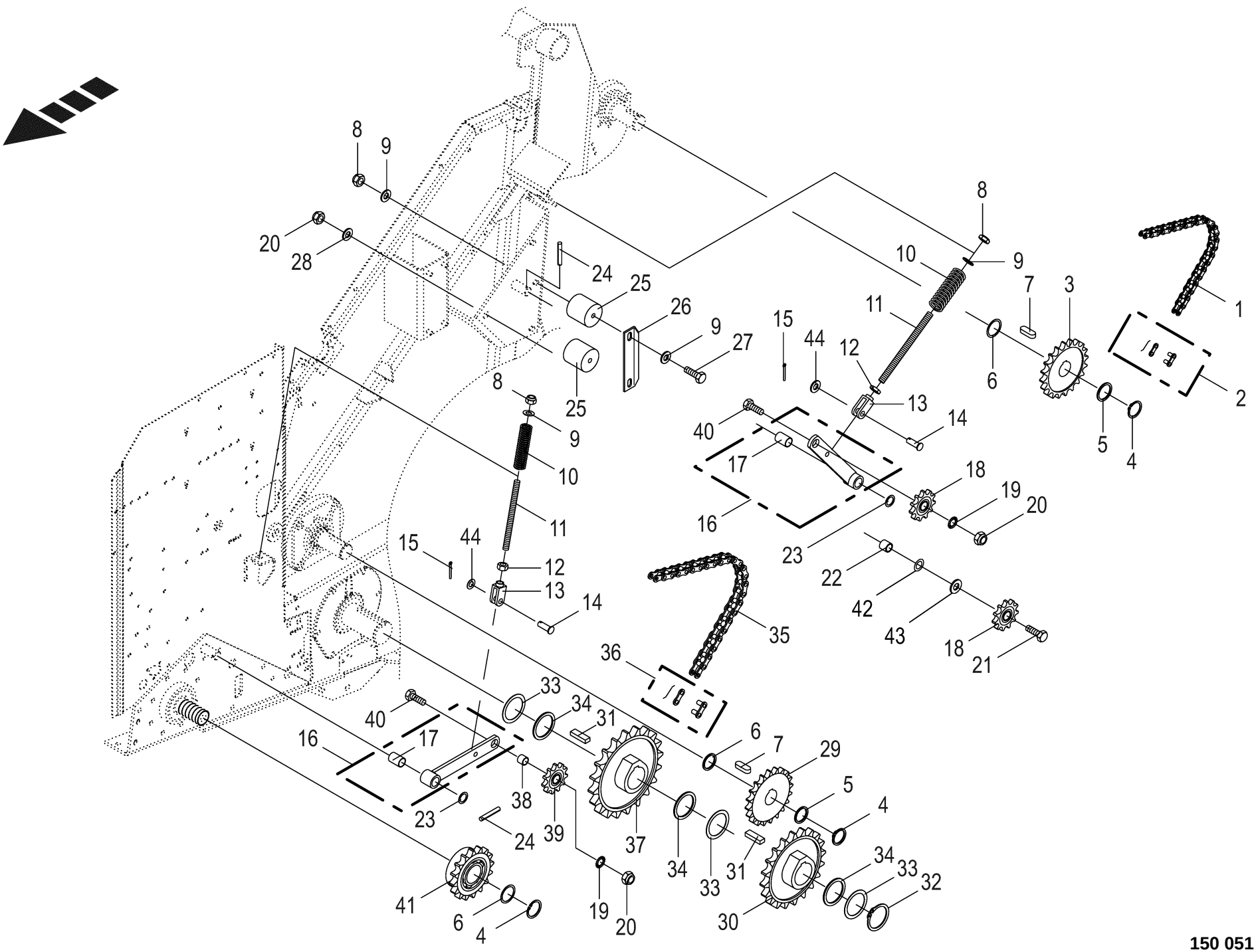

150 051 209 05 / 41.0

150 367 131 03

Kettenantrieb links **Chain drive lh side** **Entraînement par chaîne côte gauche**					1104735 -	RP601-30	RP601-31	RP601-41				**150 051 209 05** 150 367 131 3 **41.0**
Pos.	ID-Nr.	Benennung	Description	Description	Masch.-Nr-							Bemerkung/Remarks/Remarque
1	00 920 515 0	Rollenkette	Roller chain	Chain à rouleaux		1	1					1" x 156 Ro.
	00 920 519 0	Rollenkette	Roller chain	Chain à rouleaux				1				1" X 172 Ro
2	00 921 985 0	Steckglied mit Drahtverschluss	Chain lock	Joint de chaine		1	1	1				1"
	00 921 995 0	Gekröpftes Glied	Cranked chain link	Maillon coudé		1	1	1				1"
3	00 276 752 1	Kettenrad 1" z=22	Sprocket wheel 1" z=22	Roue à chaîne 1" z=22		1	1	1				
4	00 911 549 1	Sicherungsring	Circlip	Circlip		3	3	3				A 45 X 1,75
5	00 910 732 1	Stützscheibe	Supporting disc	Rondelle diélectrique		2	2	2				S 45 X 55 X 3,0
6	00 910 893 0	Passscheibe	Shim ring	Rondelle d'ajustage		x	x	x				45 X 55 X 0,1
	00 910 894 0	Passscheibe	Shim ring	Rondelle d'ajustage		x	x	x				45 X 55 X 0,3
	00 910 898 0	Passscheibe	Shim ring	Rondelle d'ajustage		x	x	x				45 X 55 X 0,5
	00 910 899 0	Passscheibe	Shim ring	Rondelle d'ajustage		x	x	x				45 X 55 X 1
7	00 915 203 0	Passfeder	Fit-in key	Clavette		2	2	2				A 14 X 9 X 40
8	00 908 701 0	Sicherungsmutter	Locknut	Écrou hex		x	x	x				M 12
9	00 910 506 1	Scheibe	Washer	Rondelle		x	x	x				13 X 24 X 2,5
10	00 278 204 1	Druckfeder	Pressure spring	Ressort de pression		2	2	2				5 X 21 X 120
11	00 278 205 3	Gewindestange	Threaded rod	Tige filetée		2	2	2				M 12 X 230
12	00 908 215 0	6kt-Mutter	Hex nut	Écrou hex		x	x	x				M 12
13	00 927 103 0	Gabelkopf	Clevis	Tête de fourche		2	2	2				G 12 X 48
14	00 916 014 2	Bolzen	Pin	Boulon		2	2	2				Rd. 12 X 35
15	00 912 066 1	Splint	Cotter pin	Goupille fendue		2	2	2				4 X 28
16	00 278 254 3	Kettenspanner	Chain tensioner	Tenseur de chaîne		2	2	2				
17	00 934 917 0	Lagerbuchse	Bearing bush	Coussinet		2	2	2				25 X 28 X 40
18	00 922 322 1	Kettenspannrad	Tensioning sprocket	Tendeur de chaine		1	1	1				1" Z= 12
19	00 909 913 1	Sperrkantscheibe	Detent edged washer	Disque à bord d'arrêt		x	x	x				SKM 20
20	00 908 721 0	Sicherungsmutter	Locknut	Écrou hex		x	x	x				M 20
21	00 901 507 0	6kt-Schraube	Hex head bolt	Boulon tête hex		x	x	x				M 20 X 80
22	00 292 144 1	Lagerbuchse	Bearing bushing	Coussinet		1	1	1				
23	00 910 844 1	Passscheibe	Shim ring	Rondelle d'ajustage		x	x	x				25 X 35 X 1,0
	00 910 845 1	Passscheibe	Shim ring	Rondelle d'ajustage		x	x	x				25 X 35 X 2,0
24	00 912 615 2	Spannstift	Roll pin	Goupille de serrage		2	2	2				5 X 35
25	00 337 343 3	Spannrolle	Tension roll	Galet tendeur		2	2	2				Rd. 70 X 70
26	00 278 556 4	Halter	Support	Cadre support		1	1	1				
27	00 901 461 0	6kt-Schraube	Hex head bolt	Boulon tête hex		x	x	x				M 12 X 110
28	00 910 512 2	Scheibe	Washer	Rondelle		x	x	x				21 X 37 X 3
29	20 062 748 0	Kettenrad	Chain sprocket	Roue à chaînes		1	1	1				1 1/4" Z= 18
30	00 277 531 5	Kettenrad	Chain sprocket	Roue à chaînes		1	1	1				1" Z= 23
31	00 915 007 0	Passfeder	Fit-in key	Clavette		2	2	2				B 14 X 9 X 40
32	00 911 557 1	Sicherungsring	Circlip	Circlip		1	1	1				A 55 X 2,0

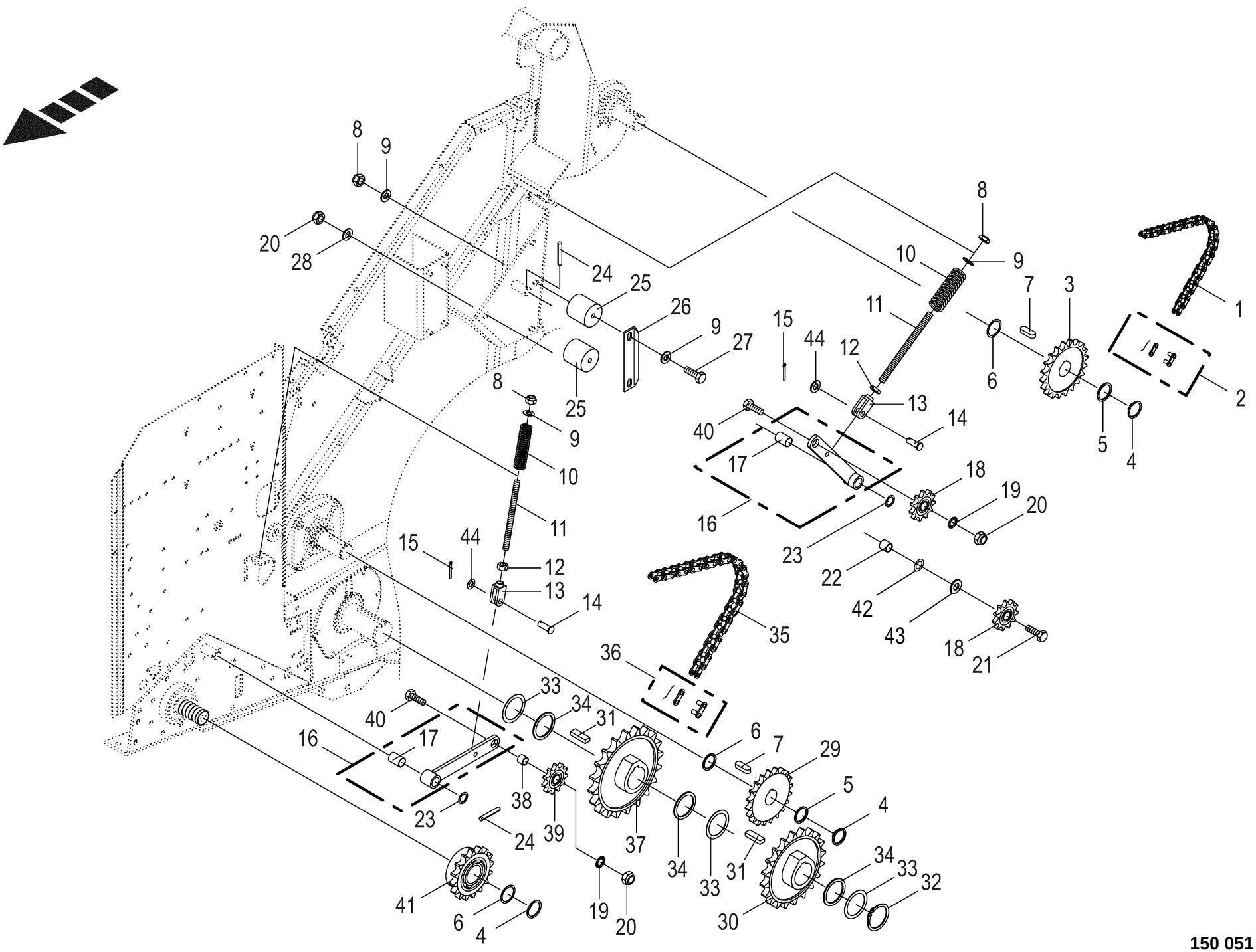

150 051 209 05 / 41.0

150 367 131 03

Kettenantrieb links **Chain drive lh side** **Entraînement par chaîne côte gauche**					1104735 -	RP601-30	RP601-31	RP601-41				**150 051 209 05** 150 367 131 3 **41.0**
Pos.	ID-Nr.	Benennung	Description	Description	Masch.-Nr-							Bemerkung/Remarks/Remarque
33	00 910 914 0	Passscheibe	Shim ring	Rondelle d'ajustage		x	x	x				56 X 72 X 1,0
34	00 910 703 1	Stützscheibe	Supporting disc	Rondelle diélectrique		x	x	x				S 55 X 68 X 3,0
35	90 002 468 0	Rollenkette einf 1 1/4"x70Ro 142kN	Roller chain, single 4"x70Ro 142ND	Chaîne art. simple 4"x70Ro 142kN		1	1	1				
36	90 000 374 0	Steckglied	Split link	Maille brisée		1	1	1				1 1/4" d= 9,53
	90 000 375 0	Gekröpftes Glied	Cranked chain link	Maillon coudé		1	1	1				1 1/4" d= 9,53
37	00 277 534 3	Kettenrad	Chain sprocket	Roue à chaînes		1	1	1				1 1/4" Z= 21
38	00 278 599 1	Hülse	Bushing	Douille		1	1	1				20,5 X 24 X 20
39	00 922 302 0	Kettenspannrad	Tensioning sprocket	Tendeur de chaine		1	1	1				1 1/4" Z=13
40	00 900 688 0	6kt-Schraube	Hex head bolt	Boulon tête hex		x	x	x				M 20 X 50
41	00 955 293 1	Sperrkeilfreilauf	Wedge lock freewheel	Roue libre à clavette		x	x	x				EF5/1L
42	00 910 826 1	Passscheibe	Shim ring	Rondelle d'ajustage		x	x	x				20 X 28 X 1,0
43	00 910 718 1	Stützscheibe	Supporting disc	Rondelle diélectrique		x	x	x				S 20 X 28 X 2,0
44	00 910 510 2	Scheibe	Washer	Rondelle		x	x	x				15 X 28 X 2,5

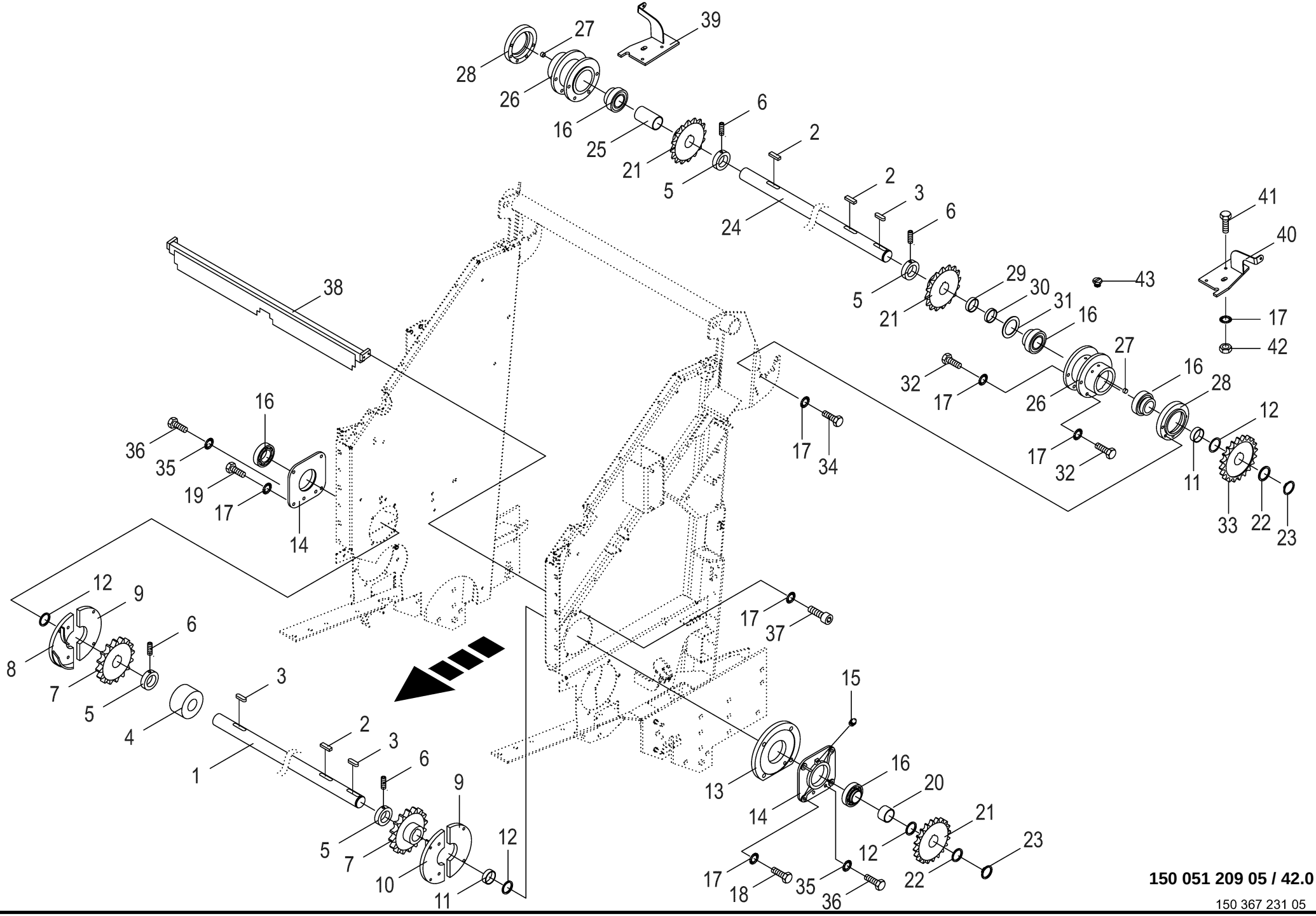

150 051 209 05 / 42.0

150 367 231 05

Rollbodenantriebswelle **Drive shaft of bale formation conveyor** **Arbre d'entrainement du fond à rouleaux**					1104735 -	RP601-30	RP601-31	RP601-41				**150 051 209 05** 150 367 231 5 **42.0**
Pos.	ID-Nr.	Benennung	Description	Description	Masch.-Nr-							Bemerkung/Remarks/Remarque
1	00 290 006 3	Rollbodenantriebswelle -vorn	Drive shaft of bale formation conveyor -front	Arbre d'entrainement du fond à rouleaux -devant		1	1	1				Lg.= 1407
2	00 915 205 0	Passfeder	Fit-in key	Clavette		4	4	4				B 14 X 9 X 45
3	00 915 203 0	Passfeder	Fit-in key	Clavette		2	2	2				A 14 X 9 X 40
4	20 068 809 0	Stützrolle f. Antriebswelle	Support roller f drive shaft	Roul. d'appui pour arbre d'entraînement		1	1	1				
5	00 911 324 1	Stellring	Collar	Bague d'arrêt		6	6	6				A 45 X 70 X 18
6	00 905 933 1	Gewindestift	Threaded pin	Goujon fileté		6	6	6				M 10 X 12
7	00 276 102 2	Kettenrad	Chain sprocket	Roue à chaînes		2	2	2				1 1/4" Z=16
8	20 062 750 0	Abstreifer -rechts	Scraper -right	Racloir -droite		1	1	1				
9	00 276 274 4	Ronde	Circular blank	Ronde		2	2	2				
10	20 062 751 0	Abstreifer -links	Scraper -left	Racloir -gauche		1	1	1				
11	00 278 323 0	Distanzrohr	Spacer tube	Tube d'entretoisement		1	1	1				30 X 40 X 5
12	00 910 898 0	Passscheibe	Shim ring	Rondelle d'ajustage		x	x	x				45 X 55 X 0,5
	00 910 899 0	Passscheibe	Shim ring	Rondelle d'ajustage		x	x	x				45 X 55 X 1
13	00 278 786 2	Distanzstück	Spacer	Pièce d'entretoisement		1	1	1				
14	00 278 651 1	Lagergehäuse	Bearing housing	Cage de roulement		1	1	1				
15	00 919 105 0	Kegelschmiernippel	Grease niple	Graisseur à cone		2	2	2				AM 8 X 1
16	00 934 626 0	Rillenkugellager	Grooved ball bearing	Roulement à gorge		4	4	4				
17	00 909 909 1	Sperrkantscheibe	Detent edged washer	Disque à bord d'arrêt		x	x	x				SKM 10
18	00 901 061 2	6kt-Schraube	Hex head bolt	Boulon tête hex		x	x	x				M 10 X 45 -10.9
19	00 900 263 1	6kt-Schraube	Hex head bolt	Boulon tête hex		x	x	x				M 10 X 30
20	00 278 785 2	Distanzrohr	Spacer tube	Tube d'entretoisement		1	1	1				46 X 51 X 31,5
21	20 062 748 0	Kettenrad	Chain sprocket	Roue à chaînes		3	3	3				1 1/4" Z= 18
22	00 910 732 1	Stützscheibe	Supporting disc	Rondelle diélectrique		1	1	1				S 45 X 55 X 3,0
23	00 911 549 1	Sicherungsring	Circlip	Circlip		1	1	1				A 45 X 1,75
24	00 278 315 2	Rollbodenantriebswelle -hinten	Drive shaft of bale formation conveyor -back	Arbre d'entrainement du fond à rouleaux -derrière		1	1	1				Rd. 45 X 1550
25	00 278 300 0	Distanzrohr	Spacer tube	Tube d'entretoisement		1	1	1				Lg.= 89
26	00 279 128 2	Lagergehäuse	Bearing housing	Cage de roulement		2	2	2				
27	00 925 022 0	Verschlussstopfen	Sealing plug	Bouchon d'étanchéité		2	2	2				Rd. 6
28	00 279 126 0	Scharnier	Hinge	Charnière		2	2	2				
29	00 514 105 1	Distanzbuchse	Spacer bushing	Entretoise prise femelle		1	1	1				45,8 X 51 X 12,5
30	00 277 093 1	Distanzrohr	Spacer tube	Tube d'entretoisement		2	2	2				Ro. 51 X 2.6 X 10.5
31	00 279 026 0	Kunststoffring	Ring	Anneau		1	1	1				57,8 X 82 X 2,5
32	00 900 816 0	6kt-Schraube M10 x 20	HEX. SCREW M 10X20	VIS 10 X 20		x	x	x				
33	00 276 752 1	Kettenrad 1" z=22	Sprocket wheel 1" z=22	Roue à chaîne 1" z=22		1	1	1				

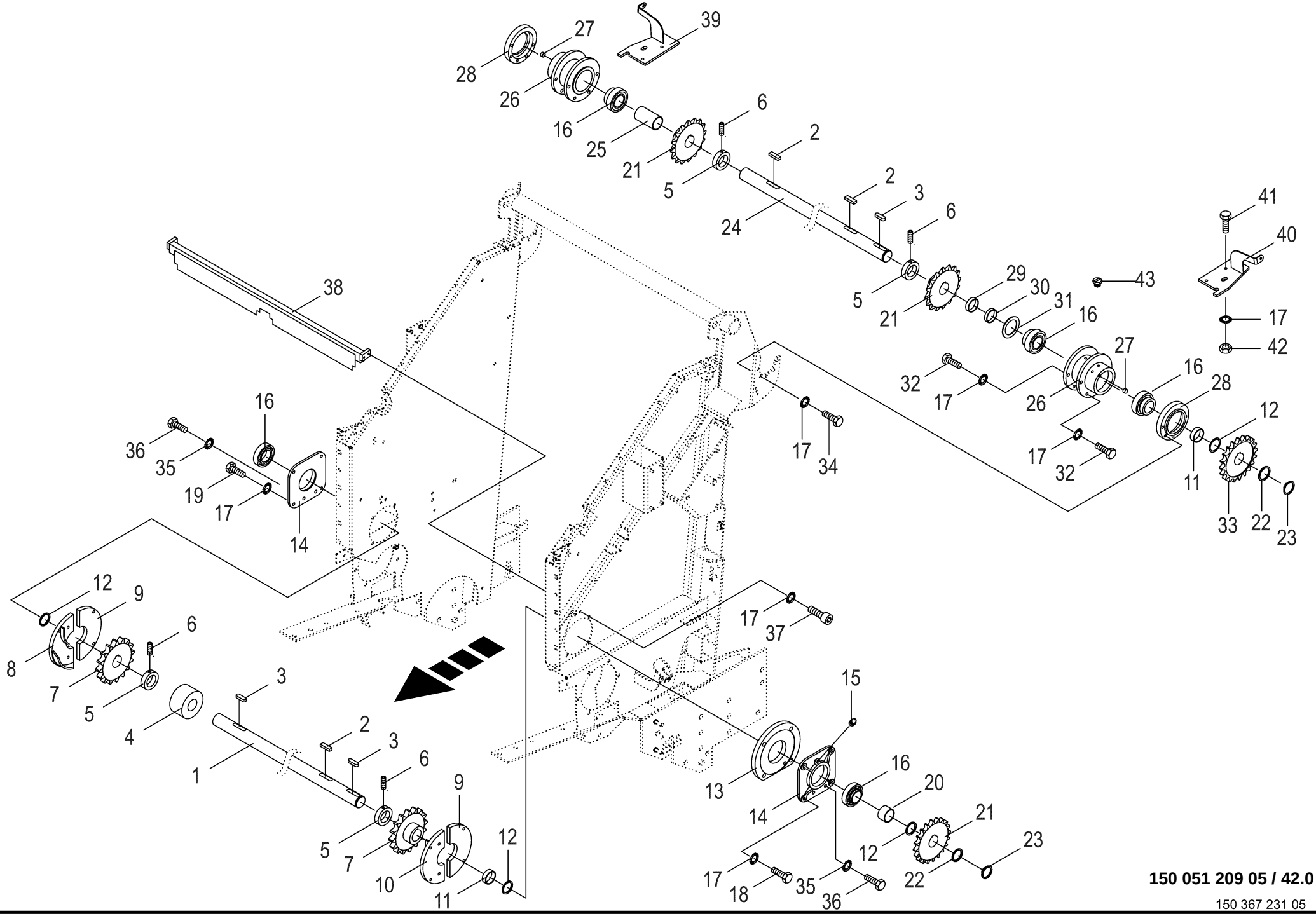

150 051 209 05 / 42.0

150 367 231 05

Rollbodenantriebswelle **Drive shaft of bale formation conveyor** **Arbre d'entrainement du fond à rouleaux**					1104735 -	RP601-30	RP601-31	RP601-41				**150 051 209 05** 150 367 231 5 **42.0**
Pos.	ID-Nr.	Benennung	Description	Description	Masch.-Nr-							Bemerkung/Remarks/Remarque
34	00 900 817 1	6kt-Schraube M10 x 25	Hexagon head screw 10 x 25 PLUS A3G	Vis six pans 10X25 PLUS A3G		x	x	x				
35	00 909 910 1	Sperrkantscheibe	Detent edged washer	Disque à bord d'arrêt		x	x	x				SKM 12
36	00 900 658 0	6kt-Schraube	Hex head bolt	Boulon tête hex		x	x	x				M 12 X 40
37	00 903 100 3	Zylinderschraube	Allen screw	Vis tête cylindrique		x	x	x				M 10 X 20
38	20 062 749 0	Abstreiferholm	Scraper bar	Decrotteur		1	1	1				
39	20 063 731 0	Führungsplatte -rechts	Steering plate -right	Plaque de guidage -droite				1				
40	20 063 729 0	Führungsplatte -links	Steering plate -left	Plaque de guidage -gauche				1				
41	00 900 636 0	6kt-Schraube	Hex head bolt	Boulon tête hex				x				M 10 X 25
42	00 908 212 0	6kt-Mutter	Hex nut	Écrou hex				x				M 10
43	00 925 037 0	Stopfen	Plug	Bouchon		1	1	1				M 8 X 17

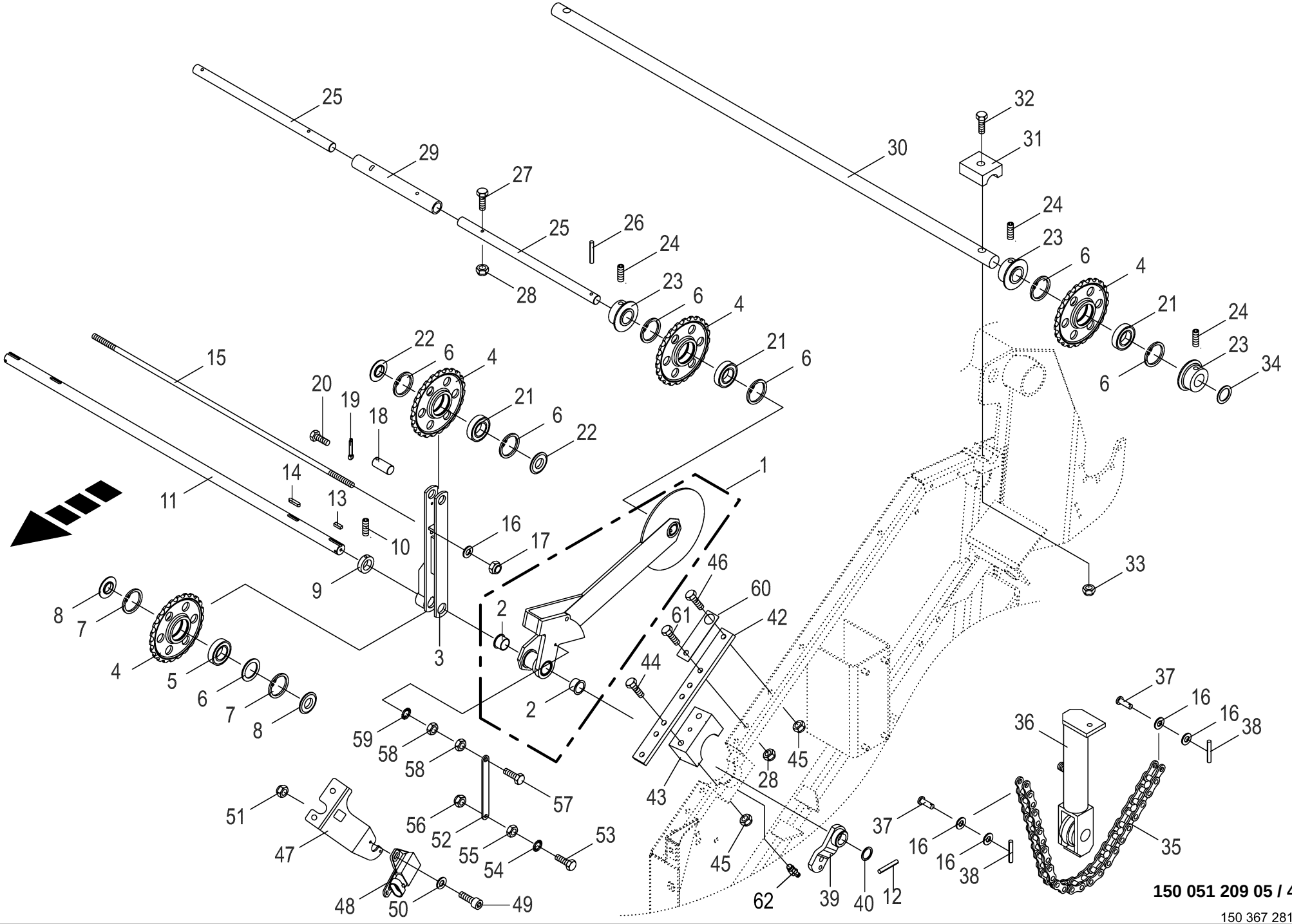

150 051 209 05 / 43.0

150 367 281 08

Spannvorrichtung -vorne **Tension equipment -front** **Dispositif tendeur -devant**					1104735 -	RP601-30	RP601-31	RP601-41				**150 051 209 05** 150 367 281 8 **43.0**
Pos.	ID-Nr.	Benennung	Description	Description	Masch.-Nr-							Bemerkung/Remarks/Remarque
1	20 062 743 3	Spannarm vorne, links mit DU-Buchse	Tensioning arm front, lh with DU bushing	Bras tendeur avant, ga. avec douille DU		1	1	1				
	20 062 742 3	Spannarm vorne, rechts mit DU-Buchse	Tens. arm front, right with DU bushing	Bras tendeur avant, dr. avec douille DU		1	1	1				
2	00 934 906 0	Bundbuchse	Collar bush	Douille de touchette		4	4	4				35 X 39/47 X 26
3	20 062 736 1	Spannarm vorne, kurz	Tensioning arm front short	Bras tendeur avant, cou.		2	2	2				
4	20 062 638 0	Kettenrad	Chain sprocket	Roue à chaînes		8	8	8				1 1/4" Z= 23
5	00 930 537 0	Rillenkugellager	Grooved ball bearing	Roulement à gorge		2	2	2				6207 2RS
6	00 910 914 0	Passscheibe	Shim ring	Rondelle d'ajustage		x	x	x				56 X 72 X 1,0
7	00 911 668 0	Sicherungsring	Circlip	Circlip		16	16	16				72 X 2,5
8	00 276 725 3	Lagerdeckel	Cover	Couvercle de palier		4	4	4				Rd. 75 X 9
9	00 911 321 1	Stellring	Collar	Bague d'arrêt		2	2	2				A 35 X 56 X 16
10	00 905 922 1	Gewindestift	Threaded pin	Goujon fileté		2	2	2				M 8 X 10
11	00 277 192 1	Welle	Shaft	Arbre		1	1	1				Rd. 35 X 1454
12	00 912 648 2	Spannstift	Roll pin	Goupille de serrage		2	2	2				6 X 60
13	00 915 104 1	Passfeder	Fit-in key	Clavette		2	2	2				B 10 X 8 X 28
14	00 915 124 1	Passfeder	Fit-in key	Clavette		2	2	2				A 10 X 8 X 45
15	00 277 197 2	Gewindestange	Threaded rod	Tige filetée		1	1	1				Rd. 12 X 1112
16	00 910 506 1	Scheibe	Washer	Rondelle		x	x	x				13 X 24 X 2,5
17	00 908 701 0	Sicherungsmutter	Locknut	Écrou hex		x	x	x				M 12
18	00 276 127 2	Bolzen	Pin	Boulon		2	2	2				Rd. 30 X 66
19	00 912 145 1	Splint	Cotter pin	Goupille fendue		2	2	2				10 X 50
20	00 900 612 0	6kt-Schraube	Hex head bolt	Boulon tête hex		x	x	x				M 8 X 16
21	00 930 566 0	Rillenkugellager	Grooved ball bearing	Roulement à gorge		6	6	6				6306 2RS
22	00 276 223 1	Lagerdeckel	Cover	Couvercle de palier		4	4	4				Rd. 75 X 8
23	00 276 268 1	Lagerdeckel	Cover	Couvercle de palier		4	4	4				
24	00 905 911 0	GEWINDESTIFT I-SKT.M10X12	SET SCREW	VIS SANS TETE		2	2	2				
25	00 279 304 0	Welle	Shaft	Arbre		2	2	2				Rd. 30 X 596
26	00 912 716 2	Spannstift	Roll pin	Goupille de serrage		2	2	2				10 X 50
	00 912 646 2	Spannstift	Roll pin	Goupille de serrage		2	2	2				6 X 50
27	00 901 046 1	6kt-Schraube	Hex head bolt	Boulon tête hex		x	x	x				M 8 X 55
28	00 908 706 0	Sicherungsmutter	Locknut	Écrou hex		x	x	x				M 8
29	00 279 302 1	Verbindungsrohr	Connecting pipe	Tube de raccordement		1	1	1				42,4 X 6,3 X 350
30	00 276 556 2	Welle	Shaft	Arbre		1	1	1				Rd. 30 X 1340
31	00 276 528 1	Klemmstückkopf	Holder	Support		2	2	2				
32	00 901 140 2	6kt-Schraube	Hex head bolt	Boulon tête hex		x	x	x				M 16 X 90 -10.9
33	00 908 719 0	Sicherungsmutter	Locknut	Écrou hex		x	x	x				M 16
34	00 910 865 1	Passscheibe	Shim ring	Rondelle d'ajustage		x	x	x				30 X 42 X 2,0

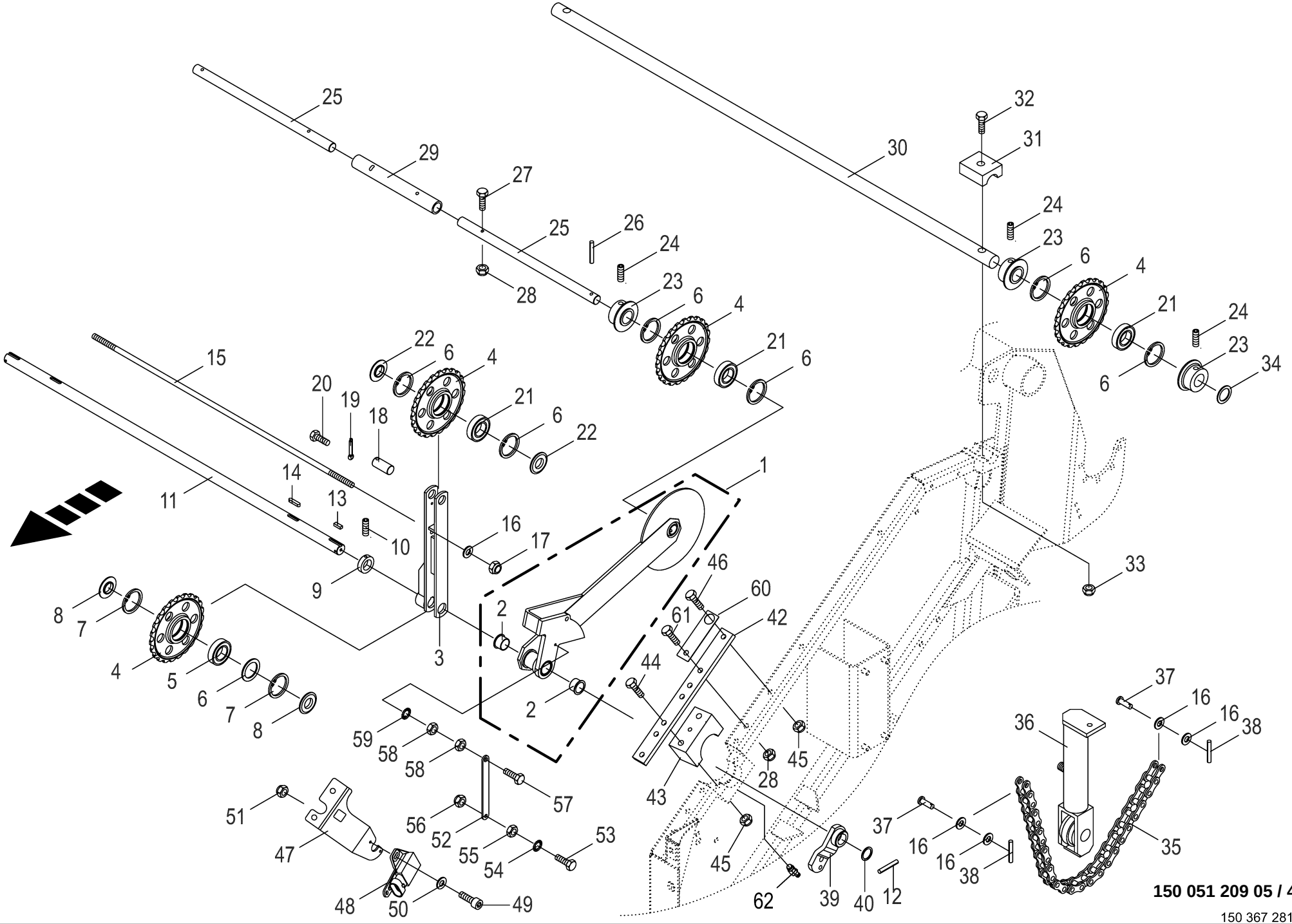

150 051 209 05 / 43.0

150 367 281 08

Spannvorrichtung -vorne **Tension equipment -front** **Dispositif tendeur -devant**					1104735 -	RP601-30	RP601-31	RP601-41				**150 051 209 05** 150 367 281 8 **43.0**
Pos.	ID-Nr.	Benennung	Description	Description	Masch.-Nr-							Bemerkung/Remarks/Remarque
35	00 920 613 0	Rollenkette	Roller chain	Chain à rouleaux		2	2	2				1 1/4" X 38 Ro.
36	00 918 401 0	Hydraulikzylinder	Hydraulic cylinder	Vérin hydraulique		2	2	2				Ez 40/45 X 200/365
	00 921 425 2	Dichtungssatz	Sealing set	Jeu de joints		2	2	2				Ez 40/45
37	00 953 630 1	Bolzen	Pin	Boulon		4	4	4				12 X 40 / 34
38	00 912 584 2	Spannstift	Roll pin	Goupille de serrage		2	2	2				4 X 30
39	00 278 327 1	Spannhebel -links	Tension lever -left	Levier de commande -gauche		1	1	1				
	00 278 328 1	Spannhebel -rechts	Tension lever -right	Levier de commande -droite		1	1	1				
40	00 911 136 1	Passscheibe	Shim ring	Rondelle d'ajustage		x	x	x				35 X 45 X 2,0
42	00 276 033 3	Lasche	Strap	Patte		2	2	2				
43	00 279 391 0	Gleitstück	Slide piece	Piece coulissante		2	2	2				
44	00 901 445 0	6kt-Schraube	Hex head bolt	Boulon tête hex		x	x	x				M 10 X 120
45	00 908 758 0	Sicherungsmutter	Locknut	Écrou hex		x	x	x				M 10
46	00 900 637 0	6kt-Schraube	Hex head bolt	Boulon tête hex		x	x	x				M 10 X 30
47	20 062 762 1	Halter -links	Support -left	Cadre support -gauche		1	1	1				
	20 062 763 1	Halter -rechts	Support -right	Cadre support -droite		1	1	1				
48	00 303 732 0	Hallsensor	Hall sensor	Capteur de Hall		2	2	2				120°
	00 303 873 0	Betätigungshebel Winkelsensor	Actuation lever angle sensor	Levier d'activation capteur d'angle		2	2	2				
49	90 002 401 0	Zylindersch.I-6kt M4 x 16 Zn8	Cylinder screw hexagon socket M4 x 16	Vis cylind à six pans creux M4 x 16 Zn8		x	x	x				
50	00 910 325 0	Scheibe	Washer	Rondelle		x	x	x				4,3 X 9 X 0,8
51	00 908 718 0	Sicherungsmutter	Locknut	Écrou hex		x	x	x				M 4
52	20 062 764 1	Gestänge Wegaufnehmer	Linkage path sensor	Tringlerie capteur de déplacement		2	2	2				
53	00 900 616 0	6kt-Schraube	Hex head bolt	Boulon tête hex		x	x	x				M 8 X 25
54	00 909 908 1	Sperrkantscheibe	Detent edged washer	Disque à bord d'arrêt		x	x	x				SKM 8
55	00 908 210 0	6kt-Mutter	Hex nut	Écrou hex		x	x	x				M 8
56	00 908 706 0	Sicherungsmutter	Locknut	Écrou hex		x	x	x				M 8
57	00 900 214 0	6kt-Schraube	Hex head bolt	Boulon tête hex		x	x	x				M 8 X 55
58	00 908 210 0	6kt-Mutter	Hex nut	Écrou hex		x	x	x				M 8
59	00 909 908 1	Sperrkantscheibe	Detent edged washer	Disque à bord d'arrêt		x	x	x				SKM 8
60	20 065 052 0	Distanzblech	Spacer plate	Tôle de distance		2	2	2				
61	00 900 617 0	6kt-Schraube	Hex head bolt	Boulon tête hex		x	x	x				M 8 X 30
62	00 919 106 0	Kegelschmiernippel	Grease niple	Graisseur à cone		2	2	2				BM 8 X 1

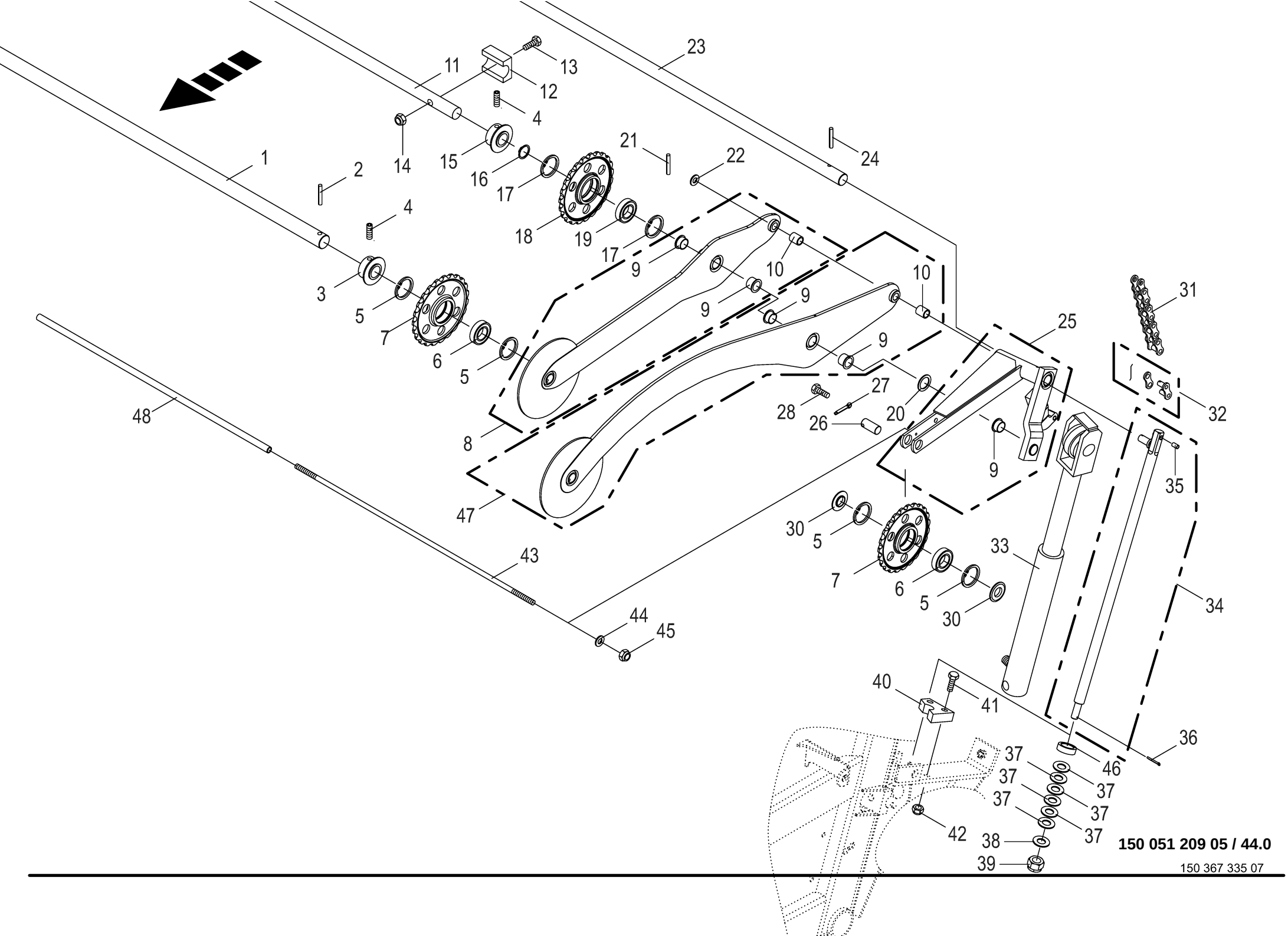

150 051 209 05 / 44.0

150 367 335 07

Spannvorrichtung -hinten **Tension equipment -back** **Dispositif tendeur -derrière**					1104735 -	RP601-30	RP601-31	RP601-41				**150 051 209 05** 150 367 335 7 **44.0**
Pos.	ID-Nr.	Benennung	Description	Description	Masch.-Nr-							Bemerkung/Remarks/Remarque
1	00 276 126 4	Welle	Shaft	Arbre		1	1	1				Rd. 30 X 1194
2	00 912 716 2	Spannstift	Roll pin	Goupille de serrage		2	2	2				10 X 50
	00 912 646 2	Spannstift	Roll pin	Goupille de serrage		2	2	2				6 X 50
3	00 276 268 1	Lagerdeckel	Cover	Couvercle de palier		2	2	2				
4	00 905 911 0	GEWINDESTIFT I-SKT.M10X12	SET SCREW	VIS SANS TETE		4	4	4				
5	00 911 668 0	Sicherungsring	Circlip	Circlip		4	4	4				72 X 2,5
6	00 930 566 0	Rillenkugellager	Grooved ball bearing	Roulement à gorge		4	4	4				6306 2RS
7	20 062 638 0	Kettenrad	Chain sprocket	Roue à chaînes		4	4	4				1 1/4" Z= 23
8	20 067 574 1	Spannarm hinten, mont.	Tensioning arm rear, assembled	Bras tendeur arrière, assembl.		2	2					
9	00 934 909 0	Bundbuchse	Collar bush	Douille de touchette		2	2	2				30 X 34/42 X 26
10	00 934 910 0	Lagerbuchse	Bearing bush	Coussinet		1	1	1				20 X 23 X 30
11	00 276 557 1	Welle	Shaft	Arbre		1	1	1				Rd. 30 X 1418
12	00 276 528 1	Klemmstückkopf	Holder	Support		1	1	1				
13	00 901 140 2	6kt-Schraube	Hex head bolt	Boulon tête hex		x	x	x				M 16 X 90 -10.9
14	00 908 719 0	Sicherungsmutter	Locknut	Écrou hex		x	x	x				M 16
15	00 277 091 0	Lagerdeckel	Cover	Couvercle de palier		2	2	2				Rd. 74,5 X 37
16	00 911 549 1	Sicherungsring	Circlip	Circlip		2	2	2				A 45 X 1,75
17	00 911 670 0	Sicherungsring	Circlip	Circlip		8	8	8				I 75 X 2,5
18	20 260 045 0	Kettenrad 1 1/4"; Z=23	Sprocket wheel 1 1/4"; Z=23	Roue à chaîne 1 1/4"; Z=23		2	2	2				
19	00 930 150 0	Rillenkugellager	Grooved ball bearing	Roulement à gorge		2	2	2				6009 2RS
20	00 910 865 1	Passscheibe	Shim ring	Rondelle d'ajustage		x	x	x				30 X 42 X 2,0
21	00 912 641 2	Spannstift	Roll pin	Goupille de serrage		2	2	2				6 X 30
22	00 910 512 2	Scheibe	Washer	Rondelle		x	x	x				21 X 37 X 3
23	00 276 145 1	Welle	Shaft	Arbre		1	1	1				Rd. 30 X 1348
24	00 912 672 1	Spannstift	Roll pin	Goupille de serrage		2	2	2				8 X 50
	00 912 618 2	Spannstift	Roll pin	Goupille de serrage		2	2	2				5 X 50
25	20 062 745 2	Spannarm hinten, links mit DU-Buchse	Tens. arm rear left with DU bushing	Bras tendeur arr., ga. avec douille DU		1	1					
	20 062 723 2	Spannarm hinten, rechts mit DU-Buchse	Tensioning arm rear rh w DU bushing	Bras tendeur arr., dr. avec douille DU		1	1					
	20 063 053 0	Spannarm -links	Tension arm -left	Levier tendeur -gauche				1				
	20 063 055 0	Spannarm -rechts	Tension arm -right	Levier tendeur -droite				1				
26	00 276 127 2	Bolzen	Pin	Boulon		2	2	2				Rd. 30 X 66
27	00 912 145 1	Splint	Cotter pin	Goupille fendue		2	2	2				10 X 50
28	00 900 612 0	6kt-Schraube	Hex head bolt	Boulon tête hex		x	x	x				M 8 X 16
30	00 276 223 1	Lagerdeckel	Cover	Couvercle de palier		4	4	4				Rd. 75 X 8
31	00 920 608 2	Rollenkette	Roller chain	Chain à rouleaux		2	2					1 1/4" X 6 Ro.
	00 920 611 1	Rollenkette	Roller chain	Chain à rouleaux				2				1 1/4" X 8 Ro.

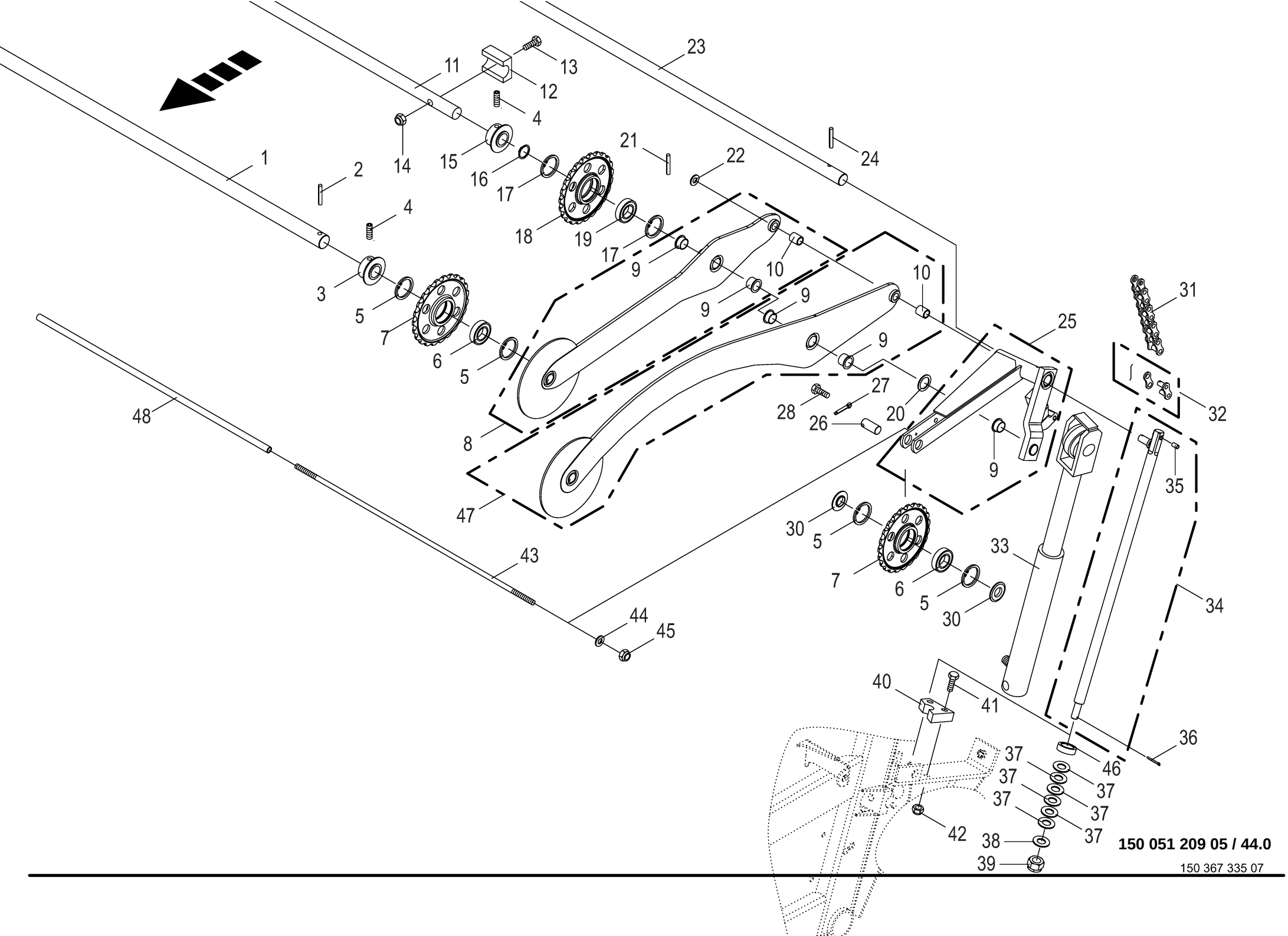

150 051 209 05 / 44.0

150 367 335 07

Spannvorrichtung -hinten **Tension equipment -back** **Dispositif tendeur -derrière**					1104735 -	RP601-30	RP601-31	RP601-41				**150 051 209 05** 150 367 335 7 **44.0**
Pos.	ID-Nr.	Benennung	Description	Description	Masch.-Nr-							Bemerkung/Remarks/Remarque
32	00 921 986 1	Steckglied	Split link	Maille brisée		2	2	2				1 1/4" d= 10,19
	00 921 996 0	Gekröpftes Glied mit Splint	Cranked link	Maillon coude		2	2	2				1 1/4" d= 10,19
33	00 918 402 3	Hydraulikzylinder	Hydraulic cylinder	Vérin hydraulique		2	2	2				Ez 40/45 X 350/540
	00 921 425 2	Dichtungssatz	Sealing set	Jeu de joints		2	2	2				Ez 40/45
34	00 278 294 1	Zugstange	Drawbar	Tringle		2	2	2				
35	00 921 961 0	Buchse	Bushing	Douille		2	2	2				10,38 X 13,35 X 29
36	00 912 069 1	Splint	Cotter pin	Goupille fendue		2	2	2				4 X 40
37	00 909 000 2	Tellerfeder	Belleville spring	Ressort belleville		12	12	12				40,0 X 20,4 X 2,5
38	00 910 360 0	Scheibe	Washer	Rondelle		x	x	x				21 X 44 X 8
39	00 908 819 1	Kronenmutter	Castellated nut	Ecrou crenele plat		2	2	2				M 20
40	00 277 168 2	Führungsstück	Guide piece	Pièce de guidage		2	2	2				
41	00 900 284 1	6kt-Schraube	Hex head bolt	Boulon tête hex		x	x	x				M 10 X 50
42	00 908 758 0	Sicherungsmutter	Locknut	Écrou hex		x	x	x				M 10
43	00 277 197 2	Gewindestange	Threaded rod	Tige filetée		1	1	1				Rd. 12 X 1112
44	00 910 506 1	Scheibe	Washer	Rondelle		x	x	x				13 X 24 X 2,5
45	00 908 701 0	Sicherungsmutter	Locknut	Écrou hex		x	x	x				M 12
46	20 063 742 0	Buchse	Bushing	Douille		2	2					31 X 44,5 X 13,5
47	20 067 568 1	Spannarm hinten, links mit DU-Buchsen	Tensioning arm rear, lh with DU bushings	Bras ten. arrière ga. avec douilles DU				2				
	20 067 571 1	Spannarm hinten, rechts mit DU-Buchsen	Tensioning arm rear, rh with DU bushings	Bras tendeur arrière, dr. + douilles DU				2				
48	20 066 040 0	Zwischenrohr	Intermediate tube	Tube intermédiaire		1	1	1				

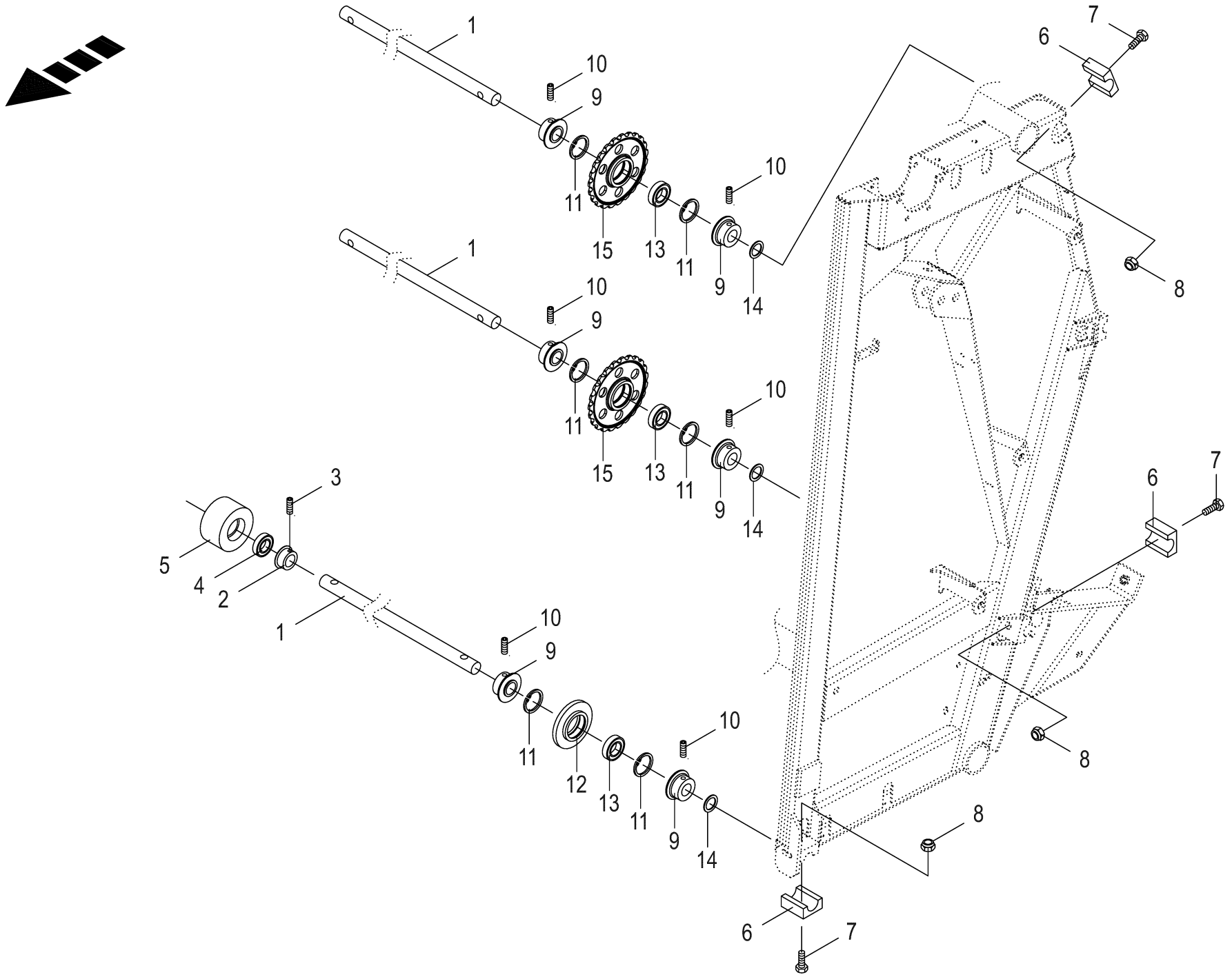

150 051 209 05 / 45.0

150 367 358 02

Umlenkachse für Rollboden -hinten **Deflector axle for balin chain -back** **Deflectrice axe for chaîn de pressage -derrière**					1104735 -	RP601-30	RP601-31	RP601-41				**150 051 209 05** 150 367 358 2 **45.0**
Pos.	ID-Nr.	Benennung	Description	Description	Masch.-Nr-							Bemerkung/Remarks/Remarque
1	00 276 556 2	Welle	Shaft	Arbre		3	3	4				Rd. 30 X 1340
2	00 275 739 4	Abdeckring	Cover ring	Coiffe isolante		2	2	2				
3	00 905 922 1	Gewindestift	Threaded pin	Goujon fileté		2	2	2				M 8 X 10
4	00 930 506 0	Rillenkugellager	Grooved ball bearing	Roulement à gorge		2	2	2				6006 2RS
5	00 276 558 1	Stützrolle	Supporting roller	Galet de soutien		1	1	1				
6	00 276 528 1	Klemmstückkopf	Holder	Support		3	3	3				
7	00 901 140 2	6kt-Schraube	Hex head bolt	Boulon tête hex		x	x	x				M 16 X 90 -10.9
8	00 908 719 0	Sicherungsmutter	Locknut	Écrou hex		x	x	x				M 16
9	00 276 268 1	Lagerdeckel	Cover	Couvercle de palier		12	12	16				
10	00 905 911 0	GEWINDESTIFT I-SKT.M10X12	SET SCREW	VIS SANS TETE		12	12	16				
11	00 911 668 0	Sicherungsring	Circlip	Circlip		12	12	16				72 X 2,5
12	00 276 116 3	Umlenkrad	Guide wheel	Roue de renvoi		2	2	2				Rd. 144 X 32
13	00 930 566 0	Rillenkugellager	Grooved ball bearing	Roulement à gorge		6	6	8				6306 2RS
14	00 910 865 1	Passscheibe	Shim ring	Rondelle d'ajustage		x	x	x				30 X 42 X 2,0
15	20 062 638 0	Kettenrad	Chain sprocket	Roue à chaînes		4	4	6				1 1/4" Z= 23

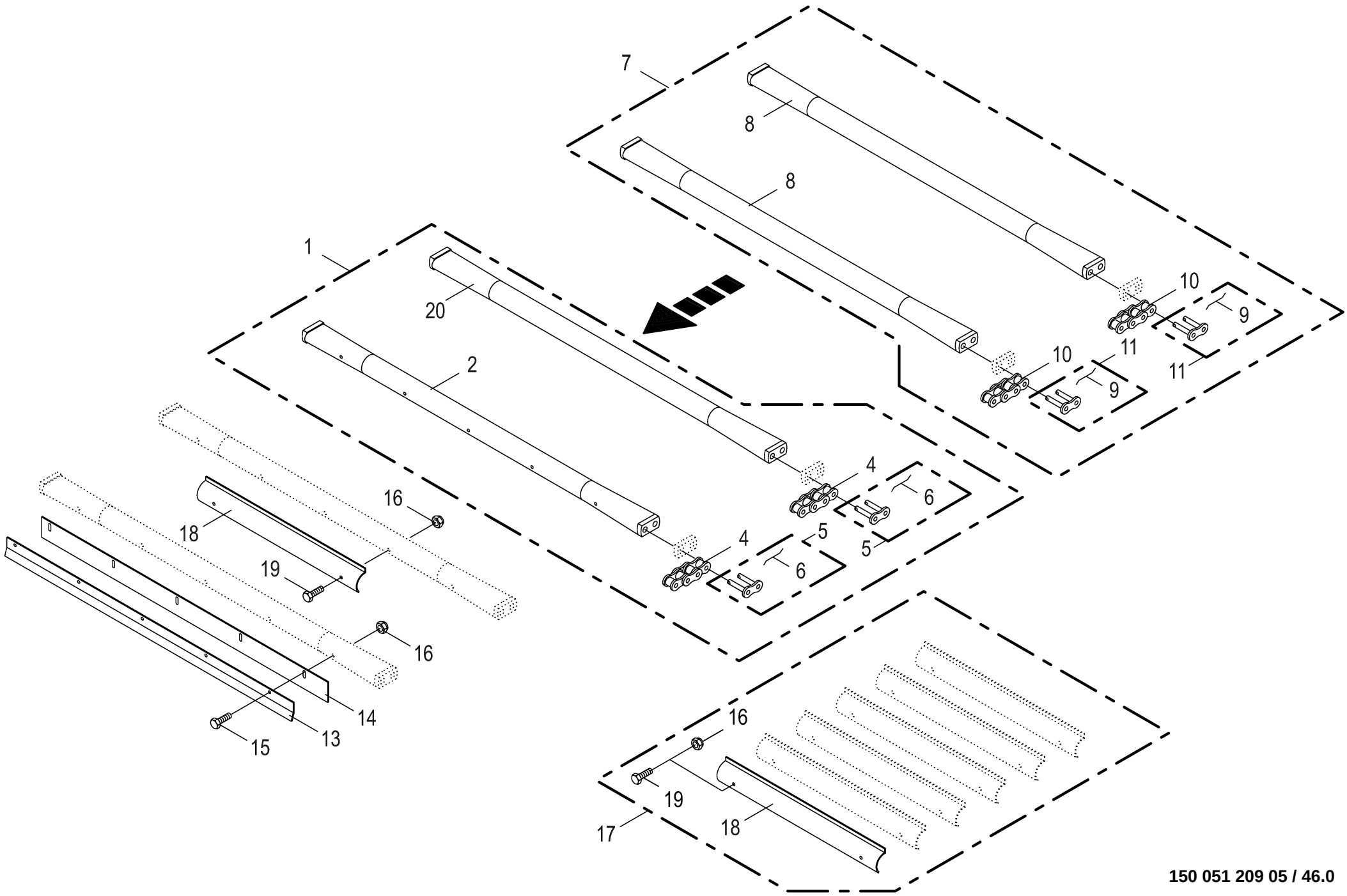

150 051 209 05 / 46.0

150 367 376 05

Rollboden **Baling floor** **Fond de pressage**					1104735 -	RP601-30	RP601-31	RP601-41				**150 051 209 05** 150 367 376 5 **46.0**
Pos.	ID-Nr.	Benennung	Description	Description	Masch.-Nr-							Bemerkung/Remarks/Remarque
1	20 062 696 0	Rollboden -vorn	Baling floor -front	Fond de pressage -devant		1	1					
	20 063 028 0	Rollboden -vorn	Baling floor -front	Fond de pressage -devant				1				
2	00 276 317 0	Rollbodenleiste	Elevator rod	Barre du fond de pressage		7	7	7				
4	00 920 607 0	Rollenkette	Roller chain	Chain à rouleaux		58	58	64				1 1/4" X 4 Ro.
5	00 922 296 0	Steckglied	Split link	Maille brisée		58	58	64				1 1/4"
6	00 922 014 0	Draht für Steckglied	Wire for plug pin	Fil de fer pour membre embroch		58	58	64				1 1/4"
7	20 062 697 0	Rollboden -hinten	Baling floor -back	Fond de pressage -derrière		1	1					
	20 063 029 0	Rollboden -hinten	Baling floor -back	Fond de pressage -derrière				1				
8	20 460 517 0	Rollbodenlleiste m. Steckglied o. Bohr.	Bale for con with conn link w/ o borehole	Barre du fond à roul+maillon à conn.		47	47	58				
9	00 922 014 0	Draht für Steckglied	Wire for plug pin	Fil de fer pour membre embroch		94	94	116				1 1/4"
10	00 920 607 0	Rollenkette	Roller chain	Chain à rouleaux		94	94	116				1 1/4" X 4 Ro.
11	27 020 726 0	Steckglied m. Splint Bolzen lang 1 1/4"	Con. link w. cotter pin bolt long 1 1/4"	Maillon à connecter+goupille boulon lon.		94	94	116				
13	00 277 198 1	Deckleiste	Cover rail	Rail de recouvrement		1	1	1				Lg.= 850
14	00 277 193 3	Gummiauflage	Rubber coat	Recuvrement en caoutchouc		1	1	1				Lg.= 900
15	00 901 004 0	6kt-Schraube	Hex head bolt	Boulon tête hex		x	x	x				M 6 X 70
16	00 908 704 1	Sicherungsmutter	Locknut	Écrou hex		x	x	x				M 6
17	00 276 453 2	Mitnehmerleiste -Satz	Carrier rod -Set	Barre d'entrainement -Bloc		1	1	1				
18	00 276 451 0	Mitnehmerleiste	Carrier rod	Barre d'entrainement		6	6	6				3 X 35 X 500
19	00 901 034 2	6kt-Schraube	Hex head bolt	Boulon tête hex		x	x	x				M 6 X 60
20	20 460 517 0	Rollbodenlleiste m. Steckglied o. Bohr.	Bale for con with conn link w/ o borehole	Barre du fond à roul+maillon à conn.		22	22	25				

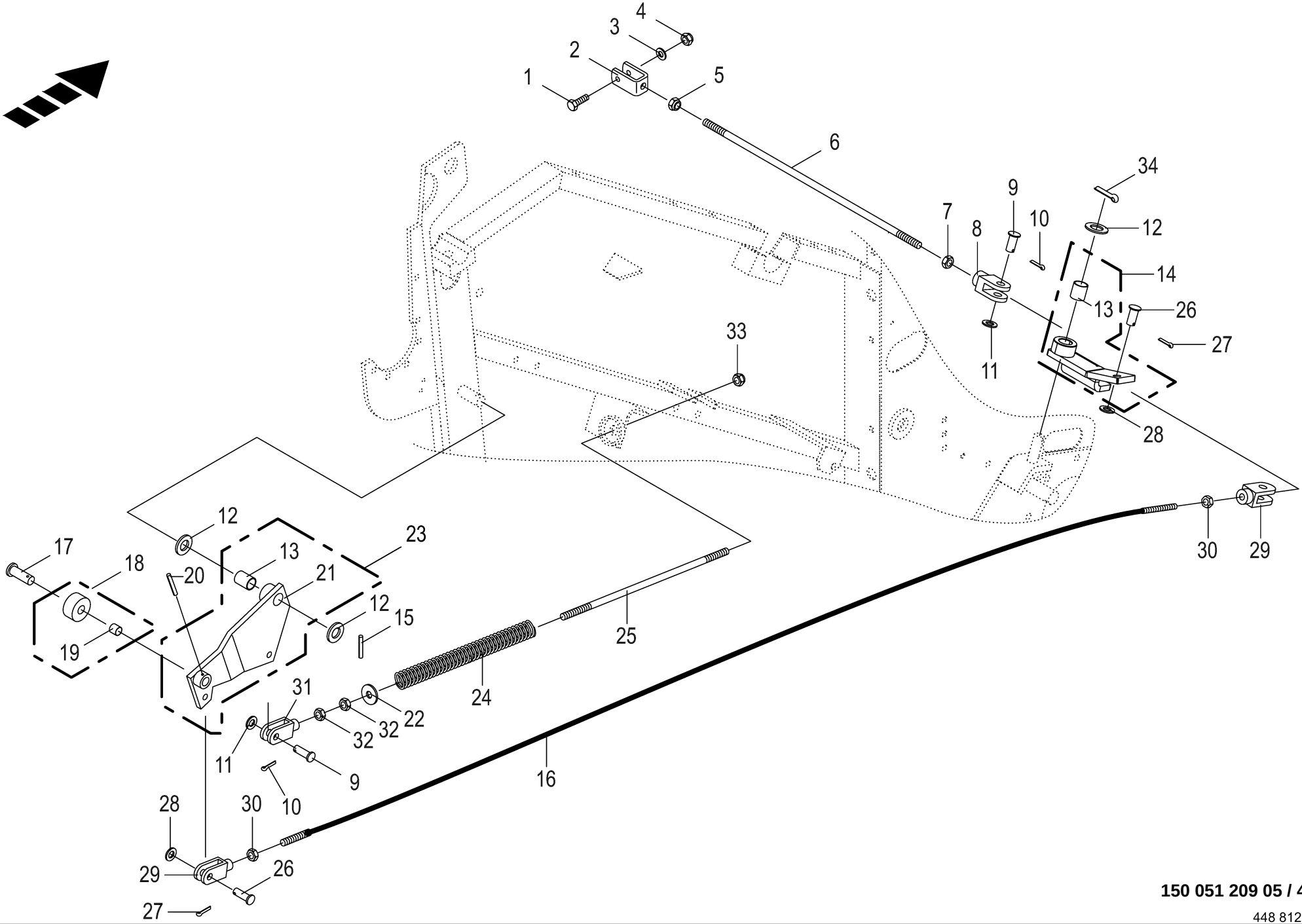

150 051 209 05 / 47.0

448 812 8

Rollbodenabschaltung **Elevator stop** **Arrêt de l'ètèrateur à ehâines**					1104735 -	RP6011-30	RP6011-31	RP6011-41				**150 051 209 05** 448 812 8 **47.0**
Pos.	ID-Nr.	Benennung	Description	Description	Masch.-Nr-							Bemerkung/Remarks/Remarque
1	00 901 422 0	6kt-Schraube	Hex head bolt	Boulon tête hex		x	x	x				M 8 X 45
2	00 278 302 2	U-Bügel	U-bow	U-branchon		1	1	1				
3	00 910 413 0	Scheibe	Washer	Rondelle		x	x	x				8,4 X 17 X 1,6
4	00 908 706 0	Sicherungsmutter	Locknut	Écrou hex		x	x	x				M 8
5	00 908 701 0	Sicherungsmutter	Locknut	Écrou hex		x	x	x				M 12
6	00 278 241 2	Gewindestange	Threaded rod	Tige filetée		1	1	1				Lg.= 525
7	00 908 215 0	6kt-Mutter	Hex nut	Écrou hex		x	x	x				M 12
8	00 927 103 0	Gabelkopf	Clevis	Tête de fourche		1	1	1				G 12 X 48
9	00 916 014 2	Bolzen	Pin	Boulon		2	2	2				Rd. 12 X 35
10	00 912 066 1	Splint	Cotter pin	Goupille fendue		2	2	2				4 X 28
11	00 910 506 1	Scheibe	Washer	Rondelle		x	x	x				13 X 24 X 2,5
12	00 910 512 2	Scheibe	Washer	Rondelle		x	x	x				21 X 37 X 3
13	00 934 911 0	Lagerbuchse	Bearing bush	Coussinet		2	2	2				20 X 23 X 40
14	00 278 237 8	Umlenkhebel mit DU Buchse	Reversing lever with DU bushing	levier de renvoi mit DU Buchse		1	1	1				
15	00 912 583 2	Spannstift	Roll pin	Goupille de serrage		1	1	1				4 X 32
16	00 278 240 0	Drahtseil	Steel wire rope	Câble d'acier		1	1	1				Rd. 5 X 1550
17	00 916 381 2	Bolzen	Pin	Boulon		1	1	1				Rd. 16 X 45
18	00 276 732 3	Laufrolle	Runner	Galet		1	1	1				Rd. 45 X 27
19	00 934 929 0	Lagerbuchse	Bearing bush	Coussinet		1	1	1				16 X 18 X 15
20	00 912 582 2	Spannstift	Roll pin	Goupille de serrage		1	1	1				4 X 26
21	20 661 424 0	Steuerhebel	control lever			1	1	1				
22	00 910 303 1	Scheibe	Washer	Rondelle		x	x	x				17 X 30 X 3
23	20 665 412 0	Steuerhebel m. Buchse		Levier bagué		1	1	1				
24	00 939 602 0	Druckfeder	Pressure spring	Ressort de pression		1	1	1				9 X 29 X 330
25	00 290 338 0	Gewindestange	Threaded rod	Tige filetée		1	1	1				Lg.= 420
26	00 916 005 0	Bolzen	Pin	Boulon		2	2	2				Rd. 10 X 30/26
27	00 912 046 1	Splint	Cotter pin	Goupille fendue		2	2	2				3,2 X 28
28	00 910 414 0	Scheibe	Washer	Rondelle		x	x	x				10,5 X 21 X 2
29	00 927 140 1	Gabelkopf	Clevis	Tête de fourche		2	2	2				G 10 X 40
30	00 908 212 0	6kt-Mutter	Hex nut	Écrou hex		x	x	x				M 10
31	00 240 712 3	Gabelkopf	Clevis	Tête de fourche		1	1	1				
32	00 908 220 0	6kt-Mutter	Hex nut	Écrou hex		x	x	x				M 16
33	00 908 719 0	Sicherungsmutter	Locknut	Écrou hex		x	x	x				M 16
34	00 912 089 1	Splint	Cotter pin	Goupille fendue		1	1	1				5 X 40

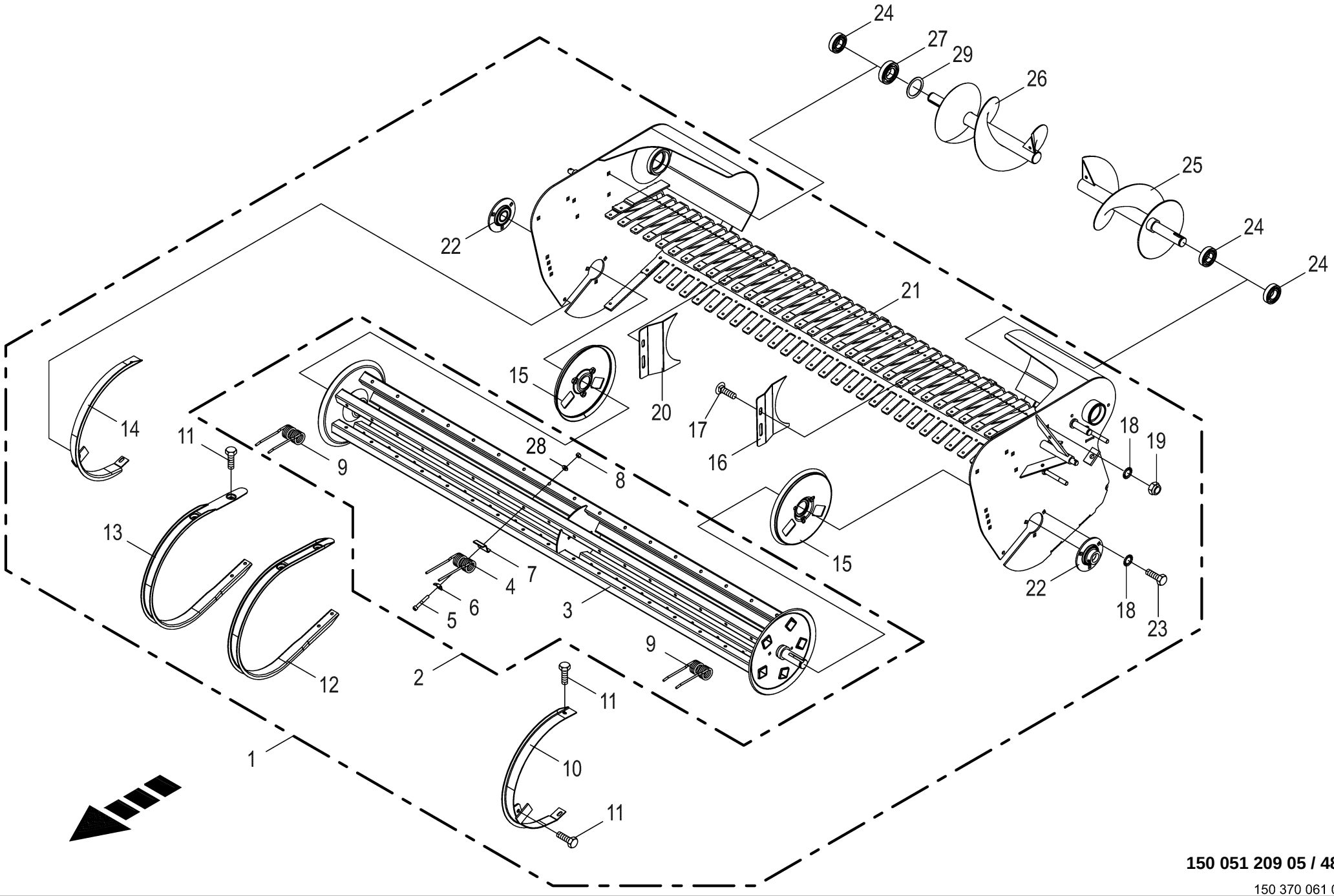

150 051 209 05 / 48.0

150 370 061 03

Pick-up **Pick-up** **Ramasseur**					1104735 -	RP601-30	RP601-31	RP601-41				**150 051 209 05** 150 370 061 3 **48.0**
Pos.	ID-Nr.	Benennung	Description	Description	Masch.-Nr-							Bemerkung/Remarks/Remarque
1	20 262 503 1	Pick-up mont. 1914/55/5reihig	Pick-up assembl. 1914/55/5 rows	Ramasseur assembl. 1914/55/5 rang.		1	1	1				
2	20 262 500 1	Rotor Pick-up mont.	Rotor pick-up assembl.	Rotor ramasseur assembl.		1	1	1				
3	27 006 422 1	Rotor	Rotor	Rotor		1	1	1				
4	27 009 836 1	Federzinken Ø6 L=175 gerade	Spring tine Ø6 L=175 straight	Dent à ressort Ø6 L=175 droite		75	75	75				
5	90 000 293 0	Zylinderschraube	Allen screw	Vis tête cylindrique		x	x	x				M 8 X 60
6	27 000 505 1	Druckplatte	Pressure plate	Plaque de compression		85	85	85				
7	00 938 154 1	Federschuh	Spring saddle	Patin de ressort		85	85	85				
8	00 908 706 0	Sicherungsmutter	Locknut	Écrou hex		x	x	x				M 8
9	27 008 876 1	Federzinken Ø6 L=175 gekröpft -aussen	Spring tine Ø6 L=175 cranked - outside	Dent à ressort Ø6 L=175 coudée -extérieur		10	10	10				
10	27 006 472 0	Schutz -links aussen	Guard -outside left	Protecteur -extérieur en gauche		1	1	1				
11	90 003 373 0	6kt-Schraube m.Flansch&Sperr M8 x 16	Hex. head screw+flange&serr. M8x16	Vis six pans+bride&dent bloc M8x16		x	x	x				
12	27 002 456 0	Abstreifer	Scraper	Racloir		21	21	21				
13	27 006 474 0	U-Abstreifer	U-Stripper	U-Racleur		12	12	12				
14	27 006 473 0	Schutz -rechts aussen	Guard -outside right	Protecteur -extérieur à droite		1	1	1				
15	27 006 423 0	Wickelschutz	Wrapping guard	Protecteur du système de liage		2	2	2				
16	27 006 426 0	Einlaufblech -links	Inflow sheet -left	Tôle d'entrée -gauche		1	1	1				
17	00 904 850 1	Flachrundschraube	Coach bolt	Vis a tête bombée		x	x	x				M 10 X 25
18	00 909 909 1	Sperrkantscheibe	Detent edged washer	Disque à bord d'arrêt		x	x	x				SKM 10
19	00 908 758 0	Sicherungsmutter	Locknut	Écrou hex		x	x	x				M 10
20	27 006 425 0	Einlaufblech -rechts	Inflow sheet -right	Tôle d'entrée -droite		1	1	1				
21	20 262 436 0	Rahmen	Frame	Cadre		1	1	1				
22	00 934 016 1	Flanschlager	Flange-mounted bearing	Palier à bride		2	2	2				
23	00 900 636 0	6kt-Schraube	Hex head bolt	Boulon tête hex		x	x	x				M 10 X 25
24	00 930 536 1	Rillenkugellager	Grooved ball bearing	Roulement à gorge		3	3	3				6206 2RS
25	00 277 640 0	Schnecke -links	Auger -left	Vis -gauche		1	1	1				Lg.= 441 mm
26	00 279 423 0	Schnecke -rechts	Auger -right	Vis -droite		1	1	1				d= 35 mm , Lg.= 461 mm
27	00 930 537 0	Rillenkugellager	Grooved ball bearing	Roulement à gorge		1	1	1				6207 2RS
28	00 910 603 0	Scheibe	Washer	Rondelle		x	x	x				8,4 X 24 X 2
29	00 911 134 0	Passscheibe	Shim ring	Rondelle d'ajustage		x	x	x				35 X 45 X 1,0
	00 911 133 0	Passscheibe	Shim ring	Rondelle d'ajustage		x	x	x				35 X 45 X 0,5

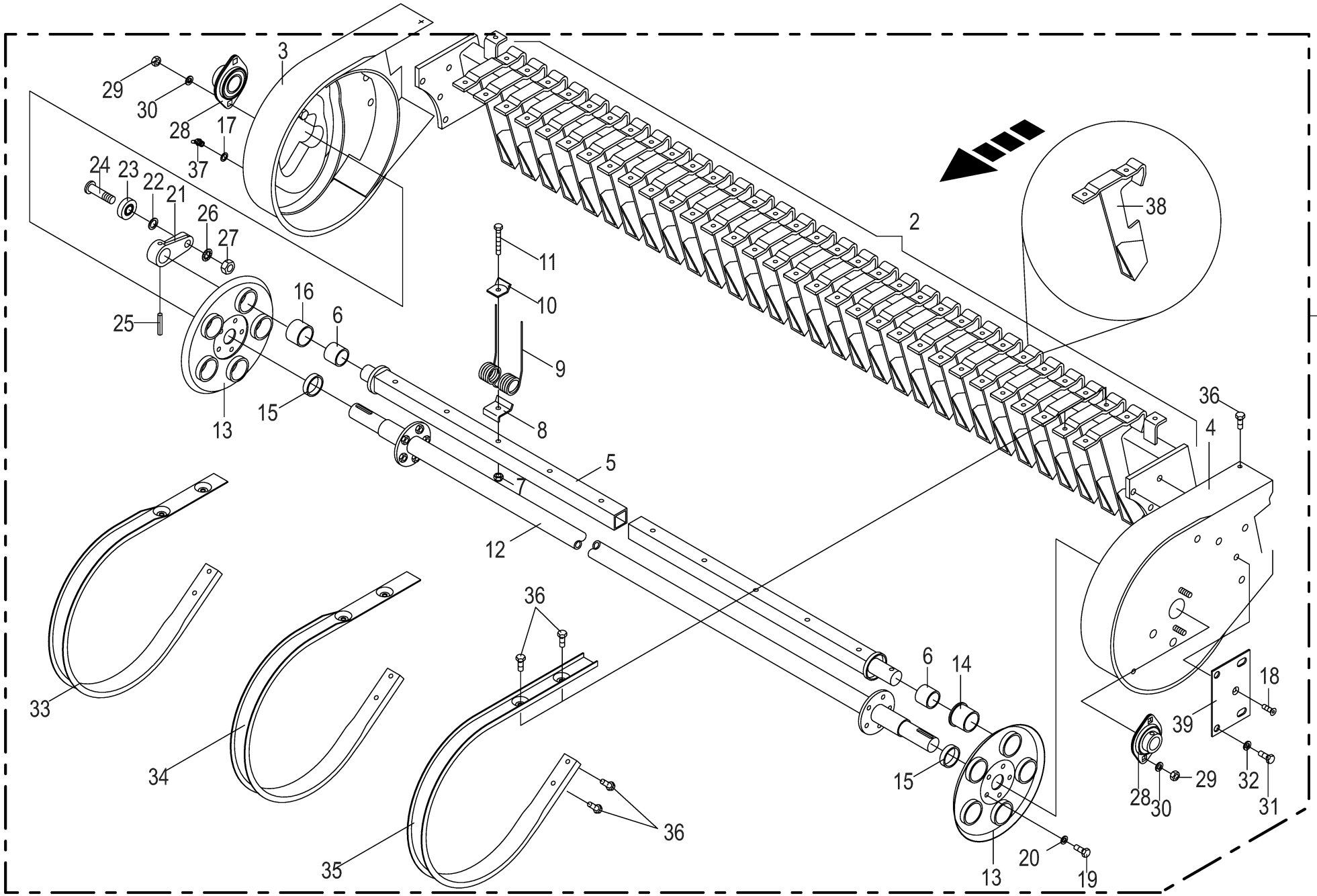

150 051 209 05 / 49.0

150 544 841 01

Pick-up -gesteuert / controlled / contrôlé **Pick-up** **Ramasseur**					1104735 -	RP601-30	RP601-31	RP601-41				**150 051 209 05** 150 544 841 1 **49.0**
Pos.	ID-Nr.	Benennung	Description	Description	Masch.-Nr-							Bemerkung/Remarks/Remarque
1	00 277 456 6	Pick-up	Pick-up	Ramasseur		1	1	1				Lg.= 1900
2	00 938 305 1	Federrahmen	Scraper bar	Chassis du pick up		1	1	1				
3	00 938 306 0	Seitenteil -rechts	Side part -right	Partie latérale -droite		1	1	1				
4	00 938 307 0	Seitenteil -links	Side part -left	Partie latérale -gauche		1	1	1				
5	00 938 308 0	Zinkenträger	Tine carrier	Barre support de dents		5	5	5				Lg.= 1802
6	00 935 900 0	Aufspannbuchse	Tensioning bushing	Douille de serrage		10	10	10				30 / 36 X 30
7	00 908 706 0	Sicherungsmutter	Locknut	Écrou hex		x	x	x				M 8
8	00 938 154 1	Federschuh	Spring saddle	Patin de ressort		80	80	80				
9	00 938 148 3	Federzinken	Spring tine	Dent flexible		80	80	80				
10	00 938 054 1	Druckplatte	Pressure plate	Estampe		80	80	80				
11	00 903 083 1	Zylinderschraube	Allen screw	Vis tête cylindrique		x	x	x				M 8 X 55
12	00 938 309 1	Antriebswelle -inkl. Distanzring	Drive shaft -incl. spacer ring	Arbre d'entraînement -incl. bague d'écartement		1	1	1				
13	00 938 219 1	Lagerplatte	Bearing plate	Taque d'appui		2	2	2				
14	00 938 068 0	Kragenbuchse	Collar socket	Douille à col		5	5	5				36 X 42 / 48 X 33
15	20 262 466 0	Distanzring	Spacer ring	Bague entretoise		2	2	2				
16	00 937 982 0	Einspannbuchse	Clamp bush	Tube eg		5	5	5				EP 36,5/42 x 30
17	00 910 414 0	Scheibe	Washer	Rondelle		x	x	x				10,5 X 21 X 2
18	00 904 003 0	Senkschraube	Countersunkscrew	Vis à tête fraisée		x	x	x				M 8 X 16
19	00 900 721 0	6kt-Schraube	Hex head bolt	Boulon tête hex		x	x	x				M 8 X 20
20	00 909 908 1	Sperrkantscheibe	Detent edged washer	Disque à bord d'arrêt		x	x	x				SKM 8
21	00 938 364 0	Exzenterarm	Excentrie arm	Bras excentrique		x	x	x				
22	90 004 100 0	Scheibe 16 x 28 x 3 Zn8	Washers 16 x 28 x 3	Rondelles 16 x 28 x 3		x	x	x				
23	90 000 027 0	Rillenkugellager	Grooved ball bearing	Roulement à gorge		10	10	10				15 X 40 X 15,9
24	00 938 080 1	Laufbolzen	Bolt	Axe		10	10	10				
25	00 912 538 0	Spannstift	Roll pin	Goupille de serrage		10	10	10				10 X 45
	00 912 645 2	Spannstift	Roll pin	Goupille de serrage		10	10	10				6 X 45
26	00 910 704 0	Scheibe	Washer	Rondelle		x	x	x				16 X 32 X 2
27	00 908 218 0	6kt-Mutter	Hex nut	Écrou hex		x	x	x				M 14
28	00 934 006 2	Flanschlager	Flange-mounted bearing	Palier à bride		2	2	2				
29	00 908 212 0	6kt-Mutter	Hex nut	Écrou hex		x	x	x				M 10
30	00 909 909 1	Sperrkantscheibe	Detent edged washer	Disque à bord d'arrêt		x	x	x				SKM 10
31	00 900 657 0	6kt-Schraube	Hex head bolt	Boulon tête hex		x	x	x				M 12 X 35
32	00 909 910 1	Sperrkantscheibe	Detent edged washer	Disque à bord d'arrêt		x	x	x				SKM 12
33	00 938 312 0	Abstreifer -aussen	Scraper -outside	Racloir -extérieur		10	10	10				
34	00 938 311 0	Abstreifer -aussen	Scraper -outside	Racloir -extérieur		2	2	2				
35	00 938 310 0	Abstreifer -mitte	Scraper -middle	Racloir -centre		19	19	19				
36	00 900 255 1	6kt-Schraube	Hex head bolt	Boulon tête hex		x	x	x				M 8 X 16

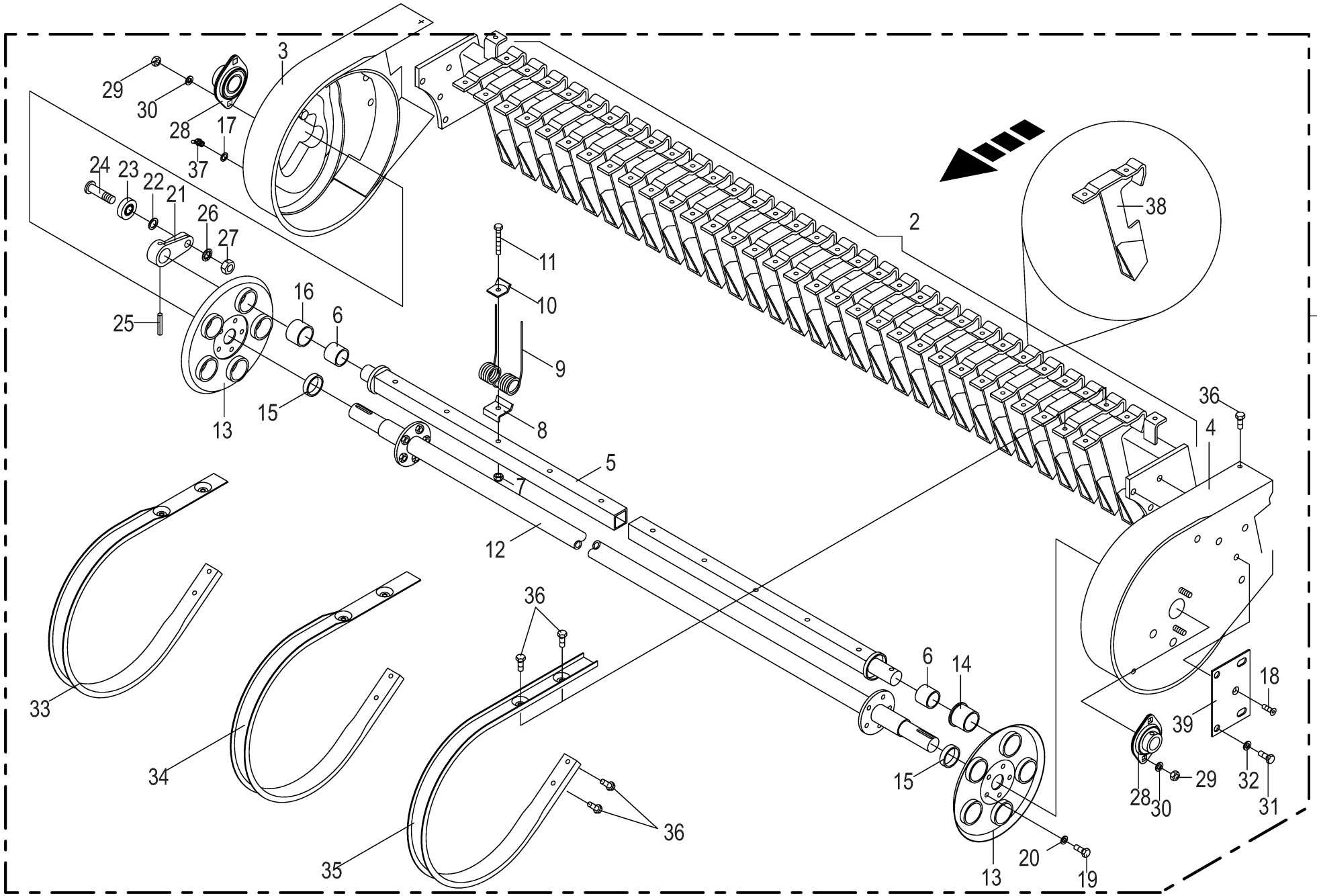

150 051 209 05 / 49.0

150 544 841 01

Pick-up -gesteuert / controlled / contrôlé **Pick-up** **Ramasseur**					1104735 -	RP601-30	RP601-31	RP601-41				**150 051 209 05** 150 544 841 1 **49.0**
Pos.	ID-Nr.	Benennung	Description	Description	Masch.-Nr-							Bemerkung/Remarks/Remarque
37	00 919 104 0	Kegelschmiernippel	Grease niple	Graisseur à cone		1	1	1				BM 10 X 1
38	00 938 323 1	Stützbock	Support	Support		x	x	x				
39	00 938 330 0	Distanzblech	Spacer plate	Tôle de distance		x	x	x				

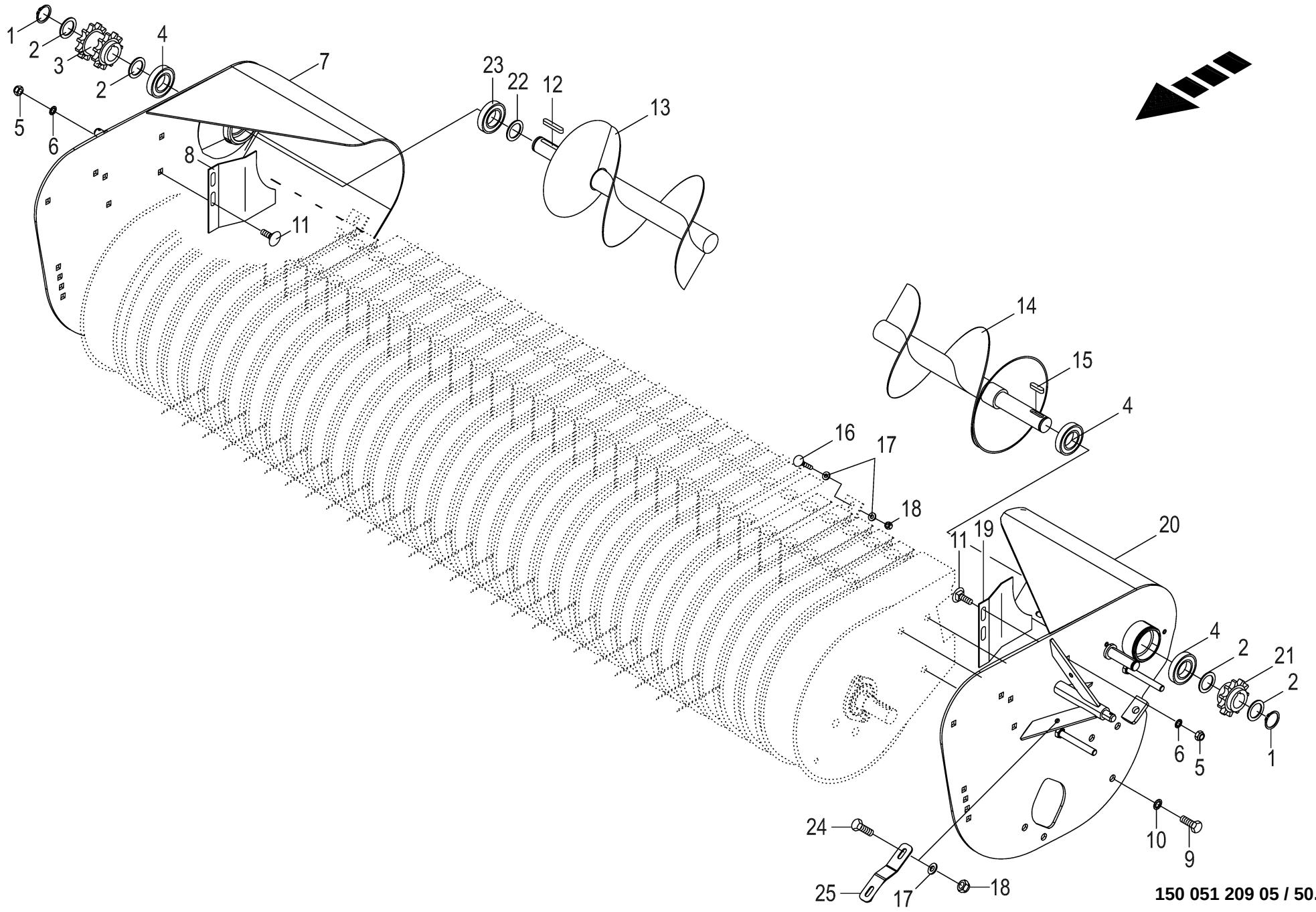

150 051 209 05 / 50.0

150 516 694 01

Förderschnecke mont. -gesteuert / controlled / contrôlé **Feed auger installed** **Vis d'amenee de convoyage montee**					1104735 -	RP601-30	RP601-31	RP601-41				**150 051 209 05** 150 516 694 1 **50.0**
Pos.	ID-Nr.	Benennung	Description	Description	Masch.-Nr-							Bemerkung/Remarks/Remarque
1	00 911 535 1	Sicherungsring	Circlip	Circlip		2	2	2				A 30 X 1,5
2	00 910 863 0	Passscheibe	Shim ring	Rondelle d'ajustage		x	x	x				30 X 42 X 0,5
	00 910 864 1	Passscheibe	Shim ring	Rondelle d'ajustage		x	x	x				30 X 42 X 1,0
	00 910 865 1	Passscheibe	Shim ring	Rondelle d'ajustage		x	x	x				30 X 42 X 2,0
3	00 276 995 2	Doppelkettenrad 3/4" Z=11 30mm	Double chain wheel 3/4" Z=11 30mm	Roue à chaîne double 3/4" Z= 11 30mm		1	1	1				
4	00 930 536 1	Rillenkugellager	Grooved ball bearing	Roulement à gorge		3	3	3				6206 2RS
5	00 908 212 0	6kt-Mutter	Hex nut	Écrou hex		x	x	x				M 10
6	00 909 909 1	Sperrkantscheibe	Detent edged washer	Disque à bord d'arrêt		x	x	x				SKM 10
7	00 279 421 2	Halterung -rechts	Bracket -right	Support -droite		1	1	1				d = 72
8	00 273 658 3	Einführblech -rechts	Input plate -right	Tôle de guidage -droite		1	1	1				
9	00 900 657 0	6kt-Schraube	Hex head bolt	Boulon tête hex		x	x	x				M 12 X 35
10	00 909 910 1	Sperrkantscheibe	Detent edged washer	Disque à bord d'arrêt		x	x	x				SKM 12
11	00 904 850 1	Flachrundschraube	Coach bolt	Vis a tête bombée		x	x	x				M 10 X 25
12	00 915 081 1	Passfeder	Fit-in key	Clavette		x	x	x				B 8 X 7 X 45
13	00 279 423 0	Schnecke -rechts	Auger -right	Vis -droite		1	1	1				d= 35 mm , Lg.= 461 mm
14	00 277 640 0	Schnecke -links	Auger -left	Vis -gauche		1	1	1				Lg.= 441 mm
15	00 915 072 1	Passfeder	Fit-in key	Clavette		x	x	x				A 8 X 7 X 32
16	00 904 813 1	Flachrundschraube	Coach bolt	Vis a tête bombée		x	x	x				M 8 X 30
17	00 910 413 0	Scheibe	Washer	Rondelle		x	x	x				8,4 X 17 X 1,6
18	00 908 706 0	Sicherungsmutter	Locknut	Écrou hex		x	x	x				M 8
19	00 273 657 3	Einführblech -links	Input plate -left	Tôle de guidage -gauche		1	1	1				
20	00 277 624 7	Halterung -links	Bracket -left	Support -gauche		1	1	1				
21	00 276 097 4	Kettenrad 3/4" Z=11 30mm	Sprocket wheel 3/4" Z=11 30mm	Roue à chaîne 3/4" z=11 30mm		1	1	1				
22	00 910 727 1	Stützscheibe	Supporting disc	Rondelle diélectrique		1	1	1				S 35 X 45 X 2,5
23	00 930 537 0	Rillenkugellager	Grooved ball bearing	Roulement à gorge		1	1	1				6207 2RS
24	00 900 616 0	6kt-Schraube	Hex head bolt	Boulon tête hex		x	x	x				M 8 X 25
25	00 278 483 2	Pinselbefestigung	Brush attachment	Fixation de pinceau		2	2	2				

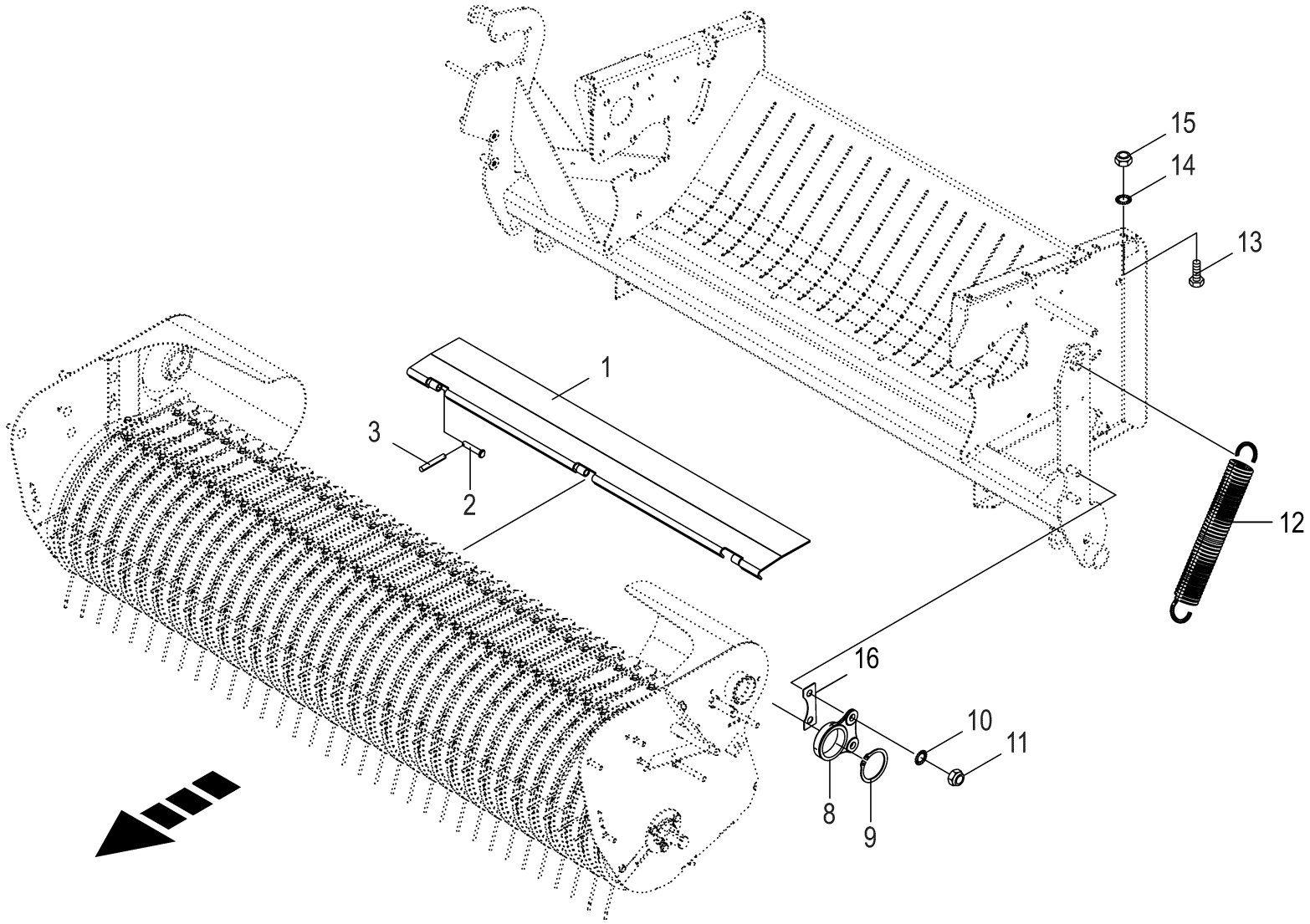
15
14
13
1
3
2
12
16
10
11
8
9

Anbauteile Pick-up **Mounting parts of pick-up** **Pièces rapportées ramasseur**					1104735 -	RP601-30	RP601-31	RP601-41				**150 051 209 05** 150 499 713 3 **51.0**
Pos.	ID-Nr.	Benennung	Description	Description	Masch.-Nr-							Bemerkung/Remarks/Remarque
1	20 062 820 0	Klappe	Flap	Clapet		1	1	1				
2	27 006 496 0	Bolzen	Pin	Boulon		3	3	3				Rd. 12 X 60
3	00 912 582 2	Spannstift	Roll pin	Goupille de serrage		3	3	3				4 X 26
8	20 661 179 0	Haltelasche	retaining bracket	languette de retenue		2	2	2				
9	00 911 569 1	Sicherungsring	Circlip	Circlip		2	2	2				72 X 2,5
10	00 909 912 1	Sperrkantscheibe	Detent edged washer	Disque à bord d'arrêt		x	x	x				SKM 16
11	00 908 719 0	Sicherungsmutter	Locknut	Écrou hex		x	x	x				M 16
12	00 278 806 1	Zugfeder	Tension spring	Ressort de traction		1	1	1				5 X 32 X 270
13	00 900 226 0	6kt-Schraube	Hex head bolt	Boulon tête hex		x	x	x				M 12 X 35 -10.9
	00 900 275 0	6kt-Schraube	Hex head bolt	Boulon tête hex		x	x	x				M 12 X 45 -10.9
	00 900 301 1	6kt-Schraube	Hex head bolt	Boulon tête hex		x	x	x				M 12 X 55 -10.9
14	00 909 910 1	Sperrkantscheibe	Detent edged washer	Disque à bord d'arrêt		x	x	x				SKM 12
15	00 908 215 0	6kt-Mutter	Hex nut	Écrou hex		x	x	x				M 12
16	20 263 632 0	Distanzblech t=2	Distance sheet t=2	Tôle d'écartement t=2		2	2	2				

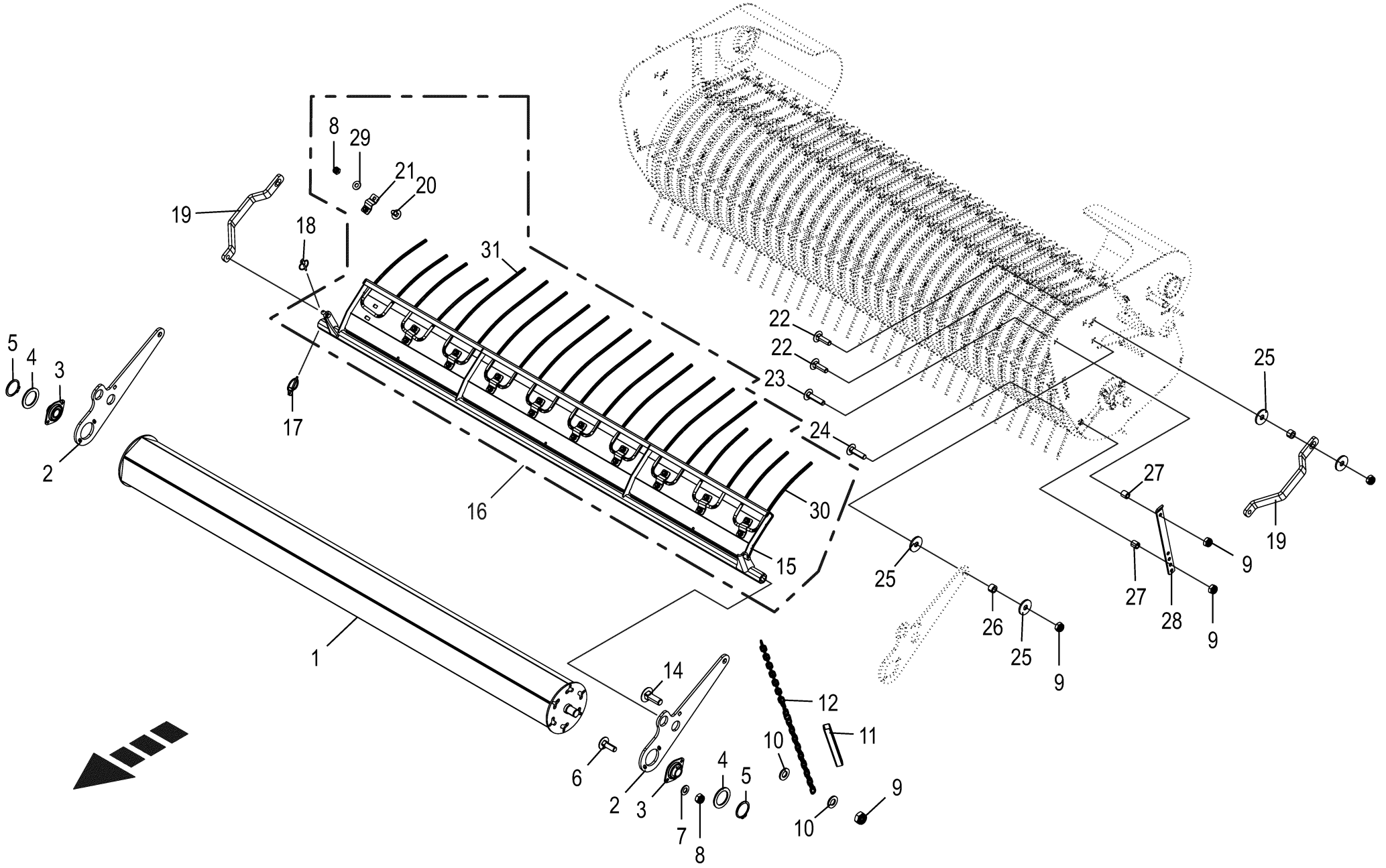

150 051 209 05 / 52.0

150 440 187 03

Rollenniederhalter **Crop press roller unit** **Dispositif de placage à rouleaux**					1104735 -	RP601-30	RP601-31	RP601-41				**150 051 209 05** 150 440 187 3 **52.0**
Pos.	ID-Nr.	Benennung	Description	Description	Masch.-Nr-							Bemerkung/Remarks/Remarque
1	20 261 403 0	Walze (1910 breit)	Roller (width 1910)	Rouleau (1910 large)		1	1	1				
2	20 262 471 0	Walzenhalter	Roller holder	Porte-rouleaux		2	2	2				
3	00 934 012 0	Flanschlager	Flange-mounted bearing	Palier à bride		2	2	2				ASPFL 205
4	00 910 845 1	Passscheibe	Shim ring	Rondelle d'ajustage		x	x	x				25 X 35 X 2,0
5	00 911 529 0	Sicherungsring	Circlip	Circlip		2	2	2				A 25 X 1,2
6	00 904 732 2	Flachrundschraube	Coach bolt	Vis a tête bombée		x	x	x				M 8 X 25
7	00 910 413 0	Scheibe	Washer	Rondelle		x	x	x				8,4 X 17 X 1,6
8	00 908 706 0	Sicherungsmutter	Locknut	Écrou hex		x	x	x				M 8
9	00 908 758 0	Sicherungsmutter	Locknut	Écrou hex		x	x	x				M 10
10	00 910 414 0	Scheibe	Washer	Rondelle		x	x	x				10,5 X 21 X 2
11	27 007 464 0	Schlauch	Hose	Tuyau		2	2	2				Lg.= 160
12	00 922 542 0	Rundstahlkette	Steel chain	Chaîne acier		2	2	2				G 5 X 21 X 35 Glieder
14	00 904 745 1	Flachrundschraube	Coach bolt	Vis a tête bombée		x	x	x				M 10 X 30
15	20 263 924 1	Niederhalter	Holding-down clamp	Déflecteur		1	1	1				
16	20 263 925 1	Niederhalter mont.	Holding-down clamp assembl.	Déflecteur assemblé		1	1	1				
17	00 917 006 1	Klappstecker	Linch pin	Goupille clip		2	2	2				6 X 42
18	00 917 004 1	Klappstecker	Linch pin	Goupille clip		2	2	2				5 X 32
19	20 262 467 0	Bügel	Bracket	Étrier		2	2	2				
20	00 904 730 1	Flachrundschraube	Coach bolt	Vis a tête bombée		x	x	x				M 8 X 16
21	20 262 207 0	Rohrhalter D=9	Tube support D=9	Support du tube D=9		10	10	10				
22	00 904 754 2	Flachrundschraube	Coach bolt	Vis a tête bombée		x	x	x				M 10 X 35
23	00 904 836 1	Flachrundschraube	Coach bolt	Vis a tête bombée		x	x	x				M 10 X 45
24	00 904 755 2	Flachrundschraube	Coach bolt	Vis a tête bombée		x	x	x				M 10 X 40
25	00 910 353 0	Scheibe	Washer	Rondelle		x	x	x				11 X 34 X 3
26	00 276 450 0	Distanzrohr	Spacer tube	Tube d'entretoisement		4	4	4				10 X 16 X 10
27	00 273 289 1	Hülse	Bushing	Douille		2	2	2				13,6 X 20 X 20
28	00 278 428 3	Lochleiste	Perforated	Secteur positions multiples		1	1	1				
29	00 909 908 1	Sperrkantscheibe	Detent edged washer	Disque à bord d'arrêt		x	x	x				SKM 8
30	20 262 206 1	Doppelzinken kurz	Double tine short	Dents doubles court		4	4	4				
31	20 262 205 1	Doppelzinken lang	Double tine long	Dents doubles longues		6	6	6				

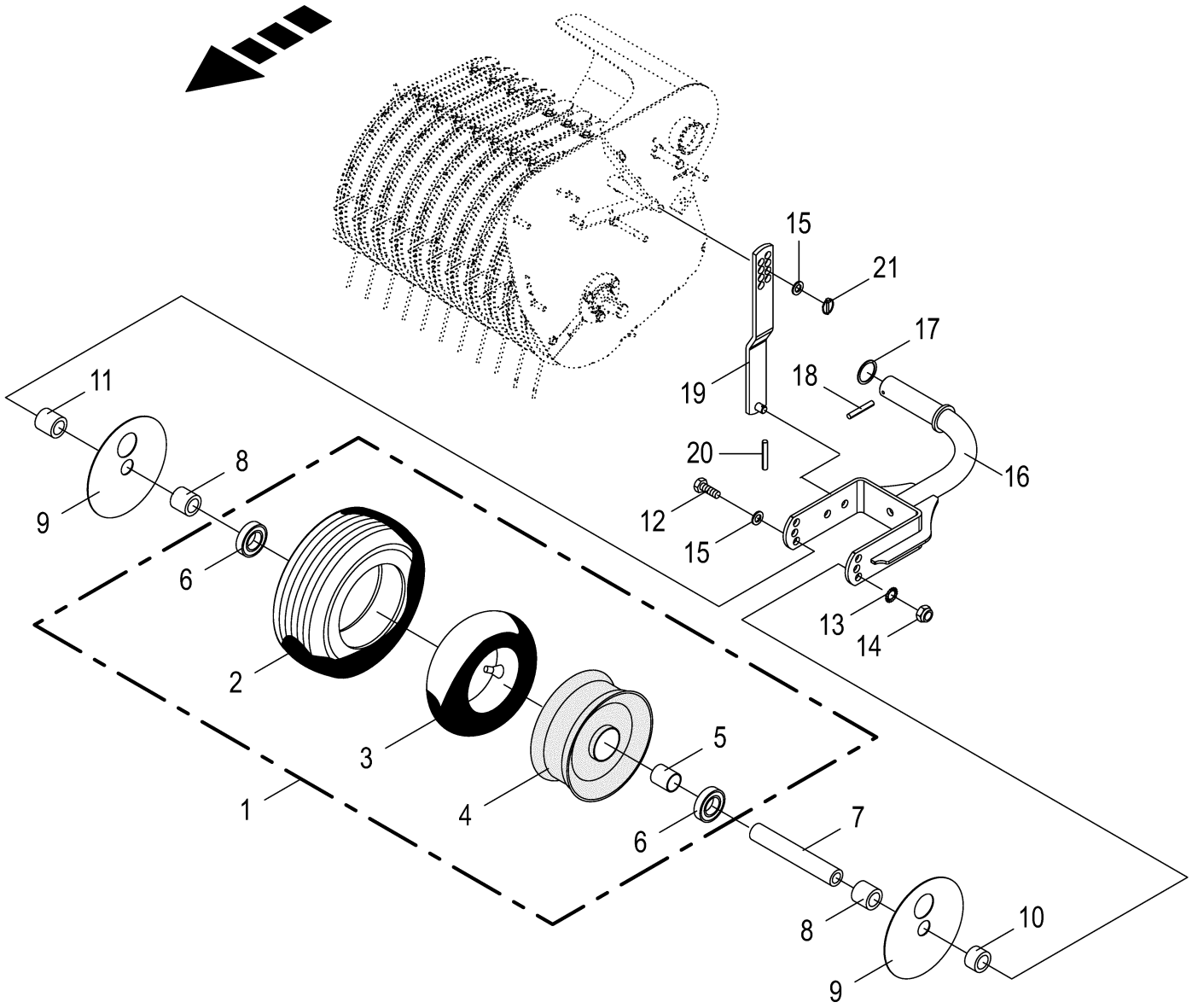

150 051 209 05 / 53.0

150 370 069 03

Tasträder kpl. **Guide wheels cpl.** **Roues de jauge cpl.**					1104735 -	RP601-30	RP601-31	RP601-41				**150 051 209 05** 150 370 069 3 **53.0**
Pos.	ID-Nr.	Benennung	Description	Description	Masch.-Nr-							Bemerkung/Remarks/Remarque
1	00 953 097 1	Rad kpl.	Wheel cpl.	Roue cpl.		2	2	2				15 X 6.00-6 6 PR-RT
2	00 953 267 1	Reifen	Tyre	Pneu		2	2	2				15 X 6.00 -6 RT 6 PR
3	00 953 339 0	Schlauch	Hose	Tuyau		2	2	2				15 X 6.00-6 TR 87
4	00 953 184 0	Felge	Rim	Jante		2	2	2				4,5 X 6
5	00 938 831 0	Distanzrohr	Spacer tube	Tube d'entretoisement		2	2	2				27 X 30 X 34
6	00 930 535 0	Rillenkugellager	Grooved ball bearing	Roulement à gorge		4	4	4				6205 2RS
7	00 335 426 3	Buchse	Bushing	Douille		2	2	2				26,9 X 5 X 169
8	00 335 428 2	Buchse	Bushing	Douille		4	4	4				25,2 X 33,7 X 31
9	00 335 429 2	Abdeckscheibe	Cover disc	Rondelle de recouvrement		4	4	4				
10	00 278 598 1	Distanzrohr	Spacer tube	Tube d'entretoisement		2	2	2				33,7 X 3,25 X 17
11	00 291 512 0	Buchse	Bushing	Douille		2	2	2				27,2 X 33,7 X 25
12	00 901 151 1	6kt-Schraube	Hex head bolt	Boulon tête hex		x	x	x				M 16 X 210
13	00 909 912 1	Sperrkantscheibe	Detent edged washer	Disque à bord d'arrêt		x	x	x				SKM 16
14	00 908 719 0	Sicherungsmutter	Locknut	Écrou hex		x	x	x				M 16
15	00 910 303 1	Scheibe	Washer	Rondelle		x	x	x				17 X 30 X 3
16	20 260 383 1	Tastradhalter	Guide wheel support	Support de roue de jauge		2	2	2				
17	00 910 732 1	Stützscheibe	Supporting disc	Rondelle diélectrique		2	2	2				S 45 X 55 X 3,0
18	00 912 647 2	Spannstift	Roll pin	Goupille de serrage		2	2	2				6 X 55
19	00 290 328 0	Tastradstütze -links	Gauge wheel bracket -left	Support de roue à jauge - gauche		1	1	1				
	00 290 329 0	Tastradstütze -rechts	Gauge wheel bracket -right	Support de roue à jauge - droite		1	1	1				
20	00 912 611 2	Spannstift	Roll pin	Goupille de serrage		2	2	2				5 X 26
21	00 917 004 1	Klappstecker	Linch pin	Goupille clip		2	2	2				5 X 32

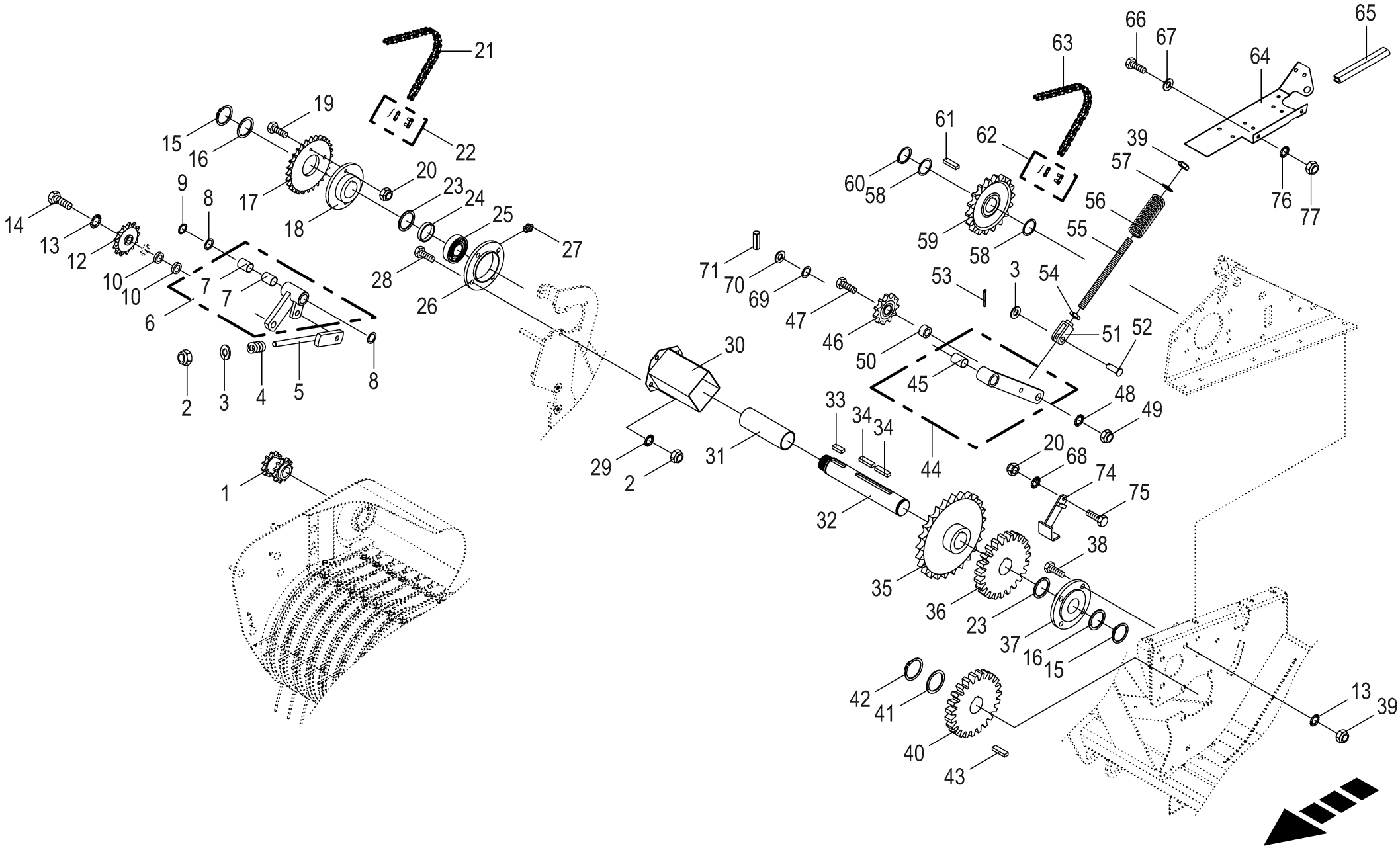

150 051 209 05 / 54.0

150 370 109 05

Kettenantrieb rechts **Chain drive rh side** **Entraînement par chaîne côte droit**					1104735 -	RP601-30	RP601-31	RP601-41				**150 051 209 05** 150 370 109 5 **54.0**
Pos.	ID-Nr.	Benennung	Description	Description	Masch.-Nr-							Bemerkung/Remarks/Remarque
1	00 276 995 2	Doppelkettenrad 3/4" Z=11 30mm	Double chain wheel 3/4" Z=11 30mm	Roue à chaîne double 3/4" Z= 11 30mm		1	1	1				
2	00 908 701 0	Sicherungsmutter	Locknut	Écrou hex		x	x	x				M 12
3	00 910 506 1	Scheibe	Washer	Rondelle		x	x	x				13 X 24 X 2,5
4	00 036 127 4	Druckfeder	Pressure spring	Ressort de pression		1	1	1				6 X 19 X 35
5	00 276 803 3	Spannschraube	Turnbuckle	Tendeur		1	1	1				
6	00 277 700 1	Spannhebel -rechts , inkl. Buchse	Tension lever -right, incl. bushing	Levier de commande -droite, incl. douille		1	1	1				
7	00 934 910 0	Lagerbuchse	Bearing bush	Coussinet		2	2	2				20 X 23 X 30
8	00 910 718 1	Stützscheibe	Supporting disc	Rondelle diélectrique		1	1	1				S 20 X 28 X 2,0
9	00 911 522 1	Sicherungsring	Circlip	Circlip		1	1	1				20 X 1,2
10	00 910 362 0	Scheibe	Washer	Rondelle		x	x	x				17 X 40 X 6
12	00 922 313 1	Kettenrad	Chain sprocket	Roue à chaînes		1	1	1				3/4" Z= 13
13	00 909 912 1	Sperrkantscheibe	Detent edged washer	Disque à bord d'arrêt		x	x	x				SKM 16
14	00 900 677 0	6kt-Schraube	Hex head bolt	Boulon tête hex		x	x	x				M 16 X 50
15	00 911 553 0	Sicherungsring	Circlip	Circlip		1	1	1				A 50 X 2,0
16	00 278 977 0	Stützscheibe	Supporting disc	Rondelle diélectrique		1	1	1				S 50,3 X 75 X 2,5
17	20 067 212 1	Kettenrad 3/4" Z=30 65mm	Sprocket wheel 3/4" Z=30 65mm	Roue à chaîne 3/4" Z=30 65mm		1	1	1				
18	00 278 972 3	Nabe f. Kettenrad	Hub for spocket wheel	Moyeu pour roue à chaîne		1	1	1				
19	00 900 638 0	6kt-Schraube	Hex head bolt	Boulon tête hex		x	x	x				M 10 X 35
20	00 908 758 0	Sicherungsmutter	Locknut	Écrou hex		x	x	x				M 10
21	90 003 522 0	Rollenkette einf 3/4"x52Ro kpl 40kN	Roller chain, single 3"x52Ro cpl. 40kN	Chaîne art. simple 3"x52Ro cpl. 40kN		1	1	1				
22	00 921 980 0	Steckglied	Split link	Maille brisée		1	1	1				3/4"
	00 921 992 0	Gekröpftes Glied mit Splint	Cranked link	Maillon coude		1	1	1				3/4"
23	00 910 903 0	Passscheibe	Shim ring	Rondelle d'ajustage		x	x	x				50 X 62 X 0,5
	00 910 904 0	Passscheibe	Shim ring	Rondelle d'ajustage		x	x	x				50 X 62 X 1,0
24	00 277 572 1	Rohr	Tube	Tube		1	1	1				51,2 X 57 X 10
25	00 934 632 0	Rillenkugellager	Grooved ball bearing	Roulement à gorge		1	1	1				UC 210
26	00 274 903 5	Lagergehäuse	Bearing housing	Cage de roulement		1	1	1				
27	00 919 105 0	Kegelschmiernippel	Grease niple	Graisseur à cone		1	1	1				AM 8 X 1
28	00 900 658 0	6kt-Schraube	Hex head bolt	Boulon tête hex		x	x	x				M 12 X 40
29	00 909 910 1	Sperrkantscheibe	Detent edged washer	Disque à bord d'arrêt		x	x	x				SKM 12
30	00 277 929 2	Schutz	Guard	Protecteur		2	2	2				
31	00 277 571 2	Rohr	Tube	Tube		1	1	1				Lg.= 164
32	00 277 677 4	Zwischenwelle	Intermediate shaft	Arbre intermediaire		1	1	1				Rd. 50 X 483
33	00 915 003 0	Passfeder	Fit-in key	Clavette		1	1	1				B 14 X 9 X 36
34	00 915 207 0	Passfeder	Fit-in key	Clavette		1	1	1				B 14 X 9 X 50

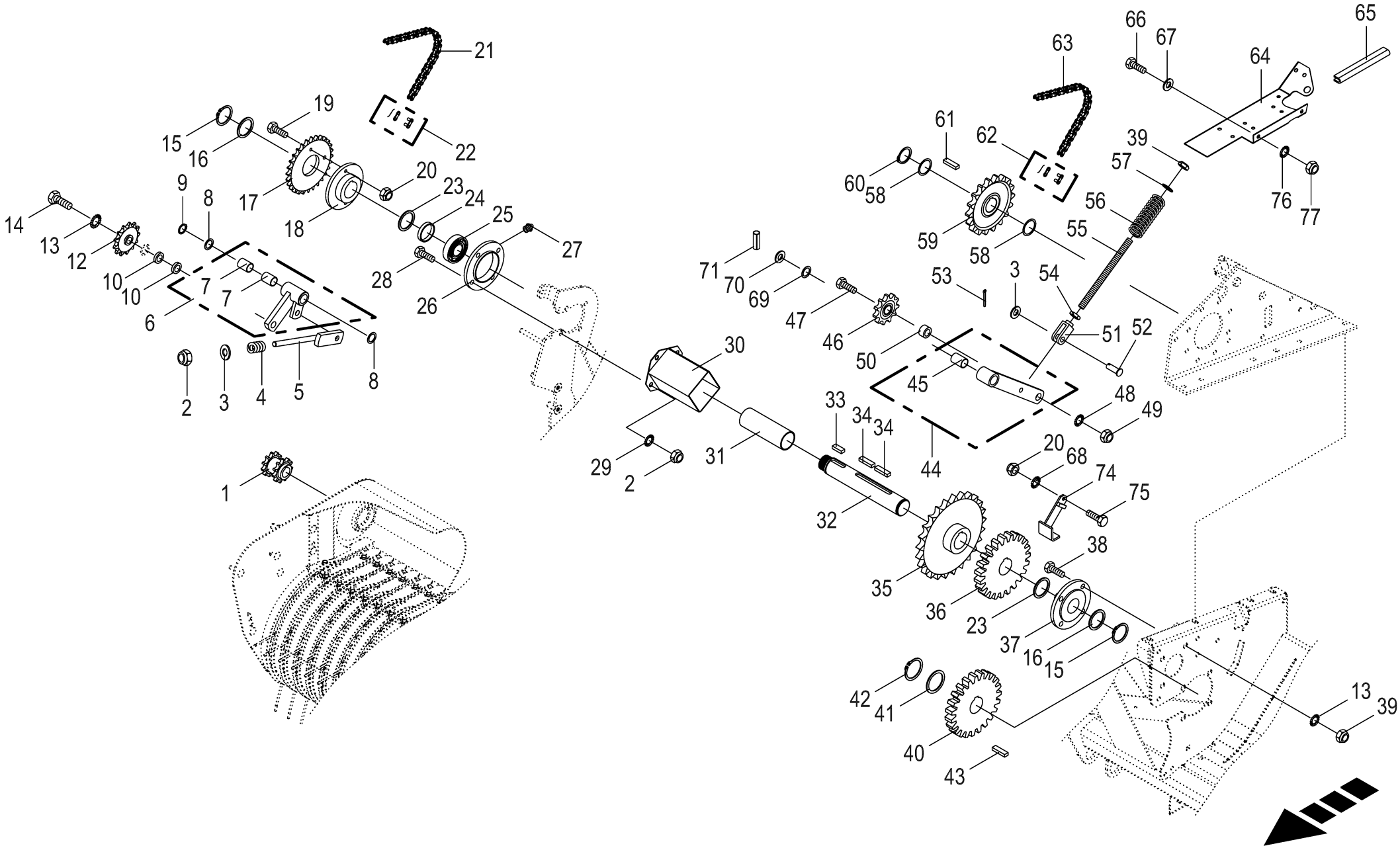

150 051 209 05 / 54.0

150 370 109 05

Kettenantrieb rechts **Chain drive rh side** **Entraînement par chaîne côte droit**					1104735 -	RP601-30	RP601-31	RP601-41				**150 051 209 05** 150 370 109 5 **54.0**
Pos.	ID-Nr.	Benennung	Description	Description	Masch.-Nr-							Bemerkung/Remarks/Remarque
35	00 277 540 5	Kettenrad	Sprocket wheel	Roue à chaîne		1	1	1				1 1/4" Z=25
36	00 279 504 3	Stirnrad	spur wheel	pignon		1						
	00 293 583 1	Stirnrad	Spur wheel	Arbre d'entraînement			1	1				Z= 20
37	00 934 210 0	Flanschlager	Flange-mounted bearing	Palier à bride		1	1	1				
38	00 900 678 0	6kt-Schraube	Hex head bolt	Boulon tête hex		x	x	x				M 16 X 60
39	00 908 719 0	Sicherungsmutter	Locknut	Écrou hex		x	x	x				M 16
40	00 279 504 3	Stirnrad	spur wheel	pignon		1						
	00 277 470 6	Stirnrad	Spur wheel	Arbre d'entraînement			1	1				Z= 26
41	00 910 735 3	Stützscheibe	Supporting disc	Rondelle diélectrique		1						S 50 X 62 X 3,0
	00 910 740 1	Stützscheibe	Supporting disc	Rondelle diélectrique			1	1				S 60 X 75 X 3,0
42	00 911 554 0	Sicherungsring	Circlip	Circlip		1						50 X 3,0
	00 911 562 0	Sicherungsring	Circlip	Circlip			1	1				A 60 X 3,0
43	00 915 205 0	Passfeder	Fit-in key	Clavette		1						B 14 X 9 X 45
	00 915 008 0	Passfeder	Fit-in key	Clavette			1	1				B 18 X 11 X 45
44	00 278 254 3	Kettenspanner	Chain tensioner	Tenseur de chaîne		1	1	1				
45	00 934 917 0	Lagerbuchse	Bearing bush	Coussinet		1	1	1				25 X 28 X 40
46	00 922 301 0	Kettenspannrad	Tensioning sprocket	Tendeur de chaine		1	1	1				1 1/4" Z= 9
47	00 900 688 0	6kt-Schraube	Hex head bolt	Boulon tête hex		x	x	x				M 20 X 50
48	00 909 913 1	Sperrkantscheibe	Detent edged washer	Disque à bord d'arrêt		x	x	x				SKM 20
49	00 908 225 0	6kt-Mutter	Hex nut	Écrou hex		x	x	x				M 20
50	00 278 599 1	Hülse	Bushing	Douille		1	1	1				20,5 X 24 X 20
51	00 240 712 3	Gabelkopf	Clevis	Tête de fourche		1	1	1				
52	00 916 014 2	Bolzen	Pin	Boulon		1	1	1				Rd. 12 X 35
53	00 912 066 1	Splint	Cotter pin	Goupille fendue		1	1	1				4 X 28
54	00 908 011 1	6kt-Mutter	Hex nut	Écrou hex		x	x	x				M 16
55	20 067 827 0	Gewindestange	Threaded rod	Tige filetée		1	1	1				
56	00 278 204 1	Druckfeder	Pressure spring	Ressort de pression		1	1	1				5 X 21 X 120
57	00 910 303 1	Scheibe	Washer	Rondelle		x	x	x				17 X 30 X 3
58	00 910 899 0	Passscheibe	Shim ring	Rondelle d'ajustage		x	x	x				45 X 55 X 1
59	00 277 536 4	Kettenrad	Chain sprocket	Roue à chaînes		1	1	1				1 1/4" Z= 18
60	00 911 549 1	Sicherungsring	Circlip	Circlip		1	1	1				A 45 X 1,75
61	00 915 205 0	Passfeder	Fit-in key	Clavette		1	1	1				B 14 X 9 X 45
62	90 000 374 0	Steckglied	Split link	Maille brisée		1	1	1				1 1/4" d= 9,53
	00 921 986 1	Steckglied	Split link	Maille brisée		1	1	1				1 1/4" d= 10,19
63	00 920 609 0	Rollenkette	Roller chain	Chain à rouleaux		1	1	1				1 1/4" X 54 Ro.
	90 002 469 0	Rollenkette -Neuseeland	Roller chain -New Zealand	Chain à rouleaux -Nouvelle-Zélande		1	1	1				1 1/4" X 54 Ro.
64	20 261 401 1	Schutzblech	guard sheet	tôle de protection		1	1	1				

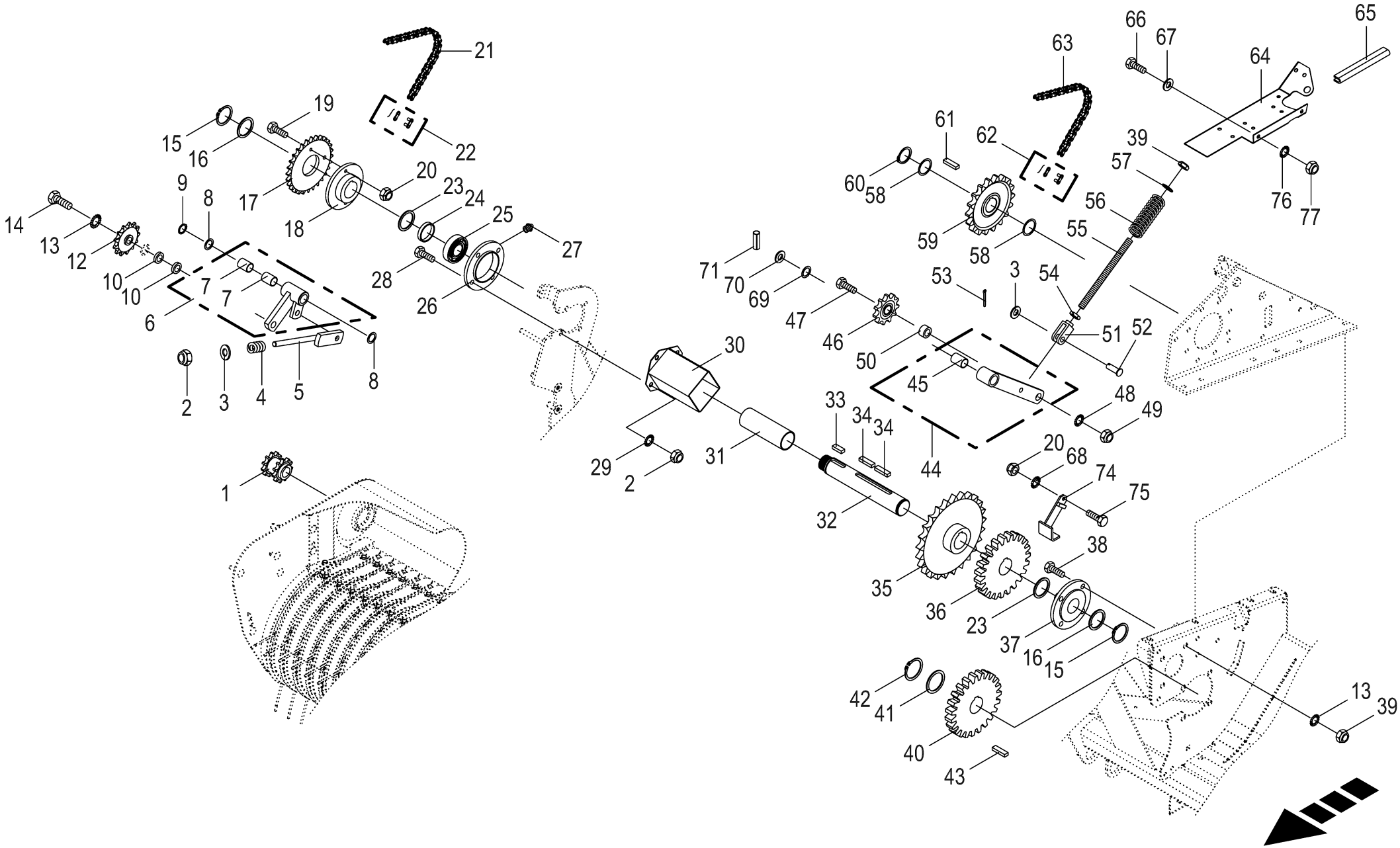

150 051 209 05 / 54.0

150 370 109 05

Kettenantrieb rechts **Chain drive rh side** **Entraînement par chaîne côte droit**					1104735 -	RP601-30	RP601-31	RP601-41				**150 051 209 05** 150 370 109 5 **54.0**
Pos.	ID-Nr.	Benennung	Description	Description	Masch.-Nr-							Bemerkung/Remarks/Remarque
65	00 925 111 0	Kantenschutz -Id.-Nr.= 1m	Edge protection -Id.-no.= 1m	Bordure de protection -Id.-no. = 1m		x	x	x				
66	00 900 614 0	6kt-Schraube	Hex head bolt	Boulon tête hex		x	x	x				M 8 X 20
67	00 910 413 0	Scheibe	Washer	Rondelle		x	x	x				8,4 X 17 X 1,6
68	00 909 909 1	Sperrkantscheibe	Detent edged washer	Disque à bord d'arrêt		x	x	x				SKM 10
69	00 910 844 1	Passscheibe	Shim ring	Rondelle d'ajustage		x	x	x				25 X 35 X 1,0
70	00 910 514 1	Scheibe	Washer	Rondelle		x	x	x				26 X 44 X 4
71	00 912 615 2	Spannstift	Roll pin	Goupille de serrage		1	1	1				5 X 35
74	00 278 858 5	Abstreifer	Scraper	Racloir		1	1	1				
75	00 900 637 0	6kt-Schraube	Hex head bolt	Boulon tête hex		x	x	x				M 10 X 30
76	00 909 908 1	Sperrkantscheibe	Detent edged washer	Disque à bord d'arrêt		x	x	x				SKM 8
77	00 908 706 0	Sicherungsmutter	Locknut	Écrou hex		x	x	x				M 8

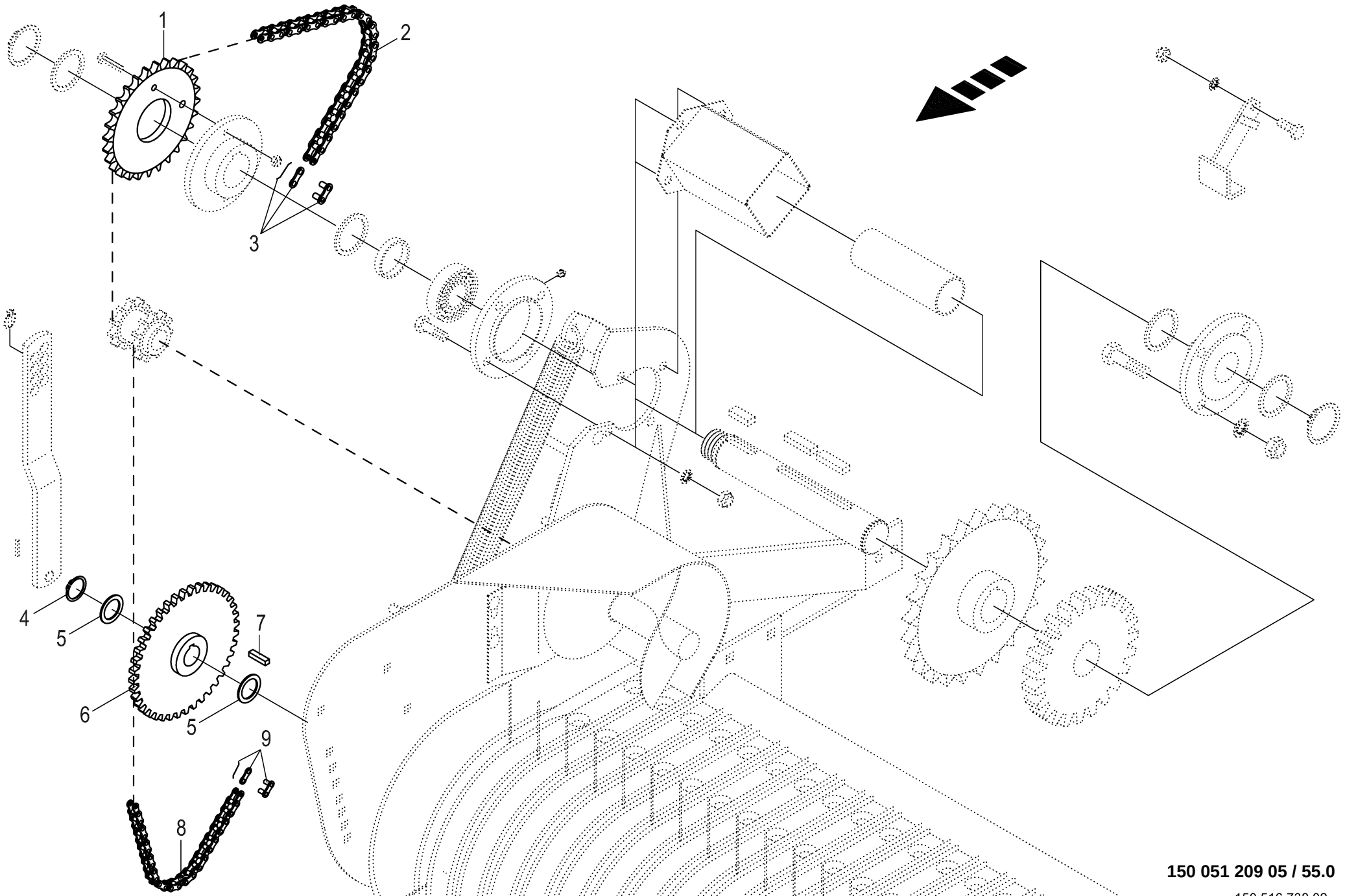
1
2
3
4
5
6
5
7
8
9

Pick-up Antrieb rechts -gesteuert / controlled / contrôlé **Pick-up drive rh** **Entraînement du ramasseur droit**					1104735 -	RP601-30	RP601-31	RP601-41				**150 051 209 05** 150 516 738 2 **55.0**
Pos.	ID-Nr.	Benennung	Description	Description	Masch.-Nr-							Bemerkung/Remarks/Remarque
1	00 278 973 2	Kettenrad 3/4" z=28 64mm	Sprocket wheel 3/4" z=28 64mm	Roue à chaîne 3/4" z=28 64mm		1						
2	27 007 979 1	Rollenkette	Roller chain	Chain à rouleaux		1						3/4" X 52 Ro.
3	27 002 275 0	Steckglied	Split link	Maille brisée		1						3/4"
4	00 911 535 1	Sicherungsring	Circlip	Circlip		1						A 30 X 1,5
5	00 910 864 1	Passscheibe	Shim ring	Rondelle d'ajustage		x						30 X 42 X 1,0
	00 910 863 0	Passscheibe	Shim ring	Rondelle d'ajustage		x						30 X 42 X 0,5
	00 910 860 0	Passscheibe	Shim ring	Rondelle d'ajustage		x						30 X 42 X 0,1
6	00 277 681 5	Kettenrad 3/4" Z=40 30mm	Sprocket wheel 3/4" Z=40 30mm	Roue à chaîne 3/4" Z=40 30mm		1						
7	00 915 073 1	Passfeder	Fit-in key	Clavette		1						B 8 X 7 X 32
8	00 921 821 0	Rollenkette	Roller chain	Chain à rouleaux		1						3/4" X 66 Ro.
9	00 921 980 0	Steckglied	Split link	Maille brisée		1						3/4"

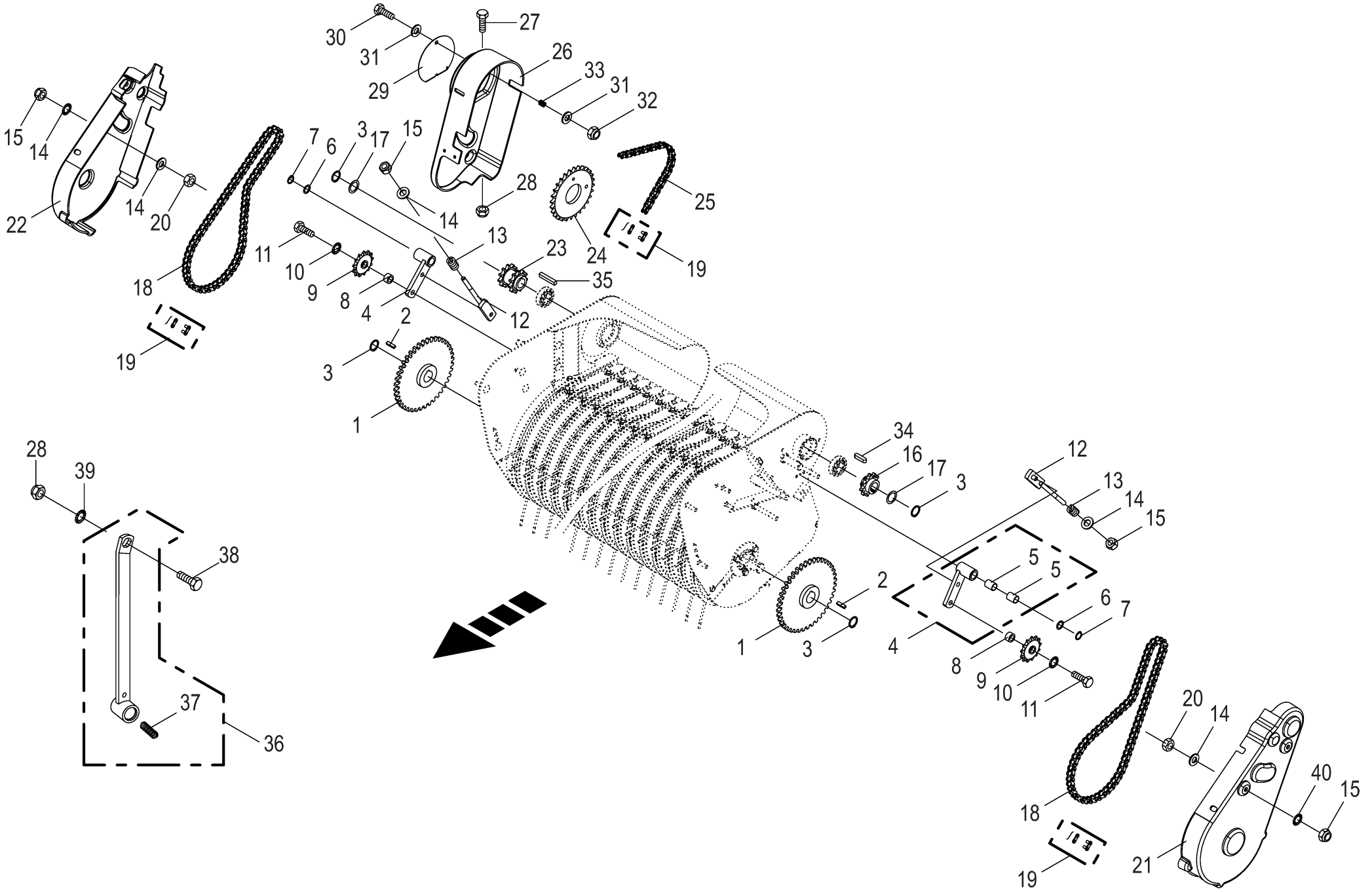

150 051 209 05 / 56.0

150 370 082 04

Pick-up Antrieb **Pick-up drive** **Entraînement du pick-up**					1104735 -	RP601-30	RP601-31	RP601-41				**150 051 209 05** 150 370 082 4 **56.0**
Pos.	ID-Nr.	Benennung	Description	Description	Masch.-Nr-							Bemerkung/Remarks/Remarque
1	00 277 681 5	Kettenrad 3/4" Z=40 30mm	Sprocket wheel 3/4" Z=40 30mm	Roue à chaîne 3/4" Z=40 30mm		2	2	2				
2	00 915 073 1	Passfeder	Fit-in key	Clavette		2	2	2				B 8 X 7 X 32
3	00 911 535 1	Sicherungsring	Circlip	Circlip		4	4	4				A 30 X 1,5
4	00 273 856 1	Spannarm m. DU-Buchse	Tensioning arm with DU-bushing	Bras de serrage avec douilles DU		2	2	2				
5	00 934 910 0	Lagerbuchse	Bearing bush	Coussinet		4	4	4				20 X 23 X 30
6	00 910 826 1	Passscheibe	Shim ring	Rondelle d'ajustage		x	x	x				20 X 28 X 1,0
7	00 911 522 1	Sicherungsring	Circlip	Circlip		2	2	2				20 X 1,2
8	00 277 698 1	Distanzbuchse	Spacer bushing	Entretoise prise femelle		2	2	2				17 X 26,9 X 15
9	00 922 313 1	Kettenrad	Chain sprocket	Roue à chaînes		2	2	2				3/4" Z= 13
10	00 909 912 1	Sperrkantscheibe	Detent edged washer	Disque à bord d'arrêt		x	x	x				SKM 16
11	00 900 677 0	6kt-Schraube	Hex head bolt	Boulon tête hex		x	x	x				M 16 X 50
12	00 276 803 3	Spannschraube	Turnbuckle	Tendeur		2	2	2				
13	00 036 127 4	Druckfeder	Pressure spring	Ressort de pression		2	2	2				6 X 19 X 35
14	00 910 506 1	Scheibe	Washer	Rondelle		x	x	x				13 X 24 X 2,5
15	00 908 701 0	Sicherungsmutter	Locknut	Écrou hex		x	x	x				M 12
16	00 276 097 4	Kettenrad 3/4" Z=11 30mm	Sprocket wheel 3/4" Z=11 30mm	Roue à chaîne 3/4" z=11 30mm		1	1	1				
17	00 910 863 0	Passscheibe	Shim ring	Rondelle d'ajustage		x	x	x				30 X 42 X 0,5
	00 910 864 1	Passscheibe	Shim ring	Rondelle d'ajustage		x	x	x				30 X 42 X 1,0
18	20 063 591 0	Rollenkette	Roller chain	Chain à rouleaux		2	2	2				3/4" X 68 Ro.
19	00 921 980 0	Steckglied	Split link	Maille brisée		x	x	x				3/4"
	00 921 992 0	Gekröpftes Glied mit Splint	Cranked link	Maillon coude		2	2	2				3/4"
20	00 908 215 0	6kt-Mutter	Hex nut	Écrou hex		x	x	x				M 12
21	20 661 472 0	Schutzhaube links	protective hood lh	capot de protection ga.		1	1	1				
22	20 661 471 0	Schutzhaube rechts	protective hood rh	capot de protection dr.		1	1	1				
23	00 276 995 2	Doppelkettenrad 3/4" Z=11 30mm	Double chain wheel 3/4" Z=11 30mm	Roue à chaîne double 3/4" Z= 11 30mm		1	1	1				
24	20 067 212 1	Kettenrad 3/4" Z=30 65mm	Sprocket wheel 3/4" Z=30 65mm	Roue à chaîne 3/4" Z=30 65mm		1	1	1				
25	27 011 034 0	Rollenkette einf 3/4"x52Ro 40kN	Roller chain simple 3/4"x52Ro 40kN	chaîne articulée simple 3/ 4"x52Ro 40kN		1	1	1				
26	20 661 470 0	Antriebsschutztopf Kunststoff		barill. de prot. d'entraîn. Kunststoff		1	1	1				
27	00 900 638 0	6kt-Schraube	Hex head bolt	Boulon tête hex		x	x	x				M 10 X 35
28	00 908 758 0	Sicherungsmutter	Locknut	Écrou hex		x	x	x				M 10
29	00 277 684 1	Deckel	Cover	Couvercle		1	1	1				Rd. 150
30	00 900 201 0	6kt-Schraube	Hex head bolt	Boulon tête hex		x	x	x				M 8 X 35
31	00 910 413 0	Scheibe	Washer	Rondelle		x	x	x				8,4 X 17 X 1,6
32	00 908 706 0	Sicherungsmutter	Locknut	Écrou hex		x	x	x				M 8
33	00 274 949 0	Druckfeder	Pressure spring	Ressort de pression		1	1	1				1,6 X 13,4 X 40
34	00 915 072 1	Passfeder	Fit-in key	Clavette		1	1	1				A 8 X 7 X 32

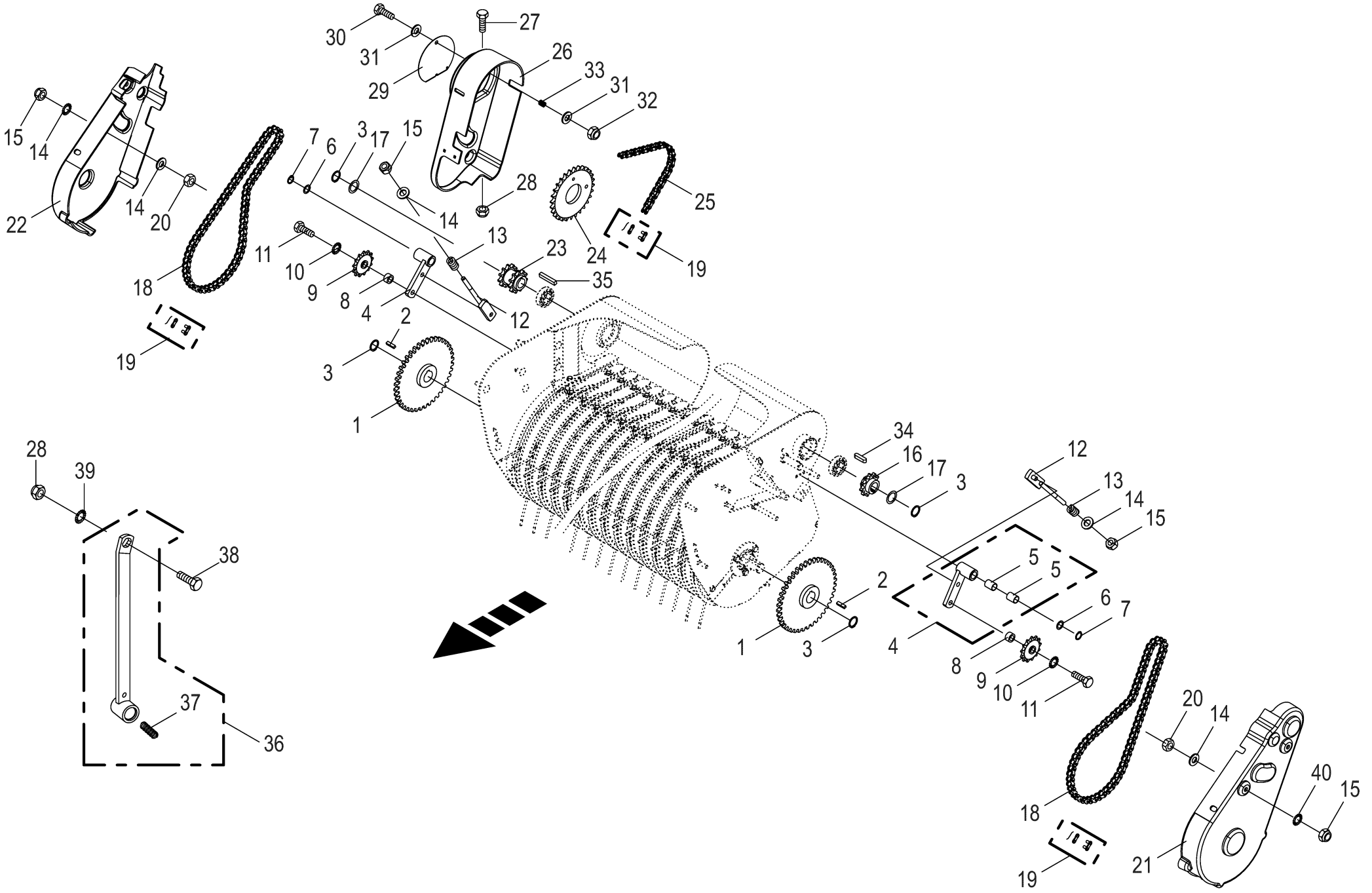

150 051 209 05 / 56.0

150 370 082 04

Pick-up Antrieb **Pick-up drive** **Entraînement du pick-up**					1104735 -	RP601-30	RP601-31	RP601-41				**150 051 209 05** 150 370 082 4 **56.0**
Pos.	ID-Nr.	Benennung	Description	Description	Masch.-Nr-							Bemerkung/Remarks/Remarque
35	00 915 081 1	Passfeder	Fit-in key	Clavette		1	1	1				B 8 X 7 X 45
36	00 278 538 9	Schlüssel	Key	Clé		1	1	1				
37	00 036 295 1	Druckfeder	Pressure spring	Ressort de pression		1	1	1				1,5 X 11,5 X 45
38	00 900 637 0	6kt-Schraube	Hex head bolt	Boulon tête hex		x	x	x				M 10 X 30
39	00 909 909 1	Sperrkantscheibe	Detent edged washer	Disque à bord d'arrêt		x	x	x				SKM 10
40	00 909 910 1	Sperrkantscheibe	Detent edged washer	Disque à bord d'arrêt		x	x	x				SKM 12

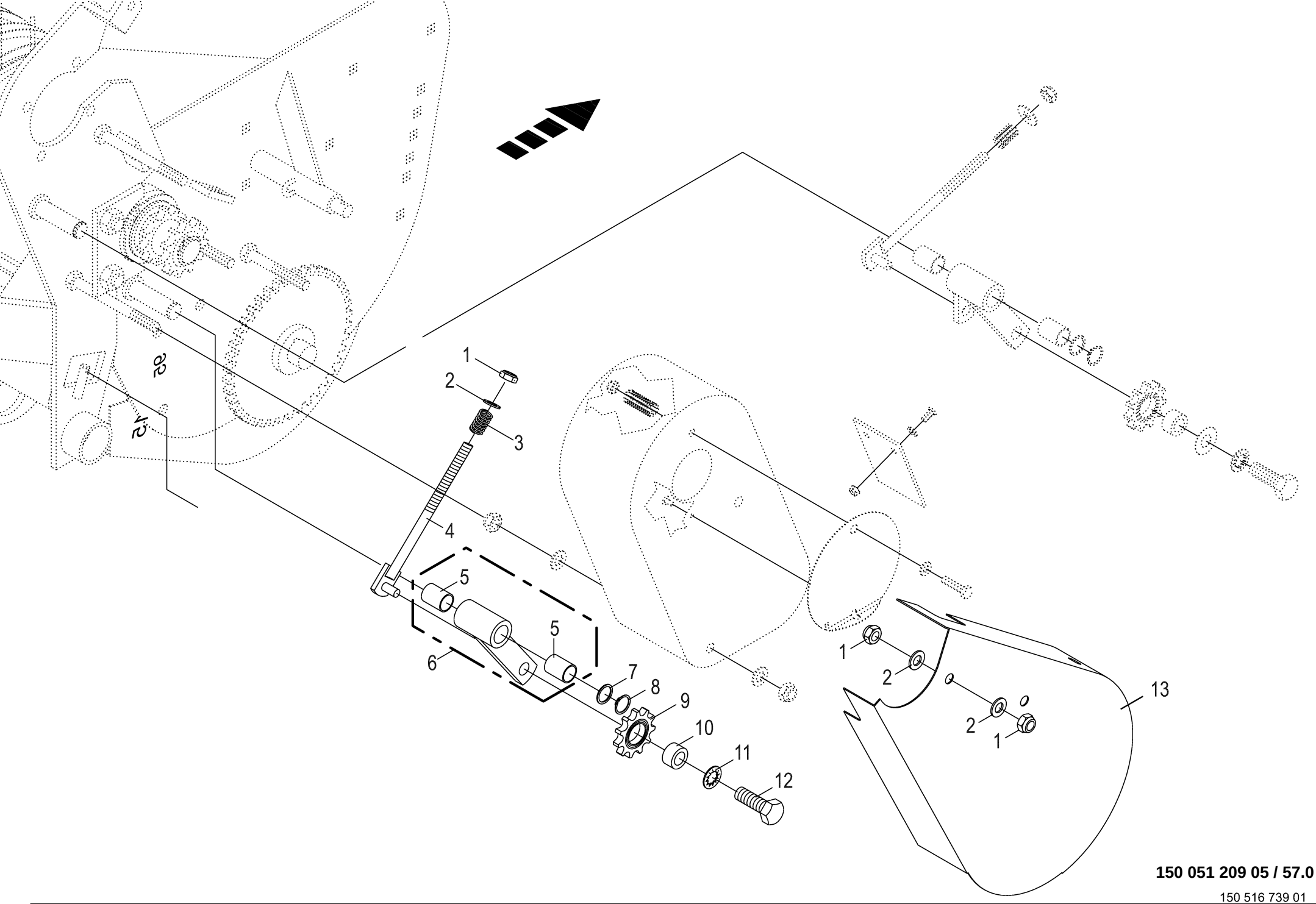

150 051 209 05 / 57.0

150 516 739 01

Kettenspannung Antrieb rechts -gesteuert / controlled / **Chain tension - drive system** **Tension de chaînes-systeme d'entraînemen**					1104735 -	RP601-30	RP601-31	RP601-41				**150 051 209 05** 150 516 739 1 **57.0**
Pos.	ID-Nr.	Benennung	Description	Description	Masch.-Nr-							Bemerkung/Remarks/Remarque
1	00 908 701 0	Sicherungsmutter	Locknut	Écrou hex		x	x	x				M 12
2	00 910 506 1	Scheibe	Washer	Rondelle		x	x	x				13 X 24 X 2,5
3	00 036 127 4	Druckfeder	Pressure spring	Ressort de pression		1	1	1				6 X 19 X 35
4	00 276 803 3	Spannschraube	Turnbuckle	Tendeur		1	1	1				
5	00 934 910 0	Lagerbuchse	Bearing bush	Coussinet		2	2	2				20 X 23 X 30
6	00 273 856 1	Spannarm m. DU-Buchse	Tensioning arm with DU-bushing	Bras de serrage avec douilles DU		1	1	1				
7	00 910 826 1	Passscheibe	Shim ring	Rondelle d'ajustage		x	x	x				20 X 28 X 1,0
8	00 911 522 1	Sicherungsring	Circlip	Circlip		1	1	1				20 X 1,2
9	00 922 313 1	Kettenrad	Chain sprocket	Roue à chaînes		1	1	1				3/4" Z= 13
10	00 277 698 1	Distanzbuchse	Spacer bushing	Entretoise prise femelle		1	1	1				17 X 26,9 X 15
11	00 909 912 1	Sperrkantscheibe	Detent edged washer	Disque à bord d'arrêt		x	x	x				SKM 16
12	00 900 677 0	6kt-Schraube	Hex head bolt	Boulon tête hex		x	x	x				M 16 X 50
13	00 277 691 6	Schutz -rechts unten	Guard -below right	Protecteur -en bas à droite		1	1	1				

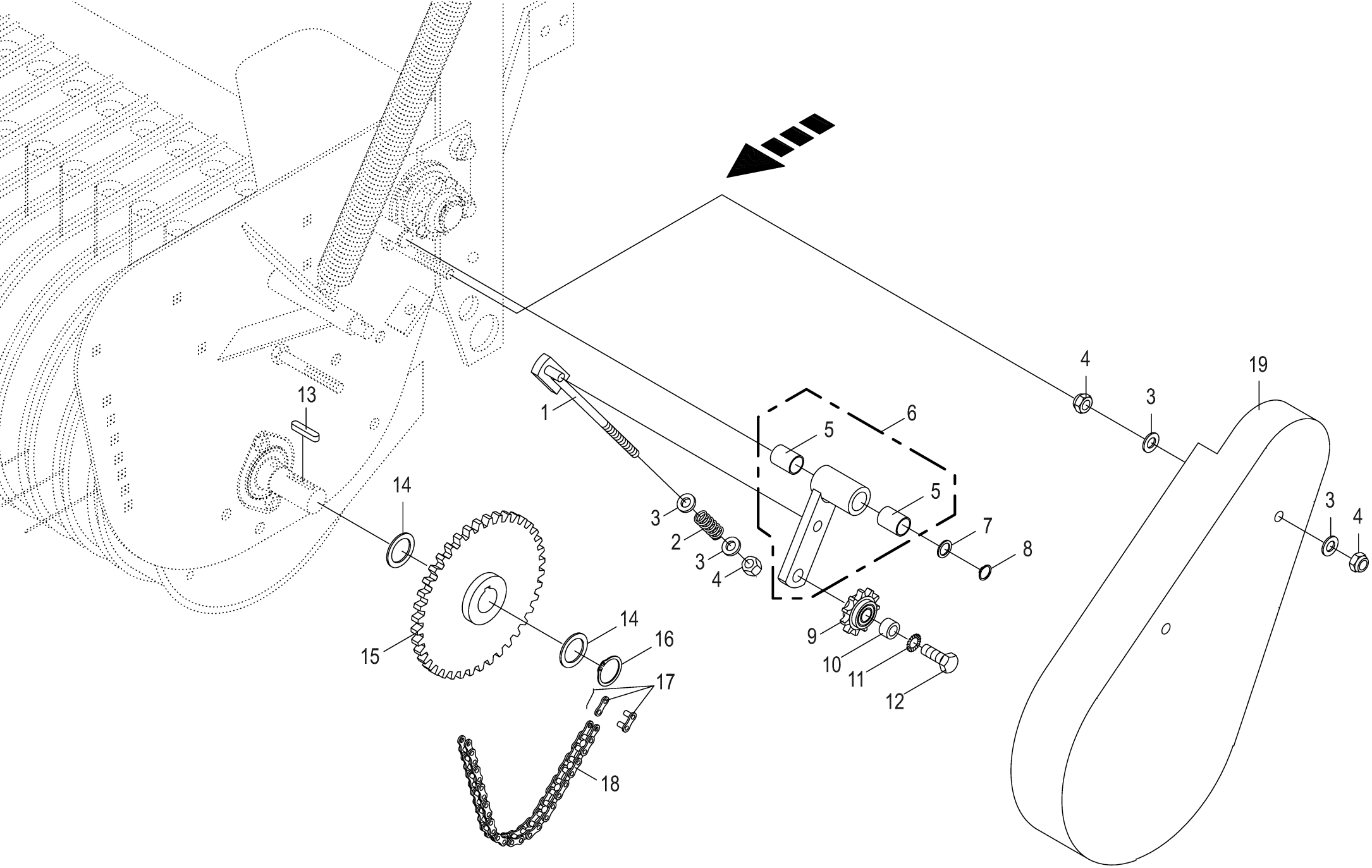

150 051 209 05 / 58.0

150 516 740 01

Pick-up Antrieb links -gesteuert / controlled / contrôlé **Pick-up drive lh** **Entraînement du ramasseur gauche**					1104735 -	RP601-30	RP601-31	RP601-41				**150 051 209 05** 150 516 740 1 **58.0**
Pos.	ID-Nr.	Benennung	Description	Description	Masch.-Nr-							Bemerkung/Remarks/Remarque
1	00 276 803 3	Spannschraube	Turnbuckle	Tendeur		1	1	1				
2	00 036 127 4	Druckfeder	Pressure spring	Ressort de pression		1	1	1				6 X 19 X 35
3	00 910 506 1	Scheibe	Washer	Rondelle		x	x	x				13 X 24 X 2,5
4	00 908 701 0	Sicherungsmutter	Locknut	Écrou hex		x	x	x				M 12
5	00 934 910 0	Lagerbuchse	Bearing bush	Coussinet		2	2	2				20 X 23 X 30
6	00 273 856 1	Spannarm m. DU-Buchse	Tensioning arm with DU-bushing	Bras de serrage avec douilles DU		1	1	1				
7	00 910 826 1	Passscheibe	Shim ring	Rondelle d'ajustage		x	x	x				20 X 28 X 1,0
8	00 911 522 1	Sicherungsring	Circlip	Circlip		1	1	1				20 X 1,2
9	00 922 313 1	Kettenrad	Chain sprocket	Roue à chaînes		1	1	1				3/4" Z= 13
10	00 277 698 1	Distanzbuchse	Spacer bushing	Entretoise prise femelle		1	1	1				17 X 26,9 X 15
11	00 909 912 1	Sperrkantscheibe	Detent edged washer	Disque à bord d'arrêt		x	x	x				SKM 16
12	00 900 677 0	6kt-Schraube	Hex head bolt	Boulon tête hex		x	x	x				M 16 X 50
13	00 915 073 1	Passfeder	Fit-in key	Clavette		1	1	1				B 8 X 7 X 32
14	00 910 864 1	Passscheibe	Shim ring	Rondelle d'ajustage		x	x	x				30 X 42 X 1,0
	00 910 863 0	Passscheibe	Shim ring	Rondelle d'ajustage		x	x	x				30 X 42 X 0,5
	00 910 860 0	Passscheibe	Shim ring	Rondelle d'ajustage		x	x	x				30 X 42 X 0,1
15	00 277 681 5	Kettenrad 3/4" Z=40 30mm	Sprocket wheel 3/4" Z=40 30mm	Roue à chaîne 3/4" Z=40 30mm		x	x	x				
16	00 911 535 1	Sicherungsring	Circlip	Circlip		1	1	1				A 30 X 1,5
17	00 921 980 0	Steckglied	Split link	Maille brisée		1	1	1				3/4"
18	00 921 721 0	Rollenkette	Roller chain	Chain à rouleaux		1	1	1				3/4" X 102 Ro.
19	00 277 692 7	Schutz -links unten	Guard -below left	Protecteur -en bas gauche		1	1	1				

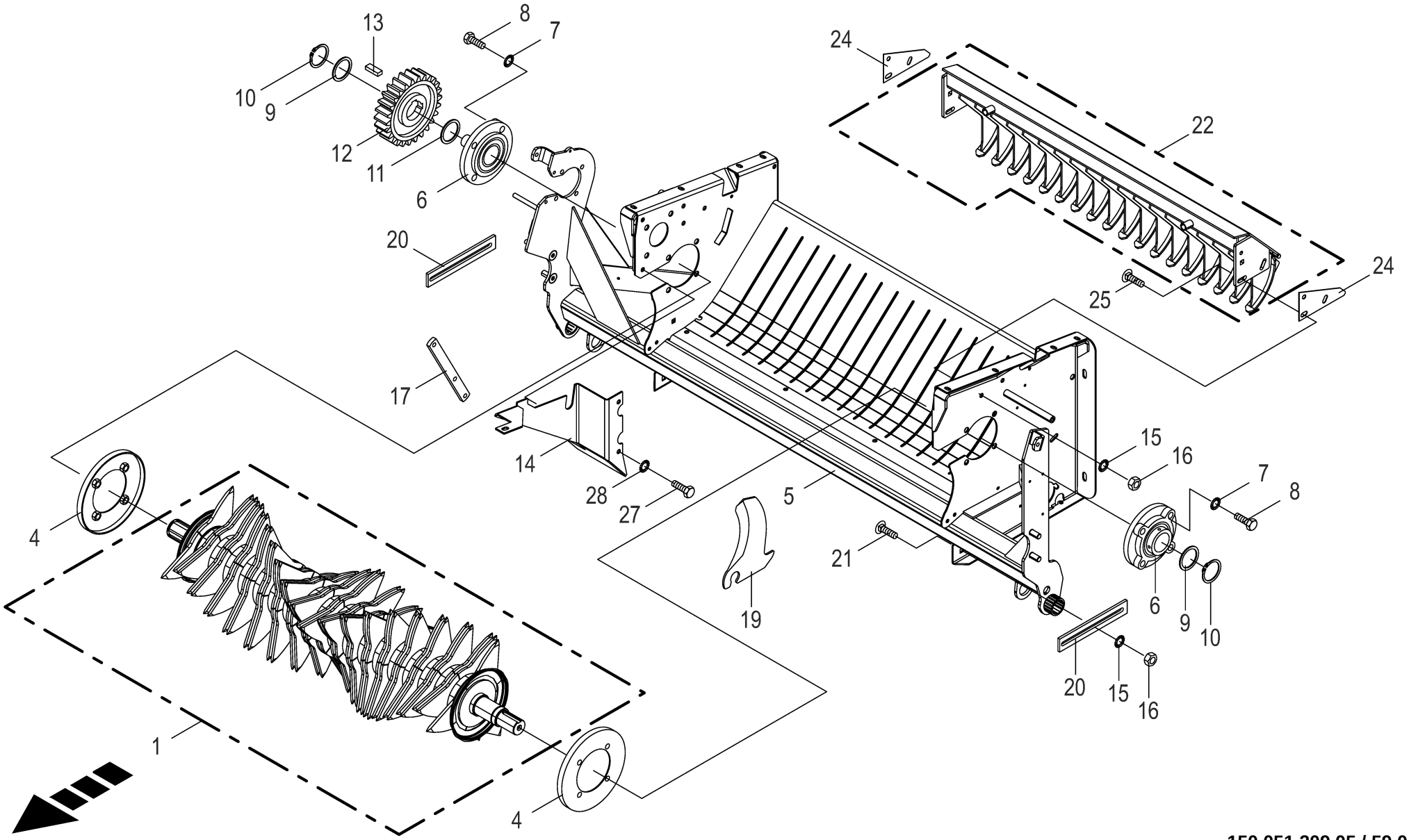

150 051 209 05 / 59.0

150 483 997 03

Schneidwerk **Cutting mechanism** **Dispositif de coupe**					1104735 -	RP601-30	RP601-31	RP601-41				**150 051 209 05** 150 483 997 3 **59.0**
Pos.	ID-Nr.	Benennung	Description	Description	Masch.-Nr-							Bemerkung/Remarks/Remarque
	20 463 885 0	Schneidwerk	cutting unit	mécanisme de coupe			1	1				
	20 463 881 0	Zinken geschm. -innen	tine geschm. -inside	dent geschm. -intérieure			x	x				
	20 463 878 0	Zinken geschm. -aussen	tine geschm. -outside	dent geschm. -extérieur			x	x				
	20 465 906 0	Schneidwalze Zinken Hardox	Cutting rotor Hardox tines	Rotor de coupe dent Hardox			1	1				
	20 465 641 0	Zinken -innen, -Hardox	Tines -inside, -Hardox	Dent -intérieure, -Hardox			x	x				
	20 465 633 0	Zinken -aussen, -Hardox	Tines -outside, -Hardox	Dent -extérieur, -Hardox			x	x				
4	00 277 635 1	Wickelschutz	Wrapping guard	Protecteur du système de liage			2	2				Rd. 257/135
5	20 062 790 6	Gehäuse Schneidrotor	housing cutting rotor	carter rotor de coupe			1	1				
6	00 934 352 1	Flanschlager	Flange-mounted bearing	Palier à bride			2	2				UCFC 212
7	00 909 912 1	Sperrkantscheibe	Detent edged washer	Disque à bord d'arrêt			x	x				SKM 16
8	00 901 482 0	6kt-Schraube	Hex head bolt	Boulon tête hex			x	x				M 16 X 60
9	00 910 740 1	Stützscheibe	Supporting disc	Rondelle diélectrique			2	2				S 60 X 75 X 3,0
10	00 911 562 0	Sicherungsring	Circlip	Circlip			2	2				A 60 X 3,0
11	00 911 004 0	Passscheibe	Shim ring	Rondelle d'ajustage			x	x				60 X 75 X 1,0
12	00 277 470 6	Stirnrad	Spur wheel	Arbre d'entraînement			1	1				Z= 26
13	00 915 008 0	Passfeder	Fit-in key	Clavette			2	2				B 18 X 11 X 45
14	20 065 365 0	Abdeckblech	Cover plate	Tôle de capotage			1	1				
15	00 909 910 1	Sperrkantscheibe	Detent edged washer	Disque à bord d'arrêt			x	x				SKM 12
16	00 908 215 0	6kt-Mutter	Hex nut	Écrou hex			x	x				M 12
17	00 278 982 1	Lasche	Strap	Patte			1	1				
19	00 279 349 1	Schneidmesser	Knife	Couteau			17	17				
20	00 277 714 3	Höhenbegrenzung	Height limiting device	Element de limitation de haute			2	2				
21	00 904 983 1	Flachrundschraube	Coach bolt	Vis a tête bombée			x	x				M 12 X 30
22	20 261 940 0	Abstreifblech	Scraper	tôle de raclage			1	1				
	20 467 159 0	Abstreifer	Scraper	Racloir			18	18				
24	00 278 596 4	Distanzblech	Spacer plate	Tôle de distance			2	2				t= 2
	00 277 611 5	Distanzblech	Spacer plate	Tôle de distance			2	2				t= 5
25	00 904 884 2	Flachrundschraube	Coach bolt	Vis a tête bombée			x	x				M 12 X 35
27	00 900 634 0	6kt-Schraube	Hex head bolt	Boulon tête hex			x	x				M 10 X 20
28	00 909 909 1	Sperrkantscheibe	Detent edged washer	Disque à bord d'arrêt			x	x				SKM 10

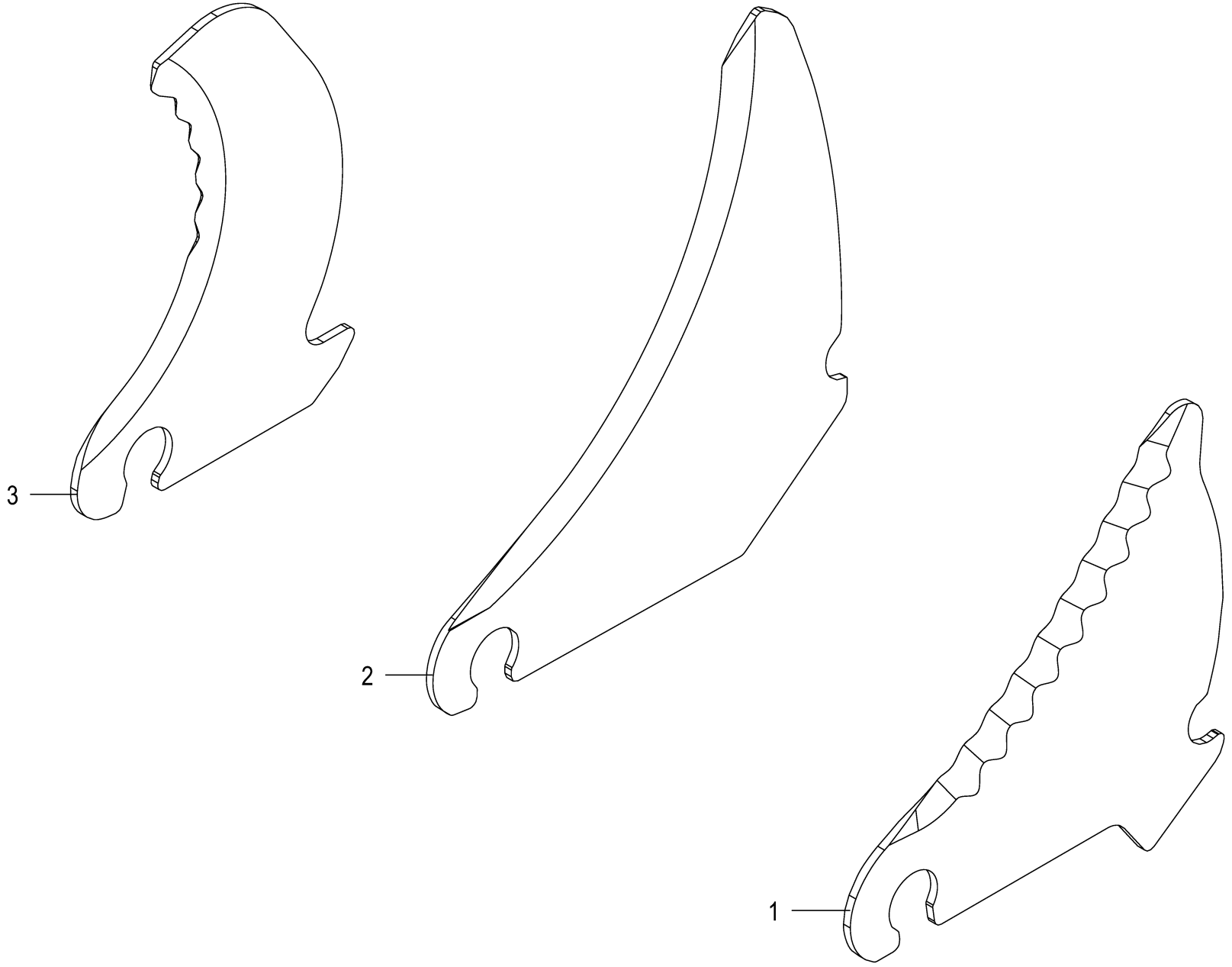

150 051 209 05 / 60.0

150 485 152 01

Messer -optional **Knife** **Couteau**					1104735 -	RP601-30	RP601-31	RP601-41				**150 051 209 05** 150 485 152 1 **60.0**
Pos.	ID-Nr.	Benennung	Description	Description	Masch.-Nr-							Bemerkung/Remarks/Remarque
1	00 000 001 0	-nicht für diese Maschine	-not for this machine	-non prevu pour cette machine			1	1				
2	00 000 001 0	-nicht für diese Maschine	-not for this machine	-non prevu pour cette machine			1	1				
3	00 279 349 1	Schneidmesser	Knife	Couteau			1	1				

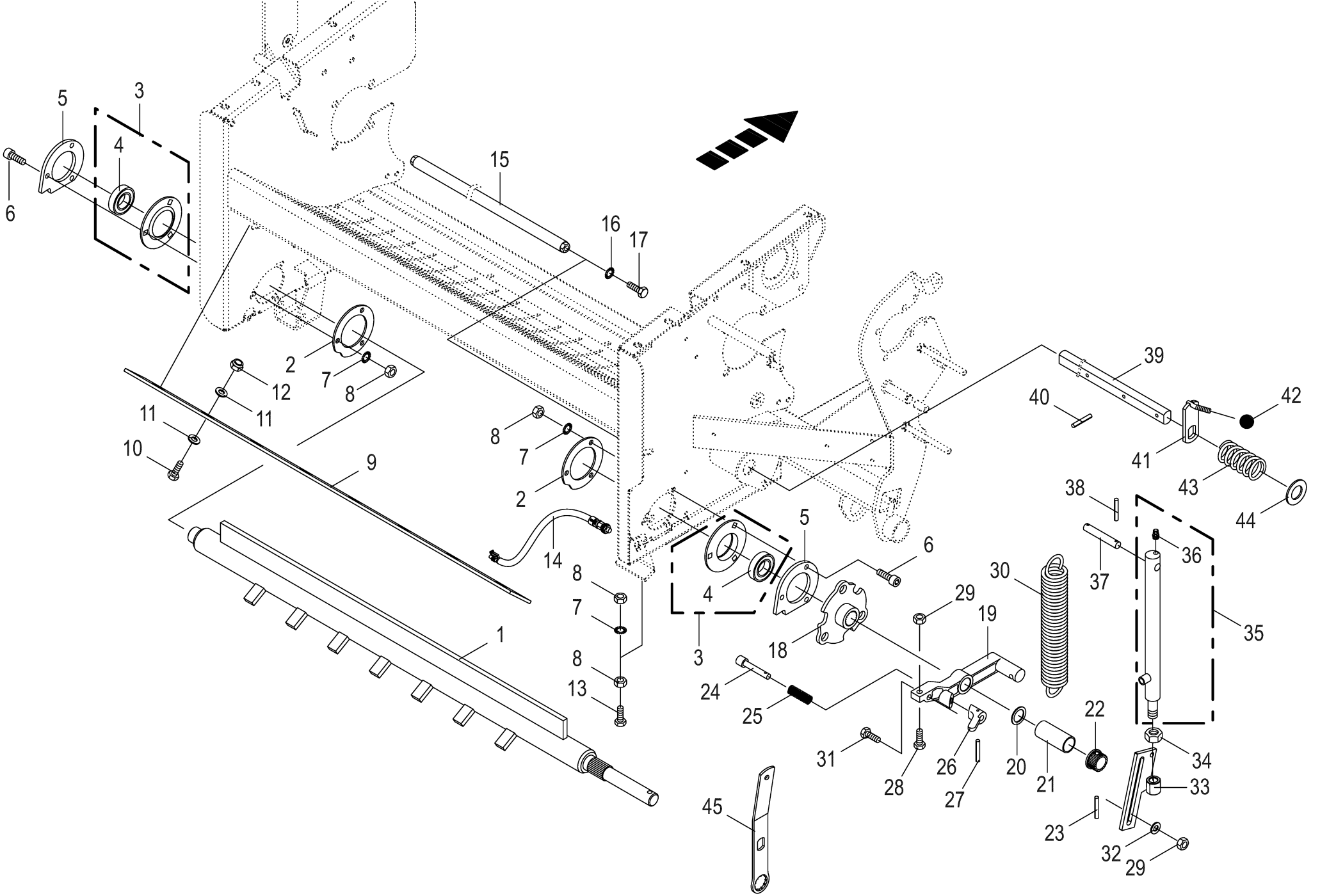

150 051 209 05 / 61.0

150 370 219 05

Fremdkörpersicherung - Messerschaltung **Safety device against foreign bodies** **Sècuritè contre corps ètrangers**					1104735 -	RP601-30	RP601-31	RP601-41				**150 051 209 05** 150 370 219 5 **61.0**
Pos.	ID-Nr.	Benennung	Description	Description	Masch.-Nr-							Bemerkung/Remarks/Remarque
1	00 277 659 4	Fremdkörpersicherung	Foreign body protect.	Securite contre les			1	1				Lg.= 1326
2	00 279 428 0	Lagerdeckel	Cover	Couvercle de palier			2	2				
3	27 001 114 0	Flanschlager - kpl.	Flange bearing - cpl.	Palier a bride - cpl.			1	1				
4	00 934 622 0	Rillenkugellager	Grooved ball bearing	Roulement à gorge			1	1				EN 207
5	00 279 354 1	Lagerplatte	Bearing plate	Taque d'appui			2	2				
6	90 003 062 0	Zylindersch.I-6kt M10 x 30 Zn8	Cylinder screw hexagon socket M10 x 30	Vis cylind à six pans creux M10 x 30 Zn8			x	x				
7	00 909 909 1	Sperrkantscheibe	Detent edged washer	Disque à bord d'arrêt			x	x				SKM 10
8	00 908 212 0	6kt-Mutter	Hex nut	Écrou hex			x	x				M 10
9	00 279 721 0	Blechleiste	Plate bar	Barret en tole			1	1				Lg.= 1180
10	00 900 608 0	6kt-Schraube	Hex head bolt	Boulon tête hex			x	x				M 6 X 20
11	00 910 351 1	Scheibe	Washer	Rondelle			x	x				6,4 X 18 X 1,6
12	00 908 704 1	Sicherungsmutter	Locknut	Écrou hex			x	x				M 6
13	00 900 284 1	6kt-Schraube	Hex head bolt	Boulon tête hex			x	x				M 10 X 50
14	00 302 409 2	Ind. Näherungsschalter Namur M12 6mm	Namur sensor Namur M12	Capt. Namur			1	1				
15	00 278 706 2	Anschlagrohr	Stop tube	Tube de butee			1	1				
16	00 909 910 1	Sperrkantscheibe	Detent edged washer	Disque à bord d'arrêt			x	x				SKM 12
17	00 900 653 0	6kt-Schraube	Hex head bolt	Boulon tête hex			x	x				M 12 X 20
18	00 277 616 2	Regulierscheibe	Regulating disc	Disque de commande			1	1				
19	00 280 880 5	Spannhebel	Tension lever	Levier de commande			1	1				
20	00 910 862 0	Passscheibe	Shim ring	Rondelle d'ajustage			x	x				30 X 42 X 0,3
	00 910 863 0	Passscheibe	Shim ring	Rondelle d'ajustage			x	x				30 X 42 X 0,5
	00 910 865 1	Passscheibe	Shim ring	Rondelle d'ajustage			x	x				30 X 42 X 2,0
21	00 279 305 0	Distanzrohr	Spacer tube	Tube d'entretoisement			1	1				38 X 2,6 X 85
22	00 344 504 8	Profilstück	Profile piece	Pièce profilée			1	1				Rd. 50 X 35
23	00 912 714 2	Spannstift	Roll pin	Goupille de serrage			1	1				10 X 40
	00 912 644 2	Spannstift	Roll pin	Goupille de serrage			1	1				6 X 40
24	00 332 726 2	Bolzen	Pin	Boulon			1	1				Rd. 20 X 90
25	00 015 426 0	Druckfeder	Pressure spring	Ressort de pression			1	1				2 X 16 X 50
26	00 332 727 7	Schaltkopf	Gear head	Tete de commande			1	1				
27	00 912 613 2	Spannstift	Roll pin	Goupille de serrage			1	1				5 X 30
28	00 900 306 1	6kt-Schraube	Hex head bolt	Boulon tête hex			x	x				M 12 X 70
29	00 908 215 0	6kt-Mutter	Hex nut	Écrou hex			x	x				M 12
30	00 939 636 2	Zugfeder	Tension spring	Ressort de traction			1	1				7 X 43 X 280
31	00 900 302 1	6kt-Schraube	Hex head bolt	Boulon tête hex			x	x				M 12 X 50
32	00 910 506 1	Scheibe	Washer	Rondelle			x	x				13 X 24 X 2,5
33	00 278 707 3	Zuglasche	Draw shackle	Patte de traction			1	1				

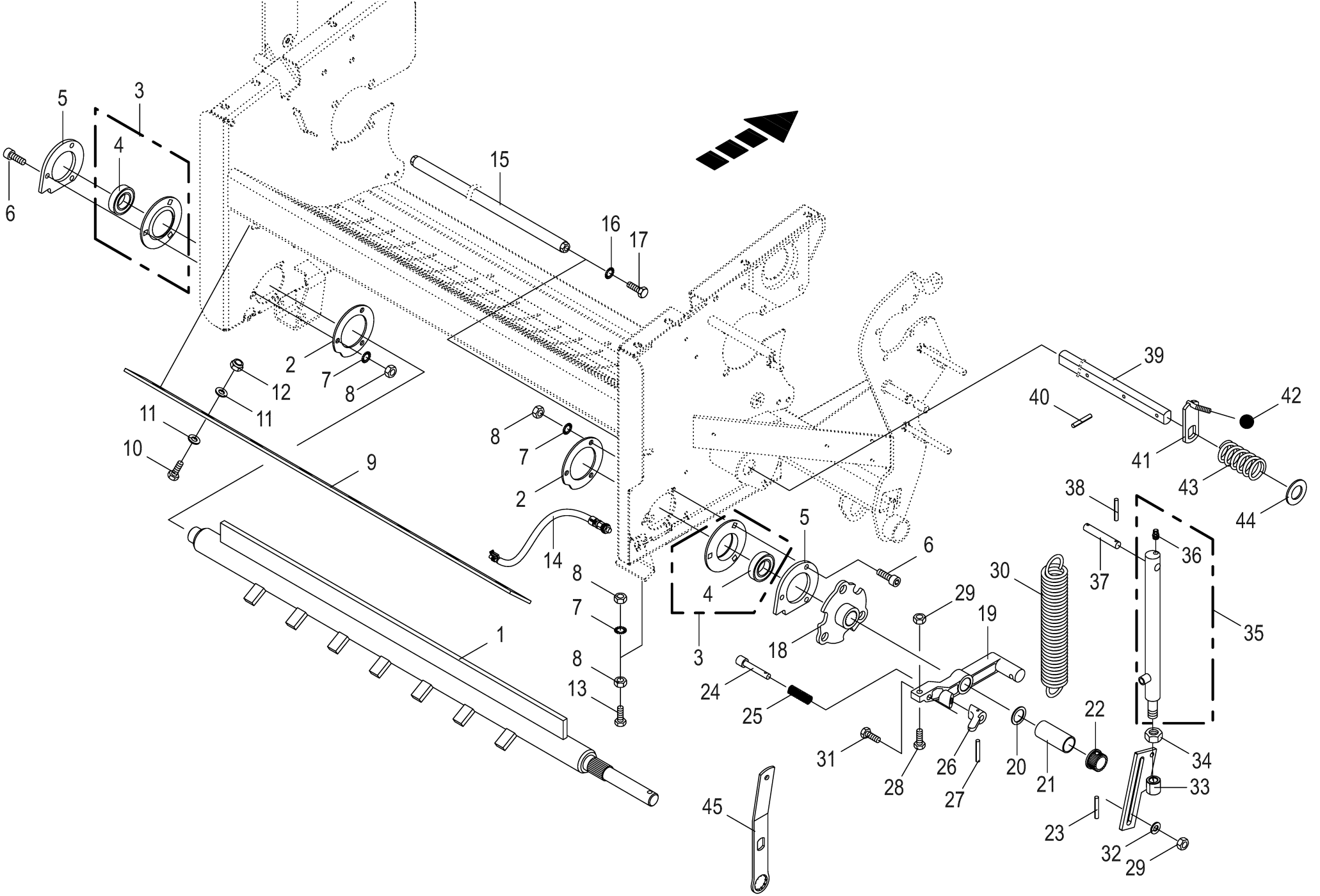

150 051 209 05 / 61.0

150 370 219 05

Fremdkörpersicherung - Messerschaltung **Safety device against foreign bodies** **Sècuritè contre corps ètrangers**					1104735 -	RP601-30	RP601-31	RP601-41				**150 051 209 05** 150 370 219 5 **61.0**
Pos.	ID-Nr.	Benennung	Description	Description	Masch.-Nr-							Bemerkung/Remarks/Remarque
34	00 908 225 0	6kt-Mutter	Hex nut	Écrou hex			x	x				M 20
35	00 278 708 0	Hydraulikzylinder	Hydraulic cylinder	Vérin hydraulique			1	1				Zz 20/32 X 185/360
	00 921 423 1	Dichtungssatz	Sealing set	Jeu de joints			1	1				Zz 20/32
	00 911 807 0	Sprengring	Snap ring	Circlips			1	1				B 32 X 2,5
36	00 919 810 1	Belüftungsfilter	Breather	Reniflard			1	1				R 1/8"
37	00 332 541 1	Bolzen	Pin	Boulon			1	1				Rd. 16 X 81
38	00 912 611 2	Spannstift	Roll pin	Goupille de serrage			2	2				5 X 26
39	00 277 779 2	Messerstange	Knifetube	Barre de verouillage			1	1				Lg.= 1415
40	00 912 678 2	Spannstift	Roll pin	Goupille de serrage			2	2				8 X 60
41	00 332 939 4	Messersicherungshebel	Knife securing lever	Levier de commande			1	1				
42	00 919 509 0	Kugelknopf	Ball knob	Bouton sphérique			1	1				C 40 M10
43	00 030 195 2	Druckfeder	Pressure spring	Ressort de pression			1	1				5 X 51 X 114
44	00 910 658 0	Scheibe	Washer	Rondelle			x	x				36 X 65 X 4,5
45	00 278 662 6	Handhebel	Hand lever	Levier à main			1	1				

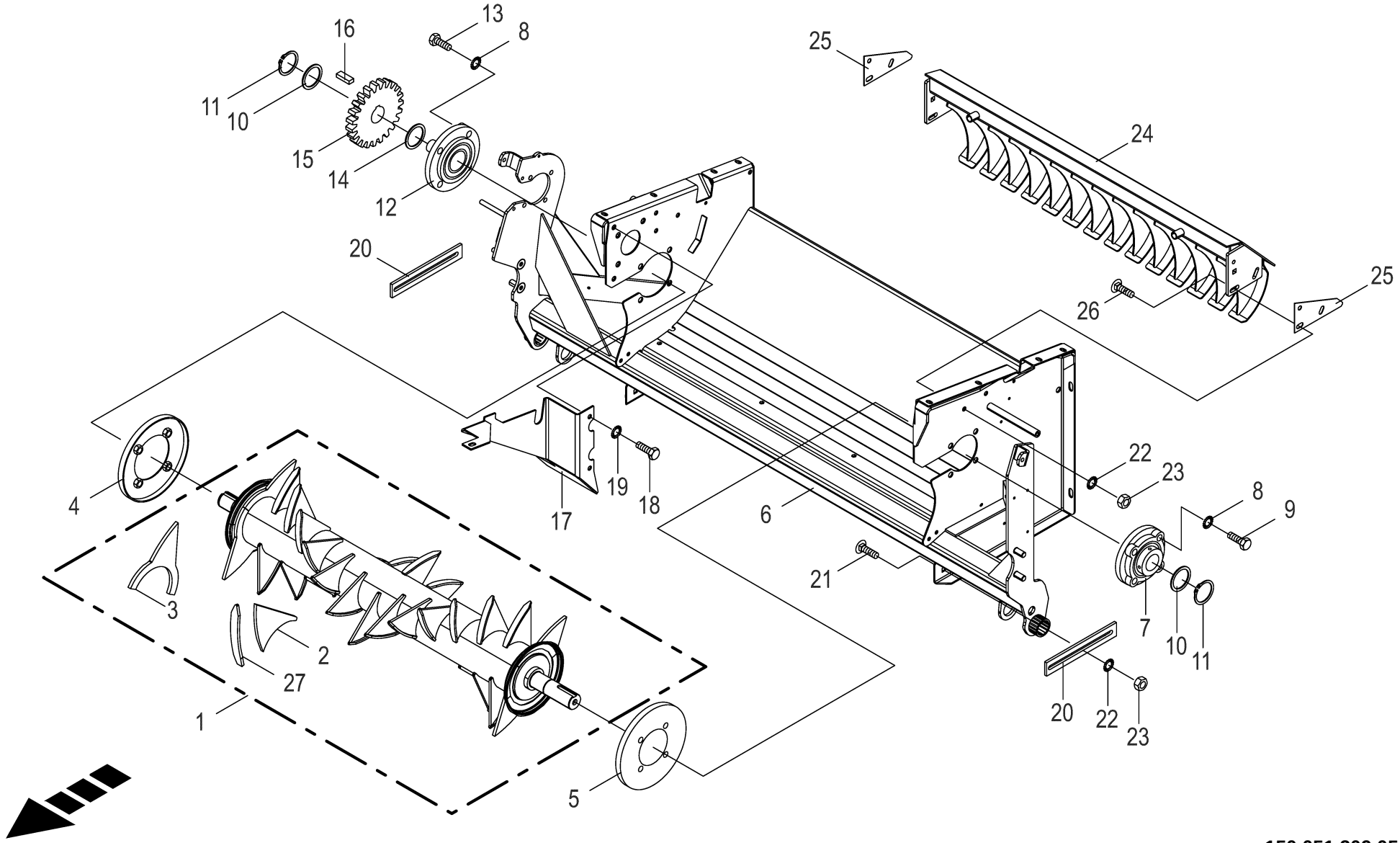

150 051 209 05 / 62.0

150 484 004 04

Förderrotor -kpl **Feed rotor** **Rotor d'alimentation**					1104735 -	RP601-30	RP601-31	RP601-41				**150 051 209 05** 150 484 004 4 **62.0**
Pos.	ID-Nr.	Benennung	Description	Description	Masch.-Nr-							Bemerkung/Remarks/Remarque
1	20 264 179 0	Förderrotor	Feed rotor	Rotor d'alimentation		1						
2	20 264 170 0	Zinken -innen	Tine -inside	Dent à souder -intérieure		26						
3	20 264 169 0	Zinken außen	Tine outside	Dent extérieure		4						
4	00 277 635 1	Wickelschutz	Wrapping guard	Protecteur du système de liage		1						Rd. 257/135
5	00 273 825 0	Wickelschutz	Wrapping guard	Protecteur du système de liage		1						Rd. 110
6	20 062 806 3	Gehäuse Förderrotor	housing feed rotor	carter du rotor d'alimentation		1						
7	00 934 210 0	Flanschlager	Flange-mounted bearing	Palier à bride		1						
8	00 909 912 1	Sperrkantscheibe	Detent edged washer	Disque à bord d'arrêt		x						SKM 16
9	00 900 677 0	6kt-Schraube	Hex head bolt	Boulon tête hex		x						M 16 X 50
10	00 910 735 3	Stützscheibe	Supporting disc	Rondelle diélectrique		2						S 50 X 62 X 3,0
11	00 911 554 0	Sicherungsring	Circlip	Circlip		2						50 X 3,0
12	00 934 352 1	Flanschlager	Flange-mounted bearing	Palier à bride		1						UCFC 212
13	00 901 482 0	6kt-Schraube	Hex head bolt	Boulon tête hex		x						M 16 X 60
14	00 911 004 0	Passscheibe	Shim ring	Rondelle d'ajustage		x						60 X 75 X 1,0
15	00 279 504 3	Stirnrad	spur wheel	pignon		1						
16	00 915 205 0	Passfeder	Fit-in key	Clavette		1						B 14 X 9 X 45
17	20 065 365 0	Abdeckblech	Cover plate	Tôle de capotage		1						
18	00 900 634 0	6kt-Schraube	Hex head bolt	Boulon tête hex		x						M 10 X 20
19	00 909 909 1	Sperrkantscheibe	Detent edged washer	Disque à bord d'arrêt		x						SKM 10
20	00 277 714 3	Höhenbegrenzung	Height limiting device	Element de limitation de haute		2						
21	00 904 983 1	Flachrundschraube	Coach bolt	Vis a tête bombée		x						M 12 X 30
22	00 909 910 1	Sperrkantscheibe	Detent edged washer	Disque à bord d'arrêt		x						SKM 12
23	00 908 215 0	6kt-Mutter	Hex nut	Écrou hex		x						M 12
24	20 264 192 1	Abstreifer Förderrotor	scraper of feed rotor	racloir rotor d'alimentation		1						
25	00 278 596 4	Distanzblech	Spacer plate	Tôle de distance		x						t= 2
	00 277 611 5	Distanzblech	Spacer plate	Tôle de distance		x						t= 5
26	00 904 884 2	Flachrundschraube	Coach bolt	Vis a tête bombée		x						M 12 X 35
27	20 264 171 0	Auflage	Holding surface	Appui		26						

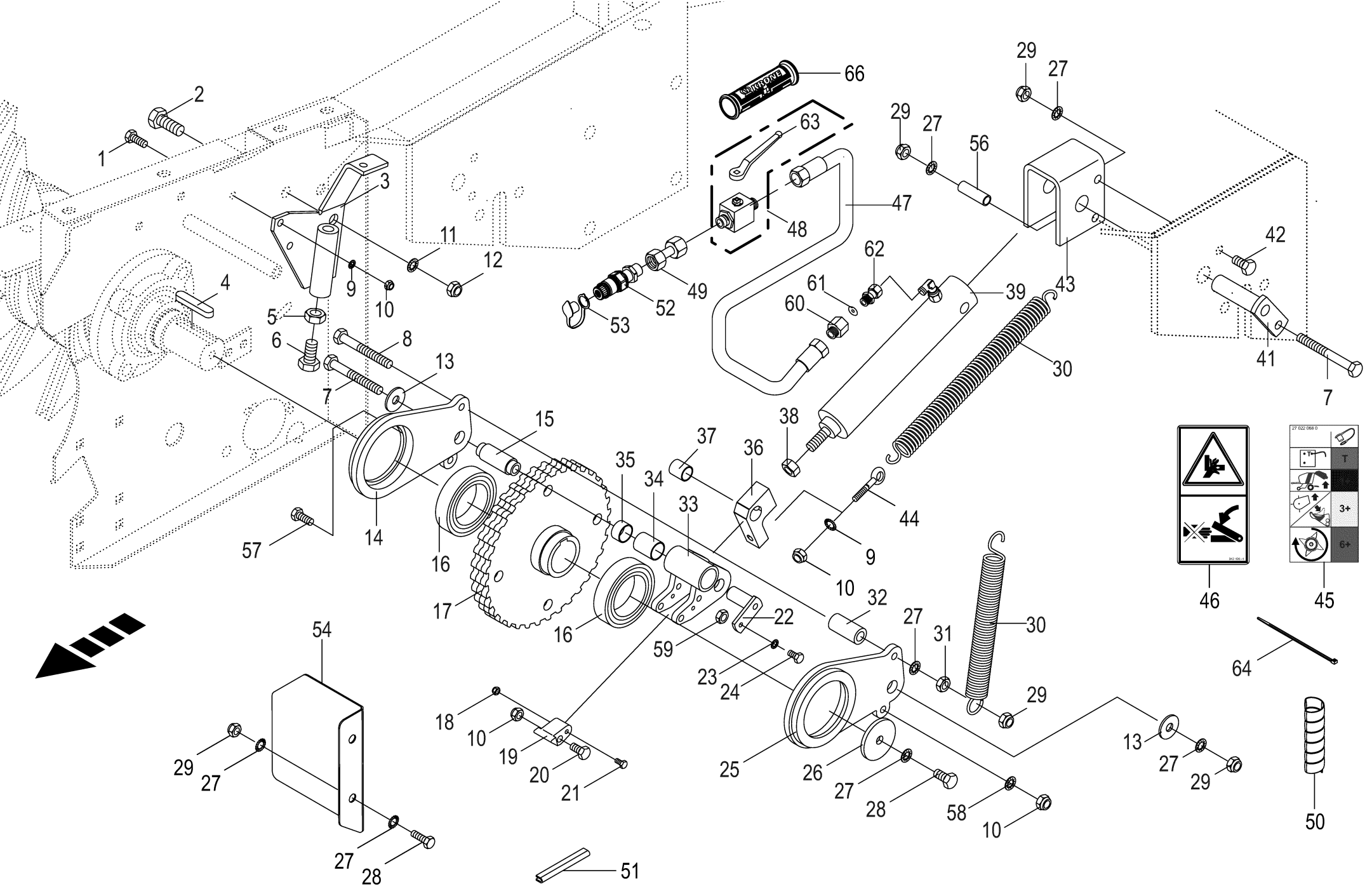

150 051 209 05 / 63.0

150 433 854 06

Rotor - Rückdrehsicherung -optional **Rotor reversing prevention** **Fusible de reverser du rotor**					1104735 -	RP601-30	RP601-31	RP601-41				**150 051 209 05** 150 433 854 6 **63.0**
Pos.	ID-Nr.	Benennung	Description	Description	Masch.-Nr-							Bemerkung/Remarks/Remarque
1	00 900 637 0	6kt-Schraube	Hex head bolt	Boulon tête hex		x	x	x				M 10 X 30
2	00 900 675 0	6kt-Schraube	Hex head bolt	Boulon tête hex		x	x	x				M 16 X 40
3	00 279 615 0	Federhalter	Spring support	Support de ressort		1	1	1				
4	00 915 214 0	Passfeder	Fit-in key	Clavette		1	1	1				A 14 X 9 X 70
5	00 908 220 0	6kt-Mutter	Hex nut	Écrou hex		x	x	x				M 16
6	00 900 678 0	6kt-Schraube	Hex head bolt	Boulon tête hex		x	x	x				M 16 X 60
7	00 901 459 0	6kt-Schraube	Hex head bolt	Boulon tête hex		x	x	x				M 12 X 95
8	00 901 460 0	6kt-Schraube	Hex head bolt	Boulon tête hex		x	x	x				M 12 X 100
9	00 909 909 1	Sperrkantscheibe	Detent edged washer	Disque à bord d'arrêt		x	x	x				SKM 10
10	00 908 758 0	Sicherungsmutter	Locknut	Écrou hex		x	x	x				M 10
11	00 909 912 1	Sperrkantscheibe	Detent edged washer	Disque à bord d'arrêt		x	x	x				SKM 16
12	00 908 719 0	Sicherungsmutter	Locknut	Écrou hex		x	x	x				M 16
13	00 910 609 0	Scheibe	Washer	Rondelle		x	x	x				13 X 37 X 3
14	00 279 563 1	Klinkenarm -rechts	Ratchet-arm -right	Potence de béquille -droite		1	1	1				
15	00 279 622 0	Hülse	Bushing	Douille		1	1	1				Rd. 30 X 70
16	00 930 500 0	Rillenkugellager	Grooved ball bearing	Roulement à gorge		2	2	2				6013 2RS
17	00 279 464 0	Rastrad	Ratchet wheel	Roue de verrouillage		1	1	1				
18	00 908 704 1	Sicherungsmutter	Locknut	Écrou hex		x	x	x				M 6
19	00 290 461 0	Klinke	Ratchet	Cliquet		1	1	1				
20	00 901 434 0	6kt-Schraube	Hex head bolt	Boulon tête hex		x	x	x				M 10 X 55
21	00 901 412 1	6kt-Schraube	Hex head bolt	Boulon tête hex		x	x	x				M 6 X 50 -10.9
22	00 279 625 1	Bolzen	Pin	Boulon		1	1	1				
23	00 909 908 1	Sperrkantscheibe	Detent edged washer	Disque à bord d'arrêt		x	x	x				SKM 8
24	00 900 616 0	6kt-Schraube	Hex head bolt	Boulon tête hex		x	x	x				M 8 X 25
25	00 279 562 2	Klinkenarm -links	Ratchet-arm -left	Potence de béquille -gauche		1	1	1				
26	00 279 673 0	Scheibe	Washer	Rondelle		1	1	1				13 X 64 X 6
27	00 909 910 1	Sperrkantscheibe	Detent edged washer	Disque à bord d'arrêt		x	x	x				SKM 12
28	00 900 655 0	6kt-Schraube	Hex head bolt	Boulon tête hex		x	x	x				M 12 X 25
29	00 908 701 0	Sicherungsmutter	Locknut	Écrou hex		x	x	x				M 12
30	00 345 478 2	Zugfeder	Tension spring	Ressort de traction		2	2	2				4,5 X 27,5 X 250
31	00 908 515 1	6kt-Mutter -niedrige Form	Hex nut -low form	Écrou hex -forme basse		x	x	x				M 12
32	00 279 621 0	Buchse	Bushing	Douille		1	1	1				15 X 25 X 52
33	00 290 466 0	Klinke -inkl. Buchse	Ratchet -incl. bushing	Cliquet -incl. douille		1	1	1				
34	00 934 554 0	Lagerbuchse	Bearing bush	Coussinet		1	1	1				25 X 28 X 35
35	00 934 918 0	Lagerbuchse	Bearing bush	Coussinet		1	1	1				25 X 28 X 15
36	00 290 307 1	Gewindeklotz m. Buchse -inkl.	Threaded block + bushing - incl.	Cale filetée avec douille - incl.		1	1	1				
		Buchse	bushing	douille								
37	00 934 921 0	Lagerbuchse	Bearing bush	Coussinet		1	1	1				20 X 28 X 25

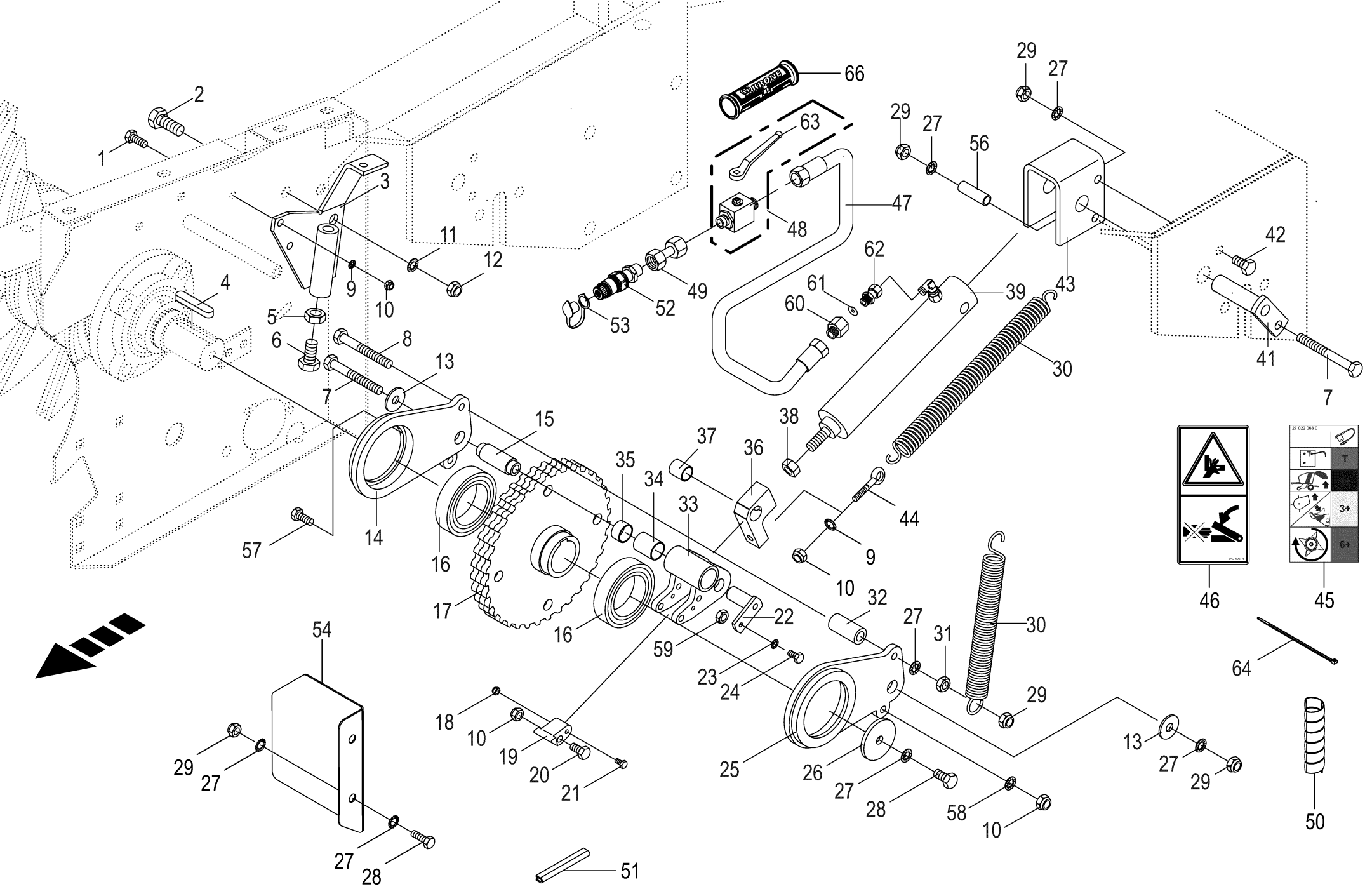

150 051 209 05 / 63.0

150 433 854 06

Rotor - Rückdrehsicherung -optional **Rotor reversing prevention** **Fusible de reverser du rotor**					1104735 -	RP601-30	RP601-31	RP601-41				**150 051 209 05** 150 433 854 6 **63.0**
Pos.	ID-Nr.	Benennung	Description	Description	Masch.-Nr-							Bemerkung/Remarks/Remarque
38	00 908 525 1	6kt-Mutter -niedrige Form	Hex nut -low form	Écrou hex -forme basse		x	x	x				M 20
39	00 918 499 1	Hydraulikzylinder	Hydraulic cylinder	Vérin hydraulique		1	1	1				Ez 30/45 X 95/310
	00 918 733 0	Dichtungssatz -Büter	Sealing set -Büter	Jeu de joints -Büter		1	1	1				Ez 30/45
41	00 279 523 1	Bolzen	Pin	Boulon		1	1	1				
42	00 900 658 0	6kt-Schraube	Hex head bolt	Boulon tête hex		x	x	x				M 12 X 40
43	00 279 670 4	Bügel	Yoke	Branchon		1	1	1				
44	00 918 315 0	Ösenschraube	Eye screw	Vis à oeillet		1	1	1				M 10 X 50
45	27 022 068 0	Aufkleber Hyd.-Anschl. Fortima F/V weiß	Label hyd. connection Fortima F/V white	Autocollant Hyd.-Anschl. Fortima F/V		1	1	1				
46	00 942 196 1	Aufkleber	Label	Autocollant		1	1	1				
47	00 920 005 0	Hochdruckschlauchleitung	High pressure hose line	Conduite de tuyau haute pression		1	1	1				Lg.= 3800
48	00 921 122 2	Kugelhahn	Ball valve	Robinet à bille		1	1	1				M 18 X 1.5
49	00 230 743 0	Doppelnippel	Double nipple	Double raccord		1	1	1				L 12
50	27 004 602 0	Spiralband -Id.-Nr.= 1m	Spiral strip -Id.-no.= 1m	Feuillards spiralé -Id.-no.= 1m		x	x	x				Rd. 15 / 18
51	00 925 111 0	Kantenschutz -Id.-Nr.= 1m	Edge protection -Id.-no.= 1m	Bordure de protection -Id.-no. = 1m		x	x	x				
52	27 100 374 0	Kupplungsstecker 12 L BG3 M18x1,5	Coupling plug 12 L BG3 M18x1,5	Raccord d'accouplement 12 L BG3 M18x1,5		1	1	1				
53	00 919 616 0	Staubmuffe -grün	Dust cap -green	Manchon anti-poussiere -vert		1	1	1				
54	20 269 882 0	Schutzblech Rückdreheinrichtung	Guard sheet reversing device	Tôle de protection système d'inversion		1	1	1				
56	00 153 329 0	Zwischenstück	Intermediate piece	Raccord		1	1	1				17,2 X 3,25 X 44
57	00 901 439 1	6kt-Schraube	Hex head bolt	Boulon tête hex		x	x	x				M 10 X 90
58	00 909 909 1	Sperrkantscheibe	Detent edged washer	Disque à bord d'arrêt		x	x	x				SKM 10
59	00 908 210 0	6kt-Mutter	Hex nut	Écrou hex		x	x	x				M 8
60	00 276 337 1	Drosselgehäuse -für einseitige Drossel	Ahrottle housing -for onesided throttle	Boîtier d' étranglement -pour piège unilatéral		1	1	1				M 18 X 1,5 / M 18 X 1,5
61	00 920 904 0	Drosselscheibe	Throttling disc	Disque d'etranglement		1	1	1				1,4 X 16 X 20
62	00 921 093 1	Einschraubstutzen	Male connector	Raccord filet		1	1	1				M 18 X 1,5
63	00 919 664 0	Handhebel -inkl. Schraube, Scheibe	Hand lever -incl. screw, washer	Levier à main -incl. boulon, rondelle		1	1	1				
64	00 922 672 2	Kabelbinder	Cable band	Collier de serrage		x	x	x				Lg.= 450
66	27 013 869 0	Griffhälften+Beschrift-Satz	Handle halves + labelling set	Moitié de poignée de DPR + Jeu		1	1	1				
	27 013 868 0	NW06/10 Hydr-Schlauchbeschriftung (Satz für ET)	NW06/10 Labelling kit hydraulic hose 40numbers	inscript. Jeu inscrip. du tuyau flex. hydr 40chif.		1	1	1				

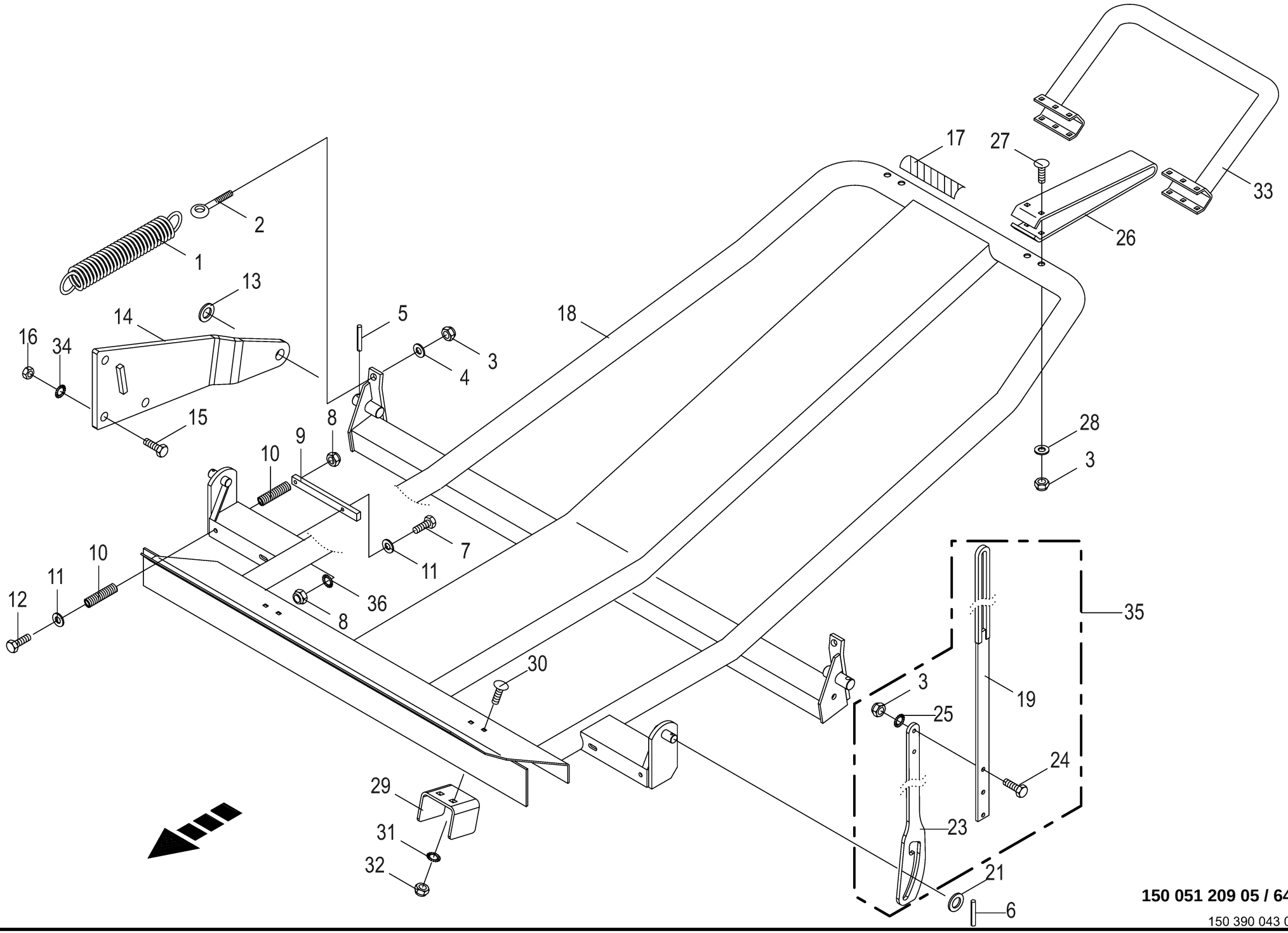

150 051 209 05 / 64.0

150 390 043 03

Querverbindung mit Ballenauswerfer **Cross strut with bale ejector** **Etai transversal avec éjecteur de balle**					1104735 -	RP601-30	RP601-31	RP601-41				**150 051 209 05** 150 390 043 3 **64.0**
Pos.	ID-Nr.	Benennung	Description	Description	Masch.-Nr-							Bemerkung/Remarks/Remarque
1	00 331 076 2	Zugfeder	Tension spring	Ressort de traction		2	2	2				7 X 43 X 400
2	00 905 338 0	Ösenschraube	Eye screw	Vis à oeillet		2	2	2				M 10 X 110
3	00 908 758 0	Sicherungsmutter	Locknut	Écrou hex		x	x	x				M 10
4	00 910 361 1	Scheibe	Washer	Rondelle		x	x	x				10,5 X 25 X 4
5	00 912 716 2	Spannstift	Roll pin	Goupille de serrage		2	2	2				10 X 50
6	00 912 616 2	Spannstift	Roll pin	Goupille de serrage		4	4	4				5 X 40
7	00 901 422 0	6kt-Schraube	Hex head bolt	Boulon tête hex		x	x	x				M 8 X 45
8	00 908 706 0	Sicherungsmutter	Locknut	Écrou hex		x	x	x				M 8
9	20 260 173 0	Lasche	Link	Languette		2	2	2				
10	00 015 145 1	Druckfeder	Pressure spring	Ressort de pression		4	4	4				2 X 15 X 70
11	00 910 413 0	Scheibe	Washer	Rondelle		x	x	x				8,4 X 17 X 1,6
12	00 901 011 0	6kt-Schraube	Hex head bolt	Boulon tête hex		x	x	x				M 8 X 150
13	00 910 514 1	Scheibe	Washer	Rondelle		x	x	x				26 X 44 X 4
14	20 063 790 1	Platte -rechts	Plate -right	Plaque -droite		1	1	1				
	20 063 786 1	Platte -links	Plate -left	Plaque -gauche		1	1	1				
15	00 900 688 0	6kt-Schraube	Hex head bolt	Boulon tête hex		x	x	x				M 20 X 50
16	00 908 225 0	6kt-Mutter	Hex nut	Écrou hex		x	x	x				M 20
17	00 924 597 0	Warnfolie -links	Warning foil -left	Feuille d'avertissement - gauche		1	1	1				
18	00 290 023 7	Ballenauswerfer	Bale ejector	Éjecteur de balle		1	1	1				
19	00 290 434 0	Zugstange -oben	Drawbar -top	Tringle -en haut		1	1	1				Lg.= 1185
20	00 910 327 0	Scheibe	Washer	Rondelle		x	x	x				17 X 50 X 3
21	00 910 339 0	Scheibe	Washer	Rondelle		x	x	x				22 X 72 X 5
22	00 909 913 1	Sperrkantscheibe	Detent edged washer	Disque à bord d'arrêt		x	x	x				SKM 20
23	20 260 727 1	Zugstange	Connecting rod	Tige de traction		1	1					
	20 260 726 1	Zugstange unten	Connecting rod bottom	Tige de traction en bas				1				
24	00 900 637 0	6kt-Schraube	Hex head bolt	Boulon tête hex		x	x	x				M 10 X 30
25	00 909 909 1	Sperrkantscheibe	Detent edged washer	Disque à bord d'arrêt		x	x	x				SKM 10
26	00 290 293 0	Abstandhalter	Spacer	Piece d'ecartement				2				
27	00 904 763 2	Flachrundschraube	Coach bolt	Vis a tête bombée				x				M 10 X 80
28	00 910 414 0	Scheibe	Washer	Rondelle				x				10,5 X 21 X 2
29	20 061 601 1	Abstützblech	Plate	Plaque d'appui		2	2	2				
30	00 904 882 3	Flachrundschraube	Coach bolt	Vis a tête bombée		x	x	x				M 12 X 25
31	00 909 910 1	Sperrkantscheibe	Detent edged washer	Disque à bord d'arrêt		x	x	x				SKM 12
32	00 908 215 0	6kt-Mutter	Hex nut	Écrou hex		x	x	x				M 12
33	00 291 349 0	Rohrbügel	Tube bow	Étrier				1				
34	00 909 913 1	Sperrkantscheibe	Detent edged washer	Disque à bord d'arrêt		x	x	x				SKM 20
35	00 290 296 3	Zugstange	Connecting rod	Tige de traction		1	1					
	00 290 297 3	Zugstange mont. incl. Oberteil	Connecting rod	Tige de traction				1				

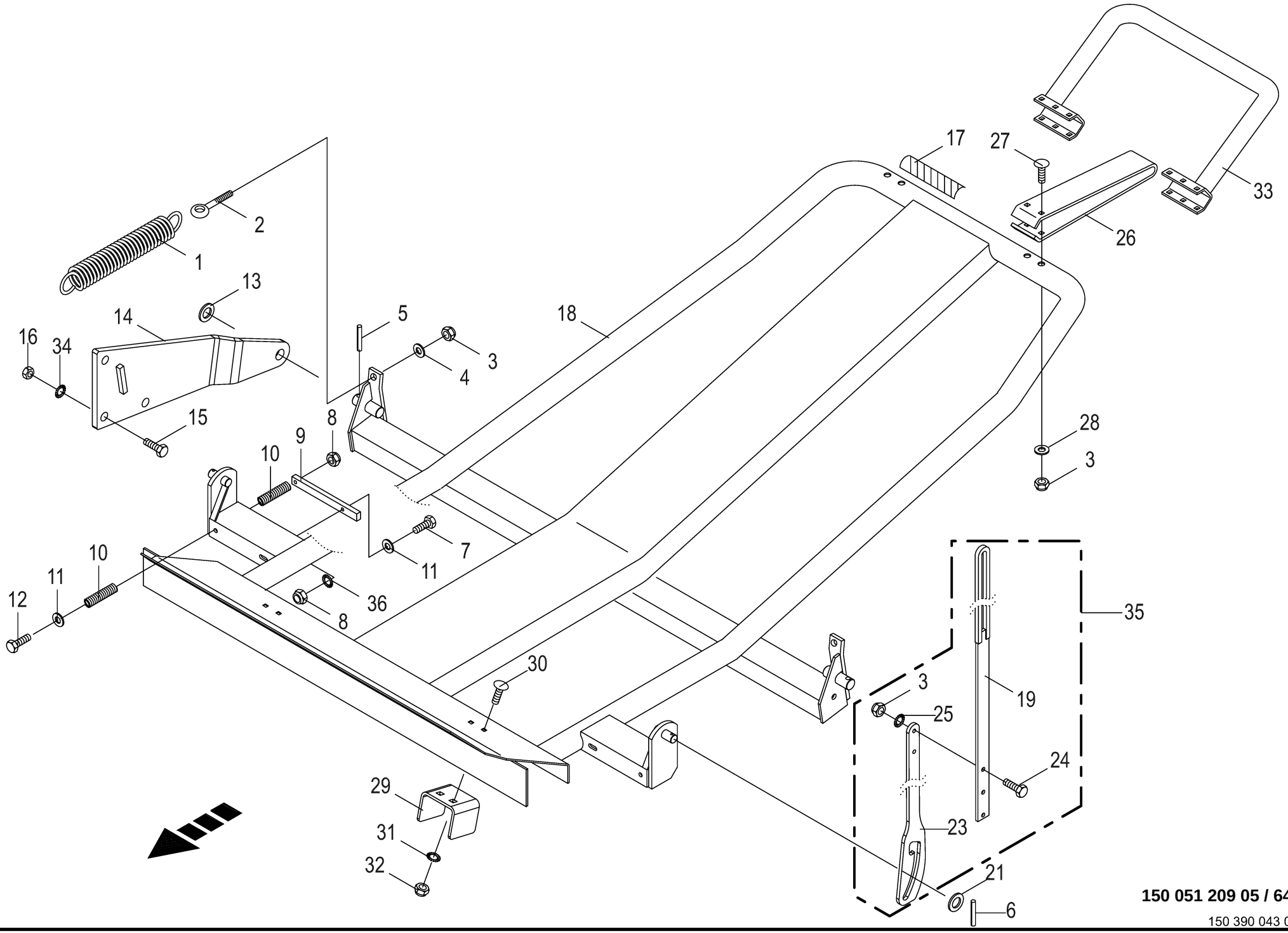

150 051 209 05 / 64.0

150 390 043 03

Querverbindung mit Ballenauswerfer **Cross strut with bale ejector** **Etai transversal avec éjecteur de balle**					1104735 -	RP601-30	RP601-31	RP601-41				**150 051 209 05** 150 390 043 3 **64.0**
Pos.	ID-Nr.	Benennung	Description	Description	Masch.-Nr-							Bemerkung/Remarks/Remarque
36	00 909 908 1	Sperrkantscheibe	Detent edged washer	Disque à bord d'arrêt				x				SKM 8

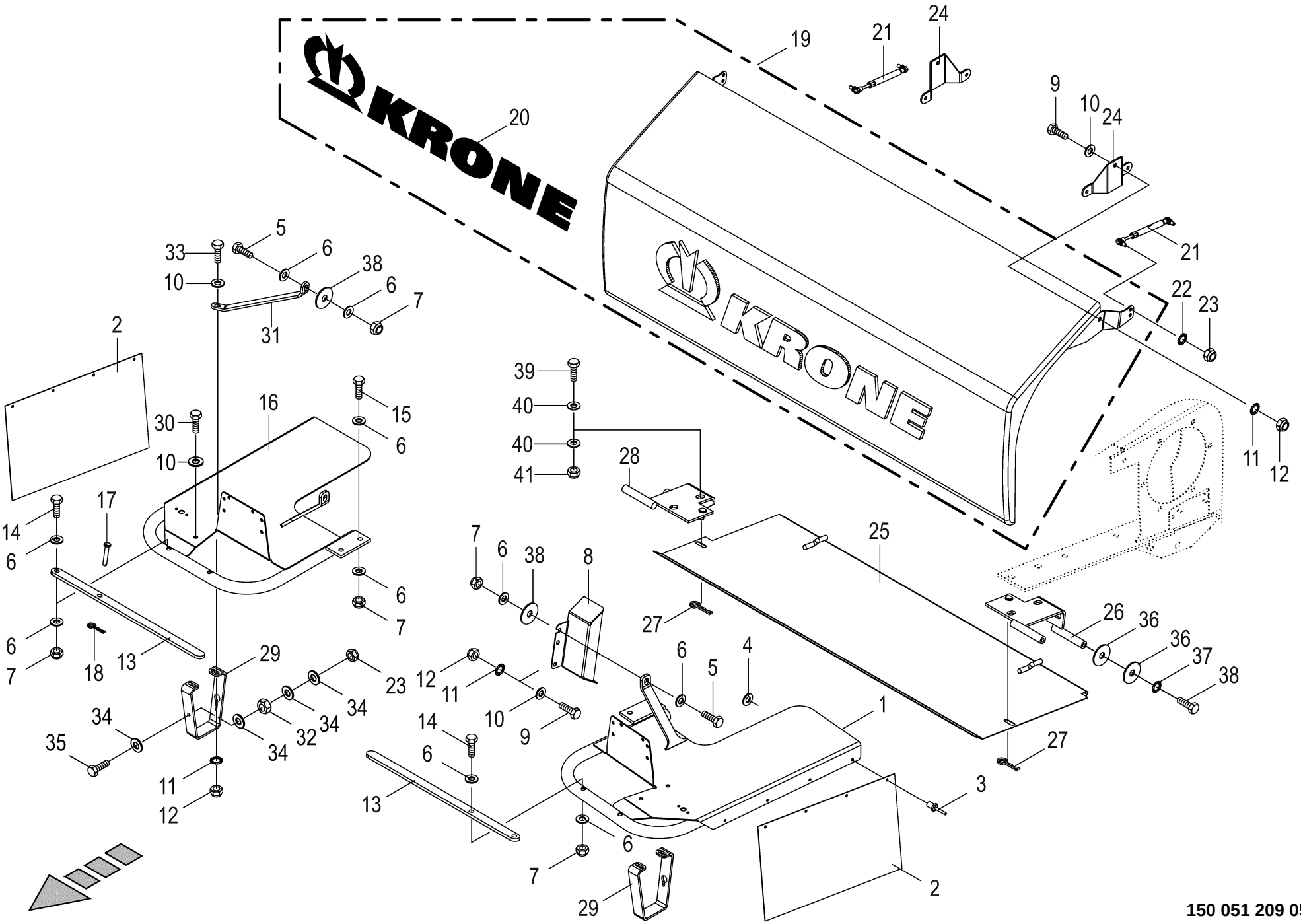

150 051 209 05 / 65.0

150 367 814 06

Schutze vorn **Front guard** **Protections avant**					1104735 -	RP601-30	RP601-31	RP601-41				**150 051 209 05** 150 367 814 6 **65.0**
Pos.	ID-Nr.	Benennung	Description	Description	Masch.-Nr-							Bemerkung/Remarks/Remarque
1	00 279 551 3	Schutzbügel links	Hoop guard left	Étrier de protection gauche		1	1	1				
2	00 278 438 0	Kunststofftuch	Plastic cloth	Toile plastique		2	2	2				
3	00 914 138 0	Blindniet	Blind rivet	Rivet aveugle		8	8	8				5 X 14,5
4	00 910 365 0	Scheibe	Washer	Rondelle		x	x	x				5,3 X 15 X 1
5	00 901 452 0	6kt-Schraube	Hex head bolt	Boulon tête hex		x	x	x				M 12 X 50
6	00 910 506 1	Scheibe	Washer	Rondelle		x	x	x				13 X 24 X 2,5
7	00 908 701 0	Sicherungsmutter	Locknut	Écrou hex		x	x	x				M 12
8	20 062 812 0	Schutzblech -links vorn	Guard plate -left front	Garde-boue -devant en gauche		1	1	1				
9	00 900 636 0	6kt-Schraube	Hex head bolt	Boulon tête hex		x	x	x				M 10 X 25
10	00 910 414 0	Scheibe	Washer	Rondelle		x	x	x				10,5 X 21 X 2
11	00 909 909 1	Sperrkantscheibe	Detent edged washer	Disque à bord d'arrêt		x	x	x				SKM 10
12	00 908 758 0	Sicherungsmutter	Locknut	Écrou hex		x	x	x				M 10
13	00 278 667 2	Sicherheitsbügel	Safety bracket	Etrier de sècuritè		2	2	2				
14	00 901 453 0	6kt-Schraube	Hex head bolt	Boulon tête hex		x	x	x				M 12 X 65
15	00 900 657 0	6kt-Schraube	Hex head bolt	Boulon tête hex		x	x	x				M 12 X 35
16	00 279 544 3	Schutzbügel rechts	Hoop guard right	Étrier de protection dr.		1	1	1				
17	00 913 214 1	Bolzen mit kleinem Kopf	Pin with small head	Boulon avec petite tête		1	1	1				Rd. 10 X 60
18	00 917 103 0	Federstecker	Spring clip	Goupille elastique		1	1	1				3,2
19	00 293 406 2	Haube	Hood	Capot		1	1	1				
20	27 002 802 0	Aufkleber	Label	Autocollant		1	1	1				Lg.= 1010
21	00 274 609 0	Gasfeder	Gas spring	Ressort à gaz		2	2	2				Lg.= 235 - 300N
22	00 909 908 1	Sperrkantscheibe	Detent edged washer	Disque à bord d'arrêt		x	x	x				SKM 8
23	00 908 706 0	Sicherungsmutter	Locknut	Écrou hex		x	x	x				M 8
24	20 063 572 0	Schutzhalter	Guard support	Support de protecteur		2	2	2				
25	00 278 805 4	Schutzblech	Guard plate	Tôle de protection		1	1	1				
26	00 278 433 8	Schutzhalterung -links	Guard support -left	Support de protecteur -gauche		1	1	1				
27	00 917 104 1	Federstecker	Spring clip	Goupille elastique		2	2	2				4
28	00 278 432 6	Schutzhalterung -rechts	Guard support -right	Support de protecteur -droite		1	1	1				
29	20 062 877 0	Anschlag	Limit stop	Butée		2	2	2				
30	00 900 636 0	6kt-Schraube	Hex head bolt	Boulon tête hex		x	x	x				M 10 X 25
31	20 260 145 0	Halter rechts	Support rh.	Support dr.		1	1	1				
	20 260 139 0	Halter links	Support lh.	Support ga.		1	1	1				
32	00 908 210 0	6kt-Mutter	Hex nut	Écrou hex		x	x	x				M 8
33	00 900 638 0	6kt-Schraube	Hex head bolt	Boulon tête hex		x	x	x				M 10 X 35
34	00 910 603 0	Scheibe	Washer	Rondelle		x	x	x				8,4 X 24 X 2
35	00 900 201 0	6kt-Schraube	Hex head bolt	Boulon tête hex		x	x	x				M 8 X 35
36	00 910 609 0	Scheibe	Washer	Rondelle		x	x	x				13 X 37 X 3
37	00 909 910 1	Sperrkantscheibe	Detent edged washer	Disque à bord d'arrêt		x	x	x				SKM 12

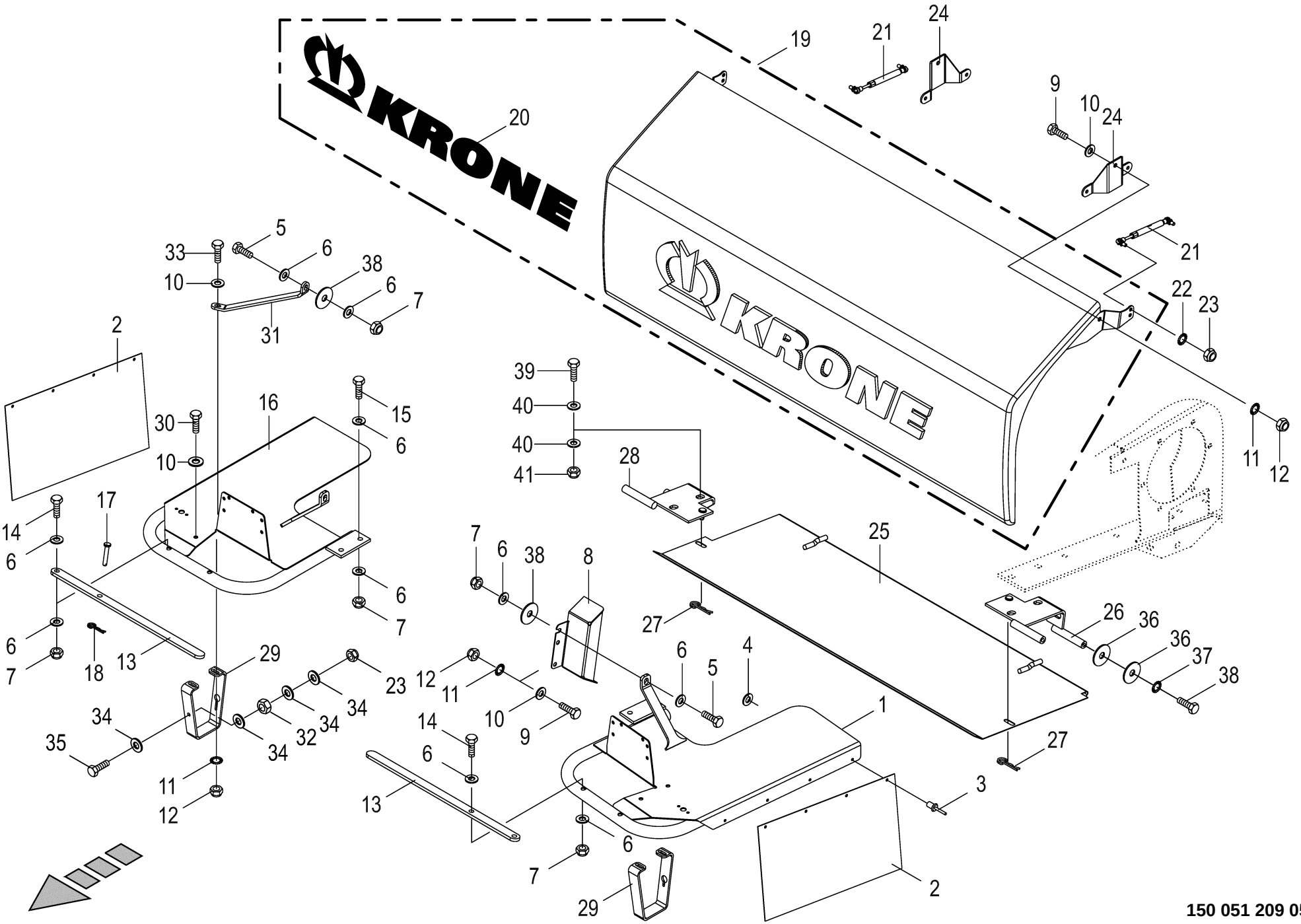

150 051 209 05 / 65.0

150 367 814 06

Schutze vorn **Front guard** **Protections avant**					1104735 -	RP601-30	RP601-31	RP601-41				**150 051 209 05** 150 367 814 6 **65.0**
Pos.	ID-Nr.	Benennung	Description	Description	Masch.-Nr-							Bemerkung/Remarks/Remarque
38	00 900 655 0	6kt-Schraube	Hex head bolt	Boulon tête hex		x	x	x				M 12 X 25
39	00 900 677 0	6kt-Schraube	Hex head bolt	Boulon tête hex		x	x	x				M 16 X 50
40	00 910 303 1	Scheibe	Washer	Rondelle		x	x	x				17 X 30 X 3
41	00 908 719 0	Sicherungsmutter	Locknut	Écrou hex		x	x	x				M 16

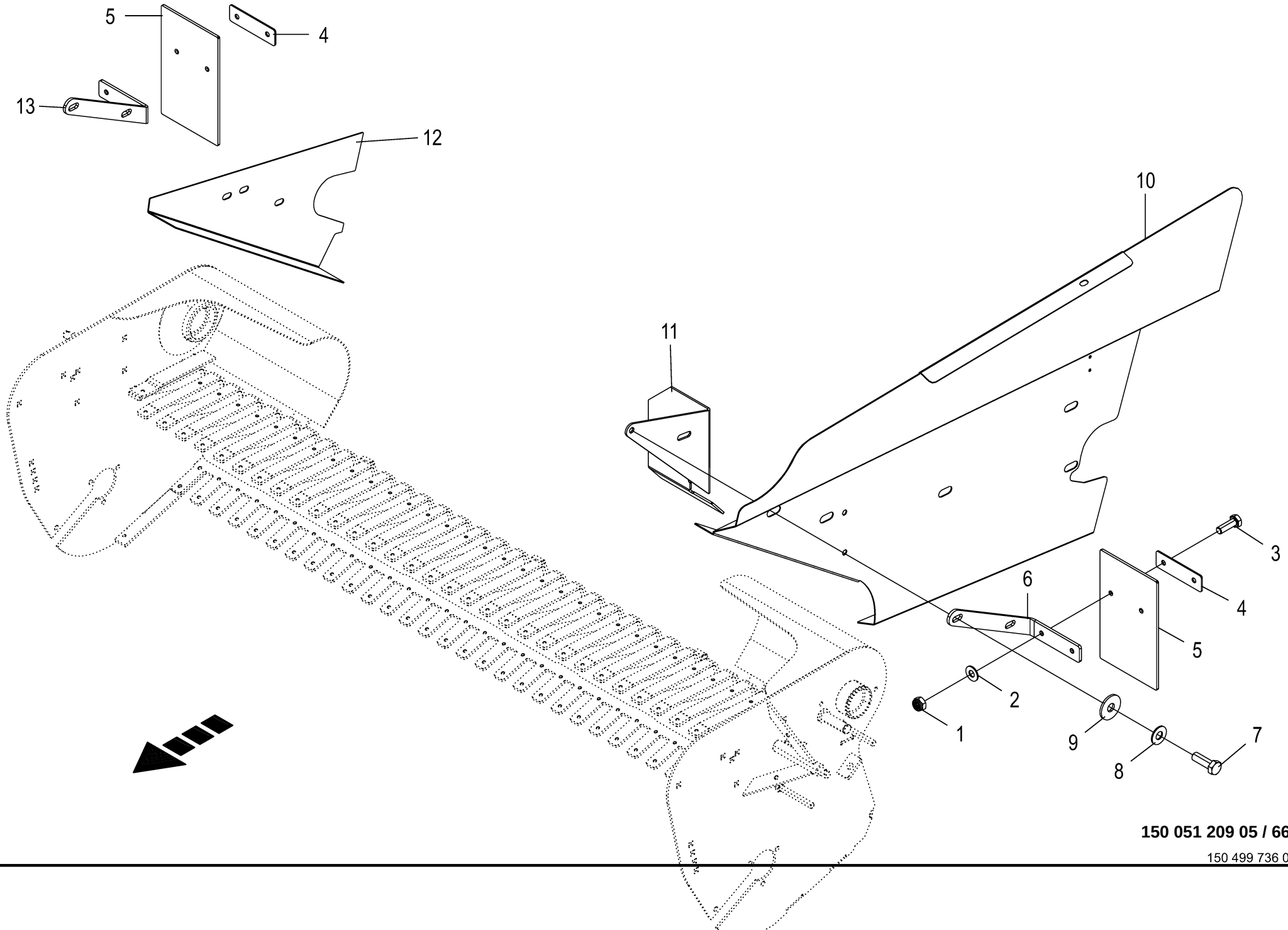

150 051 209 05 / 66.0

150 499 736 01

Gummischutz **Rubber guard** **Caoutchouc protecteur**					1104735 -	RP601-30	RP601-31	RP601-41				**150 051 209 05** 150 499 736 1 **66.0**
Pos.	ID-Nr.	Benennung	Description	Description	Masch.-Nr-							Bemerkung/Remarks/Remarque
1	00 908 758 0	Sicherungsmutter	Locknut	Écrou hex		x	x	x				M 10
2	00 909 909 1	Sperrkantscheibe	Detent edged washer	Disque à bord d'arrêt		x	x	x				SKM 10
3	00 900 637 0	6kt-Schraube	Hex head bolt	Boulon tête hex		x	x	x				M 10 X 30
4	20 260 182 0	Blech	Plate	Tôle		2	2	2				
5	20 260 166 0	Gummischutz	Rubber protection	Prot. de caoutchouc		2	2	2				
6	20 260 169 0	Halter Gummischutz links	Support rubber protection lh	Support prot. de caoutchouc ga.		1	1	1				
7	00 900 657 0	6kt-Schraube	Hex head bolt	Boulon tête hex		x	x	x				M 12 X 35
8	00 909 910 1	Sperrkantscheibe	Detent edged washer	Disque à bord d'arrêt		x	x	x				SKM 12
9	00 910 609 0	Scheibe	Washer	Rondelle		x	x	x				13 X 37 X 3
10	20 063 494 2	Schutzblech unten links	Guard sheet bottom left	Tôle de protection en bas gauche		1	1	1				
11	20 260 180 0	Schutzblech	Guard plate	Tôle de protection		1	1	1				
12	20 062 817 0	Schutzblech -rechts vorn unten	Guard plate -right Front below	Garde-boue -droite devant en bas		1	1	1				
13	20 260 181 0	Halter Gummischutz rechts	Support rubber protection rh	Support prot. de caoutchouc dr.		1	1	1				

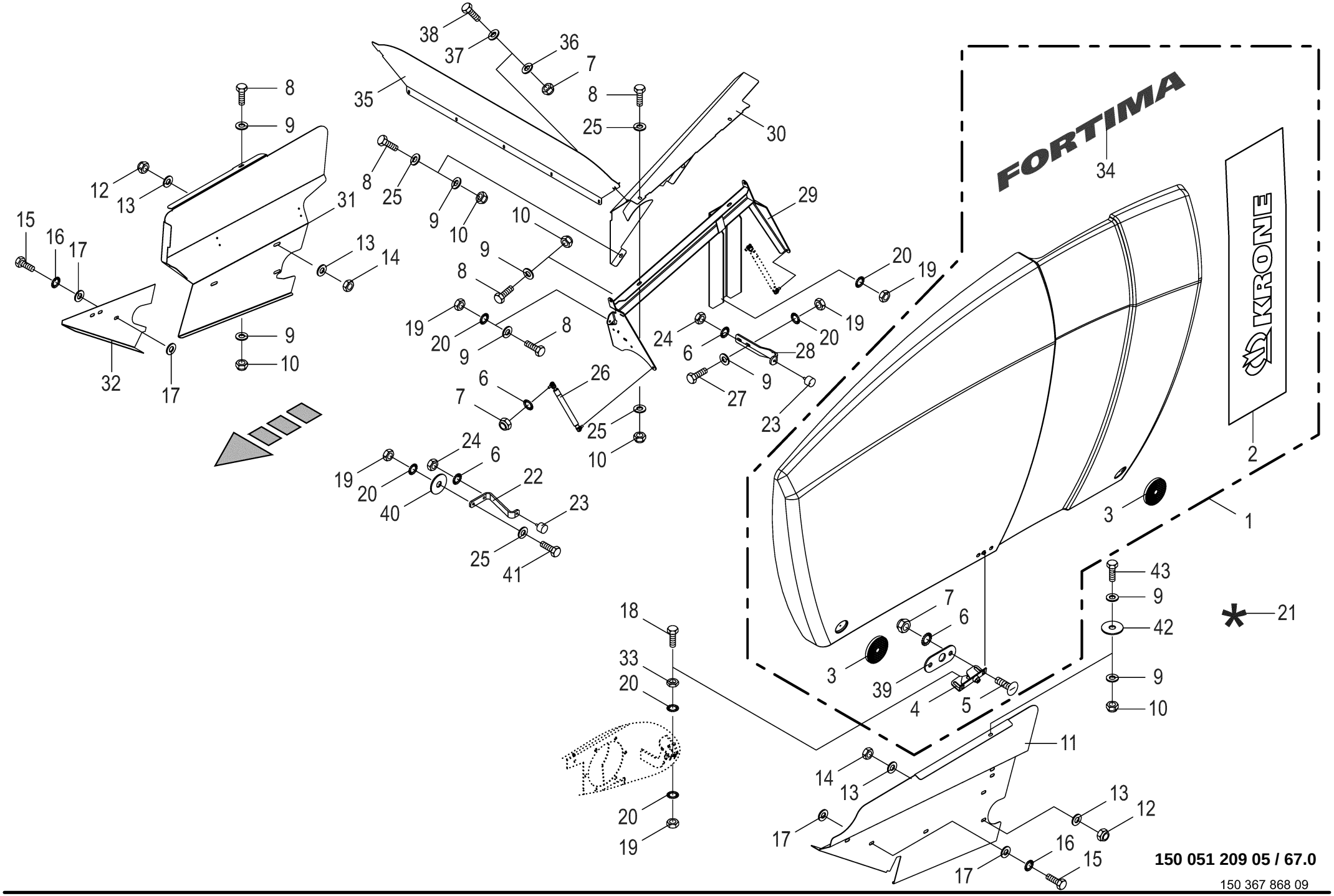
FORTIMA
KRONE
150 051 209 05 / 67.0
150 367 868 09

Seitenschutz **Side guard** **Protection latérale**					1104735 -	RP601-30	RP601-31	RP601-41				**150 051 209 05** 150 367 868 9 **67.0**
Pos.	ID-Nr.	Benennung	Description	Description	Masch.-Nr-							Bemerkung/Remarks/Remarque
1	20 062 845 3	Seitenschutz links	Side guard lh. assembled Fortima V	Protection lat. ga. ass. Fortima V		1	1	1				
	20 062 846 3	Seitenschutz rechts	Side guard rh. assembled Fortima V	Protection lat. droite ass. Fortima V		1	1	1				
2	20 061 361 0	Aufkleber -links	Label -left	Autocollant -gauche		1	1	1				Lg.= 1820
	20 060 299 1	Aufkleber -rechts	Label -right	Autocollant -droite		1	1	1				Lg.= 1820
3	00 924 634 0	Begrenzungsstrahler -gelb - selbstklebend	Side light -yellow -self- adhesive	Feu d'encombrement -jaune - autoadhésif		4	4	4				Rd. 62
4	00 938 984 1	Klappenverschluss	Gate lock	Fermeture de hayon		2	2	2				
5	00 905 233 1	Flachrundschraube	Coach bolt	Vis a tête bombée		x	x	x				M 8 X 30
6	00 909 908 1	Sperrkantscheibe	Detent edged washer	Disque à bord d'arrêt		x	x	x				SKM 8
7	00 908 706 0	Sicherungsmutter	Locknut	Écrou hex		x	x	x				M 8
8	00 900 636 0	6kt-Schraube	Hex head bolt	Boulon tête hex		x	x	x				M 10 X 25
9	00 910 414 0	Scheibe	Washer	Rondelle		x	x	x				10,5 X 21 X 2
10	00 908 758 0	Sicherungsmutter	Locknut	Écrou hex		x	x	x				M 10
11	20 063 494 2	Schutzblech unten links	Guard sheet bottom left	Tôle de protection en bas gauche		1	1	1				
12	00 908 701 0	Sicherungsmutter	Locknut	Écrou hex		x	x	x				M 12
13	00 910 506 1	Scheibe	Washer	Rondelle		x	x	x				13 X 24 X 2,5
14	00 908 215 0	6kt-Mutter	Hex nut	Écrou hex		x	x	x				M 12
15	00 900 655 0	6kt-Schraube	Hex head bolt	Boulon tête hex		x	x	x				M 12 X 25
16	00 909 910 1	Sperrkantscheibe	Detent edged washer	Disque à bord d'arrêt		x	x	x				SKM 12
17	00 910 609 0	Scheibe	Washer	Rondelle		x	x	x				13 X 37 X 3
18	00 901 436 0	6kt-Schraube	Hex head bolt	Boulon tête hex		x	x	x				M 10 X 65
19	00 908 212 0	6kt-Mutter	Hex nut	Écrou hex		x	x	x				M 10
20	00 909 909 1	Sperrkantscheibe	Detent edged washer	Disque à bord d'arrêt		x	x	x				SKM 10
21	00 940 375 0	Reparatursatz für Kunststoff -beige	Repairing set for plastics - beige	Kit de réparation pour plastiq -beige		x	x	x				GFK
22	20 063 643 3	Pufferhalter vorne	Pad support front	Support de tampon avant		2	2	2				
23	00 924 263 0	Gummipuffer	Rubber pad	Tampon en caoutchouc		4	4	4				Rd. 40 X 28 / M 8
24	00 908 210 0	6kt-Mutter	Hex nut	Écrou hex		x	x	x				M 8
25	00 910 353 0	Scheibe	Washer	Rondelle		x	x	x				11 X 34 X 3
26	00 940 105 0	Gasfeder	Gas spring	Ressort à gaz		4	4	4				Lg.= 385,5 Hub= 150
27	00 900 638 0	6kt-Schraube	Hex head bolt	Boulon tête hex		x	x	x				M 10 X 35
28	20 063 644 1	Pufferhalter hinten	Pad support rear	Support du tampon arrière		2	2	2				
29	20 063 571 2	Schutzhalter links	Guard support left	Support de protection gauche		1	1	1				
	20 063 563 2	Schutzhalter rechts	Guard support right	Support de protection droit		1	1	1				
30	20 063 496 2	Schutz links, oben	Guard left, top	Protection gauche en haut		1	1	1				
	20 063 497 2	Schutz rechts, oben	Guard right, top	Protection droite en haut		1	1	1				

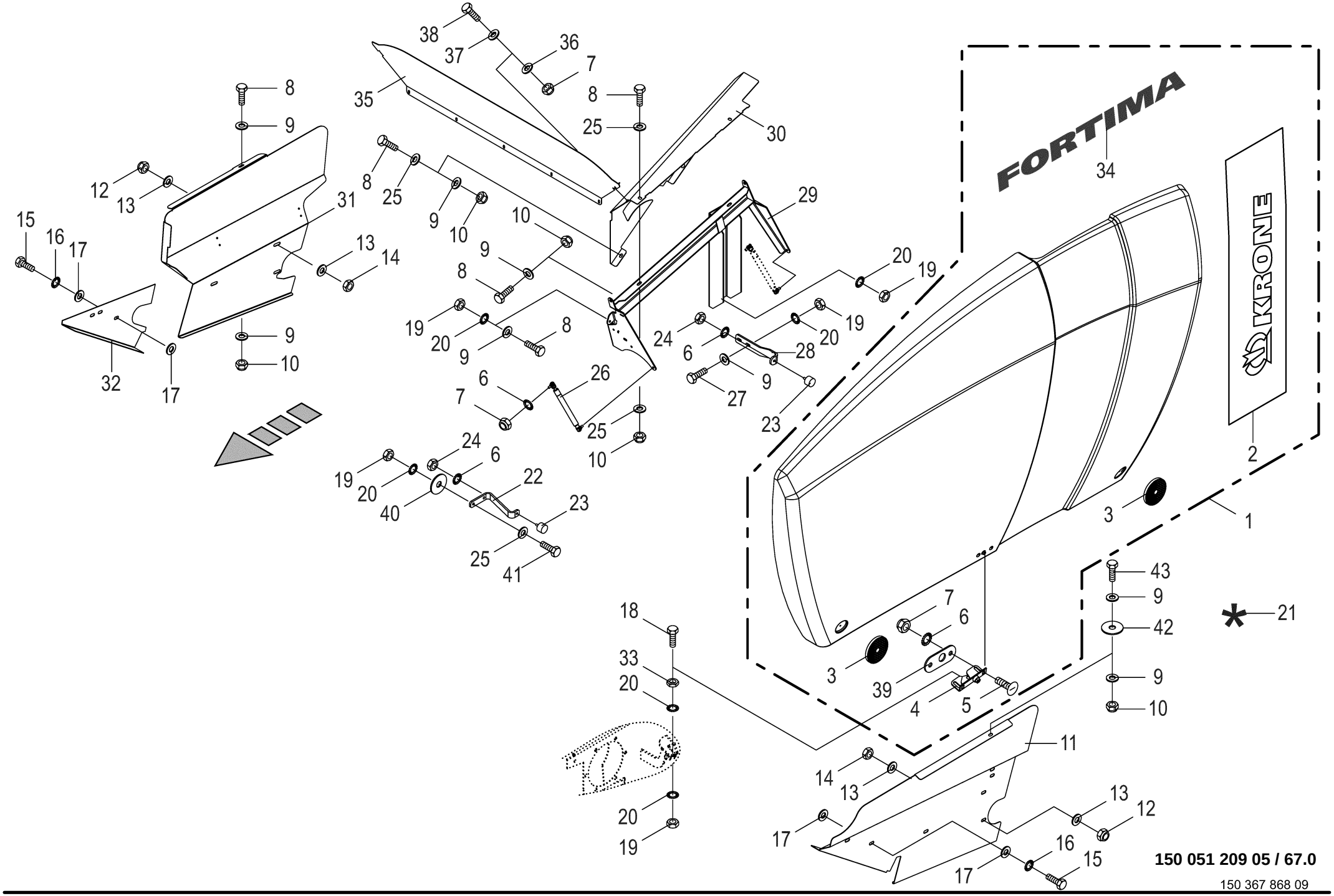
FORTIMA
KRONE
150 051 209 05 / 67.0
150 367 868 09

Seitenschutz **Side guard** **Protection latérale**					1104735 -	RP601-30	RP601-31	RP601-41				**150 051 209 05** 150 367 868 9 **67.0**
Pos.	ID-Nr.	Benennung	Description	Description	Masch.-Nr-							Bemerkung/Remarks/Remarque
31	20 063 495 2	Schutzblech rechts, unten	Guard sheet right, bottom	Tôle de protection dr., en bas		1	1	1				
32	20 062 817 0	Schutzblech -rechts unten	Guard plate -below right	Garde-boue -en bas à droite		1	1	1				
33	00 908 500 0	6kt-Mutter -niedrige Form	Hex nut -low form	Écrou hex -forme basse		x	x	x				M 10
34	27 025 841 0	Aufkleber Fortima grün	Label Fortima green	Autocollant Fortima vert		2	2	2				
35	20 064 341 0	Schutzblech -vorn	Guard plate -front	Garde-boue -devant		1	1	1				
36	00 910 413 0	Scheibe	Washer	Rondelle		x	x	x				8,4 X 17 X 1,6
37	00 910 603 0	Scheibe	Washer	Rondelle		x	x	x				8,4 X 24 X 2
38	00 900 612 0	6kt-Schraube	Hex head bolt	Boulon tête hex		x	x	x				M 8 X 16
39	20 063 807 0	Unterlage	Mat	Alaise		2	2	2				
40	90 000 121 0	Scheibe	Washer	Rondelle		x	x	x				10,5 X 30 X 2,5
41	00 900 637 0	6kt-Schraube	Hex head bolt	Boulon tête hex		x	x	x				M 10 X 30
42	00 910 353 0	Scheibe	Washer	Rondelle		x	x	x				11 X 34 X 3
43	00 900 639 0	6kt-Schraube	Hex head bolt	Boulon tête hex		x	x	x				M 10 X 40

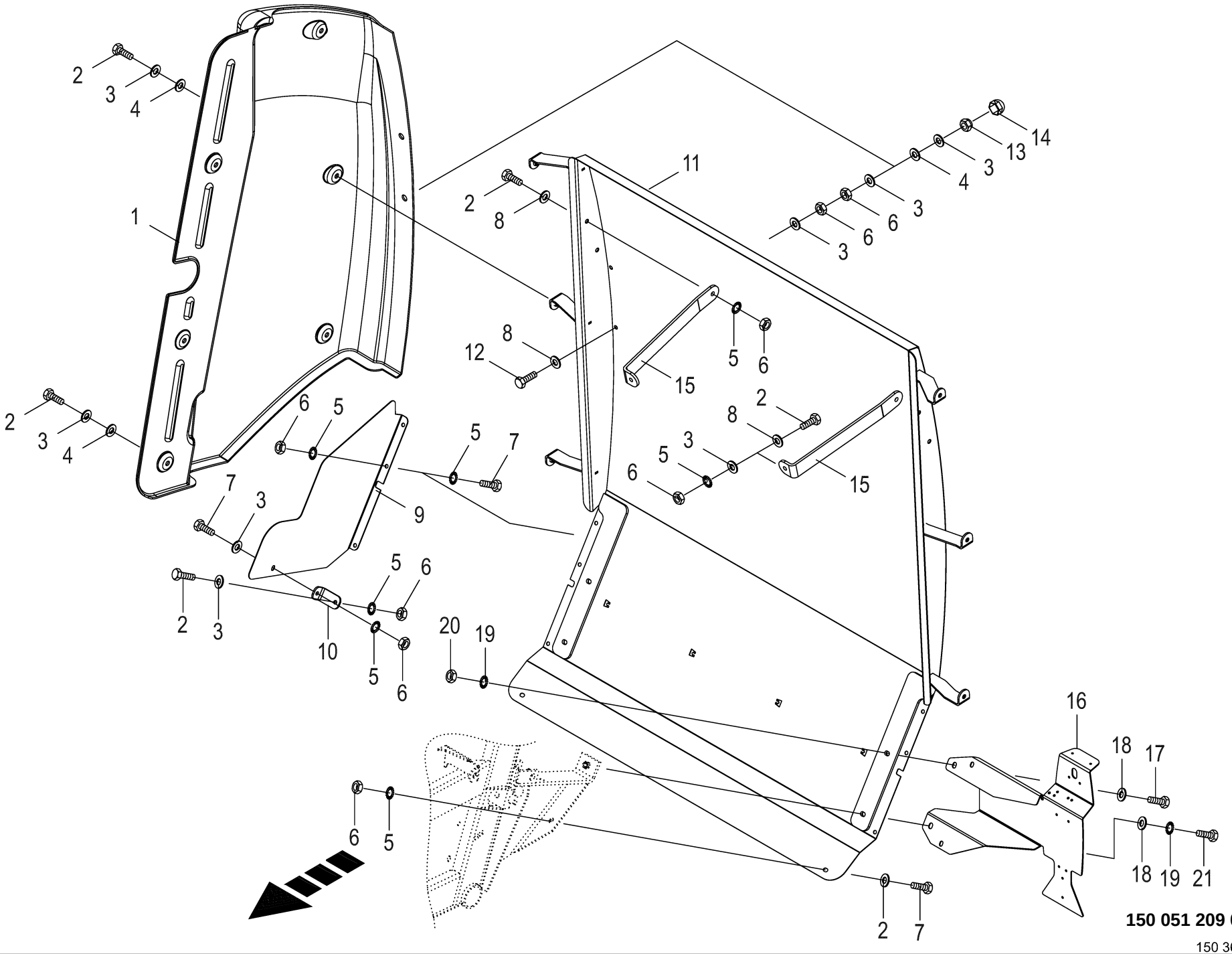

150 051 209 05 / 68.0

150 367 683 03

Schutze hinten -V1500 **Rear guard** **Protections arriere**					1104735 -	RP601-30	RP601-31	RP601-41				**150 051 209 05** 150 367 683 3 **68.0**
Pos.	ID-Nr.	Benennung	Description	Description	Masch.-Nr-							Bemerkung/Remarks/Remarque
1	20 060 542 2	Kunststoffschutz hinten, rechts	Plastic guard rear right	Protection en plastique arr. dr.		1	1					
	20 060 541 2	Kunststoffschutz hinten, links	Plastic guard rear left	Protection en plastique arr. ga.		1	1					
2	00 900 637 0	6kt-Schraube	Hex head bolt	Boulon tête hex		x	x					M 10 X 30
3	00 910 353 0	Scheibe	Washer	Rondelle		x	x					11 X 34 X 3
4	00 940 287 0	Scheibe	Washer	Rondelle		x	x					11 X 34 X 5
5	00 909 909 1	Sperrkantscheibe	Detent edged washer	Disque à bord d'arrêt		x	x					SKM 10
6	00 908 212 0	6kt-Mutter	Hex nut	Écrou hex		x	x					M 10
7	00 900 636 0	6kt-Schraube	Hex head bolt	Boulon tête hex		x	x					M 10 X 25
8	00 910 414 0	Scheibe	Washer	Rondelle		x	x					10,5 X 21 X 2
9	20 063 657 1	Schutzblech -rechts	Guard plate -right	Garde-boue -droite		1	1					
	20 063 656 1	Schutzblech -links	Guard plate -left	Garde-boue -gauche		1	1					
10	20 062 834 1	Halter für Schutz	Support for protection	Support pour protection		2	2					
11	20 063 519 2	Schutz hinten -hinten	Guard rear -back	Protection arrière -derrière		1	1					
12	00 900 284 1	6kt-Schraube	Hex head bolt	Boulon tête hex		x	x					M 10 X 50
13	00 908 758 0	Sicherungsmutter	Locknut	Écrou hex		x	x					M 10
14	27 001 213 0	Schutzkappe	Protective cap	Capuchon protecteur		4	4					Sw 16
15	20 062 835 0	Strebe	Strut	Contrefiche		2	2					
16	20 062 881 1	Leuchtenhalter links	Light holder left	Support de lampe ga.		1	1					
	20 062 880 1	Leuchtenhalter rechts	Light holder right	Support de lampe dr.		1	1					
17	00 900 657 0	6kt-Schraube	Hex head bolt	Boulon tête hex		x	x					M 12 X 35
18	00 910 609 0	Scheibe	Washer	Rondelle		x	x					13 X 37 X 3
19	00 909 910 1	Sperrkantscheibe	Detent edged washer	Disque à bord d'arrêt		x	x					SKM 12
20	00 908 215 0	6kt-Mutter	Hex nut	Écrou hex		x	x					M 12
21	00 900 658 0	6kt-Schraube	Hex head bolt	Boulon tête hex		x	x					M 12 X 40

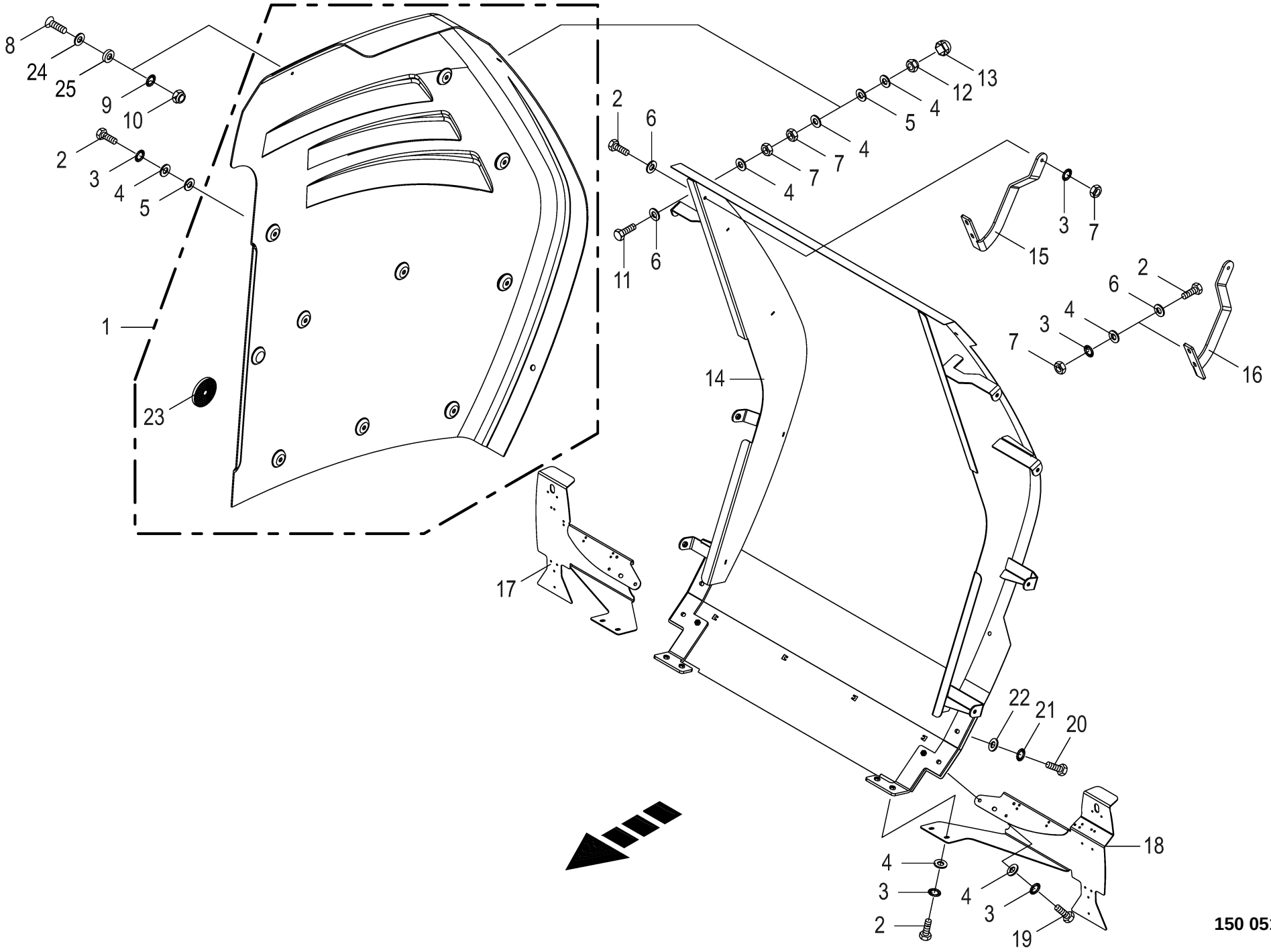

150 051 209 05 / 69.0

150 389 971 03

Schutze hinten -V1800 **Rear guard** **Protections arriere**					1104735 -	RP601-30	RP601-31	RP601-41				**150 051 209 05** 150 389 971 3 **69.0**
Pos.	ID-Nr.	Benennung	Description	Description	Masch.-Nr-							Bemerkung/Remarks/Remarque
1	20 061 816 1	Kunststoffschutz hinten, rechts -rechts	Plastic guard rear right - right	Protection en plastique arr. dr. -droite				1				
	20 061 815 1	Kunststoffschutz hinten, links -links	Plastic guard rear left -left	Protection en plastique arr. ga. -gauche				1				
2	00 900 637 0	6kt-Schraube	Hex head bolt	Boulon tête hex				x				M 10 X 30
3	00 909 909 1	Sperrkantscheibe	Detent edged washer	Disque à bord d'arrêt				x				SKM 10
4	00 910 353 0	Scheibe	Washer	Rondelle				x				11 X 34 X 3
5	00 940 287 0	Scheibe	Washer	Rondelle				x				11 X 34 X 5
6	00 910 414 0	Scheibe	Washer	Rondelle				x				10,5 X 21 X 2
7	00 908 212 0	6kt-Mutter	Hex nut	Écrou hex				x				M 10
8	00 905 232 1	Flachrundschraube	Coach bolt	Vis a tête bombée				x				M 8 X 25
9	00 909 908 1	Sperrkantscheibe	Detent edged washer	Disque à bord d'arrêt				x				SKM 8
10	00 908 706 0	Sicherungsmutter	Locknut	Écrou hex				x				M 8
11	00 900 285 1	6kt-Schraube	Hex head bolt	Boulon tête hex				x				M 10 X 60
12	00 908 758 0	Sicherungsmutter	Locknut	Écrou hex				x				M 10
13	27 001 213 0	Schutzkappe	Protective cap	Capuchon protecteur				4				Sw 16
14	20 063 281 1	Schutz -hinten	Guard -back	Protecteur -derrière				1				
15	20 063 282 1	Strebe -rechts	Strut -right	Contrefiche -droite				1				
16	20 063 284 1	Strebe -links	Strut -left	Contrefiche -gauche				1				
17	20 063 596 1	Beleuchtungsträger rechts	Lighting carrier right	Support d'éclairage droit				1				
18	20 063 595 1	Beleuchtungsträger links	Lighting carrier left	Support d'éclairage gauche				1				
19	00 900 636 0	6kt-Schraube	Hex head bolt	Boulon tête hex				x				M 10 X 25
20	00 900 657 0	6kt-Schraube	Hex head bolt	Boulon tête hex				x				M 12 X 35
21	00 909 910 1	Sperrkantscheibe	Detent edged washer	Disque à bord d'arrêt				x				SKM 12
22	00 910 609 0	Scheibe	Washer	Rondelle				x				13 X 37 X 3
23	00 924 634 0	Begrenzungsstrahler -gelb -selbstklebend	Side light -yellow -self- adhesive	Feu d'encombrement -jaune -autoadhésif				2				Rd. 62
24	00 910 603 0	Scheibe	Washer	Rondelle				x				8,4 X 24 X 2
25	90 002 601 0	Scheibe 9,5 x 25 x 5	Washers 9,5 x 25 x 5	Rondelles 9,5 x 25 x 5				x				

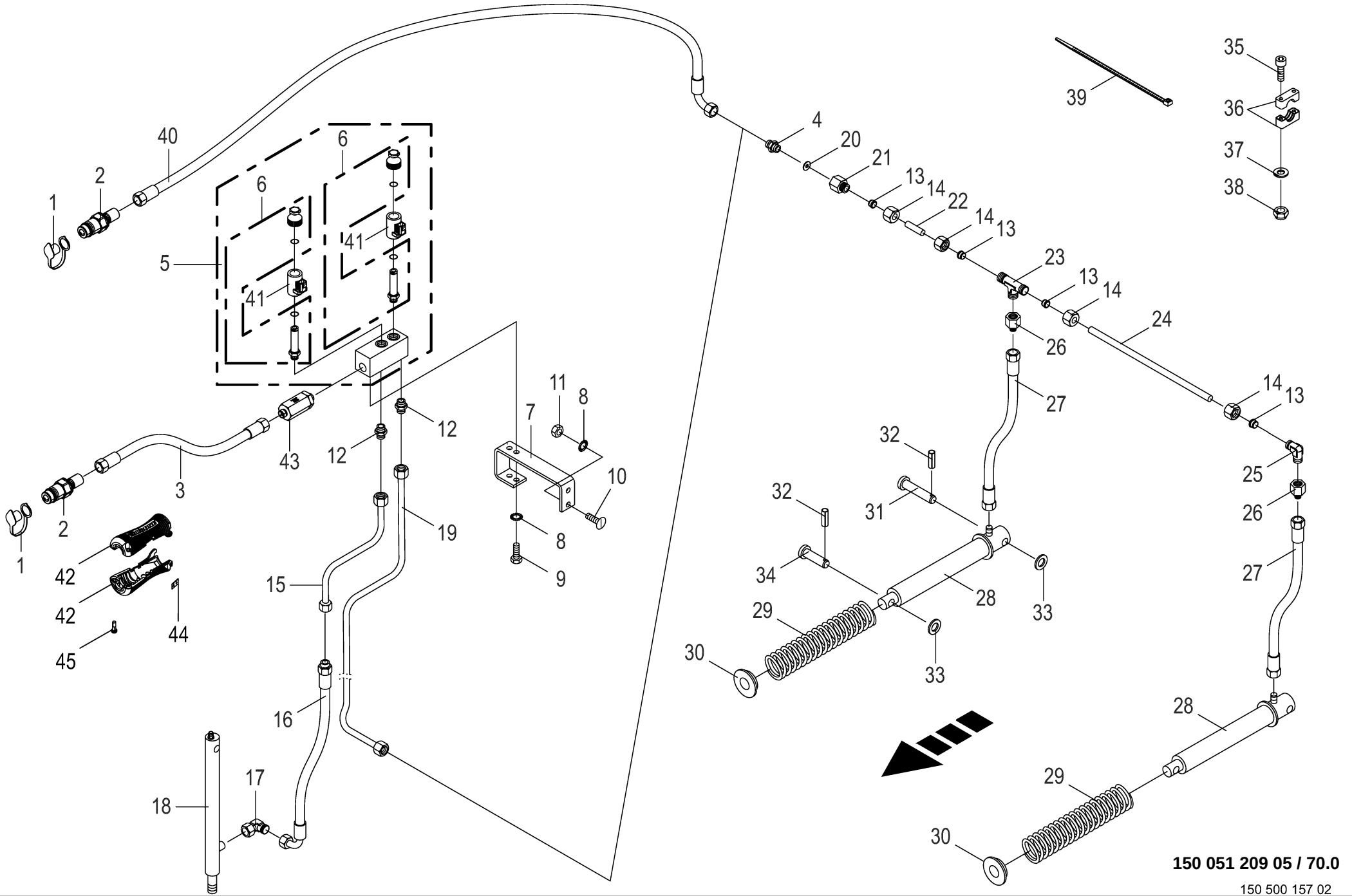

150 051 209 05 / 70.0

150 500 157 02

Hydraulik - Pick-up **Hydraulics - pick-up** **Système hydraulique - ramasseur**					1104735 -	RP601-30	RP601-31	RP601-41				**150 051 209 05** 150 500 157 2 **70.0**
Pos.	ID-Nr.	Benennung	Description	Description	Masch.-Nr-							Bemerkung/Remarks/Remarque
1	00 921 265 1	Staubmuffe -gelb	Dust cap -yellow	Manchon anti-poussiere -jaune		1	1	1				
2	27 100 374 0	Kupplungsstecker 12 L BG3 M18x1,5	Coupling plug 12 L BG3 M18x1,5	Raccord d'accouplement 12 L BG3 M18x1,5		1	1	1				
3	27 009 856 0	Hochdruckschlauchleitung	High pressure hose line	Conduite de tuyau haute pression			1	1				Lg.= 4100
4	00 920 901 1	Einschraubstutzen	Male connector	Raccord filet		1	1	1				M 18 X 1,5
5	27 009 558 0	Steuerblock -Komfort 1.0	Control bloc -Comfort 1.0	Bloc de commande -Comfort 1.0			1	1				
6	27 011 013 0	Wegeventil Einsatz 2/2 Sitz ELEK.S/W	Direct. valve ins. 2/2 seat electr. S/W	Distributeur insert. 2/2 voies élect nr			2	2				
	90 100 094 0	O-Ring 17 x 2	O-ring seal 17 x 2	Joint torique 17 x 2			2	2				
7	00 278 008 5	Halter	Support	Cadre support			1	1				
8	00 909 908 1	Sperrkantscheibe	Detent edged washer	Disque à bord d'arrêt			x	x				SKM 8
9	00 900 612 0	6kt-Schraube	Hex head bolt	Boulon tête hex			x	x				M 8 X 16
10	00 905 231 1	Flachrundschraube	Coach bolt	Vis a tête bombée			x	x				M 8 X 20
11	00 908 210 0	6kt-Mutter	Hex nut	Écrou hex			x	x				M 8
12	00 921 060 2	Einschraubstutzen	Male connector	Raccord filet			2	2				L 12 MB
13	00 921 046 1	Schneidring	Cutting ring	Baque coupante		x	x	x				L 12
14	00 921 206 0	Überwurfmutter	Nozzle disc cap	Écrou de buse-pastille		x	x	x				AL 12
15	20 261 580 0	Hyd.-Leitung 12 x 1,5 x 324 2 Bögen	Hydraulic line 12 x 1,5 x 324	Conduite hydraulique 12 x 1,5 x 324			1	1				
16	27 014 559 0	Hyd-Schlauch 2SN 10x550 CEL	Hyd. hose 2 SN 10x550 CEL	Flexible hyd. 2 SN 10x550 CEL			1	1				
		DKOL90	DKOL90°	DKOL90°								
17	00 921 067 1	Winkelstutzen	Angle lug	Jarret tubulure			2	2				M 18 X 1,5
18	00 278 708 0	Hydraulikzylinder	Hydraulic cylinder	Vérin hydraulique			2	2				Zz 20/32 X 185/360
	00 921 423 1	Dichtungssatz	Sealing set	Jeu de joints			2	2				Zz 20/32
	00 911 807 0	Sprengring	Snap ring	Circlips			2	2				B 32 X 2,5
	00 919 810 1	Belüftungsfilter	Breather	Reniflard			2	2				R 1/8"
19	20 261 581 0	Hyd.-Leitung 12 x 1,5 x 856 4 Bögen	Hydraulic line 12 x 1,5 x 856	Conduite hydraulique 12 x 1,5 x 856			1	1				
20	00 921 153 0	Drosselscheibe	Throttling disc	Disque d'etranglement		1	1	1				Rd. 1/14,2
21	00 276 337 1	Drosselgehäuse	Ahrottle housing	Boîtier d' étranglement		1	1	1				M 18 X 1,5 / M 18 X 1,5
22	00 278 917 1	Hydraulikleitung	Hydraulic line	Ligne hydraulique		1	1	1				12 X 1,5
23	00 921 071 1	T-Stutzen	T connector	Raccord T réglable		1	1	1				L 12
24	00 278 916 2	Hydraulikleitung	Hydraulic line	Ligne hydraulique		2	2	2				12 X 1,5
25	00 921 066 1	Winkel-Verbindungsstutzen	Elbow union	Raccord coude		1	1	1				L 12
26	00 921 083 1	Reduzier-Verschraubung	Reducer fitting	Réduction		1	1	1				M 18 X 1,5 / M 12 X 1,5
27	27 005 682 1	Hyd-Schlauch 1SN-K 6x400 DKOL	Hyd. hose 1SN-K 6x400 DKOL	Flex. hyd. 1SN-K 6x400 DKOL		2	2	2				
		DKOL	DKOL	DKOL								
28	27 028 155 0	Hyd-Zylinder EZ 25x210/315	Hydraulic cylinder EZ 25x210/ 315	Vérin hydraulique EZ 25x210/ 315		2	2	2				

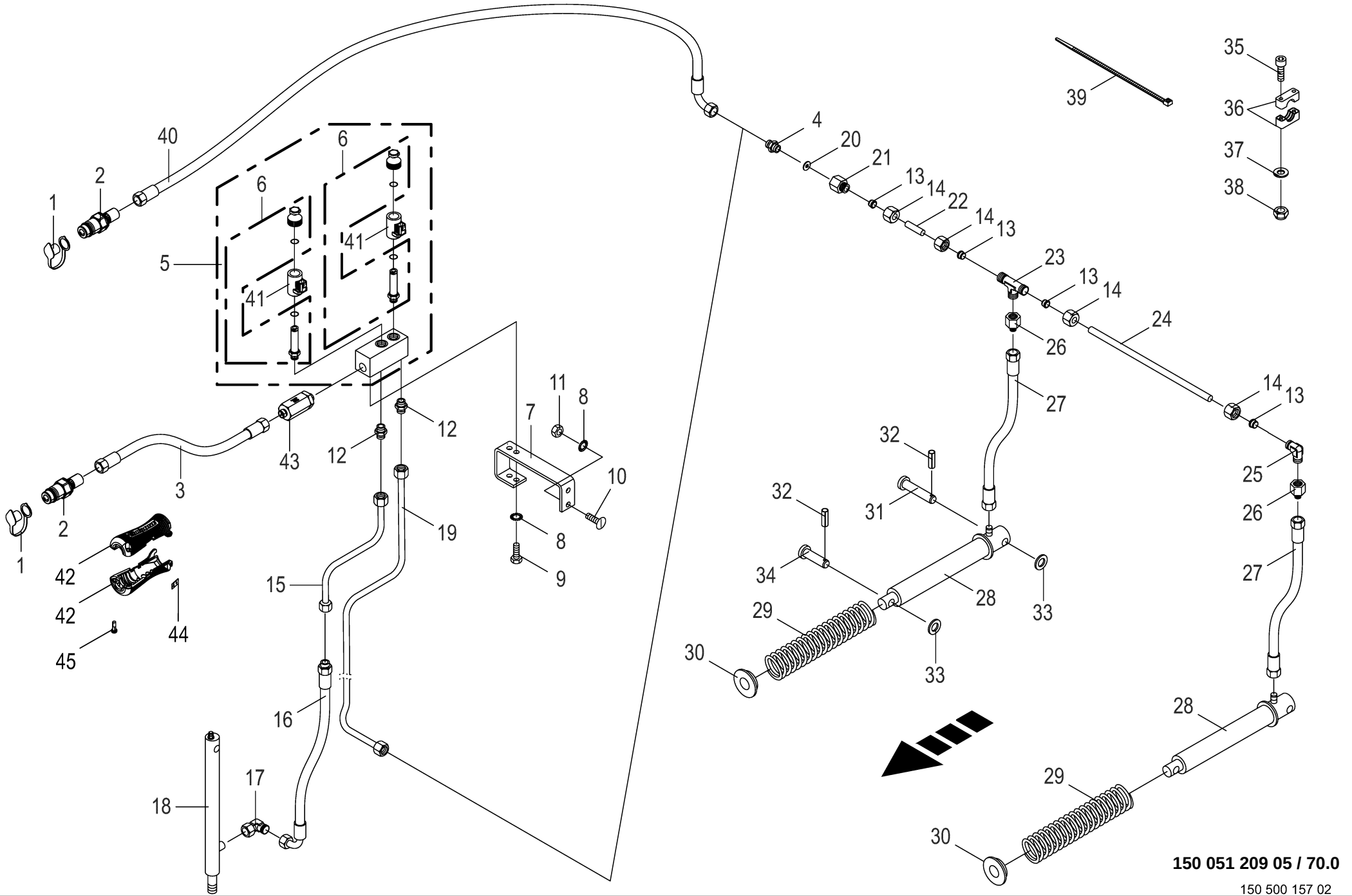

150 051 209 05 / 70.0

150 500 157 02

Hydraulik - Pick-up **Hydraulics - pick-up** **Système hydraulique - ramasseur**					1104735 -	RP601-30	RP601-31	RP601-41				**150 051 209 05** 150 500 157 2 **70.0**
Pos.	ID-Nr.	Benennung	Description	Description	Masch.-Nr-							Bemerkung/Remarks/Remarque
	00 921 417 1	Dichtungssatz	Sealing set	Jeu de joints		2	2	2				Ez 25/30
29	00 279 053 1	Druckfeder	Pressure spring	Ressort de pression		2	2	2				5 X 51 X 460
30	00 279 052 0	Druckplatte	Pressure plate	Estampe		2	2	2				
31	20 062 908 0	Bolzen mit kleinem Kopf	Pin with small head	Boulon avec petite tête		2	2	2				16 X 85/76 X 4
32	00 912 584 2	Spannstift	Roll pin	Goupille de serrage		4	4	4				4 X 30
33	00 910 303 1	Scheibe	Washer	Rondelle		x	x	x				17 X 30 X 3
34	00 916 056 3	Bolzen	Pin	Boulon		2	2	2				Rd. 16 X 70
35	00 903 045 1	Zylinderschraube	Allen screw	Vis tête cylindrique		x	x	x				M 6 X 20
	00 903 484 1	Zylinderschraube	Allen screw	Vis tête cylindrique		x	x	x				M 6 X 45
	00 903 051 2	Zylinderschraube	Allen screw	Vis tête cylindrique		x	x	x				M 6 X 50
36	00 925 107 1	Rohrschelle -2 Hälften	Tube clamp -2 halves	Bride -2 moitiés		2	2	2				Bo.= 12
	00 925 102 1	Rohrschelle -2 Hälften	Tube clamp -2 halves	Bride -2 moitiés		1	1	1				Bo.= 18
37	00 910 411 1	Scheibe	Washer	Rondelle		x	x	x				6,4 X 12,5 X 1,6
38	00 908 704 1	Sicherungsmutter	Locknut	Écrou hex		x	x	x				M 6
39	00 922 671 1	Kabelbinder	Cable band	Collier de serrage		x	x	x				Lg.= 300
40	00 920 056 1	Hochdruckschlauchleitung	High pressure hose line	Conduite de tuyau haute pression		1						Lg.= 4400
41	27 011 186 0	Spule 12V S/W DT-Stecker	Coil 12V S/W DT-Plug	Bobine 12V S/W DT-Connecteur			2	2				
42	20 430 830 0	Handgriff geschraubt M18 / SW22	Handle screwed M18 / SW22	Poignée vissée M18 / SW22		1	1	1				
43	00 940 092 0	Hochdruckfilter	High pressure filter	Filtre haute pression			1	1				M 18 X 1,5
44	27 013 868 0	Hydr-Schlauchbeschriftung (Satz	Labelling kit hydraulic hose	Jeu inscrip. du tuyau flex. hydr		1	1	1				
		für ET)	40numbers	40chif.								
45	90 003 121 0	Linsenkopf-Schr.-Torx 5,0x16 verzinkt	Oval-head screw Torx 5,0x16 verzinkt	Vis à tête cylind bombée Torx 5,0x16		x	x	x				

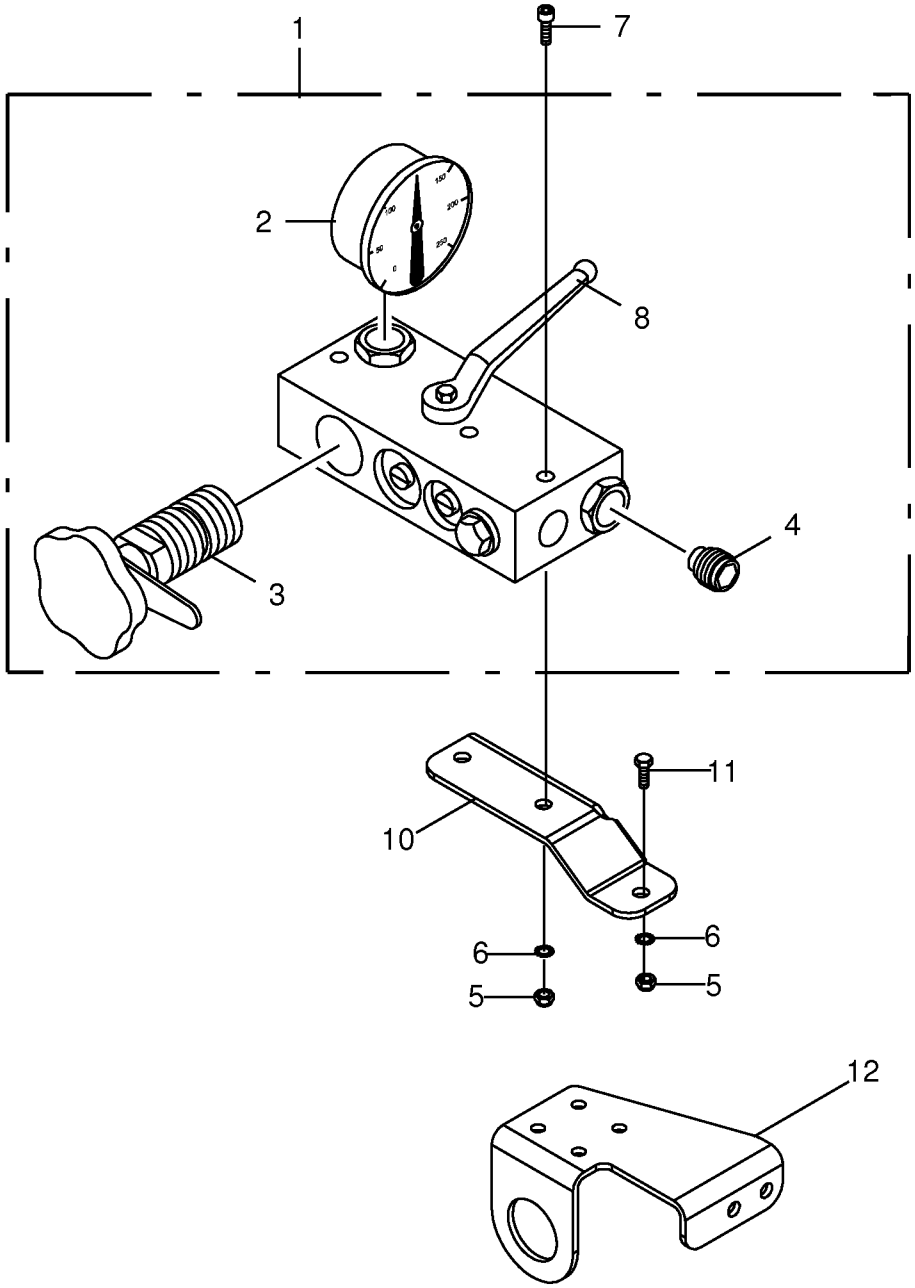

150 051 209 05 / 71.0

150 389 865 02

Speicheranschlussblock **Connection block for pressure accumulato** **Bloc de connections pour accumulateur de**					1104735 -	RP601-30	RP601-31	RP601-41				**150 051 209 05** 150 389 865 2 **71.0**
Pos.	ID-Nr.	Benennung	Description	Description	Masch.-Nr-							Bemerkung/Remarks/Remarque
1	27 007 224 1	Speicheranschlussblock 180 Bar	Accumulator connection block 180 bar	Bloc de racc. de l'accu. 180 bar		1	1	1				
	00 920 915 0	Dichtungssatz	Sealing set	Jeu de joints		1	1	1				
2	00 920 914 0	Manometer	Pressure guage	Manometre		1	1	1				250 Bar
3	27 007 225 1	Druckbegrenzungsventil 15-180bar	Pressure limiting valve 180 bar	Soupape de limit. de pres. 180 bar		1	1	1				
4	00 920 913 0	Rückschlagventil	Non-return valve	Clapet anti-retour		1	1	1				3/8"
5	00 908 704 1	Sicherungsmutter	Locknut	Écrou hex		x	x	x				M 6
6	00 909 906 1	Sperrkantscheibe	Detent edged washer	Disque à bord d'arrêt		x	x	x				SKM 6
7	00 903 017 1	Zylinderschraube	Allen screw	Vis tête cylindrique		x	x	x				M 6 X 45
8	00 920 960 0	Hebel	Lever	Levier		1	1	1				
10	20 068 330 0	Halter Speicherblock	Support accumulator block	Support bloc d'accumulateur		1	1	1				
11	00 900 239 1	6kt-Schraube	Hex head bolt	Boulon tête hex		x	x	x				M 6 X 25
12	00 000 001 0	-nicht für diese Maschine	-not for this machine	-non prevu pour cette machine		x	x	x				

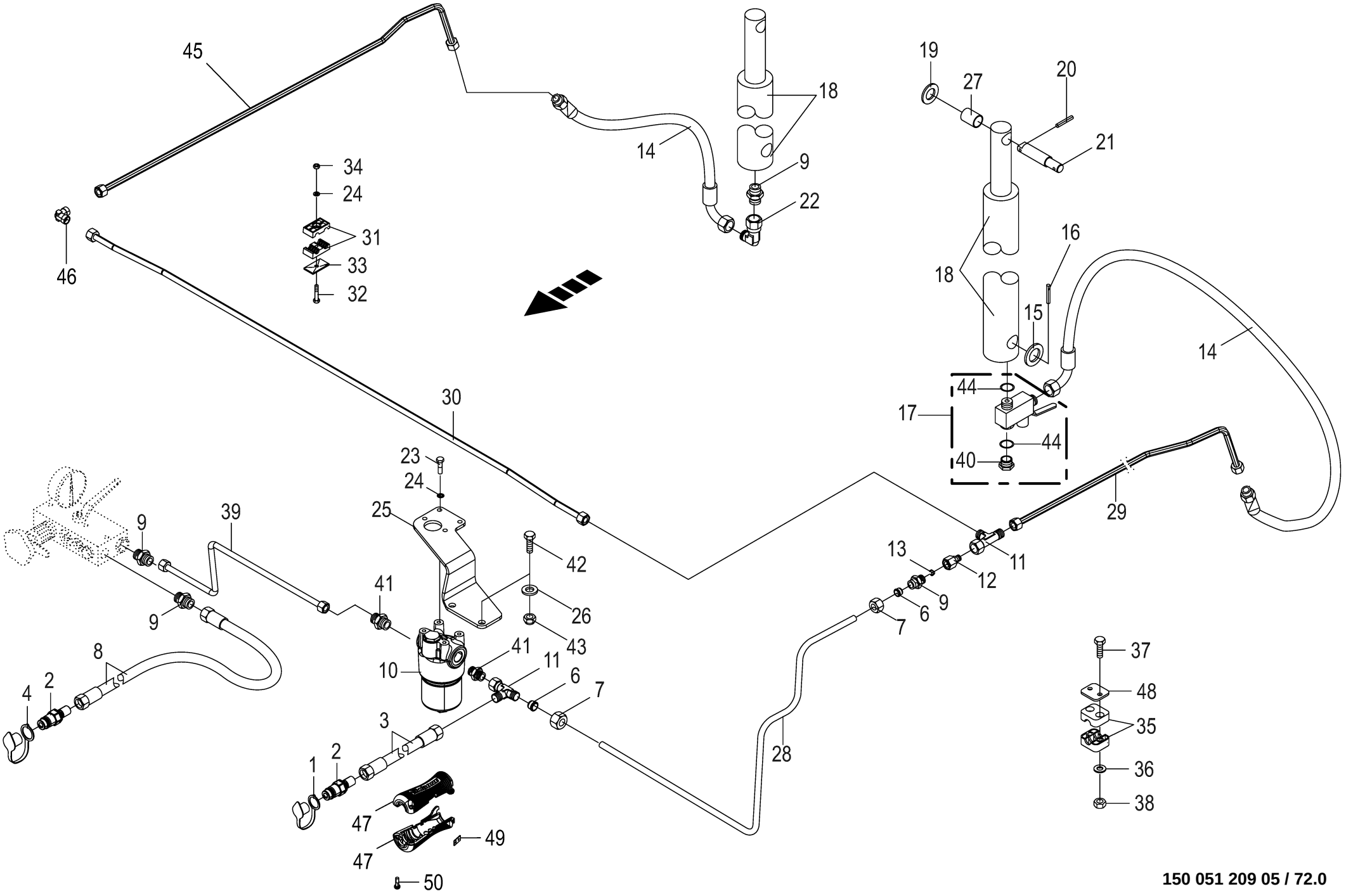

150 051 209 05 / 72.0

448 817 16

Hydraulik Heckklappe **Hydraulics tailgate** **Système hydraulique trappe arrière**					1104735 -	RP601-30	RP601-31	RP601-41				**150 051 209 05** 448 817 16 **72.0**
Pos.	ID-Nr.	Benennung	Description	Description	Masch.-Nr-							Bemerkung/Remarks/Remarque
1	00 921 171 1	Staubmuffe -rot	Dust cap -red	Manchon anti-poussiere -rouge		1	1	1				
2	27 100 374 0	Kupplungsstecker 12 L BG3 M18x1,5	Coupling plug 12 L BG3 M18x1,5	Raccord d'accouplement 12 L BG3 M18x1,5		2	2	2				
3	00 920 026 0	Hochdruckschlauchleitung	High pressure hose line	Conduite de tuyau haute pression		1	1	1				Lg.= 2600
4	00 921 263 1	Staubmuffe -blau	Dust cap -blue	Manchon anti-poussiere -bleu		1	1	1				
6	00 921 046 1	Schneidring	Cutting ring	Baque coupante		x	x	x				L 12
7	00 921 206 0	Überwurfmutter	Nozzle disc cap	Écrou de buse-pastille		x	x	x				AL 12
8	00 921 020 1	Hochdruckschlauchleitung	High pressure hose line	Conduite de tuyau haute pression		1	1	1				Lg.= 3000
9	00 920 901 1	Einschraubstutzen	Male connector	Raccord filet		3	3	3				M 18 X 1,5
10	27 018 687 0	Hochdruckfilter	High-pressure filter	Filtre haute-pression		1	1	1				
	27 004 028 0	Verschmutzungsanzeige	Contamination indicator	Indicateur de contamination		1	1	1				
	27 018 688 0	Filterelement	Filter element	Élément filtrant		1	1	1				
	27 010 484 0	Dichtsatz HD-Filter MFM	Gasket ring	Bague d'étanchéité		1	1	1				
11	00 921 079 1	L-Stutzen	Adjustable L connection	Raccord L réglable		2	2	2				L 12
12	00 276 337 1	Drosselgehäuse -für einseitige Drossel	Ahrottle housing -for onesided throttle	Boîtier d' étranglement -pour piège unilatéral		1	1	1				M 18 X 1,5 / M 18 X 1,5
13	00 919 672 0	Drosselscheibe	Throttling disc	Disque d'etranglement		1	1	1				Rd. 2,4 / 16,0
14	27 027 149 0	Hyd-Schlauch 2SN 10x620 CEL DKOL90	Hydraulic hose 2SN 10x620 CEL DKOL90	flexible hydraul. 2SN 10x620 CEL DKOL90		2	2	2				
15	00 910 514 1	Scheibe	Washer	Rondelle		x	x	x				26 X 44 X 4
16	00 912 644 2	Spannstift	Roll pin	Goupille de serrage		2	2	2				6 X 40
17	00 921 277 1	Kugelhahn	Ball valve	Robinet à bille		1	1	1				
	27 017 237 0	Griff f. Kugelhahn	Handle f. ball valve	Poignée p. robinet à bille		1	1	1				
	90 001 595 0	Zylinderschraube	Allen screw	Vis tête cylindrique		x	x	x				M 5 X 25
18	00 918 503 0	Hydraulikzylinder -inkl. Buchse	Hydraulic cylinder -incl. bushing	Vérin hydraulique -incl. douille		2	2					Ez 40/45 X 600/975
	00 921 425 2	Dichtungssatz	Sealing set	Jeu de joints		2	2					Ez 40/45
	27 001 168 0	Hydraulikzylinder -inkl. Buchse	Hydraulic cylinder -incl. bushing	Vérin hydraulique -incl. douille				2				Ez 40/45 X 800/1070
	00 921 425 2	Dichtungssatz	Sealing set	Jeu de joints				2				Ez 40/45
19	00 910 512 2	Scheibe	Washer	Rondelle		x	x	x				21 X 37 X 3
20	00 912 613 2	Spannstift	Roll pin	Goupille de serrage		2	2	2				5 X 30
21	00 278 697 0	Bolzen	Pin	Boulon		2	2	2				Rd. 20 X 98
22	00 921 067 1	Winkelstutzen	Angle lug	Jarret tubulure		1	1	1				M 18 X 1,5
23	00 900 614 0	6kt-Schraube	Hex head bolt	Boulon tête hex		x	x	x				M 8 X 20
24	00 910 413 0	Scheibe	Washer	Rondelle		x	x	x				8,4 X 17 X 1,6
25	20 062 674 1	Filterhalter	Filter support	Support du filtre		1	1	1				
26	00 910 414 0	Scheibe	Washer	Rondelle		x	x	x				10,5 X 21 X 2
27	00 934 910 0	Lagerbuchse	Bearing bush	Coussinet		2	2	2				20 X 23 X 30
28	00 278 989 0	Hydraulikleitung -links	Hydraulic line -left	Ligne hydraulique -gauche		1	1	1				12 X 1,5

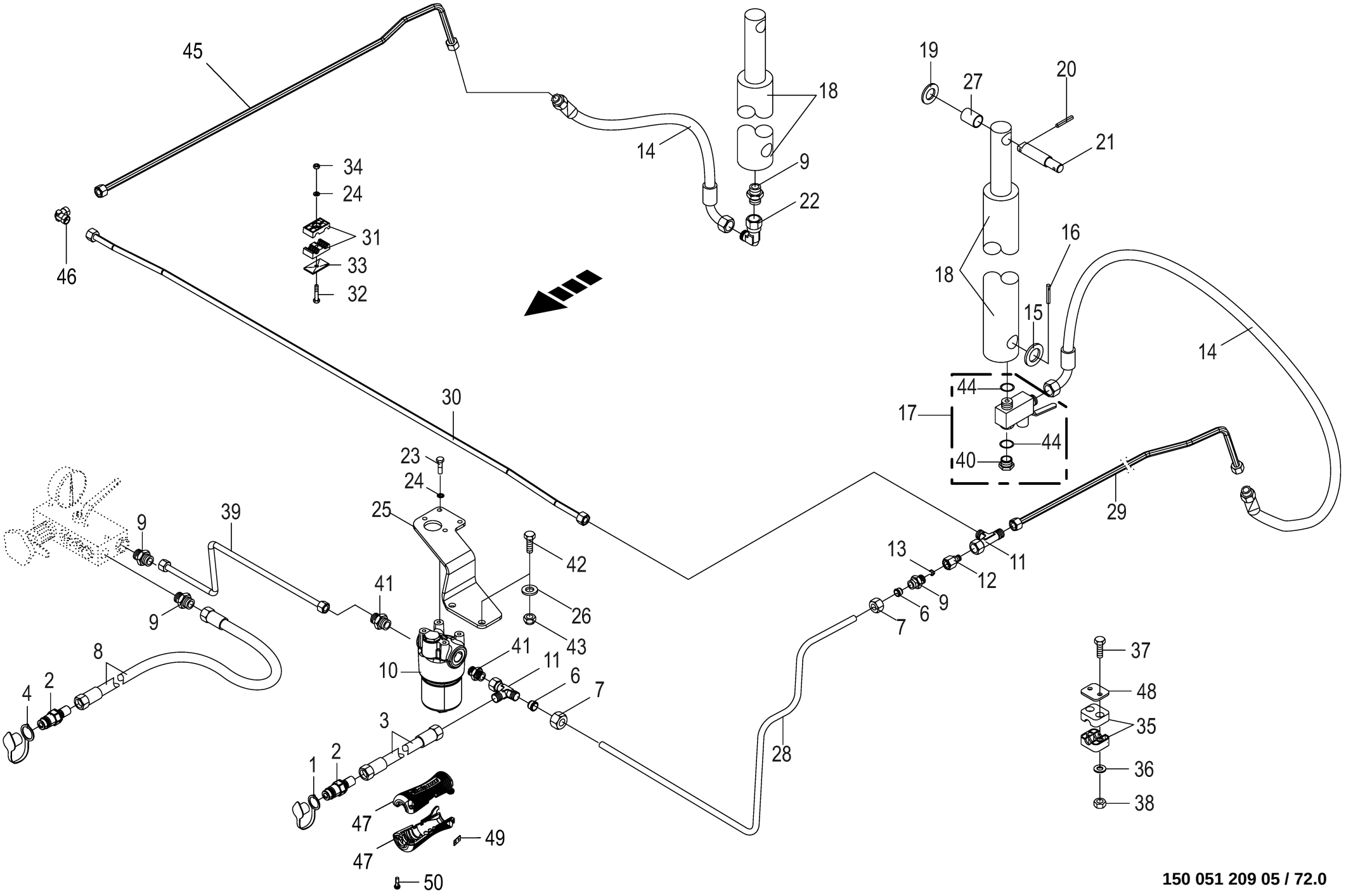

150 051 209 05 / 72.0

448 817 16

Hydraulik Heckklappe **Hydraulics tailgate** **Système hydraulique trappe arrière**					1104735 -	RP601-30	RP601-31	RP601-41				**150 051 209 05** 448 817 16 **72.0**
Pos.	ID-Nr.	Benennung	Description	Description	Masch.-Nr-							Bemerkung/Remarks/Remarque
29	20 664 894 0	Hyd.-Leitung 12 x 1,5 x 1152 3 Bögen -links	Hydraulic line 12 x 1,5 x 1152 -left	Conduite hydraulique 12 x 1,5 x 1152 -gauche		1	1	1				
30	00 241 054 0	Hydraulikleitung	Hydraulic line	Ligne hydraulique		1	1	1				12 X 1,5
31	00 925 105 0	Rohrschelle -2 Hälften	Tube clamp -2 halves	Bride -2 moitiés		2	2	2				Bo.= 12/12
32	00 901 423 0	6kt-Schraube	Hex head bolt	Boulon tête hex		x	x	x				M 8 X 50
	00 901 422 0	6kt-Schraube	Hex head bolt	Boulon tête hex		x	x	x				M 8 X 45
33	00 925 134 0	Deckplatte	Cover plate	Plaque de recouvrement		2	2	2				
34	00 908 706 0	Sicherungsmutter	Locknut	Écrou hex		x	x	x				M 8
35	00 925 107 1	Rohrschelle -2 Hälften	Tube clamp -2 halves	Bride -2 moitiés		2	2	2				Bo.= 12
36	00 909 906 1	Sperrkantscheibe	Detent edged washer	Disque à bord d'arrêt		x	x	x				SKM 6
37	00 900 200 0	6kt-Schraube	Hex head bolt	Boulon tête hex		x	x	x				M 6 X 30
38	00 908 208 0	6kt-Mutter	Hex nut	Écrou hex		x	x	x				M 6
39	20 068 327 0	Hyd.-Leitung 12 x 1,5 x 618 2 Bögen	Hydraulic line 12 x 1,5 x 618	Conduite hydraulique 12 x 1,5 x 618		1	1	1				
40	00 919 313 0	Hohlschraube	Hollow screw	Vis creuse		1	1	1				M 18 X 1,5
41	00 919 785 1	Einschraubstutzen	Male connector	Raccord filet		2	2	2				M 22 X 1,5 / M 18 X 1,5
42	00 900 637 0	6kt-Schraube	Hex head bolt	Boulon tête hex		x	x	x				M 10 X 30
43	00 908 758 0	Sicherungsmutter	Locknut	Écrou hex		x	x	x				M 10
44	00 937 727 0	Dichtring	Gasket ring	Bague d'étanchéité		2	2	2				A 18 X 24
45	20 664 895 0	Hyd.-Leitung 12 x 1,5 x 1161 3 Bögen	Hydraulic line 12 x 1,5 x 1161	Conduite hydraulique 12 x 1,5 x 1161		1	1	1				
46	00 921 066 1	Winkel-Verbindungsstutzen	Elbow union	Raccord coude		1	1	1				L 12
47	20 430 830 0	Handgriff geschraubt M18 / SW22	Handle screwed M18 / SW22	Poignée vissée M18 / SW22		2	2	2				
48	00 925 136 0	Deckplatte	Cover plate	Plaque de recouvrement		2	2	2				
49	27 013 868 0	Hydr-Schlauchbeschriftung (Satz für ET)	Labelling kit hydraulic hose 40numbers	Jeu inscrip. du tuyau flex. hydr 40chif.		1	1	1				
50	90 003 121 0	Linsenkopf-Schr.-Torx 5,0x16 verzinkt	Oval-head screw Torx 5,0x16 verzinkt	Vis à tête cylind bombée Torx 5,0x16		x	x	x				

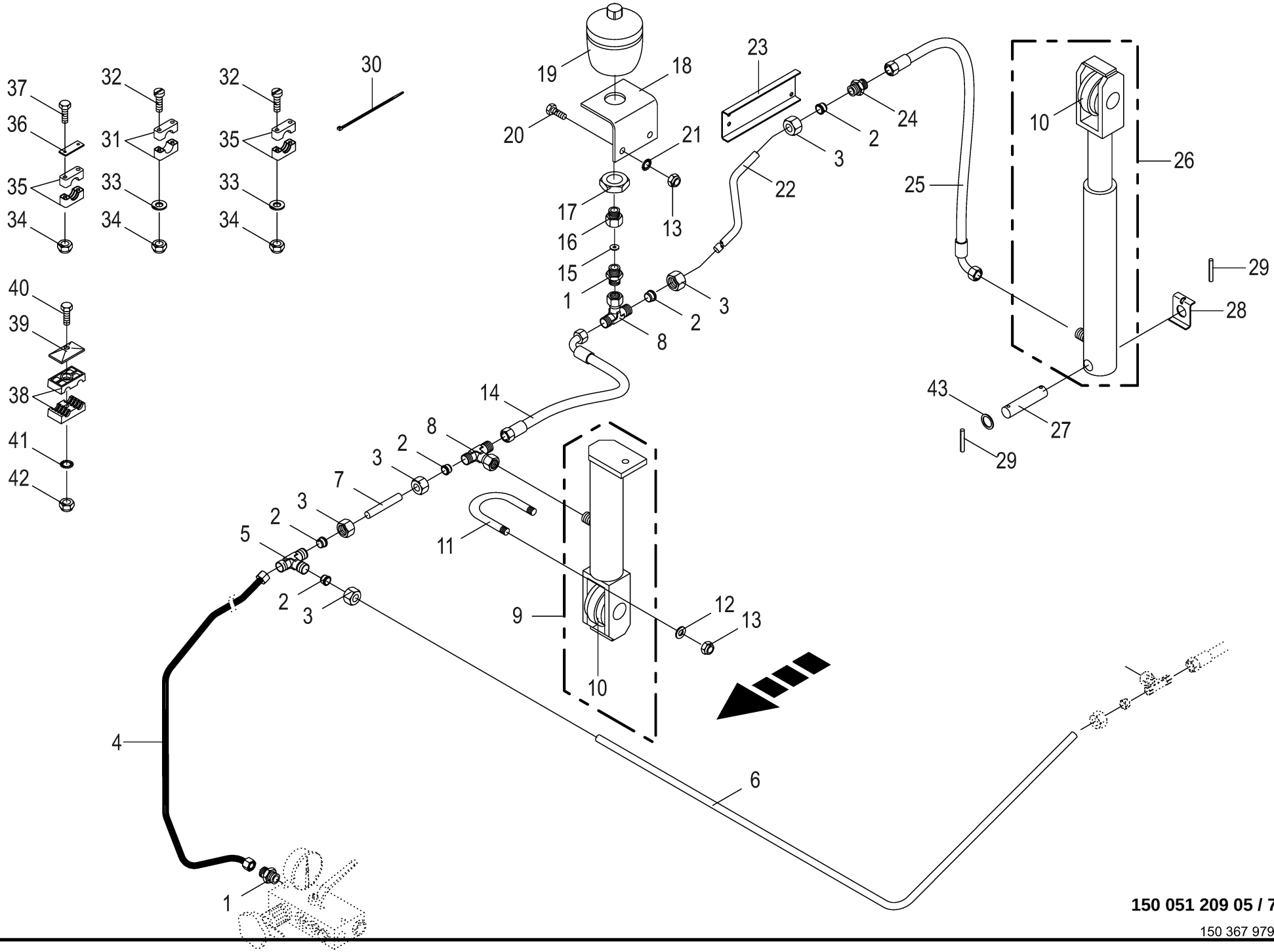

150 051 209 05 / 73.0

150 367 979 06

Hydraulik Spannvorrichtung **Hydraulic tensioning device** **Tendeur hydraulique**					1104735 -	RP601-30	RP601-31	RP601-41				**150 051 209 05** 150 367 979 6 **73.0**
Pos.	ID-Nr.	Benennung	Description	Description	Masch.-Nr-							Bemerkung/Remarks/Remarque
1	00 920 901 1	Einschraubstutzen	Male connector	Raccord filet		1	1	1				M 18 X 1,5
2	00 921 046 1	Schneidring	Cutting ring	Baque coupante		x	x	x				L 12
3	00 921 206 0	Überwurfmutter	Nozzle disc cap	Écrou de buse-pastille		x	x	x				AL 12
4	20 665 194 1	Hydraulikleitung 12 x 1,5 x 1195 6	hydraulic line 12 x 1,5 x 1195 6	12 x 1,5 x 1195 6 Bögen		1	1	1				
		Bögen	Bögen									
5	00 921 071 1	T-Stutzen	T connector	Raccord T réglable		1	1	1				L 12
6	00 279 161 2	Hydraulikleitung	Hydraulic line	Ligne hydraulique		1	1	1				12 X 1,5
7	00 279 160 1	Hydraulikleitung	Hydraulic line	Ligne hydraulique		1	1	1				12 X 1,5
8	00 921 077 1	T-Stutzen	T connector	Raccord T réglable		4	4	4				M 18 X 1,5
9	00 918 401 0	Hydraulikzylinder	Hydraulic cylinder	Vérin hydraulique		2	2	2				Ez 40/45 X 200/365
	00 921 425 2	Dichtungssatz	Sealing set	Jeu de joints		2	2	2				Ez 40/45
10	00 277 166 1	Rolle	Roller	Galet		4	4	4				Rd. 75 X 43
11	00 276 044 1	Gewindebügel	Threaded u-bracket	Boulon en u		2	2	2				M 12
12	00 910 414 0	Scheibe	Washer	Rondelle		x	x	x				10,5 X 21 X 2
13	00 908 758 0	Sicherungsmutter	Locknut	Écrou hex		x	x	x				M 10
14	00 921 258 1	Hochdruckschlauchleitung	High pressure hose line	Conduite de tuyau haute pression		2	2	2				Lg.= 670
15	00 921 264 0	Drosselscheibe	Throttling disc	Disque d'etranglement		2	2	2				1/15,7 X 1
16	27 018 691 0	Drosselgehäuse G 1/2"/M18X1,5 Zn8	Throttle housing G 1/2"/M18X1, 5 Zn8	Corps du papillon G 1/2"/ M18X1,5 Zn8		2	2	2				
17	00 908 544 1	6kt-Mutter -niedrige Form	Hex nut -low form	Écrou hex -forme basse		x	x	x				M 33 X 1,5
18	00 000 000 0					2	2	2				
19	27 018 692 0	Hyd.-Speicher 1 L 35bar	Hyd. reservoir 1 L 35bar	Accumulateur hydraulique 1 L 35Bar		2	2	2				
20	00 900 634 0	6kt-Schraube	Hex head bolt	Boulon tête hex		x	x	x				M 10 X 20
21	00 909 909 1	Sperrkantscheibe	Detent edged washer	Disque à bord d'arrêt		x	x	x				SKM 10
22	00 000 000 0					1	1					
	00 279 162 1	Hydraulikleitung -rechts	Hydraulic line -right	Ligne hydraulique -droite		1	1					12 X 1,5
	00 279 164 0	Hydraulikleitung	Hydraulic line	Ligne hydraulique				2				12 X 1,5
23	00 290 486 0	Schutz	Guard	Protecteur		1	1	1				
24	00 921 054 1	Verbindungsstutzen	Connector	Raccord		2	2	2				M 18 X 1,5
25	00 921 004 1	Hochdruckschlauchleitung	High pressure hose line	Conduite de tuyau haute pression		2	2					Lg.= 1600
	27 011 071 0	Hyd-Schlauch 2SN 10x2100 DKOL	Hydr. tube 2 SN 10x2100 DKOL	Tube de hydr.2 SN 10x2100 DKOL				2				
		DKOL90	DKOL90°	DKOL90°								
26	00 918 402 3	Hydraulikzylinder	Hydraulic cylinder	Vérin hydraulique		2	2	2				Ez 40/45 X 350/540
	00 921 425 2	Dichtungssatz	Sealing set	Jeu de joints		2	2	2				Ez 40/45
27	20 069 568 0	Bolzen 20 X 98,5	Bolt	Boulon		2	2	2				
28	00 278 964 0	Bolzensicherung	Pin safeguard	Protection de boulon		2	2	2				
29	00 912 611 2	Spannstift	Roll pin	Goupille de serrage		2	2	2				5 X 26

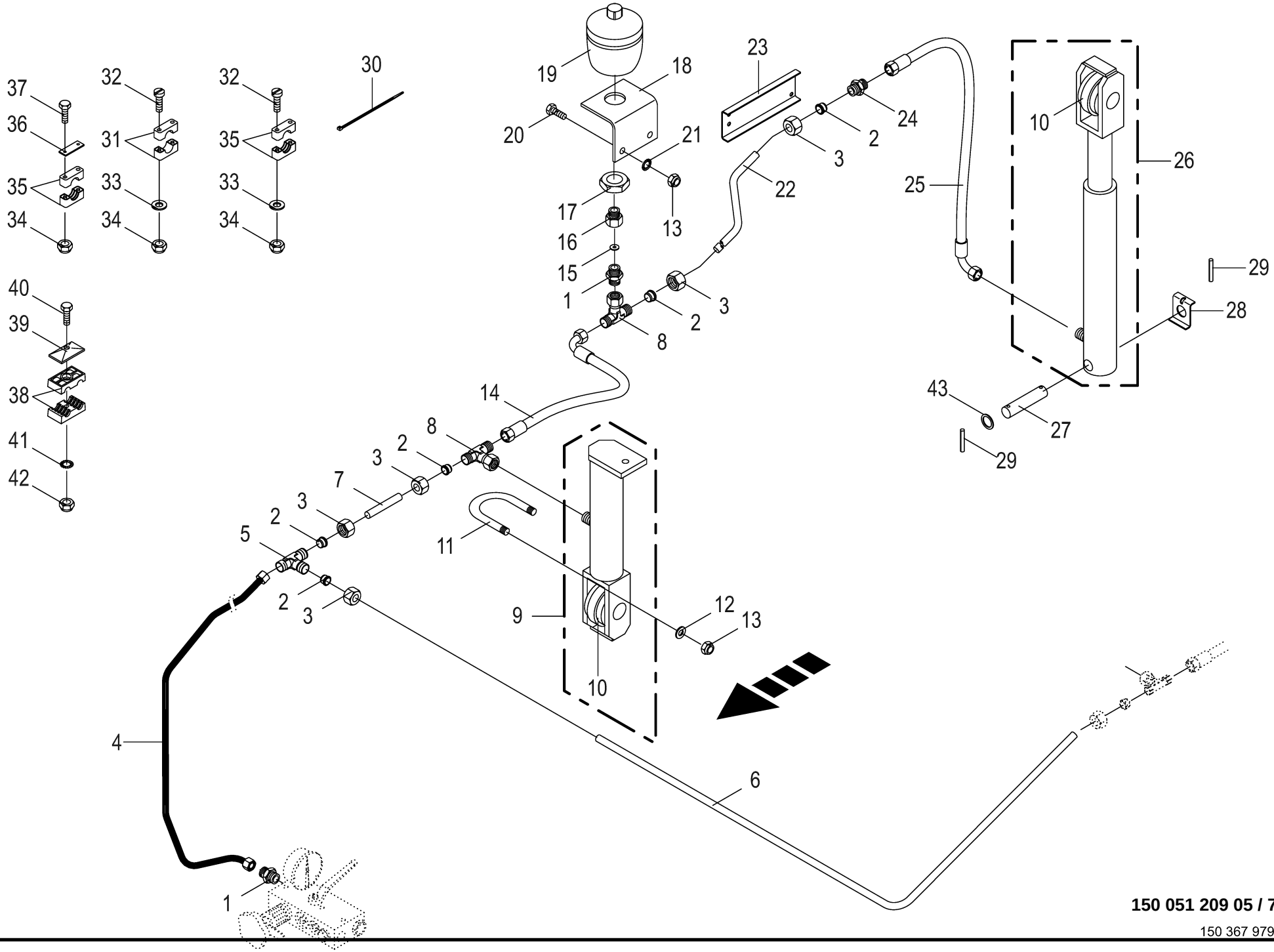

150 051 209 05 / 73.0

150 367 979 06

Hydraulik Spannvorrichtung
Hydraulic tensioning device
Tendeur hydraulique

1104735 -

150 051 209 05

150 367 979 6 **73.0**

Pos.	ID-Nr.	Benennung	Description	Description	Masch.-Nr-	RP601-30	RP601-31	RP601-41				Bemerkung/Remarks/Remarque
30	00 922 671 1	Kabelbinder	Cable band	Collier de serrage		x	x	x				Lg.= 300
31	27 003 989 0	Rohrschelle -2 Hälften	Tube clamp -2 halves	Bride -2 moitiés		2	2	4				Bo.= 18
32	00 903 484 1	Zylinderschraube	Allen screw	Vis tête cylindrique		x	x	x				M 6 X 45
	00 903 483 1	Zylinderschraube	Allen screw	Vis tête cylindrique		x	x	x				M 6 X 40
33	00 910 411 1	Scheibe	Washer	Rondelle		x	x	x				6,4 X 12,5 X 1,6
34	00 908 704 1	Sicherungsmutter	Locknut	Écrou hex		x	x	x				M 6
35	00 925 107 1	Rohrschelle -2 Hälften	Tube clamp -2 halves	Bride -2 moitiés		2	2	2				Bo.= 12
36	00 925 136 0	Deckplatte	Cover plate	Plaque de recouvrement		2	2	2				
37	00 900 244 0	6kt-Schraube	Hex head bolt	Boulon tête hex		x	x	x				M 6 X 50
38	00 925 105 0	Rohrschelle -2 Hälften	Tube clamp -2 halves	Bride -2 moitiés		x	x	x				Bo.= 12/12
39	00 925 134 0	Deckplatte	Cover plate	Plaque de recouvrement		x	x	x				
40	00 901 422 0	6kt-Schraube	Hex head bolt	Boulon tête hex		x	x	x				M 8 X 45
41	00 909 908 1	Sperrkantscheibe	Detent edged washer	Disque à bord d'arrêt		x	x	x				SKM 8
42	00 908 706 0	Sicherungsmutter	Locknut	Écrou hex		x	x	x				M 8
43	00 910 718 1	Stützscheibe	Supporting disc	Rondelle diélectrique		2	2	2				S 20 X 28 X 2,0

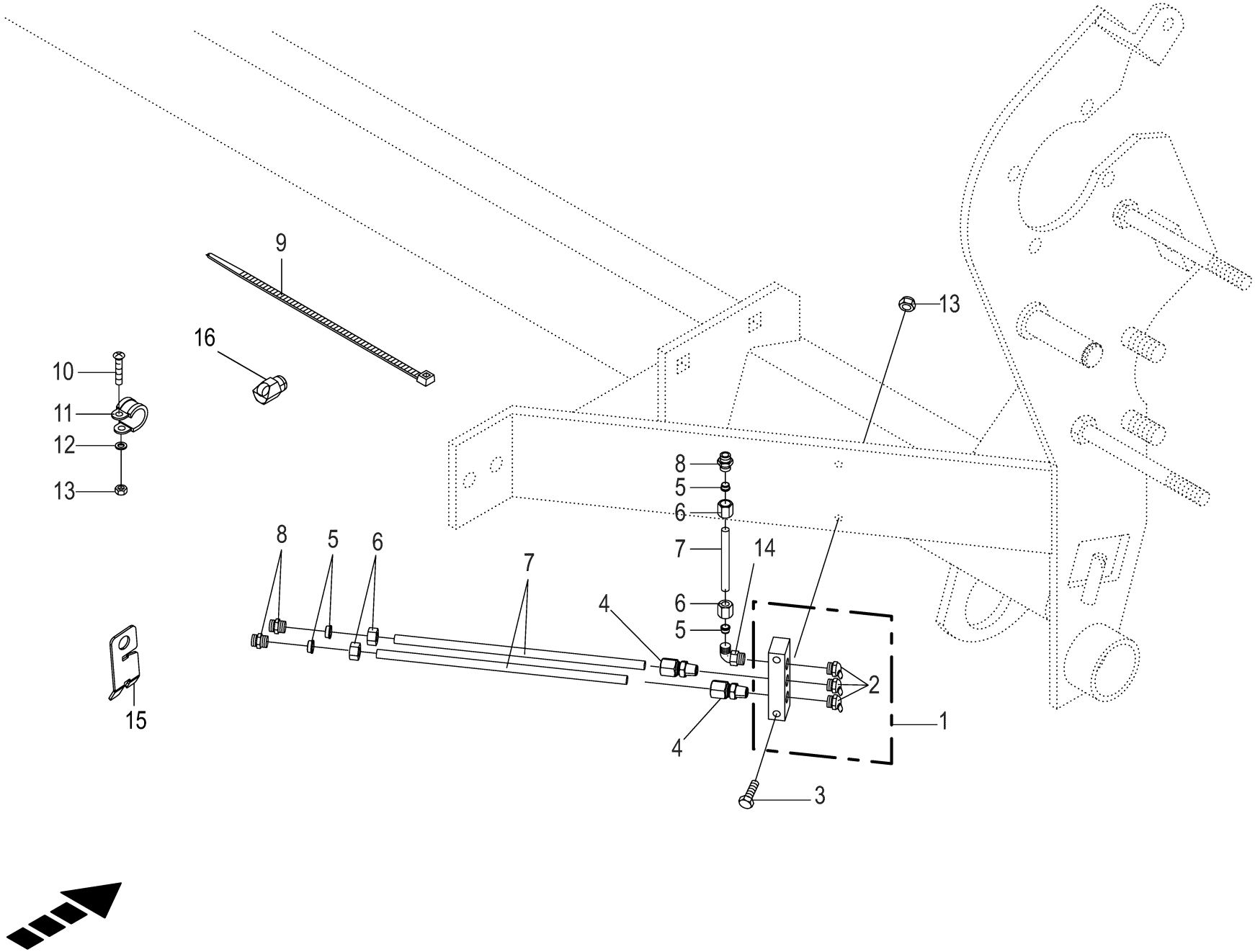

150 051 209 05 / 74.0

448 879 5

Zentralschmierung - Fett **Central lubrication system - grease** **Système de lubrification central-graisse**					1104735 -	RP601-30	RP601-31	RP601-41				**150 051 209 05** 448 879 5 **74.0**
Pos.	ID-Nr.	Benennung	Description	Description	Masch.-Nr-							Bemerkung/Remarks/Remarque
1	00 920 963 1	Leiste -inkl. Schmiernippel	Strip -incl. grease nipple	Barette -incl. graisseur		2	2	2				
2	00 919 106 0	Kegelschmiernippel	Grease niple	Graisseur à cone		6	6	6				BM 8 X 1
3	00 900 242 2	6kt-Schraube	Hex head bolt	Boulon tête hex		x	x	x				M 6 X 35
4	27 011 492 0	Einschraubverschr. LL6 M8x1k kpl.	Screw connection LL6 M8x1k	Raccord vissé LL6 M8x1k		6	6	6				
5	00 920 916 0	Schneidring	Cutting ring	Baque coupante		x	x	x				LL 6
6	00 920 905 0	Überwurfmutter	Nozzle disc cap	Écrou de buse-pastille		x	x	x				ALL 6
7	00 938 933 0	Kunststoffrohr mit Fett gefüllt -Id.-Nr.= 1m	Plastic tube filled with grease -Id.-no.= 1m	Tube plastique farci avec graisse -Id.-no.= 1m		x	x	x				6 X 1,5
8	00 920 964 0	Einschraubstutzen	Male connector	Raccord filet		3	3	3				M 12 X 1,5 / R 1/8"
	00 920 800 0	Einschraubstutzen	Male connector	Raccord filet		3	3	3				LL M 6 X 1
	27 011 492 0	Einschraubverschr. LL6 M8x1k kpl.	Screw connection LL6 M8x1k	Raccord vissé LL6 M8x1k		3	3	3				
9	00 922 671 1	Kabelbinder	Cable band	Collier de serrage		x	x	x				Lg.= 300
10	00 903 747 1	Zylinderschraube	Allen screw	Vis tête cylindrique		x	x	x				M 5 X 20
11	00 924 010 0	Rohrschelle mit Gummiprofil	Tube clip w. rubber	Bride		1	1	1				Rd. 12
13	00 908 704 1	Sicherungsmutter	Locknut	Écrou hex		x	x	x				M 6
14	00 920 921 1	Winkel-Verbindungsstutzen	Elbow union	Raccord coude		1	1	1				LL M 8 X 1 Keg.
15	20 061 612 1	Kabelhalter	Cable support	Support de câbles		2	2	2				
16	00 940 097 0	Einschraubnippel	Screw-in nipple	Raccord de graissage vissé		1	1	1				M 8 X 1

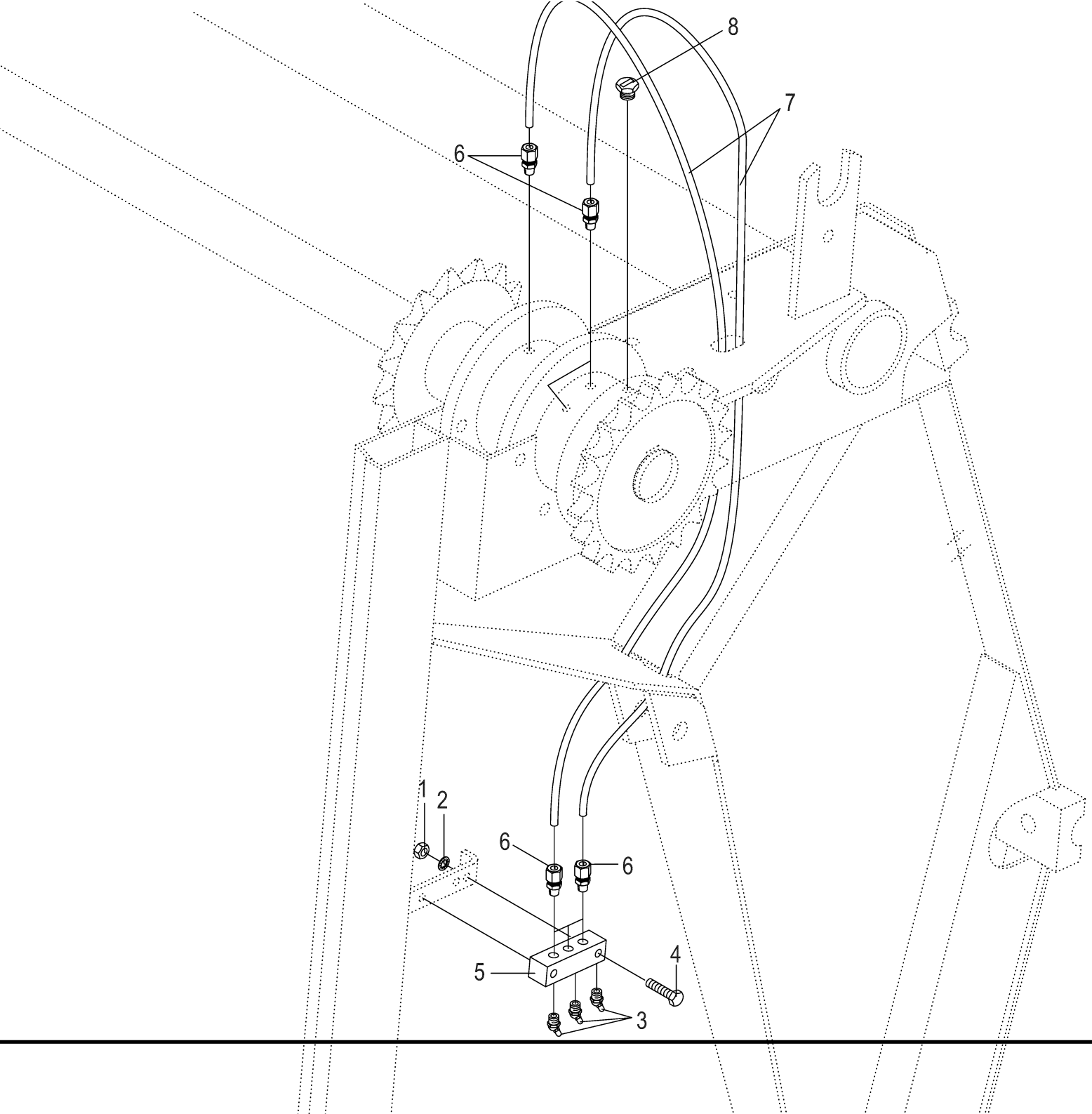
8
7
6
1
2
6
6
5
4
3

Zentralschmierung - Fett Rollbodenantrieb Central lubrication system - grease Système de lubrification central-graisse					1104735 -	RP601-30	RP601-31	RP601-41				150 051 209 05 449 242 1 75.0
Pos.	ID-Nr.	Benennung	Description	Description	Masch.-Nr-							Bemerkung/Remarks/Remarque
1	00 908 208 0	6kt-Mutter	Hex nut	Écrou hex		x	x	x				M 6
2	00 909 906 1	Sperrkantscheibe	Detent edged washer	Disque à bord d'arrêt		x	x	x				SKM 6
3	00 919 106 0	Kegelschmiernippel	Grease niple	Graisseur à cone		3	3	3				BM 8 X 1
4	00 900 242 2	6kt-Schraube	Hex head bolt	Boulon tête hex		x	x	x				M 6 X 35
5	00 920 963 1	Leiste -inkl. Schmiernippel - 3 fach	Strip -incl. grease nipple -3 times	Barette -incl. graisseur -3 fois		1	1	1				
	00 920 962 0	Leiste -inkl. Schmiernippel	Strip -incl. grease nipple	Barette -incl. graisseur		1	1	1				
6	27 011 492 0	Einschraubverschr. LL6 M8x1k kpl.	Screw connection LL6 M8x1k	Raccord vissé LL6 M8x1k		9	9	9				
7	00 938 933 0	Kunststoffrohr mit Fett gefüllt	Plastic tube filled with grease	Tube plastique farci avec graisse		x	x	x				6 X 1,5
		-Id.-Nr.= 1m	-Id.-no.= 1m	-Id.-no.= 1m								
8	00 925 037 0	Stopfen	Plug	Bouchon		1	1	1				M 8 X 17

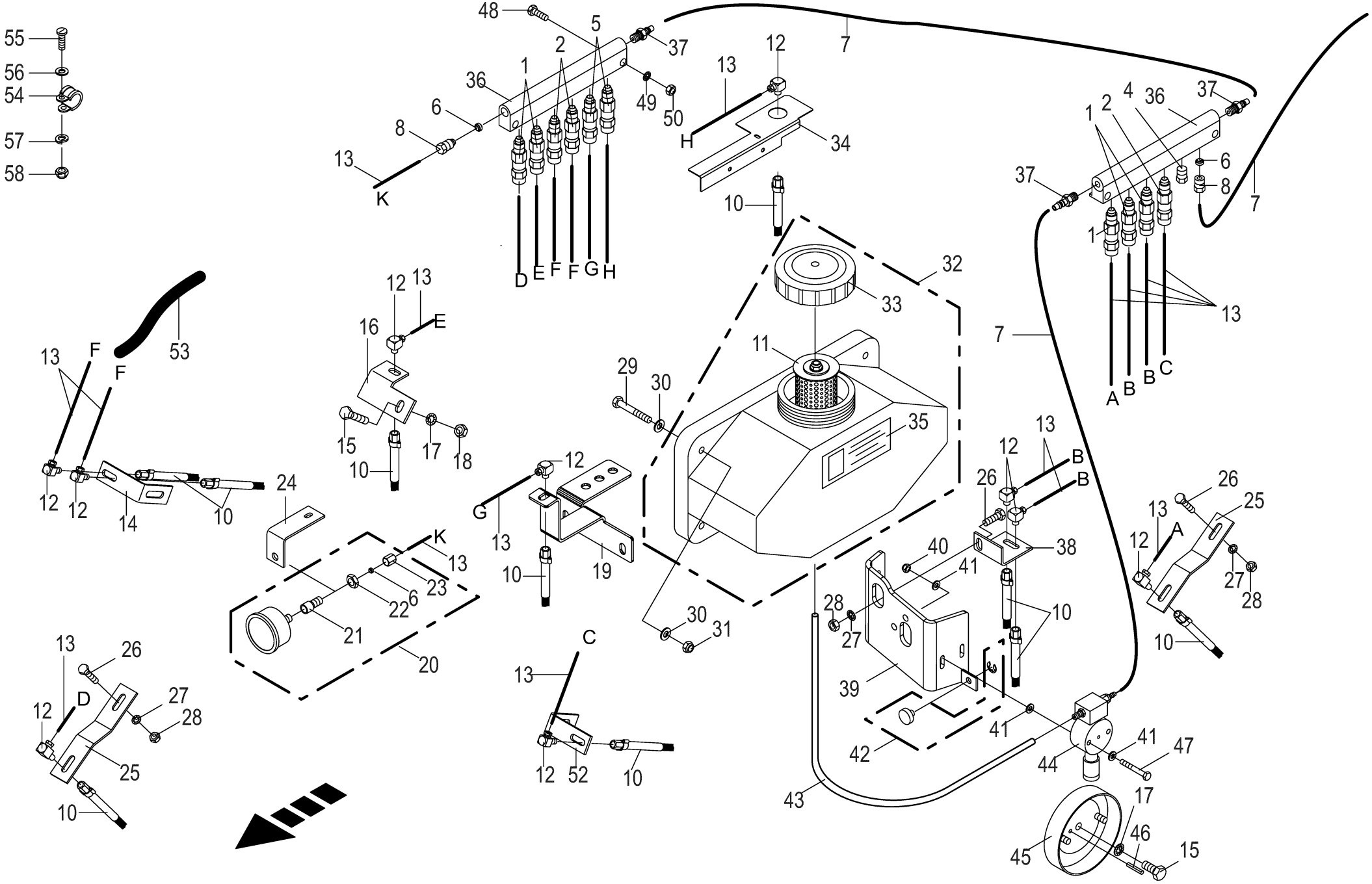

150 051 209 05 / 76.0

150 368 215 03

Zentralschmierung - Öl -Teil 1 Central lubrication system - oil -part 1 Système de lubrification central - huile -partie 1					1104735 -	RP601-30	RP601-31	RP601-41				150 051 209 05 150 368 215 3 76.0
Pos.	ID-Nr.	Benennung	Description	Description	Masch.-Nr-							Bemerkung/Remarks/Remarque
1	27 021 087 1	Düse Ölschmierung SMU3	Nozzle for oil lubrication SMU3	Buse cpl. SMU3		2	2	2				
2	27 021 088 1	Düse Ölschmierung SMU4	Nozzle for oil lubrication SMU4	Buse cpl. SMU4		3	3	3				
4	00 938 547 0	Blindstopfen	Blind plug	Plot de remplissage		1	1	1				
5	27 021 089 1	Düse Ölschmierung SMU5	Nozzle cpl. G4 UNF 5/16"	Buse cpl. SMU5		5	5	5				
			Masterlube									
6	00 938 543 0	Schneidring	Cutting ring	Baque coupante		x	x	x				
7	00 938 539 0	Kunststoffrohr -Id.-Nr.= 1m	Plastic tube -Id.-no.= 1m	Tube plastique -Id.-no.= 1m		x	x	x				8 X 1,5
8	00 938 545 0	Überwurfschraube	Union bolt	Boulon-raccord		x	x	x				5/8" UNF
10	00 938 534 0	Pinselbürste	Brush	Brosse		10	10	10				
11	00 938 546 0	Filter	Filter	Filtre		1	1	1				
12	27 021 091 0	Einschraubwinkel UNF 5/16" Masterlube	Angular connector UNF 5/16" Masterlube	Coude fileté UNF 5/16" Masterlube		18	18	18				
13	00 938 892 1	Kunststoffrohr -Id.-Nr.= 1m	Plastic tube -Id.-no.= 1m	Tube plastique -Id.-no.= 1m		x	x	x				4 X 0.85
14	00 278 479 5	Pinselbefestigung	Brush fastening	Fixation du pinceau		1	1	1				
15	00 900 637 0	6kt-Schraube	Hex head bolt	Boulon tête hex		x	x	x				M 10 X 30
16	00 278 486 5	Pinselbefestigung	Brush fastening	Fixation du pinceau		1	1	1				
17	00 909 909 1	Sperrkantscheibe	Detent edged washer	Disque à bord d'arrêt		x	x	x				SKM 10
18	00 908 212 0	6kt-Mutter	Hex nut	Écrou hex		x	x	x				M 10
19	21 012 883 0	Pinselbefestigung	brush fastening	fixation du pinceau		1	1	1				
20	00 938 536 0	Manometer	Pressure guage	Manometre		1	1	1				5/16" UNF
21	00 938 548 0	Einschraubstutzen	Male connector	Raccord filet		1	1	1				1/8" BSP
22	00 938 550 0	6kt-Mutter	Hex nut	Écrou hex		x	x	x				1/8" BSP
23	00 938 549 0	Überwurfmutter	Nozzle disc cap	Écrou de buse-pastille		x	x	x				1/8"
24	00 278 594 4	Uhrbefestigung	Clock attachment	Fixation hologère		1	1	1				
25	00 278 483 2	Pinselbefestigung	Brush attachment	Fixation de pinceau		2	2	2				
26	00 900 616 0	6kt-Schraube	Hex head bolt	Boulon tête hex		x	x	x				M 8 X 25
27	00 909 908 1	Sperrkantscheibe	Detent edged washer	Disque à bord d'arrêt		x	x	x				SKM 8
28	00 908 210 0	6kt-Mutter	Hex nut	Écrou hex		x	x	x				M 8
29	00 900 214 0	6kt-Schraube	Hex head bolt	Boulon tête hex		x	x	x				M 8 X 55
30	00 910 413 0	Scheibe	Washer	Rondelle		x	x	x				8,4 X 17 X 1,6
31	00 908 706 0	Sicherungsmutter	Locknut	Écrou hex		x	x	x				M 8
32	00 938 538 0	Ölvorratsbehälter	Oil reservoir	Reservoir d'huile		1	1	1				7 Ltr.
33	00 938 530 0	Deckel	Cover	Couvercle		1	1	1				
34	20 062 888 1	Abdeckblech	Cover plate	Tôle de recouvrement		1	1	1				
35	00 942 218 0	Aufkleber	Label	Autocollant		1	1	1				
36	00 938 533 0	Verteilerblock -6 fach	Distribution block -6 times	Bloc de distribution -6 fois		2	2	2				
37	00 940 198 1	Schlauchstutzen	Hose connector	Raccord d'haute		2	2	2				5/16"
38	00 278 485 5	Pinselbefestigung	Brush attachment	Fixation de pinceau		1	1	1				

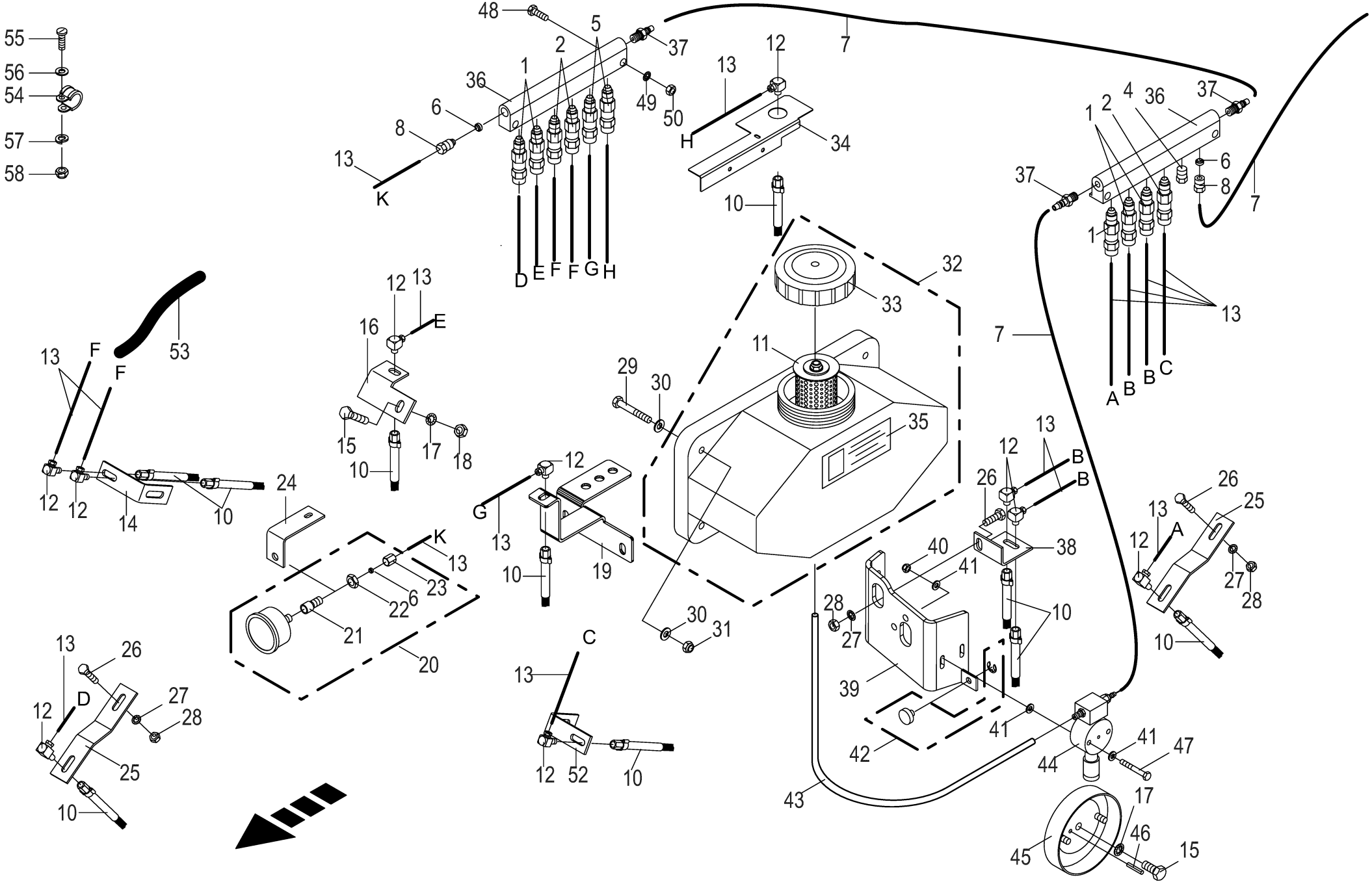

150 051 209 05 / 76.0

150 368 215 03

Zentralschmierung - Öl -Teil 1 Central lubrication system - oil -part 1 Système de lubrification central - huile -partie 1					1104735 -	RP6011-30	RP6011-31	RP6011-41				150 051 209 05 150 368 215 3 76.0
Pos.	ID-Nr.	Benennung	Description	Description	Masch.-Nr-							Bemerkung/Remarks/Remarque
39	00 279 186 7	Schmierpumpenhalter	Support	Support		1	1	1				
40	00 908 704 1	Sicherungsmutter	Locknut	Écrou hex		x	x	x				M 6
41	00 910 411 1	Scheibe	Washer	Rondelle		x	x	x				6,4 X 12,5 X 1,6
42	00 938 519 0	Führungsknopf	Guide knob	Bouton de guidage		1	1	1				
43	00 938 537 0	Schlauch -Id.-Nr.= 1m	Hose -Id.-no.= 1m	Tuyau -Id.-no.= 1m		x	x	x				9 X 2
44	00 938 518 0	Öl-Pumpe	Oil pump	Pompe à huile		1	1	1				
45	00 938 544 0	Exzenterscheibe	Eccentric	Excentrique		1	1	1				
46	00 912 611 2	Spannstift	Roll pin	Goupille de serrage		1	1	1				5 X 26
47	00 901 411 1	6kt-Schraube	Hex head bolt	Boulon tête hex		x	x	x				M 6 X 45
48	00 900 242 2	6kt-Schraube	Hex head bolt	Boulon tête hex		x	x	x				M 6 X 35
49	00 909 906 1	Sperrkantscheibe	Detent edged washer	Disque à bord d'arrêt		x	x	x				SKM 6
50	00 908 208 0	6kt-Mutter	Hex nut	Écrou hex		x	x	x				M 6
52	00 278 484 2	Pinselbefestigung	Brush attachment	Fixation de pinceau		2	2	2				
53	00 938 540 0	Schlauch-Hülle -Id.-Nr.= 1m	Hose envelope -Id.-no.= 1m	Enveloppe de tuyau flexible - Id.-no.= 1m		x	x	x				12 X 1
54	00 924 008 0	Rohrschelle mit Gummiprofil	Tube clip w. rubber	Bride		2	2	2				Rd. 15
55	00 903 747 1	Zylinderschraube	Allen screw	Vis tête cylindrique		x	x	x				M 5 X 20
56	00 910 500 1	Scheibe	Washer	Rondelle		x	x	x				5,3 X 10 X 1
57	00 910 031 0	Federring	Spring washer	Rondelle elastique		x	x	x				B 5
58	00 908 207 1	6kt-Mutter	Hex nut	Écrou hex		x	x	x				M 5

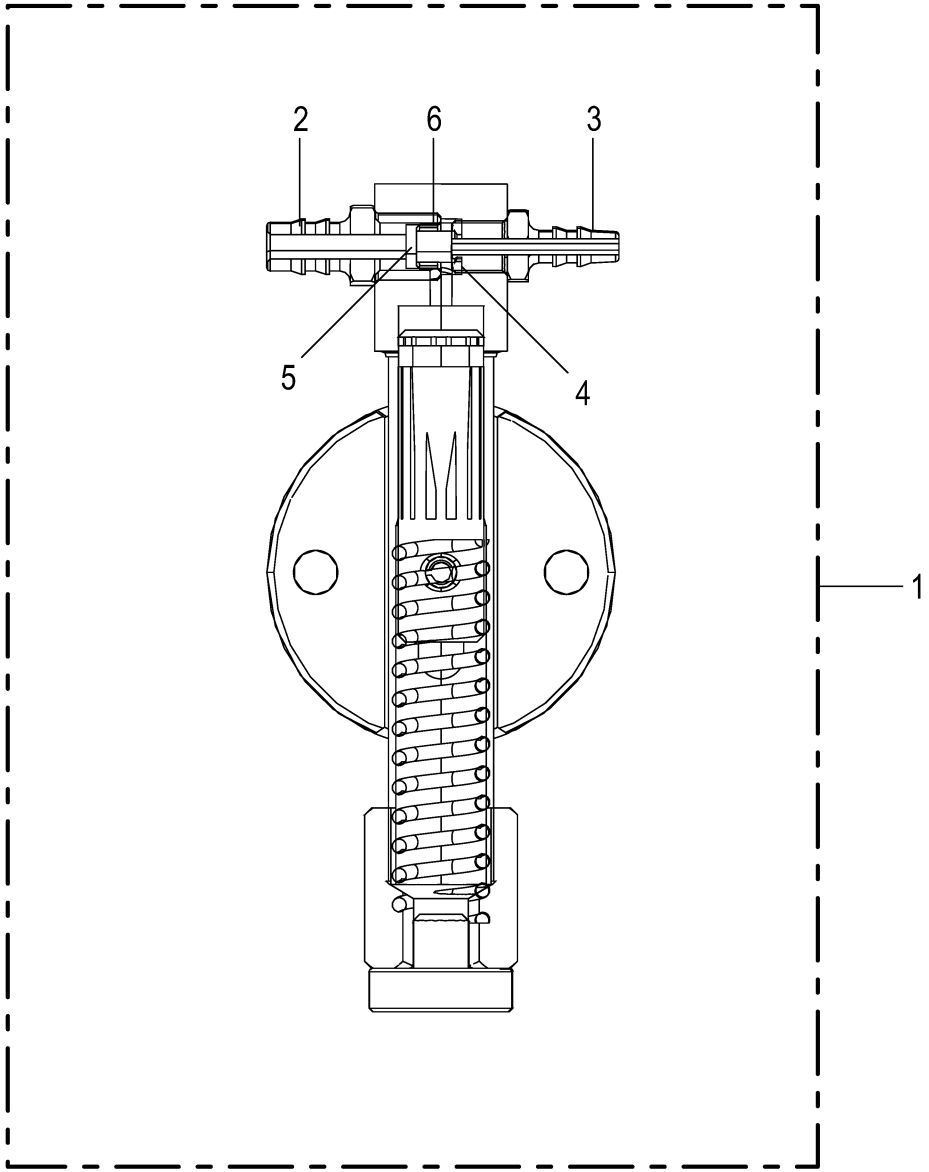
2
6
3
5
4
1

Pumpe **Pump** **Pompe**					1104735 -	RP601-30	RP601-31	RP601-41				**150 051 209 05** 150 523 513 1 **77.0**
Pos.	ID-Nr.	Benennung	Description	Description	Masch.-Nr-							Bemerkung/Remarks/Remarque
1	00 938 518 0	Öl-Pumpe	Oil pump	Pompe à huile		1	1	1				
2	27 026 206 0	Einschraubstutzen CPUMP/FB18	Screw-in support CPUMP/FB18	Raccord CPUMP/FB18		1	1	1				
3	27 026 204 0	Schraubhülse CPUMP/OS	Screw sleeve CPUMP/OS	Raccord CPUMP/OS		1	1	1				
4	27 026 205 0	Ventil CPUMP/NRVT	Ventil CPUMP/NRVT	Ventil CPUMP/NRVT		1	1	1				
5	27 026 207 0	Kugel CPUMP/BALL	Ball CPUMP/BALL	Kugel CPUMP/BALL		1	1	1				
6	27 026 208 0	Kugelventil CPUMP/BV	Kugelventil CPUMP/BV	Kugelventil CPUMP/BV		1	1	1				

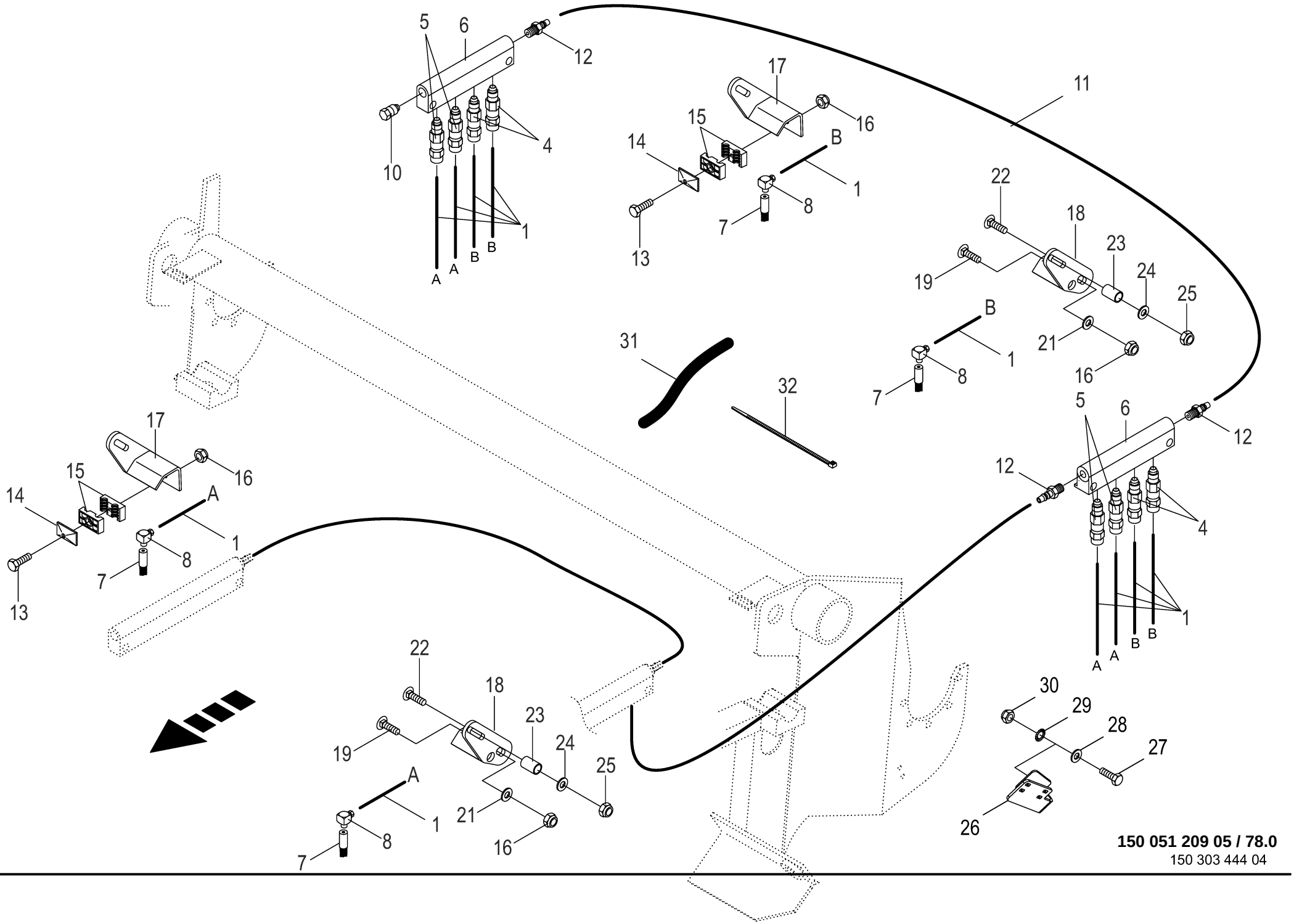

150 051 209 05 / 78.0

150 303 444 04

Zentralschmierung - Öl -Teil 2
Central lubrication system - oil -part 2
Système de lubrification central - huile -partie 2

1104735 -

150 051 209 05

150 303 444 4 **78.0**

Pos.	ID-Nr.	Benennung	Description	Description	Masch.-Nr-	RP601-30	RP601-31	RP601-41				Bemerkung/Remarks/Remarque
1	00 938 892 1	Kunststoffrohr -Id.-Nr.= 1m	Plastic tube -Id.-no.= 1m	Tube plastique -Id.-no.= 1m		x	x	x				4 X 0.85
4	27 021 956 1	Düse Ölschmierung SMU7	Nozzle for oil lubrication SMU7	Buse cpl. SMU7		4	4	4				
5	27 021 090 1	Düse Ölschmierung SMU6	Nozzle cpl. G5 UNF 5/16" Masterlube	Buse cpl. SMU6		4	4	4				
6	00 938 532 0	Verteilerblock -4 fach	Distribution block -4 times	Bloc de distribution -4 fois		x	x	x				
7	00 290 388 1	Pinselbürste -Anschluss	Brush -Connection	Brosse -Connexion		8	8	8				5/16 " Lg.= 46
	00 290 394 0	Pinselbürste	Brush	Brosse		8	8	8				5/16 " Lg.= 73
	20 067 899 0	Pinsel	Brush	Brosse		8	8	8				
8	00 938 535 0	Einschraubwinkel	Elbow union	Raccord filete coude		8	8	8				
10	00 938 547 0	Blindstopfen	Blind plug	Plot de remplissage		1	1	1				
11	00 938 539 0	Kunststoffrohr -Id.-Nr.= 1m	Plastic tube -Id.-no.= 1m	Tube plastique -Id.-no.= 1m		x	x	x				8 X 1,5
12	00 940 198 1	Schlauchstutzen	Hose connector	Raccord d'haute		3	3	3				5/16"
13	00 901 422 0	6kt-Schraube	Hex head bolt	Boulon tête hex		x	x	x				M 8 X 45
14	00 925 134 0	Deckplatte	Cover plate	Plaque de recouvrement		4	4	4				
15	00 925 108 0	Rohrschelle -2 Hälften	Tube clamp -2 halves	Bride -2 moitiés		4	4	4				Bo.= 15/15
16	00 908 706 0	Sicherungsmutter	Locknut	Écrou hex		x	x	x				M 8
17	00 290 385 0	Pinselbefestigung -rechts	Brush attachment -right	Fixation de pinceau -droite		2	2	2				
18	00 290 384 0	Pinselbefestigung -links	Brush attachment -left	Fixation de pinceau -gauche		2	2	2				
19	00 904 813 1	Flachrundschraube	Coach bolt	Vis a tête bombée		x	x	x				M 8 X 30
21	00 910 413 0	Scheibe	Washer	Rondelle		x	x	x				8,4 X 17 X 1,6
22	00 904 761 2	Flachrundschraube	Coach bolt	Vis a tête bombée		x	x	x				M 10 X 70
	00 904 745 1	Flachrundschraube	Coach bolt	Vis a tête bombée		x	x	x				M 10 X 30
23	00 290 390 0	Distanzrohr	Spacer tube	Tube d'entretoisement		2	2	2				12,5 X 17,2 X 37
24	00 910 414 0	Scheibe	Washer	Rondelle		x	x	x				10,5 X 21 X 2
25	00 908 758 0	Sicherungsmutter	Locknut	Écrou hex		x	x	x				M 10
26	20 664 064 0	Halter Ölleitung				2	2	2				
27	00 900 239 1	6kt-Schraube	Hex head bolt	Boulon tête hex		x	x	x				M 6 X 25
28	00 910 411 1	Scheibe	Washer	Rondelle		x	x	x				6,4 X 12,5 X 1,6
29	00 909 906 1	Sperrkantscheibe	Detent edged washer	Disque à bord d'arrêt		x	x	x				SKM 6
30	00 908 704 1	Sicherungsmutter	Locknut	Écrou hex		x	x	x				M 6
31	00 938 540 0	Schlauch-Hülle -Id.-Nr.= 1m	Hose envelope -Id.-no.= 1m	Enveloppe de tuyau flexible -Id.-no.= 1m		x	x	x				12 X 1
32	00 922 671 1	Kabelbinder	Cable band	Collier de serrage		x	x	x				Lg.= 300

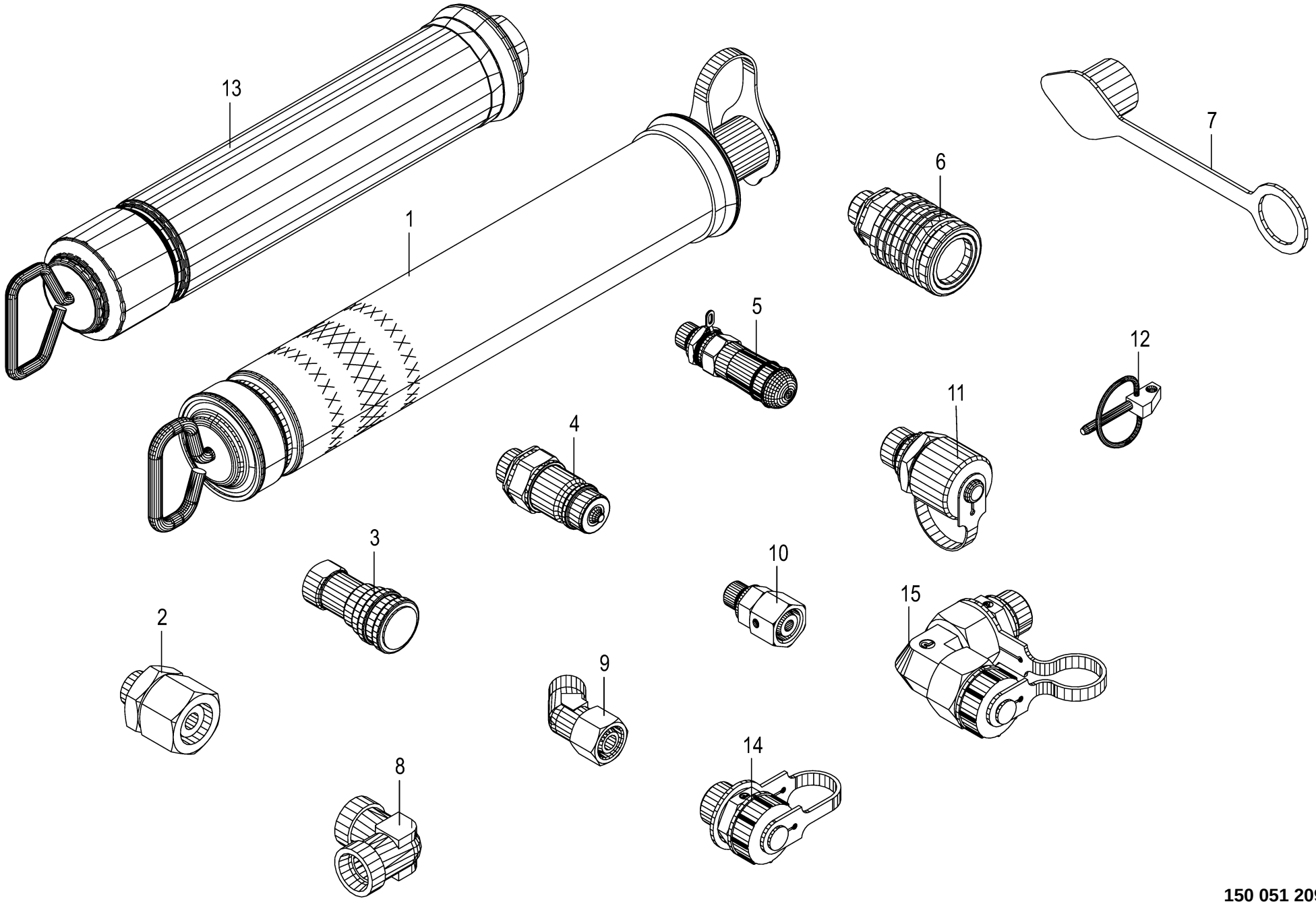

150 051 209 05 / 79.0

150 548 995 02

Befüllkomponenten - Zentralschmierung **Filling components - central lubrication** **Composants de remplissage - lubrification centralisée**					1104735 -	RP601-30	RP601-31	RP601-41				**150 051 209 05** 150 548 995 2 **79.0**
Pos.	ID-Nr.	Benennung	Description	Description	Masch.-Nr-							Bemerkung/Remarks/Remarque
1	00 940 393 0	Befüllzylinder	Filling cylinder	Vérin de remplir		1	1	1				
2	00 920 902 0	Reduzier-Verschraubung	Reducer fitting	Réduction		1	1	1				M 26 X 1,5 / M 18 X 1,5
3	27 001 595 0	Kupplungsmuffe	Sleeve	Cache poussiere		1	1	1				
4	00 921 145 0	Kupplungsstecker	Connector plug	Fiche de jonction		1	1	1				M 18 X 1,5
5	27 001 594 0	Einfüllstutzen	FILLER NECK	TRUBULURE DE REMPLISSAGE		1	1	1				
6	00 919 323 0	Kupplungsmuffe	Sleeve	Cache poussiere		1	1	1				M 18 X 1,5
7	00 921 171 1	Staubmuffe -rot	Dust cap -red	Manchon anti-poussiere -rouge		1	1	1				
8	00 921 172 0	Winkel-Verbindungsstutzen	Elbow union	Raccord coude		1	1	1				L 18
9	90 002 635 0	Winkelstutzen richtungsein. 45° L 12 Zn8	Angle bracket+dir setting 45° L 12 Zn8	Racc en équerre sens régl45° L 12 Zn8		1	1	1				
10	90 003 052 0	Einschraubstutzen L 12 / G 1/ 4" E Zn8	Screw-in fitting L 12 / G 1/ 4" E Zn8	Manchon fileté L 12 / G 1/4" E Zn8		1	1	1				
11	00 940 392 0	Befüllanschluss	Filling connection	Connexion de remplir		1	1	1				
12	00 917 004 1	Klappstecker	Linch pin	Goupille clip		1	1	1				5 X 32
13	27 100 688 0	Befüllzylinder M26x1,5		Cylindre M26x1,5		1	1	1				
14	27 100 687 0	Befüllanschluß M22x1,5		Raccord de remplissage M22x1,5		1	1	1				
15	27 100 690 0	Füllanschluß M22x1,5 m. Schutzkappe	Filling connection M22x1.5 with protecti	Raccord de remplissage M22x1,5		1	1	1				

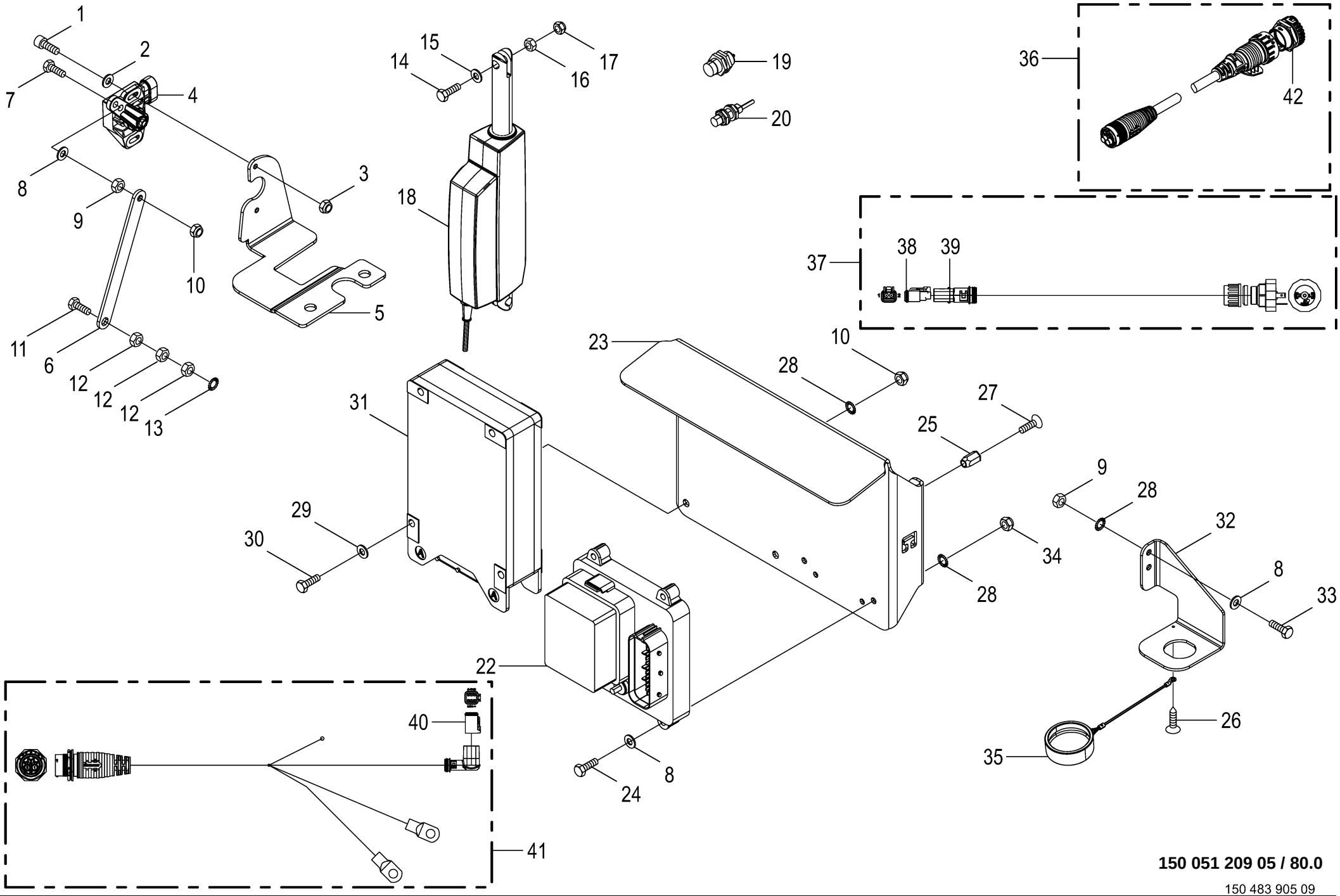

150 051 209 05 / 80.0

150 483 905 09

Steuerung Komfort **Control** **Commande**					1104735 -	RP601-30	RP601-31	RP601-41				**150 051 209 05** 150 483 905 9 **80.0**
Pos.	ID-Nr.	Benennung	Description	Description	Masch.-Nr-							Bemerkung/Remarks/Remarque
1	90 002 401 0	Zylindersch.I-6kt M4 x 16 Zn8	Cylinder screw hexagon socket M4 x 16	Vis cylind à six pans creux M4 x 16 Zn8		x	x	x				
2	00 910 325 0	Scheibe	Washer	Rondelle		x	x	x				4,3 X 9 X 0,8
3	00 908 718 0	Sicherungsmutter	Locknut	Écrou hex		x	x	x				M 4
4	00 303 732 0	Hallsensor	Hall sensor	Capteur de Hall		2	2	2				120°
5	20 062 763 1	Halter -rechts	Support -right	Cadre support -droite		1	1	1				
	20 062 762 1	Halter -links	Support -left	Cadre support -gauche		1	1	1				
6	20 062 764 1	Gestänge Wegaufnehmer	Linkage path sensor	Tringlerie capteur de déplacement		2	2	2				
7	00 900 239 1	6kt-Schraube	Hex head bolt	Boulon tête hex		x	x	x				M 6 X 25
8	00 910 411 1	Scheibe	Washer	Rondelle		x	x	x				6,4 X 12,5 X 1,6
9	00 908 208 0	6kt-Mutter	Hex nut	Écrou hex		x	x	x				M 6
10	00 908 704 1	Sicherungsmutter	Locknut	Écrou hex		x	x	x				M 6
11	00 900 214 0	6kt-Schraube	Hex head bolt	Boulon tête hex		x	x	x				M 8 X 55
12	00 908 210 0	6kt-Mutter	Hex nut	Écrou hex		x	x	x				M 8
13	00 909 908 1	Sperrkantscheibe	Detent edged washer	Disque à bord d'arrêt		x	x	x				SKM 8
14	00 901 455 0	6kt-Schraube	Hex head bolt	Boulon tête hex		x	x	x				M 12 X 75
15	00 910 609 0	Scheibe	Washer	Rondelle		x	x	x				13 X 37 X 3
16	00 908 215 0	6kt-Mutter	Hex nut	Écrou hex		x	x	x				M 12
17	00 908 701 0	Sicherungsmutter	Locknut	Écrou hex		x	x	x				M 12
18	20 087 802 0	Linearmotor 12V 130mm 200N KPL	Linear motor 12V 130mm 200N cpl	Moteur linéaire 12 V 130mm 200N cpl		1	1	1				
19	00 302 321 2	Ind. Näherungsschalter Namur M18 8mm	Namur sensor Namur M18	Capt. Namur Namur M18		1	1	1				
20	00 302 409 2	Ind. Näherungsschalter Namur M12 6mm	Namur sensor Namur M12	Capt. Namur		4	4	4				
22	20 087 354 1	Verteiler CE KPL	distributor bloc CE cpl.	bloc distributeur CE cpl.		1	1	1				
	00 302 074 0	Flachstecksicherung	Flat fuse	Fusible plat		3	3	3				7,5 A
	00 302 076 0	Flachstecksicherung	Flat fuse	Fusible plat		6	6	6				15 A
	00 303 201 0	Flachstecksicherung	Flat fuse	Fusible plat		2	2	2				25 A
	20 087 245 0	Relais Wechsler 30A	Relay changer 30A	Relais inverseur 30A		1	1	1				
	20 087 247 0	Abdeckkappe Verteiler CE	Cover cap distributor CE	Capuch. Distributeur CE		1	1	1				
23	20 461 379 1	Schutzblech	Guard sheet CE / KMC	Tôle de protection CE / KMC		1	1	1				
24	00 901 028 1	6kt-Schraube	Hex head bolt	Boulon tête hex		x	x	x				M 6 X 30
25	90 000 113 0	Blindnietmutter	Blind rivet nut	Ecrou rivet aveugle		x	x	x				M 8 X 20,5
26	00 906 810 0	Linsenblechschraube	Slotted pan head screw	Vis autotaraudeuse tête bombee		x	x	x				3,5 X 13
27	90 001 577 0	Linsenflanschschraube	Fillister head screw	Vis à tête conique bombèe		x	x	x				M 8 X 20
28	00 909 906 1	Sperrkantscheibe	Detent edged washer	Disque à bord d'arrêt		x	x	x				SKM 6
29	00 910 351 1	Scheibe	Washer	Rondelle		x	x	x				6,4 X 18 X 1,6

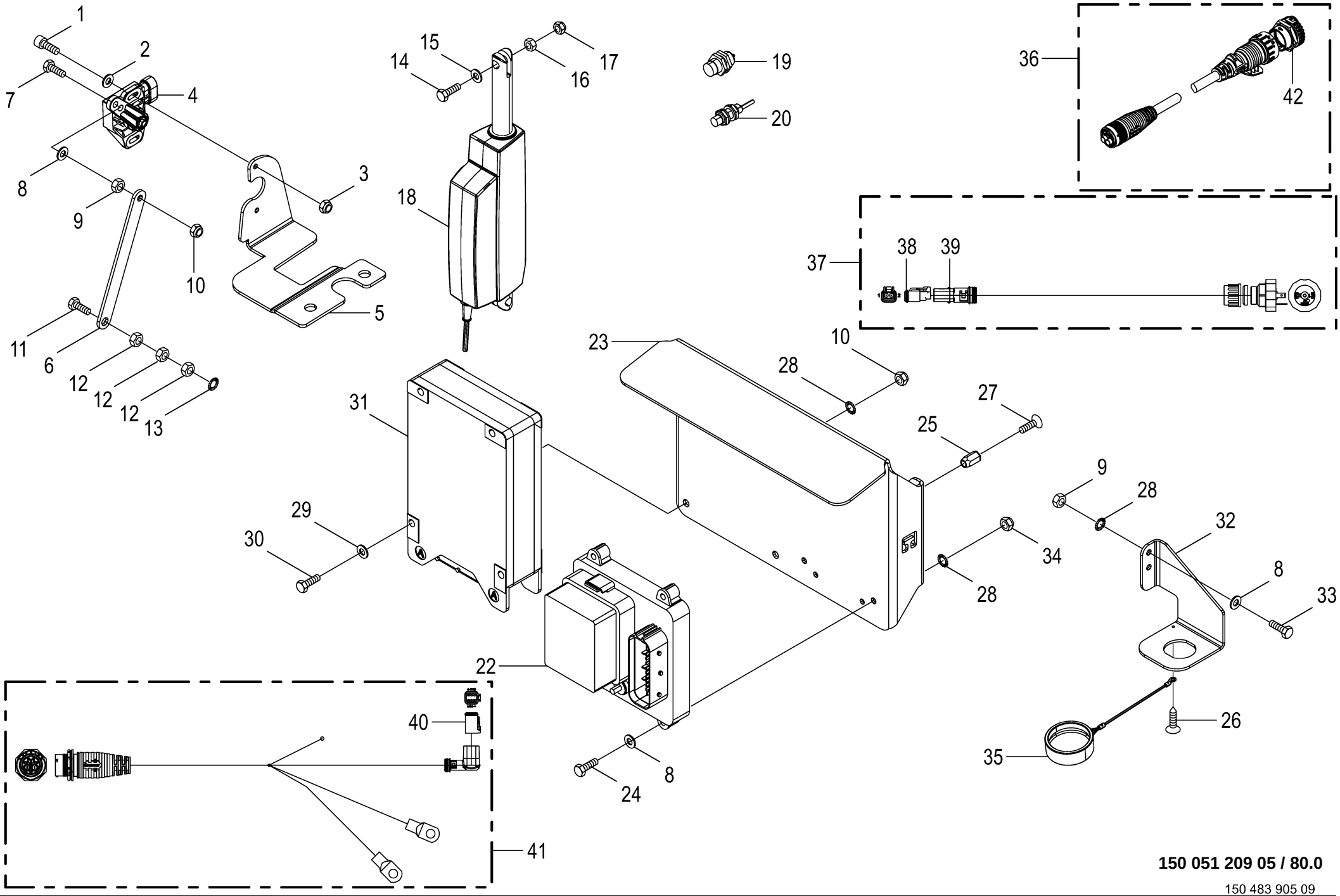

150 051 209 05 / 80.0

150 483 905 09

Steuerung Komfort **Control** **Commande**					1104735 -	RP601-30	RP601-31	RP601-41				**150 051 209 05** 150 483 905 9 **80.0**
Pos.	ID-Nr.	Benennung	Description	Description	Masch.-Nr-							Bemerkung/Remarks/Remarque
30	00 901 004 0	6kt-Schraube	Hex head bolt	Boulon tête hex		x	x	x				M 6 X 70
31	20 086 669 0	ECU KMC 20 32bit 1ST 2016/39	electronic control unit KMC 20 32bit	Unité de commande électronique KMC 20		1	1	1				
32	20 254 729 0	Halter Steckverbindung	Support plug connection	Support connecteur		1	1	1				
33	00 900 608 0	6kt-Schraube	Hex head bolt	Boulon tête hex		x	x	x				M 6 X 20
34	90 001 868 0	Sicherungsmutter	Locknut	Écrou hex		x	x	x				M 6
35	20 086 230 0	Blindkappe schwarz	Blind cap St sw	Cache St sw		1	1	1				
36	20 086 886 1	Adapter 11-p ECO-MATE - 9-p AHDP	Adapter 11-p ECO-MATE - 9-p AHDP	Adaptateur 11-p ECO-MATE - 9- p AHDP		1	1	1				
37	00 303 911 0	Adapterkabel	Adapter cable	Câble adaptateur		1	1	1				
38	00 303 316 2	Stecker 2-p Bu grau	Plug 2-p Bu grey	Cavalier 2-p Bu gris		x	x	x				
39	00 303 902 0	Endkappe	End cap	Embout de fermeture		x	x	x				
40	20 082 572 1	Stecker 6-p Bu grau	Plug 6-p Bu grey	Cavalier 6-p Bu gris		x	x	x				
41	20 087 910 1	Kabelbaum Schnittstelle Maschine-CE	CH interface machine CE	Cable interface machine		1	1	1				
42	20 088 140 0	Blindkappe 9-p St schwarz	Blind cap 9-p St sw	Cache 9-p St sw		1	1	1				

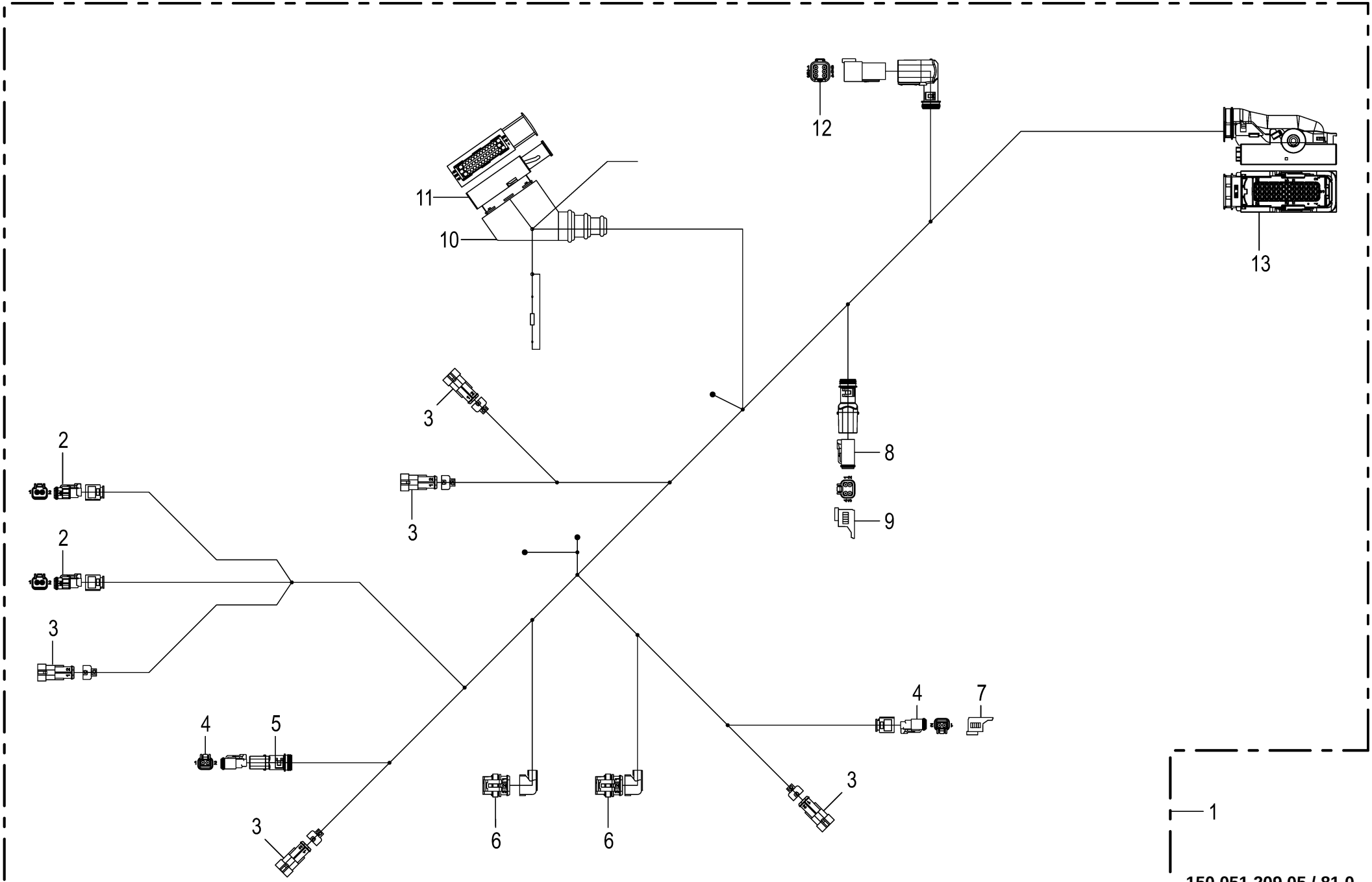

150 051 209 05 / 81.0

150 483 915 03

Kabelbaum Schneidwerk Komfort
Cable harness cutting system
Faisceau de câbles mécanisme de coupe

1104735 -

150 051 209 05

150 483 915 3 **81.0**

Pos.	ID-Nr.	Benennung	Description	Description	Masch.-Nr-	RP601-30	RP601-31	RP601-41				Bemerkung/Remarks/Remarque
1	20 087 938 4	Kabelbaum RP601 V/F XC Komfort 1.0					1	1				
2	20 085 183 0	Stecker 2-p Bu transp./gelb	Plug 2-p Bu transparent/ yellow	Cavalier 2-p Bu transparent/ jaune			x	x				
3	00 302 356 0	Kupplungsdose	Coupling socket	Connecteur			x	x				
4	00 303 316 2	Stecker 2-p Bu grau	Plug 2-p Bu grey	Cavalier 2-p Bu gris			x	x				
5	00 303 902 0	Endkappe	End cap	Embout de fermeture			x	x				
6	00 302 352 0	Stecker	Plug	Connecteur			x	x				
7	20 081 938 0	Blindkappe 2-p DT	Blind Cover 2-p DT	Faux couvercle 2-p DT			x	x				
8	20 082 569 1	Stecker 4-p Bu grau	Plug 4-p Bu grey	Cavalier 4-p Bu gris			x	x				
9	20 081 941 0	Blindkappe 4-p DT	Blind Cover 4-p DT	Faux couvercle 4-p DT			x	x				
10	00 302 235 0	Schutztülle	Protective grommet	Bec protecteur			x	x				
11	00 302 362 0	Stecker	Plug	Connecteur			x	x				
12	20 082 571 1	Stecker 6-p St grau	Plug 6-p St grey	Cavalier 6-p St gris			x	x				
13	20 085 497 0	Stecker 39-p Bu grün	Plug 39-p Bu green	Cavalier 39-p Bu vert			x	x				

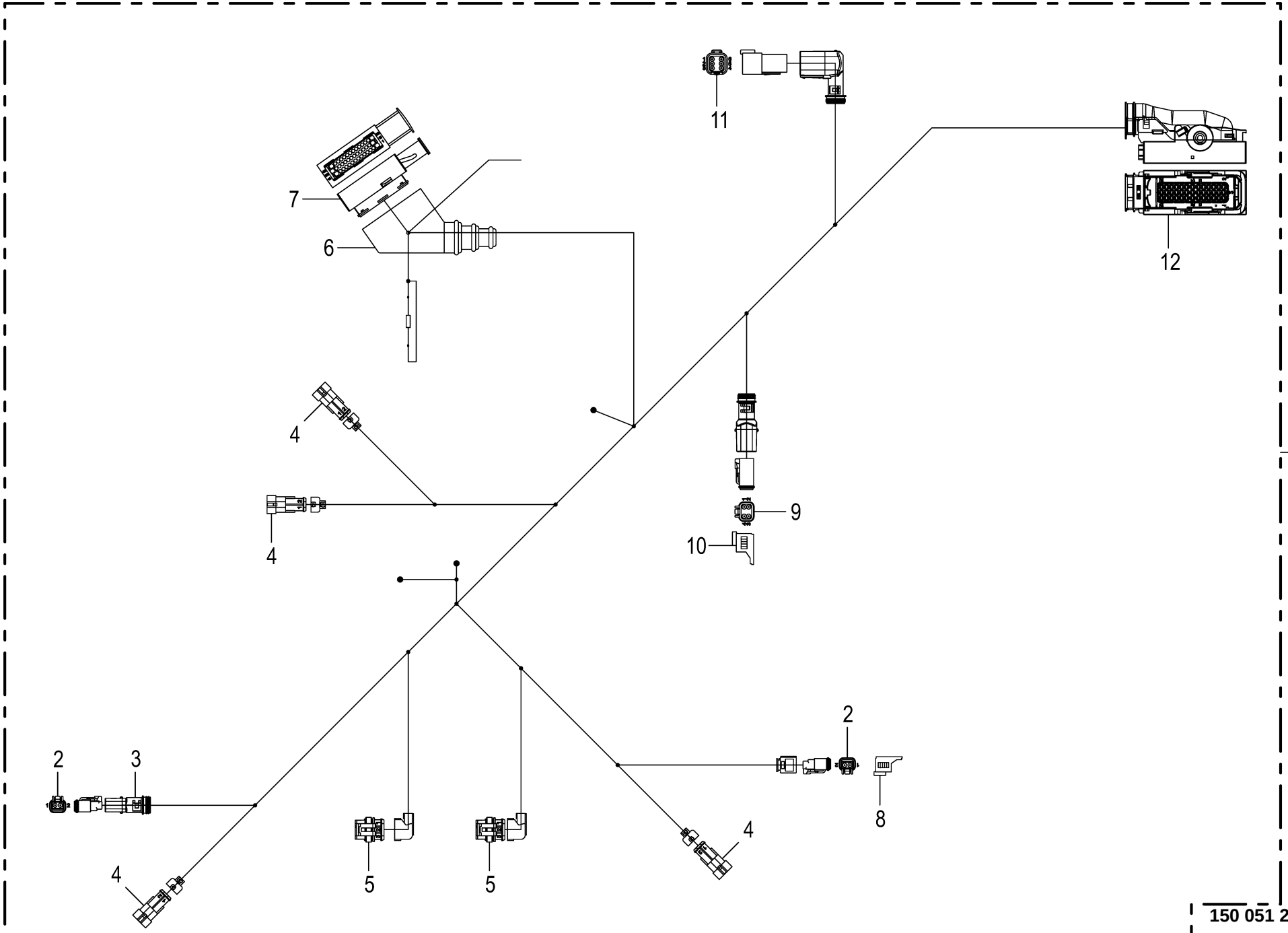

150 051 209 05 / 82.0

150 483 923 03

Kabelbaum Komfort **Cable harness** **Faisceau de câbles**					1104735 -	RP601-30	RP601-31	RP601-41				**150 051 209 05** 150 483 923 3 **82.0**
Pos.	ID-Nr.	Benennung	Description	Description	Masch.-Nr-							Bemerkung/Remarks/Remarque
1	20 087 939 5	Kabelbaum RP601 V/F Komfort 1.0				1						
2	00 303 316 2	Stecker 2-p Bu grau	Plug 2-p Bu grey	Cavalier 2-p Bu gris		x						
3	00 303 902 0	Endkappe	End cap	Embout de fermeture		x						
4	00 302 356 0	Kupplungsdose	Coupling socket	Connecteur		x						
5	00 302 352 0	Stecker	Plug	Connecteur		x						
6	00 302 235 0	Schutztülle	Protective grommet	Bec protecteur		x						
7	00 302 362 0	Stecker	Plug	Connecteur		x						
8	20 081 938 0	Blindkappe 2-p DT	Blind Cover 2-p DT	Faux couvercle 2-p DT		x						
9	20 082 569 1	Stecker 4-p Bu grau	Plug 4-p Bu grey	Cavalier 4-p Bu gris		x						
10	20 081 941 0	Blindkappe 4-p DT	Blind Cover 4-p DT	Faux couvercle 4-p DT		x						
11	20 082 571 1	Stecker 6-p St grau	Plug 6-p St grey	Cavalier 6-p St gris		x						
12	20 085 497 0	Stecker 39-p Bu grün	Plug 39-p Bu green	Cavalier 39-p Bu vert		x						

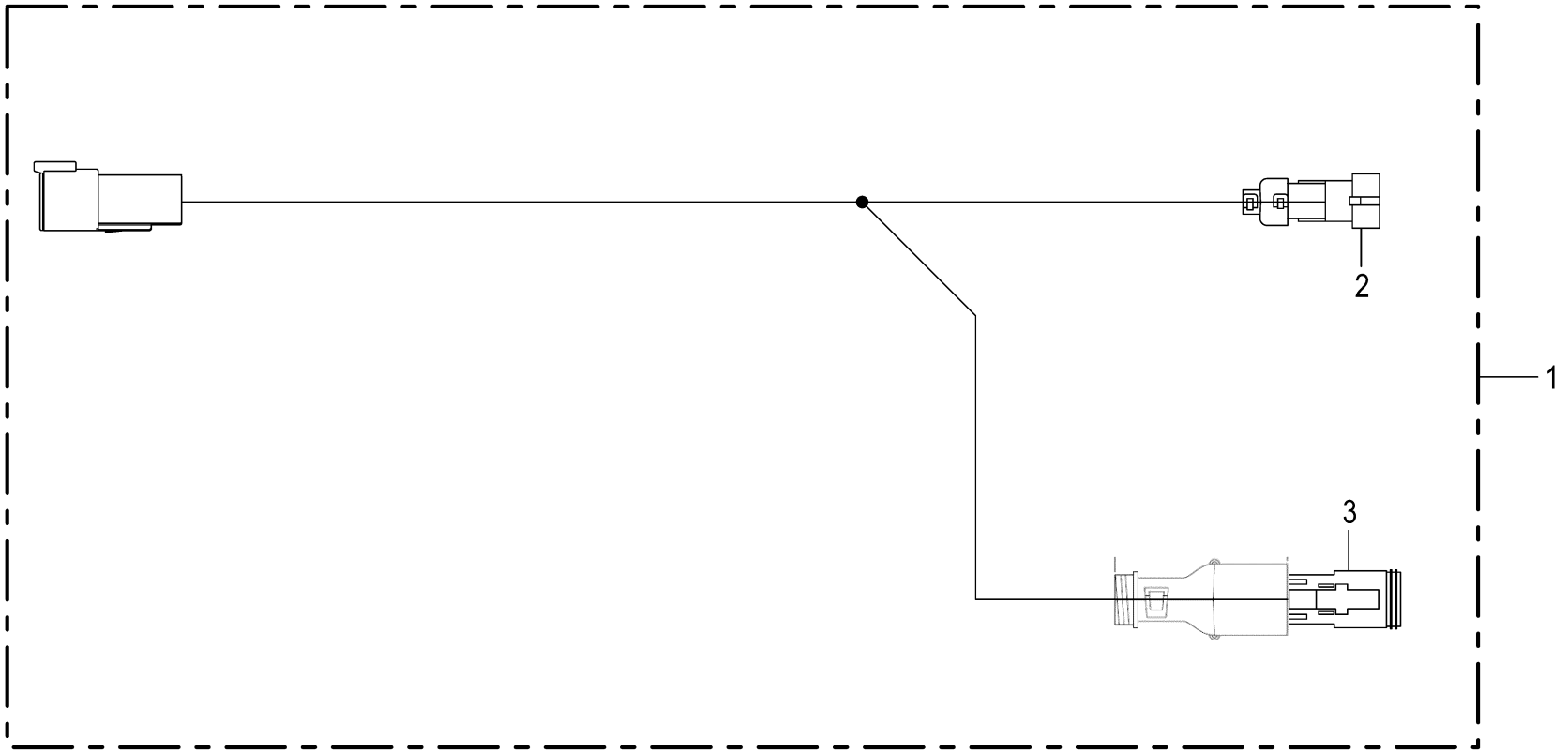
2
1
3

Kabelbaum - Garnbindung **Cable harness - Twine wrapping** **Faisceau de câbles - Liage par ficelle**					1104735 -	RP601-30	RP601-31	RP601-41				**150 051 209 05** 150 483 927 1 **83.0**
Pos.	ID-Nr.	Benennung	Description	Description	Masch.-Nr-							Bemerkung/Remarks/Remarque
1	20 081 672 1	Kabelbaum Garnbindung	Cable harness twine wrapping	Faisceau de câbles liage par ficelle		1	1	1				
2	00 302 356 0	Kupplungsdose -2-polig	Coupling socket -2-pole	Connecteur -2-pôle		x	x	x				
3	00 303 316 2	Stecker 2-p Bu grau	Plug 2-p Bu grey	Cavalier 2-p Bu gris		x	x	x				

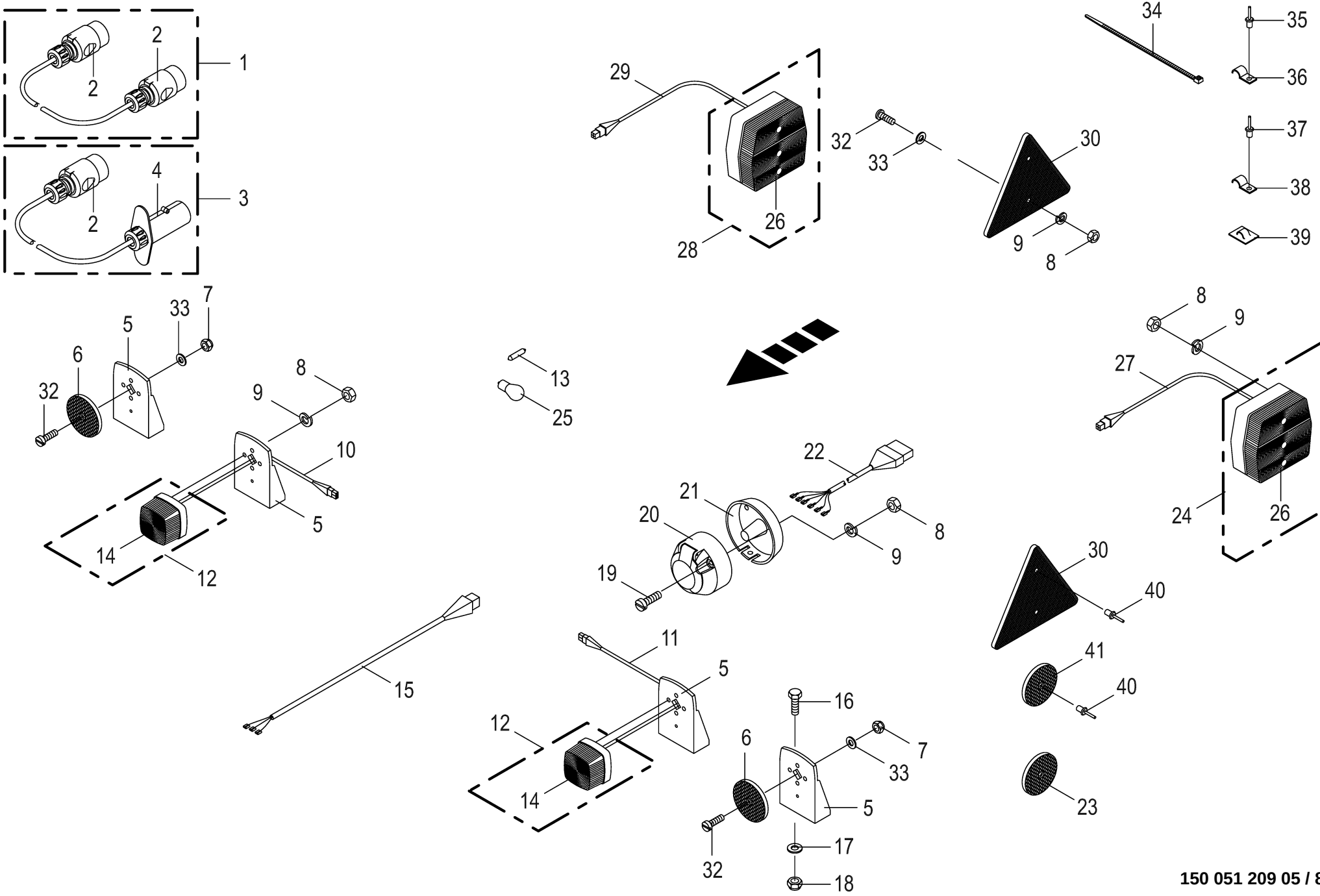

150 051 209 05 / 84.0

150 368 249 07

Beleuchtung **Lighting** **Éclairage**					1104735 -	RP601-30	RP601-31	RP601-41				**150 051 209 05** 150 368 249 7 **84.0**
Pos.	ID-Nr.	Benennung	Description	Description	Masch.-Nr-							Bemerkung/Remarks/Remarque
1	00 924 610 3	Adapter 7-p Typ 12N - 7-p Typ 12N -7-polig	Adapter 7-p Typ 12N - 7-p Typ 12N -7-pole	Adaptateur 7-p type 12N - 7-p type 12N -7-pôle		1	1	1				
2	00 924 576 0	Stecker -7-polig	Plug -7-pole	Connecteur -7-pôle		x	x	x				
3	00 924 782 0	Verlängerungskabel -7-polig	Extension cable -7-pole	Cable de rallonge -7-pôle		1	1	1				Lg.= 3000
4	20 084 721 0	Stecker 7-p Bu silber -7-polig	Plug 7-p Bu silver -7-pole	Cavalier 7-p Bu argenté -7- pôle		x	x	x				
5	00 924 677 0	Beleuchtungshalter	Illumination support	Support d'illumination		2	2	2				
6	00 924 537 0	Frontstrahler -weiss	Side lights -white	Catadiptre -blanc		2	2	2				Rd. 62
7	00 908 702 0	Sicherungsmutter	Locknut	Écrou hex		x	x	x				M 5
8	00 908 207 1	6kt-Mutter	Hex nut	Écrou hex		x	x	x				M 5
9	00 910 031 0	Federring	Spring washer	Rondelle elastique		x	x	x				B 5
	90 002 958 0	Sperrkantscheibe SKM 5 ZLÜ	Detent edged washer SKM 5	Rondelle d'arrêt SKM 5		x	x	x				
10	00 924 627 2	Kabel -rechts	Cable -right	Câble -droite		1	1	1				Lg.= 4500
11	00 924 645 1	Kabel -links	Cable -left	Câble -gauche		1	1	1				Lg.= 2000
12	00 924 611 0	Positionsleuchte -weiss	Position light -white	Feu de position -blanc		2	2	2				
13	00 924 709 0	Einfadenlampe	Singel filament buld	Lampe à l filament		x	x	x				12 V / 5 W
14	00 924 623 0	Ersatzhaube	Lens for lamp	Verre de lampe		2	2	2				
15	00 924 651 1	Kabel	Cable	Câble		1	1	1				Lg.= 1000
16	00 900 608 0	6kt-Schraube	Hex head bolt	Boulon tête hex		x	x	x				M 6 X 20
17	90 002 313 0	Scheibe 6,4 x 18 x 1,6	Disc 6.4 X 18 X 1.6	Rondelle 6,4 x 18 x 1,6		x	x	x				
18	00 908 704 1	Sicherungsmutter	Locknut	Écrou hex		x	x	x				M 6
19	00 903 453 1	Zylinderschraube	Allen screw	Vis tête cylindrique		x	x	x				M 5 X 40
20	00 924 571 0	Steckdose -7-polig	Socket -7-pole	Prise de courant -7-pôle		x	x	x				
21	00 924 517 0	Steckdosenuntersatz	Socket base	Base de prise de courant		x	x	x				
22	00 924 624 0	Kabel	Cable	Câble		1	1					Lg.= 4900
	00 924 680 0	Kabel	Cable	Câble				1				Lg.= 6400
23	00 924 634 0	Begrenzungsstrahler -gelb -selbstklebend	Side light -yellow -self- adhesive	Feu d'encombrement -jaune -autoadhésif		2	2	2				Rd. 62
24	00 924 698 0	Dreikammerleuchte -links	Lamp -left	Lampe -gauche		1	1	1				
25	00 924 693 0	Einfadenlampe	Singel filament buld	Lampe à l filament		x	x	x				12 V / 21 W
26	00 924 699 1	Ersatzhaube	Lens for lamp	Verre de lampe		2	2	2				
27	00 924 646 1	Kabel -links, 4-polig	Cable -left, 4-pole	Câble -gauche, 4-pôle		1	1	1				Lg.= 1300
28	00 924 697 0	Dreikammerleuchte -rechts	Lamp -right	Lampe -droite		1	1	1				
29	00 924 649 1	Kabel -rechts, 4-polig	Cable -right, 4-pole	Câble -droite, 4-pôle		1	1	1				Lg.= 3000
30	00 924 532 0	Dreieck-Rückstrahler	Rear reflector	Catephote		2	2	2				
32	00 903 745 0	Zylinderschraube	Allen screw	Vis tête cylindrique		x	x	x				M 5 X 16
	00 903 747 1	Zylinderschraube	Allen screw	Vis tête cylindrique		x	x	x				M 5 X 20
33	00 910 365 0	Scheibe	Washer	Rondelle		x	x	x				5,3 X 15 X 1
34	00 922 673 1	Kabelbinder	Cable band	Collier de serrage		x	x	x				Lg.= 100

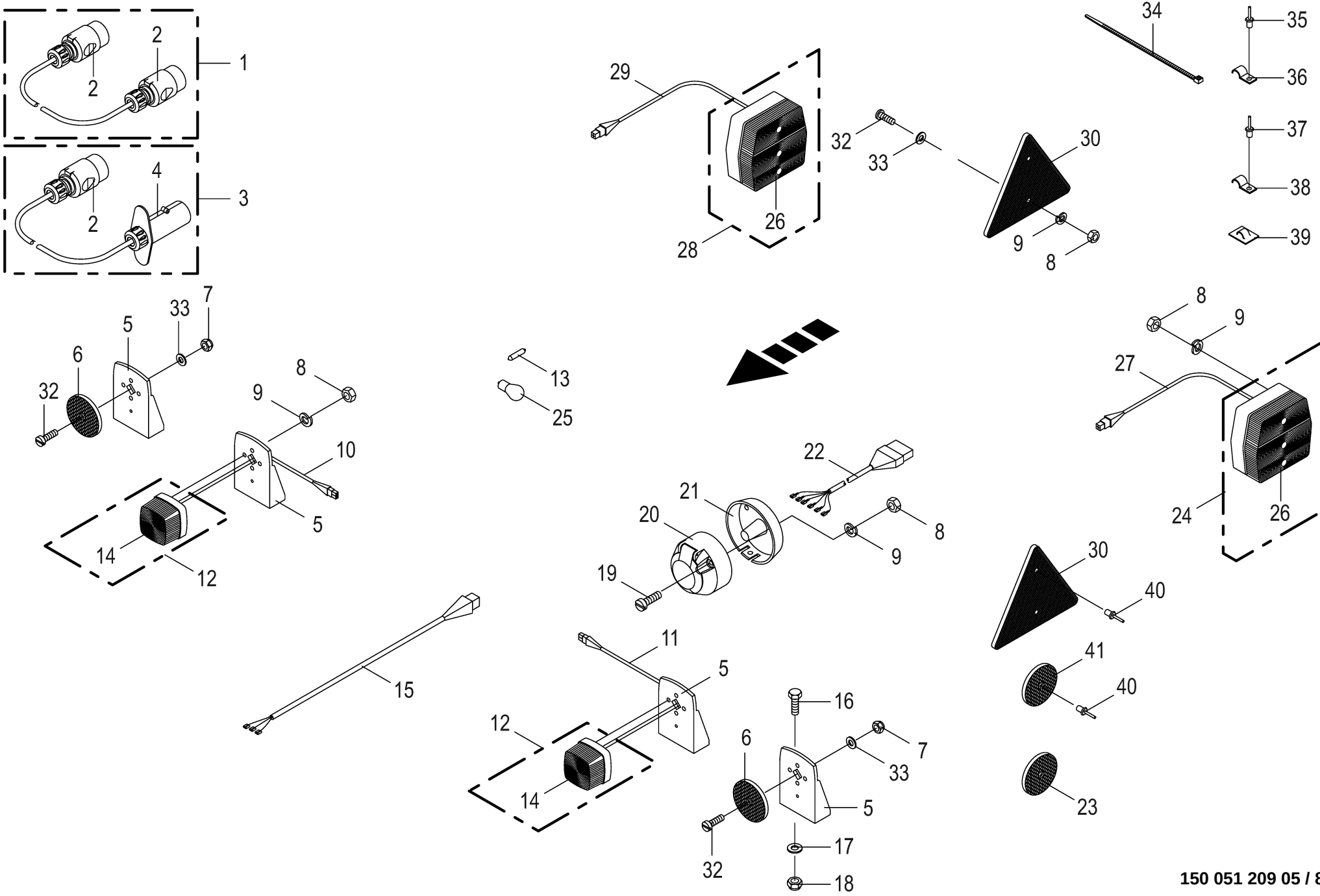

150 051 209 05 / 84.0

150 368 249 07

Beleuchtung **Lighting** **Éclairage**					1104735 -	RP601-30	RP601-31	RP601-41				**150 051 209 05** 150 368 249 7 **84.0**
Pos.	ID-Nr.	Benennung	Description	Description	Masch.-Nr-							Bemerkung/Remarks/Remarque
35	00 925 112 1	Rohrhalter	Tube support	Support de tube		2	2	2				
36	00 914 702 0	Blindniet	Blind rivet	Rivet aveugle		x	x	x				6 X 12
37	00 924 013 0	Kabelschelle	Cable clamp	Collier pour câble		3	3	3				
38	00 914 036 0	Blindniet	Blind rivet	Rivet aveugle		x	x	x				4,8 X 11
39	00 925 181 0	Kabelhalter	Cable support	Support de câble		1	1	1				Rd. 8
40	00 914 138 0	Blindniet	Blind rivet	Rivet aveugle		x	x	x				5 X 14,5
41	00 924 535 1	Rückstrahler -rot	Rear reflector -red	Reflecteur -rouge		2	2	2				Rd. 62

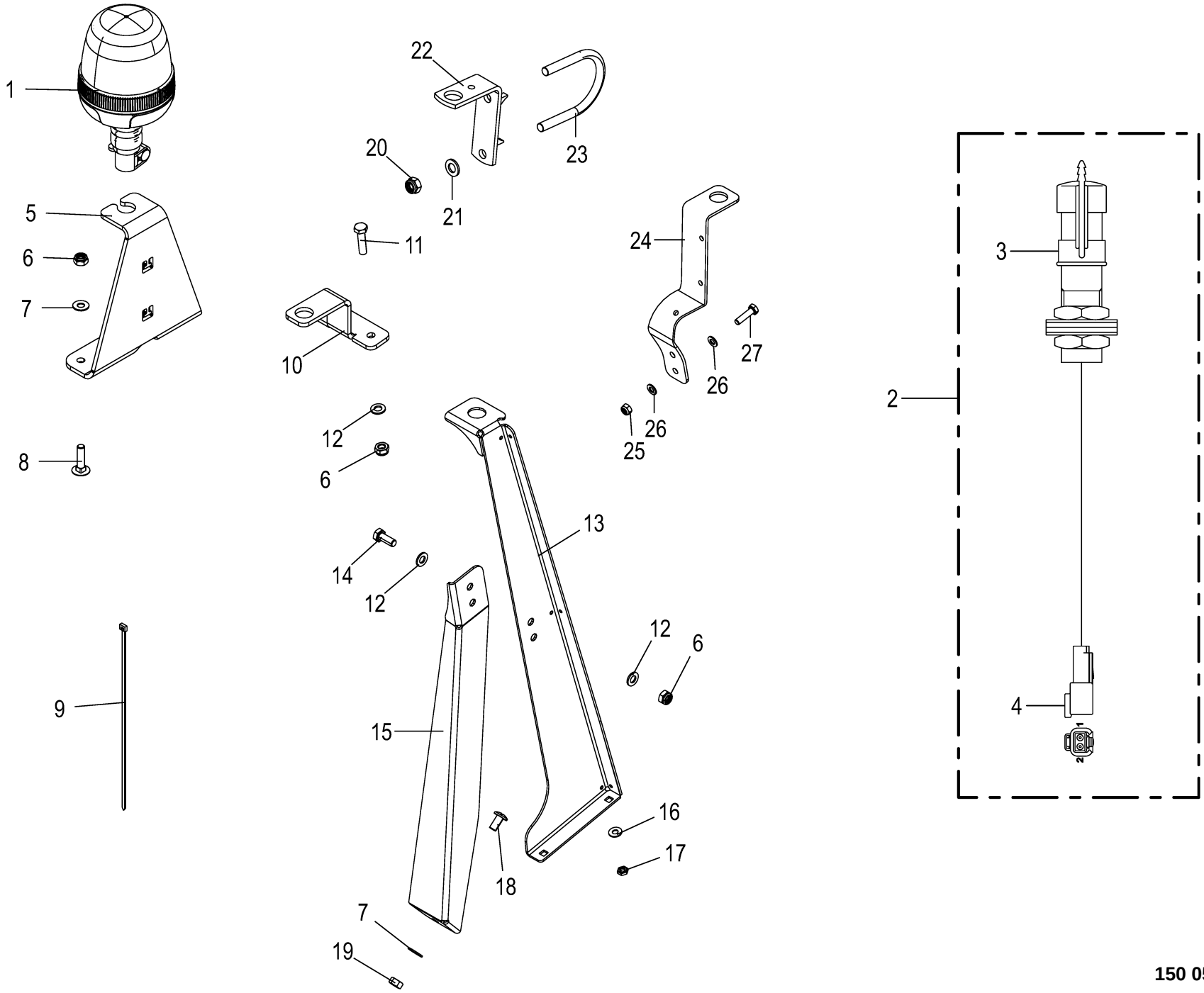

150 051 209 05 / 85.0

150 536 271 03

Rundumleuchte -optional **Beacon light** **Gyrophare**					1104735 -	RP601-30	RP601-31	RP601-41				**150 051 209 05** 150 536 271 3 **85.0**
Pos.	ID-Nr.	Benennung	Description	Description	Masch.-Nr-							Bemerkung/Remarks/Remarque
1	20 089 171 0	Leuchte RKL gelb LED 2-p KPL 12V/24V	Lamp RKL gelb LED 2-p KPL 3 anb. steh.	voyant RKL jaune DEL à 2 p. cpl. 12V/24V		1	1	1				
2	20 086 806 0	Adapter 2-p DT - 2-p RKL	Adapter 2-p DT - 2-p rotating beacon	Adaptateur 2-p DT - 2-p RKL		1	1	1				
3	00 924 723 0	Aufsteckrohr	Extension tube	Tube relevable		1	1	1				
	00 924 694 0	Flachsteckhülse	Flat sleeve	Douille plate		2	2	2				6,3 x 0,8
4	00 303 317 0	Stecker 2-p St grau	Plug 2-p St grey	Cavalier 2-p St gris		1	1	1				
	00 303 319 0	Kontaktsicherung 2-p St	Contact fuse 2-p St	Fusible de contact 2-p St		1	1	1				
	20 080 240 0	Kontakt Ni 0,5mm2	Contact Ni 0,5mm2	Contact Ni 0,5mm2		2	2	2				
5	00 000 001 0	-nicht für diese Maschine	-not for this machine	-non prevu pour cette machine		x	x	x				
6	00 908 758 0	Sicherungsmutter	Locknut	Écrou hex		x	x	x				M 10
7	00 909 909 1	Sperrkantscheibe	Detent edged washer	Disque à bord d'arrêt		x	x	x				SKM 10
8	00 904 755 2	Flachrundschraube	Coach bolt	Vis a tête bombée		x	x	x				M 10 X 40
9	00 922 671 1	Kabelbinder	Cable band	Collier de serrage		x	x	x				Lg.= 300
10	00 000 001 0	-nicht für diese Maschine	-not for this machine	-non prevu pour cette machine		x	x	x				
11	00 900 639 0	6kt-Schraube	Hex head bolt	Boulon tête hex		x	x	x				M 10 X 40
12	00 910 414 0	Scheibe	Washer	Rondelle		x	x	x				10,5 X 21 X 2
13	00 000 001 0	-nicht für diese Maschine	-not for this machine	-non prevu pour cette machine		x	x	x				
14	00 900 636 0	6kt-Schraube	Hex head bolt	Boulon tête hex		x	x	x				M 10 X 25
15	00 000 001 0	-nicht für diese Maschine	-not for this machine	-non prevu pour cette machine		x	x	x				
16	00 909 908 1	Sperrkantscheibe	Detent edged washer	Disque à bord d'arrêt		x	x	x				SKM 8
17	00 908 510 1	6kt-Mutter -niedrige Form	Hex nut -low form	Écrou hex -forme basse		x	x	x				M 8
18	00 905 251 2	Flachrundschraube	Coach bolt	Vis a tête bombée		x	x	x				M 10 X 20
19	00 908 212 0	6kt-Mutter	Hex nut	Écrou hex		x	x	x				M 10
20	00 908 701 0	Sicherungsmutter	Locknut	Écrou hex		x	x	x				M 12
21	00 910 506 1	Scheibe	Washer	Rondelle		x	x	x				13 X 24 X 2,5
22	00 279 566 0	Winkel	Angle	Angle		1	1	1				
23	00 240 074 1	Spannbügel	Clamping bracket	Etrier tendeur		1	1	1				M 12
24	00 000 001 0	-nicht für diese Maschine	-not for this machine	-non prevu pour cette machine		x	x	x				
25	00 908 706 0	Sicherungsmutter	Locknut	Écrou hex		x	x	x				M 8
26	00 910 413 0	Scheibe	Washer	Rondelle		x	x	x				8,4 X 17 X 1,6
27	00 900 617 0	6kt-Schraube	Hex head bolt	Boulon tête hex		x	x	x				M 8 X 30

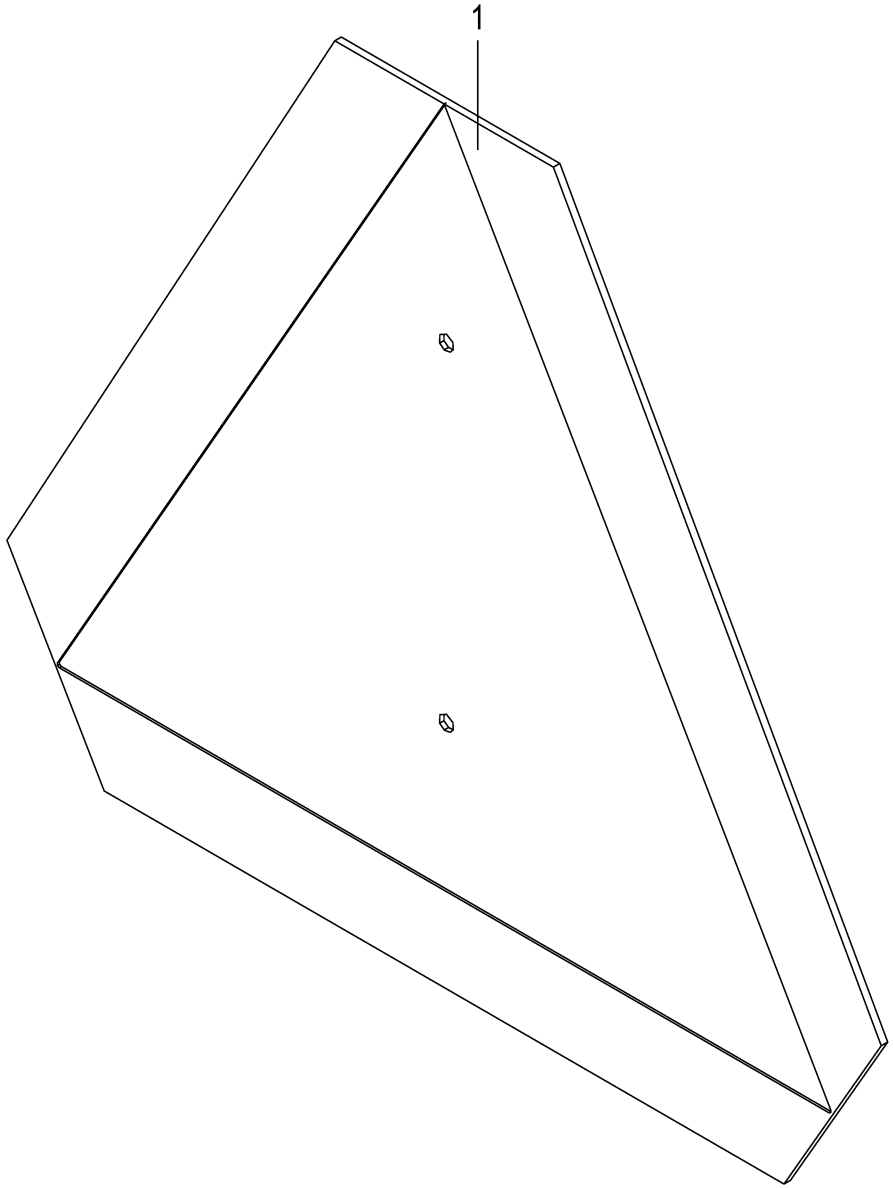
1

SMV - Zeichen -optional SMV emblem Plaque d'identif. pour véhicules lents					1104735 -	RP601-30	RP601-31	RP601-41				150 051 209 05 150 494 400 1 86.0
Pos.	ID-Nr.	Benennung	Description	Description	Masch.-Nr-							Bemerkung/Remarks/Remarque
1	27 022 272 0	Aufkleber SMV-Zeichen rot	Label SMV emblem red	Autocollant SMV-Zeichen rouge		1	1	1				

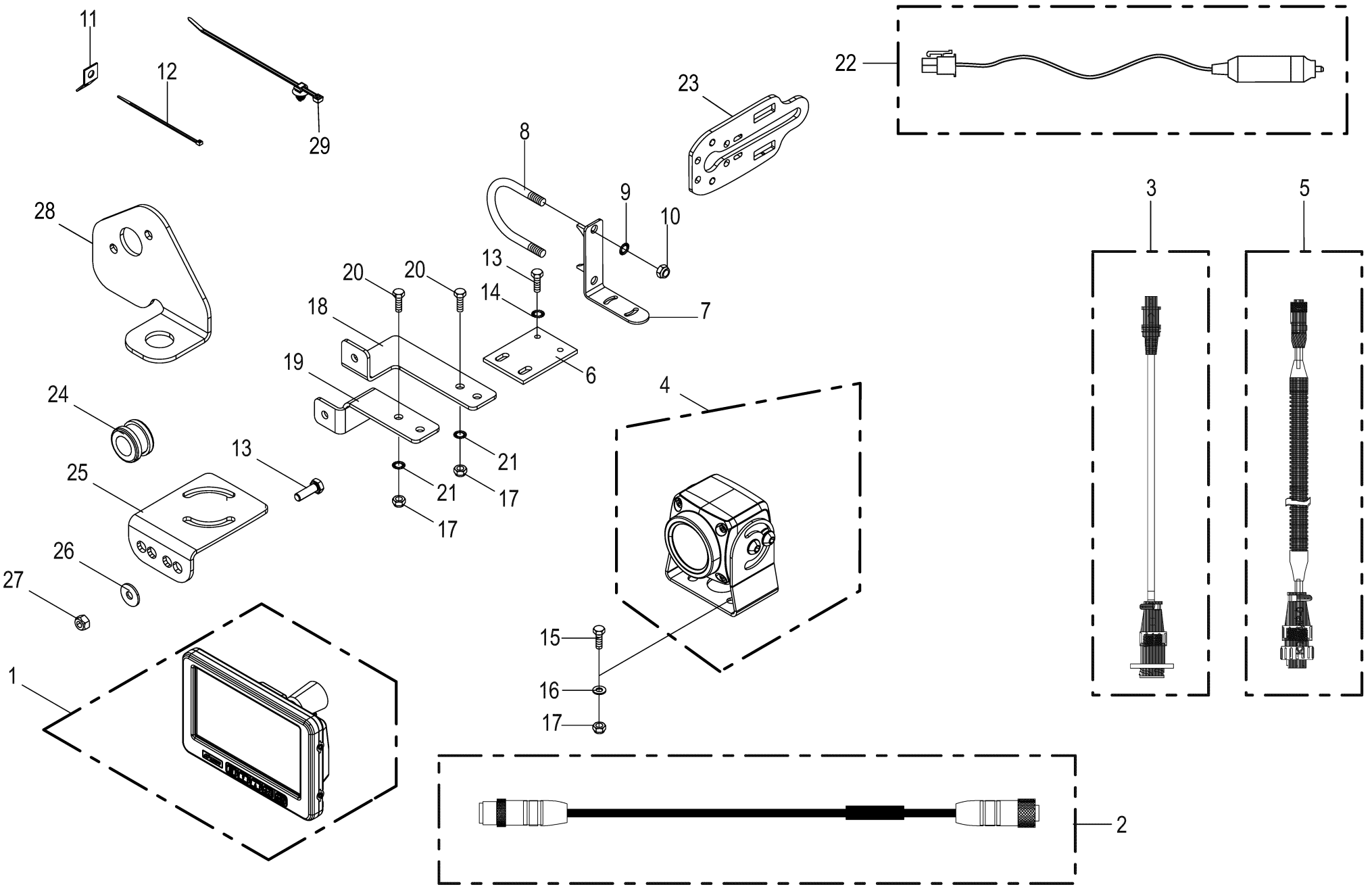

150 051 209 05 / 87.0

150 357 701 15

Kamerasystem -optional **Camera system** **Système de caméra**					1104735 -	RP601-30	RP601-31	RP601-41				**150 051 209 05** 150 357 701 15 **87.0**
Pos.	ID-Nr.	Benennung	Description	Description	Masch.-Nr-							Bemerkung/Remarks/Remarque
1	20 085 156 0	Monitor 7"	Monitor 7"	Moniteur 7"		1	1	1				
2	20 088 495 0	Verlängerung 5-p M12x1 5000mm	Extension 5-p M12x1 5000mm	Rallonge 5-p M12x1 5000 mm		1	1	1				
	20 088 496 0	Verlängerung 5-p M12x1 10000mm	Extension 5-p M12x1 10000mm	Rallonge 5-p M12x1 10000 mm		1	1	1				
3	20 088 487 0	Adapter 4-p Mini DIN - 7-p CPC	Adapter 4-p Mini DIN - 7-p CPC	Adaptateur 4-p Mini DIN - 7-p CPC		1	1	1				
4	20 085 509 0	Kamera 90°	Camera 90° CMOS	Caméra 90° CMOS		1	1	1				
5	20 088 488 0	Adapter 7-p CPC - 5-p M12x1	Adapter 7-p CPC - 5-p M12 x 1	Adaptateur 7-p CPC - 5-p M12x1		1	1	1				
6	20 053 605 0	Befestigungsplatte	Attatching plate	Plateau de fixation		1	1	1				
7	20 062 586 0	Winkel	Angle	Angle		1	1	1				
8	00 291 147 1	Bügelschraube	Stirrup bolt	Vis d'étrier		1	1	1				M 10 X 229
9	00 909 909 1	Sperrkantscheibe	Detent edged washer	Disque à bord d'arrêt		x	x	x				SKM 10
10	00 908 758 0	Sicherungsmutter	Locknut	Écrou hex		x	x	x				M 10
11	00 336 735 1	Halteblech	Holding plate	Tôle de fixation		x	x	x				
12	00 922 671 1	Kabelbinder	Cable band	Collier de serrage		x	x	x				Lg.= 300
	00 922 674 0	Kabelbinder	Cable band	Collier de serrage		x	x	x				Lg.= 200
13	00 900 616 0	6kt-Schraube	Hex head bolt	Boulon tête hex		x	x	x				M 8 X 25
14	00 909 908 1	Sperrkantscheibe	Detent edged washer	Disque à bord d'arrêt		x	x	x				SKM 8
15	00 900 608 0	6kt-Schraube	Hex head bolt	Boulon tête hex		x	x	x				M 6 X 20
16	00 910 411 1	Scheibe	Washer	Rondelle		x	x	x				6,4 X 12,5 X 1,6
17	00 908 704 1	Sicherungsmutter	Locknut	Écrou hex		x	x	x				M 6
18	20 062 923 0	Winkel	Angle	Angle		1	1	1				
19	20 062 924 0	Winkel	Angle	Angle		1	1	1				
20	00 901 028 1	6kt-Schraube	Hex head bolt	Boulon tête hex		x	x	x				M 6 X 30
21	00 909 906 1	Sperrkantscheibe	Detent edged washer	Disque à bord d'arrêt		x	x	x				SKM 6
22	20 083 763 0	Kabel Spannungsversorgung-Monitor 2m	Cable power supply monitor 2m	Câble moniteur alimentation en tension 2		1	1	1				
23	20 256 734 0	Halter	Support	Support		1	1	1				
24	20 084 868 0	Kabelführungstülle 15mm	Grommet 15mm	Passe-câble 15mm		1	1	1				
25	20 464 524 1	Kamerahalter RP201/301 Bl 3		Support caméra RP201/301 Bl 3		1	1	1				
26	90 000 585 0	Scheibe	Washer	Rondelle		x	x	x				8,4 X 24 X 2
27	00 908 707 0	Sicherungsmutter	Locknut	Écrou hex		x	x	x				M 8
28	20 469 145 0	Kamerahalter	Camera holder Bl 3	Support camera		1	1	1				
29	20 086 200 0	Befestigungsbinder 4,6x300 Lamellenfuß	Fixing tie 4,6x300 Fir tree base sw	Lanière de fixation 4,6x300 Pied sapin		x	x	x				

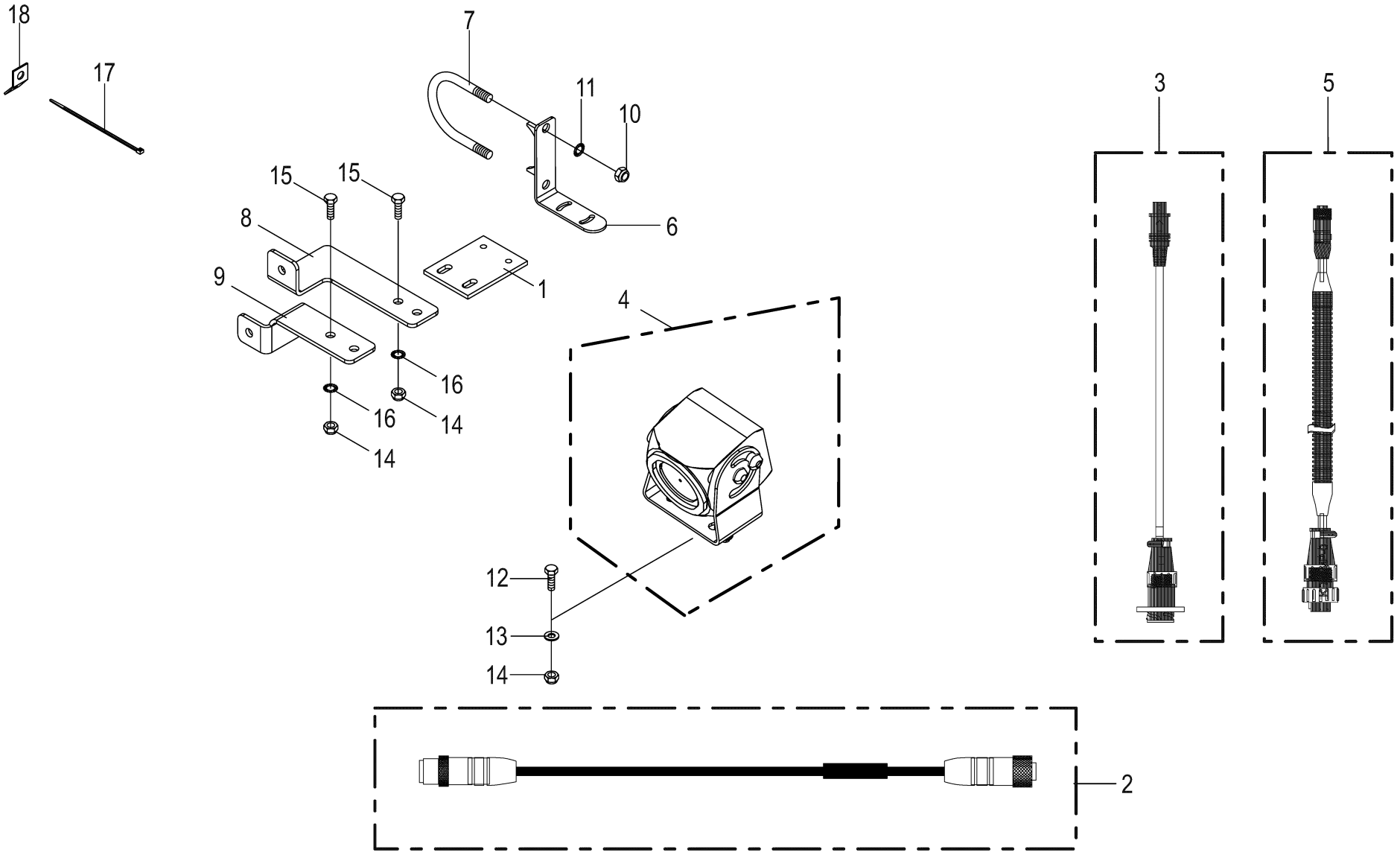

150 051 209 05 / 88.0

150 500 342 01

Zweite Kamera -optional **Additional camera** **Deuxième caméra**					1104735 -	RP601-30	RP601-31	RP601-41				**150 051 209 05** 150 500 342 1 **88.0**
Pos.	ID-Nr.	Benennung	Description	Description	Masch.-Nr-							Bemerkung/Remarks/Remarque
1	20 053 605 0	Befestigungsplatte	Attatching plate	Plateau de fixation		1	1	1				
2	20 088 495 0	Verlängerung 5-p M12x1 5000mm	Extension 5-p M12x1 5000mm	Rallonge 5-p M12x1 5000 mm		1	1	1				
3	20 088 487 0	Adapter 4-p Mini DIN - 7-p CPC	Adapter 4-p Mini DIN - 7-p CPC	Adaptateur 4-p Mini DIN - 7-p CPC		1	1	1				
4	20 085 509 0	Kamera 90°	Camera 90° CMOS	Caméra 90° CMOS		1	1	1				
5	20 088 488 0	Adapter 7-p CPC - 5-p M12x1	Adapter 7-p CPC - 5-p M12 x 1	Adaptateur 7-p CPC - 5-p M12x1		1	1	1				
6	20 062 586 0	Winkel	Angle	Angle		1	1	1				
7	00 291 147 1	Bügelschraube	Stirrup bolt	Vis d'étrier		1	1	1				M 10 X 229
8	20 062 923 0	Winkel	Angle	Angle		1	1	1				
9	20 062 924 0	Winkel	Angle	Angle		1	1	1				
10	00 908 758 0	Sicherungsmutter	Locknut	Écrou hex		x	x	x				M 10
11	00 909 909 1	Sperrkantscheibe	Detent edged washer	Disque à bord d'arrêt		x	x	x				SKM 10
12	00 900 608 0	6kt-Schraube	Hex head bolt	Boulon tête hex		x	x	x				M 6 X 20
13	00 910 411 1	Scheibe	Washer	Rondelle		x	x	x				6,4 X 12,5 X 1,6
14	00 908 704 1	Sicherungsmutter	Locknut	Écrou hex		x	x	x				M 6
15	00 901 028 1	6kt-Schraube	Hex head bolt	Boulon tête hex		x	x	x				M 6 X 30
16	00 909 906 1	Sperrkantscheibe	Detent edged washer	Disque à bord d'arrêt		x	x	x				SKM 6
17	00 922 671 1	Kabelbinder	Cable band	Collier de serrage		x	x	x				Lg.= 300
	00 922 674 0	Kabelbinder	Cable band	Collier de serrage		x	x	x				Lg.= 200
18	00 336 735 1	Halteblech	Holding plate	Tôle de fixation		5	5	5				

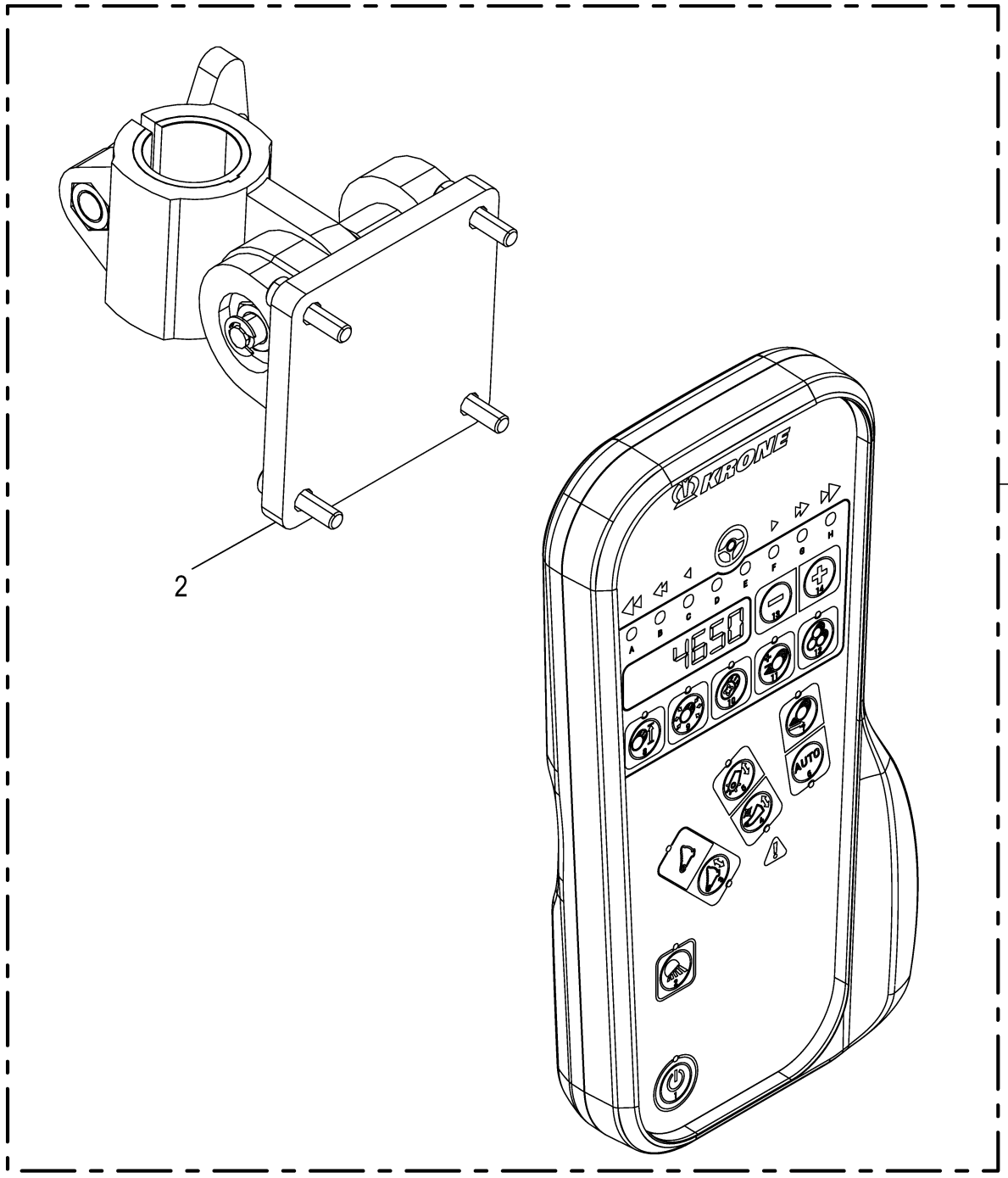
KRONE
4650
AUTO
1
2

Terminal - DS 100 RP -optional **Terminal - DS 100 RP** **Terminal - DS 100 RP**					1104735 -	RP601-30	RP601-31	RP601-41				**150 051 209 05** 150 528 222 1 **89.0**
Pos.	ID-Nr.	Benennung	Description	Description	Masch.-Nr-							Bemerkung/Remarks/Remarque
1	20 088 338 1	Terminal DS 100 RP		Terminal DS 100 RP		1	1	1				
2	20 081 229 0	Halter	Support	Cadre support		1	1	1				
	27 017 197 0	Reduzierhülse 30/25	Reducing bushing 30/25	Douille de réduction 30/25		1	1	1				

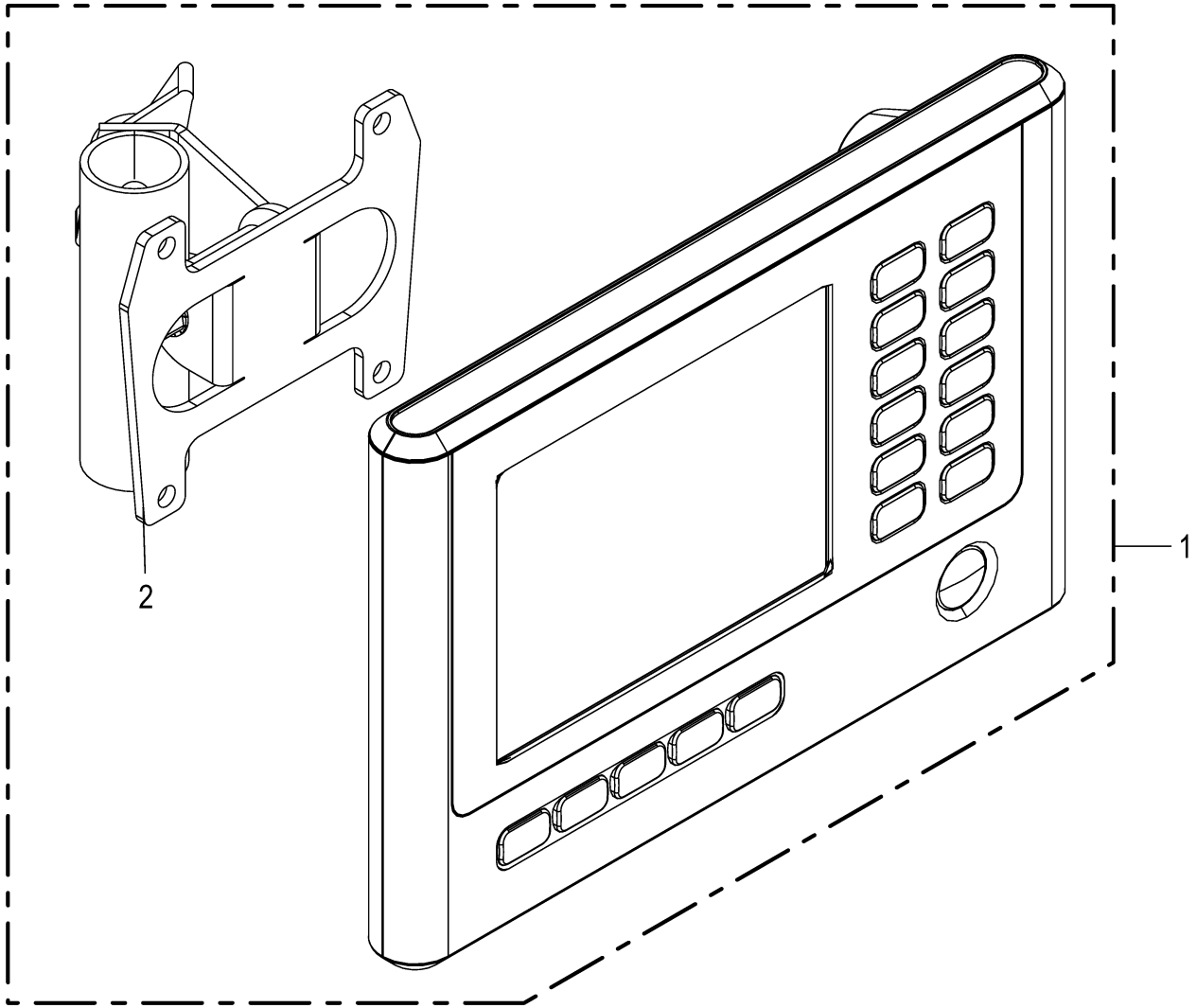
1
2

Terminal - DS 500 **Terminal - DS 500** **Terminal - DS 500**					1104735 -	RP601-30	RP601-31	RP601-41				**150 051 209 05** 150 528 218 1 **90.0**
Pos.	ID-Nr.	Benennung	Description	Description	Masch.-Nr-							Bemerkung/Remarks/Remarque
1	20 088 361 0	Terminal DS 500	Terminal DS 500	Terminal DS 500		1	1	1				
2	20 088 237 0	Terminalhalter kpl.	Terminal holder cpl.	Support du terminal cpl.		1	1	1				

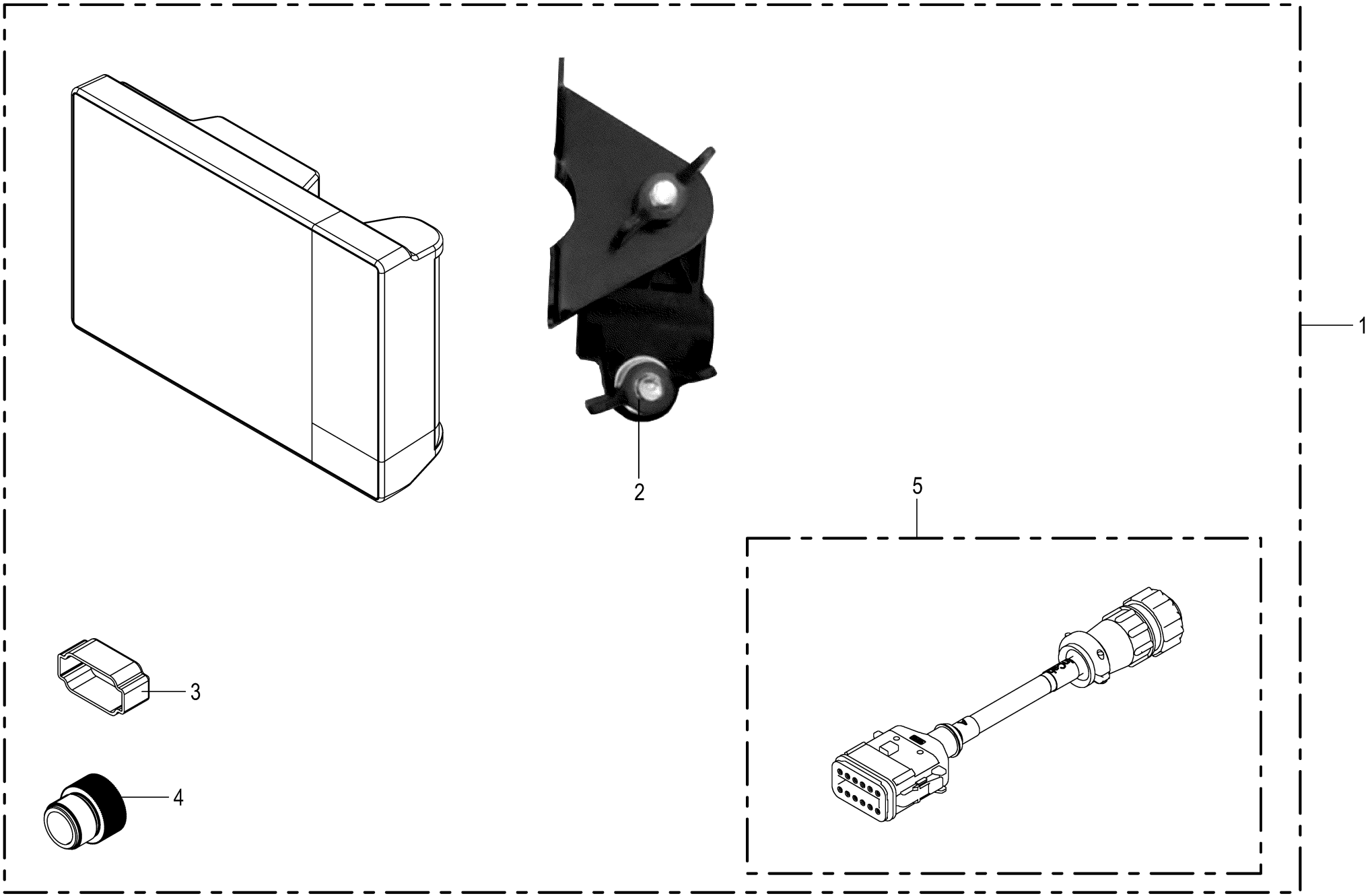

150 051 209 05 / 91.0

150 520 824 02

Terminal CCI 800 -optional **Terminal CCI 800** **Terminal CCI 800**					1104735 -	RP601-30	RP601-31	RP601-41				**150 051 209 05** 150 520 824 2 **91.0**
Pos.	ID-Nr.	Benennung	Description	Description	Masch.-Nr-							Bemerkung/Remarks/Remarque
1	20 088 264 0	Terminal CCI 800_2xCAN	Terminal CCI 800_2xCAN	Terminal CCI 800_2xCAN		1	1	1				
	20 086 431 0	Displayschutzfolie Matt 203 x 301	Display protection sheet matt 203 x 301	Film de prot de l'écran mat 203 x 301		1	1	1				
2	20 088 265 0	Terminalhalter kpl.	Terminal holder cpl.	Support du terminal cpl.		1	1	1				
3	20 086 759 0	Blindkappe 12-p St schwarz	Blind cap 12-p St sw	Cache 12-p St sw		1	1	1				
4	20 081 731 0	Schutzkappe	Protective cap	Capuchon protecteur		1	1	1				M 12
5	20 086 933 0	Adapter 12-p DT - 9-p CPC	Adapter 12-p DT - 9-p CPC	Adaptateur 12-p DT - 9-p CPC		1	1	1				

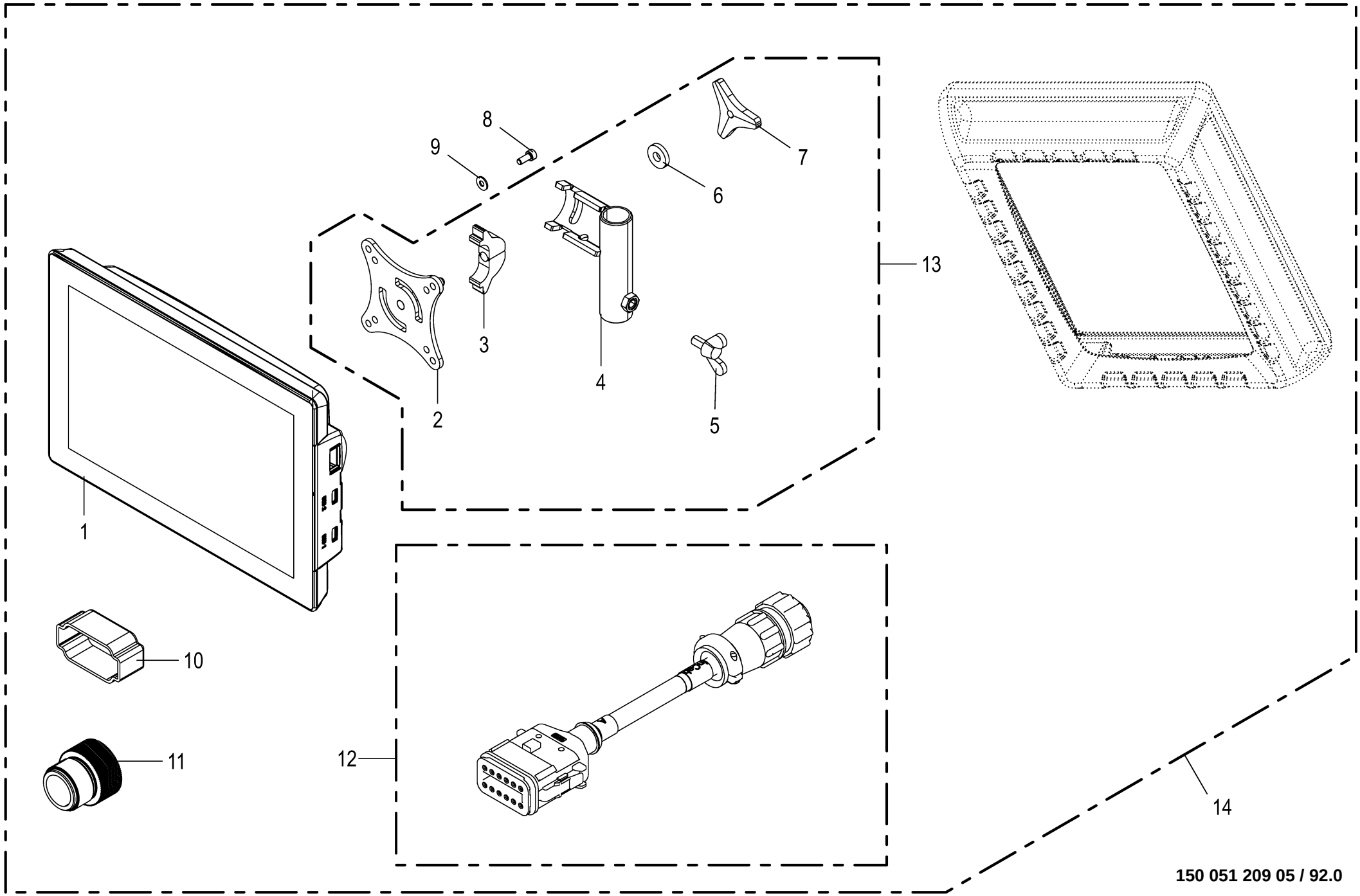

150 051 209 05 / 92.0

Terminal CCI 1200 -optional **Terminal CCI 1200** **Terminal CCI 1200**					1104735 -	RP6011-30	RP6011-31	RP6011-41				**150 051 209 05** 150 485 020 6 **92.0**
Pos.	ID-Nr.	Benennung	Description	Description	Masch.-Nr-							Bemerkung/Remarks/Remarque
1	20 086 057 0	Terminal CCI1200_2xCAN 2016/21	TRM CCI1200_2xCAN 2016/21	Terminal CCI1200_2xCAN 2016/21		1	1	1				
	20 086 431 0	Displayschutzfolie Matt 203 x 301	Display protection sheet matt 203 x 301	Film de prot de l'écran mat 203 x 301		1	1	1				
2	20 086 747 2	VESA- Mount Platte	VESA- mount plate	Plaque VESA- Mount		1	1	1				
3	20 086 749 2	Klemmhalter	Terminal holder	Support de serrage		1	1	1				
4	20 086 748 4	Halterohr	Holding tube	Tube de fixation		1	1	1				
5	00 906 132 0	Flügelschraube	Winged screw	Vis à oreilles		x	x	x				M 8 X 16
6	00 910 366 0	Scheibe	Washer	Rondelle		x	x	x				8,4 X 21 X 4
7	20 086 843 0	Dreisterngriff M8	Tristar knob M8	Poignée trois étoiles M8		1	1	1				
8	90 001 820 0	Zylinderschraube	Allen screw	Vis tête cylindrique		x	x	x				M 5 X 12
9	90 002 958 0	Sperrkantscheibe SKM 5 ZLÜ	Detent edged washer SKM 5	Rondelle d'arrêt SKM 5		x	x	x				
10	20 086 759 0	Blindkappe 12-p St schwarz	Blind cap 12-p St sw	Cache 12-p St sw		1	1	1				
11	20 081 731 0	Schutzkappe	Protective cap	Capuchon protecteur		1	1	1				M 12
12	20 086 933 0	Adapter 12-p DT - 9-p CPC	Adapter 12-p DT - 9-p CPC	Adaptateur 12-p DT - 9-p CPC		1	1	1				
13	20 086 750 1	Terminalhalter kpl.	Terminal holder cpl.	Support du terminal cpl.		1	1	1				
14	20 086 229 0	Terminal CCI 1200_2xCAN	Terminal CCI 1200_2xCAN	Terminal CCI 1200_2xCAN		1	1	1				

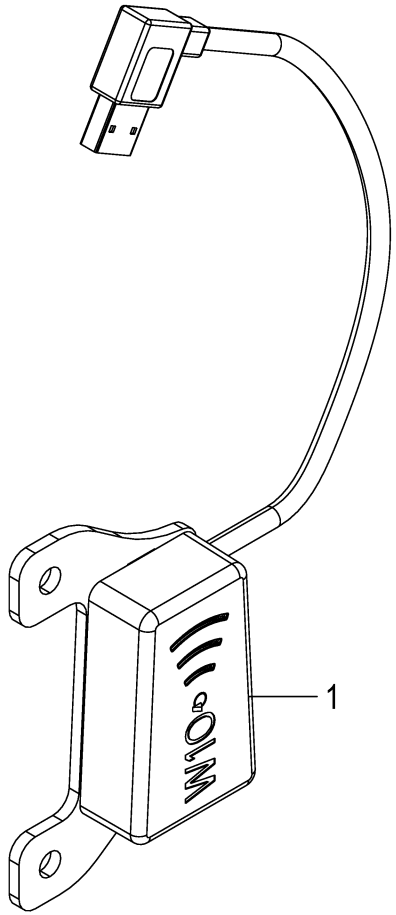
1

WLAN - Antenne -optional **WLAN antenna** **WIFI - Antenne**					1104735 -	RP601-30	RP601-31	RP601-41				**150 051 209 05** 150 534 409 1 **93.0**
Pos.	ID-Nr.	Benennung	Description	Description	Masch.-Nr-							Bemerkung/Remarks/Remarque
1	20 088 785 0	Sende- und Empfangsmodul WLAN Modul	Transmission a receiver module WLAN modu	Mod.d'émission et de réception mod.Wi-Fi		1	1	1				

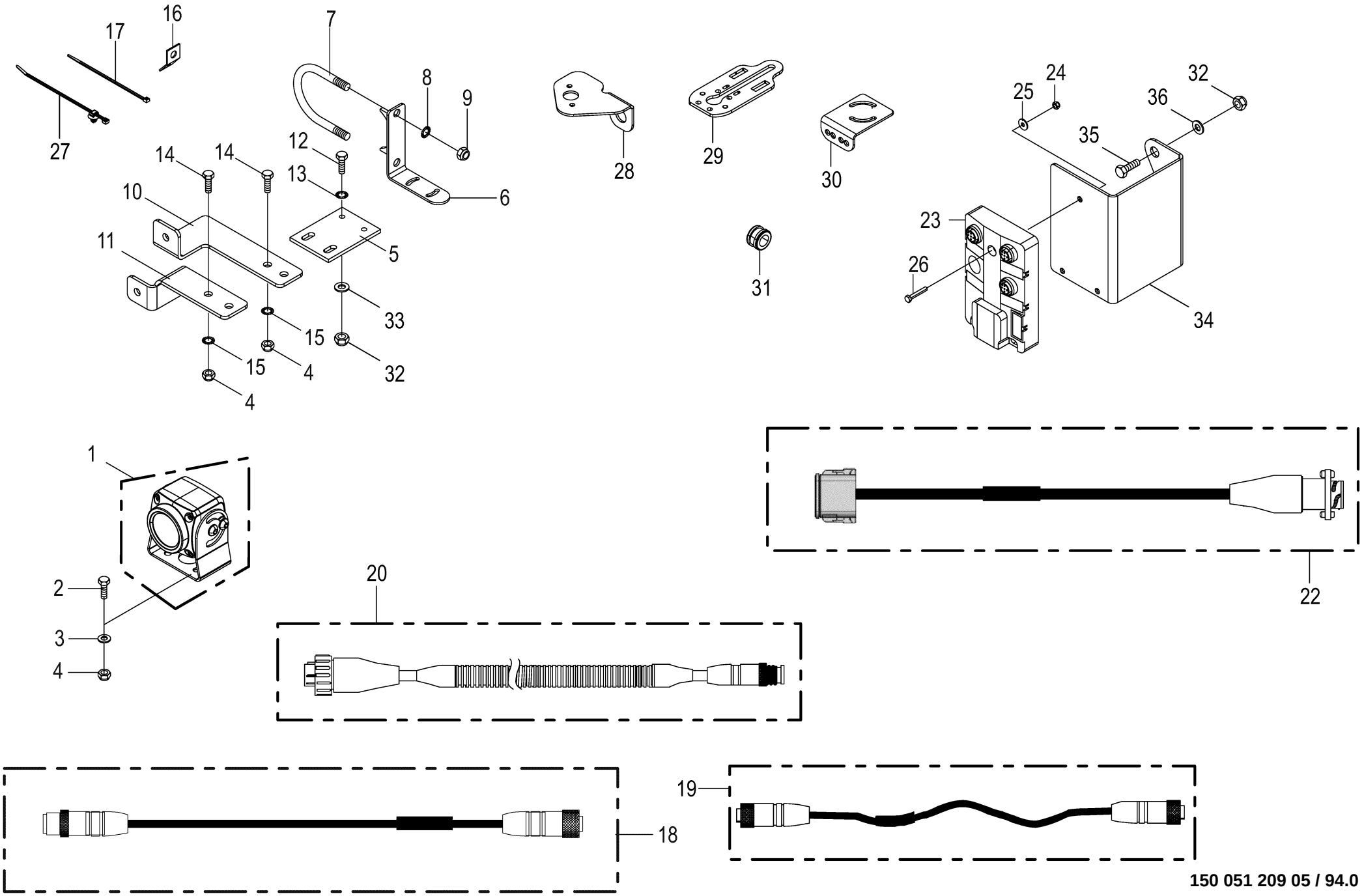

150 051 209 05 / 94.0

150 485 054 07

Videosystem / CCI -optional **Camera system / CCI** **Système de caméra / CCI**					1104735 -	RP601-30	RP601-31	RP601-41				**150 051 209 05** 150 485 054 7 **94.0**
Pos.	ID-Nr.	Benennung	Description	Description	Masch.-Nr-							Bemerkung/Remarks/Remarque
1	20 085 509 0	Kamera 90°	Camera 90° CMOS	Caméra 90° CMOS		1	1	1				
2	00 900 608 0	6kt-Schraube	Hex head bolt	Boulon tête hex		x	x	x				M 6 X 20
3	00 910 411 1	Scheibe	Washer	Rondelle		x	x	x				6,4 X 12,5 X 1,6
4	00 908 704 1	Sicherungsmutter	Locknut	Écrou hex		x	x	x				M 6
5	20 053 605 0	Befestigungsplatte	Attatching plate	Plateau de fixation		1	1	1				
6	20 062 586 0	Winkel	Angle	Angle		1	1	1				
7	00 291 147 1	Bügelschraube	Stirrup bolt	Vis d'étrier		1	1	1				M 10 X 229
8	00 909 909 1	Sperrkantscheibe	Detent edged washer	Disque à bord d'arrêt		x	x	x				SKM 10
9	00 908 758 0	Sicherungsmutter	Locknut	Écrou hex		x	x	x				M 10
10	20 062 923 0	Winkel	Angle	Angle		1	1	1				
11	20 062 924 0	Winkel	Angle	Angle		1	1	1				
12	00 900 616 0	6kt-Schraube	Hex head bolt	Boulon tête hex		x	x	x				M 8 X 25
13	00 909 908 1	Sperrkantscheibe	Detent edged washer	Disque à bord d'arrêt		x	x	x				SKM 8
14	00 901 028 1	6kt-Schraube	Hex head bolt	Boulon tête hex		x	x	x				M 6 X 30
15	00 909 906 1	Sperrkantscheibe	Detent edged washer	Disque à bord d'arrêt		x	x	x				SKM 6
16	00 336 735 1	Halteblech	Holding plate	Tôle de fixation		10	10	10				
17	00 922 671 1	Kabelbinder	Cable band	Collier de serrage		x	x	x				Lg.= 300
	00 922 674 0	Kabelbinder	Cable band	Collier de serrage		x	x	x				Lg.= 200
18	20 088 495 0	Verlängerung 5-p M12x1 5000mm	Extension 5-p M12x1 5000mm	Rallonge 5-p M12x1 5000 mm		1	1	1				
	20 088 496 0	Verlängerung 5-p M12x1 10000mm	Extension 5-p M12x1 10000mm	Rallonge 5-p M12x1 10000 mm		1	1	1				
19	20 088 492 0	Adapter 5-p M12x1 - 5-p M12x1	Adapt. 5-p M12x1 - 5-p M12x1	Adaptateur à 5 p M12x1 - 5 p M12x1		1	1	1				
20	20 088 491 0	Adapter 7-p CPC - 5-p M12x1	Adapter 7-p CPC - 5-p M12 x 1	Adaptateur 7-p CPC - 5-p M12x1		1	1	1				
22	20 088 490 0	Adapter 12-p DT - 7-p CPC	Adapter 12-pole DT - 7-pole CPC	Adaptateur à 12p DT - 7p CPC		1	1	1				
23	20 086 868 0	Anschlußbox 2 Kameras	connecting box 2nd camera	Boîtier de raccordement 2 caméras		1	1	1				
24	00 908 718 0	Sicherungsmutter	Locknut	Écrou hex		x	x	x				M 4
25	00 910 325 0	Scheibe	Washer	Rondelle		x	x	x				4,3 X 9 X 0,8
26	90 001 852 0	Zylindersch.I-6kt M4 x 20 Zn8	Cylinder screw hexagon socket M4 x 20	Vis cylind à six pans creux M4 x 20		x	x	x				
27	20 086 200 0	Befestigungsbinder 4,6x300 Lamellenfuß	Fixing tie 4,6x300 Fir tree base sw	Lanière de fixation 4,6x300 Pied sapin		x	x	x				
28	20 469 145 0	Kamerahalter	Camera holder Bl 3	Support camera		1	1	1				
29	20 256 734 0	Halter	Support	Support		1	1	1				
30	20 464 524 1	Kamerahalter RP201/301 Bl 3		Support caméra RP201/301 Bl 3		1	1	1				
31	20 084 868 0	Kabelführungstülle 15mm	Grommet 15mm	Passe-câble 15mm		1	1	1				
32	00 908 707 0	Sicherungsmutter	Locknut	Écrou hex		x	x	x				M 8

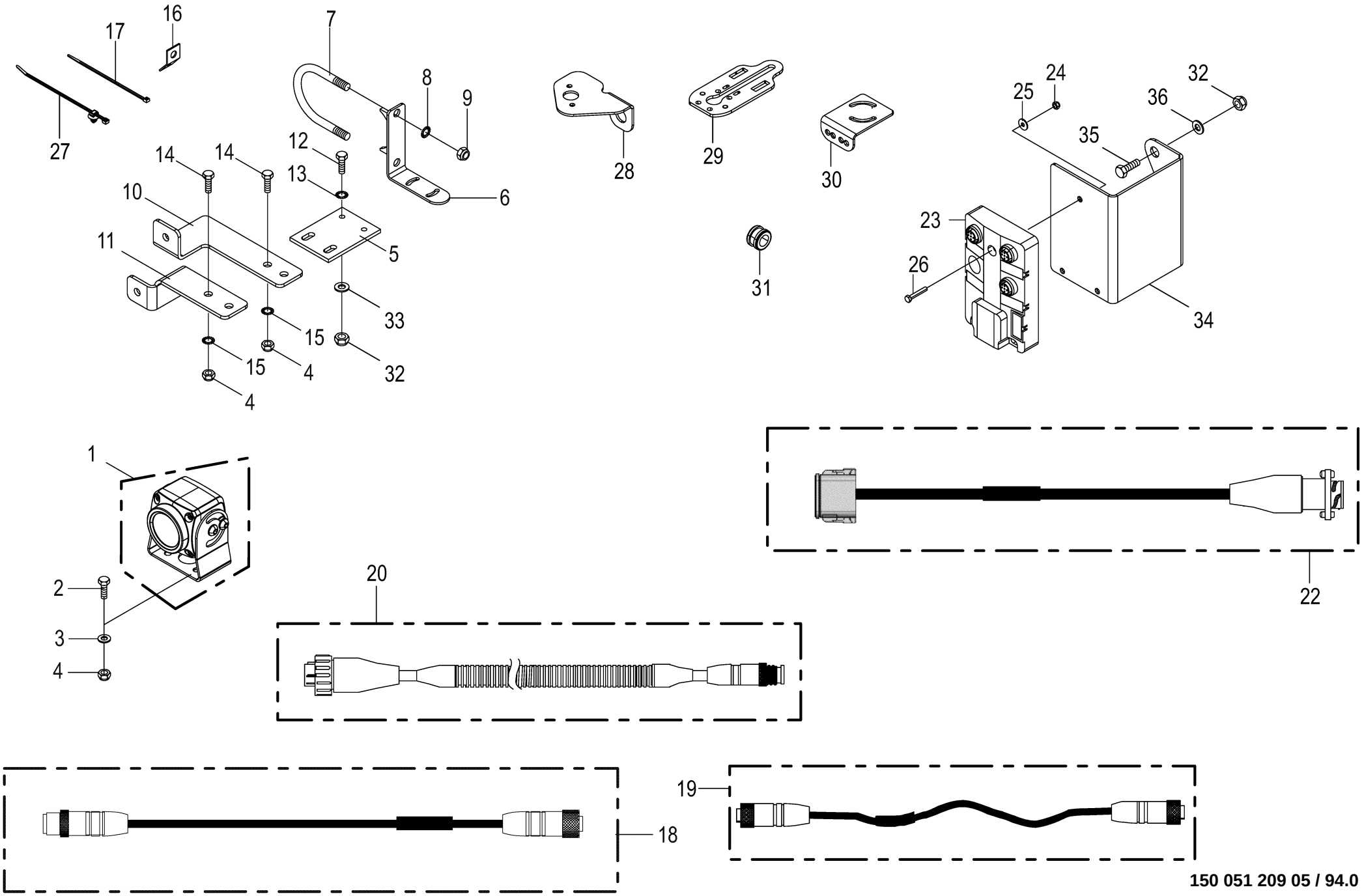

150 051 209 05 / 94.0

150 485 054 07

Videosystem / CCI -optional **Camera system / CCI** **Système de caméra / CCI**					1104735 -	RP601-30	RP601-31	RP601-41				**150 051 209 05** 150 485 054 7 **94.0**
Pos.	ID-Nr.	Benennung	Description	Description	Masch.-Nr-							Bemerkung/Remarks/Remarque
33	90 000 585 0	Scheibe	Washer	Rondelle		x	x	x				8,4 X 24 X 2
34	20 661 111 0	Halter	Support	Support		1	1	1				
35	00 900 612 0	6kt-Schraube	Hex head bolt	Boulon tête hex		x	x	x				M 8 X 16
36	00 910 364 0	Scheibe	Washer	Rondelle		x	x	x				8,4 X 17 X 1,6

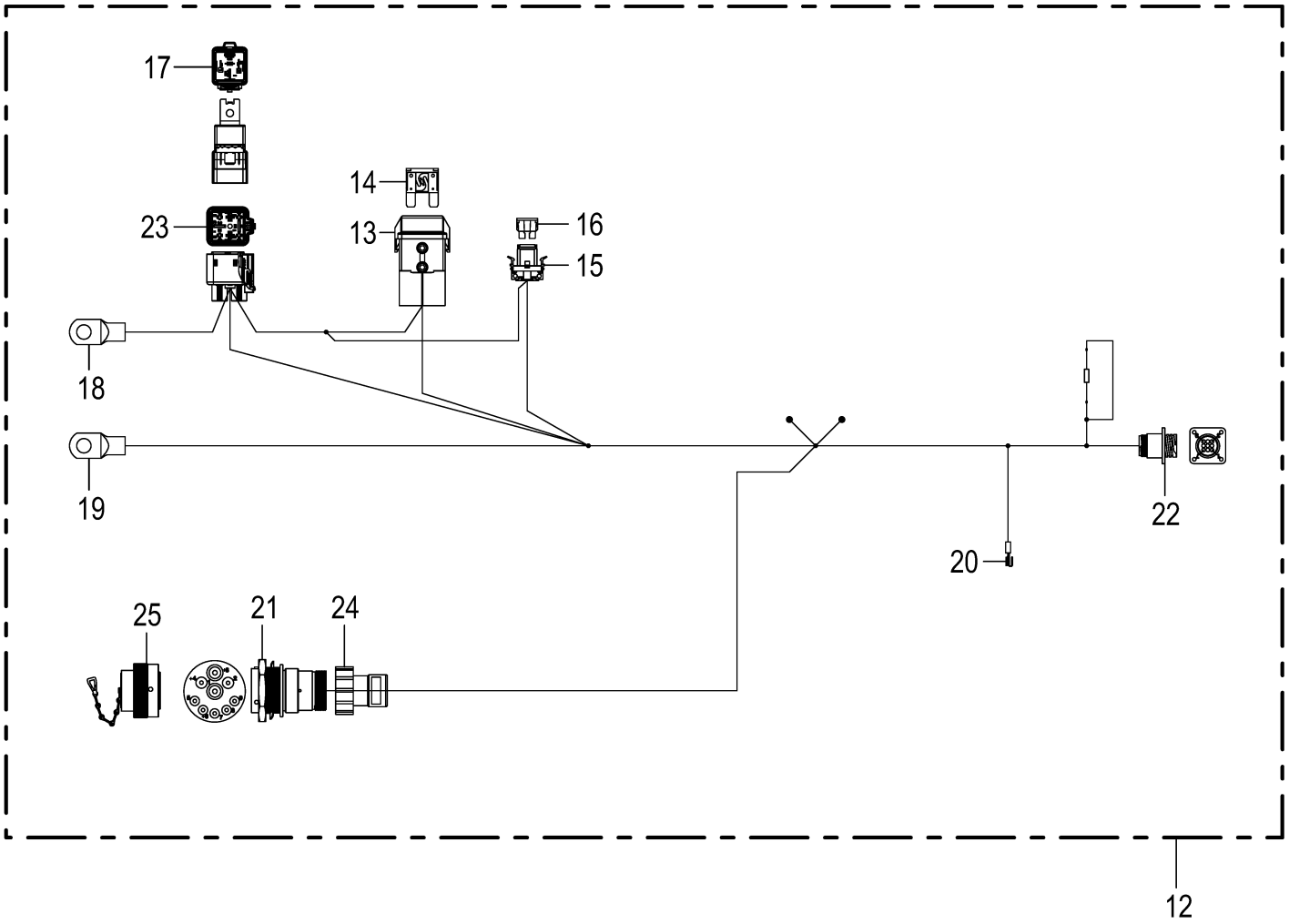

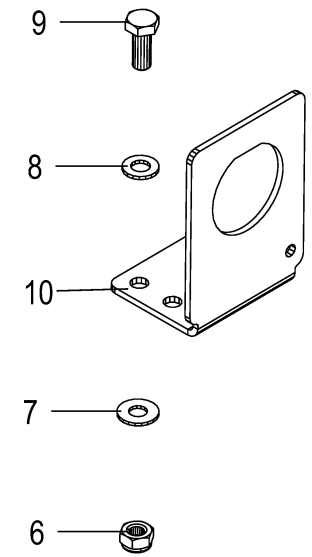

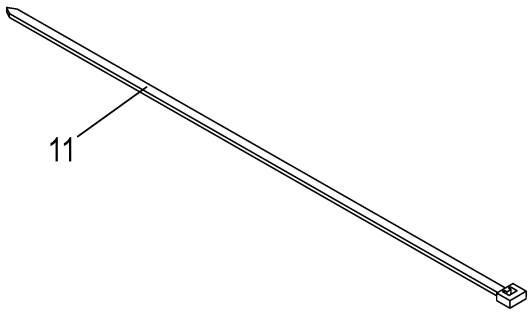

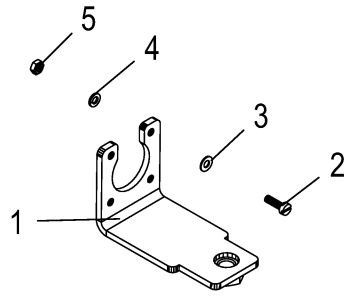

150 051 209 05 / 95.0

150 467 654 05

Traktor Nachrüstung -optional **Tractor retrofitting** **Équipement ultérieur tracteur**					1104735 -	RP601-30	RP601-31	RP601-41				**150 051 209 05** 150 467 654 5 **95.0**
Pos.	ID-Nr.	Benennung	Description	Description	Masch.-Nr-							Bemerkung/Remarks/Remarque
1	21 004 346 0	Steckerhalter ISOBUS	plug holder ISOBUS	support du connecteur ISOBUS		1	1	1				
2	00 903 403 0	Zylinderschraube	Allen screw	Vis tête cylindrique		x	x	x				AM 3 X 10
3	00 910 307 0	Scheibe	Washer	Rondelle		x	x	x				3,2 X 7 X 0,5
4	00 910 002 0	Federring	Spring washer	Rondelle elastique		x	x	x				B 3
5	00 908 204 0	6kt-Mutter	Hex nut	Écrou hex		x	x	x				M 3
6	00 908 706 0	Sicherungsmutter	Locknut	Écrou hex		x	x	x				M 8
7	00 909 908 1	Sperrkantscheibe	Detent edged washer	Disque à bord d'arrêt		x	x	x				SKM 8
8	00 910 413 0	Scheibe	Washer	Rondelle		x	x	x				8,4 X 17 X 1,6
9	00 900 614 0	6kt-Schraube	Hex head bolt	Boulon tête hex		x	x	x				M 8 X 20
10	20 087 751 1	Halter Stecker 9-p St HDP20 sw	Holder plug 9-p St HDP20 sw	Support cable 9-p St HDP20 sw		1	1	1				
11	00 922 671 1	Kabelbinder	Cable band	Collier de serrage		x	x	x				Lg.= 300
12	20 087 714 3	Kabelbaum IsoBus Retro Fit Kit	cable harness "ISOBUS retrofit kit"	faisceau de câbles IsoBus Retro Fit Kit		1	1	1				
13	20 085 783 0	Halterung Sicherung MAXI	Holder Fuse MAXI	Fixation Fusible MAXI		1	1	1				
14	20 087 676 0	MAXI-Sicherung 50A rt	MAXI fuse 50A red	Fusible MAXI 50A rt		1	1	1				
15	20 084 554 0	Halterung Sicherung ATO/Mini	Holder Fuse ATO/Mini	Fixation Fusible ATO/Mini		1	1	1				
16	00 302 076 0	Flachstecksicherung	Flat fuse	Fusible plat		1	1	1				15 A
17	20 087 643 0	Relais Leistung Schließer 70A	Relay Leistung NO contact 70A	Relais Leistung Contact à fermeture 70A		1	1	1				
18	20 082 730 0	Rohrkabelschuh 8-10	Tubular cable lug 8-10	Cosse tubulaire 8-10		1	1	1				
19	20 082 730 0	Rohrkabelschuh 8-10	Tubular cable lug 8-10	Cosse tubulaire 8-10		1	1	1				
20	00 924 689 0	Steckverteiler	Plug-in disributor	Distribut. connecteurs enfich.		1	1	1				
21	20 088 110 0	Stecker 9-p St silber	Plug 9-p St silver	Cavalier 9-p St argenté		1	1	1				
	00 303 773 0	Steckerzubehör Mutter	Plug accessories Nut	Accessoires de connecteur Écrou		1	1	1				
	20 082 605 0	Steckerzubehör Wellenring	Plug accessories Shaft ring	Accessoires de connecteur Bague d'arbre		1	1	1				
	00 303 051 0	Kontakt Ni 5mm2	Contact Ni 5mm2	Contact Ni 5mm2		2	2	2				
	20 080 238 0	Kontakt Ni 2mm2	Contact Ni 2mm2	Contact Ni 2mm2		2	2	2				
	00 303 047 0	Blindstopfen 3,07mm weiß	Filler plug 3,07mm white	Tampon borgne 3,07mm blanc		1	1	1				
	20 080 240 0	Kontakt Ni 0,5mm2	Contact Ni 0,5mm2	Contact Ni 0,5mm2		4	4	4				
22	20 082 747 0	Stecker 9-p St schwarz	Plug 9-p St black	Cavalier 9-p St noir		1	1	1				
	20 088 299 0	Kontakt Sn 0,2mm2	Contact Sn 0,2mm2	Contact Sn 0,2mm2		6	6	6				
	20 088 298 0	Kontakt Sn 0,75mm2	Contact Sn 0,75mm2	Contact Sn 0,75mm2		2	2	2				
23	20 087 640 0	Halterung Relais	Holder Relay	Fixation Relais		1	1	1				
	20 087 652 0	Kontakt Sn 0,5mm2	Contact Sn 0,5mm2	Contact Sn 0,5mm2		2	2	2				
	20 087 662 0	Einzeladerabdichtung grün	Single-wire seal green	Joint du fil unique vert		2	2	2				
	20 087 645 0	Kontakt Sn 10mm2	Contact Sn 10mm2	Contact Sn 10mm2		2	2	2				
	20 087 657 0	Einzeladerabdichtung gelb	Single-wire seal yellow	Joint du fil unique jaune		2	2	2				

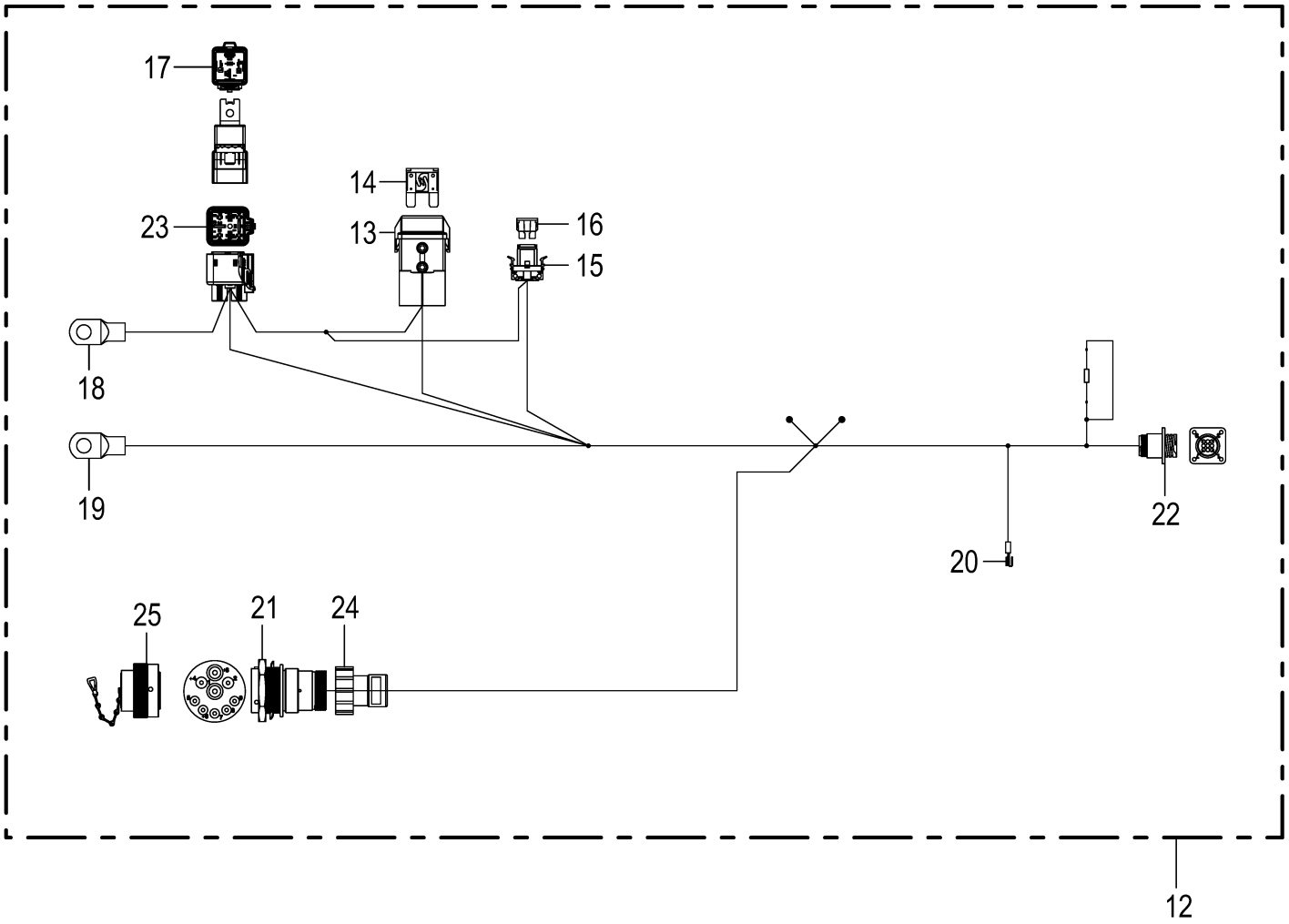

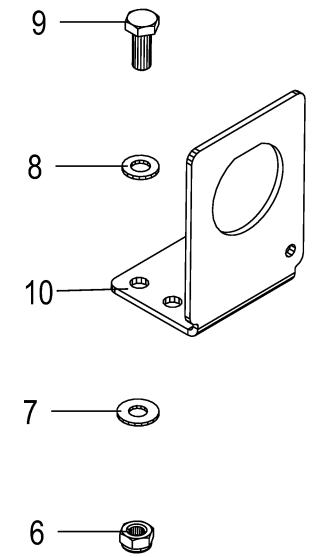

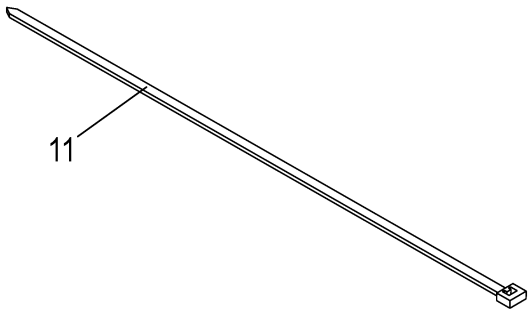

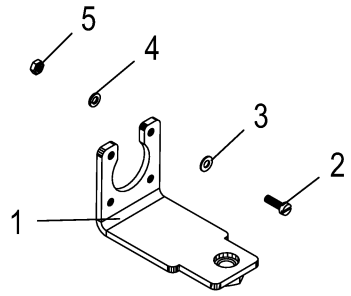

150 051 209 05 / 95.0

150 467 654 05

Traktor Nachrüstung -optional
Tractor retrofitting
Équipement ultérieur tracteur

1104735 -

150 051 209 05

150 467 654 5 **95.0**

Pos.	ID-Nr.	Benennung	Description	Description	Masch.-Nr-	RP601-30	RP601-31	RP601-41				Bemerkung/Remarks/Remarque
	20 087 663 0	Blindstopfen 5,2mm weiß	Filler plug 5,2mm white	Tampon borgne 5,2mm blanc		4	4	4				
24	20 087 805 0	Steckerübergang 0-p	Plug transition 0-p	Jonction connecteur 0-p		1	1	1				
25	00 303 347 0	Blindstecker	Blind-plug	Connecteur aveugle		1	1	1				

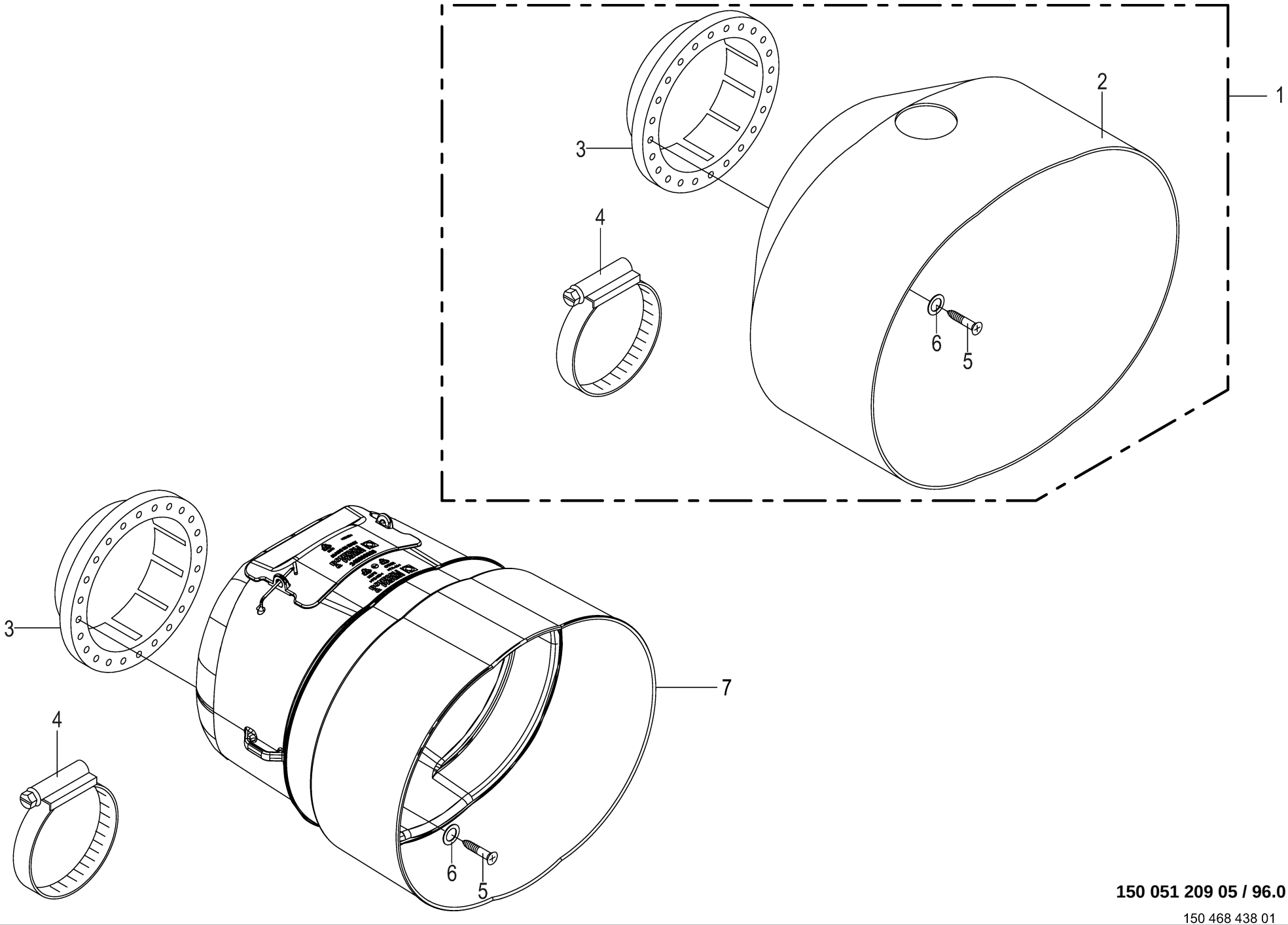

150 051 209 05 / 96.0

150 468 438 01

Schutztopf **Protecting cup** **Pot de protection**					1104735 -	RP601-30	RP601-31	RP601-41				**150 051 209 05** 150 468 438 1 **96.0**
Pos.	ID-Nr.	Benennung	Description	Description	Masch.-Nr-							Bemerkung/Remarks/Remarque
1	00 000 001 0	-nicht für diese Maschine	-not for this machine	-non prevu pour cette machine		x	x	x				
2	00 000 001 0	-nicht für diese Maschine	-not for this machine	-non prevu pour cette machine		x	x	x				
3	00 949 842 0	Adapterring	Adapter ring	Bague d'adaptation		1	1	1				
4	00 924 007 0	Schneckengewindeschelle	Tube clip	Bride		1	1	1				90 - 110
5	00 906 809 0	Flachrundschraube	Coach bolt	Vis a tête bombée		x	x	x				spezial (6 X 16)
6	00 910 603 0	Scheibe	Washer	Rondelle		x	x	x				8,4 X 24 X 2
7	27 020 532 0	Schutztopf	Protective cap	Barillet de protection		1	1	1				

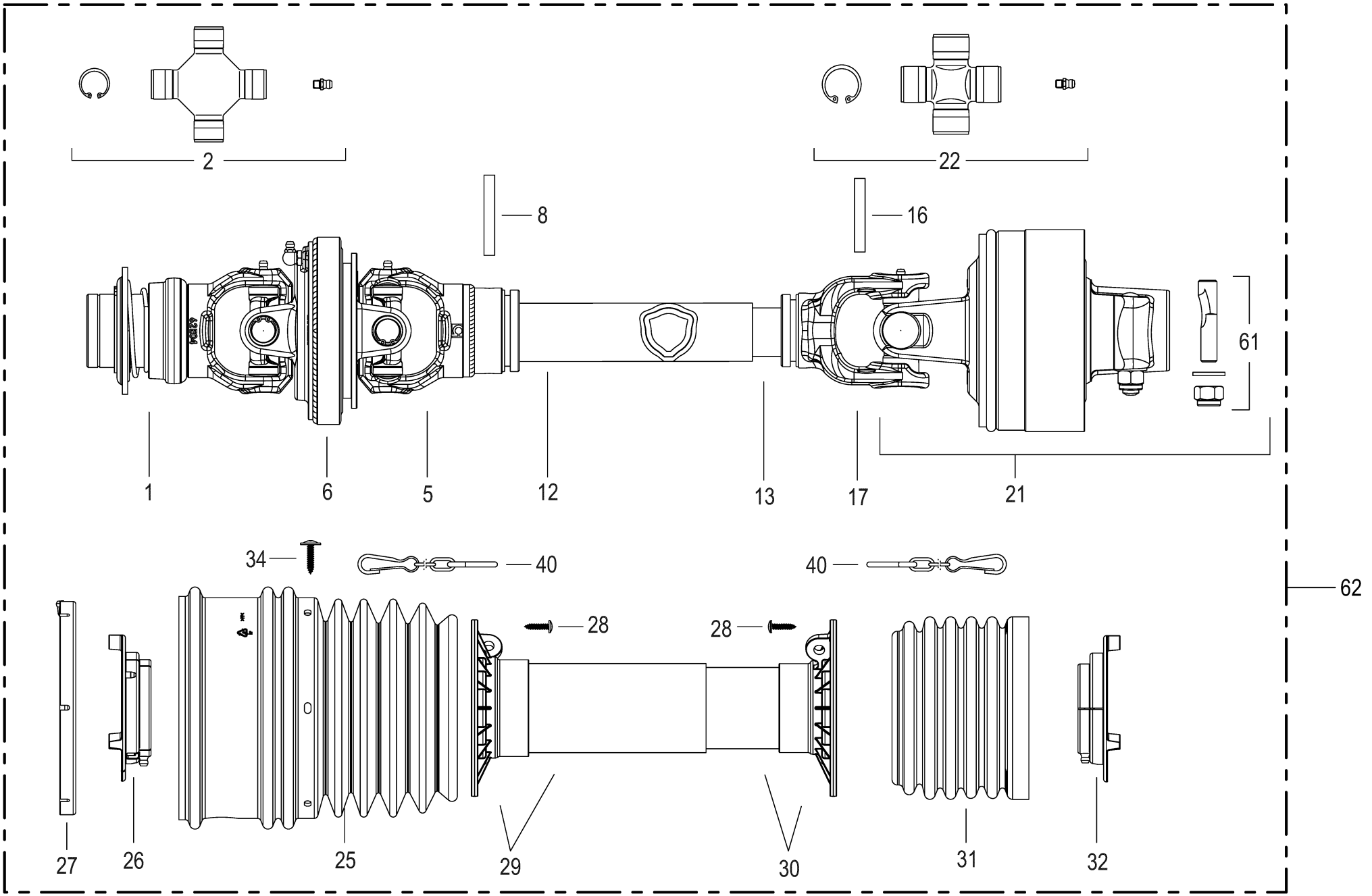

150 051 209 05 / 97.0

150 494 075 01

Gelenkwelle -ByPy **Universal shaft** **Arbre à cardan**					1104735 -	RP601-30	RP601-31	RP601-41				**150 051 209 05** 150 494 075 1 **97.0**
Pos.	ID-Nr.	Benennung	Description	Description	Masch.-Nr-							Bemerkung/Remarks/Remarque
1	00 956 480 0	Aussengabel	Outer yoke	Machoire exterieure		1						
2	27 000 757 0	Kreuzgarnitur	Cross assy	Croisillon		2						
5	27 013 526 0	Innengabel f. Aussenr. WW Gr.4	Inner yoke for outer tube WW Gr.4	Mâch. int. p. tube extérieur WW Gr.4		1						
6	27 000 759 0	Zentralgabel	Centric yoke	Appui central		1						
8	00 912 678 0	Spannstift	Roll pin	Goupille de serrage		1						8 x 61 mm
12	00 956 139 1	Profilrohr - aussen	Profile tube - outside	Tube profilé - extérieur		1						Lg.= 970
13	00 956 140 0	Profilrohr - innen	Profile tube - inside	Tube profilé - intérieure		1						Lg.= 1000
16	00 912 677 2	Spannstift	Roll pin	Goupille de serrage		1						8 X 55
17	27 012 780 0	Innengabel f. Innenring	Inner yoke for inner tube 104	Mâch. int. p. tube intérieur 104		1						
21	27 013 527 1	Nockenschaltkupplung Gr. 4 LR23 1300Nm	Cam clutch size 4 LR23 1300Nm	Accoupl de coupure à cames 4 LR23 1300Nm		1						
22	00 956 426 2	Kreuzgarnitur	Cross assy	Croisillon		1						
25	27 013 528 0	Schutztrichter 100-Serie Gr.3/ 4 208	Guard cone 100-Serie Gr.3/4 208	Entonnoir de protection 100- Serie Gr.3/4		1						
26	27 012 784 0	Laufring aussen Gr.103/104	Raceway outside size 103/104	Bague de roulement extérieur tai.103/104		1						
27	27 013 529 0	Laufring WW-80° G4	Ball race WW-80° G4			1						
28	00 955 453 0	Schraube	Screw	Boulon		6						4,8 X 22
29	27 012 782 0	Schutzrohr (Basis-Tricht) Gr. 104	Protective tube (Basis-Tricht)	Tube de protection (Basis- Tricht)		1						
30	27 012 783 0	A 1023 Schutzrohr (Basis-Tricht) Gr. 104 l 1023	Gr.104 1 Protective tube (Basis-Tricht) Gr.104 3	Gr.104 Tube de protection (Basis- Tricht) Gr.104		1						
31	27 012 781 0	Schutztrichter 100-Serie Gr.3/ 4	Guard cone 100-Serie Gr.3/4	Entonnoir de protection 100- Serie Gr.3/4		1						
32	27 012 785 0	Laufring innen Gr.103/104	Raceway inside size 103/104	Bague de roulement intérieur tai.103/104		1						
34	27 013 454 0	Schraube f.Schutztrichter 4,8 x 22	Screw for protec funnel 4.8 x 22	Vis p. entonnoir de prot. 4,8 x 22		6						
40	00 955 458 0	verz Haltekette	galva Chain	zing. Chainette		2						
61	00 956 269 0	Klemmschraube	Clamping screw	Vis de serrage		1						M 12
62	27 020 872 0	Gelenkwelle kpl. G4 1110 LR23 1300Nm	Universal shaft cpl. G4 1110 LR23 1300Nm	Arbre à cardan cpl. G4 1110 LR23 1300Nm		1						

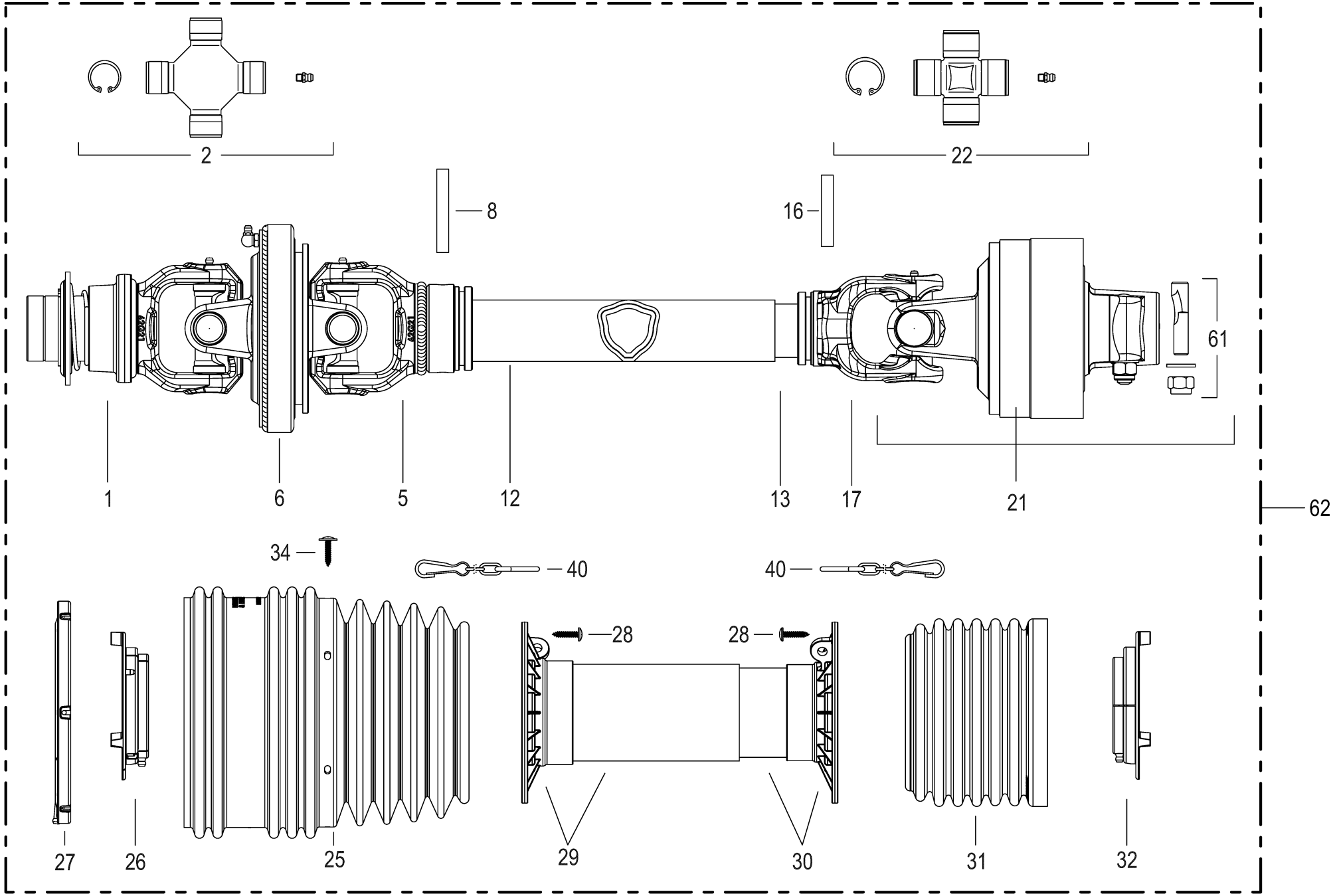

150 051 209 05 / 98.0

150 494 088 01

Gelenkwelle -ByPy **Universal shaft** **Arbre à cardan**					1104735 -	RP601-30	RP601-31	RP601-41				**150 051 209 05** 150 494 088 1 **98.0**
Pos.	ID-Nr.	Benennung	Description	Description	Masch.-Nr-							Bemerkung/Remarks/Remarque
1	27 000 905 0	Aussengabel	Outer yoke	Machoire exterieure			1	1				1 3/8" Z= 6
2	27 000 906 0	Kreuzgarnitur	Cross assy	Croisillon			2	2				
5	27 013 444 0	Innengabel f. Aussenr. WW Gr.5	Inner yoke for outer tube WW Gr.5	Mâch. int. p. tube extérieur WW Gr.5			1	1				
6	00 956 356 0	Zentralgabel	Centric yoke	Appui central			1	1				
8	00 912 720 2	Spannstift	Roll pin	Goupille de serrage			1	1				10 X 70
12	27 013 445 0	Profilrohr außen Gr. 105 besch. 1000	Section tube outer 26 besch. 1000	Tube profilé extérieure 26 besch. 1000			1	1				
13	27 013 451 0	Profilrohr innen Gr. 105 besch. 1000	Section tube inner 26 besch. 1000	Tube profilé intérieure 26 besch. 1000			1	1				
16	00 912 718 2	Spannstift	Roll pin	Goupille de serrage			1	1				10 X 60
17	00 956 105 0	Innengabel für Innenrohr	Inner yoke for male tube	Machoire int. pour tube int.			1	1				
21	27 013 452 1	Nockenschaltkupplung Gr. 5 LR23 1500Nm	Cam clutch size 5 LR23 1500Nm	Accouplement de coupure à cames 5 LR23			1	1				
22	27 001 339 0	Kreuzgarnitur	Cross assy	Croisillon			1	1				
25	27 013 453 0	Schutztrichter 100-Serie 239	Guard cone 100-Serie 239	Entonnoir de protection 100- Serie 239			1	1				
26	27 013 209 0	Laufring aussen Gr.105 Global	Raceway outside size 105 global	Bague de roulement ext. tai. 105 global			1	1				
27	27 000 911 0	Laufring	Ball race	Anneau de roulement			1	1				
28	00 955 453 0	Schraube	Screw	Boulon			6	6				4,8 X 22
29	27 013 218 0	Schutzrohr (Basis-Tricht) A 1006	Protective tube (Basis-Tricht) 1 1000	Tube de protection (Basis- Tricht) 1 1000			1	1				
30	27 013 219 0	Schutzrohr (Basis-Tricht) I 1006	Protective tube (Basis-Tricht) 3 1000	Tube de protection (Basis- Tricht) 3 1000			1	1				
31	27 013 207 0	Schutztrichter 100-Serie	Guard cone 100-Serie	Pot de protection 100-Série Taille 5-8			1	1				
32	27 013 210 0	Laufring innen Gr. 105 Global	Raceway inside size 105 global	Bague de roulement int. tai 105 global			1	1				
34	27 013 454 0	Schraube f.Schutztrichter 4,8 x 22 verz	Screw for protec funnel 4.8 x 22 galva	Vis p. entonnoir de prot. 4,8 x 22 zing.			6	6				
40	00 955 458 0	Haltekette	Chain	Chainette			2	2				
61	00 956 269 0	Klemmschraube	Clamping screw	Vis de serrage			1	1				M 12
62	27 020 871 0	Gelenkwelle G5 1110 LR23 1500Nm	Universal shaft cpl. G5 1110 LR23 1500Nm	Arbre à cardan cpl. G5 1110 LR23 1500Nm			1	1				

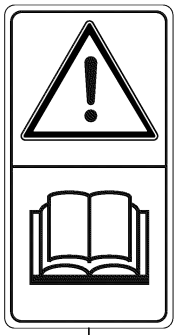

1

2

3

4

5

6

11

12

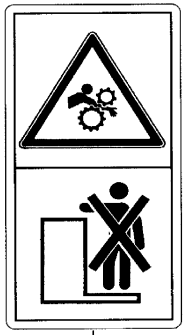

13

14

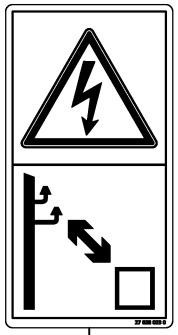

15

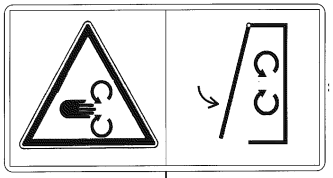

7

8

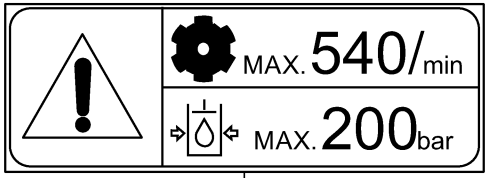

9

10

150 051 209 05 / 99.0

150 390 002 09

Sicherheitsaufkleber **Safety label** **Autocollant de sécurité**					1104735 -	RP601-30	RP601-31	RP601-41				**150 051 209 05** 150 390 002 9 **99.0**
Pos.	ID-Nr.	Benennung	Description	Description	Masch.-Nr-							Bemerkung/Remarks/Remarque
1	00 939 471 1	Aufkleber	Label	Autocollant		2	2	2				
2	00 939 520 1	Aufkleber	Label	Autocollant		4	4	4				
3	00 942 196 1	Aufkleber	Label	Autocollant		7	7	7				
4	27 014 576 0	Aufkleber Absperrhahn Ballenkammer gelb	Label Absperrhahn Ballenkammer yellow	Autocollant Absperrhahn Ballenkammer		4	4	4				
5	00 939 412 2	Aufkleber	Label	Autocollant		2	2	2				
6	00 939 407 1	Aufkleber	Label	Autocollant		2	2	2				
7	00 942 002 4	Aufkleber	Label	Autocollant		4	4	4				
8	27 018 010 0	Aufkleber Hochdruckleitung unter Druck	Label Hochdruckleitung unter Druck	Autocollant Hochdruckleitung unter Druck		2	2	2				
9	00 939 100 4	Aufkleber	Label	Autocollant		1	1	1				
10	00 939 125 1	Aufkleber	Label	Autocollant		1	1	1				H= 100
	27 014 591 0	Aufkleber Schnittgefahr gelb Dreieck	Label Schnittgefahr yellow	Autocollant Schnittgefahr jaune		3	3	3				
11	27 017 775 0	Aufkleber Bremskraftregler Straßenfahrt	Label brake force regulator road travel	Autocollant		1	1	1				
12	27 013 422 0	Aufkleber Gefahr rollender Ballen gelb	Label Gefahr rollender Ballen yellow	Autocollant Gefahr rollender Ballen		2	2	2				
13	00 939 408 2	Aufkleber	Label	Autocollant		2	2	2				
14	00 942 360 4	Aufkleber Kippgefahr RB gelb	Label danger of tipping RB yellow	Autocollant Kippgefahr RB jaune		1	1	1				
15	27 028 023 0	Aufkleber Abstand elektr. Hochspannung	Label	Autocollant		1	1	1				

4

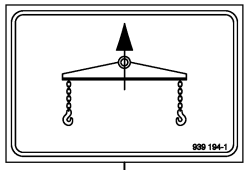

6

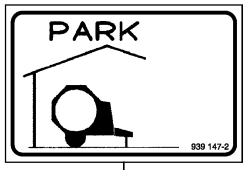

7

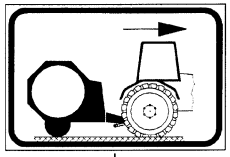

8

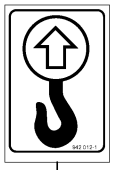

27

28

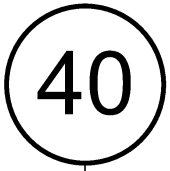

17

36

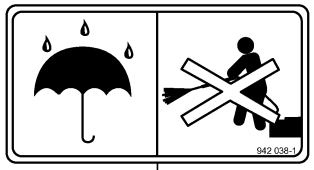

11

10

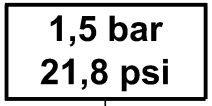

12

15

16

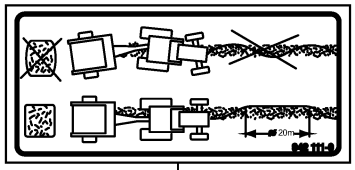

14

13

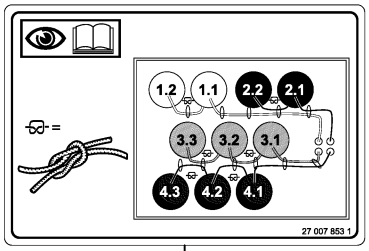

18

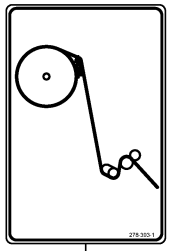

19

34

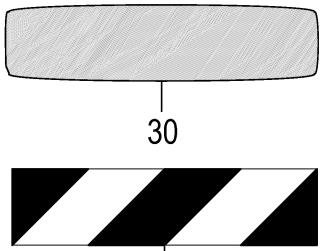

30

23

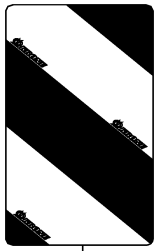

31

distributor central electric		200892971
fuse	value	function
F1	25A	(reserve)
F2	15A	KMC UB1
F3	15A	KMC UB2
F4	15A	(reserve)
F5	15A	(reserve)
F6	15A	(reserve)
F7	25A	(reserve)
F8	15A	(reserve)
F9	7.5A	KMC
F10	7.5A	(reserve)
F11	7.5A	(reserve)

35

V 1500

1

V 1500 MC

2

V 1800 MC

26

KRONE

3

FORTIMA

24

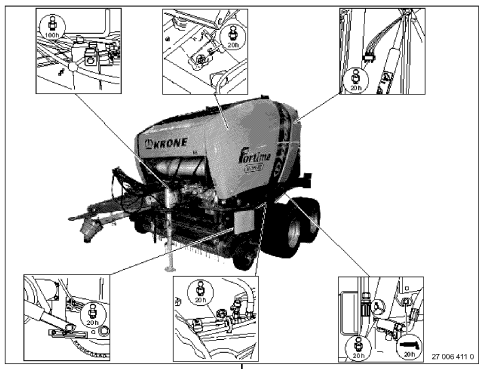

21

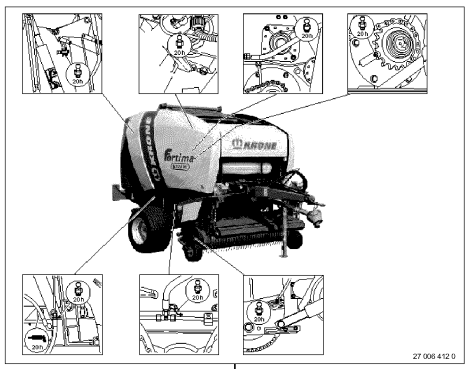

22

29

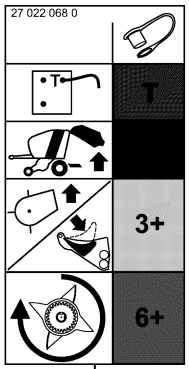

20

150 051 209 05 / 100.0

150 368 415 15

Hinweisaufkleber **Information labels** **Autocollant d'avertissement**					1104735 -	RP601-30	RP601-31	RP601-41				**150 051 209 05** 150 368 415 15 **100.0**
Pos.	ID-Nr.	Benennung	Description	Description	Masch.-Nr-							Bemerkung/Remarks/Remarque
1	27 025 846 0	Aufkleber V1500 grün	Label V1500 green	Autocollant V1500 vert		2						
2	27 025 847 0	Aufkleber V1500MC grün	Label V 1500 MC green	Autocollant V1500MC vert			2					
3	00 293 912 0	Aufkleber	Label	Autocollant		1	1	1				Lg.= 995
	27 002 802 0	Aufkleber	Label	Autocollant		1	1	1				Lg.= 1010
4	20 060 299 1	Aufkleber -rechts	Label -right	Autocollant -droite		1	1	1				Lg.= 1820
	20 061 361 0	Aufkleber -links	Label -left	Autocollant -gauche		1	1	1				Lg.= 1820
6	00 939 194 1	Aufkleber -blau	Label -blue	Autocollant -bleu		1	1	1				
7	00 939 147 2	Aufkleber	Label	Autocollant		1	1	1				
8	00 939 155 2	Aufkleber	Label	Autocollant		1	1	1				
10	00 942 016 1	Aufkleber	Label	Autocollant		1	1	1				
11	00 942 038 1	Aufkleber	Label	Autocollant		1	1	1				
12	00 942 107 1	Aufkleber	Label	Autocollant		4	4	4				1,5 bar
	00 939 170 1	Aufkleber	Label	Autocollant		2	2	2				2,0 bar
	27 007 918 0	Aufkleber	Label	Autocollant		2	2	2				2,2 bar
	27 007 919 0	Aufkleber	Label	Autocollant		2	2	2				2,6 bar
	00 441 072 2	Aufkleber	Label	Autocollant		2	2	2				3,5 bar
13	00 942 132 0	Aufkleber	Label	Autocollant		1	1	1				
14	00 942 111 0	Aufkleber	Label	Autocollant		1	1	1				
15	00 924 573 0	Vollreflektierende Klebefolie -links	Decal -left	Autocollant -gauche		1	1	1				141 X 423
16	00 924 574 0	Vollreflektierende Klebefolie -rechts	Decal -right	Autocollant -droite		1	1	1				141 X 423
17	00 939 145 1	Aufkleber	Label	Autocollant		1	1	1				40
18	27 007 853 1	Aufkleber Garnkasten 10 Garnrollen weiß	Label	Autocollant		1	1	1				
19	00 278 393 1	Aufkleber	Label	Autocollant		1	1	1				
20	27 022 068 0	Aufkleber Hyd.-Anschl. Fortima F/V weiß	Label hyd. connection Fortima F/V white	Autocollant Hyd.-Anschl. Fortima F/V		1	1	1				
21	27 006 411 0	Aufkleber	Label	Autocollant		1	1	1				
22	27 006 412 0	Aufkleber	Label	Autocollant		1	1	1				
23	27 011 950 0	Aufkleber Warnfolie li vollrefl. Typ II	Label	Autocollant		1	1	1				
	27 011 949 0	Aufkleber Warnfolie re vollrefl. Typ II	Label warning film, right, fully refl. T	Film d'avertissement (rectanc. gauche)		1	1	1				
24	27 025 841 0	Aufkleber Fortima grün	Label Fortima green	Autocollant Fortima vert		2	2	2				
26	27 025 849 0	Aufkleber V1800MC grün	Label V 1800 MC green	Autocollant V1800MC vert				2				
27	00 942 012 2	Aufkleber Kranhaken einhängen blau	Label	Autocollant		2	2	2				

4

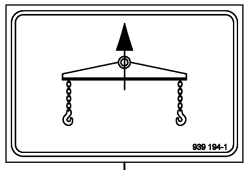

6

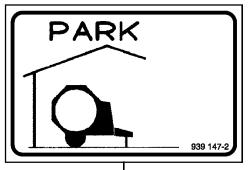

7

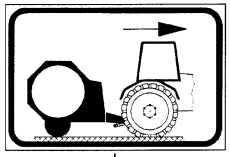

8

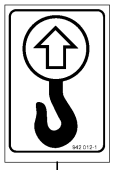

27

28

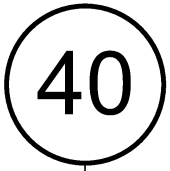

17

36

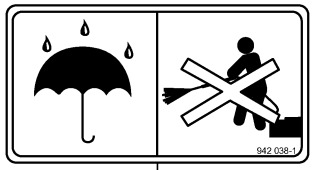

11

10

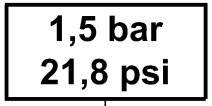

12

15

16

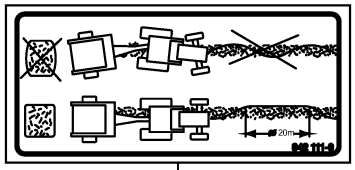

14

13

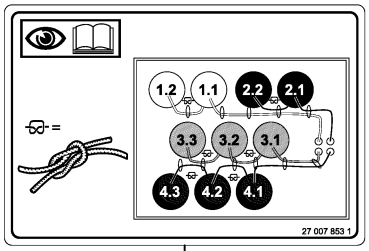

18

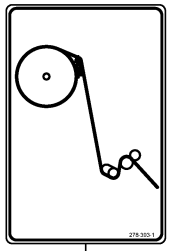

19

34

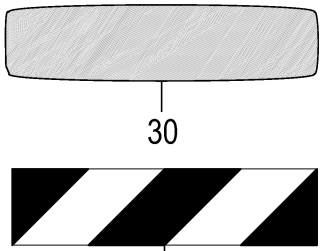

30

23

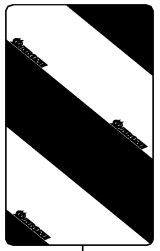

31

distributor central electric		200892971
fuse	value	function
F1	25A	(reserve)
F2	15A	KMC UB1
F3	15A	KMC UB2
F4	15A	(reserve)
F5	15A	(reserve)
F6	15A	(reserve)
F7	25A	(reserve)
F8	15A	(reserve)
F9	7.5A	KMC
F10	7.5A	(reserve)
F11	7.5A	(reserve)

35

V 1500

1

V 1500 MC

2

V 1800 MC

26

KRONE

3

FORTIMA

24

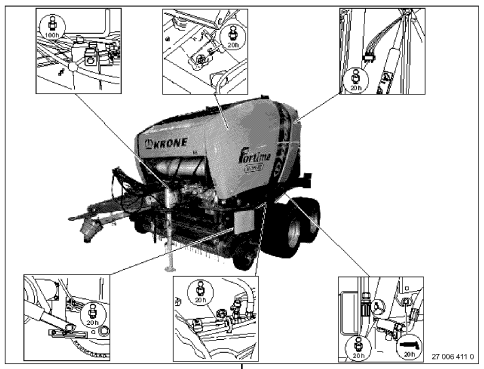

21

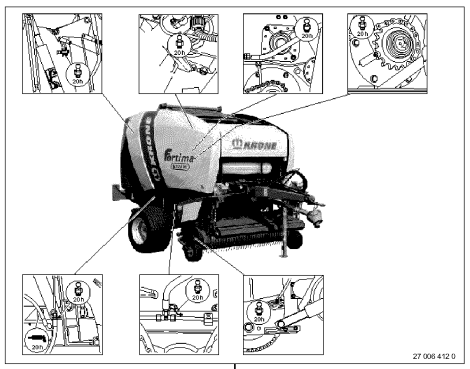

22

29

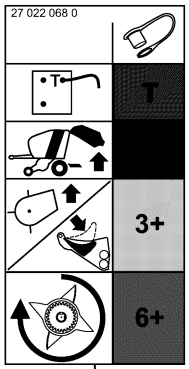

20

150 051 209 05 / 100.0

150 368 415 15

Hinweisaufkleber
Information labels
Autocollant d'avertissement

1104735 -

150 051 209 05

150 368 415 15 **100.0**

Pos.	ID-Nr.	Benennung	Description	Description	Masch.-Nr-	RP601-30	RP601-31	RP601-41				Bemerkung/Remarks/Remarque
28	27 018 170 0	Aufkleber Wagenheberansatzpunkt blau	Label Wagenheberansatzpunkt blue	Autocollant Wagenheberansatzpunkt bleu		1	1	1				
29	27 016 326 3	Aufkleber KRONE excellent Netz & Garn	Label	Autocollant		1	1	1				
30	27 012 452 0	Aufkleber retroreflektierende Folie gelb	Label	Autocollant		2	2	2				
	27 012 453 0	Aufkleber retroreflektierende Folie rot	Label	Autocollant		2	2	2				
31	27 024 180 0	Aufkleber Warnfolie linksabweisend	Label warning film pointing to the left	Autocol. feuille d'avert. montrant à ga.		1	1	1				
	27 024 181 0	Aufkleber Warnfolie rechtsabweisend	Label warning film pointing to the right	Autocol. feuille d'avert. montrant à dr.		1	1	1				
34	00 939 478 3	Aufkleber	Label	Autocollant		1	1	1				
35	20 089 297 1	Aufkleber Verteiler CE RP601 weiß EN	Label	Autocollant		1	1	1				
36	27 023 958 0	Aufkleber Zurrpunkte blau	Label	Autocollant		2	2	2				

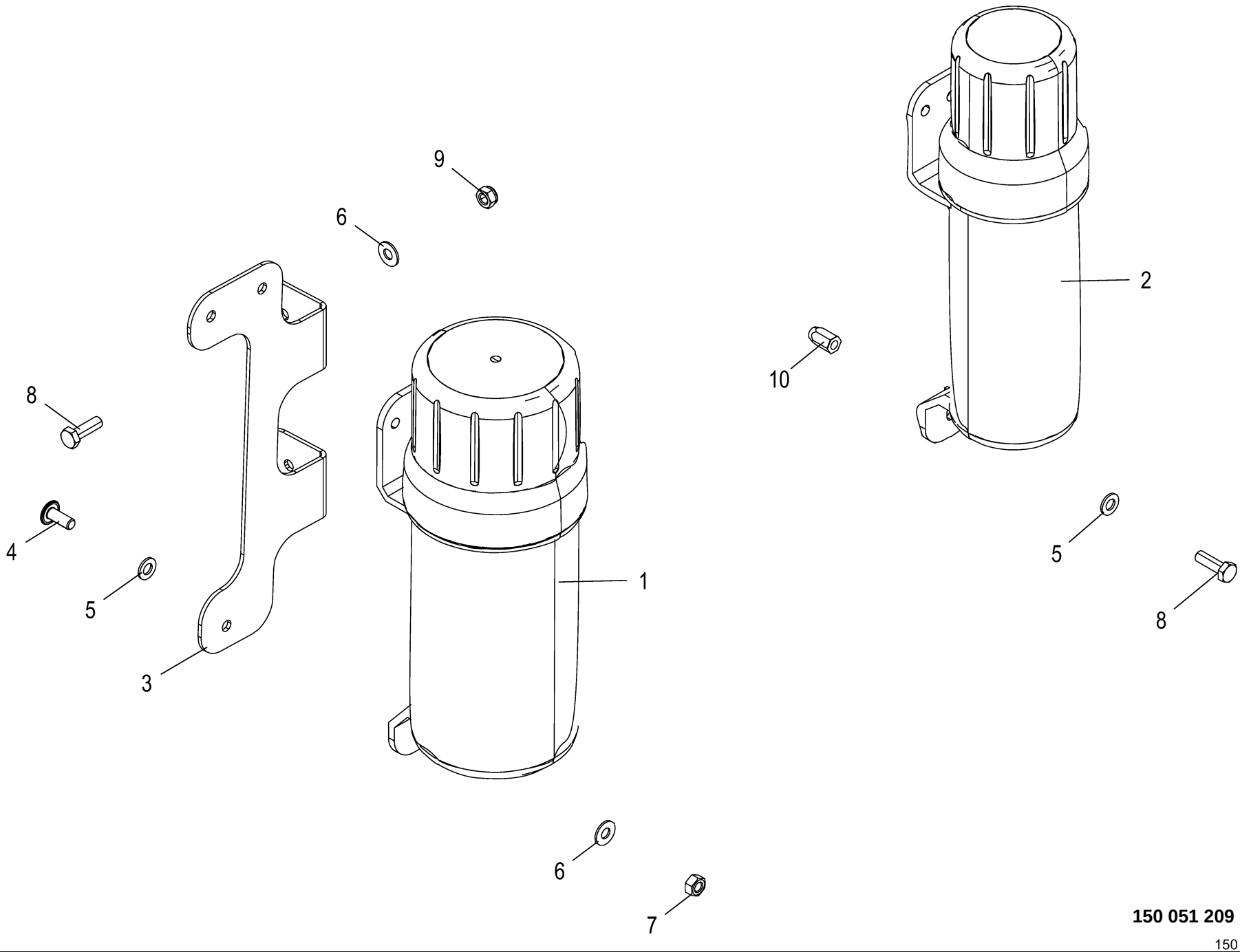

150 051 209 05 / 101.0

150 497 434 01

Dokumentenbehälter **Document box** **Boîte à documents**					1104735 -	RP601-30	RP601-31	RP601-41				**150 051 209 05** 150 497 434 1 **101.0**
Pos.	ID-Nr.	Benennung	Description	Description	Masch.-Nr-							Bemerkung/Remarks/Remarque
1	27 021 830 0	Betriebsanltg-Box gross 319 x Ø109 mm	Operating instr. box large 318 x Ø84 mm	Boîte notice d'util. large 319 x Ø109 mm		1	1	1				
2	00 000 001 0	-nicht für diese Maschine	-not for this machine	-non prevu pour cette machine		x	x	x				
3	00 000 001 0	-nicht für diese Maschine	-not for this machine	-non prevu pour cette machine		x	x	x				
4	90 001 577 0	Linsenflanschschraube	Fillister head screw	Vis à tête conique bombèe		x	x	x				M 8 X 20
5	00 910 413 0	Scheibe	Washer	Rondelle		x	x	x				8,4 X 17 X 1,6
6	00 909 908 1	Sperrkantscheibe	Detent edged washer	Disque à bord d'arrêt		x	x	x				SKM 8
7	00 908 210 0	6kt-Mutter	Hex nut	Écrou hex		x	x	x				M 8
8	00 900 616 0	6kt-Schraube	Hex head bolt	Boulon tête hex		x	x	x				M 8 X 25
9	00 908 706 0	Sicherungsmutter	Locknut	Écrou hex		x	x	x				M 8
10	90 000 113 0	Blindnietmutter	Blind rivet nut	Ecrou rivet aveugle		x	x	x				M 8 X 20,5

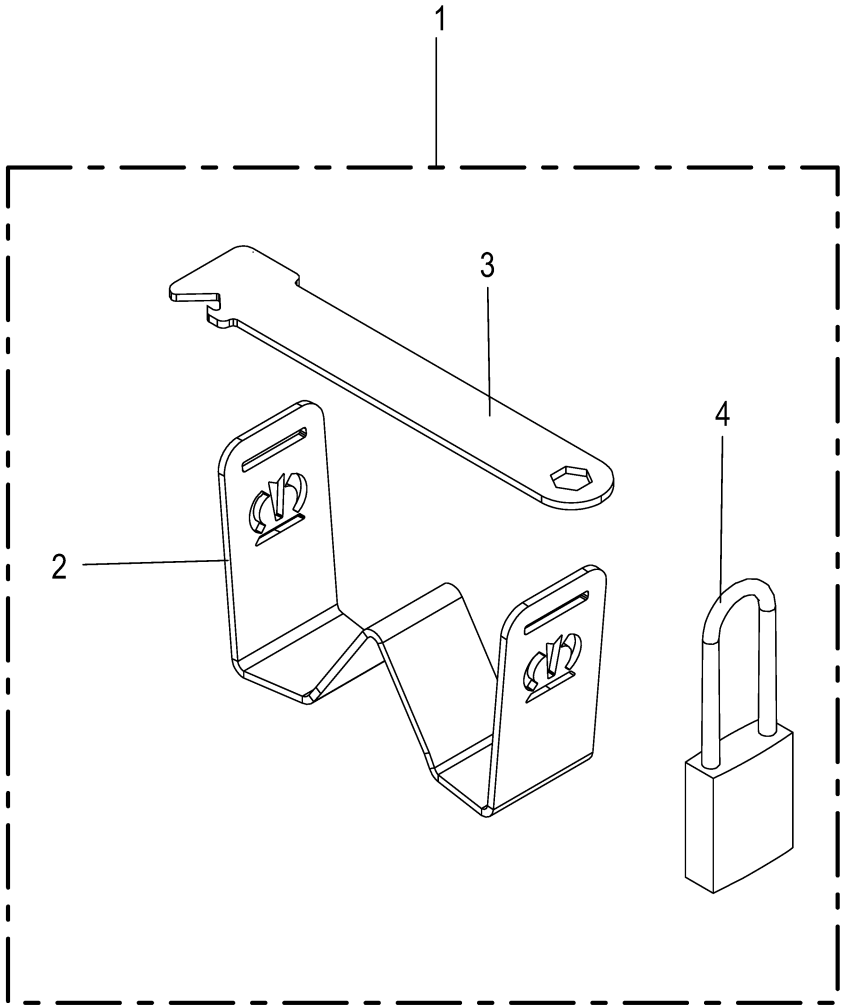

150 051 209 05 / 102.0

150 522 630 01

Sicherung gegen unbefugte Benutzung **Device to prevent unauthorised use** **Dispositif de protection contre une utilisation non autorisée**					1104735 -	RP601-30	RP601-31	RP601-41				**150 051 209 05** 150 522 630 1 **102.0**
Pos.	ID-Nr.	Benennung	Description	Description	Masch.-Nr-							Bemerkung/Remarks/Remarque
1	20 660 076 0	Sicherung gegen unbefugte Benutzung	Safety device which prevents unauthorise	Protection contre utilisation non autor.		1	1	1				
2	20 660 075 0	Bügel	Bracket	Étrier		1	1	1				
3	20 660 074 0	Riegel	Latch	Verrou		1	1	1				
4	27 025 226 0	Vorhängeschloss Burgwächter 400E HB	Padlock Burgwächter 400E HB	Cadenas Burgwächter 400E HB		1	1	1				
	27 026 264 0	Schlüssel für Vorhängeschloss 400E HB	Key for padlock 400E HB	Clé pour cadenas 400E HB		2	2	2				

ID-NR. ID-NO.	TAFEL DIAG.	POS. POS.	ID-NR. ID-NO.	TAFEL DIAG.	POS. POS.	ID-NR. ID-NO.	TAFEL DIAG.	POS. POS.	ID-NR. ID-NO.	TAFEL DIAG.	POS. POS.	ID-NR. ID-NO.	TAFEL DIAG.	POS. POS.
00 000 001 0	38.0	28	00 273 006 0	36.0	31	00 276 102 2	42.0	7	00 276 995 2	50.0	3	00 277 635 1	59.0	4
00 000 001 0	38.0	29	00 273 071 4	40.0	1	00 276 116 3	45.0	12	00 276 995 2	54.0	1	00 277 635 1	62.0	4
00 000 001 0	60.0	1	00 273 072 3	40.0	8	00 276 126 4	44.0	1	00 276 995 2	56.0	23	00 277 640 0	48.0	25
00 000 001 0	60.0	2	00 273 289 1	52.0	27	00 276 127 2	43.0	18	00 277 091 0	44.0	15	00 277 640 0	50.0	14
00 000 001 0	71.0	12	00 273 316 6	27.0	3	00 276 127 2	44.0	26	00 277 093 1	42.0	30	00 277 659 4	61.0	1
00 000 001 0	85.0	5	00 273 319 0	27.0	12	00 276 145 1	44.0	23	00 277 166 1	73.0	10	00 277 677 4	54.0	32
00 000 001 0	85.0	10	00 273 321 2	27.0	19	00 276 148 3	35.0	5	00 277 168 2	44.0	40	00 277 681 5	55.0	6
00 000 001 0	85.0	13	00 273 323 4	27.0	23	00 276 154 0	35.0	1	00 277 192 1	43.0	11	00 277 681 5	56.0	1
00 000 001 0	85.0	15	00 273 327 4	27.0	24	00 276 223 1	43.0	22	00 277 193 3	46.0	14	00 277 681 5	58.0	15
00 000 001 0	85.0	24	00 273 445 0	31.0	48	00 276 223 1	44.0	30	00 277 197 2	43.0	15	00 277 684 1	56.0	29
00 000 001 0	96.0	1	00 273 445 0	33.0	48	00 276 268 1	43.0	23	00 277 197 2	44.0	43	00 277 691 6	57.0	13
00 000 001 0	96.0	2	00 273 635 3	39.0	13	00 276 268 1	44.0	3	00 277 198 1	46.0	13	00 277 692 7	58.0	19
00 000 001 0	101.0	2	00 273 657 3	50.0	19	00 276 268 1	45.0	9	00 277 206 2	31.0	21	00 277 698 1	56.0	8
00 000 001 0	101.0	3	00 273 658 3	50.0	8	00 276 274 4	42.0	9	00 277 206 2	33.0	21	00 277 698 1	57.0	10
00 015 145 1	7.0	11	00 273 716 2	39.0	12	00 276 317 0	46.0	2	00 277 207 1	31.0	62	00 277 698 1	58.0	10
00 015 145 1	64.0	10	00 273 825 0	62.0	5	00 276 337 1	63.0	60	00 277 207 1	33.0	63	00 277 700 1	54.0	6
00 015 296 2	33.0	54	00 273 856 1	56.0	4	00 276 337 1	70.0	21	00 277 273 2	31.0	13	00 277 714 3	59.0	20
00 015 426 0	61.0	25	00 273 856 1	57.0	6	00 276 337 1	72.0	12	00 277 273 2	33.0	13	00 277 714 3	62.0	20
00 030 195 2	61.0	43	00 273 856 1	58.0	6	00 276 370 3	5.0	20	00 277 282 3	31.0	11	00 277 729 4	2.0	10
00 036 127 4	54.0	4	00 273 865 0	39.0	10	00 276 370 3	6.0	20	00 277 282 3	33.0	11	00 277 744 5	7.0	21
00 036 127 4	56.0	13	00 274 215 3	27.0	13	00 276 450 0	52.0	26	00 277 405 2	39.0	2	00 277 750 2	7.0	3
00 036 127 4	57.0	3	00 274 327 6	28.0	21	00 276 451 0	46.0	18	00 277 456 6	49.0	1	00 277 779 2	61.0	39
00 036 127 4	58.0	2	00 274 363 1	24.0	22	00 276 453 2	46.0	17	00 277 470 6	54.0	40	00 277 830 0	5.0	29
00 036 295 1	56.0	37	00 274 363 1	25.0	1	00 276 528 1	43.0	31	00 277 470 6	59.0	12	00 277 830 0	6.0	29
00 132 189 1	31.0	44	00 274 448 2	33.0	65	00 276 528 1	44.0	12	00 277 493 9	7.0	13	00 277 929 2	54.0	30
00 132 189 1	33.0	44	00 274 459 2	7.0	34	00 276 528 1	45.0	6	00 277 505 2	2.0	8	00 277 985 5	36.0	7
00 153 329 0	63.0	56	00 274 609 0	65.0	21	00 276 556 2	43.0	30	00 277 531 5	41.0	30	00 277 988 0	36.0	5
00 187 960 0	16.0	4	00 274 903 5	54.0	26	00 276 556 2	45.0	1	00 277 534 3	41.0	37	00 277 993 6	36.0	10
00 187 960 0	23.0	4	00 274 949 0	31.0	23	00 276 557 1	44.0	11	00 277 536 4	54.0	59	00 278 008 5	70.0	7
00 225 461 1	32.0	7	00 274 949 0	31.0	54	00 276 558 1	45.0	5	00 277 540 5	54.0	35	00 278 010 0	36.0	20
00 230 743 0	63.0	49	00 274 949 0	33.0	23	00 276 725 3	43.0	8	00 277 571 2	54.0	31	00 278 023 1	35.0	18
00 240 074 1	85.0	23	00 274 949 0	56.0	33	00 276 732 3	47.0	18	00 277 572 1	54.0	24	00 278 024 0	28.0	9
00 240 712 3	47.0	31	00 275 628 1	33.0	66	00 276 752 1	41.0	3	00 277 576 3	1.0	20	00 278 024 0	35.0	12
00 240 712 3	54.0	51	00 275 674 5	31.0	42	00 276 752 1	42.0	33	00 277 577 3	1.0	19	00 278 035 0	28.0	3
00 241 054 0	72.0	30	00 275 674 5	33.0	42	00 276 803 3	54.0	5	00 277 587 2	5.0	24	00 278 036 2	35.0	9
00 250 067 4	16.0	29	00 275 739 4	45.0	2	00 276 803 3	56.0	12	00 277 587 2	6.0	24	00 278 041 4	35.0	25
00 250 067 4	28.0	14	00 276 033 3	43.0	42	00 276 803 3	57.0	4	00 277 611 5	59.0	24	00 278 049 5	30.0	3
00 270 181 0	16.0	29	00 276 044 1	73.0	11	00 276 803 3	58.0	1	00 277 611 5	62.0	25	00 278 051 5	30.0	14
00 270 283 1	29.0	40	00 276 097 4	50.0	21	00 276 822 1	5.0	19	00 277 616 2	61.0	18	00 278 052 1	28.0	10
00 273 005 0	36.0	28	00 276 097 4	56.0	16	00 276 822 1	6.0	19	00 277 624 7	50.0	20	00 278 054 8	28.0	17

ID-NR. ID-NO.	TAFEL DIAG.	POS. POS.	ID-NR. ID-NO.	TAFEL DIAG.	POS. POS.	ID-NR. ID-NO.	TAFEL DIAG.	POS. POS.	ID-NR. ID-NO.	TAFEL DIAG.	POS. POS.	ID-NR. ID-NO.	TAFEL DIAG.	POS. POS.
00 278 073 2	31.0	39	00 278 475 3	27.0	8	00 278 726 2	38.0	17	00 279 290 0	30.0	29	00 279 673 0	63.0	26
00 278 073 2	33.0	39	00 278 479 5	76.0	14	00 278 785 2	42.0	20	00 279 295 1	29.0	17	00 279 688 0	36.0	33
00 278 074 0	31.0	40	00 278 483 2	50.0	25	00 278 786 2	42.0	13	00 279 296 0	29.0	22	00 279 689 1	36.0	38
00 278 074 0	33.0	40	00 278 483 2	76.0	25	00 278 805 4	65.0	25	00 279 297 3	30.0	1	00 279 690 0	36.0	35
00 278 077 3	33.0	62	00 278 484 2	76.0	52	00 278 806 1	51.0	12	00 279 298 4	29.0	28	00 279 702 3	5.0	34
00 278 087 1	30.0	25	00 278 485 5	76.0	38	00 278 818 0	5.0	25	00 279 302 1	43.0	29	00 279 702 3	6.0	34
00 278 106 5	33.0	50	00 278 486 5	76.0	16	00 278 818 0	6.0	25	00 279 304 0	43.0	25	00 279 721 0	61.0	9
00 278 108 5	39.0	1	00 278 504 4	15.0	21	00 278 821 1	38.0	22	00 279 305 0	61.0	21	00 279 787 4	7.0	32
00 278 131 3	39.0	33	00 278 524 5	34.0	19	00 278 858 5	5.0	37	00 279 318 2	36.0	17	00 280 052 7	31.0	8
00 278 133 0	39.0	37	00 278 526 6	34.0	21	00 278 858 5	6.0	37	00 279 349 1	59.0	19	00 280 052 7	32.0	3
00 278 154 4	38.0	11	00 278 527 2	34.0	22	00 278 858 5	54.0	74	00 279 349 1	60.0	3	00 280 052 7	33.0	8
00 278 157 8	38.0	16	00 278 538 9	56.0	36	00 278 886 3	40.0	6	00 279 354 1	61.0	5	00 280 054 5	31.0	5
00 278 181 7	38.0	21	00 278 556 4	41.0	26	00 278 889 2	40.0	4	00 279 368 0	16.0	28	00 280 054 5	33.0	5
00 278 204 1	39.0	27	00 278 573 4	13.0	32	00 278 916 2	70.0	24	00 279 369 2	16.0	22	00 280 098 1	31.0	28
00 278 204 1	41.0	10	00 278 573 4	19.0	32	00 278 917 1	70.0	22	00 279 371 3	16.0	27	00 280 098 1	33.0	28
00 278 204 1	54.0	56	00 278 574 4	13.0	29	00 278 922 5	30.0	23	00 279 391 0	43.0	43	00 280 222 5	31.0	52
00 278 205 3	39.0	28	00 278 574 4	19.0	29	00 278 951 2	39.0	21	00 279 421 2	50.0	7	00 280 222 5	33.0	52
00 278 205 3	41.0	11	00 278 580 2	13.0	26	00 278 964 0	73.0	28	00 279 423 0	48.0	26	00 280 457 5	31.0	24
00 278 237 8	47.0	14	00 278 580 2	19.0	26	00 278 972 3	54.0	18	00 279 423 0	50.0	13	00 280 457 5	33.0	24
00 278 240 0	47.0	16	00 278 586 2	36.0	3	00 278 973 2	55.0	1	00 279 428 0	61.0	2	00 280 749 0	39.0	9
00 278 241 2	47.0	6	00 278 594 4	76.0	24	00 278 977 0	54.0	16	00 279 458 0	36.0	39	00 280 880 5	61.0	19
00 278 254 3	41.0	16	00 278 596 4	59.0	24	00 278 982 1	59.0	17	00 279 464 0	63.0	17	00 281 790 5	2.0	17
00 278 254 3	54.0	44	00 278 596 4	62.0	25	00 278 989 0	72.0	28	00 279 504 3	54.0	36	00 290 006 3	42.0	1
00 278 294 1	44.0	34	00 278 598 1	53.0	10	00 278 993 0	25.0	4	00 279 504 3	54.0	40	00 290 023 7	64.0	18
00 278 300 0	42.0	25	00 278 599 1	41.0	38	00 279 000 2	15.0	27	00 279 504 3	62.0	15	00 290 293 0	64.0	26
00 278 302 2	47.0	2	00 278 599 1	54.0	50	00 279 026 0	42.0	31	00 279 523 1	63.0	41	00 290 296 3	64.0	35
00 278 315 2	42.0	24	00 278 641 1	35.0	8	00 279 049 2	27.0	26	00 279 544 3	65.0	16	00 290 297 3	64.0	35
00 278 323 0	42.0	11	00 278 651 1	42.0	14	00 279 052 0	70.0	30	00 279 551 3	65.0	1	00 290 307 1	63.0	36
00 278 327 1	43.0	39	00 278 662 6	61.0	45	00 279 053 1	70.0	29	00 279 562 2	63.0	25	00 290 324 1	4.0	15
00 278 328 1	43.0	39	00 278 666 5	1.0	11	00 279 126 0	42.0	28	00 279 563 1	63.0	14	00 290 328 0	53.0	19
00 278 379 7	5.0	11	00 278 667 2	65.0	13	00 279 128 2	42.0	26	00 279 566 0	85.0	22	00 290 329 0	53.0	19
00 278 393 1	100.0	19	00 278 685 2	30.0	6	00 279 160 1	73.0	7	00 279 587 1	34.0	8	00 290 338 0	47.0	25
00 278 418 8	7.0	2	00 278 692 5	30.0	5	00 279 161 2	73.0	6	00 279 594 0	30.0	20	00 290 384 0	78.0	18
00 278 428 3	52.0	28	00 278 697 0	72.0	21	00 279 162 1	73.0	22	00 279 595 0	36.0	32	00 290 385 0	78.0	17
00 278 432 6	65.0	28	00 278 706 2	61.0	15	00 279 164 0	73.0	22	00 279 607 0	30.0	4	00 290 388 1	78.0	7
00 278 433 8	65.0	26	00 278 707 3	61.0	33	00 279 186 7	76.0	39	00 279 615 0	63.0	3	00 290 390 0	78.0	23
00 278 438 0	65.0	2	00 278 708 0	61.0	35	00 279 234 2	7.0	9	00 279 621 0	63.0	32	00 290 394 0	78.0	7
00 278 446 5	38.0	1	00 278 708 0	70.0	18	00 279 285 2	36.0	19	00 279 622 0	63.0	15	00 290 434 0	64.0	19
00 278 450 2	35.0	19	00 278 720 1	9.0	20	00 279 286 2	29.0	21	00 279 625 1	63.0	22	00 290 439 2	33.0	1
00 278 451 2	35.0	16	00 278 721 1	9.0	21	00 279 289 0	36.0	27	00 279 670 4	63.0	43	00 290 440 0	33.0	2

ID-NR. ID-NO.	TAFEL DIAG.	POS. POS.	ID-NR. ID-NO.	TAFEL DIAG.	POS. POS.	ID-NR. ID-NO.	TAFEL DIAG.	POS. POS.	ID-NR. ID-NO.	TAFEL DIAG.	POS. POS.	ID-NR. ID-NO.	TAFEL DIAG.	POS. POS.
00 290 442 1	34.0	15	00 302 409 2	6.0	22	00 337 759 0	5.0	42	00 900 284 1	38.0	8	00 900 614 0	30.0	10
00 290 444 0	31.0	30	00 302 409 2	30.0	35	00 337 759 0	6.0	42	00 900 284 1	44.0	41	00 900 614 0	31.0	19
00 290 444 0	33.0	30	00 302 409 2	61.0	14	00 344 504 8	61.0	22	00 900 284 1	61.0	13	00 900 614 0	54.0	66
00 290 446 0	31.0	31	00 302 409 2	80.0	20	00 344 518 3	28.0	27	00 900 284 1	68.0	12	00 900 614 0	72.0	23
00 290 446 0	33.0	31	00 303 047 0	95.0	21	00 345 478 2	63.0	30	00 900 285 1	69.0	11	00 900 614 0	95.0	9
00 290 447 0	33.0	32	00 303 051 0	95.0	21	00 346 376 2	1.0	7	00 900 287 1	29.0	13	00 900 616 0	5.0	31
00 290 448 1	34.0	9	00 303 201 0	80.0	22	00 441 072 2	100.0	12	00 900 290 0	36.0	41	00 900 616 0	6.0	31
00 290 449 0	31.0	51	00 303 316 2	80.0	38	00 450 143 0	29.0	33	00 900 301 1	7.0	31	00 900 616 0	29.0	39
00 290 449 0	33.0	51	00 303 316 2	81.0	4	00 490 307 2	5.0	28	00 900 301 1	51.0	13	00 900 616 0	31.0	38
00 290 450 0	33.0	58	00 303 316 2	82.0	2	00 490 307 2	6.0	28	00 900 302 1	17.0	2	00 900 616 0	33.0	60
00 290 458 1	39.0	7	00 303 316 2	83.0	3	00 492 119 2	29.0	29	00 900 302 1	25.0	7	00 900 616 0	34.0	16
00 290 461 0	63.0	19	00 303 317 0	85.0	4	00 514 105 1	42.0	29	00 900 302 1	61.0	31	00 900 616 0	43.0	53
00 290 466 0	63.0	33	00 303 319 0	85.0	4	00 900 200 0	72.0	37	00 900 306 1	17.0	11	00 900 616 0	50.0	24
00 290 486 0	73.0	23	00 303 347 0	95.0	25	00 900 201 0	24.0	7	00 900 306 1	61.0	28	00 900 616 0	63.0	24
00 291 147 1	87.0	8	00 303 732 0	43.0	48	00 900 201 0	28.0	26	00 900 324 0	1.0	12	00 900 616 0	76.0	26
00 291 147 1	88.0	7	00 303 732 0	80.0	4	00 900 201 0	56.0	30	00 900 375 1	9.0	13	00 900 616 0	87.0	13
00 291 147 1	94.0	7	00 303 773 0	95.0	21	00 900 201 0	65.0	35	00 900 375 1	18.0	8	00 900 616 0	94.0	12
00 291 349 0	64.0	33	00 303 873 0	43.0	48	00 900 214 0	43.0	57	00 900 380 1	9.0	17	00 900 616 0	101.0	8
00 291 512 0	53.0	11	00 303 902 0	80.0	39	00 900 214 0	76.0	29	00 900 380 1	18.0	7	00 900 617 0	13.0	25
00 292 144 1	41.0	22	00 303 902 0	81.0	5	00 900 214 0	80.0	11	00 900 608 0	61.0	10	00 900 617 0	19.0	25
00 292 145 2	38.0	3	00 303 902 0	82.0	3	00 900 215 0	29.0	23	00 900 608 0	80.0	33	00 900 617 0	22.0	7
00 293 406 2	65.0	19	00 303 911 0	80.0	37	00 900 224 0	18.0	24	00 900 608 0	84.0	16	00 900 617 0	33.0	59
00 293 583 1	54.0	36	00 331 076 2	64.0	1	00 900 226 0	51.0	13	00 900 608 0	87.0	15	00 900 617 0	43.0	61
00 293 642 1	25.0	14	00 332 541 1	61.0	37	00 900 239 1	24.0	24	00 900 608 0	88.0	12	00 900 617 0	85.0	27
00 293 912 0	100.0	3	00 332 726 2	61.0	24	00 900 239 1	71.0	11	00 900 608 0	94.0	2	00 900 632 0	36.0	1
00 302 074 0	80.0	22	00 332 727 7	61.0	26	00 900 239 1	78.0	27	00 900 610 0	31.0	47	00 900 634 0	6.0	12
00 302 076 0	80.0	22	00 332 939 4	61.0	41	00 900 239 1	80.0	7	00 900 610 0	33.0	47	00 900 634 0	14.0	13
00 302 076 0	95.0	16	00 335 426 3	53.0	7	00 900 242 2	74.0	3	00 900 612 0	7.0	37	00 900 634 0	20.0	13
00 302 235 0	81.0	10	00 335 428 2	53.0	8	00 900 242 2	75.0	4	00 900 612 0	32.0	23	00 900 634 0	27.0	1
00 302 235 0	82.0	6	00 335 429 2	53.0	9	00 900 242 2	76.0	48	00 900 612 0	33.0	61	00 900 634 0	35.0	10
00 302 321 2	30.0	36	00 335 776 1	25.0	12	00 900 244 0	73.0	37	00 900 612 0	34.0	6	00 900 634 0	38.0	20
00 302 321 2	80.0	19	00 336 735 1	34.0	2	00 900 253 1	27.0	25	00 900 612 0	43.0	20	00 900 634 0	59.0	27
00 302 352 0	81.0	6	00 336 735 1	87.0	11	00 900 253 1	31.0	41	00 900 612 0	44.0	28	00 900 634 0	62.0	18
00 302 352 0	82.0	5	00 336 735 1	88.0	18	00 900 253 1	33.0	41	00 900 612 0	67.0	38	00 900 634 0	73.0	20
00 302 356 0	81.0	3	00 336 735 1	94.0	16	00 900 255 1	49.0	36	00 900 612 0	70.0	9	00 900 636 0	5.0	17
00 302 356 0	82.0	4	00 337 238 5	31.0	45	00 900 260 0	4.0	19	00 900 612 0	94.0	35	00 900 636 0	6.0	12
00 302 356 0	83.0	2	00 337 238 5	33.0	45	00 900 263 1	42.0	19	00 900 614 0	4.0	5	00 900 636 0	6.0	17
00 302 362 0	81.0	11	00 337 296 0	31.0	49	00 900 264 1	29.0	1	00 900 614 0	7.0	22	00 900 636 0	7.0	17
00 302 362 0	82.0	7	00 337 296 0	33.0	49	00 900 275 0	51.0	13	00 900 614 0	26.0	4	00 900 636 0	28.0	18
00 302 409 2	5.0	22	00 337 343 3	41.0	25	00 900 280 0	5.0	12	00 900 614 0	27.0	15	00 900 636 0	30.0	33

ID-NR. ID-NO.	TAFEL DIAG.	POS. POS.	ID-NR. ID-NO.	TAFEL DIAG.	POS. POS.	ID-NR. ID-NO.	TAFEL DIAG.	POS. POS.	ID-NR. ID-NO.	TAFEL DIAG.	POS. POS.	ID-NR. ID-NO.	TAFEL DIAG.	POS. POS.
00 900 636 0	36.0	11	00 900 639 0	67.0	43	00 900 688 0	18.0	3	00 901 422 0	72.0	32	00 903 017 1	71.0	7
00 900 636 0	38.0	6	00 900 639 0	85.0	11	00 900 688 0	41.0	40	00 901 422 0	73.0	40	00 903 045 1	32.0	15
00 900 636 0	42.0	41	00 900 653 0	61.0	17	00 900 688 0	54.0	47	00 901 422 0	78.0	13	00 903 045 1	70.0	35
00 900 636 0	48.0	23	00 900 655 0	28.0	25	00 900 688 0	64.0	15	00 901 423 0	15.0	1	00 903 050 2	13.0	28
00 900 636 0	65.0	9	00 900 655 0	63.0	28	00 900 721 0	49.0	19	00 901 423 0	16.0	33	00 903 050 2	16.0	37
00 900 636 0	65.0	30	00 900 655 0	65.0	38	00 900 816 0	42.0	32	00 901 423 0	21.0	24	00 903 050 2	19.0	28
00 900 636 0	67.0	8	00 900 655 0	67.0	15	00 900 817 1	2.0	20	00 901 423 0	22.0	26	00 903 050 2	23.0	27
00 900 636 0	68.0	7	00 900 656 0	15.0	30	00 900 817 1	42.0	34	00 901 423 0	23.0	23	00 903 051 2	70.0	35
00 900 636 0	69.0	19	00 900 656 0	16.0	26	00 901 004 0	46.0	15	00 901 423 0	72.0	32	00 903 057 2	16.0	30
00 900 636 0	85.0	14	00 900 656 0	17.0	6	00 901 004 0	80.0	30	00 901 431 0	24.0	19	00 903 057 2	23.0	20
00 900 637 0	5.0	38	00 900 656 0	28.0	11	00 901 011 0	64.0	12	00 901 434 0	1.0	24	00 903 083 1	49.0	11
00 900 637 0	6.0	38	00 900 657 0	7.0	27	00 901 028 1	31.0	56	00 901 434 0	36.0	13	00 903 100 3	42.0	37
00 900 637 0	13.0	38	00 900 657 0	24.0	2	00 901 028 1	33.0	56	00 901 434 0	63.0	20	00 903 208 1	5.0	30
00 900 637 0	16.0	42	00 900 657 0	49.0	31	00 901 028 1	80.0	24	00 901 435 0	10.0	15	00 903 208 1	6.0	30
00 900 637 0	19.0	38	00 900 657 0	50.0	9	00 901 028 1	87.0	20	00 901 436 0	16.0	25	00 903 212 1	5.0	18
00 900 637 0	22.0	25	00 900 657 0	65.0	15	00 901 028 1	88.0	15	00 901 436 0	30.0	32	00 903 212 1	6.0	18
00 900 637 0	23.0	32	00 900 657 0	66.0	7	00 901 028 1	94.0	14	00 901 436 0	67.0	18	00 903 252 1	18.0	6
00 900 637 0	30.0	34	00 900 657 0	68.0	17	00 901 034 2	24.0	15	00 901 437 0	17.0	7	00 903 403 0	95.0	2
00 900 637 0	38.0	10	00 900 657 0	69.0	20	00 901 034 2	46.0	19	00 901 437 0	24.0	12	00 903 453 1	84.0	19
00 900 637 0	43.0	46	00 900 658 0	42.0	36	00 901 042 1	29.0	18	00 901 438 0	38.0	9	00 903 477 1	34.0	4
00 900 637 0	54.0	75	00 900 658 0	54.0	28	00 901 046 1	43.0	27	00 901 439 1	63.0	57	00 903 483 1	32.0	20
00 900 637 0	56.0	38	00 900 658 0	63.0	42	00 901 049 1	16.0	33	00 901 445 0	30.0	26	00 903 483 1	73.0	32
00 900 637 0	63.0	1	00 900 658 0	68.0	21	00 901 049 1	23.0	23	00 901 445 0	43.0	44	00 903 484 1	15.0	33
00 900 637 0	64.0	24	00 900 675 0	39.0	18	00 901 061 2	28.0	24	00 901 451 0	36.0	23	00 903 484 1	21.0	20
00 900 637 0	66.0	3	00 900 675 0	63.0	2	00 901 061 2	36.0	44	00 901 452 0	38.0	19	00 903 484 1	70.0	35
00 900 637 0	67.0	41	00 900 677 0	5.0	2	00 901 061 2	42.0	18	00 901 452 0	65.0	5	00 903 484 1	73.0	32
00 900 637 0	68.0	2	00 900 677 0	6.0	2	00 901 072 1	27.0	10	00 901 453 0	65.0	14	00 903 745 0	14.0	21
00 900 637 0	69.0	2	00 900 677 0	39.0	18	00 901 095 1	40.0	7	00 901 455 0	80.0	14	00 903 745 0	20.0	21
00 900 637 0	72.0	42	00 900 677 0	54.0	14	00 901 140 2	43.0	32	00 901 459 0	63.0	7	00 903 745 0	84.0	32
00 900 637 0	76.0	15	00 900 677 0	56.0	11	00 901 140 2	44.0	13	00 901 460 0	40.0	7	00 903 747 1	74.0	10
00 900 638 0	4.0	16	00 900 677 0	57.0	12	00 901 140 2	45.0	7	00 901 460 0	63.0	8	00 903 747 1	76.0	55
00 900 638 0	5.0	23	00 900 677 0	58.0	12	00 901 151 1	53.0	12	00 901 461 0	41.0	27	00 903 747 1	84.0	32
00 900 638 0	6.0	23	00 900 677 0	62.0	9	00 901 243 1	1.0	8	00 901 462 2	23.0	19	00 904 003 0	49.0	18
00 900 638 0	13.0	31	00 900 677 0	65.0	39	00 901 243 1	2.0	13	00 901 482 0	59.0	8	00 904 012 0	9.0	22
00 900 638 0	19.0	31	00 900 678 0	54.0	38	00 901 411 1	76.0	47	00 901 482 0	62.0	13	00 904 063 1	5.0	8
00 900 638 0	54.0	19	00 900 678 0	63.0	6	00 901 412 1	63.0	21	00 901 504 0	39.0	39	00 904 063 1	6.0	8
00 900 638 0	56.0	27	00 900 688 0	9.0	17	00 901 421 1	29.0	11	00 901 507 0	41.0	21	00 904 347 1	16.0	5
00 900 638 0	65.0	33	00 900 688 0	10.0	22	00 901 421 1	31.0	60	00 901 694 0	2.0	13	00 904 347 1	23.0	5
00 900 638 0	67.0	27	00 900 688 0	11.0	21	00 901 422 0	47.0	1	00 903 017 1	22.0	18	00 904 369 1	40.0	2
00 900 639 0	1.0	15	00 900 688 0	12.0	4	00 901 422 0	64.0	7	00 903 017 1	25.0	17	00 904 714 1	31.0	33

ID-NR. ID-NO.	TAFEL DIAG.	POS. POS.	ID-NR. ID-NO.	TAFEL DIAG.	POS. POS.	ID-NR. ID-NO.	TAFEL DIAG.	POS. POS.	ID-NR. ID-NO.	TAFEL DIAG.	POS. POS.	ID-NR. ID-NO.	TAFEL DIAG.	POS. POS.
00 904 714 1	33.0	33	00 905 232 1	69.0	8	00 908 208 0	25.0	20	00 908 212 0	47.0	30	00 908 225 0	64.0	16
00 904 730 1	52.0	20	00 905 233 1	31.0	3	00 908 208 0	28.0	4	00 908 212 0	49.0	29	00 908 500 0	67.0	33
00 904 731 2	29.0	26	00 905 233 1	33.0	3	00 908 208 0	31.0	35	00 908 212 0	50.0	5	00 908 503 0	29.0	35
00 904 732 2	31.0	36	00 905 233 1	67.0	5	00 908 208 0	32.0	11	00 908 212 0	61.0	8	00 908 510 1	31.0	18
00 904 732 2	31.0	43	00 905 251 2	38.0	27	00 908 208 0	33.0	35	00 908 212 0	67.0	19	00 908 510 1	85.0	17
00 904 732 2	33.0	36	00 905 251 2	85.0	18	00 908 208 0	72.0	38	00 908 212 0	68.0	6	00 908 515 1	63.0	31
00 904 732 2	33.0	43	00 905 252 1	34.0	10	00 908 208 0	75.0	1	00 908 212 0	69.0	7	00 908 521 2	15.0	14
00 904 732 2	52.0	6	00 905 253 1	36.0	46	00 908 208 0	76.0	50	00 908 212 0	76.0	18	00 908 521 2	21.0	17
00 904 745 1	52.0	14	00 905 338 0	64.0	2	00 908 208 0	80.0	9	00 908 212 0	85.0	19	00 908 525 1	16.0	18
00 904 745 1	78.0	22	00 905 911 0	43.0	24	00 908 210 0	4.0	3	00 908 215 0	5.0	10	00 908 525 1	63.0	38
00 904 754 2	52.0	22	00 905 911 0	44.0	4	00 908 210 0	22.0	4	00 908 215 0	6.0	10	00 908 544 1	73.0	17
00 904 755 2	52.0	24	00 905 911 0	45.0	10	00 908 210 0	27.0	17	00 908 215 0	14.0	18	00 908 701 0	4.0	21
00 904 755 2	85.0	8	00 905 922 1	27.0	21	00 908 210 0	29.0	38	00 908 215 0	20.0	18	00 908 701 0	7.0	30
00 904 761 2	78.0	22	00 905 922 1	43.0	10	00 908 210 0	30.0	8	00 908 215 0	25.0	8	00 908 701 0	16.0	23
00 904 763 2	64.0	27	00 905 922 1	45.0	3	00 908 210 0	31.0	10	00 908 215 0	39.0	25	00 908 701 0	17.0	4
00 904 804 1	36.0	34	00 905 933 1	38.0	12	00 908 210 0	33.0	10	00 908 215 0	40.0	14	00 908 701 0	23.0	18
00 904 813 1	50.0	16	00 905 933 1	42.0	6	00 908 210 0	34.0	25	00 908 215 0	41.0	12	00 908 701 0	24.0	4
00 904 813 1	78.0	19	00 905 937 0	35.0	7	00 908 210 0	43.0	55	00 908 215 0	47.0	7	00 908 701 0	25.0	11
00 904 817 1	31.0	20	00 906 007 1	15.0	38	00 908 210 0	43.0	58	00 908 215 0	51.0	15	00 908 701 0	28.0	12
00 904 817 1	33.0	20	00 906 007 1	21.0	12	00 908 210 0	63.0	59	00 908 215 0	56.0	20	00 908 701 0	38.0	15
00 904 819 1	31.0	53	00 906 132 0	92.0	5	00 908 210 0	65.0	32	00 908 215 0	59.0	16	00 908 701 0	40.0	5
00 904 819 1	33.0	53	00 906 809 0	96.0	5	00 908 210 0	67.0	24	00 908 215 0	61.0	29	00 908 701 0	41.0	8
00 904 836 1	52.0	23	00 906 810 0	80.0	26	00 908 210 0	70.0	11	00 908 215 0	62.0	23	00 908 701 0	43.0	17
00 904 850 1	48.0	17	00 908 011 1	54.0	54	00 908 210 0	76.0	28	00 908 215 0	64.0	32	00 908 701 0	44.0	45
00 904 850 1	50.0	11	00 908 013 0	15.0	19	00 908 210 0	80.0	12	00 908 215 0	67.0	14	00 908 701 0	47.0	5
00 904 882 3	64.0	30	00 908 036 0	15.0	41	00 908 210 0	101.0	7	00 908 215 0	68.0	20	00 908 701 0	54.0	2
00 904 884 2	59.0	25	00 908 036 0	21.0	14	00 908 212 0	1.0	26	00 908 215 0	80.0	16	00 908 701 0	56.0	15
00 904 884 2	62.0	26	00 908 053 0	12.0	11	00 908 212 0	5.0	15	00 908 218 0	49.0	27	00 908 701 0	57.0	1
00 904 951 2	31.0	16	00 908 204 0	95.0	5	00 908 212 0	6.0	15	00 908 220 0	5.0	21	00 908 701 0	58.0	4
00 904 951 2	33.0	16	00 908 207 1	16.0	1	00 908 212 0	13.0	40	00 908 220 0	6.0	21	00 908 701 0	63.0	29
00 904 951 2	38.0	23	00 908 207 1	23.0	1	00 908 212 0	14.0	10	00 908 220 0	47.0	32	00 908 701 0	65.0	7
00 904 983 1	59.0	21	00 908 207 1	76.0	58	00 908 212 0	19.0	40	00 908 220 0	63.0	5	00 908 701 0	67.0	12
00 904 983 1	62.0	21	00 908 207 1	84.0	8	00 908 212 0	20.0	10	00 908 225 0	9.0	16	00 908 701 0	80.0	17
00 905 000 2	36.0	40	00 908 208 0	13.0	30	00 908 212 0	27.0	5	00 908 225 0	10.0	24	00 908 701 0	85.0	20
00 905 111 4	30.0	11	00 908 208 0	15.0	35	00 908 212 0	28.0	22	00 908 225 0	11.0	23	00 908 702 0	14.0	23
00 905 154 2	27.0	4	00 908 208 0	16.0	40	00 908 212 0	29.0	14	00 908 225 0	12.0	2	00 908 702 0	20.0	23
00 905 178 2	40.0	12	00 908 208 0	19.0	30	00 908 212 0	30.0	17	00 908 225 0	18.0	5	00 908 702 0	84.0	7
00 905 231 1	7.0	24	00 908 208 0	21.0	23	00 908 212 0	36.0	8	00 908 225 0	39.0	16	00 908 704 1	24.0	17
00 905 231 1	34.0	14	00 908 208 0	22.0	22	00 908 212 0	38.0	5	00 908 225 0	54.0	49	00 908 704 1	28.0	29
00 905 231 1	70.0	10	00 908 208 0	23.0	30	00 908 212 0	42.0	42	00 908 225 0	61.0	34	00 908 704 1	30.0	15

ID-NR. ID-NO.	TAFEL DIAG.	POS. POS.	ID-NR. ID-NO.	TAFEL DIAG.	POS. POS.	ID-NR. ID-NO.	TAFEL DIAG.	POS. POS.	ID-NR. ID-NO.	TAFEL DIAG.	POS. POS.	ID-NR. ID-NO.	TAFEL DIAG.	POS. POS.
00 908 704 1	31.0	57	00 908 706 0	50.0	18	00 908 758 0	5.0	26	00 909 000 2	44.0	37	00 909 908 1	43.0	59
00 908 704 1	32.0	22	00 908 706 0	52.0	8	00 908 758 0	6.0	26	00 909 410 1	31.0	55	00 909 908 1	49.0	20
00 908 704 1	33.0	57	00 908 706 0	54.0	77	00 908 758 0	7.0	20	00 909 410 1	33.0	55	00 909 908 1	52.0	29
00 908 704 1	36.0	37	00 908 706 0	56.0	32	00 908 758 0	10.0	16	00 909 410 1	34.0	23	00 909 908 1	54.0	76
00 908 704 1	40.0	3	00 908 706 0	64.0	8	00 908 758 0	13.0	34	00 909 902 1	18.0	37	00 909 908 1	63.0	23
00 908 704 1	46.0	16	00 908 706 0	65.0	23	00 908 758 0	16.0	21	00 909 903 0	29.0	10	00 909 908 1	64.0	36
00 908 704 1	61.0	12	00 908 706 0	67.0	7	00 908 758 0	17.0	9	00 909 904 1	39.0	17	00 909 908 1	65.0	22
00 908 704 1	63.0	18	00 908 706 0	69.0	10	00 908 758 0	19.0	34	00 909 906 1	13.0	13	00 909 908 1	67.0	6
00 908 704 1	70.0	38	00 908 706 0	72.0	34	00 908 758 0	22.0	23	00 909 906 1	15.0	34	00 909 908 1	69.0	9
00 908 704 1	71.0	5	00 908 706 0	73.0	42	00 908 758 0	23.0	34	00 909 906 1	16.0	39	00 909 908 1	70.0	8
00 908 704 1	73.0	34	00 908 706 0	76.0	31	00 908 758 0	24.0	14	00 909 906 1	19.0	13	00 909 908 1	73.0	41
00 908 704 1	74.0	13	00 908 706 0	78.0	16	00 908 758 0	27.0	7	00 909 906 1	21.0	22	00 909 908 1	76.0	27
00 908 704 1	76.0	40	00 908 706 0	85.0	25	00 908 758 0	28.0	20	00 909 906 1	22.0	21	00 909 908 1	80.0	13
00 908 704 1	78.0	30	00 908 706 0	95.0	6	00 908 758 0	29.0	16	00 909 906 1	23.0	29	00 909 908 1	85.0	16
00 908 704 1	80.0	10	00 908 706 0	101.0	9	00 908 758 0	30.0	19	00 909 906 1	24.0	26	00 909 908 1	87.0	14
00 908 704 1	84.0	18	00 908 707 0	87.0	27	00 908 758 0	34.0	12	00 909 906 1	25.0	19	00 909 908 1	94.0	13
00 908 704 1	87.0	17	00 908 707 0	94.0	32	00 908 758 0	36.0	43	00 909 906 1	32.0	12	00 909 908 1	95.0	7
00 908 704 1	88.0	14	00 908 718 0	43.0	51	00 908 758 0	43.0	45	00 909 906 1	71.0	6	00 909 908 1	101.0	6
00 908 704 1	94.0	4	00 908 718 0	80.0	3	00 908 758 0	44.0	42	00 909 906 1	72.0	36	00 909 909 1	1.0	16
00 908 706 0	7.0	7	00 908 718 0	94.0	24	00 908 758 0	48.0	19	00 909 906 1	75.0	2	00 909 909 1	4.0	17
00 908 706 0	13.0	22	00 908 719 0	5.0	5	00 908 758 0	52.0	9	00 909 906 1	76.0	49	00 909 909 1	5.0	14
00 908 706 0	15.0	6	00 908 719 0	6.0	5	00 908 758 0	54.0	20	00 909 906 1	78.0	29	00 909 909 1	6.0	14
00 908 706 0	16.0	36	00 908 719 0	43.0	33	00 908 758 0	56.0	28	00 909 906 1	80.0	28	00 909 909 1	7.0	19
00 908 706 0	19.0	22	00 908 719 0	44.0	14	00 908 758 0	63.0	10	00 909 906 1	87.0	21	00 909 909 1	14.0	11
00 908 706 0	21.0	28	00 908 719 0	45.0	8	00 908 758 0	64.0	3	00 909 906 1	88.0	16	00 909 909 1	16.0	43
00 908 706 0	22.0	29	00 908 719 0	47.0	33	00 908 758 0	65.0	12	00 909 906 1	94.0	15	00 909 909 1	20.0	11
00 908 706 0	23.0	26	00 908 719 0	51.0	11	00 908 758 0	66.0	1	00 909 908 1	5.0	32	00 909 909 1	22.0	24
00 908 706 0	24.0	9	00 908 719 0	53.0	14	00 908 758 0	67.0	10	00 909 908 1	6.0	32	00 909 909 1	23.0	33
00 908 706 0	26.0	6	00 908 719 0	54.0	39	00 908 758 0	68.0	13	00 909 908 1	7.0	6	00 909 909 1	24.0	21
00 908 706 0	28.0	16	00 908 719 0	63.0	12	00 908 758 0	69.0	12	00 909 908 1	22.0	5	00 909 909 1	27.0	2
00 908 706 0	29.0	4	00 908 719 0	65.0	41	00 908 758 0	72.0	43	00 909 908 1	26.0	5	00 909 909 1	28.0	23
00 908 706 0	31.0	17	00 908 721 0	41.0	20	00 908 758 0	73.0	13	00 909 908 1	27.0	16	00 909 909 1	30.0	2
00 908 706 0	33.0	17	00 908 726 2	1.0	10	00 908 758 0	78.0	25	00 909 908 1	29.0	5	00 909 909 1	35.0	11
00 908 706 0	34.0	18	00 908 726 2	2.0	11	00 908 758 0	85.0	6	00 909 908 1	30.0	9	00 909 909 1	36.0	2
00 908 706 0	38.0	25	00 908 727 1	11.0	18	00 908 758 0	87.0	10	00 909 908 1	31.0	12	00 909 909 1	38.0	7
00 908 706 0	43.0	28	00 908 727 1	12.0	20	00 908 758 0	88.0	10	00 909 908 1	32.0	24	00 909 909 1	42.0	17
00 908 706 0	43.0	56	00 908 727 1	18.0	30	00 908 758 0	94.0	9	00 909 908 1	33.0	12	00 909 909 1	48.0	18
00 908 706 0	47.0	4	00 908 732 0	1.0	14	00 908 805 1	10.0	3	00 909 908 1	34.0	5	00 909 909 1	49.0	30
00 908 706 0	48.0	8	00 908 758 0	1.0	23	00 908 819 1	44.0	39	00 909 908 1	38.0	24	00 909 909 1	50.0	6
00 908 706 0	49.0	7	00 908 758 0	4.0	18	00 908 931 1	18.0	11	00 909 908 1	43.0	54	00 909 909 1	54.0	68

ID-NR. ID-NO.	TAFEL DIAG.	POS. POS.	ID-NR. ID-NO.	TAFEL DIAG.	POS. POS.	ID-NR. ID-NO.	TAFEL DIAG.	POS. POS.	ID-NR. ID-NO.	TAFEL DIAG.	POS. POS.	ID-NR. ID-NO.	TAFEL DIAG.	POS. POS.
00 909 909 1	56.0	39	00 909 910 1	64.0	31	00 910 303 1	5.0	3	00 910 411 1	30.0	16	00 910 414 0	17.0	8
00 909 909 1	59.0	28	00 909 910 1	65.0	37	00 910 303 1	6.0	3	00 910 411 1	31.0	34	00 910 414 0	19.0	33
00 909 909 1	61.0	7	00 909 910 1	66.0	8	00 910 303 1	47.0	22	00 910 411 1	33.0	34	00 910 414 0	24.0	13
00 909 909 1	62.0	19	00 909 910 1	67.0	16	00 910 303 1	53.0	15	00 910 411 1	36.0	36	00 910 414 0	27.0	6
00 909 909 1	63.0	9	00 909 910 1	68.0	19	00 910 303 1	54.0	57	00 910 411 1	70.0	37	00 910 414 0	28.0	19
00 909 909 1	63.0	58	00 909 910 1	69.0	21	00 910 303 1	65.0	40	00 910 411 1	73.0	33	00 910 414 0	29.0	24
00 909 909 1	64.0	25	00 909 912 1	5.0	4	00 910 303 1	70.0	33	00 910 411 1	76.0	41	00 910 414 0	30.0	18
00 909 909 1	65.0	11	00 909 912 1	6.0	4	00 910 307 0	95.0	3	00 910 411 1	78.0	28	00 910 414 0	36.0	4
00 909 909 1	66.0	2	00 909 912 1	51.0	10	00 910 325 0	43.0	50	00 910 411 1	80.0	8	00 910 414 0	47.0	28
00 909 909 1	67.0	20	00 909 912 1	53.0	13	00 910 325 0	80.0	2	00 910 411 1	87.0	16	00 910 414 0	49.0	17
00 909 909 1	68.0	5	00 909 912 1	54.0	13	00 910 325 0	94.0	25	00 910 411 1	88.0	13	00 910 414 0	52.0	10
00 909 909 1	69.0	3	00 909 912 1	56.0	10	00 910 327 0	15.0	20	00 910 411 1	94.0	3	00 910 414 0	64.0	28
00 909 909 1	73.0	21	00 909 912 1	57.0	11	00 910 327 0	64.0	20	00 910 413 0	4.0	4	00 910 414 0	65.0	10
00 909 909 1	76.0	17	00 909 912 1	58.0	11	00 910 339 0	64.0	21	00 910 413 0	7.0	23	00 910 414 0	67.0	9
00 909 909 1	85.0	7	00 909 912 1	59.0	7	00 910 342 0	18.0	25	00 910 413 0	13.0	23	00 910 414 0	68.0	8
00 909 909 1	87.0	9	00 909 912 1	62.0	8	00 910 351 1	16.0	3	00 910 413 0	19.0	23	00 910 414 0	69.0	6
00 909 909 1	88.0	11	00 909 912 1	63.0	11	00 910 351 1	23.0	3	00 910 413 0	24.0	8	00 910 414 0	72.0	26
00 909 909 1	94.0	8	00 909 913 1	9.0	15	00 910 351 1	24.0	25	00 910 413 0	28.0	28	00 910 414 0	73.0	12
00 909 910 1	5.0	9	00 909 913 1	10.0	23	00 910 351 1	32.0	21	00 910 413 0	29.0	2	00 910 414 0	78.0	24
00 909 910 1	6.0	9	00 909 913 1	11.0	22	00 910 351 1	40.0	9	00 910 413 0	31.0	22	00 910 414 0	85.0	12
00 909 910 1	7.0	29	00 909 913 1	12.0	3	00 910 351 1	61.0	11	00 910 413 0	33.0	22	00 910 500 1	14.0	22
00 909 910 1	15.0	29	00 909 913 1	16.0	19	00 910 351 1	80.0	29	00 910 413 0	47.0	3	00 910 500 1	20.0	22
00 909 910 1	16.0	24	00 909 913 1	18.0	4	00 910 353 0	2.0	19	00 910 413 0	50.0	17	00 910 500 1	76.0	56
00 909 910 1	17.0	3	00 909 913 1	39.0	11	00 910 353 0	5.0	16	00 910 413 0	52.0	7	00 910 506 1	4.0	20
00 909 910 1	21.0	13	00 909 913 1	41.0	19	00 910 353 0	6.0	16	00 910 413 0	54.0	67	00 910 506 1	7.0	28
00 909 910 1	25.0	9	00 909 913 1	54.0	48	00 910 353 0	29.0	15	00 910 413 0	56.0	31	00 910 506 1	15.0	28
00 909 910 1	28.0	13	00 909 913 1	64.0	22	00 910 353 0	52.0	25	00 910 413 0	64.0	11	00 910 506 1	17.0	12
00 909 910 1	36.0	22	00 909 913 1	64.0	34	00 910 353 0	67.0	25	00 910 413 0	67.0	36	00 910 506 1	24.0	3
00 909 910 1	38.0	14	00 909 920 1	27.0	14	00 910 353 0	67.0	42	00 910 413 0	72.0	24	00 910 506 1	25.0	10
00 909 910 1	40.0	13	00 910 002 0	95.0	4	00 910 353 0	68.0	3	00 910 413 0	76.0	30	00 910 506 1	38.0	18
00 909 910 1	42.0	35	00 910 031 0	16.0	2	00 910 353 0	69.0	4	00 910 413 0	78.0	21	00 910 506 1	39.0	31
00 909 910 1	49.0	32	00 910 031 0	23.0	2	00 910 360 0	44.0	38	00 910 413 0	85.0	26	00 910 506 1	40.0	10
00 909 910 1	50.0	10	00 910 031 0	76.0	57	00 910 361 1	64.0	4	00 910 413 0	95.0	8	00 910 506 1	41.0	9
00 909 910 1	51.0	14	00 910 031 0	84.0	9	00 910 362 0	54.0	10	00 910 413 0	101.0	5	00 910 506 1	43.0	16
00 909 910 1	54.0	29	00 910 215 0	11.0	20	00 910 364 0	24.0	23	00 910 414 0	1.0	18	00 910 506 1	44.0	44
00 909 910 1	56.0	40	00 910 215 0	18.0	14	00 910 364 0	94.0	36	00 910 414 0	5.0	13	00 910 506 1	47.0	11
00 909 910 1	59.0	15	00 910 216 0	12.0	10	00 910 365 0	65.0	4	00 910 414 0	6.0	13	00 910 506 1	54.0	3
00 909 910 1	61.0	16	00 910 225 0	8.0	1	00 910 365 0	84.0	33	00 910 414 0	7.0	18	00 910 506 1	56.0	14
00 909 910 1	62.0	22	00 910 225 0	10.0	5	00 910 366 0	92.0	6	00 910 414 0	13.0	33	00 910 506 1	57.0	2
00 909 910 1	63.0	27	00 910 250 1	18.0	17	00 910 411 1	24.0	16	00 910 414 0	16.0	20	00 910 506 1	58.0	3

ID-NR. ID-NO.	TAFEL DIAG.	POS. POS.	ID-NR. ID-NO.	TAFEL DIAG.	POS. POS.	ID-NR. ID-NO.	TAFEL DIAG.	POS. POS.	ID-NR. ID-NO.	TAFEL DIAG.	POS. POS.	ID-NR. ID-NO.	TAFEL DIAG.	POS. POS.
00 910 506 1	61.0	32	00 910 704 0	49.0	26	00 910 864 1	32.0	18	00 911 522 1	33.0	9	00 912 046 1	29.0	19
00 910 506 1	65.0	6	00 910 718 1	41.0	43	00 910 864 1	39.0	3	00 911 522 1	34.0	1	00 912 046 1	47.0	27
00 910 506 1	67.0	13	00 910 718 1	54.0	8	00 910 864 1	50.0	2	00 911 522 1	54.0	9	00 912 066 1	15.0	23
00 910 506 1	85.0	21	00 910 718 1	73.0	43	00 910 864 1	55.0	5	00 911 522 1	56.0	7	00 912 066 1	18.0	36
00 910 510 2	41.0	44	00 910 727 1	50.0	22	00 910 864 1	56.0	17	00 911 522 1	57.0	8	00 912 066 1	39.0	32
00 910 512 2	18.0	2	00 910 732 1	30.0	30	00 910 864 1	58.0	14	00 911 522 1	58.0	8	00 912 066 1	41.0	15
00 910 512 2	41.0	28	00 910 732 1	41.0	5	00 910 865 1	39.0	3	00 911 529 0	28.0	8	00 912 066 1	47.0	10
00 910 512 2	44.0	22	00 910 732 1	42.0	22	00 910 865 1	43.0	34	00 911 529 0	35.0	13	00 912 066 1	54.0	53
00 910 512 2	47.0	12	00 910 732 1	53.0	17	00 910 865 1	44.0	20	00 911 529 0	52.0	5	00 912 069 1	44.0	36
00 910 512 2	72.0	19	00 910 735 3	54.0	41	00 910 865 1	45.0	14	00 911 531 0	18.0	43	00 912 089 1	47.0	34
00 910 514 1	1.0	9	00 910 735 3	62.0	10	00 910 865 1	50.0	2	00 911 535 1	50.0	1	00 912 091 1	18.0	10
00 910 514 1	2.0	12	00 910 740 1	54.0	41	00 910 865 1	61.0	20	00 911 535 1	55.0	4	00 912 145 1	43.0	19
00 910 514 1	11.0	19	00 910 740 1	59.0	9	00 910 893 0	41.0	6	00 911 535 1	56.0	3	00 912 145 1	44.0	27
00 910 514 1	12.0	21	00 910 803 0	35.0	3	00 910 894 0	41.0	6	00 911 535 1	58.0	16	00 912 509 1	35.0	2
00 910 514 1	18.0	29	00 910 807 0	35.0	6	00 910 898 0	41.0	6	00 911 549 1	30.0	31	00 912 515 0	36.0	30
00 910 514 1	54.0	70	00 910 808 1	32.0	16	00 910 898 0	42.0	12	00 911 549 1	41.0	4	00 912 538 0	49.0	25
00 910 514 1	64.0	13	00 910 817 0	31.0	29	00 910 899 0	30.0	28	00 911 549 1	42.0	23	00 912 539 2	7.0	10
00 910 514 1	72.0	15	00 910 817 0	33.0	29	00 910 899 0	41.0	6	00 911 549 1	44.0	16	00 912 582 2	47.0	20
00 910 515 2	1.0	13	00 910 826 1	32.0	9	00 910 899 0	42.0	12	00 911 549 1	54.0	60	00 912 582 2	51.0	3
00 910 603 0	7.0	5	00 910 826 1	41.0	42	00 910 899 0	54.0	58	00 911 553 0	54.0	15	00 912 583 2	47.0	15
00 910 603 0	15.0	5	00 910 826 1	56.0	6	00 910 903 0	54.0	23	00 911 554 0	54.0	42	00 912 584 2	43.0	38
00 910 603 0	21.0	27	00 910 826 1	57.0	7	00 910 904 0	54.0	23	00 911 554 0	62.0	11	00 912 584 2	70.0	32
00 910 603 0	29.0	34	00 910 826 1	58.0	7	00 910 914 0	39.0	19	00 911 557 1	39.0	22	00 912 611 2	53.0	20
00 910 603 0	34.0	17	00 910 842 0	28.0	7	00 910 914 0	41.0	33	00 911 557 1	41.0	32	00 912 611 2	61.0	38
00 910 603 0	34.0	20	00 910 844 1	36.0	26	00 910 914 0	43.0	6	00 911 561 0	36.0	25	00 912 611 2	73.0	29
00 910 603 0	48.0	28	00 910 844 1	39.0	35	00 910 915 0	39.0	19	00 911 562 0	54.0	42	00 912 611 2	76.0	46
00 910 603 0	65.0	34	00 910 844 1	41.0	23	00 911 004 0	36.0	24	00 911 562 0	59.0	10	00 912 613 2	61.0	27
00 910 603 0	67.0	37	00 910 844 1	54.0	69	00 911 004 0	59.0	11	00 911 569 1	51.0	9	00 912 613 2	72.0	20
00 910 603 0	69.0	24	00 910 845 1	35.0	15	00 911 004 0	62.0	14	00 911 570 0	39.0	8	00 912 615 2	41.0	24
00 910 603 0	96.0	6	00 910 845 1	41.0	23	00 911 133 0	48.0	29	00 911 600 0	29.0	9	00 912 615 2	54.0	71
00 910 609 0	39.0	26	00 910 845 1	52.0	4	00 911 134 0	48.0	29	00 911 642 0	31.0	7	00 912 616 2	64.0	6
00 910 609 0	63.0	13	00 910 860 0	55.0	5	00 911 136 1	43.0	40	00 911 642 0	32.0	4	00 912 618 2	44.0	24
00 910 609 0	65.0	36	00 910 860 0	58.0	14	00 911 319 1	27.0	20	00 911 642 0	33.0	7	00 912 638 2	31.0	46
00 910 609 0	66.0	9	00 910 862 0	61.0	20	00 911 321 1	43.0	9	00 911 659 0	39.0	5	00 912 638 2	33.0	46
00 910 609 0	67.0	17	00 910 863 0	39.0	3	00 911 324 1	42.0	5	00 911 668 0	43.0	7	00 912 641 2	4.0	13
00 910 609 0	68.0	18	00 910 863 0	50.0	2	00 911 510 0	11.0	17	00 911 668 0	44.0	5	00 912 641 2	44.0	21
00 910 609 0	69.0	22	00 910 863 0	55.0	5	00 911 510 0	12.0	19	00 911 668 0	45.0	11	00 912 643 2	39.0	36
00 910 609 0	80.0	15	00 910 863 0	56.0	17	00 911 522 1	7.0	35	00 911 670 0	44.0	17	00 912 644 2	61.0	23
00 910 658 0	61.0	44	00 910 863 0	58.0	14	00 911 522 1	31.0	9	00 911 807 0	61.0	35	00 912 644 2	72.0	16
00 910 703 1	41.0	34	00 910 863 0	61.0	20	00 911 522 1	32.0	1	00 911 807 0	70.0	18	00 912 645 2	49.0	25

ID-NR. ID-NO.	TAFEL DIAG.	POS. POS.	ID-NR. ID-NO.	TAFEL DIAG.	POS. POS.	ID-NR. ID-NO.	TAFEL DIAG.	POS. POS.	ID-NR. ID-NO.	TAFEL DIAG.	POS. POS.	ID-NR. ID-NO.	TAFEL DIAG.	POS. POS.
00 912 646 2	43.0	26	00 915 117 0	39.0	6	00 918 506 0	23.0	17	00 920 911 1	13.0	12	00 921 065 1	21.0	31
00 912 646 2	44.0	2	00 915 124 1	43.0	14	00 918 733 0	63.0	39	00 920 911 1	13.0	39	00 921 065 1	22.0	13
00 912 647 2	53.0	18	00 915 203 0	41.0	7	00 918 802 0	23.0	17	00 920 911 1	15.0	8	00 921 066 1	16.0	8
00 912 648 2	43.0	12	00 915 203 0	42.0	3	00 919 104 0	49.0	37	00 920 911 1	19.0	12	00 921 066 1	23.0	8
00 912 672 1	44.0	24	00 915 205 0	42.0	2	00 919 105 0	4.0	14	00 920 911 1	19.0	39	00 921 066 1	70.0	25
00 912 677 2	97.0	16	00 915 205 0	54.0	43	00 919 105 0	38.0	4	00 920 911 1	20.0	4	00 921 066 1	72.0	46
00 912 678 0	97.0	8	00 915 205 0	54.0	61	00 919 105 0	42.0	15	00 920 911 1	21.0	1	00 921 067 1	17.0	14
00 912 678 2	61.0	40	00 915 205 0	62.0	16	00 919 105 0	54.0	27	00 920 913 0	71.0	4	00 921 067 1	70.0	17
00 912 714 2	61.0	23	00 915 207 0	54.0	34	00 919 106 0	43.0	62	00 920 914 0	71.0	2	00 921 067 1	72.0	22
00 912 716 2	43.0	26	00 915 214 0	63.0	4	00 919 106 0	74.0	2	00 920 915 0	71.0	1	00 921 071 1	70.0	23
00 912 716 2	44.0	2	00 916 005 0	47.0	26	00 919 106 0	75.0	3	00 920 916 0	74.0	5	00 921 071 1	73.0	5
00 912 716 2	64.0	5	00 916 014 2	39.0	30	00 919 313 0	72.0	40	00 920 921 1	74.0	14	00 921 073 1	15.0	10
00 912 718 2	98.0	16	00 916 014 2	41.0	14	00 919 323 0	79.0	6	00 920 942 0	15.0	11	00 921 073 1	21.0	5
00 912 720 2	98.0	8	00 916 014 2	47.0	9	00 919 509 0	61.0	42	00 920 942 0	21.0	7	00 921 073 1	22.0	14
00 912 742 2	18.0	26	00 916 014 2	54.0	52	00 919 616 0	63.0	53	00 920 942 0	22.0	16	00 921 074 1	13.0	14
00 913 214 1	65.0	17	00 916 056 3	15.0	22	00 919 664 0	63.0	63	00 920 960 0	71.0	8	00 921 074 1	19.0	14
00 914 036 0	84.0	38	00 916 056 3	70.0	34	00 919 672 0	72.0	13	00 920 962 0	75.0	5	00 921 077 1	73.0	8
00 914 138 0	31.0	15	00 916 381 2	47.0	17	00 919 785 1	72.0	41	00 920 963 1	74.0	1	00 921 079 1	16.0	9
00 914 138 0	33.0	15	00 917 004 1	2.0	21	00 919 810 1	61.0	36	00 920 963 1	75.0	5	00 921 079 1	23.0	9
00 914 138 0	65.0	3	00 917 004 1	52.0	18	00 919 810 1	70.0	18	00 920 964 0	74.0	8	00 921 079 1	72.0	11
00 914 138 0	84.0	40	00 917 004 1	53.0	21	00 920 005 0	63.0	47	00 920 977 1	16.0	16	00 921 083 1	23.0	14
00 914 702 0	84.0	36	00 917 004 1	79.0	12	00 920 026 0	72.0	3	00 921 004 1	73.0	25	00 921 083 1	70.0	26
00 915 003 0	30.0	27	00 917 006 1	52.0	17	00 920 056 1	70.0	40	00 921 020 1	72.0	8	00 921 088 1	15.0	39
00 915 003 0	54.0	33	00 917 103 0	65.0	18	00 920 515 0	41.0	1	00 921 043 0	13.0	19	00 921 088 1	21.0	6
00 915 006 0	39.0	20	00 917 104 1	65.0	27	00 920 519 0	41.0	1	00 921 043 0	19.0	19	00 921 088 1	22.0	15
00 915 007 0	41.0	31	00 917 107 0	5.0	36	00 920 607 0	46.0	4	00 921 046 1	15.0	24	00 921 093 1	63.0	62
00 915 008 0	54.0	43	00 917 107 0	6.0	36	00 920 607 0	46.0	10	00 921 046 1	16.0	10	00 921 122 2	63.0	48
00 915 008 0	59.0	13	00 917 506 0	25.0	5	00 920 608 2	44.0	31	00 921 046 1	23.0	10	00 921 145 0	79.0	4
00 915 015 0	31.0	4	00 917 508 0	25.0	5	00 920 609 0	54.0	63	00 921 046 1	70.0	13	00 921 153 0	70.0	20
00 915 015 0	33.0	4	00 917 601 0	34.0	7	00 920 611 1	44.0	31	00 921 046 1	72.0	6	00 921 155 0	16.0	6
00 915 043 0	32.0	6	00 917 602 0	25.0	6	00 920 613 0	43.0	35	00 921 046 1	73.0	2	00 921 155 0	23.0	6
00 915 047 0	33.0	64	00 918 203 1	1.0	27	00 920 800 0	74.0	8	00 921 047 1	13.0	18	00 921 171 1	72.0	1
00 915 072 1	50.0	15	00 918 310 0	28.0	15	00 920 897 0	16.0	13	00 921 047 1	19.0	18	00 921 171 1	79.0	7
00 915 072 1	56.0	34	00 918 315 0	63.0	44	00 920 897 0	17.0	16	00 921 054 1	23.0	13	00 921 172 0	79.0	8
00 915 073 1	55.0	7	00 918 401 0	43.0	36	00 920 901 1	70.0	4	00 921 054 1	73.0	24	00 921 206 0	15.0	25
00 915 073 1	56.0	2	00 918 401 0	73.0	9	00 920 901 1	72.0	9	00 921 059 2	16.0	17	00 921 206 0	16.0	11
00 915 073 1	58.0	13	00 918 402 3	44.0	33	00 920 901 1	73.0	1	00 921 060 2	15.0	17	00 921 206 0	23.0	11
00 915 081 1	50.0	12	00 918 402 3	73.0	26	00 920 902 0	79.0	2	00 921 060 2	21.0	9	00 921 206 0	70.0	14
00 915 081 1	56.0	35	00 918 499 1	63.0	39	00 920 904 0	63.0	61	00 921 060 2	70.0	12	00 921 206 0	72.0	7
00 915 104 1	43.0	13	00 918 503 0	72.0	18	00 920 905 0	74.0	6	00 921 065 1	15.0	45	00 921 206 0	73.0	3

ID-NR. ID-NO.	TAFEL DIAG.	POS. POS.	ID-NR. ID-NO.	TAFEL DIAG.	POS. POS.	ID-NR. ID-NO.	TAFEL DIAG.	POS. POS.	ID-NR. ID-NO.	TAFEL DIAG.	POS. POS.	ID-NR. ID-NO.	TAFEL DIAG.	POS. POS.
00 921 258 1	21.0	8	00 922 014 0	46.0	6	00 924 008 0	76.0	54	00 924 699 1	84.0	26	00 925 134 0	16.0	34
00 921 258 1	22.0	17	00 922 014 0	46.0	9	00 924 010 0	74.0	11	00 924 709 0	84.0	13	00 925 134 0	21.0	25
00 921 258 1	73.0	14	00 922 296 0	46.0	5	00 924 013 0	84.0	37	00 924 723 0	85.0	3	00 925 134 0	22.0	27
00 921 263 1	72.0	4	00 922 300 0	36.0	21	00 924 217 0	14.0	12	00 924 782 0	84.0	3	00 925 134 0	23.0	24
00 921 264 0	73.0	15	00 922 301 0	54.0	46	00 924 217 0	15.0	7	00 924 919 2	7.0	36	00 925 134 0	72.0	33
00 921 265 1	70.0	1	00 922 302 0	41.0	39	00 924 217 0	20.0	12	00 924 950 0	7.0	14	00 925 134 0	73.0	39
00 921 277 1	72.0	17	00 922 313 1	54.0	12	00 924 217 0	21.0	4	00 925 003 0	7.0	16	00 925 134 0	78.0	14
00 921 417 1	16.0	28	00 922 313 1	56.0	9	00 924 217 0	22.0	2	00 925 008 0	7.0	15	00 925 136 0	72.0	48
00 921 417 1	70.0	28	00 922 313 1	57.0	9	00 924 262 0	7.0	8	00 925 016 0	27.0	9	00 925 136 0	73.0	36
00 921 423 1	61.0	35	00 922 313 1	58.0	9	00 924 263 0	67.0	23	00 925 016 0	28.0	6	00 925 145 0	16.0	31
00 921 423 1	70.0	18	00 922 322 1	39.0	38	00 924 517 0	84.0	21	00 925 022 0	42.0	27	00 925 145 0	23.0	21
00 921 425 2	43.0	36	00 922 322 1	41.0	18	00 924 532 0	84.0	30	00 925 037 0	42.0	43	00 925 146 0	15.0	3
00 921 425 2	44.0	33	00 922 542 0	1.0	31	00 924 535 1	31.0	14	00 925 037 0	75.0	8	00 925 146 0	16.0	35
00 921 425 2	72.0	18	00 922 542 0	52.0	12	00 924 535 1	33.0	14	00 925 056 0	15.0	44	00 925 146 0	21.0	26
00 921 425 2	72.0	18	00 922 651 2	2.0	22	00 924 535 1	84.0	41	00 925 056 0	21.0	30	00 925 146 0	22.0	28
00 921 425 2	73.0	9	00 922 671 1	14.0	19	00 924 537 0	84.0	6	00 925 101 1	15.0	32	00 925 146 0	23.0	25
00 921 425 2	73.0	26	00 922 671 1	15.0	31	00 924 571 0	84.0	20	00 925 101 1	25.0	18	00 925 156 0	25.0	15
00 921 513 0	30.0	24	00 922 671 1	20.0	19	00 924 573 0	100.0	15	00 925 102 1	13.0	27	00 925 162 0	23.0	22
00 921 721 0	58.0	18	00 922 671 1	21.0	29	00 924 574 0	100.0	16	00 925 102 1	16.0	32	00 925 181 0	84.0	39
00 921 821 0	55.0	8	00 922 671 1	25.0	13	00 924 576 0	84.0	2	00 925 102 1	19.0	27	00 926 180 0	27.0	27
00 921 858 0	33.0	25	00 922 671 1	70.0	39	00 924 597 0	64.0	17	00 925 102 1	21.0	21	00 927 103 0	39.0	29
00 921 928 0	39.0	23	00 922 671 1	73.0	30	00 924 610 3	84.0	1	00 925 102 1	22.0	19	00 927 103 0	41.0	13
00 921 961 0	44.0	35	00 922 671 1	74.0	9	00 924 611 0	84.0	12	00 925 102 1	23.0	22	00 927 103 0	47.0	8
00 921 980 0	54.0	22	00 922 671 1	78.0	32	00 924 623 0	84.0	14	00 925 102 1	70.0	36	00 927 140 1	47.0	29
00 921 980 0	55.0	9	00 922 671 1	85.0	9	00 924 624 0	84.0	22	00 925 105 0	16.0	35	00 927 921 1	27.0	27
00 921 980 0	56.0	19	00 922 671 1	87.0	12	00 924 627 2	84.0	10	00 925 105 0	23.0	25	00 929 926 0	27.0	27
00 921 980 0	58.0	17	00 922 671 1	88.0	17	00 924 634 0	67.0	3	00 925 105 0	72.0	31	00 929 951 0	34.0	27
00 921 983 0	31.0	26	00 922 671 1	94.0	17	00 924 634 0	69.0	23	00 925 105 0	73.0	38	00 930 100 0	29.0	7
00 921 983 0	33.0	26	00 922 671 1	95.0	11	00 924 634 0	84.0	23	00 925 107 1	16.0	38	00 930 131 0	35.0	4
00 921 985 0	39.0	24	00 922 672 2	63.0	64	00 924 645 1	84.0	11	00 925 107 1	23.0	28	00 930 150 0	44.0	19
00 921 985 0	41.0	2	00 922 673 1	84.0	34	00 924 646 1	84.0	27	00 925 107 1	34.0	3	00 930 328 0	30.0	13
00 921 986 1	44.0	32	00 922 674 0	87.0	12	00 924 649 1	84.0	29	00 925 107 1	70.0	36	00 930 500 0	63.0	16
00 921 986 1	54.0	62	00 922 674 0	88.0	17	00 924 651 1	84.0	15	00 925 107 1	72.0	35	00 930 504 0	31.0	6
00 921 992 0	54.0	22	00 922 674 0	94.0	17	00 924 677 0	84.0	5	00 925 107 1	73.0	35	00 930 504 0	32.0	2
00 921 992 0	56.0	19	00 922 900 1	25.0	2	00 924 680 0	84.0	22	00 925 108 0	78.0	15	00 930 504 0	33.0	6
00 921 995 0	39.0	24	00 922 900 1	25.0	2	00 924 689 0	95.0	20	00 925 111 0	7.0	39	00 930 505 0	35.0	17
00 921 995 0	41.0	2	00 922 990 0	1.0	21	00 924 693 0	84.0	25	00 925 111 0	54.0	65	00 930 505 0	36.0	6
00 921 996 0	44.0	32	00 924 007 0	96.0	4	00 924 694 0	85.0	3	00 925 111 0	63.0	51	00 930 506 0	36.0	9
00 921 999 0	31.0	27	00 924 008 0	14.0	20	00 924 697 0	84.0	28	00 925 112 1	84.0	35	00 930 506 0	45.0	4
00 921 999 0	33.0	27	00 924 008 0	20.0	20	00 924 698 0	84.0	24	00 925 134 0	15.0	2	00 930 535 0	36.0	12

ID-NR. ID-NO.	TAFEL DIAG.	POS. POS.	ID-NR. ID-NO.	TAFEL DIAG.	POS. POS.	ID-NR. ID-NO.	TAFEL DIAG.	POS. POS.	ID-NR. ID-NO.	TAFEL DIAG.	POS. POS.	ID-NR. ID-NO.	TAFEL DIAG.	POS. POS.
00 930 535 0	53.0	6	00 934 910 0	57.0	5	00 938 519 0	76.0	42	00 939 407 1	99.0	6	00 945 057 1	14.0	14
00 930 536 1	39.0	4	00 934 910 0	58.0	5	00 938 530 0	76.0	33	00 939 408 2	99.0	13	00 945 057 1	20.0	14
00 930 536 1	48.0	24	00 934 910 0	72.0	27	00 938 532 0	78.0	6	00 939 412 2	99.0	5	00 945 067 1	14.0	6
00 930 536 1	50.0	4	00 934 911 0	47.0	13	00 938 533 0	76.0	36	00 939 471 1	99.0	1	00 945 067 1	20.0	6
00 930 537 0	43.0	5	00 934 913 1	36.0	18	00 938 534 0	76.0	10	00 939 478 3	100.0	34	00 945 068 3	14.0	5
00 930 537 0	48.0	27	00 934 917 0	39.0	34	00 938 535 0	78.0	8	00 939 520 1	99.0	2	00 945 068 3	20.0	5
00 930 537 0	50.0	23	00 934 917 0	41.0	17	00 938 536 0	76.0	20	00 939 602 0	47.0	24	00 945 083 0	13.0	4
00 930 566 0	43.0	21	00 934 917 0	54.0	45	00 938 537 0	76.0	43	00 939 636 2	61.0	30	00 945 083 0	15.0	15
00 930 566 0	44.0	6	00 934 918 0	63.0	35	00 938 538 0	76.0	32	00 939 737 1	36.0	29	00 945 083 0	19.0	4
00 930 566 0	45.0	13	00 934 921 0	63.0	37	00 938 539 0	76.0	7	00 940 092 0	70.0	43	00 945 083 0	21.0	18
00 932 107 0	10.0	4	00 934 927 0	28.0	2	00 938 539 0	78.0	11	00 940 097 0	74.0	16	00 945 084 0	13.0	3
00 932 110 0	10.0	8	00 934 927 0	35.0	14	00 938 540 0	76.0	53	00 940 105 0	67.0	26	00 945 084 0	15.0	16
00 932 141 0	11.0	4	00 934 929 0	47.0	19	00 938 540 0	78.0	31	00 940 198 1	76.0	37	00 945 084 0	19.0	3
00 932 149 0	12.0	13	00 935 900 0	49.0	6	00 938 543 0	76.0	6	00 940 198 1	78.0	12	00 945 084 0	21.0	19
00 932 152 0	18.0	12	00 937 721 0	15.0	37	00 938 544 0	76.0	45	00 940 287 0	68.0	4	00 945 085 0	13.0	7
00 932 155 0	8.0	1	00 937 721 0	21.0	11	00 938 545 0	76.0	8	00 940 287 0	69.0	5	00 945 085 0	19.0	7
00 932 159 0	11.0	9	00 937 727 0	72.0	44	00 938 546 0	76.0	11	00 940 375 0	67.0	21	00 945 086 0	13.0	6
00 932 160 0	8.0	1	00 937 982 0	49.0	16	00 938 547 0	76.0	4	00 940 392 0	79.0	11	00 945 086 0	19.0	6
00 932 166 0	12.0	7	00 938 054 1	49.0	10	00 938 547 0	78.0	10	00 940 393 0	79.0	1	00 945 088 0	13.0	9
00 932 180 0	18.0	18	00 938 068 0	49.0	14	00 938 548 0	76.0	21	00 942 002 4	99.0	7	00 945 088 0	14.0	2
00 933 523 0	4.0	10	00 938 080 1	49.0	24	00 938 549 0	76.0	23	00 942 012 2	100.0	27	00 945 088 0	15.0	43
00 934 006 2	49.0	28	00 938 148 3	49.0	9	00 938 550 0	76.0	22	00 942 016 1	100.0	10	00 945 088 0	19.0	9
00 934 012 0	52.0	3	00 938 154 1	48.0	7	00 938 556 0	7.0	38	00 942 038 1	100.0	11	00 945 088 0	20.0	2
00 934 016 1	48.0	22	00 938 154 1	49.0	8	00 938 675 0	27.0	11	00 942 107 1	100.0	12	00 945 089 0	13.0	10
00 934 210 0	54.0	37	00 938 219 1	49.0	13	00 938 831 0	53.0	5	00 942 111 0	100.0	14	00 945 089 0	14.0	1
00 934 210 0	62.0	7	00 938 303 0	5.0	35	00 938 892 1	76.0	13	00 942 132 0	100.0	13	00 945 089 0	15.0	42
00 934 352 1	59.0	6	00 938 303 0	6.0	35	00 938 892 1	78.0	1	00 942 196 1	63.0	46	00 945 089 0	19.0	10
00 934 352 1	62.0	12	00 938 305 1	49.0	2	00 938 933 0	74.0	7	00 942 196 1	99.0	3	00 945 089 0	20.0	1
00 934 554 0	63.0	34	00 938 306 0	49.0	3	00 938 933 0	75.0	7	00 942 218 0	76.0	35	00 945 104 0	14.0	16
00 934 611 0	38.0	2	00 938 307 0	49.0	4	00 938 974 3	31.0	37	00 942 360 4	99.0	14	00 945 104 0	15.0	9
00 934 622 0	61.0	4	00 938 308 0	49.0	5	00 938 974 3	33.0	37	00 944 906 0	14.0	9	00 945 104 0	20.0	16
00 934 626 0	42.0	16	00 938 309 1	49.0	12	00 938 974 3	34.0	13	00 945 000 0	13.0	1	00 945 104 0	21.0	3
00 934 632 0	54.0	25	00 938 310 0	49.0	35	00 938 984 1	67.0	4	00 945 000 0	19.0	1	00 945 104 0	22.0	1
00 934 901 0	27.0	22	00 938 311 0	49.0	34	00 939 100 4	99.0	9	00 945 012 0	13.0	2	00 945 145 0	15.0	12
00 934 906 0	43.0	2	00 938 312 0	49.0	33	00 939 125 1	99.0	10	00 945 012 0	19.0	2	00 945 145 0	21.0	15
00 934 909 0	44.0	9	00 938 323 1	49.0	38	00 939 145 1	100.0	17	00 945 014 0	13.0	11	00 945 157 0	15.0	18
00 934 910 0	29.0	20	00 938 330 0	49.0	39	00 939 147 2	100.0	7	00 945 014 0	19.0	11	00 945 157 0	21.0	10
00 934 910 0	44.0	10	00 938 364 0	49.0	21	00 939 155 2	100.0	8	00 945 022 0	14.0	7	00 945 339 1	13.0	21
00 934 910 0	54.0	7	00 938 518 0	76.0	44	00 939 170 1	100.0	12	00 945 037 1	14.0	9	00 945 339 1	19.0	21
00 934 910 0	56.0	5	00 938 518 0	77.0	1	00 939 194 1	100.0	6	00 945 037 1	20.0	9	00 945 362 0	13.0	24

ID-NR. ID-NO.	TAFEL DIAG.	POS. POS.	ID-NR. ID-NO.	TAFEL DIAG.	POS. POS.	ID-NR. ID-NO.	TAFEL DIAG.	POS. POS.	ID-NR. ID-NO.	TAFEL DIAG.	POS. POS.	ID-NR. ID-NO.	TAFEL DIAG.	POS. POS.
00 945 362 0	19.0	24	00 951 300 1	10.0	6	00 953 243 0	26.0	1	20 061 612 1	74.0	15	20 062 817 0	67.0	32
00 945 409 0	15.0	13	00 951 303 1	10.0	9	00 953 248 0	26.0	1	20 061 815 1	69.0	1	20 062 820 0	51.0	1
00 945 409 0	21.0	16	00 951 312 0	10.0	7	00 953 267 1	53.0	2	20 061 816 1	69.0	1	20 062 834 1	68.0	10
00 945 437 0	13.0	1	00 951 313 1	10.0	12	00 953 339 0	53.0	3	20 062 586 0	87.0	7	20 062 835 0	68.0	15
00 945 437 0	13.0	2	00 951 321 1	10.0	10	00 953 398 0	26.0	1	20 062 586 0	88.0	6	20 062 845 3	67.0	1
00 945 437 0	19.0	1	00 951 328 0	11.0	14	00 953 398 0	26.0	1	20 062 586 0	94.0	6	20 062 846 3	67.0	1
00 945 437 0	19.0	2	00 951 328 0	12.0	16	00 953 398 0	26.0	1	20 062 620 8	5.0	1	20 062 861 5	7.0	25
00 945 448 0	13.0	16	00 951 350 0	11.0	7	00 953 398 0	26.0	1	20 062 621 4	5.0	6	20 062 862 8	7.0	1
00 945 448 0	19.0	16	00 951 355 0	11.0	6	00 953 398 0	26.0	1	20 062 638 0	43.0	4	20 062 864 0	7.0	26
00 945 453 0	14.0	4	00 951 385 0	10.0	20	00 953 398 0	26.0	1	20 062 638 0	44.0	7	20 062 877 0	65.0	29
00 945 453 0	22.0	11	00 951 386 0	10.0	14	00 953 398 0	26.0	1	20 062 638 0	45.0	15	20 062 880 1	68.0	16
00 945 454 1	22.0	3	00 951 397 2	11.0	3	00 953 520 1	26.0	1	20 062 662 0	5.0	41	20 062 881 1	68.0	16
00 945 461 0	14.0	7	00 951 397 2	12.0	6	00 953 630 1	43.0	37	20 062 669 0	5.0	41	20 062 882 0	5.0	33
00 945 461 0	20.0	7	00 951 413 0	11.0	11	00 953 716 1	25.0	4	20 062 674 1	72.0	25	20 062 882 0	6.0	33
00 945 484 0	13.0	15	00 951 413 0	12.0	15	00 953 845 0	18.0	39	20 062 696 0	46.0	1	20 062 888 1	76.0	34
00 945 484 0	19.0	15	00 951 418 2	12.0	9	00 953 943 0	18.0	15	20 062 697 0	46.0	7	20 062 908 0	70.0	31
00 945 485 0	13.0	5	00 951 422 0	12.0	12	00 955 293 1	41.0	41	20 062 719 0	31.0	50	20 062 923 0	87.0	18
00 945 485 0	19.0	5	00 952 304 1	18.0	20	00 955 453 0	97.0	28	20 062 723 2	44.0	25	20 062 923 0	88.0	8
00 945 486 0	13.0	8	00 952 311 0	18.0	9	00 955 453 0	98.0	28	20 062 725 1	31.0	59	20 062 923 0	94.0	10
00 945 486 0	19.0	8	00 952 335 1	18.0	22	00 955 458 0	97.0	40	20 062 728 1	31.0	58	20 062 924 0	87.0	19
00 945 487 0	14.0	3	00 952 415 1	18.0	19	00 955 458 0	98.0	40	20 062 736 1	43.0	3	20 062 924 0	88.0	9
00 945 487 0	15.0	4	00 952 421 0	11.0	8	00 956 105 0	98.0	17	20 062 742 3	43.0	1	20 062 924 0	94.0	11
00 945 487 0	20.0	3	00 952 421 0	18.0	13	00 956 139 1	97.0	12	20 062 743 3	43.0	1	20 062 980 0	16.0	41
00 945 487 0	21.0	2	00 952 422 0	18.0	16	00 956 140 0	97.0	13	20 062 745 2	44.0	25	20 062 980 0	23.0	31
00 945 487 0	22.0	12	00 952 446 1	18.0	21	00 956 269 0	97.0	61	20 062 748 0	41.0	29	20 063 028 0	46.0	1
00 945 488 0	13.0	20	00 953 016 1	26.0	1	00 956 269 0	98.0	61	20 062 748 0	42.0	21	20 063 029 0	46.0	7
00 945 488 0	14.0	8	00 953 030 1	26.0	1	00 956 356 0	98.0	6	20 062 749 0	42.0	38	20 063 047 0	6.0	40
00 945 488 0	19.0	20	00 953 036 0	26.0	1	00 956 426 2	97.0	22	20 062 750 0	42.0	8	20 063 053 0	44.0	25
00 945 488 0	20.0	8	00 953 060 0	26.0	1	00 956 480 0	97.0	1	20 062 751 0	42.0	10	20 063 055 0	44.0	25
00 945 488 0	22.0	9	00 953 097 1	53.0	1	20 053 605 0	87.0	6	20 062 762 1	43.0	47	20 063 119 0	6.0	40
00 945 504 0	14.0	15	00 953 112 1	26.0	1	20 053 605 0	88.0	1	20 062 762 1	80.0	5	20 063 122 8	6.0	1
00 945 504 0	20.0	15	00 953 118 0	26.0	1	20 053 605 0	94.0	5	20 062 763 1	43.0	47	20 063 134 4	6.0	6
00 949 842 0	96.0	3	00 953 125 0	26.0	1	20 060 299 1	67.0	2	20 062 763 1	80.0	5	20 063 136 0	16.0	15
00 950 272 4	12.0	1	00 953 125 0	26.0	1	20 060 299 1	100.0	4	20 062 764 1	43.0	52	20 063 136 0	23.0	15
00 950 345 3	9.0	1	00 953 125 0	26.0	1	20 060 364 1	2.0	14	20 062 764 1	80.0	6	20 063 137 0	16.0	12
00 950 387 2	18.0	1	00 953 125 0	26.0	1	20 060 541 2	68.0	1	20 062 790 6	59.0	5	20 063 137 0	23.0	12
00 950 465 1	26.0	1	00 953 145 0	26.0	1	20 060 542 2	68.0	1	20 062 806 3	62.0	6	20 063 281 1	69.0	14
00 950 466 1	26.0	1	00 953 184 0	53.0	4	20 061 361 0	67.0	2	20 062 812 0	65.0	8	20 063 282 1	69.0	15
00 950 607 7	10.0	1	00 953 216 0	26.0	1	20 061 361 0	100.0	4	20 062 813 0	30.0	22	20 063 284 1	69.0	16
00 951 300 1	8.0	1	00 953 230 0	26.0	1	20 061 601 1	64.0	29	20 062 817 0	66.0	12	20 063 492 0	7.0	4

ID-NR. ID-NO.	TAFEL DIAG.	POS. POS.	ID-NR. ID-NO.	TAFEL DIAG.	POS. POS.	ID-NR. ID-NO.	TAFEL DIAG.	POS. POS.	ID-NR. ID-NO.	TAFEL DIAG.	POS. POS.	ID-NR. ID-NO.	TAFEL DIAG.	POS. POS.
20 063 493 0	5.0	39	20 066 912 0	31.0	32	20 082 730 0	95.0	19	20 087 645 0	95.0	23	20 256 734 0	94.0	29
20 063 494 2	66.0	10	20 067 212 1	54.0	17	20 082 747 0	95.0	22	20 087 652 0	95.0	23	20 260 045 0	44.0	18
20 063 494 2	67.0	11	20 067 212 1	56.0	24	20 083 763 0	87.0	22	20 087 657 0	95.0	23	20 260 139 0	65.0	31
20 063 495 2	67.0	31	20 067 568 1	44.0	47	20 084 554 0	95.0	15	20 087 662 0	95.0	23	20 260 145 0	65.0	31
20 063 496 2	67.0	30	20 067 571 1	44.0	47	20 084 721 0	84.0	4	20 087 663 0	95.0	23	20 260 166 0	66.0	5
20 063 497 2	67.0	30	20 067 574 1	44.0	8	20 084 868 0	87.0	24	20 087 676 0	95.0	14	20 260 169 0	66.0	6
20 063 519 2	68.0	11	20 067 650 3	24.0	1	20 084 868 0	94.0	31	20 087 714 3	95.0	12	20 260 173 0	64.0	9
20 063 530 0	22.0	20	20 067 653 1	24.0	18	20 085 156 0	87.0	1	20 087 751 1	95.0	10	20 260 180 0	66.0	11
20 063 563 2	67.0	29	20 067 827 0	54.0	55	20 085 183 0	81.0	2	20 087 802 0	36.0	42	20 260 181 0	66.0	13
20 063 571 2	67.0	29	20 067 899 0	78.0	7	20 085 497 0	81.0	13	20 087 802 0	80.0	18	20 260 182 0	66.0	4
20 063 572 0	65.0	24	20 068 128 0	15.0	26	20 085 497 0	82.0	12	20 087 805 0	95.0	24	20 260 383 1	53.0	16
20 063 591 0	56.0	18	20 068 129 0	15.0	36	20 085 509 0	87.0	4	20 087 910 1	80.0	41	20 260 627 0	24.0	11
20 063 595 1	69.0	18	20 068 167 0	31.0	1	20 085 509 0	88.0	4	20 087 938 4	81.0	1	20 260 628 0	24.0	10
20 063 596 1	69.0	17	20 068 168 0	31.0	2	20 085 509 0	94.0	1	20 087 939 5	82.0	1	20 260 726 1	64.0	23
20 063 634 0	6.0	11	20 068 327 0	72.0	39	20 085 783 0	95.0	13	20 088 110 0	95.0	21	20 260 727 1	64.0	23
20 063 643 3	67.0	22	20 068 330 0	71.0	10	20 086 057 0	92.0	1	20 088 140 0	80.0	42	20 261 401 1	54.0	64
20 063 644 1	67.0	28	20 068 809 0	42.0	4	20 086 200 0	87.0	29	20 088 237 0	90.0	2	20 261 403 0	52.0	1
20 063 656 1	68.0	9	20 069 018 0	17.0	13	20 086 200 0	94.0	27	20 088 264 0	91.0	1	20 261 580 0	70.0	15
20 063 657 1	68.0	9	20 069 023 0	17.0	1	20 086 229 0	92.0	14	20 088 265 0	91.0	2	20 261 581 0	70.0	19
20 063 729 0	42.0	40	20 069 031 0	17.0	5	20 086 230 0	80.0	35	20 088 298 0	95.0	22	20 261 940 0	59.0	22
20 063 731 0	42.0	39	20 069 568 0	73.0	27	20 086 431 0	91.0	1	20 088 299 0	95.0	22	20 262 205 1	52.0	31
20 063 742 0	44.0	46	20 080 238 0	95.0	21	20 086 431 0	92.0	1	20 088 338 1	89.0	1	20 262 206 1	52.0	30
20 063 786 1	64.0	14	20 080 240 0	85.0	4	20 086 669 0	80.0	31	20 088 361 0	90.0	1	20 262 207 0	52.0	21
20 063 790 1	64.0	14	20 080 240 0	95.0	21	20 086 747 2	92.0	2	20 088 487 0	87.0	3	20 262 436 0	48.0	21
20 063 807 0	67.0	39	20 081 229 0	89.0	2	20 086 748 4	92.0	4	20 088 487 0	88.0	3	20 262 466 0	49.0	15
20 064 341 0	67.0	35	20 081 652 0	32.0	13	20 086 749 2	92.0	3	20 088 488 0	87.0	5	20 262 467 0	52.0	19
20 064 351 0	40.0	11	20 081 672 1	83.0	1	20 086 750 1	92.0	13	20 088 488 0	88.0	5	20 262 471 0	52.0	2
20 064 957 0	32.0	8	20 081 731 0	91.0	4	20 086 759 0	91.0	3	20 088 490 0	94.0	22	20 262 482 0	25.0	3
20 064 958 0	32.0	10	20 081 731 0	92.0	11	20 086 759 0	92.0	10	20 088 491 0	94.0	20	20 262 500 1	48.0	2
20 064 961 1	32.0	19	20 081 938 0	81.0	7	20 086 806 0	85.0	2	20 088 492 0	94.0	19	20 262 503 1	48.0	1
20 064 963 0	32.0	17	20 081 938 0	82.0	8	20 086 843 0	92.0	7	20 088 495 0	87.0	2	20 262 507 0	7.0	12
20 065 020 1	1.0	6	20 081 941 0	81.0	9	20 086 868 0	94.0	23	20 088 495 0	88.0	2	20 262 608 0	73.0	22
20 065 052 0	43.0	60	20 081 941 0	82.0	10	20 086 886 1	80.0	36	20 088 495 0	94.0	18	20 262 717 0	7.0	33
20 065 154 0	39.0	15	20 082 569 1	81.0	8	20 086 933 0	91.0	5	20 088 496 0	87.0	2	20 262 849 0	73.0	18
20 065 155 0	39.0	14	20 082 569 1	82.0	9	20 086 933 0	92.0	12	20 088 496 0	94.0	18	20 263 632 0	51.0	16
20 065 365 0	59.0	14	20 082 571 1	81.0	12	20 087 245 0	80.0	22	20 088 785 0	93.0	1	20 263 924 1	52.0	15
20 065 365 0	62.0	17	20 082 571 1	82.0	11	20 087 247 0	80.0	22	20 089 171 0	85.0	1	20 263 925 1	52.0	16
20 066 040 0	44.0	48	20 082 572 1	80.0	40	20 087 354 1	80.0	22	20 089 297 1	100.0	35	20 264 169 0	62.0	3
20 066 903 0	32.0	5	20 082 605 0	95.0	21	20 087 640 0	95.0	23	20 254 729 0	80.0	32	20 264 170 0	62.0	2
20 066 908 0	31.0	61	20 082 730 0	95.0	18	20 087 643 0	95.0	17	20 256 734 0	87.0	23	20 264 171 0	62.0	27

ID-NR. ID-NO.	TAFEL DIAG.	POS. POS.	ID-NR. ID-NO.	TAFEL DIAG.	POS. POS.	ID-NR. ID-NO.	TAFEL DIAG.	POS. POS.	ID-NR. ID-NO.	TAFEL DIAG.	POS. POS.	ID-NR. ID-NO.	TAFEL DIAG.	POS. POS.
20 264 179 0	62.0	1	20 664 557 0	2.0	16	27 002 846 0	18.0	40	27 008 857 0	18.0	27	27 013 453 0	98.0	25
20 264 192 1	62.0	24	20 664 622 0	29.0	6	27 002 847 0	18.0	35	27 008 876 1	48.0	9	27 013 454 0	97.0	34
20 269 882 0	63.0	54	20 664 894 0	72.0	29	27 003 661 0	11.0	5	27 008 969 0	10.0	2	27 013 454 0	98.0	34
20 430 830 0	16.0	45	20 664 895 0	72.0	45	27 003 674 0	8.0	1	27 009 558 0	70.0	5	27 013 526 0	97.0	5
20 430 830 0	23.0	36	20 665 194 1	73.0	4	27 003 972 0	11.0	1	27 009 836 1	48.0	4	27 013 527 1	97.0	21
20 430 830 0	70.0	42	20 665 412 0	47.0	23	27 003 989 0	73.0	31	27 009 856 0	16.0	7	27 013 528 0	97.0	25
20 430 830 0	72.0	47	21 004 346 0	95.0	1	27 004 028 0	72.0	10	27 009 856 0	23.0	7	27 013 529 0	97.0	27
20 460 517 0	46.0	8	21 004 829 0	2.0	1	27 004 602 0	63.0	50	27 009 856 0	70.0	3	27 013 590 0	25.0	16
20 460 517 0	46.0	20	21 006 429 0	29.0	32	27 004 680 0	10.0	21	27 010 484 0	72.0	10	27 013 746 0	3.0	3
20 461 379 1	80.0	23	21 006 430 1	29.0	30	27 005 118 0	11.0	13	27 010 964 0	3.0	1	27 013 868 0	16.0	46
20 463 458 0	34.0	24	21 006 431 0	29.0	12	27 005 119 0	11.0	12	27 011 013 0	70.0	6	27 013 868 0	23.0	37
20 463 878 0	59.0	1	21 006 432 0	29.0	8	27 005 682 1	70.0	27	27 011 034 0	56.0	25	27 013 868 0	63.0	66
20 463 881 0	59.0	1	21 006 434 0	29.0	37	27 005 749 1	4.0	1	27 011 071 0	73.0	25	27 013 868 0	70.0	44
20 463 885 0	59.0	1	21 006 438 0	29.0	27	27 005 824 0	4.0	7	27 011 186 0	70.0	41	27 013 868 0	72.0	49
20 464 524 1	87.0	25	21 006 609 0	29.0	25	27 005 829 0	4.0	11	27 011 492 0	74.0	4	27 013 869 0	63.0	66
20 464 524 1	94.0	30	21 012 883 0	76.0	19	27 005 962 1	17.0	10	27 011 492 0	74.0	8	27 014 062 0	12.0	5
20 465 633 0	59.0	1	21 024 699 0	28.0	1	27 005 963 0	17.0	10	27 011 492 0	75.0	6	27 014 174 0	31.0	25
20 465 641 0	59.0	1	21 029 245 0	22.0	8	27 006 411 0	100.0	21	27 011 544 0	24.0	20	27 014 559 0	70.0	16
20 465 906 0	59.0	1	27 000 505 1	48.0	6	27 006 412 0	100.0	22	27 011 949 0	100.0	23	27 014 576 0	99.0	4
20 467 159 0	59.0	22	27 000 757 0	97.0	2	27 006 422 1	48.0	3	27 011 950 0	100.0	23	27 014 591 0	99.0	10
20 469 145 0	87.0	28	27 000 759 0	97.0	6	27 006 423 0	48.0	15	27 012 452 0	100.0	30	27 014 833 2	37.0	98
20 469 145 0	94.0	28	27 000 905 0	98.0	1	27 006 425 0	48.0	20	27 012 453 0	100.0	30	27 016 171 0	26.0	1
20 621 987 0	29.0	3	27 000 906 0	98.0	2	27 006 426 0	48.0	16	27 012 577 0	18.0	41	27 016 172 0	26.0	1
20 660 074 0	102.0	3	27 000 911 0	98.0	27	27 006 472 0	48.0	10	27 012 780 0	97.0	17	27 016 173 0	26.0	1
20 660 075 0	102.0	2	27 001 114 0	61.0	3	27 006 473 0	48.0	14	27 012 781 0	97.0	31	27 016 174 0	26.0	1
20 660 076 0	102.0	1	27 001 132 0	12.0	14	27 006 474 0	48.0	13	27 012 782 0	97.0	29	27 016 326 3	100.0	29
20 661 111 0	94.0	34	27 001 133 0	12.0	8	27 006 496 0	51.0	2	27 012 783 0	97.0	30	27 016 439 0	18.0	33
20 661 179 0	51.0	8	27 001 143 1	11.0	2	27 007 118 0	17.0	15	27 012 784 0	97.0	26	27 017 197 0	89.0	2
20 661 424 0	47.0	21	27 001 144 0	11.0	10	27 007 224 1	71.0	1	27 012 785 0	97.0	32	27 017 237 0	72.0	17
20 661 428 0	5.0	7	27 001 168 0	72.0	18	27 007 225 1	71.0	3	27 013 207 0	98.0	31	27 017 775 0	99.0	11
20 661 430 0	6.0	7	27 001 213 0	68.0	14	27 007 464 0	52.0	11	27 013 209 0	98.0	26	27 018 010 0	99.0	8
20 661 470 0	56.0	26	27 001 213 0	69.0	13	27 007 562 0	22.0	10	27 013 210 0	98.0	32	27 018 170 0	100.0	28
20 661 471 0	56.0	22	27 001 339 0	98.0	22	27 007 853 1	100.0	18	27 013 218 0	98.0	29	27 018 663 0	4.0	22
20 661 472 0	56.0	21	27 001 420 0	24.0	5	27 007 918 0	100.0	12	27 013 219 0	98.0	30	27 018 687 0	72.0	10
20 662 863 0	2.0	2	27 001 594 0	79.0	5	27 007 919 0	100.0	12	27 013 310 0	24.0	6	27 018 688 0	72.0	10
20 662 865 0	2.0	18	27 001 595 0	79.0	3	27 007 979 1	55.0	2	27 013 422 0	99.0	12	27 018 691 0	73.0	16
20 662 866 0	3.0	4	27 002 275 0	55.0	3	27 008 458 0	11.0	15	27 013 444 0	98.0	5	27 018 692 0	73.0	19
20 664 064 0	78.0	26	27 002 456 0	48.0	12	27 008 458 0	12.0	17	27 013 445 0	98.0	12	27 020 532 0	96.0	7
20 664 107 1	29.0	31	27 002 802 0	65.0	20	27 008 459 0	11.0	16	27 013 451 0	98.0	13	27 020 726 0	46.0	11
20 664 108 2	29.0	36	27 002 802 0	100.0	3	27 008 459 0	12.0	18	27 013 452 1	98.0	21	27 020 839 0	4.0	12

ID-NR. ID-NO.	TAFEL DIAG.	POS. POS.	ID-NR. ID-NO.	TAFEL DIAG.	POS. POS.	ID-NR. ID-NO.	TAFEL DIAG.	POS. POS.	ID-NR. ID-NO.	TAFEL DIAG.	POS. POS.	ID-NR. ID-NO.	TAFEL DIAG.	POS. POS.
27 020 840 0	4.0	2	27 100 271 0	2.0	15	90 001 852 0	94.0	26						
27 020 842 0	4.0	8	27 100 272 0	2.0	9	90 001 868 0	80.0	34						
27 020 843 0	4.0	6	27 100 374 0	63.0	52	90 002 142 0	5.0	40						
27 020 845 0	4.0	9	27 100 374 0	70.0	2	90 002 142 0	6.0	41						
27 020 871 0	98.0	62	27 100 374 0	72.0	2	90 002 313 0	84.0	17						
27 020 872 0	97.0	62	27 100 687 0	79.0	14	90 002 401 0	43.0	49						
27 021 087 1	76.0	1	27 100 688 0	79.0	13	90 002 401 0	80.0	1						
27 021 088 1	76.0	2	27 100 690 0	79.0	15	90 002 402 0	38.0	13						
27 021 089 1	76.0	5	27 101 357 0	26.0	3	90 002 468 0	41.0	35						
27 021 090 1	78.0	5	27 101 358 0	26.0	2	90 002 469 0	54.0	63						
27 021 091 0	76.0	12	27 102 101 0	18.0	23	90 002 601 0	69.0	25						
27 021 830 0	101.0	1	27 102 102 0	18.0	32	90 002 635 0	79.0	9						
27 021 956 1	78.0	4	27 102 103 0	18.0	32	90 002 636 0	34.0	26						
27 022 068 0	63.0	45	27 102 104 0	18.0	38	90 002 958 0	84.0	9						
27 022 068 0	100.0	20	27 102 161 0	8.0	1	90 002 958 0	92.0	9						
27 022 272 0	86.0	1	27 102 162 0	8.0	1	90 003 052 0	79.0	10						
27 023 958 0	100.0	36	27 102 163 0	8.0	1	90 003 062 0	61.0	6						
27 024 180 0	100.0	31	27 102 173 0	18.0	34	90 003 121 0	16.0	47						
27 024 181 0	100.0	31	90 000 027 0	49.0	23	90 003 121 0	23.0	38						
27 025 138 0	8.0	1	90 000 113 0	80.0	25	90 003 121 0	70.0	45						
27 025 226 0	102.0	4	90 000 113 0	101.0	10	90 003 121 0	72.0	50						
27 025 841 0	67.0	34	90 000 121 0	1.0	25	90 003 373 0	48.0	11						
27 025 841 0	100.0	24	90 000 121 0	34.0	11	90 003 522 0	54.0	21						
27 025 846 0	100.0	1	90 000 121 0	36.0	45	90 003 746 0	1.0	17						
27 025 847 0	100.0	2	90 000 121 0	67.0	40	90 004 100 0	49.0	22						
27 025 849 0	100.0	26	90 000 293 0	48.0	5	90 004 433 0	16.0	44						
27 026 204 0	77.0	3	90 000 374 0	41.0	36	90 004 433 0	23.0	35						
27 026 205 0	77.0	4	90 000 374 0	54.0	62	90 004 591 0	30.0	7						
27 026 206 0	77.0	2	90 000 375 0	41.0	36	90 004 623 0	3.0	2						
27 026 207 0	77.0	5	90 000 585 0	87.0	26	90 100 068 0	28.0	5						
27 026 208 0	77.0	6	90 000 585 0	94.0	33	90 100 094 0	70.0	6						
27 026 264 0	102.0	4	90 000 588 0	22.0	6									
27 027 149 0	23.0	16	90 001 297 0	5.0	27									
27 027 149 0	72.0	14	90 001 297 0	6.0	27									
27 027 690 0	18.0	28	90 001 350 0	32.0	14									
27 027 753 0	18.0	42	90 001 391 0	18.0	31									
27 028 023 0	99.0	15	90 001 577 0	80.0	27									
27 028 155 0	70.0	28	90 001 577 0	101.0	4									
27 029 169 0	15.0	18	90 001 595 0	72.0	17									
27 029 169 1	21.0	10	90 001 820 0	92.0	8									

Verwenden Sie nur

Original-KRONE-Ersatzteile !

Das gibt Sicherheit und spart Kosten !

Original-KRONE-Ersatzteile bieten die Garantie für höchste Verschleißfestigkeit , lange Lebensdauer und preiswerten Einkauf !

Sie bekommen bei Krone nur Materialien in einwandfreier Qualität und absolut passend für Ihre KRONE-Maschinen. Bei Verwendung von Original-KRONE-Ersatzteilen entspricht das Gerät in Funktion und Arbeitweise wieder der ursprünglichen Ausführung !

Imitationen und Kopien von Teilen, speziell auf dem Sektor Verschleißteile halten nicht das, was sie vom Aussehen vielleicht versprechen. Material-Qualität kann man schlecht optisch prüfen - daher größte Vorsicht bei Billigangeboten !

Darum lieber gleich

Original-KRONE-Ersatzteile !

Ersatzteil-Katalog auch auf CD-ROM erhältlich !

Use

KRONE original spare parts only !

This will increase operational reliability and help to save costs !

KRONE original spare parts give you the guarantee of maximum resistance to wear, long lifetime and low prices !

KRONE provides you with parts of first-rate quality which are perfectly suitable for your KRONE machine. By using KRONE original spare parts you can be sure that function and mode of operation are again as satisfactory as a new machine !

Imitations and copies of parts, in particular wear parts, are not as reliable as they seem to be ! The quality of material can hardly be checked with the eye - it is therefore not advisable to purchase imitation parts even if they are cheaper !

In any case it‘s better

to use Krone original spare parts

Spare parts list also available on CD-ROM !

N‘utiliser que

des pièces de rechange d‘origine KRONE !

Vous augmentez ainsi la sécurité de fonctionnement et vous réduisez considérablement vos coûts !

Les pièces de rechange d‘origine KRONE vous donnent la sécurité d‘une exeptionnelle résistance à l‘usure, d‘une longue durée d‘utilisation et de prix avantageux.

KRONE vous offre uniquement des pièces de première qualité parfaitement adaptées à votre machine KRONE. En utilisant des pièces de rechange d‘origine KRONE vous pouvez être sûr que le fonctionnement et le mode de travail sont identiques à ceux d‘une nouvelle machine.

Les imitations et copies de pièces, tout particulièrement des pièces d‘usure, ne tiennent pas ce qu‘elles promettent par leur apparence ! En effet il n‘est guère possible de vérifier visuellement la qualité d‘une matière. Il est donc prudent de juger avec scepticisme les pièces de rechange à bas prix !

De toute façon il est raisonnable de donner la préférence aux pièces de rechange d‘origine KRONE !

Catalogue de pièces de rechange également disponible sur CD-ROM !

KRONE

. . . konsequent, kompetent

Maschinenfabrik
Bernard KRONE GmbH & Co. KG

Heinrich-Krone-Straße 10, D-48480 Spelle
Postfach 11 63, D-48478 Spelle

Phone +049 (0) 5977 /935-0
Fax +049 (0) 59 77/935-339 - Zentrale
Fax +049 (0) 5977 /935-239 - ET-Lager

Internet: http://www.krone.de
eMail: info.ldm@krone.de