KRONE

ERSATZTEILE

SPARE PARTS

PIÈCES DETACHEES

Comprima CV 150 XC - RP701-35

ab Masch.-Nr.
from mach.-no.
á partir de mach.-no

1 109 466 -

150 051 114 06 - 20/02/2023

150 051 114 06

Erläuterungen
Explanations
Explications

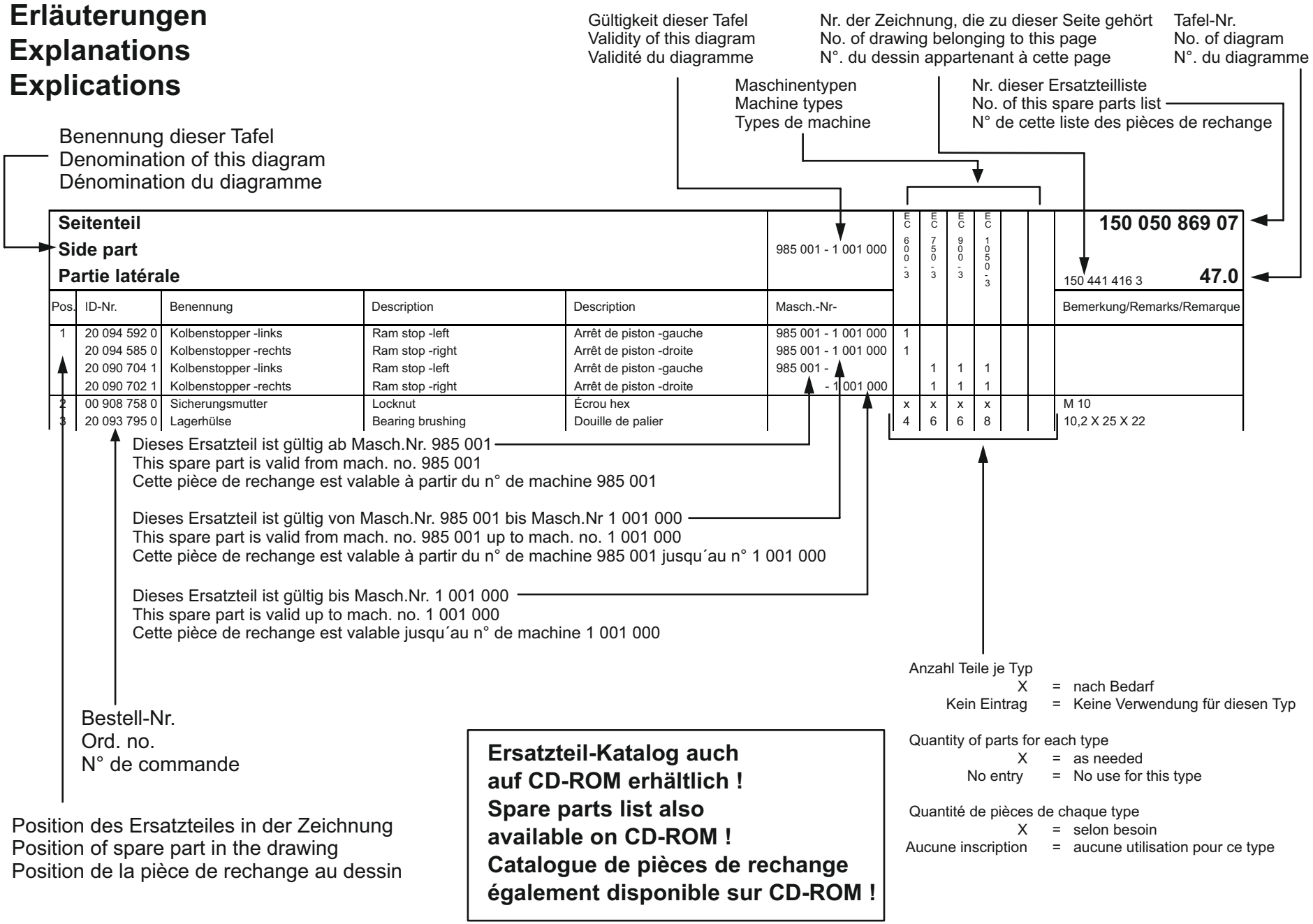

Ersatzteil-Katalog auch auf CD-ROM erhältlich !
Spare parts list also available on CD-ROM !
Catalogue de pièces de rechange également disponible sur CD-ROM !

INHALTSVERZEICHNIS	TABLE OF CONTENTS	TABLE DES MATIERES	TAFEL DIAGRAM DIAGRAMME
-----CHASSIS	-----CHASSIS	-----CHÂSSIS	1.0
Deichsel / Rahmenrohr	Drawbar / frame tube	Timon / tube de cadre	2.0
Zugösen	Drawbar eyes	Oeillets d'attelage	3.0
Sicherungskette ASAE-178	protection chain ASAE-178	Chanette de protection ASAE-178	4.0
Stützfuß	Support jack	Pied d'appui	5.0
Garnkasten	Twine box	Boîte à ficelle	6.0
Rahmen	Frame	Cadre	7.0
Transporttisch	Conveyor table	Table de convoyage	8.0
Antrieb - Transporttisch	Drive - conveyor table	Ebtrainement - table d.convoyage	9.0
Blech unter Starterwalze	Plate below starter roller	Tôle sous rouleau starter	10.0
Rohrtraverse	Tubular cross beam	Traverse tubulaire	11.0
Tandemachse ungebremst - 40 km/h BPW	Tandem axle unbraqked - 40 km/h BPW	Esieu tandem sans freins- 40 km/h BPW	12.0
Tandemachse	Tandem axle	Essieu tandem	13.0
Brems-u.-Vorrats-Kupplung z.Bremsventil	Brake coupling to brake valve	Accouplement de frein robinet de freinag	14.0
Vom Bremsventil zum Kessel	Brom brake valve to reservoir	Robinet de freinage reservoir	15.0
Vom Bremsventil zur Tandemachse	From brake valve to tandem axle	Robin de freinage essieu tandem	16.0
Hydraulische Bremse Tandemachse	Hydraulic brakes tandem axle	Frein hydraulique essieu tandem	17.0
Handbremshebel	Hand brake lever	Levier de frein	18.0
Bowdenzug	Bowden cable	Câble de Bowden	19.0
Bereifung	Tyres	Pneumatiques	20.0
-----EINZUG	-----INTAKE	-----ENGAGEMENT	21.0
Pick-up	Pick-up	Ramasseur	22.0
Pick-up - Aufhängung	Pick-up - Suspension	Pick-up - Suspension	23.0
Rollenniederhalter	Crop press roller unit	Dispositif de placage à rouleaux	24.0
Tasträder kpl.	Guide wheels cpl.	Roues de jauge cpl.	25.0
Pick-up Antrieb	Pick-up drive	Entrainement du pick-up	26.0
Antrieb - Pick-up	Drive - Pick-up	Entrainement - Pick-up	27.0
Rotor	Rotor	Rotor	28.0
Rotor	Rotor	Rotor	29.0
Rotor - Aufhängung / Abstreifer / Übergangsblech	Rotor - Suspension / Scaper / Intermediate plate	Rotor - Suspension / Racleur / Tôle intermèdiaire	30.0
Schneidwerk	Cutting mechanism	Dispositif de coupe	31.0
Schneidwerk	Cutting mechanism	Dispositif de coupe	32.0
Schmierleitung - Pick-up	Lubrication line - Pick-up	Conduite de lubrification - Ramasseur	33.0
Schmierleitung - Pick-up	Lubrication line - Pick-up	Conduite de lubrification - Ramasseur	34.0
Schmierleitung - Pick-up	Lubrication line - Pick-up	Conduite de lubrification - Ramasseur	35.0
Schmierleitung - Förderrotor / Schneidwerk	Lubrication line - Feed rotor / Cutting mechanism	Tuyau de lubrification - Rotor d'alimentation / Dispositif de coupe	36.0
-----PRESSEINHEIT	-----PRESSING UNIT	-----UNITÉ DE PRESSAGE	37.0
Gehäuse vorn	Housing front	Carter avant	38.0
Gehäuse vorne - Anbauteile	Front frame - Mounting parts	Bati avant - Pièces de montage	39.0
Gehäuse hinten	Housing rear	Carter arrière	40.0

INHALTSVERZEICHNIS	TABLE OF CONTENTS	TABLE DES MATIERES	TAFEL DIAGRAM DIAGRAMME
Mantelblech	Jacket sheet	Tôle d'enveloppe	41.0
Rollbodenantriebswelle	Drive shaft of bale formation conveyor	Arbre d'entrainement du fond à rouleaux	42.0
Doppelschwinge	Double rocker	Bielle double	43.0
Spannschwinge	Tensioning rocker	Bras oscillant	44.0
Spannarm hinten	Clamping arm rear	Bras tendeur arrière	45.0
Netzwalzen	Net rollers	Cylindres de filet	46.0
Zuführeinheit - Folienbindung	Feeder unit - Foil binding	Unité d´alimentation - Feuille de liaison	47.0
Starterwalze	Starter roller	Rouleau starter	48.0
Rollboden	Baling floor	Fond de pressage	49.0
Umlenkachsen für Rollboden	Deflection axles for bale formation conveyor	Essieux de renvoi pour fond à rouleaux	50.0
-----BINDUNG	-----TYING PROCESS	-----LIAGE	51.0
Schwenkvorrichtung - Netzbindung - Passiv	Swivelling device - Net tying - Passive	Mecanisme de pivotement - Attache de résean - Passif	52.0
Bremshebel - Netzbindung - Passiv	Brake lever - Net tying - Passive	Levier de frein - Attache de résean - Passif	53.0
Netzschwinge - Netzbindung - Passiv	Feed rocker arm - net wrapping - passive	Coulisse de filet - liage par filet - passif	54.0
Schneidmesser - Netzbindung - Passiv	Cutting blade - net wrapping - passive	Couteau de coupe - liage par filet - passif	55.0
Anbauteile - Netzbindung - Passiv	Mounting parts - Net tying - Passive	Pièces de montage - Attache de résean - Passif	56.0
-----WICKLER	-----WRAPPER	-----ENRUBANNEUR	57.0
Getriebe Wickeltisch	Gearbox wrapping table	Engrenage table d'enrubannage	58.0
Wickeltisch montiert	Table of net wrapping unit installed	Table du systeme de liage filet montee	59.0
Anbauteile - Wickeltisch	Mounting parts - table of net wrapping unit	Pièces de montage - table du système de liage file	60.0
Wickeltischkette / Sägemesser	Roller chain / Saw cutter	Chain à rouleaux / Couteau de scie	61.0
Getriebe für Wickelarm	Gearbox for wrapping arm	Engrenage pour bras d'enroulement	62.0
Getriebe für Wickelarm - Montagematerial	Gearbox for wrapping arm - mounting material	Engrenage pour bras d'enroulement - matériel de montage	63.0
Getriebe für Wickelarm - Sensoren	Gearbox for wrapping arm - sensors	Boîte de vit. p. bras d'enr. - Capteurs	64.0
Wickelarm - Sicherheitsbügel	Wrapping arm – safety bracket	Bras d'enroulement – étrier de sécurité	65.0
Stretchvorrichtung - 2 Rollen	Stretching device - 2 rolls	Dispositif stretch - 2 rouleaux	66.0
Folienschneidvorrichtung -rechts und links	Film cutting device - right and left	Dispositif de découpe de film - à droit et à gauche	67.0
Folienkasten / Kotflügel	Foil box / modguard	Boîte à film / garde-boue	68.0
Folienkastenhalter	Pe roll box retainer	Support de boîte à rouleaux film plastique	69.0
-----ANTRIEB	-----DRIVE	-----ENTRAÎNEMENT	70.0
Kettenantrieb links	Chain drive lh side	Entraînement par chaîne côte gauche	71.0
Starterwalze / Kettenantrieb	Starter roller / Chain drive	Rouleau starter / Entraînement par chaîne	72.0
Kettenantrieb rechts	Chain drive rh side	Entraînement par chaîne côte droit	73.0
Antrieb - Getriebe	Drive - Gearbox	Entrainement - Carter	74.0
Rollbodenantrieb	Baling floor drive	Entraînemant du fond de pressage	75.0
Hauptgetriebe	Main gearbox	Boîte de transmission principale	76.0
Schutztopf	Protecting cup	Pot de protection	77.0
Gelenkwelle	Universal shaft	Arbre à cardan	78.0
Gelenkwelle	Universal shaft	Arbre à cardan	79.0
-----HYDRAULIK	-----HYDRAULICS	-----SYSTÈME HYDRAULIQUE	80.0

INHALTSVERZEICHNIS	TABLE OF CONTENTS	TABLE DES MATIERES	TAFEL DIAGRAM DIAGRAMME
Hydraulik Schneidwerk	Hydraulics cutting unit	Système hydraulique mécanisme de coupe	81.0
Speicheranschlussblock	Connection block for pressure	Bloc de connections pour accum	82.0
Hydraulik Spannvorrichtung	Hydraulic tensioning device	Tendeur hydraulique	83.0
Hydraulik Heckklappe	Hydraulics tailgate	Système hydraulique trappe arrière	84.0
Aufsteckgetriebe / Pumpe	Slip on gearbox / Pump	Boîte de vitesses exterieure / Pompe	85.0
Schalthebel	Actuating lever	Levier	86.0
Ventilblock	Valve block	Bloc de soupapes	87.0
Ventilblock	Valve block	Bloc de soupapes	88.0
Hydraulik - Transporttisch	Hydraulics - Conveyor table	Système hydraulique - Table de convoyage	89.0
Hydraulik - Wickelarm	Hydraulics - Wrapping arm	Système hydraulique - Bras d'enrubannage	90.0
Hydraulik - Folienhaltearm	Hydraulics - Plastic film supporting arm	Système hydraulique - Bras support de film plastique	91.0
Hydraulik - Wickeltisch	Hydraulics - table of net wrapping unit	Système hydraulique - table du système de liage file	92.0
Hydraulik - Wickeltisch	Hydraulics - table of net wrapping unit	Système hydraulique - table du système de liage file	93.0
Hydraulik - Pumpe / Öltank	Hydraulics - pump / oil tank	Hydraulique - pompe / reservoir d'huile	94.0
-----ELEKTRONIK	-----ELECTRONICS	-----ÉLECTRONIQUE	95.0
Steuerung	Control	Commande	96.0
Kabelbaum - Wickler	Cable harness - wrapper	Faisceau de câbles - dispositif d'enroulement	97.0
Kabelbaum - Presse	Cable harness - baler	Faisceau de câbles - presse	98.0
Stellmotor	Linear motor	Servomoteur	99.0
Zubehör - Elektronik	Accessories - Electronics	Accessoires - Électronique	100.0
Beleuchtung	Lighting	Éclairage	101.0
Zubehör - Beleuchtung	Accessories - lighting	Accessoires - installation d'éclairage	102.0
-----SCHUTZEINRICHTUNG	-----SAFETY DEVICE	-----DISPOSITIF DE PROTECTION	103.0
Schutze vorn	Front guard	Protections avant	104.0
Seitenschutz	Side guard	Protection latérale	105.0
Schutz unten	Guard bottem	Tole de protecteur gauche	106.0
Seitenwanderhöhung	Side panel enhancement	Exhaussement de panneau latéral	107.0
Warnbildzeichen	Safety sign	Pictogramme d'avertissement	108.0
Hinweiszeichen	Information sign	Signe d'information	109.0
-----ZUBEHÖR / SONSTIGES	-----ACCESSORIES / MISCELLANEOUS	-----ACCESSOIRES / DIVERS	110.0
Zentralschmierung - Fett	Central lubrication system - grease	Système de lubrification central-graisse	111.0
Zentralschmierung - Öl	Central lubrication system - oil	Système de lubrification central - huile	112.0
Befüllkomponenten - Zentralschmierung	Filling components - central lubrication	Composants de remplissage - lubrification centralisée	113.0
Pumpe	Pump	Pompe	114.0
Vorlegekeil	Wheel chock	Cale de freinage	115.0
Dokumentenbehälter	Document box	Boîte à documents	116.0
Werkzeugkasten	Tool box	Boîte à outils	117.0
Sicherung gegen unbefugte Benutzung	Device to prevent unauthorised use	Dispositif de protection contre une utilisation non autorisée	118.0
-----BEIPACKS -OPTIONAL	-----ACCESSORIES KITS -OPTIONAL	-----SUPPLÉMENTS -EN OPTION	119.0
Kamerasystem	Camera system	Système de caméra	120.0

INHALTSVERZEICHNIS	TABLE OF CONTENTS	TABLE DES MATIERES	TAFEL DIAGRAM DIAGRAMME
Arbeitsbeleuchtung	Working lights	Éclairage de travail	121.0
Kabelbäume - Arbeitsbeleuchtung	Wiring harness - Working lights	Faisceau elektrique - Eclairage de travail	122.0
Sicherungskette ASAE-178	Safety chain ASAE-178	Chaîne de sécurité ASAE-178	123.0
Kugelkopfzugöse	Ball head o-hitch	Anneau d’attelage avec embout sphérique	124.0
Hydraulischer Stützfuss	Hydraulic support jack	Béquille hydraulique	125.0
Hydraulischer Stützfuss	Hydraulic support jack	Béquille hydraulique	126.0
Terminal - DS 500	Terminal - DS 500	Terminal - DS 500	127.0
Terminal CCI 800	Terminal CCI 800	Terminal CCI 800	128.0
Terminal CCI 1200	Terminal CCI 1200	Terminal CCI 1200	129.0
WLAN - Antenne	WLAN antenna	WIFI - Antenne	130.0
Videosystem / CCI	Camera system / CCI	Système de caméra / CCI	131.0
Hydraulische Messerschaltung	Hydraulic knife control	Commande hydr. des couteaux	132.0
Hydraulische Messerschaltung	Hydraulic knife control	Commande hydr. des couteaux	133.0
Messer	Knife	Couteau	134.0
Ballenaufsteller - Comprima	Bale lifting device - Comprima	Basculeur de balles - Comprima	135.0
Ballenaufsteller - Comprima	Bale lifting device - Comprima	Basculeur de balles - Comprima	136.0
SMV - Zeichen	SMV emblem	Plaque d'identif. pour véhicules lents	137.0
Hydraulik - Steuerblock	Hydraulics - control block	Système hydraulique - bloc distributeur	138.0
Traktor Nachrüstung	Tractor retrofitting	Équipement ultérieur tracteur	139.0
Rollen -Wickeltisch	Rollers wrapping table	Rouleaux de la table d’enrubannage	140.0
Smart Connect	Smart Connect	Smart Connect	141.0
Rundumleuchte	Beacon light	Gyrophare	142.0
Feuchtemessung	Moisture measurement	Mesure de l'humidité	143.0

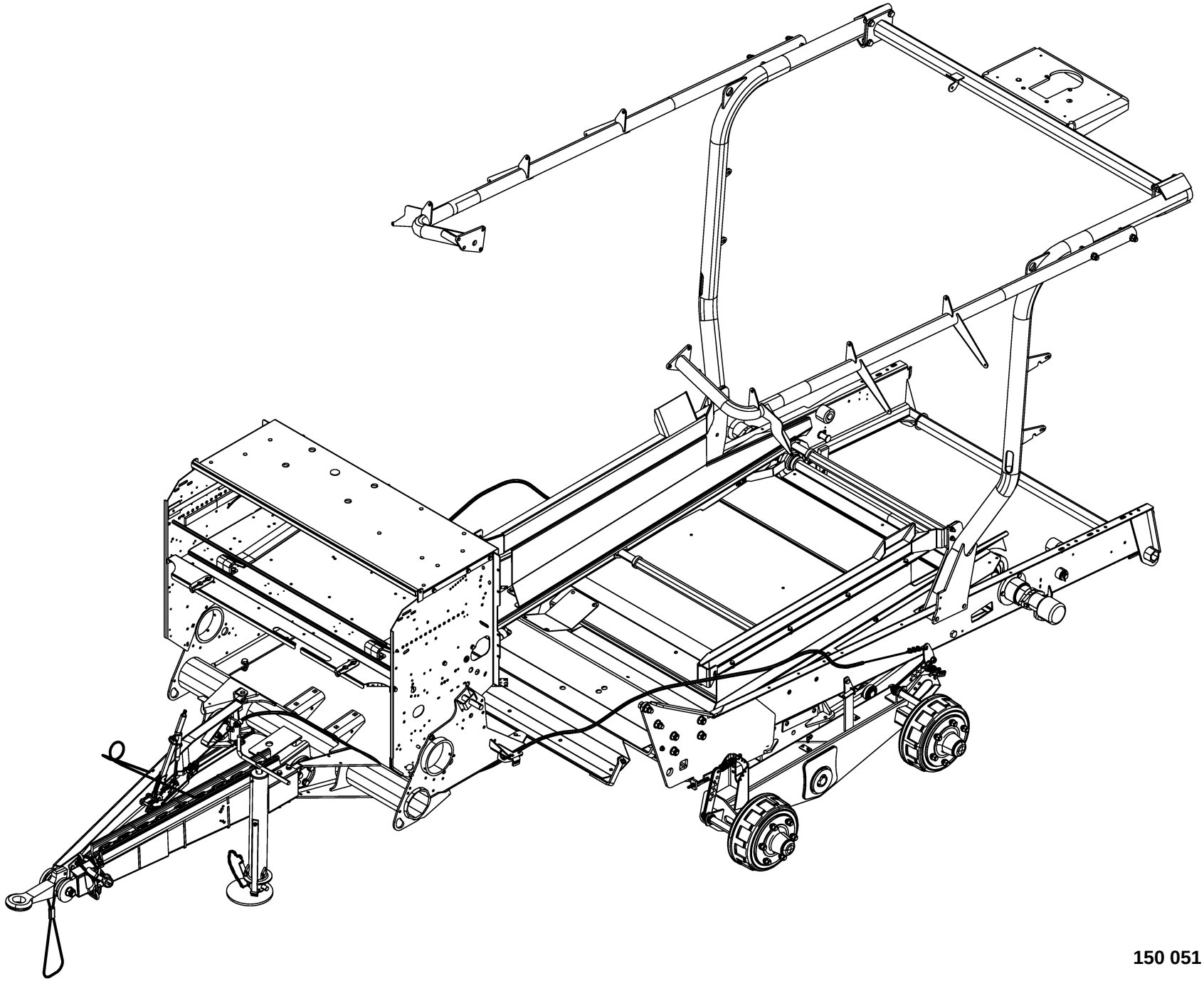

-----CHASSIS -----CHASSIS -----CHÂSSIS					1109466 -	RP701-35						150 051 114 06 150 486 642 1 1.0
Pos.	ID-Nr.	Benennung	Description	Description	Masch.-Nr-							Bemerkung/Remarks/Remarque
1						.						

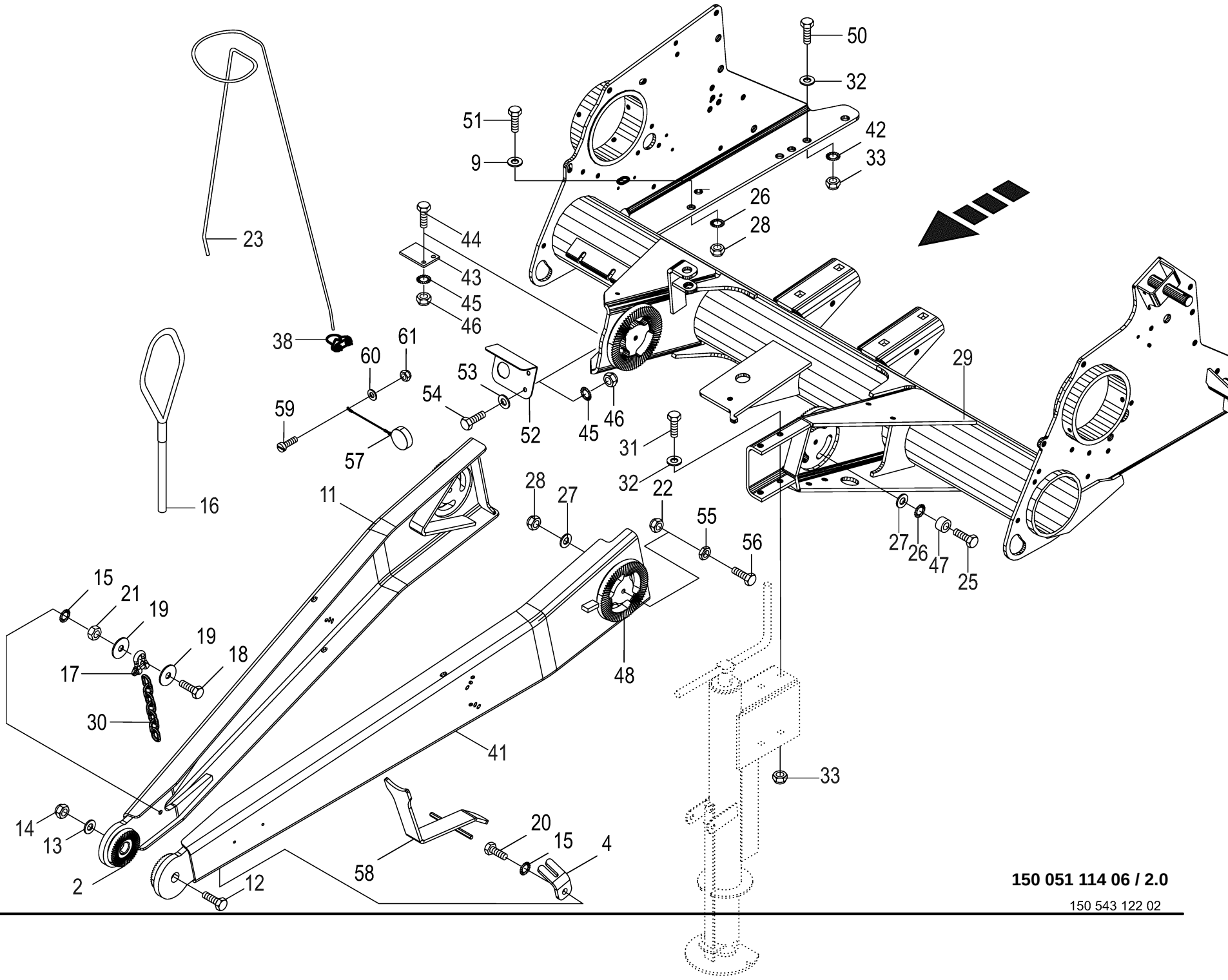

150 051 114 06 / 2.0

150 543 122 02

Deichsel / Rahmenrohr **Drawbar / frame tube** **Timon / tube de cadre**					1109466 -	RP701-35						**150 051 114 06** 150 543 122 2 **2.0**
Pos.	ID-Nr.	Benennung	Description	Description	Masch.-Nr-							Bemerkung/Remarks/Remarque
2	00 277 576 3	Zahnscheibe	Toothwasher	Rondelle crantee		4						Rd. 90
4	20 065 020 1	Kettenhalter	Chain support	Support de chaîne		1						
9	00 910 303 1	Scheibe	Washer	Rondelle		x						17 X 30 X 3
11	00 292 087 6	Deichselholm rechts	Drawbar beam right	Poutre du timon droite		1						
12	00 901 243 1	6kt-Schraube	Hex head bolt	Boulon tête hex		x						M 24 X 170
13	00 910 514 1	Scheibe	Washer	Rondelle		x						26 X 44 X 4
14	00 908 726 2	Sicherungsmutter	Locknut	Écrou hex		x						M 24
15	00 909 909 1	Sperrkantscheibe	Detent edged washer	Disque à bord d'arrêt		1						SKM 10
16	00 922 990 0	Fangschlaufe	Loop	Cable de securite		1						
17	00 918 203 1	Schäkel	Shackle	Maillon		1						
18	00 900 284 1	6kt-Schraube	Hex head bolt	Boulon tête hex		x						M 10 X 50
19	90 000 121 0	Scheibe	Washer	Rondelle		x						10,5 X 30 X 2,5
20	00 900 637 0	6kt-Schraube	Hex head bolt	Boulon tête hex		x						M 10 X 30
21	00 908 212 0	6kt-Mutter	Hex nut	Écrou hex		x						M 10
22	00 908 758 0	Sicherungsmutter	Locknut	Écrou hex		x						M 10
23	00 346 376 2	Schlauchhalter	Hose support	Support de tuyau		1						
25	00 901 486 1	6kt-Schraube	Hex head bolt	Boulon tête hex		x						M 16 X 85
	00 900 349 1	6kt-Schraube	Hex head bolt	Boulon tête hex		x						M 16 X 110
26	00 909 912 1	Sperrkantscheibe	Detent edged washer	Disque à bord d'arrêt		x						SKM 16
27	90 000 337 0	Scheibe	Washer	Rondelle		x						17 X 30 X 6
28	00 908 719 0	Sicherungsmutter	Locknut	Écrou hex		x						M 16
29	20 063 187 9	Rahmenrohr vorne	frame tube fr. 50er Lager	tube de cadre av. 50er Lager		1						
30	00 922 542 0	Rundstahlkette	Steel chain	Chaîne acier		1						G 5 X 21 X 35 Glieder
31	00 900 260 0	6kt-Schraube	Hex head bolt	Boulon tête hex		x						M 12 X 190
32	00 910 506 1	Scheibe	Washer	Rondelle		x						13 X 24 X 2,5
33	00 908 701 0	Sicherungsmutter	Locknut	Écrou hex		x						M 12
38	90 003 746 0	Drahtseilklemme 8mm/M6	Wire rope clamp 8mm/M6	Pince pour câble d'acier 8mm/ M6		2						
41	20 061 546 6	Deichselholm links	Drawbar beam left	Poutre du timon gauche		1						
42	00 909 910 1	Sperrkantscheibe	Detent edged washer	Disque à bord d'arrêt		x						SKM 12
43	20 062 588 1	Anschlag	Stop	Butée		1						
44	00 900 617 0	6kt-Schraube	Hex head bolt	Boulon tête hex		x						M 8 X 30
45	00 909 908 1	Sperrkantscheibe	Detent edged washer	Disque à bord d'arrêt		x						SKM 8
46	00 908 706 0	Sicherungsmutter	Locknut	Écrou hex		x						M 8
47	20 062 601 0	Buchse	Bushing	Douille		2						17 X 30 X 18
48	00 292 090 2	Zahnscheibe groß 5°	Toothed disc large 5 °	Rondelle dentée large 5°		4						
50	00 900 656 0	6kt-Schraube	Hex head bolt	Boulon tête hex		x						M 12 X 30
51	00 900 676 0	6kt-Schraube	Hex head bolt	Boulon tête hex		x						M 16 X 45
52	20 267 972 1	Steckdosenhalter	socket support	support de prise		1						

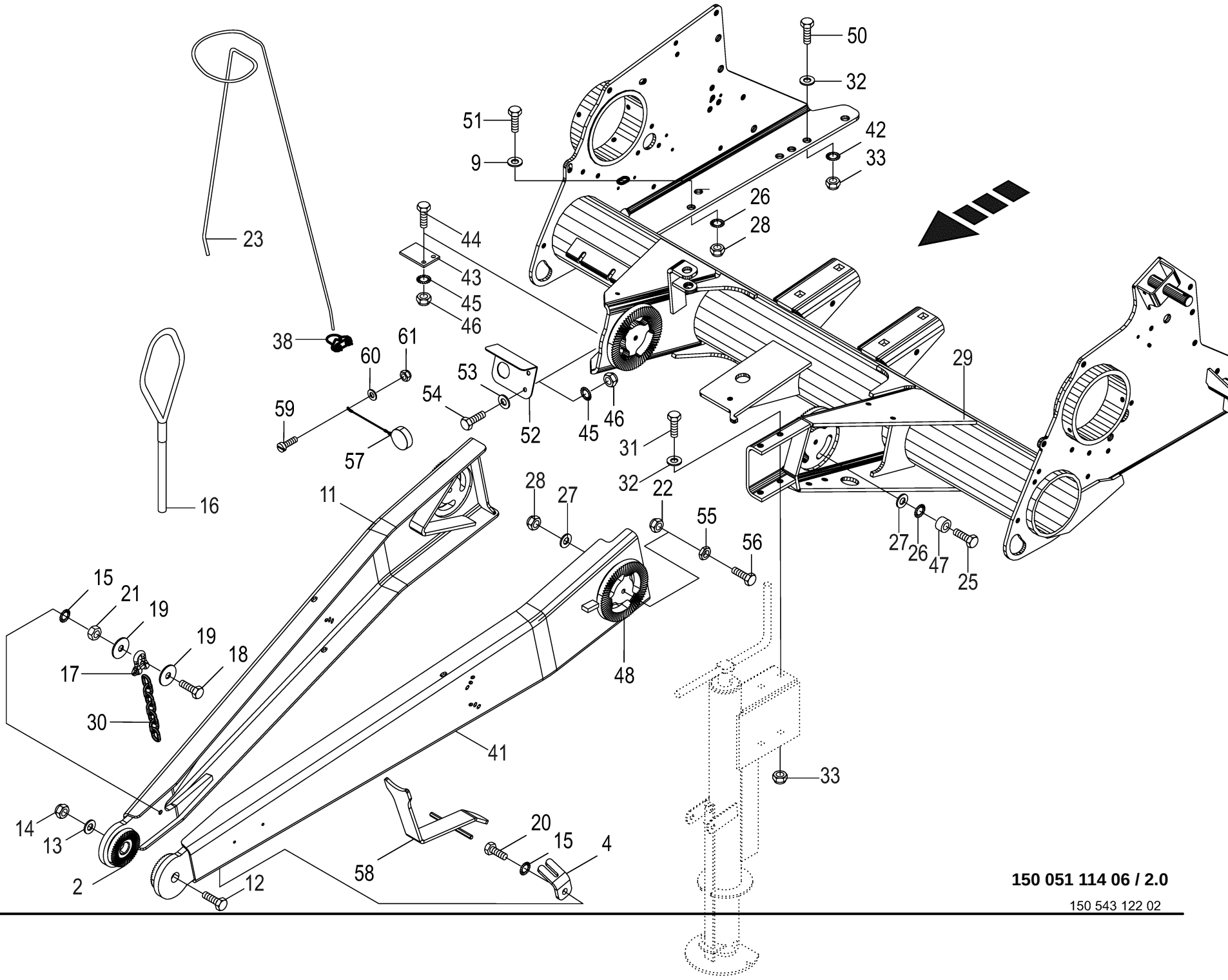

150 051 114 06 / 2.0

150 543 122 02

Deichsel / Rahmenrohr **Drawbar / frame tube** **Timon / tube de cadre**					1109466 -	RP701-35						**150 051 114 06** 150 543 122 2 **2.0**
Pos.	ID-Nr.	Benennung	Description	Description	Masch.-Nr-							Bemerkung/Remarks/Remarque
53	00 910 413 0	Scheibe	Washer	Rondelle		x						8,4 X 17 X 1,6
54	00 900 614 0	6kt-Schraube	Hex head bolt	Boulon tête hex		x						M 8 X 20
55	00 908 500 0	6kt-Mutter -niedrige Form	Hex nut -low form	Écrou hex -forme basse		x						M 10
56	00 900 287 1	6kt-Schraube	Hex head bolt	Boulon tête hex		x						M 10 X 70
57	20 086 230 0	Blindkappe schwarz	Blind cap St sw	Cache St sw		1						
58	20 269 940 0	Gelenkwellenhalter	Universal shaft bracket	Support d'arbre à cardan		1						
59	00 903 403 0	Zylinderschraube	Allen screw	Vis tête cylindrique		x						AM 3 X 10
60	00 910 377 1	Scheibe	Washer	Rondelle		x						3,2 X 9 X 0,8
61	00 908 734 1	Sicherungsmutter	Locknut	Écrou hex		x						M 3

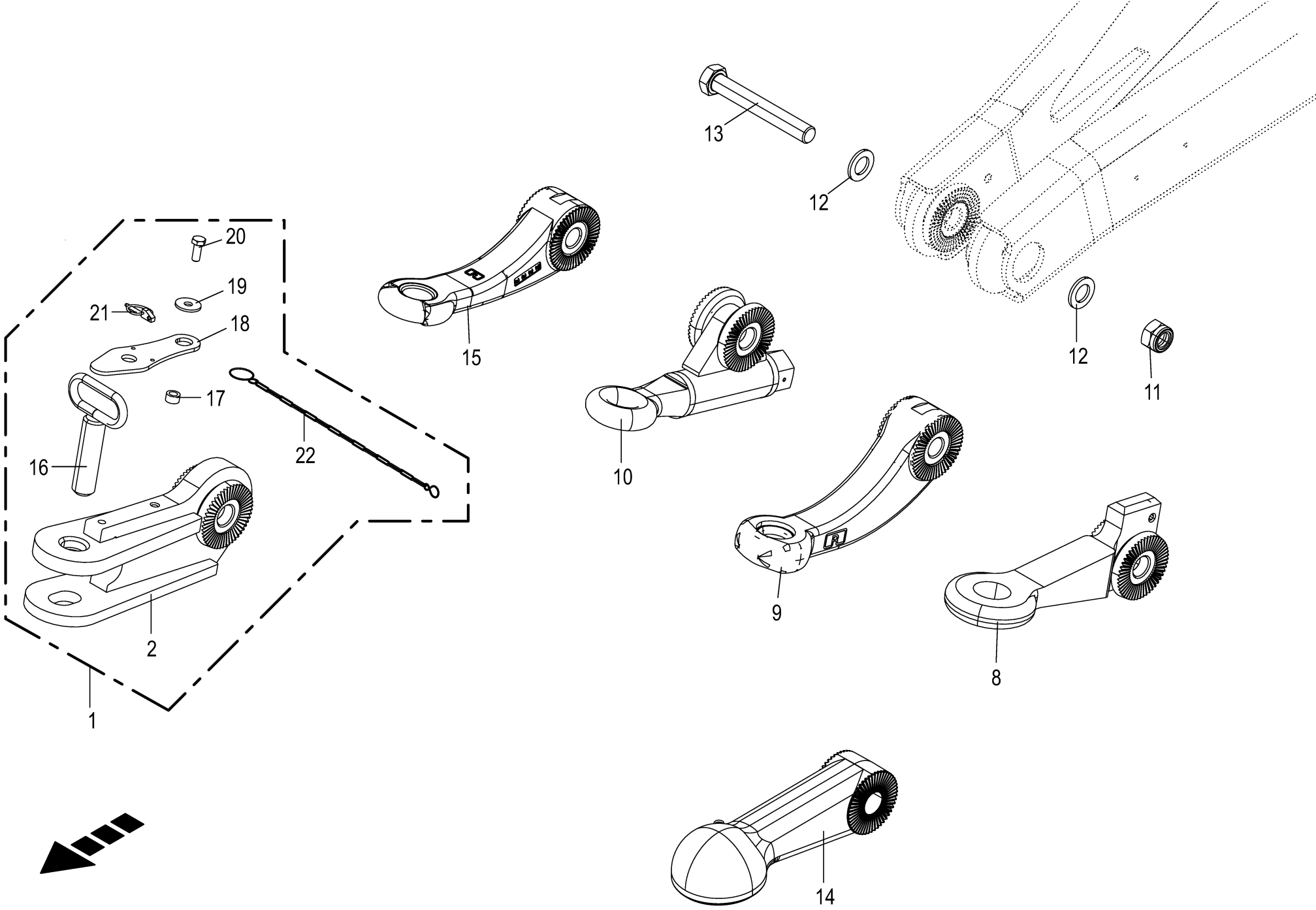

150 051 114 06 / 3.0

150 517 045 05

Zugösen **Drawbar eyes** **Oeillets d'attelage**					1109466 -	RP701-35						**150 051 114 06** 150 517 045 5 **3.0**
Pos.	ID-Nr.	Benennung	Description	Description	Masch.-Nr-							Bemerkung/Remarks/Remarque
1	21 004 829 0	Zugmaul 32 -kpl.	towing hitch 32 -cpl.	-cpl.		1						
2	20 662 863 0	Zugmaul USA				1						
8	00 277 505 2	Zugöse D=50 Hitch	Towing ring R50 Hitch	Anneau d'attelage R50 Hitch		1						
9	27 100 272 0	Zugöse	Drawbar eye	Œillet d'attelage		1						
10	00 277 729 4	Zugöse	Drawbar eye	Œillet d'attelage		1						D= 35
11	00 908 726 2	Sicherungsmutter	Locknut	Écrou hex		x						M 24
12	00 910 514 1	Scheibe	Washer	Rondelle		x						26 X 44 X 4
13	00 901 243 1	6kt-Schraube	Hex head bolt	Boulon tête hex		x						M 24 X 170
	00 901 694 0	6kt-Schraube	Hex head bolt	Boulon tête hex		x						M 24 X 180
14	20 060 364 1	Kugelkopfzugöse RD 80 - optional	Ball head hitch RD 80 - optional	Œill. d'att. de la tête sphér. RD 80 -optionnel		1						
15	27 100 271 0	Zugöse	Drawbar eye	Œillet d'attelage		1						
16	20 664 557 0	Bolzen	bolt	bolt		1						
17	00 281 790 5	Buchse	Bushing	Douille		1						11 X 18 X 10
18	20 662 865 0	Bolzensicherungslasche	Bolzensicherungslasche	Bolzensicherungslasche		1						
19	00 910 353 0	Scheibe	Washer	Rondelle		x						11 X 34 X 3
20	00 900 817 1	6kt-Schraube M10 x 25	Hexagon head screw 10 x 25 PLUS A3G	Vis six pans 10X25 PLUS A3G		x						
21	00 917 004 1	Klappstecker	Linch pin	Goupille clip		1						5 X 32
22	00 922 651 2	Knotenkette	Chain	Chaine		1						Lg.= 215

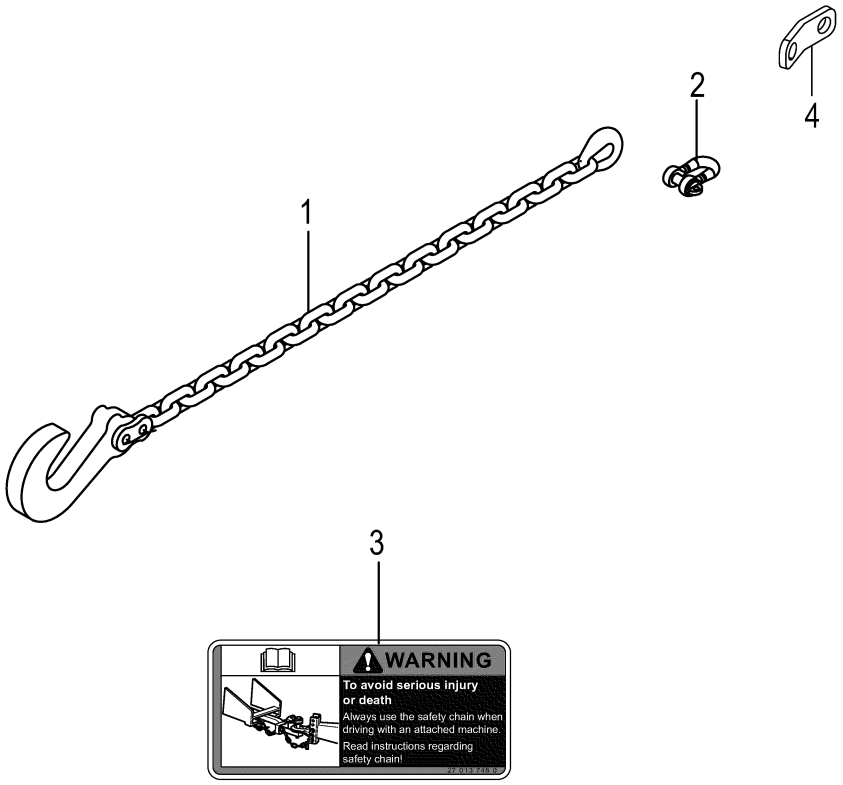
1
2
3
4
WARNING
To avoid serious injury or death
Always use the safety chain when driving with an attached machine.
Read instructions regarding safety chain!

Sicherungskette ASAE-178 **protection chain ASAE-178** **Chanette de protection ASAE-178**					1109466 -	RP701-35						**150 051 114 06** 150 412 595 3 **4.0**
Pos.	ID-Nr.	Benennung	Description	Description	Masch.-Nr-							Bemerkung/Remarks/Remarque
1	27 011 200 0	Sicherungskette ASAE-178	protection chain ASAE-178	Chanette de protection ASAE- 178		1						Lg.= 1750
2	90 002 289 0	Schäkel A 2,5 verzinkt 178 kN	Shackle A 2,5 verzinkt	Maillon A 2,5 verzinkt		1						
3	00 000 001 0	-nicht für diese Maschine	-not for this machine	-non prevu pour cette machine		1						
4	20 662 866 0	Blechlasche	sheet metal lug	languette en tôle		1						

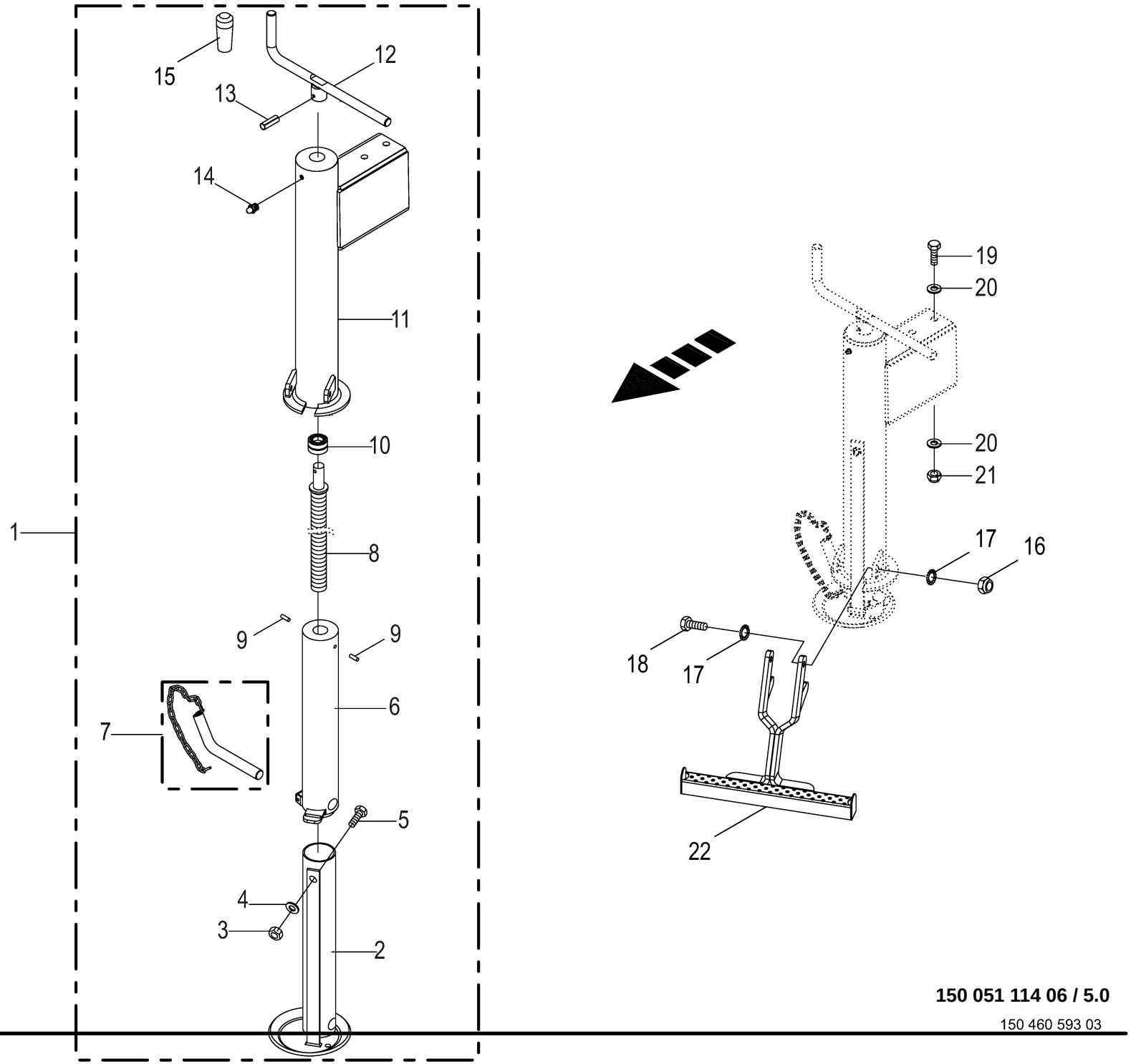

150 051 114 06 / 5.0

150 460 593 03

Stützfuß **Support jack** **Pied d'appui**					1109466 -	RP701-35						**150 051 114 06** 150 460 593 3 **5.0**
Pos.	ID-Nr.	Benennung	Description	Description	Masch.-Nr-							Bemerkung/Remarks/Remarque
1	27 005 749 1	Stützfuss kpl.	Support jack cpl.	Pied d'appui cpl.		1						
2	27 020 840 0	Innenrohr m. Teller	Inner disc with plate	Tube intérieur av. disque		1						
3	00 908 210 0	6kt-Mutter	Hex nut	Écrou hex		x						M 8
4	00 910 413 0	Scheibe	Washer	Rondelle		x						8,4 X 17 X 1,6
5	00 900 614 0	6kt-Schraube	Hex head bolt	Boulon tête hex		x						M 8 X 20
6	27 020 843 0	Mittelrohr	Central tube	Tube central		1						
7	27 005 824 0	Bolzen	Pin	Boulon		1						
8	27 020 842 0	Spindel mit Mutter	Spindle with nut	Broche avec écrou		1						
9	27 020 845 0	Splint	Split pin	Goupille		2						
10	00 933 523 0	Axial-Rillenkugellager	Axial grooved ball bearing	Roulement rainures à billes axiale		1						51204
11	27 005 829 0	Aussenrohr	Outer tube	Tube extérieur		1						
12	27 020 839 0	Handkurbel	Crank handle	Manivelle		1						
13	00 912 641 2	Spannstift	Roll pin	Goupille de serrage		1						6 X 30
14	00 919 105 0	Kegelschmiernippel	Grease niple	Graisseur à cone		1						AM 8 X 1
15	27 018 663 0	Handgriff Stützfuss	Handle support jack	Poignée béquille		1						
16	00 000 001 0	-nicht für diese Maschine	-not for this machine	-non prevu pour cette machine		x						
17	00 000 001 0	-nicht für diese Maschine	-not for this machine	-non prevu pour cette machine		x						
18	00 000 001 0	-nicht für diese Maschine	-not for this machine	-non prevu pour cette machine		x						
19	00 900 260 0	6kt-Schraube	Hex head bolt	Boulon tête hex		x						M 12 X 190
20	00 910 506 1	Scheibe	Washer	Rondelle		x						13 X 24 X 2,5
21	00 908 701 0	Sicherungsmutter	Locknut	Écrou hex		x						M 12
22	00 000 001 0	-nicht für diese Maschine	-not for this machine	-non prevu pour cette machine		x						

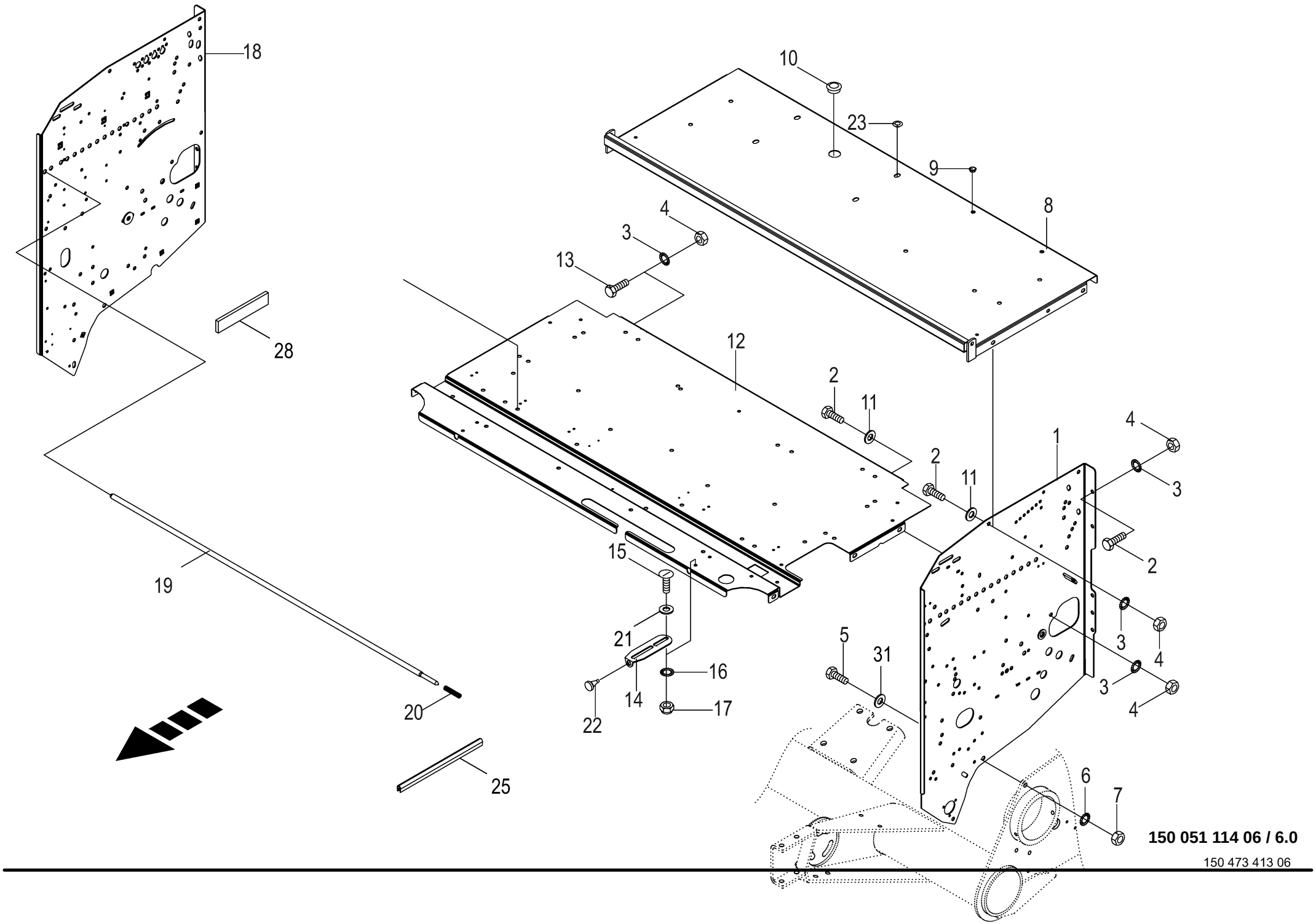

150 051 114 06 / 6.0

150 473 413 06

Garnkasten **Twine box** **Boîte à ficelle**					1109466 -	RP701-35						**150 051 114 06** 150 473 413 6 **6.0**
Pos.	ID-Nr.	Benennung	Description	Description	Masch.-Nr-							Bemerkung/Remarks/Remarque
1	20 061 243 9	Garnkastenwand links	twine box wall lh	paroi de boîte à ficelle ga.		1						
2	00 900 634 0	6kt-Schraube	Hex head bolt	Boulon tête hex		x						M 10 X 20
3	00 909 909 1	Sperrkantscheibe	Detent edged washer	Disque à bord d'arrêt		x						SKM 10
4	00 908 212 0	6kt-Mutter	Hex nut	Écrou hex		x						M 10
5	00 900 656 0	6kt-Schraube	Hex head bolt	Boulon tête hex		x						M 12 X 30
6	00 909 910 1	Sperrkantscheibe	Detent edged washer	Disque à bord d'arrêt		x						SKM 12
7	00 908 215 0	6kt-Mutter	Hex nut	Écrou hex		x						M 12
8	00 293 579 6	Garnkastenwand ob. -mitte oben	twine box wall top -middle top	paroi de boîte à ficelle sup. -centre en haut		1						
9	00 925 026 0	Verschlussstopfen	Sealing plug	Bouchon d'étanchéité		8						12,3/16 X 7/9
	00 925 006 0	Verschlussstopfen	Sealing plug	Bouchon d'étanchéité		2						9,4/14 X 4,5/6,5
10	00 925 008 0	Verschlussstopfen	Sealing plug	Bouchon d'étanchéité		1						35,5/42 X 15/18
11	00 910 414 0	Scheibe	Washer	Rondelle		x						10,5 X 21 X 2
12	00 293 578 9	Garnkastenboden	twine box base RP701-V	fond de la boîte à ficelle RP701-V		1						
13	00 900 634 0	6kt-Schraube	Hex head bolt	Boulon tête hex		x						M 10 X 20
14	20 061 269 0	Pufferhalter	Buffer holder	Cadre support de buffer		2						
15	00 905 231 1	Flachrundschraube	Coach bolt	Vis a tête bombée		x						M 8 X 20
16	00 909 908 1	Sperrkantscheibe	Detent edged washer	Disque à bord d'arrêt		x						SKM 8
17	00 908 706 0	Sicherungsmutter	Locknut	Écrou hex		x						M 8
18	20 460 125 4	Garnkastenwand rechts	twine box wall rh	paroi de boîte à ficelle dr.		1						
19	20 060 755 0	Federstange	Spring rod	Ressort tringle		1						Lg.= 1454
20	00 015 145 1	Druckfeder	Pressure spring	Ressort de pression		1						2 X 15 X 70
21	00 910 603 0	Scheibe	Washer	Rondelle		x						8,4 X 24 X 2
22	00 924 262 0	Gummifuss	Ruber grommet	Douille en caoutchouc		2						
23	00 924 950 0	Abdeckung	Cover	Couvercle		4						14,5/30 X 7,1/9,5
25	00 925 111 0	Kantenschutz -Id.-Nr.= 1m	Edge protection -Id.-no.= 1m	Bordure de protection -Id.-no. = 1m		x						
31	00 910 506 1	Scheibe	Washer	Rondelle		x						13 X 24 X 2,5

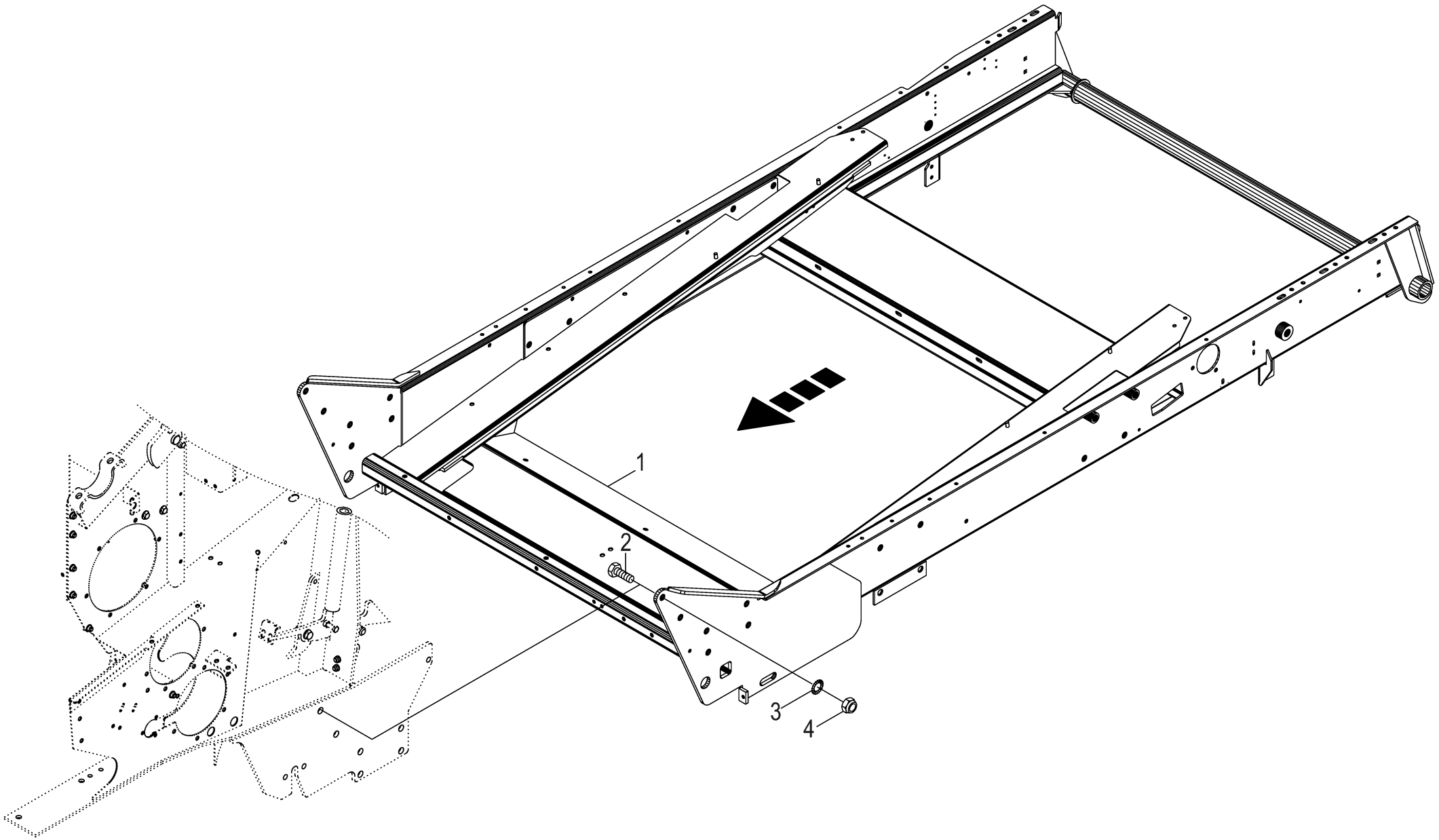

150 051 114 06 / 7.0

150 473 420 02

Rahmen **Frame** **Cadre**					1109466 -	RP701-35						**150 051 114 06** 150 473 420 2 **7.0**
Pos.	ID-Nr.	Benennung	Description	Description	Masch.-Nr-							Bemerkung/Remarks/Remarque
1	00 291 663 9	Rahmengestell la.	frame lo.	châssis lo.		1						
2	00 900 688 0	6kt-Schraube	Hex head bolt	Boulon tête hex		x						M 20 X 50
	00 900 380 1	6kt-Schraube	Hex head bolt	Boulon tête hex		x						M 20 X 60
	00 904 012 0	Senkschraube	Countersunkscrew	Vis à tête fraisée		x						M 20 X 60
3	00 909 913 1	Sperrkantscheibe	Detent edged washer	Disque à bord d'arrêt		x						SKM 20
4	00 908 721 0	Sicherungsmutter	Locknut	Écrou hex		x						M 20

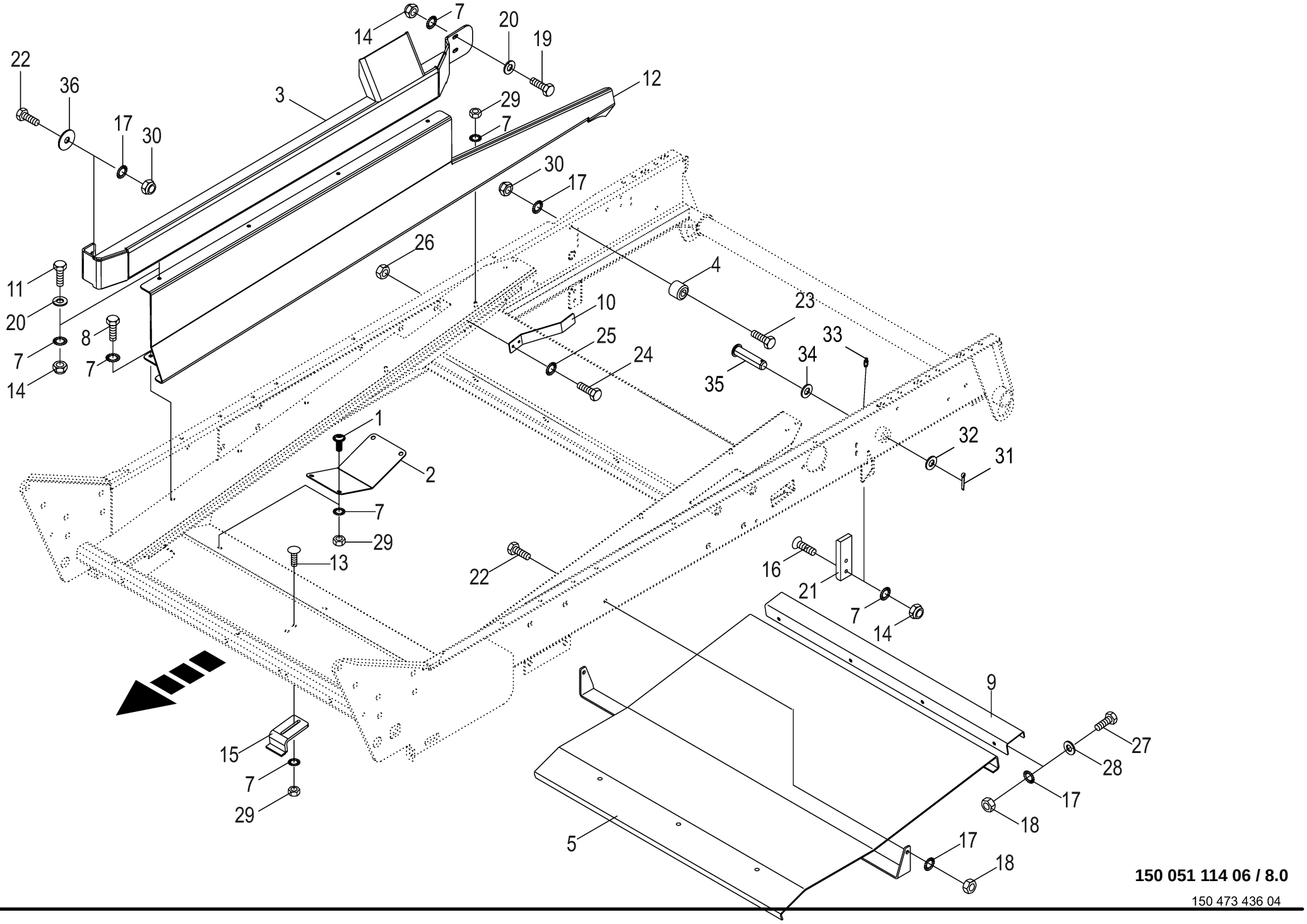

150 051 114 06 / 8.0

150 473 436 04

Transporttisch **Conveyor table** **Table de convoyage**					1109466 -	RP701-35						**150 051 114 06** 150 473 436 4 **8.0**
Pos.	ID-Nr.	Benennung	Description	Description	Masch.-Nr-							Bemerkung/Remarks/Remarque
1	90 002 030 0	Linsenflanschschraube Torx M10x25	Lense head torx screw M10x25	Vis à tête con. bomb. Torx M10x25 ZLUE		x						
2	20 063 256 0	Abdeckblech	Cover plate	Tôle de recouvrement		2						
3	20 061 346 2	Hanglagenblech rechts	Slope plate right	Tôle pour dévers droite		1						
	20 061 344 2	Hanglagenblech links	Slope plate left	Tôle pour dévers gauche		1						
4	20 060 113 0	Distanzklotz	Location block	Bloc de distance		2						Rd. 70 X 56
5	00 291 679 2	Bodenblech	Floor plate	Tôle de fond		1						
7	00 909 909 1	Sperrkantscheibe	Detent edged washer	Disque à bord d'arrêt		x						SKM 10
8	00 900 634 0	6kt-Schraube	Hex head bolt	Boulon tête hex		x						M 10 X 20
9	20 060 892 1	Blechverlängerung	Plate extension	Allongement de tôle		1						
10	20 060 076 1	Abstreifer -rechts/links	Scraper -right/left	Racloir -droite/gauche		2						
11	00 900 636 0	6kt-Schraube	Hex head bolt	Boulon tête hex		x						M 10 X 25
12	20 068 232 0	Zwischenblech rechts	Intermediate plate right	Plaque intermédiaire dr.		1						
	20 068 230 0	Zwischenblech links	Intermediate plate left	Plaque intermédiaire ga.		1						
13	00 904 745 1	Flachrundschraube	Coach bolt	Vis a tête bombée		x						M 10 X 30
14	00 908 758 0	Sicherungsmutter	Locknut	Écrou hex		x						M 10
15	20 063 753 0	Stützblech	Support plate	Tôle de support		1						
16	90 000 352 0	Senkschraube	Countersunkscrew	Vis à tête fraisée		x						M 10 X 40 -10.9
17	00 909 910 1	Sperrkantscheibe	Detent edged washer	Disque à bord d'arrêt		x						SKM 12
18	00 908 215 0	6kt-Mutter	Hex nut	Écrou hex		x						M 12
19	00 901 431 0	6kt-Schraube	Hex head bolt	Boulon tête hex		x						M 10 X 40
20	00 910 414 0	Scheibe	Washer	Rondelle		x						10,5 X 21 X 2
21	20 061 404 0	Führungsplatte	Steering plate	Plaque de guidage		2						
22	00 900 658 0	6kt-Schraube	Hex head bolt	Boulon tête hex		x						M 12 X 40
23	00 901 451 0	6kt-Schraube	Hex head bolt	Boulon tête hex		x						M 12 X 45
24	00 900 612 0	6kt-Schraube	Hex head bolt	Boulon tête hex		x						M 8 X 16
25	00 909 908 1	Sperrkantscheibe	Detent edged washer	Disque à bord d'arrêt		x						SKM 8
26	00 908 210 0	6kt-Mutter	Hex nut	Écrou hex		x						M 8
27	00 900 655 0	6kt-Schraube	Hex head bolt	Boulon tête hex		x						M 12 X 25
28	00 910 506 1	Scheibe	Washer	Rondelle		x						13 X 24 X 2,5
29	00 908 212 0	6kt-Mutter	Hex nut	Écrou hex		x						M 10
30	00 908 701 0	Sicherungsmutter	Locknut	Écrou hex		x						M 12
31	00 912 108 1	Splint	Cotter pin	Goupille fendue		2						6,3 X 36
32	00 910 514 1	Scheibe	Washer	Rondelle		x						26 X 44 X 4
33	00 919 106 0	Kegelschmiernippel	Grease niple	Graisseur à cone		2						BM 8 X 1
34	00 910 844 1	Passscheibe	Shim ring	Rondelle d'ajustage		x						25 X 35 X 1,0
35	00 916 120 3	Bolzen	Pin	Boulon		2						25 X 100/92
36	00 910 609 0	Scheibe	Washer	Rondelle		x						13 X 37 X 3

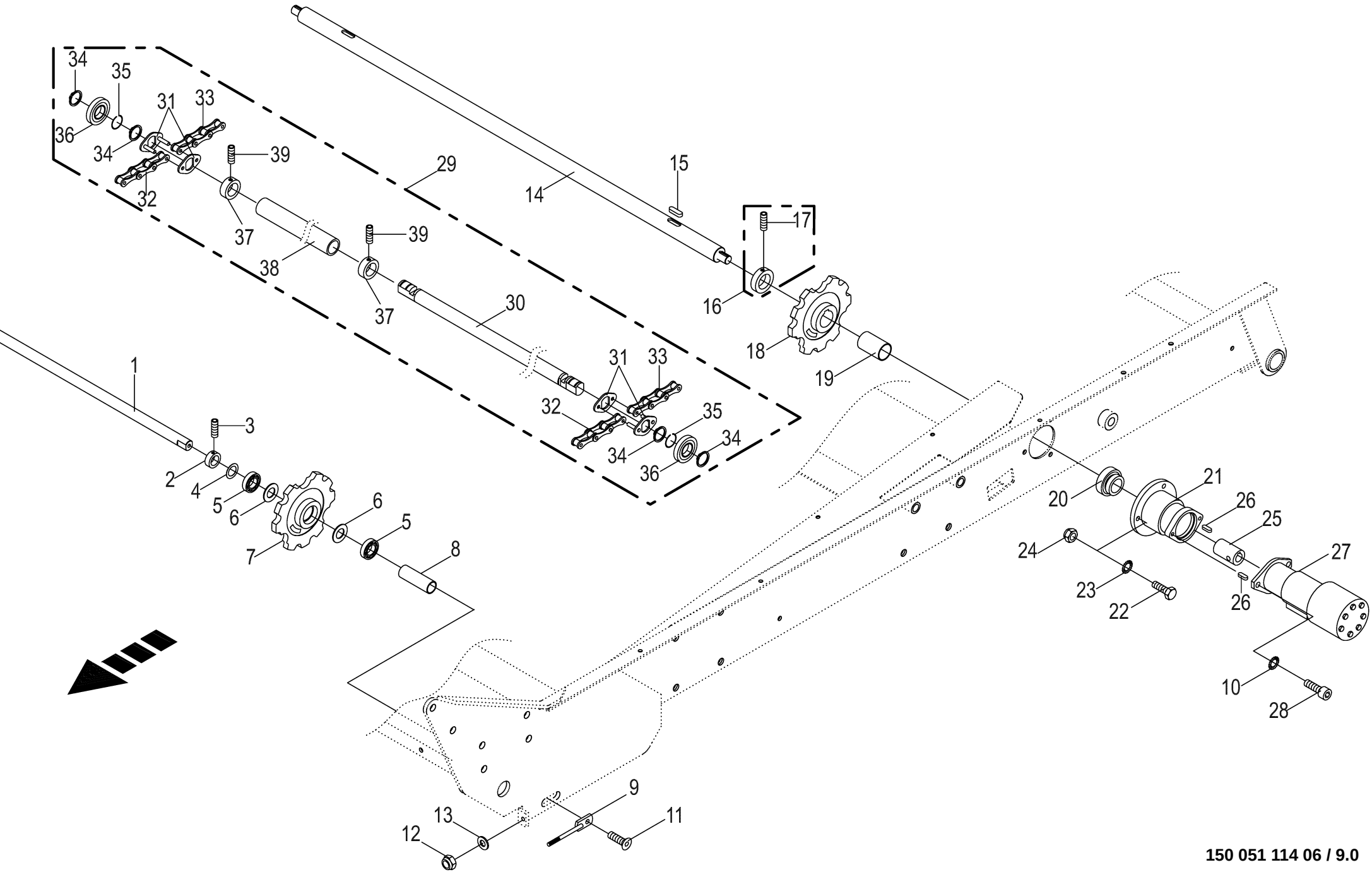

150 051 114 06 / 9.0

150 473 439 01

Antrieb - Transporttisch **Drive - conveyor table** **Ebtrainement - table d.convoyage**					1109466 -	RP701-35						**150 051 114 06** 150 473 439 1 **9.0**
Pos.	ID-Nr.	Benennung	Description	Description	Masch.-Nr-							Bemerkung/Remarks/Remarque
1	00 291 009 0	Umlenkwelle	Guide shaft	Arbre de renvoi		1						Rd. 30 X 1564
2	00 911 319 1	Stellring	Collar	Bague d'arrêt		2						A= 30
3	00 905 921 2	Gewindestift	Threaded pin	Goujon fileté		2						M 8 X 8
4	00 910 863 0	Passscheibe	Shim ring	Rondelle d'ajustage		x						30 X 42 X 0,5
5	00 930 506 0	Rillenkugellager	Grooved ball bearing	Roulement à gorge		4						6006 2RS
6	00 910 866 1	Passscheibe	Shim ring	Rondelle d'ajustage		x						30 X 55 X 2
7	20 061 572 0	Kettenrad -spezial	Chain sprocket -special	Roue à chaînes -spécial		2						Z= 9
8	00 129 263 2	Hülse	Bushing	Douille		2						32,8 X 38 X 110
9	20 061 557 0	Spannschraube	Turnbuckle	Tendeur		2						M 10
10	00 909 911 0	Sperrkantscheibe	Detent edged washer	Disque à bord d'arrêt		x						SKZ 12
11	00 904 006 0	Senkschraube	Countersunkscrew	Vis à tête fraisée		x						M 12 X 30
12	00 908 758 0	Sicherungsmutter	Locknut	Écrou hex		x						M 10
13	00 910 414 0	Scheibe	Washer	Rondelle		x						10,5 X 21 X 2
14	00 291 006 1	Antriebswelle	Drive shaft	Arbre d'entraînement		1						Rd. 45 X 1693
15	00 915 203 0	Passfeder	Fit-in key	Clavette		2						A 14 X 9 X 40
16	00 911 324 1	Stellring	Collar	Bague d'arrêt		2						A 45 X 70 X 18
17	00 905 933 1	Gewindestift	Threaded pin	Goujon fileté		2						M 10 X 12
18	20 061 571 0	Kettenrad -spezial	Chain sprocket -special	Roue à chaînes -spécial		2						Z= 9
19	00 291 008 0	Distanzbuchse	Spacer bushing	Entretoise prise femelle		2						51 X 2,6 X 81
20	00 934 626 0	Rillenkugellager -Bohrung 45	Grooved ball bearing -Bore 45	Roulement à gorge -Perçage 45		2						
21	00 291 002 0	Lagergehäuse	Bearing housing	Cage de roulement		2						
22	00 900 658 0	6kt-Schraube	Hex head bolt	Boulon tête hex		x						M 12 X 40
23	00 909 910 0	Sperrkantscheibe	Detent edged washer	Disque à bord d'arrêt		x						SKM 12
24	00 908 701 0	Sicherungsmutter	Locknut	Écrou hex		x						M 12
25	00 346 427 3	Kupplungsmuffe	Sleeve	Cache poussiere		2						Rd. 45 X 77
26	00 915 072 1	Passfeder	Fit-in key	Clavette		4						A 8 X 7 X 32
27	27 000 014 0	Hydraulikmotor	Hydraulic motor	Moteur hydraulique		2						250,1 ccm
	00 919 993 0	Dichtungssatz	Sealing set	Jeu de joints		2						
28	00 903 139 1	Zylinderschraube	Allen screw	Vis tête cylindrique		x						M 12 X 35
29	00 291 076 0	Rollboden -kpl.	Baling floor -cpl.	Fond de pressage -cpl.		1						
30	00 274 750 7	Rollbodenleiste	Elevator rod	Barre du fond de pressage		4						Rd. 35 X 1362
31	00 922 007 0	Spezialkettenschloß	Special chain lock	Joint de chaine special		8						2"
32	00 922 026 0	Langgliederrollenkette	Roller chain	Chaine a rouleaux a maillons		4						2" X 20 Ro.
33	00 922 027 0	Langgliederrollenkette	Roller chain	Chaine a rouleaux a maillons		4						2" X 24 Ro.
34	00 911 519 0	Sicherungsring	Circlip	Circlip		16						A 35 X 2,5
35	00 911 927 0	Sprengring	Snap ring	Circlips		8						Sw 37
36	00 930 319 0	Laufrolle	Runner	Galet		8						LR 35/72 2URS
37	00 911 321 1	Stellring	Collar	Bague d'arrêt		8						A 35 X 56 X 16

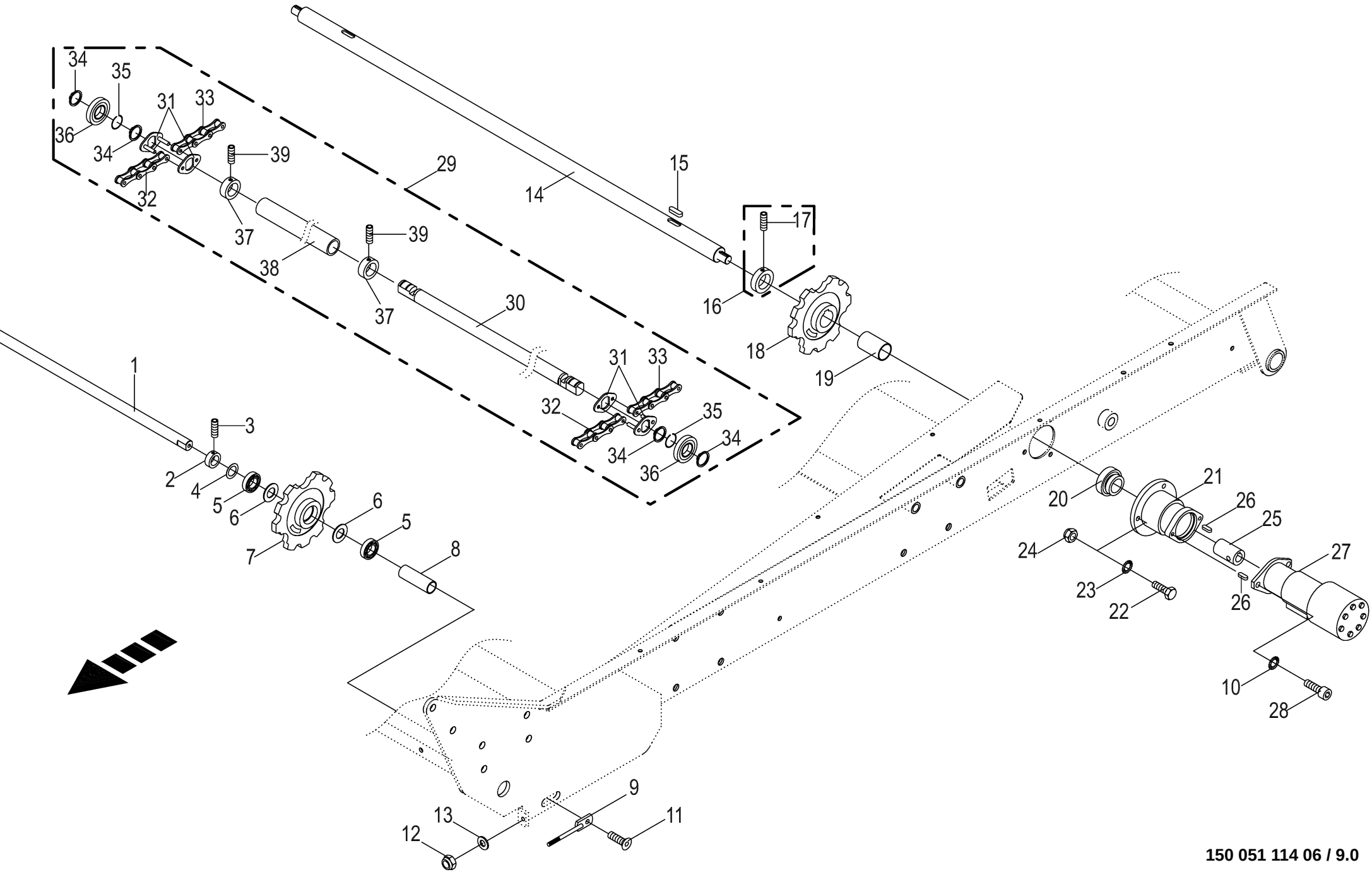

150 051 114 06 / 9.0

150 473 439 01

Antrieb - Transporttisch **Drive - conveyor table** **Ebtrainement - table d.convoyage**					1109466 -	RP701-35						**150 051 114 06** 150 473 439 1 **9.0**
Pos.	ID-Nr.	Benennung	Description	Description	Masch.-Nr-							Bemerkung/Remarks/Remarque
38	20 061 036 1	Verstärkungsrohr	Reinforcing tube	Tube de renforcement		4						
39	00 905 922 1	Gewindestift	Threaded pin	Goujon fileté		8						M 8 X 10

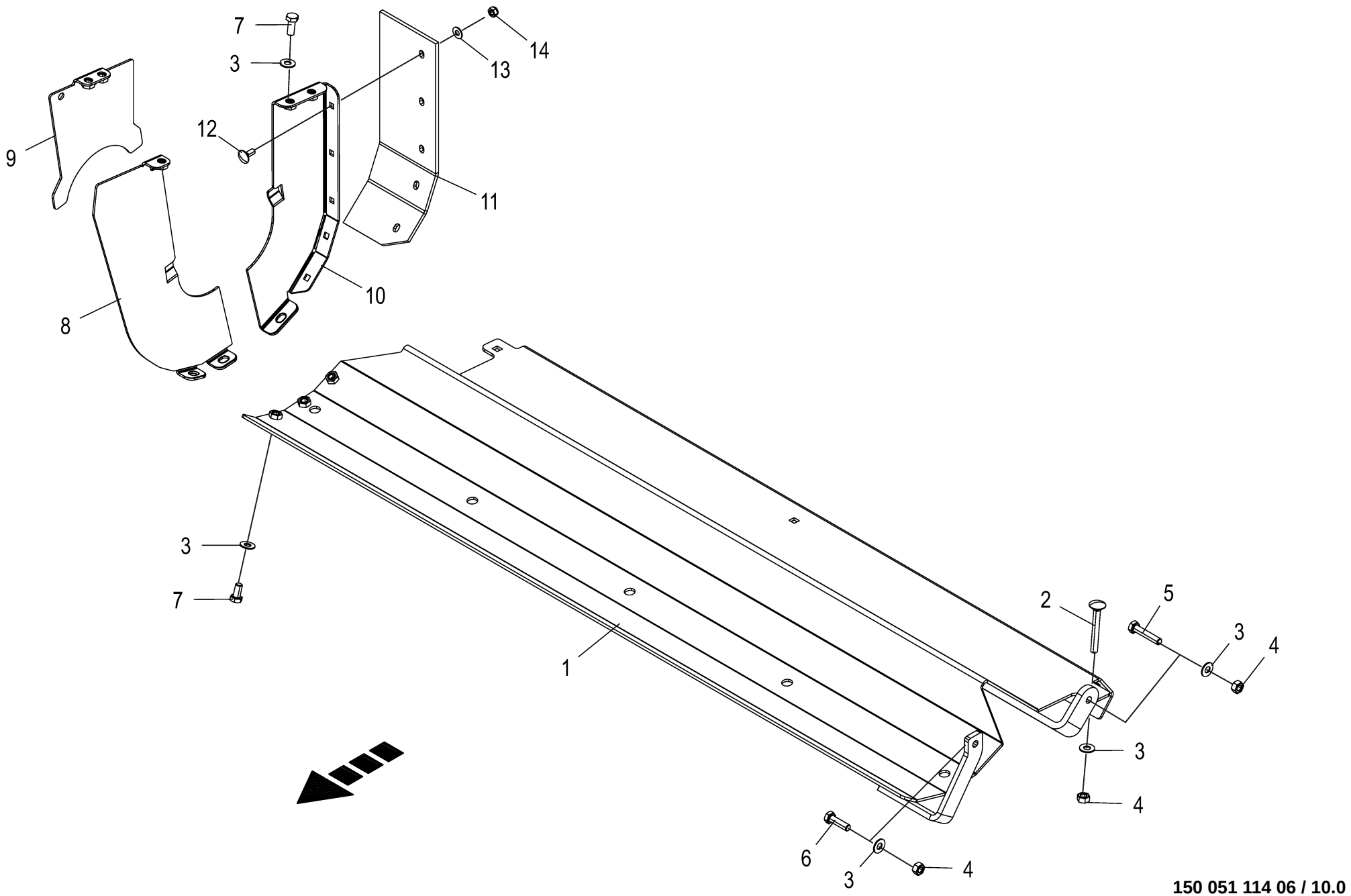

150 051 114 06 / 10.0

150 429 120 04

Blech unter Starterwalze
Plate below starter roller
Tôle sous rouleau starter

1109466 -

RP701-35

150 051 114 06

150 429 120 4 **10.0**

Pos.	ID-Nr.	Benennung	Description	Description	Masch.-Nr-							Bemerkung/Remarks/Remarque
1	20 260 620 0	Starterwalzenblech	starter roller sheet	tôle du rouleau de démarrage		1						
2	00 904 763 2	Flachrundschraube	Coach bolt	Vis a tête bombée		x						M 10 X 80
3	00 909 909 1	Sperrkantscheibe	Detent edged washer	Disque à bord d'arrêt		x						SKM 10
4	00 908 212 0	6kt-Mutter	Hex nut	Écrou hex		x						M 10
5	00 901 433 0	6kt-Schraube	Hex head bolt	Boulon tête hex		x						M 10 X 50
6	00 900 638 0	6kt-Schraube	Hex head bolt	Boulon tête hex		x						M 10 X 35
7	00 900 636 0	6kt-Schraube	Hex head bolt	Boulon tête hex		x						M 10 X 25
	00 900 634 0	6kt-Schraube	Hex head bolt	Boulon tête hex		x						M 10 X 20
8	20 067 450 1	Blechhälfte vorne	Sheet half front	Demi-tôle avant		1						
9	20 067 387 0	Verschlußblech	End plate	Tôle de fermeture		1						
10	20 067 451 1	Blechhälfte hinten	Sheet half rear	Demi-tôle arrière		1						
11	20 066 539 0	Gummischutz	Rubber guard	Caoutchouc protecteur		1						
12	00 904 731 2	Flachrundschraube	Coach bolt	Vis a tête bombée		x						M 8 X 20
13	00 909 908 1	Sperrkantscheibe	Detent edged washer	Disque à bord d'arrêt		x						SKM 8
14	00 908 706 0	Sicherungsmutter	Locknut	Écrou hex		x						M 8

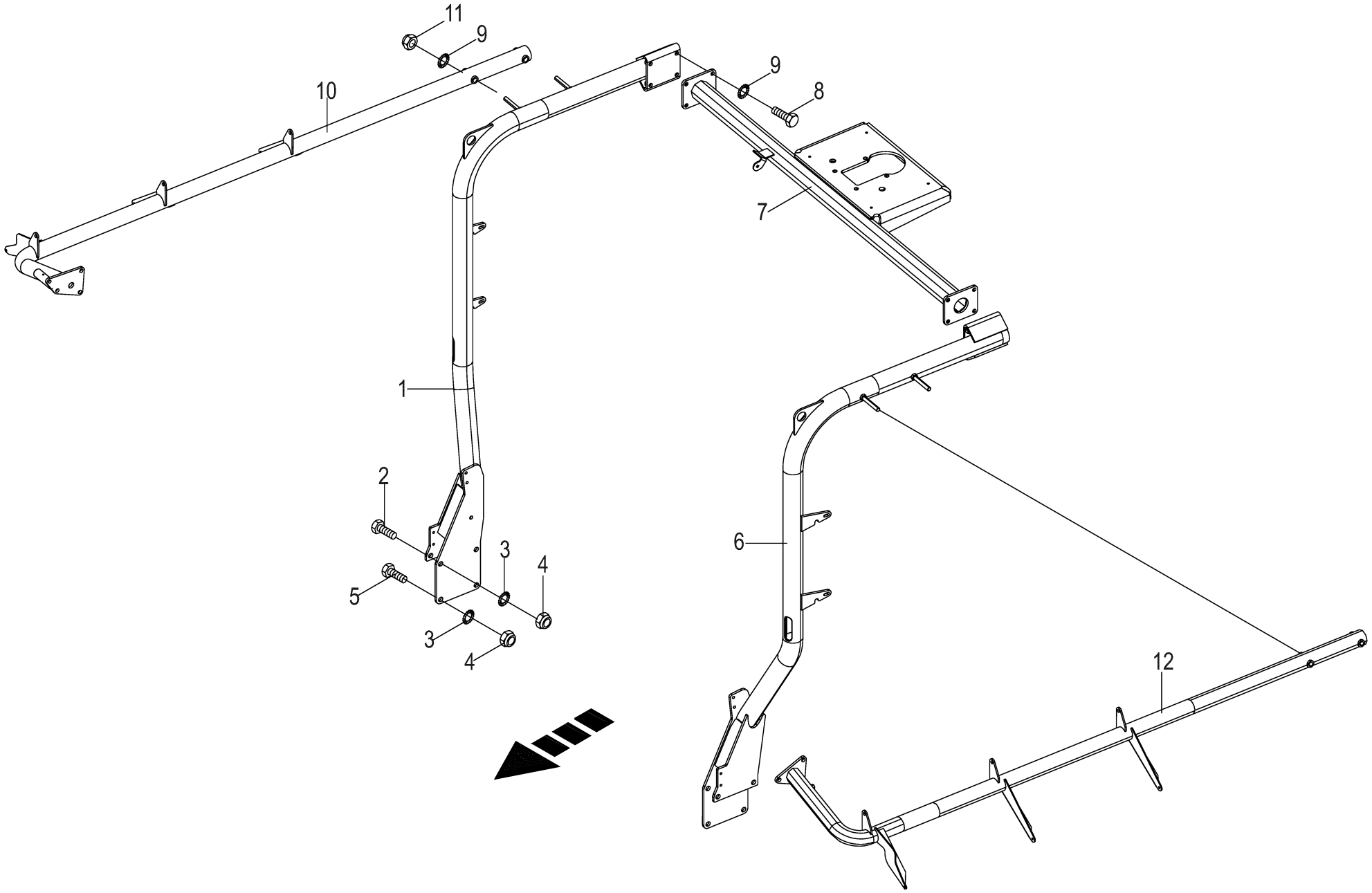

150 051 114 06 / 11.0

150 473 478 01

Rohrtraverse -hinten **Tubular cross beam** **Traverse tubulaire**					1109466 -	RP701-35						**150 051 114 06** 150 473 478 1 **11.0**
Pos.	ID-Nr.	Benennung	Description	Description	Masch.-Nr-							Bemerkung/Remarks/Remarque
1	00 291 610 3	Stützarm rechts	Support arm right	Bras de support dr.		1						
2	00 901 512 0	6kt-Schraube	Hex head bolt	Boulon tête hex		x						M 20 X 110
3	00 909 913 1	Sperrkantscheibe	Detent edged washer	Disque à bord d'arrêt		x						SKM 20
4	00 908 721 0	Sicherungsmutter	Locknut	Écrou hex		x						M 20
5	00 900 688 0	6kt-Schraube	Hex head bolt	Boulon tête hex		x						M 20 X 50
6	00 291 609 4	Stützarm links	Support arm left	Bras de support ga.		1						
7	20 060 102 3	Querrohr	cross tube	cross tube 405 welded		1						
8	00 900 675 0	6kt-Schraube	Hex head bolt	Boulon tête hex		x						M 16 X 40
9	00 909 912 1	Sperrkantscheibe	Detent edged washer	Disque à bord d'arrêt		x						SKM 16
10	20 460 975 1	Zugstrebe rechts	Tension strut right	Tirant droit		1						
11	00 908 719 0	Sicherungsmutter	Locknut	Écrou hex		x						M 16
12	20 460 977 1	Zugstrebe links	Tension strut left	Tirant gauche		1						

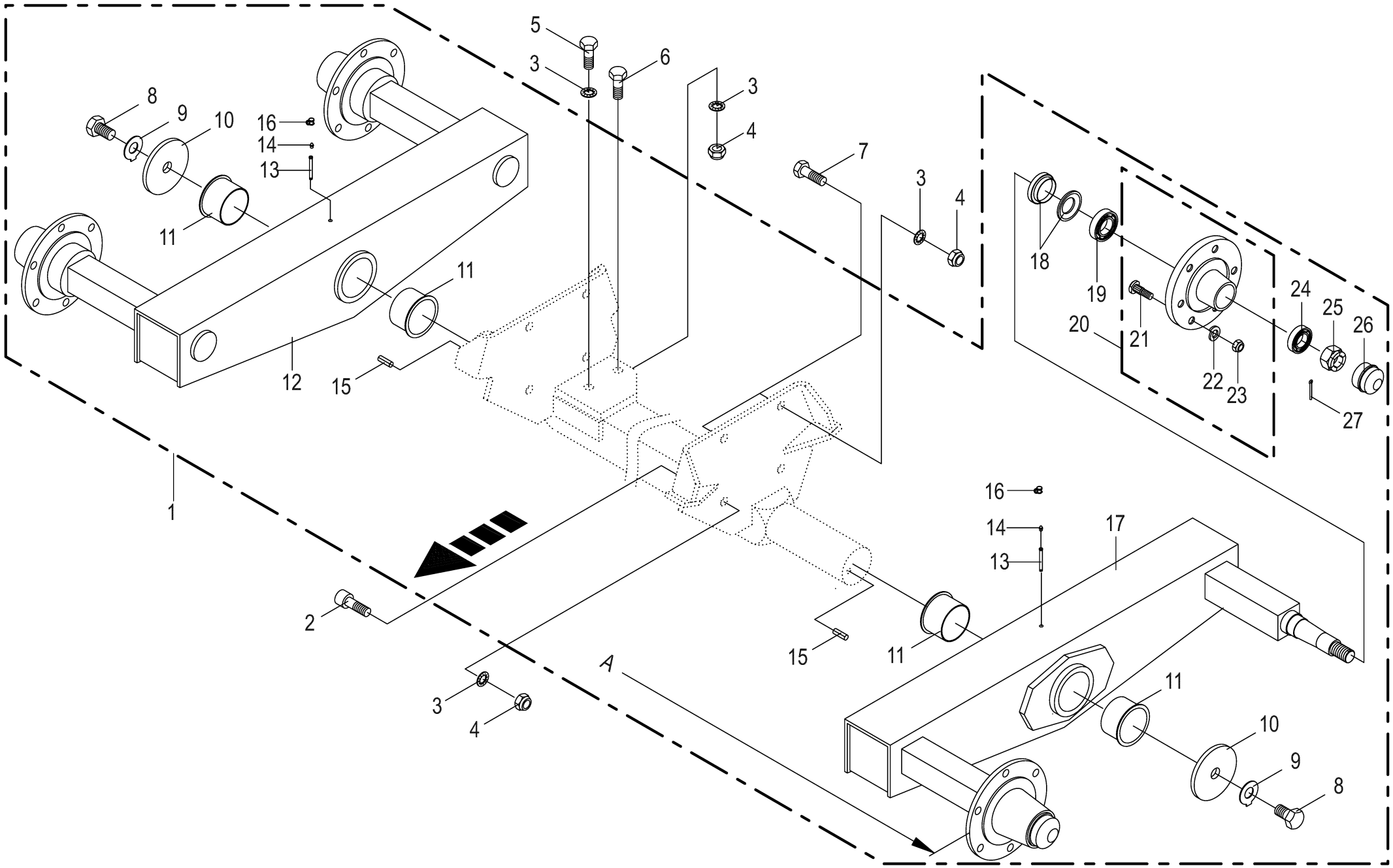

150 051 114 06 / 12.0

150 311 197 08

Tandemachse ungebremst - 40 km/h BPW **Tandem axle unbraqked - 40 km/h BPW** **Esieu tandem sans freins- 40 km/h BPW**					1109466 -	RP701-35						**150 051 114 06** 150 311 197 8 **12.0**
Pos.	ID-Nr.	Benennung	Description	Description	Masch.-Nr-							Bemerkung/Remarks/Remarque
1	00 241 401 2	Ta-Achse M18x1,5 6/160/205 2455 6500	Tandem axle M18x1,5 6/160/205 2455 6500	Essieu tandem M18x1,5 6/160/ 205 2455		1						
2	00 903 252 1	Zylinderschraube	Allen screw	Vis tête cylindrique		x						M 20 X 50
3	00 909 913 1	Sperrkantscheibe	Detent edged washer	Disque à bord d'arrêt		x						SKM 20
4	00 908 225 0	6kt-Mutter	Hex nut	Écrou hex		x						M 20
5	00 900 375 1	6kt-Schraube	Hex head bolt	Boulon tête hex		x						M 20 X 35
6	00 900 380 1	6kt-Schraube	Hex head bolt	Boulon tête hex		x						M 20 X 60
7	00 900 688 0	6kt-Schraube	Hex head bolt	Boulon tête hex		x						M 20 X 50
8	00 900 224 0	6kt-Schraube	Hex head bolt	Boulon tête hex		x						M 24 X 35
9	00 910 342 0	Sicherungsscheibe	Lock washer	Rondelle de protection		x						25 X 50 X 1,6
10	27 008 857 0	Scheibe	Washer	Rondelle		x						
11	90 001 391 0	Kragenbuchse	Collar socket	Douille à col		4						90 X 95 X 60
12	27 002 998 0	Pendelarm -rechts	Self alligning arm -right	Bras pendulaire -droite		1						
13	27 004 642 0	Schmiereinsatz	Lubricating nipple	Graisseur		2						Lg.= 125
14	00 919 102 0	Kegelschmiernippel	Grease niple	Graisseur à cone		2						H2/S M 6
15	00 912 742 2	Spannstift	Roll pin	Goupille de serrage		2						12 X 30
16	27 016 439 0	Schutzkappe	Protective cap	Capuchon de protection		2						
17	27 002 997 0	Pendelarm -links	Self alligning arm -left	Bras pendulaire -gauche		1						
18	00 952 415 1	Stoss- und Dichtring	Sealing ring	Bague d'étanchéité		4						
19	00 932 180 0	Kegelrollenlager	Taper roller bearing	Roulement à rouleaux coniques		4						32013 X
20	00 953 943 0	Radnabe	Hub f. axle	Moyeu de roue		4						6/160/205
21	00 910 256 0	Riffelbolzen	Wheel pin	Boulon de fix.de roue		24						M 18 X 1,5 X 46
22	00 910 215 0	Federring	Spring washer	Rondelle elastique		x						C 18,5
23	00 952 421 0	Radmutter	Nut	Ecrou de roue		24						B 18 X 1,5
24	00 932 152 0	Kegelrollenlager	Taper roller bearing	Roulement à rouleaux coniques		4						32207 A
25	00 908 931 1	Kronenmutter	Castellated nut	Ecrou crenele plat		4						M 27 X 1,5
26	00 952 311 0	Radkappe	Wheel cap	Chapeau de roue		4						Rd. 72,1
27	00 912 091 1	Splint	Cotter pin	Goupille fendue		4						5 X 50

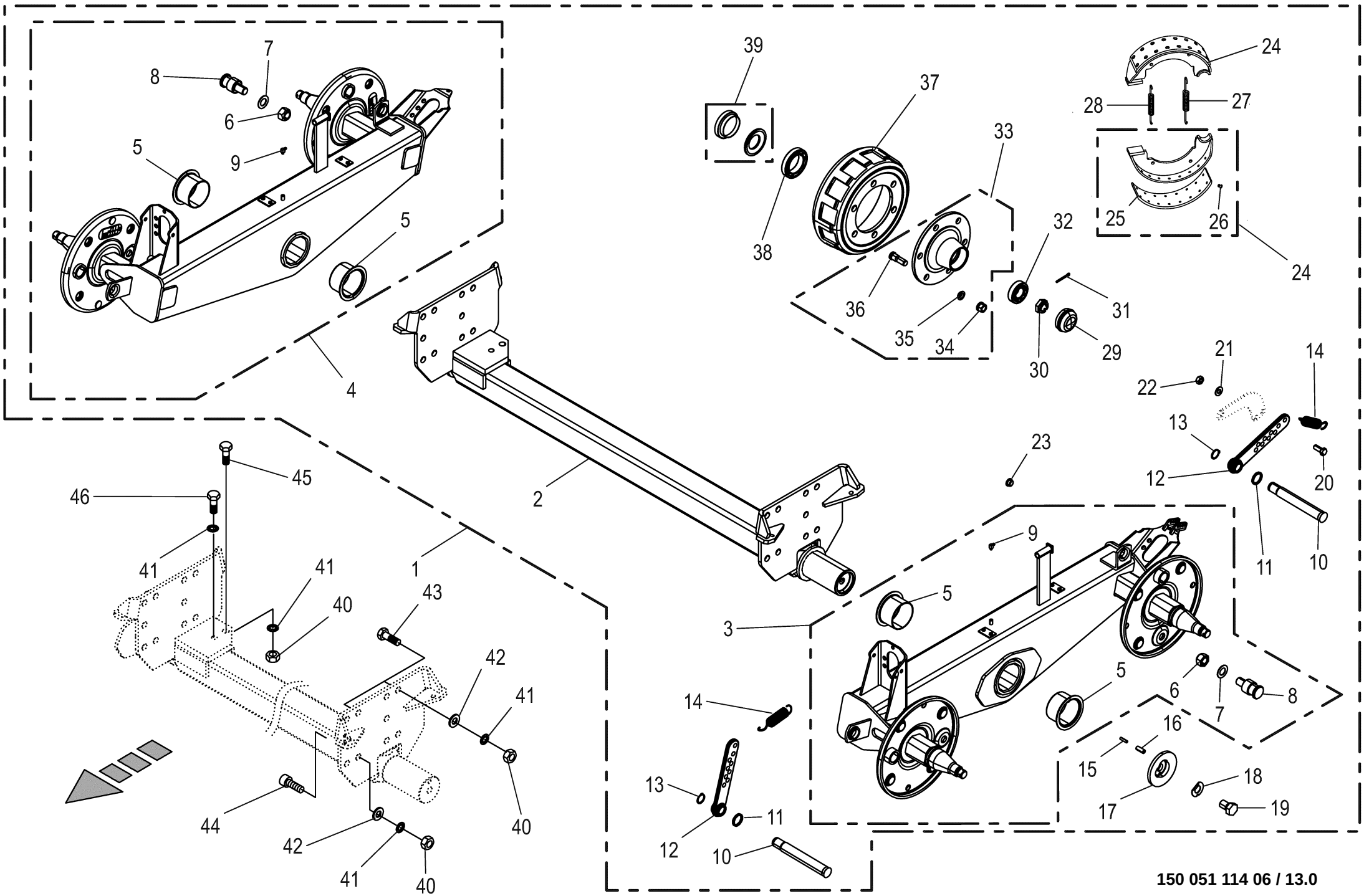

150 051 114 06 / 13.0

150 429 056 01

Tandemachse **Tandem axle** **Essieu tandem**					1109466 -	RP701-35						**150 051 114 06** 150 429 056 1 **13.0**
Pos.	ID-Nr.	Benennung	Description	Description	Masch.-Nr-							Bemerkung/Remarks/Remarque
1	27 011 863 0	Ta-Achse M18x1,5 6/160/205 2455 6500	Tandem axle M18x1,5 6/160/205 2455 6500	Essieu tandem M18x1,5 6/160/ 205 2455		1						
2	27 013 895 0	Mittelachskörper L=1898	Centre axle body L=1898	Corps d'essieux central		1						
3	27 013 901 0	Pendelarm links	Pendulum arm lh	Bras pendulaire ga.		1						
4	27 013 902 0	Pendelarm rechts	Pendulum arm rh	Bras pendulaire dr.		1						
5	90 001 391 0	Kragenbuchse	Collar socket	Douille à col		4						90 X 95 X 60
6	00 908 727 1	Sicherungsmutter	Locknut	Écrou hex		x						M 24 X 1,5
7	00 909 917 1	Sperrkantscheibe	Detent edged washer	Disque à bord d'arrêt		x						SKM 24
8	27 012 575 0	Gewindebolzen M24x1,5 L=93	Threaded bolt M24x1.5 L=93	Boul. de filetage M24x1,5 L=93		4						
9	90 001 870 0	Kegelschmiernippel	Grease niple	Graisseur à cone		2						Cm 6
10	27 013 876 0	Bremswelle L=283 A=196	Brake shaft L=283 A=196	Arbre de frein L=283 A=196		4						
11	27 012 577 0	Ring 42/34x4	Ring 42/34x4	Bague 42/34x4		4						
12	27 013 877 0	Bremshebel 120-200	Brake lever 120-200	Levier de freinage 120-200		4						
13	00 911 531 0	Sicherungsring	Circlip	Circlip		4						A 28 x 1,5
14	00 953 979 0	Zugfeder	Tension spring	Ressort de traction		4						2,5 X 20 X 99
15	00 912 516 3	Spannstift	Roll pin	Goupille de serrage		2						7 X 30
16	00 912 742 2	Spannstift	Roll pin	Goupille de serrage		2						12 X 30
17	27 013 904 0	Scheibe 120/25x25	Disk 120/25x25	Rondelle 120/25x25		2						
18	00 910 342 0	Sicherungsscheibe	Lock washer	Rondelle de protection		2						25 X 50 X 1,6
19	00 900 224 0	6kt-Schraube	Hex head bolt	Boulon tête hex		x						M 24 X 35
20	00 900 318 1	6kt-Schraube	Hex head bolt	Boulon tête hex		x						M 14 X 35
21	00 909 929 0	Sperrkantscheibe	Detent edged washer	Disque à bord d'arrêt		x						SKM 14
22	00 908 714 0	Sicherungsmutter	Locknut	Écrou hex		x						M 14
23	00 953 823 0	Verschlussstopfen	Sealing plug	Bouchon d'étanchéité		8						20,7/25 X 8/10,5
24	00 952 267 0	Bremsbacke	Brake shoe	Machoire de frein		8						310 X 80
25	00 952 271 0	Bremsbelag	Brake lining	Machoire de frein		8						310 X 80
26	27 012 586 0	Niet f. Bremsbelag 6x13	Rivet for brake pad 6x13	Riv. p. garniture de frein 6x13		128						
27	27 002 891 0	Zugfeder	Tension spring	Ressort de traction		4						3,8 X 144
28	00 952 335 1	Zugfeder	Tension spring	Ressort de traction		4						4,25 X 19 X 170
29	00 952 311 0	Radkappe	Wheel cap	Chapeau de roue		4						Rd. 72,1
30	00 908 831 1	Kronenmutter	Castellated nut	Ecrou crenele plat		4						M 27 X 1,5
31	00 912 091 1	Splint	Cotter pin	Goupille fendue		4						5 X 50
32	00 932 152 0	Kegelrollenlager	Taper roller bearing	Roulement à rouleaux coniques		4						32207 A
33	00 952 610 0	Radnabe	Hub f. axle	Moyeu de roue		4						6/160/205
34	00 952 421 0	Radmutter	Nut	Ecrou de roue		24						B 18 X 1,5
35	00 910 215 0	Federring	Spring washer	Rondelle elastique		24						C 18,5
36	00 910 250 1	Riffelbolzen	Wheel pin	Boulon de fix.de roue		24						M 18 X 1.5 X 57
37	00 952 539 0	Bremstrommel	Brake drum	Moyeu tambour		4						310 X 80

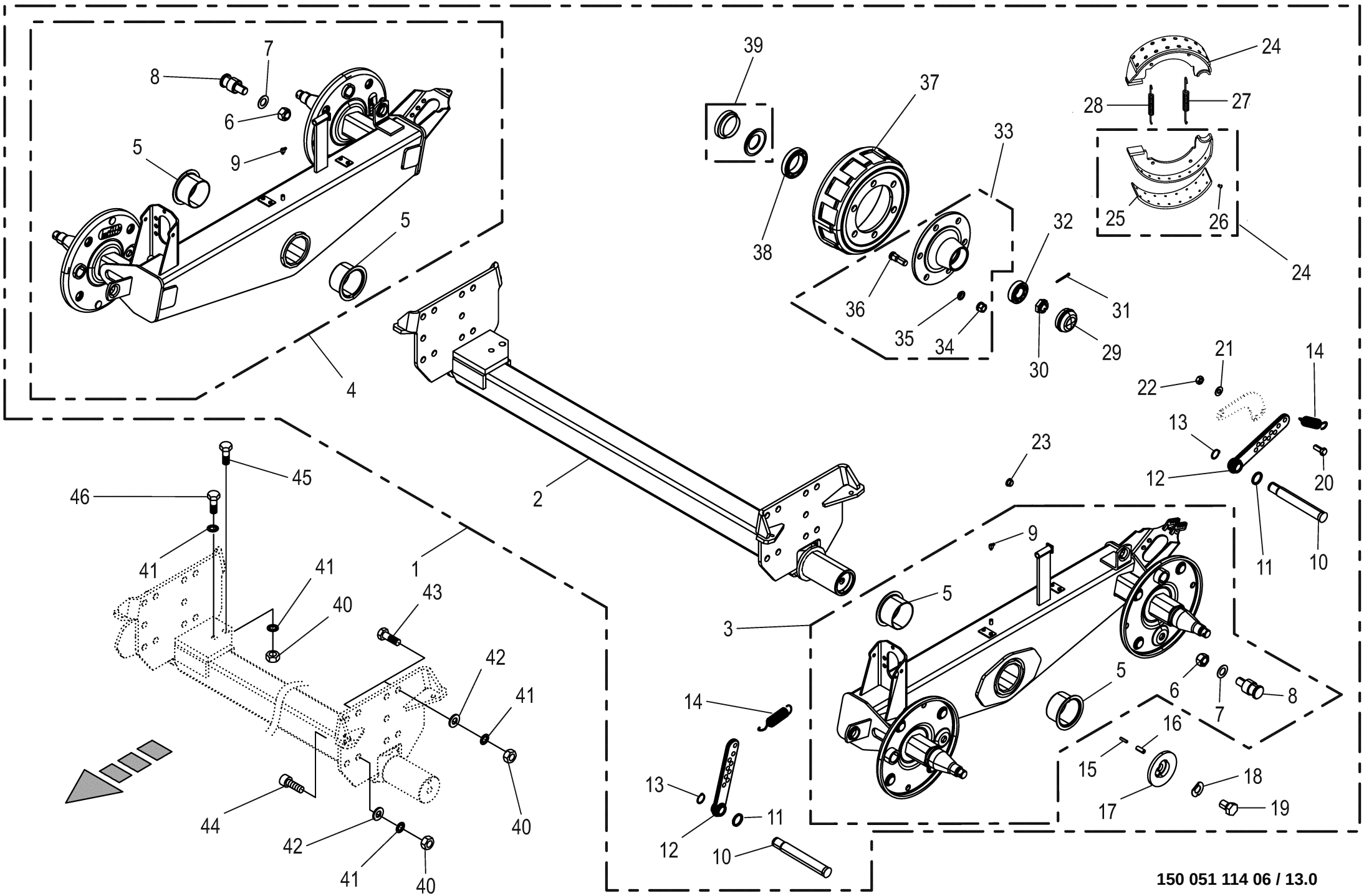

150 051 114 06 / 13.0

150 429 056 01

Tandemachse **Tandem axle** **Essieu tandem**					1109466 -	RP701-35						**150 051 114 06** 150 429 056 1 **13.0**
Pos.	ID-Nr.	Benennung	Description	Description	Masch.-Nr-							Bemerkung/Remarks/Remarque
38	00 932 180 0	Kegelrollenlager	Taper roller bearing	Roulement à rouleaux coniques		4						32013 X
39	00 952 415 1	Stoss- und Dichtring	Sealing ring	Bague d'étanchéité		4						
40	00 908 225 0	6kt-Mutter	Hex nut	Écrou hex		x						M 20
41	00 909 913 1	Sperrkantscheibe	Detent edged washer	Disque à bord d'arrêt		x						SKM 20
42	00 910 512 2	Scheibe	Washer	Rondelle		x						21 X 37 X 3
43	00 900 688 0	6kt-Schraube	Hex head bolt	Boulon tête hex		x						M 20 X 50
44	00 903 252 1	Zylinderschraube	Allen screw	Vis tête cylindrique		x						M 20 X 50
45	00 900 380 1	6kt-Schraube	Hex head bolt	Boulon tête hex		x						M 20 X 60
46	00 900 375 1	6kt-Schraube	Hex head bolt	Boulon tête hex		x						M 20 X 35

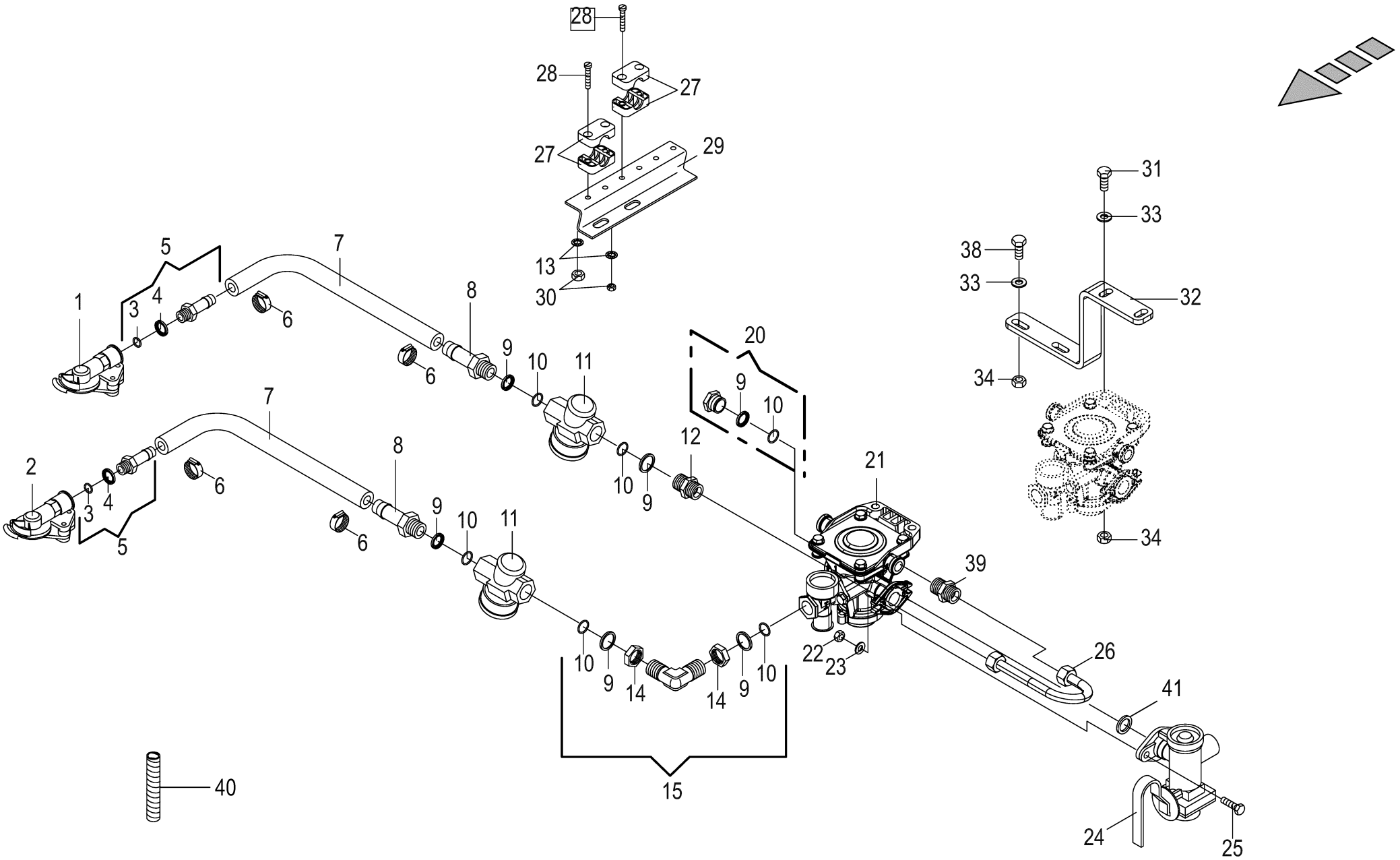

150 051 114 06 / 14.0

150 322 812 09

Brems-u.-Vorrats-Kupplung z.Bremsventil **Brake coupling to brake valve** **Accouplement de frein robinet de freinag**					1109466 -	RP701-35						**150 051 114 06** 150 322 812 9 **14.0**
Pos.	ID-Nr.	Benennung	Description	Description	Masch.-Nr-							Bemerkung/Remarks/Remarque
1	00 945 000 0	Kupplungskopf -gelb	Clutch head -yellow	Tête d'accouplement -jaune		1						
	00 945 437 0	Dichtung	Gasket	Joint		1						
2	00 945 012 0	Kupplungskopf -rot	Clutch head -red	Tête d'accouplement -rouge		1						
	00 945 437 0	Dichtung	Gasket	Joint		1						
3	00 945 084 0	O-Ring	O-ring	Joint torique		2						15 X 2
4	00 945 083 0	Druckring	Thrust ring	Anneau de pression		2						M 16
5	00 945 485 0	Schlauchstutzen	Hose connector	Raccord d'haute		2						M 16 X 1,5
6	00 945 086 0	Schlauchschelle	Hose clamp	Collier de serrage de tuyau		4						S 18 / 12
7	00 945 085 0	Schlauch -Id.-Nr.= 1m	Hose -Id.-no.= 1m	Tuyau -Id.-no.= 1m		x						Rd. 11 / 18
8	00 945 518 0	Schlauchstutzen	Hose connector	Raccord d'haute		1						M 22 X 1,5
9	00 945 088 0	Druckring	Thrust ring	Anneau de pression		6						M 22
10	00 945 089 0	O-Ring	O-ring	Joint torique		6						20,3 X 2,4
11	00 945 014 0	Luftfilter	Air filter	Filtre à air		2						M 22 X 1,5
12	00 920 911 1	Einschraubstutzen	Male connector	Raccord filet		1						L 15
13	00 909 906 1	Sperrkantscheibe	Detent edged washer	Disque à bord d'arrêt		x						SKM 6
14	00 921 074 1	6kt-Mutter -niedrige Form	Hex nut -low form	Écrou hex -forme basse		x						M 22 X 1,5
15	00 945 484 0	Winkel-Einschraubstutzen	Angle-male connector	Angle-raccord filet		1						M 22 X 1,5
20	00 945 488 0	Hohlschraube	Hollow screw	Vis creuse		1						M 22 X 1,5
21	00 945 339 1	Bremsventil m. Löseventil	Brake valve with release valve	Vanne de frein avec soupape de décharge		1						
22	00 908 706 0	Sicherungsmutter	Locknut	Écrou hex		x						M 8
23	00 910 413 0	Scheibe	Washer	Rondelle		x						8,4 X 17 X 1,6
24	00 945 362 0	Bremskraftregler	Brake engine regulator	Regulateur de puissance de fr.		1						
25	00 900 617 0	6kt-Schraube	Hex head bolt	Boulon tête hex		x						M 8 X 30
26	00 278 580 2	Rohrwinkel	Tube angle	Tube patte angulaire		1						15 X 1,5
27	00 925 102 1	Rohrschelle -2 Hälften	Tube clamp -2 halves	Bride -2 moitiés		x						Bo.= 18
28	00 903 050 2	Zylinderschraube	Allen screw	Vis tête cylindrique		x						M 6 X 40
29	00 278 574 4	Blechwinkel	Sheet steel angle	Patte angulaire		1						
30	00 908 208 0	6kt-Mutter	Hex nut	Écrou hex		x						M 6
31	00 900 638 0	6kt-Schraube	Hex head bolt	Boulon tête hex		x						M 10 X 35
32	20 060 954 2	Halter	Support	Cadre support		1						
33	00 910 414 0	Scheibe	Washer	Rondelle		x						10,5 X 21 X 2
34	00 908 758 0	Sicherungsmutter	Locknut	Écrou hex		x						M 10
38	00 900 637 0	6kt-Schraube	Hex head bolt	Boulon tête hex		x						M 10 X 30
39	00 919 370 0	Einschraubstutzen	Male connector	Raccord filet		1						L 15
40	00 000 001 0	-nicht für diese Maschine	-not for this machine	-non prevu pour cette machine		x						
41	00 945 448 0	Dichtring	Gasket ring	Bague d'étanchéité		1						Rd. 20 / 28 X 3

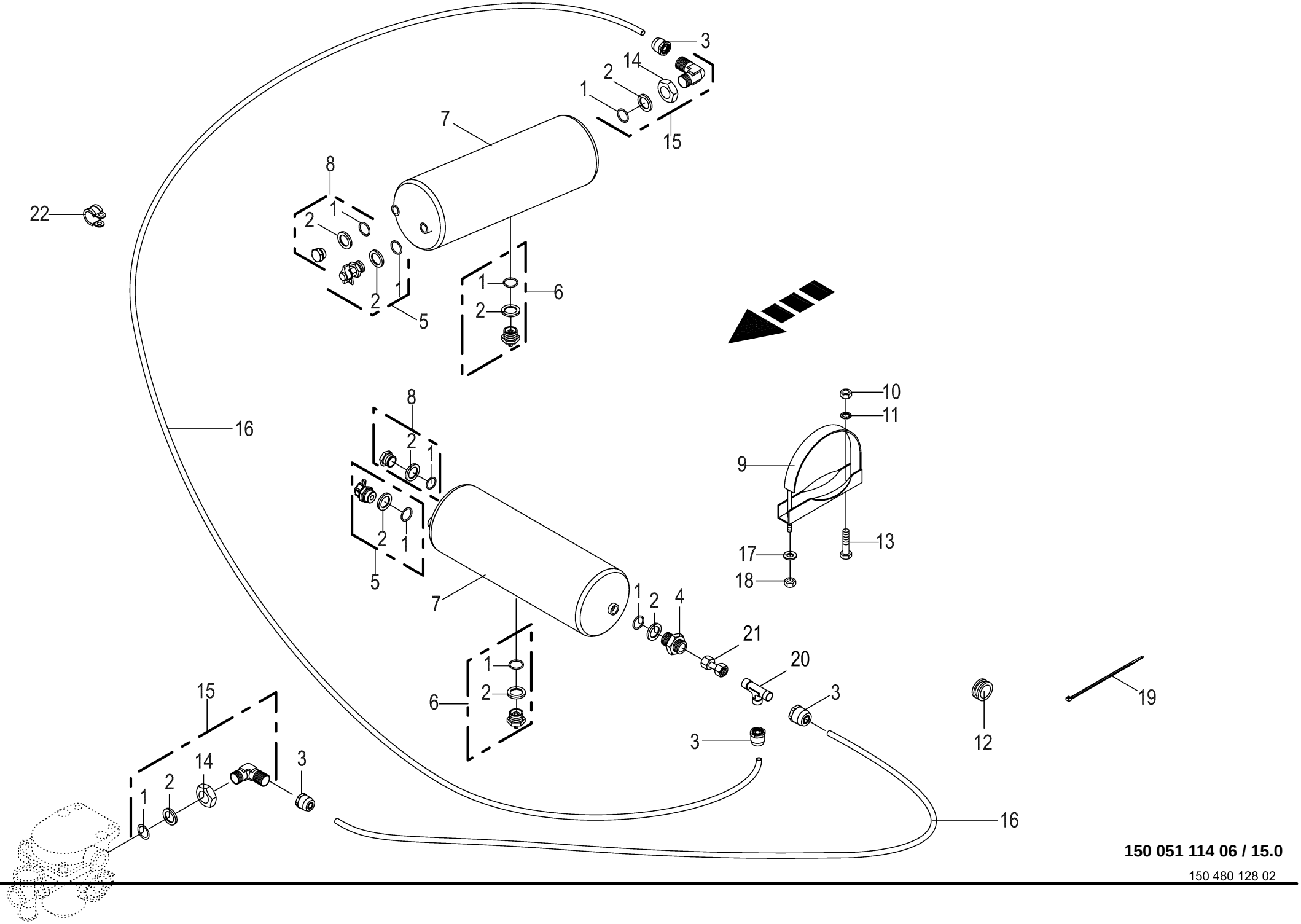

150 051 114 06 / 15.0

150 480 128 02

Vom Bremsventil zum Kessel **Brom brake valve to reservoir** **Robinet de freinage reservoir**					1109466 -	RP701-35						**150 051 114 06** 150 480 128 2 **15.0**
Pos.	ID-Nr.	Benennung	Description	Description	Masch.-Nr-							Bemerkung/Remarks/Remarque
1	00 945 089 0	O-Ring	O-ring	Joint torique		9						20,3 X 2,4
2	00 945 088 0	Druckring	Thrust ring	Anneau de pression		9						M 22
3	00 945 487 0	Steckeinheit	Snap-on connection	Unité enfichable		6						M 22 X 1,5
4	00 920 911 1	Einschraubstutzen	Male connector	Raccord filet		1						L 15
5	00 945 068 3	Prüfanschluss	Connection for testing instr.	Racc. pour appareil de contrôl		2						M 22 X 1,5/M 16 X 1,5
6	00 945 067 1	Entwässerungsventil	Drain valve	Soupape de vidange d'eau		2						M 22 X 1,5
7	00 945 461 0	Druckluftbehälter	Air pressure container	Reservoir a air comprime		2						20 ltr.
8	00 945 488 0	Hohlschraube	Hollow screw	Vis creuse		2						M 22 X 1,5
9	00 945 037 1	Spannband	Tension band	Collier tendeur		4						
10	00 908 212 0	6kt-Mutter	Hex nut	Écrou hex		x						M 10
11	00 909 909 1	Sperrkantscheibe	Detent edged washer	Disque à bord d'arrêt		x						SKM 10
12	00 924 217 0	Kabelführungstülle	Cable bushing	Passe cable		1						Rd. 20/28
13	00 900 634 0	6kt-Schraube	Hex head bolt	Boulon tête hex		x						M 10 X 20
14	00 945 057 1	6kt-Mutter	Hex nut	Écrou hex		x						M 22 X 1,5
15	00 945 504 0	Winkel-Einschraubstutzen	Angle-male connector	Angle-raccord filet		1						M 22 X 1,5
16	00 945 104 0	Kunststoffrohr -Id.-Nr.= 1m	Plastic tube -Id.-no.= 1m	Tube plastique -Id.-no.= 1m		x						15 X 1,5
17	00 910 506 1	Scheibe	Washer	Rondelle		x						13 X 24 X 2,5
18	00 908 701 0	Sicherungsmutter	Locknut	Écrou hex		x						M 12
19	00 922 671 1	Kabelbinder	Cable band	Collier de serrage		x						Lg.= 300
20	00 921 073 1	T-Verbindungsstutzen	T-connector	T-raccord		1						L 15
21	00 230 744 0	Doppelnippel	Double nipple	Double raccord		1						L 15
22	90 002 555 0	Rohrschelle 20mm m. Gummiprofil M10	Pipe cl. 20mm	Collier 20mm		1						

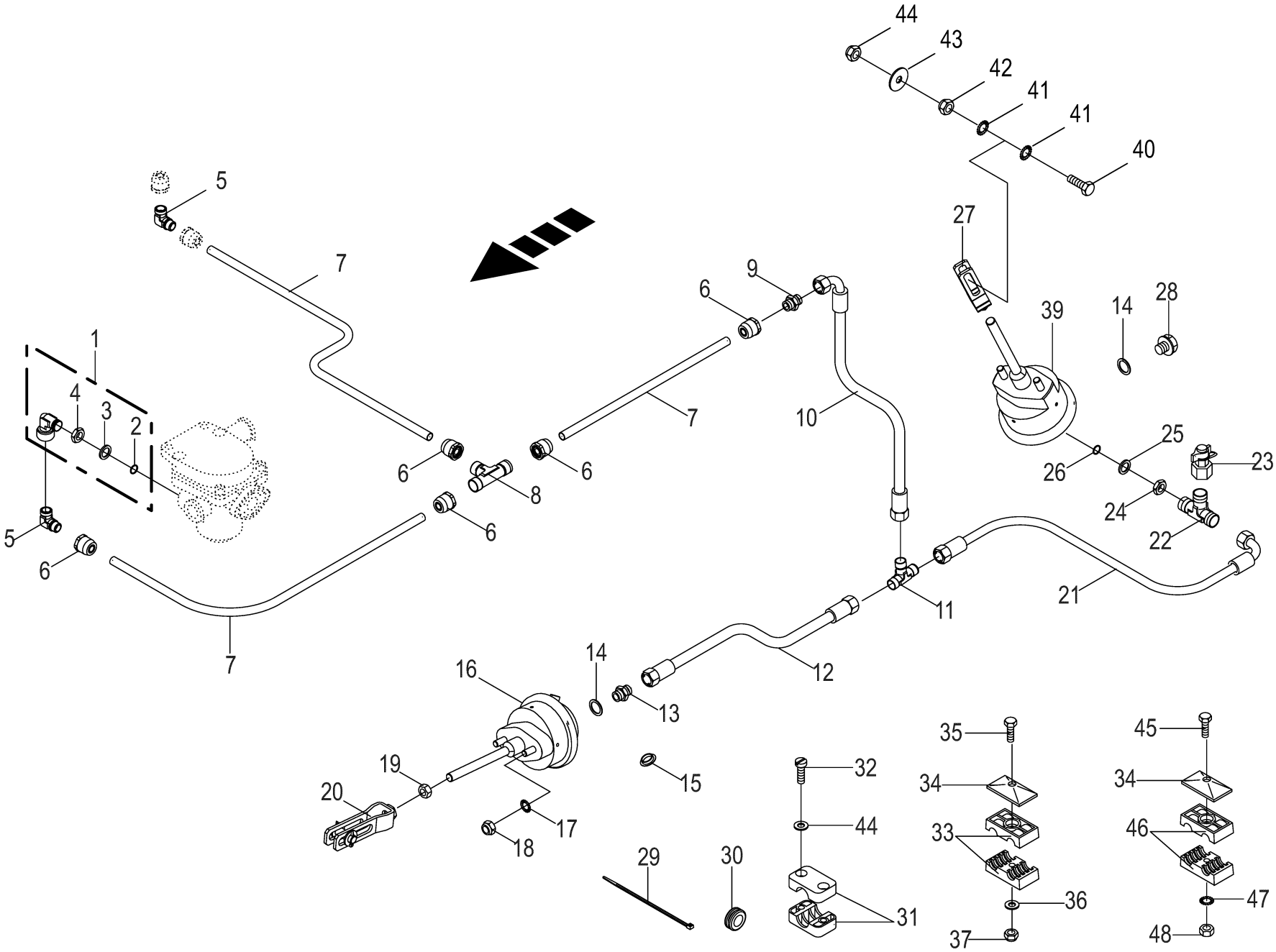

150 051 114 06 / 16.0

150 480 146 02

Vom Bremsventil zur Tandemachse **From brake valve to tandem axle** **Robin de freinage essieu tandem**					1109466 -	RP701-35						**150 051 114 06** 150 480 146 2 **16.0**
Pos.	ID-Nr.	Benennung	Description	Description	Masch.-Nr-							Bemerkung/Remarks/Remarque
1	00 945 107 1	Winkel-Einschraubstutzen	Angle-male connector	Angle-raccord filet		1						M 22 X 1,5
2	00 945 089 0	O-Ring	O-ring	Joint torique		1						20,3 X 2,4
3	00 945 088 0	Druckring	Thrust ring	Anneau de pression		1						M 22
4	00 921 074 1	6kt-Mutter -niedrige Form	Hex nut -low form	Écrou hex -forme basse		x						M 22 X 1,5
5	00 921 088 1	Winkel-Verbindungsstutzen	Elbow union	Raccord coude		1						L 15
6	00 945 487 0	Steckeinheit	Snap-on connection	Unité enfichable		5						M 22 X 1,5
7	00 945 104 0	Kunststoffrohr -Id.-Nr.= 1m	Plastic tube -Id.-no.= 1m	Tube plastique -Id.-no.= 1m		x						15 X 1,5
8	00 921 073 1	T-Verbindungsstutzen	T-connector	T-raccord		1						L 15
9	00 920 942 0	Reduzier-Verschraubung	Reducer fitting	Réduction		1						L 15 / 12
10	27 000 603 0	Hochdruckschlauchleitung	High pressure hose line	Conduite de tuyau haute pression		1						Lg.= 1250
11	00 921 071 1	T-Stutzen	T connector	Raccord T réglable		2						L 12
12	00 921 012 1	Hochdruckschlauchleitung	High pressure hose line	Conduite de tuyau haute pression		2						Lg.= 470
13	00 921 060 2	Einschraubstutzen	Male connector	Raccord filet		3						L 12 MB
14	00 937 721 0	Dichtring	Gasket ring	Bague d'étanchéité		7						A 16 X 22
15	00 925 056 0	Verschlussstopfen	Sealing plug	Bouchon d'étanchéité		12						9/6,6 X 4/5,2
16	00 945 158 1	Membran-Zylinder	Cylinder membr.	Plancher complet		2						Typ 12
17	00 909 910 1	Sperrkantscheibe	Detent edged washer	Disque à bord d'arrêt		x						SKM 12
18	00 908 703 0	Sicherungsmutter	Locknut	Écrou hex		x						M 12 X 1,5
19	00 908 013 0	6kt-Mutter	Hex nut	Écrou hex		x						M 16 X 1,5
20	00 945 370 1	Beipack	Kit included	Kit inclus		2						Typ 12 / Typ 16
21	00 920 083 0	Hochdruckschlauchleitung	High pressure hose line	Conduite de tuyau haute pression		2						Lg.= 750
22	00 945 409 0	T-Stück	T-piece	Té		1						M 16 / 12 / 18 X 1,5
23	00 945 145 0	Prüfanschluss	Connection for testing instr.	Racc. pour appareil de contrôl		1						M 12 X 1,5 / M 16 X 1,5
24	00 908 521 2	6kt-Mutter -niedrige Form	Hex nut -low form	Écrou hex -forme basse		x						M 16 X 1,5
25	00 945 083 0	Druckring	Thrust ring	Anneau de pression		1						M 16
26	00 945 084 0	O-Ring	O-ring	Joint torique		1						15 X 2
27	00 945 161 1	Beipack	Kit included	Kit inclus		2						Typ 9
28	00 906 007 1	Verschlussschraube	Screw plug	Bouchon fileté		4						M 16 X 1,5
29	00 922 671 1	Kabelbinder	Cable band	Collier de serrage		x						Lg.= 300
30	00 924 217 0	Kabelführungstülle	Cable bushing	Passe cable		1						Rd. 20/28
31	00 925 102 1	Rohrschelle -2 Hälften	Tube clamp -2 halves	Bride -2 moitiés		4						Bo.= 18
32	00 903 481 1	Zylinderschraube	Allen screw	Vis tête cylindrique		x						M 6 X 30
33	00 925 146 0	Rohrschelle -2 Hälften	Tube clamp -2 halves	Bride -2 moitiés		6						Bo.= 15/12
34	00 925 134 0	Deckplatte	Cover plate	Plaque de recouvrement		10						
35	00 901 423 0	6kt-Schraube	Hex head bolt	Boulon tête hex		x						M 8 X 50
	00 901 425 0	6kt-Schraube	Hex head bolt	Boulon tête hex		x						M 8 X 60
36	00 910 603 0	Scheibe	Washer	Rondelle		x						8,4 X 24 X 2
37	00 908 706 0	Sicherungsmutter	Locknut	Écrou hex		x						M 8

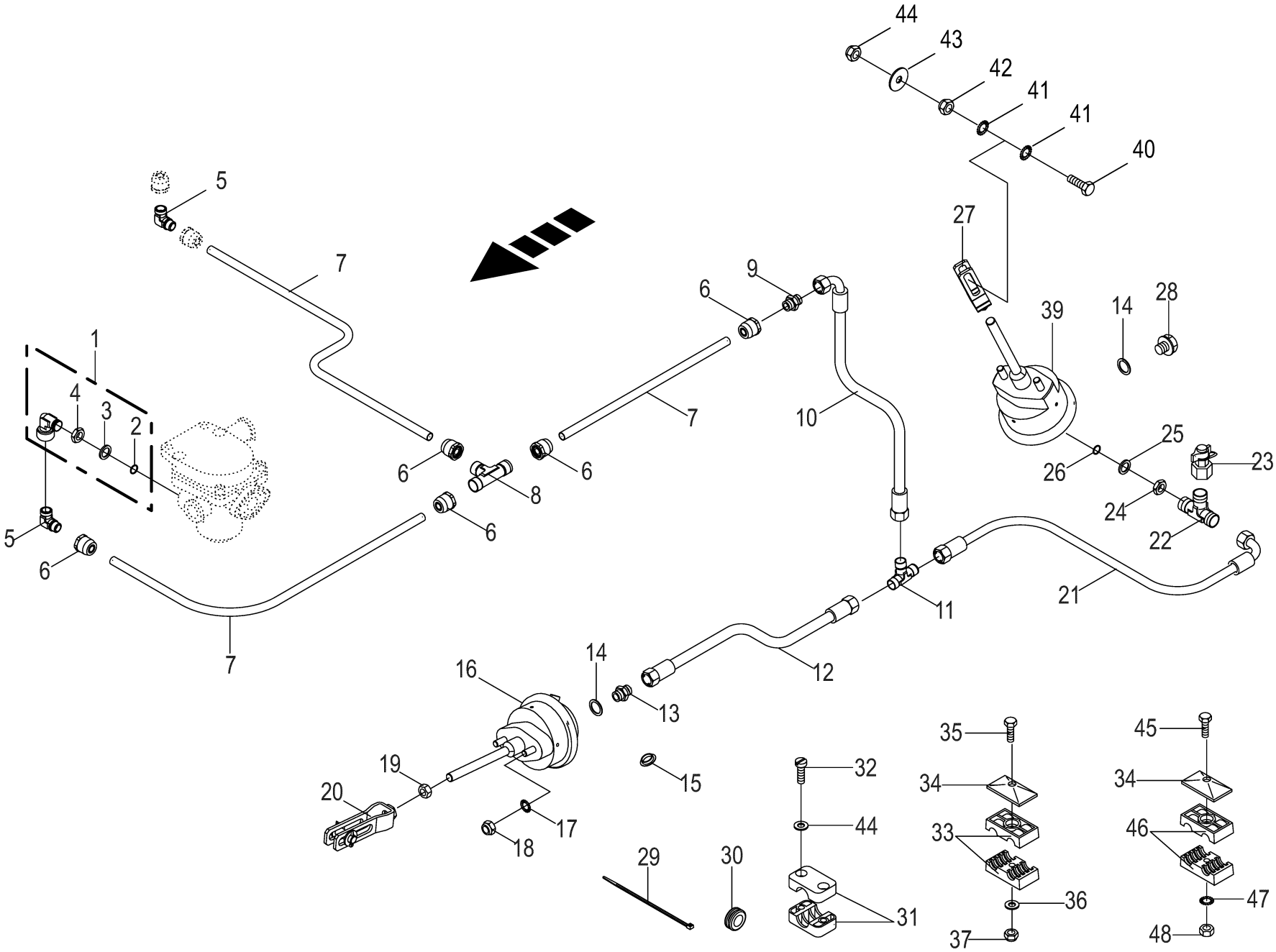

150 051 114 06 / 16.0

150 480 146 02

Vom Bremsventil zur Tandemachse From brake valve to tandem axle Robin de freinage essieu tandem					1109466 -	RP701-35						150 051 114 06 150 480 146 2 16.0
Pos.	ID-Nr.	Benennung	Description	Description	Masch.-Nr-							Bemerkung/Remarks/Remarque
38	27 004 602 0	Spiralband -Id.-Nr.= 1m	Spiral strip -Id.-no.= 1m	Feuillards spiralé -Id.-no.= 1m		x						Rd. 15 / 18
39	00 945 159 1	Membran-Zylinder	Cylinder membr.	Plancher complet		2						Typ 9
40	00 901 122 0	6kt-Schraube	Hex head bolt	Boulon tête hex		x						M 12 X 70
41	00 909 910 1	Sperrkantscheibe	Detent edged washer	Disque à bord d'arrêt		x						SKM 12
42	00 908 703 0	Sicherungsmutter	Locknut	Écrou hex		x						M 12 X 1,5
43	00 910 643 1	Scheibe	Washer	Rondelle		x						13,5 X 44 X 4
44	00 910 411 1	Scheibe	Washer	Rondelle		x						6,4 X 12,5 X 1,6
45	00 900 264 1	6kt-Schraube	Hex head bolt	Boulon tête hex		x						M 8 X 45
46	00 925 158 0	Rohrschelle -2 Hälften	Tube clamp -2 halves	Bride -2 moitiés		x						Bo.= 18/12
47	00 909 908 1	Sperrkantscheibe	Detent edged washer	Disque à bord d'arrêt		x						SKM 8
48	00 908 210 0	6kt-Mutter	Hex nut	Écrou hex		x						M 8

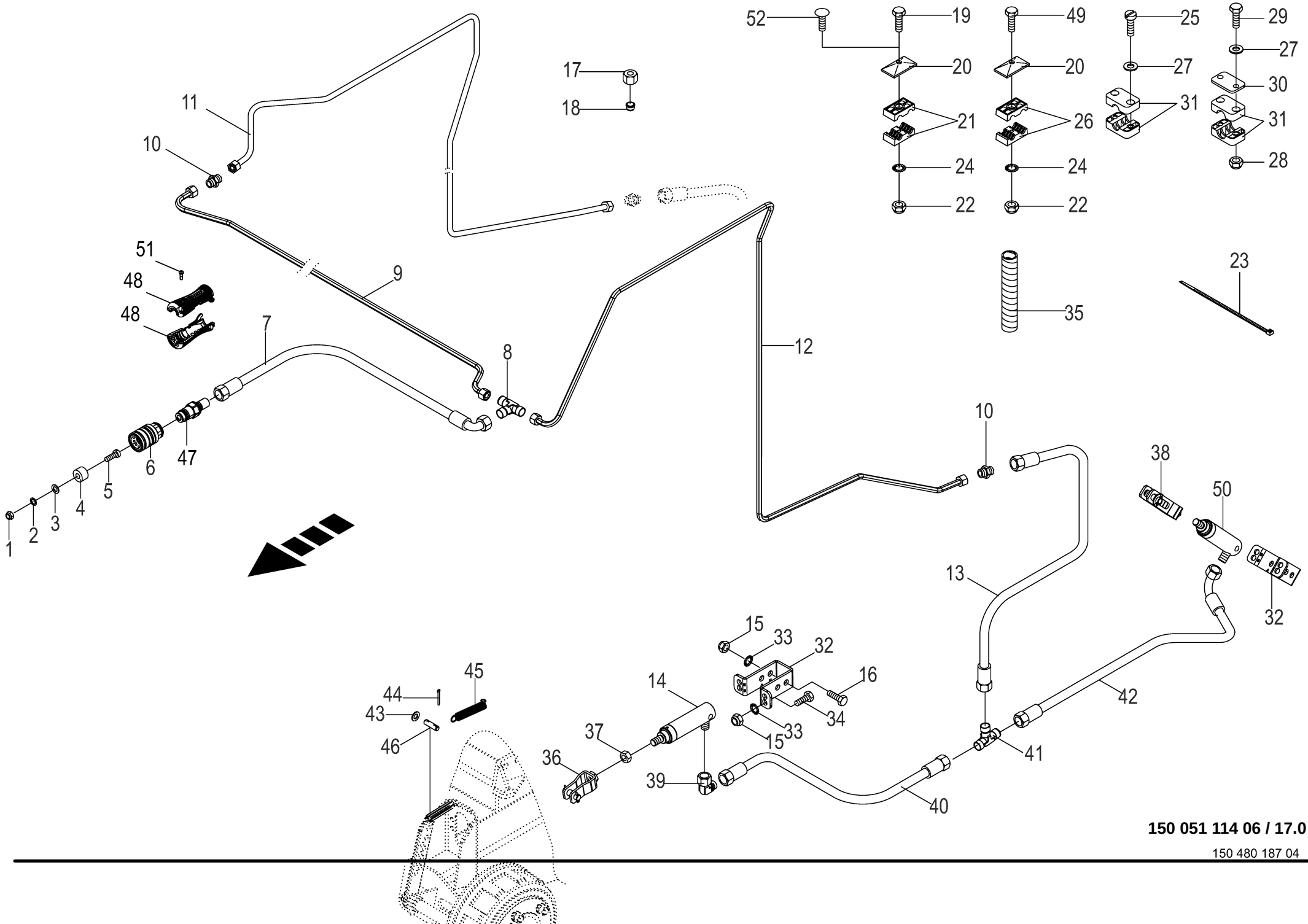

150 051 114 06 / 17.0

150 480 187 04

Hydraulische Bremse Tandemachse
Hydraulic brakes tandem axle
Frein hydraulique essieu tandem

1109466 -

RP701-35

150 051 114 06

150 480 187 4 **17.0**

Pos.	ID-Nr.	Benennung	Description	Description	Masch.-Nr-							Bemerkung/Remarks/Remarque
1	00 908 207 1	6kt-Mutter	Hex nut	Écrou hex		x						M 5
2	00 910 031 0	Federring	Spring washer	Rondelle elastique		x						B 5
3	00 910 351 1	Scheibe	Washer	Rondelle		x						6,4 X 18 X 1,6
4	00 187 960 0	Blindstopfen	Blind plug	Plot de remplissage		1						Rd. 35 X 17
5	00 903 745 0	Zylinderschraube	Allen screw	Vis tête cylindrique		x						M 5 X 16
6	00 921 155 0	Kupplungsmuffe	Sleeve	Cache poussiere		1						M 18 X 1,5
7	00 920 043 0	Hochdruckschlauchleitung	High pressure hose line	Conduite de tuyau haute pression		1						Lg.= 3600
8	00 921 071 1	T-Stutzen	T connector	Raccord T réglable		1						L 12
9	20 460 702 0	Hyd.-Leitung 12 x 1,5 x 1700 4 Bögen	Hydraulic line 12 x 1,5 x 1700	Conduite hydraulique 12 x 1,5 x 1700		1						
10	00 921 054 1	Verbindungsstutzen	Connector	Raccord		3						M 18 X 1,5
11	20 061 109 0	Hydraulikleitung -inkl. Überwurfmutter, Schneidring	Hydraulic line -incl. nozzle disc cap, cutting ring	Ligne hydraulique -incl. écrou de buse-pastille, baque coupante		1						12 X 1,5
12	20 460 701 0	Hyd.-Leitung 12 x 1,5 x 2507 7 Bögen	Hydraulic line 12 x 1,5 x 2507	Conduite hydraulique 12 x 1,5 x 2507		1						
13	27 000 603 0	Hochdruckschlauchleitung	High pressure hose line	Conduite de tuyau haute pression		2						Lg.= 1250
14	00 918 506 0	Hydraulikzylinder	Hydraulic cylinder	Vérin hydraulique		2						Ez 22/25 X 60/165
	00 918 802 0	Dichtungssatz	Sealing set	Jeu de joints		2						Ez 22/25
15	00 908 701 0	Sicherungsmutter	Locknut	Écrou hex		x						M 12
16	00 901 122 0	6kt-Schraube	Hex head bolt	Boulon tête hex		x						M 12 X 70
17	00 921 206 0	Überwurfmutter	Nozzle disc cap	Écrou de buse-pastille		x						AL 12
18	00 921 046 0	Schneidring	Cutting ring	Baque coupante		x						L 12
19	00 901 423 0	6kt-Schraube	Hex head bolt	Boulon tête hex		x						M 8 X 50
	00 901 054 2	6kt-Schraube	Hex head bolt	Boulon tête hex		x						M 8 X 100
20	00 925 134 0	Deckplatte	Cover plate	Plaque de recouvrement		9						
21	00 925 105 0	Rohrschelle -2 Hälften	Tube clamp -2 halves	Bride -2 moitiés		13						Bo.= 12/12
22	00 908 706 0	Sicherungsmutter	Locknut	Écrou hex		x						M 8
23	00 922 671 1	Kabelbinder	Cable band	Collier de serrage		x						Lg.= 300
24	00 909 908 1	Sperrkantscheibe	Detent edged washer	Disque à bord d'arrêt		x						SKM 8
25	00 903 481 1	Zylinderschraube	Allen screw	Vis tête cylindrique		x						M 6 X 30
26	00 925 158 0	Rohrschelle -2 Hälften	Tube clamp -2 halves	Bride -2 moitiés		2						Bo.= 18/12
27	00 910 411 1	Scheibe	Washer	Rondelle		x						6,4 X 12,5 X 1,6
28	00 908 704 1	Sicherungsmutter	Locknut	Écrou hex		x						M 6
29	00 900 244 0	6kt-Schraube	Hex head bolt	Boulon tête hex		x						M 6 X 50
30	00 925 145 0	Deckplatte	Cover plate	Plaque de recouvrement		x						
31	00 925 102 1	Rohrschelle -2 Hälften	Tube clamp -2 halves	Bride -2 moitiés		x						Bo.= 18
32	20 260 774 1	Haltebügel Bremszylinder	Retaining bracket brake cylinder	Étrier de support vérin de freinage		4						
33	00 909 910 1	Sperrkantscheibe	Detent edged washer	Disque à bord d'arrêt		x						SKM 12

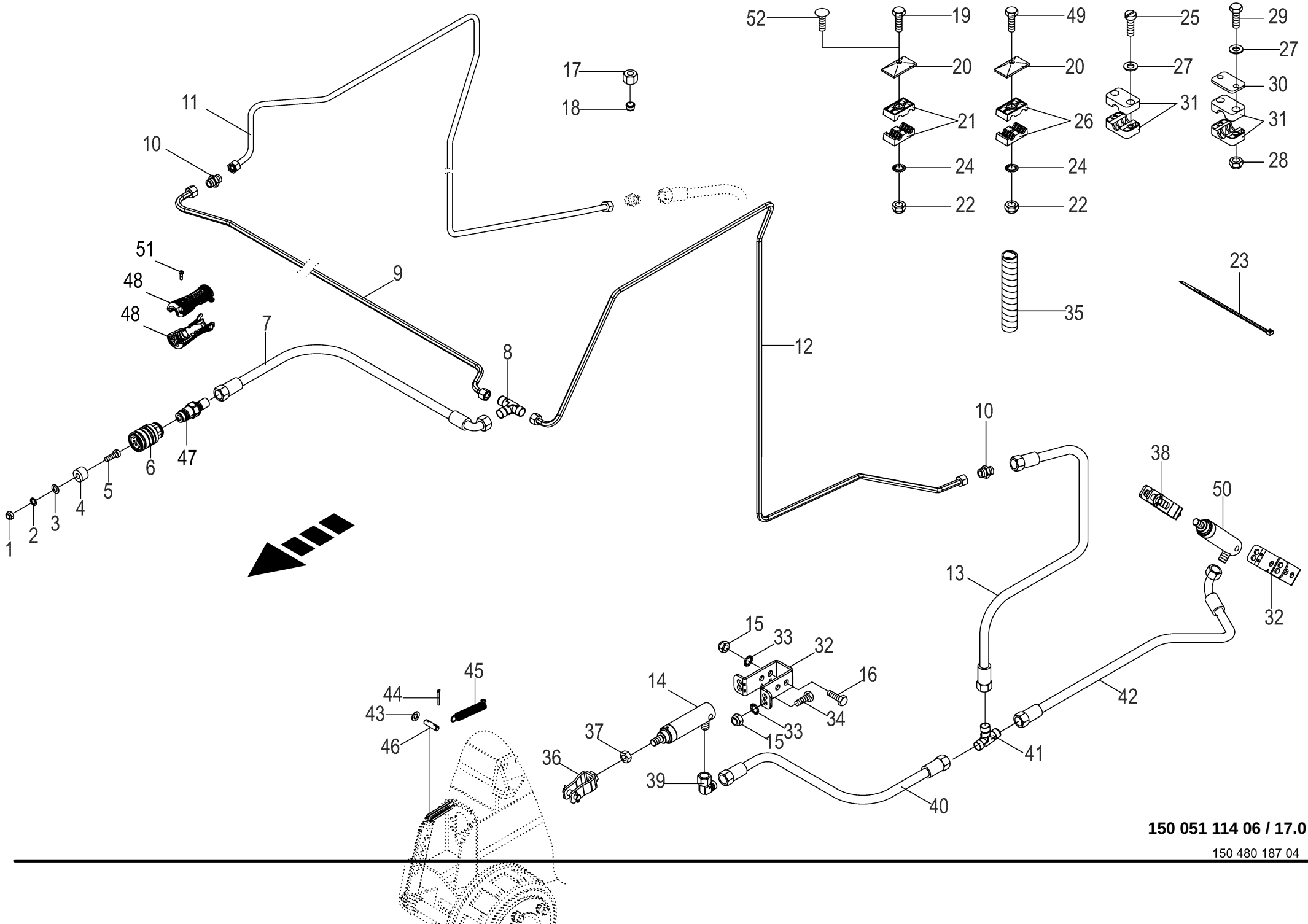

150 051 114 06 / 17.0

150 480 187 04

Hydraulische Bremse Tandemachse **Hydraulic brakes tandem axle** **Frein hydraulique essieu tandem**					1109466 -	RP701-35						**150 051 114 06** 150 480 187 4 **17.0**
Pos.	ID-Nr.	Benennung	Description	Description	Masch.-Nr-							Bemerkung/Remarks/Remarque
34	00 900 656 0	6kt-Schraube	Hex head bolt	Boulon tête hex		x						M 12 X 30
35	27 004 602 0	Spiralband -Id.-Nr.= 1m	Spiral strip -Id.-no.= 1m	Feuillards spiralé -Id.-no.= 1m		x						Rd. 15 / 18
36	00 945 399 1	Beipack	Kit included	Kit inclus		2						Typ 9
37	00 908 013 0	6kt-Mutter	Hex nut	Écrou hex		x						M 16 X 1,5
38	00 945 161 1	Beipack	Kit included	Kit inclus		2						Typ 9
39	00 921 067 1	Winkelstutzen	Angle lug	Jarret tubulure		2						M 18 X 1,5
40	00 921 012 1	Hochdruckschlauchleitung	High pressure hose line	Conduite de tuyau haute pression		2						Lg.= 470
41	00 921 071 1	T-Stutzen	T connector	Raccord T réglable		2						L 12
42	00 920 083 0	Hochdruckschlauchleitung	High pressure hose line	Conduite de tuyau haute pression		2						Lg.= 750
43	00 910 510 2	Scheibe	Washer	Rondelle		x						15 X 28 X 2,5
44	00 912 063 1	Splint	Cotter pin	Goupille fendue		8						4 X 20
45	00 953 979 0	Zugfeder	Tension spring	Ressort de traction		8						2,5 X 20 X 99
46	20 260 817 0	Bolzen Federeinhängung	Bolt spring suspension	Boulon suspension du res.		4						
47	90 004 433 0	Schott-Einschraubv. M18x1,5 E L 12 Zn8	Bulkhead scre-in conn M18x1.5 E L 12 Zn8	Assembl. vissé de cloi.M18x1, 5 E L 12Zn8		1						
48	20 430 830 0	Handgriff geschraubt M18 / SW22	Handle screwed M18 / SW22	Poignée vissée M18 / SW22		1						
	27 013 868 0	Hydr-Schlauchbeschriftung (Satz für ET)	Labelling kit hydraulic hose 40numbers	Jeu inscrip. du tuyau flex. hydr 40chif.		1						
49	00 901 425 0	6kt-Schraube	Hex head bolt	Boulon tête hex		x						M 8 X 60
50	00 283 231 1	Hydraulikzylinder	Hydraulic cylinder	Vérin hydraulique		2						Ez 18/25 X 60/165
	00 918 734 1	Dichtungssatz	Sealing set	Jeu de joints		2						Ez 18/25
51	90 003 121 0	Linsenkopf-Schr.-Torx 5,0x16 verzinkt	Oval-head screw Torx 5,0x16 verzinkt	Vis à tête cylind bombée Torx 5,0x16		x						
52	90 004 289 0	Flachrundschr.4kt M8x120 Zn8	Coach screw M8x120 Zn8	Boulon à tête bombée 4 pans M8x120 Zn8		x						

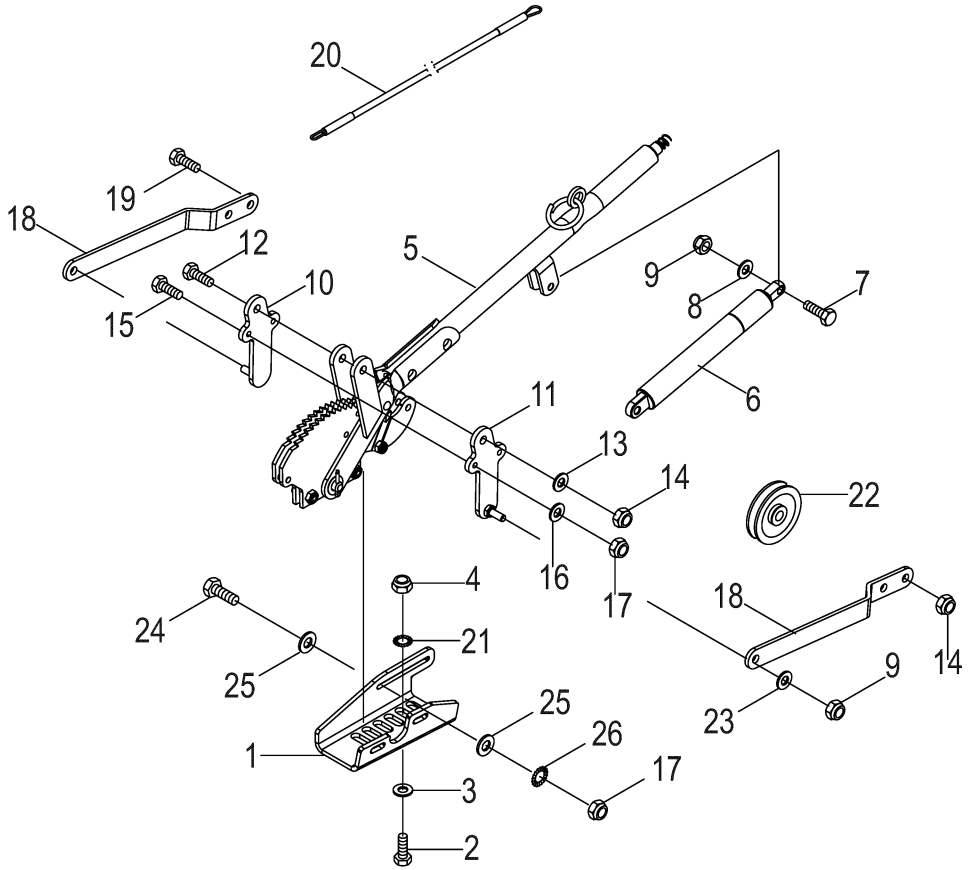

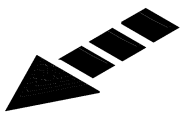

150 051 114 06 / 18.0

150 419 090 05

Handbremshebel **Hand brake lever** **Levier de frein**					1109466 -	RP701-35						**150 051 114 06** 150 419 090 5 **18.0**
Pos.	ID-Nr.	Benennung	Description	Description	Masch.-Nr-							Bemerkung/Remarks/Remarque
1	20 067 650 3	Aufnahme Handbremse	Holder parking brake	Logement frein à main		1						
2	00 900 637 0	6kt-Schraube	Hex head bolt	Boulon tête hex		x						M 10 X 30
3	90 000 121 0	Scheibe	Washer	Rondelle		x						10,5 X 30 X 2,5
4	00 908 758 0	Sicherungsmutter	Locknut	Écrou hex		x						M 10
5	27 001 420 0	Handbremshebel	Hand brake lever	Levier de frein		1						
6	27 013 310 0	Gasfeder 385/145 900N	Gas spring 385/145 900N	Ressort à gaz 385/145 900N		1						
7	00 900 201 0	6kt-Schraube	Hex head bolt	Boulon tête hex		x						M 8 X 35
8	00 910 413 0	Scheibe	Washer	Rondelle		x						8,4 X 17 X 1,6
9	00 908 706 0	Sicherungsmutter	Locknut	Écrou hex		x						M 8
10	20 260 628 0	Aufnahme Bremshebel 55mm rechts	Holder brake lever 55mm rh	Log. levier de freinage 55mm dr.		1						
11	20 260 627 0	Aufnahme Bremshebel 55mm links	Holder brake lever 55mm lh	Log. levier de freinage 55mm ga.		1						
12	00 901 437 0	6kt-Schraube	Hex head bolt	Boulon tête hex		x						M 10 X 70
13	00 910 414 0	Scheibe	Washer	Rondelle		x						10,5 X 21 X 2
14	00 908 758 0	Sicherungsmutter	Locknut	Écrou hex		x						M 10
15	00 901 034 2	6kt-Schraube	Hex head bolt	Boulon tête hex		x						M 6 X 60
16	00 910 411 1	Scheibe	Washer	Rondelle		x						6,4 X 12,5 X 1,6
17	00 908 704 1	Sicherungsmutter	Locknut	Écrou hex		x						M 6
18	20 067 653 1	Hebel	Lever	Levier		2						
19	00 901 431 0	6kt-Schraube	Hex head bolt	Boulon tête hex		x						M 10 X 40
20	27 011 544 0	Bedienungsseil Ø6x3500	Control cable RD6 3500mm	Câble de commande RD6 3500mm		1						
21	00 909 909 1	Sperrkantscheibe	Detent edged washer	Disque à bord d'arrêt		x						SKM 10
22	00 274 363 1	Seilrolle	Rope pulley	Poulie à cable		1						
23	00 910 364 0	Scheibe	Washer	Rondelle		x						8,4 X 17 X 1,6
24	00 900 239 1	6kt-Schraube	Hex head bolt	Boulon tête hex		x						M 6 X 25
25	00 910 351 1	Scheibe	Washer	Rondelle		x						6,4 X 18 X 1,6
26	00 909 906 1	Sperrkantscheibe	Detent edged washer	Disque à bord d'arrêt		x						SKM 6

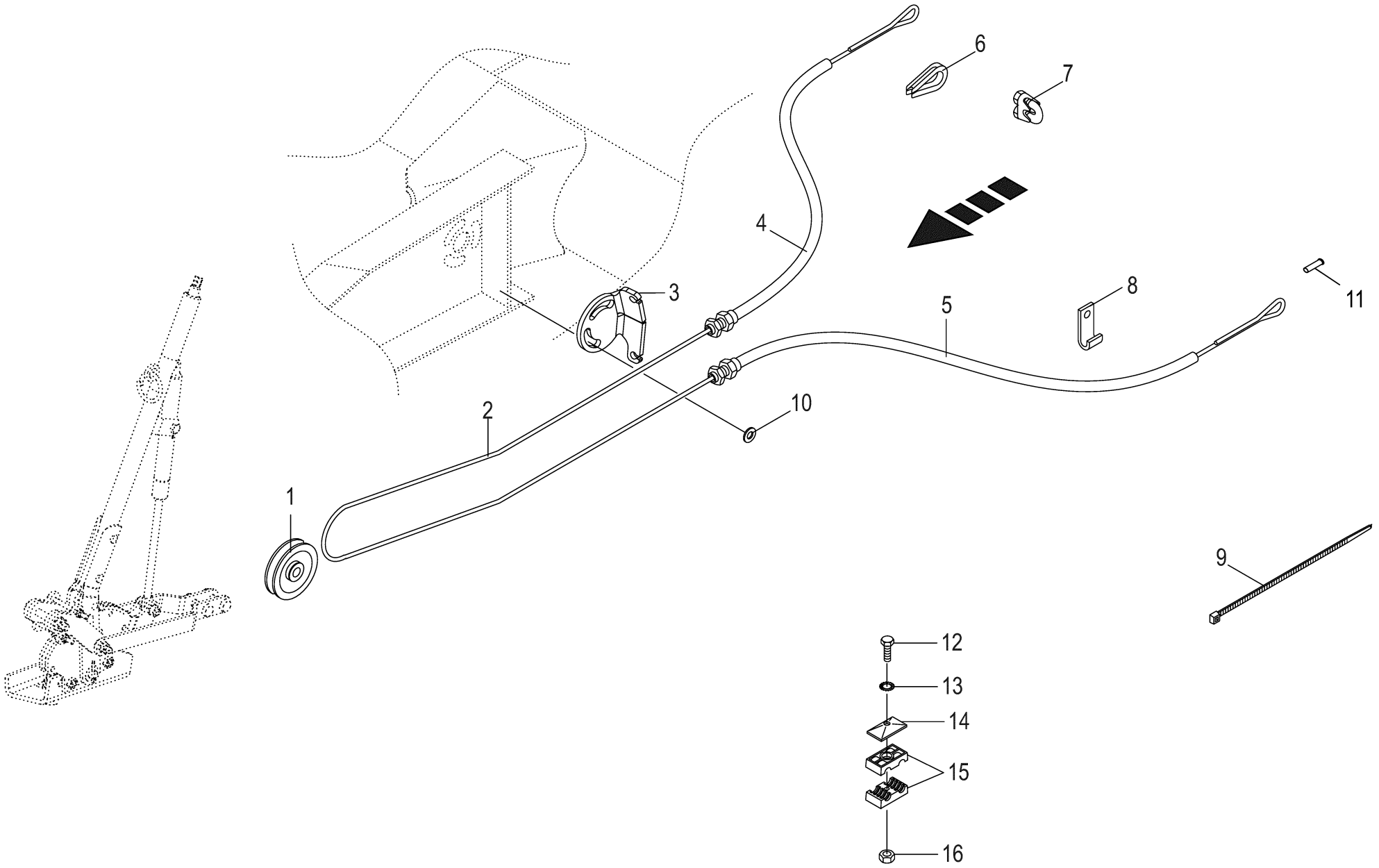

150 051 114 06 / 19.0

150 478 706 01

Bowdenzug **Bowden cable** **Câble de Bowden**					1109466 -	RP701-35						**150 051 114 06** 150 478 706 1 **19.0**
Pos.	ID-Nr.	Benennung	Description	Description	Masch.-Nr-							Bemerkung/Remarks/Remarque
1	00 274 363 1	Seilrolle	Rope pulley	Poulie à cable		1						
2	00 922 900 1	Drahtseil -Id.-Nr.= 1m	Steel wire rope -Id.-no.= 1m	Câble d'acier -Id.-no.= 1m		9,9						Rd. 5
3	20 262 301 0	Bowdenzughalter	Bowden cable	Support du câble bowden		1						
4	00 240 890 1	Bowdenzughülle	Bowden cable mantle	Gaine de câble Bowden		1						Rd. 13,8 X 3580
5	20 062 116 1	Bowdenzughülle	Bowden cable mantle	Gaine de câble Bowden		1						Rd. 13,8 X 3800
6	00 917 508 0	Kausche	Grommet thimble	Cosse a corde		2						A 8
7	00 917 602 0	Drahtseilklemme	Wire rope clamp	Pince de cable metallique		6						5
8	00 293 642 1	Bowdenzughalter	Bowden cable	Support du câble bowden		3						
9	00 922 671 1	Kabelbinder	Cable band	Collier de serrage		x						Lg.= 300
	00 922 672 2	Kabelbinder	Cable band	Collier de serrage		x						Lg.= 450
10	90 000 337 0	Scheibe	Washer	Rondelle		x						17 X 30 X 6
11	27 013 590 0	Aderendhülse	wire end sleeve	embout		x						
12	00 900 264 1	6kt-Schraube	Hex head bolt	Boulon tête hex		x						M 8 X 45
13	00 909 908 1	Sperrkantscheibe	Detent edged washer	Disque à bord d'arrêt		x						SKM 8
14	00 925 134 0	Deckplatte	Cover plate	Plaque de recouvrement		x						
15	00 925 158 0	Rohrschelle -2 Hälften	Tube clamp -2 halves	Bride -2 moitiés		x						Bo.= 18/12
16	00 908 210 0	6kt-Mutter	Hex nut	Écrou hex		x						M 8

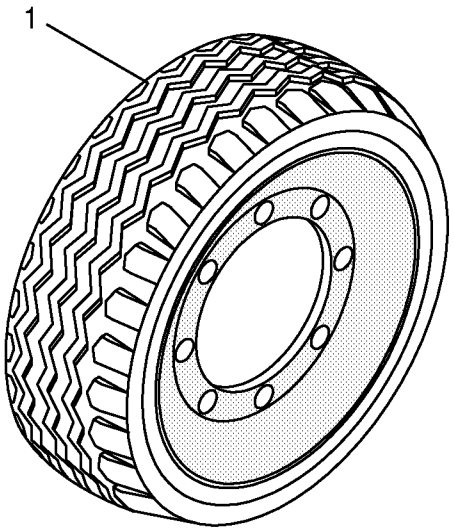
1

Bereifung **Tyres** **Pneumatiques**					1109466 -	RP701-35						**150 051 114 06** 445 011 10 **20.0**
Pos.	ID-Nr.	Benennung	Description	Description	Masch.-Nr-							Bemerkung/Remarks/Remarque
	00 953 060 0	Rad -6 Loch, -Vredestein	Wheel -6 hole, -Vredestein	Roue -6 trou, -Vredestein		x						500/50-17 10 PR
	00 953 125 0	Felge -6 Loch	Rim -6 hole	Jante -6 trou		x						16.00 X 17 6/161/205/0 A2
	00 953 243 0	Reifen	Tyre	Pneu		x						500/50-17 10PR
	00 953 398 0	Ventil -für schlauchlose Räder	Valve -for tubeless wheels	Soupape -pour des rovers sans chambre		x						Rd. 15,7 X 42,5 TR 415
	00 953 485 0	Rad - links -6 Loch, - Vredestein	Wheel - lh -6 hole, - Vredestein	Roue - gauche -6 trou, - Vredestein		. x						500/55 R20 TL 6/161/205/0 A8
	00 953 486 0	Rad - rechts -6 Loch, - Vredestein	Wheel - rh -6 hole, - Vredestein	Roue - droite -6 trou, - Vredestein		x						500/55 R20 TL 6/161/205/0 A8
	00 953 195 0	Felge -6 Loch	Rim -6 hole	Jante -6 trou		x						16,00 X 20 6/161/205/0 A2
	00 953 274 0	Reifen	Tyre	Pneu		x						500/55-20 150A8
	00 953 396 0	Ventil mit Ventilfuss -für schlauchlose Räder	Valve -for tubeless wheels	Soupape -pour des rovers sans chambre		x						Rd. 15,7 X 50 TR 618 A
	27 016 173 0	Rad 500/50-17 10PR TL AW320 - Alliance	Wheel 500/50-17 10PR TL AW320 -Alliance	Roue 500/50-17 10PR TL AW320 - Alliance		. x						
	27 016 171 0	Reifen 500/50-17 10PR TL AW320	Tyre 500/50-17 10PR TL AW320	Pneumatique 500/50-17 10PR TL AW320		x						
	00 953 125 0	Felge -6 Loch	Rim -6 hole	Jante -6 trou		x						16.00 X 17 6/161/205/0 A2
	00 953 398 0	Ventil -für schlauchlose Räder	Valve -for tubeless wheels	Soupape -pour des rovers sans chambre		x						Rd. 15,7 X 42,5 TR 415
	27 016 174 0	Rad 500/50-17 10PR TL AW708 - BKT	Wheel 500/50-17 10PR TL AW708 -BKT	Roue 500/50-17 10PR TL AW708 - BKT		. x						
	27 016 172 0	Reifen 500/50-17 10PR TL AW708	Tyre 500/50-17 10PR TL AW708	Pneumatique 500/50-17 10PR TL AW708		x						
	00 953 125 0	Felge -6 Loch	Rim -6 hole	Jante -6 trou		x						16.00 X 17 6/161/205/0 A2
	00 953 398 0	Ventil -für schlauchlose Räder	Valve -for tubeless wheels	Soupape -pour des rovers sans chambre		x						Rd. 15,7 X 42,5 TR 415
	27 011 383 0	Rad 500/55-20 150A8 TL Farm pro 327 -6 Loch, -Alliance	Wheel 500/55-20 150A8 TL Farm pro 327 -6 hole, - Alliance	Roue 500/55-20 150A8 TL Farm pro 327 -6 trou, -Alliance		. x						500/55 R20 TL 6/161/205/0 A8
	27 011 405 0	Reifen	Tyre	Pneu		x						500/55-20 155A8 TL Farm pro 327
	00 953 195 0	Felge	Rim	Jante		x						16,00 X 20 6/161/205/0 A2
	00 953 396 0	Ventil mit Ventilfuss -für schlauchlose Räder	Valve -for tubeless wheels	Soupape -pour des rovers sans chambre		x						Rd. 15,7 X 50 TR 618 A

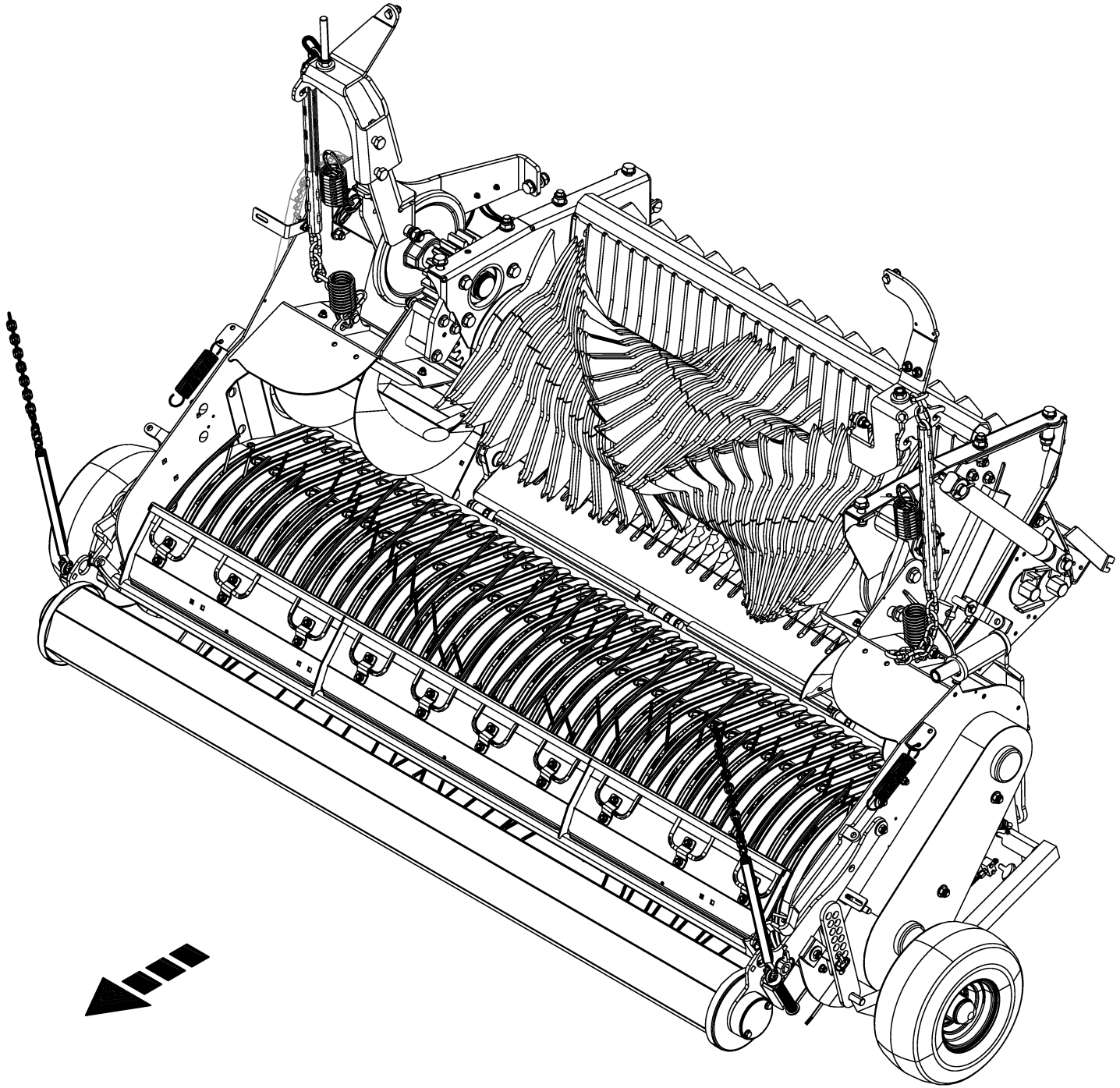

-----EINZUG -----INTAKE -----ENGAGEMENT					1109466 -	RP701-35						150 051 114 06 150 486 411 1 21.0
Pos.	ID-Nr.	Benennung	Description	Description	Masch.-Nr-							Bemerkung/Remarks/Remarque
1						.						

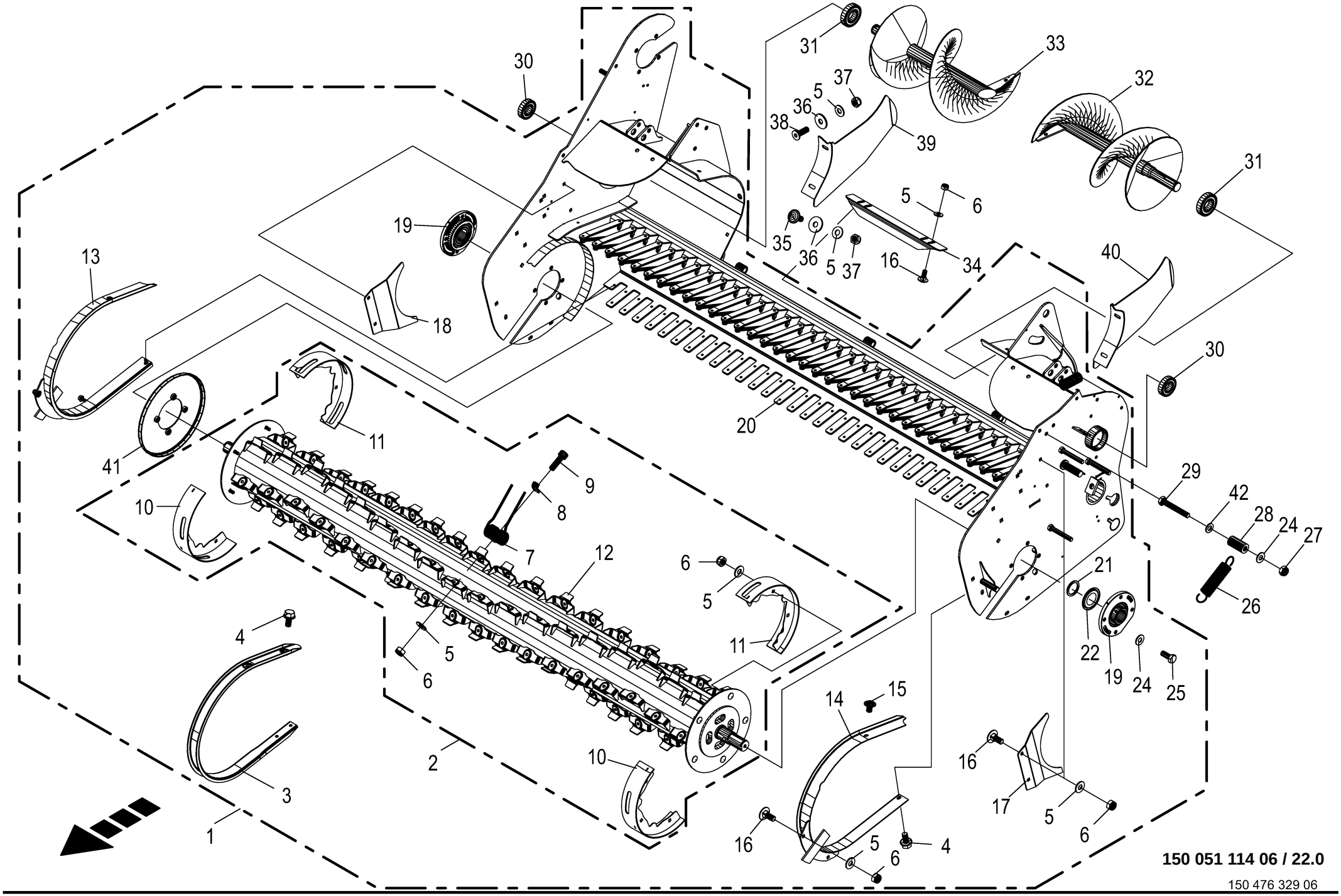

150 051 114 06 / 22.0

150 476 329 06

Pick-up **Pick-up** **Ramasseur**					1109466 -	RP701-35						**150 051 114 06** 150 476 329 6 **22.0**
Pos.	ID-Nr.	Benennung	Description	Description	Masch.-Nr-							Bemerkung/Remarks/Remarque
1	20 266 509 5	Pick-Up 2150/55	Pick-up 2150/55	Ramasseur 2150/55		1						
2	20 464 654 0	Wendelrotor mont.	Helical rotor assembled	Rotor hélicoïdal assemblé		1						
3	27 002 456 0	Abstreifer	Scraper	Racloir		35						
4	90 003 373 0	6kt-Schraube m.Flansch&Sperr	Hex. head screw+flange&serr.	Vis six pans+bride&dent bloc		x						
		M8 x 16	M8x16	M8x16								
5	00 909 908 1	Sperrkantscheibe	Detent edged washer	Disque à bord d'arrêt		x						SKM 8
6	00 908 706 0	Sicherungsmutter	Locknut	Écrou hex		x						M 8
7	27 009 836 1	Federzinken Ø6 L=175 gerade -	Spring tine Ø6 L=175 straight	Dent à ressort Ø6 L=175 droite		80						
		innen	-inside	-intérieure								
	27 008 876 1	Federzinken Ø6 L=175 gekröpft	Spring tine Ø6 L=175 cranked -	Dent à ressort Ø6 L=175 coudée		10						
		-aussen	outside	-extérieur								
8	27 000 505 1	Druckplatte	Pressure plate	Plaque de compression		90						
9	00 903 077 1	Zylinderschraube	Allen screw	Vis tête cylindrique		x						M 8 X 25
10	20 463 586 1	Wickelschutz 2-Schlitz breit	Anti-wrap guard 2 slots wide	Protecteur d'enroulem. a 2 fentes		2						
				large								
11	20 463 578 1	Wickelschutz 3-Schlitz breit	Anti-wrap guard 3 slots wide	Protecteur d'enroulem. à 3 fentes		2						
				large								
12	20 661 229 1	Wendelrotor	helical rotor	rotor hélicoïdal		1						
13	20 661 226 0	Außenschutz rechts	Outer guard rh			1						
14	20 661 225 0	Außenschutz links	Outer guard lh			1						
15	90 000 081 0	Linsenblechschraube	Slotted pan head screw	Vis autotaraudeuse tête bombee		x						M 8 X 12 10.9
16	00 904 731 2	Flachrundschraube	Coach bolt	Vis a tête bombée		x						M 8 X 20
17	20 260 029 0	Einlaufblech links	Infeed plate left	Tôle gauche		1						
18	20 260 030 0	Einlaufblech rechts	Infeed plate right	Tôle droite		1						
19	90 002 574 0	Flanschlager 40mm 4-Loch	Flange-mounted bearing 40mm 4-	Palier à bride 40mm 4-Loch		2						
			Loch									
20	20 661 231 2	Pick-up Hauptrahmen mit Rohr	pick-up main frame mit Rohr	ramasseur soud. mit Rohr		1						
21	00 910 891 0	Passscheibe	Shim ring	Rondelle d'ajustage		x						40 X 50 X 1
	00 910 890 0	Passscheibe	Shim ring	Rondelle d'ajustage		x						40 X 50 X 0,5
	00 910 889 0	Passscheibe	Shim ring	Rondelle d'ajustage		x						40 X 50 X 0,3
	00 910 888 0	Passscheibe	Shim ring	Rondelle d'ajustage		x						40 X 50 X 0,1
22	00 937 011 0	Nilos-Ring	Nilos-ring	Nilos-Rondelle d'etancheite		2						AV 6208
24	00 909 909 1	Sperrkantscheibe	Detent edged washer	Disque à bord d'arrêt		x						SKM 10
25	00 900 636 0	6kt-Schraube	Hex head bolt	Boulon tête hex		x						M 10 X 25
26	00 340 104 3	Zugfeder	Tension spring	Ressort de traction		2						3,2 X 31,7 X 170
27	00 908 758 0	Sicherungsmutter	Locknut	Écrou hex		x						M 10
28	00 000 000 0					2						
29	00 901 437 0	6kt-Schraube	Hex head bolt	Boulon tête hex		x						M 10 X 70

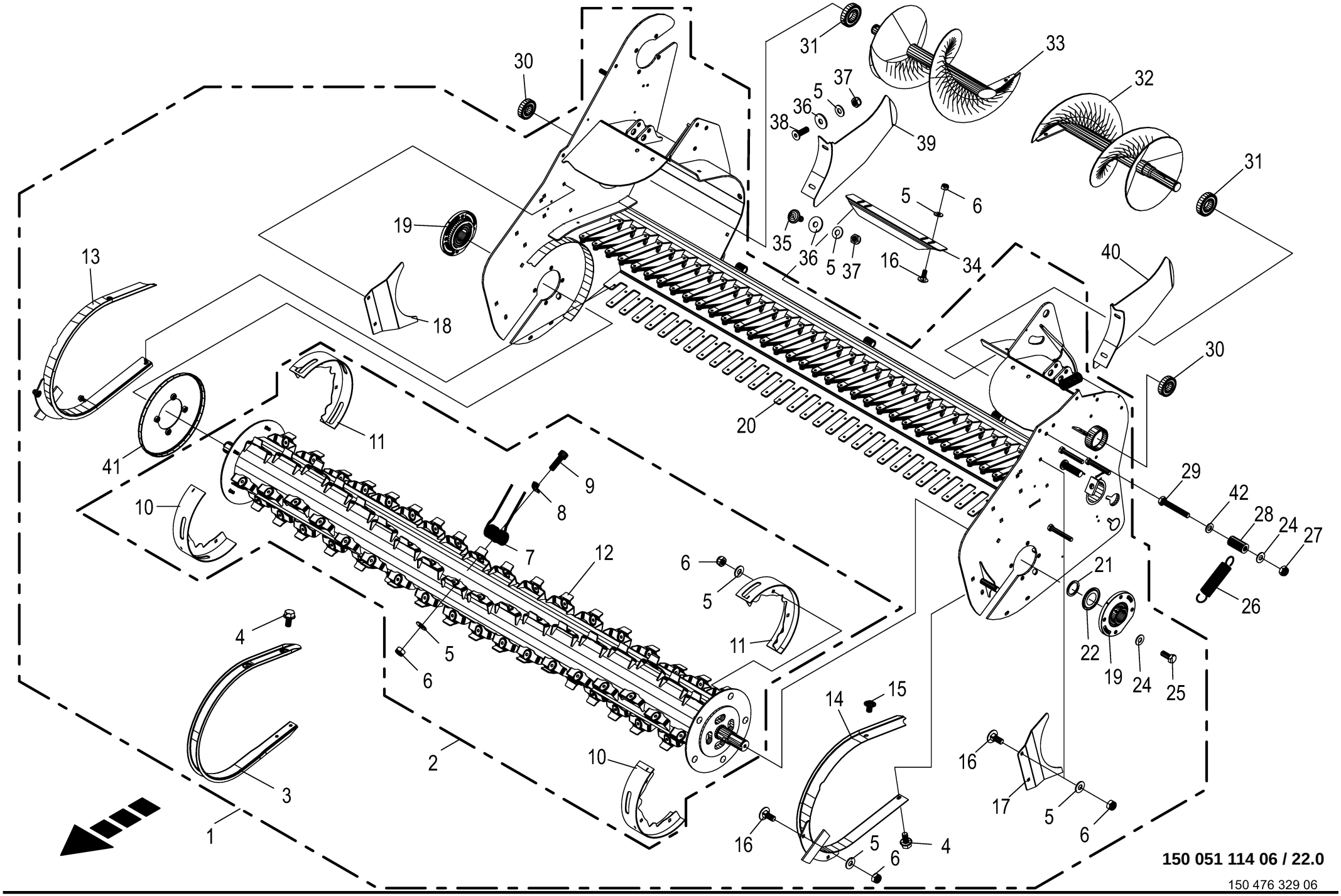

150 051 114 06 / 22.0

150 476 329 06

Pick-up **Pick-up** **Ramasseur**					1109466 -	RP701-35						**150 051 114 06** 150 476 329 6 **22.0**
Pos.	ID-Nr.	Benennung	Description	Description	Masch.-Nr-							Bemerkung/Remarks/Remarque
30	00 930 536 1	Rillenkugellager	Grooved ball bearing	Roulement à gorge		2						6206 2RS
31	00 930 537 0	Rillenkugellager	Grooved ball bearing	Roulement à gorge		2						6207 2RS
32	27 001 461 1	Schnecke links	Auger left	Vis sans fin gauche		1						
33	27 001 462 1	Schnecke rechts	Auger right	Vis sans fin droite		1						
34	20 069 824 0	Einführwinkel lang	Introduction angle long	Equerre d'alimentation lon.		2						
35	00 904 731 2	Flachrundschraube	Coach bolt	Vis a tête bombée		x						M 8 X 20
36	00 910 603 0	Scheibe	Washer	Rondelle		x						8,4 X 24 X 2
37	00 908 706 0	Sicherungsmutter	Locknut	Écrou hex		x						M 8
38	00 904 025 1	Senkschraube	Countersunkscrew	Vis à tête fraisée		x						M 8 X 25
39	20 065 760 0	Abstreifer -rechts	Scraper -right	Racloir -droite		1						
40	20 065 767 0	Abstreifer -links	Scraper -left	Racloir -gauche		1						
41	20 462 434 1	Wickelschutz	Anti-wrap guard	Protecteur d'enroulement		2						
42	00 910 414 0	Scheibe	Washer	Rondelle		x						10,5 X 21 X 2

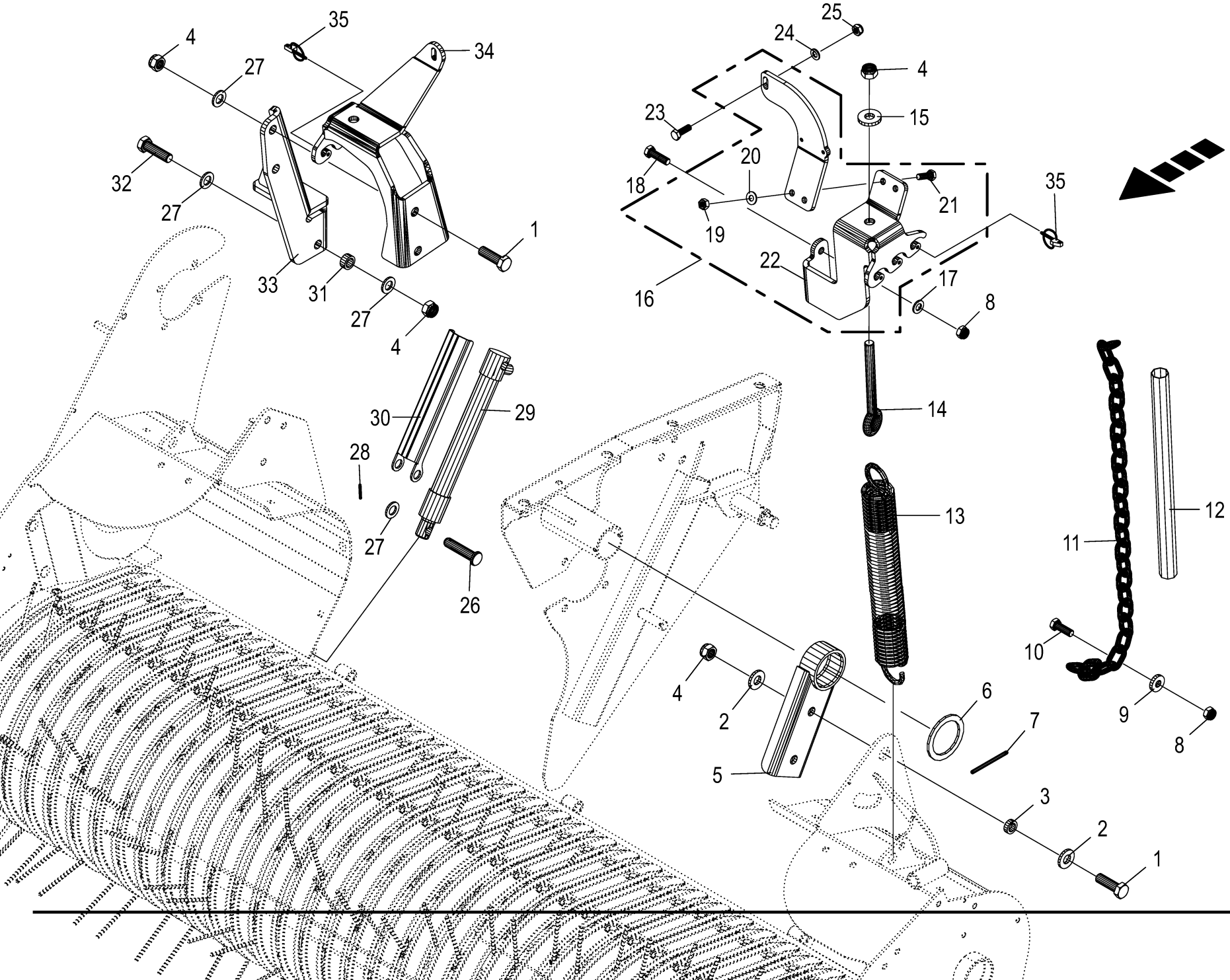

150 051 114 06 / 23.0

150 476 353 03

Pick-up - Aufhängung **Pick-up - Suspension** **Pick-up - Suspension**					1109466 -	RP701-35						**150 051 114 06** 150 476 353 3 **23.0**
Pos.	ID-Nr.	Benennung	Description	Description	Masch.-Nr-							Bemerkung/Remarks/Remarque
1	00 900 356 0	6kt-Schraube	Hex head bolt	Boulon tête hex		x						M 16 X 50 -10.9
2	90 002 838 0	Scheibe 17 x 35 x 5 Zn8	Washers 17 x 35 x 5	Rondelles 17 x 35 x 5		x						
3	27 006 380 0	Buchse	Bushing	Douille		2						16 X 24 X 8
4	00 908 719 0	Sicherungsmutter	Locknut	Écrou hex		x						M 16
5	27 000 648 0	Halterung	Bracket	Support		2						
6	00 293 206 0	Scheibe	Washer	Rondelle		1						65 X 85 X 4
7	90 000 110 0	Spannstift	Roll pin	Goupille de serrage		1						6 X 85
8	00 908 701 0	Sicherungsmutter	Locknut	Écrou hex		x						M 12
9	00 910 320 0	Scheibe	Washer	Rondelle		x						13 X 30 X 6
10	00 900 657 0	6kt-Schraube	Hex head bolt	Boulon tête hex		x						M 12 X 35
11	27 000 964 0	Rundstahlkette	Steel chain	Chaîne acier		2						G 8 X 31 X 25 Glieder
12	20 061 620 2	Schrumpfschlauch DM 30X430	shrinking hose DM 30X530	gaine rétractable DM 30X530		2						
13	00 345 998 3	Zugfeder	Tension spring	Ressort de traction		2						8 X 49 X 402
14	00 341 144 2	Ösenschraube	Eye screw	Vis à oeillet		2						M 16 X 170
15	00 910 362 0	Scheibe	Washer	Rondelle		x						17 X 40 X 6
16	20 269 561 0	Federaufnahme kpl. links m. Schr.	Spring holder cpl. left with screw conne	Logement de ressort cpl ga + vis		1						
17	00 910 506 1	Scheibe	Washer	Rondelle		x						13 X 24 X 2,5
18	00 900 658 0	6kt-Schraube	Hex head bolt	Boulon tête hex		x						M 12 X 40
19	00 908 212 0	6kt-Mutter	Hex nut	Écrou hex		x						M 10
20	00 909 909 1	Sperrkantscheibe	Detent edged washer	Disque à bord d'arrêt		x						SKM 10
21	00 900 637 0	6kt-Schraube	Hex head bolt	Boulon tête hex		x						M 10 X 30
22	20 267 654 2	Federaufnahme links unten m. Haken	Spring holder lh bottom + hook	Logement de ressort gauche inf.+crochet		1						
23	00 900 280 0	6kt-Schraube M10 x 30	HEX. HEAD BOLT M 10X30	VIS 10X30		x						
24	00 910 414 0	Scheibe	Washer	Rondelle		x						10,5 X 21 X 2
25	00 908 758 0	Sicherungsmutter	Locknut	Écrou hex		x						M 10
26	00 916 056 3	Bolzen	Pin	Boulon		2						Rd. 16 X 70
27	00 910 303 1	Scheibe	Washer	Rondelle		x						17 X 30 X 3
28	00 912 584 2	Spannstift	Roll pin	Goupille de serrage		2						4 X 30
29	00 293 363 0	Hydraulikzylinder	Hydraulic cylinder	Vérin hydraulique		2						Ez 25/30 X 210/315
30	27 001 474 0	Zylinderstütze	CYLINDER COVER	CYLINDRE COUVERCLE		2						
31	20 060 767 0	Distanzrohr	Spacer tube	Tube d'entretoisement		1						25 X 3,6 X 11
32	00 901 132 1	6kt-Schraube	Hex head bolt	Boulon tête hex		x						M 16 X 55
33	00 293 567 1	Arm	Arm	Bras		1						
34	20 267 655 4	Federaufnahme rechts	spring holder rh	logement de ressort dr.		1						
35	00 917 004 1	Klappstecker	Linch pin	Goupille clip		2						5 X 32

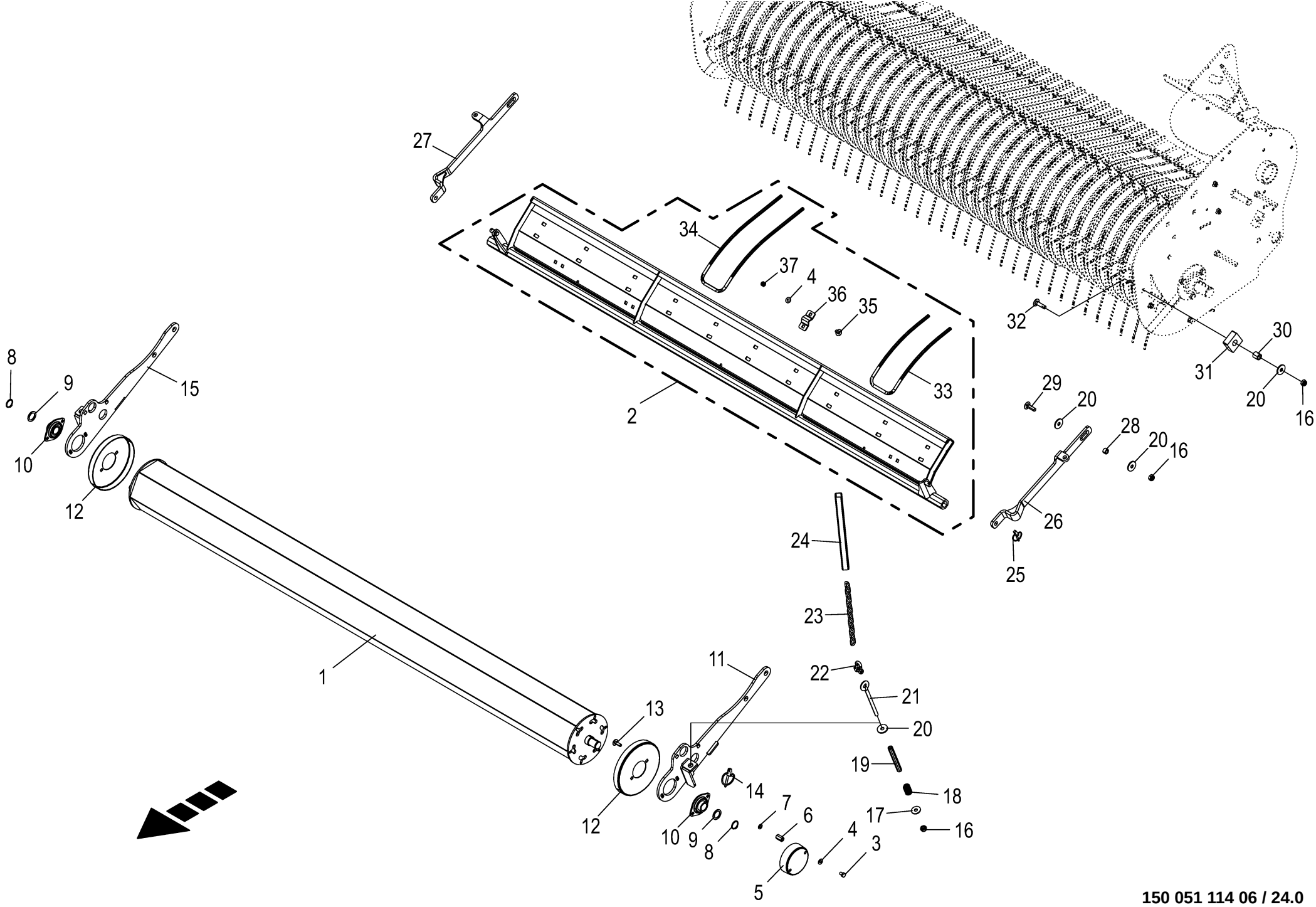

150 051 114 06 / 24.0

150 441 976 03

Rollenniederhalter **Crop press roller unit** **Dispositif de placage à rouleaux**					1109466 -	RP701-35						**150 051 114 06** 150 441 976 3 **24.0**
Pos.	ID-Nr.	Benennung	Description	Description	Masch.-Nr-							Bemerkung/Remarks/Remarque
1	20 261 382 0	Walze	Roller	Rouleau		1						
2	20 262 209 1	Niederhalter mont.	Holding-down clamp assembled	Déflecteur assembl.		1						
3	00 900 253 1	6kt-Schraube	Hex head bolt	Boulon tête hex		x						M 8 X 12
4	00 909 908 1	Sperrkantscheibe	Detent edged washer	Disque à bord d'arrêt		x						SKM 8
5	00 348 835 0	Schutztopf	Protecting cup	Pot de protection		2						Rd. 101
6	00 908 058 0	6kt-Mutter	Hex nut	Écrou hex		x						M 8
7	00 910 413 0	Scheibe	Washer	Rondelle		x						8,4 X 17 X 1,6
8	00 911 529 0	Sicherungsring	Circlip	Circlip		2						A 25 X 1,2
9	00 910 845 1	Passscheibe	Shim ring	Rondelle d'ajustage		x						25 X 35 X 2,0
10	00 934 012 0	Flanschlager	Flange-mounted bearing	Palier à bride		2						ASPFL 205
11	20 260 873 0	Walzenhalter links	Roller holder left	Porte-rouleaux ga.		1						
12	27 006 379 0	Wickelschutz	Wrapping guard	Protecteur du système de liage		2						Rd. 188
13	00 904 732 2	Flachrundschraube	Coach bolt	Vis a tête bombée		x						M 8 X 25
14	00 917 006 1	Klappstecker	Linch pin	Goupille clip		2						6 X 42
15	20 260 874 0	Walzenhalter rechts	Roller holder right	Porte-rouleaux dr.		1						
16	00 908 758 0	Sicherungsmutter	Locknut	Écrou hex		x						M 10
17	90 000 121 0	Scheibe	Washer	Rondelle		x						10,5 X 30 X 2,5
18	00 281 758 0	Druckfeder	Pressure spring	Ressort de pression		8						3 X 19 X 30
19	20 260 880 0	Hydraulikrohr	Hyd. tube	Tuyau hydraulique		2						
20	00 910 353 0	Scheibe	Washer	Rondelle		x						11 X 34 X 3
21	90 001 297 0	Ösenschraube	Eye screw	Vis à oeillet		x						M 10 X 150
22	00 918 203 1	Schäkel	Shackle	Maillon		2						
23	27 021 025 0	Rundstahlkette G 5x35x21Gl. Zn8	Round steel chain G 5x35x21Gl. Zn8	Chaîne en acier G 5x35x21Gl. Zn8		2						
24	20 261 346 0	Schrumpfschlauch	Shrink hose	Tube flexible thermorétractable		2						
25	00 917 004 1	Klappstecker	Linch pin	Goupille clip		2						5 X 32
26	20 467 732 0	Bügel links	Bracket left	Étrier gauche		1						
27	20 467 734 0	Bügel rechts	Bracket right	Étrier droit		1						
28	00 276 450 0	Distanzrohr	Spacer tube	Tube d'entretoisement		4						10 X 16 X 10
29	00 904 754 2	Flachrundschraube	Coach bolt	Vis a tête bombée		x						M 10 X 35
30	00 273 289 1	Hülse	Bushing	Douille		2						13,6 X 20 X 20
31	27 001 472 0	Puffer	Buffer	Tampon		2						
32	00 904 755 2	Flachrundschraube	Coach bolt	Vis a tête bombée		x						M 10 X 40
33	20 262 206 1	Doppelzinken kurz	Double tine short	Dents doubles court		4						
34	20 262 205 1	Doppelzinken lang	Double tine long	Dents doubles longues		6						
35	00 904 730 1	Flachrundschraube	Coach bolt	Vis a tête bombée		x						M 8 X 16
36	20 262 207 0	Rohrhalter D=9	Tube support D=9	Support du tube D=9		10						
37	00 908 706 0	Sicherungsmutter	Locknut	Écrou hex		x						M 8

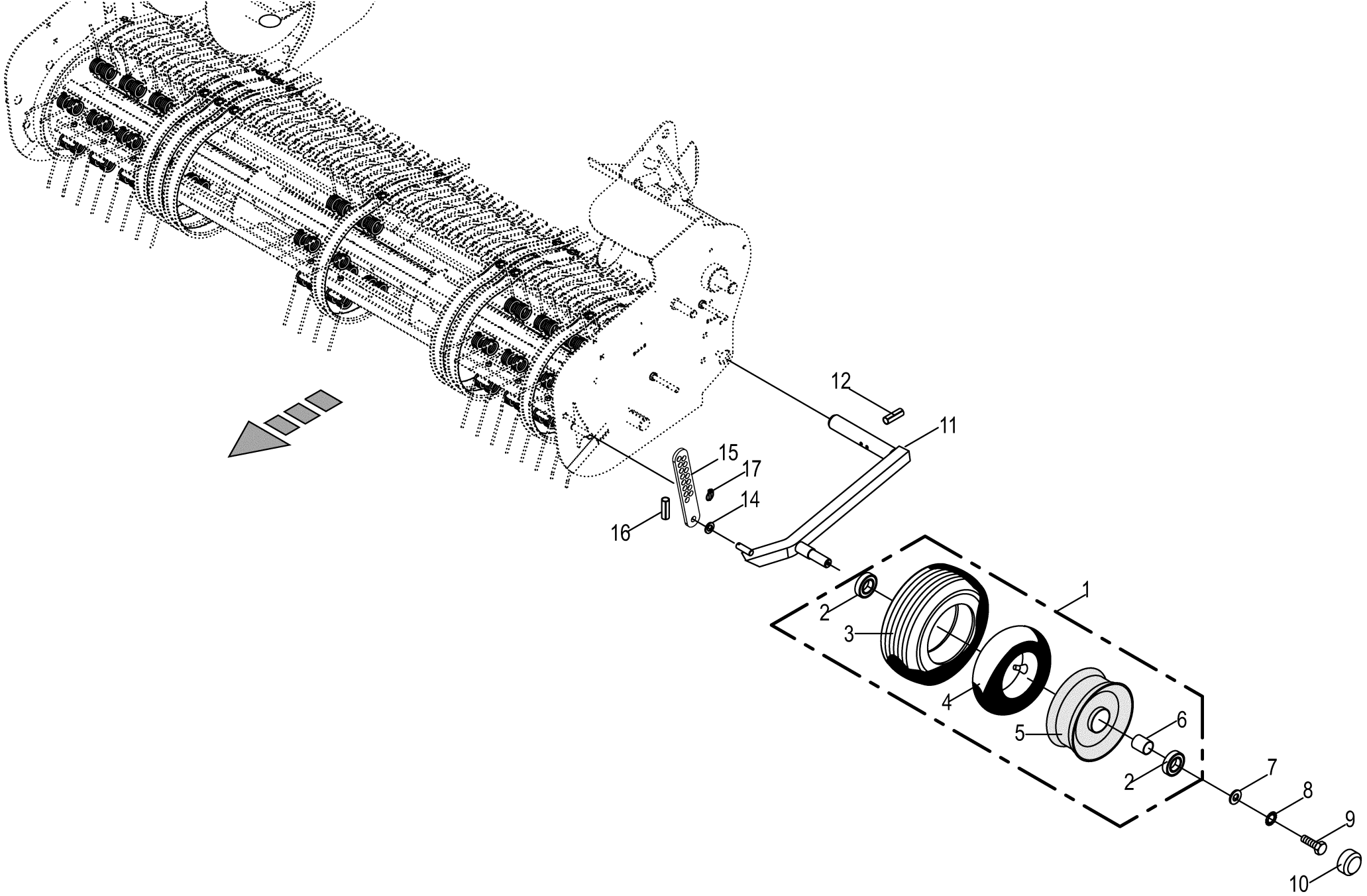

150 051 114 06 / 25.0

150 441 977 01

Tasträder kpl. **Guide wheels cpl.** **Roues de jauge cpl.**					1109466 -	RP701-35						**150 051 114 06** 150 441 977 1 **25.0**
Pos.	ID-Nr.	Benennung	Description	Description	Masch.-Nr-							Bemerkung/Remarks/Remarque
1	00 953 097 1	Rad kpl.	Wheel cpl.	Roue cpl.		2						15 X 6.00-6 6 PR-RT
2	00 930 535 0	Rillenkugellager	Grooved ball bearing	Roulement à gorge		4						6205 2RS
3	00 953 267 1	Reifen	Tyre	Pneu		2						15 X 6.00 -6 RT 6 PR
4	00 953 339 0	Schlauch	Hose	Tuyau		2						15 X 6.00-6 TR 87
5	00 953 184 0	Felge	Rim	Jante		2						4,5 X 6
6	00 938 831 0	Distanzrohr	Spacer tube	Tube d'entretoisement		2						27 X 30 X 34
7	00 910 353 0	Scheibe	Washer	Rondelle		x						11 X 34 X 3
8	00 909 909 1	Sperrkantscheibe	Detent edged washer	Disque à bord d'arrêt		x						SKM 10
9	00 900 634 0	6kt-Schraube	Hex head bolt	Boulon tête hex		x						M 10 X 20
10	00 938 833 0	Radkappe	Wheel cap	Chapeau de roue		2						Rd. 52
11	27 001 469 4	Tastradhalter links	Guide wheel support left	Support de roue de jauge gauche		1						
	27 001 470 4	Tastradhalter rechts	Guide wheel support right	Support de roue de jauge droit		1						
12	00 912 678 2	Spannstift	Roll pin	Goupille de serrage		4						8 X 60
14	00 910 303 1	Scheibe	Washer	Rondelle		x						17 X 30 X 3
15	27 001 471 2	Rasterplatte	Grid plate	tole		2						
16	00 912 611 2	Spannstift	Roll pin	Goupille de serrage		2						5 X 26
17	00 917 004 1	Klappstecker	Linch pin	Goupille clip		2						5 X 32

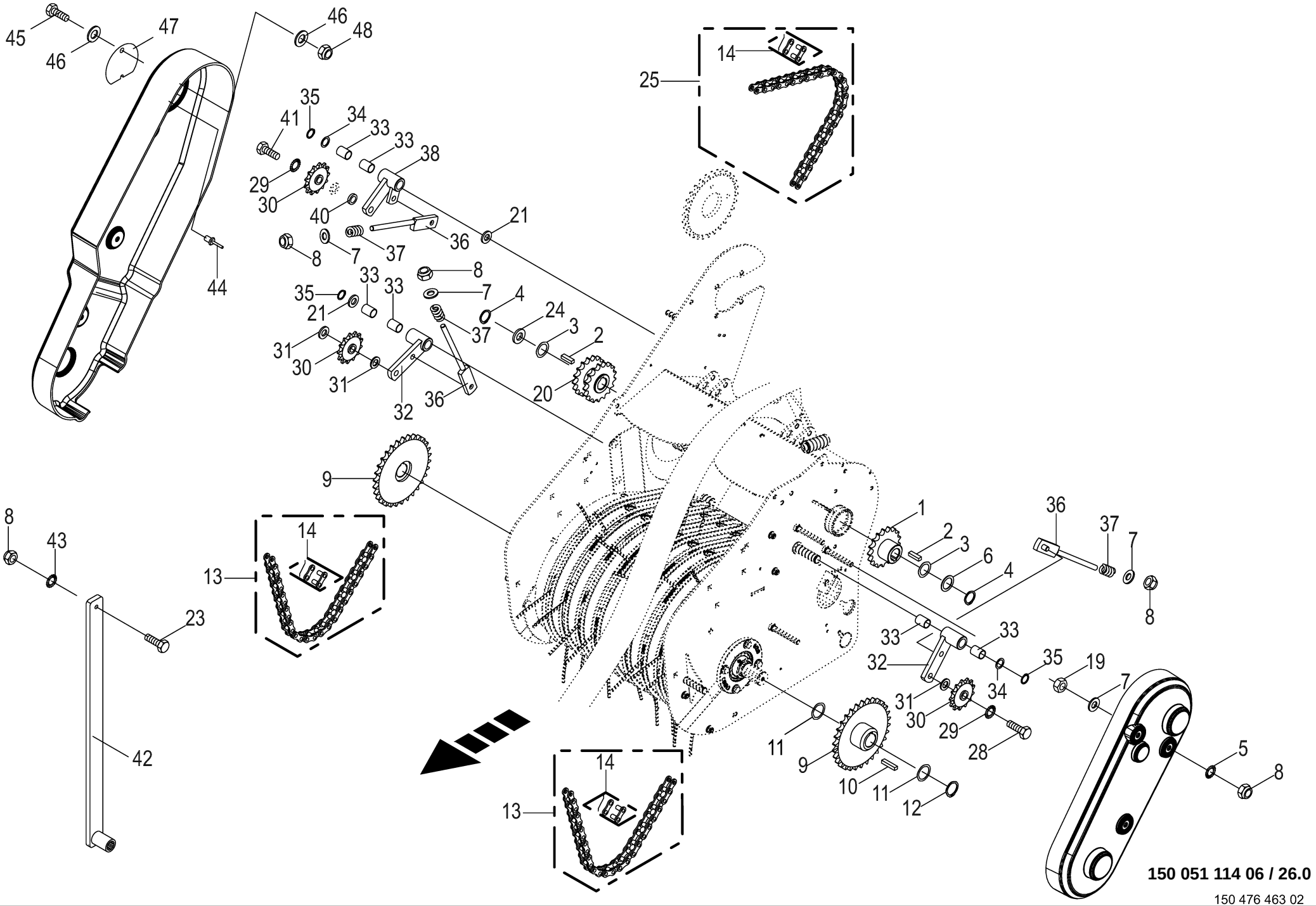

150 051 114 06 / 26.0

150 476 463 02

Pick-up Antrieb **Pick-up drive** **Entrainement du pick-up**					1109466 -	RP701-35						**150 051 114 06** 150 476 463 2 **26.0**
Pos.	ID-Nr.	Benennung	Description	Description	Masch.-Nr-							Bemerkung/Remarks/Remarque
1	00 288 786 3	Kettenrad 3/4" z=17 30mm	Sprocket wheel 3/4" z=17 30mm	Roue à chaîne 3/4" z=17 30mm		1						
2	00 915 117 0	Passfeder	Fit-in key	Clavette		2						B 10 X 8 X 36
3	00 910 863 0	Passscheibe	Shim ring	Rondelle d'ajustage		x						30 X 42 X 0,5
	00 910 864 1	Passscheibe	Shim ring	Rondelle d'ajustage		x						30 X 42 X 1,0
4	00 911 535 1	Sicherungsring	Circlip	Circlip		2						A 30 X 1,5
5	00 909 910 1	Sperrkantscheibe	Detent edged washer	Disque à bord d'arrêt		x						SKM 12
6	00 910 702 1	Stützscheibe	Supporting disc	Rondelle diélectrique		x						S 30 X 42 X 2,5
7	00 910 506 1	Scheibe	Washer	Rondelle		x						13 X 24 X 2,5
8	00 908 701 0	Sicherungsmutter	Locknut	Écrou hex		x						M 12
9	00 292 763 3	Kettenrad 3/4" Z=30 35mm	Sprocket wheel 3/4" Z=30 35mm	Roue à chaîne 3/4" Z=30 35mm		2						
10	00 915 123 0	Passfeder	Fit-in key	Clavette		2						B 10 X 8 X 40
11	00 911 132 0	Passscheibe	Shim ring	Rondelle d'ajustage		x						35 X 45 X 0,3
	00 911 133 0	Passscheibe	Shim ring	Rondelle d'ajustage		x						35 X 45 X 0,5
	00 911 134 0	Passscheibe	Shim ring	Rondelle d'ajustage		x						35 X 45 X 1,0
	00 911 136 1	Passscheibe	Shim ring	Rondelle d'ajustage		x						35 X 45 X 2,0
12	00 911 541 0	Sicherungsring	Circlip	Circlip		2						A 35 X 1,5
13	90 002 000 0	Rollenkette	Roller chain	Chain à rouleaux		2						3/4 " X 70 Ro.
14	00 921 980 0	Steckglied	Split link	Maille brisée		3						3/4"
18	20 661 473 0	Schutzhaube li.	protective hood lh	capot de protection ga.		1						
19	00 908 215 0	6kt-Mutter	Hex nut	Écrou hex		x						M 12
20	00 285 790 3	Doppelkettenrad 3/4" Z=17 30mm	Double chain wheel 3/4" Z=17 30mm	Roue à chaîne double 3/4" Z= 17 30mm		1						
21	00 910 718 1	Stützscheibe	Supporting disc	Rondelle diélectrique		x						S 20 X 28 X 2,0
24	00 910 702 1	Stützscheibe	Supporting disc	Rondelle diélectrique		1						S 30 X 42 X 2,5
25	00 921 960 0	Rollenkette	Roller chain	Chain à rouleaux		1						3/5" X 62 Ro.
26	21 019 484 0	Schutzhaube re.	protective hood rh	capot de protection dr.		1						
28	00 900 675 0	6kt-Schraube	Hex head bolt	Boulon tête hex		x						M 16 X 40
29	00 909 912 1	Sperrkantscheibe	Detent edged washer	Disque à bord d'arrêt		x						SKM 16
30	00 922 313 1	Kettenrad	Chain sprocket	Roue à chaînes		3						3/4" Z= 13
31	00 910 303 1	Scheibe	Washer	Rondelle		x						17 X 30 X 3
32	00 273 856 1	Spannarm m. DU-Buchse	Tensioning arm with DU-bushing	Bras de serrage avec douilles DU		2						
33	00 934 910 0	Lagerbuchse	Bearing bush	Coussinet		6						20 X 23 X 30
34	00 910 826 1	Passscheibe	Shim ring	Rondelle d'ajustage		x						20 X 28 X 1,0
35	00 911 522 1	Sicherungsring	Circlip	Circlip		3						20 X 1,2
36	20 261 768 0	Spannschraube	Clamping bolt	Vis de serrage		3						
37	00 036 127 4	Druckfeder	Pressure spring	Ressort de pression		6						6 X 19 X 35
38	00 277 700 1	Spannhebel -rechts , inkl. Buchse	Tension lever -right, incl. bushing	Levier de commande -droite, incl. douille		1						

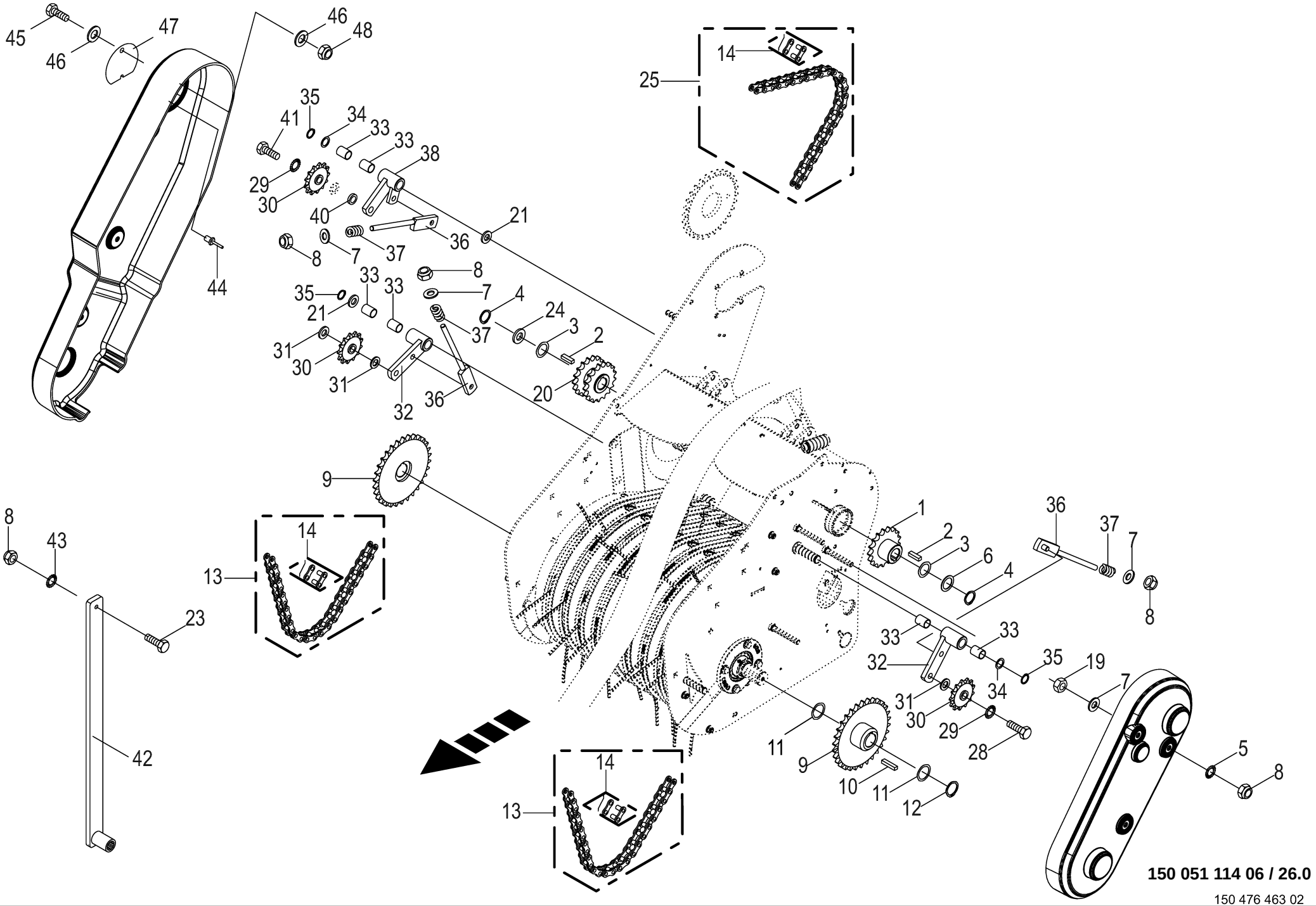

150 051 114 06 / 26.0

150 476 463 02

Pick-up Antrieb **Pick-up drive** **Entrainement du pick-up**					1109466 -	RP701-35						**150 051 114 06** 150 476 463 2 **26.0**
Pos.	ID-Nr.	Benennung	Description	Description	Masch.-Nr-							Bemerkung/Remarks/Remarque
40	00 910 362 0	Scheibe	Washer	Rondelle		x						17 X 40 X 6
41	00 900 677 0	6kt-Schraube	Hex head bolt	Boulon tête hex		x						M 16 X 50
42	20 061 450 1	Schalthebel	Actuating lever	Levier		1						
	00 036 295 1	Druckfeder	Pressure spring	Ressort de pression		1						1,5 X 11,5 X 45
43	00 909 909 1	Sperrkantscheibe	Detent edged washer	Disque à bord d'arrêt		x						SKM 10
44	00 914 036 0	Blindniet	Blind rivet	Rivet aveugle		x						4,8 X 11
45	00 900 612 0	6kt-Schraube	Hex head bolt	Boulon tête hex		x						M 8 X 16
46	00 910 413 0	Scheibe	Washer	Rondelle		x						8,4 X 17 X 1,6
47	20 061 611 0	Deckel	Cover	Couvercle		1						
48	00 908 706 0	Sicherungsmutter	Locknut	Écrou hex		x						M 8

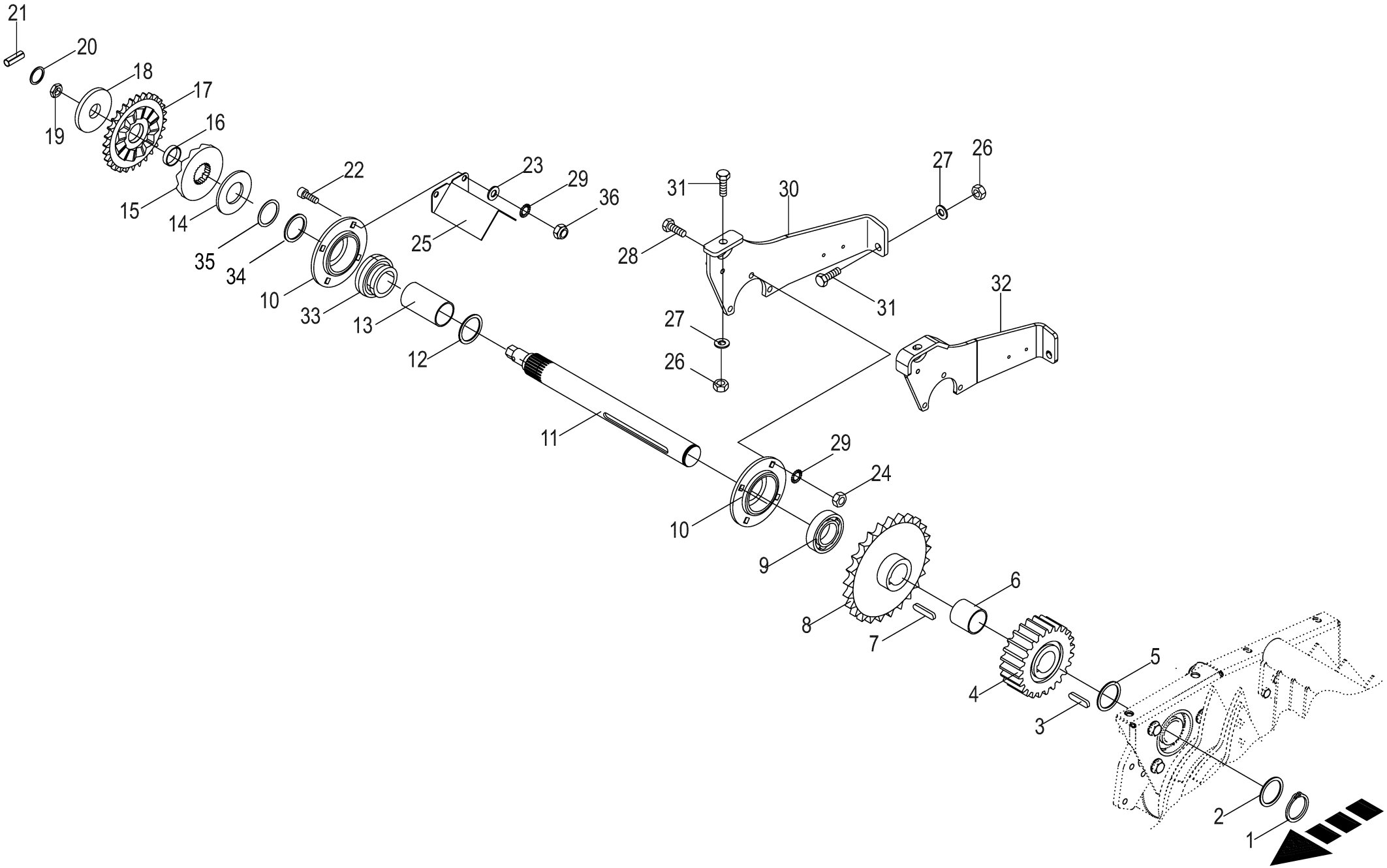

150 051 114 06 / 27.0

Antrieb - Pick-up -rechts **Drive - Pick-up** **Entrainement - Pick-up**					1109466 -	RP701-35						**150 051 114 06** 150 313 144 9 **27.0**
Pos.	ID-Nr.	Benennung	Description	Description	Masch.-Nr-							Bemerkung/Remarks/Remarque
1	00 911 553 0	Sicherungsring	Circlip	Circlip		x						A 50 X 2,0
2	00 910 735 3	Stützscheibe	Supporting disc	Rondelle diélectrique		x						S 50 X 62 X 3,0
3	00 915 205 0	Passfeder	Fit-in key	Clavette		1						B 14 X 9 X 45
4	00 293 583 1	Stirnrad	Spur wheel	Arbre d'entraînement		1						Z= 20
5	00 910 904 0	Passscheibe	Shim ring	Rondelle d'ajustage		x						50 X 62 X 1,0
6	00 292 767 0	Distanzbuchse	Spacer bushing	Entretoise prise femelle		1						57 X 2,9 X 55
7	00 915 207 0	Passfeder	Fit-in key	Clavette		1						B 14 X 9 X 50
8	00 277 540 5	Kettenrad	Sprocket wheel	Roue à chaîne		1						1 1/4" Z=25
9	00 934 632 0	Rillenkugellager	Grooved ball bearing	Roulement à gorge		1						UC 210
10	00 274 903 5	Lagergehäuse	Bearing housing	Cage de roulement		2						
11	20 060 761 0	Zwischenwelle	Intermediate shaft	Arbre intermediaire		1						Lg.= 552
12	00 910 903 0	Passscheibe	Shim ring	Rondelle d'ajustage		x						50 X 62 X 0,5
	00 910 902 0	Passscheibe	Shim ring	Rondelle d'ajustage		x						50 X 62 X 0,3
13	20 060 762 0	Distanzbuchse	Spacer bushing	Entretoise prise femelle		1						51,2 X 57 X 107
14	00 909 932 0	Federscheibe	Spring washer	Rondelle à ressort		6						100 X 51 X 2,7
15	20 261 174 0	Kupplungsnabe	Coupling hub	Moyeu d'accouplement		1						
16	00 934 962 0	Lagerbuchse	Bearing bush	Coussinet		1						40 X 44 X 10
17	00 290 367 2	Kettenrad	Chain sprocket	Roue à chaînes		1						3/4" Z= 28
18	00 290 366 0	Scheibe	Washer	Rondelle		1						33 X 100 X 10
19	00 908 541 1	6kt-Mutter -niedrige Form	Hex nut -low form	Écrou hex -forme basse		x						M 30 X 1,5
20	00 910 865 1	Passscheibe	Shim ring	Rondelle d'ajustage		x						30 X 42 X 2,0
	00 910 864 1	Passscheibe	Shim ring	Rondelle d'ajustage		x						30 X 42 X 1,0
21	00 912 675 2	Spannstift	Roll pin	Goupille de serrage		1						8 X 45
22	00 903 143 1	Zylinderschraube	Allen screw	Vis tête cylindrique		x						M 12 X 45 10.9
23	00 910 506 1	Scheibe	Washer	Rondelle		x						13 X 24 X 2,5
24	00 908 215 0	6kt-Mutter	Hex nut	Écrou hex		x						M 12
25	20 060 766 1	Schutzblech	Guard sheet	Tôle de protection		2						
26	00 908 719 0	Sicherungsmutter	Locknut	Écrou hex		x						M 16
27	00 910 303 1	Scheibe	Washer	Rondelle		x						17 X 30 X 3
28	00 900 658 0	6kt-Schraube	Hex head bolt	Boulon tête hex		x						M 12 X 40
29	00 909 910 1	Sperrkantscheibe	Detent edged washer	Disque à bord d'arrêt		x						SKM 12
30	00 293 564 0	Platte	Plate	Plaque		1						
31	00 900 677 0	6kt-Schraube	Hex head bolt	Boulon tête hex		x						M 16 X 50
32	00 000 001 0	-nicht für diese Maschine	-not for this machine	-non prevu pour cette machine		x						
33	90 000 254 0	Rillenkugellager	Grooved ball bearing	Roulement à gorge		1						50 X 90 X 20
34	90 000 428 0	Stützscheibe	Supporting disc	Rondelle diélectrique		1						50 X 62 X 3
35	00 910 904 0	Passscheibe	Shim ring	Rondelle d'ajustage		x						50 X 62 X 1,0
	00 910 903 0	Passscheibe	Shim ring	Rondelle d'ajustage		x						50 X 62 X 0,5

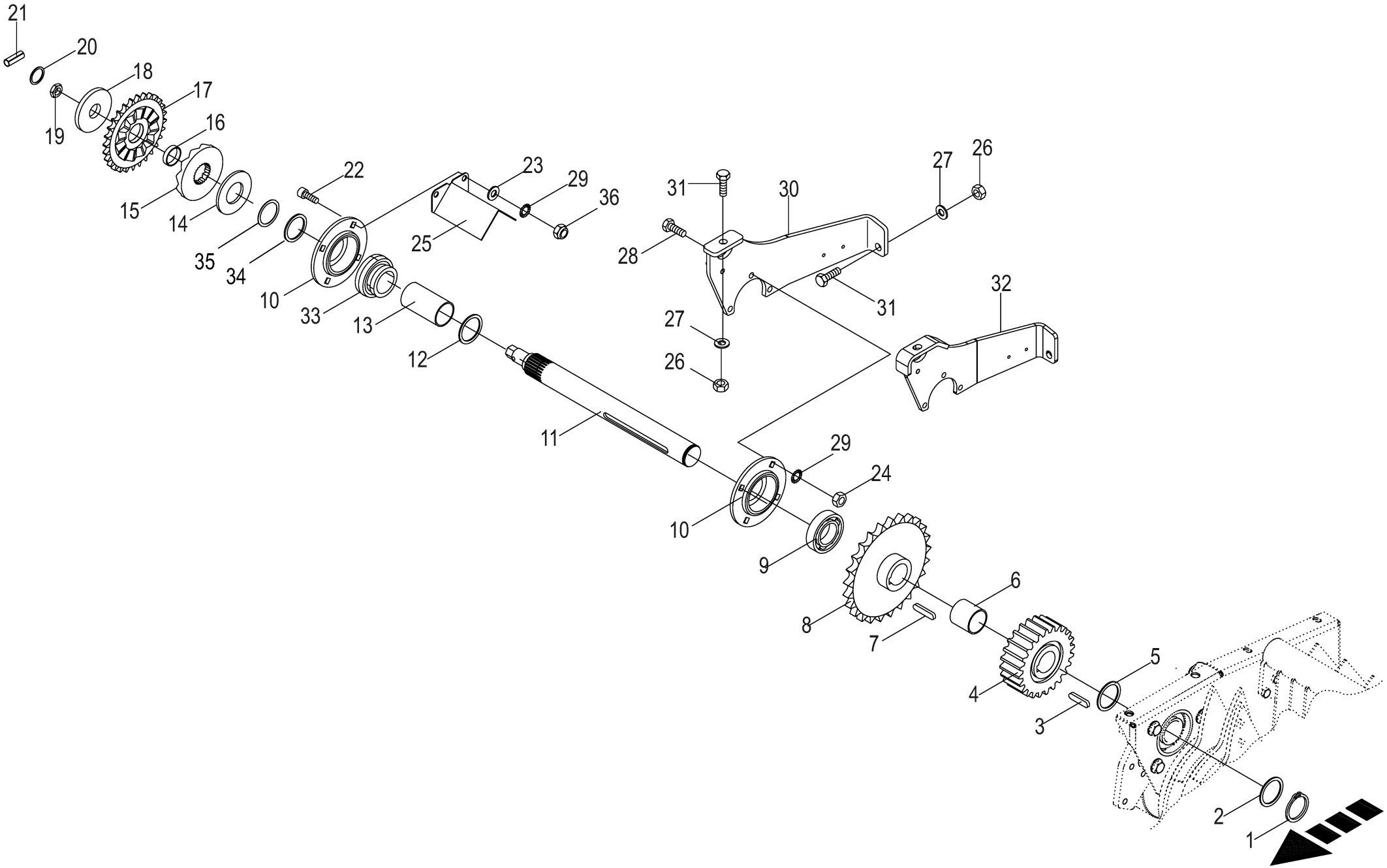

150 051 114 06 / 27.0

Antrieb - Pick-up -rechts **Drive - Pick-up** **Entrainement - Pick-up**					1109466 -	RP701-35						**150 051 114 06** 150 313 144 9 **27.0**
Pos.	ID-Nr.	Benennung	Description	Description	Masch.-Nr-							Bemerkung/Remarks/Remarque
36	00 910 902 0 00 908 701 0	Passscheibe Sicherungsmutter	Shim ring Locknut	Rondelle d'ajustage Écrou hex		x x						50 X 62 X 0,3 M 12

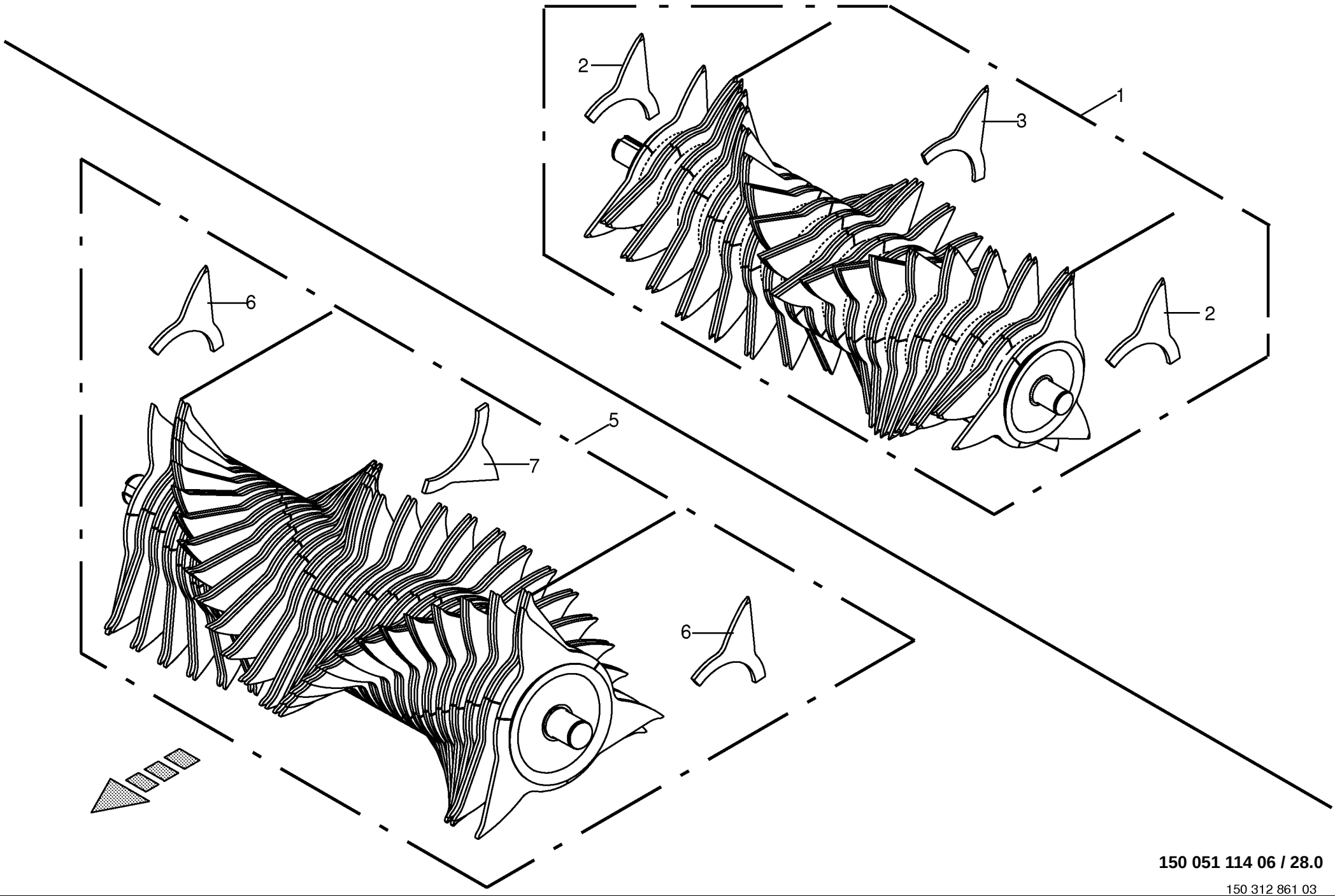

150 051 114 06 / 28.0

150 312 861 03

Rotor **Rotor** **Rotor**					1109466 -	RP701-35						**150 051 114 06** 150 312 861 3 **28.0**
Pos.	ID-Nr.	Benennung	Description	Description	Masch.-Nr-							Bemerkung/Remarks/Remarque
1	20 465 216 1	Rotor 17 Messer	rotor 17 Messer	rotor 17 Messer		1						
2	20 465 206 0	Zinken au.	tine outs.	dent ext.		6						
3	20 465 208 0	Zinken innen	tine ins. geschm.	dent int. geschm.		102						
5	20 465 246 1	Rotor 26 Messer	rotor 26 Messer	rotor 26 Messer		1						
6	20 465 206 0	Zinken au.	tine outs.	dent ext.		6						
7	20 465 208 0	Zinken innen	tine ins. geschm.	dent int. geschm.		156						

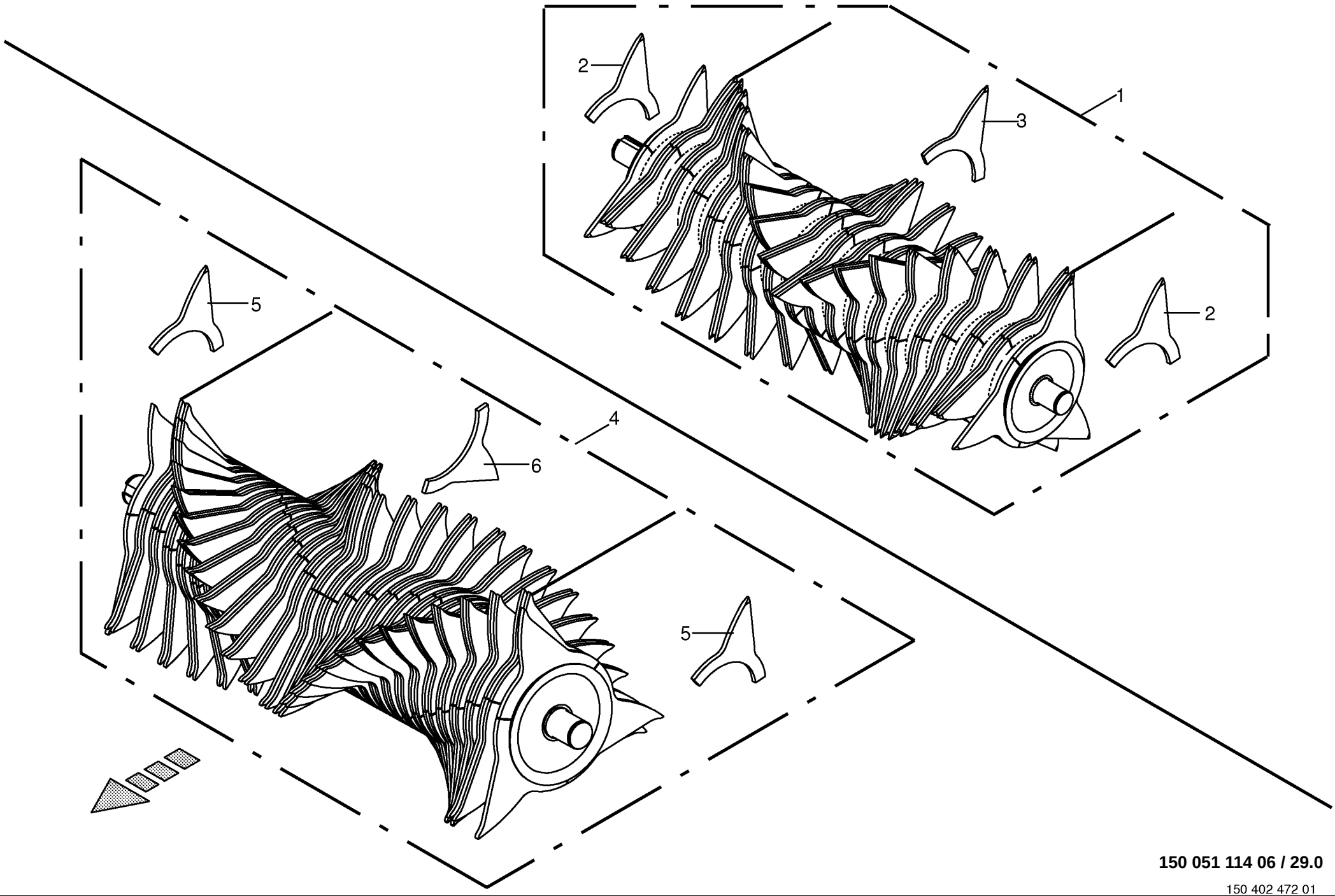

150 051 114 06 / 29.0

150 402 472 01

Rotor -HD **Rotor** **Rotor**					1109466 -	RP701-35						**150 051 114 06** 150 402 472 1 **29.0**
Pos.	ID-Nr.	Benennung	Description	Description	Masch.-Nr-							Bemerkung/Remarks/Remarque
1	20 465 922 0	Rotor 17 Messer Hardox	Rotor 17 blades Hardox worked	Rotor 17 couteaux Hardox		x						
2	20 465 914 0	Zinken au.	tine outs.	dent ext.		6						
3	20 465 624 0	Zinken in. geschm.	tine ins. geschm.	dent int. geschm.		102						
4	20 465 925 0	Rotor 26 Messer Hardox	Rotor 26 blades Hardox worked	Rotor 26 couteaux Hardox		x						
5	20 465 914 0	Zinken au.	tine outs.	dent ext.		6						
6	20 465 624 0	Zinken in. geschm.	tine ins. geschm.	dent int. geschm.		156						

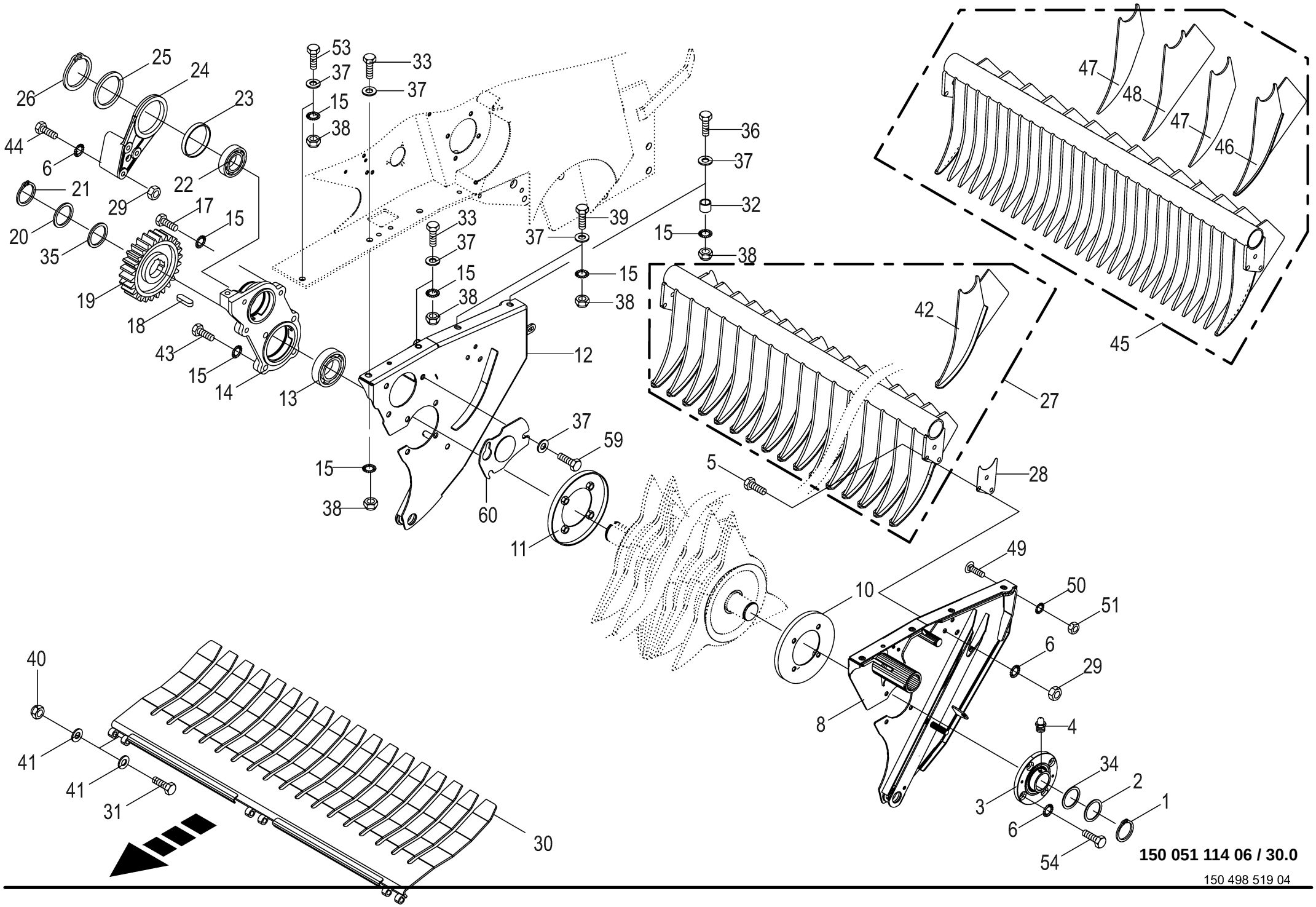

150 051 114 06 / 30.0

150 498 519 04

Rotor - Aufhängung / Abstreifer / Übergangsblech -XC Rotor - Suspension / Scaper / Intermediate plate Rotor - Suspension / Racleur / Tôle intermèdiaire					1109466 -	RP701-35						150 051 114 06 150 498 519 4 30.0
Pos.	ID-Nr.	Benennung	Description	Description	Masch.-Nr-							Bemerkung/Remarks/Remarque
1	00 911 557 1	Sicherungsring	Circlip	Circlip		1						A 55 X 2,0
2	00 910 703 1	Stützscheibe	Supporting disc	Rondelle diélectrique		x						S 55 X 68 X 3,0
3	27 001 059 3	Flanschlager 55mm 4-Loch -kpl.	Flange-mounted bearing 55mm 4 holes -cpl.	Palier à bride 55mm 4 trous - cpl.		1						
4	00 919 102 0	Kegelschmiernippel	Grease niple	Graisseur à cone		1						H2/S M 6
5	00 900 657 0	6kt-Schraube	Hex head bolt	Boulon tête hex		x						M 12 X 35
6	00 909 910 1	Sperrkantscheibe	Detent edged washer	Disque à bord d'arrêt		x						SKM 12
8	21 004 815 1	Seitenwand li.	side wall lh			1						
10	00 293 132 0	Wickelschutz	Wrapping guard	Protecteur du système de liage		1						Rd. 257/108
11	00 277 635 1	Wickelschutz	Wrapping guard	Protecteur du système de liage		1						Rd. 257/135
12	20 663 673 1	Seitenwand re.	side wall rh			1						
13	90 000 501 0	Rillenkugellager	Grooved ball bearing	Roulement à gorge		1						UC 213 D1
14	20 062 108 0	Lagergehäuse	Bearing housing	Cage de roulement		1						
15	00 909 912 1	Sperrkantscheibe	Detent edged washer	Disque à bord d'arrêt		x						SKM 16
17	00 900 674 0	6kt-Schraube	Hex head bolt	Boulon tête hex		x						M 16 X 35
18	00 915 008 0	Passfeder	Fit-in key	Clavette		2						B 18 X 11 X 45
19	20 062 094 1	Stirnrad m=8 Z=26 d=65	Spur wheel m = 8 Z = 26 d = 65	Pignon m=8 Z=26 d=65		1						
20	00 910 743 1	Stützscheibe	Supporting disc	Rondelle diélectrique		x						S 65 X 85 X 3,5
21	00 911 528 0	Sicherungsring	Circlip	Circlip		1						A 65 X 4
22	00 934 632 0	Rillenkugellager	Grooved ball bearing	Roulement à gorge		1						UC 210
23	00 934 972 0	Lagerbuchse	Bearing bush	Coussinet		1						10015 DU
24	20 660 905 0	Aufnahmeplatte	holding plate	plaque de réception		1						
25	00 911 029 0	Passscheibe	Shim ring	Rondelle d'ajustage		x						100 X 120 X 1,0
26	00 911 509 0	Sicherungsring	Circlip	Circlip		1						A 100 X 3
27	20 065 770 0	Abstreifer -17-Messer	Scraper -17-knifes	Racloir -17-couteaus		1						
28	00 292 798 0	Distanzplatte	Spacer plate	Plaque d'ecartement		x						
29	00 908 215 0	6kt-Mutter	Hex nut	Écrou hex		x						M 12
30	20 468 997 0	Übergangsblech 17 Messer	Transition sheet 17 blades	Tôle de transition 17 couteaux		1						
	20 469 142 0	Übergangsblech	transition sheet	tôle de transition		1						
31	00 901 457 0	6kt-Schraube	Hex head bolt	Boulon tête hex		x						M 12 X 85
32	00 347 274 1	Buchse	Bushing	Douille		2						16,9 X 26,9 X 35
33	00 900 356 0	6kt-Schraube	Hex head bolt	Boulon tête hex		x						M 16 X 50 -10.9
34	00 910 815 0	Passscheibe	Shim ring	Rondelle d'ajustage		x						55 X 68 X 1,0
35	00 910 969 0	Passscheibe	Shim ring	Rondelle d'ajustage		x						65 X 85 X 1,0
36	00 901 140 2	6kt-Schraube	Hex head bolt	Boulon tête hex		x						M 16 X 90 -10.9
37	00 910 303 1	Scheibe	Washer	Rondelle		x						17 X 30 X 3
	00 910 362 0	Scheibe	Washer	Rondelle		x						17 X 40 X 6
38	00 908 719 0	Sicherungsmutter	Locknut	Écrou hex		x						M 16

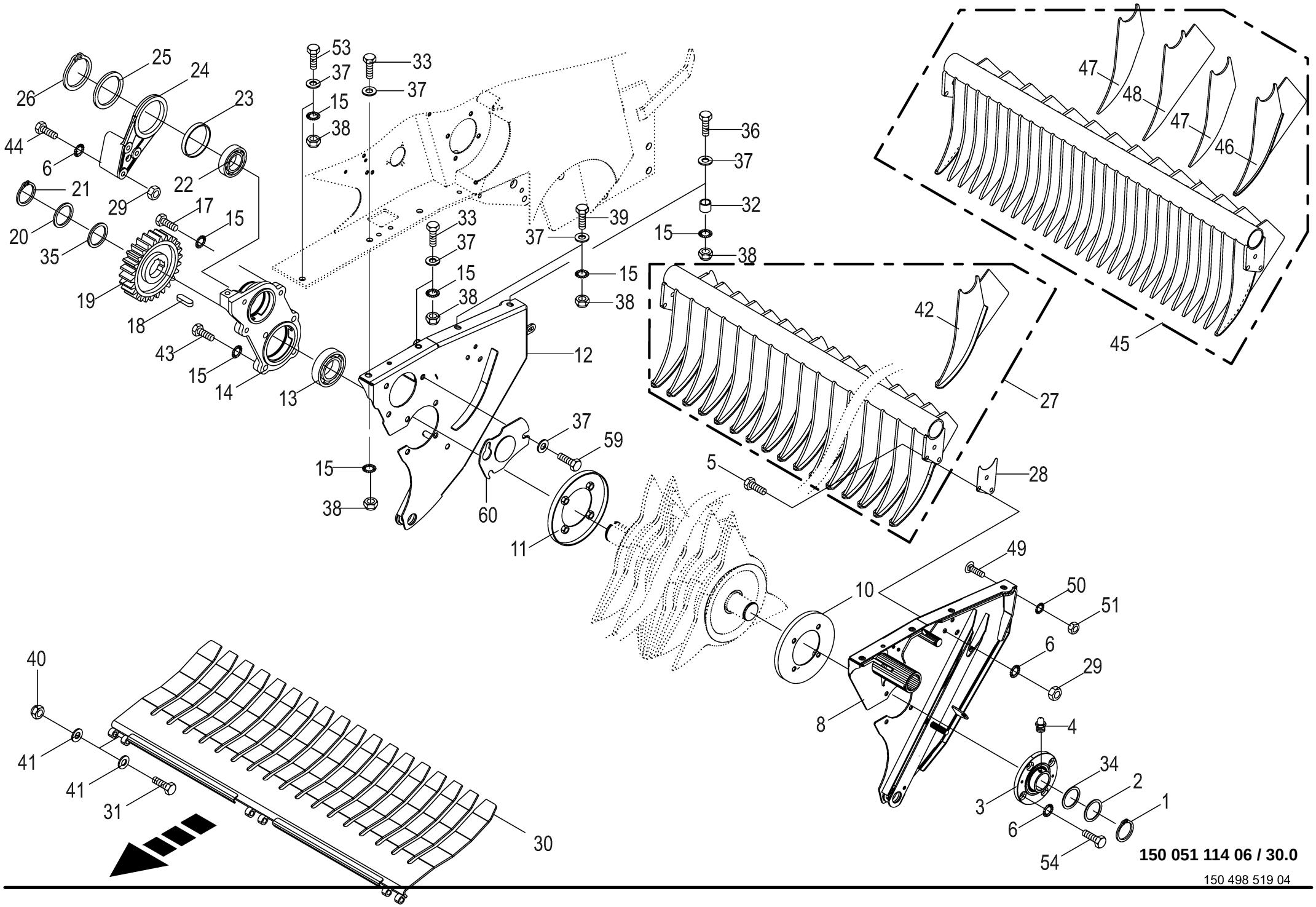

150 051 114 06 / 30.0

150 498 519 04

Rotor - Aufhängung / Abstreifer / Übergangsblech -XC Rotor - Suspension / Scaper / Intermediate plate Rotor - Suspension / Racleur / Tôle intermèdiaire					1109466 -	RP701-35						150 051 114 06 150 498 519 4 30.0
Pos.	ID-Nr.	Benennung	Description	Description	Masch.-Nr-							Bemerkung/Remarks/Remarque
39	00 900 356 0	6kt-Schraube	Hex head bolt	Boulon tête hex		x						M 16 X 50 -10.9
40	00 908 701 0	Sicherungsmutter	Locknut	Écrou hex		x						M 12
41	00 910 506 1	Scheibe	Washer	Rondelle		x						13 X 24 X 2,5
42	20 068 020 0	Abstreifer	Scraper	Racloir		18						
43	00 901 132 1	6kt-Schraube	Hex head bolt	Boulon tête hex		x						M 16 X 55
	00 901 482 0	6kt-Schraube	Hex head bolt	Boulon tête hex		x						M 16 X 60
44	90 000 340 0	6kt-Schraube	Hex head bolt	Boulon tête hex		x						M 12 X 110 -10.9
45	20 061 331 3	Abstreifer -26-Messer	Scraper -26-knifes	Racloir -26-couteaus		1						
46	20 066 418 0	Abstreifer -aussen	Scraper -outside	Racloir -extérieur		2						
47	20 061 327 0	Abstreifer -klein	Scraper -small	Racloir -petit		13						
48	20 061 330 0	Abstreifer -groß	Scraper -big	Racloir -grand		12						
49	00 904 850 1	Flachrundschraube	Coach bolt	Vis a tête bombée		x						M 10 X 25
50	00 909 909 1	Sperrkantscheibe	Detent edged washer	Disque à bord d'arrêt		x						SKM 10
51	00 908 212 0	6kt-Mutter	Hex nut	Écrou hex		x						M 10
53	00 900 676 0	6kt-Schraube	Hex head bolt	Boulon tête hex		x						M 16 X 45
54	00 900 656 0	6kt-Schraube	Hex head bolt	Boulon tête hex		x						M 12 X 30
59	00 900 675 0	6kt-Schraube	Hex head bolt	Boulon tête hex		x						M 16 X 40
60	20 662 589 0	Lagerabdeckung	Bearing cover	couvercle de palier		1						

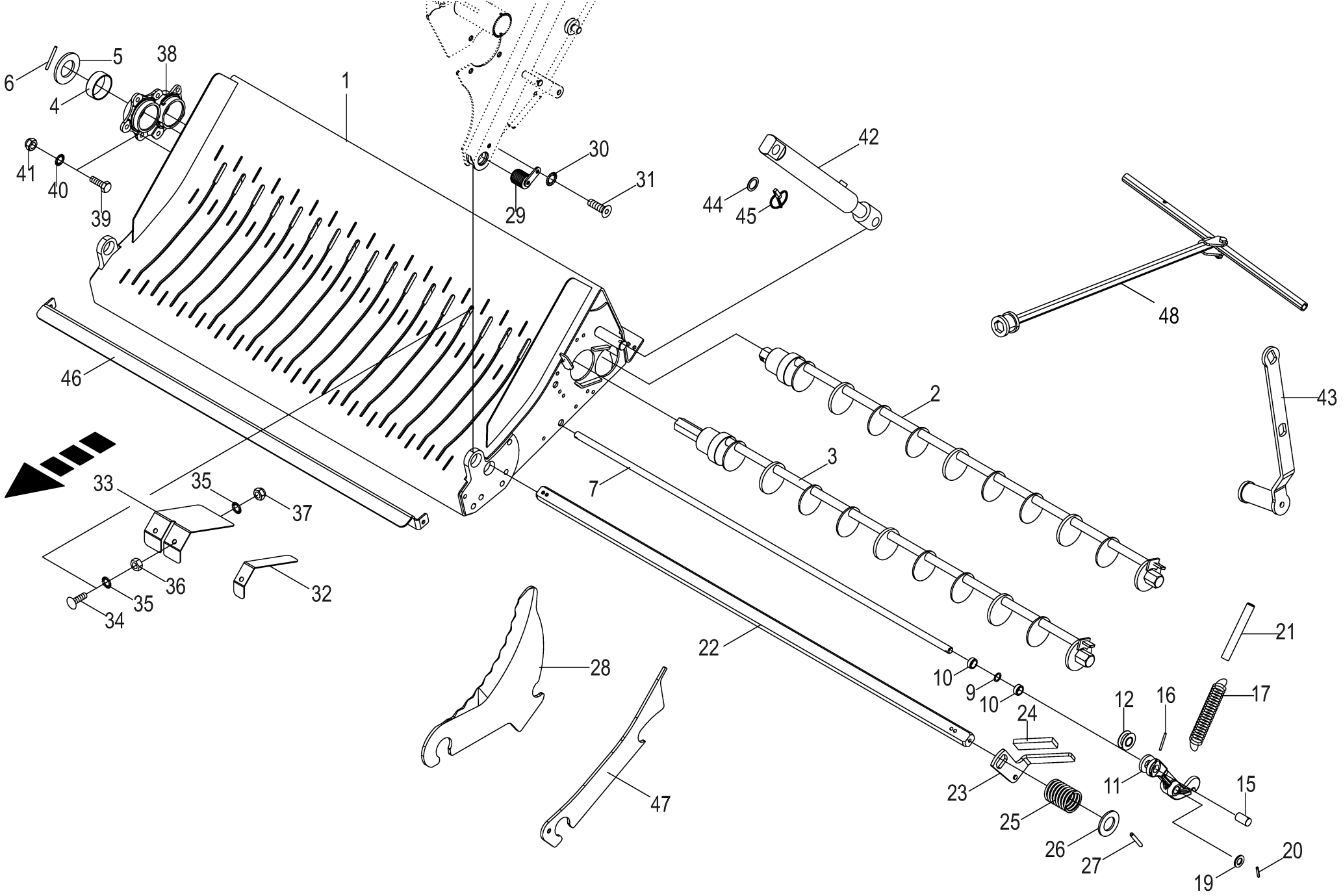

150 051 114 06 / 31.0

150 498 911 04

Schneidwerk -17 Messer / knifes / couteaus **Cutting mechanism** **Dispositif de coupe**					1109466 -	RP701-35						**150 051 114 06** 150 498 911 4 **31.0**
Pos.	ID-Nr.	Benennung	Description	Description	Masch.-Nr-							Bemerkung/Remarks/Remarque
1	21 004 578 0	Messerkassette 17 Messer	blade cassette 17 Messer	cassette à couteaux 17 Messer		1						
2	20 064 044 0	Schaltwelle -hinten	Feed shaft -back	Arbre de commande -derrière		1						
3	20 064 045 1	Schaltwelle -vorn	Feed shaft -front	Arbre de commande -devant		1						
4	00 934 913 1	Lagerbuchse	Bearing bush	Coussinet		4						MB 6023 Du
5	20 064 099 0	Anschlag	Limit stop	Butée		2						
6	00 912 648 2	Spannstift	Roll pin	Goupille de serrage		2						6 X 60
7	20 262 428 0	Messerhebelachse	Blade lever axle	Axe du levier du couteau		1						
9	00 910 942 0	Passscheibe	Shim ring	Rondelle d'ajustage		x						16 X 22 X 1
10	00 293 714 0	Distanzhülse	Spacer bushing	Douille entretoise		34						17,8 X 25 X 10,517
11	20 264 056 3	Messerhebel	blade lever	levier du couteau		17						
12	20 277 997 0	Rolle	Roll	Rouleau		17						
15	20 267 399 1	Bolzen 18 X 31,8	Bolts	Axe 18 X 31,8		17						
16	90 003 672 0	Spannstift 4 x 40	roll pin 4 x 40	goupille de serrage. 4 x 40		17						
17	00 292 772 0	Zugfeder	Tension spring	Ressort de traction		17						4,5 X 26 X 164
19	00 910 303 1	Scheibe	Washer	Rondelle		x						17 X 30 X 3
20	00 912 613 2	Spannstift	Roll pin	Goupille de serrage		2						5 X 30
21	00 292 773 0	Druckrolle	Pressing roll	Rouleau de pression		17						Rd. 20 X 152
22	20 664 876 0	Messerstange		Barre à couteaux		1						
23	20 060 172 0	Handgriff	Hand grip	Poignée		1						
24	00 925 016 0	Griff	Handle	Poignée		1						
25	00 030 195 2	Druckfeder	Pressure spring	Ressort de pression		1						5 X 51 X 114
26	00 910 658 0	Scheibe	Washer	Rondelle		x						36 X 65 X 4,5
27	00 912 678 2	Spannstift	Roll pin	Goupille de serrage		2						8 X 60
28	20 061 114 4	Schneidmesser -	Cutting blade -Standard equipment	Couteau de coupe -Équipement		17						
		Serienausstattung		standard								
	20 067 033 1	Schneidmesser hartmetallbesch. -nicht für steinige Verhältnisse	Cutting blade hard metal coated -not suitable in stony conditions	Cou. de coupe rev. de carb. de tungstène -ne convient pas aux conditions pierreuses		17						
29	00 292 802 1	Verriegelungsbolzen	locking pin	boulon de verrouillage		2						
30	00 909 908 1	Sperrkantscheibe	Detent edged washer	Disque à bord d'arrêt		x						SKM 8
31	90 003 938 0	Linsenflan-schr.Torx M8x20 Zn8 08.8	Oval-head screw Torx M8x20 Zn8	Vis à brides à tête bomb Torx M8x20 Zn8		x						
32	20 062 766 0	Blech -links aussen	Plate -outside left	Tôle -extérieur en gauche		1						
33	20 062 768 0	Blech	Plate	Tôle		8						
34	00 904 745 1	Flachrundschraube	Coach bolt	Vis a tête bombée		x						M 10 X 30
35	00 909 909 1	Sperrkantscheibe	Detent edged washer	Disque à bord d'arrêt		x						SKM 10
36	00 908 212 0	6kt-Mutter	Hex nut	Écrou hex		x						M 10
37	00 908 758 0	Sicherungsmutter	Locknut	Écrou hex		x						M 10

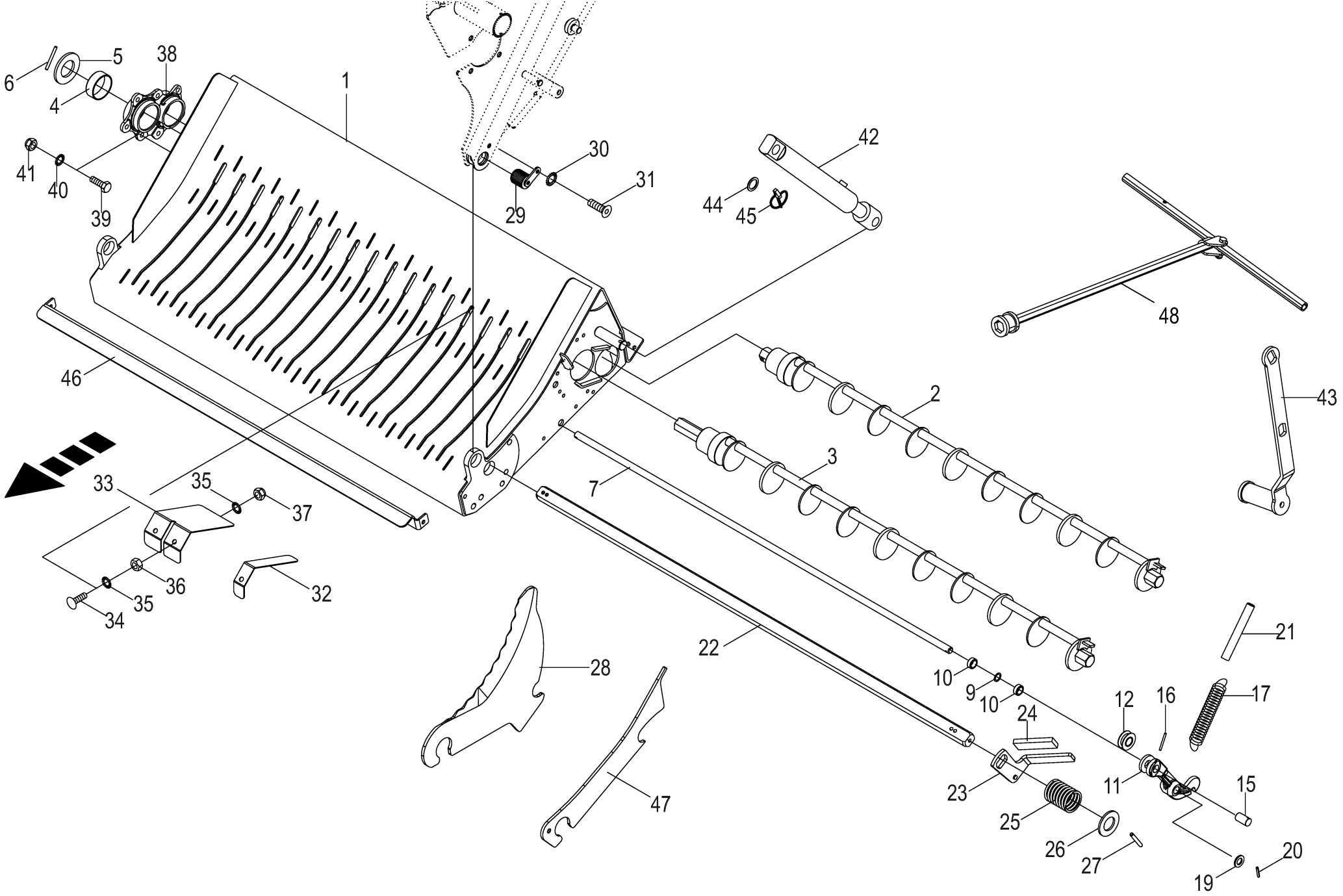

150 051 114 06 / 31.0

150 498 911 04

Schneidwerk -17 Messer / knifes / couteaus **Cutting mechanism** **Dispositif de coupe**					1109466 -	RP701-35						**150 051 114 06** 150 498 911 4 **31.0**
Pos.	ID-Nr.	Benennung	Description	Description	Masch.-Nr-							Bemerkung/Remarks/Remarque
38	20 660 493 0	Schaltwellenlagerung	Control shaft bearing			1						
39	00 900 637 0	6kt-Schraube	Hex head bolt	Boulon tête hex		x						M 10 X 30
40	00 909 907 0	Sperrkantscheibe	Detent edged washer	Disque à bord d'arrêt		x						SKZ 10
41	00 908 758 0	Sicherungsmutter	Locknut	Écrou hex		x						M 10
42	27 002 455 0	Hydraulikzylinder	Hydraulic cylinder	Vérin hydraulique		2						Zz 25/40 X 165/455
	00 918 825 0	Dichtungssatz	Sealing set	Jeu de joints		2						Zz 25/40
43	20 061 350 2	Messerschalthebel	Lever	Fourchette d`embrayage		1						
44	00 910 514 1	Scheibe	Washer	Rondelle		x						26 X 44 X 4
45	00 917 006 1	Klappstecker	Linch pin	Goupille clip		4						6 X 42
46	00 000 001 0	-nicht für diese Maschine	-not for this machine	-non prevu pour cette machine		x						
47	20 065 405 0	Blindmesser -optional	Blind blade -optional	Faux couteau Comprima - optionnel		17						
48	20 262 134 0	Schalthebel mont. -nur für Einzelachse	Gear shift lever assembl. - only for single axle	Levier de changement assembl. -seulement pour l'essieu simple		1						

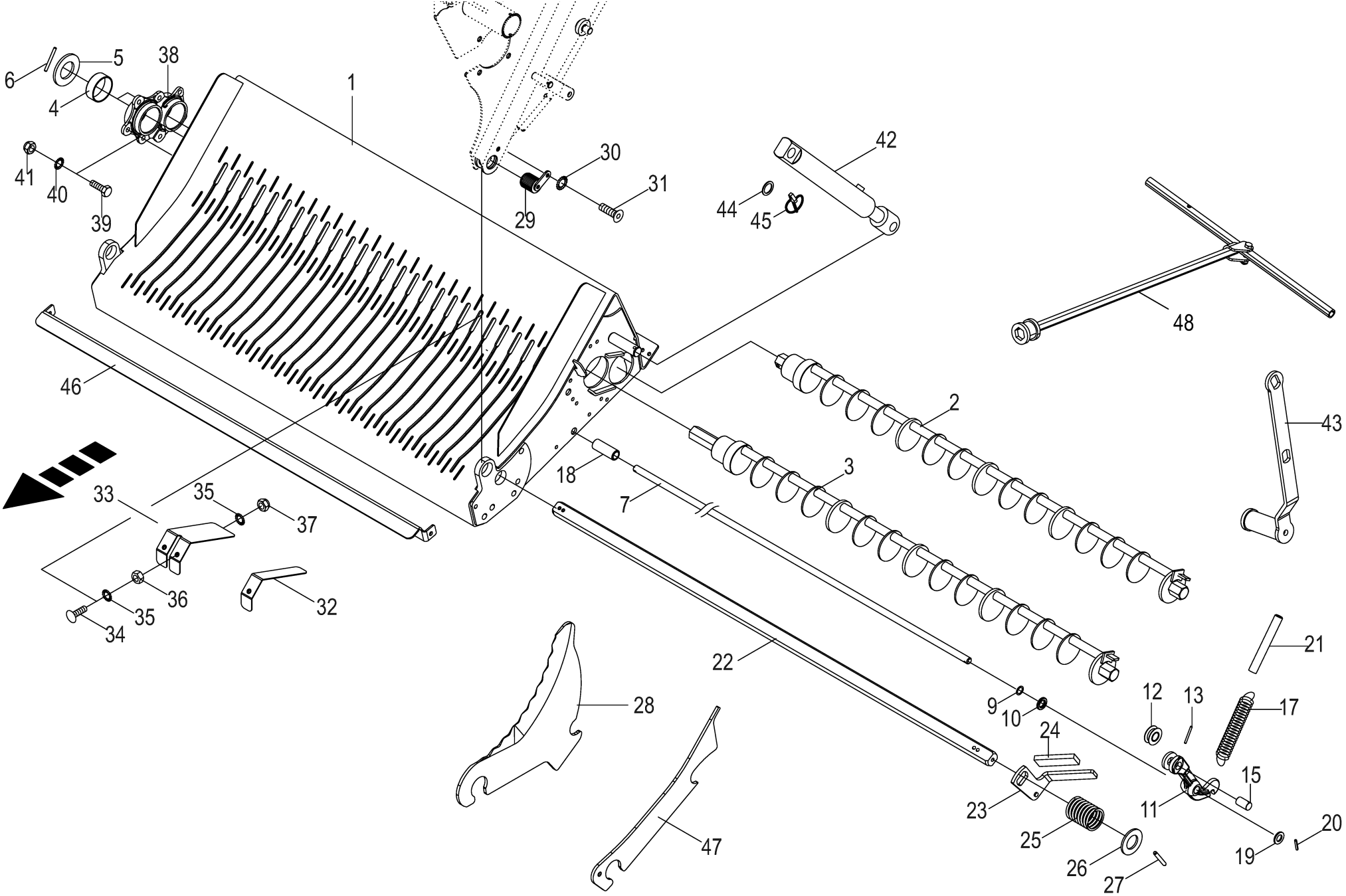

150 051 114 06 / 32.0

150 498 920 04

Schneidwerk -26 Messer / knifes / couteaus **Cutting mechanism** **Dispositif de coupe**					1109466 -	RP701-35						**150 051 114 06** 150 498 920 4 **32.0**
Pos.	ID-Nr.	Benennung	Description	Description	Masch.-Nr-							Bemerkung/Remarks/Remarque
1	21 004 743 0	Messerkassette 26 Messer	blade cassette 26 Messer	cassette à couteaux 26 Messer		1						
2	20 064 048 0	Schaltwelle -hinten	Feed shaft -back	Arbre de commande -derrière		1						
3	20 064 047 1	Schaltwelle -vorn	Feed shaft -front	Arbre de commande -devant		1						
4	00 934 913 1	Lagerbuchse	Bearing bush	Coussinet		4						MB 6023 Du
5	20 064 099 0	Anschlag	Limit stop	Butée		2						
6	00 912 648 2	Spannstift	Roll pin	Goupille de serrage		2						6 X 60
7	20 262 428 0	Messerhebelachse	Blade lever axle	Axe du levier du couteau		1						
9	00 910 942 0	Passscheibe	Shim ring	Rondelle d'ajustage		x						16 X 22 X 1
10	90 000 470 0	Scheibe	Washer	Rondelle		x						17 X 30 X 4
11	20 264 056 3	Messerhebel	blade lever	levier du couteau		26						
12	20 277 997 0	Rolle	Roll	Rouleau		26						
13	90 003 672 0	Spannstift 4 x 40	roll pin 4 x 40	goupille de serrage. 4 x 40		26						
15	20 267 399 1	Bolzen 18 X 31,8	Bolts	Axe 18 X 31,8		26						
17	00 292 772 0	Zugfeder	Tension spring	Ressort de traction		26						4,5 X 26 X 164
19	00 910 303 1	Scheibe	Washer	Rondelle		x						17 X 30 X 3
20	00 912 613 2	Spannstift	Roll pin	Goupille de serrage		2						5 X 30
21	00 292 773 0	Druckrolle	Pressing roll	Rouleau de pression		26						Rd. 20 X 152
22	20 664 876 0	Messerstange		Barre à couteaux		1						
23	20 060 172 0	Handgriff	Hand grip	Poignée		1						
24	00 925 016 0	Griff	Handle	Poignée		1						
25	00 030 195 2	Druckfeder	Pressure spring	Ressort de pression		1						5 X 51 X 114
26	00 910 658 0	Scheibe	Washer	Rondelle		x						36 X 65 X 4,5
27	00 912 678 2	Spannstift	Roll pin	Goupille de serrage		2						8 X 60
28	20 061 114 4	Schneidmesser -	Cutting blade -Standard equipment	Couteau de coupe -Équipement		26						
		Serienausstattung		standard								
	20 067 033 1	Schneidmesser hartmetallbesch. -nicht für steinige Verhältnisse	Cutting blade hard metal coated -not suitable in stony conditions	Cou. de coupe rev. de carb. de tungstène -ne convient pas aux conditions pierreuses		26						
29	00 292 802 1	Verriegelungsbolzen	locking pin	boulon de verrouillage		2						
30	00 909 908 1	Sperrkantscheibe	Detent edged washer	Disque à bord d'arrêt		x						SKM 8
31	90 003 938 0	Linsenflan-schr.Torx M8x20 Zn8 08.8	Oval-head screw Torx M8x20 Zn8	Vis à brides à tête bomb Torx M8x20 Zn8		x						
32	20 062 766 0	Blech -aussen	Plate -outside	Tôle -extérieur		2						
33	20 062 767 0	Blech	Plate	Tôle		12						
34	00 904 745 1	Flachrundschraube	Coach bolt	Vis a tête bombée		x						M 10 X 30
35	00 909 909 1	Sperrkantscheibe	Detent edged washer	Disque à bord d'arrêt		x						SKM 10
36	00 908 212 0	6kt-Mutter	Hex nut	Écrou hex		x						M 10
37	00 908 758 0	Sicherungsmutter	Locknut	Écrou hex		x						M 10

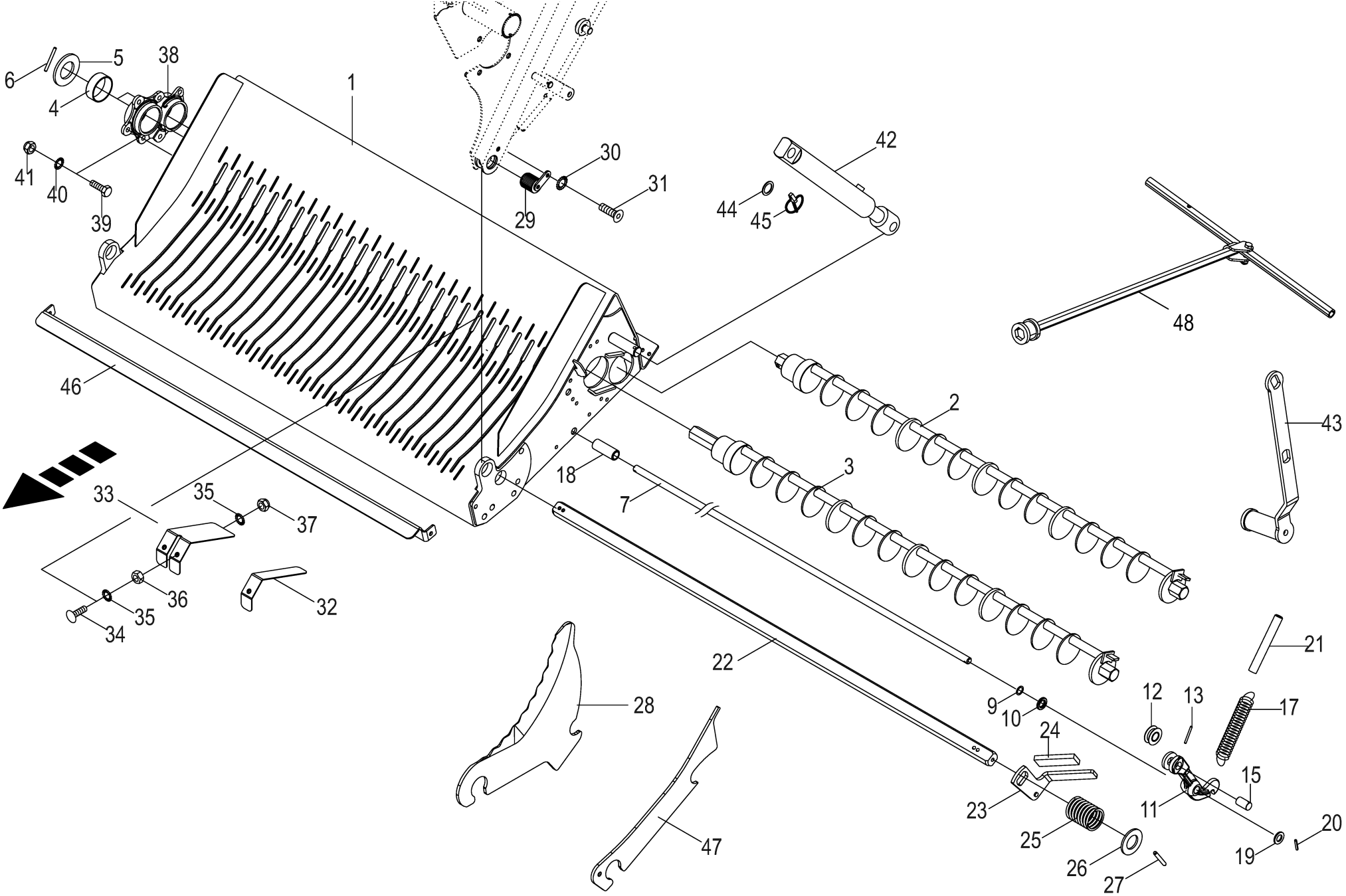

150 051 114 06 / 32.0

150 498 920 04

Schneidwerk -26 Messer / knifes / couteaus **Cutting mechanism** **Dispositif de coupe**					1109466 -	RP701-35						**150 051 114 06** 150 498 920 4 **32.0**
Pos.	ID-Nr.	Benennung	Description	Description	Masch.-Nr-							Bemerkung/Remarks/Remarque
38	20 660 493 0	Schaltwellenlagerung	Control shaft bearing			1						
39	00 900 637 0	6kt-Schraube	Hex head bolt	Boulon tête hex		x						M 10 X 30
40	00 909 907 0	Sperrkantscheibe	Detent edged washer	Disque à bord d'arrêt		x						SKZ 10
41	00 908 758 0	Sicherungsmutter	Locknut	Écrou hex		x						M 10
42	27 002 455 0	Hydraulikzylinder	Hydraulic cylinder	Vérin hydraulique		2						Zz 25/40 X 165/455
	00 918 825 0	Dichtungssatz	Sealing set	Jeu de joints		2						Zz 25/40
43	20 061 350 2	Messerschalthebel	Lever	Fourchette d`embrayage		1						
44	00 910 514 1	Scheibe	Washer	Rondelle		x						26 X 44 X 4
45	00 917 006 1	Klappstecker	Linch pin	Goupille clip		4						6 X 42
46	00 000 001 0	-nicht für diese Maschine	-not for this machine	-non prevu pour cette machine		x						
47	20 065 405 0	Blindmesser -optional	Blind blade -optional	Faux couteau Comprima - optionnel		17						
48	20 262 134 0	Schalthebel mont. -nur für Einzelachse	Gear shift lever assembl. - only for single axle	Levier de changement assembl. -seulement pour l'essieu simple		1						

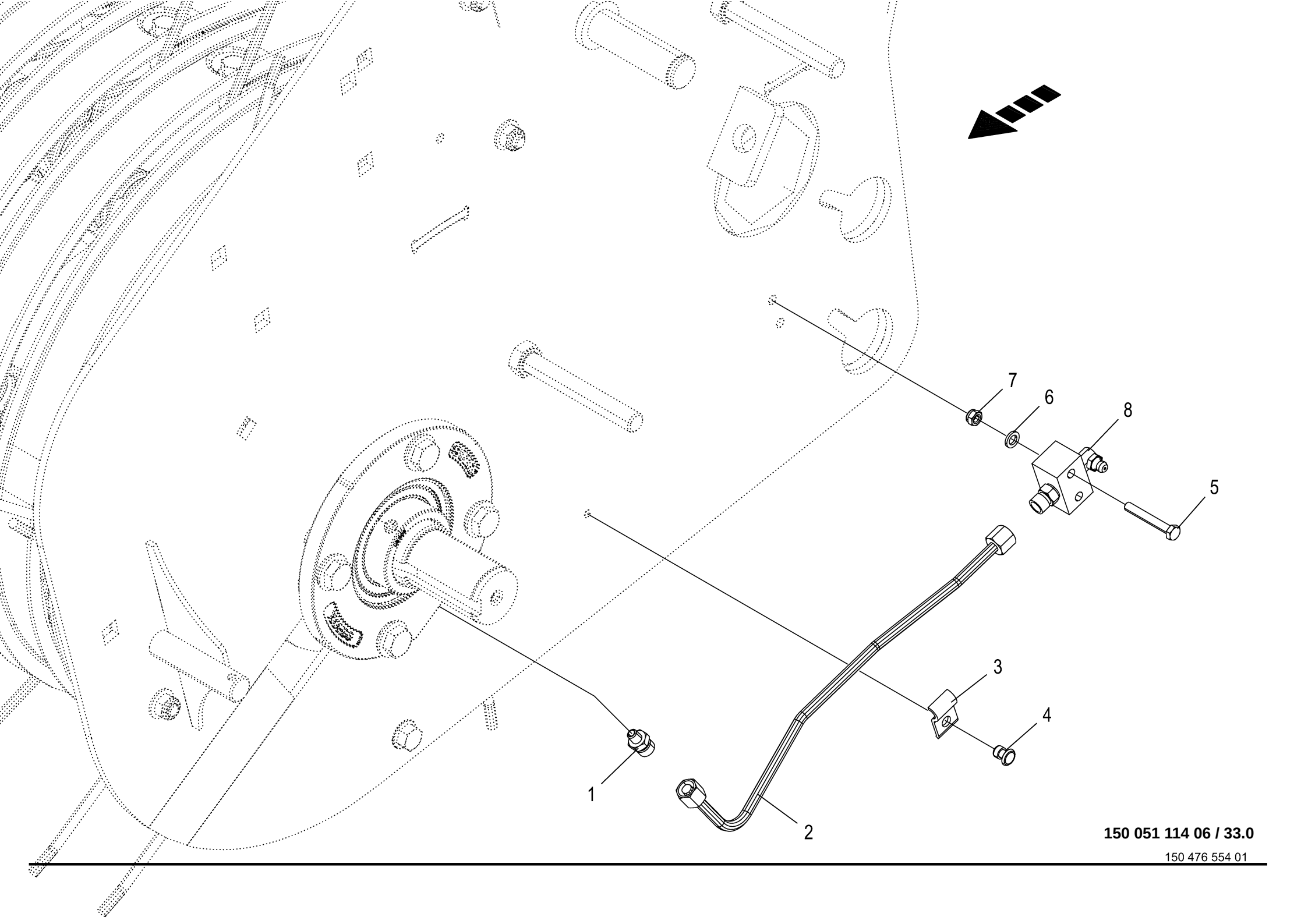

150 051 114 06 / 33.0

150 476 554 01

Schmierleitung - Pick-up **Lubrication line - Pick-up** **Conduite de lubrification - Ramasseur**					1109466 -	RP701-35						**150 051 114 06** 150 476 554 1 **33.0**
Pos.	ID-Nr.	Benennung	Description	Description	Masch.-Nr-							Bemerkung/Remarks/Remarque
1	00 920 800 0	Einschraubstutzen	Male connector	Raccord filet		2						LL M 6 X 1
2	21 020 352 0	Hydraulikleitung 6 x 1 x 306 4 Bögen -links	Hydraulikleitung 6 x 1 x 306 - left	Hydraulikleitung 6 x 1 x 306 - gauche		1						
	20 266 653 0	Hyd.-Leitung 6 x 1 x 309 4 Bögen -rechts	Hydraulic line 6 x 1 x 309 - right	Conduite hydraulique 6 x 1 x 309 -droite		1						
3	00 925 112 1	Rohrhalter	Tube support	Support de tube		2						
4	00 914 036 0	Blindniet	Blind rivet	Rivet aveugle		2						4,8 X 11
5	90 002 611 0	6kt-Schraube M5 x 35	Hexagon head screw M5x35	Vis six pans M5x35		x						
6	90 001 380 0	Sperrkantscheibe	Detent edged washer	Disque à bord d'arrêt		x						SKZ 6
7	00 908 702 0	Sicherungsmutter	Locknut	Écrou hex		x						M 5
8	00 290 065 1	Nippelblok	Nipple block	Bloc de graisseurs		2						

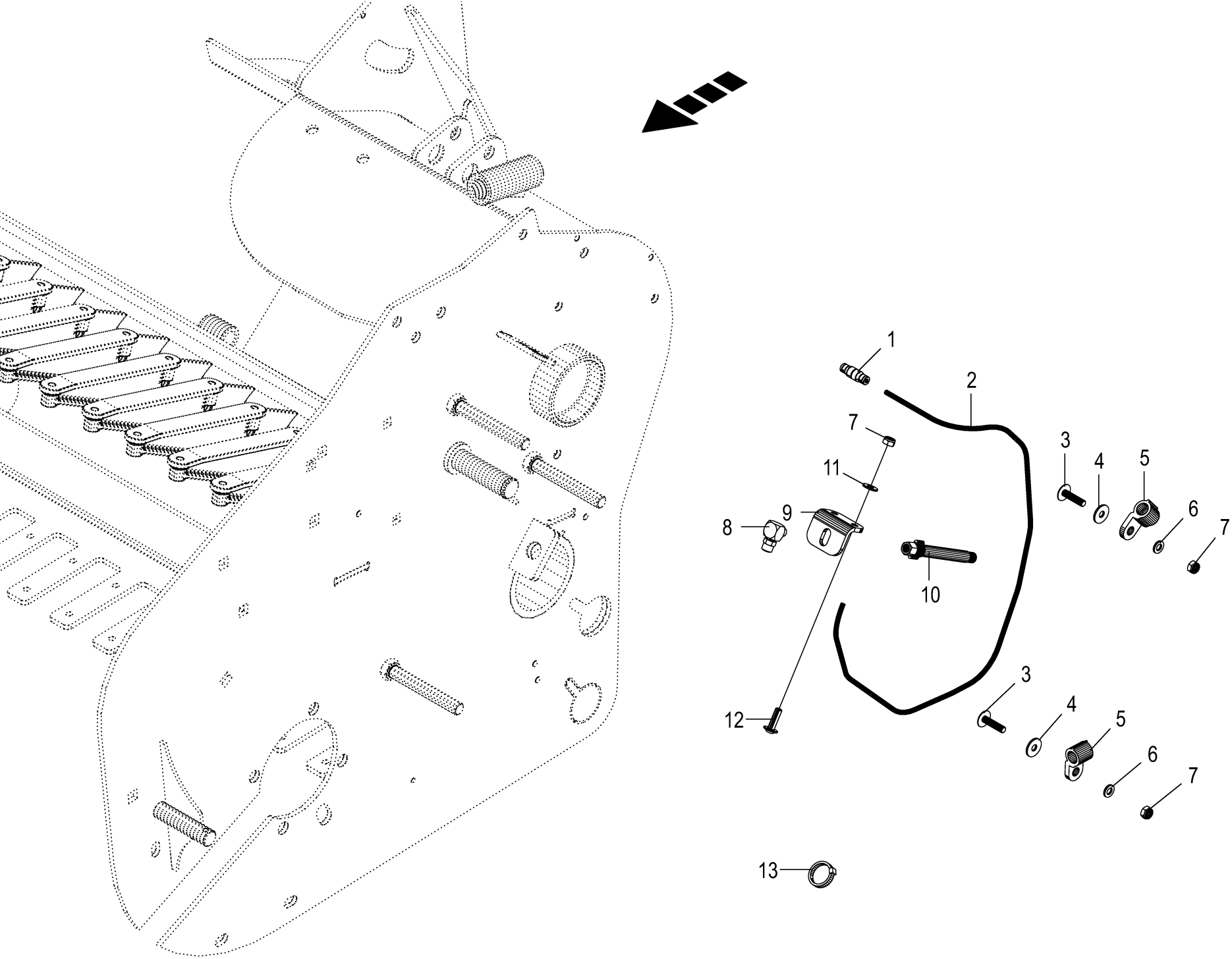

150 051 114 06 / 34.0

150 552 011 01

Schmierleitung - Pick-up **Lubrication line - Pick-up** **Conduite de lubrification - Ramasseur**					1109466 -	RP701-35						**150 051 114 06** 150 552 011 1 **34.0**
Pos.	ID-Nr.	Benennung	Description	Description	Masch.-Nr-							Bemerkung/Remarks/Remarque
1	27 012 985 0	Steckanschluss Ø4mm Leitung	Plug connection Ø4mm line	Borne de contact Ø4mm conduite		1						
2	00 938 892 1	Kunststoffrohr -Id.-Nr.= 1m	Plastic tube -Id.-no.= 1m	Tube plastique -Id.-no.= 1m		x						4 X 0.85
3	00 905 211 1	Flachrundschraube	Coach bolt	Vis a tête bombée		x						M 6 X 25
4	00 910 351 1	Scheibe	Washer	Rondelle		x						6,4 X 18 X 1,6
5	20 087 786 0	Wellschlauchschelle NW8,5 schraubbar	Corrugated hose clamp NW8,5 screwable	Coll. tuyau ond. NW8,5 (peut être vissé)		2						
6	00 910 411 1	Scheibe	Washer	Rondelle		x						6,4 X 12,5 X 1,6
7	00 908 704 1	Sicherungsmutter	Locknut	Écrou hex		x						M 6
8	27 021 091 0	Einschraubwinkel UNF 5/16" Masterlube	Angular connector UNF 5/16" Masterlube	Coude fileté UNF 5/16" Masterlube		1						
9	00 000 000 0					1						
10	00 938 534 0	Pinselbürste	Brush	Brosse		1						
11	00 909 906 1	Sperrkantscheibe	Detent edged washer	Disque à bord d'arrêt		x						SKM 6
12	90 004 226 0	Linsenflan-schr.I-6kt M6x20 ZLÜ 010.9	Oval-flange screw hexag socket M6x20 ZLÜ	Vis à brides à tête bom 6 p cr M6x20 ZLÜ		x						
13	00 922 671 1	Kabelbinder	Cable band	Collier de serrage		x						Lg.= 300

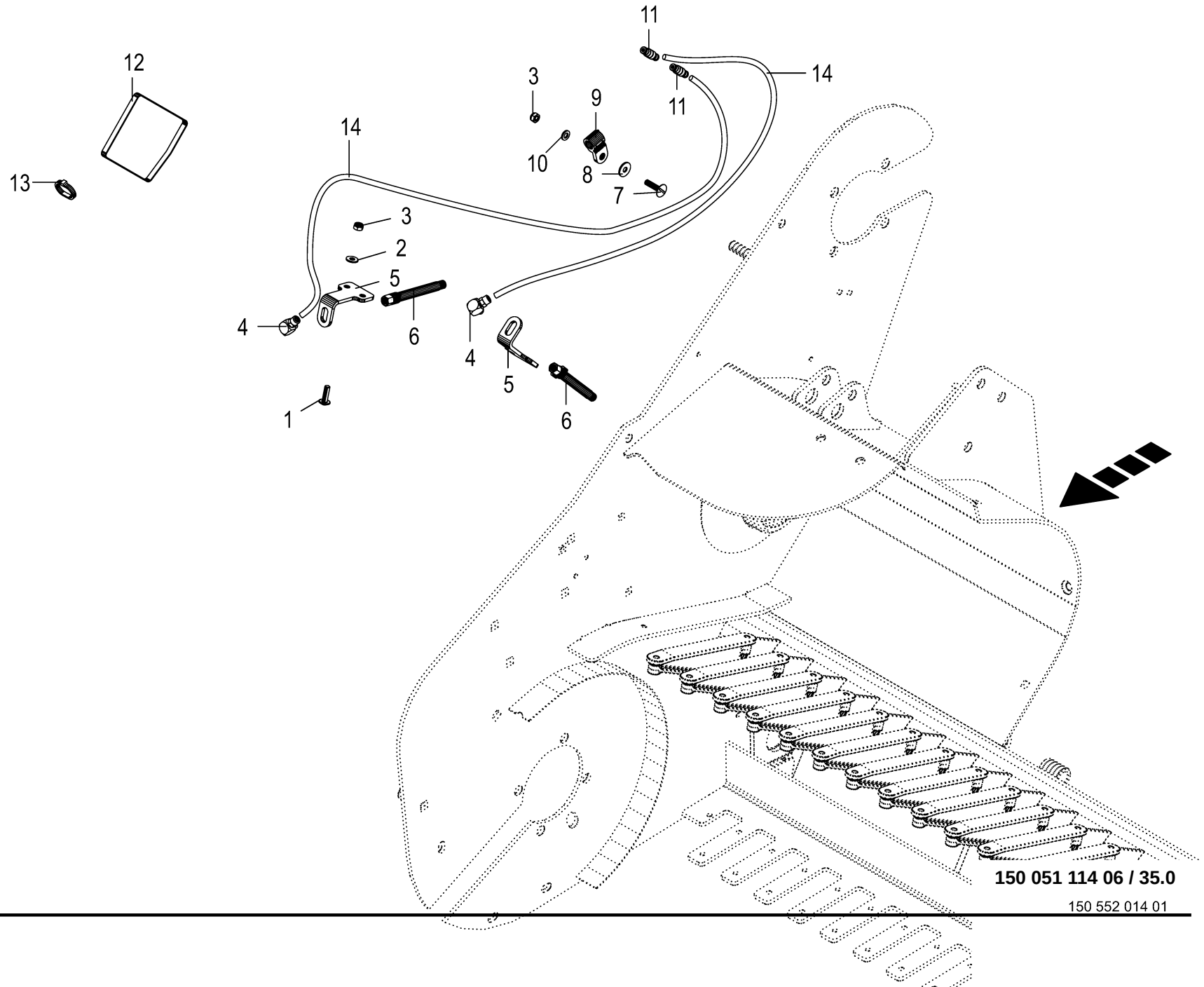

150 051 114 06 / 35.0

150 552 014 01

Schmierleitung - Pick-up **Lubrication line - Pick-up** **Conduite de lubrification - Ramasseur**					1109466 -	RP701-35						**150 051 114 06** 150 552 014 1 **35.0**
Pos.	ID-Nr.	Benennung	Description	Description	Masch.-Nr-							Bemerkung/Remarks/Remarque
1	90 004 226 0	Linsenflan-schr.I-6kt M6x20 ZLÜ 010.9	Oval-flange screw hexag socket M6x20 ZLÜ	Vis à brides à tête bom 6 p cr M6x20 ZLÜ		x						
2	00 909 906 1	Sperrkantscheibe	Detent edged washer	Disque à bord d'arrêt		x						SKM 6
3	00 908 704 1	Sicherungsmutter	Locknut	Écrou hex		x						M 6
4	27 021 091 0	Einschraubwinkel UNF 5/16" Masterlube	Angular connector UNF 5/16" Masterlube	Coude fileté UNF 5/16" Masterlube		2						
5	00 000 000 0					2						
6	00 938 534 0	Pinselbürste	Brush	Brosse		2						
7	00 905 211 1	Flachrundschraube	Coach bolt	Vis a tête bombée		x						M 6 X 25
8	00 910 351 1	Scheibe	Washer	Rondelle		x						6,4 X 18 X 1,6
9	20 087 786 0	Wellschlauchschelle NW8,5 schraubbar	Corrugated hose clamp NW8,5 screwable	Coll. tuyau ond. NW8,5 (peut être vissé)		1						
10	00 910 411 1	Scheibe	Washer	Rondelle		x						6,4 X 12,5 X 1,6
11	27 012 985 0	Steckanschluss Ø4mm Leitung	Plug connection Ø4mm line	Borne de contact Ø4mm conduite		2						
12	00 922 672 2	Kabelbinder	Cable band	Collier de serrage		x						Lg.= 450
13	00 922 671 1	Kabelbinder	Cable band	Collier de serrage		x						Lg.= 300
14	00 938 892 1	Kunststoffrohr -Id.-Nr.= 1m	Plastic tube -Id.-no.= 1m	Tube plastique -Id.-no.= 1m		x						4 X 0.85

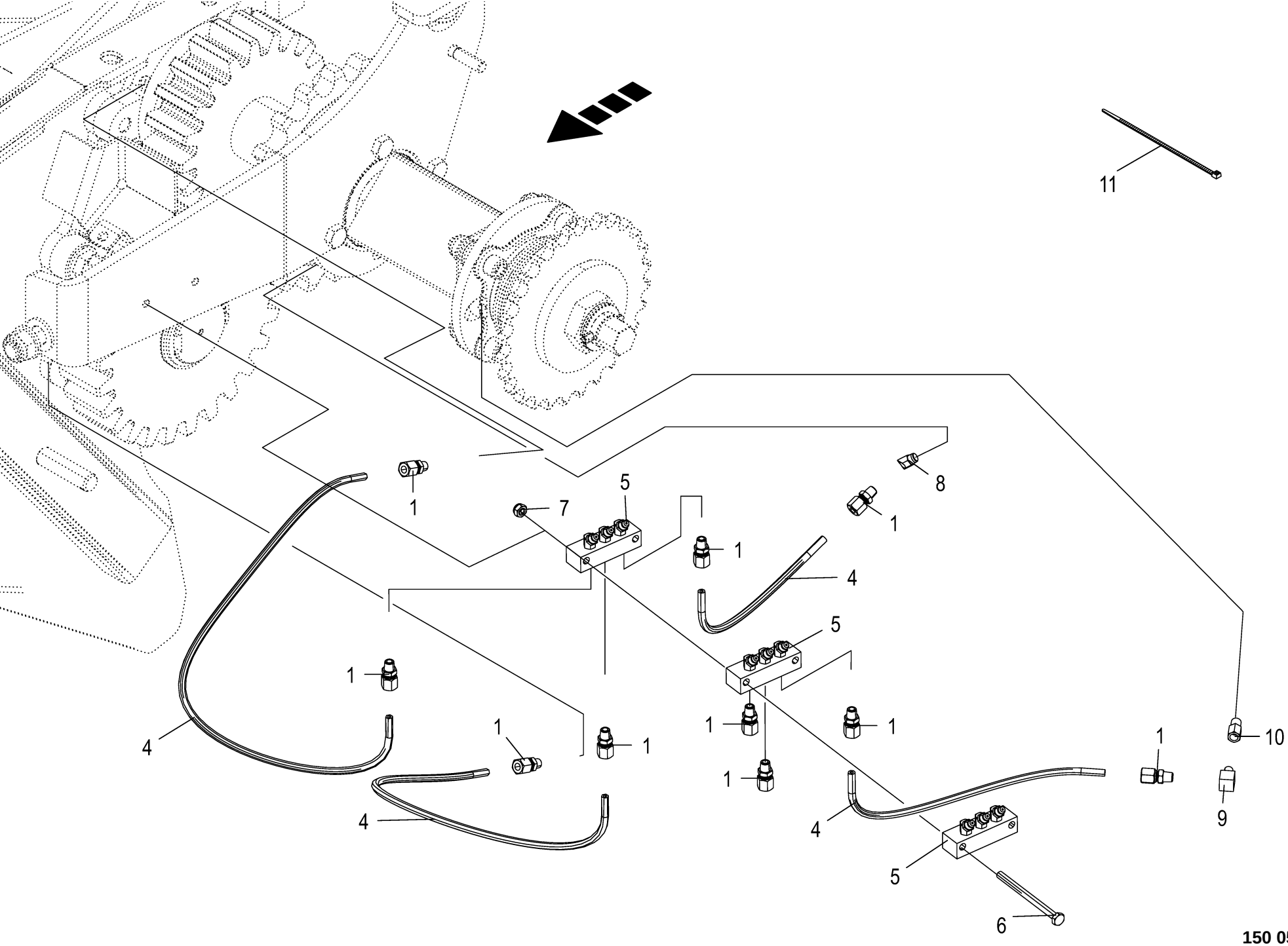

150 051 114 06 / 36.0

150 476 581 03

Schmierleitung - Förderrotor / Schneidwerk Lubrication line - Feed rotor / Cutting mechanism Tuyau de lubrification - Rotor d'alimentation / Dispositif de					1109466 -	RP701-35						150 051 114 06 150 476 581 3 36.0
Pos.	ID-Nr.	Benennung	Description	Description	Masch.-Nr-							Bemerkung/Remarks/Remarque
1	27 011 492 0	Einschraubverschr. LL6 M8x1k kpl.	Screw connection LL6 M8x1k	Raccord vissé LL6 M8x1k		10						
4	00 938 933 0	Kunststoffrohr mit Fett gefüllt -Id.-Nr.= 1m	Plastic tube filled with grease -Id.-no.= 1m	Tube plastique farci avec graisse -Id.-no.= 1m		x						6 X 1,5
5	00 920 963 1	Leiste -inkl. Schmiernippel	Strip -incl. grease nipple	Barette -incl. graisseur		3						
6	90 002 604 0	6kt-Schraube M6 x 80	Hexagon head screw M6 x 80	Vis six pans M6 x 80		x						
7	00 908 704 1	Sicherungsmutter	Locknut	Écrou hex		x						M 6
8	00 940 097 0	Einschraubnippel	Screw-in nipple	Raccord de graissage vissé		1						M 8 X 1
9	27 015 007 0	Eck-Verschraubung 90° M8x1k	Corner screw connection 90° M8x1k - M8x1	Raccord vissé d'angle 90° M8x1k - M8x1		1						
10	00 940 349 1	Verlängerung	Extension	Rallonge		1						M 8 X 1
11	00 922 672 2	Kabelbinder	Cable band	Collier de serrage		x						Lg.= 450

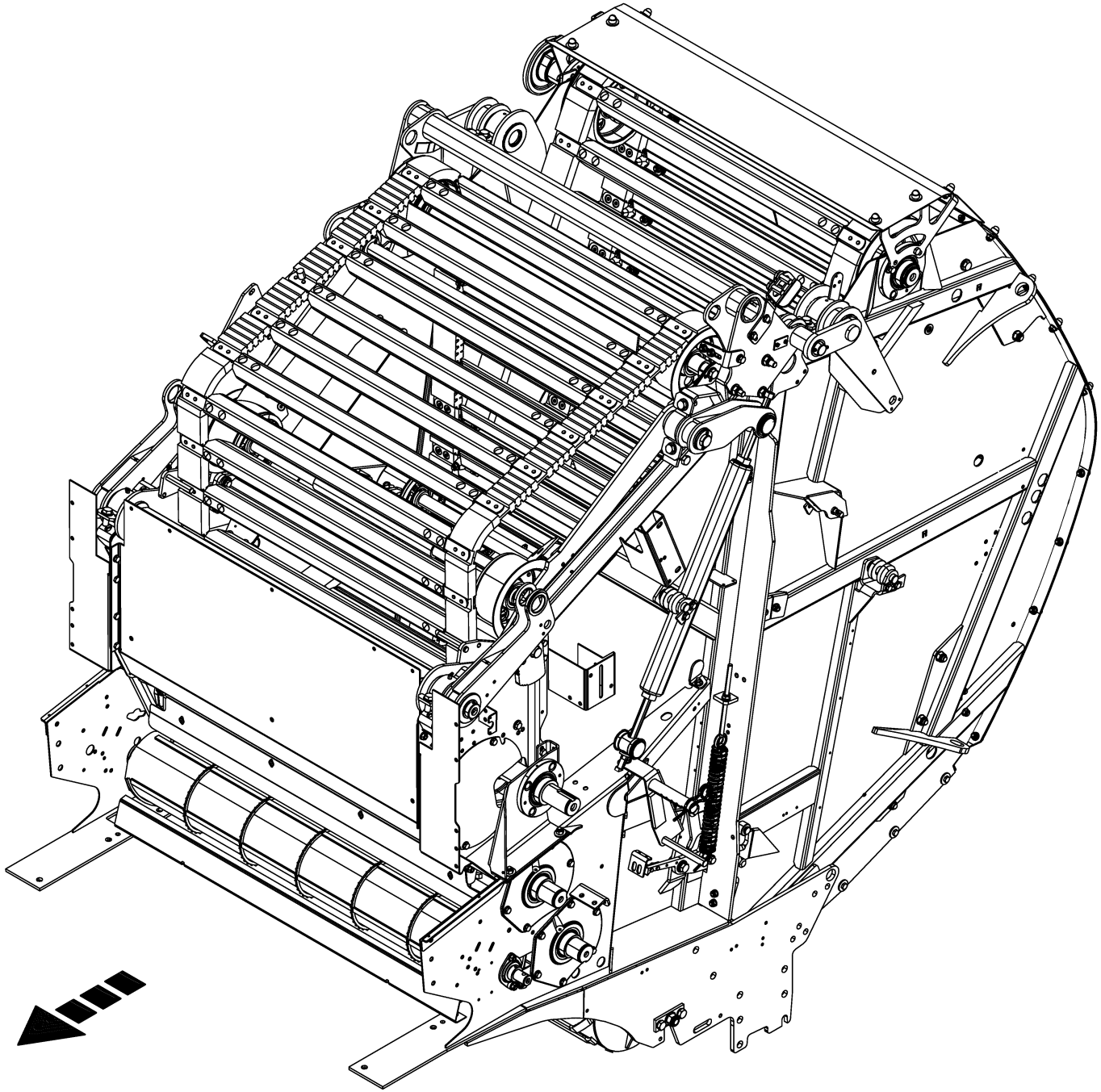

-----PRESSEINHEIT -----PRESSING UNIT -----UNITÉ DE PRESSAGE					1109466 -	RP701-35						150 051 114 06 150 490 636 1 37.0
Pos.	ID-Nr.	Benennung	Description	Description	Masch.-Nr-							Bemerkung/Remarks/Remarque
1						.						

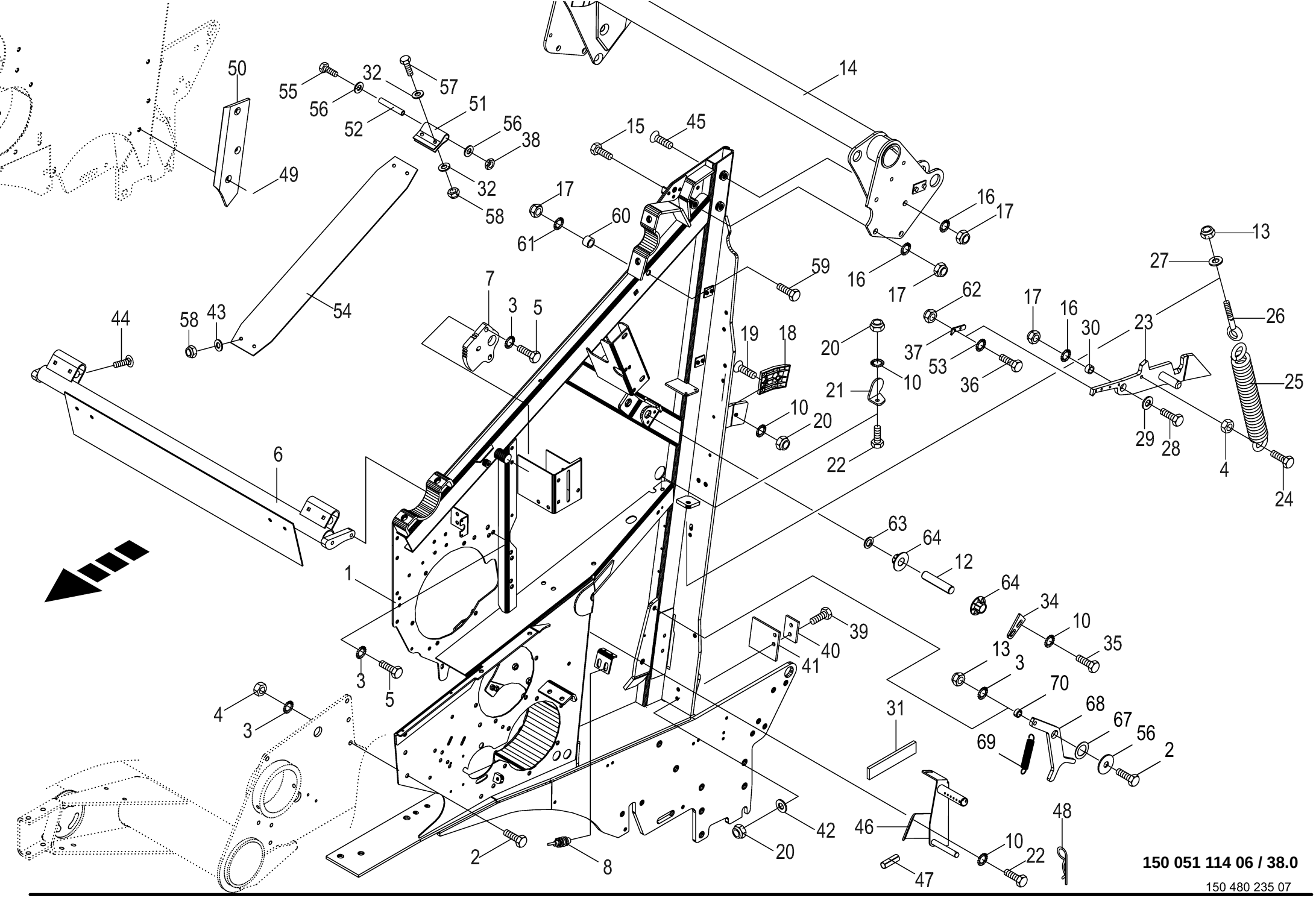

150 051 114 06 / 38.0

150 480 235 07

Gehäuse vorn **Housing front** **Carter avant**					1109466 -	RP701-35						**150 051 114 06** 150 480 235 7 **38.0**
Pos.	ID-Nr.	Benennung	Description	Description	Masch.-Nr-							Bemerkung/Remarks/Remarque
1	20 662 731 2	Seitenwand vorne links	side wall fr. li. V/CV150			1						
	20 662 733 2	Seitenwand vorne rechts	side wall fr. re. V/CV150			1						
2	00 900 658 0	6kt-Schraube	Hex head bolt	Boulon tête hex		x						M 12 X 40
3	00 909 910 1	Sperrkantscheibe	Detent edged washer	Disque à bord d'arrêt		x						SKM 12
4	00 908 215 0	6kt-Mutter	Hex nut	Écrou hex		x						M 12
5	00 900 653 0	6kt-Schraube	Hex head bolt	Boulon tête hex		x						M 12 X 20
	00 900 655 0	6kt-Schraube	Hex head bolt	Boulon tête hex		x						M 12 X 25
6	20 063 457 1	Abstreifer	Scraper	Racloir		1						
7	20 064 541 2	Anschlag	stop	butée		2						
8	00 302 409 2	Ind. Näherungsschalter Namur M12 6mm	Namur sensor Namur M12	Capt. Namur		2						
10	00 909 909 1	Sperrkantscheibe	Detent edged washer	Disque à bord d'arrêt		x						SKM 10
12	20 269 822 0	Bolzen lg. 25 X 117	Bolt long 25 X 117	Boulon 25x117 Zn8		2						
13	00 908 701 0	Sicherungsmutter	Locknut	Écrou hex		x						M 12
14	20 060 636 4	Querholm	Cross bar	Barre transversale		1						
15	00 901 140 2	6kt-Schraube	Hex head bolt	Boulon tête hex		x						M 16 X 90 -10.9
16	00 909 912 1	Sperrkantscheibe	Detent edged washer	Disque à bord d'arrêt		x						SKM 16
17	00 908 719 0	Sicherungsmutter	Locknut	Écrou hex		x						M 16
18	21 003 241 0	Führung links	guidance lh	guidage ga.		1						
	21 003 239 0	Führung rechts	guidance rh	guidage dr.		1						
19	00 904 049 0	Senkschraube	Countersunkscrew	Vis à tête fraisée		x						M 10 X 30
20	00 908 758 0	Sicherungsmutter	Locknut	Écrou hex		x						M 10
21	20 061 336 0	Winkel -links	Angle -left	Angle -gauche		1						
	20 061 337 0	Winkel -rechts	Angle -right	Angle -droite		1						
22	00 900 634 0	6kt-Schraube	Hex head bolt	Boulon tête hex		x						M 10 X 20
	00 900 636 0	6kt-Schraube	Hex head bolt	Boulon tête hex		x						M 10 X 25
23	00 292 632 3	Verschlusshaken links	Lock hook left	Crochet de fermeture ga.		1						
	00 292 631 3	Verschlusshaken rechts	Lock hook right	Crochet de fermeture dr.		1						
24	00 900 302 1	6kt-Schraube	Hex head bolt	Boulon tête hex		x						M 12 X 50
25	00 490 307 2	Zugfeder	Tension spring	Ressort de traction		2						9 X 36 X 310
26	20 062 277 0	Ösenschraube	Eye screw	Vis à oeillet		2						M 12 X 232
27	00 910 506 1	Scheibe	Washer	Rondelle		x						13 X 24 X 2,5
28	00 900 677 0	6kt-Schraube	Hex head bolt	Boulon tête hex		x						M 16 X 50
29	00 910 303 1	Scheibe	Washer	Rondelle		x						17 X 30 X 3
30	00 276 822 1	Buchse	Bushing	Douille		2						16 X 24 X 16
31	00 938 556 0	Selbstklebende Dichtstreifen - Id.-Nr.= 1m	Self-adhesive sealing strip - Id.-no.= 1m	Joint auto-adhésif -Id.-no.= 1m		x						40 X 10
32	00 910 413 0	Scheibe	Washer	Rondelle		x						8,4 X 17 X 1,6

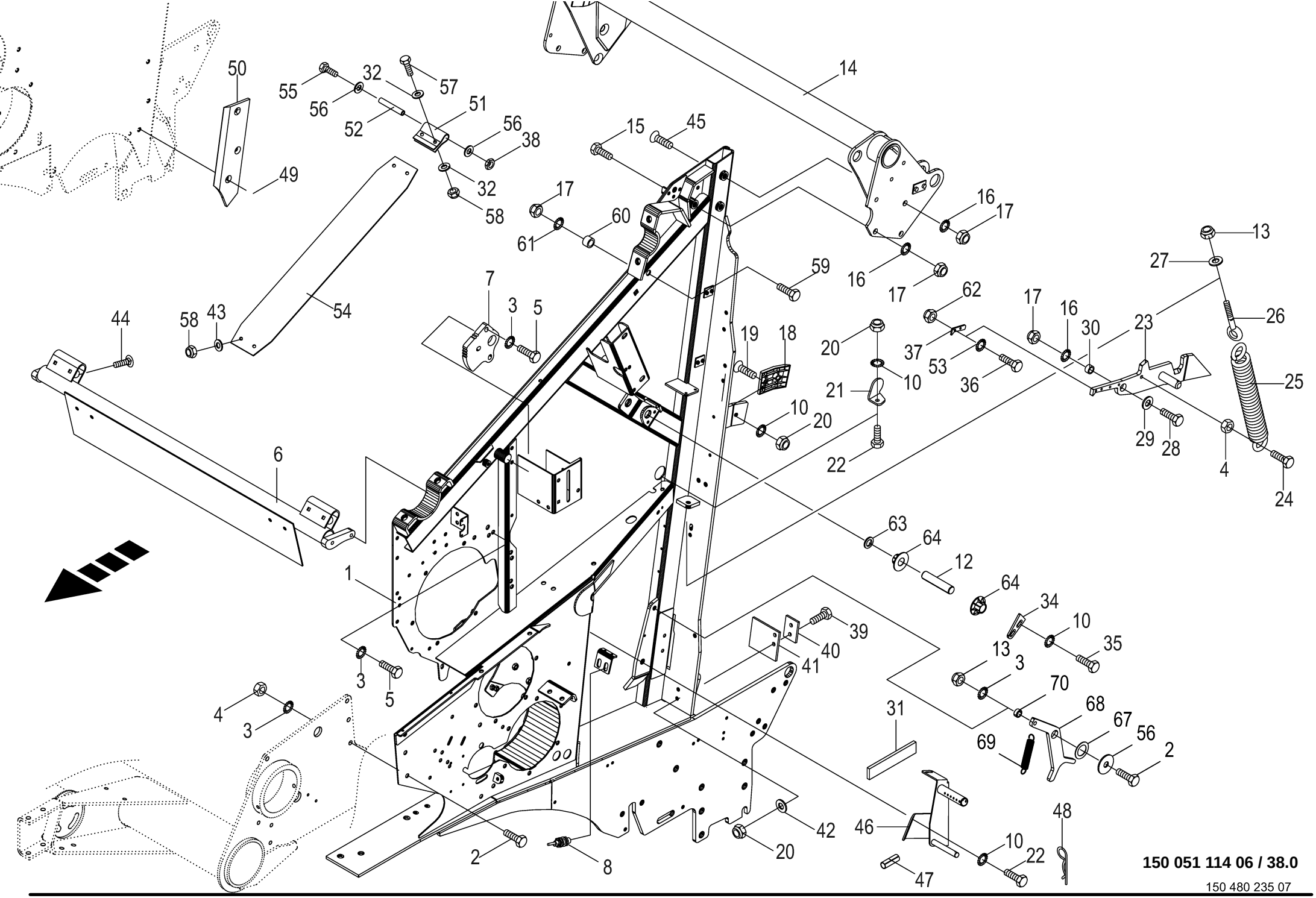

150 051 114 06 / 38.0

150 480 235 07

Gehäuse vorn **Housing front** **Carter avant**					1109466 -	RP701-35						**150 051 114 06** 150 480 235 7 **38.0**
Pos.	ID-Nr.	Benennung	Description	Description	Masch.-Nr-							Bemerkung/Remarks/Remarque
34	20 065 163 1	Verdrehsicherung	Anti-twist lock	Sécurité anti-rotation		2						
35	00 900 632 0	6kt-Schraube	Hex head bolt	Boulon tête hex		x						M 10 X 16
36	00 900 239 1	6kt-Schraube	Hex head bolt	Boulon tête hex		x						M 6 X 25
37	20 067 878 0	Haken	hook	Crochet		2						
38	00 908 515 1	6kt-Mutter -niedrige Form	Hex nut -low form	Écrou hex -forme basse		x						M 12
39	00 900 638 0	6kt-Schraube	Hex head bolt	Boulon tête hex		x						M 10 X 35
40	00 277 587 2	Futterblech	Lining plate	Tôle fourragère		2						
41	00 292 968 1	Gummianschlag	Rubber limit stop	Butèe caoutchouc		2						
42	00 910 414 0	Scheibe	Washer	Rondelle		x						10,5 X 21 X 2
43	00 910 603 0	Scheibe	Washer	Rondelle		x						8,4 X 24 X 2
44	00 904 951 2	Flachrundschraube	Coach bolt	Vis a tête bombée		x						M 8 X 20
45	90 001 236 0	Senkschraube	Countersunkscrew	Vis à tête fraisée		x						M 16 X 100
	90 001 386 0	Senkschraube	Countersunkscrew	Vis à tête fraisée		x						M 16 X 110
46	20 061 538 0	Messerhalter	Knife support	Support de couteau		1						
47	00 912 650 0	Spannstift	Roll pin	Goupille de serrage		1						6 X 70
48	00 917 107 0	Federstecker	Spring clip	Goupille elastique		1						7
49	90 000 521 0	Senkschraube	Countersunkscrew	Vis à tête fraisée		x						M 10 X 25 -10.9
50	20 062 279 0	Gleitblech -rechts	Folding plate -right	Plaque de glissement -droite		1						
	20 062 278 0	Gleitblech -links	Folding plate -left	Plaque de glissement -gauche		1						
51	20 062 222 1	Klemmteil	Clamping piece	Pièce de serrage		2						
52	20 062 221 0	Distanzhülse	Spacer bushing	Douille entretoise		1						12,5 X 17,2 X 90
53	00 909 906 1	Sperrkantscheibe	Detent edged washer	Disque à bord d'arrêt		x						SKM 6
54	20 062 712 1	Gummituch	Rubber blanket	Blanchet		2						Lg.= 740
55	00 901 462 2	6kt-Schraube	Hex head bolt	Boulon tête hex		x						M 12 X 120 -10.9
56	00 910 609 0	Scheibe	Washer	Rondelle		x						13 X 37 X 3
57	00 900 616 0	6kt-Schraube	Hex head bolt	Boulon tête hex		x						M 8 X 25
58	00 908 706 0	Sicherungsmutter	Locknut	Écrou hex		x						M 8
59	00 901 137 1	6kt-Schraube	Hex head bolt	Boulon tête hex		x						M 16 X 80
60	00 200 622 1	Buchse	Bushing	Douille		2						17,5 X 25 X 20
61	00 909 904 1	Sperrkantscheibe	Detent edged washer	Disque à bord d'arrêt		x						SKZ 16
62	00 908 704 1	Sicherungsmutter	Locknut	Écrou hex		x						M 6
63	00 910 845 1	Passscheibe	Shim ring	Rondelle d’ajustage		x						25 X 35 X 2,0
64	21 003 231 0	Buchse	bushing	douille		2						
67	00 910 826 1	Passscheibe	Shim ring	Rondelle d’ajustage		x						20 X 28 X 1,0
68	00 292 065 0	Sperrklinke	Safety catch	Cliquet		2						
69	00 270 283 1	Zugfeder	Tension spring	Ressort de traction		2						1,5 X 15 X 100
70	20 062 562 0	Buchse	Bushing	Douille		2						13,6 X 20 X 9,5

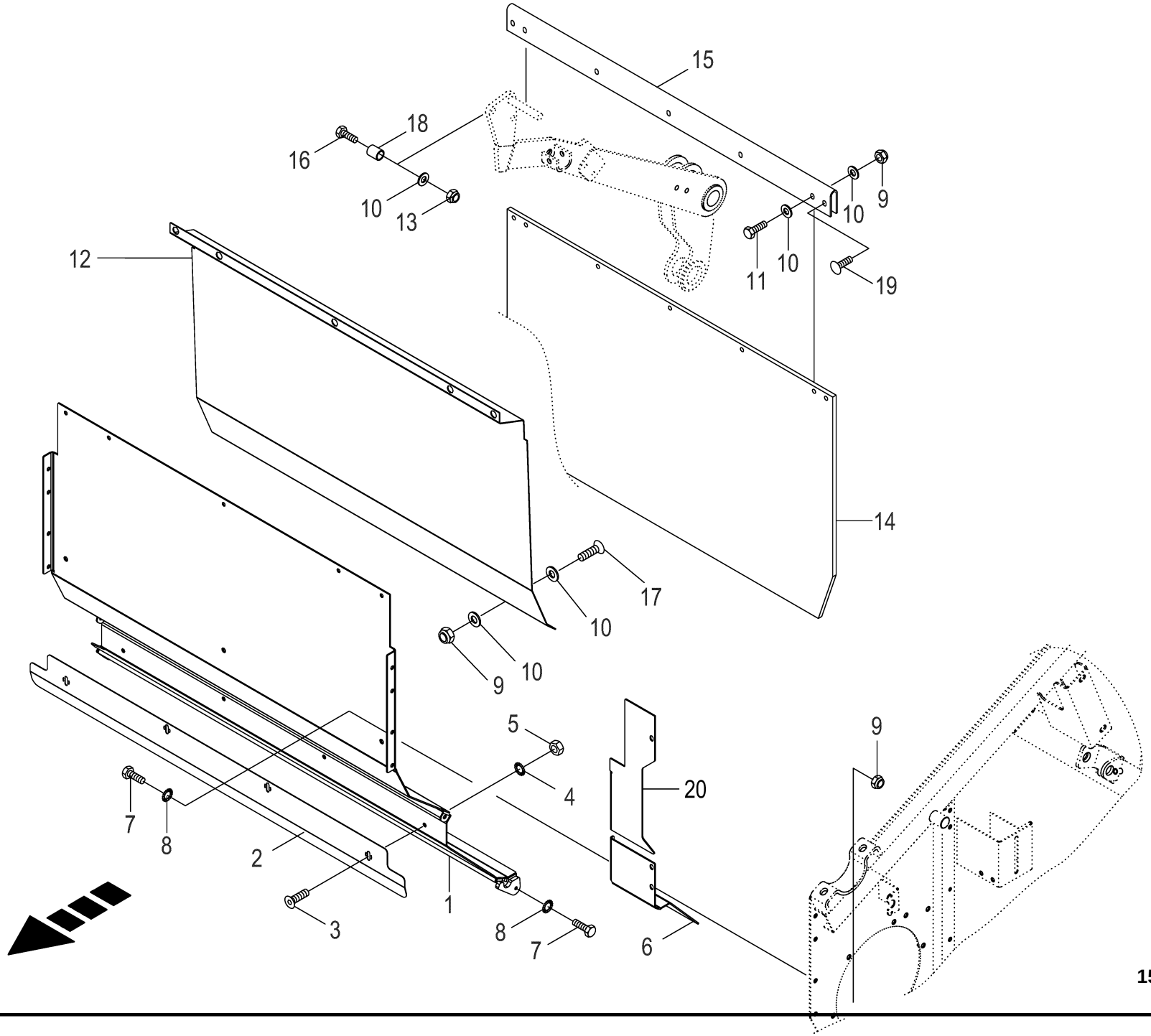

150 051 114 06 / 39.0

150 480 259 04

Gehäuse vorne - Anbauteile
Front frame - Mounting parts
Bati avant - Pièces de montage

1109466 -

RP7011-35

150 051 114 06

150 480 259 4 **39.0**

Pos.	ID-Nr.	Benennung	Description	Description	Masch.-Nr-							Bemerkung/Remarks/Remarque
1	20 261 282 2	Blech vorne -vorn	Sheet front -front	Tôle avant -devant		1						
2	20 269 588 0	Abweisblech m. Indikator - Netzbindung	Deflection sheet with indicator net tying	Tôle déflectrice + indicateur attache de résean		1						
	20 066 068 1	Blech vorne -Garnbindung	Plate twine tying	Plateau liage par ficelle		1						
3	90 001 648 0	Linsenflanschschraube Torx M8x16	Lense head torx screw M8x16	Vis à brides à tête bomb Torx M8x16 ZnNi		x						
4	00 909 908 1	Sperrkantscheibe	Detent edged washer	Disque à bord d'arrêt		x						SKM 8
5	00 908 210 0	6kt-Mutter	Hex nut	Écrou hex		x						M 8
6	20 461 151 0	Anschlußblech unten links - links	Connection sheet bottom left - left	Tôle de raccordement gauche en bas -gauche		1						
	20 461 154 0	Anschlußblech unten rechts - rechts	Connection plate bottom right -right	Tôle de raccordement en bas droite -droite		1						
7	00 900 634 0	6kt-Schraube	Hex head bolt	Boulon tête hex		x						M 10 X 20
	00 900 636 0	6kt-Schraube	Hex head bolt	Boulon tête hex		x						M 10 X 25
8	00 909 909 1	Sperrkantscheibe	Detent edged washer	Disque à bord d'arrêt		x						SKM 10
9	00 908 758 0	Sicherungsmutter	Locknut	Écrou hex		x						M 10
10	00 910 414 0	Scheibe	Washer	Rondelle		x						10,5 X 21 X 2
11	00 900 639 0	6kt-Schraube	Hex head bolt	Boulon tête hex		x						M 10 X 40
12	20 260 432 0	Blech Futtermitnahme	Plate forage entrainment	Tôle entraînement d´alimentation		1						
13	00 908 701 0	Sicherungsmutter	Locknut	Écrou hex		x						M 12
14	20 062 067 1	Kunststoffplatte	Plastic plate	Plaque synthétique		1						690 X 1130
15	20 062 113 0	Schutzlasche	Protection strap	Patte de protection		1						
16	00 900 304 1	6kt-Schraube	Hex head bolt	Boulon tête hex		x						M 12 X 60
17	00 905 251 2	Flachrundschraube	Coach bolt	Vis a tête bombée		x						M 10 X 20
18	00 185 149 1	Hülse	Bushing	Douille		4						12,5 X 17,2 X 32
19	00 904 755 2	Flachrundschraube	Coach bolt	Vis a tête bombée		x						M 10 X 40
20	20 461 152 0	Anschlußblech oben links	connection plate lh top	tôle de raccordement ga. sup.		1						
	20 461 153 0	Anschlußblech oben rechts	connection plate rh top	tôle de raccordement dr. sup.		1						

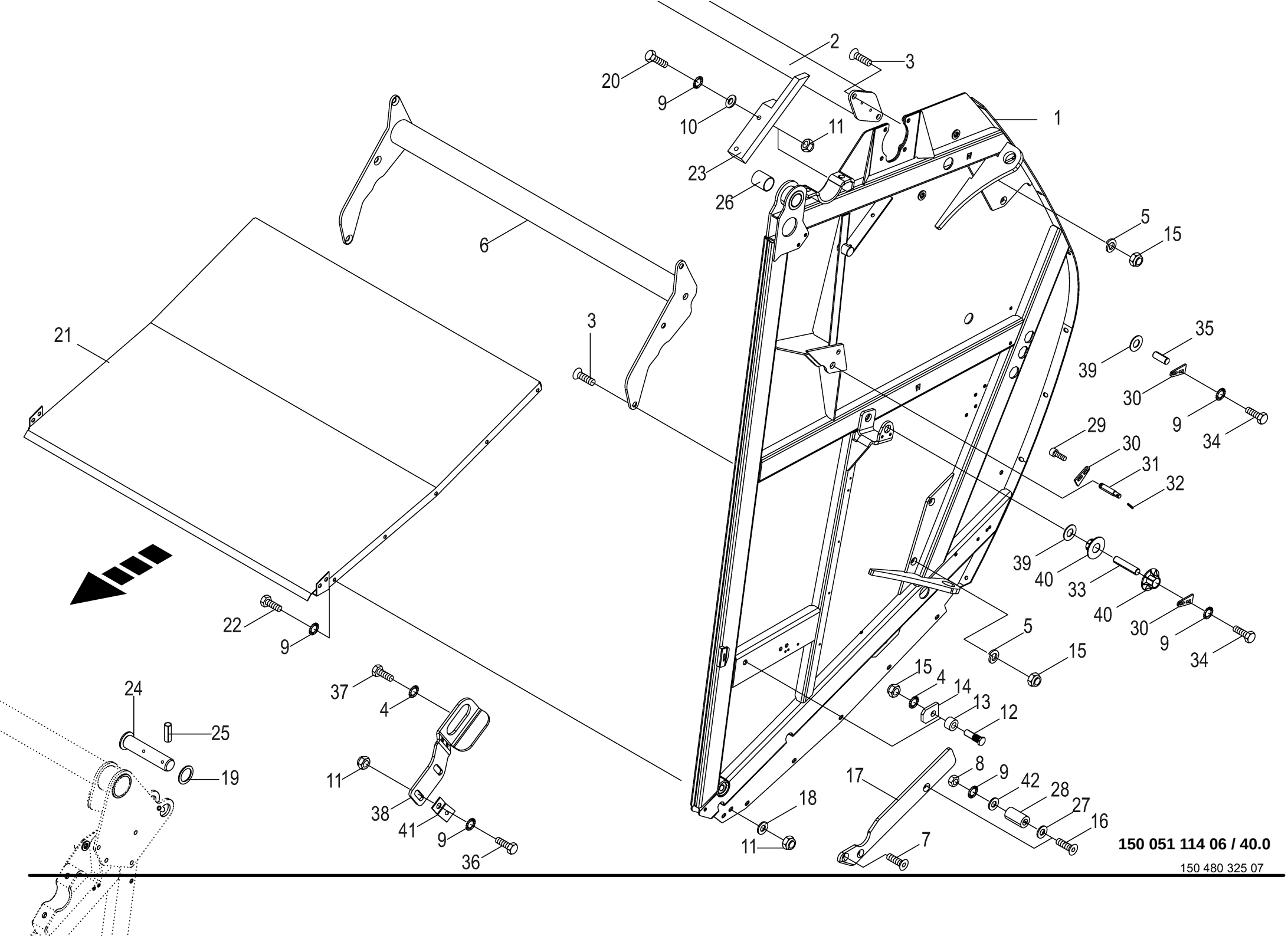

150 051 114 06 / 40.0

150 480 325 07

Gehäuse hinten **Housing rear** **Carter arrière**					1109466 -	RP701-35						**150 051 114 06** 150 480 325 7 **40.0**
Pos.	ID-Nr.	Benennung	Description	Description	Masch.-Nr-							Bemerkung/Remarks/Remarque
1	20 063 156 7	Seitenwand li. hi. CV150XC	side wall lh re. CV150XC			1						
	20 063 153 7	Seitenwand re. hi. CV150XC	side wall rh re. CV150XC			1						
2	00 292 550 1	Zwischenrohr	Intermediate tube	Tube intermédiaire		1						
3	00 904 094 0	Senkschraube	Countersunkscrew	Vis à tête fraisée		x						M 16 X 45
4	00 909 912 1	Sperrkantscheibe	Detent edged washer	Disque à bord d'arrêt		x						SKM 16
5	00 910 214 0	Federring	Spring washer	Rondelle elastique		x						C 16,5
6	20 060 641 1	Zwischenrohr -unten	Intermediate tube -below	Tube intermédiaire -en bas		1						
7	00 904 045 3	Senkschraube	Countersunkscrew	Vis à tête fraisée		x						M 10 X 25 -10.9
8	00 908 212 0	6kt-Mutter	Hex nut	Écrou hex		x						M 10
9	00 909 909 1	Sperrkantscheibe	Detent edged washer	Disque à bord d'arrêt		x						SKM 10
10	00 910 414 0	Scheibe	Washer	Rondelle		x						10,5 X 21 X 2
11	00 908 758 0	Sicherungsmutter	Locknut	Écrou hex		x						M 10
12	20 267 563 2	Bolzen 18 X 24	bolt 18 X 24	boulon 18 X 24		2						
13	00 937 952 1	Laufrolle	Runner	Galet		2						
14	00 292 556 2	Lasche	Lug	Attache		2						
15	00 908 719 0	Sicherungsmutter	Locknut	Écrou hex		x						M 16
16	00 904 054 1	Senkschraube	Countersunkscrew	Vis à tête fraisée		x						M 10 X 70
	00 904 150 0	Senkschraube	Countersunkscrew	Vis à tête fraisée		x						M 10 X 65
17	20 062 536 1	Kunststoffplatte links -links	Plastic plate left -left	Plaque en plastique gauche - gauche		1						
	20 062 535 1	Kunststoffplatte rechts - rechts	Plastic plate right -right	Plaque en plastique droite - droite		1						
18	00 910 353 0	Scheibe	Washer	Rondelle		x						11 X 34 X 3
19	00 910 730 0	Stützscheibe	Supporting disc	Rondelle diélectrique		x						S 40 X 50 X 2,5
20	00 901 433 0	6kt-Schraube	Hex head bolt	Boulon tête hex		x						M 10 X 50
21	20 062 097 1	Bodenblech	Floor plate	Tôle de fond		1						
22	00 900 634 0	6kt-Schraube	Hex head bolt	Boulon tête hex		x						M 10 X 20
23	00 292 953 0	Kunststoffschiene -links	Plastic bar -left	Barre palstifiée -gauche		1						Lg.= 325
	00 292 949 0	Kunststoffschiene -rechts	Plastic bar -right	Barre palstifiée -droite		1						Lg.= 325
24	20 060 659 1	Bolzen	Bolt	Boulon		2						
25	00 912 678 2	Spannstift	Roll pin	Goupille de serrage		2						8 X 60
26	00 934 935 0	Lagerbuchse	Bearing bush	Coussinet		2						40 X 44 X 50
27	00 910 803 0	Passscheibe	Shim ring	Rondelle d'ajustage		x						12 X 18 X 1,0
28	20 069 641 0	Buchse	bushing	douille		4						
29	90 000 129 0	Zylinderschraube	Allen screw	Vis tête cylindrique		x						M 10 X 16
30	20 065 163 1	Verdrehsicherung	Anti-twist lock	Sécurité anti-rotation		6						
31	20 061 396 1	Bolzen f. Heckklappe	Bolt for tailgate	Boulon p. trappe arrière		2						
32	00 912 644 2	Spannstift	Roll pin	Goupille de serrage		2						6 X 40
33	20 269 822 0	Bolzen lg. 25 X 117	Bolt long 25 X 117	Boulon 25x117 Zn8		2						

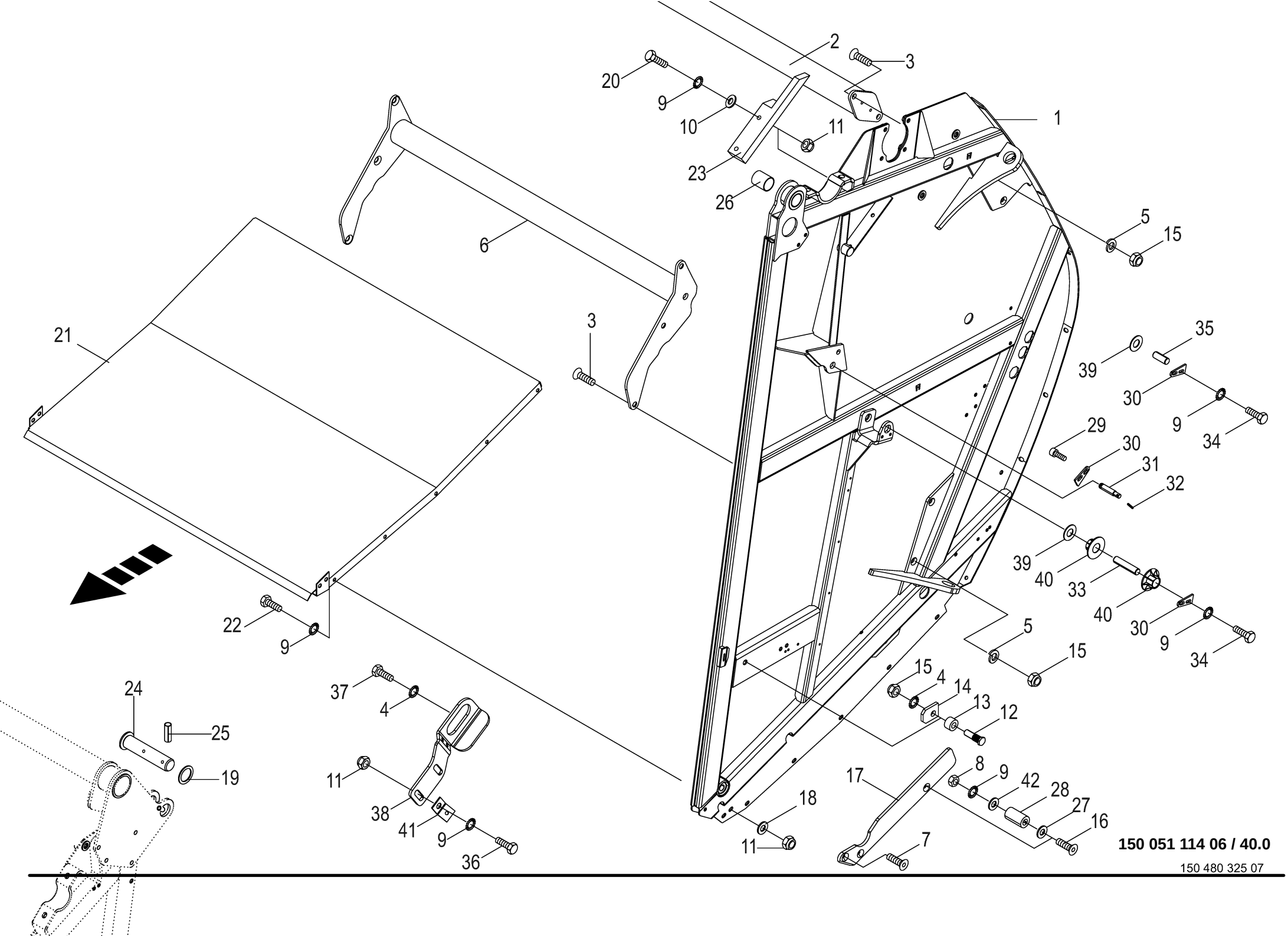

150 051 114 06 / 40.0

150 480 325 07

Gehäuse hinten **Housing rear** **Carter arrière**					1109466 -	RP701-35						**150 051 114 06** 150 480 325 7 **40.0**
Pos.	ID-Nr.	Benennung	Description	Description	Masch.-Nr-							Bemerkung/Remarks/Remarque
34	00 900 632 0	6kt-Schraube	Hex head bolt	Boulon tête hex		x						M 10 X 16
35	20 269 823 0	Bolzen 25 X 65 Zn8	Bolt short 25 X 65 Zn8	Boulon court 25 X 65 Zn8		2						
36	00 900 638 0	6kt-Schraube	Hex head bolt	Boulon tête hex		x						M 10 X 35
37	00 900 675 0	6kt-Schraube	Hex head bolt	Boulon tête hex		x						M 16 X 40
38	20 061 394 2	Sensorhalter	Sensor bracket	Support de capteur		1						
39	00 910 845 1	Passscheibe	Shim ring	Rondelle d'ajustage		x						25 X 35 X 2,0
	00 910 844 1	Passscheibe	Shim ring	Rondelle d'ajustage		x						25 X 35 X 1,0
	00 910 843 1	Passscheibe	Shim ring	Rondelle d'ajustage		x						25 X 35 X 0,5
40	21 003 231 0	Buchse	bushing	douille		2						
41	00 336 735 1	Halteblech	Holding plate	Tôle de fixation		1						
42	00 910 361 1	Scheibe	Washer	Rondelle		x						10,5 X 25 X 4

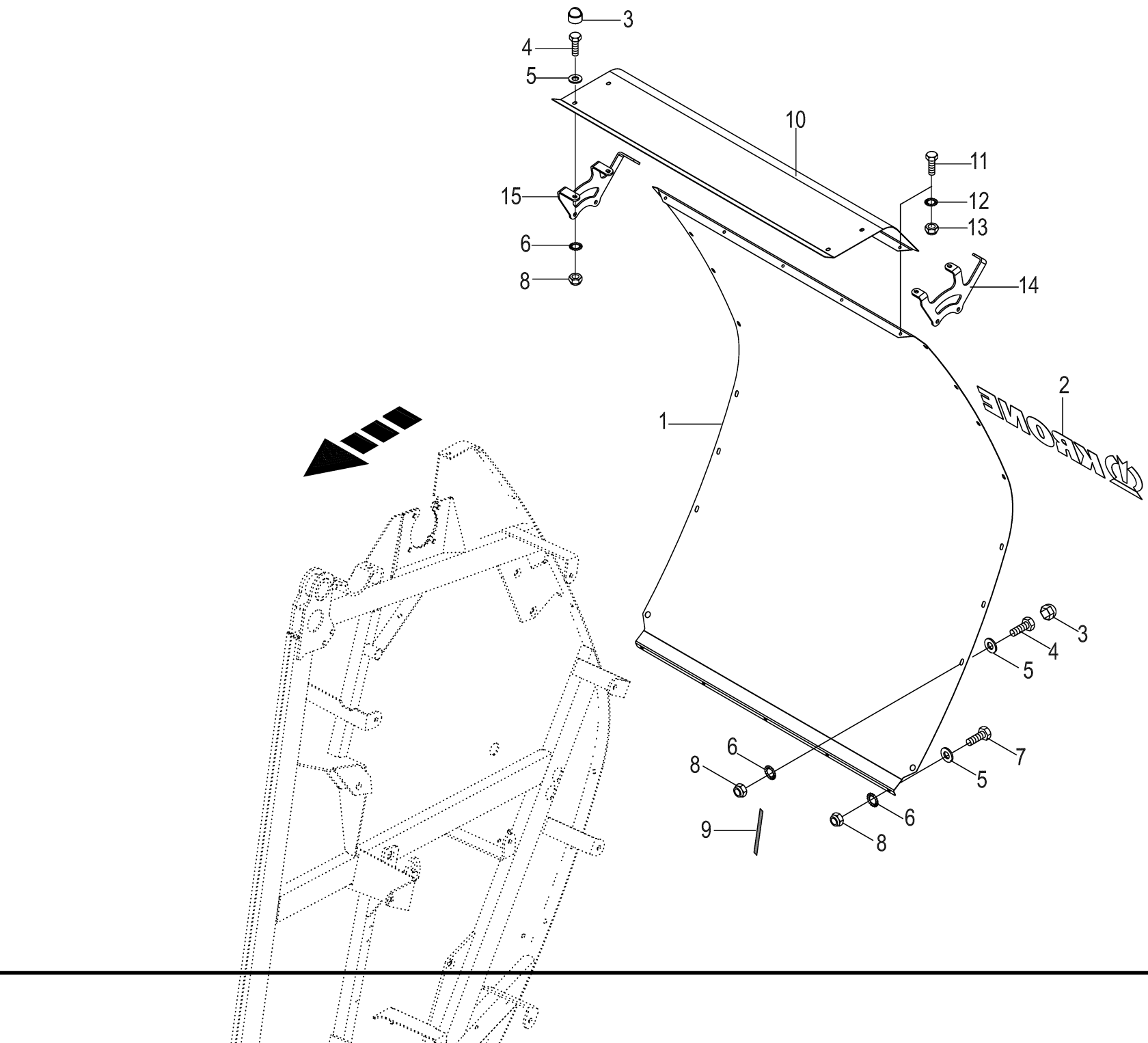

150 051 114 06 / 41.0

150 480 339 02

Mantelblech **Jacket sheet** **Tôle d'enveloppe**					1109466 -	RP701-35						**150 051 114 06** 150 480 339 2 **41.0**
Pos.	ID-Nr.	Benennung	Description	Description	Masch.-Nr-							Bemerkung/Remarks/Remarque
1	20 462 771 0	Mantelblech hinten unten	Shell sheet rear bottom			1						
2	00 293 873 0	Aufkleber	Label	Autocollant		1						Lg.= 995
3	27 001 213 0	Schutzkappe	Protective cap	Capuchon protecteur		x						Sw 16
4	00 900 636 0	6kt-Schraube	Hex head bolt	Boulon tête hex		x						M 10 X 25
5	00 910 353 0	Scheibe	Washer	Rondelle		x						11 X 34 X 3
6	00 909 909 1	Sperrkantscheibe	Detent edged washer	Disque à bord d'arrêt		x						SKM 10
7	00 900 634 0	6kt-Schraube	Hex head bolt	Boulon tête hex		x						M 10 X 20
8	00 908 758 0	Sicherungsmutter	Locknut	Écrou hex		x						M 10
9	00 938 303 0	Dichtungsband -Id.-Nr.= 1m	Sealing strip -Id.-no.= 1m	Patte d'etancheite -Id.-no.= 1m		x						2 X 10
10	20 269 911 0	Mantelblech hinten oben	Shell sheet rear top	Tôle d'enveloppe arrière en haut		1						
11	00 900 612 0	6kt-Schraube	Hex head bolt	Boulon tête hex		x						M 8 X 16
12	00 909 908 1	Sperrkantscheibe	Detent edged washer	Disque à bord d'arrêt		x						SKM 8
13	00 908 706 0	Sicherungsmutter	Locknut	Écrou hex		x						M 8
14	20 063 057 0	Winkel -links	Angle -left	Angle -gauche		1						
15	20 063 076 0	Winkel -rechts	Angle -right	Angle -droite		1						

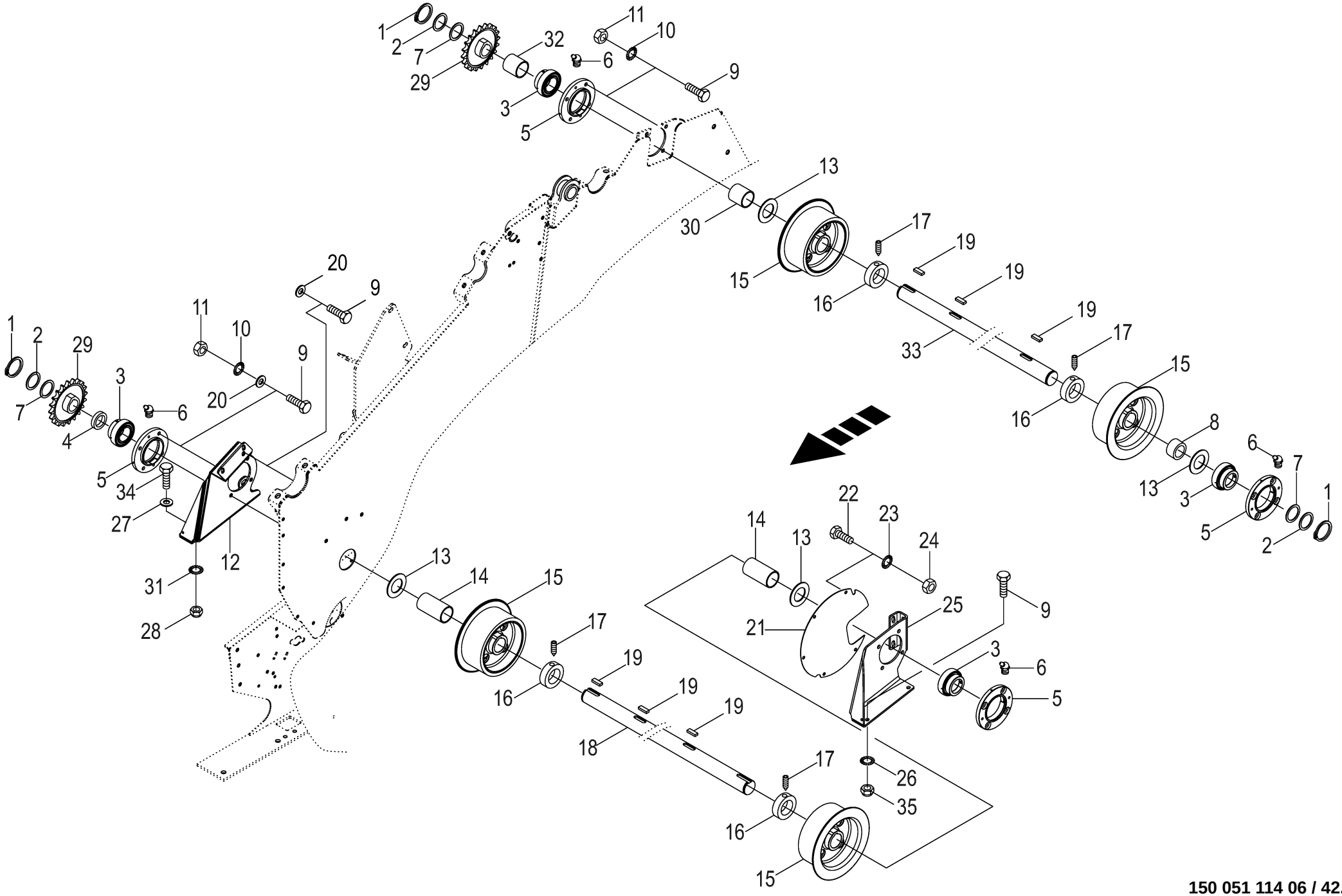

150 051 114 06 / 42.0

150 475 278 03

Rollbodenantriebswelle **Drive shaft of bale formation conveyor** **Arbre d'entrainement du fond à rouleaux**					1109466 -	RP701-35						**150 051 114 06** 150 475 278 3 **42.0**
Pos.	ID-Nr.	Benennung	Description	Description	Masch.-Nr-							Bemerkung/Remarks/Remarque
1	00 911 557 1	Sicherungsring	Circlip	Circlip		3						A 55 X 2,0
2	00 910 703 1	Stützscheibe	Supporting disc	Rondelle diélectrique		3						S 55 X 68 X 3,0
3	90 001 461 0	Rillenkugellager	Grooved ball bearing	Roulement à gorge		4						55 X 100 X 48,4
4	20 063 183 0	Distanzring	Spacer ring	Bague d'écartement		1						55,5 X 63,5 X 10,5
5	20 061 405 1	Lagergehäuse	Bearing housing	Cage de roulement		4						Rd. 170
6	00 919 102 0	Kegelschmiernippel	Grease niple	Graisseur à cone		4						H2/S M 6
7	00 910 812 0	Passscheibe	Shim ring	Rondelle d'ajustage		x						55 X 68 X 0,1
	00 910 813 0	Passscheibe	Shim ring	Rondelle d'ajustage		x						55 X 68 X 0,3
	00 910 814 0	Passscheibe	Shim ring	Rondelle d'ajustage		x						55 X 68 X 0,5
	00 910 815 0	Passscheibe	Shim ring	Rondelle d'ajustage		x						55 X 68 X 1,0
8	20 063 180 0	Hülse	Bushing	Douille		1						55,5 X 63,5 X 43,7
9	00 900 656 0	6kt-Schraube	Hex head bolt	Boulon tête hex		x						M 12 X 30
	00 900 658 0	6kt-Schraube	Hex head bolt	Boulon tête hex		x						M 12 X 40
	00 901 451 0	6kt-Schraube	Hex head bolt	Boulon tête hex		x						M 12 X 45
10	00 909 910 1	Sperrkantscheibe	Detent edged washer	Disque à bord d'arrêt		x						SKM 12
11	00 908 215 0	6kt-Mutter	Hex nut	Écrou hex		x						M 12
12	20 260 675 2	Lagerbock rechts	bearing block rh	palier dr.		1						
13	00 910 913 0	Passscheibe	Shim ring	Rondelle d'ajustage		x						56 X 72 X 0,5
	00 910 915 0	Passscheibe	Shim ring	Rondelle d'ajustage		x						56 X 72 X 2,0
	00 910 914 0	Passscheibe	Shim ring	Rondelle d'ajustage		x						56 X 72 X 1,0
14	20 063 182 0	Distanzrohr	Spacer tube	Tube d'entretoisement		2						55,5 X 63,5 X 126,7
15	00 292 586 3	Antriebsrolle -mit Gummi	Drive pulley -with rubber	Poulie d'entrainement -avec caoutchouc		4						Rd. 240
16	00 911 301 0	Stellring	Collar	Bague d'arrêt		4						55 X 80 X 18
17	00 905 933 1	Gewindestift	Threaded pin	Goujon fileté		4						M 10 X 12
18	00 292 599 1	Antriebswelle -vorn	Drive shaft -front	Arbre d'entraînement -devant		1						Rd. 55 X 1616
19	00 915 007 0	Passfeder	Fit-in key	Clavette		6						B 14 X 9 X 40
20	00 910 506 1	Scheibe	Washer	Rondelle		x						13 X 24 X 2,5
21	00 292 657 3	Abdeckblech	Cover sheet	Tôle de capotage		1						
22	00 900 634 0	6kt-Schraube	Hex head bolt	Boulon tête hex		x						M 10 X 20
23	00 909 909 1	Sperrkantscheibe	Detent edged washer	Disque à bord d'arrêt		x						SKM 10
24	00 908 212 0	6kt-Mutter	Hex nut	Écrou hex		x						M 10
25	20 260 679 0	Lagerbock links	Bearing block lh.	Palier ga.		1						
26	00 909 800 1	Sperrkantscheibe	Detent edged washer	Disque à bord d'arrêt		x						SKB 12
27	00 910 303 1	Scheibe	Washer	Rondelle		x						17 X 30 X 3
28	00 908 719 0	Sicherungsmutter	Locknut	Écrou hex		x						M 16
29	00 292 054 0	Kettenrad	Chain sprocket	Roue à chaînes		2						1" Z= 20
30	20 063 179 0	Distanzrohr	Spacer tube	Tube d'entretoisement		1						55,5 X 63,5 X 73,7

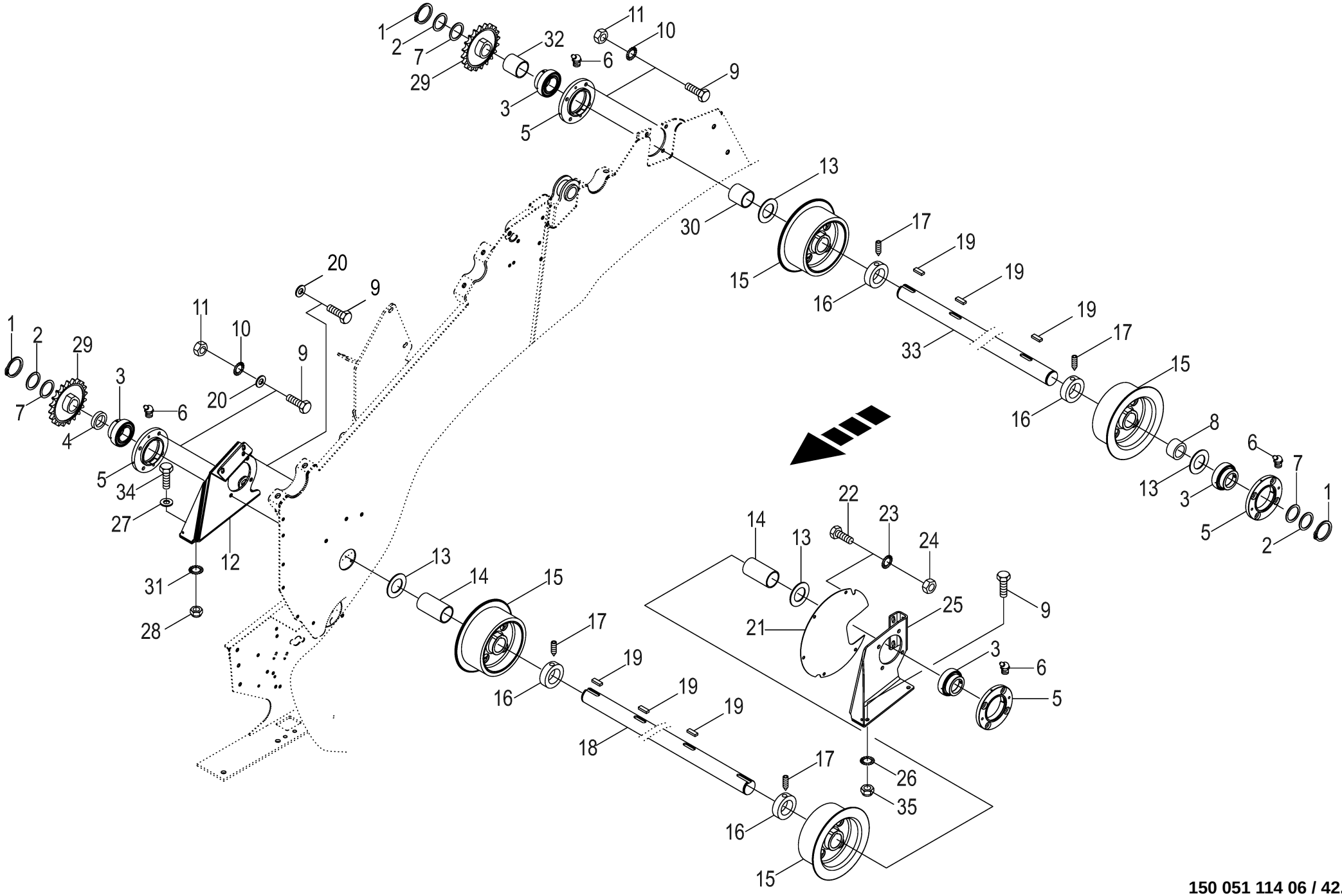

150 051 114 06 / 42.0

150 475 278 03

Rollbodenantriebswelle **Drive shaft of bale formation conveyor** **Arbre d'entrainement du fond à rouleaux**					1109466 -	RP701-35						**150 051 114 06** 150 475 278 3 **42.0**
Pos.	ID-Nr.	Benennung	Description	Description	Masch.-Nr-							Bemerkung/Remarks/Remarque
31	00 909 912 1	Sperrkantscheibe	Detent edged washer	Disque à bord d'arrêt		x						SKM 16
32	20 063 181 0	Distanzrohr	Spacer tube	Tube d'entretoisement		1						55,5 X 63,5 X 61,4
33	00 292 559 1	Antriebswelle -hinten	Drive shaft -back	Arbre d'entraînement -derrière		1						Rd. 55 X 1446,5
34	00 900 675 0	6kt-Schraube	Hex head bolt	Boulon tête hex		x						M 16 X 40
35	00 908 701 0	Sicherungsmutter	Locknut	Écrou hex		x						M 12

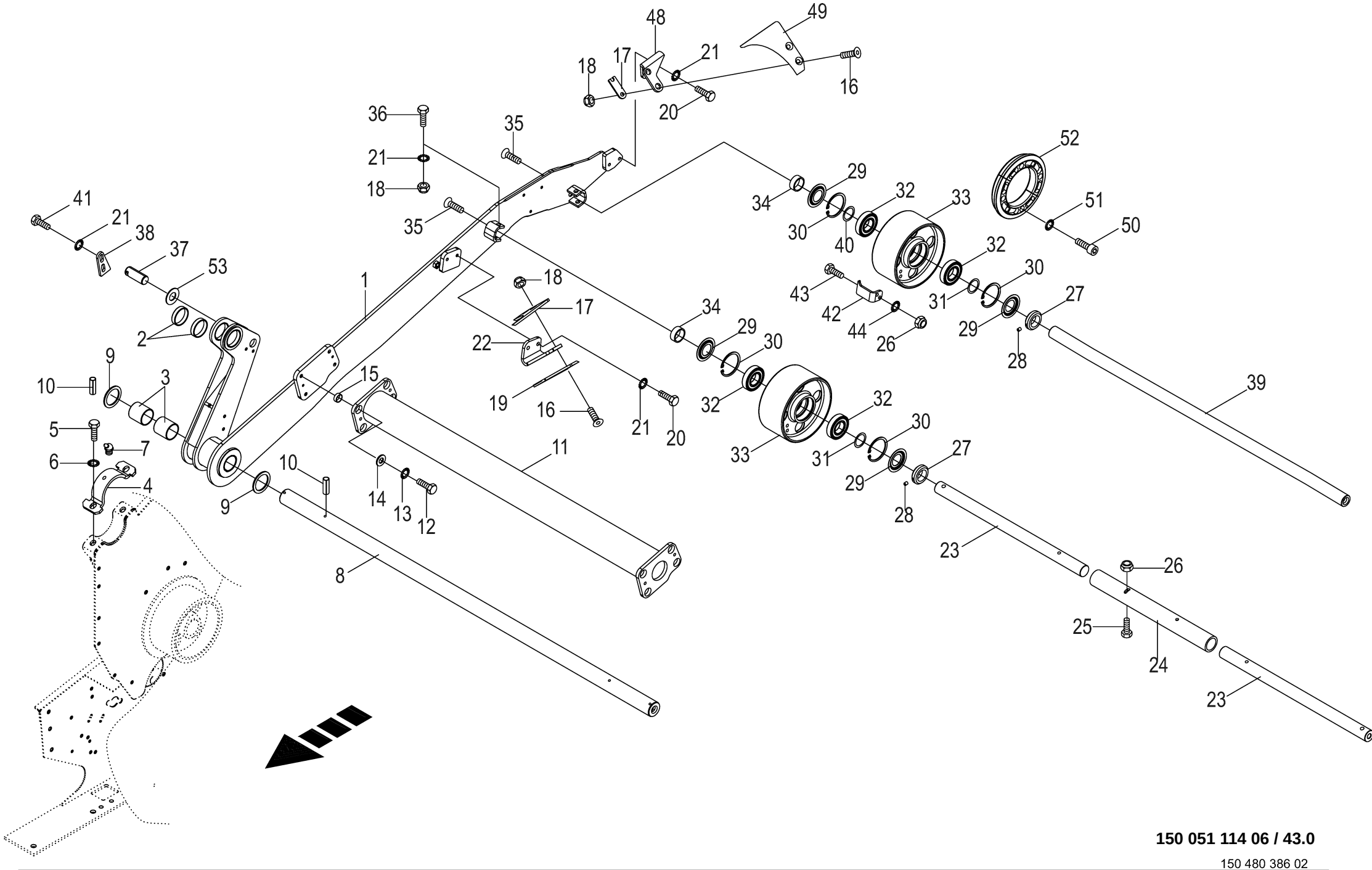

150 051 114 06 / 43.0

150 480 386 02

Doppelschwinge **Double rocker** **Bielle double**					1109466 -	RP701-35						**150 051 114 06** 150 480 386 2 **43.0**
Pos.	ID-Nr.	Benennung	Description	Description	Masch.-Nr-							Bemerkung/Remarks/Remarque
1	20 261 322 1	Doppelschwinge rechts m. DU-Buchsen	Double rocker right with DU bushings	Bielle double droite + douilles DU		1						
	20 261 321 1	Doppelschwinge links m. DU-Buchsen	Double rocker left with DU bushings	Bielle double gauche + douilles DU		1						
2	00 934 904 0	Lagerbuchse	Bearing bush	Coussinet		4						50 X 55 X 12
3	00 934 954 0	Lagerbuchse	Bearing bush	Coussinet		4						45 X 50 X 50
4	00 293 243 2	Lagerschale	Bearing seat	Coussinet		2						
5	00 900 675 0	6kt-Schraube	Hex head bolt	Boulon tête hex		x						M 16 X 40
6	00 909 912 1	Sperrkantscheibe	Detent edged washer	Disque à bord d'arrêt		x						SKM 16
7	00 919 106 0	Kegelschmiernippel	Grease niple	Graisseur à cone		2						BM 8 X 1
8	00 292 641 1	Welle	Shaft	Arbre		1						Rd. 45 X 1475
9	00 910 732 1	Stützscheibe	Supporting disc	Rondelle diélectrique		x						S 45 X 55 X 3,0
10	00 912 647 2	Spannstift	Roll pin	Goupille de serrage		4						6 X 55
11	20 063 332 1	Querrohr	Cross tube	Tube transversal		1						
12	90 004 110 0	6kt-Schraube M12x35 MK-blau	Hexagon head screw M12 x 35 MK blue	Vis six pans M12x35 MK-bleu		x						
13	00 909 910 1	Sperrkantscheibe	Detent edged washer	Disque à bord d'arrêt		x						SKM 12
14	00 910 378 0	Scheibe	Washer	Rondelle		x						13 X 35 X 5
15	20 063 333 1	Distanzhülse	Spacer bushing	Douille entretoise		8						12,1 X 24 X 14
16	00 904 049 0	Senkschraube	Countersunkscrew	Vis à tête fraisée		x						M 10 X 30
17	20 064 211 0	Unterlegplatte	Batt	Support		4						
18	00 908 758 0	Sicherungsmutter	Locknut	Écrou hex		x						M 10
19	20 062 348 0	Abstreifer -rechts	Scraper -right	Racloir -droite		1						
	20 062 346 0	Abstreifer -links	Scraper -left	Racloir -gauche		1						
20	00 900 634 0	6kt-Schraube	Hex head bolt	Boulon tête hex		x						M 10 X 20
21	00 909 909 1	Sperrkantscheibe	Detent edged washer	Disque à bord d'arrêt		x						SKM 10
22	20 062 341 2	Abstreiferhalter Nr. 5, rechts	Scraper support no. 5 right	Support de racloir n° 5, dr.		1						
	20 062 343 2	Abstreiferhalter Nr. 5, links	Scraper suppoert no. 5 left	Support de racloir n° 5, ga.		1						
23	20 060 665 0	Welle	Shaft	Arbre		2						Rd. 35 X 582
24	00 293 244 1	Verbindungsrohr	Connecting pipe	Tube de raccordement		1						Lg.= 460
25	00 901 425 0	6kt-Schraube	Hex head bolt	Boulon tête hex		x						M 8 X 60
26	00 908 706 0	Sicherungsmutter	Locknut	Écrou hex		x						M 8
27	20 063 173 0	Stellring	Collar	Bague d'arrêt		4						35 X 56 X 16
28	00 905 922 1	Gewindestift	Threaded pin	Goujon fileté		4						M 8 X 10
29	00 292 254 0	Abdeckscheibe	Cover disc	Rondelle de recouvrement		8						
30	00 911 668 0	Sicherungsring	Circlip	Circlip		8						72 X 2,5
31	00 911 133 0	Passscheibe	Shim ring	Rondelle d'ajustage		x						35 X 45 X 0,5
32	00 930 537 0	Rillenkugellager	Grooved ball bearing	Roulement à gorge		8						6207 2RS

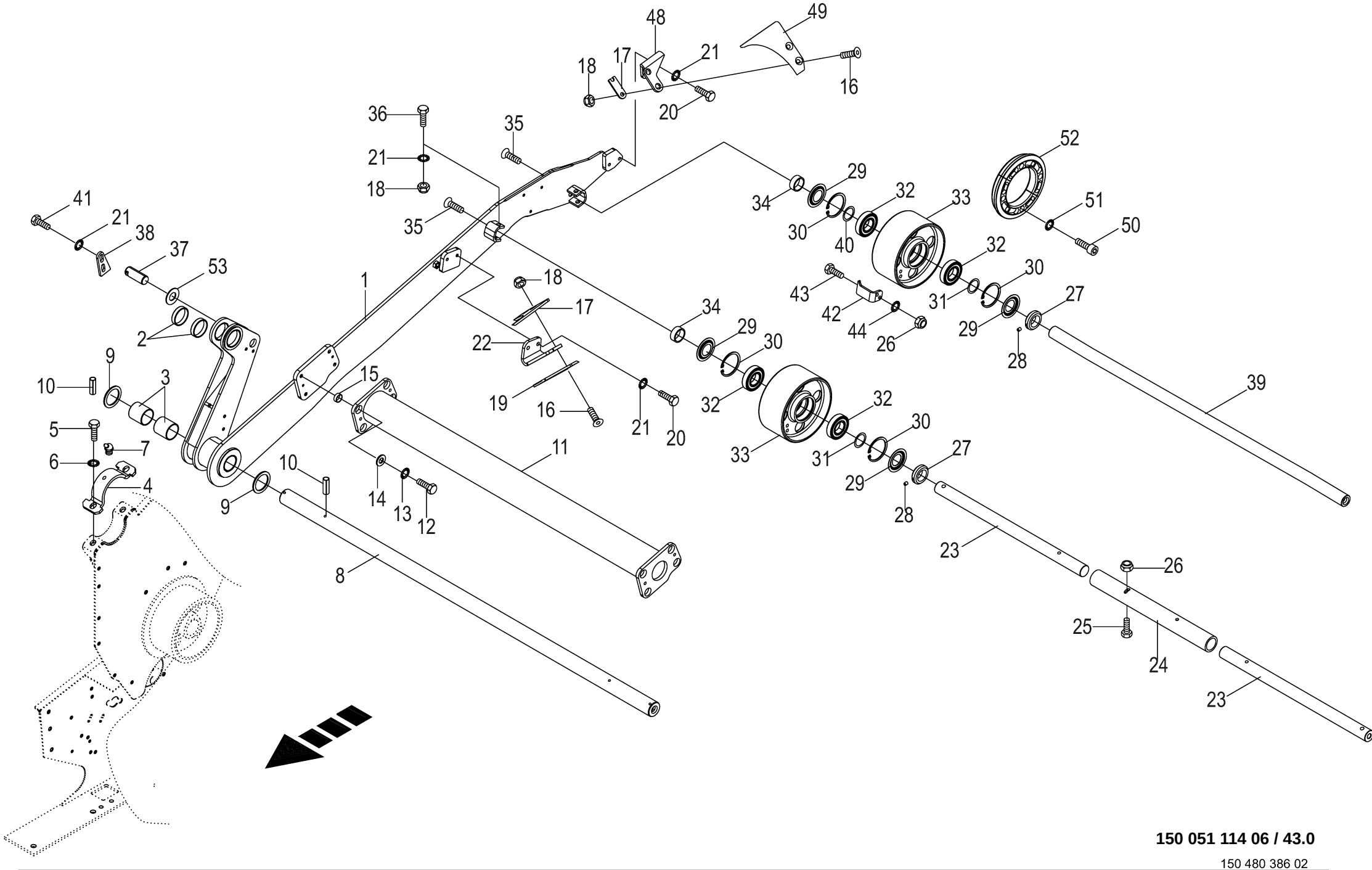

150 051 114 06 / 43.0

150 480 386 02

Doppelschwinge **Double rocker** **Bielle double**					1109466 -	RP701-35						**150 051 114 06** 150 480 386 2 **43.0**
Pos.	ID-Nr.	Benennung	Description	Description	Masch.-Nr-							Bemerkung/Remarks/Remarque
33	20 063 169 2	Umlenkrolle	Deflexion roll	Rouleau de détournement		4						
34	20 063 430 1	Buchse	Bushing	Douille 12.5 x 16		4						
35	00 904 092 1	Senkschraube	Countersunkscrew	Vis à tête fraisée		x						M 16 X 25
36	00 901 435 0	6kt-Schraube	Hex head bolt	Boulon tête hex		x						M 10 X 60
37	20 065 183 0	Bolzen	Pin	Boulon		2						Rd. 25 X 65
38	20 065 163 1	Verdrehsicherung	Anti-twist lock	Sécurité anti-rotation		2						
39	20 065 829 1	Welle für Schwinge 1170x35	Shaft for rocker arm 1170x35	Arbre pour cadre de suspension 1170x35		1						
40	00 911 134 0	Passscheibe	Shim ring	Rondelle d'ajustage		x						35 X 45 X 1,0
41	00 900 632 0	6kt-Schraube	Hex head bolt	Boulon tête hex		x						M 10 X 16
42	20 063 172 1	Abstreifer	Scraper	Racloir		2						
43	00 900 616 0	6kt-Schraube	Hex head bolt	Boulon tête hex		x						M 8 X 25
44	00 909 908 1	Sperrkantscheibe	Detent edged washer	Disque à bord d'arrêt		x						SKM 8
48	20 062 341 2	Abstreiferhalter Nr. 5, rechts	Scraper support no. 5 right	Support de racloir n° 5, dr.		1						
	20 062 343 2	Abstreiferhalter Nr. 5, links	Scraper suppoert no. 5 left	Support de racloir n° 5, ga.		1						
49	20 063 539 0	Abstreifer -rechts	Scraper -right	Racloir -droite		1						
	20 063 540 0	Abstreifer -links	Scraper -left	Racloir -gauche		1						
50	00 903 111 1	Zylinderschraube	Allen screw	Vis tête cylindrique		x						M 10 X 45
51	20 064 647 1	Anlaufscheibe RP701	thrust washer	disque de démarrage RP701		4						
52	00 909 907 0	Sperrkantscheibe	Detent edged washer	Disque à bord d'arrêt		x						SKZ 10
53	00 910 845 1	Passscheibe	Shim ring	Rondelle d'ajustage		x						25 X 35 X 2,0
	00 910 844 1	Passscheibe	Shim ring	Rondelle d'ajustage		x						25 X 35 X 1,0
	00 910 843 1	Passscheibe	Shim ring	Rondelle d'ajustage		x						25 X 35 X 0,5

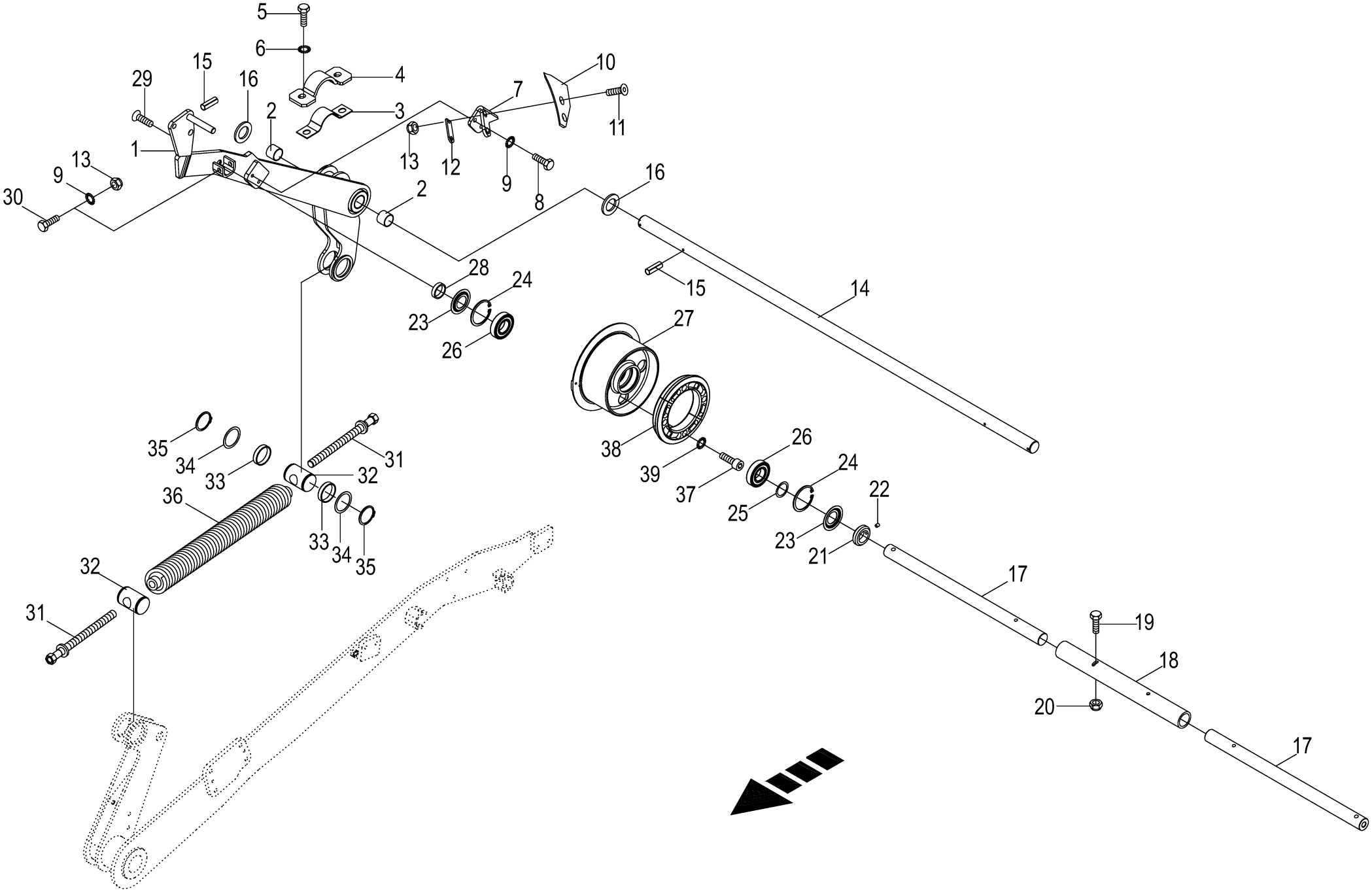

150 051 114 06 / 44.0

150 377 907 07

Spannschwinge **Tensioning rocker** **Bras oscillant**					1109466 -	RP701-35						**150 051 114 06** 150 377 907 7 **44.0**
Pos.	ID-Nr.	Benennung	Description	Description	Masch.-Nr-							Bemerkung/Remarks/Remarque
1	20 060 625 2	Spannschwinge -rechts , inkl. Buchse	Tensioning rocker -right, incl. bushing	Bras oscillant -droite, incl. douille		1						
	20 060 628 3	Spannschwinge vorne links m. DU-Buchse	Tensioning rocker front lh w DU bushing	Bras oscillant avant gauche + douille DU		1						
2	00 934 925 0	Lagerbuchse	Bearing bush	Coussinet		4						35 X 39 X 30
3	20 060 675 1	Lagerblech	Bearing plate	Tôle de palier		2						
4	00 293 298 1	Lagerschale	Bearing seat	Coussinet		2						
5	00 900 677 0	6kt-Schraube	Hex head bolt	Boulon tête hex		x						M 16 X 50
6	00 909 912 1	Sperrkantscheibe	Detent edged washer	Disque à bord d'arrêt		x						SKM 16
7	20 062 341 2	Abstreiferhalter Nr. 5, rechts	Scraper support no. 5 right	Support de racloir n° 5, dr.		1						
	20 062 343 2	Abstreiferhalter Nr. 5, links	Scraper suppoert no. 5 left	Support de racloir n° 5, ga.		1						
8	00 900 634 0	6kt-Schraube	Hex head bolt	Boulon tête hex		x						M 10 X 20
9	00 909 909 1	Sperrkantscheibe	Detent edged washer	Disque à bord d'arrêt		x						SKM 10
10	20 062 348 0	Abstreifer -rechts	Scraper -right	Racloir -droite		1						
	20 062 346 0	Abstreifer -links	Scraper -left	Racloir -gauche		1						
11	00 904 049 0	Senkschraube	Countersunkscrew	Vis à tête fraisée		x						M 10 X 30
12	20 064 211 0	Unterlegplatte	Batt	Support		2						
13	00 908 758 0	Sicherungsmutter	Locknut	Écrou hex		x						M 10
14	00 292 640 0	Welle	Shaft	Arbre		1						Rd. 35 X 1475
15	00 912 648 2	Spannstift	Roll pin	Goupille de serrage		3						6 X 60
	00 912 650 0	Spannstift	Roll pin	Goupille de serrage		1						6 X 70
16	00 910 334 0	Scheibe	Washer	Rondelle		x						36 X 60 X 5
17	20 060 665 0	Welle	Shaft	Arbre		2						Rd. 35 X 582
18	00 293 244 1	Verbindungsrohr	Connecting pipe	Tube de raccordement		1						Lg.= 460
19	00 901 425 0	6kt-Schraube	Hex head bolt	Boulon tête hex		x						M 8 X 60
20	00 908 706 0	Sicherungsmutter	Locknut	Écrou hex		x						M 8
21	20 063 173 0	Stellring	Collar	Bague d'arrêt		2						35 X 56 X 16
22	00 905 922 1	Gewindestift	Threaded pin	Goujon fileté		2						M 8 X 10
23	00 292 254 0	Abdeckscheibe	Cover disc	Rondelle de recouvrement		4						
24	00 911 668 0	Sicherungsring	Circlip	Circlip		4						72 X 2,5
25	00 911 133 0	Passscheibe	Shim ring	Rondelle d'ajustage		x						35 X 45 X 0,5
26	00 930 537 0	Rillenkugellager	Grooved ball bearing	Roulement à gorge		4						6207 2RS
27	20 063 167 1	Umlenkrolle m. Ansatz	Deflection roll with attachment piece	Rouleau de détourn. + épaulement		2						
28	20 040 361 0	Distanzhülse	Spacer bushing	Douille entretoise		2						37,1 X 48,3 X 10
29	00 904 092 1	Senkschraube	Countersunkscrew	Vis à tête fraisée		x						M 16 X 25
30	00 901 435 0	6kt-Schraube	Hex head bolt	Boulon tête hex		x						M 10 X 60
31	00 293 348 2	Spindel	Spindle	Fuseau		4						Tr. 20 X 3

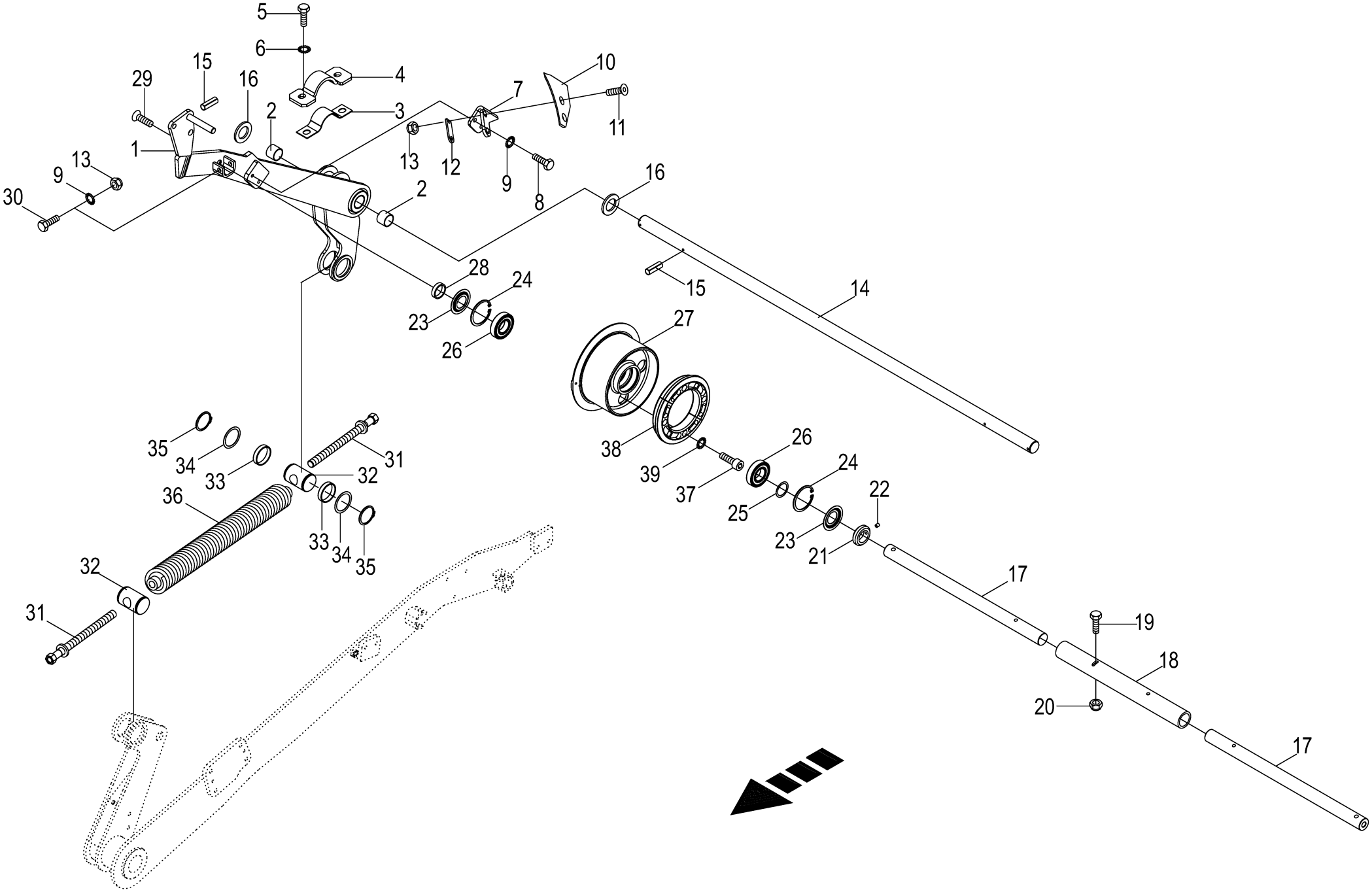

150 051 114 06 / 44.0

150 377 907 07

Spannschwinge **Tensioning rocker** **Bras oscillant**					1109466 -	RP701-35						**150 051 114 06** 150 377 907 7 **44.0**
Pos.	ID-Nr.	Benennung	Description	Description	Masch.-Nr-							Bemerkung/Remarks/Remarque
32	20 066 702 0	Lagerbolzen	Bearing bolt	Boulon d'appui		4						
33	00 934 904 0	Lagerbuchse	Bearing bush	Coussinet		8						50 X 55 X 12
34	00 910 904 0	Passscheibe	Shim ring	Rondelle d'ajustage		x						50 X 62 X 1,0
35	00 911 553 0	Sicherungsring	Circlip	Circlip		4						A 50 X 2,0
36	00 252 212 1	Zugfeder	Tension spring	Ressort de traction		2						14 X 55 X 589
37	00 903 111 1	Zylinderschraube	Allen screw	Vis tête cylindrique		x						M 10 X 45
38	20 064 647 1	Anlaufscheibe RP701	thrust washer	disque de démarrage RP701		2						
39	00 909 907 0	Sperrkantscheibe	Detent edged washer	Disque à bord d'arrêt		x						SKZ 10

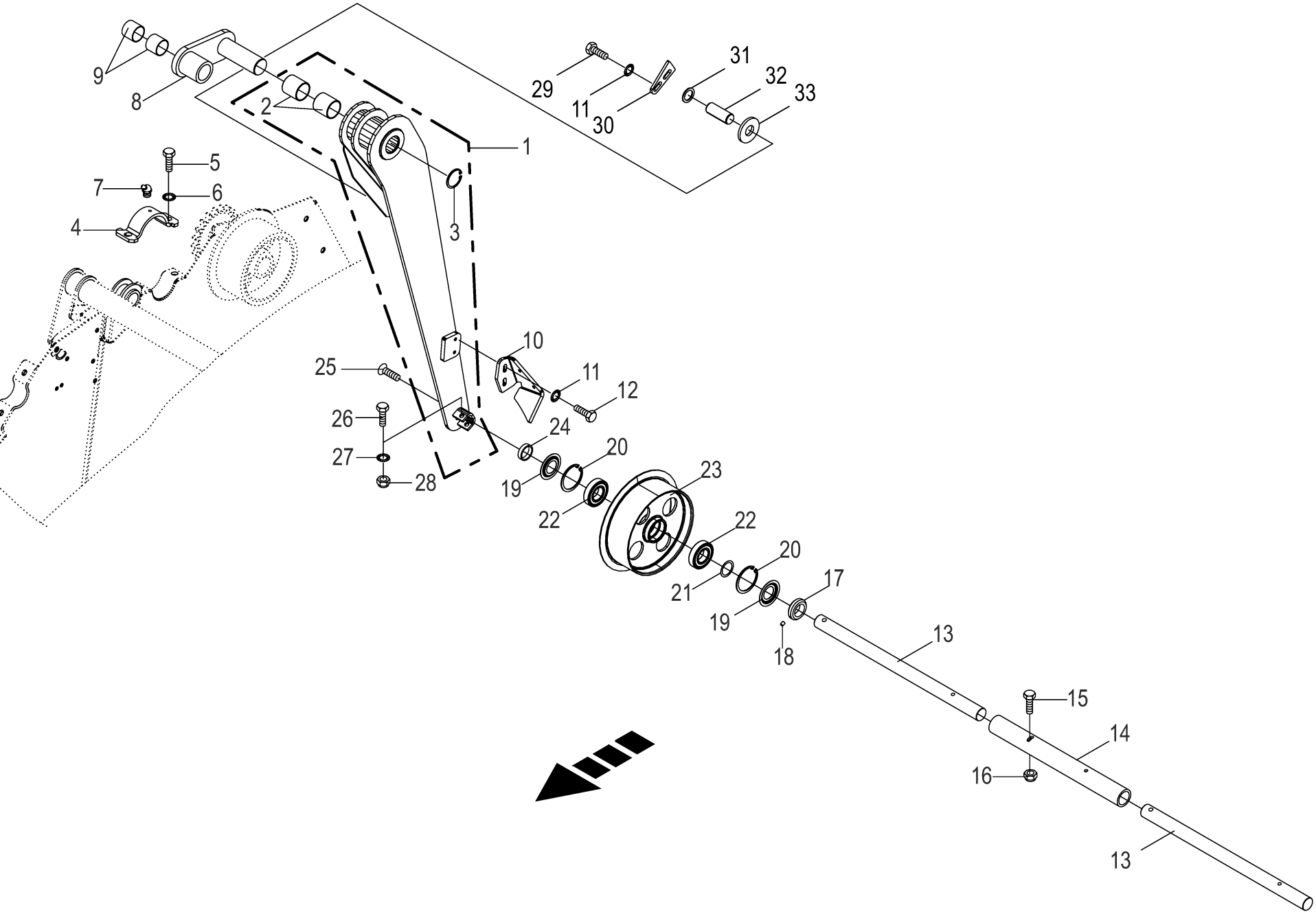

150 051 114 06 / 45.0

150 475 359 05

Spannarm hinten **Clamping arm rear** **Bras tendeur arrière**					1109466 -	RP701-35						**150 051 114 06** 150 475 359 5 **45.0**
Pos.	ID-Nr.	Benennung	Description	Description	Masch.-Nr-							Bemerkung/Remarks/Remarque
1	21 023 520 0	Spannschwinge hint. rechts m. DU-Buchse	tensioning rocker DU bearing re. re.	bras oscillant palier DU arr. re.		1						
	21 023 522 0	Spannschwinge hint. links m. DU-Buchse	tensioning rocker DU bearing re. li.	bras oscillant palier DU arr. li.		1						
2	00 934 954 0	Lagerbuchse	Bearing bush	Coussinet		4						45 X 50 X 50
3	00 911 050 0	Sicherungsring	Circlip	Circlip		2						I 50 X 2,0
4	00 293 243 2	Lagerschale	Bearing seat	Coussinet		2						
5	00 900 675 0	6kt-Schraube	Hex head bolt	Boulon tête hex		x						M 16 X 40
6	00 909 912 1	Sperrkantscheibe	Detent edged washer	Disque à bord d'arrêt		x						SKM 16
7	00 919 106 0	Kegelschmiernippel	Grease niple	Graisseur à cone		2						BM 8 X 1
8	20 060 657 0	Hebel -inkl. Buchse	Lever -incl. bushing	Levier -incl. douille		2						
9	00 934 934 0	Lagerbuchse	Bearing bush	Coussinet		4						40 X 44 X 30
10	21 023 554 1	Abstreifer rechts -rechts	scraper rh -right	racloir dr. -droite		1						
	21 023 553 1	Abstreifer links -links	scraper lh -left	racloir ga. -gauche		1						
11	00 909 909 1	Sperrkantscheibe	Detent edged washer	Disque à bord d'arrêt		x						SKM 10
12	00 900 634 0	6kt-Schraube	Hex head bolt	Boulon tête hex		x						M 10 X 20
13	20 060 665 0	Welle	Shaft	Arbre		2						Rd. 35 X 582
14	00 293 244 1	Verbindungsrohr	Connecting pipe	Tube de raccordement		1						Lg.= 460
15	00 901 425 0	6kt-Schraube	Hex head bolt	Boulon tête hex		x						M 8 X 60
16	00 908 706 0	Sicherungsmutter	Locknut	Écrou hex		x						M 8
17	20 063 173 0	Stellring	Collar	Bague d'arrêt		2						35 X 56 X 16
18	00 905 922 1	Gewindestift	Threaded pin	Goujon fileté		2						M 8 X 10
19	00 292 254 0	Abdeckscheibe	Cover disc	Rondelle de recouvrement		4						
20	00 911 668 0	Sicherungsring	Circlip	Circlip		4						72 X 2,5
21	00 911 133 0	Passscheibe	Shim ring	Rondelle d'ajustage		x						35 X 45 X 0,5
22	00 930 537 0	Rillenkugellager	Grooved ball bearing	Roulement à gorge		4						6207 2RS
23	20 463 658 1	Umlenkrolle	Deflection roll 300 RP70_			2						
24	20 040 361 0	Distanzhülse	Spacer bushing	Douille entretoise		2						37,1 X 48,3 X 10
25	00 904 092 1	Senkschraube	Countersunkscrew	Vis à tête fraisée		x						M 16 X 25
26	00 901 435 0	6kt-Schraube	Hex head bolt	Boulon tête hex		x						M 10 X 60
27	00 909 909 1	Sperrkantscheibe	Detent edged washer	Disque à bord d'arrêt		x						SKM 10
28	00 908 758 0	Sicherungsmutter	Locknut	Écrou hex		x						M 10
29	00 900 632 0	6kt-Schraube	Hex head bolt	Boulon tête hex		x						M 10 X 16
30	20 065 163 1	Verdrehsicherung	Anti-twist lock	Sécurité anti-rotation		2						
31	00 910 845 1	Passscheibe	Shim ring	Rondelle d'ajustage		x						25 X 35 X 2,0
32	20 269 823 0	Bolzen 25 X 65 Zn8	Bolt short 25 X 65 Zn8	Boulon court 25 X 65 Zn8		2						
33	20 267 916 0	Scheibe 25,3x60x6 Zn8	Disc 25.3x60x6 Zn8	Rondelle 25,3x60x6 Zn8		x						

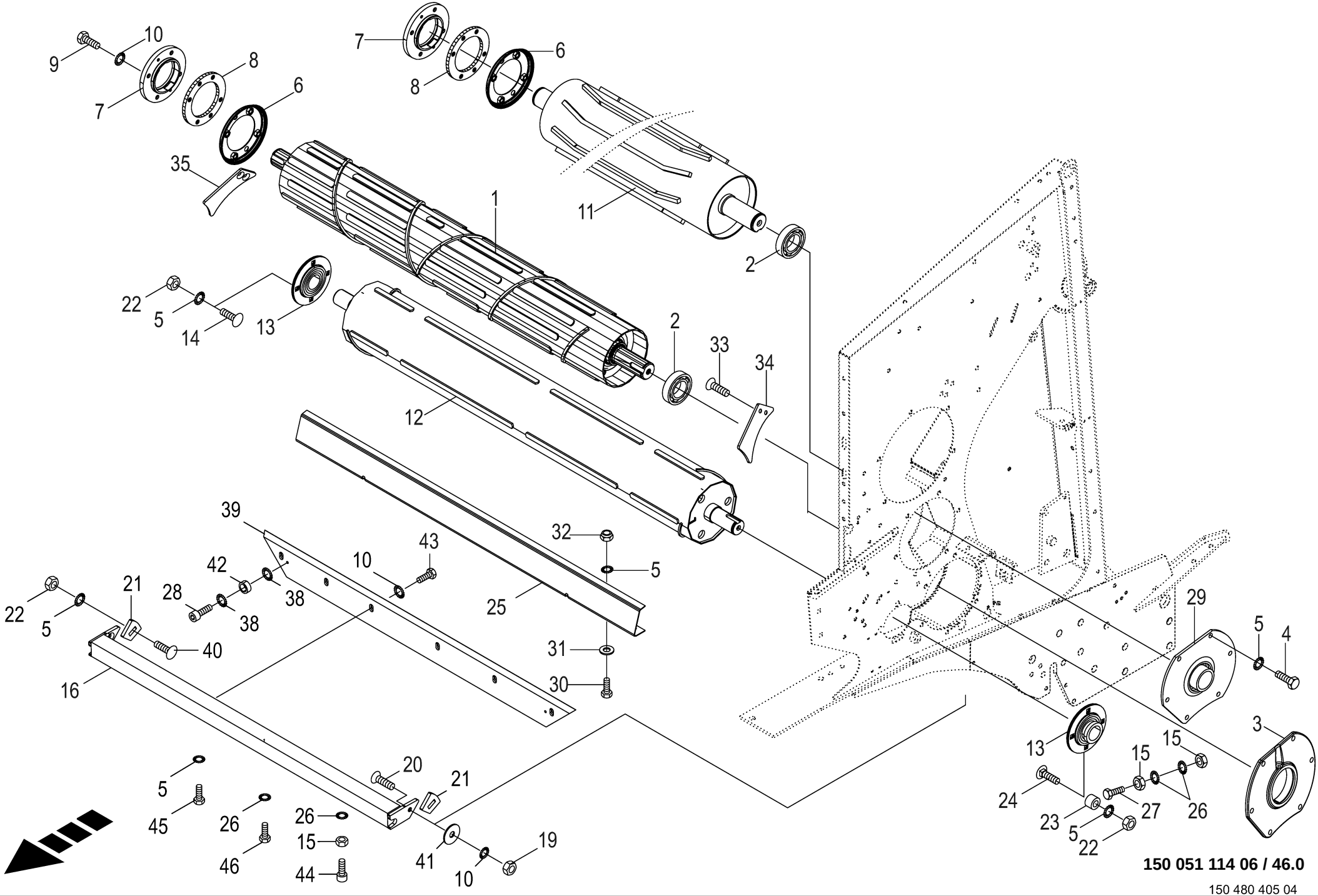

150 051 114 06 / 46.0

150 480 405 04

Netzwalzen **Net rollers** **Cylindres de filet**					1109466 -	RP701-35						**150 051 114 06** 150 480 405 4 **46.0**
Pos.	ID-Nr.	Benennung	Description	Description	Masch.-Nr-							Bemerkung/Remarks/Remarque
1	20 060 136 3	Presswalze spiralförmig	compression roller spiralförmig 208mm	rouleau de pressage spiralförmig 208mm		1						
2	00 934 611 0	Rillenkugellager	Grooved ball bearing	Roulement à gorge		4						UC 211
3	00 292 145 2	Flanschlagergehäuse	Flange-mounted bearing housing	Corps de palier à bride		1						
4	00 900 636 0	6kt-Schraube	Hex head bolt	Boulon tête hex		x						M 10 X 25
	00 900 638 0	6kt-Schraube	Hex head bolt	Boulon tête hex		x						M 10 X 35
5	00 909 909 1	Sperrkantscheibe	Detent edged washer	Disque à bord d'arrêt		x						SKM 10
6	00 292 060 1	Wickelschutz	anti-wrap guard	protecteur d'enroulement		2						
7	20 061 405 1	Lagergehäuse	Bearing housing	Cage de roulement		2						Rd. 170
8	20 264 156 1	Distanzring	spacer ring	bague entretoise		2						
9	00 900 657 0	6kt-Schraube	Hex head bolt	Boulon tête hex		x						M 12 X 35
10	00 909 910 1	Sperrkantscheibe	Detent edged washer	Disque à bord d'arrêt		x						SKM 12
11	20 263 391 0	Netzwalze oben	Net roller top	Cylindre à filet en haut		1						
12	20 060 139 3	Netzwalze vorne	Net roller front	Rouleau d'alimentation avant		1						
13	00 934 019 1	Flanschlager	Flange-mounted bearing	Palier à bride		2						
14	00 904 850 1	Flachrundschraube	Coach bolt	Vis a tête bombée		x						M 10 X 25
15	00 908 210 0	6kt-Mutter	Hex nut	Écrou hex		x						M 8
16	20 660 365 1	Abstreifbalken	scraper bar	barre porte-racloir		1						
18	00 900 656 0	6kt-Schraube	Hex head bolt	Boulon tête hex		x						M 12 X 30
19	00 908 215 0	6kt-Mutter	Hex nut	Écrou hex		x						M 12
20	00 904 064 0	Senkschraube	Countersunkscrew	Vis à tête fraisée		x						M 12 X 35
21	20 660 373 0	Keil	Wedge	Cale		2						
22	00 908 212 0	6kt-Mutter	Hex nut	Écrou hex		x						M 10
23	20 061 362 0	Buchse	Bushing	Douille		2						11 X 22 X 10
24	00 904 754 2	Flachrundschraube	Coach bolt	Vis a tête bombée		x						M 10 X 35
25	20 068 756 0	Spritzschutz	splash guard	garde-boue		1						
26	00 909 908 1	Sperrkantscheibe	Detent edged washer	Disque à bord d'arrêt		x						SKM 8
27	00 901 008 1	6kt-Schraube	Hex head bolt	Boulon tête hex		x						M 8 X 80
28	00 903 075 1	Zylinderschraube	Allen screw	Vis tête cylindrique		x						M 8 X 20
29	20 062 049 2	Flanschlagergehäuse	Flange bearing housing	Corps de palier à bride		1						
30	00 900 637 0	6kt-Schraube	Hex head bolt	Boulon tête hex		x						M 10 X 30
31	00 910 414 0	Scheibe	Washer	Rondelle		x						10,5 X 21 X 2
32	00 908 758 0	Sicherungsmutter	Locknut	Écrou hex		x						M 10
33	00 904 003 0	Senkschraube	Countersunkscrew	Vis à tête fraisée		x						M 8 X 16
34	20 265 684 0	Steinabweiser links	Stone deflector left	Éjecteur de pierres gauche		1						
35	20 265 686 0	Steinabweiser rechts	Stone deflector right	Éjecteur de pierres droit		1						
38	00 909 903 0	Sperrkantscheibe	Detent edged washer	Disque à bord d'arrêt		x						SKZ 8
39	20 662 185 0	Abstreiferblech f. Netz	scraper sheet for net	tôle de raclage pour filet		1						

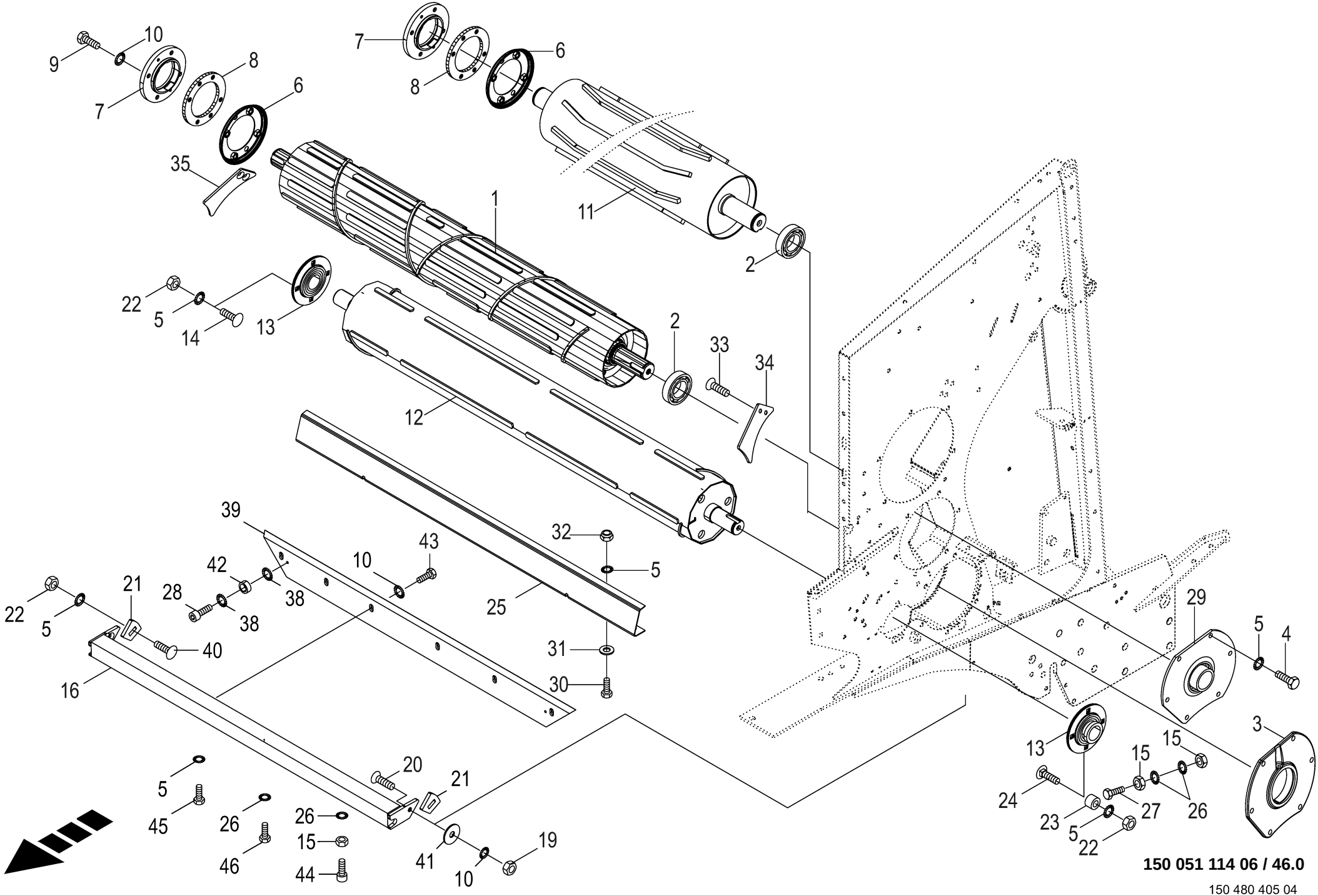

150 051 114 06 / 46.0

150 480 405 04

Netzwalzen **Net rollers** **Cylindres de filet**					1109466 -	RP701-35						**150 051 114 06** 150 480 405 4 **46.0**
Pos.	ID-Nr.	Benennung	Description	Description	Masch.-Nr-							Bemerkung/Remarks/Remarque
40	00 904 754 2	Flachrundschraube	Coach bolt	Vis a tête bombée		x						M 10 X 35
41	00 910 609 0	Scheibe	Washer	Rondelle		x						13 X 37 X 3
42	20 221 281 0	Buchse 8,5 x 12 x 5	Bushing 8.5 x 12 x 5	Douille 8,5 x 12 x 5		2						
43	00 900 655 0	6kt-Schraube	Hex head bolt	Boulon tête hex		x						M 12 X 25
44	90 001 646 0	Zylinderschr. Torx M8 x 35 ZnNi	Cylinder screw Torx M8 x 35	Vis cylindrique Torx M8x35		x						
45	00 900 632 0	6kt-Schraube	Hex head bolt	Boulon tête hex		x						M 10 X 16
46	00 900 253 1	6kt-Schraube	Hex head bolt	Boulon tête hex		x						M 8 X 12

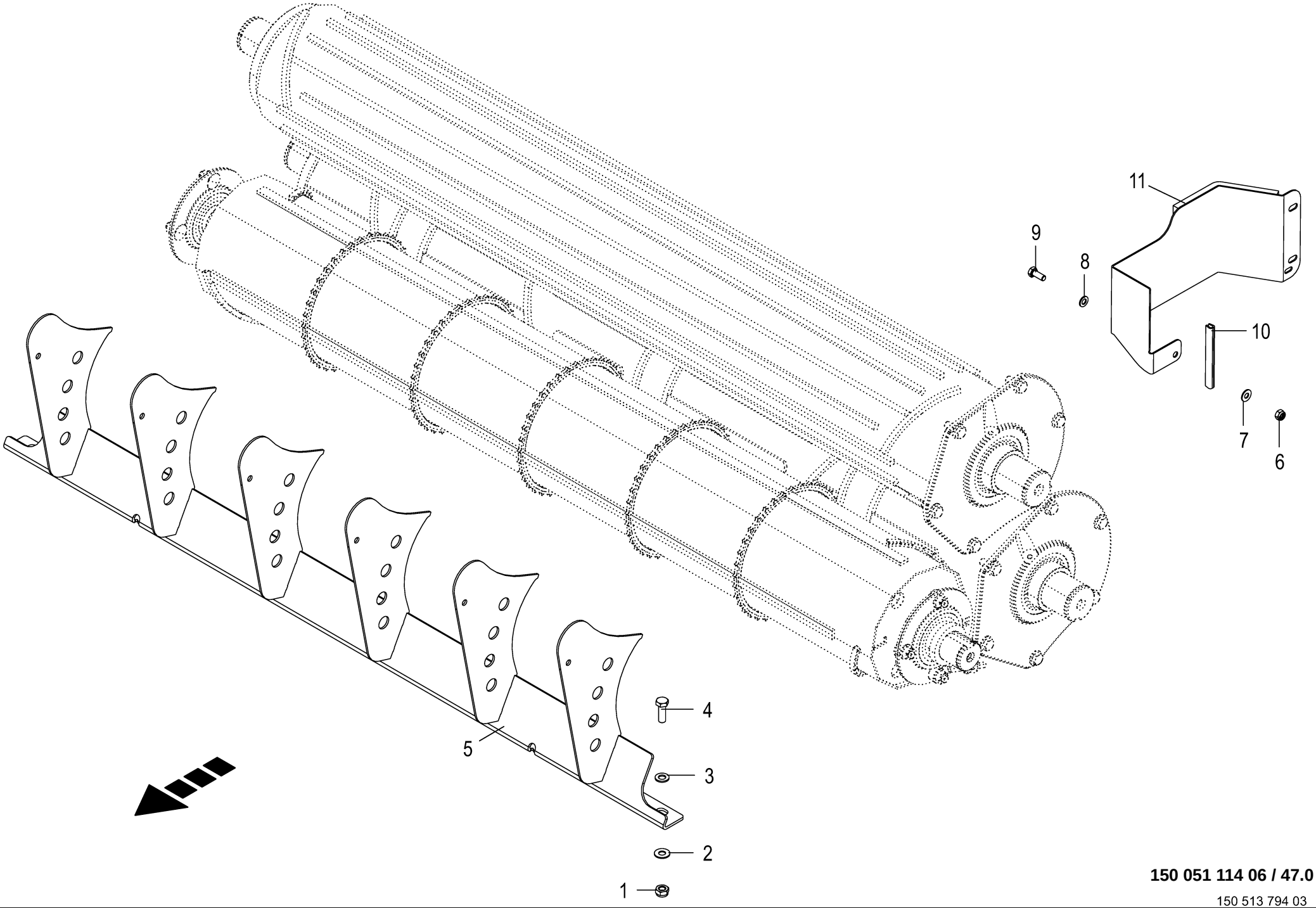

150 051 114 06 / 47.0

150 513 794 03

Zuführeinheit - Folienbindung -optional Feeder unit - Foil binding Unité d´alimentation - Feuille de liaison					1109466 -	RP701-35						150 051 114 06 150 513 794 3 47.0
Pos.	ID-Nr.	Benennung	Description	Description	Masch.-Nr-							Bemerkung/Remarks/Remarque
1	00 908 758 0	Sicherungsmutter	Locknut	Écrou hex		x						M 10
2	00 909 909 1	Sperrkantscheibe	Detent edged washer	Disque à bord d'arrêt		x						SKM 10
3	00 910 414 0	Scheibe	Washer	Rondelle		x						10,5 X 21 X 2
4	00 900 637 0	6kt-Schraube	Hex head bolt	Boulon tête hex		x						M 10 X 30
5	21 000 563 1	Zuführeinheit	feed unit	feed unit weld.		1						
6	00 908 706 0	Sicherungsmutter	Locknut	Écrou hex		x						M 8
7	00 909 908 1	Sperrkantscheibe	Detent edged washer	Disque à bord d'arrêt		x						SKM 8
8	00 910 413 0	Scheibe	Washer	Rondelle		x						8,4 X 17 X 1,6
9	00 900 614 0	6kt-Schraube	Hex head bolt	Boulon tête hex		x						M 8 X 20
10	00 925 156 0	Kantenschutz -Id.-Nr.= 1m	Edge protection -Id.-no.= 1m	Bordure de protection -Id.-no. = 1m		1						
11	20 664 224 0	Schutzhaube	protective hood	capot de protection		x						

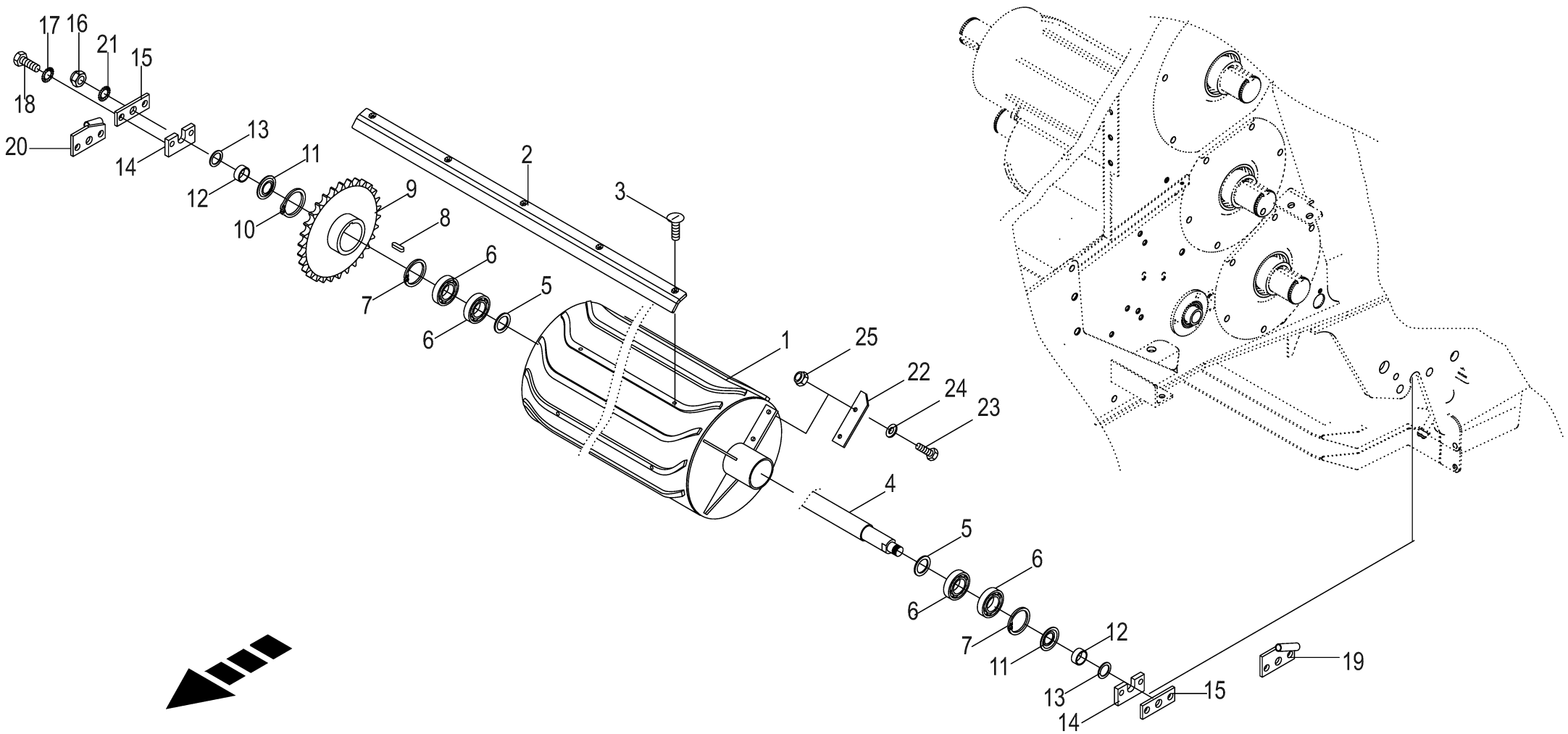

150 051 114 06 / 48.0

150 475 481 02

Starterwalze **Starter roller** **Rouleau starter**					1109466 -	RP701-35						**150 051 114 06** 150 475 481 2 **48.0**
Pos.	ID-Nr.	Benennung	Description	Description	Masch.-Nr-							Bemerkung/Remarks/Remarque
1	20 062 580 0	Starterwalze	Starter roller	Rouleau starter		1						
2	20 461 612 0	Förderleiste	Conveyor bar	Glissière de transport		6						
3	00 904 025 1	Senkschraube	Countersunkscrew	Vis à tête fraisée		x						M 8 X 25
4	00 277 405 2	Achse für Walze	Axle for roller	Essieu pour rouleau		1						
5	00 910 864 1	Passscheibe	Shim ring	Rondelle d'ajustage		x						30 X 42 X 1,0
6	00 930 536 1	Rillenkugellager	Grooved ball bearing	Roulement à gorge		4						6206 2RS
7	00 911 659 0	Sicherungsring	Circlip	Circlip		2						62 X 2,0
8	00 915 124 1	Passfeder	Fit-in key	Clavette		1						A 10 X 8 X 45
9	20 060 505 1	Kettenrad 1 1/4" Z=25	Sprocket wheel 1 1/4" z=25	Roue à chaîne 1 1/4" z=25		1						
10	00 911 570 0	Sicherungsring	Circlip	Circlip		1						A 75 X 2,5
11	00 280 749 0	Abdeckscheibe	Cover disc	Rondelle de recouvrement		2						30,1 X 61,5 X 2
12	00 273 865 0	Distanzrohr	Spacer tube	Tube d'entretoisement		2						32,8 X 38 X 15,5
13	00 910 865 1	Passscheibe	Shim ring	Rondelle d'ajustage		x						30 X 42 X 2,0
14	00 273 716 2	Haltestück	retaining piece	pièce de maintien		2						
15	00 273 635 3	WALZENHALTER	Roller holder	Porte-rouleaux		2						
16	00 908 225 0	6kt-Mutter	Hex nut	Écrou hex		x						M 20
17	00 909 904 1	Sperrkantscheibe	Detent edged washer	Disque à bord d'arrêt		x						SKZ 16
18	00 900 675 0	6kt-Schraube	Hex head bolt	Boulon tête hex		x						M 16 X 40
19	20 063 388 0	Seilführung -links	Rope guide -left	Guidage du câble -gauche		1						
20	20 063 389 0	Seilführung -rechts	Rope guide -right	Guidage du câble -droite		1						
21	00 909 913 1	Sperrkantscheibe	Detent edged washer	Disque à bord d'arrêt		x						SKM 20
22	20 062 075 0	Gummipaddel	Rubber paddle	Pagaie en coutchouc		2						
23	00 900 616 0	6kt-Schraube	Hex head bolt	Boulon tête hex		x						M 8 X 25
24	00 910 603 0	Scheibe	Washer	Rondelle		x						8,4 X 24 X 2
25	00 908 706 0	Sicherungsmutter	Locknut	Écrou hex		x						M 8

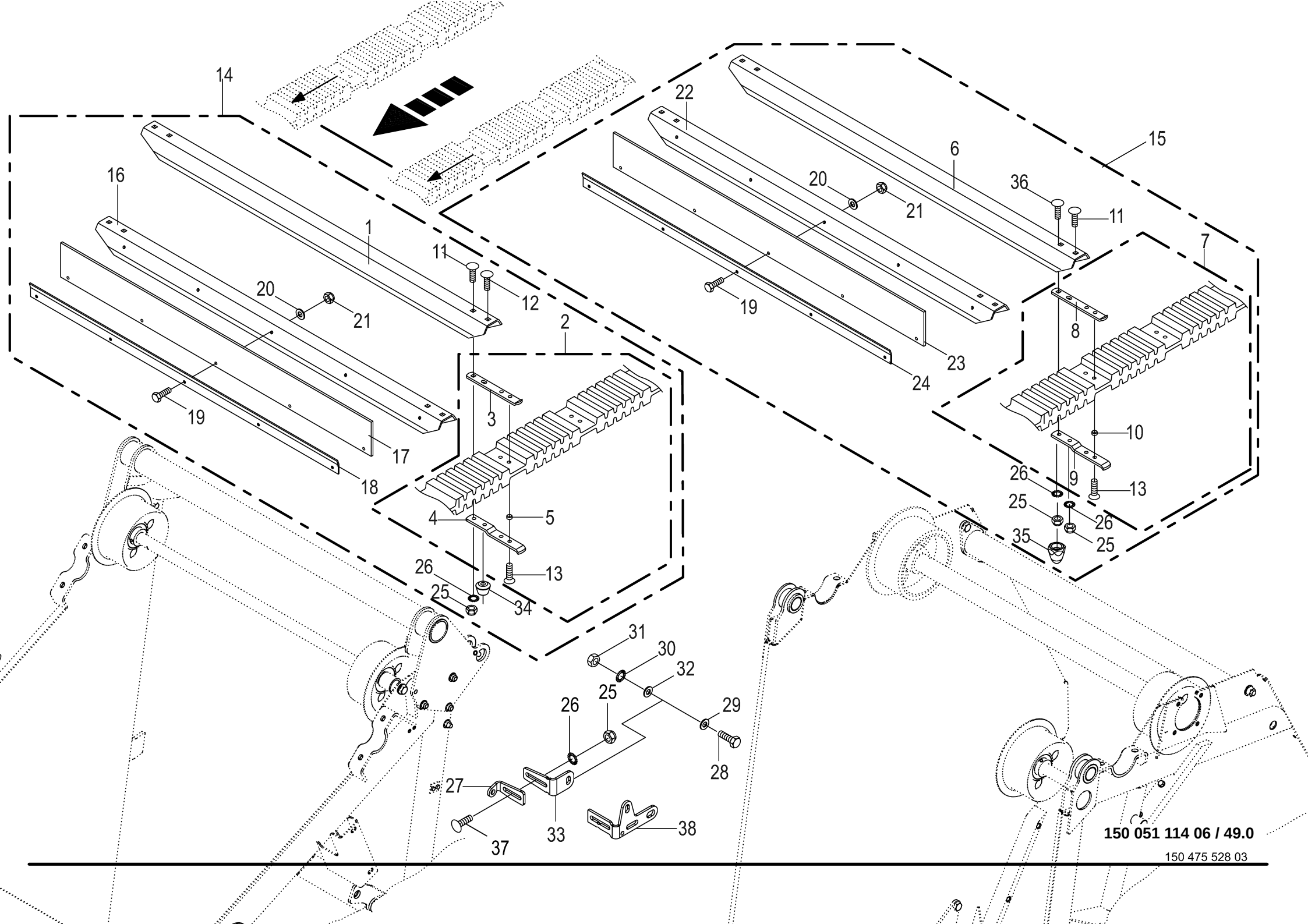

150 051 114 06 / 49.0

150 475 528 03

Rollboden **Baling floor** **Fond de pressage**					1109466 -	RP701-35						**150 051 114 06** 150 475 528 3 **49.0**
Pos.	ID-Nr.	Benennung	Description	Description	Masch.-Nr-							Bemerkung/Remarks/Remarque
1	20 063 068 0	Rollbodenstab -vorn	Baling floor bar -front	Barre de fond de pressage - devant		23						Lg.= 938
2	20 463 815 0	Rollbodenriemen-Paar + Halter vorne	Bale form convey be pair + support front	Paire de courroies de fond+ support avant		1						
3	20 062 272 1	Stabhalter -oben	Bar support -top	Support de barre -en haut		50						
4	20 062 273 1	Stabhalter -unten	Bar support -below	Support de barre -en bas		50						
5	20 060 210 0	Buchse	Bushing	Douille		184						10 X 13 X 7
	20 065 878 0	Buchse	Bushing	Douille		16						10 X 13 X 8,5
6	20 063 068 0	Rollbodenstab -hinten	Baling floor bar -back	Barre de fond de pressage - derrière		39						Lg.= 938
7	20 463 748 0	Rollbodenriemen-Paar + Halter hint. V150	Ba form convey be pair + support re V150	Paire de courroies de fond+ sup. arr.V150		1						
8	20 062 272 1	Stabhalter -oben	Bar support -top	Support de barre -en haut		82						
9	20 062 273 1	Stabhalter -unten	Bar support -below	Support de barre -en bas		82						
10	20 060 210 0	Buchse	Bushing	Douille		320						10 X 13 X 7
	20 065 878 0	Buchse	Bushing	Douille		8						10 X 13 X 8,5
11	90 001 687 0	Flachrundschraube	Coach bolt	Vis a tête bombée		x						M 10 X 35 -10.9
12	90 001 953 0	Flachrundschraube	Coach bolt	Vis a tête bombée		x						M 10 X 60 10.9
13	90 000 521 0	Senkschraube	Countersunkscrew	Vis à tête fraisée		x						M 10 X 25 -10.9
14	20 463 808 0	Rollboden vo. 25 Stäbe V150	bale form. conv. fr. 25 Stäbe V150	fond à rouleaux av. 25 Stäbe V150		1						
15	20 268 627 0	Rollboden kpl. hinten -hinten	Bale formation conveyor cpl. rear -back	Fond à rouleaux cpl. arrière - derrière		1						
16	20 063 067 1	Rollbodenstab	Baling floor bar	Barre de fond de pressage		2						Lg.= 938
17	20 062 030 1	Gummi	Rubber	Caoutchouc		2						Lg.= 900
18	20 065 117 0	Deckleiste	Cover rail	Rail de recouvrement		2						Lg.= 850
19	00 900 616 0	6kt-Schraube	Hex head bolt	Boulon tête hex		x						M 8 X 25
20	00 910 413 0	Scheibe	Washer	Rondelle		x						8,4 X 17 X 1,6
21	00 908 706 0	Sicherungsmutter	Locknut	Écrou hex		x						M 8
22	20 063 067 1	Rollbodenstab	Baling floor bar	Barre de fond de pressage		2						Lg.= 938
23	20 062 030 1	Gummi	Rubber	Caoutchouc		2						Lg.= 900
24	20 065 117 0	Deckleiste	Cover rail	Rail de recouvrement		2						Lg.= 850
25	90 001 230 0	Sicherungsmutter	Locknut	Écrou hex		x						M 10
26	00 909 909 1	Sperrkantscheibe	Detent edged washer	Disque à bord d'arrêt		x						SKM 10
27	20 264 493 0	Sensorhälfte außen	Sensor half outside	Moitié du support de capteur ext.		1						
28	00 900 302 1	6kt-Schraube	Hex head bolt	Boulon tête hex		x						M 12 X 50
29	00 910 803 0	Passscheibe	Shim ring	Rondelle d'ajustage		x						12 X 18 X 1,0
30	00 909 910 1	Sperrkantscheibe	Detent edged washer	Disque à bord d'arrêt		x						SKM 12
31	00 908 215 0	6kt-Mutter	Hex nut	Écrou hex		x						M 12

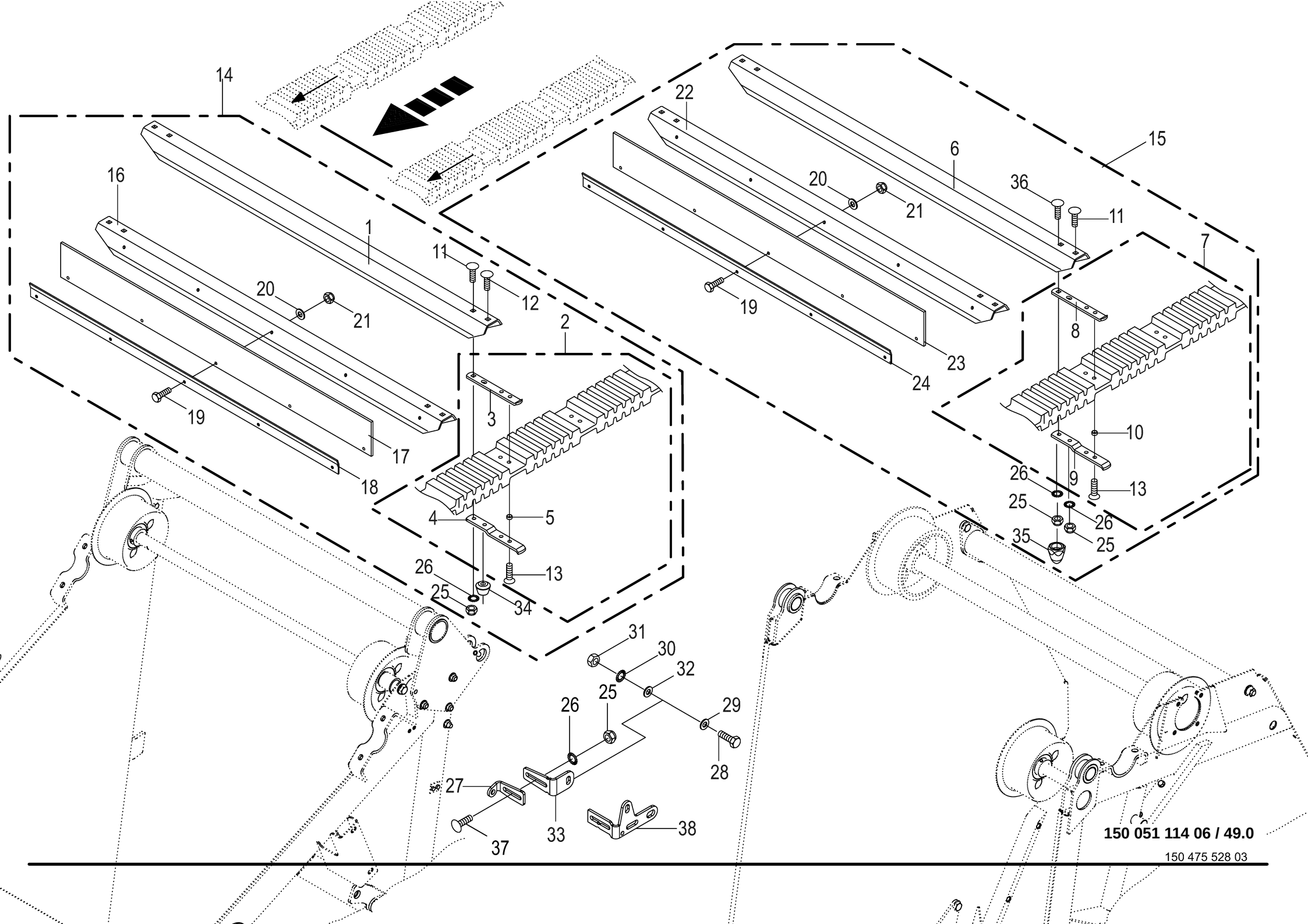

150 051 114 06 / 49.0

150 475 528 03

Rollboden **Baling floor** **Fond de pressage**					1109466 -	RP701-35						**150 051 114 06** 150 475 528 3 **49.0**
Pos.	ID-Nr.	Benennung	Description	Description	Masch.-Nr-							Bemerkung/Remarks/Remarque
32	00 910 803 0	Passscheibe	Shim ring	Rondelle d'ajustage		x						12 X 18 X 1,0
33	20 264 494 0	Sensorhalterhälfte außen	Sensor support half outside	Moitié du support de capteur ext.		1						
34	20 064 825 0	Rolle	Roller	Galet		26						Rd. 35
35	20 069 032 0	Anlaufkegel	thrust taper	cône de démarrage		82						
36	90 002 553 0	Flachrundschr.4kt M10x45 ZLÜ	Coach screw M10x45 ZLÜ	Boulon à tête bombée 4 pans M10x45 ZLÜ		x						
37	00 904 850 1	Flachrundschraube	Coach bolt	Vis a tête bombée		x						M 10 X 25
38	00 000 001 0	-nicht für diese Maschine	-not for this machine	-non prevu pour cette machine		x						

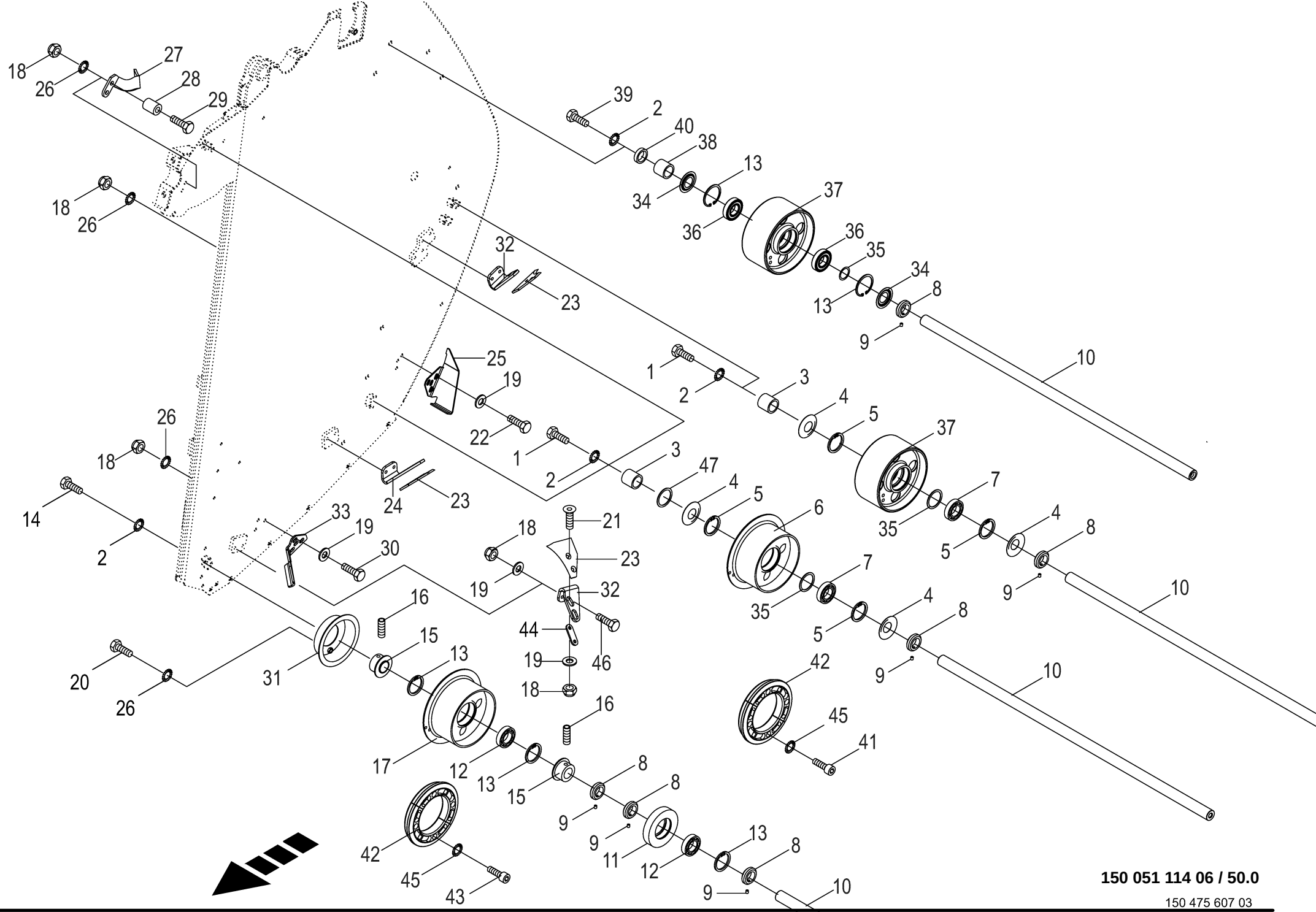

150 051 114 06 / 50.0

150 475 607 03

Umlenkachsen für Rollboden **Deflection axles for bale formation conveyor** **Essieux de renvoi pour fond à rouleaux**					1109466 -	RP701-35						**150 051 114 06** 150 475 607 3 **50.0**
Pos.	ID-Nr.	Benennung	Description	Description	Masch.-Nr-							Bemerkung/Remarks/Remarque
1	00 900 675 0	6kt-Schraube	Hex head bolt	Boulon tête hex		x						M 16 X 40
2	00 909 912 1	Sperrkantscheibe	Detent edged washer	Disque à bord d'arrêt		x						SKM 16
3	00 293 408 1	Distanzbuchse	Spacer bushing	Entretoise prise femelle		6						37,1 X 48,3 X 42
4	00 292 254 0	Abdeckscheibe	Cover disc	Rondelle de recouvrement		12						
5	00 911 668 0	Sicherungsring	Circlip	Circlip		12						72 X 2,5
6	20 063 167 1	Umlenkrolle m. Ansatz	Deflection roll with attachment piece	Rouleau de détourn. + épaulement		4						
7	00 930 537 0	Rillenkugellager	Grooved ball bearing	Roulement à gorge		12						6207 2RS
8	20 063 173 0	Stellring	Collar	Bague d'arrêt		12						35 X 56 X 16
9	00 905 922 1	Gewindestift	Threaded pin	Goujon fileté		12						M 8 X 10
10	00 292 558 0	Welle	Shaft	Arbre		5						Rd. 35 X 1200
11	20 060 202 1	Stützrolle Umlenkung	support roll deflection VP	rouleau d'appui renvoi VP		2						
12	00 930 537 0	Rillenkugellager	Grooved ball bearing	Roulement à gorge		4						6207 2RS
13	00 911 668 0	Sicherungsring	Circlip	Circlip		4						72 X 2,5
14	00 901 484 0	6kt-Schraube	Hex head bolt	Boulon tête hex		x						M 16 X 70
15	20 061 566 0	Lagerdeckel	Cover	Couvercle de palier		4						
16	00 905 911 0	GEWINDESTIFT I-SKT.M10X12	SET SCREW	VIS SANS TETE		4						
17	20 061 560 1	Umlenkrolle	Deflexion roll	Rouleau de détournement		2						
18	00 908 758 0	Sicherungsmutter	Locknut	Écrou hex		x						M 10
19	00 910 414 0	Scheibe	Washer	Rondelle		x						10,5 X 21 X 2
20	00 900 632 0	6kt-Schraube	Hex head bolt	Boulon tête hex		x						M 10 X 16
21	00 904 047 3	Senkschraube	Countersunkscrew	Vis à tête fraisée		x						M 10 X 35 -10.9
22	00 900 636 0	6kt-Schraube	Hex head bolt	Boulon tête hex		x						M 10 X 25
	00 901 435 0	6kt-Schraube	Hex head bolt	Boulon tête hex		x						M 10 X 60
23	20 062 348 0	Abstreifer -rechts	Scraper -right	Racloir -droite		3						
	20 062 346 0	Abstreifer -links	Scraper -left	Racloir -gauche		3						
24	20 062 349 1	Abstreiferhalter Nr. 9, rechts	scraper retainer right	déflecteur droite		1						
	20 062 347 1	Abstreiferhalter Nr. 9, links	scraper retainer left	déflecteur support		1						
25	20 061 500 1	Steinabweiser -rechts	Stone deflector -right	Deflecteur du pierre -droite		1						
	20 061 499 1	Steinabweiser -links	Stone deflector -left	Deflecteur du pierre -gauche		1						
26	00 909 909 1	Sperrkantscheibe	Detent edged washer	Disque à bord d'arrêt		x						SKM 10
27	20 060 842 0	Abstreifer -rechts	Scraper -right	Racloir -droite		1						
	20 060 843 0	Abstreifer -links	Scraper -left	Racloir -gauche		1						
28	00 228 153 0	Hülse	Bushing	Douille		4						12,50 X 17,2 X 21,5
29	00 901 061 2	6kt-Schraube	Hex head bolt	Boulon tête hex		x						M 10 X 45 -10.9
30	00 900 636 0	6kt-Schraube	Hex head bolt	Boulon tête hex		x						M 10 X 25
31	20 062 091 1	Wickelschutz	Anti-wrap guard	Protecteur d'enroulement		2						
32	20 062 351 1	Abstreiferhalter Nr. 8, 10, rechts	scraper retainer right	déflecteur droite		2						

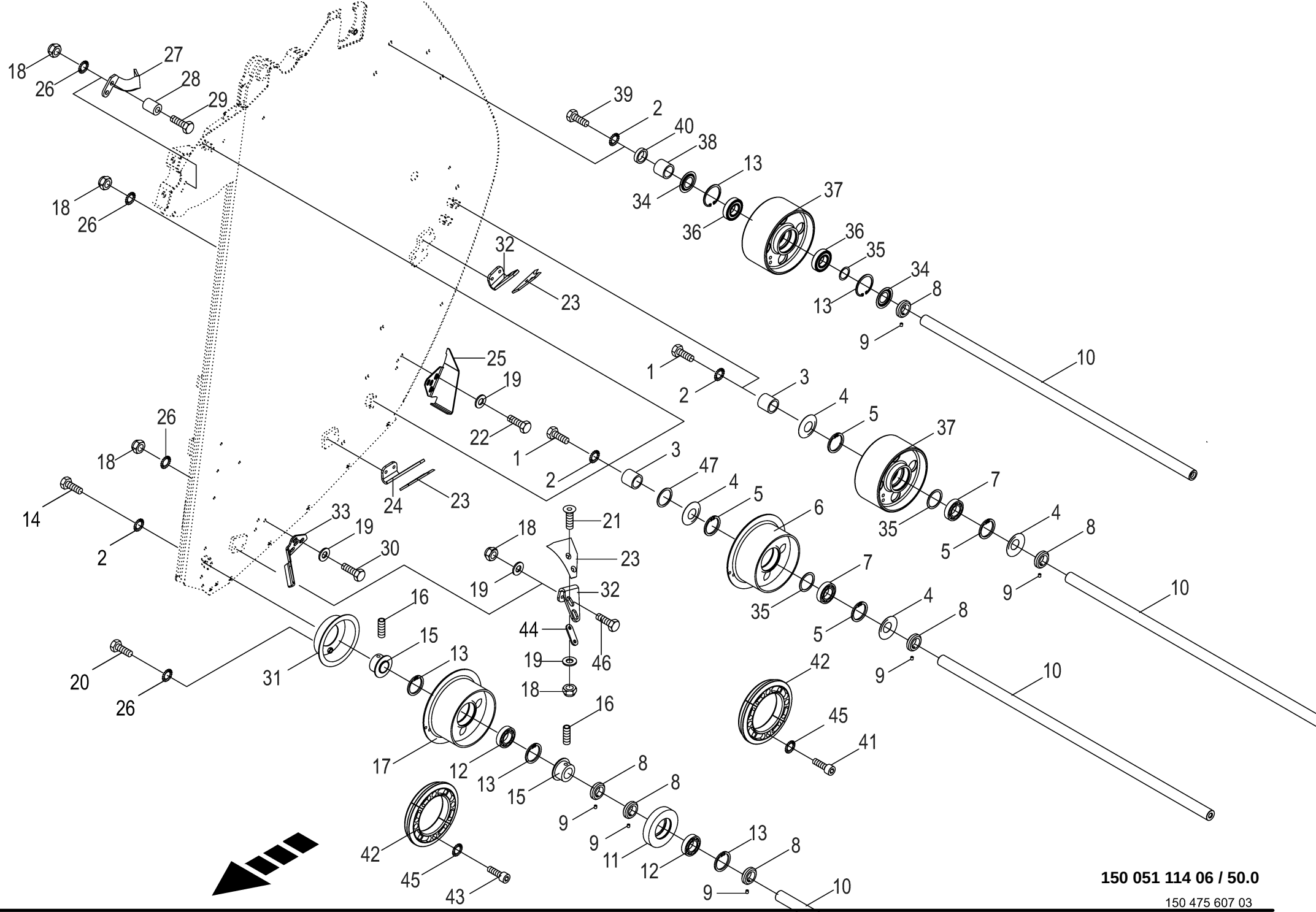

150 051 114 06 / 50.0

150 475 607 03

Umlenkachsen für Rollboden
Deflection axles for bale formation conveyor
Essieux de renvoi pour fond à rouleaux

1109466 -

RP701-35

150 051 114 06

150 475 607 3 **50.0**

Pos.	ID-Nr.	Benennung	Description	Description	Masch.-Nr-							Bemerkung/Remarks/Remarque
	20 062 352 1	Abstreiferhalter Nr. 8, 10, links	scraper retainer left	déflecteur gauche		2						
33	20 062 635 0	Steinabweiser -rechts	Stone deflector -right	Deflecteur du pierre -droite		1						
	20 062 636 0	Steinabweiser -links	Stone deflector -left	Deflecteur du pierre -gauche		1						
34	00 292 254 0	Abdeckscheibe	Cover disc	Rondelle de recouvrement		4						
35	00 911 133 0	Passscheibe	Shim ring	Rondelle d'ajustage		x						35 X 45 X 0,5
36	00 930 537 0	Rillenkugellager	Grooved ball bearing	Roulement à gorge		4						6207 2RS
37	20 063 169 2	Umlenkrolle	Deflexion roll	Rouleau de détournement		4						
38	00 293 408 1	Distanzbuchse	Spacer bushing	Entretoise prise femelle		2						37,1 X 48,3 X 42
39	00 900 675 0	6kt-Schraube	Hex head bolt	Boulon tête hex		x						M 16 X 40
40	20 040 361 0	Distanzhülse	Spacer bushing	Douille entretoise		4						37,1 X 48,3 X 10
41	00 903 111 1	Zylinderschraube	Allen screw	Vis tête cylindrique		x						M 10 X 45
42	20 064 647 1	Anlaufscheibe RP701	thrust washer	disque de démarrage RP701		4						
43	90 002 197 0	Zylindersch.I-6kt M10 x 55 ZLÜ	Cylinder screw hexagon socket M10 x 55	Vis cylind à six pans creux M10x55		x						
44	20 264 909 0	Unterlegplatte	Shim	Entretoise		6						
45	00 909 907 0	Sperrkantscheibe	Detent edged washer	Disque à bord d'arrêt		x						SKZ 10
46	00 900 634 0	6kt-Schraube	Hex head bolt	Boulon tête hex		x						M 10 X 20
47	00 911 134 0	Passscheibe	Shim ring	Rondelle d'ajustage		x						35 X 45 X 1,0

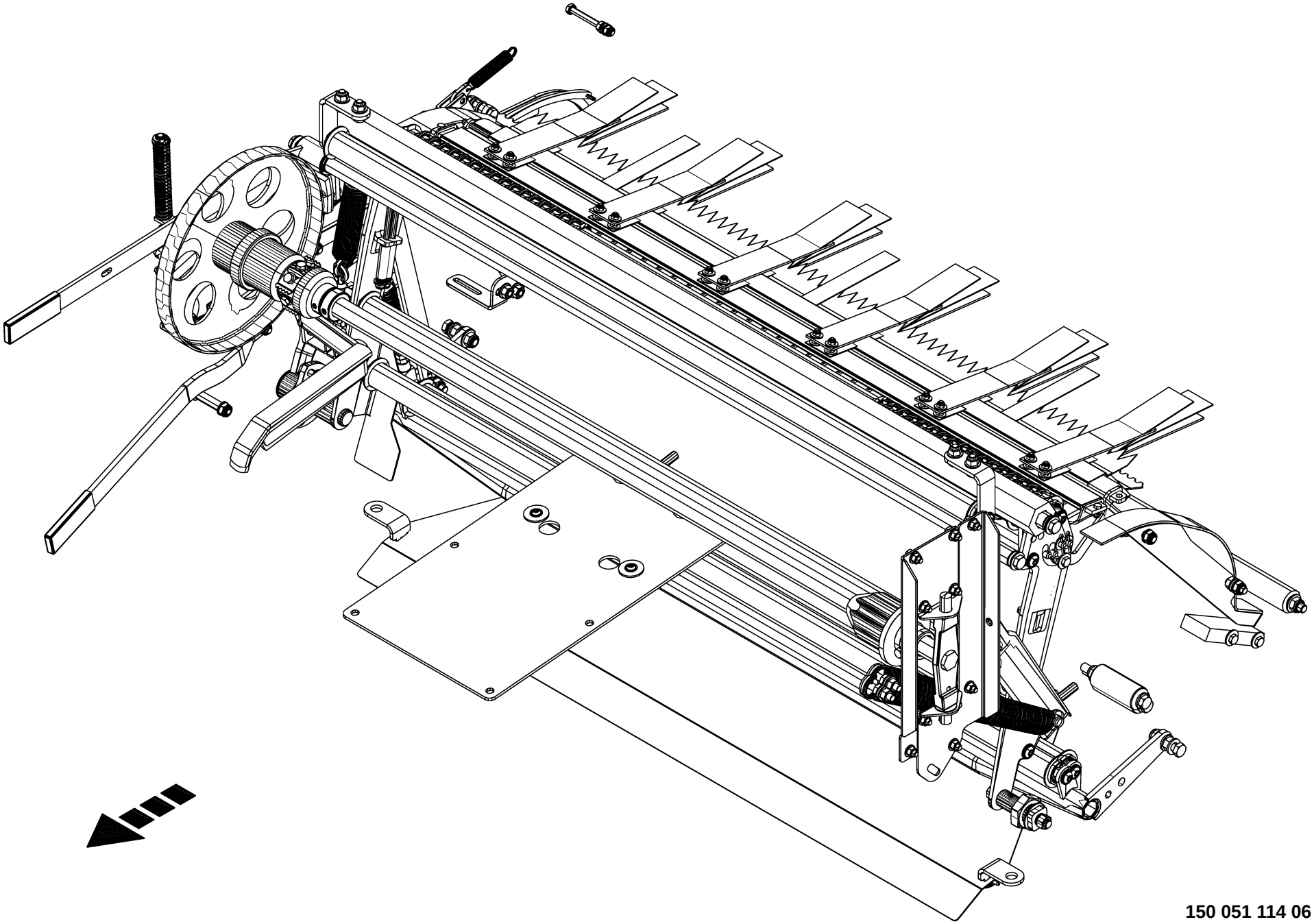

150 051 114 06 / 51.0

150 486 649 01

-----BINDUNG -----TYING PROCESS -----LIAGE					1109466 -	RP701-35						150 051 114 06 150 486 649 1 51.0
Pos.	ID-Nr.	Benennung	Description	Description	Masch.-Nr-							Bemerkung/Remarks/Remarque
1						.						

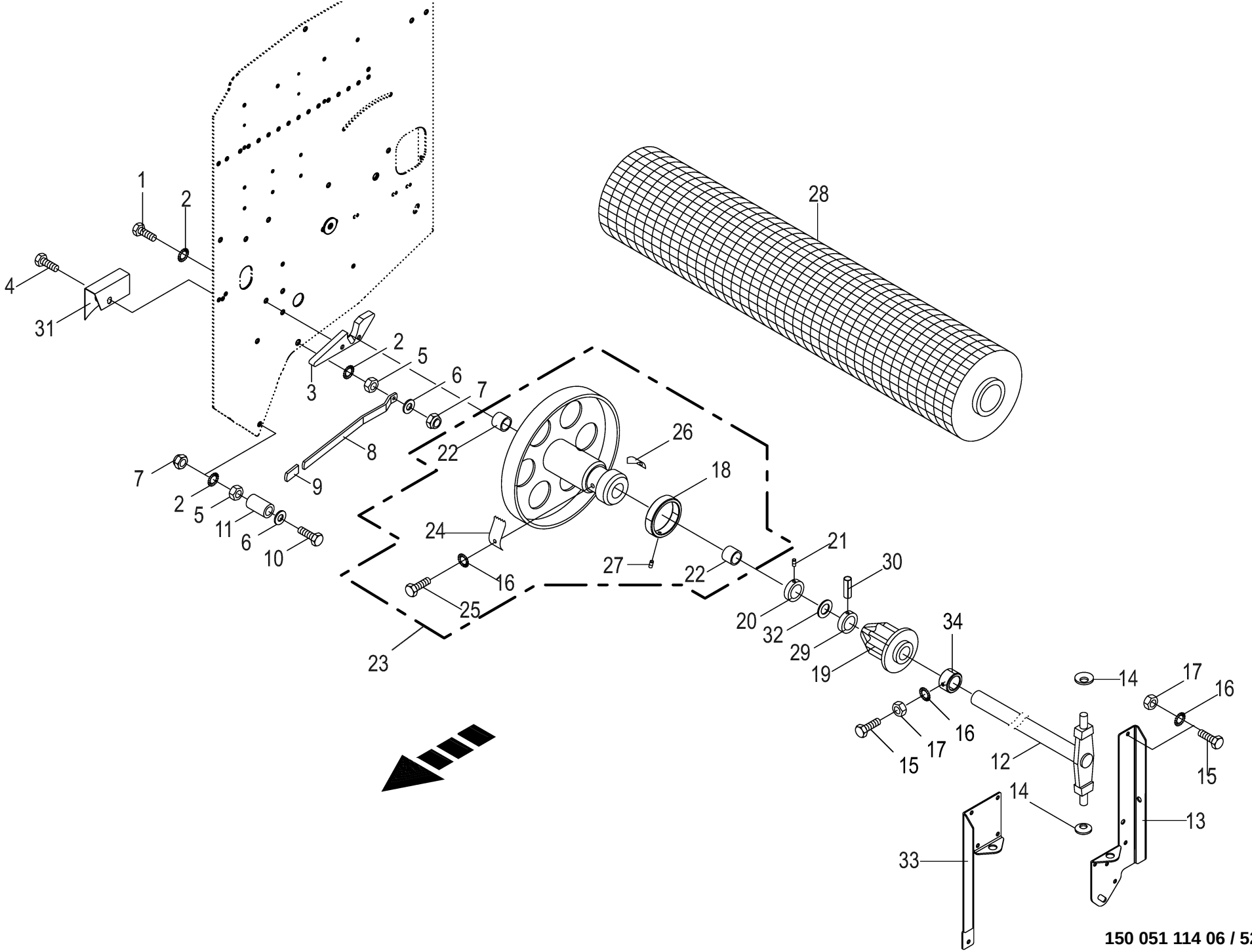

150 051 114 06 / 52.0

150 477 951 03

Schwenkvorrichtung - Netzbindung - Passiv **Swivelling device - Net tying - Passive** **Mecanisme de pivotement - Attache de résean - Passif**					1109466 -	RP701-35						**150 051 114 06** 150 477 951 3 **52.0**
Pos.	ID-Nr.	Benennung	Description	Description	Masch.-Nr-							Bemerkung/Remarks/Remarque
1	00 900 632 0	6kt-Schraube	Hex head bolt	Boulon tête hex		x						M 10 X 16
2	00 909 909 1	Sperrkantscheibe	Detent edged washer	Disque à bord d'arrêt		x						SKM 10
3	00 273 316 6	Auflaufstück	Ramp piece	Pièce rampe		1						
4	00 901 433 0	6kt-Schraube	Hex head bolt	Boulon tête hex		x						M 10 X 50
5	00 908 212 0	6kt-Mutter	Hex nut	Écrou hex		x						M 10
6	00 910 414 0	Scheibe	Washer	Rondelle		x						10,5 X 21 X 2
7	00 908 758 0	Sicherungsmutter	Locknut	Écrou hex		x						M 10
8	00 278 475 3	Hebel	Lever	Levier		1						
9	00 925 016 0	Griff	Handle	Poignée		1						
10	00 901 438 0	6kt-Schraube	Hex head bolt	Boulon tête hex		x						M 10 X 80
11	00 938 675 0	Schlauch -Id.-Nr.= 1m	Hose -Id.-no.= 1m	Tuyau -Id.-no.= 1m		x						
12	20 264 890 0	Schwenkwelle	Pivoting shaft	Arbre pivotant		1						
13	20 062 783 1	Klappscharnier unten -unten	Folding hinge bottom -below	Charnière pliante inférieure - en bas		1						
14	00 909 920 1	Federscheibe	Spring washer	Rondelle à ressort		2						B 31,5 X 16,3 X 1,25
15	00 900 614 0	6kt-Schraube	Hex head bolt	Boulon tête hex		x						M 8 X 20
16	00 909 908 1	Sperrkantscheibe	Detent edged washer	Disque à bord d'arrêt		x						SKM 8
17	00 908 210 0	6kt-Mutter	Hex nut	Écrou hex		x						M 8
18	20 266 962 0	Stellring	Adjusting ring	Bague d'arrêt		1						
19	00 273 321 2	Rollenhalter	Roller support	Support de rouleau		1						
20	00 911 319 1	Stellring	Collar	Bague d'arrêt		2						A= 30
21	00 905 922 1	Gewindestift	Threaded pin	Goujon fileté		1						M 8 X 10
22	00 934 901 0	Lagerbuchse	Bearing bush	Coussinet		2						30 X 34 X 40
23	00 292 125 1	Bremsteller mont.	Brake disc assembled	Disque de freinage assembl.		1						
24	00 273 327 4	Feder	Spring	Ressort		2						
25	00 900 253 1	6kt-Schraube	Hex head bolt	Boulon tête hex		x						M 8 X 12
26	00 273 327 4	Feder	Spring	Ressort		2						
27	00 905 922 1	Gewindestift	Threaded pin	Goujon fileté		1						M 8 X 10
28	00 926 180 0	Excellent Edge X-tra 2.600	Excellent Edge X-tra 2.600	Filet Edge X-tra 2600m		x						
	00 929 926 0	Excellent Edge X-tra 3.600	Excellent Edge X-tra 3.600	Filet Edge X-tra 3600M		x						
	00 927 921 1	Wickelnetz-Rolle 300m EDGE X-TRA	Net wrap roll 300m EDGE X-TRA	Roul. de filet d'enr. 300 m. EDGE X-TRA		x						
29	00 490 644 3	STELLRING RD 45X16	Adjusting ring RD 45 x 16	Bague d'arrêt RD 45X16		1						
30	00 912 675 2	Spannstift	Roll pin	Goupille de serrage		1						8 X 45
31	20 062 197 1	Seilführung	Cable guide	Guidage de câble		1						
32	00 910 864 1	Passscheibe	Shim ring	Rondelle d'ajustage		x						30 X 42 X 1,0
33	20 062 782 2	Klappscharnier oben	Folding hinge top	Charnière pliante supérieure		1						
34	20 264 543 0	Stellrohr	Adjustable tube	Tube de réglage		1						

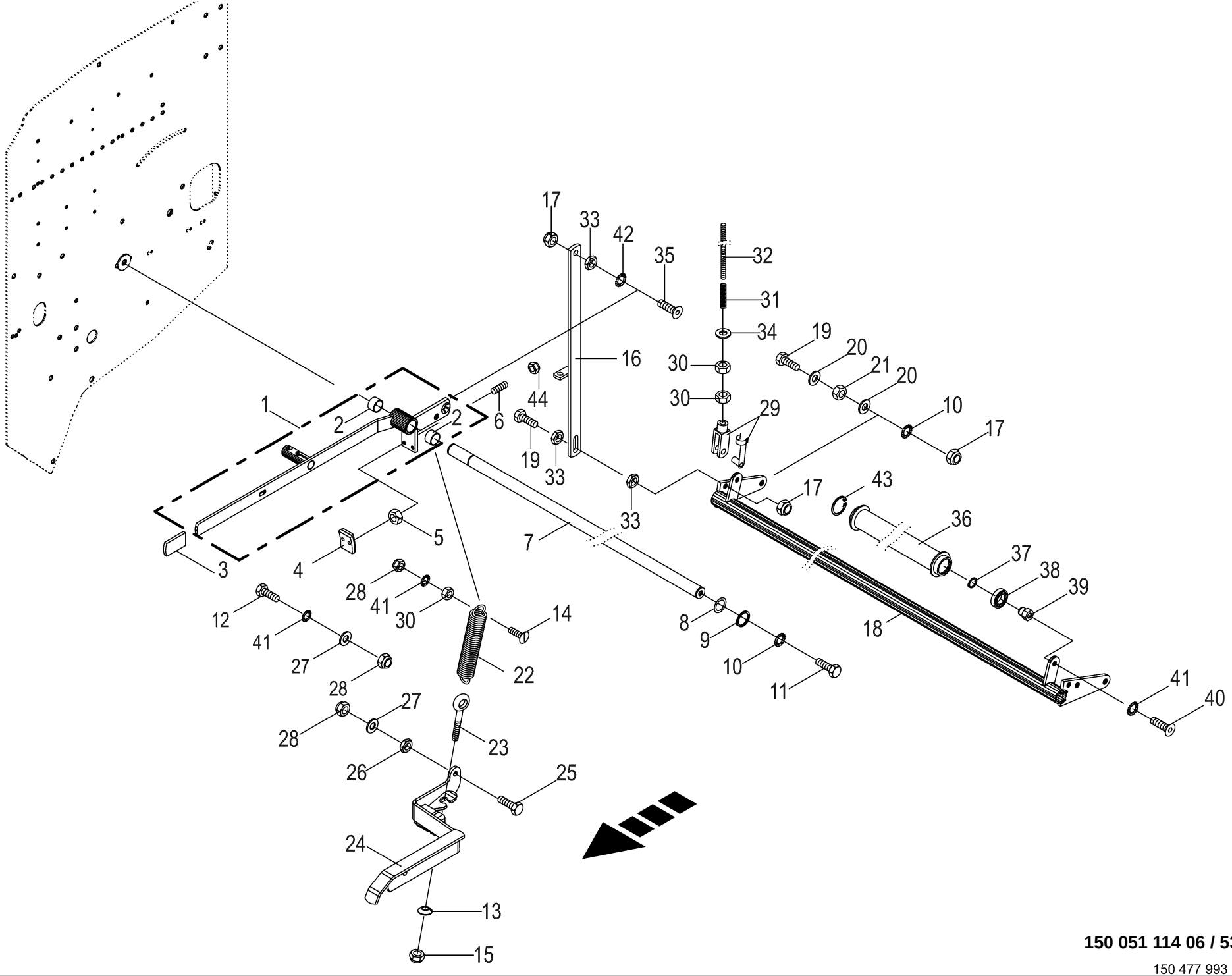

150 051 114 06 / 53.0

150 477 993 06

Bremshebel - Netzbindung - Passiv **Brake lever - Net tying - Passive** **Levier de frein - Attache de résean - Passif**					1109466 -	RP701-35						**150 051 114 06** 150 477 993 6 **53.0**
Pos.	ID-Nr.	Benennung	Description	Description	Masch.-Nr-							Bemerkung/Remarks/Remarque
1	21 003 719 0	Bremshebel	brake lever	levier de frein		1						
2	00 934 927 0	Bundbuchse	Collar bush	Douille de touchette		2						25 X 28/35 X 16,5
3	00 925 016 0	Griff	Handle	Poignée		1						
4	00 278 035 0	Bremsbacke	Brake shoe	Machoire de frein		1						
5	00 908 208 0	6kt-Mutter	Hex nut	Écrou hex		x						M 6
6	90 100 068 0	Gewindebolzen M6x30 Zn8 Form A	Threaded bolt M6 x 30 Zn8	Tige filetée M6x30 Zn8		x						
7	00 292 216 0	Umlenkwelle	Guide shaft	Arbre de renvoi		1						Rd. 25 X 1427
8	00 910 842 0	Passscheibe	Shim ring	Rondelle d'ajustage		x						25 X 35 X 0,3
9	00 911 529 0	Sicherungsring	Circlip	Circlip		2						A 25 X 1,2
10	00 909 910 1	Sperrkantscheibe	Detent edged washer	Disque à bord d'arrêt		x						SKM 12
11	00 900 655 0	6kt-Schraube	Hex head bolt	Boulon tête hex		x						M 12 X 25
12	00 900 634 0	6kt-Schraube	Hex head bolt	Boulon tête hex		x						M 10 X 20
13	20 266 868 0	Konus d=8,5 D=20 l=5	Cone d=8.5 D=20 l=5	Cône d=8,5 D=20 l=5		x						
14	00 905 154 2	Flachrundschraube	Coach bolt	Vis a tête bombée		x						M 10 X 35
15	00 908 706 0	Sicherungsmutter	Locknut	Écrou hex		x						M 8
16	20 060 565 1	Bremsstange	Brake rod	Tige de commande de frein		1						
17	00 908 701 0	Sicherungsmutter	Locknut	Écrou hex		x						M 12
18	20 242 981 2	Querrohr	cross tube	cross tube 405 welded		1						
19	00 900 302 1	6kt-Schraube	Hex head bolt	Boulon tête hex		x						M 12 X 50
20	00 910 506 1	Scheibe	Washer	Rondelle		x						13 X 24 X 2,5
21	00 908 215 0	6kt-Mutter	Hex nut	Écrou hex		x						M 12
22	00 250 067 4	Zugfeder	Tension spring	Ressort de traction		1						5 X 30 X 150
23	00 918 310 0	Ösenschraube	Eye screw	Vis à oeillet		1						M 8 X 95
24	20 269 004 0	Spannhebel	Tension lever	Levier de serrage		1						
25	00 900 284 1	6kt-Schraube	Hex head bolt	Boulon tête hex		x						M 10 X 50
26	00 908 500 0	6kt-Mutter -niedrige Form	Hex nut -low form	Écrou hex -forme basse		x						M 10
27	00 910 414 0	Scheibe	Washer	Rondelle		x						10,5 X 21 X 2
28	00 908 758 0	Sicherungsmutter	Locknut	Écrou hex		x						M 10
29	00 927 110 1	Gabelkopf kpl.	Clevis cpl.	Chape cpl.		1						G 10 X 40
30	00 908 212 0	6kt-Mutter	Hex nut	Écrou hex		x						M 10
31	00 278 204 1	Druckfeder	Pressure spring	Ressort de pression		1						5 X 21 X 120
32	20 061 469 0	Gewindestange	Threaded rod	Tige filetée		1						M 10 X 225
33	00 908 515 1	6kt-Mutter -niedrige Form	Hex nut -low form	Écrou hex -forme basse		x						M 12
34	00 910 361 1	Scheibe	Washer	Rondelle		x						10,5 X 25 X 4
35	00 904 065 3	Senkschraube	Countersunkscrew	Vis à tête fraisée		x						M 12 X 40 -10.9
36	20 469 923 0	Netzumlenkrolle	Net deflection roll	Galet de renvoi du filet		1						
37	00 911 513 0	Sicherungsring	Circlip	Circlip		2						A 15 X 1

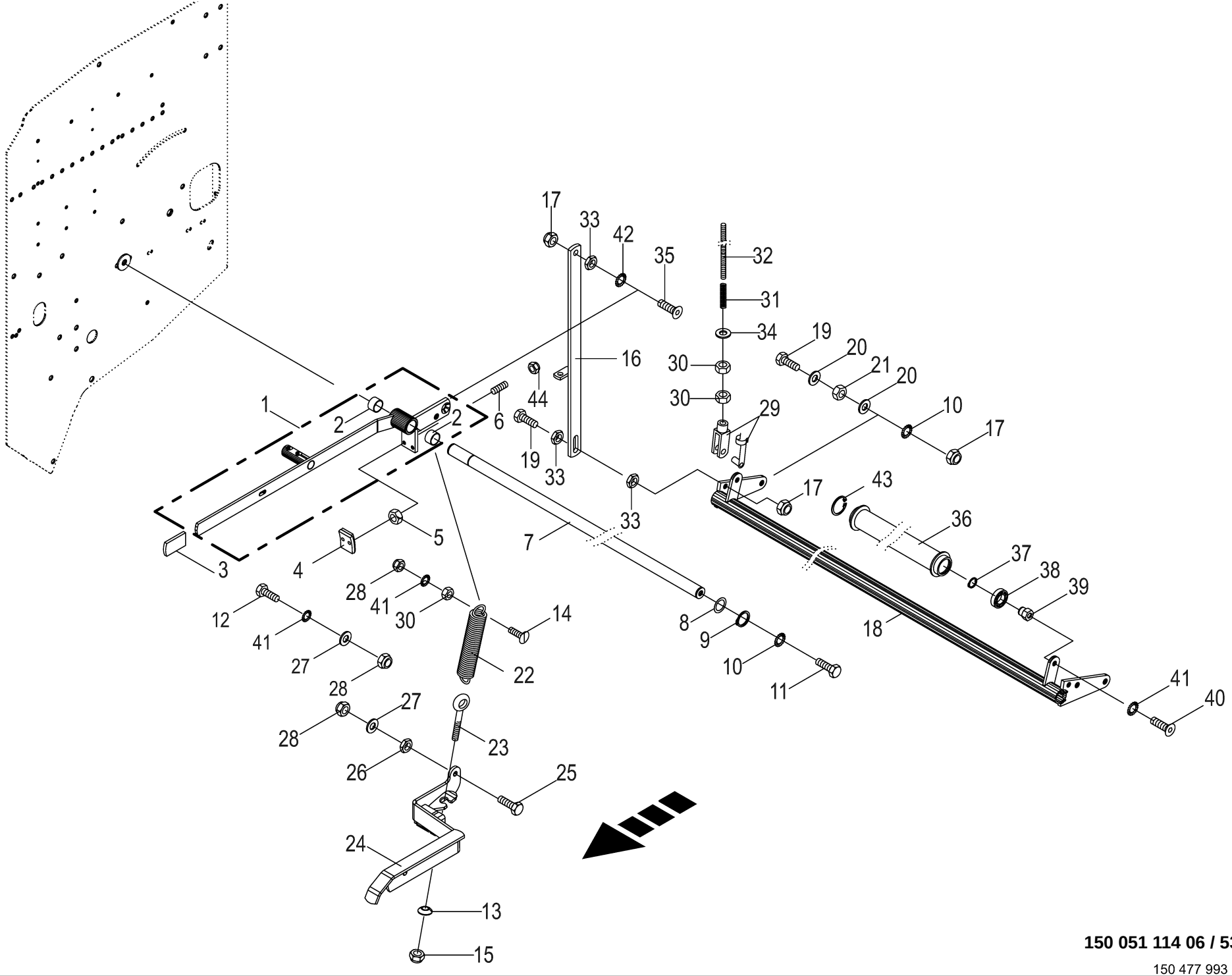

150 051 114 06 / 53.0

150 477 993 06

Bremshebel - Netzbindung - Passiv **Brake lever - Net tying - Passive** **Levier de frein - Attache de résean - Passif**					1109466 -	RP701-35						**150 051 114 06** 150 477 993 6 **53.0**
Pos.	ID-Nr.	Benennung	Description	Description	Masch.-Nr-							Bemerkung/Remarks/Remarque
38	00 930 101 0	Rillenkugellager	Grooved ball bearing	Roulement à gorge		2						6002 2RS
39	20 060 566 1	Lagerzapfen	Bearing journal	Tourillon		2						
40	00 904 702 0	Linsenschraube	Fillister head screw	Vis tête bombee		x						M 10 X 25
41	00 909 909 1	Sperrkantscheibe	Detent edged washer	Disque à bord d'arrêt		x						SKM 10
42	90 000 123 0	Sperrkantscheibe	Detent edged washer	Disque à bord d'arrêt		x						SKK 12
43	00 911 632 0	Sicherungsring	Circlip	Circlip		1						32 X 1,2
44	00 908 704 1	Sicherungsmutter	Locknut	Écrou hex		x						M 6

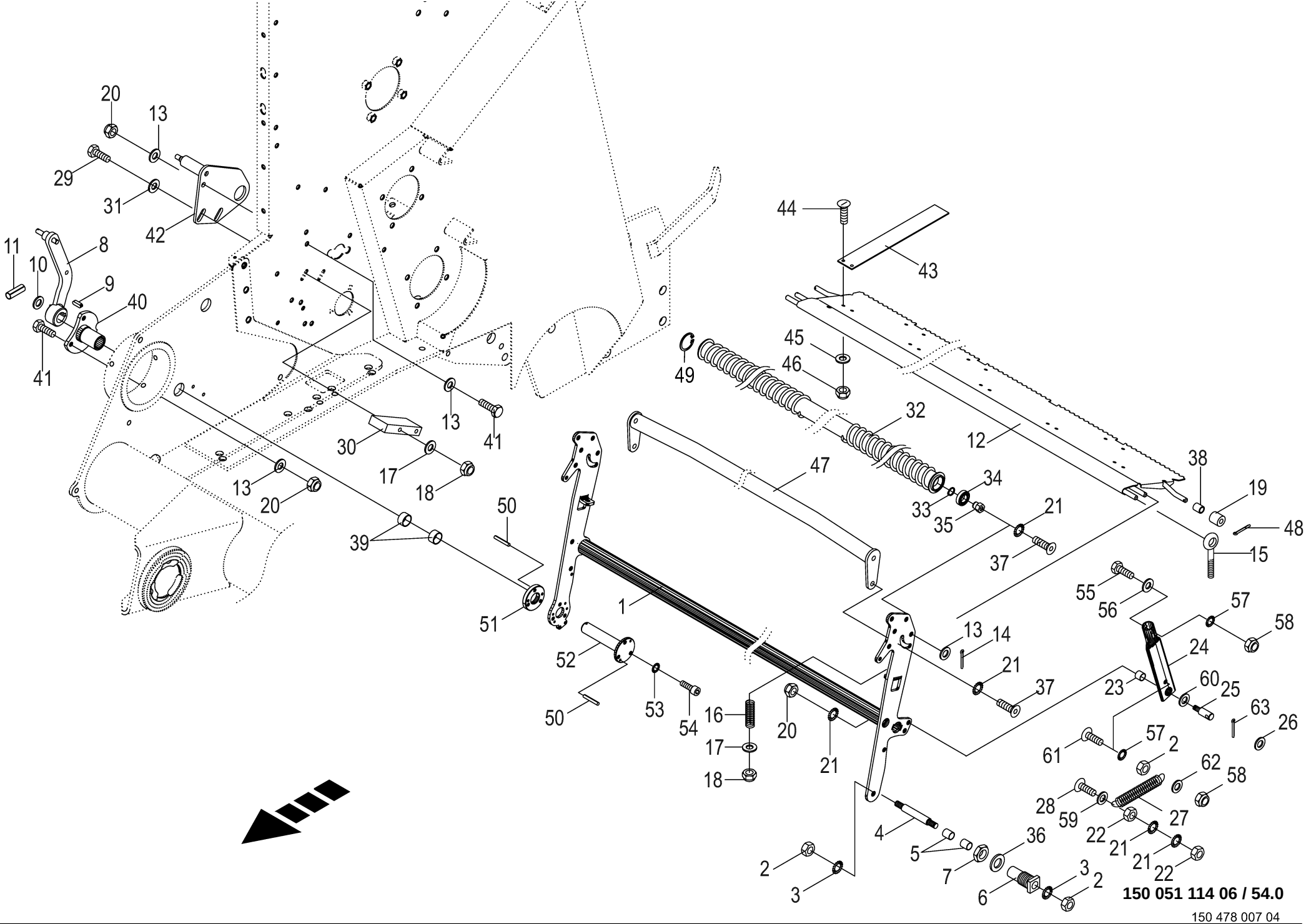

150 051 114 06 / 54.0

150 478 007 04

Netzschwinge - Netzbindung - Passiv **Feed rocker arm - net wrapping - passive** **Coulisse de filet - liage par filet - passif**					1109466 -	RP701-35						**150 051 114 06** 150 478 007 4 **54.0**
Pos.	ID-Nr.	Benennung	Description	Description	Masch.-Nr-							Bemerkung/Remarks/Remarque
1	21 000 551 2	Schwinge	rocker arm	cadre de suspension		1						
2	00 908 215 0	6kt-Mutter	Hex nut	Écrou hex		x						M 12
3	00 909 911 0	Sperrkantscheibe	Detent edged washer	Disque à bord d'arrêt		x						SKZ 12
4	00 292 123 1	Bolzen	Pin	Boulon		1						Rd. 16 X 118
5	00 934 958 0	Lagerbuchse	Bearing bush	Coussinet		2						16 X 18 X 20
6	00 292 983 0	Vierkantbuchse	Square bushing	Douille carré		1						Lg.= 75
7	00 908 541 1	6kt-Mutter -niedrige Form	Hex nut -low form	Écrou hex -forme basse		x						M 30 X 1,5
8	20 060 580 1	Hebel	Lever	Levier		1						
9	00 915 066 0	Passfeder	Fit-in key	Clavette		1						A 8 X 7 X 25
10	00 910 653 1	Scheibe	Washer	Rondelle		x						26 X 44 X 2
11	00 912 586 1	Spannstift	Roll pin	Goupille de serrage		1						4 X 36
12	20 061 535 0	Rückhaltekamm	Cam	Reteneur		1						
13	00 910 414 0	Scheibe	Washer	Rondelle		x						10,5 X 21 X 2
14	00 912 046 1	Splint	Cotter pin	Goupille fendue		2						3,2 X 28
15	90 000 466 0	Ösenschraube	Eye screw	Vis à oeillet		x						M 8 X 170
16	00 015 145 1	Druckfeder	Pressure spring	Ressort de pression		2						2 X 15 X 70
17	00 910 413 0	Scheibe	Washer	Rondelle		x						8,4 X 17 X 1,6
18	00 908 706 0	Sicherungsmutter	Locknut	Écrou hex		x						M 8
19	20 060 056 0	Stützrolle	Supporting roller	Galet de soutien		2						25 X 11,5 X 25
20	00 908 758 0	Sicherungsmutter	Locknut	Écrou hex		x						M 10
21	00 909 909 1	Sperrkantscheibe	Detent edged washer	Disque à bord d'arrêt		x						SKM 10
22	00 908 212 0	6kt-Mutter	Hex nut	Écrou hex		x						M 10
23	00 934 929 0	Lagerbuchse	Bearing bush	Coussinet		1						16 X 18 X 15
24	20 665 366 0	Rohr				1						
25	00 293 787 0	Lagerzapfen	Bearing bolt	Tourillon		1						Rd. 16 X 53
26	00 910 303 1	Scheibe	Washer	Rondelle		x						17 X 30 X 3
27	00 286 247 2	Zugfeder	Tension spring	Ressort de traction		1						5,5 X 32 X 450
28	00 905 157 2	Flachrundschraube	Coach bolt	Vis a tête bombée		x						M 10 X 50
29	00 901 008 1	6kt-Schraube	Hex head bolt	Boulon tête hex		x						M 8 X 80
	00 901 048 1	6kt-Schraube	Hex head bolt	Boulon tête hex		x						M 8 X 65
30	00 292 126 0	Gleitschiene	Guide rail	Glissière		1						Lg.= 125
31	00 910 603 0	Scheibe	Washer	Rondelle		x						8,4 X 24 X 2
32	20 469 922 0	Netzbreitzieher	Net spreading bracket	Étrier d'étirage en largeur		1						
33	00 911 513 0	Sicherungsring	Circlip	Circlip		2						A 15 X 1
34	00 930 101 0	Rillenkugellager	Grooved ball bearing	Roulement à gorge		2						6002 2RS
35	20 060 566 1	Lagerzapfen	Bearing journal	Tourillon		2						
36	00 910 865 1	Passscheibe	Shim ring	Rondelle d'ajustage		x						30 X 42 X 2,0
37	00 904 702 0	Linsenschraube	Fillister head screw	Vis tête bombee		x						M 10 X 25

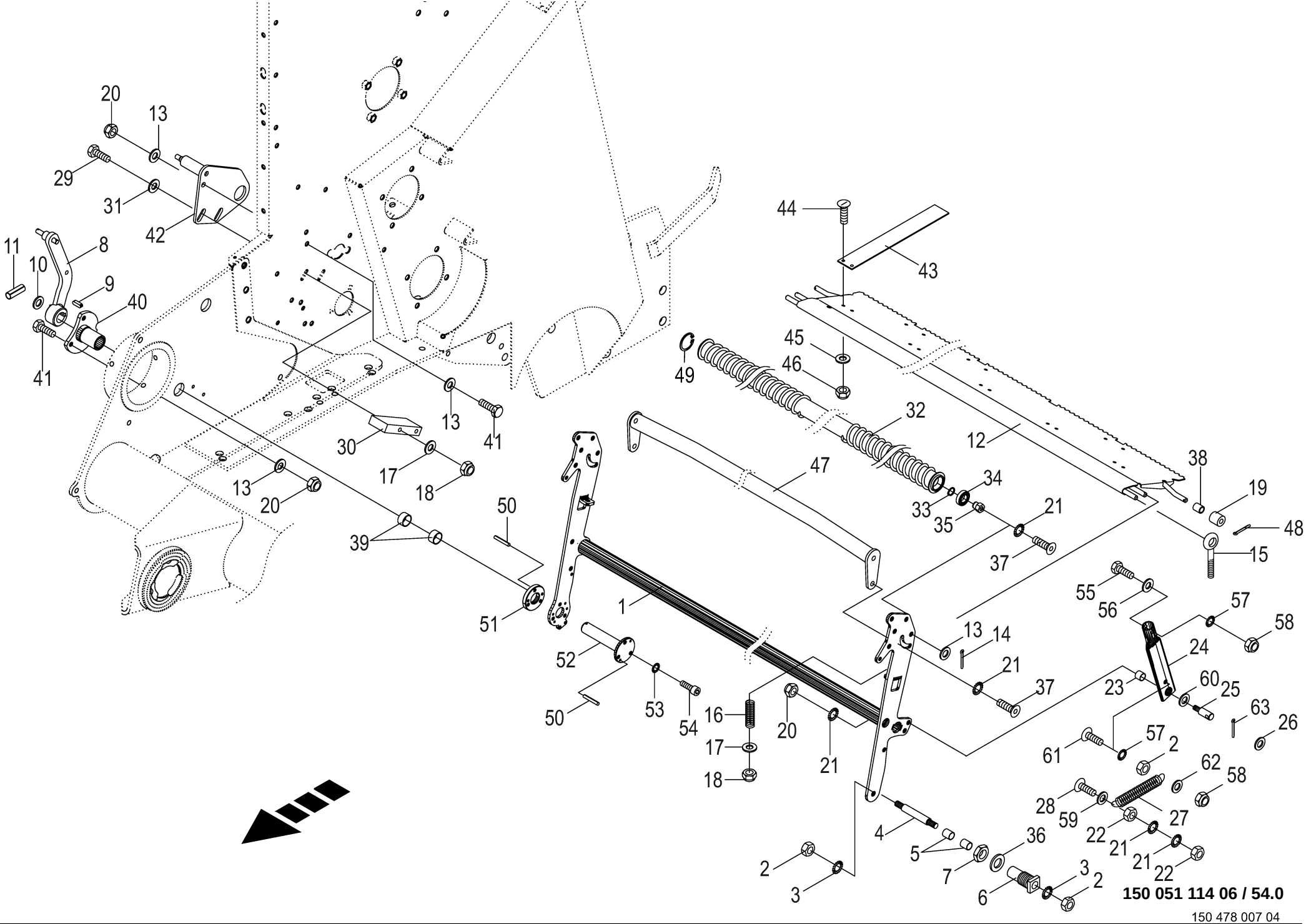

150 051 114 06 / 54.0

150 478 007 04

Netzschwinge - Netzbindung - Passiv **Feed rocker arm - net wrapping - passive** **Coulisse de filet - liage par filet - passif**					1109466 -	RP701-35						**150 051 114 06** 150 478 007 4 **54.0**
Pos.	ID-Nr.	Benennung	Description	Description	Masch.-Nr-							Bemerkung/Remarks/Remarque
38	00 185 149 1	Hülse	Bushing	Douille		2						12,5 X 17,2 X 32
39	00 934 918 0	Lagerbuchse	Bearing bush	Coussinet		2						25 X 28 X 15
40	21 000 559 0	Buchse	bushing	douille		1						
41	00 900 636 0	6kt-Schraube	Hex head bolt	Boulon tête hex		x						M 10 X 25
	00 900 637 0	6kt-Schraube	Hex head bolt	Boulon tête hex		x						M 10 X 30
42	20 062 787 1	Platte	Plate	Plaque		1						
43	20 061 313 0	Netzführung	Net guide	Guidage de filet		6						
44	00 905 000 2	Flachrundschraube	Coach bolt	Vis a tête bombée		x						M 6 X 12
45	00 909 906 1	Sperrkantscheibe	Detent edged washer	Disque à bord d'arrêt		x						SKM 6
46	00 908 704 1	Sicherungsmutter	Locknut	Écrou hex		x						M 6
47	20 062 421 0	Umlenkrohr	Guide tube	Tube de renvoi		1						
48	00 912 046 1	Splint	Cotter pin	Goupille fendue		2						3,2 X 28
49	00 911 632 0	Sicherungsring	Circlip	Circlip		1						32 X 1,2
50	00 912 606 2	Spannstift	Roll pin	Goupille de serrage		4						5 X 16
51	21 006 844 0	Befestigungsring	fastening ring	bague de fixation		1						
52	21 006 843 0	Wellenzapfen	Wellenzapfen	tourillon d'arbre		1						
53	00 909 903 0	Sperrkantscheibe	Detent edged washer	Disque à bord d'arrêt		x						SKZ 8
54	90 002 540 0	Zylindersch.I-6kt M8 x 25 ZLÜ	Cylinder screw hexagon socket M8 x 25	Vis cylind à six pans creux M8 x 25		x						
55	00 900 302 1	6kt-Schraube	Hex head bolt	Boulon tête hex		x						M 12 X 50
56	00 910 506 1	Scheibe	Washer	Rondelle		x						13 X 24 X 2,5
57	00 909 910 1	Sperrkantscheibe	Detent edged washer	Disque à bord d'arrêt		x						SKM 12
58	00 908 701 0	Sicherungsmutter	Locknut	Écrou hex		x						M 12
59	00 910 353 0	Scheibe	Washer	Rondelle		x						11 X 34 X 3
60	00 910 715 0	Stützscheibe	Supporting disc	Rondelle diélectrique		1						S 18 X 25 X 1,5
61	00 904 016 1	Senkschraube	Countersunkscrew	Vis à tête fraisée		x						M 12 X 45
62	00 910 609 0	Scheibe	Washer	Rondelle		x						13 X 37 X 3
63	00 912 108 1	Splint	Cotter pin	Goupille fendue		1						6,3 X 36

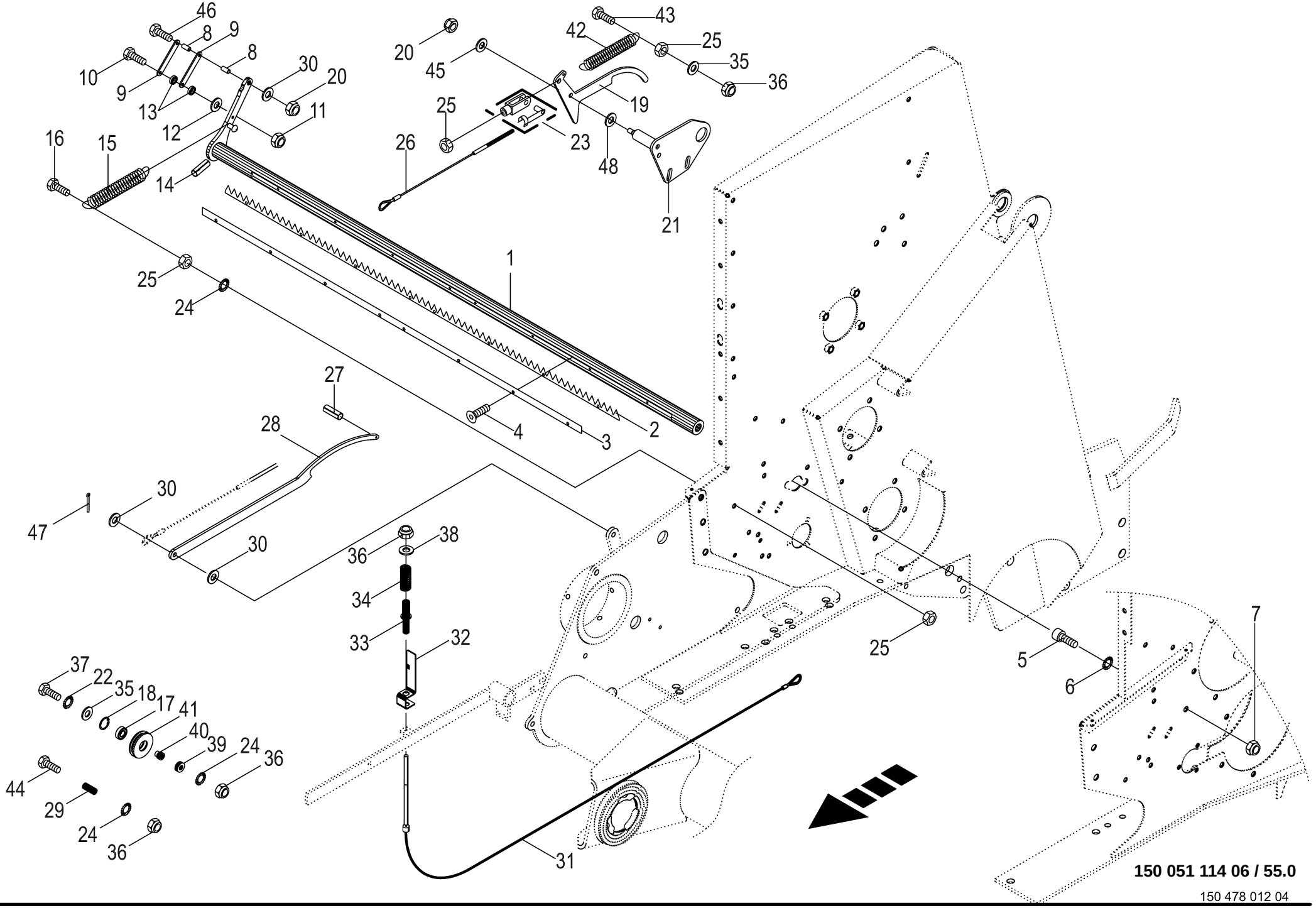
46
8
9
8
10
9
30
20
13
11
12
16
15
14
20
45
43
42
25
35
36
25
19
26
23
48
21
1
25
24
27
28
4
3
2
30
47
30
36
38
34
33
32
37
22
35
18
17
41
40
39
24
36
44
29
24
36
31
25
5
6
7
150 051 114 06 / 55.0
150 478 012 04

Schneidmesser - Netzbindung - Passiv **Cutting blade - net wrapping - passive** **Couteau de coupe - liage par filet - passif**					1109466 -	RP701-35						**150 051 114 06** 150 478 012 4 **55.0**
Pos.	ID-Nr.	Benennung	Description	Description	Masch.-Nr-							Bemerkung/Remarks/Remarque
1	00 292 131 3	Messerhalter	blade support	support couteau		1						
2	20 060 561 1	Messerkamm	Knife comb	Peigne à couteaux		1						Lg.= 1208
3	20 061 205 0	Schneidmesser	Knife	Couteau		1						Lg.= 1300
4	90 004 591 0	Linsenflan-schr.Torx M6x12 ZLÜ	Oval-head screw Torx M6x12 ZLÜ	Vis à brides à tête bomb Torx		x						
		MK 010.9	MK	M6x12 ZLÜ								
5	00 903 137 1	Zylinderschraube	Allen screw	Vis tête cylindrique		x						M 12 X 25
6	00 909 910 1	Sperrkantscheibe	Detent edged washer	Disque à bord d'arrêt		x						SKM 12
7	00 908 701 0	Sicherungsmutter	Locknut	Écrou hex		x						M 12
8	00 292 135 0	Distanzrohr	Spacer tube	Tube d'entretoisement		2						10 X 16 X 9
9	00 292 134 0	Blech	Plate	Tôle		2						
10	00 901 412 1	6kt-Schraube	Hex head bolt	Boulon tête hex		x						M 6 X 50 -10.9
11	00 908 704 1	Sicherungsmutter	Locknut	Écrou hex		x						M 6
12	00 910 411 1	Scheibe	Washer	Rondelle		x						6,4 X 12,5 X 1,6
13	00 930 328 0	Rillenkugellager	Grooved ball bearing	Roulement à gorge		2						626 2RS
14	00 912 718 2	Spannstift	Roll pin	Goupille de serrage		1						10 X 60
15	00 340 104 3	Zugfeder	Tension spring	Ressort de traction		1						3,2 X 31,7 X 170
16	00 901 425 0	6kt-Schraube	Hex head bolt	Boulon tête hex		x						M 8 X 60
17	00 930 100 0	Rillenkugellager	Grooved ball bearing	Roulement à gorge		1						6001 2RS
18	00 911 600 0	Sicherungsring	Circlip	Circlip		1						28 X 1,2
19	20 062 785 0	Rasthebel	Stop lever	Levier de pause		1						
20	00 908 758 0	Sicherungsmutter	Locknut	Écrou hex		x						M 10
21	20 062 787 1	Platte	Plate	Plaque		1						
22	00 901 421 1	6kt-Schraube	Hex head bolt	Boulon tête hex		x						M 8 X 40
23	00 927 105 0	Gabelkopf mit Es-Bolzen	Clevis 1 clip ass.	Fourche		1						G 8 X 32
24	00 909 908 1	Sperrkantscheibe	Detent edged washer	Disque à bord d'arrêt		x						SKM 8
25	00 908 210 0	6kt-Mutter	Hex nut	Écrou hex		x						M 8
26	20 060 058 2	Drahtseil 3 x 348	Wire rope 3 x 348	Câble d'acier 3x348		1						
27	00 912 579 2	Spannstift	Roll pin	Goupille de serrage		1						4 X 20
28	20 060 586 2	Rasthebel lang	locking lever long	levier tactile long		1						
29	00 337 102 2	Rohr	Tube	Tube		2						9 X 13,5 X 30
30	00 910 414 0	Scheibe	Washer	Rondelle		x						10,5 X 21 X 2
31	20 268 558 1	Drahtseil f. Klinke	Wire rope for ratchet	Câble d'acier pour cliquet		1						
32	20 664 589 0	Indikator	indicator	indicateur		1						
33	21 006 429 0	Führungsbuchse	guide bushing	douille de guidage		1						
34	00 450 143 0	Druckfeder	Pressure spring	Ressort de pression		1						3 X 19 X 70
35	00 910 413 0	Scheibe	Washer	Rondelle		x						8,4 X 17 X 1,6
36	00 908 706 0	Sicherungsmutter	Locknut	Écrou hex		x						M 8
37	00 901 421 1	6kt-Schraube	Hex head bolt	Boulon tête hex		x						M 8 X 40

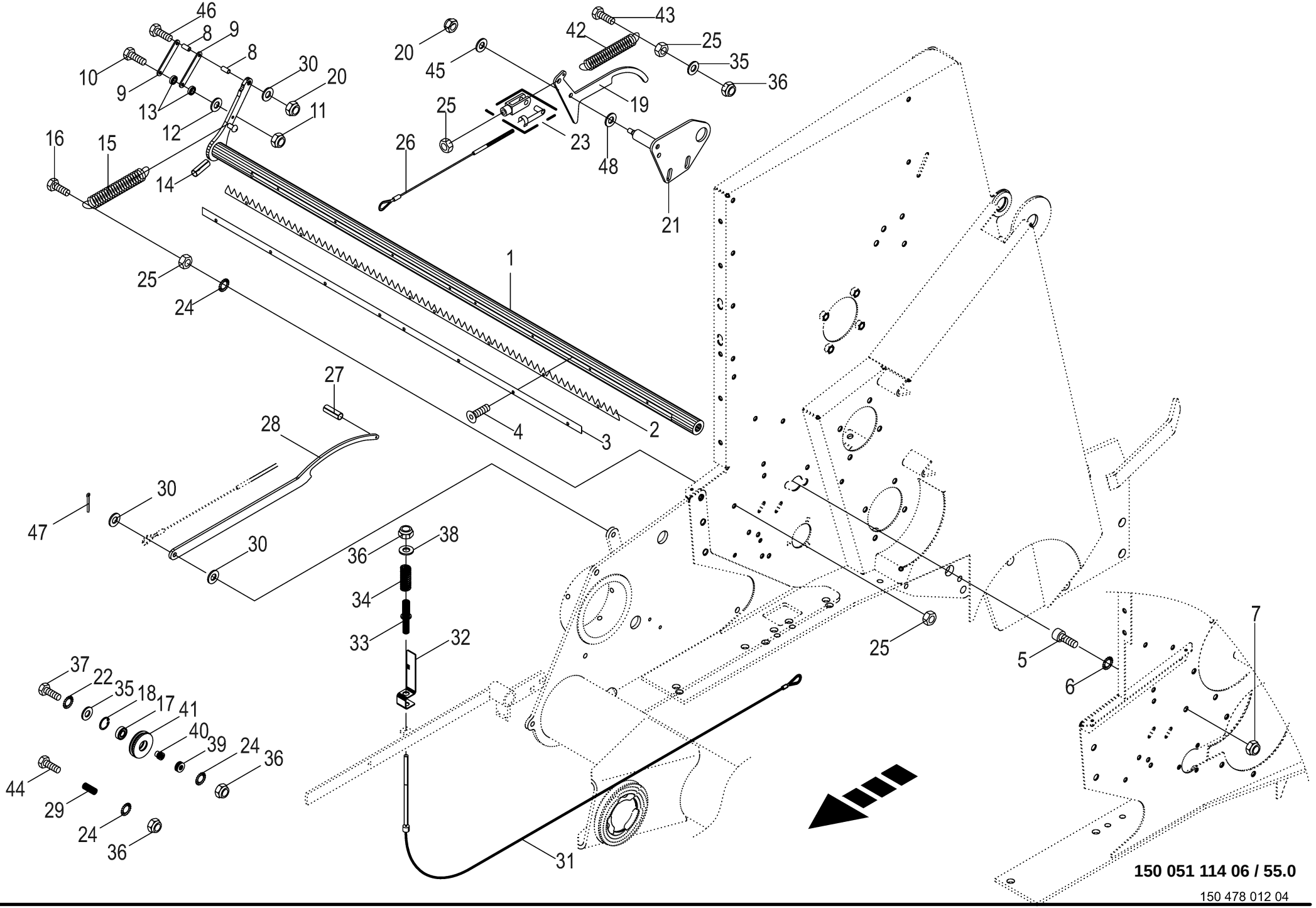
46
8
9
8
10
9
30
20
13
11
12
16
15
14
20
45
43
42
25
35
36
25
19
26
23
48
21
1
25
24
27
28
4
3
2
30
47
30
36
38
34
33
32
37
22
35
18
17
41
40
39
24
36
44
29
24
36
31
25
5
6
7
150 051 114 06 / 55.0
150 478 012 04

Schneidmesser - Netzbindung - Passiv Cutting blade - net wrapping - passive Couteau de coupe - liage par filet - passif					1109466 -	RP701-35						150 051 114 06 150 478 012 4 55.0
Pos.	ID-Nr.	Benennung	Description	Description	Masch.-Nr-							Bemerkung/Remarks/Remarque
38	00 910 603 0	Scheibe	Washer	Rondelle		x						8,4 X 24 X 2
39	20 660 793 0	Buchse 11 x 22 x 8	Bushing 11 x 22 x 8 Zn8	douille 11 x 22 x 8 Zn8		1						
40	00 000 000 0					1						
41	21 006 432 0	Umlenkrolle klein	deflection roll sm.	galet de renvoi pet.		1						
42	00 270 283 1	Zugfeder	Tension spring	Ressort de traction		1						1,5 X 15 X 100
43	00 901 008 1	6kt-Schraube	Hex head bolt	Boulon tête hex		x						M 8 X 80
44	00 901 422 0	6kt-Schraube	Hex head bolt	Boulon tête hex		x						M 8 X 45
45	90 000 121 0	Scheibe	Washer	Rondelle		x						10,5 X 30 X 2,5
46	00 901 433 0	6kt-Schraube	Hex head bolt	Boulon tête hex		x						M 10 X 50
47	00 912 046 1	Splint	Cotter pin	Goupille fendue		2						3,2 X 28
48	00 910 340 0	Scheibe	Washer	Rondelle		x						13 X 24 X 2,5

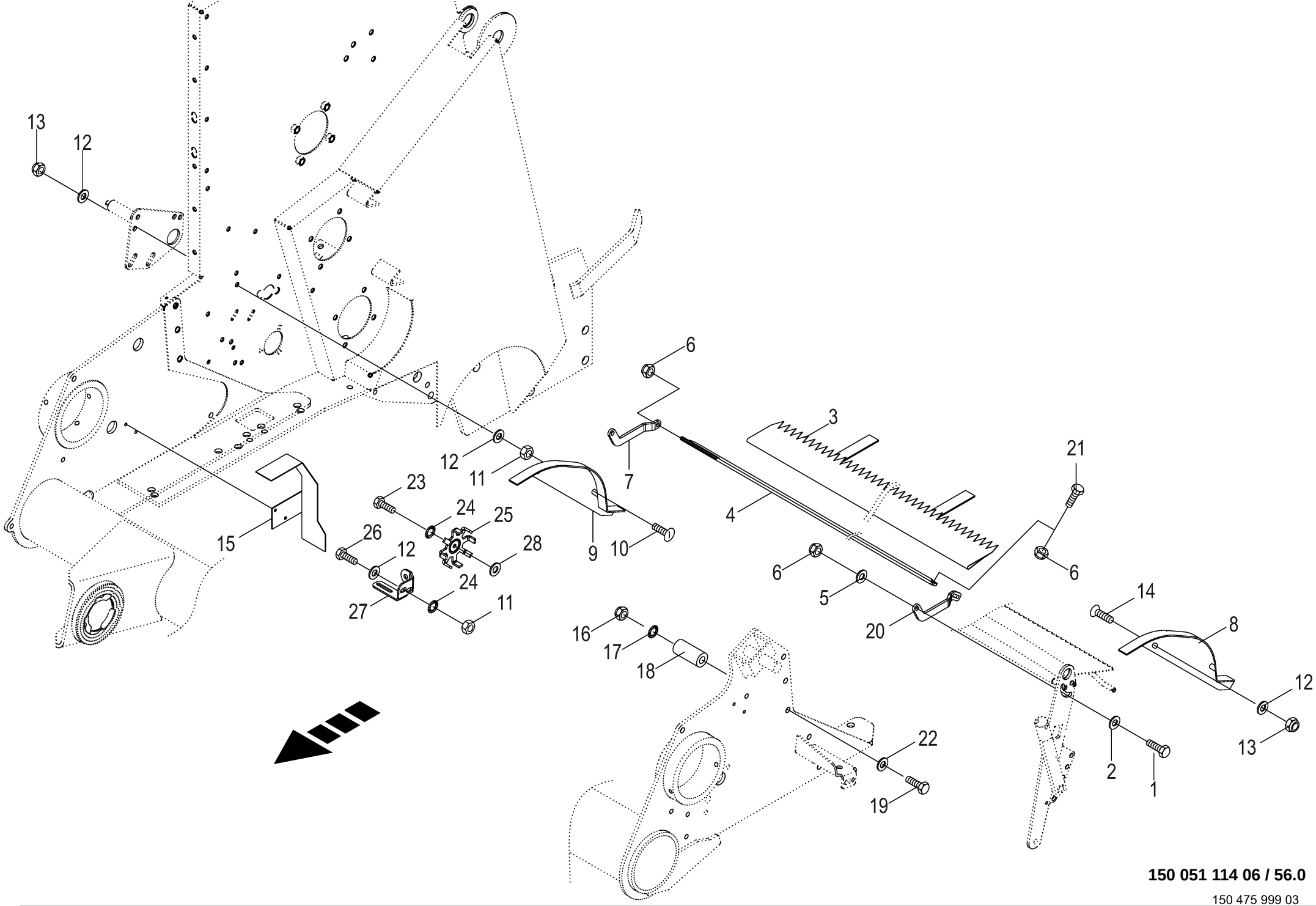

150 051 114 06 / 56.0

150 475 999 03

Anbauteile - Netzbindung - Passiv **Mounting parts - Net tying - Passive** **Pièces de montage - Attache de résean - Passif**					1109466 -	RP701-35						**150 051 114 06** 150 475 999 3 **56.0**
Pos.	ID-Nr.	Benennung	Description	Description	Masch.-Nr-							Bemerkung/Remarks/Remarque
1	00 900 616 0	6kt-Schraube	Hex head bolt	Boulon tête hex		x						M 8 X 25
2	00 910 603 0	Scheibe	Washer	Rondelle		x						8,4 X 24 X 2
3	20 062 109 0	Kunststofftuch	Plastic cloth	Toile plastique		1						Lg.= 1200
4	20 061 318 0	Verbindungsstrebe	Linking strut	Etai de liaison		1						
5	00 910 413 0	Scheibe	Washer	Rondelle		x						8,4 X 17 X 1,6
6	00 908 706 0	Sicherungsmutter	Locknut	Écrou hex		x						M 8
7	20 060 233 0	Seitenteil -rechts	Side part -right	Partie latérale -droite		1						
8	00 292 147 3	Führungsblech -links	Guide plate -left	Tôle de guidage -gauche		1						
9	20 060 050 1	Führungsblech -rechts	Guide plate -right	Tôle de guidage -droite		1						
10	00 905 154 2	Flachrundschraube	Coach bolt	Vis a tête bombée		x						M 10 X 35
11	00 908 212 0	6kt-Mutter	Hex nut	Écrou hex		x						M 10
12	00 910 414 0	Scheibe	Washer	Rondelle		x						10,5 X 21 X 2
13	00 908 758 0	Sicherungsmutter	Locknut	Écrou hex		x						M 10
14	00 905 251 2	Flachrundschraube	Coach bolt	Vis a tête bombée		x						M 10 X 20
15	00 293 838 0	Schutz	Guard	Protecteur		1						
16	00 908 701 0	Sicherungsmutter	Locknut	Écrou hex		x						M 12
17	00 909 910 1	Sperrkantscheibe	Detent edged washer	Disque à bord d'arrêt		x						SKM 12
18	00 154 251 1	Buchse	Bushing	Douille		1						13 X 35 X 83
19	00 901 462 2	6kt-Schraube	Hex head bolt	Boulon tête hex		x						M 12 X 120 -10.9
20	20 061 324 0	Seitenteil -links	Side part -left	Partie latérale -gauche		1						
21	00 900 612 0	6kt-Schraube	Hex head bolt	Boulon tête hex		x						M 8 X 16
22	00 910 506 1	Scheibe	Washer	Rondelle		x						13 X 24 X 2,5
23	00 901 433 0	6kt-Schraube	Hex head bolt	Boulon tête hex		x						M 10 X 50
24	00 909 909 1	Sperrkantscheibe	Detent edged washer	Disque à bord d'arrêt		x						SKM 10
25	00 279 595 0	Signalscheibe	Indicator disc	Disque de signalisation		1						Rd. 108
26	00 900 634 0	6kt-Schraube	Hex head bolt	Boulon tête hex		x						M 10 X 20
27	20 066 772 0	Sensorhalter -Netzbindung	Sensor support net tying	Support de capteur attache de résean		1						
28	00 910 639 1	Scheibe	Washer	Rondelle		x						11 X 48 X 5

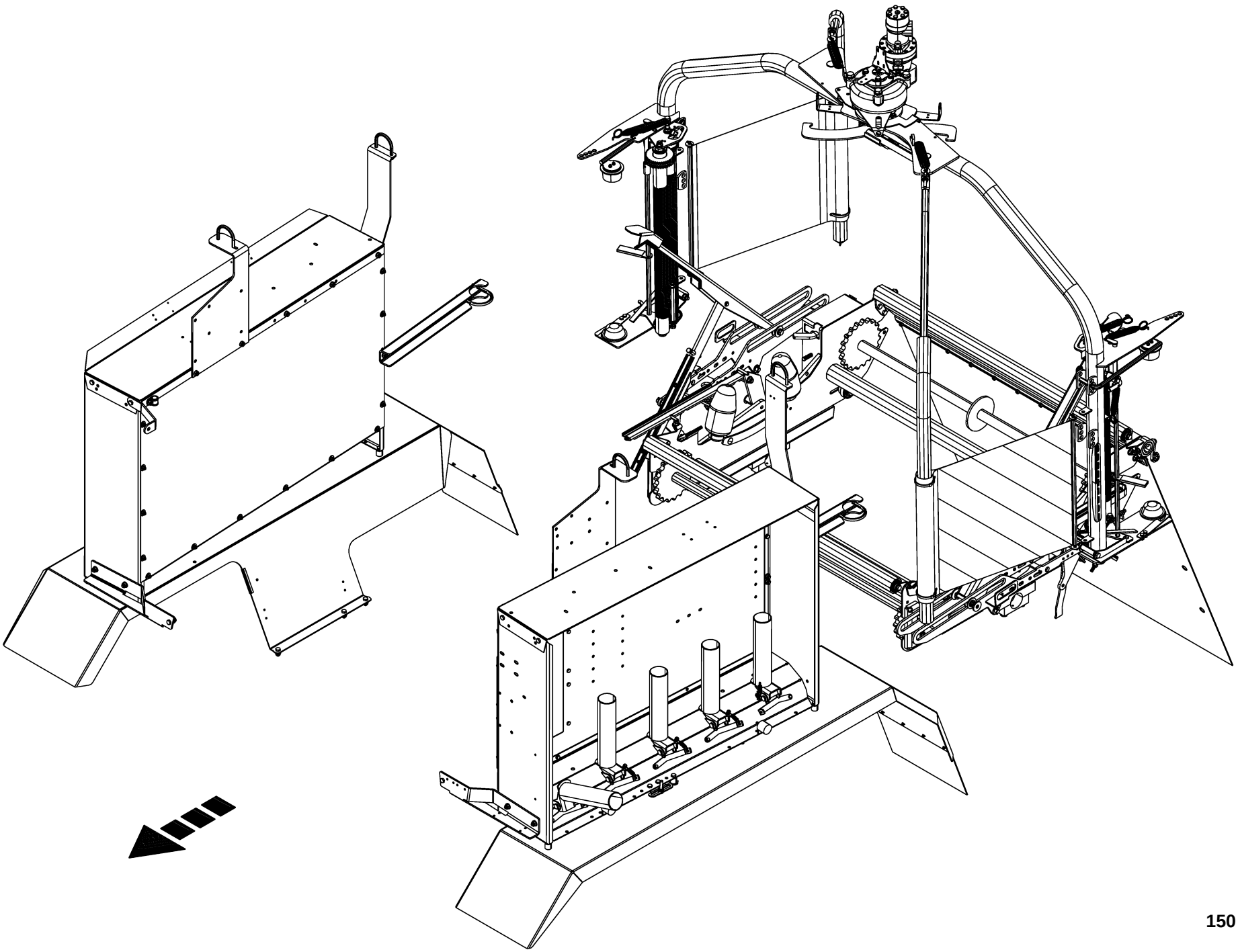

150 051 114 06 / 57.0

150 486 657 01

-----WICKLER -----WRAPPER -----ENRUBANNEUR					1109466 -	RP701-35						150 051 114 06 150 486 657 1 57.0
Pos.	ID-Nr.	Benennung	Description	Description	Masch.-Nr-							Bemerkung/Remarks/Remarque
1						.						

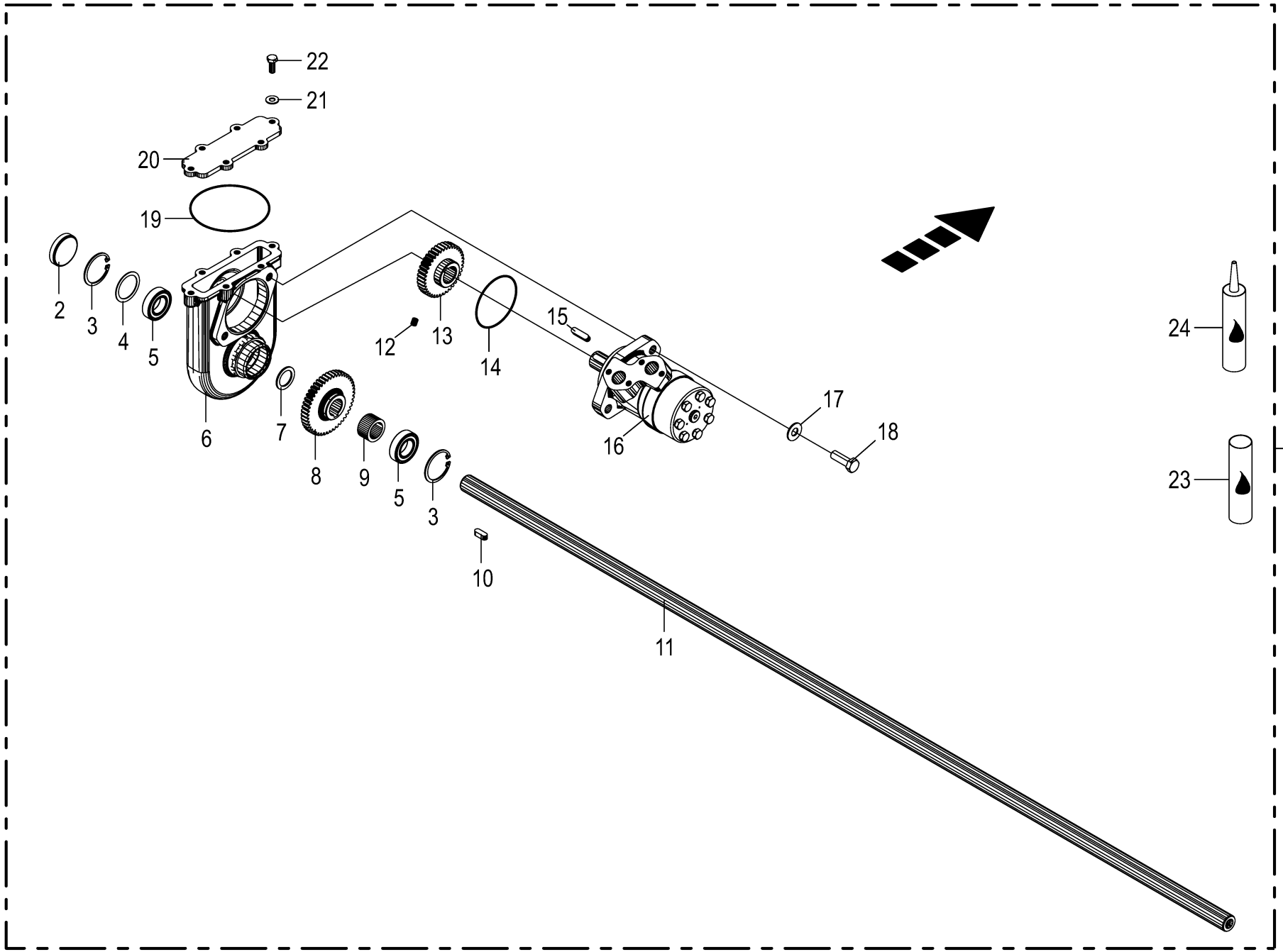

150 051 114 06 / 58.0

150 319 445 07

Getriebe Wickeltisch **Gearbox wrapping table** **Engrenage table d'enrubannage**					1109466 -	RP701-35						**150 051 114 06** 150 319 445 7 **58.0**
Pos.	ID-Nr.	Benennung	Description	Description	Masch.-Nr-							Bemerkung/Remarks/Remarque
1	20 269 542 1	Getriebe mont.				1						
2	90 002 249 0	Verschlussdeckel 48 x 9 Zn8	Cover 48 x 9 A3G	Couvert 48 x 9 A3G		1						
3	00 911 647 1	Sicherungsring	Circlip	Circlip		2						I 48 X 1,75
4	00 910 858 0	Passscheibe	Shim ring	Rondelle d'ajustage		x						37 X 47 X 1,0
	00 910 906 1	Passscheibe	Shim ring	Rondelle d'ajustage		x						37 X 47 X 0,3
5	00 930 505 0	Rillenkugellager	Grooved ball bearing	Roulement à gorge		2						6005 2RS
6	00 000 000 0					1						
7	00 910 845 1	Passscheibe	Shim ring	Rondelle d'ajustage		x						25 X 35 X 2,0
8	00 240 783 1	Stirnrad	Spur gear	Roue d'engrenage		1						Z= 47
9	00 240 135 0	Distanzbuchse	Spacer bushing	Entretoise prise femelle		1						25,5 X 35 X 20
10	00 915 064 1	Passfeder	Fit-in key	Clavette		1						A 8 X 7 X 22
11	00 240 134 1	Schaltwelle	Feed shaft	Arbre de commande		1						Rd. 25 X 1532
12	00 905 922 1	Gewindestift	Threaded pin	Goujon fileté		1						M 8 X 10
13	00 240 784 0	Stirnrad	Spur gear	Roue d'engrenage		1						Z= 39
14	00 937 516 1	O-Ring	O-ring	Joint torique		1						78 X 2
15	00 915 072 1	Passfeder	Fit-in key	Clavette		1						A 8 X 7 X 32
16	27 019 431 0	Hyd.-Motor 160 cm3	Hydraulic motor 160 CM3	Moteur hydraulique 160 CM3		1						
17	00 909 910 1	Sperrkantscheibe	Detent edged washer	Disque à bord d'arrêt		x						SKM 12
18	00 900 657 0	6kt-Schraube	Hex head bolt	Boulon tête hex		x						M 12 X 35
19	90 100 143 0	O-Ring 110 x 2	O-ring seal 110 x 2	Joint torique 110 x 2		1						
20	21 015 803 0	Deckel				1						
21	00 909 908 1	Sperrkantscheibe	Detent edged washer	Disque à bord d'arrêt		x						SKM 8
22	00 900 614 0	6kt-Schraube	Hex head bolt	Boulon tête hex		x						M 8 X 20
23	00 926 000 0	Getriebefliessfett -Id.-Nr.= 1kg	Semi-fluid gear lubricant -Id. -no.= 1kg	Graisse fluide pour boites de -Id.-no.= 1kg		x						
24	00 938 627 0	Kleber	Gluten	Gluten		x						50 gr

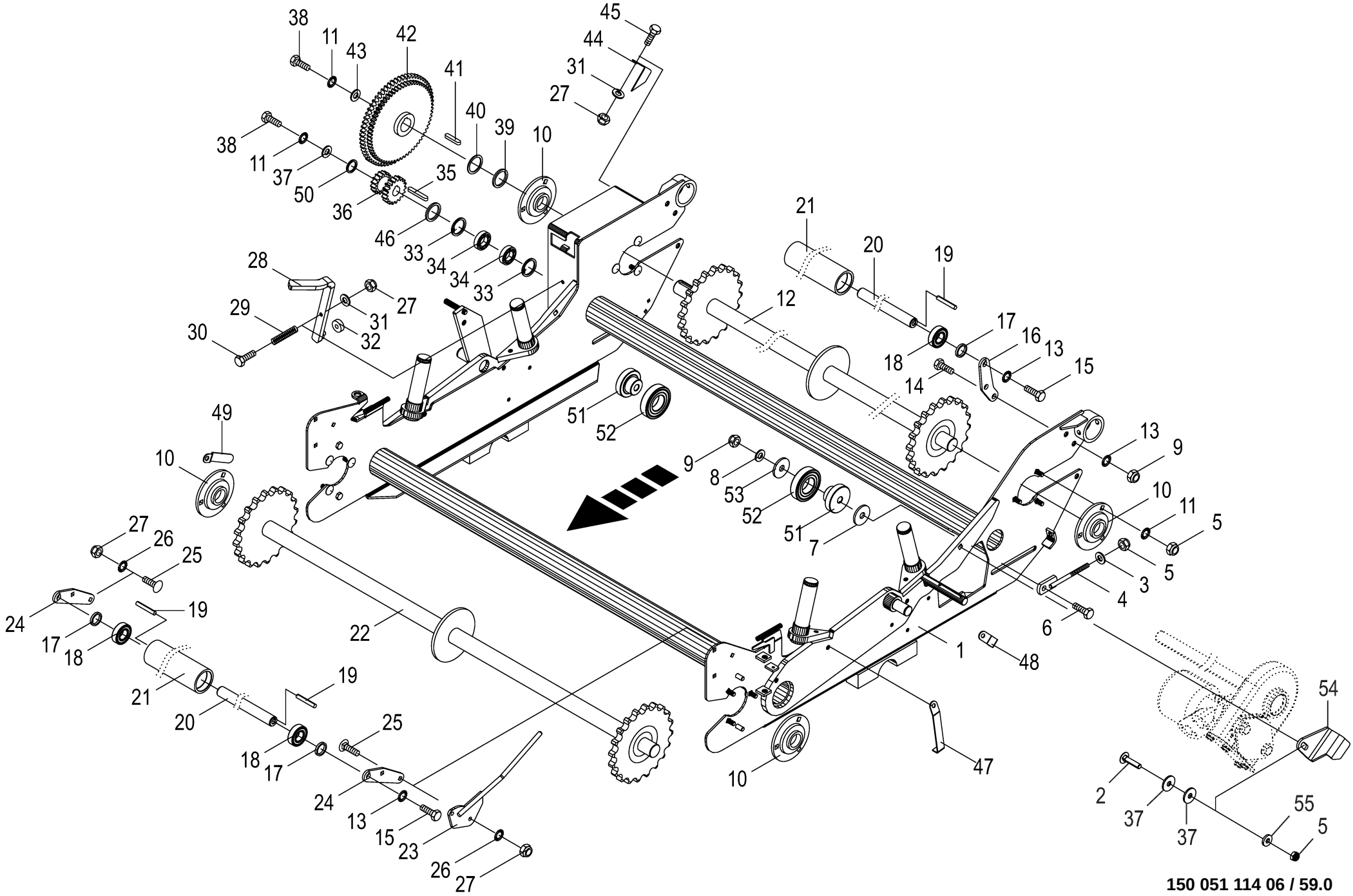

150 051 114 06 / 59.0

150 479 350 02

Wickeltisch montiert **Table of net wrapping unit installed** **Table du systeme de liage filet montee**					1109466 -	RP701-35						**150 051 114 06** 150 479 350 2 **59.0**
Pos.	ID-Nr.	Benennung	Description	Description	Masch.-Nr-							Bemerkung/Remarks/Remarque
1	20 062 486 9	Wickeltisch	wrapping table	table d'enrubannage		1						
2	00 904 836 1	Flachrundschraube	Coach bolt	Vis a tête bombée		x						M 10 X 45
3	00 910 414 0	Scheibe	Washer	Rondelle		x						10,5 X 21 X 2
4	00 240 516 0	Spannschraube	Turnbuckle	Tendeur		2						M 10
5	00 908 758 0	Sicherungsmutter	Locknut	Écrou hex		x						M 10
6	00 901 455 0	6kt-Schraube	Hex head bolt	Boulon tête hex		x						M 12 X 75
7	00 000 000 0					x						
8	00 910 320 0	Scheibe	Washer	Rondelle		x						13 X 30 X 6
9	00 908 701 0	Sicherungsmutter	Locknut	Écrou hex		x						M 12
10	27 001 113 0	Flanschlager - kpl.	Flange bearing - cpl.	Palier a bride - cpl.		4						
11	00 909 909 1	Sperrkantscheibe	Detent edged washer	Disque à bord d'arrêt		x						SKM 10
12	20 065 243 0	Antriebswelle	Drive shaft	Arbre d'entraînement		1						
13	00 909 910 1	Sperrkantscheibe	Detent edged washer	Disque à bord d'arrêt		x						SKM 12
14	00 900 656 0	6kt-Schraube	Hex head bolt	Boulon tête hex		x						M 12 X 30
15	00 900 653 0	6kt-Schraube	Hex head bolt	Boulon tête hex		x						M 12 X 20
16	20 062 480 0	Rollenhalter -hinten	Roller support -back	Support de rouleau -derrière		2						
17	20 063 407 0	Distanzring	Spacer ring	Bague d'écartement		4						27,2 X 33,7 X 5
18	00 930 535 0	Rillenkugellager	Grooved ball bearing	Roulement à gorge		4						6205 2RS
19	00 912 509 1	Spannstift	Roll pin	Goupille de serrage		2						4 X 16
20	20 062 476 0	Achse	Axle	Essieu		2						Rd. 25 X 1338
21	20 261 371 0	Rolle Wickeltisch	Roll wrapping table	Rouleau table d'enrubannage		2						
22	20 065 235 0	Umlenkwelle	Guide shaft	Arbre de renvoi		1						
23	20 063 751 0	Abweiser	Deflector	Déflecteur		1						
24	20 062 474 0	Halter	Support	Cadre support		2						
25	00 904 813 1	Flachrundschraube	Coach bolt	Vis a tête bombée		x						M 8 X 30
	00 904 732 2	Flachrundschraube	Coach bolt	Vis a tête bombée		x						M 8 X 25
26	00 909 908 1	Sperrkantscheibe	Detent edged washer	Disque à bord d'arrêt		x						SKM 8
27	00 908 706 0	Sicherungsmutter	Locknut	Écrou hex		x						M 8
28	00 291 088 1	Schalthebel	Actuating lever	Levier		1						
29	00 015 296 2	Druckfeder	Pressure spring	Ressort de pression		1						2 X 11 X 45
30	00 901 048 1	6kt-Schraube	Hex head bolt	Boulon tête hex		x						M 8 X 65
31	00 910 413 0	Scheibe	Washer	Rondelle		x						8,4 X 17 X 1,6
32	00 240 148 1	Schaltrolle	Control roller	Galet de commande		1						10,2 X 30 X 10
33	00 911 607 0	Sicherungsring	Circlip	Circlip		2						I 47 X 1,75
34	00 930 505 0	Rillenkugellager	Grooved ball bearing	Roulement à gorge		2						6005 2RS
35	00 915 086 0	Passfeder	Fit-in key	Clavette		1						A 8 X 7 X 63
36	20 269 544 0	Doppelstirnrad m=3,25 Z=16_21	double spur wheel m=3,25 Z=16_21	Double pignon m=3,25 z=16		1						

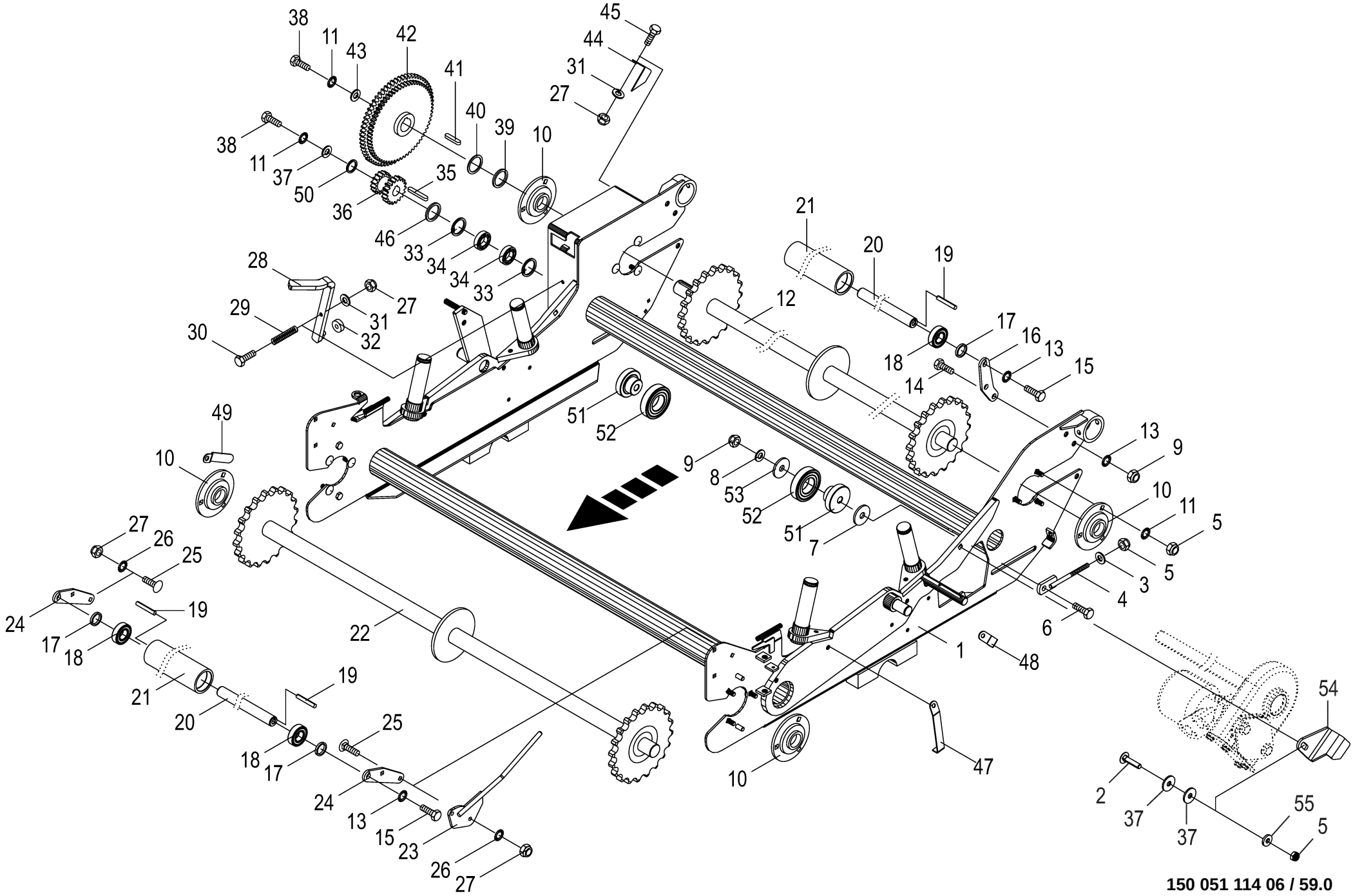

150 051 114 06 / 59.0

150 479 350 02

Wickeltisch montiert **Table of net wrapping unit installed** **Table du systeme de liage filet montee**					1109466 -	RP701-35						**150 051 114 06** 150 479 350 2 **59.0**
Pos.	ID-Nr.	Benennung	Description	Description	Masch.-Nr-							Bemerkung/Remarks/Remarque
37	00 910 353 0	Scheibe	Washer	Rondelle		x						11 X 34 X 3
38	00 900 636 0	6kt-Schraube	Hex head bolt	Boulon tête hex		x						M 10 X 25
39	00 139 427 1	Distanzscheibe	Spacing washer	Rondelle entretoise		1						35 X 44,5 X 6,5
40	00 911 133 0	Passscheibe	Shim ring	Rondelle d'ajustage		x						35 X 45 X 0,5
	00 911 136 1	Passscheibe	Shim ring	Rondelle d'ajustage		x						35 X 45 X 2,0
41	00 915 124 1	Passfeder	Fit-in key	Clavette		1						A 10 X 8 X 45
42	00 240 731 1	Doppelstirnrad	Double spur gear	Roue d'engrenage double		1						Z= 68/73
43	00 910 643 1	Scheibe	Washer	Rondelle		x						13,5 X 44 X 4
44	00 240 720 1	Abstreifer	Scraper	Racloir		1						
45	00 900 612 0	6kt-Schraube	Hex head bolt	Boulon tête hex		x						M 8 X 16
46	00 910 514 1	Scheibe	Washer	Rondelle		x						26 X 44 X 4
47	20 063 798 0	Lasche	Strap	Patte		1						
48	20 063 801 0	Lasche	Strap	Patte		1						
49	20 063 802 0	Lasche	Strap	Patte		1						
50	00 910 845 1	Passscheibe	Shim ring	Rondelle d'ajustage		x						25 X 35 X 2,0
51	20 260 936 2	Lagerhalter	Bearing holder	Support de palier		2						
52	00 930 319 0	Laufrolle	Runner	Galet		2						LR 35/72 2URS
53	00 910 643 1	Scheibe	Washer	Rondelle		x						13,5 X 44 X 4
54	20 262 456 0	Befestigungshalter	Fastening support	Support de fixation		1						
55	00 910 361 1	Scheibe	Washer	Rondelle		x						10,5 X 25 X 4

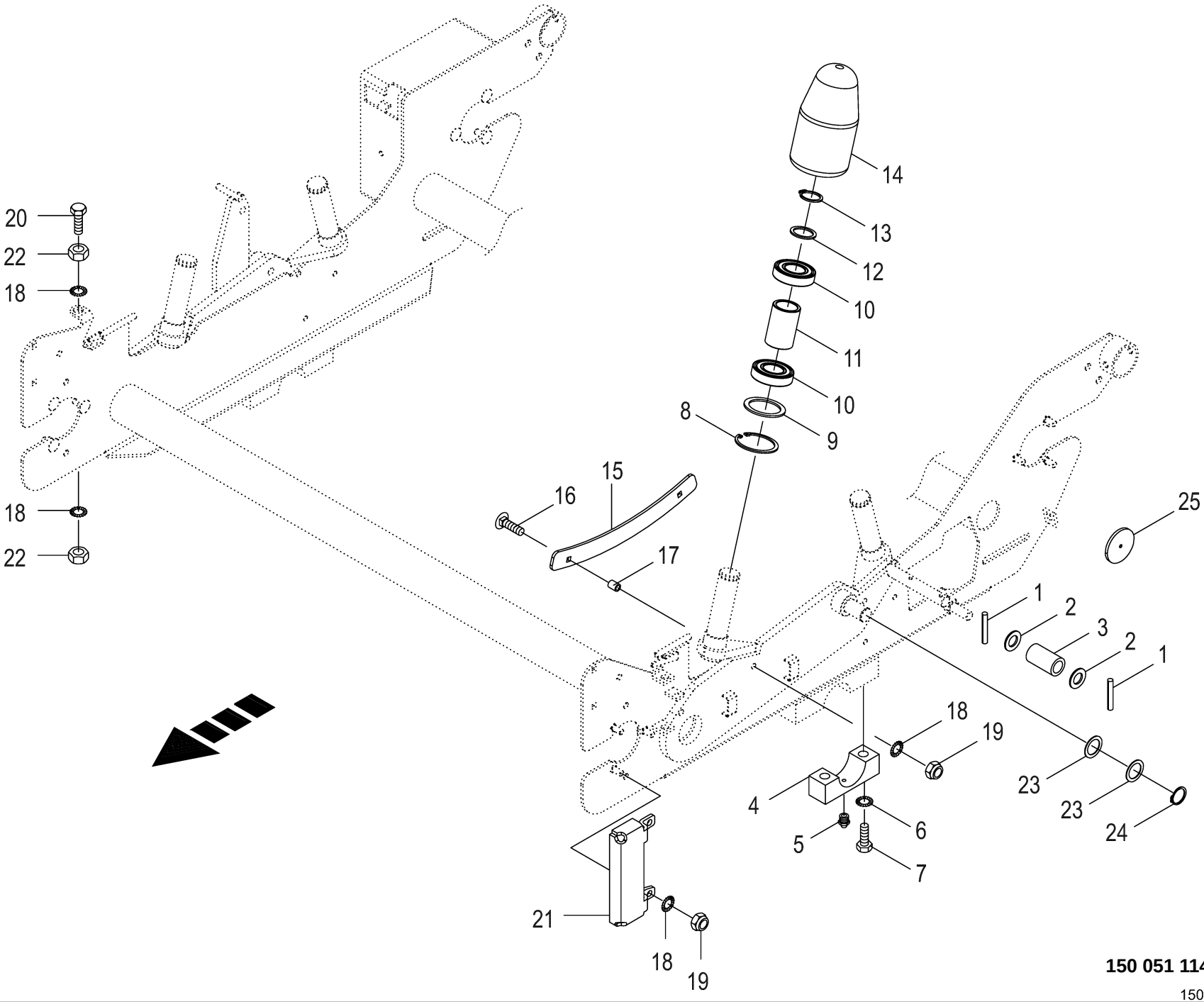

150 051 114 06 / 60.0

150 479 356 02

Anbauteile - Wickeltisch **Mounting parts - table of net wrapping unit** **Pièces de montage - table du système de liage file**					1109466 -	RP701-35						**150 051 114 06** 150 479 356 2 **60.0**
Pos.	ID-Nr.	Benennung	Description	Description	Masch.-Nr-							Bemerkung/Remarks/Remarque
1	00 912 613 2	Spannstift	Roll pin	Goupille de serrage		2						5 X 30
2	00 910 512 2	Scheibe	Washer	Rondelle		x						21 X 37 X 3
3	20 062 162 1	Buchse 22,5 x 33,7 x 60 Zn8	Bushing 22.5 x 33.7 x 60 Zn8	Douille 22,5 x 33,7 x 60 Zn8		1						
4	00 291 010 0	Lagerschale	Bearing seat	Coussinet		2						
5	00 919 105 0	Kegelschmiernippel	Grease niple	Graisseur à cone		2						AM 8 X 1
6	00 909 912 1	Sperrkantscheibe	Detent edged washer	Disque à bord d'arrêt		x						SKM 16
7	00 901 484 0	6kt-Schraube	Hex head bolt	Boulon tête hex		x						M 16 X 70
8	00 911 668 0	Sicherungsring	Circlip	Circlip		4						72 X 2,5
9	00 910 700 1	Stützscheibe	Supporting disc	Rondelle diélectrique		x						S 56 X 72 X 3
10	00 930 537 0	Rillenkugellager	Grooved ball bearing	Roulement à gorge		8						6207 2RS
11	20 063 410 0	Buchse	Bushing	Douille		4						37,1 X 48,3 X 72
12	00 910 727 1	Stützscheibe	Supporting disc	Rondelle diélectrique		x						S 35 X 45 X 2,5
13	00 911 519 0	Sicherungsring	Circlip	Circlip		4						A 35 X 2,5
14	20 062 475 0	Rolle	Roller	Galet		4						
15	20 264 287 0	Kettenführung	Chain guide	Guidage de chaîne		2						
16	90 003 809 0	Flachrundschr.4kt M10x65 Zn8	Coach screw M10x65 Zn8	Boulon à tête bombée 4 pans M10x65 Zn8		x						
17	20 264 289 0	Distanzhülse	Spacer tube	Douille d'écartement		4						
18	00 909 909 1	Sperrkantscheibe	Detent edged washer	Disque à bord d'arrêt		x						SKM 10
19	00 908 758 0	Sicherungsmutter	Locknut	Écrou hex		x						M 10
20	00 900 638 0	6kt-Schraube	Hex head bolt	Boulon tête hex		x						M 10 X 35
21	20 060 116 1	Anschlag	Limit stop	Butée		2						
22	00 908 212 0	6kt-Mutter	Hex nut	Écrou hex		x						M 10
23	00 910 844 1	Passscheibe	Shim ring	Rondelle d'ajustage		x						25 X 35 X 1,0
24	00 911 529 0	Sicherungsring	Circlip	Circlip		2						A 25 X 1,2
25	00 924 634 0	Begrenzungsstrahler -gelb - selbstklebend	Side light -yellow -self- adhesive	Feu d'encombrement -jaune - autoadhésif		2						Rd. 62

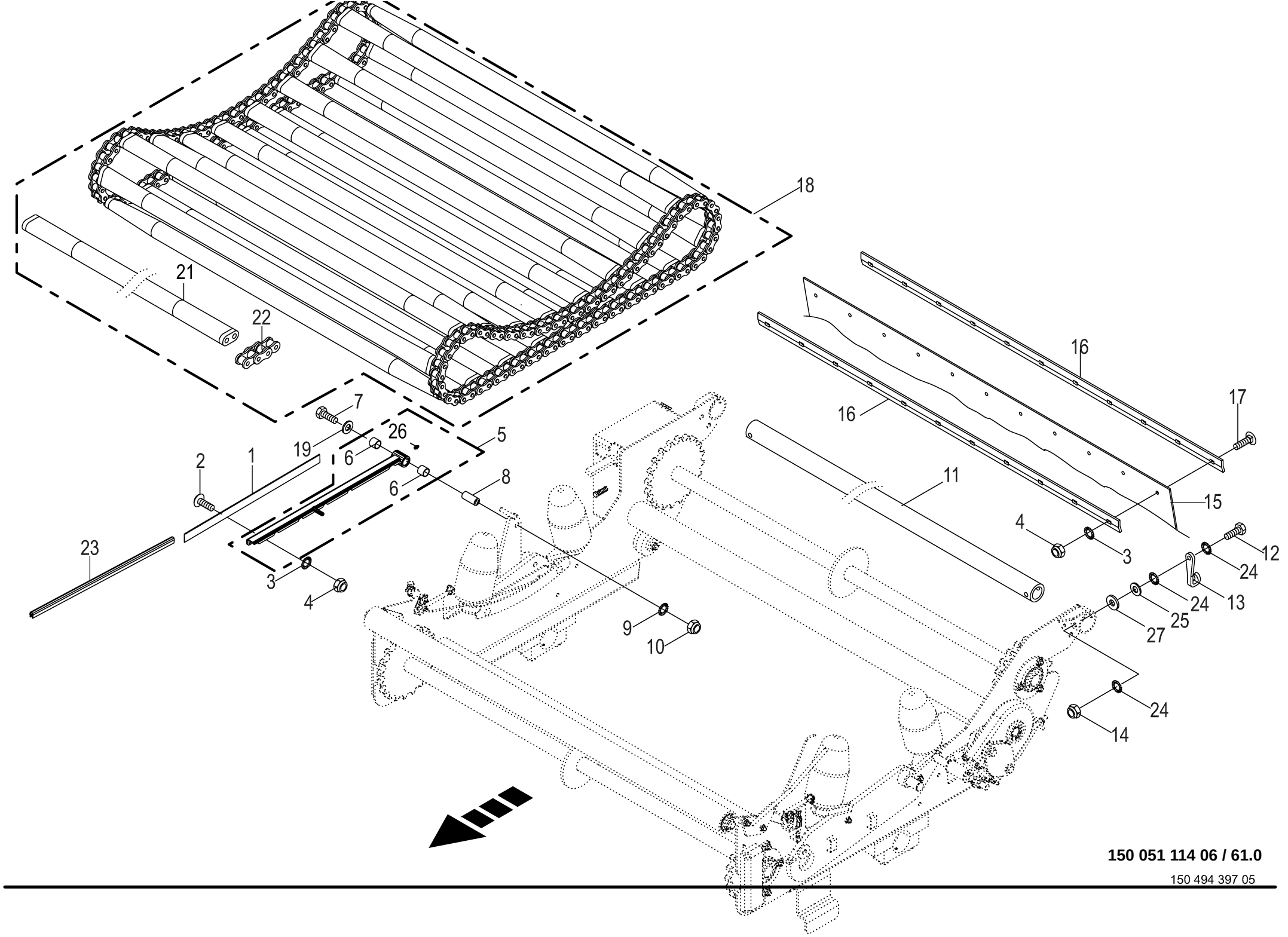

150 051 114 06 / 61.0

150 494 397 05

Wickeltischkette / Sägemesser **Roller chain / Saw cutter** **Chain à rouleaux / Couteau de scie**					1109466 -	RP701-35						**150 051 114 06** 150 494 397 5 **61.0**
Pos.	ID-Nr.	Benennung	Description	Description	Masch.-Nr-							Bemerkung/Remarks/Remarque
1	20 263 453 0	Messer grob	Blade coarse	Couteau brut		1						
2	00 904 951 2	Flachrundschraube	Coach bolt	Vis a tête bombée		x						M 8 X 20
3	00 909 908 1	Sperrkantscheibe	Detent edged washer	Disque à bord d'arrêt		x						SKM 8
4	00 908 706 0	Sicherungsmutter	Locknut	Écrou hex		x						M 8
5	21 007 488 0	Messerhalter rechts m. DU-Buchsen	blade support rh + DU Buchsen	support couteau dr. + DU Buchsen		1						
6	00 934 957 0	Lagerbuchse	Bearing bush	Coussinet		2						20 X 23 X 20
7	00 901 455 0	6kt-Schraube	Hex head bolt	Boulon tête hex		x						M 12 X 75
8	00 291 231 0	Buchse	Bushing	Douille		1						12,5 X 20 X 47
9	00 909 910 1	Sperrkantscheibe	Detent edged washer	Disque à bord d'arrêt		x						SKM 12
10	00 908 701 0	Sicherungsmutter	Locknut	Écrou hex		x						M 12
11	00 241 280 0	Halterohr	Supporting tube	Tube support		1						Lg.= 1420
12	00 901 072 1	6kt-Schraube	Hex head bolt	Boulon tête hex		x						M 10 X 100
13	00 241 055 1	Haken	Hook	Crochet		2						
14	00 908 758 0	Sicherungsmutter	Locknut	Écrou hex		x						M 10
15	20 262 484 0	Ballentuch	Bale cloth	Toile de balles		1						
16	00 240 691 1	Deckleiste	Cover rail	Rail de recouvrement		2						
17	00 904 814 1	Flachrundschraube	Coach bolt	Vis a tête bombée		x						M 8 X 35
18	27 020 723 0	Rollboden 22 Leisten 1 1/4"	Bale formation conveyor 22 bars 1 1/4"	Fond à rouleaux 22 barres 1 1/ 4"		1						
19	00 910 609 0	Scheibe	Washer	Rondelle		x						13 X 37 X 3
21	27 020 728 0	Rollbodenstab lang Wickeltisch	Bale formation conveyor rod	Barrette du fond à rouleaux		22						
22	27 027 557 0	Rollenkette 88 Ro m. Steckglied 1 1/4"	roller chain 88 Ro w conn link 1 1/4"	chaî. art. 88roul.+maill. à conn. 1 1/4"		1						
23	00 925 111 0	Kantenschutz -Id.-Nr.= 1m	Edge protection -Id.-no.= 1m	Bordure de protection -Id.-no. = 1m		x						
24	00 909 909 1	Sperrkantscheibe	Detent edged washer	Disque à bord d'arrêt		x						SKM 10
25	00 910 414 0	Scheibe	Washer	Rondelle		x						10,5 X 21 X 2
26	00 919 105 0	Kegelschmiernippel	Grease niple	Graisseur à cone		x						AM 8 X 1
27	00 910 361 1	Scheibe	Washer	Rondelle		x						10,5 X 25 X 4

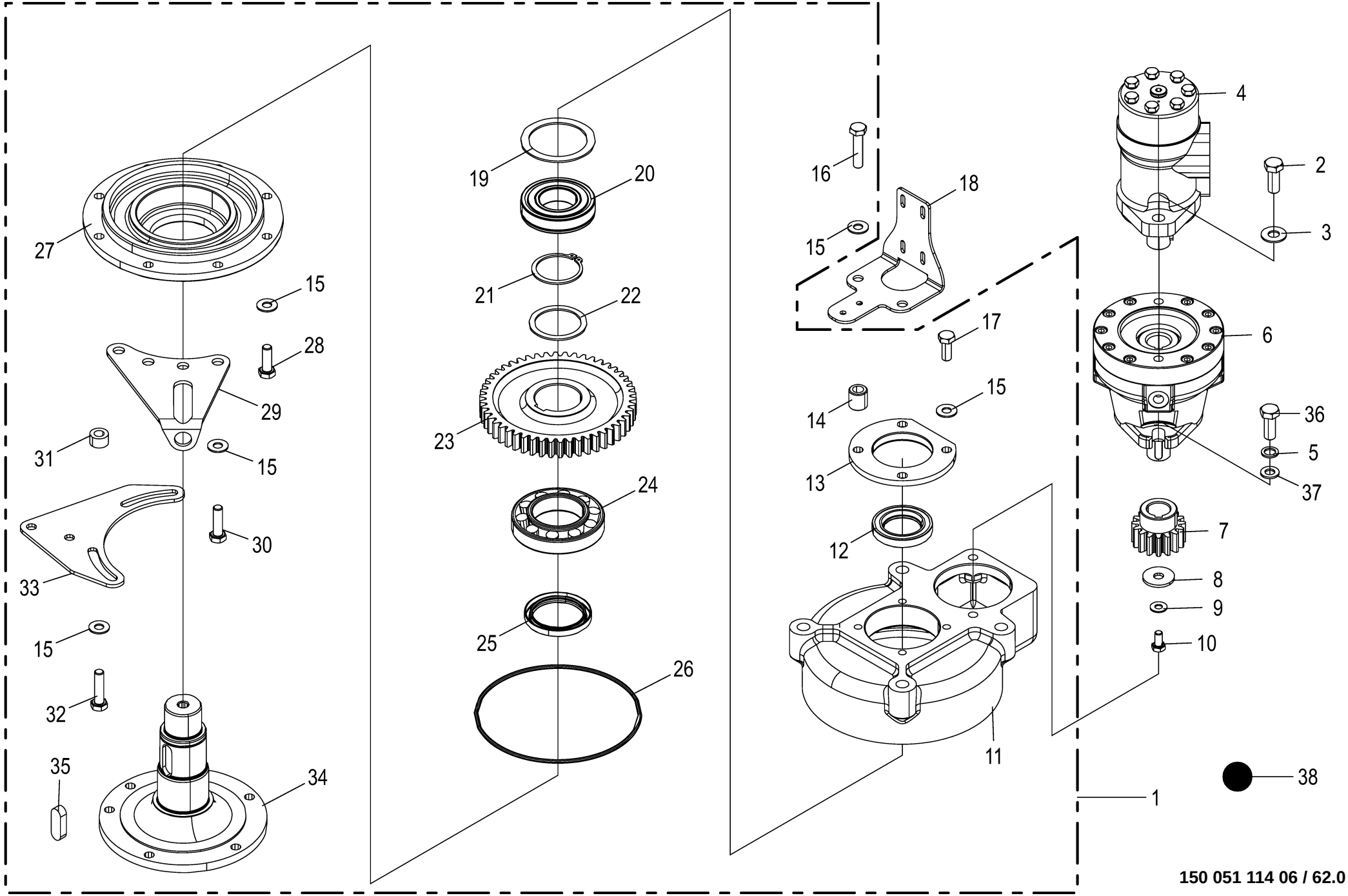

150 051 114 06 / 62.0

150 479 381 03

Getriebe für Wickelarm **Gearbox for wrapping arm** **Engrenage pour bras d'enroulement**					1109466 -	RP701-35						**150 051 114 06** 150 479 381 3 **62.0**
Pos.	ID-Nr.	Benennung	Description	Description	Masch.-Nr-							Bemerkung/Remarks/Remarque
1	20 269 160 0	Getriebe o. Antrieb	Gearbox w/o drive	Engrenage sans entraînment		1						
2	00 900 656 0	6kt-Schraube	Hex head bolt	Boulon tête hex		x						M 12 X 30
3	00 909 910 1	Sperrkantscheibe	Detent edged washer	Disque à bord d'arrêt		x						SKM 12
4	27 019 431 0	Hyd.-Motor 160 cm3	Hydraulic motor 160 CM3	Moteur hydraulique 160 CM3		1						
5	00 909 911 0	Sperrkantscheibe	Detent edged washer	Disque à bord d'arrêt		x						SKZ 12
6	00 240 025 1	Lamellenbremse	Multi-plate brake	Frein à disques multiples		1						
	00 940 440 0	Innenkörper	Inner body	Corps à l'intérieur		1						
	00 940 441 0	Dichtungssatz	Sealing set	Jeu de joints		1						
7	00 240 184 0	Stirnrad	Spur gear	Roue d'engrenage		1						Z= 16
8	00 910 353 0	Scheibe	Washer	Rondelle		x						11 X 34 X 3
9	00 909 908 1	Sperrkantscheibe	Detent edged washer	Disque à bord d'arrêt		x						SKM 8
10	00 900 612 0	6kt-Schraube	Hex head bolt	Boulon tête hex		x						M 8 X 16
11	00 240 182 1	Getriebegehäuse	Gearbox housing	Carter du boîte de vitesses		1						
12	00 936 352 3	Radial-Wellendichtring	Radial-shaft sealing ring	Radial-bague d'étanchéité		1						A 40 X 65 X 10
13	00 240 186 1	Getriebedeckel	Gearbox cover	Couvercle du boîte de vitesses		1						
14	00 228 477 2	Hülse	Bushing	Douille		2						12 X 20 X 21,5
15	00 909 909 1	Sperrkantscheibe	Detent edged washer	Disque à bord d'arrêt		x						SKM 10
16	00 900 303 0	6kt-Schraube	Hex head bolt	Boulon tête hex		x						M 10 X 45
17	00 900 636 0	6kt-Schraube	Hex head bolt	Boulon tête hex		x						M 10 X 25
18	20 268 479 0	Sensorhalter (3-polig)	Sensor support (3-pole)	Support de capteur (3 pôles)		1						
19	00 910 965 0	Passscheibe	Shim ring	Rondelle d'ajustage		x						63 X 80 X 2,0
	00 910 964 0	Passscheibe	Shim ring	Rondelle d'ajustage		x						63 X 80 X 1,0
	00 910 963 0	Passscheibe	Shim ring	Rondelle d'ajustage		x						63 X 80 X 0,5
	00 910 962 0	Passscheibe	Shim ring	Rondelle d'ajustage		x						63 X 80 X 0,3
	00 910 960 0	Passscheibe	Shim ring	Rondelle d'ajustage		x						63 X 80 X 0,1
20	00 930 326 0	Rillenkugellager	Grooved ball bearing	Roulement à gorge		1						6208 N 2RS
21	00 911 553 0	Sicherungsring	Circlip	Circlip		1						A 50 X 2,0
22	00 910 905 1	Passscheibe	Shim ring	Rondelle d'ajustage		x						50 X 62 X 2,0
	00 910 904 0	Passscheibe	Shim ring	Rondelle d'ajustage		x						50 X 62 X 1,0
	00 910 903 0	Passscheibe	Shim ring	Rondelle d'ajustage		x						50 X 62 X 0,5
	00 910 902 0	Passscheibe	Shim ring	Rondelle d'ajustage		x						50 X 62 X 0,3
23	00 240 185 2	Stirnrad M=3,25, Z=50	spur wheel M=3.25, Z=50	pignon M=3,25, Z=50		1						
24	00 932 110 0	Kegelrollenlager	Taper roller bearing	Roulement à rouleaux coniques		1						30211 A
25	00 936 027 0	Radial-Wellendichtring	Radial-shaft sealing ring	Radial-bague d'étanchéité		1						55 X 72 X 8
26	90 003 144 0	O-Ring 172 x 4	O-ring seal 172 x 4	Joint torique 172 x 4		1						
27	00 250 434 0	Deckel	Cover	Couvercle		1						
28	00 900 637 0	6kt-Schraube	Hex head bolt	Boulon tête hex		x						M 10 X 30
29	00 241 381 1	Sensorblech	Sensor plate	Tôle de capteur		1						

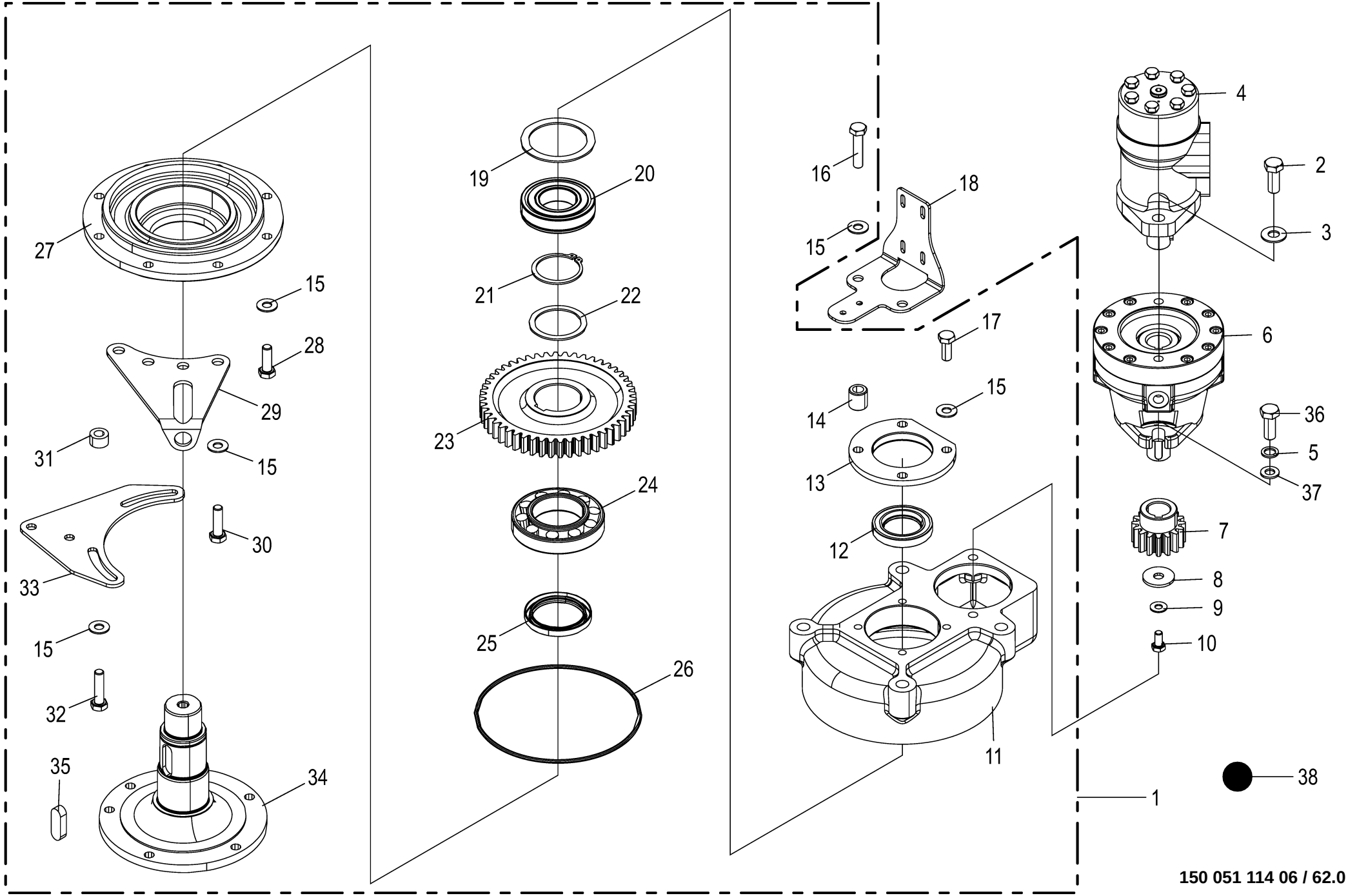

150 051 114 06 / 62.0

150 479 381 03

Getriebe für Wickelarm **Gearbox for wrapping arm** **Engrenage pour bras d'enroulement**					1109466 -	RP701-35						**150 051 114 06** 150 479 381 3 **62.0**
Pos.	ID-Nr.	Benennung	Description	Description	Masch.-Nr-							Bemerkung/Remarks/Remarque
30	00 900 638 0	6kt-Schraube	Hex head bolt	Boulon tête hex		x						M 10 X 35
31	00 344 565 1	Distanzrohr	Spacer tube	Tube d'entretoisement		2						11 X 20 X 12
32	00 900 639 0	6kt-Schraube	Hex head bolt	Boulon tête hex		x						M 10 X 40
33	00 241 031 3	Sensorplatte	Sensorplate	Capteur plaque		1						
34	00 240 183 1	Antriebsflansch	Drive flange	Bride d'entraînement		1						
35	00 915 203 0	Passfeder	Fit-in key	Clavette		1						A 14 X 9 X 40
36	90 004 494 0	6kt-Schraube M12 x 30	Hexagon head screw M12 x 30	vis six pans M12 x 30		x						
37	00 910 414 0	Scheibe	Washer	Rondelle		x						10,5 X 21 X 2
38	00 926 000 0	Getriebefliessfett -Id.-Nr.= 1kg	Semi-fluid gear lubricant -Id. -no.= 1kg	Graisse fluide pour boites de -Id.-no.= 1kg		x						

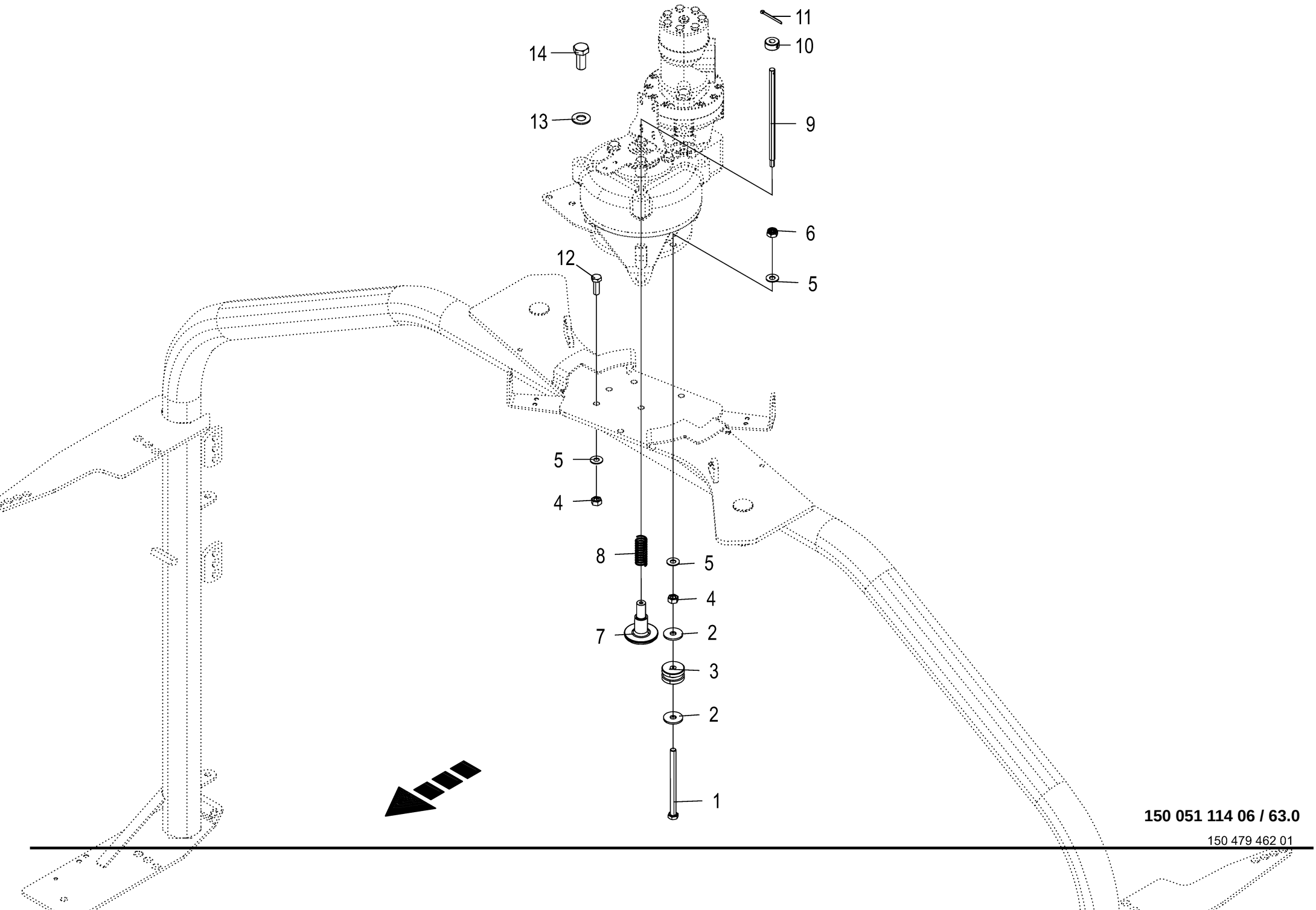

150 051 114 06 / 63.0

150 479 462 01

Getriebe für Wickelarm - Montagematerial Gearbox for wrapping arm - mounting material Engrenage pour bras d'enroulement - matériel de montage					1109466 -	RP701-35						150 051 114 06 150 479 462 1 63.0
Pos.	ID-Nr.	Benennung	Description	Description	Masch.-Nr-							Bemerkung/Remarks/Remarque
1	90 002 725 0	6kt-Schraube M10 x 140	Hexagon head screw M10x140	Vis six pans M10x140		x						
2	00 910 353 0	Scheibe	Washer	Rondelle		x						11 X 34 X 3
3	20 267 425 1	Führung	Guidance	Guidage		2						
4	00 908 212 0	6kt-Mutter	Hex nut	Écrou hex		x						M 10
5	00 909 909 1	Sperrkantscheibe	Detent edged washer	Disque à bord d'arrêt		x						SKM 10
6	00 908 758 0	Sicherungsmutter	Locknut	Écrou hex		x						M 10
7	20 269 062 0	Betätigungszapfen	Journal	Pivot d'actionnement		1						
8	00 337 256 3	Druckfeder	Pressure spring	Ressort de pression		1						2 X 19 X 55
9	20 461 504 0	Stift	Pin	Goupille		1						
10	20 067 691 1	Scheibe	Washer	Rondelle		1						
11	00 912 069 1	Splint	Cotter pin	Goupille fendue		1						4 X 40
12	00 900 637 0	6kt-Schraube	Hex head bolt	Boulon tête hex		x						M 10 X 30
13	00 909 912 1	Sperrkantscheibe	Detent edged washer	Disque à bord d'arrêt		x						SKM 16
14	00 900 674 0	6kt-Schraube	Hex head bolt	Boulon tête hex		x						M 16 X 35

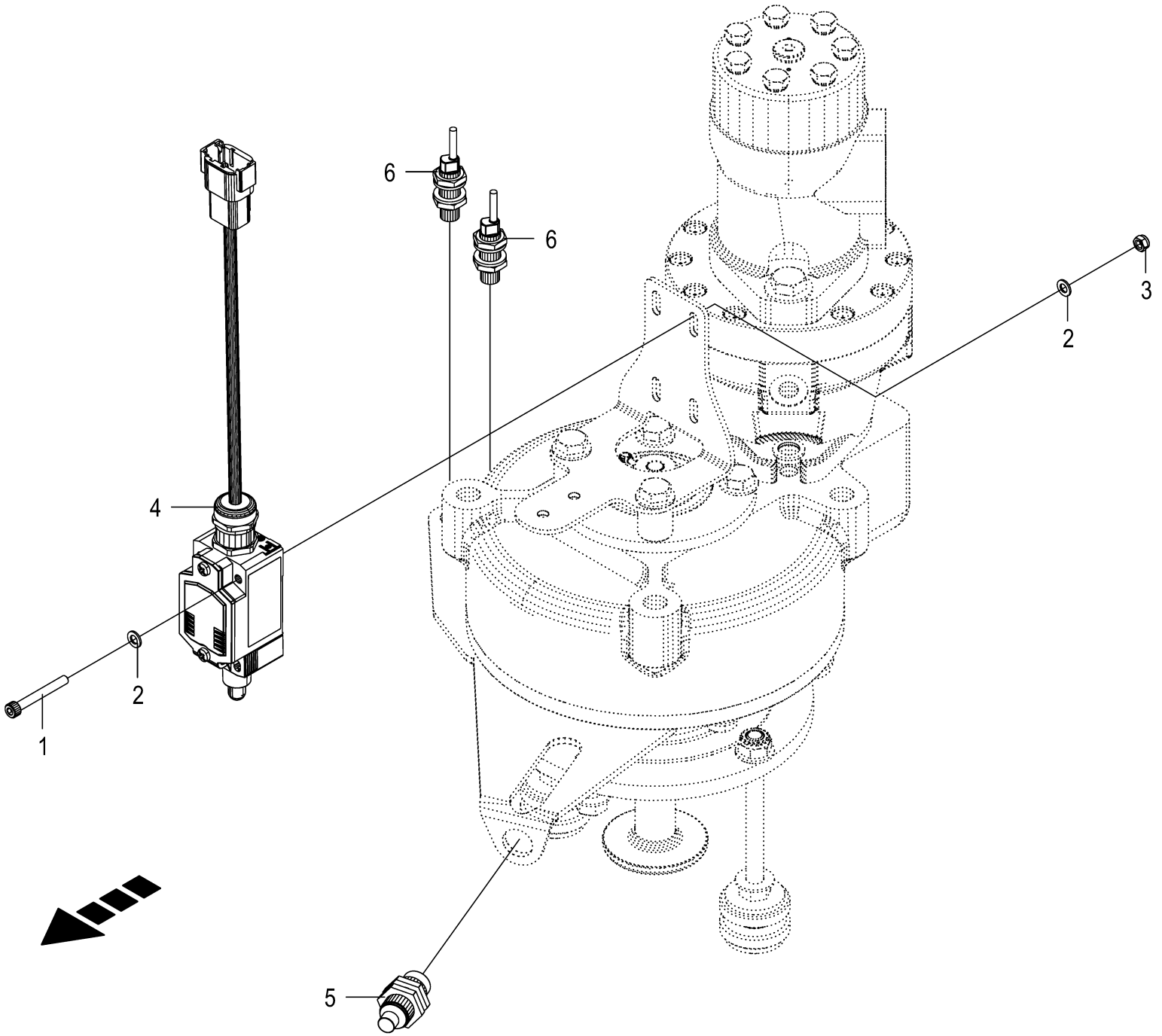

150 051 114 06 / 64.0

150 543 425 01

Getriebe für Wickelarm - Sensoren Gearbox for wrapping arm - sensors Boîte de vit. p. bras d'enr. - Capteurs					1109466 -	RP701-35						150 051 114 06 150 543 425 1 64.0
Pos.	ID-Nr.	Benennung	Description	Description	Masch.-Nr-							Bemerkung/Remarks/Remarque
1	00 903 030 1	Zylinderschraube	Allen screw	Vis tête cylindrique		x						M 5 X 40
2	00 910 500 1	Scheibe	Washer	Rondelle		x						5,3 X 10 X 1
3	00 908 702 0	Sicherungsmutter	Locknut	Écrou hex		x						M 5
4	21 005 271 0	Endlagentaster on-off 3xÖ 1xS	Limit switch on-off 3xÖ 1xS KPL	Interr. de fin de course on- off 3xÖ		1						
		KPL 5A	5A	1xS								
5	00 302 321 2	Ind. Näherungsschalter Namur M18 8mm	Namur sensor Namur M18	Capt. Namur Namur M18		1						
6	00 302 409 2	Ind. Näherungsschalter Namur	Namur sensor Namur M12	Capt. Namur		2						
		M12 6mm										

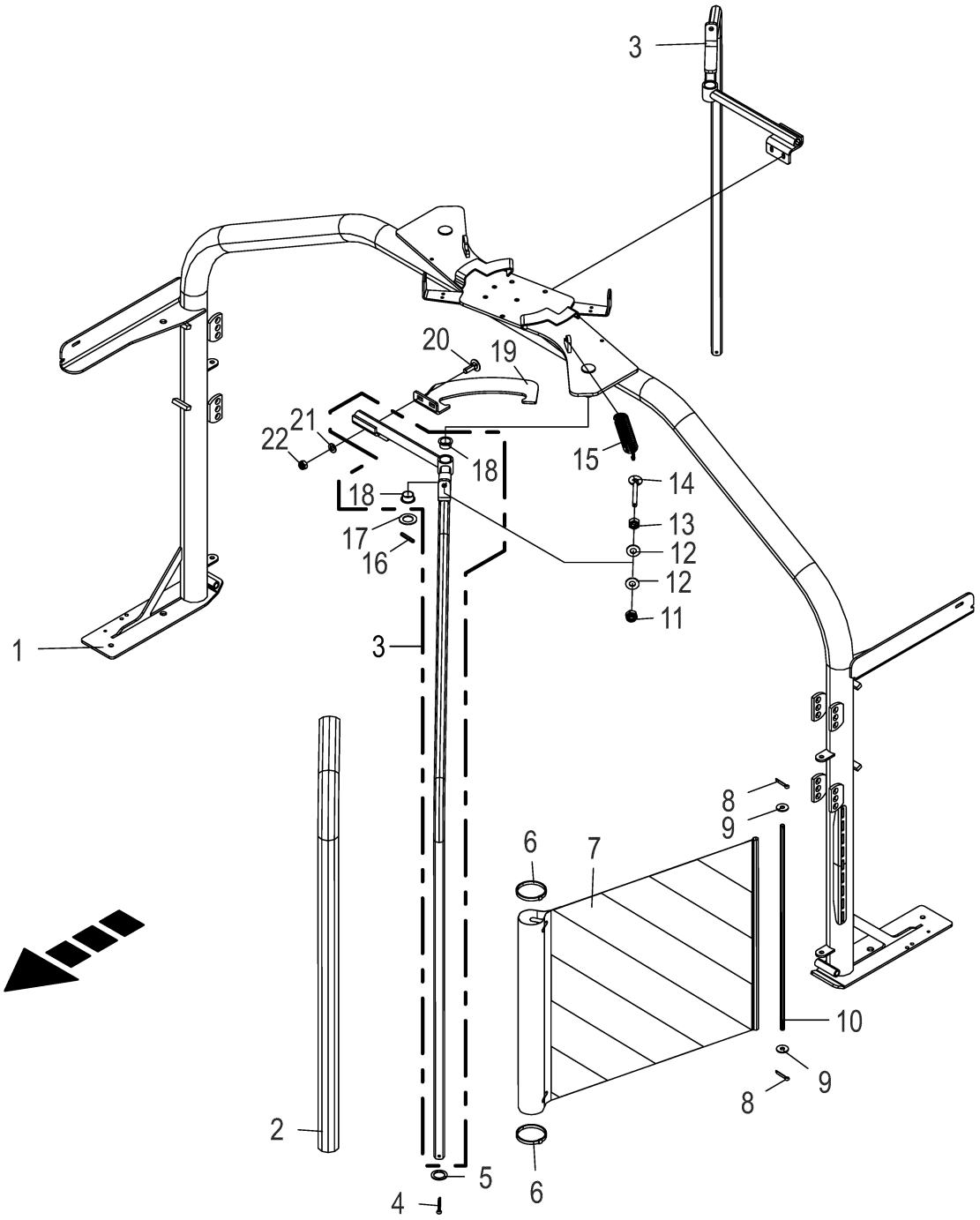

150 051 114 06 / 65.0

150 479 414 02

Wickelarm - Sicherheitsbügel **Wrapping arm – safety bracket** **Bras d'enroulement – étrier de sécurité**					1109466 -	RP701-35						**150 051 114 06** 150 479 414 2 **65.0**
Pos.	ID-Nr.	Benennung	Description	Description	Masch.-Nr-							Bemerkung/Remarks/Remarque
1	20 267 408 1	Wickelarm	wrapping arm	Wickelarm geschw.		1						
2	27 020 434 0	S-Schlauch I-Ø 29,5-31,0 schwarz S=13mm	S-hose I-Ø 29.5-31.0	Tuyau S I-Ø 29,5-31,0		2						
3	20 269 377 1	Sicherheitsbügel + DU Buchsen	Safety bracket + DU bushings	Étrier de sécurité + douilles DU		2						
4	00 912 091 1	Splint	Cotter pin	Goupille fendue		2						5 X 50
5	90 002 965 0	Scheibe (27) 28 x 50 x 4 Zn8 200HV	Washers (27) 28 x 50 x 4 200HV	Rondelles (27) 28 x 50 x 4 200HV		x						
6	00 922 672 2	Kabelbinder	Cable band	Collier de serrage		x						Lg.= 450
7	20 267 397 1	Schutztuch (Netz)	Guard cloth (net)	Tablier de protection (filet)		2						
8	00 912 063 1	Splint	Cotter pin	Goupille fendue		4						4 X 20
9	90 000 121 0	Scheibe	Washer	Rondelle		x						10,5 X 30 X 2,5
10	20 267 572 0	Haltestange	Support rod	Barre de fixation		2						
11	00 908 758 0	Sicherungsmutter	Locknut	Écrou hex		x						M 10
12	00 909 909 1	Sperrkantscheibe	Detent edged washer	Disque à bord d'arrêt		x						SKM 10
13	00 908 212 0	6kt-Mutter	Hex nut	Écrou hex		x						M 10
14	90 002 049 0	Ösenschraube M10x110 Zn8	Eyelet bolt M10 x 110	Vis à œillet M10 x 110		2						
15	00 277 238 1	Zugfeder	Tension spring	Ressort de traction		2						6 X 30 X 149
16	00 912 675 2	Spannstift	Roll pin	Goupille de serrage		2						8 X 45
17	00 910 653 1	Scheibe	Washer	Rondelle		x						26 X 44 X 2
18	00 934 927 0	Bundbuchse	Collar bush	Douille de touchette		4						25 X 28/35 X 16,5
19	20 268 022 0	Auslöseplatte	Plate	Plaque de déclenchement		2						
20	00 904 732 2	Flachrundschraube	Coach bolt	Vis a tête bombée		x						M 8 X 25
21	00 910 413 0	Scheibe	Washer	Rondelle		x						8,4 X 17 X 1,6
22	00 908 706 0	Sicherungsmutter	Locknut	Écrou hex		x						M 8

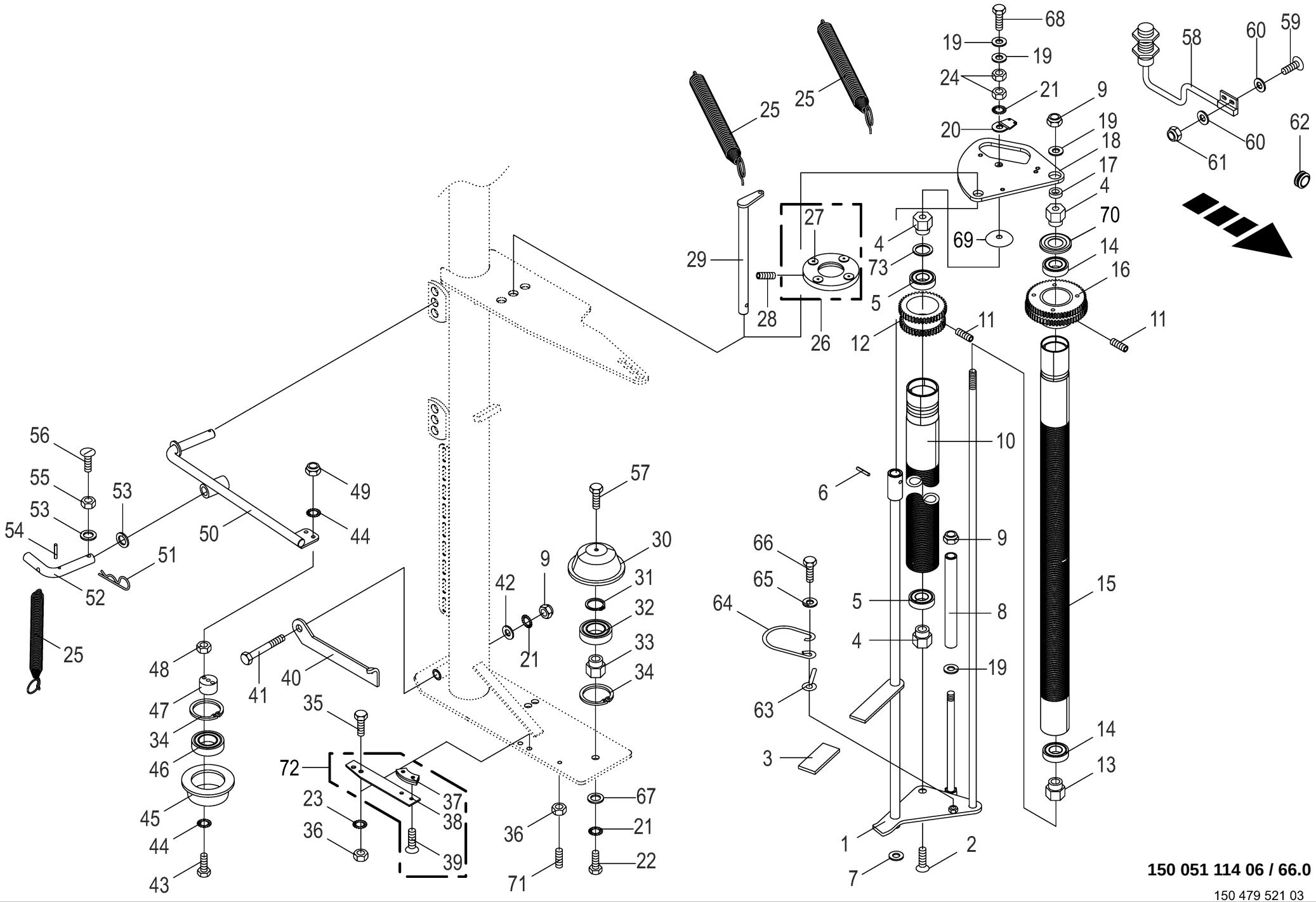

150 051 114 06 / 66.0

150 479 521 03

Stretchvorrichtung - 2 Rollen **Stretching device - 2 rolls** **Dispositif stretch - 2 rouleaux**					1109466 -	RP701-35						**150 051 114 06** 150 479 521 3 **66.0**
Pos.	ID-Nr.	Benennung	Description	Description	Masch.-Nr-							Bemerkung/Remarks/Remarque
1	00 291 394 5	Rollenhalter	Roll holder	Support de rouleau		2						
2	00 904 002 2	Senkschraube	Countersunkscrew	Vis à tête fraisée		x						M 12 X 20
3	00 925 016 0	Griff	Handle	Poignée		2						
4	00 291 391 0	Lagerzapfen	Bearing bolt	Tourillon		6						
5	00 930 535 0	Rillenkugellager	Grooved ball bearing	Roulement à gorge		4						6205 2RS
6	00 912 639 3	Spannstift	Roll pin	Goupille de serrage		2						6 X 26
7	00 910 511 1	Scheibe	Washer	Rondelle		x						17,5 X 30 X 3
8	20 061 419 0	Abweiser	Deflector	Déflecteur		2						
9	00 908 701 0	Sicherungsmutter	Locknut	Écrou hex		x						M 12
10	20 261 402 1	Stretchrolle	Stretch roll	Rouleau de prétension		2						
11	00 905 921 2	Gewindestift	Threaded pin	Goujon fileté		8						M 8 X 8
12	00 240 414 0	Doppelstirnrad	Double spur gear	Roue d'engrenage double		2						Z= 39/41
13	00 291 390 0	Lagerzapfen	Bearing bolt	Tourillon		2						
14	00 930 505 0	Rillenkugellager	Grooved ball bearing	Roulement à gorge		4						6005 2RS
15	20 261 405 1	Stretchrolle	Stretch roll	Rouleau de prétension		2						
16	00 291 460 3	Doppelstirnrad	Double spur gear	Roue d'engrenage double		1						Z= 54/56
17	00 241 379 1	Buchse 14 x 20 x 7	Bushing 14 x 20 x 7	douille 14 x 20 x 7		2						
18	20 067 022 0	Führung oben m. Sensorschutz	Guidance top with sensor guard	Guidage en haut + prot. du capteur		2						
19	00 910 506 1	Scheibe	Washer	Rondelle		x						13 X 24 X 2,5
20	20 262 613 0	Sensorhalter	sensor bracket	support de capteur		2						
21	00 909 910 1	Sperrkantscheibe	Detent edged washer	Disque à bord d'arrêt		x						SKM 12
22	00 900 656 0	6kt-Schraube	Hex head bolt	Boulon tête hex		x						M 12 X 30
23	00 909 908 1	Sperrkantscheibe	Detent edged washer	Disque à bord d'arrêt		x						SKM 8
24	00 908 215 0	6kt-Mutter	Hex nut	Écrou hex		x						M 12
25	00 274 327 6	Zugfeder	Tension spring	Ressort de traction		6						2,5 X 21 X 180
26	00 241 397 1	Sensorring kpl.	Sensor ring cpl.	Anneau du senseur cpl.		2						
27	00 301 804 0	Magnet für Reedkontakt	Solenoid for Reed contact	Aimant pour contact Reed		8						
28	00 905 735 1	Gewindestift	Threaded pin	Goujon fileté		6						M 6 X 16
29	00 291 388 1	Bolzen	Pin	Boulon		2						
30	00 291 403 2	Stützrolle	support roll	Rouleau d'appui Zn8		2						
31	00 911 535 1	Sicherungsring	Circlip	Circlip		2						A 30 X 1,5
32	00 930 536 1	Rillenkugellager	Grooved ball bearing	Roulement à gorge		2						6206 2RS
33	00 291 402 1	Zapfen	Spigot	Maneton		1						
34	00 911 659 0	Sicherungsring	Circlip	Circlip		2						62 X 2,0
35	00 900 614 0	6kt-Schraube	Hex head bolt	Boulon tête hex		x						M 8 X 20
36	00 908 210 0	6kt-Mutter	Hex nut	Écrou hex		x						M 8
37	00 241 374 0	Bremsklotz	Brake wedge	Bloc de freinage		2						60°
38	00 241 376 2	Federschiene	Spring rail	Rail à ressort		2						

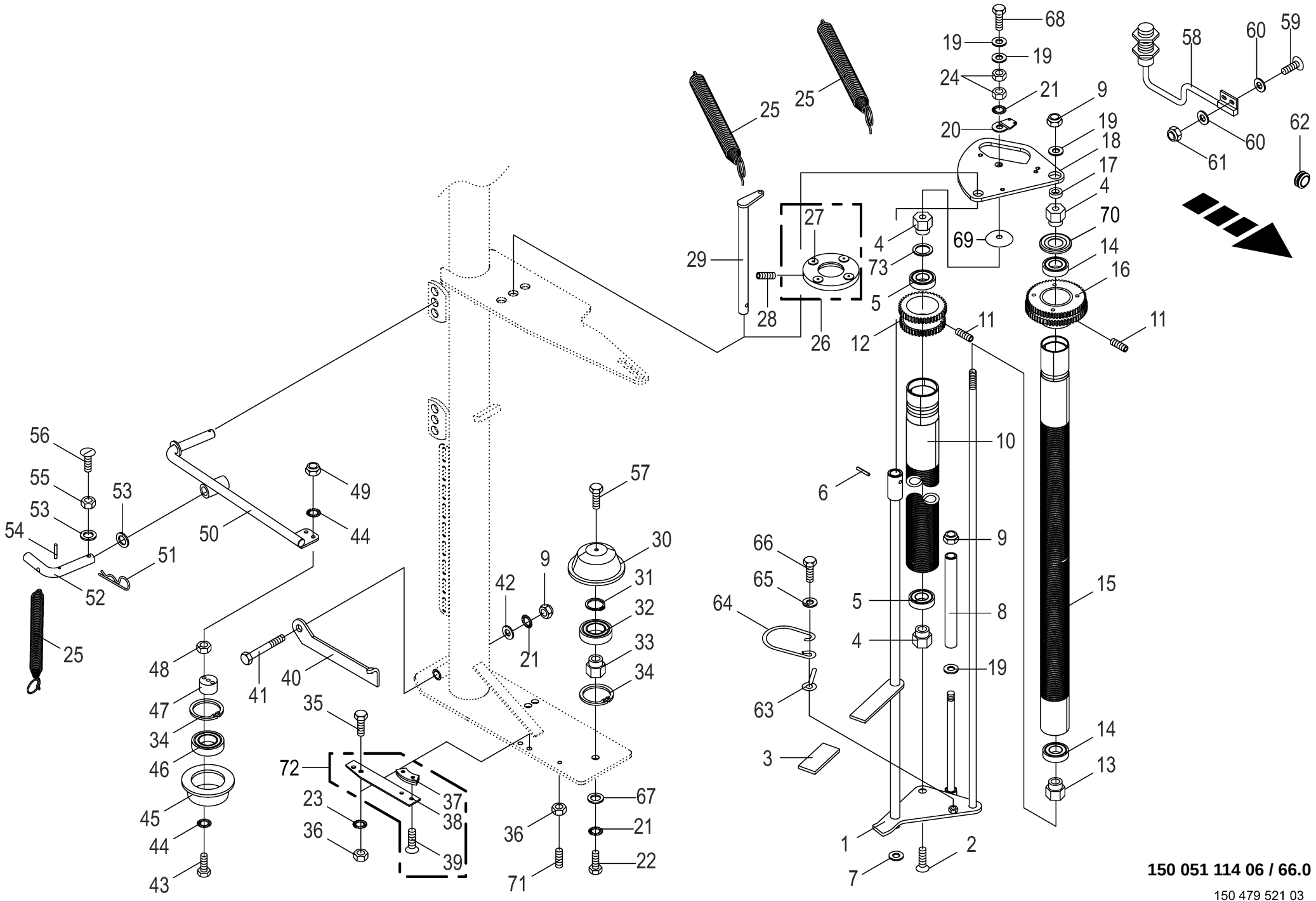

150 051 114 06 / 66.0

150 479 521 03

Stretchvorrichtung - 2 Rollen **Stretching device - 2 rolls** **Dispositif stretch - 2 rouleaux**					1109466 -	RP701-35						**150 051 114 06** 150 479 521 3 **66.0**
Pos.	ID-Nr.	Benennung	Description	Description	Masch.-Nr-							Bemerkung/Remarks/Remarque
39	00 904 039 0	Senkschraube	Countersunkscrew	Vis à tête fraisée		x						M 6 X 10
40	00 291 540 0	Feststeller	Locking device	Arrêtoir		2						
41	00 901 460 0	6kt-Schraube	Hex head bolt	Boulon tête hex		x						M 12 X 100
42	00 910 506 1	Scheibe	Washer	Rondelle		x						13 X 24 X 2,5
43	00 901 410 0	6kt-Schraube	Hex head bolt	Boulon tête hex		x						M 6 X 40
44	00 909 906 1	Sperrkantscheibe	Detent edged washer	Disque à bord d'arrêt		x						SKM 6
45	00 240 256 2	Stützrolle -mitte oben	Supporting roller -middle top	Galet de soutien -centre en haut		2						
46	00 930 536 1	Rillenkugellager	Grooved ball bearing	Roulement à gorge		2						6206 2RS
47	00 240 255 1	Buchse	Bushing	Douille		2						Rd. 30 X 16
48	00 908 208 0	6kt-Mutter	Hex nut	Écrou hex		x						M 6
49	00 908 704 1	Sicherungsmutter	Locknut	Écrou hex		x						M 6
50	20 060 004 1	Folienhaltearm	Sheet holding arm	Bras de support de film		2						
51	00 917 104 1	Federstecker	Spring clip	Goupille elastique		2						4
52	00 291 428 1	Bolzen	Pin	Boulon		2						Rd. 16 X 66
53	00 910 303 1	Scheibe	Washer	Rondelle		x						17 X 30 X 3
54	00 912 582 2	Spannstift	Roll pin	Goupille de serrage		2						4 X 26
55	00 908 212 0	6kt-Mutter	Hex nut	Écrou hex		x						M 10
56	00 904 761 2	Flachrundschraube	Coach bolt	Vis a tête bombée		x						M 10 X 70
57	00 900 610 0	6kt-Schraube	Hex head bolt	Boulon tête hex		x						M 8 X 10
58	00 303 455 0	Sensor	Sensor	Capteur		2						Lg.= 1800
59	00 903 805 0	Flachkopfschraube	Flat headed screw	Vis à tête conique		x						M 3 X 16
60	00 910 377 0	Scheibe	Washer	Rondelle		x						3,2 X 9 X 0,8
61	00 908 734 0	Sicherungsmutter	Locknut	Écrou hex		x						M 3
62	00 924 217 0	Kabelführungstülle	Cable bushing	Passe cable		x						Rd. 20/28
63	20 061 418 1	Abweiser	Deflector	Déflecteur		2						
64	20 061 416 0	Abweiser	Deflector	Déflecteur		2						
65	00 909 909 1	Sperrkantscheibe	Detent edged washer	Disque à bord d'arrêt		x						SKM 10
66	00 900 637 0	6kt-Schraube	Hex head bolt	Boulon tête hex		x						M 10 X 30
67	00 910 320 0	Scheibe	Washer	Rondelle		x						13 X 30 X 6
68	00 900 306 1	6kt-Schraube	Hex head bolt	Boulon tête hex		x						M 12 X 70
69	20 066 428 0	Wasserschutz Stretchrolle vorne	Water protection stretch roller front	Protection de l'eau rouleau stretch av.		2						
70	20 066 427 0	Wasserschutz	Water protection	Protection de l'eau		2						
71	90 004 476 0	Gewindestift I-6kt M8x12 Zn8 Rs	Threaded pin wi inside hexagon M8 x 12	Vis sans tête 6 pans creux M8x12 Zn8		2						
72	00 241 377 1	Federschiene m. Bremsklotz mont.	Spring rail with brake block assembled	Rail à ressort + sabot de frein assembl.		2						
73	00 910 842 0	Passscheibe	Shim ring	Rondelle d'ajustage		x						25 X 35 X 0,3

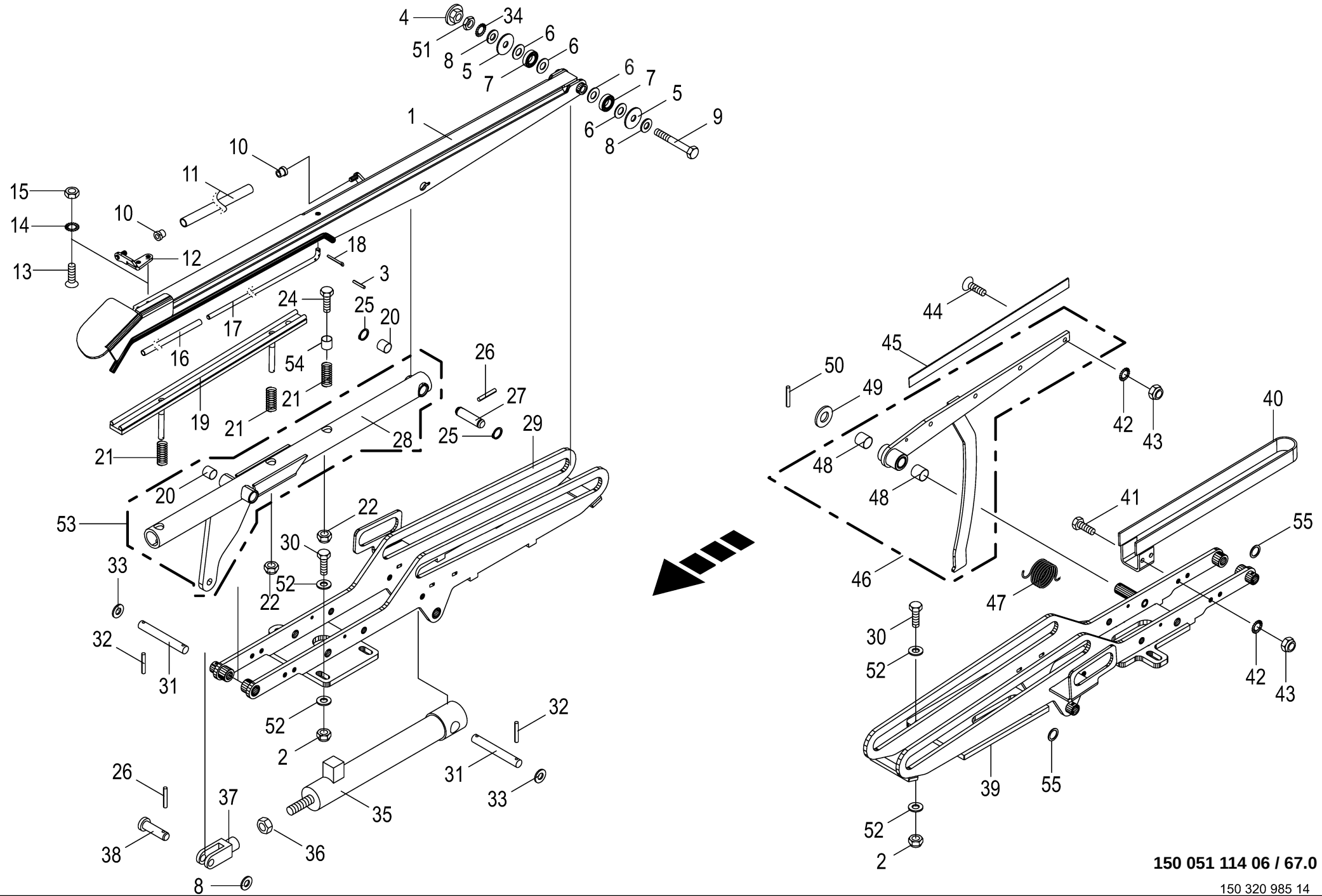

150 051 114 06 / 67.0

150 320 985 14

Folienschneidvorrichtung -rechts und links **Film cutting device - right and left** **Dispositif de découpe de film - à droit et à gauche**					1109466 -	RP701-35						**150 051 114 06** 150 320 985 14 **67.0**
Pos.	ID-Nr.	Benennung	Description	Description	Masch.-Nr-							Bemerkung/Remarks/Remarque
1	20 468 736 0	Blecharm -rechts und links	sheet arm -right and left	bras en tôle -droite et gauche		x						
2	00 908 701 0	Sicherungsmutter	Locknut	Écrou hex		x						M 12
3	00 912 539 2	Spannstift	Roll pin	Goupille de serrage		x						3 X 20
4	20 060 909 0	Kontaktblech	Contact plate	Tôle de contact		x						
5	00 910 643 1	Scheibe	Washer	Rondelle		x						13,5 X 44 X 4
6	00 910 803 0	Passscheibe	Shim ring	Rondelle d'ajustage		x						12 X 18 X 1,0
7	00 930 100 0	Rillenkugellager	Grooved ball bearing	Roulement à gorge		x						6001 2RS
8	00 910 506 1	Scheibe	Washer	Rondelle		x						13 X 24 X 2,5
9	00 901 095 1	6kt-Schraube	Hex head bolt	Boulon tête hex		x						M 12 X 140
10	00 291 209 1	Buchse	Bushing	Douille		x						10 X 20 X 15
11	20 264 920 1	Rolle	Roller	Rouleau		x						
12	20 468 760 0	Rollenhalter	roll holder			x						
13	90 004 226 0	Linsenflan-schr.I-6kt M6x20 ZLÜ 010.9	Oval-flange screw hexag socket M6x20 ZLÜ	Vis à brides à tête bom 6 p cr M6x20 ZLÜ		x						
14	00 909 906 1	Sperrkantscheibe	Detent edged washer	Disque à bord d'arrêt		x						SKM 6
15	00 908 208 0	6kt-Mutter	Hex nut	Écrou hex		x						M 6
16	20 468 783 0	Klemmrohr	Klemmrohr	Klemmrohr		x						
17	20 664 754 0	Stange	rod	barre		x						
18	00 912 046 1	Splint	Cotter pin	Goupille fendue		x						3,2 X 28
19	20 664 742 0	Klemmbacke -rechts und links	clamping jaw -right and left	clamping jaw -droite et gauche		x						
20	00 934 929 0	Lagerbuchse	Bearing bush	Coussinet		x						16 X 18 X 15
21	00 015 145 1	Druckfeder	Pressure spring	Ressort de pression		x						2 X 15 X 70
22	00 908 758 0	Sicherungsmutter	Locknut	Écrou hex		x						M 10
24	00 901 439 1	6kt-Schraube	Hex head bolt	Boulon tête hex		x						M 10 X 90
25	00 911 514 1	Sicherungsring	Circlip	Circlip		x						A 16 X 1,0
26	00 912 579 2	Spannstift	Roll pin	Goupille de serrage		x						4 X 20
27	00 291 207 1	Bolzen	Pin	Boulon		x						Rd. 16 X 62
28	20 264 017 0	Hebel unten -rechts und links	Lever bottom -right and left	Levier en bas -droite et gauche		x						
29	20 468 727 0	Führungskonsole rechts -rechts	guidance console rh -right	console de guidage dr. -droite		x						
30	00 901 451 0	6kt-Schraube	Hex head bolt	Boulon tête hex		x						M 12 X 45
31	00 240 298 0	Bolzen	Pin	Boulon		x						Rd. 16 X 120
32	00 912 613 2	Spannstift	Roll pin	Goupille de serrage		x						5 X 30
33	00 910 303 1	Scheibe	Washer	Rondelle		x						17 X 30 X 3
34	00 909 910 1	Sperrkantscheibe	Detent edged washer	Disque à bord d'arrêt		x						SKM 12
35	00 240 719 1	Hyd-Zylinder DZ 16/25x185/326 Drosselv.	Hydraulic cylinder DZ 16/ 25x185/326 1	Vérin hyd. DZ 16/25x185/326 1		x						
	00 919 956 0	Dichtungssatz	Sealing set	Jeu de joints		x						Dz 16/25
36	00 908 620 0	6kt-Mutter -niedrige Form	Hex nut -low form	Écrou hex -forme basse		x						M 16

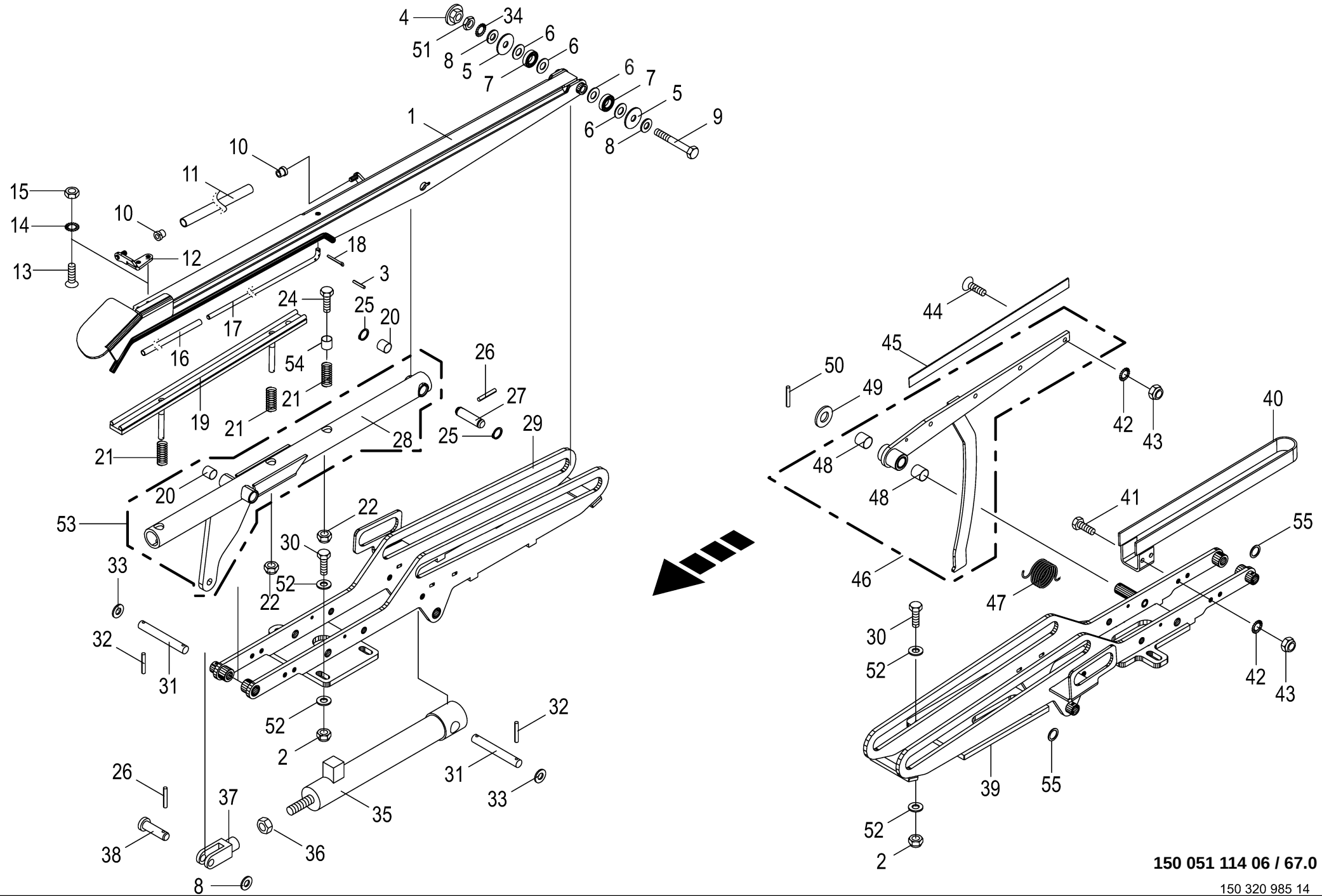

150 051 114 06 / 67.0

150 320 985 14

Folienschneidvorrichtung -rechts und links **Film cutting device - right and left** **Dispositif de découpe de film - à droit et à gauche**					1109466 -	RP701-35						**150 051 114 06** 150 320 985 14 **67.0**
Pos.	ID-Nr.	Benennung	Description	Description	Masch.-Nr-							Bemerkung/Remarks/Remarque
37	00 240 712 3	Gabelkopf	Clevis	Tête de fourche		x						
38	00 916 014 2	Bolzen	Pin	Boulon		x						Rd. 12 X 35
39	20 468 728 0	Führungskonsole links -links	guidance console lh -left	console de guidage ga. -gauche		x						
40	00 291 250 0	Schutzbügel -links	Guard bow -left	Arceau de protection -gauche		x						
41	00 900 616 0	6kt-Schraube	Hex head bolt	Boulon tête hex		x						M 8 X 25
42	00 909 908 1	Sperrkantscheibe	Detent edged washer	Disque à bord d'arrêt		x						SKM 8
43	00 908 706 0	Sicherungsmutter	Locknut	Écrou hex		x						M 8
44	00 904 951 2	Flachrundschraube	Coach bolt	Vis a tête bombée		x						M 8 X 20
	00 904 732 2	Flachrundschraube	Coach bolt	Vis a tête bombée		x						M 8 X 25
45	00 291 234 0	Sägemesser	Saw cutter	Couteau de scie		x						Lg.= 446
46	20 062 578 1	Messerhebel links + DU- Buchsen -links	Blade lever left + DU-bushing -left	Porte-couteaux ga. + douilles DU -gauche		x						
	20 060 156 3	Messerhalter rechts + DU-Buchsen -rechts	Blade support rh. + DU bushing -right	Porte-couteaux dr. + douilles DU -droite		x						
47	00 291 219 0	Schenkelfeder -4 X 4 1/8 Windungen	Leg spring -4 X 4 1/8 windings	Ressort de cuisse -4 X 4 1/8 spires		x						
48	00 934 957 0	Lagerbuchse	Bearing bush	Coussinet		x						20 X 23 X 20
49	00 910 512 2	Scheibe	Washer	Rondelle		x						21 X 37 X 3
50	00 912 613 2	Spannstift	Roll pin	Goupille de serrage		x						5 X 30
51	00 908 515 1	6kt-Mutter -niedrige Form	Hex nut -low form	Écrou hex -forme basse		x						M 12
52	00 910 320 0	Scheibe	Washer	Rondelle		x						13 X 30 X 6
53	20 468 733 0	Hebel unten	lever bo.	levier inf.		x						
54	00 266 349 0	Distanzhülse	Spacer bushing	Douille entretoise		x						15 X 1,5 X 18
55	00 910 942 0	Passscheibe	Shim ring	Rondelle d'ajustage		x						16 X 22 X 1
	90 000 022 0	Passscheibe	Shim ring	Rondelle d'ajustage		x						16 X 22 X 0,5

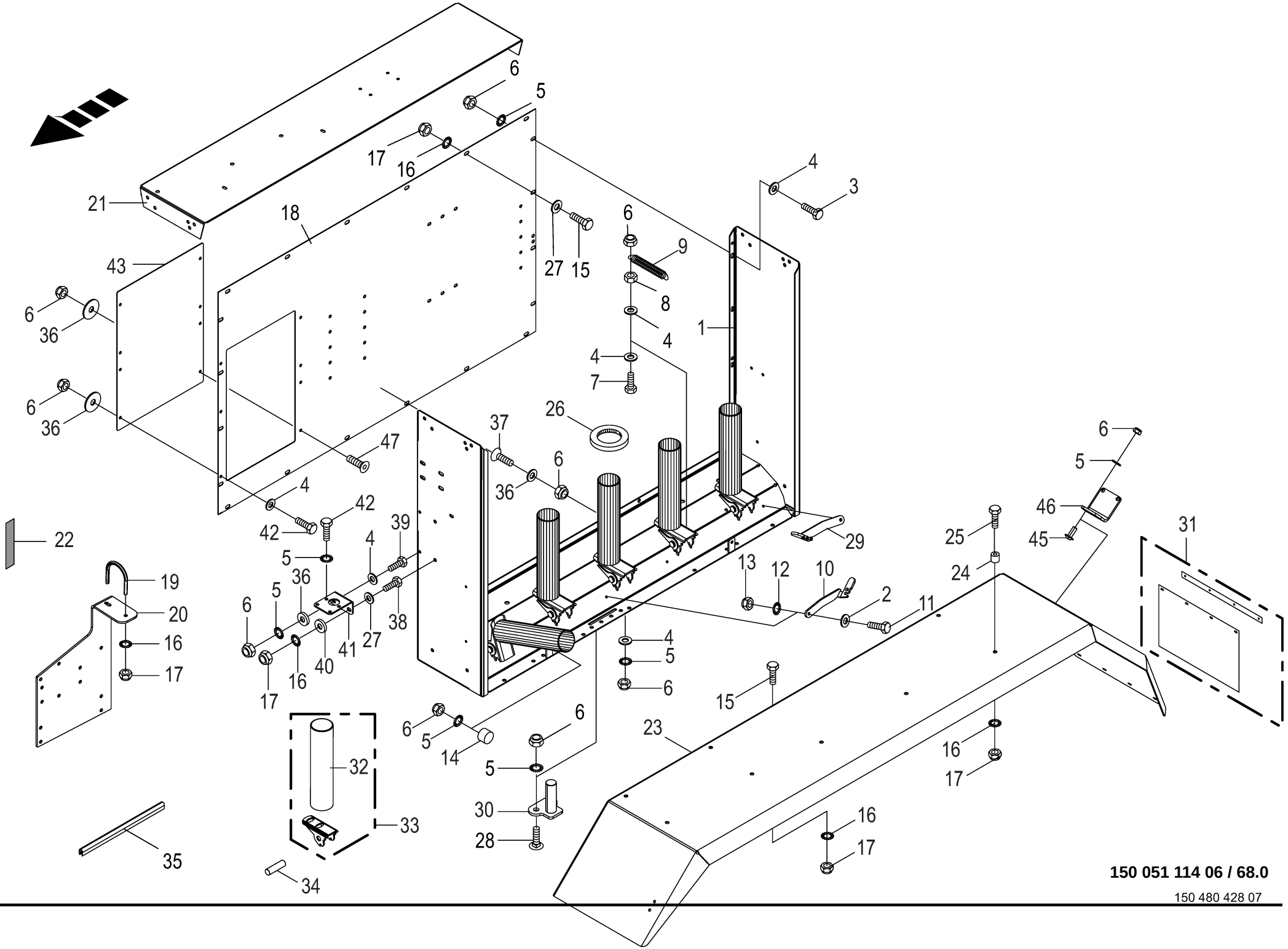

150 051 114 06 / 68.0

150 480 428 07

Folienkasten / Kotflügel -links/rechts **Foil box / modguard** **Boîte à film / garde-boue**					1109466 -	RP701-35						**150 051 114 06** 150 480 428 7 **68.0**
Pos.	ID-Nr.	Benennung	Description	Description	Masch.-Nr-							Bemerkung/Remarks/Remarque
1	21 008 342 0	Folienkasten	film compartment	réserve		2						
2	00 910 411 1	Scheibe	Washer	Rondelle		x						6,4 X 12,5 X 1,6
3	00 900 612 0	6kt-Schraube	Hex head bolt	Boulon tête hex		x						M 8 X 16
	00 900 617 0	6kt-Schraube	Hex head bolt	Boulon tête hex		x						M 8 X 30
4	00 910 413 0	Scheibe	Washer	Rondelle		x						8,4 X 17 X 1,6
5	00 909 908 1	Sperrkantscheibe	Detent edged washer	Disque à bord d'arrêt		x						SKM 8
6	00 908 706 0	Sicherungsmutter	Locknut	Écrou hex		x						M 8
7	00 900 617 0	6kt-Schraube	Hex head bolt	Boulon tête hex		x						M 8 X 30
8	00 908 210 0	6kt-Mutter	Hex nut	Écrou hex		x						M 8
9	00 003 028 3	Zugfeder	Tension spring	Ressort de traction		10						1,5 X 11,5 X 48,5
10	20 461 464 0	Verriegelungshebel links	Locking lever left	Levier de verrouillage		8						
11	00 900 608 0	6kt-Schraube	Hex head bolt	Boulon tête hex		x						M 6 X 20
12	00 909 906 1	Sperrkantscheibe	Detent edged washer	Disque à bord d'arrêt		x						SKM 6
13	00 908 704 1	Sicherungsmutter	Locknut	Écrou hex		x						M 6
14	27 009 788 0	Gummipuffer	Rubber pad	Tampon en caoutchouc		4						Rd. 40 X 38 M 8
15	00 900 636 0	6kt-Schraube	Hex head bolt	Boulon tête hex		x						M 10 X 25
16	00 909 909 1	Sperrkantscheibe	Detent edged washer	Disque à bord d'arrêt		x						SKM 10
17	00 908 758 0	Sicherungsmutter	Locknut	Écrou hex		x						M 10
18	00 291 617 2	Rückwand links	Rear wall left	Paroi arrière gauche		1						
	00 291 652 1	Rückwand -rechts	Rear wall -right	Paroi arrière -droite		1						
19	00 291 147 1	Bügelschraube	Stirrup bolt	Vis d'étrier		2						M 10 X 229
20	20 066 785 1	Kastenhalter oben links	Box support top left	Support de boîte en haut, ga.		1						
	20 060 895 1	Kastenhalter oben rechts	Box support top right	Support de boîte supérieur droit		1						
21	00 291 620 1	Dachblech	Top sheet	Tôle de toit		1						
22	00 938 556 0	Selbstklebende Dichtstreifen - Id.-Nr.= 1m	Self-adhesive sealing strip - Id.-no.= 1m	Joint auto-adhésif -Id.-no.= 1m		x						40 X 10
23	20 061 508 6	Kotflügel links f. Tandemachse	mudguard left for tandem axle	Aile gauche pour essieu tandem CV150XC		1						
	20 061 509 4	Kotflügel rechts f. Tandemachse	mudguard right for tandem axle			1						
24	00 240 187 2	Distanzhülse	Spacer bushing	Douille entretoise		10						11 X 25 X 24
25	00 901 061 2	6kt-Schraube	Hex head bolt	Boulon tête hex		x						M 10 X 45 -10.9
26	21 008 229 0	Kunststoffbuchse	plastic sleeve	douille en plastique		5						
27	00 910 414 0	Scheibe	Washer	Rondelle		x						10,5 X 21 X 2
28	00 904 951 2	Flachrundschraube	Coach bolt	Vis a tête bombée		x						M 8 X 20
29	20 464 443 0	Verriegelungshebel rechts - links hinten/rechts vorne	Locking lever rh -back left/ front right	Levier de verrouillage droit - derrière à gauche/devant en droite		2						
30	20 461 230 0	Schließbolzen	Locking bolt	Boulon de verrouillage		2						
31	20 061 512 0	Schmutzfänger	Mud flap	Bavettem d'aile		2						

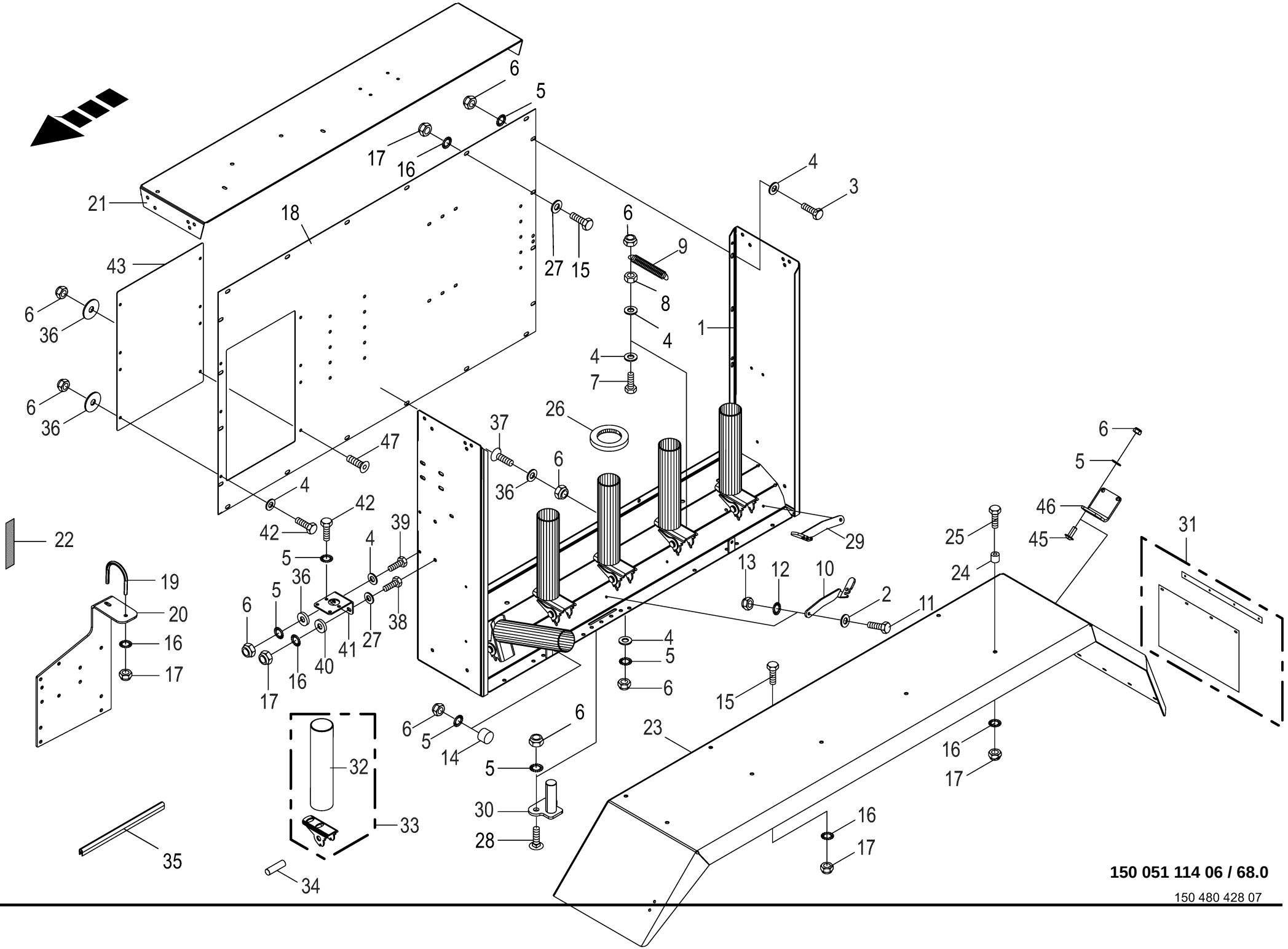

150 051 114 06 / 68.0

150 480 428 07

Folienkasten / Kotflügel -links/rechts **Foil box / modguard** **Boîte à film / garde-boue**					1109466 -	RP701-35						**150 051 114 06** 150 480 428 7 **68.0**
Pos.	ID-Nr.	Benennung	Description	Description	Masch.-Nr-							Bemerkung/Remarks/Remarque
32	00 291 292 0	Rohrhalter	Tube support	Support de tube		10						
33	21 013 291 0	Folienrollenhalter	film roll holder	support du rouleau de film		10						
34	00 291 627 1	Bolzen 20 X 82	Bolt	Boulon 20 X 82		10x						
35	00 925 111 0	Kantenschutz -Id.-Nr.= 1m	Edge protection -Id.-no.= 1m	Bordure de protection -Id.-no. = 1m		x						
36	00 910 603 0	Scheibe	Washer	Rondelle		x						8,4 X 24 X 2
37	00 905 230 1	Flachrundschraube	Coach bolt	Vis a tête bombée		x						M 8 X 16
38	00 900 637 0	6kt-Schraube	Hex head bolt	Boulon tête hex		x						M 10 X 30
39	00 900 616 0	6kt-Schraube	Hex head bolt	Boulon tête hex		x						M 8 X 25
40	00 910 361 1	Scheibe	Washer	Rondelle		x						10,5 X 25 X 4
41	20 267 948 0	Filterhalter	Filter support	Support de filtre		1						
42	00 900 614 0	6kt-Schraube	Hex head bolt	Boulon tête hex		x						M 8 X 20
43	20 267 879 0	Abdeckblech	Cover sheet	Tôle de capotage		1						
45	00 000 000 0					x						
46	20 268 254 0	Halter	Support	Support		1						
47	90 002 622 0	Linsenflanschschr.I-6kt M8x16	Fill. flange screw ins. hex. M8x16	Vis à tête bombée à bride six pans creux		x						

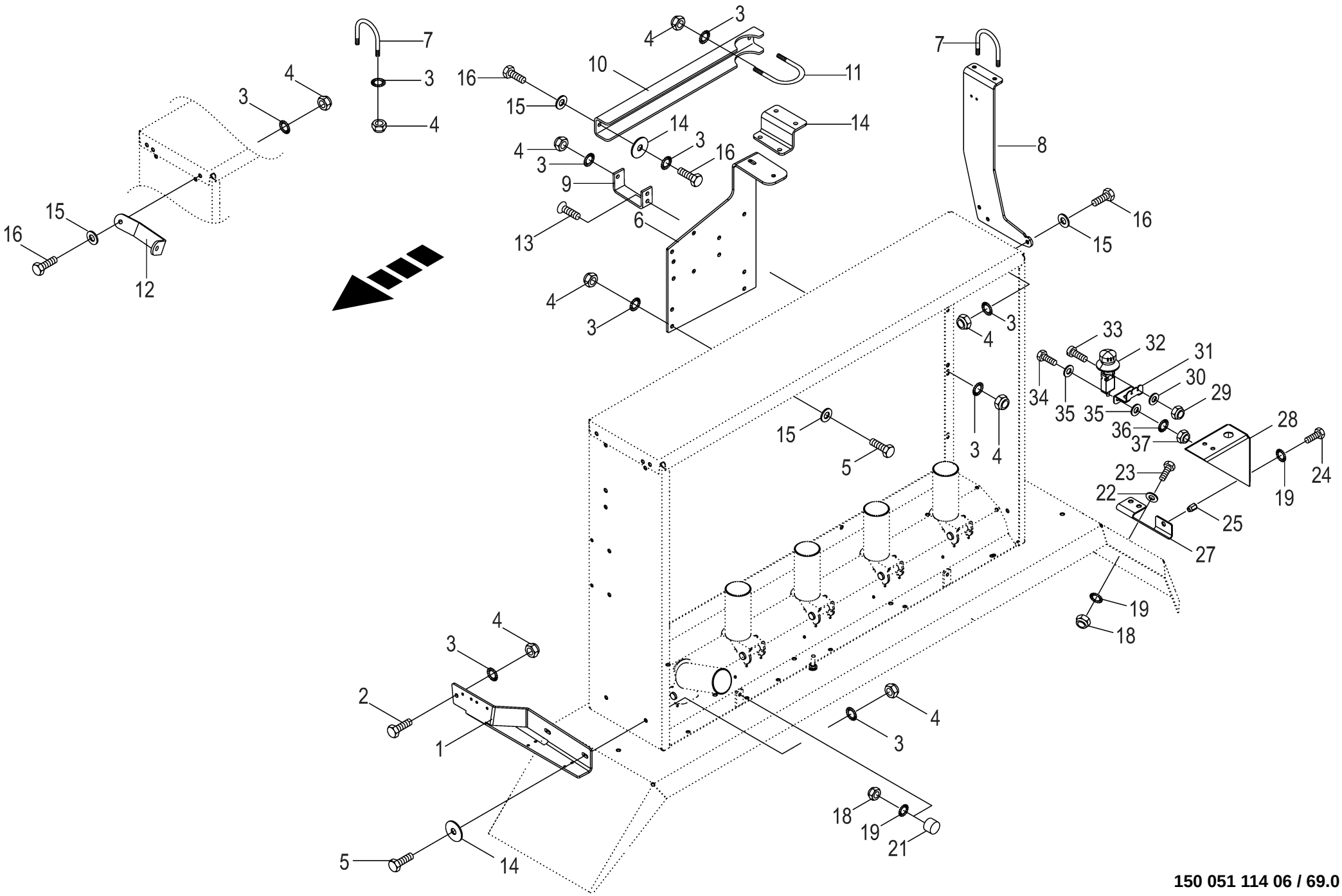

150 051 114 06 / 69.0

150 325 537 10

Folienkastenhalter -links/rechts **Pe roll box retainer** **Support de boîte à rouleaux film plastique**					1109466 -	RP701-35						**150 051 114 06** 150 325 537 10 **69.0**
Pos.	ID-Nr.	Benennung	Description	Description	Masch.-Nr-							Bemerkung/Remarks/Remarque
1	20 060 818 1	Kastenhalter vorne links	Box support left front	Support de boîte av. gauche		1						
	20 060 816 0	Kastenhalter -rechts	Case retainer -right	Cadre support de caisse - droite		1						
2	00 900 637 0	6kt-Schraube	Hex head bolt	Boulon tête hex		x						M 10 X 30
3	00 909 909 1	Sperrkantscheibe	Detent edged washer	Disque à bord d'arrêt		x						SKM 10
4	00 908 758 0	Sicherungsmutter	Locknut	Écrou hex		x						M 10
5	00 900 636 0	6kt-Schraube	Hex head bolt	Boulon tête hex		x						M 10 X 25
6	20 066 785 1	Kastenhalter oben links	Box support top left	Support de boîte en haut, ga.		1						
	20 060 895 1	Kastenhalter oben rechts	Box support top right	Support de boîte supérieur droit		1						
7	00 291 147 1	Bügelschraube	Stirrup bolt	Vis d'étrier		1						M 10 X 229
8	20 060 814 1	Kastenhalter hinten, oben links	Box support rear top left	Support de boîte arr. en haut ga.		1						
	20 060 815 0	Kastenhalter -rechts	Case retainer -right	Cadre support de caisse - droite		1						
9	20 060 832 0	Kastenhalter -links	Case retainer -left	Cadre support de caisse - gauche		1						
10	20 060 811 0	Kastenhalter	Case retainer	Cadre support de caisse		1						
11	00 291 648 0	Bügelschraube	Stirrup bolt	Vis d'étrier		2						M 10
12	20 061 564 0	Strebe -rechts	Strut -right	Contrefiche -droite		1						
13	90 002 030 0	Linsenflanschschraube Torx	Lense head torx screw M10x25	Vis à tête con. bomb. Torx M10x25		x						
		M10x25		ZLUE								
14	90 000 121 0	Scheibe	Washer	Rondelle		x						10,5 X 30 X 2,5
15	00 910 414 0	Scheibe	Washer	Rondelle		x						10,5 X 21 X 2
16	00 900 637 0	6kt-Schraube	Hex head bolt	Boulon tête hex		x						M 10 X 30
18	00 908 706 0	Sicherungsmutter	Locknut	Écrou hex		x						M 8
19	00 909 908 1	Sperrkantscheibe	Detent edged washer	Disque à bord d'arrêt		x						SKM 8
21	27 009 788 0	Gummipuffer	Rubber pad	Tampon en caoutchouc		4						Rd. 40 X 38 M 8
22	00 910 413 0	Scheibe	Washer	Rondelle		x						8,4 X 17 X 1,6
23	00 900 614 0	6kt-Schraube	Hex head bolt	Boulon tête hex		x						M 8 X 20
24	00 900 616 0	6kt-Schraube	Hex head bolt	Boulon tête hex		x						M 8 X 25
25	90 002 522 0	6kt-Blindnietmutter M8x18 Senkkopf Zn8	Hexagon blind rivet nut M8x18 2 Zn8	Écrou borgne à six pans M8x18 2 Zn8		x						
26	00 900 612 0	6kt-Schraube	Hex head bolt	Boulon tête hex		x						M 8 X 16
27	20 460 843 0	Halter	Support	Support		1						
28	20 460 840 0	Schnellstopschaltergehäuse	Quick-stop switch housing	Carter de l'interrupt. d'arrêt rapide		1						
29	00 908 718 0	Sicherungsmutter	Locknut	Écrou hex		x						M 4
30	90 003 016 0	Scheibe 4,3 x 12 x 1,6 Zn8	Washers 4,3 x 12 x 1,6	Rondelles 4,3 x 12 x 1,6		x						
31	20 460 844 0	Winkelhalter	Angle holder	Support d'équerre		1						
32	20 083 832 0	Schnellstoppschalter 2xÖffner	Quick stop switch 2xopener	Interrupteur d'arrêt rapide 2xcon de rep		1						
33	00 903 429 0	Zylinderschraube	Allen screw	Vis tête cylindrique		x						M 4 X 25
34	00 900 608 0	6kt-Schraube	Hex head bolt	Boulon tête hex		x						M 6 X 20

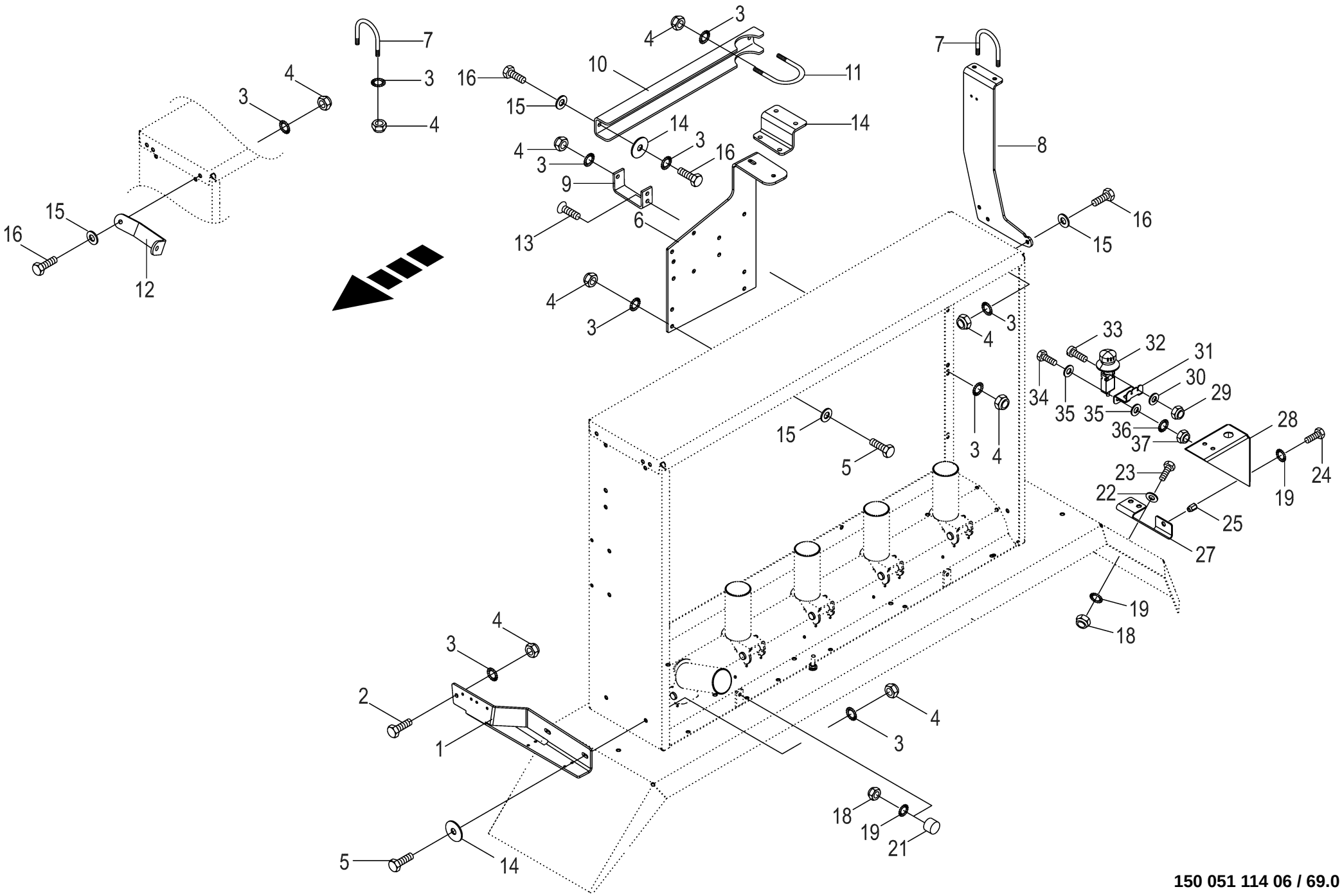

150 051 114 06 / 69.0

150 325 537 10

Folienkastenhalter -links/rechts **Pe roll box retainer** **Support de boîte à rouleaux film plastique**					1109466 -	RP701-35						**150 051 114 06** 150 325 537 10 **69.0**
Pos.	ID-Nr.	Benennung	Description	Description	Masch.-Nr-							Bemerkung/Remarks/Remarque
35	00 910 351 1	Scheibe	Washer	Rondelle		x						6,4 X 18 X 1,6
36	00 909 906 1	Sperrkantscheibe	Detent edged washer	Disque à bord d'arrêt		x						SKM 6
37	00 908 704 1	Sicherungsmutter	Locknut	Écrou hex		x						M 6

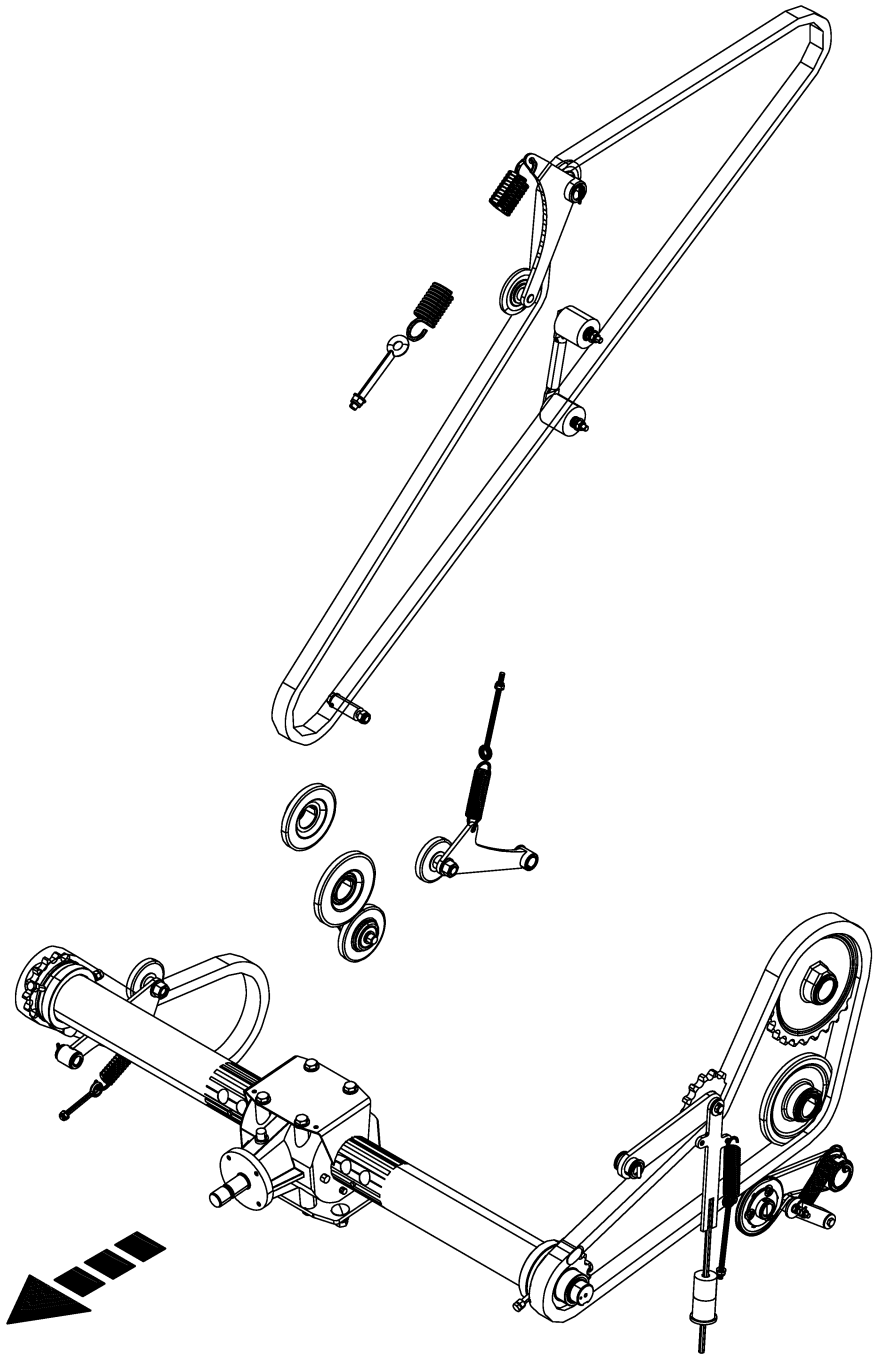

-----ANTRIEB -----DRIVE -----ENTRAÎNEMENT					1109466 -	RP701-35						150 051 114 06 150 486 656 1 70.0
Pos.	ID-Nr.	Benennung	Description	Description	Masch.-Nr-							Bemerkung/Remarks/Remarque
1						.						

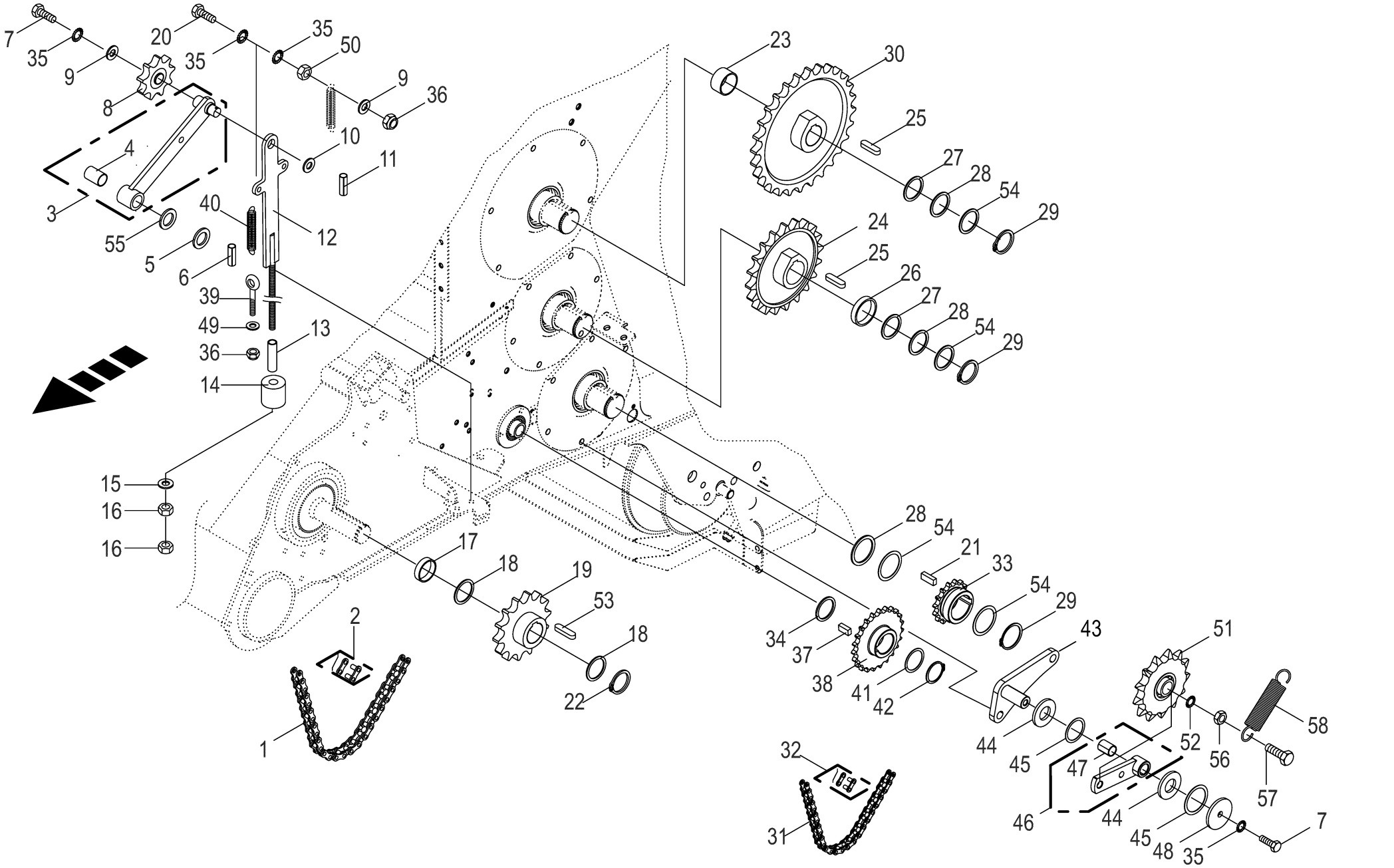

150 051 114 06 / 71.0

150 480 515 03

Kettenantrieb links **Chain drive lh side** **Entraînement par chaîne côte gauche**					1109466 -	RP7011-35						**150 051 114 06** 150 480 515 3 **71.0**
Pos.	ID-Nr.	Benennung	Description	Description	Masch.-Nr-							Bemerkung/Remarks/Remarque
1	90 000 373 0	Rollenkette	Roller chain	Chain à rouleaux		1						1 1/4" X 80 Ro
2	90 000 374 0	Steckglied	Split link	Maille brisée		1						1 1/4" d= 9,53
	90 000 375 0	Gekröpftes Glied	Cranked chain link	Maillon coudé		1						1 1/4" d= 9,53
3	20 061 244 0	Kettenspanner	Chain tensioner	Tenseur de chaîne		1						
4	00 934 917 0	Lagerbuchse	Bearing bush	Coussinet		1						25 X 28 X 40
5	00 910 844 1	Passscheibe	Shim ring	Rondelle d'ajustage		x						25 X 35 X 1,0
6	00 912 673 2	Spannstift	Roll pin	Goupille de serrage		1						8 X 35
7	00 900 634 0	6kt-Schraube	Hex head bolt	Boulon tête hex		x						M 10 X 20
8	00 922 302 0	Kettenspannrad	Tensioning sprocket	Tendeur de chaine		1						1 1/4" Z=13
9	00 910 353 0	Scheibe	Washer	Rondelle		x						11 X 34 X 3
10	00 910 512 2	Scheibe	Washer	Rondelle		x						21 X 37 X 3
11	00 912 613 2	Spannstift	Roll pin	Goupille de serrage		1						5 X 30
12	20 060 753 2	Gewindestange	Threaded rod	Tige filetée		1						M 12
13	20 064 757 0	Hülse	Bushing	Douille		1						Lg.= 120
14	00 250 308 0	Puffer	Buffer	Tampon		2						Rd. 50 X 17 X 50
15	00 910 359 0	Scheibe	Washer	Rondelle		x						14 X 58 X 6
16	00 908 215 0	6kt-Mutter	Hex nut	Écrou hex		x						M 12
17	00 277 572 1	Rohr	Tube	Tube		1						51,2 X 57 X 10
18	00 910 905 1	Passscheibe	Shim ring	Rondelle d'ajustage		x						50 X 62 X 2,0
	00 910 904 0	Passscheibe	Shim ring	Rondelle d'ajustage		x						50 X 62 X 1,0
19	20 062 153 0	Kettenrad	Chain sprocket	Roue à chaînes		1						1 1/4" Z=14
20	00 900 639 0	6kt-Schraube	Hex head bolt	Boulon tête hex		x						M 10 X 40
21	00 915 003 0	Passfeder	Fit-in key	Clavette		1						B 14 X 9 X 36
22	00 911 553 0	Sicherungsring	Circlip	Circlip		1						A 50 X 2,0
23	20 063 192 0	Distanzrohr	Spacer tube	Tube d'entretoisement		1						55,5 X 63,5 X 43
24	20 060 511 1	Kettenrad	Chain sprocket	Roue à chaînes		1						1 1/4" Z= 20
25	00 915 007 0	Passfeder	Fit-in key	Clavette		2						B 14 X 9 X 40
26	00 293 459 0	Distanzrohr	Spacer tube	Tube d'entretoisement		1						55,5 X 63,5 X 10
27	00 910 913 0	Passscheibe	Shim ring	Rondelle d'ajustage		x						56 X 72 X 0,5
28	00 910 703 1	Stützscheibe	Supporting disc	Rondelle diélectrique		x						S 55 X 68 X 3,0
29	00 911 557 1	Sicherungsring	Circlip	Circlip		3						A 55 X 2,0
30	00 292 056 2	Kettenrad	Chain sprocket	Roue à chaînes		1						1 1/4" Z= 28
31	90 003 724 0	Rollenkette einf 3/4"x41Ro kpl 40kN	Roller chain, single 3"x41Ro cpl. 40kN	Chaîne art. simple 3"x41Ro cpl. 40kN		1						
32	00 921 992 0	Gekröpftes Glied mit Splint	Cranked link	Maillon coude		1						3/4"
	00 921 980 0	Steckglied	Split link	Maille brisée		1						3/4"
33	20 068 618 0	Kettenrad 3/4", Z=15, B=55	Sprocket wheel 3/4", Z=15, B= 55	Roue à chaîne 3/4", Z=15, B=55		1						
34	00 910 732 1	Stützscheibe	Supporting disc	Rondelle diélectrique		1						S 45 X 55 X 3,0

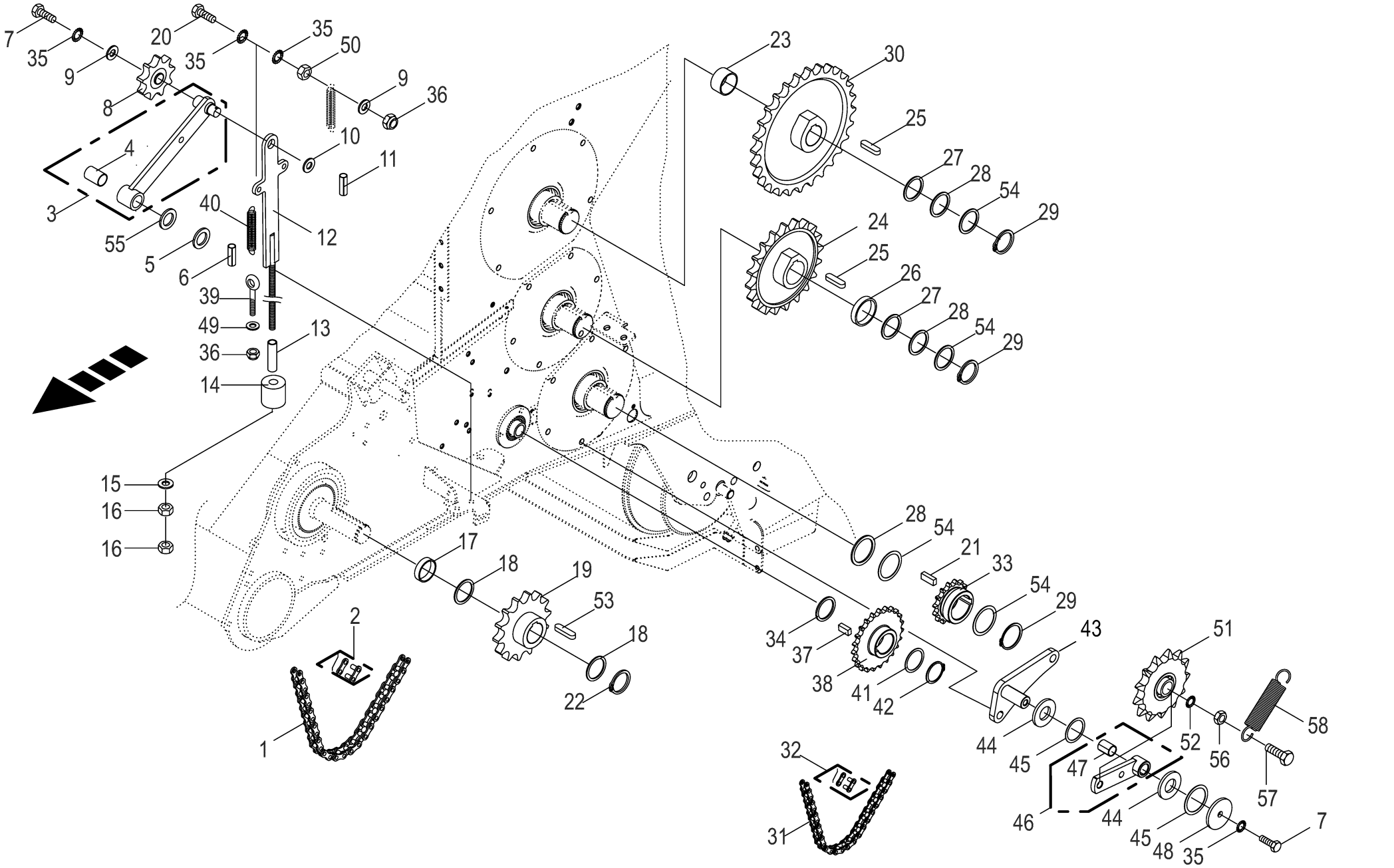

150 051 114 06 / 71.0

150 480 515 03

Kettenantrieb links **Chain drive lh side** **Entraînement par chaîne côte gauche**					1109466 -	RP701-35						**150 051 114 06** 150 480 515 3 **71.0**
Pos.	ID-Nr.	Benennung	Description	Description	Masch.-Nr-							Bemerkung/Remarks/Remarque
35	00 909 909 1	Sperrkantscheibe	Detent edged washer	Disque à bord d'arrêt		x						SKM 10
36	00 908 758 0	Sicherungsmutter	Locknut	Écrou hex		x						M 10
37	00 915 006 0	Passfeder	Fit-in key	Clavette		1						B 14 X 9 X 28
38	20 068 641 0	Kettenrad 3/4", Z=23, B=45	Sprocket wheel 3/4", Z=23, B= 45	Roue à chaîne 3/4", Z=23, B=45		1						
39	90 001 887 0	Ösenschraube	Eye screw	Vis à oeillet		x						M 10 X 225
40	00 250 067 4	Zugfeder	Tension spring	Ressort de traction		1						5 X 30 X 150
41	00 910 899 0	Passscheibe	Shim ring	Rondelle d'ajustage		x						45 X 55 X 1
42	00 911 549 1	Sicherungsring	Circlip	Circlip		1						A 45 X 1,75
43	20 261 274 1	Halteplatte	retaining plate	plaque de fixation		1						
44	00 910 718 1	Stützscheibe	Supporting disc	Rondelle diélectrique		4						S 20 X 28 X 2,0
45	00 910 826 1	Passscheibe	Shim ring	Rondelle d'ajustage		x						20 X 28 X 1,0
	00 910 808 1	Passscheibe	Shim ring	Rondelle d'ajustage		x						20 X 28 X 0,3
46	20 261 334 1	Kettenspanner m. DU-Buchse		Tendeur de chaîne Nw avec prise DU		1						
47	00 934 910 0	Lagerbuchse	Bearing bush	Coussinet		1						20 X 23 X 30
48	00 910 353 0	Scheibe	Washer	Rondelle		x						11 X 34 X 3
49	00 910 414 0	Scheibe	Washer	Rondelle		x						10,5 X 21 X 2
50	00 908 212 0	6kt-Mutter	Hex nut	Écrou hex		x						M 10
51	00 922 313 1	Kettenrad	Chain sprocket	Roue à chaînes		1						3/4" Z= 13
52	00 909 912 1	Sperrkantscheibe	Detent edged washer	Disque à bord d'arrêt		x						SKM 16
53	00 915 205 0	Passfeder	Fit-in key	Clavette		x						B 14 X 9 X 45
54	00 910 812 0	Passscheibe	Shim ring	Rondelle d'ajustage		x						55 X 68 X 0,1
	00 910 813 0	Passscheibe	Shim ring	Rondelle d'ajustage		x						55 X 68 X 0,3
	00 910 814 0	Passscheibe	Shim ring	Rondelle d'ajustage		x						55 X 68 X 0,5
	00 910 815 0	Passscheibe	Shim ring	Rondelle d'ajustage		x						55 X 68 X 1,0
55	00 910 514 1	Scheibe	Washer	Rondelle		x						26 X 44 X 4
56	00 908 011 1	6kt-Mutter	Hex nut	Écrou hex		x						M 16
57	00 900 345 1	6kt-Schraube	Hex head bolt	Boulon tête hex		x						M 16 X 80
58	00 340 104 3	Zugfeder	Tension spring	Ressort de traction		1						3,2 X 31,7 X 170

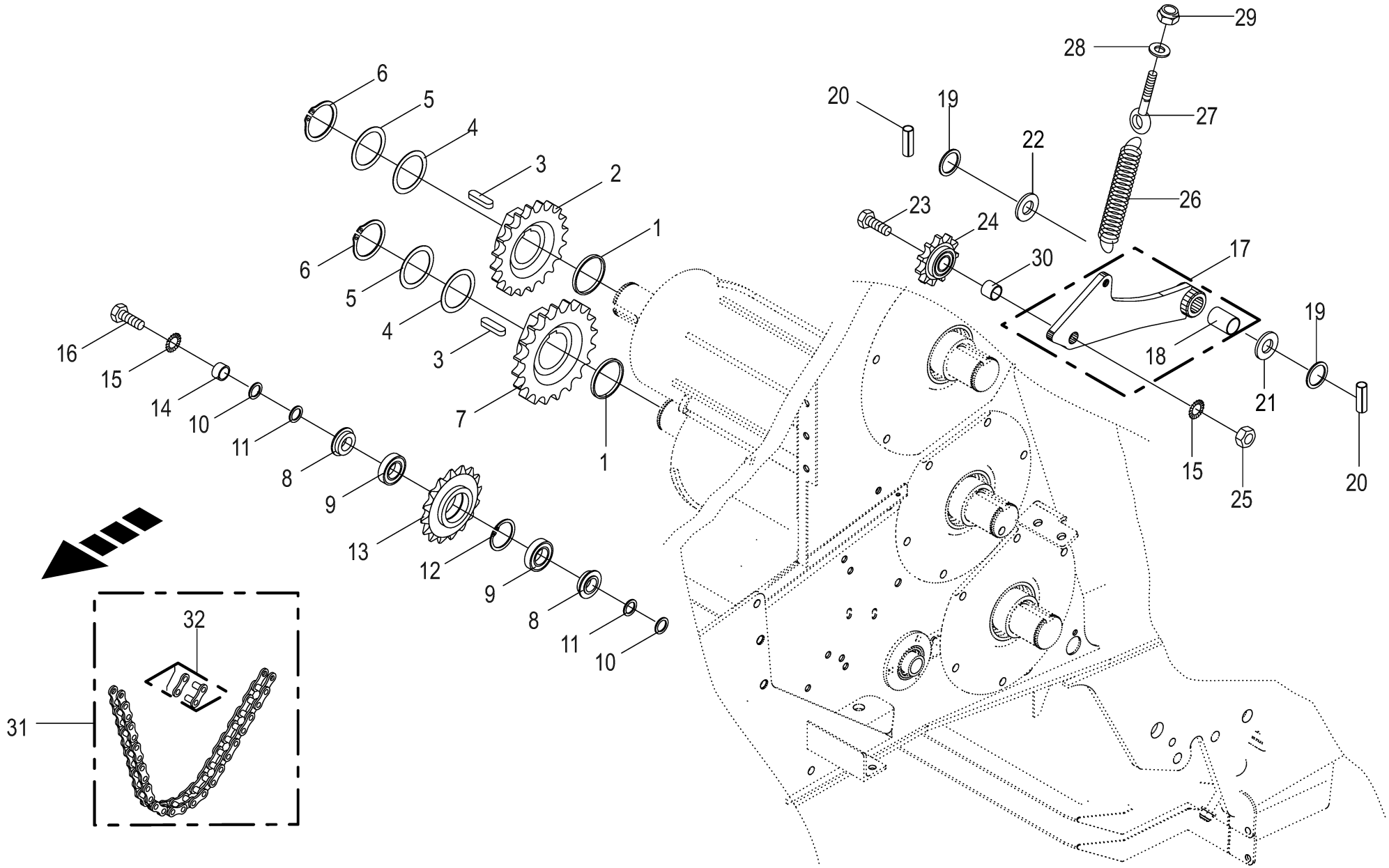

150 051 114 06 / 72.0

150 473 977 02

Starterwalze / Kettenantrieb **Starter roller / Chain drive** **Rouleau starter / Entraînement par chaîne**					1109466 -	RP701-35						**150 051 114 06** 150 473 977 2 **72.0**
Pos.	ID-Nr.	Benennung	Description	Description	Masch.-Nr-							Bemerkung/Remarks/Remarque
1	00 180 489 0	Distanzring	Spacer ring	Bague d'écartement		2						63,5 X 4 X 5
2	20 060 502 1	Kettenrad	Chain sprocket	Roue à chaînes		1						1 1/4" Z= 14
3	00 915 035 0	Passfeder	Fit-in key	Clavette		2						B 14 X 9 X 32
4	00 910 914 0	Passscheibe	Shim ring	Rondelle d'ajustage		x						56 X 72 X 1,0
5	00 910 703 1	Stützscheibe	Supporting disc	Rondelle diélectrique		x						S 55 X 68 X 3,0
6	00 911 557 1	Sicherungsring	Circlip	Circlip		2						A 55 X 2,0
7	20 060 493 1	Kettenrad	Chain sprocket	Roue à chaînes		1						1 1/4" Z= 16
8	00 276 501 2	Lagerdeckel	Cover	Couvercle de palier		2						Rd. 55
9	00 930 261 0	Rillenkugellager	Grooved ball bearing	Roulement à gorge		2						6304 2RS
10	00 910 826 1	Passscheibe	Shim ring	Rondelle d'ajustage		x						20 X 28 X 1,0
11	00 910 718 1	Stützscheibe	Supporting disc	Rondelle diélectrique		x						S 20 X 28 X 2,0
12	00 911 651 0	Sicherungsring	Circlip	Circlip		1						I 52 X 2,0
13	20 060 507 1	Kettenspannrad	Tensioning sprocket	Tendeur de chaine		1						1 1/4" Z= 12
14	00 292 144 1	Lagerbuchse	Bearing bushing	Coussinet		1						
15	00 909 913 1	Sperrkantscheibe	Detent edged washer	Disque à bord d'arrêt		x						SKM 20
16	00 901 512 0	6kt-Schraube	Hex head bolt	Boulon tête hex		x						M 20 X 110
17	20 061 133 3	Kettenspanner m. Buchse	chain tensioner	tendeur de chaîne		1						
18	00 934 917 0	Lagerbuchse	Bearing bush	Coussinet		1						25 X 28 X 40
19	00 910 843 1	Passscheibe	Shim ring	Rondelle d'ajustage		x						25 X 35 X 0,5
	00 910 844 1	Passscheibe	Shim ring	Rondelle d'ajustage		x						25 X 35 X 1,0
	00 910 845 1	Passscheibe	Shim ring	Rondelle d'ajustage		x						25 X 35 X 2,0
20	00 912 644 2	Spannstift	Roll pin	Goupille de serrage		2						6 X 40
21	00 910 653 1	Scheibe	Washer	Rondelle		x						26 X 44 X 2
22	00 910 514 1	Scheibe	Washer	Rondelle		x						26 X 44 X 4
23	00 900 382 1	6kt-Schraube	Hex head bolt	Boulon tête hex		x						M 20 X 70
24	00 922 301 0	Kettenspannrad	Tensioning sprocket	Tendeur de chaine		1						1 1/4" Z= 9
25	00 908 225 0	6kt-Mutter	Hex nut	Écrou hex		x						M 20
26	00 250 067 4	Zugfeder	Tension spring	Ressort de traction		1						5 X 30 X 150
27	00 905 341 0	Ösenschraube	Eye screw	Vis à oeillet		x						M 10 X 195
28	00 910 414 0	Scheibe	Washer	Rondelle		x						10,5 X 21 X 2
29	00 908 758 0	Sicherungsmutter	Locknut	Écrou hex		x						M 10
30	00 278 599 1	Hülse	Bushing	Douille		1						20,5 X 24 X 20
31	90 000 504 0	Rollenkette einfach 1 1/ 4"x72Ro 142kN	Rollenkette einfach 1 1/4"x80 113kN	Rollenkette einfach 1 1/ 4"x72Ro 113kN		1						
32	90 000 375 0	Gekröpftes Glied	Cranked chain link	Maillon coudé		1						1 1/4" d= 9,53
	90 000 374 0	Steckglied	Split link	Maille brisée		1						1 1/4" d= 9,53

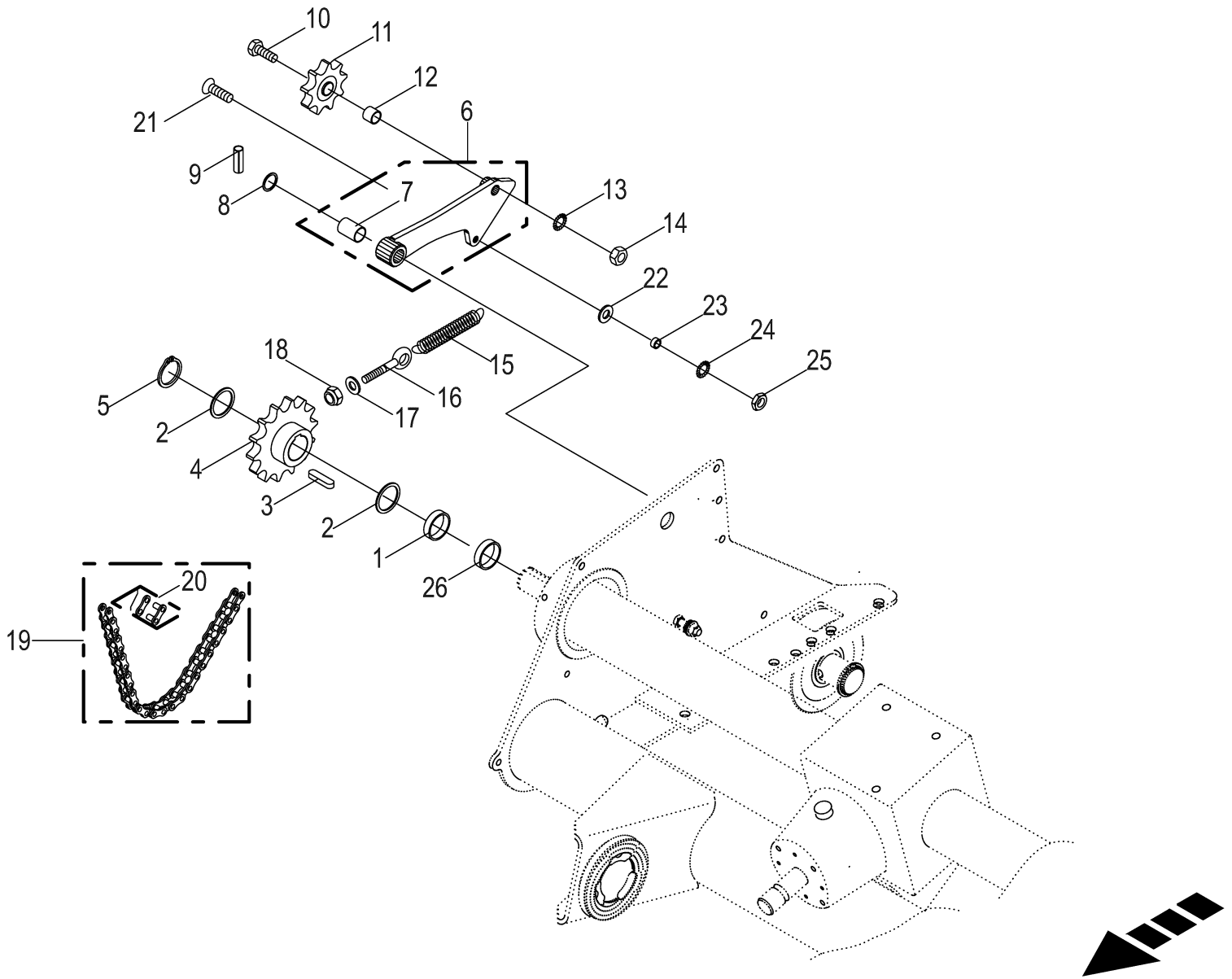
10
11
12
21
6
9
7
13
8
14
22
23
24
18
15
25
5
16
17
2
4
3
2
1
26
20
19

Kettenantrieb rechts **Chain drive rh side** **Entraînement par chaîne côte droit**					1109466 -	RP701-35						**150 051 114 06** 150 474 018 2 **73.0**
Pos.	ID-Nr.	Benennung	Description	Description	Masch.-Nr-							Bemerkung/Remarks/Remarque
1	00 286 945 0	Distanzhülse	Spacer bushing	Douille entretoise		1						Ro. 57 X 2,9 X 7,5
2	00 910 904 0	Passscheibe	Shim ring	Rondelle d'ajustage		x						50 X 62 X 1,0
3	00 915 205 0	Passfeder	Fit-in key	Clavette		x						B 14 X 9 X 45
4	20 062 153 0	Kettenrad	Chain sprocket	Roue à chaînes		1						1 1/4" Z=14
	20 066 072 0	Kettenrad	Chain sprocket	Roue à chaînes		1						Z= 14
5	00 911 553 0	Sicherungsring	Circlip	Circlip		1						A 50 X 2,0
6	20 061 133 3	Kettenspanner m. Buchse	chain tensioner	tendeur de chaîne		1						
7	00 934 917 0	Lagerbuchse	Bearing bush	Coussinet		1						25 X 28 X 40
8	00 910 843 1	Passscheibe	Shim ring	Rondelle d'ajustage		x						25 X 35 X 0,5
	00 910 844 1	Passscheibe	Shim ring	Rondelle d'ajustage		x						25 X 35 X 1,0
	00 910 845 1	Passscheibe	Shim ring	Rondelle d'ajustage		x						25 X 35 X 2,0
9	00 912 644 2	Spannstift	Roll pin	Goupille de serrage		1						6 X 40
10	00 901 504 0	6kt-Schraube	Hex head bolt	Boulon tête hex		x						M 20 X 65
11	00 922 301 0	Kettenspannrad	Tensioning sprocket	Tendeur de chaine		1						1 1/4" Z= 9
12	00 278 599 1	Hülse	Bushing	Douille		1						20,5 X 24 X 20
13	00 909 913 1	Sperrkantscheibe	Detent edged washer	Disque à bord d'arrêt		x						SKM 20
14	00 908 225 0	6kt-Mutter	Hex nut	Écrou hex		x						M 20
15	00 277 238 1	Zugfeder	Tension spring	Ressort de traction		1						6 X 30 X 149
16	90 001 297 0	Ösenschraube	Eye screw	Vis à oeillet		x						M 10 X 150
17	00 910 414 0	Scheibe	Washer	Rondelle		x						10,5 X 21 X 2
18	00 908 758 0	Sicherungsmutter	Locknut	Écrou hex		x						M 10
19	90 001 893 0	Rollenkette	Roller chain	Chain à rouleaux		1						1 1/4" X 60 Ro.
20	90 000 375 0	Gekröpftes Glied	Cranked chain link	Maillon coudé		1						1 1/4" d= 9,53
21	00 904 006 0	Senkschraube	Countersunkscrew	Vis à tête fraisée		x						M 12 X 30
22	00 910 506 1	Scheibe	Washer	Rondelle		x						13 X 24 X 2,5
23	00 215 786 0	Hülse	Bushing	Douille		1						12,5 X 17,2 X 8
24	00 909 910 1	Sperrkantscheibe	Detent edged washer	Disque à bord d'arrêt		x						SKM 12
25	00 908 515 1	6kt-Mutter -niedrige Form	Hex nut -low form	Écrou hex -forme basse		x						M 12
26	00 277 572 1	Rohr	Tube	Tube		1						51,2 X 57 X 10

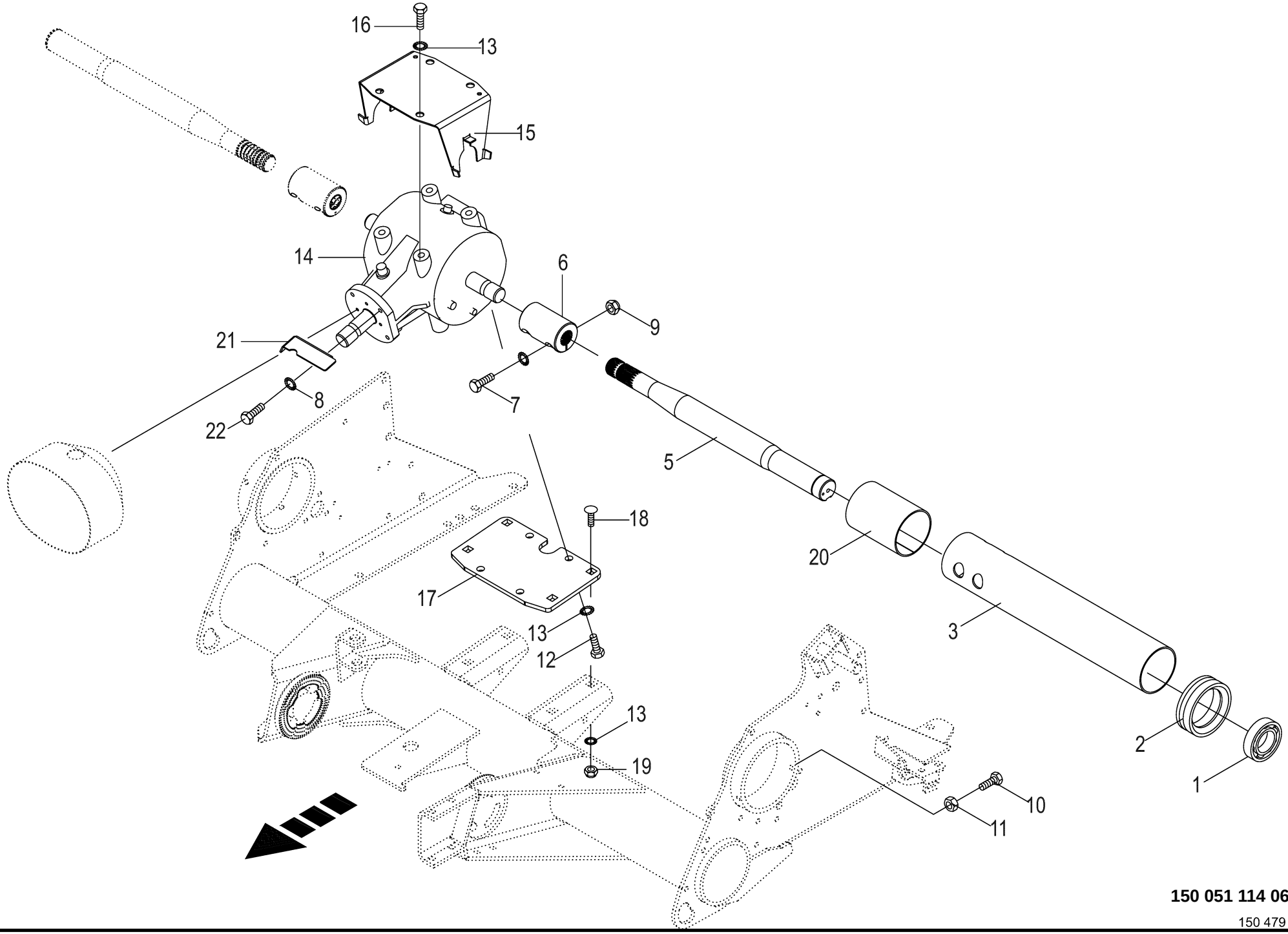

150 051 114 06 / 74.0

150 479 664 01

Antrieb - Getriebe **Drive - Gearbox** **Entrainement - Carter**					1109466 -	RP701-35						**150 051 114 06** 150 479 664 1 **74.0**
Pos.	ID-Nr.	Benennung	Description	Description	Masch.-Nr-							Bemerkung/Remarks/Remarque
1	00 930 170 1	Rillenkugellager	Grooved ball bearing	Roulement à gorge		2						6310 2RS
2	20 062 164 0	Lagergehäuse -innen	Bearing housing -inside	Cage de roulement -intérieure		2						
3	20 062 158 2	Wickelschutz links	Anti-wrap guard left	Protecteur d'enroulement ga.		1						
	20 062 159 2	Wickelschutz rechts	Anti-wrap guard right	Protecteur d'enroulement dr.		1						
5	20 065 893 0	Antriebswelle -links	Drive shaft -left	Arbre d'entraînement -gauche		1						Rd. 55 X 660
	20 065 895 0	Antriebswelle -rechts	Drive shaft -right	Arbre d'entraînement -droite		1						Rd. 55 X 660
6	20 062 527 0	Buchse	Bushing	Douille		2						Rd. 75 X 97
7	00 900 301 1	6kt-Schraube	Hex head bolt	Boulon tête hex		x						M 12 X 55 -10.9
8	00 909 910 1	Sperrkantscheibe	Detent edged washer	Disque à bord d'arrêt		x						SKM 12
9	00 908 701 0	Sicherungsmutter	Locknut	Écrou hex		x						M 12
10	00 900 658 0	6kt-Schraube	Hex head bolt	Boulon tête hex		x						M 12 X 40
11	00 908 215 0	6kt-Mutter	Hex nut	Écrou hex		x						M 12
12	00 900 674 0	6kt-Schraube	Hex head bolt	Boulon tête hex		x						M 16 X 35
13	00 909 912 1	Sperrkantscheibe	Detent edged washer	Disque à bord d'arrêt		x						SKM 16
14	27 020 897 1	Hauptgetriebe mont.	Main gearbox assembled	Boîte de vitesses principale ass.		1						
15	00 292 093 2	Schutzhalter	guard holder	Support de protection		1						
16	00 900 672 0	6kt-Schraube	Hex head bolt	Boulon tête hex		x						M 16 X 20
17	20 063 175 0	Platte	Plate	Plaque		1						
18	00 904 708 0	Flachrundschraube	Coach bolt	Vis a tête bombée		x						M 16 X 40
19	00 908 719 0	Sicherungsmutter	Locknut	Écrou hex		x						M 16
20	20 065 874 1	Wickelschutz kurz	Anti-wrap guard short	Protecteur d'enroulement cou.		2						
21	20 061 217 1	Abdeckblech	Cover plate	Tôle de capotage		1						
22	00 900 655 0	6kt-Schraube	Hex head bolt	Boulon tête hex		x						M 12 X 25

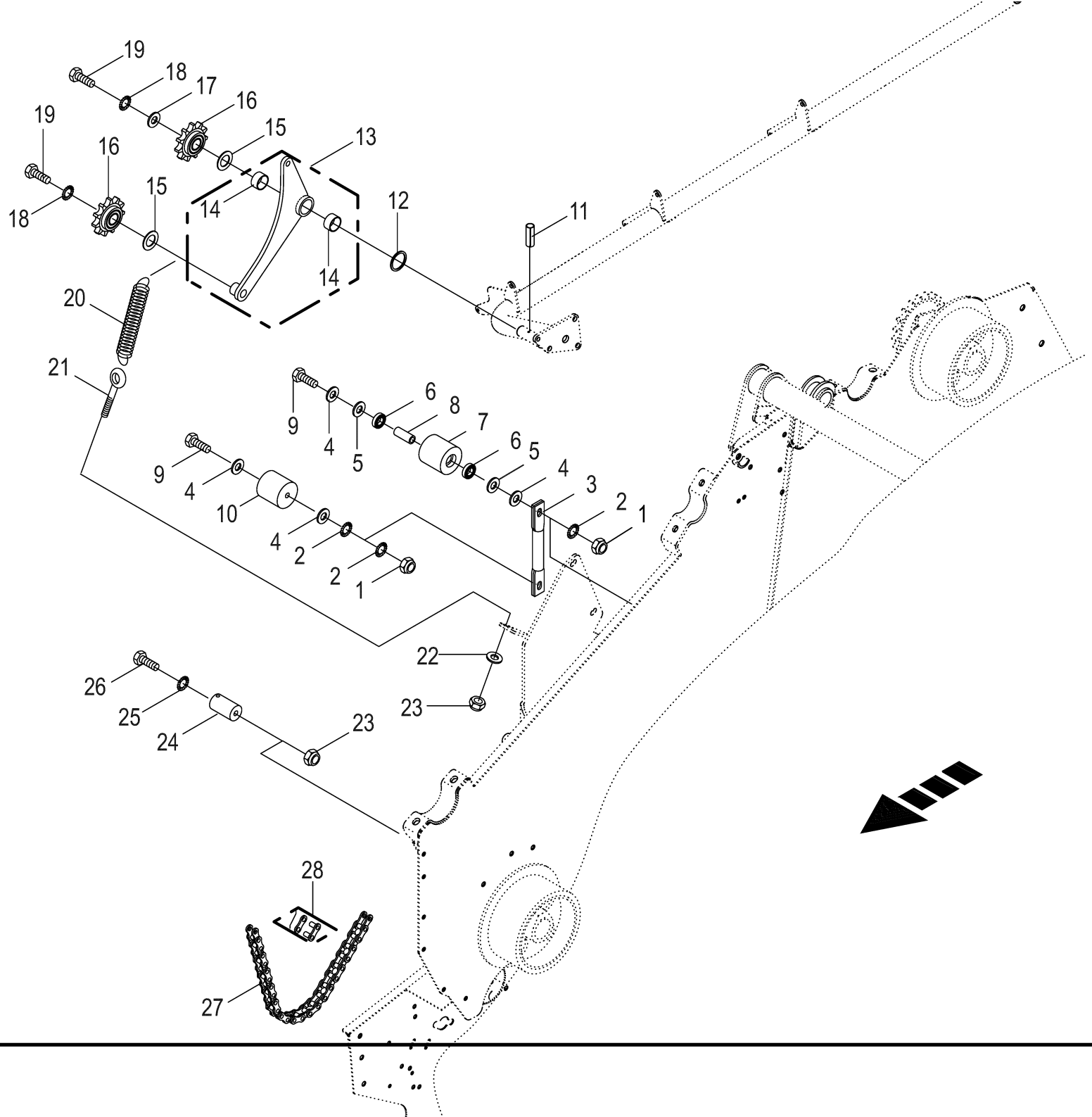

150 051 114 06 / 75.0

150 480 535 01

Rollbodenantrieb **Baling floor drive** **Entraînemant du fond de pressage**					1109466 -	RP701-35						**150 051 114 06** 150 480 535 1 **75.0**
Pos.	ID-Nr.	Benennung	Description	Description	Masch.-Nr-							Bemerkung/Remarks/Remarque
1	00 908 701 0	Sicherungsmutter	Locknut	Écrou hex		x						M 12
2	00 909 910 1	Sperrkantscheibe	Detent edged washer	Disque à bord d'arrêt		x						SKM 12
3	00 292 140 0	Rohr	Tube	Tube		1						Lg.= 267
4	00 910 506 1	Scheibe	Washer	Rondelle		x						13 X 24 X 2,5
5	00 910 803 0	Passscheibe	Shim ring	Rondelle d'ajustage		x						12 X 18 X 1,0
6	00 930 131 0	Rillenkugellager	Grooved ball bearing	Roulement à gorge		2						6201 2RS
7	20 060 790 1	Spannrolle	Tension roll	Galet tendeur		1						Rd. 70
8	00 188 538 1	Hülse 13,6 x 20 x 50	Sleeve 13.6 x 20 x 50 Zn8	Douille 13,6 x 20 x 50 Zn8		1						
9	90 003 094 0	6kt-Schraube M12 x 120	Hex bolt M12 x 120	Vis six pans M12 x 120		x						
10	00 337 343 3	Spannrolle	Tension roll	Galet tendeur		1						Rd. 70 X 70
11	00 912 646 2	Spannstift	Roll pin	Goupille de serrage		1						6 X 50
12	00 911 136 1	Passscheibe	Shim ring	Rondelle d'ajustage		x						35 X 45 X 2,0
13	00 293 481 1	Kettenspanner	Chain tensioner	Tenseur de chaîne		1						
14	00 934 930 0	Lagerbuchse	Bearing bush	Coussinet		1						35 X 39 X 20
	00 934 945 0	Lagerbuchse	Bearing bush	Coussinet		1						35 X 39 X 15
15	20 063 177 0	Scheibe	Washer	Rondelle		x						21 X 45 X 2
16	00 922 322 1	Kettenspannrad	Tensioning sprocket	Tendeur de chaine		2						1" Z= 12
17	00 910 331 0	Scheibe	Washer	Rondelle		x						21 X 60 X 4
18	00 909 913 1	Sperrkantscheibe	Detent edged washer	Disque à bord d'arrêt		x						SKM 20
19	00 900 688 0	6kt-Schraube	Hex head bolt	Boulon tête hex		x						M 20 X 50
20	00 345 998 3	Zugfeder	Tension spring	Ressort de traction		1						8 X 49 X 402
21	00 341 144 2	Ösenschraube	Eye screw	Vis à oeillet		1						M 16 X 170
22	00 910 303 1	Scheibe	Washer	Rondelle		x						17 X 30 X 3
23	00 908 719 0	Sicherungsmutter	Locknut	Écrou hex		x						M 16
24	00 331 484 1	Kunststoffrohr	Plastic tube	Tube plastique		1						1 X 30 X 72
25	00 909 912 1	Sperrkantscheibe	Detent edged washer	Disque à bord d'arrêt		x						SKM 16
26	00 901 141 1	6kt-Schraube	Hex head bolt	Boulon tête hex		x						M 16 X 100
27	00 920 519 0	Rollenkette	Roller chain	Chain à rouleaux		1						1" X 172 Ro
	00 921 995 0	Gekröpftes Glied	Cranked chain link	Maillon coudé		1						1"
28	00 921 985 0	Steckglied mit Drahtverschluss	Chain lock	Joint de chaine		1						1"

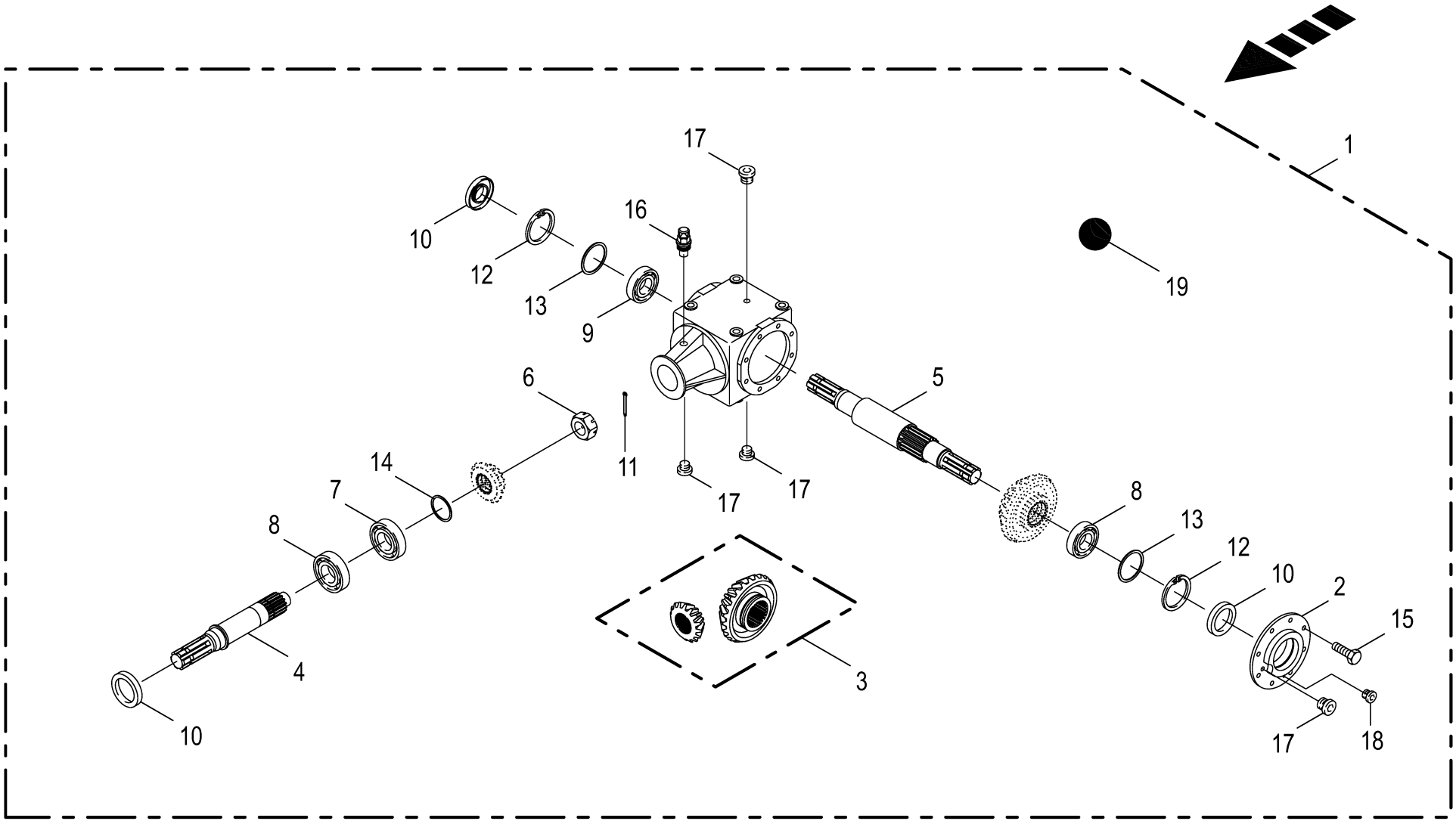

150 051 114 06 / 76.0

150 474 039 02

Hauptgetriebe - Comer **Main gearbox** **Boîte de transmission principale**					1109466 -	RP701-35						**150 051 114 06** 150 474 039 2 **76.0**
Pos.	ID-Nr.	Benennung	Description	Description	Masch.-Nr-							Bemerkung/Remarks/Remarque
1	27 020 897 1	Hauptgetriebe mont.	Main gearbox assembled	Boîte de vitesses principale ass.		1						
2	27 024 093 0	Gehäusedeckel	Housing cover	Couvercle du carter		1						
3	27 024 095 0	Kegelradsatz I=1:2.07	Bevel gear kit I=1:2.07	Jeu d'arbre à roue I=1:2.07		1						
4	27 024 096 0	Eingangswelle 1 3/8" (6)	Drive shaft 1 3/8" (6)	Arbre d'entraînement 1 3/8" (6)		1						
5	27 024 097 0	Getriebewelle 40x36-9h	Gear shaft 40x36-9h	Arbre d'entraînement 40x36-9h		1						
6	27 024 098 0	Kronenmutter f. Getr.-Welle	Castle nut for gearbox shaft	Écrou crénelé pour arbre d'entraînement		1						
7	00 932 137 0	Kegelrollenlager	Taper roller bearing	Roulement à rouleaux coniques		1						30308 A
8	00 932 107 0	Kegelrollenlager	Taper roller bearing	Roulement à rouleaux coniques		2						30208 A
9	00 930 138 0	Rillenkugellager	Grooved ball bearing	Roulement à gorge		1						6208
10	90 004 140 0	Radial-WDR AS 40 x 80 x 10	Radial-WDR AS 40 x 80 x 10	Joint SPI AS 40 x 80 x 10		3						
11	00 912 003 0	Splint	Cotter pin	Goupille fendue		1						4 X 60
12	00 911 673 0	Sicherungsring	Circlip	Circlip		2						80 X 2,5
13	00 911 022 0	Passscheibe	Shim ring	Rondelle d’ajustage		x						70 X 80 X 0,1
	00 911 023 0	Passscheibe	Shim ring	Rondelle d’ajustage		x						70 X 80 X 0,3
	00 910 876 0	Passscheibe	Shim ring	Rondelle d’ajustage		x						70 X 80 X 0,5
	00 911 024 1	Passscheibe	Shim ring	Rondelle d’ajustage		x						70 X 80 X 1,0
14	00 910 944 0	Passscheibe	Shim ring	Rondelle d’ajustage		x						80 X 90 X 0,1
	00 910 945 0	Passscheibe	Shim ring	Rondelle d’ajustage		x						80 X 90 X 0,3
	00 910 946 0	Passscheibe	Shim ring	Rondelle d’ajustage		x						80 X 90 X 0,5
15	00 900 636 0	6kt-Schraube	Hex head bolt	Boulon tête hex		x						M 10 X 25
16	27 024 100 0	Entlüftungsschraube M16x1,5	BLEEDER SCREW M16X1,5	Reniflard M16x1,5		1						
	90 003 164 0	Dichtring A 16 x 20 x 1,5mm	Seal ring A 16 x 20 x 1,5mm	Bague d'étanchéité A 16 x 20 x 1,5mm		1						
17	00 906 007 1	Verschlussschraube	Screw plug	Bouchon fileté		4						M 16 X 1,5
	90 003 164 0	Dichtring A 16 x 20 x 1,5mm	Seal ring A 16 x 20 x 1,5mm	Bague d'étanchéité A 16 x 20 x 1,5mm		4						
18	90 002 779 0	Verschlussschraube A-6kt M12x1,5 Zn8	Screw plug A-6kt M12x1,5 Zn8	Boulon filete A-6kt M12x1,5 Zn8		1						
	90 004 040 0	Dichtring A 12 x 15,5 x 1,5mm	Seal ring A 12 x 15.5 x 1.5mm	Bague d'étanchéité A 12 x 15, 5 x 1,5mm		1						
19	27 012 912 0	Getriebeöl API-GL4-SAE90 5 Ltr-Kanister	Gearbox oil API-GL4-SAE90 canister 5ltr	Huile d'engrenage API- GL - SAE 90 (5L)		x						

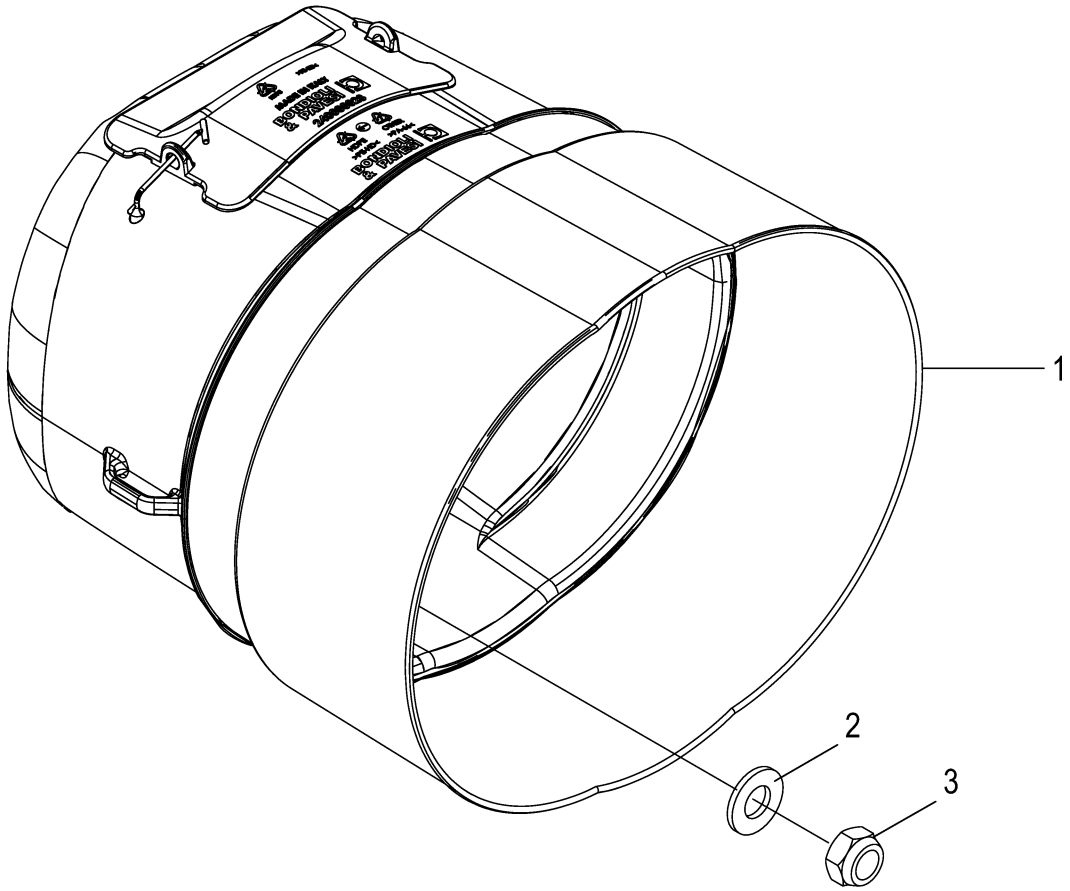
1
2
3

Schutztopf **Protecting cup** **Pot de protection**					1109466 -	RP701-35						**150 051 114 06** 150 469 930 1 **77.0**
Pos.	ID-Nr.	Benennung	Description	Description	Masch.-Nr-							Bemerkung/Remarks/Remarque
1	27 020 532 0	Schutztopf	Protective cap	Barillet de protection		1						
2	00 910 506 1	Scheibe	Washer	Rondelle		x						13 X 24 X 2,5
3	00 908 701 0	Sicherungsmutter	Locknut	Écrou hex		x						M 12

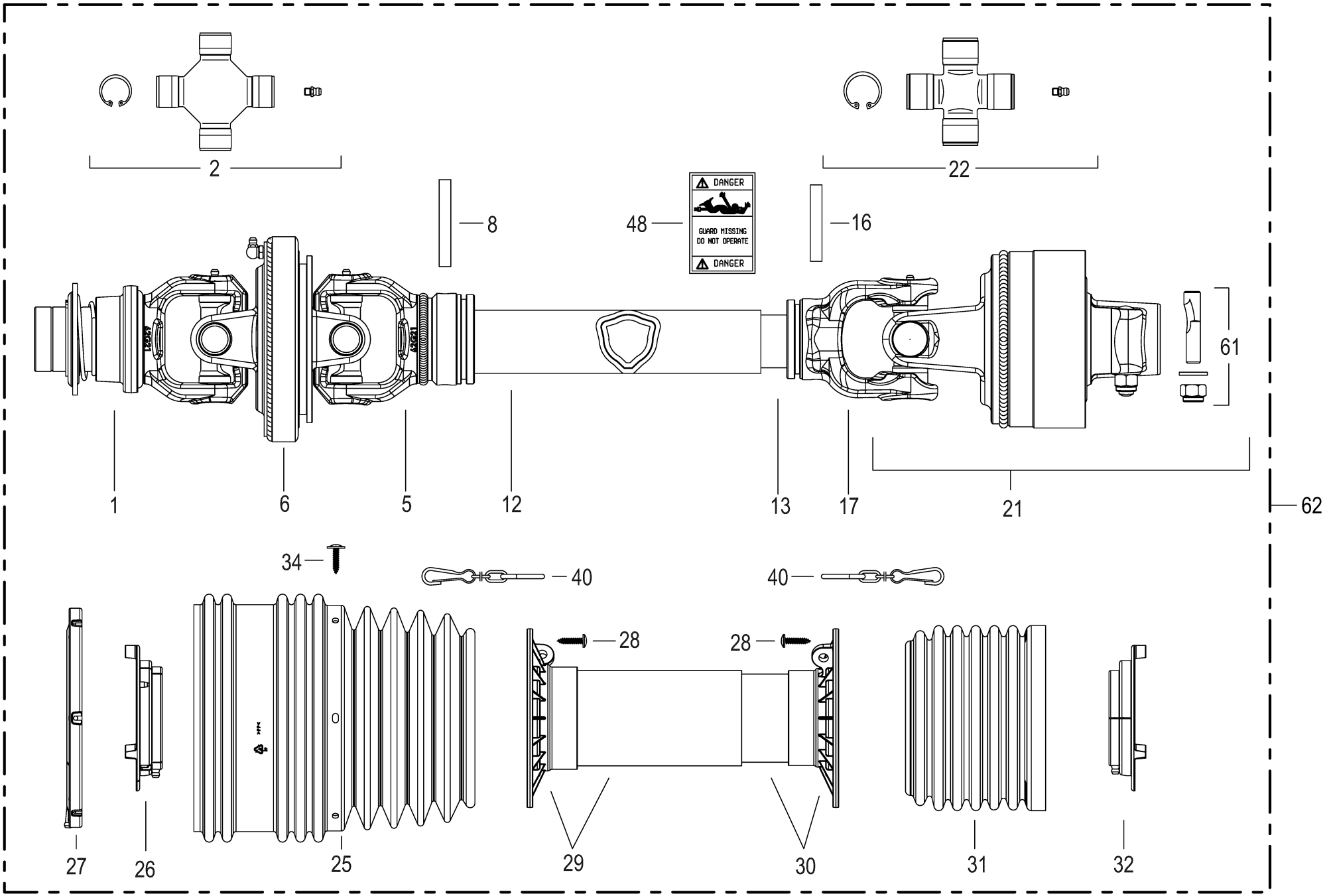

150 051 114 06 / 78.0

150 494 103 01

Gelenkwelle -17 Messer / knifes / couteaus **Universal shaft** **Arbre à cardan**					1109466 -	RP7011-35						**150 051 114 06** 150 494 103 1 **78.0**
Pos.	ID-Nr.	Benennung	Description	Description	Masch.-Nr-							Bemerkung/Remarks/Remarque
1	27 013 540 0	Aufsteckgabel WW S6 1 3/8"(6) 119mm	Slip yoke WW S6 1 3/8"(6) 119mm			1						
2	27 000 906 0	Kreuzgarnitur	Cross assy	Croisillon		2						
5	27 013 541 0	Innengabel f. Aussenr. WW Gr.7	Inner yoke for outer tube WW Gr.7	Mâch. int. p. tube extérieur WW Gr.7		1						
6	00 956 356 0	Zentralgabel	Centric yoke	Appui central		1						
8	00 912 721 1	Spannstift	Roll pin	Goupille de serrage		1						10 X 75
12	27 013 542 0	Profilrohr außen G7 besch. 1340	Section tube outer 27 besch. 1340	Tube profilé extérieure 27 besch. 1340		1						
13	27 013 543 0	Profilrohr innen G7 besch. 1350	Inner section tube G7 coated 1350	Tube profilé int. G7 revêtu 1350		1						
16	00 912 719 2	Spannstift	Roll pin	Goupille de serrage		1						10 X 65
17	00 956 319 1	Innengabel für Innenrohr	Inner yoke for male tube	Machoire int. pour tube int.		1						
21	27 013 548 1	Nockenschaltkupplung G7 LR23 2000Nm	Cam clutch G7 LR23 2000Nm	Acpt. de coupure à cames G7 LR23 2000Nm		1						
22	00 955 445 0	Kreuzgarnitur	Cross assy	Croisillon		1						
25	27 013 453 0	Schutztrichter 100-Serie 239	Guard cone 100-Serie 239	Entonnoir de protection 100- Serie 239		1						
26	27 013 225 0	Laufring aussen Gr.7-8 Global	Raceway outside size 7-8 global	Bague de roulement ext. tai.7- 8 global		1						
27	27 000 911 0	Laufring	Ball race	Anneau de roulement		1						
28	00 955 453 0	Schraube	Screw	Boulon		6						4,8 X 22
29	27 013 218 0	Schutzrohr (Basis-Tricht) A 1006	Protective tube (Basis-Tricht) 1 1000	Tube de protection (Basis- Tricht) 1 1000		1						
30	27 013 219 0	Schutzrohr (Basis-Tricht) I 1006	Protective tube (Basis-Tricht) 3 1000	Tube de protection (Basis- Tricht) 3 1000		1						
31	27 013 207 0	Schutztrichter 100-Serie	Guard cone 100-Serie	Pot de protection 100-Série Taille 5-8		1						
32	27 013 300 0	Laufring innen Gr.107/108 Global	Raceway inside size 107/108 global	Bague de roul. int. tai. 107/ 108 glob.		1						
34	27 013 454 0	Schraube f.Schutztrichter 4,8 x 22 verz	Screw for protec funnel 4.8 x 22 galva	Vis p. entonnoir de prot. 4,8 x 22 zing.		6						
40	00 955 458 0	Haltekette	Chain	Chainette		2						
48	00 949 229 0	Aufkleber -USA	Label -USA	Autocollant -USA		1						
61	00 956 269 0	Klemmschraube	Clamping screw	Vis de serrage		1						M 12
62	27 020 870 0	Gelenkwelle kpl. G7 1210 LR23 2000Nm	Universal shaft cpl. G7 1210 LR23 2000Nm	Arbre à cardan cpl. G7 1210 LR23 2000Nm		1						

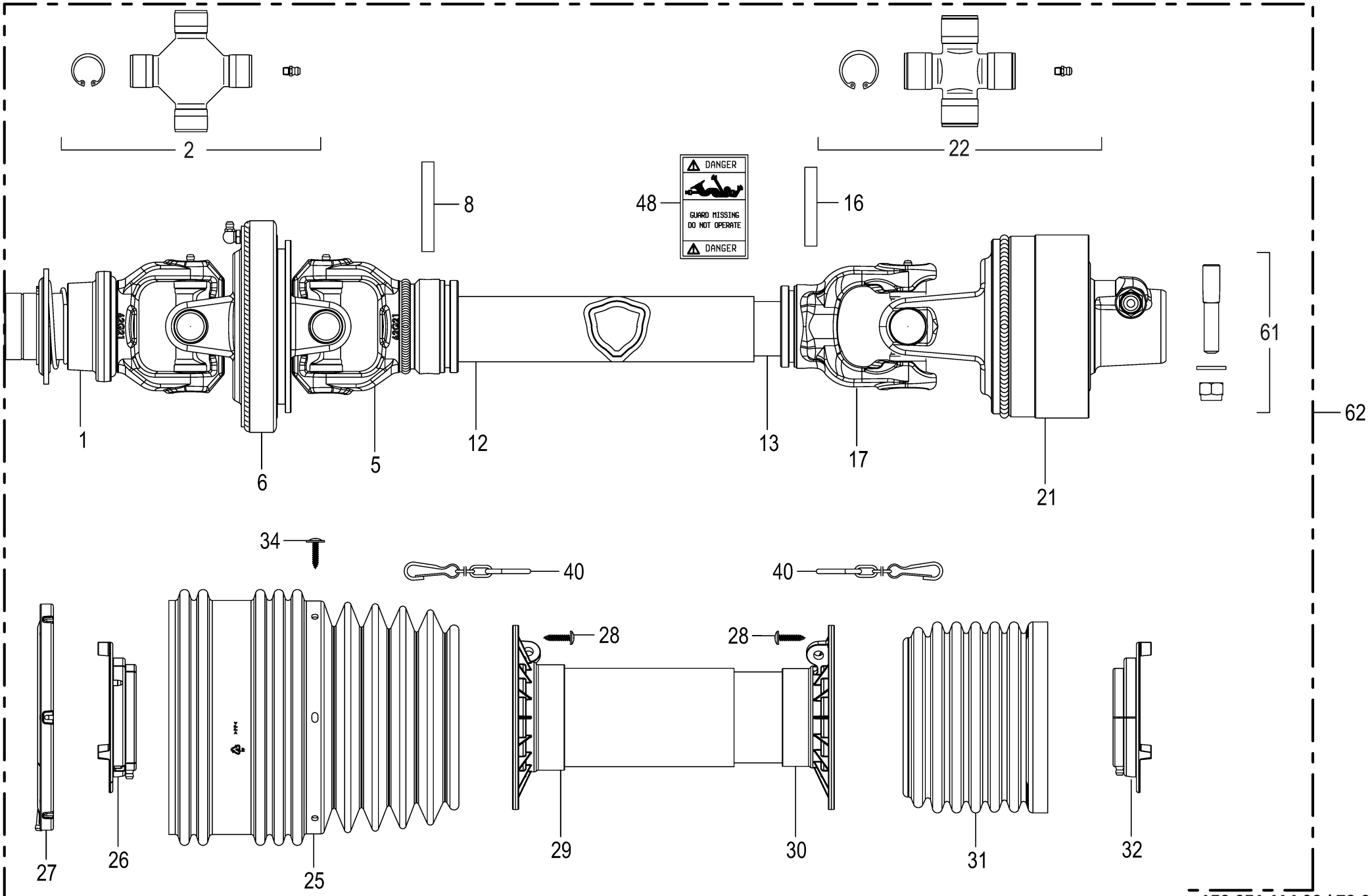

150 051 114 06 / 79.0

Gelenkwelle -26 Messer / knifes / couteaus **Universal shaft** **Arbre à cardan**					1109466 -	RP701-35						**150 051 114 06** 150 448 080 2 **79.0**
Pos.	ID-Nr.	Benennung	Description	Description	Masch.-Nr-							Bemerkung/Remarks/Remarque
1	27 013 540 0	Aufsteckgabel WW S6 1 3/8"(6) 119mm	Slip yoke WW S6 1 3/8"(6) 119mm			1						
2	27 000 906 0	Kreuzgarnitur	Cross assy	Croisillon		2						
5	27 013 541 0	Innengabel f. Aussenr. WW Gr.7	Inner yoke for outer tube WW Gr.7	Mâch. int. p. tube extérieur WW Gr.7		1						
6	00 956 356 0	Zentralgabel	Centric yoke	Appui central		1						
8	00 912 721 1	Spannstift	Roll pin	Goupille de serrage		1						10 X 75
12	27 013 542 0	Profilrohr außen G7 besch. 1340	Section tube outer 27 besch. 1340	Tube profilé extérieure 27 besch. 1340		1						
13	27 013 543 0	Profilrohr innen G7 besch. 1350	Inner section tube G7 coated 1350	Tube profilé int. G7 revêtu 1350		1						
16	00 912 719 2	Spannstift	Roll pin	Goupille de serrage		1						10 X 65
17	00 956 319 1	Innengabel für Innenrohr	Inner yoke for male tube	Machoire int. pour tube int.		1						
21	27 013 544 0	Nockenschaltkup. G7 LR24 2300Nm	Cam clutch 32 LR24 2300NMR	Accouplement de coup à cames 32 LR24		1						
	27 022 653 0	Federpaket 2300Nm	Federpaket 2300Nm	Bloc de ressorts 2300Nm		1						
22	00 955 445 0	Kreuzgarnitur	Cross assy	Croisillon		1						
25	27 013 453 0	Schutztrichter 100-Serie 239	Guard cone 100-Serie 239	Entonnoir de protection 100- Serie 239		1						
26	27 013 225 0	Laufring aussen Gr.7-8 Global	Raceway outside size 7-8 global	Bague de roulement ext. tai.7- 8 global		1						
27	27 000 911 0	Laufring	Ball race	Anneau de roulement		1						
28	00 955 453 0	Schraube	Screw	Boulon		x						4,8 X 22
29	27 013 545 0	Schutzrohr (Basis-Tricht) A 1265	Protective tube (Basis-Tricht) G5-8 1	Tube de protection (Basis- Tricht) G5-8 1		1						
30	27 013 546 0	Schutzrohr (Basis-Tricht) I 1265	Protective tube (Basis-Tricht) 3 1265	Tube de protection (Basis- Tricht) 3 1265		1						
31	27 013 207 0	Schutztrichter 100-Serie	Guard cone 100-Serie	Pot de protection 100-Série Taille 5-8		1						
32	27 013 300 0	Laufring innen Gr.107/108 Global	Raceway inside size 107/108 global	Bague de roul. int. tai. 107/ 108 glob.		1						
34	27 013 454 0	Schraube f.Schutztrichter 4,8 x 22 verz	Screw for protec funnel 4.8 x 22 galva	Vis p. entonnoir de prot. 4,8 x 22 zing.		x						
40	00 955 458 0	Haltekette	Chain	Chainette		2						
48	00 949 229 0	Aufkleber -USA	Label -USA	Autocollant -USA		1						
61	00 956 269 0	Klemmschraube	Clamping screw	Vis de serrage		1						M 12
62	27 010 522 0	Gelenkw. G7 1510 LR24 2300Nm	Universal shaft G7	Arbre à cardan G7 1510 LR24 2300Nm		1						

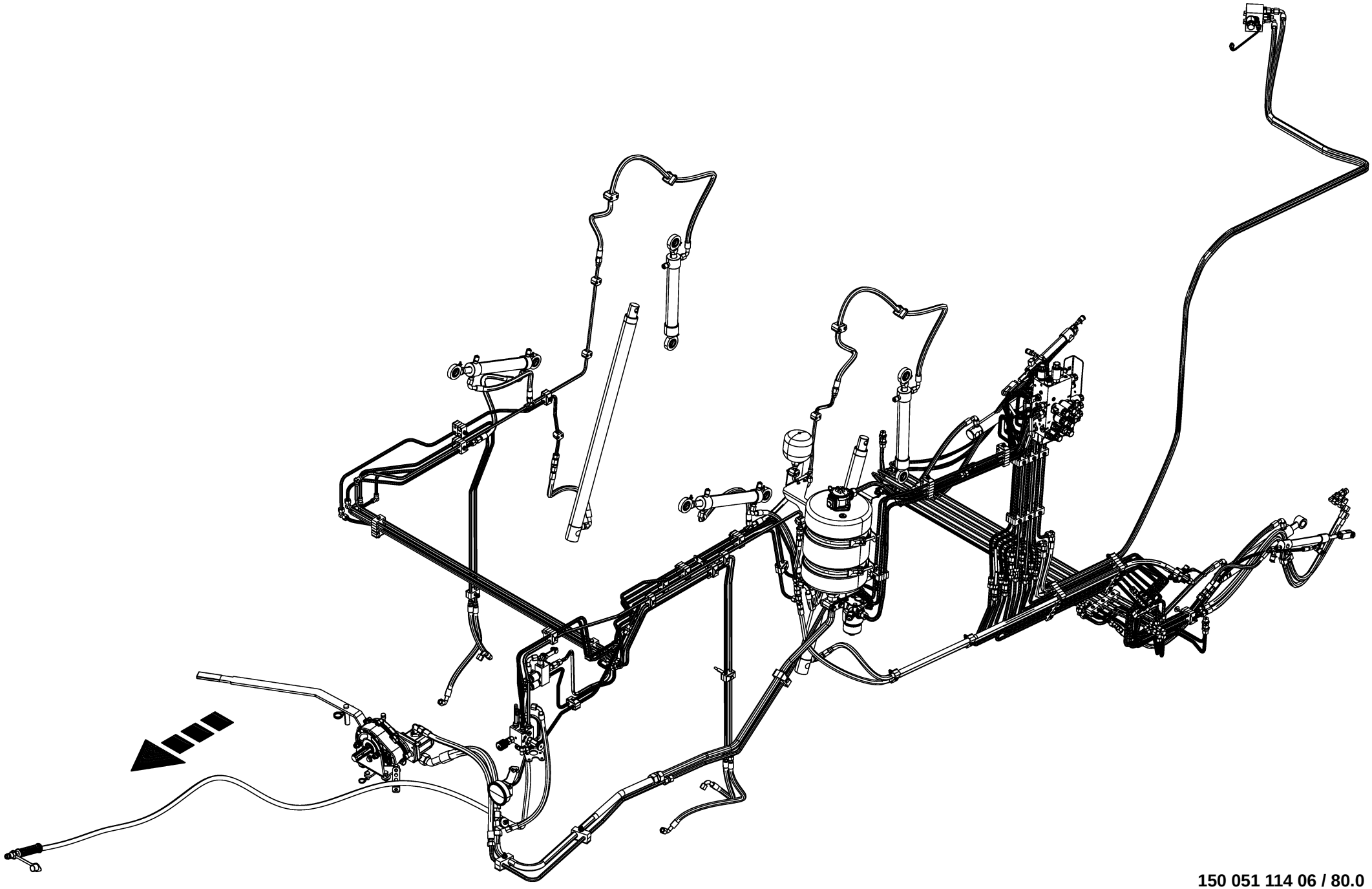

150 051 114 06 / 80.0

150 486 661 01

-----HYDRAULIK -----HYDRAULICS -----SYSTÈME HYDRAULIQUE					1109466 -	RP701-35						150 051 114 06 150 486 661 1 80.0
Pos.	ID-Nr.	Benennung	Description	Description	Masch.-Nr-							Bemerkung/Remarks/Remarque
1						.						

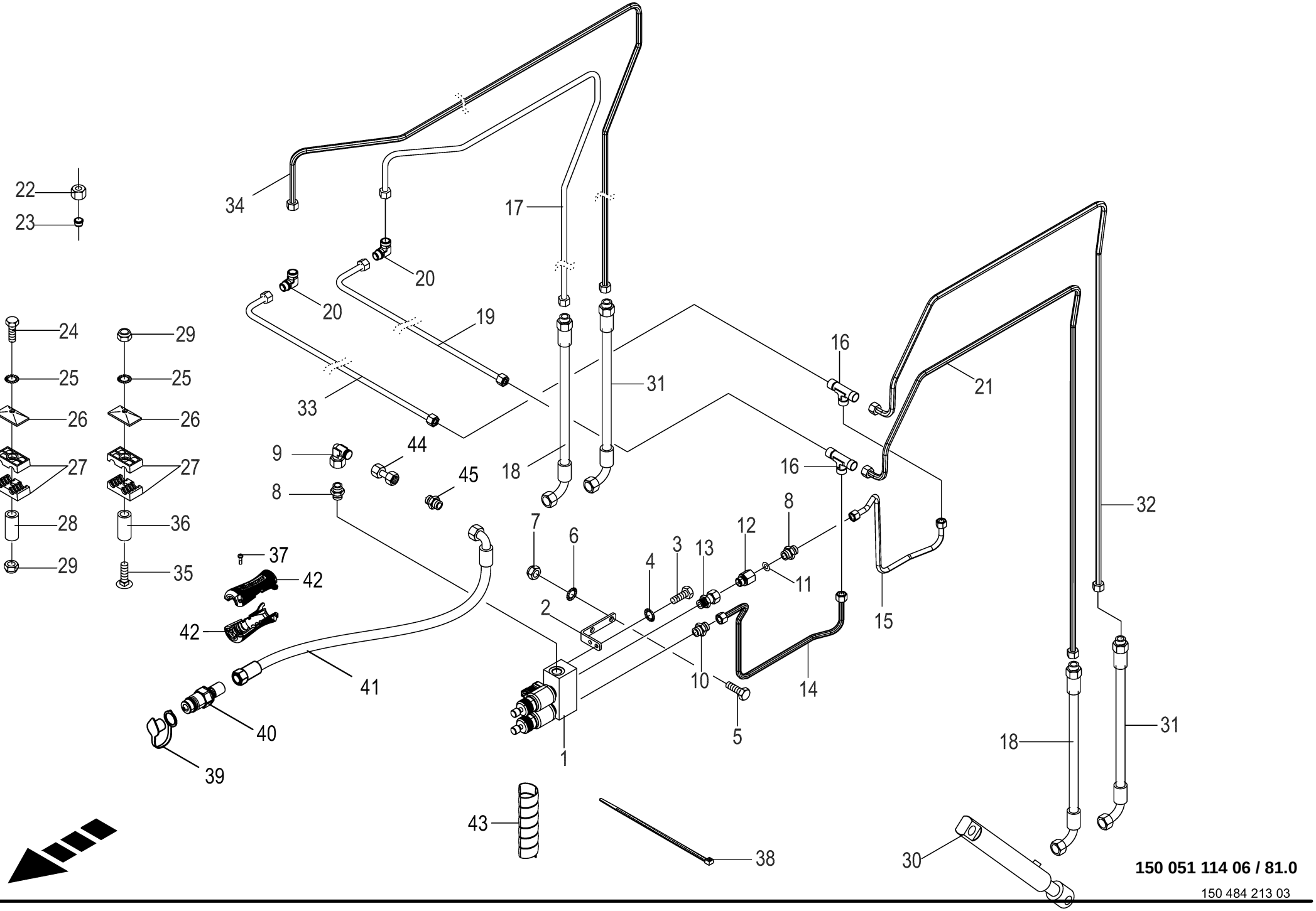

150 051 114 06 / 81.0

150 484 213 03

Hydraulik Schneidwerk **Hydraulics cutting unit** **Système hydraulique mécanisme de coupe**					1109466 -	RP701-35						**150 051 114 06** 150 484 213 3 **81.0**
Pos.	ID-Nr.	Benennung	Description	Description	Masch.-Nr-							Bemerkung/Remarks/Remarque
1	27 009 558 0	Steuerblock	Control bloc	Bloc de commande		1						
	27 006 967 0	Nothandbetätigung	Emergency hand operation	Commande à main d'urgence		2						
	27 011 013 0	Wegeventil Einsatz 2/2 Sitz ELEK.S/W	Direct. valve ins. 2/2 seat electr. S/W	Distributeur insert. 2/2 voies élect nr		2						
	27 011 186 0	Spule 12V S/W DT-Stecker	Coil 12V S/W DT-Plug	Bobine 12V S/W DT-Connecteur		2						
	90 100 094 0	O-Ring 17 x 2	O-ring seal 17 x 2	Joint torique 17 x 2		2						
2	00 292 962 0	Halter	Support	Cadre support		1						
3	00 900 614 0	6kt-Schraube	Hex head bolt	Boulon tête hex		x						M 8 X 20
4	00 909 908 1	Sperrkantscheibe	Detent edged washer	Disque à bord d'arrêt		x						SKM 8
5	00 900 636 0	6kt-Schraube	Hex head bolt	Boulon tête hex		x						M 10 X 25
6	00 909 909 1	Sperrkantscheibe	Detent edged washer	Disque à bord d'arrêt		x						SKM 10
7	00 908 212 0	6kt-Mutter	Hex nut	Écrou hex		x						M 10
8	00 920 901 1	Einschraubstutzen	Male connector	Raccord filet		2						M 18 X 1,5
9	00 921 067 1	Winkelstutzen	Angle lug	Jarret tubulure		1						M 18 X 1,5
10	00 921 060 2	Einschraubstutzen	Male connector	Raccord filet		1						L 12 MB
11	00 921 264 0	Drosselscheibe	Throttling disc	Disque d'etranglement		1						1/15,7 X 1
12	00 276 337 1	Drosselgehäuse	Ahrottle housing	Boîtier d' étranglement		1						M 18 X 1,5 / M 18 X 1,5
13	00 921 204 0	Einschraubstutzen	Male connector	Raccord filet		1						L 12
14	20 460 679 0	Hyd.-Leitung 12 x 1,5 x 715 5 Bögen	Hydraulic line 12 x 1,5 x 715	Conduite hydraulique 12 x 1,5 x 715		1						
15	20 263 633 0	Hyd.-Leitung 12 x 1,5 x 599 5 Bögen	Hydraulic line 12 x 1,5 x 599	Conduite hydraulique 12 x 1,5 x 599		1						
16	00 921 071 1	T-Stutzen	T connector	Raccord T réglable		2						L 12
17	00 293 769 0	Hydraulikleitung -inkl. Überwurfmutter, Schneidring	Hydraulic line -incl. nozzle disc cap, cutting ring	Ligne hydraulique -incl. écrou de buse-pastille, baque coupante		1						12 X 1,5
18	00 919 873 0	Hochdruckschlauchleitung	High pressure hose line	Conduite de tuyau haute pression		2						Lg.= 470
19	00 293 768 0	Hydraulikleitung -inkl. Überwurfmutter, Schneidring	Hydraulic line -incl. nozzle disc cap, cutting ring	Ligne hydraulique -incl. écrou de buse-pastille, baque coupante		1						12 X 1,5
20	00 921 066 1	Winkel-Verbindungsstutzen	Elbow union	Raccord coude		2						L 12
21	00 293 615 0	Hydraulikleitung -inkl. Überwurfmutter, Schneidring	Hydraulic line -incl. nozzle disc cap, cutting ring	Ligne hydraulique -incl. écrou de buse-pastille, baque coupante		1						12 X 1,5
22	00 921 206 0	Überwurfmutter	Nozzle disc cap	Écrou de buse-pastille		x						AL 12
23	00 921 046 1	Schneidring	Cutting ring	Baque coupante		x						L 12
24	00 900 214 0	6kt-Schraube	Hex head bolt	Boulon tête hex		x						M 8 X 55
	00 901 008 1	6kt-Schraube	Hex head bolt	Boulon tête hex		x						M 8 X 80
	00 901 054 2	6kt-Schraube	Hex head bolt	Boulon tête hex		x						M 8 X 100
25	00 909 908 1	Sperrkantscheibe	Detent edged washer	Disque à bord d'arrêt		x						SKM 8
26	00 925 134 0	Deckplatte	Cover plate	Plaque de recouvrement		7						

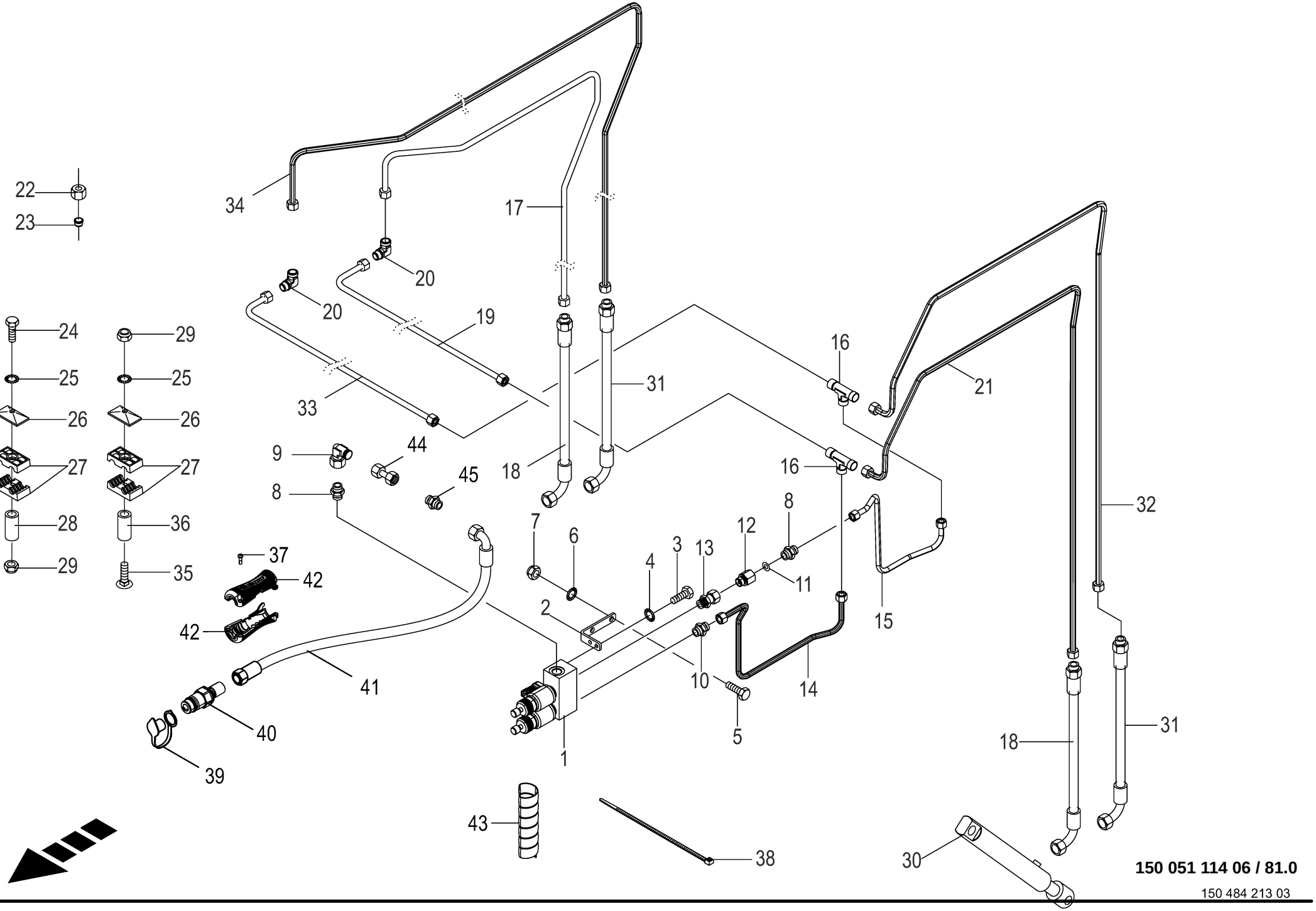

150 051 114 06 / 81.0

150 484 213 03

Hydraulik Schneidwerk **Hydraulics cutting unit** **Système hydraulique mécanisme de coupe**					1109466 -	RP701-35						**150 051 114 06** 150 484 213 3 **81.0**
Pos.	ID-Nr.	Benennung	Description	Description	Masch.-Nr-							Bemerkung/Remarks/Remarque
27	00 925 105 0	Rohrschelle -2 Hälften	Tube clamp -2 halves	Bride -2 moitiés		6						Bo.= 12/12
28	20 061 676 0	Hülse	Bushing	Douille		1						9 X 12 X 40
29	00 908 706 0	Sicherungsmutter	Locknut	Écrou hex		x						M 8
30	27 002 455 0	Hydraulikzylinder -links/ rechts	Hydraulic cylinder -left/right	Vérin hydraulique -gauche/ droite		2						Zz 25/40 X 165/455
	00 918 825 0	Dichtungssatz	Sealing set	Jeu de joints		2						Zz 25/40
31	27 027 149 0	Hyd-Schlauch 2SN 10x620 CEL DKOL90	Hydraulic hose 2SN 10x620 CEL DKOL90	flexible hydraul. 2SN 10x620 CEL DKOL90		2						
32	00 293 767 0	Hydraulikleitung -inkl. Überwurfmutter, Schneidring	Hydraulic line -incl. nozzle disc cap, cutting ring	Ligne hydraulique -incl. écrou de buse-pastille, baque coupante		1						12 X 1,5
33	00 293 614 0	Hydraulikleitung -inkl. Überwurfmutter, Schneidring	Hydraulic line -incl. nozzle disc cap, cutting ring	Ligne hydraulique -incl. écrou de buse-pastille, baque coupante		1						12 X 1,5
34	00 293 617 0	Hydraulikleitung -inkl. Überwurfmutter, Schneidring	Hydraulic line -incl. nozzle disc cap, cutting ring	Ligne hydraulique -incl. écrou de buse-pastille, baque coupante		1						12 X 1,5
35	90 004 289 0	Flachrundschr.4kt M8x120 Zn8	Coach screw M8x120 Zn8	Boulon à tête bombée 4 pans M8x120 Zn8		x						
	90 003 609 0	Flachrundschraube 4kt M8x100	Round-head screw square head M8x100	Boulon à tête bombée 4 pans M8x100		x						
36	20 663 972 0	Hülse	sleeve			1						
37	90 003 121 0	Linsenkopf-Schr.-Torx 5,0x16 verzinkt	Oval-head screw Torx 5,0x16 verzinkt	Vis à tête cylind bombée Torx 5,0x16		x						
38	00 922 671 1	Kabelbinder	Cable band	Collier de serrage		x						Lg.= 300
39	00 921 265 1	Staubmuffe -gelb	Dust cap -yellow	Manchon anti-poussiere -jaune		1						
40	27 100 374 0	Kupplungsstecker 12 L BG3 M18x1,5	Coupling plug 12 L BG3 M18x1,5	Raccord d'accouplement 12 L BG3 M18x1,5		1						
41	27 009 855 0	Hochdruckschlauchleitung	High pressure hose line	Conduite de tuyau haute pression		1						Lg.= 3900
42	20 430 830 0	Handgriff geschraubt M18 / SW22	Handle screwed M18 / SW22	Poignée vissée M18 / SW22		1						
	27 013 868 0	Hydr-Schlauchbeschriftung (Satz für ET)	Labelling kit hydraulic hose 40numbers	Jeu inscrip. du tuyau flex. hydr 40chif.		1						
43	27 004 602 0	Spiralband -Id.-Nr.= 1m	Spiral strip -Id.-no.= 1m	Feuillards spiralé -Id.-no.= 1m		x						Rd. 15 / 18
44	00 230 743 0	Doppelnippel	Double nipple	Double raccord		1						L 12
45	00 921 054 1	Verbindungsstutzen	Connector	Raccord		1						M 18 X 1,5

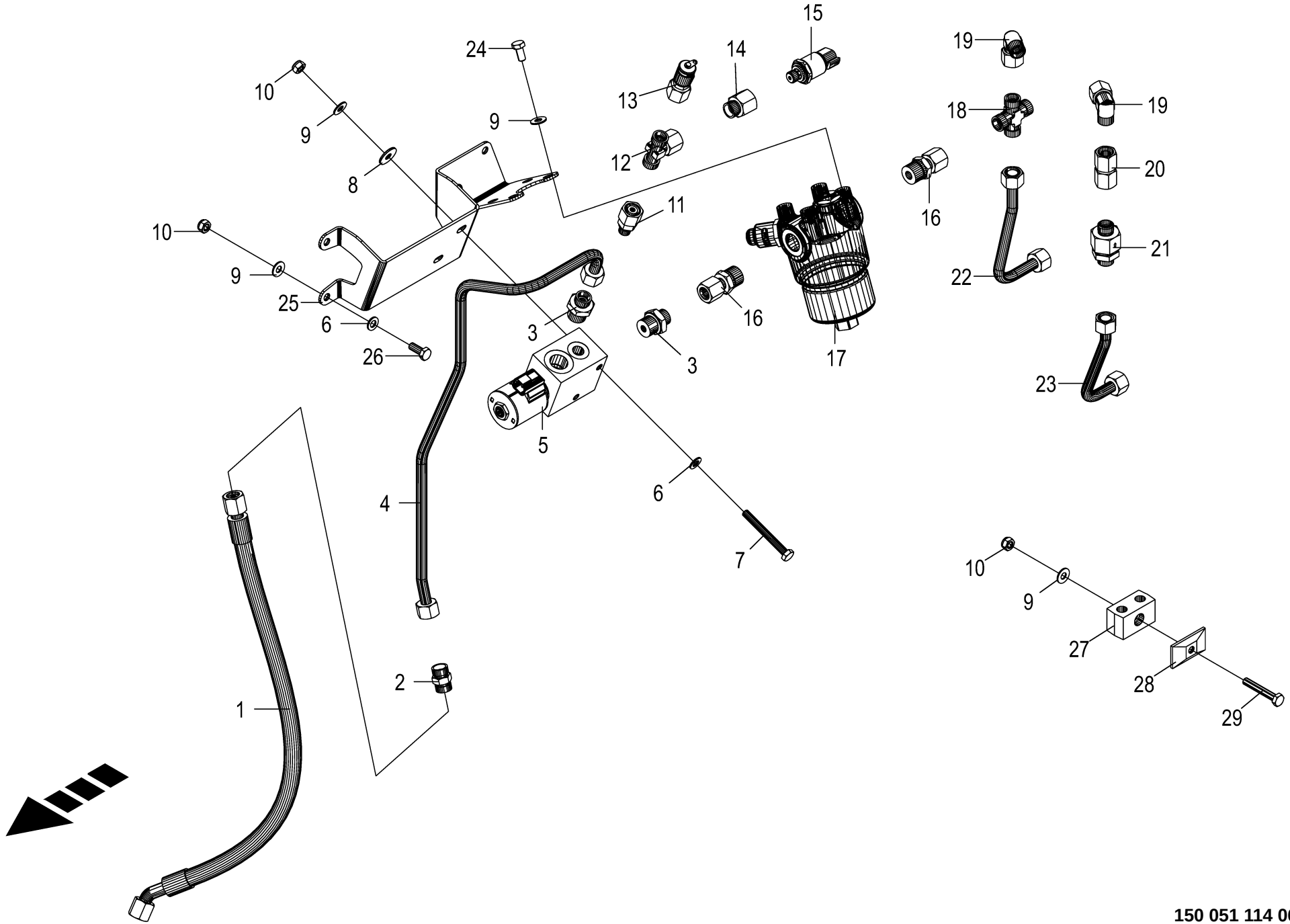

150 051 114 06 / 82.0

150 484 273 04

Speicheranschlussblock **Connection block for pressure** **Bloc de connections pour accum**					1109466 -	RP701-35						**150 051 114 06** 150 484 273 4 **82.0**
Pos.	ID-Nr.	Benennung	Description	Description	Masch.-Nr-							Bemerkung/Remarks/Remarque
1	27 007 119 0	Hochdruckschlauchleitung	High pressure hose line	Conduite de tuyau haute pression		1						Lg.= 640
2	00 921 054 1	Verbindungsstutzen	Connector	Raccord		1						M 18 X 1,5
3	00 919 602 1	Einschraubstutzen	Male connector	Raccord filet		2						L 12 E R 1/2"
4	20 661 860 0	Hyd.-Leitung 12 x 1,5 x 699 6 Bögen	hydr. line 12 x 1.5 x 699 6 bows	conduite hyd. 12x1,5x699 6 coudes		1						
5	27 026 830 0	Druckbegrenzungsventil 190 bar 12V prop	Pressure limiting valve 190 bar 12V prop	soup. de lim. de press. 190 bar 12 Vprop		1						
	27 029 086 0	Dichtungssatz BG10 SK10-2N-M				1						
6	00 910 413 0	Scheibe	Washer	Rondelle		x						8,4 X 17 X 1,6
7	00 901 049 1	6kt-Schraube	Hex head bolt	Boulon tête hex		x						M 8 X 70
8	00 910 603 0	Scheibe	Washer	Rondelle		x						8,4 X 24 X 2
9	00 909 908 1	Sperrkantscheibe	Detent edged washer	Disque à bord d'arrêt		x						SKM 8
10	00 908 706 0	Sicherungsmutter	Locknut	Écrou hex		x						M 8
11	90 003 052 0	Einschraubstutzen L 12 / G 1/ 4" E Zn8	Screw-in fitting L 12 / G 1/ 4" E Zn8	Manchon fileté L 12 / G 1/4" E Zn8		1						
12	00 921 077 1	T-Stutzen	T connector	Raccord T réglable		1						M 18 X 1,5
13	00 920 868 0	Mini-Messanschluss	Connector f.mini-test equipm.	Raccord instr.mesureur mini		1						M 16 X 2 / M 18 X 1,5
14	00 919 955 0	Aufschraubverschraubung	Unscrewing connection	Fermeture de dévissage		1						L 12 R 1/4"
15	27 011 778 0	Drucksensor 0,000 - 250,000 bar analog	Press. sensor 0.000 - 250,000 bar analo.	Capt.de pression 0,000-250, 000 bar anal.		1						
16	00 921 162 1	Einschraubstutzen	Male connector	Raccord filet		2						L 12 / M 22 X 1,5
17	27 018 687 0	Hochdruckfilter	High-pressure filter	Filtre haute-pression		1						
	27 004 028 0	Verschmutzungsanzeige	Contamination indicator	Indicateur de contamination		1						
	27 010 484 0	Dichtsatz HD-Filter MFM	Gasket ring	Bague d'étanchéité		1						
	27 018 688 0	Filterelement	Filter element	Élément filtrant		1						
18	00 921 094 1	Kreuz-Verbindungsstutzen	Cross pipe union	Manchon de connexion du croix		1						L 12
19	00 921 067 1	Winkelstutzen	Angle lug	Jarret tubulure		2						M 18 X 1,5
20	00 230 743 0	Doppelnippel	Double nipple	Double raccord		1						L 12
21	00 921 148 0	Rückschlagventil	Non-return valve	Clapet anti-retour		1						M 18 X 1,5 1 Bar
22	20 462 263 0	Hyd.-Leitung 12 x 1,5 x 238 2 Bögen	Hyd. line 12 x 1.5 x 238 2 bows	Cond. hyd. 12 x 1,5 x 238 2 coudes		1						
23	20 462 261 1	Hyd.-Leitung 12 x 1,5 x 196 2 Bögen	Hydr. line 12 x 1.5 x 196 2 bows	Conduite hydraulique 12 x 1,5 x 196		1						
24	00 900 612 0	6kt-Schraube	Hex head bolt	Boulon tête hex		x						M 8 X 16
25	20 661 269 1	Halter Steuerblock	support control block	support bloc de commande		1						
26	00 900 614 0	6kt-Schraube	Hex head bolt	Boulon tête hex		x						M 8 X 20
27	00 925 105 0	Rohrschelle -2 Hälften	Tube clamp -2 halves	Bride -2 moitiés		1						Bo.= 12/12
28	00 925 134 0	Deckplatte	Cover plate	Plaque de recouvrement		1						

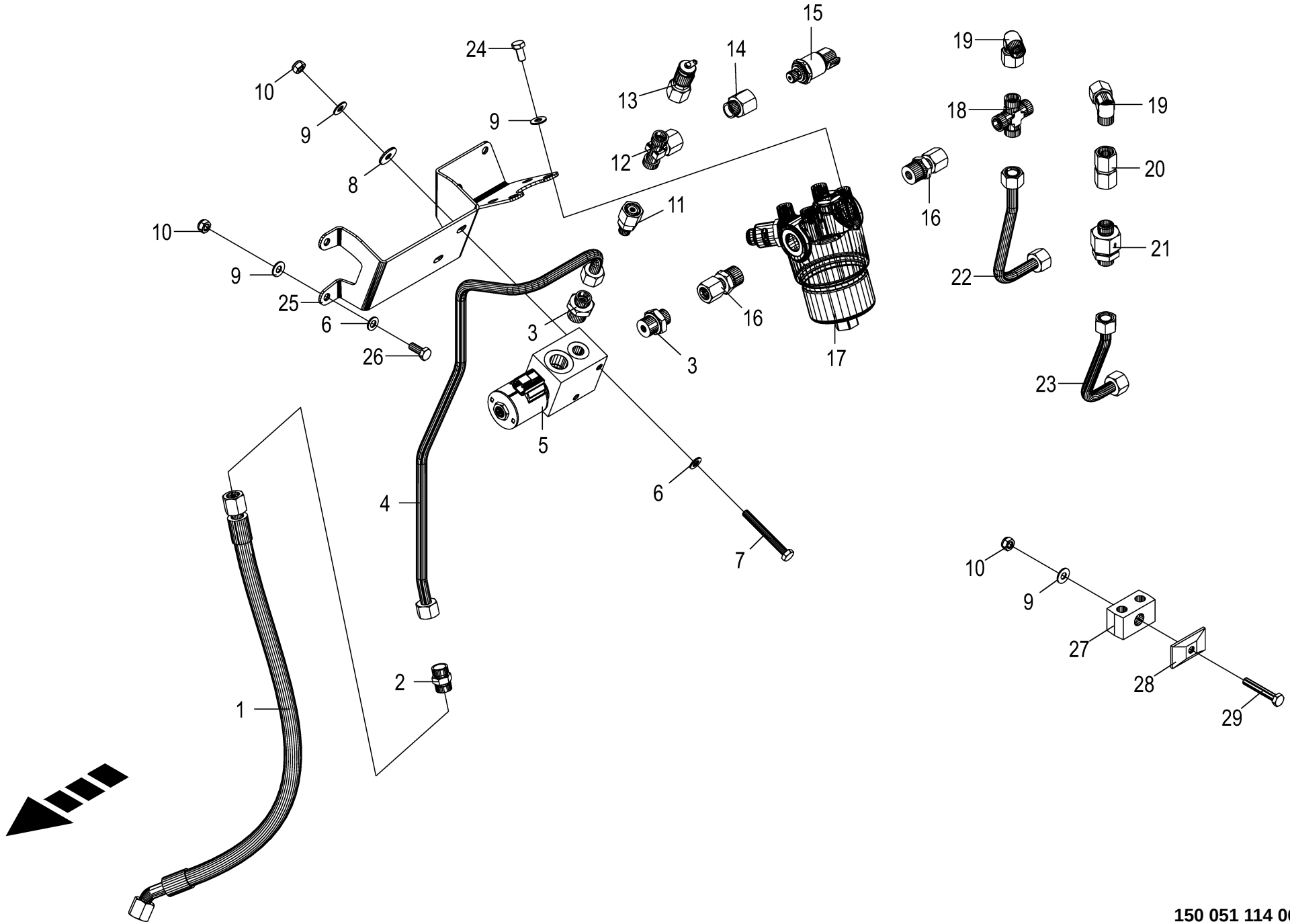

150 051 114 06 / 82.0

150 484 273 04

Speicheranschlussblock **Connection block for pressure** **Bloc de connections pour accum**					1109466 -	RP701-35						**150 051 114 06** 150 484 273 4 **82.0**
Pos.	ID-Nr.	Benennung	Description	Description	Masch.-Nr-							Bemerkung/Remarks/Remarque
29	00 901 423 0	6kt-Schraube	Hex head bolt	Boulon tête hex		x						M 8 X 50

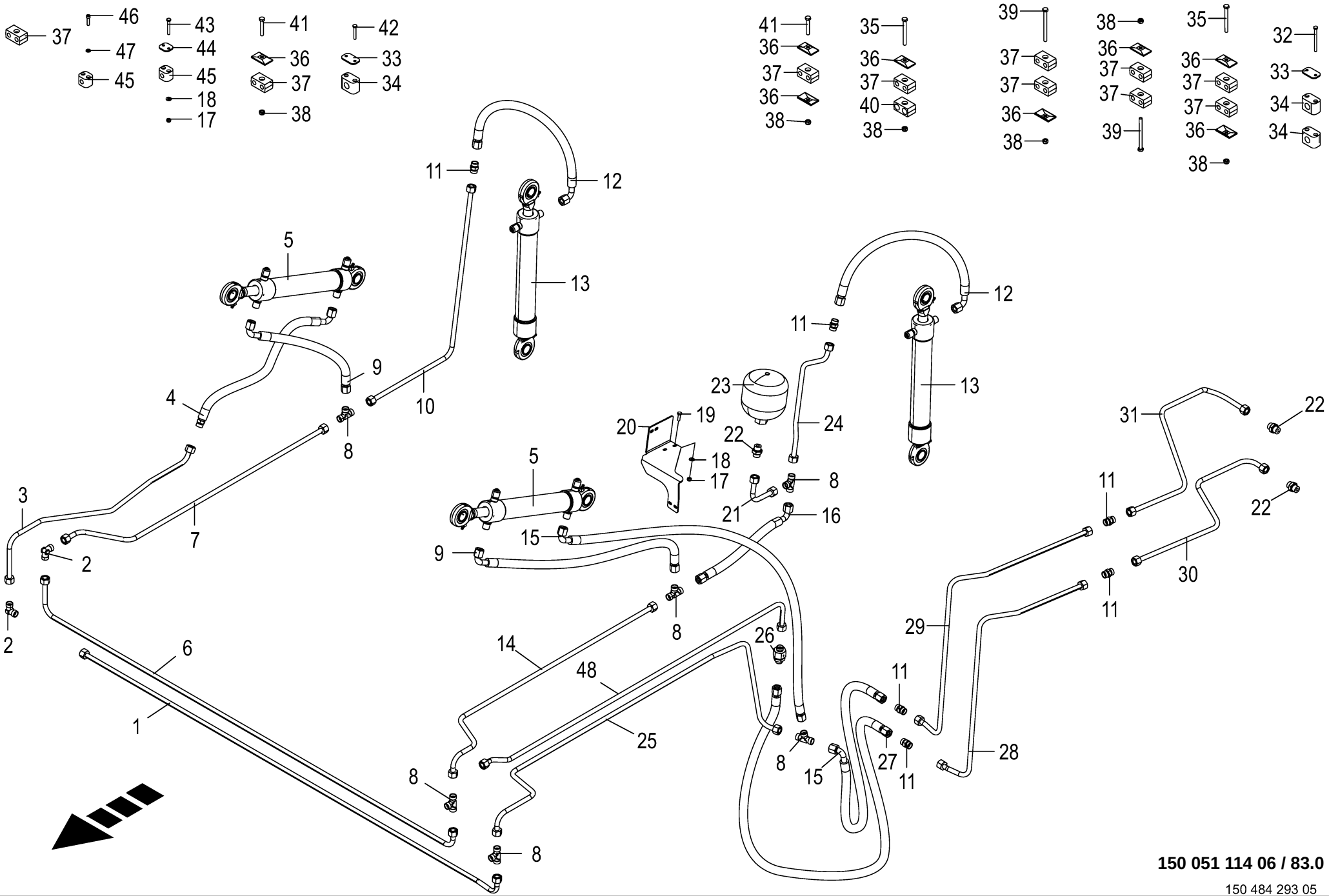

150 051 114 06 / 83.0

150 484 293 05

Hydraulik Spannvorrichtung **Hydraulic tensioning device** **Tendeur hydraulique**					1109466 -	RP701-35						**150 051 114 06** 150 484 293 5 **83.0**
Pos.	ID-Nr.	Benennung	Description	Description	Masch.-Nr-							Bemerkung/Remarks/Remarque
1	00 293 650 0	Hydraulikleitung -inkl. Überwurfmutter, Schneidring	Hydraulic line -incl. nozzle disc cap, cutting ring	Ligne hydraulique -incl. écrou de buse-pastille, baque coupante		1						12 X 1,5
2	00 921 066 1	Winkel-Verbindungsstutzen	Elbow union	Raccord coude		2						L 12
3	20 460 157 0	Hyd.-Leitung 12 x 1,5 x 766 5 Bögen	Hydraulic line 12 x 1,5 x 766	Conduite hydraulique 12 x 1,5 x 766		1						
4	27 012 336 0	Hyd-Schlauch 2SN 10x450 CEL DKOL90	Hyd. hose 2 SN 10x450 CEL DKOL90°	Flex. hyd. 2 SN 10x450 CEL DKOL90°		1						
5	27 019 681 0	Hyd-Zylinder DZ 25/45x285/510	Hyd. cylinder DZ 25/45 x 285/ 510	Vérin hydraulique DZ 25/ 45x285/510		2						
	27 015 745 0	Messanschluss G1/8 M16x2 L	Measurement connection L	Raccord de mesure L		2						
	27 000 609 0	Dichtungssatz	Sealing set	Jeu de joints		2						Dz 25/45
	00 919 102 0	Kegelschmiernippel	Grease niple	Graisseur à cone		2						H2/S M 6
6	00 293 648 0	Hydraulikleitung -inkl. Überwurfmutter, Schneidring	Hydraulic line -incl. nozzle disc cap, cutting ring	Ligne hydraulique -incl. écrou de buse-pastille, baque coupante		1						12 X 1,5
7	00 293 632 0	Hydraulikleitung -inkl. Überwurfmutter, Schneidring	Hydraulic line -incl. nozzle disc cap, cutting ring	Ligne hydraulique -incl. écrou de buse-pastille, baque coupante		1						12 X 1,5
8	00 921 071 1	T-Stutzen	T connector	Raccord T réglable		6						L 12
9	00 920 972 0	Hochdruckschlauchleitung	High pressure hose line	Conduite de tuyau haute pression		2						Lg.= 500
10	20 062 897 0	Hydraulikleitung -inkl. Überwurfmutter, Schneidring	Hydraulic line -incl. nozzle disc cap, cutting ring	Ligne hydraulique -incl. écrou de buse-pastille, baque coupante		1						12 X 1,5
11	00 921 054 1	Verbindungsstutzen	Connector	Raccord		6						M 18 X 1,5
12	00 921 004 1	Hochdruckschlauchleitung	High pressure hose line	Conduite de tuyau haute pression		2						Lg.= 1600
13	27 019 682 0	Hyd-Zylinder ZZ 25/45x285/510	Hyd. cylinder ZZ 25/45x285/510	Vérin hydraulique ZZ 25/ 45x285/510		2						
	27 015 745 0	Messanschluss G1/8 M16x2 L	Measurement connection L	Raccord de mesure L		2						
	27 000 605 0	Dichtungssatz	Sealing set	Jeu de joints		2						Zz 25/45
	00 919 102 0	Kegelschmiernippel	Grease niple	Graisseur à cone		2						H2/S M 6
14	00 293 631 0	Hydraulikleitung -inkl. Überwurfmutter, Schneidring	Hydraulic line -incl. nozzle disc cap, cutting ring	Ligne hydraulique -incl. écrou de buse-pastille, baque coupante		1						12 X 1,5
15	27 007 118 0	Hochdruckschlauchleitung	High pressure hose line	Conduite de tuyau haute pression		2						Lg.= 550
16	00 920 095 0	Hochdruckschlauchleitung	High pressure hose line	Conduite de tuyau haute pression		1						Lg.= 350
17	00 908 704 1	Sicherungsmutter	Locknut	Écrou hex		x						M 6
18	00 909 906 1	Sperrkantscheibe	Detent edged washer	Disque à bord d'arrêt		x						SKM 6
19	00 900 608 0	6kt-Schraube	Hex head bolt	Boulon tête hex		x						M 6 X 20
20	20 061 786 0	Halteblech	Holding plate	Tôle de fixation		1						
21	20 061 954 0	Hydraulikleitung -inkl. Überwurfmutter, Schneidring	Hydraulic line -incl. nozzle disc cap, cutting ring	Ligne hydraulique -incl. écrou de buse-pastille, baque coupante		1						12 X 1,5
22	00 920 901 1	Einschraubstutzen	Male connector	Raccord filet		3						M 18 X 1,5

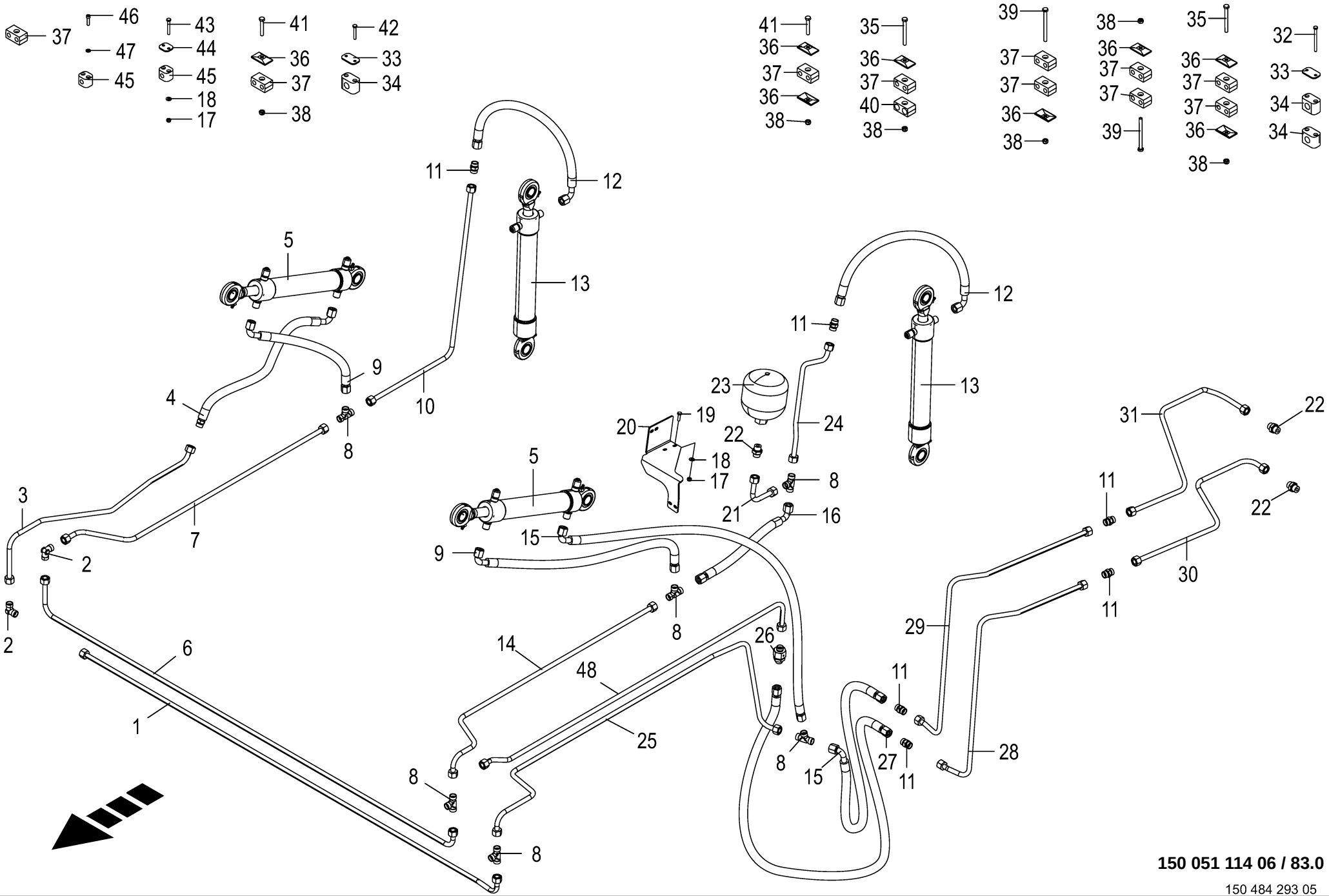

150 051 114 06 / 83.0

150 484 293 05

Hydraulik Spannvorrichtung **Hydraulic tensioning device** **Tendeur hydraulique**					1109466 -	RP701-35						**150 051 114 06** 150 484 293 5 **83.0**
Pos.	ID-Nr.	Benennung	Description	Description	Masch.-Nr-							Bemerkung/Remarks/Remarque
23	00 919 997 0	Hydro-Speicher	Hydraulic - reservoir	Reservoir hydraulique		1						0,75 Ltr.
24	20 062 896 0	Hydraulikleitung -inkl. Überwurfmutter, Schneidring	Hydraulic line -incl. nozzle disc cap, cutting ring	Ligne hydraulique -incl. écrou de buse-pastille, baque coupante		1						12 X 1,5
25	00 293 647 0	Hydraulikleitung -inkl. Überwurfmutter, Schneidring	Hydraulic line -incl. nozzle disc cap, cutting ring	Ligne hydraulique -incl. écrou de buse-pastille, baque coupante		1						12 X 1,5
26	00 921 148 0	Rückschlagventil	Non-return valve	Clapet anti-retour		1						M 18 X 1,5 1 Bar
27	27 023 486 0	Hyd-Schlauch 2SN 10x500 DKOL DKOL	Hydr. hose 2SN 10x500 DKOL DKOL	Flexible hyd. 2SN 10x500 DKOL DKOL		1						
28	20 660 039 0	Hyd.-Leitung 12 x 1,5 x 933 4 Bögen	Hydraulic line 12 x 1,5 x 933	Conduite hydraulique 12 x 1,5 x 933		1						
29	20 660 040 0	Hyd.-Leitung 12 x 1,5 x 1052 4 Bögen	Hydr. line 12 x 1.5 x 1052 4 bows	Conduite hydraul. 12x1,5x1052 4 coudes		1						
30	20 660 038 0	Hyd.-Leitung 12 x 1,5 x 713 3 Bögen	Hydraulic line 12 x 1,5 x 713	Conduite hydraulique 12 x 1,5 x 713		1						
31	20 660 037 0	Hyd.-Leitung 12 x 1,5 x 764 4 Bögen	Hydraulic line 12 x 1,5 x 764	Conduite hydraulique 12 x 1,5 x 764		1						
32	90 000 477 0	6kt-Schraube	Hex head bolt	Boulon tête hex		x						M 6 X 75
33	00 925 145 0	Deckplatte	Cover plate	Plaque de recouvrement		4						
34	27 003 989 0	Rohrschelle -2 Hälften	Tube clamp -2 halves	Bride -2 moitiés		5						Bo.= 18
35	00 901 008 1	6kt-Schraube	Hex head bolt	Boulon tête hex		x						M 8 X 80
36	00 925 134 0	Deckplatte	Cover plate	Plaque de recouvrement		16						
37	00 925 105 0	Rohrschelle -2 Hälften	Tube clamp -2 halves	Bride -2 moitiés		19						Bo.= 12/12
38	00 908 706 0	Sicherungsmutter	Locknut	Écrou hex		x						M 8
39	00 901 054 2	6kt-Schraube	Hex head bolt	Boulon tête hex		x						M 8 X 100
40	27 004 012 0	Rohrschelle -2 Hälften	Tube clamp -2 halves	Bride -2 moitiés		1						Bo.= 18/18
41	00 901 423 0	6kt-Schraube	Hex head bolt	Boulon tête hex		x						M 8 X 50
42	00 901 410 0	6kt-Schraube	Hex head bolt	Boulon tête hex		x						M 6 X 40
43	00 901 411 1	6kt-Schraube	Hex head bolt	Boulon tête hex		x						M 6 X 45
44	00 925 136 0	Deckplatte	Cover plate	Plaque de recouvrement		2						
45	00 925 107 1	Rohrschelle -2 Hälften	Tube clamp -2 halves	Bride -2 moitiés		5						Bo.= 12
46	00 903 047 1	Zylinderschraube	Allen screw	Vis tête cylindrique		x						M 6 X 25
47	00 910 411 1	Scheibe	Washer	Rondelle		x						6,4 X 12,5 X 1,6
48	20 462 260 1	Hyd.-Leitung 12 x 1,5 x 1223 3 Bögen	Hyd. line 12 x 1.5 x 1223 3 bows	Conduite hydraulique 12 x 1,5 x 1223		1						

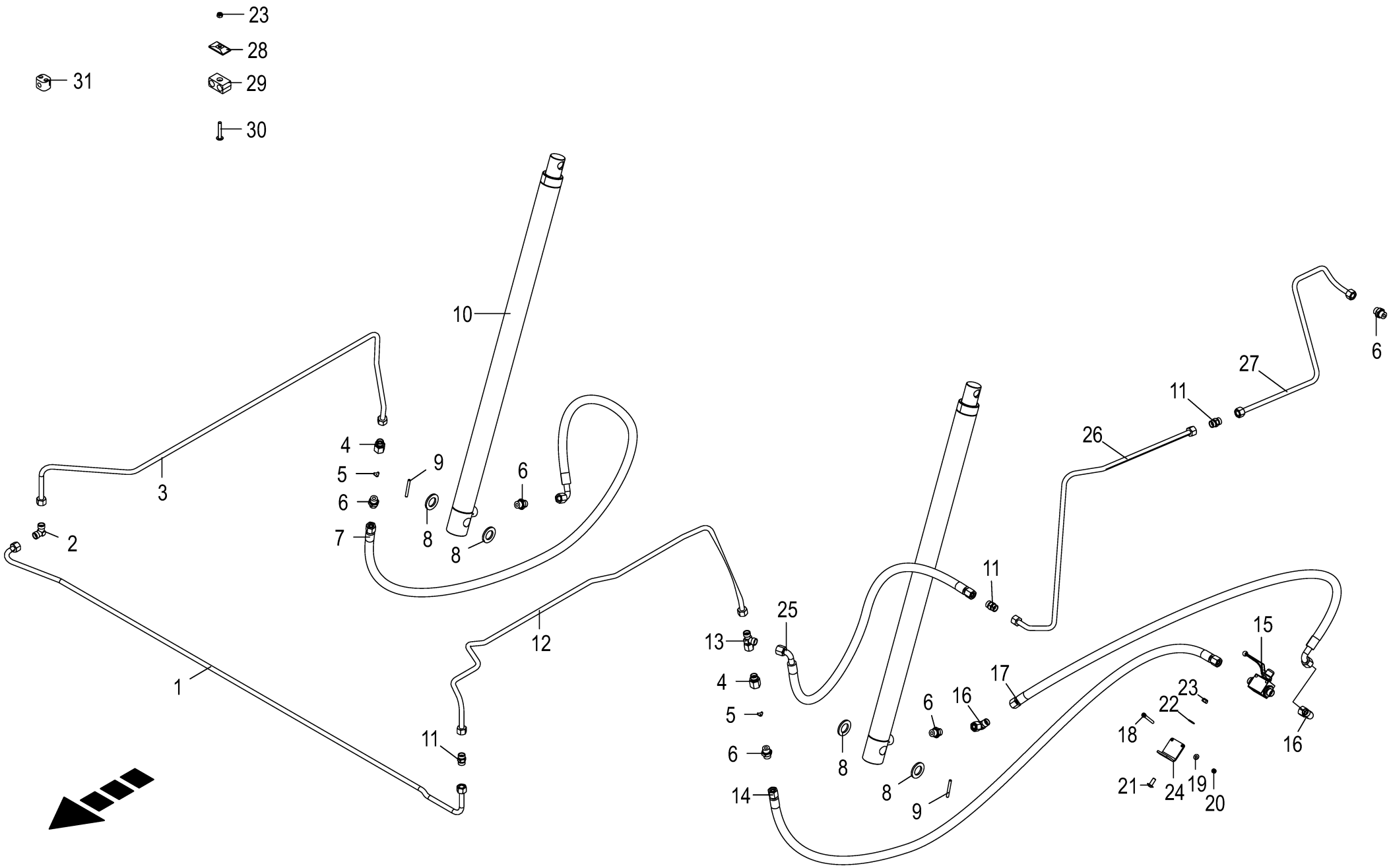

150 051 114 06 / 84.0

150 484 302 05

Hydraulik Heckklappe **Hydraulics tailgate** **Système hydraulique trappe arrière**					1109466 -	RP701-35						**150 051 114 06** 150 484 302 5 **84.0**
Pos.	ID-Nr.	Benennung	Description	Description	Masch.-Nr-							Bemerkung/Remarks/Remarque
1	20 460 140 0	Hyd.-Leitung 12 x 1,5 x 1848 5 Bögen	Hydraulic line 12 x 1,5 x 1848	Conduite hydraulique 12 x 1,5 x 1848		1						
2	00 921 066 1	Winkel-Verbindungsstutzen	Elbow union	Raccord coude		1						L 12
3	20 460 158 1	Hyd.-Leitung 12 x 1,5 x 1585 5 Bögen	Hydraulic line 12 x 1,5 x 1585	Conduite hydraulique 12 x 1,5 x 1585		1						
4	00 276 337 1	Drosselgehäuse	Ahrottle housing	Boîtier d' étranglement		2						M 18 X 1,5 / M 18 X 1,5
5	27 004 059 0	Drosselscheibe	Throttling disc	Disque d'etranglement		2						1,6 X 15,7 X 18,7
6	00 920 901 1	Einschraubstutzen	Male connector	Raccord filet		5						M 18 X 1,5
7	27 000 332 0	Hochdruckschlauchleitung	High pressure hose line	Conduite de tuyau haute pression		1						Lg.= 620
8	00 910 514 1	Scheibe	Washer	Rondelle		x						26 X 44 X 4
9	00 912 646 2	Spannstift	Roll pin	Goupille de serrage		2						6 X 50
10	00 292 541 0	Hydraulikzylinder	Hydraulic cylinder	Vérin hydraulique		2						Ez 40/45 X 845/1030
	27 021 033 0	Dichtungssatz EZ40/45	Gasket set EZ40/45	Jeu de joints EZ40/45		2						
	00 934 910 0	Lagerbuchse	Bearing bush	Coussinet		2						20 X 23 X 30
11	00 921 054 1	Verbindungsstutzen	Connector	Raccord		3						M 18 X 1,5
12	20 460 141 0	Hyd.-Leitung 12 x 1,5 x 1565 6 Bögen	Hydraulic line 12 x 1,5 x 1565	Conduite hydraulique 12 x 1,5 x 1565		1						
13	00 921 079 1	L-Stutzen	Adjustable L connection	Raccord L réglable		1						L 12
14	00 920 026 0	Hochdruckschlauchleitung	High pressure hose line	Conduite de tuyau haute pression		1						Lg.= 2600
15	27 014 326 0	Kugelhahn -12L-13 2-Wege	Ball valve -12L-13 two-way	Robinet à bille -12L-13 à deux voies		1						
16	00 921 067 1	Winkelstutzen	Angle lug	Jarret tubulure		2						M 18 X 1,5
17	27 014 489 0	Hyd-Schlauch 2SN 10x2200 DKOL DKOL90	Hyd. hose 2 SN 10x2200 DKOL DKOL90°	Tuyau flex.hyd.2 SN 10x2200 DKOL DKOL90°		1						
18	00 903 052 0	Zylinderschraube	Allen screw	Vis tête cylindrique		x						M 6 X 50
19	00 909 906 1	Sperrkantscheibe	Detent edged washer	Disque à bord d'arrêt		x						SKM 6
20	00 908 704 1	Sicherungsmutter	Locknut	Écrou hex		x						M 6
21	90 001 577 0	Linsenflanschschraube	Fillister head screw	Vis à tête conique bombèe		x						M 8 X 20
22	00 909 908 1	Sperrkantscheibe	Detent edged washer	Disque à bord d'arrêt		x						SKM 8
23	00 908 706 0	Sicherungsmutter	Locknut	Écrou hex		x						M 8
24	20 268 254 0	Halter	Support	Support		1						
25	27 007 118 0	Hochdruckschlauchleitung	High pressure hose line	Conduite de tuyau haute pression		1						Lg.= 550
26	20 660 036 0	Hyd.-Leitung 12 x 1,5 x 1022 4 Bögen	Hydraulic line 12 x 1,5 x 1022	Conduite hydraulique 12 x 1,5 x 1022		1						
27	20 660 034 0	Hyd.-Leitung 12 x 1,5 x 795 4 Bögen	Hydraulic line 12 x 1,5 x 795	Conduite hydraulique 12 x 1,5 x 795		1						
28	00 925 134 0	Deckplatte	Cover plate	Plaque de recouvrement		2						
29	27 004 012 0	Rohrschelle -2 Hälften	Tube clamp -2 halves	Bride -2 moitiés		4						Bo.= 18/18

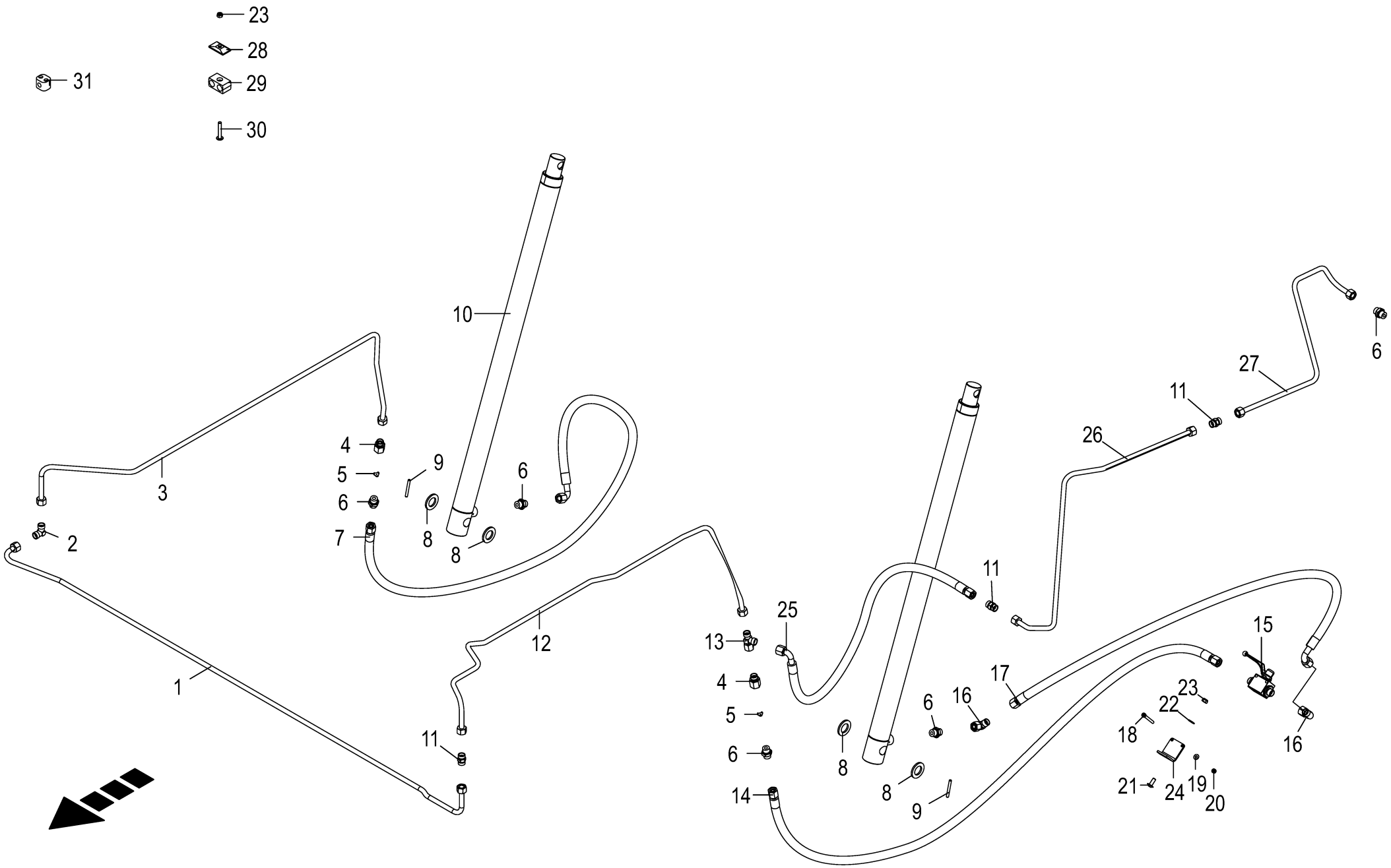

150 051 114 06 / 84.0

150 484 302 05

Hydraulik Heckklappe Hydraulics tailgate Système hydraulique trappe arrière					1109466 -	RP701-35						150 051 114 06 150 484 302 5 84.0
Pos.	ID-Nr.	Benennung	Description	Description	Masch.-Nr-							Bemerkung/Remarks/Remarque
30	90 003 643 0	Linsenflan-schr.I-6kt M8x50 ZLÜ 010.9	Oval-flange screw hexag socket M8x50 ZLÜ	Vis à brides à tête bom 6 p cr M8x50 ZLÜ		x						
31	00 925 107 1	Rohrschelle -2 Hälften	Tube clamp -2 halves	Bride -2 moitiés		1						Bo.= 12

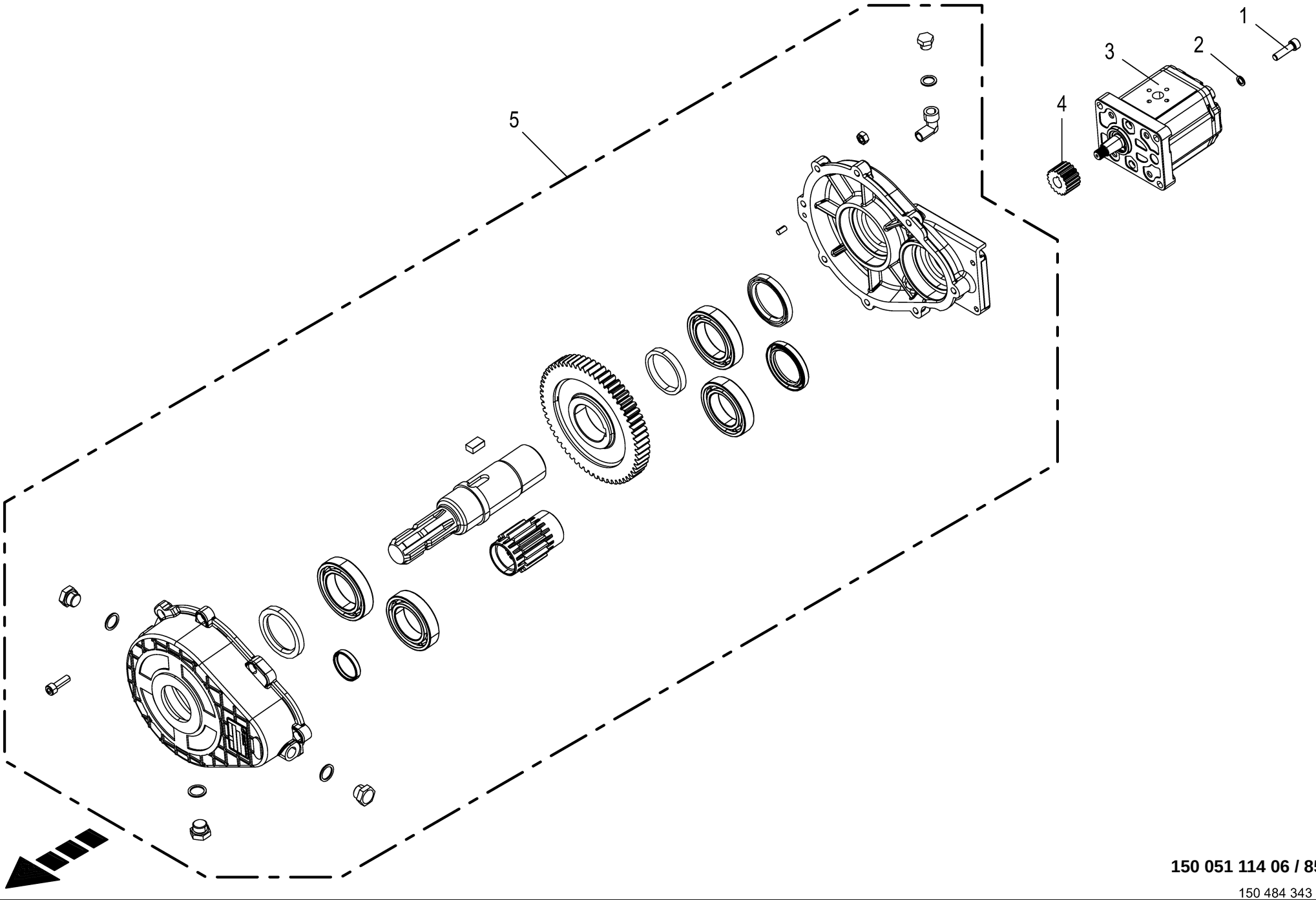

150 051 114 06 / 85.0

150 484 343 01

Aufsteckgetriebe / Pumpe **Slip on gearbox / Pump** **Boîte de vitesses exterieure / Pompe**					1109466 -	RP701-35						**150 051 114 06** 150 484 343 1 **85.0**
Pos.	ID-Nr.	Benennung	Description	Description	Masch.-Nr-							Bemerkung/Remarks/Remarque
1	00 903 078 1	Zylinderschraube	Allen screw	Vis tête cylindrique		x						M 8 X 30
2	00 909 903 0	Sperrkantscheibe	Detent edged washer	Disque à bord d'arrêt		x						SKZ 8
3	00 919 040 2	Pumpe	Pump	Pompe		1						16,8 ccm
	27 021 666 0	Dichtungssatz	Dichtungssatz	Jeu de joints		1						
4	27 000 978 0	Kupplung	Clutch	Accouplement		1						
5	20 263 465 0	Getriebe mont.	Gearbox assembled	Boîte de vitesses assembl.		1						
	27 101 528 0	Dichtring 17x22x1,5				2						

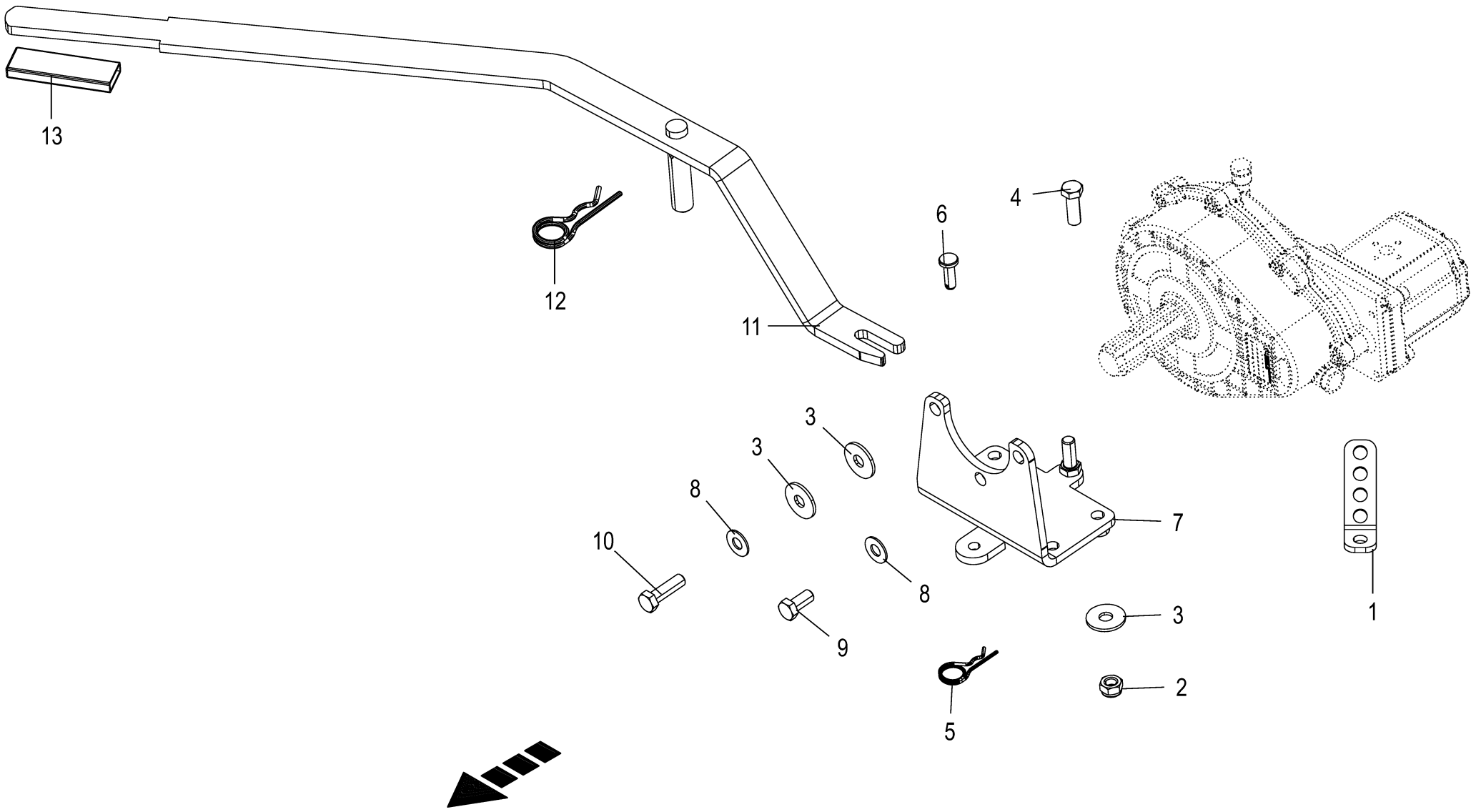

150 051 114 06 / 86.0

150 484 382 02

Schalthebel **Actuating lever** **Levier**					1109466 -	RP701-35						**150 051 114 06** 150 484 382 2 **86.0**
Pos.	ID-Nr.	Benennung	Description	Description	Masch.-Nr-							Bemerkung/Remarks/Remarque
1	00 279 885 3	Anschraubwinkel	Mounting angle	Jarret à visser		1						
2	00 908 701 0	Sicherungsmutter	Locknut	Écrou hex		x						M 12
3	00 910 609 0	Scheibe	Washer	Rondelle		x						13 X 37 X 3
4	00 900 657 0	6kt-Schraube	Hex head bolt	Boulon tête hex		x						M 12 X 35
5	00 917 103 0	Federstecker	Spring clip	Goupille elastique		1						3,2
6	00 916 005 0	Bolzen	Pin	Boulon		1						Rd. 10 X 30/26
7	20 060 900 1	Getriebehalter	Gearbox support	Support de boîte de vitesse		1						
8	00 909 910 1	Sperrkantscheibe	Detent edged washer	Disque à bord d'arrêt		x						SKM 12
9	00 900 655 0	6kt-Schraube	Hex head bolt	Boulon tête hex		x						M 12 X 25
10	00 900 658 0	6kt-Schraube	Hex head bolt	Boulon tête hex		x						M 12 X 40
11	20 061 311 1	Hebel	Lever	Levier		1						
12	00 917 105 0	Federstecker	Spring clip	Goupille elastique		1						5
13	00 925 016 0	Griff	Handle	Poignée		1						

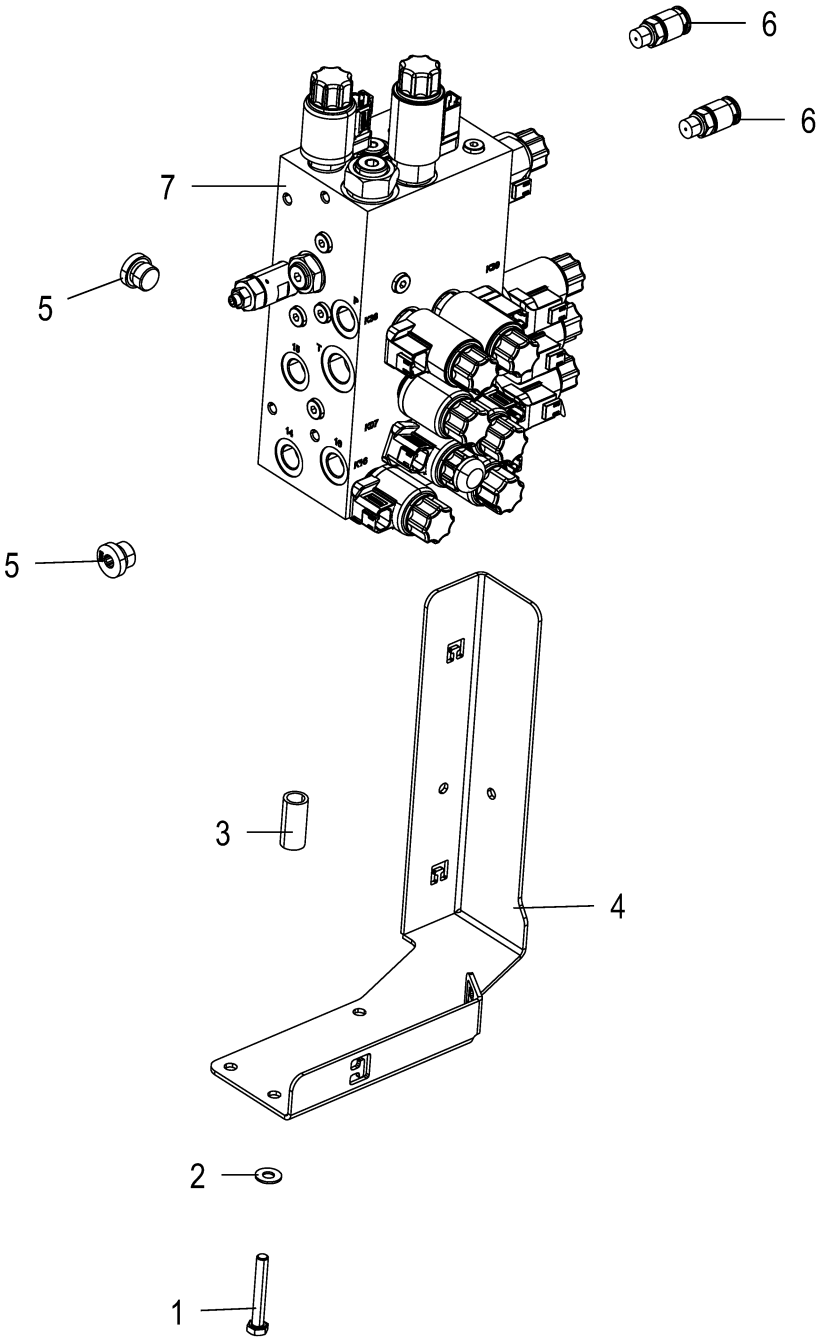

150 051 114 06 / 87.0

150 484 388 01

Ventilblock **Valve block** **Bloc de soupapes**					1109466 -	RP701-35						**150 051 114 06** 150 484 388 1 **87.0**
Pos.	ID-Nr.	Benennung	Description	Description	Masch.-Nr-							Bemerkung/Remarks/Remarque
1	00 901 046 1	6kt-Schraube	Hex head bolt	Boulon tête hex		x						M 8 X 55
	00 900 214 0	6kt-Schraube	Hex head bolt	Boulon tête hex		x						M 8 X 55
2	00 909 908 1	Sperrkantscheibe	Detent edged washer	Disque à bord d'arrêt		x						SKM 8
3	00 290 390 0	Distanzrohr	Spacer tube	Tube d'entretoisement		4						12,5 X 17,2 X 37
4	00 000 000 0					1						
5	90 002 672 0	Verschlußschraube I-6kt M18x1, 5 E A3G	Locking screw insi hexagon M18x1.5 E A3G	Vis obturat. six pans cr. M18x1,5 E A3G		2						
6	00 920 872 0	Messkupplung SMK-20 G 1/4"	Measuring coupling SMK-20 G 1/4"	Accouplement de mesure SMK-20 G 1/4"		2						
7	27 013 096 3	Steuerblock	Control block	Bloc de commande		1						

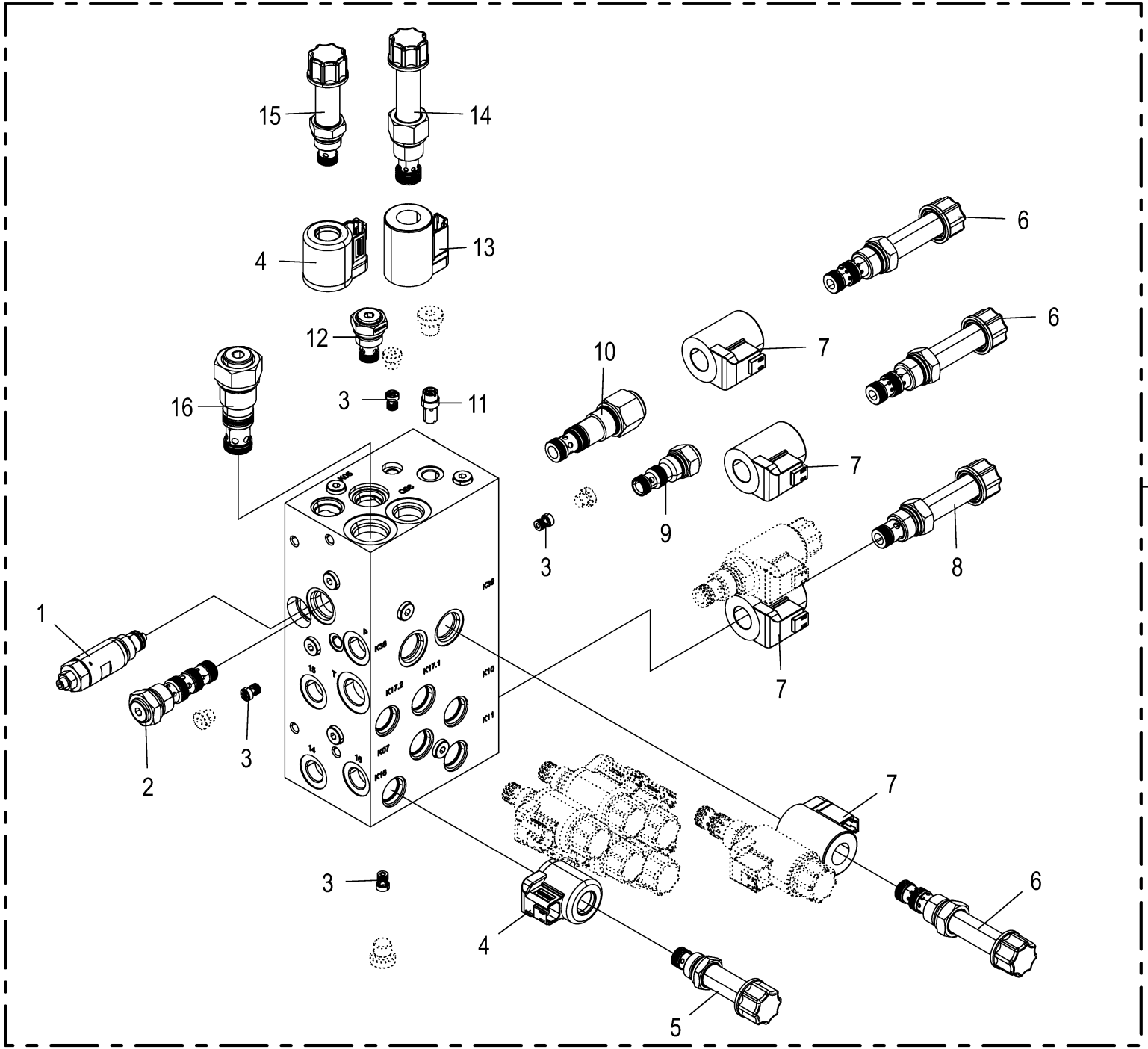

150 051 114 06 / 88.0

150 492 362 01

Ventilblock **Valve block** **Bloc de soupapes**					1109466 -	RP701-35						**150 051 114 06** 150 492 362 1 **88.0**
Pos.	ID-Nr.	Benennung	Description	Description	Masch.-Nr-							Bemerkung/Remarks/Remarque
1	00 919 031 0	Druckbegrenzungsventil	Pressure limiting valve	Soupape de limitation de pression		1						200 bar
2	27 022 425 0	Stromteiler ST10-01-C-N-33	Flow divider ST10-01-C-N-33	Diviseur de courant ST10-01-C-N-33		1						
	90 100 096 0	O-Ring 19,18 x 2,46	O-ring seal 19,18 x 2,46	Joint torique 19,18 x 2,46		1						
3	27 011 352 0	Rückschlagv. 0,5bar G1/8"	Valve 0,5bar G 1/8"	Clapet securite 0,5bar G 1/8"		4						
4	27 011 186 0	Spule 12V S/W DT-Stecker	Coil 12V S/W DT-Plug	Bobine 12V S/W DT-Connecteur		7						
5	27 011 373 0	Wegeventil Einsatz 2/2 Sitz ELEK.S/W	Direct. valve ins. 2/2 seat electr. S/W	Distributeur insert. 2/2 voies élect nr		6						
	90 100 094 0	O-Ring 17 x 2	O-ring seal 17 x 2	Joint torique 17 x 2		6						
6	27 022 423 0	Wegeventil - Einsatz 3/2 Schieb.ELEK.S/W	Direct. valve ins. 3/2 slide elect. b/w	Distributeur insert. barre 3/ 2 élect nr		4						
	90 100 096 0	O-Ring 19,18 x 2,46	O-ring seal 19,18 x 2,46	Joint torique 19,18 x 2,46		4						
7	27 011 188 0	Spule 12V S/W DT-Stecker	Coil 12V	Bobine 12V S/W DT-Connecteur		6						
8	27 019 889 0	Wegevent. Einsatz 2/2 Sitz ELEK.S/W	Direct. valve insert 2/2 seat elec bl	Distributeur insert.2/2 voies élect nr		2						
9	00 919 164 0	Rückschlagventil	Non-return valve	Clapet anti-retour		1						
10	27 022 427 0	Druckwaage Diff-D 11bar Schraube 250bar	Pressure balance Diff-D 11bar 250bar	Indicateur de pression Diff-D 11bar		1						
	00 937 563 0	O-Ring	O-ring	Joint torique		1						19,4 x 2,1
11	27 022 430 0	2-Wege-Stromregelventil fest 0,6 l/min	Two-way flow cont valve fixed 0.6 l/min	Vanne de rég. de déb. à2vo. fixe0,6l/min		1						
12	27 022 426 0	Rückschlagventil RVM06020	Non-return valve RVM06020	Clapet antiretour RVM06020		1						
	90 100 094 0	O-Ring 17 x 2	O-ring seal 17 x 2	Joint torique 17 x 2		1						
13	27 017 561 0	Spule 12V PROP DT-Stecker	Coil 12 V proportional DT-plug	Bobine 12V PROP connecteur DT		1						
14	27 022 429 0	Prop-Stromdrosselventil einstellbar	Prop. flow control valve adjustable	Vanne d'étranglement prop. régl.		1						
	00 937 563 0	O-Ring	O-ring	Joint torique		1						19,4 x 2,1
15	27 022 422 0	Wegeventil - Einsatz 2/2 Sitz ELEK.S/W	Direct. valve ins. 2/2 way electr b/w	Distributeur insert. 2/2 voies élect nr		1						
	90 100 094 0	O-Ring 17 x 2	O-ring seal 17 x 2	Joint torique 17 x 2		1						
16	27 022 428 0	Druckwaage Diff-D 13bar Schraube 350bar	Pressure bal. Diff-D 13bar screw 350bar	Balance de pres. diff-D 13bar vis 350bar		1						
17	27 013 096 3	Steuerblock	Control block	Bloc de commande		1						

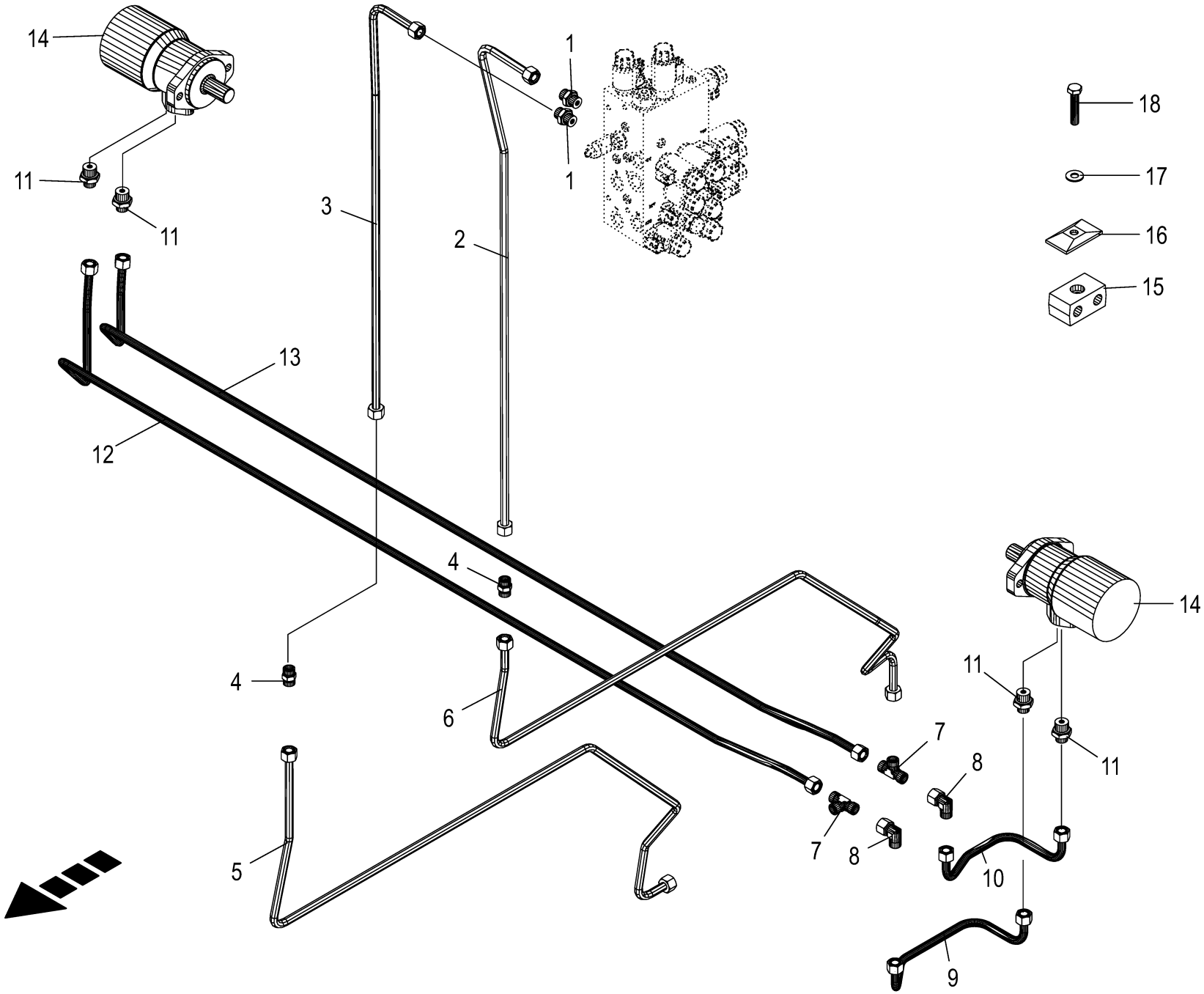

150 051 114 06 / 89.0

150 484 395 03

Hydraulik - Transporttisch **Hydraulics - Conveyor table** **Système hydraulique - Table de convoyage**					1109466 -	RP701-35						**150 051 114 06** 150 484 395 3 **89.0**
Pos.	ID-Nr.	Benennung	Description	Description	Masch.-Nr-							Bemerkung/Remarks/Remarque
1	00 920 901 1	Einschraubstutzen	Male connector	Raccord filet		2						M 18 X 1,5
2	20 267 750 0	Hyd.-Leitung 12 x 1,5 x 1045 2 Bögen	Hydraulic line 12 x 1,5 x 1045	Conduite hydraulique 12 x 1,5 x 1045		1						
3	20 267 751 0	Hyd.-Leitung 12 x 1,5 x 877 2 Bögen	Hydraulic line 12 x 1,5 x 877	Conduite hydraulique 12 x 1,5 x 877		1						
4	00 921 054 1	Verbindungsstutzen	Connector	Raccord		2						M 18 X 1,5
5	20 460 137 0	Hyd.-Leitung 12 x 1,5 x 1668 6 Bögen	Hydraulic line 12 x 1,5 x 1668	Conduite hydraulique 12 x 1,5 x 1668		1						
6	20 460 136 0	Hyd.-Leitung 12 x 1,5 x 1533 7 Bögen	Hydraulic line 12 x 1,5 x 1533	Conduite hydraulique 12 x 1,5 x 1533		1						
7	00 921 071 1	T-Stutzen	T connector	Raccord T réglable		2						L 12
8	00 921 067 1	Winkelstutzen	Angle lug	Jarret tubulure		2						M 18 X 1,5
9	20 460 135 2	Hydraulikleitung 12 x 1,5 x 430 4 Bögen	hydraulic line 12 x 1,5 x 430 4 Bögen	12 x 1,5 x 430 4 Bögen		1						
10	20 460 134 2	Hyd.-Leitung 12 x 1,5 x 371 4 Bögen	Hydraulic line 12 x 1,5 x 371	Conduite hydraulique 12 x 1,5 x 371		1						
11	00 919 602 1	Einschraubstutzen	Male connector	Raccord filet		4						L 12 E R 1/2"
12	21 009 535 0	Hyd.-Leitung 12 x 1,5 x 2024 5 Bögen	Hydraulic line 12 x 1,5 x 2024	Conduite hydraulique 12 x 1,5 x 2024		1						
13	21 009 534 0	Hyd.-Leitung 12 x 1,5 x 1925 5 Bögen	Hydraulic line 12 x 1,5 x 1925	Conduite hydraulique 12 x 1,5 x 1925		1						
14	27 000 014 0	Hydraulikmotor	Hydraulic motor	Moteur hydraulique		2						250,1 ccm
15	00 925 105 0	Rohrschelle -2 Hälften	Tube clamp -2 halves	Bride -2 moitiés		7						Bo.= 12/12
16	00 925 134 0	Deckplatte	Cover plate	Plaque de recouvrement		2						
17	00 909 908 1	Sperrkantscheibe	Detent edged washer	Disque à bord d'arrêt		x						SKM 8
18	00 901 421 1	6kt-Schraube	Hex head bolt	Boulon tête hex		x						M 8 X 40

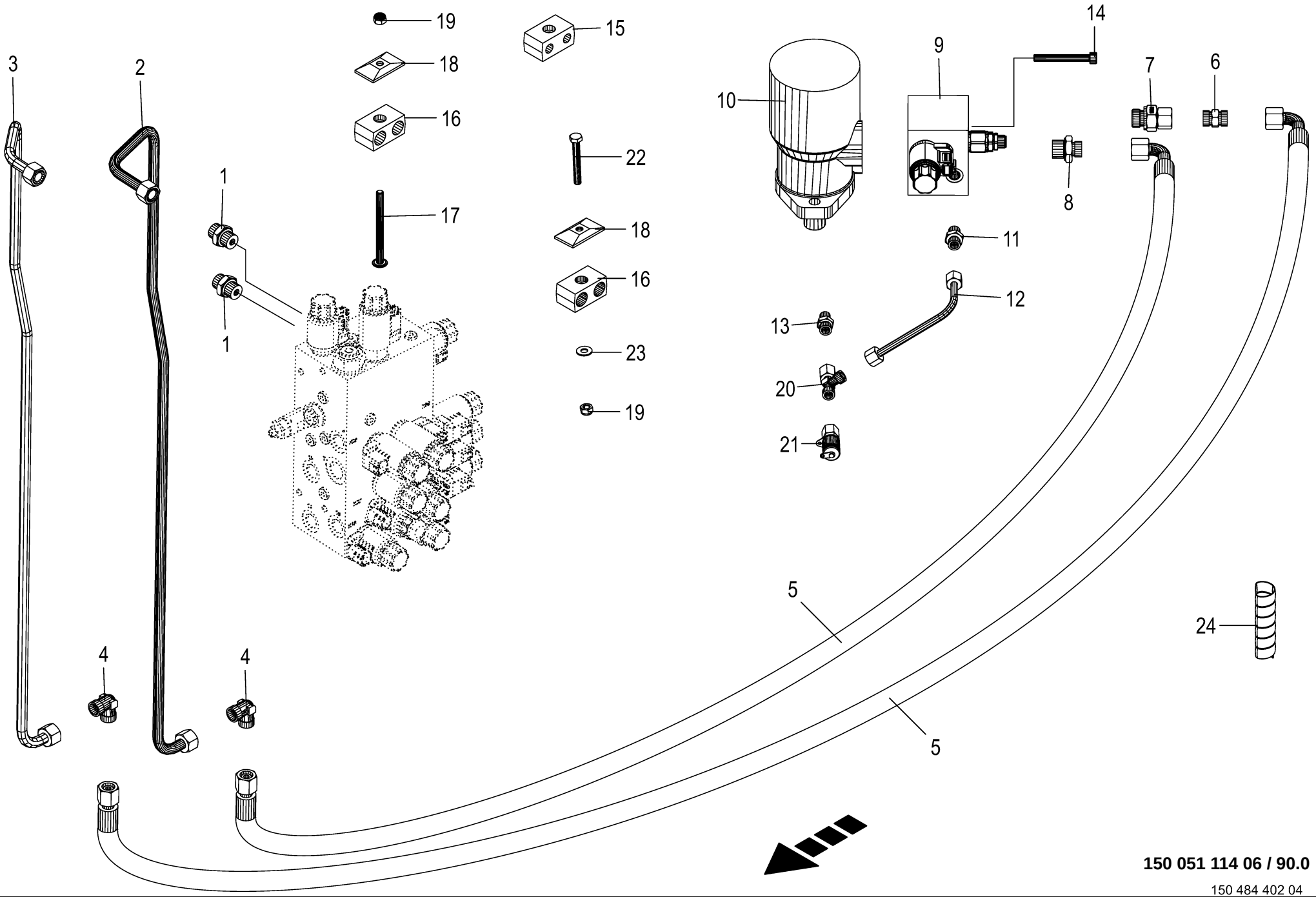

150 051 114 06 / 90.0

150 484 402 04

Hydraulik - Wickelarm **Hydraulics - Wrapping arm** **Système hydraulique - Bras d'enrubannage**					1109466 -	RP7011-35						**150 051 114 06** 150 484 402 4 **90.0**
Pos.	ID-Nr.	Benennung	Description	Description	Masch.-Nr-							Bemerkung/Remarks/Remarque
1	00 920 901 1	Einschraubstutzen	Male connector	Raccord filet		2						M 18 X 1,5
2	20 267 735 1	Hydraulikleitung 12 x 1,5 x 1110 5 Bögen	hydraulic line 12 x 1,5 x 1110 5 Bögen	12 x 1,5 x 1110 5 Bögen		1						
3	20 267 778 0	Hyd.-Leitung 12 x 1,5 x 1110 5 Bögen	Hydraulic line 12 x 1,5 x 1110	Conduite hydraulique 12 x 1,5 x 1110		1						
4	00 921 066 1	Winkel-Verbindungsstutzen	Elbow union	Raccord coude		2						L 12
5	00 920 056 1	Hochdruckschlauchleitung	High pressure hose line	Conduite de tuyau haute pression		2						Lg.= 4400
6	00 921 054 1	Verbindungsstutzen	Connector	Raccord		1						M 18 X 1,5
7	90 002 797 0	Einschraubstutzen L 12 / G 1/ 2" E Zn8	Screw-in fitting L 12 / G 1/ 2" E Zn8	Manchon fileté L 12 / G 1/2" E Zn8		1						
8	00 919 602 1	Einschraubstutzen	Male connector	Raccord filet		1						L 12 E R 1/2"
9	27 021 066 0	Steuerblock Bremse Wickler	Control block brake wrapper	Bloc de commande frein disp d'enroul		1						
	27 021 491 0	Wegeventileiinsatz 2/2 Sitz 12V S/W	Wegeventileiinsatz 2/2 Sitz 12V S/W	Distributeur insert 2/2 12V noir		1						
	90 004 123 0	O-Ring 26,5 x 2,65	O-ring seal 26.5 x 2.65	Joint torique 26,5 x 2,65		2						
	90 004 161 0	O-Ring 23,6 x 2,65	O-ring seal 23.6 x 2.65	Joint torique 23,6 x 2,65		2						
	27 027 803 0	Rückschlagv. 1bar G 1/2"	Non-return valve 1bar G 1/2"	Clapet antiretour 1bar G 1/2"		1						
	90 100 094 0	O-Ring 17 x 2	O-ring seal 17 x 2	Joint torique 17 x 2		1						
10	27 019 431 0	Hyd.-Motor 160 cm3	Hydraulic motor 160 CM3	Moteur hydraulique 160 CM3		1						
11	00 919 964 0	Einschraubstutzen	Male connector	Raccord filet		1						R 1/4" / M 14 X 1,5
12	20 663 971 0	Hyd.-Leitung 8 x 1,5 x 175 1 Bogen	hydr. line 8 x 1.5 x 175 1 bow	Conduite hydraulique 8 x 1,5 x 175		1						
13	90 001 550 0	Einschraubstutzen	Male connector	Raccord filet		1						M 12 X 1,5 / M 14 X 1,5
14	90 001 879 0	Zylinderschraube	Allen screw	Vis tête cylindrique		x						M 8 X 65
15	00 925 105 0	Rohrschelle -2 Hälften	Tube clamp -2 halves	Bride -2 moitiés		2						Bo.= 12/12
16	27 004 012 0	Rohrschelle -2 Hälften	Tube clamp -2 halves	Bride -2 moitiés		3						Bo.= 18/18
17	90 004 072 0	Linsenflan-schr.I-6kt M8x100 Zn8	Oval-flange screw hexag socket	Vis à brides à tête bom 6 p cr		x						
		08.8	M8x100	M8x100								
18	00 925 134 0	Deckplatte	Cover plate	Plaque de recouvrement		3						
19	00 908 706 0	Sicherungsmutter	Locknut	Écrou hex		x						M 8
20	00 919 967 0	L-Stutzen	Adjustable L connection	Raccord L réglable		1						M 14 X 1,5
21	27 000 662 0	Mini-Messanschluss	Connector f.mini-test equipm.	Raccord instr.mesureur mini		1						M 16 X 2 / M 14 X 1,5
22	00 901 425 0	6kt-Schraube	Hex head bolt	Boulon tête hex		x						M 8 X 60
23	00 909 908 1	Sperrkantscheibe	Detent edged washer	Disque à bord d'arrêt		x						SKM 8
24	27 004 602 0	Spiralband -Id.-Nr.= 1m	Spiral strip -Id.-no.= 1m	Feuillards spiralé -Id.-no.= 1m		x						Rd. 15 / 18

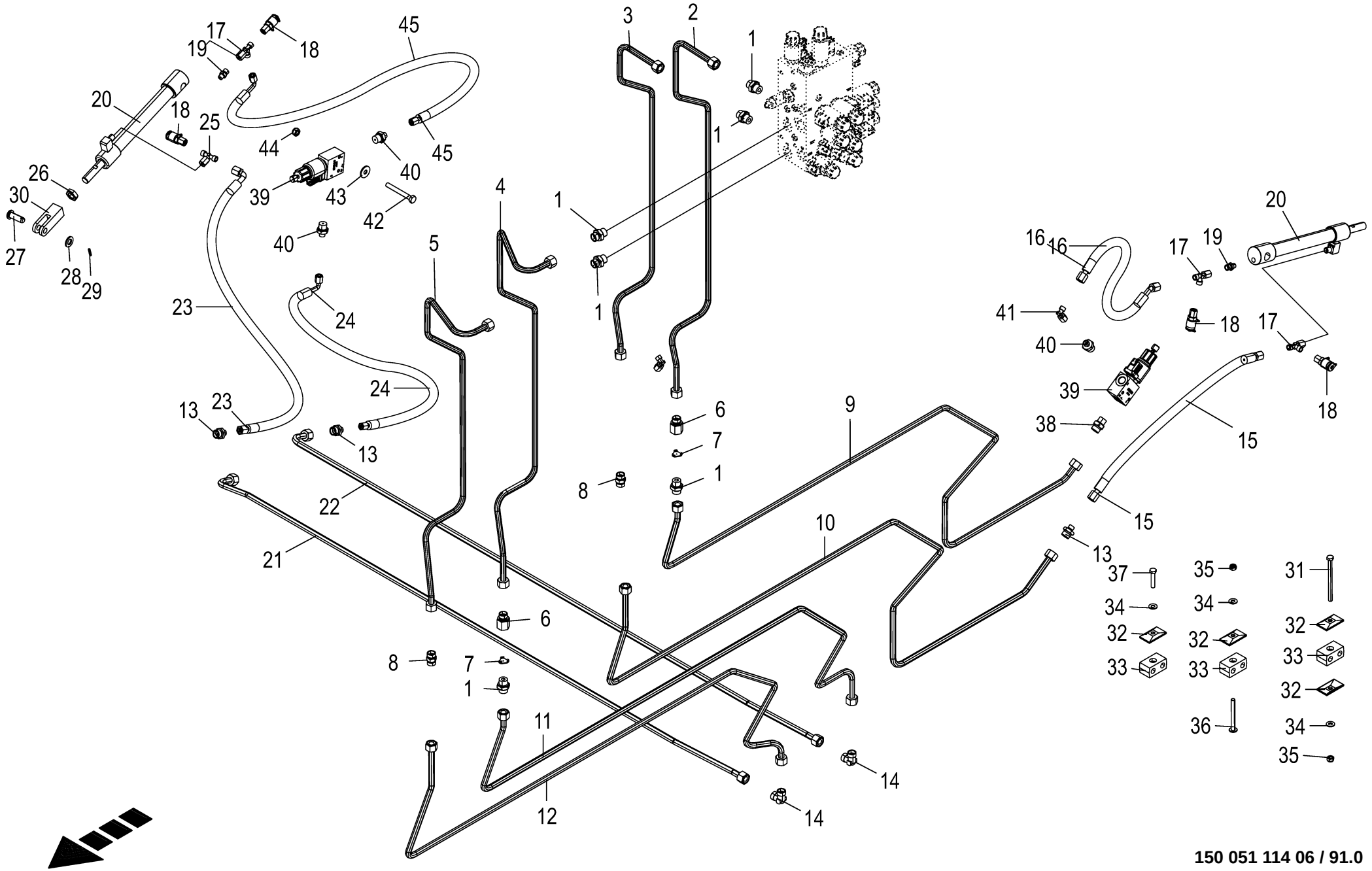

150 051 114 06 / 91.0

150 484 428 03

Hydraulik - Folienhaltearm **Hydraulics - Plastic film supporting arm** **Système hydraulique - Bras support de film plastique**					1109466 -	RP701-35						**150 051 114 06** 150 484 428 3 **91.0**
Pos.	ID-Nr.	Benennung	Description	Description	Masch.-Nr-							Bemerkung/Remarks/Remarque
1	00 920 901 1	Einschraubstutzen	Male connector	Raccord filet		6						M 18 X 1,5
2	20 267 768 0	Hyd.-Leitung 12 x 1,5 x 1182 6 Bögen	Hydraulic line 12 x 1,5 x 1182	Conduite hydraulique 12 x 1,5 x 1182		1						
3	20 267 769 0	Hyd.-Leitung 12 x 1,5 x 1068 6 Bögen	Hydraulic line 12 x 1,5 x 1068	Conduite hydraulique 12 x 1,5 x 1068		1						
4	20 469 992 0	Hyd.-Leitung 12 x 1,5 x 1308 7 Bögen	Hydraulic line 12 x 1,5 x 1308	Conduite hydraulique 12 x 1,5 x 1308		1						
5	20 267 799 0	Hyd.-Leitung 12 x 1,5 x 1178 7 Bögen	Hydraulic line 12 x 1,5 x 1178	Conduite hydraulique 12 x 1,5 x 1178		1						
6	00 276 337 1	Drosselgehäuse	Ahrottle housing	Boîtier d' étranglement		2						M 18 X 1,5 / M 18 X 1,5
7	27 011 469 0	Drosselscheibe eins. fest 0,7 15,7x18,7	Throttling disc 0,7 15,7x18,7	Rondelle d'étranglement unilat fixe		2						
8	00 921 054 1	Verbindungsstutzen	Connector	Raccord		2						M 18 X 1,5
9	20 460 164 1	Hyd.-Leitung 12 x 1,5 x 2104 7 Bögen	Hydraulic line 12 x 1,5 x 2104	Conduite hydraulique 12 x 1,5 x 2104		1						
10	20 460 166 0	Hyd.-Leitung 12 x 1,5 x 2307 7 Bögen	Hydraulic line 12 x 1,5 x 2307	Conduite hydraulique 12 x 1,5 x 2307		1						
11	20 460 167 0	Hyd.-Leitung 12 x 1,5 x 1810 6 Bögen	Hydraulic line 12 x 1,5 x 1810	Conduite hydraulique 12 x 1,5 x 1810		1						
12	20 460 168 0	Hyd.-Leitung 12 x 1,5 x 1894 6 Bögen	Hydraulic line 12 x 1,5 x 1894	Conduite hydraulique 12 x 1,5 x 1894		1						
13	00 920 897 0	Reduzier-Verschraubung	Reducer fitting	Réduction		4						L 12 / 6
14	00 921 066 1	Winkel-Verbindungsstutzen	Elbow union	Raccord coude		2						L 12
15	27 011 416 0	Hyd-Schlauch 2SN 6x550 DKOL	Hyd. hose 2 SN 6x550 DKOL	Flexible hyd. 2 SN 6x550 DKOL		1						
16	27 002 450 0	Hyd-Schlauch 2SN 6x400 DKOL DKOL45	Hydraulic hose 2 SN 6x400 DKOL DKOL45°	Flex. hyd. 2 SN 6x400 DKOL DKOL45°		1						
17	00 921 274 0	L-Stutzen	Adjustable L connection	Raccord L réglable		3						L 6
18	00 920 867 0	Mini-Messanschluss	Connector f.mini-test equipm.	Raccord instr.mesureur mini		4						M 16 X 2
19	00 921 059 2	Einschraubstutzen	Male connector	Raccord filet		2						M 10 X 1 / M 12 X 1,5
20	00 240 719 1	Hyd-Zylinder DZ 16/25x185/326 Drosselv.	Hydraulic cylinder DZ 16/ 25x185/326 1	Vérin hyd. DZ 16/25x185/326 1		2						
21	20 060 346 0	Hydraulikleitung -inkl. Überwurfmutter, Schneidring	Hydraulic line -incl. nozzle disc cap, cutting ring	Ligne hydraulique -incl. écrou de buse-pastille, baque coupante		1						12 X 1,5
22	20 460 163 0	Hyd.-Leitung 12 x 1,5 x 1662 3 Bögen	Hydraulic line 12 x 1,5 x 1662	Conduite hydraulique 12 x 1,5 x 1662		1						
23	27 007 082 1	Hyd-Schlauch 1SN-K 6x1000 DKOL DKOL90	Hyd. hose 1SN-K 6x1000 DKOL DKOL90°	Flex. hyd. 1SN-K 6x1000 DKOL DKOL90°		1						

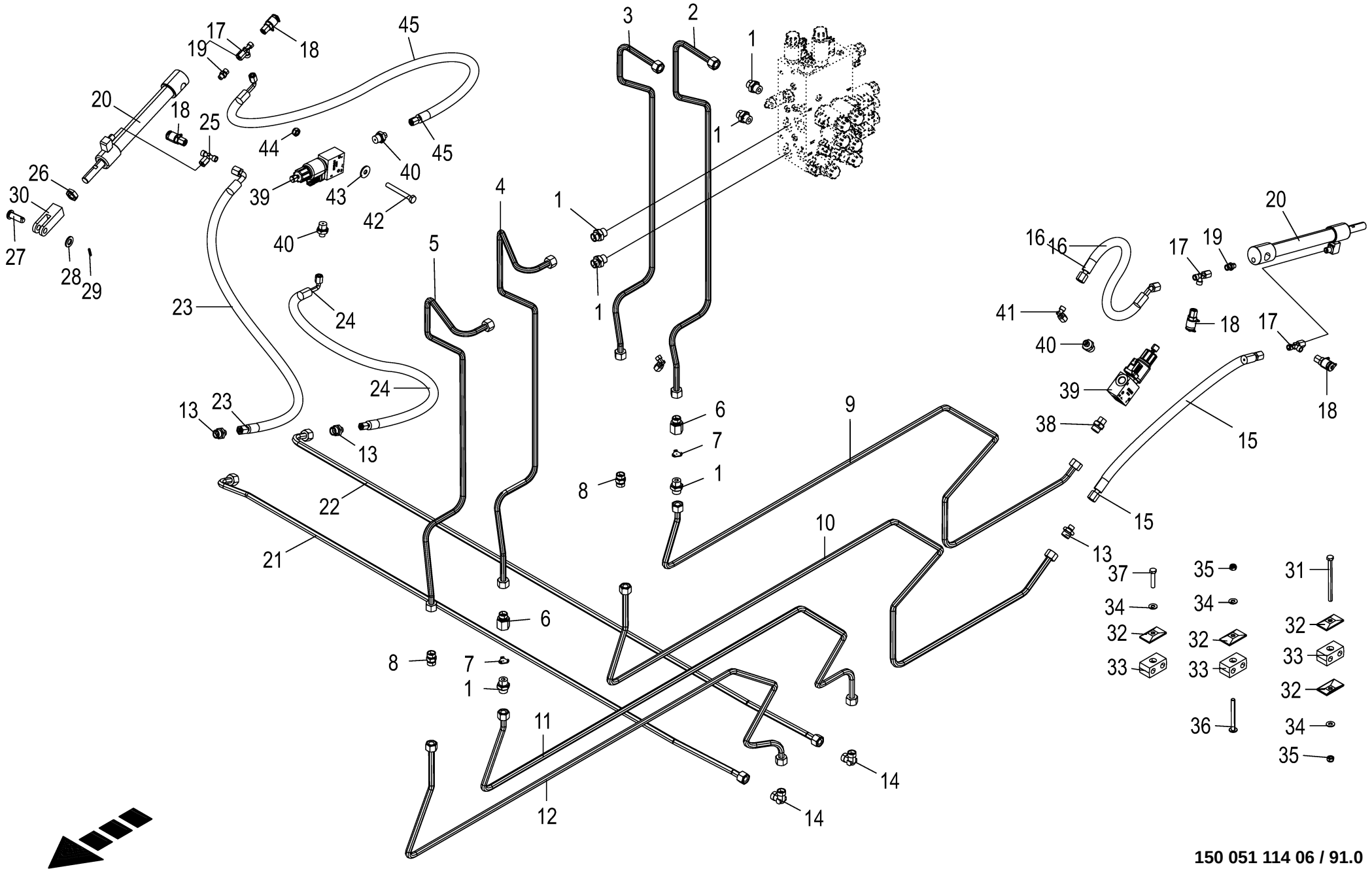

150 051 114 06 / 91.0

150 484 428 03

Hydraulik - Folienhaltearm Hydraulics - Plastic film supporting arm Système hydraulique - Bras support de film plastique					1109466 -	RP701-35						150 051 114 06 150 484 428 3 91.0
Pos.	ID-Nr.	Benennung	Description	Description	Masch.-Nr-							Bemerkung/Remarks/Remarque
24	27 022 585 0	Hyd-Schlauch 1SN-K 6x650 DKOL DKOL90	Hyd. hose 1SN-K 6x650 DKOL DKOL90	Flexible hyd. 1SN-K 6x650 DKOL DKOL90		1						
25	00 920 900 1	T-Stutzen	T connector	Raccord T réglable		1						L 6
26	00 908 620 0	6kt-Mutter -niedrige Form	Hex nut -low form	Écrou hex -forme basse		x						M 16
27	00 916 014 2	Bolzen	Pin	Boulon		2						Rd. 12 X 35
28	00 910 506 1	Scheibe	Washer	Rondelle		x						13 X 24 X 2,5
29	00 912 579 2	Spannstift	Roll pin	Goupille de serrage		2						4 X 20
30	00 240 712 3	Gabelkopf	Clevis	Tête de fourche		2						
31	00 900 223 1	6kt-Schraube	Hex head bolt	Boulon tête hex		x						M 8 X 110
32	00 925 134 0	Deckplatte	Cover plate	Plaque de recouvrement		12						
33	00 925 105 0	Rohrschelle -2 Hälften	Tube clamp -2 halves	Bride -2 moitiés		12						Bo.= 12/12
34	00 909 908 1	Sperrkantscheibe	Detent edged washer	Disque à bord d'arrêt		x						SKM 8
35	00 908 706 0	Sicherungsmutter	Locknut	Écrou hex		x						M 8
36	90 003 991 0	Linsenflan-schr.I-6kt M8x80 Zn8 08.8	Oval-flange screw hex. socket M8x50 Zn8	Vis à brides tête bom. 6 p. cr. M8x80Zn8		x						
37	00 901 421 1	6kt-Schraube	Hex head bolt	Boulon tête hex		x						M 8 X 40
38	00 919 918 1	Einschraubstutzen	Male connector	Raccord filet		1						M 18 X 1,5 / E R3/8"
39	27 017 466 0	Wegeventil m.Geh. 2/2-Sitz, 12V S/W	Direct. control valve+housing	Distributeur + carter		2						
	27 011 013 0	Wegeventil Einsatz 2/2 Sitz ELEK.S/W	Direct. valve ins. 2/2 seat electr. S/W	Distributeur insert. 2/2 voies élect nr		2						
	27 011 186 0	Spule 12V S/W DT-Stecker	Coil 12V S/W DT-Plug	Bobine 12V S/W DT-Connecteur		2						
	27 006 967 0	Nothandbetätigung	Emergency hand operation	Commande à main d'urgence		2						
	90 100 094 0	O-Ring 17 x 2	O-ring seal 17 x 2	Joint torique 17 x 2		2						
40	00 919 741 1	Einschraubstutzen	Male connector	Raccord filet		3						M 12 X 1,5 / G 3/8"
41	00 921 225 0	Winkelstutzen	Angle lug	Jarret tubulure		1						M 12 X 1,5
42	00 900 244 0	6kt-Schraube	Hex head bolt	Boulon tête hex		x						M 6 X 50
43	00 910 351 1	Scheibe	Washer	Rondelle		x						6,4 X 18 X 1,6
44	00 908 704 1	Sicherungsmutter	Locknut	Écrou hex		x						M 6
45	27 012 676 1	Hyd-Schlauch 1SN-K 6x550 DKOL DKOL90	Hydraulic hose 1SN-K 6x550	Flexible hydraulique 1SN-K 6x550		1						

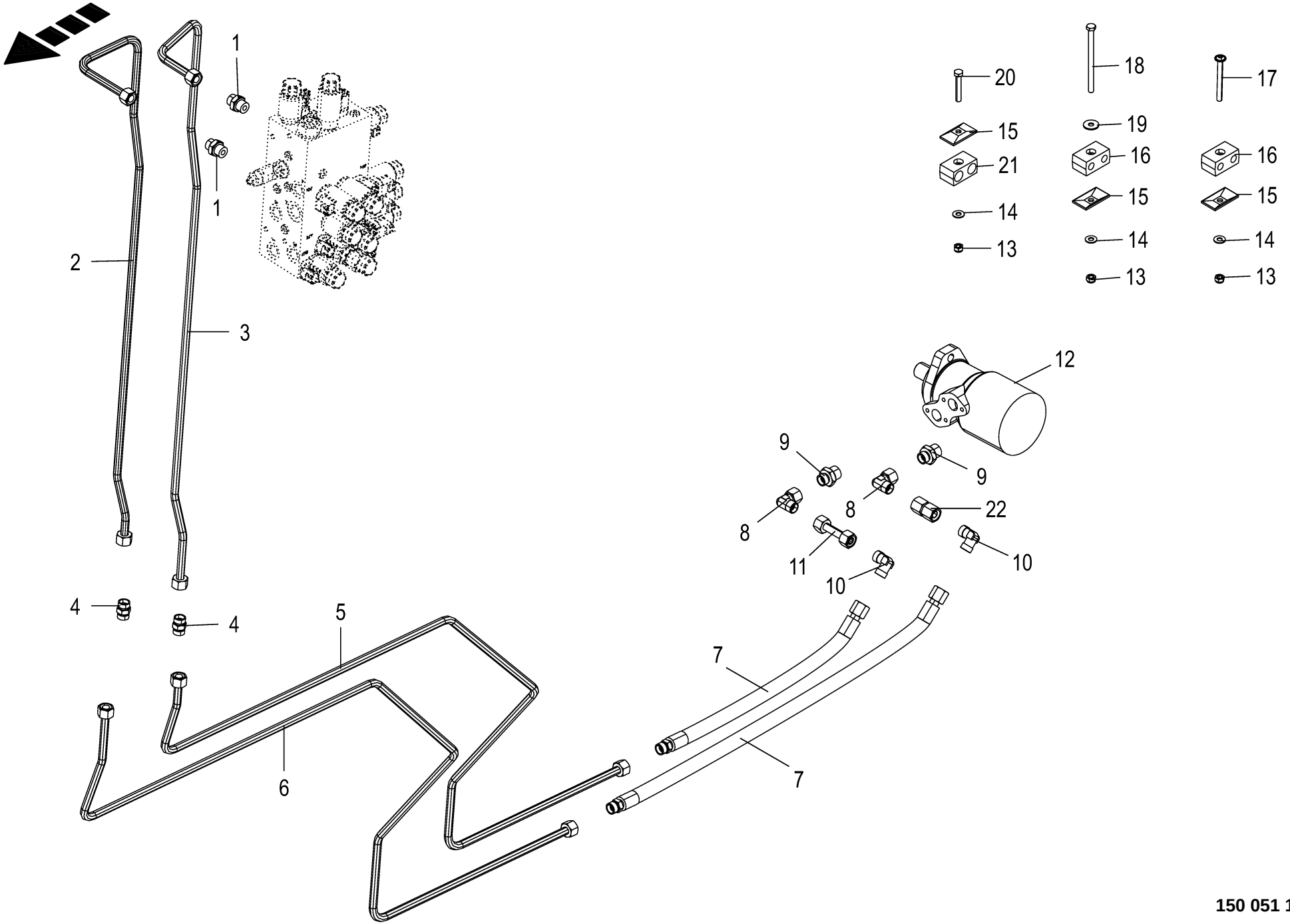

150 051 114 06 / 92.0

150 484 433 02

Hydraulik - Wickeltisch
Hydraulics - table of net wrapping unit
Système hydraulique - table du système de liage file

1109466 -

RP701-35

150 051 114 06

150 484 433 2 **92.0**

Pos.	ID-Nr.	Benennung	Description	Description	Masch.-Nr-							Bemerkung/Remarks/Remarque
1	00 920 901 1	Einschraubstutzen	Male connector	Raccord filet		2						M 18 X 1,5
2	20 469 991 0	Hyd.-Leitung 12 x 1,5 x 1179 6 Bögen	Hydraulic line 12 x 1,5 x 1179	Conduite hydraulique 12 x 1,5 x 1179		1						
3	20 267 736 0	Hyd.-Leitung 12 x 1,5 x 1254 6 Bögen	Hydraulic line 12 x 1,5 x 1254	Conduite hydraulique 12 x 1,5 x 1254		1						
4	00 921 054 1	Verbindungsstutzen	Connector	Raccord		2						M 18 X 1,5
5	20 460 161 0	Hyd.-Leitung 12 x 1,5 x 1893 6 Bögen	Hydraulic line 12 x 1,5 x 1893	Conduite hydraulique 12 x 1,5 x 1893		1						
6	20 460 162 0	Hyd.-Leitung 12 x 1,5 x 2024 6 Bögen	Hydraulic line 12 x 1,5 x 2024	Conduite hydraulique 12 x 1,5 x 2024		1						
7	27 000 461 0	Hochdruckschlauchleitung	High pressure hose line	Conduite de tuyau haute pression		2						Lg.= 1300
8	00 921 067 1	Winkelstutzen	Angle lug	Jarret tubulure		2						M 18 X 1,5
9	00 919 602 1	Einschraubstutzen	Male connector	Raccord filet		2						L 12 E R 1/2"
10	00 921 066 1	Winkel-Verbindungsstutzen	Elbow union	Raccord coude		2						L 12
11	00 287 830 1	Hydraulikleitung -inkl. Überwurfmutter, Schneidring	Hydraulic line -incl. nozzle disc cap, cutting ring	Ligne hydraulique -incl. écrou de buse-pastille, baque coupante		1						12 X 1,5 X 72
12	27 019 431 0	Hyd.-Motor 160 cm3	Hydraulic motor 160 CM3	Moteur hydraulique 160 CM3		1						
13	00 908 706 0	Sicherungsmutter	Locknut	Écrou hex		x						M 8
14	00 909 908 1	Sperrkantscheibe	Detent edged washer	Disque à bord d'arrêt		x						SKM 8
15	00 925 134 0	Deckplatte	Cover plate	Plaque de recouvrement		4						
16	00 925 105 0	Rohrschelle -2 Hälften	Tube clamp -2 halves	Bride -2 moitiés		6						Bo.= 12/12
17	90 003 991 0	Linsenflan-schr.I-6kt M8x80 Zn8 08.8	Oval-flange screw hex. socket M8x50 Zn8	Vis à brides tête bom. 6 p. cr. M8x80Zn8		x						
18	00 901 010 0	6kt-Schraube	Hex head bolt	Boulon tête hex		x						M 8 X 120
19	00 910 603 0	Scheibe	Washer	Rondelle		x						8,4 X 24 X 2
20	00 901 423 0	6kt-Schraube	Hex head bolt	Boulon tête hex		x						M 8 X 50
21	00 925 155 0	Rohrschelle -2 Hälften	Tube clamp -2 halves	Bride -2 moitiés		1						Bo.= 18/18
22	00 230 743 0	Doppelnippel	Double nipple	Double raccord		1						L 12

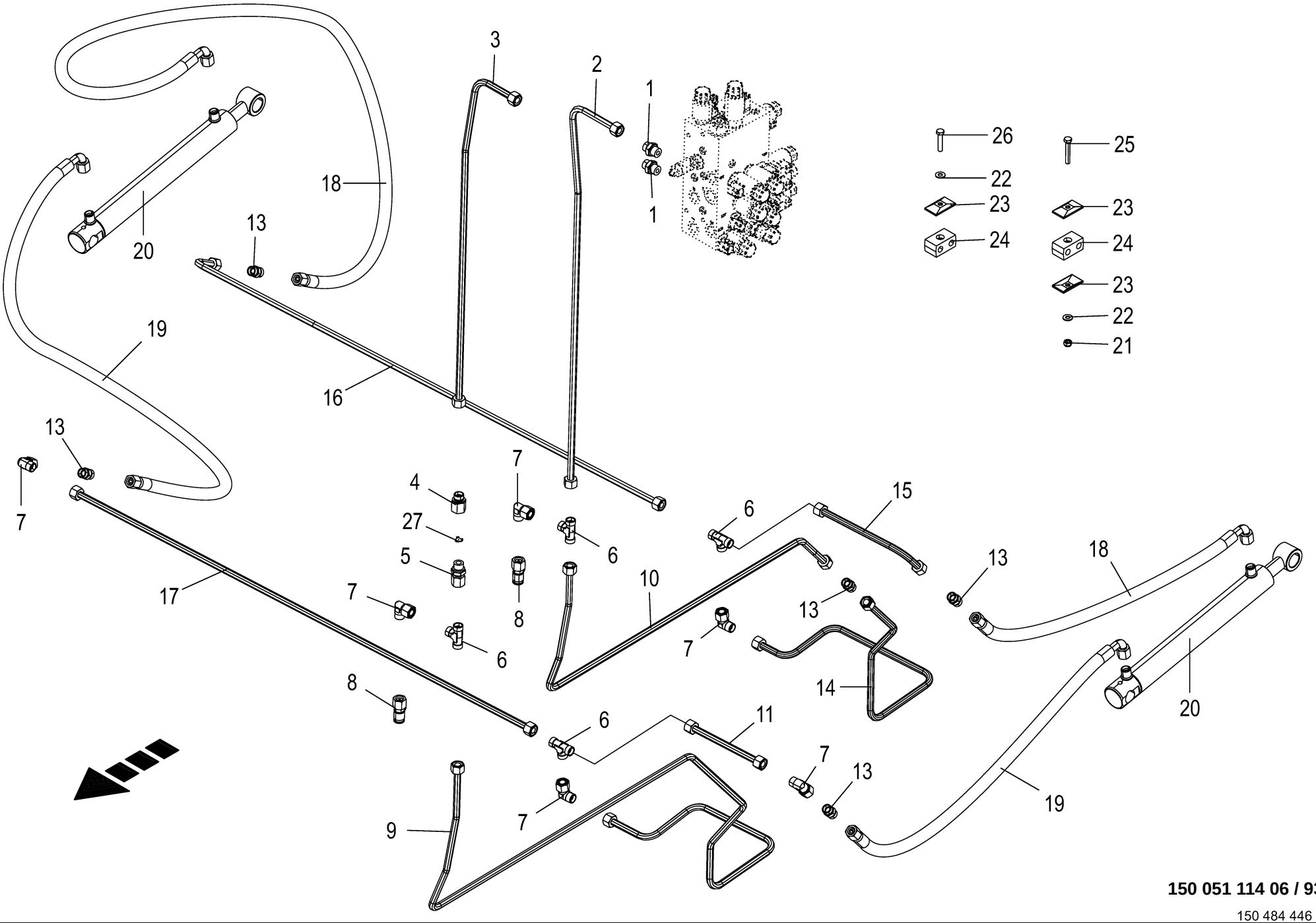

150 051 114 06 / 93.0

150 484 446 02

Hydraulik - Wickeltisch
Hydraulics - table of net wrapping unit
Système hydraulique - table du système de liage file

1109466 -

RP701-35

150 051 114 06

150 484 446 2 **93.0**

Pos.	ID-Nr.	Benennung	Description	Description	Masch.-Nr-							Bemerkung/Remarks/Remarque
1	00 920 901 1	Einschraubstutzen	Male connector	Raccord filet		2						M 18 X 1,5
2	20 267 752 0	Hyd.-Leitung 12 x 1,5 x 969 2 Bögen	Hydraulic line 12 x 1,5 x 969	Conduite hydraulique 12 x 1,5 x 969		1						
3	20 267 754 0	Hyd.-Leitung 12 x 1,5 x 826 2 Bögen	Hydraulic line 12 x 1,5 x 826	Conduite hydraulique 12 x 1,5 x 826		1						
4	00 276 337 1	Drosselgehäuse	Ahrottle housing	Boîtier d' étranglement		1						M 18 X 1,5 / M 18 X 1,5
5	00 921 093 1	Einschraubstutzen	Male connector	Raccord filet		1						M 18 X 1,5
6	00 921 071 1	T-Stutzen	T connector	Raccord T réglable		4						L 12
7	00 921 067 1	Winkelstutzen	Angle lug	Jarret tubulure		6						M 18 X 1,5
8	00 920 868 0	Mini-Messanschluss	Connector f.mini-test equipm.	Raccord instr.mesureur mini		2						M 16 X 2 / M 18 X 1,5
9	20 460 131 0	Hyd.-Leitung 12 x 1,5 x 2188 10 Bögen	Hydraulic line 12 x 1,5 x 2188	Conduite hydraulique 12 x 1,5 x 2188		1						
10	20 460 132 0	Hyd.-Leitung 12 x 1,5 x 1148 5 Bögen	Hydraulic line 12 x 1,5 x 1148	Conduite hydraulique 12 x 1,5 x 1148		1						
11	20 062 068 0	Hydraulikleitung -inkl. Überwurfmutter, Schneidring	Hydraulic line -incl. nozzle disc cap, cutting ring	Ligne hydraulique -incl. écrou de buse-pastille, baque coupante		1						12 X 1,5
13	00 921 054 1	Verbindungsstutzen	Connector	Raccord		5						M 18 X 1,5
14	20 460 133 0	Hyd.-Leitung 12 x 1,5 x 995 6 Bögen	Hydraulic line 12 x 1,5 x 995	Conduite hydraulique 12 x 1,5 x 995		1						
15	20 062 069 0	Hydraulikleitung -inkl. Überwurfmutter, Schneidring	Hydraulic line -incl. nozzle disc cap, cutting ring	Ligne hydraulique -incl. écrou de buse-pastille, baque coupante		1						12 X 1,5
16	20 060 340 0	Hydraulikleitung -inkl. Überwurfmutter, Schneidring	Hydraulic line -incl. nozzle disc cap, cutting ring	Ligne hydraulique -incl. écrou de buse-pastille, baque coupante		1						12 X 1,5
17	20 060 339 0	Hydraulikleitung -inkl. Überwurfmutter, Schneidring	Hydraulic line -incl. nozzle disc cap, cutting ring	Ligne hydraulique -incl. écrou de buse-pastille, baque coupante		1						12 X 1,5
18	27 003 853 0	Hochdruckschlauchleitung	High pressure hose line	Conduite de tuyau haute pression		2						Lg.= 1000
19	00 921 258 1	Hochdruckschlauchleitung	High pressure hose line	Conduite de tuyau haute pression		2						Lg.= 670
20	27 008 278 1	Hyd-Zylinder DZ 25/40x270/470	Hydraulic cylinder	Vérin hydraulique		2						
	90 003 340 0	Lagerbuchse 25x28x30	Bearing bushing 25x28x30	Coussinet 25x28x30		2						
21	00 908 706 0	Sicherungsmutter	Locknut	Écrou hex		x						M 8
22	00 909 908 1	Sperrkantscheibe	Detent edged washer	Disque à bord d'arrêt		x						SKM 8
23	00 925 134 0	Deckplatte	Cover plate	Plaque de recouvrement		4						
24	00 925 105 0	Rohrschelle -2 Hälften	Tube clamp -2 halves	Bride -2 moitiés		7						Bo.= 12/12
25	00 901 423 0	6kt-Schraube	Hex head bolt	Boulon tête hex		x						M 8 X 50
26	00 901 421 1	6kt-Schraube	Hex head bolt	Boulon tête hex		x						M 8 X 40
27	27 003 357 0	Drosselscheibe	Throttling disc	Disque d'etranglement		1						1,2 X 15,7 X 18,7

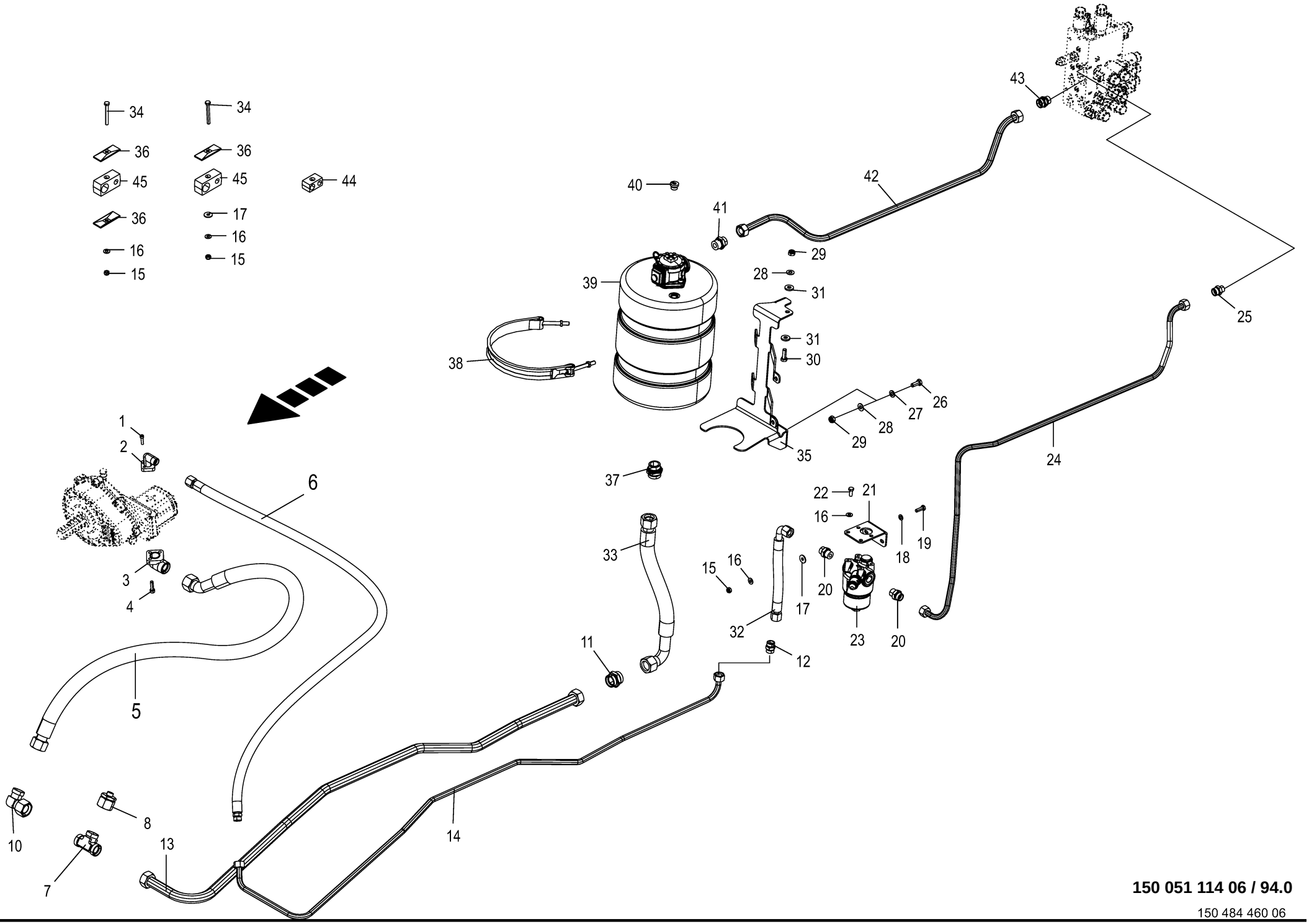

150 051 114 06 / 94.0

150 484 460 06

Hydraulik - Pumpe / Öltank **Hydraulics - pump / oil tank** **Hydraulique - pompe / reservoir d'huile**					1109466 -	RP701-35						**150 051 114 06** 150 484 460 6 **94.0**
Pos.	ID-Nr.	Benennung	Description	Description	Masch.-Nr-							Bemerkung/Remarks/Remarque
1	00 903 047 1	Zylinderschraube	Allen screw	Vis tête cylindrique		x						M 6 X 25
2	90 000 125 0	Flanschverschraubung	Flange connection	Connexion de collerette		1						
	00 937 515 0	O-Ring	O-ring	Joint torique		1						16 X 2,5
3	90 000 126 0	Flanschverschraubung	Flange connection	Connexion de collerette		1						
	90 000 167 0	O-Ring 24 x 2,5	RING 24 x 2,5	BAGUE		1						
4	00 903 078 1	Zylinderschraube	Allen screw	Vis tête cylindrique		x						M 8 X 30
5	27 023 086 0	Hyd-Schlauch SG 25x700 DKOL DKOL90	Hydr. hose SG 25x700 DKOL DKOL90	Flexible hyd. SG 25x700 DKOL DKOL90		1						
6	27 009 710 0	Hyd-Schlauch 2SN 12x700 DKOL CEL	Hyd. hose 2 SN 12x700 DKOL CEL	Flex. hyd. 2 SN 12x700 DKOL CEL		1						
7	00 919 908 0	T-Verbindungsstutzen	T-connector	T-raccord		1						L 28
8	00 919 924 0	Reduzier-Verschraubung	Reducer fitting	Réduction		1						M 36 X 2 / M 18 X 1,5
10	00 920 822 0	Winkelstutzen	Angle lug	Jarret tubulure		1						L 28
11	00 919 921 0	Verbindungsstutzen	Connector	Raccord		1						L 28
12	00 921 053 1	Verbindungsstutzen	Connector	Raccord		1						L 15
13	20 460 853 0	Hyd.-Leitung 28 x 1,5 x 1790 6 Bögen	Hydraulic line 28 x 1,5 x 1790	Conduite hydraulique 28 x 1,5 x 1790		1						
14	20 460 854 2	Hyd.-Leitung 15 x 1,5 x 2173 8 Bögen	Hydraulic line 15 x 1,5 x 2173	Conduite hydraulique 15 x 1,5 x 2173		1						
15	00 908 706 0	Sicherungsmutter	Locknut	Écrou hex		x						M 8
16	00 909 908 1	Sperrkantscheibe	Detent edged washer	Disque à bord d'arrêt		x						SKM 8
17	00 910 603 0	Scheibe	Washer	Rondelle		x						8,4 X 24 X 2
18	00 910 413 0	Scheibe	Washer	Rondelle		x						8,4 X 17 X 1,6
19	00 900 616 0	6kt-Schraube	Hex head bolt	Boulon tête hex		x						M 8 X 25
20	00 920 911 1	Einschraubstutzen	Male connector	Raccord filet		2						L 15
21	20 267 948 1	Filterhalter	Filter support	Support du filtre		1						
22	00 900 614 0	6kt-Schraube	Hex head bolt	Boulon tête hex		x						M 8 X 20
23	27 018 687 0	Hochdruckfilter	High-pressure filter	Filtre haute-pression		1						
	27 010 484 0	Dichtsatz HD-Filter MFM	Gasket ring	Bague d'étanchéité		1						
	27 018 688 0	Filterelement	Filter element	Élément filtrant		1						
	27 004 028 0	Verschmutzungsanzeige	Contamination indicator	Indicateur de contamination		1						
24	20 267 815 0	Hyd.-Leitung 15 x 1,5 x 1600 7 Bögen	Hydraulic line 15 x 1,5 x 1600	Conduite hydraulique 15 x 1,5 x 1600		1						
25	00 921 057 2	Einschraubstutzen	Male connector	Raccord filet		1						M 22 X 1,5 / M 18 X 1,5
26	00 900 636 0	6kt-Schraube	Hex head bolt	Boulon tête hex		x						M 10 X 25
27	00 910 414 0	Scheibe	Washer	Rondelle		x						10,5 X 21 X 2
28	00 909 909 1	Sperrkantscheibe	Detent edged washer	Disque à bord d'arrêt		x						SKM 10
29	00 908 758 0	Sicherungsmutter	Locknut	Écrou hex		x						M 10

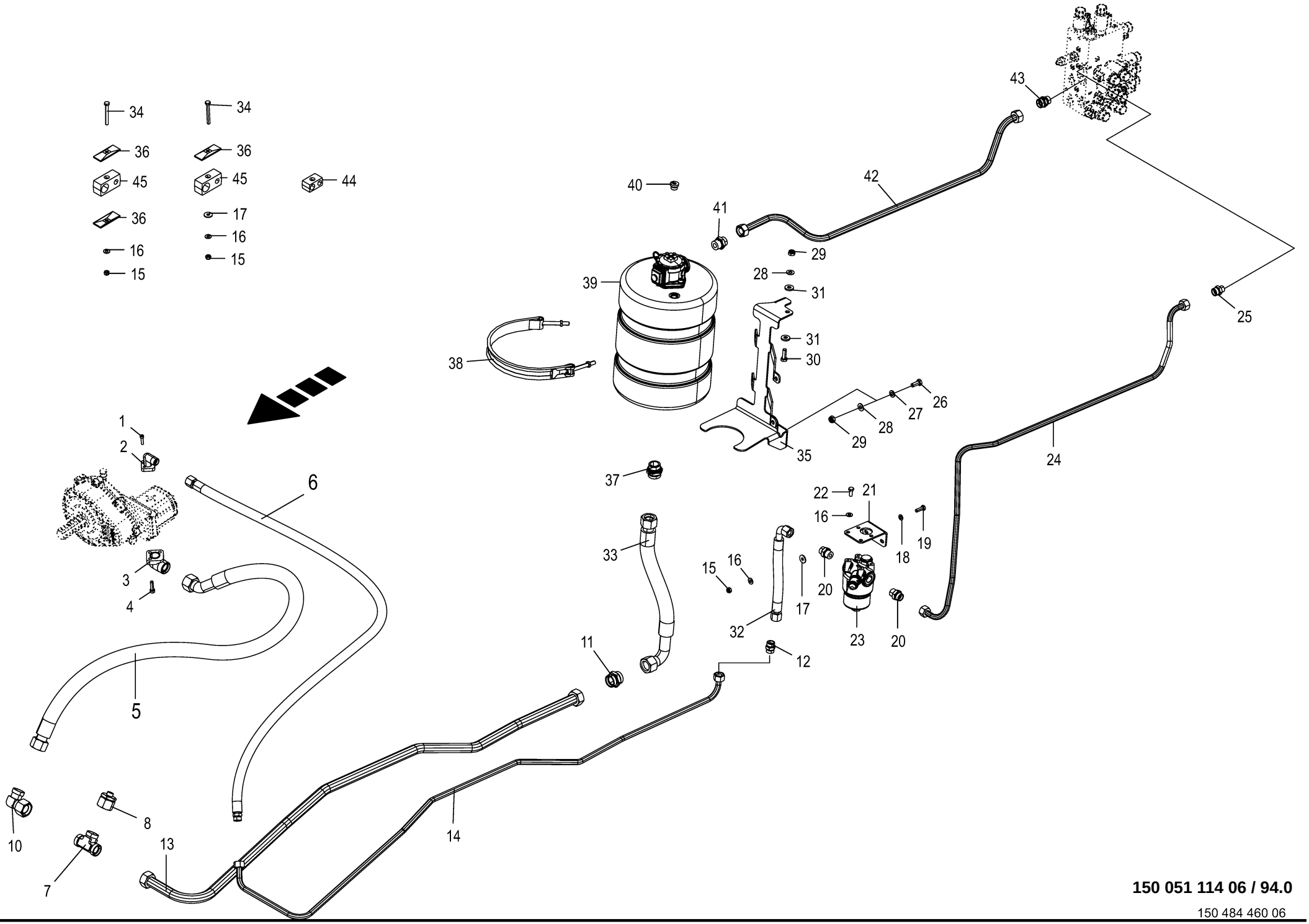

150 051 114 06 / 94.0

150 484 460 06

Hydraulik - Pumpe / Öltank **Hydraulics - pump / oil tank** **Hydraulique - pompe / reservoir d'huile**					1109466 -	RP701-35						**150 051 114 06** 150 484 460 6 **94.0**
Pos.	ID-Nr.	Benennung	Description	Description	Masch.-Nr-							Bemerkung/Remarks/Remarque
30	00 900 637 0	6kt-Schraube	Hex head bolt	Boulon tête hex		x						M 10 X 30
31	00 910 361 1	Scheibe	Washer	Rondelle		x						10,5 X 25 X 4
32	27 014 247 0	Hyd-Schlauch 2SN 12x635 DKOL DKOL90	Hyd. hose 2 SN 12x635 DKOL DKOL90°	Tuyau flex. hyd.2 SN 12x635 DKOL DKOL90°		1						
33	27 023 044 0	Hyd-Schlauch SG 25x775 DKOL DKOL90	Hydr. hose SG 25x775 DKOL DKOL90	Flexible hyd. SG 25x775 DKOL DKOL90		1						
34	00 901 049 1	6kt-Schraube	Hex head bolt	Boulon tête hex		x						M 8 X 70
35	20 267 810 3	Aufnahme Öltank	Holder oil tank	Logement réservoir d'huile		1						
36	27 007 549 0	Deckplatte	Cover plate	Plaque de recouvrement		3						
37	90 003 556 0	Einschraubstutzen L 28 / M33x2 F Zn8	Screw-in fitting L 28 / M33x2 F Zn8	Manchon fileté L 28 / M33x2 F Zn8		1						
38	27 015 106 0	Gelenkb. Spannband 25x1mm Ø	Joint bolt tension.str. 25x1mm Ø	Boulon articulé bande de serrage		2						
		214-232	214-232	25x1mm								
39	27 014 941 0	Hydrauliköltank kpl. EBZ 15L Ø280x455	hydraulic oil tank EBZ 15L Ø280x455	réservoir d'huile hydraulique EBZ 15L		1						
	27 016 505 0	Rücklauffilter + Element & VA	Return filter + element & VA	Bloc filtre complet		1						
	27 016 506 0	Hydrauliköl-Filterelement 0090	Filter element	Filtre hydraulique		1						
	27 018 734 0	Ölmeßstab	Oil dipstick	Jauge d'huile		1						
	27 024 305 0	Dichtungssatz Kunststofftank	Gasket set plastic tank	Jeu de joints réservoir en plastique		1						
40	90 002 672 0	Verschlußschraube I-6kt M18x1, 5	Locking screw insi hexagon	Vis obturat. six pans cr. M18x1,5 E		1						
		E A3G -oben	M18x1.5 E A3G -top	A3G -en haut								
	90 003 071 0	Verschlußschraube I-6kt M10x1 verzinkt -unten	Locking screw intern hexag M10x1 galvan -below	Bouchon fileté I-6 pans M10x1 zingué -en bas		1						
41	00 919 328 0	Einschraubstutzen	Male connector	Raccord filet		1						L18 E G 3/4"
42	20 267 808 0	Hyd.-Leitung 18 x 1,5 x 1128 4 Bögen	Hydraulic line 18 x 1,5 x 1128	Conduite hydraulique 18 x 1,5 x 1128		1						
43	00 921 174 1	Einschraubstutzen	Male connector	Raccord filet		1						L 18
44	00 925 160 0	Rohrschelle -2 Hälften	Tube clamp -2 halves	Bride -2 moitiés		2						Bo.= 18/15
45	27 020 653 0	Rohrschelle-Paar 28/15 M8	Pipe clamp pair 28/15 M8	Paire de colliers 28/15 M8		3						

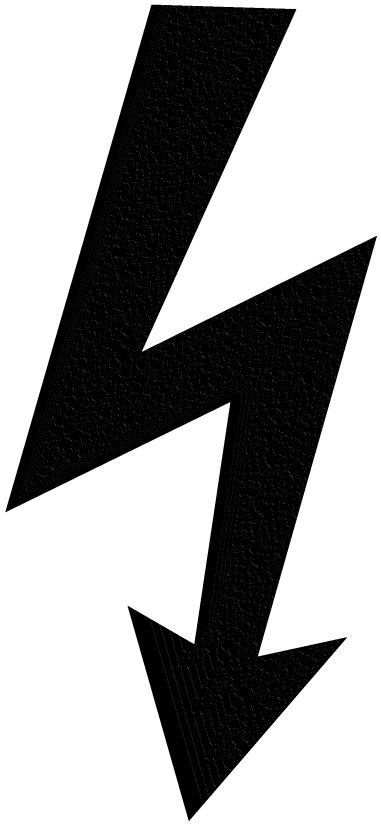

-----ELEKTRONIK -----ELECTRONICS -----ÉLECTRONIQUE					1109466 -	RP701-35						**150 051 114 06** 150 435 588 1 **95.0**
Pos.	ID-Nr.	Benennung	Description	Description	Masch.-Nr-							Bemerkung/Remarks/Remarque
1						.						

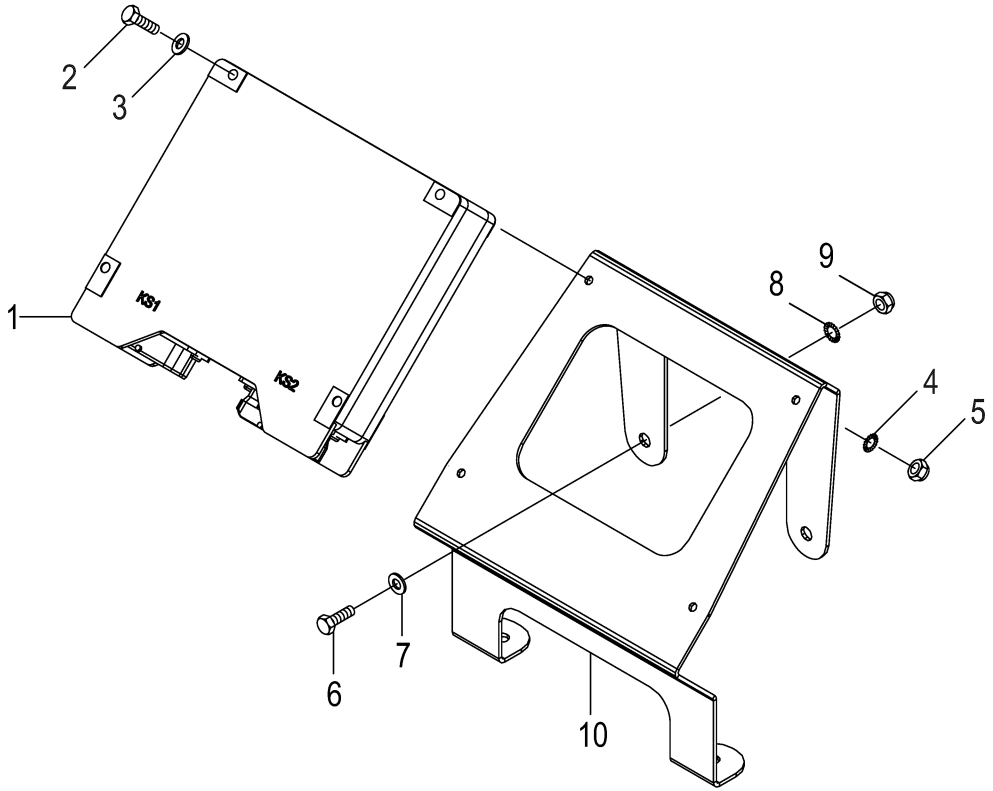

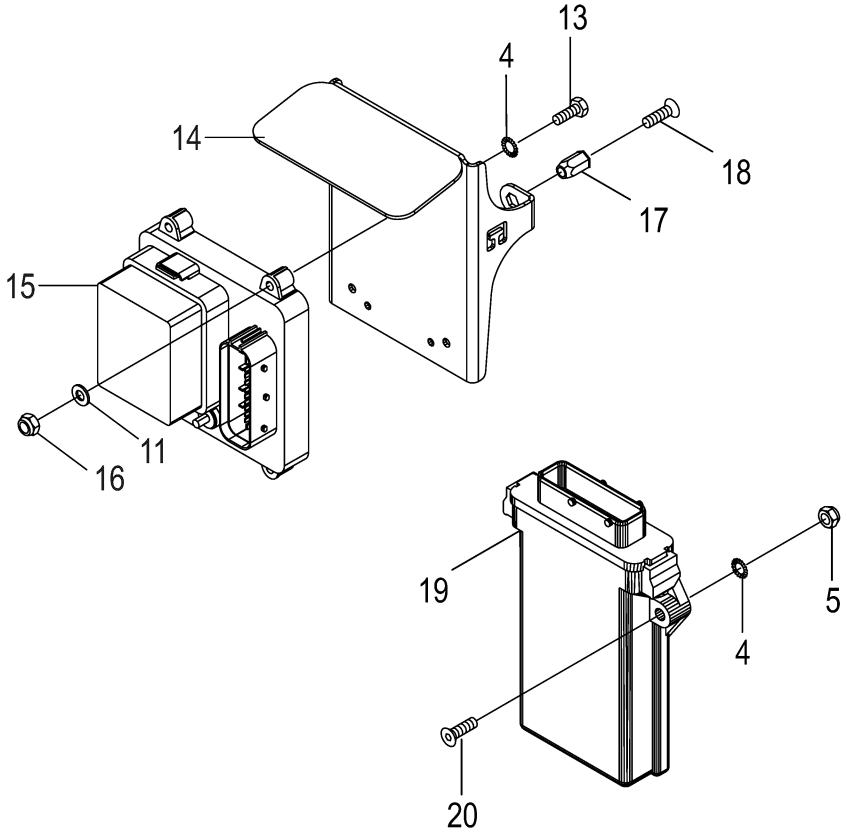

150 051 114 06 / 96.0

150 484 528 05

Steuerung -Komfort **Control** **Commande**					1109466 -	RP701-35						**150 051 114 06** 150 484 528 5 **96.0**
Pos.	ID-Nr.	Benennung	Description	Description	Masch.-Nr-							Bemerkung/Remarks/Remarque
1	20 085 537 1	ECU KMC 100 32bit 2ST 2018/11	electronic control unit KMC 100 32bit	Unité de commande électronique KMC 100		1						
2	00 901 004 0	6kt-Schraube	Hex head bolt	Boulon tête hex		x						M 6 X 70
3	00 910 351 1	Scheibe	Washer	Rondelle		x						6,4 X 18 X 1,6
4	00 909 906 1	Sperrkantscheibe	Detent edged washer	Disque à bord d'arrêt		x						SKM 6
5	00 908 704 1	Sicherungsmutter	Locknut	Écrou hex		x						M 6
6	00 900 279 0	6kt-Schraube	Hex head bolt	Boulon tête hex		x						M 10 X 25
7	00 910 414 0	Scheibe	Washer	Rondelle		x						10,5 X 21 X 2
8	00 909 909 1	Sperrkantscheibe	Detent edged washer	Disque à bord d'arrêt		x						SKM 10
9	00 908 758 0	Sicherungsmutter	Locknut	Écrou hex		x						M 10
10	20 267 853 0	Halter STW	Support STW	Support STW		1						
11	00 910 411 1	Scheibe	Washer	Rondelle		x						6,4 X 12,5 X 1,6
13	00 901 028 1	6kt-Schraube	Hex head bolt	Boulon tête hex		x						M 6 X 30
14	20 460 110 3	Schutzblech CE	Guard sheet CE	Tôle de protection CE		1						
15	20 087 354 1	Verteiler CE KPL	distributor bloc CE cpl.	bloc distributeur CE cpl.		1						
	00 302 074 0	Flachstecksicherung	Flat fuse	Fusible plat		3						7,5 A
	00 302 076 0	Flachstecksicherung	Flat fuse	Fusible plat		6						15 A
	00 303 201 0	Flachstecksicherung	Flat fuse	Fusible plat		2						25 A
	20 087 245 0	Relais Wechsler 30A	Relay changer 30A	Relais inverseur 30A		1						
	20 087 247 0	Abdeckkappe Verteiler CE	Cover cap distributor CE	Capuch. Distributeur CE		1						
16	90 001 868 0	Sicherungsmutter	Locknut	Écrou hex		x						M 6
17	90 000 113 0	Blindnietmutter	Blind rivet nut	Ecrou rivet aveugle		x						M 8 X 20,5
18	90 001 577 0	Linsenflanschschraube	Fillister head screw	Vis à tête conique bombèe		x						M 8 X 20
19	00 000 001 0	-nicht für diese Maschine	-not for this machine	-non prevu pour cette machine		x						
20	90 100 116 0	Linsenflan-schr.I-6kt M6x35 ZLÜ SW 08.8	Oval-flange screw hexag socket M6x35 ZLÜ	Vis à brides à tête bom 6 p cr M6x35 ZLÜ		x						

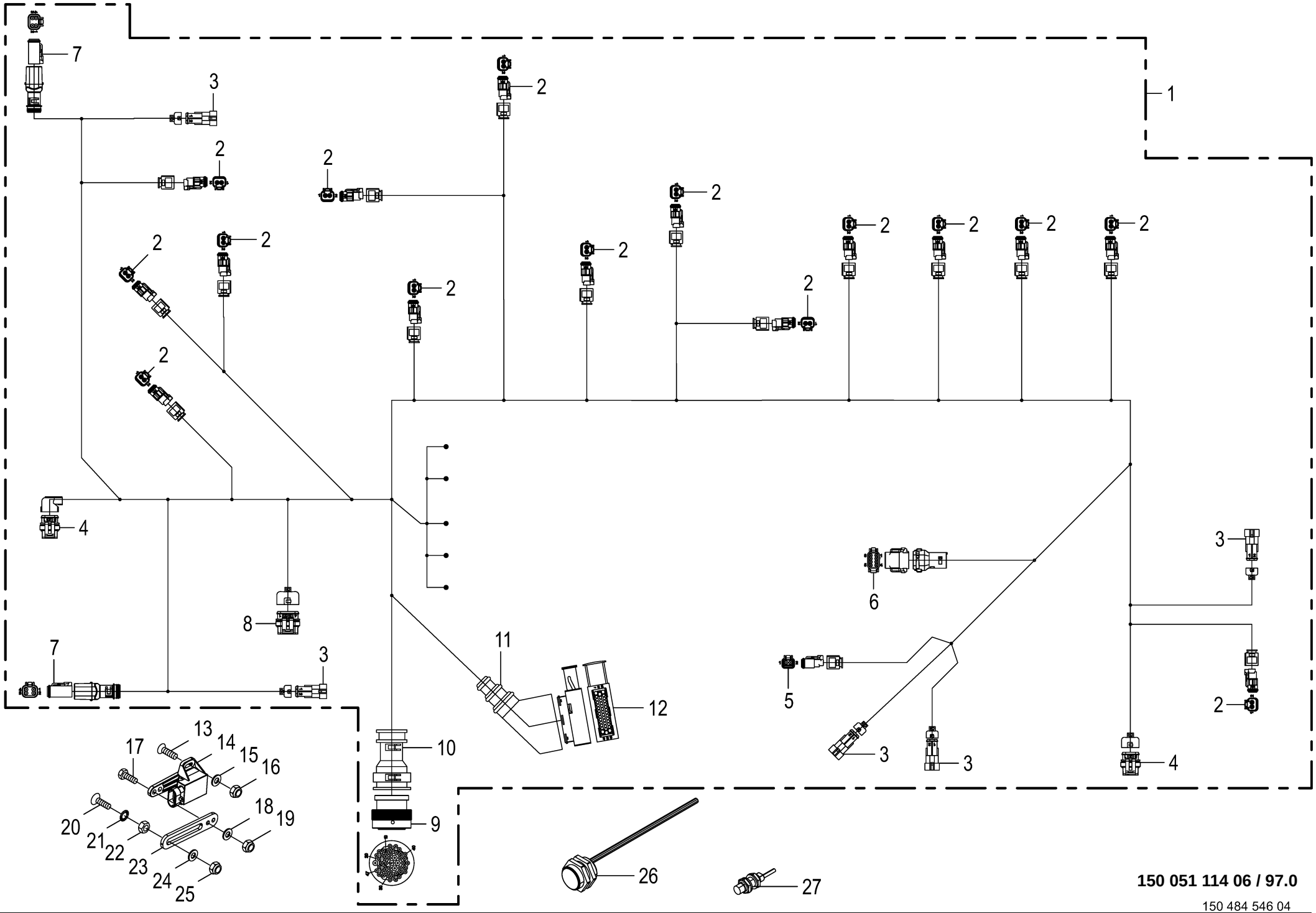

150 051 114 06 / 97.0

150 484 546 04

Kabelbaum - Wickler **Cable harness - wrapper** **Faisceau de câbles - dispositif d'enroulement**					1109466 -	RP701-35						**150 051 114 06** 150 484 546 4 **97.0**
Pos.	ID-Nr.	Benennung	Description	Description	Masch.-Nr-							Bemerkung/Remarks/Remarque
1	20 086 926 3	Kabelb. X1 RP025 CV/CF Wickler passiv				1						
2	20 085 183 0	Stecker 2-p Bu transp./gelb	Plug 2-p Bu transparent/ yellow	Cavalier 2-p Bu transparent/ jaune		x						
3	00 302 356 0	Kupplungsdose	Coupling socket	Connecteur		x						
4	00 302 352 0	Stecker	Plug	Connecteur		x						
5	00 303 316 2	Stecker 2-p Bu grau	Plug 2-p Bu grey	Cavalier 2-p Bu gris		x						
6	20 084 168 0	Stecker 8-p Bu grau	Plug 8-p Bu grey	Cavalier 8-p Bu gris		x						
7	20 082 569 1	Stecker 4-p Bu grau	Plug 4-p Bu grey	Cavalier 4-p Bu gris		x						
8	00 302 353 0	Stecker	Plug	Connecteur		x						
9	20 082 593 1	Stecker 47-p Bu schwarz	Plug 47-p Bu black	Cavalier 47-p Bu noir		x						
10	00 303 906 0	Endkappe	End cap	Embout de fermeture		x						
11	00 302 235 0	Schutztülle	Protective grommet	Bec protecteur		x						
12	00 302 362 0	Stecker	Plug	Connecteur		x						
13	90 003 031 0	Senkschraube I-6kt M4x16 Zn8 08.8	Countersunk screw intern hexa M4 x 16	Vis à tête fraisée 6 p creux M4 x 16 Zn8		x						
14	00 303 732 0	Hallsensor	Hall sensor	Capteur de Hall		1						120°
	00 303 873 0	Betätigungshebel Winkelsensor	Actuation lever angle sensor	Levier d'activation capteur d'angle		1						
15	00 910 325 0	Scheibe	Washer	Rondelle		x						4,3 X 9 X 0,8
16	00 908 718 0	Sicherungsmutter	Locknut	Écrou hex		x						M 4
17	00 900 292 0	6kt-Schraube	Hex head bolt	Boulon tête hex		x						M 5 X 16
18	00 910 500 1	Scheibe	Washer	Rondelle		x						5,3 X 10 X 1
19	00 908 702 0	Sicherungsmutter	Locknut	Écrou hex		x						M 5
20	00 905 236 1	Flachrundschraube	Coach bolt	Vis a tête bombée		x						M 8 X 45
21	00 909 908 1	Sperrkantscheibe	Detent edged washer	Disque à bord d'arrêt		x						SKM 8
22	00 908 210 0	6kt-Mutter	Hex nut	Écrou hex		x						M 8
23	20 267 423 0	Hebelverlängerung	Lever extension	Rallonge du levier		1						
24	00 910 413 0	Scheibe	Washer	Rondelle		x						8,4 X 17 X 1,6
25	00 908 706 0	Sicherungsmutter	Locknut	Écrou hex		x						M 8
26	00 303 469 1	Ind. Näherungsschalter Namur M30 10mm	Namur sensor Namur M30	Capt. Namur Namur M30		2						
27	00 302 409 2	Ind. Näherungsschalter Namur M12 6mm	Namur sensor Namur M12	Capt. Namur		2						

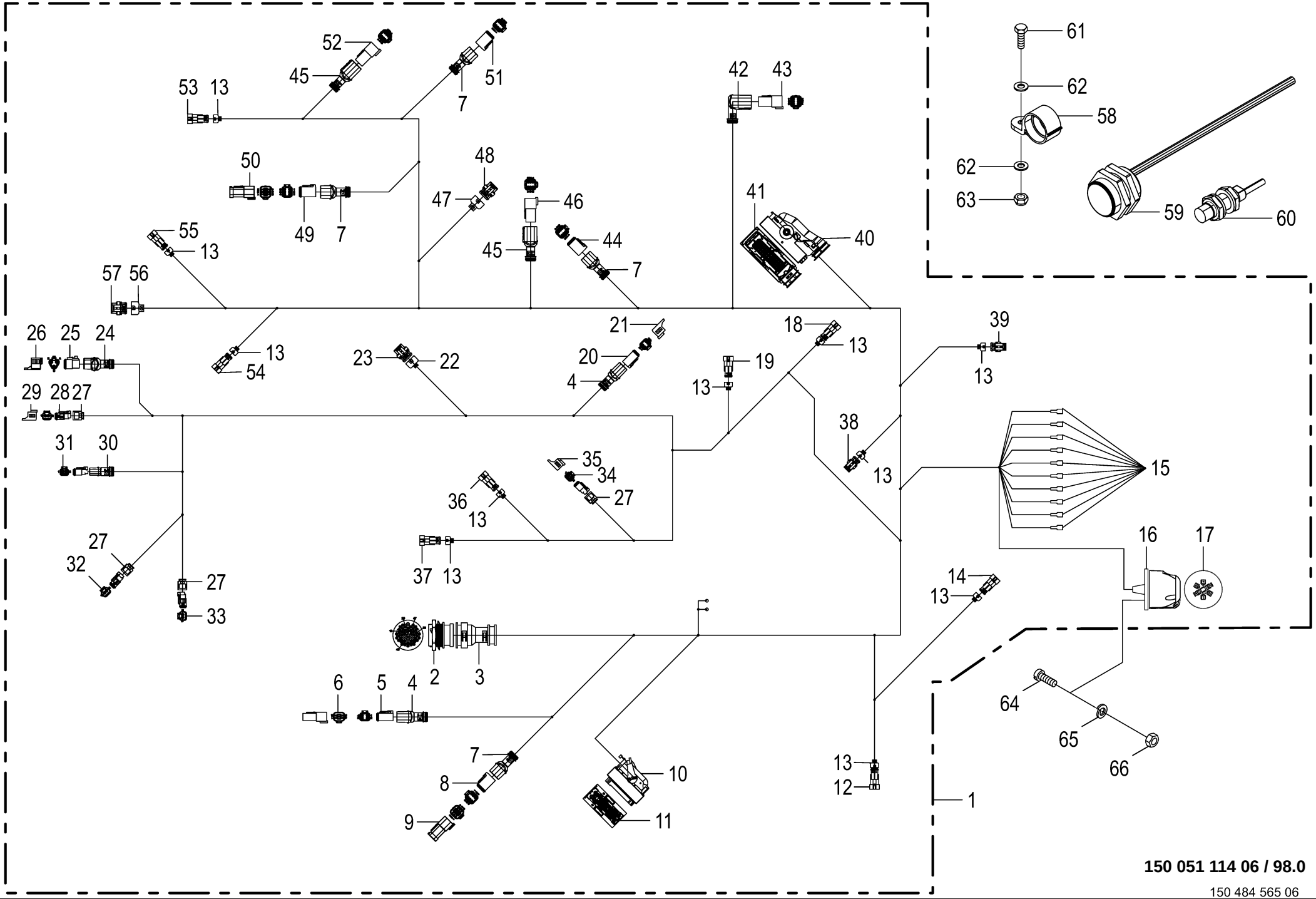

150 051 114 06 / 98.0

150 484 565 06

Kabelbaum - Presse **Cable harness - baler** **Faisceau de câbles - presse**					1109466 -	RP701-35						**150 051 114 06** 150 484 565 6 **98.0**
Pos.	ID-Nr.	Benennung	Description	Description	Masch.-Nr-							Bemerkung/Remarks/Remarque
1	20 089 391 2	Kabelb. CV Presse passiv ab BJ´23				1						
2	20 081 891 0	Stecker 47-p St schwarz	Plug 47-p St black	Cavalier 47-p St noir		1						
	20 082 605 0	Steckerzubehör Wellenring	Plug accessories Shaft ring	Accessoires de connecteur Bague d'arbre		1						
	00 303 142 0	Steckerdichtung 0-p	Plug seal 0-p	Joint de connecteur 0-p		1						
	20 082 103 0	Kontakt Ni 1mm2	Contact Ni 1mm2	Contact Ni 1mm2		5						
	00 302 994 0	Kontakt Ni 0,34mm2	Contact Ni 0,34mm2	Contact Ni 0,34mm2		35						
	00 303 135 0	Blindstopfen 1,57mm rot	Filler plug 1,57mm red	Tampon borgne 1,57mm rouge		7						
3	00 303 906 0	Endkappe	End cap	Embout de fermeture		1						
4	20 081 961 0	Steckerübergang 4-p Buchse	Plug transition 4-p Socket	Jonction connecteur 4-p Douille		2						
5	20 082 516 0	Stecker 4-p Bu grau	Plug 4-p Bu grey	Cavalier 4-p Bu gris		1						
	20 081 979 0	Kontaktsicherung 4-p Bu	Contact fuse 4-p Bu	Fusible de contact 4-p Bu		1						
	20 080 241 0	Kontakt Ni 0,5mm2	Contact Ni 0,5mm2	Contact Ni 0,5mm2		4						
6	20 089 034 0	Abschlusswi. 120Ohm 0,5W E24/ 5% 4-p DT	termina resist 120Ohm 0.5W E24/5% 4-p DT	résist. term. 120Ohm 0,5W E24/ 5% 4p DT		1						
7	20 082 255 0	Steckerübergang 6-p Buchse	Plug transition 6-p Socket	Jonction connecteur 6-p Douille		4						
8	20 082 522 0	Stecker 6-p Bu grau	Plug 6-p Bu grey	Cavalier 6-p Bu gris		1						
	20 082 315 0	Kontaktsicherung 6-p Bu	Contact fuse 6-p Bu	Fusible de contact 6-p Bu		1						
	20 082 108 0	Kontakt Ni 1mm2	Contact Ni 1mm2	Contact Ni 1mm2		4						
	20 080 241 0	Kontakt Ni 0,5mm2	Contact Ni 0,5mm2	Contact Ni 0,5mm2		2						
9	20 087 355 0	Abschlusswi. 120Ohm 0,25W E24/ 5% 6-p DT	Terminating resistor 120Ohm 0, 25W 4	Résistance terminale 120Ohm 0, 25W 4		1						
10	20 081 815 0	Steckerkappe 81-p Buchse	Plug cap 81-p Socket	Capuchon de connecteur 81-p Douille		1						
11	20 081 774 0	Stecker 81-p Bu schwarz	Plug 81-p Bu black	Cavalier 81-p Bu noir		1						
	20 081 786 0	Kontaktsicherung 81-p Bu	Contact fuse 81-p Bu	Fusible de contact 81-p Bu		1						
	00 303 075 0	Kontakt Sn 1,5mm2	Contact Sn 1,5mm2	Contact Sn 1,5mm2		3						
	00 303 312 0	Einzeladerabdichtung weiß	Single-wire seal white	Joint du fil unique blanc		3						
	00 303 040 0	Blindstopfen 5,2mm transp.	Filler plug 5,2mm transparent	Tampon borgne 5,2mm transparent		2						
	20 081 785 0	Kontakt Sn 0,5mm2	Contact Sn 0,5mm2	Contact Sn 0,5mm2		60						
	20 081 780 0	Blindstopfen 1,6mm gelb	Filler plug 1,6mm yellow	Tampon borgne 1,6mm jaune		16						
12	00 303 003 0	Stecker 2-p St schwarz	Plug 2-p St black	Cavalier 2-p St noir		1						
	00 303 006 0	Kontakt Sn 0,35mm2	Contact Sn 0,35mm2	Contact Sn 0,35mm2		2						
	00 303 010 0	Einzeladerabdichtung grün	Single-wire seal green	Joint du fil unique vert		2						
13	20 081 994 0	Steckerübergang 2-p	Plug transition 2-p	Jonction connecteur 2-p		11						
14	00 303 003 0	Stecker 2-p St schwarz	Plug 2-p St black	Cavalier 2-p St noir		1						

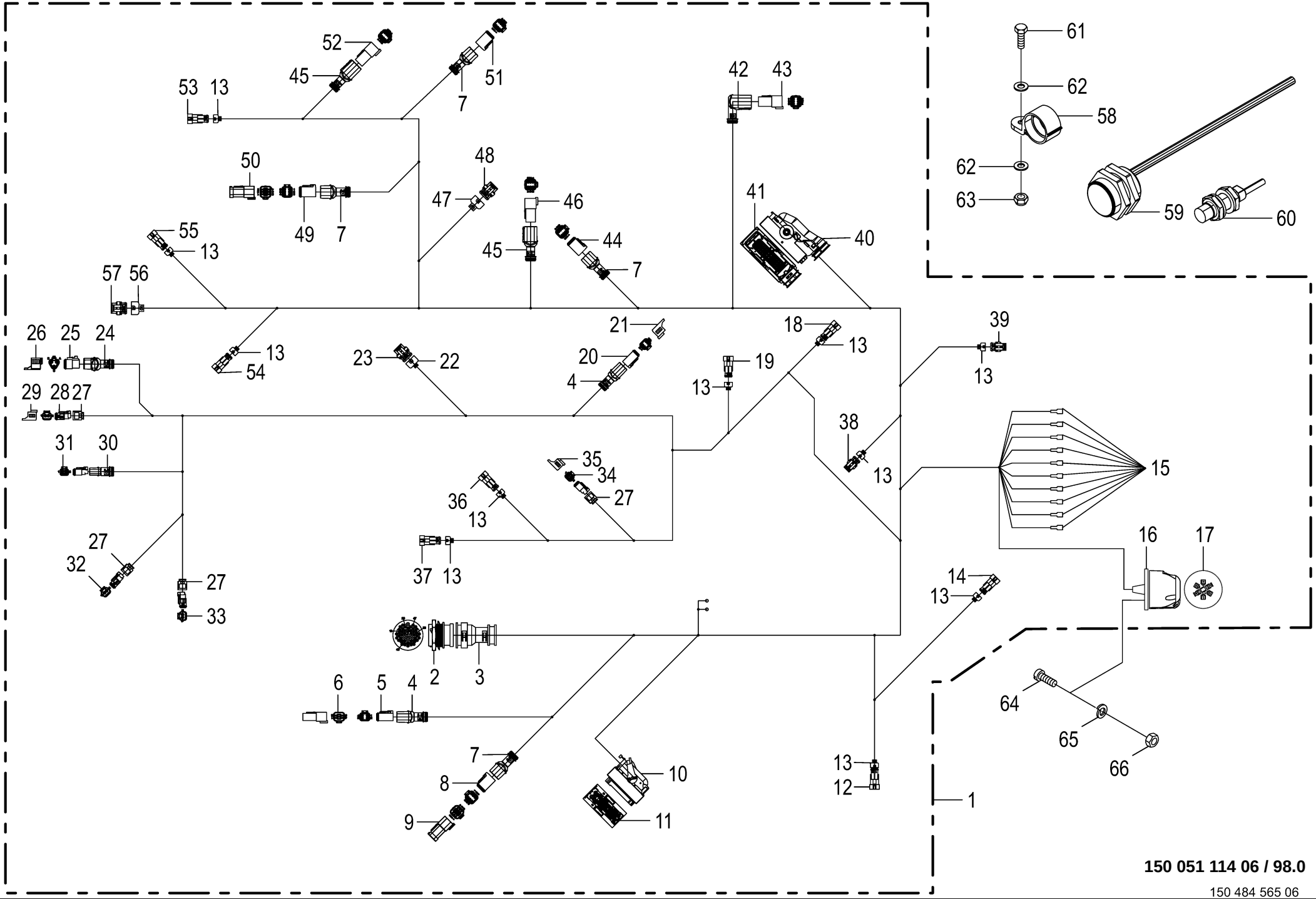

150 051 114 06 / 98.0

150 484 565 06

Kabelbaum - Presse **Cable harness - baler** **Faisceau de câbles - presse**					1109466 -	RP701-35						**150 051 114 06** 150 484 565 6 **98.0**
Pos.	ID-Nr.	Benennung	Description	Description	Masch.-Nr-							Bemerkung/Remarks/Remarque
	00 303 006 0	Kontakt Sn 0,35mm2	Contact Sn 0,35mm2	Contact Sn 0,35mm2		2						
	00 303 010 0	Einzeladerabdichtung grün	Single-wire seal green	Joint du fil unique vert		2						
15	00 302 688 0	Flachsteckhülse -rot	Flat sleeve -red	Douille plate -rouge		10						6,3 X 0,8
16	00 924 517 0	Steckdosenuntersatz	Socket base	Base de prise de courant		1						
17	00 924 571 0	Steckdose -7-polig	Socket -7-pole	Prise de courant -7-pôle		1						
18	00 303 003 0	Stecker 2-p St schwarz	Plug 2-p St black	Cavalier 2-p St noir		1						
	00 303 006 0	Kontakt Sn 0,35mm2	Contact Sn 0,35mm2	Contact Sn 0,35mm2		2						
	00 303 010 0	Einzeladerabdichtung grün	Single-wire seal green	Joint du fil unique vert		2						
19	00 303 003 0	Stecker 2-p St schwarz	Plug 2-p St black	Cavalier 2-p St noir		1						
	00 303 006 0	Kontakt Sn 0,35mm2	Contact Sn 0,35mm2	Contact Sn 0,35mm2		2						
	00 303 010 0	Einzeladerabdichtung grün	Single-wire seal green	Joint du fil unique vert		2						
20	20 082 516 0	Stecker 4-p Bu grau	Plug 4-p Bu grey	Cavalier 4-p Bu gris		1						
	20 081 979 0	Kontaktsicherung 4-p Bu	Contact fuse 4-p Bu	Fusible de contact 4-p Bu		1						
	20 080 241 0	Kontakt Ni 0,5mm2	Contact Ni 0,5mm2	Contact Ni 0,5mm2		2						
	00 303 047 0	Blindstopfen 3,07mm weiß	Filler plug 3,07mm white	Tampon borgne 3,07mm blanc		2						
21	20 081 941 0	Blindkappe 4-p DT	Blind Cover 4-p DT	Faux couvercle 4-p DT		1						
22	20 081 995 0	Steckerübergang 3-p	Plug transition 3-p	Jonction connecteur 3-p		1						
23	00 303 001 0	Stecker 3-p Bu schwarz	Plug 3-p Bu black	Cavalier 3-p Bu noir		1						
	00 303 008 0	Kontakt Sn 0,35mm2	Contact Sn 0,35mm2	Contact Sn 0,35mm2		3						
	00 303 010 0	Einzeladerabdichtung grün	Single-wire seal green	Joint du fil unique vert		3						
24	20 082 249 0	Steckerübergang 3-p Buchse	Plug transition 3-p Socket	Jonction connecteur 3-p Douille		1						
25	20 082 512 0	Stecker 3-p Bu grau	Plug 3-p Bu grey	Cavalier 3-p Bu gris		1						
	20 081 977 0	Kontaktsicherung 3-p Bu	Contact fuse 3-p Bu	Fusible de contact 3-p Bu		1						
	20 080 241 0	Kontakt Ni 0,5mm2	Contact Ni 0,5mm2	Contact Ni 0,5mm2		3						
26	20 081 940 0	Blindkappe 3-p DT	Blind Cover 3-p DT	Faux couvercle 3-p DT		1						
27	20 083 700 0	Steckerübergang 2-p Buchse	Plug transition 2-p Socket	Jonction connecteur 2-p Douille		4						
28	20 085 180 0	Stecker 2-p Bu transp.	Plug 2-p Bu transparent	Cavalier 2-p Bu transparent		1						
	20 085 181 0	Kontaktsicherung 2-p Bu	Contact fuse 2-p Bu	Fusible de contact 2-p Bu		1						
	20 080 241 0	Kontakt Ni 0,5mm2	Contact Ni 0,5mm2	Contact Ni 0,5mm2		2						
29	20 081 938 0	Blindkappe 2-p DT	Blind Cover 2-p DT	Faux couvercle 2-p DT		1						
30	00 303 902 0	Endkappe	End cap	Embout de fermeture		1						
31	00 303 318 0	Stecker 2-p Bu grau	Plug 2-p Bu grey	Cavalier 2-p Bu gris		1						
	00 303 320 0	Kontaktsicherung 2-p Bu	Contact fuse 2-p Bu	Fusible de contact 2-p Bu		1						
	20 082 108 0	Kontakt Ni 1mm2	Contact Ni 1mm2	Contact Ni 1mm2		2						
32	20 085 180 0	Stecker 2-p Bu transp.	Plug 2-p Bu transparent	Cavalier 2-p Bu transparent		1						
	20 085 181 0	Kontaktsicherung 2-p Bu	Contact fuse 2-p Bu	Fusible de contact 2-p Bu		1						
	20 080 241 0	Kontakt Ni 0,5mm2	Contact Ni 0,5mm2	Contact Ni 0,5mm2		2						
33	20 085 180 0	Stecker 2-p Bu transp.	Plug 2-p Bu transparent	Cavalier 2-p Bu transparent		1						

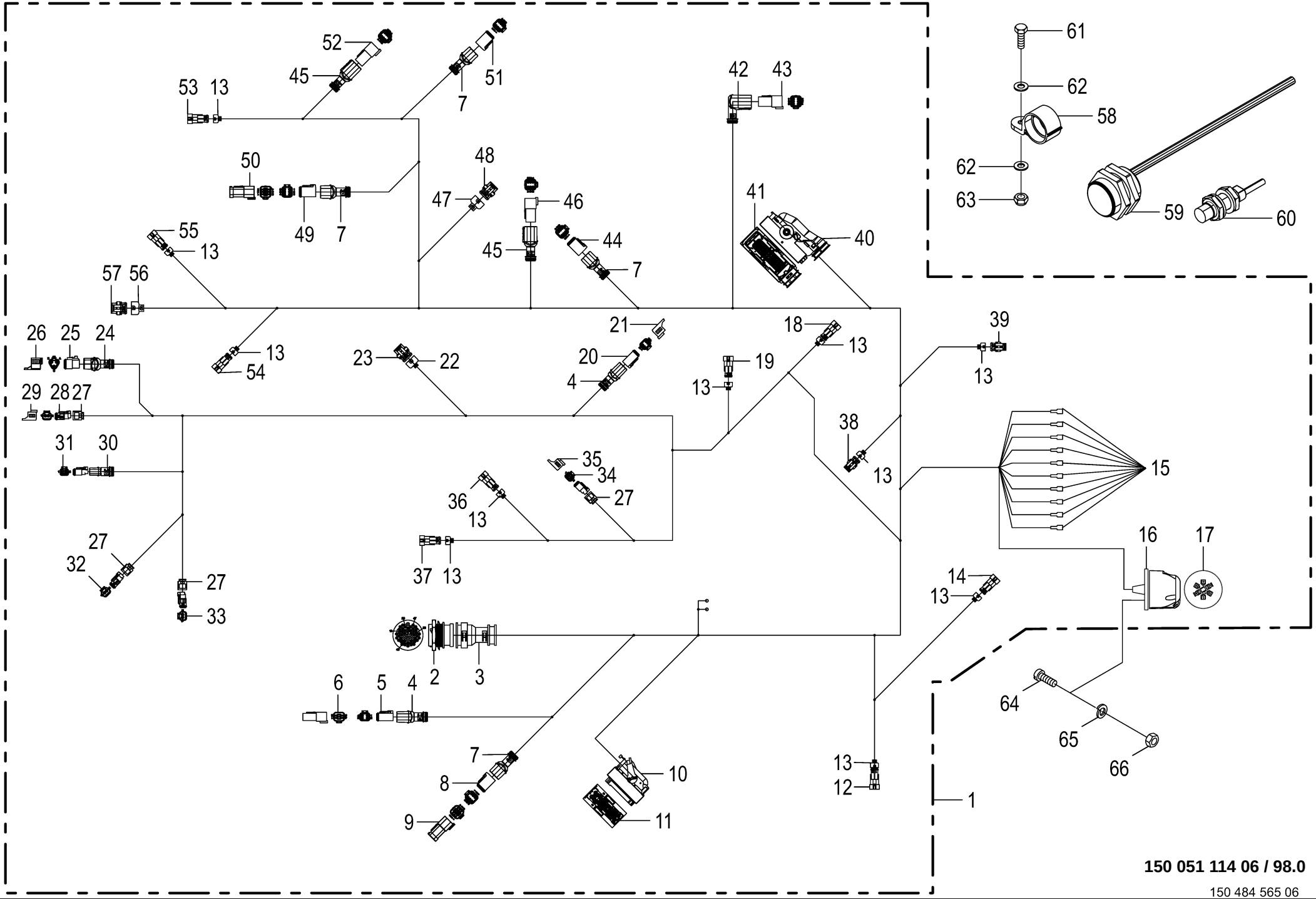

150 051 114 06 / 98.0

150 484 565 06

Kabelbaum - Presse **Cable harness - baler** **Faisceau de câbles - presse**					1109466 -	RP701-35						**150 051 114 06** 150 484 565 6 **98.0**
Pos.	ID-Nr.	Benennung	Description	Description	Masch.-Nr-							Bemerkung/Remarks/Remarque
	20 085 181 0	Kontaktsicherung 2-p Bu	Contact fuse 2-p Bu	Fusible de contact 2-p Bu		1						
	20 080 241 0	Kontakt Ni 0,5mm2	Contact Ni 0,5mm2	Contact Ni 0,5mm2		2						
34	00 303 318 0	Stecker 2-p Bu grau	Plug 2-p Bu grey	Cavalier 2-p Bu gris		1						
	00 303 320 0	Kontaktsicherung 2-p Bu	Contact fuse 2-p Bu	Fusible de contact 2-p Bu		1						
	20 080 241 0	Kontakt Ni 0,5mm2	Contact Ni 0,5mm2	Contact Ni 0,5mm2		2						
35	20 081 938 0	Blindkappe 2-p DT	Blind Cover 2-p DT	Faux couvercle 2-p DT		1						
36	00 303 003 0	Stecker 2-p St schwarz	Plug 2-p St black	Cavalier 2-p St noir		1						
	00 303 006 0	Kontakt Sn 0,35mm2	Contact Sn 0,35mm2	Contact Sn 0,35mm2		2						
	00 303 010 0	Einzeladerabdichtung grün	Single-wire seal green	Joint du fil unique vert		2						
37	00 303 003 0	Stecker 2-p St schwarz	Plug 2-p St black	Cavalier 2-p St noir		1						
	00 303 006 0	Kontakt Sn 0,35mm2	Contact Sn 0,35mm2	Contact Sn 0,35mm2		2						
	00 303 010 0	Einzeladerabdichtung grün	Single-wire seal green	Joint du fil unique vert		2						
38	00 303 000 0	Stecker 2-p Bu schwarz	Plug 2-p Bu black	Cavalier 2-p Bu noir		1						
	00 303 009 0	Kontakt Sn 0,75mm2	Contact Sn 0,75mm2	Contact Sn 0,75mm2		2						
	00 303 011 0	Einzeladerabdichtung gelb	Single-wire seal yellow	Joint du fil unique jaune		2						
39	00 303 000 0	Stecker 2-p Bu schwarz	Plug 2-p Bu black	Cavalier 2-p Bu noir		1						
	00 303 009 0	Kontakt Sn 0,75mm2	Contact Sn 0,75mm2	Contact Sn 0,75mm2		2						
	00 303 011 0	Einzeladerabdichtung gelb	Single-wire seal yellow	Joint du fil unique jaune		2						
40	20 085 496 0	Steckerkappe 39-p Buchse	Plug cap 39-p Socket	Capuchon de connecteur 39-p Douille		1						
41	20 085 495 0	Stecker 39-p Bu grün	Plug 39-p Bu green	Cavalier 39-p Bu vert		1						
	21 008 595 0	Kontakt Sn 1,5mm2	Contact Sn 1,5mm2	Contact Sn 1,5mm2		24						
	00 303 312 0	Einzeladerabdichtung weiß	Single-wire seal white	Joint du fil unique blanc		24						
	21 008 594 0	Kontakt Sn 0,5mm2	Contact Sn 0,5mm2	Contact Sn 0,5mm2		3						
	00 303 311 0	Einzeladerabdichtung blau	Single-wire seal blue	Joint du fil unique bleu		3						
	00 303 040 0	Blindstopfen 5,2mm transp.	Filler plug 5,2mm transparent	Tampon borgne 5,2mm transparent		12						
42	20 082 258 0	Steckerübergang 6-p Stift	Plug transition 6-p Pin	Jonction connecteur 6-p Goupille		1						
43	20 082 519 0	Stecker 6-p St grau	Plug 6-p St grey	Cavalier 6-p St gris		1						
	20 082 322 0	Kontaktsicherung 6-p St	Contact fuse 6-p St	Fusible de contact 6-p St		1						
	20 082 103 0	Kontakt Ni 1mm2	Contact Ni 1mm2	Contact Ni 1mm2		2						
	20 080 240 0	Kontakt Ni 0,5mm2	Contact Ni 0,5mm2	Contact Ni 0,5mm2		4						
44	20 082 522 0	Stecker 6-p Bu grau	Plug 6-p Bu grey	Cavalier 6-p Bu gris		1						
	20 082 315 0	Kontaktsicherung 6-p Bu	Contact fuse 6-p Bu	Fusible de contact 6-p Bu		1						
	20 082 108 0	Kontakt Ni 1mm2	Contact Ni 1mm2	Contact Ni 1mm2		4						
	20 080 241 0	Kontakt Ni 0,5mm2	Contact Ni 0,5mm2	Contact Ni 0,5mm2		2						
45	20 082 257 0	Steckerübergang 6-p Stift	Plug transition 6-p Pin	Jonction connecteur 6-p Goupille		2						
46	20 082 519 0	Stecker 6-p St grau	Plug 6-p St grey	Cavalier 6-p St gris		1						

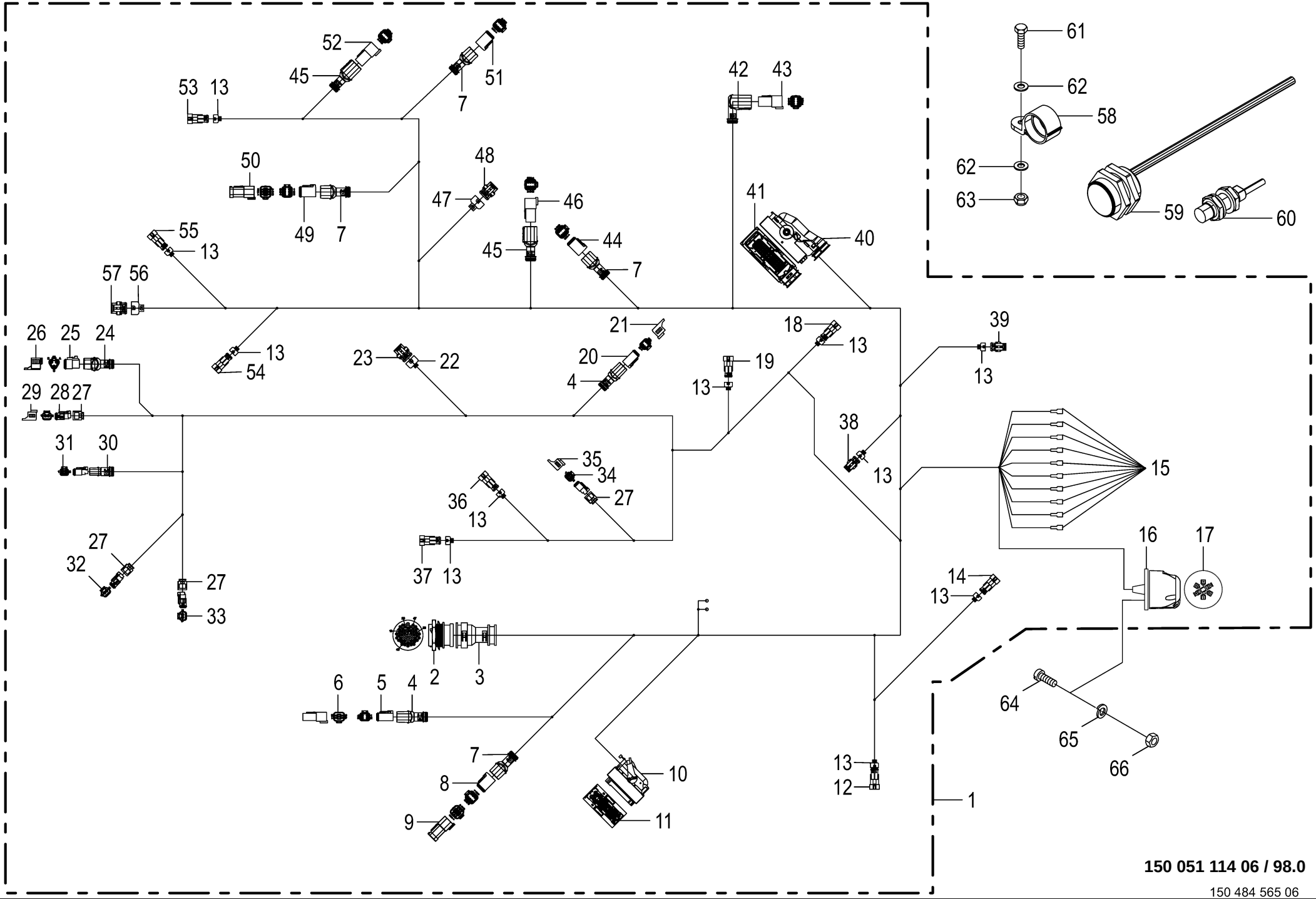

150 051 114 06 / 98.0

150 484 565 06

Kabelbaum - Presse **Cable harness - baler** **Faisceau de câbles - presse**					1109466 -	RP701-35						**150 051 114 06** 150 484 565 6 **98.0**
Pos.	ID-Nr.	Benennung	Description	Description	Masch.-Nr-							Bemerkung/Remarks/Remarque
	20 082 322 0	Kontaktsicherung 6-p St	Contact fuse 6-p St	Fusible de contact 6-p St		1						
	00 303 047 0	Blindstopfen 3,07mm weiß	Filler plug 3,07mm white	Tampon borgne 3,07mm blanc		4						
	20 080 240 0	Kontakt Ni 0,5mm2	Contact Ni 0,5mm2	Contact Ni 0,5mm2		2						
47	00 303 879 0	Steckerübergang 3-p	Plug transition 3-p	Jonction connecteur 3-p		1						
48	00 303 001 0	Stecker 3-p Bu schwarz	Plug 3-p Bu black	Cavalier 3-p Bu noir		1						
	00 303 008 0	Kontakt Sn 0,35mm2	Contact Sn 0,35mm2	Contact Sn 0,35mm2		3						
	00 303 010 0	Einzeladerabdichtung grün	Single-wire seal green	Joint du fil unique vert		3						
49	20 082 522 0	Stecker 6-p Bu grau	Plug 6-p Bu grey	Cavalier 6-p Bu gris		1						
	20 082 315 0	Kontaktsicherung 6-p Bu	Contact fuse 6-p Bu	Fusible de contact 6-p Bu		1						
	20 082 108 0	Kontakt Ni 1mm2	Contact Ni 1mm2	Contact Ni 1mm2		4						
	20 080 241 0	Kontakt Ni 0,5mm2	Contact Ni 0,5mm2	Contact Ni 0,5mm2		2						
50	20 087 355 0	Abschlusswi. 120Ohm 0,25W E24/	Terminating resistor 120Ohm 0,	Résistance terminale 120Ohm 0,		1						
		5% 6-p DT	25W 4	25W 4								
51	20 082 522 0	Stecker 6-p Bu grau	Plug 6-p Bu grey	Cavalier 6-p Bu gris		1						
	20 082 315 0	Kontaktsicherung 6-p Bu	Contact fuse 6-p Bu	Fusible de contact 6-p Bu		1						
	20 082 108 0	Kontakt Ni 1mm2	Contact Ni 1mm2	Contact Ni 1mm2		4						
	20 080 241 0	Kontakt Ni 0,5mm2	Contact Ni 0,5mm2	Contact Ni 0,5mm2		2						
52	20 082 519 0	Stecker 6-p St grau	Plug 6-p St grey	Cavalier 6-p St gris		1						
	20 082 322 0	Kontaktsicherung 6-p St	Contact fuse 6-p St	Fusible de contact 6-p St		1						
	00 303 047 0	Blindstopfen 3,07mm weiß	Filler plug 3,07mm white	Tampon borgne 3,07mm blanc		4						
	20 080 240 0	Kontakt Ni 0,5mm2	Contact Ni 0,5mm2	Contact Ni 0,5mm2		2						
53	00 303 003 0	Stecker 2-p St schwarz	Plug 2-p St black	Cavalier 2-p St noir		1						
	00 303 006 0	Kontakt Sn 0,35mm2	Contact Sn 0,35mm2	Contact Sn 0,35mm2		2						
	00 303 010 0	Einzeladerabdichtung grün	Single-wire seal green	Joint du fil unique vert		2						
54	00 303 003 0	Stecker 2-p St schwarz	Plug 2-p St black	Cavalier 2-p St noir		1						
	00 303 006 0	Kontakt Sn 0,35mm2	Contact Sn 0,35mm2	Contact Sn 0,35mm2		2						
	00 303 010 0	Einzeladerabdichtung grün	Single-wire seal green	Joint du fil unique vert		2						
55	00 303 003 0	Stecker 2-p St schwarz	Plug 2-p St black	Cavalier 2-p St noir		1						
	00 303 006 0	Kontakt Sn 0,35mm2	Contact Sn 0,35mm2	Contact Sn 0,35mm2		2						
	00 303 010 0	Einzeladerabdichtung grün	Single-wire seal green	Joint du fil unique vert		2						
56	20 083 167 0	Steckerübergang 3-p Buchse	Plug transition 3-p Socket	Jonction connecteur 3-p Douille		1						
57	00 303 001 0	Stecker 3-p Bu schwarz	Plug 3-p Bu black	Cavalier 3-p Bu noir		1						
	00 303 008 0	Kontakt Sn 0,35mm2	Contact Sn 0,35mm2	Contact Sn 0,35mm2		3						
	00 303 010 0	Einzeladerabdichtung grün	Single-wire seal green	Joint du fil unique vert		3						
58	20 081 824 0	Wellschlauchschelle NW26 schraubbar	Corrugated hose clamp NW26 screwable	Collier du tuyau ondulé NW26 vissable		2						
59	00 303 469 1	Ind. Näherungsschalter Namur M30 10mm	Namur sensor Namur M30	Capt. Namur Namur M30		1						

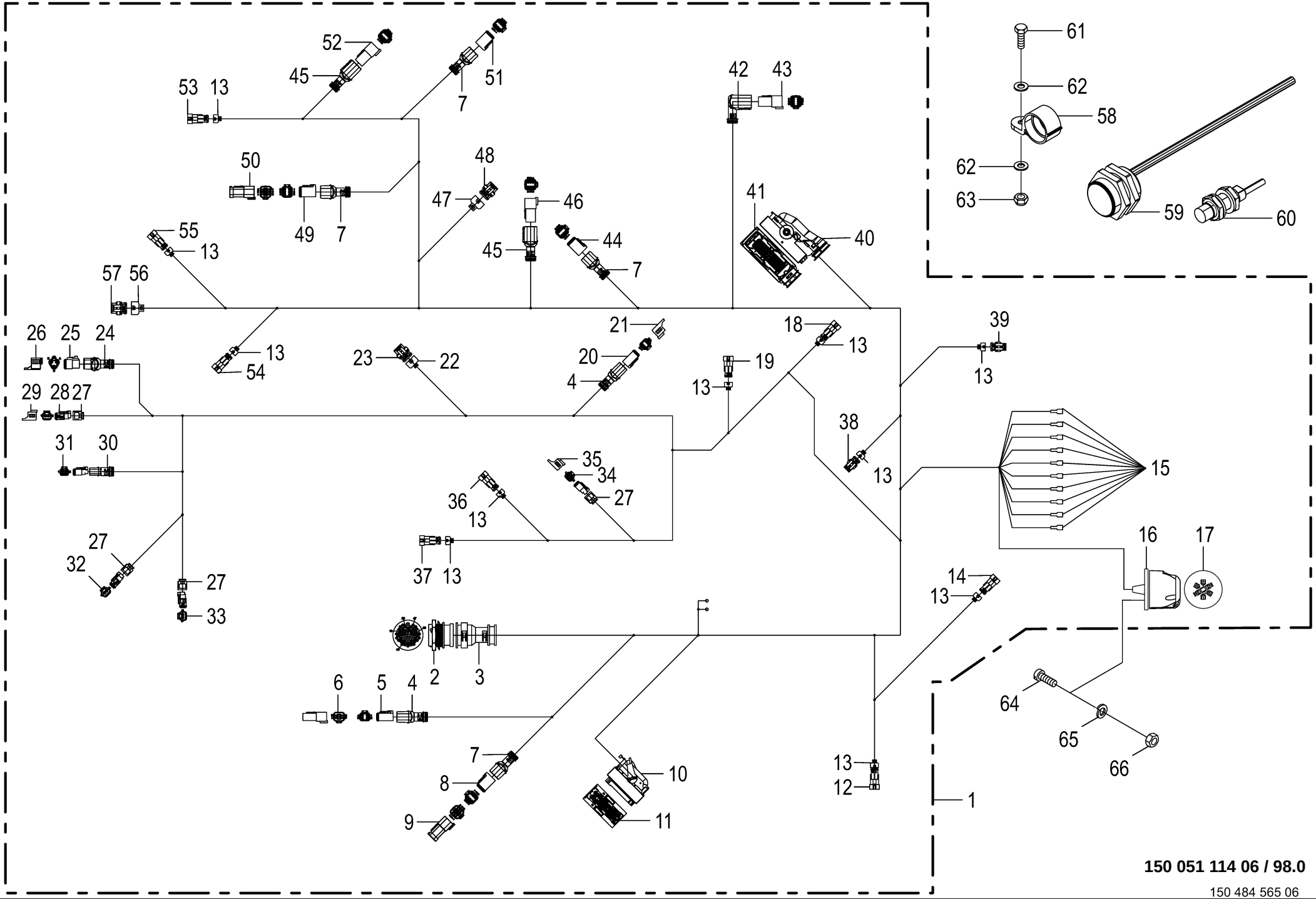

150 051 114 06 / 98.0

150 484 565 06

Kabelbaum - Presse
Cable harness - baler
Faisceau de câbles - presse

1109466 -

RP701-35

150 051 114 06

150 484 565 6 **98.0**

Pos.	ID-Nr.	Benennung	Description	Description	Masch.-Nr-							Bemerkung/Remarks/Remarque
60	00 302 409 2	Ind. Näherungsschalter Namur M12 6mm	Namur sensor Namur M12	Capt. Namur		5						
61	00 900 608 0	6kt-Schraube	Hex head bolt	Boulon tête hex		x						M 6 X 20
62	00 910 411 1	Scheibe	Washer	Rondelle		x						6,4 X 12,5 X 1,6
63	00 908 704 1	Sicherungsmutter	Locknut	Écrou hex		x						M 6
64	00 903 453 1	Zylinderschraube	Allen screw	Vis tête cylindrique		x						M 5 X 40
65	00 910 031 0	Federring	Spring washer	Rondelle elastique		x						B 5
66	00 908 207 1	6kt-Mutter	Hex nut	Écrou hex		x						M 5

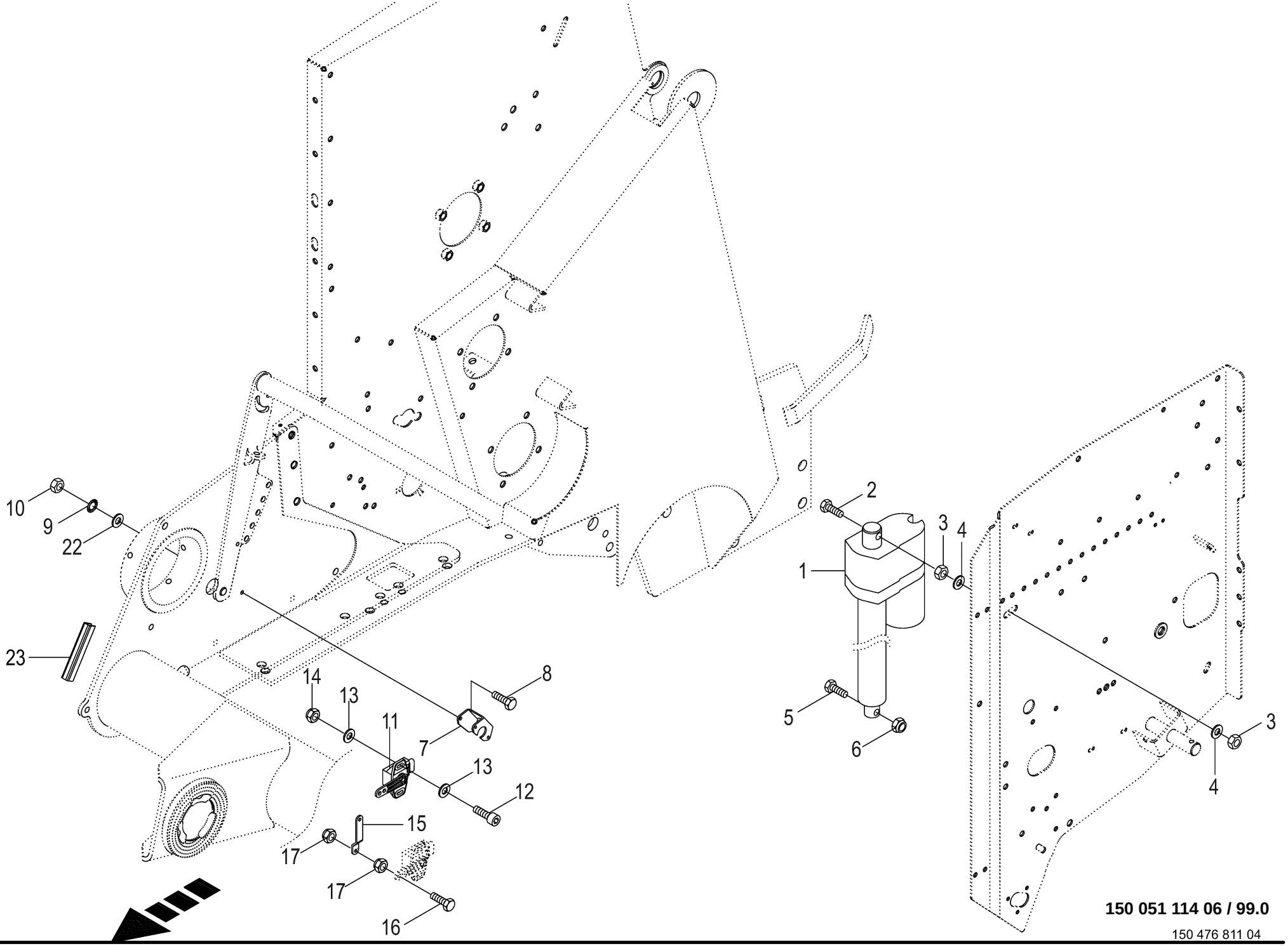

150 051 114 06 / 99.0

150 476 811 04

Stellmotor **Linear motor** **Servomoteur**					1109466 -	RP701-35						**150 051 114 06** 150 476 811 4 **99.0**
Pos.	ID-Nr.	Benennung	Description	Description	Masch.-Nr-							Bemerkung/Remarks/Remarque
1	00 303 875 0	Stellmotor	Linear motor	Servomoteur		1						12 V
2	00 900 306 1	6kt-Schraube	Hex head bolt	Boulon tête hex		x						M 12 X 70
3	00 908 215 0	6kt-Mutter	Hex nut	Écrou hex		x						M 12
4	00 910 609 0	Scheibe	Washer	Rondelle		x						13 X 37 X 3
5	00 900 658 0	6kt-Schraube	Hex head bolt	Boulon tête hex		x						M 12 X 40
6	00 908 701 0	Sicherungsmutter	Locknut	Écrou hex		x						M 12
7	00 293 759 1	Sensorhalter	Sensor bracket	Support de capteur		1						
8	00 900 239 1	6kt-Schraube	Hex head bolt	Boulon tête hex		x						M 6 X 25
9	00 909 906 1	Sperrkantscheibe	Detent edged washer	Disque à bord d'arrêt		x						SKM 6
10	00 908 208 0	6kt-Mutter	Hex nut	Écrou hex		x						M 6
11	00 303 732 0	Hallsensor	Hall sensor	Capteur de Hall		1						120°
	00 303 873 0	Betätigungshebel Winkelsensor	Actuation lever angle sensor	Levier d'activation capteur d'angle		1						
12	90 002 401 0	Zylindersch.I-6kt M4 x 16 Zn8	Cylinder screw hexagon socket M4 x 16	Vis cylind à six pans creux M4 x 16 Zn8		x						
13	00 910 325 0	Scheibe	Washer	Rondelle		x						4,3 X 9 X 0,8
14	00 908 718 0	Sicherungsmutter	Locknut	Écrou hex		x						M 4
15	00 292 156 2	Stellhebel	Adjusting lever	Levier de reglage		1						
16	00 900 239 1	6kt-Schraube	Hex head bolt	Boulon tête hex		x						M 6 X 25
17	00 908 704 1	Sicherungsmutter	Locknut	Écrou hex		x						M 6
22	00 910 411 1	Scheibe	Washer	Rondelle		x						6,4 X 12,5 X 1,6
23	27 004 009 0	Kantenschutz -Id.-Nr.= 1m	Edge protection -Id.-no.= 1m	Bordure de protection -Id.-no. = 1m		x						

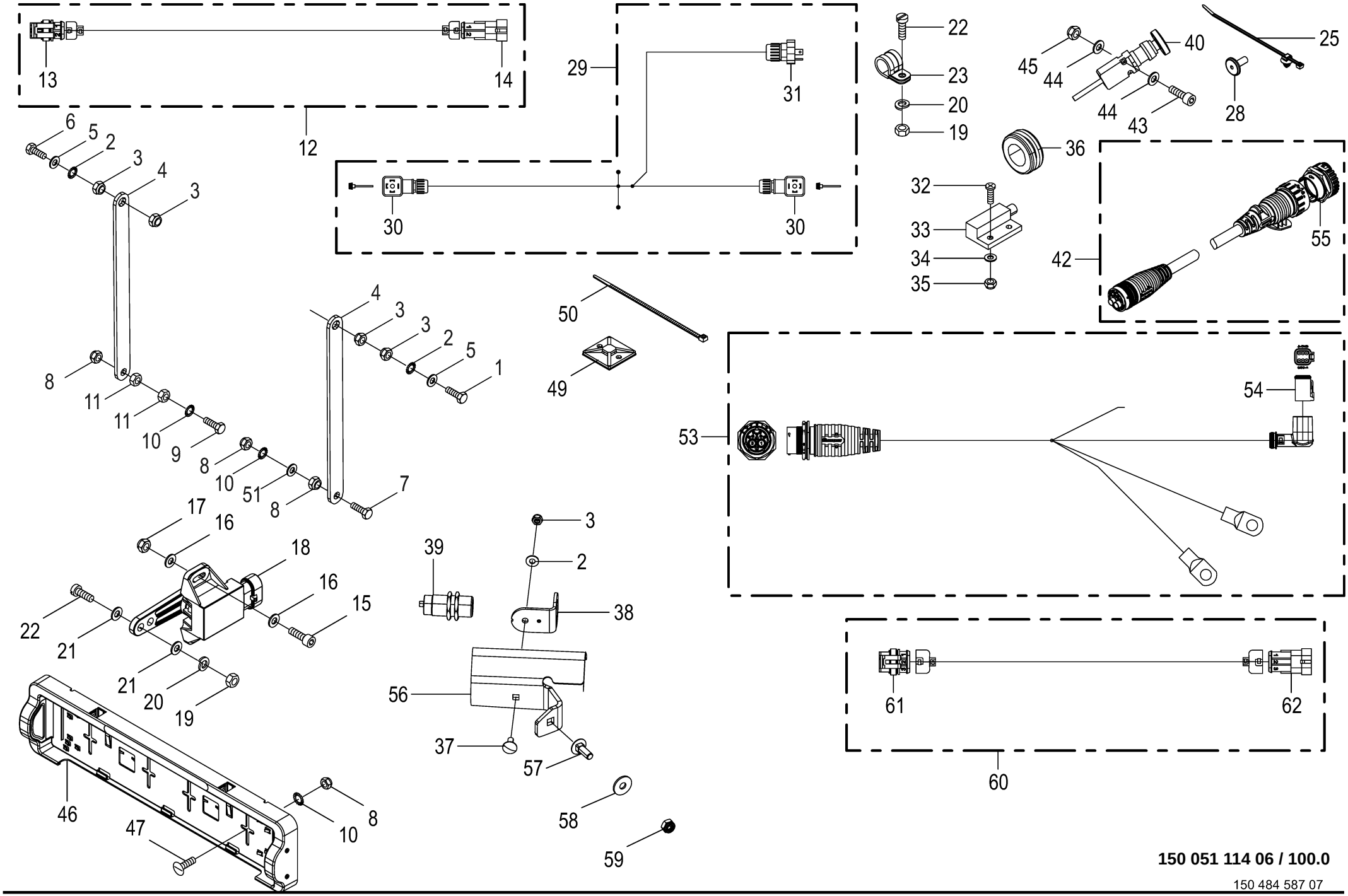

150 051 114 06 / 100.0

150 484 587 07

Zubehör - Elektronik **Accessories - Electronics** **Accessoires - Électronique**					1109466 -	RP701-35						**150 051 114 06** 150 484 587 7 **100.0**
Pos.	ID-Nr.	Benennung	Description	Description	Masch.-Nr-							Bemerkung/Remarks/Remarque
1	00 900 214 0	6kt-Schraube	Hex head bolt	Boulon tête hex		x						M 8 X 55
2	00 909 908 1	Sperrkantscheibe	Detent edged washer	Disque à bord d'arrêt		x						SKM 8
3	00 908 706 0	Sicherungsmutter	Locknut	Écrou hex		x						M 8
4	00 292 068 2	Zugstange	Drawbar	Tringle		2						
5	00 910 413 0	Scheibe	Washer	Rondelle		x						8,4 X 17 X 1,6
6	00 901 042 1	6kt-Schraube	Hex head bolt	Boulon tête hex		x						M 8 X 35
7	00 900 239 1	6kt-Schraube	Hex head bolt	Boulon tête hex		x						M 6 X 25
8	00 908 704 1	Sicherungsmutter	Locknut	Écrou hex		x						M 6
9	00 900 200 0	6kt-Schraube	Hex head bolt	Boulon tête hex		x						M 6 X 30
10	00 909 906 1	Sperrkantscheibe	Detent edged washer	Disque à bord d'arrêt		x						SKM 6
11	00 908 208 0	6kt-Mutter	Hex nut	Écrou hex		x						M 6
12	00 303 432 0	Kabelbaum Verlängerung	Wiring harness	Faisceau electrique		1						Lg.= 2000
13	00 302 351 0	Stecker -2-polig	Plug -2-pole	Connecteur -2-pôle		x						
14	00 302 356 0	Kupplungsdose -2-polig	Coupling socket -2-pole	Connecteur -2-pôle		x						
15	90 002 401 0	Zylindersch.I-6kt M4 x 16 Zn8	Cylinder screw hexagon socket M4 x 16	Vis cylind à six pans creux M4 x 16 Zn8		x						
16	00 910 325 0	Scheibe	Washer	Rondelle		x						4,3 X 9 X 0,8
17	00 908 718 0	Sicherungsmutter	Locknut	Écrou hex		x						M 4
18	00 303 732 0	Hallsensor	Hall sensor	Capteur de Hall		2						120°
19	00 908 207 1	6kt-Mutter	Hex nut	Écrou hex		x						M 5
20	00 910 031 0	Federring	Spring washer	Rondelle elastique		x						B 5
21	00 910 500 1	Scheibe	Washer	Rondelle		x						5,3 X 10 X 1
22	00 903 745 0	Zylinderschraube	Allen screw	Vis tête cylindrique		x						M 5 X 16
23	00 924 010 0	Rohrschelle mit Gummiprofil	Tube clip w. rubber	Bride		4						Rd. 12
25	20 086 200 0	Befestigungsbinder 4,6x300 Lamellenfuß	Fixing tie 4,6x300 Fir tree base sw	Lanière de fixation 4,6x300 Pied sapin		x						
28	00 914 237 0	Blindniet	Blind rivet	Rivet aveugle		x						4,8 X 12,7
29	20 082 820 0	Kabelbaum Zusatzventil	Cable harness additional valve	Faisceau de câbles vanne suppl.		1						
30	00 301 802 0	Magnetventilstecker	Solenoid valve plug	Fiche electrovanne		x						
31	00 302 005 0	Gerätestecker	Connector plug	Fiche femelle		x						
32	00 903 805 0	Flachkopfschraube	Flat headed screw	Vis à tête conique		x						M 3 X 16
33	00 303 455 0	Sensor	Sensor	Capteur		1						Lg.= 1800
34	00 910 377 1	Scheibe	Washer	Rondelle		x						3,2 X 9 X 0,8
35	00 908 734 1	Sicherungsmutter	Locknut	Écrou hex		x						M 3
36	00 924 217 0	Kabelführungstülle	Cable bushing	Passe cable		1						Rd. 20/28
37	00 904 951 2	Flachrundschraube	Coach bolt	Vis a tête bombée		x						M 8 X 20
38	20 263 629 0	Sensorhalter	Sensor support	Support de capteur		1						

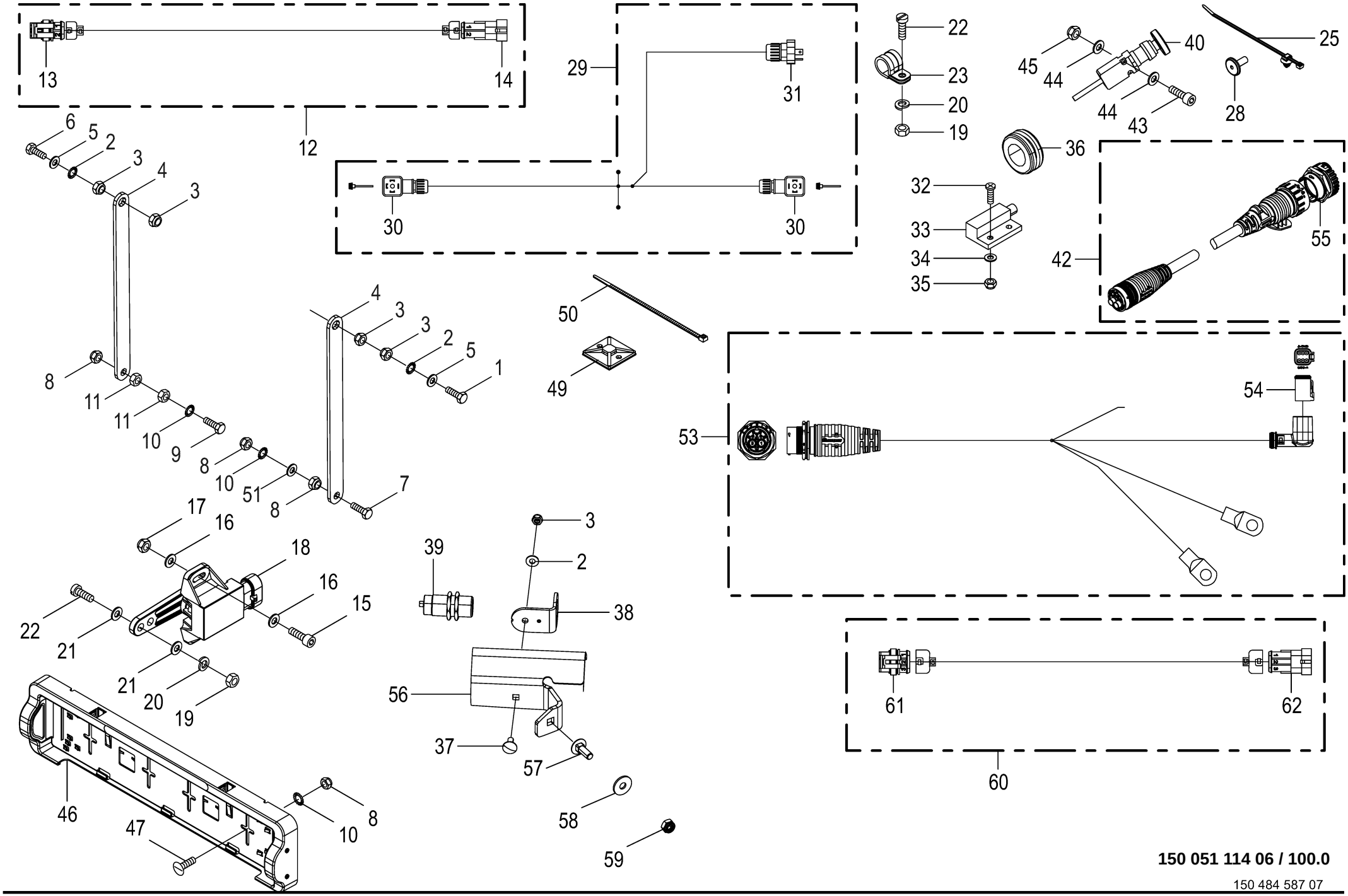

150 051 114 06 / 100.0

150 484 587 07

Zubehör - Elektronik **Accessories - Electronics** **Accessoires - Électronique**					1109466 -	RP7011-35						**150 051 114 06** 150 484 587 7 **100.0**
Pos.	ID-Nr.	Benennung	Description	Description	Masch.-Nr-							Bemerkung/Remarks/Remarque
39	20 087 551 0	Ultraschall Näherungssch. NPN M30 1200mm	Ultrasonic proximity swit NPN M30 1200mm	Capteur de prox. ultras. NPN M30 1200mm		1						
40	20 083 832 0	Schnellstoppschalter 2xÖffner	Quick stop switch 2xopener	Interrupteur d'arrêt rapide 2xcon de rep		1						
42	20 086 886 1	Adapter 11-p ECO-MATE - 9-p AHDP	Adapter 11-p ECO-MATE - 9-p AHDP	Adaptateur 11-p ECO-MATE - 9- p AHDP		1						
43	00 903 030 1	Zylinderschraube	Allen screw	Vis tête cylindrique		x						M 5 X 40
44	00 910 500 1	Scheibe	Washer	Rondelle		x						5,3 X 10 X 1
45	00 908 702 0	Sicherungsmutter	Locknut	Écrou hex		x						M 5
46	20 084 643 0	Leuchte K LED 2-p DT KPL 12V/ 24V anb.	Lamp K LED 2-p DT KPL 3 anb.	Voyant K LED 2-p DT KPL 3 anb.		1						
47	00 905 211 1	Flachrundschraube	Coach bolt	Vis a tête bombée		1						M 6 X 25
49	20 086 352 0	Befestigungselement Kleber 4mm	Fastening element Adhesive 4mm	Élément de fixation Colle 4mm		1						
50	00 922 671 1	Kabelbinder	Cable band	Collier de serrage		1						Lg.= 300
51	00 910 411 1	Scheibe	Washer	Rondelle		x						6,4 X 12,5 X 1,6
53	20 087 910 1	Kabelbaum Schnittstelle Maschine-CE	CH interface machine CE	Cable interface machine		1						
54	20 082 572 1	Stecker 6-p Bu grau	Plug 6-p Bu grey	Cavalier 6-p Bu gris		x						
55	20 088 140 0	Blindkappe 9-p St schwarz	Blind cap 9-p St sw	Cache 9-p St sw		1						
56	20 469 892 0	Halter Sensor Ballenerkennung	Support sensor bale detection	Support capteur détection de balles		1						
57	00 904 745 1	Flachrundschraube	Coach bolt	Vis a tête bombée		x						M 10 X 30
58	90 000 121 0	Scheibe	Washer	Rondelle		x						10,5 X 30 X 2,5
59	00 908 758 0	Sicherungsmutter	Locknut	Écrou hex		x						M 10
60	00 303 433 0	Verlängerungskabel	Extension cable	Cable de rallonge		2						Lg.= 2000
61	00 302 352 0	Stecker -3-polig	Plug -3-pole	Connecteur -3-pôle		x						
62	00 302 355 0	Kupplungsdose -3-polig	Coupling socket -3-pole	Connecteur -3-pôle		x						

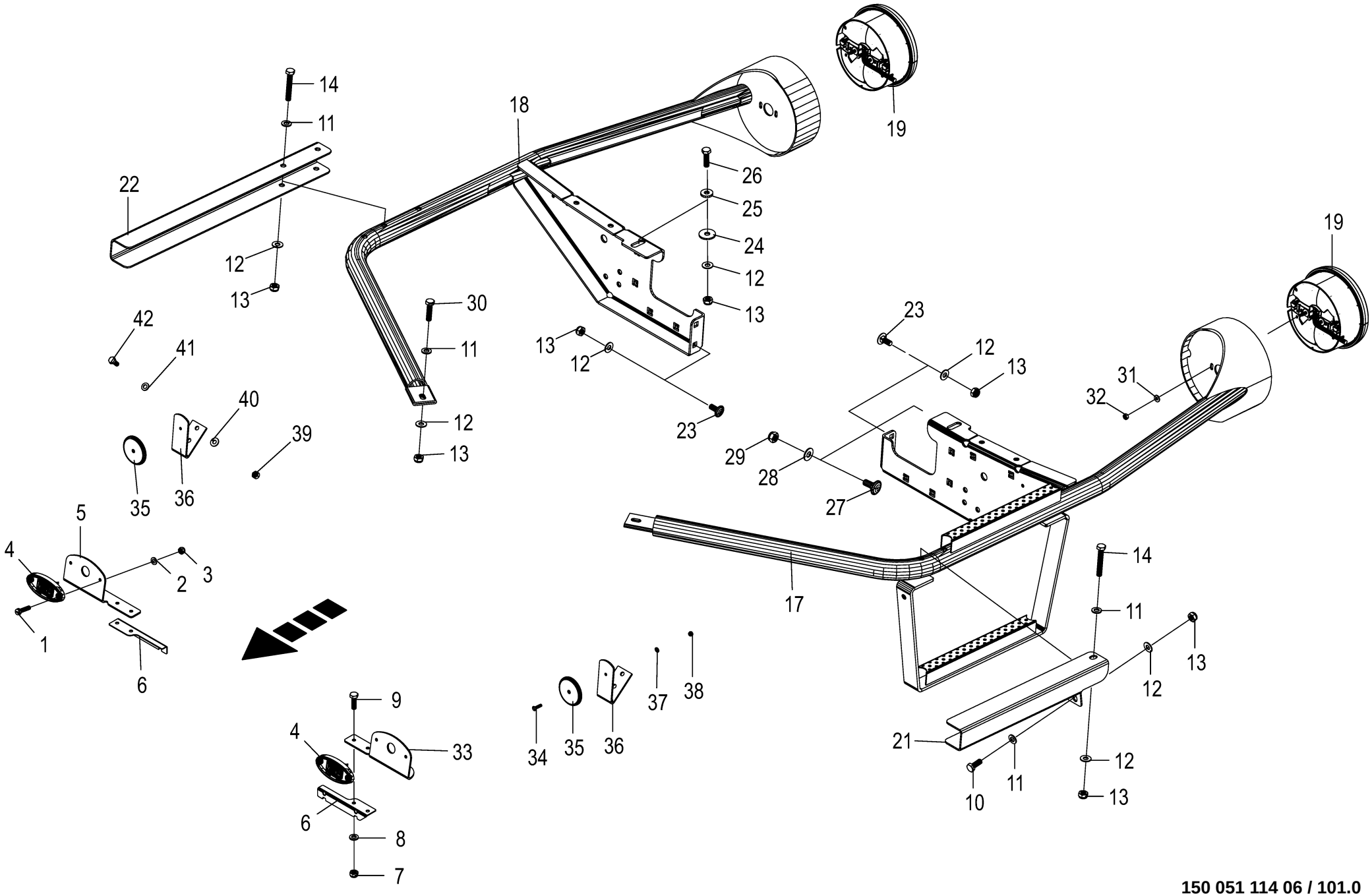

150 051 114 06 / 101.0

150 484 610 05

Beleuchtung **Lighting** **Éclairage**					1109466 -	RP701-35						**150 051 114 06** 150 484 610 5 **101.0**
Pos.	ID-Nr.	Benennung	Description	Description	Masch.-Nr-							Bemerkung/Remarks/Remarque
1	00 903 747 1	Zylinderschraube	Allen screw	Vis tête cylindrique		x						M 5 X 20
2	00 910 500 1	Scheibe	Washer	Rondelle		x						5,3 X 10 X 1
3	00 908 702 0	Sicherungsmutter	Locknut	Écrou hex		x						M 5
4	20 086 746 0	Leuchte BGRZ LED 2-p Supers.	Lamp BGRZ LED 2-p Supers. KPL	Voyant BGRZ LED 2-p Supers.		2						
		KPL 12V	12V	KPL 1 anb.								
5	20 461 568 0	Beleuchtungsträger rechts	Lighting carrier right	Support d'éclairage droit		1						
6	20 461 571 0	Steckerhalter	Plug holder	Support du connecteur		2						
7	00 908 704 1	Sicherungsmutter	Locknut	Écrou hex		x						M 6
8	00 910 411 1	Scheibe	Washer	Rondelle		x						6,4 X 12,5 X 1,6
9	00 900 608 0	6kt-Schraube	Hex head bolt	Boulon tête hex		x						M 6 X 20
10	00 900 636 0	6kt-Schraube	Hex head bolt	Boulon tête hex		x						M 10 X 25
11	00 910 414 0	Scheibe	Washer	Rondelle		x						10,5 X 21 X 2
12	00 909 909 1	Sperrkantscheibe	Detent edged washer	Disque à bord d'arrêt		x						SKM 10
13	00 908 758 0	Sicherungsmutter	Locknut	Écrou hex		x						M 10
14	00 901 436 0	6kt-Schraube	Hex head bolt	Boulon tête hex		x						M 10 X 65
17	20 468 742 1	Beleuchtungshalter links	light holder lh	support d'éclairage ga.		1						
18	20 468 741 1	Beleuchtungshalter rechts	light holder rh	support d'éclairage dr.		1						
19	20 088 555 0	Leuchte S/B/BL LED 4-p DT KPL 12V anb.	Lamp S/B/BL LED 4-p DT cpl. 12V	voyant S/B/BL DEL à 4p. DT cpl 12V		2						
21	20 061 511 0	Verlängerung	Extension	Rallonge		1						
22	20 060 920 0	Verlängerung	Extension	Rallonge		1						
23	00 904 850 1	Flachrundschraube	Coach bolt	Vis a tête bombée		x						M 10 X 25
24	00 910 353 0	Scheibe	Washer	Rondelle		x						11 X 34 X 3
25	00 910 361 1	Scheibe	Washer	Rondelle		x						10,5 X 25 X 4
26	00 900 638 0	6kt-Schraube	Hex head bolt	Boulon tête hex		x						M 10 X 35
27	00 904 983 1	Flachrundschraube	Coach bolt	Vis a tête bombée		x						M 12 X 30
28	00 909 910 1	Sperrkantscheibe	Detent edged washer	Disque à bord d'arrêt		x						SKM 12
29	00 908 701 0	Sicherungsmutter	Locknut	Écrou hex		x						M 12
30	00 900 639 0	6kt-Schraube	Hex head bolt	Boulon tête hex		x						M 10 X 40
31	00 909 906 1	Sperrkantscheibe	Detent edged washer	Disque à bord d'arrêt		x						SKM 6
32	00 908 208 0	6kt-Mutter	Hex nut	Écrou hex		x						M 6
33	20 461 570 0	Beleuchtungsträger links	Lighting carrier left	Support d'éclairage gauche		1						
34	00 904 347 1	Senkschraube	Countersunkscrew	Vis à tête fraisée		x						M 5 X 20
35	00 924 537 0	Frontstrahler -weiss	Side lights -white	Catadiptre -blanc		2						Rd. 62
36	20 467 662 0	Frontstrahlerhalter	Support front spotlights	Support du projecteur avant		2						
37	00 910 357 0	Scheibe	Washer	Rondelle		x						5,3 X 10 X 1
38	00 908 702 0	Sicherungsmutter	Locknut	Écrou hex		x						M 5
39	00 908 707 0	Sicherungsmutter	Locknut	Écrou hex		x						M 8

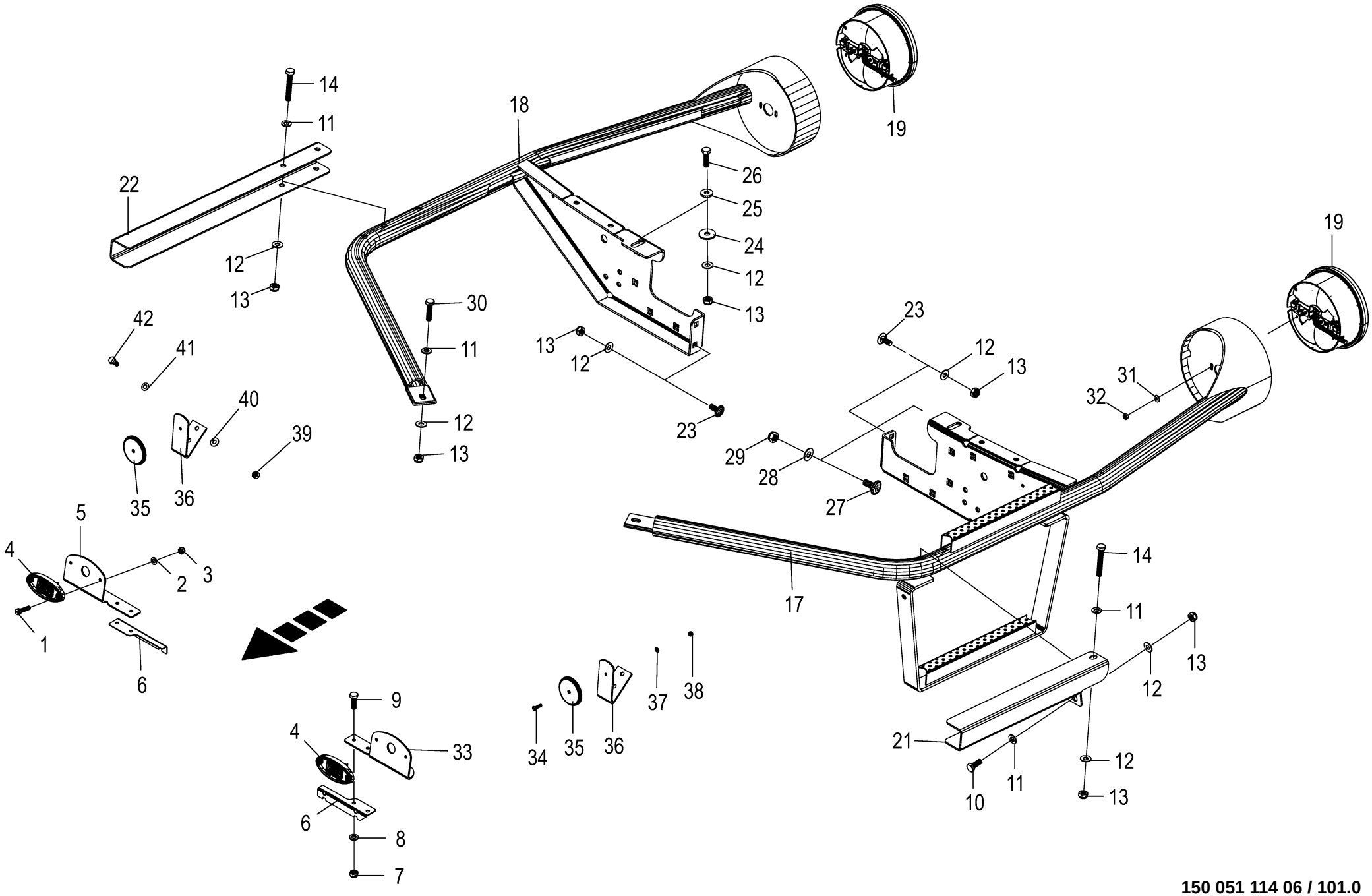

150 051 114 06 / 101.0

150 484 610 05

Beleuchtung **Lighting** **Éclairage**					1109466 -	RP701-35						**150 051 114 06** 150 484 610 5 **101.0**
Pos.	ID-Nr.	Benennung	Description	Description	Masch.-Nr-							Bemerkung/Remarks/Remarque
40	00 909 908 1	Sperrkantscheibe	Detent edged washer	Disque à bord d'arrêt		x						SKM 8
41	00 910 364 0	Scheibe	Washer	Rondelle		x						8,4 X 17 X 1,6
42	00 900 614 0	6kt-Schraube	Hex head bolt	Boulon tête hex		x						M 8 X 20

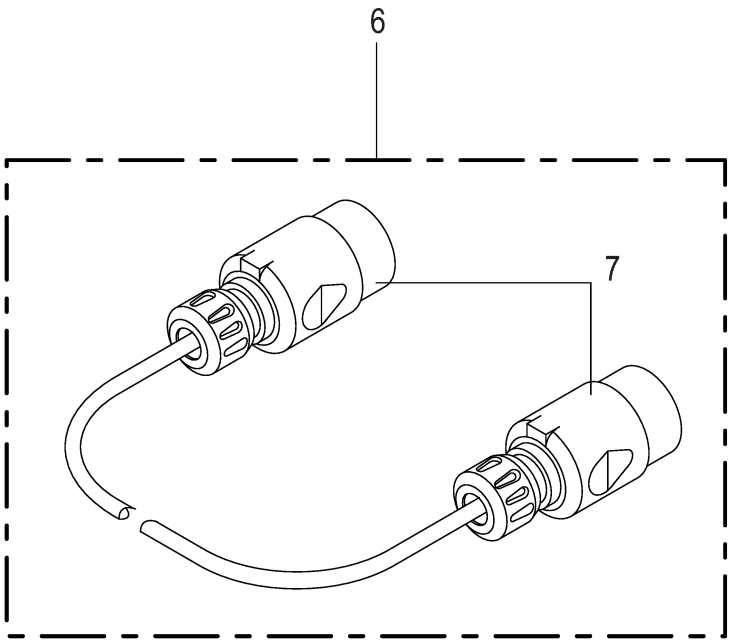
6
7

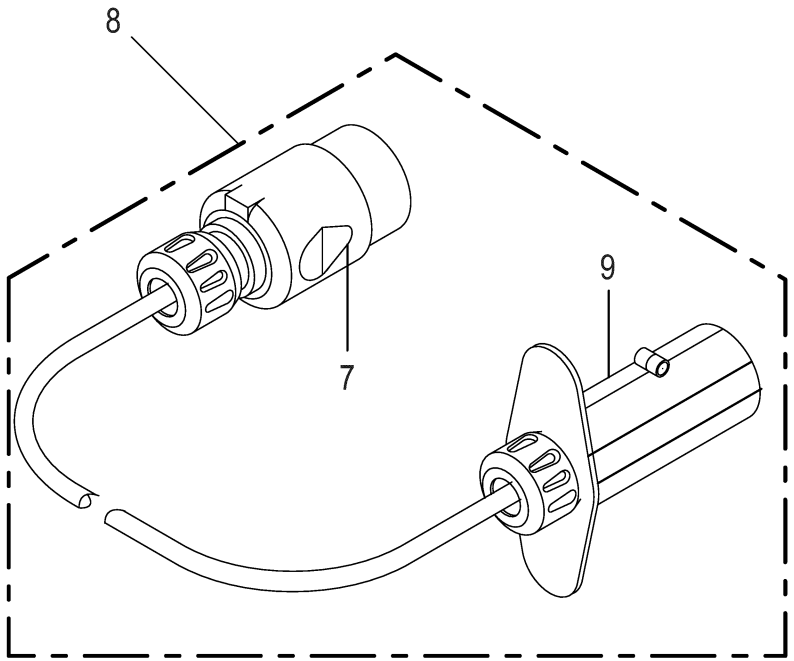
8
9
7

Zubehör - Beleuchtung **Accessories - lighting** **Accessoires - installation d'éclairage**					1109466 -	RP701-35						**150 051 114 06** 150 484 626 4 **102.0**
Pos.	ID-Nr.	Benennung	Description	Description	Masch.-Nr-							Bemerkung/Remarks/Remarque
6	00 924 610 3	Adapter 7-p Typ 12N - 7-p Typ 12N	Adapter 7-p Typ 12N - 7-p Typ 12N	Adaptateur 7-p type 12N - 7-p type 12N		1						
7	00 924 576 0	Stecker	Plug	Connecteur		x						
8	00 924 782 0	Verlängerungskabel	Extension cable	Cable de rallonge		1						Lg.= 3000
9	20 084 721 0	Stecker 7-p Bu silber	Plug 7-p Bu silver	Cavalier 7-p Bu argenté		x						

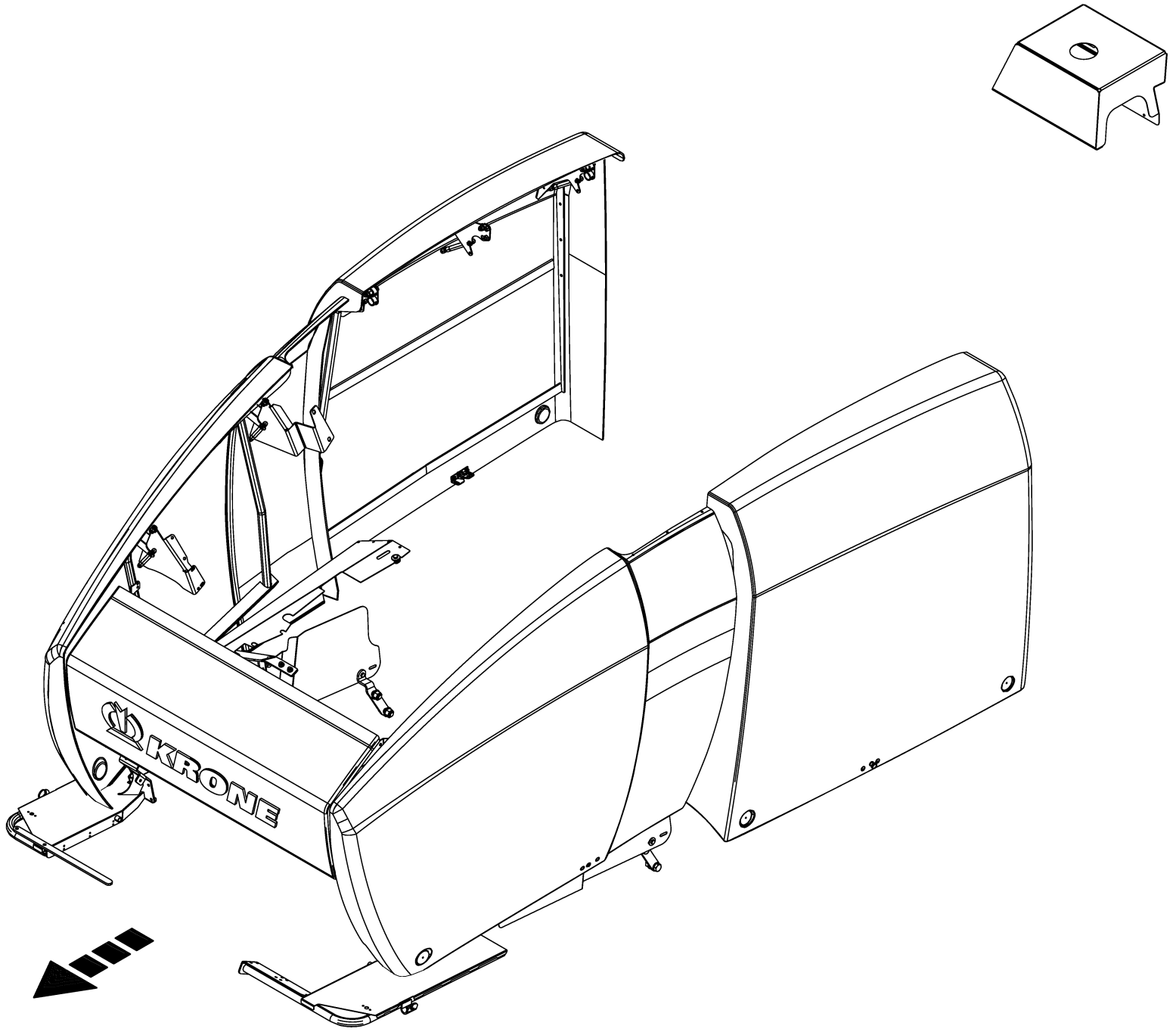

150 051 114 06 / 103.0

150 486 659 01

-----SCHUTZEINRICHTUNG -----SAFETY DEVICE -----DISPOSITIF DE PROTECTION					1109466 -	RP701-35						**150 051 114 06** 150 486 659 1 **103.0**
Pos.	ID-Nr.	Benennung	Description	Description	Masch.-Nr-							Bemerkung/Remarks/Remarque
1						.						

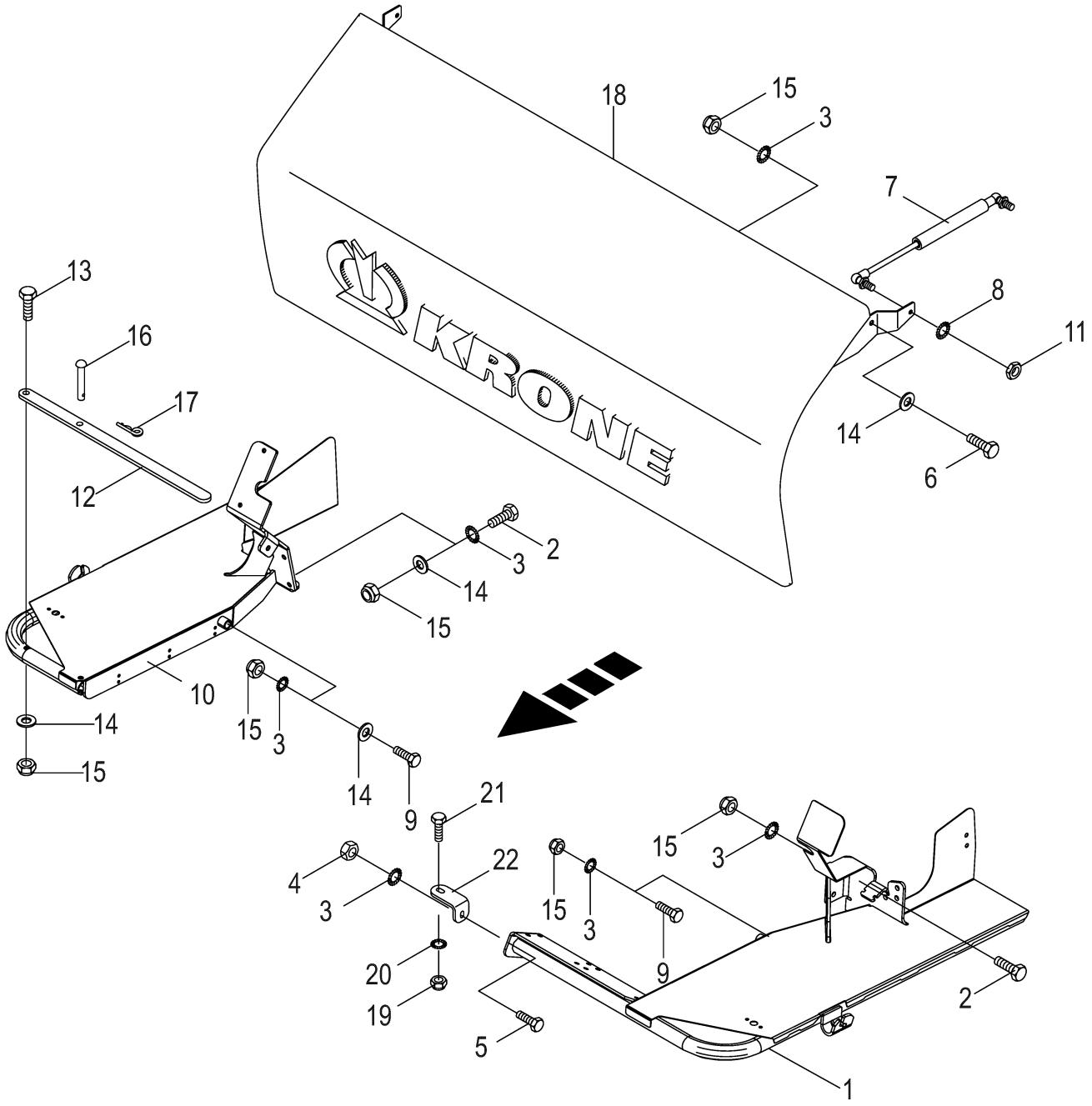

150 051 114 06 / 104.0

150 480 548 05

Schutze vorn **Front guard** **Protections avant**					1109466 -	RP701-35						**150 051 114 06** 150 480 548 5 **104.0**
Pos.	ID-Nr.	Benennung	Description	Description	Masch.-Nr-							Bemerkung/Remarks/Remarque
1	20 460 173 0	Schutzbügel vorne, links	Hoop guard front lh.	Étrier de protection avant ga.		1						
2	00 900 263 1	6kt-Schraube	Hex head bolt	Boulon tête hex		x						M 10 X 30
3	00 909 909 1	Sperrkantscheibe	Detent edged washer	Disque à bord d'arrêt		x						SKM 10
4	00 908 212 0	6kt-Mutter	Hex nut	Écrou hex		x						M 10
5	00 900 636 0	6kt-Schraube	Hex head bolt	Boulon tête hex		x						M 10 X 25
6	00 900 637 0	6kt-Schraube	Hex head bolt	Boulon tête hex		x						M 10 X 30
7	00 274 609 0	Gasfeder	Gas spring	Ressort à gaz		2						Lg.= 235 - 300N
8	00 909 908 1	Sperrkantscheibe	Detent edged washer	Disque à bord d'arrêt		x						SKM 8
9	00 901 061 2	6kt-Schraube	Hex head bolt	Boulon tête hex		x						M 10 X 45 -10.9
10	20 267 836 0	Schutzbügel vorne, rechts	Hoop guard front right	Étrier de protection avant droit		1						
11	00 908 510 1	6kt-Mutter -niedrige Form	Hex nut -low form	Écrou hex -forme basse		x						M 8
12	00 278 667 2	Sicherheitsbügel	Safety bracket	Etrier de sècuritè		1						
13	00 901 435 0	6kt-Schraube	Hex head bolt	Boulon tête hex		x						M 10 X 60
14	00 910 414 0	Scheibe	Washer	Rondelle		x						10,5 X 21 X 2
15	00 908 758 0	Sicherungsmutter	Locknut	Écrou hex		x						M 10
16	00 913 214 1	Bolzen mit kleinem Kopf	Pin with small head	Boulon avec petite tête		1						Rd. 10 X 60
17	00 917 103 0	Federstecker	Spring clip	Goupille elastique		1						3,2
18	00 293 406 2	Haube	Hood	Capot		1						
	27 002 802 0	Aufkleber	Label	Autocollant		1						Lg.= 1010
19	00 908 215 0	6kt-Mutter	Hex nut	Écrou hex		x						M 12
20	00 909 910 1	Sperrkantscheibe	Detent edged washer	Disque à bord d'arrêt		x						SKM 12
21	00 900 656 0	6kt-Schraube	Hex head bolt	Boulon tête hex		x						M 12 X 30
22	20 062 052 1	Winkel	Angle	Équerre		1						

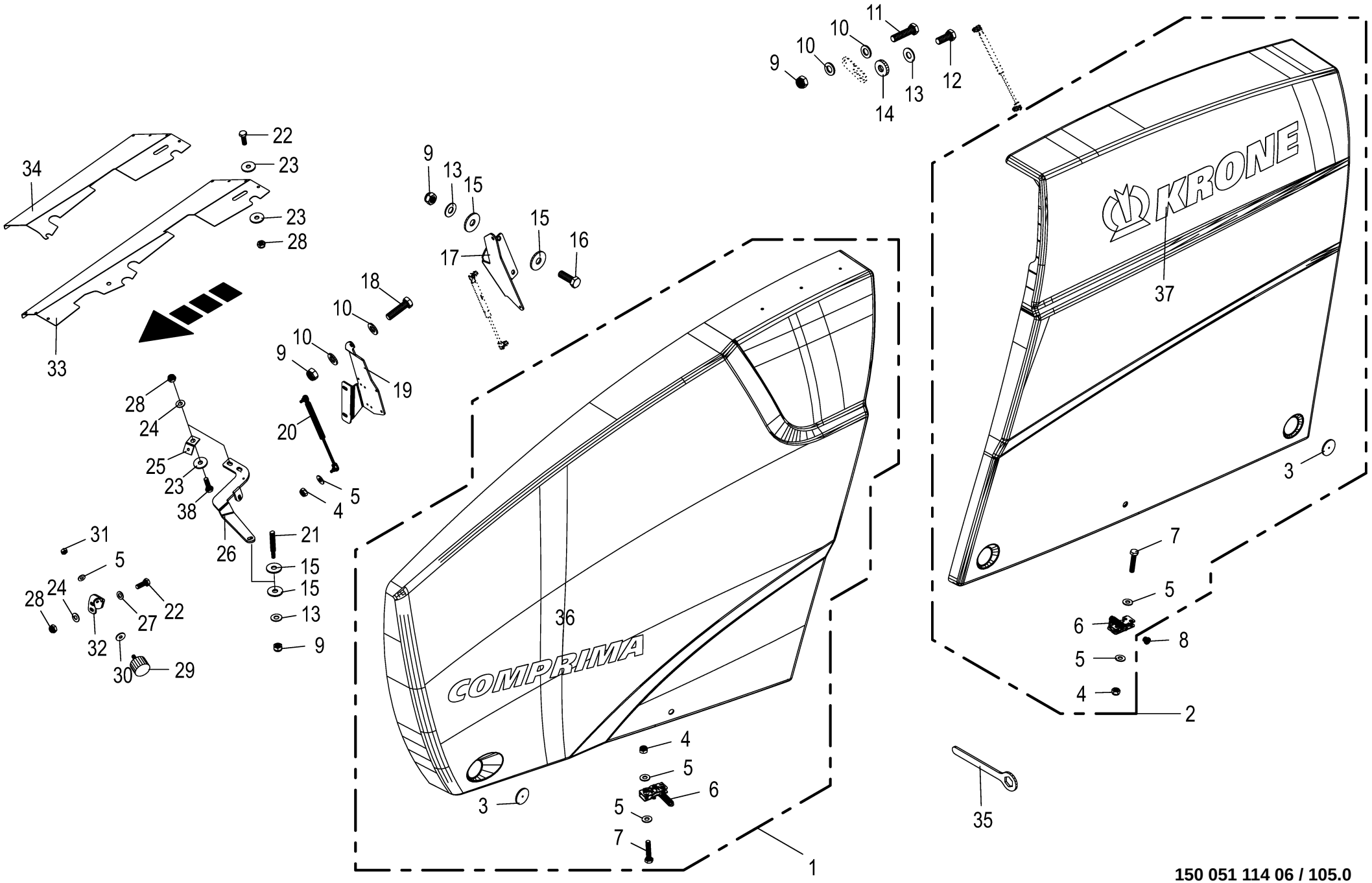

150 051 114 06 / 105.0

150 480 567 04

Seitenschutz **Side guard** **Protection latérale**					1109466 -	RP701-35						**150 051 114 06** 150 480 567 4 **105.0**
Pos.	ID-Nr.	Benennung	Description	Description	Masch.-Nr-							Bemerkung/Remarks/Remarque
1	20 461 147 5	Seitenschutz links	Side guard left	Protection latérale gauche		1						
	20 461 155 5	Seitenschutz rechts	Side guard right	Protection latérale droite		1						
2	20 461 116 2	Seitenschutz links	Side guard left	Protection latérale gauche		1						
	20 461 183 2	Seitenschutz rechts	Side guard right	Protection latérale droite		1						
3	00 924 634 0	Begrenzungsstrahler -gelb - selbstklebend	Side light -yellow -self- adhesive	Feu d'encombrement -jaune - autoadhésif		6						Rd. 62
4	00 908 706 0	Sicherungsmutter	Locknut	Écrou hex		x						M 8
5	00 909 908 1	Sperrkantscheibe	Detent edged washer	Disque à bord d'arrêt		x						SKM 8
6	27 018 264 1	Drehfallenschloß	Rotary catch lock	Serrure de loquet tournant		4						
7	00 901 613 1	6kt-Schraube	Hex head bolt	Boulon tête hex		x						M 8 X 40
8	00 940 102 0	Rändelknopf	Knurled head	Tête moletée		2						M 8
9	00 908 701 0	Sicherungsmutter	Locknut	Écrou hex		x						M 12
10	00 910 506 1	Scheibe	Washer	Rondelle		x						13 X 24 X 2,5
11	00 901 452 0	6kt-Schraube	Hex head bolt	Boulon tête hex		x						M 12 X 50
12	00 900 656 0	6kt-Schraube	Hex head bolt	Boulon tête hex		x						M 12 X 30
13	00 909 910 1	Sperrkantscheibe	Detent edged washer	Disque à bord d'arrêt		x						SKM 12
14	00 910 320 0	Scheibe	Washer	Rondelle		x						13 X 30 X 6
15	00 910 609 0	Scheibe	Washer	Rondelle		x						13 X 37 X 3
16	00 902 134 0	6kt-Schraube	Hex head bolt	Boulon tête hex		x						M 12 X 1,5 X 35
	00 900 658 0	6kt-Schraube	Hex head bolt	Boulon tête hex		x						M 12 X 40
17	20 460 955 1	Seitenschutz hinten links	Side guard rear left	Protection latérale arrière ga.		1						
	20 460 650 1	Schutzhalter hinten, rechts	Guard support rear right	Support de protection arr. dr.		1						
18	00 901 451 0	6kt-Schraube	Hex head bolt	Boulon tête hex		x						M 12 X 45
19	20 460 936 2	Schutzhalter vorne links	guard holder lh fr.	guard holder ga. av.		1						
	20 460 841 1	Seitenschutz vorne rechts	Side guard front right	Protection latérale avant dr.		1						
20	00 938 944 0	Gasfeder	Gas spring	Ressort à gaz		6						Lg.= 325 - 800 N
	27 000 107 0	Gasfeder	Gas spring	Ressort à gaz		4						Lg.= 325 - 1200 N
21	20 269 884 0	Schließbolzen	Locking bolt	Boulon de fermeture		2						
22	00 900 637 0	6kt-Schraube	Hex head bolt	Boulon tête hex		x						M 10 X 30
23	00 910 353 0	Scheibe	Washer	Rondelle		x						11 X 34 X 3
24	00 909 909 1	Sperrkantscheibe	Detent edged washer	Disque à bord d'arrêt		x						SKM 10
25	00 336 735 1	Halteblech	Holding plate	Tôle de fixation		x						
26	20 461 132 0	Halter f. Verschluß, links	Support for locking, left	Support pour fermeture, gauche		1						
	20 269 881 0	Halter f. Verschluß, rechts	Support for locking, right	Support p. fermeture droit		1						
27	00 910 414 0	Scheibe	Washer	Rondelle		x						10,5 X 21 X 2
28	00 908 758 0	Sicherungsmutter	Locknut	Écrou hex		x						M 10
29	00 924 263 0	Gummipuffer	Rubber pad	Tampon en caoutchouc		2						Rd. 40 X 28 / M 8
30	00 910 603 0	Scheibe	Washer	Rondelle		x						8,4 X 24 X 2

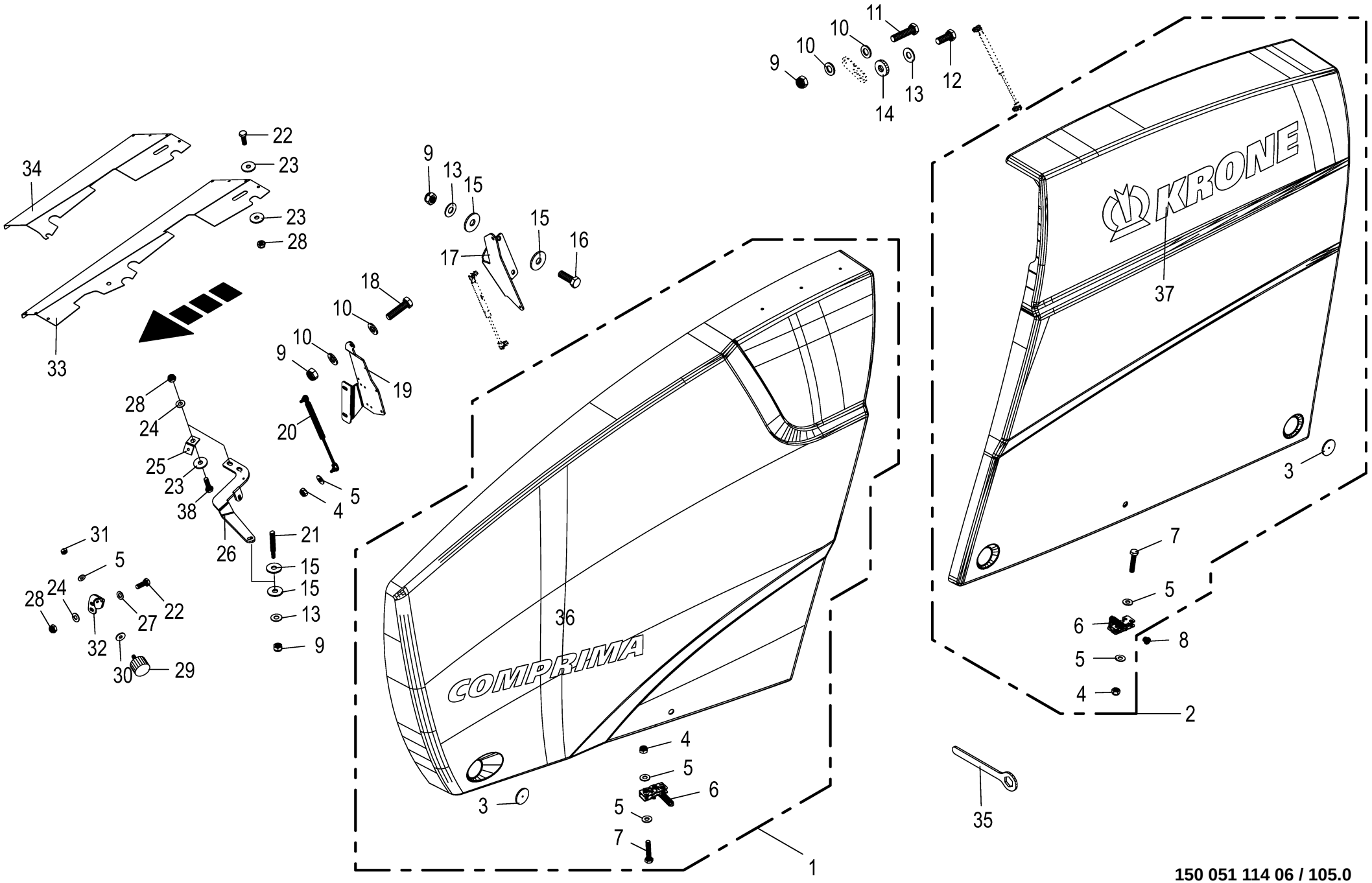

150 051 114 06 / 105.0

150 480 567 04

Seitenschutz **Side guard** **Protection latérale**					1109466 -	RP701-35						**150 051 114 06** 150 480 567 4 **105.0**
Pos.	ID-Nr.	Benennung	Description	Description	Masch.-Nr-							Bemerkung/Remarks/Remarque
31	00 908 210 0	6kt-Mutter	Hex nut	Écrou hex		x						M 8
32	20 461 356 0	Pufferträger vorne links	Buffer holder front left	Support du tampon avant gauche		1						
	20 461 354 0	Pufferträger vorne rechts	Buffer holder front right	Support du tampon avant droit		1						
33	21 031 928 0	Abdeckblech rechts V	cover sheet rh V	tôle de capotage dr. V		1						
34	00 000 001 0	-nicht für diese Maschine	-not for this machine	-non prevu pour cette machine		x						
35	00 277 719 1	Ringschlüssel	CHAIN TENSIONER	Clé polygonale		1						
36	27 021 853 0	Aufkleber Comprima Schriftzug grün	Label Comprima lettering green	Autocollant Comprima Schriftzug vert		2						
37	00 293 912 0	Aufkleber	Label	Autocollant		2						Lg.= 995
38	00 900 638 0	6kt-Schraube	Hex head bolt	Boulon tête hex		x						M 10 X 35

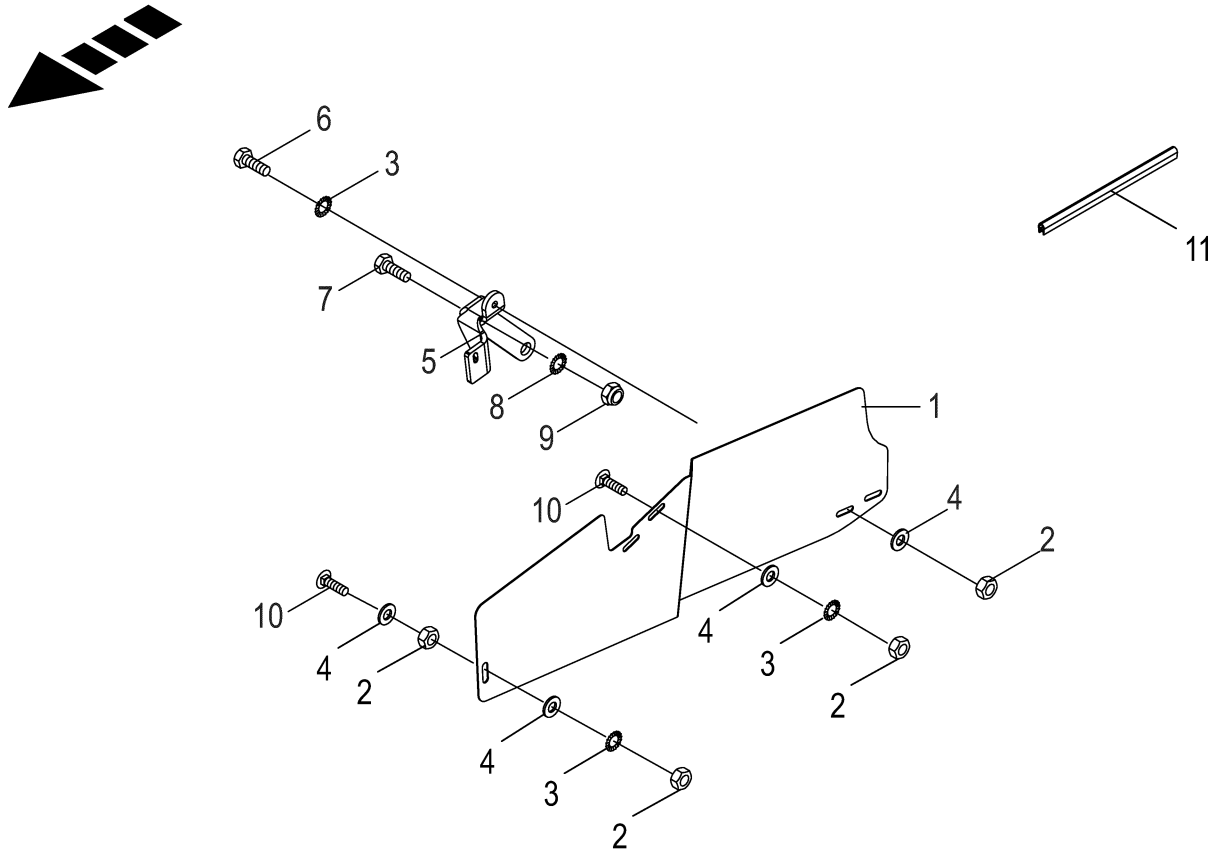
6
3
7
5
8
9
1
10
4
2
10
4
2
4
3
2
4
3
2
11

Schutz unten **Guard bottem** **Tole de protecteur gauche**					1109466 -	RP701-35						**150 051 114 06** 150 488 421 3 **106.0**
Pos.	ID-Nr.	Benennung	Description	Description	Masch.-Nr-							Bemerkung/Remarks/Remarque
1	20 060 245 2	Schutzblech links -links	guard sheet lh -left	tôle de protection ga. -gauche		1						
	20 060 243 3	Schutzblech re. -rechts	guard sheet rh -right	tôle de protection dr. -droite		1						
2	00 908 212 0	6kt-Mutter	Hex nut	Écrou hex		x						M 10
3	00 909 909 1	Sperrkantscheibe	Detent edged washer	Disque à bord d'arrêt		x						SKM 10
4	00 910 353 0	Scheibe	Washer	Rondelle		x						11 X 34 X 3
5	20 460 764 0	Abstandhalter links	Spacer left	Entretoise ga.		1						
	20 060 246 0	Abstandhalter -rechts	Spacer -right	Piece d'ecartement -droite		1						
6	00 900 817 1	6kt-Schraube M10 x 25	Hexagon head screw 10 x 25	Vis six pans 10X25 PLUS A3G		x						
			PLUS A3G									
	00 900 284 0	6kt-Schraube	Hex head bolt	Boulon tête hex		x						M 10 X 50
7	00 900 380 1	6kt-Schraube	Hex head bolt	Boulon tête hex		x						M 20 X 60
8	00 909 913 1	Sperrkantscheibe	Detent edged washer	Disque à bord d'arrêt		x						SKM 20
9	00 908 721 0	Sicherungsmutter	Locknut	Écrou hex		x						M 20
10	00 904 755 2	Flachrundschraube	Coach bolt	Vis a tête bombée		x						M 10 X 40
11	00 925 111 0	Kantenschutz -Id.-Nr.= 1m	Edge protection -Id.-no.= 1m	Bordure de protection -Id.-no. = 1m		x						
12	00 910 512 2	Scheibe	Washer	Rondelle		x						21 X 37 X 3

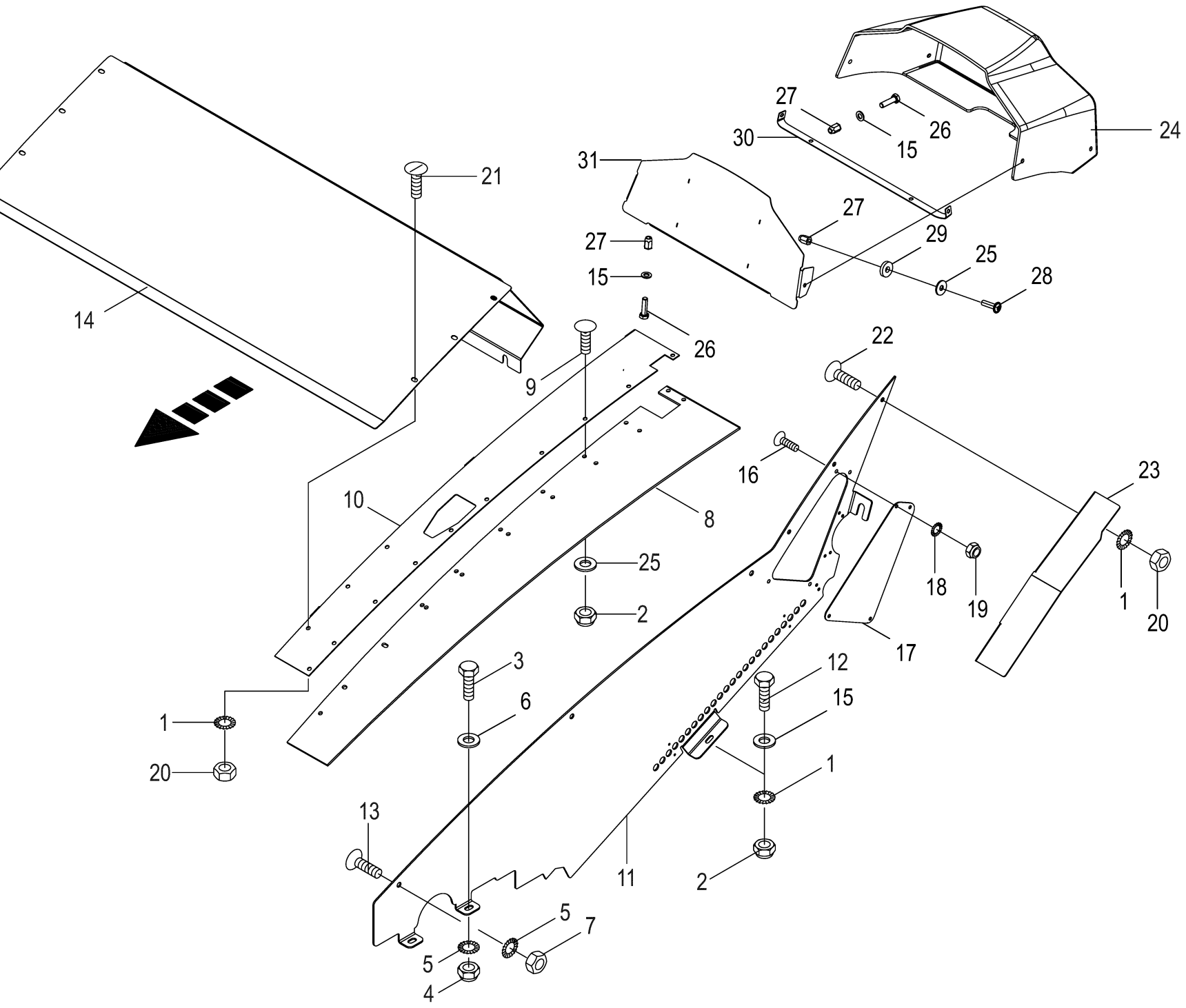

150 051 114 06 / 107.0

150 480 619 03

Seitenwanderhöhung **Side panel enhancement** **Exhaussement de panneau latéral**					1109466 -	RP701-35						**150 051 114 06** 150 480 619 3 **107.0**
Pos.	ID-Nr.	Benennung	Description	Description	Masch.-Nr-							Bemerkung/Remarks/Remarque
1	00 909 908 1	Sperrkantscheibe	Detent edged washer	Disque à bord d'arrêt		x						SKM 8
2	00 908 706 0	Sicherungsmutter	Locknut	Écrou hex		x						M 8
3	00 900 634 0	6kt-Schraube	Hex head bolt	Boulon tête hex		x						M 10 X 20
4	00 908 758 0	Sicherungsmutter	Locknut	Écrou hex		x						M 10
5	00 909 909 1	Sperrkantscheibe	Detent edged washer	Disque à bord d'arrêt		x						SKM 10
6	00 910 414 0	Scheibe	Washer	Rondelle		x						10,5 X 21 X 2
7	00 908 212 0	6kt-Mutter	Hex nut	Écrou hex		x						M 10
8	20 061 690 1	Gummistreifen	Rubber strip	Bande en caoutchouc		2						
9	00 904 731 2	Flachrundschraube	Coach bolt	Vis a tête bombée		x						M 8 X 20
10	20 061 568 1	Abdeckblech -links oben	Cover plate -top left	Tôle de recouvrement -en haut gauche		1						
	20 061 567 1	Abdeckblech -rechts oben	Cover plate -top right	Tôle de recouvrement -en haut droite		1						
11	20 060 846 4	Seitenwanderhöhung links	Side wall booster left	Rehaussement de paroi latérale gauche		1						
	20 060 849 2	Seitenwanderhöhung rechts	Side wall booster right	Rehaussement de la paroi latérale droit		1						
12	00 901 054 2	6kt-Schraube	Hex head bolt	Boulon tête hex		x						M 8 X 100
13	00 905 251 2	Flachrundschraube	Coach bolt	Vis a tête bombée		x						M 10 X 20
14	20 062 702 1	Abdeckblech	Cover plate	Tôle de recouvrement		1						
15	00 910 413 0	Scheibe	Washer	Rondelle		x						8,4 X 17 X 1,6
16	00 904 005 1	Senkschraube	Countersunkscrew	Vis à tête fraisée		x						M 6 X 16
17	20 264 638 0	Verschlußblech	Locking sheet	Tôle de fermeture		1						
18	00 909 906 1	Sperrkantscheibe	Detent edged washer	Disque à bord d'arrêt		x						SKM 6
19	00 908 704 1	Sicherungsmutter	Locknut	Écrou hex		x						M 6
20	00 908 210 0	6kt-Mutter	Hex nut	Écrou hex		x						M 8
21	00 905 231 1	Flachrundschraube	Coach bolt	Vis a tête bombée		x						M 8 X 20
22	00 905 230 1	Flachrundschraube	Coach bolt	Vis a tête bombée		x						M 8 X 16
23	20 062 773 0	Abdeckung -links	Cover -left	Couvercle -gauche		1						
	20 062 774 0	Abdeckung -rechts	Cover -right	Couvercle -droite		1						
24	20 461 342 1	Abdeckhaube	Cover hood	Capot de protection		1						
	27 022 865 0	Aufkleber KRONE-Logo grün	Label KRONE logo green	Autocollant logo KRONE vert		1						
25	00 910 603 0	Scheibe	Washer	Rondelle		x						8,4 X 24 X 2
26	00 900 617 0	6kt-Schraube	Hex head bolt	Boulon tête hex		x						M 8 X 30
27	90 002 522 0	6kt-Blindnietmutter M8x18 Senkkopf Zn8	Hexagon blind rivet nut M8x18 2 Zn8	Écrou borgne à six pans M8x18 2 Zn8		x						
28	90 001 849 0	Linsenflanschschraube	Fillister head screw	Vis à tête conique bombèe		x						M 8 X 30
29	90 002 601 0	Scheibe 9,5 x 25 x 5	Washers 9,5 x 25 x 5	Rondelles 9,5 x 25 x 5		x						

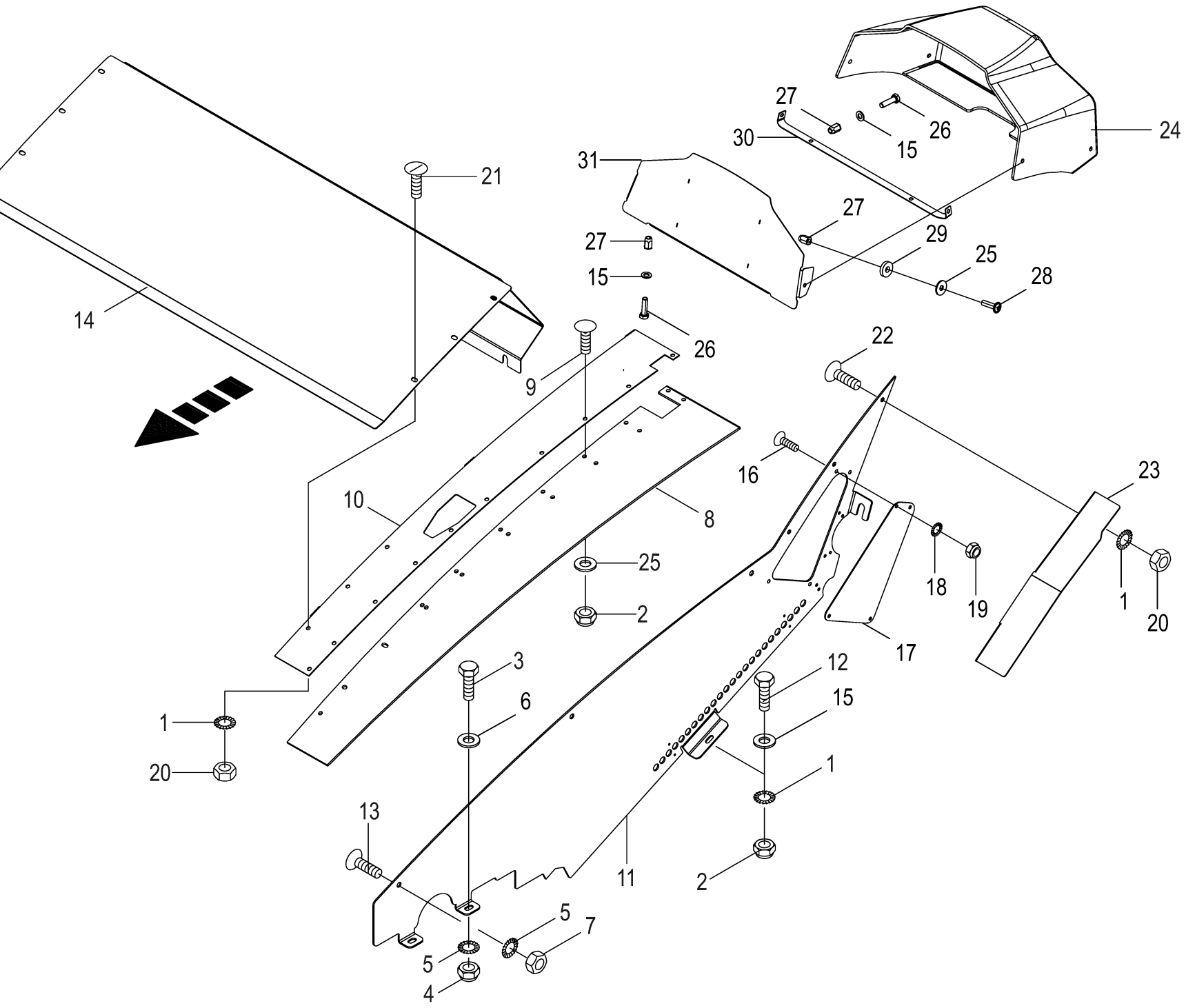

150 051 114 06 / 107.0

150 480 619 03

Seitenwanderhöhung **Side panel enhancement** **Exhaussement de panneau latéral**					1109466 -	RP701-35						**150 051 114 06** 150 480 619 3 **107.0**
Pos.	ID-Nr.	Benennung	Description	Description	Masch.-Nr-							Bemerkung/Remarks/Remarque
30	20 464 889 0	Halter	Support	Support		1						
31	20 269 873 1	Rückwand	Rear wall	Paroi arrière		1						

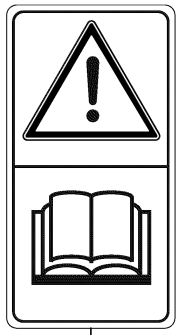

1

2

3

4

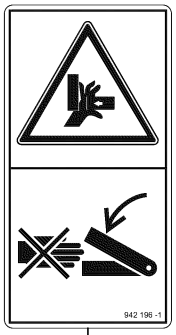

5

6

7

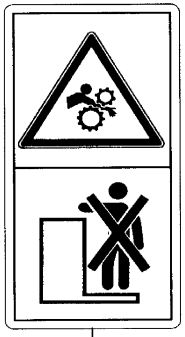

8

9

10

17

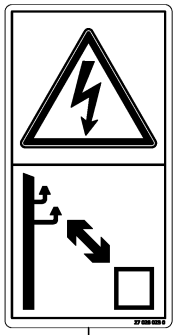

18

11

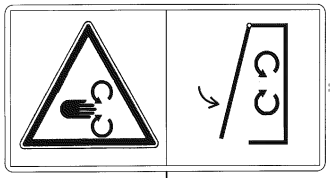

12

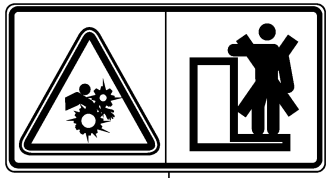

13

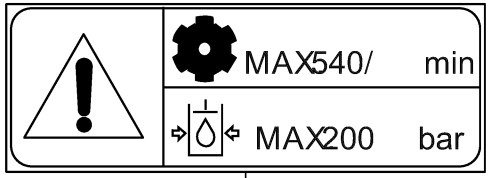

14

15

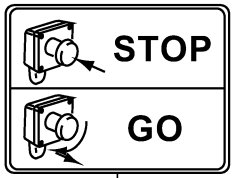

16

Warnbildzeichen
Safety sign
Pictogramme d'avertissement

1109466 -

RP701-35

150 051 114 06

150 480 633 5 **108.0**

Pos.	ID-Nr.	Benennung	Description	Description	Masch.-Nr-		Bemerkung/Remarks/Remarque
1	00 939 471 1	Aufkleber	Label	Autocollant		2	
2	00 939 520 1	Aufkleber	Label	Autocollant		2	
3	27 014 576 0	Aufkleber Absperrhahn Ballenkammer gelb	Label Absperrhahn Ballenkammer yellow	Autocollant Absperrhahn Ballenkammer		1	
4	00 942 235 0	Aufkleber	Label	Autocollant		2	
5	00 942 196 1	Aufkleber	Label	Autocollant		8	
6	00 939 407 1	Aufkleber	Label	Autocollant		2	
7	27 014 439 0	Aufkleber Hebel unter Federspannung gelb	Label Hebel unter Federspannung yellow	Autocollant Hebel unter Federspannung		1	
8	00 939 408 2	Aufkleber	Label	Autocollant		2	
9	27 017 775 0	Aufkleber Bremskraftregler Straßenfahrt	Label brake force regulator road travel	Autocollant		1	
10	27 013 422 0	Aufkleber Gefahr rollender Ballen gelb	Label Gefahr rollender Ballen yellow	Autocollant Gefahr rollender Ballen		2	
11	27 018 010 0	Aufkleber Hochdruckleitung unter Druck	Label Hochdruckleitung unter Druck	Autocollant Hochdruckleitung unter Druck		1	
12	00 942 002 4	Aufkleber	Label	Autocollant		4	
13	00 942 271 0	Aufkleber	Label	Autocollant		2	
14	00 939 100 4	Aufkleber	Label	Autocollant		1	
15	00 939 125 1	Aufkleber	Label	Autocollant		3	H= 100
	27 007 502 0	Aufkleber	Label	Autocollant		2	H= 70
16	00 942 272 0	Aufkleber	Label	Autocollant		1	
17	00 939 412 2	Aufkleber	Label	Autocollant		2	
18	27 028 023 0	Aufkleber Abstand elektr. Hochspannung	Label	Autocollant		1	

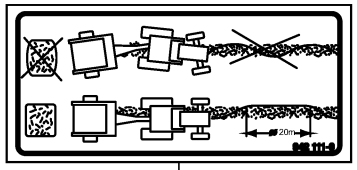

1

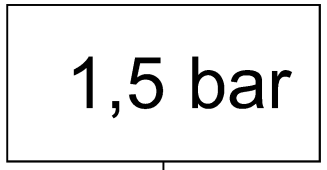

2

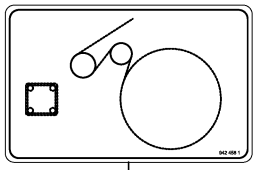

3

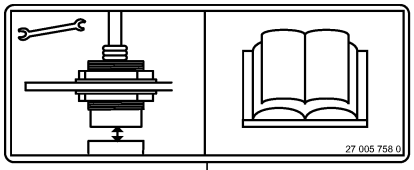

4

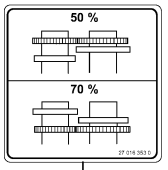

5

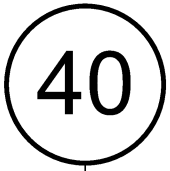

6

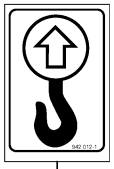

8

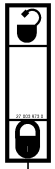

9

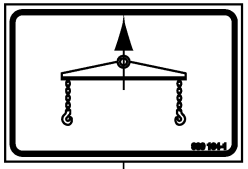

10

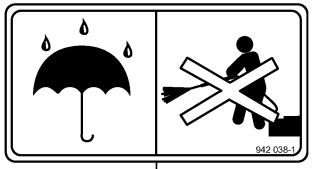

11

25

27

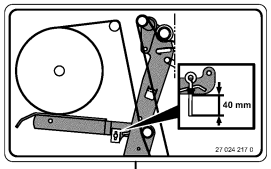

29

33

35

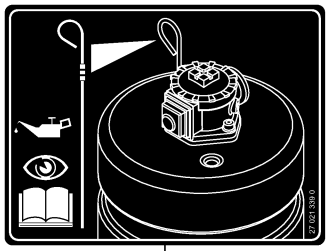

14

15

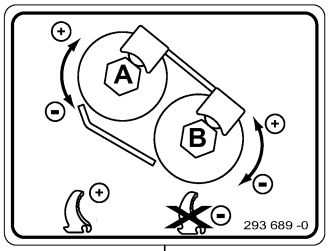

16

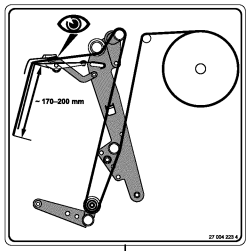

17

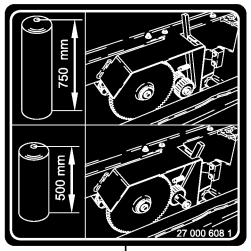

18

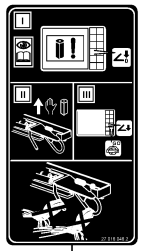

24

distributor central electric		200892991
fuse	value	function
F1	25A	(reserve)
F2	15A	KMC UB1
F3	15A	KMC UB2
F4	15A	KMC UB3
F5	15A	ISOBUS extension
F6	15A	FM1-working lights/maintenance lighting UB1-4
F7	25A	(reserve)
F8	15A	KMB1-blade group control system UB1/UB2
F9	7.5A	KMC
F10	7.5A	ISOBUS extension, KSC, FM1-working lights/maintenance lighting
F11	7.5A	KMB1-blade group control system

34

19

12

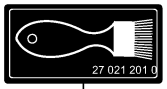

13

28

31

32

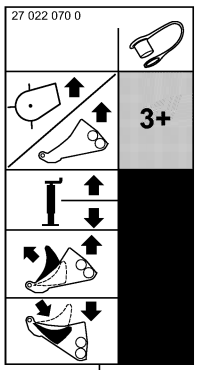

20

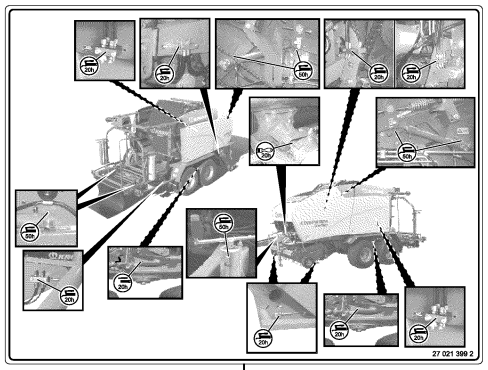

21

22

23

150 051 114 06 / 109.0

150 480 650 10

Hinweiszeichen **Information sign** **Signe d'information**					1109466 -	RP701-35						**150 051 114 06** 150 480 650 10 **109.0**
Pos.	ID-Nr.	Benennung	Description	Description	Masch.-Nr-							Bemerkung/Remarks/Remarque
1	00 942 111 0	Aufkleber	Label	Autocollant		1						
2	00 942 107 1	Aufkleber	Label	Autocollant		2						1,5 bar
3	00 942 458 1	Aufkleber Folienführung RB blau	Label	Autocollant		2						
4	27 005 758 0	Aufkleber	Label	Autocollant		1						
5	27 016 353 0	Aufkleber Einstell. Vorstreck. Wickelf.	Label Einstell. Vorstreck. Wickelf. blue	Autocollant		2						
6	00 939 145 1	Aufkleber	Label	Autocollant		1						40
8	00 942 012 2	Aufkleber Kranhaken einhängen blau	Label	Autocollant		4						
9	27 003 973 0	Aufkleber -blau	Label -blue	Autocollant -bleu		1						
10	00 939 194 1	Aufkleber -blau	Label -blue	Autocollant -bleu		3						
11	00 942 038 1	Aufkleber	Label	Autocollant		3						
12	27 021 260 0	Aufkleber Fettpresse blau	Label Fettpresse blue	Autocollant Fettpresse bleu		21						
13	27 021 201 0	Aufkleber Pinsel blau	Label Pinsel blue	Autocollant Pinsel bleu		1						
14	27 021 339 0	Aufkleber Ölmessstab Hydrauliköltank	Label oil dipstick hyd oil tank blue	Autocollant Ölmessstab Hydrauliköltank		1						
15	00 942 016 1	Aufkleber	Label	Autocollant		1						
16	00 293 689 0	Aufkleber	Label	Autocollant		1						
17	27 004 223 4	Aufkleber Netzverlauf bei nur Netzbindun	Label net path only for net wrapping	Autocollant		1						
18	27 000 608 1	Aufkleber Einstellung Folienrolle blau	Label	Autocollant		1						
19	27 021 854 0	Aufkleber CV150XC grün	Label CV150XC green	Autocollant CV150XC vert		2						
20	27 022 070 0	Aufkleber Hyd.-Anschl.Compr.	Label hyd. connection Compr.	Autocollant		1						
21	27 021 399 2	CF/CV +X-tr Aufkleber Schmierplan Comprima CV weiß	CF/CV +X-tr Label	Autocollant		1						
22	27 016 326 3	Aufkleber KRONE excellent Netz & Garn	Label	Autocollant		1						
23	27 016 325 0	Aufkleber Krone excellent Silagefolien	Label	Autocollant		1						
24	27 018 048 2	Aufkleber Folie nicht knoten blau	Label film "Do not tie" blue	Autocollant pas nouer film bleu		2						
25	27 018 170 0	Aufkleber Wagenheberansatzpunkt blau	Label Wagenheberansatzpunkt blue	Autocollant Wagenheberansatzpunkt bleu		4						
27	00 939 478 3	Aufkleber	Label	Autocollant		1						
28	00 293 912 0	Aufkleber	Label	Autocollant		1						Lg.= 995
29	27 024 217 0	Aufkleber Netzbindung Netzbremse weiß	Label net wrapp wrapp materi brake white	Autoc. liage p.fil. frein de mat. de li.		1						

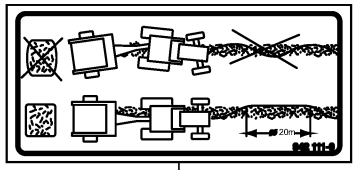

1

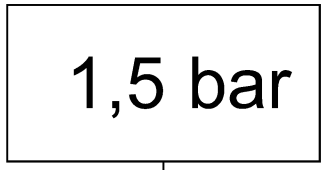

2

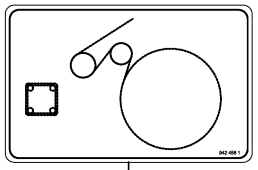

3

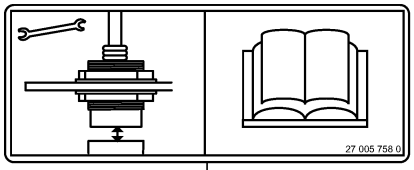

4

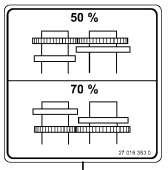

5

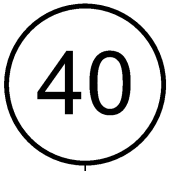

6

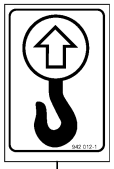

8

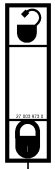

9

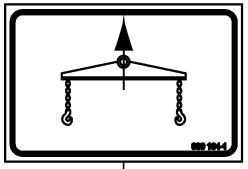

10

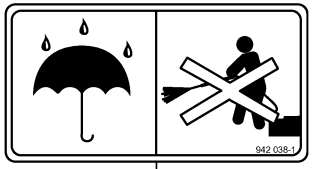

11

25

27

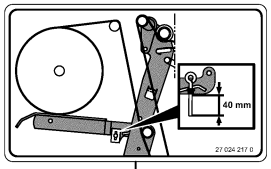

29

33

35

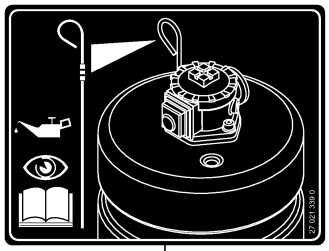

14

15

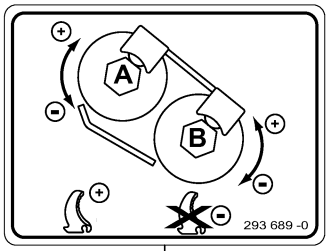

16

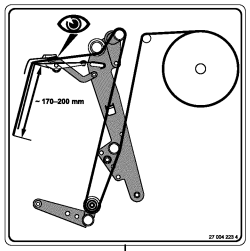

17

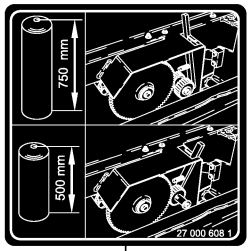

18

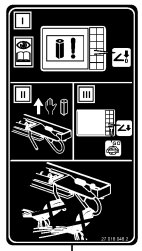

24

distributor central electric		200892991
fuse	value	function
F1	25A	(reserve)
F2	15A	KMC UB1
F3	15A	KMC UB2
F4	15A	KMC UB3
F5	15A	ISOBUS extension
F6	15A	FM1-working lights/maintenance lighting UB1-4
F7	25A	(reserve)
F8	15A	KMB1-blade group control system UB1/UB2
F9	7.5A	KMC
F10	7.5A	ISOBUS extension, KSC, FM1-working lights/maintenance lighting
F11	7.5A	KMB1-blade group control system

34

19

12

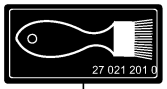

13

28

31

32

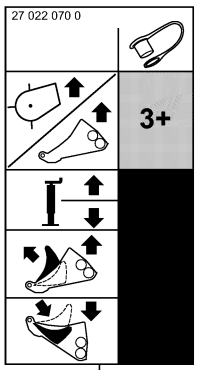

20

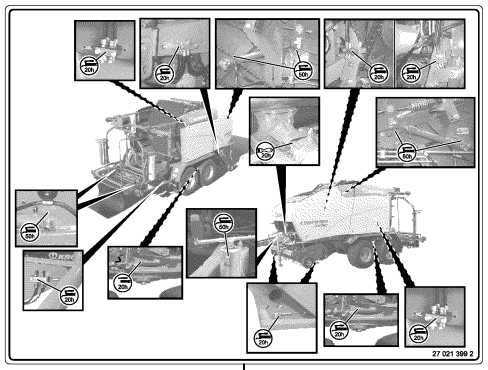

21

22

23

150 051 114 06 / 109.0

150 480 650 10

Hinweiszeichen
Information sign
Signe d'information

1109466 -

RP701-35

150 051 114 06

150 480 650 10 **109.0**

Pos.	ID-Nr.	Benennung	Description	Description	Masch.-Nr-		Bemerkung/Remarks/Remarque
31	27 011 950 0	Aufkleber Warnfolie li vollrefl. Typ II	Label	Autocollant		2	
	27 011 949 0	Aufkleber Warnfolie re vollrefl. Typ II	Label warning film, right, fully refl. T	Film d'avertissement (rectanc. gauche)		2	
32	27 012 452 0	Aufkleber retroreflektierende Folie gelb	Label	Autocollant		2	
	27 012 453 0	Aufkleber retroreflektierende Folie rot	Label	Autocollant		2	
33	27 023 958 0	Aufkleber Zurrpunkte blau	Label	Autocollant		4	
34	20 089 299 1	Aufkleber Verteiler CE RP701_ 25/35 weiß	Label	Autocollant		1	
35	27 027 206 0	Aufkleber Mülleimersymbol	label rubbish bin symbol	autocollant symbole poubelle		1	

Zubehör / Sonstiges
Accessories / Miscellaneous
Accessoires / Divers

-----ZUBEHÖR / SONSTIGES -----ACCESSORIES / MISCELLANEOUS -----ACCESSOIRES / DIVERS					1109466 -	RP701-35						**150 051 114 06** 150 435 591 2 **110.0**
Pos.	ID-Nr.	Benennung	Description	Description	Masch.-Nr-							Bemerkung/Remarks/Remarque
1						.						

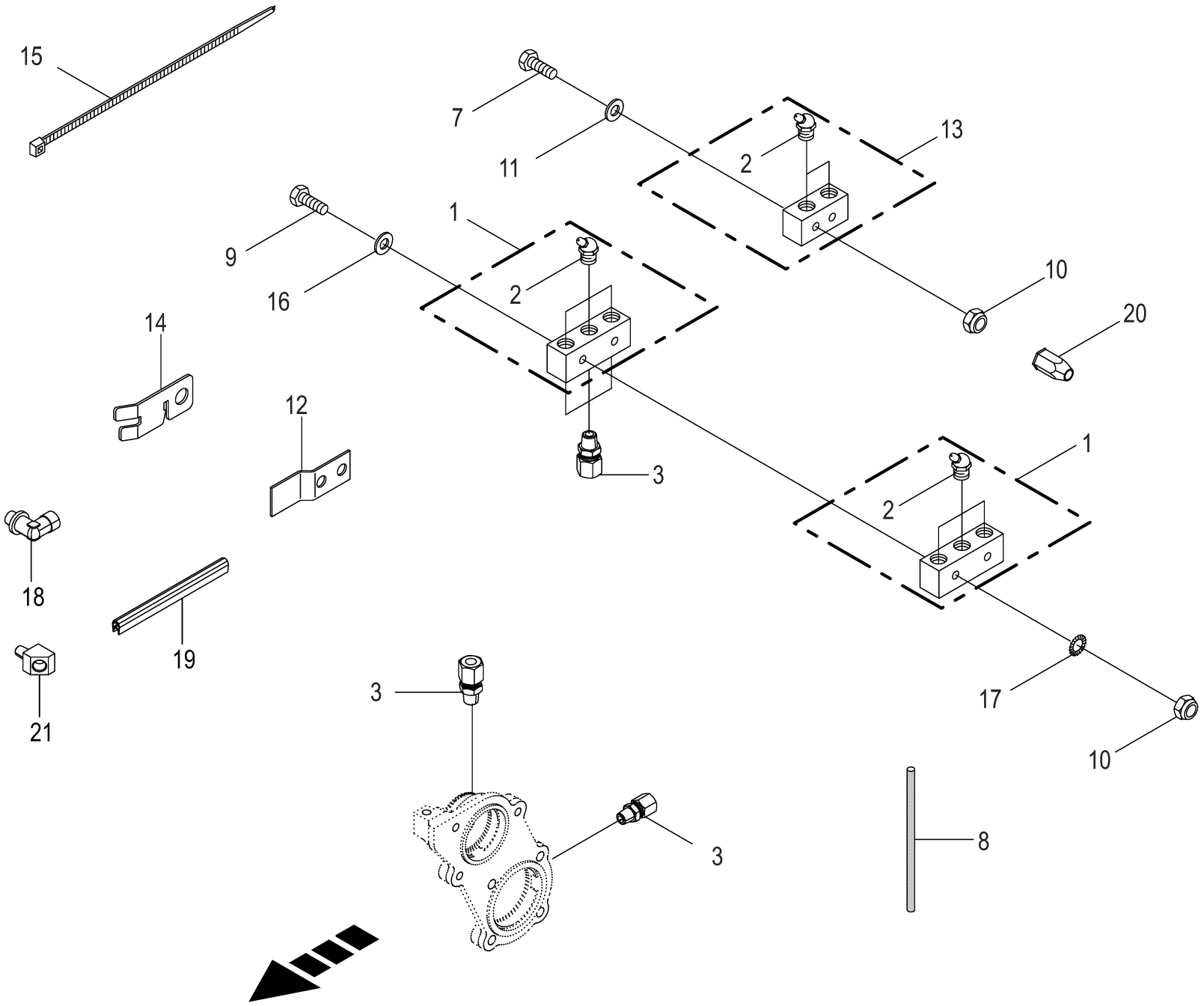

150 051 114 06 / 111.0

150 481 466 05

Zentralschmierung - Fett **Central lubrication system - grease** **Système de lubrification central-graisse**					1109466 -	RP701-35						**150 051 114 06** 150 481 466 5 **111.0**
Pos.	ID-Nr.	Benennung	Description	Description	Masch.-Nr-							Bemerkung/Remarks/Remarque
1	00 920 963 1	Leiste -inkl. Schmiernippel	Strip -incl. grease nipple	Barette -incl. graisseur		2						
2	00 919 106 0	Kegelschmiernippel	Grease niple	Graisseur à cone		16						BM 8 X 1
3	27 011 492 0	Einschraubverschr. LL6 M8x1k kpl.	Screw connection LL6 M8x1k	Raccord vissé LL6 M8x1k		33						
	27 001 289 0	Einschraubverschraubung	Screw-in connection	Raccord mâle		x						M 6
7	00 901 410 0	6kt-Schraube	Hex head bolt	Boulon tête hex		x						M 6 X 40
	00 901 034 2	6kt-Schraube	Hex head bolt	Boulon tête hex		x						M 6 X 60
8	00 938 933 0	Kunststoffrohr mit Fett gefüllt -Id.-Nr.= 1m	Plastic tube filled with grease -Id.-no.= 1m	Tube plastique farci avec graisse -Id.-no.= 1m		x						6 X 1,5
9	90 002 604 0	6kt-Schraube M6 x 80	Hexagon head screw M6 x 80	Vis six pans M6 x 80		x						
10	00 908 704 1	Sicherungsmutter	Locknut	Écrou hex		x						M 6
11	00 910 411 1	Scheibe	Washer	Rondelle		x						6,4 X 12,5 X 1,6
12	00 278 586 2	Kabelhalter	Cable support	Support de câble		1						
13	00 920 962 0	Leiste -inkl. Schmiernippel	Strip -incl. grease nipple	Barette -incl. graisseur		5						
14	20 061 612 1	Kabelhalter	Cable support	Support de câbles		3						
15	00 922 671 1	Kabelbinder	Cable band	Collier de serrage		x						Lg.= 300
	00 922 672 2	Kabelbinder	Cable band	Collier de serrage		x						Lg.= 450
16	00 910 358 0	Scheibe	Washer	Rondelle		x						6,4 X 12,5 X 1,6
17	90 001 380 0	Sperrkantscheibe	Detent edged washer	Disque à bord d'arrêt		x						SKZ 6
18	00 920 921 1	Winkel-Verbindungsstutzen	Elbow union	Raccord coude		4						LL M 8 X 1 Keg.
19	00 925 111 0	Kantenschutz -Id.-Nr.= 1m	Edge protection -Id.-no.= 1m	Bordure de protection -Id.-no. = 1m		x						
20	90 002 803 0	6kt-Blindnietmutter M6x18,5 Senkkopf Zn8	Hexagon blind rivet nut M6x18, 5 2 Zn8	Écrou borgne à six pans M6x18, 5 2 Zn8		x						
21	27 006 844 0	Winkelstück	Elbow	Coude à plat		4						M 8 X 1 / M 6 X 1

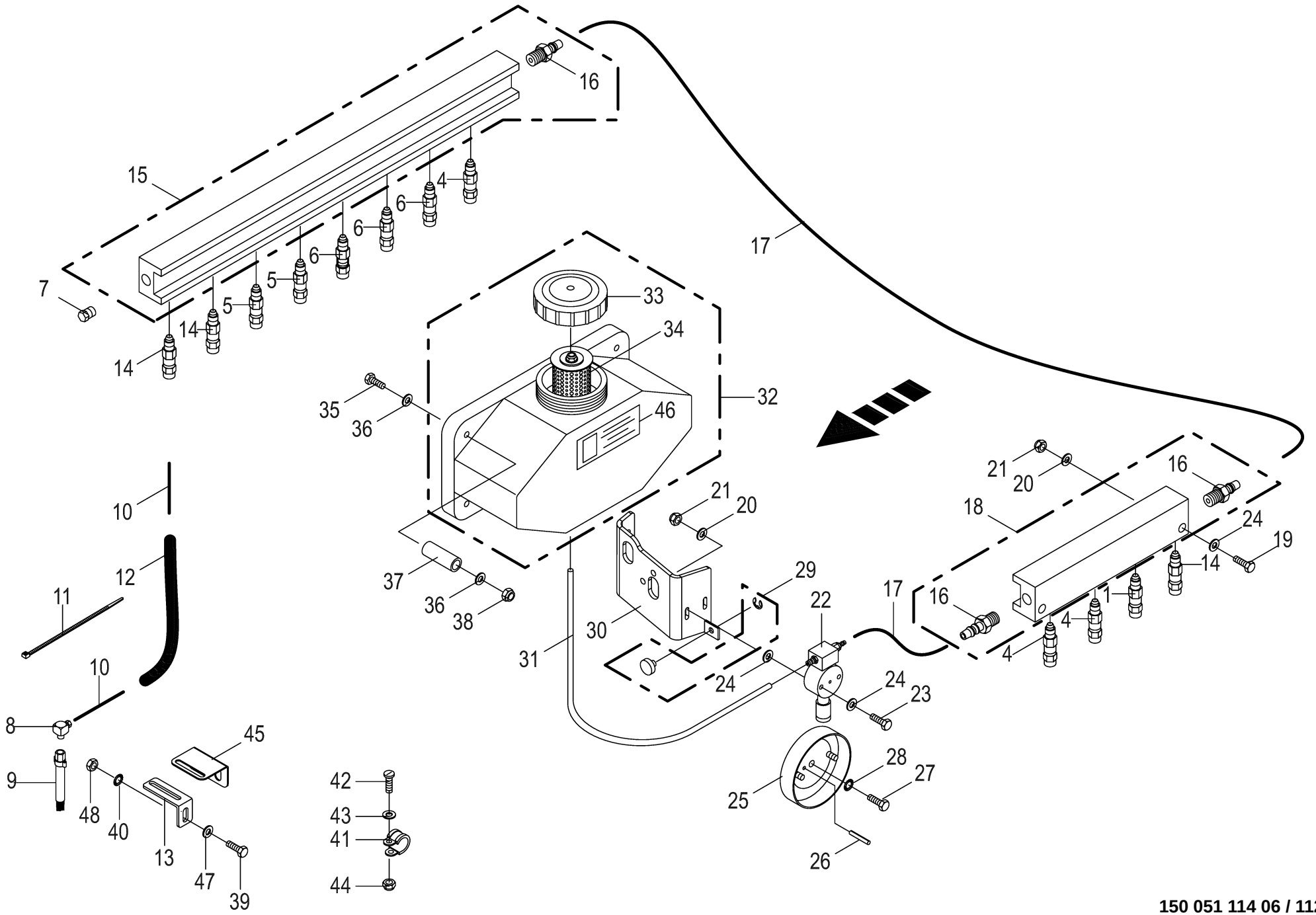

150 051 114 06 / 112.0

150 481 476 04

Zentralschmierung - Öl
Central lubrication system - oil
Système de lubrification central - huile

1109466 -

RP701-35

150 051 114 06

150 481 476 4 **112.0**

Pos.	ID-Nr.	Benennung	Description	Description	Masch.-Nr-							Bemerkung/Remarks/Remarque
1	27 021 088 1	Düse Ölschmierung SMU4	Nozzle for oil lubrication SMU4	Buse cpl. SMU4		1						
4	27 021 089 1	Düse Ölschmierung SMU5	Nozzle cpl. G4 UNF 5/16"	Buse cpl. SMU5		3						
			Masterlube									
5	27 021 090 1	Düse Ölschmierung SMU6	Nozzle cpl. G5 UNF 5/16"	Buse cpl. SMU6		2						
			Masterlube									
6	27 021 956 1	Düse Ölschmierung SMU7	Nozzle for oil lubrication SMU7	Buse cpl. SMU7		3						
7	00 938 547 0	Blindstopfen	Blind plug	Plot de remplissage		1						
8	27 021 091 0	Einschraubwinkel UNF 5/16"	Angular connector UNF 5/16"	Coude fileté UNF 5/16" Masterlube		12						
		Masterlube	Masterlube									
9	00 938 534 0	Pinselbürste	Brush	Brosse		12						
10	00 938 892 1	Kunststoffrohr -Id.-Nr.= 1m	Plastic tube -Id.-no.= 1m	Tube plastique -Id.-no.= 1m		x						4 X 0.85
11	00 922 671 1	Kabelbinder	Cable band	Collier de serrage		x						Lg.= 300
	00 922 672 2	Kabelbinder	Cable band	Collier de serrage		x						Lg.= 450
12	00 938 540 0	Schlauch-Hülle -Id.-Nr.= 1m	Hose envelope -Id.-no.= 1m	Enveloppe de tuyau flexible -		x						12 X 1
				Id.-no.= 1m								
13	20 061 580 1	Pinselbefestigung	Brush fastening	Fixation du pinceau		2						
	00 278 484 0	Pinselbefestigung	Brush attachment	Fixation de pinceau		1						
14	27 021 087 1	Düse Ölschmierung SMU3	Nozzle for oil lubrication SMU3	Buse cpl. SMU3		3						
15	00 938 531 0	Verteilerblock -8 fach	Distribution block -8 times	Bloc de distribution -8 fois		1						
16	00 940 198 1	Schlauchstutzen	Hose connector	Raccord d'haute		3						5/16"
17	00 938 539 0	Kunststoffrohr -Id.-Nr.= 1m	Plastic tube -Id.-no.= 1m	Tube plastique -Id.-no.= 1m		x						8 X 1,5
18	00 938 532 0	Verteilerblock -4 fach	Distribution block -4 times	Bloc de distribution -4 fois		1						
19	00 900 242 2	6kt-Schraube	Hex head bolt	Boulon tête hex		x						M 6 X 35
20	00 910 351 1	Scheibe	Washer	Rondelle		x						6,4 X 18 X 1,6
21	00 908 704 1	Sicherungsmutter	Locknut	Écrou hex		x						M 6
22	00 938 518 0	Öl-Pumpe	Oil pump	Pompe à huile		1						
23	00 901 411 1	6kt-Schraube	Hex head bolt	Boulon tête hex		x						M 6 X 45
24	00 910 411 1	Scheibe	Washer	Rondelle		x						6,4 X 12,5 X 1,6
25	00 938 544 0	Exzenterscheibe	Eccentric	Excentrique		1						
26	00 912 611 2	Spannstift	Roll pin	Goupille de serrage		1						5 X 26
27	00 900 637 0	6kt-Schraube	Hex head bolt	Boulon tête hex		x						M 10 X 30
28	00 909 909 1	Sperrkantscheibe	Detent edged washer	Disque à bord d'arrêt		x						SKM 10
29	00 938 519 0	Führungsknopf	Guide knob	Bouton de guidage		1						
30	00 279 186 7	Schmierpumpenhalter	Support	Support		1						
31	00 938 537 0	Schlauch -Id.-Nr.= 1m	Hose -Id.-no.= 1m	Tuyau -Id.-no.= 1m		x						9 X 2
32	00 938 538 0	Ölvorratsbehälter	Oil reservoir	Reservoir d'huile		1						7 Ltr.
33	00 938 530 0	Deckel	Cover	Couvercle		1						
34	00 938 546 0	Filter	Filter	Filtre		1						

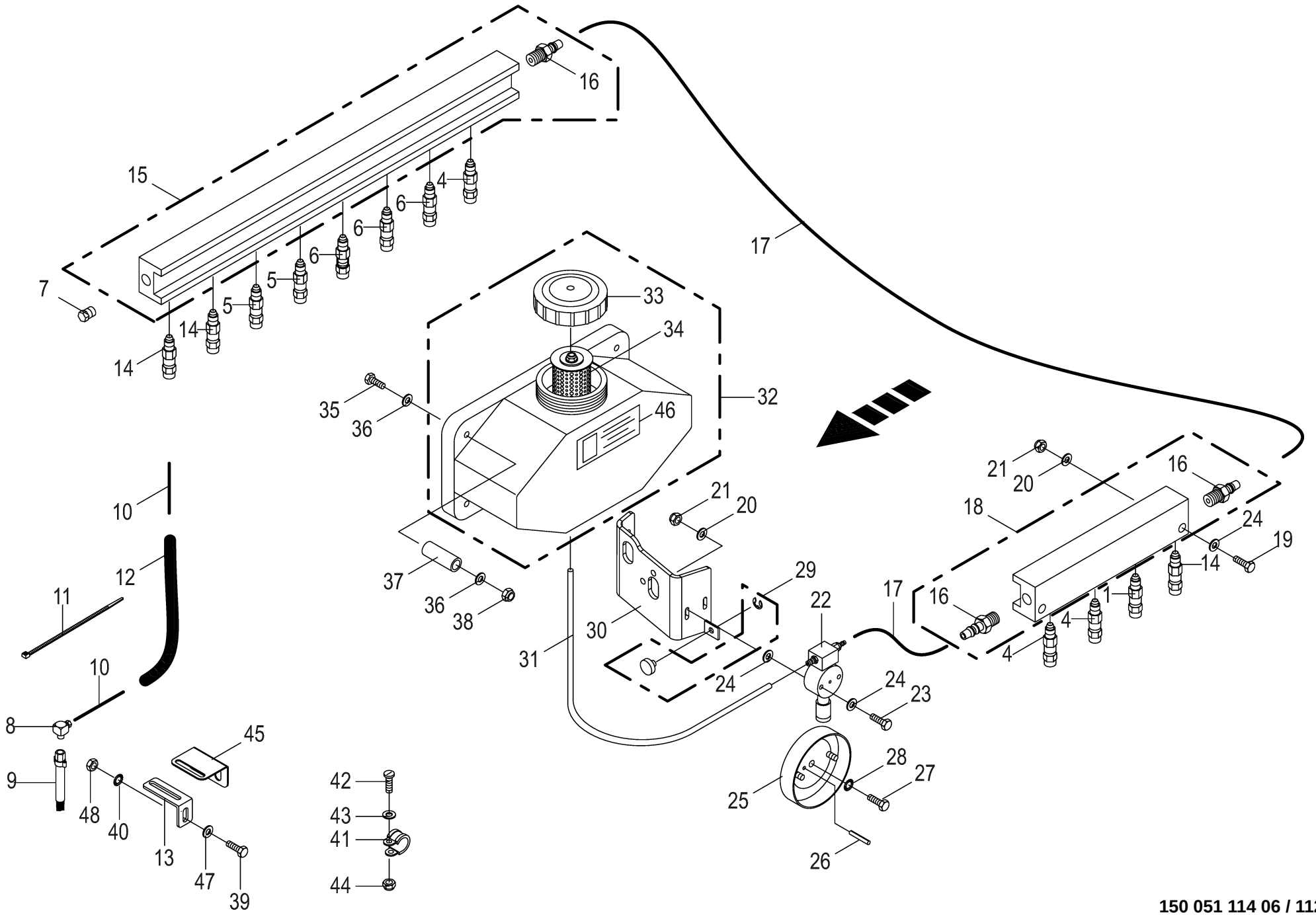

150 051 114 06 / 112.0

150 481 476 04

Zentralschmierung - Öl Central lubrication system - oil Système de lubrification central - huile					1109466 -	RP701-35						150 051 114 06 150 481 476 4 112.0
Pos.	ID-Nr.	Benennung	Description	Description	Masch.-Nr-							Bemerkung/Remarks/Remarque
35	00 900 359 0	6kt-Schraube	Hex head bolt	Boulon tête hex		x						M 8 X 85
36	00 910 603 0	Scheibe	Washer	Rondelle		x						8,4 X 24 X 2
37	20 062 448 0	Buchse	Bushing	Douille		4						10,5 X 16 X 35
38	00 908 706 0	Sicherungsmutter	Locknut	Écrou hex		x						M 8
39	00 900 614 0	6kt-Schraube	Hex head bolt	Boulon tête hex		x						M 8 X 20
	00 900 617 0	6kt-Schraube	Hex head bolt	Boulon tête hex		x						M 8 X 30
40	00 909 908 1	Sperrkantscheibe	Detent edged washer	Disque à bord d'arrêt		x						SKM 8
41	00 924 010 0	Rohrschelle mit Gummiprofil	Tube clip w. rubber	Bride		4						Rd. 12
42	00 903 745 0	Zylinderschraube	Allen screw	Vis tête cylindrique		x						M 5 X 16
43	00 910 500 1	Scheibe	Washer	Rondelle		x						5,3 X 10 X 1
44	00 908 207 1	6kt-Mutter	Hex nut	Écrou hex		x						M 5
45	20 067 197 2	Pinselhalter Starterwalze rechts	Brush support starter roller rh.	Suport du pinceau rouleau de démarr. dr.		1						
46	00 942 218 0	Aufkleber	Label	Autocollant		1						
47	00 910 413 0	Scheibe	Washer	Rondelle		x						8,4 X 17 X 1,6
	00 910 603 0	Scheibe	Washer	Rondelle		x						8,4 X 24 X 2
	00 910 604 0	Scheibe	Washer	Rondelle		x						9 X 36 X 2,5
	00 910 601 0	Scheibe	Washer	Rondelle		x						9 X 36 X 1
48	00 908 210 0	6kt-Mutter	Hex nut	Écrou hex		x						M 8

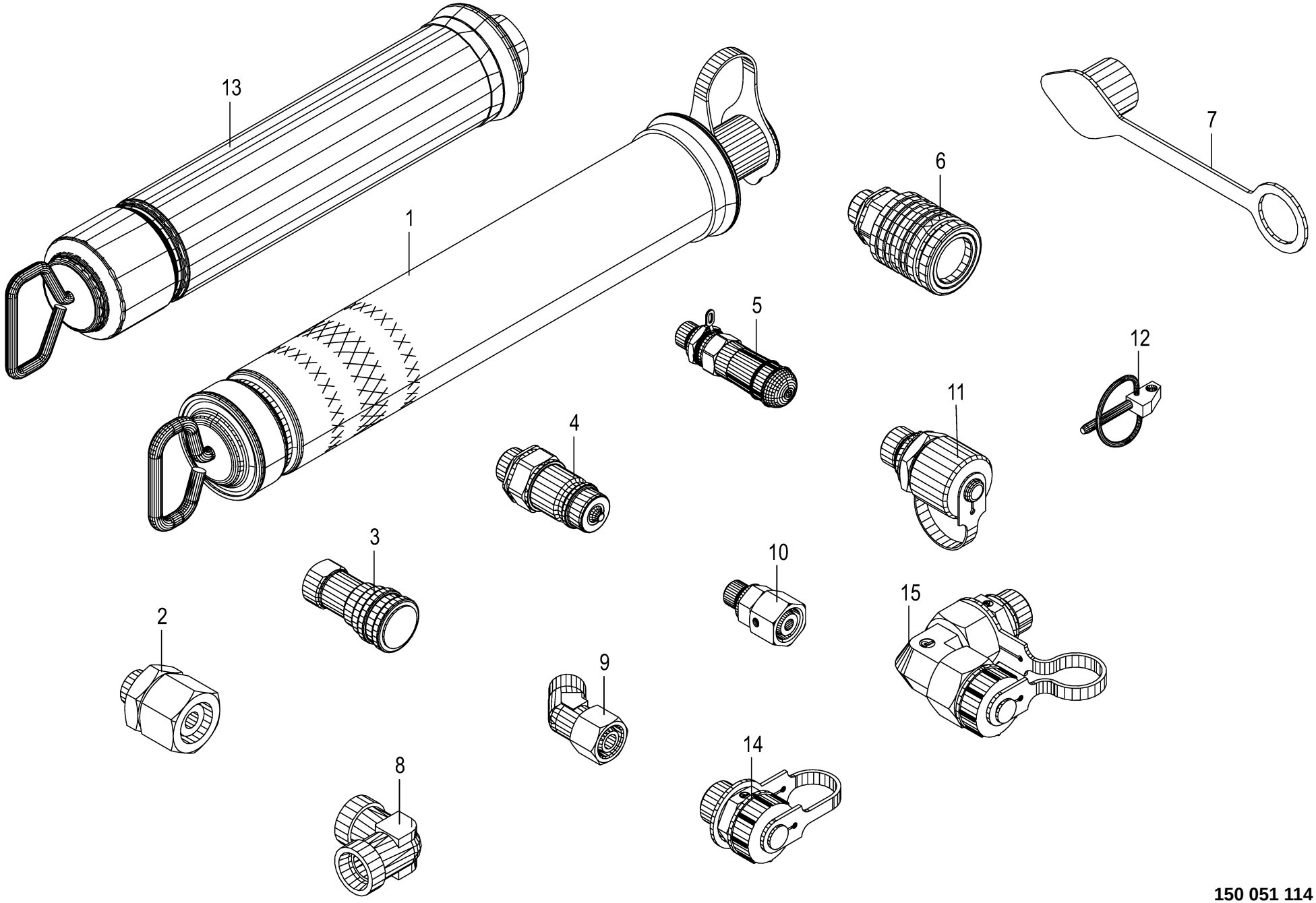

150 051 114 06 / 113.0

150 548 995 02

Befüllkomponenten - Zentralschmierung
Filling components - central lubrication
Composants de remplissage - lubrification centralisée

1109466 -

RP701-35

150 051 114 06

150 548 995 2 **113.0**

Pos.	ID-Nr.	Benennung	Description	Description	Masch.-Nr-							Bemerkung/Remarks/Remarque
1	00 940 393 0	Befüllzylinder	Filling cylinder	Vérin de remplir		1						
2	00 920 902 0	Reduzier-Verschraubung	Reducer fitting	Réduction		1						M 26 X 1,5 / M 18 X 1,5
3	27 001 595 0	Kupplungsmuffe	Sleeve	Cache poussiere		1						
4	00 921 145 0	Kupplungsstecker	Connector plug	Fiche de jonction		1						M 18 X 1,5
5	27 001 594 0	Einfüllstutzen	FILLER NECK	TRUBULURE DE REMPLISSAGE		1						
6	00 919 323 0	Kupplungsmuffe	Sleeve	Cache poussiere		1						M 18 X 1,5
7	00 921 171 1	Staubmuffe -rot	Dust cap -red	Manchon anti-poussiere -rouge		1						
8	00 921 172 0	Winkel-Verbindungsstutzen	Elbow union	Raccord coude		1						L 18
9	90 002 635 0	Winkelstutzen richtungsein. 45° L 12 Zn8	Angle bracket+dir setting 45° L 12 Zn8	Racc en équerre sens régl45° L 12 Zn8		1						
10	90 003 052 0	Einschraubstutzen L 12 / G 1/ 4" E Zn8	Screw-in fitting L 12 / G 1/ 4" E Zn8	Manchon fileté L 12 / G 1/4" E Zn8		1						
11	00 940 392 0	Befüllanschluss	Filling connection	Connexion de remplir		1						
12	00 917 004 1	Klappstecker	Linch pin	Goupille clip		1						5 X 32
13	27 100 688 0	Befüllzylinder M26x1,5		Cylindre M26x1,5		1						
14	27 100 687 0	Befüllanschluß M22x1,5		Raccord de remplissage M22x1,5		1						
15	27 100 690 0	Füllanschluß M22x1,5 m. Schutzkappe	Filling connection M22x1.5 with protecti	Raccord de remplissage M22x1,5		1						

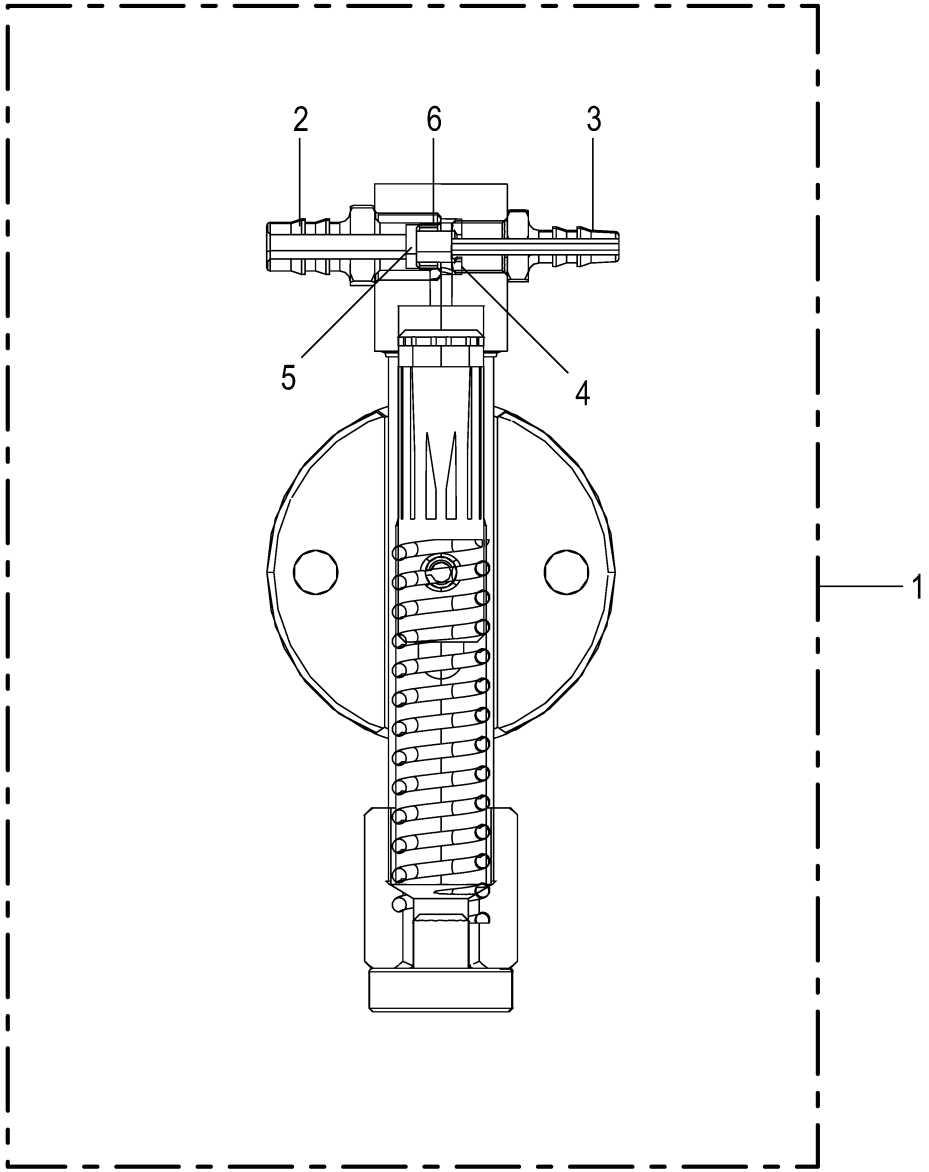
2
6
3
5
4
1

Pumpe **Pump** **Pompe**					1109466 -	RP701-35						**150 051 114 06** 150 523 513 1 **114.0**
Pos.	ID-Nr.	Benennung	Description	Description	Masch.-Nr-							Bemerkung/Remarks/Remarque
1	00 938 518 0	Öl-Pumpe	Oil pump	Pompe à huile		1						
2	27 026 206 0	Einschraubstutzen CPUMP/FB18	Screw-in support CPUMP/FB18	Raccord CPUMP/FB18		1						
3	27 026 204 0	Schraubhülse CPUMP/OS	Screw sleeve CPUMP/OS	Raccord CPUMP/OS		1						
4	27 026 205 0	Ventil CPUMP/NRVT	Ventil CPUMP/NRVT	Ventil CPUMP/NRVT		1						
5	27 026 207 0	Kugel CPUMP/BALL	Ball CPUMP/BALL	Kugel CPUMP/BALL		1						
6	27 026 208 0	Kugelventil CPUMP/BV	Kugelventil CPUMP/BV	Kugelventil CPUMP/BV		1						

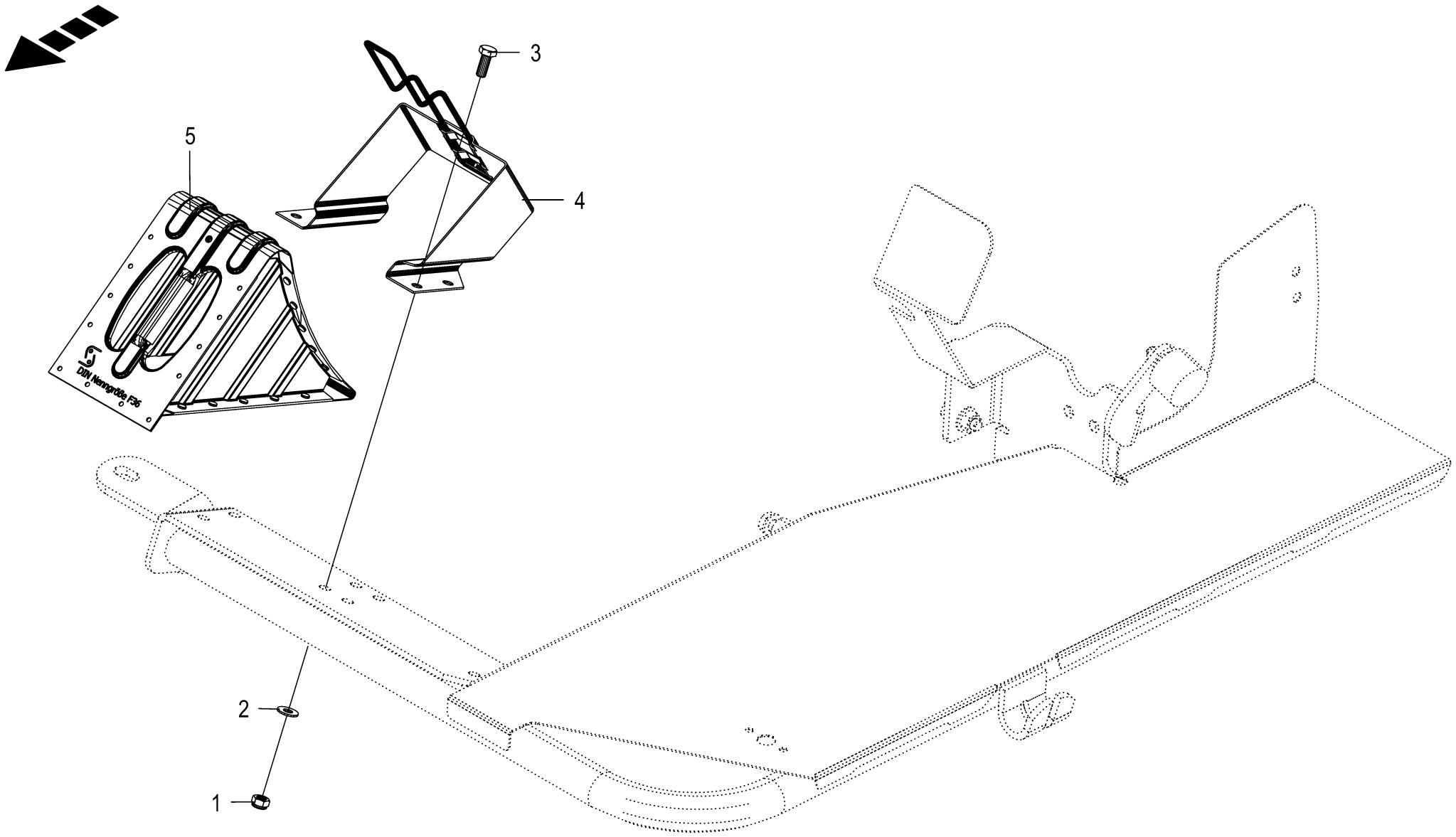

150 051 114 06 / 115.0

150 480 022 02

Vorlegekeil
Wheel chock
Cale de freinage

1109466 -

RP701-35

150 051 114 06

150 480 022 2 **115.0**

Pos.	ID-Nr.	Benennung	Description	Description	Masch.-Nr-							Bemerkung/Remarks/Remarque
1	00 908 706 0	Sicherungsmutter	Locknut	Écrou hex		x						M 8
2	00 909 908 1	Sperrkantscheibe	Detent edged washer	Disque à bord d'arrêt		x						SKM 8
3	00 900 614 0	6kt-Schraube	Hex head bolt	Boulon tête hex		x						M 8 X 20
4	27 101 357 0	Halter Vorlegekeil				2						
5	27 101 358 0	Vorlegekeil	Wedge F36 259x150x120			2						

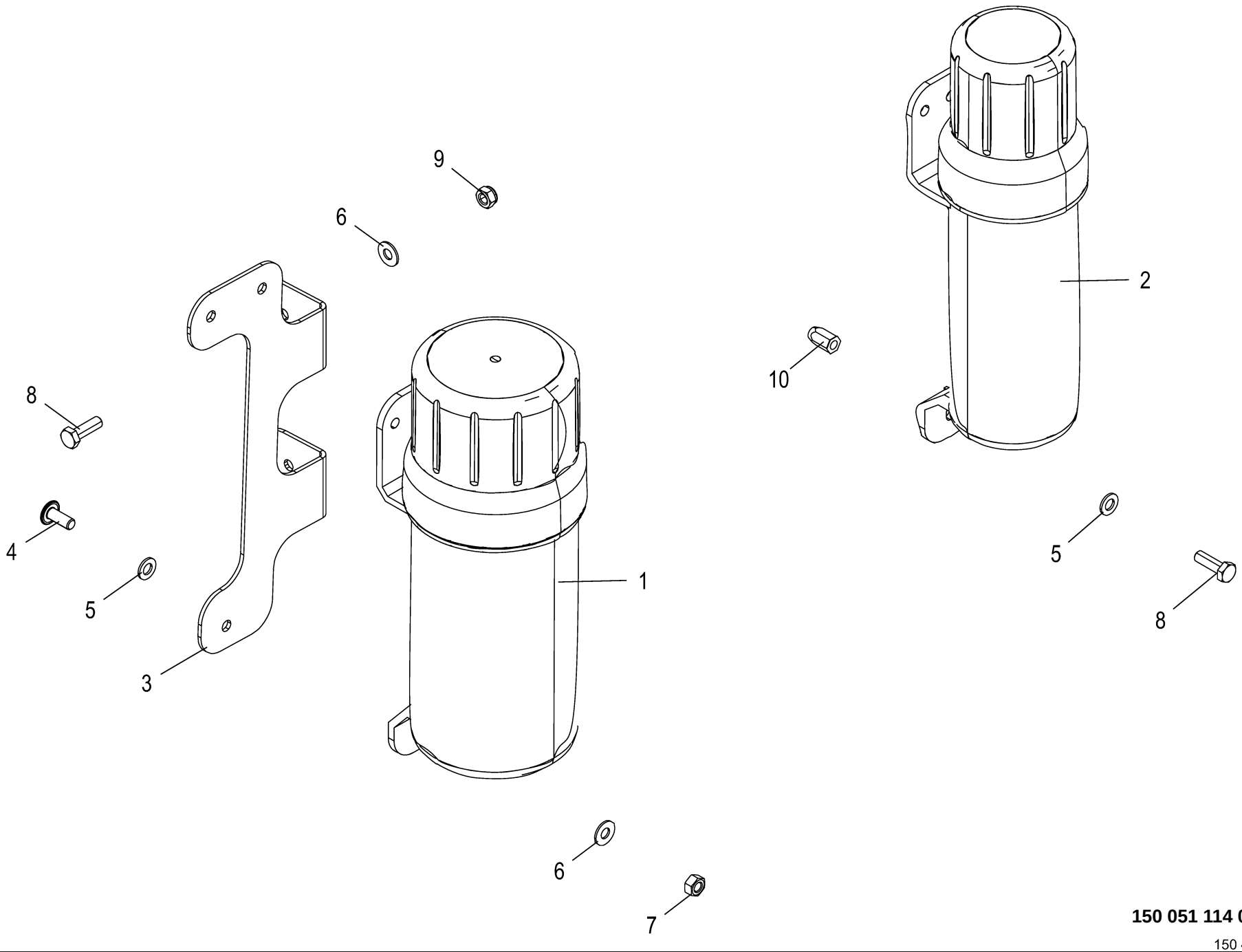

150 051 114 06 / 116.0

150 497 434 01

Dokumentenbehälter **Document box** **Boîte à documents**					1109466 -	RP701-35						**150 051 114 06** 150 497 434 1 **116.0**
Pos.	ID-Nr.	Benennung	Description	Description	Masch.-Nr-							Bemerkung/Remarks/Remarque
1	27 021 830 0	Betriebsanltg-Box gross 319 x Ø109 mm	Operating instr. box large 318 x Ø84 mm	Boîte notice d'util. large 319 x Ø109 mm		1						
2	00 000 001 0	-nicht für diese Maschine	-not for this machine	-non prevu pour cette machine		x						
3	00 000 001 0	-nicht für diese Maschine	-not for this machine	-non prevu pour cette machine		x						
4	90 001 577 0	Linsenflanschschraube	Fillister head screw	Vis à tête conique bombèe		x						M 8 X 20
5	00 910 413 0	Scheibe	Washer	Rondelle		x						8,4 X 17 X 1,6
6	00 909 908 1	Sperrkantscheibe	Detent edged washer	Disque à bord d'arrêt		x						SKM 8
7	00 908 210 0	6kt-Mutter	Hex nut	Écrou hex		x						M 8
8	00 900 616 0	6kt-Schraube	Hex head bolt	Boulon tête hex		x						M 8 X 25
9	00 908 706 0	Sicherungsmutter	Locknut	Écrou hex		x						M 8
10	90 000 113 0	Blindnietmutter	Blind rivet nut	Ecrou rivet aveugle		x						M 8 X 20,5

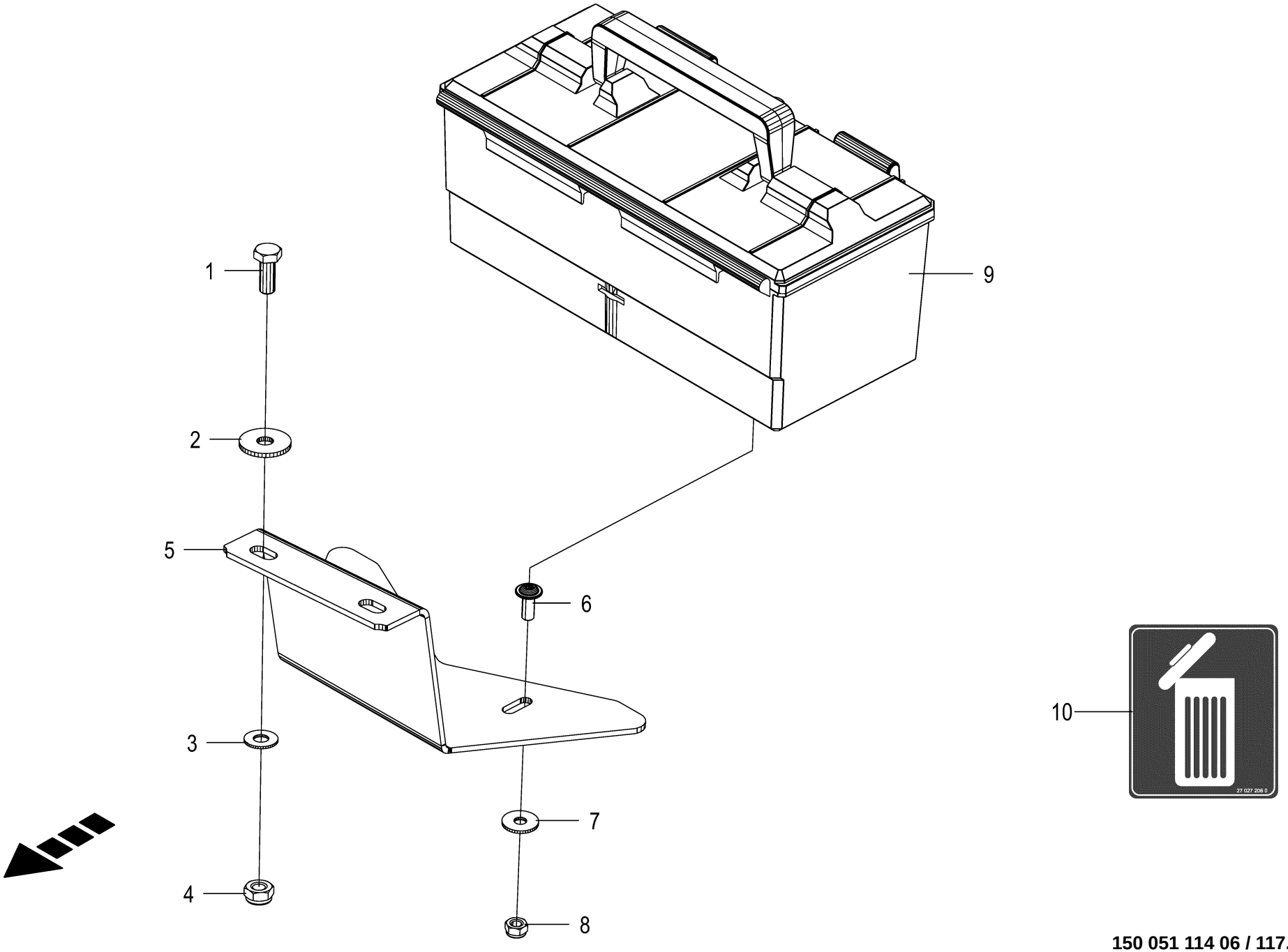

150 051 114 06 / 117.0

150 544 912 01

Werkzeugkasten **Tool box** **Boîte à outils**					1109466 -	RP701-35						**150 051 114 06** 150 544 912 1 **117.0**
Pos.	ID-Nr.	Benennung	Description	Description	Masch.-Nr-							Bemerkung/Remarks/Remarque
1	00 900 636 0	6kt-Schraube	Hex head bolt	Boulon tête hex		x						M 10 X 25
2	00 910 353 0	Scheibe	Washer	Rondelle		x						11 X 34 X 3
3	00 909 909 1	Sperrkantscheibe	Detent edged washer	Disque à bord d'arrêt		x						SKM 10
4	00 908 758 0	Sicherungsmutter	Locknut	Écrou hex		x						M 10
5	21 009 367 0	Werkzeugkastenhalter	tool box support	support de boîte à outils		1						
6	90 003 938 0	Linsenflan-schr.Torx M8x20 Zn8 08.8	Oval-head screw Torx M8x20 Zn8	Vis à brides à tête bomb Torx M8x20 Zn8		x						
7	00 910 603 0	Scheibe	Washer	Rondelle		x						8,4 X 24 X 2
8	00 908 706 0	Sicherungsmutter	Locknut	Écrou hex		x						M 8
9	27 100 607 0	Werkzeugkasten				1						
10	27 027 206 0	Aufkleber Mülleimersymbol	label rubbish bin symbol	autocollant symbole poubelle		1						

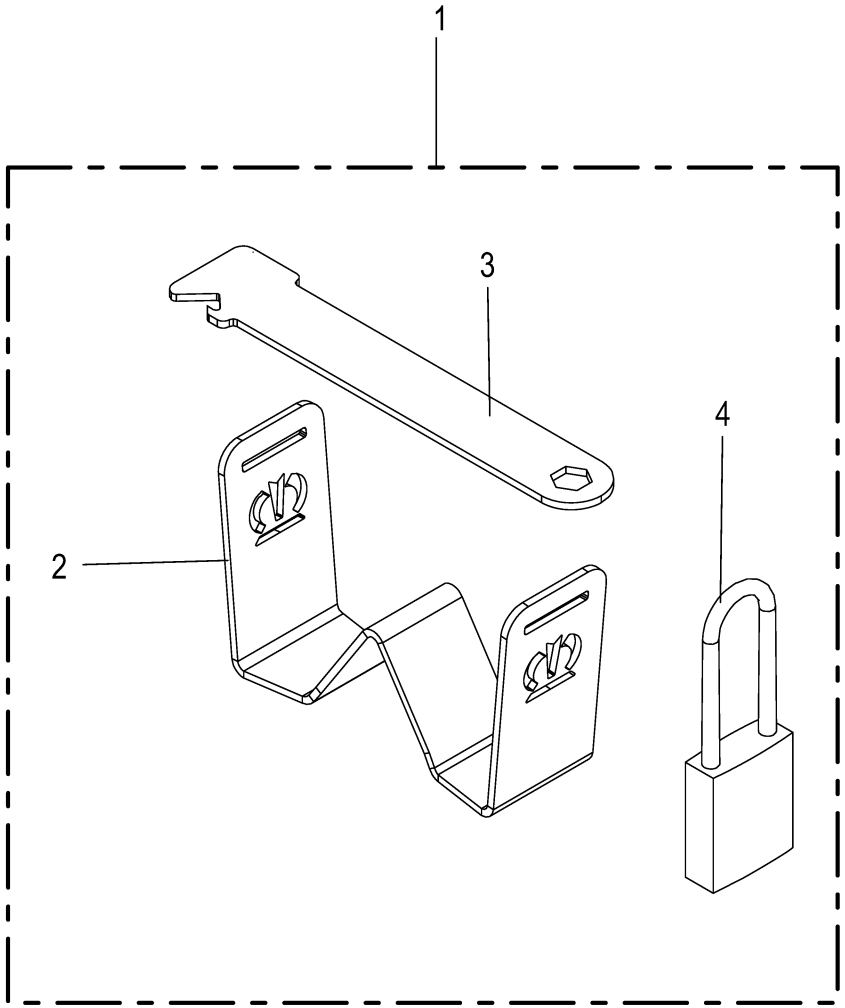

150 051 114 06 / 118.0

150 522 630 01

Sicherung gegen unbefugte Benutzung **Device to prevent unauthorised use** **Dispositif de protection contre une utilisation non autorisée**					1109466 -	RP701-35						**150 051 114 06** 150 522 630 1 **118.0**
Pos.	ID-Nr.	Benennung	Description	Description	Masch.-Nr-							Bemerkung/Remarks/Remarque
1	20 660 076 0	Sicherung gegen unbefugte Benutzung	Safety device which prevents unauthorise	Protection contre utilisation non autor.		1						
2	20 660 075 0	Bügel	Bracket	Étrier		1						
3	20 660 074 0	Riegel	Latch	Verrou		1						
4	27 025 226 0	Vorhängeschloss Burgwächter 400E HB	Padlock Burgwächter 400E HB	Cadenas Burgwächter 400E HB		1						

Beipacks -optional
Accessories kits -optional
Suppléments -optionnel

-----BEIPACKS -OPTIONAL -----ACCESSORIES KITS -OPTIONAL -----SUPPLÉMENTS -EN OPTION					1109466 -	RP701-35						**150 051 114 06** 150 522 023 2 **119.0**
Pos.	ID-Nr.	Benennung	Description	Description	Masch.-Nr-							Bemerkung/Remarks/Remarque
1						.						

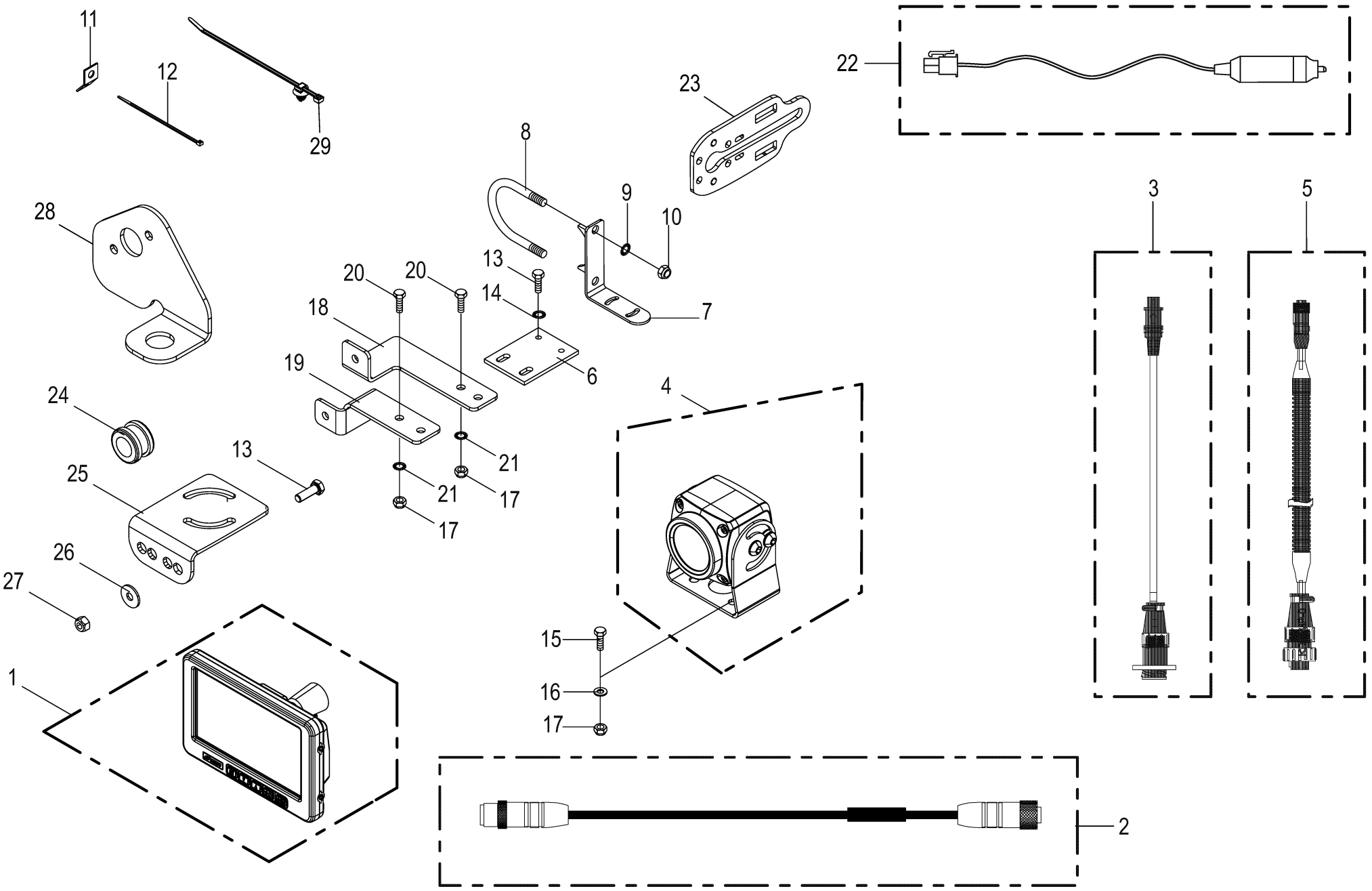

150 051 114 06 / 120.0

150 357 701 15

Kamerasystem -optional **Camera system** **Système de caméra**					1109466 -	RP701-35						**150 051 114 06** 150 357 701 15 **120.0**
Pos.	ID-Nr.	Benennung	Description	Description	Masch.-Nr-							Bemerkung/Remarks/Remarque
1	20 085 156 0	Monitor 7"	Monitor 7"	Moniteur 7"		1						
2	20 088 495 0	Verlängerung 5-p M12x1 5000mm	Extension 5-p M12x1 5000mm	Rallonge 5-p M12x1 5000 mm		1						
	20 088 496 0	Verlängerung 5-p M12x1 10000mm	Extension 5-p M12x1 10000mm	Rallonge 5-p M12x1 10000 mm		1						
3	20 088 487 0	Adapter 4-p Mini DIN - 7-p CPC	Adapter 4-p Mini DIN - 7-p CPC	Adaptateur 4-p Mini DIN - 7-p CPC		1						
4	20 085 509 0	Kamera 90°	Camera 90° CMOS	Caméra 90° CMOS		1						
5	20 088 488 0	Adapter 7-p CPC - 5-p M12x1	Adapter 7-p CPC - 5-p M12 x 1	Adaptateur 7-p CPC - 5-p M12x1		1						
6	20 053 605 0	Befestigungsplatte	Attatching plate	Plateau de fixation		1						
7	20 062 586 0	Winkel	Angle	Angle		1						
8	00 291 147 1	Bügelschraube	Stirrup bolt	Vis d'étrier		1						M 10 X 229
9	00 909 909 1	Sperrkantscheibe	Detent edged washer	Disque à bord d'arrêt		x						SKM 10
10	00 908 758 0	Sicherungsmutter	Locknut	Écrou hex		x						M 10
11	00 336 735 1	Halteblech	Holding plate	Tôle de fixation		x						
12	00 922 671 1	Kabelbinder	Cable band	Collier de serrage		x						Lg.= 300
	00 922 674 0	Kabelbinder	Cable band	Collier de serrage		x						Lg.= 200
13	00 900 616 0	6kt-Schraube	Hex head bolt	Boulon tête hex		x						M 8 X 25
14	00 909 908 1	Sperrkantscheibe	Detent edged washer	Disque à bord d'arrêt		x						SKM 8
15	00 900 608 0	6kt-Schraube	Hex head bolt	Boulon tête hex		x						M 6 X 20
16	00 910 411 1	Scheibe	Washer	Rondelle		x						6,4 X 12,5 X 1,6
17	00 908 704 1	Sicherungsmutter	Locknut	Écrou hex		x						M 6
18	20 062 923 0	Winkel	Angle	Angle		1						
19	20 062 924 0	Winkel	Angle	Angle		1						
20	00 901 028 1	6kt-Schraube	Hex head bolt	Boulon tête hex		x						M 6 X 30
21	00 909 906 1	Sperrkantscheibe	Detent edged washer	Disque à bord d'arrêt		x						SKM 6
22	20 083 763 0	Kabel Spannungsversorgung-Monitor 2m	Cable power supply monitor 2m	Câble moniteur alimentation en tension 2		1						
23	20 256 734 0	Halter	Support	Support		1						
24	20 084 868 0	Kabelführungstülle 15mm	Grommet 15mm	Passe-câble 15mm		1						
25	20 464 524 1	Kamerahalter RP201/301 Bl 3		Support caméra RP201/301 Bl 3		1						
26	90 000 585 0	Scheibe	Washer	Rondelle		x						8,4 X 24 X 2
27	00 908 707 0	Sicherungsmutter	Locknut	Écrou hex		x						M 8
28	20 469 145 0	Kamerahalter	Camera holder Bl 3	Support camera		1						
29	20 086 200 0	Befestigungsbinder 4,6x300 Lamellenfuß	Fixing tie 4,6x300 Fir tree base sw	Lanière de fixation 4,6x300 Pied sapin		x						

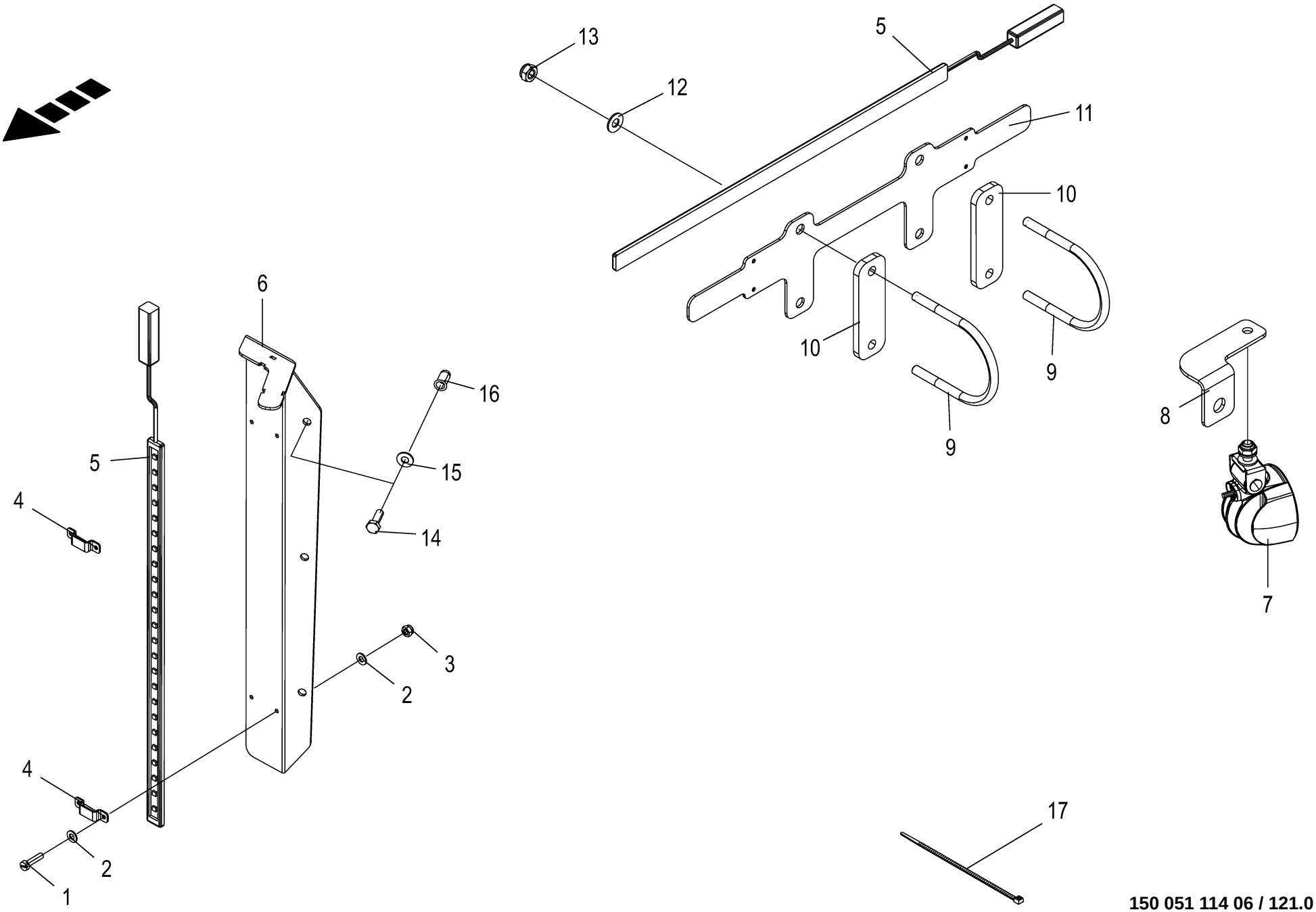

150 051 114 06 / 121.0

150 485 190 03

Arbeitsbeleuchtung -optional **Working lights** **Éclairage de travail**					1109466 -	RP701-35						**150 051 114 06** 150 485 190 3 **121.0**
Pos.	ID-Nr.	Benennung	Description	Description	Masch.-Nr-							Bemerkung/Remarks/Remarque
1	00 903 425 1	Zylinderschraube	Allen screw	Vis tête cylindrique		1						M 4 X 16
2	00 910 325 0	Scheibe	Washer	Rondelle		x						4,3 X 9 X 0,8
3	00 908 718 0	Sicherungsmutter	Locknut	Écrou hex		x						M 4
4	20 472 236 0	Haltelasche breit	Retaining bracket wide	Languette de retenue large		10						
5	20 088 199 0	Lichtleiste LED 2-p DTM KPL 12V	Light strip LED 2-p DTM cpl 12V	Barre lumineuse DEL à 2p DTM cpl 12V		5						
6	20 267 805 0	Halter Led Leisten links	Support LED bars left	Support barres DEL gauche		1						
	20 267 806 0	Halter Led Leisten rechts	Support LED bars right	Support barres DEL dr.		1						
7	20 087 853 0	Arbeitsscheinwerfer LED 2-p DT KPL	Working light LED 2-p DT CPL.	Phare de travail DEL 2-p DT CPL		2						
8	20 269 444 0	Befestigungswinkel links	Befestigungswinkel links	Équerre de fixation gauche		1						
	20 269 442 0	Befestigungswinkel rechts	Befestigungswinkel rechts	Équerre de fixation droite		1						
9	00 291 648 0	Bügelschraube	Stirrup bolt	Vis d'étrier		4						M 10
10	20 267 994 1	Platte	Plate	Plaque		4						
11	20 662 180 0	Aufnahmeplatte	holding plate	plaque de réception		2						
12	00 909 909 1	Sperrkantscheibe	Detent edged washer	Disque à bord d'arrêt		x						SKM 10
13	00 908 758 0	Sicherungsmutter	Locknut	Écrou hex		x						M 10
14	00 900 614 0	6kt-Schraube	Hex head bolt	Boulon tête hex		x						M 8 X 20
15	00 909 908 1	Sperrkantscheibe	Detent edged washer	Disque à bord d'arrêt		x						SKM 8
16	90 000 461 0	Blindnietmutter	Blind rivet nut	Ecrou rivet aveugle		x						M 8 X 21
17	00 922 671 1	Kabelbinder	Cable band	Collier de serrage		x						Lg.= 300

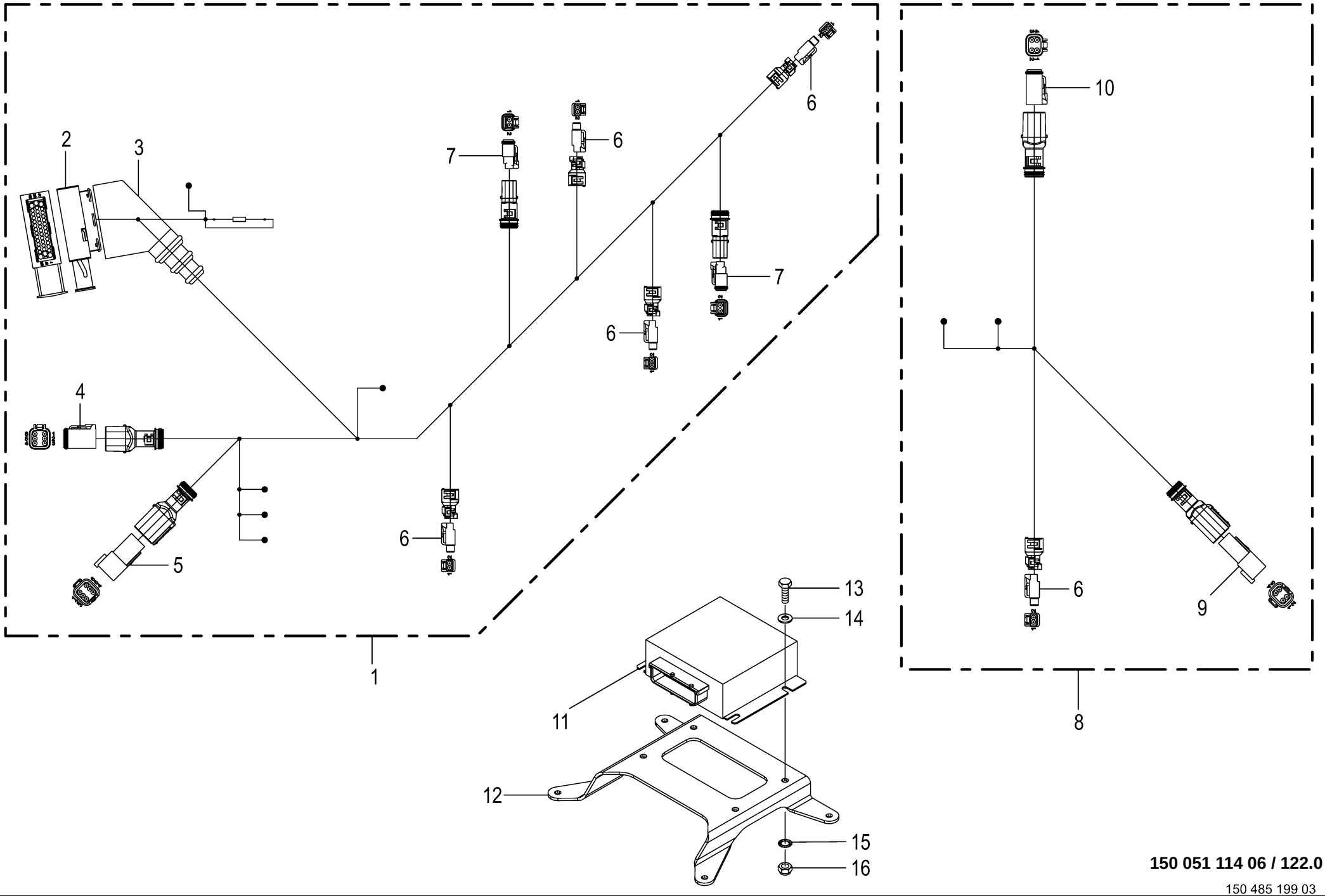

150 051 114 06 / 122.0

150 485 199 03

Kabelbäume - Arbeitsbeleuchtung -optional **Wiring harness - Working lights** **Faisceau elektrique - Eclairage de travail**					1109466 -	RP701-35						**150 051 114 06** 150 485 199 3 **122.0**
Pos.	ID-Nr.	Benennung	Description	Description	Masch.-Nr-							Bemerkung/Remarks/Remarque
1	20 086 948 1	Kabelbaum RP025 CF/CV Arbeitsbeleuchtung	Term. resistor RP025 CF/CV work. lights	Fdc RP025 CF/CV éclairage de travail		1						
2	00 302 362 0	Stecker -42-polig	Plug -42-pole	Connecteur -42-pôle		x						
3	00 302 235 0	Schutztülle	Protective grommet	Bec protecteur		x						
4	20 082 572 1	Stecker 6-p Bu grau	Plug 6-p Bu grey	Cavalier 6-p Bu gris		x						
5	20 082 571 1	Stecker 6-p St grau	Plug 6-p St grey	Cavalier 6-p St gris		x						
6	20 082 576 0	Stecker 2-p Bu grau	Plug 2-p Bu grey	Cavalier 2-p Bu gris		x						
7	00 303 316 2	Stecker 2-p Bu grau	Plug 2-p Bu grey	Cavalier 2-p Bu gris		x						
8	20 086 950 0	Kabelbaum RP025 Beleuchtung Netzrolle	Kabelbaum RP025 Beleuchtung Netzrolle	Fdc RP025 éclairage rouleau de filet		1						
9	20 082 568 0	Stecker 4-p St grau	Plug 4-p St grey	Cavalier 4-p St gris		x						
10	20 082 569 1	Stecker 4-p Bu grau	Plug 4-p Bu grey	Cavalier 4-p Bu gris		x						
11	20 082 370 3	ECU FM 8bit 1ST 2018/11	electronic control unit FM 8bit	Unité de commande électronique FM 8bit		1						
12	20 460 188 0	Halter Lichtmodul	Support function module	Support module fonctionnel		1						
13	00 900 607 0	6kt-Schraube	Hex head bolt	Boulon tête hex		x						M 6 X 16
14	00 910 411 1	Scheibe	Washer	Rondelle		x						6,4 X 12,5 X 1,6
15	00 909 906 1	Sperrkantscheibe	Detent edged washer	Disque à bord d'arrêt		x						SKM 6
16	00 908 704 1	Sicherungsmutter	Locknut	Écrou hex		x						M 6

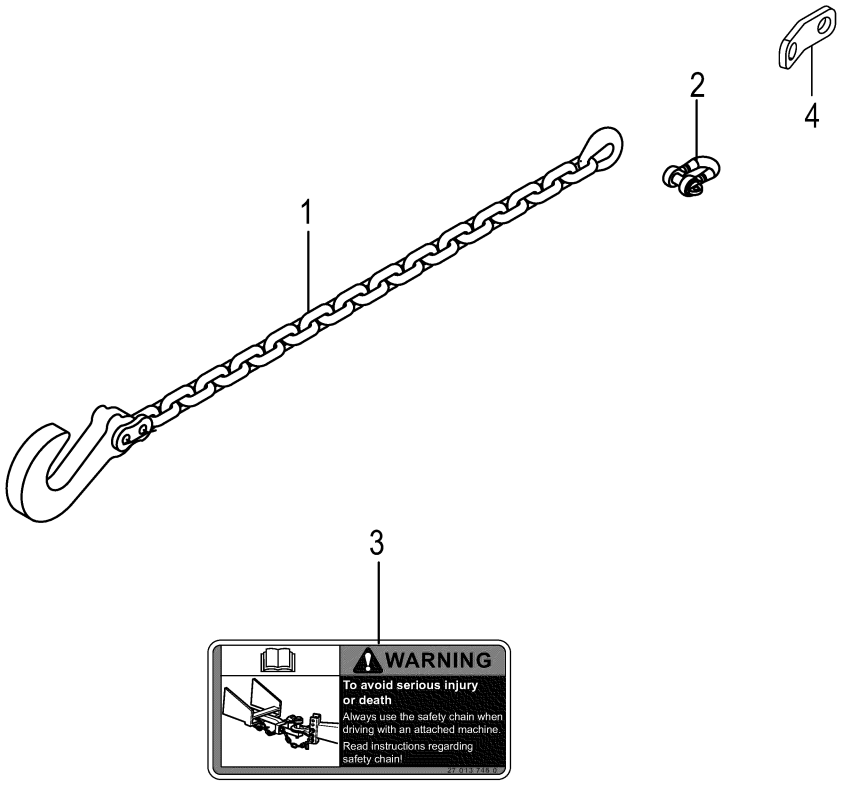
1
2
3
4
WARNING
To avoid serious injury or death
Always use the safety chain when driving with an attached machine.
Read instructions regarding safety chain!

Sicherungskette ASAE-178 -optional **Safety chain ASAE-178** **Chaîne de sécurité ASAE-178**					1109466 -	RP701-35						**150 051 114 06** 150 412 595 3 **123.0**
Pos.	ID-Nr.	Benennung	Description	Description	Masch.-Nr-							Bemerkung/Remarks/Remarque
1	27 011 200 0	Sicherungskette ASAE-178	protection chain ASAE-178	Chanette de protection ASAE- 178		1						Lg.= 1750
2	90 002 289 0	Schäkel A 2,5 verzinkt 178 kN	Shackle A 2,5 verzinkt	Maillon A 2,5 verzinkt		1						
3	00 000 001 0	-nicht für diese Maschine	-not for this machine	-non prevu pour cette machine		1						
4	20 662 866 0	Blechlasche	sheet metal lug	languette en tôle		1						

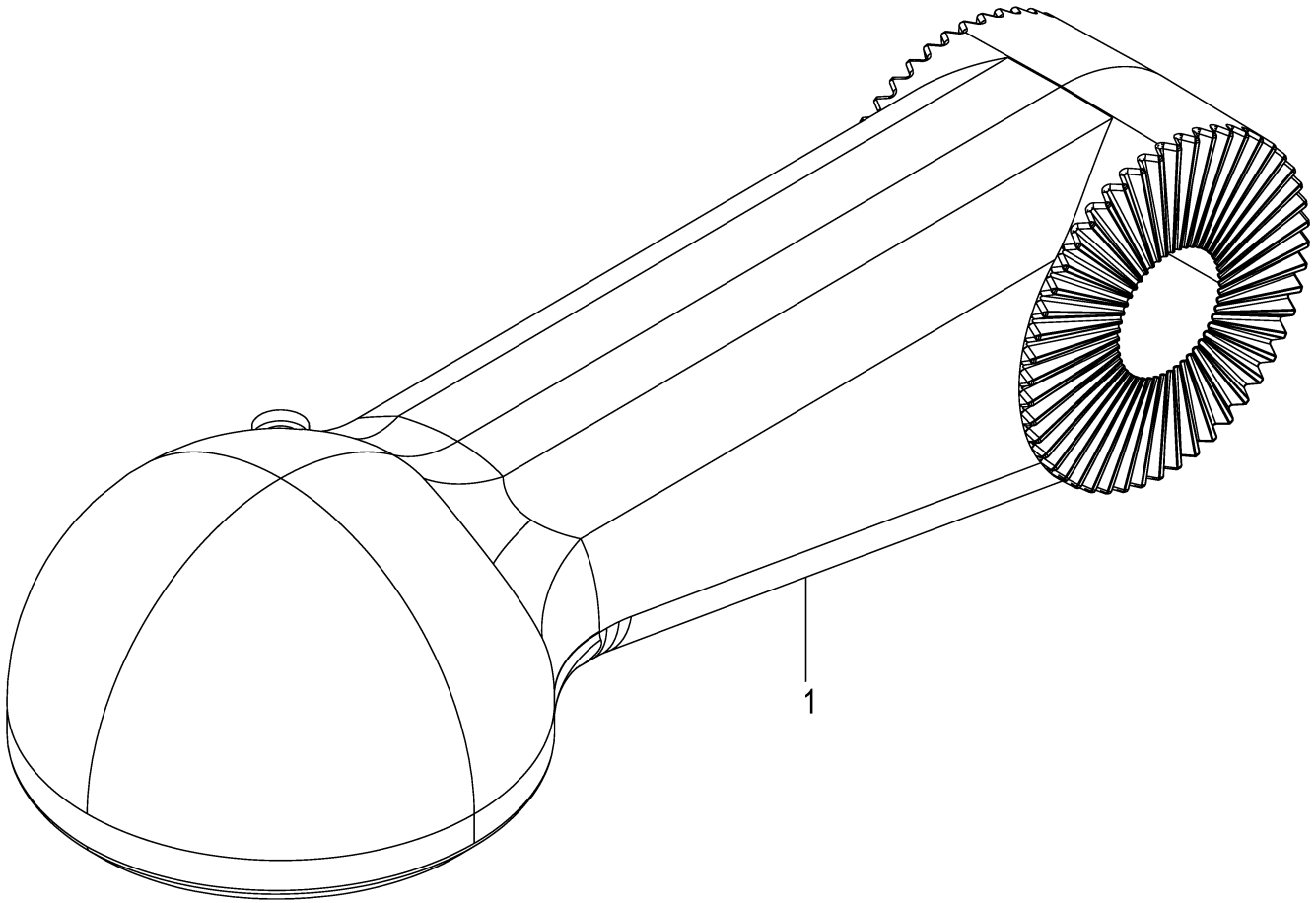
1

Kugelkopfzugöse -optional
Ball head o-hitch
Anneau d’attelage avec embout sphérique

1109466 -

RP701-35

150 051 114 06

150 485 001 1 **124.0**

Pos.	ID-Nr.	Benennung	Description	Description	Masch.-Nr-							Bemerkung/Remarks/Remarque
1	20 060 364 1	Kugelkopfzugöse RD 80	Ball head hitch RD 80	Œill. d'att. de la tête sphér. RD 80		1						

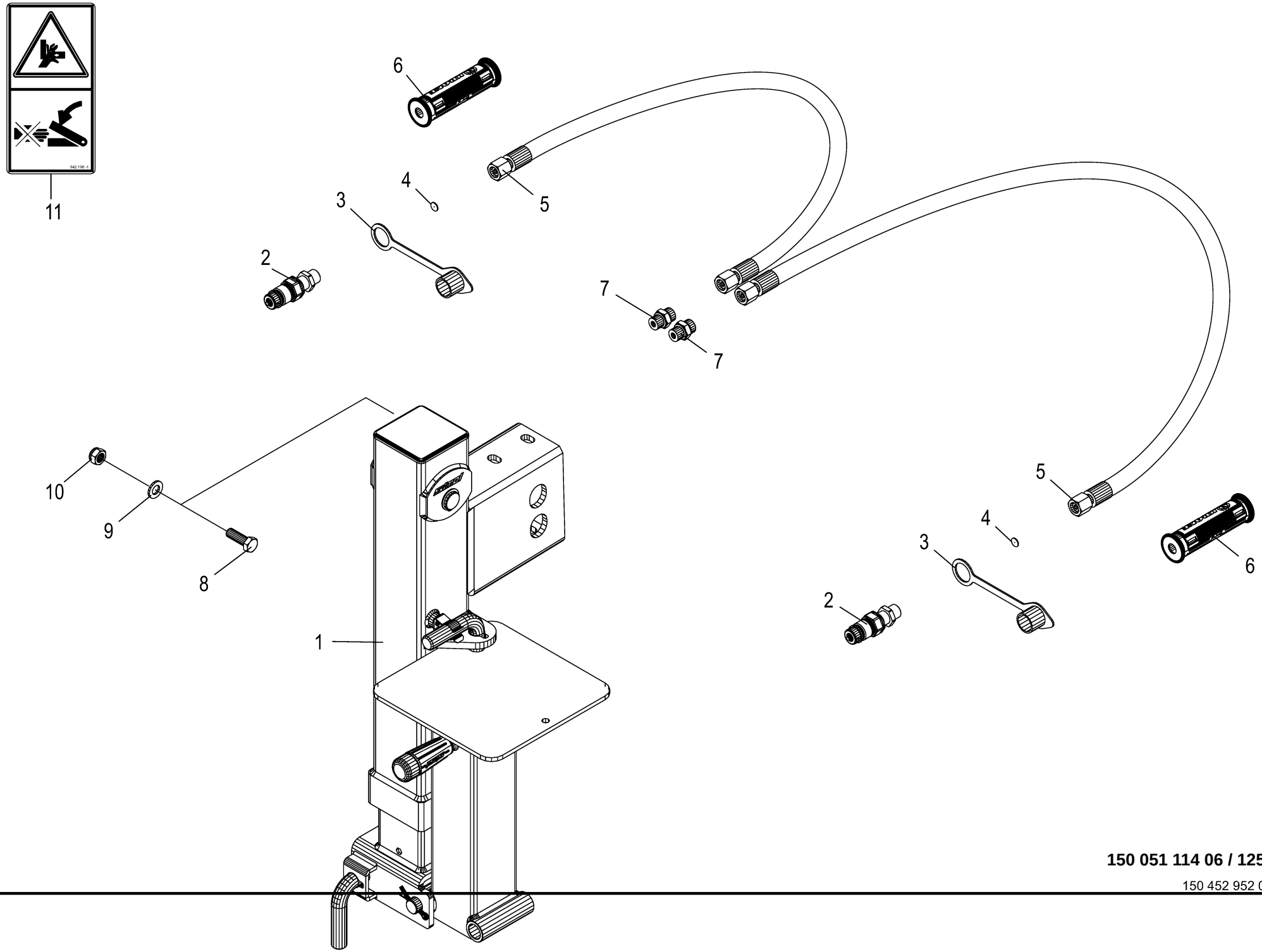

150 051 114 06 / 125.0

150 452 952 04

Hydraulischer Stützfuss -optional **Hydraulic support jack** **Béquille hydraulique**					1109466 -	RP701-35						**150 051 114 06** 150 452 952 4 **125.0**
Pos.	ID-Nr.	Benennung	Description	Description	Masch.-Nr-							Bemerkung/Remarks/Remarque
1	27 016 332 0	Stützfuss Hydr.	Hydraulic support jack	Béquille hydraulique		1						
2	27 100 374 0	Kupplungsstecker 12 L BG3 M18x1,5	Coupling plug 12 L BG3 M18x1,5	Raccord d'accouplement 12 L BG3 M18x1,5		2						
3	00 919 616 0	Staubmuffe -grün	Dust cap -green	Manchon anti-poussiere -vert		2						
4	00 919 321 0	Drosselscheibe	Throttling disc	Disque d'etranglement		2						Rd. 0,5 / 12,0 X 1
5	00 921 020 1	Hochdruckschlauchleitung	High pressure hose line	Conduite de tuyau haute pression		2						Lg.= 3000
6	27 013 869 0	Griffhälften+Beschrift-Satz NW06/10	Handle halves + labelling set NW06/10	Moitié de poignée de DPR + Jeu inscript.		2						
	27 013 868 0	Hydr-Schlauchbeschriftung (Satz für ET)	Labelling kit hydraulic hose 40numbers	Jeu inscrip. du tuyau flex. hydr 40chif.		1						
7	00 919 918 1	Einschraubstutzen	Male connector	Raccord filet		2						M 18 X 1,5 / E R3/8"
8	00 900 657 0	6kt-Schraube	Hex head bolt	Boulon tête hex		x						M 12 X 35
9	00 910 506 1	Scheibe	Washer	Rondelle		x						13 X 24 X 2,5
10	00 908 701 0	Sicherungsmutter	Locknut	Écrou hex		x						M 12
11	00 942 196 1	Aufkleber	Label	Autocollant		1						

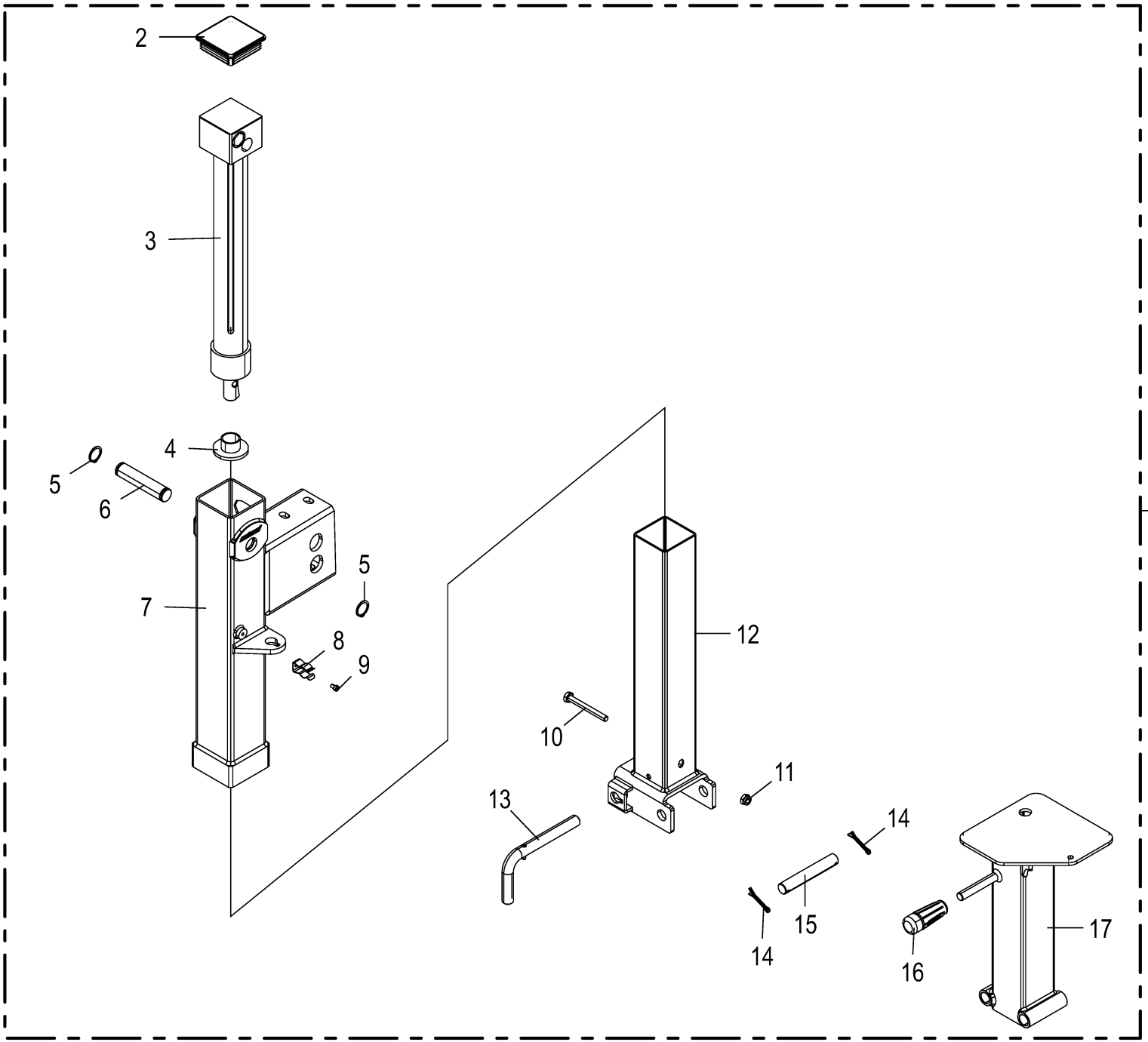

150 051 114 06 / 126.0

150 461 229 01

Hydraulischer Stützfuss -optional **Hydraulic support jack** **Béquille hydraulique**					1109466 -	RP701-35						**150 051 114 06** 150 461 229 1 **126.0**
Pos.	ID-Nr.	Benennung	Description	Description	Masch.-Nr-							Bemerkung/Remarks/Remarque
1	27 016 332 0	Stützfuss Hydr.	Hydraulic support jack	Béquille hydraulique		1						
2	27 018 665 0	Deckel Stützfuss H932X	Cover support jack	Couvercle béquille		1						
3	27 018 660 0	Hydr.-Zylinder Stützfuss H932X	Hydraulic cylinder support jack	Vérin hydraulique béquille		1						
	27 018 670 0	Dichtungssatz	Gasket set	Jeu de joints		1						
4	27 018 894 0	Scheibe Stützfuss	Disc support jack	Rondelle béquille		1						
5	27 018 893 0	Sicherungsring Stützfuss	Retaining ring support jack	Bague d'arrêt béquille		2						
6	27 018 656 0	Bolzen Stützfuss	Cutter bar uncoated	Goujon béquille		1						
7	27 018 658 0	Aussenrohr Stützfuss H932X	Outer tube support jack	Tube extérieur béquille		1						
8	27 018 667 0	Feder Stützfuss	Spring support jack	Ressort béquille		1						
9	27 018 892 0	Schraube M6x10 Stützfuss	Brush support left	Vis M6x10 béquille		1						
10	00 901 439 1	6kt-Schraube	Hex head bolt	Boulon tête hex		x						M 10 X 90
11	00 908 758 0	Sicherungsmutter	Locknut	Écrou hex		x						M 10
12	27 018 657 0	Innenrohr 1 Stützfuss H932X	Inner tube 1 support jack	Tube intérieur 1 béquille		1						
13	27 018 662 0	Riegel Stützfuss	Latch support jack	Verrou béquille		1						
14	00 912 089 1	Splint	Cotter pin	Goupille fendue		2						5 X 40
15	27 018 891 0	Bolzen Stützfuss	Knotter needle cpl.	Goujon béquille		1						
16	27 018 663 0	Handgriff Stützfuss	Handle support jack	Poignée béquille		1						
17	27 018 659 0	Innenrohr 2 Stützfuss H932X	Inner tube 2 support jack	Tube intérieur 2 béquille		1						

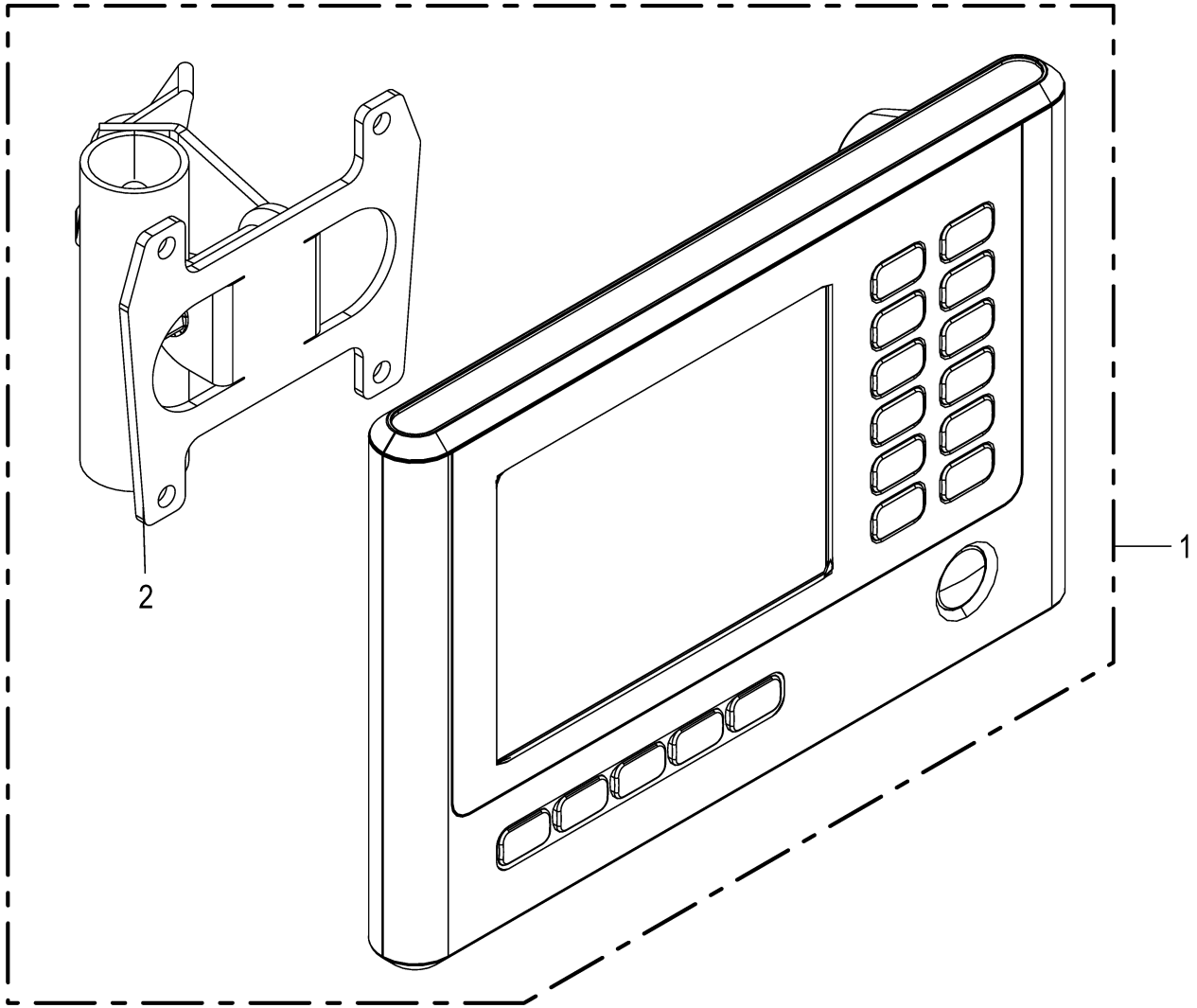
1
2

Terminal - DS 500 -optional
Terminal - DS 500
Terminal - DS 500

1109466 -

RP701-35

150 051 114 06

150 528 218 1 **127.0**

Pos.	ID-Nr.	Benennung	Description	Description	Masch.-Nr-							Bemerkung/Remarks/Remarque
1	20 088 361 0	Terminal DS 500	Terminal DS 500	Terminal DS 500		1						
2	20 088 237 0	Terminalhalter kpl.	Terminal holder cpl.	Support du terminal cpl.		1						

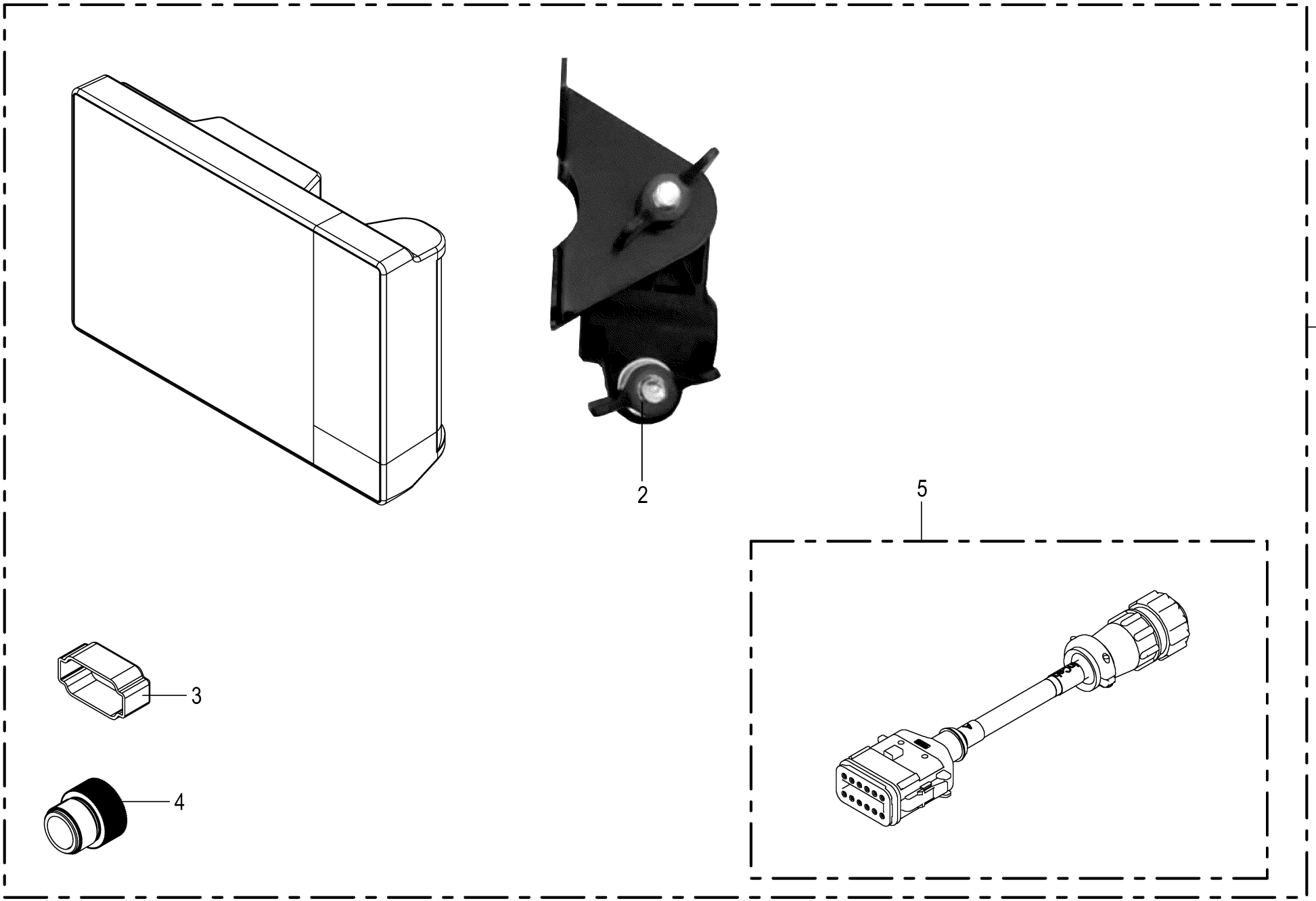

150 051 114 06 / 128.0

Terminal CCI 800 -optional **Terminal CCI 800** **Terminal CCI 800**					1109466 -	RP701-35						**150 051 114 06** 150 520 824 2 **128.0**
Pos.	ID-Nr.	Benennung	Description	Description	Masch.-Nr-							Bemerkung/Remarks/Remarque
1	20 088 264 0	Terminal CCI 800_2xCAN	Terminal CCI 800_2xCAN	Terminal CCI 800_2xCAN		1						
	20 088 267 0	Displayschutzfolie Matt	Display protection sheet matt	Film de prot de l'écran		1						
2	20 088 265 0	Terminalhalter kpl.	Terminal holder cpl.	Support du terminal cpl.		1						
3	20 086 759 0	Blindkappe 12-p St schwarz	Blind cap 12-p St sw	Cache 12-p St sw		1						
4	20 081 731 0	Schutzkappe	Protective cap	Capuchon protecteur		1						M 12
5	20 086 933 0	Adapter 12-p DT - 9-p CPC	Adapter 12-p DT - 9-p CPC	Adaptateur 12-p DT - 9-p CPC		1						

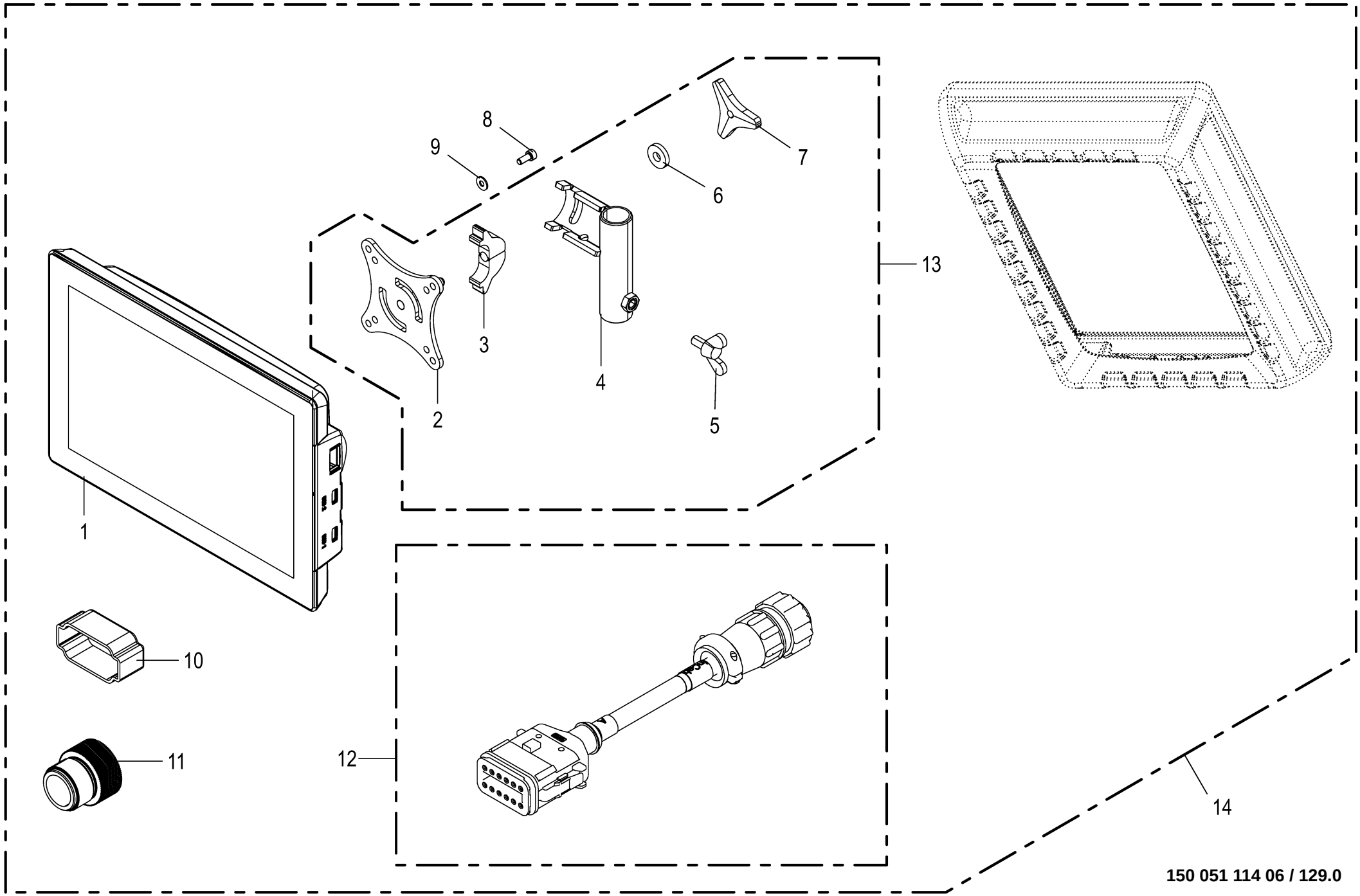

150 051 114 06 / 129.0

Terminal CCI 1200 -optional **Terminal CCI 1200** **Terminal CCI 1200**					1109466 -	RP701-35						**150 051 114 06** 150 485 020 6 **129.0**
Pos.	ID-Nr.	Benennung	Description	Description	Masch.-Nr-							Bemerkung/Remarks/Remarque
1	20 086 057 0	Terminal CCI1200_2xCAN 2016/21	TRM CCI1200_2xCAN 2016/21	Terminal CCI1200_2xCAN 2016/21		1						
	20 086 431 0	Displayschutzfolie Matt 203 x 301	Display protection sheet matt 203 x 301	Film de prot de l'écran mat 203 x 301		1						
2	20 086 747 2	VESA- Mount Platte	VESA- mount plate	Plaque VESA- Mount		1						
3	20 086 749 2	Klemmhalter	Terminal holder	Support de serrage		1						
4	20 086 748 4	Halterohr	Holding tube	Tube de fixation		1						
5	00 906 132 0	Flügelschraube	Winged screw	Vis à oreilles		x						M 8 X 16
6	00 910 366 0	Scheibe	Washer	Rondelle		x						8,4 X 21 X 4
7	20 086 843 0	Dreisterngriff M8	Tristar knob M8	Poignée trois étoiles M8		1						
8	90 001 820 0	Zylinderschraube	Allen screw	Vis tête cylindrique		x						M 5 X 12
9	90 002 958 0	Sperrkantscheibe SKM 5 ZLÜ	Detent edged washer SKM 5	Rondelle d'arrêt SKM 5		x						
10	20 086 759 0	Blindkappe 12-p St schwarz	Blind cap 12-p St sw	Cache 12-p St sw		1						
11	20 081 731 0	Schutzkappe	Protective cap	Capuchon protecteur		1						M 12
12	20 086 933 0	Adapter 12-p DT - 9-p CPC	Adapter 12-p DT - 9-p CPC	Adaptateur 12-p DT - 9-p CPC		1						
13	20 086 750 1	Terminalhalter kpl.	Terminal holder cpl.	Support du terminal cpl.		1						
14	20 086 229 0	Terminal CCI 1200_2xCAN	Terminal CCI 1200_2xCAN	Terminal CCI 1200_2xCAN		1						

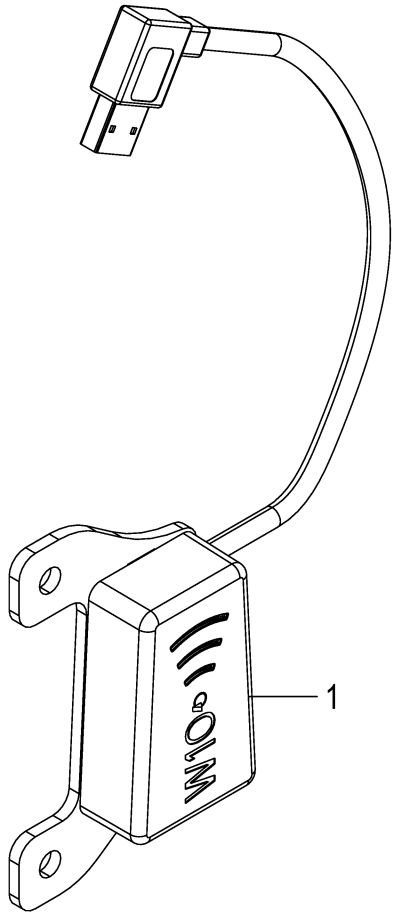
1

WLAN - Antenne -optional **WLAN antenna** **WIFI - Antenne**					1109466 -	RP701-35						**150 051 114 06** 150 534 409 1 **130.0**
Pos.	ID-Nr.	Benennung	Description	Description	Masch.-Nr-							Bemerkung/Remarks/Remarque
1	20 088 785 0	Sende- und Empfangsmodul WLAN Modul	Transmission a receiver module WLAN modu	Module d'émission et de réception Wi-Fi		1						

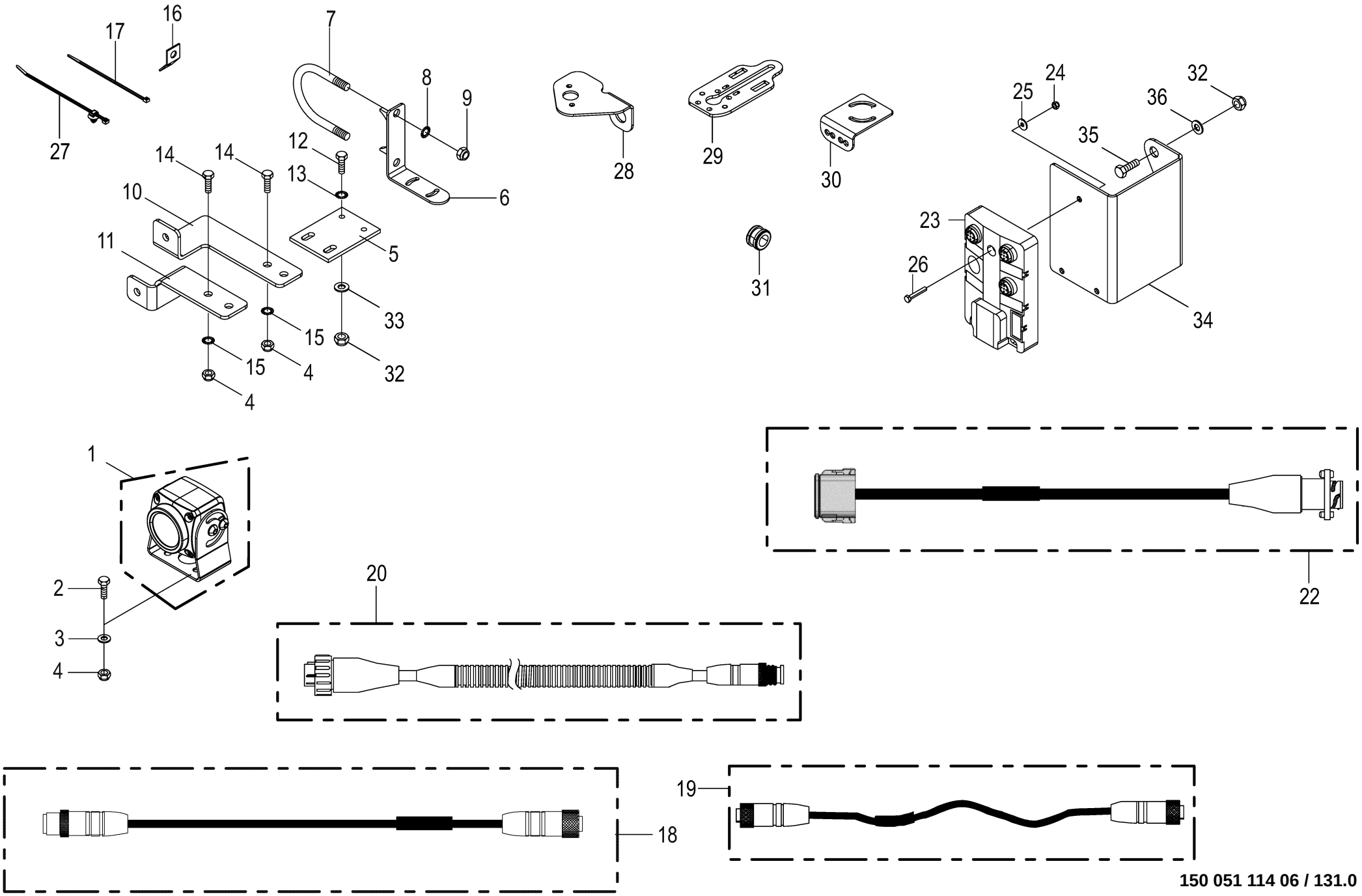

150 051 114 06 / 131.0

Videosystem / CCI -optional **Camera system / CCI** **Système de caméra / CCI**					1109466 -	RP701-35						**150 051 114 06** 150 485 054 7 **131.0**
Pos.	ID-Nr.	Benennung	Description	Description	Masch.-Nr-							Bemerkung/Remarks/Remarque
1	20 085 509 0	Kamera 90°	Camera 90° CMOS	Caméra 90° CMOS		1						
2	00 900 608 0	6kt-Schraube	Hex head bolt	Boulon tête hex		x						M 6 X 20
3	00 910 411 1	Scheibe	Washer	Rondelle		x						6,4 X 12,5 X 1,6
4	00 908 704 1	Sicherungsmutter	Locknut	Écrou hex		x						M 6
5	20 053 605 0	Befestigungsplatte	Attatching plate	Plateau de fixation		1						
6	20 062 586 0	Winkel	Angle	Angle		1						
7	00 291 147 1	Bügelschraube	Stirrup bolt	Vis d'étrier		1						M 10 X 229
8	00 909 909 1	Sperrkantscheibe	Detent edged washer	Disque à bord d'arrêt		x						SKM 10
9	00 908 758 0	Sicherungsmutter	Locknut	Écrou hex		x						M 10
10	20 062 923 0	Winkel	Angle	Angle		1						
11	20 062 924 0	Winkel	Angle	Angle		1						
12	00 900 616 0	6kt-Schraube	Hex head bolt	Boulon tête hex		x						M 8 X 25
13	00 909 908 1	Sperrkantscheibe	Detent edged washer	Disque à bord d'arrêt		x						SKM 8
14	00 901 028 1	6kt-Schraube	Hex head bolt	Boulon tête hex		x						M 6 X 30
15	00 909 906 1	Sperrkantscheibe	Detent edged washer	Disque à bord d'arrêt		x						SKM 6
16	00 336 735 1	Halteblech	Holding plate	Tôle de fixation		10						
17	00 922 671 1	Kabelbinder	Cable band	Collier de serrage		x						Lg.= 300
	00 922 674 0	Kabelbinder	Cable band	Collier de serrage		x						Lg.= 200
18	20 088 495 0	Verlängerung 5-p M12x1 5000mm	Extension 5-p M12x1 5000mm	Rallonge 5-p M12x1 5000 mm		1						
	20 088 496 0	Verlängerung 5-p M12x1 10000mm	Extension 5-p M12x1 10000mm	Rallonge 5-p M12x1 10000 mm		1						
19	20 088 492 0	Adapter 5-p M12x1 - 5-p M12x1	Adapt. 5-p M12x1 - 5-p M12x1	Adaptateur à 5 p M12x1 - 5 p M12x1		1						
20	20 088 491 0	Adapter 7-p CPC - 5-p M12x1	Adapter 7-p CPC - 5-p M12 x 1	Adaptateur 7-p CPC - 5-p M12x1		1						
22	20 088 490 0	Adapter 12-p DT - 7-p CPC	Adapter 12-pole DT - 7-pole CPC	Adaptateur à 12p DT - 7p CPC		1						
23	20 086 868 0	Anschlußbox 2 Kameras	connecting box 2nd camera	Boîtier de raccordement 2 caméras		1						
24	00 908 718 0	Sicherungsmutter	Locknut	Écrou hex		x						M 4
25	00 910 325 0	Scheibe	Washer	Rondelle		x						4,3 X 9 X 0,8
26	90 001 852 0	Zylindersch.I-6kt M4 x 20 Zn8	Cylinder screw hexagon socket M4 x 20	Vis cylind à six pans creux M4 x 20		x						
27	20 086 200 0	Befestigungsbinder 4,6x300 Lamellenfuß	Fixing tie 4,6x300 Fir tree base sw	Lanière de fixation 4,6x300 Pied sapin		x						
28	20 469 145 0	Kamerahalter	Camera holder Bl 3	Support camera		1						
29	20 256 734 0	Halter	Support	Support		1						
30	20 464 524 1	Kamerahalter RP201/301 Bl 3		Support caméra RP201/301 Bl 3		1						
31	20 084 868 0	Kabelführungstülle 15mm	Grommet 15mm	Passe-câble 15mm		1						
32	00 908 707 0	Sicherungsmutter	Locknut	Écrou hex		x						M 8

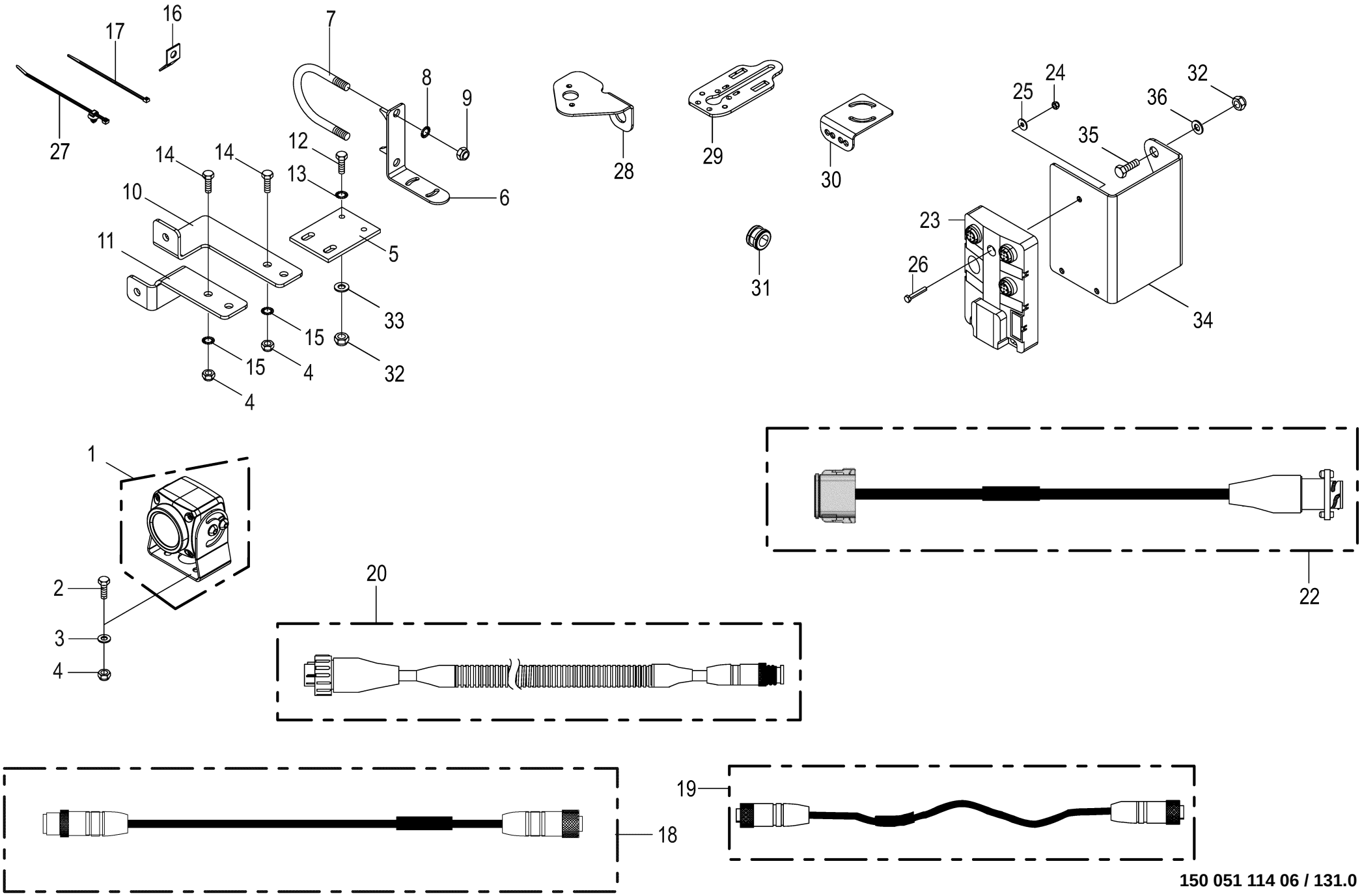

150 051 114 06 / 131.0

Videosystem / CCI -optional **Camera system / CCI** **Système de caméra / CCI**					1109466 -	RP701-35						**150 051 114 06** 150 485 054 7 **131.0**
Pos.	ID-Nr.	Benennung	Description	Description	Masch.-Nr-							Bemerkung/Remarks/Remarque
33	90 000 585 0	Scheibe	Washer	Rondelle		x						8,4 X 24 X 2
34	20 661 111 0	Halter	Holder	Support		1						
35	00 900 612 0	6kt-Schraube	Hex head bolt	Boulon tête hex		x						M 8 X 16
36	00 910 364 0	Scheibe	Washer	Rondelle		x						8,4 X 17 X 1,6

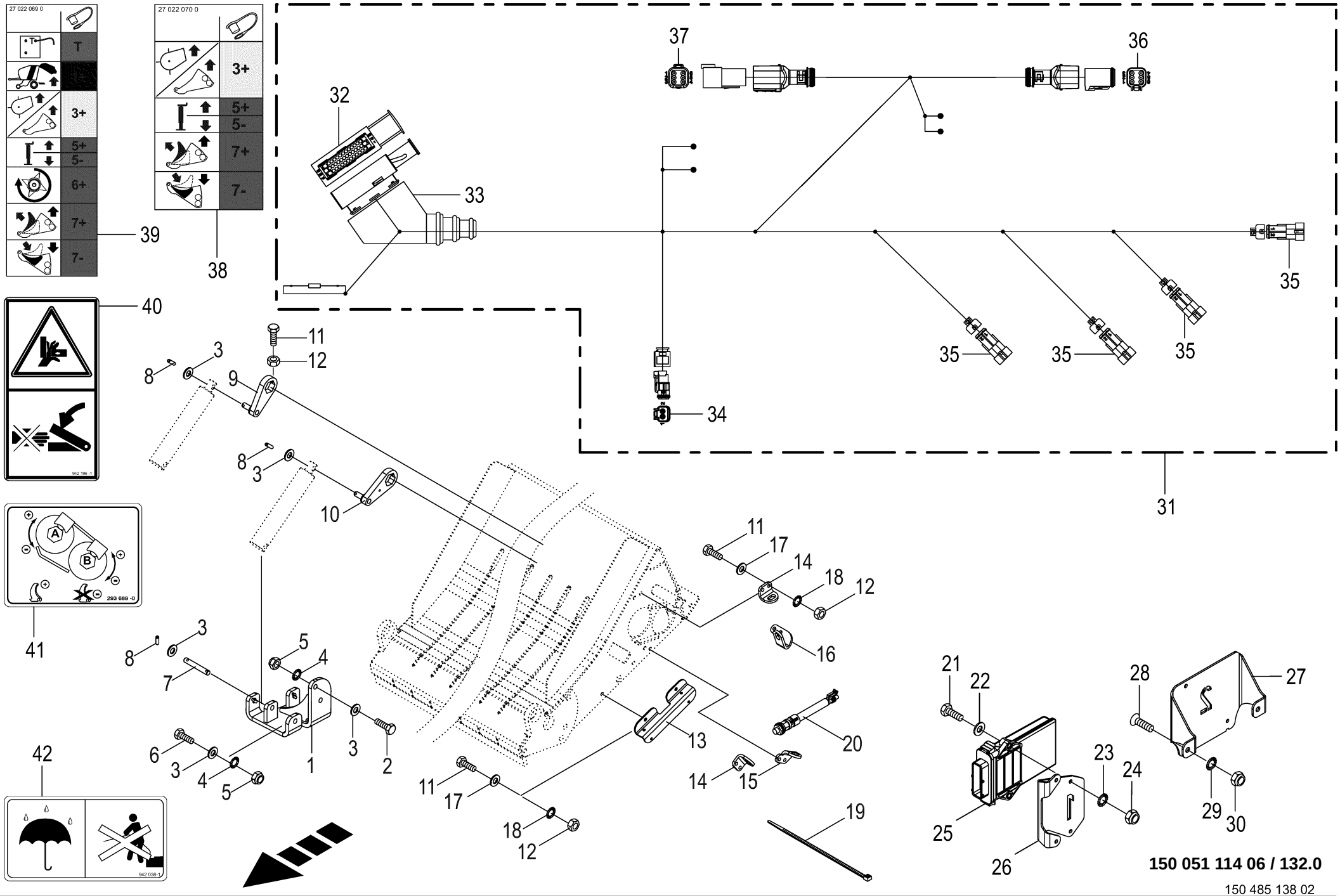

150 051 114 06 / 132.0

150 485 138 02

Hydraulische Messerschaltung -optional **Hydraulic knife control** **Commande hydr. des couteaux**					1109466 -	RP701-35						**150 051 114 06** 150 485 138 2 **132.0**
Pos.	ID-Nr.	Benennung	Description	Description	Masch.-Nr-							Bemerkung/Remarks/Remarque
1	20 064 065 0	Zylinderaufnahme	Cylinder mounting	Logement de vérin		1						
2	00 900 657 0	6kt-Schraube	Hex head bolt	Boulon tête hex		x						M 12 X 35
	00 904 006 0	Senkschraube	Countersunkscrew	Vis à tête fraisée		x						M 12 X 30
3	00 910 506 1	Scheibe	Washer	Rondelle		x						13 X 24 X 2,5
4	00 909 910 1	Sperrkantscheibe	Detent edged washer	Disque à bord d'arrêt		x						SKM 12
5	00 908 701 0	Sicherungsmutter	Locknut	Écrou hex		x						M 12
6	00 901 451 0	6kt-Schraube	Hex head bolt	Boulon tête hex		x						M 12 X 45
7	20 064 135 0	Bolzen	Pin	Boulon		2						Rd. 12 X 82
8	00 912 608 2	Spannstift	Roll pin	Goupille de serrage		6						5 X 20
9	20 064 132 0	Hebel	Lever	Levier		1						
10	20 064 134 0	Hebel	Lever	Levier		1						
11	00 900 616 0	6kt-Schraube	Hex head bolt	Boulon tête hex		x						M 8 X 25
12	00 908 210 0	6kt-Mutter	Hex nut	Écrou hex		x						M 8
13	20 064 050 0	Leistenwinkel	Bar angle	Barre d'équerre		1						
14	20 064 046 0	Sensorhalter	Sensor support	Support de capteur		2						
15	20 064 049 0	Sensorhalter	Sensor support	Support de capteur		1						
16	20 064 082 0	Sensorhalter	Sensor support	Support de capteur		1						
17	00 910 413 0	Scheibe	Washer	Rondelle		x						8,4 X 17 X 1,6
18	00 909 908 1	Sperrkantscheibe	Detent edged washer	Disque à bord d'arrêt		x						SKM 8
19	00 922 672 2	Kabelbinder	Cable band	Collier de serrage		x						Lg.= 450
20	00 302 409 2	Ind. Näherungsschalter Namur M12 6mm	Namur sensor Namur M12	Capt. Namur		4						
21	00 901 028 1	6kt-Schraube	Hex head bolt	Boulon tête hex		x						M 6 X 30
22	00 910 411 1	Scheibe	Washer	Rondelle		x						6,4 X 12,5 X 1,6
23	00 909 906 1	Sperrkantscheibe	Detent edged washer	Disque à bord d'arrêt		x						SKM 6
24	00 908 704 1	Sicherungsmutter	Locknut	Écrou hex		x						M 6
25	20 082 369 3	ECU KMB 32bit 1ST 2015/19	electronic control unit KMB 32bit	Unité de commande électronique KMB 32bit		1						
26	20 460 064 0	Halter KMB	Support KMB	Support KMB		1						
27	20 460 194 0	Halter KMB	Support KMB	Support KMB		1						
28	00 904 709 0	Linsenschraube	Fillister head screw	Vis tête bombee		x						M 8 X 20
29	00 909 908 1	Sperrkantscheibe	Detent edged washer	Disque à bord d'arrêt		x						SKM 8
30	00 908 706 0	Sicherungsmutter	Locknut	Écrou hex		x						M 8
31	20 086 794 2	Kabelbaum RP025 Komfort Messerschaltung	Cab harn RP025 comf blade gr contr syst	Fdc RP025 cde par group de cout confort		1						
32	00 302 362 0	Stecker	Plug	Connecteur		x						
33	00 302 235 0	Schutztülle	Protective grommet	Bec protecteur		x						
34	20 085 183 0	Stecker 2-p Bu transp./gelb	Plug 2-p Bu transparent/ yellow	Cavalier 2-p Bu transparent/ jaune		x						

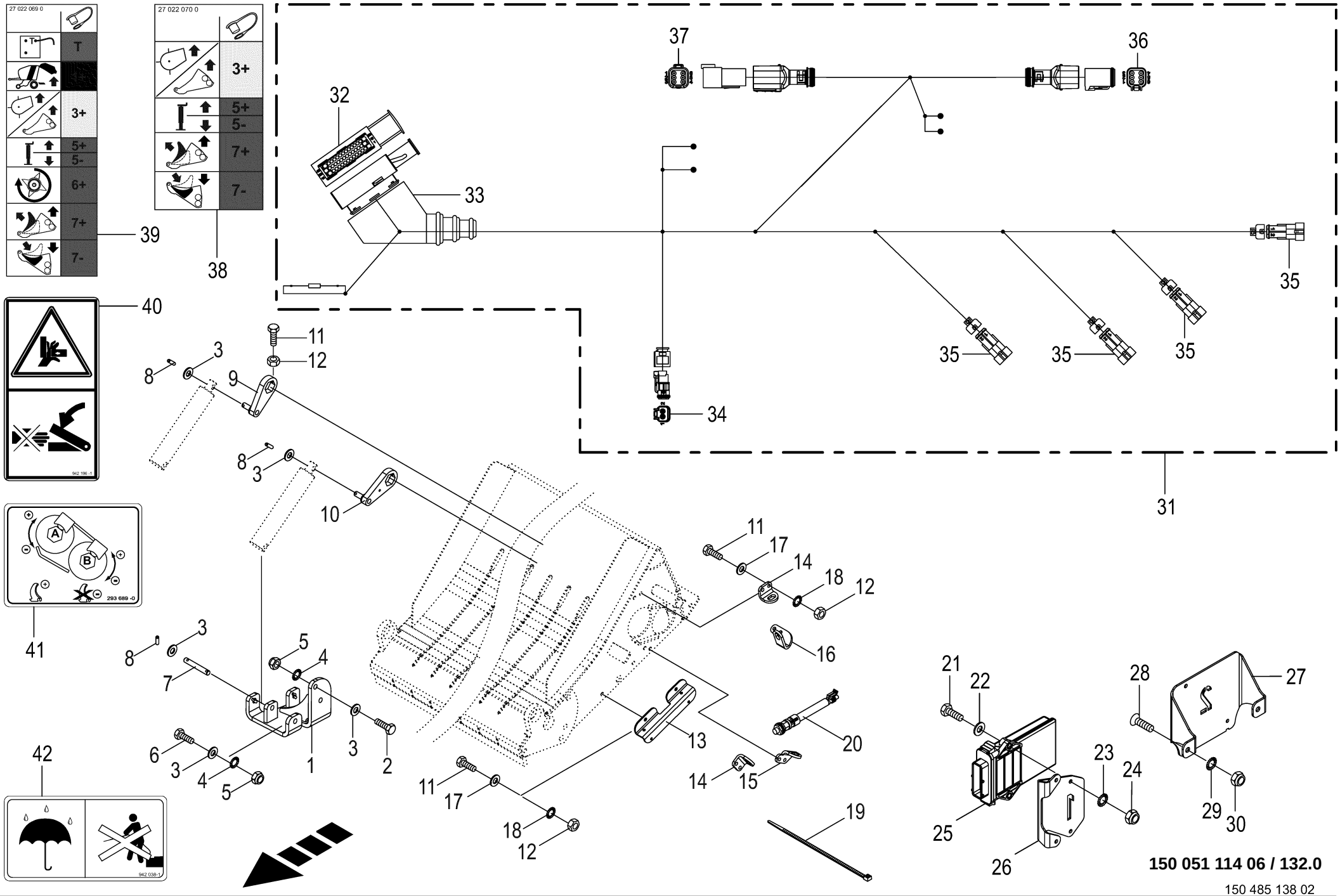

150 051 114 06 / 132.0

150 485 138 02

Hydraulische Messerschaltung -optional
Hydraulic knife control
Commande hydr. des couteaux

1109466 -

RP701-35

150 051 114 06

150 485 138 2 **132.0**

Pos.	ID-Nr.	Benennung	Description	Description	Masch.-Nr-							Bemerkung/Remarks/Remarque
	20 081 938 0	Blindkappe 2-p DT	Blind Cover 2-p DT	Faux couvercle 2-p DT		x						
35	00 302 356 0	Kupplungsdose -2-polig	Coupling socket -2-pole	Connecteur -2-pôle		x						
36	20 082 572 1	Stecker 6-p Bu grau	Plug 6-p Bu grey	Cavalier 6-p Bu gris		x						
37	20 082 571 1	Stecker 6-p St grau	Plug 6-p St grey	Cavalier 6-p St gris		x						
38	27 022 070 0	Aufkleber Hyd.-Anschl.Compr. CF/CV +X-tr	Label hyd. connection Compr. CF/CV +X-tr	Autocollant		1						
39	27 022 069 0	Aufkleber Hyd.-Anschl. Comprima F/V +X-tr	Label hyd. connection Comprima F/V +X-tr	Autocollant		1						
40	00 942 196 1	Aufkleber	Label	Autocollant		1						
41	00 293 689 0	Aufkleber	Label	Autocollant		1						
42	00 942 038 1	Aufkleber	Label	Autocollant		1						

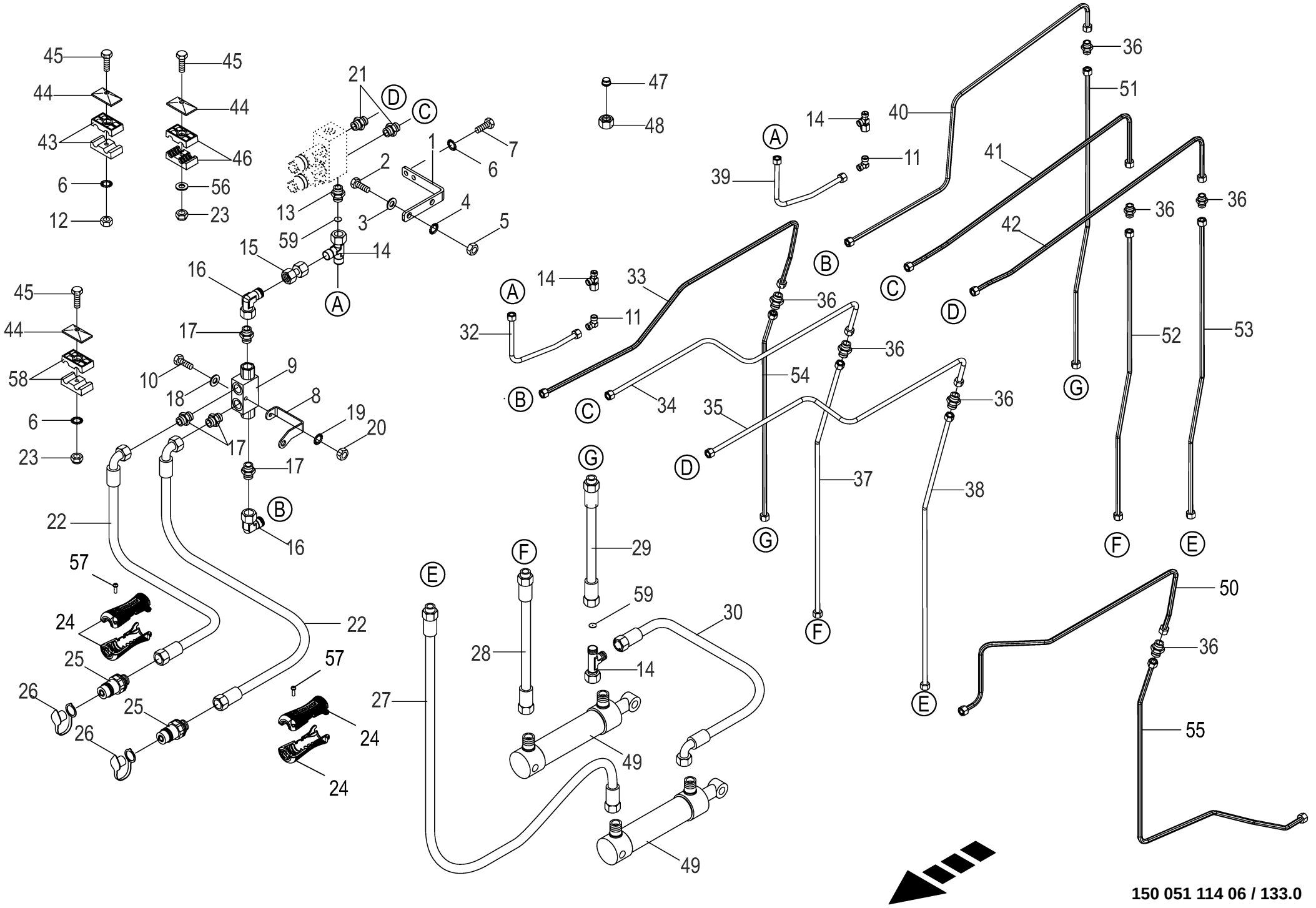

150 051 114 06 / 133.0

Hydraulische Messerschaltung -optional **Hydraulic knife control** **Commande hydr. des couteaux**					1109466 -	RP701-35						**150 051 114 06** 150 500 497 3 **133.0**
Pos.	ID-Nr.	Benennung	Description	Description	Masch.-Nr-							Bemerkung/Remarks/Remarque
1	20 065 007 0	Halter	Support	Cadre support		1						
2	00 900 636 0	6kt-Schraube	Hex head bolt	Boulon tête hex		x						M 10 X 25
3	00 910 414 0	Scheibe	Washer	Rondelle		x						10,5 X 21 X 2
4	00 909 909 1	Sperrkantscheibe	Detent edged washer	Disque à bord d'arrêt		x						SKM 10
5	00 908 212 0	6kt-Mutter	Hex nut	Écrou hex		x						M 10
6	00 909 908 1	Sperrkantscheibe	Detent edged washer	Disque à bord d'arrêt		x						SKM 8
7	00 900 616 0	6kt-Schraube	Hex head bolt	Boulon tête hex		x						M 8 X 25
8	20 065 008 0	Halter	Support	Cadre support		1						
9	00 919 343 0	Doppel - Sperrblock	Double lock-up valve unit	Bloc d'arrêt double		1						G= 3/8"
10	00 901 411 1	6kt-Schraube	Hex head bolt	Boulon tête hex		x						M 6 X 45
11	00 921 066 1	Winkel-Verbindungsstutzen	Elbow union	Raccord coude		1						L 12
12	00 908 030 0	6kt-Mutter	Hex nut	Écrou hex		x						M 8
13	00 920 901 1	Einschraubstutzen	Male connector	Raccord filet		1						M 18 X 1,5
14	00 921 079 1	L-Stutzen	Adjustable L connection	Raccord L réglable		3						L 12
15	00 230 743 0	Doppelnippel	Double nipple	Double raccord		2						L 12
16	00 921 067 1	Winkelstutzen	Angle lug	Jarret tubulure		2						M 18 X 1,5
17	00 919 918 1	Einschraubstutzen	Male connector	Raccord filet		4						M 18 X 1,5 / E R3/8"
18	00 910 351 1	Scheibe	Washer	Rondelle		x						6,4 X 18 X 1,6
19	00 909 906 1	Sperrkantscheibe	Detent edged washer	Disque à bord d'arrêt		x						SKM 6
20	00 908 208 0	6kt-Mutter	Hex nut	Écrou hex		x						M 6
21	00 921 060 2	Einschraubstutzen	Male connector	Raccord filet		2						L 12 MB
22	00 920 056 1	Hochdruckschlauchleitung	High pressure hose line	Conduite de tuyau haute pression		2						Lg.= 4400
23	00 908 706 0	Sicherungsmutter	Locknut	Écrou hex		x						M 8
24	20 430 830 0	Handgriff geschraubt M18 / SW22	Handle screwed M18 / SW22	Poignée vissée M18 / SW22		2						
25	27 100 374 0	Kupplungsstecker 12 L BG3 M18x1,5	Coupling plug 12 L BG3 M18x1,5	Raccord d'accouplement 12 L BG3 M18x1,5		2						
26	00 919 616 0	Staubmuffe -grün	Dust cap -green	Manchon anti-poussiere -vert		2						
27	27 028 746 0	Hyd-Schlauch 2SN 6x800 CEL DKOL	Hydraulic hose 2SN 6x800	Flexible hydraulique 2SN 6x800		1						
28	27 028 748 0	Hyd-Schlauch 2SN 6x770 DKOL DKOL90	Hydraulic hose 2SN 6x770	Flexible hydraulique 2SN 6x770		1						
29	27 028 749 0	Hyd-Schlauch 2SN 6x600 CEL DKOL	Hydraulic hose 2SN 6x600	Flexible hydraulique 2SN 6x600		1						
30	27 028 747 0	Hyd-Schlauch 2SN 6x350 DKOL DKOL90	Hydraulic hose 2SN 6x350	Flexible hydraulique 2SN 6x350		1						
32	20 065 019 0	Hydraulikleitung -inkl. Überwurfmutter, Schneidring	Hydraulic line -incl. nozzle disc cap, cutting ring	Ligne hydraulique -incl. écrou de buse-pastille, baque coupante		1						12 X 1,5

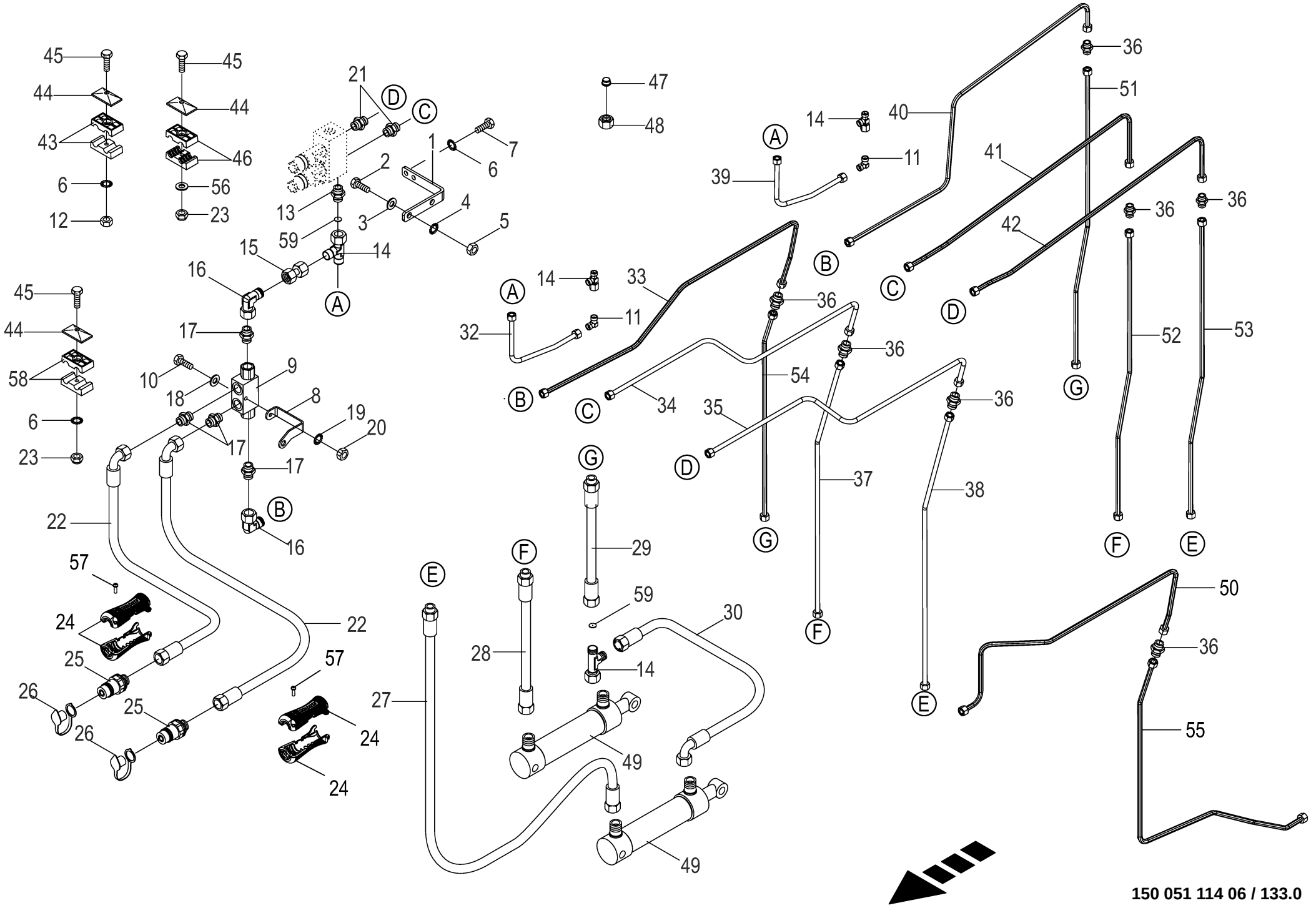

150 051 114 06 / 133.0

Hydraulische Messerschaltung -optional **Hydraulic knife control** **Commande hydr. des couteaux**					1109466 -	RP701-35						**150 051 114 06** 150 500 497 3 **133.0**
Pos.	ID-Nr.	Benennung	Description	Description	Masch.-Nr-							Bemerkung/Remarks/Remarque
33	20 460 652 0	Hyd.-Leitung 12 x 1,5 x 1280 4 Bögen	Hydraulic line 12 x 1,5 x 1280	Conduite hydraulique 12 x 1,5 x 1280		1						
34	20 065 018 0	Hydraulikleitung -inkl. Überwurfmutter, Schneidring	Hydraulic line -incl. nozzle disc cap, cutting ring	Ligne hydraulique -incl. écrou de buse-pastille, baque coupante		1						12 X 1,5
35	20 065 016 0	Hydraulikleitung -inkl. Überwurfmutter, Schneidring	Hydraulic line -incl. nozzle disc cap, cutting ring	Ligne hydraulique -incl. écrou de buse-pastille, baque coupante		1						12 X 1,5
36	00 921 054 1	Verbindungsstutzen	Connector	Raccord		4						M 18 X 1,5
37	20 065 017 0	Hydraulikleitung -inkl. Überwurfmutter, Schneidring	Hydraulic line -incl. nozzle disc cap, cutting ring	Ligne hydraulique -incl. écrou de buse-pastille, baque coupante		1						12 X 1,5
38	20 065 015 0	Hydraulikleitung -inkl. Überwurfmutter, Schneidring	Hydraulic line -incl. nozzle disc cap, cutting ring	Ligne hydraulique -incl. écrou de buse-pastille, baque coupante		1						12 X 1,5
39	00 000 001 0	-nicht für diese Maschine	-not for this machine	-non prevu pour cette machine		x						
40	00 000 001 0	-nicht für diese Maschine	-not for this machine	-non prevu pour cette machine		x						
41	00 000 001 0	-nicht für diese Maschine	-not for this machine	-non prevu pour cette machine		x						
42	00 000 001 0	-nicht für diese Maschine	-not for this machine	-non prevu pour cette machine		x						
43	27 004 012 0	Rohrschelle -2 Hälften	Tube clamp -2 halves	Bride -2 moitiés		4						Bo.= 18/18
44	00 925 134 0	Deckplatte	Cover plate	Plaque de recouvrement		16						
45	00 901 423 0	6kt-Schraube	Hex head bolt	Boulon tête hex		x						M 8 X 50
	00 901 046 1	6kt-Schraube	Hex head bolt	Boulon tête hex		x						M 8 X 55
	00 901 008 1	6kt-Schraube	Hex head bolt	Boulon tête hex		x						M 8 X 80
	00 900 359 0	6kt-Schraube	Hex head bolt	Boulon tête hex		x						M 8 X 85
	00 900 223 1	6kt-Schraube	Hex head bolt	Boulon tête hex		x						M 8 X 110
46	00 925 105 0	Rohrschelle -2 Hälften	Tube clamp -2 halves	Bride -2 moitiés		12						Bo.= 12/12
47	00 919 300 0	Verschlusskegel mit O-Ring	Locking cone w. O-ring	Cône de verouillage av.joint t		1						L 12
48	00 921 206 0	Überwurfmutter	Nozzle disc cap	Écrou de buse-pastille		1						AL 12
49	27 000 925 1	Hyd-Zylinder DZ 20/32x135/230	Hydr. cylinder DZ 20/32x135/ 230	Cylinder de hydr. DZ 20/ 32x135/230		2						
	27 010 669 0	Dichtungssatz DZ20/32	Sealing set	Jeu de joints		2						
50	20 460 641 0	Hyd.-Leitung 12 x 1,5 x 1124 5 Bögen	Hydraulic line 12 x 1,5 x 1124	Conduite hydraulique 12 x 1,5 x 1124		1						
51	00 000 001 0	-nicht für diese Maschine	-not for this machine	-non prevu pour cette machine		x						
52	00 000 001 0	-nicht für diese Maschine	-not for this machine	-non prevu pour cette machine		x						
53	00 000 001 0	-nicht für diese Maschine	-not for this machine	-non prevu pour cette machine		x						
54	20 460 644 0	Hyd.-Leitung 12 x 1,5 x 724 1 Bogen	Hydraulic line 12 x 1,5 x 724	Conduite hydraulique 12 x 1,5 x 724		1						
55	20 460 642 0	Hyd.-Leitung 12 x 1,5 x 1276 5 Bögen	Hydraulic line 12 x 1,5 x 1276	Conduite hydraulique 12 x 1,5 x 1276		1						
56	00 910 413 0	Scheibe	Washer	Rondelle		x						8,4 X 17 X 1,6

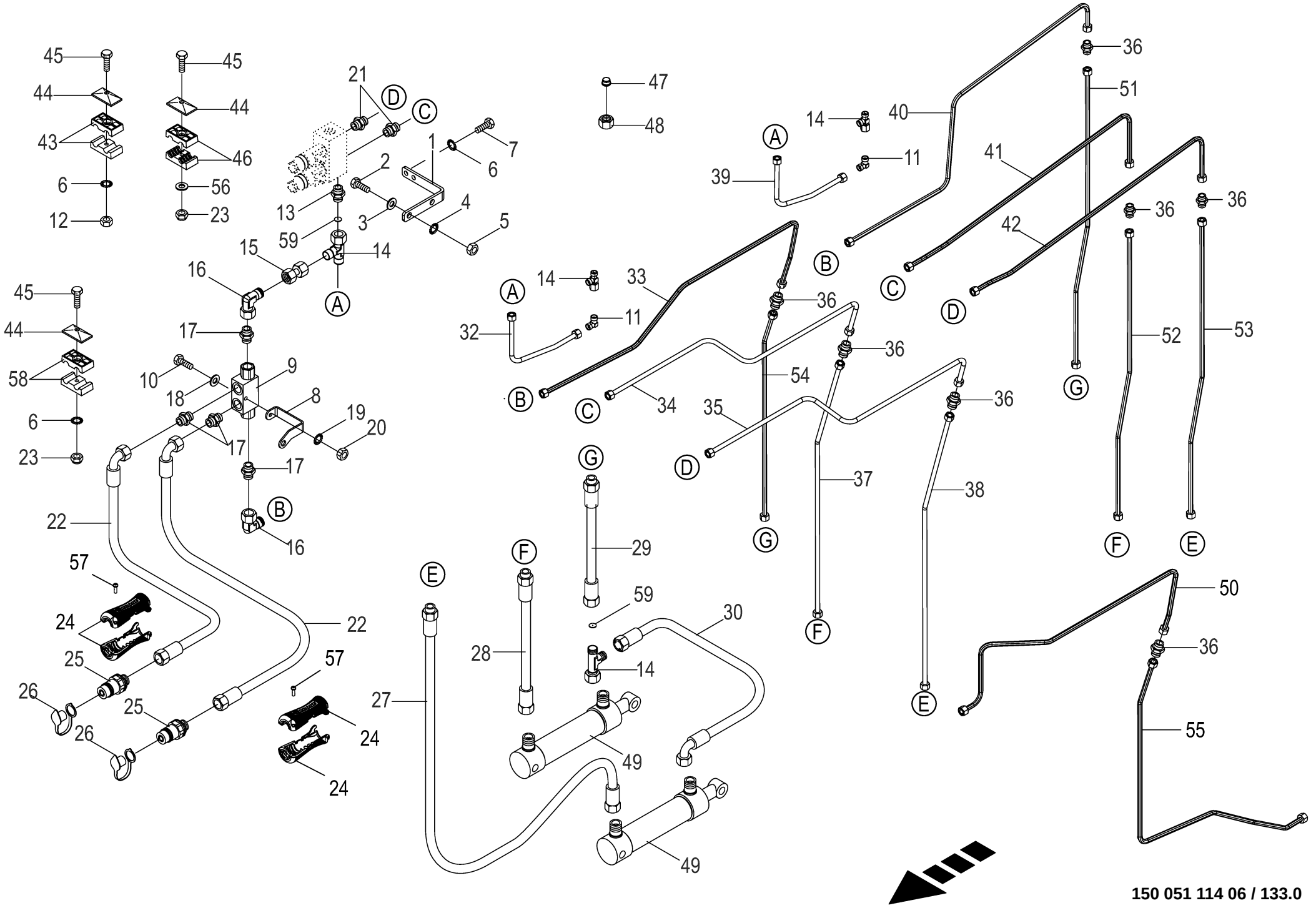

150 051 114 06 / 133.0

Hydraulische Messerschaltung -optional Hydraulic knife control Commande hydr. des couteaux					1109466 -	RP701-35						150 051 114 06 150 500 497 3 133.0
Pos.	ID-Nr.	Benennung	Description	Description	Masch.-Nr-							Bemerkung/Remarks/Remarque
57	90 003 121 0	Linsenkopf-Schr.-Torx 5,0x16 verzinkt	Oval-head screw Torx 5,0x16 verzinkt	Vis à tête cylind bombée Torx 5,0x16		x						
58	27 007 828 0	Rohrschelle -2 Hälften	Tube clamp -2 halves	Bride -2 moitiés		1						Bo.= 15/15
	27 023 105 0	Rohrschelle 18/15 M8 glatt	Pipe clamp 18/15 M8 smooth	Collier 18/15 M8 lisse		3						
59	27 004 686 0	Drosselscheibe	Throttling disc	Disque d'etranglement		2						1 X 12 X 1

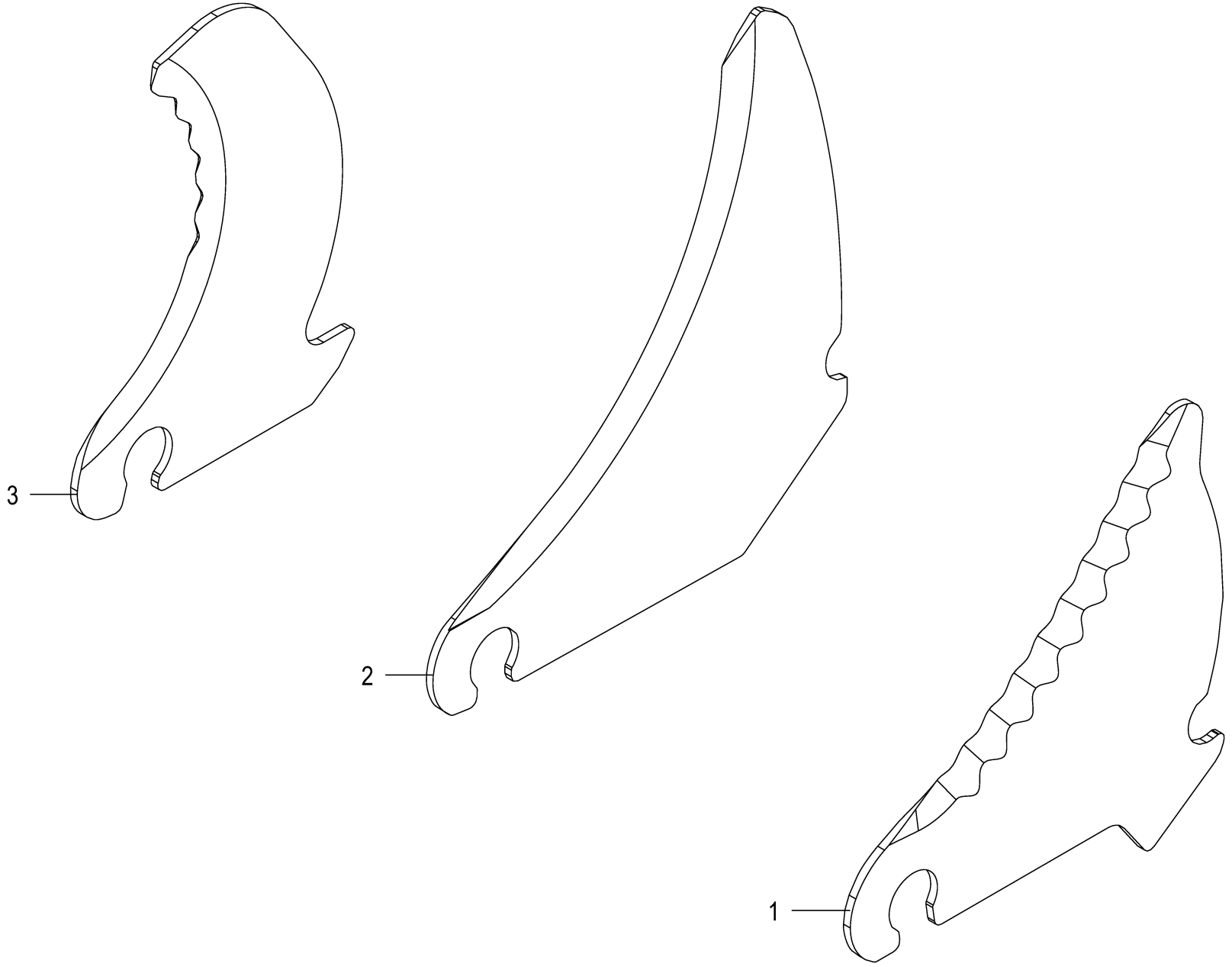

150 051 114 06 / 134.0

150 485 152 01

Messer -optional **Knife** **Couteau**					1109466 -	RP701-35						**150 051 114 06** 150 485 152 1 **134.0**
Pos.	ID-Nr.	Benennung	Description	Description	Masch.-Nr-							Bemerkung/Remarks/Remarque
1	00 000 001 0	-nicht für diese Maschine	-not for this machine	-non prevu pour cette machine		1						
2	00 000 001 0	-nicht für diese Maschine	-not for this machine	-non prevu pour cette machine		1						
3	20 061 114 4	Schneidmesser	Cutting blade	Couteau de coupe		1						

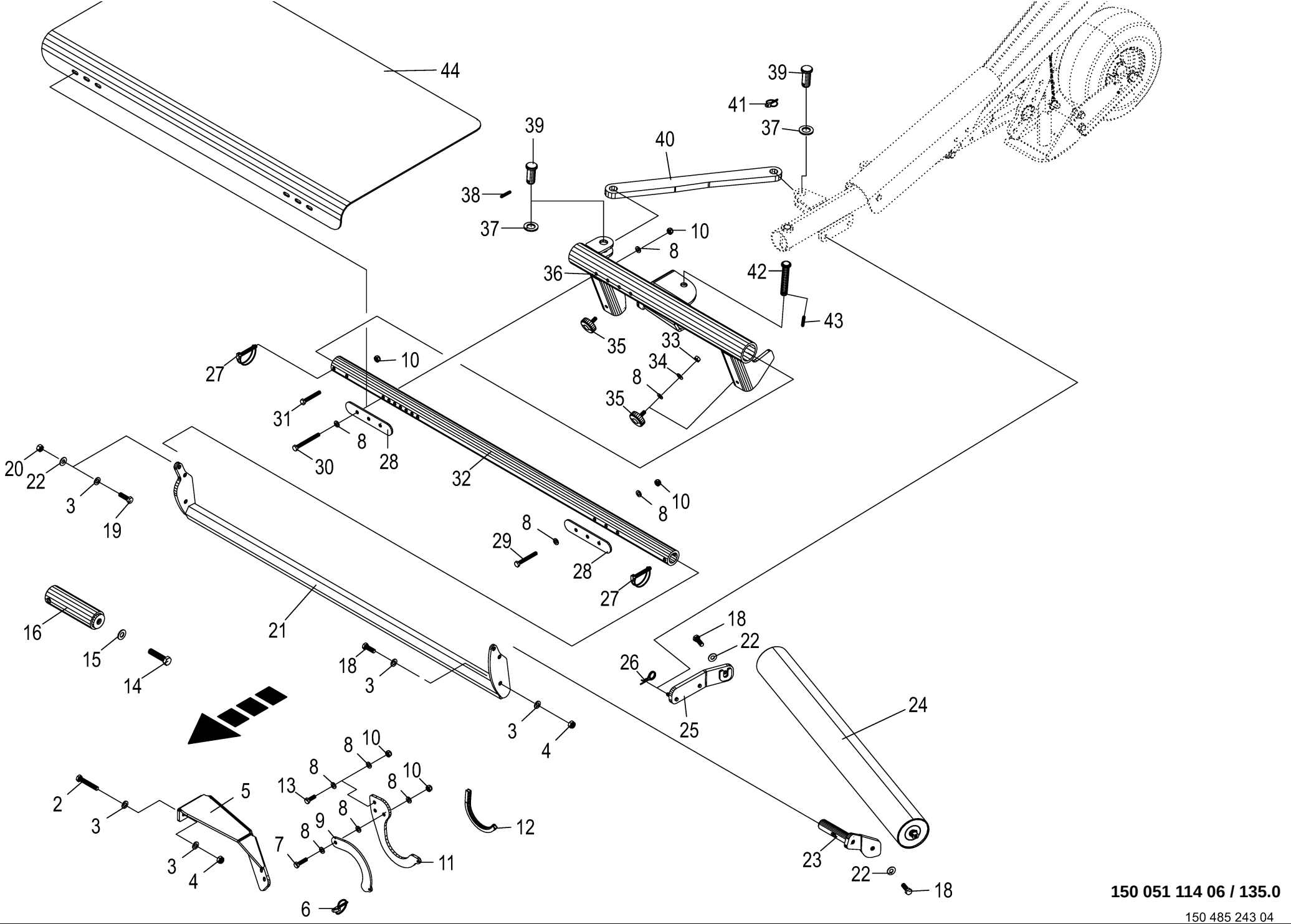

150 051 114 06 / 135.0

150 485 243 04

Ballenaufsteller - Comprima -optional **Bale lifting device - Comprima** **Basculeur de balles - Comprima**					1109466 -	RP701-35						**150 051 114 06** 150 485 243 4 **135.0**
Pos.	ID-Nr.	Benennung	Description	Description	Masch.-Nr-							Bemerkung/Remarks/Remarque
2	00 901 455 0	6kt-Schraube	Hex head bolt	Boulon tête hex		x						M 12 X 75
3	00 910 506 1	Scheibe	Washer	Rondelle		x						13 X 24 X 2,5
4	00 908 701 0	Sicherungsmutter	Locknut	Écrou hex		x						M 12
5	20 260 122 1	Rollenhalter	Roll holder	Support de rouleau		1						
6	00 917 006 1	Klappstecker	Linch pin	Goupille clip		1						6 X 42
7	00 901 431 0	6kt-Schraube	Hex head bolt	Boulon tête hex		x						M 10 X 40
8	00 910 414 0	Scheibe	Washer	Rondelle		x						10,5 X 21 X 2
9	20 260 121 0	Verschlußriegel	Locking latch	Verrou de fermeture		1						
10	00 908 758 0	Sicherungsmutter	Locknut	Écrou hex		x						M 10
11	20 260 120 0	Halteschale	Support shell	Support reteneur		1						
12	27 004 009 0	Kantenschutz -Id.-Nr.= 1m	Edge protection -Id.-no.= 1m	Bordure de protection -Id.-no. = 1m		x						
13	00 900 637 0	6kt-Schraube	Hex head bolt	Boulon tête hex		x						M 10 X 30
14	00 901 484 0	6kt-Schraube	Hex head bolt	Boulon tête hex		x						M 16 X 70
15	00 909 912 1	Sperrkantscheibe	Detent edged washer	Disque à bord d'arrêt		x						SKM 16
16	20 260 125 0	Außenrohr	outer tube	Tube extérieur		1						
18	00 900 657 0	6kt-Schraube	Hex head bolt	Boulon tête hex		x						M 12 X 35
19	00 900 658 0	6kt-Schraube	Hex head bolt	Boulon tête hex		x						M 12 X 40
20	00 908 215 0	6kt-Mutter	Hex nut	Écrou hex		x						M 12
21	20 062 268 2	Anschlag	stop welded	Butée		1						
22	00 909 910 1	Sperrkantscheibe	Detent edged washer	Disque à bord d'arrêt		x						SKM 12
23	20 260 113 4	Rollenhalter links	roll holder lh	roll holder lh weld.		1						
24	27 100 965 0	Tragrolle Ø108 x 1030				1						
25	20 260 110 0	Rollenhalter	Roll holder	Support de rouleau		1						
26	00 917 103 0	Federstecker	Spring clip	Goupille elastique		2						3,2
27	27 001 487 0	Federsteckbolzen	Spring stick bolt	Ressort bâton boulon		2						Rd. 10 X 70
28	20 260 106 0	Klemmschiene	Clamping rail	Rail de serrage		2						
29	00 901 438 0	6kt-Schraube	Hex head bolt	Boulon tête hex		x						M 10 X 80
30	00 901 072 1	6kt-Schraube	Hex head bolt	Boulon tête hex		x						M 10 X 100
31	00 900 287 1	6kt-Schraube	Hex head bolt	Boulon tête hex		x						M 10 X 70
32	20 260 059 1	Halterohr	Support tube	Tube de support		1						
33	00 908 212 0	6kt-Mutter	Hex nut	Écrou hex		x						M 10
34	00 909 907 0	Sperrkantscheibe	Detent edged washer	Disque à bord d'arrêt		x						SKZ 10
35	00 924 260 1	Gummipuffer	Rubber pad	Tampon en caoutchouc		2						Rd. 50 X 17 / M 10
36	20 260 055 2	Hauptführung	Main guide	Guidage principal		1						
37	00 910 514 1	Scheibe	Washer	Rondelle		x						26 X 44 X 4
38	00 912 670 1	Spannstift	Roll pin	Goupille de serrage		1						8 X 40
39	20 061 782 0	Bolzen	Pin	Boulon		2						Rd. 35 X 65
40	20 061 756 1	Strebe	Strut	Contrefiche		1						Lg.= 560

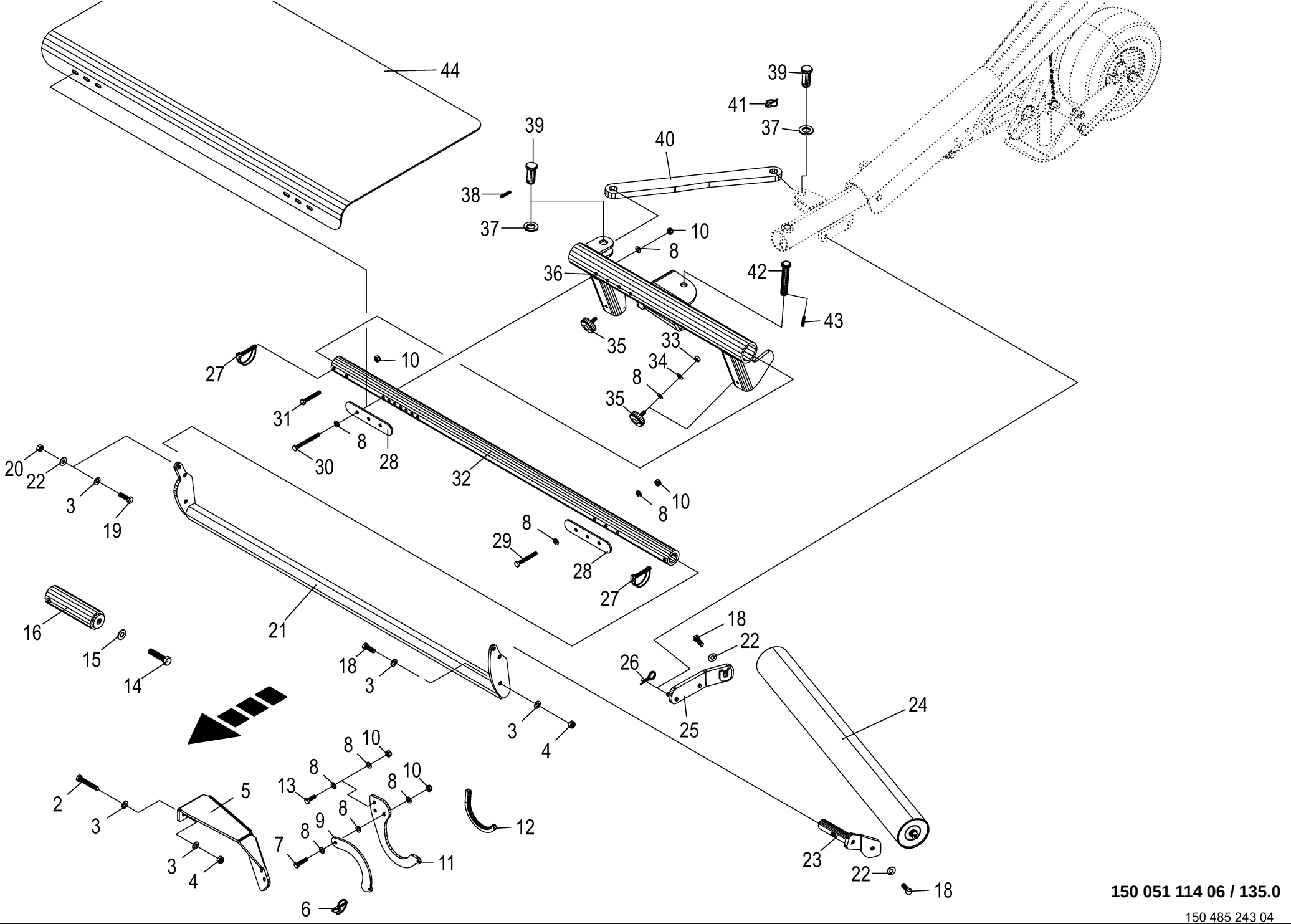

150 051 114 06 / 135.0

150 485 243 04

Ballenaufsteller - Comprima -optional **Bale lifting device - Comprima** **Basculeur de balles - Comprima**					1109466 -	RP701-35						**150 051 114 06** 150 485 243 4 **135.0**
Pos.	ID-Nr.	Benennung	Description	Description	Masch.-Nr-							Bemerkung/Remarks/Remarque
41	00 917 004 1	Klappstecker	Linch pin	Goupille clip		1						5 X 32
42	20 061 783 0	Bolzen	Pin	Boulon		1						Rd. 30 X 121
43	00 912 675 2	Spannstift	Roll pin	Goupille de serrage		1						8 X 45
44	20 260 118 0	Gummituch	Bale cloth	Dépose de balles		1						

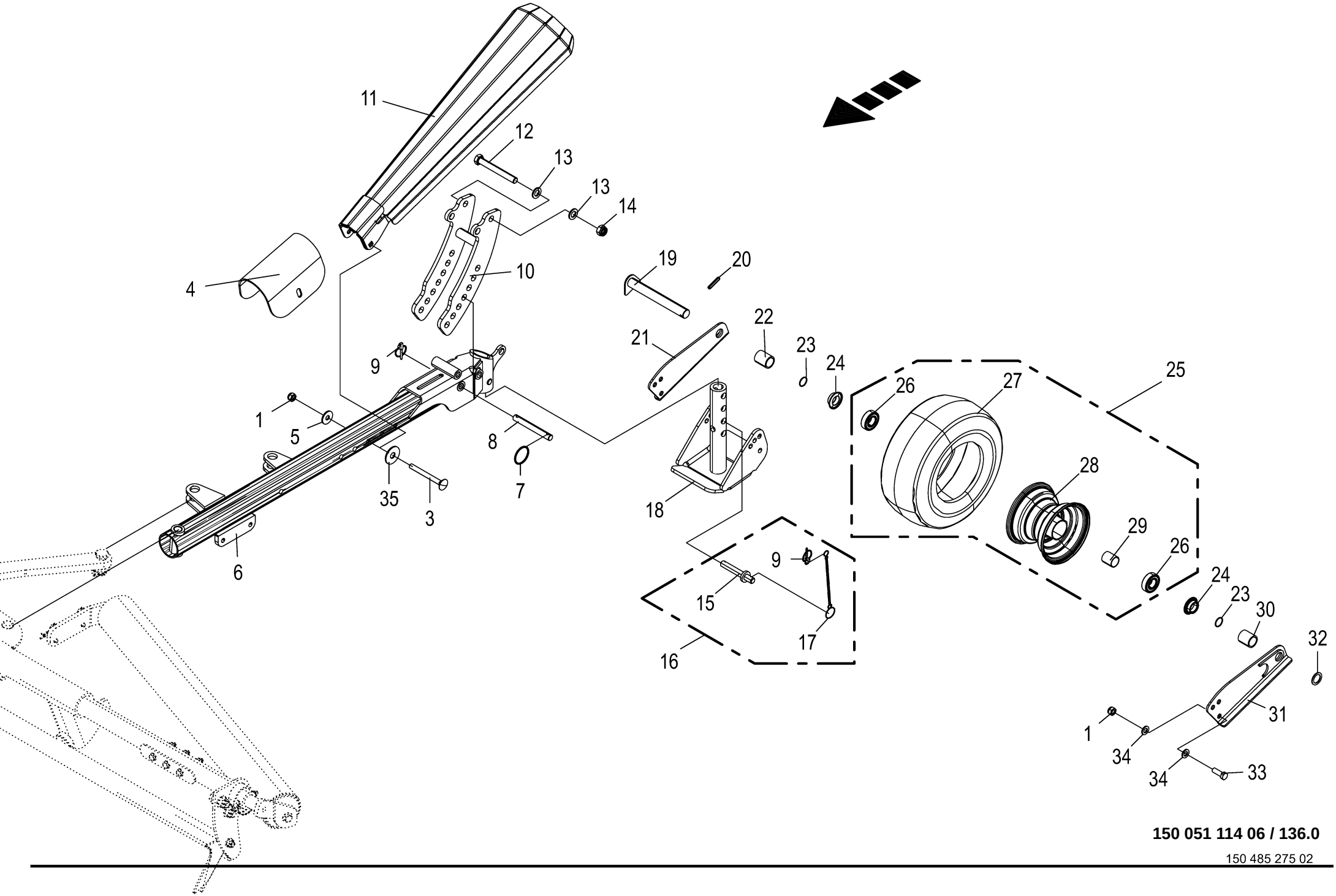

150 051 114 06 / 136.0

150 485 275 02

Ballenaufsteller - Comprima -optional **Bale lifting device - Comprima** **Basculeur de balles - Comprima**					1109466 -	RP701-35						**150 051 114 06** 150 485 275 2 **136.0**
Pos.	ID-Nr.	Benennung	Description	Description	Masch.-Nr-							Bemerkung/Remarks/Remarque
1	00 908 701 0	Sicherungsmutter	Locknut	Écrou hex		x						M 12
3	90 003 788 0	Flachrundschr.4kt M12x120 Zn8	Coach screw square head M12 x 120 Zn8	Boulon à tête bombée 4 pans M12x120 Zn8		x						
4	20 260 066 1	Schutztuch	Guard cloth	Tablier de protection		1						
5	00 910 609 0	Scheibe	Washer	Rondelle		x						13 X 37 X 3
6	20 260 104 3	Aufnahmearm	lifting arm preassembled	bras de réception prémonté		1						
	00 934 957 0	Lagerbuchse	Bearing bush	Coussinet		2						20 X 23 X 20
7	00 274 209 0	Klappsplintring	Snap ring	Bague d'arret		1						
8	20 260 074 0	Bolzen	Bolt	Goujon		1						
9	00 917 004 1	Klappstecker	Linch pin	Goupille clip		2						5 X 32
10	20 269 719 0	Verstellung	Adjustment	Réglage		1						
11	20 269 722 2	Prallblech	Baffle sheet	Déflecteur		1						
12	00 901 491 0	6kt-Schraube	Hex head bolt	Boulon tête hex		x						M 16 X 130
13	00 910 303 1	Scheibe	Washer	Rondelle		x						17 X 30 X 3
14	00 908 719 0	Sicherungsmutter	Locknut	Écrou hex		x						M 16
15	20 069 141 0	Steckbolzen	Socket pin	Boulon embrochable		1						
16	20 069 071 0	Steckbolzen mit Kette	Socket pin with chain	Boulon embrochable + chaîne		1						
17	00 922 651 2	Knotenkette	Chain	Chaine		1						Lg.= 215
18	20 260 078 1	Stützfuß Auslegearm	Support jack outrigger arm	Pied d'appui bras de flèche		1						
19	20 067 501 0	Achse	axle	essieu		1						
20	00 912 670 1	Spannstift	Roll pin	Goupille de serrage		1						8 X 40
21	20 260 097 0	Halterblech rechts	Support sheet right	Tôle de maintien droite		1						
22	20 067 504 1	Hülse lang	Sleeve long	Douille longue		1						
23	00 937 636 0	O-Ring	O-ring	Joint torique		2						23,52 X 1,78
24	27 005 639 0	Dichtring	Gasket ring	Bague d'étanchéité		2						48 X 25 X 13,5
25	00 953 097 1	Rad kpl.	Wheel cpl.	Roue cpl.		1						15 X 6.00-6 6 PR-RT
26	00 930 535 0	Rillenkugellager	Grooved ball bearing	Roulement à gorge		2						6205 2RS
27	00 953 267 1	Reifen	Tyre	Pneu		1						15 X 6.00 -6 RT 6 PR
	00 953 339 0	Schlauch	Hose	Tuyau		1						15 X 6.00-6 TR 87
28	00 953 184 0	Felge	Rim	Jante		1						4,5 X 6
29	00 938 831 0	Distanzrohr	Spacer tube	Tube d'entretoisement		1						27 X 30 X 34
30	20 067 505 1	Hülse kurz	Sleeve short	Douille courte		1						
31	20 260 086 0	Halterblech links	Support sheet left	Tôle de maintien gauche		1						
32	00 910 845 1	Passscheibe	Shim ring	Rondelle d’ajustage		x						25 X 35 X 2,0
	00 910 844 1	Passscheibe	Shim ring	Rondelle d’ajustage		X						25 X 35 X 1,0
33	00 900 657 0	6kt-Schraube	Hex head bolt	Boulon tête hex		x						M 12 X 35
34	00 910 506 1	Scheibe	Washer	Rondelle		x						13 X 24 X 2,5
35	00 910 327 0	Scheibe	Washer	Rondelle		x						17 X 50 X 3

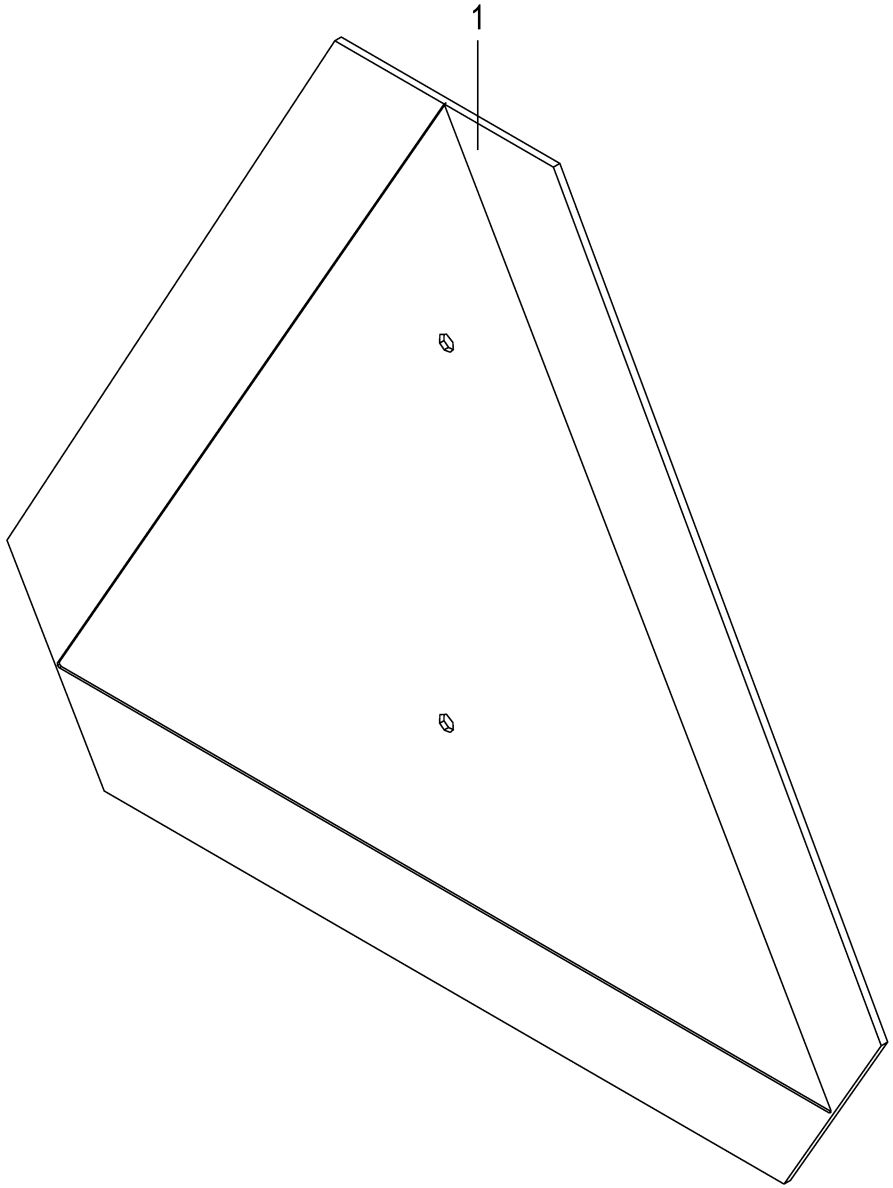
1

SMV - Zeichen -optional SMV emblem Plaque d'identif. pour véhicules lents					1109466 -	RP701-35						150 051 114 06 150 494 400 1 137.0
Pos.	ID-Nr.	Benennung	Description	Description	Masch.-Nr-							Bemerkung/Remarks/Remarque
1	27 022 272 0	Aufkleber SMV-Zeichen rot	Label SMV emblem red	Autocollant SMV-Zeichen rouge		1						

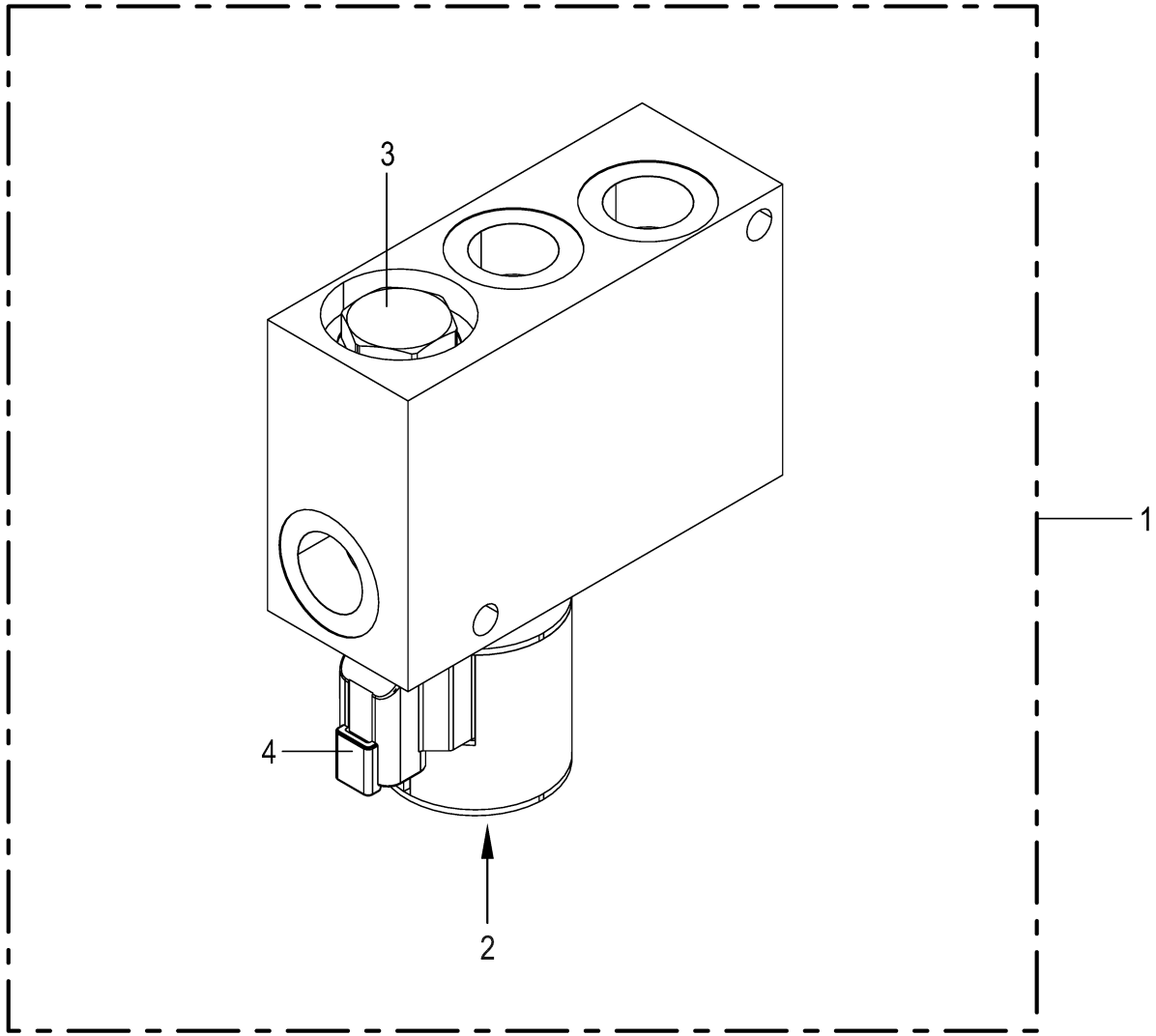
3
1
4
2

Hydraulik - Steuerblock
Hydraulics - control block
Système hydraulique - bloc distributeur

1109466 -

RP701-35

150 051 114 06

150 523 703 1 **138.0**

Pos.	ID-Nr.	Benennung	Description	Description	Masch.-Nr-							Bemerkung/Remarks/Remarque
1	27 021 458 1	Steuerblock Pressdruck 220 bar	Control block for baling pressure 220bar	bloc de comm. pression de compr. 220bar		1						
2	27 025 801 0	Spule 12V S/W DT-Stecker	Solenoid 12 V S/W DT plug	Bobine 12V S/W connecteur DT		1						
3	27 025 803 0	Druckbegrenzungsventil 220bar	Pressure limiting valve 220 bars	Soup. de lim. de press. 220 bar		1						
		12V prop	12 V pr	12 Vprop								
	27 029 086 0	Dichtungssatz BG10 SK10-2N-M				1						
4	27 025 804 0	Rückschlagventil	Non-return valve	Clapet antiretour		1						
	27 012 954 0	Dichtungssatz BG10 SK10-2N-T	Gasket set BG10 SK10-2N-T	Jeu de joints BG10 SK10-2N-T		1						

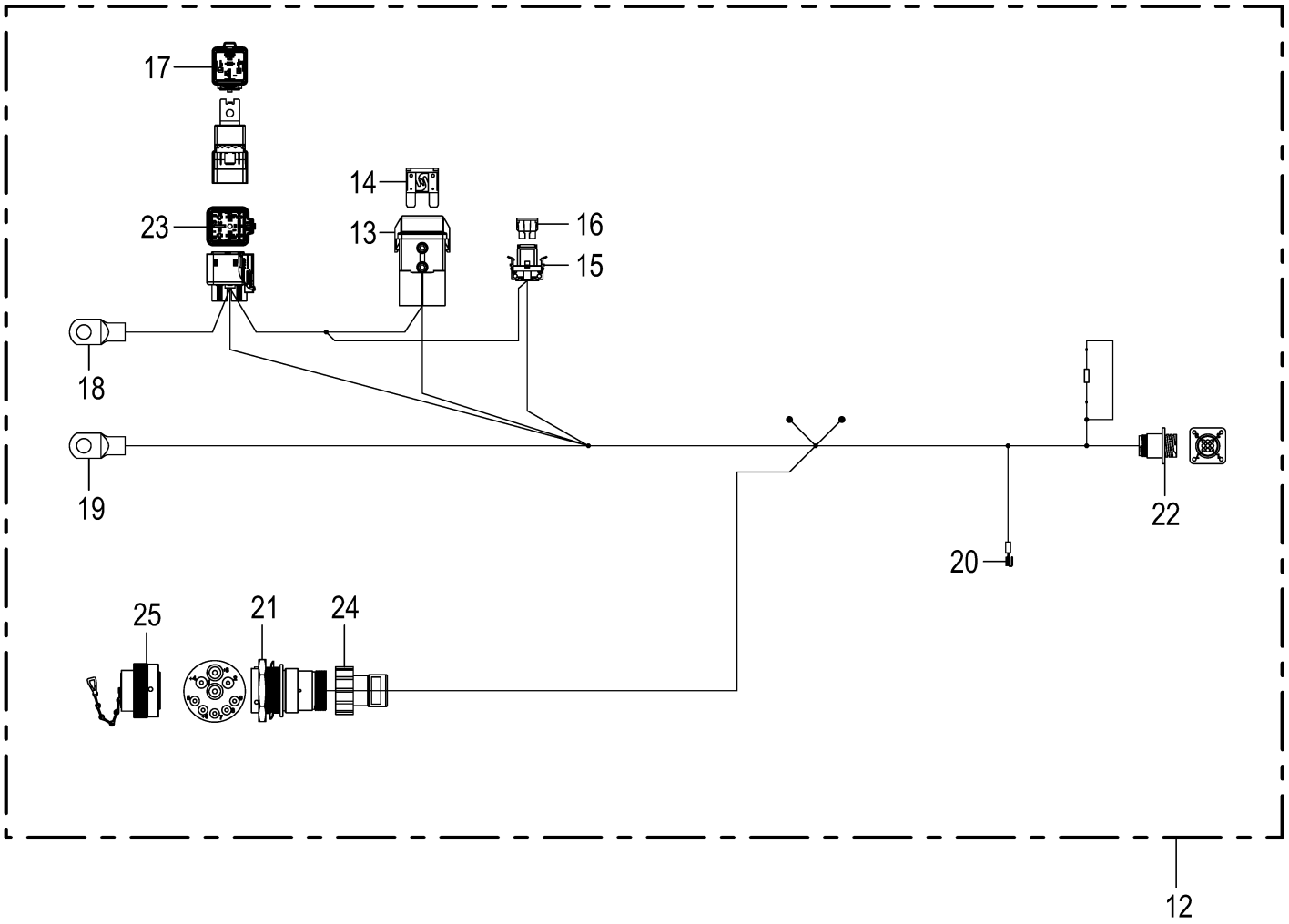

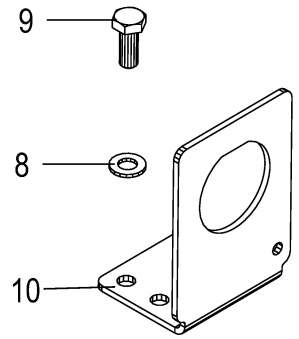

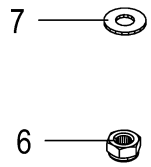

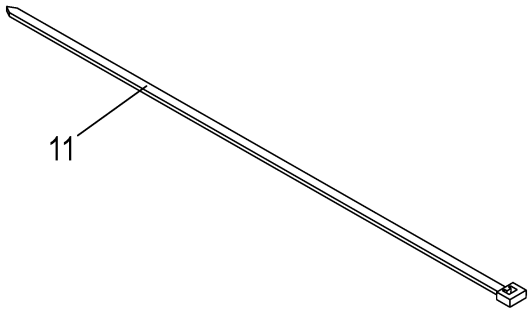

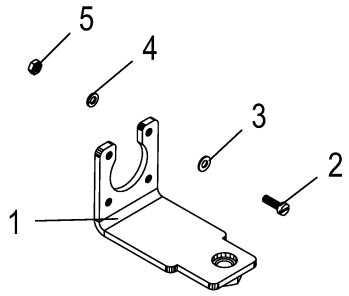

150 051 114 06 / 139.0

150 467 654 05

Traktor Nachrüstung -optional **Tractor retrofitting** **Équipement ultérieur tracteur**					1109466 -	RP7011-35						**150 051 114 06** 150 467 654 5 **139.0**
Pos.	ID-Nr.	Benennung	Description	Description	Masch.-Nr-							Bemerkung/Remarks/Remarque
1	21 004 346 0	Steckerhalter ISOBUS	plug holder ISOBUS	support du connecteur ISOBUS		1						
2	00 903 403 0	Zylinderschraube	Allen screw	Vis tête cylindrique		x						AM 3 X 10
3	00 910 307 0	Scheibe	Washer	Rondelle		x						3,2 X 7 X 0,5
4	00 910 002 0	Federring	Spring washer	Rondelle elastique		x						B 3
5	00 908 204 0	6kt-Mutter	Hex nut	Écrou hex		x						M 3
6	00 908 706 0	Sicherungsmutter	Locknut	Écrou hex		x						M 8
7	00 909 908 1	Sperrkantscheibe	Detent edged washer	Disque à bord d'arrêt		x						SKM 8
8	00 910 413 0	Scheibe	Washer	Rondelle		x						8,4 X 17 X 1,6
9	00 900 614 0	6kt-Schraube	Hex head bolt	Boulon tête hex		x						M 8 X 20
10	20 087 751 1	Halter Stecker 9-p St HDP20 sw	Holder plug 9-p St HDP20 sw	Support cable 9-p St HDP20 sw		1						
11	00 922 671 1	Kabelbinder	Cable band	Collier de serrage		x						Lg.= 300
12	20 087 714 3	Kabelbaum IsoBus Retro Fit Kit	cable harness "ISOBUS retrofit kit"	faisceau de câbles IsoBus Retro Fit Kit		1						
13	20 085 783 0	Halterung Sicherung MAXI	Holder Fuse MAXI	Fixation Fusible MAXI		1						
14	20 087 676 0	MAXI-Sicherung 50A rt	MAXI fuse 50A red	Fusible MAXI 50A rt		1						
15	20 084 554 0	Halterung Sicherung ATO/Mini	Holder Fuse ATO/Mini	Fixation Fusible ATO/Mini		1						
16	00 302 076 0	Flachstecksicherung	Flat fuse	Fusible plat		1						15 A
17	20 087 643 0	Relais Leistung Schließer 70A	Relay Leistung NO contact 70A	Relais Leistung Contact à fermeture 70A		1						
18	20 082 730 0	Rohrkabelschuh 8-10	Tubular cable lug 8-10	Cosse tubulaire 8-10		1						
19	20 082 730 0	Rohrkabelschuh 8-10	Tubular cable lug 8-10	Cosse tubulaire 8-10		1						
20	00 924 689 0	Steckverteiler	Plug-in disributor	Distribut. connecteurs enfich.		1						
21	20 088 110 0	Stecker 9-p St silber	Plug 9-p St silver	Cavalier 9-p St argenté		1						
	00 303 773 0	Steckerzubehör Mutter	Plug accessories Nut	Accessoires de connecteur Écrou		1						
	20 082 605 0	Steckerzubehör Wellenring	Plug accessories Shaft ring	Accessoires de connecteur Bague d'arbre		1						
	00 303 051 0	Kontakt Ni 5mm2	Contact Ni 5mm2	Contact Ni 5mm2		2						
	20 080 238 0	Kontakt Ni 2mm2	Contact Ni 2mm2	Contact Ni 2mm2		2						
	00 303 047 0	Blindstopfen 3,07mm weiß	Filler plug 3,07mm white	Tampon borgne 3,07mm blanc		1						
	20 080 240 0	Kontakt Ni 0,5mm2	Contact Ni 0,5mm2	Contact Ni 0,5mm2		4						
22	20 082 747 0	Stecker 9-p St schwarz	Plug 9-p St black	Cavalier 9-p St noir		1						
	20 088 299 0	Kontakt Sn 0,2mm2	Contact Sn 0,2mm2	Contact Sn 0,2mm2		6						
	20 088 298 0	Kontakt Sn 0,75mm2	Contact Sn 0,75mm2	Contact Sn 0,75mm2		2						
23	20 087 640 0	Halterung Relais	Holder Relay	Fixation Relais		1						
	20 087 652 0	Kontakt Sn 0,5mm2	Contact Sn 0,5mm2	Contact Sn 0,5mm2		2						
	20 087 662 0	Einzeladerabdichtung grün	Single-wire seal green	Joint du fil unique vert		2						
	20 087 645 0	Kontakt Sn 10mm2	Contact Sn 10mm2	Contact Sn 10mm2		2						
	20 087 657 0	Einzeladerabdichtung gelb	Single-wire seal yellow	Joint du fil unique jaune		2						

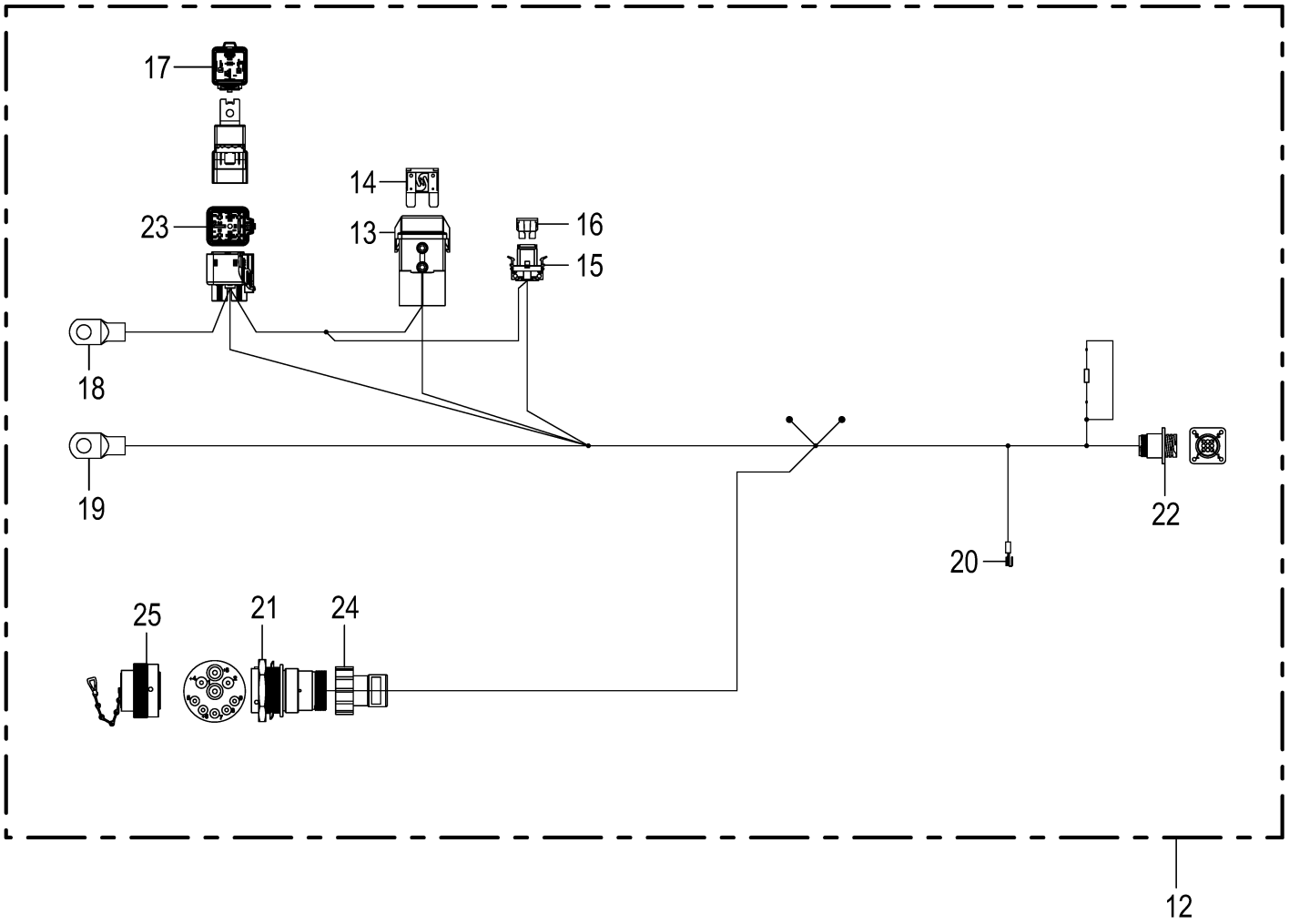

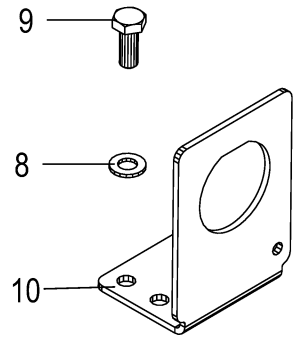

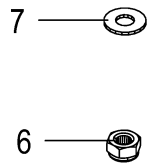

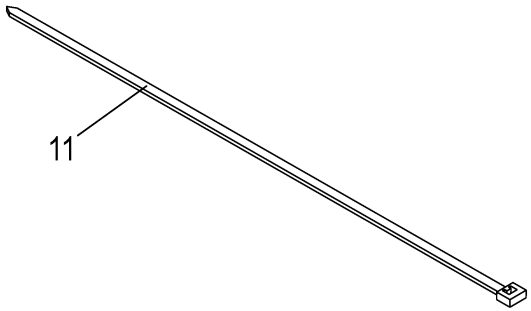

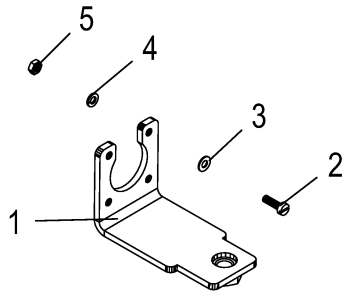

150 051 114 06 / 139.0

150 467 654 05

Traktor Nachrüstung -optional **Tractor retrofitting** **Équipement ultérieur tracteur**					1109466 -	RP701-35						**150 051 114 06** 150 467 654 5 **139.0**
Pos.	ID-Nr.	Benennung	Description	Description	Masch.-Nr-							Bemerkung/Remarks/Remarque
	20 087 663 0	Blindstopfen 5,2mm weiß	Filler plug 5,2mm white	Tampon borgne 5,2mm blanc		4						
24	20 087 805 0	Steckerübergang 0-p	Plug transition 0-p	Jonction connecteur 0-p		1						
25	00 303 347 0	Blindstecker	Blind-plug	Connecteur aveugle		1						

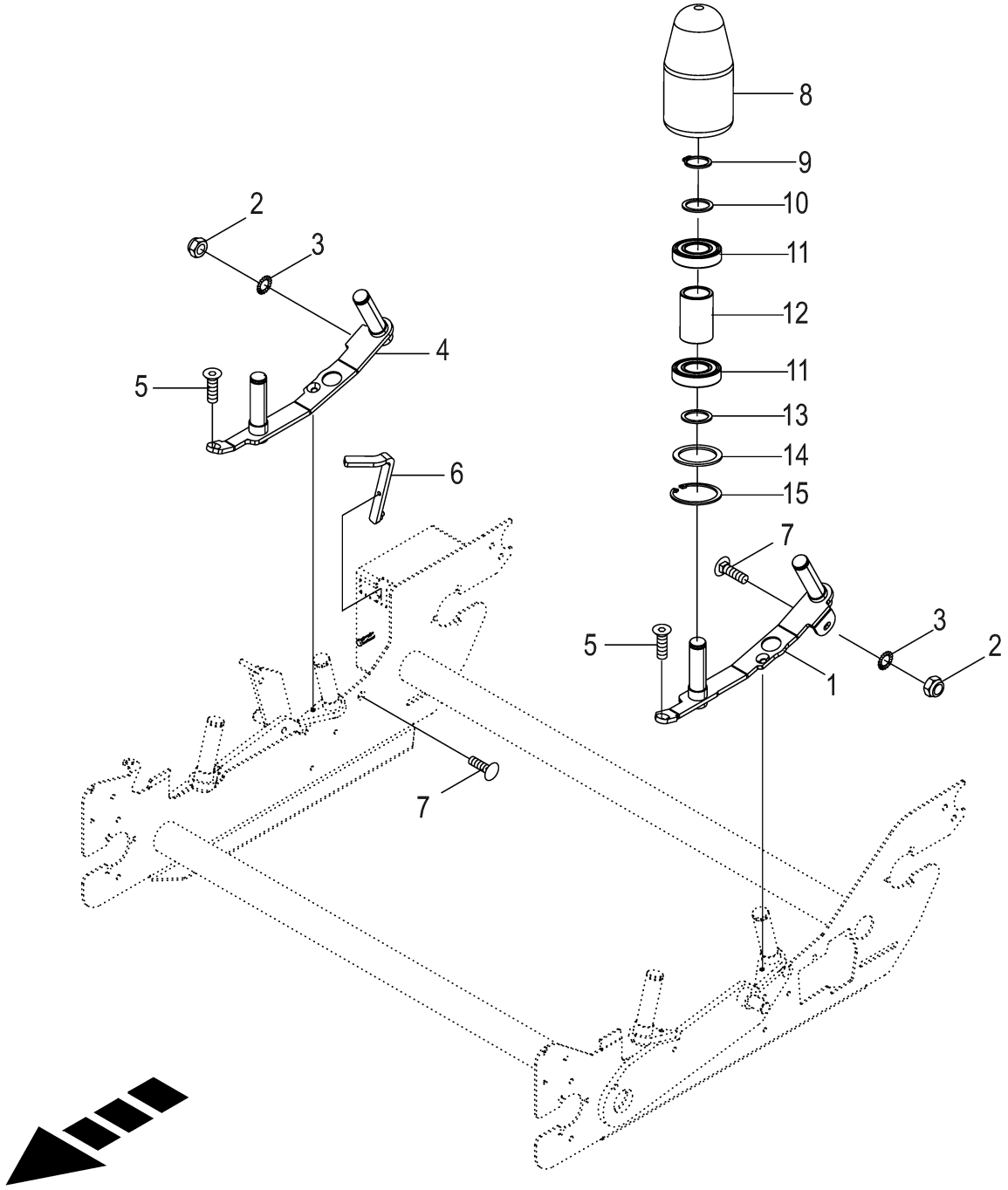

150 051 114 06 / 140.0

150 521 658 02

Rollen -Wickeltisch -optional **Rollers wrapping table** **Rouleaux de la table d'enrubannage**					1109466 -	RP701-35						**150 051 114 06** 150 521 658 2 **140.0**
Pos.	ID-Nr.	Benennung	Description	Description	Masch.-Nr-							Bemerkung/Remarks/Remarque
1	20 065 379 2	Rollenhalter links	roll holder lh	Support gauche		1						
2	00 908 758 0	Sicherungsmutter	Locknut	Écrou hex		x						M 10
3	00 909 909 1	Sperrkantscheibe	Detent edged washer	Disque à bord d'arrêt		x						SKM 10
4	20 069 740 2	Rollenhalter rechts	Roll holder right speed	Support de rouleau droit		1						
5	90 002 686 0	Senkschraube I-6kt M12x25 Zn8 08.8	Countersunk screw intern hexa M12x25 Zn8	Vis à tête fraisée 6 p creux M12x25 Zn8		x						
6	00 291 088 1	Schalthebel	Actuating lever	Levier		1						
7	00 904 755 2	Flachrundschraube	Coach bolt	Vis a tête bombée		x						M 10 X 40
8	20 062 475 0	Rolle	Roller	Galet		4						
9	00 911 519 0	Sicherungsring	Circlip	Circlip		4						A 35 X 2,5
10	00 911 134 0	Passscheibe	Shim ring	Rondelle d'ajustage		x						35 X 45 X 1,0
11	00 930 537 0	Rillenkugellager	Grooved ball bearing	Roulement à gorge		8						6207 2RS
12	20 063 410 0	Buchse	Bushing	Douille		4						37,1 X 48,3 X 72
13	00 910 727 1	Stützscheibe	Supporting disc	Rondelle diélectrique		x						S 35 X 45 X 2,5
14	00 910 700 1	Stützscheibe	Supporting disc	Rondelle diélectrique		x						S 56 X 72 X 3
15	00 911 668 0	Sicherungsring	Circlip	Circlip		4						72 X 2,5

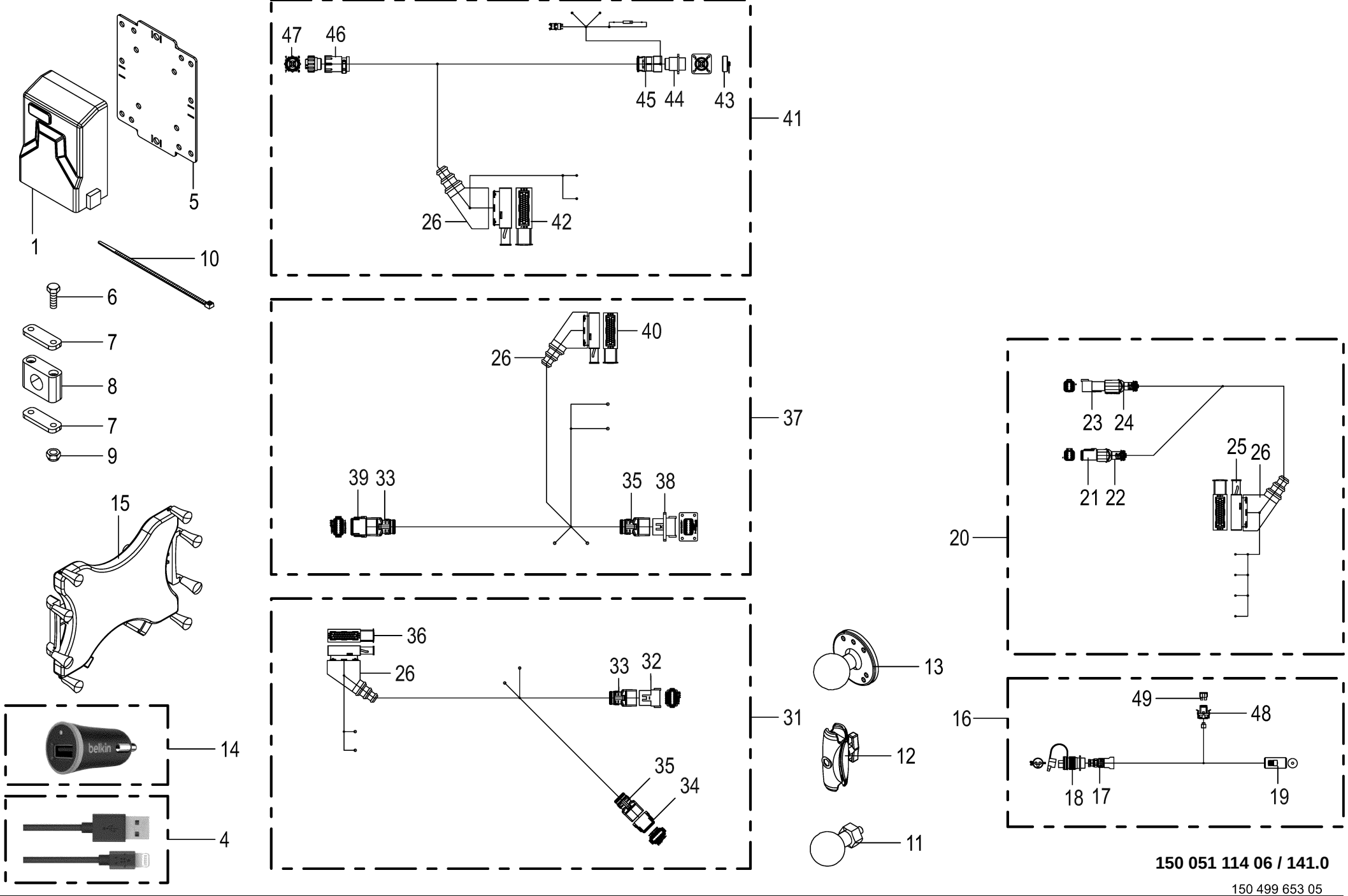

150 051 114 06 / 141.0

150 499 653 05

Smart Connect -optional **Smart Connect** **Smart Connect**					1109466 -	RP701-35						**150 051 114 06** 150 499 653 5 **141.0**
Pos.	ID-Nr.	Benennung	Description	Description	Masch.-Nr-							Bemerkung/Remarks/Remarque
1	20 089 245 0	SmartConnect MBK Basic LTE CAT.M1	SmartConnect MBK Basic LTE CAT.M1	SmartConnect MBK Basic LTE CAT.M1		1						
4	21 006 480 0	Adapter 4-p USB-A - 4-p Apple	Adapter 4-p USB-A - 4-p Apple	Adaptateur 4-p USB-A - 4-p Apple		1						
5	20 424 464 1	Halteblech Smart Connect	Retaining sheet SmartConnect	Tôle de maintien Smart Connect		1						
6	00 900 396 0	6kt-Schraube	Hex head bolt	Boulon tête hex		x						M 10 X 90
7	00 925 125 1	Deckplatte	Cover plate	Plaque de recouvrement		2						
8	27 005 853 0	Rohrschelle -2 Hälften	Tube clamp -2 halves	Bride -2 moitiés		1						Bo.= 32
9	00 908 758 0	Sicherungsmutter	Locknut	Écrou hex		x						M 10
10	00 922 674 0	Kabelbinder	Cable band	Collier de serrage		x						Lg.= 200
11	20 083 875 0	RAM Kugelkopf 1,5'' M8	RAM ball head 1.5'' M8	DS RAM pivot à rotule 1,5'' M8		1						
12	20 083 876 0	RAM Sockelarm für 1,5''	RAM socket arm for 1.5''	DS RAM bras de socle p. 1,5''		1						
13	20 083 877 0	RAM Basis 1,5'' Kugelkopf	DS RAM basic 1.5'' ball head	DS RAM base1,5'' pivot à rotule		1						
14	21 006 377 0	USB-Ladedose 12V 2x3,1A	USB charging socket 12V 2x3,1A	prise de charge USB 12V 2x3,1A		1						
15	20 083 873 0	Halter RAM X Grip 3 10''	DS support RAM X grip 3 10”	Support DS RAM X Grip 3 10''		1						
16	20 084 983 1	Adapter 2-p CAR - 1-p Zig.Anz.	Adapter 2-p CAR - 1-p cigarette lighter	Adaptateur `à 2p CAR - à 1p allume-cig.		1						
17	20 082 809 0	Verschraubung PG11	Screw connection PG11	Raccord vissé PG11		1						
	00 301 251 0	Gegenmutter	Locknut	Contre-ecrou		1						Pg 11
18	00 924 675 0	Stecker	Plug	Connecteur		1						
19	20 084 553 0	Stecker 2-p Bu schwarz	Plug 2-p Bu black	Cavalier 2-p Bu noir		1						
20	20 087 098 0	Kabelbaum KSC ISOBUS Erweiterung 1000mm	CH KSC ISOBUS extension 1, 000mm	Fais de câbles KSC exten ISOBUS 1000mm		1						
21	20 082 522 0	Stecker 6-p Bu grau	Plug 6-p Bu grey	Cavalier 6-p Bu gris		1						
	20 082 315 0	Kontaktsicherung 6-p Bu	Contact fuse 6-p Bu	Fusible de contact 6-p Bu		1						
	20 082 108 0	Kontakt Ni 1mm2	Contact Ni 1mm2	Contact Ni 1mm2		4						
	20 080 241 0	Kontakt Ni 0,5mm2	Contact Ni 0,5mm2	Contact Ni 0,5mm2		2						
22	20 082 255 0	Steckerübergang 6-p Buchse	Plug transition 6-p Socket	Jonction connecteur 6-p Douille		1						
23	20 082 519 0	Stecker 6-p St grau	Plug 6-p St grey	Cavalier 6-p St gris		1						
	20 082 322 0	Kontaktsicherung 6-p St	Contact fuse 6-p St	Fusible de contact 6-p St		1						
	20 082 103 0	Kontakt Ni 1mm2	Contact Ni 1mm2	Contact Ni 1mm2		4						
	20 080 240 0	Kontakt Ni 0,5mm2	Contact Ni 0,5mm2	Contact Ni 0,5mm2		2						
24	20 082 257 0	Steckerübergang 6-p Stift	Plug transition 6-p Pin	Jonction connecteur 6-p Goupille		1						
25	00 303 239 0	Stecker 42-p Bu schwarz	Plug 42-p Bu black	Cavalier 42-p Bu noir		1						
	00 303 075 0	Kontakt Sn 1,5mm2	Contact Sn 1,5mm2	Contact Sn 1,5mm2		2						
	00 303 312 0	Einzeladerabdichtung weiß	Single-wire seal white	Joint du fil unique blanc		2						
	00 303 039 0	Blindstopfen 3,6mm weiß	Filler plug 3,6mm white	Tampon borgne 3,6mm blanc		34						
	00 303 308 0	Kontakt Sn 0,2mm2	Contact Sn 0,2mm2	Contact Sn 0,2mm2		2						
	20 082 188 0	Einzeladerabdichtung rot	Single-wire seal red	Joint du fil unique rouge		2						

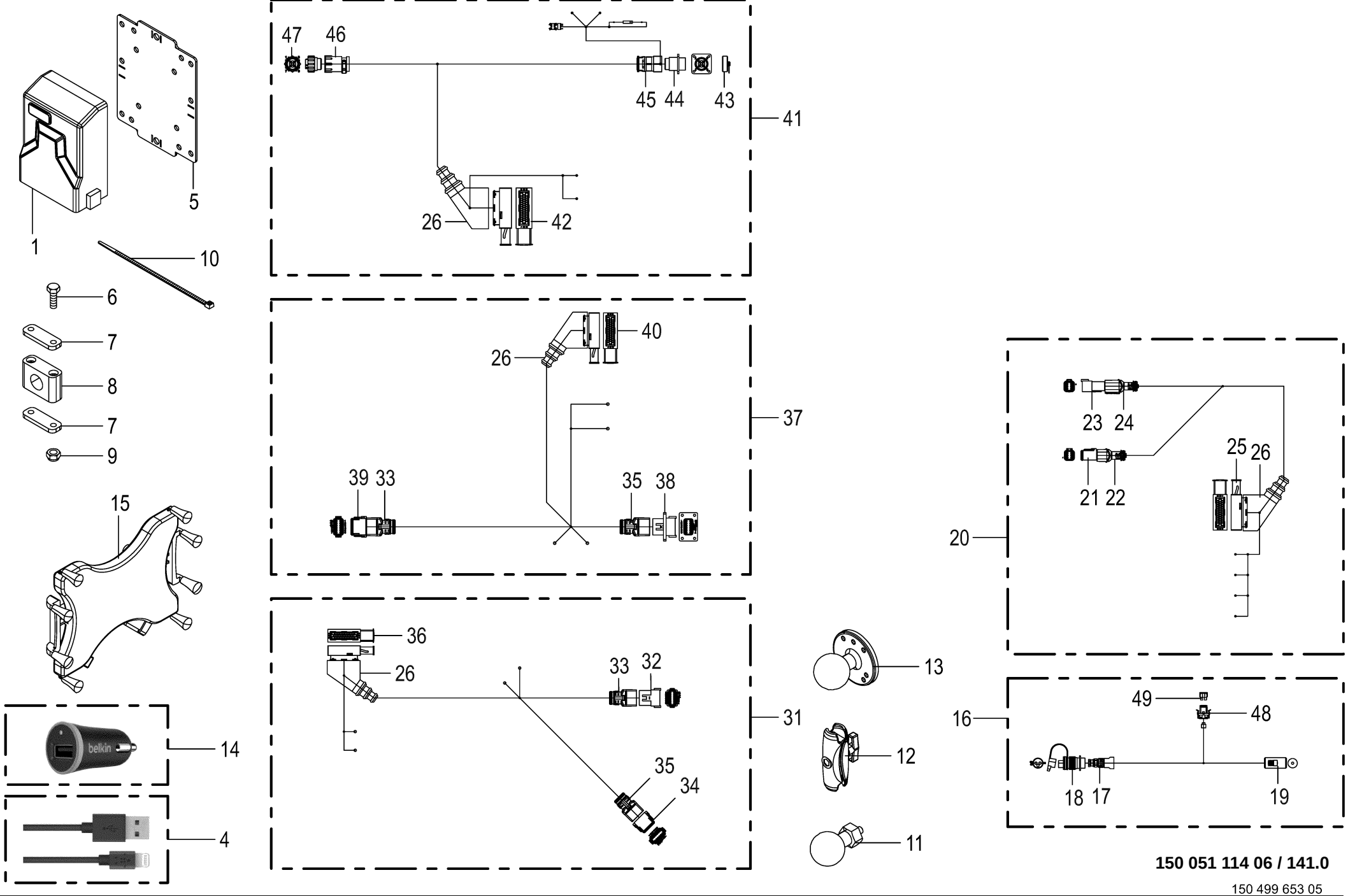

150 051 114 06 / 141.0

150 499 653 05

Smart Connect -optional **Smart Connect** **Smart Connect**					1109466 -	RP701-35						**150 051 114 06** 150 499 653 5 **141.0**
Pos.	ID-Nr.	Benennung	Description	Description	Masch.-Nr-							Bemerkung/Remarks/Remarque
	00 303 040 0	Blindstopfen 5,2mm transp.	Filler plug 5,2mm transparent	Tampon borgne 5,2mm transparent		4						
26	00 302 235 0	Schutztülle	Protective grommet	Bec protecteur		4						
31	20 085 819 1	Kabelbaum KSC ISOBUS	Cable harness KSC ISOBUS	Fdc KSC ISOBUS extension lon.		1						
		Erweiterung lang	extension long									
32	20 080 753 0	Stecker 12-p St grau	Plug 12-p St grey	Cavalier 12-p St gris		1						
	20 081 439 0	Kontaktsicherung 12-p St	Contact fuse 12-p St	Fusible de contact 12-p St		1						
	20 082 103 0	Kontakt Ni 1mm2	Contact Ni 1mm2	Contact Ni 1mm2		2						
	20 080 240 0	Kontakt Ni 0,5mm2	Contact Ni 0,5mm2	Contact Ni 0,5mm2		9						
	00 303 047 0	Blindstopfen 3,07mm weiß	Filler plug 3,07mm white	Tampon borgne 3,07mm blanc		1						
33	20 082 247 0	Steckerübergang 12-p Stift	Plug transition 12-p Pin	Jonction connecteur 12-p Goupille		2						
34	20 080 778 0	Stecker 12-p Bu grau	Plug 12-p Bu grey	Cavalier 12-p Bu gris		1						
	20 080 783 0	Kontaktsicherung 12-p Bu	Contact fuse 12-p Bu	Fusible de contact 12-p Bu		1						
	20 082 108 0	Kontakt Ni 1mm2	Contact Ni 1mm2	Contact Ni 1mm2		2						
	20 080 241 0	Kontakt Ni 0,5mm2	Contact Ni 0,5mm2	Contact Ni 0,5mm2		9						
	00 303 047 0	Blindstopfen 3,07mm weiß	Filler plug 3,07mm white	Tampon borgne 3,07mm blanc		1						
35	20 081 960 0	Steckerübergang 12-p Buchse	Plug transition 12-p Socket	Jonction connecteur 12-p Douille		2						
36	00 303 239 0	Stecker 42-p Bu schwarz	Plug 42-p Bu black	Cavalier 42-p Bu noir		1						
	00 303 074 0	Kontakt Sn 0,5mm2	Contact Sn 0,5mm2	Contact Sn 0,5mm2		1						
	00 303 311 0	Einzeladerabdichtung blau	Single-wire seal blue	Joint du fil unique bleu		1						
	00 303 039 0	Blindstopfen 3,6mm weiß	Filler plug 3,6mm white	Tampon borgne 3,6mm blanc		34						
	00 303 308 0	Kontakt Sn 0,2mm2	Contact Sn 0,2mm2	Contact Sn 0,2mm2		2						
	20 082 188 0	Einzeladerabdichtung rot	Single-wire seal red	Joint du fil unique rouge		2						
	00 303 040 0	Blindstopfen 5,2mm transp.	Filler plug 5,2mm transparent	Tampon borgne 5,2mm transparent		4						
	00 303 075 0	Kontakt Sn 1,5mm2	Contact Sn 1,5mm2	Contact Sn 1,5mm2		1						
	00 303 312 0	Einzeladerabdichtung weiß	Single-wire seal white	Joint du fil unique blanc		1						
37	20 085 818 1	Kabelbaum KSC ISOBUS	Cable harness KSC ISOBUS	Fdc KSC ISOBUS extension cour.		1						
		Erweiterung kurz	extension short									
38	20 085 246 0	Stecker 12-p St grau	Plug 12-p St grey	Cavalier 12-p St gris		1						
	20 081 439 0	Kontaktsicherung 12-p St	Contact fuse 12-p St	Fusible de contact 12-p St		1						
	20 082 103 0	Kontakt Ni 1mm2	Contact Ni 1mm2	Contact Ni 1mm2		2						
	20 080 240 0	Kontakt Ni 0,5mm2	Contact Ni 0,5mm2	Contact Ni 0,5mm2		9						
	00 303 047 0	Blindstopfen 3,07mm weiß	Filler plug 3,07mm white	Tampon borgne 3,07mm blanc		1						
39	20 080 778 0	Stecker 12-p Bu grau	Plug 12-p Bu grey	Cavalier 12-p Bu gris		1						
	20 080 783 0	Kontaktsicherung 12-p Bu	Contact fuse 12-p Bu	Fusible de contact 12-p Bu		1						
	20 082 108 0	Kontakt Ni 1mm2	Contact Ni 1mm2	Contact Ni 1mm2		2						
	20 080 241 0	Kontakt Ni 0,5mm2	Contact Ni 0,5mm2	Contact Ni 0,5mm2		9						

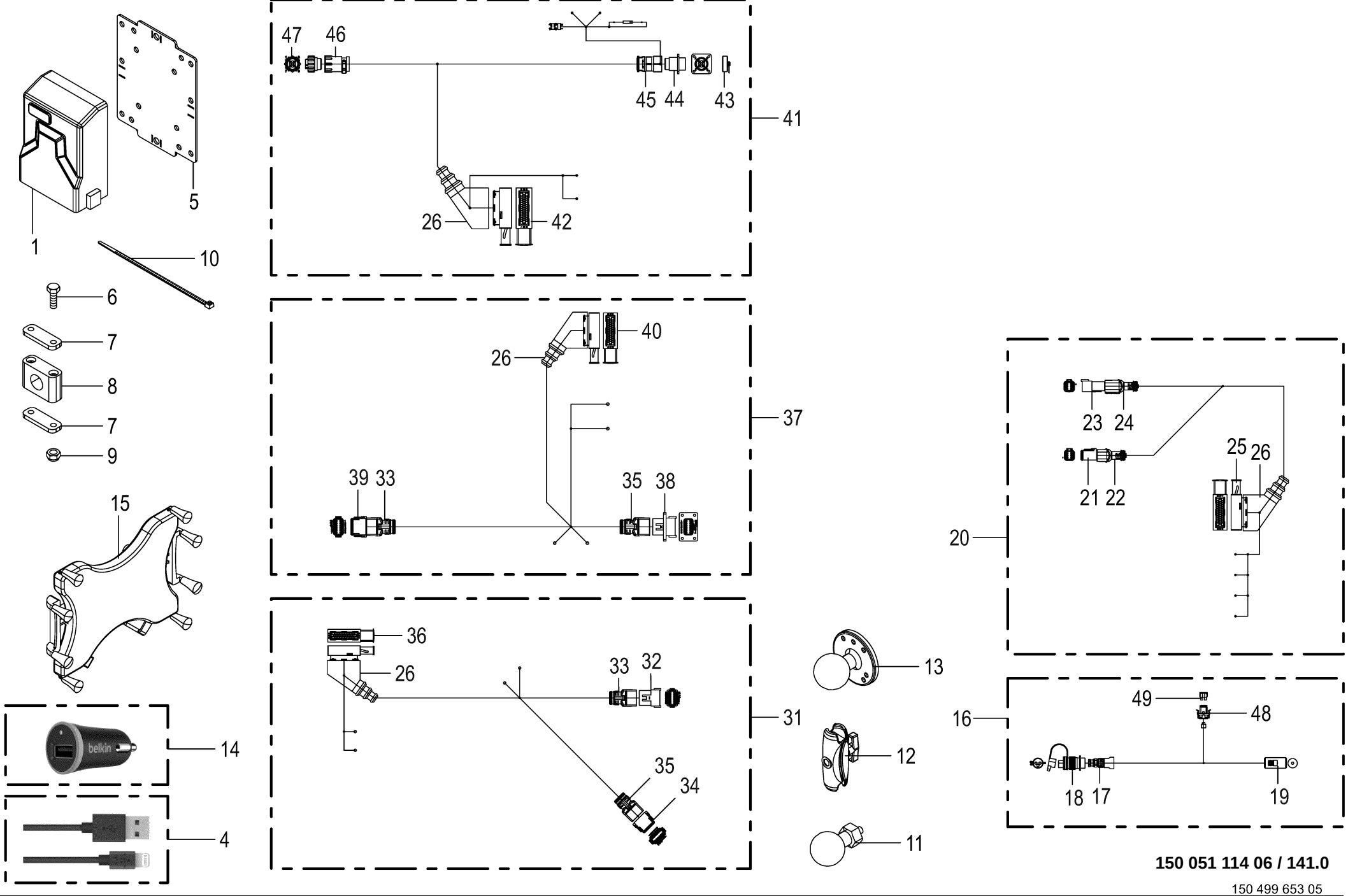

150 051 114 06 / 141.0

150 499 653 05

Smart Connect -optional **Smart Connect** **Smart Connect**					1109466 -	RP701-35						**150 051 114 06** 150 499 653 5 **141.0**
Pos.	ID-Nr.	Benennung	Description	Description	Masch.-Nr-							Bemerkung/Remarks/Remarque
	00 303 047 0	Blindstopfen 3,07mm weiß	Filler plug 3,07mm white	Tampon borgne 3,07mm blanc		1						
40	00 303 239 0	Stecker 42-p Bu schwarz	Plug 42-p Bu black	Cavalier 42-p Bu noir		1						
	00 303 074 0	Kontakt Sn 0,5mm2	Contact Sn 0,5mm2	Contact Sn 0,5mm2		1						
	00 303 311 0	Einzeladerabdichtung blau	Single-wire seal blue	Joint du fil unique bleu		1						
	00 303 039 0	Blindstopfen 3,6mm weiß	Filler plug 3,6mm white	Tampon borgne 3,6mm blanc		34						
	00 303 308 0	Kontakt Sn 0,2mm2	Contact Sn 0,2mm2	Contact Sn 0,2mm2		2						
	20 082 188 0	Einzeladerabdichtung rot	Single-wire seal red	Joint du fil unique rouge		2						
	00 303 040 0	Blindstopfen 5,2mm transp.	Filler plug 5,2mm transparent	Tampon borgne 5,2mm		4						
				transparent								
	00 303 075 0	Kontakt Sn 1,5mm2	Contact Sn 1,5mm2	Contact Sn 1,5mm2		1						
	00 303 312 0	Einzeladerabdichtung weiß	Single-wire seal white	Joint du fil unique blanc		1						
41	20 085 871 5	Kabelbaum DS InCab Smart	CH DS In-cab KRONE	faisceau de câbles DS InCab		1						
		Connect	SmartConnect	SmartConnect								
42	00 303 239 0	Stecker 42-p Bu schwarz	Plug 42-p Bu black	Cavalier 42-p Bu noir		1						
	00 303 075 0	Kontakt Sn 1,5mm2	Contact Sn 1,5mm2	Contact Sn 1,5mm2		2						
	00 303 312 0	Einzeladerabdichtung weiß	Single-wire seal white	Joint du fil unique blanc		2						
	00 303 039 0	Blindstopfen 3,6mm weiß	Filler plug 3,6mm white	Tampon borgne 3,6mm blanc		34						
	00 303 133 0	Kontakt Sn 0,5mm2	Contact Sn 0,5mm2	Contact Sn 0,5mm2		2						
	00 303 036 0	Einzeladerabdichtung grau	Single-wire seal grey	Joint du fil unique gris		2						
	00 303 040 0	Blindstopfen 5,2mm transp.	Filler plug 5,2mm transparent	Tampon borgne 5,2mm		4						
				transparent								
43	20 083 737 0	Blindkappe 0-p St schwarz	Blind cap 0-p St sw	Cache 0-p St sw		1						
44	20 082 747 0	Stecker 9-p St schwarz	Plug 9-p St black	Cavalier 9-p St noir		1						
	20 088 298 0	Kontakt Sn 0,75mm2	Contact Sn 0,75mm2	Contact Sn 0,75mm2		7						
45	20 084 673 0	Steckerübergang 0-p	Plug transition 0-p	Jonction connecteur 0-p		1						
46	20 082 748 0	Steckerübergang 0-p	Plug transition 0-p	Jonction connecteur 0-p		1						
47	20 083 662 1	Stecker 9-p Bu schwarz	Plug 9-p Bu black	Cavalier 9-p Bu noir		1						
	20 088 301 0	Kontakt Sn 0,75mm2	Contact Sn 0,75mm2	Contact Sn 0,75mm2		3						
	20 088 302 0	Kontakt Sn 0,2mm2	Contact Sn 0,2mm2	Contact Sn 0,2mm2		4						
48	20 084 649 0	Halterung Sicherung ATO	Holder Fuse ATO	Fixation Fusible ATO		1						
49	00 302 074 0	Flachstecksicherung	Flat fuse	Fusible plat		1						7,5 A

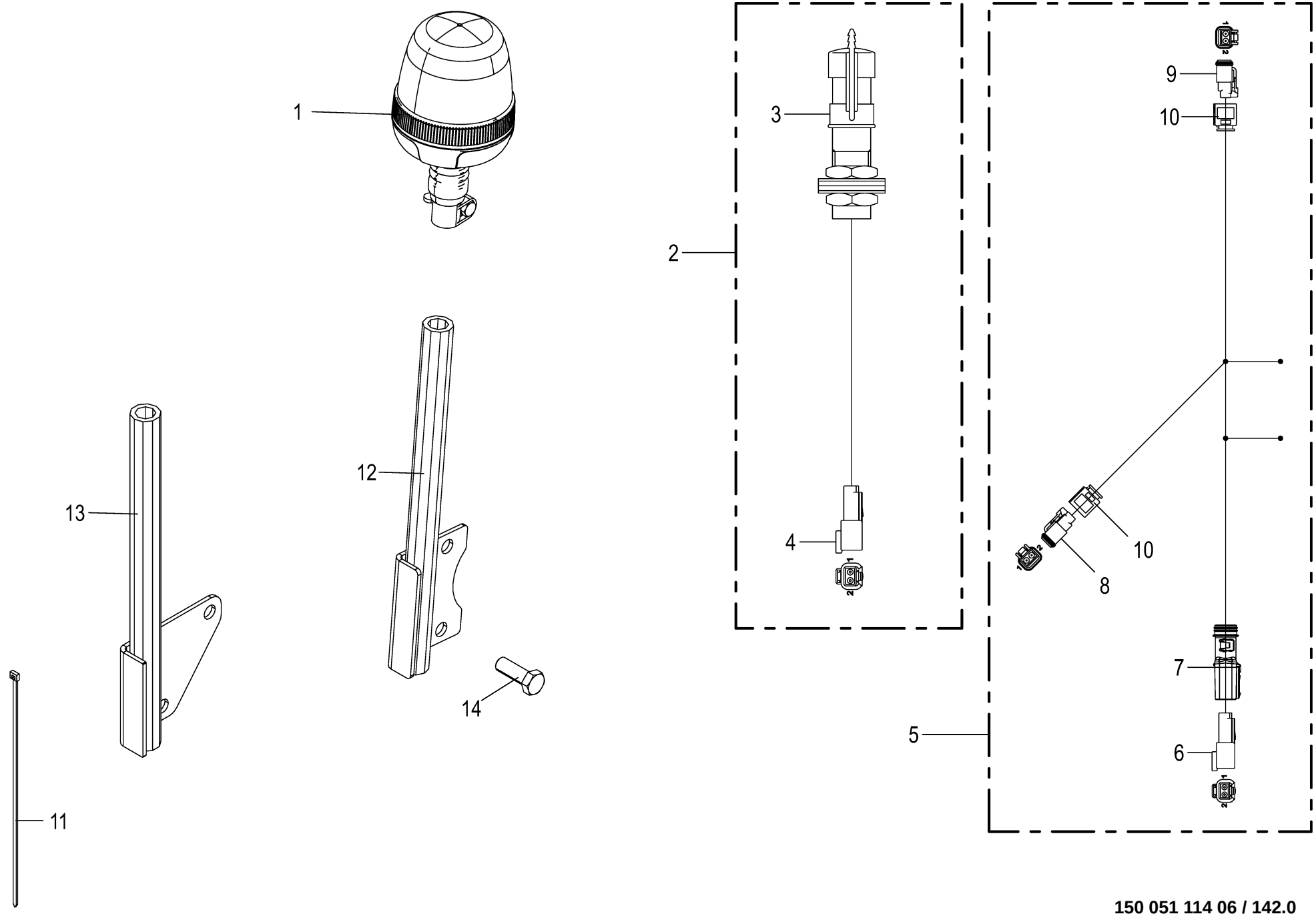

150 051 114 06 / 142.0

150 536 274 02

Rundumleuchte -optional **Beacon light** **Gyrophare**					1109466 -	RP701-35						**150 051 114 06** 150 536 274 2 **142.0**
Pos.	ID-Nr.	Benennung	Description	Description	Masch.-Nr-							Bemerkung/Remarks/Remarque
1	20 089 171 0	Leuchte RKL gelb LED 2-p KPL 12V/24V	Lamp RKL gelb LED 2-p KPL 3 anb. steh.	voyant RKL jaune DEL à 2 p. cpl. 12V/24V		1						
2	20 086 806 0	Adapter 2-p DT - 2-p RKL	Adapter 2-p DT - 2-p rotating beacon	Adaptateur 2-p DT - 2-p RKL		1						
3	00 924 723 0	Aufsteckrohr	Extension tube	Tube relevable		1						
	00 924 694 0	Flachsteckhülse	Flat sleeve	Douille plate		2						6,3 x 0,8
4	00 303 317 0	Stecker 2-p St grau	Plug 2-p St grey	Cavalier 2-p St gris		1						
	00 303 319 0	Kontaktsicherung 2-p St	Contact fuse 2-p St	Fusible de contact 2-p St		1						
	20 080 240 0	Kontakt Ni 0,5mm2	Contact Ni 0,5mm2	Contact Ni 0,5mm2		2						
5	20 087 893 0	Kabelb. RP 701-25/35 Rundumkennleuchte		Gyrophare KB RP 701-25 / 35		1						
6	00 303 317 0	Stecker 2-p St grau [-XE10.1]	Plug 2-p St grey [-XE10.1]	Cavalier 2-p St gris [-XE10. 1]		1						
	00 303 319 0	Kontaktsicherung 2-p St	Contact fuse 2-p St	Fusible de contact 2-p St		1						
	20 080 240 0	Kontakt Ni 0,5mm2	Contact Ni 0,5mm2	Contact Ni 0,5mm2		2						
7	00 303 903 0	Endkappe	End cap	Embout de fermeture		1						
8	00 303 318 0	Stecker 2-p Bu grau [-XE10.2]	Plug 2-p Bu grey [-XE10.2]	Cavalier 2-p Bu gris [-XE10. 2]		1						
	00 303 320 0	Kontaktsicherung 2-p Bu	Contact fuse 2-p Bu	Fusible de contact 2-p Bu		1						
	20 080 241 0	Kontakt Ni 0,5mm2	Contact Ni 0,5mm2	Contact Ni 0,5mm2		2						
9	00 303 318 0	Stecker 2-p Bu grau [-XE11.2]	Plug 2-p Bu grey [-XE11.2]	Cavalier 2-p Bu gris [-XE11. 2]		1						
	00 303 320 0	Kontaktsicherung 2-p Bu	Contact fuse 2-p Bu	Fusible de contact 2-p Bu		1						
	20 080 241 0	Kontakt Ni 0,5mm2	Contact Ni 0,5mm2	Contact Ni 0,5mm2		2						
10	20 083 700 0	Steckerübergang 2-p Buchse	Plug transition 2-p Socket	Jonction connecteur 2-p Douille		2						
11	00 922 671 1	Kabelbinder	Cable band	Collier de serrage		x						Lg.= 300
12	20 462 454 0	Lampenträger	Lamp carrier	Porte-lampes		1						
13	20 664 068 0	Lampenträger		Support de lampe pivoté RP801 Zn8		1						
14	00 900 676 0	6kt-Schraube	Hex head bolt	Boulon tête hex		x						M 16 X 45

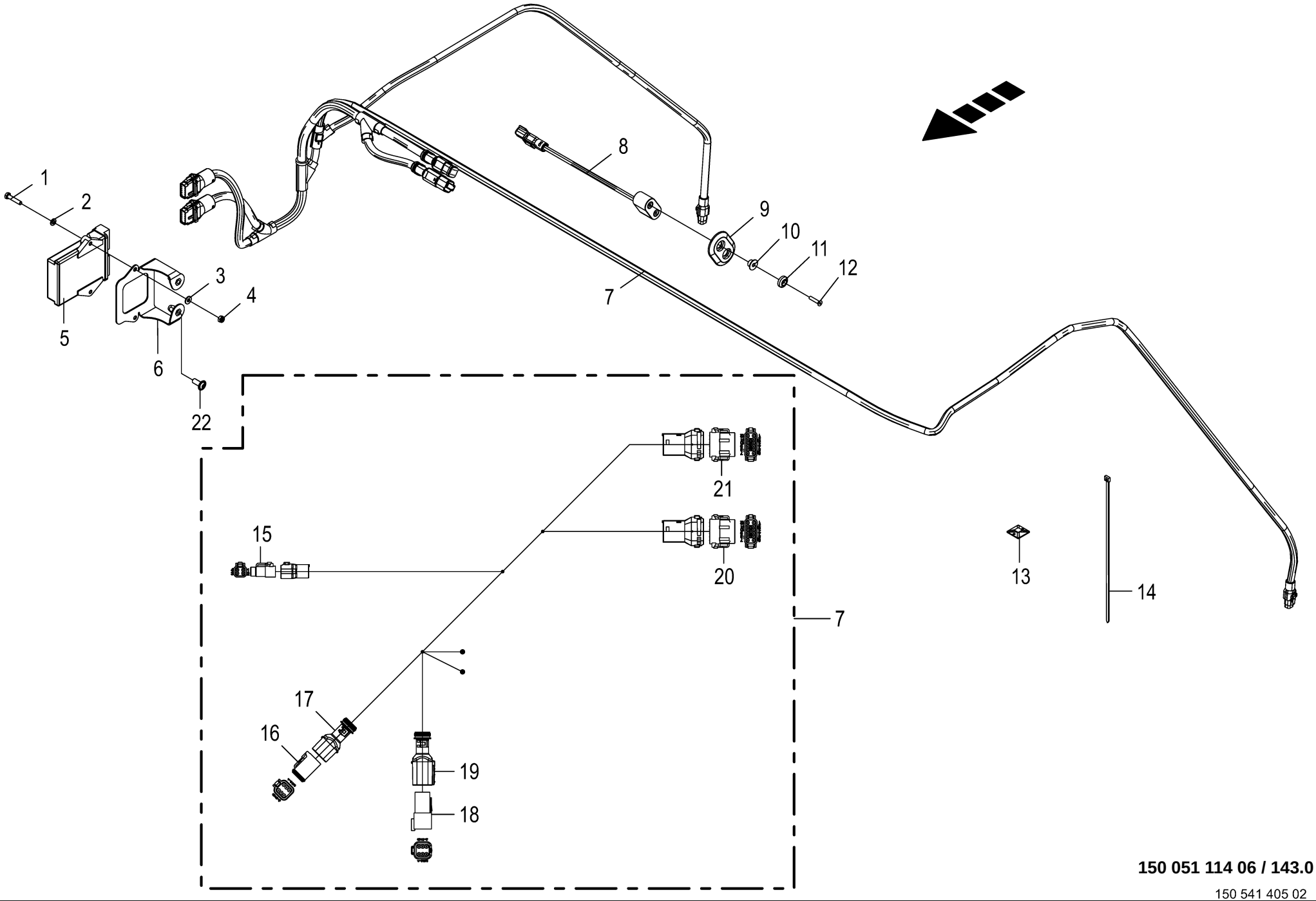

150 051 114 06 / 143.0

150 541 405 02

Feuchtemessung -optional **Moisture measurement** **Mesure de l'humidité**					1109466 -	RP701-35						**150 051 114 06** 150 541 405 2 **143.0**
Pos.	ID-Nr.	Benennung	Description	Description	Masch.-Nr-							Bemerkung/Remarks/Remarque
1	00 901 028 1	6kt-Schraube	Hex head bolt	Boulon tête hex		x						M 6 X 30
2	00 910 411 1	Scheibe	Washer	Rondelle		x						6,4 X 12,5 X 1,6
3	00 909 906 1	Sperrkantscheibe	Detent edged washer	Disque à bord d'arrêt		x						SKM 6
4	00 908 704 1	Sicherungsmutter	Locknut	Écrou hex		x						M 6
5	20 085 539 0	ECU RMS 16bit 2ST 2015/40	electronic control unit RMS 16bit	Unité de commande électronique RMS 16bit		1						
6	21 001 157 0	Halterung Jobrechner	support job computer	fixation ordinateur de tâches		1						
7	20 087 866 2	Kabelbaum RP A50		KB RP A50 Feuchtemessung		1						
		Feuchtemessung										
8	20 463 277 0	Sensorplatte 8.1 mont.	sensor plate 8.1 ass.	plaque du capteur 8.1 mont.		1						
9	20 463 747 0	Abdeckung groß	cover gr.	couvercle gr.		1						
10	21 001 159 0	Abstandsrohr	Abstandsrohr	Abstandsrohr		2						
11	20 025 983 0	Kegelscheibe	Cone pulley	Rondelle de cône		2						
12	90 100 010 0	Senkschraube I-6kt M5x25 A2	Countersunk screw intern hexa M5x25	Vis à tête fraisée 6 p creux M5x25		x						
13	20 086 352 0	Befestigungselement Kleber 4mm	Fastening element Adhesive 4mm	Élément de fixation Colle 4mm		3						
14	00 922 671 1	Kabelbinder	Cable band	Collier de serrage		x						Lg.= 300
15	20 082 700 0	Stecker 4-p Bu grau [-XB81.2]	Plug 4-p Bu grey [-XB81.2]	Cavalier 4-p Bu gris [-XB81. 2]		1						
	20 084 086 0	Kontaktsicherung 4-p Bu	Contact fuse 4-p Bu	Fusible de contact 4-p Bu		1						
	00 302 995 0	Kontakt Ni 0,34mm2	Contact Ni 0,34mm2	Contact Ni 0,34mm2		4						
16	20 082 522 0	Stecker 6-p Bu grau [-A50. X551.2]	Plug 6-p Bu grey [-A50.X551. 2]	Cavalier 6-p Bu gris [-A50. X551.2]		1						
	20 082 315 0	Kontaktsicherung 6-p Bu	Contact fuse 6-p Bu	Fusible de contact 6-p Bu		1						
	20 082 108 0	Kontakt Ni 1mm2	Contact Ni 1mm2	Contact Ni 1mm2		4						
	20 080 241 0	Kontakt Ni 0,5mm2	Contact Ni 0,5mm2	Contact Ni 0,5mm2		2						
17	20 082 255 0	Steckerübergang 6-p Buchse	Plug transition 6-p Socket	Jonction connecteur 6-p Douille		1						
18	20 082 519 0	Stecker 6-p St grau [-A50. X551.1]	Plug 6-p St grey [-A50.X551. 1]	Cavalier 6-p St gris [-A50. X551.1]		1						
	20 082 322 0	Kontaktsicherung 6-p St	Contact fuse 6-p St	Fusible de contact 6-p St		1						
	20 082 103 0	Kontakt Ni 1mm2	Contact Ni 1mm2	Contact Ni 1mm2		4						
	20 080 240 0	Kontakt Ni 0,5mm2	Contact Ni 0,5mm2	Contact Ni 0,5mm2		2						
19	20 082 257 0	Steckerübergang 6-p Stift	Plug transition 6-p Pin	Jonction connecteur 6-p Goupille		1						
20	20 080 780 0	Stecker 12-p Bu schwarz [-A50. X1.2]	Plug 12-p Bu black [-A50.X1. 2]	Cavalier 12-p Bu noir [-A50. X1.2]		1						
	20 080 781 0	Kontaktsicherung 12-p Bu	Contact fuse 12-p Bu	Fusible de contact 12-p Bu		1						
	00 302 995 0	Kontakt Ni 0,34mm2	Contact Ni 0,34mm2	Contact Ni 0,34mm2		8						
	00 303 135 0	Blindstopfen 1,57mm rot	Filler plug 1,57mm red	Tampon borgne 1,57mm rouge		4						
21	20 080 779 0	Stecker 12-p Bu grau [-A50.X2. 2]	Plug 12-p Bu grey [-A50.X2.2]	Cavalier 12-p Bu gris [-A50. X2.2]		1						
	20 080 781 0	Kontaktsicherung 12-p Bu	Contact fuse 12-p Bu	Fusible de contact 12-p Bu		1						
	00 303 135 0	Blindstopfen 1,57mm rot	Filler plug 1,57mm red	Tampon borgne 1,57mm rouge		4						

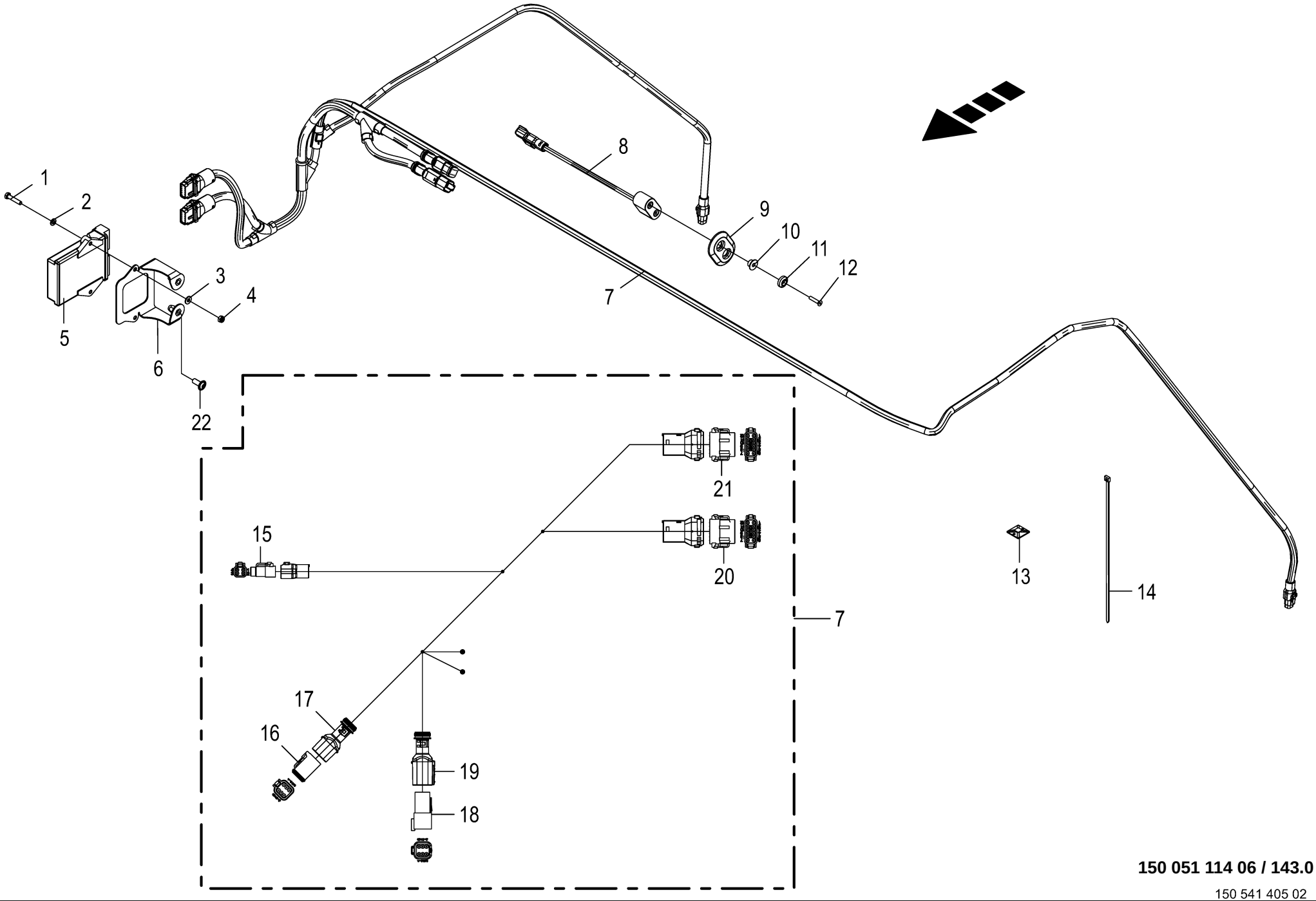

150 051 114 06 / 143.0

150 541 405 02

Feuchtemessung -optional **Moisture measurement** **Mesure de l'humidité**					1109466 -	RP701-35						**150 051 114 06** 150 541 405 2 **143.0**
Pos.	ID-Nr.	Benennung	Description	Description	Masch.-Nr-							Bemerkung/Remarks/Remarque
22	00 302 995 0 90 001 577 0	Kontakt Ni 0,34mm2 Linsenflanschschraube	Contact Ni 0,34mm2 Fillister head screw	Contact Ni 0,34mm2 Vis à tête conique bombèe		8 x						M 8 X 20

ID-NR. ID-NO.	TAFEL DIAG.	POS. POS.	ID-NR. ID-NO.	TAFEL DIAG.	POS. POS.	ID-NR. ID-NO.	TAFEL DIAG.	POS. POS.	ID-NR. ID-NO.	TAFEL DIAG.	POS. POS.	ID-NR. ID-NO.	TAFEL DIAG.	POS. POS.
00 000 001 0	4.0	3	00 187 960 0	17.0	4	00 241 376 2	66.0	38	00 277 405 2	48.0	4	00 291 009 0	9.0	1
00 000 001 0	5.0	16	00 188 538 1	75.0	8	00 241 377 1	66.0	72	00 277 505 2	3.0	8	00 291 010 0	60.0	4
00 000 001 0	5.0	17	00 200 622 1	38.0	60	00 241 379 1	66.0	17	00 277 540 5	27.0	8	00 291 076 0	9.0	29
00 000 001 0	5.0	18	00 215 786 0	73.0	23	00 241 381 1	62.0	29	00 277 572 1	71.0	17	00 291 088 1	59.0	28
00 000 001 0	5.0	22	00 228 153 0	50.0	28	00 241 397 1	66.0	26	00 277 572 1	73.0	26	00 291 088 1	140.0	6
00 000 001 0	14.0	40	00 228 477 2	62.0	14	00 241 401 2	12.0	1	00 277 576 3	2.0	2	00 291 147 1	68.0	19
00 000 001 0	27.0	32	00 230 743 0	81.0	44	00 250 067 4	53.0	22	00 277 587 2	38.0	40	00 291 147 1	69.0	7
00 000 001 0	31.0	46	00 230 743 0	82.0	20	00 250 067 4	71.0	40	00 277 635 1	30.0	11	00 291 147 1	120.0	8
00 000 001 0	32.0	46	00 230 743 0	92.0	22	00 250 067 4	72.0	26	00 277 700 1	26.0	38	00 291 147 1	131.0	7
00 000 001 0	49.0	38	00 230 743 0	133.0	15	00 250 308 0	71.0	14	00 277 719 1	105.0	35	00 291 207 1	67.0	27
00 000 001 0	96.0	19	00 230 744 0	15.0	21	00 250 434 0	62.0	27	00 277 729 4	3.0	10	00 291 209 1	67.0	10
00 000 001 0	105.0	34	00 240 025 1	62.0	6	00 252 212 1	44.0	36	00 278 035 0	53.0	4	00 291 219 0	67.0	47
00 000 001 0	116.0	2	00 240 134 1	58.0	11	00 266 349 0	67.0	54	00 278 204 1	53.0	31	00 291 231 0	61.0	8
00 000 001 0	116.0	3	00 240 135 0	58.0	9	00 270 283 1	38.0	69	00 278 475 3	52.0	8	00 291 234 0	67.0	45
00 000 001 0	123.0	3	00 240 148 1	59.0	32	00 270 283 1	55.0	42	00 278 484 0	112.0	13	00 291 250 0	67.0	40
00 000 001 0	133.0	39	00 240 182 1	62.0	11	00 273 289 1	24.0	30	00 278 574 4	14.0	29	00 291 292 0	68.0	32
00 000 001 0	133.0	40	00 240 183 1	62.0	34	00 273 316 6	52.0	3	00 278 580 2	14.0	26	00 291 388 1	66.0	29
00 000 001 0	133.0	41	00 240 184 0	62.0	7	00 273 321 2	52.0	19	00 278 586 2	111.0	12	00 291 390 0	66.0	13
00 000 001 0	133.0	42	00 240 185 2	62.0	23	00 273 327 4	52.0	24	00 278 599 1	72.0	30	00 291 391 0	66.0	4
00 000 001 0	133.0	51	00 240 186 1	62.0	13	00 273 327 4	52.0	26	00 278 599 1	73.0	12	00 291 394 5	66.0	1
00 000 001 0	133.0	52	00 240 187 2	68.0	24	00 273 635 3	48.0	15	00 278 667 2	104.0	12	00 291 402 1	66.0	33
00 000 001 0	133.0	53	00 240 255 1	66.0	47	00 273 716 2	48.0	14	00 279 186 7	112.0	30	00 291 403 2	66.0	30
00 000 001 0	134.0	1	00 240 256 2	66.0	45	00 273 856 1	26.0	32	00 279 595 0	56.0	25	00 291 428 1	66.0	52
00 000 001 0	134.0	2	00 240 298 0	67.0	31	00 273 865 0	48.0	12	00 279 885 3	86.0	1	00 291 460 3	66.0	16
00 003 028 3	68.0	9	00 240 414 0	66.0	12	00 274 209 0	136.0	7	00 280 749 0	48.0	11	00 291 540 0	66.0	40
00 015 145 1	6.0	20	00 240 516 0	59.0	4	00 274 327 6	66.0	25	00 281 758 0	24.0	18	00 291 609 4	11.0	6
00 015 145 1	54.0	16	00 240 691 1	61.0	16	00 274 363 1	18.0	22	00 281 790 5	3.0	17	00 291 610 3	11.0	1
00 015 145 1	67.0	21	00 240 712 3	67.0	37	00 274 363 1	19.0	1	00 283 231 1	17.0	50	00 291 617 2	68.0	18
00 015 296 2	59.0	29	00 240 712 3	91.0	30	00 274 609 0	104.0	7	00 285 790 3	26.0	20	00 291 620 1	68.0	21
00 030 195 2	31.0	25	00 240 719 1	67.0	35	00 274 750 7	9.0	30	00 286 247 2	54.0	27	00 291 627 1	68.0	34
00 030 195 2	32.0	25	00 240 719 1	91.0	20	00 274 903 5	27.0	10	00 286 945 0	73.0	1	00 291 648 0	69.0	11
00 036 127 4	26.0	37	00 240 720 1	59.0	44	00 276 337 1	81.0	12	00 287 830 1	92.0	11	00 291 648 0	121.0	9
00 036 295 1	26.0	42	00 240 731 1	59.0	42	00 276 337 1	84.0	4	00 288 786 3	26.0	1	00 291 652 1	68.0	18
00 129 263 2	9.0	8	00 240 783 1	58.0	8	00 276 337 1	91.0	6	00 290 065 1	33.0	8	00 291 663 9	7.0	1
00 139 427 1	59.0	39	00 240 784 0	58.0	13	00 276 337 1	93.0	4	00 290 366 0	27.0	18	00 291 679 2	8.0	5
00 154 251 1	56.0	18	00 240 890 1	19.0	4	00 276 450 0	24.0	28	00 290 367 2	27.0	17	00 292 054 0	42.0	29
00 155 526 0	22.0	28	00 241 031 3	62.0	33	00 276 501 2	72.0	8	00 290 390 0	87.0	3	00 292 056 2	71.0	30
00 180 489 0	72.0	1	00 241 055 1	61.0	13	00 276 822 1	38.0	30	00 291 002 0	9.0	21	00 292 060 1	46.0	6
00 185 149 1	39.0	18	00 241 280 0	61.0	11	00 277 238 1	65.0	15	00 291 006 1	9.0	14	00 292 065 0	38.0	68
00 185 149 1	54.0	38	00 241 374 0	66.0	37	00 277 238 1	73.0	15	00 291 008 0	9.0	19	00 292 068 2	100.0	4

ID-NR. ID-NO.	TAFEL DIAG.	POS. POS.	ID-NR. ID-NO.	TAFEL DIAG.	POS. POS.	ID-NR. ID-NO.	TAFEL DIAG.	POS. POS.	ID-NR. ID-NO.	TAFEL DIAG.	POS. POS.	ID-NR. ID-NO.	TAFEL DIAG.	POS. POS.
00 292 087 6	2.0	11	00 292 802 1	32.0	29	00 293 768 0	81.0	19	00 302 995 0	143.0	21	00 303 010 0	98.0	57
00 292 090 2	2.0	48	00 292 949 0	40.0	23	00 293 769 0	81.0	17	00 303 000 0	98.0	38	00 303 011 0	98.0	38
00 292 093 2	74.0	15	00 292 953 0	40.0	23	00 293 787 0	54.0	25	00 303 000 0	98.0	39	00 303 011 0	98.0	39
00 292 123 1	54.0	4	00 292 962 0	81.0	2	00 293 838 0	56.0	15	00 303 001 0	98.0	23	00 303 036 0	141.0	42
00 292 125 1	52.0	23	00 292 968 1	38.0	41	00 293 873 0	41.0	2	00 303 001 0	98.0	48	00 303 039 0	141.0	25
00 292 126 0	54.0	30	00 292 983 0	54.0	6	00 293 912 0	105.0	37	00 303 001 0	98.0	57	00 303 039 0	141.0	36
00 292 131 3	55.0	1	00 293 132 0	30.0	10	00 293 912 0	109.0	28	00 303 003 0	98.0	12	00 303 039 0	141.0	40
00 292 134 0	55.0	9	00 293 206 0	23.0	6	00 301 251 0	141.0	17	00 303 003 0	98.0	14	00 303 039 0	141.0	42
00 292 135 0	55.0	8	00 293 243 2	43.0	4	00 301 802 0	100.0	30	00 303 003 0	98.0	18	00 303 040 0	98.0	11
00 292 140 0	75.0	3	00 293 243 2	45.0	4	00 301 804 0	66.0	27	00 303 003 0	98.0	19	00 303 040 0	98.0	41
00 292 144 1	72.0	14	00 293 244 1	43.0	24	00 302 005 0	100.0	31	00 303 003 0	98.0	36	00 303 040 0	141.0	25
00 292 145 2	46.0	3	00 293 244 1	44.0	18	00 302 074 0	96.0	15	00 303 003 0	98.0	37	00 303 040 0	141.0	36
00 292 147 3	56.0	8	00 293 244 1	45.0	14	00 302 074 0	141.0	49	00 303 003 0	98.0	53	00 303 040 0	141.0	40
00 292 156 2	99.0	15	00 293 298 1	44.0	4	00 302 076 0	96.0	15	00 303 003 0	98.0	54	00 303 040 0	141.0	42
00 292 216 0	53.0	7	00 293 348 2	44.0	31	00 302 076 0	139.0	16	00 303 003 0	98.0	55	00 303 047 0	98.0	20
00 292 254 0	43.0	29	00 293 363 0	23.0	29	00 302 235 0	97.0	11	00 303 006 0	98.0	12	00 303 047 0	98.0	46
00 292 254 0	44.0	23	00 293 406 2	104.0	18	00 302 235 0	122.0	3	00 303 006 0	98.0	14	00 303 047 0	98.0	52
00 292 254 0	45.0	19	00 293 408 1	50.0	3	00 302 235 0	132.0	33	00 303 006 0	98.0	18	00 303 047 0	139.0	21
00 292 254 0	50.0	4	00 293 408 1	50.0	38	00 302 235 0	141.0	26	00 303 006 0	98.0	19	00 303 047 0	141.0	32
00 292 254 0	50.0	34	00 293 459 0	71.0	26	00 302 321 2	64.0	5	00 303 006 0	98.0	36	00 303 047 0	141.0	34
00 292 541 0	84.0	10	00 293 481 1	75.0	13	00 302 351 0	100.0	13	00 303 006 0	98.0	37	00 303 047 0	141.0	38
00 292 550 1	40.0	2	00 293 564 0	27.0	30	00 302 352 0	97.0	4	00 303 006 0	98.0	53	00 303 047 0	141.0	39
00 292 556 2	40.0	14	00 293 567 1	23.0	33	00 302 352 0	100.0	61	00 303 006 0	98.0	54	00 303 051 0	139.0	21
00 292 558 0	50.0	10	00 293 578 9	6.0	12	00 302 353 0	97.0	8	00 303 006 0	98.0	55	00 303 074 0	141.0	36
00 292 559 1	42.0	33	00 293 579 6	6.0	8	00 302 355 0	100.0	62	00 303 008 0	98.0	23	00 303 074 0	141.0	40
00 292 586 3	42.0	15	00 293 583 1	27.0	4	00 302 356 0	97.0	3	00 303 008 0	98.0	48	00 303 075 0	98.0	11
00 292 599 1	42.0	18	00 293 614 0	81.0	33	00 302 356 0	100.0	14	00 303 008 0	98.0	57	00 303 075 0	141.0	25
00 292 631 3	38.0	23	00 293 615 0	81.0	21	00 302 356 0	132.0	35	00 303 009 0	98.0	38	00 303 075 0	141.0	36
00 292 632 3	38.0	23	00 293 617 0	81.0	34	00 302 362 0	97.0	12	00 303 009 0	98.0	39	00 303 075 0	141.0	40
00 292 640 0	44.0	14	00 293 631 0	83.0	14	00 302 362 0	122.0	2	00 303 010 0	98.0	12	00 303 075 0	141.0	42
00 292 641 1	43.0	8	00 293 632 0	83.0	7	00 302 362 0	132.0	32	00 303 010 0	98.0	14	00 303 133 0	141.0	42
00 292 657 3	42.0	21	00 293 642 1	19.0	8	00 302 409 2	38.0	8	00 303 010 0	98.0	18	00 303 135 0	98.0	2
00 292 763 3	26.0	9	00 293 647 0	83.0	25	00 302 409 2	64.0	6	00 303 010 0	98.0	19	00 303 135 0	143.0	20
00 292 767 0	27.0	6	00 293 648 0	83.0	6	00 302 409 2	97.0	27	00 303 010 0	98.0	23	00 303 135 0	143.0	21
00 292 772 0	31.0	17	00 293 650 0	83.0	1	00 302 409 2	98.0	60	00 303 010 0	98.0	36	00 303 142 0	98.0	2
00 292 772 0	32.0	17	00 293 689 0	109.0	16	00 302 409 2	132.0	20	00 303 010 0	98.0	37	00 303 201 0	96.0	15
00 292 773 0	31.0	21	00 293 689 0	132.0	41	00 302 688 0	98.0	15	00 303 010 0	98.0	48	00 303 239 0	141.0	25
00 292 773 0	32.0	21	00 293 714 0	31.0	10	00 302 994 0	98.0	2	00 303 010 0	98.0	53	00 303 239 0	141.0	36
00 292 798 0	30.0	28	00 293 759 1	99.0	7	00 302 995 0	143.0	15	00 303 010 0	98.0	54	00 303 239 0	141.0	40
00 292 802 1	31.0	29	00 293 767 0	81.0	32	00 302 995 0	143.0	20	00 303 010 0	98.0	55	00 303 239 0	141.0	42

ID-NR. ID-NO.	TAFEL DIAG.	POS. POS.	ID-NR. ID-NO.	TAFEL DIAG.	POS. POS.	ID-NR. ID-NO.	TAFEL DIAG.	POS. POS.	ID-NR. ID-NO.	TAFEL DIAG.	POS. POS.	ID-NR. ID-NO.	TAFEL DIAG.	POS. POS.
00 303 308 0	141.0	25	00 303 879 0	98.0	47	00 900 239 1	99.0	16	00 900 380 1	7.0	2	00 900 614 0	139.0	9
00 303 308 0	141.0	36	00 303 902 0	98.0	30	00 900 239 1	100.0	7	00 900 380 1	12.0	6	00 900 616 0	38.0	57
00 303 308 0	141.0	40	00 303 903 0	142.0	7	00 900 242 2	112.0	19	00 900 380 1	13.0	45	00 900 616 0	43.0	43
00 303 311 0	98.0	41	00 303 906 0	97.0	10	00 900 244 0	17.0	29	00 900 380 1	106.0	7	00 900 616 0	48.0	23
00 303 311 0	141.0	36	00 303 906 0	98.0	3	00 900 244 0	91.0	42	00 900 382 1	72.0	23	00 900 616 0	49.0	19
00 303 311 0	141.0	40	00 331 484 1	75.0	24	00 900 253 1	24.0	3	00 900 396 0	141.0	6	00 900 616 0	56.0	1
00 303 312 0	98.0	11	00 336 735 1	40.0	41	00 900 253 1	46.0	46	00 900 607 0	122.0	13	00 900 616 0	67.0	41
00 303 312 0	98.0	41	00 336 735 1	105.0	25	00 900 253 1	52.0	25	00 900 608 0	68.0	11	00 900 616 0	68.0	39
00 303 312 0	141.0	25	00 336 735 1	120.0	11	00 900 260 0	2.0	31	00 900 608 0	69.0	34	00 900 616 0	69.0	24
00 303 312 0	141.0	36	00 336 735 1	131.0	16	00 900 260 0	5.0	19	00 900 608 0	83.0	19	00 900 616 0	94.0	19
00 303 312 0	141.0	40	00 337 102 2	55.0	29	00 900 263 1	104.0	2	00 900 608 0	98.0	61	00 900 616 0	116.0	8
00 303 312 0	141.0	42	00 337 256 3	63.0	8	00 900 264 1	16.0	45	00 900 608 0	101.0	9	00 900 616 0	120.0	13
00 303 316 2	97.0	5	00 337 343 3	75.0	10	00 900 264 1	19.0	12	00 900 608 0	120.0	15	00 900 616 0	131.0	12
00 303 316 2	122.0	7	00 340 104 3	22.0	26	00 900 279 0	96.0	6	00 900 608 0	131.0	2	00 900 616 0	132.0	11
00 303 317 0	142.0	4	00 340 104 3	55.0	15	00 900 280 0	23.0	23	00 900 610 0	66.0	57	00 900 616 0	133.0	7
00 303 317 0	142.0	6	00 340 104 3	71.0	58	00 900 284 0	106.0	6	00 900 612 0	8.0	24	00 900 617 0	2.0	44
00 303 318 0	98.0	31	00 341 144 2	23.0	14	00 900 284 1	2.0	18	00 900 612 0	26.0	45	00 900 617 0	14.0	25
00 303 318 0	98.0	34	00 341 144 2	75.0	21	00 900 284 1	53.0	25	00 900 612 0	41.0	11	00 900 617 0	68.0	3
00 303 318 0	142.0	8	00 344 565 1	62.0	31	00 900 287 1	2.0	56	00 900 612 0	56.0	21	00 900 617 0	68.0	7
00 303 318 0	142.0	9	00 345 998 3	23.0	13	00 900 287 1	135.0	31	00 900 612 0	59.0	45	00 900 617 0	107.0	26
00 303 319 0	142.0	4	00 345 998 3	75.0	20	00 900 292 0	97.0	17	00 900 612 0	62.0	10	00 900 617 0	112.0	39
00 303 319 0	142.0	6	00 346 376 2	2.0	23	00 900 301 1	74.0	7	00 900 612 0	68.0	3	00 900 632 0	38.0	35
00 303 320 0	98.0	31	00 346 427 3	9.0	25	00 900 302 1	38.0	24	00 900 612 0	69.0	26	00 900 632 0	40.0	34
00 303 320 0	98.0	34	00 347 274 1	30.0	32	00 900 302 1	49.0	28	00 900 612 0	82.0	24	00 900 632 0	43.0	41
00 303 320 0	142.0	8	00 348 835 0	24.0	5	00 900 302 1	53.0	19	00 900 612 0	131.0	35	00 900 632 0	45.0	29
00 303 320 0	142.0	9	00 450 143 0	55.0	34	00 900 302 1	54.0	55	00 900 614 0	2.0	54	00 900 632 0	46.0	45
00 303 347 0	139.0	25	00 490 307 2	38.0	25	00 900 303 0	62.0	16	00 900 614 0	5.0	5	00 900 632 0	50.0	20
00 303 432 0	100.0	12	00 490 644 3	52.0	29	00 900 304 1	39.0	16	00 900 614 0	47.0	9	00 900 632 0	52.0	1
00 303 433 0	100.0	60	00 900 200 0	100.0	9	00 900 306 1	66.0	68	00 900 614 0	52.0	15	00 900 634 0	6.0	2
00 303 455 0	66.0	58	00 900 201 0	18.0	7	00 900 306 1	99.0	2	00 900 614 0	58.0	22	00 900 634 0	6.0	13
00 303 455 0	100.0	33	00 900 214 0	81.0	24	00 900 318 1	13.0	20	00 900 614 0	66.0	35	00 900 634 0	8.0	8
00 303 469 1	97.0	26	00 900 214 0	87.0	1	00 900 345 1	71.0	57	00 900 614 0	68.0	42	00 900 634 0	10.0	7
00 303 469 1	98.0	59	00 900 214 0	100.0	1	00 900 349 1	2.0	25	00 900 614 0	69.0	23	00 900 634 0	15.0	13
00 303 732 0	97.0	14	00 900 223 1	91.0	31	00 900 356 0	23.0	1	00 900 614 0	81.0	3	00 900 634 0	25.0	9
00 303 732 0	99.0	11	00 900 223 1	133.0	45	00 900 356 0	30.0	33	00 900 614 0	82.0	26	00 900 634 0	38.0	22
00 303 732 0	100.0	18	00 900 224 0	12.0	8	00 900 356 0	30.0	39	00 900 614 0	94.0	22	00 900 634 0	39.0	7
00 303 773 0	139.0	21	00 900 224 0	13.0	19	00 900 359 0	112.0	35	00 900 614 0	101.0	42	00 900 634 0	40.0	22
00 303 873 0	97.0	14	00 900 239 1	18.0	24	00 900 359 0	133.0	45	00 900 614 0	112.0	39	00 900 634 0	41.0	7
00 303 873 0	99.0	11	00 900 239 1	38.0	36	00 900 375 1	12.0	5	00 900 614 0	115.0	3	00 900 634 0	42.0	22
00 303 875 0	99.0	1	00 900 239 1	99.0	8	00 900 375 1	13.0	46	00 900 614 0	121.0	14	00 900 634 0	43.0	20

ID-NR. ID-NO.	TAFEL DIAG.	POS. POS.	ID-NR. ID-NO.	TAFEL DIAG.	POS. POS.	ID-NR. ID-NO.	TAFEL DIAG.	POS. POS.	ID-NR. ID-NO.	TAFEL DIAG.	POS. POS.	ID-NR. ID-NO.	TAFEL DIAG.	POS. POS.
00 900 634 0	44.0	8	00 900 637 0	68.0	38	00 900 657 0	23.0	10	00 900 677 0	44.0	5	00 901 122 0	16.0	40
00 900 634 0	45.0	12	00 900 637 0	69.0	2	00 900 657 0	30.0	5	00 900 688 0	7.0	2	00 901 122 0	17.0	16
00 900 634 0	50.0	46	00 900 637 0	69.0	16	00 900 657 0	46.0	9	00 900 688 0	11.0	5	00 901 132 1	23.0	32
00 900 634 0	53.0	12	00 900 637 0	94.0	30	00 900 657 0	58.0	18	00 900 688 0	12.0	7	00 901 132 1	30.0	43
00 900 634 0	56.0	26	00 900 637 0	104.0	6	00 900 657 0	86.0	4	00 900 688 0	13.0	43	00 901 137 1	38.0	59
00 900 634 0	71.0	7	00 900 637 0	105.0	22	00 900 657 0	125.0	8	00 900 688 0	75.0	19	00 901 140 2	30.0	36
00 900 634 0	107.0	3	00 900 637 0	112.0	27	00 900 657 0	132.0	2	00 900 817 1	3.0	20	00 901 140 2	38.0	15
00 900 636 0	8.0	11	00 900 637 0	135.0	13	00 900 657 0	135.0	18	00 900 817 1	106.0	6	00 901 141 1	75.0	26
00 900 636 0	10.0	7	00 900 638 0	10.0	6	00 900 657 0	136.0	33	00 901 004 0	96.0	2	00 901 243 1	2.0	12
00 900 636 0	22.0	25	00 900 638 0	14.0	31	00 900 658 0	8.0	22	00 901 008 1	46.0	27	00 901 243 1	3.0	13
00 900 636 0	38.0	22	00 900 638 0	38.0	39	00 900 658 0	9.0	22	00 901 008 1	54.0	29	00 901 410 0	66.0	43
00 900 636 0	39.0	7	00 900 638 0	40.0	36	00 900 658 0	23.0	18	00 901 008 1	55.0	43	00 901 410 0	83.0	42
00 900 636 0	41.0	4	00 900 638 0	46.0	4	00 900 658 0	27.0	28	00 901 008 1	81.0	24	00 901 410 0	111.0	7
00 900 636 0	46.0	4	00 900 638 0	60.0	20	00 900 658 0	38.0	2	00 901 008 1	83.0	35	00 901 411 1	83.0	43
00 900 636 0	50.0	22	00 900 638 0	62.0	30	00 900 658 0	42.0	9	00 901 008 1	133.0	45	00 901 411 1	112.0	23
00 900 636 0	50.0	30	00 900 638 0	101.0	26	00 900 658 0	74.0	10	00 901 010 0	92.0	18	00 901 411 1	133.0	10
00 900 636 0	54.0	41	00 900 638 0	105.0	38	00 900 658 0	86.0	10	00 901 028 1	96.0	13	00 901 412 1	55.0	10
00 900 636 0	59.0	38	00 900 639 0	39.0	11	00 900 658 0	99.0	5	00 901 028 1	120.0	20	00 901 421 1	55.0	22
00 900 636 0	62.0	17	00 900 639 0	62.0	32	00 900 658 0	105.0	16	00 901 028 1	131.0	14	00 901 421 1	55.0	37
00 900 636 0	68.0	15	00 900 639 0	71.0	20	00 900 658 0	135.0	19	00 901 028 1	132.0	21	00 901 421 1	89.0	18
00 900 636 0	69.0	5	00 900 639 0	101.0	30	00 900 672 0	74.0	16	00 901 028 1	143.0	1	00 901 421 1	91.0	37
00 900 636 0	76.0	15	00 900 653 0	38.0	5	00 900 674 0	30.0	17	00 901 034 2	18.0	15	00 901 421 1	93.0	26
00 900 636 0	81.0	5	00 900 653 0	59.0	15	00 900 674 0	63.0	14	00 901 034 2	111.0	7	00 901 422 0	55.0	44
00 900 636 0	94.0	26	00 900 655 0	8.0	27	00 900 674 0	74.0	12	00 901 042 1	100.0	6	00 901 423 0	16.0	35
00 900 636 0	101.0	10	00 900 655 0	38.0	5	00 900 675 0	11.0	8	00 901 046 1	87.0	1	00 901 423 0	17.0	19
00 900 636 0	104.0	5	00 900 655 0	46.0	43	00 900 675 0	26.0	28	00 901 046 1	133.0	45	00 901 423 0	82.0	29
00 900 636 0	117.0	1	00 900 655 0	53.0	11	00 900 675 0	30.0	59	00 901 048 1	54.0	29	00 901 423 0	83.0	41
00 900 636 0	133.0	2	00 900 655 0	74.0	22	00 900 675 0	40.0	37	00 901 048 1	59.0	30	00 901 423 0	92.0	20
00 900 637 0	2.0	20	00 900 655 0	86.0	9	00 900 675 0	42.0	34	00 901 049 1	82.0	7	00 901 423 0	93.0	25
00 900 637 0	14.0	38	00 900 656 0	2.0	50	00 900 675 0	43.0	5	00 901 049 1	94.0	34	00 901 423 0	133.0	45
00 900 637 0	18.0	2	00 900 656 0	6.0	5	00 900 675 0	45.0	5	00 901 054 2	17.0	19	00 901 425 0	16.0	35
00 900 637 0	23.0	21	00 900 656 0	17.0	34	00 900 675 0	48.0	18	00 901 054 2	81.0	24	00 901 425 0	17.0	49
00 900 637 0	31.0	39	00 900 656 0	30.0	54	00 900 675 0	50.0	1	00 901 054 2	83.0	39	00 901 425 0	43.0	25
00 900 637 0	32.0	39	00 900 656 0	42.0	9	00 900 675 0	50.0	39	00 901 054 2	107.0	12	00 901 425 0	44.0	19
00 900 637 0	46.0	30	00 900 656 0	46.0	18	00 900 676 0	2.0	51	00 901 061 2	50.0	29	00 901 425 0	45.0	15
00 900 637 0	47.0	4	00 900 656 0	59.0	14	00 900 676 0	30.0	53	00 901 061 2	68.0	25	00 901 425 0	55.0	16
00 900 637 0	54.0	41	00 900 656 0	62.0	2	00 900 676 0	142.0	14	00 901 061 2	104.0	9	00 901 425 0	90.0	22
00 900 637 0	62.0	28	00 900 656 0	66.0	22	00 900 677 0	26.0	41	00 901 072 1	61.0	12	00 901 431 0	8.0	19
00 900 637 0	63.0	12	00 900 656 0	104.0	21	00 900 677 0	27.0	31	00 901 072 1	135.0	30	00 901 431 0	18.0	19
00 900 637 0	66.0	66	00 900 656 0	105.0	12	00 900 677 0	38.0	28	00 901 095 1	67.0	9	00 901 431 0	135.0	7

ID-NR. ID-NO.	TAFEL DIAG.	POS. POS.	ID-NR. ID-NO.	TAFEL DIAG.	POS. POS.	ID-NR. ID-NO.	TAFEL DIAG.	POS. POS.	ID-NR. ID-NO.	TAFEL DIAG.	POS. POS.	ID-NR. ID-NO.	TAFEL DIAG.	POS. POS.
00 901 433 0	10.0	5	00 901 694 0	3.0	13	00 904 016 1	54.0	61	00 904 755 2	106.0	10	00 905 922 1	45.0	18
00 901 433 0	40.0	20	00 902 134 0	105.0	16	00 904 025 1	22.0	38	00 904 755 2	140.0	7	00 905 922 1	50.0	9
00 901 433 0	52.0	4	00 903 030 1	64.0	1	00 904 025 1	48.0	3	00 904 761 2	66.0	56	00 905 922 1	52.0	21
00 901 433 0	55.0	46	00 903 030 1	100.0	43	00 904 039 0	66.0	39	00 904 763 2	10.0	2	00 905 922 1	52.0	27
00 901 433 0	56.0	23	00 903 047 1	83.0	46	00 904 045 3	40.0	7	00 904 813 1	59.0	25	00 905 922 1	58.0	12
00 901 435 0	43.0	36	00 903 047 1	94.0	1	00 904 047 3	50.0	21	00 904 814 1	61.0	17	00 905 933 1	9.0	17
00 901 435 0	44.0	30	00 903 050 2	14.0	28	00 904 049 0	38.0	19	00 904 836 1	59.0	2	00 905 933 1	42.0	17
00 901 435 0	45.0	26	00 903 052 0	84.0	18	00 904 049 0	43.0	16	00 904 850 1	30.0	49	00 906 007 1	16.0	28
00 901 435 0	50.0	22	00 903 075 1	46.0	28	00 904 049 0	44.0	11	00 904 850 1	46.0	14	00 906 007 1	76.0	17
00 901 435 0	104.0	13	00 903 077 1	22.0	9	00 904 054 1	40.0	16	00 904 850 1	49.0	37	00 906 132 0	129.0	5
00 901 436 0	101.0	14	00 903 078 1	85.0	1	00 904 064 0	46.0	20	00 904 850 1	101.0	23	00 908 011 1	71.0	56
00 901 437 0	18.0	12	00 903 078 1	94.0	4	00 904 065 3	53.0	35	00 904 951 2	38.0	44	00 908 013 0	16.0	19
00 901 437 0	22.0	29	00 903 111 1	43.0	50	00 904 092 1	43.0	35	00 904 951 2	61.0	2	00 908 013 0	17.0	37
00 901 438 0	52.0	10	00 903 111 1	44.0	37	00 904 092 1	44.0	29	00 904 951 2	67.0	44	00 908 030 0	133.0	12
00 901 438 0	135.0	29	00 903 111 1	50.0	41	00 904 092 1	45.0	25	00 904 951 2	68.0	28	00 908 058 0	24.0	6
00 901 439 1	67.0	24	00 903 137 1	55.0	5	00 904 094 0	40.0	3	00 904 951 2	100.0	37	00 908 204 0	139.0	5
00 901 439 1	126.0	10	00 903 139 1	9.0	28	00 904 150 0	40.0	16	00 904 983 1	101.0	27	00 908 207 1	17.0	1
00 901 451 0	8.0	23	00 903 143 1	27.0	22	00 904 347 1	101.0	34	00 905 000 2	54.0	44	00 908 207 1	98.0	66
00 901 451 0	42.0	9	00 903 252 1	12.0	2	00 904 702 0	53.0	40	00 905 154 2	53.0	14	00 908 207 1	100.0	19
00 901 451 0	67.0	30	00 903 252 1	13.0	44	00 904 702 0	54.0	37	00 905 154 2	56.0	10	00 908 207 1	112.0	44
00 901 451 0	105.0	18	00 903 403 0	2.0	59	00 904 708 0	74.0	18	00 905 157 2	54.0	28	00 908 208 0	14.0	30
00 901 451 0	132.0	6	00 903 403 0	139.0	2	00 904 709 0	132.0	28	00 905 211 1	34.0	3	00 908 208 0	53.0	5
00 901 452 0	105.0	11	00 903 425 1	121.0	1	00 904 730 1	24.0	35	00 905 211 1	35.0	7	00 908 208 0	66.0	48
00 901 455 0	59.0	6	00 903 429 0	69.0	33	00 904 731 2	10.0	12	00 905 211 1	100.0	47	00 908 208 0	67.0	15
00 901 455 0	61.0	7	00 903 453 1	98.0	64	00 904 731 2	22.0	16	00 905 230 1	68.0	37	00 908 208 0	99.0	10
00 901 455 0	135.0	2	00 903 481 1	16.0	32	00 904 731 2	22.0	35	00 905 230 1	107.0	22	00 908 208 0	100.0	11
00 901 457 0	30.0	31	00 903 481 1	17.0	25	00 904 731 2	107.0	9	00 905 231 1	6.0	15	00 908 208 0	101.0	32
00 901 460 0	66.0	41	00 903 745 0	17.0	5	00 904 732 2	24.0	13	00 905 231 1	107.0	21	00 908 208 0	133.0	20
00 901 462 2	38.0	55	00 903 745 0	100.0	22	00 904 732 2	59.0	25	00 905 236 1	97.0	20	00 908 210 0	5.0	3
00 901 462 2	56.0	19	00 903 745 0	112.0	42	00 904 732 2	65.0	20	00 905 251 2	39.0	17	00 908 210 0	8.0	26
00 901 482 0	30.0	43	00 903 747 1	101.0	1	00 904 732 2	67.0	44	00 905 251 2	56.0	14	00 908 210 0	16.0	48
00 901 484 0	50.0	14	00 903 805 0	66.0	59	00 904 745 1	8.0	13	00 905 251 2	107.0	13	00 908 210 0	19.0	16
00 901 484 0	60.0	7	00 903 805 0	100.0	32	00 904 745 1	31.0	34	00 905 341 0	72.0	27	00 908 210 0	39.0	5
00 901 484 0	135.0	14	00 904 002 2	66.0	2	00 904 745 1	32.0	34	00 905 735 1	66.0	28	00 908 210 0	46.0	15
00 901 486 1	2.0	25	00 904 003 0	46.0	33	00 904 745 1	100.0	57	00 905 911 0	50.0	16	00 908 210 0	52.0	17
00 901 491 0	136.0	12	00 904 005 1	107.0	16	00 904 754 2	24.0	29	00 905 921 2	9.0	3	00 908 210 0	55.0	25
00 901 504 0	73.0	10	00 904 006 0	9.0	11	00 904 754 2	46.0	24	00 905 921 2	66.0	11	00 908 210 0	66.0	36
00 901 512 0	11.0	2	00 904 006 0	73.0	21	00 904 754 2	46.0	40	00 905 922 1	9.0	39	00 908 210 0	68.0	8
00 901 512 0	72.0	16	00 904 006 0	132.0	2	00 904 755 2	24.0	32	00 905 922 1	43.0	28	00 908 210 0	97.0	22
00 901 613 1	105.0	7	00 904 012 0	7.0	2	00 904 755 2	39.0	19	00 905 922 1	44.0	22	00 908 210 0	105.0	31

ID-NR. ID-NO.	TAFEL DIAG.	POS. POS.	ID-NR. ID-NO.	TAFEL DIAG.	POS. POS.	ID-NR. ID-NO.	TAFEL DIAG.	POS. POS.	ID-NR. ID-NO.	TAFEL DIAG.	POS. POS.	ID-NR. ID-NO.	TAFEL DIAG.	POS. POS.
00 908 210 0	107.0	20	00 908 215 0	53.0	21	00 908 701 0	55.0	7	00 908 704 1	96.0	5	00 908 706 0	68.0	6
00 908 210 0	112.0	48	00 908 215 0	54.0	2	00 908 701 0	56.0	16	00 908 704 1	98.0	63	00 908 706 0	69.0	18
00 908 210 0	116.0	7	00 908 215 0	66.0	24	00 908 701 0	59.0	9	00 908 704 1	99.0	17	00 908 706 0	81.0	29
00 908 210 0	132.0	12	00 908 215 0	71.0	16	00 908 701 0	61.0	10	00 908 704 1	100.0	8	00 908 706 0	82.0	10
00 908 212 0	2.0	21	00 908 215 0	74.0	11	00 908 701 0	66.0	9	00 908 704 1	101.0	7	00 908 706 0	83.0	38
00 908 212 0	6.0	4	00 908 215 0	99.0	3	00 908 701 0	67.0	2	00 908 704 1	107.0	19	00 908 706 0	84.0	23
00 908 212 0	8.0	29	00 908 215 0	104.0	19	00 908 701 0	74.0	9	00 908 704 1	111.0	10	00 908 706 0	90.0	19
00 908 212 0	10.0	4	00 908 215 0	135.0	20	00 908 701 0	75.0	1	00 908 704 1	112.0	21	00 908 706 0	91.0	35
00 908 212 0	15.0	10	00 908 225 0	12.0	4	00 908 701 0	77.0	3	00 908 704 1	120.0	17	00 908 706 0	92.0	13
00 908 212 0	23.0	19	00 908 225 0	13.0	40	00 908 701 0	86.0	2	00 908 704 1	122.0	16	00 908 706 0	93.0	21
00 908 212 0	30.0	51	00 908 225 0	48.0	16	00 908 701 0	99.0	6	00 908 704 1	131.0	4	00 908 706 0	94.0	15
00 908 212 0	31.0	36	00 908 225 0	72.0	25	00 908 701 0	101.0	29	00 908 704 1	132.0	24	00 908 706 0	97.0	25
00 908 212 0	32.0	36	00 908 225 0	73.0	14	00 908 701 0	105.0	9	00 908 704 1	143.0	4	00 908 706 0	100.0	3
00 908 212 0	40.0	8	00 908 500 0	2.0	55	00 908 701 0	125.0	10	00 908 706 0	2.0	46	00 908 706 0	105.0	4
00 908 212 0	42.0	24	00 908 500 0	53.0	26	00 908 701 0	132.0	5	00 908 706 0	6.0	17	00 908 706 0	107.0	2
00 908 212 0	46.0	22	00 908 510 1	104.0	11	00 908 701 0	135.0	4	00 908 706 0	10.0	14	00 908 706 0	112.0	38
00 908 212 0	52.0	5	00 908 515 1	38.0	38	00 908 701 0	136.0	1	00 908 706 0	14.0	22	00 908 706 0	115.0	1
00 908 212 0	53.0	30	00 908 515 1	53.0	33	00 908 702 0	33.0	7	00 908 706 0	16.0	37	00 908 706 0	116.0	9
00 908 212 0	54.0	22	00 908 515 1	67.0	51	00 908 702 0	64.0	3	00 908 706 0	17.0	22	00 908 706 0	117.0	8
00 908 212 0	56.0	11	00 908 515 1	73.0	25	00 908 702 0	97.0	19	00 908 706 0	18.0	9	00 908 706 0	132.0	30
00 908 212 0	60.0	22	00 908 521 2	16.0	24	00 908 702 0	100.0	45	00 908 706 0	22.0	6	00 908 706 0	133.0	23
00 908 212 0	63.0	4	00 908 541 1	27.0	19	00 908 702 0	101.0	3	00 908 706 0	22.0	37	00 908 706 0	139.0	6
00 908 212 0	65.0	13	00 908 541 1	54.0	7	00 908 702 0	101.0	38	00 908 706 0	24.0	37	00 908 707 0	101.0	39
00 908 212 0	66.0	55	00 908 620 0	67.0	36	00 908 703 0	16.0	18	00 908 706 0	26.0	48	00 908 707 0	120.0	27
00 908 212 0	71.0	50	00 908 620 0	91.0	26	00 908 703 0	16.0	42	00 908 706 0	38.0	58	00 908 707 0	131.0	32
00 908 212 0	81.0	7	00 908 701 0	2.0	33	00 908 704 1	17.0	28	00 908 706 0	41.0	13	00 908 714 0	13.0	22
00 908 212 0	104.0	4	00 908 701 0	5.0	21	00 908 704 1	18.0	17	00 908 706 0	43.0	26	00 908 718 0	69.0	29
00 908 212 0	106.0	2	00 908 701 0	8.0	30	00 908 704 1	34.0	7	00 908 706 0	44.0	20	00 908 718 0	97.0	16
00 908 212 0	107.0	7	00 908 701 0	9.0	24	00 908 704 1	35.0	3	00 908 706 0	45.0	16	00 908 718 0	99.0	14
00 908 212 0	133.0	5	00 908 701 0	15.0	18	00 908 704 1	36.0	7	00 908 706 0	47.0	6	00 908 718 0	100.0	17
00 908 212 0	135.0	33	00 908 701 0	17.0	15	00 908 704 1	38.0	62	00 908 706 0	48.0	25	00 908 718 0	121.0	3
00 908 215 0	6.0	7	00 908 701 0	23.0	8	00 908 704 1	53.0	44	00 908 706 0	49.0	21	00 908 718 0	131.0	24
00 908 215 0	8.0	18	00 908 701 0	26.0	8	00 908 704 1	54.0	46	00 908 706 0	53.0	15	00 908 719 0	2.0	28
00 908 215 0	26.0	19	00 908 701 0	27.0	36	00 908 704 1	55.0	11	00 908 706 0	54.0	18	00 908 719 0	11.0	11
00 908 215 0	27.0	24	00 908 701 0	30.0	40	00 908 704 1	66.0	49	00 908 706 0	55.0	36	00 908 719 0	23.0	4
00 908 215 0	30.0	29	00 908 701 0	38.0	13	00 908 704 1	68.0	13	00 908 706 0	56.0	6	00 908 719 0	27.0	26
00 908 215 0	38.0	4	00 908 701 0	39.0	13	00 908 704 1	69.0	37	00 908 706 0	59.0	27	00 908 719 0	30.0	38
00 908 215 0	42.0	11	00 908 701 0	42.0	35	00 908 704 1	83.0	17	00 908 706 0	61.0	4	00 908 719 0	38.0	17
00 908 215 0	46.0	19	00 908 701 0	53.0	17	00 908 704 1	84.0	20	00 908 706 0	65.0	22	00 908 719 0	40.0	15
00 908 215 0	49.0	31	00 908 701 0	54.0	58	00 908 704 1	91.0	44	00 908 706 0	67.0	43	00 908 719 0	42.0	28

ID-NR. ID-NO.	TAFEL DIAG.	POS. POS.	ID-NR. ID-NO.	TAFEL DIAG.	POS. POS.	ID-NR. ID-NO.	TAFEL DIAG.	POS. POS.	ID-NR. ID-NO.	TAFEL DIAG.	POS. POS.	ID-NR. ID-NO.	TAFEL DIAG.	POS. POS.
00 908 719 0	74.0	19	00 908 758 0	59.0	5	00 909 906 1	66.0	44	00 909 908 1	55.0	24	00 909 909 1	15.0	11
00 908 719 0	75.0	23	00 908 758 0	60.0	19	00 909 906 1	67.0	14	00 909 908 1	58.0	21	00 909 909 1	18.0	21
00 908 719 0	136.0	14	00 908 758 0	61.0	14	00 909 906 1	68.0	12	00 909 908 1	59.0	26	00 909 909 1	22.0	24
00 908 721 0	7.0	4	00 908 758 0	63.0	6	00 909 906 1	69.0	36	00 909 908 1	61.0	3	00 909 909 1	23.0	20
00 908 721 0	11.0	4	00 908 758 0	65.0	11	00 909 906 1	83.0	18	00 909 908 1	62.0	9	00 909 909 1	25.0	8
00 908 721 0	106.0	9	00 908 758 0	67.0	22	00 909 906 1	84.0	19	00 909 908 1	66.0	23	00 909 909 1	26.0	43
00 908 726 2	2.0	14	00 908 758 0	68.0	17	00 909 906 1	96.0	4	00 909 908 1	67.0	42	00 909 909 1	30.0	50
00 908 726 2	3.0	11	00 908 758 0	69.0	4	00 909 906 1	99.0	9	00 909 908 1	68.0	5	00 909 909 1	31.0	35
00 908 727 1	13.0	6	00 908 758 0	71.0	36	00 909 906 1	100.0	10	00 909 908 1	69.0	19	00 909 909 1	32.0	35
00 908 734 0	66.0	61	00 908 758 0	72.0	29	00 909 906 1	101.0	31	00 909 908 1	81.0	4	00 909 909 1	38.0	10
00 908 734 1	2.0	61	00 908 758 0	73.0	18	00 909 906 1	107.0	18	00 909 908 1	81.0	25	00 909 909 1	39.0	8
00 908 734 1	100.0	35	00 908 758 0	94.0	29	00 909 906 1	120.0	21	00 909 908 1	82.0	9	00 909 909 1	40.0	9
00 908 758 0	2.0	22	00 908 758 0	96.0	9	00 909 906 1	122.0	15	00 909 908 1	84.0	22	00 909 909 1	41.0	6
00 908 758 0	8.0	14	00 908 758 0	100.0	59	00 909 906 1	131.0	15	00 909 908 1	87.0	2	00 909 909 1	42.0	23
00 908 758 0	9.0	12	00 908 758 0	101.0	13	00 909 906 1	132.0	23	00 909 908 1	89.0	17	00 909 909 1	43.0	21
00 908 758 0	14.0	34	00 908 758 0	104.0	15	00 909 906 1	133.0	19	00 909 908 1	90.0	23	00 909 909 1	44.0	9
00 908 758 0	18.0	4	00 908 758 0	105.0	28	00 909 906 1	143.0	3	00 909 908 1	91.0	34	00 909 909 1	45.0	11
00 908 758 0	18.0	14	00 908 758 0	107.0	4	00 909 907 0	31.0	40	00 909 908 1	92.0	14	00 909 909 1	45.0	27
00 908 758 0	22.0	27	00 908 758 0	117.0	4	00 909 907 0	32.0	40	00 909 908 1	93.0	22	00 909 909 1	46.0	5
00 908 758 0	23.0	25	00 908 758 0	120.0	10	00 909 907 0	43.0	52	00 909 908 1	94.0	16	00 909 909 1	47.0	2
00 908 758 0	24.0	16	00 908 758 0	121.0	13	00 909 907 0	44.0	39	00 909 908 1	97.0	21	00 909 909 1	49.0	26
00 908 758 0	31.0	37	00 908 758 0	126.0	11	00 909 907 0	50.0	45	00 909 908 1	100.0	2	00 909 909 1	50.0	26
00 908 758 0	31.0	41	00 908 758 0	131.0	9	00 909 907 0	135.0	34	00 909 908 1	101.0	40	00 909 909 1	52.0	2
00 908 758 0	32.0	37	00 908 758 0	135.0	10	00 909 908 1	2.0	45	00 909 908 1	104.0	8	00 909 909 1	53.0	41
00 908 758 0	32.0	41	00 908 758 0	140.0	2	00 909 908 1	6.0	16	00 909 908 1	105.0	5	00 909 909 1	54.0	21
00 908 758 0	38.0	20	00 908 758 0	141.0	9	00 909 908 1	8.0	25	00 909 908 1	107.0	1	00 909 909 1	56.0	24
00 908 758 0	39.0	9	00 908 831 1	13.0	30	00 909 908 1	10.0	13	00 909 908 1	112.0	40	00 909 909 1	59.0	11
00 908 758 0	40.0	11	00 908 931 1	12.0	25	00 909 908 1	16.0	47	00 909 908 1	115.0	2	00 909 909 1	60.0	18
00 908 758 0	41.0	8	00 909 800 1	42.0	26	00 909 908 1	17.0	24	00 909 908 1	116.0	6	00 909 909 1	61.0	24
00 908 758 0	43.0	18	00 909 903 0	46.0	38	00 909 908 1	19.0	13	00 909 908 1	120.0	14	00 909 909 1	62.0	15
00 908 758 0	44.0	13	00 909 903 0	54.0	53	00 909 908 1	22.0	5	00 909 908 1	121.0	15	00 909 909 1	63.0	5
00 908 758 0	45.0	28	00 909 903 0	85.0	2	00 909 908 1	24.0	4	00 909 908 1	131.0	13	00 909 909 1	65.0	12
00 908 758 0	46.0	32	00 909 904 1	38.0	61	00 909 908 1	31.0	30	00 909 908 1	132.0	18	00 909 909 1	66.0	65
00 908 758 0	47.0	1	00 909 904 1	48.0	17	00 909 908 1	32.0	30	00 909 908 1	132.0	29	00 909 909 1	68.0	16
00 908 758 0	50.0	18	00 909 906 1	14.0	13	00 909 908 1	39.0	4	00 909 908 1	133.0	6	00 909 909 1	69.0	3
00 908 758 0	52.0	7	00 909 906 1	18.0	26	00 909 908 1	41.0	12	00 909 908 1	139.0	7	00 909 909 1	71.0	35
00 908 758 0	53.0	28	00 909 906 1	34.0	11	00 909 908 1	43.0	44	00 909 909 1	2.0	15	00 909 909 1	81.0	6
00 908 758 0	54.0	20	00 909 906 1	35.0	2	00 909 908 1	46.0	26	00 909 909 1	6.0	3	00 909 909 1	94.0	28
00 908 758 0	55.0	20	00 909 906 1	38.0	53	00 909 908 1	47.0	7	00 909 909 1	8.0	7	00 909 909 1	96.0	8
00 908 758 0	56.0	13	00 909 906 1	54.0	45	00 909 908 1	52.0	16	00 909 909 1	10.0	3	00 909 909 1	101.0	12

ID-NR. ID-NO.	TAFEL DIAG.	POS. POS.	ID-NR. ID-NO.	TAFEL DIAG.	POS. POS.	ID-NR. ID-NO.	TAFEL DIAG.	POS. POS.	ID-NR. ID-NO.	TAFEL DIAG.	POS. POS.	ID-NR. ID-NO.	TAFEL DIAG.	POS. POS.
00 909 909 1	104.0	3	00 909 910 1	101.0	28	00 910 031 0	98.0	65	00 910 351 1	18.0	25	00 910 377 0	66.0	60
00 909 909 1	105.0	24	00 909 910 1	104.0	20	00 910 031 0	100.0	20	00 910 351 1	34.0	4	00 910 377 1	2.0	60
00 909 909 1	106.0	3	00 909 910 1	105.0	13	00 910 214 0	40.0	5	00 910 351 1	35.0	8	00 910 377 1	100.0	34
00 909 909 1	107.0	5	00 909 910 1	132.0	4	00 910 215 0	12.0	22	00 910 351 1	69.0	35	00 910 378 0	43.0	14
00 909 909 1	112.0	28	00 909 910 1	135.0	22	00 910 215 0	13.0	35	00 910 351 1	91.0	43	00 910 411 1	16.0	44
00 909 909 1	117.0	3	00 909 911 0	9.0	10	00 910 250 1	13.0	36	00 910 351 1	96.0	3	00 910 411 1	17.0	27
00 909 909 1	120.0	9	00 909 911 0	54.0	3	00 910 256 0	12.0	21	00 910 351 1	112.0	20	00 910 411 1	18.0	16
00 909 909 1	121.0	12	00 909 911 0	62.0	5	00 910 303 1	2.0	9	00 910 351 1	133.0	18	00 910 411 1	34.0	6
00 909 909 1	131.0	8	00 909 912 1	2.0	26	00 910 303 1	23.0	27	00 910 353 0	3.0	19	00 910 411 1	35.0	10
00 909 909 1	133.0	4	00 909 912 1	11.0	9	00 910 303 1	25.0	14	00 910 353 0	24.0	20	00 910 411 1	55.0	12
00 909 909 1	140.0	3	00 909 912 1	26.0	29	00 910 303 1	26.0	31	00 910 353 0	25.0	7	00 910 411 1	68.0	2
00 909 910 0	9.0	23	00 909 912 1	30.0	15	00 910 303 1	27.0	27	00 910 353 0	40.0	18	00 910 411 1	83.0	47
00 909 910 1	2.0	42	00 909 912 1	38.0	16	00 910 303 1	30.0	37	00 910 353 0	41.0	5	00 910 411 1	96.0	11
00 909 910 1	6.0	6	00 909 912 1	40.0	4	00 910 303 1	31.0	19	00 910 353 0	54.0	59	00 910 411 1	98.0	62
00 909 910 1	8.0	17	00 909 912 1	42.0	31	00 910 303 1	32.0	19	00 910 353 0	59.0	37	00 910 411 1	99.0	22
00 909 910 1	16.0	17	00 909 912 1	43.0	6	00 910 303 1	38.0	29	00 910 353 0	62.0	8	00 910 411 1	100.0	51
00 909 910 1	16.0	41	00 909 912 1	44.0	6	00 910 303 1	42.0	27	00 910 353 0	63.0	2	00 910 411 1	101.0	8
00 909 910 1	17.0	33	00 909 912 1	45.0	6	00 910 303 1	54.0	26	00 910 353 0	71.0	9	00 910 411 1	111.0	11
00 909 910 1	26.0	5	00 909 912 1	50.0	2	00 910 303 1	66.0	53	00 910 353 0	71.0	48	00 910 411 1	112.0	24
00 909 910 1	27.0	29	00 909 912 1	60.0	6	00 910 303 1	67.0	33	00 910 353 0	101.0	24	00 910 411 1	120.0	16
00 909 910 1	30.0	6	00 909 912 1	63.0	13	00 910 303 1	75.0	22	00 910 353 0	105.0	23	00 910 411 1	122.0	14
00 909 910 1	38.0	3	00 909 912 1	71.0	52	00 910 303 1	136.0	13	00 910 353 0	106.0	4	00 910 411 1	131.0	3
00 909 910 1	42.0	10	00 909 912 1	74.0	13	00 910 307 0	139.0	3	00 910 353 0	117.0	2	00 910 411 1	132.0	22
00 909 910 1	43.0	13	00 909 912 1	75.0	25	00 910 320 0	23.0	9	00 910 357 0	101.0	37	00 910 411 1	143.0	2
00 909 910 1	46.0	10	00 909 912 1	135.0	15	00 910 320 0	59.0	8	00 910 358 0	111.0	16	00 910 413 0	2.0	53
00 909 910 1	49.0	30	00 909 913 1	7.0	3	00 910 320 0	66.0	67	00 910 359 0	71.0	15	00 910 413 0	5.0	4
00 909 910 1	53.0	10	00 909 913 1	11.0	3	00 910 320 0	67.0	52	00 910 361 1	40.0	42	00 910 413 0	14.0	23
00 909 910 1	54.0	57	00 909 913 1	12.0	3	00 910 320 0	105.0	14	00 910 361 1	53.0	34	00 910 413 0	18.0	8
00 909 910 1	55.0	6	00 909 913 1	13.0	41	00 910 325 0	97.0	15	00 910 361 1	59.0	55	00 910 413 0	24.0	7
00 909 910 1	56.0	17	00 909 913 1	48.0	21	00 910 325 0	99.0	13	00 910 361 1	61.0	27	00 910 413 0	26.0	46
00 909 910 1	58.0	17	00 909 913 1	72.0	15	00 910 325 0	100.0	16	00 910 361 1	68.0	40	00 910 413 0	38.0	32
00 909 910 1	59.0	13	00 909 913 1	73.0	13	00 910 325 0	121.0	2	00 910 361 1	94.0	31	00 910 413 0	47.0	8
00 909 910 1	61.0	9	00 909 913 1	75.0	18	00 910 325 0	131.0	25	00 910 361 1	101.0	25	00 910 413 0	49.0	20
00 909 910 1	62.0	3	00 909 913 1	106.0	8	00 910 327 0	136.0	35	00 910 362 0	23.0	15	00 910 413 0	54.0	17
00 909 910 1	66.0	21	00 909 917 1	13.0	7	00 910 331 0	75.0	17	00 910 362 0	26.0	40	00 910 413 0	55.0	35
00 909 910 1	67.0	34	00 909 920 1	52.0	14	00 910 334 0	44.0	16	00 910 362 0	30.0	37	00 910 413 0	56.0	5
00 909 910 1	73.0	24	00 909 929 0	13.0	21	00 910 340 0	55.0	48	00 910 364 0	18.0	23	00 910 413 0	59.0	31
00 909 910 1	74.0	8	00 909 932 0	27.0	14	00 910 342 0	12.0	9	00 910 364 0	101.0	41	00 910 413 0	65.0	21
00 909 910 1	75.0	2	00 910 002 0	139.0	4	00 910 342 0	13.0	18	00 910 364 0	131.0	36	00 910 413 0	68.0	4
00 909 910 1	86.0	8	00 910 031 0	17.0	2	00 910 351 1	17.0	3	00 910 366 0	129.0	6	00 910 413 0	69.0	22

ID-NR. ID-NO.	TAFEL DIAG.	POS. POS.	ID-NR. ID-NO.	TAFEL DIAG.	POS. POS.	ID-NR. ID-NO.	TAFEL DIAG.	POS. POS.	ID-NR. ID-NO.	TAFEL DIAG.	POS. POS.	ID-NR. ID-NO.	TAFEL DIAG.	POS. POS.
00 910 413 0	82.0	6	00 910 414 0	105.0	27	00 910 512 2	67.0	49	00 910 609 0	136.0	5	00 910 814 0	42.0	7
00 910 413 0	94.0	18	00 910 414 0	107.0	6	00 910 512 2	71.0	10	00 910 639 1	56.0	28	00 910 814 0	71.0	54
00 910 413 0	97.0	24	00 910 414 0	133.0	3	00 910 512 2	106.0	12	00 910 643 1	16.0	43	00 910 815 0	30.0	34
00 910 413 0	100.0	5	00 910 414 0	135.0	8	00 910 514 1	2.0	13	00 910 643 1	59.0	43	00 910 815 0	42.0	7
00 910 413 0	107.0	15	00 910 500 1	64.0	2	00 910 514 1	3.0	12	00 910 643 1	59.0	53	00 910 815 0	71.0	54
00 910 413 0	112.0	47	00 910 500 1	97.0	18	00 910 514 1	8.0	32	00 910 643 1	67.0	5	00 910 826 1	26.0	34
00 910 413 0	116.0	5	00 910 500 1	100.0	21	00 910 514 1	31.0	44	00 910 653 1	54.0	10	00 910 826 1	38.0	67
00 910 413 0	132.0	17	00 910 500 1	100.0	44	00 910 514 1	32.0	44	00 910 653 1	65.0	17	00 910 826 1	71.0	45
00 910 413 0	133.0	56	00 910 500 1	101.0	2	00 910 514 1	59.0	46	00 910 653 1	72.0	21	00 910 826 1	72.0	10
00 910 413 0	139.0	8	00 910 500 1	112.0	43	00 910 514 1	71.0	55	00 910 658 0	31.0	26	00 910 842 0	53.0	8
00 910 414 0	6.0	11	00 910 506 1	2.0	32	00 910 514 1	72.0	22	00 910 658 0	32.0	26	00 910 842 0	66.0	73
00 910 414 0	8.0	20	00 910 506 1	5.0	20	00 910 514 1	84.0	8	00 910 700 1	60.0	9	00 910 843 1	40.0	39
00 910 414 0	9.0	13	00 910 506 1	6.0	31	00 910 514 1	135.0	37	00 910 700 1	140.0	14	00 910 843 1	43.0	53
00 910 414 0	14.0	33	00 910 506 1	8.0	28	00 910 601 0	112.0	47	00 910 702 1	26.0	6	00 910 843 1	72.0	19
00 910 414 0	18.0	13	00 910 506 1	15.0	17	00 910 603 0	6.0	21	00 910 702 1	26.0	24	00 910 843 1	73.0	8
00 910 414 0	22.0	42	00 910 506 1	23.0	17	00 910 603 0	16.0	36	00 910 703 1	30.0	2	00 910 844 1	8.0	34
00 910 414 0	23.0	24	00 910 506 1	26.0	7	00 910 603 0	22.0	36	00 910 703 1	42.0	2	00 910 844 1	40.0	39
00 910 414 0	38.0	42	00 910 506 1	27.0	23	00 910 603 0	38.0	43	00 910 703 1	71.0	28	00 910 844 1	43.0	53
00 910 414 0	39.0	10	00 910 506 1	30.0	41	00 910 603 0	48.0	24	00 910 703 1	72.0	5	00 910 844 1	60.0	23
00 910 414 0	40.0	10	00 910 506 1	38.0	27	00 910 603 0	54.0	31	00 910 715 0	54.0	60	00 910 844 1	71.0	5
00 910 414 0	46.0	31	00 910 506 1	42.0	20	00 910 603 0	55.0	38	00 910 718 1	26.0	21	00 910 844 1	72.0	19
00 910 414 0	47.0	3	00 910 506 1	53.0	20	00 910 603 0	56.0	2	00 910 718 1	71.0	44	00 910 844 1	73.0	8
00 910 414 0	50.0	19	00 910 506 1	54.0	56	00 910 603 0	68.0	36	00 910 718 1	72.0	11	00 910 844 1	136.0	32
00 910 414 0	52.0	6	00 910 506 1	56.0	22	00 910 603 0	82.0	8	00 910 727 1	60.0	12	00 910 845 1	24.0	9
00 910 414 0	53.0	27	00 910 506 1	66.0	19	00 910 603 0	92.0	19	00 910 727 1	140.0	13	00 910 845 1	38.0	63
00 910 414 0	54.0	13	00 910 506 1	66.0	42	00 910 603 0	94.0	17	00 910 730 0	40.0	19	00 910 845 1	40.0	39
00 910 414 0	55.0	30	00 910 506 1	67.0	8	00 910 603 0	105.0	30	00 910 732 1	43.0	9	00 910 845 1	43.0	53
00 910 414 0	56.0	12	00 910 506 1	73.0	22	00 910 603 0	107.0	25	00 910 732 1	71.0	34	00 910 845 1	45.0	31
00 910 414 0	59.0	3	00 910 506 1	75.0	4	00 910 603 0	112.0	36	00 910 735 3	27.0	2	00 910 845 1	58.0	7
00 910 414 0	61.0	25	00 910 506 1	77.0	2	00 910 603 0	112.0	47	00 910 743 1	30.0	20	00 910 845 1	59.0	50
00 910 414 0	62.0	37	00 910 506 1	91.0	28	00 910 603 0	117.0	7	00 910 803 0	40.0	27	00 910 845 1	72.0	19
00 910 414 0	68.0	27	00 910 506 1	105.0	10	00 910 604 0	112.0	47	00 910 803 0	49.0	29	00 910 845 1	73.0	8
00 910 414 0	69.0	15	00 910 506 1	125.0	9	00 910 609 0	8.0	36	00 910 803 0	49.0	32	00 910 845 1	136.0	32
00 910 414 0	71.0	49	00 910 506 1	132.0	3	00 910 609 0	38.0	56	00 910 803 0	67.0	6	00 910 858 0	58.0	4
00 910 414 0	72.0	28	00 910 506 1	135.0	3	00 910 609 0	46.0	41	00 910 803 0	75.0	5	00 910 863 0	9.0	4
00 910 414 0	73.0	17	00 910 506 1	136.0	34	00 910 609 0	54.0	62	00 910 808 1	71.0	45	00 910 863 0	26.0	3
00 910 414 0	94.0	27	00 910 510 2	17.0	43	00 910 609 0	61.0	19	00 910 812 0	42.0	7	00 910 864 1	26.0	3
00 910 414 0	96.0	7	00 910 511 1	66.0	7	00 910 609 0	86.0	3	00 910 812 0	71.0	54	00 910 864 1	27.0	20
00 910 414 0	101.0	11	00 910 512 2	13.0	42	00 910 609 0	99.0	4	00 910 813 0	42.0	7	00 910 864 1	48.0	5
00 910 414 0	104.0	14	00 910 512 2	60.0	2	00 910 609 0	105.0	15	00 910 813 0	71.0	54	00 910 864 1	52.0	32

ID-NR. ID-NO.	TAFEL DIAG.	POS. POS.	ID-NR. ID-NO.	TAFEL DIAG.	POS. POS.	ID-NR. ID-NO.	TAFEL DIAG.	POS. POS.	ID-NR. ID-NO.	TAFEL DIAG.	POS. POS.	ID-NR. ID-NO.	TAFEL DIAG.	POS. POS.
00 910 865 1	27.0	20	00 910 965 0	62.0	19	00 911 535 1	66.0	31	00 912 091 1	13.0	31	00 912 675 2	52.0	30
00 910 865 1	48.0	13	00 910 969 0	30.0	35	00 911 541 0	26.0	12	00 912 091 1	65.0	4	00 912 675 2	65.0	16
00 910 865 1	54.0	36	00 911 022 0	76.0	13	00 911 549 1	71.0	42	00 912 108 1	8.0	31	00 912 675 2	135.0	43
00 910 866 1	9.0	6	00 911 023 0	76.0	13	00 911 553 0	27.0	1	00 912 108 1	54.0	63	00 912 678 2	25.0	12
00 910 876 0	76.0	13	00 911 024 1	76.0	13	00 911 553 0	44.0	35	00 912 509 1	59.0	19	00 912 678 2	31.0	27
00 910 888 0	22.0	21	00 911 029 0	30.0	25	00 911 553 0	62.0	21	00 912 516 3	13.0	15	00 912 678 2	32.0	27
00 910 889 0	22.0	21	00 911 050 0	45.0	3	00 911 553 0	71.0	22	00 912 539 2	67.0	3	00 912 678 2	40.0	25
00 910 890 0	22.0	21	00 911 132 0	26.0	11	00 911 553 0	73.0	5	00 912 579 2	55.0	27	00 912 718 2	55.0	14
00 910 891 0	22.0	21	00 911 133 0	26.0	11	00 911 557 1	30.0	1	00 912 579 2	67.0	26	00 912 719 2	78.0	16
00 910 899 0	71.0	41	00 911 133 0	43.0	31	00 911 557 1	42.0	1	00 912 579 2	91.0	29	00 912 719 2	79.0	16
00 910 902 0	27.0	12	00 911 133 0	44.0	25	00 911 557 1	71.0	29	00 912 582 2	66.0	54	00 912 721 1	78.0	8
00 910 902 0	27.0	35	00 911 133 0	45.0	21	00 911 557 1	72.0	6	00 912 584 2	23.0	28	00 912 721 1	79.0	8
00 910 902 0	62.0	22	00 911 133 0	50.0	35	00 911 570 0	48.0	10	00 912 586 1	54.0	11	00 912 742 2	12.0	15
00 910 903 0	27.0	12	00 911 133 0	59.0	40	00 911 600 0	55.0	18	00 912 606 2	54.0	50	00 912 742 2	13.0	16
00 910 903 0	27.0	35	00 911 134 0	26.0	11	00 911 607 0	59.0	33	00 912 608 2	132.0	8	00 913 214 1	104.0	16
00 910 903 0	62.0	22	00 911 134 0	43.0	40	00 911 632 0	53.0	43	00 912 611 2	25.0	16	00 914 036 0	26.0	44
00 910 904 0	27.0	5	00 911 134 0	50.0	47	00 911 632 0	54.0	49	00 912 611 2	112.0	26	00 914 036 0	33.0	4
00 910 904 0	27.0	35	00 911 134 0	140.0	10	00 911 647 1	58.0	3	00 912 613 2	31.0	20	00 914 237 0	100.0	28
00 910 904 0	44.0	34	00 911 136 1	26.0	11	00 911 651 0	72.0	12	00 912 613 2	32.0	20	00 915 003 0	71.0	21
00 910 904 0	62.0	22	00 911 136 1	59.0	40	00 911 659 0	48.0	7	00 912 613 2	60.0	1	00 915 006 0	71.0	37
00 910 904 0	71.0	18	00 911 136 1	75.0	12	00 911 659 0	66.0	34	00 912 613 2	67.0	32	00 915 007 0	42.0	19
00 910 904 0	73.0	2	00 911 301 0	42.0	16	00 911 668 0	43.0	30	00 912 613 2	67.0	50	00 915 007 0	71.0	25
00 910 905 1	62.0	22	00 911 319 1	9.0	2	00 911 668 0	44.0	24	00 912 613 2	71.0	11	00 915 008 0	30.0	18
00 910 905 1	71.0	18	00 911 319 1	52.0	20	00 911 668 0	45.0	20	00 912 639 3	66.0	6	00 915 035 0	72.0	3
00 910 906 1	58.0	4	00 911 321 1	9.0	37	00 911 668 0	50.0	5	00 912 641 2	5.0	13	00 915 064 1	58.0	10
00 910 913 0	42.0	13	00 911 324 1	9.0	16	00 911 668 0	50.0	13	00 912 644 2	40.0	32	00 915 066 0	54.0	9
00 910 913 0	71.0	27	00 911 509 0	30.0	26	00 911 668 0	60.0	8	00 912 644 2	72.0	20	00 915 072 1	9.0	26
00 910 914 0	42.0	13	00 911 513 0	53.0	37	00 911 668 0	140.0	15	00 912 644 2	73.0	9	00 915 072 1	58.0	15
00 910 914 0	72.0	4	00 911 513 0	54.0	33	00 911 673 0	76.0	12	00 912 646 2	75.0	11	00 915 086 0	59.0	35
00 910 915 0	42.0	13	00 911 514 1	67.0	25	00 911 927 0	9.0	35	00 912 646 2	84.0	9	00 915 117 0	26.0	2
00 910 942 0	31.0	9	00 911 519 0	9.0	34	00 912 003 0	76.0	11	00 912 647 2	43.0	10	00 915 123 0	26.0	10
00 910 942 0	32.0	9	00 911 519 0	60.0	13	00 912 046 1	54.0	14	00 912 648 2	31.0	6	00 915 124 1	48.0	8
00 910 942 0	67.0	55	00 911 519 0	140.0	9	00 912 046 1	54.0	48	00 912 648 2	32.0	6	00 915 124 1	59.0	41
00 910 944 0	76.0	14	00 911 522 1	26.0	35	00 912 046 1	55.0	47	00 912 648 2	44.0	15	00 915 203 0	9.0	15
00 910 945 0	76.0	14	00 911 528 0	30.0	21	00 912 046 1	67.0	18	00 912 650 0	38.0	47	00 915 203 0	62.0	35
00 910 946 0	76.0	14	00 911 529 0	24.0	8	00 912 063 1	17.0	44	00 912 650 0	44.0	15	00 915 205 0	27.0	3
00 910 960 0	62.0	19	00 911 529 0	53.0	9	00 912 063 1	65.0	8	00 912 670 1	135.0	38	00 915 205 0	71.0	53
00 910 962 0	62.0	19	00 911 529 0	60.0	24	00 912 069 1	63.0	11	00 912 670 1	136.0	20	00 915 205 0	73.0	3
00 910 963 0	62.0	19	00 911 531 0	13.0	13	00 912 089 1	126.0	14	00 912 673 2	71.0	6	00 915 207 0	27.0	7
00 910 964 0	62.0	19	00 911 535 1	26.0	4	00 912 091 1	12.0	27	00 912 675 2	27.0	21	00 916 005 0	86.0	6

ID-NR. ID-NO.	TAFEL DIAG.	POS. POS.	ID-NR. ID-NO.	TAFEL DIAG.	POS. POS.	ID-NR. ID-NO.	TAFEL DIAG.	POS. POS.	ID-NR. ID-NO.	TAFEL DIAG.	POS. POS.	ID-NR. ID-NO.	TAFEL DIAG.	POS. POS.
00 916 014 2	67.0	38	00 919 105 0	60.0	5	00 920 519 0	75.0	27	00 921 054 1	89.0	4	00 921 088 1	16.0	5
00 916 014 2	91.0	27	00 919 105 0	61.0	26	00 920 800 0	33.0	1	00 921 054 1	90.0	6	00 921 093 1	93.0	5
00 916 056 3	23.0	26	00 919 106 0	8.0	33	00 920 822 0	94.0	10	00 921 054 1	91.0	8	00 921 094 1	82.0	18
00 916 120 3	8.0	35	00 919 106 0	43.0	7	00 920 867 0	91.0	18	00 921 054 1	92.0	4	00 921 145 0	113.0	4
00 917 004 1	3.0	21	00 919 106 0	45.0	7	00 920 868 0	82.0	13	00 921 054 1	93.0	13	00 921 148 0	82.0	21
00 917 004 1	23.0	35	00 919 106 0	111.0	2	00 920 868 0	93.0	8	00 921 054 1	133.0	36	00 921 148 0	83.0	26
00 917 004 1	24.0	25	00 919 164 0	88.0	9	00 920 872 0	87.0	6	00 921 057 2	94.0	25	00 921 155 0	17.0	6
00 917 004 1	25.0	17	00 919 300 0	133.0	47	00 920 897 0	91.0	13	00 921 059 2	91.0	19	00 921 162 1	82.0	16
00 917 004 1	113.0	12	00 919 321 0	125.0	4	00 920 900 1	91.0	25	00 921 060 2	16.0	13	00 921 171 1	113.0	7
00 917 004 1	135.0	41	00 919 323 0	113.0	6	00 920 901 1	81.0	8	00 921 060 2	81.0	10	00 921 172 0	113.0	8
00 917 004 1	136.0	9	00 919 328 0	94.0	41	00 920 901 1	83.0	22	00 921 060 2	133.0	21	00 921 174 1	94.0	43
00 917 006 1	24.0	14	00 919 343 0	133.0	9	00 920 901 1	84.0	6	00 921 066 1	81.0	20	00 921 204 0	81.0	13
00 917 006 1	31.0	45	00 919 370 0	14.0	39	00 920 901 1	89.0	1	00 921 066 1	83.0	2	00 921 206 0	17.0	17
00 917 006 1	32.0	45	00 919 602 1	82.0	3	00 920 901 1	90.0	1	00 921 066 1	84.0	2	00 921 206 0	81.0	22
00 917 006 1	135.0	6	00 919 602 1	89.0	11	00 920 901 1	91.0	1	00 921 066 1	90.0	4	00 921 206 0	133.0	48
00 917 103 0	86.0	5	00 919 602 1	90.0	8	00 920 901 1	92.0	1	00 921 066 1	91.0	14	00 921 225 0	91.0	41
00 917 103 0	104.0	17	00 919 602 1	92.0	9	00 920 901 1	93.0	1	00 921 066 1	92.0	10	00 921 258 1	93.0	19
00 917 103 0	135.0	26	00 919 616 0	125.0	3	00 920 901 1	133.0	13	00 921 066 1	133.0	11	00 921 264 0	81.0	11
00 917 104 1	66.0	51	00 919 616 0	133.0	26	00 920 902 0	113.0	2	00 921 067 1	17.0	39	00 921 265 1	81.0	39
00 917 105 0	86.0	12	00 919 741 1	91.0	40	00 920 911 1	14.0	12	00 921 067 1	81.0	9	00 921 274 0	91.0	17
00 917 107 0	38.0	48	00 919 873 0	81.0	18	00 920 911 1	15.0	4	00 921 067 1	82.0	19	00 921 960 0	26.0	25
00 917 508 0	19.0	6	00 919 908 0	94.0	7	00 920 911 1	94.0	20	00 921 067 1	84.0	16	00 921 980 0	26.0	14
00 917 602 0	19.0	7	00 919 918 1	91.0	38	00 920 921 1	111.0	18	00 921 067 1	89.0	8	00 921 980 0	71.0	31
00 918 203 1	2.0	17	00 919 918 1	125.0	7	00 920 942 0	16.0	9	00 921 067 1	92.0	8	00 921 985 0	75.0	28
00 918 203 1	24.0	22	00 919 918 1	133.0	17	00 920 962 0	111.0	13	00 921 067 1	93.0	7	00 921 992 0	71.0	32
00 918 310 0	53.0	23	00 919 921 0	94.0	11	00 920 963 1	36.0	5	00 921 067 1	133.0	16	00 921 995 0	75.0	27
00 918 506 0	17.0	14	00 919 924 0	94.0	8	00 920 963 1	111.0	1	00 921 071 1	16.0	11	00 922 007 0	9.0	31
00 918 734 1	17.0	50	00 919 955 0	82.0	14	00 920 972 0	83.0	9	00 921 071 1	17.0	8	00 922 026 0	9.0	32
00 918 802 0	17.0	14	00 919 956 0	67.0	35	00 921 004 1	83.0	12	00 921 071 1	17.0	41	00 922 027 0	9.0	33
00 918 825 0	31.0	42	00 919 964 0	90.0	11	00 921 012 1	16.0	12	00 921 071 1	81.0	16	00 922 301 0	72.0	24
00 918 825 0	32.0	42	00 919 967 0	90.0	20	00 921 012 1	17.0	40	00 921 071 1	83.0	8	00 922 301 0	73.0	11
00 918 825 0	81.0	30	00 919 993 0	9.0	27	00 921 020 1	125.0	5	00 921 071 1	89.0	7	00 922 302 0	71.0	8
00 919 031 0	88.0	1	00 919 997 0	83.0	23	00 921 046 0	17.0	18	00 921 071 1	93.0	6	00 922 313 1	26.0	30
00 919 040 2	85.0	3	00 920 026 0	84.0	14	00 921 046 1	81.0	23	00 921 073 1	15.0	20	00 922 313 1	71.0	51
00 919 102 0	12.0	14	00 920 043 0	17.0	7	00 921 053 1	94.0	12	00 921 073 1	16.0	8	00 922 322 1	75.0	16
00 919 102 0	30.0	4	00 920 056 1	90.0	5	00 921 054 1	17.0	10	00 921 074 1	14.0	14	00 922 542 0	2.0	30
00 919 102 0	42.0	6	00 920 056 1	133.0	22	00 921 054 1	81.0	45	00 921 074 1	16.0	4	00 922 651 2	3.0	22
00 919 102 0	83.0	5	00 920 083 0	16.0	21	00 921 054 1	82.0	2	00 921 077 1	82.0	12	00 922 651 2	136.0	17
00 919 102 0	83.0	13	00 920 083 0	17.0	42	00 921 054 1	83.0	11	00 921 079 1	84.0	13	00 922 671 1	15.0	19
00 919 105 0	5.0	14	00 920 095 0	83.0	16	00 921 054 1	84.0	11	00 921 079 1	133.0	14	00 922 671 1	16.0	29

ID-NR. ID-NO.	TAFEL DIAG.	POS. POS.	ID-NR. ID-NO.	TAFEL DIAG.	POS. POS.	ID-NR. ID-NO.	TAFEL DIAG.	POS. POS.	ID-NR. ID-NO.	TAFEL DIAG.	POS. POS.	ID-NR. ID-NO.	TAFEL DIAG.	POS. POS.
00 922 671 1	17.0	23	00 924 634 0	60.0	25	00 925 134 0	16.0	34	00 930 326 0	62.0	20	00 934 910 0	26.0	33
00 922 671 1	19.0	9	00 924 634 0	105.0	3	00 925 134 0	17.0	20	00 930 328 0	55.0	13	00 934 910 0	71.0	47
00 922 671 1	34.0	13	00 924 675 0	141.0	18	00 925 134 0	19.0	14	00 930 505 0	58.0	5	00 934 910 0	84.0	10
00 922 671 1	35.0	13	00 924 689 0	139.0	20	00 925 134 0	81.0	26	00 930 505 0	59.0	34	00 934 913 1	31.0	4
00 922 671 1	81.0	38	00 924 694 0	142.0	3	00 925 134 0	82.0	28	00 930 505 0	66.0	14	00 934 913 1	32.0	4
00 922 671 1	100.0	50	00 924 723 0	142.0	3	00 925 134 0	83.0	36	00 930 506 0	9.0	5	00 934 917 0	71.0	4
00 922 671 1	111.0	15	00 924 782 0	102.0	8	00 925 134 0	84.0	28	00 930 535 0	25.0	2	00 934 917 0	72.0	18
00 922 671 1	112.0	11	00 924 950 0	6.0	23	00 925 134 0	89.0	16	00 930 535 0	59.0	18	00 934 917 0	73.0	7
00 922 671 1	120.0	12	00 925 006 0	6.0	9	00 925 134 0	90.0	18	00 930 535 0	66.0	5	00 934 918 0	54.0	39
00 922 671 1	121.0	17	00 925 008 0	6.0	10	00 925 134 0	91.0	32	00 930 535 0	136.0	26	00 934 925 0	44.0	2
00 922 671 1	131.0	17	00 925 016 0	31.0	24	00 925 134 0	92.0	15	00 930 536 1	22.0	30	00 934 927 0	53.0	2
00 922 671 1	139.0	11	00 925 016 0	32.0	24	00 925 134 0	93.0	23	00 930 536 1	48.0	6	00 934 927 0	65.0	18
00 922 671 1	142.0	11	00 925 016 0	52.0	9	00 925 134 0	133.0	44	00 930 536 1	66.0	32	00 934 929 0	54.0	23
00 922 671 1	143.0	14	00 925 016 0	53.0	3	00 925 136 0	83.0	44	00 930 536 1	66.0	46	00 934 929 0	67.0	20
00 922 672 2	19.0	9	00 925 016 0	66.0	3	00 925 145 0	17.0	30	00 930 537 0	22.0	31	00 934 930 0	75.0	14
00 922 672 2	35.0	12	00 925 016 0	86.0	13	00 925 145 0	83.0	33	00 930 537 0	43.0	32	00 934 934 0	45.0	9
00 922 672 2	36.0	11	00 925 026 0	6.0	9	00 925 146 0	16.0	33	00 930 537 0	44.0	26	00 934 935 0	40.0	26
00 922 672 2	65.0	6	00 925 056 0	16.0	15	00 925 155 0	92.0	21	00 930 537 0	45.0	22	00 934 945 0	75.0	14
00 922 672 2	111.0	15	00 925 102 1	14.0	27	00 925 156 0	47.0	10	00 930 537 0	50.0	7	00 934 954 0	43.0	3
00 922 672 2	112.0	11	00 925 102 1	16.0	31	00 925 158 0	16.0	46	00 930 537 0	50.0	12	00 934 954 0	45.0	2
00 922 672 2	132.0	19	00 925 102 1	17.0	31	00 925 158 0	17.0	26	00 930 537 0	50.0	36	00 934 957 0	61.0	6
00 922 674 0	120.0	12	00 925 105 0	17.0	21	00 925 158 0	19.0	15	00 930 537 0	60.0	10	00 934 957 0	67.0	48
00 922 674 0	131.0	17	00 925 105 0	81.0	27	00 925 160 0	94.0	44	00 930 537 0	140.0	11	00 934 957 0	136.0	6
00 922 674 0	141.0	10	00 925 105 0	82.0	27	00 926 000 0	58.0	23	00 932 107 0	76.0	8	00 934 958 0	54.0	5
00 922 900 1	19.0	2	00 925 105 0	83.0	37	00 926 000 0	62.0	38	00 932 110 0	62.0	24	00 934 962 0	27.0	16
00 922 990 0	2.0	16	00 925 105 0	89.0	15	00 926 180 0	52.0	28	00 932 137 0	76.0	7	00 934 972 0	30.0	23
00 924 010 0	100.0	23	00 925 105 0	90.0	15	00 927 105 0	55.0	23	00 932 152 0	12.0	24	00 936 027 0	62.0	25
00 924 010 0	112.0	41	00 925 105 0	91.0	33	00 927 110 1	53.0	29	00 932 152 0	13.0	32	00 936 352 3	62.0	12
00 924 217 0	15.0	12	00 925 105 0	92.0	16	00 927 921 1	52.0	28	00 932 180 0	12.0	19	00 937 011 0	22.0	22
00 924 217 0	16.0	30	00 925 105 0	93.0	24	00 929 926 0	52.0	28	00 932 180 0	13.0	38	00 937 515 0	94.0	2
00 924 217 0	66.0	62	00 925 105 0	133.0	46	00 930 100 0	55.0	17	00 933 523 0	5.0	10	00 937 516 1	58.0	14
00 924 217 0	100.0	36	00 925 107 1	83.0	45	00 930 100 0	67.0	7	00 934 012 0	24.0	10	00 937 563 0	88.0	10
00 924 260 1	135.0	35	00 925 107 1	84.0	31	00 930 101 0	53.0	38	00 934 019 1	46.0	13	00 937 563 0	88.0	14
00 924 262 0	6.0	22	00 925 111 0	6.0	25	00 930 101 0	54.0	34	00 934 611 0	46.0	2	00 937 636 0	136.0	23
00 924 263 0	105.0	29	00 925 111 0	61.0	23	00 930 131 0	75.0	6	00 934 626 0	9.0	20	00 937 721 0	16.0	14
00 924 517 0	98.0	16	00 925 111 0	68.0	35	00 930 138 0	76.0	9	00 934 632 0	27.0	9	00 937 952 1	40.0	13
00 924 537 0	101.0	35	00 925 111 0	106.0	11	00 930 170 1	74.0	1	00 934 632 0	30.0	22	00 938 303 0	41.0	9
00 924 571 0	98.0	17	00 925 111 0	111.0	19	00 930 261 0	72.0	9	00 934 901 0	52.0	22	00 938 518 0	112.0	22
00 924 576 0	102.0	7	00 925 112 1	33.0	3	00 930 319 0	9.0	36	00 934 904 0	43.0	2	00 938 518 0	114.0	1
00 924 610 3	102.0	6	00 925 125 1	141.0	7	00 930 319 0	59.0	52	00 934 904 0	44.0	33	00 938 519 0	112.0	29

ID-NR. ID-NO.	TAFEL DIAG.	POS. POS.	ID-NR. ID-NO.	TAFEL DIAG.	POS. POS.	ID-NR. ID-NO.	TAFEL DIAG.	POS. POS.	ID-NR. ID-NO.	TAFEL DIAG.	POS. POS.	ID-NR. ID-NO.	TAFEL DIAG.	POS. POS.
00 938 530 0	112.0	33	00 940 392 0	113.0	11	00 945 107 1	16.0	1	00 953 125 0	20.0	1	20 053 605 0	131.0	5
00 938 531 0	112.0	15	00 940 393 0	113.0	1	00 945 145 0	16.0	23	00 953 125 0	20.0	1	20 060 004 1	66.0	50
00 938 532 0	112.0	18	00 940 440 0	62.0	6	00 945 158 1	16.0	16	00 953 184 0	25.0	5	20 060 050 1	56.0	9
00 938 534 0	34.0	10	00 940 441 0	62.0	6	00 945 159 1	16.0	39	00 953 184 0	136.0	28	20 060 056 0	54.0	19
00 938 534 0	35.0	6	00 942 002 4	108.0	12	00 945 161 1	16.0	27	00 953 195 0	20.0	1	20 060 058 2	55.0	26
00 938 534 0	112.0	9	00 942 012 2	109.0	8	00 945 161 1	17.0	38	00 953 195 0	20.0	1	20 060 076 1	8.0	10
00 938 537 0	112.0	31	00 942 016 1	109.0	15	00 945 339 1	14.0	21	00 953 243 0	20.0	1	20 060 102 3	11.0	7
00 938 538 0	112.0	32	00 942 038 1	109.0	11	00 945 362 0	14.0	24	00 953 267 1	25.0	3	20 060 113 0	8.0	4
00 938 539 0	112.0	17	00 942 038 1	132.0	42	00 945 370 1	16.0	20	00 953 267 1	136.0	27	20 060 116 1	60.0	21
00 938 540 0	112.0	12	00 942 107 1	109.0	2	00 945 399 1	17.0	36	00 953 274 0	20.0	1	20 060 136 3	46.0	1
00 938 544 0	112.0	25	00 942 111 0	109.0	1	00 945 409 0	16.0	22	00 953 339 0	25.0	4	20 060 139 3	46.0	12
00 938 546 0	112.0	34	00 942 196 1	108.0	5	00 945 437 0	14.0	1	00 953 339 0	136.0	27	20 060 156 3	67.0	46
00 938 547 0	112.0	7	00 942 196 1	125.0	11	00 945 437 0	14.0	2	00 953 396 0	20.0	1	20 060 172 0	31.0	23
00 938 556 0	38.0	31	00 942 196 1	132.0	40	00 945 448 0	14.0	41	00 953 396 0	20.0	1	20 060 172 0	32.0	23
00 938 556 0	68.0	22	00 942 218 0	112.0	46	00 945 461 0	15.0	7	00 953 398 0	20.0	1	20 060 202 1	50.0	11
00 938 627 0	58.0	24	00 942 235 0	108.0	4	00 945 484 0	14.0	15	00 953 398 0	20.0	1	20 060 210 0	49.0	5
00 938 675 0	52.0	11	00 942 271 0	108.0	13	00 945 485 0	14.0	5	00 953 398 0	20.0	1	20 060 210 0	49.0	10
00 938 831 0	25.0	6	00 942 272 0	108.0	16	00 945 487 0	15.0	3	00 953 485 0	20.0	1	20 060 233 0	56.0	7
00 938 831 0	136.0	29	00 942 458 1	109.0	3	00 945 487 0	16.0	6	00 953 486 0	20.0	1	20 060 243 3	106.0	1
00 938 833 0	25.0	10	00 945 000 0	14.0	1	00 945 488 0	14.0	20	00 953 823 0	13.0	23	20 060 245 2	106.0	1
00 938 892 1	34.0	2	00 945 012 0	14.0	2	00 945 488 0	15.0	8	00 953 943 0	12.0	20	20 060 246 0	106.0	5
00 938 892 1	35.0	14	00 945 014 0	14.0	11	00 945 504 0	15.0	15	00 953 979 0	13.0	14	20 060 339 0	93.0	17
00 938 892 1	112.0	10	00 945 037 1	15.0	9	00 945 518 0	14.0	8	00 953 979 0	17.0	45	20 060 340 0	93.0	16
00 938 933 0	36.0	4	00 945 057 1	15.0	14	00 949 229 0	78.0	48	00 955 445 0	78.0	22	20 060 346 0	91.0	21
00 938 933 0	111.0	8	00 945 067 1	15.0	6	00 949 229 0	79.0	48	00 955 445 0	79.0	22	20 060 364 1	3.0	14
00 938 944 0	105.0	20	00 945 068 3	15.0	5	00 952 267 0	13.0	24	00 955 453 0	78.0	28	20 060 364 1	124.0	1
00 939 100 4	108.0	14	00 945 083 0	14.0	4	00 952 271 0	13.0	25	00 955 453 0	79.0	28	20 060 493 1	72.0	7
00 939 125 1	108.0	15	00 945 083 0	16.0	25	00 952 311 0	12.0	26	00 955 458 0	78.0	40	20 060 502 1	72.0	2
00 939 145 1	109.0	6	00 945 084 0	14.0	3	00 952 311 0	13.0	29	00 955 458 0	79.0	40	20 060 505 1	48.0	9
00 939 194 1	109.0	10	00 945 084 0	16.0	26	00 952 335 1	13.0	28	00 956 269 0	78.0	61	20 060 507 1	72.0	13
00 939 407 1	108.0	6	00 945 085 0	14.0	7	00 952 415 1	12.0	18	00 956 269 0	79.0	61	20 060 511 1	71.0	24
00 939 408 2	108.0	8	00 945 086 0	14.0	6	00 952 415 1	13.0	39	00 956 319 1	78.0	17	20 060 561 1	55.0	2
00 939 412 2	108.0	17	00 945 088 0	14.0	9	00 952 421 0	12.0	23	00 956 319 1	79.0	17	20 060 565 1	53.0	16
00 939 471 1	108.0	1	00 945 088 0	15.0	2	00 952 421 0	13.0	34	00 956 356 0	78.0	6	20 060 566 1	53.0	39
00 939 478 3	109.0	27	00 945 088 0	16.0	3	00 952 539 0	13.0	37	00 956 356 0	79.0	6	20 060 566 1	54.0	35
00 939 520 1	108.0	2	00 945 089 0	14.0	10	00 952 610 0	13.0	33	20 025 983 0	143.0	11	20 060 580 1	54.0	8
00 940 097 0	36.0	8	00 945 089 0	15.0	1	00 953 060 0	20.0	1	20 040 361 0	44.0	28	20 060 586 2	55.0	28
00 940 102 0	105.0	8	00 945 089 0	16.0	2	00 953 097 1	25.0	1	20 040 361 0	45.0	24	20 060 625 2	44.0	1
00 940 198 1	112.0	16	00 945 104 0	15.0	16	00 953 097 1	136.0	25	20 040 361 0	50.0	40	20 060 628 3	44.0	1
00 940 349 1	36.0	10	00 945 104 0	16.0	7	00 953 125 0	20.0	1	20 053 605 0	120.0	6	20 060 636 4	38.0	14

ID-NR. ID-NO.	TAFEL DIAG.	POS. POS.	ID-NR. ID-NO.	TAFEL DIAG.	POS. POS.	ID-NR. ID-NO.	TAFEL DIAG.	POS. POS.	ID-NR. ID-NO.	TAFEL DIAG.	POS. POS.	ID-NR. ID-NO.	TAFEL DIAG.	POS. POS.
20 060 641 1	40.0	6	20 061 243 9	6.0	1	20 061 567 1	107.0	10	20 062 272 1	49.0	3	20 062 601 0	2.0	47
20 060 657 0	45.0	8	20 061 244 0	71.0	3	20 061 568 1	107.0	10	20 062 272 1	49.0	8	20 062 635 0	50.0	33
20 060 659 1	40.0	24	20 061 269 0	6.0	14	20 061 571 0	9.0	18	20 062 273 1	49.0	4	20 062 636 0	50.0	33
20 060 665 0	43.0	23	20 061 311 1	86.0	11	20 061 572 0	9.0	7	20 062 273 1	49.0	9	20 062 702 1	107.0	14
20 060 665 0	44.0	17	20 061 313 0	54.0	43	20 061 580 1	112.0	13	20 062 277 0	38.0	26	20 062 712 1	38.0	54
20 060 665 0	45.0	13	20 061 318 0	56.0	4	20 061 611 0	26.0	47	20 062 278 0	38.0	50	20 062 766 0	31.0	32
20 060 675 1	44.0	3	20 061 324 0	56.0	20	20 061 612 1	111.0	14	20 062 279 0	38.0	50	20 062 766 0	32.0	32
20 060 753 2	71.0	12	20 061 327 0	30.0	47	20 061 620 2	23.0	12	20 062 341 2	43.0	22	20 062 767 0	32.0	33
20 060 755 0	6.0	19	20 061 330 0	30.0	48	20 061 676 0	81.0	28	20 062 341 2	43.0	48	20 062 768 0	31.0	33
20 060 761 0	27.0	11	20 061 331 3	30.0	45	20 061 690 1	107.0	8	20 062 341 2	44.0	7	20 062 773 0	107.0	23
20 060 762 0	27.0	13	20 061 336 0	38.0	21	20 061 756 1	135.0	40	20 062 343 2	43.0	22	20 062 774 0	107.0	23
20 060 766 1	27.0	25	20 061 337 0	38.0	21	20 061 782 0	135.0	39	20 062 343 2	43.0	48	20 062 782 2	52.0	33
20 060 767 0	23.0	31	20 061 344 2	8.0	3	20 061 783 0	135.0	42	20 062 343 2	44.0	7	20 062 783 1	52.0	13
20 060 790 1	75.0	7	20 061 346 2	8.0	3	20 061 786 0	83.0	20	20 062 346 0	43.0	19	20 062 785 0	55.0	19
20 060 811 0	69.0	10	20 061 350 2	31.0	43	20 061 954 0	83.0	21	20 062 346 0	44.0	10	20 062 787 1	54.0	42
20 060 814 1	69.0	8	20 061 350 2	32.0	43	20 062 030 1	49.0	17	20 062 346 0	50.0	23	20 062 787 1	55.0	21
20 060 815 0	69.0	8	20 061 362 0	46.0	23	20 062 030 1	49.0	23	20 062 347 1	50.0	24	20 062 896 0	83.0	24
20 060 816 0	69.0	1	20 061 394 2	40.0	38	20 062 049 2	46.0	29	20 062 348 0	43.0	19	20 062 897 0	83.0	10
20 060 818 1	69.0	1	20 061 396 1	40.0	31	20 062 052 1	104.0	22	20 062 348 0	44.0	10	20 062 923 0	120.0	18
20 060 832 0	69.0	9	20 061 404 0	8.0	21	20 062 067 1	39.0	14	20 062 348 0	50.0	23	20 062 923 0	131.0	10
20 060 842 0	50.0	27	20 061 405 1	42.0	5	20 062 068 0	93.0	11	20 062 349 1	50.0	24	20 062 924 0	120.0	19
20 060 843 0	50.0	27	20 061 405 1	46.0	7	20 062 069 0	93.0	15	20 062 351 1	50.0	32	20 062 924 0	131.0	11
20 060 846 4	107.0	11	20 061 416 0	66.0	64	20 062 075 0	48.0	22	20 062 352 1	50.0	32	20 063 057 0	41.0	14
20 060 849 2	107.0	11	20 061 418 1	66.0	63	20 062 091 1	50.0	31	20 062 421 0	54.0	47	20 063 067 1	49.0	16
20 060 892 1	8.0	9	20 061 419 0	66.0	8	20 062 094 1	30.0	19	20 062 448 0	112.0	37	20 063 067 1	49.0	22
20 060 895 1	68.0	20	20 061 450 1	26.0	42	20 062 097 1	40.0	21	20 062 474 0	59.0	24	20 063 068 0	49.0	1
20 060 895 1	69.0	6	20 061 469 0	53.0	32	20 062 108 0	30.0	14	20 062 475 0	60.0	14	20 063 068 0	49.0	6
20 060 900 1	86.0	7	20 061 499 1	50.0	25	20 062 109 0	56.0	3	20 062 475 0	140.0	8	20 063 076 0	41.0	15
20 060 909 0	67.0	4	20 061 500 1	50.0	25	20 062 113 0	39.0	15	20 062 476 0	59.0	20	20 063 153 7	40.0	1
20 060 920 0	101.0	22	20 061 508 6	68.0	23	20 062 116 1	19.0	5	20 062 480 0	59.0	16	20 063 156 7	40.0	1
20 060 954 2	14.0	32	20 061 509 4	68.0	23	20 062 153 0	71.0	19	20 062 486 9	59.0	1	20 063 167 1	44.0	27
20 061 036 1	9.0	38	20 061 511 0	101.0	21	20 062 153 0	73.0	4	20 062 527 0	74.0	6	20 063 167 1	50.0	6
20 061 109 0	17.0	11	20 061 512 0	68.0	31	20 062 158 2	74.0	3	20 062 535 1	40.0	17	20 063 169 2	43.0	33
20 061 114 4	31.0	28	20 061 535 0	54.0	12	20 062 159 2	74.0	3	20 062 536 1	40.0	17	20 063 169 2	50.0	37
20 061 114 4	32.0	28	20 061 538 0	38.0	46	20 062 162 1	60.0	3	20 062 562 0	38.0	70	20 063 172 1	43.0	42
20 061 114 4	134.0	3	20 061 546 6	2.0	41	20 062 164 0	74.0	2	20 062 578 1	67.0	46	20 063 173 0	43.0	27
20 061 133 3	72.0	17	20 061 557 0	9.0	9	20 062 197 1	52.0	31	20 062 580 0	48.0	1	20 063 173 0	44.0	21
20 061 133 3	73.0	6	20 061 560 1	50.0	17	20 062 221 0	38.0	52	20 062 586 0	120.0	7	20 063 173 0	45.0	17
20 061 205 0	55.0	3	20 061 564 0	69.0	12	20 062 222 1	38.0	51	20 062 586 0	131.0	6	20 063 173 0	50.0	8
20 061 217 1	74.0	21	20 061 566 0	50.0	15	20 062 268 2	135.0	21	20 062 588 1	2.0	43	20 063 175 0	74.0	17

ID-NR. ID-NO.	TAFEL DIAG.	POS. POS.	ID-NR. ID-NO.	TAFEL DIAG.	POS. POS.	ID-NR. ID-NO.	TAFEL DIAG.	POS. POS.	ID-NR. ID-NO.	TAFEL DIAG.	POS. POS.	ID-NR. ID-NO.	TAFEL DIAG.	POS. POS.
20 063 177 0	75.0	15	20 064 211 0	44.0	12	20 066 428 0	66.0	69	20 080 240 0	142.0	4	20 081 938 0	98.0	29
20 063 179 0	42.0	30	20 064 541 2	38.0	7	20 066 539 0	10.0	11	20 080 240 0	142.0	6	20 081 938 0	98.0	35
20 063 180 0	42.0	8	20 064 647 1	43.0	51	20 066 702 0	44.0	32	20 080 240 0	143.0	18	20 081 938 0	132.0	34
20 063 181 0	42.0	32	20 064 647 1	44.0	38	20 066 772 0	56.0	27	20 080 241 0	98.0	5	20 081 940 0	98.0	26
20 063 182 0	42.0	14	20 064 647 1	50.0	42	20 066 785 1	68.0	20	20 080 241 0	98.0	8	20 081 941 0	98.0	21
20 063 183 0	42.0	4	20 064 757 0	71.0	13	20 066 785 1	69.0	6	20 080 241 0	98.0	20	20 081 960 0	141.0	35
20 063 187 9	2.0	29	20 064 825 0	49.0	34	20 067 022 0	66.0	18	20 080 241 0	98.0	25	20 081 961 0	98.0	4
20 063 192 0	71.0	23	20 065 007 0	133.0	1	20 067 033 1	31.0	28	20 080 241 0	98.0	28	20 081 977 0	98.0	25
20 063 256 0	8.0	2	20 065 008 0	133.0	8	20 067 033 1	32.0	28	20 080 241 0	98.0	32	20 081 979 0	98.0	5
20 063 332 1	43.0	11	20 065 015 0	133.0	38	20 067 197 2	112.0	45	20 080 241 0	98.0	33	20 081 979 0	98.0	20
20 063 333 1	43.0	15	20 065 016 0	133.0	35	20 067 387 0	10.0	9	20 080 241 0	98.0	34	20 081 994 0	98.0	13
20 063 388 0	48.0	19	20 065 017 0	133.0	37	20 067 450 1	10.0	8	20 080 241 0	98.0	44	20 081 995 0	98.0	22
20 063 389 0	48.0	20	20 065 018 0	133.0	34	20 067 451 1	10.0	10	20 080 241 0	98.0	49	20 082 103 0	98.0	2
20 063 407 0	59.0	17	20 065 019 0	133.0	32	20 067 501 0	136.0	19	20 080 241 0	98.0	51	20 082 103 0	98.0	43
20 063 410 0	60.0	11	20 065 020 1	2.0	4	20 067 504 1	136.0	22	20 080 241 0	141.0	21	20 082 103 0	141.0	23
20 063 410 0	140.0	12	20 065 117 0	49.0	18	20 067 505 1	136.0	30	20 080 241 0	141.0	34	20 082 103 0	141.0	32
20 063 430 1	43.0	34	20 065 117 0	49.0	24	20 067 650 3	18.0	1	20 080 241 0	141.0	39	20 082 103 0	141.0	38
20 063 457 1	38.0	6	20 065 163 1	38.0	34	20 067 653 1	18.0	18	20 080 241 0	142.0	8	20 082 103 0	143.0	18
20 063 539 0	43.0	49	20 065 163 1	40.0	30	20 067 691 1	63.0	10	20 080 241 0	142.0	9	20 082 108 0	98.0	8
20 063 540 0	43.0	49	20 065 163 1	43.0	38	20 067 878 0	38.0	37	20 080 241 0	143.0	16	20 082 108 0	98.0	31
20 063 751 0	59.0	23	20 065 163 1	45.0	30	20 068 020 0	30.0	42	20 080 753 0	141.0	32	20 082 108 0	98.0	44
20 063 753 0	8.0	15	20 065 183 0	43.0	37	20 068 230 0	8.0	12	20 080 778 0	141.0	34	20 082 108 0	98.0	49
20 063 798 0	59.0	47	20 065 235 0	59.0	22	20 068 232 0	8.0	12	20 080 778 0	141.0	39	20 082 108 0	98.0	51
20 063 801 0	59.0	48	20 065 243 0	59.0	12	20 068 618 0	71.0	33	20 080 779 0	143.0	21	20 082 108 0	141.0	21
20 063 802 0	59.0	49	20 065 379 2	140.0	1	20 068 641 0	71.0	38	20 080 780 0	143.0	20	20 082 108 0	141.0	34
20 064 044 0	31.0	2	20 065 405 0	31.0	47	20 068 756 0	46.0	25	20 080 781 0	143.0	20	20 082 108 0	141.0	39
20 064 045 1	31.0	3	20 065 405 0	32.0	47	20 069 032 0	49.0	35	20 080 781 0	143.0	21	20 082 108 0	143.0	16
20 064 046 0	132.0	14	20 065 760 0	22.0	39	20 069 071 0	136.0	16	20 080 783 0	141.0	34	20 082 188 0	141.0	25
20 064 047 1	32.0	3	20 065 767 0	22.0	40	20 069 141 0	136.0	15	20 080 783 0	141.0	39	20 082 188 0	141.0	36
20 064 048 0	32.0	2	20 065 770 0	30.0	27	20 069 641 0	40.0	28	20 081 439 0	141.0	32	20 082 188 0	141.0	40
20 064 049 0	132.0	15	20 065 829 1	43.0	39	20 069 740 2	140.0	4	20 081 439 0	141.0	38	20 082 247 0	141.0	33
20 064 050 0	132.0	13	20 065 874 1	74.0	20	20 069 824 0	22.0	34	20 081 731 0	128.0	4	20 082 249 0	98.0	24
20 064 065 0	132.0	1	20 065 878 0	49.0	5	20 080 238 0	139.0	21	20 081 731 0	129.0	11	20 082 255 0	98.0	7
20 064 082 0	132.0	16	20 065 878 0	49.0	10	20 080 240 0	98.0	43	20 081 774 0	98.0	11	20 082 255 0	141.0	22
20 064 099 0	31.0	5	20 065 893 0	74.0	5	20 080 240 0	98.0	46	20 081 780 0	98.0	11	20 082 255 0	143.0	17
20 064 099 0	32.0	5	20 065 895 0	74.0	5	20 080 240 0	98.0	52	20 081 785 0	98.0	11	20 082 257 0	98.0	45
20 064 132 0	132.0	9	20 066 068 1	39.0	2	20 080 240 0	139.0	21	20 081 786 0	98.0	11	20 082 257 0	141.0	24
20 064 134 0	132.0	10	20 066 072 0	73.0	4	20 080 240 0	141.0	23	20 081 815 0	98.0	10	20 082 257 0	143.0	19
20 064 135 0	132.0	7	20 066 418 0	30.0	46	20 080 240 0	141.0	32	20 081 824 0	98.0	58	20 082 258 0	98.0	42
20 064 211 0	43.0	17	20 066 427 0	66.0	70	20 080 240 0	141.0	38	20 081 891 0	98.0	2	20 082 315 0	98.0	8

ID-NR. ID-NO.	TAFEL DIAG.	POS. POS.	ID-NR. ID-NO.	TAFEL DIAG.	POS. POS.	ID-NR. ID-NO.	TAFEL DIAG.	POS. POS.	ID-NR. ID-NO.	TAFEL DIAG.	POS. POS.	ID-NR. ID-NO.	TAFEL DIAG.	POS. POS.
20 082 315 0	98.0	44	20 082 730 0	139.0	19	20 085 496 0	98.0	40	20 087 355 0	98.0	50	20 088 496 0	131.0	18
20 082 315 0	98.0	49	20 082 747 0	139.0	22	20 085 509 0	120.0	4	20 087 551 0	100.0	39	20 088 555 0	101.0	19
20 082 315 0	98.0	51	20 082 747 0	141.0	44	20 085 509 0	131.0	1	20 087 640 0	139.0	23	20 088 785 0	130.0	1
20 082 315 0	141.0	21	20 082 748 0	141.0	46	20 085 537 1	96.0	1	20 087 643 0	139.0	17	20 089 034 0	98.0	6
20 082 315 0	143.0	16	20 082 809 0	141.0	17	20 085 539 0	143.0	5	20 087 645 0	139.0	23	20 089 171 0	142.0	1
20 082 322 0	98.0	43	20 082 820 0	100.0	29	20 085 783 0	139.0	13	20 087 652 0	139.0	23	20 089 245 0	141.0	1
20 082 322 0	98.0	46	20 083 167 0	98.0	56	20 085 818 1	141.0	37	20 087 657 0	139.0	23	20 089 299 1	109.0	34
20 082 322 0	98.0	52	20 083 662 1	141.0	47	20 085 819 1	141.0	31	20 087 662 0	139.0	23	20 089 391 2	98.0	1
20 082 322 0	141.0	23	20 083 700 0	98.0	27	20 085 871 5	141.0	41	20 087 663 0	139.0	23	20 221 281 0	46.0	42
20 082 322 0	143.0	18	20 083 700 0	142.0	10	20 086 057 0	129.0	1	20 087 676 0	139.0	14	20 242 981 2	53.0	18
20 082 369 3	132.0	25	20 083 737 0	141.0	43	20 086 200 0	100.0	25	20 087 714 3	139.0	12	20 256 734 0	120.0	23
20 082 370 3	122.0	11	20 083 763 0	120.0	22	20 086 200 0	120.0	29	20 087 751 1	139.0	10	20 256 734 0	131.0	29
20 082 512 0	98.0	25	20 083 832 0	69.0	32	20 086 200 0	131.0	27	20 087 786 0	34.0	5	20 260 029 0	22.0	17
20 082 516 0	98.0	5	20 083 832 0	100.0	40	20 086 229 0	129.0	14	20 087 786 0	35.0	9	20 260 030 0	22.0	18
20 082 516 0	98.0	20	20 083 873 0	141.0	15	20 086 230 0	2.0	57	20 087 805 0	139.0	24	20 260 055 2	135.0	36
20 082 519 0	98.0	43	20 083 875 0	141.0	11	20 086 352 0	100.0	49	20 087 853 0	121.0	7	20 260 059 1	135.0	32
20 082 519 0	98.0	46	20 083 876 0	141.0	12	20 086 352 0	143.0	13	20 087 866 2	143.0	7	20 260 066 1	136.0	4
20 082 519 0	98.0	52	20 083 877 0	141.0	13	20 086 431 0	129.0	1	20 087 893 0	142.0	5	20 260 074 0	136.0	8
20 082 519 0	141.0	23	20 084 086 0	143.0	15	20 086 746 0	101.0	4	20 087 910 1	100.0	53	20 260 078 1	136.0	18
20 082 519 0	143.0	18	20 084 168 0	97.0	6	20 086 747 2	129.0	2	20 088 110 0	139.0	21	20 260 086 0	136.0	31
20 082 522 0	98.0	8	20 084 553 0	141.0	19	20 086 748 4	129.0	4	20 088 140 0	100.0	55	20 260 097 0	136.0	21
20 082 522 0	98.0	44	20 084 554 0	139.0	15	20 086 749 2	129.0	3	20 088 199 0	121.0	5	20 260 104 3	136.0	6
20 082 522 0	98.0	49	20 084 643 0	100.0	46	20 086 750 1	129.0	13	20 088 237 0	127.0	2	20 260 106 0	135.0	28
20 082 522 0	98.0	51	20 084 649 0	141.0	48	20 086 759 0	128.0	3	20 088 264 0	128.0	1	20 260 110 0	135.0	25
20 082 522 0	141.0	21	20 084 673 0	141.0	45	20 086 759 0	129.0	10	20 088 265 0	128.0	2	20 260 113 4	135.0	23
20 082 522 0	143.0	16	20 084 721 0	102.0	9	20 086 794 2	132.0	31	20 088 267 0	128.0	1	20 260 118 0	135.0	44
20 082 568 0	122.0	9	20 084 868 0	120.0	24	20 086 806 0	142.0	2	20 088 298 0	139.0	22	20 260 120 0	135.0	11
20 082 569 1	97.0	7	20 084 868 0	131.0	31	20 086 843 0	129.0	7	20 088 298 0	141.0	44	20 260 121 0	135.0	9
20 082 569 1	122.0	10	20 084 983 1	141.0	16	20 086 868 0	131.0	23	20 088 299 0	139.0	22	20 260 122 1	135.0	5
20 082 571 1	122.0	5	20 085 156 0	120.0	1	20 086 886 1	100.0	42	20 088 301 0	141.0	47	20 260 125 0	135.0	16
20 082 571 1	132.0	37	20 085 180 0	98.0	28	20 086 926 3	97.0	1	20 088 302 0	141.0	47	20 260 432 0	39.0	12
20 082 572 1	100.0	54	20 085 180 0	98.0	32	20 086 933 0	128.0	5	20 088 361 0	127.0	1	20 260 620 0	10.0	1
20 082 572 1	122.0	4	20 085 180 0	98.0	33	20 086 933 0	129.0	12	20 088 487 0	120.0	3	20 260 627 0	18.0	11
20 082 572 1	132.0	36	20 085 181 0	98.0	28	20 086 948 1	122.0	1	20 088 488 0	120.0	5	20 260 628 0	18.0	10
20 082 576 0	122.0	6	20 085 181 0	98.0	32	20 086 950 0	122.0	8	20 088 490 0	131.0	22	20 260 675 2	42.0	12
20 082 593 1	97.0	9	20 085 181 0	98.0	33	20 087 098 0	141.0	20	20 088 491 0	131.0	20	20 260 679 0	42.0	25
20 082 605 0	98.0	2	20 085 183 0	97.0	2	20 087 245 0	96.0	15	20 088 492 0	131.0	19	20 260 774 1	17.0	32
20 082 605 0	139.0	21	20 085 183 0	132.0	34	20 087 247 0	96.0	15	20 088 495 0	120.0	2	20 260 817 0	17.0	46
20 082 700 0	143.0	15	20 085 246 0	141.0	38	20 087 354 1	96.0	15	20 088 495 0	131.0	18	20 260 873 0	24.0	11
20 082 730 0	139.0	18	20 085 495 0	98.0	41	20 087 355 0	98.0	9	20 088 496 0	120.0	2	20 260 874 0	24.0	15

ID-NR. ID-NO.	TAFEL DIAG.	POS. POS.	ID-NR. ID-NO.	TAFEL DIAG.	POS. POS.	ID-NR. ID-NO.	TAFEL DIAG.	POS. POS.	ID-NR. ID-NO.	TAFEL DIAG.	POS. POS.	ID-NR. ID-NO.	TAFEL DIAG.	POS. POS.
20 260 880 0	24.0	19	20 264 638 0	107.0	17	20 267 948 1	94.0	21	20 460 131 0	93.0	9	20 461 116 2	105.0	2
20 260 936 2	59.0	51	20 264 890 0	52.0	12	20 267 972 1	2.0	52	20 460 132 0	93.0	10	20 461 132 0	105.0	26
20 261 174 0	27.0	15	20 264 909 0	50.0	44	20 267 974 0	87.0	4	20 460 133 0	93.0	14	20 461 147 5	105.0	1
20 261 274 1	71.0	43	20 264 920 1	67.0	11	20 267 994 1	121.0	10	20 460 134 2	89.0	10	20 461 151 0	39.0	6
20 261 282 2	39.0	1	20 265 684 0	46.0	34	20 268 022 0	65.0	19	20 460 135 2	89.0	9	20 461 152 0	39.0	20
20 261 321 1	43.0	1	20 265 686 0	46.0	35	20 268 254 0	68.0	46	20 460 136 0	89.0	6	20 461 153 0	39.0	20
20 261 322 1	43.0	1	20 266 509 5	22.0	1	20 268 254 0	84.0	24	20 460 137 0	89.0	5	20 461 154 0	39.0	6
20 261 334 1	71.0	46	20 266 653 0	33.0	2	20 268 479 0	62.0	18	20 460 140 0	84.0	1	20 461 155 5	105.0	1
20 261 346 0	24.0	24	20 266 868 0	53.0	13	20 268 558 1	55.0	31	20 460 141 0	84.0	12	20 461 183 2	105.0	2
20 261 371 0	59.0	21	20 266 962 0	52.0	18	20 268 627 0	49.0	15	20 460 157 0	83.0	3	20 461 230 0	68.0	30
20 261 382 0	24.0	1	20 267 397 1	65.0	7	20 269 004 0	53.0	24	20 460 158 1	84.0	3	20 461 342 1	107.0	24
20 261 402 1	66.0	10	20 267 399 1	31.0	15	20 269 062 0	63.0	7	20 460 161 0	92.0	5	20 461 354 0	105.0	32
20 261 405 1	66.0	15	20 267 399 1	32.0	15	20 269 160 0	62.0	1	20 460 162 0	92.0	6	20 461 356 0	105.0	32
20 261 768 0	26.0	36	20 267 408 1	65.0	1	20 269 377 1	65.0	3	20 460 163 0	91.0	22	20 461 464 0	68.0	10
20 262 134 0	31.0	48	20 267 423 0	97.0	23	20 269 442 0	121.0	8	20 460 164 1	91.0	9	20 461 504 0	63.0	9
20 262 134 0	32.0	48	20 267 425 1	63.0	3	20 269 444 0	121.0	8	20 460 166 0	91.0	10	20 461 568 0	101.0	5
20 262 205 1	24.0	34	20 267 563 2	40.0	12	20 269 542 1	58.0	1	20 460 167 0	91.0	11	20 461 570 0	101.0	33
20 262 206 1	24.0	33	20 267 572 0	65.0	10	20 269 544 0	59.0	36	20 460 168 0	91.0	12	20 461 571 0	101.0	6
20 262 207 0	24.0	36	20 267 654 2	23.0	22	20 269 561 0	23.0	16	20 460 173 0	104.0	1	20 461 612 0	48.0	2
20 262 209 1	24.0	2	20 267 655 4	23.0	34	20 269 588 0	39.0	2	20 460 188 0	122.0	12	20 462 260 1	83.0	48
20 262 301 0	19.0	3	20 267 735 1	90.0	2	20 269 719 0	136.0	10	20 460 194 0	132.0	27	20 462 261 1	82.0	23
20 262 428 0	31.0	7	20 267 736 0	92.0	3	20 269 722 2	136.0	11	20 460 641 0	133.0	50	20 462 263 0	82.0	22
20 262 428 0	32.0	7	20 267 750 0	89.0	2	20 269 822 0	38.0	12	20 460 642 0	133.0	55	20 462 434 1	22.0	41
20 262 456 0	59.0	54	20 267 751 0	89.0	3	20 269 822 0	40.0	33	20 460 644 0	133.0	54	20 462 454 0	142.0	12
20 262 484 0	61.0	15	20 267 752 0	93.0	2	20 269 823 0	40.0	35	20 460 650 1	105.0	17	20 462 771 0	41.0	1
20 262 613 0	66.0	20	20 267 754 0	93.0	3	20 269 823 0	45.0	32	20 460 652 0	133.0	33	20 463 277 0	143.0	8
20 263 391 0	46.0	11	20 267 768 0	91.0	2	20 269 873 1	107.0	31	20 460 679 0	81.0	14	20 463 578 1	22.0	11
20 263 453 0	61.0	1	20 267 769 0	91.0	3	20 269 881 0	105.0	26	20 460 701 0	17.0	12	20 463 586 1	22.0	10
20 263 465 0	85.0	5	20 267 778 0	90.0	3	20 269 884 0	105.0	21	20 460 702 0	17.0	9	20 463 658 1	45.0	23
20 263 629 0	100.0	38	20 267 799 0	91.0	5	20 269 911 0	41.0	10	20 460 764 0	106.0	5	20 463 747 0	143.0	9
20 263 633 0	81.0	15	20 267 805 0	121.0	6	20 269 940 0	2.0	58	20 460 840 0	69.0	28	20 463 748 0	49.0	7
20 264 017 0	67.0	28	20 267 806 0	121.0	6	20 277 997 0	31.0	12	20 460 841 1	105.0	19	20 463 808 0	49.0	14
20 264 056 3	31.0	11	20 267 808 0	94.0	42	20 277 997 0	32.0	12	20 460 843 0	69.0	27	20 463 815 0	49.0	2
20 264 056 3	32.0	11	20 267 810 3	94.0	35	20 424 464 1	141.0	5	20 460 844 0	69.0	31	20 464 443 0	68.0	29
20 264 156 1	46.0	8	20 267 815 0	94.0	24	20 430 830 0	17.0	48	20 460 853 0	94.0	13	20 464 524 1	120.0	25
20 264 287 0	60.0	15	20 267 836 0	104.0	10	20 430 830 0	81.0	42	20 460 854 2	94.0	14	20 464 524 1	131.0	30
20 264 289 0	60.0	17	20 267 853 0	96.0	10	20 430 830 0	133.0	24	20 460 936 2	105.0	19	20 464 654 0	22.0	2
20 264 493 0	49.0	27	20 267 879 0	68.0	43	20 460 064 0	132.0	26	20 460 955 1	105.0	17	20 464 889 0	107.0	30
20 264 494 0	49.0	33	20 267 916 0	45.0	33	20 460 110 3	96.0	14	20 460 975 1	11.0	10	20 465 206 0	28.0	2
20 264 543 0	52.0	34	20 267 948 0	68.0	41	20 460 125 4	6.0	18	20 460 977 1	11.0	12	20 465 206 0	28.0	6

ID-NR. ID-NO.	TAFEL DIAG.	POS. POS.	ID-NR. ID-NO.	TAFEL DIAG.	POS. POS.	ID-NR. ID-NO.	TAFEL DIAG.	POS. POS.	ID-NR. ID-NO.	TAFEL DIAG.	POS. POS.	ID-NR. ID-NO.	TAFEL DIAG.	POS. POS.
20 465 208 0	28.0	3	20 660 365 1	46.0	16	21 001 159 0	143.0	10	27 000 014 0	89.0	14	27 002 891 0	13.0	27
20 465 208 0	28.0	7	20 660 373 0	46.0	21	21 003 231 0	38.0	64	27 000 107 0	105.0	20	27 002 997 0	12.0	17
20 465 216 1	28.0	1	20 660 493 0	31.0	38	21 003 231 0	40.0	40	27 000 332 0	84.0	7	27 002 998 0	12.0	12
20 465 246 1	28.0	5	20 660 493 0	32.0	38	21 003 239 0	38.0	18	27 000 461 0	92.0	7	27 003 357 0	93.0	27
20 465 624 0	29.0	3	20 660 793 0	55.0	39	21 003 241 0	38.0	18	27 000 505 1	22.0	8	27 003 853 0	93.0	18
20 465 624 0	29.0	6	20 660 905 0	30.0	24	21 003 719 0	53.0	1	27 000 603 0	16.0	10	27 003 973 0	109.0	9
20 465 914 0	29.0	2	20 661 111 0	131.0	34	21 004 346 0	139.0	1	27 000 603 0	17.0	13	27 003 989 0	83.0	34
20 465 914 0	29.0	5	20 661 225 0	22.0	14	21 004 578 0	31.0	1	27 000 605 0	83.0	13	27 004 009 0	99.0	23
20 465 922 0	29.0	1	20 661 226 0	22.0	13	21 004 743 0	32.0	1	27 000 608 1	109.0	18	27 004 009 0	135.0	12
20 465 925 0	29.0	4	20 661 229 1	22.0	12	21 004 815 1	30.0	8	27 000 609 0	83.0	5	27 004 012 0	83.0	40
20 467 662 0	101.0	36	20 661 231 2	22.0	20	21 004 829 0	3.0	1	27 000 648 0	23.0	5	27 004 012 0	84.0	29
20 467 732 0	24.0	26	20 661 269 1	82.0	25	21 005 271 0	64.0	4	27 000 662 0	90.0	21	27 004 012 0	90.0	16
20 467 734 0	24.0	27	20 661 473 0	26.0	18	21 006 377 0	141.0	14	27 000 906 0	78.0	2	27 004 012 0	133.0	43
20 468 727 0	67.0	29	20 661 860 0	82.0	4	21 006 429 0	55.0	33	27 000 906 0	79.0	2	27 004 028 0	82.0	17
20 468 728 0	67.0	39	20 662 180 0	121.0	11	21 006 432 0	55.0	41	27 000 911 0	78.0	27	27 004 028 0	94.0	23
20 468 733 0	67.0	53	20 662 185 0	46.0	39	21 006 480 0	141.0	4	27 000 911 0	79.0	27	27 004 059 0	84.0	5
20 468 736 0	67.0	1	20 662 589 0	30.0	60	21 006 843 0	54.0	52	27 000 925 1	133.0	49	27 004 223 4	109.0	17
20 468 741 1	101.0	18	20 662 731 2	38.0	1	21 006 844 0	54.0	51	27 000 964 0	23.0	11	27 004 602 0	16.0	38
20 468 742 1	101.0	17	20 662 733 2	38.0	1	21 006 987 0	59.0	7	27 000 978 0	85.0	4	27 004 602 0	17.0	35
20 468 760 0	67.0	12	20 662 863 0	3.0	2	21 007 488 0	61.0	5	27 001 059 3	30.0	3	27 004 602 0	81.0	43
20 468 783 0	67.0	16	20 662 865 0	3.0	18	21 008 229 0	68.0	26	27 001 113 0	59.0	10	27 004 602 0	90.0	24
20 468 997 0	30.0	30	20 662 866 0	4.0	4	21 008 342 0	68.0	1	27 001 213 0	41.0	3	27 004 642 0	12.0	13
20 469 142 0	30.0	30	20 662 866 0	123.0	4	21 008 594 0	98.0	41	27 001 289 0	111.0	3	27 004 686 0	133.0	59
20 469 145 0	120.0	28	20 663 673 1	30.0	12	21 008 595 0	98.0	41	27 001 420 0	18.0	5	27 005 639 0	136.0	24
20 469 145 0	131.0	28	20 663 971 0	90.0	12	21 009 367 0	117.0	5	27 001 461 1	22.0	32	27 005 749 1	5.0	1
20 469 892 0	100.0	56	20 663 972 0	81.0	36	21 009 534 0	89.0	13	27 001 462 1	22.0	33	27 005 758 0	109.0	4
20 469 922 0	54.0	32	20 664 068 0	142.0	13	21 009 535 0	89.0	12	27 001 469 4	25.0	11	27 005 824 0	5.0	7
20 469 923 0	53.0	36	20 664 224 0	47.0	11	21 013 291 0	68.0	33	27 001 470 4	25.0	11	27 005 829 0	5.0	11
20 469 991 0	92.0	2	20 664 557 0	3.0	16	21 015 773 0	58.0	6	27 001 471 2	25.0	15	27 005 853 0	141.0	8
20 469 992 0	91.0	4	20 664 589 0	55.0	32	21 015 803 0	58.0	20	27 001 472 0	24.0	31	27 006 379 0	24.0	12
20 472 236 0	121.0	4	20 664 622 0	55.0	40	21 019 484 0	26.0	26	27 001 474 0	23.0	30	27 006 380 0	23.0	3
20 660 034 0	84.0	27	20 664 742 0	67.0	19	21 020 352 0	33.0	2	27 001 487 0	135.0	27	27 006 844 0	111.0	21
20 660 036 0	84.0	26	20 664 754 0	67.0	17	21 023 520 0	45.0	1	27 001 594 0	113.0	5	27 006 967 0	81.0	1
20 660 037 0	83.0	31	20 664 876 0	31.0	22	21 023 522 0	45.0	1	27 001 595 0	113.0	3	27 006 967 0	91.0	39
20 660 038 0	83.0	30	20 664 876 0	32.0	22	21 023 553 1	45.0	10	27 002 450 0	91.0	16	27 007 082 1	91.0	23
20 660 039 0	83.0	28	20 665 366 0	54.0	24	21 023 554 1	45.0	10	27 002 455 0	31.0	42	27 007 118 0	83.0	15
20 660 040 0	83.0	29	21 000 551 2	54.0	1	21 024 166 0	35.0	5	27 002 455 0	32.0	42	27 007 118 0	84.0	25
20 660 074 0	118.0	3	21 000 559 0	54.0	40	21 024 168 0	34.0	9	27 002 455 0	81.0	30	27 007 119 0	82.0	1
20 660 075 0	118.0	2	21 000 563 1	47.0	5	21 031 928 0	105.0	33	27 002 456 0	22.0	3	27 007 502 0	108.0	15
20 660 076 0	118.0	1	21 001 157 0	143.0	6	27 000 014 0	9.0	27	27 002 802 0	104.0	18	27 007 549 0	94.0	36

ID-NR. ID-NO.	TAFEL DIAG.	POS. POS.	ID-NR. ID-NO.	TAFEL DIAG.	POS. POS.	ID-NR. ID-NO.	TAFEL DIAG.	POS. POS.	ID-NR. ID-NO.	TAFEL DIAG.	POS. POS.	ID-NR. ID-NO.	TAFEL DIAG.	POS. POS.
27 007 828 0	133.0	58	27 012 586 0	13.0	26	27 013 877 0	13.0	12	27 018 663 0	5.0	15	27 021 090 1	112.0	5
27 008 278 1	93.0	20	27 012 676 1	91.0	45	27 013 895 0	13.0	2	27 018 663 0	126.0	16	27 021 091 0	34.0	8
27 008 857 0	12.0	10	27 012 912 0	76.0	19	27 013 901 0	13.0	3	27 018 665 0	126.0	2	27 021 091 0	35.0	4
27 008 876 1	22.0	7	27 012 954 0	138.0	4	27 013 902 0	13.0	4	27 018 667 0	126.0	8	27 021 091 0	112.0	8
27 009 558 0	81.0	1	27 012 985 0	34.0	1	27 013 904 0	13.0	17	27 018 670 0	126.0	3	27 021 201 0	109.0	13
27 009 710 0	94.0	6	27 012 985 0	35.0	11	27 014 247 0	94.0	32	27 018 687 0	82.0	17	27 021 260 0	109.0	12
27 009 788 0	68.0	14	27 013 096 3	87.0	7	27 014 326 0	84.0	15	27 018 687 0	94.0	23	27 021 339 0	109.0	14
27 009 788 0	69.0	21	27 013 096 3	88.0	17	27 014 439 0	108.0	7	27 018 688 0	82.0	17	27 021 399 2	109.0	21
27 009 836 1	22.0	7	27 013 207 0	78.0	31	27 014 489 0	84.0	17	27 018 688 0	94.0	23	27 021 458 1	138.0	1
27 009 855 0	81.0	41	27 013 207 0	79.0	31	27 014 576 0	108.0	3	27 018 734 0	94.0	39	27 021 491 0	90.0	9
27 010 484 0	82.0	17	27 013 218 0	78.0	29	27 014 941 0	94.0	39	27 018 891 0	126.0	15	27 021 666 0	85.0	3
27 010 484 0	94.0	23	27 013 219 0	78.0	30	27 015 007 0	36.0	9	27 018 892 0	126.0	9	27 021 830 0	116.0	1
27 010 522 0	79.0	62	27 013 225 0	78.0	26	27 015 106 0	94.0	38	27 018 893 0	126.0	5	27 021 853 0	105.0	36
27 010 669 0	133.0	49	27 013 225 0	79.0	26	27 015 745 0	83.0	5	27 018 894 0	126.0	4	27 021 854 0	109.0	19
27 011 013 0	81.0	1	27 013 300 0	78.0	32	27 015 745 0	83.0	13	27 019 431 0	58.0	16	27 021 956 1	112.0	6
27 011 013 0	91.0	39	27 013 300 0	79.0	32	27 016 171 0	20.0	1	27 019 431 0	62.0	4	27 022 069 0	132.0	39
27 011 186 0	81.0	1	27 013 310 0	18.0	6	27 016 172 0	20.0	1	27 019 431 0	90.0	10	27 022 070 0	109.0	20
27 011 186 0	88.0	4	27 013 422 0	108.0	10	27 016 173 0	20.0	1	27 019 431 0	92.0	12	27 022 070 0	132.0	38
27 011 186 0	91.0	39	27 013 453 0	78.0	25	27 016 174 0	20.0	1	27 019 681 0	83.0	5	27 022 272 0	137.0	1
27 011 188 0	88.0	7	27 013 453 0	79.0	25	27 016 325 0	109.0	23	27 019 682 0	83.0	13	27 022 422 0	88.0	15
27 011 200 0	4.0	1	27 013 454 0	78.0	34	27 016 326 3	109.0	22	27 019 889 0	88.0	8	27 022 423 0	88.0	6
27 011 200 0	123.0	1	27 013 454 0	79.0	34	27 016 332 0	125.0	1	27 020 434 0	65.0	2	27 022 425 0	88.0	2
27 011 352 0	88.0	3	27 013 540 0	78.0	1	27 016 332 0	126.0	1	27 020 532 0	77.0	1	27 022 426 0	88.0	12
27 011 373 0	88.0	5	27 013 540 0	79.0	1	27 016 353 0	109.0	5	27 020 653 0	94.0	45	27 022 427 0	88.0	10
27 011 383 0	20.0	1	27 013 541 0	78.0	5	27 016 439 0	12.0	16	27 020 723 0	61.0	18	27 022 428 0	88.0	16
27 011 405 0	20.0	1	27 013 541 0	79.0	5	27 016 505 0	94.0	39	27 020 728 0	61.0	21	27 022 429 0	88.0	14
27 011 416 0	91.0	15	27 013 542 0	78.0	12	27 016 506 0	94.0	39	27 020 839 0	5.0	12	27 022 430 0	88.0	11
27 011 469 0	91.0	7	27 013 542 0	79.0	12	27 017 466 0	91.0	39	27 020 840 0	5.0	2	27 022 585 0	91.0	24
27 011 492 0	36.0	1	27 013 543 0	78.0	13	27 017 561 0	88.0	13	27 020 842 0	5.0	8	27 022 653 0	79.0	21
27 011 492 0	111.0	3	27 013 543 0	79.0	13	27 017 775 0	108.0	9	27 020 843 0	5.0	6	27 022 865 0	107.0	24
27 011 544 0	18.0	20	27 013 544 0	79.0	21	27 018 010 0	108.0	11	27 020 845 0	5.0	9	27 023 044 0	94.0	33
27 011 778 0	82.0	15	27 013 545 0	79.0	29	27 018 048 2	109.0	24	27 020 870 0	78.0	62	27 023 086 0	94.0	5
27 011 863 0	13.0	1	27 013 546 0	79.0	30	27 018 170 0	109.0	25	27 020 897 1	74.0	14	27 023 105 0	133.0	58
27 011 949 0	109.0	31	27 013 548 1	78.0	21	27 018 264 1	105.0	6	27 020 897 1	76.0	1	27 023 486 0	83.0	27
27 011 950 0	109.0	31	27 013 590 0	19.0	11	27 018 656 0	126.0	6	27 021 025 0	24.0	23	27 023 958 0	109.0	33
27 012 336 0	83.0	4	27 013 868 0	17.0	48	27 018 657 0	126.0	12	27 021 033 0	84.0	10	27 024 093 0	76.0	2
27 012 452 0	109.0	32	27 013 868 0	81.0	42	27 018 658 0	126.0	7	27 021 066 0	90.0	9	27 024 095 0	76.0	3
27 012 453 0	109.0	32	27 013 868 0	125.0	6	27 018 659 0	126.0	17	27 021 087 1	112.0	14	27 024 096 0	76.0	4
27 012 575 0	13.0	8	27 013 869 0	125.0	6	27 018 660 0	126.0	3	27 021 088 1	112.0	1	27 024 097 0	76.0	5
27 012 577 0	13.0	11	27 013 876 0	13.0	10	27 018 662 0	126.0	13	27 021 089 1	112.0	4	27 024 098 0	76.0	6

ID-NR. ID-NO.	TAFEL DIAG.	POS. POS.	ID-NR. ID-NO.	TAFEL DIAG.	POS. POS.	ID-NR. ID-NO.	TAFEL DIAG.	POS. POS.	ID-NR. ID-NO.	TAFEL DIAG.	POS. POS.	ID-NR. ID-NO.	TAFEL DIAG.	POS. POS.
27 024 100 0	76.0	16	90 000 110 0	23.0	7	90 001 297 0	73.0	16	90 002 601 0	107.0	29	90 003 938 0	32.0	31
27 024 217 0	109.0	29	90 000 113 0	96.0	17	90 001 380 0	33.0	6	90 002 604 0	36.0	6	90 003 938 0	117.0	6
27 024 305 0	94.0	39	90 000 113 0	116.0	10	90 001 380 0	111.0	17	90 002 604 0	111.0	9	90 003 991 0	91.0	36
27 025 226 0	118.0	4	90 000 121 0	2.0	19	90 001 386 0	38.0	45	90 002 611 0	33.0	5	90 003 991 0	92.0	17
27 025 801 0	138.0	2	90 000 121 0	18.0	3	90 001 391 0	12.0	11	90 002 622 0	68.0	47	90 004 040 0	76.0	18
27 025 803 0	138.0	3	90 000 121 0	24.0	17	90 001 391 0	13.0	5	90 002 635 0	113.0	9	90 004 072 0	90.0	17
27 025 804 0	138.0	4	90 000 121 0	55.0	45	90 001 461 0	42.0	3	90 002 672 0	87.0	5	90 004 110 0	43.0	12
27 026 204 0	114.0	3	90 000 121 0	65.0	9	90 001 550 0	90.0	13	90 002 672 0	94.0	40	90 004 123 0	90.0	9
27 026 205 0	114.0	4	90 000 121 0	69.0	14	90 001 577 0	84.0	21	90 002 686 0	140.0	5	90 004 140 0	76.0	10
27 026 206 0	114.0	2	90 000 121 0	100.0	58	90 001 577 0	96.0	18	90 002 725 0	63.0	1	90 004 161 0	90.0	9
27 026 207 0	114.0	5	90 000 123 0	53.0	42	90 001 577 0	116.0	4	90 002 779 0	76.0	18	90 004 226 0	34.0	12
27 026 208 0	114.0	6	90 000 125 0	94.0	2	90 001 577 0	143.0	22	90 002 797 0	90.0	7	90 004 226 0	35.0	1
27 026 830 0	82.0	5	90 000 126 0	94.0	3	90 001 646 0	46.0	44	90 002 803 0	111.0	20	90 004 226 0	67.0	13
27 027 149 0	81.0	31	90 000 129 0	40.0	29	90 001 648 0	39.0	3	90 002 838 0	23.0	2	90 004 289 0	17.0	52
27 027 206 0	109.0	35	90 000 167 0	94.0	3	90 001 687 0	49.0	11	90 002 958 0	129.0	9	90 004 289 0	81.0	35
27 027 206 0	117.0	10	90 000 254 0	27.0	33	90 001 820 0	129.0	8	90 002 965 0	65.0	5	90 004 433 0	17.0	47
27 027 557 0	61.0	22	90 000 337 0	2.0	27	90 001 849 0	107.0	28	90 003 016 0	69.0	30	90 004 476 0	66.0	71
27 027 803 0	90.0	9	90 000 337 0	19.0	10	90 001 852 0	131.0	26	90 003 031 0	97.0	13	90 004 494 0	62.0	36
27 028 023 0	108.0	18	90 000 340 0	30.0	44	90 001 868 0	96.0	16	90 003 052 0	82.0	11	90 004 591 0	55.0	4
27 028 746 0	133.0	27	90 000 352 0	8.0	16	90 001 870 0	13.0	9	90 003 052 0	113.0	10	90 090 470 4	68.0	45
27 028 747 0	133.0	30	90 000 373 0	71.0	1	90 001 879 0	90.0	14	90 003 071 0	94.0	40	90 100 010 0	143.0	12
27 028 748 0	133.0	28	90 000 374 0	71.0	2	90 001 887 0	71.0	39	90 003 094 0	75.0	9	90 100 068 0	53.0	6
27 028 749 0	133.0	29	90 000 374 0	72.0	32	90 001 893 0	73.0	19	90 003 121 0	17.0	51	90 100 094 0	81.0	1
27 029 086 0	82.0	5	90 000 375 0	71.0	2	90 001 953 0	49.0	12	90 003 121 0	81.0	37	90 100 094 0	88.0	5
27 029 086 0	138.0	3	90 000 375 0	72.0	32	90 002 000 0	26.0	13	90 003 121 0	133.0	57	90 100 094 0	88.0	12
27 100 271 0	3.0	15	90 000 375 0	73.0	20	90 002 030 0	8.0	1	90 003 144 0	62.0	26	90 100 094 0	88.0	15
27 100 272 0	3.0	9	90 000 428 0	27.0	34	90 002 030 0	69.0	13	90 003 164 0	76.0	16	90 100 094 0	90.0	9
27 100 374 0	81.0	40	90 000 461 0	121.0	16	90 002 049 0	65.0	14	90 003 164 0	76.0	17	90 100 094 0	91.0	39
27 100 374 0	125.0	2	90 000 466 0	54.0	15	90 002 197 0	50.0	43	90 003 340 0	93.0	20	90 100 096 0	88.0	2
27 100 374 0	133.0	25	90 000 470 0	32.0	10	90 002 249 0	58.0	2	90 003 373 0	22.0	4	90 100 096 0	88.0	6
27 100 607 0	117.0	9	90 000 477 0	83.0	32	90 002 289 0	4.0	2	90 003 556 0	94.0	37	90 100 116 0	96.0	20
27 100 687 0	113.0	14	90 000 501 0	30.0	13	90 002 289 0	123.0	2	90 003 609 0	81.0	35	90 100 143 0	58.0	19
27 100 688 0	113.0	13	90 000 504 0	72.0	31	90 002 401 0	99.0	12	90 003 643 0	84.0	30			
27 100 690 0	113.0	15	90 000 521 0	38.0	49	90 002 401 0	100.0	15	90 003 672 0	31.0	16			
27 100 965 0	135.0	24	90 000 521 0	49.0	13	90 002 522 0	69.0	25	90 003 672 0	32.0	13			
27 101 357 0	115.0	4	90 000 585 0	120.0	26	90 002 522 0	107.0	27	90 003 724 0	71.0	31			
27 101 358 0	115.0	5	90 000 585 0	131.0	33	90 002 540 0	54.0	54	90 003 746 0	2.0	38			
27 101 528 0	85.0	5	90 001 230 0	49.0	25	90 002 553 0	49.0	36	90 003 788 0	136.0	3			
90 000 022 0	67.0	55	90 001 236 0	38.0	45	90 002 555 0	15.0	22	90 003 809 0	60.0	16			
90 000 081 0	22.0	15	90 001 297 0	24.0	21	90 002 574 0	22.0	19	90 003 938 0	31.0	31			

Verwenden Sie nur

Original-KRONE-Ersatzteile !

Das gibt Sicherheit und spart Kosten !

Original-KRONE-Ersatzteile bieten die Garantie für höchste Verschleißfestigkeit , lange Lebensdauer und preiswerten Einkauf !

Sie bekommen bei Krone nur Materialien in einwandfreier Qualität und absolut passend für Ihre KRONE-Maschinen. Bei Verwendung von Original-KRONE-Ersatzteilen entspricht das Gerät in Funktion und Arbeitweise wieder der ursprünglichen Ausführung !

Imitationen und Kopien von Teilen, speziell auf dem Sektor Verschleißteile halten nicht das, was sie vom Aussehen vielleicht versprechen. Material-Qualität kann man schlecht optisch prüfen - daher größte Vorsicht bei Billigangeboten !

Darum lieber gleich

Original-KRONE-Ersatzteile !

Ersatzteil-Katalog auch auf CD-ROM erhältlich !

Use

KRONE original spare parts only !

This will increase operational reliability and help to save costs !

KRONE original spare parts give you the guarantee of maximum resistance to wear, long lifetime and low prices !

KRONE provides you with parts of first-rate quality which are perfectly suitable for your KRONE machine. By using KRONE original spare parts you can be sure that function and mode of operation are again as satisfactory as a new machine !

Imitations and copies of parts, in particular wear parts, are not as reliable as they seem to be ! The quality of material can hardly be checked with the eye - it is therefore not advisable to purchase imitation parts even if they are cheaper !

In any case it‘s better

to use Krone original spare parts

Spare parts list also available on CD-ROM !

N‘utiliser que

des pièces de rechange d‘origine KRONE !

Vous augmentez ainsi la sécurité de fonctionnement et vous réduisez considérablement vos coûts !

Les pièces de rechange d‘origine KRONE vous donnent la sécurité d‘une exeptionnelle résistance à l‘usure, d‘une longue durée d‘utilisation et de prix avantageux.

KRONE vous offre uniquement des pièces de première qualité parfaitement adaptées à votre machine KRONE. En utilisant des pièces de rechange d‘origine KRONE vous pouvez être sûr que le fonctionnement et le mode de travail sont identiques à ceux d‘une nouvelle machine.

Les imitations et copies de pièces, tout particulièrement des pièces d‘usure, ne tiennent pas ce qu‘elles promettent par leur apparence ! En effet il n‘est guère possible de vérifier visuellement la qualité d‘une matière. Il est donc prudent de juger avec scepticisme les pièces de rechange à bas prix !

De toute façon il est raisonnable de donner la préférence aux pièces de rechange d‘origine KRONE !

Catalogue de pièces de rechange également disponible sur CD-ROM !

KRONE

. . . konsequent, kompetent

Maschinenfabrik
Bernard KRONE GmbH & Co. KG

Heinrich-Krone-Straße 10, D-48480 Spelle
Postfach 11 63, D-48478 Spelle

Phone +049 (0) 5977 /935-0
Fax +049 (0) 59 77/935-339 - Zentrale
Fax +049 (0) 5977 /935-239 - ET-Lager

Internet: http://www.krone.de
eMail: info.ldm@krone.de