ERSATZTEILE

SPARE PARTS

PIÈCES DETACHEES

000 001 094 04 H - 09/09/2022

Swadro 710/26 T

ab Masch.-Nr.
from mach.-no.
á partir de mach.-no

1 010 511 - 1 109 561

000 001 094 04 H

Erläuterungen
Explanations
Explications

Gültigkeit dieser Tafel
Validity of this diagram
Validité du diagramme

Nr. der Zeichnung, die zu dieser Seite gehört
No. of drawing belonging to this page
N°. du dessin appartenant à cette page

Tafel-Nr.
No. of diagram
N°. du diagramme

Maschinentypen
Machine types
Types de machine

Nr. dieser Ersatzteilliste
No. of this spare parts list
N° de cette liste des pièces de rechange

Benennung dieser Tafel
Denomination of this diagram
Dénomination du diagramme

Seitenteil
Side part
Partie latérale

985 001 - 1 001 000

150 050 869 07

150 441 416 3 **47.0**

Pos.	ID-Nr.	Benennung	Description	Description	Masch.-Nr-	EC 600-3	EC 750-3	EC 900-3	EC 1050-3			Bemerkung/Remarks/Remarque
1	20 094 592 0	Kolbenstopper -links	Ram stop -left	Arrêt de piston -gauche	985 001 - 1 001 000	1						
	20 094 585 0	Kolbenstopper -rechts	Ram stop -right	Arrêt de piston -droite	985 001 - 1 001 000	1						
	20 090 704 1	Kolbenstopper -links	Ram stop -left	Arrêt de piston -gauche	985 001 -		1	1	1			
	20 090 702 1	Kolbenstopper -rechts	Ram stop -right	Arrêt de piston -droite	- 1 001 000		1	1	1			
2	00 908 758 0	Sicherungsmutter	Locknut	Écrou hex		x	x	x	x			M 10
3	20 093 795 0	Lagerhülse	Bearing brushing	Douille de palier		4	6	6	8			10,2 X 25 X 22

Dieses Ersatzteil ist gültig ab Masch.Nr. 985 001
This spare part is valid from mach. no. 985 001
Cette pièce de rechange est valable à partir du n° de machine 985 001

Dieses Ersatzteil ist gültig von Masch.Nr. 985 001 bis Masch.Nr 1 001 000
This spare part is valid from mach. no. 985 001 up to mach. no. 1 001 000
Cette pièce de rechange est valable à partir du n° de machine 985 001 jusqu´au n° 1 001 000

Dieses Ersatzteil ist gültig bis Masch.Nr. 1 001 000
This spare part is valid up to mach. no. 1 001 000
Cette pièce de rechange est valable jusqu´au n° de machine 1 001 000

Anzahl Teile je Typ
X = nach Bedarf
Kein Eintrag = Keine Verwendung für diesen Typ

Quantity of parts for each type
X = as needed
No entry = No use for this type

Quantité de pièces de chaque type
X = selon besoin
Aucune inscription = aucune utilisation pour ce type

Bestell-Nr.
Ord. no.
N° de commande

Position des Ersatzteiles in der Zeichnung
Position of spare part in the drawing
Position de la pièce de rechange au dessin

Ersatzteil-Katalog auch auf CD-ROM erhältlich !
Spare parts list also available on CD-ROM !
Catalogue de pièces de rechange également disponible sur CD-ROM !

INHALTSVERZEICHNIS	TABLE OF CONTENTS	TABLE DES MATIERES	TAFEL DIAGRAM DIAGRAMME
Deichsel / Stützfuß	Drawbar / Parking food	Timon / Bequille	1.0
Sicherungskette ASAE-44	Safety chain ASAE-44	Chaîne de sécurité ASAE-44	2.0
Stützrad vorne	Supporting wheel front	Roue support avant	3.0
Holm vorne	Support tube front	Tube support avant	4.0
Kreiselgetriebe	Rotor gearbox	Engrenage de toupie	5.0
Kreisel vorne	Rotor	Rotor	6.0
13 Zinkenarm vorn	13 tine arm front	13 bras porte-dents avant	7.0
Hohlwelle vorne mit Konus	Hollow shaft front with cone	Arbre creux avant avec cône	8.0
Fahrwerk vorne	Under-carriage front	Chassis porteur avant	9.0
Schutze / Schwadtuch vorne	Guard / Swathing deflector front	Protecteurs / Toile d`andainage avant	10.0
Schwenkgetriebe	Swing gearbox	Carter orientable	11.0
Zwischenholm	Intermediate bar	Mancheron intermédiaire	12.0
Holm hinten	Support tube back	Tube support arrière	13.0
Kreiselgetriebe	Rotor gearbox	Engrenage de toupie	14.0
Kreisel hinten	Rotor	Rotor	15.0
13 Zinkenarm hinten	13 tine arm rear	13 bras porte-dents arrière	16.0
Hohlwelle hinten mit Konus	Hollow shaft rear with cone	Arbre creux arrière avec cône	17.0
Fahrwerk hinten	Under-carriage back	Chassis porteur arrière	18.0
Rahmen / Stützrad hinten	Frame / Supporting wheel back	Cadre / Roue support arrière	19.0
Schutze / Schwadtuch hinten	Guard / Swathing deflector back	Protecteurs / Toile d`andainage arrière	20.0
Hydraulik - Aushebung vorne	Hydraulics - lift front	Système hydraulique - levage avant	21.0
Hydraulik - Aushebung vorne	Hydraulics - lift front	Système hydraulique - levage avant	21.1
Hydraulik - Aushebung hinten	Hydraulics - lifting rear	Relevage hydraulique arrière	22.0
Hydraulik - Doppelumschaltventil	Hydraulics	Système hydraulique	23.0
Hydraulik - Doppelumschaltventil	Hydraulics	Système hydraulique	23.1
Hydraulik - Schwenken	Hydraulics	Système hydraulique	24.0
Hydraulik - Schwadtuch	Hydraulics - swathing deflector	Système hydraulique - toile d'andainage	25.0
Warntafel / Vorlegekeil	Warning panel / Wheel chock	Panneau de signalisation / Cale de frei.	26.0
SMV - Zeichen	SMV emblem	Plaque d'identif. pour véhicules lents	27.0
Beleuchtung	Lighting	Éclairage	28.0
Zusatzbeleuchtung	Auxiliary lighting	Éclairage d'additif	29.0
Zinkenverlustsicherung	Tine loss prevention equipment	Bride anti-perte	30.0
Zubehörteile Osteuropäische Staaten	Accessories for East European countries	Accessoires pour est-europeens	31.0
Hauptgelenkwelle Walterscheid	Main Pto shaft	Arbre à cardans primaire	32.0
Hauptgelenkwelle Walterscheid	Main Pto shaft	Arbre à cardans primaire	33.0
Kreuzgelenk Walterscheid	Universal joint	Joint universel	34.0
Doppelgelenk Walterscheid	Double universal joint Walterscheid	Joint à double cardan Walterscheid	35.0
Kreuzgelenk By Py	Universal joint	Joint universel	36.0
Kreuzgelenk/Weitwinkel ByPy	Wide angel universal joint	Croisillon grand angle	37.0
Sicherheitsaufkleber	Safety label	Autocollant de sécurité	38.0

INHALTSVERZEICHNIS	TABLE OF CONTENTS	TABLE DES MATIERES	TAFEL DIAGRAM DIAGRAMME
Hinweisaufkleber	Information labels	Autocollant d'avertissement	39.0

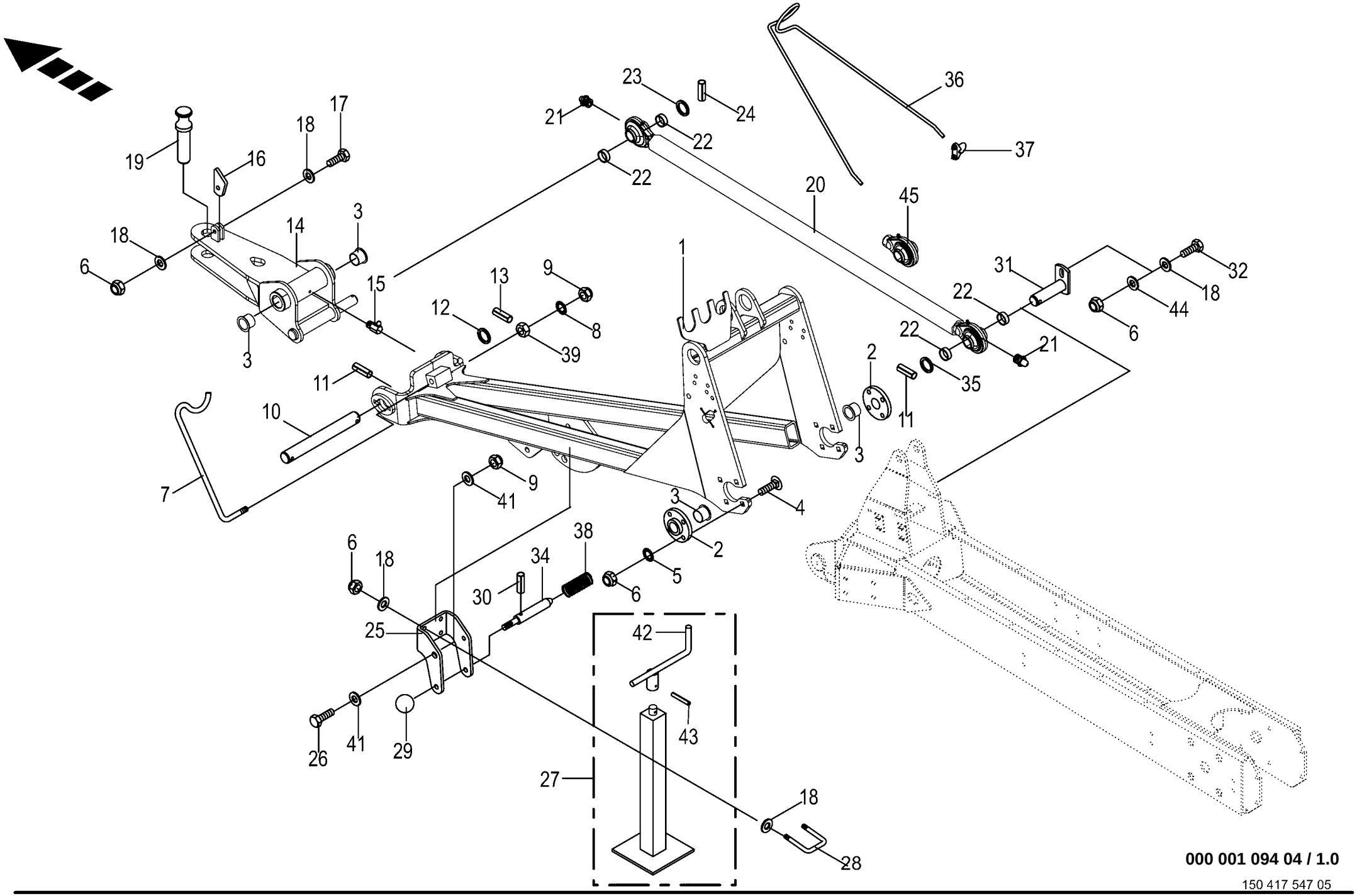

000 001 094 04 / 1.0

150 417 547 05

Deichsel / Stützfuß
Drawbar / Parking food
Timon / Bequille

1010511 - 1109561

SW 710/26 T

000 001 094 04

150 417 547 5 **1.0**

Pos.	ID-Nr.	Benennung	Description	Description	Masch.-Nr-							Bemerkung/Remarks/Remarque
1	00 242 751 2	Deichsel	Drawbar	Timon		1						
2	00 267 236 1	Lagerflansch -inkl. Buchse	Bearing flange -incl. bushing	Bride de palier -incl. douille		2						
3	00 934 909 0	Bundbuchse	Collar bush	Douille de touchette		x						30 X 34/42 X 26
4	00 904 755 2	Flachrundschraube	Coach bolt	Vis a tête bombée		x						M 10 X 40
5	00 909 909 1	Sperrkantscheibe	Detent edged washer	Disque à bord d'arrêt		x						SKM 10
6	00 908 758 0	Sicherungsmutter	Locknut	Écrou hex		x						M 10
7	00 267 955 0	Gelenkwellenhalter	Pto drive shaft support	Support d'arbre articulé		1						
8	00 909 910 1	Sperrkantscheibe	Detent edged washer	Disque à bord d'arrêt		x						SKM 12
9	00 908 701 0	Sicherungsmutter	Locknut	Écrou hex		x						M 12
10	00 268 369 1	Bolzen	Pin	Boulon		1						Rd. 30 X 249
11	00 912 670 1	Spannstift	Roll pin	Goupille de serrage		x						8 X 40
12	00 910 516 1	Scheibe	Washer	Rondelle		x						33 X 56 X 4
13	00 912 672 1	Spannstift	Roll pin	Goupille de serrage		x						8 X 50
14	20 049 771 0	Kupplungsstück m. Buchsen	Connecting piece with bushings	Pièce d'accouplement + douilles		1						
15	00 919 107 0	Kegelschmiernippel	Grease niple	Graisseur à cone		x						CM 8 X 1
16	00 268 349 1	Bolzensicherung	Pin safeguard	Protection de boulon		1						
17	00 900 639 0	6kt-Schraube	Hex head bolt	Boulon tête hex		x						M 10 X 40
18	00 910 414 0	Scheibe	Washer	Rondelle		x						10,5 X 21 X 2
19	00 268 355 2	BOLZEN RD.40X150	Bolt RD.40X150	Boulon RD.40X150		1						
20	00 268 371 0	Lenkstange -inkl. Buchse,	Steering rod -incl. bushing, grease	Bielle -incl. douille, graisseur		1						
		Schmiernippel	nipple									
21	00 919 105 0	Kegelschmiernippel	Grease niple	Graisseur à cone		x						AM 8 X 1
22	00 934 918 0	Lagerbuchse	Bearing bush	Coussinet		x						25 X 28 X 15
23	00 910 844 1	Passscheibe	Shim ring	Rondelle d'ajustage		x						25 X 35 X 1,0
	00 910 845 1	Passscheibe	Shim ring	Rondelle d'ajustage		x						25 X 35 X 2,0
24	00 912 644 2	Spannstift	Roll pin	Goupille de serrage		x						6 X 40
25	20 040 668 0	Scharnier	Hinge	Charnière		1						
26	00 900 658 0	6kt-Schraube	Hex head bolt	Boulon tête hex		x						M 12 X 40
27	00 954 087 0	Stützfuß -kpl.	Support jack -cpl.	Pied d'appui -cpl.		1						
28	00 267 877 0	Schelle	Clamp	Collier de serrage		x						Rd. 10
29	00 919 509 0	Kugelknopf	Ball knob	Bouton sphérique		1						C 40 M10
30	00 912 613 2	Spannstift	Roll pin	Goupille de serrage		x						5 X 30
31	00 268 366 0	Bolzen	Pin	Boulon		x						
32	00 900 637 0	6kt-Schraube	Hex head bolt	Boulon tête hex		x						M 10 X 30
34	00 242 761 0	Bolzen	Pin	Boulon		1						Rd. 16 X 158
35	00 910 514 1	Scheibe	Washer	Rondelle		x						26 X 44 X 4
36	00 338 325 1	Schlauchhalter	Hose support	Support de tuyau		1						
37	00 917 600 0	Drahtseilklemme	Wire rope clamp	Pince de cable metallique		x						S 10

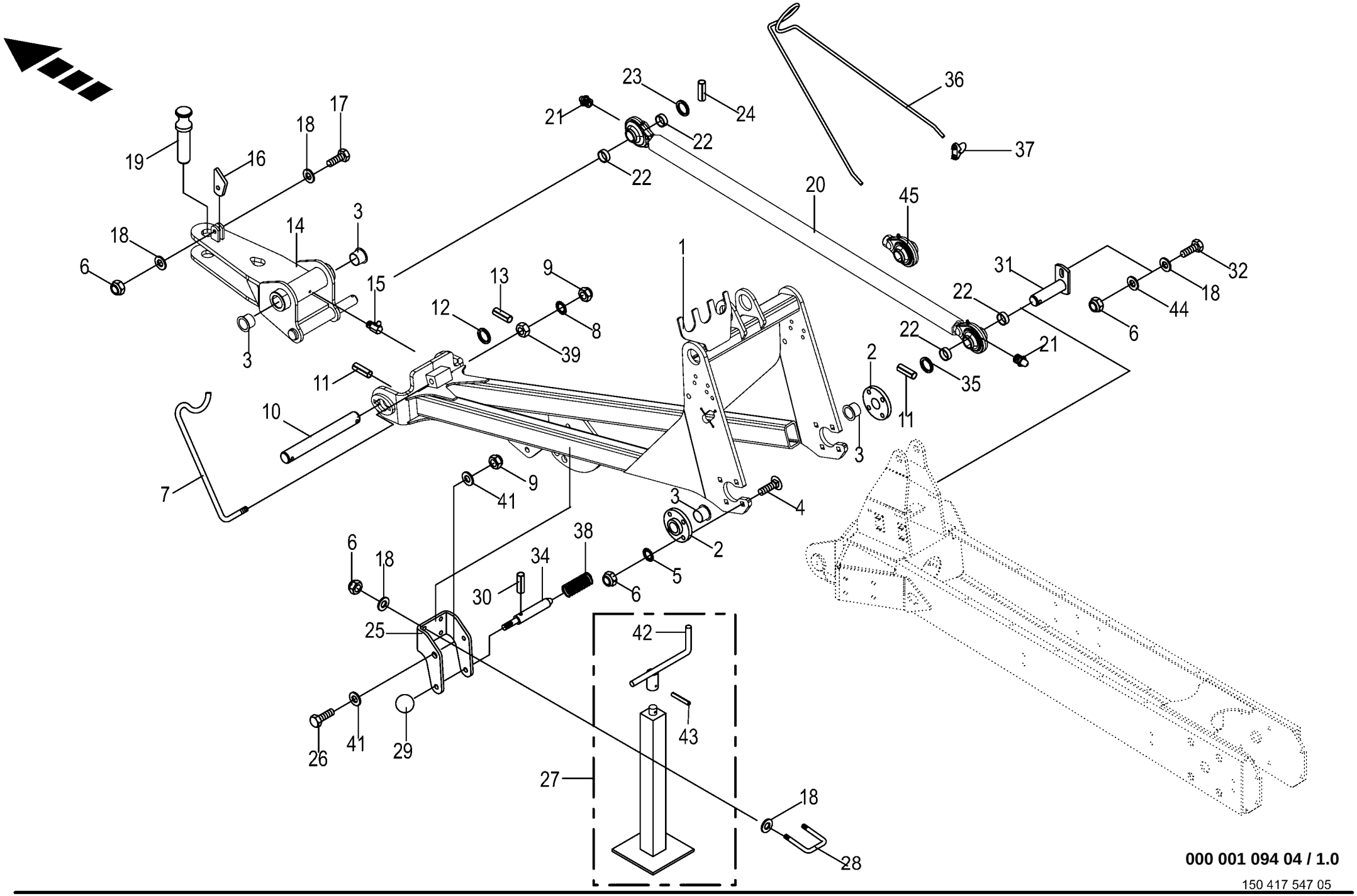

000 001 094 04 / 1.0

150 417 547 05

Deichsel / Stützfuß Drawbar / Parking food Timon / Bequille					1010511 - 1109561	SW 710/26 T						000 001 094 04 150 417 547 5 1.0
Pos.	ID-Nr.	Benennung	Description	Description	Masch.-Nr-							Bemerkung/Remarks/Remarque
38	00 337 256 3	Druckfeder	Pressure spring	Ressort de pression		1						2 X 19 X 55
39	00 908 215 0	6kt-Mutter	Hex nut	Écrou hex		x						M 12
41	00 910 506 1	Scheibe	Washer	Rondelle		x						13 X 24 X 2,5
42	27 016 492 0	Kurbel Stützfuß	Crank support jack	Manivelle béquille		x						
43	27 016 493 0	Spannstift Stützfuß	Roll pin support jack	Axe de serrage béquille		x						
44	00 910 361 1	Scheibe	Washer	Rondelle		x						10,5 X 25 X 4
45	00 923 202 1	Kugelgelenk	Ball joint	Rotule		x						

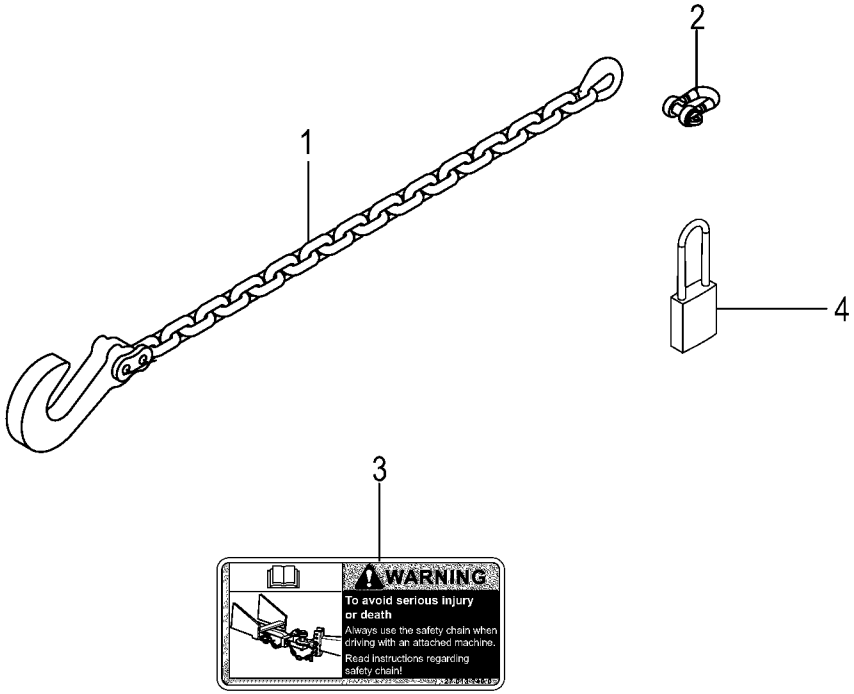

000 001 094 04 / 2.0

150 430 882 03

Sicherungskette ASAE-44 Safety chain ASAE-44 Chaîne de sécurité ASAE-44					1010511 - 1109561	SW 710/26 T						000 001 094 04 150 430 882 3 2.0
Pos.	ID-Nr.	Benennung	Description	Description	Masch.-Nr-							Bemerkung/Remarks/Remarque
1	27 013 830 0	Sicherungskette ASAE-44	Safety chain ASAE-44	Chaîne de sécurité ASAE-44		x						
2	90 002 793 0	Schäkel C 1 verzinkt mit Lösesicherung	Shackle C 1 verzinkt	Manille C 1 verzinkt		x						
3	27 013 746 0	Aufkleber Sicherheitskette verwenden EN	Label Sicherheitskette verwenden	Autocollant Sicherheitskette verwenden		x						
4	27 025 226 0	Vorhängeschloss Burgwächter 400E HB	Padlock Burgwächter 400E HB	Cadenas Burgwächter 400E HB		x						
	27 026 264 0	Schlüssel für Vorhängeschloss 400E HB	Key for padlock 400E HB	Clé pour cadenas 400E HB		x						

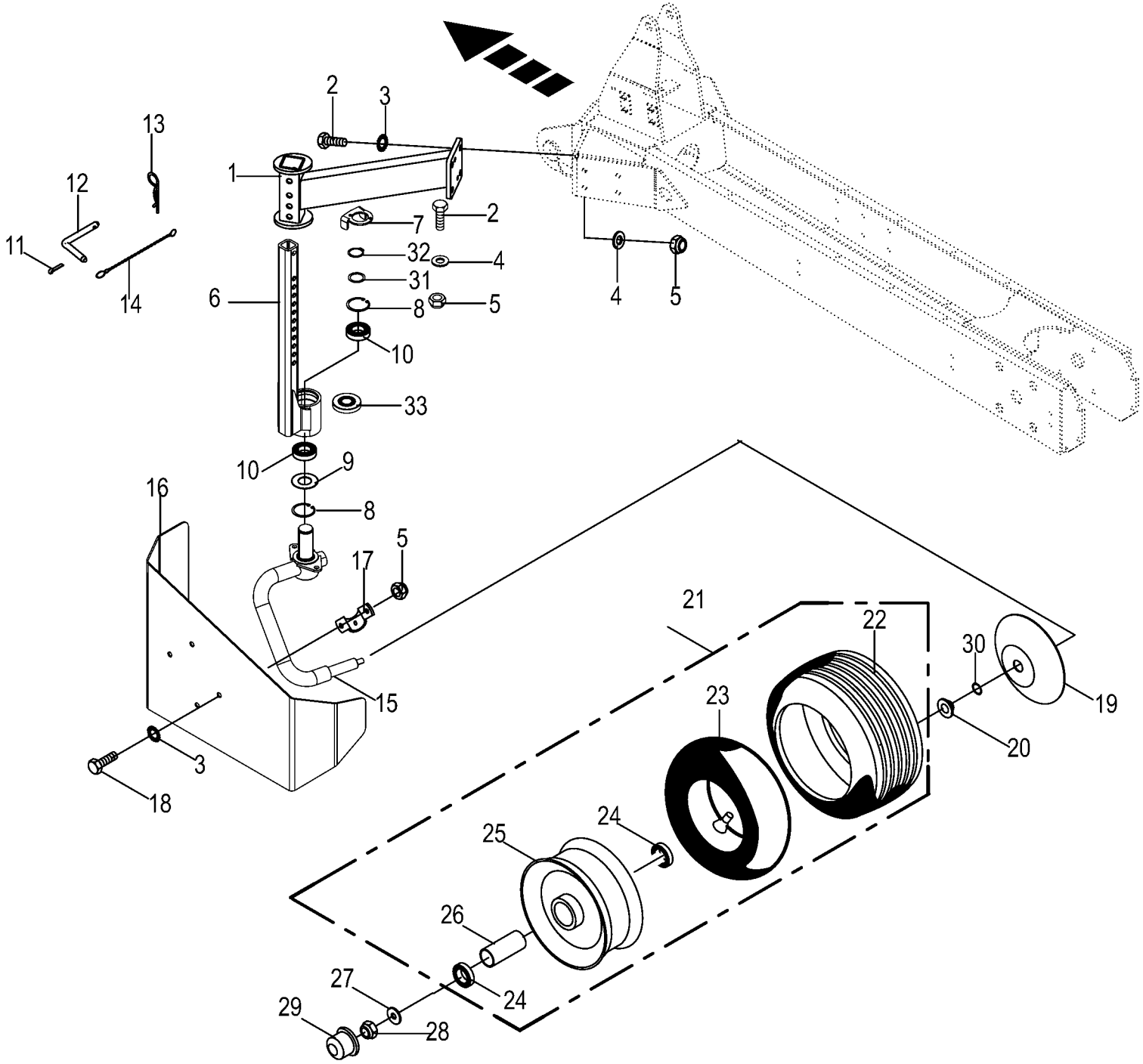

000 001 094 04 / 3.0

150 310 537 04

Stützrad vorne
Supporting wheel front
Roue support avant

1010511 - 1109561

000 001 094 04

150 310 537 4 **3.0**

Pos.	ID-Nr.	Benennung	Description	Description	Masch.-Nr-	SW 710/26 T						Bemerkung/Remarks/Remarque
1	00 267 625 3	Stützradhalter	Supporting wheel support	Support de roue d'appui		1						
2	00 900 637 0	6kt-Schraube	Hex head bolt	Boulon tête hex		x						M 10 X 30
3	00 909 909 1	Sperrkantscheibe	Detent edged washer	Disque à bord d'arrêt		x						SKM 10
4	00 910 414 0	Scheibe	Washer	Rondelle		x						10,5 X 21 X 2
5	00 908 758 0	Sicherungsmutter	Locknut	Écrou hex		x						M 10
6	20 049 705 0	Führungsrohr Stützrad	Guide tube support wheel	Tube de guidage roue d'appui		1						
7	20 049 709 0	Anschlag	Stop	Butée		1						
8	00 911 659 0	Sicherungsring	Circlip	Circlip		x						62 X 2,0
9	20 042 935 0	Distanzscheibe	Spacing washer	Rondelle entretoise		1						Rd. 63
10	00 930 507 0	Rillenkugellager	Grooved ball bearing	Roulement à gorge		1						6007 2RS
11	00 912 067 1	Splint	Cotter pin	Goupille fendue		x						4 X 32
12	00 015 213 5	Steckbolzen	Locking pin	Axe débrochable		1						Rd. 12 X 94
13	00 917 103 0	Federstecker	Spring clip	Goupille elastique		x						3,2
14	00 274 339 2	Knotenkette	Chain	Chaine		x						Lg.= 137
15	20 046 979 0	Radarm rechts	Wheel arm right	Bras de roue dr.		1						
16	20 049 708 0	Radabdeckung	Wheel cover	Couvercle de roue		1						
17	00 153 113 3	Anschraublasche	Mounting strap	Patte à visser		1						Rd. 35
18	00 900 636 0	6kt-Schraube	Hex head bolt	Boulon tête hex		x						M 10 X 25
19	00 153 206 0	Wickelschutzteller	Anti wrapping disc	Assiette anti-pelotage		1						Rd. 25
20	27 005 639 0	Dichtring	Gasket ring	Bague d'étanchéité		1						48 X 25 X 13,5
21	00 953 058 1	Rad -kpl.	Wheel -cpl.	Roue -cpl.		1						16 X 6.50-8 10PR
22	00 953 249 2	Reifen	Tyre	Pneu		x						16 X 6.50-8 10PLY
23	00 953 328 0	Schlauch	Hose	Tuyau		x						16 X 6.50-8 TR 13
24	00 930 535 0	Rillenkugellager	Grooved ball bearing	Roulement à gorge		x						6205 2RS
25	00 953 158 0	Felge	Rim	Jante		x						5.5 X 8
26	00 938 831 0	Distanzrohr	Spacer tube	Tube d'entretoisement		x						27 X 30 X 34
27	00 910 609 0	Scheibe	Washer	Rondelle		x						13 X 37 X 3
28	00 908 701 0	Sicherungsmutter	Locknut	Écrou hex		x						M 12
29	00 938 833 0	Radkappe	Wheel cap	Chapeau de roue		1						Rd. 52
30	00 937 636 0	O-Ring	O-ring	Joint torique		1						23,52 X 1,78
31	00 911 134 0	Passscheibe	Shim ring	Rondelle d'ajustage		x						35 X 45 X 1,0
32	00 911 541 0	Sicherungsring	Circlip	Circlip		x						A 35 X 1,5
33	00 925 202 2	Verschlussdeckel	Sealing cap	Couvercle de fermeture		x						62

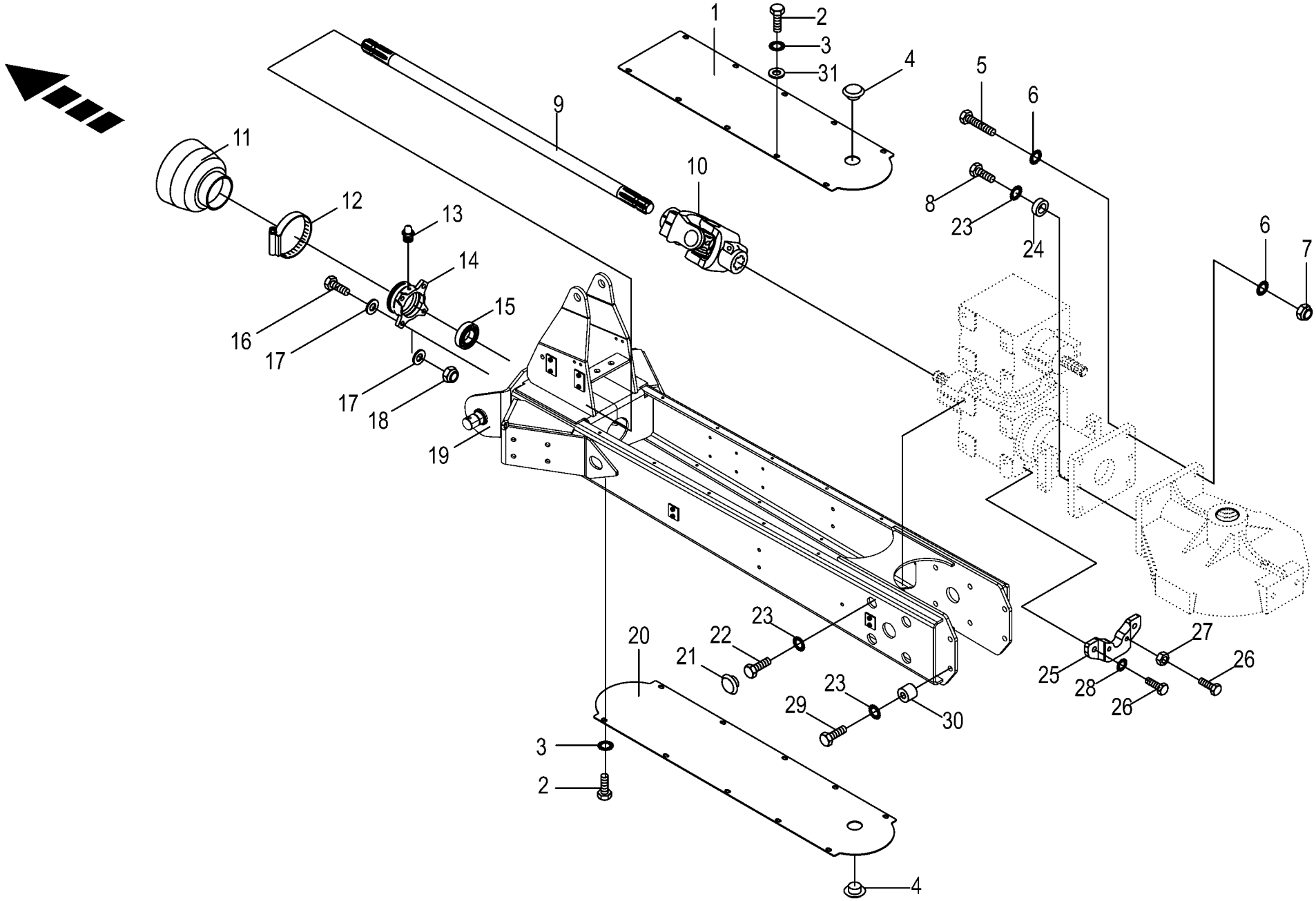

000 001 094 04 / 4.0

150 310 538 05

Holm vorne
Support tube front
Tube support avant

1010511 - 1109561

000 001 094 04

150 310 538 5 **4.0**

Pos.	ID-Nr.	Benennung	Description	Description	Masch.-Nr-	SW 710/26 T						Bemerkung/Remarks/Remarque
1	00 242 762 0	Abdeckblech	Cover plate	Tôle de recouvrement		1						
2	00 900 612 0	6kt-Schraube	Hex head bolt	Boulon tête hex		x						M 8 X 16
3	00 909 908 1	Sperrkantscheibe	Detent edged washer	Disque à bord d'arrêt		x						SKM 8
4	00 925 009 0	Verschlussstopfen	Sealing plug	Bouchon d'étanchéité		4						40,7/45 X 15/18
5	00 901 132 1	6kt-Schraube	Hex head bolt	Boulon tête hex		x						M 16 X 55
	00 901 482 0	6kt-Schraube	Hex head bolt	Boulon tête hex		x						M 16 X 60
6	00 909 904 1	Sperrkantscheibe	Detent edged washer	Disque à bord d'arrêt		x						SKZ 16
7	00 908 719 0	Sicherungsmutter	Locknut	Écrou hex		x						M 16
8	00 900 658 0	6kt-Schraube	Hex head bolt	Boulon tête hex		x						M 12 X 40
9	00 242 764 0	Durchtriebswelle	Auxiliary P.T.O. stub shaft	Arbre de transmission de force		1						Rd. 35 X 1036
10	00 956 028 0	Kreuzgelenk	Universal joint	Joint de cardan		1						1 3/8" Z= 6
11	00 955 219 0	Schutztrichter	Guard hopper	Trémie de protection		1						
12	00 924 007 0	Schneckengewindeschelle	Tube clip	Bride		x						90 - 110
13	00 919 105 0	Kegelschmiernippel	Grease niple	Graisseur à cone		x						AM 8 X 1
14	00 268 219 1	Flanschlager	Flange-mounted bearing	Palier à bride		1						
15	00 934 633 0	Rillenkugellager	Grooved ball bearing	Roulement à gorge		1						UB 207
16	00 900 638 0	6kt-Schraube	Hex head bolt	Boulon tête hex		x						M 10 X 35
17	00 910 414 0	Scheibe	Washer	Rondelle		x						10,5 X 21 X 2
18	00 908 758 0	Sicherungsmutter	Locknut	Écrou hex		x						M 10
19	00 242 726 1	Holm vorne	Bar front	Chapeau avant		1						
20	00 242 763 0	Abdeckblech	Cover plate	Tôle de recouvrement		1						
21	00 925 005 0	Verschlussstopfen	Sealing plug	Bouchon d'étanchéité		12						29/36 X 12/15
22	00 900 656 0	6kt-Schraube	Hex head bolt	Boulon tête hex		x						M 12 X 30
23	00 909 910 1	Sperrkantscheibe	Detent edged washer	Disque à bord d'arrêt		x						SKM 12
24	90 000 021 0	Buchse	Bushing	Douille		2						12/16 X 20
25	20 043 994 0	Verstärkung	Reinforcement	Renforcement		x						
26	00 900 639 0	6kt-Schraube	Hex head bolt	Boulon tête hex		x						M 10 X 40
27	00 908 212 0	6kt-Mutter	Hex nut	Écrou hex		x						M 10
28	00 909 907 0	Sperrkantscheibe	Detent edged washer	Disque à bord d'arrêt		x						SKZ 10
29	00 901 454 0	6kt-Schraube	Hex head bolt	Boulon tête hex		x						M 12 X 55
30	00 341 065 1	Distanzbuchse	Spacer bushing	Entretoise prise femelle		4						Rd. 30 X 25
31	00 910 603 0	Scheibe	Washer	Rondelle		x						8,4 X 24 X 2

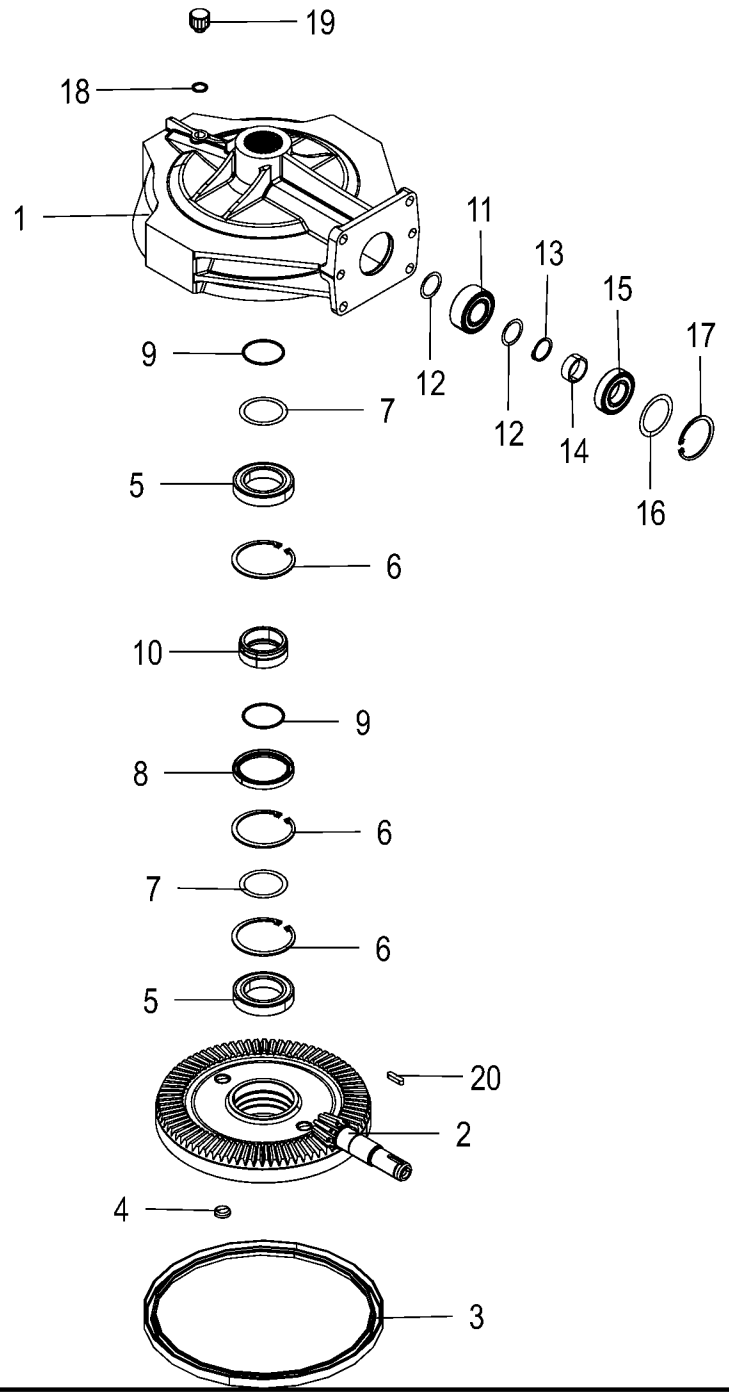

000 001 094 04 / 5.0

150 533 178 01

Kreiselgetriebe
Rotor gearbox
Engrenage de toupie

1010511 - 1109561

000 001 094 04

150 533 178 1 **5.0**

Pos.	ID-Nr.	Benennung	Description	Description	Masch.-Nr-	SW 710/26 T						Bemerkung/Remarks/Remarque
1	00 242 724 4	Getriebegehäuse mit Profil	Gearbox housing with profile	Carter de boîte de vitesses avec prof.		1						
2	20 242 665 0	Kegelradsatz Z=9/79 90° mit Deckel	Bevel gear kit m=4,2 z=9/79 90°	Couple coniques Z=9/79 90°		1						
3	00 936 063 0	Radial-Wellendichtring	Radial-shaft sealing ring	Radial-bague d'étanchéité		1						A 335 X 375 X 18
4	00 925 211 0	Verschlussdeckel	Sealing cap	Couvercle de fermeture		2						25
5	90 004 052 0	Rillenkugellager 6012 2RS	Grooved ball bearing 6012 2RS	Roulement à billes rainuré 6012 2RS		2						
6	00 911 681 0	Sicherungsring	Circlip	Circlip		3						I 95 X 3,0
7	00 911 002 0	Passscheibe	Shim ring	Rondelle d'ajustage		x						60 X 75 X 0,3
	00 911 003 0	Passscheibe	Shim ring	Rondelle d'ajustage		x						60 X 75 X 0,5
	00 911 004 0	Passscheibe	Shim ring	Rondelle d'ajustage		x						60 X 75 X 1,0
	00 911 005 1	Passscheibe	Shim ring	Rondelle d'ajustage		x						60 X 75 X 2,0
8	90 004 063 0	Radial-WDR A 75 x 95 x 10	RADIAL WDR A 75 X 95 X 10	Joint WDR A 75 X 95 X 10		1						
9	00 937 536 0	O-Ring	O-ring	Joint torique		2						60 X 3
10	20 241 657 0	Distanzhülse m. Nut	Spacer sleeve with groove	Entretoise avec rainure		1						
11	00 931 122 0	Schrägkugellager	Angular ball bearing	Roulement en biais		1						3207 2RS
12	00 911 132 0	Passscheibe	Shim ring	Rondelle d'ajustage		x						35 X 45 X 0,3
	00 911 133 0	Passscheibe	Shim ring	Rondelle d'ajustage		x						35 X 45 X 0,5
	00 911 134 0	Passscheibe	Shim ring	Rondelle d'ajustage		x						35 X 45 X 1,0
	00 911 136 1	Passscheibe	Shim ring	Rondelle d'ajustage		x						35 X 45 X 2,0
13	00 911 541 0	Sicherungsring	Circlip	Circlip		1						A 35 X 1,5
14	00 332 490 0	Distanzbuchse	Spacer bushing	Entretoise prise femelle		1						35,9 X 42,4 X 15
15	00 930 537 0	Rillenkugellager	Grooved ball bearing	Roulement à gorge		1						6207 2RS
16	00 910 912 0	Passscheibe	Shim ring	Rondelle d'ajustage		x						56 X 72 X 0,3
	00 910 913 0	Passscheibe	Shim ring	Rondelle d'ajustage		x						56 X 72 X 0,5
	00 910 914 0	Passscheibe	Shim ring	Rondelle d'ajustage		x						56 X 72 X 1,0
	00 910 915 0	Passscheibe	Shim ring	Rondelle d'ajustage		x						56 X 72 X 2,0
17	00 911 668 0	Sicherungsring	Circlip	Circlip		1						72 X 2,5
18	00 937 727 0	Dichtring	Gasket ring	Bague d'étanchéité		1						A 18 X 24
19	00 919 803 1	Belüftungsfilter	Breather	Reniflard		1						M 18 X 1,5
20	00 915 072 1	Passfeder	Fit-in key	Clavette		1						A 8 X 7 X 32

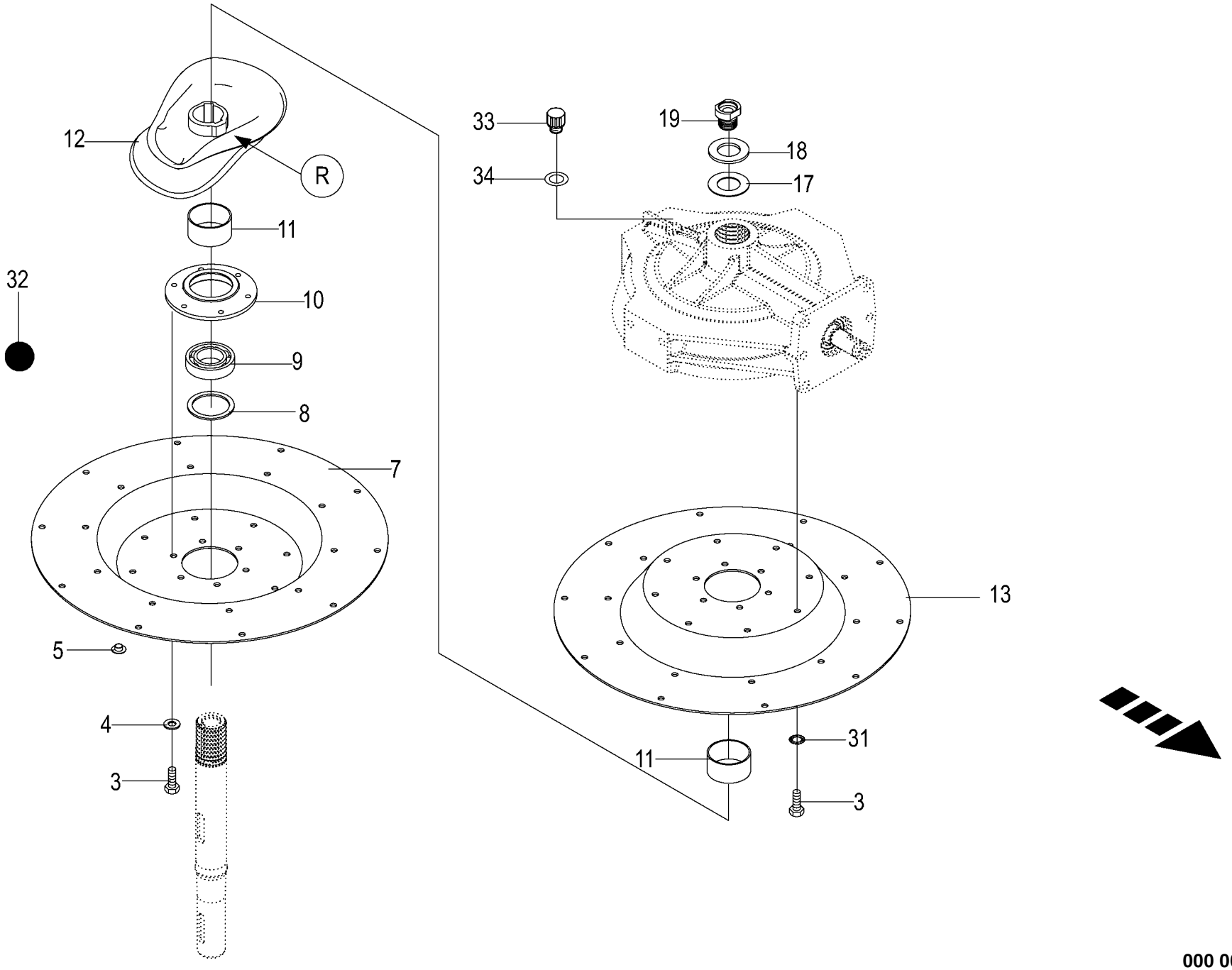

000 001 094 04 / 6.0

444 806 6

Kreisel vorne
Rotor
Rotor

1010511 - 1109561

000 001 094 04

444 806 6 **6.0**

Pos.	ID-Nr.	Benennung	Description	Description	Masch.-Nr-	SW 710/26 T						Bemerkung/Remarks/Remarque
3	00 900 653 0	6kt-Schraube	Hex head bolt	Boulon tête hex		x						M 12 X 20
4	00 910 609 0	Scheibe	Washer	Rondelle		x						13 X 37 X 3
5	00 925 044 0	Verschlussstopfen	Sealing plug	Bouchon d'étanchéité		x						13,3 / 16 X 7 / 9
7	00 268 060 0	Kreiselteller -13 Arme	Rotor plate -13 arms	Assiette de rotor -13 bras		x						
8	00 910 740 1	Stützscheibe	Supporting disc	Rondelle diélectrique		x						S 60 X 75 X 3,0
9	00 930 156 0	Rillenkugellager	Grooved ball bearing	Roulement à gorge		x						6012 2RS
10	00 268 084 1	Lagergehäuse	Bearing housing	Cage de roulement		x						Rd. 180
11	00 268 090 0	Distanzhülse	Spacer bushing	Douille entretoise		x						62,8 X 70 X 36
12	00 268 056 1	Kurvenbahn	Cam track	Trajet de courbe		x						
13	00 268 114 1	Kreiselteller -13 Arme	Rotor plate -13 arms	Assiette de rotor -13 bras		x						
17	00 910 372 0	Sicherungsscheibe	Lock washer	Rondelle de protection		x						37 X 66 X 1,6
18	00 200 450 2	Scheibe	Washer	Rondelle		x						36 X 70,5 X 8
19	20 041 810 0	Schraube	Screw	Boulon		x						M 36
31	00 909 910 1	Sperrkantscheibe	Detent edged washer	Disque à bord d'arrêt		x						SKM 12
32	00 926 000 0	Getriebefliessfett -Id.-Nr.= 1kg	Semi-fluid gear lubricant -Id. -no.= 1kg	Graisse fluide pour boites de -Id.-no.= 1kg		0,5						
33	00 919 803 1	Belüftungsfilter	Breather	Reniflard		x						M 18 X 1,5
34	00 937 727 0	Dichtring	Gasket ring	Bague d'étanchéité		x						A 18 X 24

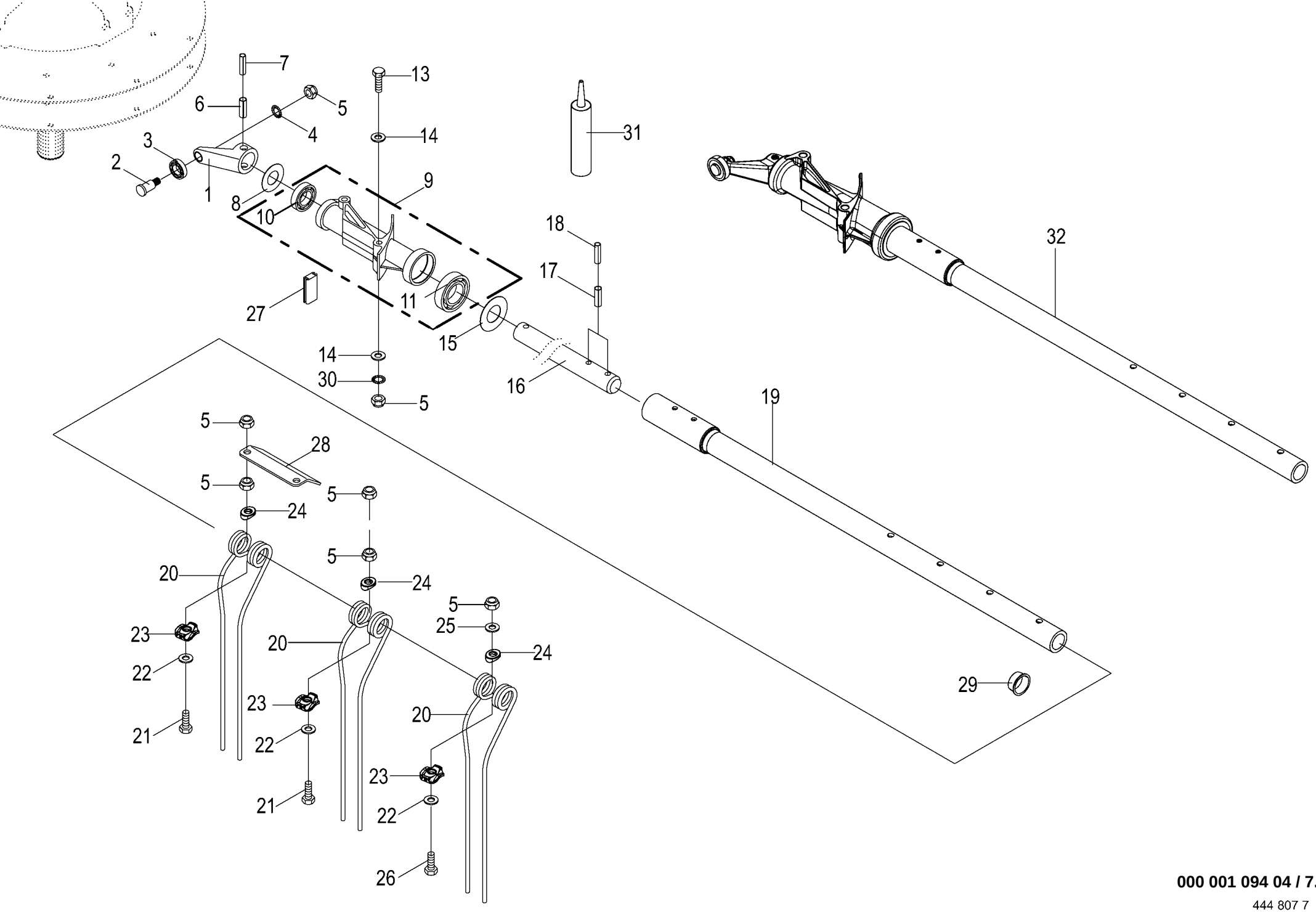

000 001 094 04 / 7.0

444 807 7

13 Zinkenarm vorn
13 tine arm front
13 bras porte-dents avant

1010511 - 1109561

000 001 094 04

444 807 7 **7.0**

Pos.	ID-Nr.	Benennung	Description	Description	Masch.-Nr-	SW 710/26 T						Bemerkung/Remarks/Remarque
1	00 268 053 0	Steuerarm	Control arm	Bras de commande		1						
2	00 268 091 0	Bolzen	Pin	Boulon		1						Rd. 22 X 43
3	00 930 355 0	Laufrolle	Runner	Galet		1						LR 203 NPPU
4	00 909 910 1	Sperrkantscheibe	Detent edged washer	Disque à bord d'arrêt		x						SKM 12
5	00 908 701 0	Sicherungsmutter	Locknut	Écrou hex		x						M 12
6	00 912 400 1	Schwerspannstift	Roll Pin	Goupille èlastique		x						14 X 55
7	00 912 677 2	Spannstift	Roll pin	Goupille de serrage		x						8 X 55
8	00 911 136 1	Passscheibe	Shim ring	Rondelle d'ajustage		x						35 X 45 X 2,0
9	20 049 166 0	Lagerung mit Lager mont.	Bearing with bearing assembled	Palier avec palier assemblé		1						
10	00 930 507 0	Rillenkugellager	Grooved ball bearing	Roulement à gorge		1						6007 2RS
11	00 930 537 0	Rillenkugellager	Grooved ball bearing	Roulement à gorge		1						6207 2RS
13	90 000 340 0	6kt-Schraube	Hex head bolt	Boulon tête hex		x						M 12 X 110 -10.9
14	00 910 378 0	Scheibe	Washer	Rondelle		x						13 X 35 X 5
15	20 048 727 0	Abdeck-Scheibe 35.50 x 72.00 x 1.0	Cover disc 35.5 x 72 x 1	Rondelle de protection 35,5 x 72 x 1		1						
16	00 268 064 2	Steuerwelle mit Bohrung	Control shaft with bore hole	Arbre de commande + alésage		1						
17	00 912 717 2	Spannstift	Roll pin	Goupille de serrage		x						10 X 55
18	00 912 647 2	Spannstift	Roll pin	Goupille de serrage		x						6 X 55
19	20 043 239 0	Zinkenarm	Tine arm	Bras porte-dents		1						D=2960
20	20 044 271 0	Zinken	Tine	Dent		3						
21	00 900 313 0	6kt-Schraube	Hex head bolt	Boulon tête hex		x						M 12 X 85
	00 900 367 0	6kt-Schraube	Hex head bolt	Boulon tête hex		x						M 12 X 100 -10.9
22	00 910 624 0	Scheibe	Washer	Rondelle		x						12,5 X 35 X 8
23	20 047 131 0	Zinkenauflage	Tine holder	Revêtement de dents		3						
24	20 046 007 0	Unterlage	Surface	Surface		3						
25	00 910 506 1	Scheibe	Washer	Rondelle		x						13 X 24 X 2,5
26	00 900 362 0	6kt-Schraube	Hex head bolt	Boulon tête hex		x						M 12 X 90 -10.9
27	00 268 111 0	Klemmprofil	Clamping profile	Profilé de serrage		1						15 x 16 x 74
28	00 268 402 1	Abweisblech	Deflection sheet	Tôle déflectrice		1						
29	00 925 045 0	Kegelstopfen	Tapered plug	Bouchon conique		1						32/38 X 14
	00 925 048 0	Kegelstopfen	Tapered plug	Bouchon conique		1						30/35 X 14
30	00 909 800 1	Sperrkantscheibe	Detent edged washer	Disque à bord d'arrêt		x						SKB 12
31	00 939 042 0	Kleber	Gluten	Gluten		x						250 ml
32	20 049 537 0	Zinkenarm starr vormont. D= 2960	Tine arm rigid pre-assembled D=2960	Bras porte-dents rigide prémont. D=2960		1						

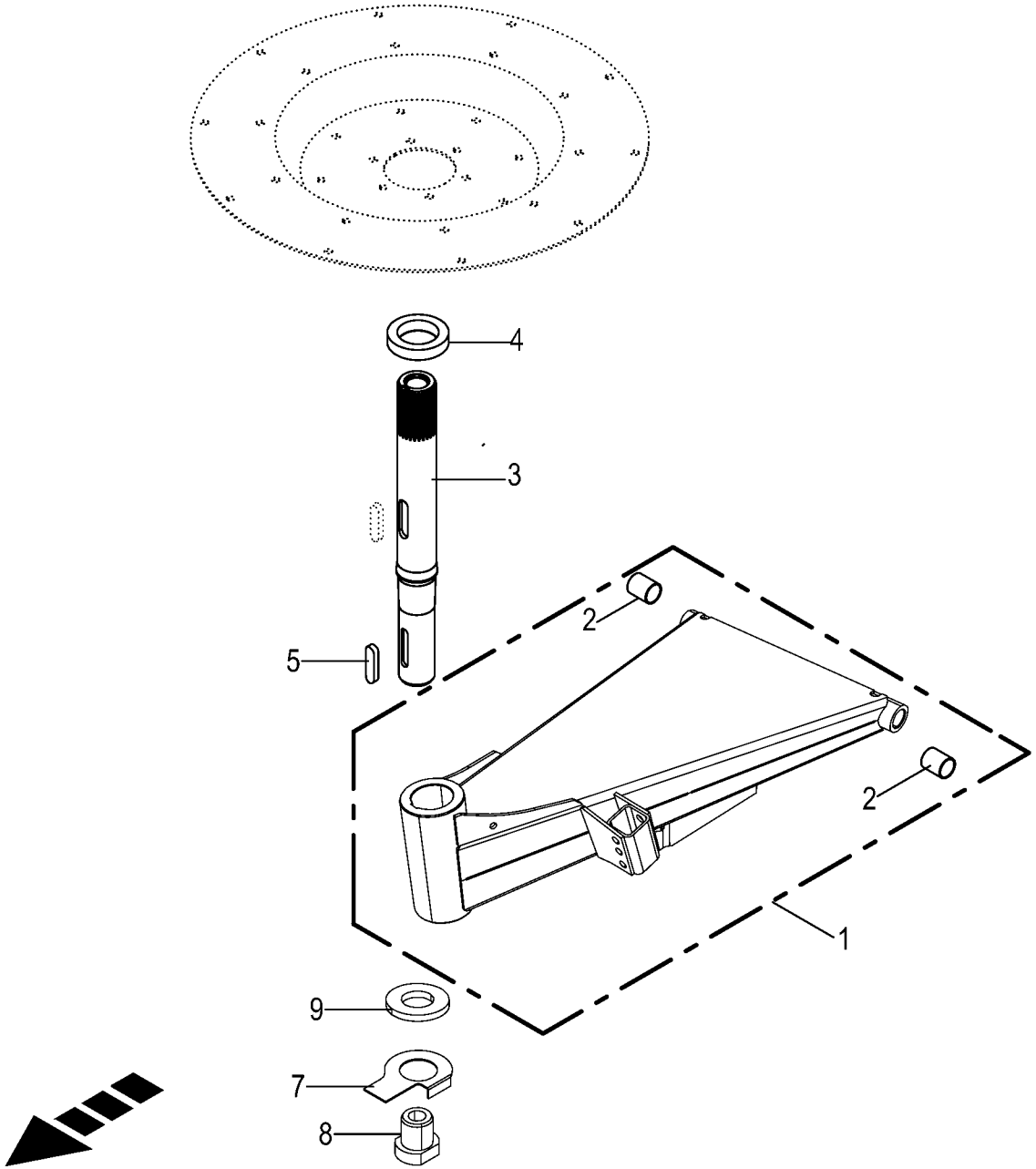

000 001 094 04 / 8.0

150 414 191 06

Hohlwelle vorne mit Konus
Hollow shaft front with cone
Arbre creux avant avec cône

1010511 - 1109561

000 001 094 04

150 414 191 6 **8.0**

Pos.	ID-Nr.	Benennung	Description	Description	Masch.-Nr-	SW 710/26 T						Bemerkung/Remarks/Remarque
1	20 046 126 1	Achsbock mit DU-Buchse	Axle support with DU-bushing	Support d'essieu + douille DU		1						
2	00 934 901 0	Lagerbuchse	Bearing bush	Coussinet		x						30 X 34 X 40
3	20 044 947 0	Hohlwelle vorne mit Konus	Hollow shaft front with cone	Arbre creux avant avec cône		1						
4	00 266 375 0	Konusscheibe	Cone disk	Disque de cône		1						Rd. 95 X 60 X 19
5	00 915 214 0	Passfeder	Fit-in key	Clavette		x						A 14 X 9 X 70
7	00 910 372 0	Sicherungsscheibe	Lock washer	Rondelle de protection		1						37 X 66 X 1,6
8	20 041 810 0	Schraube	Screw	Boulon		x						M 36
9	00 200 450 2	Scheibe	Washer	Rondelle		x						36 X 70,5 X 8

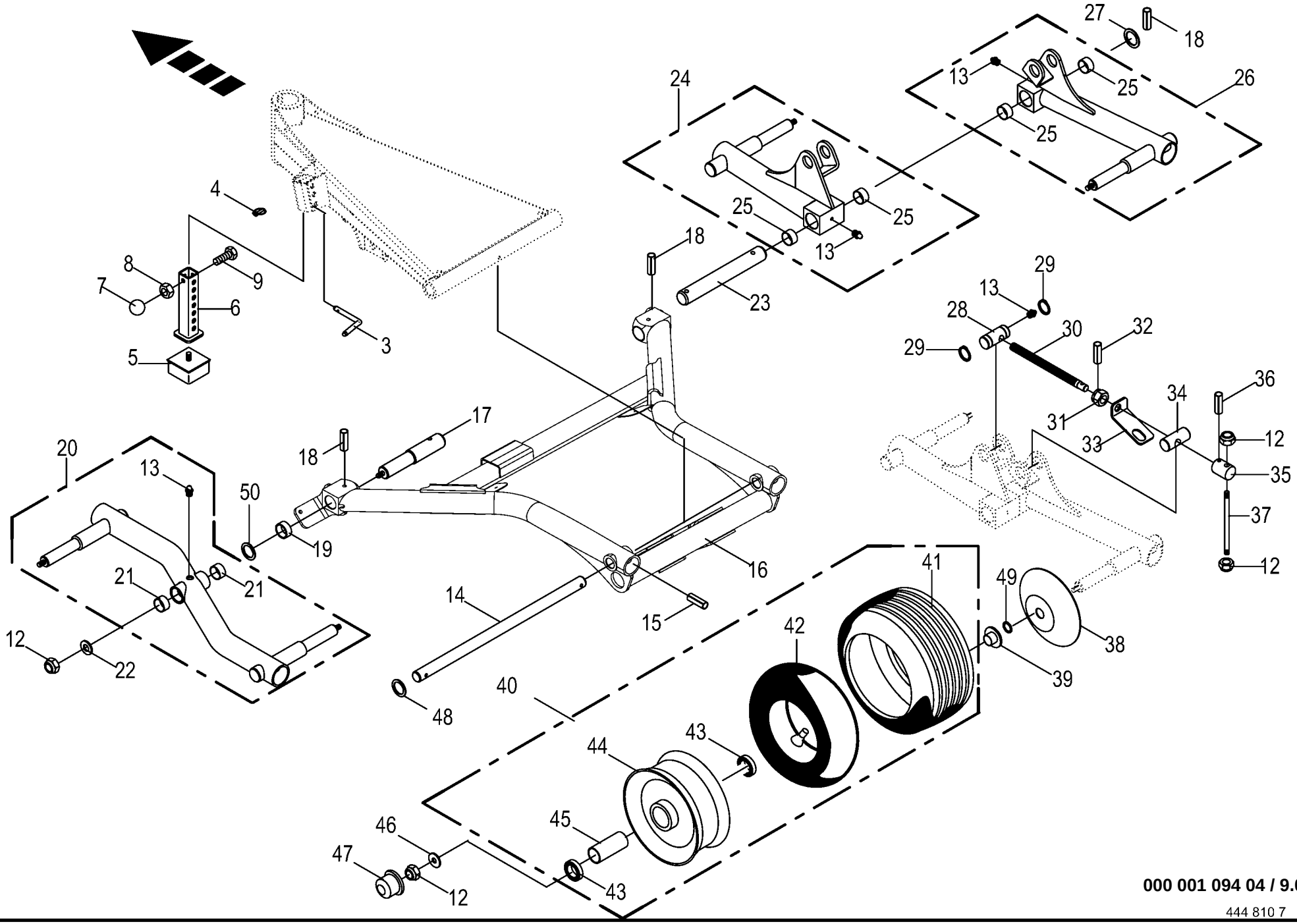

000 001 094 04 / 9.0

444 810 7

Fahrwerk vorne
Under-carriage front
Chassis porteur avant

1010511 - 1109561

000 001 094 04

444 810 7 **9.0**

Pos.	ID-Nr.	Benennung	Description	Description	Masch.-Nr-	SW 710/26 T						Bemerkung/Remarks/Remarque
3	00 260 600 1	Steckbolzen	Locking pin	Axe débrochable		x						Rd. 12 X 176
4	00 917 004 1	Klappstecker	Linch pin	Goupille clip		x						5 X 32
5	00 924 218 0	Gummipuffer	Rubber pad	Tampon en caoutchouc		x						80 X 30 / M12 X 37
6	00 267 956 1	Anschlag	Limit stop	Butée		x						
7	00 919 509 0	Kugelknopf	Ball knob	Bouton sphérique		x						C 40 M10
8	00 908 212 0	6kt-Mutter	Hex nut	Écrou hex		x						M 10
9	00 901 436 0	6kt-Schraube	Hex head bolt	Boulon tête hex		x						M 10 X 65
12	00 908 701 0	Sicherungsmutter	Locknut	Écrou hex		x						M 12
13	00 919 105 0	Kegelschmiernippel	Grease niple	Graisseur à cone		x						AM 8 X 1
14	00 267 948 0	Achse	Axle	Essieu		x						Rd. 30 X 622
15	00 912 677 2	Spannstift	Roll pin	Goupille de serrage		x						8 X 55
16	00 267 595 5	Fahrgestell	chassis	Châssis soudé		1						
17	00 267 663 1	Achsbolzen	Axle pin	Boulon d'essieu		1						Rd. 42 X 235
18	00 912 718 2	Spannstift	Roll pin	Goupille de serrage		x						10 X 60
19	00 151 040 0	Distanzbuchse	Spacer bushing	Entretoise prise femelle		x						42,4 X 3,25 X 24
20	00 267 831 1	Tandemarm -links	Tandem arm -left	Bras tandem -gauche		1						
21	00 934 930 0	Lagerbuchse	Bearing bush	Coussinet		x						35 X 39 X 20
22	00 910 643 1	Scheibe	Washer	Rondelle		x						13,5 X 44 X 4
23	00 267 664 1	Achsbolzen	Axle pin	Boulon d'essieu		1						Rd. 40 X 300
24	00 267 832 0	Tandemarm -rechts	Tandem arm -right	Bras tandem -droite		1						
25	00 934 934 0	Lagerbuchse	Bearing bush	Coussinet		x						40 X 44 X 30
26	00 267 833 0	Tandemarm -rechts	Tandem arm -right	Bras tandem -droite		x						
27	00 910 730 0	Stützscheibe	Supporting disc	Rondelle diélectrique		x						S 40 X 50 X 2,5
28	00 267 672 0	Mutterstück	Coupling female	Pièce écrou		1						Rd. 35 X 80
29	00 911 541 0	Sicherungsring	Circlip	Circlip		x						A 35 X 1,5
30	00 267 675 2	Spindel M20	Spindle M20	Broche M20		1						
31	00 908 819 1	Kronenmutter	Castellated nut	Ecrou crenele plat		x						M 20
32	00 912 615 2	Spannstift	Roll pin	Goupille de serrage		x						5 X 35
33	00 267 674 0	Drehsicherung	Rotary protection	Fusible rotatif		1						
34	00 267 673 0	Bolzen	Pin	Boulon		1						Rd. 35 X 80
35	00 267 529 0	Verstellstück	Adjustable fitting	Pièce de réglage		1						Rd. 40 X 55
36	00 912 670 1	Spannstift	Roll pin	Goupille de serrage		x						8 X 40
37	00 267 527 0	Handgriff	Hand grip	Poignée		1						Rd. 12 X 200
38	00 153 207 0	Wickelschutzteller	Anti wrapping disc	Assiette anti-pelotage		4						
39	27 011 682 0	Dichtring RD 57/30 x 13,5	Seal ring RD 57/30 x 13.5	Bague d'étan. RD 57/30 x 13,5		4						
40	00 953 059 2	Rad 18x8.5-8 6PR C-737 (Rille)	Wheel 18x8.5-8 6PR C-737 (	Roue 18x8.5-8 6PR C-737 (		4						
		-kpl.	groove) -cpl.	rainure) -cpl.								
41	00 953 261 1	Reifen	Tyre	Pneu		x						18 X 8.50-8 RT 6 PLY

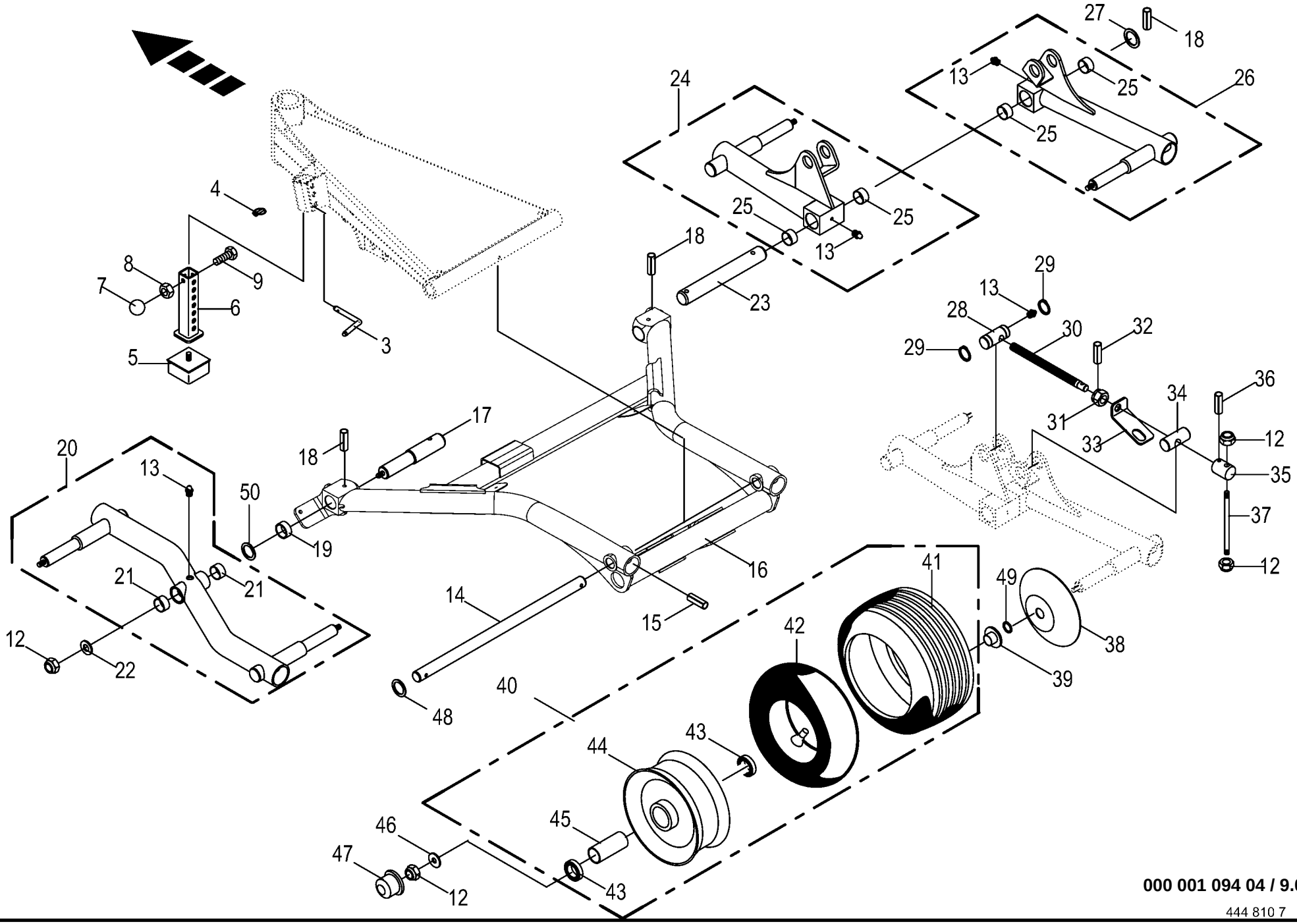

000 001 094 04 / 9.0

444 810 7

Fahrwerk vorne
Under-carriage front
Chassis porteur avant

1010511 - 1109561

000 001 094 04

444 810 7 **9.0**

Pos.	ID-Nr.	Benennung	Description	Description	Masch.-Nr-	SW 710/26 T						Bemerkung/Remarks/Remarque
42	00 953 329 0	Schlauch	Hose	Tuyau		x						18 X 8.50-8 TR 13
43	00 930 536 1	Rillenkugellager	Grooved ball bearing	Roulement à gorge		x						6206 2RS
44	00 953 159 0	Felge	Rim	Jante		x						7.00 X 8
45	00 938 835 0	Distanzrohr	Spacer tube	Tube d'entretoisement		x						34 X 1,8 X 75
46	00 910 609 0	Scheibe	Washer	Rondelle		x						13 X 37 X 3
47	00 938 834 0	Radkappe	Wheel cap	Chapeau de roue		4						Rd. 62
48	00 910 863 0	Passscheibe	Shim ring	Rondelle d'ajustage		x						30 X 42 X 0,5
	00 910 864 1	Passscheibe	Shim ring	Rondelle d'ajustage		x						30 X 42 X 1,0
	00 910 865 1	Passscheibe	Shim ring	Rondelle d'ajustage		x						30 X 42 X 2,0
49	00 937 525 0	O-Ring	O-ring	Joint torique		x						30 X 2
50	90 003 800 0	Paßscheibe 35x45x1 Zn8	Shim ring 35x45x1 Zn8	Rondelle d'ajustage 35x45x1 Zn8		x						

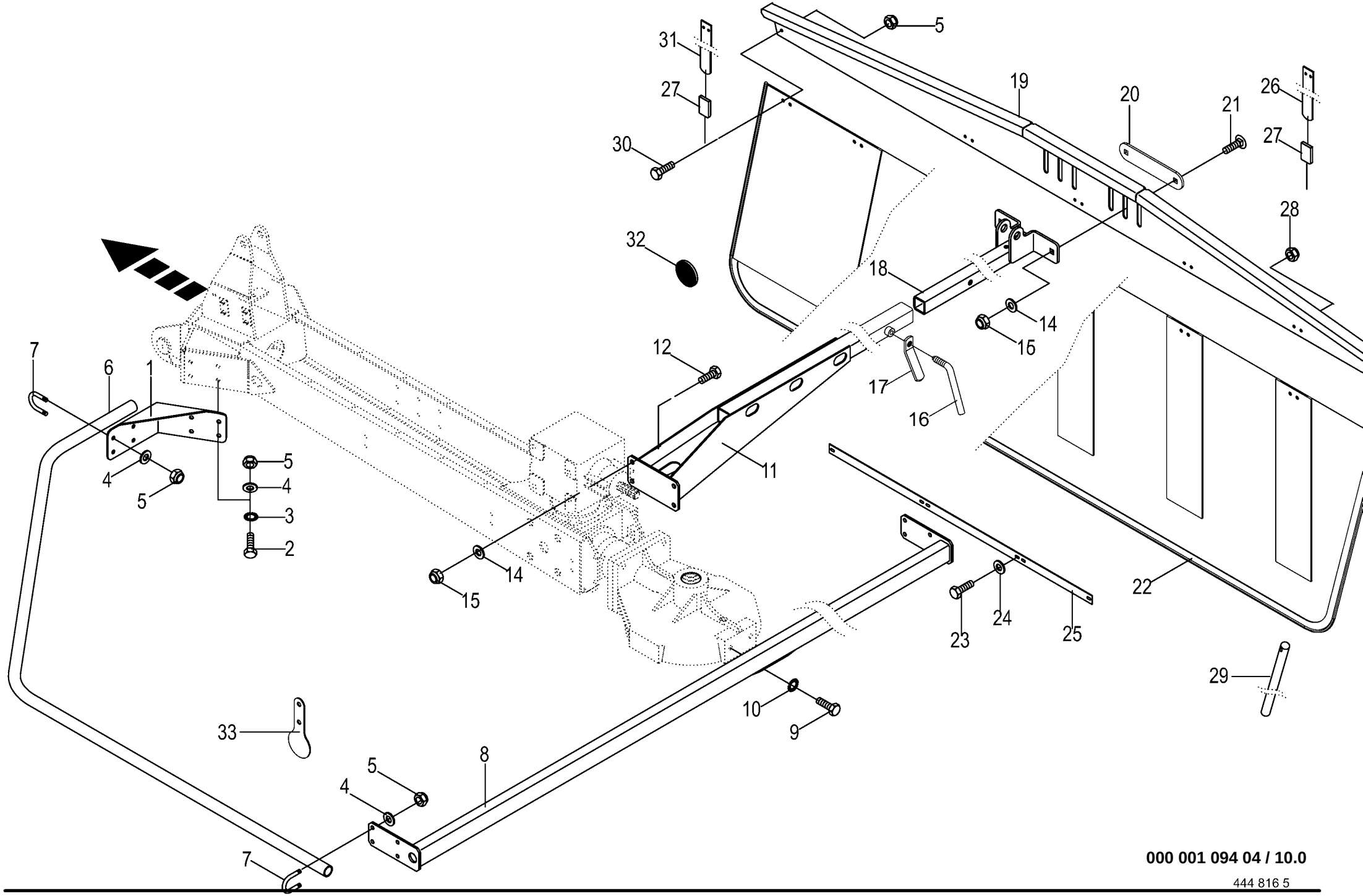

000 001 094 04 / 10.0

444 816 5

Schutze / Schwadtuch vorne
Guard / Swathing deflector front
Protecteurs / Toile d`andainage avant

1010511 - 1109561

000 001 094 04

444 816 5 **10.0**

Pos.	ID-Nr.	Benennung	Description	Description	Masch.-Nr-	SW 710/26 T						Bemerkung/Remarks/Remarque
1	00 267 620 2	Schutzrohrhalter	Guard tube support	Cadre support de tube protecteur		2						
2	00 900 637 0	6kt-Schraube	Hex head bolt	Boulon tête hex		x						M 10 X 30
3	00 909 909 1	Sperrkantscheibe	Detent edged washer	Disque à bord d'arrêt		x						SKM 10
4	00 910 414 0	Scheibe	Washer	Rondelle		x						10,5 X 21 X 2
5	00 908 758 0	Sicherungsmutter	Locknut	Écrou hex		x						M 10
6	00 267 630 1	Schutzrohr	Protective tube	Garant tubulure		2						
7	00 153 877 0	Rundstahlbügel	Round steel bow	Branchon d'actier rond		8						Rd. 10
8	00 267 626 0	Schutzhalter	Guard support	Support de protecteur		1						
9	00 900 672 0	6kt-Schraube	Hex head bolt	Boulon tête hex		x						M 16 X 20
10	00 909 904 1	Sperrkantscheibe	Detent edged washer	Disque à bord d'arrêt		x						SKZ 16
11	00 267 614 0	Schwadtuchhalter	Swathing deflector support	Support toile d'andainage		x						
12	00 900 657 0	6kt-Schraube	Hex head bolt	Boulon tête hex		x						M 12 X 35
14	00 910 506 1	Scheibe	Washer	Rondelle		x						13 X 24 X 2,5
15	00 908 701 0	Sicherungsmutter	Locknut	Écrou hex		x						M 12
16	00 153 383 3	Stellschraube	Setscrew	Vis de réglage		x						
17	00 909 520 1	Kegelgriff	Tapered handle	Poignée conique		x						M 12
18	00 267 689 2	Schieberohr	Telescoping tube	Tube telescopique		x						
19	00 268 354 0	Schwadtuchhalter	Swathing deflector support	Support toile d'andainage		1						
20	20 243 855 0	Lasche	lug	Attache Bl 6		1						
21	00 904 983 1	Flachrundschraube	Coach bolt	Vis a tête bombée		x						M 12 X 30
22	00 268 364 4	Schwadtuch	swath cloth	toile d'andain		1						
23	00 900 608 0	6kt-Schraube	Hex head bolt	Boulon tête hex		x						M 6 X 20
24	00 910 351 1	Scheibe	Washer	Rondelle		x						6,4 X 18 X 1,6
25	00 153 277 4	Klemmband	Clamping strap	Patte de serrage		2						Lg.= 1065
26	00 153 278 1	Bandstahl	Steel strip	Acier feuillard		4						Lg.= 540
27	00 938 557 0	Schutzhülse	Cover	Douille		6						Lg.= 100
28	00 908 704 1	Sicherungsmutter	Locknut	Écrou hex		x						M 6
29	00 154 314 3	Rundstahl	Round steel	Actier rond		1						Rd. 20 X 595
30	00 900 284 1	6kt-Schraube	Hex head bolt	Boulon tête hex		x						M 10 X 50
31	20 043 187 0	Bandstahl	Steel strip	Acier feuillard		2						Lg.= 430
32	27 025 648 0	Reflektor rund weiß Ø60mm klebend	Reflector Round White Ø60mm Adhesive	Réflecteur Rond Blanc Ø60mm Adhésif		1						
33	20 243 844 0	Halter Rückstrahler	support rear reflector			2						

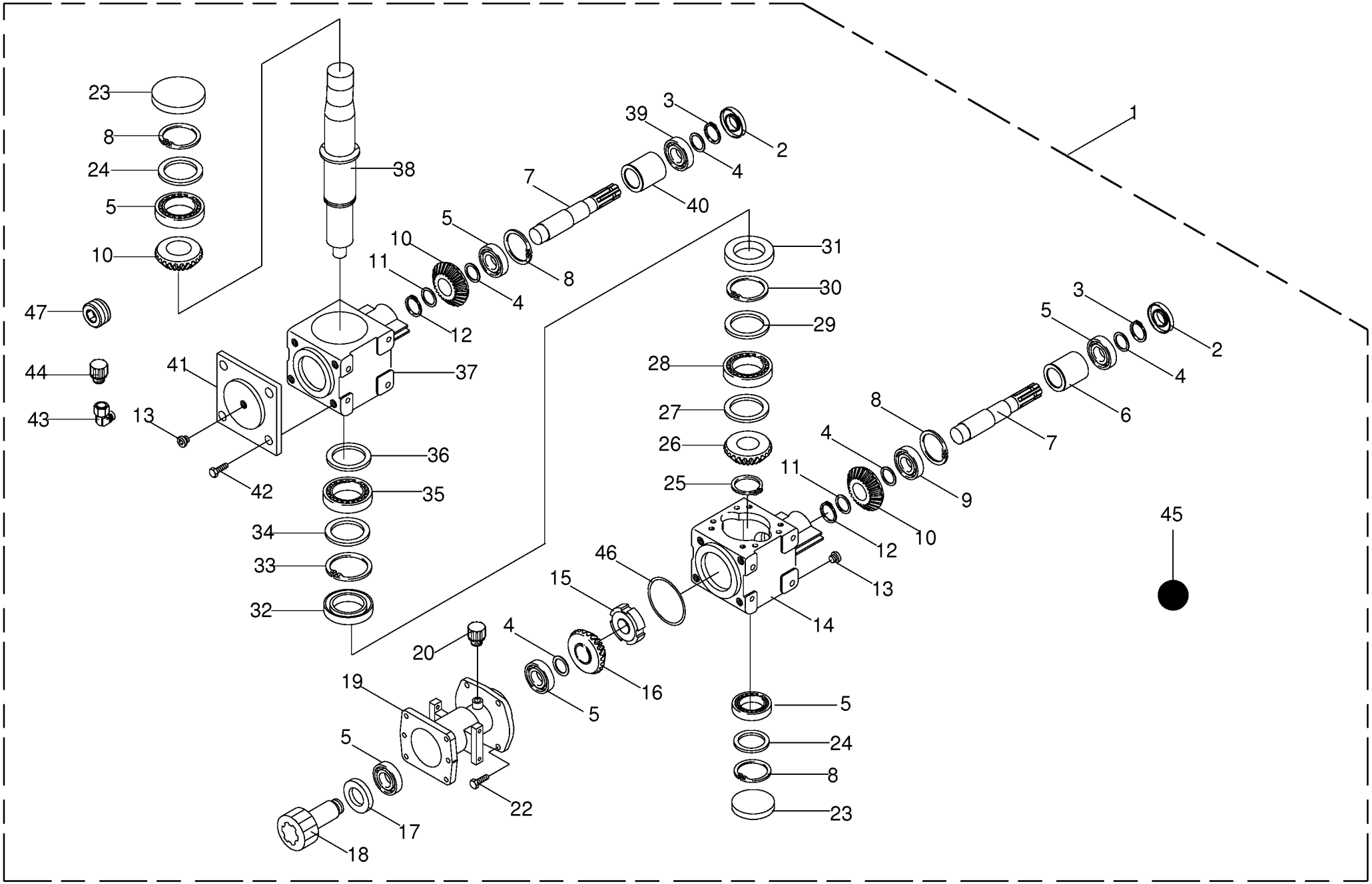

000 001 094 04 / 11.0

150 409 800 02

Schwenkgetriebe
Swing gearbox
Carter orientable

1010511 - 1109561

000 001 094 04

150 409 800 2 **11.0**

Pos.	ID-Nr.	Benennung	Description	Description	Masch.-Nr-	SW 710/26 T						Bemerkung/Remarks/Remarque
1	27 009 941 0	Schwenkgetriebe mit Überlastsicherung	Swivel gear with overload protection	Engrenage pivotant + limiteur de charge		x						
2	00 936 044 0	Radial-Wellendichtring	Radial-shaft sealing ring	Radial-bague d'étanchéité		x						A 35 X 72 X 7
3	00 911 541 0	Sicherungsring	Circlip	Circlip		x						A 35 X 1,5
4	00 911 132 0	Passscheibe	Shim ring	Rondelle d'ajustage		x						35 X 45 X 0,3
	00 911 133 0	Passscheibe	Shim ring	Rondelle d'ajustage		x						35 X 45 X 0,5
5	00 932 106 0	Kegelrollenlager	Taper roller bearing	Roulement à rouleaux coniques		x						30207 A
6	27 001 600 0	Distanzbuchse	Spacer bushing	Entretoise prise femelle		x						
7	27 001 597 0	Welle	Shaft	Arbre		x						1 3/8"
8	00 911 668 0	Sicherungsring	Circlip	Circlip		x						72 X 2,5
9	00 932 152 0	Kegelrollenlager	Taper roller bearing	Roulement à rouleaux coniques		x						32207 A
10	00 955 796 0	Kegelrad	Bevel wheel	Pignon conique		x						Z= 18
11	90 002 235 0	Passscheibe 40,3 x 1	Shim ring 40.3 x 1	Rondelle d'ajustage 40,3 x 1		x						
12	00 911 545 0	Sicherungsring	Circlip	Circlip		x						A 40 X 1,75
13	00 906 008 0	Verschlussschraube	Screw plug	Bouchon fileté		x						R 3/8"
14	27 010 568 0	Getriebegehäuse	gearbox housing	Rallonge de carter		x						
15	00 955 695 0	Nutmutter	Slotted nut	Écrou cylindrique à encoches		x						M 30 X 1,5
16	27 001 603 0	Kegelritzel	Bevel pinion	Pignon conique		x						Z= 16
17	00 936 374 1	Radial-Wellendichtring	Radial-shaft sealing ring	Radial-bague d'étanchéité		x						A 45 X 72 X 10
18	27 001 601 0	Sternratsche	Star ratchet	Cliquet		x						
	27 019 249 0	Welle (Sternratsche)	Shaft (star ratchet)	Arbre (cliquet en étoile)		x						
	27 019 250 0	Innenfeder (Sternratsche)	Inner spring (star ratchet)	Ressort intérieur (cliquet en étoile)		x						
	27 019 251 0	Außenfeder (Sternratsche)	Outer spring (star ratchet)	Ressort extérieur (cliquet en étoile)		x						
	27 019 252 0	Nocke (Sternratsche)	Central support 3000	Came (cliquet en étoile)		x						
	27 019 253 0	Nabe M20 (Sternratsche)	Hub M20 (star ratchet)	Moyeu M20 (cliquet en étoile)		x						
	27 019 254 0	Abstandsring (Sternratsche)	Spacer ring (star ratchet)	Bague entretoise (cliquet en étoile)		x						
	27 019 255 0	Fettdichtring (Sternratsche)	Grease sealing ring (star ratchet)	Bague ét. pr. grais.(cliquet en étoile)		x						
	27 019 248 0	Sicherungsring	Retaining ring	Bague d'arrêt		x						
19	27 010 592 0	Getriebe-Verlängerung	gearbox extension	Rallonge de carter		x						
20	00 919 802 0	Belüftungsfilter	Breather	Reniflard		x						1/4"
22	00 900 318 1	6kt-Schraube	Hex head bolt	Boulon tête hex		x						M 14 X 35
23	00 925 203 1	Verschlussdeckel	Sealing cap	Couvercle de fermeture		x						Rd. 72
24	00 910 833 0	Passscheibe	Shim ring	Rondelle d'ajustage		x						62 X 72 X 0,1
	00 910 834 0	Passscheibe	Shim ring	Rondelle d'ajustage		x						62 X 72 X 0,3
25	00 911 553 0	Sicherungsring	Circlip	Circlip		x						A 50 X 2,0
26	00 955 823 0	Kegelrad	Bevel wheel	Pignon conique		x						Z= 18
27	00 910 813 0	Passscheibe	Shim ring	Rondelle d'ajustage		x						55 X 68 X 0,3

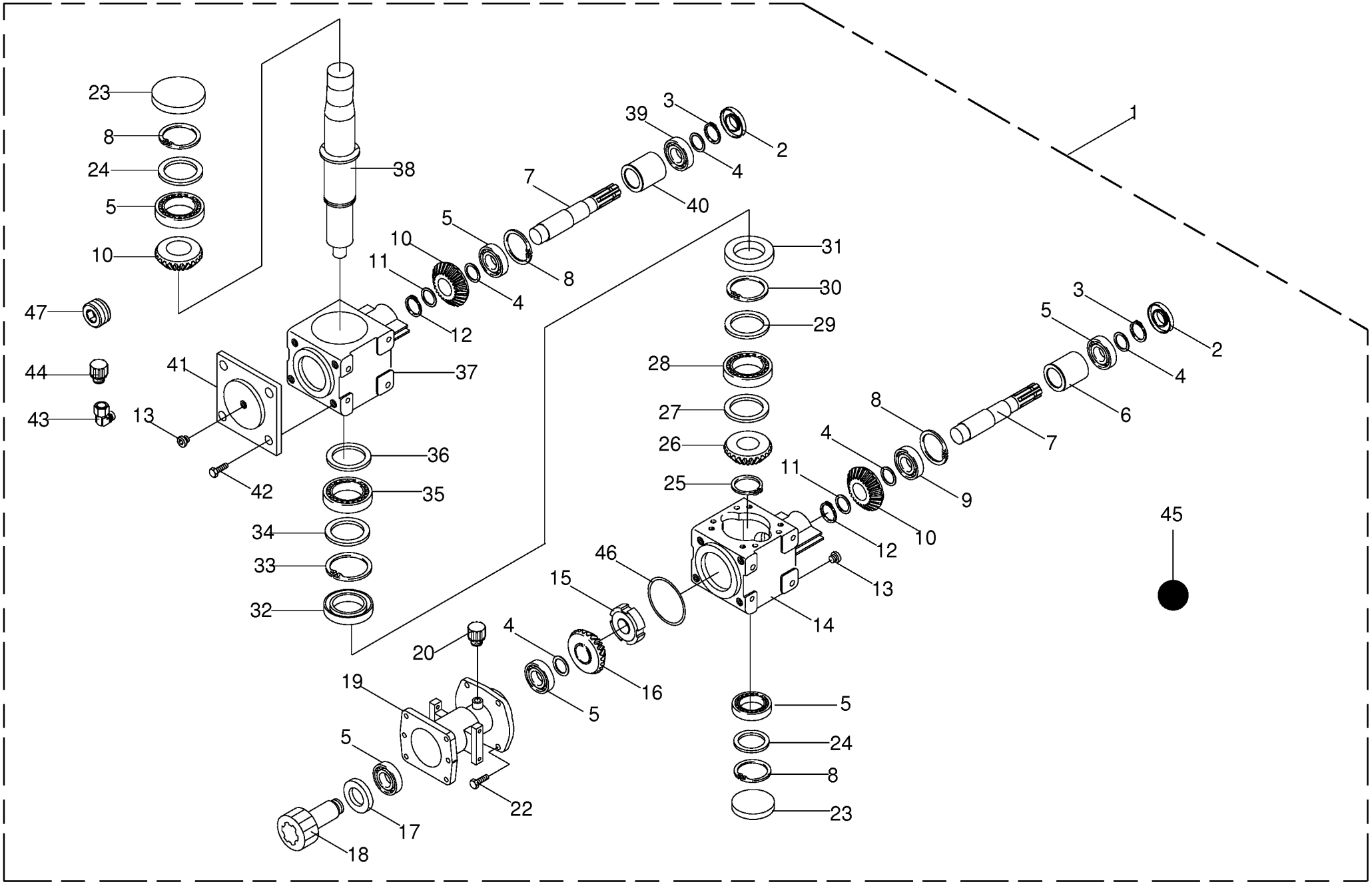

000 001 094 04 / 11.0

150 409 800 02

Schwenkgetriebe
Swing gearbox
Carter orientable

1010511 - 1109561

000 001 094 04

150 409 800 2 **11.0**

Pos.	ID-Nr.	Benennung	Description	Description	Masch.-Nr-	SW 710/26 T						Bemerkung/Remarks/Remarque
	00 910 814 0	Passscheibe	Shim ring	Rondelle d'ajustage		x						55 X 68 X 0,5
28	90 000 261 0	Kegelrollenlager	Taper roller bearing	Roulement à rouleaux coniques		x						33110
29	00 910 968 0	Passscheibe	Shim ring	Rondelle d'ajustage		x						65 X 85 X 0,3
	00 910 969 0	Passscheibe	Shim ring	Rondelle d'ajustage		x						65 X 85 X 1,0
30	00 911 676 0	Sicherungsring	Circlip	Circlip		x						I 85 x 3,0
31	27 001 604 0	Dichtring	Gasket ring	Bague d'étanchéité		x						50 X 85 X 10
32	90 000 074 0	Radial-Wellendichtring	Radial-shaft sealing ring	Radial-bague d'étanchéité		x						AS 50 X 80 X 8
33	00 911 673 0	Sicherungsring	Circlip	Circlip		x						80 X 2,5
34	00 910 962 0	Passscheibe	Shim ring	Rondelle d'ajustage		x						63 X 80 X 0,3
	00 910 963 0	Passscheibe	Shim ring	Rondelle d'ajustage		x						63 X 80 X 0,5
35	00 932 177 0	Kegelrollenlager	Taper roller bearing	Roulement à rouleaux coniques		x						32010 X
36	90 000 097 0	Passscheibe	Shim ring	Rondelle d'ajustage		x						52 X 65 X 2
37	00 955 817 0	Getriebegehäuse	Gearbox housing	Carter du boîte de vitesses		x						
38	27 001 596 0	Welle	Shaft	Arbre		x						
39	00 930 137 0	Rillenkugellager	Grooved ball bearing	Roulement à gorge		x						6207
40	00 955 818 0	Distanzscheibe	Spacing washer	Rondelle entretoise		x						
41	00 955 825 0	Getriebedeckel	Gearbox cover	Couvercle du boîte de vitesses		x						
42	00 900 634 0	6kt-Schraube	Hex head bolt	Boulon tête hex		x						M 10 X 20
43	27 001 599 0	Winkelverschraubung	Elbow union	Fermenture angulaire		x						3/8"
44	00 955 693 0	Belüftungsfilter	Breather	Reniflard		x						R 3/8"
45	00 926 101 0	Getriebeöl -Id.-Nr.= 1ltr	Oil -Id.-no.= 1ltr	Huile -Id.-no.= 1ltr		2,1						
46	90 002 236 0	O-Ring 129,77 x 3,53	O-ring	Joint torique		x						
47	27 001 625 0	Verschlussschraube	Screw plug	Bouchon fileté		x						R 3/8"

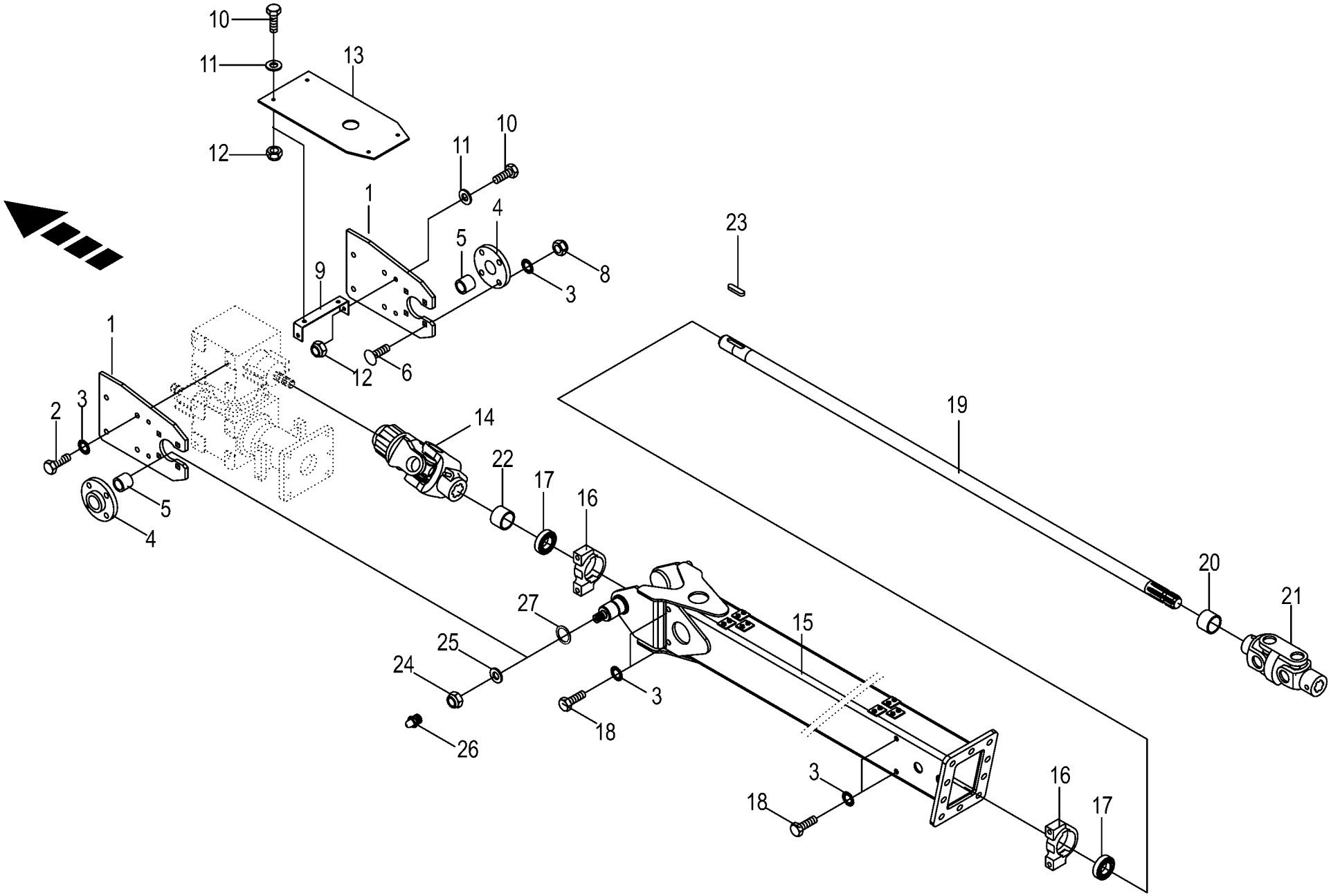

000 001 094 04 / 12.0

Zwischenholm
Intermediate bar
Mancheron intermédiaire

1010511 - 1109561

000 001 094 04

444 804 3 **12.0**

Pos.	ID-Nr.	Benennung	Description	Description	Masch.-Nr-	SW 710/26 T						Bemerkung/Remarks/Remarque
1	00 242 737 0	Anschraublasche	Mounting strap	Patte à visser		2						
2	00 900 656 0	6kt-Schraube	Hex head bolt	Boulon tête hex		x						M 12 X 30
3	00 909 910 1	Sperrkantscheibe	Detent edged washer	Disque à bord d'arrêt		x						SKM 12
4	00 154 686 0	Lagerflansch mit Buchse	Bearing flange with bushing	Bride du palier avec douille		2						
5	00 934 935 0	Lagerbuchse	Bearing bush	Coussinet		x						40 X 44 X 50
6	00 904 884 2	Flachrundschraube	Coach bolt	Vis a tête bombée		x						M 12 X 35
8	00 908 701 0	Sicherungsmutter	Locknut	Écrou hex		x						M 12
9	00 267 678 0	U-Bügel	U-bow	U-branchon		x						
10	00 900 614 0	6kt-Schraube	Hex head bolt	Boulon tête hex		x						M 8 X 20
11	00 910 413 0	Scheibe	Washer	Rondelle		x						8,4 X 17 X 1,6
12	00 908 706 0	Sicherungsmutter	Locknut	Écrou hex		x						M 8
13	00 267 681 0	Gummiplatte	Rubber plate	Plaque en caoutchouc		1						4 X 180 X 385
14	00 949 391 2	Kreuzgelenk	Universal joint	Joint de cardan		1						1 3/8"(6)
15	00 242 738 1	Zwischenholm	Intermediate bar	Mancheron intermédiaire		1						
16	00 267 621 1	Stehlagergehäuse	Pedestal bearing housing	Boîte de chaise-palier		2						
17	00 934 617 0	Rillenkugellager	Grooved ball bearing	Roulement à gorge		2						GEM 207
18	00 901 453 0	6kt-Schraube	Hex head bolt	Boulon tête hex		x						M 12 X 65
19	00 242 765 0	Durchtriebswelle	Auxiliary P.T.O. stub shaft	Arbre de transmission de force		1						Rd. 35 X 1405
20	00 339 980 1	Distanzrohr	Spacer tube	Tube d'entretoisement		x						42,4 X 3,2 X 43
21	00 956 029 0	Doppelgelenk	Double joint	Double articulation		1						DG2 Z= 6/6
22	00 153 322 0	Distanzhülse	Spacer bushing	Douille entretoise		2						35,9 X 42,4 X 26
23	00 915 072 1	Passfeder	Fit-in key	Clavette		x						A 8 X 7 X 32
24	00 908 721 0	Sicherungsmutter	Locknut	Écrou hex		x						M 20
25	00 910 331 0	Scheibe	Washer	Rondelle		x						21 X 60 X 4
26	00 919 105 0	Kegelschmiernippel	Grease niple	Graisseur à cone		x						AM 8 X 1
27	00 910 885 0	Passscheibe	Shim ring	Rondelle d'ajustage		x						40 X 50 X 2

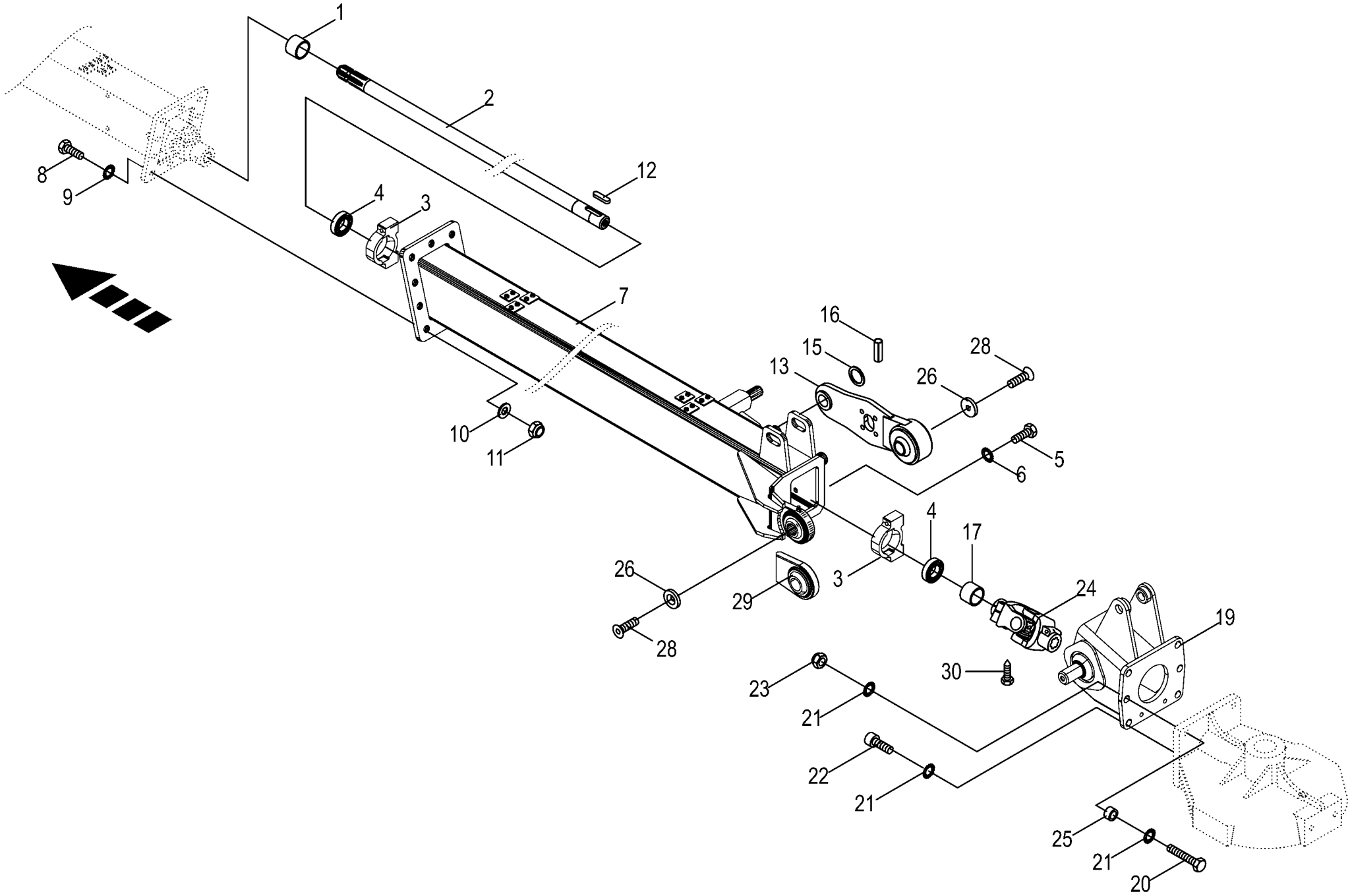

000 001 094 04 / 13.0

Holm hinten
Support tube back
Tube support arrière

1010511 - 1109561

000 001 094 04

444 805 11 **13.0**

Pos.	ID-Nr.	Benennung	Description	Description	Masch.-Nr-	SW 710/26 T						Bemerkung/Remarks/Remarque
1	00 339 980 1	Distanzrohr	Spacer tube	Tube d'entretoisement		x						42,4 X 3,2 X 43
2	00 242 766 0	Durchtriebswelle	Auxiliary P.T.O. stub shaft	Arbre de transmission de force		1						Rd. 35 X 2038
3	00 267 621 1	Stehlagergehäuse	Pedestal bearing housing	Boîte de chaise-palier		x						
4	00 934 617 0	Rillenkugellager	Grooved ball bearing	Roulement à gorge		x						GEM 207
5	00 901 453 0	6kt-Schraube	Hex head bolt	Boulon tête hex		x						M 12 X 65
6	00 909 910 1	Sperrkantscheibe	Detent edged washer	Disque à bord d'arrêt		x						SKM 12
7	00 242 742 2	Zwischenholm hinten	intermediate bar re.	mancheron intermédiaire arr.		1						
8	00 900 677 0	6kt-Schraube	Hex head bolt	Boulon tête hex		x						M 16 X 50
9	00 909 904 1	Sperrkantscheibe	Detent edged washer	Disque à bord d'arrêt		x						SKZ 16
10	00 910 303 1	Scheibe	Washer	Rondelle		x						17 X 30 X 3
11	00 908 719 0	Sicherungsmutter	Locknut	Écrou hex		x						M 16
12	00 915 072 1	Passfeder	Fit-in key	Clavette		x						A 8 X 7 X 32
13	20 040 219 0	Pendelstrebe	Pendular strut	Contrefiche pendule		1						
15	00 910 702 1	Stützscheibe	Supporting disc	Rondelle diélectrique		x						S 30 X 42 X 2,5
16	00 912 677 2	Spannstift	Roll pin	Goupille de serrage		x						8 X 55
17	00 153 322 0	Distanzhülse	Spacer bushing	Douille entretoise		x						35,9 X 42,4 X 26
19	00 242 746 3	Getriebhalter hinten	Gearbox support rear	Support d'engrenage arrière		x						
20	00 901 485 2	6kt-Schraube	Hex head bolt	Boulon tête hex		x						M 16 X 75 -10.9
21	00 909 904 1	Sperrkantscheibe	Detent edged washer	Disque à bord d'arrêt		x						SKZ 16
22	00 903 213 1	Zylinderschraube	Allen screw	Vis tête cylindrique		x						M 16 X 55
	00 903 212 1	Zylinderschraube	Allen screw	Vis tête cylindrique		x						M 16 X 50
23	00 908 719 0	Sicherungsmutter	Locknut	Écrou hex		x						M 16
24	00 949 154 2	Kreuzgelenk Weitwinkel	Univ. joint wide angle	Joint univ. grand angle		x						Gr.2 , Nut/Nut
25	00 271 388 1	Distanzhülse	Spacer bushing	Douille entretoise		x						16,5 X 25 X 26
26	20 041 307 0	Scheibe	Washer	Rondelle		x						Rd. 36
28	00 904 044 3	Senkschraube	Countersunkscrew	Vis à tête fraisée		x						M 10 X 20 -10.9
29	00 923 215 1	Kugelgelenk	Ball joint	Rotule		x						Rd. 30,2
30	00 902 402 0	6kt-Schraube	Hex head bolt	Boulon tête hex		x						BM 10 X 16

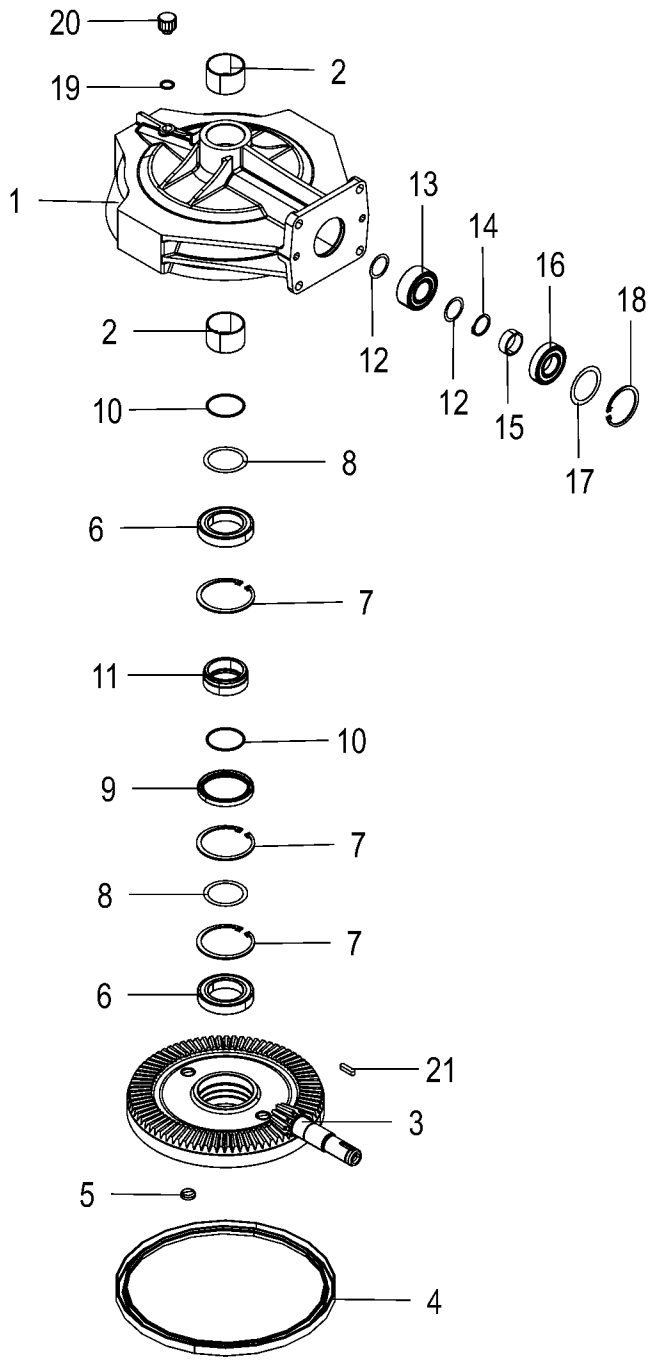

000 001 094 04 / 14.0

150 533 185 01

Kreiselgetriebe
Rotor gearbox
Engrenage de toupie

1010511 - 1109561

SW 710/26 T

000 001 094 04

150 533 185 1 **14.0**

Pos.	ID-Nr.	Benennung	Description	Description	Masch.-Nr-							Bemerkung/Remarks/Remarque
1	20 040 521 1	Gehäuse m. Buchsen 90 Grad	Housing with bushings 90°	Ca. de boîte de vit. + douilles 90°		1						
2	00 935 331 0	Lagerbuchse	Bearing bush	Coussinet		2						60 X 65 X 40
3	20 242 665 0	Kegelradsatz Z=9/79 90° mit Deckel	Bevel gear kit m=4,2 z=9/79 90°	Couple coniques Z=9/79 90°		1						
4	00 936 063 0	Radial-Wellendichtring	Radial-shaft sealing ring	Radial-bague d'étanchéité		1						A 335 X 375 X 18
5	00 925 211 0	Verschlussdeckel	Sealing cap	Couvercle de fermeture		2						25
6	90 004 052 0	Rillenkugellager 6012 2RS	Grooved ball bearing 6012 2RS	Roulement à billes rainuré 6012 2RS		2						
7	00 911 681 0	Sicherungsring	Circlip	Circlip		3						I 95 X 3,0
8	00 911 002 0	Passscheibe	Shim ring	Rondelle d'ajustage		x						60 X 75 X 0,3
	00 911 003 0	Passscheibe	Shim ring	Rondelle d'ajustage		x						60 X 75 X 0,5
	00 911 004 0	Passscheibe	Shim ring	Rondelle d'ajustage		x						60 X 75 X 1,0
	00 911 005 1	Passscheibe	Shim ring	Rondelle d'ajustage		x						60 X 75 X 2,0
9	90 004 063 0	Radial-WDR A 75 x 95 x 10	RADIAL WDR A 75 X 95 X 10	Joint WDR A 75 X 95 X 10		1						
10	00 937 536 0	O-Ring	O-ring	Joint torique		2						60 X 3
11	20 241 657 0	Distanzhülse m. Nut	Spacer sleeve with groove	Entretoise avec rainure		1						
12	00 911 132 0	Passscheibe	Shim ring	Rondelle d'ajustage		x						35 X 45 X 0,3
	00 911 133 0	Passscheibe	Shim ring	Rondelle d'ajustage		x						35 X 45 X 0,5
	00 911 134 0	Passscheibe	Shim ring	Rondelle d'ajustage		x						35 X 45 X 1,0
	00 911 136 1	Passscheibe	Shim ring	Rondelle d'ajustage		x						35 X 45 X 2,0
13	00 931 122 0	Schrägkugellager	Angular ball bearing	Roulement en biais		1						3207 2RS
14	00 911 541 0	Sicherungsring	Circlip	Circlip		1						A 35 X 1,5
15	00 332 490 0	Distanzbuchse	Spacer bushing	Entretoise prise femelle		1						35,9 X 42,4 X 15
16	00 930 537 0	Rillenkugellager	Grooved ball bearing	Roulement à gorge		1						6207 2RS
17	00 910 912 0	Passscheibe	Shim ring	Rondelle d'ajustage		x						56 X 72 X 0,3
	00 910 913 0	Passscheibe	Shim ring	Rondelle d'ajustage		x						56 X 72 X 0,5
	00 910 914 0	Passscheibe	Shim ring	Rondelle d'ajustage		x						56 X 72 X 1,0
	00 910 915 0	Passscheibe	Shim ring	Rondelle d'ajustage		x						56 X 72 X 2,0
18	00 911 668 0	Sicherungsring	Circlip	Circlip		1						72 X 2,5
19	00 937 727 0	Dichtring	Gasket ring	Bague d'étanchéité		1						A 18 X 24
20	00 919 803 1	Belüftungsfilter	Breather	Reniflard		1						M 18 X 1,5
21	00 915 072 1	Passfeder	Fit-in key	Clavette		1						A 8 X 7 X 32

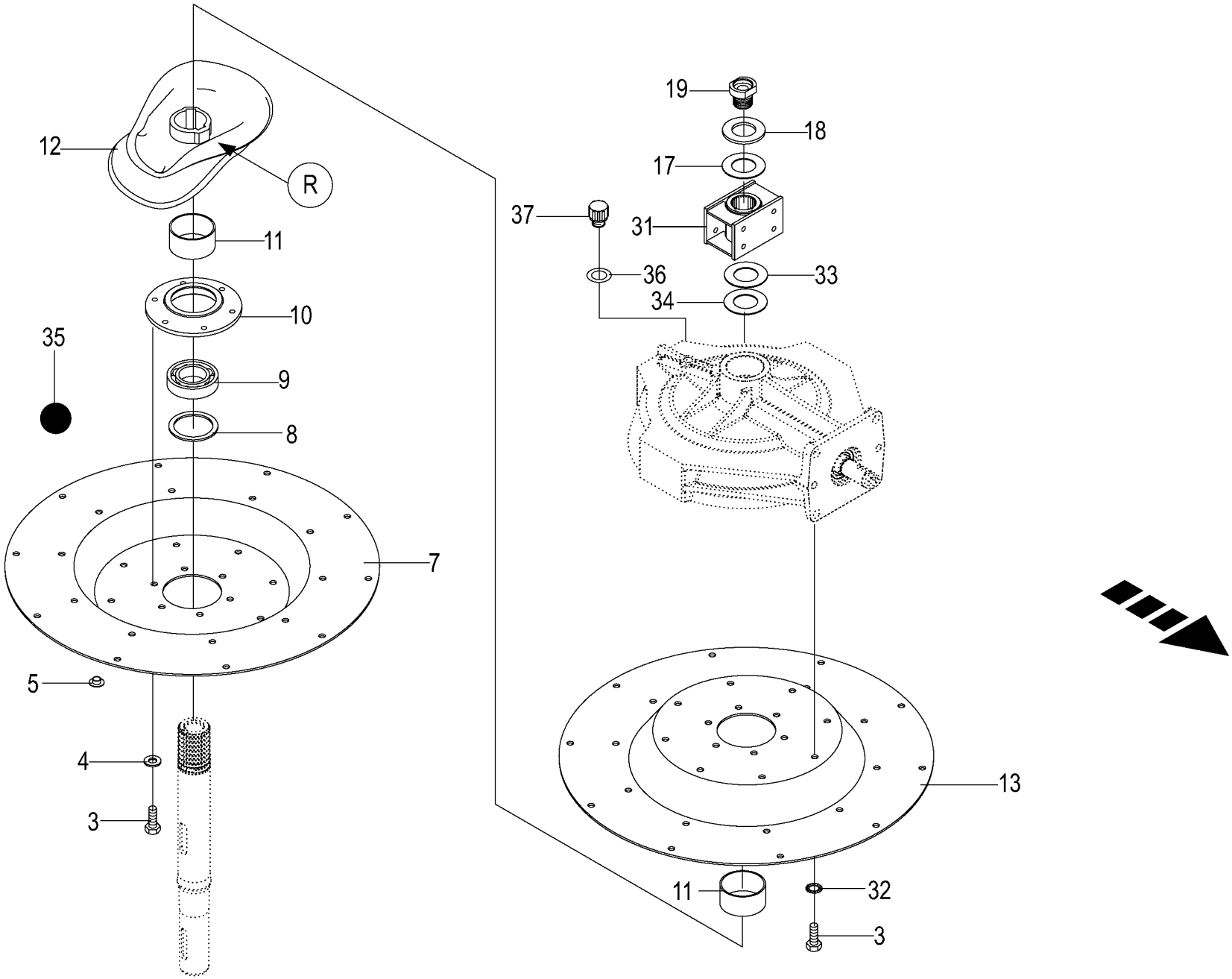

000 001 094 04 / 15.0

444 811 7

Kreisel hinten
Rotor
Rotor

1010511 - 1109561

000 001 094 04

444 811 7 **15.0**

Pos.	ID-Nr.	Benennung	Description	Description	Masch.-Nr-	SW 710/26 T						Bemerkung/Remarks/Remarque
3	00 900 653 0	6kt-Schraube	Hex head bolt	Boulon tête hex		x						M 12 X 20
4	00 910 609 0	Scheibe	Washer	Rondelle		x						13 X 37 X 3
5	00 925 044 0	Verschlussstopfen	Sealing plug	Bouchon d'étanchéité		x						13,3 / 16 X 7 / 9
7	00 268 060 0	Kreiselteller -13 Arme	Rotor plate -13 arms	Assiette de rotor -13 bras		x						
8	00 910 740 1	Stützscheibe	Supporting disc	Rondelle diélectrique		x						S 60 X 75 X 3,0
9	00 930 156 0	Rillenkugellager	Grooved ball bearing	Roulement à gorge		x						6012 2RS
10	00 268 084 1	Lagergehäuse	Bearing housing	Cage de roulement		x						Rd. 180
11	00 268 090 0	Distanzhülse	Spacer bushing	Douille entretoise		x						62,8 X 70 X 36
12	00 268 056 1	Kurvenbahn	Cam track	Trajet de courbe		x						
13	00 268 114 1	Kreiselteller -13 Arme	Rotor plate -13 arms	Assiette de rotor -13 bras		x						
17	00 910 372 0	Sicherungsscheibe	Lock washer	Rondelle de protection		x						37 X 66 X 1,6
18	00 200 450 2	Scheibe	Washer	Rondelle		x						36 X 70,5 X 8
19	20 041 810 0	Schraube	Screw	Boulon		x						M 36
31	00 267 640 0	Profilstück	Profile piece	Pièce profilée		x						
32	00 909 910 1	Sperrkantscheibe	Detent edged washer	Disque à bord d'arrêt		x						SKM 12
33	00 910 741 1	Stützscheibe	Supporting disc	Rondelle diélectrique		x						S 63 X 80 X 3
34	00 935 301 0	Lagerscheibe	Washer	Rondelle		x						62 X 85 X 5
35	00 926 000 0	Getriebefliessfett -Id.-Nr.= 1kg	Semi-fluid gear lubricant -Id. -no.= 1kg	Graisse fluide pour boites de -Id.-no.= 1kg		0,5						
36	00 937 727 0	Dichtring	Gasket ring	Bague d'étanchéité		x						A 18 X 24
37	00 919 803 1	Belüftungsfilter	Breather	Reniflard		x						M 18 X 1,5

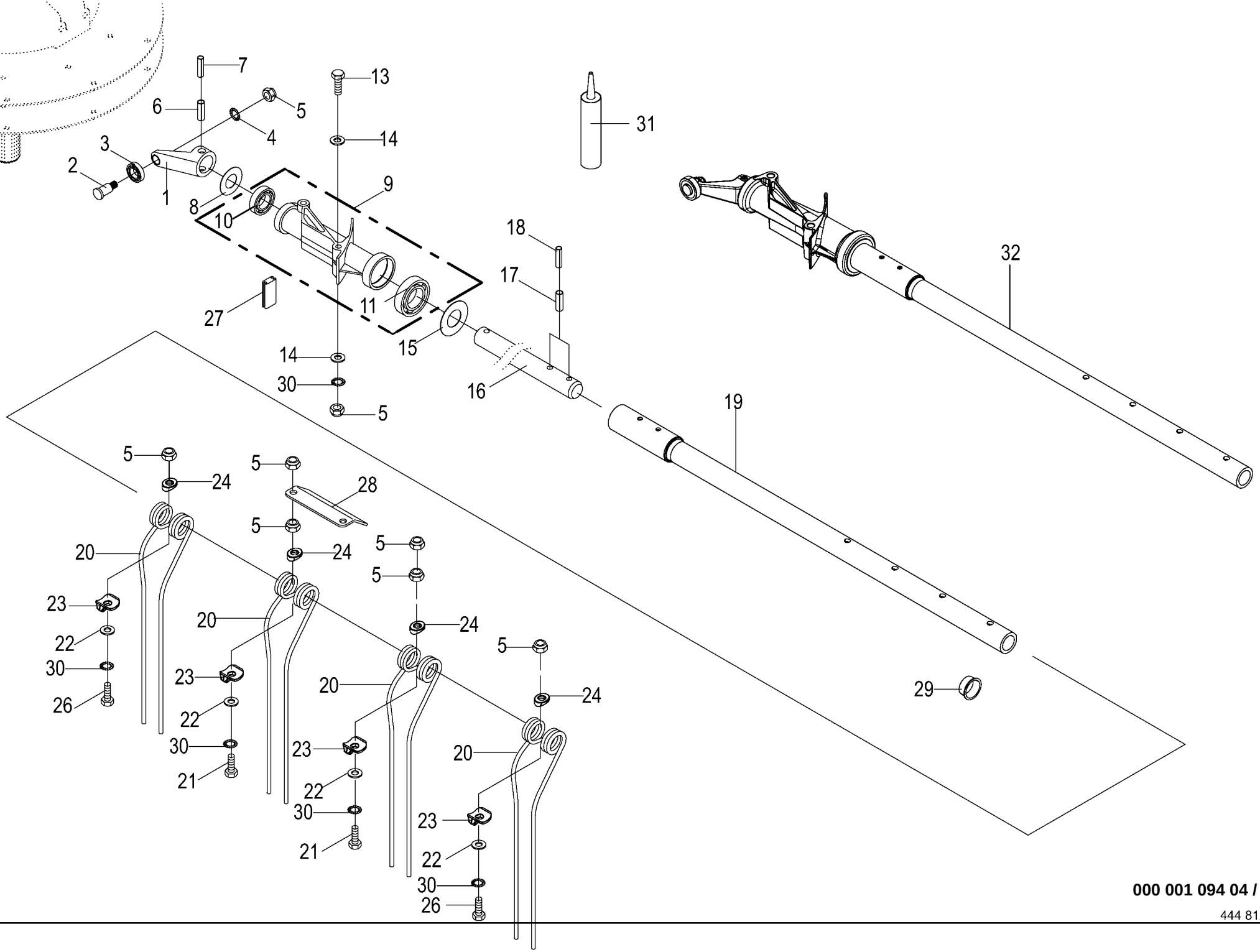

000 001 094 04 / 16.0

444 812 9

13 Zinkenarm hinten
13 tine arm rear
13 bras porte-dents arrière

1010511 - 1109561

000 001 094 04

444 812 9 **16.0**

Pos.	ID-Nr.	Benennung	Description	Description	Masch.-Nr-	SW 710/26 T						Bemerkung/Remarks/Remarque
1	00 268 053 0	Steuerarm	Control arm	Bras de commande		1						
2	00 268 091 0	Bolzen	Pin	Boulon		1						Rd. 22 X 43
3	00 930 355 0	Laufrolle	Runner	Galet		1						LR 203 NPPU
4	00 909 910 1	Sperrkantscheibe	Detent edged washer	Disque à bord d'arrêt		x						SKM 12
5	00 908 701 0	Sicherungsmutter	Locknut	Écrou hex		x						M 12
6	00 912 400 1	Schwerspannstift	Roll Pin	Goupille èlastique		1						14 X 55
7	00 912 677 2	Spannstift	Roll pin	Goupille de serrage		1						8 X 55
8	00 911 136 1	Passscheibe	Shim ring	Rondelle d'ajustage		x						35 X 45 X 2,0
9	20 049 166 0	Lagerung mit Lager mont.	Bearing with bearing assembled	Palier avec palier assemblé		1						
10	00 930 507 0	Rillenkugellager	Grooved ball bearing	Roulement à gorge		1						6007 2RS
11	00 930 537 0	Rillenkugellager	Grooved ball bearing	Roulement à gorge		1						6207 2RS
13	90 000 340 0	6kt-Schraube	Hex head bolt	Boulon tête hex		x						M 12 X 110 -10.9
14	00 910 378 0	Scheibe	Washer	Rondelle		x						13 X 35 X 5
15	20 048 727 0	Abdeck-Scheibe 35.50 x 72.00 x 1.0	Cover disc 35.5 x 72 x 1	Rondelle de protection 35,5 x 72 x 1		1						
16	00 268 064 2	Steuerwelle mit Bohrung	Control shaft with bore hole	Arbre de commande + alésage		1						
17	00 912 717 2	Spannstift	Roll pin	Goupille de serrage		2						10 X 55
18	00 912 647 2	Spannstift	Roll pin	Goupille de serrage		2						6 X 55
19	20 043 239 0	Zinkenarm	Tine arm	Bras porte-dents		1						D=2960
20	20 044 271 0	Zinken	Tine	Dent		4						
21	00 900 367 0	6kt-Schraube	Hex head bolt	Boulon tête hex		x						M 12 X 100 -10.9
22	00 910 378 0	Scheibe	Washer	Rondelle		x						13 X 35 X 5
23	20 047 131 0	Zinkenauflage	Tine holder	Revêtement de dents		4						
24	20 046 007 0	Unterlage	Surface	Surface		4						
26	00 900 313 0	6kt-Schraube	Hex head bolt	Boulon tête hex		x						M 12 X 85
27	00 268 111 0	Klemmprofil	Clamping profile	Profilé de serrage		1						15 x 16 x 74
28	00 268 402 1	Abweisblech	Deflection sheet	Tôle déflectrice		1						
29	00 925 045 0	Kegelstopfen	Tapered plug	Bouchon conique		1						32/38 X 14
	00 925 048 0	Kegelstopfen	Tapered plug	Bouchon conique		1						30/35 X 14
30	00 909 800 1	Sperrkantscheibe	Detent edged washer	Disque à bord d'arrêt		x						SKB 12
31	00 939 042 0	Kleber	Gluten	Gluten		x						250 ml
32	20 049 537 0	Zinkenarm starr vormont. D= 2960	Tine arm rigid pre-assembled	Bras porte-dents rigide prémont.		1						
			D=2960	D=2960								

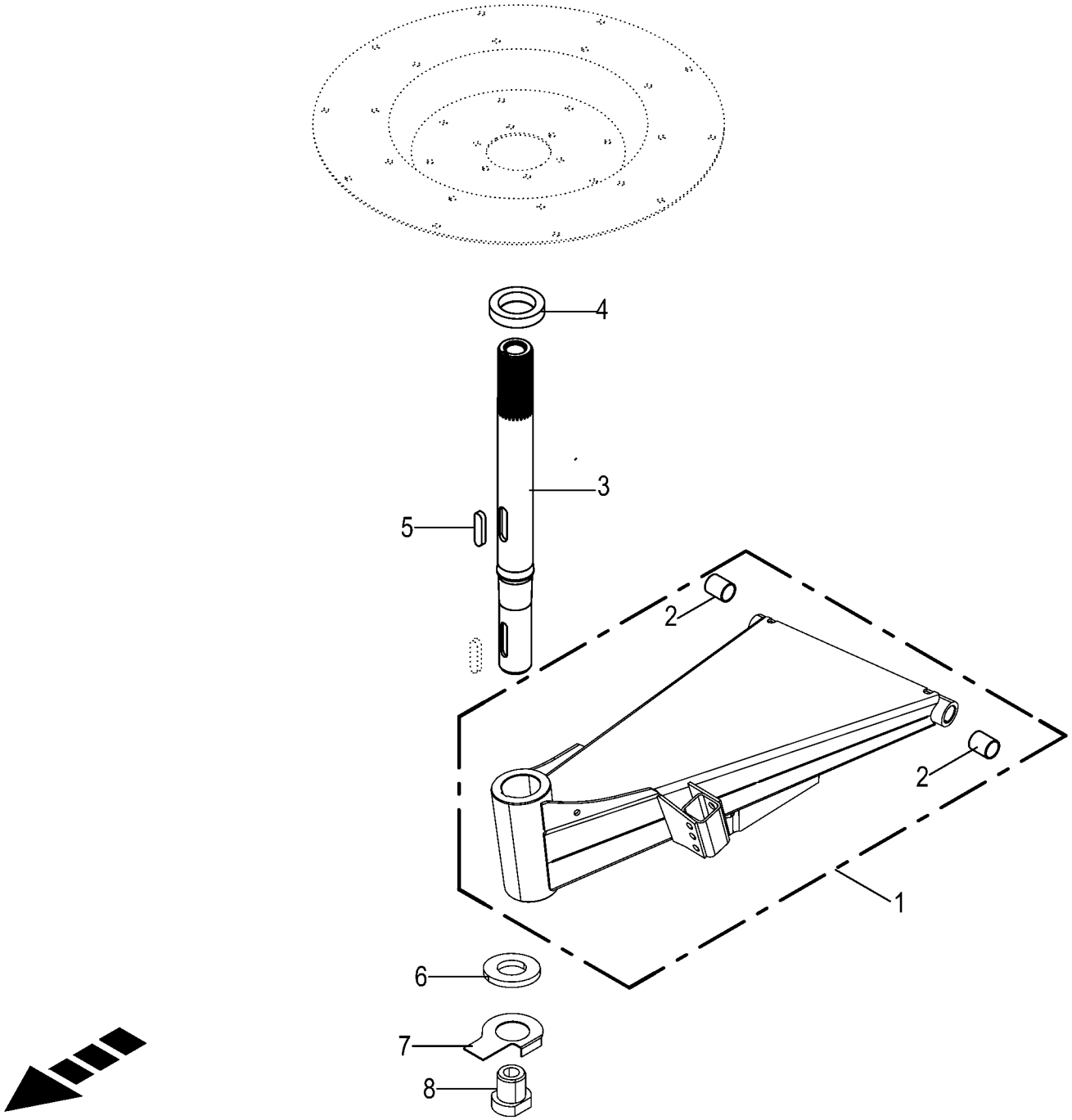

000 001 094 04 / 17.0

150 414 216 03

Hohlwelle hinten mit Konus
Hollow shaft rear with cone
Arbre creux arrière avec cône

1010511 - 1109561

SW 710/26 T

000 001 094 04

150 414 216 3 **17.0**

Pos.	ID-Nr.	Benennung	Description	Description	Masch.-Nr-							Bemerkung/Remarks/Remarque
1	20 046 126 1	Achsbock mit DU-Buchse	Axle support with DU-bushing	Support d'essieu + douille DU		1						
2	00 934 901 0	Lagerbuchse	Bearing bush	Coussinet		x						30 X 34 X 40
3	20 045 241 0	Hohlwelle hinten mit Konus	hollow shaft back with cone	Arbre creux arrière + cône		1						
4	00 266 375 0	Konusscheibe	Cone disk	Disque de cône		1						Rd. 95 X 60 X 19
5	00 915 214 0	Passfeder	Fit-in key	Clavette		x						A 14 X 9 X 70
6	00 200 450 2	Scheibe	Washer	Rondelle		x						36 X 70,5 X 8
7	00 910 372 0	Sicherungsscheibe	Lock washer	Rondelle de protection		1						37 X 66 X 1,6
8	20 041 810 0	Schraube	Screw	Boulon		x						M 36

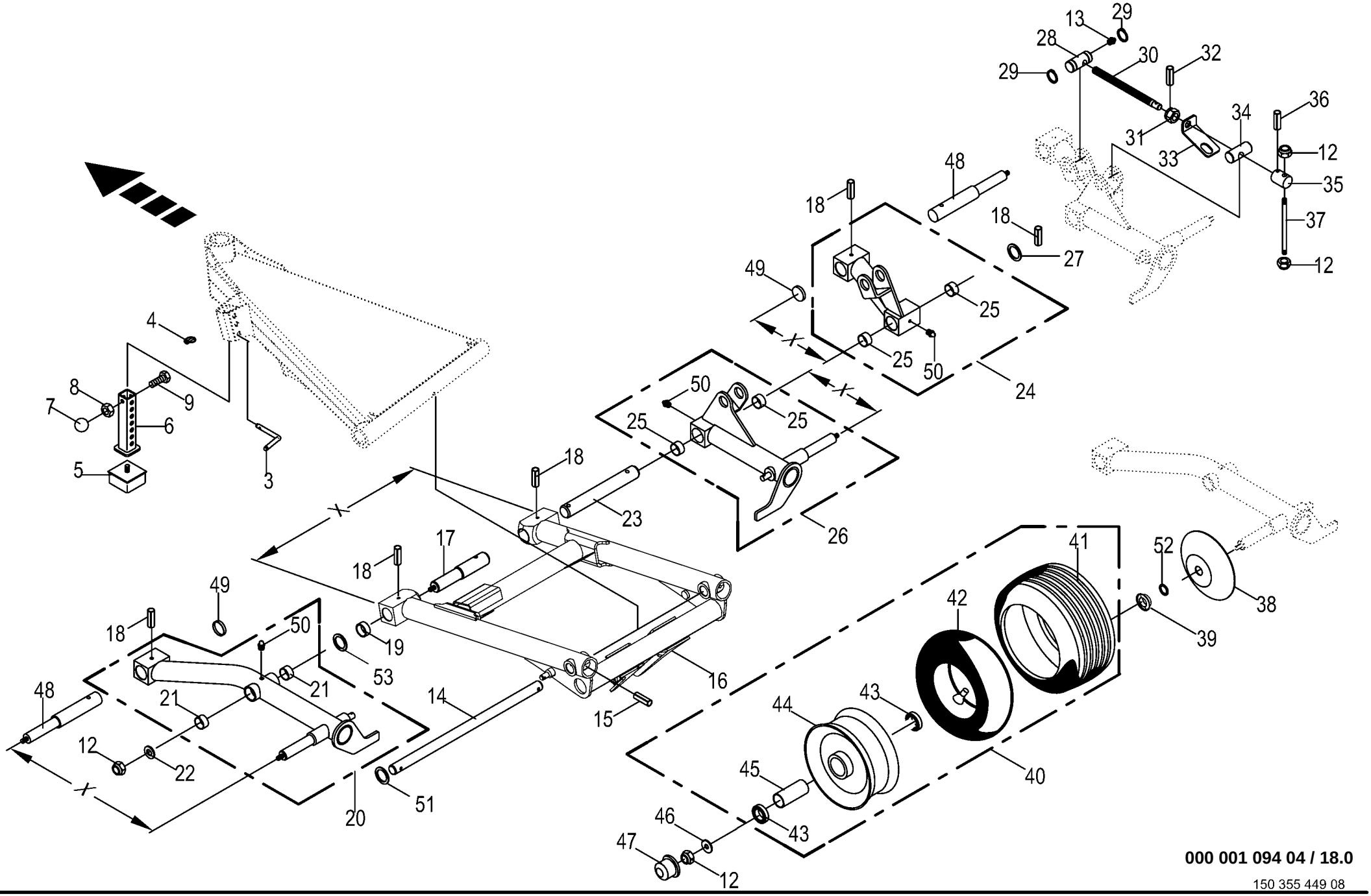

000 001 094 04 / 18.0

150 355 449 08

Fahrwerk hinten
Under-carriage back
Chassis porteur arrière

1010511 - 1109561

000 001 094 04

150 355 449 8 **18.0**

Pos.	ID-Nr.	Benennung	Description	Description	Masch.-Nr-	SW 710/26 T						Bemerkung/Remarks/Remarque
3	00 260 600 1	Steckbolzen	Locking pin	Axe débrochable		x						Rd. 12 X 176
4	00 917 004 1	Klappstecker	Linch pin	Goupille clip		x						5 X 32
5	00 924 218 0	Gummipuffer	Rubber pad	Tampon en caoutchouc		x						80 X 30 / M12 X 37
6	00 267 956 1	Anschlag	Limit stop	Butée		x						
7	00 919 509 0	Kugelknopf	Ball knob	Bouton sphérique		x						C 40 M10
8	00 908 212 0	6kt-Mutter	Hex nut	Écrou hex		x						M 10
9	00 901 436 0	6kt-Schraube	Hex head bolt	Boulon tête hex		x						M 10 X 65
12	00 908 701 0	Sicherungsmutter	Locknut	Écrou hex		x						M 12
13	00 919 105 0	Kegelschmiernippel	Grease niple	Graisseur à cone		x						AM 8 X 1
14	00 267 948 0	Achse	Axle	Essieu		x						Rd. 30 X 622
15	00 912 677 2	Spannstift	Roll pin	Goupille de serrage		x						8 X 55
16	20 042 364 4	Fahrgestell hinten -X= 681	chassis rear -X= 681	Châssis arrière -X= 681		1						
17	00 267 663 1	Achsbolzen	Axle pin	Boulon d'essieu		1						Rd. 42 X 235
18	00 912 718 2	Spannstift	Roll pin	Goupille de serrage		x						10 X 60
19	00 151 040 0	Distanzbuchse	Spacer bushing	Entretoise prise femelle		x						42,4 X 3,25 X 24
20	20 042 381 0	Tandemarm -links, X= 600	Tandem arm -left, X= 600	Bras tandem -gauche, X= 600		1						
21	00 934 930 0	Lagerbuchse	Bearing bush	Coussinet		x						35 X 39 X 20
22	00 910 643 1	Scheibe	Washer	Rondelle		x						13,5 X 44 X 4
23	00 267 664 1	Achsbolzen	Axle pin	Boulon d'essieu		1						Rd. 40 X 300
24	20 042 379 0	Tandemarm -rechts, X= 305	Tandem arm -right, X= 305	Bras tandem -droite, X= 305		1						
25	00 934 934 0	Lagerbuchse	Bearing bush	Coussinet		x						40 X 44 X 30
26	20 042 380 0	Tandemarm -rechts, X= 295	Tandem arm -right, X= 295	Bras tandem -droite, X= 295		1						
27	00 910 730 0	Stützscheibe	Supporting disc	Rondelle diélectrique		x						S 40 X 50 X 2,5
28	00 267 672 0	Mutterstück	Coupling female	Pièce écrou		1						Rd. 35 X 80
29	00 911 541 0	Sicherungsring	Circlip	Circlip		x						A 35 X 1,5
30	00 267 675 2	Spindel M20	Spindle M20	Broche M20		1						
31	00 908 819 1	Kronenmutter	Castellated nut	Ecrou crenele plat		x						M 20
32	00 912 615 2	Spannstift	Roll pin	Goupille de serrage		x						5 X 35
33	00 267 674 0	Drehsicherung	Rotary protection	Fusible rotatif		1						
34	00 267 673 0	Bolzen	Pin	Boulon		1						Rd. 35 X 80
35	00 267 529 0	Verstellstück	Adjustable fitting	Pièce de réglage		1						Rd. 40 X 55
36	00 912 670 1	Spannstift	Roll pin	Goupille de serrage		x						8 X 40
37	00 267 527 0	Handgriff	Hand grip	Poignée		1						Rd. 12 X 200
38	00 153 207 0	Wickelschutzteller	Anti wrapping disc	Assiette anti-pelotage		4						
39	27 011 682 0	Dichtring RD 57/30 x 13,5	Seal ring RD 57/30 x 13.5	Bague d'étan. RD 57/30 x 13,5		4						
40	00 953 059 2	Rad 18x8.5-8 6PR C-737 (Rille)	Wheel 18x8.5-8 6PR C-737 (	Roue 18x8.5-8 6PR C-737 (		4						
		-kpl.	groove) -cpl.	rainure) -cpl.								
41	00 953 261 1	Reifen	Tyre	Pneu		x						18 X 8.50-8 RT 6 PLY

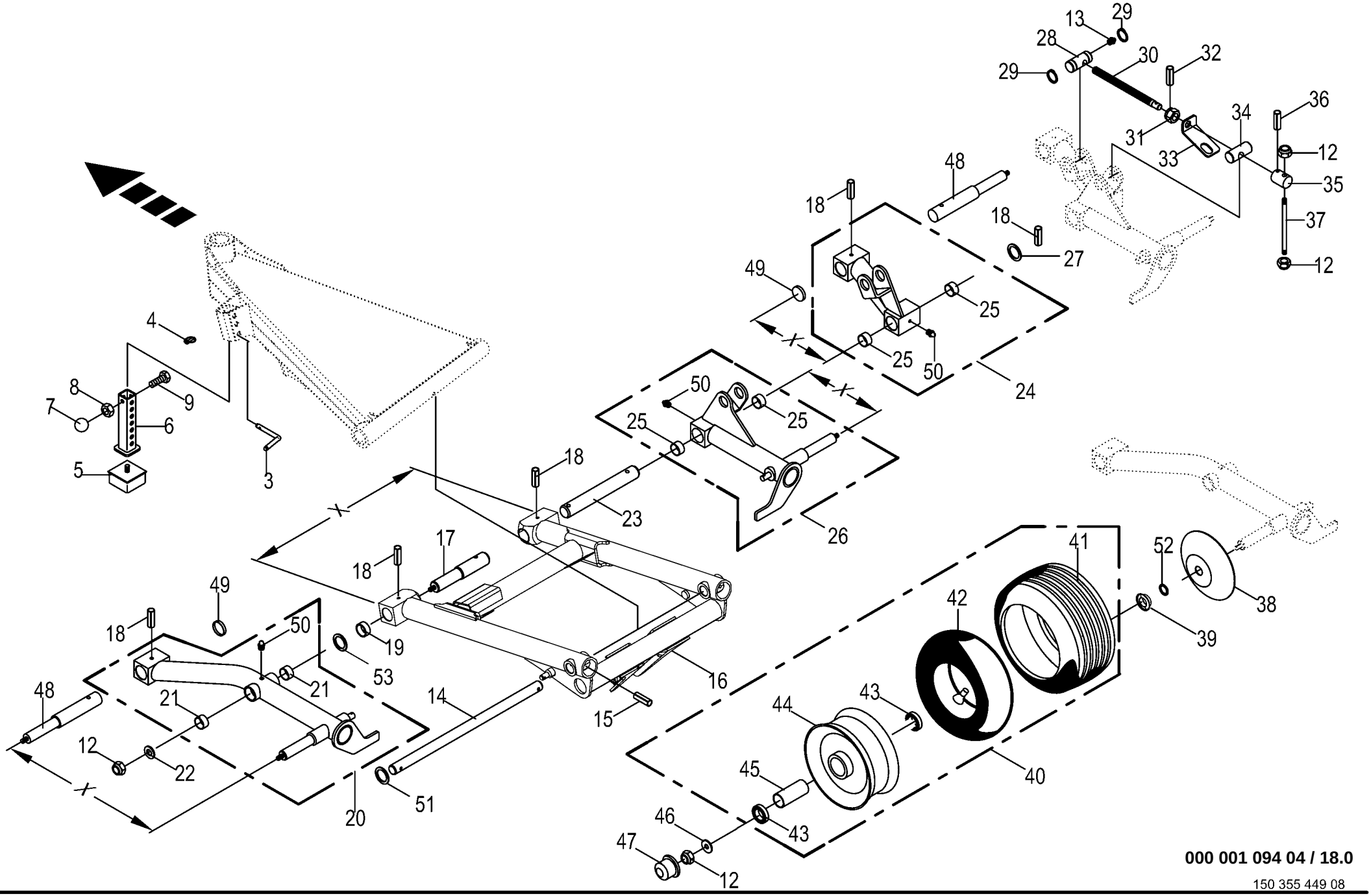

000 001 094 04 / 18.0

150 355 449 08

Fahrwerk hinten
Under-carriage back
Chassis porteur arrière

1010511 - 1109561

000 001 094 04

150 355 449 8 **18.0**

Pos.	ID-Nr.	Benennung	Description	Description	Masch.-Nr-	SW 710/26 T						Bemerkung/Remarks/Remarque
42	00 953 329 0	Schlauch	Hose	Tuyau		x						18 X 8.50-8 TR 13
43	00 930 536 1	Rillenkugellager	Grooved ball bearing	Roulement à gorge		x						6206 2RS
44	00 953 159 1	Felge 7.0x8	Rim 7.0x8	Jante 7.0x8		x						
45	00 938 835 0	Distanzrohr	Spacer tube	Tube d'entretoisement		x						34 X 1,8 X 75
46	00 910 609 0	Scheibe	Washer	Rondelle		x						13 X 37 X 3
47	00 938 834 0	Radkappe	Wheel cap	Chapeau de roue		4						Rd. 62
48	20 042 374 0	Achsbolzen	Axle pin	Boulon d'essieu		2						Rd. 42 X 318
49	00 925 206 0	Verschlussdeckel	Sealing cap	Couvercle de fermeture		2						40 x 7
50	00 919 107 0	Kegelschmiernippel	Grease niple	Graisseur à cone		x						CM 8 X 1
51	00 910 863 0	Passscheibe	Shim ring	Rondelle d'ajustage		x						30 X 42 X 0,5
	00 910 864 1	Passscheibe	Shim ring	Rondelle d'ajustage		x						30 X 42 X 1,0
	00 910 865 1	Passscheibe	Shim ring	Rondelle d'ajustage		x						30 X 42 X 2,0
52	00 937 522 0	O-Ring	O-ring	Joint torique		x						26 X 2
53	90 003 800 0	Paßscheibe 35x45x1 Zn8	Shim ring 35x45x1 Zn8	Rondelle d'ajustage 35x45x1 Zn8		x						

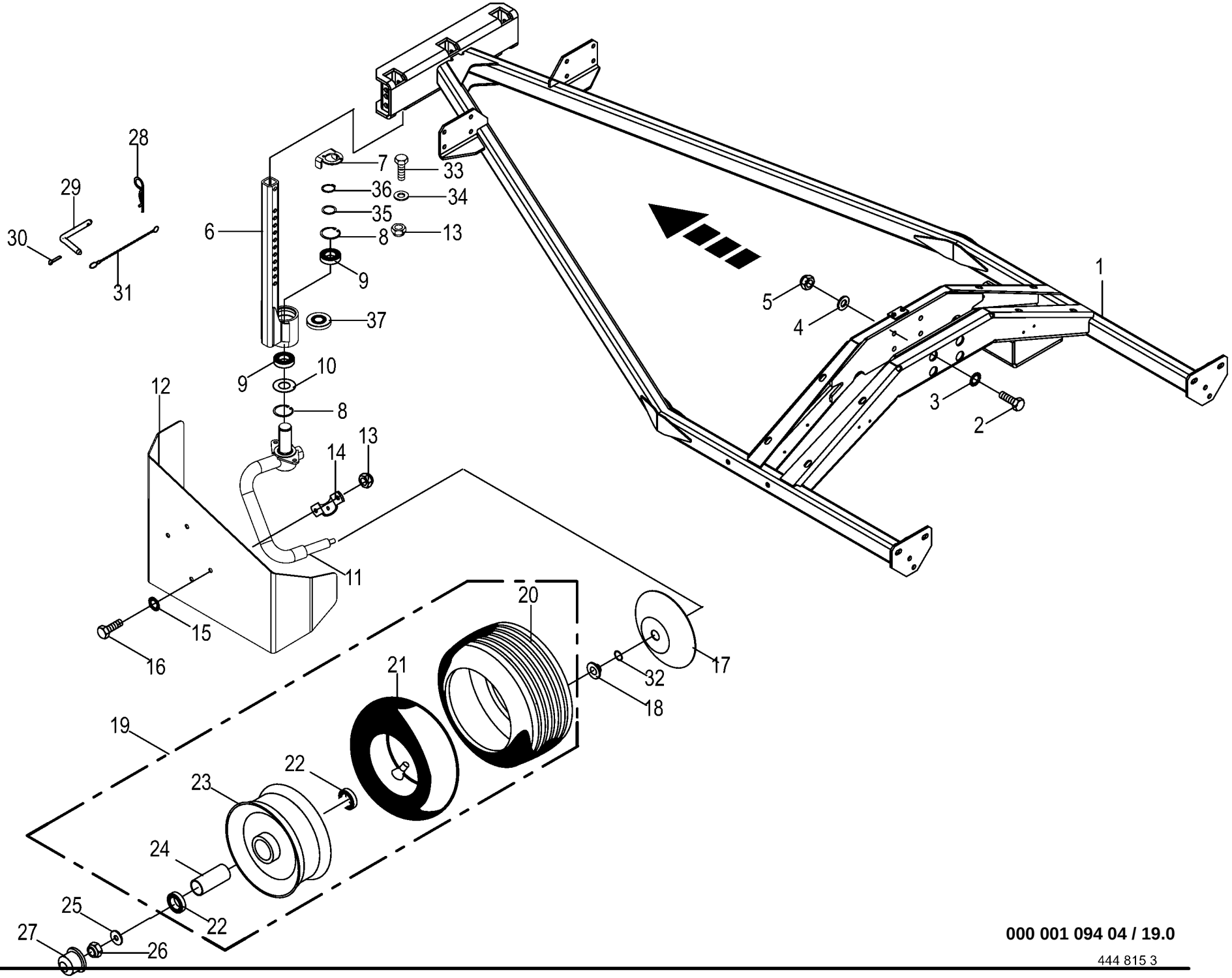

000 001 094 04 / 19.0

444 815 3

Rahmen / Stützrad hinten
Frame / Supporting wheel back
Cadre / Roue support arrière

1010511 - 1109561

000 001 094 04

444 815 3 **19.0**

Pos.	ID-Nr.	Benennung	Description	Description	Masch.-Nr-	SW 710/26 T						Bemerkung/Remarks/Remarque
1	00 267 577 6	Rahmen	Frame	Cadre		1						
2	00 901 095 1	6kt-Schraube	Hex head bolt	Boulon tête hex		x						M 12 X 140
3	00 909 911 0	Sperrkantscheibe	Detent edged washer	Disque à bord d'arrêt		x						SKZ 12
4	00 910 506 1	Scheibe	Washer	Rondelle		x						13 X 24 X 2,5
5	00 908 701 0	Sicherungsmutter	Locknut	Écrou hex		x						M 12
6	20 049 705 0	Führungsrohr Stützrad	Guide tube support wheel	Tube de guidage roue d'appui		1						
7	20 049 708 0	Radabdeckung	Wheel cover	Couvercle de roue		1						
8	00 911 659 0	Sicherungsring	Circlip	Circlip		x						62 X 2,0
9	00 930 507 0	Rillenkugellager	Grooved ball bearing	Roulement à gorge		1						6007 2RS
10	20 042 935 0	Distanzscheibe	Spacing washer	Rondelle entretoise		1						Rd. 63
11	20 046 979 0	Radarm rechts	Wheel arm right	Bras de roue dr.		1						
12	20 049 708 0	Radabdeckung	Wheel cover	Couvercle de roue		1						
13	00 908 758 0	Sicherungsmutter	Locknut	Écrou hex		x						M 10
14	00 153 113 3	Anschraublasche	Mounting strap	Patte à visser		1						Rd. 35
15	00 909 909 1	Sperrkantscheibe	Detent edged washer	Disque à bord d'arrêt		x						SKM 10
16	00 900 636 0	6kt-Schraube	Hex head bolt	Boulon tête hex		x						M 10 X 25
17	00 153 206 0	Wickelschutzteller	Anti wrapping disc	Assiette anti-pelotage		1						Rd. 25
18	27 005 639 0	Dichtring	Gasket ring	Bague d'étanchéité		1						48 X 25 X 13,5
19	00 953 058 1	Rad -kpl.	Wheel -cpl.	Roue -cpl.		1						16 X 6.50-8 10PR
20	00 953 249 2	Reifen	Tyre	Pneu		x						16 X 6.50-8 10PLY
21	00 953 328 0	Schlauch	Hose	Tuyau		x						16 X 6.50-8 TR 13
22	00 930 535 0	Rillenkugellager	Grooved ball bearing	Roulement à gorge		x						6205 2RS
23	00 953 158 0	Felge	Rim	Jante		x						5.5 X 8
24	00 938 831 0	Distanzrohr	Spacer tube	Tube d'entretoisement		x						27 X 30 X 34
25	00 910 609 0	Scheibe	Washer	Rondelle		x						13 X 37 X 3
26	00 908 701 0	Sicherungsmutter	Locknut	Écrou hex		x						M 12
27	00 938 833 0	Radkappe	Wheel cap	Chapeau de roue		x						Rd. 52
28	00 917 103 0	Federstecker	Spring clip	Goupille elastique		x						3,2
29	00 015 213 5	Steckbolzen	Locking pin	Axe débrochable		1						Rd. 12 X 94
30	00 912 067 1	Splint	Cotter pin	Goupille fendue		x						4 X 32
31	00 274 339 2	Knotenkette	Chain	Chaine		x						Lg.= 137
32	00 937 636 0	O-Ring	O-ring	Joint torique		1						23,52 X 1,78
33	00 900 637 0	6kt-Schraube	Hex head bolt	Boulon tête hex		x						M 10 X 30
34	00 910 414 0	Scheibe	Washer	Rondelle		x						10,5 X 21 X 2
35	00 911 134 0	Passscheibe	Shim ring	Rondelle d'ajustage		x						35 X 45 X 1,0
36	00 911 541 0	Sicherungsring	Circlip	Circlip		x						A 35 X 1,5
37	00 925 202 2	Verschlussdeckel	Sealing cap	Couvercle de fermeture		x						62

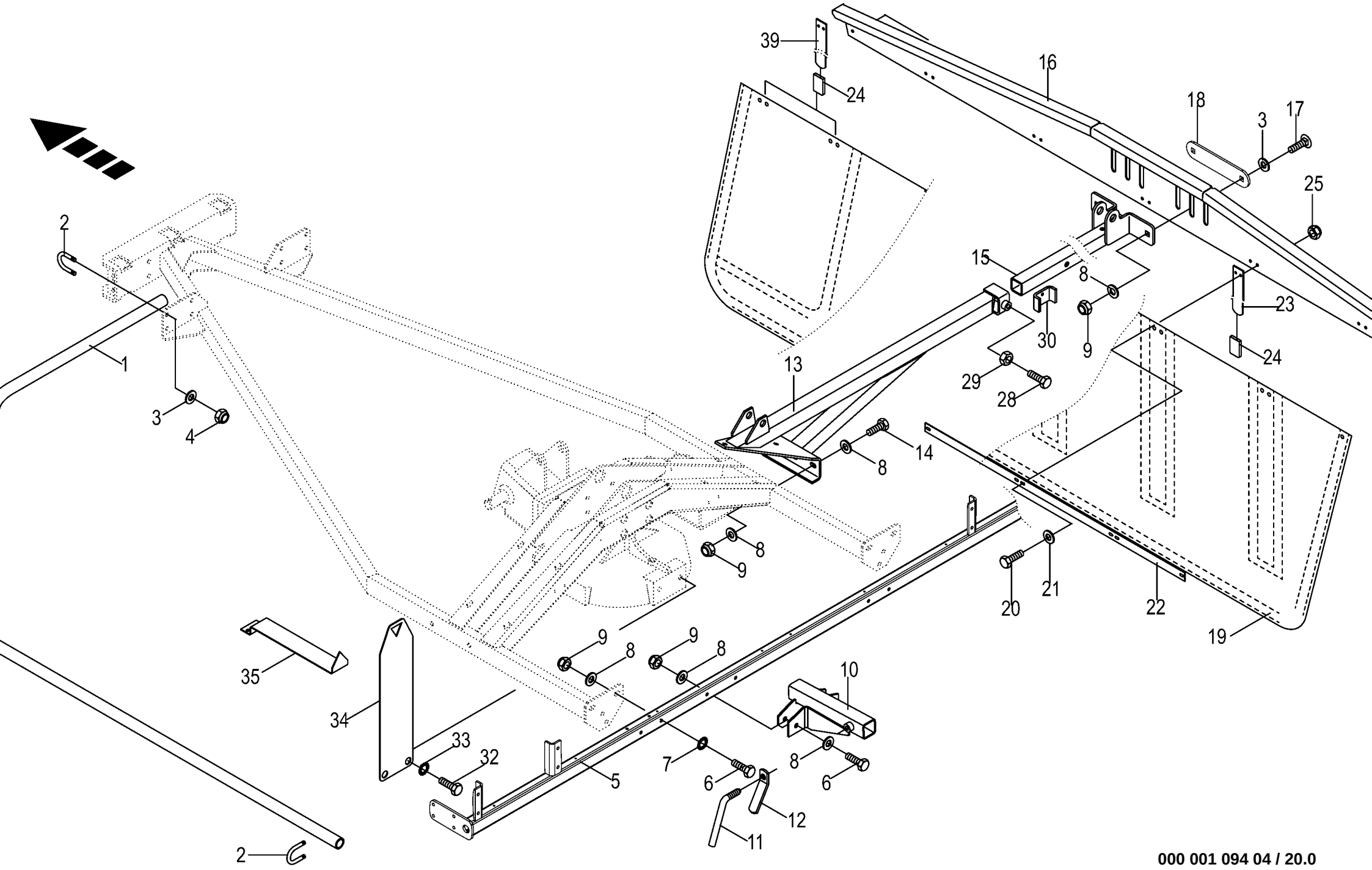

000 001 094 04 / 20.0

Schutze / Schwadtuch hinten
Guard / Swathing deflector back
Protecteurs / Toile d`andainage arrière

1010511 - 1109561

000 001 094 04

444 818 9 **20.0**

Pos.	ID-Nr.	Benennung	Description	Description	Masch.-Nr-	SW 710/26 T						Bemerkung/Remarks/Remarque
1	00 267 637 0	Schutzrohr -links	Protective tube -left	Garant tubulure -gauche		1						
	00 267 677 1	Schutzrohr hinten rechts	guard tube rear right	Schutzrohr dr. arr.		1						
2	00 153 877 0	Rundstahlbügel	Round steel bow	Branchon d'actier rond		x						Rd. 10
3	00 910 414 0	Scheibe	Washer	Rondelle		x						10,5 X 21 X 2
4	00 908 758 0	Sicherungsmutter	Locknut	Écrou hex		x						M 10
5	00 267 635 4	Schutzhalter hinten	Guard support rear welded	Support de protection arrière soudé		1						
6	00 901 122 0	6kt-Schraube	Hex head bolt	Boulon tête hex		x						M 12 X 70
7	00 909 910 1	Sperrkantscheibe	Detent edged washer	Disque à bord d'arrêt		x						SKM 12
8	00 910 506 1	Scheibe	Washer	Rondelle		x						13 X 24 X 2,5
9	00 908 701 0	Sicherungsmutter	Locknut	Écrou hex		x						M 12
10	00 267 644 3	Transporthalter	Transport support	Cadre support de transport		x						
11	00 153 383 3	Stellschraube	Setscrew	Vis de réglage		x						
12	00 909 520 1	Kegelgriff	Tapered handle	Poignée conique		x						M 12
13	00 267 609 3	Schwadtuchhalter hinten	swath cloth support re.	support de toile d'andain arr.		1						
14	00 900 657 0	6kt-Schraube	Hex head bolt	Boulon tête hex		x						M 12 X 35
15	00 267 689 2	Schieberohr	Telescoping tube	Tube telescopique		1						
16	00 268 354 0	Schwadtuchhalter	Swathing deflector support	Support toile d'andainage		1						
17	00 904 884 2	Flachrundschraube	Coach bolt	Vis a tête bombée		x						M 12 X 35
18	20 243 855 0	Lasche	lug	Attache Bl 6		1						
19	00 268 364 4	Schwadtuch	swath cloth	toile d'andain		1						
20	00 900 239 1	6kt-Schraube	Hex head bolt	Boulon tête hex		x						M 6 X 25
21	00 910 351 1	Scheibe	Washer	Rondelle		x						6,4 X 18 X 1,6
22	00 153 277 4	Klemmband	Clamping strap	Patte de serrage		2						Lg.= 1065
23	00 153 278 1	Bandstahl	Steel strip	Acier feuillard		4						Lg.= 540
24	00 938 557 0	Schutzhülse	Cover	Douille		6						Lg.= 100
25	00 908 704 1	Sicherungsmutter	Locknut	Écrou hex		x						M 6
28	00 900 656 0	6kt-Schraube	Hex head bolt	Boulon tête hex		x						M 12 X 30
29	00 908 215 0	6kt-Mutter	Hex nut	Écrou hex		x						M 12
30	00 268 678 0	U-Bügel	U-bow	U-branchon		x						
32	00 900 672 0	6kt-Schraube	Hex head bolt	Boulon tête hex		x						M 16 X 20
33	00 909 912 1	Sperrkantscheibe	Detent edged washer	Disque à bord d'arrêt		x						SKM 16
34	00 268 389 2	Blech für Anzeige	Plate for indicator	Tôle pour indicateur		1						
35	00 268 388 0	Zeiger	Pointer	Aiguille		1						
36	00 260 600 1	Steckbolzen	Locking pin	Axe débrochable		x						Rd. 12 X 176
37	00 917 004 1	Klappstecker	Linch pin	Goupille clip		x						5 X 32
39	20 043 187 0	Bandstahl	Steel strip	Acier feuillard		2						Lg.= 430

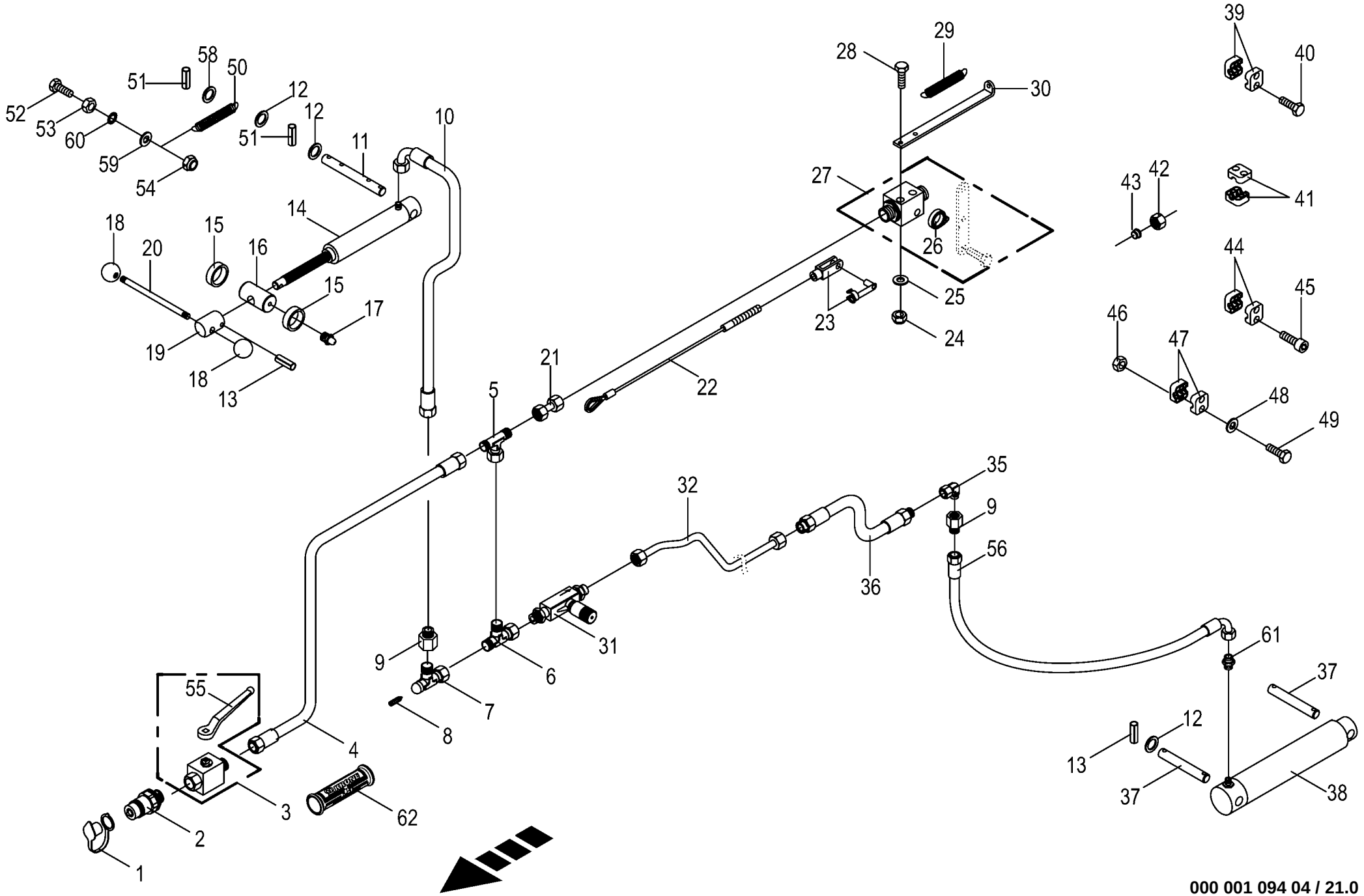

000 001 094 04 / 21.0

150 310 540 12

Hydraulik - Aushebung vorne
Hydraulics - lift front
Système hydraulique - levage avant

1010511 - 1045790

000 001 094 04

150 310 540 12 **21.0**

Pos.	ID-Nr.	Benennung	Description	Description	Masch.-Nr-	SW 710/26 T						Bemerkung/Remarks/Remarque
1	00 921 171 1	Staubmuffe -rot	Dust cap -red	Manchon anti-poussiere -rouge		x						
2	00 921 145 0	Kupplungsstecker	Connector plug	Fiche de jonction		x						M 18 X 1,5
3	00 919 603 0	Kugelhahn	Ball valve	Robinet à bille		x						M 18 X 1,5 250 Bar
4	00 920 026 0	Hochdruckschlauchleitung	High pressure hose line	Conduite de tuyau haute pression		x						Lg.= 2600
5	00 921 077 1	T-Stutzen	T connector	Raccord T réglable		x						M 18 X 1,5
6	00 921 079 1	L-Stutzen	Adjustable L connection	Raccord L réglable		x						L 12
7	00 921 234 0	Drossel-Einstellbar	Adjustable restrictor	Restricteur, reglable		x						
	00 919 376 0	Bundmutter	Collar nut	Écrou de butée		x						M 8 X 1
8	00 919 951 0	Drosselschraube	Adjusting screw	Vis de commande de puissance		x						M 8 X 1
9	00 921 083 1	Reduzier-Verschraubung	Reducer fitting	Réduction		x						M 18 X 1,5 / M 12 X 1,5
10	00 920 977 1	Hyd-Schlauch 1SN-K 6x400 DKOL DKOL90	Hyd. hose 1SN-K 6x400 DKOL DKOL90°	Flex. hyd. 1SN-K 6x400 DKOL DKOL90°		x						
11	20 040 071 0	Zylinderbolzen	Cylinder pin	Boulon de vérin		x						Rd. 20 X 220
12	00 910 512 2	Scheibe	Washer	Rondelle		x						21 X 37 X 3
13	00 912 670 1	Spannstift	Roll pin	Goupille de serrage		x						8 X 40
14	00 918 498 1	Hydraulikzylinder	Hydraulic cylinder	Vérin hydraulique		x						Ez 30/35 X 150/400
	00 918 813 0	Dichtungssatz	Sealing set	Jeu de joints		x						Ez 30/35
15	00 250 374 0	Buchse	Bushing	Douille		x						43,8 X 51 X 15
16	00 267 528 1	Mutterstück	Coupling female	Pièce écrou		x						Rd. 40 X 74
17	00 919 105 0	Kegelschmiernippel	Grease niple	Graisseur à cone		x						AM 8 X 1
18	00 919 510 0	Kugelknopf	Ball knob	Bouton sphérique		x						C 40 X M 12
19	00 267 529 0	Verstellstück	Adjustable fitting	Pièce de réglage		x						Rd. 40 X 55
20	00 267 527 0	Handgriff	Hand grip	Poignée		x						Rd. 12 X 200
21	00 230 743 0	Doppelnippel	Double nipple	Double raccord		x						L 12
22	00 278 411 2	Drahtseil	Steel wire rope	Câble d'acier		x						lg.=280
23	00 927 105 0	Gabelkopf mit Es-Bolzen	Clevis 1 clip ass.	Fourche		x						G 8 X 32
24	00 908 706 0	Sicherungsmutter	Locknut	Écrou hex		x						M 8
25	00 910 603 0	Scheibe	Washer	Rondelle		x						8,4 X 24 X 2
26	00 920 891 0	Feder	Spring	Ressort		x						
27	00 919 958 0	Hubbegrenzer	Lift limiter	Limiteur de course		x						M 18 X 1,5
28	00 901 421 1	6kt-Schraube	Hex head bolt	Boulon tête hex		x						M 8 X 40
29	00 270 283 1	Zugfeder	Tension spring	Ressort de traction		x						1,5 X 15 X 100
30	00 268 523 0	Federhalter	Spring support	Support de ressort		x						
31	00 229 610 0	Drosselrückschlagventil	One-way restrictor	Clapet antiretour avec étranglement		x						M 18 X 1,5
32	00 242 775 0	Hydraulikleitung -inkl. Überwurfmutter, Schneidring	Hydraulic line -incl. nozzle disc cap, cutting ring	Ligne hydraulique -incl. écrou de buse-pastille, baque coupante		x						12 X 1,5
35	00 921 067 1	Winkelstutzen	Angle lug	Jarret tubulure		x						M 18 X 1,5

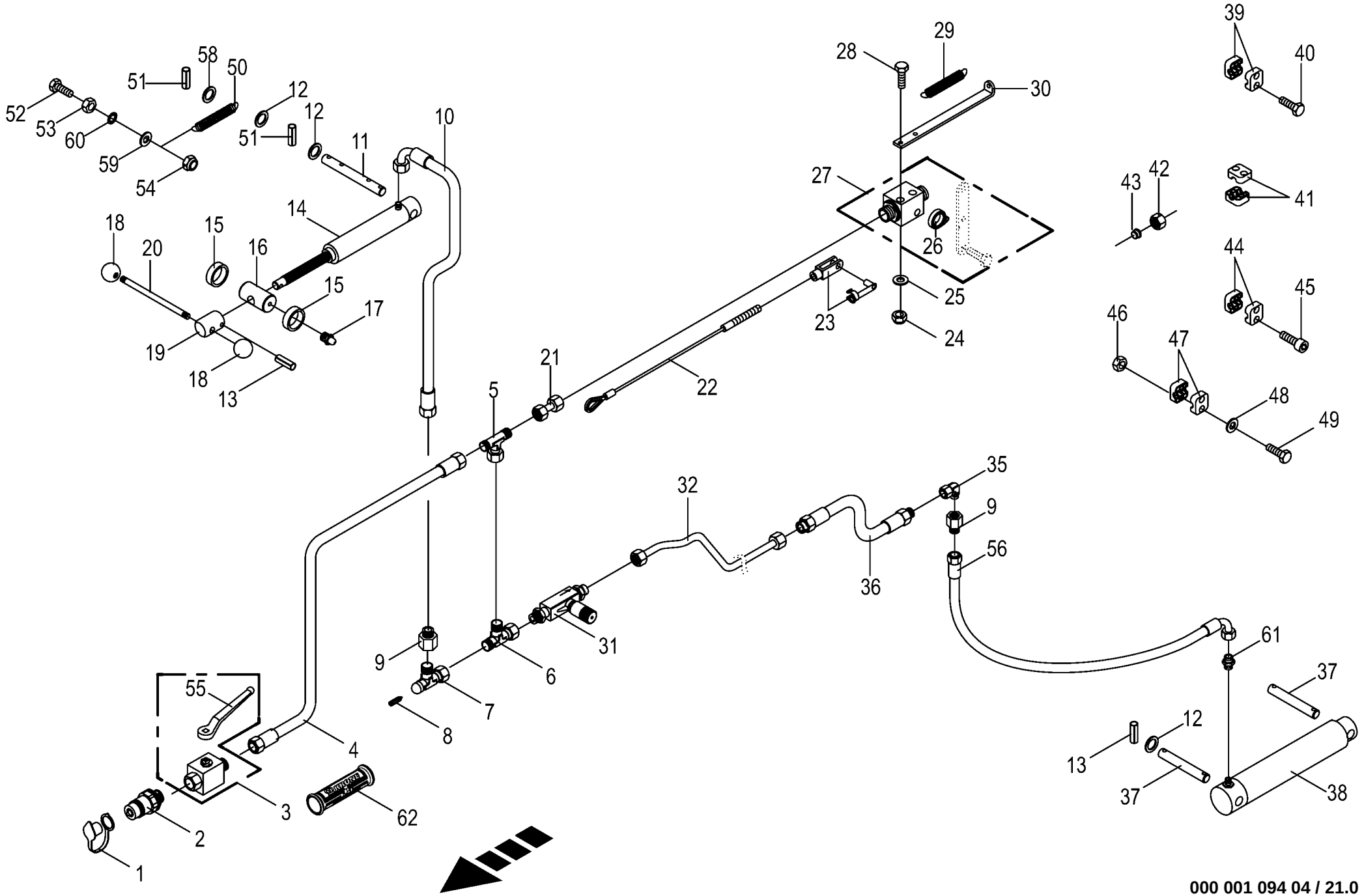

000 001 094 04 / 21.0

150 310 540 12

Hydraulik - Aushebung vorne
Hydraulics - lift front
Système hydraulique - levage avant

1010511 - 1045790

000 001 094 04

150 310 540 12 **21.0**

Pos.	ID-Nr.	Benennung	Description	Description	Masch.-Nr-	SW 710/26 T						Bemerkung/Remarks/Remarque
36	00 921 022 1	Hochdruckschlauchleitung	High pressure hose line	Conduite de tuyau haute pression		x						Lg.= 400
37	00 250 309 0	Bolzen	Pin	Boulon		x						Rd. 20 X 135
38	00 921 254 2	Hydraulikzylinder	Hydraulic cylinder	Vérin hydraulique		x						Ez 55/60 X 190/325
	00 918 783 2	Dichtungssatz	Sealing set	Jeu de joints		x						Ez 55/60
39	00 925 107 1	Rohrschelle -2 Hälften	Tube clamp -2 halves	Bride -2 moitiés		x						Bo.= 12
40	00 900 608 0	6kt-Schraube	Hex head bolt	Boulon tête hex		x						M 6 X 20
41	00 925 103 1	Rohrschelle -2 Hälften	Tube clamp -2 halves	Bride -2 moitiés		x						Bo.= 25
42	00 921 206 0	Überwurfmutter	Nozzle disc cap	Écrou de buse-pastille		x						AL 12
43	00 921 046 1	Schneidring	Cutting ring	Baque coupante		x						L 12
44	00 925 148 0	Rohrschelle -2 Hälften	Tube clamp -2 halves	Bride -2 moitiés		x						Bo.= 12
45	00 903 048 0	Zylinderschraube	Allen screw	Vis tête cylindrique		x						M 6 X 30
46	00 908 208 0	6kt-Mutter	Hex nut	Écrou hex		x						M 6
47	00 925 102 1	Rohrschelle -2 Hälften	Tube clamp -2 halves	Bride -2 moitiés		x						Bo.= 18
48	00 910 411 1	Scheibe	Washer	Rondelle		x						6,4 X 12,5 X 1,6
49	00 901 410 0	6kt-Schraube	Hex head bolt	Boulon tête hex		x						M 6 X 40
50	00 278 806 1	Zugfeder	Tension spring	Ressort de traction		x						5 X 32 X 270
51	00 912 644 2	Spannstift	Roll pin	Goupille de serrage		x						6 X 40
52	00 900 287 1	6kt-Schraube	Hex head bolt	Boulon tête hex		x						M 10 X 70
53	00 908 212 0	6kt-Mutter	Hex nut	Écrou hex		x						M 10
54	00 908 758 0	Sicherungsmutter	Locknut	Écrou hex		x						M 10
55	00 919 664 0	Handhebel -inkl. Schraube, Scheibe	Hand lever -incl. screw, washer	Levier à main -incl. boulon, rondelle		x						
56	27 007 082 0	Hyd-Schlauch SA 1 6x1000 DKOL DKOL90°	hydr. tube SA 1 6x1000 DKOL DKOL90°	tube de hydr. SA 1 6x1000 DKOL DKOL90°		x						
58	00 910 360 0	Scheibe	Washer	Rondelle		x						21 X 44 X 8
59	00 910 353 0	Scheibe	Washer	Rondelle		x						11 X 34 X 3
60	00 909 909 1	Sperrkantscheibe	Detent edged washer	Disque à bord d'arrêt		x						SKM 10
61	00 920 897 0	Reduzier-Verschraubung	Reducer fitting	Réduction		x						L 12 / 6
62	27 013 869 0	Griffhälften+Beschrift-Satz NW06/10	Handle halves + labelling set NW06/10	Moitié de poignée de DPR + Jeu inscript.		x						
	27 013 868 0	Hydr-Schlauchbeschriftung (Satz für ET)	Labelling kit hydraulic hose 40numbers	Jeu inscrip. du tuyau flex. hydr 40chif.		x						

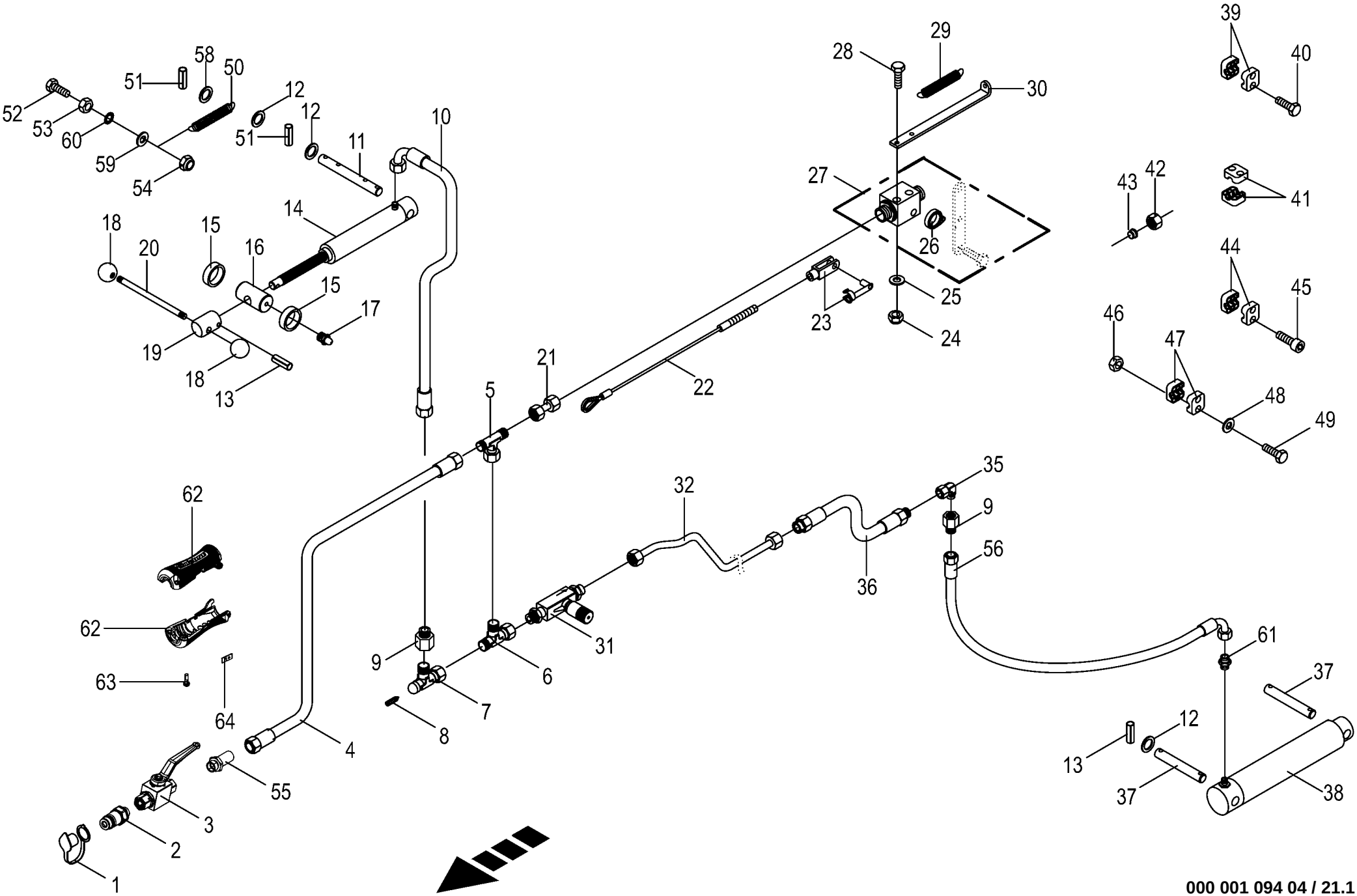

000 001 094 04 / 21.1

150 310 540 13

Hydraulik - Aushebung vorne
Hydraulics - lift front
Système hydraulique - levage avant

1045791 - 1109561

000 001 094 04

150 310 540 13 **21.1**

Pos.	ID-Nr.	Benennung	Description	Description	Masch.-Nr-	SW 710/26 T						Bemerkung/Remarks/Remarque
1	00 921 171 1	Staubmuffe -rot	Dust cap -red	Manchon anti-poussiere -rouge		x						
2	00 921 145 0	Kupplungsstecker	Connector plug	Fiche de jonction		x						M 18 X 1,5
3	27 025 612 0	Kugelhahn -12L-10 2-Wege 250bar	Ball valve -12L-10 2-ways 250bar	Robinet à bille -12L-10 2 voies 250 bar		x						
4	00 920 026 0	Hochdruckschlauchleitung	High pressure hose line	Conduite de tuyau haute pression		x						Lg.= 2600
5	00 921 077 1	T-Stutzen	T connector	Raccord T réglable		x						M 18 X 1,5
6	00 921 079 1	L-Stutzen	Adjustable L connection	Raccord L réglable		x						L 12
7	00 921 234 0	Drossel-Einstellbar	Adjustable restrictor	Restricteur, reglable		x						
	00 919 376 0	Bundmutter	Collar nut	Écrou de butée		x						M 8 X 1
8	00 919 951 0	Drosselschraube	Adjusting screw	Vis de commande de puissance		x						M 8 X 1
9	00 921 083 1	Reduzier-Verschraubung	Reducer fitting	Réduction		x						M 18 X 1,5 / M 12 X 1,5
10	00 920 977 1	Hyd-Schlauch 1SN-K 6x400 DKOL	Hyd. hose 1SN-K 6x400 DKOL	Flex. hyd. 1SN-K 6x400 DKOL		x						
		DKOL90	DKOL90°	DKOL90°								
11	20 040 071 0	Zylinderbolzen	Cylinder pin	Boulon de vérin		x						Rd. 20 X 220
12	00 910 512 2	Scheibe	Washer	Rondelle		x						21 X 37 X 3
13	00 912 670 1	Spannstift	Roll pin	Goupille de serrage		x						8 X 40
14	00 918 498 1	Hydraulikzylinder	Hydraulic cylinder	Vérin hydraulique		x						Ez 30/35 X 150/400
	00 918 813 0	Dichtungssatz	Sealing set	Jeu de joints		x						Ez 30/35
15	00 250 374 0	Buchse	Bushing	Douille		x						43,8 X 51 X 15
16	00 267 528 1	Mutterstück	Coupling female	Pièce écrou		x						Rd. 40 X 74
17	00 919 105 0	Kegelschmiernippel	Grease niple	Graisseur à cone		x						AM 8 X 1
18	00 919 510 0	Kugelknopf	Ball knob	Bouton sphérique		x						C 40 X M 12
19	00 267 529 0	Verstellstück	Adjustable fitting	Pièce de réglage		x						Rd. 40 X 55
20	00 267 527 0	Handgriff	Hand grip	Poignée		x						Rd. 12 X 200
21	00 230 743 0	Doppelnippel	Double nipple	Double raccord		x						L 12
22	00 278 411 2	Drahtseil	Steel wire rope	Câble d'acier		x						lg.=280
23	00 927 105 0	Gabelkopf mit Es-Bolzen	Clevis 1 clip ass.	Fourche		x						G 8 X 32
24	00 908 706 0	Sicherungsmutter	Locknut	Écrou hex		x						M 8
25	00 910 603 0	Scheibe	Washer	Rondelle		x						8,4 X 24 X 2
26	00 920 891 0	Feder	Spring	Ressort		x						
27	00 919 958 0	Hubbegrenzer	Lift limiter	Limiteur de course		x						M 18 X 1,5
28	00 901 421 1	6kt-Schraube	Hex head bolt	Boulon tête hex		x						M 8 X 40
29	00 270 283 1	Zugfeder	Tension spring	Ressort de traction		x						1,5 X 15 X 100
30	00 268 523 0	Federhalter	Spring support	Support de ressort		x						
31	00 229 610 0	Drosselrückschlagventil	One-way restrictor	Clapet antiretour avec étranglement		x						M 18 X 1,5
32	00 242 775 0	Hydraulikleitung -inkl. Überwurfmutter, Schneidring	Hydraulic line -incl. nozzle disc cap, cutting ring	Ligne hydraulique -incl. écrou de buse-pastille, bague coupante		x						12 X 1,5

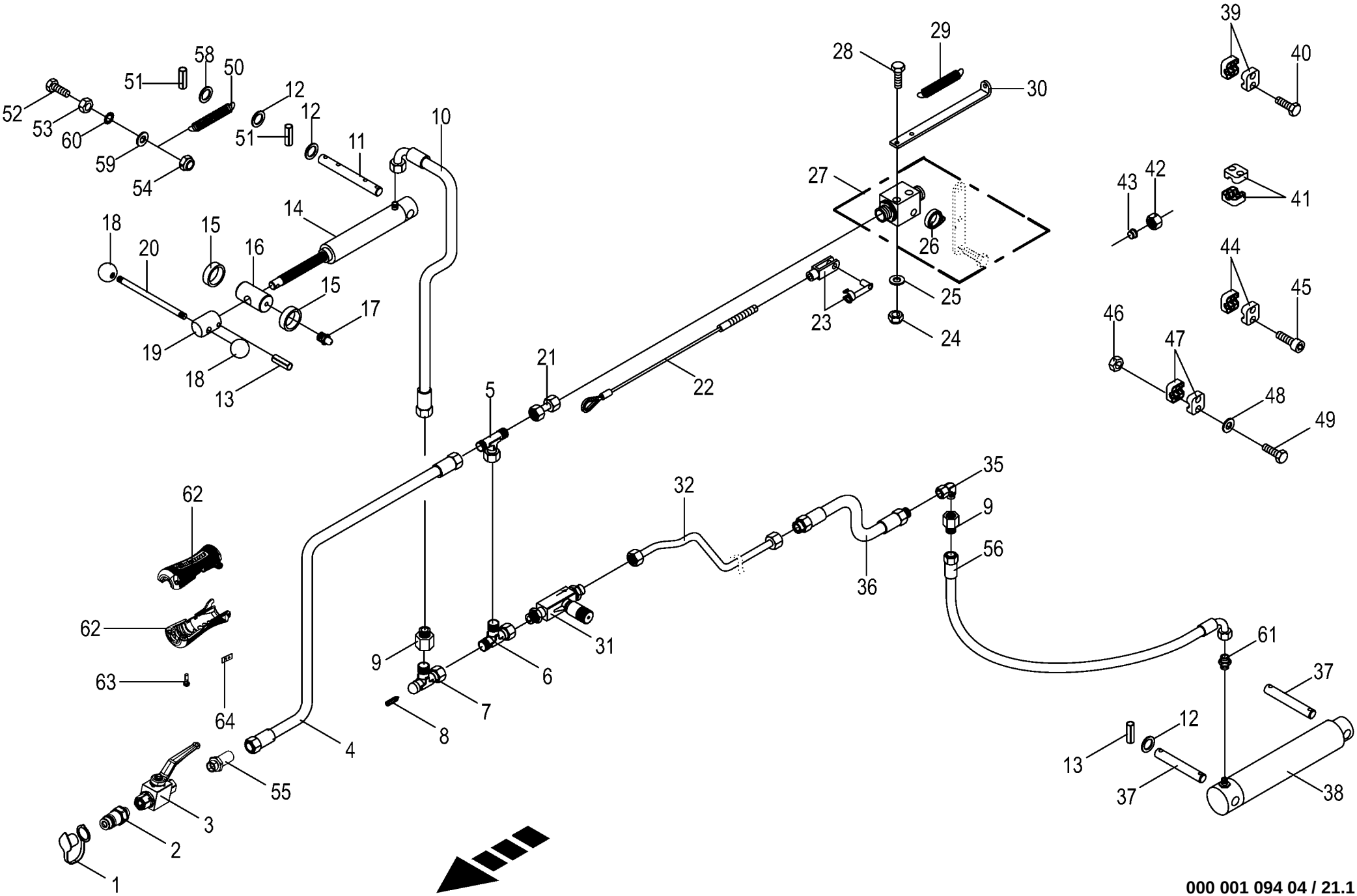

000 001 094 04 / 21.1

150 310 540 13

Hydraulik - Aushebung vorne
Hydraulics - lift front
Système hydraulique - levage avant

1045791 - 1109561

000 001 094 04

150 310 540 13 **21.1**

Pos.	ID-Nr.	Benennung	Description	Description	Masch.-Nr-	SW 710/26 T						Bemerkung/Remarks/Remarque
35	00 921 067 1	Winkelstutzen	Angle lug	Jarret tubulure		x						M 18 X 1,5
36	00 921 022 1	Hochdruckschlauchleitung	High pressure hose line	Conduite de tuyau haute pression		x						Lg.= 400
37	00 250 309 0	Bolzen	Pin	Boulon		x						Rd. 20 X 135
38	00 921 254 2	Hydraulikzylinder	Hydraulic cylinder	Vérin hydraulique		x						Ez 55/60 X 190/325
	00 918 783 2	Dichtungssatz	Sealing set	Jeu de joints		x						Ez 55/60
39	00 925 107 1	Rohrschelle -2 Hälften	Tube clamp -2 halves	Bride -2 moitiés		x						Bo.= 12
40	00 900 608 0	6kt-Schraube	Hex head bolt	Boulon tête hex		x						M 6 X 20
41	00 925 103 1	Rohrschelle -2 Hälften	Tube clamp -2 halves	Bride -2 moitiés		x						Bo.= 25
42	00 921 206 0	Überwurfmutter	Nozzle disc cap	Écrou de buse-pastille		x						AL 12
43	00 921 046 1	Schneidring	Cutting ring	Baque coupante		x						L 12
44	00 925 148 0	Rohrschelle -2 Hälften	Tube clamp -2 halves	Bride -2 moitiés		x						Bo.= 12
45	00 903 048 0	Zylinderschraube	Allen screw	Vis tête cylindrique		x						M 6 X 30
46	00 908 208 0	6kt-Mutter	Hex nut	Écrou hex		x						M 6
47	00 925 102 1	Rohrschelle -2 Hälften	Tube clamp -2 halves	Bride -2 moitiés		x						Bo.= 18
48	00 910 411 1	Scheibe	Washer	Rondelle		x						6,4 X 12,5 X 1,6
49	00 901 410 0	6kt-Schraube	Hex head bolt	Boulon tête hex		x						M 6 X 40
50	00 278 806 1	Zugfeder	Tension spring	Ressort de traction		x						5 X 32 X 270
51	00 912 644 2	Spannstift	Roll pin	Goupille de serrage		x						6 X 40
52	00 900 287 1	6kt-Schraube	Hex head bolt	Boulon tête hex		x						M 10 X 70
53	00 908 212 0	6kt-Mutter	Hex nut	Écrou hex		x						M 10
54	00 908 758 0	Sicherungsmutter	Locknut	Écrou hex		x						M 10
55	00 921 087 1	Gerade-Schottstutzen	Straight 2-way connector	Coupleur droit deux raccords		x						M 18 X 1,5
56	27 007 082 0	Hyd-Schlauch SA 1 6x1000 DKOL DKOL90°	hydr. tube SA 1 6x1000 DKOL DKOL90°	tube de hydr. SA 1 6x1000 DKOL DKOL90°		x						
58	00 910 360 0	Scheibe	Washer	Rondelle		x						21 X 44 X 8
59	00 910 353 0	Scheibe	Washer	Rondelle		x						11 X 34 X 3
60	00 909 909 1	Sperrkantscheibe	Detent edged washer	Disque à bord d'arrêt		x						SKM 10
61	00 920 897 0	Reduzier-Verschraubung	Reducer fitting	Réduction		x						L 12 / 6
62	20 430 830 0	Handgriff geschraubt M18 / SW22	Handle screwed M18 / SW22	Poignée vissée M18 / SW22		2						
63	90 003 121 0	Linsenkopf-Schr.-Torx 5,0x16 verzinkt	Oval-head screw Torx 5,0x16 verzinkt	Vis à tête cylind bombée Torx 5,0x16		x						
64	27 013 868 0	Hydr-Schlauchbeschriftung (Satz für ET)	Labelling kit hydraulic hose 40numbers	Jeu inscrip. du tuyau flex. hydr 40chif.		x						

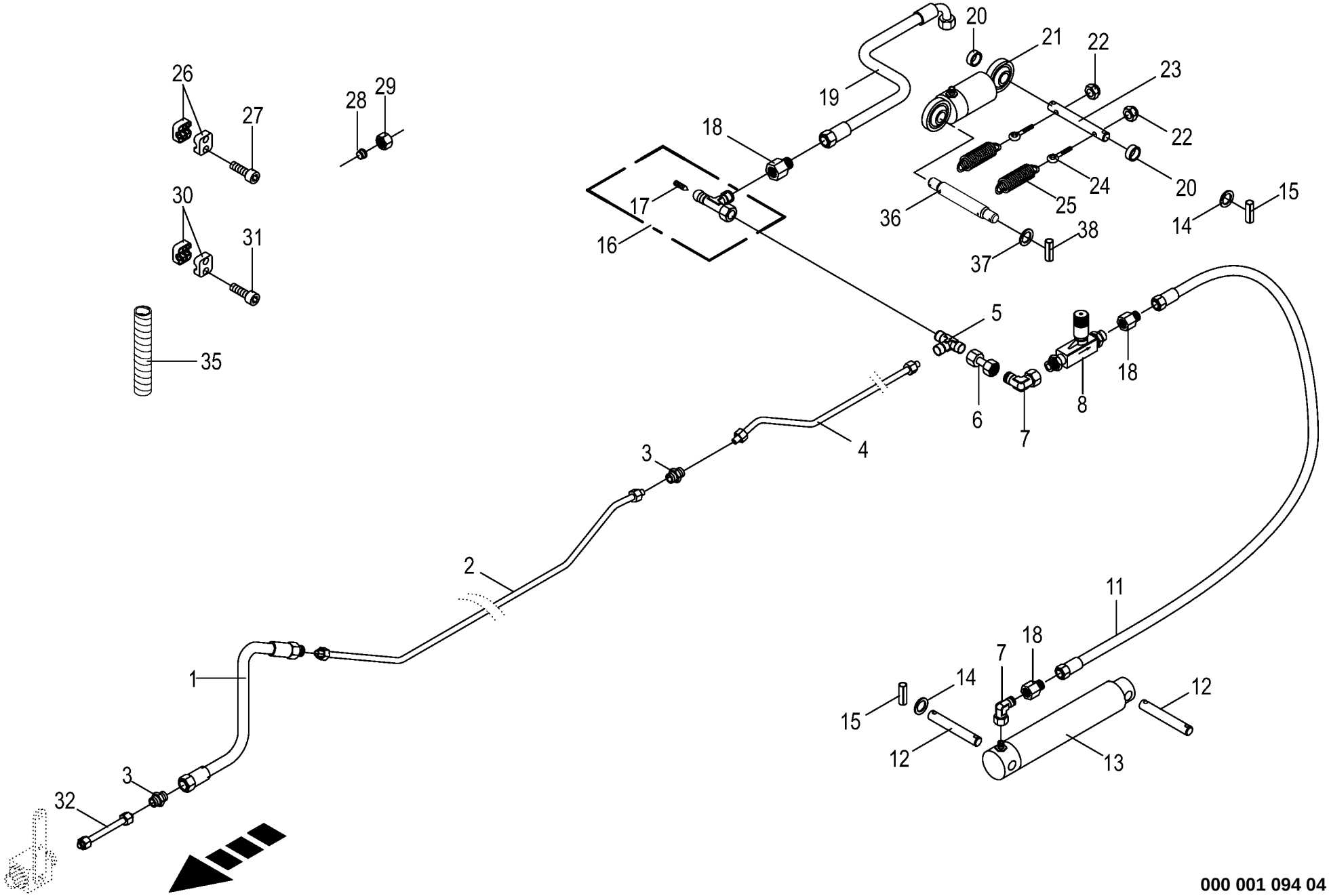

000 001 094 04 / 22.0

Hydraulik - Aushebung hinten
Hydraulics - lifting rear
Relevage hydraulique arrière

1010511 - 1109561

000 001 094 04

444 822 12 **22.0**

Pos.	ID-Nr.	Benennung	Description	Description	Masch.-Nr-	SW 710/26 T						Bemerkung/Remarks/Remarque
1	00 921 028 1	Hochdruckschlauchleitung	High pressure hose line	Conduite de tuyau haute pression		x						Lg.= 1000
2	00 242 769 0	Hydraulikleitung -inkl. Überwurfmutter, Schneidring	Hydraulic line -incl. nozzle disc cap, cutting ring	Ligne hydraulique -incl. écrou de buse-pastille, baque coupante		x						12 X 1,5
3	00 921 054 1	Verbindungsstutzen	Connector	Raccord		x						M 18 X 1,5
4	00 242 771 0	Hydraulikleitung -inkl. Überwurfmutter, Schneidring	Hydraulic line -incl. nozzle disc cap, cutting ring	Ligne hydraulique -incl. écrou de buse-pastille, baque coupante		x						12 X 1,5
5	00 921 071 1	T-Stutzen	T connector	Raccord T réglable		x						L 12
6	00 230 743 0	Doppelnippel	Double nipple	Double raccord		x						L 12
7	00 921 067 1	Winkelstutzen	Angle lug	Jarret tubulure		x						M 18 X 1,5
8	00 229 610 0	Drosselrückschlagventil	One-way restrictor	Clapet antiretour avec étranglement		x						M 18 X 1,5
11	00 920 978 1	Hyd-Schlauch 1SN-K 6x1800 DKOL DKOL	Hyd. hose 1SN-K 6x1800 DKOL DKOL	Flex. hyd. 1SN-K 6x1800 DKOL DKOL		x						
12	00 250 309 0	Bolzen	Pin	Boulon		x						Rd. 20 X 135
13	00 921 254 2	Hydraulikzylinder	Hydraulic cylinder	Vérin hydraulique		x						Ez 55/60 X 190/325
	00 918 783 2	Dichtungssatz	Sealing set	Jeu de joints		x						Ez 55/60
14	00 910 512 2	Scheibe	Washer	Rondelle		x						21 X 37 X 3
15	00 912 584 2	Spannstift	Roll pin	Goupille de serrage		x						4 X 30
16	00 921 234 0	Drossel-Einstellbar	Adjustable restrictor	Restricteur, reglable		x						
	00 919 376 0	Bundmutter	Collar nut	Écrou de butée		x						M 8 X 1
17	00 919 951 0	Drosselschraube	Adjusting screw	Vis de commande de puissance		x						M 8 X 1
18	00 921 083 1	Reduzier-Verschraubung	Reducer fitting	Réduction		x						M 18 X 1,5 / M 12 X 1,5
19	00 920 977 1	Hyd-Schlauch 1SN-K 6x400 DKOL DKOL90	Hyd. hose 1SN-K 6x400 DKOL DKOL90°	Flex. hyd. 1SN-K 6x400 DKOL DKOL90°		x						
20	00 268 282 0	Hülse	Bushing	Douille		x						21,6 X 26,9 X 15
21	27 016 829 0	Hyd-Zylinder EZ 50x25/175	Hydraulic cylinder EZ 50x25/ 175	Vérin hydraulique EZ 50x25/175		x						
	27 017 740 0	Dichtungssatz DZ25/50	Gasket set DZ25/50	Jeu de joints DZ25/50		x						
	00 919 002 0	Kegelschmiernippel	Grease niple	Graisseur à cone		x						M 6 X 1
22	00 908 758 0	Sicherungsmutter	Locknut	Écrou hex		x						M 10
23	00 242 777 1	Zylinderbolzen	Cylinder pin	Boulon de vérin		x						Rd. 20 X 180
24	00 905 337 0	Ösenschraube	Eye screw	Vis à oeillet		x						M 10 X 85
25	00 265 709 0	Zugfeder	Tension spring	Ressort de traction		x						
26	00 925 107 1	Rohrschelle -2 Hälften	Tube clamp -2 halves	Bride -2 moitiés		x						Bo.= 12
27	00 903 477 1	Zylinderschraube	Allen screw	Vis tête cylindrique		x						AM 6 X 20
28	00 921 046 1	Schneidring	Cutting ring	Baque coupante		x						L 12
29	00 921 206 0	Überwurfmutter	Nozzle disc cap	Écrou de buse-pastille		x						AL 12
30	00 925 148 0	Rohrschelle -2 Hälften	Tube clamp -2 halves	Bride -2 moitiés		x						Bo.= 12
31	00 903 048 0	Zylinderschraube	Allen screw	Vis tête cylindrique		x						M 6 X 30

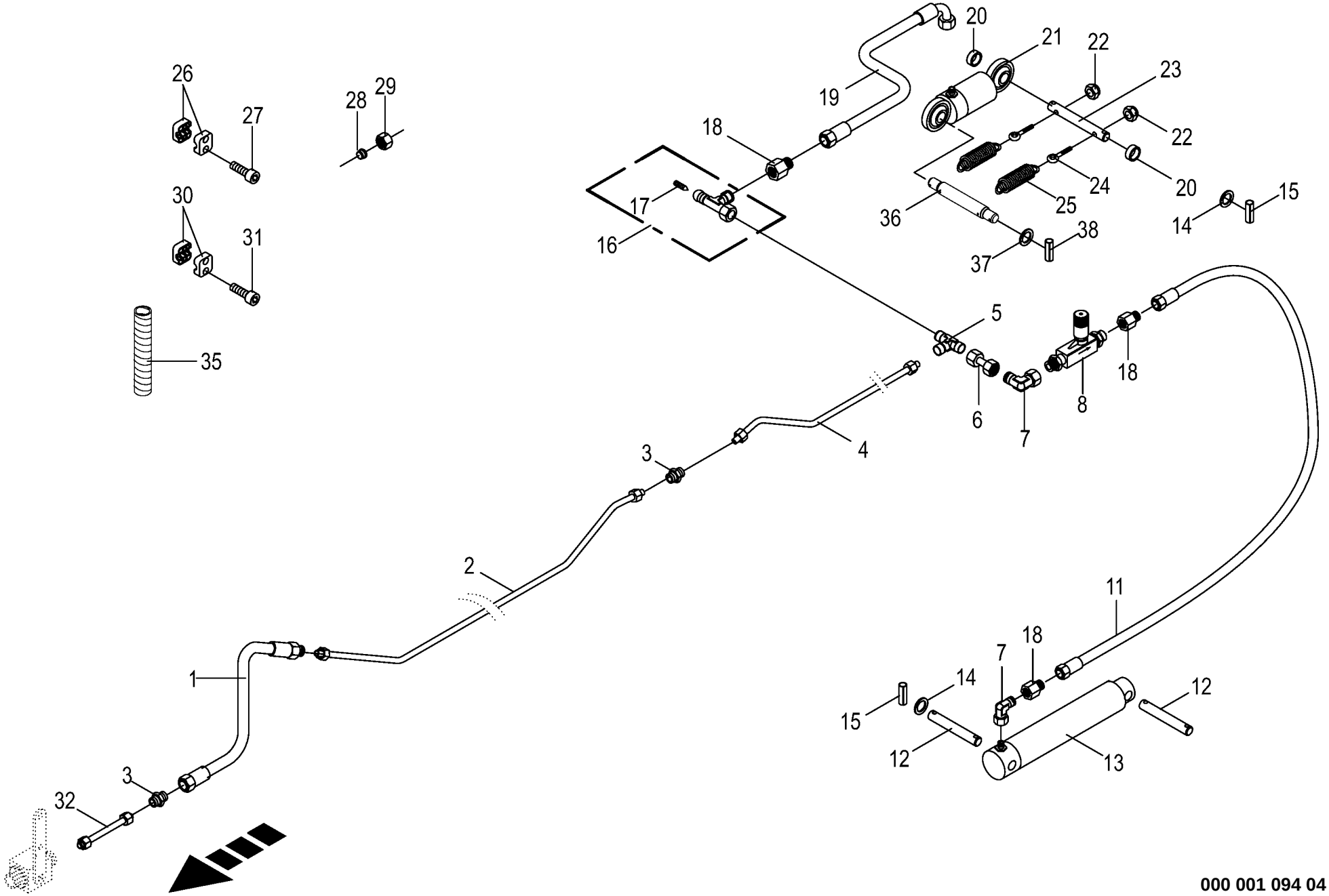

000 001 094 04 / 22.0

Hydraulik - Aushebung hinten
Hydraulics - lifting rear
Relevage hydraulique arrière

1010511 - 1109561

000 001 094 04

444 822 12 **22.0**

Pos.	ID-Nr.	Benennung	Description	Description	Masch.-Nr-	SW 710/26 T						Bemerkung/Remarks/Remarque
32	20 043 194 0	Hydraulikleitung -inkl. Überwurfmutter, Schneidring	Hydraulic line -incl. nozzle disc cap, cutting ring	Ligne hydraulique -incl. écrou de buse-pastille, baque coupante		x						12 X 1,5
35	27 004 602 0	Spiralband -Id.-Nr.= 1m	Spiral strip -Id.-no.= 1m	Feuillards spiralé -Id.-no.= 1m		x						Rd. 15 / 18
36	20 048 760 0	Zylinderbolzen Rd 25x180 A3G	Cylinder bolt Rd 25 x 180 A3G	Boulon de vérin Rd 25x180 A3G		x						
37	20 048 761 0	Distanzscheibe 26x40x8 A3G	Spacer washer 26 x 40 x 8 A3G	Entretoise 26x40x8 A3G		x						
38	00 912 586 1	Spannstift	Roll pin	Goupille de serrage		x						4 X 36

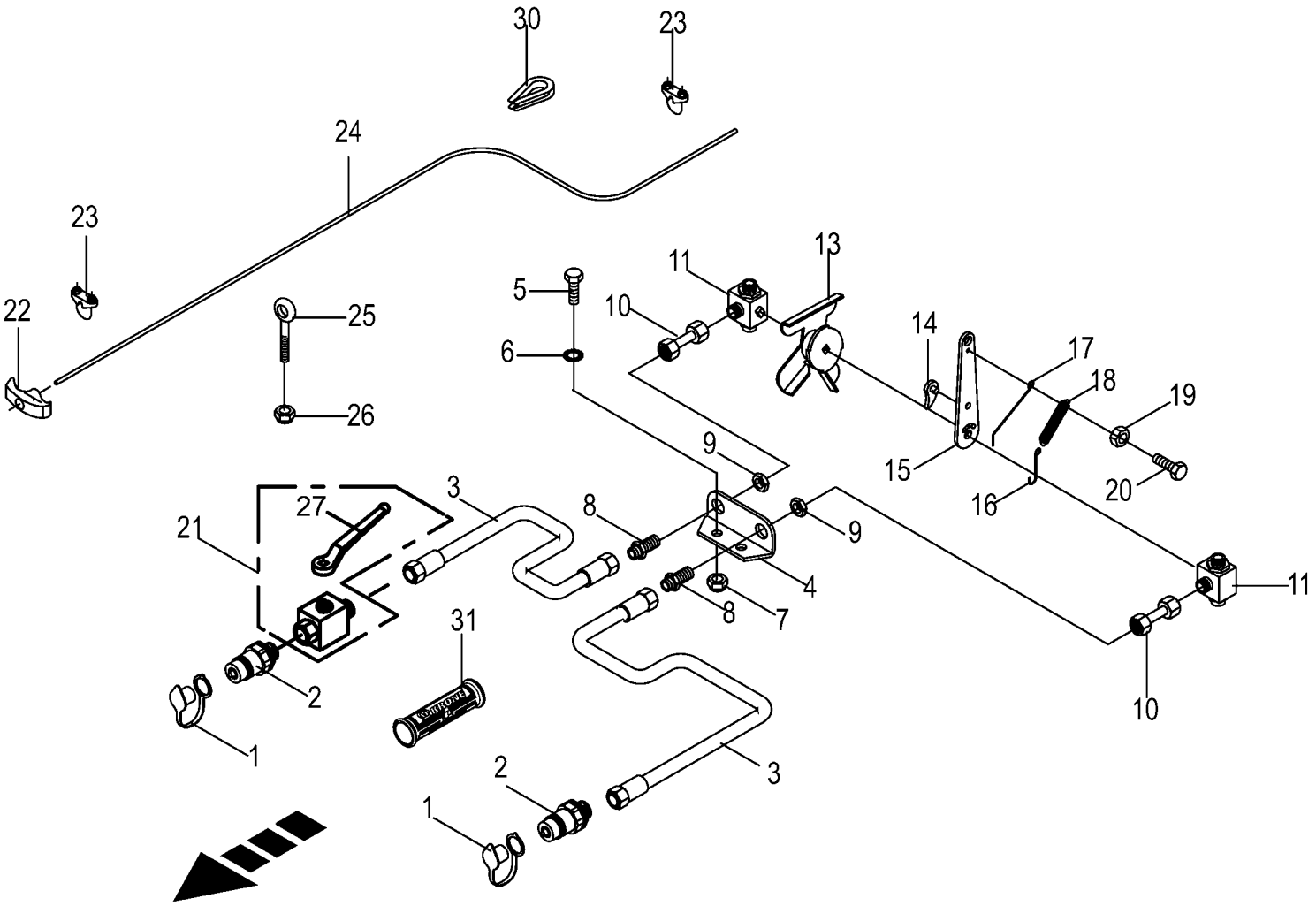
30
23
24
23
22
25
26
5
6
11
10
13
14
17
18
19
20
15
16
9
9
3
27
21
8
4
8
7
11
10
31
2
1
2
1
3

Hydraulik - Doppelumschaltventil
Hydraulics
Système hydraulique

1010511 - 1045790

000 001 094 04

444 826 5 **23.0**

Pos.	ID-Nr.	Benennung	Description	Description	Masch.-Nr-	SW 710/26 T						Bemerkung/Remarks/Remarque
1	00 921 263 1	Staubmuffe -blau	Dust cap -blue	Manchon anti-poussiere -bleu		x						
2	00 921 145 0	Kupplungsstecker	Connector plug	Fiche de jonction		x						M 18 X 1,5
3	00 920 026 0	Hochdruckschlauchleitung	High pressure hose line	Conduite de tuyau haute pression		x						Lg.= 2600
4	00 262 541 0	Winkel	Angle	Angle		x						
5	00 900 656 0	6kt-Schraube	Hex head bolt	Boulon tête hex		x						M 12 X 30
6	00 900 656 0	6kt-Schraube	Hex head bolt	Boulon tête hex		x						M 12 X 30
7	00 908 701 0	Sicherungsmutter	Locknut	Écrou hex		x						M 12
8	00 921 087 1	Gerade-Schottstutzen	Straight 2-way connector	Coupleur droit deux raccords		x						M 18 X 1,5
9	00 908 524 2	6kt-Mutter -niedrige Form	Hex nut -low form	Écrou hex -forme basse		x						M 18 X 1,5
10	00 230 743 0	Doppelnippel	Double nipple	Double raccord		x						L 12
11	00 921 226 0	Dreiwegeventil	Directional-control valve	Distributeur		x						M 18 X 1,5
13	00 262 543 0	Anzeigeblech	Indicator plate	Tôle d'indication		x						
14	00 274 945 1	Klinke	Ratchet	Cliquet		x						
15	00 274 897 1	Hebel	Lever	Levier		x						
16	00 274 942 0	Haken	Hook	Crochet		x						Rd. 2 X 85
17	00 274 943 2	Biegefeder	Spiral spring	Ressort de flexion		x						Rd. 2 X 123
18	00 274 902 1	Zugfeder	Tension spring	Ressort de traction		x						1,5 X 8,5 X 81
19	00 908 208 0	6kt-Mutter	Hex nut	Écrou hex		x						M 6
20	00 900 607 0	6kt-Schraube	Hex head bolt	Boulon tête hex		x						M 6 X 16
21	00 919 603 0	Kugelhahn	Ball valve	Robinet à bille		x						M 18 X 1,5 250 Bar
22	00 939 063 0	Handgriff	Hand grip	Poignée		x						
23	00 917 603 1	Drahtseilklemme	Wire rope clamp	Pince de cable metallique		x						6,5
24	00 925 113 0	Kunststoffseil -Id.-Nr.= 1m	Plastic cable -Id.-no.= 1m	Corde plastique -Id.-no.= 1m		x						Rd. 6
25	00 905 338 0	Ösenschraube	Eye screw	Vis à oeillet		x						M 10 X 110
26	00 908 758 0	Sicherungsmutter	Locknut	Écrou hex		x						M 10
27	00 919 664 0	Handhebel -inkl. Schraube, Scheibe	Hand lever -incl. screw, washer	Levier à main -incl. boulon, rondelle		x						
30	00 917 506 0	Kausche	Grommet thimble	Cosse a corde		x						A 6
31	27 013 869 0	Griffhälften+Beschrift-Satz NW06/10	Handle halves + labelling set NW06/10	Moitié de poignée de DPR + Jeu inscript.		x						
	27 013 868 0	Hydr-Schlauchbeschriftung (Satz für ET)	Labelling kit hydraulic hose 40numbers	Jeu inscrip. du tuyau flex. hydr 40chif.		x						

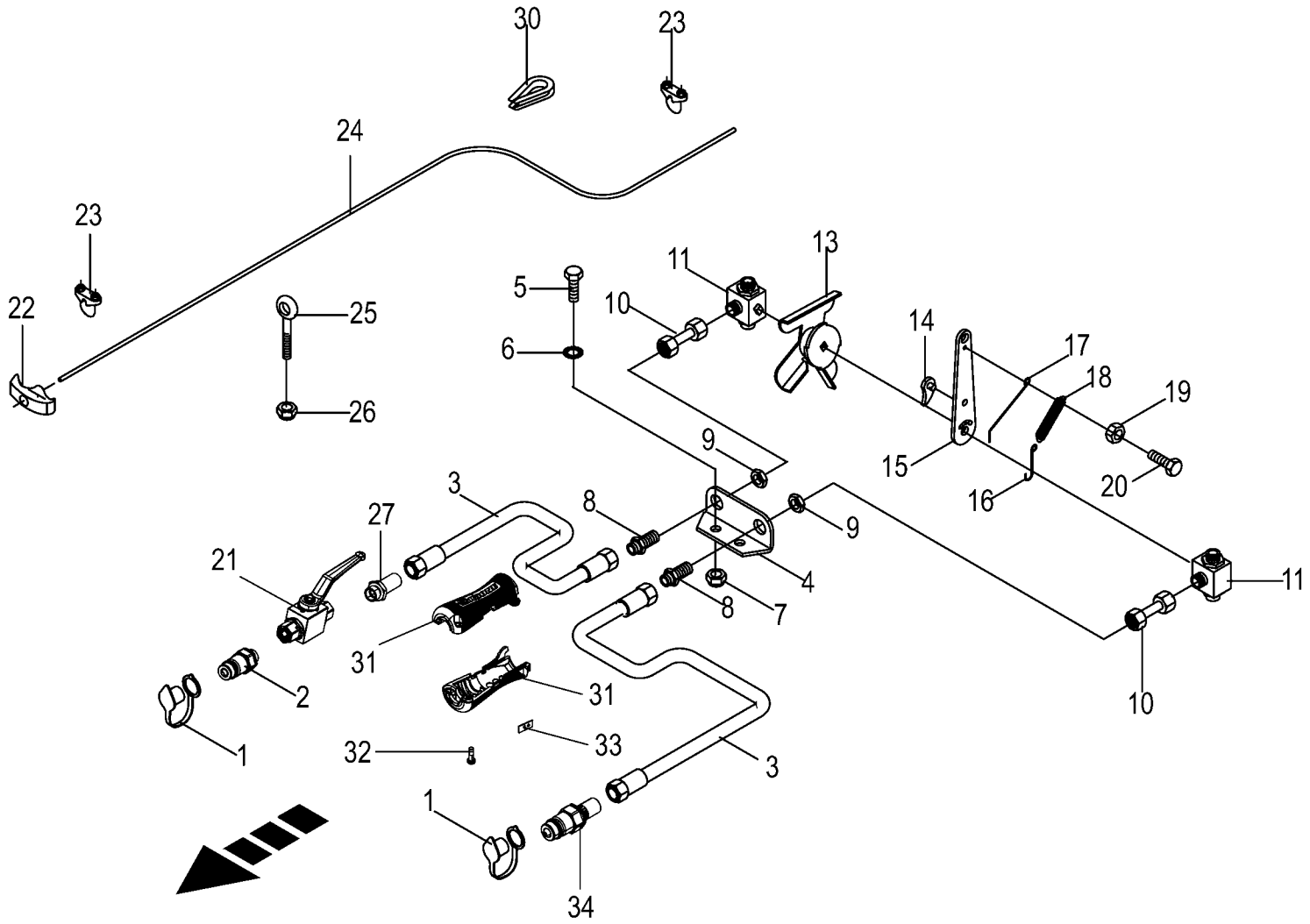
30
23
24
23
22
25
26
5
6
11
10
13
14
17
18
19
20
15
16
9
9
3
8
27
21
4
8
7
11
10
31
31
2
1
32
33
3
1
34

Hydraulik - Doppelumschaltventil
Hydraulics
Système hydraulique

1045791 - 1109561

000 001 094 04

444 826 6 **23.1**

Pos.	ID-Nr.	Benennung	Description	Description	Masch.-Nr-	SW 710/26 T						Bemerkung/Remarks/Remarque
1	00 921 263 1	Staubmuffe -blau	Dust cap -blue	Manchon anti-poussiere -bleu		x						
2	00 921 145 0	Kupplungsstecker	Connector plug	Fiche de jonction		x						M 18 X 1,5
3	00 920 026 0	Hochdruckschlauchleitung	High pressure hose line	Conduite de tuyau haute pression		x						Lg.= 2600
4	00 262 541 0	Winkel	Angle	Angle		x						
5	00 900 656 0	6kt-Schraube	Hex head bolt	Boulon tête hex		x						M 12 X 30
6	00 900 656 0	6kt-Schraube	Hex head bolt	Boulon tête hex		x						M 12 X 30
7	00 908 701 0	Sicherungsmutter	Locknut	Écrou hex		x						M 12
8	00 921 087 1	Gerade-Schottstutzen	Straight 2-way connector	Coupleur droit deux raccords		x						M 18 X 1,5
9	00 908 524 2	6kt-Mutter -niedrige Form	Hex nut -low form	Écrou hex -forme basse		x						M 18 X 1,5
10	00 230 743 0	Doppelnippel	Double nipple	Double raccord		x						L 12
11	00 921 226 0	Dreiwegeventil	Directional-control valve	Distributeur		x						M 18 X 1,5
13	00 262 543 0	Anzeigeblech	Indicator plate	Tôle d'indication		x						
14	00 274 945 1	Klinke	Ratchet	Cliquet		x						
15	00 274 897 1	Hebel	Lever	Levier		x						
16	00 274 942 0	Haken	Hook	Crochet		x						Rd. 2 X 85
17	00 274 943 2	Biegefeder	Spiral spring	Ressort de flexion		x						Rd. 2 X 123
18	00 274 902 1	Zugfeder	Tension spring	Ressort de traction		x						1,5 X 8,5 X 81
19	00 908 208 0	6kt-Mutter	Hex nut	Écrou hex		x						M 6
20	00 900 607 0	6kt-Schraube	Hex head bolt	Boulon tête hex		x						M 6 X 16
21	27 025 612 0	Kugelhahn -12L-10 2-Wege	Ball valve -12L-10 2-ways 250bar	Robinet à bille -12L-10 2 voies 250		x						
		250bar		bar								
22	00 939 063 0	Handgriff	Hand grip	Poignée		x						
23	00 917 603 1	Drahtseilklemme	Wire rope clamp	Pince de cable metallique		x						6,5
24	00 925 113 0	Kunststoffseil -Id.-Nr.= 1m	Plastic cable -Id.-no.= 1m	Corde plastique -Id.-no.= 1m		x						Rd. 6
25	00 905 338 0	Ösenschraube	Eye screw	Vis à oeillet		x						M 10 X 110
26	00 908 758 0	Sicherungsmutter	Locknut	Écrou hex		x						M 10
27	00 921 087 1	Gerade-Schottstutzen	Straight 2-way connector	Coupleur droit deux raccords		x						M 18 X 1,5
30	00 917 506 0	Kausche	Grommet thimble	Cosse a corde		x						A 6
31	20 430 830 0	Handgriff geschraubt M18 / SW22	Handle screwed M18 / SW22	Poignée vissée M18 / SW22		4						
32	90 003 121 0	Linsenkopf-Schr.-Torx 5,0x16 verzinkt	Oval-head screw Torx 5,0x16 verzinkt	Vis à tête cylind bombée Torx 5,0x16		x						
33	27 013 868 0	Hydr-Schlauchbeschriftung (Satz für ET)	Labelling kit hydraulic hose 40numbers	Jeu inscrip. du tuyau flex. hydr 40chif.		x						
34	27 100 374 0	Kupplungsstecker 12 L BG3 M18x1,5	Coupling plug 12 L BG3 M18x1,5	Raccord d'accouplement 12 L BG3 M18x1,5		x						

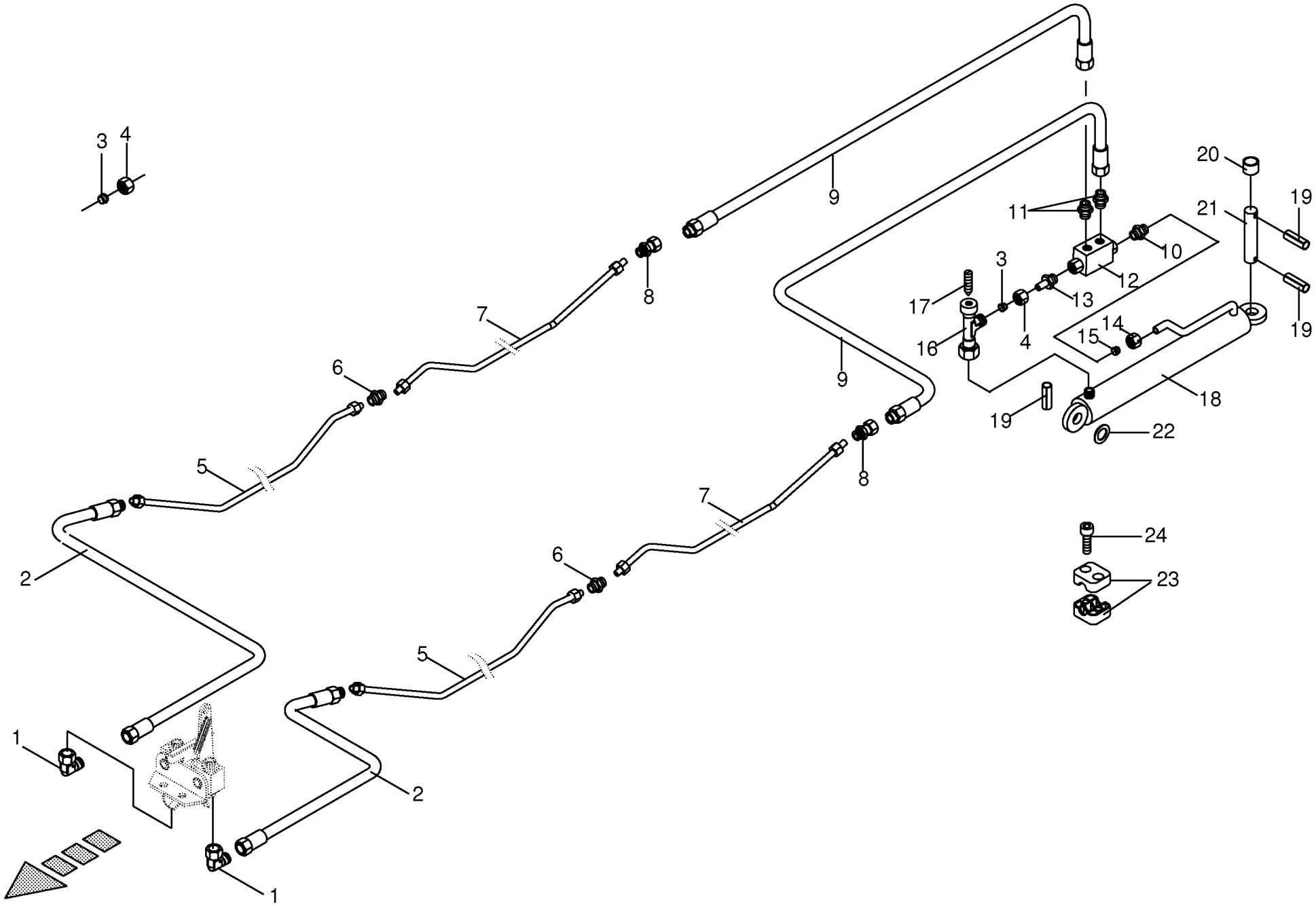

000 001 094 04 / 24.0

Hydraulik - Schwenken
Hydraulics
Système hydraulique

1010511 - 1109561

000 001 094 04

444 824 6 **24.0**

Pos.	ID-Nr.	Benennung	Description	Description	Masch.-Nr-	SW 710/26 T						Bemerkung/Remarks/Remarque
1	00 921 067 1	Winkelstutzen	Angle lug	Jarret tubulure		x						M 18 X 1,5
2	00 921 028 1	Hochdruckschlauchleitung	High pressure hose line	Conduite de tuyau haute pression		x						Lg.= 1000
3	00 921 046 1	Schneidring	Cutting ring	Baque coupante		x						L 12
4	00 921 206 0	Überwurfmutter	Nozzle disc cap	Écrou de buse-pastille		x						AL 12
5	00 242 769 0	Hydraulikleitung -inkl. Überwurfmutter, Schneidring	Hydraulic line -incl. nozzle disc cap, cutting ring	Ligne hydraulique -incl. écrou de buse-pastille, baque coupante		x						12 X 1,5
6	00 921 054 1	Verbindungsstutzen	Connector	Raccord		x						M 18 X 1,5
7	00 242 770 0	Hydraulikleitung -inkl. Überwurfmutter, Schneidring	Hydraulic line -incl. nozzle disc cap, cutting ring	Ligne hydraulique -incl. écrou de buse-pastille, baque coupante		x						12 X 1,5
8	00 921 093 1	Einschraubstutzen	Male connector	Raccord filet		x						M 18 X 1,5
9	00 921 001 0	Hochdruckschlauchleitung	High pressure hose line	Conduite de tuyau haute pression		x						Lg.= 600
10	00 919 964 0	Einschraubstutzen	Male connector	Raccord filet		x						R 1/4" / M 14 X 1,5
11	00 919 630 0	Einschraubstutzen	Male connector	Raccord filet		x						L 12/G 1/4"
12	00 920 890 0	Doppel - Sperrblock	Double lock-up valve unit	Bloc d'arrêt double		x						
13	00 919 692 0	Einschraubstutzen	Male connector	Raccord filet		x						M 18 X 1,5 / G 1/4"
14	00 919 962 0	Überwurfmutter	Nozzle disc cap	Écrou de buse-pastille		x						AL 8
15	00 919 961 0	Schneidring	Cutting ring	Baque coupante		x						L 8
16	00 921 234 0	Drossel-Einstellbar	Adjustable restrictor	Restricteur, reglable		x						
	00 919 376 0	Bundmutter	Collar nut	Écrou de butée		x						M 8 X 1
17	00 919 951 0	Drosselschraube	Adjusting screw	Vis de commande de puissance		x						M 8 X 1
18	00 918 528 0	Hydraulikzylinder	Hydraulic cylinder	Vérin hydraulique		x						Dz 25/50 X 387/562
	00 918 812 0	Dichtungssatz	Sealing set	Jeu de joints		x						Dz 25/50
19	00 912 675 2	Spannstift	Roll pin	Goupille de serrage		x						8 X 45
20	00 346 477 3	Buchse	Bushing	Douille		x						25,5 X 33,7 X 20
21	00 250 398 3	Bolzen	Pin	Boulon		x						Rd. 25 X 119
22	00 910 845 1	Passscheibe	Shim ring	Rondelle d'ajustage		x						25 X 35 X 2,0
23	00 925 107 1	Rohrschelle -2 Hälften	Tube clamp -2 halves	Bride -2 moitiés		x						Bo.= 12
24	00 903 017 1	Zylinderschraube	Allen screw	Vis tête cylindrique		x						M 6 X 45
	00 901 004 0	6kt-Schraube	Hex head bolt	Boulon tête hex		x						M 6 X 70

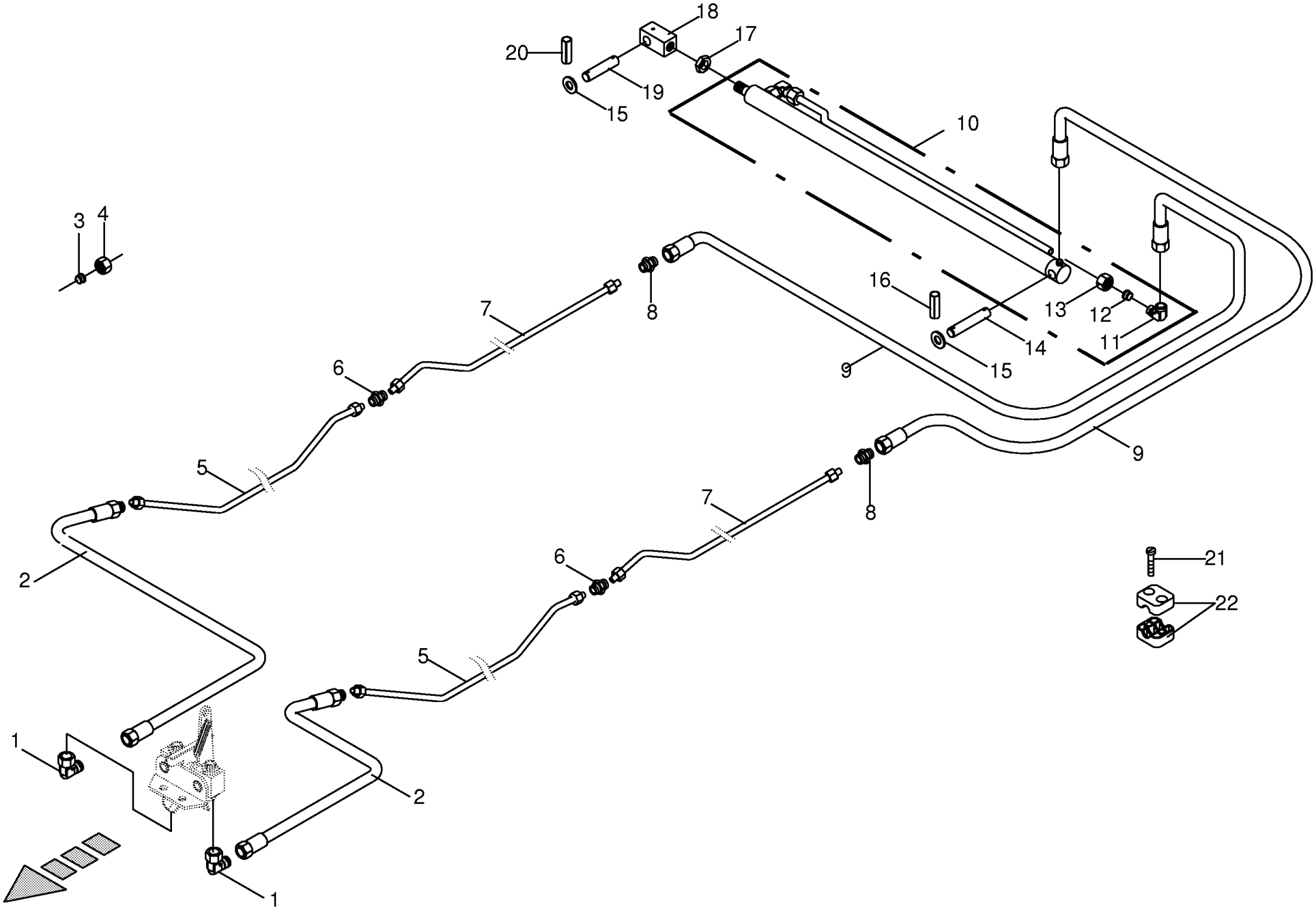

000 001 094 04 / 25.0

Hydraulik - Schwadtuch
Hydraulics - swathing deflector
Système hydraulique - toile d'andainage

1010511 - 1109561

000 001 094 04

444 825 2 **25.0**

Pos.	ID-Nr.	Benennung	Description	Description	Masch.-Nr-	SW 710/26 T						Bemerkung/Remarks/Remarque
1	00 921 067 1	Winkelstutzen	Angle lug	Jarret tubulure		x						M 18 X 1,5
2	00 921 028 1	Hochdruckschlauchleitung	High pressure hose line	Conduite de tuyau haute pression		x						Lg.= 1000
3	00 921 046 1	Schneidring	Cutting ring	Baque coupante		x						L 12
4	00 921 206 0	Überwurfmutter	Nozzle disc cap	Écrou de buse-pastille		x						AL 12
5	00 242 769 0	Hydraulikleitung -inkl. Überwurfmutter, Schneidring	Hydraulic line -incl. nozzle disc cap, cutting ring	Ligne hydraulique -incl. écrou de buse-pastille, baque coupante		x						12 X 1,5
6	00 921 054 1	Verbindungsstutzen	Connector	Raccord		x						M 18 X 1,5
7	00 242 771 0	Hydraulikleitung -inkl. Überwurfmutter, Schneidring	Hydraulic line -incl. nozzle disc cap, cutting ring	Ligne hydraulique -incl. écrou de buse-pastille, baque coupante		x						12 X 1,5
8	00 920 897 0	Reduzier-Verschraubung	Reducer fitting	Réduction		x						L 12 / 6
9	00 920 974 2	Hyd-Schlauch 1SN-K 6x1000 DKOL DKOL	Hyd. hose 1SN-K 6x1000 DKOL DKOL	Flex. hyd. 1SN-K 6x1000 DKOL DKOL		x						
10	00 918 509 0	Hydraulikzylinder	Hydraulic cylinder	Vérin hydraulique		x						Dz 20/32 X 830/970
	00 918 811 0	Dichtungssatz	Sealing set	Jeu de joints		x						Dz 20/32
11	00 920 917 0	Winkel-Verbindungsstutzen	Elbow union	Raccord coude		x						L 6
12	00 921 045 1	Schneidring	Cutting ring	Baque coupante		x						L 6
13	00 921 039 1	Überwurfmutter	Nozzle disc cap	Écrou de buse-pastille		x						L 6
14	00 260 733 0	Bolzen	Pin	Boulon		x						Rd. 20 X 104
15	00 910 512 2	Scheibe	Washer	Rondelle		x						21 X 37 X 3
16	00 912 644 2	Spannstift	Roll pin	Goupille de serrage		x						6 X 40
17	00 908 525 1	6kt-Mutter -niedrige Form	Hex nut -low form	Écrou hex -forme basse		x						M 20
18	00 153 491 1	Zylinderhalter	Cylinder support	Support de vérin		x						4kt 35 X 70
19	00 143 482 2	Bolzen	Pin	Boulon		x						Rd. 20 X 85
20	00 912 615 2	Spannstift	Roll pin	Goupille de serrage		x						5 X 35
21	00 903 484 1	Zylinderschraube	Allen screw	Vis tête cylindrique		x						M 6 X 45
22	00 925 107 1	Rohrschelle -2 Hälften	Tube clamp -2 halves	Bride -2 moitiés		x						Bo.= 12

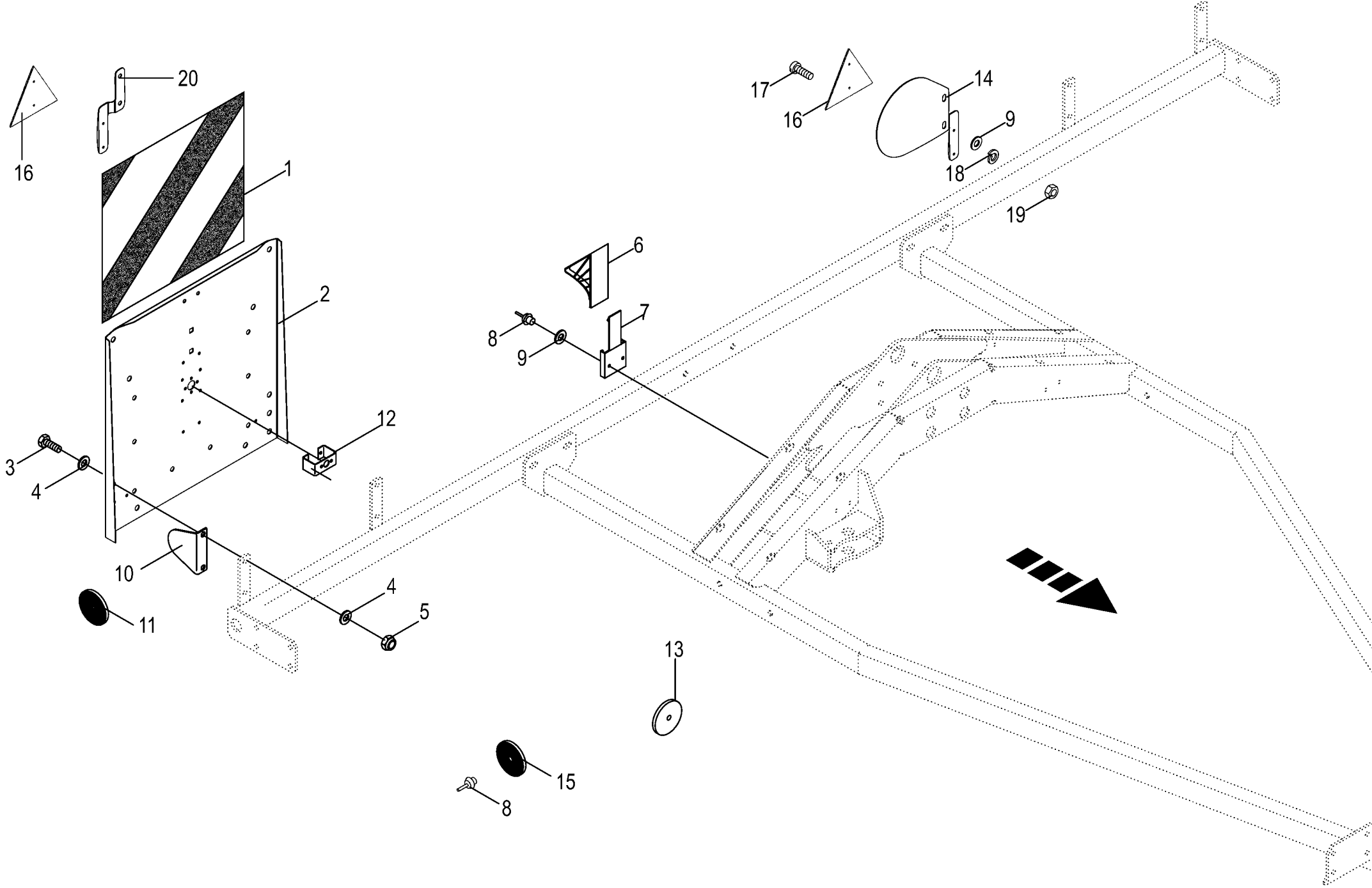

000 001 094 04 / 26.0

444 819 3

Warntafel / Vorlegekeil
Warning panel / Wheel chock
Panneau de signalisation / Cale de frei.

1010511 - 1109561

000 001 094 04

444 819 3 **26.0**

Pos.	ID-Nr.	Benennung	Description	Description	Masch.-Nr-	SW 710/26 T						Bemerkung/Remarks/Remarque
1	00 924 569 0	Klebefolie	Decal	Autocollant		x						423 X 423
2	00 260 490 3	Warntafel -ohne Klebefolie	Warning panel -without adhesive film	Panneau d'avertissement -sans feuille collante		2						
3	00 900 637 0	6kt-Schraube	Hex head bolt	Boulon tête hex		x						M 10 X 30
4	00 910 361 1	Scheibe	Washer	Rondelle		x						10,5 X 25 X 4
5	00 908 758 0	Sicherungsmutter	Locknut	Écrou hex		x						M 10
6	00 925 014 0	Vorlegekeil	Wheel chock	Cale de freinage		2						
7	00 925 109 0	Vorlegekeilhalter	Holder for block	Support		2						
8	00 914 138 0	Blindniet	Blind rivet	Rivet aveugle		x						5 X 14,5
9	00 910 500 1	Scheibe	Washer	Rondelle		x						5,3 X 10 X 1
10	00 259 143 0	Blech für Rückstrahler	Plate for reflector	Tôle pour cataphote		x						
11	00 924 634 0	Begrenzungsstrahler -gelb - selbstklebend	Side light -yellow -self- adhesive	Feu d'encombrement -jaune - autoadhésif		x						Rd. 62
12	00 268 186 0	Halter	Support	Cadre support		2						
13	27 025 648 0	Reflektor rund weiß Ø60mm klebend	Reflector Round White Ø60mm Adhesive	Réflecteur Rond Blanc Ø60mm Adhésif		2						
14	20 242 654 0	Halter Rückstrahler Dreieck u. Aufkleber	Support rear reflector triangle a label	Support catadioptre triangle + autocoll.		1						
15	00 924 536 1	Begrenzungsstrahler -gelb	Side light -yellow	Feu d'encombrement -jaune		x						Rd. 62
16	00 924 532 0	Dreieck-Rückstrahler	Rear reflector	Catephote		2						
17	00 903 745 0	Zylinderschraube	Allen screw	Vis tête cylindrique		x						M 5 X 16
18	00 910 031 0	Federring	Spring washer	Rondelle elastique		x						B 5
19	00 908 207 1	6kt-Mutter	Hex nut	Écrou hex		x						M 5
20	20 242 653 0	Halter Rückstrahler Dreieck Rot	Support rear reflector triangle red	Support catadioptre triangle rouge		1						

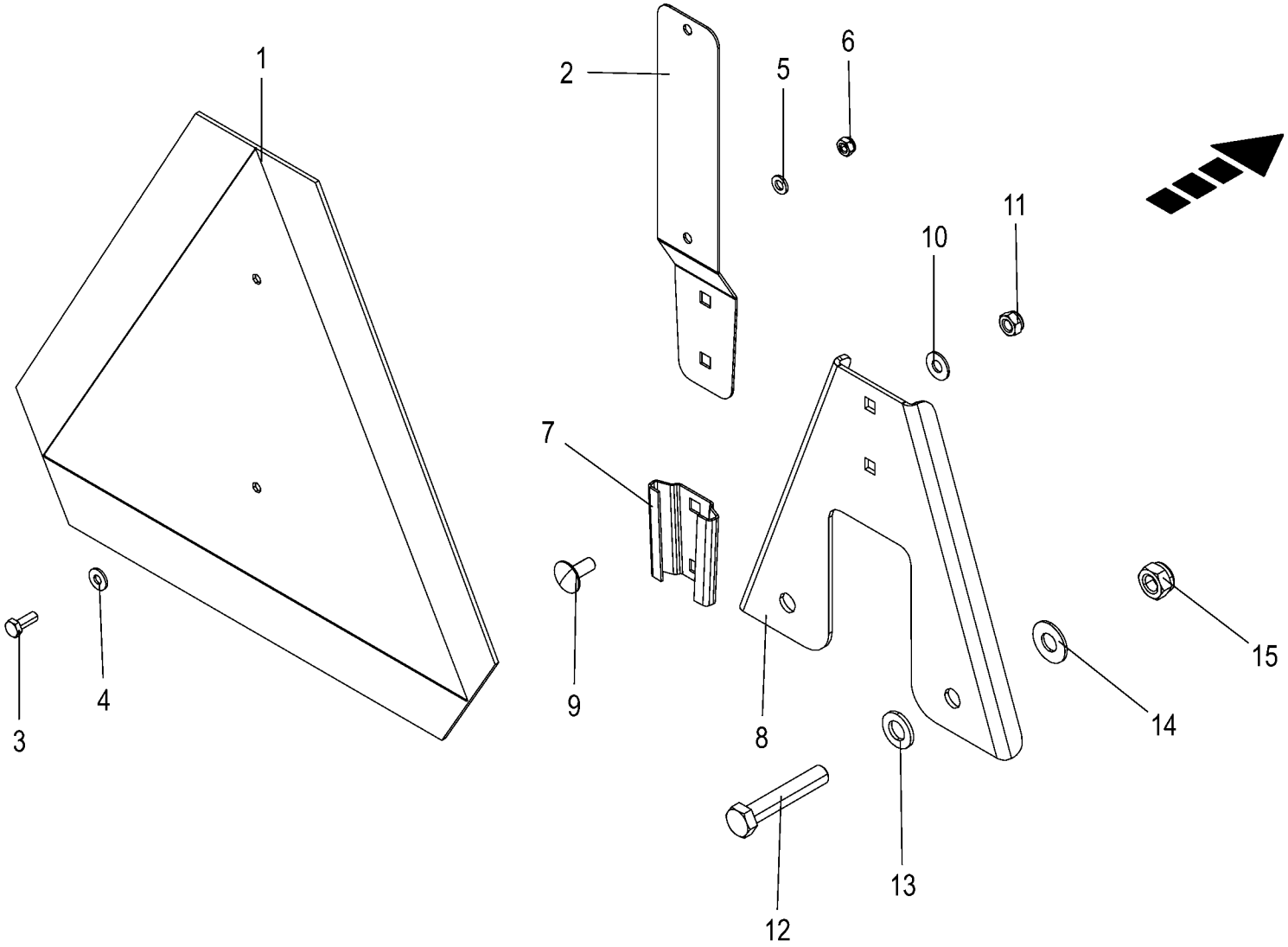

000 001 094 04 / 27.0

150 473 222 01

SMV - Zeichen -optional
SMV emblem
Plaque d'identif. pour véhicules lents

1010511 - 1109561

000 001 094 04

150 473 222 1 **27.0**

Pos.	ID-Nr.	Benennung	Description	Description	Masch.-Nr-	SW 710/26 T						Bemerkung/Remarks/Remarque
1	27 020 001 0	Beschilderung SMV-Zeichen-ASAE	Labelling SMV-Zeichen-ASAE (S276.7)	Signalisation SMV-Zeichen- ASAE (S276.7)		1						
2	27 020 169 0	Halteblech	Retaining sheet	Tôle de maintien		1						
3	00 900 607 0	6kt-Schraube	Hex head bolt	Boulon tête hex		x						M 6 X 16
4	00 909 906 1	Sperrkantscheibe	Detent edged washer	Disque à bord d'arrêt		x						SKM 6
5	00 910 411 1	Scheibe	Washer	Rondelle		x						6,4 X 12,5 X 1,6
6	00 908 704 1	Sicherungsmutter	Locknut	Écrou hex		x						M 6
7	27 020 168 0	Einstecktasche	Insert pocket SMV sign	Poche plaque d'ident p véhicules lents		1						
8	20 240 060 0	Halter	Support	Support		1						
9	00 904 951 2	Flachrundschraube	Coach bolt	Vis a tête bombée		x						M 8 X 20
10	00 909 908 1	Sperrkantscheibe	Detent edged washer	Disque à bord d'arrêt		x						SKM 8
11	00 908 706 0	Sicherungsmutter	Locknut	Écrou hex		x						M 8
12	00 901 453 0	6kt-Schraube	Hex head bolt	Boulon tête hex		x						M 12 X 65
13	00 910 506 1	Scheibe	Washer	Rondelle		x						13 X 24 X 2,5
14	00 909 910 1	Sperrkantscheibe	Detent edged washer	Disque à bord d'arrêt		x						SKM 12
15	00 908 701 0	Sicherungsmutter	Locknut	Écrou hex		x						M 12

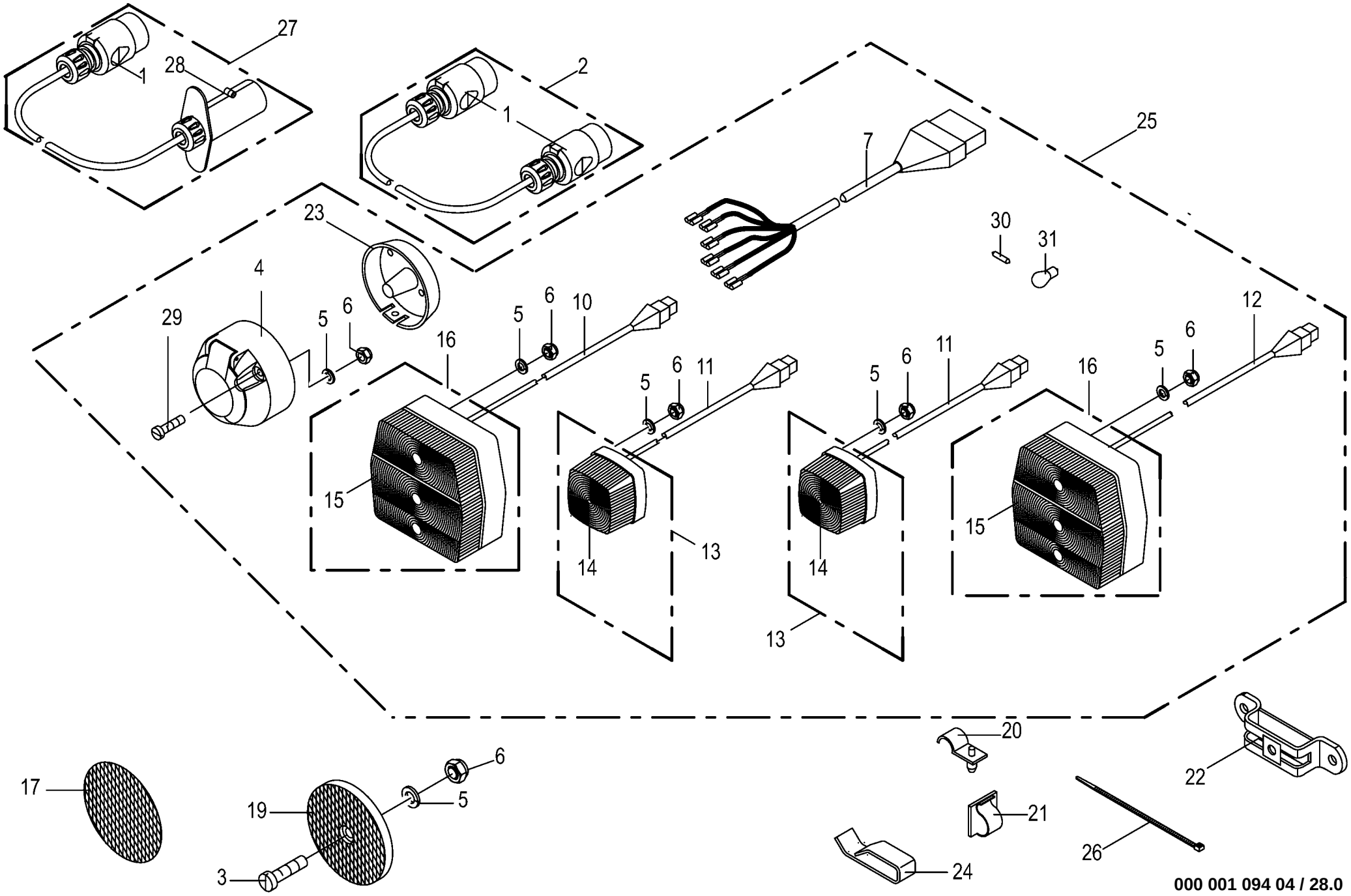

000 001 094 04 / 28.0

150 511 320 02

Beleuchtung
Lighting
Éclairage

1010511 - 1109561

000 001 094 04

150 511 320 2 **28.0**

Pos.	ID-Nr.	Benennung	Description	Description	Masch.-Nr-	SW 710/26 T						Bemerkung/Remarks/Remarque
1	00 924 576 0	Stecker -7-polig	Plug -7-pole	Connecteur -7-pôle		x						
2	00 924 610 3	Adapter 7-p Typ 12N - 7-p Typ 12N -7-polig	Adapter 7-p Typ 12N - 7-p Typ 12N -7-pole	Adaptateur 7-p type 12N - 7-p type 12N -7-pôle		x						
3	00 903 661 0	Zylinderschraube	Allen screw	Vis tête cylindrique		x						M 5 X 30
4	00 924 571 0	Steckdose -7-polig	Socket -7-pole	Prise de courant -7-pôle		x						
5	00 910 031 0	Federring	Spring washer	Rondelle elastique		x						B 5
6	00 908 207 1	6kt-Mutter	Hex nut	Écrou hex		x						M 5
7	00 924 785 0	Kabel -7-polig	Cable -7-pole	Câble -7-pôle		x						Lg.= 8000
10	00 924 628 1	Kabel -4-polig	Cable -4-pole	Câble -4-pôle		x						Lg.= 3000
11	00 924 645 1	Kabel -2-polig	Cable -2-pole	Câble -2-pôle		x						Lg.= 2000
12	00 924 649 1	Kabel -4-polig	Cable -4-pole	Câble -4-pôle		x						Lg.= 3000
13	00 924 611 0	Positionsleuchte -weiss	Position light -white	Feu de position -blanc		x						
14	00 924 623 0	Ersatzhaube	Lens for lamp	Verre de lampe		x						
15	00 924 699 1	Ersatzhaube	Lens for lamp	Verre de lampe		x						
16	00 924 697 0	Dreikammerleuchte	Lamp	Lampe		x						
17	00 924 634 0	Begrenzungsstrahler -gelb - selbstklebend	Side light -yellow -self- adhesive	Feu d'encombrement -jaune - autoadhésif		x						Rd. 62
19	00 924 536 1	Begrenzungsstrahler -gelb	Side light -yellow	Feu d'encombrement -jaune		x						Rd. 62
20	00 925 112 1	Rohrhalter	Tube support	Support de tube		x						
21	00 925 181 0	Kabelhalter	Cable support	Support de câble		x						Rd. 8
22	00 953 715 1	Einstecktasche	Insertion pocket	Bride de fixation		x						
23	00 924 517 0	Steckdosenuntersatz	Socket base	Base de prise de courant		x						
24	00 922 670 0	Chassis-Kabelklemme	Cable clamp	Attache pour càble		x						
25	20 087 937 0	Beleuchtung kpl KS 12.5 / 4x13 M	Lighting kpl KS 12.5 / 4x13 M	Éclairage kpl KS 12.5 / 4x13 M		x						
26	00 922 674 0	Kabelbinder	Cable band	Collier de serrage		x						Lg.= 200
27	00 924 782 0	Verlängerungskabel -7-polig	Extension cable -7-pole	Cable de rallonge -7-pôle		x						Lg.= 3000
28	20 084 721 0	Stecker 7-p Bu silber -7-polig	Plug 7-p Bu silver -7-pole	Cavalier 7-p Bu argenté -7- pôle		x						
29	00 903 665 0	Zylinderschraube	Allen screw	Vis tête cylindrique		x						M 5 X 50
30	00 924 709 0	Einfadenlampe	Singel filament buld	Lampe à l filament		x						12 V / 5 W
31	00 924 693 0	Einfadenlampe	Singel filament buld	Lampe à l filament		x						12 V / 21 W

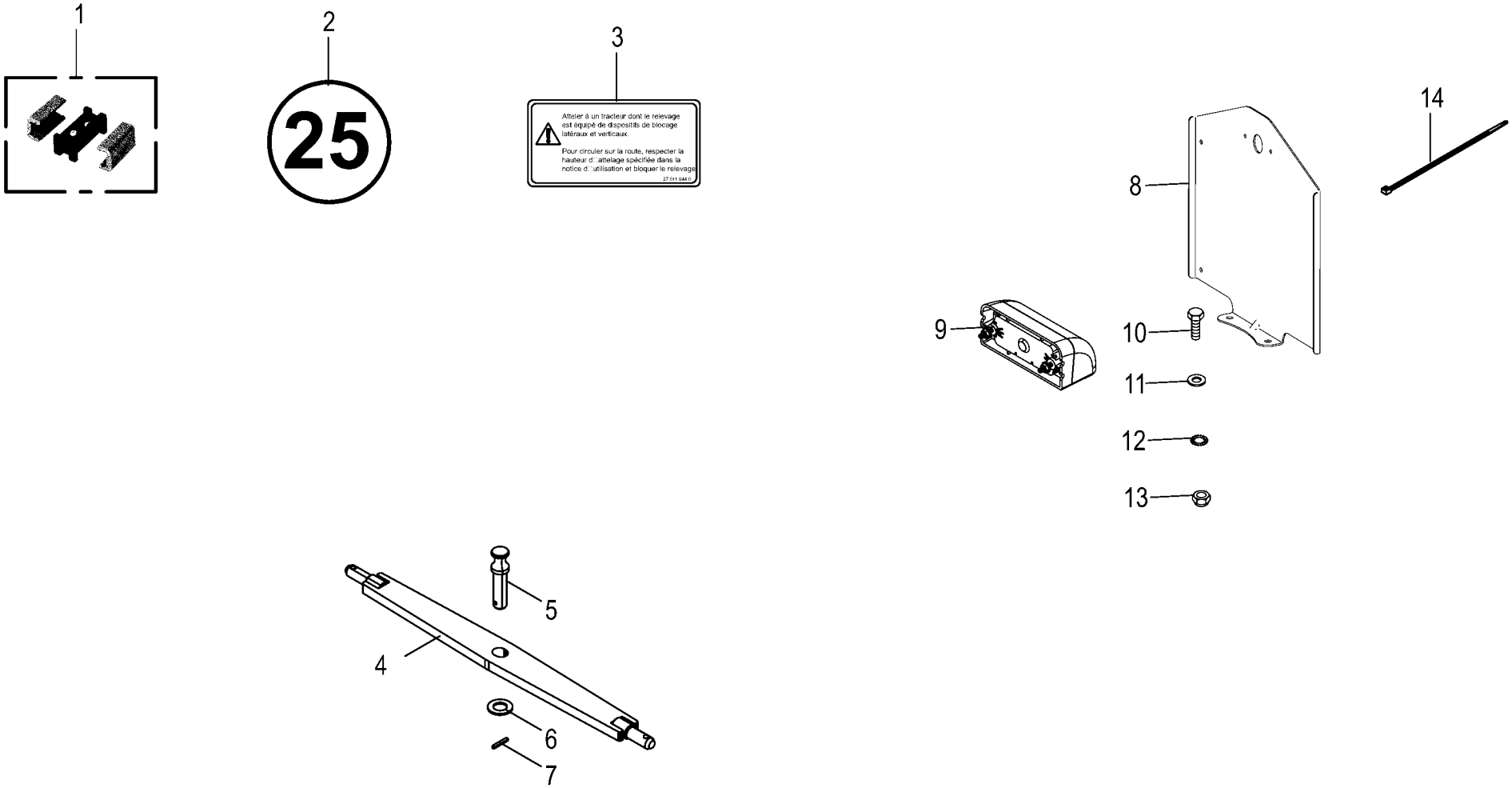

000 001 094 04 / 29.0

150 522 570 02

Zusatzbeleuchtung -Frankreich
Auxiliary lighting
Éclairage d'additif

1010511 - 1109561

000 001 094 04

150 522 570 2 **29.0**

Pos.	ID-Nr.	Benennung	Description	Description	Masch.-Nr-	SW 710/26 T						Bemerkung/Remarks/Remarque
1	20 089 458 0	Mehrfachverteiler P2G	Multi-port distributor P2G	Multiprise P2G		x						
2	00 939 218 1	Aufkleber	Label	Autocollant		x						25
3	27 011 044 0	Aufkleber Zweipunktanhängung CIT blau FR	Label two-point hitch CIT blue	Autocollant Zweipunktanhängung CIT bleu		x						
4	20 046 763 1	Ackerschiene	Hitch bar	Barre d'attelage		1						
5	00 268 355 2	BOLZEN RD.40X150	Bolt RD.40X150	Boulon RD.40X150		1						
6	00 910 515 2	Scheibe	Washer	Rondelle		x						31 X 56 X 4
7	00 912 677 2	Spannstift	Roll pin	Goupille de serrage		x						8 X 55
8	20 048 834 0	Kennzeichenhalter 340x200 mittig	Registr. plate support 340 x 200 centre	Supp. plaque minéralogique 340x200centré		1						
9	20 086 211 0	Leuchte K LED 2-p KPL 12V/24V anb.	Lamp K LED 2-p KPL 3 anb.	Voyant K LED 2-p KPL 3 anb.		1						
10	00 901 008 1	6kt-Schraube	Hex head bolt	Boulon tête hex		x						M 8 X 80
11	00 910 366 0	Scheibe	Washer	Rondelle		x						8,4 X 21 X 4
12	00 909 908 1	Sperrkantscheibe	Detent edged washer	Disque à bord d'arrêt		x						SKM 8
13	00 908 706 0	Sicherungsmutter	Locknut	Écrou hex		x						M 8
14	00 922 671 1	Kabelbinder	Cable band	Collier de serrage		x						Lg.= 300

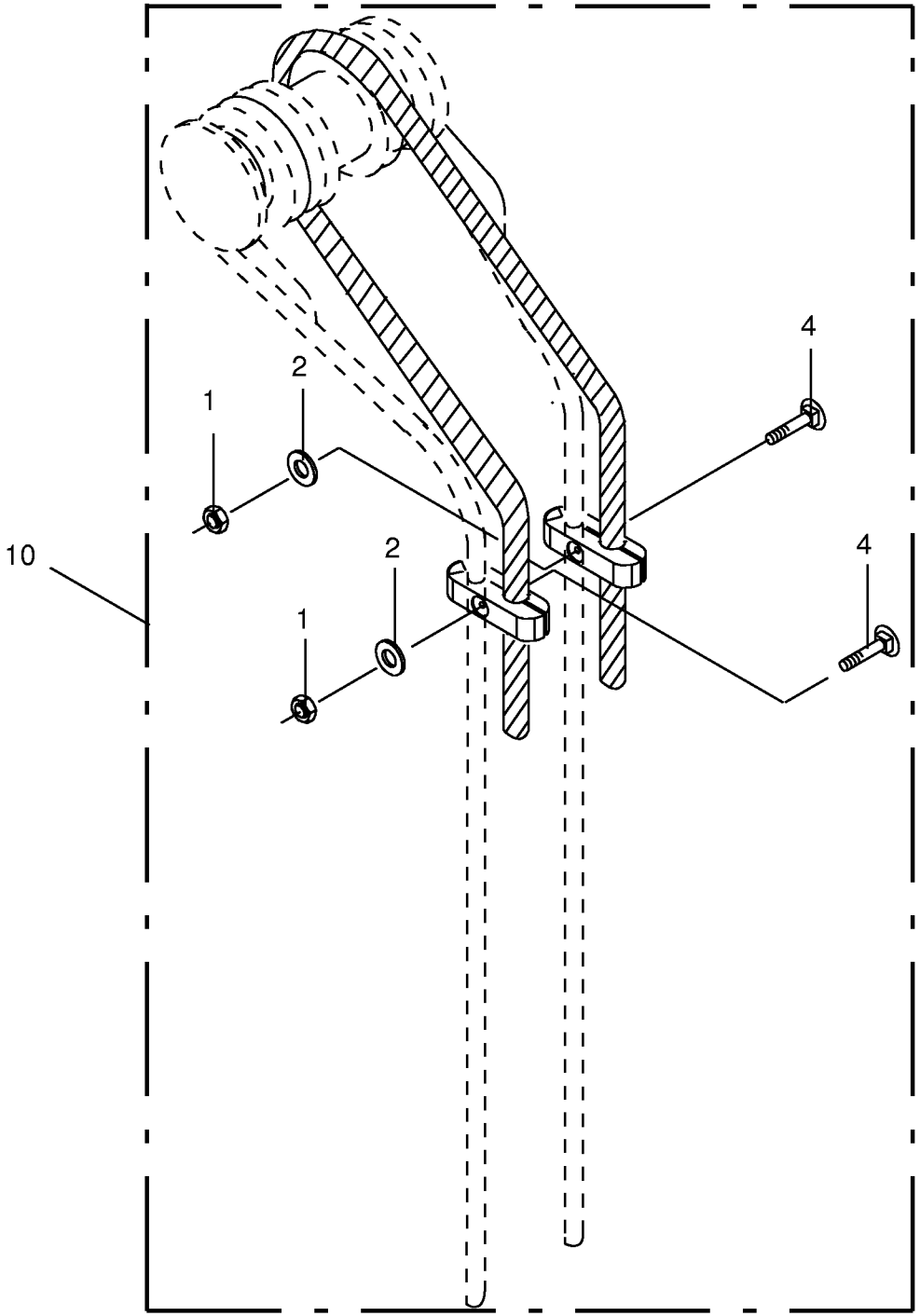

000 001 094 04 / 30.0

448 476 2

Zinkenverlustsicherung Tine loss prevention equipment Bride anti-perte					1010511 - 1109561	SW 710/26 T						000 001 094 04 448 476 2 30.0
Pos.	ID-Nr.	Benennung	Description	Description	Masch.-Nr-							Bemerkung/Remarks/Remarque
1	00 908 704 1	Sicherungsmutter	Locknut	Écrou hex		x						M 6
2	00 910 351 1	Scheibe	Washer	Rondelle		x						6,4 X 18 X 1,6
4	00 904 804 1	Flachrundschraube	Coach bolt	Vis a tête bombée		x						M 6 X 30
10	00 153 479 0	Zinkenverlustsicherung -kpl.	Tine loss prevention equipment -cpl.	Bride anti-perte -cpl.		104						

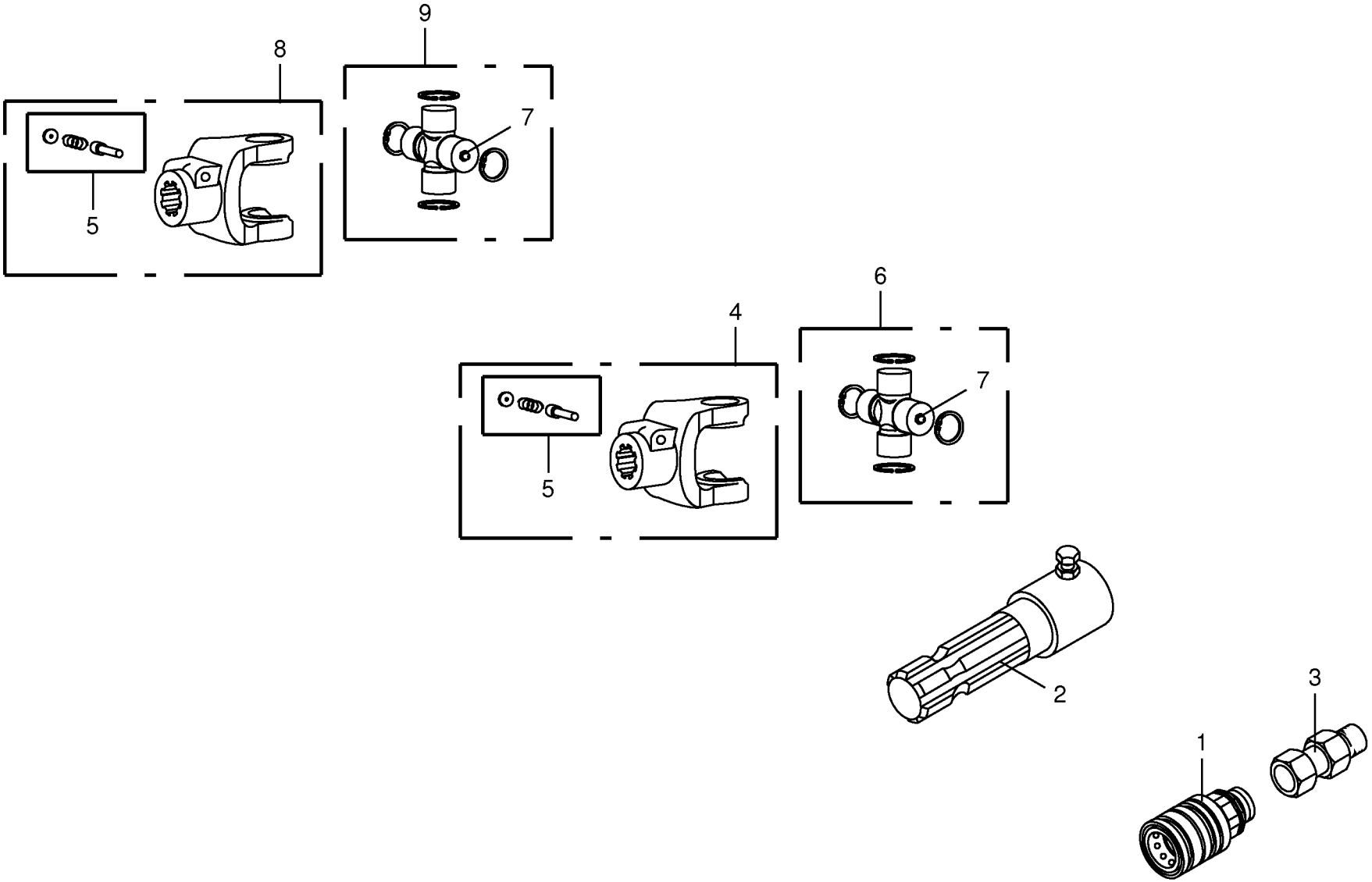

000 001 094 04 / 31.0

Zubehörteile Osteuropäische Staaten -optional
Accessories for East European countries
Accessoires pour est-europeens

1010511 - 1109561

000 001 094 04

449 397 3 **31.0**

Pos.	ID-Nr.	Benennung	Description	Description	Masch.-Nr-	SW 710/26 T						Bemerkung/Remarks/Remarque
1	00 921 131 2	Kupplungsmuffe	Sleeve	Cache poussiere		x						
2	00 949 445 1	Reduzierstück	Reducing piece	Element reducteur		x						1 3/8" Z= 6
3	27 001 397 0	Einschraubstutzen	Male connector	Raccord filet		x						M 22 X 1,5 / M 20 X 1,5
4	27 003 453 0	Aufsteckgabel	Outer yoke	Machoire exterieure		x						AG 2500 Z= 8
5	00 949 630 0	Schiebestift	Locking pin	Poussoir		x						
6	00 949 447 0	Kreuzgarnitur	Cross assy	Croisillon		x						
7	00 919 103 0	Kegelschmiernippel	Grease niple	Graisseur à cone		x						M 8 X 1
8	27 003 452 0	Aufsteckgabel	Outer yoke	Machoire exterieure		x						AG 2400 Z= 8
9	00 949 521 0	Kreuzgarnitur	Cross assy	Croisillon		x						

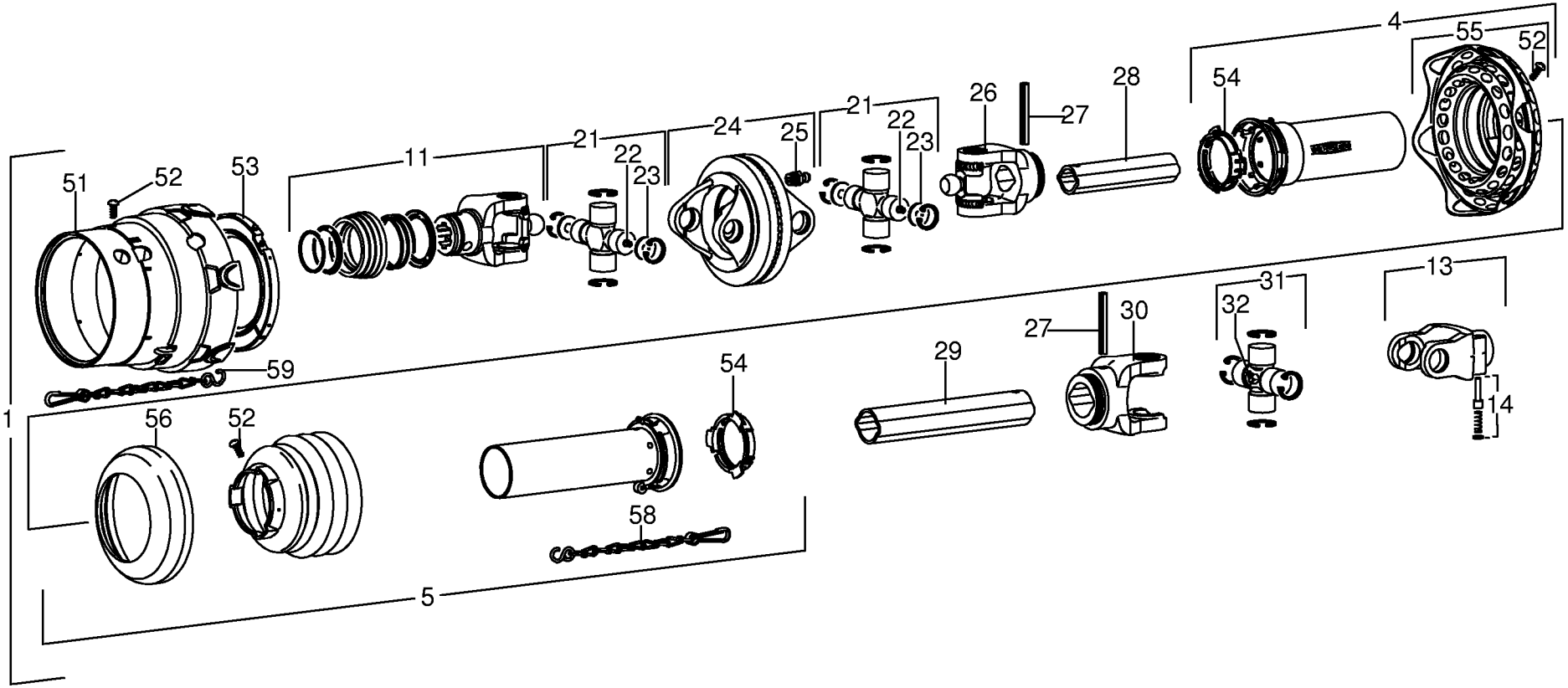

000 001 094 04 / 32.0

443 106 1

Hauptgelenkwelle Walterscheid -WWE 2280-SD15

Main Pto shaft

Arbre à cardans primaire

1010511 - 1109561

000 001 094 04

443 106 1 **32.0**

Pos.	ID-Nr.	Benennung	Description	Description	Masch.-Nr-	SW 710/26 T						Bemerkung/Remarks/Remarque
1	00 955 978 1	Gelenkwelle	Universal shaft	Arbre à cardan		x						WWE2280-SD15-1510 Z= 6/6
	27 019 766 0	Aufkleber-Set m.Bedienungsanl.	Label set with operating instructions	Jeu d'autocollants + notice d'utilisatio		x						
4	27 000 669 0	Schutzhälfte - aussen	Male tube - outside	1/2 protecteur - extérieur		x						Lg.= 1500
5	00 949 402 1	Schutzhälfte - innen	Male tube - inside	1/2 protecteur - intérieure		x						Lg.= 1500
11	27 001 307 0	Aufsteckgabel	Outer yoke	Machoire exterieure		x						1 3/8" Z= 6
13	00 949 403 1	ASGE-Gabel	ASGE-yoke	Mâchoire ASGE		x						1 3/8" Z= 6
14	00 949 630 0	Schiebestift	Locking pin	Poussoir		x						
21	27 000 670 0	Kreuzgarnitur	Cross assy	Croisillon		x						
22	00 919 002 0	Kegelschmiernippel	Grease niple	Graisseur à cone		x						M 6 X 1
23	00 955 275 0	Ronde	Circular blank	Ronde		x						Rd. 21,95 X 2
24	00 949 374 0	Doppelgabel	Double yoke	Machoire double		x						DOPG 2280
25	00 919 003 0	Kegelschmiernippel	Grease niple	Graisseur à cone		x						M 8 X 1
26	00 955 473 0	Rillengabel	Grooved yoke	Machoire rainuree		x						RG2280-0v
27	00 912 719 2	Spannstift	Roll pin	Goupille de serrage		x						10 X 65
28	00 955 335 0	Profilrohr - innen	Profile tube - inside	Tube profilé - intérieure		x						Lg.= 1400
29	00 949 739 0	Profilrohr - aussen	Profile tube - outside	Tube profilé - extérieur		x						Lg.= 1400
30	00 949 428 0	Rillengabel	Grooved yoke	Machoire rainuree		x						RG2200-1
31	00 955 475 0	Kreuzgarnitur	Cross assy	Croisillon		x						
32	00 919 103 0	Kegelschmiernippel	Grease niple	Graisseur à cone		x						M 8 X 1
51	27 000 671 0	Schutztrichter	Guard hopper	Trémie de protection		x						
52	00 949 281 0	Schraube	Screw	Boulon		x						3,5 X 9,5
53	00 955 292 0	Gleitring	Sliding ring	Anneau lisse		x						SD 05/15
54	00 949 863 0	Gleitring	Sliding ring	Anneau lisse		x						SC15/SD15
55	27 000 672 0	Schutztrichter mit Manschette	Guard cone with flexible guard	Cône protecteur avec manchon		x						SDF15-WW
56	00 949 352 0	Stützring	Thrust ring	Anneau de support		x						SD 15/25
58	00 949 852 1	Haltekette	Chain	Chainette		x						Lg.= 400
59	00 949 283 0	Haltekette	Chain	Chainette		x						Lg.= 500

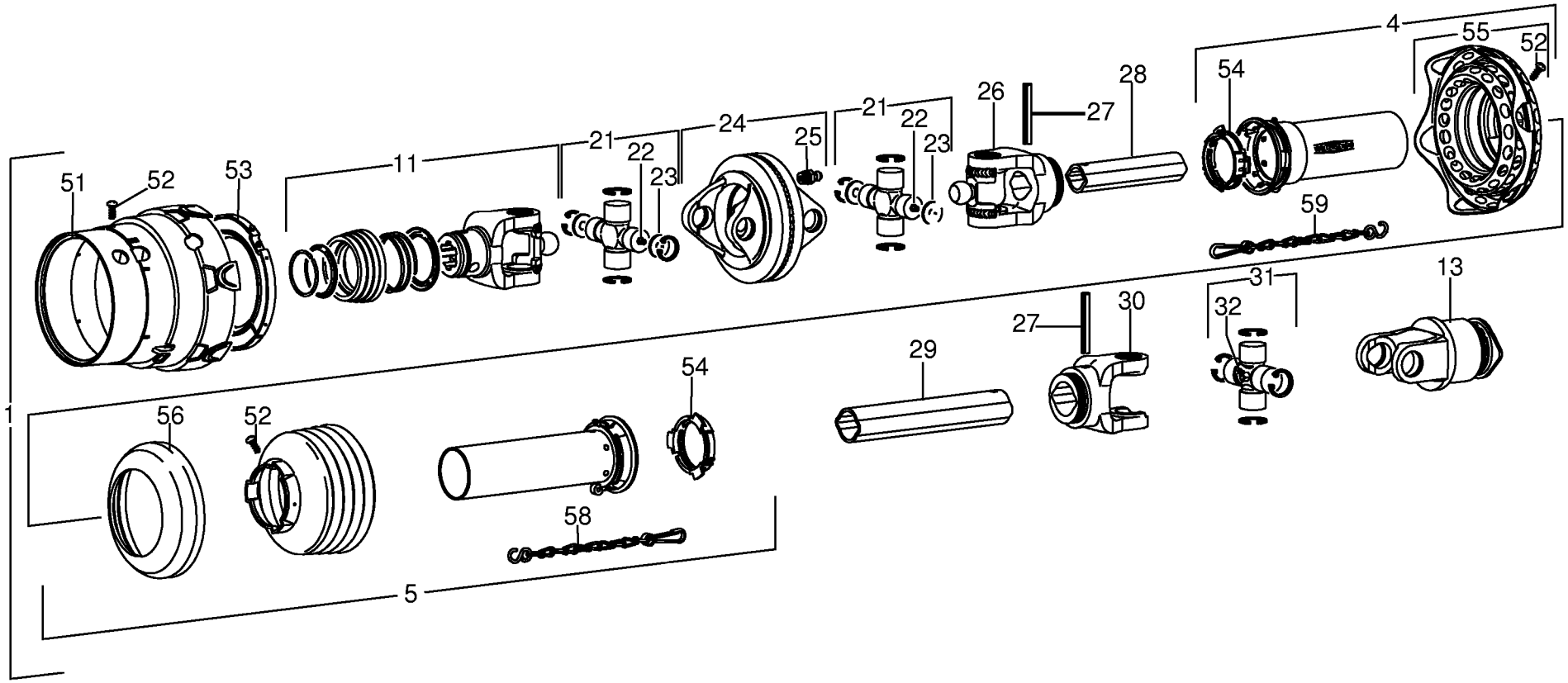

000 001 094 04 / 33.0

443 281 1

Hauptgelenkwelle Walterscheid -WWE 2280-SD15-F5/ Main Pto shaft Arbre à cardans primaire					1010511 - 1109561	SW 710/26 T						000 001 094 04 443 281 1 33.0
Pos.	ID-Nr.	Benennung	Description	Description	Masch.-Nr-							Bemerkung/Remarks/Remarque
1	00 955 495 2	Gelenkwelle	Universal shaft	Arbre à cardan		x						WWE2280-SD15-1510-F5/1R Z= 6/ 6
4	27 000 669 0	Schutzhälfte - aussen	Male tube - outside	1/2 protecteur - extérieur		x						Lg.= 1500
5	00 949 402 1	Schutzhälfte - innen	Male tube - inside	1/2 protecteur - intérieure		x						Lg.= 1500
11	27 001 307 0	Aufsteckgabel	Outer yoke	Machoire exterieure		x						1 3/8" Z= 6
13	27 004 762 0	Sperrkeilfreilauf - Rechtsdrehsinn	Wedge lock freewheel -right hand direction of rotation	Roue libre à clavette -sens de rotation à droite		x						2200 F5/1R 1 3/8" Z= 6
21	27 000 670 0	Kreuzgarnitur	Cross assy	Croisillon		x						
22	00 919 002 0	Kegelschmiernippel	Grease niple	Graisseur à cone		x						M 6 X 1
23	00 955 275 0	Ronde	Circular blank	Ronde		x						Rd. 21,95 X 2
24	00 949 374 0	Doppelgabel	Double yoke	Machoire double		x						DOPG 2280
25	00 919 003 0	Kegelschmiernippel	Grease niple	Graisseur à cone		x						M 8 X 1
26	00 955 473 0	Rillengabel	Grooved yoke	Machoire rainuree		x						RG2280-0v
27	00 912 719 2	Spannstift	Roll pin	Goupille de serrage		x						10 X 65
28	00 955 335 0	Profilrohr - innen	Profile tube - inside	Tube profilé - intérieure		x						Lg.= 1400
29	00 949 739 0	Profilrohr - aussen	Profile tube - outside	Tube profilé - extérieur		x						Lg.= 1400
30	00 949 428 0	Rillengabel	Grooved yoke	Machoire rainuree		x						RG2200-1
31	00 956 560 1	Kreuzgarnitur	Cross assy	Croisillon		x						
32	00 919 103 0	Kegelschmiernippel	Grease niple	Graisseur à cone		x						M 8 X 1
51	27 000 671 0	Schutztrichter	Guard hopper	Trémie de protection		x						
52	00 949 281 0	Schraube	Screw	Boulon		x						3,5 X 9,5
53	00 955 292 0	Gleitring	Sliding ring	Anneau lisse		x						SD 05/15
54	00 949 863 0	Gleitring	Sliding ring	Anneau lisse		x						SC15/SD15
55	27 000 672 0	Schutztrichter mit Manschette	Guard cone with flexible guard	Cône protecteur avec manchon		x						SDF15-WW
56	00 949 352 0	Stützring	Thrust ring	Anneau de support		x						SD 15/25
58	00 949 852 1	Haltekette	Chain	Chainette		x						Lg.= 400
59	00 949 283 0	Haltekette	Chain	Chainette		x						Lg.= 500

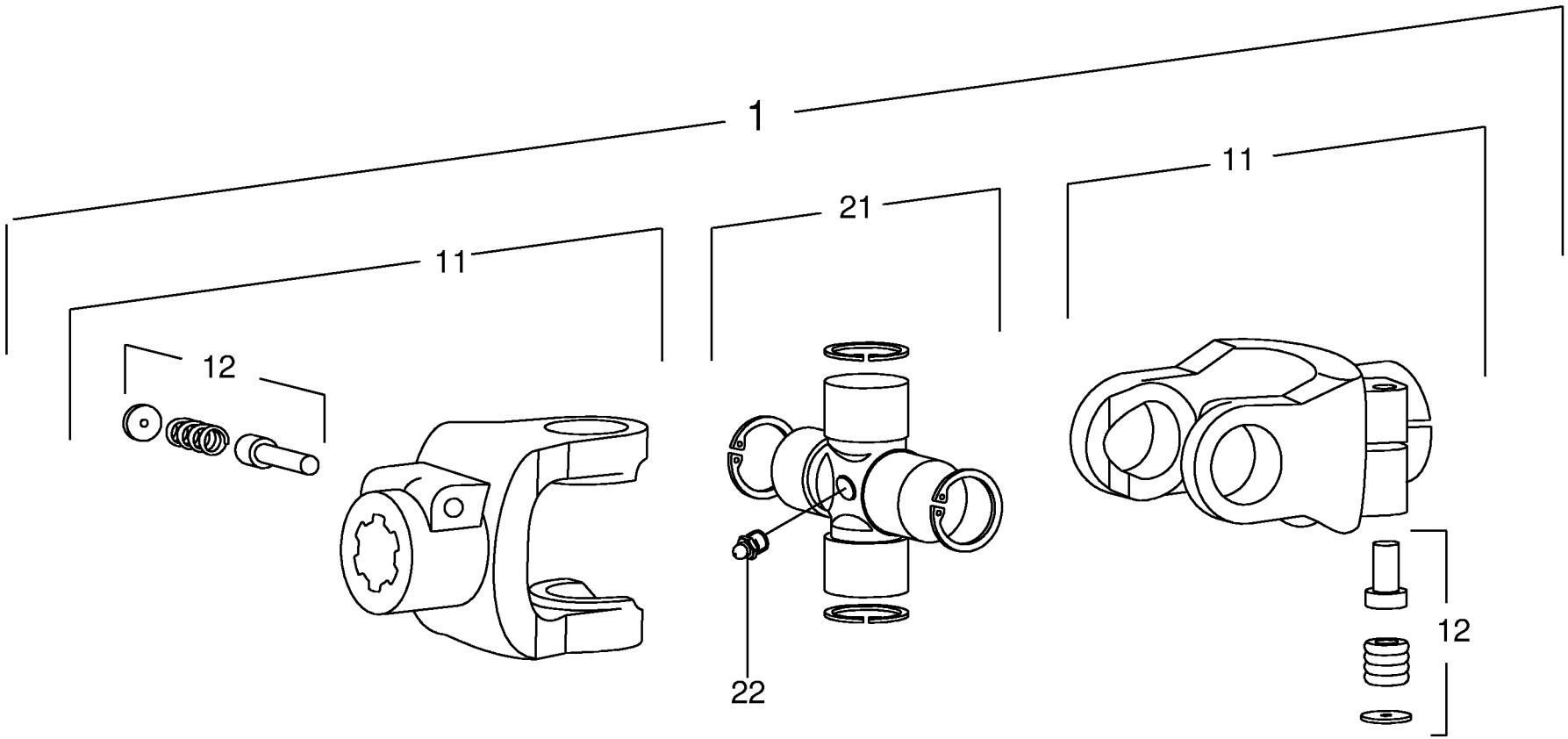

000 001 094 04 / 34.0

448 483 2

Kreuzgelenk **Walterscheid** **Universal joint** **Joint universel**					1010511 - 1109561	SW 710/26 T						**000 001 094 04** 448 483 2 **34.0**
Pos.	ID-Nr.	Benennung	Description	Description	Masch.-Nr-							Bemerkung/Remarks/Remarque
1	00 956 028 0	Kreuzgelenk	Universal joint	Joint de cardan		x						1 3/8" Z= 6
11	00 949 403 1	ASGE-Gabel	ASGE-yoke	Mâchoire ASGE		x						1 3/8" Z= 6
12	00 949 630 0	Schiebestift	Locking pin	Poussoir		x						
21	00 956 560 1	Kreuzgarnitur	Cross assy	Croisillon		x						
22	00 919 103 0	Kegelschmiernippel	Grease niple	Graisseur à cone		x						M 8 X 1

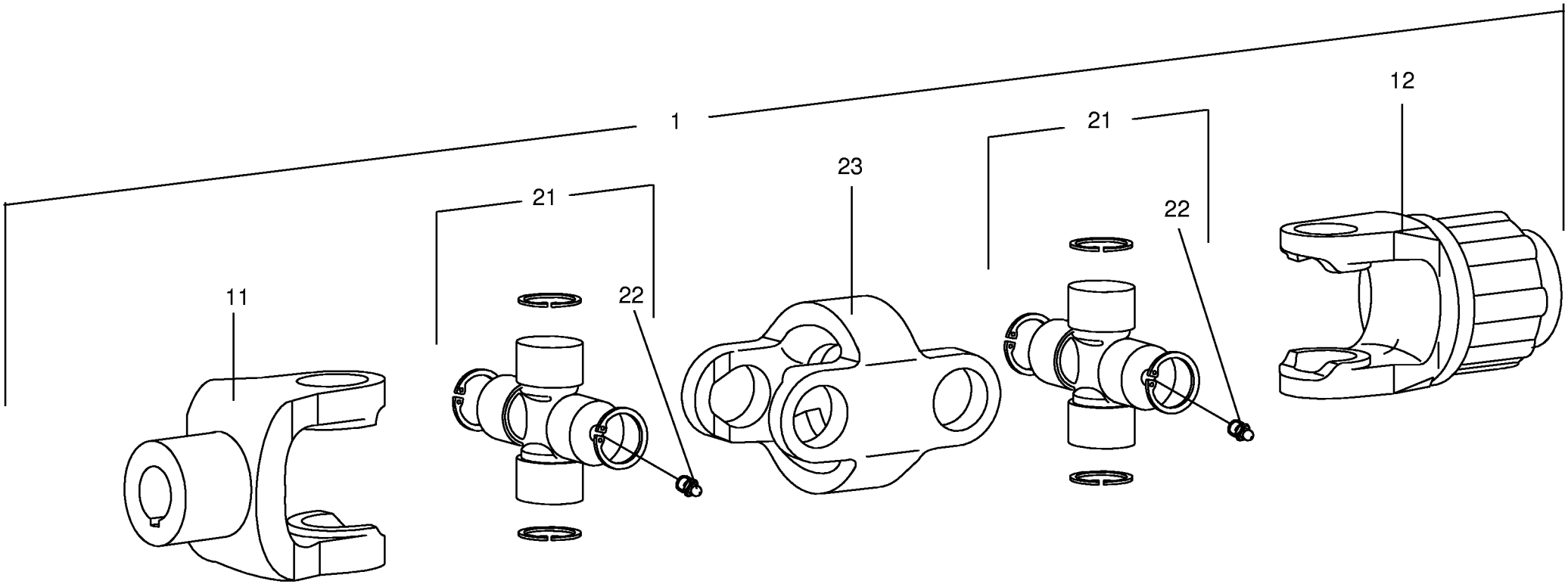

000 001 094 04 / 35.0

449 469 0

Doppelgelenk Walterscheid
Double universal joint Walterscheid
Joint à double cardan Walterscheid

1010511 - 1109561

000 001 094 04

449 469 0 **35.0**

Pos.	ID-Nr.	Benennung	Description	Description	Masch.-Nr-	SW 710/26 T						Bemerkung/Remarks/Remarque
1	00 949 391 2	Kreuzgelenk	Universal joint	Joint de cardan		x						1 3/8"(6)
11	00 949 394 0	Nabengabel	Outer yoke	Machoire exterieure		x						DG 2200, Rd. 30
12	00 949 370 1	Sternratsche	Star ratchet	Cliquet		x						K32B-2200-1 3/8" Z= 6 600 Nm
21	00 955 475 0	Kreuzgarnitur	Cross assy	Croisillon		x						
22	00 919 203 0	Kegelschmiernippel	Grease niple	Graisseur à cone		x						M 8 X 1
23	00 949 369 0	Doppelgabel	Double yoke	Machoire double		x						DOPG 2200-78

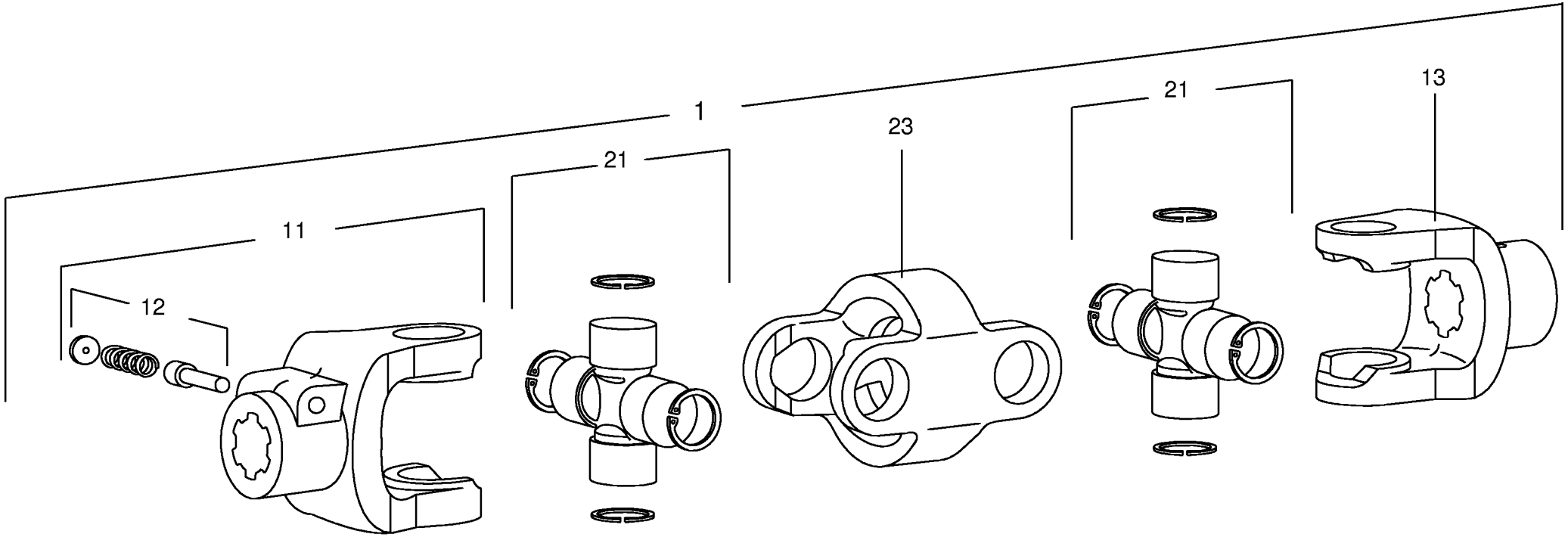

000 001 094 04 / 36.0

447 894 0

Kreuzgelenk **By Py** **Universal joint** **Joint universel**					1010511 - 1109561	SW 710/26 T						**000 001 094 04** 447 894 0 **36.0**
Pos.	ID-Nr.	Benennung	Description	Description	Masch.-Nr-							Bemerkung/Remarks/Remarque
1	00 956 029 0	Doppelgelenk	Double joint	Double articulation		x						DG2 Z= 6/6
11	27 014 886 0	Außengabel Gr.2 1 3/8"(6) 78mm	Outer fork Gr.2 1 3/8"(6) 78mm	Fourche ext. taille 2 1 3/8"(6) 78mm		x						
12	00 956 111 0	Schiebestift mit Feder	Locking pin with spring	Poussoir avec ressort		x						
13	00 956 386 0	Aussengabel	Outer yoke	Machoire exterieure		x						1 3/8" Z= 6
21	00 956 560 1	Kreuzgarnitur	Cross assy	Croisillon		x						
23	00 956 229 2	Doppelgabel	Double yoke	Machoire double		x						

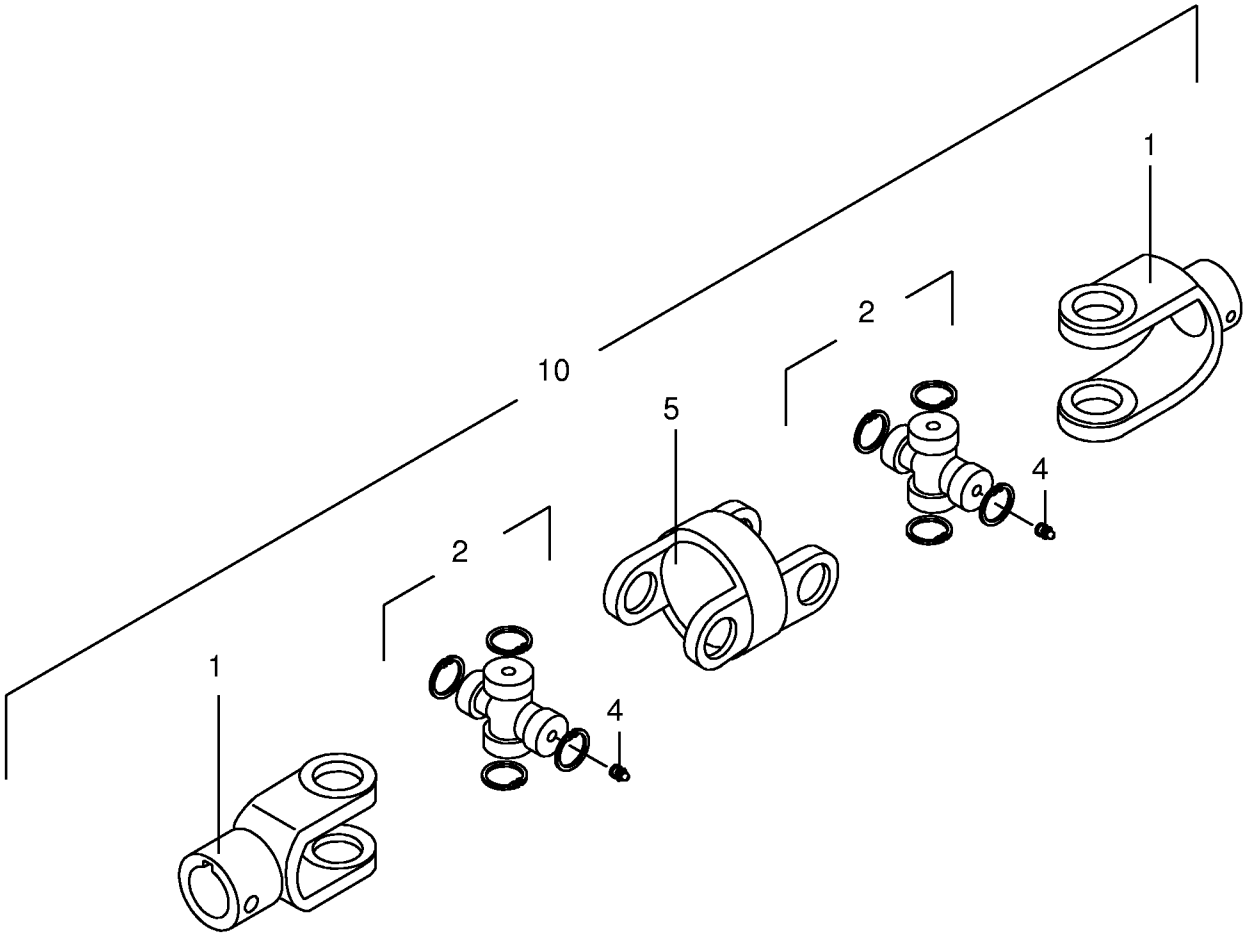

000 001 094 04 / 37.0

449 468 0

Kreuzgelenk/Weitwinkel ByPy Wide angel universal joint Croisillon grand angle					1010511 - 1109561	SW 710/26 T						000 001 094 04 449 468 0 37.0
Pos.	ID-Nr.	Benennung	Description	Description	Masch.-Nr-							Bemerkung/Remarks/Remarque
1	00 956 253 0	Aussengabel	Outer yoke	Machoire exterieure		x						
2	00 956 388 0	Kreuzgarnitur	Cross assy	Croisillon		x						
4	00 919 002 0	Kegelschmiernippel	Grease niple	Graisseur à cone		x						M 6 X 1
5	00 956 229 2	Doppelgabel	Double yoke	Machoire double		x						
10	00 949 154 2	Kreuzgelenk Weitwinkel	Univ. joint wide angle	Joint univ. grand angle		x						Gr.2 , Nut/Nut

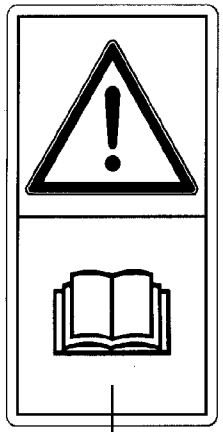

1

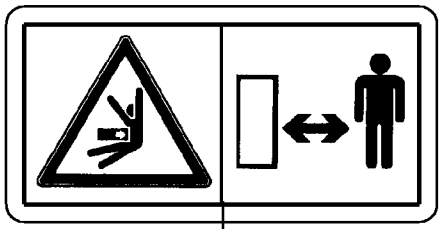

2

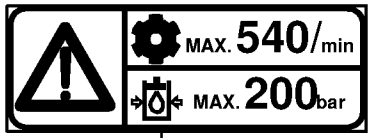

3

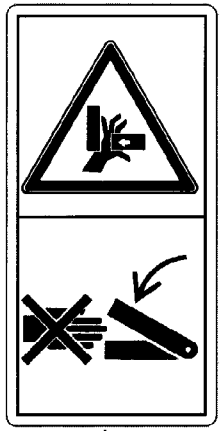

4

Sicherheitsaufkleber
Safety label
Autocollant de sécurité

1010511 - 1109561

000 001 094 04

444 820 0 **38.0**

Pos.	ID-Nr.	Benennung	Description	Description	Masch.-Nr-	SW 710/26 T						Bemerkung/Remarks/Remarque
1	00 939 471 1	Aufkleber	Label	Autocollant		x						
2	00 939 472 2	Aufkleber	Label	Autocollant		x						
3	00 939 100 4	Aufkleber	Label	Autocollant		x						
4	00 942 196 1	Aufkleber	Label	Autocollant		x						

1

2

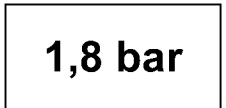

3

4

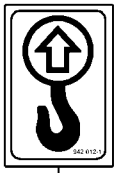

5

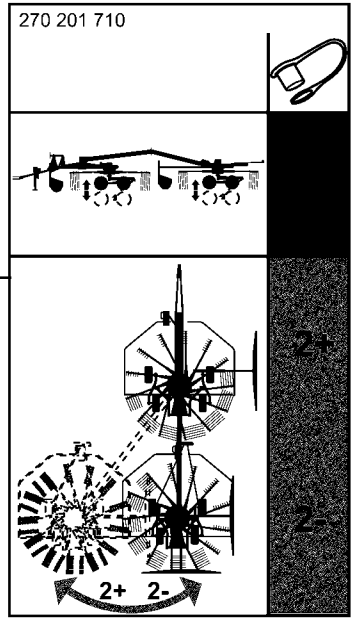

6

7

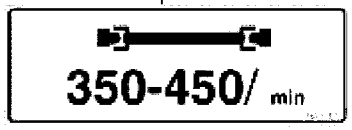

8

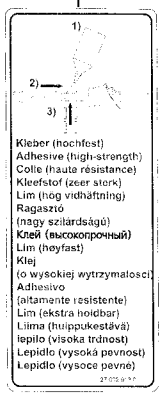

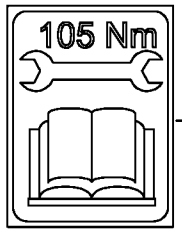

9

10

11

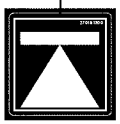

000 001 094 04 / 39.0

444 821 9

Hinweisaufkleber
Information labels
Autocollant d'avertissement

1010511 - 1109561

000 001 094 04

444 821 9 **39.0**

Pos.	ID-Nr.	Benennung	Description	Description	Masch.-Nr-	SW 710/26 T						Bemerkung/Remarks/Remarque
1	00 942 462 0	Aufkleber	Label	Autocollant		x						
2	00 942 320 0	Aufkleber -beige	Tag -beige	Autocollant -beige		x						Lg.= 600
	00 942 296 0	Aufkleber -beige	Label -beige	Autocollant -beige		x						Lg.= 370
3	00 942 432 0	Aufkleber	Label	Autocollant		x						1,8 bar
4	00 939 218 1	Aufkleber	Label	Autocollant		x						25
	00 939 145 1	Aufkleber	Label	Autocollant		x						40
5	00 942 012 2	Aufkleber Kranhaken einhängen blau	Label	Autocollant		x						
6	27 020 171 0	Aufkleber Swadro 710 weiß	Label Swadro 710 white	Autocollant Swadro 710 blanc		x						
7	00 942 119 1	Aufkleber	Label	Autocollant		x						
8	27 002 913 0	Aufkleber	Label	Autocollant		x						
9	27 011 990 0	Aufkleber Drehmoment 105Nm blau	Label	Autocollant	1010511 - 1078570	x						
10	27 021 260 0	Aufkleber Fettpresse blau	Label Fettpresse blue	Autocollant Fettpresse bleu		x						
11	27 018 170 0	Aufkleber Wagenheberansatzpunkt blau	Label Wagenheberansatzpunkt blue	Autocollant Wagenheberansatzpunkt bleu		x						

ID-NR. ID-NO.	TAFEL DIAG.	POS. POS.	ID-NR. ID-NO.	TAFEL DIAG.	POS. POS.	ID-NR. ID-NO.	TAFEL DIAG.	POS. POS.	ID-NR. ID-NO.	TAFEL DIAG.	POS. POS.	ID-NR. ID-NO.	TAFEL DIAG.	POS. POS.
00 015 213 5	3.0	12	00 242 738 1	12.0	15	00 267 527 0	18.0	37	00 267 831 1	9.0	20	00 268 388 0	20.0	35
00 015 213 5	19.0	29	00 242 742 2	13.0	7	00 267 527 0	21.0	20	00 267 832 0	9.0	24	00 268 389 2	20.0	34
00 143 482 2	25.0	19	00 242 746 3	13.0	19	00 267 527 0	21.1	20	00 267 833 0	9.0	26	00 268 402 1	7.0	28
00 151 040 0	9.0	19	00 242 751 2	1.0	1	00 267 528 1	21.0	16	00 267 877 0	1.0	28	00 268 402 1	16.0	28
00 151 040 0	18.0	19	00 242 761 0	1.0	34	00 267 528 1	21.1	16	00 267 948 0	9.0	14	00 268 523 0	21.0	30
00 153 113 3	3.0	17	00 242 762 0	4.0	1	00 267 529 0	9.0	35	00 267 948 0	18.0	14	00 268 523 0	21.1	30
00 153 113 3	19.0	14	00 242 763 0	4.0	20	00 267 529 0	18.0	35	00 267 955 0	1.0	7	00 268 678 0	20.0	30
00 153 206 0	3.0	19	00 242 764 0	4.0	9	00 267 529 0	21.0	19	00 267 956 1	9.0	6	00 270 283 1	21.0	29
00 153 206 0	19.0	17	00 242 765 0	12.0	19	00 267 529 0	21.1	19	00 267 956 1	18.0	6	00 270 283 1	21.1	29
00 153 207 0	9.0	38	00 242 766 0	13.0	2	00 267 577 6	19.0	1	00 268 053 0	7.0	1	00 271 388 1	13.0	25
00 153 207 0	18.0	38	00 242 769 0	22.0	2	00 267 595 5	9.0	16	00 268 053 0	16.0	1	00 274 339 2	3.0	14
00 153 277 4	10.0	25	00 242 769 0	24.0	5	00 267 609 3	20.0	13	00 268 056 1	6.0	12	00 274 339 2	19.0	31
00 153 277 4	20.0	22	00 242 769 0	25.0	5	00 267 614 0	10.0	11	00 268 056 1	15.0	12	00 274 897 1	23.0	15
00 153 278 1	10.0	26	00 242 770 0	24.0	7	00 267 620 2	10.0	1	00 268 060 0	6.0	7	00 274 897 1	23.1	15
00 153 278 1	20.0	23	00 242 771 0	22.0	4	00 267 621 1	12.0	16	00 268 060 0	15.0	7	00 274 902 1	23.0	18
00 153 322 0	12.0	22	00 242 771 0	25.0	7	00 267 621 1	13.0	3	00 268 064 2	7.0	16	00 274 902 1	23.1	18
00 153 322 0	13.0	17	00 242 775 0	21.0	32	00 267 625 3	3.0	1	00 268 064 2	16.0	16	00 274 942 0	23.0	16
00 153 383 3	10.0	16	00 242 775 0	21.1	32	00 267 626 0	10.0	8	00 268 084 1	6.0	10	00 274 942 0	23.1	16
00 153 383 3	20.0	11	00 242 777 1	22.0	23	00 267 630 1	10.0	6	00 268 084 1	15.0	10	00 274 943 2	23.0	17
00 153 479 0	30.0	10	00 250 309 0	21.0	37	00 267 635 4	20.0	5	00 268 090 0	6.0	11	00 274 943 2	23.1	17
00 153 491 1	25.0	18	00 250 309 0	21.1	37	00 267 637 0	20.0	1	00 268 090 0	15.0	11	00 274 945 1	23.0	14
00 153 877 0	10.0	7	00 250 309 0	22.0	12	00 267 640 0	15.0	31	00 268 091 0	7.0	2	00 274 945 1	23.1	14
00 153 877 0	20.0	2	00 250 374 0	21.0	15	00 267 644 3	20.0	10	00 268 091 0	16.0	2	00 278 411 2	21.0	22
00 154 314 3	10.0	29	00 250 374 0	21.1	15	00 267 663 1	9.0	17	00 268 111 0	7.0	27	00 278 411 2	21.1	22
00 154 686 0	12.0	4	00 250 398 3	24.0	21	00 267 663 1	18.0	17	00 268 111 0	16.0	27	00 278 806 1	21.0	50
00 200 450 2	6.0	18	00 259 143 0	26.0	10	00 267 664 1	9.0	23	00 268 114 1	6.0	13	00 278 806 1	21.1	50
00 200 450 2	8.0	9	00 260 490 3	26.0	2	00 267 664 1	18.0	23	00 268 114 1	15.0	13	00 332 490 0	5.0	14
00 200 450 2	15.0	18	00 260 600 1	9.0	3	00 267 672 0	9.0	28	00 268 186 0	26.0	12	00 332 490 0	14.0	15
00 200 450 2	17.0	6	00 260 600 1	18.0	3	00 267 672 0	18.0	28	00 268 219 1	4.0	14	00 337 256 3	1.0	38
00 229 610 0	21.0	31	00 260 600 1	20.0	36	00 267 673 0	9.0	34	00 268 282 0	22.0	20	00 338 325 1	1.0	36
00 229 610 0	21.1	31	00 260 733 0	25.0	14	00 267 673 0	18.0	34	00 268 349 1	1.0	16	00 339 980 1	12.0	20
00 229 610 0	22.0	8	00 262 541 0	23.0	4	00 267 674 0	9.0	33	00 268 354 0	10.0	19	00 339 980 1	13.0	1
00 230 743 0	21.0	21	00 262 541 0	23.1	4	00 267 674 0	18.0	33	00 268 354 0	20.0	16	00 341 065 1	4.0	30
00 230 743 0	21.1	21	00 262 543 0	23.0	13	00 267 675 2	9.0	30	00 268 355 2	1.0	19	00 346 477 3	24.0	20
00 230 743 0	22.0	6	00 262 543 0	23.1	13	00 267 675 2	18.0	30	00 268 355 2	29.0	5	00 900 239 1	20.0	20
00 230 743 0	23.0	10	00 265 709 0	22.0	25	00 267 677 1	20.0	1	00 268 364 4	10.0	22	00 900 284 1	10.0	30
00 230 743 0	23.1	10	00 266 375 0	8.0	4	00 267 678 0	12.0	9	00 268 364 4	20.0	19	00 900 287 1	21.0	52
00 242 724 4	5.0	1	00 266 375 0	17.0	4	00 267 681 0	12.0	13	00 268 366 0	1.0	31	00 900 287 1	21.1	52
00 242 726 1	4.0	19	00 267 236 1	1.0	2	00 267 689 2	10.0	18	00 268 369 1	1.0	10	00 900 313 0	7.0	21
00 242 737 0	12.0	1	00 267 527 0	9.0	37	00 267 689 2	20.0	15	00 268 371 0	1.0	20	00 900 313 0	16.0	26

ID-NR. ID-NO.	TAFEL DIAG.	POS. POS.	ID-NR. ID-NO.	TAFEL DIAG.	POS. POS.	ID-NR. ID-NO.	TAFEL DIAG.	POS. POS.	ID-NR. ID-NO.	TAFEL DIAG.	POS. POS.	ID-NR. ID-NO.	TAFEL DIAG.	POS. POS.
00 900 318 1	11.0	22	00 901 008 1	29.0	10	00 908 207 1	28.0	6	00 908 719 0	13.0	23	00 909 910 1	13.0	6
00 900 362 0	7.0	26	00 901 095 1	19.0	2	00 908 208 0	21.0	46	00 908 721 0	12.0	24	00 909 910 1	15.0	32
00 900 367 0	7.0	21	00 901 122 0	20.0	6	00 908 208 0	21.1	46	00 908 758 0	1.0	6	00 909 910 1	16.0	4
00 900 367 0	16.0	21	00 901 132 1	4.0	5	00 908 208 0	23.0	19	00 908 758 0	3.0	5	00 909 910 1	20.0	7
00 900 607 0	23.0	20	00 901 410 0	21.0	49	00 908 208 0	23.1	19	00 908 758 0	4.0	18	00 909 910 1	27.0	14
00 900 607 0	23.1	20	00 901 410 0	21.1	49	00 908 212 0	4.0	27	00 908 758 0	10.0	5	00 909 911 0	19.0	3
00 900 607 0	27.0	3	00 901 421 1	21.0	28	00 908 212 0	9.0	8	00 908 758 0	19.0	13	00 909 912 1	20.0	33
00 900 608 0	10.0	23	00 901 421 1	21.1	28	00 908 212 0	18.0	8	00 908 758 0	20.0	4	00 910 031 0	26.0	18
00 900 608 0	21.0	40	00 901 436 0	9.0	9	00 908 212 0	21.0	53	00 908 758 0	21.0	54	00 910 031 0	28.0	5
00 900 608 0	21.1	40	00 901 436 0	18.0	9	00 908 212 0	21.1	53	00 908 758 0	21.1	54	00 910 303 1	13.0	10
00 900 612 0	4.0	2	00 901 453 0	12.0	18	00 908 215 0	1.0	39	00 908 758 0	22.0	22	00 910 331 0	12.0	25
00 900 614 0	12.0	10	00 901 453 0	13.0	5	00 908 215 0	20.0	29	00 908 758 0	23.0	26	00 910 351 1	10.0	24
00 900 634 0	11.0	42	00 901 453 0	27.0	12	00 908 524 2	23.0	9	00 908 758 0	23.1	26	00 910 351 1	20.0	21
00 900 636 0	3.0	18	00 901 454 0	4.0	29	00 908 524 2	23.1	9	00 908 758 0	26.0	5	00 910 351 1	30.0	2
00 900 636 0	19.0	16	00 901 482 0	4.0	5	00 908 525 1	25.0	17	00 908 819 1	9.0	31	00 910 353 0	21.0	59
00 900 637 0	1.0	32	00 901 485 2	13.0	20	00 908 701 0	1.0	9	00 908 819 1	18.0	31	00 910 353 0	21.1	59
00 900 637 0	3.0	2	00 902 402 0	13.0	30	00 908 701 0	3.0	28	00 909 520 1	10.0	17	00 910 360 0	21.0	58
00 900 637 0	10.0	2	00 903 017 1	24.0	24	00 908 701 0	7.0	5	00 909 520 1	20.0	12	00 910 360 0	21.1	58
00 900 637 0	19.0	33	00 903 048 0	21.0	45	00 908 701 0	9.0	12	00 909 800 1	7.0	30	00 910 361 1	1.0	44
00 900 637 0	26.0	3	00 903 048 0	21.1	45	00 908 701 0	10.0	15	00 909 800 1	16.0	30	00 910 361 1	26.0	4
00 900 638 0	4.0	16	00 903 048 0	22.0	31	00 908 701 0	12.0	8	00 909 904 1	4.0	6	00 910 366 0	29.0	11
00 900 639 0	1.0	17	00 903 212 1	13.0	22	00 908 701 0	16.0	5	00 909 904 1	10.0	10	00 910 372 0	6.0	17
00 900 639 0	4.0	26	00 903 213 1	13.0	22	00 908 701 0	18.0	12	00 909 904 1	13.0	9	00 910 372 0	8.0	7
00 900 653 0	6.0	3	00 903 477 1	22.0	27	00 908 701 0	19.0	5	00 909 904 1	13.0	21	00 910 372 0	15.0	17
00 900 653 0	15.0	3	00 903 484 1	25.0	21	00 908 701 0	19.0	26	00 909 906 1	27.0	4	00 910 372 0	17.0	7
00 900 656 0	4.0	22	00 903 661 0	28.0	3	00 908 701 0	20.0	9	00 909 907 0	4.0	28	00 910 378 0	7.0	14
00 900 656 0	12.0	2	00 903 665 0	28.0	29	00 908 701 0	23.0	7	00 909 908 1	4.0	3	00 910 378 0	16.0	14
00 900 656 0	20.0	28	00 903 745 0	26.0	17	00 908 701 0	23.1	7	00 909 908 1	27.0	10	00 910 378 0	16.0	22
00 900 656 0	23.0	5	00 904 044 3	13.0	28	00 908 701 0	27.0	15	00 909 908 1	29.0	12	00 910 411 1	21.0	48
00 900 656 0	23.0	6	00 904 755 2	1.0	4	00 908 704 1	10.0	28	00 909 909 1	1.0	5	00 910 411 1	21.1	48
00 900 656 0	23.1	5	00 904 804 1	30.0	4	00 908 704 1	20.0	25	00 909 909 1	3.0	3	00 910 411 1	27.0	5
00 900 656 0	23.1	6	00 904 884 2	12.0	6	00 908 704 1	27.0	6	00 909 909 1	10.0	3	00 910 413 0	12.0	11
00 900 657 0	10.0	12	00 904 884 2	20.0	17	00 908 704 1	30.0	1	00 909 909 1	19.0	15	00 910 414 0	1.0	18
00 900 657 0	20.0	14	00 904 951 2	27.0	9	00 908 706 0	12.0	12	00 909 909 1	21.0	60	00 910 414 0	3.0	4
00 900 658 0	1.0	26	00 904 983 1	10.0	21	00 908 706 0	21.0	24	00 909 909 1	21.1	60	00 910 414 0	4.0	17
00 900 658 0	4.0	8	00 905 337 0	22.0	24	00 908 706 0	21.1	24	00 909 910 1	1.0	8	00 910 414 0	10.0	4
00 900 672 0	10.0	9	00 905 338 0	23.0	25	00 908 706 0	27.0	11	00 909 910 1	4.0	23	00 910 414 0	19.0	34
00 900 672 0	20.0	32	00 905 338 0	23.1	25	00 908 706 0	29.0	13	00 909 910 1	6.0	31	00 910 414 0	20.0	3
00 900 677 0	13.0	8	00 906 008 0	11.0	13	00 908 719 0	4.0	7	00 909 910 1	7.0	4	00 910 500 1	26.0	9
00 901 004 0	24.0	24	00 908 207 1	26.0	19	00 908 719 0	13.0	11	00 909 910 1	12.0	3	00 910 506 1	1.0	41

ID-NR. ID-NO.	TAFEL DIAG.	POS. POS.	ID-NR. ID-NO.	TAFEL DIAG.	POS. POS.	ID-NR. ID-NO.	TAFEL DIAG.	POS. POS.	ID-NR. ID-NO.	TAFEL DIAG.	POS. POS.	ID-NR. ID-NO.	TAFEL DIAG.	POS. POS.
00 910 506 1	7.0	25	00 910 864 1	18.0	51	00 911 541 0	9.0	29	00 912 677 2	9.0	15	00 919 002 0	32.0	22
00 910 506 1	10.0	14	00 910 865 1	9.0	48	00 911 541 0	11.0	3	00 912 677 2	13.0	16	00 919 002 0	33.0	22
00 910 506 1	19.0	4	00 910 865 1	18.0	51	00 911 541 0	14.0	14	00 912 677 2	16.0	7	00 919 002 0	37.0	4
00 910 506 1	20.0	8	00 910 885 0	12.0	27	00 911 541 0	18.0	29	00 912 677 2	18.0	15	00 919 003 0	32.0	25
00 910 506 1	27.0	13	00 910 912 0	5.0	16	00 911 541 0	19.0	36	00 912 677 2	29.0	7	00 919 003 0	33.0	25
00 910 512 2	21.0	12	00 910 912 0	14.0	17	00 911 545 0	11.0	12	00 912 717 2	7.0	17	00 919 103 0	31.0	7
00 910 512 2	21.1	12	00 910 913 0	5.0	16	00 911 553 0	11.0	25	00 912 717 2	16.0	17	00 919 103 0	32.0	32
00 910 512 2	22.0	14	00 910 913 0	14.0	17	00 911 659 0	3.0	8	00 912 718 2	9.0	18	00 919 103 0	33.0	32
00 910 512 2	25.0	15	00 910 914 0	5.0	16	00 911 659 0	19.0	8	00 912 718 2	18.0	18	00 919 103 0	34.0	22
00 910 514 1	1.0	35	00 910 914 0	14.0	17	00 911 668 0	5.0	17	00 912 719 2	32.0	27	00 919 105 0	1.0	21
00 910 515 2	29.0	6	00 910 915 0	5.0	16	00 911 668 0	11.0	8	00 912 719 2	33.0	27	00 919 105 0	4.0	13
00 910 516 1	1.0	12	00 910 915 0	14.0	17	00 911 668 0	14.0	18	00 914 138 0	26.0	8	00 919 105 0	9.0	13
00 910 603 0	4.0	31	00 910 962 0	11.0	34	00 911 673 0	11.0	33	00 915 072 1	5.0	20	00 919 105 0	12.0	26
00 910 603 0	21.0	25	00 910 963 0	11.0	34	00 911 676 0	11.0	30	00 915 072 1	12.0	23	00 919 105 0	18.0	13
00 910 603 0	21.1	25	00 910 968 0	11.0	29	00 911 681 0	5.0	6	00 915 072 1	13.0	12	00 919 105 0	21.0	17
00 910 609 0	3.0	27	00 910 969 0	11.0	29	00 911 681 0	14.0	7	00 915 072 1	14.0	21	00 919 105 0	21.1	17
00 910 609 0	6.0	4	00 911 002 0	5.0	7	00 912 067 1	3.0	11	00 915 214 0	8.0	5	00 919 107 0	1.0	15
00 910 609 0	9.0	46	00 911 002 0	14.0	8	00 912 067 1	19.0	30	00 915 214 0	17.0	5	00 919 107 0	18.0	50
00 910 609 0	15.0	4	00 911 003 0	5.0	7	00 912 400 1	7.0	6	00 917 004 1	9.0	4	00 919 203 0	35.0	22
00 910 609 0	18.0	46	00 911 003 0	14.0	8	00 912 400 1	16.0	6	00 917 004 1	18.0	4	00 919 376 0	21.0	7
00 910 609 0	19.0	25	00 911 004 0	5.0	7	00 912 584 2	22.0	15	00 917 004 1	20.0	37	00 919 376 0	21.1	7
00 910 624 0	7.0	22	00 911 004 0	14.0	8	00 912 586 1	22.0	38	00 917 103 0	3.0	13	00 919 376 0	22.0	16
00 910 643 1	9.0	22	00 911 005 1	5.0	7	00 912 613 2	1.0	30	00 917 103 0	19.0	28	00 919 376 0	24.0	16
00 910 643 1	18.0	22	00 911 005 1	14.0	8	00 912 615 2	9.0	32	00 917 506 0	23.0	30	00 919 509 0	1.0	29
00 910 702 1	13.0	15	00 911 132 0	5.0	12	00 912 615 2	18.0	32	00 917 506 0	23.1	30	00 919 509 0	9.0	7
00 910 730 0	9.0	27	00 911 132 0	11.0	4	00 912 615 2	25.0	20	00 917 600 0	1.0	37	00 919 509 0	18.0	7
00 910 730 0	18.0	27	00 911 132 0	14.0	12	00 912 644 2	1.0	24	00 917 603 1	23.0	23	00 919 510 0	21.0	18
00 910 740 1	6.0	8	00 911 133 0	5.0	12	00 912 644 2	21.0	51	00 917 603 1	23.1	23	00 919 510 0	21.1	18
00 910 740 1	15.0	8	00 911 133 0	11.0	4	00 912 644 2	21.1	51	00 918 498 1	21.0	14	00 919 603 0	21.0	3
00 910 741 1	15.0	33	00 911 133 0	14.0	12	00 912 644 2	25.0	16	00 918 498 1	21.1	14	00 919 603 0	23.0	21
00 910 813 0	11.0	27	00 911 134 0	3.0	31	00 912 647 2	7.0	18	00 918 509 0	25.0	10	00 919 630 0	24.0	11
00 910 814 0	11.0	27	00 911 134 0	5.0	12	00 912 647 2	16.0	18	00 918 528 0	24.0	18	00 919 664 0	21.0	55
00 910 833 0	11.0	24	00 911 134 0	14.0	12	00 912 670 1	1.0	11	00 918 783 2	21.0	38	00 919 664 0	23.0	27
00 910 834 0	11.0	24	00 911 134 0	19.0	35	00 912 670 1	9.0	36	00 918 783 2	21.1	38	00 919 692 0	24.0	13
00 910 844 1	1.0	23	00 911 136 1	5.0	12	00 912 670 1	18.0	36	00 918 783 2	22.0	13	00 919 802 0	11.0	20
00 910 845 1	1.0	23	00 911 136 1	7.0	8	00 912 670 1	21.0	13	00 918 811 0	25.0	10	00 919 803 1	5.0	19
00 910 845 1	24.0	22	00 911 136 1	14.0	12	00 912 670 1	21.1	13	00 918 812 0	24.0	18	00 919 803 1	6.0	33
00 910 863 0	9.0	48	00 911 136 1	16.0	8	00 912 672 1	1.0	13	00 918 813 0	21.0	14	00 919 803 1	14.0	20
00 910 863 0	18.0	51	00 911 541 0	3.0	32	00 912 675 2	24.0	19	00 918 813 0	21.1	14	00 919 803 1	15.0	37
00 910 864 1	9.0	48	00 911 541 0	5.0	13	00 912 677 2	7.0	7	00 919 002 0	22.0	21	00 919 951 0	21.0	8

ID-NR. ID-NO.	TAFEL DIAG.	POS. POS.	ID-NR. ID-NO.	TAFEL DIAG.	POS. POS.	ID-NR. ID-NO.	TAFEL DIAG.	POS. POS.	ID-NR. ID-NO.	TAFEL DIAG.	POS. POS.	ID-NR. ID-NO.	TAFEL DIAG.	POS. POS.
00 919 951 0	21.1	8	00 921 067 1	21.0	35	00 921 263 1	23.1	1	00 925 102 1	21.1	47	00 930 537 0	5.0	15
00 919 951 0	22.0	17	00 921 067 1	21.1	35	00 922 670 0	28.0	24	00 925 103 1	21.0	41	00 930 537 0	7.0	11
00 919 951 0	24.0	17	00 921 067 1	22.0	7	00 922 671 1	29.0	14	00 925 103 1	21.1	41	00 930 537 0	14.0	16
00 919 958 0	21.0	27	00 921 067 1	24.0	1	00 922 674 0	28.0	26	00 925 107 1	21.0	39	00 930 537 0	16.0	11
00 919 958 0	21.1	27	00 921 067 1	25.0	1	00 923 202 1	1.0	45	00 925 107 1	21.1	39	00 931 122 0	5.0	11
00 919 961 0	24.0	15	00 921 071 1	22.0	5	00 923 215 1	13.0	29	00 925 107 1	22.0	26	00 931 122 0	14.0	13
00 919 962 0	24.0	14	00 921 077 1	21.0	5	00 924 007 0	4.0	12	00 925 107 1	24.0	23	00 932 106 0	11.0	5
00 919 964 0	24.0	10	00 921 077 1	21.1	5	00 924 218 0	9.0	5	00 925 107 1	25.0	22	00 932 152 0	11.0	9
00 920 026 0	21.0	4	00 921 079 1	21.0	6	00 924 218 0	18.0	5	00 925 109 0	26.0	7	00 932 177 0	11.0	35
00 920 026 0	21.1	4	00 921 079 1	21.1	6	00 924 517 0	28.0	23	00 925 112 1	28.0	20	00 934 617 0	12.0	17
00 920 026 0	23.0	3	00 921 083 1	21.0	9	00 924 532 0	26.0	16	00 925 113 0	23.0	24	00 934 617 0	13.0	4
00 920 026 0	23.1	3	00 921 083 1	21.1	9	00 924 536 1	26.0	15	00 925 113 0	23.1	24	00 934 633 0	4.0	15
00 920 890 0	24.0	12	00 921 083 1	22.0	18	00 924 536 1	28.0	19	00 925 148 0	21.0	44	00 934 901 0	8.0	2
00 920 891 0	21.0	26	00 921 087 1	21.1	55	00 924 569 0	26.0	1	00 925 148 0	21.1	44	00 934 901 0	17.0	2
00 920 891 0	21.1	26	00 921 087 1	23.0	8	00 924 571 0	28.0	4	00 925 148 0	22.0	30	00 934 909 0	1.0	3
00 920 897 0	21.0	61	00 921 087 1	23.1	8	00 924 576 0	28.0	1	00 925 181 0	28.0	21	00 934 918 0	1.0	22
00 920 897 0	21.1	61	00 921 087 1	23.1	27	00 924 610 3	28.0	2	00 925 202 2	3.0	33	00 934 930 0	9.0	21
00 920 897 0	25.0	8	00 921 093 1	24.0	8	00 924 611 0	28.0	13	00 925 202 2	19.0	37	00 934 930 0	18.0	21
00 920 917 0	25.0	11	00 921 131 2	31.0	1	00 924 623 0	28.0	14	00 925 203 1	11.0	23	00 934 934 0	9.0	25
00 920 974 2	25.0	9	00 921 145 0	21.0	2	00 924 628 1	28.0	10	00 925 206 0	18.0	49	00 934 934 0	18.0	25
00 920 977 1	21.0	10	00 921 145 0	21.1	2	00 924 634 0	26.0	11	00 925 211 0	5.0	4	00 934 935 0	12.0	5
00 920 977 1	21.1	10	00 921 145 0	23.0	2	00 924 634 0	28.0	17	00 925 211 0	14.0	5	00 935 301 0	15.0	34
00 920 977 1	22.0	19	00 921 145 0	23.1	2	00 924 645 1	28.0	11	00 926 000 0	6.0	32	00 935 331 0	14.0	2
00 920 978 1	22.0	11	00 921 171 1	21.0	1	00 924 649 1	28.0	12	00 926 000 0	15.0	35	00 936 044 0	11.0	2
00 921 001 0	24.0	9	00 921 171 1	21.1	1	00 924 693 0	28.0	31	00 926 101 0	11.0	45	00 936 063 0	5.0	3
00 921 022 1	21.0	36	00 921 206 0	21.0	42	00 924 697 0	28.0	16	00 927 105 0	21.0	23	00 936 063 0	14.0	4
00 921 022 1	21.1	36	00 921 206 0	21.1	42	00 924 699 1	28.0	15	00 927 105 0	21.1	23	00 936 374 1	11.0	17
00 921 028 1	22.0	1	00 921 206 0	22.0	29	00 924 709 0	28.0	30	00 930 137 0	11.0	39	00 937 522 0	18.0	52
00 921 028 1	24.0	2	00 921 206 0	24.0	4	00 924 782 0	28.0	27	00 930 156 0	6.0	9	00 937 525 0	9.0	49
00 921 028 1	25.0	2	00 921 206 0	25.0	4	00 924 785 0	28.0	7	00 930 156 0	15.0	9	00 937 536 0	5.0	9
00 921 039 1	25.0	13	00 921 226 0	23.0	11	00 925 005 0	4.0	21	00 930 355 0	7.0	3	00 937 536 0	14.0	10
00 921 045 1	25.0	12	00 921 226 0	23.1	11	00 925 009 0	4.0	4	00 930 355 0	16.0	3	00 937 636 0	3.0	30
00 921 046 1	21.0	43	00 921 234 0	21.0	7	00 925 014 0	26.0	6	00 930 507 0	3.0	10	00 937 636 0	19.0	32
00 921 046 1	21.1	43	00 921 234 0	21.1	7	00 925 044 0	6.0	5	00 930 507 0	7.0	10	00 937 727 0	5.0	18
00 921 046 1	22.0	28	00 921 234 0	22.0	16	00 925 044 0	15.0	5	00 930 507 0	16.0	10	00 937 727 0	6.0	34
00 921 046 1	24.0	3	00 921 234 0	24.0	16	00 925 045 0	7.0	29	00 930 507 0	19.0	9	00 937 727 0	14.0	19
00 921 046 1	25.0	3	00 921 254 2	21.0	38	00 925 045 0	16.0	29	00 930 535 0	3.0	24	00 937 727 0	15.0	36
00 921 054 1	22.0	3	00 921 254 2	21.1	38	00 925 048 0	7.0	29	00 930 535 0	19.0	22	00 938 557 0	10.0	27
00 921 054 1	24.0	6	00 921 254 2	22.0	13	00 925 048 0	16.0	29	00 930 536 1	9.0	43	00 938 557 0	20.0	24
00 921 054 1	25.0	6	00 921 263 1	23.0	1	00 925 102 1	21.0	47	00 930 536 1	18.0	43	00 938 831 0	3.0	26

ID-NR. ID-NO.	TAFEL DIAG.	POS. POS.	ID-NR. ID-NO.	TAFEL DIAG.	POS. POS.	ID-NR. ID-NO.	TAFEL DIAG.	POS. POS.	ID-NR. ID-NO.	TAFEL DIAG.	POS. POS.	ID-NR. ID-NO.	TAFEL DIAG.	POS. POS.
00 938 831 0	19.0	24	00 949 402 1	33.0	5	00 955 335 0	32.0	28	20 042 379 0	18.0	24	20 084 721 0	28.0	28
00 938 833 0	3.0	29	00 949 403 1	32.0	13	00 955 335 0	33.0	28	20 042 380 0	18.0	26	20 086 211 0	29.0	9
00 938 833 0	19.0	27	00 949 403 1	34.0	11	00 955 473 0	32.0	26	20 042 381 0	18.0	20	20 087 937 0	28.0	25
00 938 834 0	9.0	47	00 949 428 0	32.0	30	00 955 473 0	33.0	26	20 042 935 0	3.0	9	20 089 458 0	29.0	1
00 938 834 0	18.0	47	00 949 428 0	33.0	30	00 955 475 0	32.0	31	20 042 935 0	19.0	10	20 240 060 0	27.0	8
00 938 835 0	9.0	45	00 949 445 1	31.0	2	00 955 475 0	35.0	21	20 043 187 0	10.0	31	20 241 657 0	5.0	10
00 938 835 0	18.0	45	00 949 447 0	31.0	6	00 955 495 2	33.0	1	20 043 187 0	20.0	39	20 241 657 0	14.0	11
00 939 042 0	7.0	31	00 949 521 0	31.0	9	00 955 693 0	11.0	44	20 043 194 0	22.0	32	20 242 653 0	26.0	20
00 939 042 0	16.0	31	00 949 630 0	31.0	5	00 955 695 0	11.0	15	20 043 239 0	7.0	19	20 242 654 0	26.0	14
00 939 063 0	23.0	22	00 949 630 0	32.0	14	00 955 796 0	11.0	10	20 043 239 0	16.0	19	20 242 665 0	5.0	2
00 939 063 0	23.1	22	00 949 630 0	34.0	12	00 955 817 0	11.0	37	20 043 994 0	4.0	25	20 242 665 0	14.0	3
00 939 100 4	38.0	3	00 949 739 0	32.0	29	00 955 818 0	11.0	40	20 044 271 0	7.0	20	20 243 844 0	10.0	33
00 939 145 1	39.0	4	00 949 739 0	33.0	29	00 955 823 0	11.0	26	20 044 271 0	16.0	20	20 243 855 0	10.0	20
00 939 218 1	29.0	2	00 949 852 1	32.0	58	00 955 825 0	11.0	41	20 044 947 0	8.0	3	20 243 855 0	20.0	18
00 939 218 1	39.0	4	00 949 852 1	33.0	58	00 955 978 1	32.0	1	20 045 241 0	17.0	3	20 430 830 0	21.1	62
00 939 471 1	38.0	1	00 949 863 0	32.0	54	00 956 028 0	4.0	10	20 046 007 0	7.0	24	20 430 830 0	23.1	31
00 939 472 2	38.0	2	00 949 863 0	33.0	54	00 956 028 0	34.0	1	20 046 007 0	16.0	24	27 000 669 0	32.0	4
00 942 012 2	39.0	5	00 953 058 1	3.0	21	00 956 029 0	12.0	21	20 046 126 1	8.0	1	27 000 669 0	33.0	4
00 942 119 1	39.0	7	00 953 058 1	19.0	19	00 956 029 0	36.0	1	20 046 126 1	17.0	1	27 000 670 0	32.0	21
00 942 196 1	38.0	4	00 953 059 2	9.0	40	00 956 111 0	36.0	12	20 046 763 1	29.0	4	27 000 670 0	33.0	21
00 942 296 0	39.0	2	00 953 059 2	18.0	40	00 956 229 2	36.0	23	20 046 979 0	3.0	15	27 000 671 0	32.0	51
00 942 320 0	39.0	2	00 953 158 0	3.0	25	00 956 229 2	37.0	5	20 046 979 0	19.0	11	27 000 671 0	33.0	51
00 942 432 0	39.0	3	00 953 158 0	19.0	23	00 956 253 0	37.0	1	20 047 131 0	7.0	23	27 000 672 0	32.0	55
00 942 462 0	39.0	1	00 953 159 0	9.0	44	00 956 386 0	36.0	13	20 047 131 0	16.0	23	27 000 672 0	33.0	55
00 949 154 2	13.0	24	00 953 159 1	18.0	44	00 956 388 0	37.0	2	20 048 727 0	7.0	15	27 001 307 0	32.0	11
00 949 154 2	37.0	10	00 953 249 2	3.0	22	00 956 560 1	33.0	31	20 048 727 0	16.0	15	27 001 307 0	33.0	11
00 949 281 0	32.0	52	00 953 249 2	19.0	20	00 956 560 1	34.0	21	20 048 760 0	22.0	36	27 001 397 0	31.0	3
00 949 281 0	33.0	52	00 953 261 1	9.0	41	00 956 560 1	36.0	21	20 048 761 0	22.0	37	27 001 596 0	11.0	38
00 949 283 0	32.0	59	00 953 261 1	18.0	41	20 040 071 0	21.0	11	20 048 834 0	29.0	8	27 001 597 0	11.0	7
00 949 283 0	33.0	59	00 953 328 0	3.0	23	20 040 071 0	21.1	11	20 049 166 0	7.0	9	27 001 599 0	11.0	43
00 949 352 0	32.0	56	00 953 328 0	19.0	21	20 040 219 0	13.0	13	20 049 166 0	16.0	9	27 001 600 0	11.0	6
00 949 352 0	33.0	56	00 953 329 0	9.0	42	20 040 521 1	14.0	1	20 049 537 0	7.0	32	27 001 601 0	11.0	18
00 949 369 0	35.0	23	00 953 329 0	18.0	42	20 040 668 0	1.0	25	20 049 537 0	16.0	32	27 001 603 0	11.0	16
00 949 370 1	35.0	12	00 953 715 1	28.0	22	20 041 307 0	13.0	26	20 049 705 0	3.0	6	27 001 604 0	11.0	31
00 949 374 0	32.0	24	00 954 087 0	1.0	27	20 041 810 0	6.0	19	20 049 705 0	19.0	6	27 001 625 0	11.0	47
00 949 374 0	33.0	24	00 955 219 0	4.0	11	20 041 810 0	8.0	8	20 049 708 0	3.0	16	27 002 913 0	39.0	8
00 949 391 2	12.0	14	00 955 275 0	32.0	23	20 041 810 0	15.0	19	20 049 708 0	19.0	7	27 003 452 0	31.0	8
00 949 391 2	35.0	1	00 955 275 0	33.0	23	20 041 810 0	17.0	8	20 049 708 0	19.0	12	27 003 453 0	31.0	4
00 949 394 0	35.0	11	00 955 292 0	32.0	53	20 042 364 4	18.0	16	20 049 709 0	3.0	7	27 004 602 0	22.0	35
00 949 402 1	32.0	5	00 955 292 0	33.0	53	20 042 374 0	18.0	48	20 049 771 0	1.0	14	27 004 762 0	33.0	13

ID-NR. ID-NO.	TAFEL DIAG.	POS. POS.	ID-NR. ID-NO.	TAFEL DIAG.	POS. POS.	ID-NR. ID-NO.	TAFEL DIAG.	POS. POS.	ID-NR. ID-NO.	TAFEL DIAG.	POS. POS.	ID-NR. ID-NO.	TAFEL DIAG.	POS. POS.
27 005 639 0	3.0	20	27 025 612 0	21.1	3									
27 005 639 0	19.0	18	27 025 612 0	23.1	21									
27 007 082 0	21.0	56	27 025 648 0	10.0	32									
27 007 082 0	21.1	56	27 025 648 0	26.0	13									
27 009 941 0	11.0	1	27 026 264 0	2.0	4									
27 010 568 0	11.0	14	27 100 374 0	23.1	34									
27 010 592 0	11.0	19	90 000 021 0	4.0	24									
27 011 044 0	29.0	3	90 000 074 0	11.0	32									
27 011 682 0	9.0	39	90 000 097 0	11.0	36									
27 011 682 0	18.0	39	90 000 261 0	11.0	28									
27 011 990 0	39.0	9	90 000 340 0	7.0	13									
27 013 746 0	2.0	3	90 000 340 0	16.0	13									
27 013 830 0	2.0	1	90 002 235 0	11.0	11									
27 013 868 0	21.0	62	90 002 236 0	11.0	46									
27 013 868 0	21.1	64	90 002 793 0	2.0	2									
27 013 868 0	23.0	31	90 003 121 0	21.1	63									
27 013 868 0	23.1	33	90 003 121 0	23.1	32									
27 013 869 0	21.0	62	90 003 800 0	9.0	50									
27 013 869 0	23.0	31	90 003 800 0	18.0	53									
27 014 886 0	36.0	11	90 004 052 0	5.0	5									
27 016 492 0	1.0	42	90 004 052 0	14.0	6									
27 016 493 0	1.0	43	90 004 063 0	5.0	8									
27 016 829 0	22.0	21	90 004 063 0	14.0	9									
27 017 740 0	22.0	21												
27 018 170 0	39.0	11												
27 019 248 0	11.0	18												
27 019 249 0	11.0	18												
27 019 250 0	11.0	18												
27 019 251 0	11.0	18												
27 019 252 0	11.0	18												
27 019 253 0	11.0	18												
27 019 254 0	11.0	18												
27 019 255 0	11.0	18												
27 019 766 0	32.0	1												
27 020 001 0	27.0	1												
27 020 168 0	27.0	7												
27 020 169 0	27.0	2												
27 020 171 0	39.0	6												
27 021 260 0	39.0	10												
27 025 226 0	2.0	4												

Verwenden Sie nur

Original-KRONE-Ersatzteile !

Das gibt Sicherheit und spart Kosten !

Original-KRONE-Ersatzteile bieten die Garantie für höchste Verschleißfestigkeit , lange Lebensdauer und preiswerten Einkauf !

Sie bekommen bei Krone nur Materialien in einwandfreier Qualität und absolut passend für Ihre KRONE-Maschinen. Bei Verwendung von Original-KRONE-Ersatzteilen entspricht das Gerät in Funktion und Arbeitweise wieder der ursprünglichen Ausführung !

Imitationen und Kopien von Teilen, speziell auf dem Sektor Verschleißteile halten nicht das, was sie vom Aussehen vielleicht versprechen. Material-Qualität kann man schlecht optisch prüfen - daher größte Vorsicht bei Billigangeboten !

Darum lieber gleich

Original-KRONE-Ersatzteile !

Ersatzteil-Katalog auch auf CD-ROM erhältlich !

Use

KRONE original spare parts only !

This will increase operational reliability and help to save costs !

KRONE original spare parts give you the guarantee of maximum resistance to wear, long lifetime and low prices !

KRONE provides you with parts of first-rate quality which are perfectly suitable for your KRONE machine. By using KRONE original spare parts you can be sure that function and mode of operation are again as satisfactory as a new machine !

Imitations and copies of parts, in particular wear parts, are not as reliable as they seem to be ! The quality of material can hardly be checked with the eye - it is therefore not advisable to purchase imitation parts even if they are cheaper !

In any case it‘s better

to use Krone original spare parts

Spare parts list also available on CD-ROM !

N‘utiliser que

des pièces de rechange d‘origine KRONE !

Vous augmentez ainsi la sécurité de fonctionnement et vous réduisez considérablement vos coûts !

Les pièces de rechange d‘origine KRONE vous donnent la sécurité d‘une exeptionnelle résistance à l‘usure, d‘une longue durée d‘utilisation et de prix avantageux.

KRONE vous offre uniquement des pièces de première qualité parfaitement adaptées à votre machine KRONE. En utilisant des pièces de rechange d‘origine KRONE vous pouvez être sûr que le fonctionnement et le mode de travail sont identiques à ceux d‘une nouvelle machine.

Les imitations et copies de pièces, tout particulièrement des pièces d‘usure, ne tiennent pas ce qu‘elles promettent par leur apparence ! En effet il n‘est guère possible de vérifier visuellement la qualité d‘une matière. Il est donc prudent de juger avec scepticisme les pièces de rechange à bas prix !

De toute façon il est raisonnable de donner la préférence aux pièces de rechange d‘origine KRONE !

Catalogue de pièces de rechange également disponible sur CD-ROM !

KRONE

. . . konsequent, kompetent

Maschinenfabrik
Bernard KRONE GmbH & Co. KG

Heinrich-Krone-Straße 10, D-48480 Spelle
Postfach 11 63, D-48478 Spelle

Phone +049 (0) 5977 /935-0
Fax +049 (0) 59 77/935-339 - Zentrale
Fax +049 (0) 5977 /935-239 - ET-Lager

Internet: http://www.krone.de
eMail: info.ldm@krone.de