ERSATZTEILE

SPARE PARTS

PIÈCES DETACHEES

EasyCut R 280 CV

EasyCut R 280 CR

EasyCut R 320 CV

EasyCut R 320 CR

ab Masch.-Nr.
from mach.-no.
á partir de mach.-no

1 103 001 -

150 050 587 07 - 20/02/2023

150 050 587 07

Erläuterungen
Explanations
Explications

Gültigkeit dieser Tafel
Validity of this diagram
Validité du diagramme

Nr. der Zeichnung, die zu dieser Seite gehört
No. of drawing belonging to this page
N°. du dessin appartenant à cette page

Tafel-Nr.
No. of diagram
N°. du diagramme

Maschinentypen
Machine types
Types de machine

Nr. dieser Ersatzteilliste
No. of this spare parts list
N° de cette liste des pièces de rechange

Benennung dieser Tafel
Denomination of this diagram
Dénomination du diagramme

Seitenteil
Side part
Partie latérale

985 001 - 1 001 000

150 050 869 07

150 441 416 3 **47.0**

Pos.	ID-Nr.	Benennung	Description	Description	Masch.-Nr-	EC 600-3	EC 750-3	EC 900-3	EC 1050-3			Bemerkung/Remarks/Remarque
1	20 094 592 0	Kolbenstopper -links	Ram stop -left	Arrêt de piston -gauche	985 001 - 1 001 000	1						
	20 094 585 0	Kolbenstopper -rechts	Ram stop -right	Arrêt de piston -droite	985 001 - 1 001 000	1						
	20 090 704 1	Kolbenstopper -links	Ram stop -left	Arrêt de piston -gauche	985 001 -		1	1	1			
	20 090 702 1	Kolbenstopper -rechts	Ram stop -right	Arrêt de piston -droite	- 1 001 000		1	1	1			
2	00 908 758 0	Sicherungsmutter	Locknut	Écrou hex		x	x	x	x			M 10
3	20 093 795 0	Lagerhülse	Bearing brushing	Douille de palier		4	6	6	8			10,2 X 25 X 22

Dieses Ersatzteil ist gültig ab Masch.Nr. 985 001
This spare part is valid from mach. no. 985 001
Cette pièce de rechange est valable à partir du n° de machine 985 001

Dieses Ersatzteil ist gültig von Masch.Nr. 985 001 bis Masch.Nr 1 001 000
This spare part is valid from mach. no. 985 001 up to mach. no. 1 001 000
Cette pièce de rechange est valable à partir du n° de machine 985 001 jusqu´au n° 1 001 000

Dieses Ersatzteil ist gültig bis Masch.Nr. 1 001 000
This spare part is valid up to mach. no. 1 001 000
Cette pièce de rechange est valable jusqu´au n° de machine 1 001 000

Anzahl Teile je Typ
X = nach Bedarf
Kein Eintrag = Keine Verwendung für diesen Typ

Quantity of parts for each type
X = as needed
No entry = No use for this type

Quantité de pièces de chaque type
X = selon besoin
Aucune inscription = aucune utilisation pour ce type

Bestell-Nr.
Ord. no.
N° de commande

Position des Ersatzteiles in der Zeichnung
Position of spare part in the drawing
Position de la pièce de rechange au dessin

Ersatzteil-Katalog auch auf CD-ROM erhältlich !
Spare parts list also available on CD-ROM !
Catalogue de pièces de rechange également disponible sur CD-ROM !

INHALTSVERZEICHNIS	TABLE OF CONTENTS	TABLE DES MATIERES	TAFEL DIAGRAM DIAGRAMME
Dreipunktbock	Three-point hitch	Cadre trois points	1.0
Stützfuß	Support jack	Pied d'appui	2.0
Auslegearm	Outrigger arm	Bras de flèche	3.0
Zettergehäuse	Tine conditioner housing	Bati du conditionneur	4.0
Conditionergehäuse	Roller conditioner housing	Carter du conditionneur à rouleaux	5.0
Zubehör	Accessories	Accessoires	6.0
Zetterwalze	Tine conditioner	Rouleau conditionneur	7.0
Walze	Roller	Rouleau	8.0
Walze	Roller	Rouleau	9.0
Lagerung - Walze	Bearing - roller	Palier - rouleau	10.0
Federentlastung	Spring compensation	Ressort compensateur	11.0
Hydraulische Federentlastung	Hydraulic spring relief	Délestage à ressort hydraulique	12.0
Schutze	Guards	Protections	13.0
Zusatzschutz			13.3
Pendelrohr	Pendulum tube	Tube pendulaire	14.0
Schwadablage	Swathlaying	Dèpose d`andain	15.0
Schwadablage	Swathlaying	Dèpose d`andain	16.0
Mähholm - SafeCut INSIDE	Cutter bar - SafeCut INSIDE	Lamier - SafeCut INSIDE	17.0
Zubehör - Mähholm	Accessories - cutter bar	Accessoirea - lamier	18.0
Lagergehäuse - links - SafeCut INSIDE	Bearing housing - left - SafeCut INSIDE	Cage de roulement - gauche - SafeCut INSIDE	19.0
Lagergehäuse - rechts - SafeCut INSIDE	Bearing housing - right - SafeCut INSIDE	Cage de roulement - droite - SafeCut INSIDE	20.0
Messerschraubverschluss	Blade fastening	Fixation de couteaux	21.0
Messerschnellverschluss	Blade quick coupler	Bride à fermeture rapide de couteaux	22.0
Mähtrommel	Mower drum	Tambour de coupe	23.0
Schutz f. Messerhalteschraube 2er Set	Prot. for blade retaining screw 2-set	Prot. pour vis porte-ct. jeu de 2	24.0
Hochschnittkufe / Verschleisskufe	High-cut skid / Wear skid	Sabot coupe haute / Patin	25.0
Mittelabstützung	Support	Support	26.0
Crop-Lifter	Crop-Lifter	Crop-Lifter	27.0
Hauptgetriebe 540 U/min (grün)	Main gearbox (green)	Carter principal (vrein)	28.0
Hauptgetriebe -Rechtsdrehsinn	Main gearbox -right hand direction of rotation	Boîte de vitesses principal -sens de rotation à droite	29.0
Hauptgetriebe 1000 U/min (beige)	Main gearbox (beige)	Carter principal (beige)	30.0
Hauptgetriebe -Rechtsdrehsinn	Main gearbox -right hand direction of rotation	Boîte de vitesses principal -sens de rotation à droite	31.0
Schaltgetriebe	Manual gearbox	Boîte de vitesses	32.0
Hauptgetriebe	Main gearbox	Boîte de transmission principale	33.0
Zubehör - Hauptgetriebe	Accessories - main gearbox	Accessoirea - carter principal	34.0
Zusatzgetriebe - rechts	Geabox - right	Carter - droite	35.0
Zubehör - Zusatzgetriebe	Accessories - Geabox	Accessoires - Carter	36.0
Leitblech	Deflector sheet	Déflecteur	37.0
Leitblech	Deflector sheet	Déflecteur	38.0
Hydraulik	Hydraulics	Système hydraulique	39.0

INHALTSVERZEICHNIS	TABLE OF CONTENTS	TABLE DES MATIERES	TAFEL DIAGRAM DIAGRAMME
Anbauteile - Beleuchtung	Mounting parts - lighting	Pièces de montage - éclairage	40.0
Beleuchtung	Lighting	Éclairage	41.0
Smart Connect Solar	Smart Connect Solar	Smart Connect Solar	42.0
Hauptgelenkwelle Walterscheid	Main Pto shaft	Arbre à cardans primaire	43.0
Hauptgelenkwelle	Main universal shaft	Arbre à cardan principal	44.0
Gelenkwelle Walterscheid	P.T.O shafts Walterscheid	Arbre à cardans Walterscheid	45.0
Gelenkwelle Walterscheid	P.T.O shafts Walterscheid	Arbre à cardans Walterscheid	46.0
Gelenkwelle	Universal shaft	Arbre à cardan	47.0
Warnbildzeichen	Safety sign	Pictogramme d'avertissement	48.0
Hinweiszeichen	Information sign	Signe d'information	49.0
Dokumentenbehälter	Document box	Boîte à documents	50.0

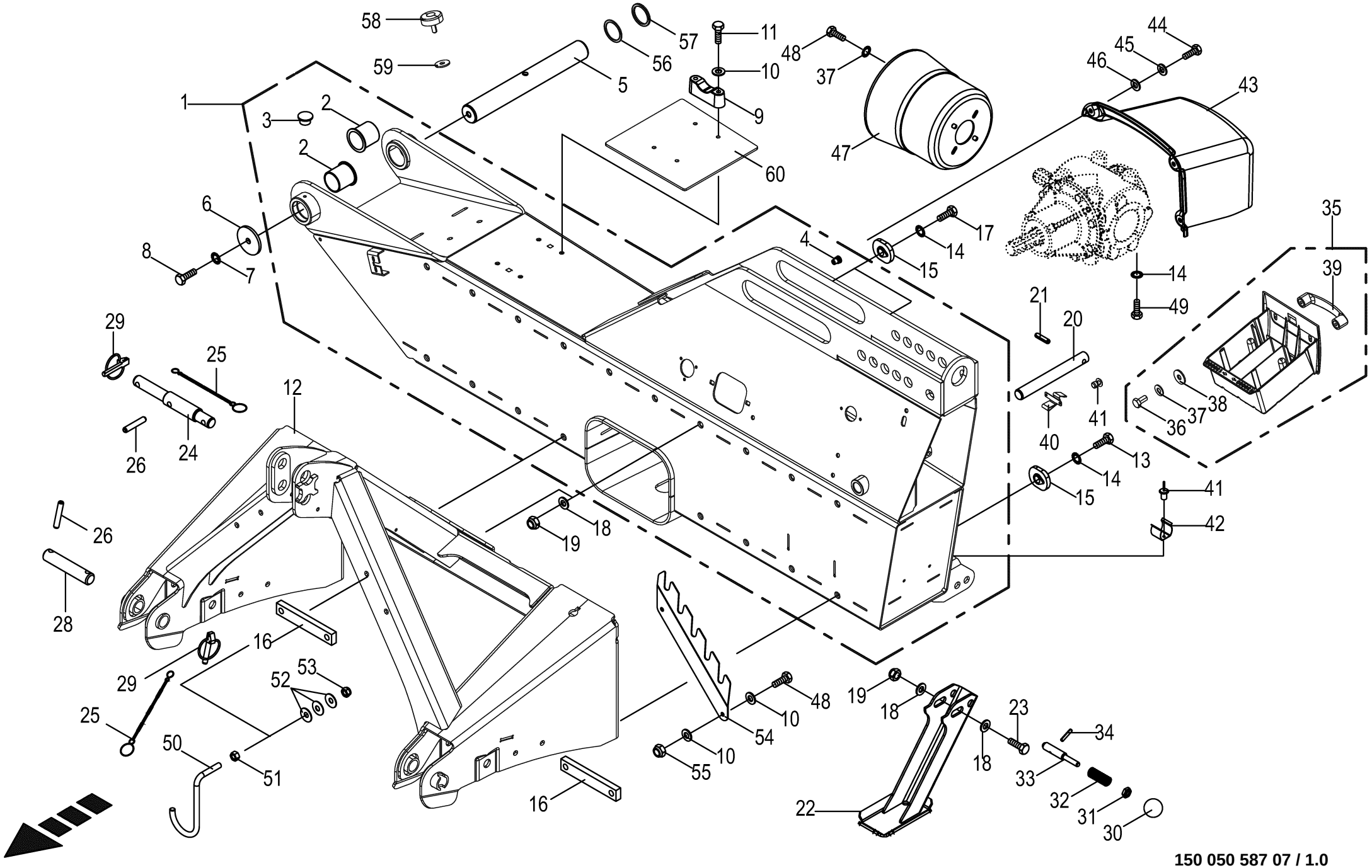

150 050 587 07 / 1.0

150 431 898 04

Dreipunktbock
Three-point hitch
Cadre trois points

1103001 -

150 050 587 07

150 431 898 4 **1.0**

Pos.	ID-Nr.	Benennung	Description	Description	Masch.-Nr-	ECR 280 CV	ECR 280 CR	ECR 320 CV	ECR 320 CR			Bemerkung/Remarks/Remarque
1	20 231 907 3	Dreipunkt Heckrahmen	three-point rear frame	trois points cadre arrière		1	1	1	1			
2	90 001 478 0	Kragenbuchse	Collar socket	Douille à col		2	2	2	2			45 X 50 / 60 X 50
3	00 953 822 0	Verschlussstopfen	Sealing plug	Bouchon d'étanchéité		2	2	2	2			8,4/14 X 6/8
4	90 001 442 0	Blindnietmutter	Blind rivet nut	Ecrou rivet aveugle		x	x	x	x			M 8
5	20 031 756 0	Welle	Shaft	Arbre		1	1	1	1			Rd. 45 X 362
6	00 910 642 0	Scheibe	Washer	Rondelle		x	x	x	x			13 X 70 X 6
7	00 909 910 1	Sperrkantscheibe	Detent edged washer	Disque à bord d'arrêt		x	x	x	x			SKM 12
8	00 900 656 0	6kt-Schraube	Hex head bolt	Boulon tête hex		x	x	x	x			M 12 X 30
9	20 037 307 0	Bolzenaufnahme	Bolt holder	Logement du boulon		2	2	2	2			
10	00 910 413 0	Scheibe	Washer	Rondelle		x	x	x	x			8,4 X 17 X 1,6
11	00 901 423 0	6kt-Schraube	Hex head bolt	Boulon tête hex		x	x	x	x			M 8 X 50
12	20 035 975 3	Dreipunktbock Vorderteil	three-point hitch front part	support trois points partie avant		1	1	1	1			
13	90 000 174 0	6kt-Schraube	Hex head bolt	Boulon tête hex		x	x	x	x			M 16 X 290
14	00 909 912 1	Sperrkantscheibe	Detent edged washer	Disque à bord d'arrêt		x	x	x	x			SKM 16
15	20 037 063 1	Ausgleichstück Tropfenform	Compensating piece drop shape	Pièce de comp. forme de bulles		2	2	2	2			
16	20 035 992 1	Gewindeplatte	Threaded plate	Plaque filetée		2	2	2	2			
17	00 900 222 0	6kt-Schraube	Hex head bolt	Boulon tête hex		x	x	x	x			M 16 X 320
18	00 910 303 1	Scheibe	Washer	Rondelle		x	x	x	x			17 X 30 X 3
19	00 908 719 0	Sicherungsmutter	Locknut	Écrou hex		x	x	x	x			M 16
20	20 031 499 0	Bolzen	Pin	Boulon		1	1	1	1			Rd. 25 X 215
21	00 912 714 2	Spannstift	Roll pin	Goupille de serrage		1	1	1	1			10 X 40
22	20 035 994 0	Stützfuß	Parking jack	Béquille		1	1	1	1			
23	00 901 141 1	6kt-Schraube	Hex head bolt	Boulon tête hex		x	x	x	x			M 16 X 100
24	20 035 779 0	Oberlenkerbolzen Kat. II/III	Upper link bolt cat. II/III	Goujon du bras supérieur cat. II/III		1	1	1	1			
25	00 922 651 2	Knotenkette	Chain	Chaine		3	3	3	3			Lg.= 215
26	00 912 500 3	Spannstift	Roll pin	Goupille de serrage		3	3	3	3			12 X 65
28	20 030 733 0	Unterlenkerbolzen	Lower link pin	Tourillon d'attelage inférieur		2	2	2	2			Rd. 28 X 142
29	90 004 189 0	Sicherheitsklappstecker 12 x 55	Safety linch pin 12 x 55 Zn8	Goupille pliante de sécurité 12 x		3	3	3	3			
		Zn8		55 Zn8								
30	00 919 509 0	Kugelknopf	Ball knob	Bouton sphérique		1	1	1	1			C 40 M10
31	00 908 500 0	6kt-Mutter -niedrige Form	Hex nut -low form	Écrou hex -forme basse		x	x	x	x			M 10
32	00 337 256 3	Druckfeder	Pressure spring	Ressort de pression		1	1	1	1			2 X 19 X 55
33	00 263 092 0	Bolzen	Pin	Boulon		1	1	1	1			Rd. 16 X 105
34	00 912 611 2	Spannstift	Roll pin	Goupille de serrage		1	1	1	1			5 X 26
35	20 032 548 1	Messerkiste montiert	Blade box assembled	Boîte à couteaux assembl.		1	1	1	1			
36	00 900 612 0	6kt-Schraube	Hex head bolt	Boulon tête hex		x	x	x	x			M 8 X 16
37	00 909 908 1	Sperrkantscheibe	Detent edged washer	Disque à bord d'arrêt		x	x	x	x			SKM 8
38	00 910 603 0	Scheibe	Washer	Rondelle		x	x	x	x			8,4 X 24 X 2

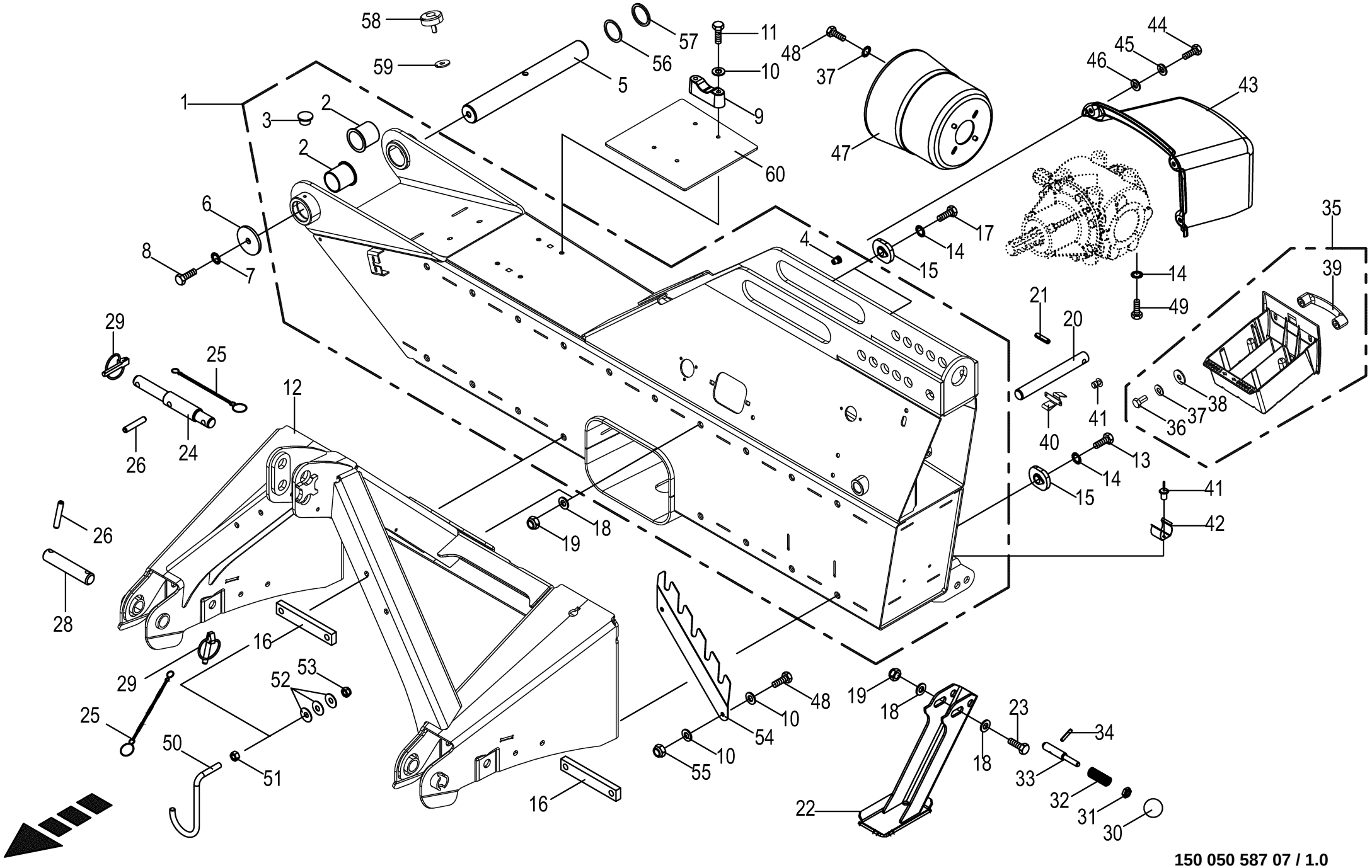

150 050 587 07 / 1.0

150 431 898 04

Dreipunktbock
Three-point hitch
Cadre trois points

1103001 -

150 050 587 07

150 431 898 4 **1.0**

Pos.	ID-Nr.	Benennung	Description	Description	Masch.-Nr-	ECR 280 CV	ECR 280 CR	ECR 320 CV	ECR 320 CR			Bemerkung/Remarks/Remarque
39	27 006 590 0	Bügelgriff	Handle	Poignee a etrier		1	1	1	1			Lg.= 117
40	20 033 119 1	Blattfeder	Plate spring	Ressort à lames		1	1	1	1			
41	00 914 036 0	Blindniet	Blind rivet	Rivet aveugle		x	x	x	x			4,8 X 11
42	00 274 121 3	Klemmgabel	Clamping bracket	Pièce de serrage		1	1	1	1			
43	20 032 527 0	Abdeckhaube	Cover hood	Capot de protection		1	1	1	1			
44	00 900 616 0	6kt-Schraube	Hex head bolt	Boulon tête hex		x	x	x	x			M 8 X 25
45	00 910 603 0	Scheibe	Washer	Rondelle		x	x	x	x			8,4 X 24 X 2
46	90 002 601 0	Scheibe 9,5 x 25 x 5	Washers 9,5 x 25 x 5	Rondelles 9,5 x 25 x 5		x	x	x	x			
47	00 955 489 0	Schutztopf	Protecting cup	Pot de protection		1	1	1	1			
48	00 900 253 1	6kt-Schraube	Hex head bolt	Boulon tête hex		x	x	x	x			M 8 X 12
49	00 900 335 1	6kt-Schraube	Hex head bolt	Boulon tête hex		x	x	x	x			M 16 X 30
50	00 154 566 3	Gelenkwellenhalter	Pto drive shaft support	Support d'arbre articulé		1	1	1	1			
51	00 908 215 0	6kt-Mutter	Hex nut	Écrou hex		x	x	x	x			M 12
52	00 909 922 1	Tellerfeder	Belleville spring	Ressort belleville		3	3	3	3			34 X 12,3 X 1,5/2,5
53	00 908 701 0	Sicherungsmutter	Locknut	Écrou hex		x	x	x	x			M 12
54	20 032 993 0	Halter	Support	Cadre support		1	1	1	1			
55	00 908 706 0	Sicherungsmutter	Locknut	Écrou hex		x	x	x	x			M 8
56	00 910 899 0	Passscheibe	Shim ring	Rondelle d'ajustage		x	x	x	x			45 X 55 X 1
57	00 910 732 1	Stützscheibe	Supporting disc	Rondelle diélectrique		x	x	x	x			S 45 X 55 X 3,0
58	00 924 260 1	Gummipuffer	Rubber pad	Tampon en caoutchouc		2	2	2	2			Rd. 50 X 17 / M 10
59	00 910 353 0	Scheibe	Washer	Rondelle		x	x	x	x			11 X 34 X 3
60	20 237 277 0	Unterlegplatte	Shim	Entretoise		1	1	1	1			

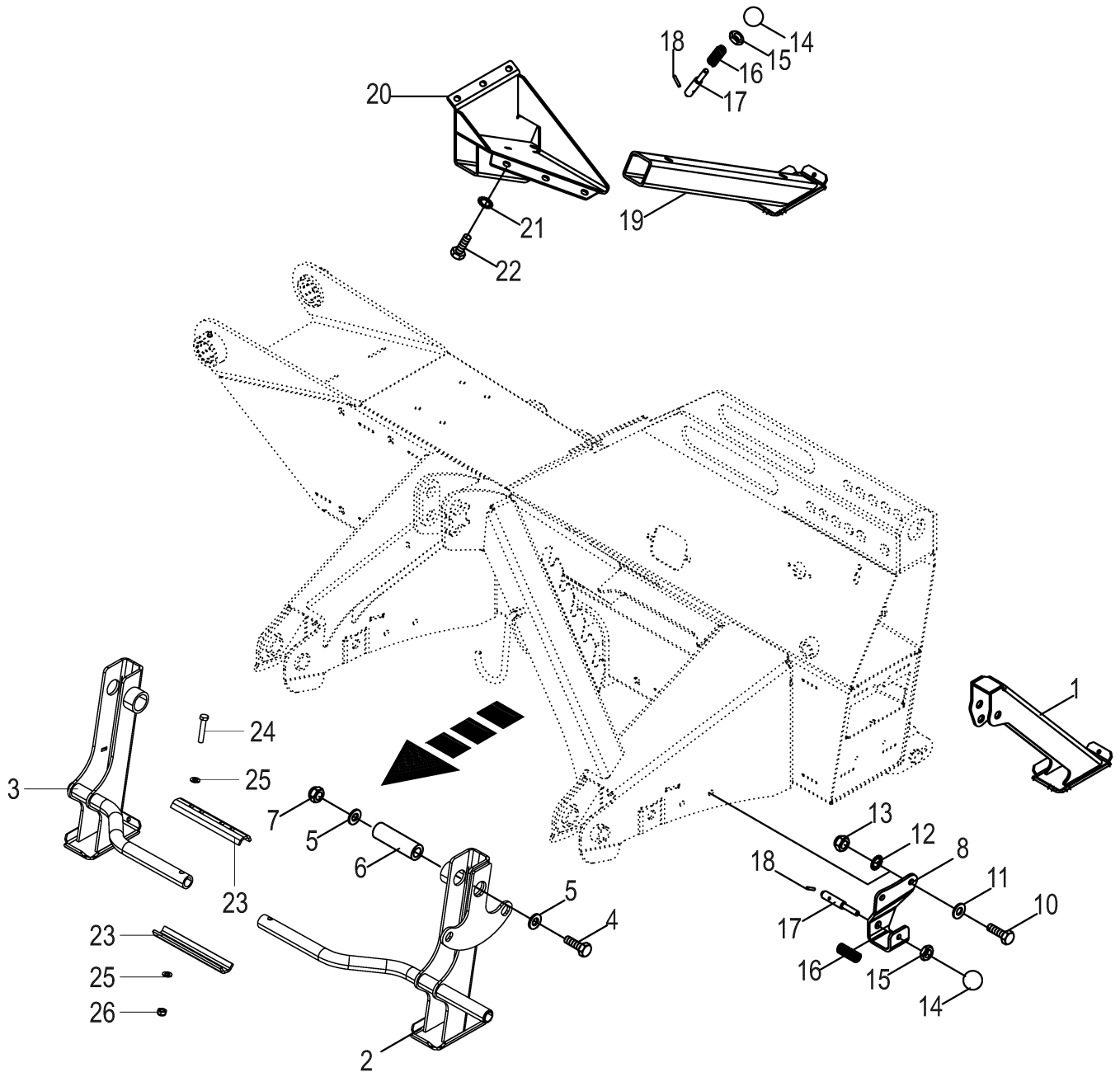

150 050 587 07 / 2.0

150 415 141 02

Stützfuß -optional
Support jack
Pied d'appui

1103001 -

150 050 587 07

150 415 141 2 **2.0**

Pos.	ID-Nr.	Benennung	Description	Description	Masch.-Nr-	ECR 280 CV	ECR 280 CR	ECR 320 CV	ECR 320 CR			Bemerkung/Remarks/Remarque
1	20 035 984 0	Stützfuß links	Parking jack left	Béquille ga.		1	1	1	1			
2	20 230 578 0	Stützfuß vorne, links	Parking jack front left	Béquille avant ga.		1	1	1	1			
3	20 230 579 0	Stützfuß vorne, rechts	Support jack front right	Béquille avant dr.		1	1	1	1			
4	00 901 217 1	6kt-Schraube	Hex head bolt	Boulon tête hex		x	x	x	x			M 20 X 180
5	00 910 512 2	Scheibe	Washer	Rondelle		x	x	x	x			21 X 37 X 3
6	20 037 199 0	Hülse 21.00 x 35.00 x 115.0	Sleeve 21 x 35 x 115 A3G	Douille 21 x 35 x 115 A3G		2	2	2	2			
7	00 908 721 0	Sicherungsmutter	Locknut	Écrou hex		x	x	x	x			M 20
8	20 032 653 0	Halter	Support	Cadre support		1	1	1	1			
10	00 900 657 0	6kt-Schraube	Hex head bolt	Boulon tête hex		x	x	x	x			M 12 X 35
11	00 910 506 1	Scheibe	Washer	Rondelle		x	x	x	x			13 X 24 X 2,5
12	00 909 910 1	Sperrkantscheibe	Detent edged washer	Disque à bord d'arrêt		x	x	x	x			SKM 12
13	00 908 701 0	Sicherungsmutter	Locknut	Écrou hex		x	x	x	x			M 12
14	00 919 509 0	Kugelknopf	Ball knob	Bouton sphérique		3	3	3	3			C 40 M10
15	00 908 500 0	6kt-Mutter -niedrige Form	Hex nut -low form	Écrou hex -forme basse		x	x	x	x			M 10
16	00 337 256 3	Druckfeder	Pressure spring	Ressort de pression		3	3	3	3			2 X 19 X 55
17	00 263 092 0	Bolzen	Pin	Boulon		3	3	3	3			Rd. 16 X 105
18	00 912 611 2	Spannstift	Roll pin	Goupille de serrage		3	3	3	3			5 X 26
19	20 035 981 0	Stützfuß rechts	Parking jack right	Béquille dr.		1	1	1	1			
20	20 035 973 0	Stützfußkonsole rechts	Parking jack console right	Console de la béquille dr.		1	1	1	1			
21	00 909 909 1	Sperrkantscheibe	Detent edged washer	Disque à bord d'arrêt		x	x	x	x			SKM 10
22	00 900 634 0	6kt-Schraube	Hex head bolt	Boulon tête hex		x	x	x	x			M 10 X 20
23	20 230 477 0	Verbindungselement	Connector	Éléments de raccordement		2	2	2	2			
24	00 901 434 0	6kt-Schraube	Hex head bolt	Boulon tête hex		x	x	x	x			M 10 X 55
25	00 910 414 0	Scheibe	Washer	Rondelle		x	x	x	x			10,5 X 21 X 2
26	00 908 758 0	Sicherungsmutter	Locknut	Écrou hex		x	x	x	x			M 10

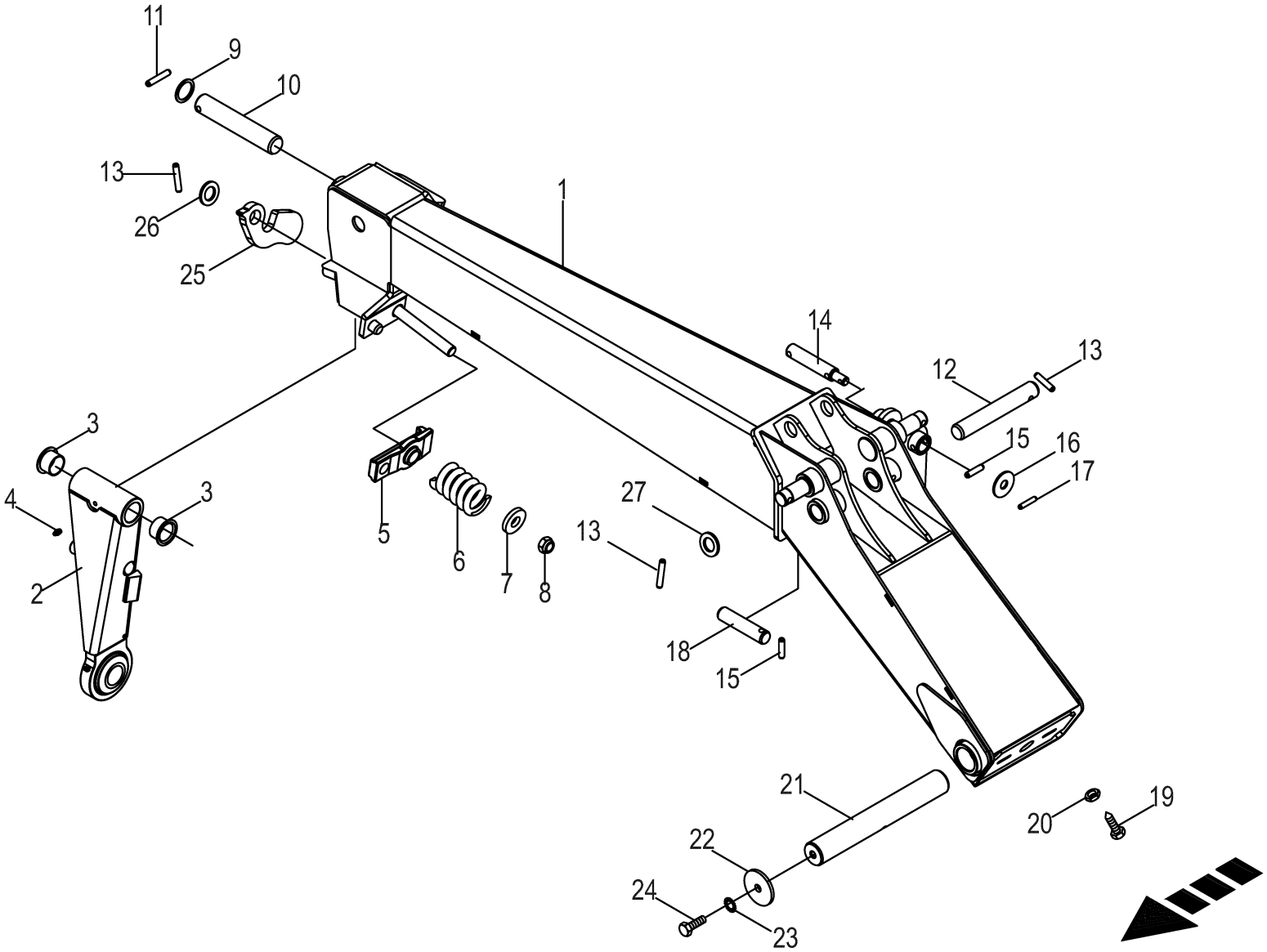

150 050 587 07 / 3.0

150 415 056 02

Auslegearm
Outrigger arm
Bras de flèche

1103001 -

150 050 587 07

150 415 056 2 **3.0**

Pos.	ID-Nr.	Benennung	Description	Description	Masch.-Nr-	EC R 280 CV	EC R 280 CR	EC R 320 CV	EC R 320 CR			Bemerkung/Remarks/Remarque
1	20 036 468 3	Auslegerarm EC R 280 CV/CR Gen2	Outrigger arm EC R 280 CV/CR gen 2	Bras de flèche EC R 280 CV/CR gén2		1	1					
	20 035 749 2	Auslegerarm EC R 320 CV/CR Gen2	Outrigger arm EC R 320 CV/CR gen 2	Bras de flèche EC R 320 CV/CR gén2				1	1			
2	20 037 067 0	Schwinge Pfahlsicherung	rocker arm impact damage protection syst	cadre de suspension sécurité à barre		1	1	1	1			
3	00 934 967 0	Kragenbuchse	Collar socket	Douille à col		2	2	2	2			35 X 39 / 50 X 25
4	00 919 105 0	Kegelschmiernippel	Grease niple	Graisseur à cone		1	1	1	1			AM 8 X 1
5	20 432 948 0	Klinke f. Pfahlsicherung	ratch. for impact damage protection syst	cliquet pour sécurité à barre		1	1	1	1			
6	00 139 178 2	Druckfeder	Pressure spring	Ressort de pression		1	1	1	1			12,5 X 48 X 96
7	00 910 625 0	Scheibe	Washer	Rondelle		x	x	x	x			21 X 50 X 8
8	00 908 721 0	Sicherungsmutter	Locknut	Écrou hex		x	x	x	x			M 20
9	00 911 134 0	Passscheibe	Shim ring	Rondelle d'ajustage		x	x	x	x			35 X 45 X 1,0
	00 911 136 1	Passscheibe	Shim ring	Rondelle d'ajustage		x	x	x	x			35 X 45 X 2,0
10	20 033 485 0	Bolzen	Pin	Boulon		1	1	1	1			Rd. 35 X 190
11	00 912 717 2	Spannstift	Roll pin	Goupille de serrage		1	1	1	1			10 X 55
12	20 033 017 0	Bolzen	Pin	Boulon		1	1	1	1			Rd. 30 X 196
13	00 912 716 2	Spannstift	Roll pin	Goupille de serrage		4	4	4	4			10 X 50
14	00 253 182 1	Bolzen	Pin	Boulon		1	1	1	1			Rd. 25 X 142
15	00 912 714 2	Spannstift	Roll pin	Goupille de serrage		2	2	2	2			10 X 40
16	00 910 327 0	Scheibe	Washer	Rondelle		x	x	x	x			17 X 50 X 3
17	00 912 670 1	Spannstift	Roll pin	Goupille de serrage		1	1	1	1			8 X 40
18	00 255 304 0	Bolzen	Pin	Boulon		1	1	1	1			Rd. 25 X 112
19	00 902 401 0	6kt-Schraube	Hex head bolt	Boulon tête hex		x	x	x	x			M 12 X 25
20	00 908 515 1	6kt-Mutter -niedrige Form	Hex nut -low form	Écrou hex -forme basse		x	x	x	x			M 12
21	20 031 756 0	Welle	Shaft	Arbre		1	1	1	1			Rd. 45 X 362
22	00 910 642 0	Scheibe	Washer	Rondelle		x	x	x	x			13 X 70 X 6
23	00 909 910 1	Sperrkantscheibe	Detent edged washer	Disque à bord d'arrêt		x	x	x	x			SKM 12
24	00 900 656 0	6kt-Schraube	Hex head bolt	Boulon tête hex		x	x	x	x			M 12 X 30
25	20 038 429 0	Falle	Trap	Loquet		1	1	1	1			
26	00 910 653 1	Scheibe	Washer	Rondelle		x	x	x	x			26 X 44 X 2
27	00 910 719 0	Stützscheibe	Supporting disc	Rondelle diélectrique		x	x	x	x			S 28 X 40 X 2,0

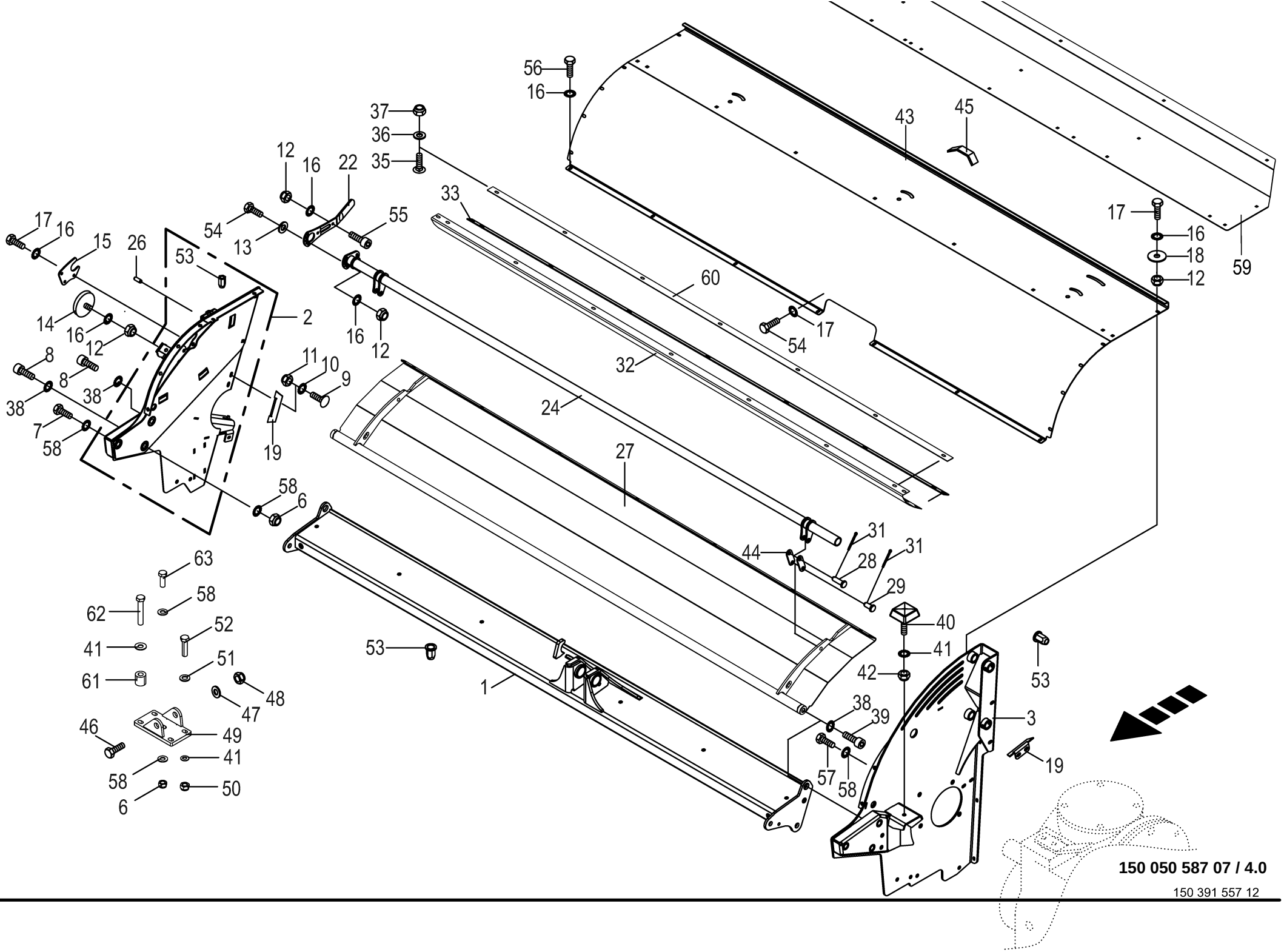
56
16
37
36
35
12
16
22
55
54
13
33
43
45
17
16
18
12
59
60
17
54
32
24
27
17
16
15
26
53
2
14
16
12
8
8
38
38
7
58
11
10
9
19
16
12
58
6
63
58
62
52
41
51
61
48
47
46
49
41
58
50
6
53
1
31
31
44
28
29
40
41
42
53
38
39
3
57
58
19
150 050 587 07 / 4.0
150 391 557 12

Zettergehäuse
Tine conditioner housing
Bati du conditionneur

1103001 -

150 050 587 07

150 391 557 12 **4.0**

Pos.	ID-Nr.	Benennung	Description	Description	Masch.-Nr-	ECR 280 CV	ECR 280 CR	ECR 320 CV	ECR 320 CR			Bemerkung/Remarks/Remarque
1	20 038 024 0	Tragholm	Carrying bar w blind rivet nuts	Poutre sup. + écrous aveugles		1						
	20 038 013 0	Tragholm	Carrying bar w blind rivet nuts	Poutre sup. + écrous aveugles				1				
2	20 035 044 4	Seitenwand außen, rechts	side wall outside, rh			1		1				
3	20 035 038 0	Seitenwand -links	Side wall -left	Paroi latérale -gauche		1		1				
6	00 908 719 0	Sicherungsmutter	Locknut	Écrou hex		x		x				M 16
7	00 900 392 0	6kt-Schraube	Hex head bolt	Boulon tête hex		x		x				M 16 X 90
8	90 001 602 0	Zylinderschraube	Allen screw	Vis tête cylindrique		x		x				M 16 X 65
9	00 904 850 1	Flachrundschraube	Coach bolt	Vis a tête bombée		x		x				M 10 X 25
10	00 909 909 1	Sperrkantscheibe	Detent edged washer	Disque à bord d'arrêt		x		x				SKM 10
11	00 908 758 0	Sicherungsmutter	Locknut	Écrou hex		x		x				M 10
12	00 908 706 0	Sicherungsmutter	Locknut	Écrou hex		x		x				M 8
13	00 910 413 0	Scheibe	Washer	Rondelle		x		x				8,4 X 17 X 1,6
14	27 006 135 0	Gummipuffer	Rubber pad	Tampon en caoutchouc		1		1				Rd. 30 X 10 / M 8
15	20 035 054 0	Lagerblech	Bearing plate	Tôle de palier		1		1				
16	00 909 908 1	Sperrkantscheibe	Detent edged washer	Disque à bord d'arrêt		x		x				SKM 8
17	00 900 614 0	6kt-Schraube	Hex head bolt	Boulon tête hex		x		x				M 8 X 20
18	00 910 603 0	Scheibe	Washer	Rondelle		x		x				8,4 X 24 X 2
19	20 034 852 1	Abstreifer	Scraper	Racloir		2		2				
22	20 034 766 0	Verstellhebel	Adjusting lever	Levier de reglage		1		1				
24	20 033 864 0	Schwenkhebel	Turning lever	Levier oscillant		1						
	20 035 066 0	Schwenkhebel	Turning lever	Levier oscillant				1				
26	00 912 634 2	Spannstift	Roll pin	Goupille de serrage		1		1				6 X 16
27	20 033 873 2	Zetterklappe geriffelt	Tine conditioner flap corrugated	Trappe cond. cannelée		1						
	20 037 771 1	Zetterklappe geriffelt, lang	Conditioning sheet corrugated, long	Trappe cond. cannelée, longue				1				
28	00 953 630 1	Bolzen	Pin	Boulon		2		2				12 X 40 / 34
29	00 222 735 1	Bolzen	Pin	Boulon		2		2				12 X 28 / 22
31	00 912 046 1	Splint	Cotter pin	Goupille fendue		4		4				3,2 X 28
32	20 033 861 2	Schutztuch	Guard cloth	Tablier de protection		1						
	20 037 769 1	Schutztuch f. Zetterklappe	Guard cloth for conditioning sheet	Tablier de prot. p. trappe de cond.				1				
33	20 033 896 0	Klemmblech	Clamping plate	Tôle de serrage		1						Lg.= 2079
	20 035 069 0	Klemmblech	Clamping plate	Tôle de serrage				1				Lg.= 2477
35	90 000 584 0	Flachrundschraube	Coach bolt	Vis a tête bombée		x		x				M 8 X 20
36	90 000 588 0	Scheibe	Washer	Rondelle		x		x				8,4 X 17 X 1,6
37	90 000 192 0	Sicherungsmutter	Locknut	Écrou hex		x		x				M 8
38	00 909 904 1	Sperrkantscheibe	Detent edged washer	Disque à bord d'arrêt		x		x				SKZ 16
39	00 903 205 1	Zylinderschraube	Allen screw	Vis tête cylindrique		x		x				M 16 X 20
40	00 924 218 0	Gummipuffer	Rubber pad	Tampon en caoutchouc		1		1				80 X 30 / M12 X 37

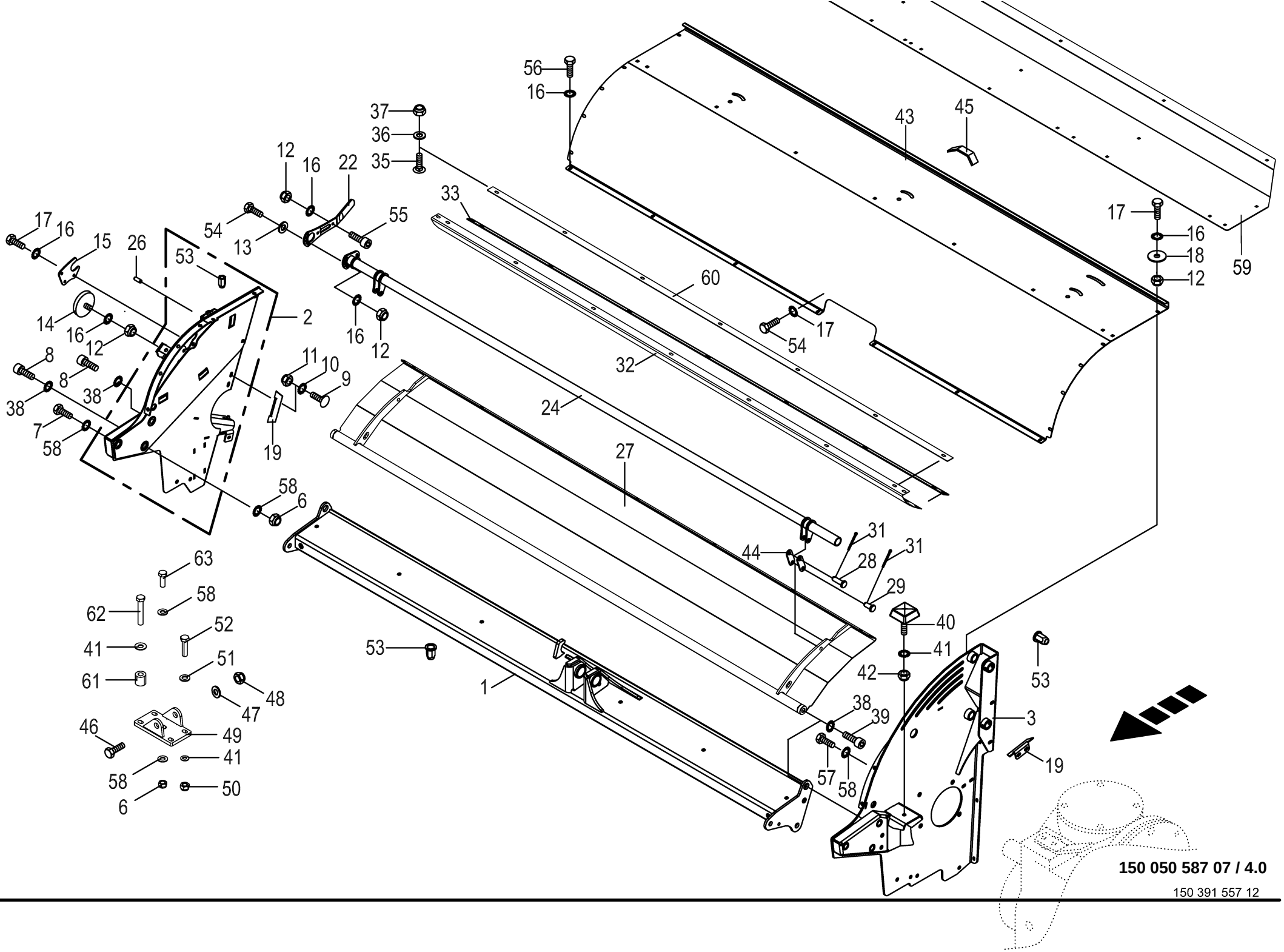
56
16
37
36
35
12
16
22
55
54
13
33
43
45
17
16
18
12
59
60
17
54
32
24
27
17
16
15
26
53
2
14
16
12
8
8
38
38
7
58
11
10
9
19
16
12
58
6
63
58
62
52
41
51
61
48
47
46
49
41
58
50
6
53
1
31
31
44
28
29
40
41
42
53
38
39
3
57
58
19
150 050 587 07 / 4.0
150 391 557 12

Zettergehäuse
Tine conditioner housing
Bati du conditionneur

1103001 -

150 050 587 07

150 391 557 12 **4.0**

Pos.	ID-Nr.	Benennung	Description	Description	Masch.-Nr-	ECR 280 CV	ECR 280 CR	ECR 320 CV	ECR 320 CR			Bemerkung/Remarks/Remarque
41	00 909 910 1	Sperrkantscheibe	Detent edged washer	Disque à bord d'arrêt		x		x				SKM 12
42	00 908 703 0	Sicherungsmutter	Locknut	Écrou hex		x		x				M 12 X 1,5
43	20 033 939 2	Zetterhaube	Conditioner hood	Capot de faneuse		1						
	20 035 061 3	Zetterhaube	Conditioner hood	Capot de faneuse				1				
44	20 032 995 0	Verbindungshebel	Connection lever	Levier de raccordement		4		4				
45	00 925 111 0	Kantenschutz -Id.-Nr.= 1m	Edge protection -Id.-no.= 1m	Bordure de protection -Id.-no. = 1m		x		x				
46	00 901 214 3	6kt-Schraube	Hex head bolt	Boulon tête hex		x		x				M 20 X 150
47	00 910 512 2	Scheibe	Washer	Rondelle		x		x				21 X 37 X 3
48	00 908 721 0	Sicherungsmutter	Locknut	Écrou hex		x		x				M 20
49	20 036 504 1	Platte f. Mähholm	Plate f. cutter bar	Plaque p. mancheron de fauchage		1		1				
50	00 908 701 0	Sicherungsmutter	Locknut	Écrou hex		x		x				M 12
51	00 910 506 1	Scheibe	Washer	Rondelle		x		x				13 X 24 X 2,5
52	00 900 275 0	6kt-Schraube	Hex head bolt	Boulon tête hex		x		x				M 12 X 45 -10.9
53	90 000 113 0	Blindnietmutter	Blind rivet nut	Ecrou rivet aveugle		x		x				M 8 X 20,5
54	00 900 616 0	6kt-Schraube	Hex head bolt	Boulon tête hex		x		x				M 8 X 25
55	00 903 073 1	Zylinderschraube	Allen screw	Vis tête cylindrique		x		x				M 8 X 16
56	90 002 262 0	6kt-Schraube M8 x 20	Screw	Vis		x		x				
57	00 900 673 0	6kt-Schraube	Hex head bolt	Boulon tête hex		x		x				M 16 X 25
	00 900 335 1	6kt-Schraube	Hex head bolt	Boulon tête hex		x		x				M 16 X 30
58	00 909 912 1	Sperrkantscheibe	Detent edged washer	Disque à bord d'arrêt		x		x				SKM 16
59	20 230 832 0	Steinschlag Einsatzblech	Rock fall use sheet	Tl. à ins. de prot. contre les pierres		1						
	20 230 830 0	Steinschlag Einsatzblech	Rock fall use sheet	Tl. à ins. de prot. contre les pierres				1				
60	20 233 220 0	Klemmblech	Clamping sheet	Plaque de serrage		1						
	20 233 218 0	Klemmblech	Clamping sheet	Plaque de serrage				1				
61	00 226 488 0	Hülse	Bushing	Douille		2		2				12,5 X 25 X 25
62	90 000 440 0	6kt-Schraube	Hex head bolt	Boulon tête hex		x		x				M 12 X 70 -10.9
63	00 900 676 0	6kt-Schraube	Hex head bolt	Boulon tête hex		x		x				M 16 X 45

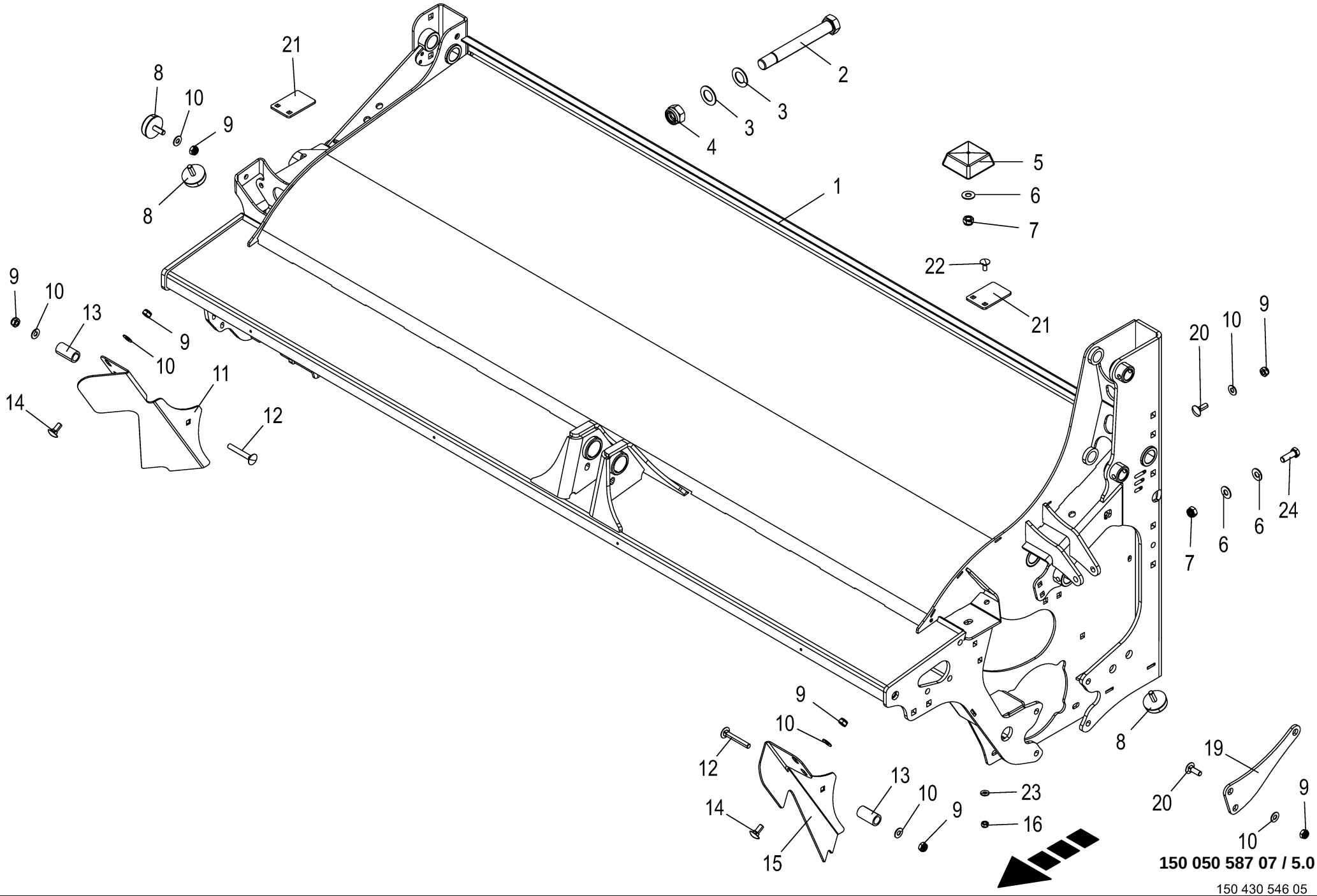

150 050 587 07 / 5.0

150 430 546 05

Conditionergehäuse
Roller conditioner housing
Carter du conditionneur à rouleaux

1103001 -

150 050 587 07

150 430 546 5 **5.0**

Pos.	ID-Nr.	Benennung	Description	Description	Masch.-Nr-	ECR 280 CV	ECR 280 CR	ECR 320 CV	ECR 320 CR			Bemerkung/Remarks/Remarque
1	20 037 639 2	Conditionergehäuse	Conditioner housing	Carter de la conditionneuse			1					
	20 036 979 2	Conditionergehäuse	Conditioner housing	Carter de la conditionneuse					1			
2	90 002 550 0	Passschraube M24 x 200	Fit bolt M24 x 200	Boulon ajusté M24 x 200			1		1			
3	00 910 653 1	Scheibe	Washer	Rondelle			x		x			26 X 44 X 2
4	00 908 726 2	Sicherungsmutter	Locknut	Écrou hex			x		x			M 24
5	00 924 218 0	Gummipuffer	Rubber pad	Tampon en caoutchouc			1		1			80 X 30 / M12 X 37
6	00 909 910 1	Sperrkantscheibe	Detent edged washer	Disque à bord d'arrêt			x		x			SKM 12
7	00 908 701 0	Sicherungsmutter	Locknut	Écrou hex			x		x			M 12
8	00 924 228 1	Gummipuffer	Rubber pad	Tampon en caoutchouc			3		3			Rd. 50 / M 10
9	00 908 758 0	Sicherungsmutter	Locknut	Écrou hex			x		x			M 10
10	00 909 909 1	Sperrkantscheibe	Detent edged washer	Disque à bord d'arrêt			x		x			SKM 10
11	20 036 081 2	Abweisblech außen rechts	deflection sheet outside (rh) Bl 3	Tôle déflectrice extérieure (dr) Bl 3			1		1			
12	00 904 761 2	Flachrundschraube	Coach bolt	Vis a tête bombée			x		x			M 10 X 70
13	20 036 078 0	Buchse 17,8 x 25 x 47	Socket 17.8 x 25 x 47 A3G	Douille 17,8 x 25 x 47 A3G			2		2			
14	00 904 850 1	Flachrundschraube	Coach bolt	Vis a tête bombée			x		x			M 10 X 25
15	20 036 082 2	Abweisblech innen rechts		Abweisblech in. (re) Bl 3			1		1			
19	20 037 016 2	Strebe	Strut	Potence			1		1			
20	00 904 745 1	Flachrundschraube	Coach bolt	Vis a tête bombée			x		x			M 10 X 30
21	20 230 145 0	Verschleißblech	Wear plate	Tôle d'usure			2		2			
22	00 904 731 2	Flachrundschraube	Coach bolt	Vis a tête bombée			x		x			M 8 X 20
23	00 909 908 1	Sperrkantscheibe	Detent edged washer	Disque à bord d'arrêt			x		x			SKM 8
24	00 900 657 0	6kt-Schraube	Hex head bolt	Boulon tête hex			x		x			M 12 X 35

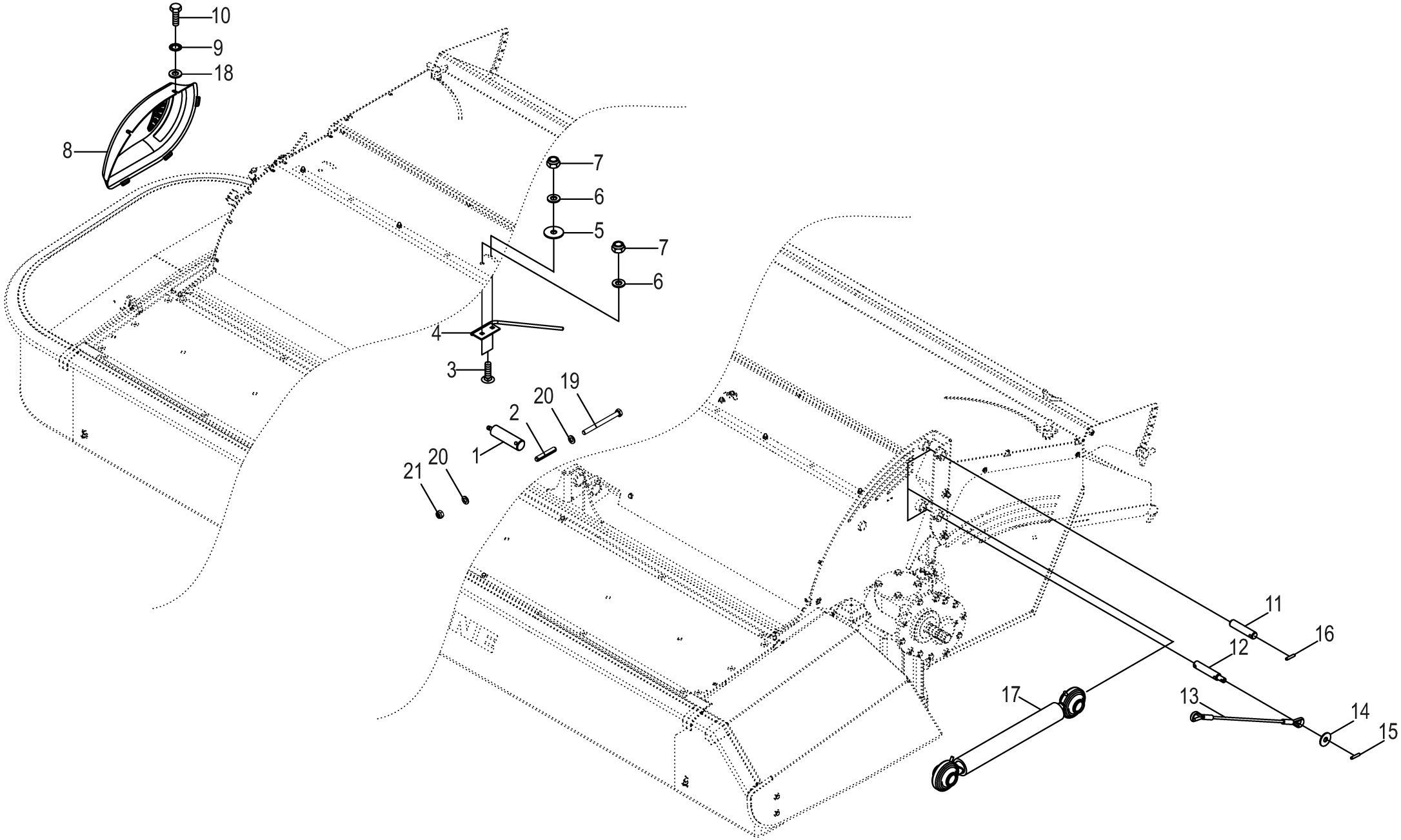

150 050 587 07 / 6.0

150 391 863 03

Zubehör
Accessories
Accessoires

1103001 -

150 050 587 07

150 391 863 3 **6.0**

Pos.	ID-Nr.	Benennung	Description	Description	Masch.-Nr-	ECR 280 CV	ECR 280 CR	ECR 320 CV	ECR 320 CR			Bemerkung/Remarks/Remarque
1	00 254 367 0	Bolzen	Pin	Boulon		1	1	1	1			
2	00 912 717 2	Spannstift	Roll pin	Goupille de serrage		1	1	1	1			10 X 55
3	00 904 751 2	Flachrundschraube	Coach bolt	Vis a tête bombée		x		x				M 10 X 20
4	00 232 181 1	Schwadleitstange	Swather guide rod	Tige-guide d'andainage		1		1				
5	00 910 353 0	Scheibe	Washer	Rondelle		x		x				11 X 34 X 3
6	00 909 909 1	Sperrkantscheibe	Detent edged washer	Disque à bord d'arrêt		x		x				SKM 10
7	00 908 758 0	Sicherungsmutter	Locknut	Écrou hex		x		x				M 10
8	20 032 668 0	Hebelabdeckung -rechts	Lever cover -right	Couvercle de levier -droite		1		1				
9	00 909 908 1	Sperrkantscheibe	Detent edged washer	Disque à bord d'arrêt		x		x				SKM 8
10	00 900 614 0	6kt-Schraube	Hex head bolt	Boulon tête hex		x		x				M 8 X 20
11	00 255 304 0	Bolzen	Pin	Boulon		1	1	1	1			Rd. 25 X 112
12	00 253 182 1	Bolzen	Pin	Boulon		1	1	1	1			Rd. 25 X 142
13	20 031 542 1	Seilzug	Chain haulage	Traction par chaîne		1	1	1	1			Lg.= 585
14	00 910 327 0	Scheibe	Washer	Rondelle		x	x	x	x			17 X 50 X 3
15	00 912 670 1	Spannstift	Roll pin	Goupille de serrage		1	1	1	1			8 X 40
16	00 912 714 2	Spannstift	Roll pin	Goupille de serrage		2	2	2	2			10 X 40
17	20 031 540 1	Oberlenker	Upper link	Barres de poussée		2	2	2	2			Lg.= 430
18	00 910 603 0	Scheibe	Washer	Rondelle		x		x				8,4 X 24 X 2
19	00 901 004 0	6kt-Schraube	Hex head bolt	Boulon tête hex		x	x	x	x			M 6 X 70
20	00 910 411 1	Scheibe	Washer	Rondelle		x	x	x	x			6,4 X 12,5 X 1,6
21	00 908 704 1	Sicherungsmutter	Locknut	Écrou hex		x	x	x	x			M 6

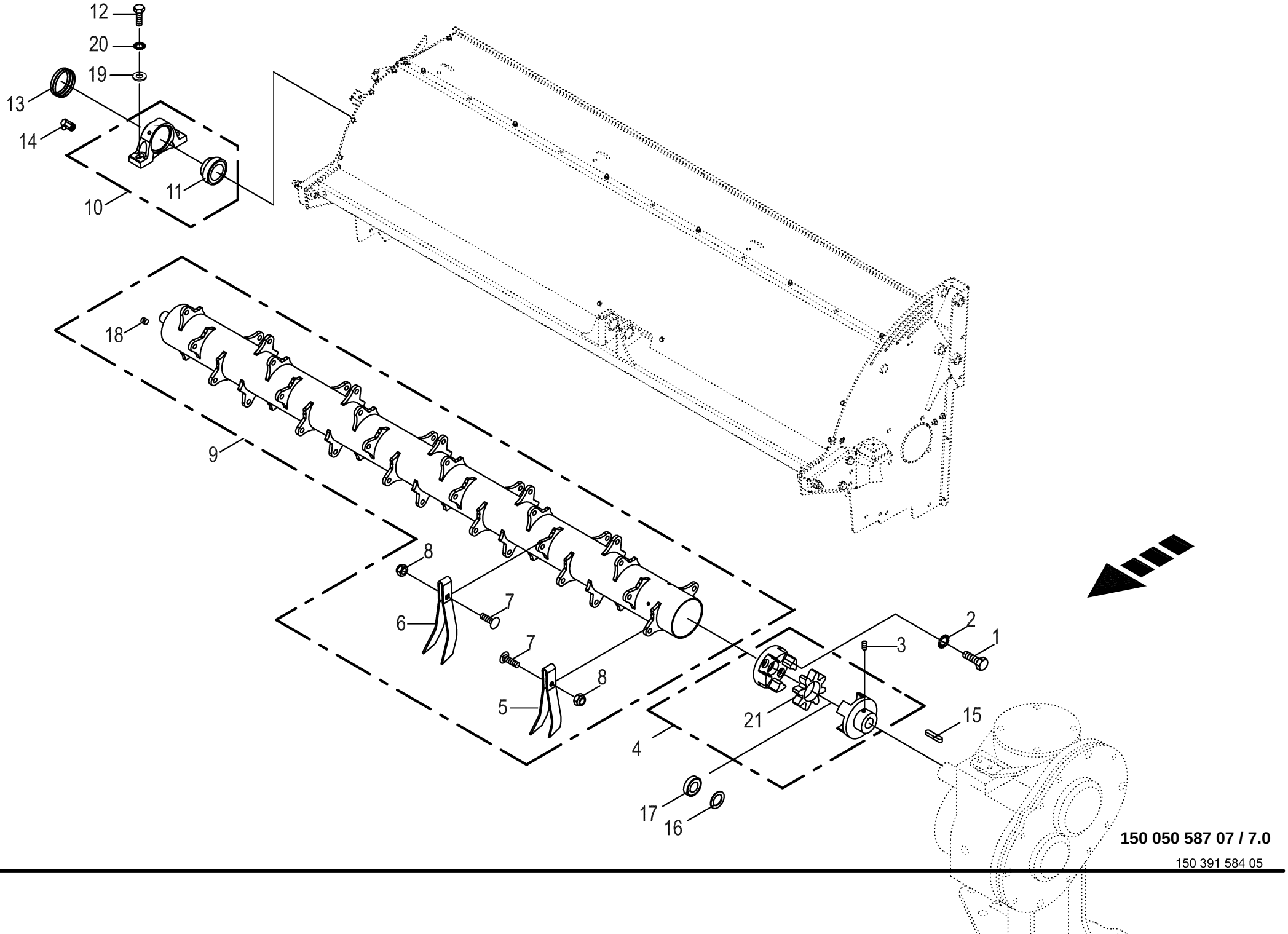

150 050 587 07 / 7.0

150 391 584 05

Zetterwalze
Tine conditioner
Rouleau conditionneur

1103001 -

150 050 587 07

150 391 584 5 **7.0**

Pos.	ID-Nr.	Benennung	Description	Description	Masch.-Nr-	ECR 280 CV	ECR 280 CR	ECR 320 CV	ECR 320 CR			Bemerkung/Remarks/Remarque
1	00 900 656 0	6kt-Schraube	Hex head bolt	Boulon tête hex		x		x				M 12 X 30
2	00 909 910 1	Sperrkantscheibe	Detent edged washer	Disque à bord d'arrêt		x		x				SKM 12
3	00 905 755 0	Gewindestift	Threaded pin	Goujon fileté		1		1				M 10 X 16
4	00 940 082 2	Rotex-Kupplung	Rotex-clutch	Rotex-accouplement		1		1				
5	20 232 846 0	Zinken kurz rechts	Tines short, right	Dent court dr.		2		2				
6	20 231 803 0	Zinken lang	Tine long	Dent longue		36		44				
7	90 003 277 0	Flachrundschr. M14x46 ZLÜ	round-head screw M14x46 ZLÜ	Boulon à tête bombée M14x46 ZLÜ		x		x				
8	00 908 714 0	Sicherungsmutter	Locknut	Écrou hex		x		x				M 14
9	20 232 016 2	Zetterwalze mont.	Tine rotor assembled	Rotor à dents assemblé		1						
	20 035 062 4	Zetterwalze mont.	Tine rotor assembled	Rotor à dents assemblé				1				
	90 003 581 0	Einspannbuchse EG 16/20 x 13	Inner tension bushing 1 16/20 x 13	Douille de serrage intérieure 1 16/20		38		46				
10	90 100 014 0	Stehlager 40mm 2-Loch	Pedestal bearing 40mm 2-Loch	Chaise palier 40mm 2-Loch		1		1				
11	00 934 618 0	Rillenkugellager	Grooved ball bearing	Roulement à gorge		1		1				AEL 208
12	00 901 452 0	6kt-Schraube	Hex head bolt	Boulon tête hex		x		x				M 12 X 50
13	27 100 115 0	Lagerschutzkappe	Bearing protection cap KASK08 L=51 Emax=			1		1				
14	00 919 200 0	Kegelschmiernippel	Grease niple	Graisseur à cone		1		1				R 1/8"
15	00 915 016 0	Passfeder	Fit-in key	Clavette		1		1				C 10 X 8 X 50
16	00 910 865 1	Passscheibe	Shim ring	Rondelle d'ajustage		x		x				30 X 42 X 2,0
17	00 255 501 1	Buchse	Bushing	Douille		1		1				30 X 47 X 22
18	90 002 316 0	Verschlussschraube I-6kt M14x1,5	Screw plug I-6kt M14x1,5 ohne Magnet	Boulon filete I-6kt M14x1,5 ohne Magnet		2		2				
19	00 910 320 0	Scheibe	Washer	Rondelle		x		x				13 X 30 X 6
20	00 909 910 1	Sperrkantscheibe	Detent edged washer	Disque à bord d'arrêt		x		x				SKM 12
21	00 940 218 1	Rotex-Kunststoffteil	Rotex plastic part	Rotex partie en plastique		1		1				

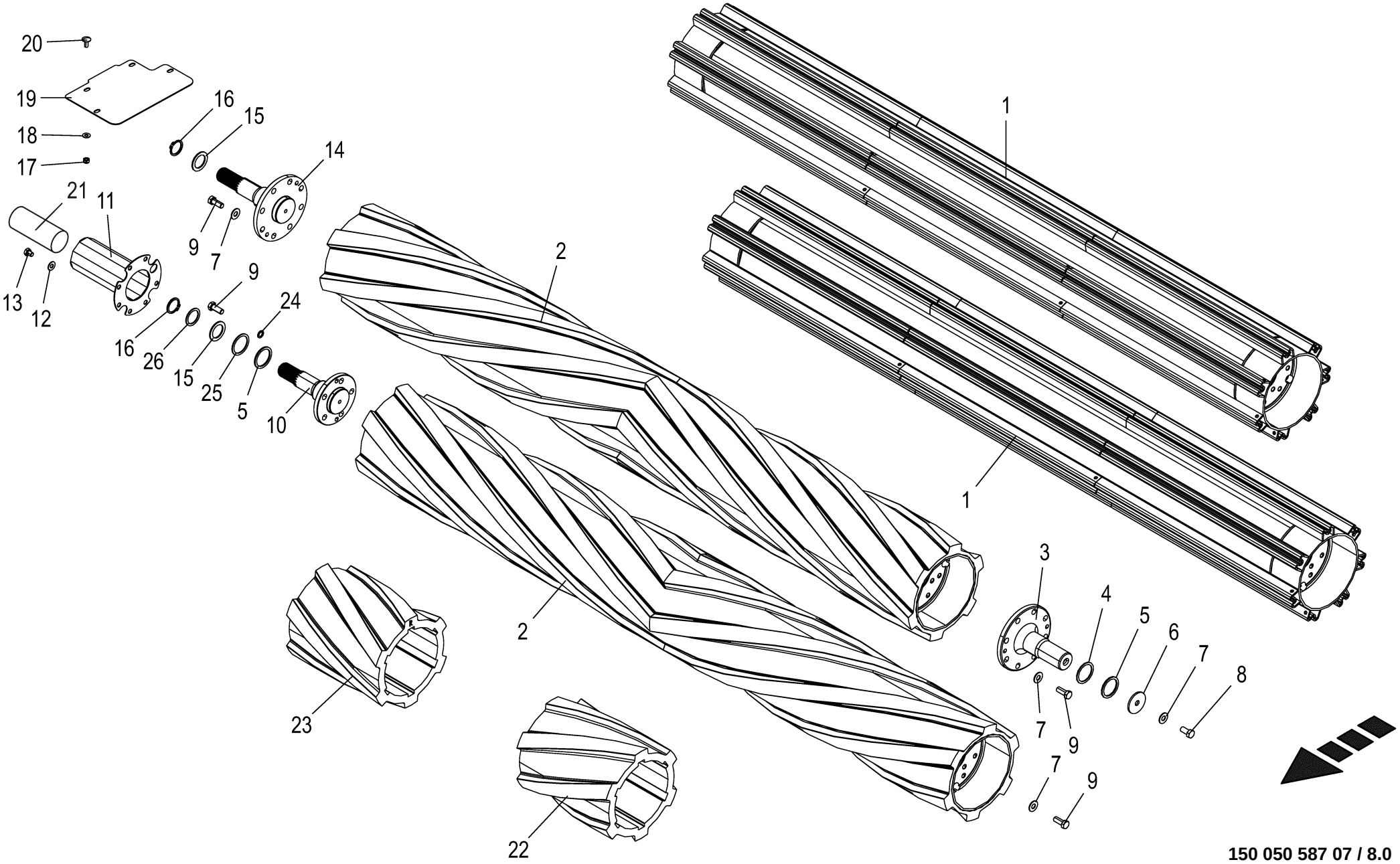

150 050 587 07 / 8.0

150 430 554 11

Walze -CR **Roller** **Rouleau**					1103001 -	ECR280CV	ECR280CR	ECR320CV	ECR320CR			**150 050 587 07** 150 430 554 11 **8.0**
Pos.	ID-Nr.	Benennung	Description	Description	Masch.-Nr-							Bemerkung/Remarks/Remarque
1	20 237 953 1	CR Walze	CR roller	rouleau CR			2					
	20 235 089 3	CR Walze	CR roller	Rouleau CR					2			
	21 003 898 0	CR - Profilleiste	CR - PROFILE RAIL						x			
2	20 036 686 1	CR-Walze	CR roller	Rouleau CR					2			
3	20 035 897 1	Lagerzapfen	Bearing journal	Tourillion			1		1			
4	00 910 893 0	Passscheibe	Shim ring	Rondelle d'ajustage			x		x			45 X 55 X 0,1
	00 910 894 0	Passscheibe	Shim ring	Rondelle d'ajustage			x		x			45 X 55 X 0,3
	00 910 898 0	Passscheibe	Shim ring	Rondelle d'ajustage			x		x			45 X 55 X 0,5
	00 910 899 0	Passscheibe	Shim ring	Rondelle d'ajustage			x		x			45 X 55 X 1
	00 910 877 0	Passscheibe	Shim ring	Rondelle d'ajustage			x		x			45 X 55 X 2,0
5	00 910 732 1	Stützscheibe	Supporting disc	Rondelle diélectrique			x		x			S 45 X 55 X 3,0
6	20 038 925 0	Scheibe 13x55x4	Disc 13x55x4	Rondelle 13x55x4			1		1			
7	00 909 910 1	Sperrkantscheibe	Detent edged washer	Disque à bord d'arrêt			x		x			SKM 12
8	00 900 655 0	6kt-Schraube	Hex head bolt	Boulon tête hex			x		x			M 12 X 25
9	00 900 837 2	6kt-Schraube M12 x 30	HEX BOLT 12X30	VIS 12X30			x		x			
10	20 233 885 2	Antriebszapfen	Drive journal	Maneton d'entraînement			1		1			
11	20 038 645 1	Zapfenschutz	Journal protection	Protection de manchon			1		1			
12	00 909 909 1	Sperrkantscheibe	Detent edged washer	Disque à bord d'arrêt			x		x			SKM 10
13	00 900 272 2	6kt-Schraube	Hex head bolt	Boulon tête hex			x		x			M 10 X 12
14	20 035 898 1	Antriebszapfen	Drive journal	Maneton d'entraînement			1		1			
15	90 001 561 0	Stützscheibe	Supporting disc	Rondelle diélectrique			x		x			S 35 X 50 X 2,5
16	00 911 519 0	Sicherungsring	Circlip	Circlip			2		2			A 35 X 2,5
17	00 908 706 0	Sicherungsmutter	Locknut	Écrou hex			x		x			M 8
18	00 909 908 1	Sperrkantscheibe	Detent edged washer	Disque à bord d'arrêt			x		x			SKM 8
19	20 231 783 0	Deckblech klein	Cover sheet small	Tôle de capotage petit			1		1			
20	00 904 951 2	Flachrundschraube	Coach bolt	Vis a tête bombée			x		x			M 8 X 20
21	27 016 336 0	Schutzkappe Ø31,8 L=100	Protective cap Ø31,8 L=100	Capuchon de protection Ø31,8 L=100			1		1			
22	00 000 001 0	-nicht für diese Maschine	-not for this machine	-non prevu pour cette machine			x		x			
23	00 000 001 0	-nicht für diese Maschine	-not for this machine	-non prevu pour cette machine			x		x			
24	00 909 911 0	Sperrkantscheibe	Detent edged washer	Disque à bord d'arrêt			x		x			SKZ 12
25	90 003 797 0	Paßscheibe 45x55x2 Zn8	Shim ring 45x55x1 Zn8	Rondelle d'ajustage 45x55x2 Zn8			x		x			
	90 003 798 0	Paßscheibe 45x55x1 Zn8	Shim ring 45x55x1 Zn8	Rondelle d'ajustage 45x55x1 Zn8			x		x			
	90 003 799 0	Paßscheibe 45x55x0,5 Zn8	Shim ring 45x55x0.5 Zn8	Rondelles d'ajustage 45x55x0, 5 Zn8			x		x			
26	90 003 800 0	Paßscheibe 35x45x1 Zn8	Shim ring 35x45x1 Zn8	Rondelle d'ajustage 35x45x1 Zn8			x		x			
	00 911 136 1	Passscheibe	Shim ring	Rondelle d'ajustage			x		x			35 X 45 X 2,0

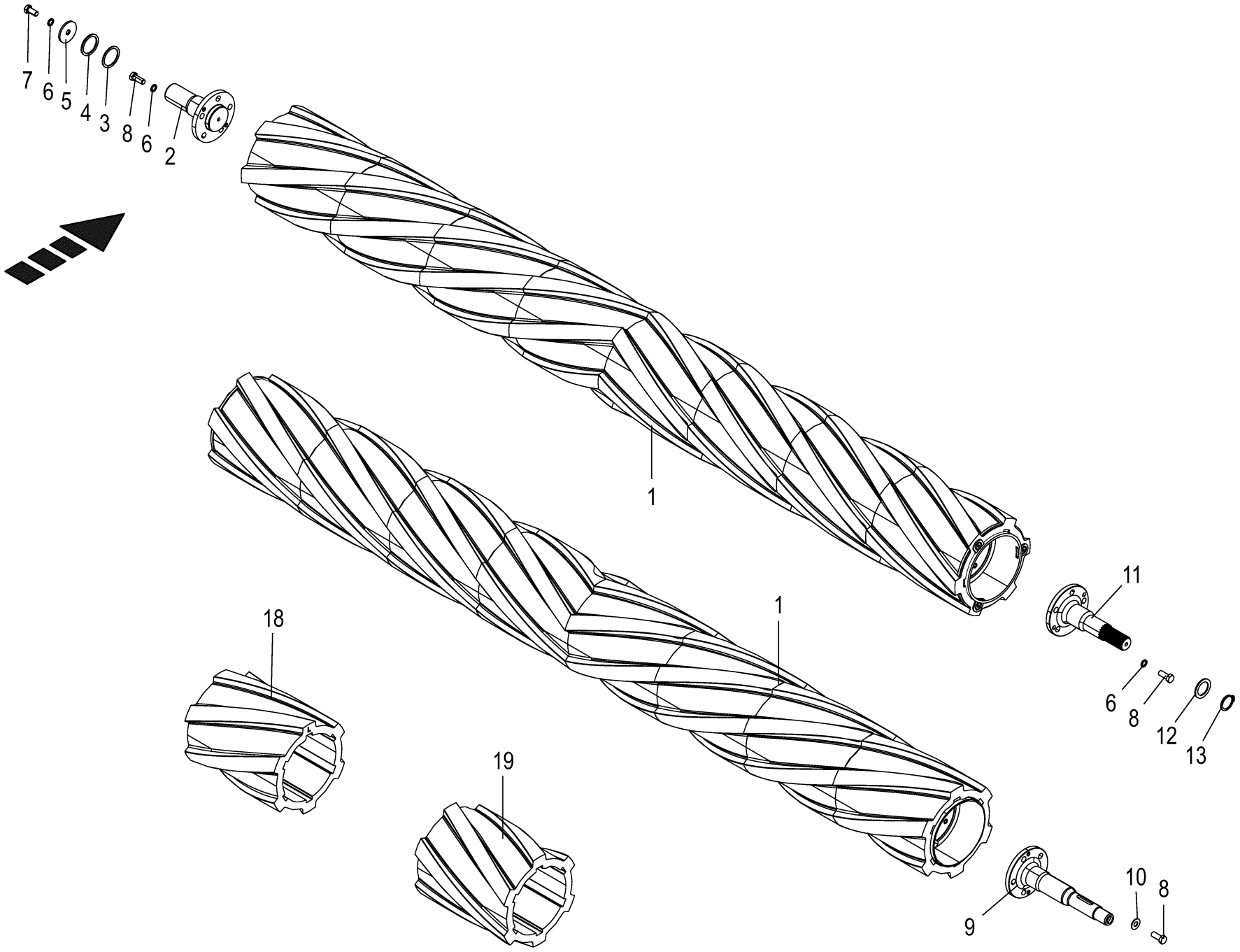

150 050 587 07 / 9.0

150 444 687 06

Walze -CR -optional
Roller
Rouleau

1103001 -

150 050 587 07

150 444 687 6 **9.0**

Pos.	ID-Nr.	Benennung	Description	Description	Masch.-Nr-	ECR 280 CV	ECR 280 CR	ECR 320 CV	ECR 320 CR			Bemerkung/Remarks/Remarque
1	20 230 586 3	CR Walze	CR roller	Rouleau CR					2			
	20 233 203 1	CR Walze	CR roller	Rouleau CR			2					
	20 036 686 1	CR-Walze	CR roller	Rouleau CR					2			
	20 037 634 1	Aufbereiterwalze	conditioner roller	rouleau de conditionneuse			2					
2	20 039 621 0	Lagerzapfen	Bearing journal	Tourillon			1		1			
3	00 910 877 0	Passscheibe	Shim ring	Rondelle d'ajustage			x		x			45 X 55 X 2,0
	00 910 899 0	Passscheibe	Shim ring	Rondelle d'ajustage			x		x			45 X 55 X 1
	00 910 898 0	Passscheibe	Shim ring	Rondelle d'ajustage			x		x			45 X 55 X 0,5
	00 910 894 0	Passscheibe	Shim ring	Rondelle d'ajustage			x		x			45 X 55 X 0,3
	00 910 893 0	Passscheibe	Shim ring	Rondelle d'ajustage			x		x			45 X 55 X 0,1
4	00 910 732 1	Stützscheibe	Supporting disc	Rondelle diélectrique			x		x			S 45 X 55 X 3,0
5	20 038 925 0	Scheibe 13x55x4	Disc 13x55x4	Rondelle 13x55x4			1		1			
6	00 909 911 0	Sperrkantscheibe	Detent edged washer	Disque à bord d'arrêt			x		x			SKZ 12
7	00 900 655 0	6kt-Schraube	Hex head bolt	Boulon tête hex			x		x			M 12 X 25
8	00 900 837 2	6kt-Schraube M12 x 30	HEX BOLT 12X30	VIS 12X30			x		x			
9	20 039 623 0	Antriebszapfen	Drive journal	Maneton d'entraînement			1		1			
10	00 909 910 1	Sperrkantscheibe	Detent edged washer	Disque à bord d'arrêt			x		x			SKM 12
11	20 039 624 0	Antriebszapfen	Drive journal	Maneton d'entraînement			1		1			
12	90 001 561 0	Stützscheibe	Supporting disc	Rondelle diélectrique			x		x			S 35 X 50 X 2,5
13	00 911 519 0	Sicherungsring	Circlip	Circlip			1		1			A 35 X 2,5
18	20 039 601 2	CR-Walzensegment steigend links	CR roller segment rising left	Segment de rouleaux CR gauche montant			8		8			
19	20 039 600 2	CR-Walzensegment steigend rechts	CR roller segment rising right	Segment de rouleaux CR droit montant			8		8			

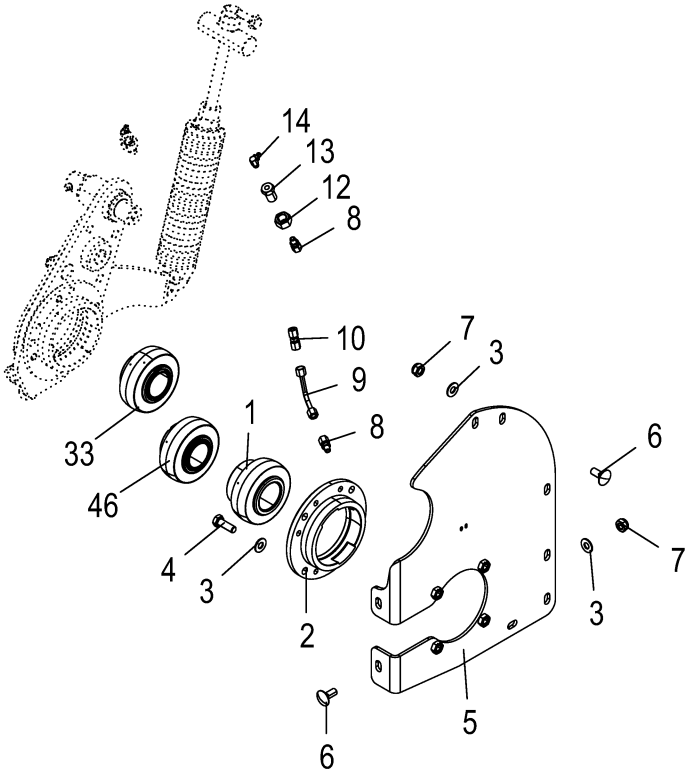

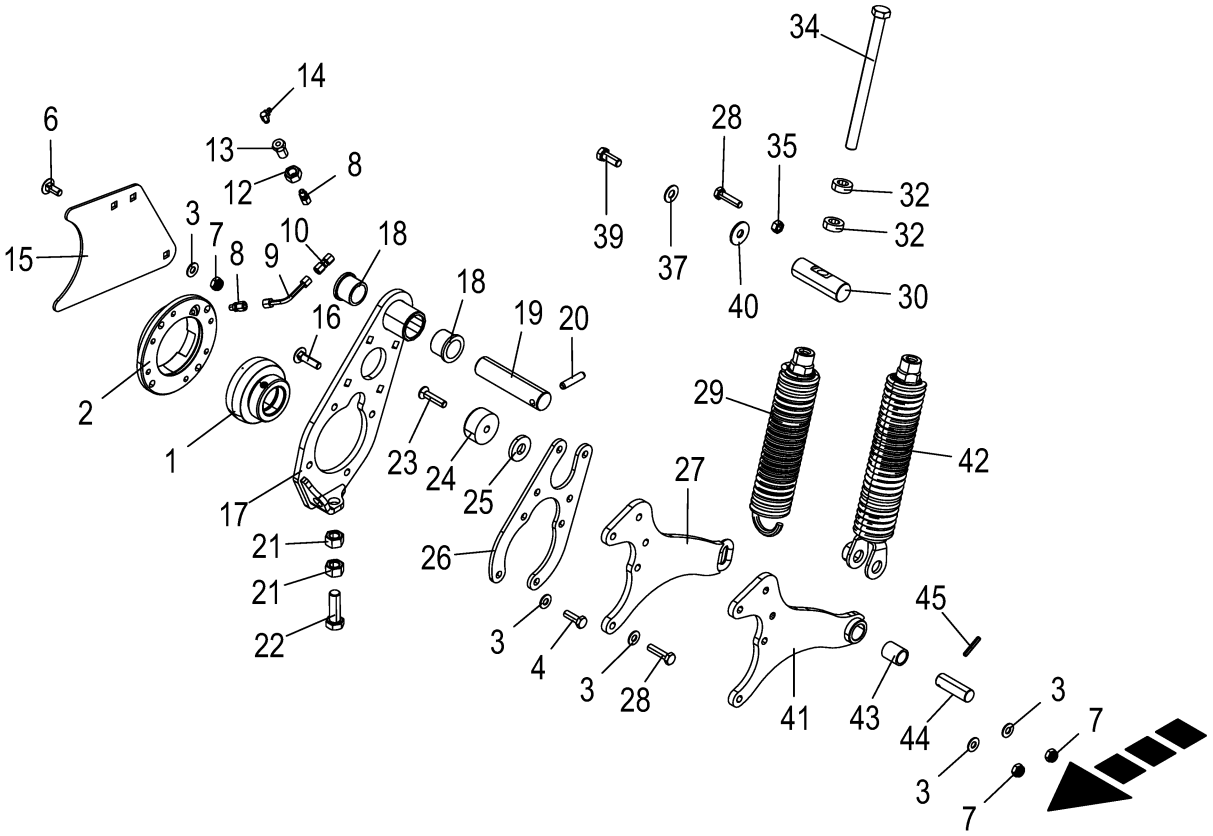

150 050 587 07 / 10.0

150 430 603 07

Lagerung - Walze
Bearing - roller
Palier - rouleau

1103001 -

150 050 587 07

150 430 603 7 **10.0**

Pos.	ID-Nr.	Benennung	Description	Description	Masch.-Nr-	ECR 280 CV	ECR 280 CR	ECR 320 CV	ECR 320 CR			Bemerkung/Remarks/Remarque
1	90 002 591 0	Lagereinsatz 45x100x58,7 C	Bearing insert 45x100x58,7 3	Logement de palier 45x100x58, 7 3			2		2			
2	20 036 107 0	Flanschlagergehäuse 100mm 10-Loch Zn8	Flange bearing housing 100mm 10 holes	Corps de palier à bride 100mm 10 trous			3		3			
3	00 909 909 1	Sperrkantscheibe	Detent edged washer	Disque à bord d'arrêt			x		x			SKM 10
4	00 900 637 0	6kt-Schraube	Hex head bolt	Boulon tête hex			x		x			M 10 X 30
5	20 036 079 1	Lagerhalter rechts	bearing holder rh	support de palier dr.			1		1			
6	00 904 850 1	Flachrundschraube	Coach bolt	Vis a tête bombée			x		x			M 10 X 25
7	00 908 758 0	Sicherungsmutter	Locknut	Écrou hex			x		x			M 10
8	27 011 492 0	Einschraubverschr. LL6 M8x1k kpl.	Screw connection LL6 M8x1k	Raccord vissé LL6 M8x1k			6		6			
9	20 038 987 0	Hyd.-Leitung 6 x 1 x 79 1 Bogen	Hydraulic line 6 x 1 x 79	Conduite hydraulique 6 x 1 x 79			3		3			
10	27 001 282 0	Rohrverbinder	Tube union	Tubulure			3		3			
11	00 938 933 0	Kunststoffrohr mit Fett gefüllt -Id.-Nr.= 1m	Plastic tube filled with grease -Id.-no.= 1m	Tube plastique farci avec graisse -Id.-no.= 1m			x		x			6 X 1,5
12	00 908 019 1	6kt-Mutter	Hex nut	Écrou hex			x		x			M 14 X 1,5
13	00 938 515 0	Rohrverbinder	Tube union	Tubulure			3		3			M 14 X 1,5
14	00 919 107 0	Kegelschmiernippel	Grease niple	Graisseur à cone			3		3			CM 8 X 1
15	20 036 077 0	Abdeckblech innen	Cover plate inside	SUPPORT			1		1			
16	00 904 755 2	Flachrundschraube	Coach bolt	Vis a tête bombée			x		x			M 10 X 40
17	20 036 279 0	Schwinge Aufbereiterwalze	rocker arm conditioner roller	cadre de suspension rouleau de condition			2		2			
18	90 002 321 0	Bundbuchse 30x38/44x30	Collar bushing 30x38/44x30	Douille à collerette 30x38/ 44x30			4		4			
19	20 036 096 0	Bolzen 30 X 132 Zn8	Bolt 30 X 132 A3G	axe 40 x 171			2		2			
20	00 912 538 0	Spannstift	Roll pin	Goupille de serrage			2		2			10 X 45
21	00 908 220 0	6kt-Mutter	Hex nut	Écrou hex			x		x			M 16
22	00 900 677 0	6kt-Schraube	Hex head bolt	Boulon tête hex			x		x			M 16 X 50
23	90 001 689 0	Senkschraube	Countersunkscrew	Vis à tête fraisée			x		x			M 10 X 45 -10.9
24	20 032 550 0	Gleitstück	Slide piece	Piece coulissante			2		2			Rd. 50 X 25
25	00 910 362 0	Scheibe	Washer	Rondelle			x		x			17 X 40 X 6
26	20 036 104 0	Zwischenblech	Intermediate plate	SUPPORT			2		2			
27	20 036 141 1	Federhalter	spring holder	Support de ressort			2		2			
28	00 901 431 0	6kt-Schraube	Hex head bolt	Boulon tête hex			x		x			M 10 X 40
29	20 036 363 0	Zugfeder m. Gew.-Stück 265 lg.	SPRING 400 LG	Ressort de traction+pièce filetée 265lg.			2		2			
30	20 036 093 0	Bolzen 30 X 95 Zn8	Bolt 30 x 95 A3G	PALIER			2		2			
32	20 036 097 0	Ring 17 x 30 x 10	Ring 17 x 30 x 10 A3G	Bague 17 x 30 x 10 A3G			4		4			
33	90 002 292 0	Lagereinsatz 40x100x50 F	Bearing insert 40x100x50 6	Logement de palier 40x100x50 6			2		2			
34	90 000 130 0	6kt-Schraube	Hex head bolt	Boulon tête hex			x		x			M 16 X 220

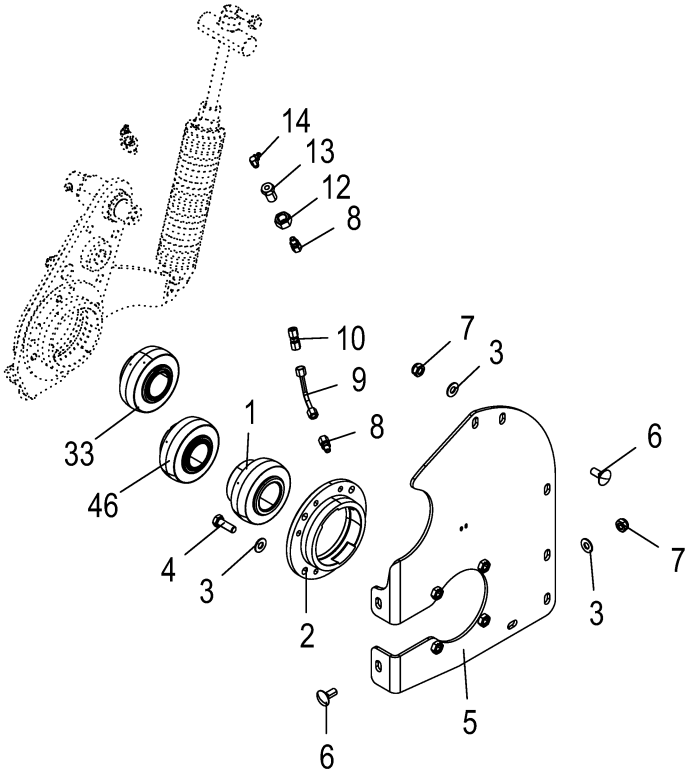

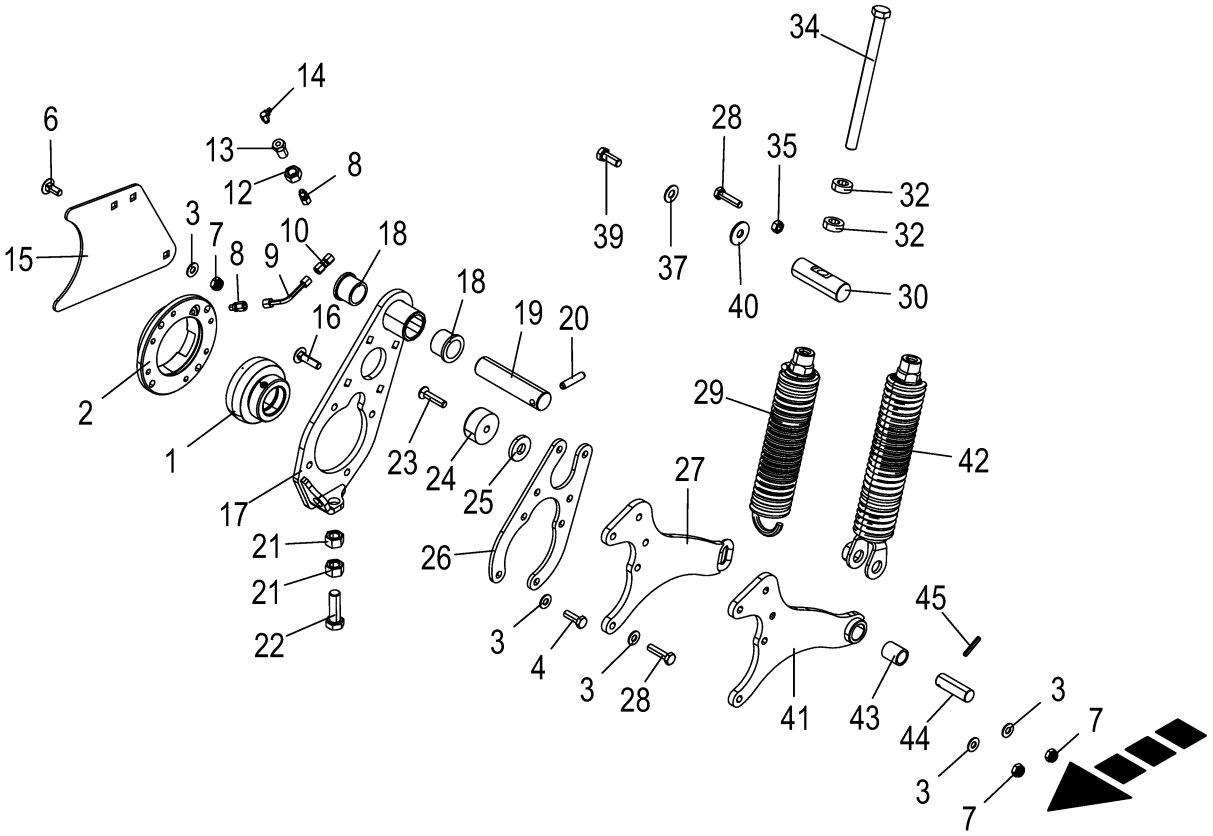

150 050 587 07 / 10.0

150 430 603 07

Lagerung - Walze
Bearing - roller
Palier - rouleau

1103001 -

150 050 587 07

150 430 603 7 **10.0**

Pos.	ID-Nr.	Benennung	Description	Description	Masch.-Nr-	ECR 280 CV	ECR 280 CR	ECR 320 CV	ECR 320 CR			Bemerkung/Remarks/Remarque
35	00 908 212 0	6kt-Mutter	Hex nut	Écrou hex			x		x			M 10
37	00 909 910 1	Sperrkantscheibe	Detent edged washer	Disque à bord d'arrêt			x		x			SKM 12
38	00 301 219 0	Spiralband -Id.-Nr.= 1m	Spiral strip -Id.-no.= 1m	Feuillards spiralé -Id.-no.= 1m			x		x			Rd. 10 / 100
39	00 900 656 0	6kt-Schraube	Hex head bolt	Boulon tête hex			x		x			M 12 X 30
40	00 910 609 0	Scheibe	Washer	Rondelle			x		x			13 X 37 X 3
41	00 000 001 0	-nicht für diese Maschine	-not for this machine	-non prevu pour cette machine			x		x			
42	00 000 001 0	-nicht für diese Maschine	-not for this machine	-non prevu pour cette machine			x		x			
43	00 000 001 0	-nicht für diese Maschine	-not for this machine	-non prevu pour cette machine			x		x			
44	00 000 001 0	-nicht für diese Maschine	-not for this machine	-non prevu pour cette machine			x		x			
45	00 000 001 0	-nicht für diese Maschine	-not for this machine	-non prevu pour cette machine			x		x			
46	00 000 001 0	-nicht für diese Maschine	-not for this machine	-non prevu pour cette machine			x		x			

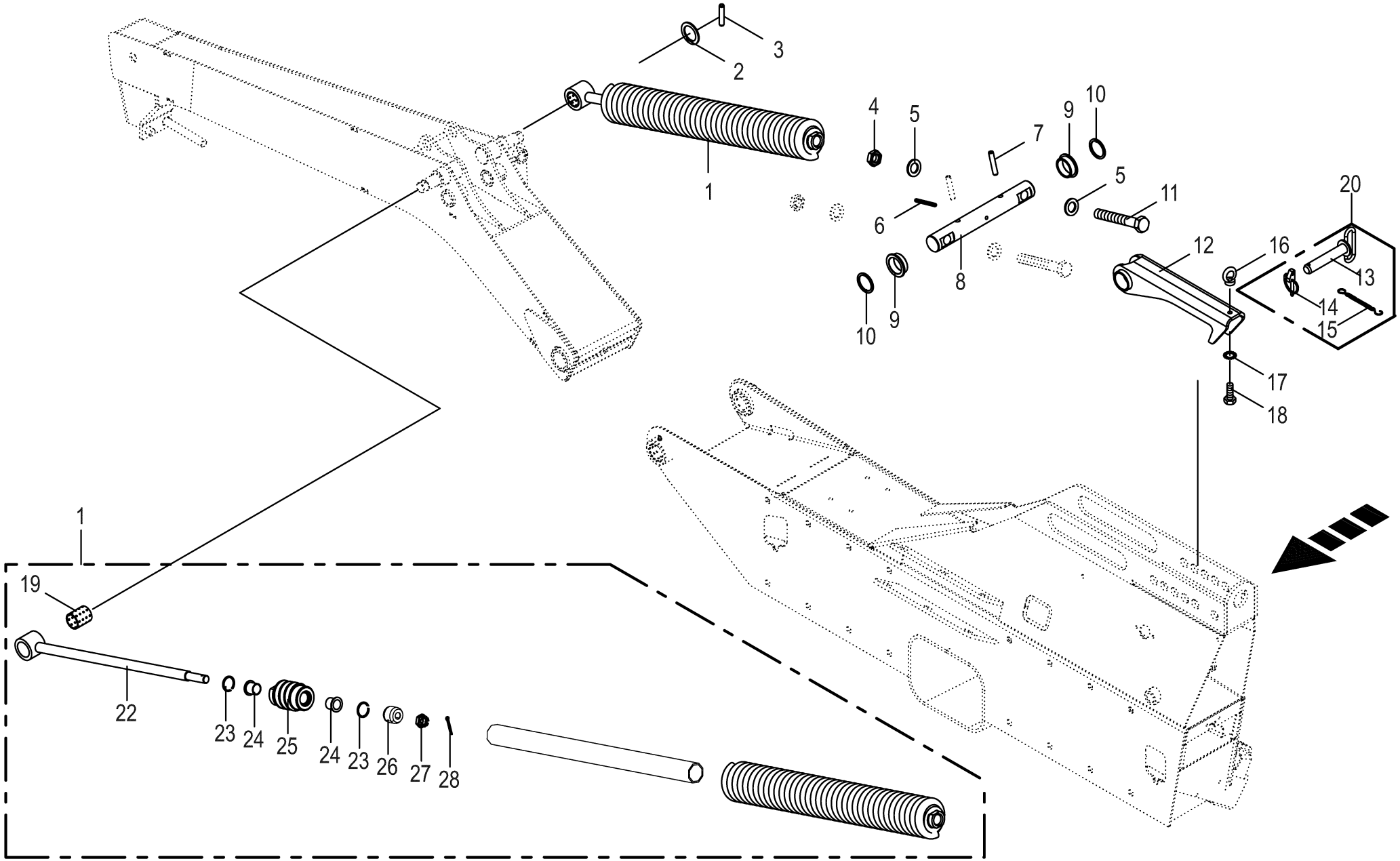

150 050 587 07 / 11.0

150 391 919 04

Federentlastung
Spring compensation
Ressort compensateur

1103001 -

150 050 587 07

150 391 919 4 **11.0**

Pos.	ID-Nr.	Benennung	Description	Description	Masch.-Nr-	ECR 280 CV	ECR 280 CR	ECR 320 CV	ECR 320 CR			Bemerkung/Remarks/Remarque
1	20 234 479 0	Zugfeder m. Gew.-Stange 850 lg.	Tens. spring with threaded rod 850 long	Ressort tendeur + tige filetée lg. 850		2						
	20 234 475 0	Zugfeder m. Gew.-Stange 918 lg.	Tens. spring with threaded rod 918 long	Ressort tendeur+tige filetée lg. 918			2	2	2			
2	00 910 719 0	Stützscheibe	Supporting disc	Rondelle diélectrique		x	x	x	x			S 28 X 40 X 2,0
3	00 912 716 2	Spannstift	Roll pin	Goupille de serrage		2	2	2	2			10 X 50
4	00 908 531 2	6kt-Mutter -niedrige Form	Hex nut -low form	Écrou hex -forme basse		x	x	x	x			M 24
5	00 910 514 1	Scheibe	Washer	Rondelle		x	x	x	x			26 X 44 X 4
6	00 912 681 2	Spannstift	Roll pin	Goupille de serrage		1	1	1	1			8 X 75
7	00 912 500 3	Spannstift	Roll pin	Goupille de serrage		2	2	2	2			12 X 65
8	20 031 755 0	Federwelle	Spring shaft	Arbre de ressort		1	1	1	1			Rd. 45 X 350
9	20 033 538 0	Gleitbuchse	Sliding bushing	Bague flottante		2	2	2	2			45,5 X 54 / 64 X 19
10	00 910 732 1	Stützscheibe	Supporting disc	Rondelle diélectrique		x	x	x	x			S 45 X 55 X 3,0
11	00 901 242 1	6kt-Schraube	Hex head bolt	Boulon tête hex		x						M 24 X 160
	00 901 235 1	6kt-Schraube	Hex head bolt	Boulon tête hex			x	x	x			M 24 X 90
12	20 032 526 0	Falle	Locking	Verrouillage		1	1	1	1			
13	20 033 005 0	Bolzen	Pin	Boulon		1	1	1	1			Rd. 25 X 140
14	00 917 006 1	Klappstecker	Linch pin	Goupille clip		1	1	1	1			6 X 42
15	00 922 652 0	Knotenkette	Chain	Chaine		1	1	1	1			Lg.= 260
16	00 909 502 0	Ringmutter	Lifting eye nut	Écrou à anneau		x	x	x	x			M 10
17	00 909 909 1	Sperrkantscheibe	Detent edged washer	Disque à bord d'arrêt		x	x	x	x			SKM 10
18	00 900 634 0	6kt-Schraube	Hex head bolt	Boulon tête hex		x	x	x	x			M 10 X 20
19	00 934 901 0	Lagerbuchse	Bearing bush	Coussinet		2	2	2	2			30 X 34 X 40
20	20 035 389 0	Federbolzen	Spring bolt	Boulon à ressort		1	1	1	1			
22	20 230 512 0	Zugstange 853mm	Connecting rod 853 mm	Tige de traction 853mm				2	2			
	20 230 785 0	Zugstange 848mm	Connecting rod 848mm	Tige de traction 848mm		2	2					
23	90 001 685 0	Sprengring	Snap ring	Circlips		4	4	4	4			30 X 1,5
24	90 003 005 0	Bundbuchse 20x23/30x21,5	Collar bushing 20x23/30x21,5	Douille à collerette 20x23/ 30x21,5		4	4	4	4			
25	20 230 776 0	Gewindestopfen	Thread plug	Bouchon fileté				2	2			
	20 230 510 0	Gewindestopfen lang (16) A3G	Thread plug long (16) A3G	Bouchon fileté long (16) A3G		2	2					
26	20 234 468 0	Butzen	Slug	Pion		2	2	2	2			
27	00 908 914 0	Kronenmutter	Castellated nut	Ecrou crenele plat		2	2	2	2			M 16
28	00 912 582 2	Spannstift	Roll pin	Goupille de serrage		2	2	2	2			4 X 26

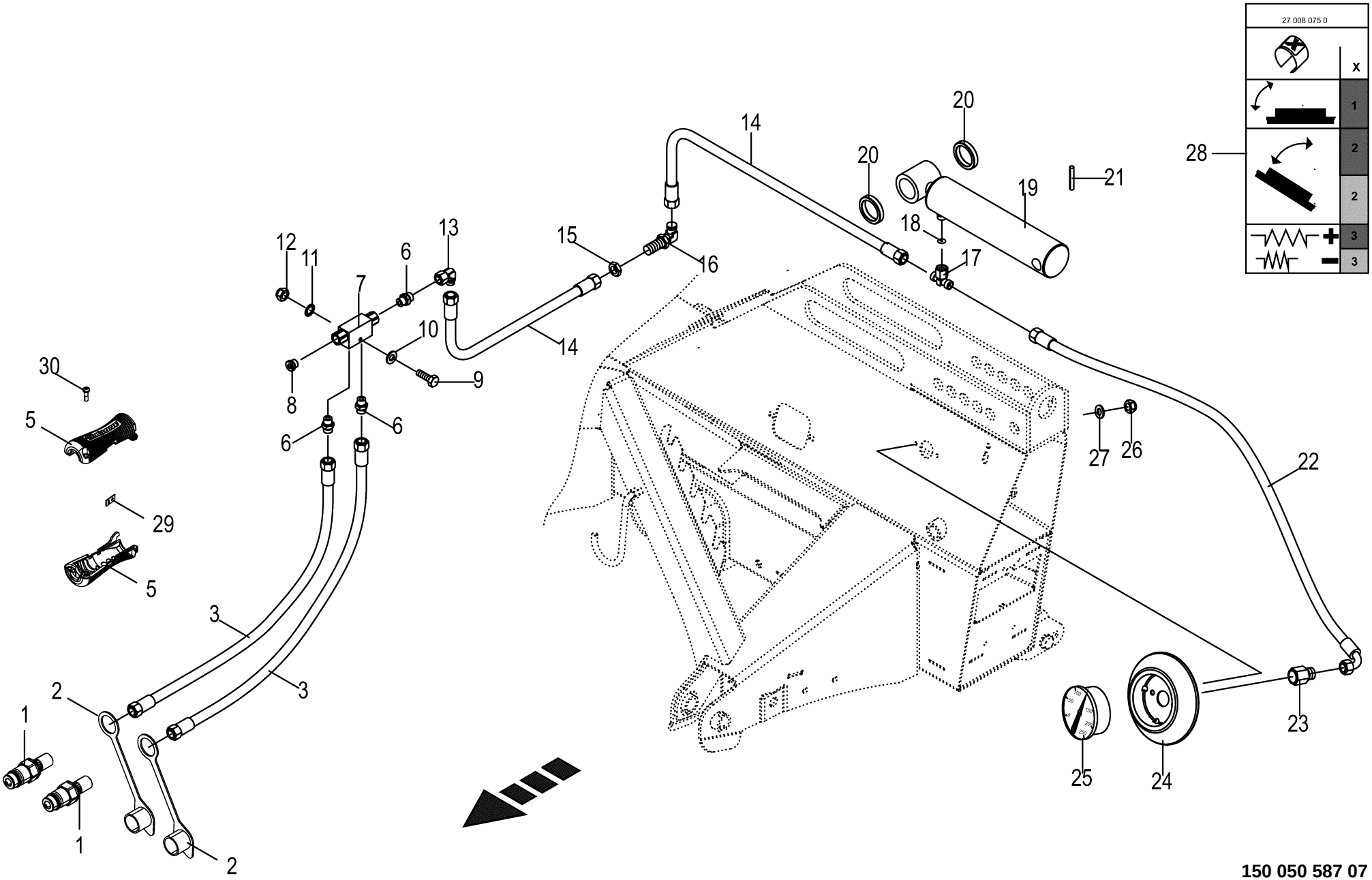

150 050 587 07 / 12.0

150 415 125 03

Hydraulische Federentlastung -optional
Hydraulic spring relief
Délestage à ressort hydraulique

1103001 -

150 050 587 07

150 415 125 3 **12.0**

Pos.	ID-Nr.	Benennung	Description	Description	Masch.-Nr-	ECR 280 CV	ECR 280 CR	ECR 320 CV	ECR 320 CR			Bemerkung/Remarks/Remarque
1	27 100 374 0	Kupplungsstecker 12 L BG3 M18x1,5	Coupling plug 12 L BG3 M18x1,5	Raccord d'accouplement 12 L BG3 M18x1,5		2	2	2	2			
2	00 921 171 1	Staubmuffe -rot	Dust cap -red	Manchon anti-poussiere -rouge		2	2	2	2			
3	00 920 969 1	Hyd-Schlauch 1SN-K 8x1500 DKOL DKOL	Hyd. hose 1SN-K 8x1500 DKOL DKOL	Flex. hydraulique 1SN-K 8x1500 DKOL DKOL		2	2	2	2			
5	20 430 830 0	Handgriff geschraubt M18 / SW22	Handle screwed M18 / SW22	Poignée vissée M18 / SW22		4	4	4	4			
6	00 919 918 1	Einschraubstutzen	Male connector	Raccord filet		3	3	3	3			M 18 X 1,5 / E R3/8"
7	00 919 343 0	Doppel - Sperrblock	Double lock-up valve unit	Bloc d'arrêt double		1	1	1	1			G= 3/8"
8	90 001 694 0	Verschlussschraube	Screw plug	Bouchon fileté		1	1	1	1			G 3/8"
9	00 900 244 0	6kt-Schraube	Hex head bolt	Boulon tête hex		x	x	x	x			M 6 X 50
10	00 910 411 1	Scheibe	Washer	Rondelle		x	x	x	x			6,4 X 12,5 X 1,6
11	00 909 906 1	Sperrkantscheibe	Detent edged washer	Disque à bord d'arrêt		x	x	x	x			SKM 6
12	00 908 704 1	Sicherungsmutter	Locknut	Écrou hex		x	x	x	x			M 6
13	00 921 067 1	Winkelstutzen	Angle lug	Jarret tubulure		1	1	1	1			M 18 X 1,5
14	27 009 781 0	Hochdruckschlauchleitung	High pressure hose line	Conduite de tuyau haute pression		2	2	2	2			Lg.= 500
15	00 908 524 2	6kt-Mutter -niedrige Form	Hex nut -low form	Écrou hex -forme basse		x	x	x	x			M 18 X 1,5
16	00 921 089 1	Winkel-Schottstutzen	Angle bulkhead union	Raccord de cloison angulaire		1	1	1	1			L 12
17	00 921 077 1	T-Stutzen	T connector	Raccord T réglable		1	1	1	1			M 18 X 1,5
18	00 919 324 0	Drosselscheibe	Throttling disc	Disque d'etranglement		1	1	1	1			0,8 X 12 X 1
19	27 001 793 0	Hydraulikzylinder	Hydraulic cylinder	Vérin hydraulique		1	1	1	1			Zz 30/65 X 200/377
	27 009 424 0	Dichtungssatz	Sealing set	Jeu de joints		1	1	1	1			Zz 30/65
20	00 335 279 1	Distanzring	Spacer ring	Bague d'écartement		2	2	2	2			45,5 X 60,3 X 11
21	00 912 645 2	Spannstift	Roll pin	Goupille de serrage		1	1	1	1			6 X 45
22	27 007 843 0	Hochdruckschlauchleitung	High pressure hose line	Conduite de tuyau haute pression		1	1	1	1			Lg.= 270
23	00 920 926 0	Verschraubung	Screw connection	Fermeture		1	1	1	1			M 18 X 1,5 / R 1/4"
24	20 033 459 0	Manometergehäuse	Pressure guage housing	Corps de manomètre		1	1	1	1			
25	27 007 503 0	Manometer	Pressure guage	Manometre		1	1	1	1			250 Bar
26	00 908 702 0	Sicherungsmutter	Locknut	Écrou hex		x	x	x	x			M 5
27	00 910 365 0	Scheibe	Washer	Rondelle		x	x	x	x			5,3 X 15 X 1
28	27 008 075 0	Aufkleber	Label	Autocollant		1	1	1	1			
29	27 013 868 0	Hydr-Schlauchbeschriftung (Satz für ET)	Labelling kit hydraulic hose 40numbers	Jeu inscrip. du tuyau flex. hydr 40chif.		1	1	1	1			
30	90 003 121 0	Linsenkopf-Schr.-Torx 5,0x16 verzinkt	Oval-head screw Torx 5,0x16 verzinkt	Vis à tête cylind bombée Torx 5,0x16		x	x	x	x			

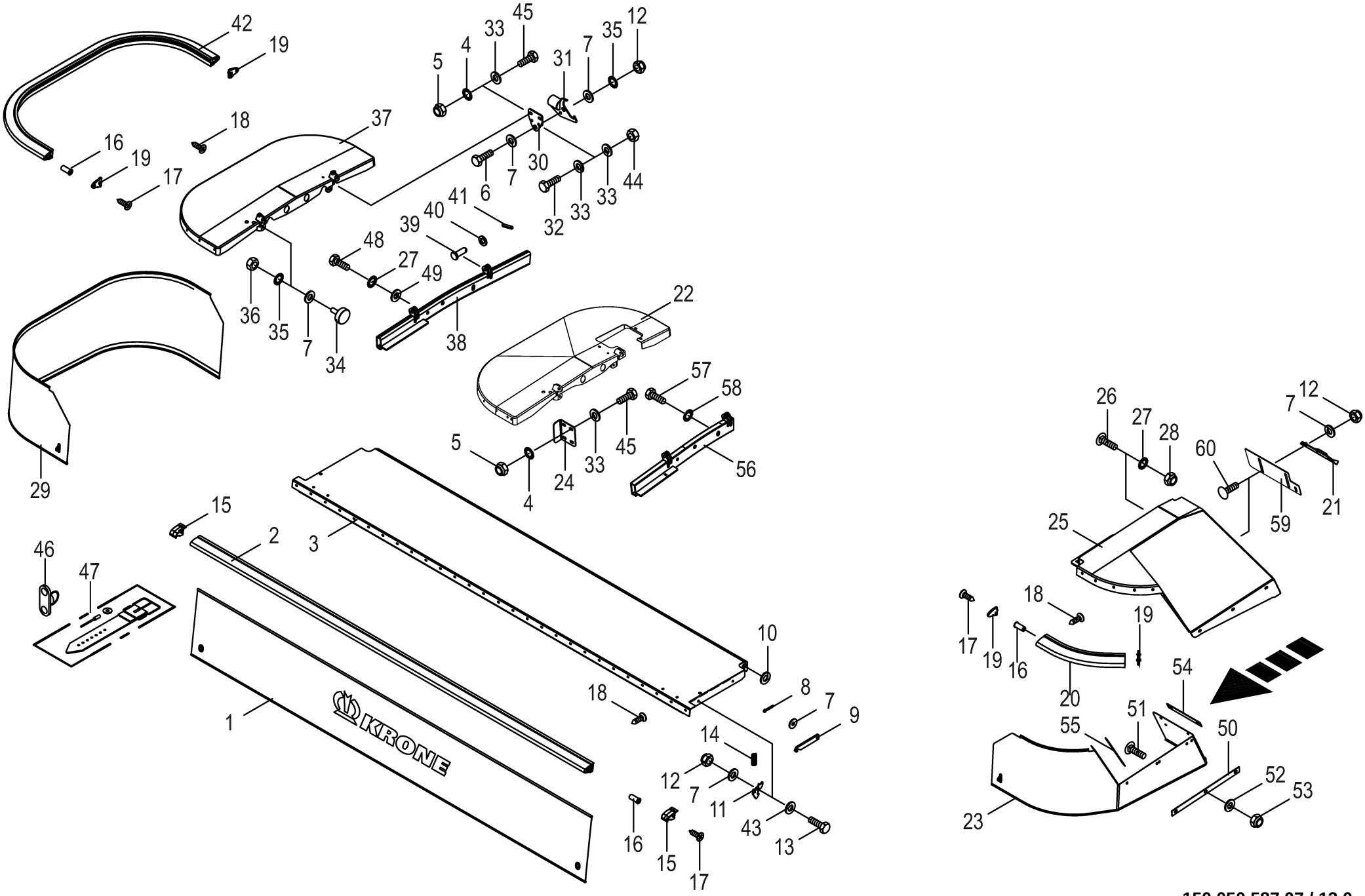

150 050 587 07 / 13.0

150 391 740 10

Schutze
Guards
Protections

1103001 -

150 050 587 07

150 391 740 10 **13.0**

Pos.	ID-Nr.	Benennung	Description	Description	Masch.-Nr-	ECR 280 CV	ECR 280 CR	ECR 320 CV	ECR 320 CR			Bemerkung/Remarks/Remarque
1	20 033 891 0	Schutztuch -vorn	Protecting skirt -front	Toile de protection -devant		1						
	21 020 782 0	Schutztuch vorne	guard cloth EC R 280 CR fr.	tablier de protection EC R 280 CR av.			1					
	20 035 075 0	Schutztuch -vorn	Protecting skirt -front	Toile de protection -devant				1	1			
	27 005 076 0	Ovaloese 22,5 x 13,5	Oval eye 22.5 x 13.5	Anneau ovale 22,5 x 13,5		2	2	2	2			
2	20 033 890 0	Schutzprofil -vorn	Protective profile -front	Tube de protection -devant		1						
	20 039 313 0	Schutzprofil vorne	Protective profile front	Tube de protection avant			1					
	20 035 074 0	Schutzprofil -vorn	Protective profile -front	Tube de protection -devant				1	1			
3	20 038 061 0	Frontschutz	Front guard	Protection frontale		1						
	20 037 652 0	Frontschutz	front guard	Protection frontale			1					
	20 037 247 1	Frontschutz	Front guard	Protection avant				1	1			
4	00 909 909 1	Sperrkantscheibe	Detent edged washer	Disque à bord d'arrêt		x	x	x	x			SKM 10
5	00 908 758 0	Sicherungsmutter	Locknut	Écrou hex		x	x	x	x			M 10
6	00 901 048 1	6kt-Schraube	Hex head bolt	Boulon tête hex		x	x	x	x			M 8 X 65
7	00 910 603 0	Scheibe	Washer	Rondelle		x	x	x	x			8,4 X 24 X 2
8	00 912 063 1	Splint	Cotter pin	Goupille fendue		1	1	1	1			4 X 20
9	20 036 787 0	Stütze	Support	Supporteur		1	1	1	1			
10	00 910 367 0	Scheibe	Washer	Rondelle		x	x	x	x			25 X 44 X 4
11	20 034 865 0	Klinke	Ratchet	Cliquet		1	1	1	1			
12	00 908 706 0	Sicherungsmutter	Locknut	Écrou hex		x	x	x	x			M 8
13	00 900 617 0	6kt-Schraube	Hex head bolt	Boulon tête hex		x	x	x	x			M 8 X 30
14	00 274 949 0	Druckfeder	Pressure spring	Ressort de pression		1	1	1	1			1,6 X 13,4 X 40
15	20 032 985 0	Abdeckkappe	Cover cap	Bonnet de recouvrement		2	2	2	2			
16	90 001 614 0	Dübel	Dowel	Goujon		6	6	6	6			4,0 - 4,5
17	90 001 611 0	Blechschraube	Self-tapping screw	Vis autoaraudeuse		x	x	x	x			4,2 X 25
18	90 001 692 0	Blechschraube	Self-tapping screw	Vis autoaraudeuse		x	x	x	x			6,5 X 28
19	20 032 986 0	Abdeckkappe	Cover cap	Bonnet de recouvrement		4	4	4	4			
20	20 036 473 0	Schutzprofil f. Innenschutz Gummi	Prot. profile f. inner guard rubber	Tube de prot. p. prot. int. caout.		1	1	1	1			
21	20 038 303 0	Abdeckwinkel	Cover angle	Equerre de capotage			1		1			
22	20 231 778 0	Seitenschutz rechts CR	side guard rh CR	protection latérale dr. CR			1		1			
23	20 230 474 0	Schutztuch kurz innen, rechts	Guard cloth short inside, right	Protection latérale cou. int. dr.		1	1	1	1			
24	20 038 648 1	Abweisblech	Deflector sheet	Déflecteur			1		1			
25	20 230 473 1	Seitenschutz kurz innen, rechts	Side guard short inside, right	Protection latérale cou. int. dr.		1	1	1	1			
26	00 904 884 2	Flachrundschraube	Coach bolt	Vis a tête bombée		x	x	x	x			M 12 X 35
27	00 909 910 1	Sperrkantscheibe	Detent edged washer	Disque à bord d'arrêt		x	x	x	x			SKM 12
28	00 908 701 0	Sicherungsmutter	Locknut	Écrou hex		x	x	x	x			M 12
29	20 032 523 1	Schutztuch -rechts	Protecting skirt -right	Toile de protection -droite		1	1	1	1			
30	20 034 142 0	Anbauplatte	Mounting plate	Plaque de montage		1	1	1	1			

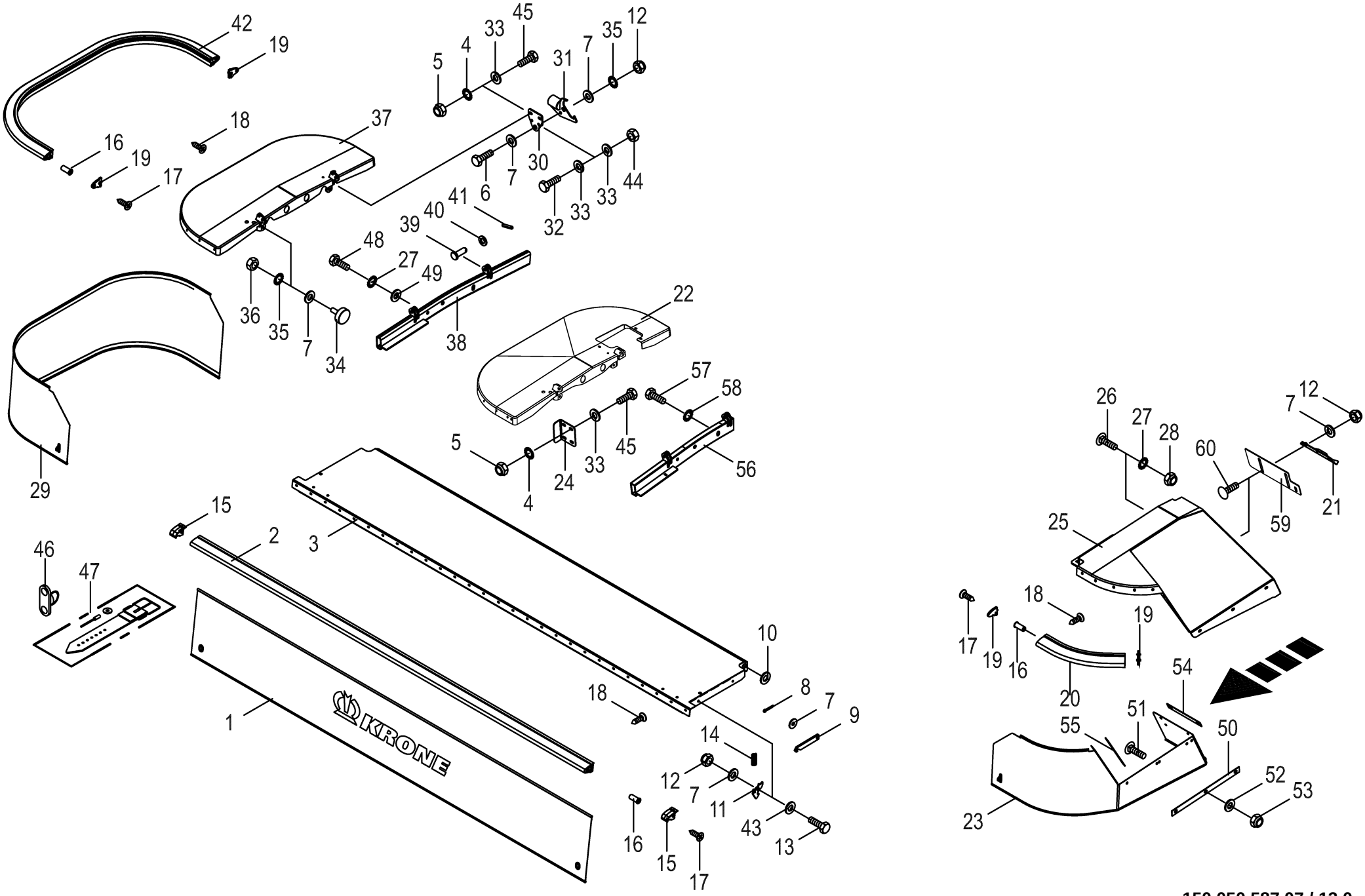

150 050 587 07 / 13.0

150 391 740 10

Schutze
Guards
Protections

1103001 -

150 050 587 07

150 391 740 10 **13.0**

Pos.	ID-Nr.	Benennung	Description	Description	Masch.-Nr-	ECR 280 CV	ECR 280 CR	ECR 320 CV	ECR 320 CR			Bemerkung/Remarks/Remarque
31	20 034 141 0	Klinke	Ratchet	Cliquet		1	1	1	1			
32	00 900 285 1	6kt-Schraube	Hex head bolt	Boulon tête hex		x	x	x	x			M 10 X 60
33	00 910 414 0	Scheibe	Washer	Rondelle		x	x	x	x			10,5 X 21 X 2
34	27 006 135 0	Gummipuffer	Rubber pad	Tampon en caoutchouc		2	2	2	2			Rd. 30 X 10 / M 8
35	00 909 908 1	Sperrkantscheibe	Detent edged washer	Disque à bord d'arrêt		x	x	x	x			SKM 8
36	00 908 210 0	6kt-Mutter	Hex nut	Écrou hex		x	x	x	x			M 8
37	20 032 442 3	Seitenschutz -rechts	Side guard -right	Protection latérale -droite		1		1				
38	20 032 522 3	Konsole außen, rechts	Console outside right	Console ext. dr.		1		1				
39	00 916 014 2	Bolzen	Pin	Boulon		2	2	2	2			Rd. 12 X 35
40	00 910 506 1	Scheibe	Washer	Rondelle		x	x	x	x			13 X 24 X 2,5
41	00 912 579 2	Spannstift	Roll pin	Goupille de serrage		2	2	2	2			4 X 20
42	20 032 470 0	Schutzprofil -rechts	Protective profile -right	Tube de protection -droite		1	1	1	1			
43	00 910 413 0	Scheibe	Washer	Rondelle		x	x	x	x			8,4 X 17 X 1,6
44	00 908 212 0	6kt-Mutter	Hex nut	Écrou hex		x	x	x	x			M 10
45	00 900 637 0	6kt-Schraube	Hex head bolt	Boulon tête hex		x	x	x	x			M 10 X 30
46	27 005 078 0	Drehverschluss m.	Screw lock with fastening material	Verr. de rotation + mat. de fixation		2	2	2	2			
		Befestigungsmaterial										
47	27 005 079 0	Riemchen	Belt	Courroie		2	2	2	2			
48	00 900 655 0	6kt-Schraube	Hex head bolt	Boulon tête hex		x		x				M 12 X 25
49	00 910 320 0	Scheibe	Washer	Rondelle		x		x				13 X 30 X 6
50	20 031 608 0	Klemmband	Clamping strap	Patte de serrage		1	1	1	1			Lg.= 450
51	90 000 584 0	Flachrundschraube	Coach bolt	Vis a tête bombée		x	x	x	x			M 8 X 20
52	90 000 585 0	Scheibe	Washer	Rondelle		x	x	x	x			8,4 X 24 X 2
53	90 000 192 0	Sicherungsmutter	Locknut	Écrou hex		x	x	x	x			M 8
54	00 253 671 1	Klemmband	Clamping strap	Patte de serrage		1	1	1	1			Lg.= 250
55	20 031 610 0	Klemmband	Clamping strap	Patte de serrage		1	1	1	1			Lg.= 120
56	20 036 062 2	Konsole rechts	Console right	Console dr.			1		1			
57	00 900 675 0	6kt-Schraube	Hex head bolt	Boulon tête hex			x		x			M 16 X 40
58	00 909 912 1	Sperrkantscheibe	Detent edged washer	Disque à bord d'arrêt			x		x			SKM 16
59	20 231 712 0	Blechschutz	Plate guard	Protection de tôle		1	1	1	1			
60	00 904 731 2	Flachrundschraube	Coach bolt	Vis a tête bombée		x	x	x	x			M 8 X 20

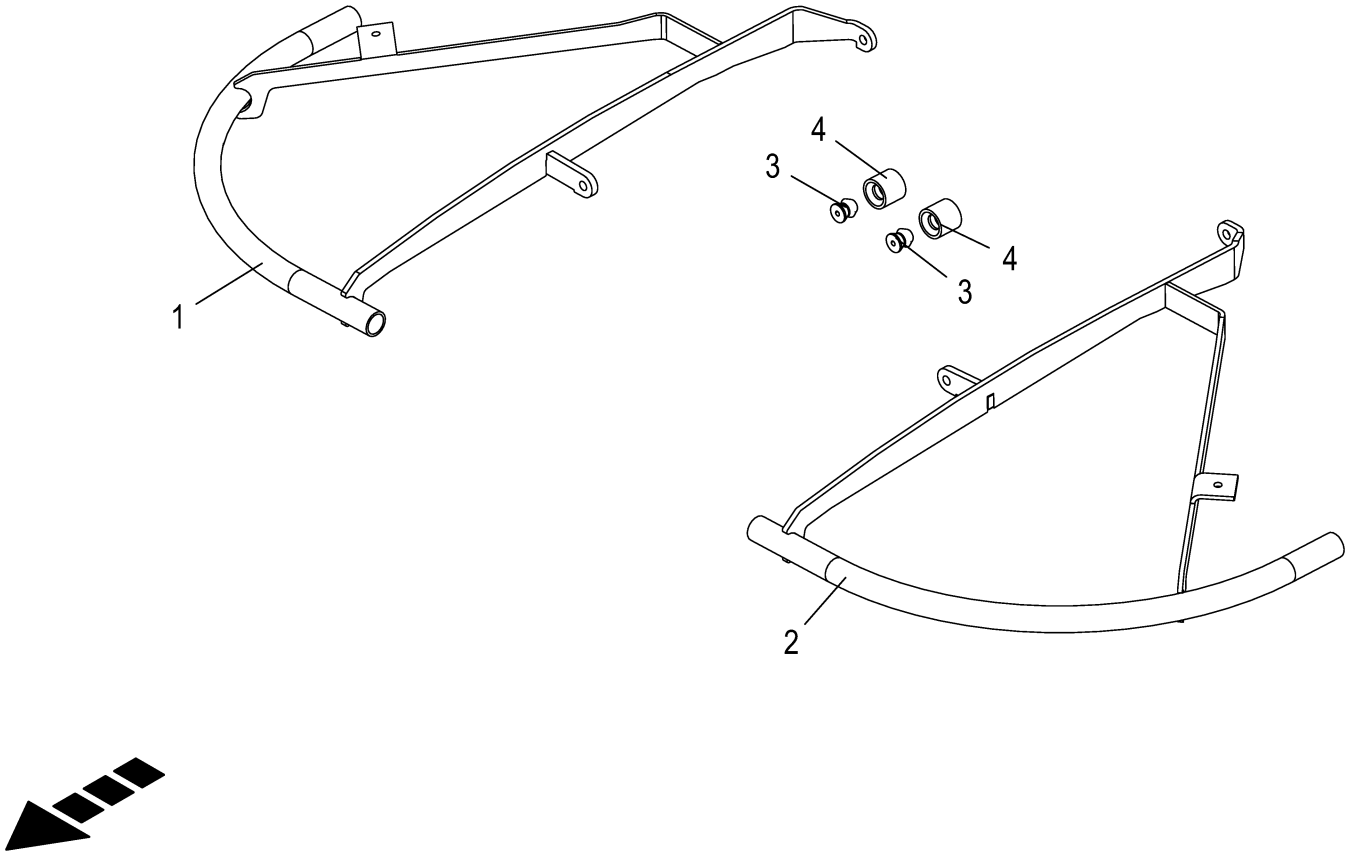

150 050 587 07 / 13.3

150 557 275 01

Zusatzschutz

1103001 -

150 050 587 07

150 557 275 1 **13.3**

Pos.	ID-Nr.	Benennung	Description	Description	Masch.-Nr-	ECR 280 CV	ECR 280 CR	ECR 320 CV	ECR 320 CR			Bemerkung/Remarks/Remarque
1	20 230 737 0	Schutz rechts	guard rh	protection dr.		1	1	1	1			
2	20 232 944 0	Schutz links	guard lh	protection ga.		1	1	1	1			
3	27 011 390 0	Feststellerzapfen 631866	Spigot	Maneton		2	2	2	2			
4	27 011 389 0	Feststeller 631867	Locking device	Arrêtoir		2	2	2	2			

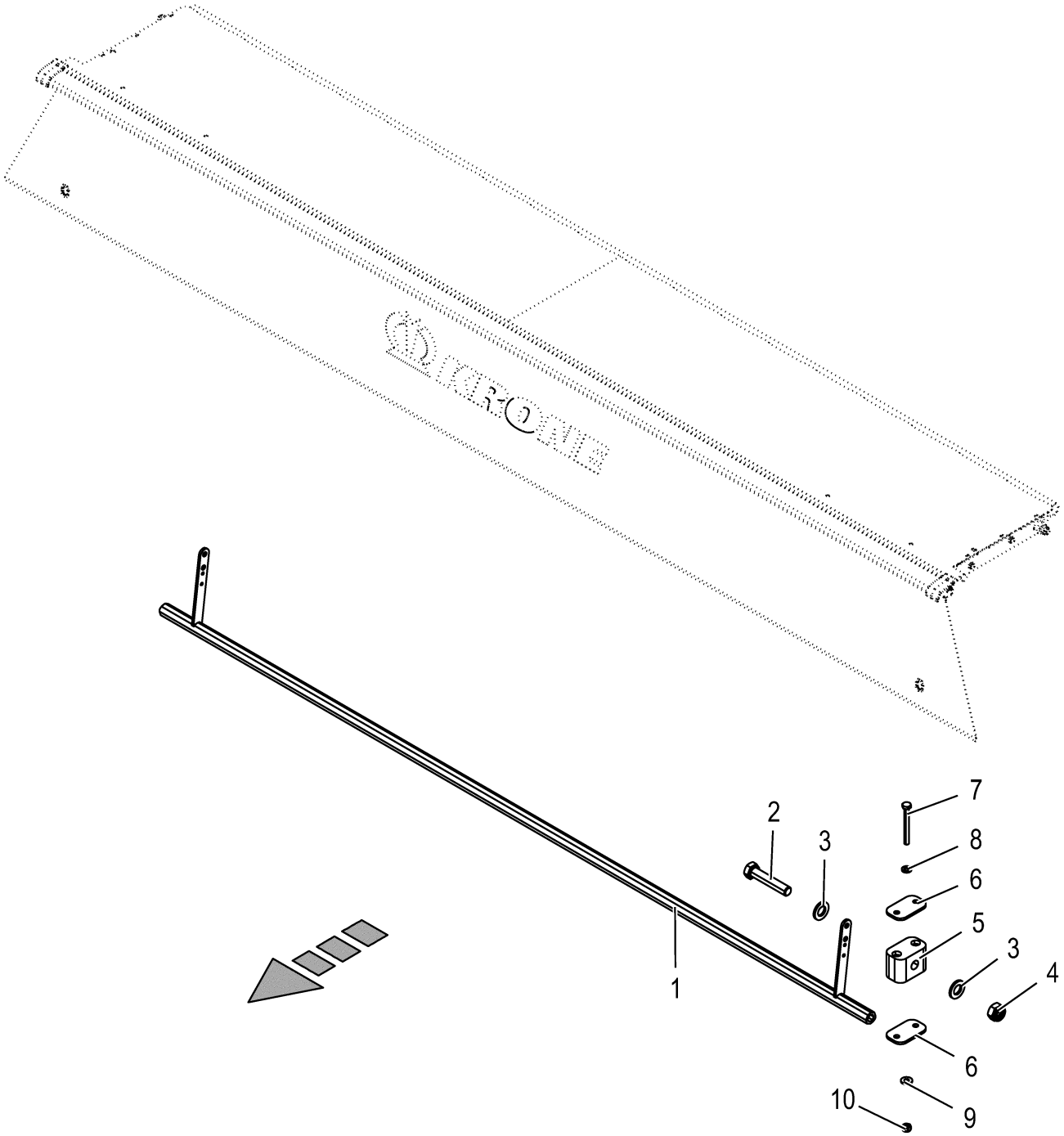

150 050 587 07 / 14.0

150 426 953 01

Pendelrohr
Pendulum tube
Tube pendulaire

1103001 -

150 050 587 07

150 426 953 1 **14.0**

Pos.	ID-Nr.	Benennung	Description	Description	Masch.-Nr-	ECR 280 CV	ECR 280 CR	ECR 320 CV	ECR 320 CR			Bemerkung/Remarks/Remarque
1	20 038 488 0	Pendelrohr f. Schutztuch	Pendulum tube for guard cloth	Tuyau pendulaire p. tablier de prot.		1	1					
	20 038 482 0	Pendelrohr f. Schutztuch	Pendulum tube for guard cloth	Tuyau pendulaire p. tablier de prot.				1	1			
2	00 900 304 1	6kt-Schraube	Hex head bolt	Boulon tête hex		x	x	x	x			M 12 X 60
3	00 910 506 1	Scheibe	Washer	Rondelle		x	x	x	x			13 X 24 X 2,5
4	00 908 701 0	Sicherungsmutter	Locknut	Écrou hex		x	x	x	x			M 12
5	00 925 148 0	Rohrschelle -2 Hälften	Tube clamp -2 halves	Bride -2 moitiés		2	2	2	2			Bo.= 12
6	00 925 145 0	Deckplatte	Cover plate	Plaque de recouvrement		4	4	4	4			
7	90 000 176 0	6kt-Schraube	Hex head bolt	Boulon tête hex		x	x	x	x			M 6 X 55
8	00 910 411 1	Scheibe	Washer	Rondelle		x	x	x	x			6,4 X 12,5 X 1,6
9	00 909 906 1	Sperrkantscheibe	Detent edged washer	Disque à bord d'arrêt		x	x	x	x			SKM 6
10	90 001 868 0	Sicherungsmutter	Locknut	Écrou hex		x	x	x	x			M 6

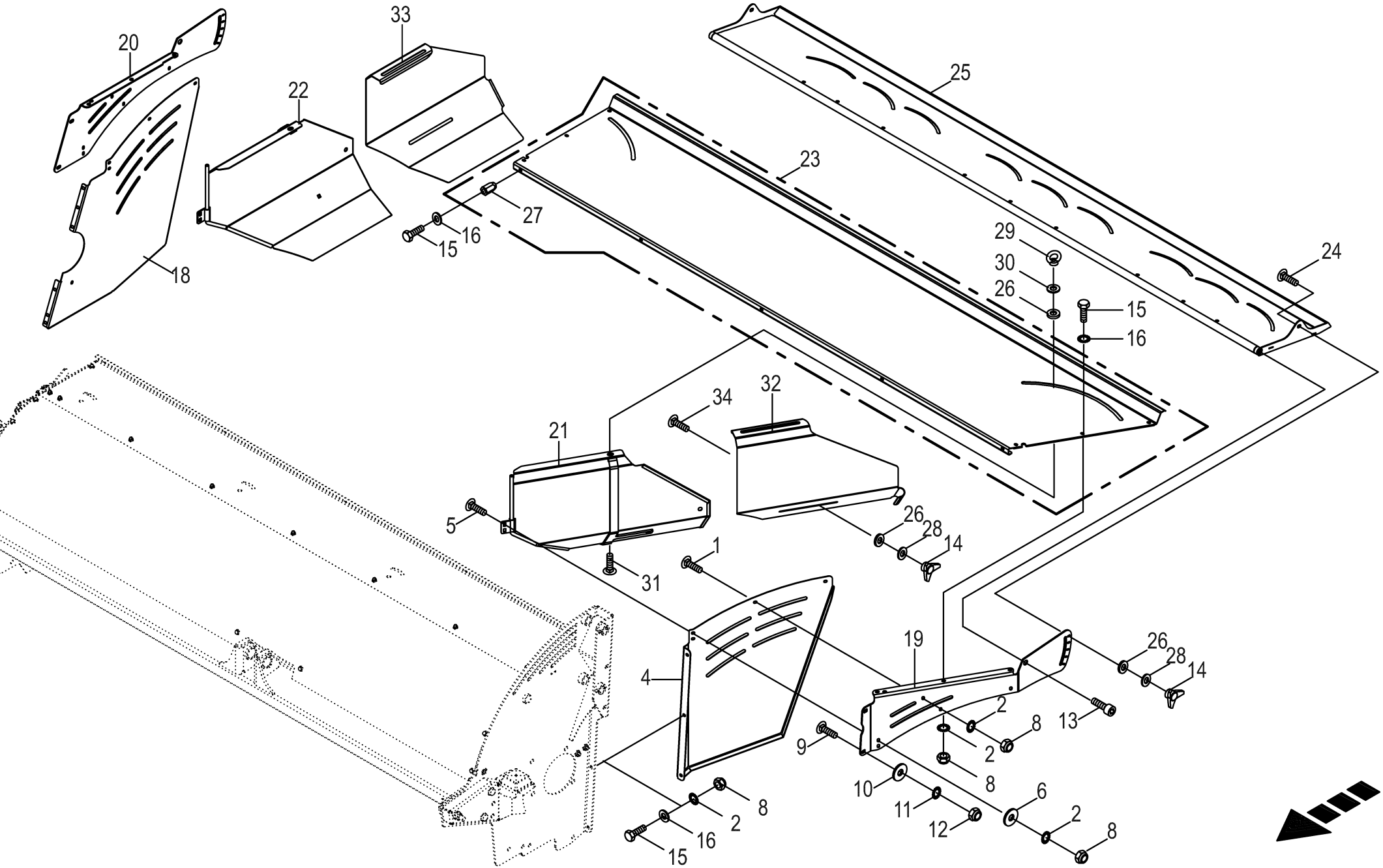

150 050 587 07 / 15.0

150 391 635 05

Schwadablage
Swathlaying
Dèpose d`andain

1103001 -

150 050 587 07

150 391 635 5 **15.0**

Pos.	ID-Nr.	Benennung	Description	Description	Masch.-Nr-	ECR 280 CV	ECR 280 CR	ECR 320 CV	ECR 320 CR			Bemerkung/Remarks/Remarque
1	00 904 951 2	Flachrundschraube	Coach bolt	Vis a tête bombée		x		x				M 8 X 20
2	00 909 908 1	Sperrkantscheibe	Detent edged washer	Disque à bord d'arrêt		x		x				SKM 8
4	20 036 728 1	Seitenblech innen, rechts	Side sheet inside, rh.	Tôle latérale intérieure, droite		1		1				
5	00 904 813 1	Flachrundschraube	Coach bolt	Vis a tête bombée		x		x				M 8 X 30
6	00 910 603 0	Scheibe	Washer	Rondelle		x		x				8,4 X 24 X 2
8	00 908 706 0	Sicherungsmutter	Locknut	Écrou hex		x		x				M 8
9	90 001 690 0	Flachrundschraube	Coach bolt	Vis a tête bombée		x		x				M10 X 120
10	00 910 353 0	Scheibe	Washer	Rondelle		x		x				11 X 34 X 3
11	00 909 909 1	Sperrkantscheibe	Detent edged washer	Disque à bord d'arrêt		x		x				SKM 10
12	00 908 758 0	Sicherungsmutter	Locknut	Écrou hex		x		x				M 10
13	00 903 137 1	Zylinderschraube	Allen screw	Vis tête cylindrique		x		x				M 12 X 25
14	27 006 777 0	Sterngriff	Handle	Poignee		4		4				M10
15	00 900 616 0	6kt-Schraube	Hex head bolt	Boulon tête hex		x		x				M 8 X 25
16	00 910 364 0	Scheibe	Washer	Rondelle		x		x				8,4 X 17 X 1,6
18	20 036 736 1	Seitenblech aussen, rechts	Side sheet outside, rh.	Tôle latérale extérieure droite		1		1				
19	20 036 750 0	Träger innen, rechts	Support inside rh.	Support int. dr.		1		1				
20	20 036 749 0	Träger aussen, rechts	Support outside rh.	Support ext. dr.		1		1				
21	20 032 679 2	Schwadklappe links -links	Swath flap left -left	Volet d'andainage ga. -gauche		1		1				
22	20 032 676 2	Schwadklappe rechts	Swath flap right	Volet d'andainage droit		1		1				
23	20 036 774 1	Zwischenblech	intermediate sheet	tôle intermédiaire		1						
	20 036 742 1	Zwischenblech re.	intermediate sheet rh	tôle intermédiaire dr.				1				
24	00 904 850 1	Flachrundschraube	Coach bolt	Vis a tête bombée		x		x				M 10 X 25
25	20 036 771 1	Breitablageblech rechts	Wide spreading sheet right	Tôle de dépose en largeur droite		1						
	20 036 375 1	Breitablageblech rechts	Wide spreading sheet right	Tôle de dépose en largeur droite				1				
26	00 910 347 0	Scheibe	Washer	Rondelle		x		x				17 X 37 X 3
27	90 000 113 0	Blindnietmutter	Blind rivet nut	Ecrou rivet aveugle		x		x				M 8 X 20,5
28	00 910 605 0	Scheibe	Washer	Rondelle		x		x				11 X 36 X 1
29	00 909 503 1	Ringmutter	Lifting eye nut	Écrou à anneau		x		x				M 12
30	00 910 609 0	Scheibe	Washer	Rondelle		x		x				13 X 37 X 3
31	90 002 064 0	Flachrundschr.4kt M12x35 Zn8	Coach bolt	Vis a tête bombée		x		x				
32	20 033 401 0	Verlängerung -links, optional	Extension -left, optional	Rallonge -gauche, optionnel		1		1				
33	20 033 383 0	Verlängerung -rechts, optional	Extension -right, optional	Rallonge -droite, optionnel		1		1				
34	00 904 751 2	Flachrundschraube	Coach bolt	Vis a tête bombée		x		x				M 10 X 20

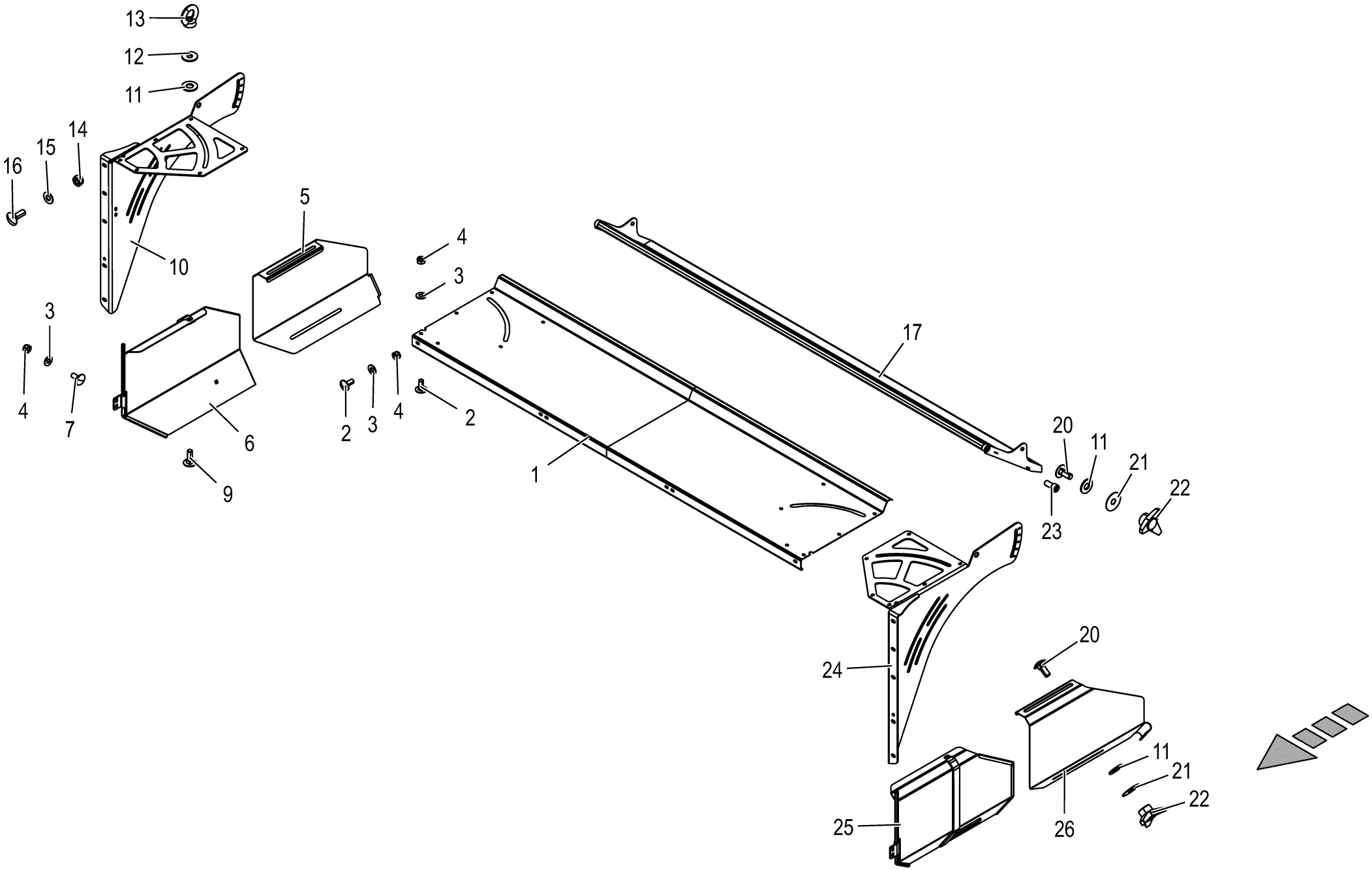

150 050 587 07 / 16.0

150 430 617 02

Schwadablage
Swathlaying
Dèpose d`andain

1103001 -

150 050 587 07

150 430 617 2 **16.0**

Pos.	ID-Nr.	Benennung	Description	Description	Masch.-Nr-	ECR 280 CV	ECR 280 CR	ECR 320 CV	ECR 320 CR			Bemerkung/Remarks/Remarque
1	20 037 618 0	Zwischenblech	intermediate sheet	Plaque intermédiaire			1					
	20 036 946 0	Zwischenblech	Intermediate plate welded	Plaque intermédiaire					1			
2	00 904 951 2	Flachrundschraube	Coach bolt	Vis a tête bombée			x		x			M 8 X 20
3	00 909 908 1	Sperrkantscheibe	Detent edged washer	Disque à bord d'arrêt			x		x			SKM 8
4	00 908 706 0	Sicherungsmutter	Locknut	Écrou hex			x		x			M 8
5	20 036 961 0	Schwadklappenverlängerung rechts -optional	Swath flap extension rh. - optional	Rallonge des volets d'andainage dr. -optionnel			1		1			
6	20 036 960 1	Schwadklappe rechts	Swath flap right	Volet d'andainage droit			1		1			
7	00 904 731 2	Flachrundschraube	Coach bolt	Vis a tête bombée			x		x			M 8 X 20
9	90 002 064 0	Flachrundschr.4kt M12x35 Zn8	Coach bolt	Vis a tête bombée			x		x			
10	20 036 949 0	Träger außen, rechts	Support outside, rh.	Support ext. (dr.)			1		1			
11	00 910 347 0	Scheibe	Washer	Rondelle			x		x			17 X 37 X 3
12	00 910 609 0	Scheibe	Washer	Rondelle			x		x			13 X 37 X 3
13	00 909 503 1	Ringmutter	Lifting eye nut	Écrou à anneau			x		x			M 12
14	00 908 758 0	Sicherungsmutter	Locknut	Écrou hex			x		x			M 10
15	00 909 909 1	Sperrkantscheibe	Detent edged washer	Disque à bord d'arrêt			x		x			SKM 10
16	00 904 745 1	Flachrundschraube	Coach bolt	Vis a tête bombée			x		x			M 10 X 30
17	20 037 619 1	Verteilblech	Deflector sheet	Tôle d'épandage			1					
	20 036 947 2	Verteilblech	Deflector sheet	Tôle d'épandage					1			
20	00 904 850 1	Flachrundschraube	Coach bolt	Vis a tête bombée			x		x			M 10 X 25
21	00 910 605 0	Scheibe	Washer	Rondelle			x		x			11 X 36 X 1
22	27 006 777 0	Sterngriff	Handle	Poignee			4		4			M10
23	00 903 137 1	Zylinderschraube	Allen screw	Vis tête cylindrique			x		x			M 12 X 25
24	20 036 951 0	Träger innen, rechts	Support inside rh.	Support ext. (dr.)			1		1			
25	20 036 963 1	Schwadklappe links	Swath flap left	Volet d'andainage ga.			1		1			
26	20 036 962 0	Schwadklappenverlängerung links -optional	Swath flap extension lh. - optional	Rallonge des volets d'andainage dr. -optionnel			1		1			

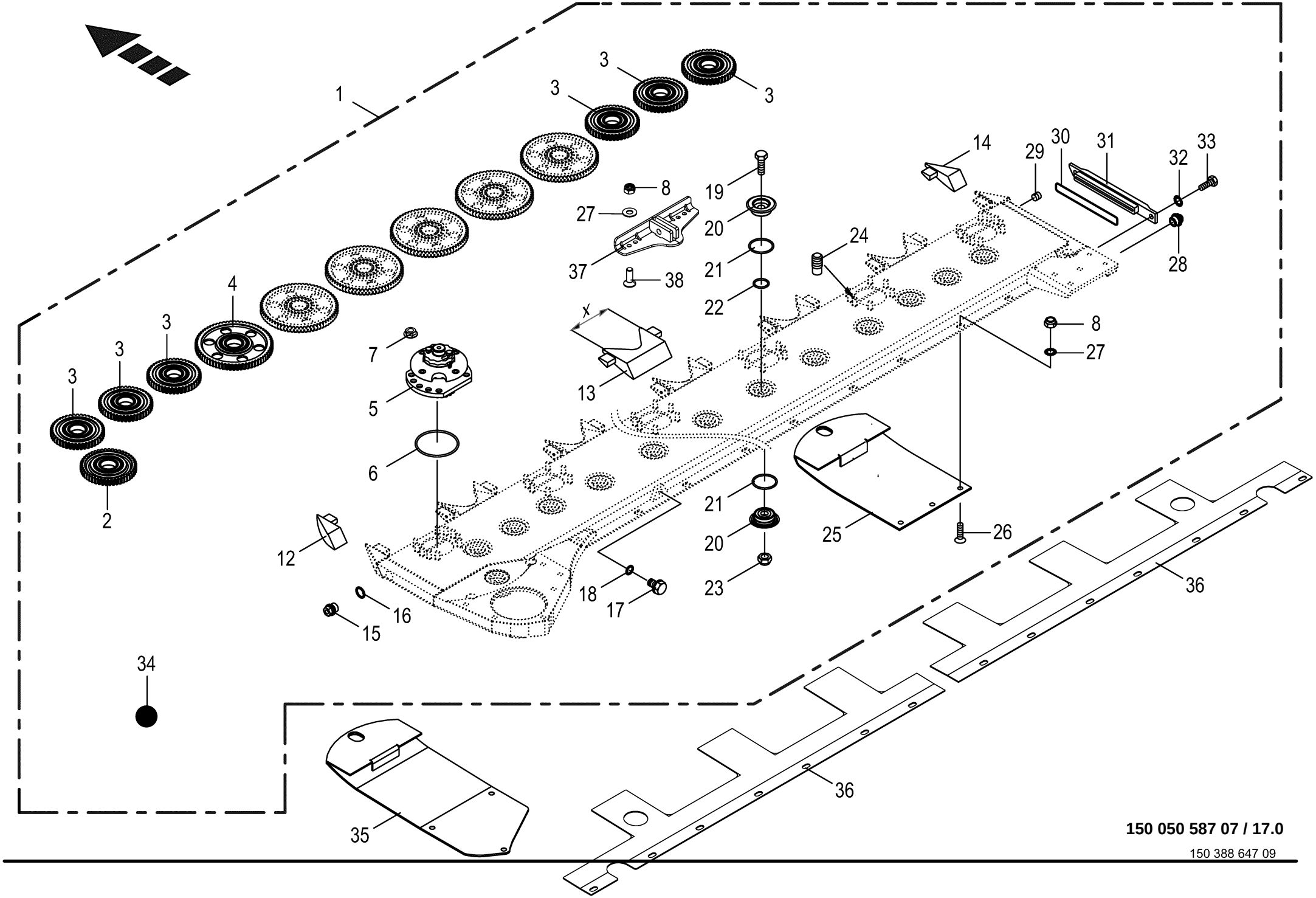

150 050 587 07 / 17.0

150 388 647 09

Mähholm - SafeCut INSIDE **Cutter bar - SafeCut INSIDE** **Lamier - SafeCut INSIDE**					1103001 -	ECR 280 CV	ECR 280 CR	ECR 320 CV	ECR 320 CR			**150 050 587 07** 150 388 647 9 **17.0**
Pos.	ID-Nr.	Benennung	Description	Description	Masch.-Nr-							Bemerkung/Remarks/Remarque
1	20 033 556 0	Mähholm -kpl. -"A"	Cutter bar -cpl. -"A"	Lamier -cpl. -"A"		1	1					
	20 033 533 0	Mähholm -kpl. -"A"	Cutter bar -cpl. -"A"	Lamier -cpl. -"A"				1	1			
2	20 033 196 1	Stirnrad M=3,25 Z=47 mit Lager	Spur wheel M=3.25 Z=47 with bearing	Pignon droit M=3,25 Z=47 avec palier		1	1	1	1			
3	20 033 197 1	Stirnrad M=3,25 Z=45 mit Lager	Spur wheel M=3.25 Z=45 with bearing	Pignon droit M=3,25 Z=45 avec palier		6	6	6	6			
4	00 253 030 0	Stirnrad	Spur gear	Roue d'engrenage		6	6	8	8			Z= 66
5	20 031 128 4	Lagergehäuse Schersicherung re.	bearing housing Schersicherung rh	Lag-geh. séc. à cis. dr.		3	3	4	4			
	20 031 129 4	Lagergehäuse Schersicherung li.	bearing housing Schersicherung lh	Lag-geh. séc. à cis. ga.		3	3	3	3			
6	00 937 576 0	O-Ring	O-ring	Joint torique		6	6	7	7			89 X 4,5
7	00 908 056 0	Tensilokmutter	Self-locking nut	Ecrou autobloquant		x	x	x	x			M 12 Kopfh. 8,7
8	00 908 701 0	Sicherungsmutter	Locknut	Écrou hex		x	x	x	x			M 12
	00 908 056 0	Tensilokmutter	Self-locking nut	Ecrou autobloquant		x	x					M 12 Kopfh. 8,7
12	20 034 818 0	Stosskante -links	Sheet edge -left	Arête du bord à souder -gauche		1	1	1	1			
13	00 253 547 0	Stosskante	Sheet edge	Arête du bord à souder		5	5	6	6			X= 145
14	20 034 817 0	Stosskante -rechts	Sheet edge -right	Arête du bord à souder -droite		1	1	1	1			
15	00 906 010 1	Verschlussschraube	Screw plug	Bouchon fileté		1	1	1	1			M 18 X 1,5
16	00 937 727 0	Dichtring	Gasket ring	Bague d'étanchéité		1	1	1	1			A 18 X 24
17	00 906 007 1	Verschlussschraube	Screw plug	Bouchon fileté		1	1	1	1			M 16 X 1,5
18	00 937 721 0	Dichtring	Gasket ring	Bague d'étanchéité		1	1	1	1			A 16 X 22
19	00 900 335 0	6kt-Schraube	Hex head bolt	Boulon tête hex		x	x	x	x			M 16 X 30
20	00 253 020 1	Klemmtopf	Clamping piece	Pièce de serrage		26	26	30	30			Rd. 65 X 18,5
21	00 937 579 0	O-Ring	O-ring	Joint torique		26	26	30	30			50 X 4
22	90 000 109 0	O-Ring	O-ring	Joint torique		13	13	15	15			30 X 5
23	00 909 611 0	Tensirip Mutter	Self-locking nut	Ecrou autobloquant		x	x	x	x			M 16
24	90 003 088 0	Schweißbolzen M12x20	Welded stut M12 x 20	Goujon de soudage M12x20		48	48	55	55			
25	00 253 480 1	Gleitkufe	Skid	Lame		6	6	7	7			
26	00 904 062 2	Senkschraube	Countersunkscrew	Vis à tête fraisée		x	x	x	x			M 12 X 25 -10.9
	00 904 071 1	Senkschraube	Countersunkscrew	Vis à tête fraisée		x	x	x	x			M 12 X 50
	00 904 002 2	Senkschraube	Countersunkscrew	Vis à tête fraisée		x	x	x	x			M 12 X 20
27	00 909 910 1	Sperrkantscheibe	Detent edged washer	Disque à bord d'arrêt		x	x	x	x			SKM 12
28	27 008 972 0	Entlüftungsventil	Air bleed valve	Clapet de purge		1	1	1	1			M 18 X 1,5
29	00 906 031 0	Verschlussschraube	Screw plug	Bouchon fileté		1	1	1	1			M 10 X 1
30	00 937 568 0	O-Ring	O-ring	Joint torique		1	1	1	1			151,99 X 3,53
31	00 253 421 5	Deckel	Cover	Couvercle		1	1	1	1			
32	00 909 910 1	Sperrkantscheibe	Detent edged washer	Disque à bord d'arrêt		x	x	x	x			SKM 12
33	00 900 653 0	6kt-Schraube	Hex head bolt	Boulon tête hex		x	x	x	x			M 12 X 20
34	00 926 101 0	Getriebeöl -Id.-Nr.= 1ltr	Oil -Id.-no.= 1ltr	Huile -Id.-no.= 1ltr		6	6	7	7			

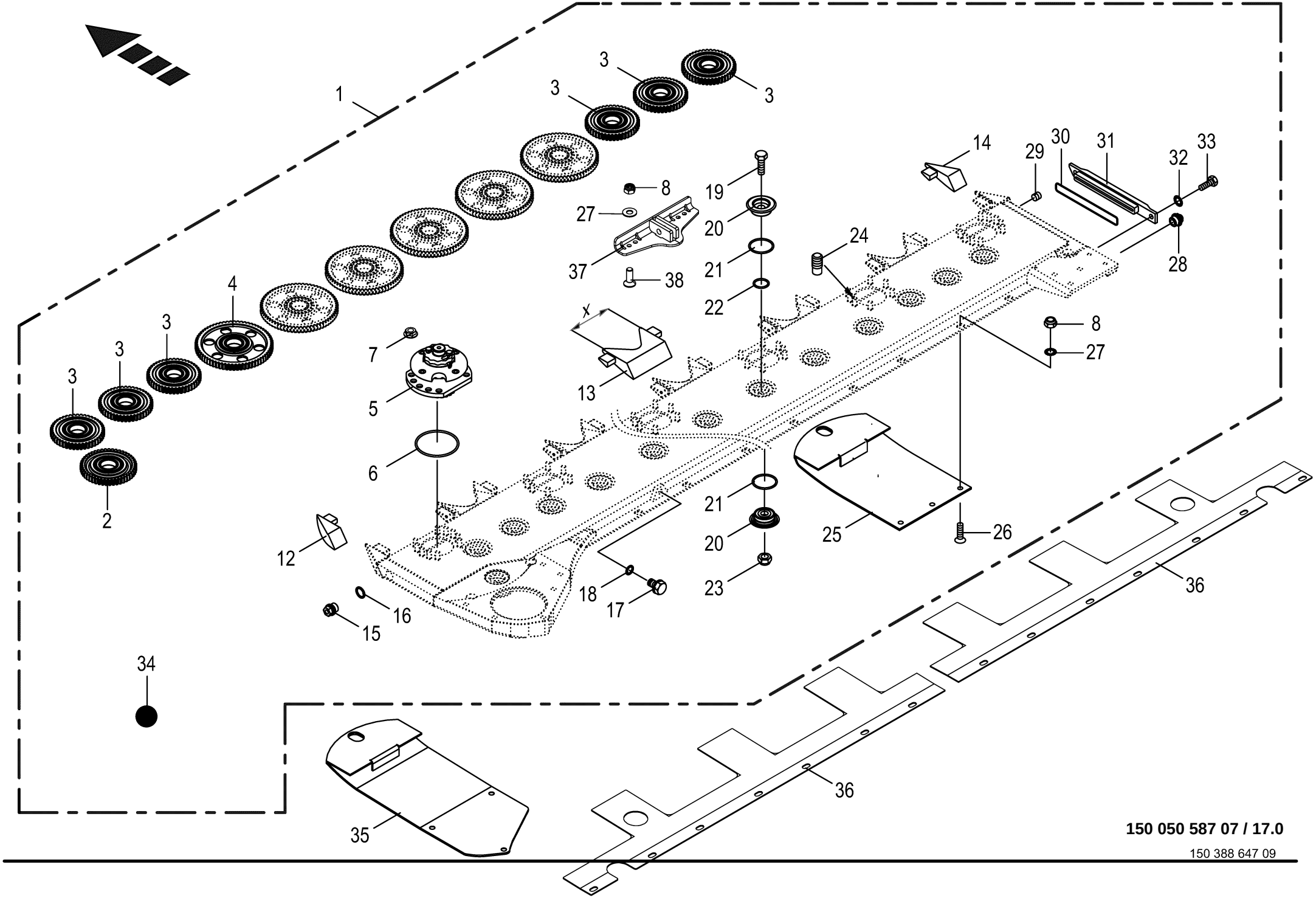

150 050 587 07 / 17.0

150 388 647 09

Mähholm - SafeCut INSIDE
Cutter bar - SafeCut INSIDE
Lamier - SafeCut INSIDE

1103001 -

150 050 587 07

150 388 647 9 **17.0**

Pos.	ID-Nr.	Benennung	Description	Description	Masch.-Nr-	ECR 280 CV	ECR 280 CR	ECR 320 CV	ECR 320 CR			Bemerkung/Remarks/Remarque
35	20 034 838 0	Gleitkufe -optional	Skid -optional	Lame -optionnel		1	1	1	1			
36	20 232 852 0	Verschleißblechhälfte	Wear plate half	Moitié de tôle d'usure				2	2			
37	20 236 548 0	Mittenaufhängung	Central hitching	Suspension centrale				1	1			
38	90 001 795 0	Senkschraube	Countersunkscrew	Vis à tête fraisée				x	x			M 12 X 35 -10.9

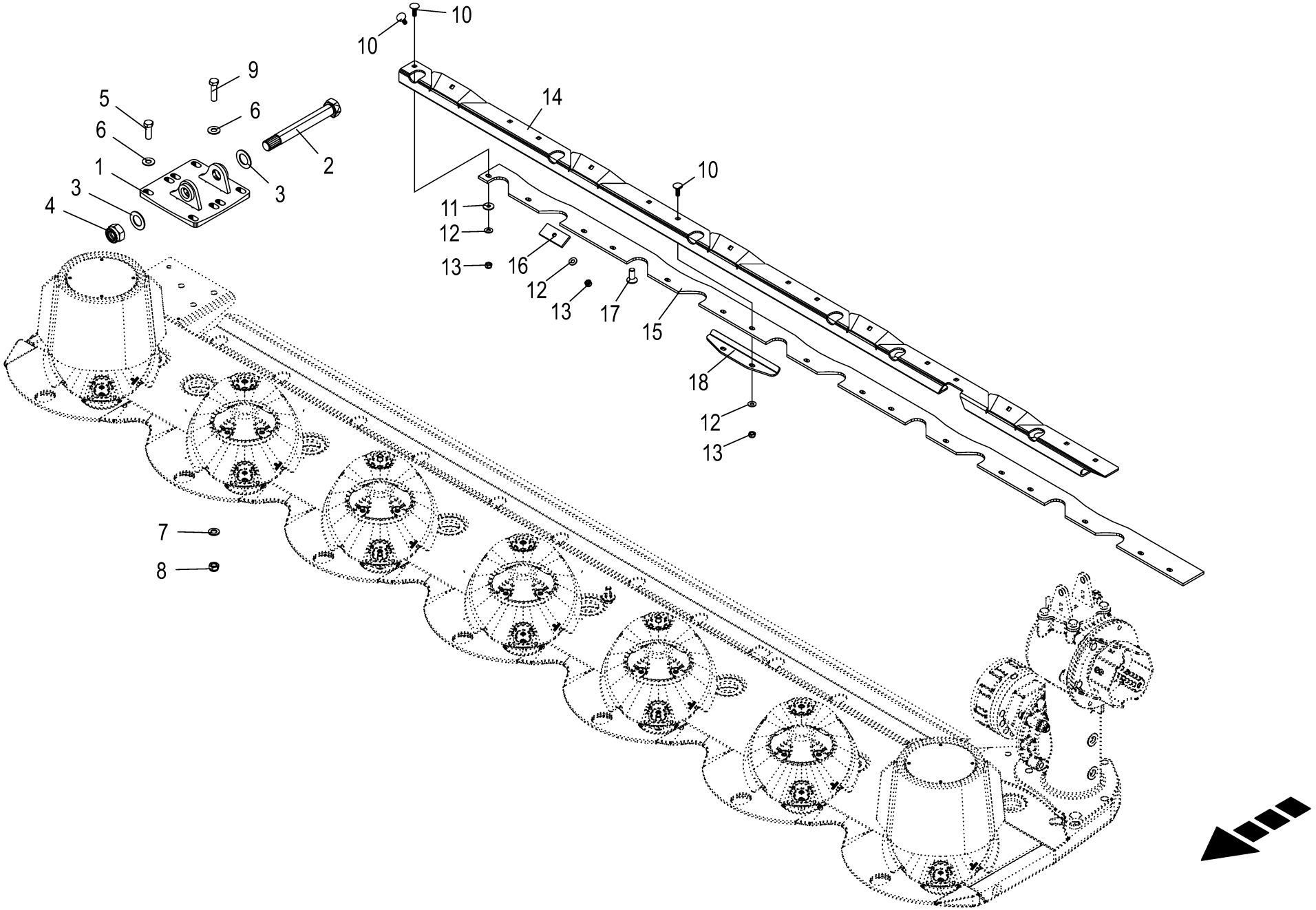

150 050 587 07 / 18.0

150 537 974 01

Zubehör - Mähholm
Accessories - cutter bar
Accessoirea - lamier

1103001 -

150 050 587 07

150 537 974 1 **18.0**

Pos.	ID-Nr.	Benennung	Description	Description	Masch.-Nr-	ECR 280 CV	ECR 280 CR	ECR 320 CV	ECR 320 CR			Bemerkung/Remarks/Remarque
1	20 235 314 0	Halter Mähholm	Support cutterbar	Support mancheron de fauchage			1		1			
2	90 002 550 0	Passschraube M24 x 200	Fit bolt M24 x 200	Boulon ajusté M24 x 200			1		1			
3	00 910 653 1	Scheibe	Washer	Rondelle			x		x			26 X 44 X 2
4	00 908 726 2	Sicherungsmutter	Locknut	Écrou hex			x		x			M 24
5	00 900 226 0	6kt-Schraube	Hex head bolt	Boulon tête hex			x		x			M 12 X 35 -10.9
6	00 909 910 1	Sperrkantscheibe	Detent edged washer	Disque à bord d'arrêt			x		x			SKM 12
7	00 910 506 1	Scheibe	Washer	Rondelle			x		x			13 X 24 X 2,5
8	00 908 701 0	Sicherungsmutter	Locknut	Écrou hex			x		x			M 12
9	00 900 275 0	6kt-Schraube	Hex head bolt	Boulon tête hex			x		x			M 12 X 45 -10.9
10	00 904 732 2	Flachrundschraube	Coach bolt	Vis a tête bombée			x		x			M 8 X 25
11	00 910 603 0	Scheibe	Washer	Rondelle			x		x			8,4 X 24 X 2
12	00 909 908 1	Sperrkantscheibe	Detent edged washer	Disque à bord d'arrêt			x		x			SKM 8
13	00 908 706 0	Sicherungsmutter	Locknut	Écrou hex			x		x			M 8
14	20 433 014 0	Einweisblech rechts	infeed sheet rh	tôle de guidage dr.			1					
	20 038 508 0	Einweisblech re.	infeed sheet rh	tôle de guidage dr.					1			
15	20 433 010 0	Gummilippe rechts / links					1					
	20 038 511 0	Gummilippe rechts / links	rubber lip rh./lh.MTX03-46 rubber 6						1			
16	20 012 473 0	Halteblech	Holding plate	Tôle de fixation			5		6			
17	00 904 063 1	Senkschraube	Countersunkscrew	Vis à tête fraisée			x		x			M 12 X 30 -10.9
18	20 038 505 0	Halteblech	retaining sheet CR Bl 4	Tôle de maintien			5		6			

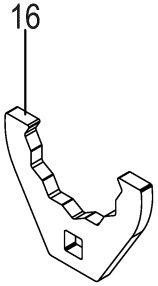

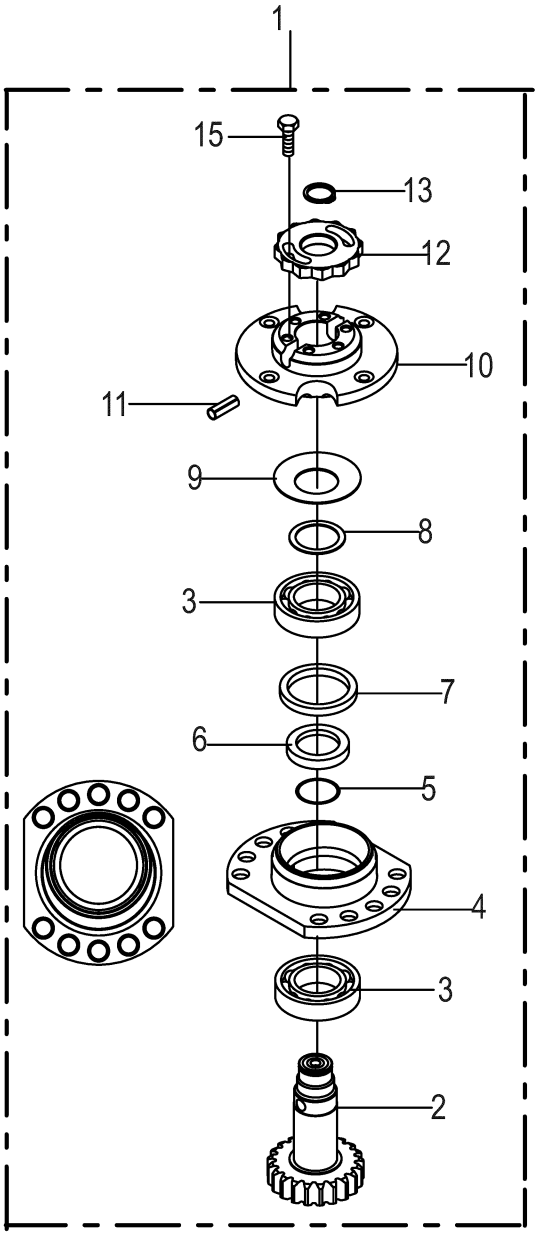

150 050 587 07 / 19.0

150 450 611 01

Lagergehäuse - links - SafeCut INSIDE
Bearing housing - left - SafeCut INSIDE
Cage de roulement - gauche - SafeCut INSIDE

1103001 -

150 050 587 07

150 450 611 1 **19.0**

Pos.	ID-Nr.	Benennung	Description	Description	Masch.-Nr-	ECR 280 CV	ECR 280 CR	ECR 320 CV	ECR 320 CR			Bemerkung/Remarks/Remarque
1	20 031 129 4	Lagergehäuse Schersicherung li.	bearing housing Schersicherung lh	Lag-geh. séc. à cis. ga.		1	1	1	1			
2	20 031 137 1	Stirnritzelwelle M=3,25 Z=21 linksdrehs. -Linksdrehsinn	F pinion shaft M=3.25 Z=21 anticlock rot -left hand direction of rotation	Arb.de pig. de front M=3,25 Z= 21 rot.ga. -sens de rotation en gauche		1	1	1	1			
3	00 930 341 0	Rillenkugellager	Grooved ball bearing	Roulement à gorge		2	2	2	2			6207 2RS-C3
4	00 253 024 3	Lagergehäuse	Bearing housing	Cage de roulement		1	1	1	1			
5	00 937 502 0	O-Ring	O-ring	Joint torique		1	1	1	1			35 X 2,5
6	00 253 026 5	Distanzring	Spacer ring	Bague d'écartement		1	1	1	1			35 X 50 X 8,6
7	00 936 049 1	Radial-Wellendichtring	Radial-shaft sealing ring	Radial-bague d'étanchéité		1	1	1	1			A 50 X 62 X 7
8	00 911 133 0	Passscheibe	Shim ring	Rondelle d'ajustage		x	x	x	x			35 X 45 X 0,5
9	00 253 028 1	Federscheibe	Spring washer	Rondelle à ressort		1	1	1	1			70 X 35,5 X 3,5/5,3
10	20 031 123 3	Kreiselnabe	Rotary hub	Moyeu de toupie		1	1	1	1			
11	00 912 530 0	Spannstift	Roll pin	Goupille de serrage		2	2	2	2			10 X 35
	00 912 643 2	Spannstift	Roll pin	Goupille de serrage		2	2	2	2			6 X 35
12	20 031 136 0	Mutter -Linksdrehsinn	Nut -left hand direction of rotation	Écrou -sens de rotation en gauche		1	1	1	1			M 30 X 2 - LH
13	00 911 503 0	Sicherungsring	Circlip	Circlip		1	1	1	1			A 25 X 2,0
15	90 001 863 0	6kt-Schraube	Hex head bolt	Boulon tête hex		x	x	x	x			M 8 X 20
16	20 230 375 0	Schlüssel f. Safe Cut	Key for SafeCut	Clé pour Safe Cut		1	1	1	1			

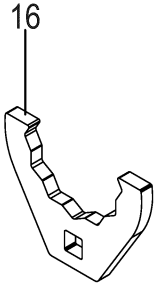

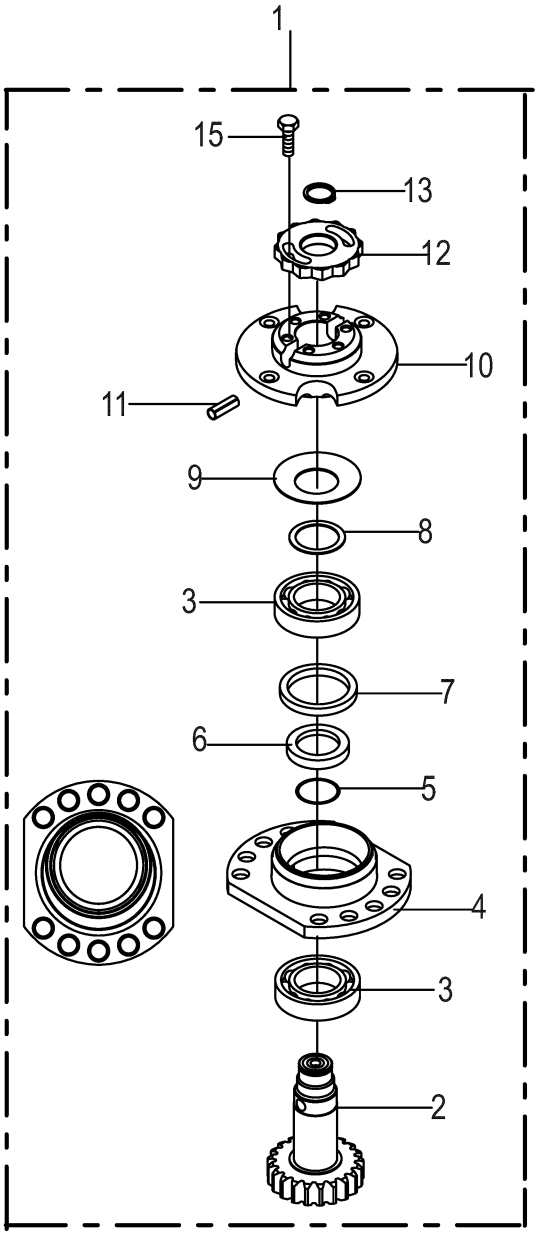

150 050 587 07 / 20.0

150 450 610 01

Lagergehäuse - rechts - SafeCut INSIDE
Bearing housing - right - SafeCut INSIDE
Cage de roulement - droite - SafeCut INSIDE

1103001 -

150 050 587 07

150 450 610 1 **20.0**

Pos.	ID-Nr.	Benennung	Description	Description	Masch.-Nr-	ECR 280 CV	ECR 280 CR	ECR 320 CV	ECR 320 CR			Bemerkung/Remarks/Remarque
1	20 031 128 4	Lagergehäuse Schersicherung re.	bearing housing Schersicherung rh	Lag-geh. séc. à cis. dr.		1	1	1	1			
2	20 031 133 1	Stirnritzelwelle M=3,25 Z=21 rechts -Rechtsdrehsinn	Front pinion shaft M=3.25 Z= 21 right -right hand direction of rotation	Arbre de pignon de front M=3, 25 Z=21 dr. -sens de rotation à droite		1	1	1	1			
3	00 930 341 0	Rillenkugellager	Grooved ball bearing	Roulement à gorge		2	2	2	2			6207 2RS-C3
4	00 253 024 3	Lagergehäuse	Bearing housing	Cage de roulement		1	1	1	1			
5	00 937 502 0	O-Ring	O-ring	Joint torique		1	1	1	1			35 X 2,5
6	00 253 026 5	Distanzring	Spacer ring	Bague d'écartement		1	1	1	1			35 X 50 X 8,6
7	00 936 049 1	Radial-Wellendichtring	Radial-shaft sealing ring	Radial-bague d'étanchéité		1	1	1	1			A 50 X 62 X 7
8	00 911 133 0	Passscheibe	Shim ring	Rondelle d'ajustage		x	x	x	x			35 X 45 X 0,5
9	00 253 028 1	Federscheibe	Spring washer	Rondelle à ressort		1	1	1	1			70 X 35,5 X 3,5/5,3
10	20 031 123 3	Kreiselnabe	Rotary hub	Moyeu de toupie		1	1	1	1			
11	00 912 530 0	Spannstift	Roll pin	Goupille de serrage		2	2	2	2			10 X 35
	00 912 643 2	Spannstift	Roll pin	Goupille de serrage		2	2	2	2			6 X 35
12	20 031 134 0	Mutter -Rechtsdrehsinn	Nut -right hand direction of rotation	Écrou -sens de rotation à droite		1	1	1	1			M 30 X 2
13	00 911 503 0	Sicherungsring	Circlip	Circlip		1	1	1	1			A 25 X 2,0
15	90 001 863 0	6kt-Schraube	Hex head bolt	Boulon tête hex		x	x	x	x			M 8 X 20
16	20 230 375 0	Schlüssel f. Safe Cut	Key for SafeCut	Clé pour Safe Cut		1	1	1	1			

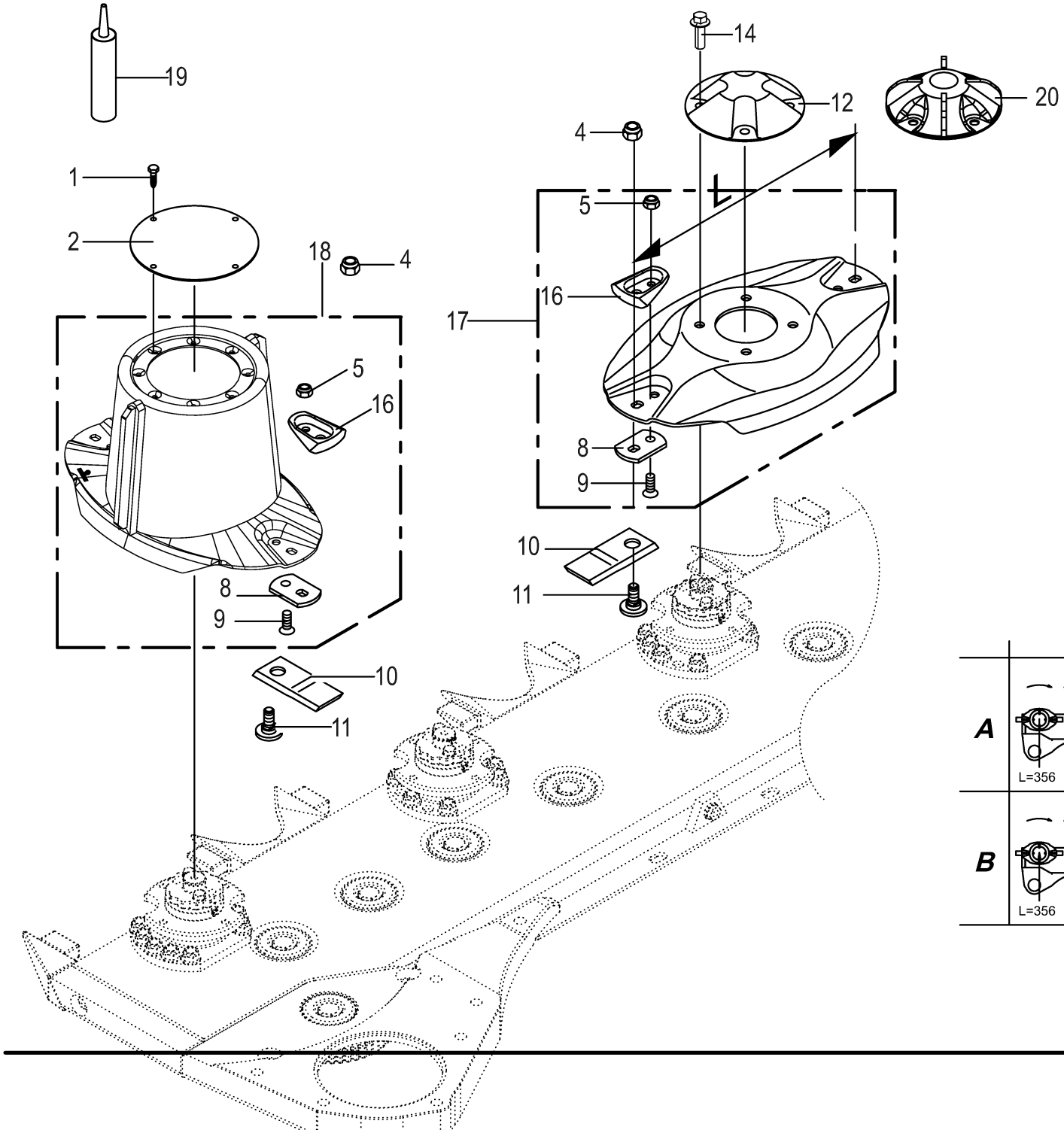

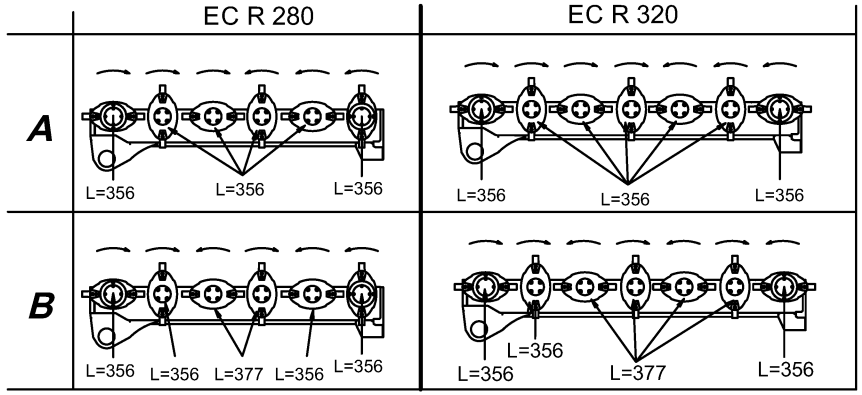

150 050 587 07 / 21.0

150 430 379 11

Messerschraubverschluss
Blade fastening
Fixation de couteaux

1103001 -

150 050 587 07

150 430 379 11 **21.0**

Pos.	ID-Nr.	Benennung	Description	Description	Masch.-Nr-	ECR 280 CV	ECR 280 CR	ECR 320 CV	ECR 320 CR			Bemerkung/Remarks/Remarque
1	00 906 949 0	Blechschraube	Self-tapping screw	Vis autoaraudeuse		x	x	x	x			6,3 X 16
2	00 253 052 1	Deckel	Cover	Couvercle		2	2	2	2			Rd. 155
4	00 908 056 0	Tensilokmutter	Self-locking nut	Ecrou autobloquant		x	x	x	x			M 12 Kopfh. 8,7
5	00 908 758 0	Sicherungsmutter	Locknut	Écrou hex		x	x	x	x			M 10
8	20 038 051 0	Messerhalter	Blade support	Porte-couteaux		12	12	14	14			
9	00 904 045 3	Senkschraube	Countersunkscrew	Vis à tête fraisée		x	x	x	x			M 10 X 25 -10.9
10	00 139 888 4	Messer links 4x50x118	Blade lh 4 x 50 x 118	Couteau ga. 4 X 50 X 118		6	6	6	6			
	00 139 889 4	Messer rechts 4x50x118	Blade rh 4 x 50 x 118	Couteau dr. 4 X 50 X 118		6	6	8	8			
11	00 253 744 0	Messerschraube	Knife screw	Vis couteau		12	12	14	14			M 12 X 29
12	00 253 047 0	Deckel	Cover	Couvercle		4	4	5	5			
14	90 004 579 0	6kt-Schraube m. Flansch M10 x 30	Hexagon head screw with flange M10x30 MK	Vis six pans avec bride M10x30 MK		x	x	x	x			
15	00 925 303 2	Doppelringschlüssel	Spanner key	Cle		1	1	1	1			SW 17/19
16	20 231 671 0	Schutz f. Messerhalteschraube 2er Set	Prot. for blade retaining screw 2-set	Protecteur vis porte couteaux Kit de 2MD		12	12	14	14			
17	20 031 062 1	Messerteller (356) - "A"	Cutting disc (356) screw connection - "A"	Disque de coupe (356) - "A"		4	4	5	5			
	20 031 061 1	Messerteller (377) - "B"	Cutting disc (377) screw connection - "B"	Disque de coupe (377) - "B"		2	2	4	4			
	20 031 062 1	Messerteller (356) - "B"	Cutting disc (356) screw connection - "B"	Disque de coupe (356) - "B"		2	2	1	1			
18	20 031 311 1	Mähtrommel (356) Schraubv. br. Leiste	Mower drum 356EC screw conn. wide bar	Tam de coupe (356) ferm à vis large bag		2	2	2	2			
19	00 940 236 0	Abdichtmittel - Silikonfrei	Sealant - silicone-free	Remide d'étanchéité - dégagé de silicone		x	x	x	x			310 Ml
20	20 035 230 0	Deckel f. Messerteller m. Wurfblechen -optional	Cover for blade disc + discharge plates -optional	Couv. p. porte-cout.+ tôles d'éjection -optionnel		x	x	x	x			

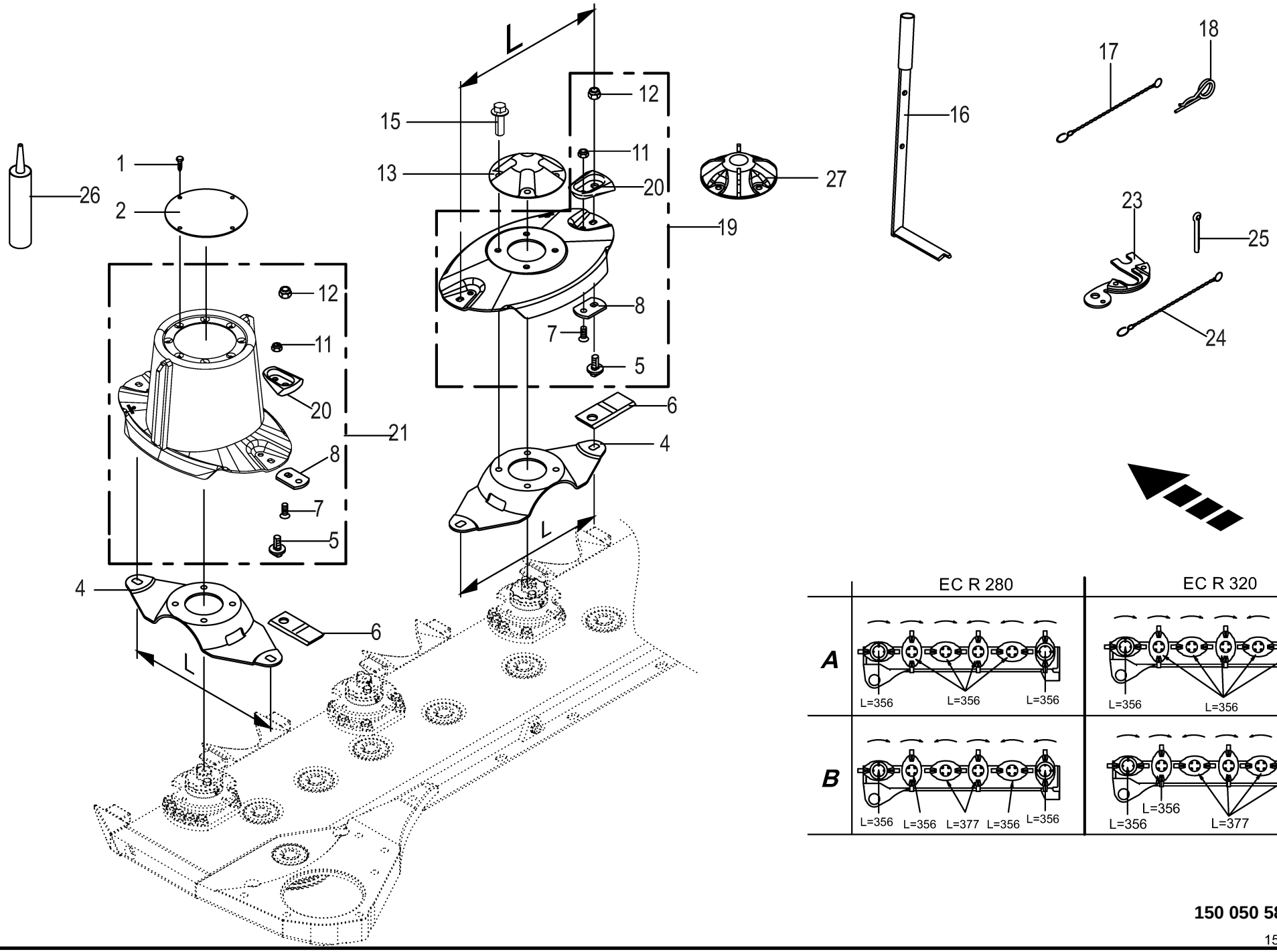

150 050 587 07 / 22.0

150 430 378 11

Messerschnellverschluss
Blade quick coupler
Bride à fermeture rapide de couteaux

1103001 -

150 050 587 07

150 430 378 11 **22.0**

Pos.	ID-Nr.	Benennung	Description	Description	Masch.-Nr-	ECR 280 CV	ECR 280 CR	ECR 320 CV	ECR 320 CR			Bemerkung/Remarks/Remarque
1	00 906 949 0	Blechschraube	Self-tapping screw	Vis autoaraudeuse		x	x	x	x			6,3 X 16
2	00 253 052 1	Deckel	Cover	Couvercle		2	2	2	2			Rd. 155
4	20 036 169 0	Messerträger L=356 - "A"	Blade carrier L=356 - "A"	Porte-couteaux L=356 - "A"		6	6	7	7			
	20 036 170 0	Messerträger L=377 - "B"	Blade carrier L=377 - "B"	Porte-couteaux L=377 - "B"		2	2	4	4			
	20 036 169 0	Messerträger L=356 - "B"	Blade carrier L=356 - "B"	Porte-couteaux L=356 - "B"		4	4	3	3			
	20 035 851 0	Messerträger L=356 VS - optional	Blade carrier L=356 VS - optional	Porte-couteaux L=356 VS - optionnel		x	x	x	x			
	20 035 852 0	Messerträger L=377 VS - optional	Blade carrier L=377 VS - optional	Porte-couteaux L=377 VS - optionnel		x	x	x	x			
5	00 253 745 0	Messerzapfen	Mower pin	Couteau de teton		12	12	14	14			M 12 X 20 -10.9
6	00 139 888 4	Messer links 4x50x118	Blade lh 4 x 50 x 118	Couteau ga. 4 X 50 X 118		6	6	6	6			
	00 139 889 4	Messer rechts 4x50x118	Blade rh 4 x 50 x 118	Couteau dr. 4 X 50 X 118		6	6	8	8			
7	00 904 045 3	Senkschraube	Countersunkscrew	Vis à tête fraisée		x	x	x	x			M 10 X 25 -10.9
8	20 038 051 0	Messerhalter	Blade support	Porte-couteaux		12	12	14	14			
11	00 908 758 0	Sicherungsmutter	Locknut	Écrou hex		x	x	x	x			M 10
12	00 908 056 0	Tensilokmutter	Self-locking nut	Ecrou autobloquant		x	x	x	x			M 12 Kopfh. 8,7
13	00 253 047 0	Deckel	Cover	Couvercle		4	4	5	5			
15	90 004 579 0	6kt-Schraube m. Flansch M10 x 30	Hexagon head screw with flange M10x30 MK	Vis six pans avec bride M10x30 MK		x	x	x	x			
16	20 033 458 1	Messerschlüssel	Blade key	Clé pour couteaux		1	1	1	1			
17	00 922 651 2	Knotenkette	Chain	Chaine		1	1	1	1			Lg.= 215
18	00 917 104 1	Federstecker	Spring clip	Goupille elastique		1	1	1	1			4
19	20 037 604 1	Messerteller (356) Schnellverschluß - "A"	Cutting disc(356) quick release fastener - "A"	Disque de coupe (356) fermeture rapide - "A"		4	4	5	5			
	20 037 604 1	Messerteller (356) Schnellverschluß - "B"	Cutting disc(356) quick release fastener - "B"	Disque de coupe (356) fermeture rapide - "B"		2	2	1	1			
	20 037 605 1	Messerteller (377) Schnellverschluß - "B"	Cutting disc(377) quick release fastener - "B"	Disque de coupe (377) fermeture rapide - "B"		2	2	4	4			
20	20 231 671 0	Schutz f. Messerhalteschraube 2er Set	Prot. for blade retaining screw 2-set	Protecteur vis porte couteaux Kit de 2MD		12	12	14	14			
21	20 037 602 1	Mähtrommel (356) Schnellv. br. Leiste	Mower drum (356) quick rel fast wide bar	Tam de coupe (356) ferm. rap. large bag		2	2	2	2			
23	20 031 007 0	Lehre	Gauge	Gabarit		1	1	1	1			
24	90 000 338 0	Knotenkette	Chain	Chaine		1	1	1	1			Lg.= 125
25	00 912 066 1	Splint	Cotter pin	Goupille fendue		1	1	1	1			4 X 28
26	00 940 236 0	Abdichtmittel - Silikonfrei	Sealant - silicone-free	Remide d'étanchéité - dégagé de silicone		x	x	x	x			310 Ml

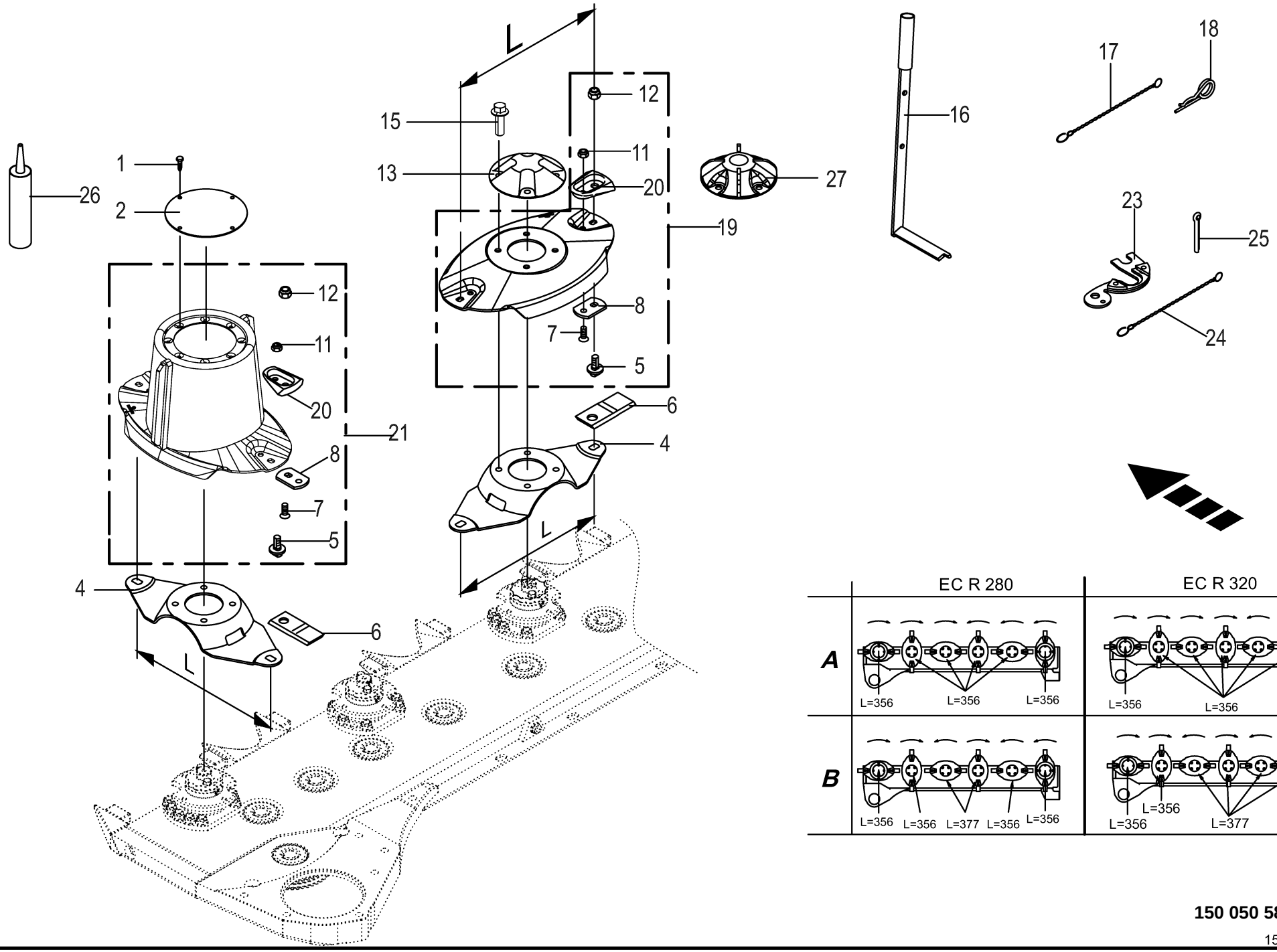

150 050 587 07 / 22.0

150 430 378 11

Messerschnellverschluss Blade quick coupler Bride à fermeture rapide de couteaux					1103001 -	ECR 280 CV	ECR 280 CR	ECR 320 CV	ECR 320 CR			150 050 587 07 150 430 378 11 22.0
Pos.	ID-Nr.	Benennung	Description	Description	Masch.-Nr-							Bemerkung/Remarks/Remarque
27	20 035 230 0	Deckel f. Messerteller m. Wurfblechen -optional	Cover for blade disc + discharge plates -optional	Couv. p. porte-cout.+ tôles d'éjection -optionnel		x	x	x	x			

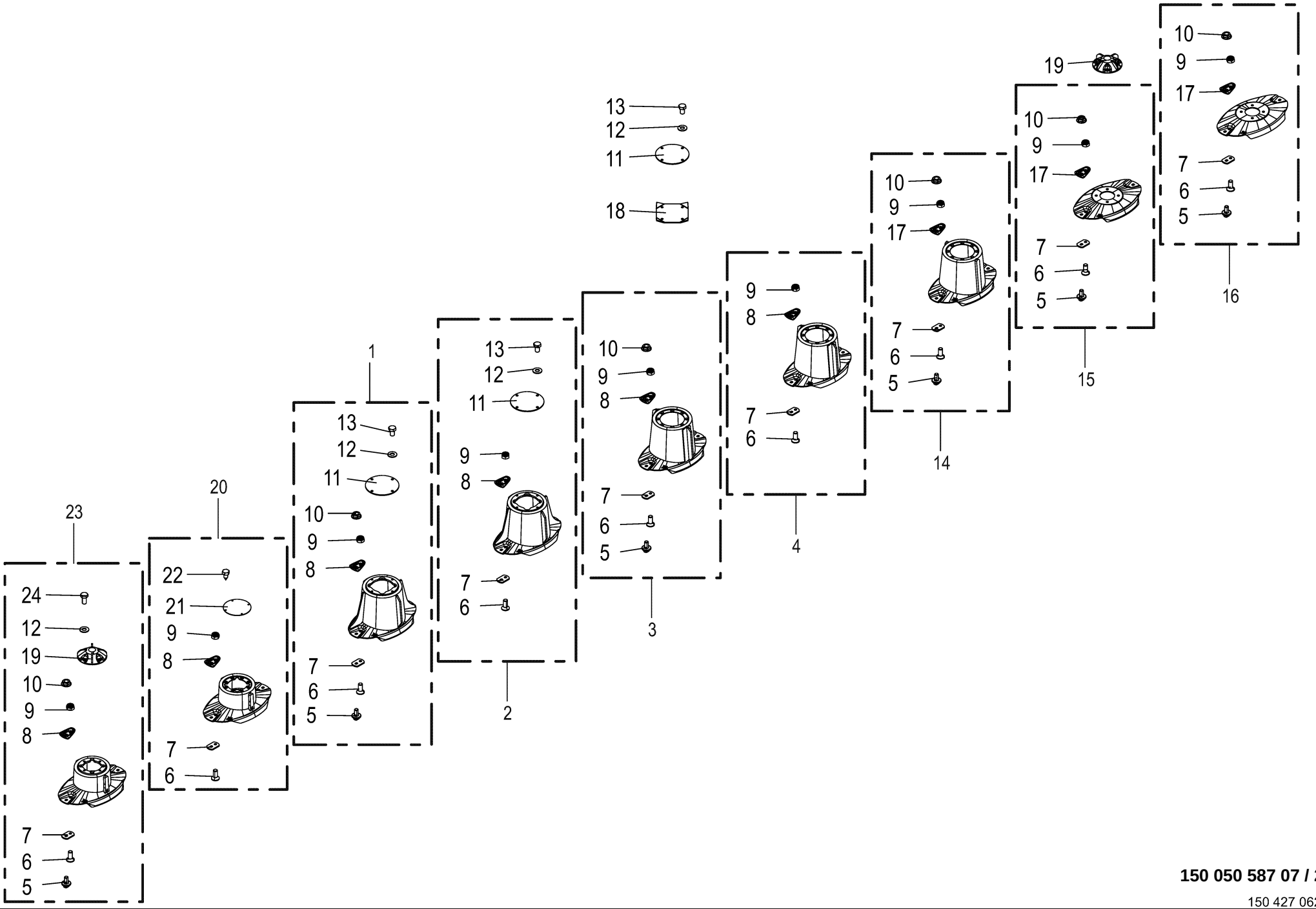

150 050 587 07 / 23.0

150 427 062 11

Mähtrommel -optional
Mower drum
Tambour de coupe

1103001 -

150 050 587 07

150 427 062 11 **23.0**

Pos.	ID-Nr.	Benennung	Description	Description	Masch.-Nr-	ECR 280 CV	ECR 280 CR	ECR 320 CV	ECR 320 CR			Bemerkung/Remarks/Remarque
1	20 037 993 2	Mähtrommel L=356 Schnellv. Schlagl.	Mower drum L=356 quick rel fast blow bar	Tamb. de coupe L=356 ferm.rap. à vis ta.		x	x	x	x			
2	20 037 992 2	Mähtrommel L=356 Schraubv. Schlagl.	Mower drum L=356 screw cap Blow bar	Tambour de coupe L=356 ferm.à vis taquet		x	x	x	x			
3	20 038 613 1	Mähtrommel L=356 Schnellv. Zusatzleisten	Mower drum L=356 quick release add. bars	Tamb de coupe L=356 fer rap barres suppl		x	x	x	x			
4	20 038 618 1	Mähtrommel L=356 Schraubv. Zusatzleisten	Mower drum L=356 screw conn add. bars	Tam de coupe L=356 fer à vis barres supp		x	x	x	x			
5	00 253 745 0	Messerzapfen	Mower pin	Couteau de teton		x	x	x	x			M 12 X 20 -10.9
6	00 904 045 3	Senkschraube	Countersunkscrew	Vis à tête fraisée		x	x	x	x			M 10 X 25 -10.9
7	20 038 051 0	Messerhalter	Blade support	Porte-couteaux		x	x	x	x			
8	20 231 671 0	Schutz f. Messerhalteschraube 2er Set	Prot. for blade retaining screw 2-set	Protecteur vis porte couteaux Kit de 2MD		x	x	x	x			
9	00 908 758 0	Sicherungsmutter	Locknut	Écrou hex		x	x	x	x			M 10
10	00 908 056 0	Tensilokmutter	Self-locking nut	Ecrou autobloquant		x	x	x	x			M 12 Kopfh. 8,7
11	20 031 266 0	Verschlussdeckel	Sealing cap	Couvercle de fermeture		x	x	x	x			
12	00 909 909 1	Sperrkantscheibe	Detent edged washer	Disque à bord d'arrêt		x	x	x	x			SKM 10
13	00 900 632 0	6kt-Schraube	Hex head bolt	Boulon tête hex		x	x	x	x			M 10 X 16
14	20 037 610 2	Mähtrommel "BS" (356) Schnellverschluß	Mower drum “BS"(356) quick rel. fastener	Tambour de coupe revêtu (356) fer rap		x	x	x	x			
15	20 037 611 2	Messerteller "BS" (356) Schnellverschluß	Cutting disc “BS”(356)quick rel fastener	Disque de coupe revêtu (356) fer. rapide		x	x	x	x			
16	20 037 615 2	Messerteller "BS" (377) Schnellverschluß	Cutting disc “BS”(377)quick rel fastener	Disque de coupe revêtu (377) fer rapide		x	x	x	x			
17	20 231 673 0	Schutz f. Messerhalteschraube 2er Set HD	Prot. for blade retaining screw 2-set HD	Prot. pour vis porte-ct. jeu de 2 HD		x	x	x	x			
18	20 031 255 0	Räumer	Stripper	Deflecteur		x	x	x	x			
19	20 035 230 0	Deckel f. Messerteller m. Wurfblechen	Cover for blade disc + discharge plates	Couv. p. porte-cout.+ tôles d'éjection		x	x	x	x			
20	20 234 465 0	Mähtrommel L=356 Schraubv. niedrig	Mower drum L=356 screw conn low	Tam de coupe L=356 fermeture vissée		x	x	x	x			
21	00 144 943 3	Deckel	Cover	Couvercle		x	x	x	x			Rd. 135,5
22	00 906 948 0	Blechschraube	Self-tapping screw	Vis autoaraudeuse		x	x	x	x			B 6,3 X 13
23	20 433 585 0	Mähtrommel Ø356 Sn. niedr. f. Räumer	Mower EC Ø356 Sn. low ET f. Scraper	Tambour de coupe EC Ø356		x	x	x	x			
24	00 900 634 0	6kt-Schraube	Hex head bolt	Boulon tête hex		x	x	x	x			M 10 X 20

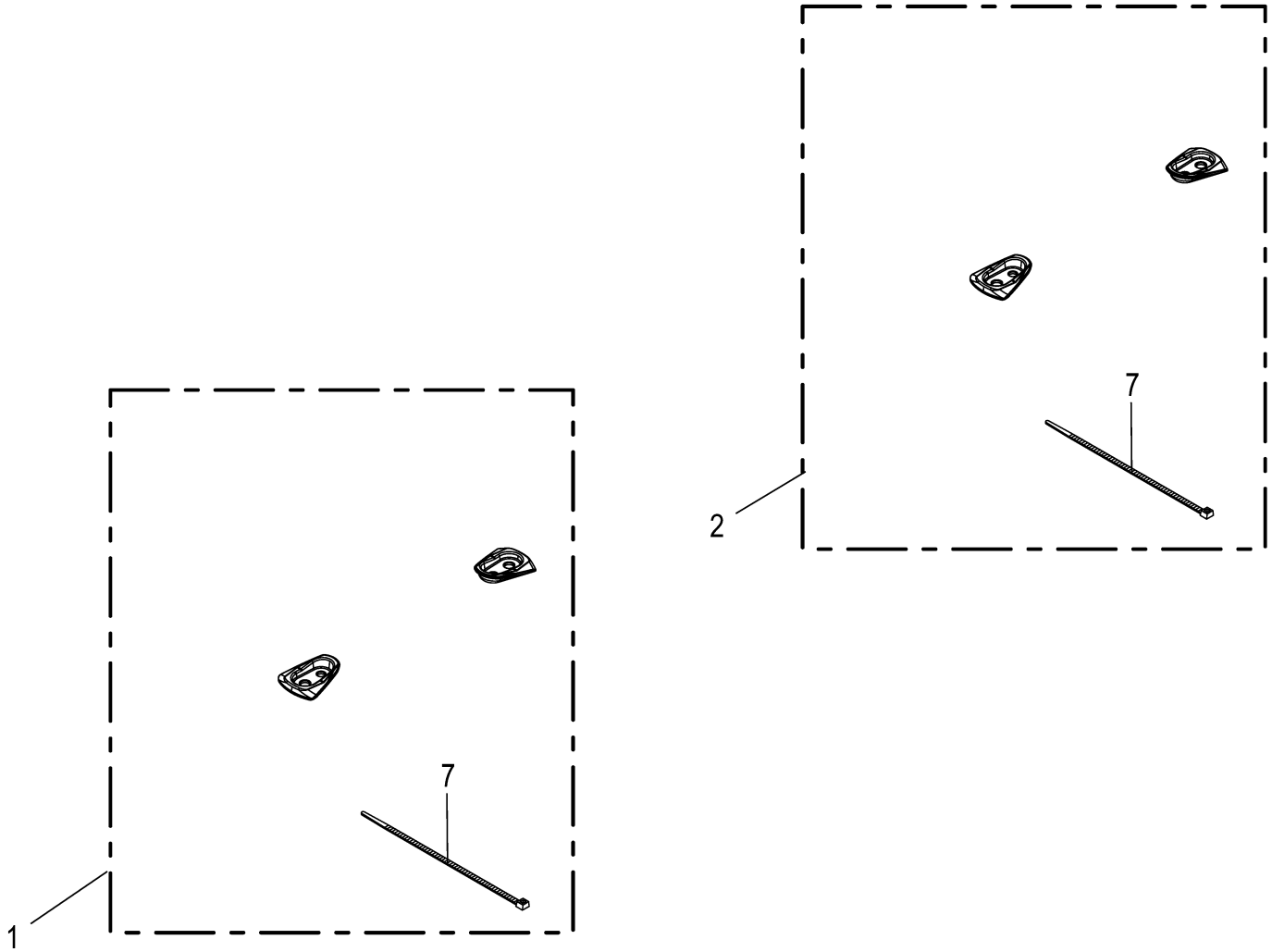

150 050 587 07 / 24.0

150 451 541 03

Schutz f. Messerhalteschraube 2er Set **Prot. for blade retaining screw 2-set** **Prot. pour vis porte-ct. jeu de 2**					1103001 -	EC R 280 CV	EC R 280 CR	EC R 320 CV	EC R 320 CR			**150 050 587 07** 150 451 541 3 **24.0**
Pos.	ID-Nr.	Benennung	Description	Description	Masch.-Nr-							Bemerkung/Remarks/Remarque
1	20 231 671 0	Schutz f. Messerhalteschraube 2er Set	Prot. for blade retaining screw 2-set	Protecteur vis porte couteaux Kit de 2MD		x	x	x	x			
2	20 231 673 0	Schutz f. Messerhalteschraube 2er Set HD	Prot. for blade retaining screw 2-set HD	Prot. pour vis porte-ct. jeu de 2 HD		x	x	x	x			
7	00 922 672 2	Kabelbinder	Cable band	Collier de serrage		x	x	x	x			Lg.= 450

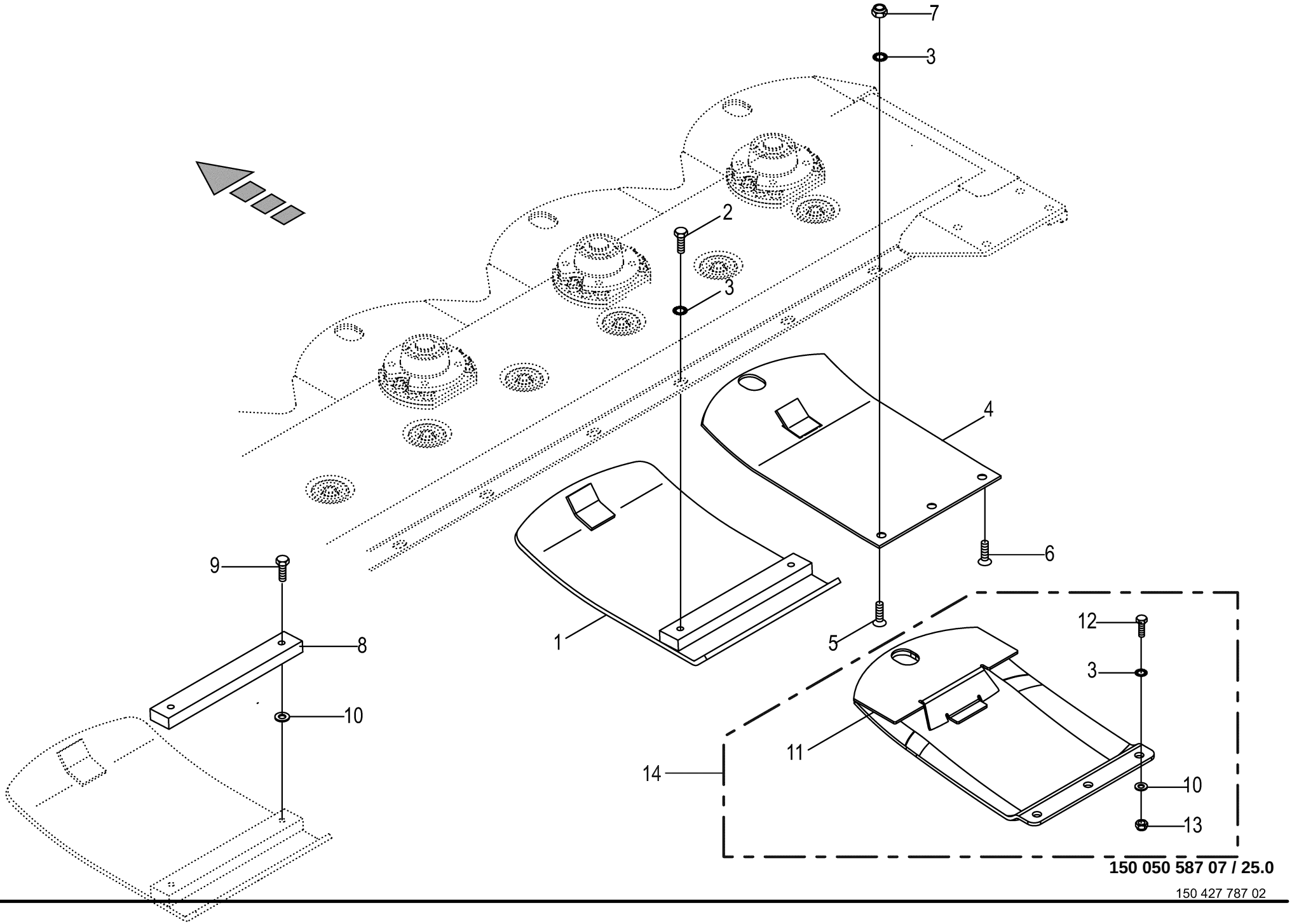

150 050 587 07 / 25.0

Hochschnittkufe / Verschleisskufe -optional
High-cut skid / Wear skid
Sabot coupe haute / Patin

1103001 -

150 050 587 07

150 427 787 2 **25.0**

Pos.	ID-Nr.	Benennung	Description	Description	Masch.-Nr-	ECR 280 CV	ECR 280 CR	ECR 320 CV	ECR 320 CR			Bemerkung/Remarks/Remarque
1	00 253 566 3	Hochschnittkufe -gesamte Maschine	High-cut-skid -total machine	Patin coupe haute -machine totale		2	2	2	2			
2	00 900 655 0	6kt-Schraube	Hex head bolt	Boulon tête hex		x	x	x	x			M 12 X 25
	00 901 452 0	6kt-Schraube	Hex head bolt	Boulon tête hex		x	x	x	x			M 12 X 50
3	00 909 910 1	Sperrkantscheibe	Detent edged washer	Disque à bord d'arrêt		x	x	x	x			SKM 12
4	00 253 657 0	Verschleisskufe	Wear skid	Patin d'usure		6	6	7	7			
5	00 904 064 0	Senkschraube	Countersunkscrew	Vis à tête fraisée		x	x	x	x			M 12 X 35
6	00 904 017 1	Senkschraube	Countersunkscrew	Vis à tête fraisée		x	x	x	x			M 12 X 60
7	00 908 701 0	Sicherungsmutter	Locknut	Écrou hex		x	x	x	x			M 12
8	20 030 024 0	Zwischenstück -optional	Intermediate piece -optional	Raccord -optionnel		2	2	2	2			40 X 20 X 290
9	00 900 658 0	6kt-Schraube	Hex head bolt	Boulon tête hex		x	x	x	x			M 12 X 40
10	00 910 506 1	Scheibe	Washer	Rondelle		x	x	x	x			13 X 24 X 2,5
11	20 036 974 0	Kombikufe	Combi base EC	Patin combi.		6	6	7	7			
12	00 900 657 0	6kt-Schraube	Hex head bolt	Boulon tête hex		x	x	x	x			M 12 X 35
	00 901 454 0	6kt-Schraube	Hex head bolt	Boulon tête hex		x	x	x	x			M 12 X 55
13	00 908 701 0	Sicherungsmutter	Locknut	Écrou hex		x	x	x	x			M 12
14	20 039 716 0	Kombikufe m. Zubehör	Combi base with acc.	Patin combi. avec accessoires		6	6	7	7			

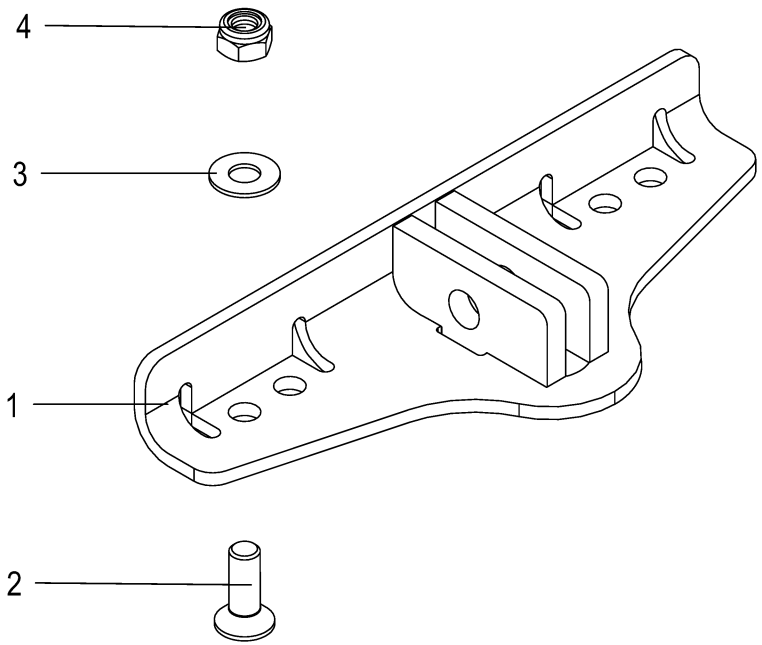

150 050 587 07 / 26.0

150 554 385 01

Mittelabstützung -optional
Support
Support

1103001 -

150 050 587 07

150 554 385 1 **26.0**

Pos.	ID-Nr.	Benennung	Description	Description	Masch.-Nr-	ECR 280 CV	ECR 280 CR	ECR 320 CV	ECR 320 CR			Bemerkung/Remarks/Remarque
1	20 236 548 0	Mittenaufhängung	Central hitching	Suspension centrale		1	1	1	1			
2	90 001 795 0	Senkschraube	Countersunkscrew	Vis à tête fraisée		x	x	x	x			M 12 X 35 -10.9
3	00 909 910 1	Sperrkantscheibe	Detent edged washer	Disque à bord d'arrêt		x	x	x	x			SKM 12
4	00 908 701 0	Sicherungsmutter	Locknut	Écrou hex		x	x	x	x			M 12

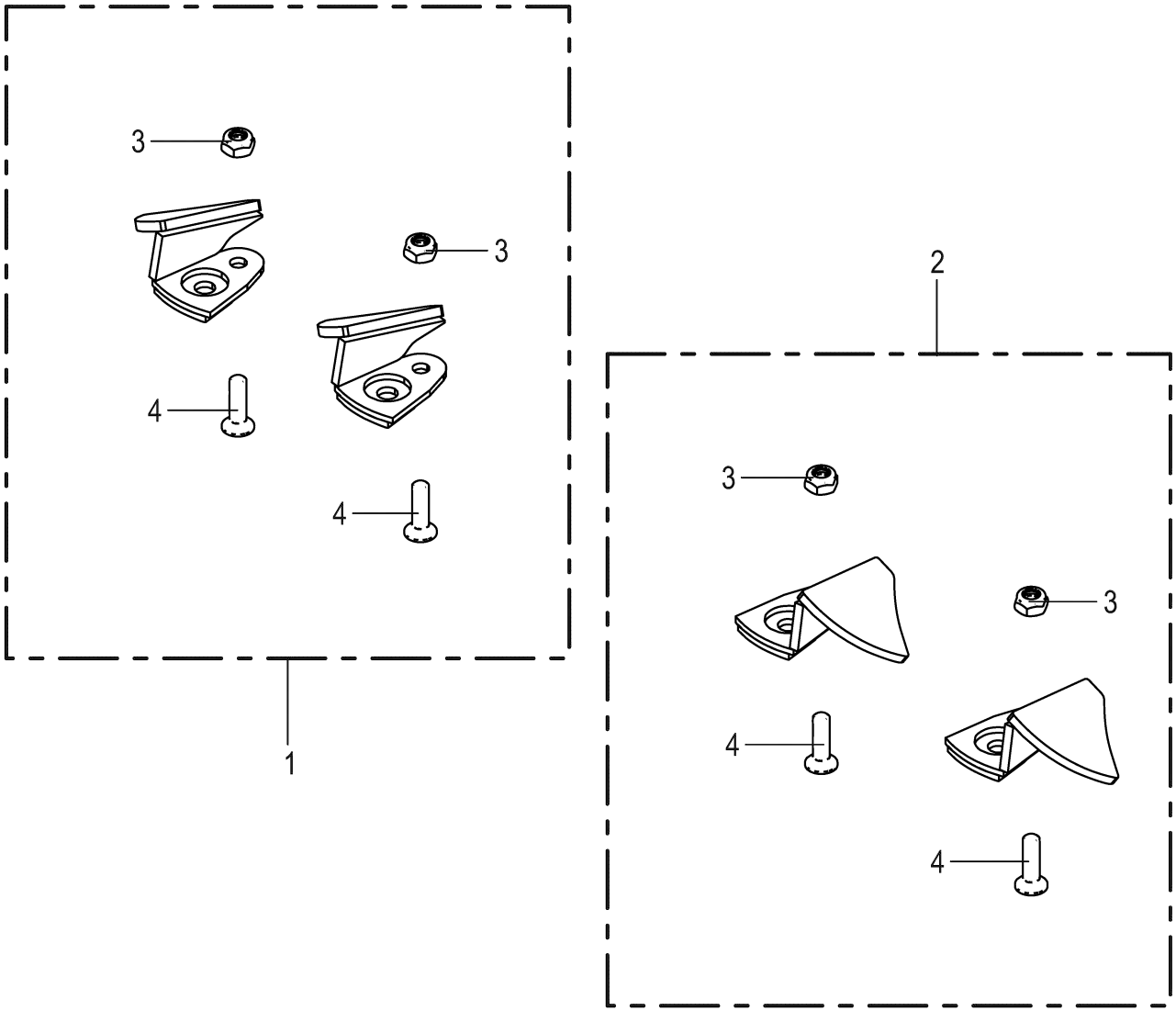

150 050 587 07 / 27.0

150 439 781 01

Crop-Lifter -optional
Crop-Lifter
Crop-Lifter

1103001 -

150 050 587 07

150 439 781 1 **27.0**

Pos.	ID-Nr.	Benennung	Description	Description	Masch.-Nr-	ECR 280 CV	ECR 280 CR	ECR 320 CV	ECR 320 CR			Bemerkung/Remarks/Remarque
1	20 039 597 0	Crop-Lifter 2er Set Drehr. rechts	Crop lifter 2 parts direction of rot lh.	Crop-Lifter set à deux sens de rot. dr.			x		x			
2	20 039 596 0	Crop-Lifter 2er Set Drehr. links	Crop lifter 2 parts direction of rot lh.	Crop-Lifter set à deux sens de rot. ga.			x		x			
3	00 908 758 0	Sicherungsmutter	Locknut	Écrou hex			x		x			M 10
4	00 904 047 3	Senkschraube	Countersunkscrew	Vis à tête fraisée			x		x			M 10 X 35 -10.9

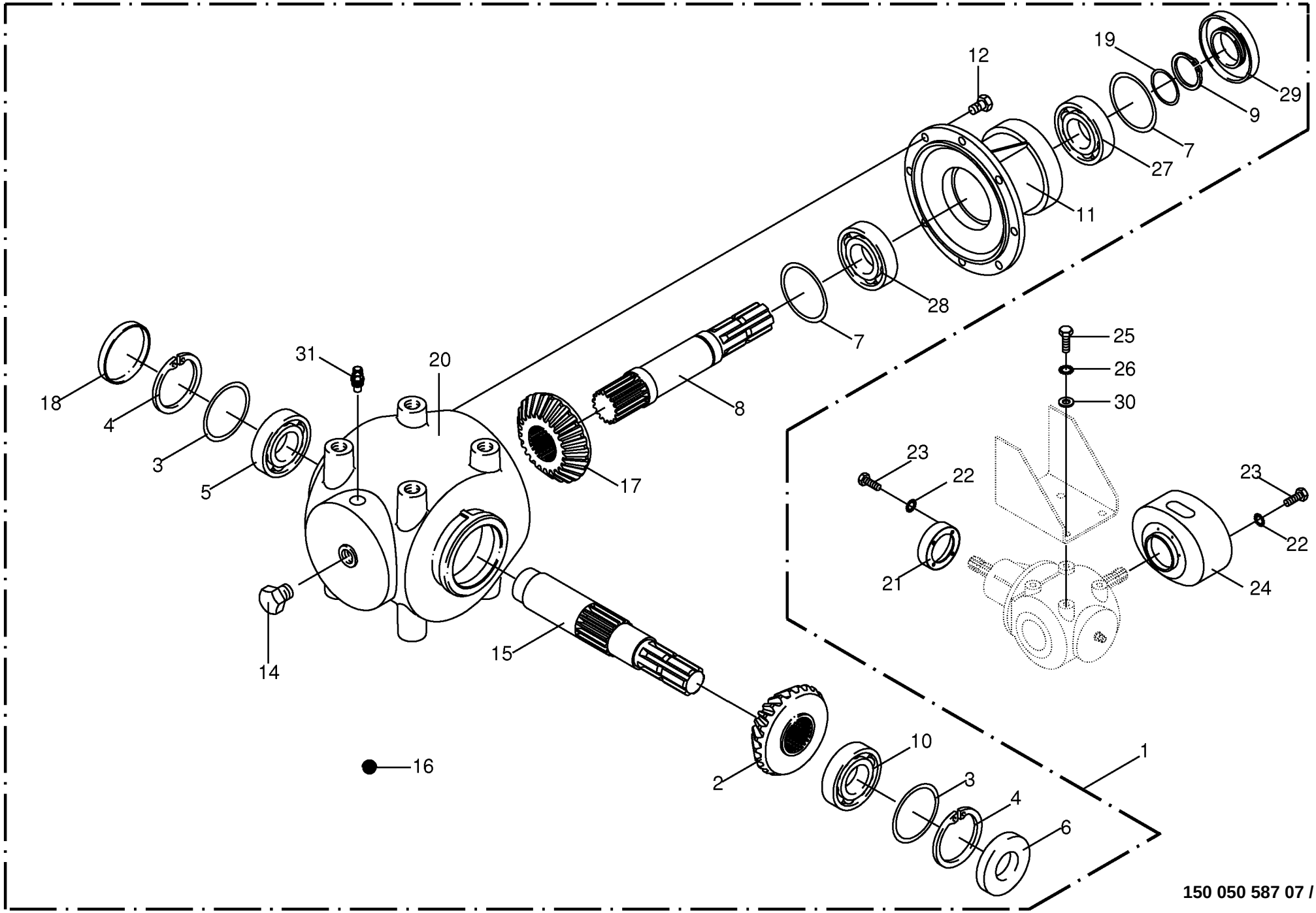

150 050 587 07 / 28.0

Hauptgetriebe 540 U/min (grün) Comer
Main gearbox (green)
Carter principal (vrein)

1103001 -

150 050 587 07

444 733 5 **28.0**

Pos.	ID-Nr.	Benennung	Description	Description	Masch.-Nr-	ECR 280 CV	ECR 280 CR	ECR 320 CV	ECR 320 CR			Bemerkung/Remarks/Remarque
1	00 253 677 1	Winkelgetriebe -kpl.	Angular gearbox -cpl.	Transmission en angle -cpl.		1	1	1	1			
2	00 955 838 0	Kegelrad	Bevel wheel	Pignon conique		1	1	1	1			Z= 17
3	00 910 963 0	Passscheibe	Shim ring	Rondelle d'ajustage		x	x	x	x			63 X 80 X 0,5
	00 910 964 0	Passscheibe	Shim ring	Rondelle d'ajustage		x	x	x	x			63 X 80 X 1,0
4	00 911 673 0	Sicherungsring	Circlip	Circlip		2	2	2	2			80 X 2,5
5	00 930 167 0	Rillenkugellager	Grooved ball bearing	Roulement à gorge		1	1	1	1			6307
6	00 936 021 0	Radial-Wellendichtring	Radial-shaft sealing ring	Radial-bague d'étanchéité		1	1	1	1			AS 35 X 80 X 12
7	00 910 890 0	Passscheibe	Shim ring	Rondelle d'ajustage		x	x	x	x			40 X 50 X 0,5
	00 910 891 0	Passscheibe	Shim ring	Rondelle d'ajustage		x	x	x	x			40 X 50 X 1
8	00 955 706 0	Welle	Shaft	Arbre		1	1	1	1			
9	00 911 545 0	Sicherungsring	Circlip	Circlip		1	1	1	1			A 40 X 1,75
10	00 932 136 0	Kegelrollenlager	Taper roller bearing	Roulement à rouleaux coniques		1	1	1	1			30307 A
11	00 955 707 0	Getriebegehäuse	Gearbox housing	Carter du boîte de vitesses		1	1	1	1			
12	00 900 636 0	6kt-Schraube	Hex head bolt	Boulon tête hex		x	x	x	x			M 10 X 25
14	00 906 008 0	Verschlussschraube	Screw plug	Bouchon fileté		1	1	1	1			R 3/8"
15	00 955 839 0	Antriebswelle	Drive shaft	Arbre d'entraînement		1	1	1	1			
16	00 926 101 0	Getriebeöl -Id.-Nr.= 1ltr	Oil -Id.-no.= 1ltr	Huile -Id.-no.= 1ltr		1,6	1,6	1,6	1,6			
17	00 955 840 0	Kegelrad	Bevel wheel	Pignon conique		1	1	1	1			Z= 23
18	00 925 205 2	Verschlussdeckel	Sealing cap	Couvercle de fermeture		1	1	1	1			Rd. 80
19	00 910 730 0	Stützscheibe	Supporting disc	Rondelle diélectrique		x	x	x	x			S 40 X 50 X 2,5
20	00 955 704 0	Getriebegehäuse	Gearbox housing	Carter du boîte de vitesses		1	1	1	1			
21	00 256 675 3	Adapterflansch	Adapter flange	Bride d'adaptateur		1	1	1	1			
22	00 909 908 1	Sperrkantscheibe	Detent edged washer	Disque à bord d'arrêt		x	x	x	x			SKM 8
23	00 900 253 1	6kt-Schraube	Hex head bolt	Boulon tête hex		x	x	x	x			M 8 X 12
24	00 955 489 0	Schutztopf	Protecting cup	Pot de protection		1	1	1	1			
25	00 900 674 0	6kt-Schraube	Hex head bolt	Boulon tête hex		x	x	x	x			M 16 X 35
26	00 909 912 1	Sperrkantscheibe	Detent edged washer	Disque à bord d'arrêt		x	x	x	x			SKM 16
27	00 930 138 0	Rillenkugellager	Grooved ball bearing	Roulement à gorge		1	1	1	1			6208
28	00 932 107 0	Kegelrollenlager	Taper roller bearing	Roulement à rouleaux coniques		1	1	1	1			30208 A
29	00 936 015 1	Radial-Wellendichtring	Radial-shaft sealing ring	Radial-bague d'étanchéité		1	1	1	1			AS 40 X 80 X 10
30	00 910 362 0	Scheibe	Washer	Rondelle		x	x	x	x			17 X 40 X 6
31	00 919 832 0	Belüftungsfilter	Breather	Reniflard		1	1	1	1			R 3/8"

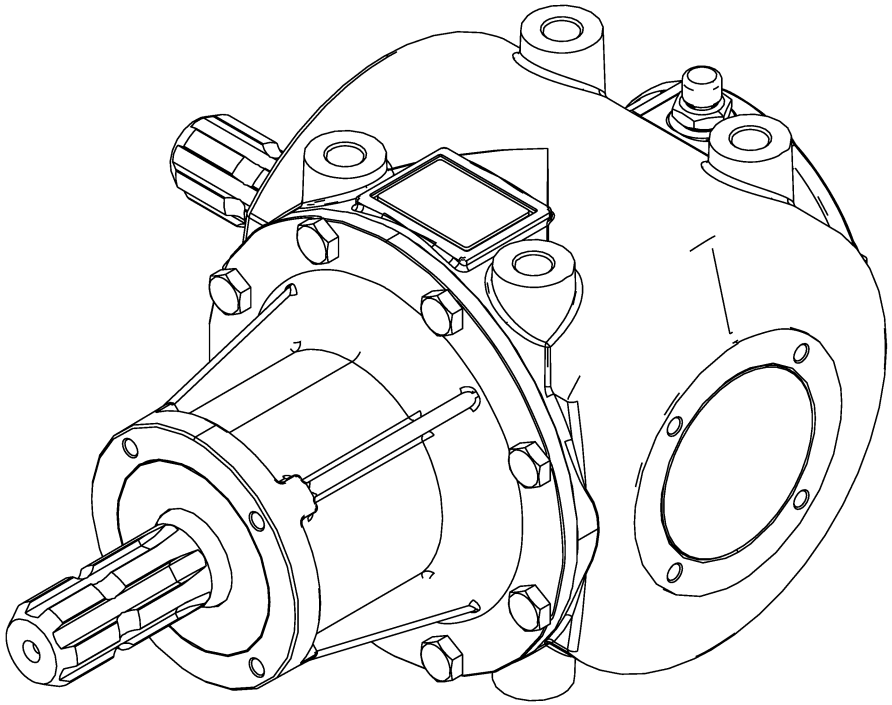

1

150 050 587 07 / 29.0

150 548 549 01

Hauptgetriebe -Rechtsdrehsinn -540 U/min
Main gearbox -right hand direction of rotation
Boîte de vitesses principal -sens de rotation à droite

1103001 -

150 050 587 07

150 548 549 1 **29.0**

Pos.	ID-Nr.	Benennung	Description	Description	Masch.-Nr-	ECR 280 CV	ECR 280 CR	ECR 320 CV	ECR 320 CR			Bemerkung/Remarks/Remarque
1	27 101 387 0	Winkelgetriebe WG110-24				1	1	1	1			

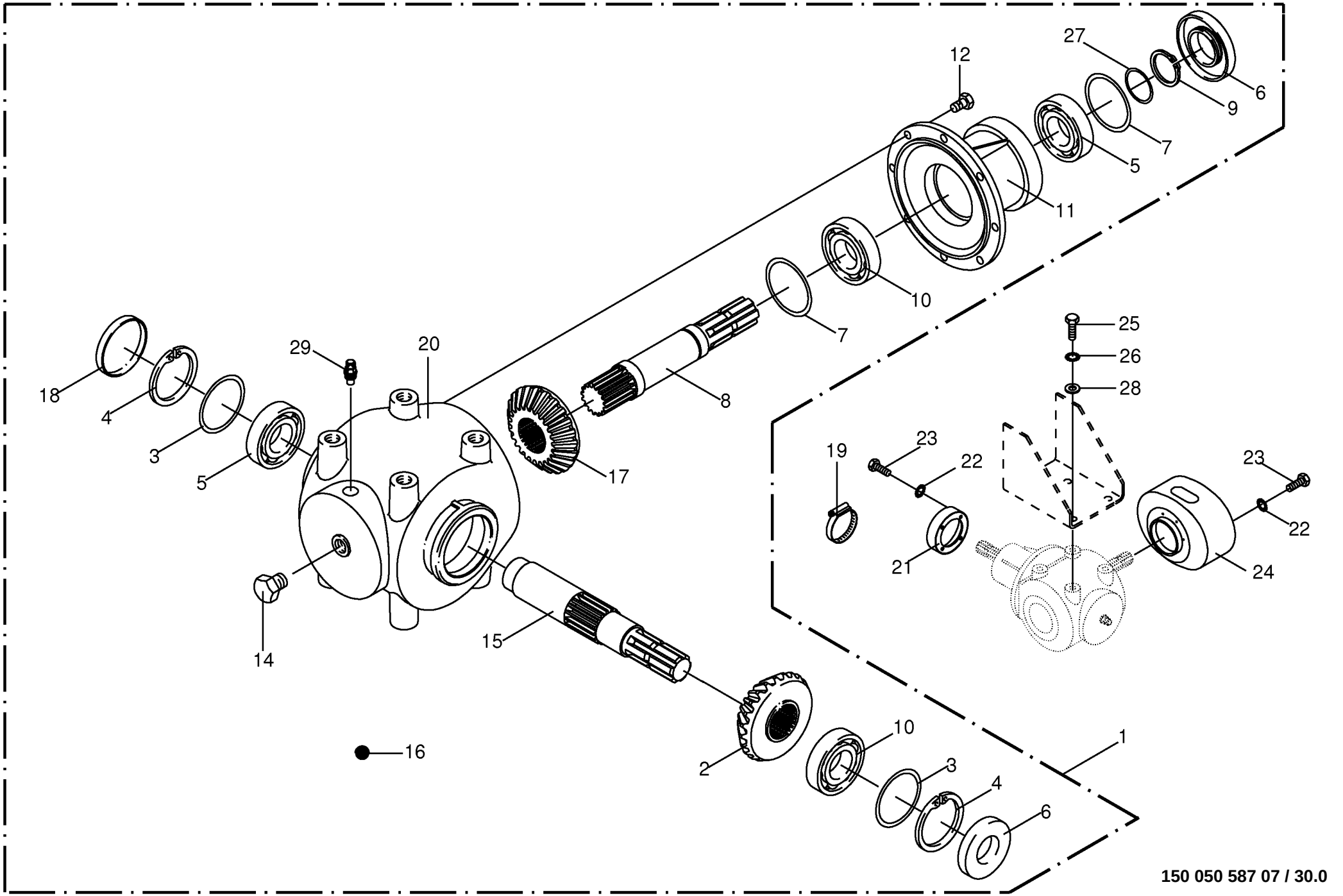

150 050 587 07 / 30.0

Hauptgetriebe 1000 U/min (beige) Comer
Main gearbox (beige)
Carter principal (beige)

1103001 -

150 050 587 07

444 734 6 **30.0**

Pos.	ID-Nr.	Benennung	Description	Description	Masch.-Nr-	ECR 280 CV	ECR 280 CR	ECR 320 CV	ECR 320 CR			Bemerkung/Remarks/Remarque
1	00 253 678 1	Winkelgetriebe -kpl.	Angular gearbox -cpl.	Transmission en angle -cpl.		1	1	1	1			
2	00 955 840 0	Kegelrad	Bevel wheel	Pignon conique		1	1	1	1			Z= 23
3	00 910 963 0	Passscheibe	Shim ring	Rondelle d'ajustage		x	x	x	x			63 X 80 X 0,5
	00 910 964 0	Passscheibe	Shim ring	Rondelle d'ajustage		x	x	x	x			63 X 80 X 1,0
4	00 911 673 0	Sicherungsring	Circlip	Circlip		2	2	2	2			80 X 2,5
5	00 930 138 0	Rillenkugellager	Grooved ball bearing	Roulement à gorge		1	1	1	1			6208
6	00 936 015 1	Radial-Wellendichtring	Radial-shaft sealing ring	Radial-bague d'étanchéité		1	1	1	1			AS 40 X 80 X 10
7	00 910 890 0	Passscheibe	Shim ring	Rondelle d'ajustage		x	x	x	x			40 X 50 X 0,5
	00 910 891 0	Passscheibe	Shim ring	Rondelle d'ajustage		x	x	x	x			40 X 50 X 1
8	00 955 844 0	Antriebswelle	Drive shaft	Arbre d'entraînement		1	1	1	1			
9	00 911 518 0	Sicherungsring	Circlip	Circlip		1	1	1	1			40 X 2,5
10	00 932 107 0	Kegelrollenlager	Taper roller bearing	Roulement à rouleaux coniques		1	1	1	1			30208 A
11	00 955 707 0	Getriebegehäuse	Gearbox housing	Carter du boîte de vitesses		1	1	1	1			
12	00 900 636 0	6kt-Schraube	Hex head bolt	Boulon tête hex		x	x	x	x			M 10 X 25
14	00 906 008 0	Verschlussschraube	Screw plug	Bouchon fileté		1	1	1	1			R 3/8"
15	00 955 709 0	Welle	Shaft	Arbre		1	1	1	1			
16	00 926 101 0	Getriebeöl -Id.-Nr.= 1ltr	Oil -Id.-no.= 1ltr	Huile -Id.-no.= 1ltr		1,6	1,6	1,6	1,6			
17	00 955 845 0	Ritzel	Pinion	Pignon		1	1	1	1			Z= 17
18	00 925 205 2	Verschlussdeckel	Sealing cap	Couvercle de fermeture		1	1	1	1			Rd. 80
19	00 924 050 1	Schneckengewindeschelle	Tube clip	Bride		1	1	1	1			120 - 140
	00 924 020 1	Schneckengewindeschelle	Tube clip	Bride		1	1	1	1			130 - 150
20	00 955 704 0	Getriebegehäuse	Gearbox housing	Carter du boîte de vitesses		1	1	1	1			
21	00 256 675 3	Adapterflansch	Adapter flange	Bride d'adaptateur		1	1	1	1			
22	00 909 908 1	Sperrkantscheibe	Detent edged washer	Disque à bord d'arrêt		x	x	x	x			SKM 8
23	00 900 253 1	6kt-Schraube	Hex head bolt	Boulon tête hex		x	x	x	x			M 8 X 12
24	00 955 489 0	Schutztopf	Protecting cup	Pot de protection		1	1	1	1			
25	00 900 674 0	6kt-Schraube	Hex head bolt	Boulon tête hex		x	x	x	x			M 16 X 35
26	00 909 912 1	Sperrkantscheibe	Detent edged washer	Disque à bord d'arrêt		x	x	x	x			SKM 16
27	00 910 730 0	Stützscheibe	Supporting disc	Rondelle diélectrique		x	x	x	x			S 40 X 50 X 2,5
28	00 910 362 0	Scheibe	Washer	Rondelle		x	x	x	x			17 X 40 X 6
29	00 919 832 0	Belüftungsfilter	Breather	Reniflard		1	1	1	1			R 3/8"

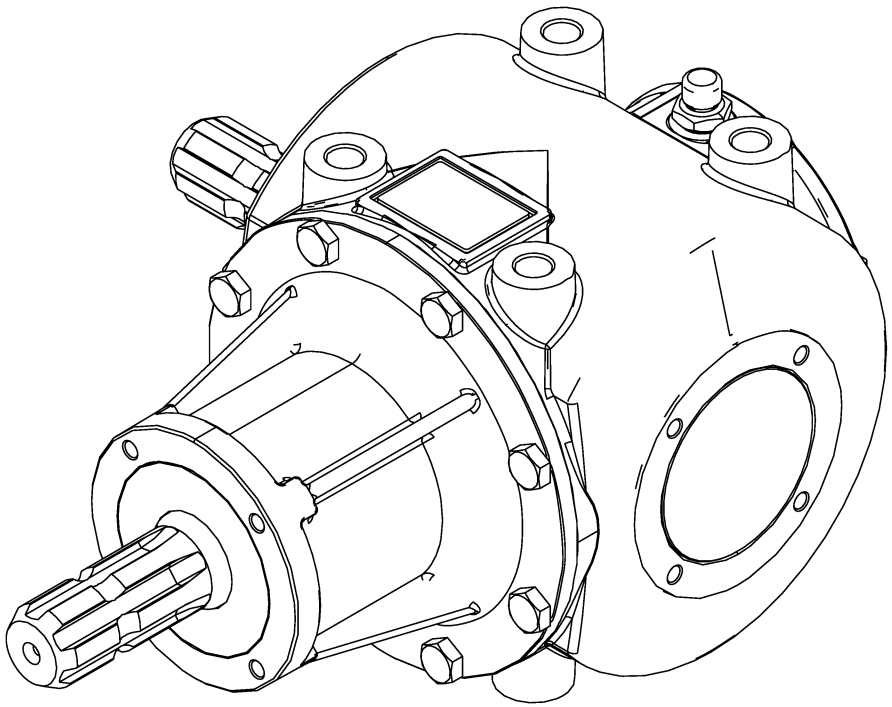

1

150 050 587 07 / 31.0

150 548 548 01

Hauptgetriebe -Rechtsdrehsinn -1000 U/min
Main gearbox -right hand direction of rotation
Boîte de vitesses principal -sens de rotation à droite

1103001 -

150 050 587 07

150 548 548 1 **31.0**

Pos.	ID-Nr.	Benennung	Description	Description	Masch.-Nr-	ECR 280 CV	ECR 280 CR	ECR 320 CV	ECR 320 CR			Bemerkung/Remarks/Remarque
1	27 101 386 0	Winkelgetriebe WG110-23				1	1	1	1			

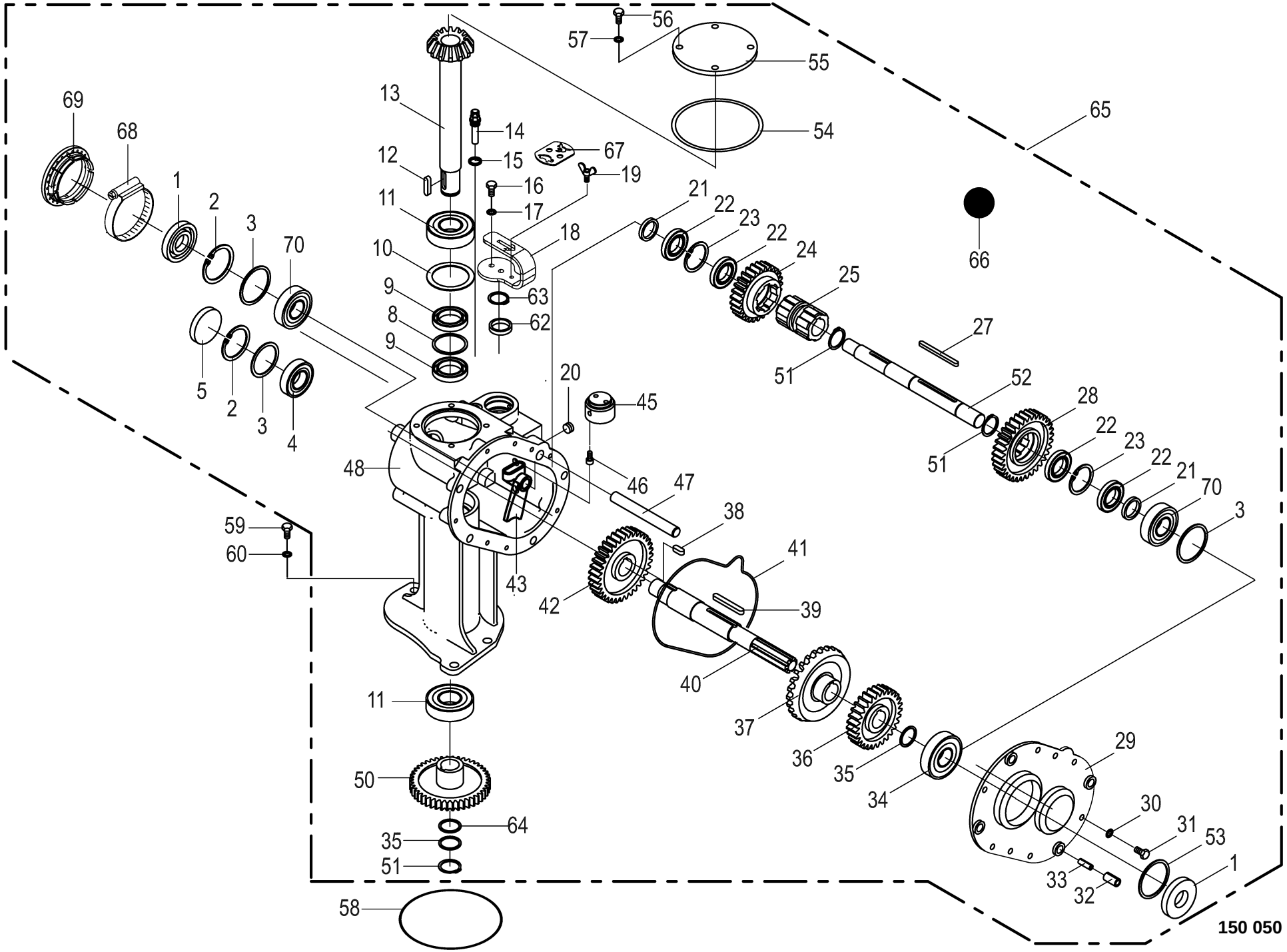

150 050 587 07 / 32.0

449 794 15

Schaltgetriebe -CV
Manual gearbox
Boîte de vitesses

1103001 -

150 050 587 07

449 794 15 **32.0**

Pos.	ID-Nr.	Benennung	Description	Description	Masch.-Nr-	ECR 280 CV	ECR 280 CR	ECR 320 CV	ECR 320 CR			Bemerkung/Remarks/Remarque
1	00 936 339 1	Radial-Wellendichtring	Radial-shaft sealing ring	Radial-bague d'étanchéité		2		2				A 35 X 80 X 13
2	00 911 673 0	Sicherungsring	Circlip	Circlip		2		2				80 X 2,5
3	00 911 022 0	Passscheibe	Shim ring	Rondelle d'ajustage		x		x				70 X 80 X 0,1
	00 911 023 0	Passscheibe	Shim ring	Rondelle d'ajustage		x		x				70 X 80 X 0,3
	00 911 024 1	Passscheibe	Shim ring	Rondelle d'ajustage		x		x				70 X 80 X 1,0
4	00 930 167 0	Rillenkugellager	Grooved ball bearing	Roulement à gorge		1		1				6307
5	90 000 426 0	Verschlussdeckel	Sealing cap	Couvercle de fermeture		1		1				Rd. 80 X 10
8	00 911 164 0	Passscheibe	Shim ring	Rondelle d'ajustage		x		x				60 X 72 X 1,0
9	00 936 359 0	Radial-Wellendichtring	Radial-shaft sealing ring	Radial-bague d'étanchéité		2		2				A 40 X 72 X 10
10	00 910 970 0	Passscheibe	Shim ring	Rondelle d'ajustage		x		x				70 X 90 X 0,1
	00 910 972 0	Passscheibe	Shim ring	Rondelle d'ajustage		x		x				70 X 90 X 0,3
	00 910 973 0	Passscheibe	Shim ring	Rondelle d'ajustage		x		x				70 X 90 X 0,5
	00 910 974 0	Passscheibe	Shim ring	Rondelle d'ajustage		x		x				70 X 90 X 1,0
11	00 930 568 0	Rillenkugellager	Grooved ball bearing	Roulement à gorge		2		2				6308 2RS
12	00 915 122 0	Passfeder	Fit-in key	Clavette		1		1				A 10 X 8 X 40
13	00 256 186 5	Ritzelwelle	Pinion shaft	Arbre de pignon		1		1				Z= 14
14	00 919 829 0	Belüftungsfilter	Breather	Reniflard		1		1				M 18 X 1,5
15	00 937 727 0	Dichtring	Gasket ring	Bague d'étanchéité		1		1				A 18 X 24
16	00 900 614 0	6kt-Schraube	Hex head bolt	Boulon tête hex		x		x				M 8 X 20
17	00 909 908 1	Sperrkantscheibe	Detent edged washer	Disque à bord d'arrêt		x		x				SKM 8
18	00 256 113 3	Schalthebel	Actuating lever	Levier		1		1				
19	00 906 132 0	Flügelschraube	Winged screw	Vis à oreilles		x		x				M 8 X 16
20	00 906 040 1	Verschlussschraube	Screw plug	Bouchon fileté		2		2				M 18 X 1,5
21	20 434 004 0	Ring	ring	bague		2		2				
22	00 930 103 0	Rillenkugellager	Grooved ball bearing	Roulement à gorge		4		4				160 07
23	00 911 659 0	Sicherungsring	Circlip	Circlip		2		2				62 X 2,0
24	00 256 836 1	Stirnrad	Spur gear	Roue d'engrenage		1		1				Z= 29
25	00 256 104 6	Schaltmuffe	Shifter collar	Manchon de commande		1		1				
27	00 915 136 0	Passfeder	Fit-in key	Clavette		1		1				A 10 X 8 X 100
28	00 256 837 1	Stirnrad	Spur gear	Roue d'engrenage		1		1				Z= 35
29	00 256 189 3	Getriebedeckel	Gearbox cover	Couvercle du boîte de vitesses		1		1				
30	00 909 909 1	Sperrkantscheibe	Detent edged washer	Disque à bord d'arrêt		x		x				SKM 10
31	00 900 636 0	6kt-Schraube	Hex head bolt	Boulon tête hex		x		x				M 10 X 25
32	00 912 508 1	Spannstift	Roll pin	Goupille de serrage		4		4				16 X 30
33	00 912 711 0	Spannstift	Roll pin	Goupille de serrage		4		4				10 X 30
34	00 930 338 0	Rillenkugellager	Grooved ball bearing	Roulement à gorge		1		1				6407
35	00 911 130 0	Passscheibe	Shim ring	Rondelle d'ajustage		x		x				35 X 45 X 0,1
	00 911 132 0	Passscheibe	Shim ring	Rondelle d'ajustage		x		x				35 X 45 X 0,3

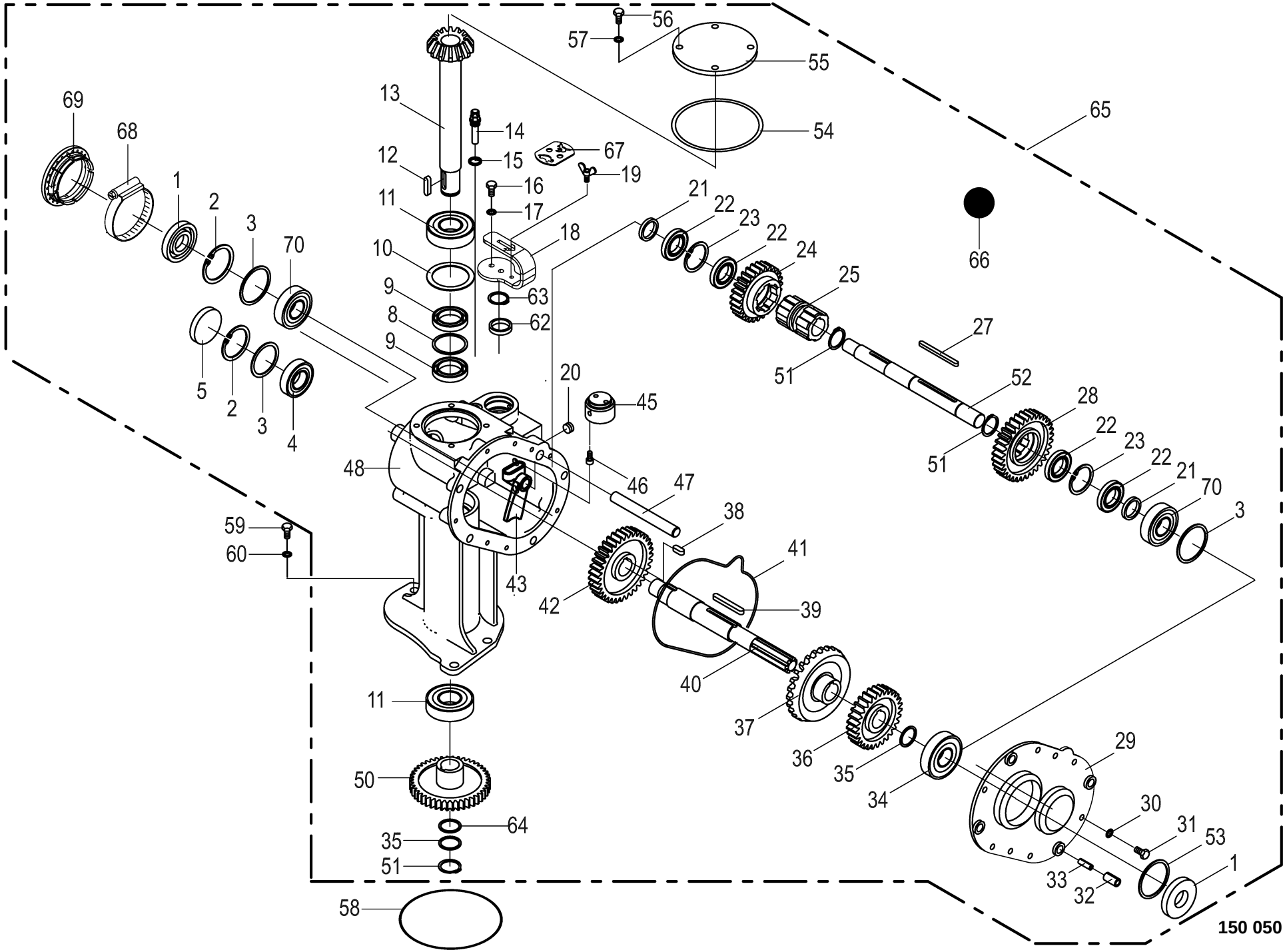

150 050 587 07 / 32.0

449 794 15

Schaltgetriebe -CV
Manual gearbox
Boîte de vitesses

1103001 -

150 050 587 07

449 794 15 **32.0**

Pos.	ID-Nr.	Benennung	Description	Description	Masch.-Nr-	EC R 280 CV	EC R 280 CR	EC R 320 CV	EC R 320 CR			Bemerkung/Remarks/Remarque
	00 911 133 0	Passscheibe	Shim ring	Rondelle d'ajustage		x		x				35 X 45 X 0,5
	00 911 134 0	Passscheibe	Shim ring	Rondelle d'ajustage		x		x				35 X 45 X 1,0
	00 911 136 1	Passscheibe	Shim ring	Rondelle d'ajustage		x		x				35 X 45 X 2,0
36	00 256 838 1	Stirnrad	Spur gear	Roue d'engrenage		1		1				Z= 27
37	00 256 841 1	Tellerrad	Crown wheel	Grande couronne		1		1				Z= 26
38	00 915 105 0	Passfeder	Fit-in key	Clavette		1		1				B 10 X 8 X 25
39	00 915 037 0	Passfeder	Fit-in key	Clavette		1		1				B 10 X 8 X 60
40	20 038 834 0	Antriebswelle	Drive shaft	Arbre d'entraînement		1		1				
41	00 937 583 0	O-Ring	O-ring	Joint torique		1		1				258 X 4
42	00 256 839 2	Stirnrad	Spur gear	Roue d'engrenage		1		1				Z= 33
43	00 256 109 2	Schaltfinger	Shift finger	Doigt de commande		1		1				
45	00 256 111 3	Exzenter	Excentric	Excentré		1		1				
46	00 903 073 1	Zylinderschraube	Allen screw	Vis tête cylindrique		x		x				M 8 X 16
47	00 256 112 1	Schaltstange	Operation pole	Perche isolante		1		1				Lg.= 167.5
48	00 256 845 4	Schaltgetriebegehäuse rechts	Manual gearbox housing right	Carter de boîte de vitesses droit		1		1				
50	00 253 034 2	Stirnrad	Spur gear	Roue d'engrenage		1		1				Z= 44
51	00 911 541 0	Sicherungsring	Circlip	Circlip		3		3				A 35 X 1,5
52	00 256 413 3	Zetterantriebswelle	Conditioner drive shaft	Arbre d'entraînement de conditinneur		1		1				Lg.= 355
53	00 910 993 0	Passscheibe	Shim ring	Rondelle d'ajustage		x		x				80 X 100 X 0,5
	00 910 992 0	Passscheibe	Shim ring	Rondelle d'ajustage		x		x				80 X 100 X 0,3
54	00 937 564 1	O-Ring	O-ring	Joint torique		1		1				100 X 4
55	00 256 173 3	Getriebedeckel	Gearbox cover	Couvercle du boîte de vitesses		1		1				
56	00 900 655 0	6kt-Schraube	Hex head bolt	Boulon tête hex		x		x				M 12 X 25
57	00 909 910 1	Sperrkantscheibe	Detent edged washer	Disque à bord d'arrêt		x		x				SKM 12
58	00 937 568 0	O-Ring	O-ring	Joint torique		1		1				151,99 X 3,53
59	00 900 675 0	6kt-Schraube	Hex head bolt	Boulon tête hex		x		x				M 16 X 40
60	00 909 912 1	Sperrkantscheibe	Detent edged washer	Disque à bord d'arrêt		x		x				SKM 16
62	90 001 266 0	Radial-Wellendichtring	Radial-shaft sealing ring	Radial-bague d'étanchéité		1		1				AS 40 X 55 X 7
63	00 911 653 0	Sicherungsring	Circlip	Circlip		1		1				55 X 2
64	00 910 956 0	Passscheibe	Shim ring	Rondelle d'ajustage		x		x				35 X 40 X 0,5
65	20 038 835 2	Schaltgetriebe mont. rechts - kpl.	Manual gearbox EC B CV machines rh. -cpl.	Boîte de vitesses EC B machines CV dr. -cpl.		1		1				
66	00 926 101 0	Getriebeöl -Id.-Nr.= 1ltr	Oil -Id.-no.= 1ltr	Huile -Id.-no.= 1ltr		1,7		1,7				
67	20 230 625 0	Hinweisschild Getriebedrehzahl	Information label gearbox speed	Panneau vitesse d'engrenage		1		1				
68	00 924 007 0	Schneckengewindeschelle	Tube clip	Bride		1		1				90 - 110
69	00 949 842 0	Adapterring	Adapter ring	Bague d'adaptation		1		1				
70	00 932 136 0	Kegelrollenlager	Taper roller bearing	Roulement à rouleaux coniques		2		2				30307 A

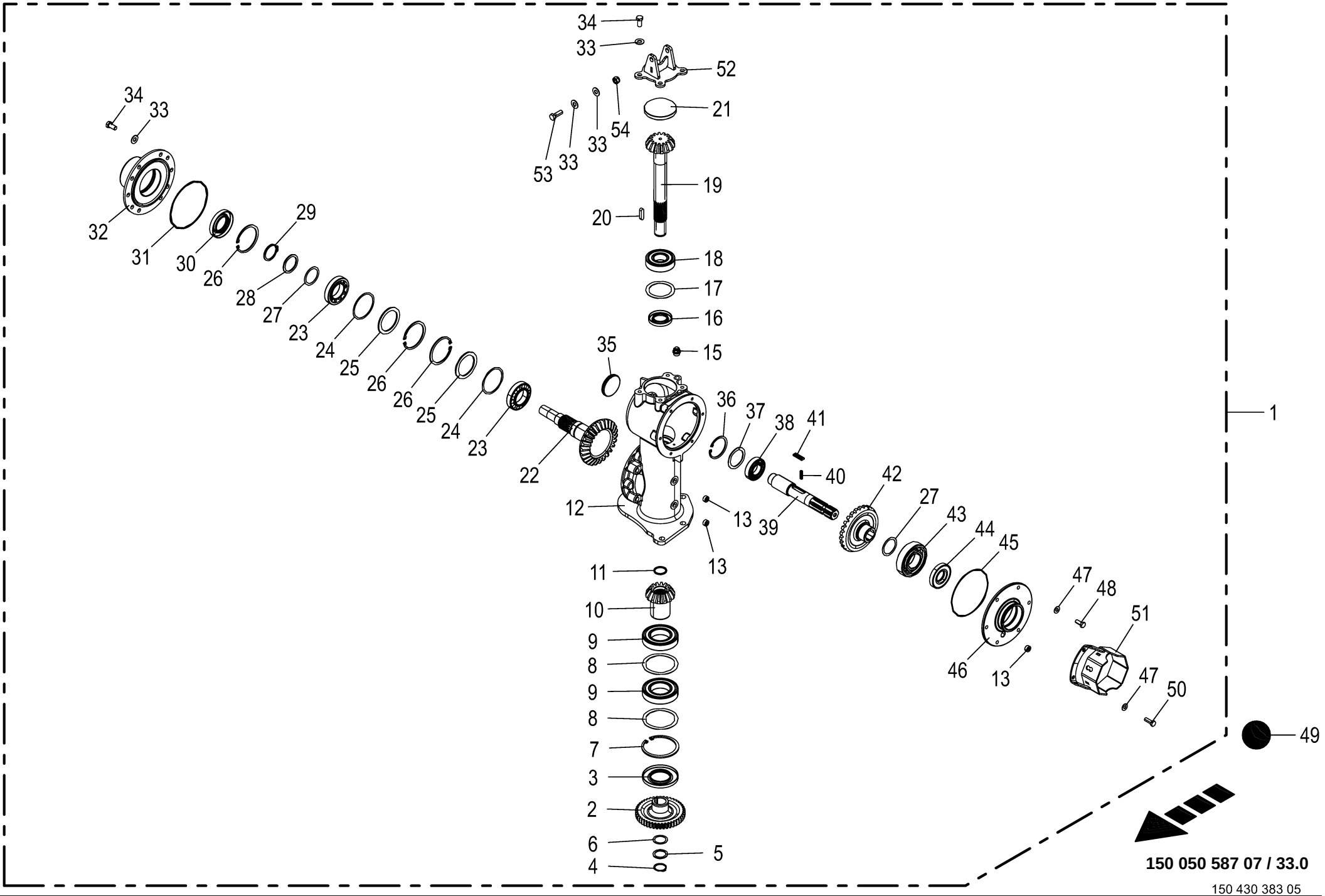

150 050 587 07 / 33.0

150 430 383 05

Hauptgetriebe
Main gearbox
Boîte de transmission principale

1103001 -

150 050 587 07

150 430 383 5 **33.0**

Pos.	ID-Nr.	Benennung	Description	Description	Masch.-Nr-	ECR 280 CV	ECR 280 CR	ECR 320 CV	ECR 320 CR			Bemerkung/Remarks/Remarque
1	20 035 909 5	Hauptgetriebe kpl. rechts	Main gearbox cpl. rh.	Boîte de vitesses principale cpl. dr			1		1			
2	20 015 619 0	Stirnrad	Spur gear	Roue d'engrenage			1		1			Z= 44
3	90 000 117 0	Radial-Wellendichtring	Radial-shaft sealing ring	Radial-bague d'étanchéité			1		1			AS 60 X 110 X 10
4	00 911 541 0	Sicherungsring	Circlip	Circlip			1		1			A 35 X 1,5
5	00 910 727 1	Stützscheibe	Supporting disc	Rondelle diélectrique			x		x			S 35 X 45 X 2,5
6	00 911 130 0	Passscheibe	Shim ring	Rondelle d'ajustage			x		x			35 X 45 X 0,1
	00 911 132 0	Passscheibe	Shim ring	Rondelle d'ajustage			x		x			35 X 45 X 0,3
	00 911 134 0	Passscheibe	Shim ring	Rondelle d'ajustage			x		x			35 X 45 X 1,0
7	00 911 691 0	Sicherungsring	Circlip	Circlip			1		1			110 X 4,0
8	00 910 851 1	Passscheibe	Shim ring	Rondelle d'ajustage			x		x			90 X 110 X 0,3
	00 910 849 0	Passscheibe	Shim ring	Rondelle d'ajustage			x		x			90 X 110 X 0,5
	00 910 848 0	Passscheibe	Shim ring	Rondelle d'ajustage			x		x			90 X 110 X 1
9	00 930 351 0	Rillenkugellager	Grooved ball bearing	Roulement à gorge			2		2			6212 2RS
10	20 030 295 0	Kegelrad	Bevel wheel	Pignon conique			1		1			Z= 14
11	90 000 227 0	O-Ring	O-ring	Joint torique			1		1			33 X 4
12	00 258 076 4	Getriebegehäuse	Gearbox housing	Carter d'engrenage			1		1			
13	00 906 040 1	Verschlussschraube	Screw plug	Bouchon fileté			3		3			M 18 X 1,5
15	27 008 972 0	Entlüftungsventil	Air bleed valve	Clapet de purge			1		1			M 18 X 1,5
16	00 936 359 0	Radial-Wellendichtring	Radial-shaft sealing ring	Radial-bague d'étanchéité			1		1			A 40 X 72 X 10
17	00 910 970 0	Passscheibe	Shim ring	Rondelle d'ajustage			x		x			70 X 90 X 0,1
	00 910 972 0	Passscheibe	Shim ring	Rondelle d'ajustage			x		x			70 X 90 X 0,3
	00 910 973 0	Passscheibe	Shim ring	Rondelle d'ajustage			x		x			70 X 90 X 0,5
	00 910 974 0	Passscheibe	Shim ring	Rondelle d'ajustage			x		x			70 X 90 X 1,0
18	00 930 568 0	Rillenkugellager	Grooved ball bearing	Roulement à gorge			1		1			6308 2RS
19	00 258 077 3	Ritzelwelle	Pinion shaft	Arbre de pignon			1		1			Z= 14
20	00 915 122 0	Passfeder	Fit-in key	Clavette			1		1			A 10 X 8 X 40
21	00 925 208 1	Verschlussdeckel	Sealing cap	Couvercle de fermeture			1		1			Rd. 100 X 12
22	20 013 199 0	Kegelradwelle	Bevel wheel shaft	Arbre de pignion conique			1		1			Z= 26
23	00 932 109 0	Kegelrollenlager	Taper roller bearing	Roulement à rouleaux coniques			2		2			30210 A
24	00 910 944 0	Passscheibe	Shim ring	Rondelle d'ajustage			x		x			80 X 90 X 0,1
	00 910 945 0	Passscheibe	Shim ring	Rondelle d'ajustage			x		x			80 X 90 X 0,3
	00 910 946 0	Passscheibe	Shim ring	Rondelle d'ajustage			x		x			80 X 90 X 0,5
	00 910 947 0	Passscheibe	Shim ring	Rondelle d'ajustage			x		x			80 X 90 X 1,0
25	00 910 744 0	Stützscheibe	Supporting disc	Rondelle diélectrique			x		x			S 70 X 90 X 3,5
26	00 911 680 0	Sicherungsring	Circlip	Circlip			3		3			90 X 3
27	00 910 900 0	Passscheibe	Shim ring	Rondelle d'ajustage			x		x			50 X 62 X 0,1
	00 910 902 0	Passscheibe	Shim ring	Rondelle d'ajustage			x		x			50 X 62 X 0,3
	00 910 903 0	Passscheibe	Shim ring	Rondelle d'ajustage			x		x			50 X 62 X 0,5

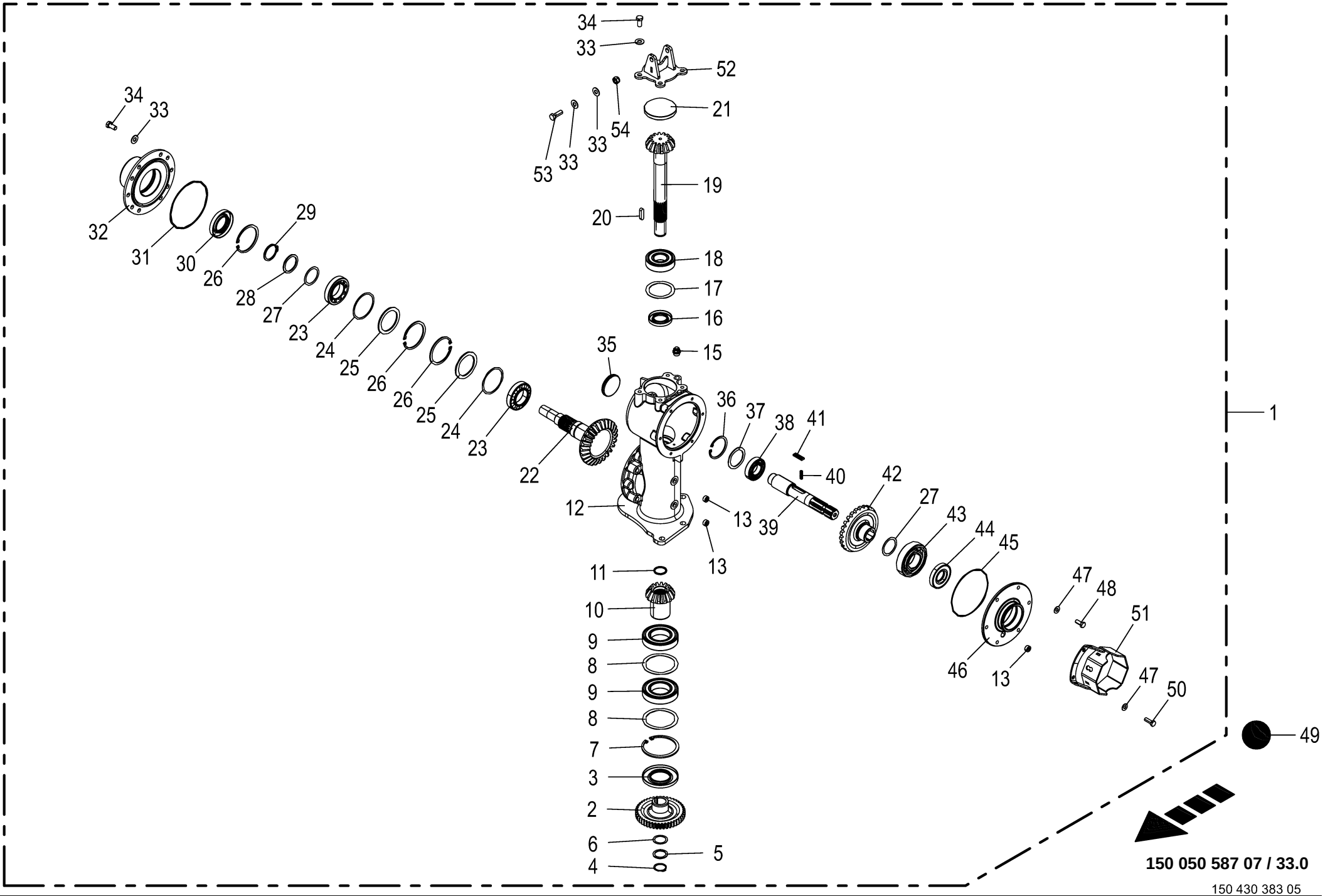

150 050 587 07 / 33.0

150 430 383 05

Hauptgetriebe
Main gearbox
Boîte de transmission principale

1103001 -

150 050 587 07

150 430 383 5 **33.0**

Pos.	ID-Nr.	Benennung	Description	Description	Masch.-Nr-	ECR 280 CV	ECR 280 CR	ECR 320 CV	ECR 320 CR			Bemerkung/Remarks/Remarque
	00 910 904 0	Passscheibe	Shim ring	Rondelle d'ajustage			x		x			50 X 62 X 1,0
28	00 910 735 3	Stützscheibe	Supporting disc	Rondelle diélectrique			x		x			S 50 X 62 X 3,0
29	00 911 554 0	Sicherungsring	Circlip	Circlip			1		1			50 X 3,0
30	00 936 393 2	Radial-Wellendichtring	Radial-shaft sealing ring	Radial-bague d'étanchéité			1		1			B2 50 X 90 X 13
31	00 937 621 0	O-Ring	O-ring	Joint torique			1		1			155 X 4
32	00 258 122 1	Deckel	Cover	Couvercle			1		1			
33	00 909 910 1	Sperrkantscheibe	Detent edged washer	Disque à bord d'arrêt			x		x			SKM 12
34	00 900 655 0	6kt-Schraube	Hex head bolt	Boulon tête hex			x		x			M 12 X 25
35	90 003 433 0	Verschlußdeckel gummiert	Cover rubberized	Bouchon caoutchouté			1		1			
36	00 911 668 0	Sicherungsring	Circlip	Circlip			1		1			72 X 2,5
37	00 910 912 0	Passscheibe	Shim ring	Rondelle d'ajustage			x		x			56 X 72 X 0,3
	00 910 913 0	Passscheibe	Shim ring	Rondelle d'ajustage			x		x			56 X 72 X 0,5
	00 910 914 0	Passscheibe	Shim ring	Rondelle d'ajustage			x		x			56 X 72 X 1,0
	00 910 915 0	Passscheibe	Shim ring	Rondelle d'ajustage			x		x			56 X 72 X 2,0
38	00 930 137 0	Rillenkugellager	Grooved ball bearing	Roulement à gorge			1		1			6207
39	20 038 882 1	Antriebswelle Freilauf CR rechts	Drive shaft freewheel CR right	Arbre d'entraînement roue li. CR dr.			1		1			
40	20 031 618 0	Druckfeder	Pressure spring	Ressort de pression			4		4			0,6 X 3,5 X 14
41	20 034 544 0	Freilauf-Klinke	Freewheel ratchet	Cliquet à roue libre			2		2			
42	20 035 906 0	Tellerrad M=6 Z=26/14 90° rechts	Crown wheel M=6 Z=26/14 90° (rh)	Couronne M=6 Z=26/14 90° (re)			1		1			
43	00 930 264 0	Rillenkugellager	Grooved ball bearing	Roulement à gorge			1		1			6310
44	00 936 339 1	Radial-Wellendichtring	Radial-shaft sealing ring	Radial-bague d'étanchéité			1		1			A 35 X 80 X 13
45	00 936 568 0	O-Ring	O-ring	Joint torique			1		1			154 X 3
46	20 038 883 1	Getriebedeckel	Gear cover	Couvercle de boîte			1		1			
47	00 909 909 1	Sperrkantscheibe	Detent edged washer	Disque à bord d'arrêt			x		x			SKM 10
48	00 900 636 0	6kt-Schraube	Hex head bolt	Boulon tête hex			x		x			M 10 X 25
49	00 926 101 0	Getriebeöl -Id.-Nr.= 1ltr	Oil -Id.-no.= 1ltr	Huile -Id.-no.= 1ltr			1,3		1,3			
50	00 900 637 0	6kt-Schraube	Hex head bolt	Boulon tête hex			x		x			M 10 X 30
51	20 038 887 1	Schutzhalterung	Guard support	Support protecteur			1		1			
52	20 230 955 0	Befestigung	Fastening	Fixation			1		1			
53	00 900 657 0	6kt-Schraube	Hex head bolt	Boulon tête hex			x		x			M 12 X 35
54	00 908 701 0	Sicherungsmutter	Locknut	Écrou hex			x		x			M 12

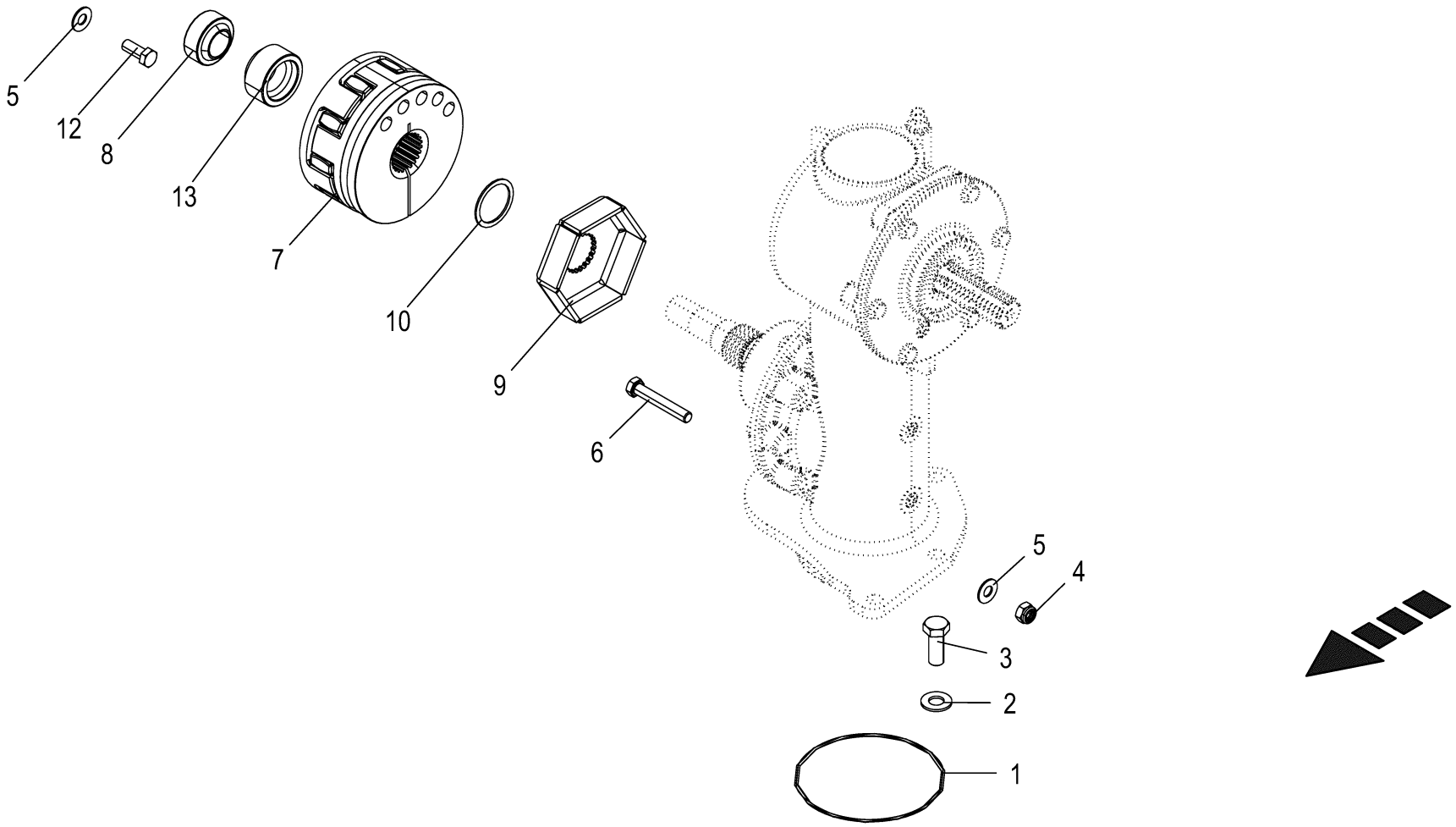

150 050 587 07 / 34.0

150 430 382 05

Zubehör - Hauptgetriebe
Accessories - main gearbox
Accessoirea - carter principal

1103001 -

150 050 587 07

150 430 382 5 **34.0**

Pos.	ID-Nr.	Benennung	Description	Description	Masch.-Nr-	ECR 280 CV	ECR 280 CR	ECR 320 CV	ECR 320 CR			Bemerkung/Remarks/Remarque
1	00 937 568 0	O-Ring	O-ring	Joint torique			1		1			151,99 X 3,53
2	00 909 912 1	Sperrkantscheibe	Detent edged washer	Disque à bord d'arrêt			x		x			SKM 16
3	00 900 675 0	6kt-Schraube	Hex head bolt	Boulon tête hex			x		x			M 16 X 40
4	00 908 701 0	Sicherungsmutter	Locknut	Écrou hex			x		x			M 12
5	00 909 910 1	Sperrkantscheibe	Detent edged washer	Disque à bord d'arrêt			x		x			SKM 12
6	00 901 455 0	6kt-Schraube	Hex head bolt	Boulon tête hex			x		x			M 12 X 75
7	27 015 166 0	Kupplung Rotex	Rotex coupling	Accouplement Rotex			1		1			
	27 006 614 0	Rotex-Kunststoffteil	Rotex plastic part	Rotex partie en plastique			1		1			
8	90 000 139 0	Radial-Gelenklager	Radial bearing	Palier radial			1		1			GEG 30 ET - 2RS
9	20 230 780 0	Wickelschutz CR	anti-wrap guard CR	protecteur d'enroulement CR			1		1			
10	90 003 797 0	Paßscheibe 45x55x2 Zn8	Shim ring 45x55x1 Zn8	Rondelle d'ajustage 45x55x2 Zn8			x		x			
11	90 003 798 0	Paßscheibe 45x55x1 Zn8	Shim ring 45x55x1 Zn8	Rondelle d'ajustage 45x55x1 Zn8			x		x			
12	00 900 837 2	6kt-Schraube M12 x 30	HEX BOLT 12X30	VIS 12X30			x		x			
13	21 002 042 0	Distanzbuchse	spacer sleeve	douille d'écartement			1		1			

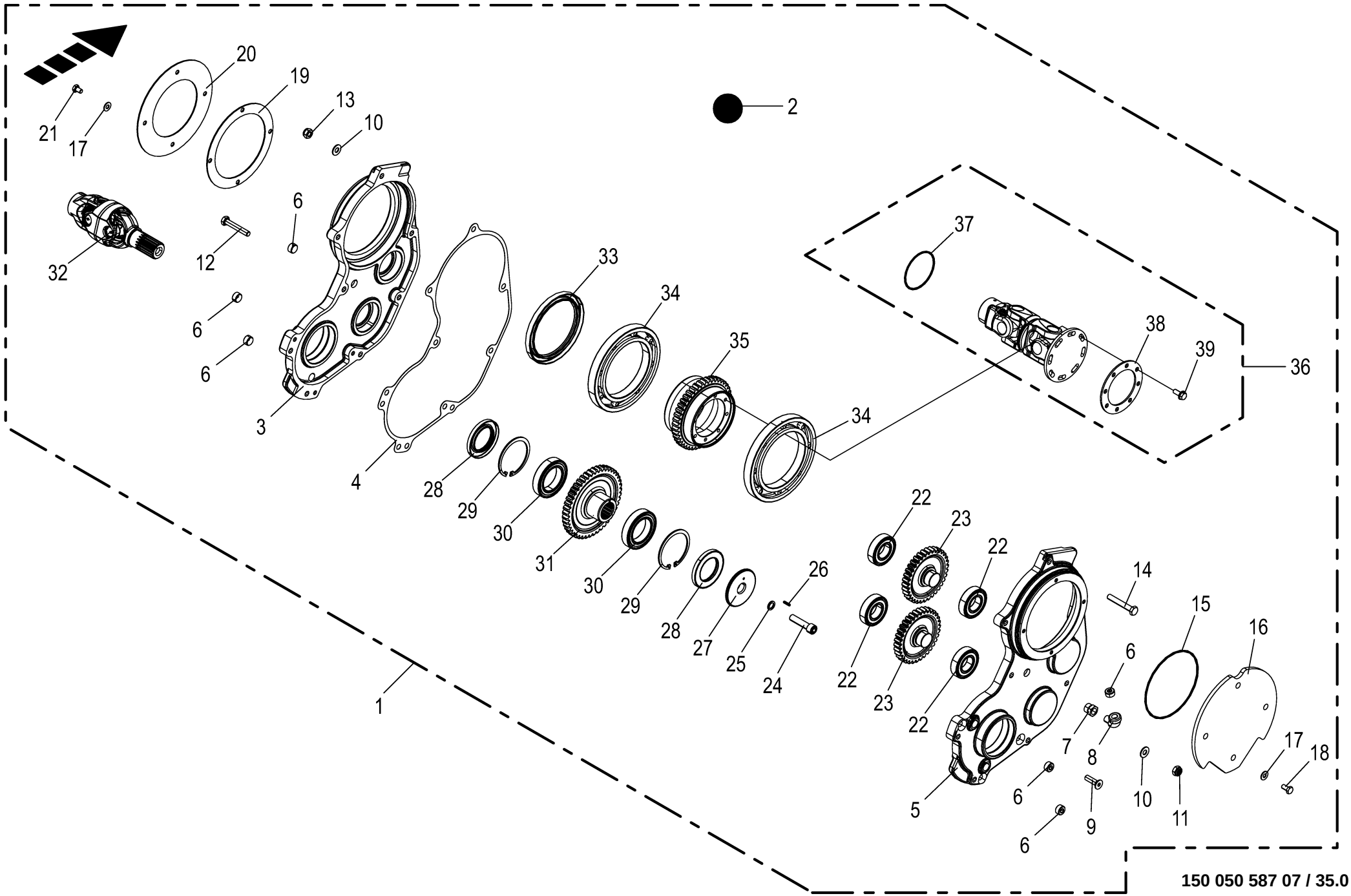

150 050 587 07 / 35.0

Zusatzgetriebe - rechts
Geabox - right
Carter - droite

1103001 -

150 050 587 07

150 515 926 2 **35.0**

Pos.	ID-Nr.	Benennung	Description	Description	Masch.-Nr-	ECR 280 CV	ECR 280 CR	ECR 320 CV	ECR 320 CR			Bemerkung/Remarks/Remarque
1	20 239 207 0	Getriebe CR-Walze kpl. rechts	Gearbox CR roller cpl. rh	Engrenage rouleau CR cpl. dr.			1		1			
2	00 926 101 0	Getriebeöl -Id.-Nr.= 1ltr	Oil -Id.-no.= 1ltr	Huile -Id.-no.= 1ltr			0,3		0,3			
3	20 038 459 1	Getriebehälfte links	Gearbox half CR left	Moitié d'engrenage CR ga.			1		1			
4	20 030 455 1	Dichtung	joint	joint			1		1			
5	20 038 460 1	Getriebehälfte rechts	Gearbox half CR right	Moitié d'engrenage CR dr.			1		1			
6	00 906 040 1	Verschlussschraube	Screw plug	Bouchon fileté			6		6			M 18 X 1,5
7	00 920 931 0	Gewindereduzierstutzen	Threaded reducing adapter	Raccord reducteur filete			1		1			M 18 X 1,5 - R 1/4"
8	00 925 901 0	Winkel	Angle	Angle			1		1			1/4"
9	00 904 047 3	Senkschraube	Countersunkscrew	Vis à tête fraisée			x		x			M 10 X 35 -10.9
10	00 909 909 1	Sperrkantscheibe	Detent edged washer	Disque à bord d'arrêt			x		x			SKM 10
11	00 908 758 0	Sicherungsmutter	Locknut	Écrou hex			x		x			M 10
12	00 900 285 1	6kt-Schraube	Hex head bolt	Boulon tête hex			x		x			M 10 X 60
13	90 001 230 0	Sicherungsmutter	Locknut	Écrou hex			x		x			M 10
14	90 001 520 0	6kt-Schraube	Hex head bolt	Boulon tête hex			x		x			M 10 X 65 -10.9
15	00 937 546 0	O-Ring	O-ring	Joint torique			1		1			140 X 3
16	20 031 957 1	Getriebedeckel	Gearbox cover	Couvercle de boîte			1		1			
17	00 909 908 1	Sperrkantscheibe	Detent edged washer	Disque à bord d'arrêt			x		x			SKM 8
18	00 900 612 0	6kt-Schraube	Hex head bolt	Boulon tête hex			x		x			M 8 X 16
19	20 031 958 0	Ring	Ring	Anneau			1		1			Rd. 180
20	20 031 959 0	Ring	Ring	Anneau			1		1			Rd. 204
21	00 900 253 1	6kt-Schraube	Hex head bolt	Boulon tête hex			x		x			M 8 X 12
22	00 930 536 1	Rillenkugellager	Grooved ball bearing	Roulement à gorge			4		4			6206 2RS
23	20 030 451 0	Stirnrad	Spur gear	Roue d'engrenage			2		2			Z= 34
24	00 903 142 1	Zylinderschraube	Allen screw	Vis tête cylindrique			x		x			M 12 X 50
25	00 909 911 0	Sperrkantscheibe	Detent edged washer	Disque à bord d'arrêt			x		x			SKZ 12
26	00 912 509 1	Spannstift	Roll pin	Goupille de serrage			1		1			4 X 16
27	20 235 313 0	Scheibe 12,5 x 79 x 20 Zn8	Disc 12.5 x 79 x 20 Zn8	Rondelle 12,5 x 79 x 20 Zn8			1		1			
28	00 936 300 2	Radial-Wellendichtring	Radial-shaft sealing ring	Radial-bague d'étanchéité			2		2			AS 50 X 80 X 8
29	00 911 673 0	Sicherungsring	Circlip	Circlip			2		2			80 X 2,5
30	00 930 152 0	Rillenkugellager	Grooved ball bearing	Roulement à gorge			2		2			6010 2RS
31	00 258 135 2	Stirnrad M=3,25 Z=45	Spur wheel m=3,25 z=45	Pignon m=3,25 z=45			1		1			
32	27 020 549 0	Doppelgelenk DG 2200	Double joint DG 2200	Double articulation DG 2200			1		1			
33	90 000 484 0	Radial-Wellendichtring	Radial-shaft sealing ring	Radial-bague d'étanchéité			1		1			AS 120 X 150 X 12
34	90 000 138 0	Rillenkugellager	Grooved ball bearing	Roulement à gorge			2		2			16024
35	20 031 966 0	Stirnrad	Spur gear	Roue d'engrenage			1		1			Z= 45
36	20 239 210 0	Doppelkreuzgelenk	double universal joint	joint à cardan double			1		1			
37	00 937 555 0	O-Ring	O-ring	Joint torique			1		1			74,5 X 3
38	20 430 007 1	Ausgleichsscheibe	compensation disc	cale			x		x			

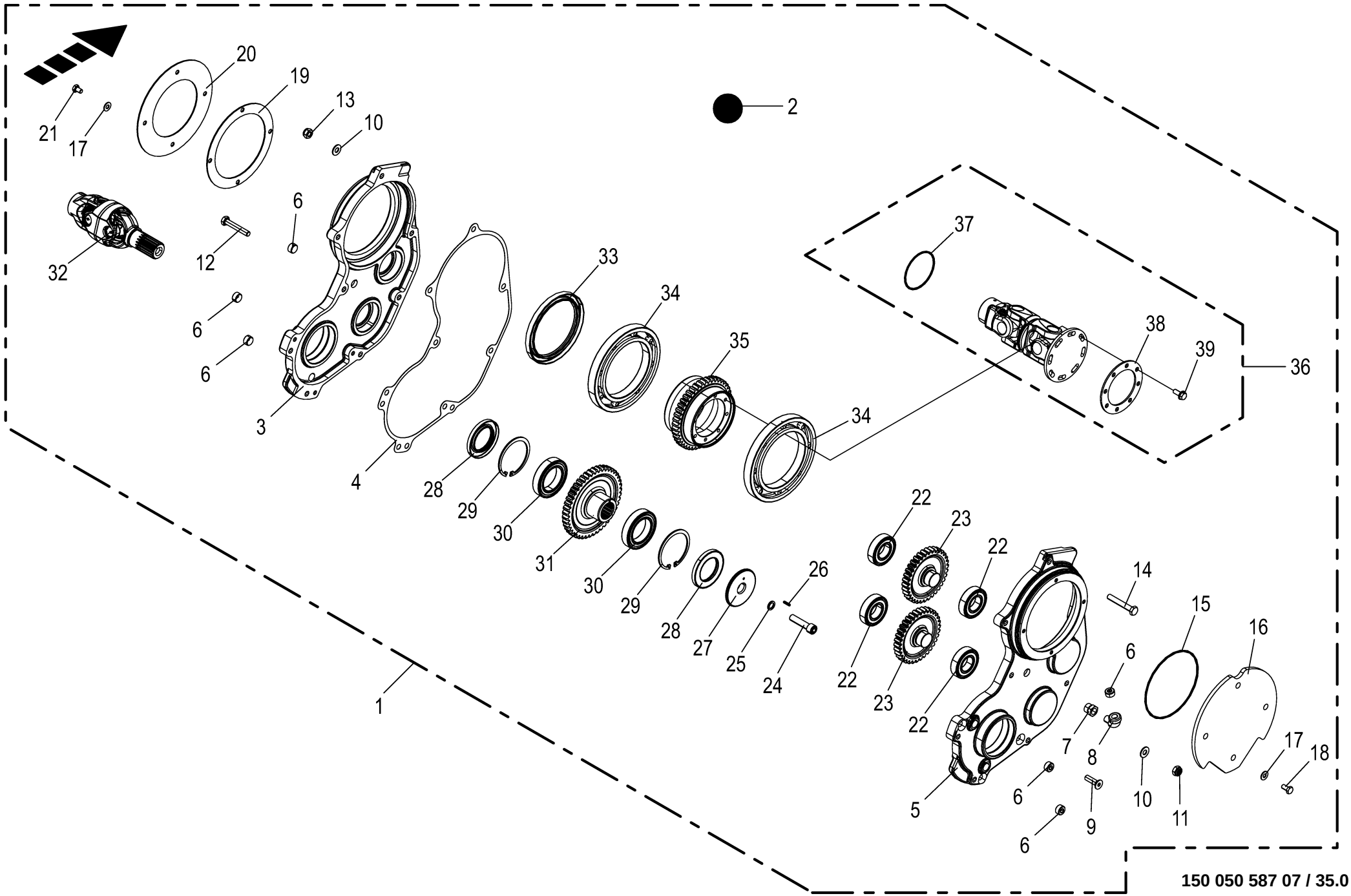

150 050 587 07 / 35.0

Zusatzgetriebe - rechts Geabox - right Carter - droite					1103001 -							150 050 587 07 150 515 926 2 35.0
Pos.	ID-Nr.	Benennung	Description	Description	Masch.-Nr-	ECR 280 CV	ECR 280 CR	ECR 320 CV	ECR 320 CR			Bemerkung/Remarks/Remarque
39	90 000 569 0	6kt-Schraube M8x20 ZLÜ Sperrz. +MK gelb	screw	vis			x		x			

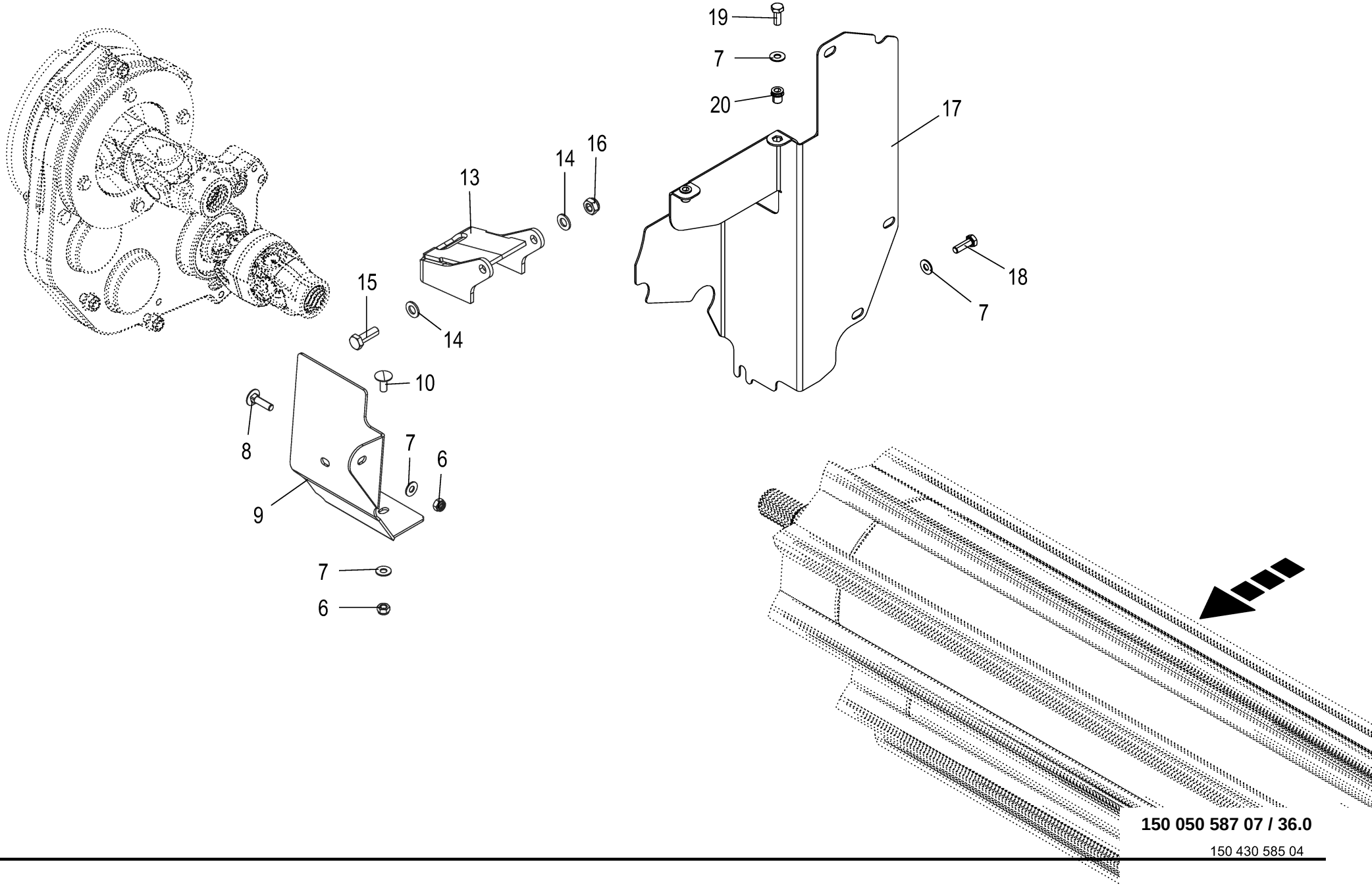

150 050 587 07 / 36.0

150 430 585 04

Zubehör - Zusatzgetriebe
Accessories - Geabox
Accessoires - Carter

1103001 -

150 050 587 07

150 430 585 4 **36.0**

Pos.	ID-Nr.	Benennung	Description	Description	Masch.-Nr-	ECR 280 CV	ECR 280 CR	ECR 320 CV	ECR 320 CR			Bemerkung/Remarks/Remarque
6	00 908 706 0	Sicherungsmutter	Locknut	Écrou hex			x		x			M 8
7	00 909 908 1	Sperrkantscheibe	Detent edged washer	Disque à bord d'arrêt			x		x			SKM 8
8	00 904 813 1	Flachrundschraube	Coach bolt	Vis a tête bombée			x		x			M 8 X 30
9	20 037 536 1	Getriebeschutz außen, vorne rechts	Gearbox protection outside, front rh.	Prot. de transmission ext., av. dr.			1		1			
10	00 904 951 2	Flachrundschraube	Coach bolt	Vis a tête bombée			x		x			M 8 X 20
13	20 036 090 0	Getriebehalter oben	Gearbox holder top	Support de boite de vitesse			1		1			
14	00 910 414 0	Scheibe	Washer	Rondelle			x		x			10,5 X 21 X 2
15	00 900 637 0	6kt-Schraube	Hex head bolt	Boulon tête hex			x		x			M 10 X 30
16	00 908 758 0	Sicherungsmutter	Locknut	Écrou hex			x		x			M 10
17	20 239 143 0	Getriebeschutz aus. hi. (re) m. Nietm.	Gearb protec outs rear (rh) w bl riv nut	Prot. d'engr. ext. arr. (ga.)+ écrou bo.			1		1			
18	00 900 616 0	6kt-Schraube	Hex head bolt	Boulon tête hex			x		x			M 8 X 25
19	00 900 614 0	6kt-Schraube	Hex head bolt	Boulon tête hex			x		x			M 8 X 20
20	90 001 273 0	Blindnietmutter	Blind rivet nut	Ecrou rivet aveugle			x		x			M 8 X 16,5

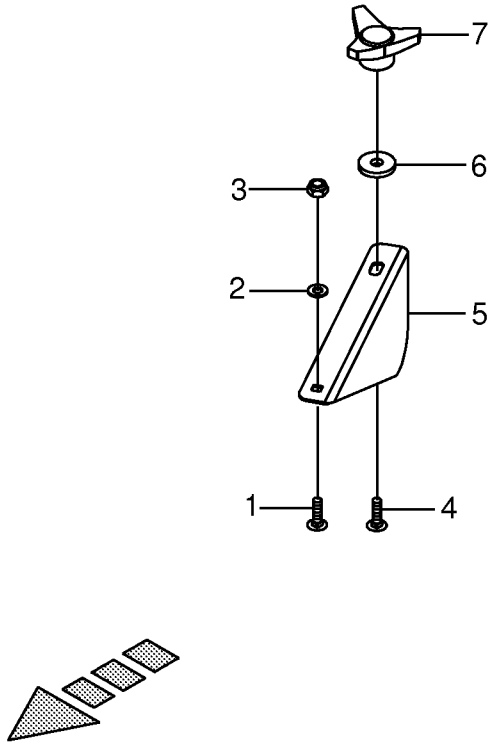

150 050 587 07 / 37.0

150 392 084 01

Leitblech -optional **Deflector sheet** **Déflecteur**					1103001 -	ECR 280 CV	ECR 280 CR	ECR 320 CV	ECR 320 CR			**150 050 587 07** 150 392 084 1 **37.0**
Pos.	ID-Nr.	Benennung	Description	Description	Masch.-Nr-							Bemerkung/Remarks/Remarque
1	00 904 951 2	Flachrundschraube	Coach bolt	Vis a tête bombée		x		x				M 8 X 20
2	00 910 413 0	Scheibe	Washer	Rondelle		x		x				8,4 X 17 X 1,6
3	00 908 706 0	Sicherungsmutter	Locknut	Écrou hex		x		x				M 8
4	00 904 850 1	Flachrundschraube	Coach bolt	Vis a tête bombée		x		x				M 10 X 25
5	20 032 508 1	Leitblech	Deflector sheet	Déflecteur		7		9				
6	00 940 287 0	Scheibe	Washer	Rondelle		x		x				11 X 34 X 5
7	27 006 777 0	Sterngriff	Handle	Poignee		7		9				M10

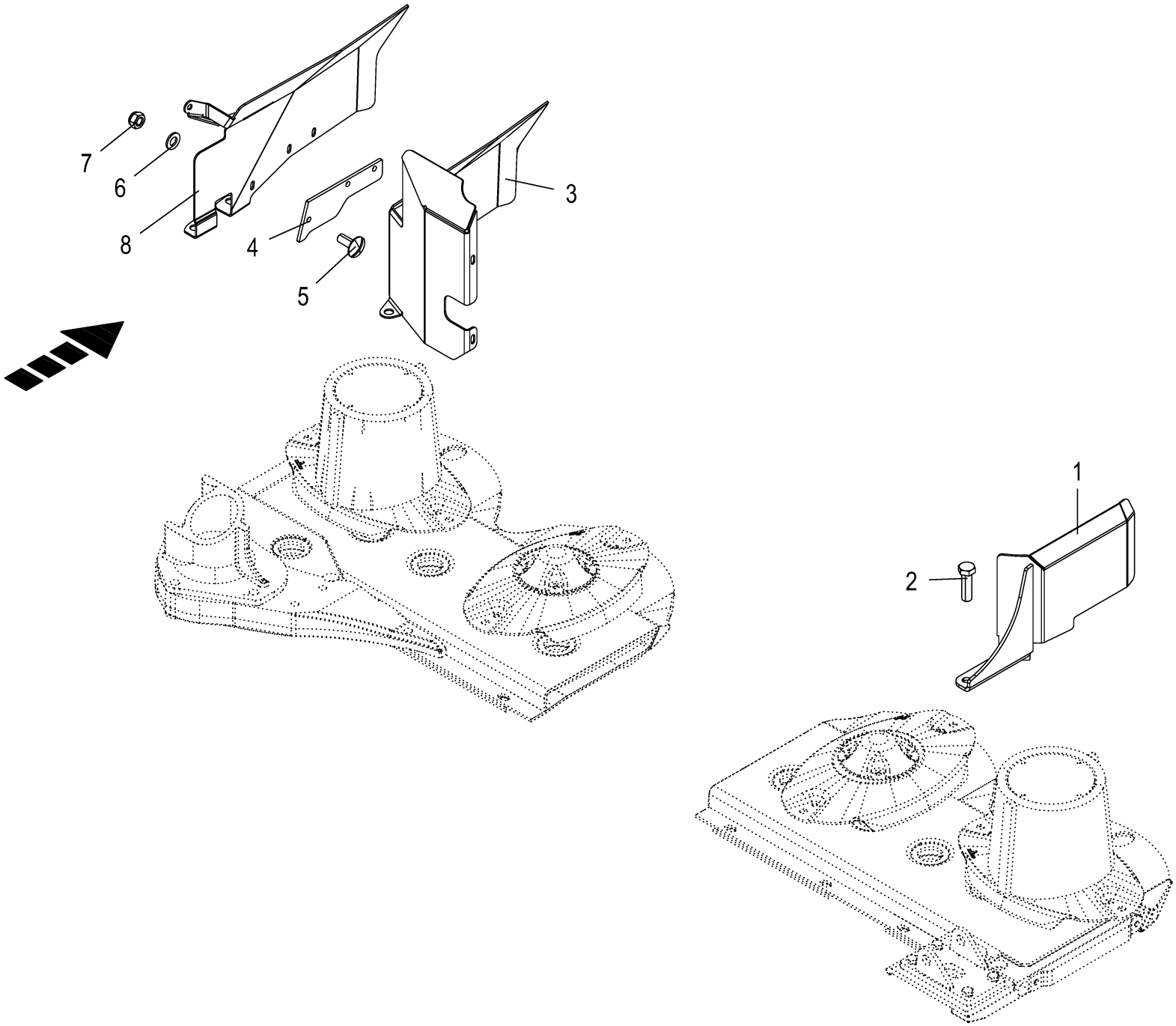

150 050 587 07 / 38.0

150 458 651 03

Leitblech -optional **Deflector sheet** **Déflecteur**					1103001 -	ECR 280 CV	ECR 280 CR	ECR 320 CV	ECR 320 CR			**150 050 587 07** 150 458 651 3 **38.0**
Pos.	ID-Nr.	Benennung	Description	Description	Masch.-Nr-							Bemerkung/Remarks/Remarque
1	20 233 600 0	Leitblech rechts	Deflector sheet right	Déflecteur droit		1	1	1	1			
2	90 002 510 0	6kt-Schraube M12 x 40	Hexagon head screw M12x40	Vis six pans M12x40		x	x	x	x			
3	00 000 001 0	-nicht für diese Maschine	-not for this machine	-non prevu pour cette machine		x	x	x	x			
4	20 031 308 0	Gummi	Rubber	Caoutchouc		1	1	1	1			
5	00 905 231 1	Flachrundschraube	Coach bolt	Vis a tête bombée		x	x	x	x			M 8 X 20
6	00 910 413 0	Scheibe	Washer	Rondelle		x	x	x	x			8,4 X 17 X 1,6
7	00 908 706 0	Sicherungsmutter	Locknut	Écrou hex		x	x	x	x			M 8
8	20 032 163 0	Abweisblech	Deflector plate	Tôle du déflecteur		1	1	1	1			

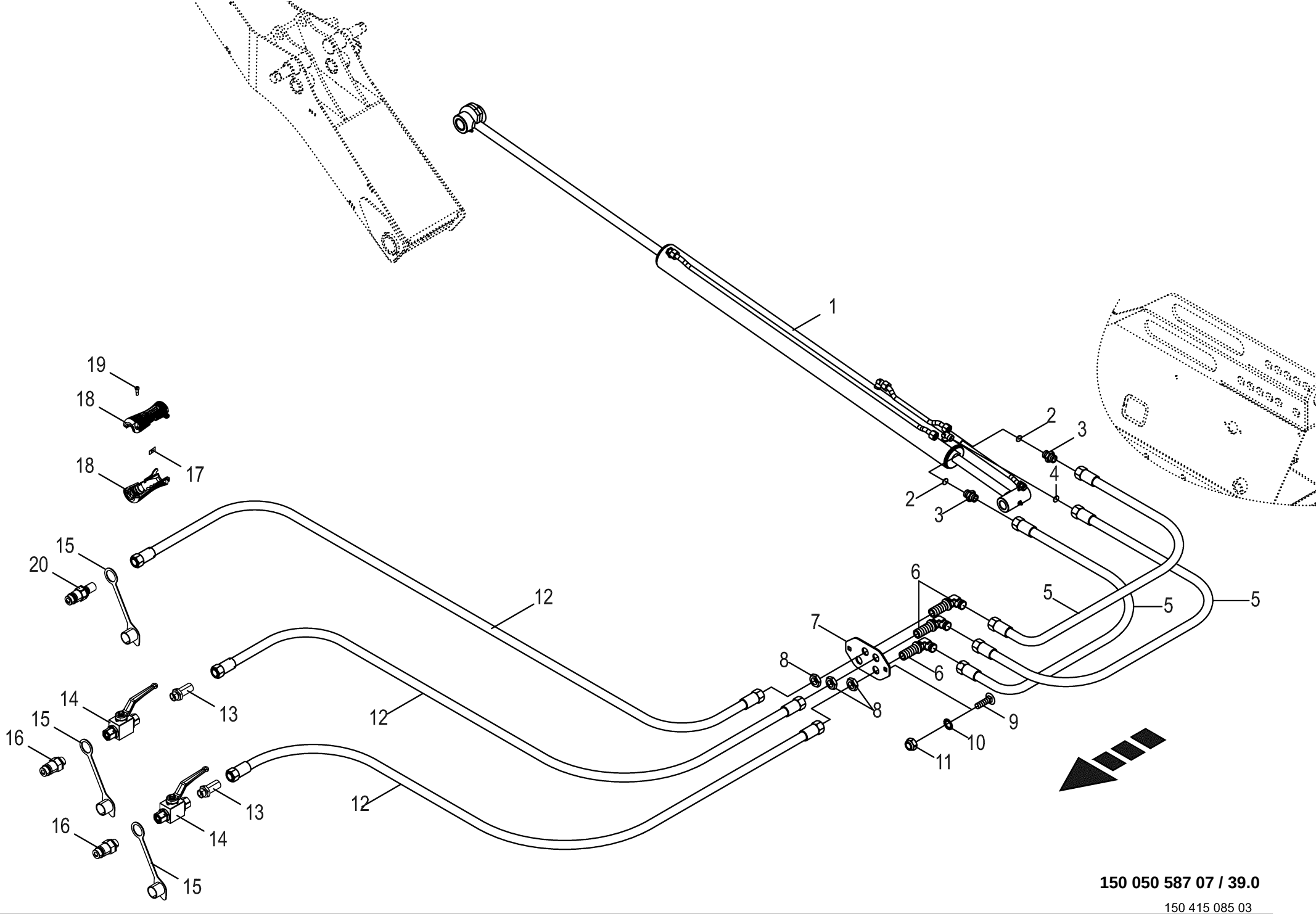

150 050 587 07 / 39.0

150 415 085 03

Hydraulik
Hydraulics
Système hydraulique

1103001 -

150 050 587 07

150 415 085 3 **39.0**

Pos.	ID-Nr.	Benennung	Description	Description	Masch.-Nr-	ECR 280 CV	ECR 280 CR	ECR 320 CV	ECR 320 CR			Bemerkung/Remarks/Remarque
1	27 016 504 0	Hyd-Zylinder ZZ 25/65x967/1201	Hydraulic cylinder ZZ 25/ 65x967/1201	Vérin hydraul. ZZ 25/65x967/ 1201		1	1	1	1			
	27 009 415 0	Dichtungssatz	Sealing set	Jeu de joints		1	1	1	1			Dz 25/65
	00 919 202 0	Kegelschmiernippel	Grease niple	Graisseur à cone		1	1	1	1			Am 6 X 1
	90 001 870 0	Kegelschmiernippel	Grease niple	Graisseur à cone		2	2	2	2			Cm 6
	00 935 350 0	Lagerbuchse	Bearing bush	Coussinet		2	2	2	2			30 X 34 X 30
	00 934 910 0	Lagerbuchse	Bearing bush	Coussinet		1	1	1	1			20 X 23 X 30
2	00 266 667 0	Drosselscheibe	Throttling disc	Disque d'etranglement		2	2	2	2			1,8 X 12 X 1
3	00 921 054 1	Verbindungsstutzen	Connector	Raccord		2	2	2	2			M 18 X 1,5
4	00 919 357 0	Drosselscheibe	Throttling disc	Disque d'etranglement		1	1	1	1			2,2 X 12 X 1
5	27 007 844 0	Hochdruckschlauchleitung	High pressure hose line	Conduite de tuyau haute pression		3	3	3	3			Lg.= 850
6	00 921 089 1	Winkel-Schottstutzen	Angle bulkhead union	Raccord de cloison angulaire		3	3	3	3			L 12
7	20 035 993 0	Blech f. Hyd. Verschraubungen	Sheet for hyd. screw connections	Tôle pour raccords vissés hyd.		1	1	1	1			
8	00 908 524 2	6kt-Mutter -niedrige Form	Hex nut -low form	Écrou hex -forme basse		x	x	x	x			M 18 X 1,5
9	00 904 731 2	Flachrundschraube	Coach bolt	Vis a tête bombée		x	x	x	x			M 8 X 20
10	00 909 908 1	Sperrkantscheibe	Detent edged washer	Disque à bord d'arrêt		x	x	x	x			SKM 8
11	00 908 706 0	Sicherungsmutter	Locknut	Écrou hex		x	x	x	x			M 8
12	27 011 575 0	Hyd-Schlauch 2SC 8x2000 DKOL DKOL	Hyd. hose 2 SC 8x2000 DKOL DKOL	Flex. hyd. 2 SC 8x2000 DKOL DKOL		3	3	3	3			
13	00 921 087 1	Gerade-Schottstutzen	Straight 2-way connector	Coupleur droit deux raccords		2	2	2	2			M 18 X 1,5
14	27 025 612 0	Kugelhahn -12L-10 2-Wege 250bar	Ball valve -12L-10 2-ways 250bar	Robinet à bille -12L-10 2 voies 250 bar		2	2	2	2			
15	00 921 171 1	Staubmuffe -rot	Dust cap -red	Manchon anti-poussiere -rouge		3	3	3	3			
16	00 921 145 0	Kupplungsstecker	Connector plug	Fiche de jonction		2	2	2	2			M 18 X 1,5
17	27 013 868 0	Hydr-Schlauchbeschriftung (Satz für ET)	Labelling kit hydraulic hose 40numbers	Jeu inscrip. du tuyau flex. hydr 40chif.		1	1	1	1			
18	20 430 830 0	Handgriff geschraubt M18 / SW22	Handle screwed M18 / SW22	Poignée vissée M18 / SW22		6	6	6	6			
19	90 003 121 0	Linsenkopf-Schr.-Torx 5,0x16	Oval-head screw Torx 5,0x16	Vis à tête cylind bombée Torx		x	x	x	x			
		verzinkt	verzinkt	5,0x16								
20	27 100 374 0	Kupplungsstecker 12 L BG3 M18x1,5	Coupling plug 12 L BG3 M18x1,5	Raccord d'accouplement 12 L BG3 M18x1,5		1	1	1	1			

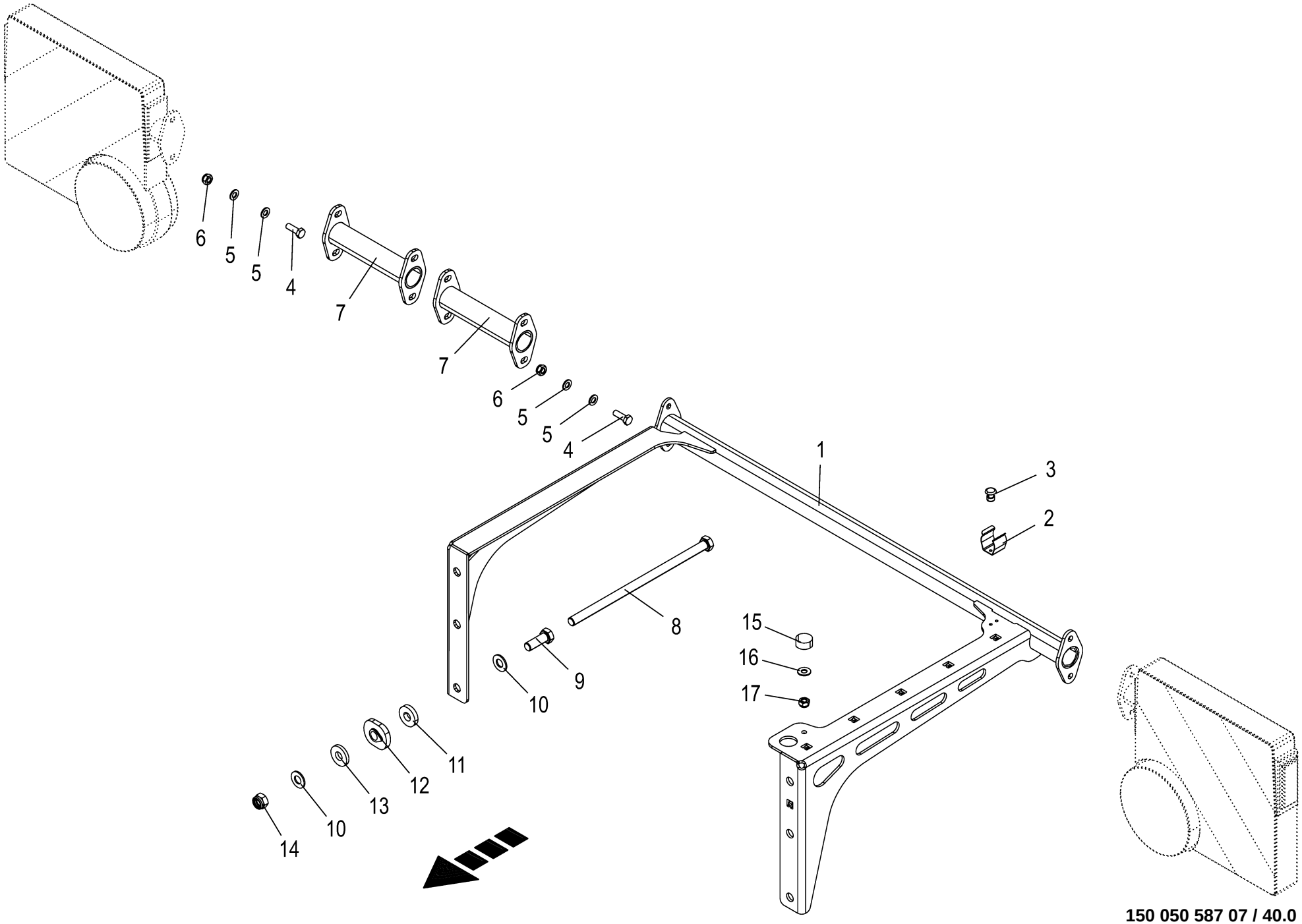

150 050 587 07 / 40.0

150 515 598 02

Anbauteile - Beleuchtung -optional
Mounting parts - lighting
Pièces de montage - éclairage

1103001 -

150 050 587 07

150 515 598 2 **40.0**

Pos.	ID-Nr.	Benennung	Description	Description	Masch.-Nr-	EC R 280 CV	EC R 280 CR	EC R 320 CV	EC R 320 CR			Bemerkung/Remarks/Remarque
1	20 239 327 1	Beleuchtungshalter	Light holder EC R welded	support d'éclairage		1	1	1	1			
2	20 036 836 0	Klemmgabel Messerschlüssel	Clamping fork of blade wrench	Fourche de serrage clé pour couteaux		1	1	1	1			
3	00 914 036 0	Blindniet	Blind rivet	Rivet aveugle		x	x	x	x			4,8 X 11
4	00 900 637 0	6kt-Schraube	Hex head bolt	Boulon tête hex		x	x	x	x			M 10 X 30
5	00 910 414 0	Scheibe	Washer	Rondelle		x	x	x	x			10,5 X 21 X 2
6	00 908 758 0	Sicherungsmutter	Locknut	Écrou hex		x	x	x	x			M 10
7	20 234 892 0	Verlängerung f. Leuchtenarm	Extension for lamp arm	Rallonge p. bras d'éclairage		2	2	2	2			
8	90 001 432 0	6kt-Schraube	Hex head bolt	Boulon tête hex		x	x	x	x			M 16 X 340
9	00 900 676 0	6kt-Schraube	Hex head bolt	Boulon tête hex		x	x	x	x			M 16 X 45
10	00 909 912 1	Sperrkantscheibe	Detent edged washer	Disque à bord d'arrêt		x	x	x	x			SKM 16
11	90 000 362 0	Scheibe	Washer	Rondelle		x	x	x	x			17 X 40 X 8
12	20 037 063 1	Ausgleichstück Tropfenform	Compensating piece drop shape	Pièce de comp. forme de bulles		2	2	2	2			
13	00 910 362 0	Scheibe	Washer	Rondelle		x	x	x	x			17 X 40 X 6
14	00 908 719 0	Sicherungsmutter	Locknut	Écrou hex		x	x	x	x			M 16
15	00 924 227 0	Gummipuffer	Rubber pad	Tampon en caoutchouc		1	1	1	1			Rd. 30 X 17 / M 8
16	00 909 908 1	Sperrkantscheibe	Detent edged washer	Disque à bord d'arrêt		x	x	x	x			SKM 8
17	00 908 706 0	Sicherungsmutter	Locknut	Écrou hex		x	x	x	x			M 8

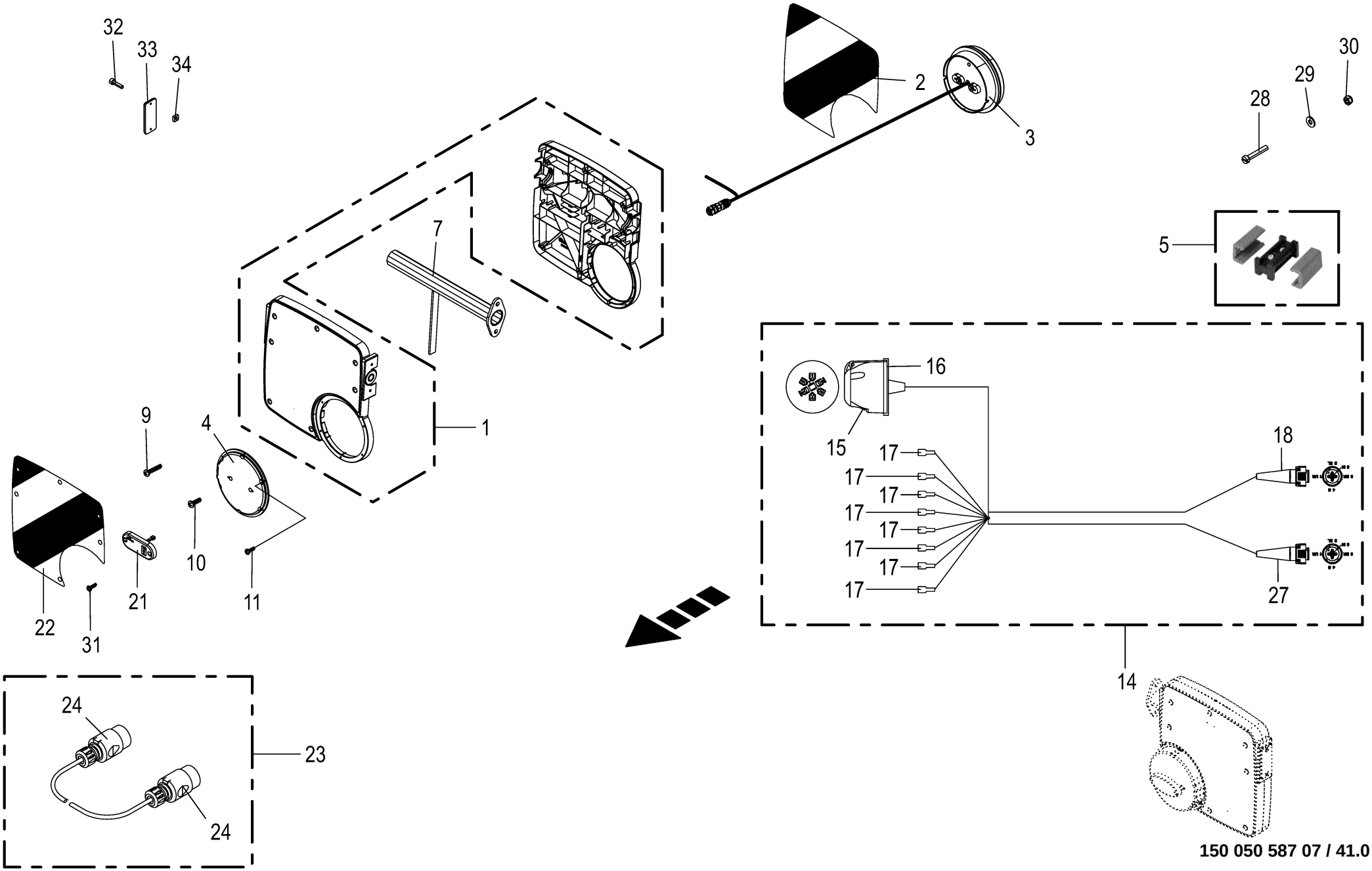

150 050 587 07 / 41.0

150 515 599 03

Beleuchtung -optional
Lighting
Éclairage

1103001 -

150 050 587 07

150 515 599 3 **41.0**

Pos.	ID-Nr.	Benennung	Description	Description	Masch.-Nr-	ECR 280 CV	ECR 280 CR	ECR 320 CV	ECR 320 CR			Bemerkung/Remarks/Remarque
1	20 088 968 0	Gehäuse Satz links	housing set lh	housing set ga.		2	2	2	2			
2	27 016 422 1	Aufkleber Warnfolie re vollrefl. Typ III	Label	Autocollant Droit		1	1	1	1			
	27 016 421 1	Aufkleber Warnfolie li vollrefl. Typ III	Label	Autocollant Gauche		1	1	1	1			
3	20 088 562 0	Leuchte S/B/BL LED 5-p Baj. Verb. KPL	Lamp S/B/BL LED 5-p bayonet joint cpl.	voyant S/B/BL DEL 5-p rallonge baï. cpl.		2	2	2	2			
4	20 088 396 0	Deckel VKM15U 182x182x10,5mm	Cover VKM15U 182x182x10,5mm	Couvercle VKM15U 182x182x10, 5mm		2	2	2	2			
5	20 089 458 0	Mehrfachverteiler P2G	Multi-port distributor P2G	Multiprise P2G		2	2	2	2			
7	20 039 714 0	Halterohr	Support tube	Tube de support		2	2	2	2			
9	90 003 122 0	Linsenkopf-Schr.-Torx 5,0x25 verzinkt	Oval-head screw Torx 5,0x25 verzinkt	Vis à tête cylind bombée Torx 5,0x25		x	x	x	x			
10	90 003 121 0	Linsenkopf-Schr.-Torx 5,0x16 verzinkt	Oval-head screw Torx 5,0x16 verzinkt	Vis à tête cylind bombée Torx 5,0x16		x	x	x	x			
11	90 003 120 0	Linsenkopf-Schr.-Torx 4,0x12 verzinkt	Oval-head screw Torx 4,0x12 verzinkt	Vis à tête cylind bombée Torx 4,0x12		x	x	x	x			
14	20 086 206 0	Kabelb. 7-p. Typ 12N Verb. auf 2x5-p Baj	Cable harness	Faisceau de câbles 7-p type 12N		1	1	1	1			
15	00 924 571 0	Steckdose -7-polig	Socket -7-pole	Prise de courant -7-pôle		x	x	x	x			
16	00 924 517 0	Steckdosenuntersatz	Socket base	Base de prise de courant		x	x	x	x			
17	00 302 688 0	Flachsteckhülse -rot	Flat sleeve -red	Douille plate -rouge		x	x	x	x			6,3 X 0,8
21	21 020 468 0	Leuchte BGRZ LED 2-p KPL 12V anb.	Lamp BGRZ LED 2-p KPL 1 anb.	Voyant BGRZ LED 2-p KPL 1 anb.		2	2	2	2			
22	27 016 622 1	Aufkleber Warnfolie linksabweisend	Label	Autocollant		1	1	1	1			
	27 016 623 1	Aufkleber Warnfolie rechtsabweisend	Label	Autocollant		1	1	1	1			
23	00 924 610 3	Adapter 7-p Typ 12N - 7-p Typ 12N	Adapter 7-p Typ 12N - 7-p Typ 12N	Adaptateur 7-p type 12N - 7-p type 12N		1	1	1	1			
24	00 924 576 0	Stecker	Plug	Connecteur		x	x	x	x			
28	00 903 482 1	Zylinderschraube	Allen screw	Vis tête cylindrique		x	x	x	x			M 6 X 35
29	00 909 906 1	Sperrkantscheibe	Detent edged washer	Disque à bord d'arrêt		x	x	x	x			SKM 6
30	00 908 704 1	Sicherungsmutter	Locknut	Écrou hex		x	x	x	x			M 6
31	90 003 330 0	Linsenkopf-Schr.-Torx 4,0x16 verzinkt	Oval-head screw Torx 4,0x16 verzinkt	Vis à tête cylind bombée Torx 4,0x16		x	x	x	x			
32	90 003 366 0	Zylinderschr. Torx M4 x 16 Zn8	Cylinder screw Torx M4 x 16 Zn8	Vis cylindrique Torx M4 x 16 Zn8		x	x	x	x			

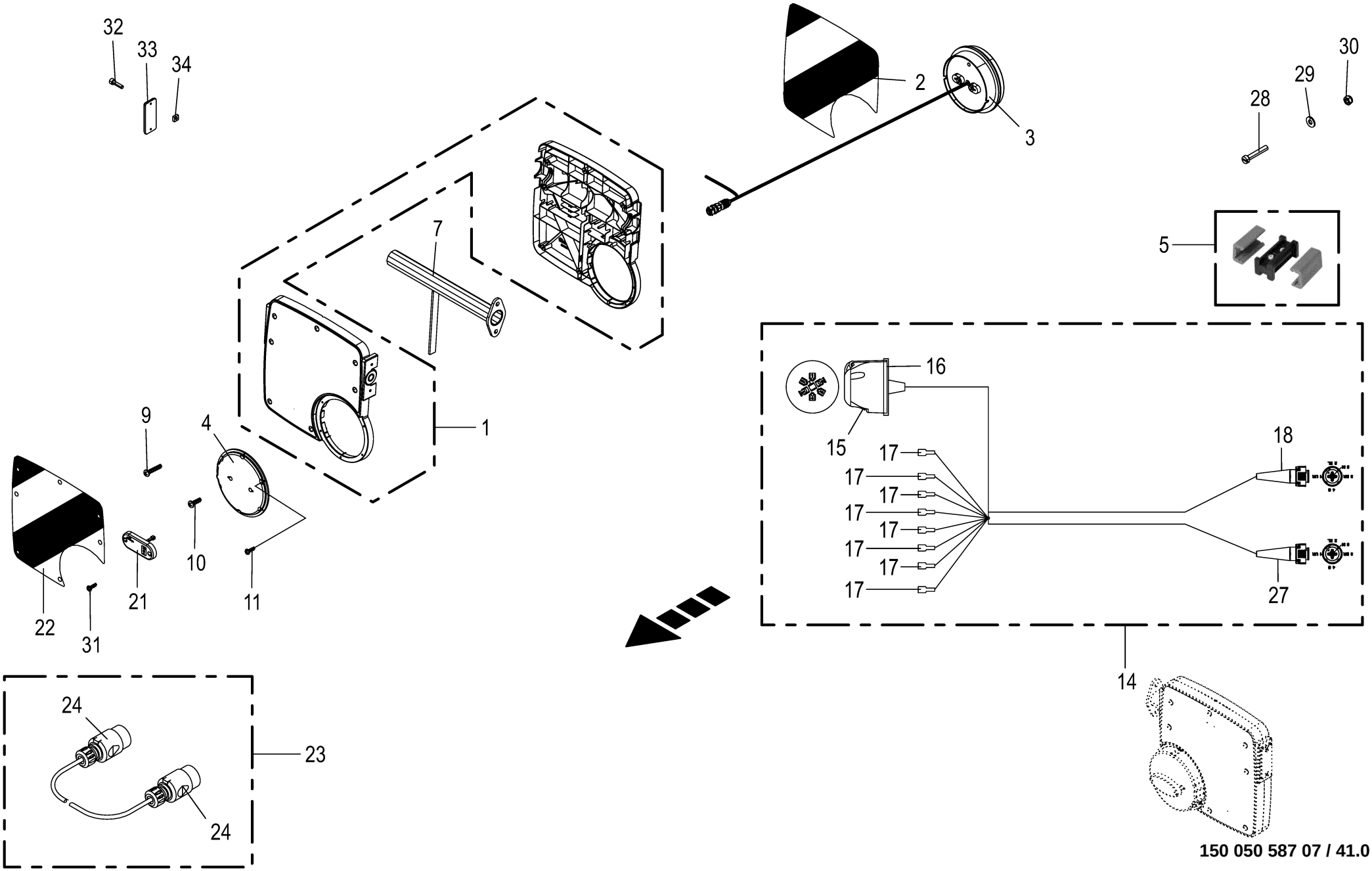

150 050 587 07 / 41.0

150 515 599 03

Beleuchtung -optional **Lighting** **Éclairage**					1103001 -	EC R 280 CV	EC R 280 CR	EC R 320 CV	EC R 320 CR			**150 050 587 07** 150 515 599 3 **41.0**
Pos.	ID-Nr.	Benennung	Description	Description	Masch.-Nr-							Bemerkung/Remarks/Remarque
33	20 085 863 0	Reflektor eckig gelb 95x38mm	Reflector Angular Yellow 95x38mm	Réflecteur Angulaire Jaune 95x38mm		2	2	2	2			
34	90 003 278 0	Mutter 4-kt M4 Zn8	Nut square M4 Zn8	Écrou 4 pans M4 Zn8		x	x	x	x			

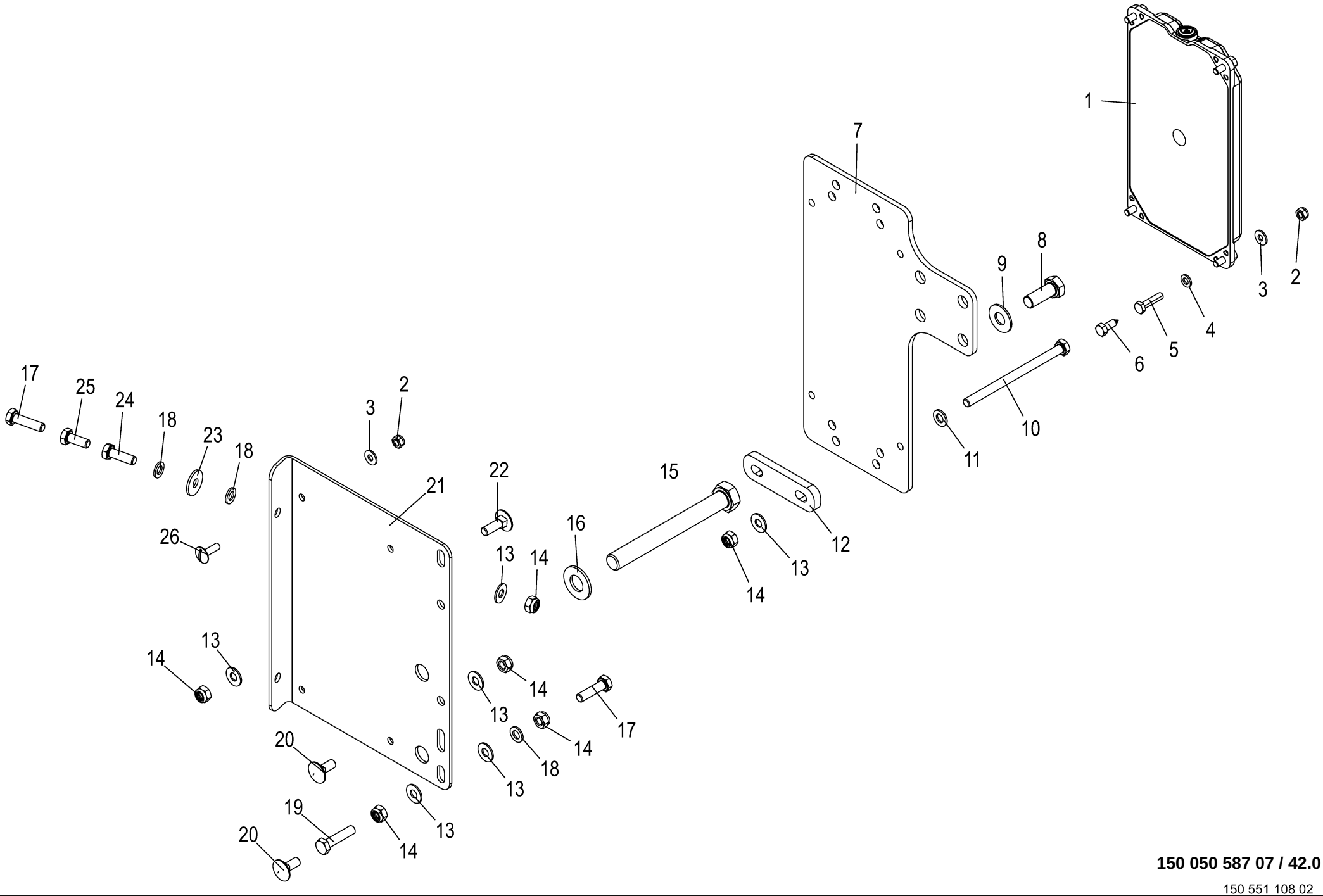

150 050 587 07 / 42.0

150 551 108 02

Smart Connect Solar -optional
Smart Connect Solar
Smart Connect Solar

1103001 -

150 050 587 07

150 551 108 2 **42.0**

Pos.	ID-Nr.	Benennung	Description	Description	Masch.-Nr-	ECR 280 CV	ECR 280 CR	ECR 320 CV	ECR 320 CR			Bemerkung/Remarks/Remarque
1	20 089 365 0	KRONE SmartConnect Solar	KRONE SmartConnect Solar			1	1	1	1			
2	00 908 704 1	Sicherungsmutter	Locknut	Écrou hex		x	x	x	x			M 6
3	00 909 906 1	Sperrkantscheibe	Detent edged washer	Disque à bord d'arrêt		x	x	x	x			SKM 6
4	00 910 411 1	Scheibe	Washer	Rondelle		x	x	x	x			6,4 X 12,5 X 1,6
5	00 900 239 1	6kt-Schraube	Hex head bolt	Boulon tête hex		x	x	x	x			M 6 X 25
6	00 906 950 0	Blechschraube	Self-tapping screw	Vis autoaraudeuse		x	x	x	x			6,3 X 19
7	21 027 439 0	Halter	support	support		1	1	1	1			
8	00 900 656 0	6kt-Schraube	Hex head bolt	Boulon tête hex		x	x	x	x			M 12 X 30
9	00 909 910 1	Sperrkantscheibe	Detent edged washer	Disque à bord d'arrêt		x	x	x	x			SKM 12
10	00 901 010 0	6kt-Schraube	Hex head bolt	Boulon tête hex		x	x	x	x			M 8 X 120
11	00 910 413 0	Scheibe	Washer	Rondelle		x	x	x	x			8,4 X 17 X 1,6
12	21 027 255 0	Blechlasche	sheet metal lug	languette en tôle		2	2	2	2			
13	00 909 908 1	Sperrkantscheibe	Detent edged washer	Disque à bord d'arrêt		x	x	x	x			SKM 8
14	00 908 706 0	Sicherungsmutter	Locknut	Écrou hex		x	x	x	x			M 8
15	00 901 492 0	6kt-Schraube	Hex head bolt	Boulon tête hex		x	x	x	x			M 16 X 140
16	00 909 912 1	Sperrkantscheibe	Detent edged washer	Disque à bord d'arrêt		x	x	x	x			SKM 16
17	00 900 617 0	6kt-Schraube	Hex head bolt	Boulon tête hex		x	x	x	x			M 8 X 30
18	90 100 055 0	Scheibe (8) 8,4 x 15 x 1,6 200HV A2	Washers (8) 8,4 x 15 x 1,6 200HV	Rondelles (8) 8,4 x 15 x 1,6 200HV		x	x	x	x			
19	00 900 201 0	6kt-Schraube	Hex head bolt	Boulon tête hex		x	x	x	x			M 8 X 35
20	00 904 731 2	Flachrundschraube	Coach bolt	Vis a tête bombée		x	x	x	x			M 8 X 20
21	21 039 354 0	Blechhalter	sheet support	support de tôle		1	1	1	1			
22	00 904 732 2	Flachrundschraube	Coach bolt	Vis a tête bombée		x	x	x	x			M 8 X 25
23	00 910 603 0	Scheibe	Washer	Rondelle		x	x	x	x			8,4 X 24 X 2
24	00 900 616 0	6kt-Schraube	Hex head bolt	Boulon tête hex		x	x	x	x			M 8 X 25
25	00 900 614 0	6kt-Schraube	Hex head bolt	Boulon tête hex		x	x	x	x			M 8 X 20
26	00 905 111 4	Flachrundschraube	Coach bolt	Vis a tête bombée		x	x	x	x			M 6 X 20

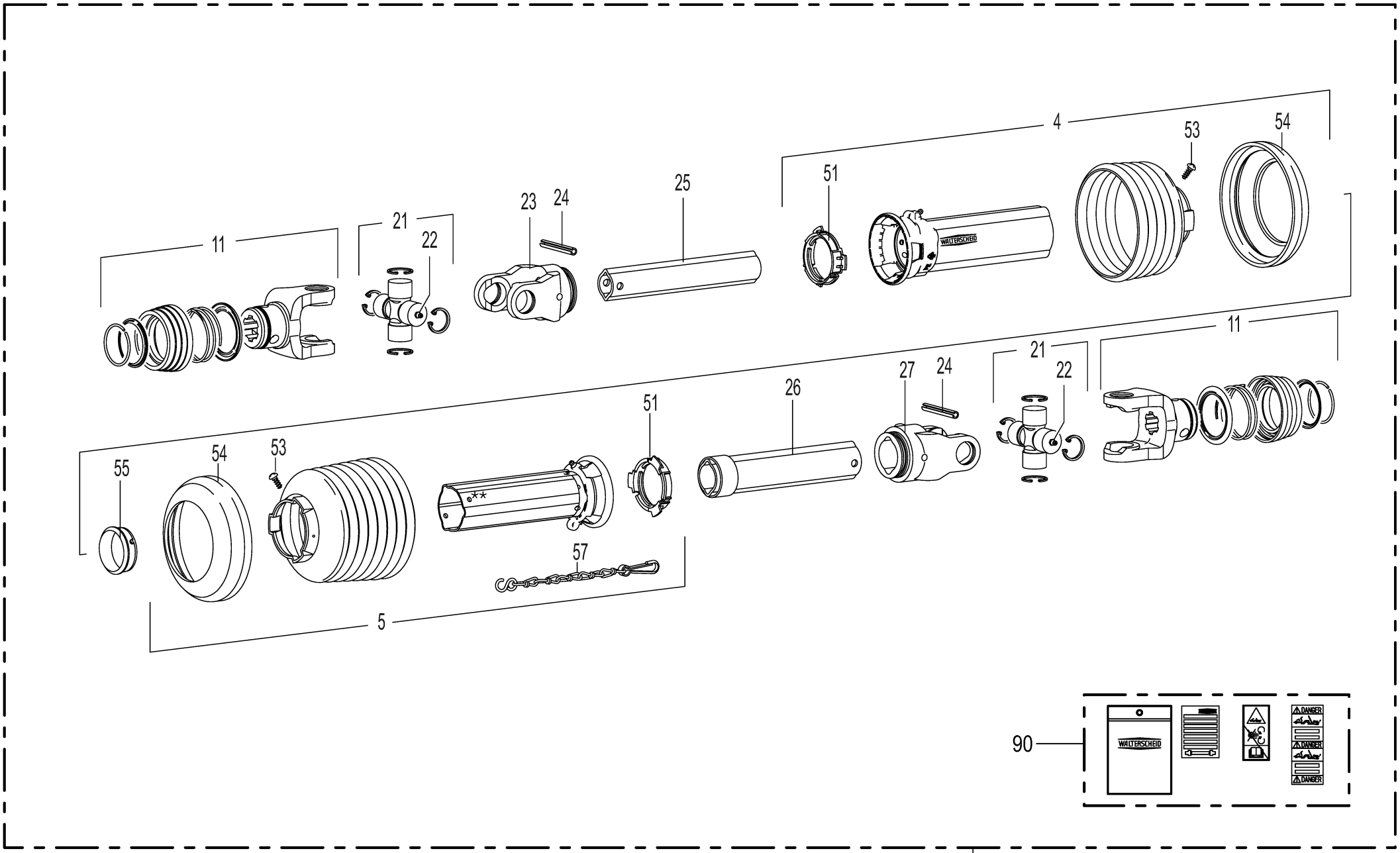

1

150 050 587 07 / 43.0

150 397 267 04

Hauptgelenkwelle Walterscheid W2400/SD25
Main Pto shaft
Arbre à cardans primaire

1103001 -

150 050 587 07

150 397 267 4 **43.0**

Pos.	ID-Nr.	Benennung	Description	Description	Masch.-Nr-	ECR 280 CV	ECR 280 CR	ECR 320 CV	ECR 320 CR			Bemerkung/Remarks/Remarque
1	27 008 396 1	Gelenkwelle W 2400 ST25Z 960	Universal shaft W 2400	Arbre à cardan W 2400		1	1	1	1			
4	27 100 742 0	Schutzhälfte STH 25 A 1000	Safety guard half (T85.25.110) 19 25 1	Moitié de protection (T85.25. 110) 19 25		1	1	1	1			
5	27 100 344 0	Schutzhälfte STH 25 J 1000	Safety guard half (T85.25.110) 19 25 2	Moitié de protection (T85.25. 110) 19 25		1	1	1	1			
11	00 949 522 1	Aufsteckgabel	Outer yoke	Machoire exterieure		2	2	2	2			1 3/8" Z= 6
21	00 956 434 0	Kreuzgarnitur	Cross assy	Croisillon		2	2	2	2			
22	00 919 002 0	Kegelschmiernippel	Grease niple	Graisseur à cone		2	2	2	2			M 6 X 1
23	00 949 523 0	Rillengabel	Grooved yoke	Machoire rainuree		1	1	1	1			RG2400-1b
24	00 912 722 1	Spannstift	Roll pin	Goupille de serrage		2	2	2	2			10 X 80
25	00 955 387 1	Profilrohr - innen	Profile tube - inside	Tube profilé - intérieure		1	1	1	1			Lg.= 1000
26	27 102 356 0	Profilrohr außen 2a 1000	Section tube outer 6 1000	Tube profilé extérieure 6 1000		1	1	1	1			
27	00 949 524 0	Rillengabel	Grooved yoke	Machoire rainuree		1	1	1	1			RG2400-2a
51	00 949 861 0	Gleitring	Sliding ring	Anneau lisse		1	1	1	1			SC25/SD25
53	00 949 281 0	Schraube	Screw	Boulon		x	x	x	x			3,5 X 9,5
54	00 949 352 0	Stützring	Thrust ring	Anneau de support		1	1	1	1			SD 15/25
55	00 949 338 0	Gleitring	Sliding ring	Anneau lisse		1	1	1	1			SC25
57	00 949 852 1	Haltekette	Chain	Chainette		1	1	1	1			Lg.= 400
60	27 019 766 0	Aufkleber-Set m.Bedienungsanl.	Label set with operating instructions	Jeu d'autocollants + notice d'utilisatio		1	1	1	1			

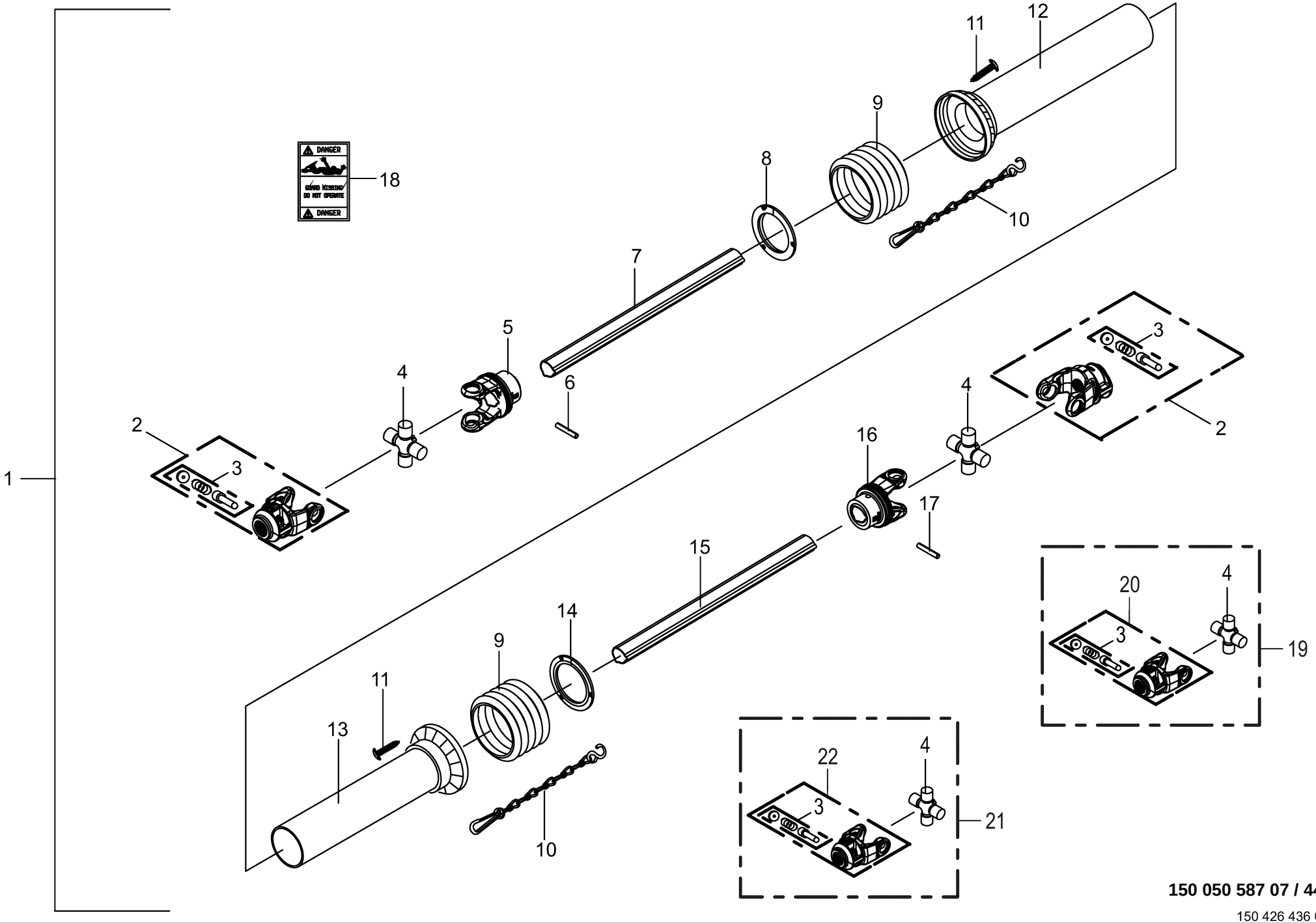

150 050 587 07 / 44.0

150 426 436 02

Hauptgelenkwelle -BYPY
Main universal shaft
Arbre à cardan principal

1103001 -

150 050 587 07

150 426 436 2 **44.0**

Pos.	ID-Nr.	Benennung	Description	Description	Masch.-Nr-	ECR 280 CV	ECR 280 CR	ECR 320 CV	ECR 320 CR			Bemerkung/Remarks/Remarque
1	27 011 591 0	Gelenkwelle G7 910mm -kpl.	Universal shaft G7 910mm -cpl.	Arbre à cardan G7 910mm -cpl.		1		1				
2	00 956 323 1	Aussengabel	Outer yoke	Machoire exterieure		2		2				1 3/8" Z= 6
3	00 956 111 0	Schiebestift mit Feder	Locking pin with spring	Poussoir avec ressort		4		4				
4	00 955 445 0	Kreuzgarnitur -inkl.	Cross assy -incl. circlip, grease	Croisillon -incl. circlip, graisseur		4		4				
		Sicherungsring, Schmiernippel	nipple									
5	27 013 296 0	Innengabel f. Aussenr. S7	Inner yoke for outer tube S7	Mâch. int. p. tube extérieur S7		1		1				
6	00 912 721 1	Spannstift	Roll pin	Goupille de serrage		1		1				10 X 75
7	00 956 373 0	Profilrohr - aussen	Profile tube - outside	Tube profilé - extérieur		1		1				Lg.= 1046
8	27 013 225 0	Laufring aussen Gr.7-8 Global	Raceway outside size 7-8 global	Bague de roulement ext. tai.7- 8 global		1		1				
9	27 013 207 0	Schutztrichter 100-Serie	Guard cone 100-Serie	Pot de protection 100-Série Taille 5-8		1		1				
10	00 955 458 0	Haltekette	Chain	Chainette		2		2				
11	00 955 453 0	Schraube	Screw	Boulon		x		x				4,8 X 22
12	27 013 218 0	Schutzrohr (Basis-Tricht) A 1006	Protective tube (Basis-Tricht) 1 1000	Tube de protection (Basis- Tricht) 1 1000		1		1				
13	27 013 219 0	Schutzrohr (Basis-Tricht) I 1006	Protective tube (Basis-Tricht) 3 1000	Tube de protection (Basis- Tricht) 3 1000		1		1				
14	27 013 300 0	Laufring innen Gr.107/108 Global	Raceway inside size 107/108 global	Bague de roul. int. tai. 107/ 108 glob.		1		1				
15	27 013 297 0	Profilrohr innen G7 geh. 1000	Section tube inner 27 geh. 1000	Tube profilé intérieure 27 geh. 1000		1		1				
16	00 956 319 1	Innengabel für Innenrohr	Inner yoke for male tube	Machoire int. pour tube int.		1		1				
17	00 912 719 2	Spannstift	Roll pin	Goupille de serrage		1		1				10 X 65
18	00 949 229 0	Aufkleber	Label	Autocollant		1		1				
19	27 015 217 0	Außengabel m. Kreuzg. Gr.7 8x32x38 -optional	Outer fork with cross kit Gr. 7 8x32x38 -optional	Four. ext. + crois. taille 7 8x32x38 -optionnel		1		1				
20	27 015 208 0	Außengabel AG Gr.7 8x32x38 95mm -optional	Outer fork AG Gr.7 8x32x38 95 mm -optional	Fourche ext. AG taille 7 8x32x38 95mm -optionnel		1		1				
21	27 015 449 0	Außeng. m. Kreuzg. Gr.7 1 3/ 8"(21) 95mm -optional	Outer fork w cr kit Gr.7 1 3/ 8"(21) 95mm -optional	Four. ext.+crois. ta. 7 1 3/ 8"(21)95mm -optionnel		1		1				
22	27 009 590 0	Aussengabel -optional	Outer yoke -optional	Machoire exterieure -optionnel		1		1				1 3/8 Z= 21

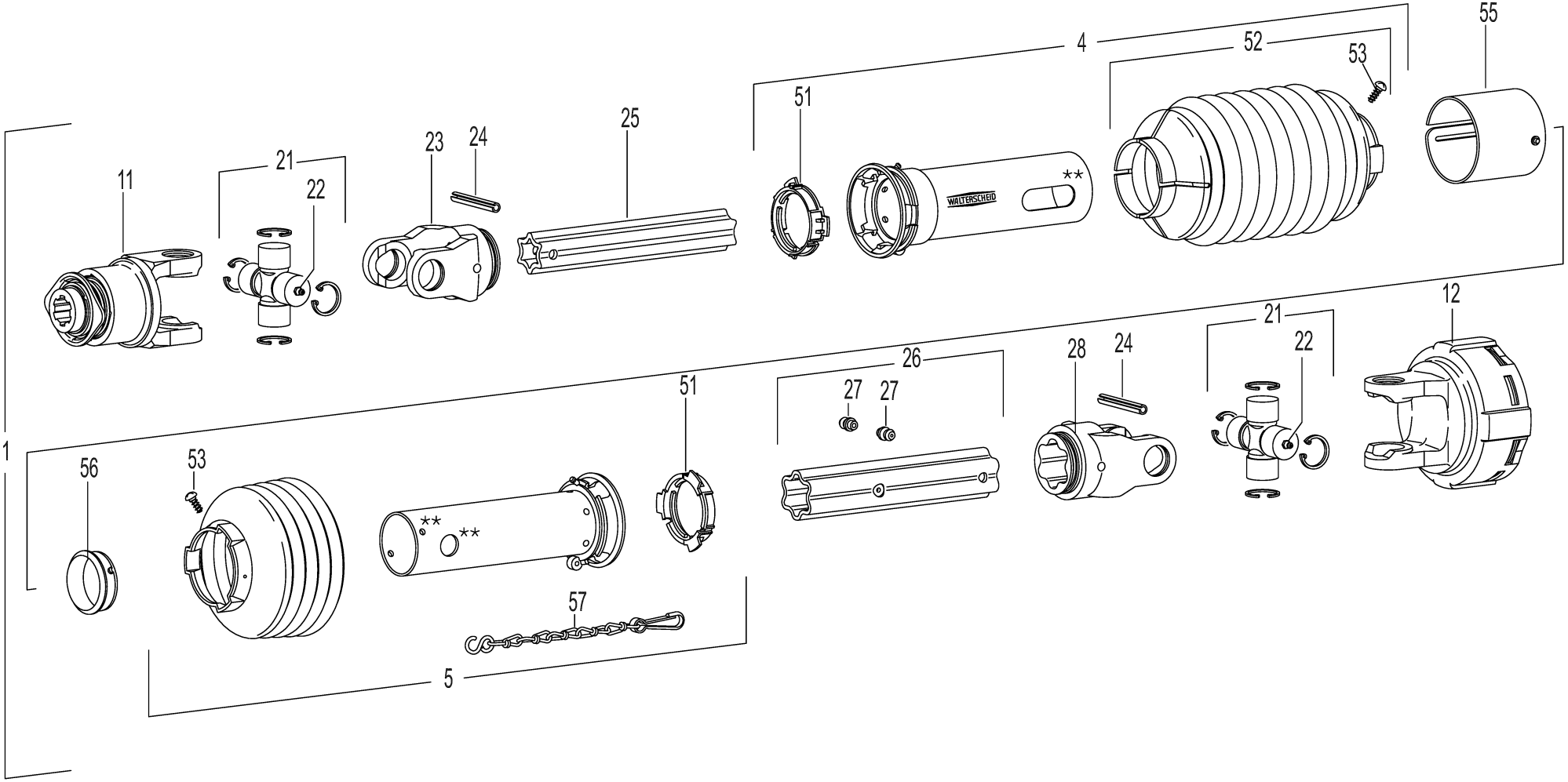

150 050 587 07 / 45.0

150 391 886 02

Gelenkwelle Walterscheid W2400/SC25 P.T.O shafts Walterscheid Arbre à cardans Walterscheid					1103001 -	ECR280CV	ECR280CR	ECR320CV	ECR320CR			150 050 587 07 150 391 886 2 45.0
Pos.	ID-Nr.	Benennung	Description	Description	Masch.-Nr-							Bemerkung/Remarks/Remarque
1	27 007 795 2	Gelenkw.W 2400 SC25 Z 760 F5/ 1R+K90/4TF	Univ sha W 2400 SC25 Z 760 F5/ 1R+K90/4TF	Ar.à car.W2400 SC25 Z 760 F5/ 1R+K90/4TF		1		1				
4	00 955 420 0	Schutzhälfte - aussen	Male tube - outside	1/2 protecteur - extérieur		1		1				Lg.= 1095
5	00 955 421 0	Schutzhälfte - innen	Male tube - inside	1/2 protecteur - intérieure		1		1				Lg.= 1300
11	00 949 982 0	Sperrkeilfreilauf	Wedge lock freewheel	Roue libre à clavette		1		1				1 3/8" Z= 6
12	27 025 858 0	Reibkupplung 2400 K90/4TF 1650Nm	Friction clutch 5 K90/4TF 1650NMR	Accouplement à friction 5 K90/ 4TF		1		1				
	00 949 568 0	Reibscheibe	Friction disc	Disque de friction		4		4				91 X 150 X 3
	00 901 436 0	6kt-Schraube	Hex head bolt	Boulon tête hex		x		x				M 10 X 65
	00 908 212 0	6kt-Mutter	Hex nut	Écrou hex		x		x				M 10
21	00 956 434 0	Kreuzgarnitur	Cross assy	Croisillon		2		2				
22	00 919 002 0	Kegelschmiernippel	Grease niple	Graisseur à cone		2		2				M 6 X 1
23	00 949 233 0	Rillengabel	Grooved yoke	Machoire rainuree		1		1				RG2400-S4
24	00 912 722 1	Spannstift	Roll pin	Goupille de serrage		2		2				10 X 80
25	00 955 375 2	Profilrohr	Profile tube	Tube profilé		1		1				Lg.= 1400
26	00 949 384 0	Profilrohr - aussen	Profile tube - outside	Tube profilé - extérieur		1		1				Lg.= 765
27	00 949 238 0	Schlag-Schmiernippel	Drive-in type lubrication	Graisseur à frapper		1		1				
28	00 949 272 0	Rillengabel	Grooved yoke	Machoire rainuree		1		1				RG2400-S5
51	00 949 861 0	Gleitring	Sliding ring	Anneau lisse		2		2				SC25/SD25
52	00 955 410 0	Schutztrichter	Guard hopper	Trémie de protection		1		1				
53	00 949 281 0	Schraube	Screw	Boulon		x		x				3,5 X 9,5
54	27 002 283 0	Abdeckung	Cover	Couvercle		1		1				
55	27 015 788 0	Gleitring (grün) SC	Slide ring (green) SC	Bague de glissement (grün) SC		1		1				
57	00 949 852 1	Haltekette	Chain	Chainette		1		1				Lg.= 400
90	27 019 766 0	Aufkleber-Set m.Bedienungsanl.	Label set with operating instructions	Jeu d'autocollants + notice d'utilisatio		1		1				

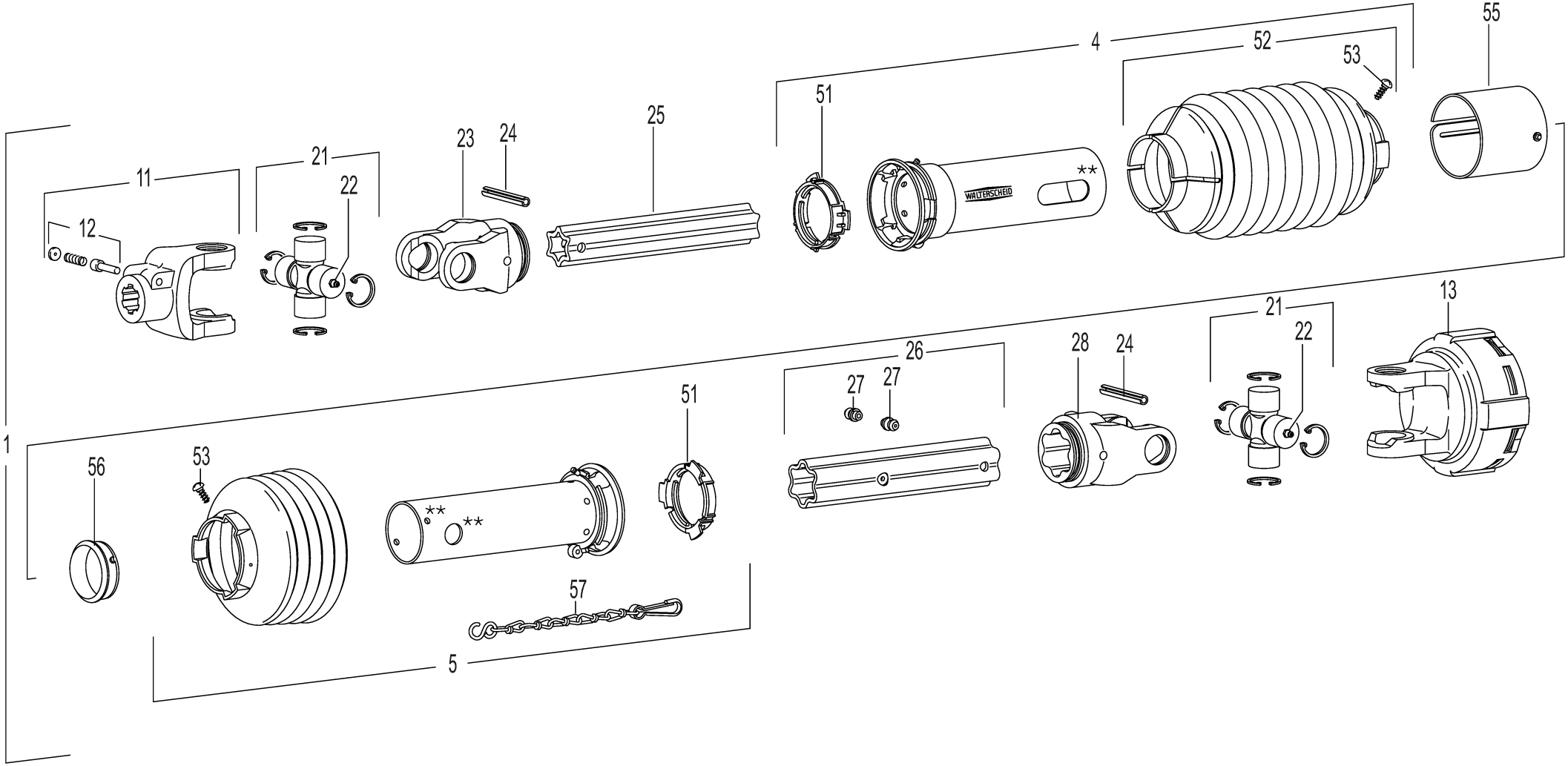

150 050 587 07 / 46.0

150 430 623 03

Gelenkwelle Walterscheid
P.T.O shafts Walterscheid
Arbre à cardans Walterscheid

1103001 -

150 050 587 07

150 430 623 3 **46.0**

Pos.	ID-Nr.	Benennung	Description	Description	Masch.-Nr-	ECR 280 CV	ECR 280 CR	ECR 320 CV	ECR 320 CR			Bemerkung/Remarks/Remarque
1	27 013 512 1	Gelenkw.W 2400 SC25 Z 810 K92/ 4 1350Nm	Universal shaft W 2400	Arbre à cardan W 2400			1		1			
4	00 955 420 0	Schutzhälfte - aussen	Male tube - outside	1/2 protecteur - extérieur			1		1			Lg.= 1095
5	00 955 421 0	Schutzhälfte - innen	Male tube - inside	1/2 protecteur - intérieure			1		1			Lg.= 1300
11	27 009 697 0	Aufsteckgabel	Outer yoke	Machoire exterieure			1		1			1 3/8" Z= 6
12	00 949 630 0	Schiebestift	Locking pin	Poussoir			1		1			
13	00 955 426 0	Reibkupplung	Friction clutch	Embrayage à friction			1		1			1 3/8" Z= 6 , 1350 Nm
	00 949 568 0	Reibscheibe	Friction disc	Disque de friction			4		4			91 X 150 X 3
21	00 956 434 0	Kreuzgarnitur	Cross assy	Croisillon			2		2			
22	00 919 002 0	Kegelschmiernippel	Grease niple	Graisseur à cone			2		2			M 6 X 1
23	00 949 233 0	Rillengabel	Grooved yoke	Machoire rainuree			1		1			RG2400-S4
24	00 912 722 1	Spannstift	Roll pin	Goupille de serrage			2		2			10 X 80
25	00 955 362 0	Profilrohr - innen	Profile tube - inside	Tube profilé - intérieure			1		1			Lg.= 750
26	00 949 384 0	Profilrohr - aussen	Profile tube - outside	Tube profilé - extérieur			1		1			Lg.= 765
27	00 949 238 0	Schlag-Schmiernippel	Drive-in type lubrication	Graisseur à frapper			2		2			
28	00 949 272 0	Rillengabel	Grooved yoke	Machoire rainuree			1		1			RG2400-S5
51	00 949 861 0	Gleitring	Sliding ring	Anneau lisse			2		2			SC25/SD25
52	00 955 410 0	Schutztrichter	Guard hopper	Trémie de protection			1		1			
53	00 949 281 0	Schraube	Screw	Boulon			x		x			3,5 X 9,5
55	27 002 283 0	Abdeckung	Cover	Couvercle			1		1			
56	27 015 788 0	Gleitring (grün) SC	Slide ring (green) SC	Bague de glissement (grün) SC			1		1			
57	00 949 852 1	Haltekette	Chain	Chainette			1		1			Lg.= 400

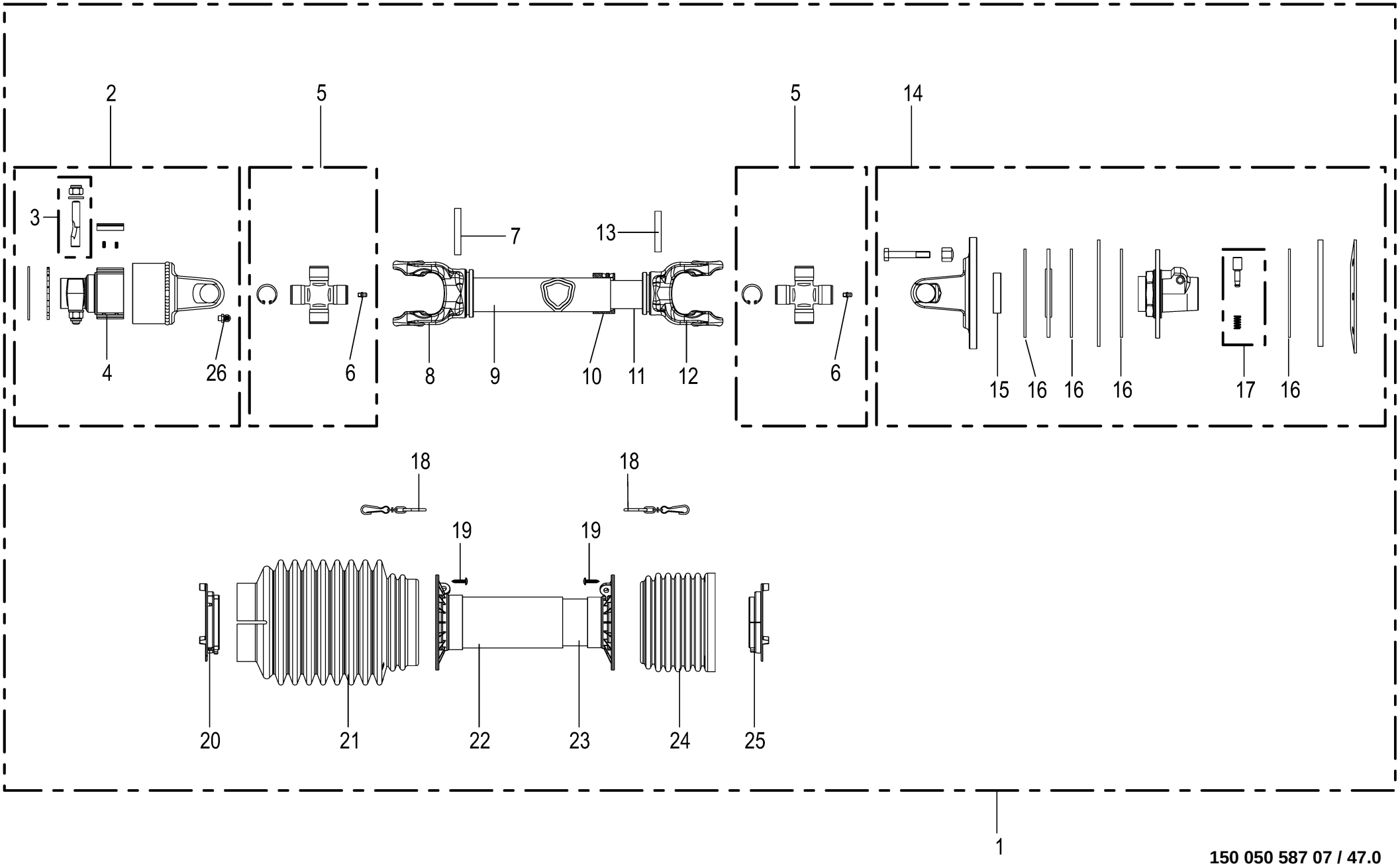

150 050 587 07 / 47.0

150 426 261 03

Gelenkwelle -BYPY **Universal shaft** **Arbre à cardan**					1103001 -	ECR 280 CV	ECR 280 CR	ECR 320 CV	ECR 320 CR			**150 050 587 07** 150 426 431 3 **47.0**
Pos.	ID-Nr.	Benennung	Description	Description	Masch.-Nr-							Bemerkung/Remarks/Remarque
1	27 011 600 1	Gelenkwelle G7 710mm FK34 1450Nm -kpl.	Universal shaft G7 710mm FK34 1450Nm -cpl.	Arbre à cardan G7 710mm FK34 1450Nm -cpl.		1		1				
2	27 012 214 0	Freilauf S7 RA2 106 kks A50	Freewheel 27 RA2 106 kks A50	Roue libre 27 RA2 106 kks A50		1		1				
3	00 956 269 0	Klemmschraube	Clamping screw	Vis de serrage		1		1				M 12
4	27 012 224 0	Freilaufnabe RA2/RL2 1 3/8"(6) kks	Free wheel hub RA2/RL2 1 3/8"(6) kks	Moy. du roue libre RA2/RL2 1 3/8"(6) kks		1		1				
5	00 955 445 0	Kreuzgarnitur	Cross assy	Croisillon		2		2				
6	00 919 105 0	Kegelschmiernippel	Grease niple	Graisseur à cone		2		2				AM 8 X 1
7	00 912 721 1	Spannstift	Roll pin	Goupille de serrage		1		1				10 X 75
8	27 013 296 0	Innengabel f. Aussenr. S7	Inner yoke for outer tube S7	Mâch. int. p. tube extérieur S7		1		1				
9	00 956 322 0	Profilrohr - aussen	Profile tube - outside	Tube profilé - extérieur		1		1				Lg.= 700
10	27 013 318 0	Profilrohrschmierung Gr.6	Section tube lubrication size 6	Lubri. du tube profilé tai. 6		1		1				
11	27 013 297 0	Profilrohr innen G7 geh. 1000	Section tube inner 27 geh. 1000	Tube profilé intérieure 27 geh. 1000		1		1				
12	00 956 319 1	Innengabel für Innenrohr	Inner yoke for male tube	Machoire int. pour tube int.		1		1				
13	00 912 719 2	Spannstift	Roll pin	Goupille de serrage		1		1				10 X 65
14	27 018 236 0	Reibkupplung G7 FK34 1450Nm Schiebestift	Friction clutch 32 FK34 1450NMR	Accouplement à friction 32 FK34		1		1				
15	27 006 760 0	Gleitring	Sliding ring	Anneau lisse		1		1				
16	00 956 162 1	Reibscheibe	Friction disc	Disque de friction		4		4				
17	00 956 278 0	Schiebestift mit Feder	Locking pin with spring	Poussoir avec ressort		1		1				
18	00 955 458 0	Haltekette	Chain	Chainette		2		2				
19	00 955 453 0	Schraube	Screw	Boulon		x		x				4,8 X 22
20	27 013 225 0	Laufring aussen Gr.7-8 Global	Raceway outside size 7-8 global	Bague de roulement ext. tai.7- 8 global		1		1				
21	27 013 314 0	Vollschutztrichter 290	Full guard cone 290	Entonnoir de protection compl. 290		1		1				
22	27 013 218 0	Schutzrohr (Basis-Tricht) A 1006	Protective tube (Basis-Tricht) 1 1000	Tube de protection (Basis- Tricht) 1 1000		1		1				
23	27 013 219 0	Schutzrohr (Basis-Tricht) I 1006	Protective tube (Basis-Tricht) 3 1000	Tube de protection (Basis- Tricht) 3 1000		1		1				
24	27 013 207 0	Schutztrichter 100-Serie	Guard cone 100-Serie	Pot de protection 100-Série Taille 5-8		1		1				
25	27 013 300 0	Laufring innen Gr.107/108 Global	Raceway inside size 107/108 global	Bague de roul. int. tai. 107/ 108 glob.		1		1				
26	90 001 854 0	Schmiernippel	Grease nipple	Graisseur		1		1				CM 8 X 1,25

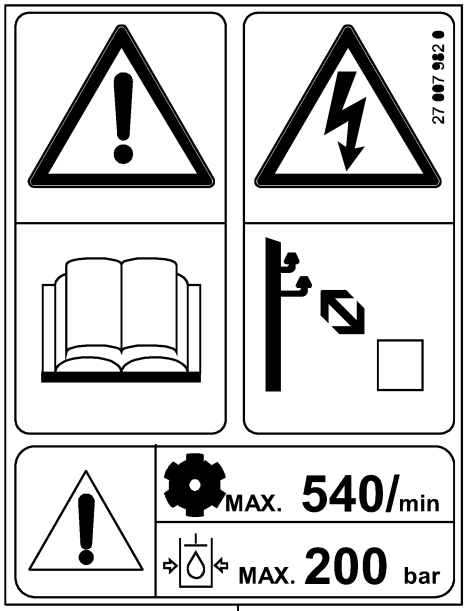
27 007 982 0
MAX. 540/min
MAX. 200 bar

1

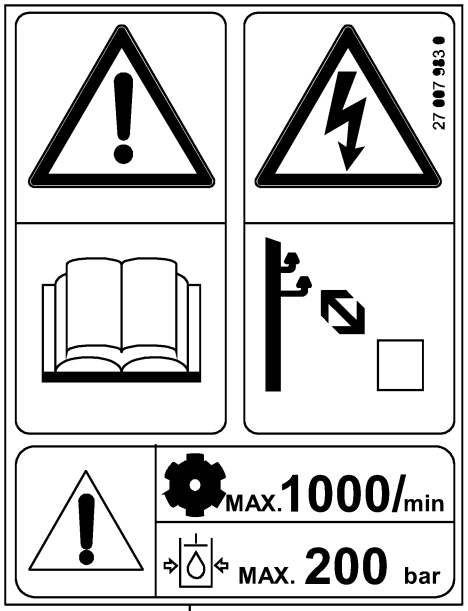
27 007 983 0
MAX. 1000/min
MAX. 200 bar

4

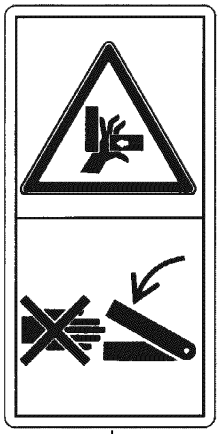

6

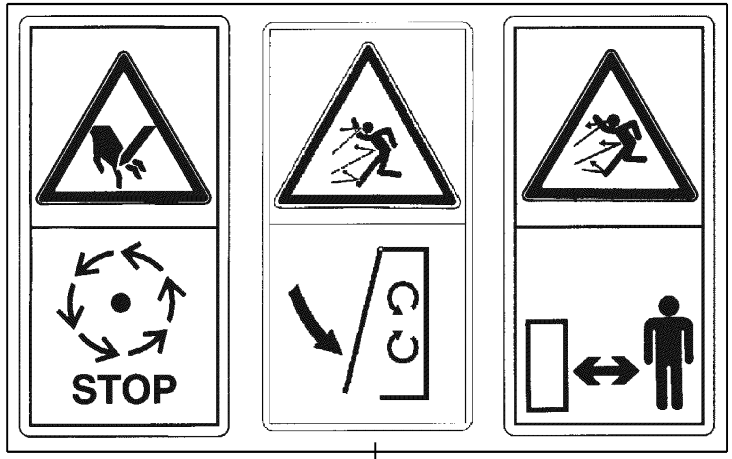
STOP

3

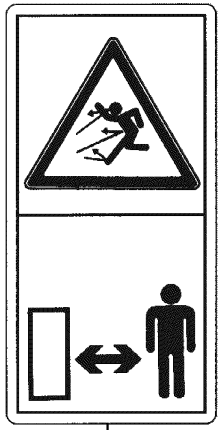

2

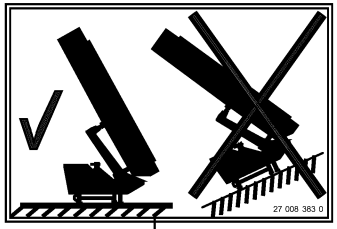
27 008 383 0

5

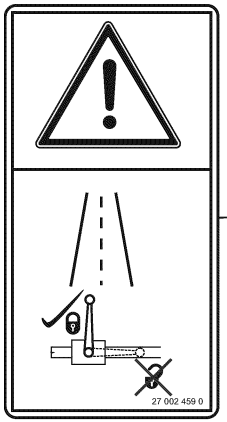
27 002 459 0

7

8

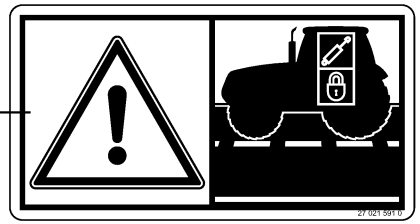
27 021 591 0

Warnbildzeichen
Safety sign
Pictogramme d'avertissement

1103001 -

150 050 587 07

150 391 973 4 **48.0**

Pos.	ID-Nr.	Benennung	Description	Description	Masch.-Nr-	ECR 280 CV	ECR 280 CR	ECR 320 CV	ECR 320 CR			Bemerkung/Remarks/Remarque
1	27 007 982 0	Aufkleber	Label	Autocollant		1	1	1	1			
2	00 942 197 1	Aufkleber	Label	Autocollant		1	1	1	1			
3	00 939 576 0	Aufkleber	Label	Autocollant		3	3	3	3			
4	27 007 983 0	Aufkleber	Label	Autocollant		1	1	1	1			
5	27 008 383 0	Aufkleber	Label	Autocollant		1	1	1	1			
6	00 942 196 1	Aufkleber	Label	Autocollant		3	3	3	3			
7	27 002 459 0	Aufkleber	Label	Autocollant		1	1	1	1			
8	27 021 591 0	Aufkleber Traktorhydraulik sperren	Label lock tractor hydraulics yellow	Autocollant Traktorhydraulik		1	1	1	1			
		gelb		sperren								

EASYCUT R 280 CV

1

KRONE

2

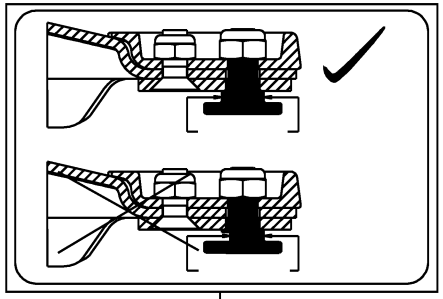

3

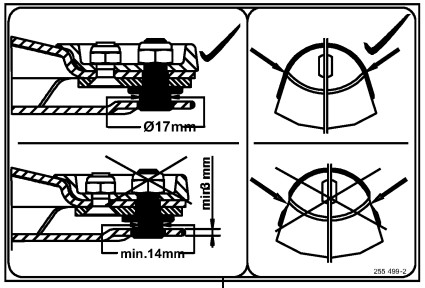

4

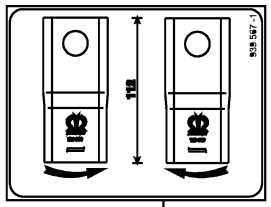

5

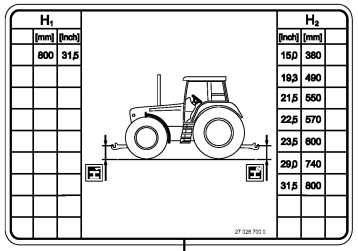

15

12

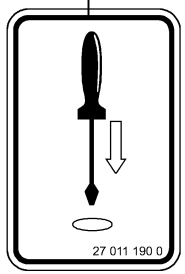

13

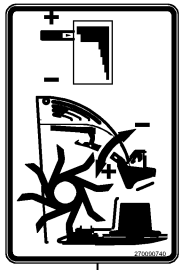

7

DE Vor der Erstinbetriebnahme und 1x jährlich vor der Ernte muss die Reibkupplung gelüftet werden

EN The friction clutch must be bled at the first operation and once a year before the harvesting season.

ES El embrague de seguridad debe someterse a una purga antes de la primera puesta en marcha y una vez al año antes de iniciarse la campaña de trabajo.

FR La sécurité à friction doit faire l'objet d'une purge lors de la première mise en route et une fois par an avant le début de la saison.

IT La frizione di sicurezza deve essere sottomessa ad uno spurgo alla prima messa in campo come pure una volta all'anno prima della campagna.

NL Voor de eerste inbedrijfstelling en eenmaal per jaar voor de oogst moet de frictiekoppeling worden belucht.

RU Перед первым вводом в эксплуатацию и 1 раз в годп еред уборкой урожая необхо димо растормозить фрикционную муфту.

939 278 0

8

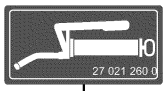

14

150 050 587 07 / 49.0

150 391 974 11

Hinweiszeichen
Information sign
Signe d'information

1103001 -

150 050 587 07

150 391 974 11 **49.0**

Pos.	ID-Nr.	Benennung	Description	Description	Masch.-Nr-	EC R 280 CV	EC R 280 CR	EC R 320 CV	EC R 320 CR			Bemerkung/Remarks/Remarque
1	27 009 098 0	Aufkleber	Label	Autocollant		1						
	27 011 968 0	Aufkleber EC R 280 CR beige	Label EC R 280 CR beige	Autocollant EC R 280 CR beige			1					
	27 009 097 0	Aufkleber	Label	Autocollant				1				
	27 011 929 0	Aufkleber EC R 320 CR beige	Label EC R 320 CR beige	Autocollant EC R 320 CR beige					1			
2	00 942 320 0	Aufkleber -beige	Tag -beige	Autocollant -beige		1	1	1	1			Lg.= 600
3	00 255 498 1	Aufkleber	Label	Autocollant		1	1	1	1			
4	00 255 499 2	Aufkleber	Label	Autocollant		1	1	1	1			
5	00 939 567 1	Aufkleber	Label	Autocollant		1	1	1	1			
7	27 009 074 0	Aufkleber	Label	Autocollant		1		1				
8	00 939 278 4	Aufkleber Reibkupplung lüften blau DE	Label "Vent friction clutch" blue EN	Autocollant Reibkupplung lüften bleu DE		1	1	1	1			
12	00 942 012 2	Aufkleber Kranhaken einhängen blau	Label	Autocollant		3	3	3	3			
13	27 011 190 0	Aufkleber "Schutz öffnen" blau	Label “Open guard” blue	Autocoll « Ouvrir la protection » bleu		2		2				
14	27 021 260 0	Aufkleber Fettpresse blau	Label Fettpresse blue	Autocollant Fettpresse bleu		5	5	5	5			
15	27 028 700 0	Aufkleber Anhängehöhe blau	Label	Autocollant		1	1	1	1			

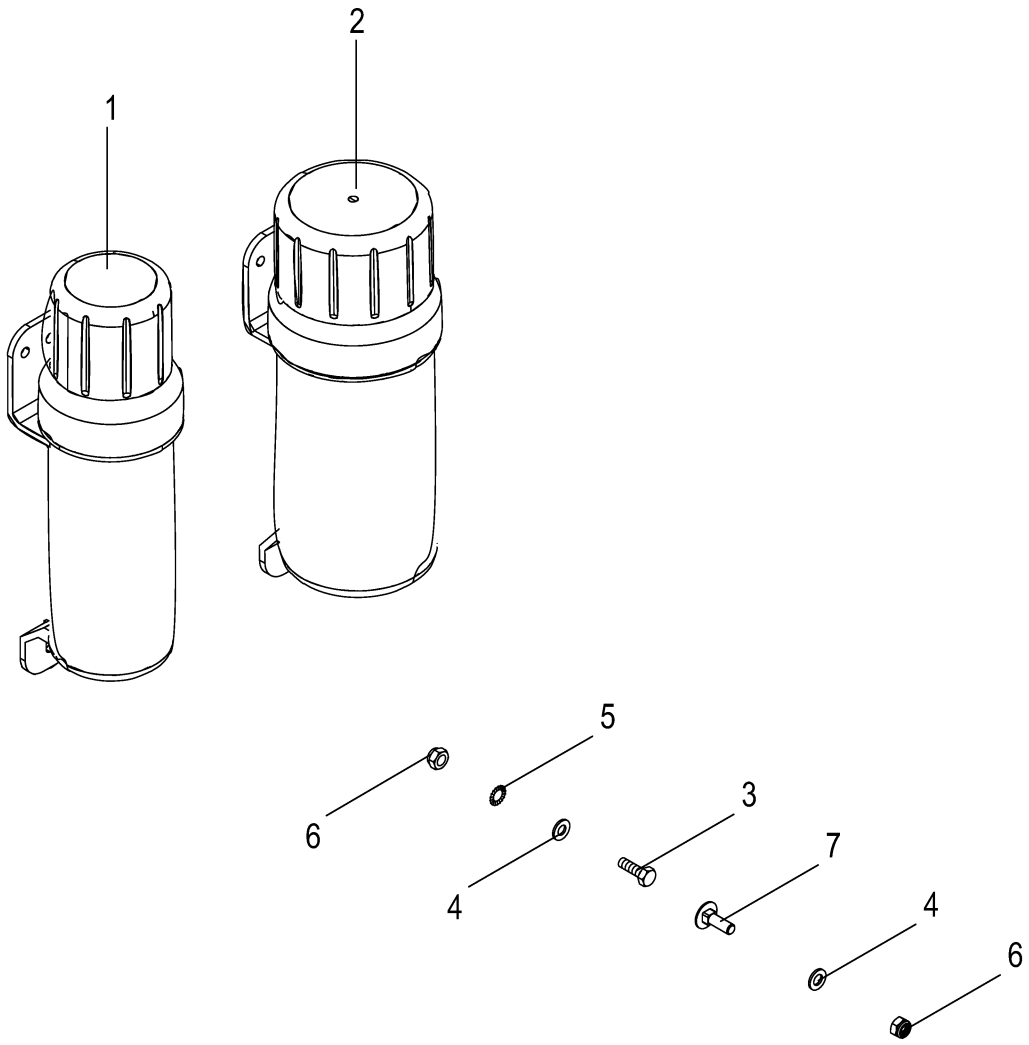

150 050 587 07 / 50.0

150 491 752 02

Dokumentenbehälter
Document box
Boîte à documents

1103001 -

150 050 587 07

150 491 752 2 **50.0**

Pos.	ID-Nr.	Benennung	Description	Description	Masch.-Nr-	ECR 280 CV	ECR 280 CR	ECR 320 CV	ECR 320 CR			Bemerkung/Remarks/Remarque
1	27 021 829 0	Betriebsanltg-Box klein 318 x Ø84 mm	Op. instructions box small 318 x Ø84 mm	Boîte notice d'util. petite 318 x Ø84 mm		1	1	1	1			
2	27 021 830 0	Betriebsanltg-Box gross 319 x Ø109 mm	Operating instr. box large 318 x Ø84 mm	Boîte notice d'util. large 319 x Ø109 mm		1	1	1	1			
3	00 900 616 0	6kt-Schraube	Hex head bolt	Boulon tête hex		x	x	x	x			M 8 X 25
	00 900 617 0	6kt-Schraube	Hex head bolt	Boulon tête hex		x	x	x	x			M 8 X 30
4	00 910 413 0	Scheibe	Washer	Rondelle		x	x	x	x			8,4 X 17 X 1,6
5	00 909 908 1	Sperrkantscheibe	Detent edged washer	Disque à bord d'arrêt		x	x	x	x			SKM 8
6	00 908 706 0	Sicherungsmutter	Locknut	Écrou hex		x	x	x	x			M 8
7	00 904 732 2	Flachrundschraube	Coach bolt	Vis a tête bombée		x	x	x	x			M 8 X 25

ID-NR. ID-NO.	TAFEL DIAG.	POS. POS.	ID-NR. ID-NO.	TAFEL DIAG.	POS. POS.	ID-NR. ID-NO.	TAFEL DIAG.	POS. POS.	ID-NR. ID-NO.	TAFEL DIAG.	POS. POS.	ID-NR. ID-NO.	TAFEL DIAG.	POS. POS.
00 000 001 0	8.0	22	00 253 677 1	28.0	1	00 337 256 3	1.0	32	00 900 634 0	23.0	24	00 901 010 0	42.0	10
00 000 001 0	8.0	23	00 253 678 1	30.0	1	00 337 256 3	2.0	16	00 900 636 0	28.0	12	00 901 048 1	13.0	6
00 000 001 0	10.0	41	00 253 744 0	21.0	11	00 900 201 0	42.0	19	00 900 636 0	30.0	12	00 901 141 1	1.0	23
00 000 001 0	10.0	42	00 253 745 0	22.0	5	00 900 222 0	1.0	17	00 900 636 0	32.0	31	00 901 214 3	4.0	46
00 000 001 0	10.0	43	00 253 745 0	23.0	5	00 900 226 0	18.0	5	00 900 636 0	33.0	48	00 901 217 1	2.0	4
00 000 001 0	10.0	44	00 254 367 0	6.0	1	00 900 239 1	42.0	5	00 900 637 0	10.0	4	00 901 235 1	11.0	11
00 000 001 0	10.0	45	00 255 304 0	3.0	18	00 900 244 0	12.0	9	00 900 637 0	13.0	45	00 901 242 1	11.0	11
00 000 001 0	10.0	46	00 255 304 0	6.0	11	00 900 253 1	1.0	48	00 900 637 0	33.0	50	00 901 423 0	1.0	11
00 000 001 0	38.0	3	00 255 498 1	49.0	3	00 900 253 1	28.0	23	00 900 637 0	36.0	15	00 901 431 0	10.0	28
00 139 178 2	3.0	6	00 255 499 2	49.0	4	00 900 253 1	30.0	23	00 900 637 0	40.0	4	00 901 434 0	2.0	24
00 139 888 4	21.0	10	00 255 501 1	7.0	17	00 900 253 1	35.0	21	00 900 653 0	17.0	33	00 901 436 0	45.0	12
00 139 888 4	22.0	6	00 256 104 6	32.0	25	00 900 272 2	8.0	13	00 900 655 0	8.0	8	00 901 452 0	7.0	12
00 139 889 4	21.0	10	00 256 109 2	32.0	43	00 900 275 0	4.0	52	00 900 655 0	9.0	7	00 901 452 0	25.0	2
00 139 889 4	22.0	6	00 256 111 3	32.0	45	00 900 275 0	18.0	9	00 900 655 0	13.0	48	00 901 454 0	25.0	12
00 144 943 3	23.0	21	00 256 112 1	32.0	47	00 900 285 1	13.0	32	00 900 655 0	25.0	2	00 901 455 0	34.0	6
00 154 566 3	1.0	50	00 256 113 3	32.0	18	00 900 285 1	35.0	12	00 900 655 0	32.0	56	00 901 492 0	42.0	15
00 222 735 1	4.0	29	00 256 173 3	32.0	55	00 900 304 1	14.0	2	00 900 655 0	33.0	34	00 902 401 0	3.0	19
00 226 488 0	4.0	61	00 256 186 5	32.0	13	00 900 335 0	17.0	19	00 900 656 0	1.0	8	00 903 073 1	4.0	55
00 232 181 1	6.0	4	00 256 189 3	32.0	29	00 900 335 1	1.0	49	00 900 656 0	3.0	24	00 903 073 1	32.0	46
00 253 020 1	17.0	20	00 256 413 3	32.0	52	00 900 335 1	4.0	57	00 900 656 0	7.0	1	00 903 137 1	15.0	13
00 253 024 3	19.0	4	00 256 675 3	28.0	21	00 900 392 0	4.0	7	00 900 656 0	10.0	39	00 903 137 1	16.0	23
00 253 024 3	20.0	4	00 256 675 3	30.0	21	00 900 612 0	1.0	36	00 900 656 0	42.0	8	00 903 142 1	35.0	24
00 253 026 5	19.0	6	00 256 836 1	32.0	24	00 900 612 0	35.0	18	00 900 657 0	2.0	10	00 903 205 1	4.0	39
00 253 026 5	20.0	6	00 256 837 1	32.0	28	00 900 614 0	4.0	17	00 900 657 0	5.0	24	00 903 482 1	41.0	28
00 253 028 1	19.0	9	00 256 838 1	32.0	36	00 900 614 0	6.0	10	00 900 657 0	25.0	12	00 904 002 2	17.0	26
00 253 028 1	20.0	9	00 256 839 2	32.0	42	00 900 614 0	32.0	16	00 900 657 0	33.0	53	00 904 017 1	25.0	6
00 253 030 0	17.0	4	00 256 841 1	32.0	37	00 900 614 0	36.0	19	00 900 658 0	25.0	9	00 904 045 3	21.0	9
00 253 034 2	32.0	50	00 256 845 4	32.0	48	00 900 614 0	42.0	25	00 900 673 0	4.0	57	00 904 045 3	22.0	7
00 253 047 0	21.0	12	00 258 076 4	33.0	12	00 900 616 0	1.0	44	00 900 674 0	28.0	25	00 904 045 3	23.0	6
00 253 047 0	22.0	13	00 258 077 3	33.0	19	00 900 616 0	4.0	54	00 900 674 0	30.0	25	00 904 047 3	27.0	4
00 253 052 1	21.0	2	00 258 122 1	33.0	32	00 900 616 0	15.0	15	00 900 675 0	13.0	57	00 904 047 3	35.0	9
00 253 052 1	22.0	2	00 258 135 2	35.0	31	00 900 616 0	36.0	18	00 900 675 0	32.0	59	00 904 062 2	17.0	26
00 253 182 1	3.0	14	00 263 092 0	1.0	33	00 900 616 0	42.0	24	00 900 675 0	34.0	3	00 904 063 1	18.0	17
00 253 182 1	6.0	12	00 263 092 0	2.0	17	00 900 616 0	50.0	3	00 900 676 0	4.0	63	00 904 064 0	25.0	5
00 253 421 5	17.0	31	00 266 667 0	39.0	2	00 900 617 0	13.0	13	00 900 676 0	40.0	9	00 904 071 1	17.0	26
00 253 480 1	17.0	25	00 274 121 3	1.0	42	00 900 617 0	42.0	17	00 900 677 0	10.0	22	00 904 731 2	5.0	22
00 253 547 0	17.0	13	00 274 949 0	13.0	14	00 900 617 0	50.0	3	00 900 837 2	8.0	9	00 904 731 2	13.0	60
00 253 566 3	25.0	1	00 301 219 0	10.0	38	00 900 632 0	23.0	13	00 900 837 2	9.0	8	00 904 731 2	16.0	7
00 253 657 0	25.0	4	00 302 688 0	41.0	17	00 900 634 0	2.0	22	00 900 837 2	34.0	12	00 904 731 2	39.0	9
00 253 671 1	13.0	54	00 335 279 1	12.0	20	00 900 634 0	11.0	18	00 901 004 0	6.0	19	00 904 731 2	42.0	20

ID-NR. ID-NO.	TAFEL DIAG.	POS. POS.	ID-NR. ID-NO.	TAFEL DIAG.	POS. POS.	ID-NR. ID-NO.	TAFEL DIAG.	POS. POS.	ID-NR. ID-NO.	TAFEL DIAG.	POS. POS.	ID-NR. ID-NO.	TAFEL DIAG.	POS. POS.
00 904 732 2	18.0	10	00 908 056 0	17.0	7	00 908 706 0	15.0	8	00 909 906 1	12.0	11	00 909 910 1	5.0	6
00 904 732 2	42.0	22	00 908 056 0	17.0	8	00 908 706 0	16.0	4	00 909 906 1	14.0	9	00 909 910 1	7.0	2
00 904 732 2	50.0	7	00 908 056 0	21.0	4	00 908 706 0	18.0	13	00 909 906 1	41.0	29	00 909 910 1	7.0	20
00 904 745 1	5.0	20	00 908 056 0	22.0	12	00 908 706 0	36.0	6	00 909 906 1	42.0	3	00 909 910 1	8.0	7
00 904 745 1	16.0	16	00 908 056 0	23.0	10	00 908 706 0	37.0	3	00 909 908 1	1.0	37	00 909 910 1	9.0	10
00 904 751 2	6.0	3	00 908 210 0	13.0	36	00 908 706 0	38.0	7	00 909 908 1	4.0	16	00 909 910 1	10.0	37
00 904 751 2	15.0	34	00 908 212 0	10.0	35	00 908 706 0	39.0	11	00 909 908 1	5.0	23	00 909 910 1	13.0	27
00 904 755 2	10.0	16	00 908 212 0	13.0	44	00 908 706 0	40.0	17	00 909 908 1	6.0	9	00 909 910 1	17.0	27
00 904 761 2	5.0	12	00 908 212 0	45.0	12	00 908 706 0	42.0	14	00 909 908 1	8.0	18	00 909 910 1	17.0	32
00 904 813 1	15.0	5	00 908 215 0	1.0	51	00 908 706 0	50.0	6	00 909 908 1	13.0	35	00 909 910 1	18.0	6
00 904 813 1	36.0	8	00 908 220 0	10.0	21	00 908 714 0	7.0	8	00 909 908 1	15.0	2	00 909 910 1	25.0	3
00 904 850 1	4.0	9	00 908 500 0	1.0	31	00 908 719 0	1.0	19	00 909 908 1	16.0	3	00 909 910 1	26.0	3
00 904 850 1	5.0	14	00 908 500 0	2.0	15	00 908 719 0	4.0	6	00 909 908 1	18.0	12	00 909 910 1	32.0	57
00 904 850 1	10.0	6	00 908 515 1	3.0	20	00 908 719 0	40.0	14	00 909 908 1	28.0	22	00 909 910 1	33.0	33
00 904 850 1	15.0	24	00 908 524 2	12.0	15	00 908 721 0	2.0	7	00 909 908 1	30.0	22	00 909 910 1	34.0	5
00 904 850 1	16.0	20	00 908 524 2	39.0	8	00 908 721 0	3.0	8	00 909 908 1	32.0	17	00 909 910 1	42.0	9
00 904 850 1	37.0	4	00 908 531 2	11.0	4	00 908 721 0	4.0	48	00 909 908 1	35.0	17	00 909 911 0	8.0	24
00 904 884 2	13.0	26	00 908 701 0	1.0	53	00 908 726 2	5.0	4	00 909 908 1	36.0	7	00 909 911 0	9.0	6
00 904 951 2	8.0	20	00 908 701 0	2.0	13	00 908 726 2	18.0	4	00 909 908 1	39.0	10	00 909 911 0	35.0	25
00 904 951 2	15.0	1	00 908 701 0	4.0	50	00 908 758 0	2.0	26	00 909 908 1	40.0	16	00 909 912 1	1.0	14
00 904 951 2	16.0	2	00 908 701 0	5.0	7	00 908 758 0	4.0	11	00 909 908 1	42.0	13	00 909 912 1	4.0	58
00 904 951 2	36.0	10	00 908 701 0	13.0	28	00 908 758 0	5.0	9	00 909 908 1	50.0	5	00 909 912 1	13.0	58
00 904 951 2	37.0	1	00 908 701 0	14.0	4	00 908 758 0	6.0	7	00 909 909 1	2.0	21	00 909 912 1	28.0	26
00 905 111 4	42.0	26	00 908 701 0	17.0	8	00 908 758 0	10.0	7	00 909 909 1	4.0	10	00 909 912 1	30.0	26
00 905 231 1	38.0	5	00 908 701 0	18.0	8	00 908 758 0	13.0	5	00 909 909 1	5.0	10	00 909 912 1	32.0	60
00 905 755 0	7.0	3	00 908 701 0	25.0	7	00 908 758 0	15.0	12	00 909 909 1	6.0	6	00 909 912 1	34.0	2
00 906 007 1	17.0	17	00 908 701 0	25.0	13	00 908 758 0	16.0	14	00 909 909 1	8.0	12	00 909 912 1	40.0	10
00 906 008 0	28.0	14	00 908 701 0	26.0	4	00 908 758 0	21.0	5	00 909 909 1	10.0	3	00 909 912 1	42.0	16
00 906 008 0	30.0	14	00 908 701 0	33.0	54	00 908 758 0	22.0	11	00 909 909 1	11.0	17	00 909 922 1	1.0	52
00 906 010 1	17.0	15	00 908 701 0	34.0	4	00 908 758 0	23.0	9	00 909 909 1	13.0	4	00 910 303 1	1.0	18
00 906 031 0	17.0	29	00 908 702 0	12.0	26	00 908 758 0	27.0	3	00 909 909 1	15.0	11	00 910 320 0	7.0	19
00 906 040 1	32.0	20	00 908 703 0	4.0	42	00 908 758 0	35.0	11	00 909 909 1	16.0	15	00 910 320 0	13.0	49
00 906 040 1	33.0	13	00 908 704 1	6.0	21	00 908 758 0	36.0	16	00 909 909 1	23.0	12	00 910 327 0	3.0	16
00 906 040 1	35.0	6	00 908 704 1	12.0	12	00 908 758 0	40.0	6	00 909 909 1	32.0	30	00 910 327 0	6.0	14
00 906 132 0	32.0	19	00 908 704 1	41.0	30	00 908 914 0	11.0	27	00 909 909 1	33.0	47	00 910 347 0	15.0	26
00 906 948 0	23.0	22	00 908 704 1	42.0	2	00 909 502 0	11.0	16	00 909 909 1	35.0	10	00 910 347 0	16.0	11
00 906 949 0	21.0	1	00 908 706 0	1.0	55	00 909 503 1	15.0	29	00 909 910 1	1.0	7	00 910 353 0	1.0	59
00 906 949 0	22.0	1	00 908 706 0	4.0	12	00 909 503 1	16.0	13	00 909 910 1	2.0	12	00 910 353 0	6.0	5
00 906 950 0	42.0	6	00 908 706 0	8.0	17	00 909 611 0	17.0	23	00 909 910 1	3.0	23	00 910 353 0	15.0	10
00 908 019 1	10.0	12	00 908 706 0	13.0	12	00 909 904 1	4.0	38	00 909 910 1	4.0	41	00 910 362 0	10.0	25

ID-NR. ID-NO.	TAFEL DIAG.	POS. POS.	ID-NR. ID-NO.	TAFEL DIAG.	POS. POS.	ID-NR. ID-NO.	TAFEL DIAG.	POS. POS.	ID-NR. ID-NO.	TAFEL DIAG.	POS. POS.	ID-NR. ID-NO.	TAFEL DIAG.	POS. POS.
00 910 362 0	28.0	30	00 910 609 0	10.0	40	00 910 902 0	33.0	27	00 911 136 1	8.0	26	00 912 670 1	6.0	15
00 910 362 0	30.0	28	00 910 609 0	15.0	30	00 910 903 0	33.0	27	00 911 136 1	32.0	35	00 912 681 2	11.0	6
00 910 362 0	40.0	13	00 910 609 0	16.0	12	00 910 904 0	33.0	27	00 911 164 0	32.0	8	00 912 711 0	32.0	33
00 910 364 0	15.0	16	00 910 625 0	3.0	7	00 910 912 0	33.0	37	00 911 503 0	19.0	13	00 912 714 2	1.0	21
00 910 365 0	12.0	27	00 910 642 0	1.0	6	00 910 913 0	33.0	37	00 911 503 0	20.0	13	00 912 714 2	3.0	15
00 910 367 0	13.0	10	00 910 642 0	3.0	22	00 910 914 0	33.0	37	00 911 518 0	30.0	9	00 912 714 2	6.0	16
00 910 411 1	6.0	20	00 910 653 1	3.0	26	00 910 915 0	33.0	37	00 911 519 0	8.0	16	00 912 716 2	3.0	13
00 910 411 1	12.0	10	00 910 653 1	5.0	3	00 910 944 0	33.0	24	00 911 519 0	9.0	13	00 912 716 2	11.0	3
00 910 411 1	14.0	8	00 910 653 1	18.0	3	00 910 945 0	33.0	24	00 911 541 0	32.0	51	00 912 717 2	3.0	11
00 910 411 1	42.0	4	00 910 719 0	3.0	27	00 910 946 0	33.0	24	00 911 541 0	33.0	4	00 912 717 2	6.0	2
00 910 413 0	1.0	10	00 910 719 0	11.0	2	00 910 947 0	33.0	24	00 911 545 0	28.0	9	00 912 719 2	44.0	17
00 910 413 0	4.0	13	00 910 727 1	33.0	5	00 910 956 0	32.0	64	00 911 554 0	33.0	29	00 912 719 2	47.0	13
00 910 413 0	13.0	43	00 910 730 0	28.0	19	00 910 963 0	28.0	3	00 911 653 0	32.0	63	00 912 721 1	44.0	6
00 910 413 0	37.0	2	00 910 730 0	30.0	27	00 910 963 0	30.0	3	00 911 659 0	32.0	23	00 912 721 1	47.0	7
00 910 413 0	38.0	6	00 910 732 1	1.0	57	00 910 964 0	28.0	3	00 911 668 0	33.0	36	00 912 722 1	43.0	24
00 910 413 0	42.0	11	00 910 732 1	8.0	5	00 910 964 0	30.0	3	00 911 673 0	28.0	4	00 912 722 1	45.0	24
00 910 413 0	50.0	4	00 910 732 1	9.0	4	00 910 970 0	32.0	10	00 911 673 0	30.0	4	00 912 722 1	46.0	24
00 910 414 0	2.0	25	00 910 732 1	11.0	10	00 910 970 0	33.0	17	00 911 673 0	32.0	2	00 914 036 0	1.0	41
00 910 414 0	13.0	33	00 910 735 3	33.0	28	00 910 972 0	32.0	10	00 911 673 0	35.0	29	00 914 036 0	40.0	3
00 910 414 0	36.0	14	00 910 744 0	33.0	25	00 910 972 0	33.0	17	00 911 680 0	33.0	26	00 915 016 0	7.0	15
00 910 414 0	40.0	5	00 910 848 0	33.0	8	00 910 973 0	32.0	10	00 911 691 0	33.0	7	00 915 037 0	32.0	39
00 910 506 1	2.0	11	00 910 849 0	33.0	8	00 910 973 0	33.0	17	00 912 046 1	4.0	31	00 915 105 0	32.0	38
00 910 506 1	4.0	51	00 910 851 1	33.0	8	00 910 974 0	32.0	10	00 912 063 1	13.0	8	00 915 122 0	32.0	12
00 910 506 1	13.0	40	00 910 865 1	7.0	16	00 910 974 0	33.0	17	00 912 066 1	22.0	25	00 915 122 0	33.0	20
00 910 506 1	14.0	3	00 910 877 0	8.0	4	00 910 992 0	32.0	53	00 912 500 3	1.0	26	00 915 136 0	32.0	27
00 910 506 1	18.0	7	00 910 877 0	9.0	3	00 910 993 0	32.0	53	00 912 500 3	11.0	7	00 916 014 2	13.0	39
00 910 506 1	25.0	10	00 910 890 0	28.0	7	00 911 022 0	32.0	3	00 912 508 1	32.0	32	00 917 006 1	11.0	14
00 910 512 2	2.0	5	00 910 890 0	30.0	7	00 911 023 0	32.0	3	00 912 509 1	35.0	26	00 917 104 1	22.0	18
00 910 512 2	4.0	47	00 910 891 0	28.0	7	00 911 024 1	32.0	3	00 912 530 0	19.0	11	00 919 002 0	43.0	22
00 910 514 1	11.0	5	00 910 891 0	30.0	7	00 911 130 0	32.0	35	00 912 530 0	20.0	11	00 919 002 0	45.0	22
00 910 603 0	1.0	38	00 910 893 0	8.0	4	00 911 130 0	33.0	6	00 912 538 0	10.0	20	00 919 002 0	46.0	22
00 910 603 0	1.0	45	00 910 893 0	9.0	3	00 911 132 0	32.0	35	00 912 579 2	13.0	41	00 919 105 0	3.0	4
00 910 603 0	4.0	18	00 910 894 0	8.0	4	00 911 132 0	33.0	6	00 912 582 2	11.0	28	00 919 105 0	47.0	6
00 910 603 0	6.0	18	00 910 894 0	9.0	3	00 911 133 0	19.0	8	00 912 611 2	1.0	34	00 919 107 0	10.0	14
00 910 603 0	13.0	7	00 910 898 0	8.0	4	00 911 133 0	20.0	8	00 912 611 2	2.0	18	00 919 200 0	7.0	14
00 910 603 0	15.0	6	00 910 898 0	9.0	3	00 911 133 0	32.0	35	00 912 634 2	4.0	26	00 919 202 0	39.0	1
00 910 603 0	18.0	11	00 910 899 0	1.0	56	00 911 134 0	3.0	9	00 912 643 2	19.0	11	00 919 324 0	12.0	18
00 910 603 0	42.0	23	00 910 899 0	8.0	4	00 911 134 0	32.0	35	00 912 643 2	20.0	11	00 919 343 0	12.0	7
00 910 605 0	15.0	28	00 910 899 0	9.0	3	00 911 134 0	33.0	6	00 912 645 2	12.0	21	00 919 357 0	39.0	4
00 910 605 0	16.0	21	00 910 900 0	33.0	27	00 911 136 1	3.0	9	00 912 670 1	3.0	17	00 919 509 0	1.0	30

ID-NR. ID-NO.	TAFEL DIAG.	POS. POS.	ID-NR. ID-NO.	TAFEL DIAG.	POS. POS.	ID-NR. ID-NO.	TAFEL DIAG.	POS. POS.	ID-NR. ID-NO.	TAFEL DIAG.	POS. POS.	ID-NR. ID-NO.	TAFEL DIAG.	POS. POS.
00 919 509 0	2.0	14	00 925 901 0	35.0	8	00 936 359 0	32.0	9	00 949 281 0	43.0	53	00 955 489 0	28.0	24
00 919 829 0	32.0	14	00 926 101 0	17.0	34	00 936 359 0	33.0	16	00 949 281 0	45.0	53	00 955 489 0	30.0	24
00 919 832 0	28.0	31	00 926 101 0	28.0	16	00 936 393 2	33.0	30	00 949 281 0	46.0	53	00 955 704 0	28.0	20
00 919 832 0	30.0	29	00 926 101 0	30.0	16	00 936 568 0	33.0	45	00 949 338 0	43.0	55	00 955 704 0	30.0	20
00 919 918 1	12.0	6	00 926 101 0	32.0	66	00 937 502 0	19.0	5	00 949 352 0	43.0	54	00 955 706 0	28.0	8
00 920 926 0	12.0	23	00 926 101 0	33.0	49	00 937 502 0	20.0	5	00 949 384 0	45.0	26	00 955 707 0	28.0	11
00 920 931 0	35.0	7	00 926 101 0	35.0	2	00 937 546 0	35.0	15	00 949 384 0	46.0	26	00 955 707 0	30.0	11
00 920 969 1	12.0	3	00 930 103 0	32.0	22	00 937 555 0	35.0	37	00 949 522 1	43.0	11	00 955 709 0	30.0	15
00 921 054 1	39.0	3	00 930 137 0	33.0	38	00 937 564 1	32.0	54	00 949 523 0	43.0	23	00 955 838 0	28.0	2
00 921 067 1	12.0	13	00 930 138 0	28.0	27	00 937 568 0	17.0	30	00 949 524 0	43.0	27	00 955 839 0	28.0	15
00 921 077 1	12.0	17	00 930 138 0	30.0	5	00 937 568 0	32.0	58	00 949 568 0	45.0	12	00 955 840 0	28.0	17
00 921 087 1	39.0	13	00 930 152 0	35.0	30	00 937 568 0	34.0	1	00 949 568 0	46.0	13	00 955 840 0	30.0	2
00 921 089 1	12.0	16	00 930 167 0	28.0	5	00 937 576 0	17.0	6	00 949 630 0	46.0	12	00 955 844 0	30.0	8
00 921 089 1	39.0	6	00 930 167 0	32.0	4	00 937 579 0	17.0	21	00 949 842 0	32.0	69	00 955 845 0	30.0	17
00 921 145 0	39.0	16	00 930 264 0	33.0	43	00 937 583 0	32.0	41	00 949 852 1	43.0	57	00 956 111 0	44.0	3
00 921 171 1	12.0	2	00 930 338 0	32.0	34	00 937 621 0	33.0	31	00 949 852 1	45.0	57	00 956 162 1	47.0	16
00 921 171 1	39.0	15	00 930 341 0	19.0	3	00 937 721 0	17.0	18	00 949 852 1	46.0	57	00 956 269 0	47.0	3
00 922 651 2	1.0	25	00 930 341 0	20.0	3	00 937 727 0	17.0	16	00 949 861 0	43.0	51	00 956 278 0	47.0	17
00 922 651 2	22.0	17	00 930 351 0	33.0	9	00 937 727 0	32.0	15	00 949 861 0	45.0	51	00 956 319 1	44.0	16
00 922 652 0	11.0	15	00 930 536 1	35.0	22	00 938 515 0	10.0	13	00 949 861 0	46.0	51	00 956 319 1	47.0	12
00 922 672 2	24.0	7	00 930 568 0	32.0	11	00 938 933 0	10.0	11	00 949 982 0	45.0	11	00 956 322 0	47.0	9
00 924 007 0	32.0	68	00 930 568 0	33.0	18	00 939 278 4	49.0	8	00 953 630 1	4.0	28	00 956 323 1	44.0	2
00 924 020 1	30.0	19	00 932 107 0	28.0	28	00 939 567 1	49.0	5	00 953 822 0	1.0	3	00 956 373 0	44.0	7
00 924 050 1	30.0	19	00 932 107 0	30.0	10	00 939 576 0	48.0	3	00 955 362 0	46.0	25	00 956 434 0	43.0	21
00 924 218 0	4.0	40	00 932 109 0	33.0	23	00 940 082 2	7.0	4	00 955 375 2	45.0	25	00 956 434 0	45.0	21
00 924 218 0	5.0	5	00 932 136 0	28.0	10	00 940 218 1	7.0	21	00 955 387 1	43.0	25	00 956 434 0	46.0	21
00 924 227 0	40.0	15	00 932 136 0	32.0	70	00 940 236 0	21.0	19	00 955 410 0	45.0	52	20 012 473 0	18.0	16
00 924 228 1	5.0	8	00 934 618 0	7.0	11	00 940 236 0	22.0	26	00 955 410 0	46.0	52	20 013 199 0	33.0	22
00 924 260 1	1.0	58	00 934 901 0	11.0	19	00 940 287 0	37.0	6	00 955 420 0	45.0	4	20 015 619 0	33.0	2
00 924 517 0	41.0	16	00 934 910 0	39.0	1	00 942 012 2	49.0	12	00 955 420 0	46.0	4	20 030 024 0	25.0	8
00 924 571 0	41.0	15	00 934 967 0	3.0	3	00 942 196 1	48.0	6	00 955 421 0	45.0	5	20 030 295 0	33.0	10
00 924 576 0	41.0	24	00 935 350 0	39.0	1	00 942 197 1	48.0	2	00 955 421 0	46.0	5	20 030 451 0	35.0	23
00 924 610 3	41.0	23	00 936 015 1	28.0	29	00 942 320 0	49.0	2	00 955 426 0	46.0	13	20 030 455 1	35.0	4
00 925 111 0	4.0	45	00 936 015 1	30.0	6	00 949 229 0	44.0	18	00 955 445 0	44.0	4	20 030 733 0	1.0	28
00 925 145 0	14.0	6	00 936 021 0	28.0	6	00 949 233 0	45.0	23	00 955 445 0	47.0	5	20 031 007 0	22.0	23
00 925 148 0	14.0	5	00 936 049 1	19.0	7	00 949 233 0	46.0	23	00 955 453 0	44.0	11	20 031 061 1	21.0	17
00 925 205 2	28.0	18	00 936 049 1	20.0	7	00 949 238 0	45.0	27	00 955 453 0	47.0	19	20 031 062 1	21.0	17
00 925 205 2	30.0	18	00 936 300 2	35.0	28	00 949 238 0	46.0	27	00 955 458 0	44.0	10	20 031 062 1	21.0	17
00 925 208 1	33.0	21	00 936 339 1	32.0	1	00 949 272 0	45.0	28	00 955 458 0	47.0	18	20 031 123 3	19.0	10
00 925 303 2	21.0	15	00 936 339 1	33.0	44	00 949 272 0	46.0	28	00 955 489 0	1.0	47	20 031 123 3	20.0	10

ID-NR. ID-NO.	TAFEL DIAG.	POS. POS.	ID-NR. ID-NO.	TAFEL DIAG.	POS. POS.	ID-NR. ID-NO.	TAFEL DIAG.	POS. POS.	ID-NR. ID-NO.	TAFEL DIAG.	POS. POS.	ID-NR. ID-NO.	TAFEL DIAG.	POS. POS.
20 031 128 4	17.0	5	20 032 986 0	13.0	19	20 035 075 0	13.0	1	20 036 473 0	13.0	20	20 037 634 1	9.0	1
20 031 128 4	20.0	1	20 032 993 0	1.0	54	20 035 230 0	21.0	20	20 036 504 1	4.0	49	20 037 639 2	5.0	1
20 031 129 4	17.0	5	20 032 995 0	4.0	44	20 035 230 0	22.0	27	20 036 686 1	8.0	2	20 037 652 0	13.0	3
20 031 129 4	19.0	1	20 033 005 0	11.0	13	20 035 230 0	23.0	19	20 036 686 1	9.0	1	20 037 769 1	4.0	32
20 031 133 1	20.0	2	20 033 017 0	3.0	12	20 035 389 0	11.0	20	20 036 728 1	15.0	4	20 037 771 1	4.0	27
20 031 134 0	20.0	12	20 033 119 1	1.0	40	20 035 749 2	3.0	1	20 036 736 1	15.0	18	20 037 992 2	23.0	2
20 031 136 0	19.0	12	20 033 196 1	17.0	2	20 035 779 0	1.0	24	20 036 742 1	15.0	23	20 037 993 2	23.0	1
20 031 137 1	19.0	2	20 033 197 1	17.0	3	20 035 851 0	22.0	4	20 036 749 0	15.0	20	20 038 013 0	4.0	1
20 031 255 0	23.0	18	20 033 383 0	15.0	33	20 035 852 0	22.0	4	20 036 750 0	15.0	19	20 038 024 0	4.0	1
20 031 266 0	23.0	11	20 033 401 0	15.0	32	20 035 897 1	8.0	3	20 036 771 1	15.0	25	20 038 051 0	21.0	8
20 031 308 0	38.0	4	20 033 458 1	22.0	16	20 035 898 1	8.0	14	20 036 774 1	15.0	23	20 038 051 0	22.0	8
20 031 311 1	21.0	18	20 033 459 0	12.0	24	20 035 906 0	33.0	42	20 036 787 0	13.0	9	20 038 051 0	23.0	7
20 031 499 0	1.0	20	20 033 485 0	3.0	10	20 035 909 5	33.0	1	20 036 836 0	40.0	2	20 038 061 0	13.0	3
20 031 540 1	6.0	17	20 033 533 0	17.0	1	20 035 973 0	2.0	20	20 036 946 0	16.0	1	20 038 303 0	13.0	21
20 031 542 1	6.0	13	20 033 538 0	11.0	9	20 035 975 3	1.0	12	20 036 947 2	16.0	17	20 038 429 0	3.0	25
20 031 608 0	13.0	50	20 033 556 0	17.0	1	20 035 981 0	2.0	19	20 036 949 0	16.0	10	20 038 459 1	35.0	3
20 031 610 0	13.0	55	20 033 861 2	4.0	32	20 035 984 0	2.0	1	20 036 951 0	16.0	24	20 038 460 1	35.0	5
20 031 618 0	33.0	40	20 033 864 0	4.0	24	20 035 992 1	1.0	16	20 036 960 1	16.0	6	20 038 482 0	14.0	1
20 031 755 0	11.0	8	20 033 873 2	4.0	27	20 035 993 0	39.0	7	20 036 961 0	16.0	5	20 038 488 0	14.0	1
20 031 756 0	1.0	5	20 033 890 0	13.0	2	20 035 994 0	1.0	22	20 036 962 0	16.0	26	20 038 505 0	18.0	18
20 031 756 0	3.0	21	20 033 891 0	13.0	1	20 036 062 2	13.0	56	20 036 963 1	16.0	25	20 038 508 0	18.0	14
20 031 957 1	35.0	16	20 033 896 0	4.0	33	20 036 077 0	10.0	15	20 036 974 0	25.0	11	20 038 511 0	18.0	15
20 031 958 0	35.0	19	20 033 939 2	4.0	43	20 036 078 0	5.0	13	20 036 979 2	5.0	1	20 038 613 1	23.0	3
20 031 959 0	35.0	20	20 034 141 0	13.0	31	20 036 079 1	10.0	5	20 037 016 2	5.0	19	20 038 618 1	23.0	4
20 031 966 0	35.0	35	20 034 142 0	13.0	30	20 036 081 2	5.0	11	20 037 063 1	1.0	15	20 038 645 1	8.0	11
20 032 163 0	38.0	8	20 034 544 0	33.0	41	20 036 082 2	5.0	15	20 037 063 1	40.0	12	20 038 648 1	13.0	24
20 032 442 3	13.0	37	20 034 766 0	4.0	22	20 036 090 0	36.0	13	20 037 067 0	3.0	2	20 038 834 0	32.0	40
20 032 470 0	13.0	42	20 034 817 0	17.0	14	20 036 093 0	10.0	30	20 037 199 0	2.0	6	20 038 835 2	32.0	65
20 032 508 1	37.0	5	20 034 818 0	17.0	12	20 036 096 0	10.0	19	20 037 247 1	13.0	3	20 038 882 1	33.0	39
20 032 522 3	13.0	38	20 034 838 0	17.0	35	20 036 097 0	10.0	32	20 037 307 0	1.0	9	20 038 883 1	33.0	46
20 032 523 1	13.0	29	20 034 852 1	4.0	19	20 036 104 0	10.0	26	20 037 536 1	36.0	9	20 038 887 1	33.0	51
20 032 526 0	11.0	12	20 034 865 0	13.0	11	20 036 107 0	10.0	2	20 037 602 1	22.0	21	20 038 925 0	8.0	6
20 032 527 0	1.0	43	20 035 038 0	4.0	3	20 036 141 1	10.0	27	20 037 604 1	22.0	19	20 038 925 0	9.0	5
20 032 548 1	1.0	35	20 035 044 4	4.0	2	20 036 169 0	22.0	4	20 037 604 1	22.0	19	20 038 987 0	10.0	9
20 032 550 0	10.0	24	20 035 054 0	4.0	15	20 036 169 0	22.0	4	20 037 605 1	22.0	19	20 039 313 0	13.0	2
20 032 653 0	2.0	8	20 035 061 3	4.0	43	20 036 170 0	22.0	4	20 037 610 2	23.0	14	20 039 596 0	27.0	2
20 032 668 0	6.0	8	20 035 062 4	7.0	9	20 036 279 0	10.0	17	20 037 611 2	23.0	15	20 039 597 0	27.0	1
20 032 676 2	15.0	22	20 035 066 0	4.0	24	20 036 363 0	10.0	29	20 037 615 2	23.0	16	20 039 600 2	9.0	19
20 032 679 2	15.0	21	20 035 069 0	4.0	33	20 036 375 1	15.0	25	20 037 618 0	16.0	1	20 039 601 2	9.0	18
20 032 985 0	13.0	15	20 035 074 0	13.0	2	20 036 468 3	3.0	1	20 037 619 1	16.0	17	20 039 621 0	9.0	2

ID-NR. ID-NO.	TAFEL DIAG.	POS. POS.	ID-NR. ID-NO.	TAFEL DIAG.	POS. POS.	ID-NR. ID-NO.	TAFEL DIAG.	POS. POS.	ID-NR. ID-NO.	TAFEL DIAG.	POS. POS.	ID-NR. ID-NO.	TAFEL DIAG.	POS. POS.
20 039 623 0	9.0	9	20 231 907 3	1.0	1	21 039 354 0	42.0	21	27 011 575 0	39.0	12	27 019 766 0	45.0	90
20 039 624 0	9.0	11	20 232 016 2	7.0	9	27 001 282 0	10.0	10	27 011 591 0	44.0	1	27 020 549 0	35.0	32
20 039 714 0	41.0	7	20 232 846 0	7.0	5	27 001 793 0	12.0	19	27 011 600 1	47.0	1	27 021 260 0	49.0	14
20 039 716 0	25.0	14	20 232 852 0	17.0	36	27 002 283 0	45.0	54	27 011 929 0	49.0	1	27 021 591 0	48.0	8
20 085 863 0	41.0	33	20 232 944 0	13.3	2	27 002 283 0	46.0	55	27 011 968 0	49.0	1	27 021 829 0	50.0	1
20 086 206 0	41.0	14	20 233 203 1	9.0	1	27 002 459 0	48.0	7	27 012 214 0	47.0	2	27 021 830 0	50.0	2
20 088 396 0	41.0	4	20 233 218 0	4.0	60	27 005 076 0	13.0	1	27 012 224 0	47.0	4	27 025 612 0	39.0	14
20 088 562 0	41.0	3	20 233 220 0	4.0	60	27 005 078 0	13.0	46	27 013 207 0	44.0	9	27 025 858 0	45.0	12
20 088 968 0	41.0	1	20 233 600 0	38.0	1	27 005 079 0	13.0	47	27 013 207 0	47.0	24	27 028 700 0	49.0	15
20 089 365 0	42.0	1	20 233 885 2	8.0	10	27 006 135 0	4.0	14	27 013 218 0	44.0	12	27 100 115 0	7.0	13
20 089 458 0	41.0	5	20 234 465 0	23.0	20	27 006 135 0	13.0	34	27 013 218 0	47.0	22	27 100 344 0	43.0	5
20 230 145 0	5.0	21	20 234 468 0	11.0	26	27 006 590 0	1.0	39	27 013 219 0	44.0	13	27 100 374 0	12.0	1
20 230 375 0	19.0	16	20 234 475 0	11.0	1	27 006 614 0	34.0	7	27 013 219 0	47.0	23	27 100 374 0	39.0	20
20 230 375 0	20.0	16	20 234 479 0	11.0	1	27 006 760 0	47.0	15	27 013 225 0	44.0	8	27 100 742 0	43.0	4
20 230 473 1	13.0	25	20 234 892 0	40.0	7	27 006 777 0	15.0	14	27 013 225 0	47.0	20	27 101 386 0	31.0	1
20 230 474 0	13.0	23	20 235 089 3	8.0	1	27 006 777 0	16.0	22	27 013 296 0	44.0	5	27 101 387 0	29.0	1
20 230 477 0	2.0	23	20 235 313 0	35.0	27	27 006 777 0	37.0	7	27 013 296 0	47.0	8	27 102 356 0	43.0	26
20 230 510 0	11.0	25	20 235 314 0	18.0	1	27 007 503 0	12.0	25	27 013 297 0	44.0	15	90 000 109 0	17.0	22
20 230 512 0	11.0	22	20 236 548 0	17.0	37	27 007 795 2	45.0	1	27 013 297 0	47.0	11	90 000 113 0	4.0	53
20 230 578 0	2.0	2	20 236 548 0	26.0	1	27 007 843 0	12.0	22	27 013 300 0	44.0	14	90 000 113 0	15.0	27
20 230 579 0	2.0	3	20 237 277 0	1.0	60	27 007 844 0	39.0	5	27 013 300 0	47.0	25	90 000 117 0	33.0	3
20 230 586 3	9.0	1	20 237 953 1	8.0	1	27 007 982 0	48.0	1	27 013 314 0	47.0	21	90 000 130 0	10.0	34
20 230 625 0	32.0	67	20 239 143 0	36.0	17	27 007 983 0	48.0	4	27 013 318 0	47.0	10	90 000 138 0	35.0	34
20 230 737 0	13.3	1	20 239 207 0	35.0	1	27 008 075 0	12.0	28	27 013 512 1	46.0	1	90 000 139 0	34.0	8
20 230 776 0	11.0	25	20 239 210 0	35.0	36	27 008 383 0	48.0	5	27 013 868 0	12.0	29	90 000 174 0	1.0	13
20 230 780 0	34.0	9	20 239 327 1	40.0	1	27 008 396 1	43.0	1	27 013 868 0	39.0	17	90 000 176 0	14.0	7
20 230 785 0	11.0	22	20 430 007 1	35.0	38	27 008 972 0	17.0	28	27 015 166 0	34.0	7	90 000 192 0	4.0	37
20 230 830 0	4.0	59	20 430 830 0	12.0	5	27 008 972 0	33.0	15	27 015 208 0	44.0	20	90 000 192 0	13.0	53
20 230 832 0	4.0	59	20 430 830 0	39.0	18	27 009 074 0	49.0	7	27 015 217 0	44.0	19	90 000 227 0	33.0	11
20 230 955 0	33.0	52	20 432 948 0	3.0	5	27 009 097 0	49.0	1	27 015 449 0	44.0	21	90 000 338 0	22.0	24
20 231 671 0	21.0	16	20 433 010 0	18.0	15	27 009 098 0	49.0	1	27 015 788 0	45.0	55	90 000 362 0	40.0	11
20 231 671 0	22.0	20	20 433 014 0	18.0	14	27 009 415 0	39.0	1	27 015 788 0	46.0	56	90 000 426 0	32.0	5
20 231 671 0	23.0	8	20 433 585 0	23.0	23	27 009 424 0	12.0	19	27 016 336 0	8.0	21	90 000 440 0	4.0	62
20 231 671 0	24.0	1	20 434 004 0	32.0	21	27 009 590 0	44.0	22	27 016 421 1	41.0	2	90 000 484 0	35.0	33
20 231 673 0	23.0	17	21 002 042 0	34.0	13	27 009 697 0	46.0	11	27 016 422 1	41.0	2	90 000 569 0	35.0	39
20 231 673 0	24.0	2	21 003 898 0	8.0	1	27 009 781 0	12.0	14	27 016 504 0	39.0	1	90 000 584 0	4.0	35
20 231 712 0	13.0	59	21 020 468 0	41.0	21	27 011 190 0	49.0	13	27 016 622 1	41.0	22	90 000 584 0	13.0	51
20 231 778 0	13.0	22	21 020 782 0	13.0	1	27 011 389 0	13.3	4	27 016 623 1	41.0	22	90 000 585 0	13.0	52
20 231 783 0	8.0	19	21 027 255 0	42.0	12	27 011 390 0	13.3	3	27 018 236 0	47.0	14	90 000 588 0	4.0	36
20 231 803 0	7.0	6	21 027 439 0	42.0	7	27 011 492 0	10.0	8	27 019 766 0	43.0	60	90 001 230 0	35.0	13

ID-NR. ID-NO.	TAFEL DIAG.	POS. POS.	ID-NR. ID-NO.	TAFEL DIAG.	POS. POS.	ID-NR. ID-NO.	TAFEL DIAG.	POS. POS.	ID-NR. ID-NO.	TAFEL DIAG.	POS. POS.	ID-NR. ID-NO.	TAFEL DIAG.	POS. POS.
90 001 266 0	32.0	62	90 003 122 0	41.0	9									
90 001 273 0	36.0	20	90 003 277 0	7.0	7									
90 001 432 0	40.0	8	90 003 278 0	41.0	34									
90 001 442 0	1.0	4	90 003 330 0	41.0	31									
90 001 478 0	1.0	2	90 003 366 0	41.0	32									
90 001 520 0	35.0	14	90 003 433 0	33.0	35									
90 001 561 0	8.0	15	90 003 581 0	7.0	9									
90 001 561 0	9.0	12	90 003 797 0	8.0	25									
90 001 602 0	4.0	8	90 003 797 0	34.0	10									
90 001 611 0	13.0	17	90 003 798 0	8.0	25									
90 001 614 0	13.0	16	90 003 798 0	34.0	11									
90 001 685 0	11.0	23	90 003 799 0	8.0	25									
90 001 689 0	10.0	23	90 003 800 0	8.0	26									
90 001 690 0	15.0	9	90 004 189 0	1.0	29									
90 001 692 0	13.0	18	90 004 579 0	21.0	14									
90 001 694 0	12.0	8	90 004 579 0	22.0	15									
90 001 795 0	17.0	38	90 100 014 0	7.0	10									
90 001 795 0	26.0	2	90 100 055 0	42.0	18									
90 001 854 0	47.0	26												
90 001 863 0	19.0	15												
90 001 863 0	20.0	15												
90 001 868 0	14.0	10												
90 001 870 0	39.0	1												
90 002 064 0	15.0	31												
90 002 064 0	16.0	9												
90 002 262 0	4.0	56												
90 002 292 0	10.0	33												
90 002 316 0	7.0	18												
90 002 321 0	10.0	18												
90 002 510 0	38.0	2												
90 002 550 0	5.0	2												
90 002 550 0	18.0	2												
90 002 591 0	10.0	1												
90 002 601 0	1.0	46												
90 003 005 0	11.0	24												
90 003 088 0	17.0	24												
90 003 120 0	41.0	11												
90 003 121 0	12.0	30												
90 003 121 0	39.0	19												
90 003 121 0	41.0	10												

Verwenden Sie nur

Original-KRONE-Ersatzteile !

Das gibt Sicherheit und spart Kosten !

Original-KRONE-Ersatzteile bieten die Garantie für höchste Verschleißfestigkeit , lange Lebensdauer und preiswerten Einkauf !

Sie bekommen bei Krone nur Materialien in einwandfreier Qualität und absolut passend für Ihre KRONE-Maschinen. Bei Verwendung von Original-KRONE-Ersatzteilen entspricht das Gerät in Funktion und Arbeitweise wieder der ursprünglichen Ausführung !

Imitationen und Kopien von Teilen, speziell auf dem Sektor Verschleißteile halten nicht das, was sie vom Aussehen vielleicht versprechen. Material-Qualität kann man schlecht optisch prüfen - daher größte Vorsicht bei Billigangeboten !

Darum lieber gleich

Original-KRONE-Ersatzteile !

Ersatzteil-Katalog auch auf CD-ROM erhältlich !

Use

KRONE original spare parts only !

This will increase operational reliability and help to save costs !

KRONE original spare parts give you the guarantee of maximum resistance to wear, long lifetime and low prices !

KRONE provides you with parts of first-rate quality which are perfectly suitable for your KRONE machine. By using KRONE original spare parts you can be sure that function and mode of operation are again as satisfactory as a new machine !

Imitations and copies of parts, in particular wear parts, are not as reliable as they seem to be ! The quality of material can hardly be checked with the eye - it is therefore not advisable to purchase imitation parts even if they are cheaper !

In any case it‘s better

to use Krone original spare parts

Spare parts list also available on CD-ROM !

N‘utiliser que

des pièces de rechange d‘origine KRONE !

Vous augmentez ainsi la sécurité de fonctionnement et vous réduisez considérablement vos coûts !

Les pièces de rechange d‘origine KRONE vous donnent la sécurité d‘une exeptionnelle résistance à l‘usure, d‘une longue durée d‘utilisation et de prix avantageux.

KRONE vous offre uniquement des pièces de première qualité parfaitement adaptées à votre machine KRONE. En utilisant des pièces de rechange d‘origine KRONE vous pouvez être sûr que le fonctionnement et le mode de travail sont identiques à ceux d‘une nouvelle machine.

Les imitations et copies de pièces, tout particulièrement des pièces d‘usure, ne tiennent pas ce qu‘elles promettent par leur apparence ! En effet il n‘est guère possible de vérifier visuellement la qualité d‘une matière. Il est donc prudent de juger avec scepticisme les pièces de rechange à bas prix !

De toute façon il est raisonnable de donner la préférence aux pièces de rechange d‘origine KRONE !

Catalogue de pièces de rechange également disponible sur CD-ROM !

KRONE

. . . konsequent, kompetent

Maschinenfabrik
Bernard KRONE GmbH & Co. KG

Heinrich-Krone-Straße 10, D-48480 Spelle
Postfach 11 63, D-48478 Spelle

Phone +049 (0) 5977 /935-0
Fax +049 (0) 59 77/935-339 - Zentrale
Fax +049 (0) 5977 /935-239 - ET-Lager

Internet: http://www.krone.de
eMail: info.ldm@krone.de