ERSATZTEILE
SPARE PARTS
PIÈCES DETACHEES

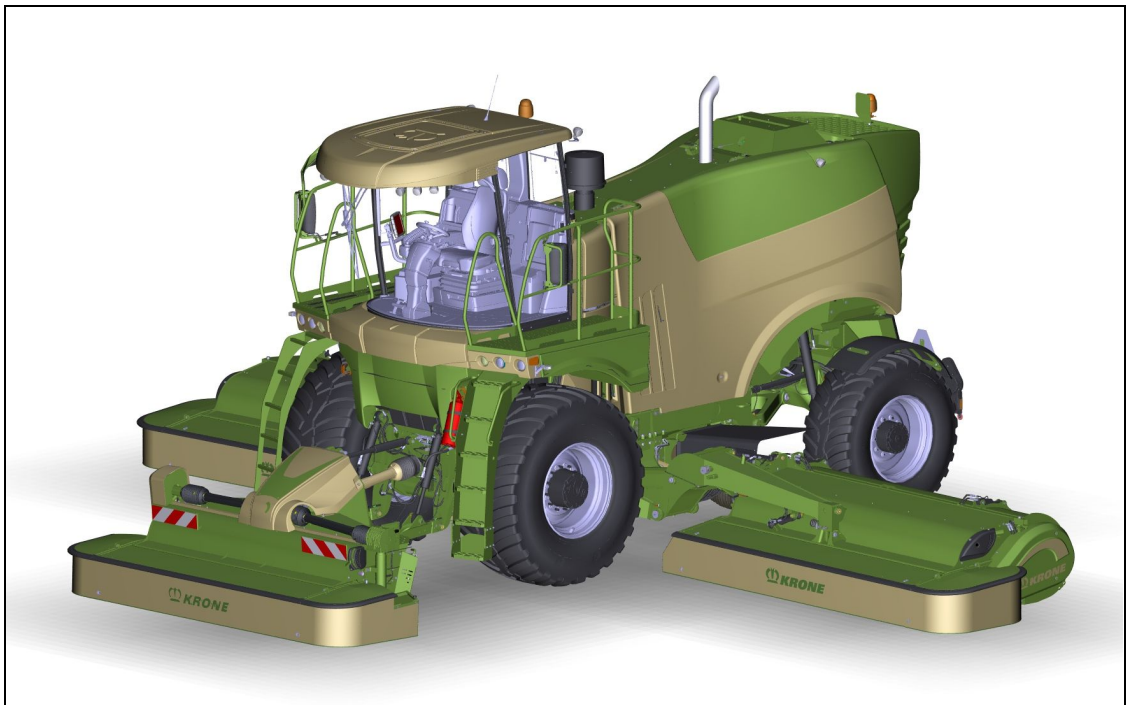

BiG M 450 CV - BM105-14

BiG M 450 CV - BM105-24

ab Masch.-Nr.
from mach.-no.
á partir de mach.-no

1 109 311 - 1 136 330

150 050 986 09 H - 22/09/2023

150 050 986 09 H

Erläuterungen
Explanations
Explications

Gültigkeit dieser Tafel
Validity of this diagram
Validité du diagramme

Nr. der Zeichnung, die zu dieser Seite gehört
No. of drawing belonging to this page
N° du dessin appartenant à cette page

Tafel-Nr.
No. of diagram
N° du diagramme

Maschinentypen
Machine types
Types de machine

Nr. dieser Ersatzteilliste
No. of this spare parts list
N° de cette liste des pièces de rechange

Benennung dieser Tafel
Denomination of this diagram
Dénomination du diagramme

Seitenteil
Side part
Partie latérale

985 001 - 1 001 000

EC 600-3 | EC 750-3 | EC 900-3 | EC 1050-3

150 050 869 07

150 441 416 3 **47.0**

Pos.	ID-Nr.	Benennung	Description	Description	Masch.-Nr-						Bemerkung/Remarks/Remarque
1	20 094 592 0	Kolbenstopper-links	Ramstop-left	Arrêt de piston -gauche	985 001 - 1 001 000	1					
	200945850	Kolbenstopper-rechts	Ramstop-right	Arrêt de piston -droite	985 001 - 1 001 000	1					
	200907041	Kolbenstopper-links	Ramstop-left	Arrêt de piston -gauche	985 001 -		1	1	1		
	200907021	Kolbenstopper-rechts	Ramstop-right	Arrêt de piston -droite	- 1 001 000		1	1	1		
2	00 908 758 0	Sicherungsmutter	Locknut	Écrou hex		x	x	x	x		M 10
3	20 093 795 0	Lagerhülse	Bearingbrushing	Douille de palier		4	6	6	8		10,2 X 25 X 22

Dieses Ersatzteil ist gültig ab Masch.Nr. 985 001.
This spare part is valid from mach. no. 985 001.
Cette pièce de rechange est valable à partir du n° de machine 985 001.

Dieses Ersatzteil ist gültig von Masch.Nr. 985 001 bis Masch.Nr 1 001 000.
This spare part is valid from mach. no. 985 001 up to mach. no. 1 001 000.
Cette pièce de rechange est valable à partir du n° de machine 985 001 jusqu'au n° 1 001 000.

Dieses Ersatzteil ist gültig bis Masch.Nr. 1 001 000.
This spare part is valid up to mach. no. 1 001 000.
Cette pièce de rechange est valable jusqu'au n° de machine 1 001 000.

Anzahl Teile je Typ
X = nach Bedarf
Kein Eintrag = Keine Verwendung für diesen Typ

Quantity of parts for each type
X = as needed
No entry = No use for this type

Quantité de pièces de chaque type
X = selon besoin
Aucune entrée = aucune utilisation pour ce type

Bestell-Nr.
Ord. no.
N° de commande

Position des Ersatzteils in der Zeichnung
Position of spare part in the drawing
Position de la pièce de rechange dans dessin

INHALTSVERZEICHNIS	TABLE OF CONTENTS	TABLE DES MATIERES	TAFEL DIAGRAM DIAGRAMME
-----FAHRWERK	-----RUNNING GEAR	-----CHÂSSIS	1.0
Portal	Central support	Support central	2.0
Vorderachse	Leading axle	Essieu avant	3.0
Hinterachse	Rear axle	Axe arrière	4.0
Anbauteile - Hinterachse	Mounting parts - rear axle	Piéces de montage - axe arrière	5.0
Kotflügel	Mudguard	Aile	6.0
Rahmen	Frame	Cadre	7.0
Bereifung	Tyres	Pneumatiques	8.0
-----KABINE	-----CABIN	-----CABINE	9.0
Kabine - Dachkonsole	Cabin - roof console	Cabine - console de toit	10.0
Kabine - Dach	Cabin - roof	Cabine - toit	11.0
Kabine - Heckrollo	Cab - rear blind	Cabine - store d'arrière	12.0
Kabine - Verglasung	Cabin - glazing	Cabine - vitrage	13.0
Kabine - Scheibenwaschanlage	Cabin - windscreen washer system	Cabine - lave-glace	14.0
Kabine - Schalldämmung	Cabin - acoustic insulation	Cabine - isolation acoustique	15.0
Kabine - Verdampfer / Filter	Cabin - evaporator / filter	Cabine - évaporateur / filtre	16.0
Kabine - Verdampfer	Cabin - evaporator	Cabine - évaporateur	17.0
Kabine - Rahmen / Anbauteile	Cabin - frame / mounting parts	Cabine - cadre pièces rapportées	18.0
Lenksäule / Bremspedale / Fahrersitz	Steering column / brake pedal / driver's seat	Colonne de direction / pédales de frein / siège du conducteur	19.0
Verschleissteile - Fahrersitz -Standard und Activo	Wear parts - driver's seat - standard and Activo	Pièces d'usure - siège du conducteur - standard et Activo	20.0
Verschleissteile - Fahrersitz -Standard	Wear parts - driver's seat - standard	Pièces d'usure - siège du conducteur - standard	21.0
Verschleissteile - Fahrersitz -Activo	Wear parts - driver's seat - Activo	Pièces d'usure - siège du conducteur - Activo	22.0
Kabine - Terminal / Armlehne	Cabin - terminal / armrest	Cabine - terminal / accoudoir	23.0
Kabine - Konsole	Cabin - console	Cabine - console	24.0
Kabine - Heckverkleidung / Beifahrersitz	Cabin - rear covering / passenger seat	Cabine - revêtement d'arrière / siège du passager	25.0
Kabine - Schublade	Cabin - drawer	Cabine - tiroir	26.0
GPS - Autopilot	GPS autopilot	Pilote automatique GPS	27.0
-----VERBRENNUNGSMOTOR	-----COMBUSTION ENGINE	-----MOTEUR À COMBUSTION	28.0
Dieselmotor	Diesel engine	Moteur diesel	29.0
Zubehör - Dieselmotor	Accessories - diesel engine	Accessoires - moteur diesel	30.0
Motorverrohrung	Engine piping	Tuyauterie du moteur	31.0
Motorverrohrung	Engine piping	Tuyauterie du moteur	32.0
Wasserausgleich	Water compensation	Compensateur d'eau	33.0
Reinluftanlage	Clean air system	Installation d'air épuré	34.0
Anbauteile - Motor	Mounting parts of engine	Pièces rapportées - moteur	35.0
Abgasanlage	Exhaust system	Système d'échappement	36.0
Abgasanlage	Exhaust system	Système d'échappement	37.0
Anbauteile - SCR-Tank	Mounting parts - SCR tank	Pièces de montage - Réservoir SCR	38.0
Anbauteile - SCR-Tank	Mounting parts - SCR tank	Pièces de montage - Réservoir SCR	39.0
Leitungen - SCR Tank	Lines - SCR tank	Tuyaut. - Réservoir SCR	40.0

INHALTSVERZEICHNIS	TABLE OF CONTENTS	TABLE DES MATIERES	TAFEL DIAGRAM DIAGRAMME
SCR-Tank	SCR tank	Réservoir SCR	41.0
Klimaanlage	Air conditioning	Climatisation	42.0
Absaugung	Exhaust	Aspiration	43.0
Dieselleitungen	Diesel lines	Conduites de diesel	44.0
-----ABTRIEB	-----OUTPUT	-----SORTIE	45.0
Verteilergetriebe	Transfer gearbox	Boîte de distribution	46.0
Verteilergetriebe	Transfer gearbox	Boîte de distribution	47.0
Verteilergetriebe	Transfer gearbox	Boîte de distribution	48.0
Vorgelege	Transmission gear	Transmission intermédiaire	49.0
Spannarm	Tension arm	Levier tendeur	50.0
Spannarm	Tension arm	Levier tendeur	51.0
Riemenschutz	Belt guard	Protecteur de courroie	52.0
-----TANKANLAGE	-----TANK SYSTEM	-----INSTALLATION DE RÉSERVOIR	53.0
Dieseltank	Diesel tank	Réservoir de carburant	54.0
-----HECK	-----REAR	-----ARRIÈRE	55.0
Lüfterrad - Antrieb	Fan wheel - drive	Roue de ventilateur - entraînement	56.0
Passivrotor	Passive rotor	Rotor passif	57.0
Kühleranlage	Condenser for air conditioner	Condenseur pour climatiseur	58.0
Kühleranlage - Anbauteile	Condenser for air conditioner - mounting parts	Condenseur pour climatiseur - piéces de montage	59.0
Kühleranlage - Zubehör	Condenser for air conditioner - accessories	Condenseur pour climatiseur - accessoires	60.0
Siebtrommel	Sieve drum	Tambour à grille	61.0
Siebtrommel - Anbauteile	Sieve drum - mounting parts	Tambour à grille - piéces de montage	62.0
Siebtrommeltrieb	Rotating screen drive	Entraînement du crible à tambour	63.0
Heckklappe	Tailgate	Trappe arrière	64.0
-----MÄHEINHEITEN	-----MOWER UNITS	-----UNITÉS DE FAUCHAGE	65.0
Mäheinheit	Mower unit	Unité de fauchage	66.0
Zettergehäuse - Anbauteile	Tine conditioner housing - mounting parts	Bati du conditionneur - pièces de montage	67.0
Zetterwalze -vorn	Tine conditioner -front	Rouleau conditionneur -devant	68.0
Zetterklappe -vorn	Conditioner flap -front	Trappe de conditionneur -devant	69.0
Schwadablage - vorn	Swathlaying - front	Dèpose d`andain - avant	70.0
Trittblech	Step	Tôle de coup de pied	71.0
Schutze	Guards	Protections	72.0
Schutze für Mähholm vorn	Guard for front mower beam	Protecteur pour lamier avant	73.0
Seitenschutz vorn	Side guard front	Protection latérale à l'avant	74.0
Klappschutz -vorn	Flap gate -front	Vanne-clapet -devant	75.0
Warntafel vorn	Warning panel front	Panneau de signalisation avant	76.0
Zettergehäuse seitlich	Conditioner housing lateral	Carter de faneuse lat.	77.0
Zetterwalze -seitlich	Tine conditioner -lateral	Rouleau conditionneur -laterale	78.0
Zetterklappe -seitlich	Conditioner flap -lateral	Trappe de conditionneur -laterale	79.0
Schwadablage - seitlich	Swathlaying - lateral	Dèpose d`andain - latérale	80.0

INHALTSVERZEICHNIS	TABLE OF CONTENTS	TABLE DES MATIERES	TAFEL DIAGRAM DIAGRAMME
Querförderer -lange Schnecken	Cross conveyor -long augers	Bande transporteuse transversale -vises d'amenée longue	81.0
Lange Schnecke - links und rechts	Long auger - left and right	Vis d`amenée longue - gauche et droite	82.0
Antrieb - Querförderer	Drive - cross conveyor	Entrainement - bande transporteuse transversale	83.0
Seitenschutz	Side guard	Protection latérale	84.0
Frontschutz links / rechts	Front guard left / right	Protecteur avant gauche/droite	85.0
Mähholm - SafeCut INSIDE - vorn	Cutter bar - SafeCut INSIDE - front	Lamier - SafeCut INSIDE - avant	86.0
Mähholm - SafeCut INSIDE - links	Cutter bar - SafeCut INSIDE - left	Lamier - SafeCut INSIDE - gauche	87.0
Mähholm - SafeCut INSIDE - rechts	Cutter bar - SafeCut INSIDE - right	Lamier - SafeCut INSIDE - droite	88.0
Lagergehäuse - rechts - SafeCut INSIDE	Bearing housing - right - SafeCut INSIDE	Cage de roulement - droite - SafeCut INSIDE	89.0
Lagergehäuse - links - SafeCut INSIDE	Bearing housing - left - SafeCut INSIDE	Cage de roulement - gauche - SafeCut INSIDE	90.0
Messerschraubverschluss - vorn	Blade fastening - front	Fixation de couteaux - avant	91.0
Messerschnellverschluss - vorn	Blade quick coupler - front	Bride à fermeture rapide de couteaux - avant	92.0
Messerschraubverschluss - seitlich	Blade fastening - lateral	Fixation de couteaux - latérale	93.0
Messerschnellverschluss - seitlich	Blade quick coupler - lateral	Bride à fermeture rapide de couteaux - latérale	94.0
Auslegearm	Outrigger arm	Bras de flèche	95.0
Frontanbau	Front attachment	Montage frontal	96.0
Frontanbau	Front attachment	Montage frontal	97.0
Antrieb - Mäheinheit	Drive - mower unit	Entrainement - unité de fauche	98.0
Keilriemenschutz	V-belt guard	Protecteur de courroie trapezoidale	99.0
Antrieb - Mäheinheit vorn	Drive - mower front	Entraînement - unité de fauchage avant	100.0
T-Getriebe kpl.	T-Gearbox cpl.	T-Carter cpl.	101.0
Getriebe	Gearbox	Carter	102.0
Schaltgetriebe rechts	Transmission RH	Boîte de vitesses droite	103.0
Schaltgetriebe links	Transmission LH	Boîte de vitesses gauche	104.0
Gelenkwelle	Universal shaft	Arbre à cardan	105.0
Gelenkwelle	Universal shaft	Arbre à cardan	106.0
Gelenkwelle	Universal shaft	Arbre à cardan	107.0
Gelenkwelle	Universal shaft	Arbre à cardan	108.0
Gelenkwelle	Universal shaft	Arbre à cardan	109.0
Gelenkwelle	Universal shaft	Arbre à cardan	110.0
Pralltuch	Deflector curtain	Toile déflectrice	111.0
-----HYDRAULIK -FAHRANTRIEB	-----HYDRAULICS -TRACTION DRIVE	-----SYSTÈME HYDRAULIQUE -TRACTION 2 ROUES	112.0
Hochdruckkreislauf -vorn	High pressure circuit -front	Circuit d'haute-pression -devant	113.0
Radnabengetriebe	Wheel hub gearbox	Réducteur de roues	114.0
Verstellpumpe	Variable displacement pump	Pompe de réglage	115.0
Speisedruckkreislauf	Charge pressure circuit	Circuit de pression d'alimentation	116.0
Rücklaufleitungen	Return lines	Conduites de retour	117.0
Teile - 2 Rad Antrieb	Parts - 2 wheel drive	Pièces - entraînement 2 roues	118.0
Laufachsstummel	Running axle stub	Embout de l'essieu de roulement	119.0
Hochdruckkreislauf - 4 Rad Antrieb	High pressure circuit - 4 wheel drive	Circuit à haute pression - entraînement 4 roues	120.0

INHALTSVERZEICHNIS	TABLE OF CONTENTS	TABLE DES MATIERES	TAFEL DIAGRAM DIAGRAMME
Radnabengetriebe	Wheel hub gearbox	Réducteur de roues	121.0
Speisedruckkreislauf - 4 Rad Antrieb	Charge pressure circuit - four-wheel drive	Circuit de pression d'alimentation - entraînement des quatre roues	122.0
Rücklaufleitungen - 4 Rad Antrieb	Return lines - 4 wheel drive	Conduites de retour - entraînement 4 roues	123.0
-----ARBEITSHYDRAULIK	-----WORKING HYDRAULICS	-----SYST.HYDR.DE FONCT.	124.0
Hydrauliktank	Hydraulic oil tank	Réservoir hydraulique	125.0
Hydraulikkonsole	Hydraulic console	Console hydraulique	126.0
Hydraulikblock	Hydraulic block	Bloc hydraulique	127.0
Hydraulik - Konsole - Teil I	Hydraulics - console - part I	Système hydraulique - console - partie I	128.0
Hydraulik - Konsole - Teil II	Hydraulics - console - part II	Système hydraulique - console - partie II	129.0
Druckleitungen	Pressure lines	Conduites forcêe	130.0
Hydraulik - Siebantrieb	Hydraulic sieve drive	Système hydraulique - entraînement à crible	131.0
Hydraulik - Lenkung	Hydraulics - steering	Système hydraulique - direction	132.0
Bremsleitung	Brake line	Tuyaut.de freinage	133.0
Hydraulik - Achsenfederung -vorn	Hydraulics - axle suspension -front	Système hydraulique - essieu-suspension -devant	134.0
Hydraulik - Achsenfederung -hinten	Hydraulics - axle suspension -back	Système hydraulique - essieu-suspension -derrière	135.0
Hydraulik - Hubwerk -vorne	Hydraulics - lift -front	Système hydraulique - levage -devant	136.0
Hydraulik - Aushebung	Hydraulics - lifting mechanism	Relevage hydraulique	137.0
Hydraulik - Portal	Hydraulics - portal	Système hydraulique - portail	138.0
Hydraulik - Auslegearm -rechts	Hydraulics - Control lever -right	Système hydraulique - Levier de commande -droite	139.0
Hydraulik - Auslegearm -links	Hydraulics - Control lever -left	Système hydraulique - Levier de commande -gauche	140.0
Hydraulik - Schnitthöhe	Hydraulics - cutting height	Système hydraulique - hauteur de coupe	141.0
Hydraulik - Schnitthöhe -vorn	Hydraulics - cutting height -front	Système hydraulique - hauteur de coupe -devant	142.0
Hydraulik - Schnitthöhe -rechts	Hydraulics - cutting height -right	Système hydraulique - hauteur de coupe -droite	143.0
Hydraulik - Schnitthöhe -links	Hydraulics - cutting height -left	Système hydraulique - hauteur de coupe -gauche	144.0
Hydraulik - Querförderer	Hydraulics - Cross conveyor	Système hydraulique - Bande transporteuse transversale	145.0
Hydraulik - Verbindung	Hydraulics - Connection	Système hydraulique - Liaison	146.0
Hydraulik - Front - Teil I	Hydraulics - front - part I	Système hydraulique– - avant - part I	147.0
Hydraulik - Front - Teil II	Hydraulics - front - part II	Système hydraulique– - avant - part II	148.0
Hydraulik - Schutze vorne	Hydraulics - front guard	Système hydraulique - protecteur avant	149.0
Hydraulik - Schutze seiltich	Hydraulics - side view of guard	Système hydraulique - protecteurs latèrale	150.0
Hydraulik - Autopilot	Hydraulics - automatic pilot	Système hydraulique - pilotage automatique	151.0
Hydraulikblock - Autolenkung	Control block - autosteering	Bloc de commande - direction automatique	152.0
Hydraulik - Spanneinheit	Hydraulics - clamping unit	Système hydraulique - unité de serrage	153.0
Hydraulik - Verteilergetriebe	Hydraulics - transfer gearbox	Système hydraulique - boîte de distribution	154.0
-----SCHUTZE	-----GUARDS	-----PROTECTIONS	155.0
Verkleidungsrahmen	Cover frame	Cadre d'habillage	156.0
Verkleidungsrahmen - Anbauteile	Panelling frame - mounting parts	Cadre carénage - piéces de montage	157.0
Verkleidungsrahmen - Anbauteile	Panelling frame - mounting parts	Cadre carénage - piéces de montage	158.0
Verkleidungsrahmen - Anbauteile	Panelling frame - mounting parts	Cadre carénage - piéces de montage	159.0

INHALTSVERZEICHNIS	TABLE OF CONTENTS	TABLE DES MATIERES	TAFEL DIAGRAM DIAGRAMME
Kunststoffschutze -vorne	Rubber guards -front	Protecteurs plastifié -devant	160.0
Seitenklappe -rechts	Side hood - right	Capot latéral - droit	161.0
Seitenklappe -links	Side hood - left	Capot latéral - gauche	162.0
Blechschutz	Plate guard	Prot. des tôles	163.0
-----KABINENPLATTFORM	-----CAB PLATFORM	-----PLATE-FORME DE CABINE	164.0
Aufstieg - links	Ladder left	Échelle - à gauche	165.0
Platform links	Platform left	Plate-forme ga.	166.0
Batteriekasten	Battery compartment	Coffret à batterie	167.0
Plattform - rechts	Platform - right	Plate-forme - droite	168.0
Spiegel	Mirror	Rétroviseur	169.0
Frontschutz	Front guard	Protection frontale	170.0
-----STAUKASTEN	-----STOWAGE BOX	-----BOÎTE D'EMBOUTEILLAGE	171.0
Staukasten	Stowage box	Boîte d'embouteillage	172.0
Stoßstange	Bumper welded	Parechoc soudé	173.0
-----ELEKTRONIK	-----ELECTRONICS	-----ÉLECTRONIQUE	174.0
Kabelbaum - Motor	Cable harness - engine	Faisceau de câbles - moteur	175.0
Kabelbaum - Motor	Cable harness - engine	Faisceau de câbles - moteur	176.0
Kabelbaum - links seitlich	Cable harness - left lateral	Faisceau de câbles - gauche	177.0
Sensoren - links seitlich	Sensors - left lateral	Capteurs - gauche latéraux	178.0
Kabelbaum - links seitlich	Cable harness - left lateral	Faisceau de câbles - gauche	179.0
Kabelbaum - SCR Anlage	Cable harness - SCR system	Faisceau de câbles - installation SCR	180.0
Sensoren - SCR Anlage	Sensors - urea system (SCR)	Capteurs - installation d'urée	181.0
Kabelbaum - SCR Anlage	Cable harness - SCR system	Faisceau de câbles - installation SCR	182.0
Kabelbaum - SCR Anlage	Cable harness - SCR system	Faisceau de câbles - installation SCR	183.0
Sensoren - SCR Anlage	Sensors - urea system (SCR)	Capteurs - installation d'urée	184.0
Kabelbaum - SCR Anlage	Cable harness - SCR system	Faisceau de câbles - installation SCR	185.0
Kabelbaum - Heck	Cable harness - rear	Faisceau de câbles - arrière	186.0
Sensoren - Heck	Sensors - rear	Capteurs - arrière	187.0
Kabelbaum - Heck	Cable harness - rear	Faisceau de câbles - arrière	188.0
Kabelbaum - Kühler	Cable harness - cooler	Faisceau de câbles - radiateur	189.0
Sensoren - Kühler	Sensors - cooler	Capteurs - radiateur	190.0
Kabelbaum - Kühler	Cable harness - cooler	Faisceau de câbles - radiateur	191.0
Kabelbaum - Fronthubwerk	Cable harness - front lifting unit	Faisceau de câbles - Méc. élév. avant	192.0
Kabelbaum - Fronthubwerk	Cable harness - front lifting unit	Faisceau de câbles - Méc. élév. avant	193.0
Kabelbaum - Front	Cable harness - front	Faisceau de câbles - avant	194.0
Sensoren - Front	Sensors - front	Capteurs - avant	195.0
Kabelbaum - Front	Cable harness - front	Faisceau de câbles - avant	196.0
Kabelbaum - Beleuchtung	Cable harness - lighting	Faisceau de câbles - éclairage	197.0
Sensoren - Beleuchtung	Sensors - lighting	Capteurs - éclairage	198.0
Kabelbaum - Beleuchtung	Cable harness - lighting	Faisceau de câbles - éclairage	199.0

INHALTSVERZEICHNIS	TABLE OF CONTENTS	TABLE DES MATIERES	TAFEL DIAGRAM DIAGRAMME
Kabelbaum - Mäheinheit	Cable harness - mower unit	Faisceau de câbles - unité de fauchage	200.0
Sensoren - Mäheinheit	Sensors - mower unit	Capteurs - unité de fa	201.0
Kabelbaum - Mäheinheit	Cable harness - mower unit	Faisceau de câbles - unité de fauchage	202.0
Kabelbaum - Konsole	Cable harness - console	Faisceau de câbles - console	203.0
Kabelbaum - Konsole	Cable harness - console	Faisceau de câbles - console	204.0
Diese Seite ist bewusst freigelassen.	This page has been left blank deliberately.	Cette page est restée délibérément vierge.	205.0
Kabelbaum - Armlehne	Cable harness - armrest	Faisceau de câbles - accoudoir	206.0
Diese Seite ist bewusst freigelassen.	This page has been left blank deliberately.	Cette page est restée délibérément vierge.	207.0
Kabelbaum - Kabine	Cable harness - cabin	Faisceau de câbles - cabine	208.0
Diese Seite ist bewusst freigelassen.	This page has been left blank deliberately.	Cette page est restée délibérément vierge.	209.0
Kabelbaum - Bedienkonsole / Kabine	Cable harness - control box / cab	Faisceau de câbles - boîtier de commande / cabine	210.0
Kabelbaum - unter der Kabine	Cable harness - below the cabin	Faisceau de câbles - sous cabine	211.0
Sensoren - unter der Kabine	Sensors - below the cabin	Capteurs - sous cabine	212.0
Kabelbaum - unter der Kabine	Cable harness - below the cabin	Faisceau de câbles - sous cabine	213.0
Kabelbaum - Hydraulikkonsole	Cable harness - hydraulic support	Faisceau de câbles console - hydraulique	214.0
Sensoren - Hydraulikkonsole	Sensors - hydraulic support	Capteurs - console hydraulique	215.0
Kabelbaum - Hydraulikkonsole	Cable harness - hydraulic support	Faisceau de câbles console - hydraulique	216.0
Kabelbaum - Hydraulikkonsole	Cable harness - hydraulic support	Faisceau de câbles console - hydraulique	217.0
Kabelbaum - Achse	Cable harness - axle	Faisceau de câbles - essieu	218.0
Sensoren - Achse	Sensors - axle	Capteurs - essieu	219.0
Kabelbaum - Achse	Cable harness - axle	Faisceau de câbles - essieu	220.0
Kabelbaum - Aufstieg / Plattform	Cable harness - cab access / platform	Faisceau de câbles - accès à la cabine / plate-forme	221.0
Kabelbaum - Aufstieg / Plattform	Cable harness - cab access / platform	Faisceau de câbles - accès à la cabine / plate-forme	222.0
Kabelbaum - Portal	Cable harness - portal	Faisceau de câbles - Support central	223.0
Sensoren - Portal	Sensors - central support	Capteurs - Support central	224.0
Kabelbaum - Portal	Cable harness - portal	Faisceau de câbles - Support central	225.0
Kabelbaumbefestigung	Cable harness attachment	Fixation du faisceau de câbles	226.0
Beleuchtung	Lighting	Éclairage	227.0
Beleuchtung	Lighting	Éclairage	228.0
Beleuchtung	Lighting	Éclairage	229.0
Beleuchtung	Lighting	Éclairage	230.0
Beleuchtung	Lighting	Éclairage	231.0
Beleuchtung	Lighting	Éclairage	232.0
Beleuchtung	Lighting	Éclairage	233.0
Beleuchtung	Lighting	Éclairage	234.0
Aufstiegsbeleuchtung / Wartungsbeleuchtung	Ladder lighting / maintenance lighting	Éclairage de l'échelle d'accès / éclairage de maintenance	235.0
-----ZUBEHÖR / SONSTIGES	-----ACCESSORIES / MISCELLANEOUS	-----ACCESSOIRES / DIVERS	236.0
Hinweiszeichen	Information sign	Signe d'information	237.0
Warnbildzeichen	Safety sign	Pictogramme d'avertissement	238.0
Beschriftungsaufkleber	Labelling sticker	Autocollant d'inscription	239.0

INHALTSVERZEICHNIS	TABLE OF CONTENTS	TABLE DES MATIERES	TAFEL DIAGRAM DIAGRAMME
Zentralschmierung	Central lubrication	Lubrification centralisée	240.0
Pumpe für Zentralschmierung	Pump for central lubrication	Pompe pour lubrification centralisée	241.0
Ersatzteilkoffer für Zentralschmierung -BEKA MAX	Spare part kit central lubrication - BEKA MAX	Coffret de pièces de rechange pour lubrif. centralisée -BEKA MAX	242.0
Filterelement	Filter element	Élément filtrant	243.0
-----BEIPACKS -OPTIONAL	-----ACCESSORIES KITS -OPTIONAL	-----SUPPLÉMENTS -EN OPTION	244.0
Smart Connect	Smart Connect	Smart Connect	245.0
Terminal CCI 800	Terminal CCI 800	Terminal CCI 800	246.0
Terminal CCI 1200	Terminal CCI 1200	Terminal CCI 1200	247.0
WLAN - Antenne	WLAN antenna	WIFI - Antenne	248.0
Videosystem / CCI	Camera system / CCI	Système de caméra / CCI	249.0
SMV - Zeichen	SMV emblem	Plaque d'identif. pour véhicules lents	250.0
Hochschnittkufe	High-cut-skid	Patin coupe haute	251.0
Stützfuß	Support jack	Pied d'appui	252.0
GPS-Antennenhalter	GPS antenna support	Support de l'antenne GPS	253.0
Hemisphere GPS	Hemisphere GPS	Hemisphere GPS	254.0
GNSS - Empfänger	GNSS receiver	Récepteur GNSS	255.0
Heckgewicht	Rear weight	Poids arrière	256.0
Schwadbreite	Swath width	Largeur d'andainage	257.0
Aufbereiterzinken geschlossen	Conditioner tine closed	Dents de conditionneuse ferm.	258.0

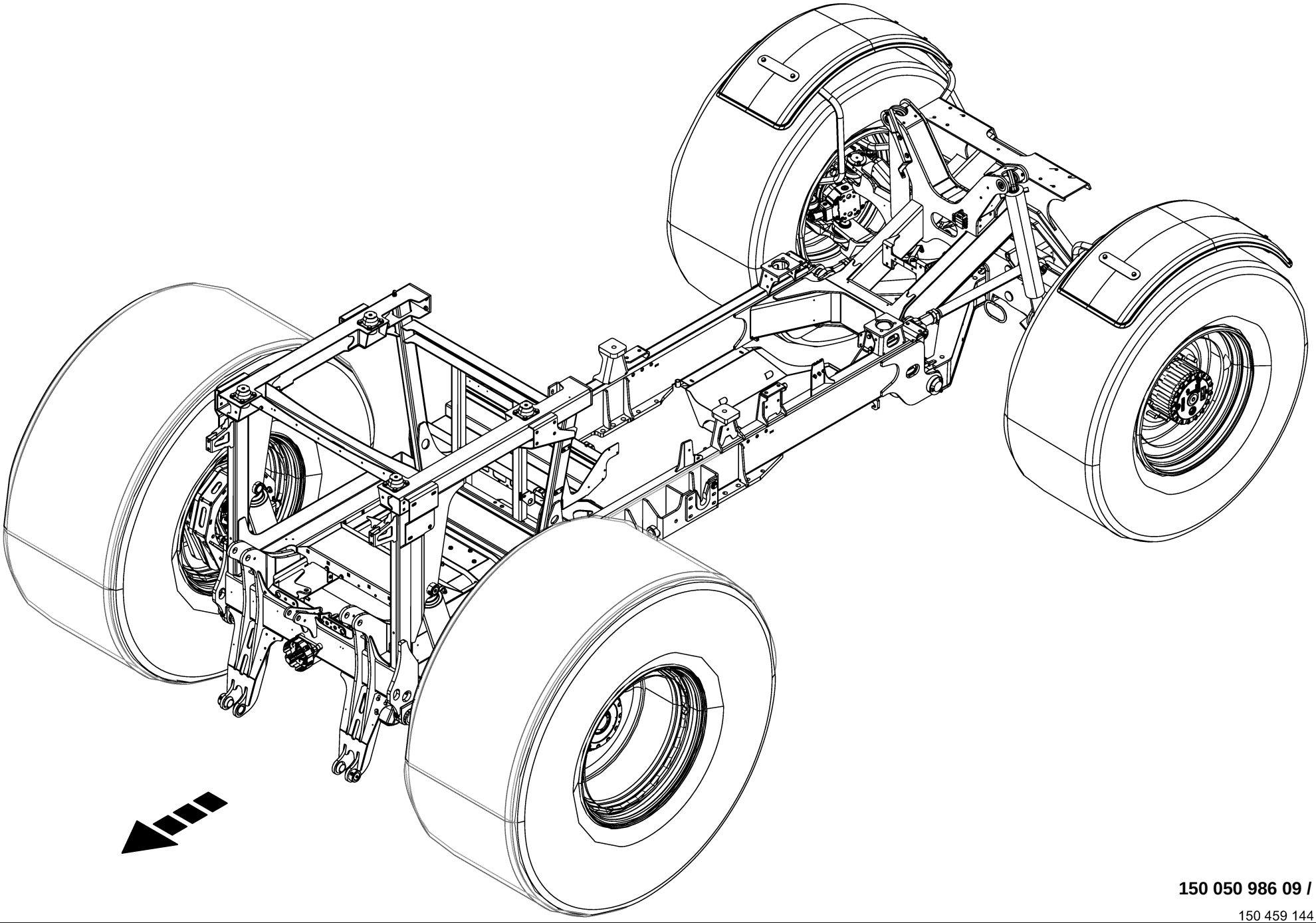

150 050 986 09 / 1.0

150 459 144 01

-----FAHRWERK -----RUNNING GEAR -----CHÂSSIS					1109311 - 1136330	BM105-14	BM105-24					150 050 986 09 150 459 144 1 1.0
Pos.	ID-Nr.	Benennung	Description	Description	Masch.-Nr-							Bemerkung/Remarks/Remarque
1						.	.					

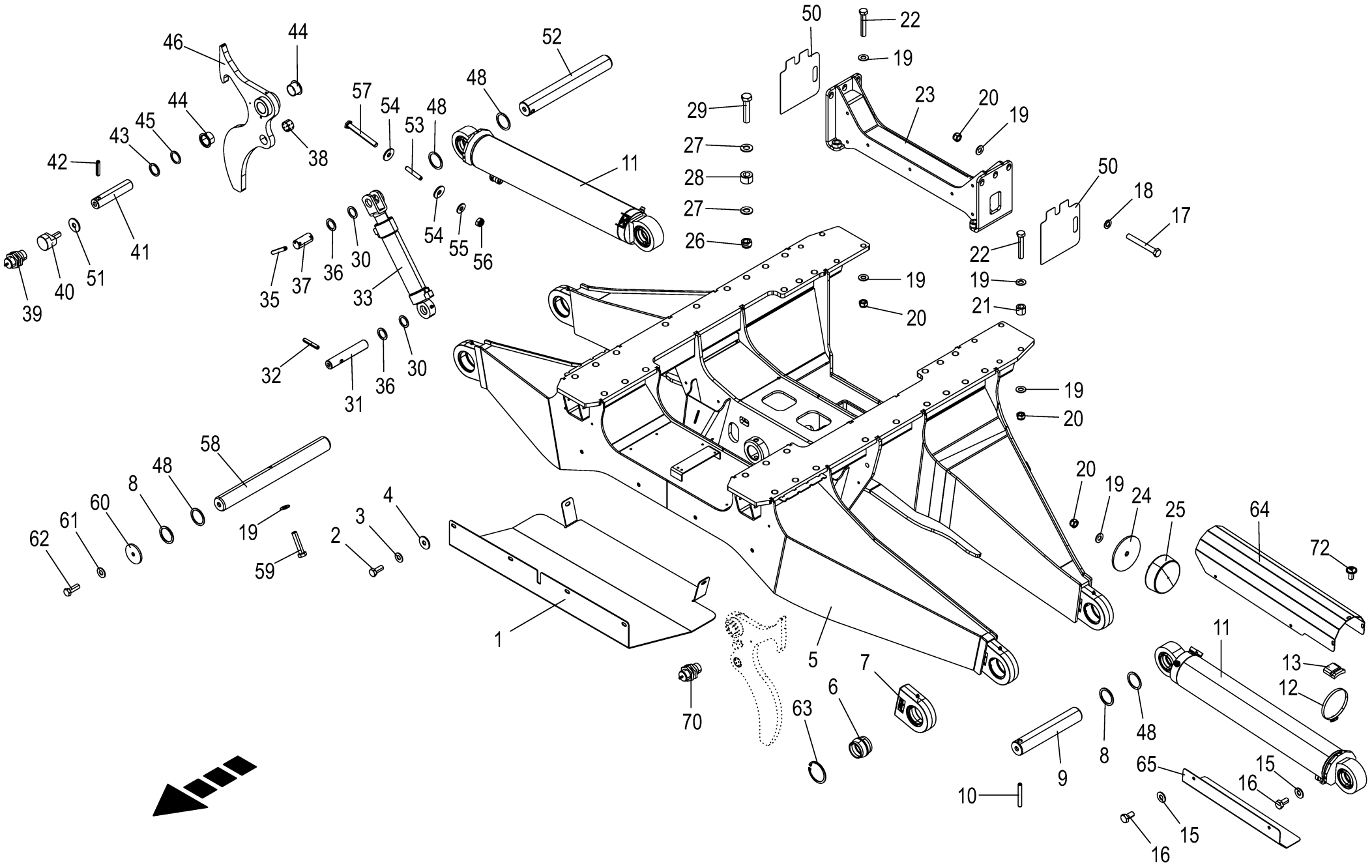

150 050 986 09 / 2.0

150 459 158 09

Portal **Central support** **Support central**					1109311 - 1136330	BM105-14	BM105-24					**150 050 986 09** 150 459 158 9 **2.0**
Pos.	ID-Nr.	Benennung	Description	Description	Masch.-Nr-							Bemerkung/Remarks/Remarque
1	20 017 774 2	Leitblech unten	Deflector sheet bottom	Déflecteur en bas		1	1					
2	00 900 636 0	6kt-Schraube	Hex head bolt	Boulon tête hex		x	x					M 10 X 25
3	00 909 909 1	Sperrkantscheibe	Detent edged washer	Disque à bord d'arrêt		x	x					SKM 10
4	90 000 121 0	Scheibe	Washer	Rondelle		x	x					10,5 X 30 X 2,5
5	20 212 005 0	Portal	central support	support central soudé BM450 10m		1	1					
6	27 014 761 0	Radial Gelenklager 50/75	Radial spherical plain bearing 50/75	Palier articulé radial 50/75		4	4					
7	27 017 951 0	Gelenkkopfgehäuse	Joint head housing	Boîtier de tête articulée		4	4					
8	90 000 428 0	Stützscheibe	Supporting disc	Rondelle diélectrique		4	4					50 X 62 X 3
9	20 017 773 0	Bolzen 50 X 280	Bolt 50 x 280	Goujon 50 X 280		2	2					
10	90 000 175 0	Spannstift	Roll pin	Goupille de serrage		2	2					12 X 90
11	27 020 345 3	Hyd-Zylinder DZ 40/100x562/ 830	Hydraulic cylinder DZ 40/	Vérin hyd. DZ 40/100x562/830 5		2	2					
		WMS	100x562/830 5									
	27 019 212 0	Dichtungssatz DZ40/100	Gasket set DZ40/100	Jeu de joints DZ40/100		2	2					
	27 021 034 0	Wegsensor 565mm	Path sensor 565 mm	Capteur de déplacement 565mm		2	2					
	27 003 415 0	Positionsmagnet	Position solenoid	Aimant de position		2	2					
	27 020 781 0	Luftaustauschsperre kpl.	Air exchange barrier cpl.	Blocage d'échange d'air cpl.		2	2					
12	90 002 159 0	Schneckengew.Schelle A 110 - 130/9 -2	Worm drive clamp A 110 - 130/ 9 -2	Collier filet vis sans fin A110-130/9-2		2	2					
13	20 018 025 0	Gleitschale	Slide shell	Coussinet coulissant		2	2					
15	00 909 908 1	Sperrkantscheibe	Detent edged washer	Disque à bord d'arrêt		x	x					SKM 8
16	00 900 612 0	6kt-Schraube	Hex head bolt	Boulon tête hex		x	x					M 8 X 16
17	00 901 491 0	6kt-Schraube	Hex head bolt	Boulon tête hex		x	x					M 16 X 130
18	00 910 303 1	Scheibe	Washer	Rondelle		x	x					17 X 30 X 3
19	00 909 912 1	Sperrkantscheibe	Detent edged washer	Disque à bord d'arrêt		x	x					SKM 16
20	00 908 719 0	Sicherungsmutter	Locknut	Écrou hex		x	x					M 16
21	20 017 692 0	Hülse 18 x 30 x 25	Sleeve 18 x 30 x 25	Douille 18 x 30 x 25		4	4					
22	00 901 140 2	6kt-Schraube	Hex head bolt	Boulon tête hex		x	x					M 16 X 90 -10.9
23	20 017 601 2	Traverse	Cross beam	Traverse		1	1					
24	20 015 273 0	Scheibe	Washer	Rondelle		2	2					17 X 125 X 6
	20 211 781 0	Scheibe 17 x 125 x 2	Disc 17 x 125 x 2	Rondelle 17 x 125 x 2		6	6					
25	27 008 379 0	Gummipuffer	Rubber pad	Tampon en caoutchouc		2	2					Rd. 125 X 45
26	00 908 722 1	Sicherungsmutter	Locknut	Écrou hex		x	x					M 20 X 1,5
27	00 909 913 1	Sperrkantscheibe	Detent edged washer	Disque à bord d'arrêt		x	x					SKM 20
28	20 017 685 0	Hülse 22 x 40 x 25	Sleeve 22 x 40 x 25	Douille 22 x 40 x 25		26	26					
29	00 900 509 0	6kt-Schraube	Hex head bolt	Boulon tête hex		x	x					M 20 X 1,5 X 90
30	00 910 865 1	Passscheibe	Shim ring	Rondelle d'ajustage		x	x					30 X 42 X 2,0
	00 910 864 1	Passscheibe	Shim ring	Rondelle d'ajustage		x	x					30 X 42 X 1,0

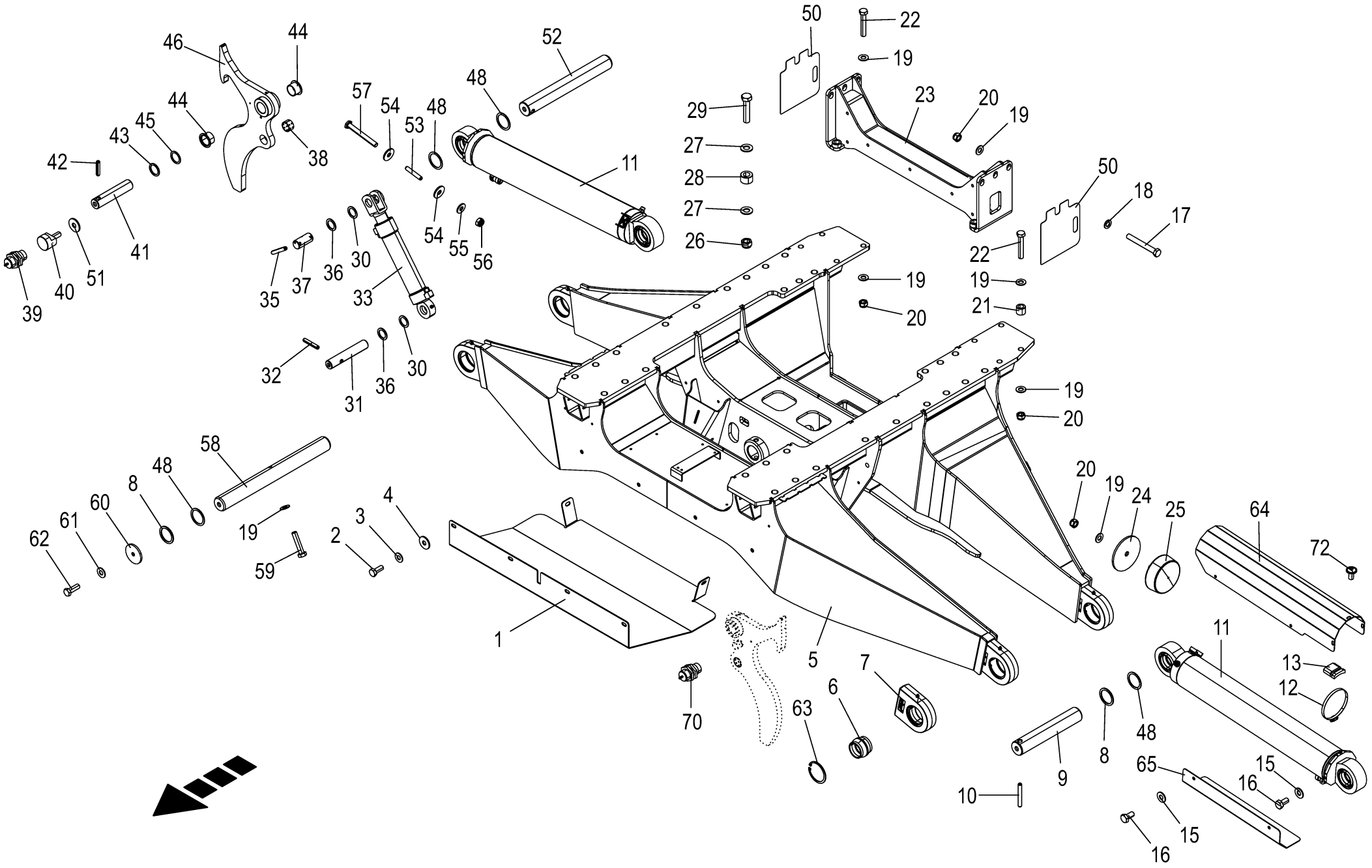

150 050 986 09 / 2.0

150 459 158 09

Portal **Central support** **Support central**					1109311 - 1136330	BM105-14	BM105-24					**150 050 986 09** 150 459 158 9 **2.0**
Pos.	ID-Nr.	Benennung	Description	Description	Masch.-Nr-							Bemerkung/Remarks/Remarque
31	20 017 772 0	Bolzen 30 X 170	Bolt 30 x 170	Goujon 30 X 170		2	2					
32	00 912 717 2	Spannstift	Roll pin	Goupille de serrage		2	2					10 X 55
33	27 018 804 0	Hyd-Zylinder DZ 40/50x200/390	Hydraulic cylinder DZ 40/ 50x200/390	Vérin hyd. DZ 40/50x200/390		2	2					
	27 019 211 0	Dichtungssatz DZ40/50	Gasket set DZ40/50	Jeu de joints DZ40/50		2	2					
34	00 919 105 0	Kegelschmiernippel	Grease niple	Graisseur à cone		4	4					AM 8 X 1
35	00 912 644 2	Spannstift	Roll pin	Goupille de serrage		4	4					6 X 40
36	00 910 702 1	Stützscheibe	Supporting disc	Rondelle diélectrique		2	2					S 30 X 42 X 2,5
37	20 019 729 1	Bolzen 30 X 65 ZLÜ	Bolt 30 x 65	Boulon 30 X 65		2	2					
38	00 935 329 0	Lagerbuchse	Bearing bush	Coussinet		1	1					30 X 34 X 20
39	00 302 321 2	Ind. Näherungsschalter Namur M18 8mm [-B6]	Namur sensor Namur M18 [-B6]	Capt. Namur Namur M18 [-B6]		1	1					
40	20 018 990 2	Signalgeber	signal generator	émetteur de signaux		2	2					
41	20 017 712 0	Bolzen 35 X 160	Bolt 35 x 160	Goujon 35 X 160		2	2					
42	00 912 747 2	Spannstift	Roll pin	Goupille de serrage		2	2					12 X 55
43	00 910 727 1	Stützscheibe	Supporting disc	Rondelle diélectrique		4	4					S 35 X 45 X 2,5
44	00 934 967 0	Kragenbuchse	Collar socket	Douille à col		4	4					35 X 39 / 50 X 25
45	00 911 136 1	Passscheibe	Shim ring	Rondelle d'ajustage		x	x					35 X 45 X 2,0
	00 911 134 0	Passscheibe	Shim ring	Rondelle d'ajustage		x	x					35 X 45 X 1,0
46	20 017 767 0	Klinke	Ratchet	Cliquet		2	2					
48	00 910 905 1	Passscheibe	Shim ring	Rondelle d'ajustage		x	x					50 X 62 X 2,0
	90 001 568 0	Passscheibe	Shim ring	Rondelle d'ajustage		x	x					50 X 62 X 1
50	20 210 609 0	Distanzblech	Distance sheet	Tôle d'écartement		x	x					
51	00 910 603 0	Scheibe	Washer	Rondelle		x	x					8,4 X 24 X 2
52	20 017 848 1	Bolzen 50 X 385	Bolt 50 x 385	Boulon 50 X 385		2	2					
53	90 003 108 0	Spannstift 12 x 70 ZLÜ	roll pin 12 x 70 ZLÜ	goupille de serrage. 12 x 70 ZLÜ		2	2					
54	00 910 351 1	Scheibe	Washer	Rondelle		x	x					6,4 X 18 X 1,6
55	00 909 906 1	Sperrkantscheibe	Detent edged washer	Disque à bord d'arrêt		x	x					SKM 6
56	00 908 704 1	Sicherungsmutter	Locknut	Écrou hex		x	x					M 6
57	90 001 846 0	6kt-Schraube	Hex head bolt	Boulon tête hex		x	x					M 6 X 85
58	20 017 847 3	Bolzen 50 X 495	Bolt 50 x 495	Boulon 50 X 495		2	2					
59	90 004 114 0	6kt-Schraube M16x75 MK-blau	Hexagon head screw M16 x 75 MK blue	Vis six pans M16x75 MK-bleu		x	x					
60	00 910 642 0	Scheibe	Washer	Rondelle		x	x					13 X 70 X 6
61	00 909 910 1	Sperrkantscheibe	Detent edged washer	Disque à bord d'arrêt		x	x					SKM 12
62	90 004 110 0	6kt-Schraube M12x35 MK-blau	Hexagon head screw M12 x 35 MK blue	Vis six pans M12x35 MK-bleu		x	x					
63	00 911 670 0	Sicherungsring	Circlip	Circlip		8	8					I 75 X 2,5

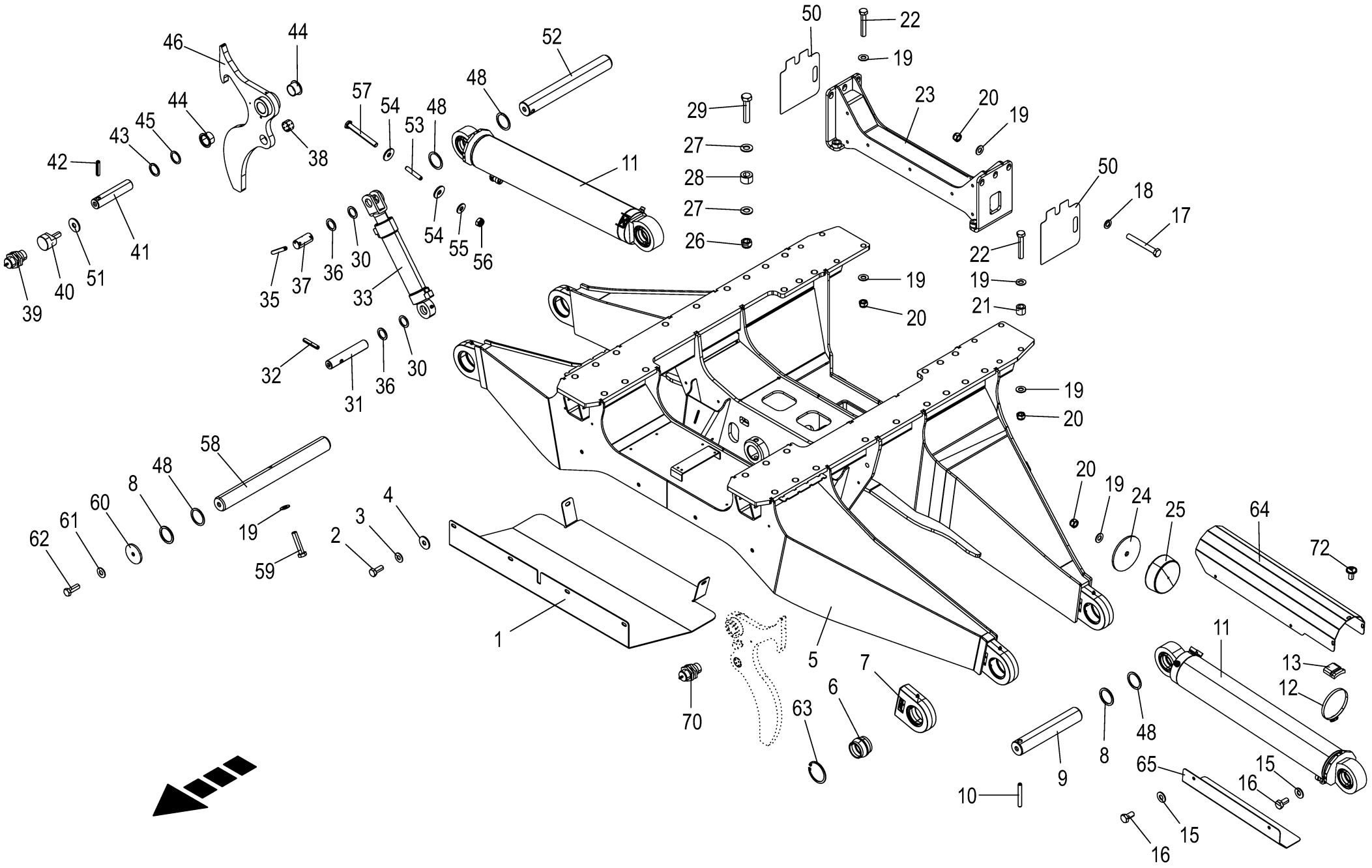

150 050 986 09 / 2.0

150 459 158 09

Portal **Central support** **Support central**					1109311 - 1136330	BM105-14	BM105-24					**150 050 986 09** 150 459 158 9 **2.0**
Pos.	ID-Nr.	Benennung	Description	Description	Masch.-Nr-							Bemerkung/Remarks/Remarque
64	20 211 686 0	Deckblech f. Auslegerzylinder oben	Cover sheet for outrigger cylinder top	Tôle de recouvrem. p. vérin de bras sup.		2	2					
65	20 211 687 1	Deckblech f. Auslegerzylinder unten	Cover sheet f outrigger cylinder bottom	Tôle de recouvrem. p. vérin de bras inf.		2	2					
70	00 302 321 2	Ind. Näherungsschalter Namur M18 8mm [-B4]	Namur sensor Namur M18 [-B4]	Capt. Namur Namur M18 [-B4]		1	1					
72	90 002 622 0	Linsenflanschschr.I-6kt M8x16	Fill. flange screw ins. hex. M8x16	Vis à tête bombée à bride six pans creux		x	x					

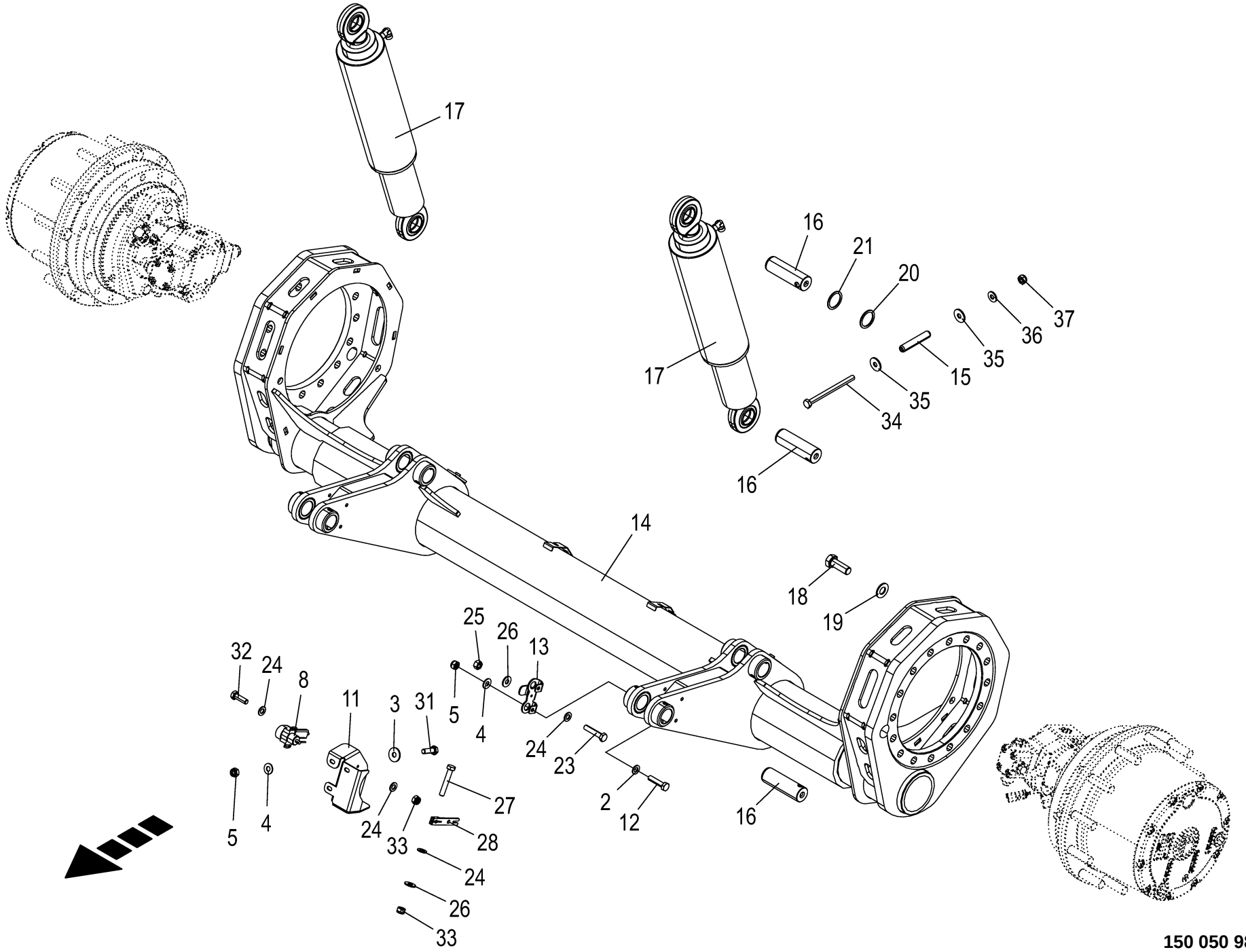

150 050 986 09 / 3.0

150 459 176 07

Vorderachse **Leading axle** **Essieu avant**					1109311 - 1136330	BM105-14	BM105-24					**150 050 986 09** 150 459 176 7 **3.0**
Pos.	ID-Nr.	Benennung	Description	Description	Masch.-Nr-							Bemerkung/Remarks/Remarque
2	00 910 413 0	Scheibe	Washer	Rondelle		x	x					8,4 X 17 X 1,6
3	00 910 603 0	Scheibe	Washer	Rondelle		x	x					8,4 X 24 X 2
4	00 909 908 1	Sperrkantscheibe	Detent edged washer	Disque à bord d'arrêt		x	x					SKM 8
5	00 908 706 0	Sicherungsmutter	Locknut	Écrou hex		x	x					M 8
8	20 080 435 0	Sensor [-B9]	Sensor [-B9]	Capteur [-B9]		1	1					82°
11	20 018 863 1	Schutzblech Sensor vorne	guard sheet sensor fr.	tôle de protection capteur av.		1	1					
12	00 900 201 0	6kt-Schraube	Hex head bolt	Boulon tête hex		x	x					M 8 X 35
13	20 211 746 1	Halterung VA drehbar	support VA drehbar	fixation VA drehbar		1	1					
14	20 019 332 2	Vorderachse	front axle	essieu avant		1	1					
15	00 912 500 3	Spannstift	Roll pin	Goupille de serrage		6	6					12 X 65
16	20 017 562 3	Bolzen 40 X 127 ZLÜ	bolt 40 x 127 ZLÜ	Boulon 40 X 127 ZLÜ		6	6					
17	27 022 438 0	Hyd-Zylinder EZ 90/110x248/664	Hyd. cylinder EZ 90/110x248/ 664	Vérin hyd. EZ 90/110x248/664		2	2					
	27 019 262 0	Dichtungssatz EZ90/110	Gasket set EZ90/110	Jeu de joints EZ90/110		2	2					
18	90 002 661 0	6kt-Schraube M20 x 55	Hexagon head screw M20x55	Vis six pans M20x55		x	x					
19	00 909 913 1	Sperrkantscheibe	Detent edged washer	Disque à bord d'arrêt		x	x					SKM 20
20	90 001 566 0	Stützscheibe	Supporting disc	Rondelle diélectrique		x	x					40 X 50 X 2,5
21	90 001 565 0	Passscheibe	Shim ring	Rondelle d'ajustage		x	x					40 X 50 X 1
	00 910 885 0	Passscheibe	Shim ring	Rondelle d'ajustage		x	x					40 X 50 X 2
23	90 002 511 0	6kt-Schraube M5 x 25	Hexagon head screw M5x25	Vis six pans M5x25		x	x					
24	00 910 500 1	Scheibe	Washer	Rondelle		x	x					5,3 X 10 X 1
25	00 908 207 1	6kt-Mutter	Hex nut	Écrou hex		x	x					M 5
26	90 002 958 0	Sperrkantscheibe SKM 5 ZLÜ	Detent edged washer SKM 5	Rondelle d'arrêt SKM 5		x	x					
27	90 003 028 0	6kt-Schraube M5 x 30	Hexagon head screw M5 x 30	Vis six pans M5 x 30		x	x					
28	20 210 864 3	Hebel	lever	levier		1	1					
31	00 900 616 0	6kt-Schraube	Hex head bolt	Boulon tête hex		x	x					M 8 X 25
32	00 900 292 0	6kt-Schraube	Hex head bolt	Boulon tête hex		x	x					M 5 X 16
33	00 908 702 0	Sicherungsmutter	Locknut	Écrou hex		x	x					M 5
34	00 901 005 0	6kt-Schraube	Hex head bolt	Boulon tête hex		x	x					M 6 X 80
35	00 910 351 1	Scheibe	Washer	Rondelle		x	x					6,4 X 18 X 1,6
36	00 909 906 1	Sperrkantscheibe	Detent edged washer	Disque à bord d'arrêt		x	x					SKM 6
37	00 908 704 1	Sicherungsmutter	Locknut	Écrou hex		x	x					M 6

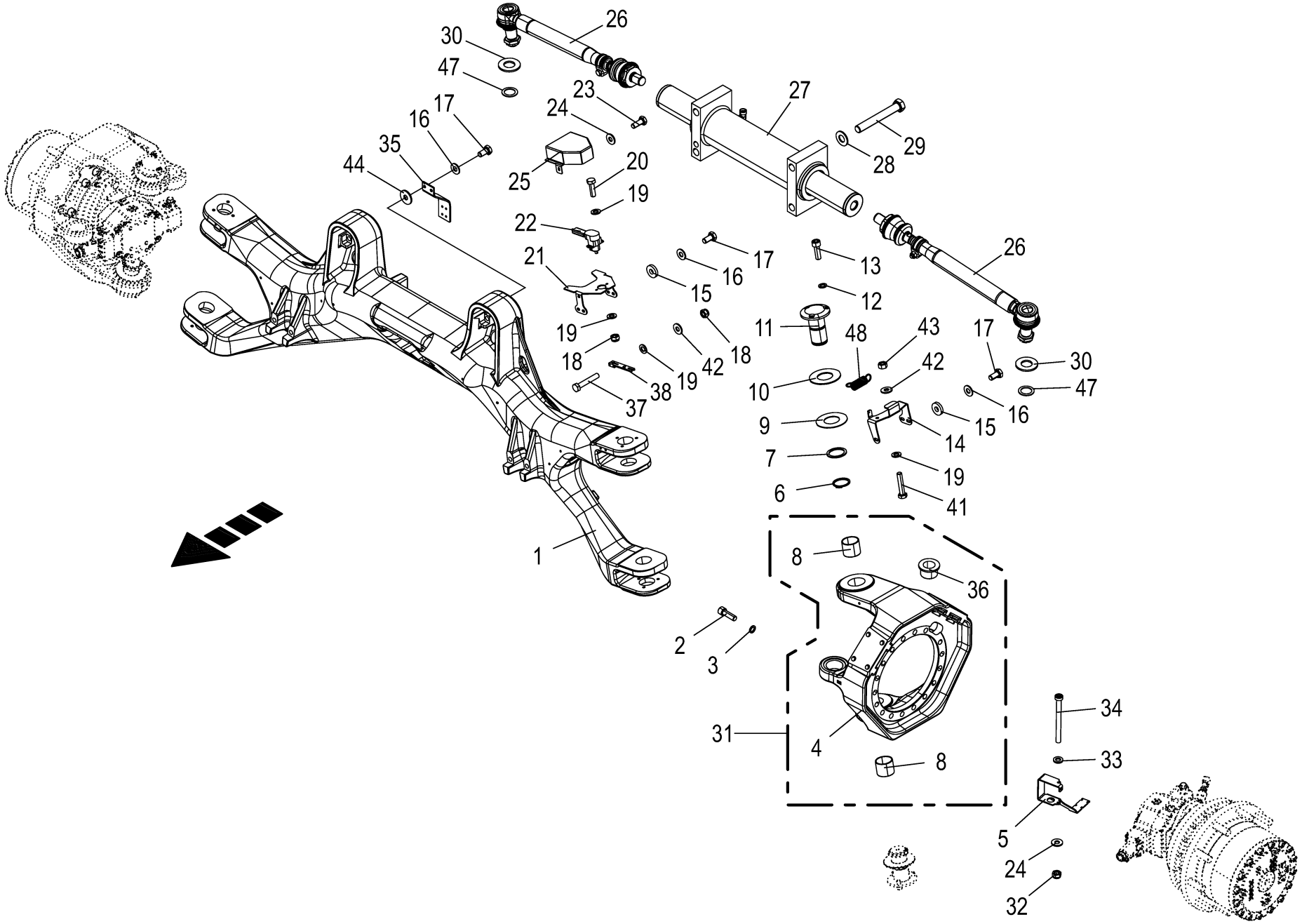

150 050 986 09 / 4.0

150 459 221 06

Hinterachse **Rear axle** **Axe arrière**					1109311 - 1136330	BM105-14	BM105-24					**150 050 986 09** 150 459 221 6 **4.0**
Pos.	ID-Nr.	Benennung	Description	Description	Masch.-Nr-							Bemerkung/Remarks/Remarque
1	20 210 537 2	Hinterachse	Rear axle	Essieu arrière		1	1					
2	00 903 212 1	Zylinderschraube	Allen screw	Vis tête cylindrique		x	x					M 16 X 50
3	00 909 904 1	Sperrkantscheibe	Detent edged washer	Disque à bord d'arrêt		x	x					SKZ 16
4	20 019 302 2	Achsschenkel	Steering knuckle	Fusée d'essieu usinée FONTE AC 2020		2	2					
5	20 019 399 0	Halter links	Support left	Support gauche		1	1					
	20 019 710 0	Halter rechts	Support right	Support droit		1	1					
6	00 911 554 0	Sicherungsring	Circlip	Circlip		4	4					50 X 3,0
7	90 001 856 0	Stützscheibe S 50x63x3 Zn8	Support disc S 50x63x3	Rondelle d'appui S 50x63x3		4	4					
8	00 219 439 0	Lagerbuchse	Bearing bush	Coussinet		4	4					50 X 55 X 45
9	00 213 334 1	Anlaufscheibe	Approach disc	Disque de démarrage		6	6					50,3 X 100 X 2
10	20 020 487 0	Anlaufscheibe	Approach disc	Disque de démarrage		8	8					50,3 X 100 X 3
11	20 017 861 1	Aufnahmebolzen	Locating bolt	Boulon de fixation		4	4					
12	00 909 907 0	Sperrkantscheibe	Detent edged washer	Disque à bord d'arrêt		x	x					SKZ 10
13	90 004 116 0	Zylindersch.I-6kt M10 x 30 MK-blau	Cyl scr hex. socket M10 x 30 MK blue	Vis cyl. à six pans creux M10x30 MK-bleu		x	x					
14	20 017 968 6	Halterung drehbar	Support pivotable	Fixation rotative		1	1					
15	00 910 366 0	Scheibe	Washer	Rondelle		x	x					8,4 X 21 X 4
16	00 909 908 1	Sperrkantscheibe	Detent edged washer	Disque à bord d'arrêt		x	x					SKM 8
17	00 900 612 0	6kt-Schraube	Hex head bolt	Boulon tête hex		x	x					M 8 X 16
18	00 908 702 0	Sicherungsmutter	Locknut	Écrou hex		x	x					M 5
19	00 910 500 1	Scheibe	Washer	Rondelle		x	x					5,3 X 10 X 1
20	00 900 292 0	6kt-Schraube	Hex head bolt	Boulon tête hex		x	x					M 5 X 16
21	20 210 625 1	Halterung fest	Support firm	Fixation fixe		1	1					
22	20 081 488 0	Sensor [-B18]	Sensor [-B18]	Capteur [-B18]		1	1					110°
23	00 900 607 0	6kt-Schraube	Hex head bolt	Boulon tête hex		x	x					M 6 X 16
24	00 909 906 1	Sperrkantscheibe	Detent edged washer	Disque à bord d'arrêt		x	x					SKM 6
25	20 210 620 1	Sensorschutzblech HA	Sensor guard sheet HA	Tôle de protection de capteur essieu ar.		1	1					
26	27 014 535 0	Axialspurstange	Axialspurstange	Barre d'accouplement axiale		2	2					
27	27 020 500 0	Lenkzylinder	Steering cylinder	Cylindre de direction		1	1					
	27 019 260 0	Dichtungssatz DZ80/110	Frame BM005	Jeu de joints DZ80/110		1	1					
28	00 909 917 1	Sperrkantscheibe	Detent edged washer	Disque à bord d'arrêt		x	x					SKM 24
29	90 004 115 0	6kt-Schraube M24x180 MK-blau	Hexagon head screw M24 x 180 MK blue	Vis six pans M24x180 MK-bleu		x	x					
30	20 222 315 1	Scheibe	Disc	Rondelle		2	2					
31	20 211 839 0	Achsschenkel Buchse BiG M 450 li.	steering knuckle bushing BiG M 450 lh	fusée d'essieu douille BiG M 450 ga.		1	1					

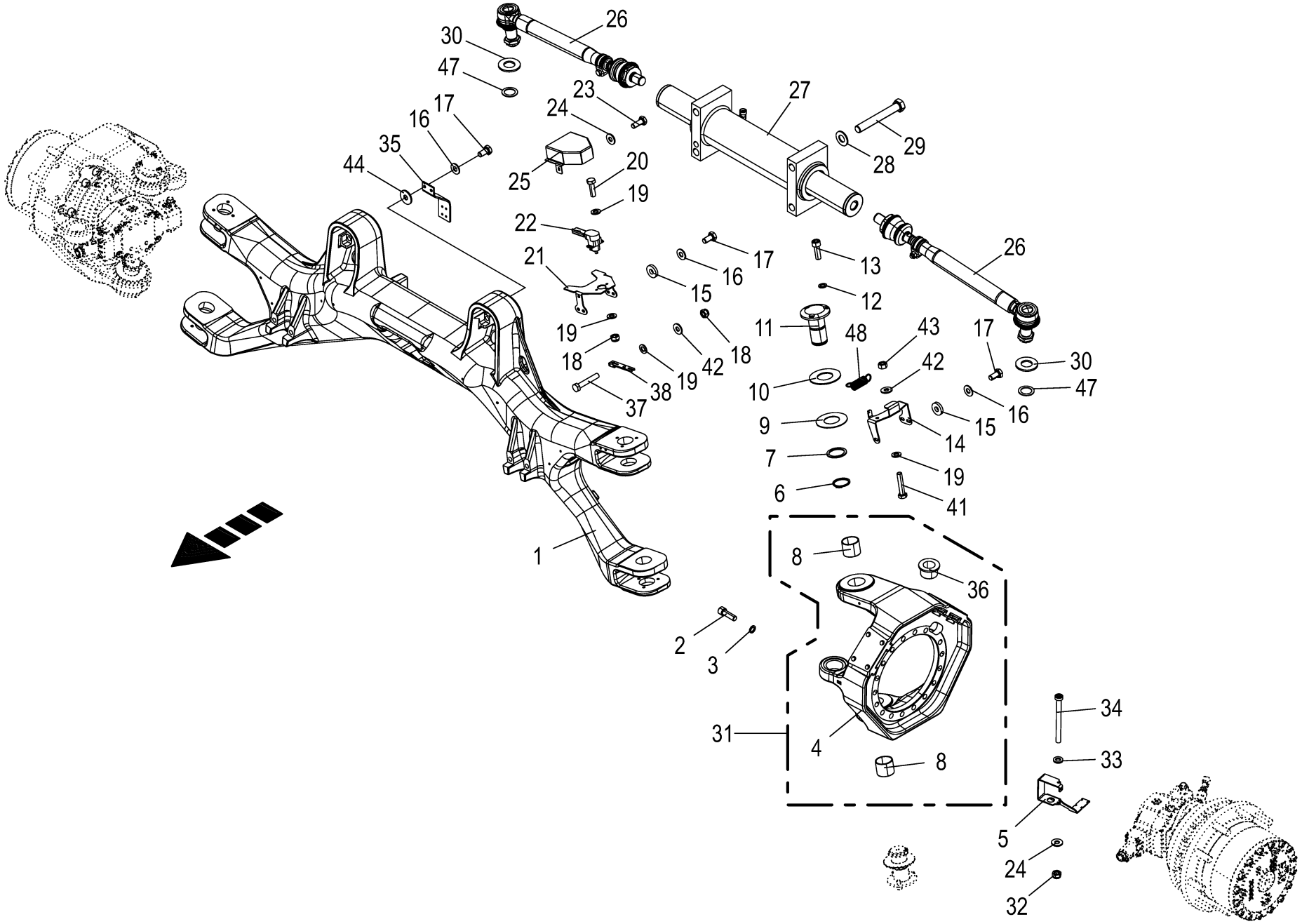

150 050 986 09 / 4.0

150 459 221 06

Hinterachse **Rear axle** **Axe arrière**					1109311 - 1136330	BM105-14	BM105-24					**150 050 986 09** 150 459 221 6 **4.0**
Pos.	ID-Nr.	Benennung	Description	Description	Masch.-Nr-							Bemerkung/Remarks/Remarque
	20 211 840 0	Achsschenkel Buchse BiG M 450 re.	steering knuckle bushing BiG M 450 rh	fusée d'essieu douille BiG M 450 dr.		1	1					
32	00 908 704 1	Sicherungsmutter	Locknut	Écrou hex		x	x					M 6
33	00 910 411 1	Scheibe	Washer	Rondelle		x	x					6,4 X 12,5 X 1,6
34	00 903 060 0	Zylinderschraube	Allen screw	Vis tête cylindrique		x	x					M 6 X 100
35	20 210 779 3	Halter	Support	Support		1	1					
36	20 221 801 1	Buchse -Spurstange	Bushing -track rod Rd 70	Douille - barre d´accouplement Rd 70		2	2					
37	90 003 028 0	6kt-Schraube M5 x 30	Hexagon head screw M5 x 30	Vis six pans M5 x 30		x	x					
38	20 210 864 3	Hebel	lever	levier		1	1					
41	90 002 511 0	6kt-Schraube M5 x 25	Hexagon head screw M5x25	Vis six pans M5x25		x	x					
42	90 002 958 0	Sperrkantscheibe SKM 5 ZLÜ	Detent edged washer SKM 5	Rondelle d'arrêt SKM 5		x	x					
43	00 908 207 1	6kt-Mutter	Hex nut	Écrou hex		x	x					M 5
44	00 910 603 0	Scheibe	Washer	Rondelle		x	x					8,4 X 24 X 2
47	00 910 657 1	Scheibe	Washer	Rondelle		x	x					35 X 50 X 2
48	00 003 028 3	Zugfeder	Tension spring	Ressort de traction		1	1					1,5 X 11,5 X 48,5

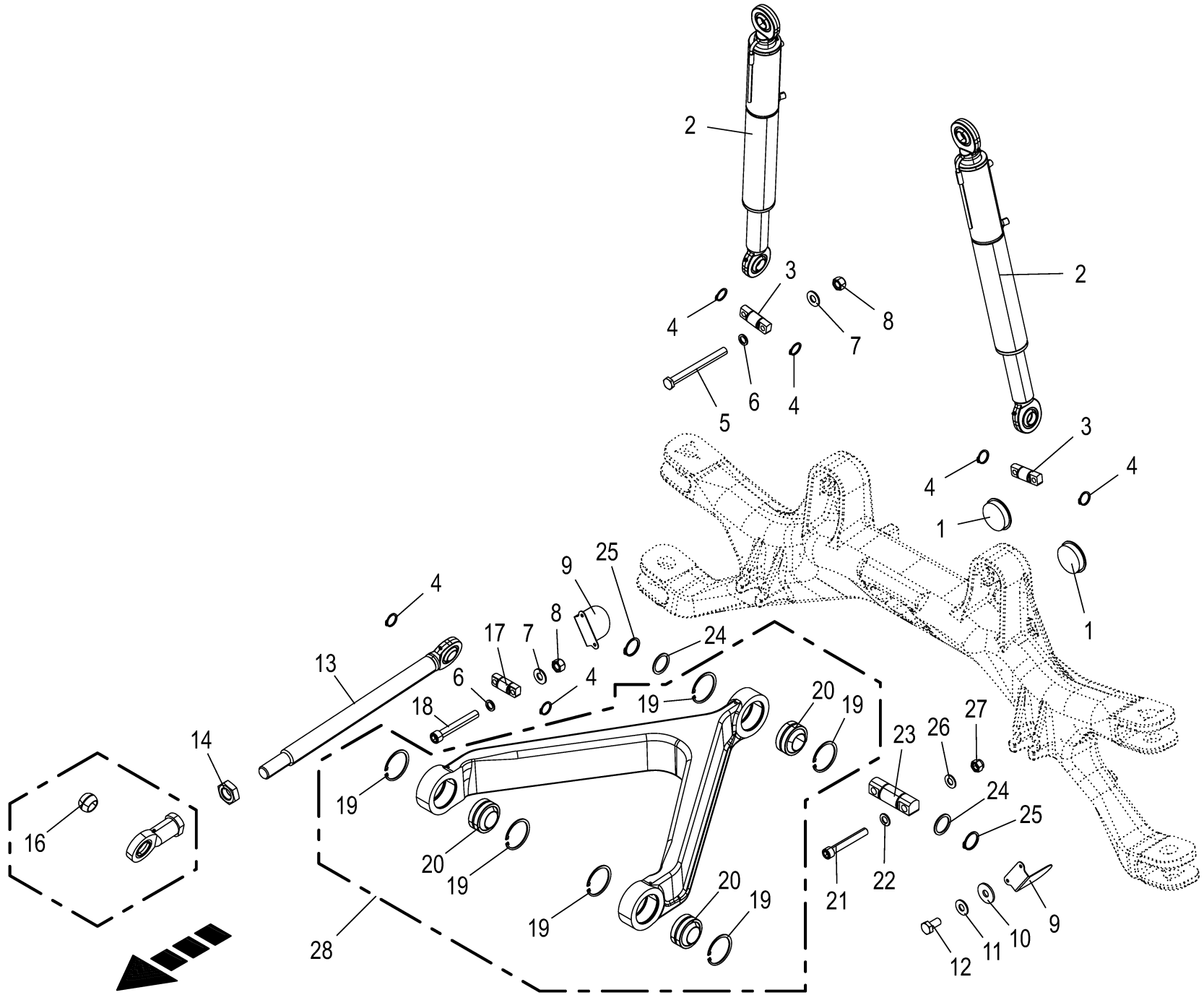

150 050 986 09 / 5.0

150 459 231 04

Anbauteile - Hinterachse **Mounting parts - rear axle** **Piéces de montage - axe arrière**					1109311 - 1136330	BM105-14	BM105-24					**150 050 986 09** 150 459 231 4 **5.0**
Pos.	ID-Nr.	Benennung	Description	Description	Masch.-Nr-							Bemerkung/Remarks/Remarque
1	00 925 139 0	Verschlussstopfen	Sealing plug	Bouchon d'étanchéité		2	2					86/95 X 18/21
2	27 020 403 1	Hyd-Zylinder DZ 60/80x411/813	Hyd. cylinder DZ 60/80x411/813	Vérin hydraulique DZ 60/ 80x411/813		2	2					
	27 022 972 0	Dichtungssatz DZ60/80	Gasket kit DZ60/80	Jeu de joints DZ60/80		2	2					
	00 919 105 0	Kegelschmiernippel	Grease niple	Graisseur à cone		6	6					AM 8 X 1
	27 022 682 0	Hyd-Zylinder DZ 60/80x411/813 *optional -Kandziora	Hyd. cylinder DZ 60/80x411/ 813 *optional -Kandziora	Vérin hyd. DZ 60/80x411/813 * optionnel -Kandziora		2	2					
	27 022 683 0	Dichtungssatz DZ60/80	Gasket kit DZ60/80	Jeu de joints DZ60/80		2	2					
3	20 210 630 1	Bolzen 35 X 102	Bolt 35 X 102	Boulon 35 X 102		2	2					
4	00 911 519 0	Sicherungsring	Circlip	Circlip		8	8					A 35 X 2,5
5	90 004 113 0	6kt-Schraube M14x220 MK-blau	Hexagon head screw M14 x 220 MK blue	Vis six pans M14x220 MK-bleu		x	x					
6	00 909 902 1	Sperrkantscheibe	Detent edged washer	Disque à bord d'arrêt		x	x					SKZ 14
7	00 909 929 0	Sperrkantscheibe	Detent edged washer	Disque à bord d'arrêt		x	x					SKM 14
8	90 002 705 0	Sicherungsmutter M14 ZLÜ	Locknut M14	Écrou de blocage M14		x	x					
9	20 210 633 1	Abdeckblech	Cover sheet	Tôle de capotage		2	2					
10	00 910 603 0	Scheibe	Washer	Rondelle		x	x					8,4 X 24 X 2
11	00 909 908 1	Sperrkantscheibe	Detent edged washer	Disque à bord d'arrêt		x	x					SKM 8
12	00 900 612 0	6kt-Schraube	Hex head bolt	Boulon tête hex		x	x					M 8 X 16
13	20 017 483 1	Lenker	Lenker	Bras de guidage		2	2					
14	90 000 298 0	6kt-Mutter -niedrige Form	Hex nut -low form	Écrou hex -forme basse		x	x					M 39 X 3
15	27 014 778 0	Gelenkkopf SI40ES-GEG35ES-S048 35x25	Joint head SI40ES-GEG35ES-S048 35x25	Tête articulée SI40ES-GEG35ES-S048 35x25		2	2					
16	90 002 768 0	Radial Gelenklager GEG35ES 35/ 62	Radial spherical plain bearing GEG35ES	Palier articulé radial GEG35ES 35/62		2	2					
17	20 210 631 1	Bolzen f. Oberlenker 35 X 92	Bolt f. top link 35 x 92	Boulon p. bras supérieur 35 X 92		2	2					
18	90 004 118 0	Zylindersch.I-6kt M14 x 100 MK-blau	Cyl scr hex. socket M14 x 100 MK blue	Vis cyl.à six pans creux M14x100 MK-bleu		x	x					
19	00 911 680 0	Sicherungsring	Circlip	Circlip		6	6					90 X 3
20	90 002 766 0	Radial Gelenklager GEG50ES 50/ 90	Radial spherical plain bearing GEG50ES	Palier articulé radial GEG50ES 50/90		3	3					
21	90 004 119 0	Zylindersch.I-6kt M20 x 140 MK-blau	Cyl scr hex. socket M20 x 140 MK blue	Vis cyl.à six pans creux M20x140 MK-bleu		x	x					
22	00 910 512 2	Scheibe	Washer	Rondelle		x	x					21 X 37 X 3
23	20 210 632 1	Bolzen f. Dreieckslenker 50 X 156	Bolt f. V-arm 50 X 156	Boulon p. bras triangulaire 50 X 156		1	1					
24	90 001 856 0	Stützscheibe S 50x63x3 Zn8	Support disc S 50x63x3	Rondelle d'appui S 50x63x3		x	x					
25	00 911 554 0	Sicherungsring	Circlip	Circlip		2	2					50 X 3,0

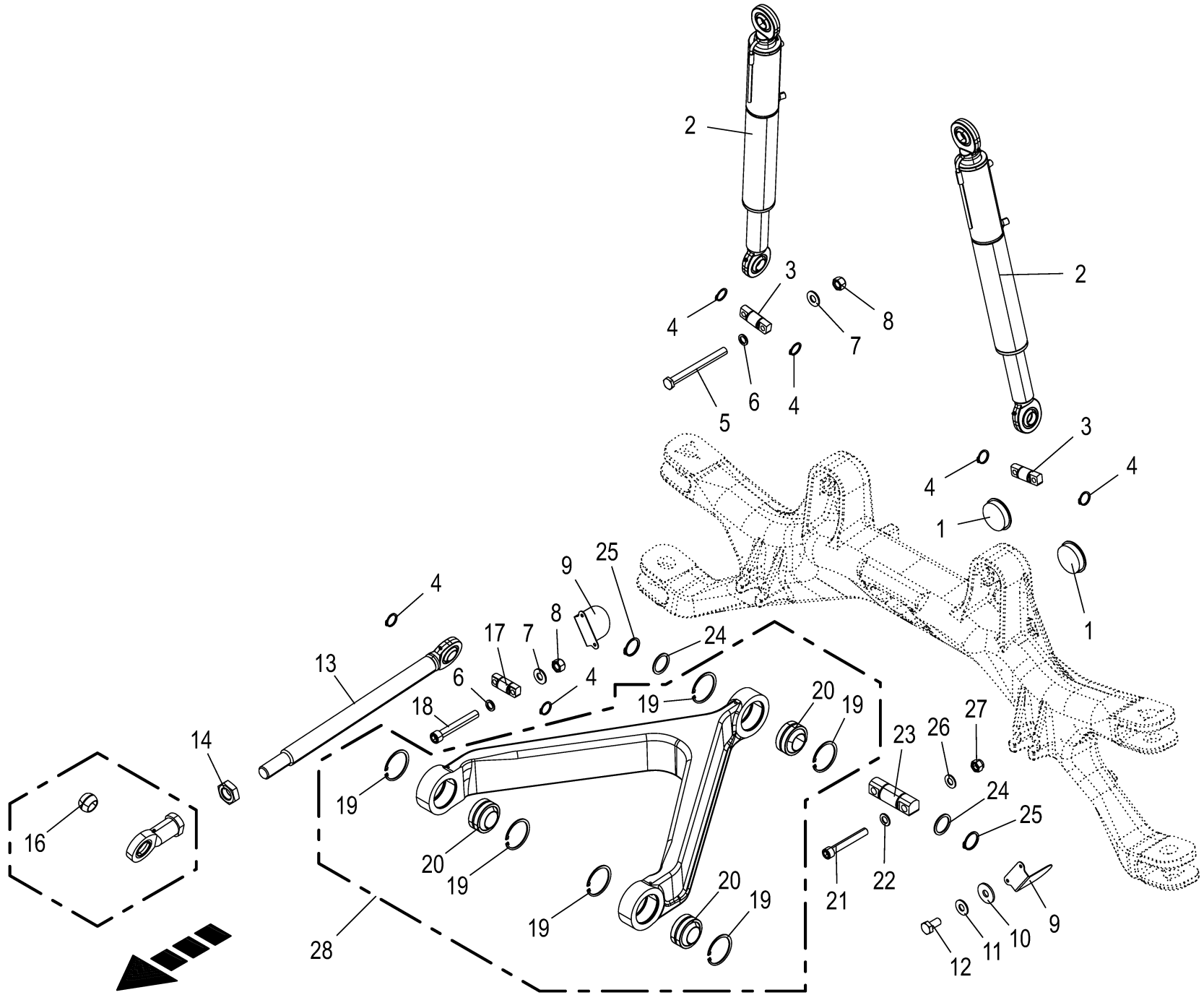

150 050 986 09 / 5.0

150 459 231 04

Anbauteile - Hinterachse **Mounting parts - rear axle** **Piéces de montage - axe arrière**					1109311 - 1136330	BM105-14	BM105-24					**150 050 986 09** 150 459 231 4 **5.0**
Pos.	ID-Nr.	Benennung	Description	Description	Masch.-Nr-							Bemerkung/Remarks/Remarque
26	00 909 913 1	Sperrkantscheibe	Detent edged washer	Disque à bord d'arrêt		x	x					SKM 20
27	90 000 333 0	Sicherungsmutter	Locknut	Écrou hex		x	x					M 20 -10.9
28	20 210 544 0	Dreieckslenker	V-arm	bras triangulaire		1	1					

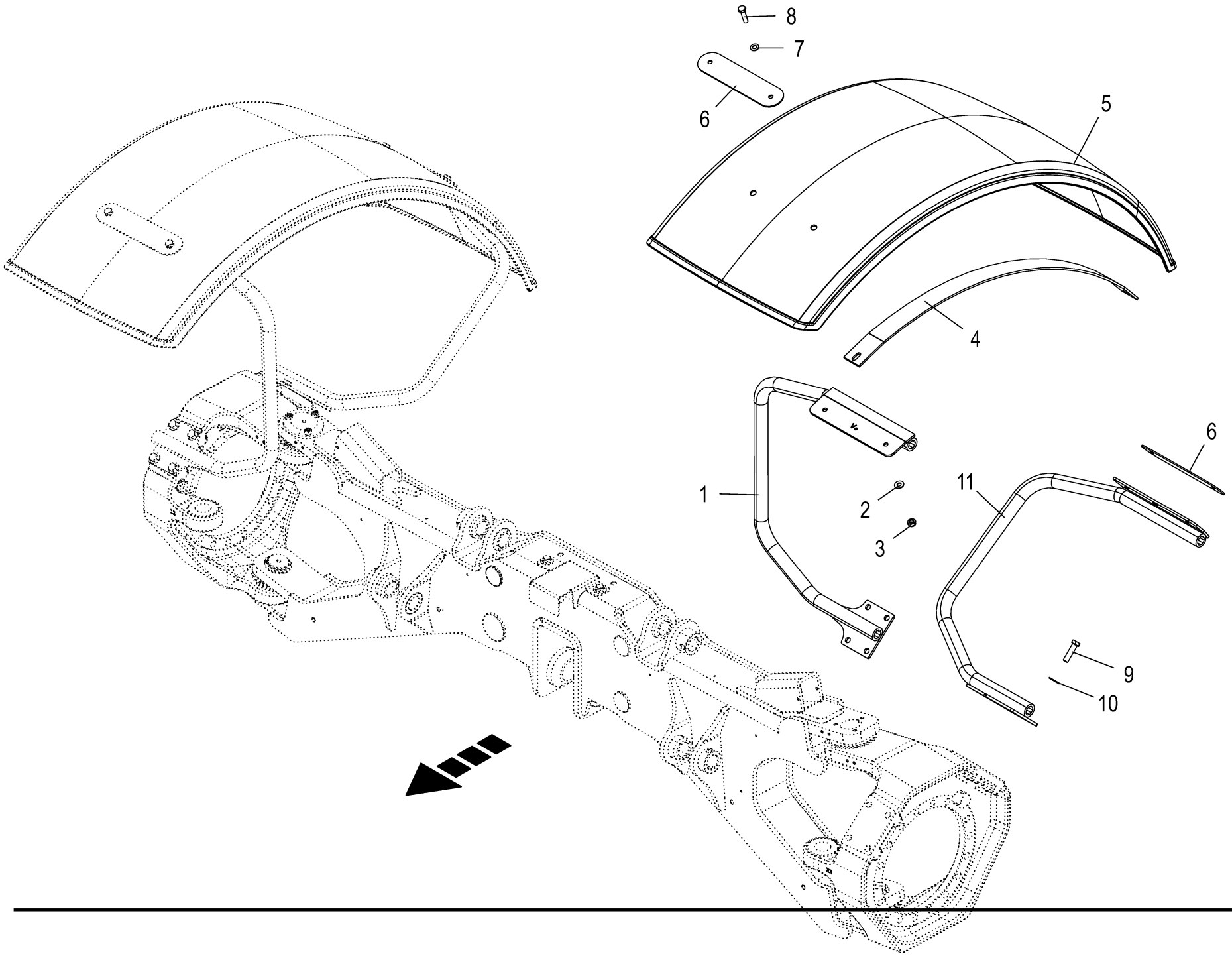

150 050 986 09 / 6.0

150 459 237 02

Kotflügel **Mudguard** **Aile**					1109311 - 1136330	BM105-14	BM105-24					**150 050 986 09** 150 459 237 2 **6.0**
Pos.	ID-Nr.	Benennung	Description	Description	Masch.-Nr-							Bemerkung/Remarks/Remarque
1	20 019 339 0	Kotflügelhalter vo. li.	mudguard support fr. li.	support d'aile av. li.		1	1					
	20 019 342 0	Kotflügelhalter vo. re.	mudguard support fr. re.	support d'aile av. re.		1	1					
2	00 909 909 1	Sperrkantscheibe	Detent edged washer	Disque à bord d'arrêt		x	x					SKM 10
3	00 908 758 0	Sicherungsmutter	Locknut	Écrou hex		x	x					M 10
4	20 013 465 0	Verbindungsblech	Junction panel	Tôle de liaison		2	2					
5	20 212 370 0	Kotflügel	mudguard	aile		2	2					
6	20 013 467 0	Deckel	Cover	Couvercle		4	4					
7	00 910 414 0	Scheibe	Washer	Rondelle		x	x					10,5 X 21 X 2
8	00 900 639 0	6kt-Schraube	Hex head bolt	Boulon tête hex		x	x					M 10 X 40
9	90 002 209 0	6kt-Schraube M12 x 45	Hexagon head screw M12 x 45	Vis six pans M12 x 45		x	x					
10	00 909 910 1	Sperrkantscheibe	Detent edged washer	Disque à bord d'arrêt		x	x					SKM 12
11	20 019 340 0	Kotflügelhalter hi. li.	mudguard support re. li.	support d'aile arr. li.		1	1					
	20 019 341 0	Kotflügelhalter hi. re.	mudguard support re. re.	support d'aile arr. re.		1	1					

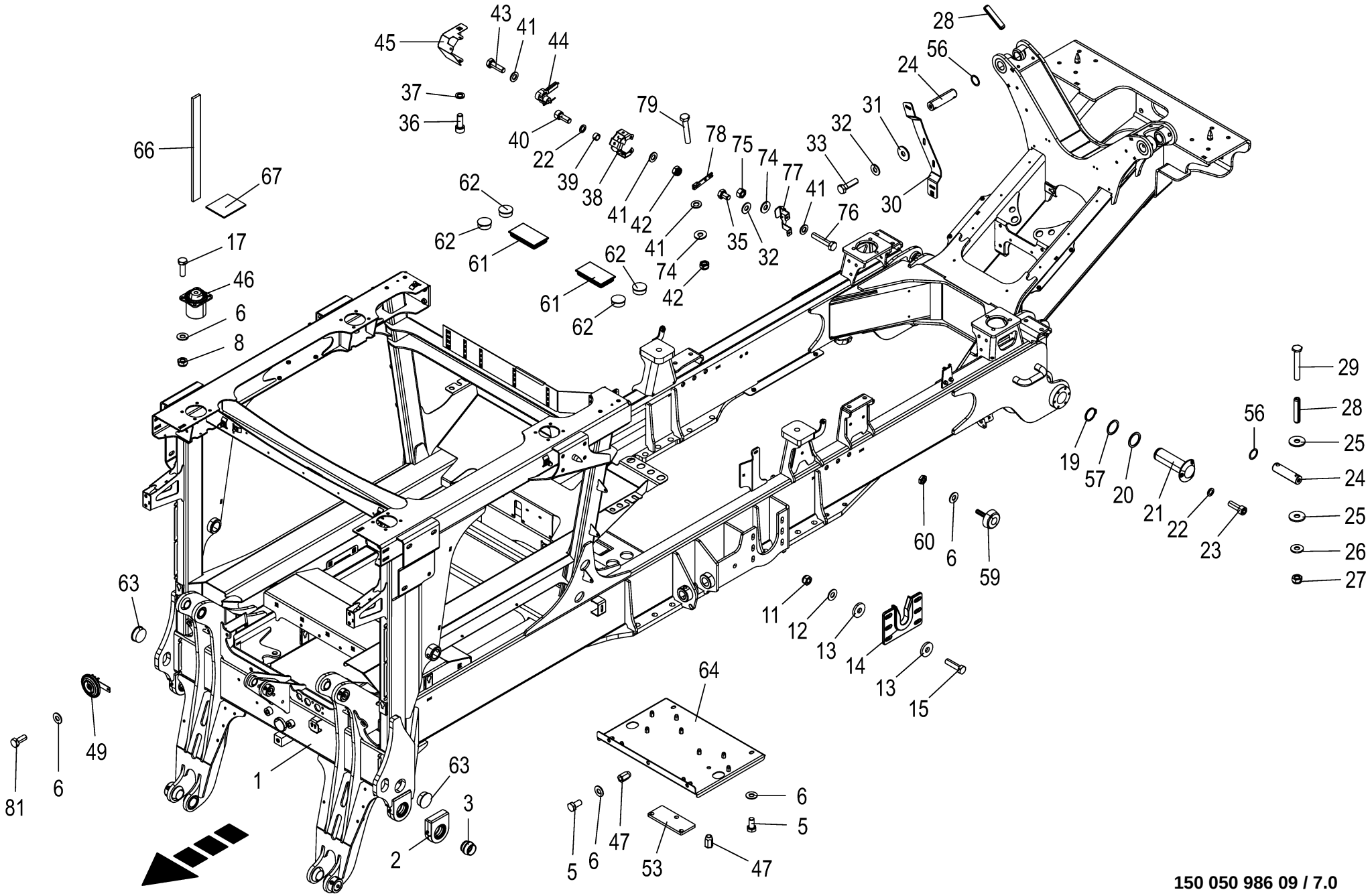

150 050 986 09 / 7.0

150 459 346 07

Rahmen **Frame** **Cadre**					1109311 - 1136330	BM105-14	BM105-24					**150 050 986 09** 150 459 346 7 **7.0**
Pos.	ID-Nr.	Benennung	Description	Description	Masch.-Nr-							Bemerkung/Remarks/Remarque
1	20 017 600 7	Hauptrahmen BiG M 450	main frame BiG M 450	cadre BiG M 450 soud.		1	1					
2	27 017 950 0	Gelenkkopfgehäuse	Joint head housing	Boîtier de tête articulée		2	2					
3	27 014 760 0	Radial Gelenklager 40/62	Radial spherical plain bearing 40/62	Palier articulé radial 40/62		2	2					
5	00 900 634 0	6kt-Schraube	Hex head bolt	Boulon tête hex		x	x					M 10 X 20
6	00 909 909 1	Sperrkantscheibe	Detent edged washer	Disque à bord d'arrêt		x	x					SKM 10
8	00 908 758 0	Sicherungsmutter	Locknut	Écrou hex		x	x					M 10
11	00 908 701 0	Sicherungsmutter	Locknut	Écrou hex		x	x					M 12
12	00 909 910 1	Sperrkantscheibe	Detent edged washer	Disque à bord d'arrêt		x	x					SKM 12
13	00 910 378 0	Scheibe	Washer	Rondelle		x	x					13 X 35 X 5
14	20 210 371 1	Führung	Guidance	Guidage		2	2					
15	00 901 452 0	6kt-Schraube	Hex head bolt	Boulon tête hex		x	x					M 12 X 50
17	00 900 637 0	6kt-Schraube	Hex head bolt	Boulon tête hex		x	x					M 10 X 30
19	00 911 554 0	Sicherungsring	Circlip	Circlip		2	2					50 X 3,0
20	90 001 856 0	Stützscheibe S 50x63x3 Zn8	Support disc S 50x63x3	Rondelle d'appui S 50x63x3		x	x					
21	20 017 862 0	Aufnahmebolzen	locating bolt	Boulon de réception		2	2					
22	00 909 907 0	Sperrkantscheibe	Detent edged washer	Disque à bord d'arrêt		x	x					SKZ 10
23	90 004 116 0	Zylindersch.I-6kt M10 x 30 MK-blau	Cyl scr hex. socket M10 x 30 MK blue	Vis cyl. à six pans creux M10x30 MK-bleu		x	x					
24	20 017 845 2	Bolzen 35 X 130 ZLÜ	Bolt 35 X 130 ZLÜ	Boulon 35 X 130		2	2					
25	00 910 351 1	Scheibe	Washer	Rondelle		x	x					6,4 X 18 X 1,6
26	00 909 906 1	Sperrkantscheibe	Detent edged washer	Disque à bord d'arrêt		x	x					SKM 6
27	00 908 704 1	Sicherungsmutter	Locknut	Écrou hex		x	x					M 6
28	00 912 747 2	Spannstift	Roll pin	Goupille de serrage		2	2					12 X 55
29	00 901 004 0	6kt-Schraube	Hex head bolt	Boulon tête hex		x	x					M 6 X 70
30	20 019 039 2	Halterung	Support	fixation		1	1					
31	00 910 603 0	Scheibe	Washer	Rondelle		x	x					8,4 X 24 X 2
32	00 909 908 1	Sperrkantscheibe	Detent edged washer	Disque à bord d'arrêt		x	x					SKM 8
33	00 900 617 0	6kt-Schraube	Hex head bolt	Boulon tête hex		x	x					M 8 X 30
35	00 900 253 1	6kt-Schraube	Hex head bolt	Boulon tête hex		x	x					M 8 X 12
36	00 903 043 1	Zylinderschraube	Allen screw	Vis tête cylindrique		x	x					M 6 X 16
37	90 001 380 0	Sperrkantscheibe	Detent edged washer	Disque à bord d'arrêt		x	x					SKZ 6
38	20 210 140 0	Halterung Hinterachse fest	Support rear axle fixed	Support essieu arrière fixe		1	1					
39	20 060 210 0	Buchse	Bushing	Douille		3	3					10 X 13 X 7
40	00 903 106 1	Zylinderschraube	Allen screw	Vis tête cylindrique		x	x					M 10 X 25
41	00 910 500 1	Scheibe	Washer	Rondelle		x	x					5,3 X 10 X 1
42	00 908 702 0	Sicherungsmutter	Locknut	Écrou hex		x	x					M 5
43	00 900 292 0	6kt-Schraube	Hex head bolt	Boulon tête hex		x	x					M 5 X 16

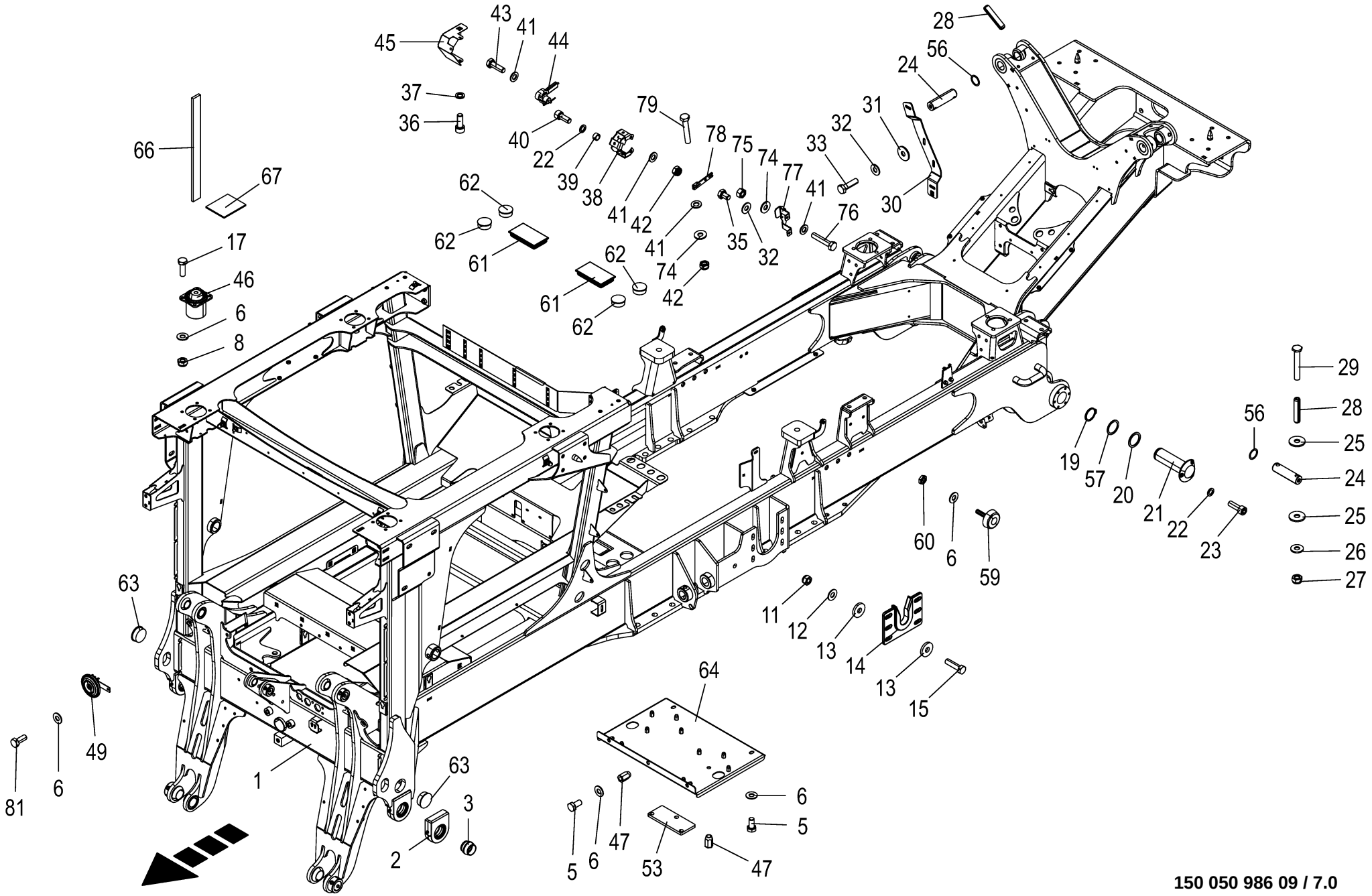

150 050 986 09 / 7.0

150 459 346 07

Rahmen **Frame** **Cadre**					1109311 - 1136330	BM105-14	BM105-24					**150 050 986 09** 150 459 346 7 **7.0**
Pos.	ID-Nr.	Benennung	Description	Description	Masch.-Nr-							Bemerkung/Remarks/Remarque
44	20 080 435 0	Sensor [-B7]	Sensor [-B7]	Capteur [-B7]		1	1					82°
45	20 018 301 1	Sensorschutzblech Hinterachse	Sensor guard sheet rear axle	Tôle de protection capteur essieu arr.		1	1					
46	27 018 316 0	Hydrolager Typ 31 4-Loch	Hydro mount type 31 4 holes	Palier hydraulique type 31 4 trous		4	4					
47	90 002 112 0	6kt-Blindnietmutter M10x23 Senkkopf Zn8	Hexagon blind rivet nut M10x23 2 Zn8	Écrou borgne à six pans M10x23 2 Zn8		x	x					
49	20 082 943 0	Hupe 118dB 24V STVZO	Horn 118DB 24V STVZO	Avertisseur sonore 118dB 24V STVZO		1	1					
53	20 210 767 0	Distanzblech	Distance sheet	Tôle d'écartement		1	1					
56	00 911 134 0	Passscheibe	Shim ring	Rondelle d'ajustage		x	x					35 X 45 X 1,0
	00 911 133 0	Passscheibe	Shim ring	Rondelle d'ajustage		x	x					35 X 45 X 0,5
57	00 910 905 1	Passscheibe	Shim ring	Rondelle d'ajustage		x	x					50 X 62 X 2,0
	90 001 568 0	Passscheibe	Shim ring	Rondelle d'ajustage		x	x					50 X 62 X 1
59	27 005 385 0	Gummipuffer	Rubber pad	Tampon en caoutchouc		2	2					Rd. 50 X 17 / M 10
60	00 908 500 0	6kt-Mutter -niedrige Form	Hex nut -low form	Écrou hex -forme basse		x	x					M 10
61	27 021 164 0	Verschlußstopfen GPN270 140x80	Sealing plug GPN270 140 x 80	Bouchon d'étanchéité GPN270 140x80		2	2					
62	00 925 024 0	Verschlussstopfen	Sealing plug	Bouchon d'étanchéité		4	4					51,5/55 X 18/21
63	00 925 001 0	Verschlussstopfen	Sealing plug	Bouchon d'étanchéité		2	2					58/63 X 18/21
64	20 210 771 2	Halter Vorderachsblock	block support Mit Blindnietmuttern	support de bloc Mit Blindnietmuttern		1	1					
66	00 938 556 0	Selbstklebende Dichtstreifen - Id.-Nr.= 1m	Self-adhesive sealing strip - Id.-no.= 1m	Joint auto-adhésif -Id.-no.= 1m		x	x					40 X 10
67	20 210 282 1	Gummiplatte	Rubber plate	Plaque en caoutchouc		21	21					
74	90 002 958 0	Sperrkantscheibe SKM 5 ZLÜ	Detent edged washer SKM 5	Rondelle d'arrêt SKM 5		x	x					
75	00 908 207 1	6kt-Mutter	Hex nut	Écrou hex		x	x					M 5
76	90 002 511 0	6kt-Schraube M5 x 25	Hexagon head screw M5x25	Vis six pans M5x25		x	x					
77	20 211 747 0	Halterung HA drehbar	Support rear axle pivotable	Support essieu arrière rotatif		1	1					
78	20 210 864 3	Hebel	lever	levier		1	1					
79	90 003 028 0	6kt-Schraube M5 x 30	Hexagon head screw M5 x 30	Vis six pans M5 x 30		x	x					
81	00 900 636 0	6kt-Schraube	Hex head bolt	Boulon tête hex		x	x					M 10 X 25

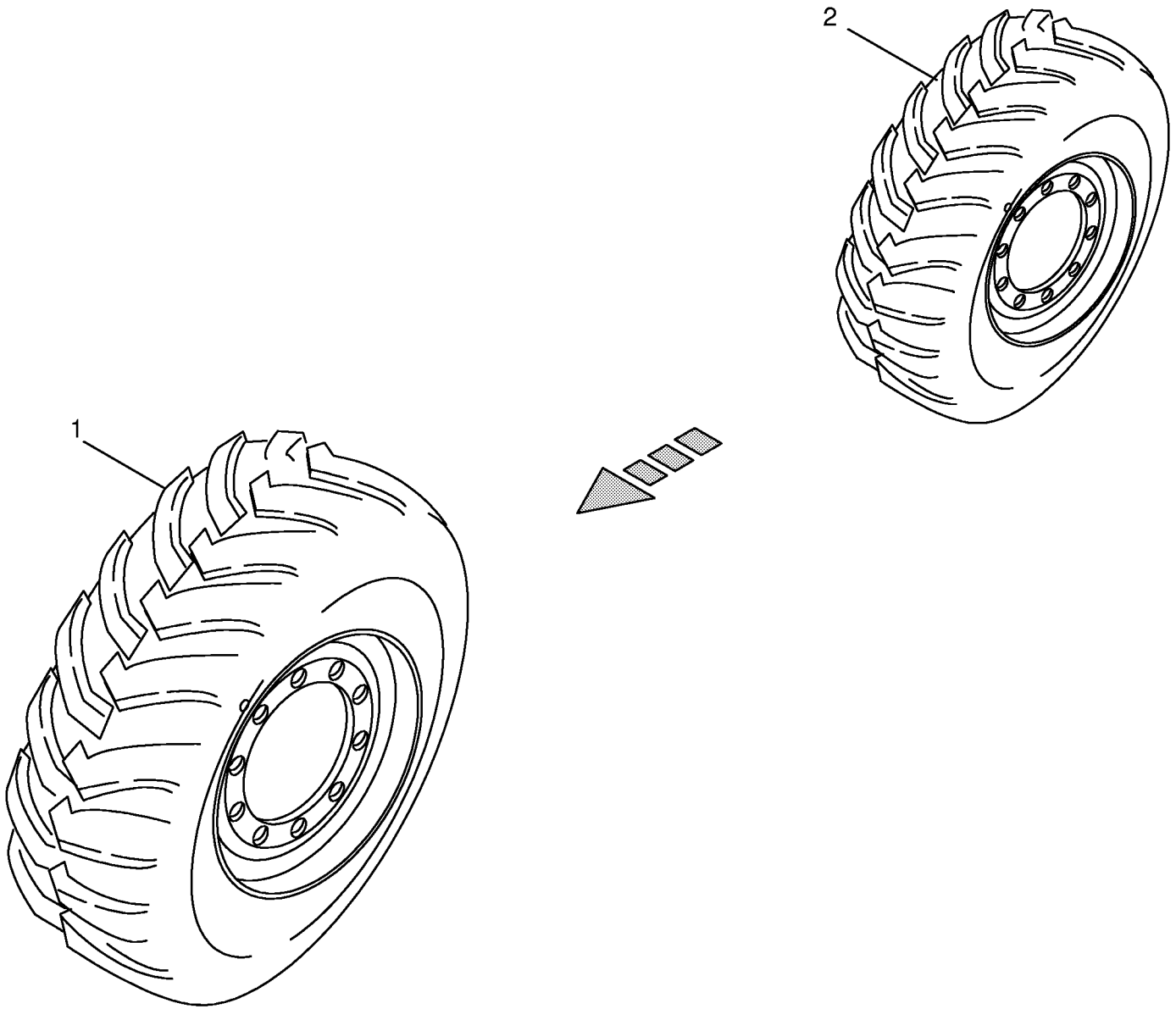
2
1

Bereifung **Tyres** **Pneumatiques**					1109311 - 1136330	BM105-14	BM105-24					**150 050 986 09** 449 170 5 **8.0**
Pos.	ID-Nr.	Benennung	Description	Description	Masch.-Nr-							Bemerkung/Remarks/Remarque
1	27 018 459 0	Rad -links, Mitas	Wheel -left, Mitas	Roue -gauche, Mitas		1	1					800/65 R32 TL 12/351/400/-157, 5 24H
	27 018 460 0	Rad -rechts, Mitas	Wheel -right, Mitas	Roue -droite, Mitas		1	1					800/65 R32 TL 12/351/400/-157, 5 24H
	27 018 240 0	Felge -12 Loch	Rim -12 hole	Jante -12 trou		2	2					DW 27B X 32 (ET-157,5)
	27 017 422 0	Reifen -Mitas	Tyre -Mitas	Pneu -Mitas		2	2					800/65 R32
	00 953 398 0	Ventil -für schlauchlose Räder	Valve -for tubeless wheels	Soupape -pour des rovers sans chambre		2	2					Rd. 15,7 X 42,5 TR 415
	27 020 745 0	Rad -links, Vredestein	Wheel -left, Vredestein	Roue -gauche, Vredestein		. 1	. 1					800/60 R32 TL 12/351/400/142, 7 24H
	27 020 746 0	Rad -rechts, Vredestein	Wheel -right, Vredestein	Roue -droite, Vredestein		1	1					800/60 R32 TL 12/351/400/142, 7 24H
	27 018 240 0	Felge -12 Loch	Rim -12 hole	Jante -12 trou		2	2					DW 27B X 32 (ET-157,5)
	27 020 744 0	Reifen -Vredestein	Tyre -Vredestein	Pneu -Vredestein		2	2					800/60 R32
	00 953 398 0	Ventil -für schlauchlose Räder	Valve -for tubeless wheels	Soupape -pour des rovers sans chambre		2	2					Rd. 15,7 X 42,5 TR 415
	27 017 629 1	Rad -Alliance	Wheel -Alliance	Roue -Alliance		. 2	. 2					800/60 R32 TL 12/351/400/-157, 5 24H
	27 018 240 0	Felge -12 Loch	Rim -12 hole	Jante -12 trou		2	2					DW 27B X 32 (ET-157,5)
	27 017 627 0	Reifen -Alliance	Tyre -Alliance	Pneu -Alliance		2	2					800/60 R32
	00 953 398 0	Ventil -für schlauchlose Räder	Valve -for tubeless wheels	Soupape -pour des rovers sans chambre		2	2					Rd. 15,7 X 42,5 TR 415
2	27 013 161 0	Rad -links, Mitas	Wheel -left, Mitas	Roue -gauche, Mitas		. 1	. 1					600/65R28 TL 10/280/335/+69,5
	27 013 162 0	Rad -rechts, Mitas	Wheel -right, Mitas	Roue -droite, Mitas		1	1					600/65R28 TL 10/280/335/+69,5
	27 013 093 0	Felge -10 Loch	Rim -10 hole	Jante -10 trou		2	2					DW 18L X 28 (ET+69,5)
	27 017 412 0	Reifen -Mitas	Tyre -Mitas	Pneu -Mitas		2	2					600/65 R 28
	00 953 398 0	Ventil -für schlauchlose Räder	Valve -for tubeless wheels	Soupape -pour des rovers sans chambre		2	2					Rd. 15,7 X 42,5 TR 415
	27 020 748 0	Rad -links, Vredestein	Wheel -left, Vredestein	Roue -gauche, Vredestein		. 1	. 1					600/60 R30.5 TL 10/280/335/+ 67,5
	27 020 749 0	Rad -rechts, Vredestein	Wheel -right, Vredestein	Roue -droite, Vredestein		1	1					600/60 R30.5 TL 10/280/335/+ 67,5
	27 016 451 0	Felge -10 Loch	Rim -10 hole	Jante -10 trou		2	2					20.00 X 30,5 (ET+67,5)
	27 020 747 0	Reifen -Vredestein	Tyre -Vredestein	Pneu -Vredestein		2	2					600/60 R 30.5

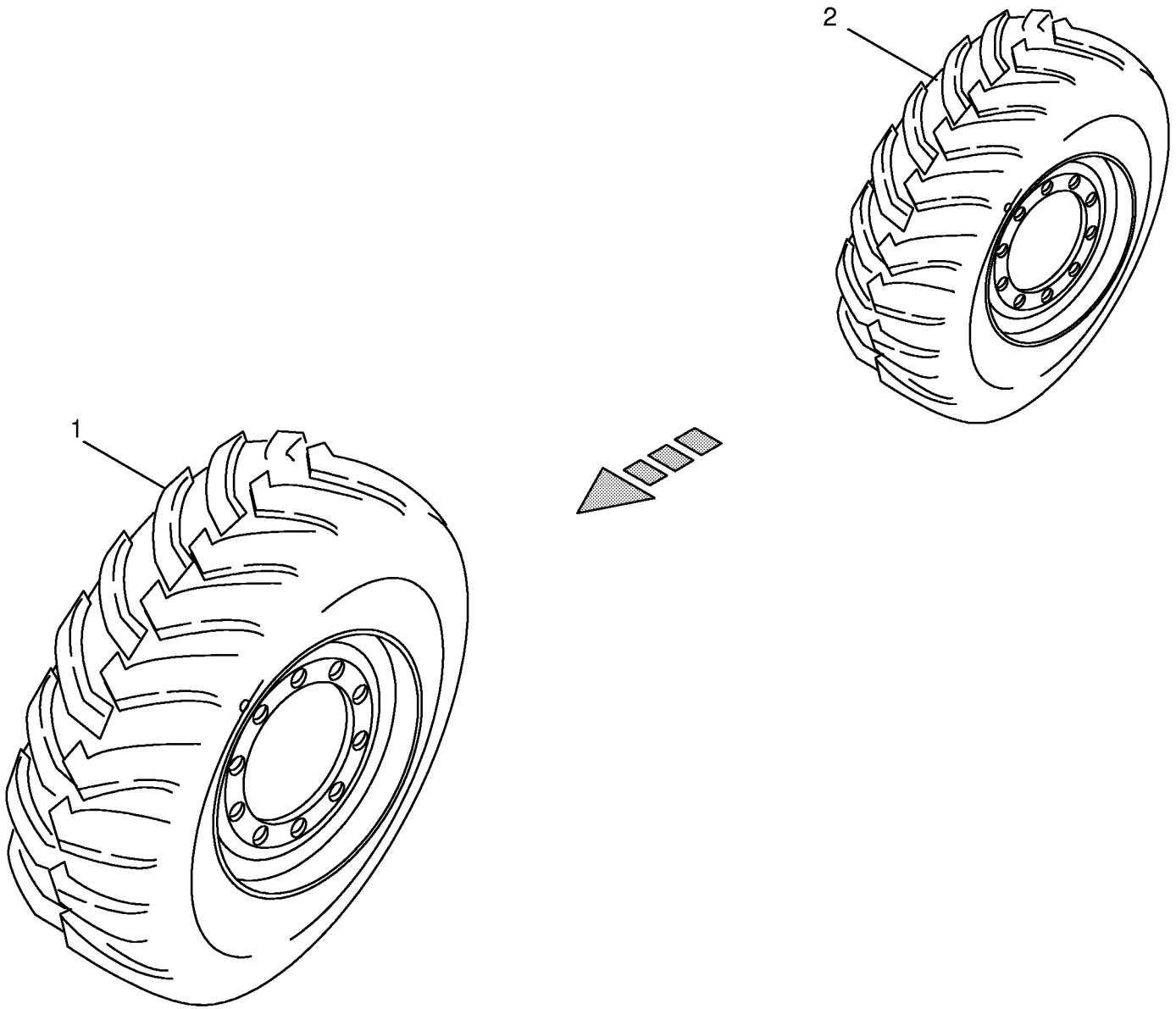
2
1

Bereifung **Tyres** **Pneumatiques**					1109311 - 1136330	BM105-14	BM105-24					**150 050 986 09** 449 170 5 **8.0**
Pos.	ID-Nr.	Benennung	Description	Description	Masch.-Nr-							Bemerkung/Remarks/Remarque
	00 953 398 0	Ventil -für schlauchlose Räder	Valve -for tubeless wheels	Soupape -pour des rovers sans chambre		2	2					Rd. 15,7 X 42,5 TR 415
	27 017 630 0	Rad -Alliance	Wheel -Alliance	Roue -Alliance		. 2	. 2					600/60 R30.5 TL 10/280/335/+
												67,5
	27 016 451 0	Felge -10 Loch	Rim -10 hole	Jante -10 trou		2	2					20.00 X 30,5 (ET+67,5)
	27 017 626 0	Reifen -Alliance	Tyre -Alliance	Pneu -Alliance		2	2					600/60 R 30.5
	00 953 398 0	Ventil -für schlauchlose Räder	Valve -for tubeless wheels	Soupape -pour des rovers sans chambre		2	2					Rd. 15,7 X 42,5 TR 415

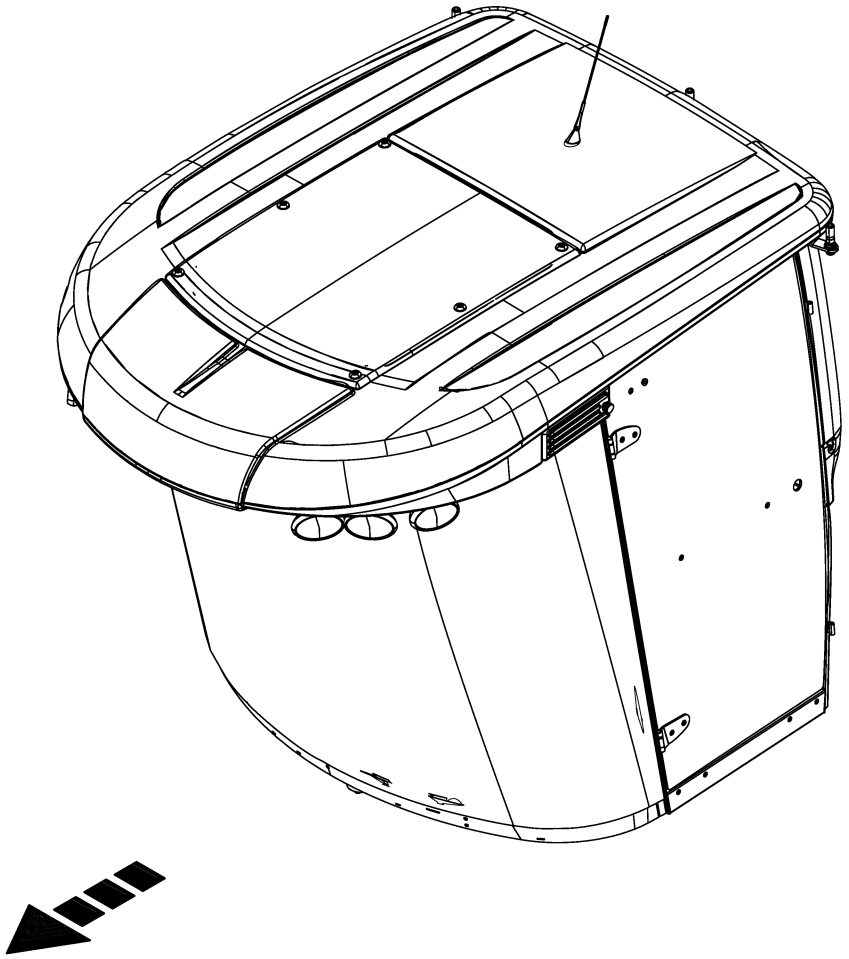

-----KABINE -----CABIN -----CABINE					1109311 - 1136330	BM105-14	BM105-24					150 050 986 09 150 458 916 1 9.0
Pos.	ID-Nr.	Benennung	Description	Description	Masch.-Nr-							Bemerkung/Remarks/Remarque
1						.	.					

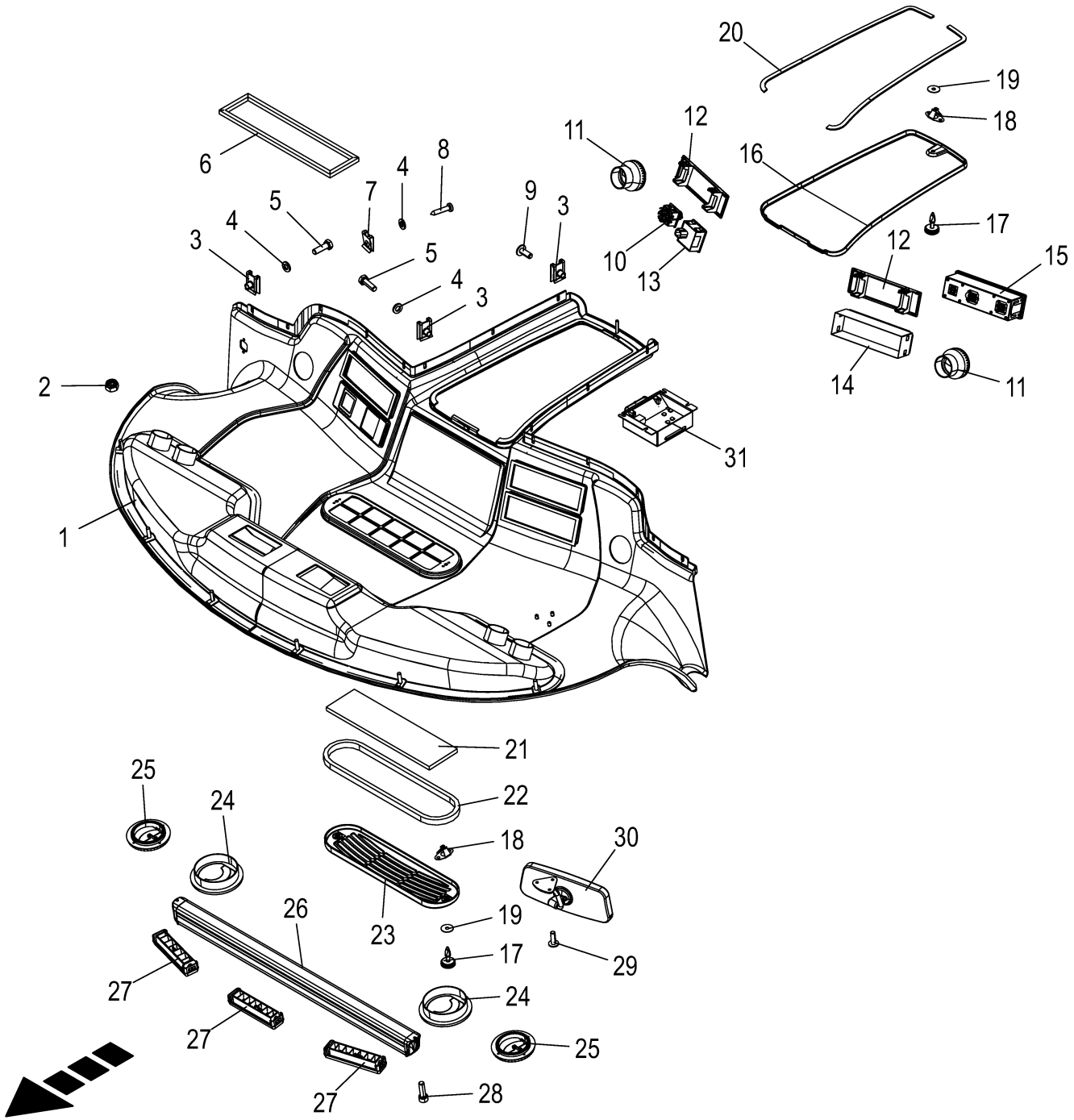

150 050 986 09 / 10.0

150 458 917 02

Kabine - Dachkonsole **Cabin - roof console** **Cabine - console de toit**					1109311 - 1136330	BM105-14	BM105-24					**150 050 986 09** 150 458 917 2 **10.0**
Pos.	ID-Nr.	Benennung	Description	Description	Masch.-Nr-							Bemerkung/Remarks/Remarque
1	21 022 155 0	Dachkonsole vorne	roof console front	console de toit avant		1	1					
2	00 908 706 0	Sicherungsmutter	Locknut	Écrou hex		x	x					M 8
3	20 027 439 0	Blechmutter	Sheet nut	Écrou tôle		8	8					M 6
4	90 001 867 0	Scheibe	Washer	Rondelle		x	x					6,4 X 12,5 X 1,6
5	00 900 608 0	6kt-Schraube	Hex head bolt	Boulon tête hex		x	x					M 6 X 20
6	20 027 443 0	Dichtung	Gasket	Joint		1	1					
7	20 421 656 0	Blechmutter St4,8	Sheet metal nut p 4.8	Écrou tôle St4,8		8	8					
8	00 906 805 0	Linsenblechschraube	Slotted pan head screw	Vis autotaraudeuse tête bombee		x	x					4,5 X 25
9	20 027 449 0	Linsenflanschschraube	Fillister head screw	Vis à tête conique bombèe		4	4					M 6 X 16
10	00 302 533 0	Spiegelschalter	Mirror switch	Interrupteur de mirrour		1	1					
11	20 027 431 0	Runddüse	Round nozzle	Buse rond		2	2					
12	00 220 436 0	Blinddeckel	Blind cover	Faux couvercle		2	2					
13	20 088 452 0	Bedienung CAN-Tastenmodul 4-fach 2019/10	Operation CAN key module 4x 2019/10	Commande mod.de touches CANquadr.2019/10		1	1					
14	00 220 437 0	Rahmen für Radioausschnitt	Frame for radio cut-out	Cadre pour découpe de radio		1	1					
15	27 000 841 2	Bedienung Klimaautomatik 2012/44	MCU Climate Control 2012/44	Commande climatisation auto. 2012/44		1	1					
16	20 027 541 0	Serviceklappe	Service hatch	Trappe de service		1	1					
17	20 027 447 0	Vierteldrehverschluss	Quarter-turn lock	Quart fermeture pivotante		3	3					
18	20 421 659 0	Federclip C5	Spring clip C5	Clip à ressort C5		3	3					
19	20 027 446 0	Dichtscheibe	Grommet	Rondelle d'étanchéité		3	3					
20	27 010 955 0	Dichtung 5x10 (L=1,01m) Platine	Seal 5x10 (L=1.01m) circuit board	Joint 5x10 (L=1,01m) platine		1	1					
21	20 027 444 0	Filtermatte	Filter mat	Tapis de filtre		1	1					
22	27 010 953 0	Dichtung 5x10 (L=0,9m) Umluft-Ansaugung	Seal 5x10 5x10 (L=0.9m) circu. intake	Joint 5x10 5x10 (L=0,9m) aspir. de circ.		1	1					
23	20 026 342 0	Deckel	Cover	Couvercle		1	1					
24	20 027 438 0	Runddüse	Round nozzle	Buse rond		2	2					
25	00 220 440 0	Luftausströmer	Air outlet	Sortie d´air		2	2					Rd. 100
26	20 029 689 0	Rollo	Blind	Volet roulant		1	1					
27	20 027 445 0	Luftgitter	Air grating	Grille aérienne		3	3					
28	00 903 045 1	Zylinderschraube	Allen screw	Vis tête cylindrique		x	x					M 6 X 20
29	20 027 448 0	Linsenflanschschraube	Fillister head screw	Vis à tête conique bombèe		3	3					M 5 X 16
30	00 220 442 0	Innenspiegel	In-cab mirrow	Miroir intérieur		1	1					
31	20 082 370 3	ECU FM 8bit 1ST 2018/11	electronic control unit FM 8bit	Unité de commande électronique FM 8bit		1	1					

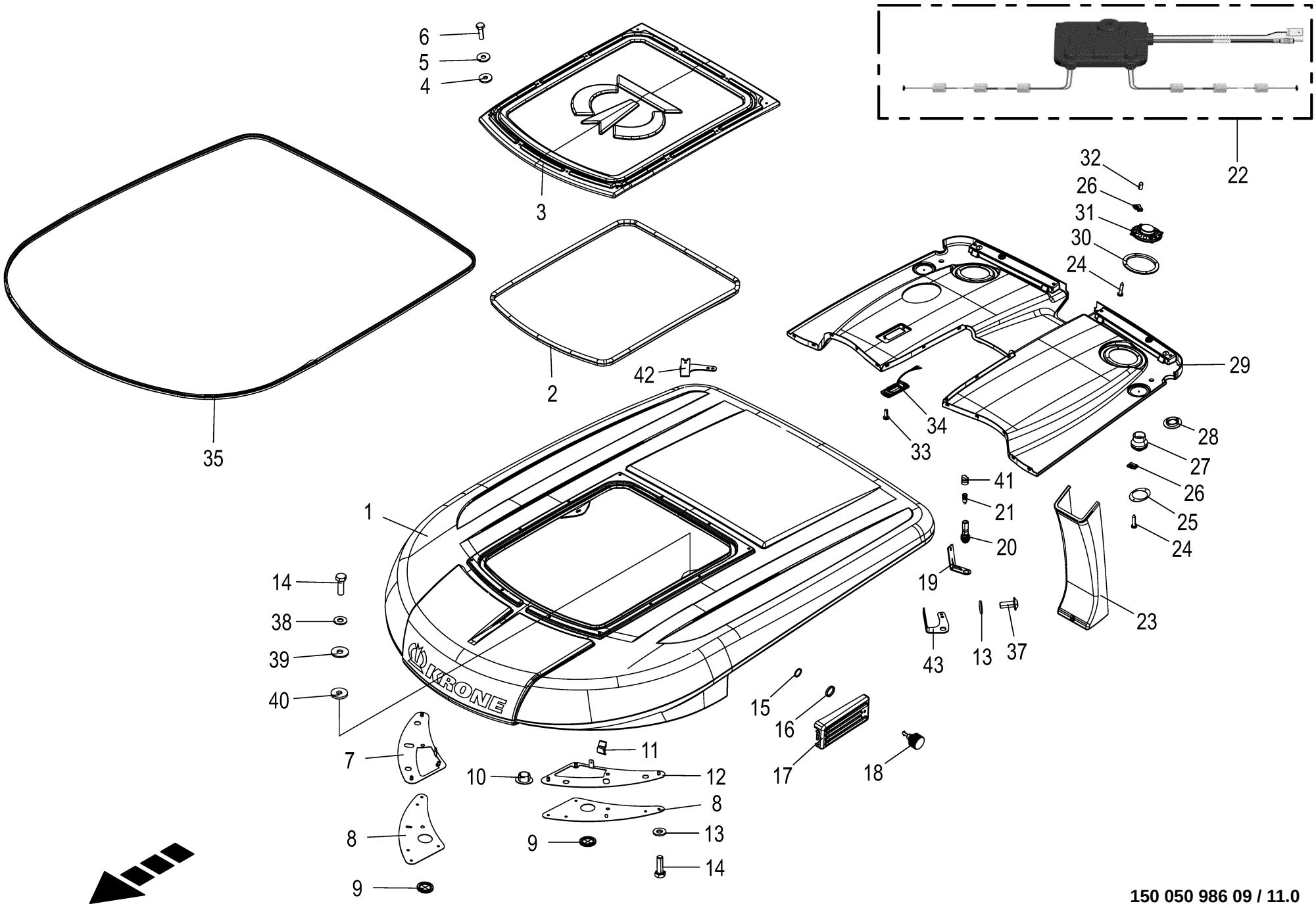

150 050 986 09 / 11.0

150 460 351 03

Kabine - Dach **Cabin - roof** **Cabine - toit**					1109311 - 1136330	BM105-14	BM105-24					**150 050 986 09** 150 460 351 3 **11.0**
Pos.	ID-Nr.	Benennung	Description	Description	Masch.-Nr-							Bemerkung/Remarks/Remarque
1	20 625 071 0	Dachhaube (Kabine)	Roof hood (cabin)	Capot du toit (cabine)		1	1					
2	20 421 726 0	Dichtprofil Servicedeckel (3 mtr.)	Dichtprofil Servicedeckel	Profil d'étanchéité couv. service		1	1					
3	27 010 251 0	Servicedeckel (Kabine)	Service Cover	Couvert de service		1	1					
4	20 421 727 0	Dichtscheibe Ø18, 6x2	Dichtscheibe Ø18, 6x2	Rondelle d'étanchéité Ø18, 6x2		12	12					
5	00 910 351 1	Scheibe	Washer	Rondelle		x	x					6,4 X 18 X 1,6
6	00 900 608 0	6kt-Schraube	Hex head bolt	Boulon tête hex		x	x					M 6 X 20
7	20 421 730 0	Dachversteifung rechts	Dachversteifung rechts	Versteifung rechts		1	1					
8	20 421 728 0	Leuchtenträger	Lamp support	Leuchtenträger Teil 2 R		2	2					
9	20 027 522 0	Durchführungstülle	Sleeve	Douille		2	2					68/60/4
10	20 421 731 0	Vers.-Stopfen f. Bohr.-ø24 schwarz	Vers.-Stopfen f. Bohr.-ø24 schwarz	Bouchon p. alésage ø 24 noir		4	4					
11	00 220 707 0	Kabelbinderhalter	Cable band support	Support de collier de serrage		2	2					
12	20 421 729 0	Dachversteifung links	Dachversteifung links	Versteifung links		1	1					
13	20 027 784 0	Spannscheibe	Spring washer	Rondelle conique élastique		8	8					
14	00 900 616 0	6kt-Schraube	Hex head bolt	Boulon tête hex		x	x					M 8 X 25
15	20 027 519 0	Sprengring	Snap ring	Circlips		1	1					ZN8CT
16	00 220 587 0	Distanzring	Spacer ring	Bague d'écartement		1	1					
17	27 005 020 0	Dachklappe	Roof door	Clapet de toit		1	1					
18	00 220 586 0	Verschlusszapfen	Locking spigot	Maneton fermeture		1	1					
19	20 027 785 0	Halterung	Bracket	Support		2	2					
20	00 220 657 0	Adapter	Adapter	Adaptateur		2	2					
21	20 027 782 0	Schraubeinsatz	Screw use	Utilisation des vis		2	2					
22	20 086 032 0	Antenne UKW, DAB/DAB+	Antenna UKW, DAB/DAB+			1	1					
23	27 005 030 0	Kabelkanal	Wire channel	Conduite de câble		1	1					
24	20 027 793 0	Blechschraube	Self-tapping screw	Vis autoaraudeuse		12	12					3,9 X !)
25	20 027 432 0	Blende	Baffle	Bandeau		2	2					
26	00 220 491 0	Blechmutter	Sheet nut	Écrou tôle		12	12					
27	20 027 431 0	Runddüse	Round nozzle	Buse rond		2	2					
28	20 027 436 0	Verschlussstopfen	Sealing plug	Bouchon d'étanchéité		2	2					
29	20 421 675 0	Dachhimmel 24V	roof liner 24V	ciel du toit 24V		1	1					
30	00 220 490 0	Schutzgitter	Protective grating	Grille protectrice		2	2					
31	00 220 397 0	Lautsprecher	Speaker	Haut-parleur		2	2					40 Ohm
32	00 220 642 0	Thermoplast Endkappe	Thermoplastic end cap	Embout de fermeture thermoplastique		8	8					
33	00 903 451 1	Linsenflanschschraube	Fillister head screw	Vis à tête conique bombèe		x	x					M 4 X 12
34	20 082 482 0	Innen-/Leseleuchte LED 4-p DT	Interior lamp/reading lamp LED 4p	Éclair int/feu à lire DEL 4-p DT cpl		1	1					
		KPL 24V	cpl24V	24V								
35	20 027 781 0	Dichtprofil	Sealing profile	Profil d'étanchéité		1	1					

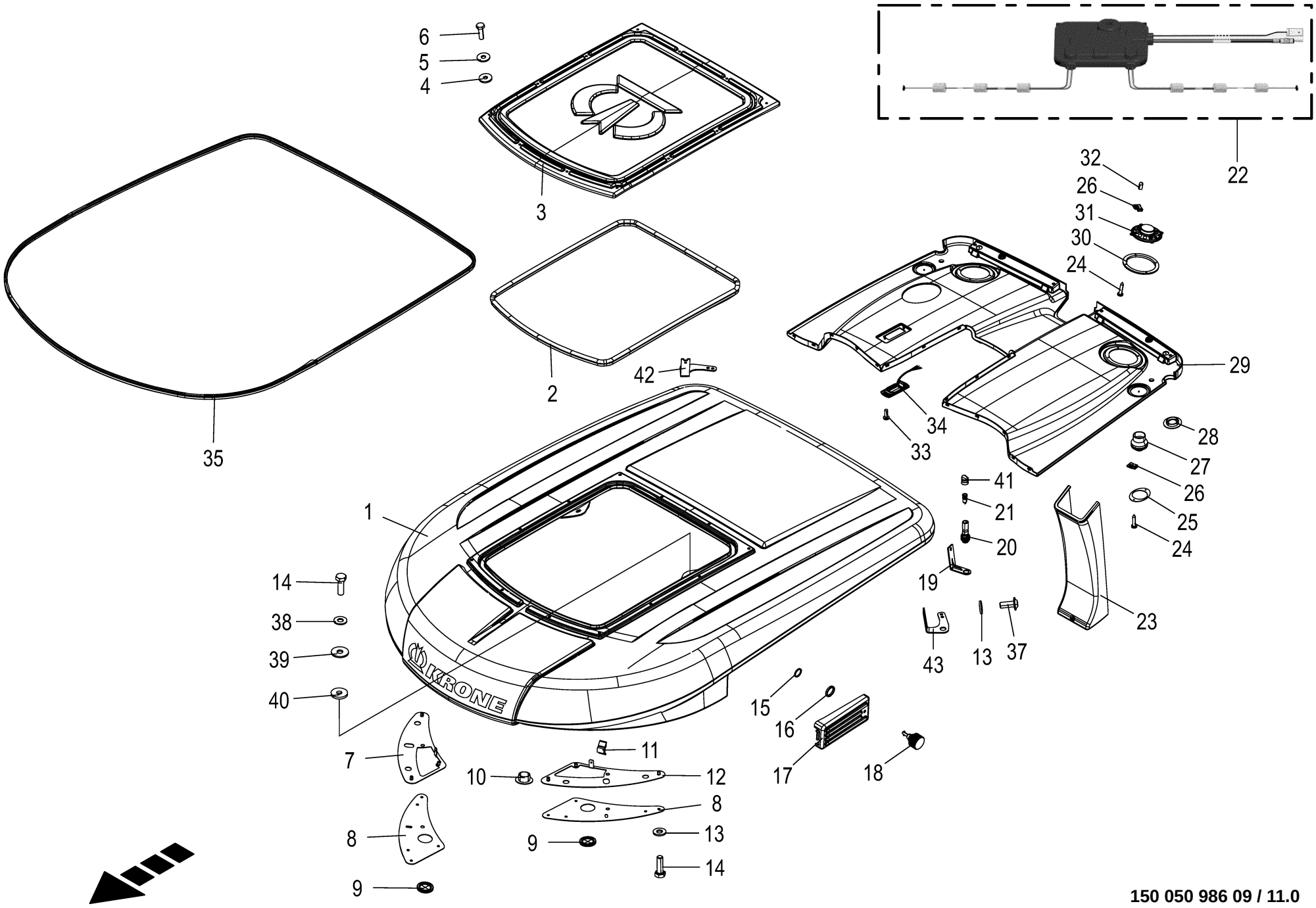

150 050 986 09 / 11.0

150 460 351 03

Kabine - Dach **Cabin - roof** **Cabine - toit**					1109311 - 1136330	BM105-14	BM105-24					**150 050 986 09** 150 460 351 3 **11.0**
Pos.	ID-Nr.	Benennung	Description	Description	Masch.-Nr-							Bemerkung/Remarks/Remarque
37	90 001 577 0	Linsenflanschschraube	Fillister head screw	Vis à tête conique bombèe		x	x					M 8 X 20
38	00 909 908 1	Sperrkantscheibe	Detent edged washer	Disque à bord d'arrêt		x	x					SKM 8
39	90 000 585 0	Scheibe	Washer	Rondelle		x	x					8,4 X 24 X 2
40	20 027 783 0	Gummischeibe	Rubber washer	Rondelle de caoutchouc		2	2					7,5 X 23 X 3
41	20 086 740 0	Kappe Aufsteckrohr	Cap slip-on pipe	Capuchon du tuyau emboîtable		2	2					
42	20 211 334 0	Halter_2	Support_2	Support_2		1	1					
43	20 211 327 0	Halter_1	Support_1	Support_1		1	1					

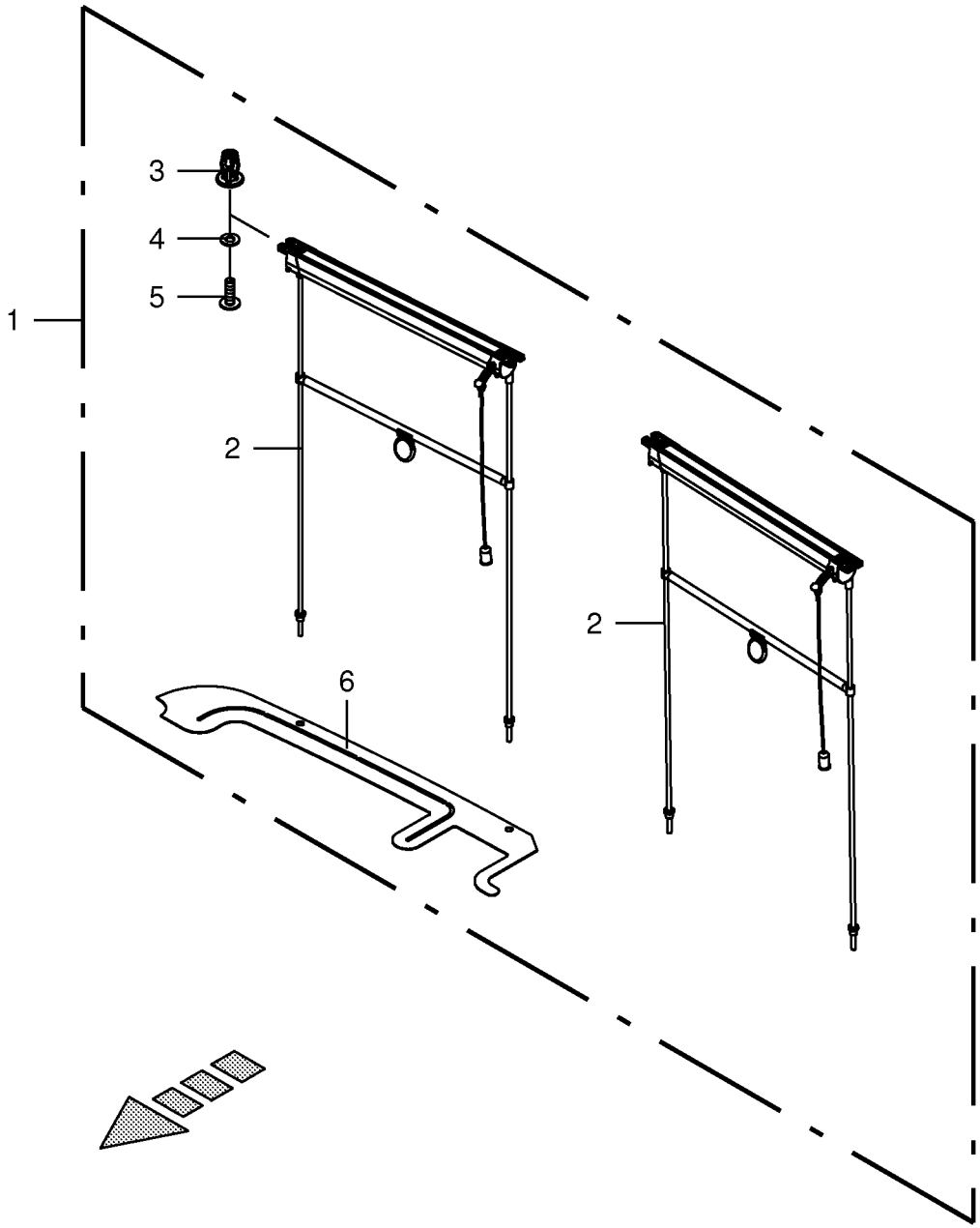

150 050 986 09 / 12.0

150 401 155 01

Kabine - Heckrollo Cab - rear blind Cabine - store d'arrière					1109311 - 1136330	BM105-14	BM105-24					150 050 986 09 150 401 155 1 12.0
Pos.	ID-Nr.	Benennung	Description	Description	Masch.-Nr-							Bemerkung/Remarks/Remarque
1	20 220 387 0	Heckrollo -kpl.	Rear blind -cpl.	Store d'arrière -cpl.		1	1					
2	20 220 374 0	Heckrollo	Rear blind	Store d'arrière		2	2					
3	20 220 378 0	Blindnietmutter	Blind rivet nut	Ecrou rivet aveugle		4	4					M 5
4	20 220 377 0	Scheibe	Washer	Rondelle		4	4					
5	20 220 375 0	Linsenflanschschraube	Fillister head screw	Vis à tête conique bombèe		4	4					M 5 X 16
6	20 220 376 0	Schablone	Template	Gabarit		1	1					

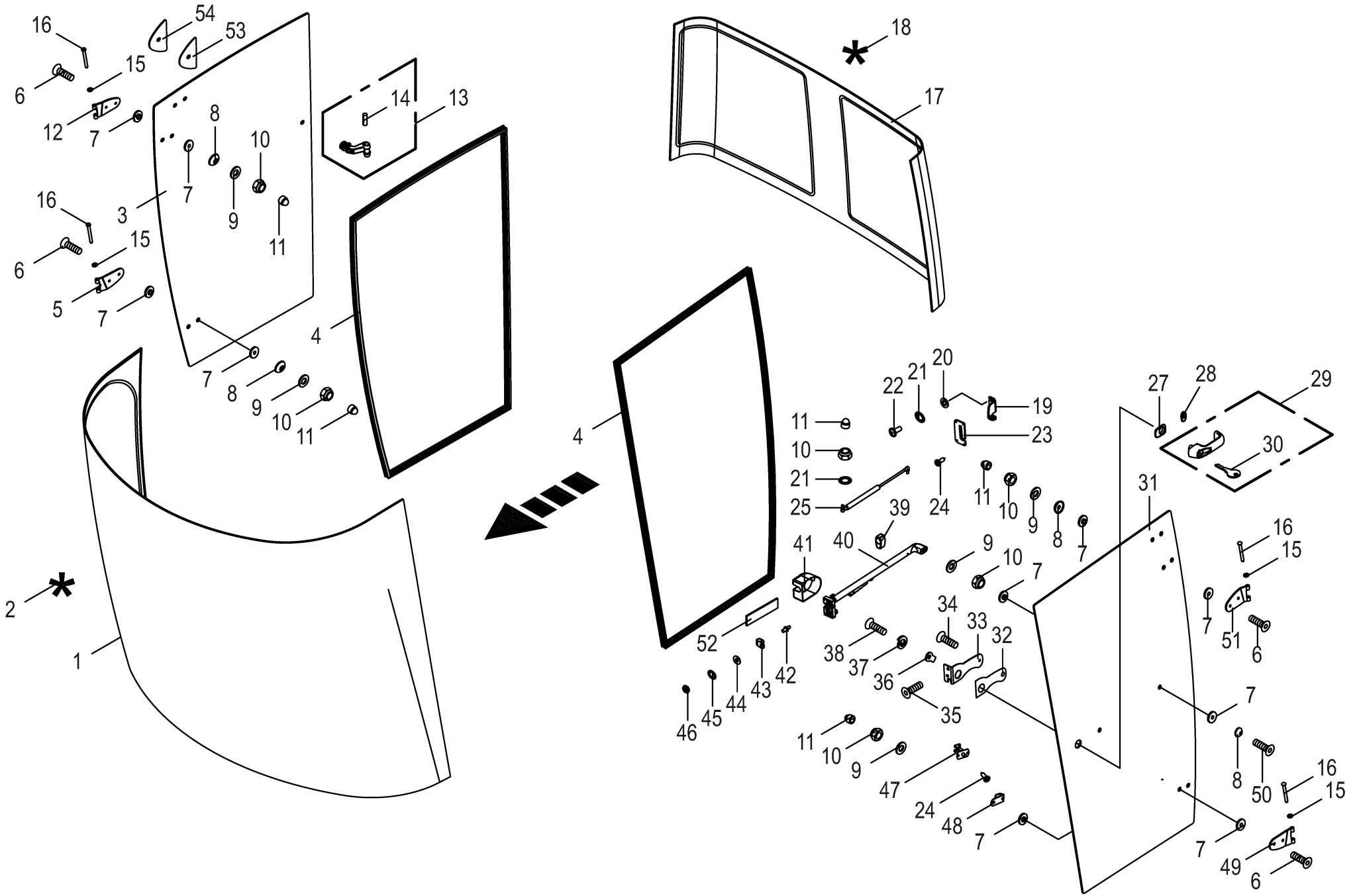

150 050 986 09 / 13.0

150 383 789 03

Kabine - Verglasung **Cabin - glazing** **Cabine - vitrage**					1109311 - 1136330	BM105-14	BM105-24					**150 050 986 09** 150 383 789 3 **13.0**
Pos.	ID-Nr.	Benennung	Description	Description	Masch.-Nr-							Bemerkung/Remarks/Remarque
1	27 004 757 1	Frontscheibe m. Siebdr (grün getönt)	Windscreen+ screen print (green tinted)	Vitre avant + sérigraphie (tein. ver.)		1	1					
2	27 012 962 0	Klebesatz Frontscheibe Kabine	Glue kit windscreen cabin	Kit de colle pare-brise cabine		1	1					
3	27 005 024 0	Seitenscheibe -rechts	Side window -right	Glace latérale -droite		1	1					
4	20 027 476 0	Dichtprofil	Sealing profile	Profil d'étanchéité		2	2					
5	20 027 483 0	Türscharnier	Door hinge	Charnière de la porte		1	1					
6	20 027 484 0	Linsenflanschschraube	Fillister head screw	Vis à tête conique bombée		8	8					M 8 X 35
7	00 220 479 0	Zwischenscheibe	Intermediate washer	Rondelle intermédiaire		18	18					
8	00 220 480 0	Aussenscheibe	Outside washer	Rondelle extérieur		7	7					
9	20 027 485 0	Scheibe	Washer	Rondelle		10	10					8,4 X 20 X 1,5
10	00 908 706 0	Sicherungsmutter	Locknut	Écrou hex		x	x					M 8
11	00 220 648 0	Schutzkappe	Protective cap	Capuchon protecteur		10	10					
12	20 027 482 0	Türscharnier	Door hinge	Charnière de la porte		1	1					
13	20 027 481 0	Fensteraufsteller	Window support	Sélecteur de fenêtre		1	1					
14	20 028 087 0	Sicherungsstift	Retaining pin	Goupille de sécurité		1	1					
15	20 027 791 0	Messingscheibe	Brass washer	Disque du laiton		2	2					
16	00 220 382 0	Stift	Sprig	Crayon		4	4					8 X 73
17	27 005 015 2	Heckscheibe f. Kabine grün getönt	Rear window for cabin green tinted	Lunette arrière p. cabine ver. tein.		1	1					
	27 026 732 0	Heckscheibe USA 600	Rear window USA 600	lunette arrière états-unis 600		1	1					
18	20 027 503 0	Klebesatz -Heckscheibe	Glue kit -rear panel	Kit de colle -vitre arrière		1	1					
19	20 027 883 0	Gasfederhalter	Pneumatic spring support	Support de resort à gaz		1	1					
20	00 908 208 0	6kt-Mutter	Hex nut	Écrou hex		x	x					M 6
21	00 909 903 0	Sperrkantscheibe	Detent edged washer	Disque à bord d'arrêt		x	x					SKZ 8
22	20 027 777 0	Linsenflanschschraube	Fillister head screw	Vis à tête conique bombée		2	2					M 8 X 20
23	20 027 881 0	Abdeckung	Cover	Couvercle		1	1					
24	20 027 433 0	Blechschraube	Self-tapping screw	Vis autoaraudeuse		4	4					4,2 X 13
25	27 101 051 0	Gasdruckfeder 410mm 300N	GAS SPRING 410MM 300N	Ressort de pression à gaz 410mm 300N		1	1					
27	20 027 495 0	Dichtungsscheibe	Sealing washer	Disque d'étanchéité		1	1					
28	20 027 494 0	Dichtungsscheibe	Sealing washer	Disque d'étanchéité		1	1					
29	20 027 492 0	Druckknopfgriff	Button handle	Poigneé de bouton-poussoir		1	1					
30	20 028 086 0	Schlüssel	Key	Clé		1	1					
31	27 005 721 0	Türscheibe -links	Door window -left	Fenêtre de porte -gauche		1	1					
32	20 027 497 0	Gummiunterlage	Rubber sheet	Alaise en caoutchouc		1	1					
33	20 027 882 0	Halter	Support	Cadre support		1	1					
34	20 027 491 0	Linsenflanschschraube	Fillister head screw	Vis à tête conique bombée		1	1					M 6 X 25
35	00 904 026 0	Senkschraube	Countersunkscrew	Vis à tête fraisée		x	x					M 8 X 30
36	20 027 493 0	Taster	Feeler	Palpeur		1	1					

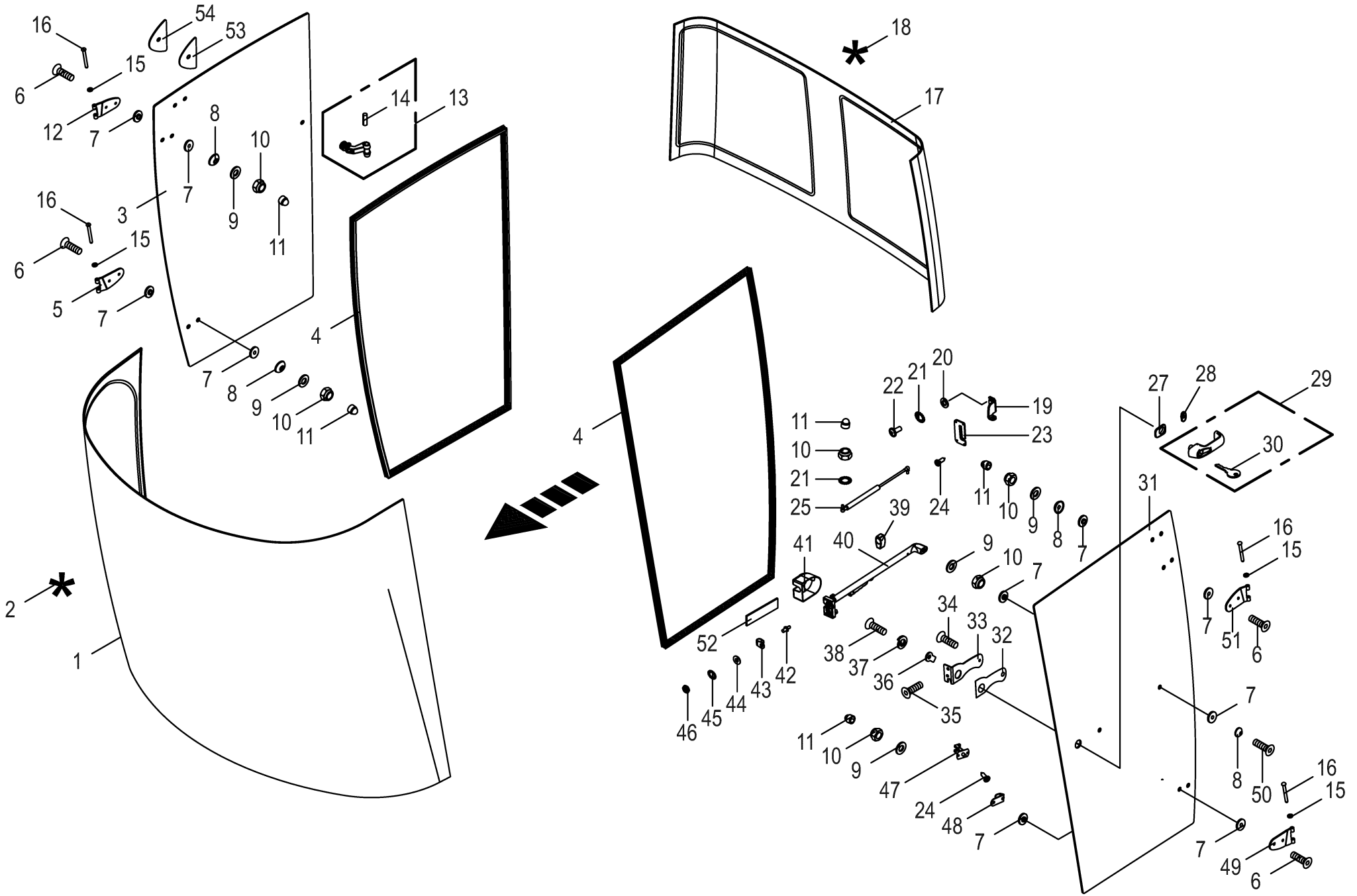

150 050 986 09 / 13.0

150 383 789 03

Kabine - Verglasung **Cabin - glazing** **Cabine - vitrage**					1109311 - 1136330	BM105-14	BM105-24					**150 050 986 09** 150 383 789 3 **13.0**
Pos.	ID-Nr.	Benennung	Description	Description	Masch.-Nr-							Bemerkung/Remarks/Remarque
37	00 910 031 0	Federring	Spring washer	Rondelle elastique		x	x					B 5
38	20 027 448 0	Linsenflanschschraube	Fillister head screw	Vis à tête conique bombèe		1	1					M 5 X 16
39	20 027 489 0	Gasfederhalter	Pneumatic spring support	Support de resort à gaz		1	1					
40	20 027 876 0	Drehfallenschloss	Rotary trap lock	Serrure du loquet pivotante		1	1					
41	20 027 879 0	Abdeckung	Cover	Couvercle		1	1					
42	00 220 383 0	Schliessbolzen	Cotter bolt	Bouton de fermeture		1	1					
43	00 220 486 0	Bügel	Yoke	Branchon		1	1					
44	00 220 485 0	Scheibe	Washer	Rondelle		1	1					12,5 X 30 X 1,5
45	00 909 910 1	Sperrkantscheibe	Detent edged washer	Disque à bord d'arrêt		x	x					SKM 12
46	00 220 487 0	6kt-Mutter	Hex nut	Écrou hex		3	3					M 12 X 1
47	00 220 639 0	Türkontaktschalter	Door contact switch	Commutateur de contact de la porte		1	1					
48	20 027 880 0	Taster	Feeler	Palpeur		1	1					
49	20 027 875 0	Türscharnier -links unten	Door hinge -below left	Charnière de la porte -en bas gauche		1	1					
50	20 027 498 0	Linsenflanschschraube	Fillister head screw	Vis à tête conique bombèe		1	1					M 8 X 60
51	20 027 874 0	Türscharnier -links oben	Door hinge -top left	Charnière de la porte -en haut gauche		1	1					
52	27 010 958 0	Moosgummi 2x20 (L=0,2m) Schloss	Cellular rubber 2x20 (L=0.2m) lock	Caout. cell. 2x20 (L=0,2m) serrure		1	1					
53	20 028 124 0	Unterlage	Mat	Alaise		1	1					
54	20 028 125 0	Zugentlastung	Traction relief	Décharge de traction		1	1					

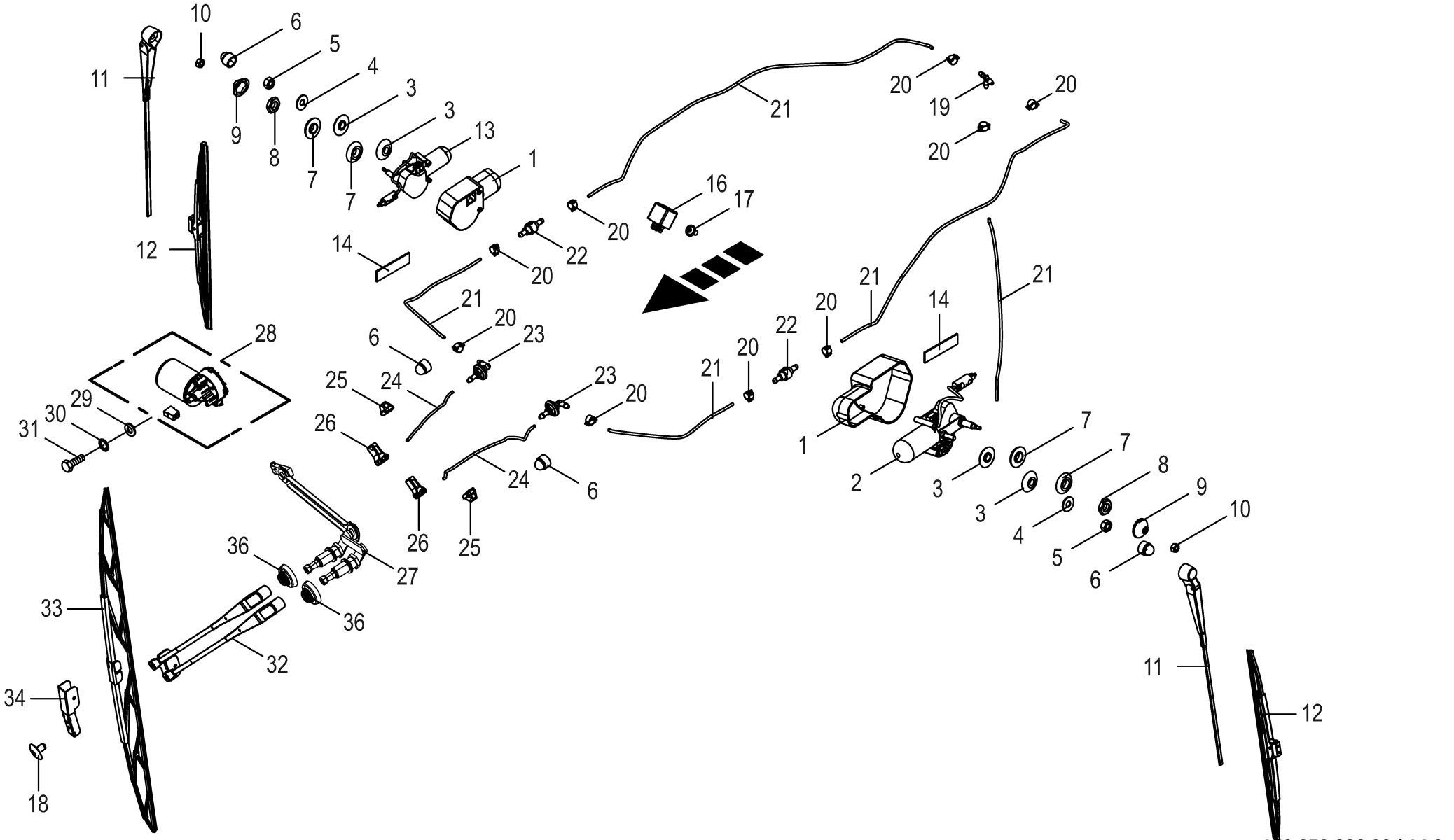

150 050 986 09 / 14.0

150 458 926 02

Kabine - Scheibenwaschanlage
Cabin - windscreen washer system
Cabine - lave-glace

1109311 - 1136330

150 050 986 09

150 458 926 2 **14.0**

Pos.	ID-Nr.	Benennung	Description	Description	Masch.-Nr-	BM105-14	BM105-24					Bemerkung/Remarks/Remarque
1	00 220 709 0	Abdeckkappe	Cover cap	Bonnet de recouvrement		2	2					
2	27 011 834 0	Wischermotor 90°/24V OSLV Park links	Wiper engine 90°/24V OSLV park left	Mot. d'ess.-gl. 90°/24V OSLV p. ran. ga.		1	1					
3	20 027 477 0	Scheibe	Washer	Rondelle		4	4					8,5 X 28,5 X 7
4	20 027 485 0	Scheibe	Washer	Rondelle		10	10					8,4 X 20 X 1,5
5	00 908 210 0	6kt-Mutter	Hex nut	Écrou hex		x	x					M 8
6	00 220 648 0	Schutzkappe	Protective cap	Capuchon protecteur		13	13					
7	20 027 478 0	Scheibe	Washer	Rondelle		4	4					12,4 X 28,5 X 7
8	00 220 487 0	6kt-Mutter	Hex nut	Écrou hex		4	4					M 12 X 1
9	20 027 479 0	Schutzkappe	Protective cap	Capuchon protecteur		2	2					
10	00 908 208 0	6kt-Mutter	Hex nut	Écrou hex		x	x					M 6
11	00 220 603 0	Wischerarm	Wiper arm	Branche d'estompe		2	2					Lg.= 450
12	20 027 480 0	Wischblatt	Wiper-blade	Racleur d'essuie glace		2	2					
13	27 011 835 0	Wischermotor 90°/24V OSLV Park rechts	Wiper engine 90°/24V OSLV park right	Mo. d'ess.-gl. 90°/24V OSLV po. ran. dr.		1	1					
14	27 010 958 0	Moosgummi 2x20 (L=0,2m)	Cellular rubber 2x20 (L=0.2m) lock	Caout. cell. 2x20 (L=0,2m) serrure		1	1					
16	00 220 515 0	Schloss Wi/Wa-Intervall-Steuergerät	Wi/Wa interval control unit	Papel./Lessiv. unité de commande intervalles		1	1					12 V
17	20 027 499 0	Linsenflanschschraube	Fillister head screw	Vis à tête conique bombèe		1	1					M 5 X 10
18	20 027 799 0	Blindniet	Blind rivet	Rivet aveugle		x	x					4 X 6
19	00 220 613 0	T-Stück	T-piece	Té		1	1					
20	00 220 615 0	Schlauchschelle	Hose clamp	Collier de serrage de tuyau		9	9					
21	00 220 612 0	Schlauch -Id.-Nr.= 1m	Hose -Id.-no.= 1m	Tuyau -Id.-no.= 1m		x	x					Rd. 7,7
22	20 027 800 0	Rückschlagventil	Non-return valve	Clapet anti-retour		2	2					
23	00 220 503 0	Winkelstutzen	Angle lug	Jarret tubulure		2	2					
24	00 220 504 0	Schlauch	Hose	Tuyau		2	2					
25	00 220 501 0	Klammer	Clamp	Clip		6	6					
26	00 220 502 0	Spritzdüse	Spray nozzle	Buse d'émission		2	2					
27	00 220 411 0	Wischergestänge	Wiper linkage	Tringlerie essuie-glace		1	1					
28	27 011 752 1	Wischermotor 24V 7Nm 27/min kpl.	Wiper engine 24 V 7Nm 27/min cpl.	Moteur d'essuie-glace 24V 7Nm 27/min cpl		1	1					
29	00 910 411 1	Scheibe	Washer	Rondelle		x	x					6,4 X 12,5 X 1,6
30	90 001 380 0	Sperrkantscheibe	Detent edged washer	Disque à bord d'arrêt		x	x					SKZ 6
31	00 900 200 0	6kt-Schraube	Hex head bolt	Boulon tête hex		x	x					M 6 X 30
32	27 100 311 0	Parallelwischerarm 12x12 R880	Parallel wiper arm 12x12 R880	Bras d'essuie-glace parallèle 12x12 R880		1	1					
33	00 220 413 0	Wischerblatt	Wiper Blade	Balai d'essuie-glace		1	1					Lg.= 1200

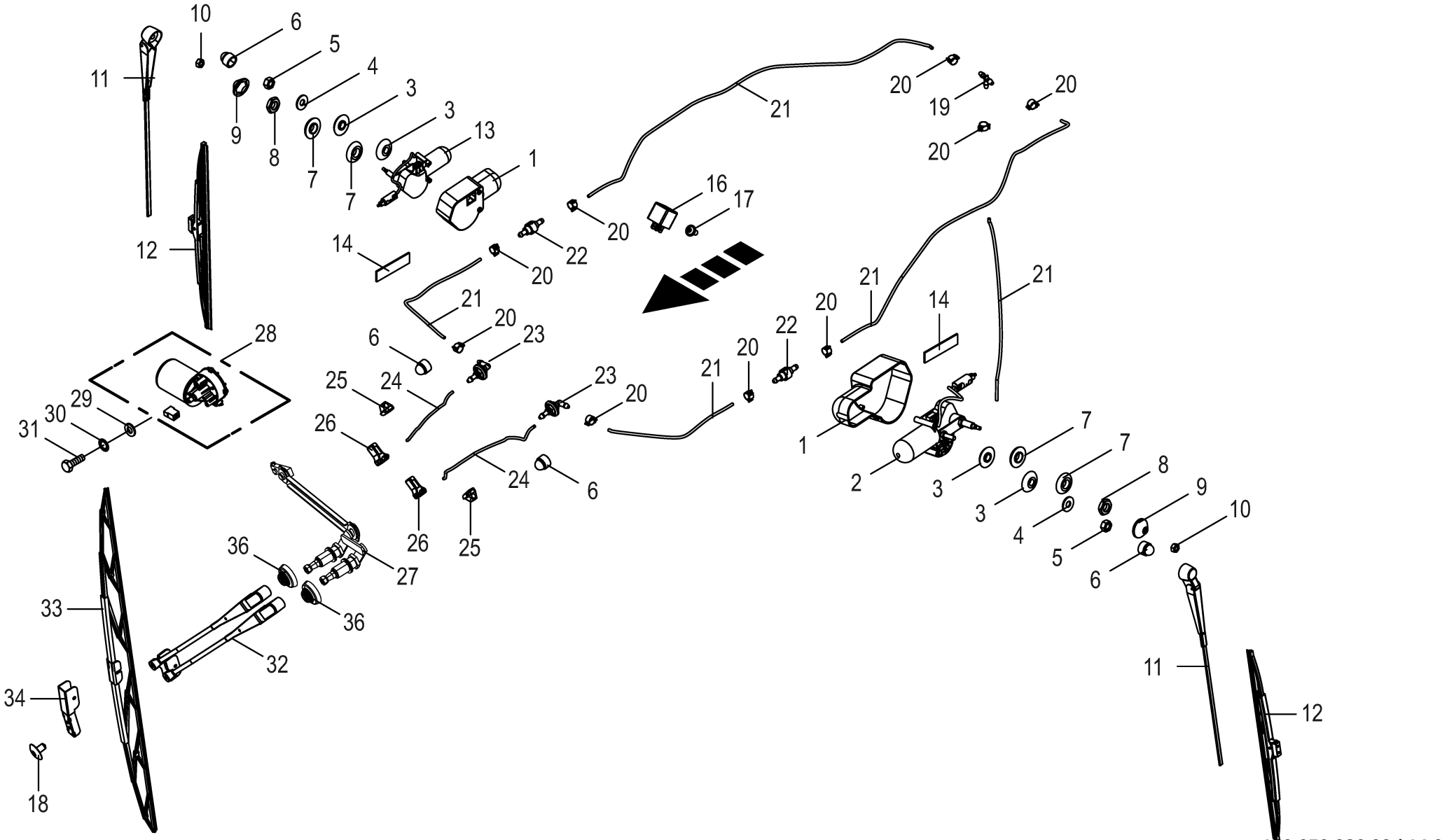

150 050 986 09 / 14.0

150 458 926 02

Kabine - Scheibenwaschanlage Cabin - windscreen washer system Cabine - lave-glace					1109311 - 1136330	BM105-14	BM105-24					150 050 986 09 150 458 926 2 14.0
Pos.	ID-Nr.	Benennung	Description	Description	Masch.-Nr-							Bemerkung/Remarks/Remarque
34	20 027 798 0	Wischarmverlängerung	Wiper arm extension	Rallonge du bras d'estompe		1	1					
35	27 026 640 0	Schutzkappe Ø58 Wischer	Protective cap Ø58 wiper	capuchon de protection Ø58 essuie-glace		2	2					

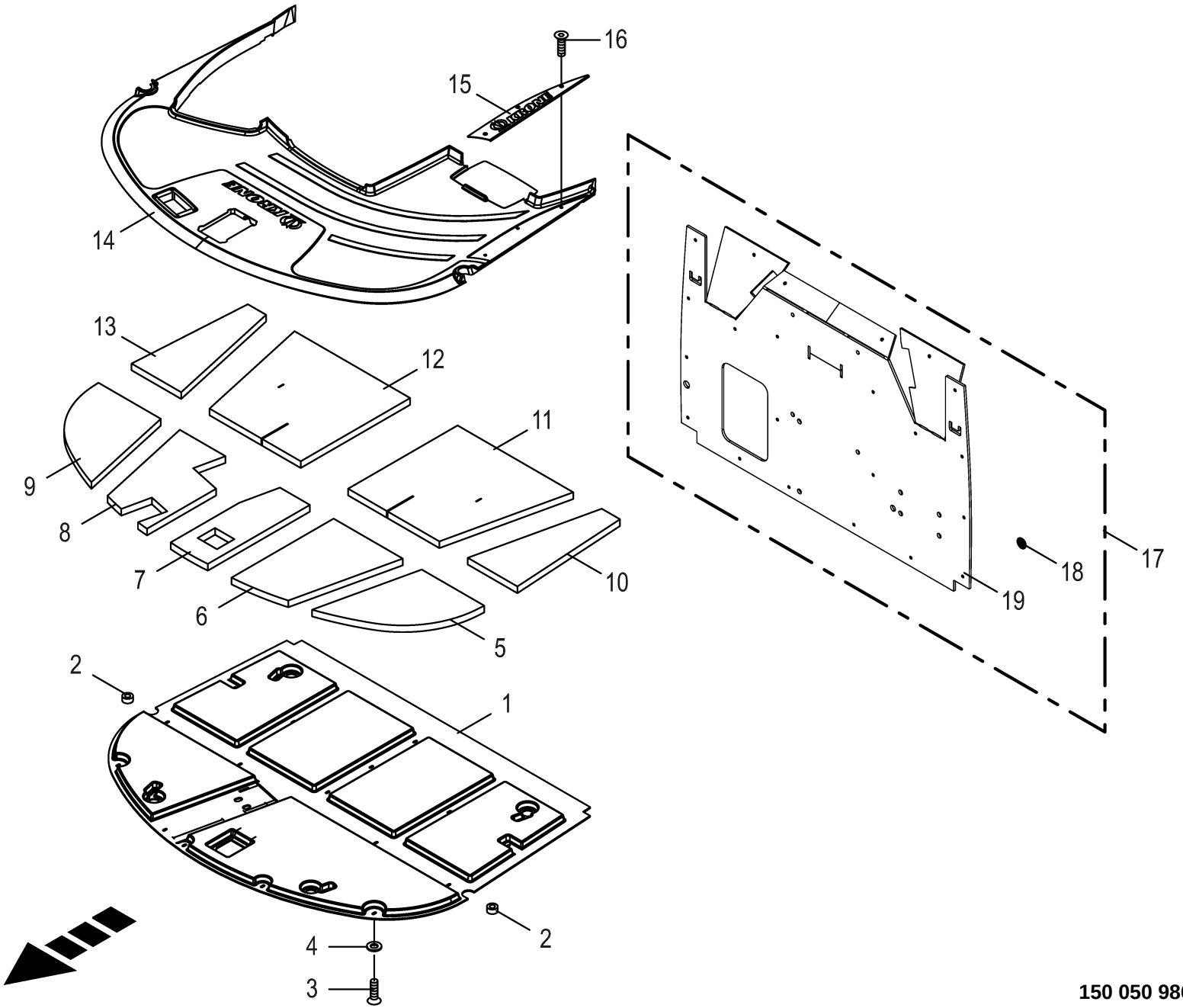

150 050 986 09 / 15.0

150 425 196 02

Kabine - Schalldämmung **Cabin - acoustic insulation** **Cabine - isolation acoustique**					1109311 - 1136330	BM105-14	BM105-24					**150 050 986 09** 150 425 196 2 **15.0**
Pos.	ID-Nr.	Benennung	Description	Description	Masch.-Nr-							Bemerkung/Remarks/Remarque
1	20 027 506 0	Unterbodendämmung	Subsurface insulation	Isolation de dessous de caisse		2	2					
2	20 027 516 0	Unterbodenschalldämmung	Subsurface acoustic insulation	Isolation phonique de dessous de caisse		1	1					
3	20 027 505 0	Linsenflanschschraube	Fillister head screw	Vis à tête conique bombèe		18	18					M 6 X 20
4	20 027 517 0	Kotflügelscheibe	Fender washer	Disque de l'aile		18	18					6,4 X 30 X 1,5
5	20 027 508 0	Unterbodenschalldämmung	Subsurface acoustic insulation	Isolation phonique de dessous de caisse		1	1					
6	20 027 511 0	Unterbodenschalldämmung	Subsurface acoustic insulation	Isolation phonique de dessous de caisse		1	1					
7	20 027 510 0	Unterbodenschalldämmung	Subsurface acoustic insulation	Isolation phonique de dessous de caisse		1	1					
8	20 027 509 0	Unterbodenschalldämmung	Subsurface acoustic insulation	Isolation phonique de dessous de caisse		1	1					
9	20 027 507 0	Unterbodenschalldämmung	Subsurface acoustic insulation	Isolation phonique de dessous de caisse		1	1					
10	20 027 513 0	Unterbodenschalldämmung	Subsurface acoustic insulation	Isolation phonique de dessous de caisse		1	1					
11	20 027 515 0	Unterbodenschalldämmung	Subsurface acoustic insulation	Isolation phonique de dessous de caisse		1	1					
12	20 027 514 0	Unterbodenschalldämmung	Subsurface acoustic insulation	Isolation phonique de dessous de caisse		1	1					
13	20 027 512 0	Unterbodenschalldämmung	Subsurface acoustic insulation	Isolation phonique de dessous de caisse		1	1					
14	27 005 037 0	Bodenmatte	Floor mat	Tapis de fond		1	1					
15	20 027 456 0	Einstiegsblech	Entry plate	Tôle d'accès		1	1					
16	00 904 005 1	Senkschraube	Countersunkscrew	Vis à tête fraisée		x	x					M 6 X 16
17	20 627 974 0	Rückwanddämmung 24V BM kompl.				1	1					
18	20 220 394 0	Federscheibe	Spring washer	Rondelle à ressort		22	22					Dm 45
19	20 627 975 0	Rückwanddämmung 24V BM				1	1					

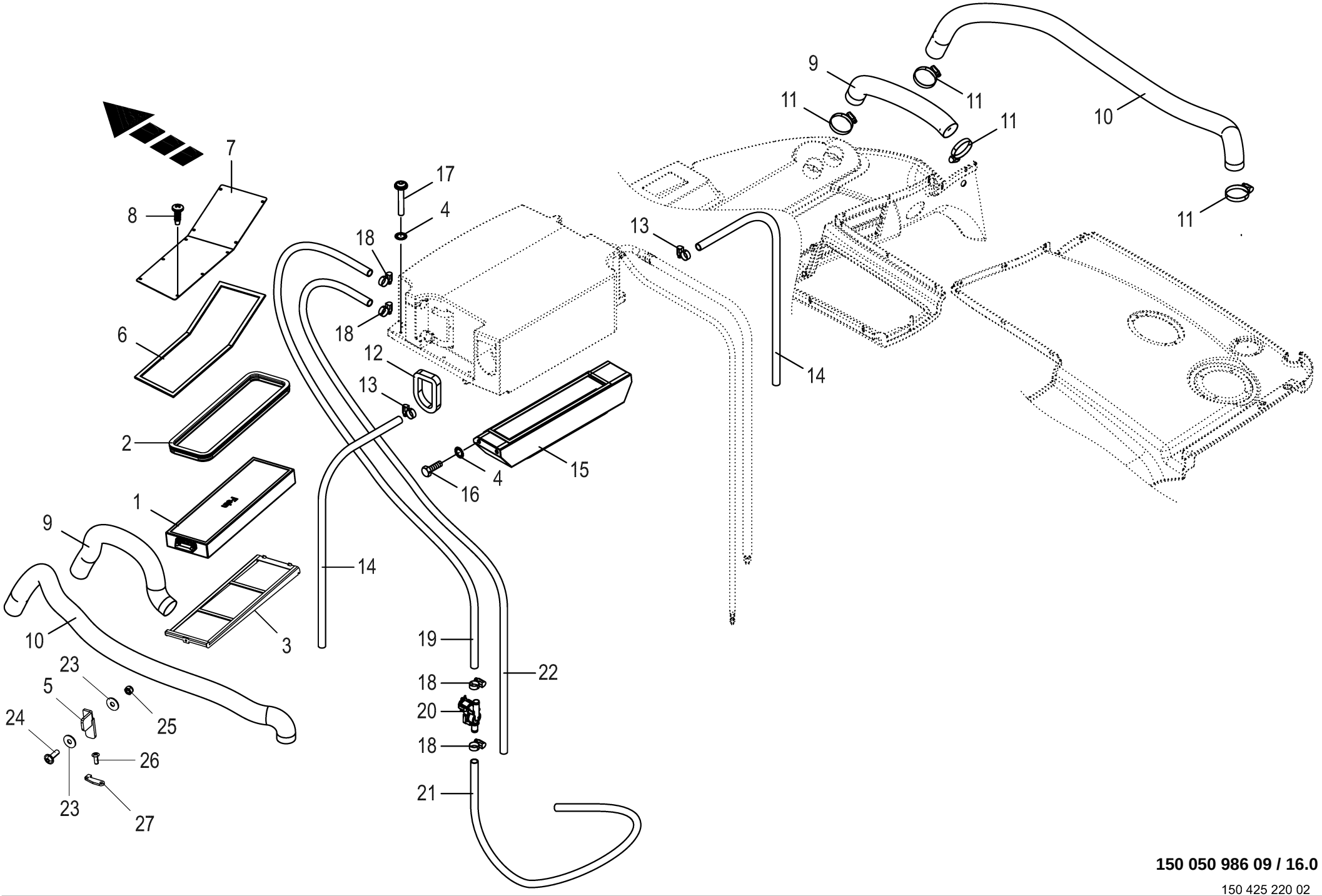

150 050 986 09 / 16.0

150 425 220 02

Kabine - Verdampfer / Filter **Cabin - evaporator / filter** **Cabine - évaporateur / filtre**					1109311 - 1136330	BM105-14	BM105-24					**150 050 986 09** 150 425 220 2 **16.0**
Pos.	ID-Nr.	Benennung	Description	Description	Masch.-Nr-							Bemerkung/Remarks/Remarque
1	20 027 552 0	Filter	Filter	Filtre		1	1					
2	20 426 450 0	Dichtprofil Filter	Sealing profile filter	Profilé d'étanchéité filtre		1	1					
3	20 426 449 0	Andruckbügel Filter	--	Étrier presseur filtre		1	1					
4	00 909 906 1	Sperrkantscheibe	Detent edged washer	Disque à bord d'arrêt		x	x					SKM 6
5	20 426 451 0	Stellhebel Filter	Adjusting lever filter	Levier de réglage filtre		1	1					
6	20 027 547 0	Zellgummi	Cellular rubber	Cauutchouc cellulaire		1	1					
7	20 027 546 0	Abdeckung	Cover	Couvercle		1	1					
8	20 027 553 0	Bohrschraube	Drilling screw	Vis de forage		10	10					4,2 X 13
9	20 027 550 0	Luftschlauch	Inner tube	Chambre à air		1	1					
10	20 027 551 0	Luftschlauch	Inner tube	Chambre à air		1	1					
11	00 924 004 0	Schneckengewindeschelle	Tube clip	Bride		8	8					50 - 70
12	20 027 549 0	Dichtband	Gasket	Joint		1	1					
13	00 924 049 0	Schneckengewindeschelle	Tube clip	Bride		4	4					20 - 32
14	00 220 430 0	Schlauch	Hose	Tuyau		1	1					Nw 12
15	20 027 543 0	Ansaugstutzen	Aspiration port	Manchon d'aspiration		1	1					
16	00 900 608 0	6kt-Schraube	Hex head bolt	Boulon tête hex		x	x					M 6 X 20
17	20 027 542 0	Linsenflanschschraube	Fillister head screw	Vis à tête conique bombèe		5	5					M 6 X 40
18	00 924 001 1	Schneckengewindeschelle	Tube clip	Bride		2	2					12 - 22
19	20 027 544 0	Schlauch	Hose	Tuyau		1	1					
20	27 011 753 0	Heizungstaktventil 24V Ein/ Aus	Heating pulse valve 24V ON/ OFF	Vanne séq. de chauff. 24V mar.		1	1					
		DN 16	DN 16	/arr. DN16								
21	20 027 545 0	Schlauch	Hose	Tuyau		1	1					
22	00 220 425 0	Schlauch	Hose	Tuyau		1	1					Lg.= 9500
23	90 002 310 0	Scheibe 5,3 x 15 x 1,2 ZLÜ	Washers 5,3 x 15 x 1,2	Rondelle 5,3 x 15 x 1,2 ZLÜ		x	x					
24	20 027 448 0	Linsenflanschschraube	Fillister head screw	Vis à tête conique bombèe		1	1					M 5 X 16
25	00 908 702 0	Sicherungsmutter	Locknut	Écrou hex		x	x					M 5
26	90 000 456 0	Blindniet mit Flachkopf 4 x 12	Blind rivet with flat head 4 x 12	Rivet borgne par tête plate 4 x 12		x	x					
27	20 426 452 0	Verschlußraste Filter	--	Cran de fermeture		1	1					

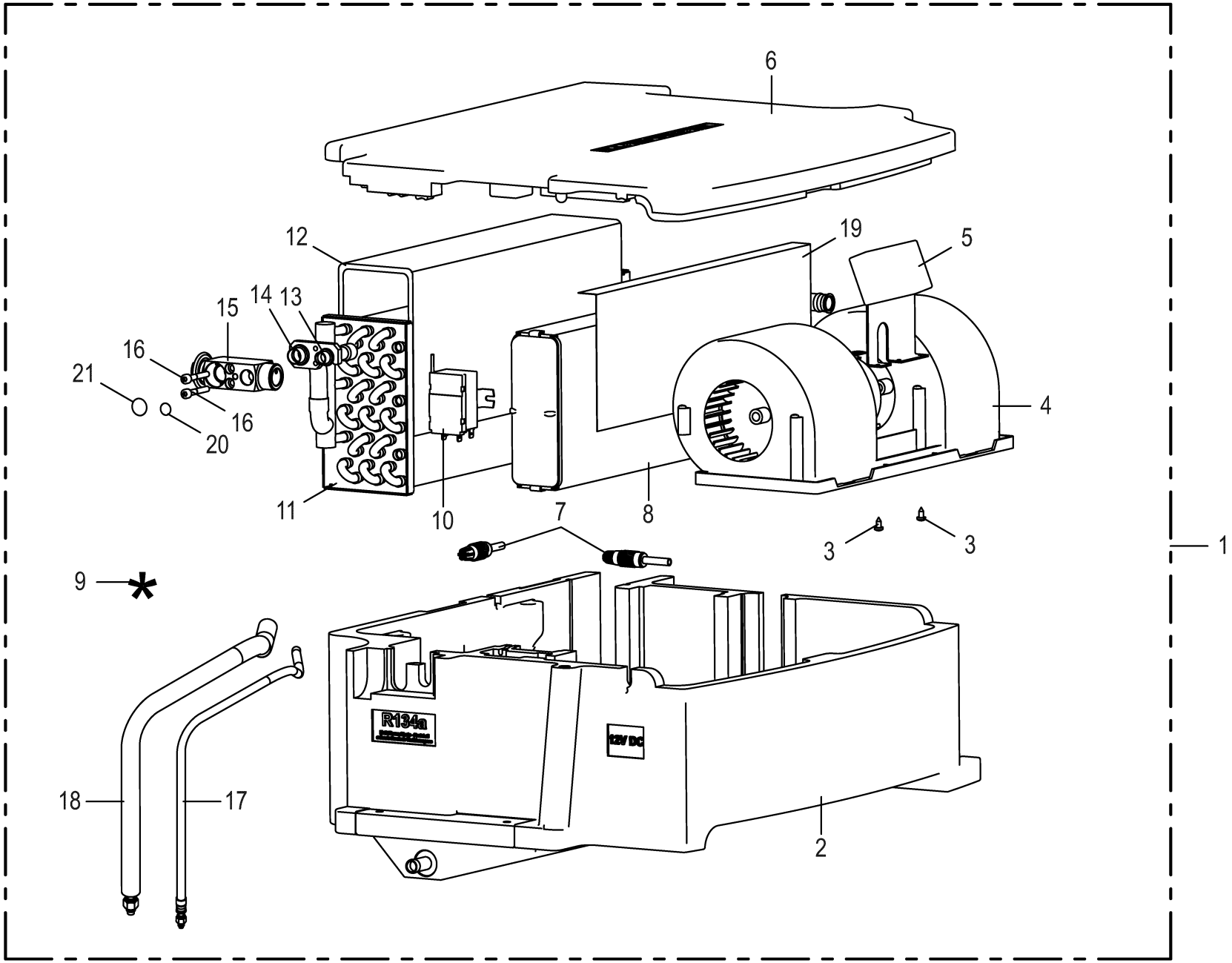

150 050 986 09 / 17.0

150 425 202 02

Kabine - Verdampfer **Cabin - evaporator** **Cabine - évaporateur**					1109311 - 1136330	BM105-14	BM105-24					**150 050 986 09** 150 425 202 2 **17.0**
Pos.	ID-Nr.	Benennung	Description	Description	Masch.-Nr-							Bemerkung/Remarks/Remarque
1	27 011 754 0	Verdampfer mit Schlauchpaket 24V	Evaporator + tube packet 24V	Evaporateur + ensemble de tuyaux 24V		1	1					
2	27 006 553 0	Gehäuse -unten	Housing -below	Carter -en bas		1	1					
3	00 906 808 0	Linsenblechschraube	Slotted pan head screw	Vis autotaraudeuse tête bombee		x	x					4,2 X 9,5
4	27 013 208 0	Gebläse stufenlos	Fan stepless	Ventilateur en continu		1	1					
5	27 013 206 0	Drehzahlregelmodul	Speed control module	Module régulateur de la vitesse		1	1					
6	27 006 554 0	Gehäuse -oben	Housing -top	Carter -en haut		1	1					
7	27 000 854 0	Fühlersatz mit Stecker	Sensor set with plug	Set de capteur avec conncteur		1	1					
8	27 010 562 0	Heizbatterie (2x90° Ø16,0)	Heating battery (2x90° Ø16,0)	Batterie de chauffage (2x90° Ø16,0)		1	1					
9	27 006 563 0	Kabelstrang	Cable loom	Faisceau de câble		1	1					
10	00 220 417 0	Thermostat	Thermostat	Thermostat		1	1					
11	27 010 561 0	Verdampferbatterie	Battery	Batterie		1	1					
12	27 006 556 0	PUR-Filterschaum	PUR filter foam	PUR mousse de filtre		1	1					
13	00 937 623 0	O-Ring	O-ring	Joint torique		1	1					11,1 X 1,78
14	00 937 624 0	O-Ring	O-ring	Joint torique		1	1					13,9 X 1,78
15	00 220 568 0	Expansions Blockventil	Expansion block valve	Valvule bloc d'expansion		1	1					
16	90 000 548 0	Zylinderschraube	Allen screw	Vis tête cylindrique		x	x					M 5 X 35
17	27 006 561 0	Kältemittelschlauch	Tube	Chambre a air		1	1					Nw 8
18	27 006 560 0	Kältemittelschlauch	Tube	Chambre a air		1	1					Nw 13
19	27 010 563 0	Fliegengaze ALU	Mosquito net	Crépine ALU		1	1					
20	00 937 622 0	O-Ring	O-ring	Joint torique		1	1					5/8"
21	00 937 625 0	O-Ring	O-ring	Joint torique		1	1					17 X 1,78

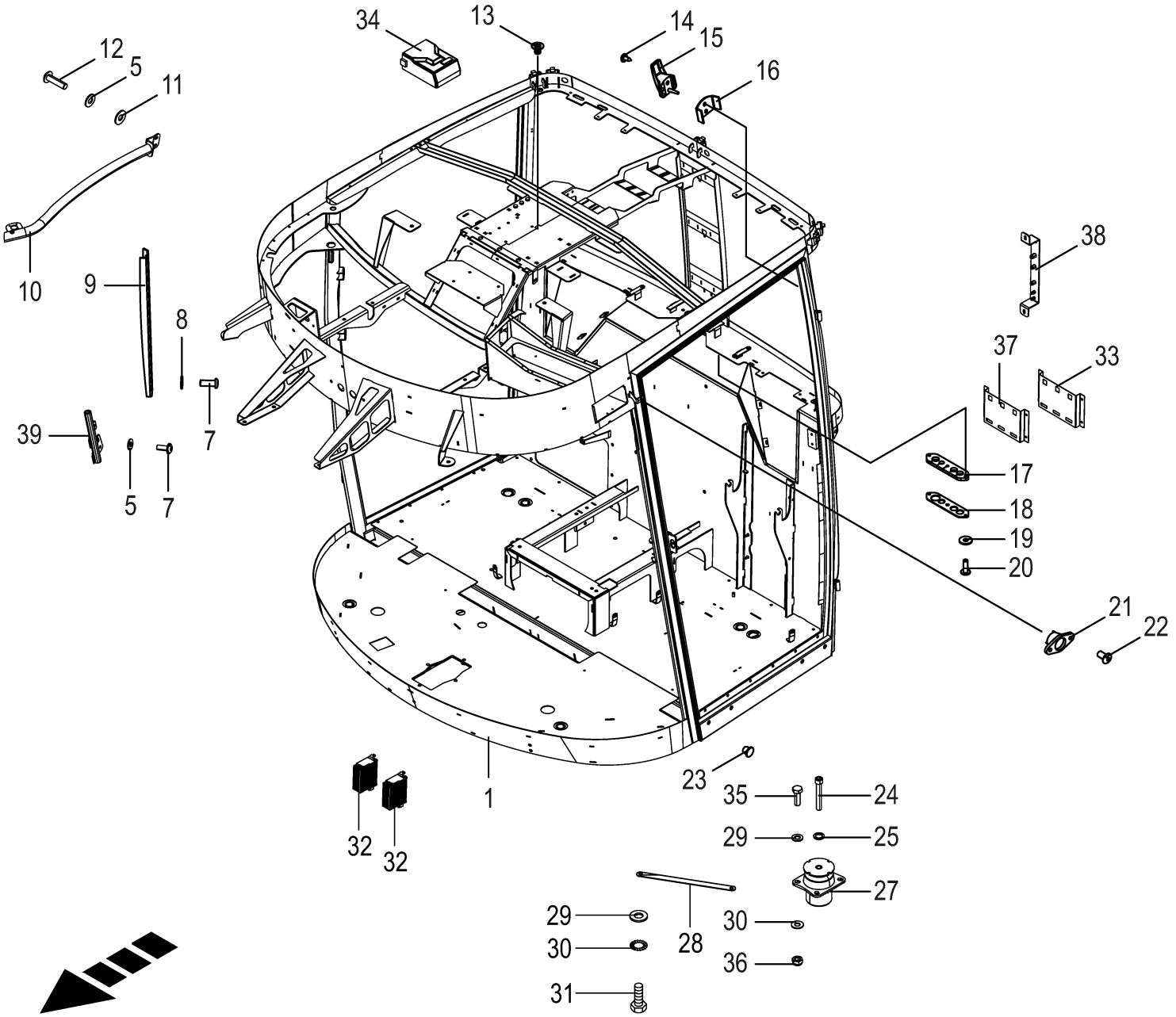
34
13
14
15
16
12
5
11
10
9
8
7
39
5
7
38
37
33
17
18
19
20
21
22
1
23
35
24
29
25
27
30
36
28
29
30
31
32
32

Kabine - Rahmen / Anbauteile **Cabin - frame / mounting parts** **Cabine - cadre pièces rapportées**					1109311 - 1136330	BM105-14	BM105-24					**150 050 986 09** 150 460 346 6 **18.0**
Pos.	ID-Nr.	Benennung	Description	Description	Masch.-Nr-							Bemerkung/Remarks/Remarque
1	20 017 184 3	Kabinenrahmen BiG M 24V	cabin frame BiG M 24V	cadre de cabine BiG M 24V		1	1					
5	00 909 908 1	Sperrkantscheibe	Detent edged washer	Disque à bord d'arrêt		x	x					SKM 8
7	20 027 564 0	Linsenflanschschraube	Fillister head screw	Vis à tête conique bombèe		1	1					M 8 X 16
	20 027 777 0	Linsenflanschschraube	Fillister head screw	Vis à tête conique bombèe		5	5					M 8 X 20
8	90 000 585 0	Scheibe	Washer	Rondelle		x	x					8,4 X 24 X 2
9	20 027 821 0	Zusatzgerätehalter	Accesory device holder	Cadre support de l'appaveil complémentaire		1	1					
10	20 424 376 0	Reling 24V	Rail 24V	Bastingage 24V		1	1					
11	20 027 485 0	Scheibe	Washer	Rondelle		2	2					8,4 X 20 X 1,5
12	20 027 518 0	Linsenflanschschraube	Fillister head screw	Vis à tête conique bombèe		2	2					M 8 X 30
13	20 027 565 0	Senkschraube	Countersunkscrew	Vis à tête fraisée		1	1					M 4 X 6
14	20 027 825 0	Blechschraube	Self-tapping screw	Vis autoaraudeuse		1	1					4,8 X 13
15	00 220 630 0	Kleiderhaken	Coat hook	Patère		1	1					
16	20 027 822 0	Befestigung	Fastening	Fixation		1	1					
17	20 027 833 0	Gummiplatte	Rubber plate	Plaque en caoutchouc		1	1					
18	20 027 834 0	Schlauchschutz	Hose guard	Protection tubulaire		1	1					
19	00 910 351 1	Scheibe	Washer	Rondelle		x	x					6,4 X 18 X 1,6
20	20 027 505 0	Linsenflanschschraube	Fillister head screw	Vis à tête conique bombèe		2	2					M 6 X 20
21	00 220 588 0	Haltenocken	Cam-lock	Came de tenir		1	1					
22	00 220 589 0	Blindniet	Blind rivet	Rivet aveugle		2	2					
23	00 220 641 0	Stopfen	Plug	Bouchon		8	8					Rd. 10
24	00 903 148 1	Zylinderschraube	Allen screw	Vis tête cylindrique		x	x					M 12 X 80
25	00 909 911 0	Sperrkantscheibe	Detent edged washer	Disque à bord d'arrêt		x	x					SKZ 12
27	27 021 777 0	Hydrolager 4-Loch	Hydro mount 4 holes	Palier hydraulique 4 trous		4	4					
28	00 302 676 0	Masseband	Bonding braid	Tresse de métallisation		4	4					30A
29	00 910 414 0	Scheibe	Washer	Rondelle		x	x					10,5 X 21 X 2
30	00 909 909 1	Sperrkantscheibe	Detent edged washer	Disque à bord d'arrêt		x	x					SKM 10
31	00 900 634 0	6kt-Schraube	Hex head bolt	Boulon tête hex		x	x					M 10 X 20
32	27 101 355 0	Spannungswandler DC-DC 24-12V 240W	voltage converter DC-DC 24- 12V 240W	transformateur de tens.DC-DC 24-12V 240W		2	2					
33	20 420 094 0	Anschraubblech	Screw sheet	Tôle à visser		1	1					
34	20 089 245 0	SmartConnect MBK Basic LTE CAT.M1	SmartConnect MBK Basic LTE CAT.M1	SmartConnect MBK Basic LTE CAT.M1		1	1					
35	00 900 637 0	6kt-Schraube	Hex head bolt	Boulon tête hex		x	x					M 10 X 30
36	00 908 758 0	Sicherungsmutter	Locknut	Écrou hex		x	x					M 10
37	20 221 670 0	Halter Spannungswandler	support voltage converter	support transformateur de tension		1	1					
38	20 627 970 0	Bügel Kabelführung m. Blindn. muttern				1	1					

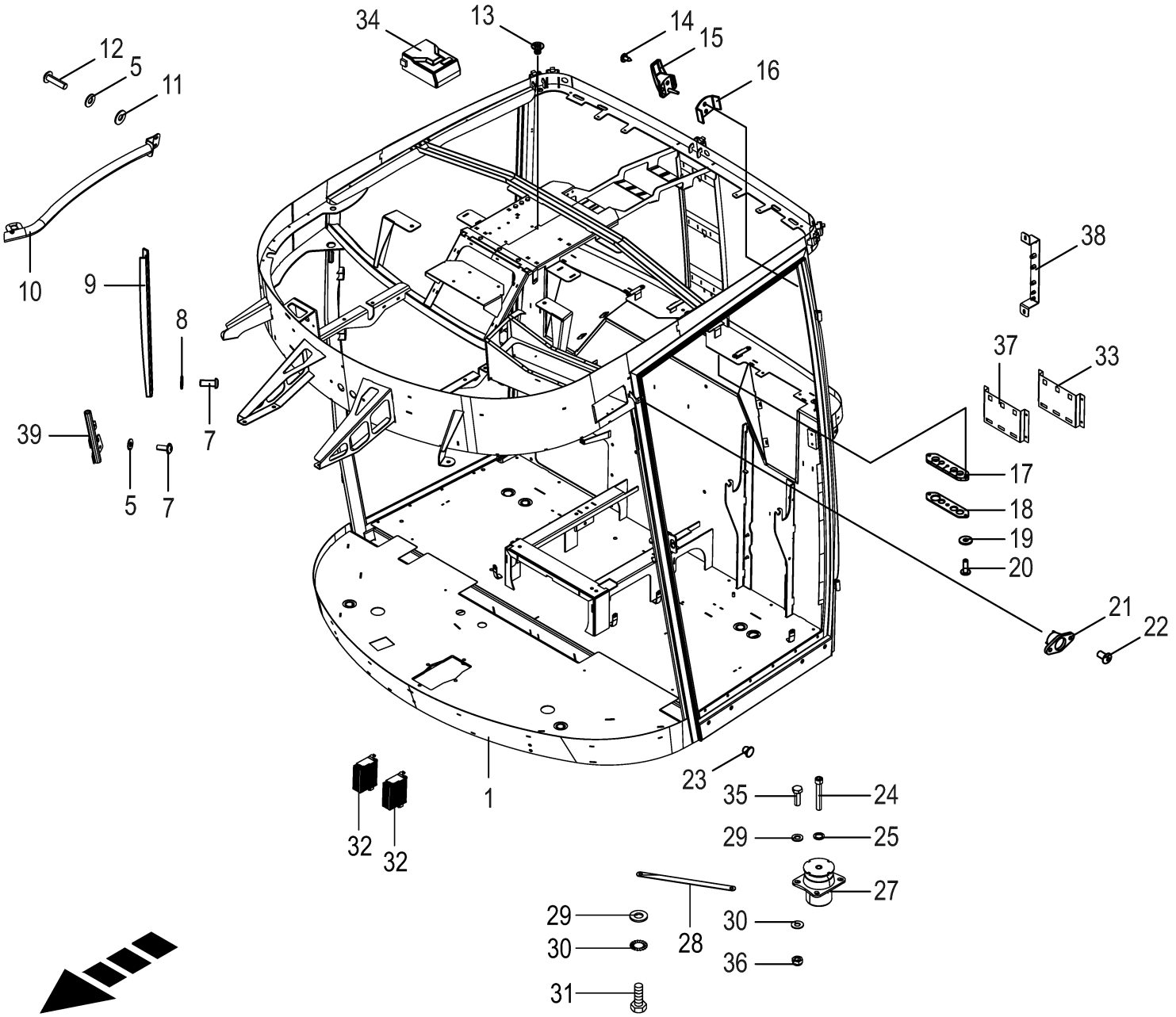
34
13
14
15
16
12
5
11
10
9
8
7
39
5
7
38
37
33
17
18
19
20
21
22
1
23
35
24
29
25
27
30
36
28
29
30
31
32
32

Kabine - Rahmen / Anbauteile Cabin - frame / mounting parts Cabine - cadre pièces rapportées					1109311 - 1136330	BM105-14	BM105-24					150 050 986 09 150 460 346 6 18.0
Pos.	ID-Nr.	Benennung	Description	Description	Masch.-Nr-							Bemerkung/Remarks/Remarque
	90 002 112 0	6kt-Blindnietmutter M10x23 Senkkopf Zn8	Hexagon blind rivet nut M10x23 2 Zn8	Écrou borgne à six pans M10x23 2 Zn8		x	x					
	90 000 113 0	Blindnietmutter	Blind rivet nut	Ecrou rivet aveugle		x	x					M 8 X 20,5
	90 002 803 0	6kt-Blindnietmutter M6x18,5	Hexagon blind rivet nut M6x18, 5 2	Écrou borgne à six pans M6x18, 5		x	x					
39	20 627 066 3	Senkkopf Zn8 Halter Monitor	Zn8 support monitor	2 Zn8 Support moniteur		1	1					

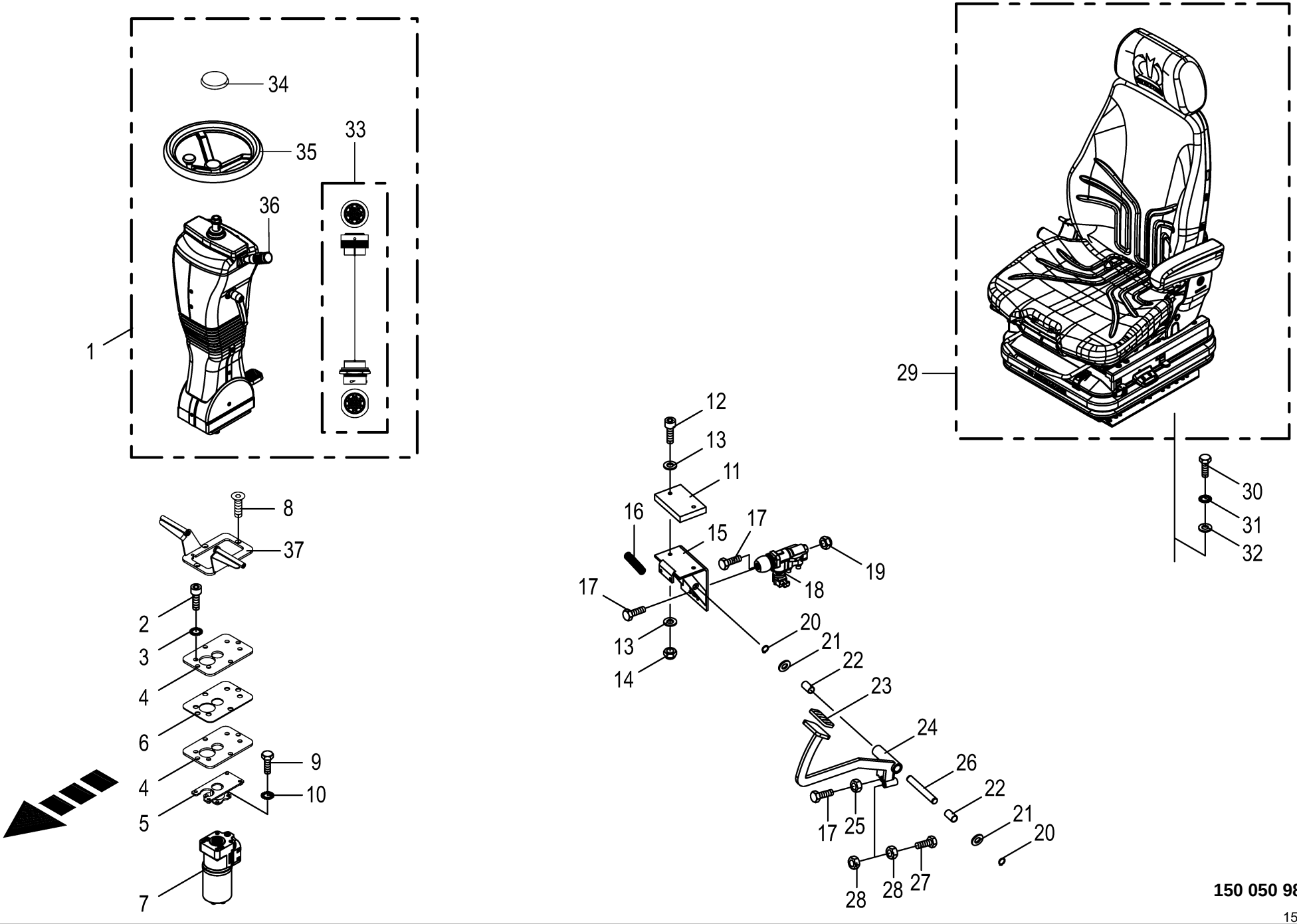

150 050 986 09 / 19.0

150 460 345 02

Lenksäule / Bremspedale / Fahrersitz Steering column / brake pedal / driver's seat Colonne de direction / pédales de frein / siège du conducteur					1109311 - 1136330	BM105-14	BM105-24					150 050 986 09 150 460 345 2 19.0
Pos.	ID-Nr.	Benennung	Description	Description	Masch.-Nr-							Bemerkung/Remarks/Remarque
1	27 010 531 2	Lenksäule 24V	Steering column 24V	Colonne de direction 24V		1	1					
	27 016 489 0	Warnleuchtenpanel	Warning light panel	Panel des voyants d´avertissement		1	1					
	27 016 490 0	Wippschalter	Toggle switch	Commutateur bistable		1	1					
	27 016 491 0	Schalttaste	Switch key	Bouton-poussoir		1	1					
	27 017 470 0	Lenksäule 24V	Steering column 24 V	Colonne de direction 24V		1	1					
	27 024 556 0	Instrumententräger 24V	Instrument carrier 24V	Porte-instruments 24V		1	1					
	27 017 473 0	Lenksäulenverkleidung oben links	Steering column panel top lh.	Hab. de la colonne de dir. en haut ga.		1	1					
	27 017 474 0	Lenksäulenverkleidung oben rechts	Steering column panel top rh.	Hab. de la colonne de dir. en haut dr.		1	1					
	27 017 475 0	Faltenbalg Gummi	Bellows rubber	Soufflet caoutchouc		1	1					
	27 017 476 0	Lenksäulenverkleidung mitte hinten	Steering column panel centre top	Hab. de la colonne de dir. centre arr.		1	1					
	27 017 477 0	Lenksäulenverkleidung mitte vorne	Steering column panel centre top	Hab. de la colonne de dir. centre av.		1	1					
	27 017 478 0	Lenksäulenverkleidung unten links	Steering column panel bottom lh.	Hab. de la colonne de dir. en bas ga.		1	1					
	27 017 479 0	Lenksäulenverkleidung unten rechts	Steering column panel bottom rh.	Hab. de la colonne de dir. en bas dr.		1	1					
	27 017 480 0	Verbindungsplatte Lenksäule	Connecting plate steering column	Plaque de connexion colonne de direction		1	1					
	20 085 114 0	Kabelbaum Lenksäule 24V	Cable harness steering column 24 V	Fdc colonne de direction 24V		1	1					
	27 024 558 0	Aufkleber Lichthauptschalter	Label light main switch	Autocollant interrupteur princ. d'éclai.		1	1					
2	00 903 112 0	Zylinderschraube	Allen screw	Vis tête cylindrique		x	x					M 10 X 50
3	00 909 907 0	Sperrkantscheibe	Detent edged washer	Disque à bord d'arrêt		x	x					SKZ 10
4	20 424 391 0	Gummiunterlage	Rubber pad	Support caoutchouc		2	2					
5	20 424 389 0	Adapterplatte Lenksäule	Adapter plate steering column	Plaque d´adaptateur colonne de direction		1	1					
6	20 424 390 0	Versteifungsplatte Lenkung	Stiffening plate steering	Plaque de raidissement direction		1	1					
7	27 013 412 0	Lenkventil 260/60cm³	Steering valve 260/60cm³	Vanne de direction 260/60cm³		1	1					
8	00 904 050 0	Senkschraube	Countersunkscrew	Vis à tête fraisée		x	x					M 10 X 50
9	00 900 634 0	6kt-Schraube	Hex head bolt	Boulon tête hex		x	x					M 10 X 20
10	00 909 909 1	Sperrkantscheibe	Detent edged washer	Disque à bord d'arrêt		x	x					SKM 10
11	20 029 711 0	Gummiplatte	Rubber plate	Plaque en caoutchouc		1	1					
12	00 903 111 1	Zylinderschraube	Allen screw	Vis tête cylindrique		x	x					M 10 X 45
13	00 910 414 0	Scheibe	Washer	Rondelle		x	x					10,5 X 21 X 2

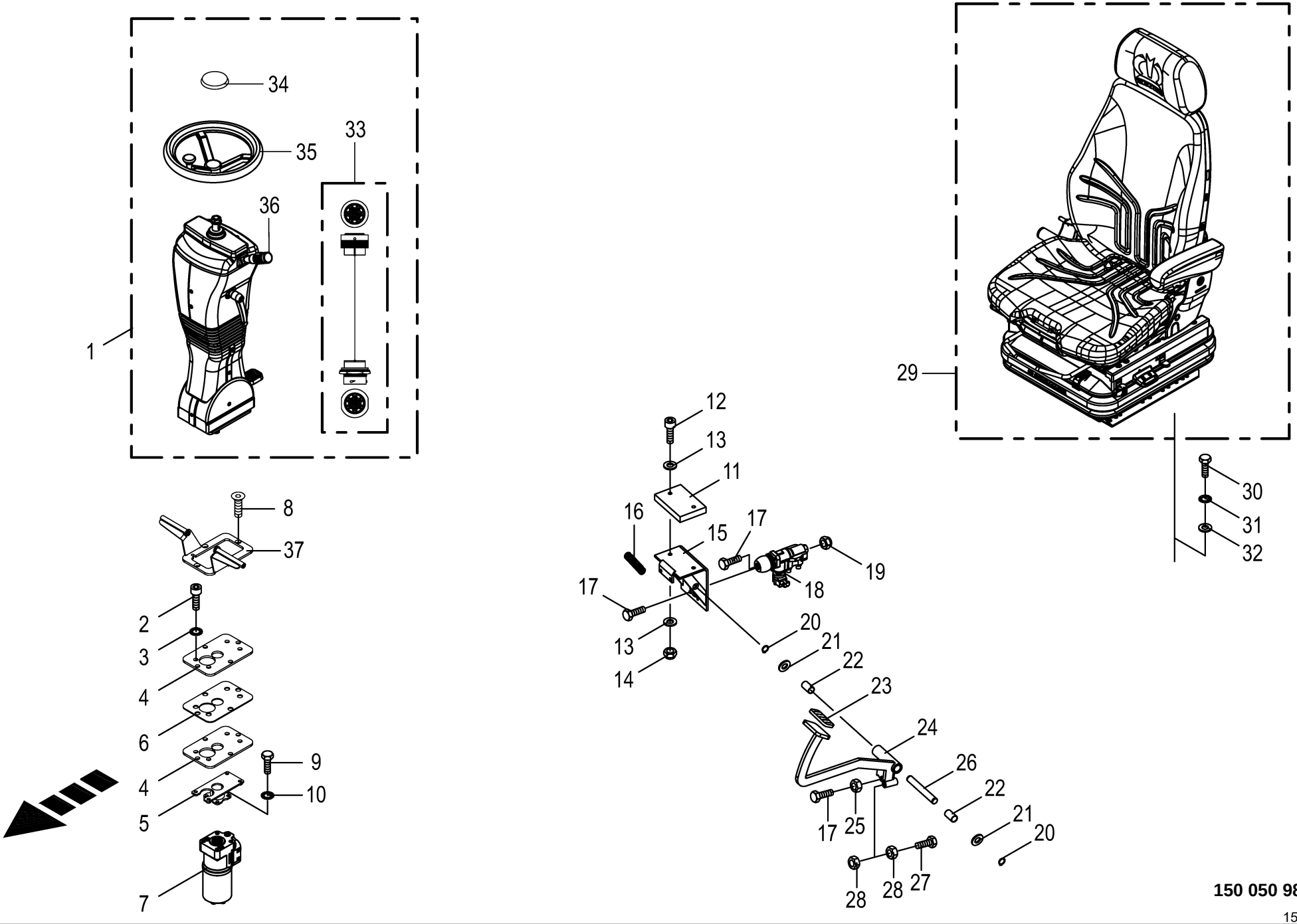

150 050 986 09 / 19.0

150 460 345 02

Lenksäule / Bremspedale / Fahrersitz Steering column / brake pedal / driver's seat Colonne de direction / pédales de frein / siège du conducteur					1109311 - 1136330	BM105-14	BM105-24					150 050 986 09 150 460 345 2 19.0
Pos.	ID-Nr.	Benennung	Description	Description	Masch.-Nr-							Bemerkung/Remarks/Remarque
14	90 001 230 0	Sicherungsmutter	Locknut	Écrou hex		x	x					M 10
15	20 027 919 0	Halter	Support	Cadre support		1	1					
16	00 276 584 1	Zugfeder	Tension spring	Ressort de traction		2	2					4 X 19 X 100
17	00 900 617 0	6kt-Schraube	Hex head bolt	Boulon tête hex		x	x					M 8 X 30
18	27 007 492 1	Bremsventil	Brake valve	Soupape de frein		1	1					
	20 081 500 0	Sensor Winkelaufnehmer 120°	Sensor	Capteur		1	1					
19	00 908 706 0	Sicherungsmutter	Locknut	Écrou hex		x	x					M 8
20	00 911 522 1	Sicherungsring	Circlip	Circlip		2	2					20 X 1,2
21	00 910 512 2	Scheibe	Washer	Rondelle		x	x					21 X 37 X 3
22	00 934 911 0	Lagerbuchse	Bearing bush	Coussinet		2	2					20 X 23 X 40
23	00 220 082 0	Pedalschutz	Pedal guard	Protection de pédale		1	1					
24	20 027 920 0	Bremspedal	Brake pedal	Pédale de frein		1	1					
25	00 908 210 0	6kt-Mutter	Hex nut	Écrou hex		x	x					M 8
26	00 232 580 0	Welle	Shaft	Arbre		1	1					Lg.= 155
27	00 900 364 0	6kt-Schraube	Hex head bolt	Boulon tête hex		x	x					M 10 X 90
28	00 908 212 0	6kt-Mutter	Hex nut	Écrou hex		x	x					M 10
29	27 011 836 0	Fahrersitz 24V	Driver’s seat 24V	Siège du conducteur 24V		1	1					
	27 011 837 0	Fahrersitz 24V Activo	Driver’s seat 24V Activo	Siège du conducteur 24V Activo		1	1					
30	00 900 616 0	6kt-Schraube	Hex head bolt	Boulon tête hex		x	x					M 8 X 25
31	00 909 908 1	Sperrkantscheibe	Detent edged washer	Disque à bord d'arrêt		x	x					SKM 8
32	00 910 413 0	Scheibe	Washer	Rondelle		x	x					8,4 X 17 X 1,6
33	27 017 052 0	Kabelverlängerung	Cable extension	Rallonge de câble		1	1					
34	27 010 887 0	Lenkrad Abdeckkappe	Steering wheel cover cap	Capuchon du volant		1	1					
35	27 010 284 0	Lederlenkrad Ø 358mm	Leather steering wheel Ø 358mm	Volant en cuir Ø 358mm		1	1					
36	27 024 557 0	Bedienung Lenkstockschalter 2018/38	Operation steering column switch 2018/38	Commande commut. sur col.de dir.2018/38		1	1					
37	20 427 039 0	Fußstütze	Footrest	Repose-pied		1	1					

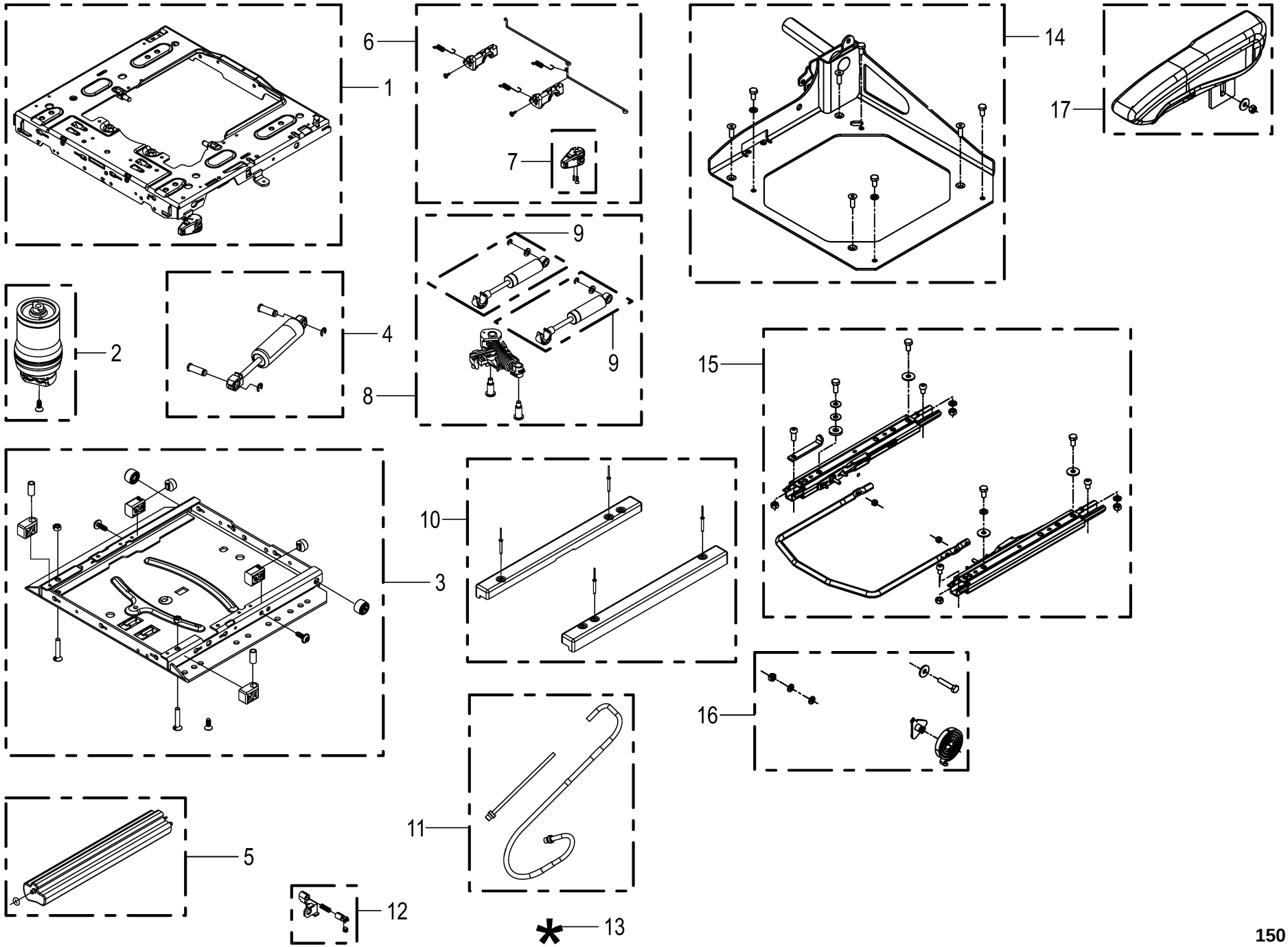

150 050 986 09 / 20.0

150 448 213 01

Verschleissteile - Fahrersitz -Standard und Activo Wear parts - driver's seat - standard and Activo Pièces d'usure - siège du conducteur - standard et Activo					1109311 - 1136330	BM105-14	BM105-24					150 050 986 09 150 448 213 1 20.0
Pos.	ID-Nr.	Benennung	Description	Description	Masch.-Nr-							Bemerkung/Remarks/Remarque
1	27 016 972 0	Federungs-OT kpl.	Susp. top part cpl.	Suspension par sup complète		1	1					
	27 016 973 0	Kleinteile Bef. Federungs-OT Sitz	Small parts fastening susp top part seat	Pet.pièces fix. part.sup. suspens. siège		1	1					
2	27 007 730 0	Luftfeder	Pneumatic spring	Ressort pneumatique		1	1					
	27 011 117 0	Zubehör Luftfeder Sitz	Access. air spring seat	Accessoires ressort de l'air siège		1	1					
3	27 016 979 0	Federungs-UT Sitz	Susp. bottom part seat	Part. inf. suspension siège		1	1					
	27 016 982 0	Kleinteile Bef. Federungs-UT Sitz	Small parts fast. susp. bottom part seat	Pet.pièces fix. part.inf. suspens. siège		1	1					
4	27 016 985 0	Stoßdämpfer	Shock absorber	Amortisseur		1	1					
	27 007 753 0	Befestigungskit	Mastic	Mastic		1	1					
5	27 020 618 0	Zusatzvolumen kpl Fahr.Sitz	Additional volume cpl. driver’s seat	Volume suppl. cpl. siège du conducteur		1	1					
	27 016 992 0	Kleinteile Bef. Zusatzvolumen	Small parts fastening additional volume	Petites pcs. fix. volume supplémentaire		1	1					
6	27 016 987 0	Arretierung für LHF	Lock for LHF	Blocage pour ressort horiz. longi.		1	1					
	27 016 988 0	Kleinteile Bef. Arretierung	Small parts fastening lock	Petites pièces fixation blocage		1	1					
7	27 016 998 0	Griff LHF Standard-Sitz	Handle LHF standard-seat	Poignée ress. hori. long. du siège Stand		1	1					
8	27 016 986 0	Längenhorizontalfeder	Lenghts horizontal suspension	Ressort horizontal longitudinal		1	1					
	27 007 757 0	Befestigungskit	Mastic	Mastic		1	1					
9	27 007 736 0	Stossdämpfer	Shock absorber	Amortisseur		2	2					
10	27 016 990 0	Abdeckung	Cover	Couvercle		1	1					
11	27 016 994 0	Luftschlauch	Air hose	Flexible à air		1	1					
	27 007 760 0	Zubehör	Accessories	Accessoires		1	1					
12	27 017 001 0	DV-Versteller Standard-Sitz	DV-adjuster standard-seat	Pièces de fixation siège Standard		1	1					
13	27 016 976 0	Verschleissteile Sitz	Wear parts seat	Pièce d'usure siège		1	1					
14	27 017 030 0	Halter Armlehne	Support armrest	Support accoudoir		1	1					
	27 017 026 0	Befestigungsteile Verstellschiene	Mounting parts adjusting rail	Pièces de fixation rail de réglage		1	1					
	27 017 033 0	Befestigungsteile Standard- Sitz	Mounting parts standard-seat	Pièces de fixation siège Standard		1	1					
	27 017 047 0	Befestigungsteile Halter AL Komfort-Sitz	Mounting parts support AL comfort-seat	Pièces de fix. support AL siège Confort		1	1					
15	27 017 025 0	Verstellschienensatz	Adjusting rail set	Jeu de rails de réglage		1	1					
	27 017 026 0	Befestigungsteile Verstellschiene	Mounting parts adjusting rail	Pièces de fixation rail de réglage		1	1					
16	27 011 159 0	Rückenlager re. kpl. Fahr. Sitz	Rear bearing rh. cpl. driver’s seat	Palier du dos dr. cpl. siège du cond.		1	1					
17	27 007 738 0	Armlehne	Armrest	Accoudoir		1	1					

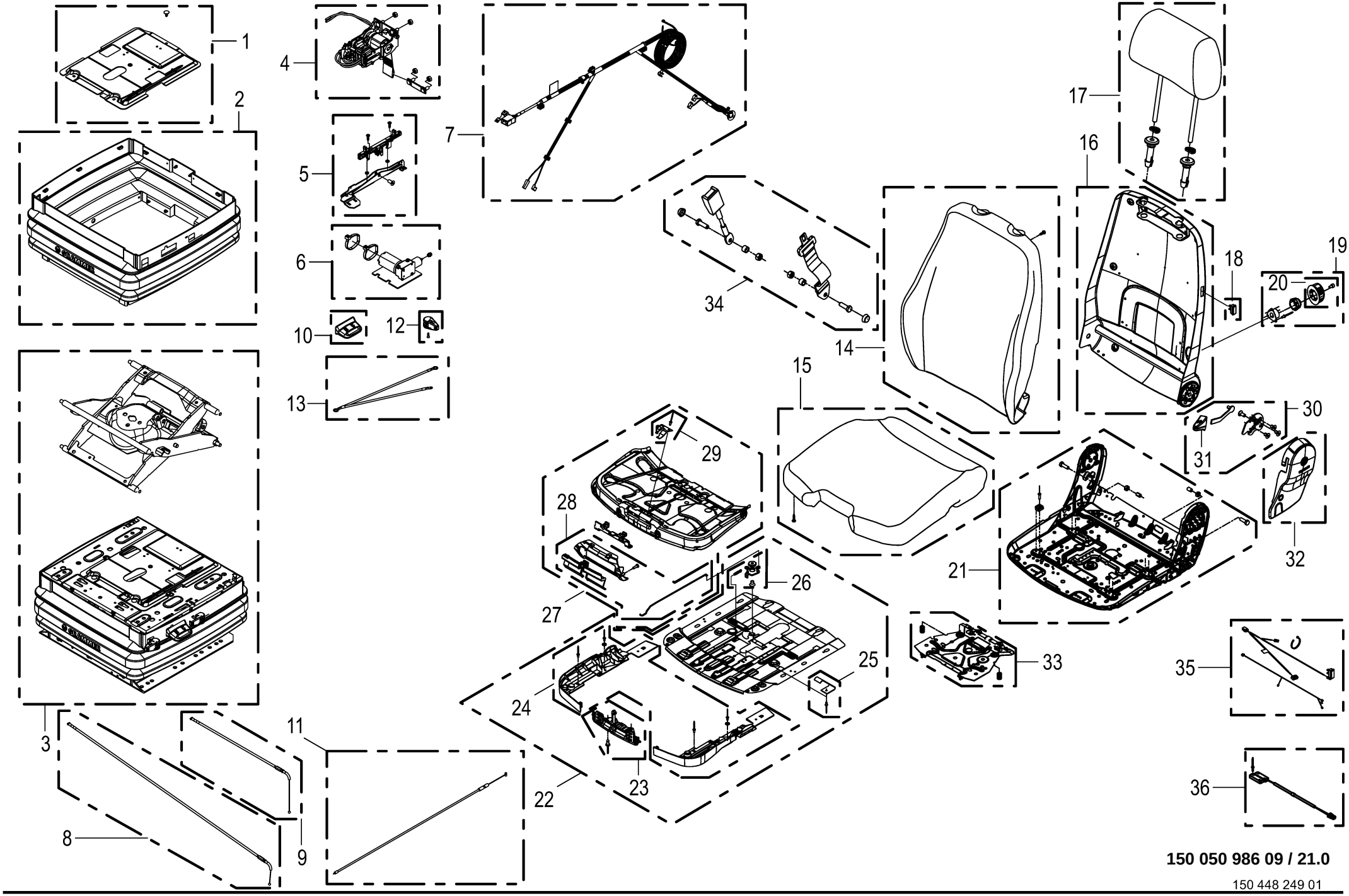

150 050 986 09 / 21.0

150 448 249 01

Verschleissteile - Fahrersitz -Standard Wear parts - driver's seat - standard Pièces d'usure - siège du conducteur - standard					1109311 - 1136330	BM105-14	BM105-24					150 050 986 09 150 448 249 1 21.0
Pos.	ID-Nr.	Benennung	Description	Description	Masch.-Nr-							Bemerkung/Remarks/Remarque
1	27 016 966 0	Abdeckung kpl. Standard-Sitz	Cover cpl. standard-seat	Couvercle complet siège Standard		1	1					
	27 016 968 0	Kleinteile Bef. Abdeckung	Small parts fastening cover	Petites pièces fixation couvercle		1	1					
2	27 016 980 0	Faltenbalg Standard-Sitz	Bellow standard-seat	Soufflet du siège Standard		1	1					
3	27 016 977 0	Federung MSG97AL_12V	Suspension MSG97AL_12V	Suspension MSG97AL_12V siège		1	1					
		Standard- Sitz	standard-seat	Standard								
	27 016 989 0	Kleinteile Bef. Federung	Small parts fast. suspens.	Petites pcs de fix.susp. siège		1	1					
		Standard-Sitz	standard-seat	standard								
4	27 016 970 0	Niveausteuerung kpl. Standard-	Level control cpl. standard- seat	Commande de niveau complet		1	1					
		Sitz		siège std.								
	27 011 150 0	Zubehör Gurtband Sitz	Access. conveyor belt comfort seat	Access. bande de courroie siège confort		1	1					
5	27 016 993 0	Betätigung Sitzhöhenverst	Activat. seat height adjust.	Actio. réhausse assise siège		1	1					
		Standard-Sitz	stand.-seat	Standard								
	27 017 004 0	Kleinteile f. Bef. Betätigung	Small parts for fastening activation	Petites pcs. pour fixation actionnement		1	1					
6	27 016 983 0	Kompressor 24V Federung	Compressor 24V suspension	Compresseur 24V suspens.		1	1					
		Standard-Sitz	standard-seat	Standard siège								
	27 007 758 0	Befestigungskit	Mastic	Mastic		1	1					
7	27 016 974 0	Kabelbaum kpl. Standard-Sitz	Cable harness cpl. standard- seat	Faisceau de câbles complet siège std.		1	1					
8	27 016 996 0	Bowdenzug 2 f. HV Standard- Sitz	Bowden cable 2 f. heig. adj. stand.-seat	Câble bowden 2 pour siège std. adj. haut		1	1					
9	27 016 995 0	Bowdenzug 1 f. HV Standard- Sitz	Bowden cable 1 f. heig. adj. stand.-seat	Câble bowden 1 pour siège std adj. haut.		1	1					
10	27 016 997 0	Griff Höhenverstellung	Handle height adjustment	Poignée régl.en hauteur siège		1	1					
		Standard-Sitz	standard-seat	standard								
11	27 016 999 0	Bowdenzug f. Dämpfer Standard-	Bowden cable f. damper	Câble bowden pour amor. siège		1	1					
		Sitz	standard-seat	Standard								
12	27 017 002 0	Griff Dämpfer Standard-Sitz	Handle damper standard-seat	Poignée amortisseur siège Standard		1	1					
13	27 017 003 0	Antistatikkabel Standard-Sitz	Anti-statics cable standard- seat	Câble antistatique siège Standard		1	1					
14	27 017 007 0	Polster (Lehne) Standard-Sitz	Upholstery (backrest)	Rembourrage (dos) siège		1	1					
			standard-seat	Standard								
	27 017 034 0	Kleinteil Polster	Small part upholstery	Petite pièce rembourrage		1	1					
15	27 017 008 0	Polster (Sitzfläche) Standard- Sitz	Upholstery (seat base) standard-seat	Rembourrage (assise) siège Standard		1	1					
	27 017 034 0	Kleinteil Polster	Small part upholstery	Petite pièce rembourrage		1	1					
16	27 017 019 0	Rückenteil Standard-Sitz	Back part standard-seat	Dossier siège Standard		1	1					

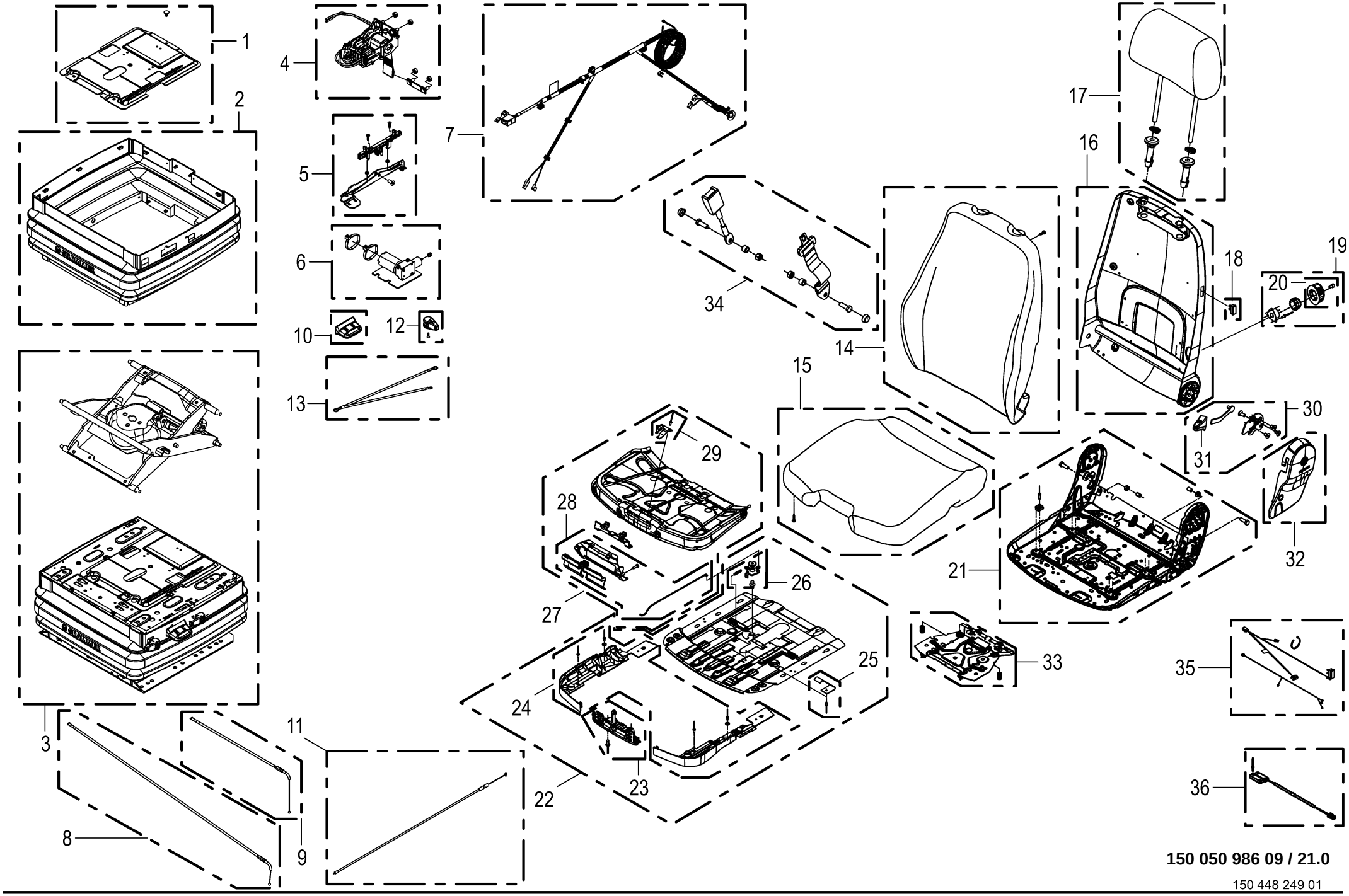

150 050 986 09 / 21.0

150 448 249 01

Verschleissteile - Fahrersitz -Standard Wear parts - driver's seat - standard Pièces d'usure - siège du conducteur - standard					1109311 - 1136330	BM105-14	BM105-24					150 050 986 09 150 448 249 1 21.0
Pos.	ID-Nr.	Benennung	Description	Description	Masch.-Nr-							Bemerkung/Remarks/Remarque
17	20 027 899 0	Kopfstütze	Headrest	Appuie-tête		1	1					
18	27 017 029 0	Kleinteil Lehne	Small part backrest	Petite pièce accoudoir		1	1					
19	27 017 011 0	Betätigung BSS Standard-Sitz	Activation wide swath system stand.-seat	Actionnement BSS siège Standard		1	1					
20	27 017 012 0	Griff BSS Standard-Sitz	Handle wide swath system standard-seat	Poignée BSS siège Standard		1	1					
21	27 017 018 0	Sitzplatte Standard-Sitz	Seat plate standard-seat	Assise siège Standard		1	1					
	27 017 017 0	Gleiter f. Verstellung	Slider for adjustment	Patin pour réglage		1	1					
	27 017 015 0	Anschlag Rückenlehne Standard-Sitz	Stop backrest standard-seat	Butée dossier siège Standard		1	1					
22	27 017 024 0	Sitztiefenverstellung Standard-Sitz	Seat depth adjustment standard-seat	Réglage de la profondeur du siège std.		1	1					
	27 017 027 0	Kleinteile Sitztiefenverstellung	Small parts seat depth adjustment	Petites pcs. régl. profondeur du siège		1	1					
23	27 011 168 0	Rasterung Fahr.Sitz	Screening driver’s seat	Trame siège du cond.		1	1					
24	27 011 169 0	Abdeckung Stv. Fahr.Sitz	Cover	Couvert		1	1					
25	27 011 167 0	Federblech kpl. Fahr.Sitz	Spring plate cpl. driver’s seat	Tôle des ressorts cpl. siège confort		1	1					
26	27 011 166 0	Hebel für DA./STV.KPL. Fahr. Sitz	Lever	Levier		1	1					
	27 017 023 0	Kleinteile Rasthebel	Small parts notch lever	Petites pièces levier à cran		1	1					
27	27 017 022 0	Sitzkissenneigungsverst.	Seat cushion tilt adjustment	Régl. l'inclinaison du siège siège		1	1					
		Standard-Sitz	stand.-seat	std.								
28	27 017 020 0	Betätigung Sitzverstellung Standard-Sitz	Activation seat adjustment standard-seat	Actio. réglage assise du siège Standard		1	1					
29	27 017 021 0	Federblech	Spring sheet	Tôle à ressort		1	1					
30	27 017 014 0	Betätigung Lehnenverst. Standard-Sitz	Activation backrest adjust. stand-seat	Actio. renf. du dossier siège Standard		1	1					
31	27 017 013 0	Griff Lehnenverstellung Standard-Sitz	Handle backrest adjustment standard-seat	Poignée régl.du dossier siège standard		1	1					
32	27 017 016 0	Abdeckung links Standard-Sitz	Cover left standard-seat	Couvercle gauche siège Standard		1	1					
33	27 017 031 0	Wippe Sitzschalter Standard- Sitz	Rocker seat switch standard- seat	Bascule interrupteur siège Standard		1	1					
	27 017 032 0	Kleinteile Sitzschalter	Small parts seat switch	Petites pièces interrupteur siège		1	1					
34	27 001 035 0	Rückhaltesystem	Restraint device	dispositif de retenue		1	1					
35	27 017 028 0	Kabelbaum Standard-Sitz	CH standard-seat	Faisceau de câbles siège Standard		1	1					
36	27 007 762 0	Sitzschalter -mit Magnet	Seat switch -with solenoid	Commutateur de siège -avec magnétique		1	1					

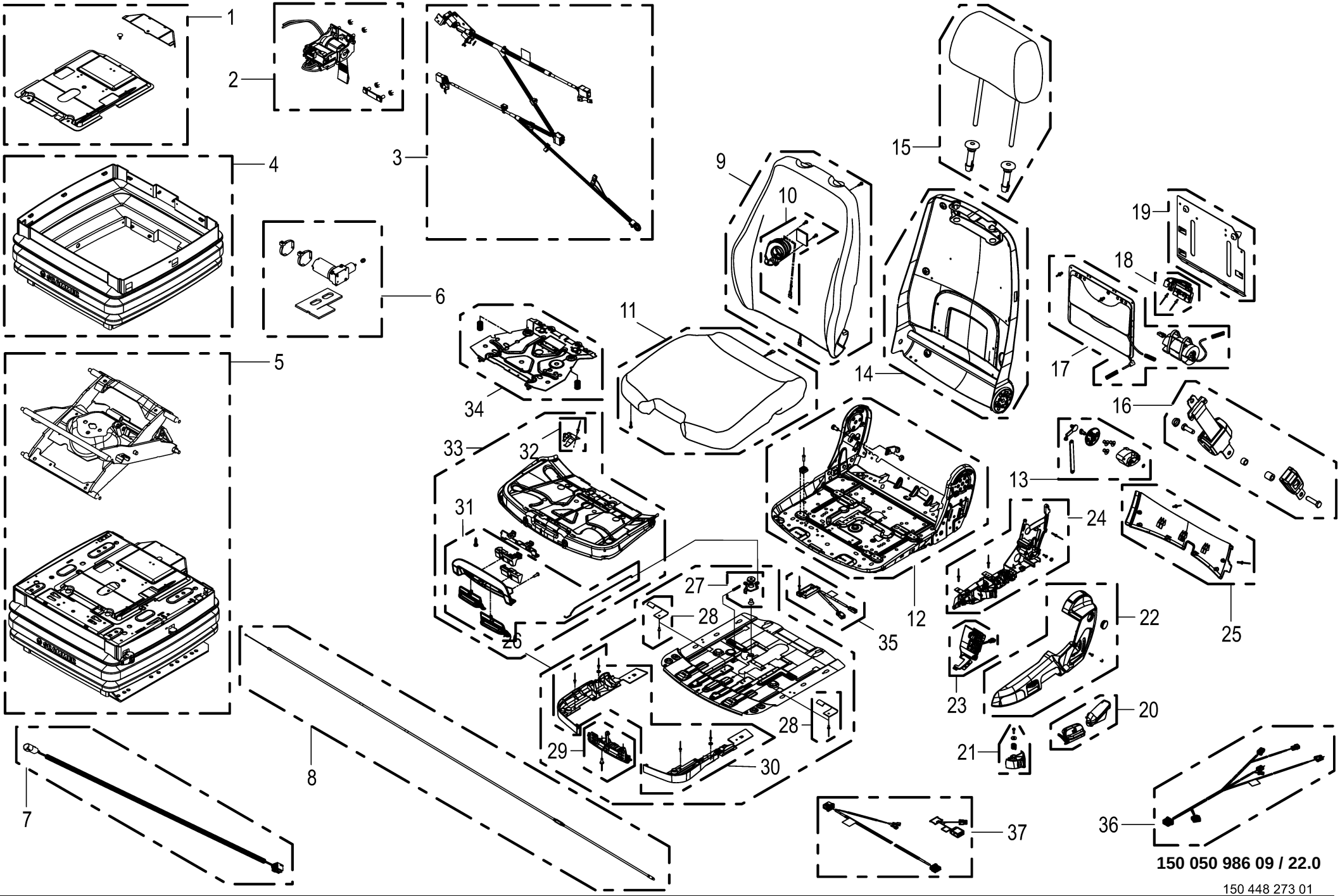

150 050 986 09 / 22.0

150 448 273 01

Verschleissteile - Fahrersitz -Activo Wear parts - driver's seat - Activo Pièces d'usure - siège du conducteur - Activo					1109311 - 1136330	BM105-14	BM105-24					150 050 986 09 150 448 273 1 22.0
Pos.	ID-Nr.	Benennung	Description	Description	Masch.-Nr-							Bemerkung/Remarks/Remarque
1	27 016 969 0	Abdeckung kpl. Komfort-Sitz	Cover cpl. comfort-seat	Couvercle complet siège Confort		1	1					
	27 016 968 0	Kleinteile Bef. Abdeckung	Small parts fastening cover	Petites pièces fixation couvercle		1	1					
2	27 016 971 0	Niveausteuerung kpl. Komfort- Sitz	Level control cpl. comfort- seat	Commande de niveau complet siège Confort		1	1					
3	27 016 975 0	Kabelbaum kpl. Komfort-Sitz	Cable harness cpl. comfort- seat	Faisceau de câbles complet siège Confort		1	1					
4	27 016 981 0	Faltenbalg Komfort-Sitz	Bellows comfort-seat	Soufflet du siège Confort		1	1					
5	27 016 978 0	Federung MSG97EL_24V	Suspension MSG97EL_24V	Suspension MSG97EL_24V siège		1	1					
		Komfort- Sitz	comfort-seat	Confort								
6	27 016 984 0	Kompressor 24V Federung Komfort-Sitz	Compressor 24 V suspension comfort-seat	Compresseur 24V suspens. Confort siège		1	1					
	27 010 978 0	Zubehör Kompressor (Komfort)	Acc. compressor (comfort)	Acc. compresseur (confort)		1	1					
		Federung	suspension	suspension								
7	27 016 991 0	Adapterkabel Federung Komfort-Sitz	Adapter cable suspension comfort-seat	Câble adapt. suspension siège Confort		1	1					
8	27 017 006 0	Bowdenzug f. DV Komfort-Sitz	Bowden cable for DV comfort- seat	Câble bowden pour siège		1	1					
9	27 017 009 0	Polster (Lehne) Komfort-Sitz	Upholstery (backrest) comfort-seat	Standard DV Rembourrage (dos) siège Confort		1	1					
	27 017 034 0	Kleinteil Polster	Small part upholstery	Petite pièce rembourrage		1	1					
10	27 017 035 0	Lüfter Komfort-Sitz	Fan comfort-seat	Ventilateur du siège Confort		1	1					
11	27 017 010 0	Polster (Sitzfläche) Komfort- Sitz	Upholstery (seat base) comfort-seat	Rembourrage (assise) siège Confort		1	1					
	27 017 034 0	Kleinteil Polster	Small part upholstery	Petite pièce rembourrage		1	1					
12	27 017 041 0	Sitzplatte Komfort-Sitz	Seat plate comfort-seat	Assise siège Confort		1	1					
	27 011 160 0	Anschlag Rückenlehne Kom.-Sitz	Stop backrest comfort seat	Butée dossier siège confort		1	1					
	27 017 017 0	Gleiter f. Verstellung	Slider for adjustment	Patin pour réglage		1	1					
13	27 011 157 0	Rückenlehnenverstellung Kom.-Sitz	Backrest adjustment comfort seat	Réglage du dossier siège confort		1	1					
	27 017 038 0	Befestigungsteile Rückenlehne	Mounting parts backrest	Pièces de fixation dossier		1	1					
14	27 011 164 0	Rückenteil kpl. Kom.-Sitz	Back cpl. comfort seat	Partie du dos cpl. siège du conf.		1	1					
	27 011 159 0	Rückenlager re. kpl. Fahr. Sitz	Rear bearing rh. cpl. driver’s seat	Palier du dos dr. cpl. siège du cond.		1	1					
	27 017 029 0	Kleinteil Lehne	Small part backrest	Petite pièce accoudoir		1	1					
15	27 010 970 0	Kopfstütze Stoff mit Logo (Komfortsitz)	Headrest cloth with logo (comfort seat)	Appuie-tête tissu + logo (siège confort)		1	1					
16	27 016 945 0	Rückhaltevorrichtung Activo	Restraint device Activo	Dispositif de retenue Activo		1	1					

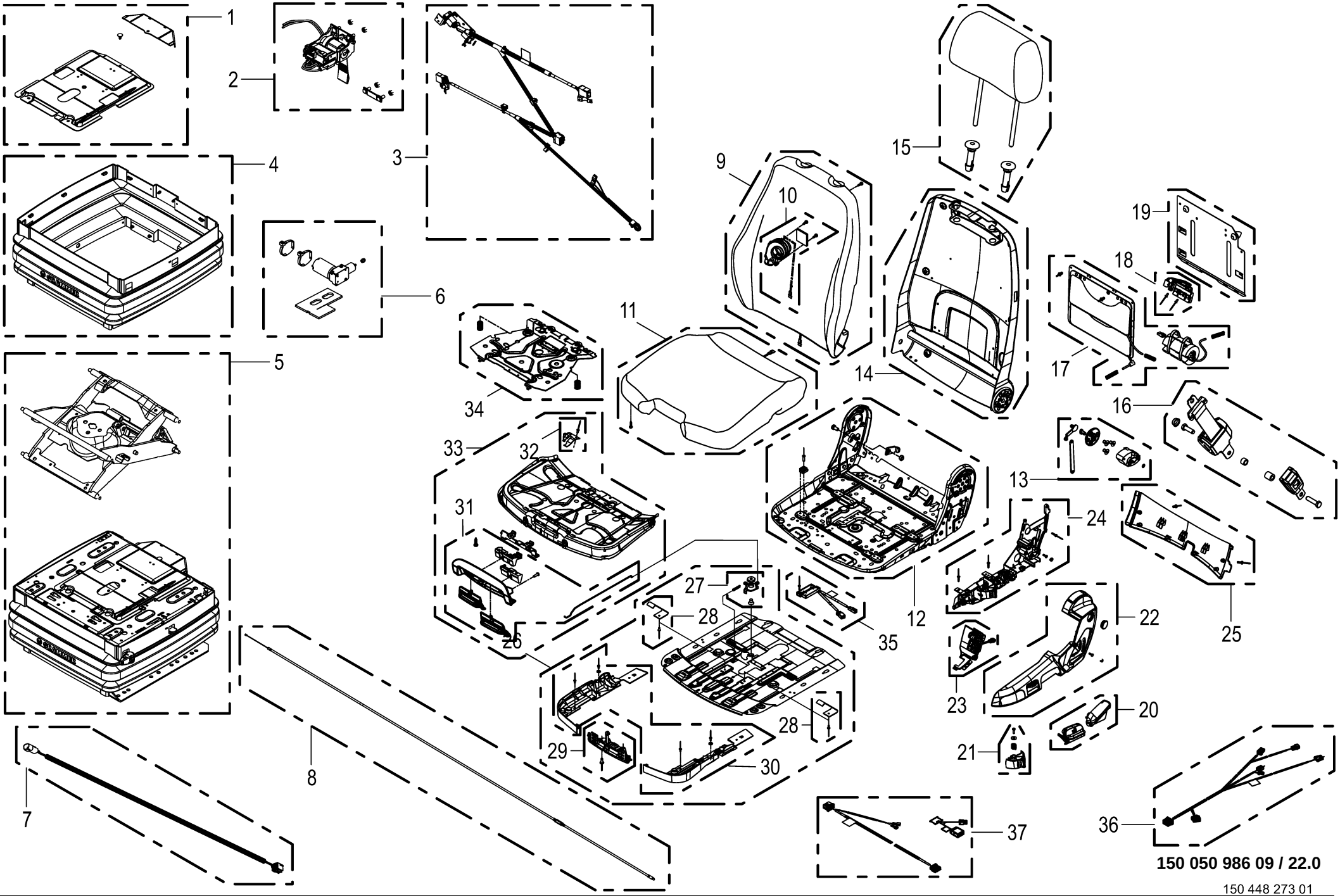

150 050 986 09 / 22.0

150 448 273 01

Verschleissteile - Fahrersitz -Activo Wear parts - driver's seat - Activo Pièces d'usure - siège du conducteur - Activo					1109311 - 1136330	BM105-14	BM105-24					150 050 986 09 150 448 273 1 22.0
Pos.	ID-Nr.	Benennung	Description	Description	Masch.-Nr-							Bemerkung/Remarks/Remarque
17	27 017 043 0	Blase LWU Komfort-Sitz	Blister lum. vert. supp. comfort-seat	Cloque support ver. lomb. siège Confort		1	1					
	27 017 044 0	Befestigungsteile LWU Komfort-Sitz	Mount. parts lum. vert. supp. comf.-seat	Pièces de fixation sup ver lomb. siège C		1	1					
18	27 017 045 0	Verteiler Klima Komfort-Sitz	Distributor climate comfort- seat	Distributeur climat. siège Confort		1	1					
	27 017 044 0	Befestigungsteile LWU Komfort-Sitz	Mount. parts lum. vert. supp. comf.-seat	Pièces de fixation sup ver lomb. siège C		1	1					
19	27 011 175 0	Platte kpl. Kom.-Sitz	Plate cpl. comfort seat	Plaque cpl. siège confort		1	1					
	27 017 044 0	Befestigungsteile LWU Komfort-Sitz	Mount. parts lum. vert. supp. comf.-seat	Pièces de fixation sup ver lomb. siège C		1	1					
20	27 011 158 0	Griff für DA/HV/RLV KP Kom.- Sitz	Handle for DA/HV/RLV KP comf. seat	Poig. p. DA/HV/RLV cpl. siège conf.		1	1					
21	27 011 172 0	Griff für DV Kom.-Sitz	Handle for DV comfort seat	Poignée pour DV siège conf.		1	1					
22	27 011 161 0	Abdeckung li. kpl. Kom.-Sitz	Cover lh. cpl. comfort seat	Couvercle ga. cpl. siège confort		1	1					
	27 017 039 0	Befestigungsteile Abdeckung Komfort-Sitz	Mounting parts cover comfort- seat	Pièces de fix. couv. siège Confort		1	1					
23	27 011 176 0	Betätigung LWU Kom.-Sitz	Activation lum. vert. supp. comfort seat	Activation sup. lom. co. siège du conf.		1	1					
	27 017 044 0	Befestigungsteile LWU Komfort-Sitz	Mount. parts lum. vert. supp. comf.-seat	Pièces de fixation sup ver lomb. siège C		1	1					
24	27 011 162 0	Griffträger kpl Kom.-Sitz	Handle support cpl. comfort seat	Sup. de la poig. cpl. siège conf.		1	1					
	27 017 039 0	Befestigungsteile Abdeckung Komfort-Sitz	Mounting parts cover comfort- seat	Pièces de fix. couv. siège Confort		1	1					
25	27 011 171 0	Abdeckung kpl. Kom.-Sitz	Cover cpl. comfort seat	Couvercle cpl. siège confort		1	1					
26	27 011 170 0	Sitztiefenverstellung Kom.- Sitz	Seat depth adjustment comfort seat	Rég. de la prof. du siège siège conf.		1	1					
27	27 011 166 0	Hebel für DA./STV.KPL. Fahr. Sitz	Lever	Levier		1	1					
28	27 011 167 0	Federblech kpl. Fahr.Sitz	Spring plate cpl. driver’s seat	Tôle des ressorts cpl. siège confort		2	2					
29	27 011 168 0	Rasterung Fahr.Sitz	Screening driver’s seat	Trame siège du cond.		1	1					
30	27 011 169 0	Abdeckung Stv. Fahr.Sitz	Cover	Couvert		1	1					
31	27 017 042 0	Betätigung Sitzverstellung Komfort-Sitz	Activation seat adjustment comfort-seat	Actio. réglage assise du siège Confort		1	1					
32	27 017 021 0	Federblech	Spring sheet	Tôle à ressort		1	1					
33	27 011 165 0	Sitzpolsterneigungsver Kom.- Sitz	Seat cushion incl. adj. comfort seat	Rég. de l'inclin. du bour. siège du con.		1	1					
34	27 011 156 0	Wippe Sitzschalter Kom.-Sitz	Rocker seat switch comf. seat	Bascule interrupteur siège siège confort		1	1					
	27 017 032 0	Kleinteile Sitzschalter	Small parts seat switch	Petites pièces interrupteur siège		1	1					

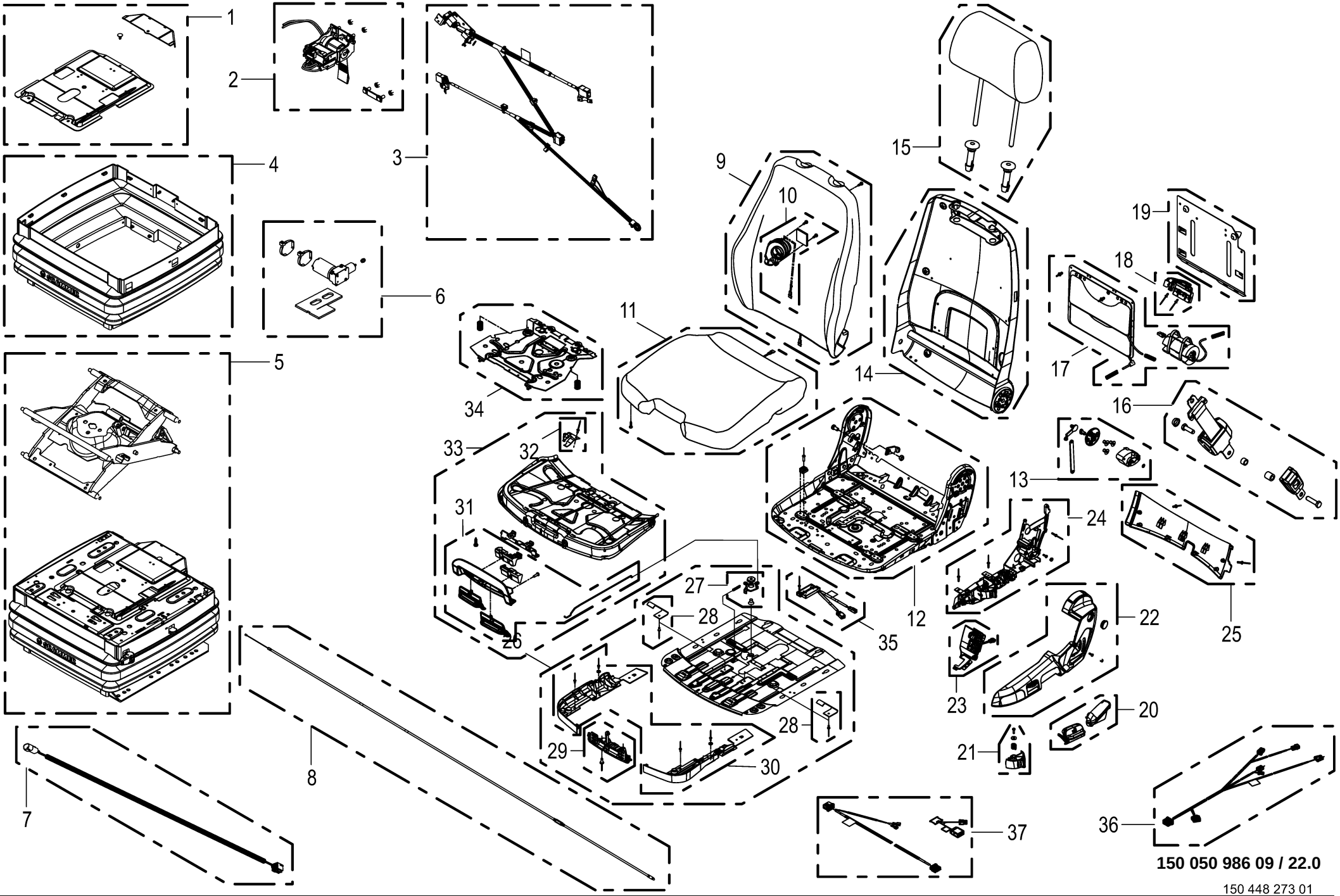

150 050 986 09 / 22.0

150 448 273 01

Verschleissteile - Fahrersitz -Activo
Wear parts - driver's seat - Activo
Pièces d'usure - siège du conducteur - Activo

1109311 - 1136330

150 050 986 09

150 448 273 1 **22.0**

Pos.	ID-Nr.	Benennung	Description	Description	Masch.-Nr-	BM105-14	BM105-24					Bemerkung/Remarks/Remarque
35	27 011 118 0	Sitzschalter mit Magnet (Komfort)	Seat switch mit magnet (comfort)	Interrupteur siège av. aimant (confort)		1	1					
	27 017 032 0	Kleinteile Sitzschalter	Small parts seat switch	Petites pièces interrupteur siège		1	1					
36	27 017 046 0	Kabelbaum Komfort-Sitz	Cable harness comfort-seat	Faisceau de câbles siège Confort		1	1					
	27 017 039 0	Befestigungsteile Abdeckung Komfort-Sitz	Mounting parts cover comfort- seat	Pièces de fix. couv. siège Confort		1	1					
	27 017 026 0	Befestigungsteile Verstellschiene	Mounting parts adjusting rail	Pièces de fixation rail de réglage		1	1					
37	27 010 973 0	Kabelbaum kpl. FS (Komfort) (42)	Cable harness cpl. FS (comfort)	Fais. de câbles cpl. FS (confort)		1	1					
			(42)	(42)								
	27 017 039 0	Befestigungsteile Abdeckung Komfort-Sitz	Mounting parts cover comfort- seat	Pièces de fix. couv. siège Confort		1	1					

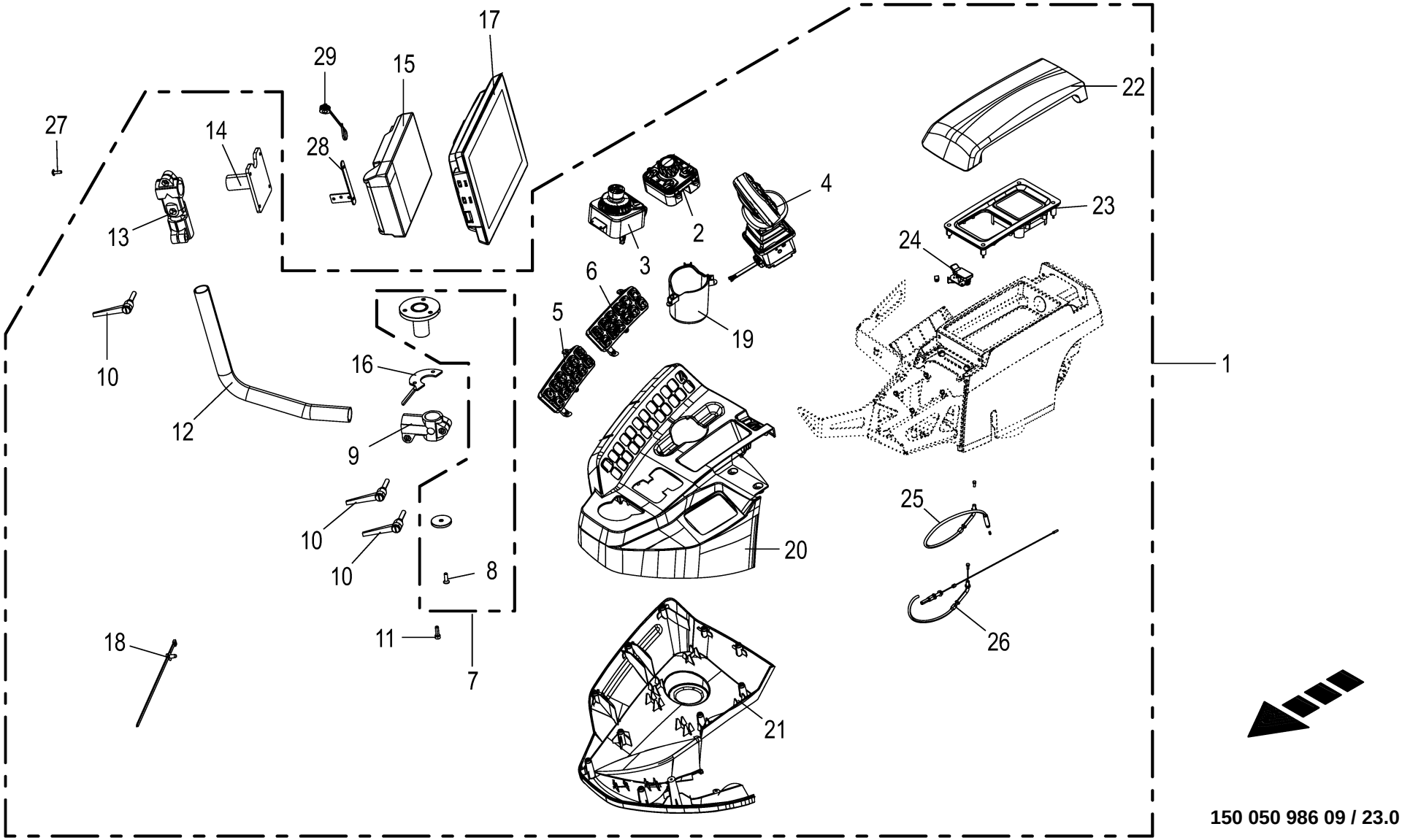

150 050 986 09 / 23.0

150 520 741 01

Kabine - Terminal / Armlehne **Cabin - terminal / armrest** **Cabine - terminal / accoudoir**					1109311 - 1136330	BM105-14	BM105-24					**150 050 986 09** 150 520 741 1 **23.0**
Pos.	ID-Nr.	Benennung	Description	Description	Masch.-Nr-							Bemerkung/Remarks/Remarque
1	20 211 978 0	Armlehne Ergoitiv BM 12"	Armrest Ergoitiv BM 12"	Accoudoir Ergoitiv BM 12"		1	1					
	20 087 082 0	Kabelbaum Armlehne	Cable harness armrest	Faisceau de câbles accoudoir		1	1					
2	20 223 705 2	Bedienung Navigation Cluster 2014/41	Operation navigation cluster 2014/41	Commande Navigation Cluster 2014/41		1	1					
3	20 223 707 0	Bedienung Main Mode Switch 2013/12	Operation Main Mode Switch 2013/12	Commande Main Mode Switch 2013/12		1	1					
4	27 013 703 2	Joystick MFFG 2016/20	Joystick MFJ 2016/20	Manette MFFG 2016/20		1	1					
5	20 017 185 0	Bedienung 12B Keypad 1 BM 2013/34	Operation 12B Keypad 1 BM 2013/34	Commande 12B clavier 1 BM 2013/34		1	1					
6	20 017 186 0	Bedienung 12B Keypad 2 BM 2013/34	Operation 12B Keypad 2 BM 2013/34	Commande 12B clavier 2 BM 2013/34		1	1					
7	20 016 545 0	Drehlager Terminal an Konsole	Pivot bearing terminal at console	Palier tournant terminal sur console		1	1					
8	00 904 023 2	Senkschraube	Countersunkscrew	Vis à tête fraisée		x	x					M 6 X 20
9	20 223 701 0	Klemme	terminal	Borne		1	1					
10	27 019 240 0	Klemmhebel	Clamping lever	Levier de serrage		3	3					
11	00 903 045 1	Zylinderschraube	Allen screw	Vis tête cylindrique		x	x					M 6 X 20
12	20 621 502 0	Rohrbogen Terminalhalter d30 one-part	pipe bend terminal holder D30	tube coudé support du terminal d30		1	1					
13	27 014 328 0	Gelenkklemmstück	Joint clamp piece	Pièce de serrage du joint		1	1					
14	20 428 894 0	Halter oben XTouch	Support top XTouch	Support supérieur XTouch		1	1					
15	20 087 611 0	Terminal X-Touch8 2017/37	X-Touch8 terminal 2017/37	Terminal X-Touch8 2017/37		1	1					
16	20 428 895 1	Blech Anschlag	Sheet stop	Tôle butée		1	1					
17	20 086 058 1	Terminal X-Touch12 2018/27	X-Touch12 terminal 2018/27	Terminal X-Touch12 2018/27		1	1					
18	20 086 200 0	Befestigungsbinder 4,6x300 Lamellenfuß	Fixing tie 4,6x300 Fir tree base sw	Lanière de fixation 4,6x300 Pied sapin		x	x					
19	27 024 542 0	Abdeckung Becherhalter Armlehne	Cap cup holder armrest	Couvercle porte-gobelet accoudoir		1	1					
20	27 024 541 0	Abdeckung Oberteil Armlehne	Cover upper armrest	Couvercle partie supérieure accoudoir		1	1					
21	27 024 544 0	Abdeckung Unterteil Armlehne	Cap bottom part armrest	Couvercle partie inférieure accoudoir		1	1					
22	27 024 545 0	Armauflage schwarz konvex	Armrest set armrest	Accoudoir jeu		1	1					
	27 023 096 0	Armauflage schwarz konkav - optional	Armrest black concave - optional	Accoudoir noir concave - optionnel		1	1					
23	27 024 546 0	Main Cluster Cover kpl.	Main Cluster Cover cpl.	Main Cluster Cover cpl.		1	1					
24	27 024 547 0	USB Kit Armlehne	USB kit armrest	Jeu USB accoudoir		1	1					
25	27 024 548 0	Bowdenzug hoch-runter Armlehne	Bowden cable up/down armrest	Câble Bowden vers le haut-bas accoudoir		1	1					

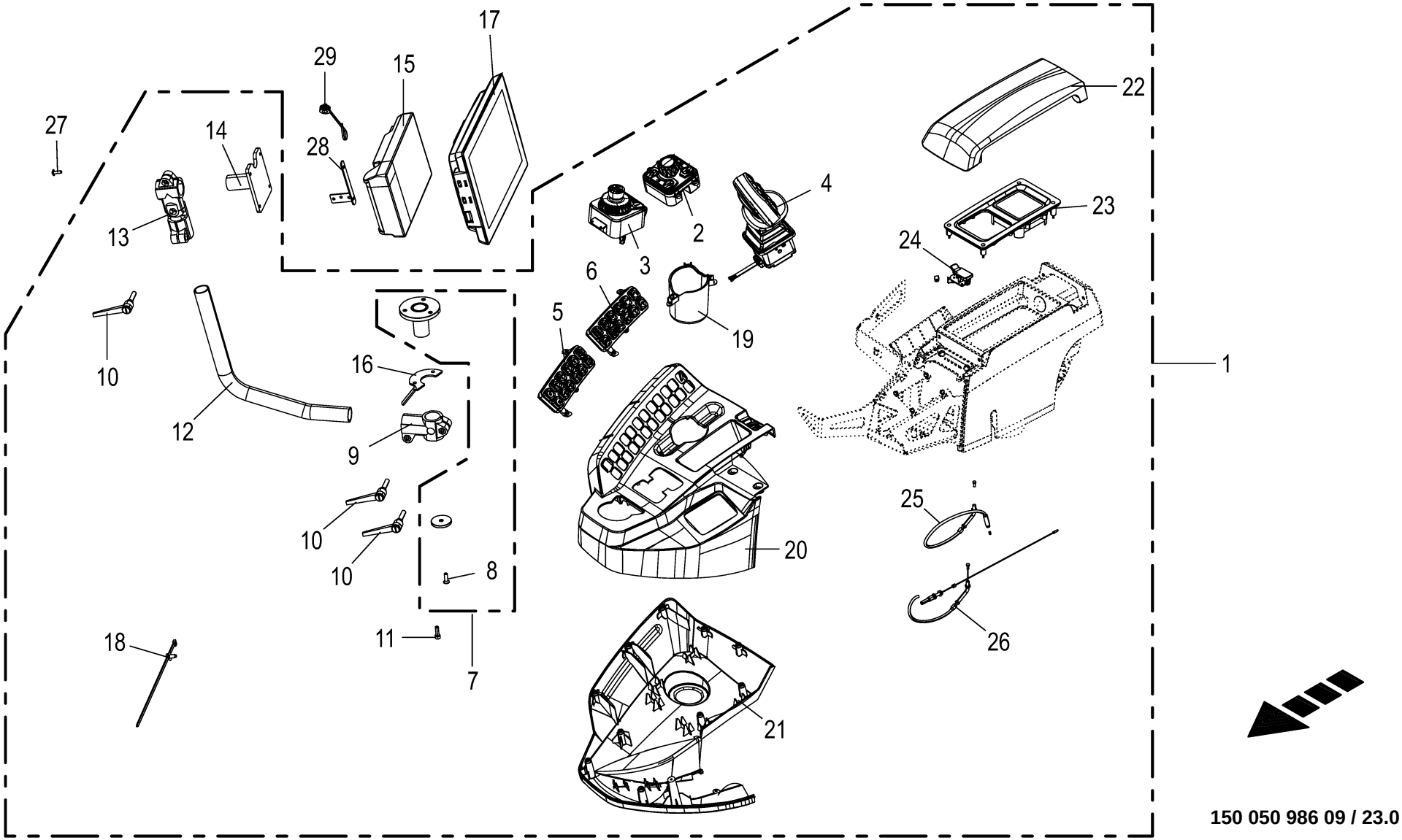

150 050 986 09 / 23.0

150 520 741 01

Kabine - Terminal / Armlehne Cabin - terminal / armrest Cabine - terminal / accoudoir					1109311 - 1136330	BM105-14	BM105-24					150 050 986 09 150 520 741 1 23.0
Pos.	ID-Nr.	Benennung	Description	Description	Masch.-Nr-							Bemerkung/Remarks/Remarque
26	27 024 549 0	Bowdenzug vor zurück Armlehne	Bowden cable backwards/ forwards armrest	Câble Bowden en avant-arrière accoudoir		1	1					
27	00 904 769 0	Linsenflanschschraube	Fillister head screw	Vis à tête conique bombèe		x	x					M 5 X 16
28	20 625 575 0	Steckerbefestigung	Plug mounting	Fixation connecteur		1	1					
29	20 082 205 0	Blindkappe 0-p Bu schwarz	Blind cap 0-p Bu sw	Cache 0-p Bu sw		1	1					

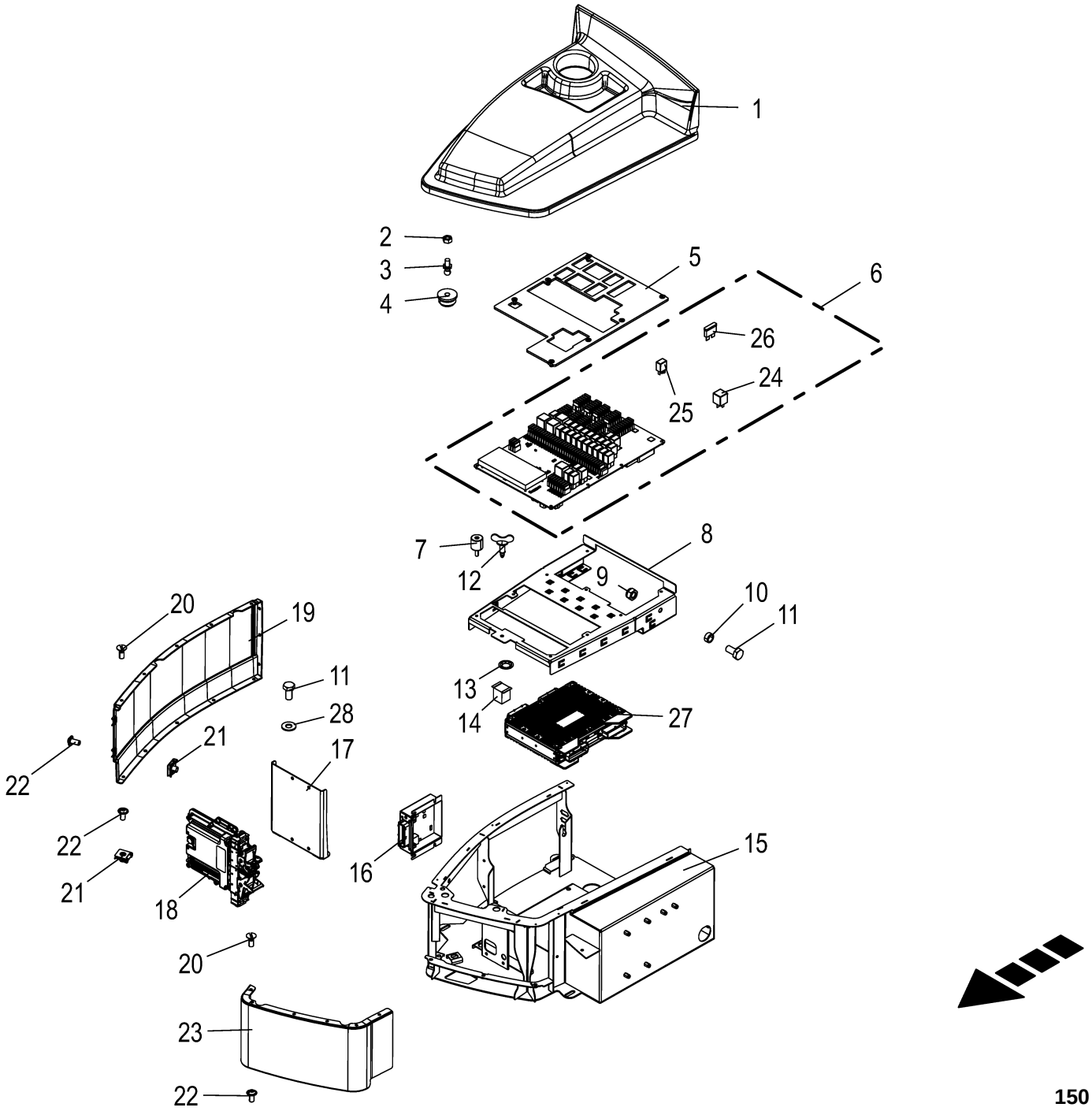

150 050 986 09 / 24.0

150 460 353 03

Kabine - Konsole **Cabin - console** **Cabine - console**					1109311 - 1136330	BM105-14	BM105-24					**150 050 986 09** 150 460 353 3 **24.0**
Pos.	ID-Nr.	Benennung	Description	Description	Masch.-Nr-							Bemerkung/Remarks/Remarque
1	20 228 739 0	Deckel Konsole montiert	Cover console mounted	Couvercle console assembl.		1	1					
2	00 908 208 0	6kt-Mutter	Hex nut	Écrou hex		x	x					M 6
3	90 001 578 0	Kugelbolzen	Ball pin	Boulon à boule		4	4					M 6
4	90 001 579 0	Kupplung	Clutch	Accouplement		4	4					
5	20 224 289 0	Abdeckung Platine montiert	Cover circuit board mounted	Couvercle platine assembl.		1	1					
6	20 085 164 1	Platine Zentralelektrik KPL	circuit board central electr system cpl.	platine système électrique central cpl.		1	1					
7	20 223 696 0	Gummipuffer	Rubber buffer	Tampon de caoutchouc		7	7					
8	20 016 524 0	Halter Zentralelektrik	support central electrical system	support système électrique central		1	1					
9	00 908 706 0	Sicherungsmutter	Locknut	Écrou hex		x	x					M 8
10	20 221 281 0	Buchse 8,5 x 12 x 5	Bushing 8.5 x 12 x 5	Douille 8,5 x 12 x 5		2	2					
11	00 900 612 0	6kt-Schraube	Hex head bolt	Boulon tête hex		x	x					M 8 X 16
12	20 029 569 0	Schnellverschluss	Quick coupler	Fermeture rapide		1	1					
13	27 000 132 0	Sicherungsring	Circlip	Circlip		1	1					6,6 X 12,3 X 0,3
14	27 000 133 0	Schnellverschluss	Quick coupler	Fermeture rapide		1	1					
15	20 017 189 1	Rechnerkonsole	Computer console	Console de l'ordinateur		1	1					
16	20 082 370 3	ECU FM 8bit 1ST 2018/11	electronic control unit FM 8bit	Unité de commande électronique FM 8bit		1	1					
17	20 424 315 0	Halter ECU RC28	Support ECU RC28	Support ECU RC28		1	1					
18	20 081 478 1	ECU RC28-14/30 32bit 2ST 2012/50	electronic control unit RC28- 14/30 32bit	Unité de commande électronique		1	1					
19	20 223 651 0	Verkleidung Konsole seitlich	Enclosure console lateral	Habillage console lat.		1	1					
20	00 904 323 0	Senkschraube Schlitz M4 x 10 Zn8	Countersunk screw slot M4 x 10 Zn8	Vis à tête fraisée à fente M4 x 10 Zn8		x	x					
21	20 027 566 0	Blechmutter	Sheet nut	Écrou tôle		5	5					M 6
22	00 904 772 0	Linsenschraube	Fillister head screw	Vis tête bombee		x	x					M 6 X 12
23	20 223 652 0	Verkleidung Konsole vorne	Enclosure console front	Habillage console avant		1	1					
24	20 085 162 0	Relais Wechsler 20A	Relay Changeover contact 20A	Relais Inverseur 20A		26	26					
25	20 083 359 0	Relais Wechsler 15A	Relay Changeover contact 15A	Relais Inverseur 15A		4	4					
26	20 081 965 0	ATO-Flachstecksicherung 2A grau	ATO Flat fuse	Fusible plat		1	1					
	00 303 198 0	Flachstecksicherung	Flat fuse	Fusible plat		3	3					3 A
	20 083 358 0	ATO-Flachstecksicherung 4A rosa	ATO-flat fuse 4A pink	Fusible plat ATO 4A rose		1	1					
	00 301 977 0	Flachstecksicherung	Flat fuse	Fusible plat		15	15					5 A
	00 302 074 0	Flachstecksicherung	Flat fuse	Fusible plat		4	4					7,5 A
	00 302 194 0	Flachstecksicherung	Flat fuse	Fusible plat		30	30					10 A
	00 302 076 0	Flachstecksicherung	Flat fuse	Fusible plat		44	44					15 A
	00 301 856 0	Flachstecksicherung	Flat fuse	Fusible plat		1	1					20 A
	00 303 201 0	Flachstecksicherung	Flat fuse	Fusible plat		5	5					25 A

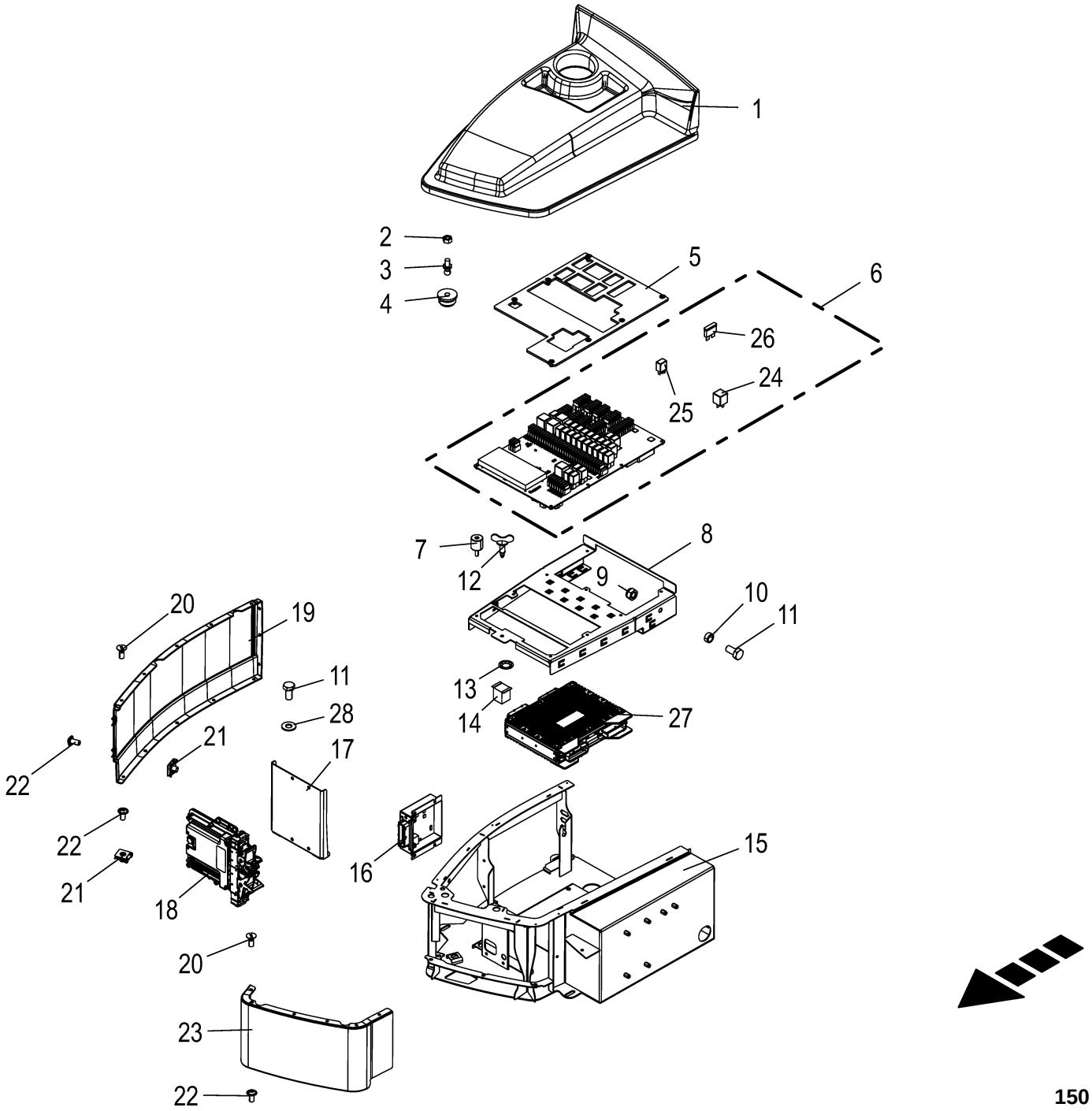

150 050 986 09 / 24.0

150 460 353 03

Kabine - Konsole **Cabin - console** **Cabine - console**					1109311 - 1136330	BM105-14	BM105-24					**150 050 986 09** 150 460 353 3 **24.0**
Pos.	ID-Nr.	Benennung	Description	Description	Masch.-Nr-							Bemerkung/Remarks/Remarque
27	20 082 367 4	ECU KMC 200 32bit 4ST 2018/11	electronic control unit KMC 200 32bit	Unité de commande électronique KMC 200		1	1					
28	00 909 908 1	Sperrkantscheibe	Detent edged washer	Disque à bord d'arrêt		x	x					SKM 8

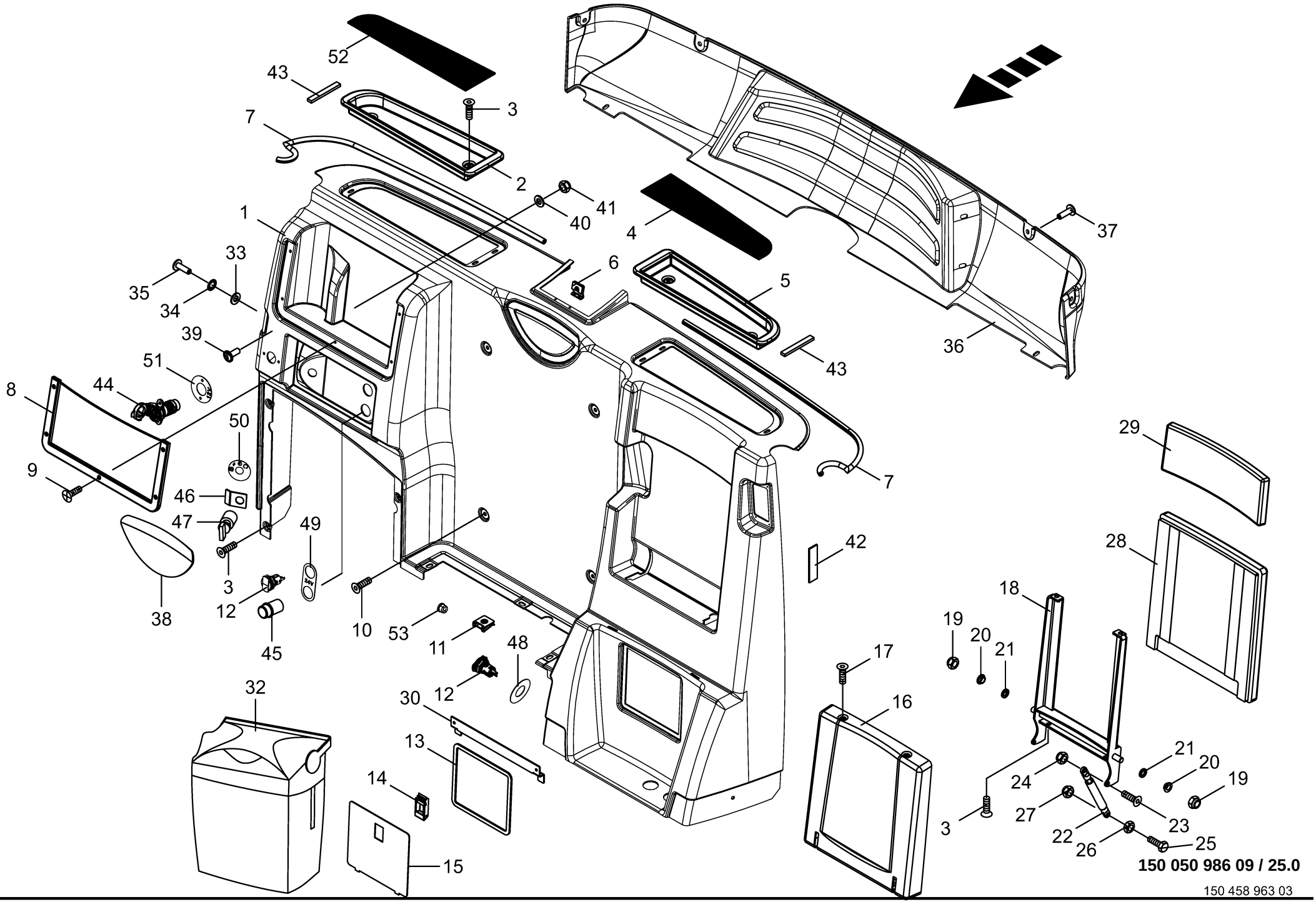

150 050 986 09 / 25.0

150 458 963 03

Kabine - Heckverkleidung / Beifahrersitz Cabin - rear covering / passenger seat Cabine - revêtement d'arrière / siège du passager					1109311 - 1136330	BM105-14	BM105-24					150 050 986 09 150 458 963 3 25.0
Pos.	ID-Nr.	Benennung	Description	Description	Masch.-Nr-							Bemerkung/Remarks/Remarque
1	20 212 460 0	Heckverkleidung	rear covering	Revêtement d'arrière		1	1					
2	20 026 312 0	Ablage -rechts	Depot -right	Dépôt -droite		1	1					
3	20 027 449 0	Linsenflanschschraube	Fillister head screw	Vis à tête conique bombèe		29	29					M 6 X 16
4	20 027 561 0	Ablagematte	Deposit mat	Natte de dépôt		1	1					
5	20 026 313 0	Ablage -links	Depot -left	Dépôt -gauche		1	1					
6	20 027 567 0	Blechwinkel	Sheet steel angle	Patte angulaire		1	1					
7	20 027 747 0	Moosgummiprofil	Sponge rubber profile	Profilé en caoutchouc cellulaive		2	2					
8	20 026 311 0	Gepäcknetz	Rack	Filet à bagages		1	1					
9	20 027 565 0	Senkschraube	Countersunkscrew	Vis à tête fraisée		5	5					M 4 X 6
10	20 027 564 0	Linsenflanschschraube	Fillister head screw	Vis à tête conique bombèe		4	4					M 8 X 16
11	20 027 566 0	Blechmutter	Sheet nut	Écrou tôle		6	6					M 6
12	20 027 563 0	Steckdose -2-polig	Socket -2-pole	Prise de courant -2-pôle		2	2					
13	20 027 560 0	Zellgummi	Cellular rubber	Cauutchouc cellulaire		1	1					
14	00 220 407 0	Schnappverschluss	Spring lock	Fermoir à cliquet		1	1					
15	20 027 559 0	Deckel	Cover	Couvercle		1	1					
16	20 027 569 0	Sitzplatte -Standard	Seat plate -Standard	Plateau du siège -Standard		1	1					
	27 010 448 0	Sitzplatte Beifahrersitz Activo	Seat plate	Buée de siège		1	1					
17	20 027 505 0	Linsenflanschschraube	Fillister head screw	Vis à tête conique bombèe		1	1					M 6 X 20
18	20 027 570 0	Stahlbau	Steel construction	Construction métallique		1	1					
19	00 908 758 0	Sicherungsmutter	Locknut	Écrou hex		x	x					M 10
20	20 027 568 0	Gleitbuchse	Sliding bushing	Bague flottante		1	1					
21	20 027 562 0	Messingring	Brass ring	Anneau laiton		1	1					
22	20 027 571 0	Gasfeder	Gas spring	Ressort à gaz		1	1					
23	00 904 005 1	Senkschraube	Countersunkscrew	Vis à tête fraisée		x	x					M 6 X 16
24	00 908 704 1	Sicherungsmutter	Locknut	Écrou hex		x	x					M 6
25	00 900 616 0	6kt-Schraube	Hex head bolt	Boulon tête hex		x	x					M 8 X 25
26	00 908 030 0	6kt-Mutter	Hex nut	Écrou hex		x	x					M 8
27	00 908 706 0	Sicherungsmutter	Locknut	Écrou hex		x	x					M 8
28	20 026 322 0	Kunststoffschale	Plastic shell	Coquille en plastique		1	1					
29	20 026 310 0	Rückenlehne -Standard	Backrest -Standard	Dossier -Standard		1	1					
	27 010 449 0	Rückenlehne kpl. Activo	Backrest	Dossier		1	1					
30	20 027 826 0	Haltewinkel	Supporting angle	Jarret de support		1	1					
32	27 005 718 0	Kühlbox	Cooler	Glacière		1	1					
33	20 027 485 0	Scheibe	Washer	Rondelle		1	1					8,4 X 20 X 1,5
34	00 909 908 1	Sperrkantscheibe	Detent edged washer	Disque à bord d'arrêt		x	x					SKM 8
35	20 027 518 0	Linsenflanschschraube	Fillister head screw	Vis à tête conique bombèe		1	1					M 8 X 30
36	20 015 234 0	Rückwandabdeckung	Rear wall cover	Recouvrement de la paroi arrière		1	1					
37	20 027 777 0	Linsenflanschschraube	Fillister head screw	Vis à tête conique bombèe		1	1					M 8 X 20

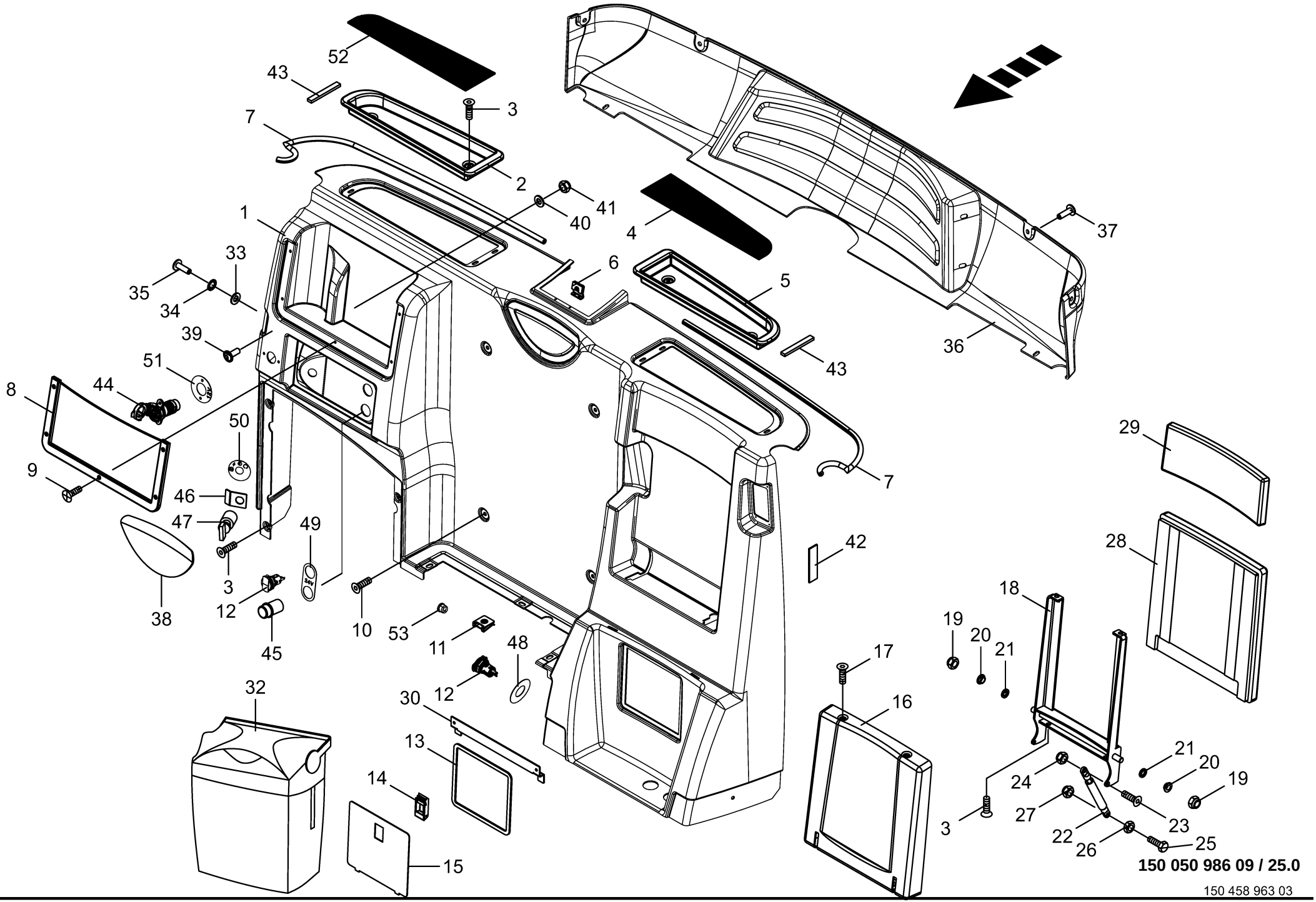

150 050 986 09 / 25.0

150 458 963 03

Kabine - Heckverkleidung / Beifahrersitz Cabin - rear covering / passenger seat Cabine - revêtement d'arrière / siège du passager					1109311 - 1136330	BM105-14	BM105-24					150 050 986 09 150 458 963 3 25.0	
Pos.	ID-Nr.	Benennung	Description	Description	Masch.-Nr-								Bemerkung/Remarks/Remarque
38	20 029 707 0	Flächenschoner	Surface schooner	Schooner de surface		1	1						
39	20 027 448 0	Linsenflanschschraube	Fillister head screw	Vis à tête conique bombèe		3	3						M 5 X 16
40	00 910 365 0	Scheibe	Washer	Rondelle		x	x						5,3 X 15 X 1
41	00 908 702 0	Sicherungsmutter	Locknut	Écrou hex		x	x						M 5
42	27 010 959 0	Moosgummi 2x20 (L=0,6m) Heckverkleidung	Cellular rubber 2x20 (L=0.6m) rear cov.	Caout. cell. 2x20 (L=0,6m) revêt. d'arr.		1	1						
43	27 010 954 0	Dichtungsset Ablagefach	Sealing kit storage compartment	Jeu de joints cas. de rangement		1	1						
44	00 924 676 0	Steckdose	Socket	Prise de courant		1	1						
45	20 224 137 0	Adapterstecker Zigarettenanzünder 24Vrot	Adapter plug cigarette lighter 24Vred	Fiche adaptateur		1	1						
46	20 224 136 0	Verdrehsicherung Zündschlüssel	Anti-twist lock ignition key	Sécurité anti-rotation clé de contact		1	1						
47	00 302 656 0	Zündschloss	Ignition switch	Serrure de contact		1	1						
48	20 228 498 0	Beschriftung 12V Powerdose	12 volts labelling power socket	Inscription 12V boîte Power		1	1						
49	20 228 473 0	Beschriftung 24V doppelt	24 volts labelling double	Inscription 24V double		1	1						
50	20 228 471 0	Plättchen f. Zündschloß	Platelet for ignition lock	Plaque pour serrure de contact		1	1						
51	20 228 474 0	Beschriftung 12V Dose 25A	12 volts labelling socket 25A	12V inscription 12V boîte 25A		1	1						
52	20 622 962 0	Ablagematte rechts	Storage mat rh	Tapis de rangement droit		1	1						
53	27 028 268 0	Verschl.stopfen 14/18,5x9/12	sealing plug 14/18.5 x 9/12	Bouchon d'étanchéité 14/18, 5x9/12		1	1						

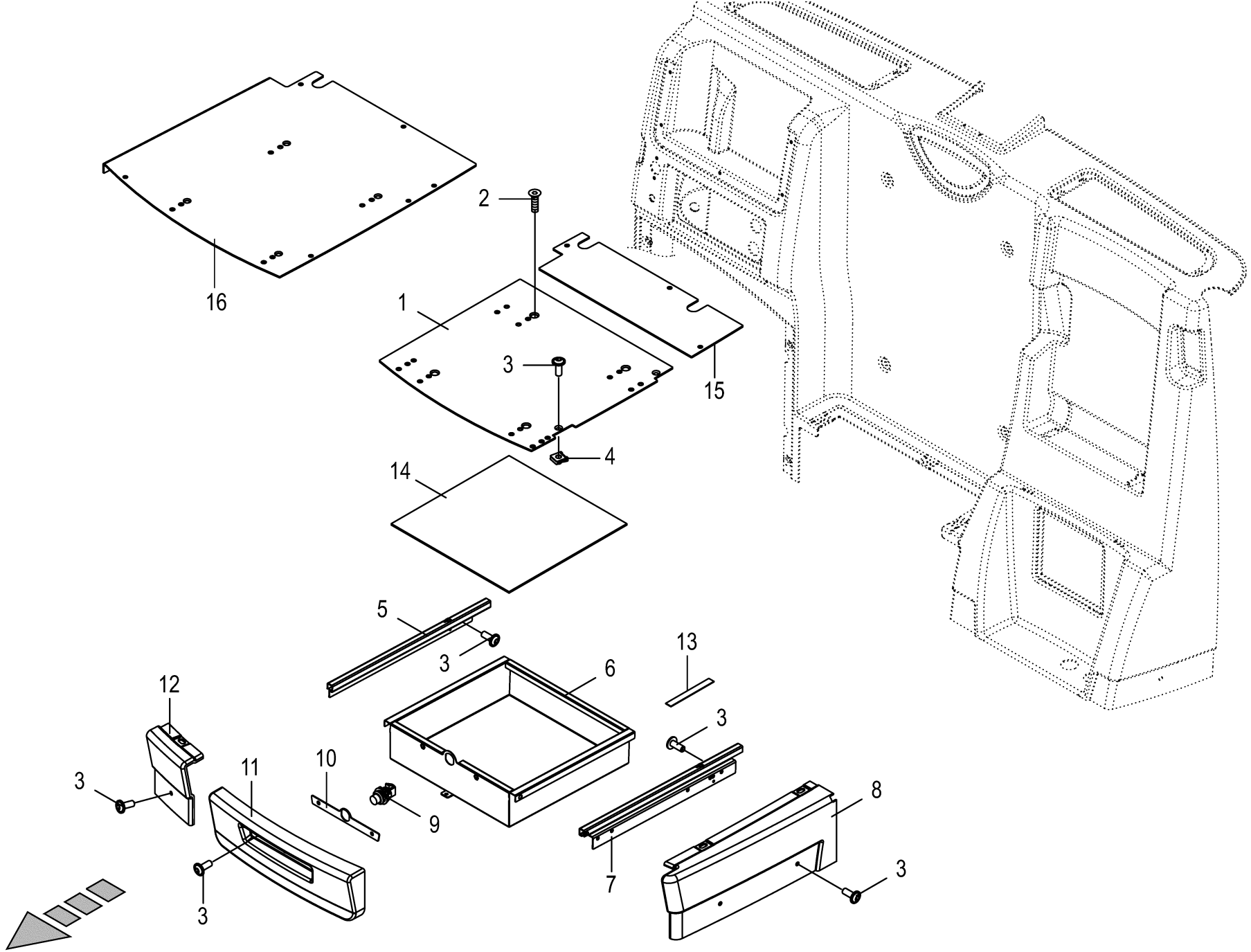

150 050 986 09 / 26.0

150 425 197 02

Kabine - Schublade **Cabin - drawer** **Cabine - tiroir**					1109311 - 1136330	BM105-14	BM105-24					**150 050 986 09** 150 425 197 2 **26.0**
Pos.	ID-Nr.	Benennung	Description	Description	Masch.-Nr-							Bemerkung/Remarks/Remarque
1	20 224 112 0	Platte Sitzpodest groß	Plate seat large	Plaque estrade de siège large		1	1					
2	90 001 753 0	Senkschraube	Countersunkscrew	Vis à tête fraisée		x	x					M 8 X 12
3	20 027 449 0	Linsenflanschschraube	Fillister head screw	Vis à tête conique bombèe		30	30					M 6 X 16
4	20 027 566 0	Blechmutter	Sheet nut	Écrou tôle		6	6					M 6
5	20 029 705 0	Teleskopschienenpaar -rechts	Telescopic rail pair -right	Pair de rails télescopiques - droite		1	1					
6	20 029 706 0	Schublade	Drawer	Tiroir		1	1					
7	20 029 704 0	Teleskopschienenpaar -links	Telescopic rail pair -left	Pair de rails télescopiques - gauche		1	1					
8	20 029 702 0	Seitenverkleidung	Lateral cladding	Revêtement latéral		1	1					
9	20 029 703 0	Verschluss	Lock	Verrouillage		1	1					
10	20 029 700 0	Platte	Plate	Plaque		1	1					
11	20 029 699 0	Schubladenblende	Drawer blind	Recouvrement du tiroir		1	1					
12	20 029 701 0	Frontverkleidung	Front panel	Carénage avant		1	1					
13	27 010 957 0	Band 12mm (L=0,14m) Schublade	Strip 12mm (L=0.14m) drawer	Bande 12mm (L=0,14m) tiroir		1	1					
14	20 016 525 0	Gummimatte Schublade	Rubber Mat	Natte de Caoutchouc		1	1					
15	20 224 116 0	Platte Sitzpodest klein	Plate seat small	Plaque estrade de siège petite		1	1					
16	20 029 698 0	Platte -Activo	Plate -Activo	Plaque -Activo		1	1					

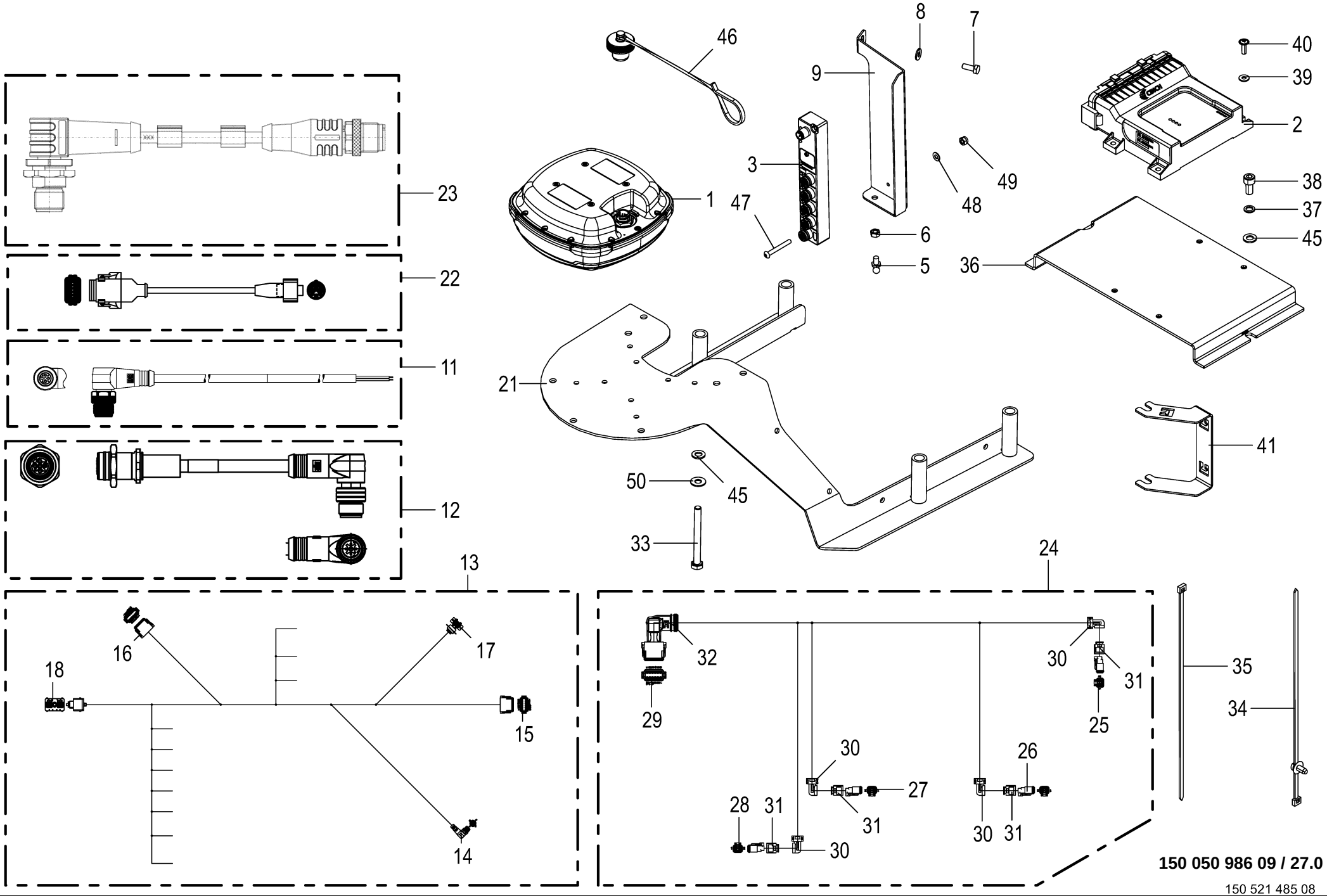

150 050 986 09 / 27.0

150 521 485 08

GPS - Autopilot **GPS autopilot** **Pilote automatique GPS**					1109311 - 1136330	BM105-14	BM105-24					**150 050 986 09** 150 521 485 8 **27.0**
Pos.	ID-Nr.	Benennung	Description	Description	Masch.-Nr-							Bemerkung/Remarks/Remarque
1	21 003 519 0	Sende- und Empfangsmodul GNSS	transmission and receiver module GNSS	module d'émission et de réception GNSS		1	1					
2	20 088 228 0	ECU S1 16bit 2ST 2018/42	electronic control unit S1 16bit	Unité de commande électronique S1 16bit		1	1					
3	27 101 542 0	Switch Ethernet 100Mbit/s 6- Port	switch Ethernet 100Mbit/s 6- Port	switch Ethernet 100 Mbit/s 6 ports		1	1					
5	90 001 578 0	Kugelbolzen	Ball pin	Boulon à boule		1	1					M 6
6	00 908 208 0	6kt-Mutter	Hex nut	Écrou hex		x	x					M 6
7	00 900 607 0	6kt-Schraube	Hex head bolt	Boulon tête hex		x	x					M 6 X 16
8	00 909 906 1	Sperrkantscheibe	Detent edged washer	Disque à bord d'arrêt		x	x					SKM 6
9	20 625 085 0	Halteblech Ethernet-Switch	Retaining sheet Ethernet switch	Tôle de maintien commutateur Ethernet		1	1					
11	20 088 031 0	Adapter 4-p M12x1 - 4-p M12x1	Adapt. 4-p M12x1 - 4-p M12x1	Adaptateur à 4 p M12x1 - 4 p M12x1		1	1					
12	20 088 030 0	Verlängerung 4-p M12 Ultra- Lock 2000mm	Extension 4-p M12 Ultra-Lock 2000mm	Rallonge à 4p. M12 Ultra-Lock 2000mm		1	1					
13	21 008 847 0	Kabelbaum GPS-Autopilot	Cable harness GPS autopilot	faisceau de câble pilote automatique GPS		1	1					
14	00 000 010 0	-nicht mehr lieferbar [-X557. 1]	-no longer available [-X557.1]	-n'est plus disponible [-X557. 1]		1	1					
15	20 080 778 0	Stecker 12-p Bu grau [-X265.2]	Plug 12-p Bu grey [-X265.2]	Cavalier 12-p Bu gris [-X265. 2]		1	1					
	20 080 783 0	Kontaktsicherung 12-p Bu	Contact fuse 12-p Bu	Fusible de contact 12-p Bu		1	1					
	20 082 108 0	Kontakt Ni 1mm2	Contact Ni 1mm2	Contact Ni 1mm2		2	2					
	20 080 241 0	Kontakt Ni 0,5mm2	Contact Ni 0,5mm2	Contact Ni 0,5mm2		8	8					
	00 303 047 0	Blindstopfen 3,07mm weiß	Filler plug 3,07mm white	Tampon borgne 3,07mm blanc		2	2					
16	20 080 778 0	Stecker 12-p Bu grau [-X553.2]	Plug 12-p Bu grey [-X553.2]	Cavalier 12-p Bu gris [-X553. 2]		1	1					
	20 080 783 0	Kontaktsicherung 12-p Bu	Contact fuse 12-p Bu	Fusible de contact 12-p Bu		1	1					
	20 080 241 0	Kontakt Ni 0,5mm2	Contact Ni 0,5mm2	Contact Ni 0,5mm2		7	7					
	00 303 047 0	Blindstopfen 3,07mm weiß	Filler plug 3,07mm white	Tampon borgne 3,07mm blanc		3	3					
	20 082 108 0	Kontakt Ni 1mm2	Contact Ni 1mm2	Contact Ni 1mm2		2	2					
17	20 082 678 0	Steckereinsatz 9-p Bu [-X558. 2]	Plug insert 9-p Bu [-X558.2]	Boîtier de connecteurs 9-p Bu [-X558.2]		1	1					
18	20 088 219 0	Stecker 18-p Bu schwarz [-A43. XL.2]	Plug 18-p Bu black [-A43.XL. 2]	Cavalier 18-p Bu noir [-A43. XL.2]		1	1					
	20 086 394 0	Kontakt Sn 1mm2	Contact Sn 1mm2	Contact Sn 1mm2		3	3					
	20 086 395 0	Blindstopfen 3mm transp.	Filler plug 3mm transparent	Tampon borgne 3mm transparent		7	7					
	20 088 218 0	Kontakt Sn 0,5mm2	Contact Sn 0,5mm2	Contact Sn 0,5mm2		8	8					
21	20 629 094 0	Antennenhalter	antenna support sheet	antenna support tôle		1	1					
22	20 088 680 3	Adapter 12-p DT - 12-p IMC	Adapter 12-p DT - 12-p IMC	Adaptateur 12-p DT - 12-p IMC		1	1					
23	20 089 642 0	Adapter 4-p M12x1 - 8-p M12x1	Adapter 4-p M12x1 - 8-p M12x1	Adaptateur 4-p M12x1 - 8-p M12x1		1	1					

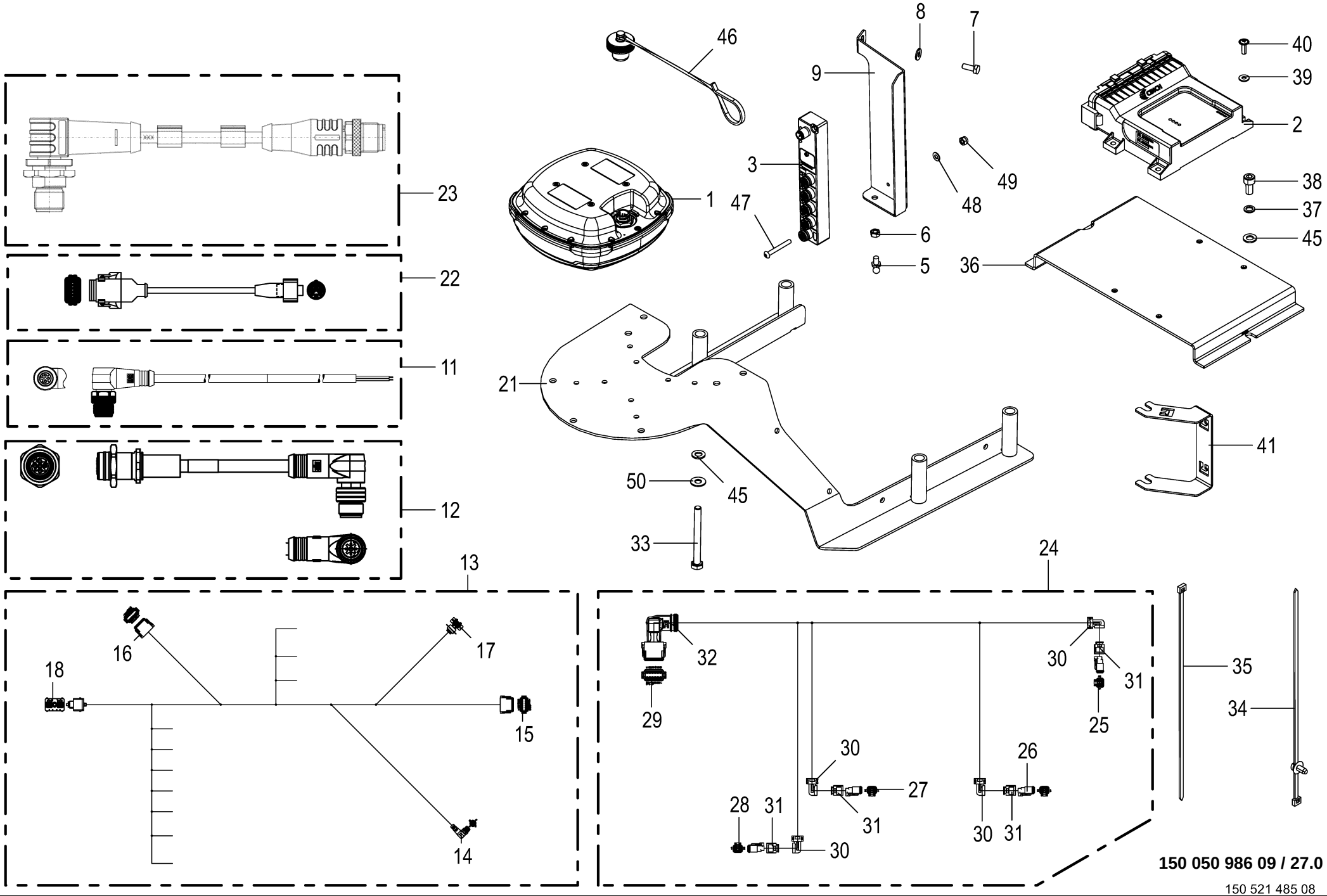

150 050 986 09 / 27.0

150 521 485 08

GPS - Autopilot **GPS autopilot** **Pilote automatique GPS**					1109311 - 1136330	BM105-14	BM105-24					**150 050 986 09** 150 521 485 8 **27.0**
Pos.	ID-Nr.	Benennung	Description	Description	Masch.-Nr-							Bemerkung/Remarks/Remarque
24	20 087 460 0	Kabelbaum Autopilot / Hangausgleich	Ch autopilot / levelling system	Fdc pilote autom./ compensation dévers		1	1					
25	00 303 318 0	Stecker 2-p Bu grau [-XQ37.2/ XQ63.2]	Plug 2-p Bu grey [-XQ37.2/ XQ63.2]	Cavalier 2-p Bu gris [-XQ37. 2/XQ63.2]		1	1					
	00 303 320 0	Kontaktsicherung 2-p Bu	Contact fuse 2-p Bu	Fusible de contact 2-p Bu		1	1					
	20 080 241 0	Kontakt Ni 0,5mm2	Contact Ni 0,5mm2	Contact Ni 0,5mm2		2	2					
26	00 303 318 0	Stecker 2-p Bu grau [-XQ38.2/ XQ62.2]	Plug 2-p Bu grey [-XQ38.2/ XQ62.2]	Cavalier 2-p Bu gris [-XQ38. 2/XQ62.2]		1	1					
	00 303 320 0	Kontaktsicherung 2-p Bu	Contact fuse 2-p Bu	Fusible de contact 2-p Bu		1	1					
	20 080 241 0	Kontakt Ni 0,5mm2	Contact Ni 0,5mm2	Contact Ni 0,5mm2		2	2					
27	00 303 318 0	Stecker 2-p Bu grau [-XQ30.2/ XQ65.2]	Plug 2-p Bu grey [-XQ30.2/ XQ65.2]	Cavalier 2-p Bu gris [-XQ30. 2/XQ65.2]		1	1					
	00 303 320 0	Kontaktsicherung 2-p Bu	Contact fuse 2-p Bu	Fusible de contact 2-p Bu		1	1					
	20 080 241 0	Kontakt Ni 0,5mm2	Contact Ni 0,5mm2	Contact Ni 0,5mm2		2	2					
28	00 303 318 0	Stecker 2-p Bu grau [-XQ29.2/ XQ64.2]	Plug 2-p Bu grey [-XQ29.2/ XQ64.2]	Cavalier 2-p Bu gris [-XQ29. 2/XQ64.2]		1	1					
	00 303 320 0	Kontaktsicherung 2-p Bu	Contact fuse 2-p Bu	Fusible de contact 2-p Bu		1	1					
	20 080 241 0	Kontakt Ni 0,5mm2	Contact Ni 0,5mm2	Contact Ni 0,5mm2		2	2					
29	20 080 778 0	Stecker 12-p Bu grau [-X39.2/ X52.2]	Plug 12-p Bu grey [-X39.2/ X52.2]	Cavalier 12-p Bu gris [-X39. 2/X52.2]		1	1					
	20 080 783 0	Kontaktsicherung 12-p Bu	Contact fuse 12-p Bu	Fusible de contact 12-p Bu		1	1					
	20 080 241 0	Kontakt Ni 0,5mm2	Contact Ni 0,5mm2	Contact Ni 0,5mm2		4	4					
	00 303 047 0	Blindstopfen 3,07mm weiß	Filler plug 3,07mm white	Tampon borgne 3,07mm blanc		8	8					
30	20 083 196 0	Steckerübergang 2-p Buchse	Plug transition 2-p Socket	Jonction connecteur 2-p Douille		4	4					
31	20 083 700 0	Steckerübergang 2-p Buchse	Plug transition 2-p Socket	Jonction connecteur 2-p Douille		4	4					
32	20 082 246 0	Steckerübergang 12-p Buchse	Plug transition 12-p Socket	Jonction connecteur 12-p Douille		1	1					
33	00 901 008 1	6kt-Schraube	Hex head bolt	Boulon tête hex		x	x					M 8 X 80
34	20 086 200 0	Befestigungsbinder 4,6x300 Lamellenfuß	Fixing tie 4,6x300 Fir tree base sw	Lanière de fixation 4,6x300 Pied sapin		x	x					
35	00 922 671 1	Kabelbinder	Cable band	Collier de serrage		x	x					Lg.= 300
36	20 626 550 2	Anschraubblech	screw-on sheet	tôle à visser		1	1					
37	00 909 903 0	Sperrkantscheibe	Detent edged washer	Disque à bord d'arrêt		x	x					SKZ 8
38	00 903 073 1	Zylinderschraube	Allen screw	Vis tête cylindrique		x	x					M 8 X 16
39	90 002 958 0	Sperrkantscheibe SKM 5 ZLÜ	Detent edged washer SKM 5	Rondelle d'arrêt SKM 5		x	x					
40	00 904 769 0	Linsenflanschschraube	Fillister head screw	Vis à tête conique bombèe		x	x					M 5 X 16
41	20 211 229 0	Kabelhalter Optionen	Cable holder options	Support de câbles options		1	1					
45	00 910 413 0	Scheibe	Washer	Rondelle		x	x					8,4 X 17 X 1,6
46	20 082 206 0	Blindkappe 0-p St schwarz	Blind cap 0-p St sw	Cache 0-p St sw		1	1					

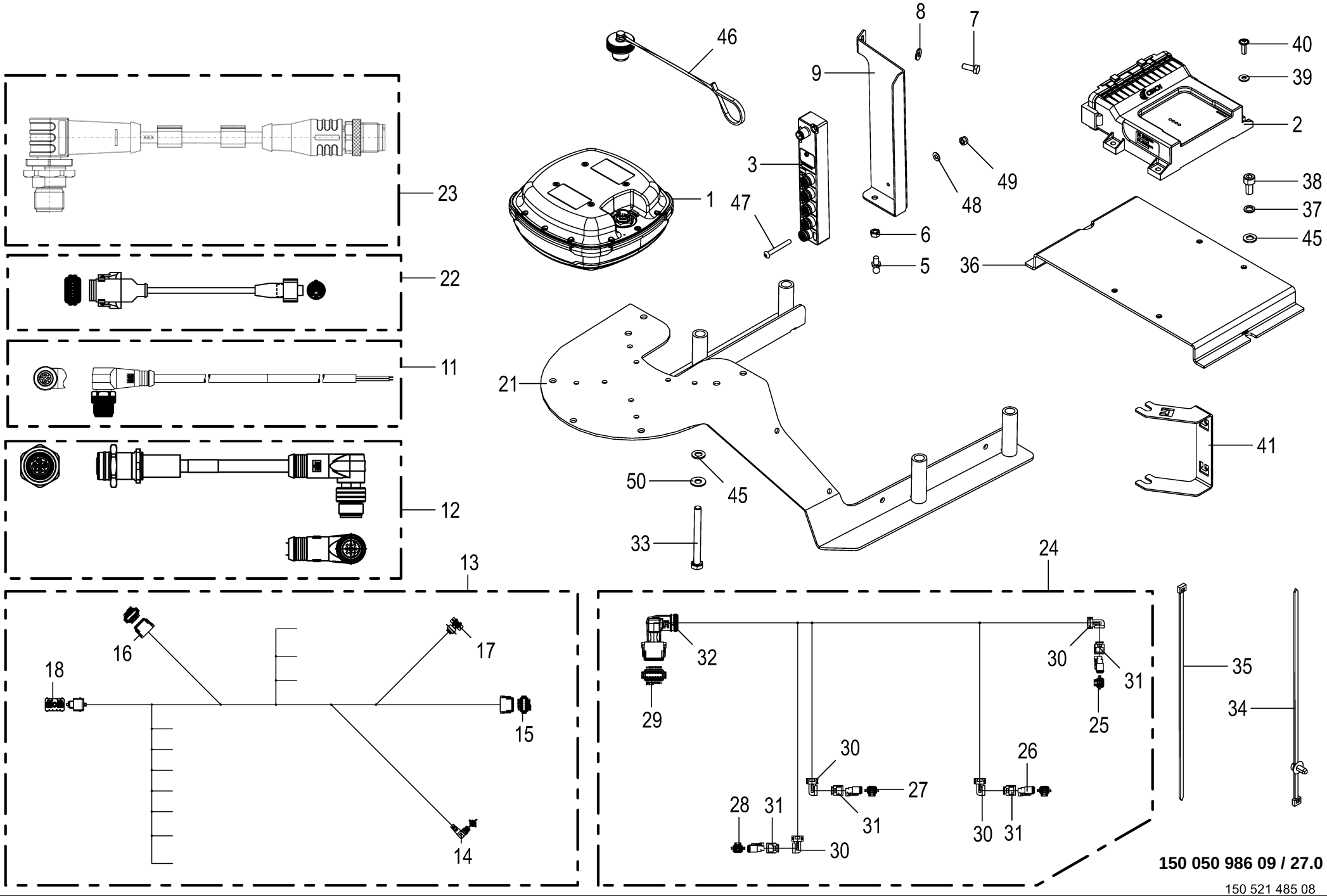

150 050 986 09 / 27.0

150 521 485 08

GPS - Autopilot GPS autopilot Pilote automatique GPS					1109311 - 1136330	BM105-14	BM105-24					150 050 986 09 150 521 485 8 27.0
Pos.	ID-Nr.	Benennung	Description	Description	Masch.-Nr-							Bemerkung/Remarks/Remarque
47	90 100 028 0	Halbrundkopfschr.I-6kt M3x25 ZLÜ schwarz	Semiround he.scr. hex sock M3x25 ZLÜ bl.	Vis tête bombée hex. int. M3x25 ZLÜ noir		x	x					
48	00 910 307 0	Scheibe	Washer	Rondelle		x	x					3,2 X 7 X 0,5
49	00 908 734 1	Sicherungsmutter	Locknut	Écrou hex		x	x					M 3
50	00 909 908 1	Sperrkantscheibe	Detent edged washer	Disque à bord d'arrêt		x	x					SKM 8

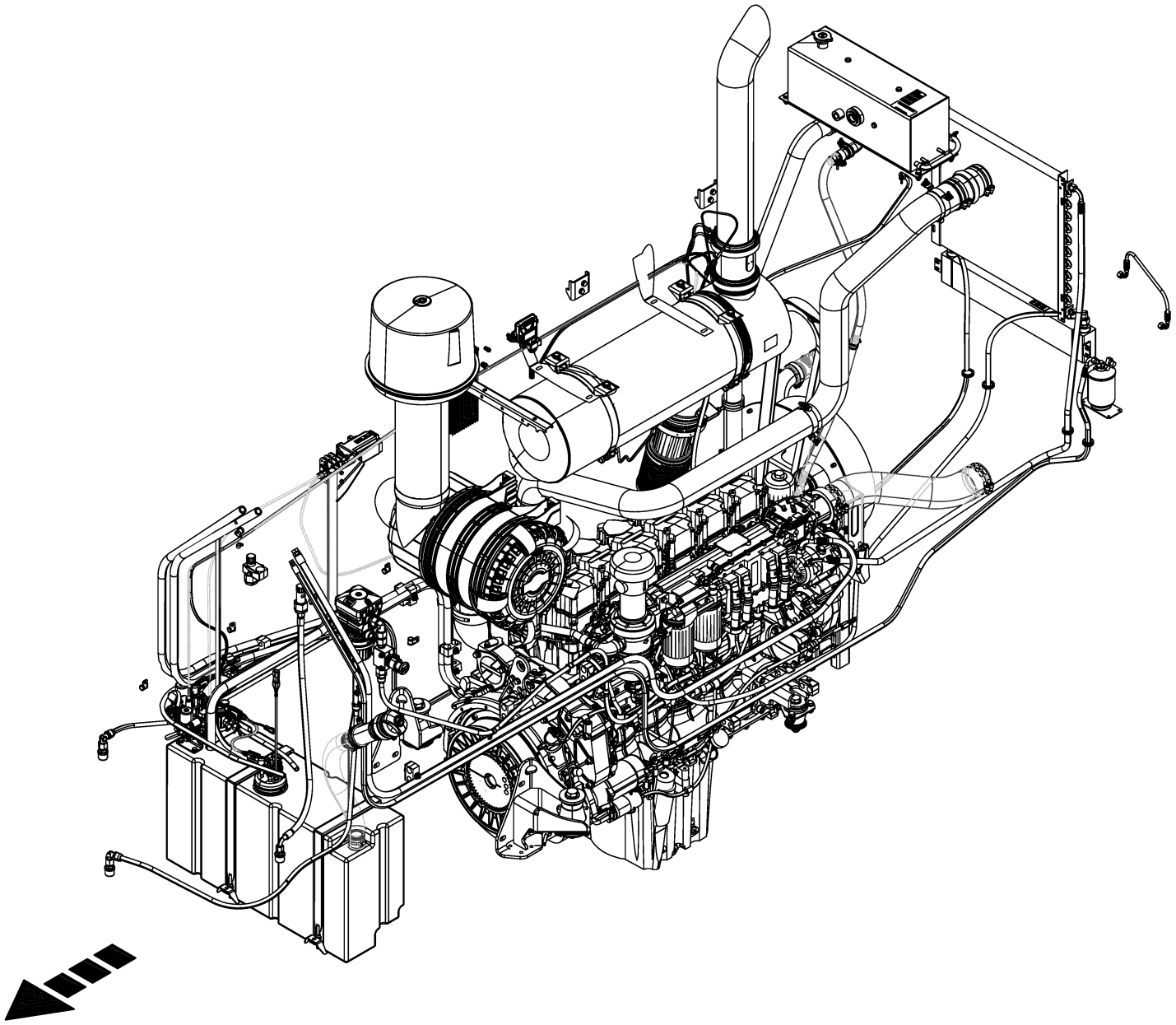

-----VERBRENNUNGSMOTOR -----COMBUSTION ENGINE -----MOTEUR À COMBUSTION					1109311 - 1136330	BM105-14	BM105-24					150 050 986 09 150 457 595 1 28.0
Pos.	ID-Nr.	Benennung	Description	Description	Masch.-Nr-							Bemerkung/Remarks/Remarque
1						.	.					

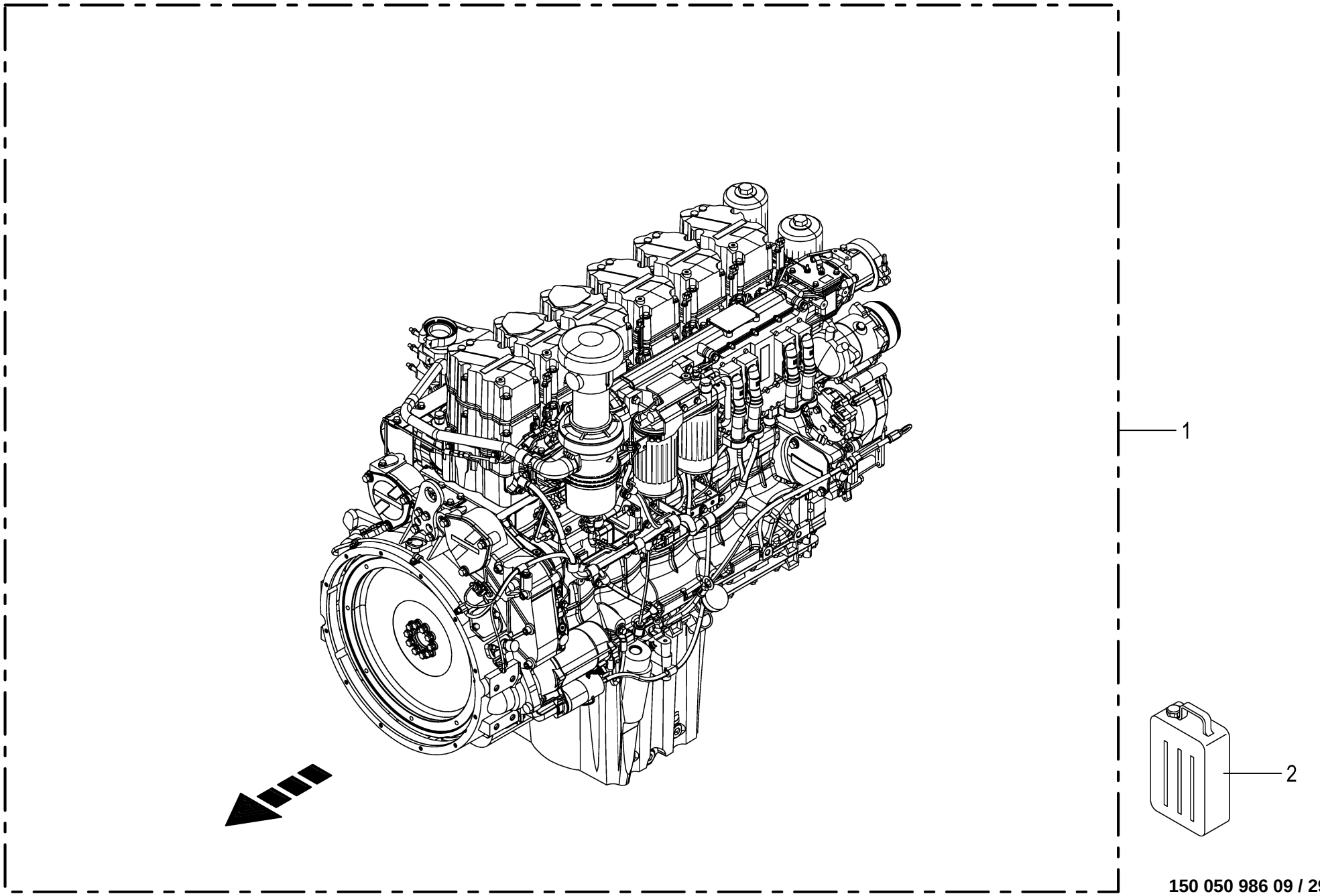

150 050 986 09 / 29.0

Dieselmotor **Diesel engine** **Moteur diesel**					1109311 - 1136330	BM105-14	BM105-24					**150 050 986 09** 150 457 781 3 **29.0**
Pos.	ID-Nr.	Benennung	Description	Description	Masch.-Nr-							Bemerkung/Remarks/Remarque
1	27 024 711 0 27 024 712 0	ET-Dieselmotor 6R D946 330kW T4f / EU IV ET-Dieselmotor 6R D946 330kW EU V	SP-Diesel engine 6R D946 330kW T4f/EU IV SP-Diesel engine 6R D946 330kW EU V	Moteur diesel PR 6R D946 330kW T4f/EU IV Moteur diesel PR 6R D946 330kW EU V		1	 1					
2	27 019 321 0	Motoröl 10W-40 low ash 20 Ltr. Kan.	Engine oil 10W-40 low ash 20 l canister	Huile moteur 10W-40 low ash 20 L		x	x					

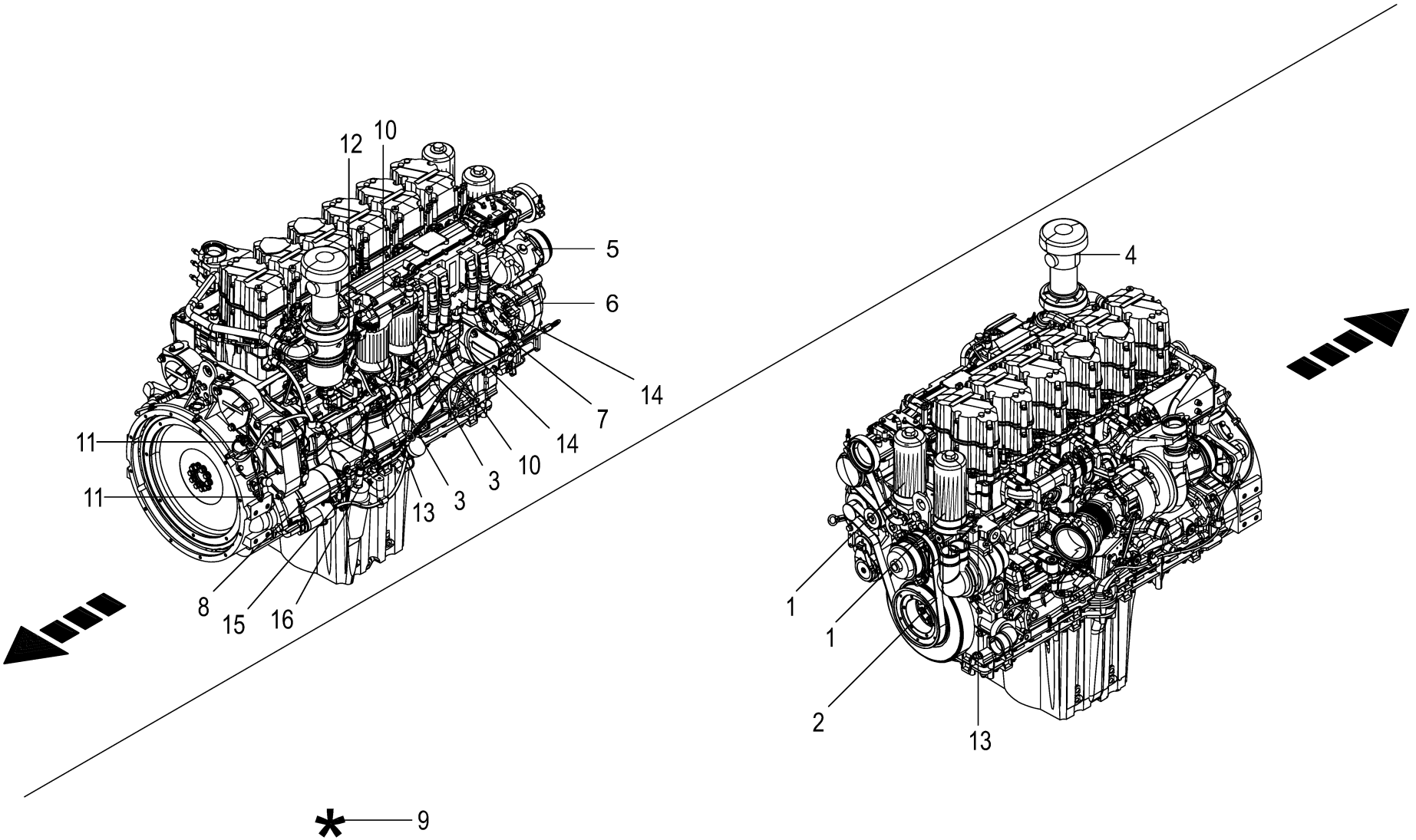
12
10
5
6
14
7
14
10
3
3
13
11
11
8
15
16
4
1
1
2
13
*
9

Zubehör - Dieselmotor
Accessories - diesel engine
Accessoires - moteur diesel

1109311 - 1136330

150 050 986 09

150 457 925 5 **30.0**

Pos.	ID-Nr.	Benennung	Description	Description	Masch.-Nr-	BM105-14	BM105-24					Bemerkung/Remarks/Remarque
1	27 018 666 0	Wechselfilter Ölfilter	Easy-change filter (oil filter)	Filtre à huile moteur		2	2					
2	27 018 661 0	Keilrippenriemen	Ribbed V-belt	Courroie trapézoïdale à nervures		1	1					
3	27 018 669 1	Kraftstofffeinfilter	Fuel fine filter	Filtre à carburant		2	2					
4	27 018 664 0	Filterelement (Blow-by Filterelement)	Filter element (Blow-by filter element)	Filtre reniflard		1	1					
5	20 086 535 1	Klimakompressor R-Motoren 24V T4/St. V	Refrigerant compressor in-l. eng. T4 24V	Compr. flui. frig. mot.en l. R24VT4/niv.V		1	1					
6	20 086 224 0	Lichtmaschine 24V 180A	Alternator 24V 180A	Alternateur 24V 180A		1	1					
7	20 087 410 0	Motorsteuergerät LMB-ECU2 + SW BiG M 450				1						
	27 019 156 0	ECU LMB-ECU2 32bit 4ST 2015/49	electronic control unit LMB- ECU2 32bit	Unité de commande électronique LMB-ECU2		1						
	00 000 000 0						1					
	27 019 156 0	ECU LMB-ECU2 32bit 4ST 2015/49	electronic control unit LMB- ECU2 32bit	Unité de commande électronique LMB-ECU2			1					
8	20 086 533 0	Anlasser 24V R6-T4	Starter 24V R6-T4	Démarreur 24V R6-T4		1	1					
9	20 086 531 1	Kabelbaum Motor R6 T4/St. 5	Cab. harn. motor R6 T4/plug 5	Faisc. de câb. moteur R6 T4/ connecteur 5		1	1					
10	20 086 033 1	Drucksensor 0,000 - 10,000bar analog	Press. sens. 0.000 - 10.000 bar analogue	Capteur de press. 0,000-10, 000 bar anal.		2	2					
11	20 088 074 0	Drehzahlsensor 10,000 - 10, 000kHz	Speed sensor 10,000 - 10, 000kHz	Capteur de vitesse 10,000 - 10,000kHz		2	2					
12	20 086 034 1	Drucksensor 0,500 - 4,500bar analog	press. sens. 0.500 - 4.500bar analogue	capteur de press. 0,500-4,500 bar anal.		1	1					
13	20 087 045 0	Temperatursensor -40 - 150 analog	temperature sensor -40 - 150 analogue	capteur de temp. -40 - 150 analogique		2	2					
14	20 086 580 1	Doppelschelle 5-28mm schraubbar 8,4mm	Double clamp 5-28mm screwable 8.4mm	Collier double 5-28mm vissable 8,4mm		2	2					
15	20 088 193 0	Füllstands-/Temperatursensor	Filling level-temperature sensor	Capteur de niveau/température huile		1	1					
16	27 023 503 0	Dichtring 18,7x26x1,5mm	Seal Washer 18,7x26x1,5mm	Bague d'étanchéité 18,7x26x1, 5mm		1	1					

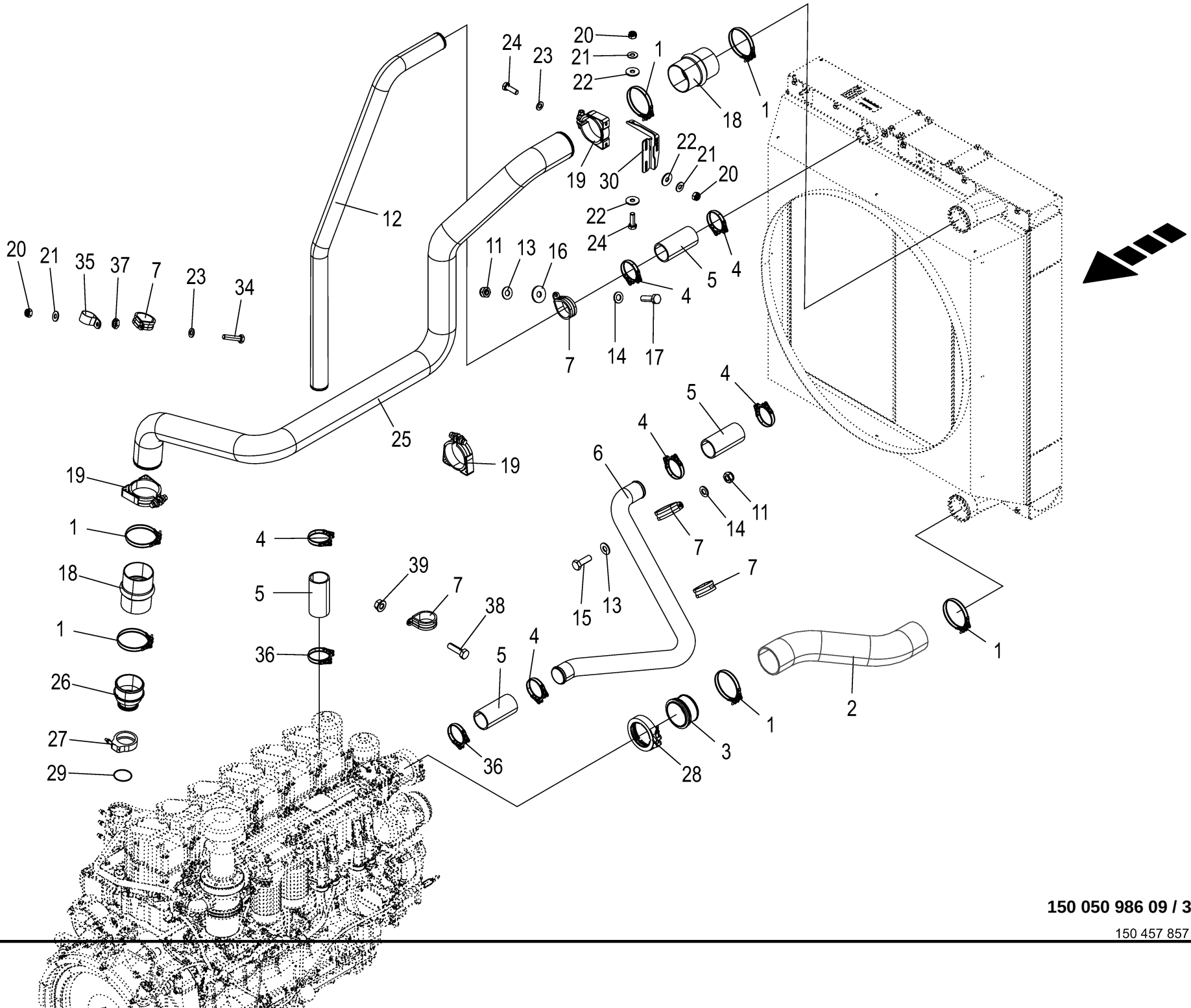

150 050 986 09 / 31.0

150 457 857 06

Motorverrohrung
Engine piping
Tuyauterie du moteur

1109311 - 1136330

150 050 986 09

150 457 857 6 **31.0**

Pos.	ID-Nr.	Benennung	Description	Description	Masch.-Nr-	BM105-14	BM105-24					Bemerkung/Remarks/Remarque
1	27 013 386 0	Gelenkb-Schelle 108 - 110/17	Clamp	Collier du boulon articulé 108 - 110/17		6						
2	20 018 612 0	Ladeluftschlauch KALT	Charge air hose cold	Tuyau d'air de surali. froid		1						
3	20 019 071 0	Ladeluftstutzen KALT	charge air connection COLD	coude d'air de suralimentation froid		1						
4	27 023 950 0	Gelenkb-Schelle 70 - 72/17	Joint bolt hose clamp 70 - 72/ 17	Collier du boulon articulé 70 - 72/17		6						
5	27 011 510 0	Formschlauch 150 lang	Air hose 150 long	Tuyau préformé 150 long.		4						
6	20 018 625 3	Wasserrohr KALT	water pipe KALT	conduite d'eau KALT		1						
7	90 002 787 0	Rohrschelle 64mm m. Gummiprofil	Pipe cl. 64mm	Collier 64mm		7						
11	00 908 758 0	Sicherungsmutter	Locknut	Écrou hex		x						M 10
12	20 018 610 2	Wasserrohr HEISS	water pipe HEISS	conduite d'eau HEISS		1						
13	00 909 909 1	Sperrkantscheibe	Detent edged washer	Disque à bord d'arrêt		x						SKM 10
14	00 910 414 0	Scheibe	Washer	Rondelle		x						10,5 X 21 X 2
15	00 900 637 0	6kt-Schraube	Hex head bolt	Boulon tête hex		x						M 10 X 30
16	90 000 121 0	Scheibe	Washer	Rondelle		x						10,5 X 30 X 2,5
17	00 900 638 0	6kt-Schraube	Hex head bolt	Boulon tête hex		x						M 10 X 35
18	27 016 802 0	Schlauchmuffe LL gerade Ø102	Hose sleeve LL straight Ø102	Manchon LL droit Ø102		2						
19	27 020 440 0	Halterungsschelle m. Silikonp. 100/30	Support clamp with silicon profile 100/3	Halterungsschelle m. Silikonp. 150 30		3						
20	00 908 706 0	Sicherungsmutter	Locknut	Écrou hex		x						M 8
21	00 909 908 1	Sperrkantscheibe	Detent edged washer	Disque à bord d'arrêt		x						SKM 8
22	00 910 603 0	Scheibe	Washer	Rondelle		x						8,4 X 24 X 2
23	00 910 413 0	Scheibe	Washer	Rondelle		x						8,4 X 17 X 1,6
24	00 900 616 0	6kt-Schraube	Hex head bolt	Boulon tête hex		x						M 8 X 25
25	20 019 337 2	Ladeluftrohr HEISS	Charge air pipe hot	Tuyau d'air de suralimentation chaud		1						
26	20 018 827 0	Ladeluftstutzen HEISS	Charge air connection hot	Coude d´air de surali. chaud		1						
27	27 019 001 0	Spannschelle d=74/77x25	Tens. strap clp. Ø246 hole spac. 165mm	Collier de tension d=74/77x25		1						
28	27 019 002 0	Spannschelle d=119,5/122,5X25	Clip d=119.5/122.5X25	Collier de tension d=119,5/ 122,5X25		1						
29	27 021 302 0	O-Ring 63,17x2,62	O-ring seal 63.17 x 2.62	Joint torique 63,17x2,62		1						
30	20 210 879 2	Schellenhalter				1						
33	00 901 042 1	6kt-Schraube	Hex head bolt	Boulon tête hex		x						M 8 X 35
34	00 900 201 0	6kt-Schraube	Hex head bolt	Boulon tête hex		x						M 8 X 35
35	90 000 419 0	Rohrschelle mit Gummiprofil	Tube clip w. rubber	Bride		3						Rd. 30
36	27 022 450 0	Gelenkb-Schelle 72 - 74/17	Joint bolt hose clamp 72 - 74/ 17	Collier du boulon articulé 72 - 74/17		2						

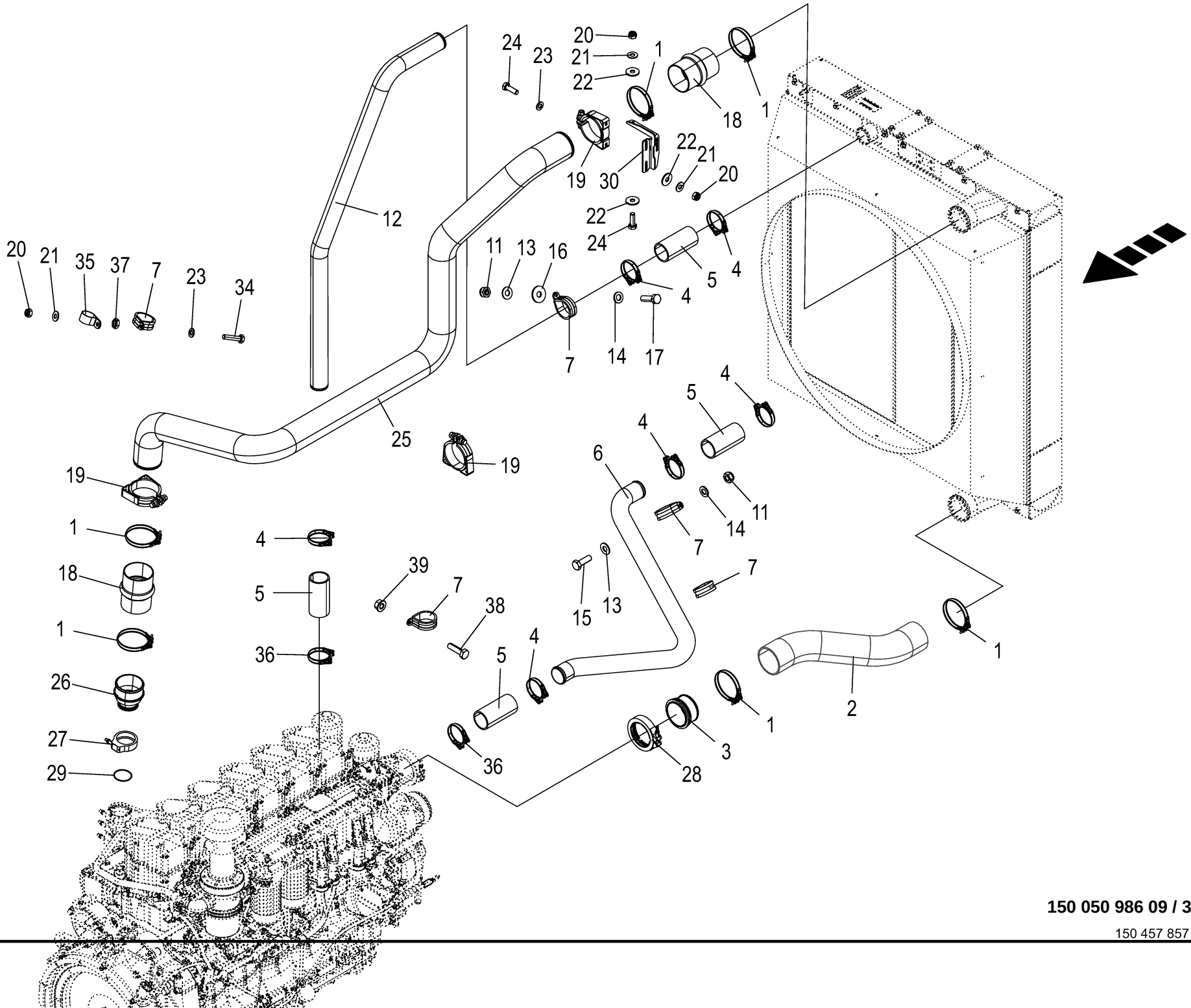

150 050 986 09 / 31.0

150 457 857 06

Motorverrohrung **Engine piping** **Tuyauterie du moteur**					1109311 - 1136330	BM105-14	BM105-24					**150 050 986 09** 150 457 857 6 **31.0**
Pos.	ID-Nr.	Benennung	Description	Description	Masch.-Nr-							Bemerkung/Remarks/Remarque
37	00 908 500 0	6kt-Mutter -niedrige Form	Hex nut -low form	Écrou hex -forme basse		x						M 10
38	00 900 638 0	6kt-Schraube	Hex head bolt	Boulon tête hex		x						M 10 X 35
39	90 003 504 0	6kt-Mutter m. Flansch & Sperrk M10 Zn8	Hex. nut + flange&detent edg M10	Écrou hex + bride&pièce d'arr M10		x						

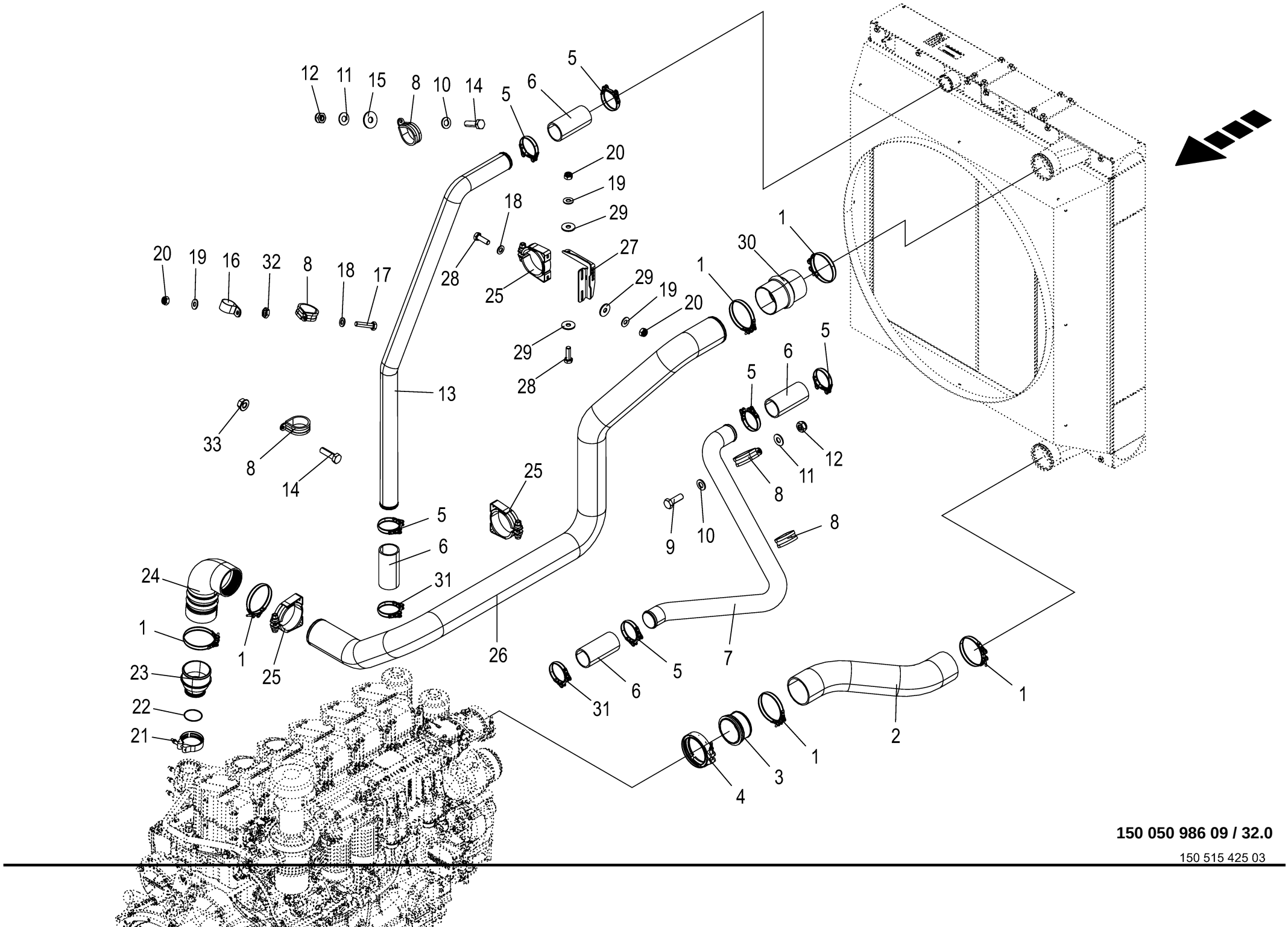

150 050 986 09 / 32.0

150 515 425 03

Motorverrohrung **Engine piping** **Tuyauterie du moteur**					1109311 - 1136330	BM105-14	BM105-24					**150 050 986 09** 150 515 425 3 **32.0**
Pos.	ID-Nr.	Benennung	Description	Description	Masch.-Nr-							Bemerkung/Remarks/Remarque
1	27 013 386 0	Gelenkb-Schelle 108 - 110/17	Clamp	Collier du boulon articulé 108 - 110/17			6					
2	20 018 612 0	Ladeluftschlauch KALT	Charge air hose cold	Tuyau d'air de surali. froid			1					
3	20 019 071 0	Ladeluftstutzen KALT	charge air connection COLD	coude d'air de suralimentation froid			1					
4	27 019 002 0	Spannschelle d=119,5/122,5X25	Clip d=119.5/122.5X25	Collier de tension d=119,5/ 122,5X25			1					
5	27 023 950 0	Gelenkb-Schelle 70 - 72/17	Joint bolt hose clamp 70 - 72/ 17	Collier du boulon articulé 70 - 72/17			6					
6	27 011 510 0	Formschlauch 150 lang	Air hose 150 long	Tuyau préformé 150 long.			4					
7	20 018 625 3	Wasserrohr KALT	water pipe KALT	conduite d'eau KALT			1					
8	90 002 787 0	Rohrschelle 64mm m. Gummiprofil	Pipe cl. 64mm	Collier 64mm			7					
9	00 900 637 0	6kt-Schraube	Hex head bolt	Boulon tête hex			x					M 10 X 30
10	00 910 414 0	Scheibe	Washer	Rondelle			x					10,5 X 21 X 2
11	00 909 909 1	Sperrkantscheibe	Detent edged washer	Disque à bord d'arrêt			x					SKM 10
12	00 908 758 0	Sicherungsmutter	Locknut	Écrou hex			x					M 10
13	20 018 610 2	Wasserrohr HEISS	water pipe HEISS	conduite d'eau HEISS			1					
14	00 900 638 0	6kt-Schraube	Hex head bolt	Boulon tête hex			x					M 10 X 35
15	90 000 121 0	Scheibe	Washer	Rondelle			x					10,5 X 30 X 2,5
16	90 000 419 0	Rohrschelle mit Gummiprofil	Tube clip w. rubber	Bride			3					Rd. 30
17	00 900 201 0	6kt-Schraube	Hex head bolt	Boulon tête hex			x					M 8 X 35
18	00 910 413 0	Scheibe	Washer	Rondelle			x					8,4 X 17 X 1,6
19	00 909 908 1	Sperrkantscheibe	Detent edged washer	Disque à bord d'arrêt			x					SKM 8
20	00 908 706 0	Sicherungsmutter	Locknut	Écrou hex			x					M 8
21	27 019 001 0	Spannschelle d=74/77x25	Tens. strap clp. Ø246 hole spac. 165mm	Collier de tension d=74/77x25			1					
22	27 021 302 0	O-Ring 63,17x2,62	O-ring seal 63.17 x 2.62	Joint torique 63,17x2,62			1					
23	20 018 827 0	Ladeluftstutzen HEISS	Charge air connection hot	Coude d´air de surali. chaud			1					
24	20 211 874 0	Wellkrümmer Ø102 95°	Corrugated hose Ø102 95°	Coude Ø102 95°			1					
25	27 020 440 0	Halterungsschelle m. Silikonp. 100/30	Support clamp with silicon profile 100/3	Halterungsschelle m. Silikonp. 150 30			3					
26	20 211 690 1	Ladeluftrohr HEISS ST. V	Charge air pipe hot	Tuyau d'air de suraliment. chaud niv. V			1					
27	20 210 879 2	Schellenhalter					1					
28	00 900 616 0	6kt-Schraube	Hex head bolt	Boulon tête hex			x					M 8 X 25
29	00 910 303 0	Scheibe	Washer	Rondelle			x					17 X 30 X 3
30	27 016 802 0	Schlauchmuffe LL gerade Ø102	Hose sleeve LL straight Ø102	Manchon LL droit Ø102			1					
31	27 022 450 0	Gelenkb-Schelle 72 - 74/17	Joint bolt hose clamp 72 - 74/ 17	Collier du boulon articulé 72 - 74/17			2					

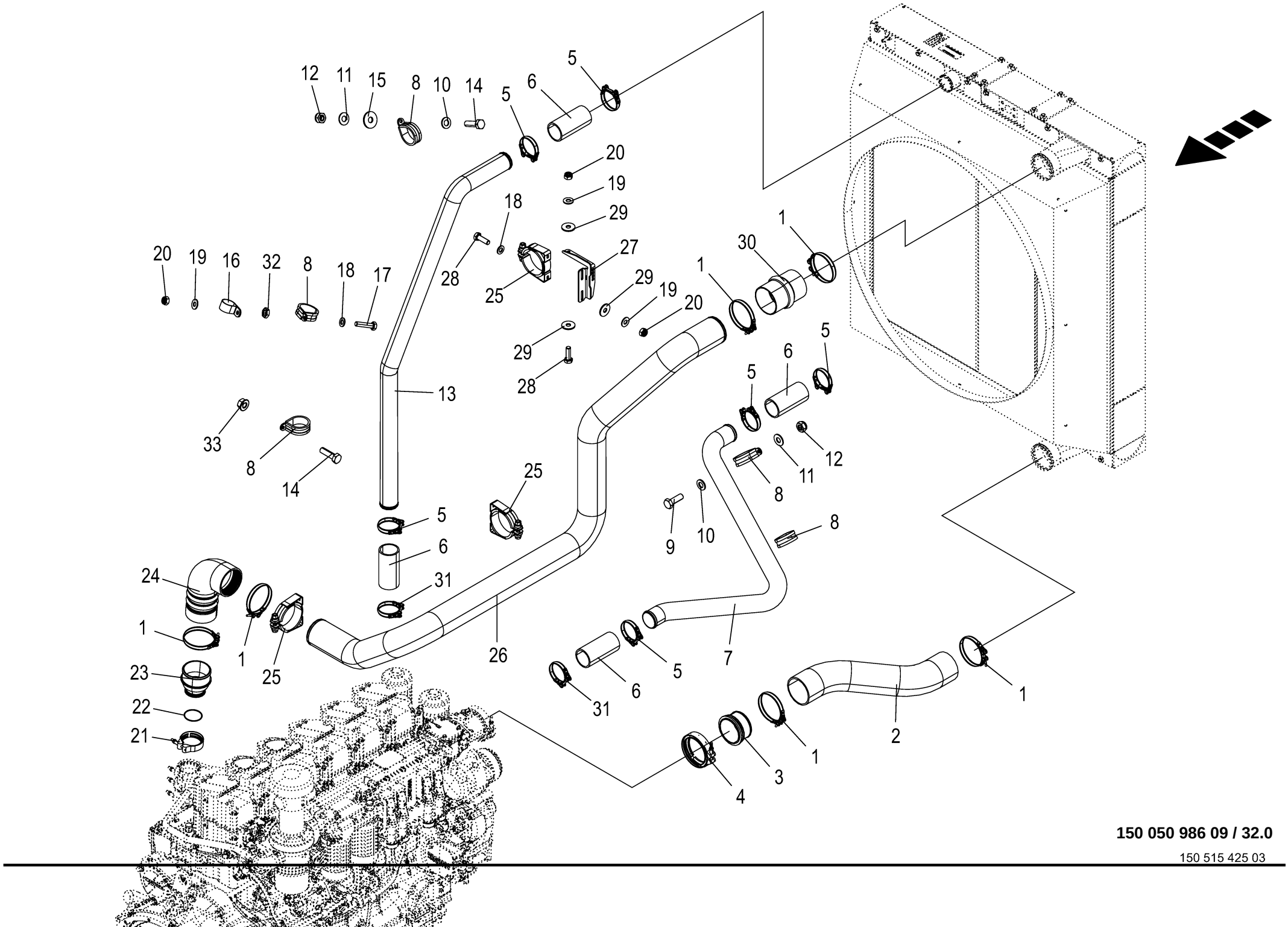

150 050 986 09 / 32.0

150 515 425 03

Motorverrohrung **Engine piping** **Tuyauterie du moteur**					1109311 - 1136330	BM105-14	BM105-24					**150 050 986 09** 150 515 425 3 **32.0**
Pos.	ID-Nr.	Benennung	Description	Description	Masch.-Nr-							Bemerkung/Remarks/Remarque
32	00 908 500 0	6kt-Mutter -niedrige Form	Hex nut -low form	Écrou hex -forme basse			x					M 10
33	90 003 504 0	6kt-Mutter m. Flansch & Sperrk M10 Zn8	Hex. nut + flange&detent edg M10	Écrou hex + bride&pièce d'arr M10			x					

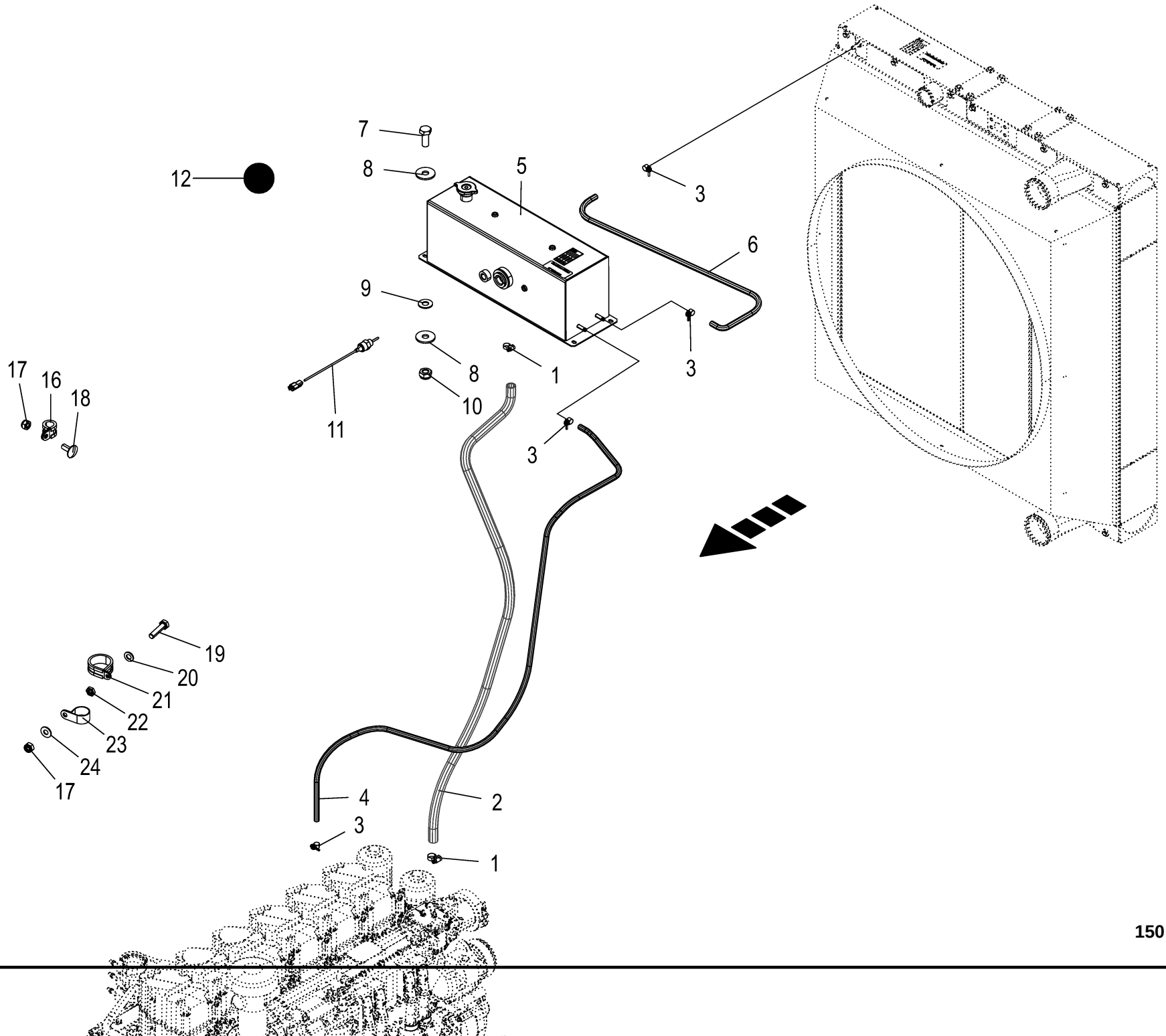
7
8
12
5
3
6
9
8
1
3
10
11
17
16
18
3
19
20
21
22
23
24
17
4
2
3
1

Wasserausgleich **Water compensation** **Compensateur d'eau**					1109311 - 1136330	BM105-14	BM105-24					**150 050 986 09** 150 457 877 6 **33.0**
Pos.	ID-Nr.	Benennung	Description	Description	Masch.-Nr-							Bemerkung/Remarks/Remarque
1	00 924 049 0	Schneckengewindeschelle	Tube clip	Bride		2	2					20 - 32
2	20 019 120 0	Kühlwasserschlauch ID 22mm	coolant hose ID 22mm	tuyau d'eau de refroidissement ID 22mm		x	x					
3	00 924 034 0	Schlauchschelle	Hose clamp	Collier de serrage de tuyau		4	4					B1-16 X 12
4	00 940 173 0	Schlauch -Id.-Nr.= 1m	Hose -Id.-no.= 1m	Tuyau -Id.-no.= 1m		x	x					Rd. 10
5	27 018 700 2	Kühlwasser-Ausgleichsbehälter	Cooling water overflow container	Réservoir d'équilibrage de l'eau de ref.		1	1					
	00 940 042 0	Verschlussdeckel	Sealing cap	Couvercle de fermeture		1	1					
6	00 940 173 0	Schlauch -Id.-Nr.= 1m	Hose -Id.-no.= 1m	Tuyau -Id.-no.= 1m		x	x					Rd. 10
7	00 900 636 0	6kt-Schraube	Hex head bolt	Boulon tête hex		x	x					M 10 X 25
8	90 000 121 0	Scheibe	Washer	Rondelle		x	x					10,5 X 30 X 2,5
9	00 909 909 1	Sperrkantscheibe	Detent edged washer	Disque à bord d'arrêt		x	x					SKM 10
10	00 908 758 0	Sicherungsmutter	Locknut	Écrou hex		x	x					M 10
11	20 084 353 0	Füllstandssensor Wasser 4mm S 5V [-B45]	Filling level sensor Water 4mm S 5V [-B45]	Capteur de niveau de remplissa Eau 4mm S [-B45]		1	1					
12	27 015 651 0	Glysantin G40 5L-Kanister	Glysantin G40 5l-canister engine	Glysantin G40 boîte 5l liquide ref.		70	70					
		Motorkühlm.	coolant	mot.								
16	90 004 325 0	Rohrschelle 18mm m. Gummiprofil	Pipe clamp 18mm with rubber profile	Collier 18mm avec prof. de caoutchouc		12	12					
17	00 908 706 0	Sicherungsmutter	Locknut	Écrou hex		x	x					M 8
18	00 904 951 2	Flachrundschraube	Coach bolt	Vis a tête bombée		x	x					M 8 X 20
19	00 900 201 0	6kt-Schraube	Hex head bolt	Boulon tête hex		x	x					M 8 X 35
20	00 910 413 0	Scheibe	Washer	Rondelle		x	x					8,4 X 17 X 1,6
21	90 002 787 0	Rohrschelle 64mm m. Gummiprofil	Pipe cl. 64mm	Collier 64mm		3	3					
22	00 908 510 1	6kt-Mutter -niedrige Form	Hex nut -low form	Écrou hex -forme basse		x	x					M 8
23	90 000 419 0	Rohrschelle mit Gummiprofil	Tube clip w. rubber	Bride		3	3					Rd. 30
24	00 909 908 1	Sperrkantscheibe	Detent edged washer	Disque à bord d'arrêt		x	x					SKM 8

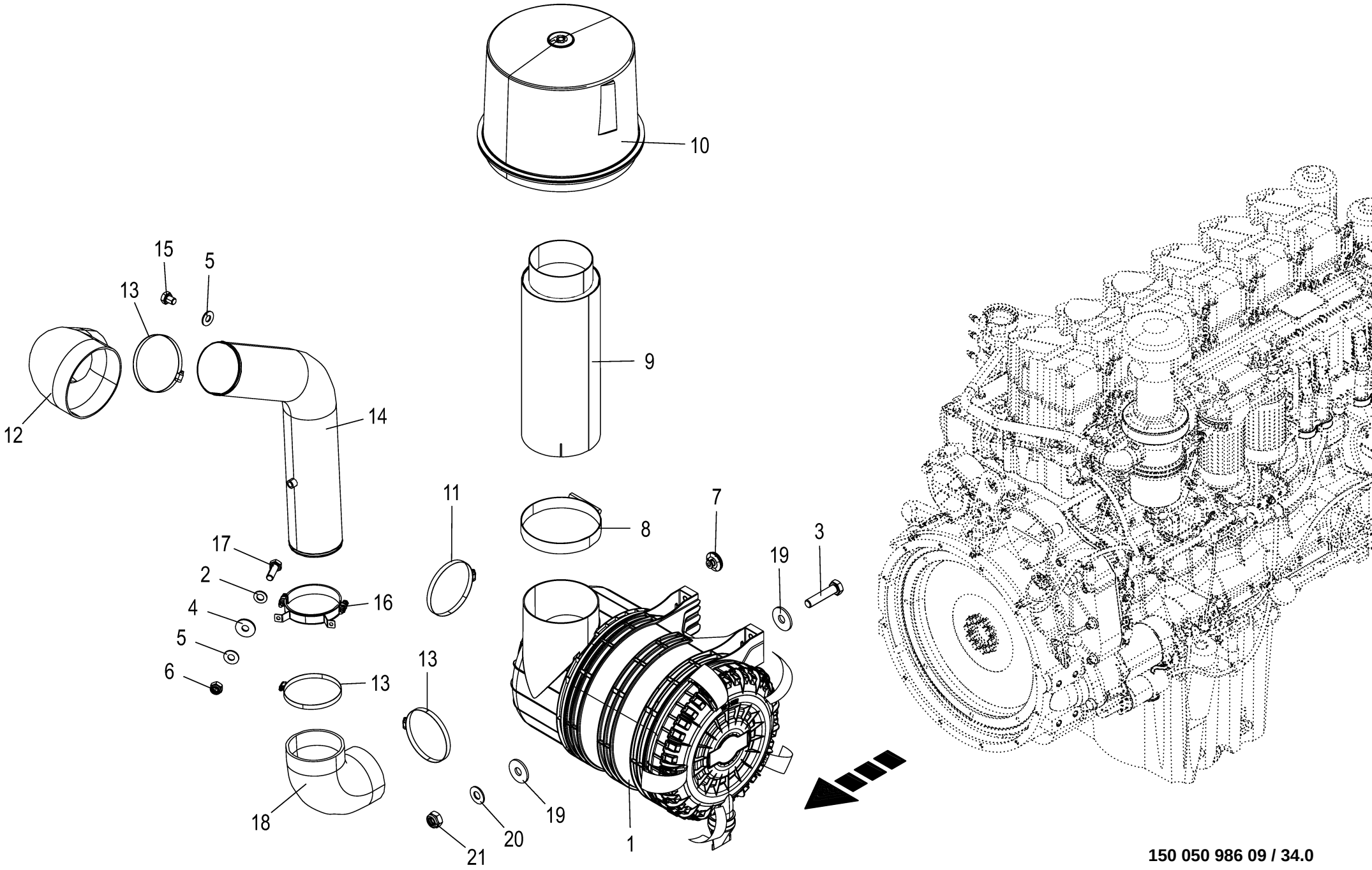

150 050 986 09 / 34.0

150 515 423 01

Reinluftanlage **Clean air system** **Installation d'air épuré**					1109311 - 1136330	BM105-14	BM105-24					**150 050 986 09** 150 515 423 1 **34.0**
Pos.	ID-Nr.	Benennung	Description	Description	Masch.-Nr-							Bemerkung/Remarks/Remarque
1	27 016 725 0	Filter	Filter	Filtre		1	1					
	27 016 206 0	Hauptfilterelement	Main filter element	Élément filtrant principal		1	1					
	27 017 672 0	Sekundärfilterelement	Secondary filter element	Élément filtrant secondaire		1	1					
	27 016 208 0	Deckel	Cover	Couvercle		1	1					
	27 016 207 0	Staubventil	Dust valve	Vanne anti-poussière		1	1					
2	00 910 413 0	Scheibe	Washer	Rondelle		x	x					8,4 X 17 X 1,6
3	00 901 061 2	6kt-Schraube	Hex head bolt	Boulon tête hex		x	x					M 10 X 45 -10.9
4	00 910 603 0	Scheibe	Washer	Rondelle		x	x					8,4 X 24 X 2
5	00 909 908 1	Sperrkantscheibe	Detent edged washer	Disque à bord d'arrêt		x	x					SKM 8
6	00 908 706 0	Sicherungsmutter	Locknut	Écrou hex		x	x					M 8
7	20 084 656 0	Druckschalter 0,05bar Öffner [-B53]	Pressure switch 0,05bar NC contact [-B53]	Manostat 0,05bar Contact à ouverture [-B53]		1	1					
8	00 924 027 0	Gelenkbolzen-Schlauchschelle	Joint bolt-hose clamp	Boulon-collier de serrage		1	1					175-187
9	20 017 591 1	Ansaugstutzen	intake manifold	manchon d'aspiration		1	1					
10	27 018 315 0	Pre-Cleaner TopSpin H002438	Pre-Cleaner TopSpin H002438	Pre-Cleaner TopSpin H002438		1	1					
11	00 924 029 0	Schneckengewindeschelle	Tube clip	Bride		1	1					LA 180-200
12	00 940 014 0	Reduzierstück	Reducing piece	Element reducteur		1	1					Rd. 178 / 127
13	00 924 020 1	Schneckengewindeschelle	Tube clip	Bride		3	3					130 - 150
14	20 211 726 1	Reinluftrohr BiG M 450 STAGE IV/V	clean air pipe BiG M 450 STAGE IV/V	tuyau d'air pur BiG M 450 STAGE IV/V		1	1					
15	00 900 610 0	6kt-Schraube	Hex head bolt	Boulon tête hex		x	x					M 8 X 10
16	27 014 903 0	Spannschelle 2-tlg. m. Konsole 128/20	Clip 2-part with console 128	Collier de tension 2 p. av. console 128		1	1					
17	00 900 616 0	6kt-Schraube	Hex head bolt	Boulon tête hex		x	x					M 8 X 25
18	27 011 862 0	Gummibogen 90° Ø126	Rubber sheet 90° Ø126	Arc caout. 90° Ø126		1	1					
19	90 000 121 0	Scheibe	Washer	Rondelle		x	x					10,5 X 30 X 2,5
20	00 909 909 1	Sperrkantscheibe	Detent edged washer	Disque à bord d'arrêt		x	x					SKM 10
21	90 001 230 0	Sicherungsmutter	Locknut	Écrou hex		x	x					M 10

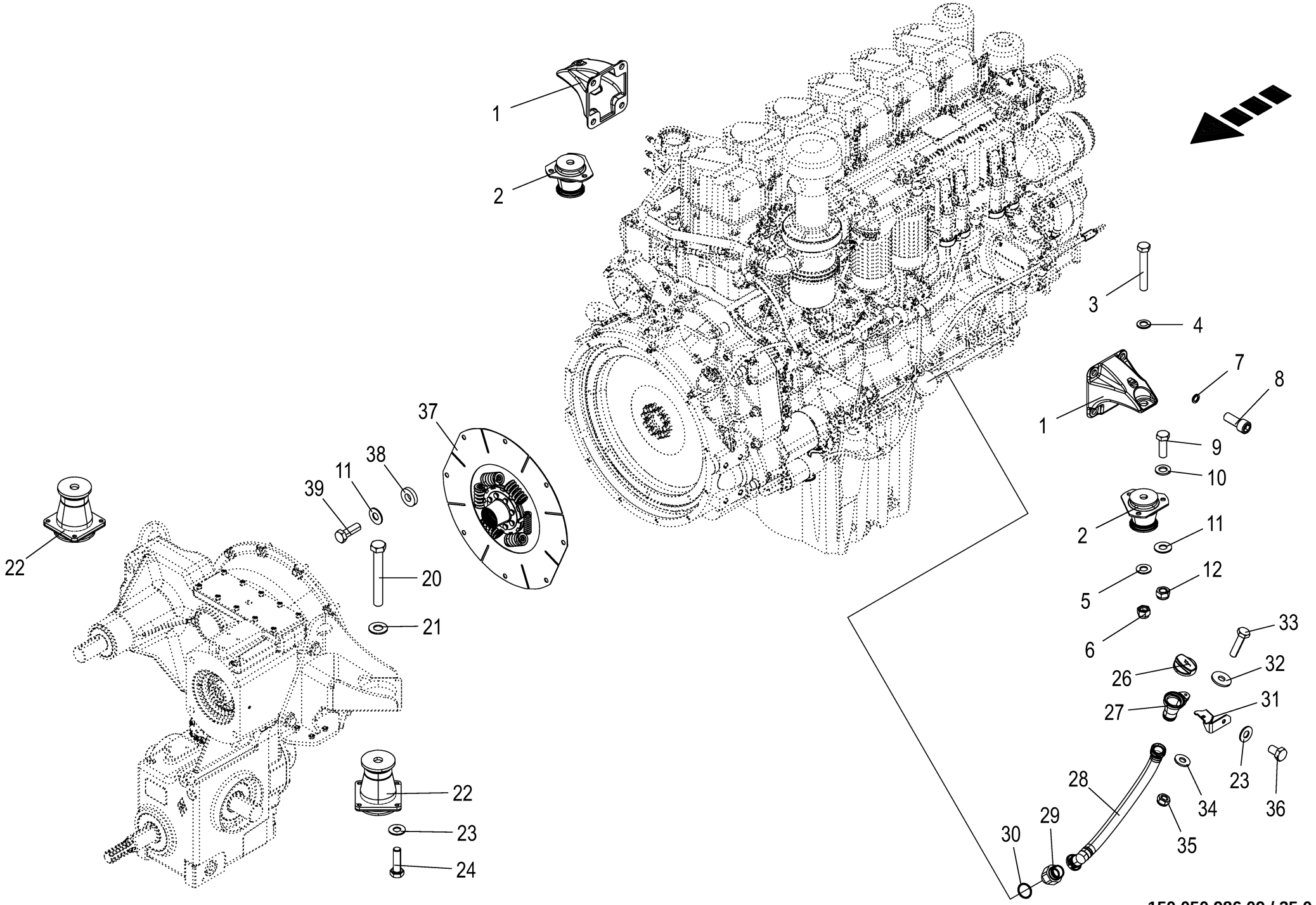

150 050 986 09 / 35.0

150 512 948 02

Anbauteile - Motor **Mounting parts of engine** **Pièces rapportées - moteur**					1109311 - 1136330	BM105-14	BM105-24					**150 050 986 09** 150 512 948 2 **35.0**
Pos.	ID-Nr.	Benennung	Description	Description	Masch.-Nr-							Bemerkung/Remarks/Remarque
1	20 210 950 1	Motorstütze	Engine support	Support de moteur		2	2					
2	27 014 696 0	Konuslager mont.	Conical bearing (kit) shore 60	Palier conique (jeu) Shore 60		2	2					
3	00 901 127 0	6kt-Schraube	Hex head bolt	Boulon tête hex		x	x					M 20 X 130
4	00 910 512 2	Scheibe	Washer	Rondelle		x	x					21 X 37 X 3
5	00 909 913 1	Sperrkantscheibe	Detent edged washer	Disque à bord d'arrêt		x	x					SKM 20
6	90 000 333 0	Sicherungsmutter	Locknut	Écrou hex		x	x					M 20 -10.9
7	00 909 904 1	Sperrkantscheibe	Detent edged washer	Disque à bord d'arrêt		x	x					SKZ 16
8	00 903 209 1	ZYL.SCHR. 16X35 12.9	CYL. HEAD BOLT 16X35 12.9	VIS A TETE CYLINDRIQUE 16X35		x	x					
9	00 900 226 0	6kt-Schraube	Hex head bolt	Boulon tête hex		x	x					M 12 X 35 -10.9
10	00 910 506 1	Scheibe	Washer	Rondelle		x	x					13 X 24 X 2,5
11	00 909 910 1	Sperrkantscheibe	Detent edged washer	Disque à bord d'arrêt		x	x					SKM 12
12	00 908 701 0	Sicherungsmutter	Locknut	Écrou hex		x	x					M 12
20	00 901 694 0	6kt-Schraube	Hex head bolt	Boulon tête hex		x	x					M 24 X 180
21	00 909 917 1	Sperrkantscheibe	Detent edged washer	Disque à bord d'arrêt		x	x					SKM 24
22	27 016 949 0	Konuslager	Conical bearing	Palier cône		2	2					
23	00 909 909 1	Sperrkantscheibe	Detent edged washer	Disque à bord d'arrêt		x	x					SKM 10
24	90 002 142 0	6kt-Schraube M10 x 35	Hex head bolt	Boulon tête hex		x	x					
25	27 006 167 1	Ölablassschlauch M26x1,5x1500 m.Klemme	Oil drain hose M26x 1.5x 1500 with clamp	Flex. vid. hu. M26x1,5x1500 av. borne		1	1					
26	27 018 444 0	Deckel	Cover	Couvercle		1	1					
27	27 018 443 0	Einfüllstutzen V2 NW-27	Filler neck V2 NW-27	Tubulure de remplissage V2 NW-27		1	1					
28	27 018 431 0	Öleinfüllleitung L=400mm	Oil filling line L=400mm	Conduite de remplissage d'huile L=400mm		1	1					
29	20 211 976 0	Einschrauber M33x2 NW 27	Connector M33x2 NW 27	Manchon fileté M33x2 NW 27		1	1					
30	90 004 248 0	O-Ring 35 x 3	O-ring seal 35 x 3	Joint torique 35 x 3		1	1					
31	20 210 967 2	Halter Ölstutzen	Support oil nozzle	Support bouchon d'huile		1	1					
32	00 910 351 1	Scheibe	Washer	Rondelle		x	x					6,4 X 18 X 1,6
33	00 900 239 1	6kt-Schraube	Hex head bolt	Boulon tête hex		x	x					M 6 X 25
34	00 909 906 1	Sperrkantscheibe	Detent edged washer	Disque à bord d'arrêt		x	x					SKM 6
35	00 908 704 1	Sicherungsmutter	Locknut	Écrou hex		x	x					M 6
36	00 900 632 0	6kt-Schraube	Hex head bolt	Boulon tête hex		x	x					M 10 X 16
37	27 021 197 0	Torsionsdämpfer	Torsional damper	Amortisseur de torsion		1	1					
38	00 910 320 0	Scheibe	Washer	Rondelle		x	x					13 X 30 X 6
39	90 004 110 0	6kt-Schraube M12x35 MK-blau	Hexagon head screw M12 x 35 MK blue	Vis six pans M12x35 MK-bleu		x	x					

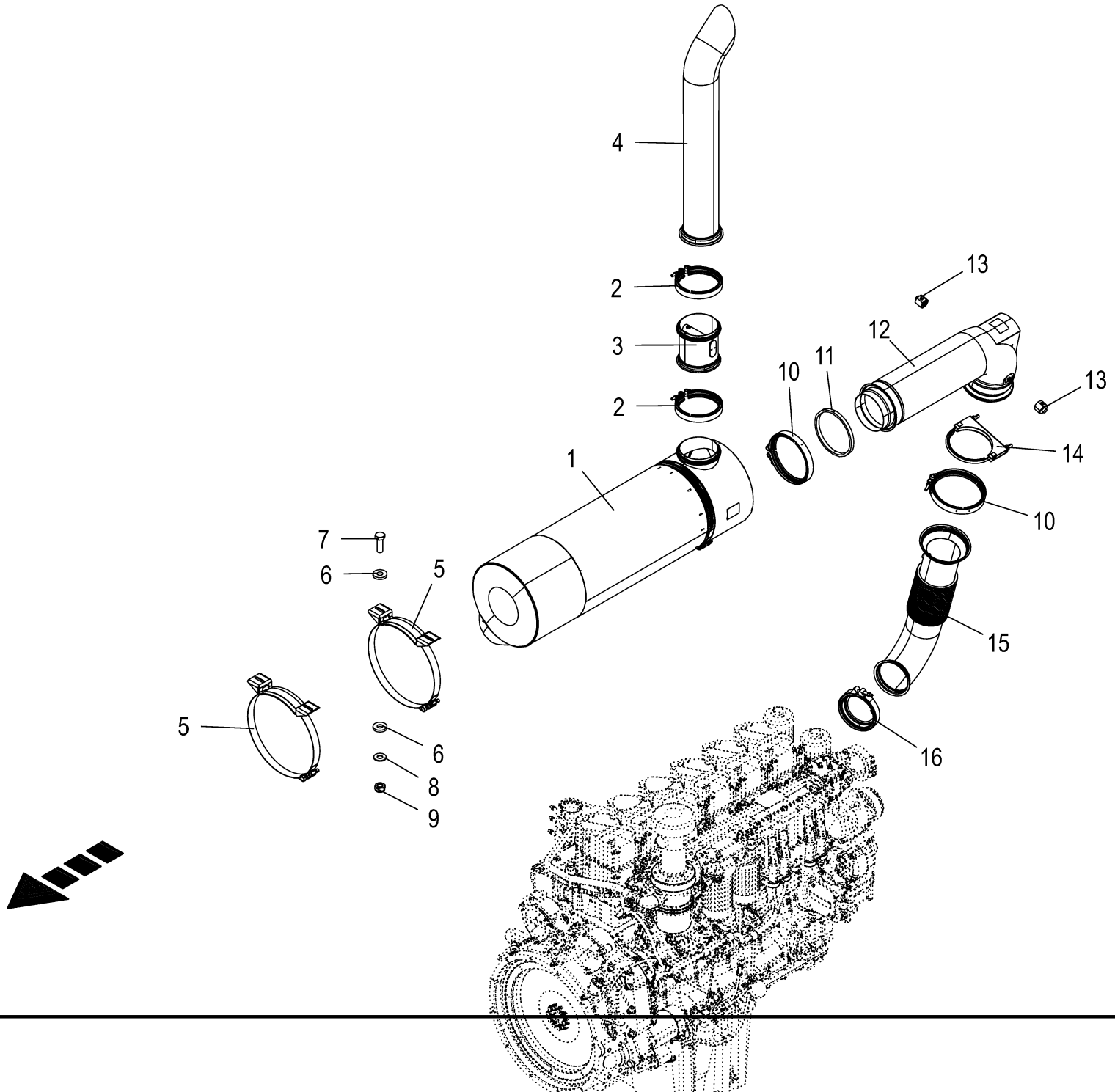
4
2
3
2
1
7
6
5
5
6
8
9
13
12
10
11
13
14
10
15
16

Abgasanlage **Exhaust system** **Système d'échappement**					1109311 - 1136330	BM105-14	BM105-24					**150 050 986 09** 150 459 986 1 **36.0**
Pos.	ID-Nr.	Benennung	Description	Description	Masch.-Nr-							Bemerkung/Remarks/Remarque
1	27 019 012 1	SCR Katalysator Radial Typ H2	SCR Katalysator Typ H2 kpl.	Catalyseur SCR type H2 cpl.		1						
2	27 019 004 0	PROFILSCHELLE K1 163,0	Profile clamp K1 163.0	Profilé de blocage K1 163,0		2						
3	27 100 707 0	Sensorrohr Ø 139,7mm	sensor tube Ø 139.7mm	roue de capteur Ø 139,7mm		1						
4	20 018 613 1	Abgasendrohr	exhaust tail pipe	tuyau terminal de gaz d'échapp		1						
5	27 019 009 0	Gelenkbandkonsolenschelle 329-339mm	Hinge strap console clamp 329-339mm	Collier console de bande art. 329-339mm		2						
	90 004 713 0	Zylindersch.I-6kt M10x90 A2-70	Cylinder screw hexagon socket M10 x 90	Vis cylind à six pans creux M10x90		x						
	90 004 714 0	6kt-Mutter M10 A2-70	Hex nut M10 A2-70	Écrou hexagonal M10 A2-70		x						
6	00 910 361 1	Scheibe	Washer	Rondelle		x						10,5 X 25 X 4
7	90 002 142 0	6kt-Schraube M10 x 35	Hex head bolt	Boulon tête hex		x						
8	00 909 909 1	Sperrkantscheibe	Detent edged washer	Disque à bord d'arrêt		x						SKM 10
9	90 001 230 0	Sicherungsmutter	Locknut	Écrou hex		x						M 10
10	27 019 010 0	Profilschelle K1 191,6	Profile clamp K1 191.6	Profilé de blocage K1 191,6		2						
11	27 019 005 0	Dichtung 168,6X184,4X13	Sealing 168.6X184.4X13	Joint 168,6X184,4X13		1						
12	27 019 013 0	Abgasmischrohr Typ A Gr. H2	Exhaust gas mixing tube type A s. H2	Tube mélangeur d'écha. type A taille H2		1						
13	90 003 285 0	Verschlußkegel m. Mutter L 8 Edelstahl	Locking cone with nut L8 stainless steel	Cône de ver. avec écrou L 8 acier inox.		2						
14	27 019 006 0	Bügelschelle d=152.4	Clamp d=152.4	Collier d'étrier d=152,4		1						
15	20 018 607 1	Abgasrohr	Exhaust pipe	Tuyau d'échappement		1						
16	27 019 003 0	Spannschelle d=147/150X25	Clip d=147/150X25	Collier de tension d=147/ 150X25		1						

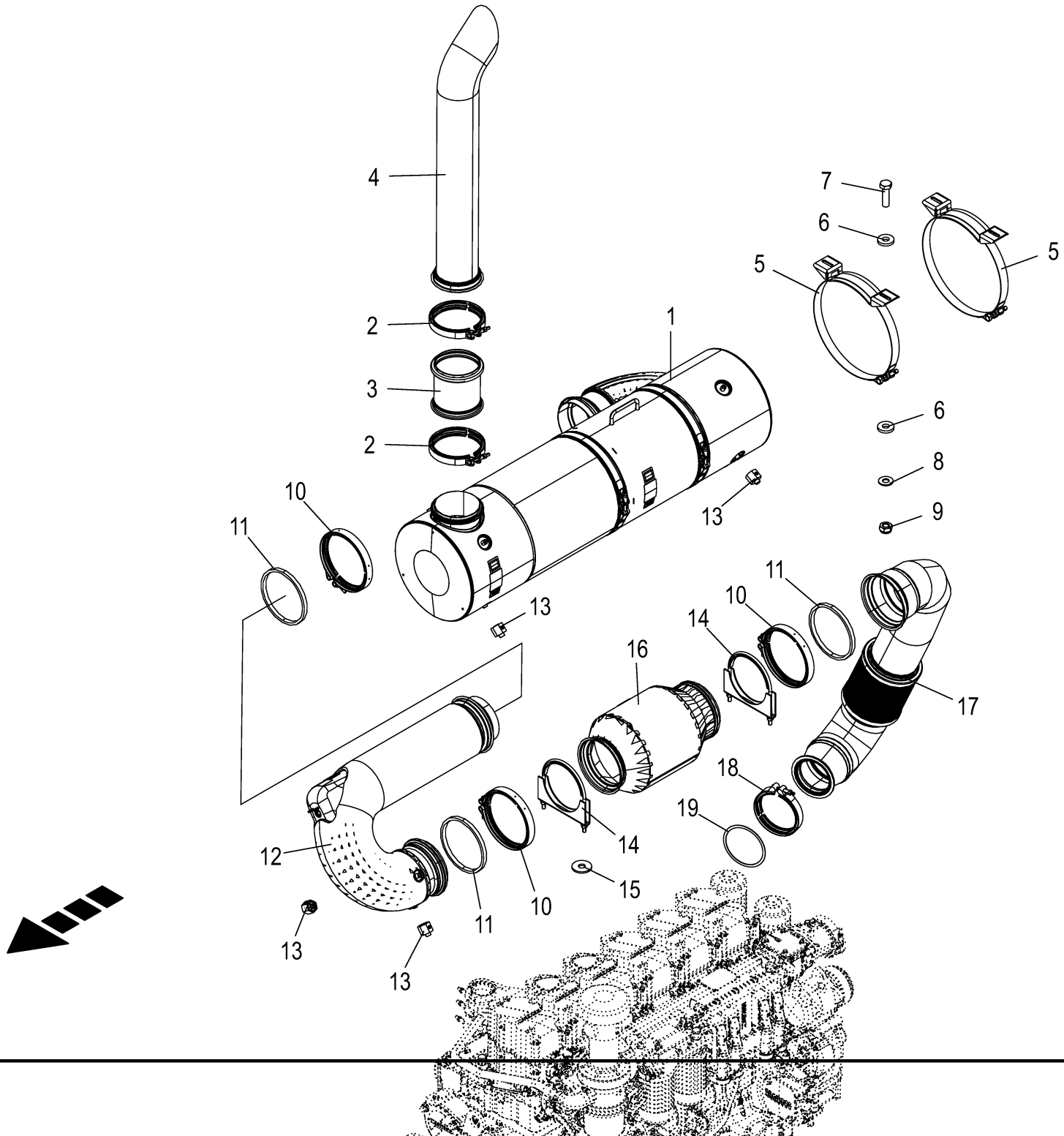
4
2
3
2
1
7
6
5
5
6
8
9
10
11
13
11
10
14
16
17
18
19
14
12
15
10
11
13
13

Abgasanlage **Exhaust system** **Système d'échappement**					1109311 - 1136330	BM105-14	BM105-24					**150 050 986 09** 150 515 441 2 **37.0**
Pos.	ID-Nr.	Benennung	Description	Description	Masch.-Nr-							Bemerkung/Remarks/Remarque
1	27 023 970 0	SCR Filter kpl.	SCR filter cpl	Filtre SCR cpl.			1					
	27 023 972 0	Eingangsmodul SCRF	Input module SCRF	Module d'entrée SCRF			1					
	27 023 973 0	SCRF-Modul EU-Stufe V	SCRF module EU level V	Module SCRF niveau V EU			1					
	27 023 974 0	Ausgangsmodul	Output module	Module de sortie			1					
	27 023 975 0	Profilschelle	Profile clamp	Profilé de blocage			2					
	27 023 976 0	Dichtung innen 12"	Seal inside 12"	Joint intérieur 12"			2					
2	27 019 004 0	PROFILSCHELLE K1 163,0	Profile clamp K1 163.0	Profilé de blocage K1 163,0			2					
3	27 100 707 0	Sensorrohr Ø 139,7mm	sensor tube Ø 139.7mm	roue de capteur Ø 139,7mm			1					
4	20 018 613 1	Abgasendrohr	exhaust tail pipe	tuyau terminal de gaz d'échapp			1					
5	27 019 009 0	Gelenkbandkonsolenschelle 329-339mm	Hinge strap console clamp 329-339mm	Collier console de bande art. 329-339mm			2					
	90 004 713 0	Zylindersch.I-6kt M10x90 A2-70	Cylinder screw hexagon socket M10 x 90	Vis cylind à six pans creux M10x90			1					
	90 004 714 0	6kt-Mutter M10 A2-70	Hex nut M10 A2-70	Écrou hexagonal M10 A2-70			1					
6	00 910 361 1	Scheibe	Washer	Rondelle			x					10,5 X 25 X 4
7	90 002 142 0	6kt-Schraube M10 x 35	Hex head bolt	Boulon tête hex			x					
8	00 909 909 1	Sperrkantscheibe	Detent edged washer	Disque à bord d'arrêt			x					SKM 10
9	90 001 230 0	Sicherungsmutter	Locknut	Écrou hex			x					M 10
10	27 019 010 0	Profilschelle K1 191,6	Profile clamp K1 191.6	Profilé de blocage K1 191,6			3					
11	27 019 005 0	Dichtung 168,6X184,4X13	Sealing 168.6X184.4X13	Joint 168,6X184,4X13			3					
12	27 101 258 0	Abgasmischrohr EU-Stufe V	Exhaust mixing pipe EU level V	Tube mélangeur d'échappement niveau V EU			1					
13	90 003 285 0	Verschlußkegel m. Mutter L 8 Edelstahl	Locking cone with nut L8 stainless steel	Cône de ver. avec écrou L 8 acier inox.			8					
14	27 100 708 0	Bügelschelle d=152.4	bracket clamp d=152.4	bride de fix. d=152,4			2					
15	90 000 121 0	Scheibe	Washer	Rondelle			x					10,5 X 30 X 2,5
16	27 023 978 0	Dieselabgaskatalysator EU- Stufe V	Diesel exhaust catalytic conv EU level V	Catalyseurs de gaz d'éch. diesel niv.EU V			1					
17	20 211 691 1	Abgasrohr					1					
18	27 019 003 0	Spannschelle d=147/150X25	Clip d=147/150X25	Collier de tension d=147/ 150X25			1					
19	27 023 979 0	Dichtung	Seal	Joint			1					

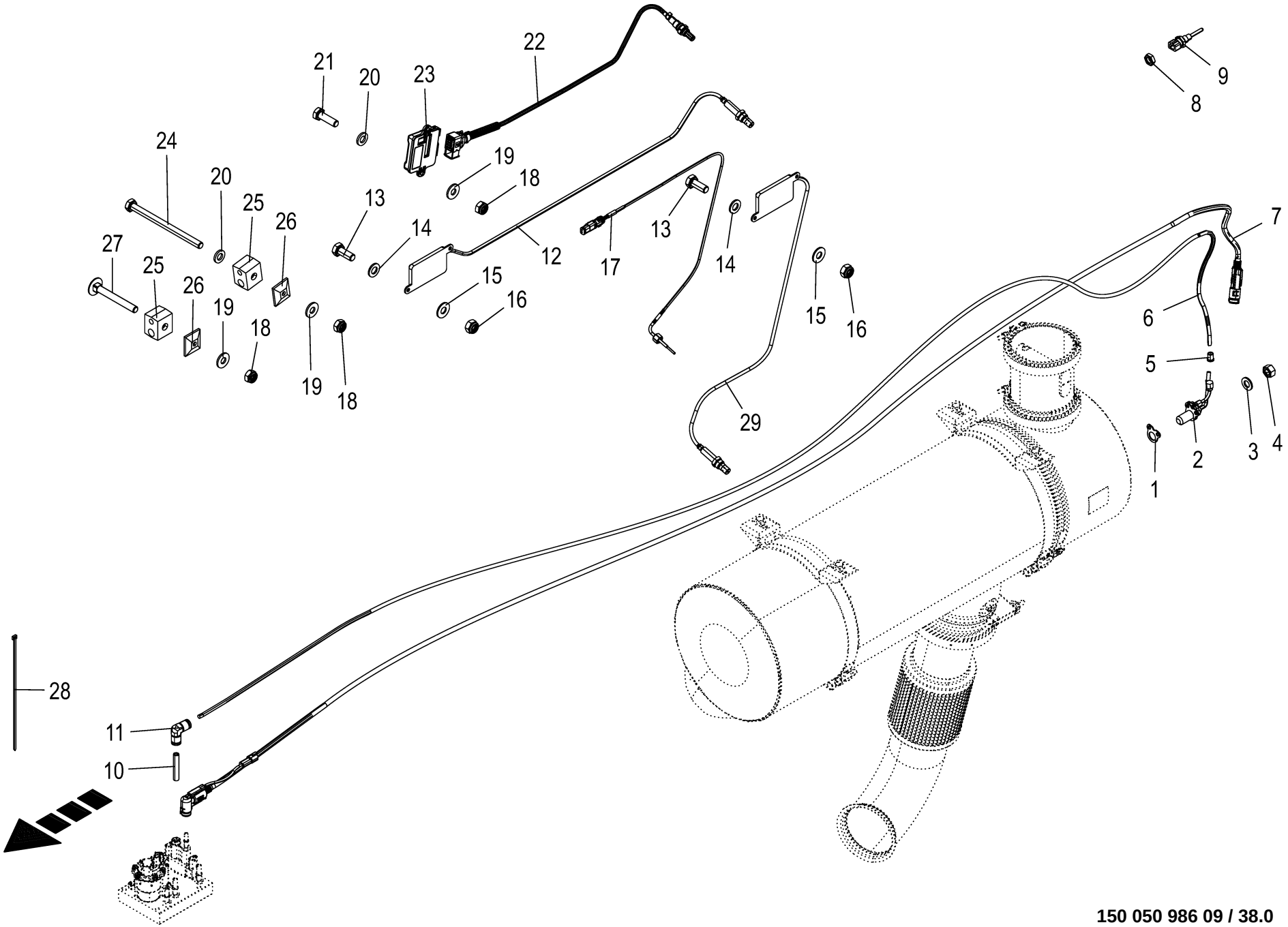

150 050 986 09 / 38.0

150 460 013 07

Anbauteile - SCR-Tank **Mounting parts - SCR tank** **Pièces de montage - Réservoir SCR**					1109311 - 1136330	BM105-14	BM105-24					**150 050 986 09** 150 460 013 7 **38.0**
Pos.	ID-Nr.	Benennung	Description	Description	Masch.-Nr-							Bemerkung/Remarks/Remarque
1	27 019 007 0	Dichtung Injektor	Sealing injector	Joint d'étanchéité injecteur		1						
2	27 019 029 0	Injektor kpl.	Injector cpl.	Injecteur cpl.		1						
3	90 003 335 0	Scheibe (5) 5,3 x 10 x 1	Washers (5) 5,3 x 10 x 1	Rondelles (5) 5,3 x 10 x 1		x						
4	90 003 334 0	6kt-Mutter M5	Hexagon nut M5	Écrou hexagonal M5		x						
5	27 018 299 0	Stützhülse	Supporting sleeve	Douille de support		1						
6	27 005 369 0	Kunststoffschlauch -Id.-Nr.= 1m	Plastic tubing -Id.-no.= 1m	Tuyau en plastique -Id.-no.= 1m		x						6 X 1
7	27 022 240 0	Harnstoff Druckleitung 5000mm	Urea pressure line 5000mm	Urée conduite de pression 5000mm		1						
8	00 908 516 2	6kt-Mutter	Hex nut	Écrou hex		x						M 12 X 1,5
9	27 019 028 0	Temperatursensor -30-130°C analog [-B44]	Temperature sensor -30-130°C analogue [-B44]	Capteur de température -30-130°C [-B44]		1						
10	20 428 216 0	Kunststoffrohr PTFE natur 8x1x45	plastic tube PTFE natur 8x1x45	tube en plastique PTFE natur 8x1x45		1						
11	27 024 116 0	Winkel-Steckverbinder Ø8mm VA	L-plug connector Ø8mm	Connecteur L droit Ø8mm		1						
12	27 019 024 1	NOx Sensor [-B42]	NOx sensor [-B42]	Capteur Nox [-B42]		1						
13	00 900 614 0	6kt-Schraube	Hex head bolt	Boulon tête hex		x						M 8 X 20
14	00 910 413 0	Scheibe	Washer	Rondelle		x						8,4 X 17 X 1,6
15	00 909 908 1	Sperrkantscheibe	Detent edged washer	Disque à bord d'arrêt		x						SKM 8
16	00 908 706 0	Sicherungsmutter	Locknut	Écrou hex		x						M 8
17	27 019 023 0	Temperatursensor -50-800°C analog [-B51]	Temperature sensor -50-800°C analogue [-B51]	Capteur de température -50-800°C [-B51]		1						
18	00 908 704 1	Sicherungsmutter	Locknut	Écrou hex		x						M 6
19	00 909 906 1	Sperrkantscheibe	Detent edged washer	Disque à bord d'arrêt		x						SKM 6
20	00 910 411 1	Scheibe	Washer	Rondelle		x						6,4 X 12,5 X 1,6
21	00 900 608 0	6kt-Schraube	Hex head bolt	Boulon tête hex		x						M 6 X 20
22	27 019 026 0	Sensor NH3 0-100ppm [-A22.B1]	NH3 sensor 0-100ppm [-A22.B1]	Capteur NH3 0-100ppm [-A22.B1]		1						
23	27 019 027 0	ECU NH3 Sensor 0-100ppm	ECU NH3 sensor 0-100ppm	Capteur NH3 0-100ppm app de commande		1						
24	90 001 846 0	6kt-Schraube	Hex head bolt	Boulon tête hex		x						M 6 X 85
25	27 009 517 0	Rohrschelle 12/8 M6 gerippt	Pipe cl. 12/8 M6	Collier 12/8 M6		17						
26	00 925 135 0	Deckplatte	Cover plate	Plaque de recouvrement		16						
27	90 000 557 0	Flachrundschraube	Coach bolt	Vis a tête bombée		x						M 6 X 50
	00 904 720 1	Flachrundschraube	Coach bolt	Vis a tête bombée		x						M 6 X 60
28	00 922 671 1	Kabelbinder	Cable band	Collier de serrage		x						Lg.= 300
29	27 019 024 1	NOx Sensor [-B41]	NOx sensor [-B41]	Capteur Nox [-B41]		1						

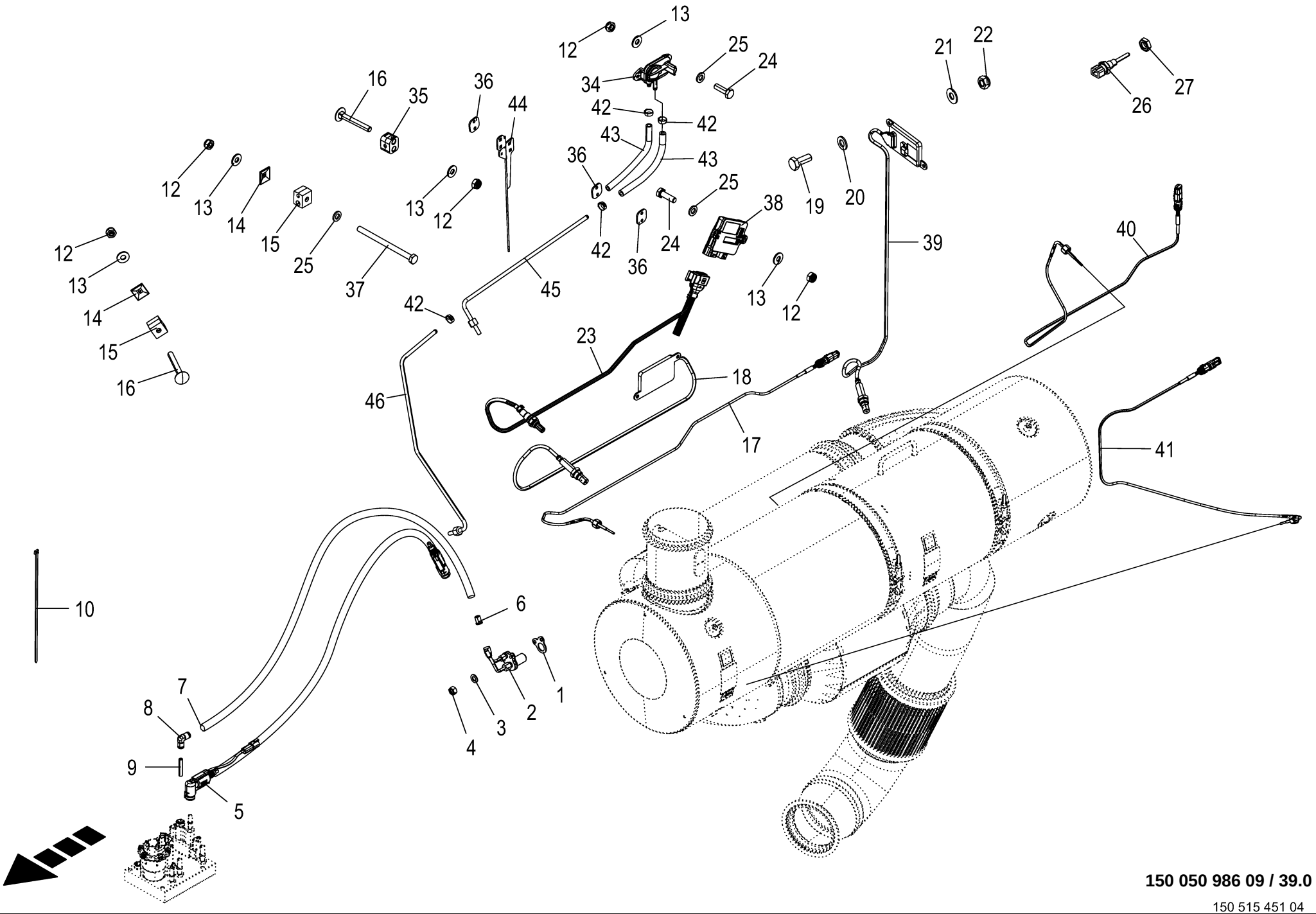

150 050 986 09 / 39.0

150 515 451 04

Anbauteile - SCR-Tank **Mounting parts - SCR tank** **Pièces de montage - Réservoir SCR**					1109311 - 1136330	BM105-14	BM105-24					**150 050 986 09** 150 515 451 4 **39.0**
Pos.	ID-Nr.	Benennung	Description	Description	Masch.-Nr-							Bemerkung/Remarks/Remarque
1	27 019 007 0	Dichtung Injektor	Sealing injector	Joint d'étanchéité injecteur			1					
2	27 019 029 0	Injektor kpl.	Injector cpl.	Injecteur cpl.			1					
	90 003 657 0	Schneidring Form B LL 8	Cutting ring LL 8 stainless steel	Bague coupante LL 8 acier affiné			1					
	90 003 655 0	Überwurfmutter LL 8	Union nut LL 8 stainless steel	Écrou-raccord LL 8 acier affiné			1					
3	90 003 335 0	Scheibe (5) 5,3 x 10 x 1	Washers (5) 5,3 x 10 x 1	Rondelles (5) 5,3 x 10 x 1			x					
4	90 003 334 0	6kt-Mutter M5	Hexagon nut M5	Écrou hexagonal M5			x					
5	20 019 292 0	AdBlue Druckleitung 3500mm WKU/GKU	Urea pressure line 3500mm WKU/GKU	Cond. de pression AdBlue 3500mm WKU/GKU			1					
6	27 018 299 0	Stützhülse	Supporting sleeve	Douille de support			1					
7	27 005 369 0	Kunststoffschlauch -Id.-Nr.= 1m	Plastic tubing -Id.-no.= 1m	Tuyau en plastique -Id.-no.= 1m			1					6 X 1
8	27 024 116 0	Winkel-Steckverbinder Ø8mm VA	L-plug connector Ø8mm	Connecteur L droit Ø8mm			1					
9	20 428 216 0	Kunststoffrohr PTFE natur 8x1x45	plastic tube PTFE natur 8x1x45	tube en plastique PTFE natur 8x1x45			1					
10	00 922 671 1	Kabelbinder	Cable band	Collier de serrage			x					Lg.= 300
12	00 908 704 1	Sicherungsmutter	Locknut	Écrou hex			x					M 6
13	00 909 906 1	Sperrkantscheibe	Detent edged washer	Disque à bord d'arrêt			x					SKM 6
14	00 925 135 0	Deckplatte	Cover plate	Plaque de recouvrement			11					
15	27 009 517 0	Rohrschelle 12/8 M6 gerippt	Pipe cl. 12/8 M6	Collier 12/8 M6			11					
16	00 904 716 2	Flachrundschraube	Coach bolt	Vis a tête bombée			x					M 6 X 45
	90 000 557 0	Flachrundschraube	Coach bolt	Vis a tête bombée			x					M 6 X 50
17	27 019 023 0	Temperatursensor -50-800°C analog [-B59]	Temperature sensor -50-800°C analogue [-B59]	Capteur de température -50-800°C [-B59]			1					
18	27 019 024 1	NOx Sensor [-B42]	NOx sensor [-B42]	Capteur Nox [-B42]			1					
19	00 900 614 0	6kt-Schraube	Hex head bolt	Boulon tête hex			x					M 8 X 20
20	00 910 413 0	Scheibe	Washer	Rondelle			x					8,4 X 17 X 1,6
21	00 909 908 1	Sperrkantscheibe	Detent edged washer	Disque à bord d'arrêt			x					SKM 8
22	00 908 706 0	Sicherungsmutter	Locknut	Écrou hex			x					M 8
23	27 019 026 0	Sensor NH3 0-100ppm [-A22.B1]	NH3 sensor 0-100ppm [-A22.B1]	Capteur NH3 0-100ppm [-A22.B1]			1					
24	00 900 608 0	6kt-Schraube	Hex head bolt	Boulon tête hex			x					M 6 X 20
25	00 910 411 1	Scheibe	Washer	Rondelle			x					6,4 X 12,5 X 1,6
26	27 019 028 0	Temperatursensor -30-130°C analog [-B44]	Temperature sensor -30-130°C analogue [-B44]	Capteur de température -30-130°C [-B44]			1					
27	00 908 516 2	6kt-Mutter	Hex nut	Écrou hex			x					M 12 X 1,5
34	20 088 022 0	Differenzdrucksensor 0,000 - 0,300bar [-B60]	Differential pressure sensor 0.000 - 0.3 [-B60]	Capt. de press. différent.0,000-0,300bar [-B60]			1					
35	27 023 485 0	Rohrschelle 8mm gerippt	Pipe cl. 8mm	Collier 8 mm			2					
36	00 925 136 0	Deckplatte	Cover plate	Plaque de recouvrement			3					
37	90 001 846 0	6kt-Schraube	Hex head bolt	Boulon tête hex			x					M 6 X 85

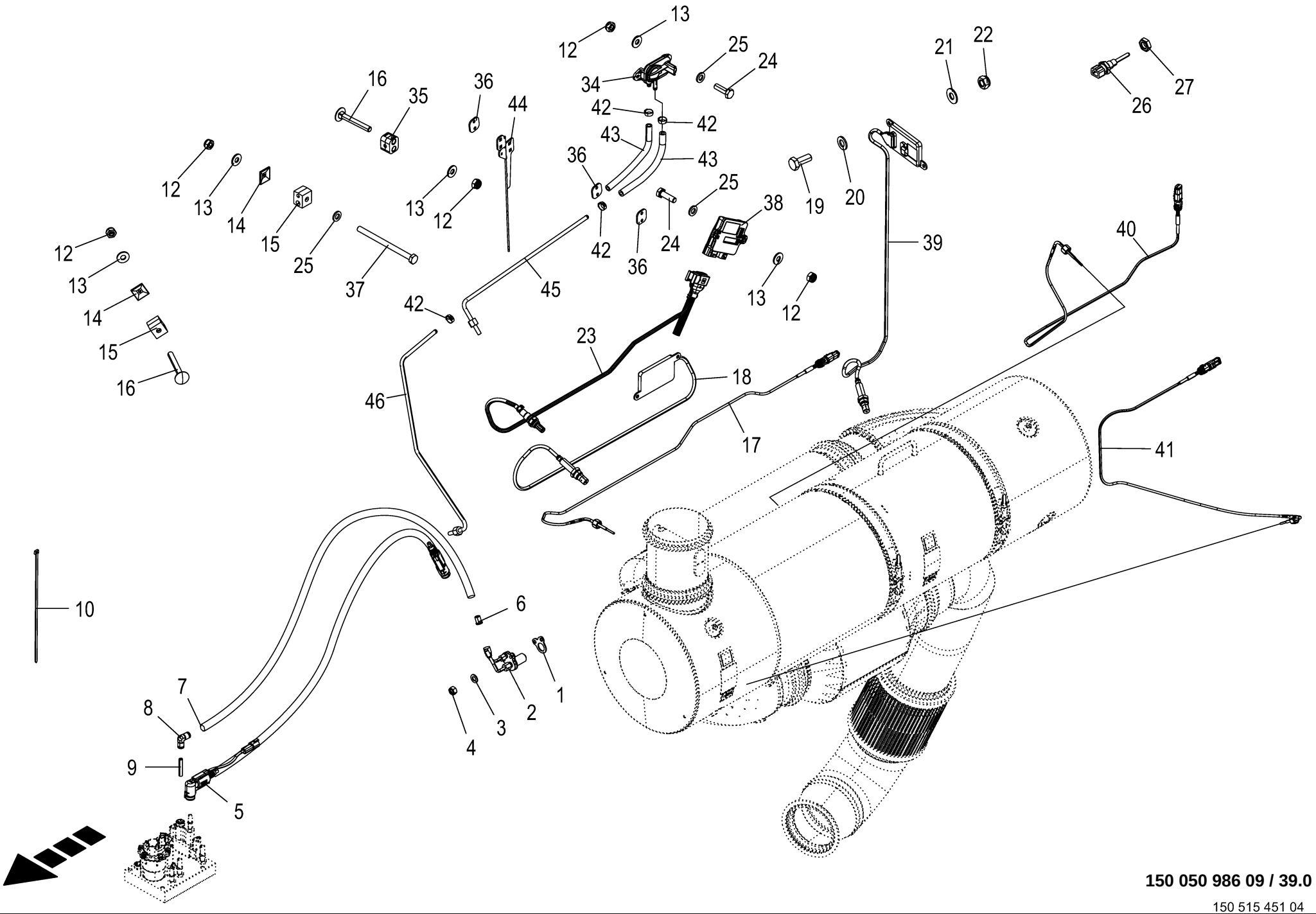

150 050 986 09 / 39.0

150 515 451 04

Anbauteile - SCR-Tank Mounting parts - SCR tank Pièces de montage - Réservoir SCR					1109311 - 1136330	BM105-14	BM105-24					150 050 986 09 150 515 451 4 39.0
Pos.	ID-Nr.	Benennung	Description	Description	Masch.-Nr-							Bemerkung/Remarks/Remarque
38	27 019 027 0	ECU NH3 Sensor 0-100ppm	ECU NH3 sensor 0-100ppm	Capteur NH3 0-100ppm app de commande			1					
39	27 019 024 1	NOx Sensor [-B41]	NOx sensor [-B41]	Capteur Nox [-B41]			1					
40	27 019 023 0	Temperatursensor -50-800°C analog [-B57]	Temperature sensor -50-800°C analogue [-B57]	Capteur de température -50-800°C [-B57]			1					
41	27 019 023 0	Temperatursensor -50-800°C analog [-B51]	Temperature sensor -50-800°C analogue [-B51]	Capteur de température -50-800°C [-B51]			1					
42	27 101 467 0	Einohrklemme 13,7 - 16,2	One-ear clamp 13.7 - 16.2	Pince monotrou 13,7 - 16,2			4					
43	27 101 476 0	Schlauch ID7 7,3x3,5	Hose ID7 7.3x3.5	Flexible ID7 7,3x3,5			x					
44	21 016 251 1	Adapterblech	adapter sheet	tôle adaptatrice			1					
45	20 211 716 1	Druckleitung	pressure line	conduite de pression			1					
46	21 019 237 1	Druckleitung	pressure line	conduite de pression			1					

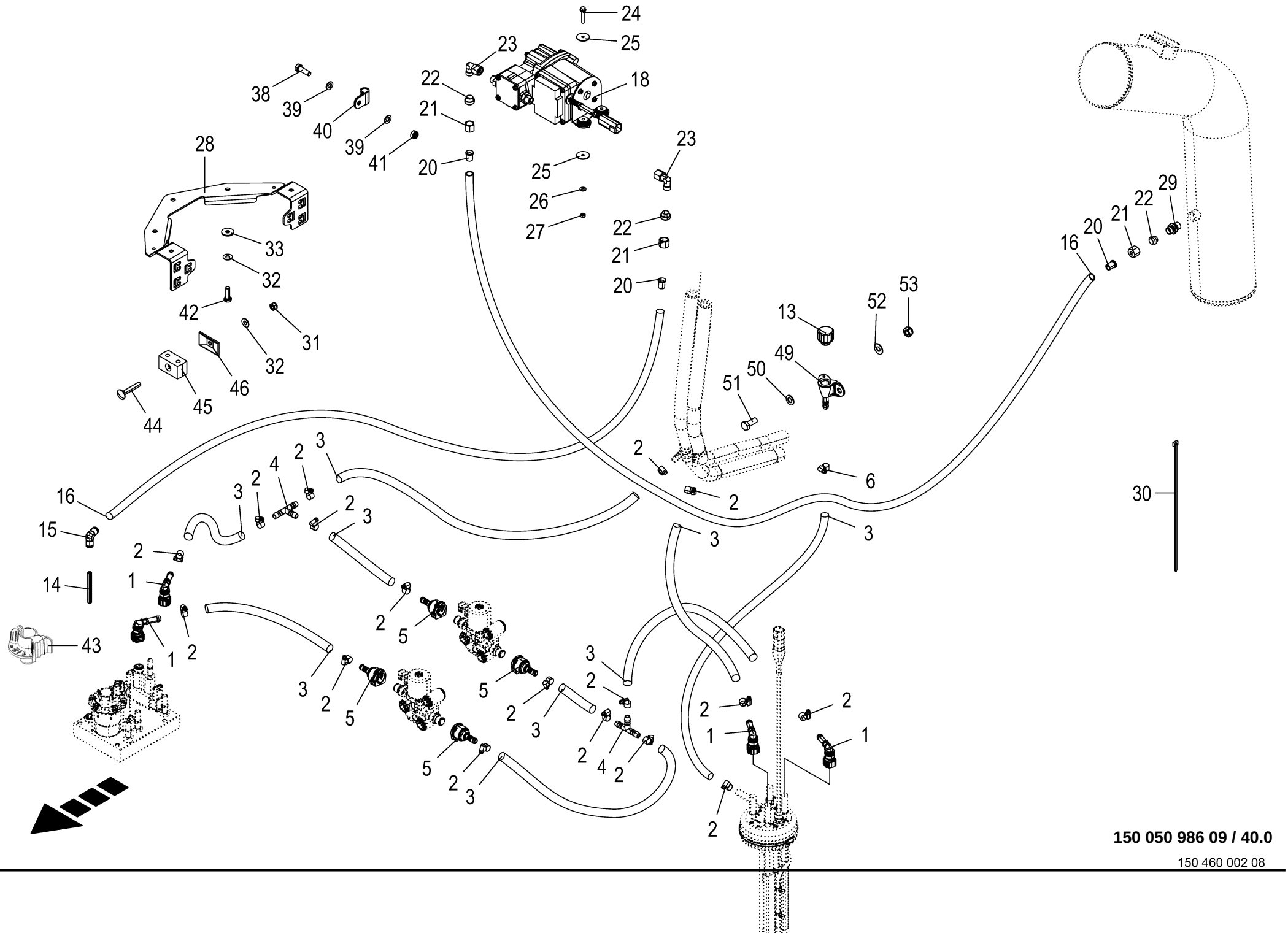

150 050 986 09 / 40.0

150 460 002 08

Leitungen - SCR Tank **Lines - SCR tank** **Tuyaut. - Réservoir SCR**					1109311 - 1136330	BM105-14	BM105-24					**150 050 986 09** 150 460 002 8 **40.0**
Pos.	ID-Nr.	Benennung	Description	Description	Masch.-Nr-							Bemerkung/Remarks/Remarque
1	27 019 011 0	Steckkupplung SAE J2044 10mm S 90°	Plug-in connector SAE J2044 10mm S 90 °	Accou. emboîtable SAE J2044 10mm S 90°		4	4					
2	00 924 001 1	Schneckengewindeschelle	Tube clip	Bride		17	17					12 - 22
3	00 940 173 0	Schlauch -Id.-Nr.= 1m	Hose -Id.-no.= 1m	Tuyau -Id.-no.= 1m		x	x					Rd. 10
4	27 020 730 0	T-Schlauchverbinder NW10	T-hose connecter NW10	Raccord de flexible T NW10		2	2					
5	27 018 326 0	Steckkupplung PS3 NW12-10-0° MTU	Plug-in connector PS3 NW12-10-0° MTU	Acpt. emboîtable PS3 NW12-10-0° MTU		4	4					
6	90 003 333 0	Schneckengew.Schelle A 12 - 22/9 "TORRO"	Worm drive hose clamp A 12 - 22/9	Collier de filet vis sans fin A 12 - 22		1	1					
13	27 022 434 0	Be- & Entlüftungsfilter M18x1, 5	Ventilation & breather filter M18x1,5	Filtre de purge+d'apport d'air M18x1,5		1	1					
14	20 428 217 0	Kunststoffrohr PTFE natur 8x1x70	plastic tube PTFE natur 8x1x70	tube en plastique PTFE natur 8x1x70		1	1					
15	27 024 116 0	Winkel-Steckverbinder Ø8mm VA	L-plug connector Ø8mm	Connecteur L droit Ø8mm		1	1					
16	27 005 369 0	Kunststoffschlauch -Id.-Nr.= 1m	Plastic tubing -Id.-no.= 1m	Tuyau en plastique -Id.-no.= 1m		x	x					6 X 1
18	20 087 915 2	Kompressor 24V 16,5l/min 0, 6bar KPL	compressor 24V 16.5l/min 0. 6bar cpl.	compresseur 24V 16,5l/min 0, 6bar cpl		1	1					
20	27 018 299 0	Stützhülse	Supporting sleeve	Douille de support		3	3					
21	90 003 438 0	Überwurfmutter L 8	Union nut L8 stainless steel	Écrou-raccord L 8 acier affiné		3	3					
22	90 003 439 0	Schneidring Form B L 8	Cutting ring L 8 stainless steel	Bague coupante L 8 acier affiné		3	3					
23	90 003 430 0	Winkelstutzen einstellb.90° L 8	Angle bracket VA adjustable 90° L 8	Raccord en équerre VA réglable 90° L 8		2	2					
24	90 004 583 0	6kt-Schraube m. Flansch M5 x 30	hexagon head screw with flange M5 x 30	Vis six pans + bride M5 x 30		x	x					
25	90 004 068 0	Scheibe (5) 5,3 x 25 x 1,5 Zn8 200HV	Washers (5) 5,3 x 25 x 1,5 200HV	Rondelles (5) 5,3 x 25 x 1,5 200HV		x	x					
26	90 002 958 0	Sperrkantscheibe SKM 5 ZLÜ	Detent edged washer SKM 5	Rondelle d'arrêt SKM 5		x	x					
27	00 908 207 1	6kt-Mutter	Hex nut	Écrou hex		x	x					M 5
28	20 622 847 1	Schlauchhalter				1	1					
29	90 003 660 0	Einschraubstutzen VA M14x1,5	Einschraubstutzen VA M14x1,5	Manchon fileté VA M14x1,5		1	1					
30	00 922 671 1	Kabelbinder	Cable band	Collier de serrage		x	x					Lg.= 300
31	00 908 706 0	Sicherungsmutter	Locknut	Écrou hex		x	x					M 8
32	00 909 908 1	Sperrkantscheibe	Detent edged washer	Disque à bord d'arrêt		x	x					SKM 8
33	00 910 603 0	Scheibe	Washer	Rondelle		x	x					8,4 X 24 X 2
38	00 900 292 0	6kt-Schraube	Hex head bolt	Boulon tête hex		x	x					M 5 X 16
	90 000 541 0	6kt-Schraube	Hex head bolt	Boulon tête hex		x	x					M 5 X 20
39	00 910 500 1	Scheibe	Washer	Rondelle		x	x					5,3 X 10 X 1
40	27 007 050 0	Rohrschelle mit Gummiprofil	Tube clip w. rubber	Bride		10	10					Rd. 8

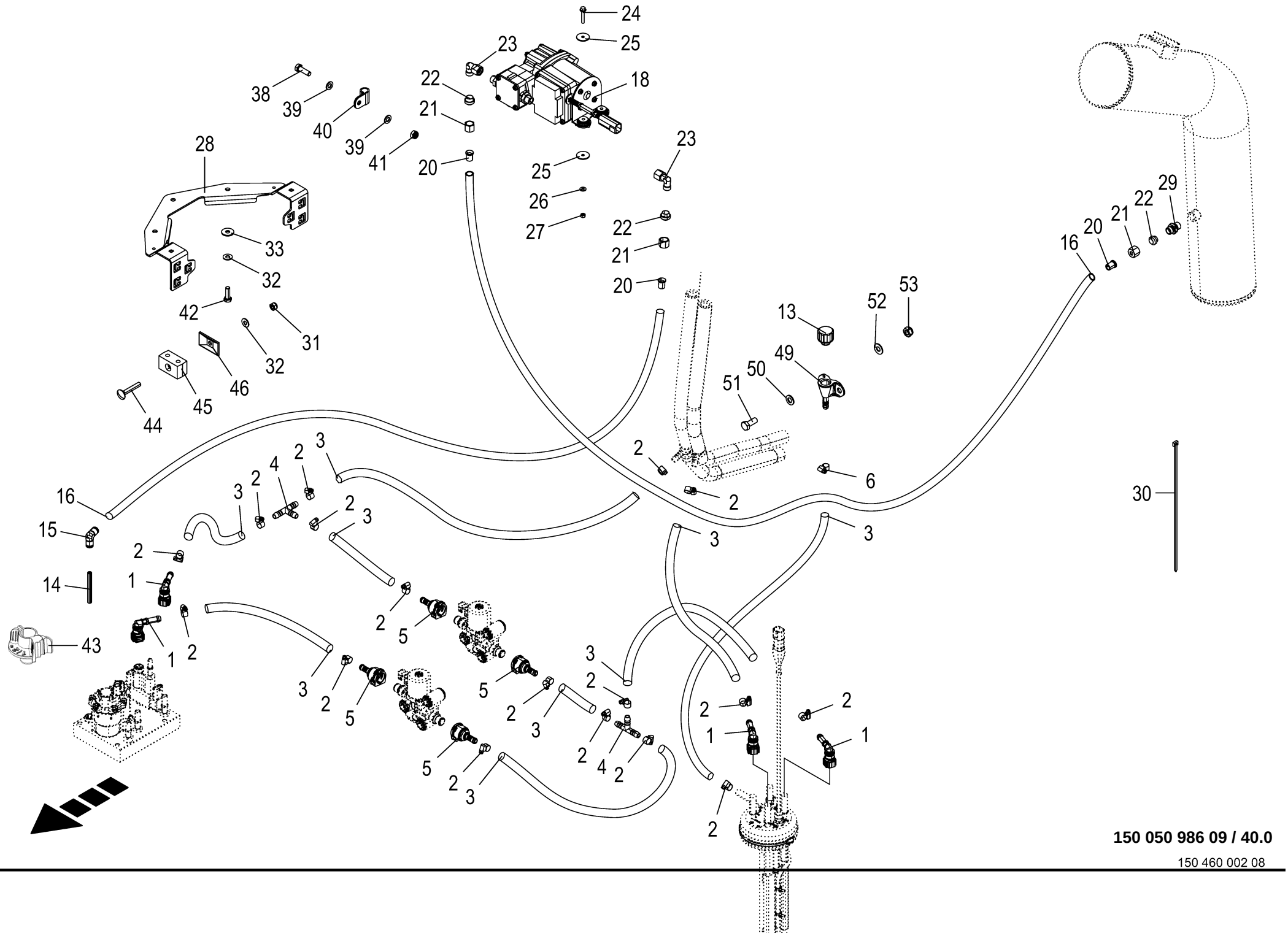

150 050 986 09 / 40.0

150 460 002 08

Leitungen - SCR Tank **Lines - SCR tank** **Tuyaut. - Réservoir SCR**					1109311 - 1136330	BM105-14	BM105-24					**150 050 986 09** 150 460 002 8 **40.0**
Pos.	ID-Nr.	Benennung	Description	Description	Masch.-Nr-							Bemerkung/Remarks/Remarque
41	00 908 702 0	Sicherungsmutter	Locknut	Écrou hex		x	x					M 5
42	00 900 616 0	6kt-Schraube	Hex head bolt	Boulon tête hex		x	x					M 8 X 25
43	27 021 432 0	Demontage-Werkzeug 8x1	Dismantling tool 8x1	Outil de démontage 8x1		1	1					
44	00 904 817 1	Flachrundschraube	Coach bolt	Vis a tête bombée		x	x					M 8 X 50
	00 904 716 2	Flachrundschraube	Coach bolt	Vis a tête bombée		x	x					M 6 X 45
45	00 925 159 0	Rohrschelle -2 Hälften	Tube clamp -2 halves	Bride -2 moitiés		1	1					Bo.= 8/8
46	00 925 134 0	Deckplatte	Cover plate	Plaque de recouvrement		1	1					
49	20 627 067 0	Aufschraubverschr.	screw-in fitting vent filter			1	1					
		Entlüftungsfilter										
50	00 910 414 0	Scheibe	Washer	Rondelle		x	x					10,5 X 21 X 2
51	00 900 636 0	6kt-Schraube	Hex head bolt	Boulon tête hex		x	x					M 10 X 25
52	00 909 909 1	Sperrkantscheibe	Detent edged washer	Disque à bord d'arrêt		x	x					SKM 10
53	00 908 758 0	Sicherungsmutter	Locknut	Écrou hex		x	x					M 10

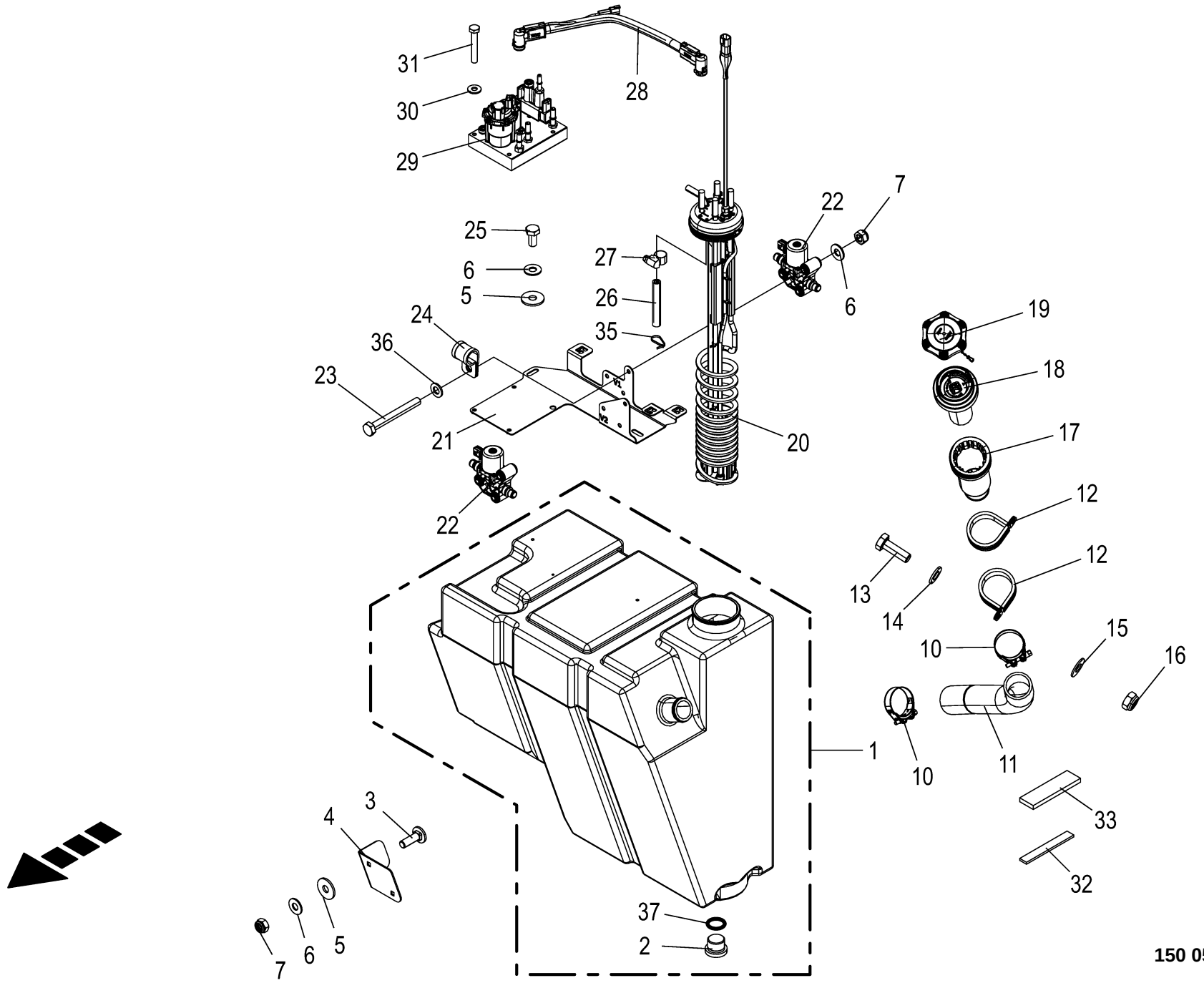
31
30
29
28
25
6
5
27
26
35
24
36
23
21
20
22
7
22
6
19
18
17
12
12
13
14
10
15
16
10
11
1
33
32
37
2
3
4
5
6
7

SCR-Tank **SCR tank** **Réservoir SCR**					1109311 - 1136330	BM105-14	BM105-24					**150 050 986 09** 150 473 522 6 **41.0**
Pos.	ID-Nr.	Benennung	Description	Description	Masch.-Nr-							Bemerkung/Remarks/Remarque
1	20 210 937 0	Harnstofftank	Urea tank	Réservoir d'urée		1	1					
2	90 003 360 0	Verschlußschraube I-6kt M18x1, 5 Edelst.	Locking screw int hex M18x1.5 stainl st	Vis obturat six pans creuxM18x1,5 inox.		1	1					
3	90 003 675 0	Flachrundschr.4kt M8x25 Zn8	Coach screw M8x25 Zn8	Boulon à tête bombée 4 pans M8x25 Zn8		x	x					
4	20 211 048 0	Tankniederhalter	Tank holding-down device	Déflecteur du réservoir		1	1					
5	00 910 603 0	Scheibe	Washer	Rondelle		x	x					8,4 X 24 X 2
6	00 909 908 1	Sperrkantscheibe	Detent edged washer	Disque à bord d'arrêt		x	x					SKM 8
7	00 908 706 0	Sicherungsmutter	Locknut	Écrou hex		x	x					M 8
10	27 023 410 0	Gelenkb-Schelle 1 59 - 63/20	Joint bolt hose 1 59 - 63/20	Collier de serrage articulé 1 59 - 63/20		2	2					
11	21 011 208 0	Schlauch PVC 51x5,2 340mm	flex. hose PVC 51x5.2 340mm	flexible PVC 51x5,2 340mm		1	1					
12	90 002 787 0	Rohrschelle 64mm m. Gummiprofil	Pipe cl. 64mm	Collier 64mm		2	2					
13	00 900 637 0	6kt-Schraube	Hex head bolt	Boulon tête hex		x	x					M 10 X 30
14	00 910 414 0	Scheibe	Washer	Rondelle		x	x					10,5 X 21 X 2
15	00 909 909 1	Sperrkantscheibe	Detent edged washer	Disque à bord d'arrêt		x	x					SKM 10
16	90 001 230 0	Sicherungsmutter	Locknut	Écrou hex		x	x					M 10
17	20 212 213 0	Stutzenaufnahme	Nozzle holder	logement de manchon		1	1					
18	27 016 362 0	Stutzen Tankdeckel SCR	Nozzle tank cover SCR	Manchon couvercle de réservoir d'urée		1	1					
	27 024 478 0	Sieb Harnstofftank	screen urea tank	Crible du réservoir		1	1					
19	27 027 554 0	SCR Tankdeckel DV60 nicht abschließb	SCR tank cover DV60 not lockable	Couv. du réservoir SCR DV60 non verroui.		1	1					
20	20 087 360 2	Entnahmemodul 635mm [-B43]	[-B43]	module de prélèvement 635mm [-B43]		1	1					
	27 024 027 0	Schlauchschelle 90-120 x 6 Edelstahl	Hose clamp 90-120 x 6 stainless steel	Collier 90-120 x 6 acier inoxydable		1	1					
21	20 211 051 0	Schlauchkanal	Hose channel	Canal du tuyau flexible		1	1					
22	27 019 020 0	Wasserventil NW12	Water valve NW12	Vanne eau DN12		2	2					
23	00 901 048 1	6kt-Schraube	Hex head bolt	Boulon tête hex		x	x					M 8 X 65
	00 901 049 1	6kt-Schraube	Hex head bolt	Boulon tête hex		x	x					M 8 X 70
24	00 924 061 0	Rohrschelle mit Gummiprofil	Tube clip w. rubber	Bride		2	2					Rd. 20
25	00 900 612 0	6kt-Schraube	Hex head bolt	Boulon tête hex		x	x					M 8 X 16
26	20 019 617 1	Entlüftungsleitung L=110mm	breather line L=110mm	conduite de purge L=110mm		1	1					
27	90 003 333 0	Schneckengew.Schelle A 12 - 22/9 "TORRO"	Worm drive hose clamp A 12 - 22/9	Collier de filet vis sans fin A 12 - 22		1	1					
28	20 019 291 0	Harnstoff Saugleitung 600mm	AdBlue suction line 600 mm	Cond. d'aspiration AdBlue 600 mm		1	1					
29	27 019 015 0	Harnstoff-Pumpenmodul	Urea pump module	Module de pompe à urée		1	1					

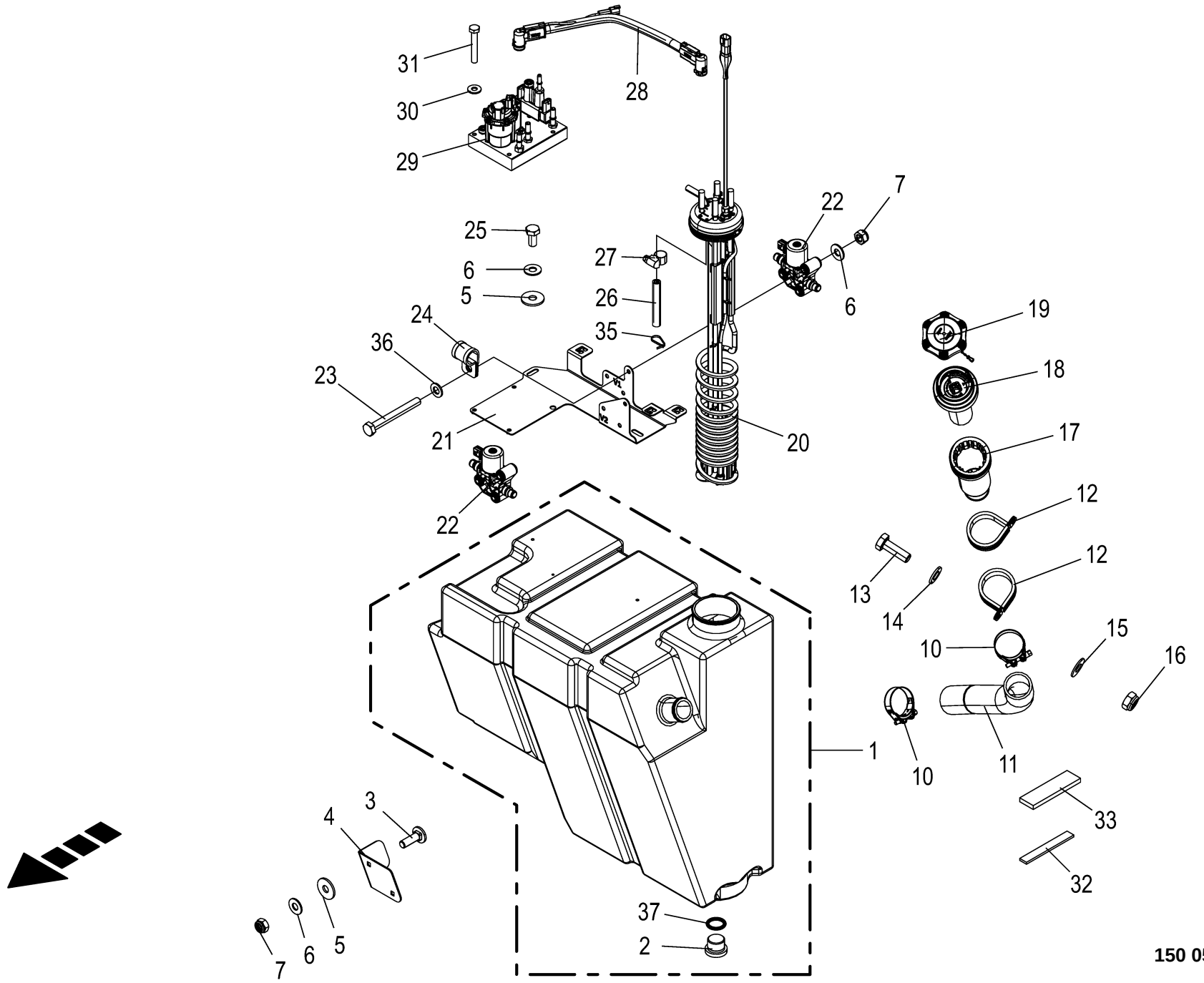
31
30
29
28
25
6
5
27
26
35
24
36
23
21
20
22
7
22
6
19
18
17
12
12
13
14
10
15
16
10
11
1
33
32
37
2
3
4
5
6
7

SCR-Tank **SCR tank** **Réservoir SCR**					1109311 - 1136330	BM105-14	BM105-24					**150 050 986 09** 150 473 522 6 **41.0**
Pos.	ID-Nr.	Benennung	Description	Description	Masch.-Nr-							Bemerkung/Remarks/Remarque
	20 088 035 0	Druck-/Temp.-sensor Harnstoff	Pressure sensor/temp. sensor urea	Capt. de pression / temp. urée		1	1					
	27 024 026 0	Schutzdeckel	Protection cover	Couvercle de protection		1	1					
30	00 909 906 1	Sperrkantscheibe	Detent edged washer	Disque à bord d'arrêt		x	x					SKM 6
31	00 901 410 0	6kt-Schraube	Hex head bolt	Boulon tête hex		x	x					M 6 X 40
32	00 940 192 0	Selbstklebende Dichtstreifen - Id.-Nr.= 1m	Self-adhesive sealing strip - Id.-no.= 1m	Joint auto-adhésif -Id.-no.= 1m		x	x					20 X 5
33	00 938 556 0	Selbstklebende Dichtstreifen - Id.-Nr.= 1m	Self-adhesive sealing strip - Id.-no.= 1m	Joint auto-adhésif -Id.-no.= 1m		x	x					40 X 10
35	00 922 674 0	Kabelbinder	Cable band	Collier de serrage		x	x					Lg.= 200
36	00 910 413 0	Scheibe	Washer	Rondelle		x	x					8,4 X 17 X 1,6
37	90 004 590 0	O-Ring 15 x 3	O-ring seal 15 x 3	Joint torique 15 x 3		1	1					

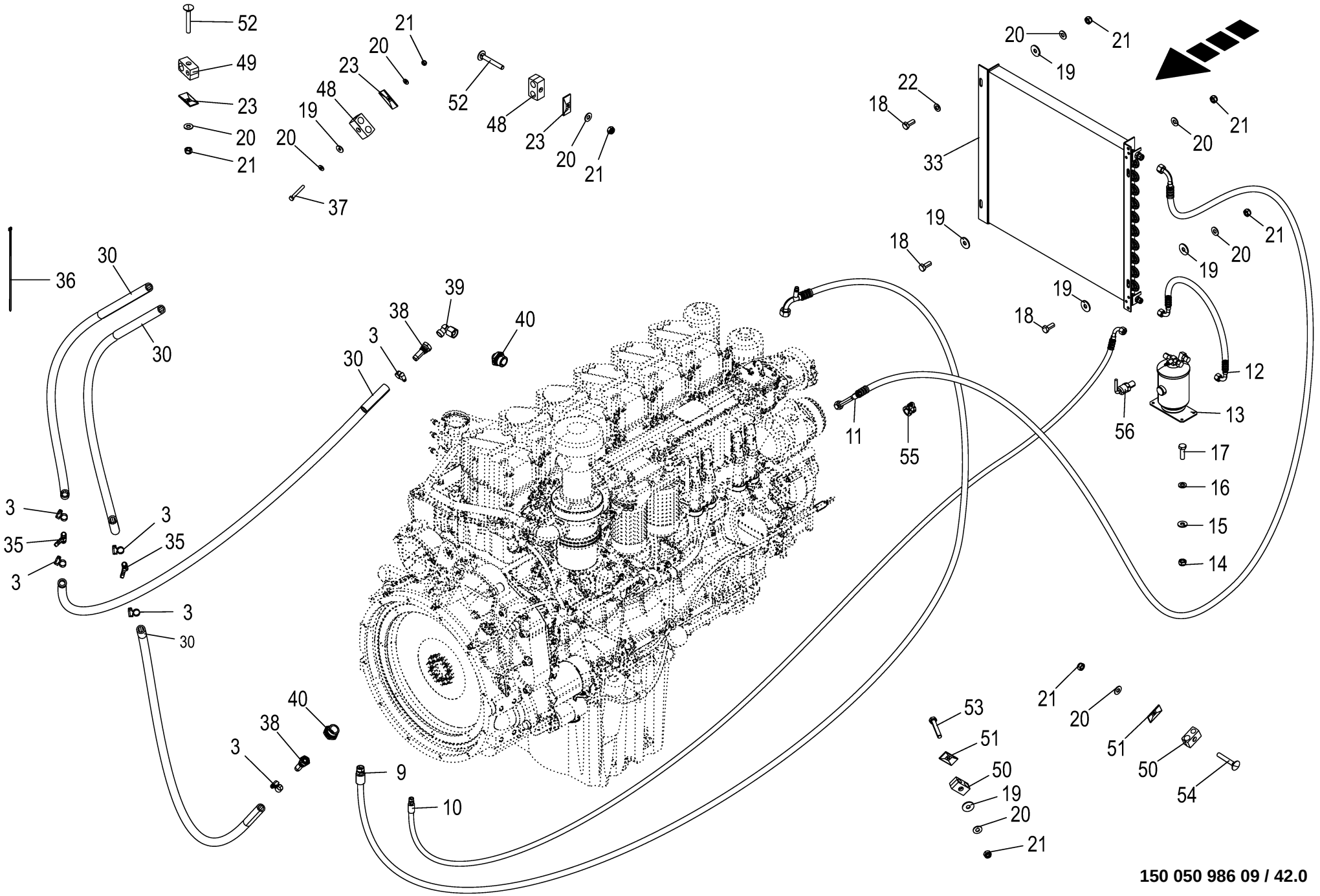

150 050 986 09 / 42.0

150 459 929 10

Klimaanlage **Air conditioning** **Climatisation**					1109311 - 1136330	BM105-14	BM105-24					**150 050 986 09** 150 459 929 10 **42.0**
Pos.	ID-Nr.	Benennung	Description	Description	Masch.-Nr-							Bemerkung/Remarks/Remarque
3	00 924 001 1	Schneckengewindeschelle	Tube clip	Bride		6	6					12 - 22
9	27 020 760 1	Kältemittelschl. NW16 2900 7/ 8"45 7/8"	Refrigerant hose NW16 2900 7/ 8"45 7/8"	Flex fluide frig. NW16 2900 7/ 8"45 7/8"		1	1					
	00 937 624 0	O-Ring	O-ring	Joint torique		2	2					13,9 X 1,78
10	27 022 761 0	Kältemittelschl. NW8 4800 5/ 8"90 5/8"	Refrigerant hose NW8 4800 5/ 8"90 5/8"	Flex fluide frig. NW8 4800 5/ 8"90 5/8"		1	1					
	00 937 622 0	O-Ring	O-ring	Joint torique		2	2					5/8"
11	27 022 762 0	Kältemittelschl. NW10 2400 3/ 4"90 3/4"90	Refrigerant hose NW10 2400 3/ 4"90 3/4"90	Flex fluide frig NW10 2400 3/ 4"90 3/4"90		1	1					
	00 937 623 0	O-Ring	O-ring	Joint torique		2	2					11,1 X 1,78
12	00 940 254 1	Kältemittelschlauch	Tube	Chambre a air		1	1					Lg.= 660
	00 937 622 0	O-Ring	O-ring	Joint torique		2	2					5/8"
13	21 013 901 0	Trockner Klimaanlage inkl. O-Ringe	dryer air conditioning incl. O-ring	sécheur climatisation, joint tor. incl.		1	1					
14	00 908 704 1	Sicherungsmutter	Locknut	Écrou hex		x	x					M 6
15	00 909 906 1	Sperrkantscheibe	Detent edged washer	Disque à bord d'arrêt		x	x					SKM 6
16	00 910 411 1	Scheibe	Washer	Rondelle		x	x					6,4 X 12,5 X 1,6
17	00 900 608 0	6kt-Schraube	Hex head bolt	Boulon tête hex		x	x					M 6 X 20
18	00 900 614 0	6kt-Schraube	Hex head bolt	Boulon tête hex		x	x					M 8 X 20
19	00 910 603 0	Scheibe	Washer	Rondelle		x	x					8,4 X 24 X 2
20	00 909 908 1	Sperrkantscheibe	Detent edged washer	Disque à bord d'arrêt		x	x					SKM 8
21	00 908 706 0	Sicherungsmutter	Locknut	Écrou hex		x	x					M 8
22	00 910 413 0	Scheibe	Washer	Rondelle		x	x					8,4 X 17 X 1,6
23	00 925 144 0	Deckplatte	Cover plate	Plaque de recouvrement		19	19					
30	00 938 570 0	Schlauch -Id.-Nr.= 1m	Hose -Id.-no.= 1m	Tuyau -Id.-no.= 1m		x	x					Rd. 15
33	00 940 111 0	Kondensator für Klimaanlage	Condenser for air conditioner	Condenseur pour climatiseur		1	1					Ukd 202/4
35	27 020 786 0	T-Red-Schlauchverbinder NW14/ 14/10	T-red-hose connector NW14/14/ 10	Raccord de flexible réd. T NW14/14/10		2	2					
36	00 922 671 1	Kabelbinder	Cable band	Collier de serrage		x	x					Lg.= 300
37	00 901 425 0	6kt-Schraube	Hex head bolt	Boulon tête hex		x	x					M 8 X 60
38	27 013 488 0	Pressnippel 5/8" gerade DKOL L 15 Zn8	Press nipple 5/8" straight DKOL L 15 A3G	Rac. de press. 5/8" droi. DKOL L 15 A3G		2	2					
39	00 921 065 1	Winkelstutzen	Angle lug	Jarret tubulure		1	1					L 15
40	90 003 889 0	Einschraubstutzen L 15 / M33x2 B Zn8	Screw-in fitting L 15 / M33x2 B Zn8	Manchon fileté L 15 / M33x2 B Zn8		2	2					
48	27 010 889 0	Rohrschelle-Paar 20/20 M8glatt	Pair of pipe clamps 20/20 M8 smooth	Paire de colliers 20/20 M8 liss.		12	12					
49	27 023 084 0	Rohrschelle 25/15 M8 glatt	Pipe clamp 25/15 M8 smooth	Collier 25/15 M8 lisse		7	7					

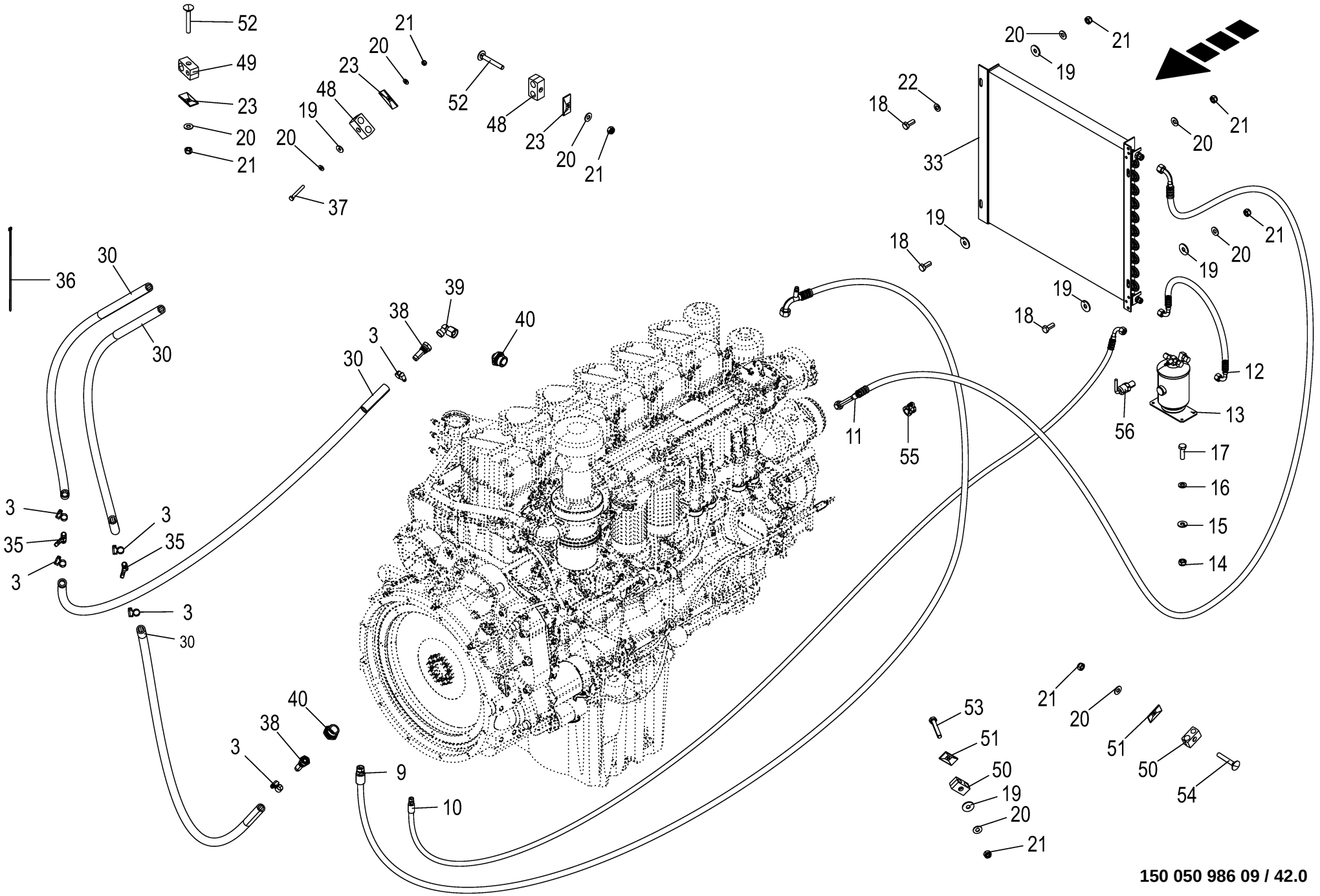

150 050 986 09 / 42.0

150 459 929 10

Klimaanlage **Air conditioning** **Climatisation**					1109311 - 1136330	BM105-14	BM105-24					**150 050 986 09** 150 459 929 10 **42.0**
Pos.	ID-Nr.	Benennung	Description	Description	Masch.-Nr-							Bemerkung/Remarks/Remarque
50	27 023 105 0	Rohrschelle 18/15 M8 glatt	Pipe clamp 18/15 M8 smooth	Collier 18/15 M8 lisse		3	3					
51	00 925 134 0	Deckplatte	Cover plate	Plaque de recouvrement		3	3					
52	00 904 819 1	Flachrundschraube	Coach bolt	Vis a tête bombée		x	x					M 8 X 60
53	00 901 423 0	6kt-Schraube	Hex head bolt	Boulon tête hex		x	x					M 8 X 50
54	00 904 817 1	Flachrundschraube	Coach bolt	Vis a tête bombée		x	x					M 8 X 50
55	00 924 061 0	Rohrschelle mit Gummiprofil	Tube clip w. rubber	Bride		1	1					Rd. 20
56	00 940 109 1	Druckschalter [-B47]	Pressure switch [-B47]	Interrupteur à pression [-B47]		1	1					

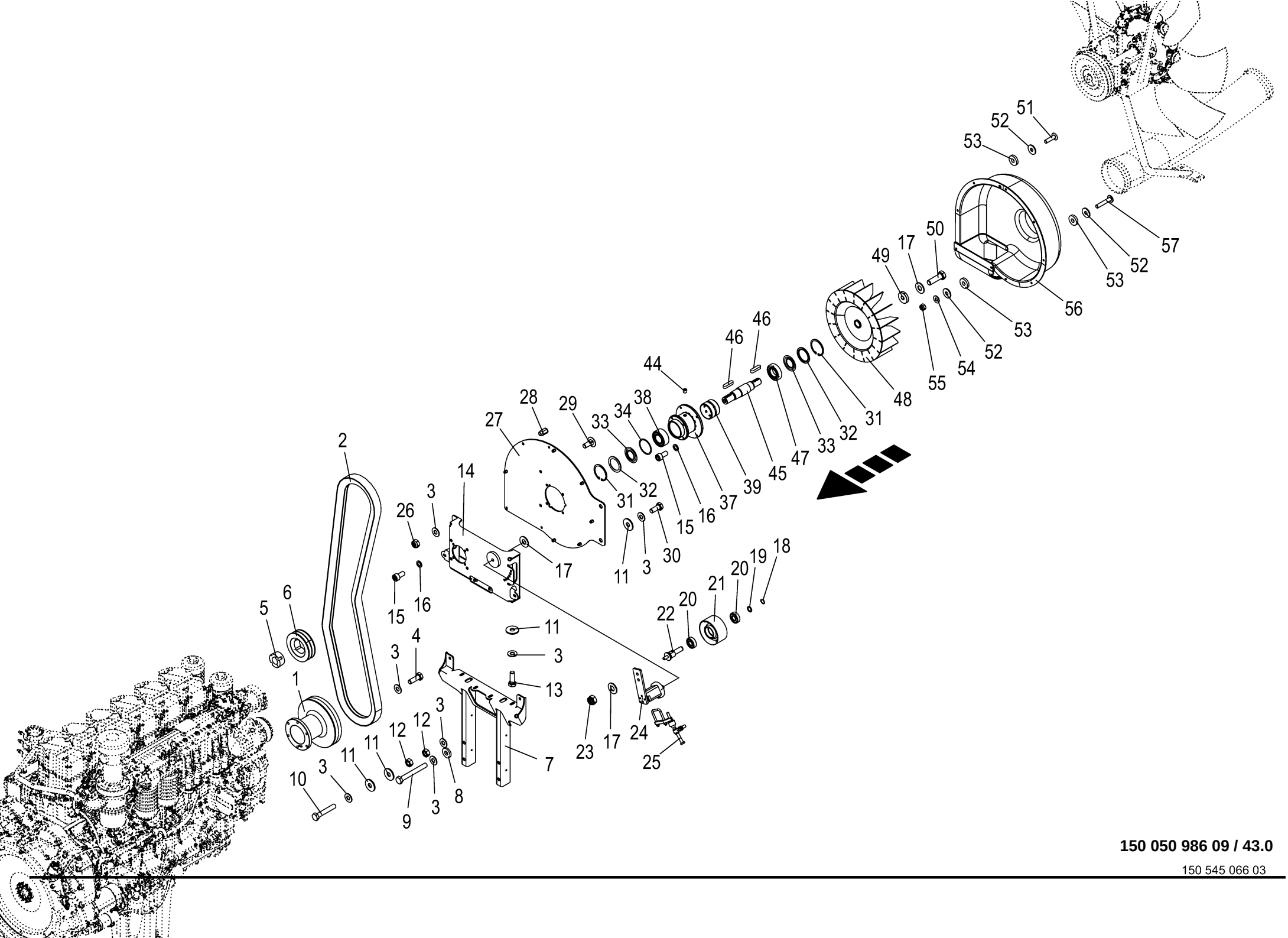

150 050 986 09 / 43.0

150 545 066 03

Absaugung **Exhaust** **Aspiration**					1109311 - 1136330	BM105-14	BM105-24					**150 050 986 09** 150 545 066 3 **43.0**
Pos.	ID-Nr.	Benennung	Description	Description	Masch.-Nr-							Bemerkung/Remarks/Remarque
1	20 212 072 0	Riemenscheibe	Pulley	Poulie		1	1					
2	27 017 431 1	Kraftband 2-HB(KV23) 3135	Kraftband 2-HB(KV23) 3135	Courroie de force 2-HB(KV23) 3135		1	1					
3	00 909 909 1	Sperrkantscheibe	Detent edged washer	Disque à bord d'arrêt		x	x					SKM 10
4	00 900 263 1	6kt-Schraube	Hex head bolt	Boulon tête hex		x	x					M 10 X 30
5	27 020 867 0	Taper Buchse 2012 Ø35	Taper bushing 2012 Ø35	Douille de serrage Taper 2012 Ø35		1	1					
6	27 022 329 0	Keilriemenscheibe SPB 2 140mm 2012	V-belt pulley SPB 2 140mm 2012	Poulie de cour. trap. SPB 2 140mm 2012		1	1					
7	20 019 153 4	Aufnahme	holder	logement		1	1					
8	00 910 361 1	Scheibe	Washer	Rondelle		x	x					10,5 X 25 X 4
9	90 000 575 0	6kt-Schraube	Hex head bolt	Boulon tête hex		x	x					M 10 X 85
10	00 900 285 1	6kt-Schraube	Hex head bolt	Boulon tête hex		x	x					M 10 X 60
11	90 000 121 0	Scheibe	Washer	Rondelle		x	x					10,5 X 30 X 2,5
12	00 908 212 0	6kt-Mutter	Hex nut	Écrou hex		x	x					M 10
13	00 900 637 0	6kt-Schraube	Hex head bolt	Boulon tête hex		x	x					M 10 X 30
14	20 212 555 0	Lageraufnahme	bearing holder	logement de palier		1	1					
15	00 903 105 1	Zylinderschraube	Allen screw	Vis tête cylindrique		x	x					M 10 X 20
16	00 909 907 0	Sperrkantscheibe	Detent edged washer	Disque à bord d'arrêt		x	x					SKZ 10
17	00 909 910 1	Sperrkantscheibe	Detent edged washer	Disque à bord d'arrêt		x	x					SKM 12
18	00 911 522 1	Sicherungsring	Circlip	Circlip		1	1					20 X 1,2
19	00 910 718 1	Stützscheibe	Supporting disc	Rondelle diélectrique		x	x					S 20 X 28 X 2,0
20	00 930 261 0	Rillenkugellager	Grooved ball bearing	Roulement à gorge		2	2					6304 2RS
21	20 019 536 1	Spannrolle	Tension roll	Galet tendeur		1	1					
22	20 019 537 1	Welle	Shaft	Arbre		1	1					
23	00 908 701 0	Sicherungsmutter	Locknut	Écrou hex		x	x					M 12
24	20 019 432 2	Spannelement	Clamping element	Élément de serrage		1	1					
25	27 022 584 1	Schnellspanneinheit	Quick-clamping device type SV 27	Unité de serrage rapide type SV 27		1	1					
26	00 908 758 0	Sicherungsmutter	Locknut	Écrou hex		x	x					M 10
27	20 211 659 3	Trägerplatte Blindnietmutter	carrier plate blind rivet nut	plaque de support écrou-rivet aveugle		1	1					
28	90 000 113 0	Blindnietmutter	Blind rivet nut	Ecrou rivet aveugle		x	x					M 8 X 20,5
29	00 904 850 1	Flachrundschraube	Coach bolt	Vis a tête bombée		x	x					M 10 X 25
30	00 900 636 0	6kt-Schraube	Hex head bolt	Boulon tête hex		x	x					M 10 X 25
31	00 911 673 0	Sicherungsring	Circlip	Circlip		2	2					80 X 2,5
32	00 937 014 0	Nilos-Distanzring	Nilos-Spacer ring	Nilos-Bague d'ecartement		2	2					J 80
33	00 937 015 0	Nilos-Ring	Nilos-ring	Nilos-Rondelle d'etancheite		2	2					6307 ZJV

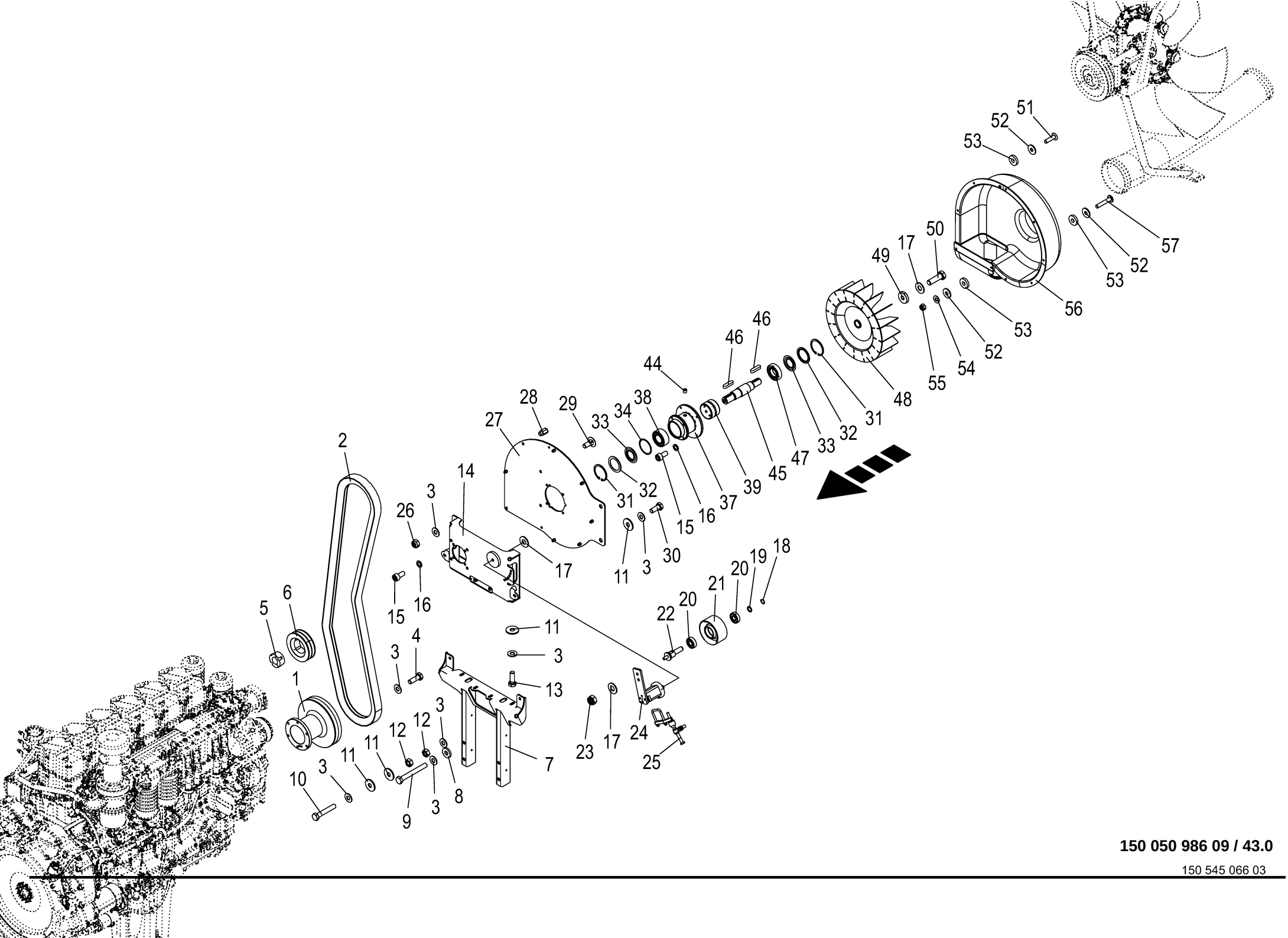

150 050 986 09 / 43.0

150 545 066 03

Absaugung **Exhaust** **Aspiration**					1109311 - 1136330	BM105-14	BM105-24					**150 050 986 09** 150 545 066 3 **43.0**
Pos.	ID-Nr.	Benennung	Description	Description	Masch.-Nr-							Bemerkung/Remarks/Remarque
34	00 910 876 0	Passscheibe	Shim ring	Rondelle d'ajustage		x	x					70 X 80 X 0,5
	00 911 023 0	Passscheibe	Shim ring	Rondelle d'ajustage		x	x					70 X 80 X 0,3
	00 911 022 0	Passscheibe	Shim ring	Rondelle d'ajustage		x	x					70 X 80 X 0,1
37	20 212 549 1	Rohrgehäuse	tube housing cast part	boîtier tubulaire pièce moulée		1	1					
38	90 003 665 0	Schrägkugellager 3208 2RS	Angular ball bearing 3208 2RS	Roulement en biais 3208 2RS		1	1					
39	20 212 588 0	Distanzrohr	spacer tube	tube d'écartement		1	1					
44	90 000 395 0	Verschlussschraube	Screw plug	Bouchon fileté		1	1					M 8 X 1
45	20 212 550 0	Welle Absauggebläse	shaft exhaust fan	arbre soufflante d'aspiration		1	1					
46	00 915 122 0	Passfeder	Fit-in key	Clavette		2	2					A 10 X 8 X 40
47	90 001 379 0	Rillenkugellager	Grooved ball bearing	Roulement à gorge		1	1					6208 2RS
48	27 017 741 0	Rotor Absauggebläse	rotor exhaust fan	rotor soufflante d'aspiration		1	1					
49	00 214 997 0	Endscheibe	End plate	Flasque de bout d'aile		1	1					12,1 x 38,2 X 8
50	90 004 111 0	6kt-Schraube M12x40 MK-blau	Hexagon head screw M12 x 40 MK blue	Vis six pans M12x40 MK-bleu		x	x					
51	90 001 849 0	Linsenflanschschraube	Fillister head screw	Vis à tête conique bombèe		x	x					M 8 X 30
52	00 910 603 0	Scheibe	Washer	Rondelle		x	x					8,4 X 24 X 2
53	90 002 601 0	Scheibe 9,5 x 25 x 5	Washers 9,5 x 25 x 5	Rondelles 9,5 x 25 x 5		x	x					
54	00 909 908 1	Sperrkantscheibe	Detent edged washer	Disque à bord d'arrêt		x	x					SKM 8
55	00 908 706 0	Sicherungsmutter	Locknut	Écrou hex		x	x					M 8
56	20 212 212 0	Haube	hood drawbar mit Aufkleber	Capot		1	1					
57	90 001 251 0	Linsenflan-schr.I-6kt M8x45 ZnNi	Oval-flange screw hexag socket M8x45	Vis à brides à tête bom 6 p cr M8x45		x	x					

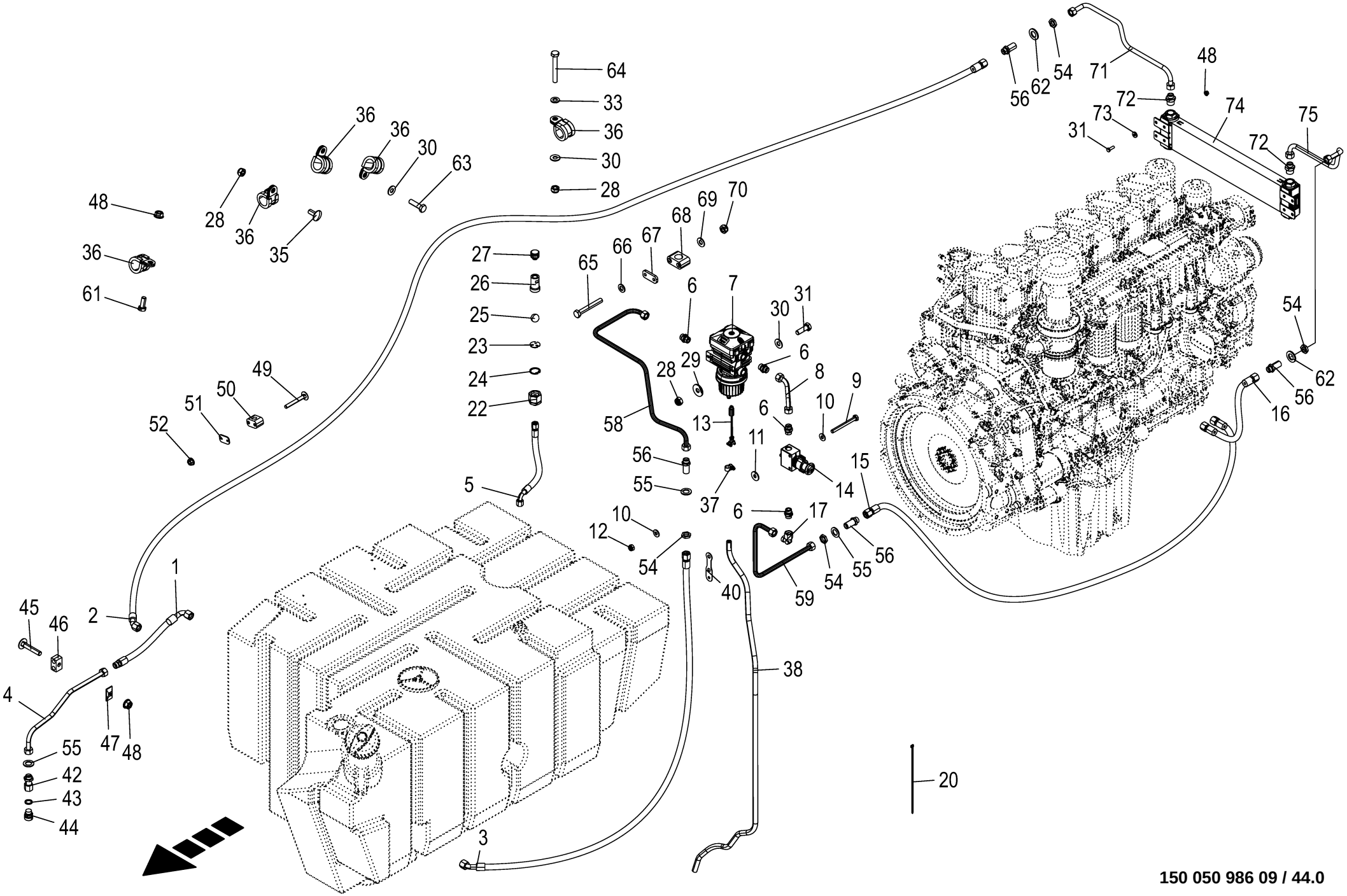

150 050 986 09 / 44.0

150 459 945 08

Dieselleitungen **Diesel lines** **Conduites de diesel**					1109311 - 1136330	BM105-14	BM105-24					**150 050 986 09** 150 459 945 8 **44.0**
Pos.	ID-Nr.	Benennung	Description	Description	Masch.-Nr-							Bemerkung/Remarks/Remarque
1	27 022 401 0	Kraftstoffschl 2TE 12x400 CEL/ DKOL90	fuel hose 2TE 12x400 CEL/ DKOL90	tuyau de carb. 2TE 12x400 CEL/ DKOL90		1	1					
2	27 022 743 1	Kraftstoffschl 2TE 12x5600 DKOL/DKOL45	Fu. hose 2TE 12x5600 DKOL/ DKOL45	Tuyau de carb. 12x5600		1	1					
3	27 022 523 1	Kraftstoffschl 2TE 12x1910 DKOL45/DKOL	fuel hose 2TE 12x1910 DKOL45/ DKOL	tuyau de carb. 2TE 12x1910 DKOL45/DKOL		1	1					
4	20 211 149 0	Hyd.-Leitung 15 x 1,5 x 504 3 Bögen	Hydraulic line 15 x 1,5 x 504	Conduite hydraulique 15 x 1,5 x 504		1	1					
5	20 018 372 0	Kraftstoffschlauch 1100lg.	fuel hose 1100lg.	tuyau de carb. 1100lg.		1	1					
6	90 003 213 0	Einschraubstutzen L 15 / M22x1,5 F Zn8	Screw-in fitting L 15 / M22x1, 5 F Zn8	Manchon fileté L 15 / M22x1,5 F Zn8		4	4					
7	27 016 746 0	Wasserabscheider/Filter f. Sensor	Water separator/filt. for sensor	Séparateur d'eau/filtre pour capteur		1	1					
	27 016 456 0	Filterelement	Filter element	Filtre à carburant		1	1					
8	20 210 611 0	Hyd.-Leitung 15 x 1,5 x 157 2 Bögen	Hydraulic line 15 x 1,5 x 157	Conduite hydraulique 15 x 1,5 x 157		1	1					
9	00 901 034 2	6kt-Schraube	Hex head bolt	Boulon tête hex		x	x					M 6 X 60
10	00 909 906 1	Sperrkantscheibe	Detent edged washer	Disque à bord d'arrêt		x	x					SKM 6
11	00 910 351 1	Scheibe	Washer	Rondelle		x	x					6,4 X 18 X 1,6
12	00 908 704 1	Sicherungsmutter	Locknut	Écrou hex		x	x					M 6
13	20 084 694 0	Wasser-in-Kraftstoff Sensor 0 - 12 kOhm [-B54]	Water-in-fuel sensor 0 - 12 kOhm [-B54]	Capteur eau-dans-carburant 0 - 12 kOhm [-B54]		1	1					
14	27 016 271 1	Kraftstoff-Entlüftungspumpe	Fuel breather pump	Pompe d'aération de carburant		1	1					
15	27 022 742 0	Kraftstoffschl 2TE 12x1700 DKOL/DKOL	Fuel ho. 12x1700	Tuyau de carb. 12x1700		1	1					
16	27 022 741 0	Kraftstoffschl 2TE 12x2630 DKOL/DKOL	Fuel ho. 12x2630	Tuyau de carb. 12x2630		1	1					
17	00 921 065 1	Winkelstutzen	Angle lug	Jarret tubulure		1	1					L 15
20	00 922 671 1	Kabelbinder	Cable band	Collier de serrage		x	x					Lg.= 300
22	00 919 924 0	Reduzier-Verschraubung	Reducer fitting	Réduction		1	1					M 36 X 2 / M 18 X 1,5
23	20 228 029 0	Entlüftungsblech	Breather	Tôle de purge		1	1					
24	00 911 605 0	Sicherungsring	Circlip	Circlip		1	1					25 X 1,2
25	27 014 968 0	Gummi-Ventilkugel Ø20mm	Rubber-valve Ø 20mm	Bille de vanne en caoutchouc Ø20mm		1	1					
26	20 227 849 2	Sicherheitsventil Entlüftung Rd 40x60	Safety valve breather Rd 40 x 60	Soupape de sécurité purge d´air Rd 40x60		1	1					
27	27 022 434 0	Be- & Entlüftungsfilter M18x1, 5	Ventilation & breather filter M18x1,5	Filtre de purge+d'apport d'air M18x1,5		1	1					

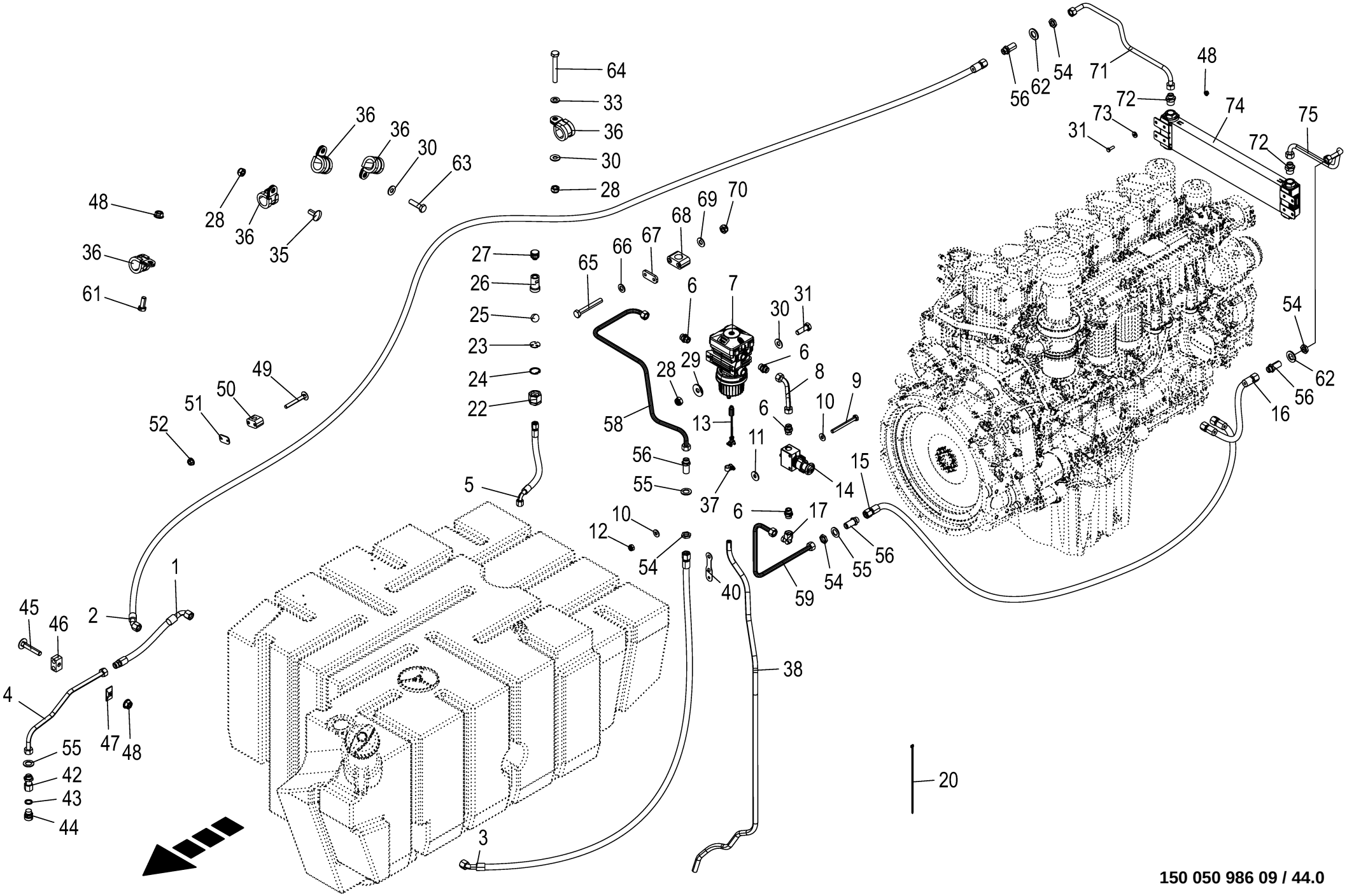

150 050 986 09 / 44.0

150 459 945 08

Dieselleitungen **Diesel lines** **Conduites de diesel**					1109311 - 1136330	BM105-14	BM105-24					**150 050 986 09** 150 459 945 8 **44.0**
Pos.	ID-Nr.	Benennung	Description	Description	Masch.-Nr-							Bemerkung/Remarks/Remarque
28	00 908 706 0	Sicherungsmutter	Locknut	Écrou hex		x	x					M 8
29	00 910 603 0	Scheibe	Washer	Rondelle		x	x					8,4 X 24 X 2
30	00 909 908 1	Sperrkantscheibe	Detent edged washer	Disque à bord d'arrêt		x	x					SKM 8
31	00 900 616 0	6kt-Schraube	Hex head bolt	Boulon tête hex		x	x					M 8 X 25
33	00 910 413 0	Scheibe	Washer	Rondelle		x	x					8,4 X 17 X 1,6
35	00 904 951 2	Flachrundschraube	Coach bolt	Vis a tête bombée		x	x					M 8 X 20
36	00 924 061 0	Rohrschelle mit Gummiprofil	Tube clip w. rubber	Bride		34	34					Rd. 20
37	00 924 001 1	Schneckengewindeschelle	Tube clip	Bride		1	1					12 - 22
38	20 019 486 0	Ablassschlauch 9401350	drain hose 9401350	Tuyau de vidange		1	1					
40	20 211 068 1	Halter	Support	Support		1	1					
42	90 003 859 0	Schott-Aufschraubversch. G1/ 2" L 15 Zn8	Bulkh screw-on screw conn G1/ 2" L 15 Zn8	Raccord à visser de clois G1/ 2" L 15 Zn8		1	1					
43	90 003 015 0	Dichtring A 21 x 27 x 3mm	Seal ring A 21 x 27 x 3mm	Bague d'étanchéité A 21 x 27 x 3mm		1	1					
44	27 006 165 0	Verschlussschraube	Screw plug	Bouchon fileté		1	1					G 1/2"
45	00 904 816 1	Flachrundschraube	Coach bolt	Vis a tête bombée		x	x					M 8 X 45
46	00 925 108 0	Rohrschelle -2 Hälften	Tube clamp -2 halves	Bride -2 moitiés		1	1					Bo.= 15/15
47	00 925 134 0	Deckplatte	Cover plate	Plaque de recouvrement		1	1					
48	90 003 503 0	6kt-Mutter m. Flansch & Sperrk M8 Zn8	Hex. nut + flange&detent edg M8	Écrou hex + bride&pièce d'arr M8		x	x					
49	90 000 557 0	Flachrundschraube	Coach bolt	Vis a tête bombée		x	x					M 6 X 50
50	27 009 402 0	Rohrschelle 15mm glatt	Tube clamp 15mm	Joint 15mm		1	1					
51	00 925 145 0	Deckplatte	Cover plate	Plaque de recouvrement		1	1					
52	90 003 502 0	6kt-Mutter m. Flansch & Sperrk M6 Zn8	Hex. nut + flange&detent edg M6	Écrou hex + bride&pièce d'arr M6		x	x					
54	00 921 074 1	6kt-Mutter -niedrige Form	Hex nut -low form	Écrou hex -forme basse		x	x					M 22 X 1,5
55	00 910 369 0	Scheibe	Washer	Rondelle		x	x					23 X 39 X 3
56	00 921 250 0	Gerade-Schottstutzen	Straight 2-way connector	Coupleur droit deux raccords		4	4					M 22 X 1,5
58	20 211 407 0	Hyd.-Leitung 15 x 1,5 x 950 5 Bögen	Hyd. line 15 x 1.5 x 950 5 bows	Cond. hyd. 15 x 1,5 x 950 5 coudes		1	1					
59	20 211 408 0	Hyd.-Leitung 15 x 1,5 x 620 2 Bögen	Hyd. line 15 x 1.5 x 620 2 bows	Cond. hyd. 15 x 1,5 x 620 2 coudes		1	1					
61	00 900 616 0	6kt-Schraube	Hex head bolt	Boulon tête hex		x	x					M 8 X 25
62	90 003 872 0	Scheibe (24) 25 x 44 x 4	Washers (24) 25 x 44 x 4 200HV	Rondelles (24) 25 x 44 x 4 200HV		x	x					
63	00 900 617 0	6kt-Schraube	Hex head bolt	Boulon tête hex		x	x					M 8 X 30
64	00 901 425 0	6kt-Schraube	Hex head bolt	Boulon tête hex		x	x					M 8 X 60
	00 901 048 1	6kt-Schraube	Hex head bolt	Boulon tête hex		x	x					M 8 X 65
	00 901 049 1	6kt-Schraube	Hex head bolt	Boulon tête hex		x	x					M 8 X 70

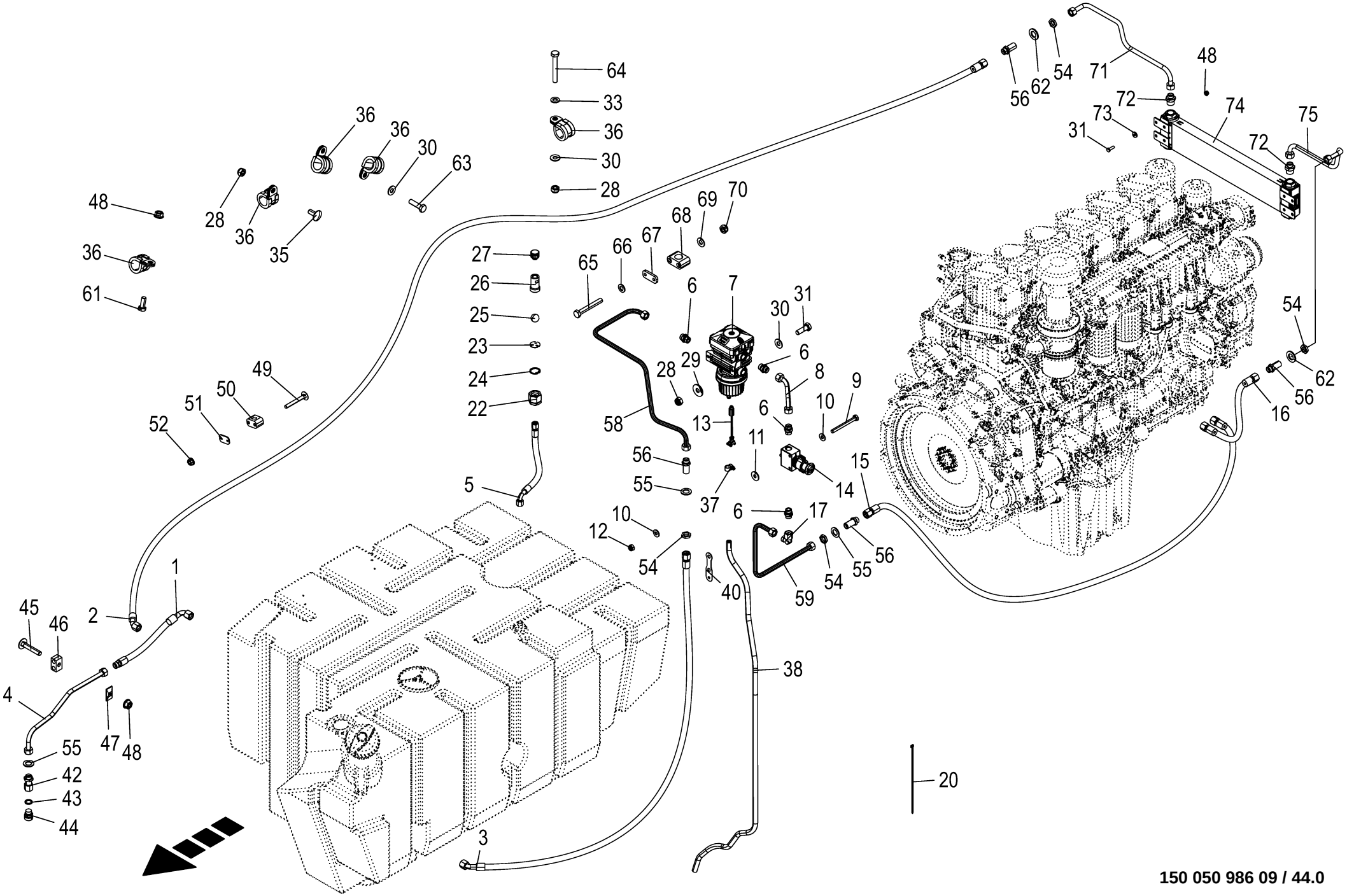

150 050 986 09 / 44.0

150 459 945 08

Dieselleitungen Diesel lines Conduites de diesel					1109311 - 1136330	BM105-14	BM105-24					150 050 986 09 150 459 945 8 44.0
Pos.	ID-Nr.	Benennung	Description	Description	Masch.-Nr-							Bemerkung/Remarks/Remarque
65	00 901 602 1	6kt-Schraube	Hex head bolt	Boulon tête hex		x	x					M 10 X 75
66	00 910 414 0	Scheibe	Washer	Rondelle		x	x					10,5 X 21 X 2
67	00 925 130 0	Deckplatte	Cover plate	Plaque de recouvrement		1	1					
68	00 925 152 2	Rohrschelle -2 Hälften	Tube clamp -2 halves	Bride -2 moitiés		1	1					Bo.= 30
69	00 909 909 1	Sperrkantscheibe	Detent edged washer	Disque à bord d'arrêt		x	x					SKM 10
70	00 908 758 0	Sicherungsmutter	Locknut	Écrou hex		x	x					M 10
71	21 013 068 0	Hydraulikleitung Kühler aus	hydraulic line cooler aus	conduite hydraulique radiateur aus		1	1					
72	90 001 686 0	Einschraubstutzen	Male connector	Raccord filet		2	2					M 22 X 1,5 / G 3/4"
73	00 910 366 0	Scheibe	Washer	Rondelle		x	x					8,4 X 21 X 4
74	27 100 403 0	Kraftstoffkühler	fuel cooler	radiateur pour carburant		1	1					
75	21 013 067 0	Hydraulikleitung Kühler ein	hydraulic line cooler ein	conduite hydraulique radiateur ein		1	1					

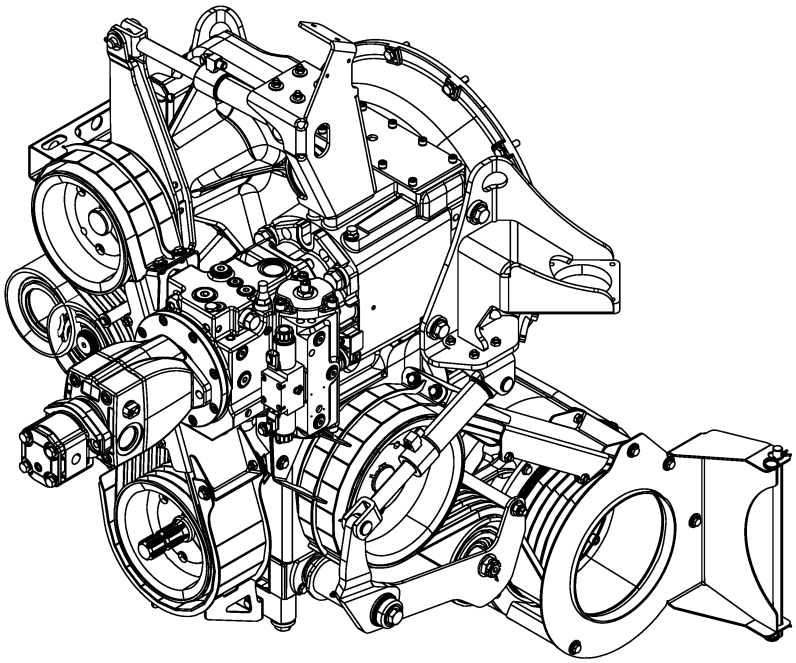

-----ABTRIEB -----OUTPUT -----SORTIE					1109311 - 1136330	BM105-14	BM105-24					150 050 986 09 150 457 624 1 45.0
Pos.	ID-Nr.	Benennung	Description	Description	Masch.-Nr-							Bemerkung/Remarks/Remarque
1						.	.					

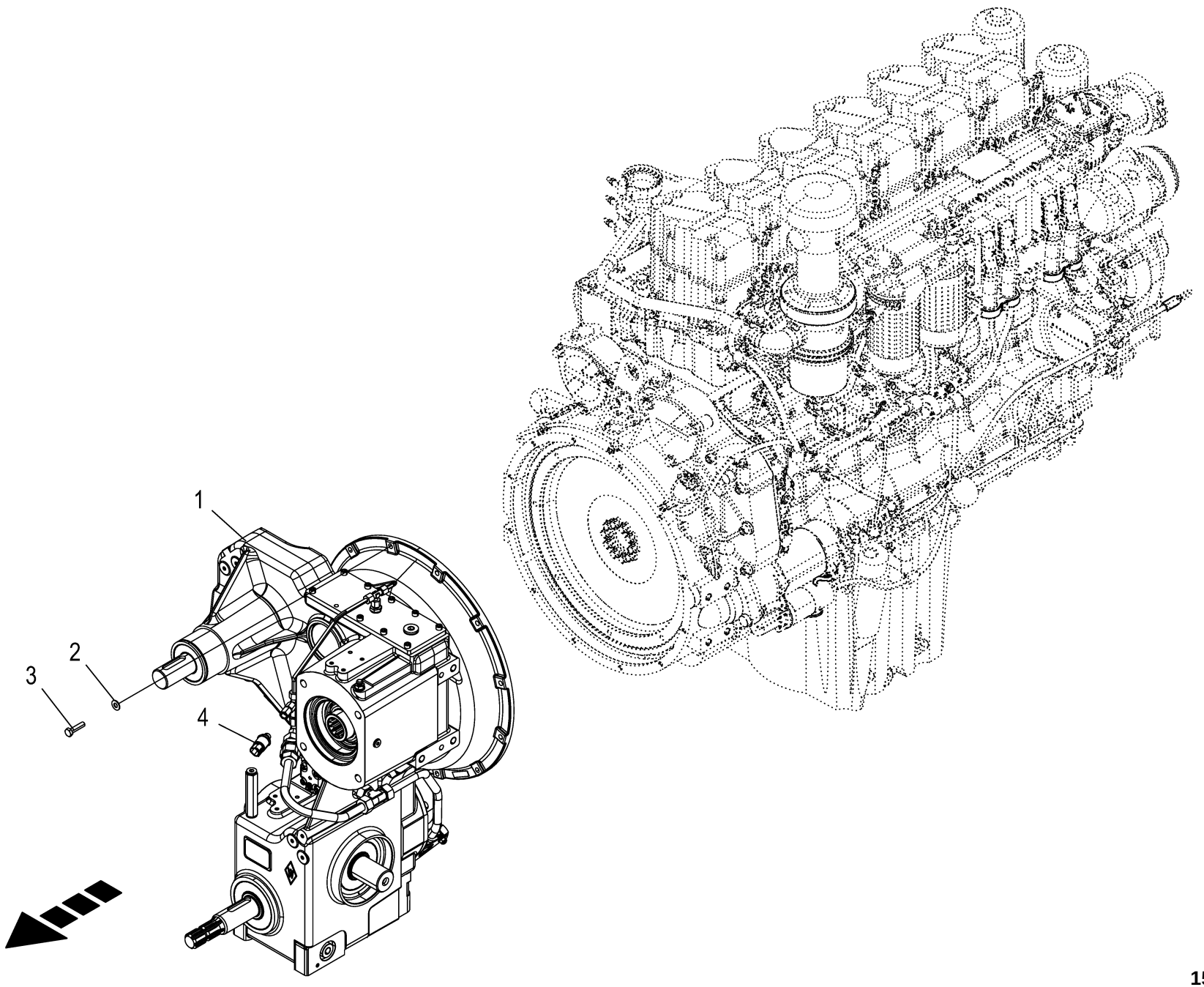

150 050 986 09 / 46.0

150 457 659 02

Verteilergetriebe **Transfer gearbox** **Boîte de distribution**					1109311 - 1136330	BM105-14	BM105-24					**150 050 986 09** 150 457 659 2 **46.0**
Pos.	ID-Nr.	Benennung	Description	Description	Masch.-Nr-							Bemerkung/Remarks/Remarque
1	20 210 437 4	Verteilergetriebe mont.	Transfer gearbox assembled	Boîte de distribution mont.		1	1					
2	00 909 909 1	Sperrkantscheibe	Detent edged washer	Disque à bord d'arrêt		x	x					SKM 10
3	00 900 340 1	6kt-Schraube M10 x 40	SCREW	VIS		x	x					
4	20 082 895 1	Drucksensor 0,000 - 10,000bar	pressure sensor 0.000 - 10. 000	capteur de press. 0,000-10, 000		1	1					
		analog [-B56]	bar analo [-B56]	bar anal. [-B56]								
5	27 016 517 0	Getriebeöl Renolin Unisyn CLP220	Gearbox oil Renolin Unisyn CLP220	Huile d'engrenage Renolin Unisyn CLP220		10,	10,					
6	27 016 515 0	Getr.Öl Renolin Unisyn XT 220	Gearb.oil Ren. Unis. CLP220 20l	Huile Renolin Unisyn XT 220 20L		x	x					
		20L-Kan.	canister									

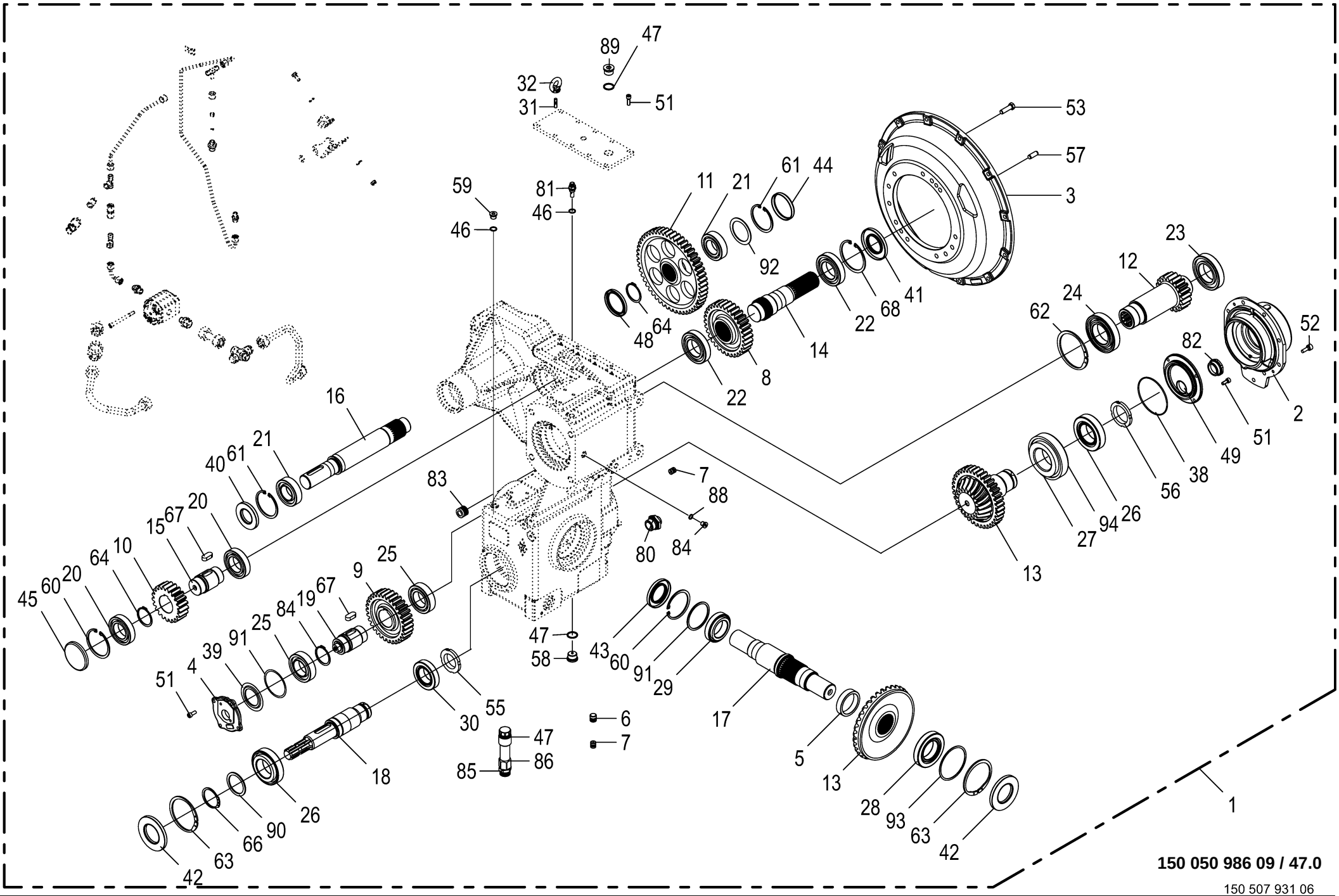

150 050 986 09 / 47.0

150 507 931 06

Verteilergetriebe **Transfer gearbox** **Boîte de distribution**					1109311 - 1136330	BM105-14	BM105-24					**150 050 986 09** 150 507 931 6 **47.0**
Pos.	ID-Nr.	Benennung	Description	Description	Masch.-Nr-							Bemerkung/Remarks/Remarque
1	20 210 437 4	Verteilergetriebe mont. -kpl.	Transfer gearbox assembled - cpl.	Boîte de distribution mont. - cpl.		1	1					
2	27 100 857 0	Gehäusenabe	Housing hub	Moyeu de carter		1	1					
3	27 014 627 0	Motorflansch	Motor flange	Bride du moteur		1	1					
4	27 023 537 0	Pumpenflansch	Pump flange	Bride de la pompe		1	1					
5	27 023 538 0	Distanzring	Spacer ring	Bague entretoise		x	x					
6	27 100 859 0	Dichtstopfen m. Kugel	Sealing plug with ba.	Bouchon d'étanchéité avec bille		1	1					
7	27 027 815 0	Düse	nozzle	buse		2	2					
8	27 023 540 0	Stirnrad Z=32	Spur wheel Z=32	Pignon Z=32		1	1					
9	27 023 541 0	Stirnrad Z=31	Spur wheel Z=31	Pignon Z=31		1	1					
10	27 014 616 0	Stirnrad m=5 z=21	spur wheel m=5 z=21	pignon m=5 z=21		1	1					
11	27 028 025 0	Stirnrad Z=51				1	1					
12	27 023 543 0	Stirnradwelle Z=20	Spur wheel shaft Z=20	Arbre de pignon Z=20		1	1					
13	27 023 544 0	Kegelradsatz	Bevel gear kit	Jeu de roues coniques		1	1					
14	27 023 545 0	Zwischenwelle	Intermediate shaft	Arbre intermédiaire		1	1					
15	27 014 624 0	Zwischenwelle	Intermediate shaft	Arbre intermédiaire		1	1					
16	27 028 026 0	Abtriebswelle				1	1					
17	27 023 547 0	Getr.-Welle Tellerrad	Gear shaft crown wheel	Arbre d'entraînement couronne		1	1					
18	27 014 626 0	Abtriebswelle	Output shaft	Arbre de sortie		1	1					
19	27 023 548 0	Hohlwelle kpl.	Hollow shaft cpl.	Arbre creux cpl.		1	1					
20	00 930 140 0	Rillenkugellager	Grooved ball bearing	Roulement à gorge		2	2					6210
21	00 932 387 0	Zylinderrollenlager	Roller bearing	Roulement a rouleaux		2	2					NJ 2209 5412
22	00 930 141 0	Rillenkugellager	Grooved ball bearing	Roulement à gorge		2	2					6211
23	00 932 310 0	Zylinderrollenlager	Roller bearing	Roulement a rouleaux		1	1					NJ 212 5412
24	90 001 233 0	Rillenkugellager	Grooved ball bearing	Roulement à gorge		1	1					6213 RS
25	90 004 571 0	Zylinderrollenlager NJ 2210 C3	cylinder roller bearing NJ 2210 C3	roulement à rouleaux du vérin NJ 2210 C3		2	2					
26	00 932 141 0	Kegelrollenlager	Taper roller bearing	Roulement à rouleaux coniques		2	2					32212
27	90 002 756 0	Kegelrollenlager	Taper roller bearing	Roulement à rouleaux coniques		1	1					
28	00 932 111 0	Kegelrollenlager	Taper roller bearing	Roulement à rouleaux coniques		1	1					30212 A
29	00 932 178 0	Kegelrollenlager	Taper roller bearing	Roulement à rouleaux coniques		1	1					32011
30	00 932 155 0	Kegelrollenlager	Taper roller bearing	Roulement à rouleaux coniques		1	1					32210 A
31	90 004 575 0	Stiftschraube M8x20 Zn8	Stud screw M8 x 20 Zn8	goujon fileté M8 x 20 Zn8		1	1					
32	90 002 786 0	Ringmutter M8	Ring nut M8	Écrou à bague M8		1	1					
38	90 100 130 0	O-Ring 11 x 3	O-ring seal 11 x 3	Joint torique 11 x 3		1	1					
39	90 000 416 0	Nilos-Ring	Nilos-ring	Nilos-Rondelle d'etancheite		1	1					7210 JVG
40	00 936 033 1	Radial-Wellendichtring	Radial-shaft sealing ring	Radial-bague d'étanchéité		1	1					AS 45 X 85 X 10
41	00 936 076 0	Radial-Wellendichtring	Radial-shaft sealing ring	Radial-bague d'étanchéité		1	1					As 55 X 100 X 10

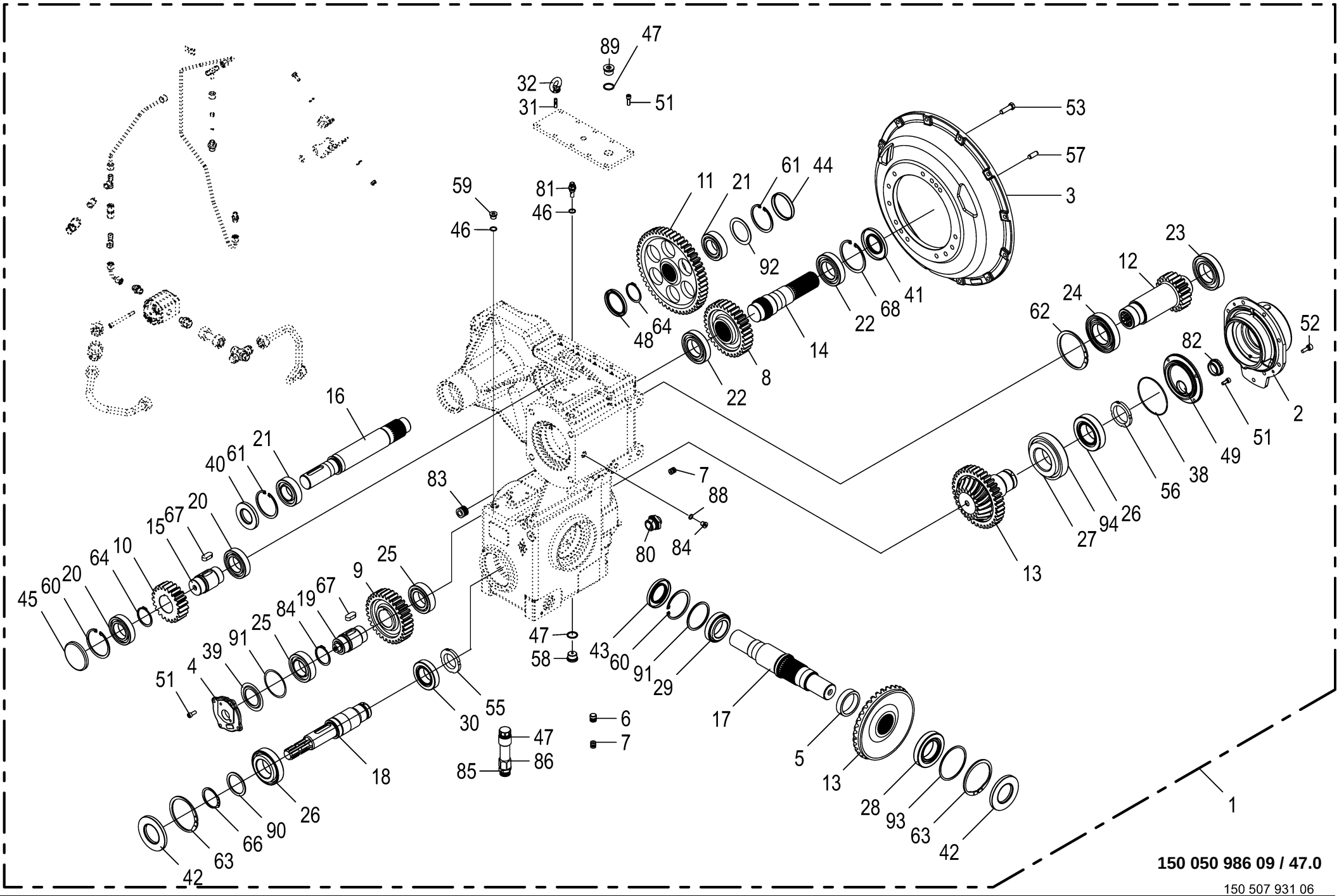

150 050 986 09 / 47.0

150 507 931 06

Verteilergetriebe **Transfer gearbox** **Boîte de distribution**					1109311 - 1136330	BM 105-14	BM 105-24					**150 050 986 09** 150 507 931 6 **47.0**
Pos.	ID-Nr.	Benennung	Description	Description	Masch.-Nr-							Bemerkung/Remarks/Remarque
42	90 002 758 0	Radial-WDR AS 60 x 110 x 10	Radial shaft sealing ring AS 60 x 110	Bague à lèvres en caout.+ress. AS 60		2	2					
43	00 936 090 0	Radial-WDR AS 55 x 90 x 10	Radial-WDR AS55x90x10	Radial-WDR AS55x90x10		1	1					
44	90 000 580 0	Verschlussdeckel	Sealing cap	Couvercle de fermeture		1	1					Rd. 85 X 10
45	00 955 644 0	Verschlussdeckel	Sealing cap	Couvercle de fermeture		1	1					Rd. 90
46	90 003 164 0	Dichtring A 16 x 20 x 1,5mm	Seal ring A 16 x 20 x 1,5mm	Bague d'étanchéité A 16 x 20 x 1,5mm		2	2					
47	00 937 751 1	Dichtring	Gasket ring	Bague d'étanchéité		2	2					A 26 X 31 X 2
48	90 003 699 0	Radial-WDR A 65 x 85 x 8	Radial shaft sealing ring A 65 x 85 x 8	Bague à lèvres en caout.+ress. A 65 x 85		1	1					
49	27 100 858 0	Deckel	Cover	Couvercle		1	1					
51	00 903 075 1	Zylinderschraube	Allen screw	Vis tête cylindrique		x	x					M 8 X 20
52	00 903 106 1	Zylinderschraube	Allen screw	Vis tête cylindrique		x	x					M 10 X 25
53	00 900 658 0	6kt-Schraube	Hex head bolt	Boulon tête hex		x	x					M 12 X 40
55	00 909 507 0	Nutmutter	Slotted nut	Écrou cylindrique à encoches		1	1					M 50 X 1,5
56	90 001 238 0	Nutmutter M60 x 1,5 Ausführung h	Grooved nuts M60 x 1,5 Ausführung h	Écrous à rainure M60 x 1,5		1	1					
57	90 000 427 0	Spannstift	Roll pin	Goupille de serrage		2	2					12 X 32
58	00 906 005 0	Verschlussschraube	Screw plug	Bouchon fileté		1	1					M 26 X 1,5
59	90 003 919 0	Verschlußschraube I-6kt M16x1, 5 Zn8	Locking screw int. hex. M16x1. 5 Zn8	Vis obturatrice hex int. M16x1,5 Zn8		1	1					
60	00 911 680 0	Sicherungsring	Circlip	Circlip		2	2					90 X 3
61	00 911 676 0	Sicherungsring	Circlip	Circlip		2	2					I 85 x 3,0
62	00 911 694 0	Sicherungsring	Circlip	Circlip		1	1					120 X 4
63	00 911 691 0	Sicherungsring	Circlip	Circlip		2	2					110 X 4,0
64	00 911 557 1	Sicherungsring	Circlip	Circlip		3	3					A 55 X 2,0
66	00 911 562 0	Sicherungsring	Circlip	Circlip		1	1					A 60 X 3,0
67	90 002 759 0	Passfeder A 16 x 10 x 36	Fit-in key A 16 x 10 x 36	Ressort d'ajustage A 16 x 10 x 36		2	2					
68	00 911 686 0	Sicherungsring	Circlip	Circlip		1	1					100 X 3,0
80	90 003 227 0	Einschraubstutzen L 18 / M33x2 E Zn8	Screw-in fitting L 18 / M33x2 E Zn8	Manchon fileté L 18 / M33x2 E Zn8		1	1					
81	27 023 555 0	Entlüftungsventil M16x1,5	Bleed valve M16x1.5	Soupape de purge M16x1,5		1	1					
82	00 919 839 0	Schauglas	Inspection glass	Voyant		1	1					M 42 X 1,5
83	27 002 797 0	Dichtstopfen	Seal plug	Bouchon d'éttanchéité		1	1					
84	90 003 139 0	Verschlußschraube I-6kt M12x1, 5	Locking screw hexagonal socket M12 x 1,5	Bouchon fileté I-6 pans M12x1, 5		1	1					
85	27 018 596 0	Verschlußschraube A-6kt M26x1, 5	Locking screw external hexagon M26 x 1.5	Vis obturatrice hex. mâle M26x1,5		1	1					

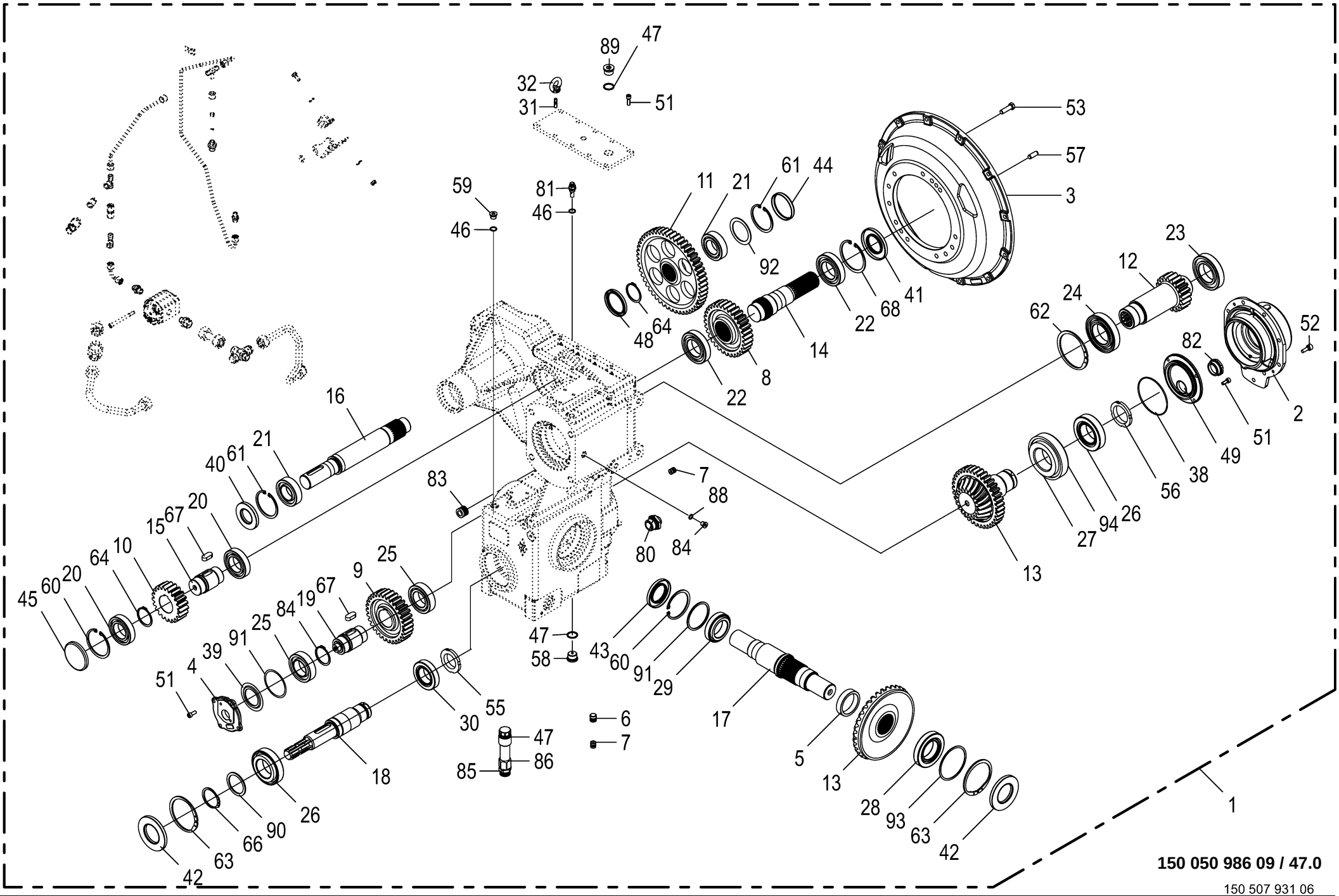

150 050 986 09 / 47.0

150 507 931 06

Verteilergetriebe **Transfer gearbox** **Boîte de distribution**					1109311 - 1136330	BM105-14	BM105-24					**150 050 986 09** 150 507 931 6 **47.0**
Pos.	ID-Nr.	Benennung	Description	Description	Masch.-Nr-							Bemerkung/Remarks/Remarque
86	27 027 814 0	Adapter	adapter	adaptateur		1	1					
88	90 004 040 0	Dichtring A 12 x 15,5 x 1,5mm	Seal ring A 12 x 15.5 x 1.5mm	Bague d'étanchéité A 12 x 15, 5 x 1,5mm		1	1					
89	90 003 165 0	Verschlussschraube I-6kt M26x1,5 Zn8	Screw plug I-6kt M26x1,5	Boulon filete I-6kt M26x1,5		1	1					
90	00 910 740 1	Stützscheibe	Supporting disc	Rondelle diélectrique		1	1					S 60 X 75 X 3,0
91	00 910 943 0	Passscheibe	Shim ring	Rondelle d'ajustage		x	x					80 X 90 X 2,0
	00 910 946 0	Passscheibe	Shim ring	Rondelle d'ajustage		x	x					80 X 90 X 0,5
	00 910 945 0	Passscheibe	Shim ring	Rondelle d'ajustage		x	x					80 X 90 X 0,3
	00 910 944 0	Passscheibe	Shim ring	Rondelle d'ajustage		x	x					80 X 90 X 0,1
92	90 002 023 0	Passscheibe	Shim ring	Rondelle d'ajustage		x	x					65 X 85 X 0,5
93	00 910 100 0	Passscheibe	Shim ring	Rondelle d'ajustage		x	x					100 X 110 X 1,0
	00 910 101 0	Passscheibe	Shim ring	Rondelle d'ajustage		x	x					100 X 110 X 0,5
	00 910 102 0	Passscheibe	Shim ring	Rondelle d'ajustage		x	x					100 X 110 X 0,3
	90 002 146 0	Passscheibe 100x110x0,1	Shim ring 100x110x0,1	Bague de calage 100x110x0,1		x	x					
94	00 910 832 0	Passscheibe	Shim ring	Rondelle d'ajustage		x	x					110 X 140 X 0,5
	00 910 829 0	Passscheibe	Shim ring	Rondelle d'ajustage		x	x					110 X 140 X 0,3
	90 004 041 0	Passscheibe 110x140x0,1	Shim ring 110x140x0,1	Bague de calage 110x140x0,1		x	x					

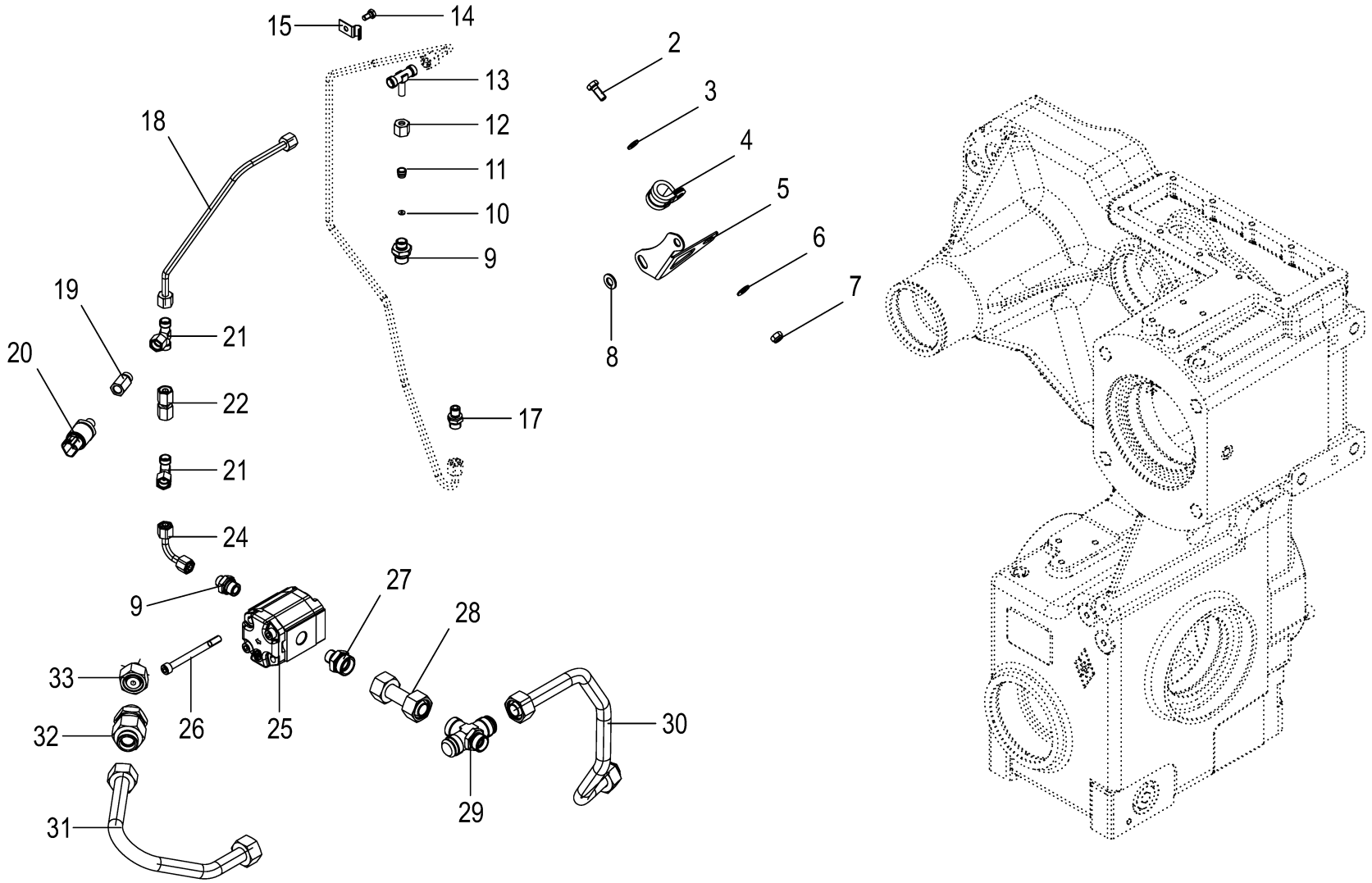

150 050 986 09 / 48.0

150 531 409 01

Verteilergetriebe **Transfer gearbox** **Boîte de distribution**					1109311 - 1136330	BM105-14	BM105-24					**150 050 986 09** 150 531 409 1 **48.0**
Pos.	ID-Nr.	Benennung	Description	Description	Masch.-Nr-							Bemerkung/Remarks/Remarque
1	20 210 437 4	Verteilergetriebe mont. -kpl.	Transfer gearbox assembled - cpl.	Boîte de distribution mont. - cpl.		1	1					
2	00 900 614 0	6kt-Schraube	Hex head bolt	Boulon tête hex		x	x					M 8 X 20
3	90 000 588 0	Scheibe	Washer	Rondelle		x	x					8,4 X 17 X 1,6
4	90 004 325 0	Rohrschelle 18mm m. Gummiprofil	Pipe clamp 18mm with rubber profile	Collier 18mm avec prof. de caoutchouc		1	1					
5	27 027 776 0	Halter	support	support		1	1					
6	00 909 903 0	Sperrkantscheibe	Detent edged washer	Disque à bord d'arrêt		x	x					SKZ 8
7	00 908 510 1	6kt-Mutter -niedrige Form	Hex nut -low form	Écrou hex -forme basse		x	x					M 8
8	90 004 223 0	Scheibe (10) 10,5 x 20 x 2 ZLÜ 300HV	Washers (10) 10,5 x 20 x 2 300HV	Rondelles (10) 10,5 x 20 x 2 300HV		x	x					
9	00 919 741 1	Einschraubstutzen	Male connector	Raccord filet		2	2					M 12 X 1,5 / G 3/8"
10	27 027 832 0	Drosselscheibe 2,3mm	throttle disc 2.3 mm	rondelle d'étranglement 2,3mm		1	1					
11	00 919 961 0	Schneidring	Cutting ring	Baque coupante		1	1					L 8
12	00 919 962 0	Überwurfmutter	Nozzle disc cap	Écrou de buse-pastille		1	1					AL 8
13	90 004 574 0	T-Rohrstutzen L 8 Zn8	T pipe socket L 8 Zn8	manchon tubulaire T L 8 Zn8		1	1					
14	00 900 606 0	6kt-Schraube	Hex head bolt	Boulon tête hex		x	x					M 6 X 12
15	27 027 818 0	Schelle d=9mm	clamp d=9mm	collier d=9mm		1	1					
17	90 003 808 0	Einschraubstutzen L 8 / M12x1 E Zn8	Screw-in fitting L 8 / M12x1 E Zn8	Manchon fileté L 8 / M12x1 E Zn8		1	1					
18	27 027 786 0	Getr.-Öl Druckleitung	gear oil pressure line	conduite de pression huile d'engrenage		1	1					
19	27 000 445 0	Aufschraubverschraubung L8/ M12x1,5	srew connection	Fermeture		1	1					
20	20 082 895 1	Drucksensor 0,000 - 10,000bar analog [-B56]	pressure sensor 0.000 - 10. 000 bar analo [-B56]	capteur de press. 0,000-10, 000 bar anal. [-B56]		1	1					
21	00 919 968 0	T-Stutzen	T connector	Raccord T réglable		2	2					L 8
22	00 919 302 0	Verbindungsstutzen	Connector	Raccord		1	1					M 14 X 1,5
24	27 027 780 0	Getr.-Öl Druckleitung Pumpe	gear oil pressure line pump	conduite de pression hui. d'eng. pompe		1	1					
25	27 022 045 0	Zahnradpumpe	Gearwheel pump	Pompe à engrenages		1	1					
26	00 903 089 0	Zylinderschraube	Allen screw	Vis tête cylindrique		x	x					M 8 X 90
	90 003 774 0	Zylinderschraube I-6kt M8 x 95	Cylinder screw hex socket M8 x 95	Vis cylindrique six pans creux M8 x 95		x	x					
27	90 001 439 0	Einschraubstutzen L 18 / G 3/ 8" E Zn8	Screw-in fitting L 18 / G 3/ 8" E Zn8	Manchon fileté L 18 / G 3/8" E Zn8		1	1					
28	27 027 779 0	Getr.-Öl Saugleitung Pumpe	gear oil suction line pump	conduite d'aspiration hui. d'eng. pompe		1	1					
29	00 921 175 0	T-Verbindungsstutzen	T-connector	T-raccord		1	1					L 18

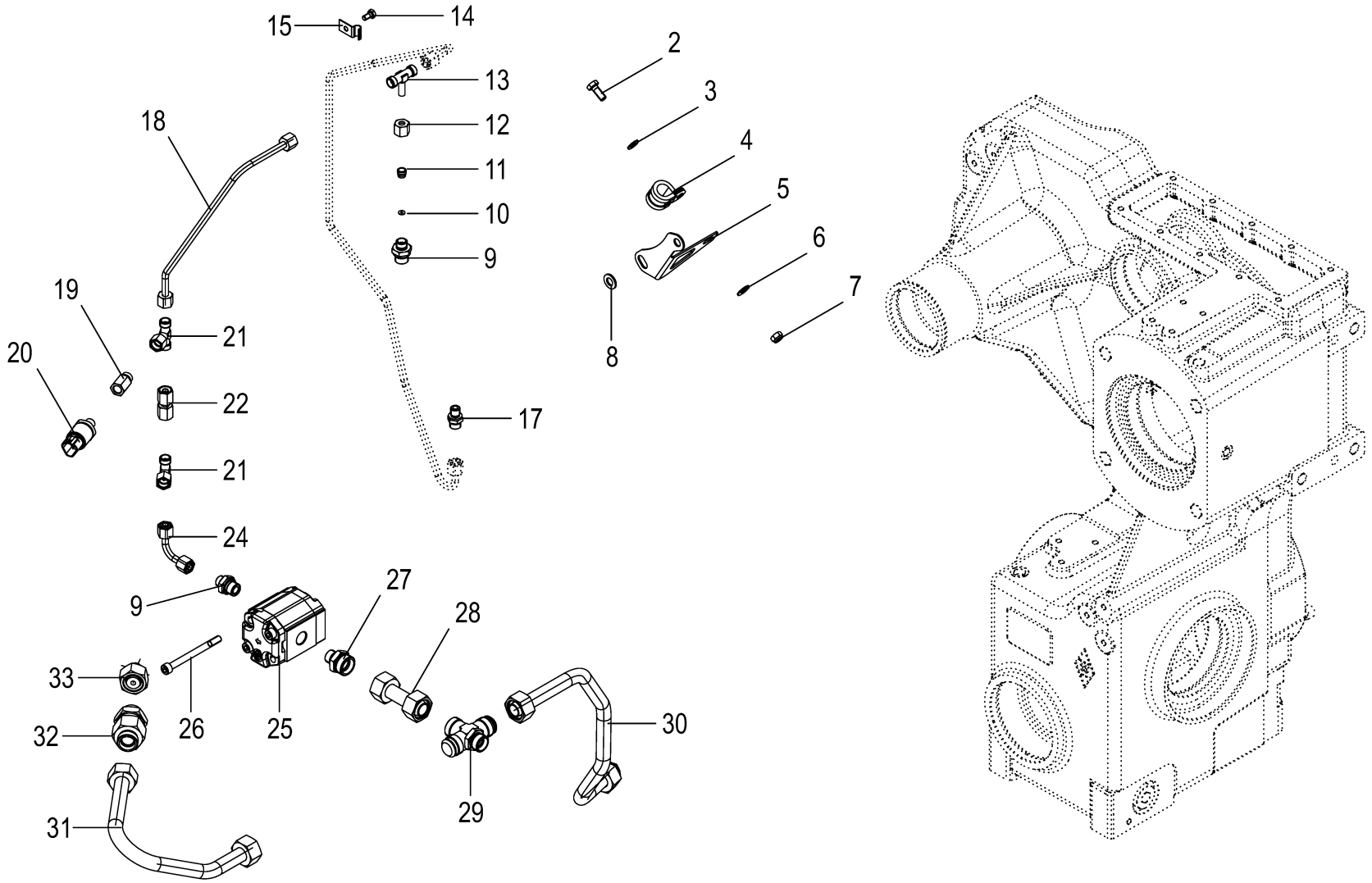

150 050 986 09 / 48.0

150 531 409 01

Verteilergetriebe **Transfer gearbox** **Boîte de distribution**					1109311 - 1136330	BM105-14	BM105-24					**150 050 986 09** 150 531 409 1 **48.0**
Pos.	ID-Nr.	Benennung	Description	Description	Masch.-Nr-							Bemerkung/Remarks/Remarque
30	27 027 778 0	Getr.-Öl Saugleitung Eing. GT	gear oil suction line entrance GT	cond. d'asp. hui. d'eng. transm. d'ent.		1	1					
31	27 027 782 0	Getr.-Öl Leitung Bypass	gear oil line bypass	conduite huile d'engrenage dérivation		1	1					
32	90 004 425 0	Rückschlagv. 5bar Reihe L 18	Non-return valve 5bar row L 18	clapet antiretour 5 bar L 18		1	1					
33	00 919 960 0	Reduzier-Verschraubung	Reducer fitting	Réduction		1	1					M 26 X 1,5 / 14 X 1,5

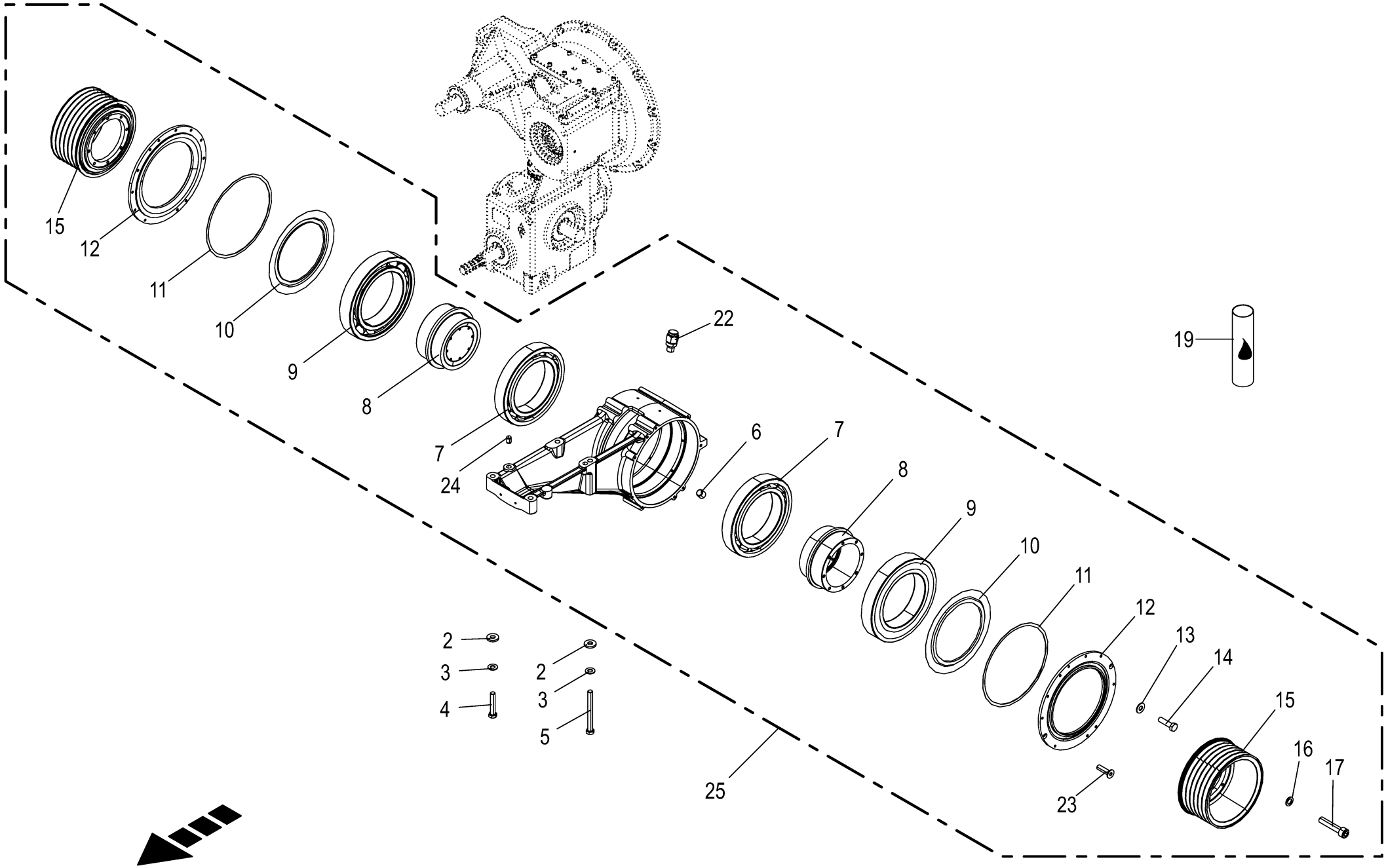

150 050 986 09 / 49.0

150 457 660 05

Vorgelege **Transmission gear** **Transmission intermédiaire**					1109311 - 1136330	BM 105-14	BM 105-24					**150 050 986 09** 150 457 660 5 **49.0**	
Pos.	ID-Nr.	Benennung	Description	Description	Masch.-Nr-								Bemerkung/Remarks/Remarque
1	20 227 479 3	Vorgelege-Gehäuse	Intermediate gear housing	Réducteur de vitesse - carter		1	1						
2	00 910 362 0	Scheibe	Washer	Rondelle		x	x						17 X 40 X 6
3	00 909 912 1	Sperrkantscheibe	Detent edged washer	Disque à bord d'arrêt		x	x						SKM 16
4	00 901 486 1	6kt-Schraube	Hex head bolt	Boulon tête hex		x	x						M 16 X 85
5	00 901 495 0	6kt-Schraube	Hex head bolt	Boulon tête hex		x	x						M 16 X 160
6	90 000 395 0	Verschlussschraube	Screw plug	Bouchon fileté		4	4						M 8 X 1
7	90 002 989 0	Rillenkugellager 6038	Grooved ball bearing 6038	Roulement à billes rainuré 6038		2	2						
8	20 018 637 3	Aufnahme Keilriemenscheibe	V-belt pulley holder			2	2						
9	90 003 107 0	Rillenkugellager 6040 RS	Grooved ball bearing 6040 RS	Roulement à billes rainuré 6040 RS		2	2						
10	90 003 007 0	Nilos-Ring 6040 JV	NILOS ring 6040 JV	Bague NILOS 6040 JV		2	2						
11	90 002 997 0	Passscheibe 290x310x1	Shim ring 290x310x1	Bague de calage 290x310x1		x	x						
	90 002 996 0	Passscheibe 290x310x0,5	Shim ring 290x310x0,5	Bague de calage 290x310x0,5		x	x						
	90 002 995 0	Passscheibe 290x310x0,3	Shim ring 290x310x0,3	Bague de calage 290x310x0,3		x	x						
	90 002 999 0	Passscheibe 290x310x0,1	Shim ring 290x310x0,1	Bague de calage 290x310x0,1		x	x						
12	20 019 222 1	Labyrinthring	Labyrinth ring	Bague à labyrinthe		2	2						
13	00 909 908 1	Sperrkantscheibe	Detent edged washer	Disque à bord d'arrêt		x	x						SKM 8
14	00 900 617 0	6kt-Schraube	Hex head bolt	Boulon tête hex		x	x						M 8 X 30
15	20 019 220 1	Keilriemenscheibe SPB 6 272mm/ DW 265	V-belt pulley SPB 6 272mm/DW 265	Polea d la correa trapezoidal 6 272mm		2	2						
16	00 909 907 0	Sperrkantscheibe	Detent edged washer	Disque à bord d'arrêt		x	x						SKZ 10
17	00 903 112 0	Zylinderschraube	Allen screw	Vis tête cylindrique		x	x						M 10 X 50
19	00 926 045 0	Langzeitfett	Long-life grease	Graisse à long terme		x	x						400 Gr.
22	27 019 694 0	Entlüftungsventil M8x1	Bleed valve M8x1	Soupape de purge M8x1		2	2						
23	00 904 026 0	Senkschraube	Countersunkscrew	Vis à tête fraisée		x	x						M 8 X 30
24	90 001 300 0	Zylinderstift 16 x 22	Cylinder pin 16 x 22	Goupille de serrage 16 x 22		2	2						
25	20 227 511 3	Vorgelege	intermediate gear	réducteur de vitesse		1	1						

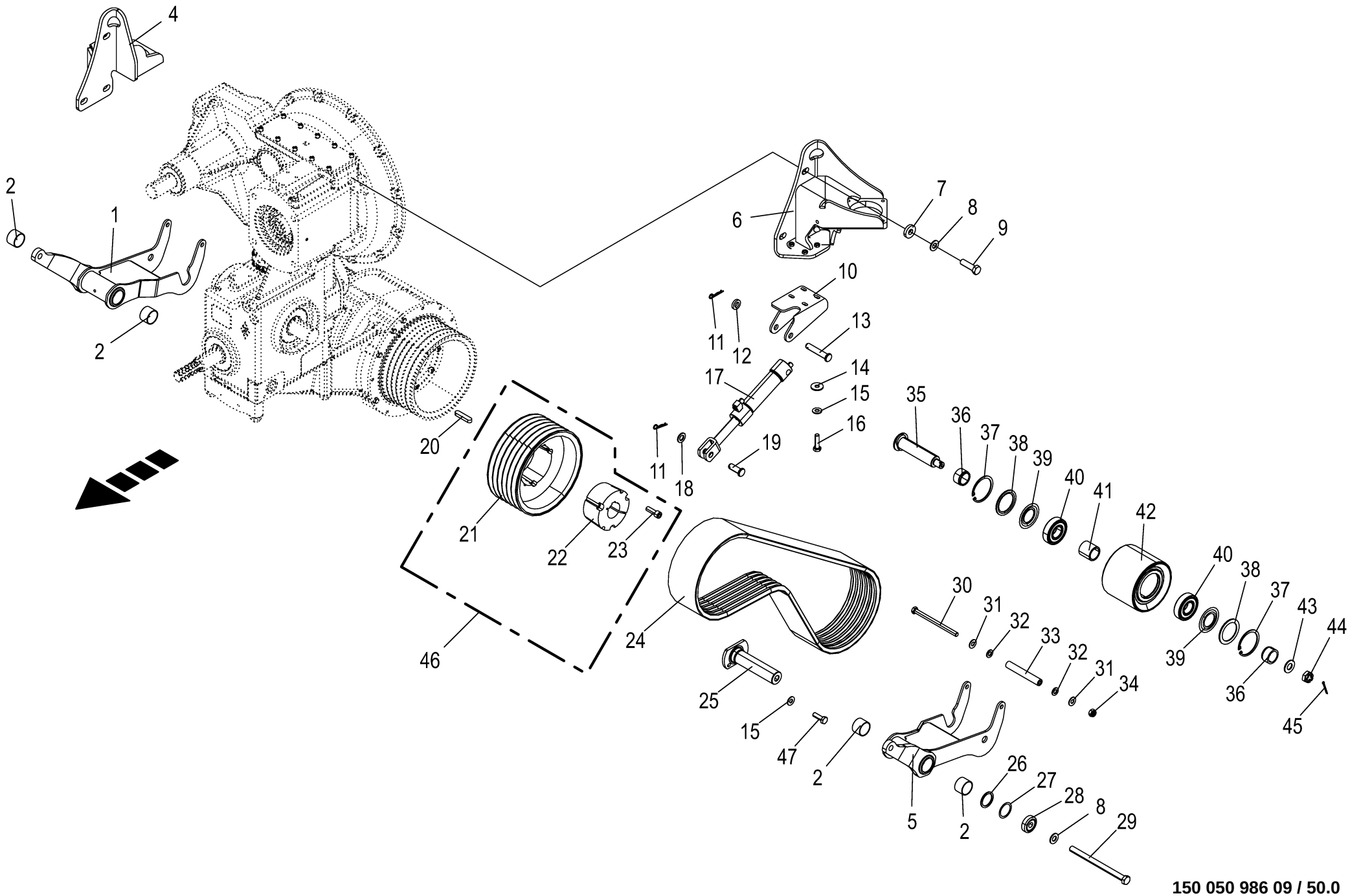

150 050 986 09 / 50.0

150 457 664 05

Spannarm **Tension arm** **Levier tendeur**					1109311 - 1136330	BM105-14	BM105-24					**150 050 986 09** 150 457 664 5 **50.0**
Pos.	ID-Nr.	Benennung	Description	Description	Masch.-Nr-							Bemerkung/Remarks/Remarque
1	20 210 618 2	Schwinge re.	rocker arm rh	cadre de suspension dr.		1	1					
2	00 935 343 0	Lagerbuchse	Bearing bush	Coussinet		4	4					40 X 44 X 30
4	20 019 401 1	Getriebefuß rechts	gearbox base rh	gearbox base dr.		1	1					
5	20 210 617 2	Spannschwinge li.	tensioning rocker lh	bras oscillant ga.		1	1					
6	20 019 400 2	Getriebefuß links	gearbox base lh	support d'engrenage ga.		1	1					
7	90 000 362 0	Scheibe	Washer	Rondelle		x	x					17 X 40 X 8
8	00 909 912 1	Sperrkantscheibe	Detent edged washer	Disque à bord d'arrêt		x	x					SKM 16
9	00 901 132 1	6kt-Schraube	Hex head bolt	Boulon tête hex		x	x					M 16 X 55
10	20 210 281 1	Zylinderaufnahme	cylinder holder	logement de vérin		2	2					
11	00 917 100 0	Federstecker	Spring clip	Goupille elastique		4	4					2,5
12	90 000 337 0	Scheibe	Washer	Rondelle		x	x					17 X 30 X 6
13	00 916 019 0	Bolzen	Pin	Boulon		2	2					Rd. 16 X 85
14	00 910 603 0	Scheibe	Washer	Rondelle		x	x					8,4 X 24 X 2
15	00 909 908 1	Sperrkantscheibe	Detent edged washer	Disque à bord d'arrêt		x	x					SKM 8
16	00 900 617 0	6kt-Schraube	Hex head bolt	Boulon tête hex		x	x					M 8 X 30
17	27 018 446 0	Hyd-Zylinder DZ 25/35x130/261	Hydraulic cylinder DZ 25/ 35x130/261	Vérin hyd. DZ 25/35x130/261		2	2					
	27 021 150 0	Dichtungssatz DZ25/35	Sealing kit DC 25/55	Jeu de joints DZ25/35		2	2					
18	00 910 303 1	Scheibe	Washer	Rondelle		x	x					17 X 30 X 3
19	00 916 381 2	Bolzen	Pin	Boulon		2	2					Rd. 16 X 45
20	90 002 751 0	Passfeder A 14 x 9 x 63	Fit-in key A 14 x 9 x 63	Ressort d'ajustage A 14 x 9 x 63		2	2					
21	27 018 475 0	Keilriemenscheibe SPB 6 272mm 3525	V-belt pulley SPB 6 272mm 3525	Polea d la correa trapezoidal 6 272mm		2	2					
22	27 014 525 0	Taper Buchse 3525 Ø50 Typ B	Taper bushing 3525 Ø50 Typ B	Douille de serrage Taper 3525 Ø50 Typ B		2	2					
	90 003 598 0	Zylindersch. B.S.W 1/2"x1 1/2"	Cylinder screw B.S.W 1/2"x1 1/ 2"	Vis cylindrique 1/2"x1 1/2"		x	x					
23	90 003 013 0	Zylindersch.I-6kt W 1/2"x1 1/ 2" ZLÜ	Cylinder screw hexagon socket W 1/2"	Vis cylind à six pans creux W 1/2"		x	x					
24	27 021 716 0	Kraftband 6-HBM(KV2R) 2140La+/ -8	Kraftband 6-HBM(KV2R) 2140La+/ -8	Courroie de force 6-HBM(KV2R) 2140La+/-8		2	2					
25	20 018 484 1	Achsbolzen	EDIT AXLE BOLT. ZNNIT0	Goujon d'axe		2	2					
26	90 001 566 0	Stützscheibe	Supporting disc	Rondelle diélectrique		x	x					40 X 50 X 2,5
27	00 910 890 0	Passscheibe	Shim ring	Rondelle d'ajustage		x	x					40 X 50 X 0,5
	00 910 889 0	Passscheibe	Shim ring	Rondelle d'ajustage		x	x					40 X 50 X 0,3
28	20 227 429 1	Endscheibe Rd 50	End plate Rd 50	Disque d'extrémité Rd 50		2	2					
29	00 901 152 2	6kt-Schraube	Hex head bolt	Boulon tête hex		x	x					M 16 X 220
30	00 901 098 2	6kt-Schraube	Hex head bolt	Boulon tête hex		x	x					M 12 X 170 -10.9
31	00 909 910 1	Sperrkantscheibe	Detent edged washer	Disque à bord d'arrêt		x	x					SKM 12

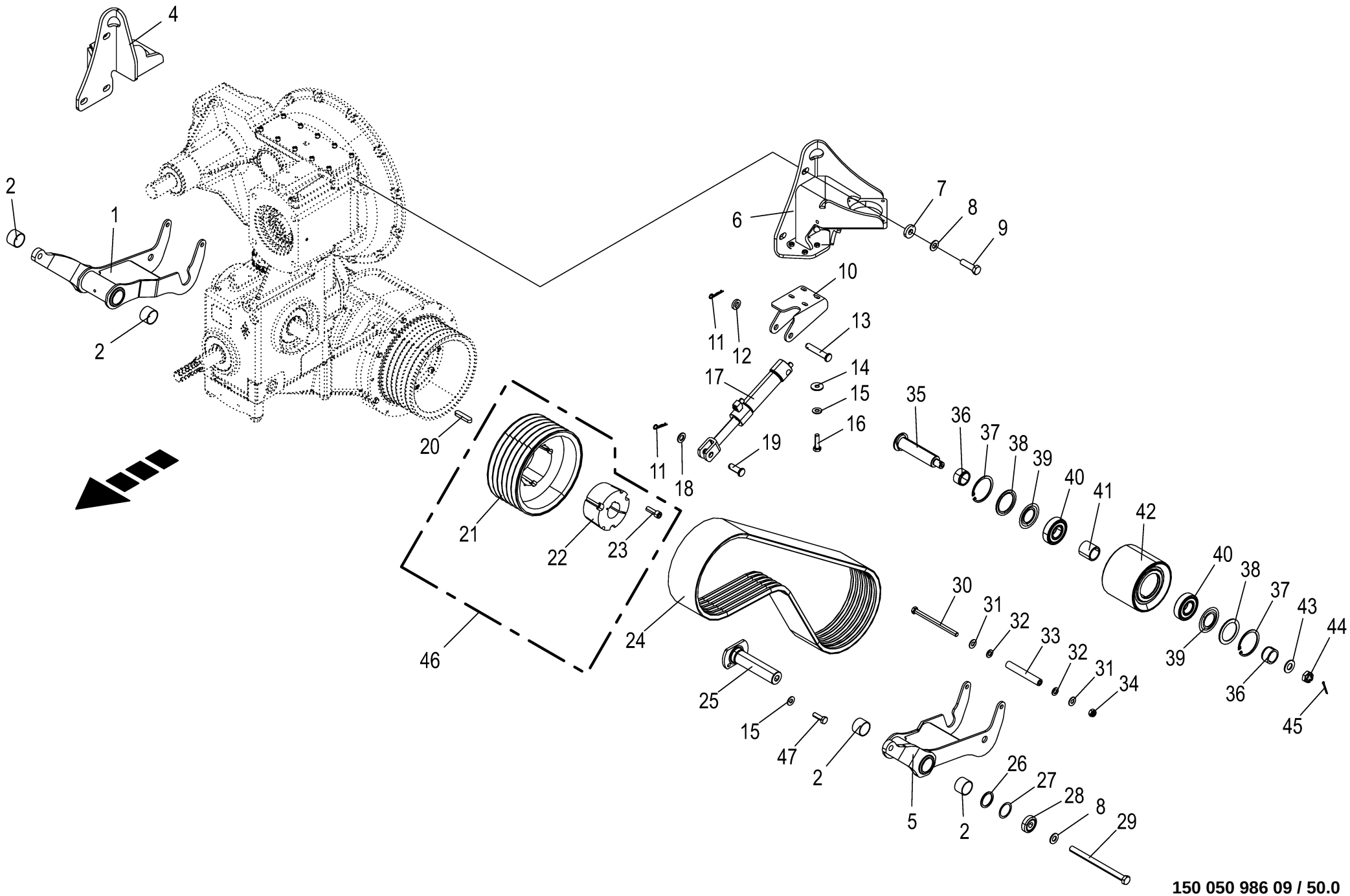

150 050 986 09 / 50.0

150 457 664 05

Spannarm **Tension arm** **Levier tendeur**					1109311 - 1136330	BM105-14	BM105-24					**150 050 986 09** 150 457 664 5 **50.0**
Pos.	ID-Nr.	Benennung	Description	Description	Masch.-Nr-							Bemerkung/Remarks/Remarque
32	00 910 506 1	Scheibe	Washer	Rondelle		x	x					13 X 24 X 2,5
33	20 227 400 0	Bandrolle	Reel	Galet de renvoi		2	2					
34	00 908 701 0	Sicherungsmutter	Locknut	Écrou hex		x	x					M 12
35	20 019 398 0	Bolzen 35 X 173,5	Goujon 35 X 173,5	Goujon 35 X 173,5		2	2					
36	20 019 471 0	Buchse Rd 45	Buchse Rd 45	Douille Rd 45		4	4					
37	00 911 673 0	Sicherungsring	Circlip	Circlip		4	4					80 X 2,5
38	00 937 014 0	Nilos-Distanzring	Nilos-Spacer ring	Nilos-Bague d'ecartement		4	4					J 80
39	00 937 015 0	Nilos-Ring	Nilos-ring	Nilos-Rondelle d'etancheite		4	4					6307 ZJV
40	00 930 567 0	Rillenkugellager	Grooved ball bearing	Roulement à gorge		4	4					6307 2RS
41	20 019 240 0	Buchse 35,2 x 44,5 x 43,4	Bushing inside x 44.5 x 44 zi ni	Douille int. x 44,5 x 44 zi ni		2	2					
42	27 014 235 1	Spannrolle Ø 160mm 6 HB	Tension roll Ø 160mm	Galet tendeur Ø 160mm		2	2					
43	00 909 913 1	Sperrkantscheibe	Detent edged washer	Disque à bord d'arrêt		x	x					SKM 20
44	00 908 921 0	Kronenmutter	Castellated nut	Ecrou crenele plat		2	2					M20 X 1,5
45	00 912 069 1	Splint	Cotter pin	Goupille fendue		2	2					4 X 40
46	27 014 314 0	Keilriemenscheibe SPB 6 272mm/ 50mm	V-belt pulley SPB 6 272mm/50mm	Polea d la correa trapezoidal 6 272mm		2	2					
47	00 900 616 0	6kt-Schraube	Hex head bolt	Boulon tête hex		x	x					M 8 X 25

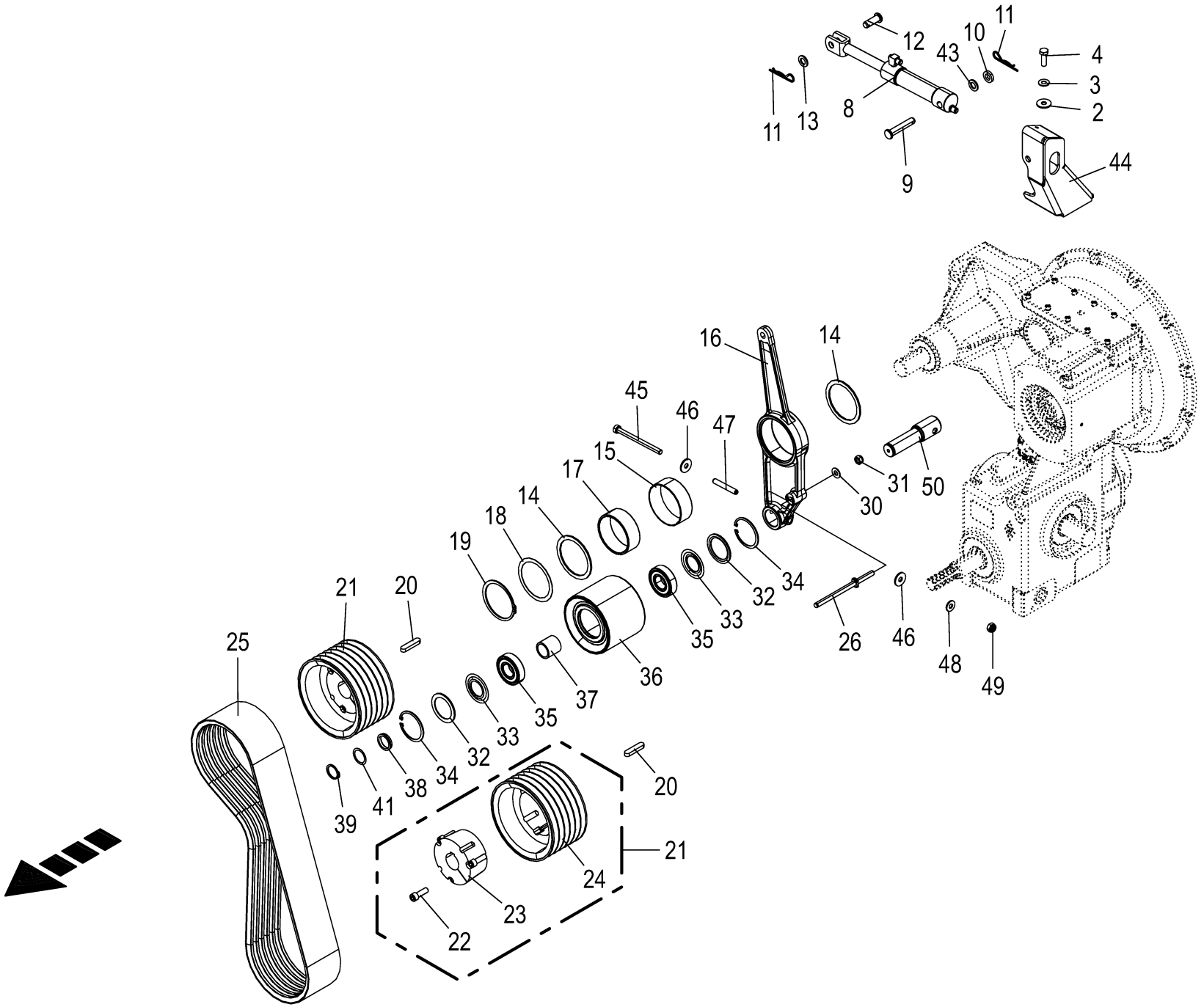

150 050 986 09 / 51.0

150 457 665 04

Spannarm **Tension arm** **Levier tendeur**					1109311 - 1136330	BM105-14	BM105-24					**150 050 986 09** 150 457 665 4 **51.0**
Pos.	ID-Nr.	Benennung	Description	Description	Masch.-Nr-							Bemerkung/Remarks/Remarque
2	00 910 603 0	Scheibe	Washer	Rondelle		x	x					8,4 X 24 X 2
3	00 909 908 1	Sperrkantscheibe	Detent edged washer	Disque à bord d'arrêt		x	x					SKM 8
4	00 900 616 0	6kt-Schraube	Hex head bolt	Boulon tête hex		x	x					M 8 X 25
8	27 020 665 0	Hyd-Zylinder DZ 25/35x160/291	Hydraulic cylinder DZ 25/	Vérin hyd. DZ 25/35x160/291		1	1					
			35x160/291									
	27 021 150 0	Dichtungssatz DZ25/35	Sealing kit DC 25/55	Jeu de joints DZ25/35		1	1					
9	00 916 019 0	Bolzen	Pin	Boulon		1	1					Rd. 16 X 85
10	90 000 337 0	Scheibe	Washer	Rondelle		x	x					17 X 30 X 6
11	00 917 100 0	Federstecker	Spring clip	Goupille elastique		2	2					2,5
12	00 916 381 2	Bolzen	Pin	Boulon		1	1					Rd. 16 X 45
13	00 910 303 1	Scheibe	Washer	Rondelle		x	x					17 X 30 X 3
14	00 910 760 0	Stützscheibe	Supporting disc	Rondelle diélectrique		x	x					S 100 X 120 X 3,5
15	90 003 573 0	Lagerbuchse 110x115x40	Bearing bushing 110x115x40	Coussinet 110x115x40		1	1					
16	20 210 619 1	Spannarm Frontmähwerk	tensioning arm front mounted mower	bras de serrage faucheuse frontale		1	1					
17	90 003 572 0	Innenring IR100x110x40	Cone IR 100x110x40	Bague intérieure IR 100x110x40		1	1					
18	00 911 029 0	Passscheibe	Shim ring	Rondelle d'ajustage		x	x					100 X 120 X 1,0
	00 911 028 0	Passscheibe	Shim ring	Rondelle d'ajustage		x	x					100 X 120 X 0,5
19	00 911 509 0	Sicherungsring	Circlip	Circlip		1	1					A 100 X 3
20	90 002 751 0	Passfeder A 14 x 9 x 63	Fit-in key A 14 x 9 x 63	Ressort d'ajustage A 14 x 9 x 63		2	2					
21	27 014 313 0	Keilriemenscheibe SPB 6 219mm/45mm	V-belt pulley SPB 6 219mm/45mm	Polea d la correa trapezoidal 6 219mm		2	2					
22	90 003 013 0	Zylindersch.I-6kt W 1/2"x1 1/ 2" ZLÜ	Cylinder screw hexagon socket W 1/2"	Vis cylind à six pans creux W 1/2"		x	x					
23	27 014 524 0	Taper Buchse 3525 Ø45 Typ B	Taper bushing 3525 Ø45 Typ B	Douille de serrage Taper 3525 Ø45 Typ B		2	2					
	90 003 598 0	Zylindersch. B.S.W 1/2"x1 1/2"	Cylinder screw B.S.W 1/2"x1 1/ 2"	Vis cylindrique 1/2"x1 1/2"		6	6					
24	27 018 474 0	Keilriemenscheibe SPB 6 219mm 3525	V-belt pulley SPB 6 219mm 3525	Polea d la correa trapezoidal 6 219mm		2	2					
25	27 021 715 0	Kraftband 6-HBM(KV2R) 1845La+/-8	Kraftband 6-HBM(KV2R) 1845La+/-8	Courroie de force 6-HBM(KV2R) 1845La+/-8		1	1					
26	20 210 898 0	Bolzen 12 X 202 ZnNiT0	Clamping bolt	Goupille de serrage		1	1					
30	00 909 910 1	Sperrkantscheibe	Detent edged washer	Disque à bord d'arrêt		x	x					SKM 12
31	00 908 707 0	Sicherungsmutter	Locknut	Écrou hex		x	x					M 8
32	00 937 014 0	Nilos-Distanzring	Nilos-Spacer ring	Nilos-Bague d'ecartement		2	2					J 80
33	00 937 015 0	Nilos-Ring	Nilos-ring	Nilos-Rondelle d'etancheite		2	2					6307 ZJV
34	00 911 673 0	Sicherungsring	Circlip	Circlip		2	2					80 X 2,5
35	00 930 567 0	Rillenkugellager	Grooved ball bearing	Roulement à gorge		2	2					6307 2RS

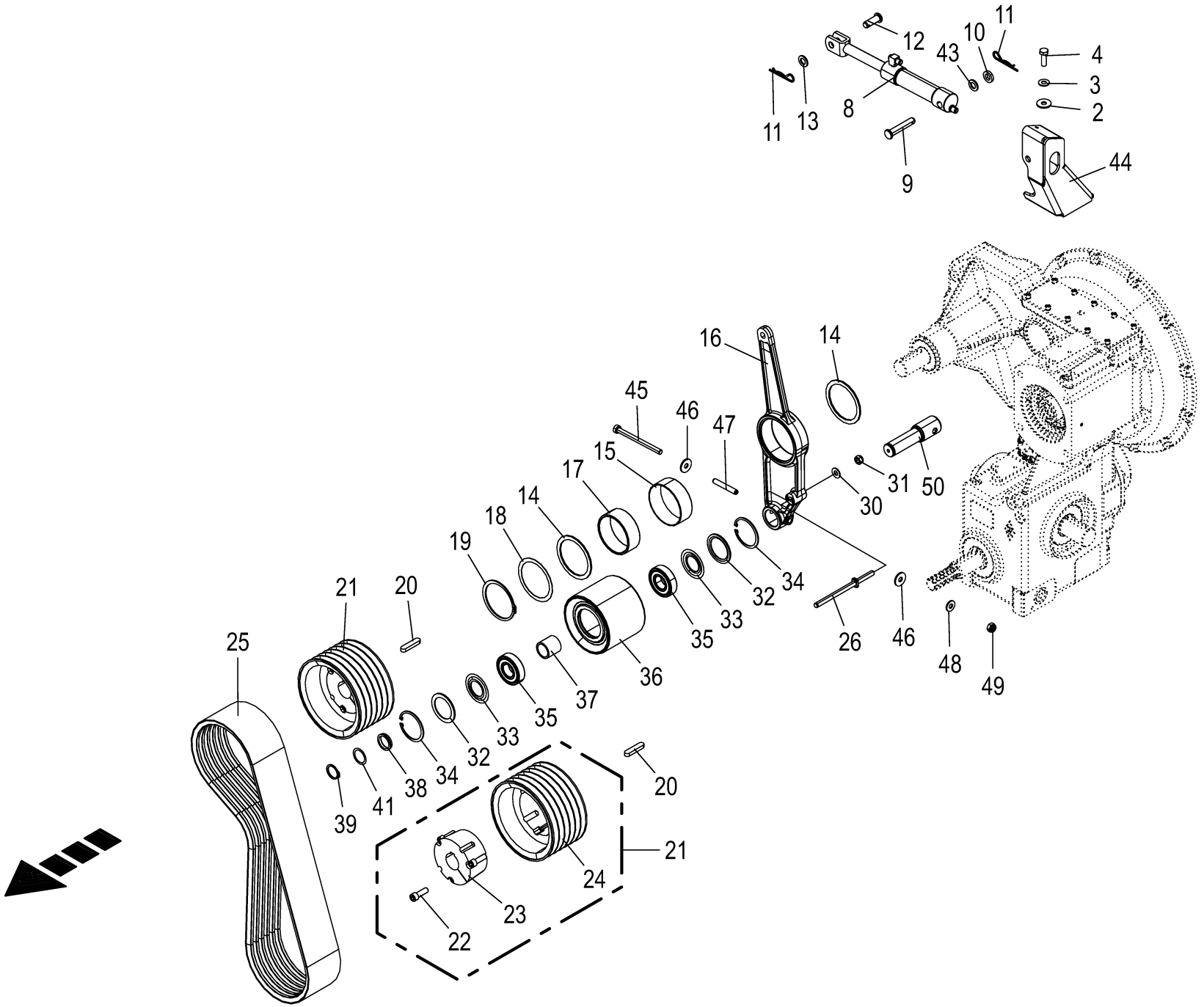

150 050 986 09 / 51.0

150 457 665 04

Spannarm **Tension arm** **Levier tendeur**					1109311 - 1136330	BM105-14	BM105-24					**150 050 986 09** 150 457 665 4 **51.0**
Pos.	ID-Nr.	Benennung	Description	Description	Masch.-Nr-							Bemerkung/Remarks/Remarque
36	27 014 235 1	Spannrolle Ø 160mm 6 HB	Tension roll Ø 160mm	Galet tendeur Ø 160mm		1	1					
37	20 019 240 0	Buchse 35,2 x 44,5 x 43,4	Bushing inside x 44.5 x 44 zi ni	Douille int. x 44,5 x 44 zi ni		1	1					
38	20 227 395 0	Buchse 44,5x6,3 x8	Bushing 44.5x6.3 x8	Douille 44,5x6,3 x8		1	1					
39	00 911 519 0	Sicherungsring	Circlip	Circlip		1	1					A 35 X 2,5
41	00 911 133 0	Passscheibe	Shim ring	Rondelle d'ajustage		x	x					35 X 45 X 0,5
	00 911 132 0	Passscheibe	Shim ring	Rondelle d'ajustage		x	x					35 X 45 X 0,3
43	90 000 470 0	Scheibe	Washer	Rondelle		x	x					17 X 30 X 4
44	20 210 664 1	Halter vorne	Support front	Support avant		1	1					
45	00 903 060 0	Zylinderschraube	Allen screw	Vis tête cylindrique		x	x					M 6 X 100
46	00 910 351 1	Scheibe	Washer	Rondelle		x	x					6,4 X 18 X 1,6
47	00 912 752 0	Spannstift	Roll pin	Goupille de serrage		1	1					12 X 80
48	00 909 906 1	Sperrkantscheibe	Detent edged washer	Disque à bord d'arrêt		x	x					SKM 6
49	00 908 704 1	Sicherungsmutter	Locknut	Écrou hex		x	x					M 6
50	20 210 497 0	Lagerbolzen	Bearing bolt	Boulon du palier		1	1					

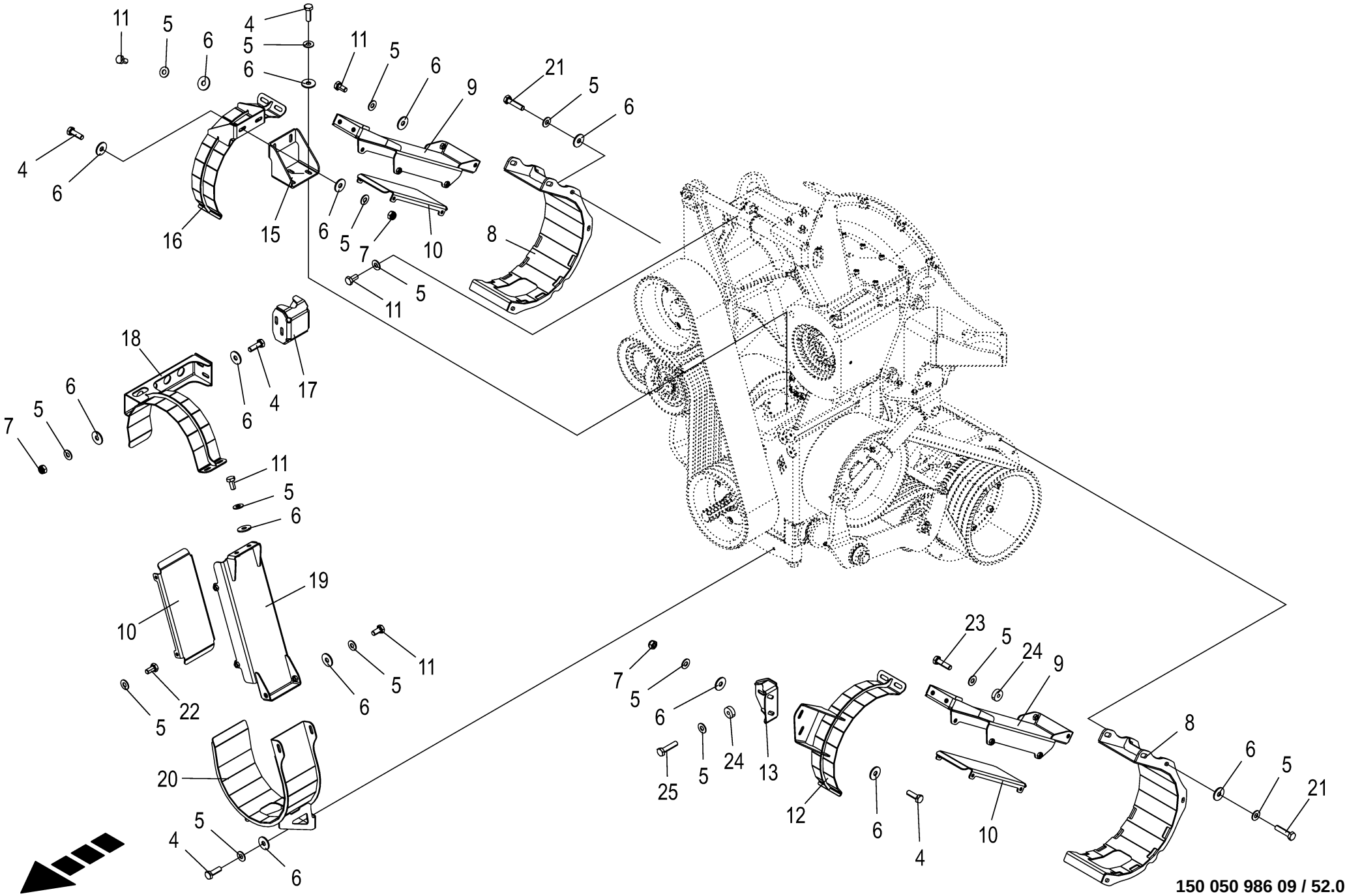

150 050 986 09 / 52.0

150 457 708 03

Riemenschutz **Belt guard** **Protecteur de courroie**					1109311 - 1136330	BM105-14	BM105-24					**150 050 986 09** 150 457 708 3 **52.0**
Pos.	ID-Nr.	Benennung	Description	Description	Masch.-Nr-							Bemerkung/Remarks/Remarque
4	00 900 616 0	6kt-Schraube	Hex head bolt	Boulon tête hex		x	x					M 8 X 25
5	00 909 908 1	Sperrkantscheibe	Detent edged washer	Disque à bord d'arrêt		x	x					SKM 8
6	00 910 603 0	Scheibe	Washer	Rondelle		x	x					8,4 X 24 X 2
7	00 908 706 0	Sicherungsmutter	Locknut	Écrou hex		x	x					M 8
8	20 227 531 2	Riemenschutz hinten	belt guard rear	protection de courroie arrière		2	2					
9	20 018 868 2	Riemenschutz mittig lang	Belt guard centre long	Protection de courroie centre longue		2	2					
10	20 018 542 1	Riemenschutz Bodenblech	Belt guard of bottom sheet	Protection de courroie tôle de fond		3	3					
11	00 900 614 0	6kt-Schraube	Hex head bolt	Boulon tête hex		x	x					M 8 X 20
12	20 210 723 0	Riemenschutz Getriebe links	Belt guard gearbox lh.	Protection de courroie boîte de vit ga		1	1					
13	20 227 516 1	Aufnahmewinkel vorne links	Holding bracket front left	Cornière d'appui avant ga.		1	1					
15	20 227 515 0	Aufnahmewinkel 2	Mounting bracket 2	Équerre de logement 2		1	1					
16	20 018 870 1	Riemenschutz Getriebe rechts	Belt guard gearbox right	Protection de courroie engrenage dr		1	1					
17	20 018 871 0	Halter vorne oben		Support en haut avant		1	1					
18	20 227 564 0	Schutz Front oben		Protection avant en haut		1	1					
19	20 018 872 0	Riemenschutz mittig kurz	Centrally welded belt guard short	Protect. courroie centr. courte		1	1					
20	20 227 554 0	Schutz Front unten	protection front down sw	Protection avant en bas		1	1					
21	00 900 201 0	6kt-Schraube	Hex head bolt	Boulon tête hex		x	x					M 8 X 35
22	00 900 612 0	6kt-Schraube	Hex head bolt	Boulon tête hex		x	x					M 8 X 16
23	00 900 617 0	6kt-Schraube	Hex head bolt	Boulon tête hex		x	x					M 8 X 30
24	00 225 482 1	Distanzscheibe	Spacing washer	Rondelle entretoise		5	5					
25	00 900 201 0	6kt-Schraube	Hex head bolt	Boulon tête hex		x	x					M 8 X 35

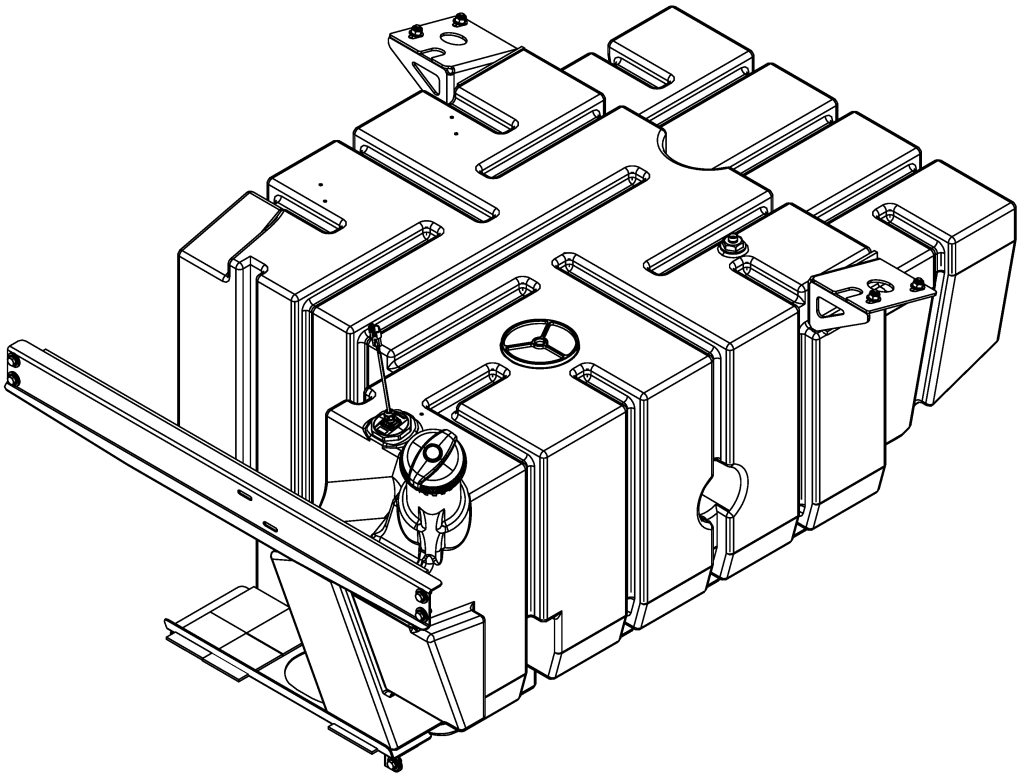

-----TANKANLAGE -----TANK SYSTEM -----INSTALLATION DE RÉSERVOIR					1109311 - 1136330	BM105-14	BM105-24					150 050 986 09 150 457 625 2 53.0
Pos.	ID-Nr.	Benennung	Description	Description	Masch.-Nr-							Bemerkung/Remarks/Remarque
1						.	.					

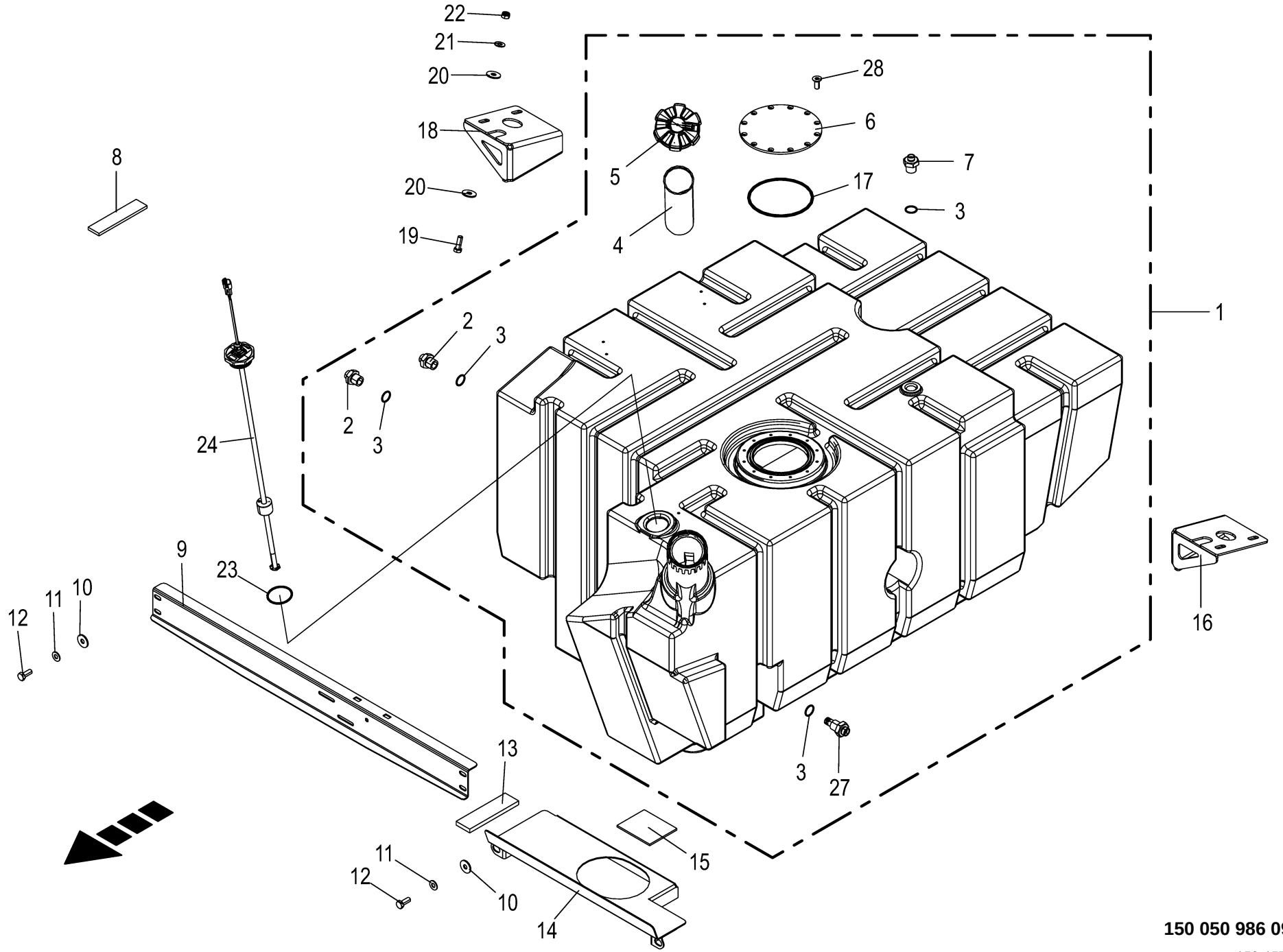

150 050 986 09 / 54.0

150 457 628 06

Dieseltank **Diesel tank** **Réservoir de carburant**					1109311 - 1136330	BM105-14	BM105-24					**150 050 986 09** 150 457 628 6 **54.0**
Pos.	ID-Nr.	Benennung	Description	Description	Masch.-Nr-							Bemerkung/Remarks/Remarque
1	20 210 935 1	Dieseltank				1	1					
2	20 425 989 0	Einschraubstutzen M22x1,5	Screw-in support M22 x 1.5	Manchon fileté M22x1,5		2	2					
3	90 002 656 0	O-Ring 26 x 3	O-ring seal 26 x 3	Joint torique 26 x 3		4	4					
4	20 211 896 0	Zylindersieb m. Öse	Cylinder screen with eye	Écran cylindrique avec œillet		1	1					
5	27 027 552 0	Tankdeckel DHS 80Z mit Schlüssel	Tank cover DHS 80Z	Couvercle du réservoir DHS 80Z		1	1					
6	27 027 761 0	Wartungsdeckel				1	1					
7	20 226 589 0	Einschraubstutzen Dieseltank 6 Kt	Screw-in support diesel tank hexagon	Manchon fileté réservoir de diesel 6pans		1	1					
8	00 938 556 0	Selbstklebende Dichtstreifen - Id.-Nr.= 1m	Self-adhesive sealing strip - Id.-no.= 1m	Joint auto-adhésif -Id.-no.= 1m		x	x					40 X 10
9	20 017 511 2	Tankhalter	Tank holder	Support de réservoir		1	1					
10	90 000 121 0	Scheibe	Washer	Rondelle		x	x					10,5 X 30 X 2,5
11	00 909 909 1	Sperrkantscheibe	Detent edged washer	Disque à bord d'arrêt		x	x					SKM 10
12	00 900 636 0	6kt-Schraube	Hex head bolt	Boulon tête hex		x	x					M 10 X 25
13	20 222 198 2	Gummiplatte 50x180	Rubber plate 50 x 174.6	Plaque en caoutchouc 50x174,6		x	x					
14	20 211 057 0	Unterzug Harnstofftank	Back beam urea tank	Timon d'attelage réservoir d'urée		1	1					
15	20 210 282 1	Gummiplatte	Rubber plate	Plaque en caoutchouc		x	x					
16	20 017 510 1	Tankhalter hinten, links	Tank holder rear, left	Support de réservoir arrière, gauche		1	1					
17	90 004 570 0	O-Ring 160 x 6	O-ring seal 160 x 6	Joint torique 160 x 6		1	1					
18	20 017 508 1	Tankhalter hinten, rechts	Tank holder rear, right	Support de réservoir arrière, droit		1	1					
19	00 900 657 0	6kt-Schraube	Hex head bolt	Boulon tête hex		x	x					M 12 X 35
20	00 910 609 0	Scheibe	Washer	Rondelle		x	x					13 X 37 X 3
21	00 909 910 1	Sperrkantscheibe	Detent edged washer	Disque à bord d'arrêt		x	x					SKM 12
22	00 908 701 0	Sicherungsmutter	Locknut	Écrou hex		x	x					M 12
23	90 001 926 0	O-Ring	O-ring	Joint torique		1	1					60 X 4
24	27 014 858 1	Füllstandssensor Diesel 750 - 13mm [-B28]	Filling level sensor Diesel 750 - 13mm [-B28]	Capteur de niveau de remplissa Diesel [-B28]		1	1					
27	20 621 090 0	Ansaugstutzen M22x1,5	Intake manifold M22x1.5	Manchon d'aspiration M22x1,5		1	1					
28	90 004 569 0	Senkschraube Torx M8x20 A4-070	Countersunk screw Torx M8x20	Vis à tête fraisée Torx M8x20		x	x					

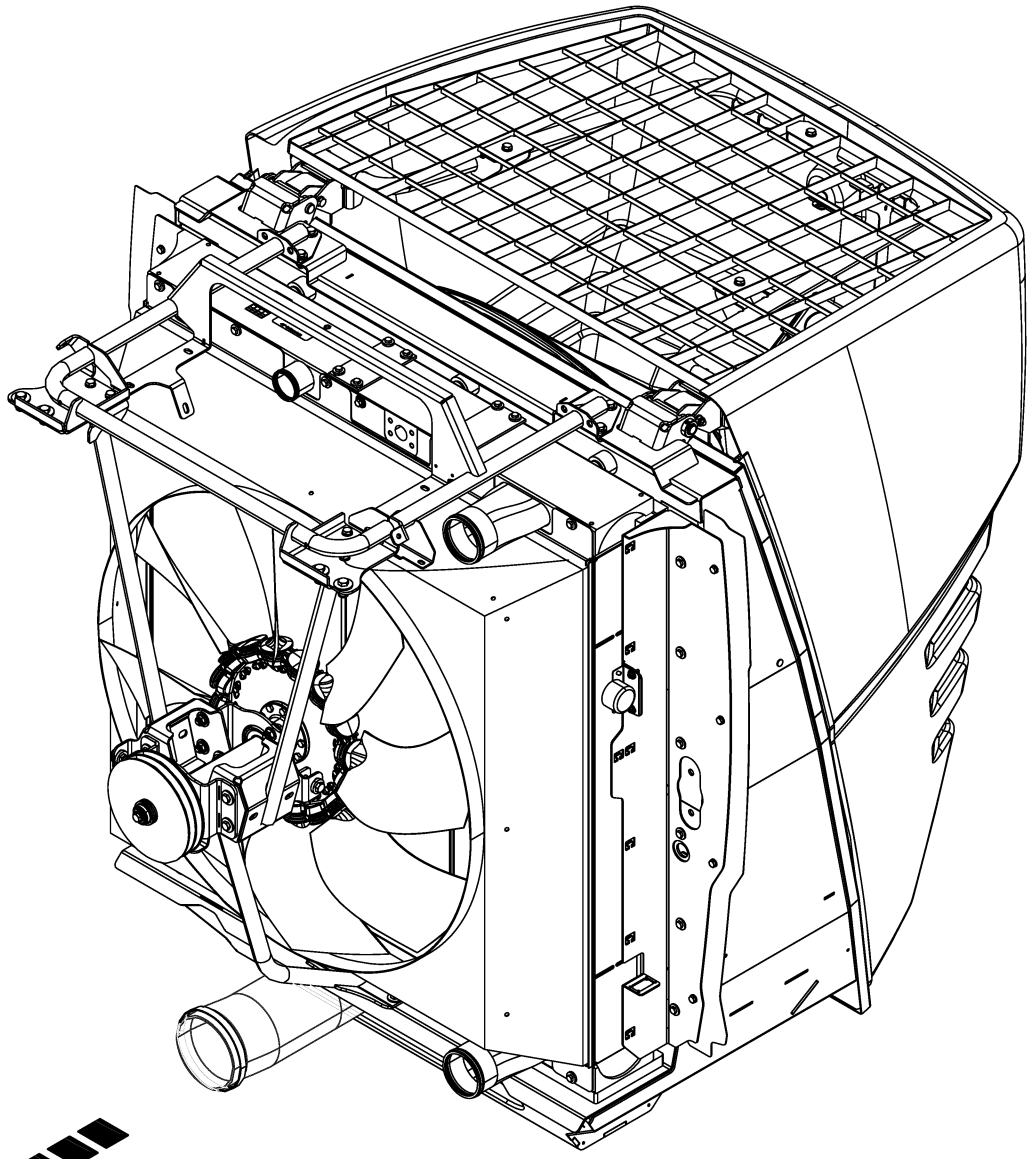

-----HECK -----REAR -----ARRIÈRE					1109311 - 1136330	BM105-14	BM105-24					150 050 986 09 150 459 890 1 55.0
Pos.	ID-Nr.	Benennung	Description	Description	Masch.-Nr-							Bemerkung/Remarks/Remarque
1						.	.					

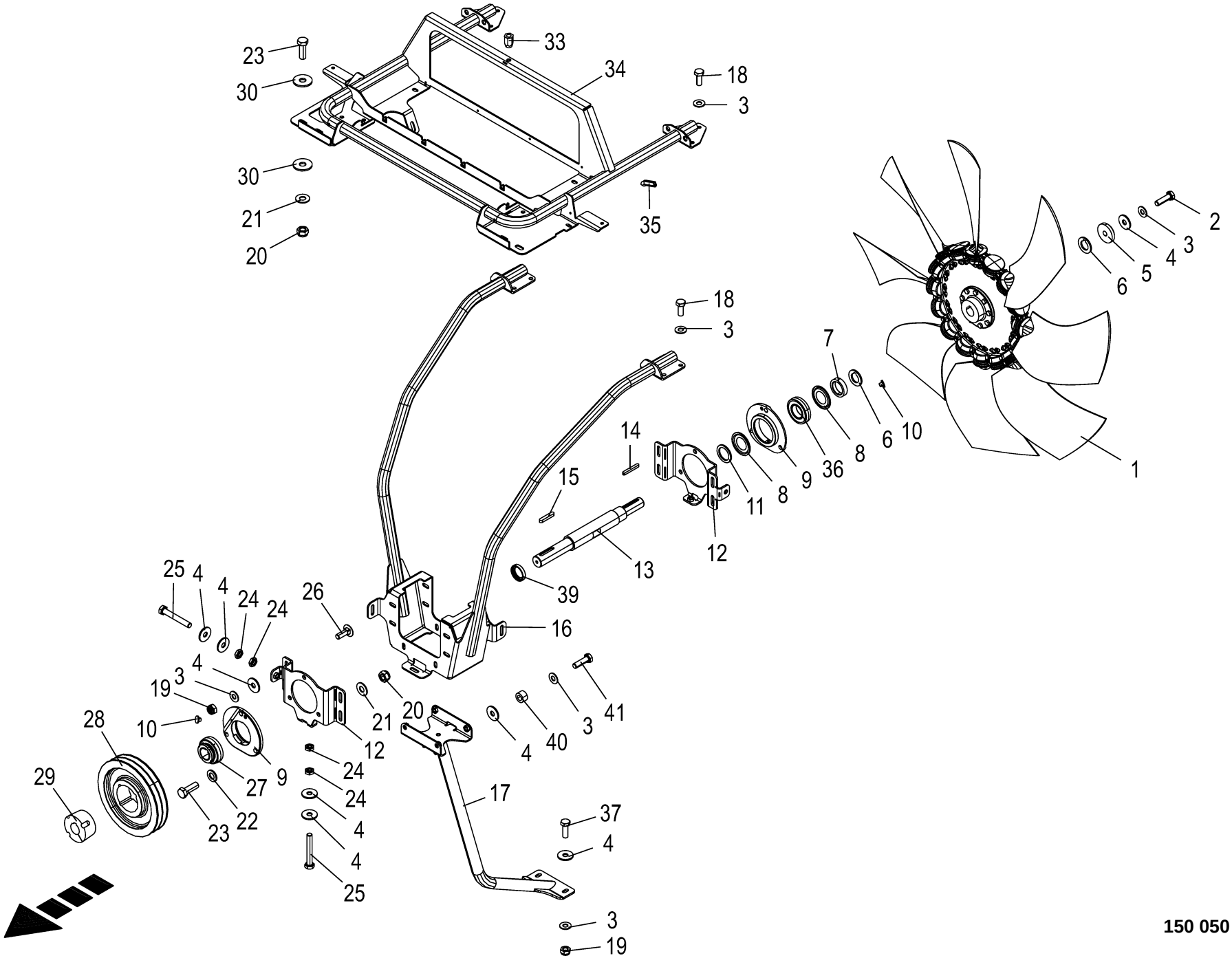

150 050 986 09 / 56.0

150 459 885 06

Lüfterrad - Antrieb **Fan wheel - drive** **Roue de ventilateur - entraînement**					1109311 - 1136330	BM 105-14	BM 105-24					**150 050 986 09** 150 459 885 6 **56.0**
Pos.	ID-Nr.	Benennung	Description	Description	Masch.-Nr-							Bemerkung/Remarks/Remarque
1	27 014 634 1	Lüfterrad 1000/8-16/38,5 PAG	Fan wheel 1000/8-16/38.5 PAG	Roue de ventilateur 1000/8-16/ 38,5 PAG		1	1					
2	90 003 638 0	6kt-Schraube M10 x 35	Hexagon head screw M10x35 MK-blue	Vis six pans M10x35 MK-blue		x	x					
3	00 909 909 1	Sperrkantscheibe	Detent edged washer	Disque à bord d'arrêt		x	x					SKM 10
4	90 000 121 0	Scheibe	Washer	Rondelle		x	x					10,5 X 30 X 2,5
5	00 223 893 1	Scheibe	Washer	Rondelle		2	2					10,5 X 40 X 8
6	00 225 677 1	Distanzring	spacer ring	bague entretoise		5	5					
	20 211 838 1	Distanzring	spacer ring	bague entretoise		2	2					
7	20 211 297 0	Distanzbuchse 40.5x56x13	Spacer sleeve 40.5x56x13	Douille d'écartement 40. 5x56x13		1	1					
8	00 937 011 0	Nilos-Ring	Nilos-ring	Nilos-Rondelle d'etancheite		2	2					AV 6208
9	00 280 752 6	Pendellagergehäuse	Self-aligning bearing housing	Cage de roulement a rotule		2	2					
10	00 925 003 0	Verschlussstopfen	Sealing plug	Bouchon d'étanchéité		2	2					Rd. 7,2/14 X 6/8
11	00 910 661 1	Scheibe	Washer	Rondelle		x	x					41 X 56 X 4,0
12	20 210 841 0	Lageraufnahme	Bearing holder	Logement de palier		2	2					
13	20 211 171 3	Lüfterwelle	Fan shaft	Arbre de ventilateur		1	1					
14	00 915 086 0	Passfeder	Fit-in key	Clavette		1	1					A 8 X 7 X 63
15	00 915 338 1	Passfeder	Fit-in key	Clavette		1	1					A 10 X 8 X 56
16	20 212 044 1	Lüftergestell	fan mount	cadre de ventilateur		1	1					
17	20 210 672 2	Lüftergestell Unterbau	fan mount substructure	cadre de ventilateur châssis		1	1					
18	00 900 636 0	6kt-Schraube	Hex head bolt	Boulon tête hex		x	x					M 10 X 25
19	00 908 758 0	Sicherungsmutter	Locknut	Écrou hex		x	x					M 10
20	00 908 701 0	Sicherungsmutter	Locknut	Écrou hex		x	x					M 12
21	00 909 910 1	Sperrkantscheibe	Detent edged washer	Disque à bord d'arrêt		x	x					SKM 12
22	00 910 506 1	Scheibe	Washer	Rondelle		x	x					13 X 24 X 2,5
23	00 900 657 0	6kt-Schraube	Hex head bolt	Boulon tête hex		x	x					M 12 X 35
24	00 908 500 0	6kt-Mutter -niedrige Form	Hex nut -low form	Écrou hex -forme basse		x	x					M 10
25	00 900 287 1	6kt-Schraube	Hex head bolt	Boulon tête hex		x	x					M 10 X 70
26	00 904 745 1	Flachrundschraube	Coach bolt	Vis a tête bombée		x	x					M 10 X 30
27	90 003 606 0	Spannlager UK208/H2308X	Tensioning bearing UK208/ H2308X	Palier de serrage UK208/H2308X		1	1					
28	27 021 264 0	Keilriemenscheibe SPB 2 236mm 2517	V-belt pulley SPB 2 236mm 2517	Poulie de courr trapéz SPB 2 236mm 2517		1	1					
29	27 020 562 0	Taper Buchse 2517 Ø35	Taper bushing 2517 Ø35	Douille de serrage Taper 2517 Ø35		1	1					
	90 003 834 0	I-6kt-Schraube 1/2"x1"	Hexagon head screw 1/2"x1"	Vis six pans 1/2"x1"		x	x					
30	00 910 609 0	Scheibe	Washer	Rondelle		x	x					13 X 37 X 3

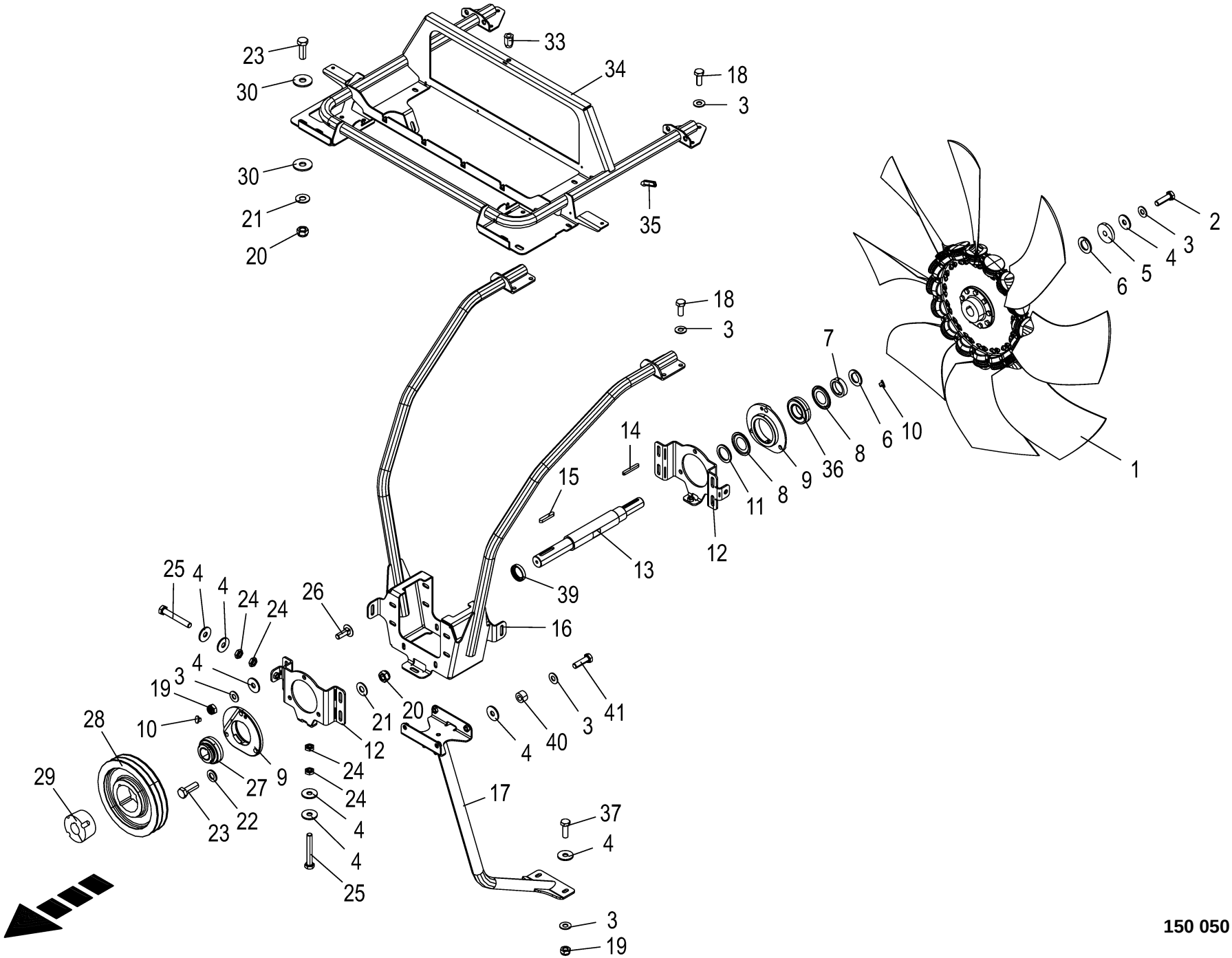

150 050 986 09 / 56.0

150 459 885 06

Lüfterrad - Antrieb **Fan wheel - drive** **Roue de ventilateur - entraînement**					1109311 - 1136330	BM105-14	BM105-24					**150 050 986 09** 150 459 885 6 **56.0**
Pos.	ID-Nr.	Benennung	Description	Description	Masch.-Nr-							Bemerkung/Remarks/Remarque
33	90 002 522 0	6kt-Blindnietmutter M8x18 Senkkopf Zn8	Hexagon blind rivet nut M8x18 2 Zn8	Écrou borgne à six pans M8x18 2 Zn8		x	x					
34	20 211 285 0	Dachrahmen Blindnietmutter	roof frame blind rivet nut	cadre de toit écrou-rivet aveugle		1	1					
35	00 925 111 0	Kantenschutz -Id.-Nr.= 1m	Edge protection -Id.-no.= 1m	Bordure de protection -Id.-no. = 1m		x	x					
36	00 934 628 0	Rillenkugellager	Grooved ball bearing	Roulement à gorge		1	1					208 NPPB
37	00 900 637 0	6kt-Schraube	Hex head bolt	Boulon tête hex		x	x					M 10 X 30
39	20 211 841 2	Buchse 35 x 50 x 10 Zn8	Bushing 35 x 50 x 10 Zn8	Douille 35 x 50 x 10 Zn8		1	1					
40	00 344 565 1	Distanzrohr	Spacer tube	Tube d'entretoisement		4	4					11 X 20 X 12
41	00 900 638 0	6kt-Schraube	Hex head bolt	Boulon tête hex		x	x					M 10 X 35

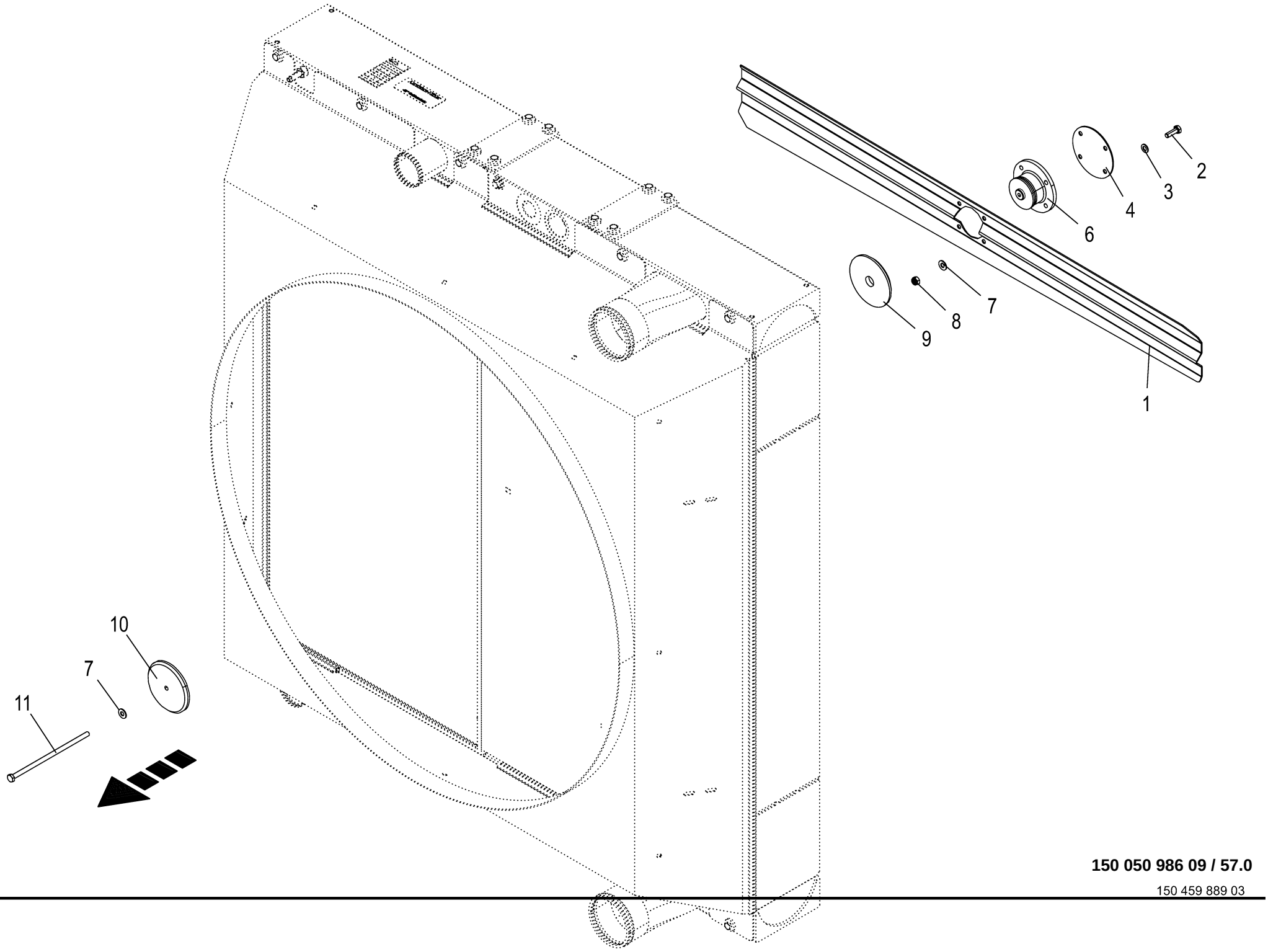

150 050 986 09 / 57.0

150 459 889 03

Passivrotor **Passive rotor** **Rotor passif**					1109311 - 1136330	BM105-14	BM105-24					**150 050 986 09** 150 459 889 3 **57.0**
Pos.	ID-Nr.	Benennung	Description	Description	Masch.-Nr-							Bemerkung/Remarks/Remarque
1	20 211 207 0	Passivrotor	Passive rotor	Rotor passif		1	1					
2	00 900 616 0	6kt-Schraube	Hex head bolt	Boulon tête hex		x	x					M 8 X 25
3	00 910 413 0	Scheibe	Washer	Rondelle		x	x					8,4 X 17 X 1,6
4	20 428 369 0	Abdeckblech	Cover sheet	Tôle de capotage		1	1					
6	90 003 637 0	Nabenschrägkugellager SI_ AHU20100	Hub angular ball bearing SI_ AHU20100			1	1					
7	00 909 908 1	Sperrkantscheibe	Detent edged washer	Disque à bord d'arrêt		x	x					SKM 8
8	00 908 706 0	Sicherungsmutter	Locknut	Écrou hex		x	x					M 8
9	20 428 356 0	Druckscheibe 20mm	Pressure disc 20 mm	Disque de pression 20mm		1	1					
10	20 428 352 0	Druckscheibe 8mm	Pressure disc 8 mm	Disque de pression 8mm		1	1					
11	90 003 873 0	6kt-Schraube M8 x 190	Hexagon head screw M8 x 190	Vis six pans M8 x 190		x	x					

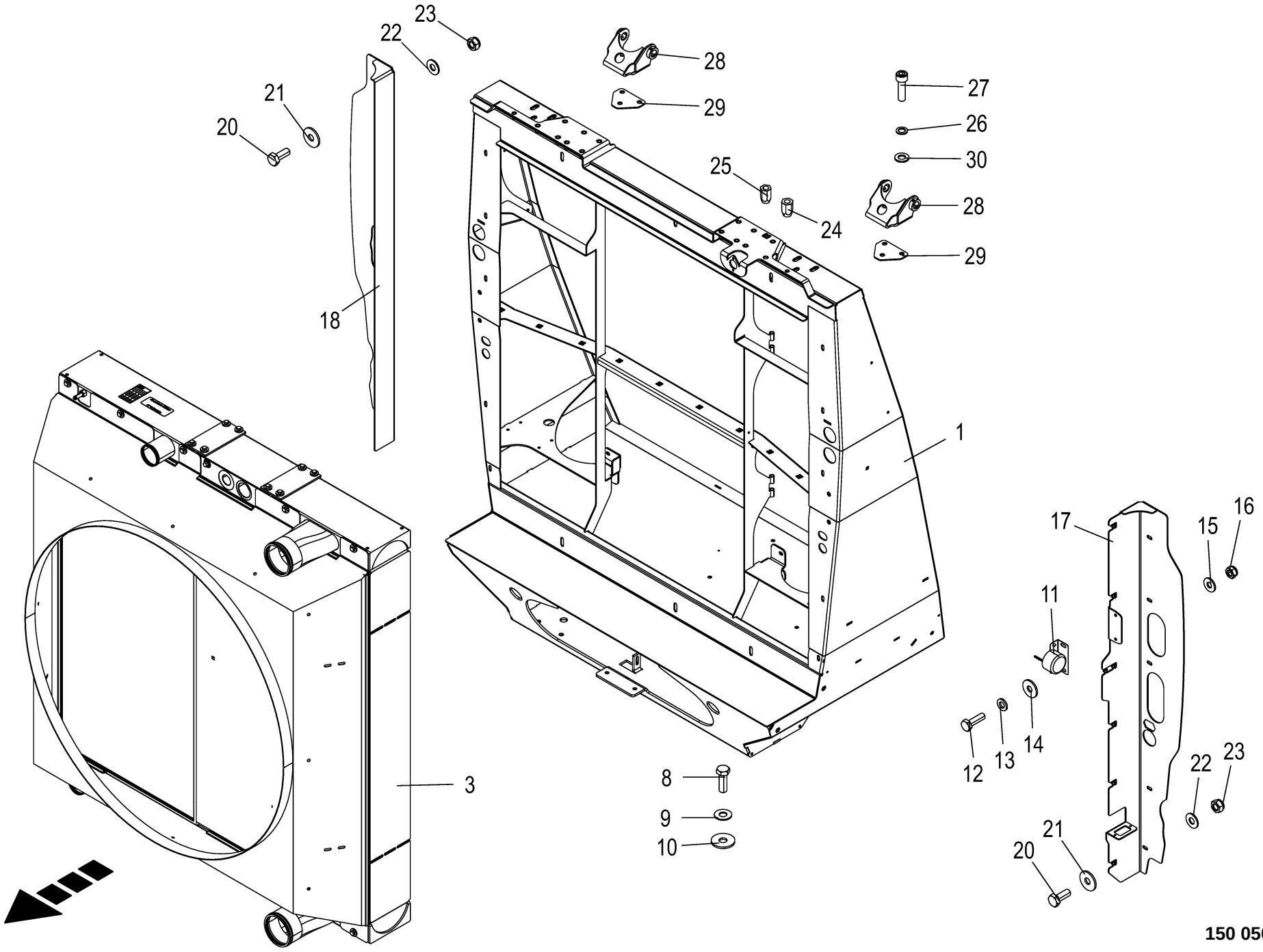

150 050 986 09 / 58.0

150 459 893 05

Kühleranlage **Condenser for air conditioner** **Condenseur pour climatiseur**					1109311 - 1136330	BM105-14	BM105-24					**150 050 986 09** 150 459 893 5 **58.0**
Pos.	ID-Nr.	Benennung	Description	Description	Masch.-Nr-							Bemerkung/Remarks/Remarque
1	20 212 068 1	Kühlerrahmen	cooler frame blind rivet nut	cadre du radiateur écrou- rivet aveugle		1	1					
2	90 002 112 0	6kt-Blindnietmutter M10x23 Senkkopf Zn8	Hexagon blind rivet nut M10x23 2 Zn8	Écrou borgne à six pans M10x23 2 Zn8		x	x					
3	27 020 552 1	Kombinationskühler	Combination cooler	Radiateur combiné		1	1					
	20 210 498 1	Ölkühler	Oil cooler	Radiateur à huile		1	1					
	27 022 480 1	Kühlmittelkühler	Coolant cooler	Refroidisseur à réfrigérant		1	1					
	27 022 481 0	Ladeluftkühler	Charge air cooler	Radiateur d'air de suralimentation		1	1					
	27 022 482 0	Lüfterhaube	Fan hood	Capot du ventilateur		1	1					
8	00 900 657 0	6kt-Schraube	Hex head bolt	Boulon tête hex		x	x					M 12 X 35
9	00 909 910 1	Sperrkantscheibe	Detent edged washer	Disque à bord d'arrêt		x	x					SKM 12
10	00 910 609 0	Scheibe	Washer	Rondelle		x	x					13 X 37 X 3
11	20 082 987 1	Hupe 97dB 12/24V Rückfahrwarner	Horn 97DB 12/24V Reversing Alarm	Avertisseur sonore 97dB 12/24V		1	1					
12	00 900 608 0	6kt-Schraube	Hex head bolt	Boulon tête hex		x	x					M 6 X 20
13	00 910 411 1	Scheibe	Washer	Rondelle		x	x					6,4 X 12,5 X 1,6
14	00 910 351 1	Scheibe	Washer	Rondelle		x	x					6,4 X 18 X 1,6
15	00 909 906 1	Sperrkantscheibe	Detent edged washer	Disque à bord d'arrêt		x	x					SKM 6
16	00 908 704 1	Sicherungsmutter	Locknut	Écrou hex		x	x					M 6
17	20 019 977 4	Klemmwinkel links	Clamping angle left	Équerre de serrage ga.		1	1					
18	20 019 978 4	Klemmwinkel rechts	Clamping angle rh	Équerre de serrage dr.		1	1					
20	00 900 614 0	6kt-Schraube	Hex head bolt	Boulon tête hex		x	x					M 8 X 20
21	00 910 603 0	Scheibe	Washer	Rondelle		x	x					8,4 X 24 X 2
22	00 909 908 1	Sperrkantscheibe	Detent edged washer	Disque à bord d'arrêt		x	x					SKM 8
23	00 908 706 0	Sicherungsmutter	Locknut	Écrou hex		x	x					M 8
24	90 002 522 0	6kt-Blindnietmutter M8x18 Senkkopf Zn8	Hexagon blind rivet nut M8x18 2 Zn8	Écrou borgne à six pans M8x18 2 Zn8		x	x					
25	90 002 112 0	6kt-Blindnietmutter M10x23 Senkkopf Zn8	Hexagon blind rivet nut M10x23 2 Zn8	Écrou borgne à six pans M10x23 2 Zn8		x	x					
26	00 909 907 0	Sperrkantscheibe	Detent edged washer	Disque à bord d'arrêt		x	x					SKZ 10
27	90 003 063 0	Zylinderschraube I-6kt M10 x 35 Zn8	Cylinder screw hex socket M10 x 35 Zn8	Vis cylindrique six p creux M10 x 35 Zn8		x	x					
28	20 212 039 0	Scharnier	Hinge	Charnière		2	2					
29	20 212 071 0	Gegenplatte	Counterplate	Contre-plaque		2	2					
30	00 910 414 0	Scheibe	Washer	Rondelle		x	x					10,5 X 21 X 2

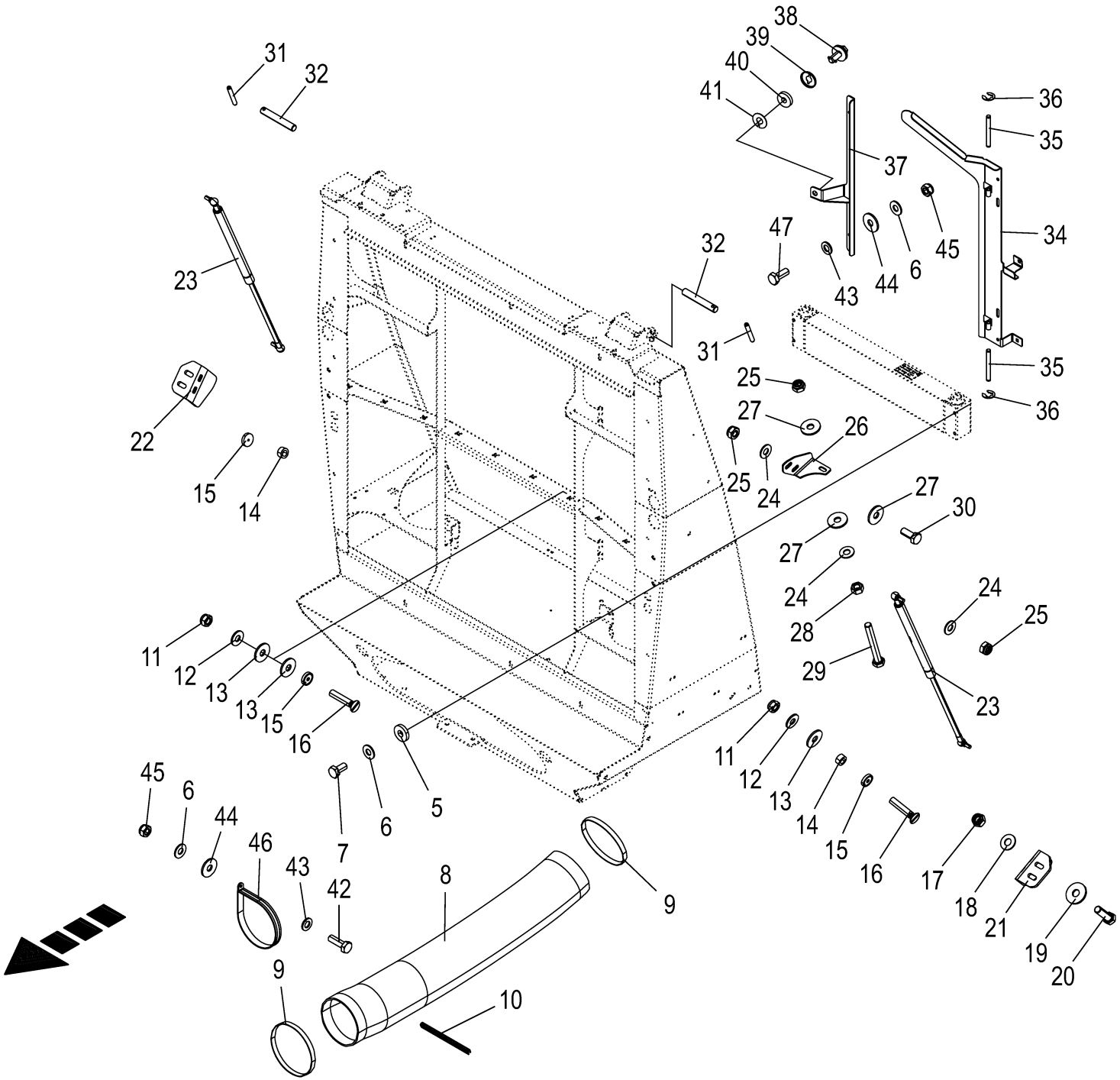

150 050 986 09 / 59.0

150 474 431 03

Kühleranlage - Anbauteile Condenser for air conditioner - mounting parts Condenseur pour climatiseur - piéces de montage					1109311 - 1136330	BM105-14	BM105-24					150 050 986 09 150 474 431 3 59.0
Pos.	ID-Nr.	Benennung	Description	Description	Masch.-Nr-							Bemerkung/Remarks/Remarque
5	00 910 366 0	Scheibe	Washer	Rondelle		x	x					8,4 X 21 X 4
6	00 909 908 1	Sperrkantscheibe	Detent edged washer	Disque à bord d'arrêt		x	x					SKM 8
7	00 900 612 0	6kt-Schraube	Hex head bolt	Boulon tête hex		x	x					M 8 X 16
8	27 000 191 0	Spiralschlauch -Id.-Nr.= 1m	Spiral hose -Id.-no.= 1m	Tuyau spiralé -Id.-no.= 1m		x	x					DN 150
9	27 000 192 0	Schlauchschelle	Hose clamp	Collier de serrage de tuyau		2	2					150 - 170
10	27 004 009 0	Kantenschutz -Id.-Nr.= 1m	Edge protection -Id.-no.= 1m	Bordure de protection -Id.-no. = 1m		x	x					
11	00 908 702 0	Sicherungsmutter	Locknut	Écrou hex		x	x					M 5
12	90 002 958 0	Sperrkantscheibe SKM 5 ZLÜ	Detent edged washer SKM 5	Rondelle d'arrêt SKM 5		x	x					
13	00 910 365 0	Scheibe	Washer	Rondelle		x	x					5,3 X 15 X 1
14	20 229 512 1	Hülse	Sleeve	Douille		2	2					
15	27 013 704 0	Magnet Ø40 H=8mm Bohrung 5,5mm	Magnet Ø40 H 8.0mm bore hole 5.5mm	Aimant Ø40 H 8,0 mm alésage 5, 5 mm		3	3					
16	00 904 034 0	Senkschraube	Countersunkscrew	Vis à tête fraisée		x	x					M 5 X 25
17	00 908 701 0	Sicherungsmutter	Locknut	Écrou hex		x	x					M 12
18	00 909 910 1	Sperrkantscheibe	Detent edged washer	Disque à bord d'arrêt		x	x					SKM 12
19	00 910 609 0	Scheibe	Washer	Rondelle		x	x					13 X 37 X 3
20	00 900 658 0	6kt-Schraube	Hex head bolt	Boulon tête hex		x	x					M 12 X 40
21	20 019 557 1	Zentrierung links	Centring left	Centrage gauche		1	1					
22	20 019 558 1	Zentrierung rechts	Centring right	Centrage droit		1	1					
23	27 024 576 0	Gasfeder 735,5/300 1300N	Gas spring 735.5/300 1300N	Ressort à gaz 735,5/300 1300N		2	2					
24	00 909 909 1	Sperrkantscheibe	Detent edged washer	Disque à bord d'arrêt		x	x					SKM 10
25	00 908 758 0	Sicherungsmutter	Locknut	Écrou hex		x	x					M 10
26	20 019 559 0	Halter Schloßschraube	Support carriage bolt	Support vis de serrure		1	1					
27	90 000 121 0	Scheibe	Washer	Rondelle		x	x					10,5 X 30 X 2,5
28	00 908 212 0	6kt-Mutter	Hex nut	Écrou hex		x	x					M 10
29	00 901 438 0	6kt-Schraube	Hex head bolt	Boulon tête hex		x	x					M 10 X 80
30	00 900 636 0	6kt-Schraube	Hex head bolt	Boulon tête hex		x	x					M 10 X 25
31	00 912 644 2	Spannstift	Roll pin	Goupille de serrage		2	2					6 X 40
32	20 017 888 1	Bolzen 20 X 135 ZnNiT0	bolt 20 x 135 ZnNiT0	Boulon 20 X 135 ZnNiT0		2	2					
34	20 210 453 1	Scharnier	Hinge	Charnière		1	1					
35	00 223 222 1	Achse	Axle	Essieu		2	2					Rd. 8 X 74
36	00 911 590 0	Sicherungsscheibe	Lock washer	Rondelle de protection		4	4					
37	20 018 795 0	Aufnahme rechts	Holder right	Logement droit		1	1					
38	00 924 246 0	Verschlusszapfen	Locking spigot	Maneton fermeture		1	1					
39	27 006 518 0	Aufnahmeplatte	Retainer plate	Panneau de réception		1	1					
40	27 006 519 0	Gummiring	Rubber ring	Bague en caoutchouc		1	1					
41	00 924 251 0	Haltescheibe	Retaining washer	Rondelle d'arret		1	1					
42	00 900 616 0	6kt-Schraube	Hex head bolt	Boulon tête hex		x	x					M 8 X 25

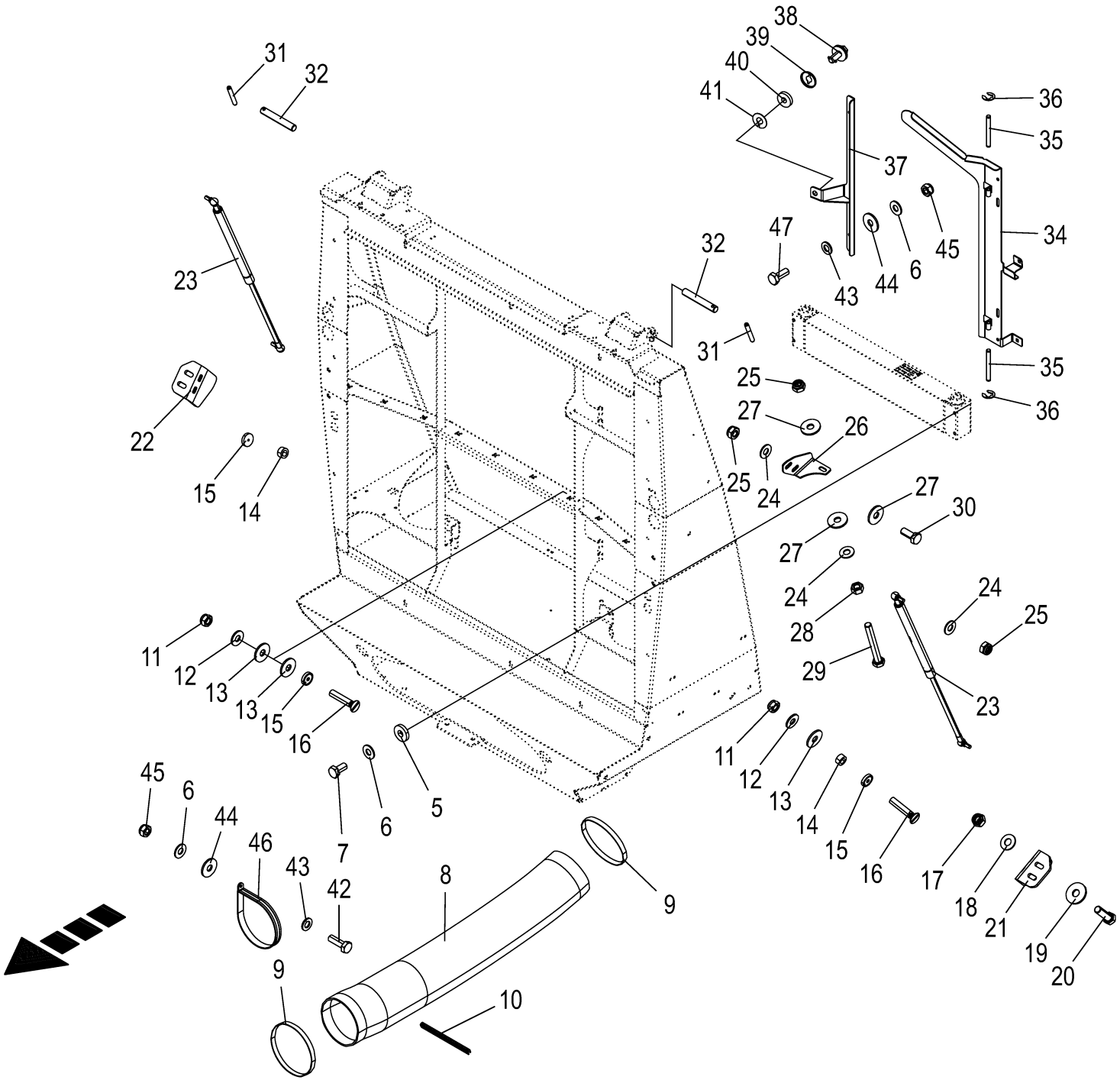

150 050 986 09 / 59.0

150 474 431 03

Kühleranlage - Anbauteile **Condenser for air conditioner - mounting parts** **Condenseur pour climatiseur - piéces de montage**					1109311 - 1136330	BM105-14	BM105-24					**150 050 986 09** 150 474 431 3 **59.0**
Pos.	ID-Nr.	Benennung	Description	Description	Masch.-Nr-							Bemerkung/Remarks/Remarque
43	00 910 413 0	Scheibe	Washer	Rondelle		x	x					8,4 X 17 X 1,6
44	00 910 603 0	Scheibe	Washer	Rondelle		x	x					8,4 X 24 X 2
45	00 908 706 0	Sicherungsmutter	Locknut	Écrou hex		x	x					M 8
46	90 000 112 0	Rohrschelle mit Gummiprofil	Tube clip w. rubber	Bride		1	1					Rd. 160
47	00 900 614 0	6kt-Schraube	Hex head bolt	Boulon tête hex		x	x					M 8 X 20

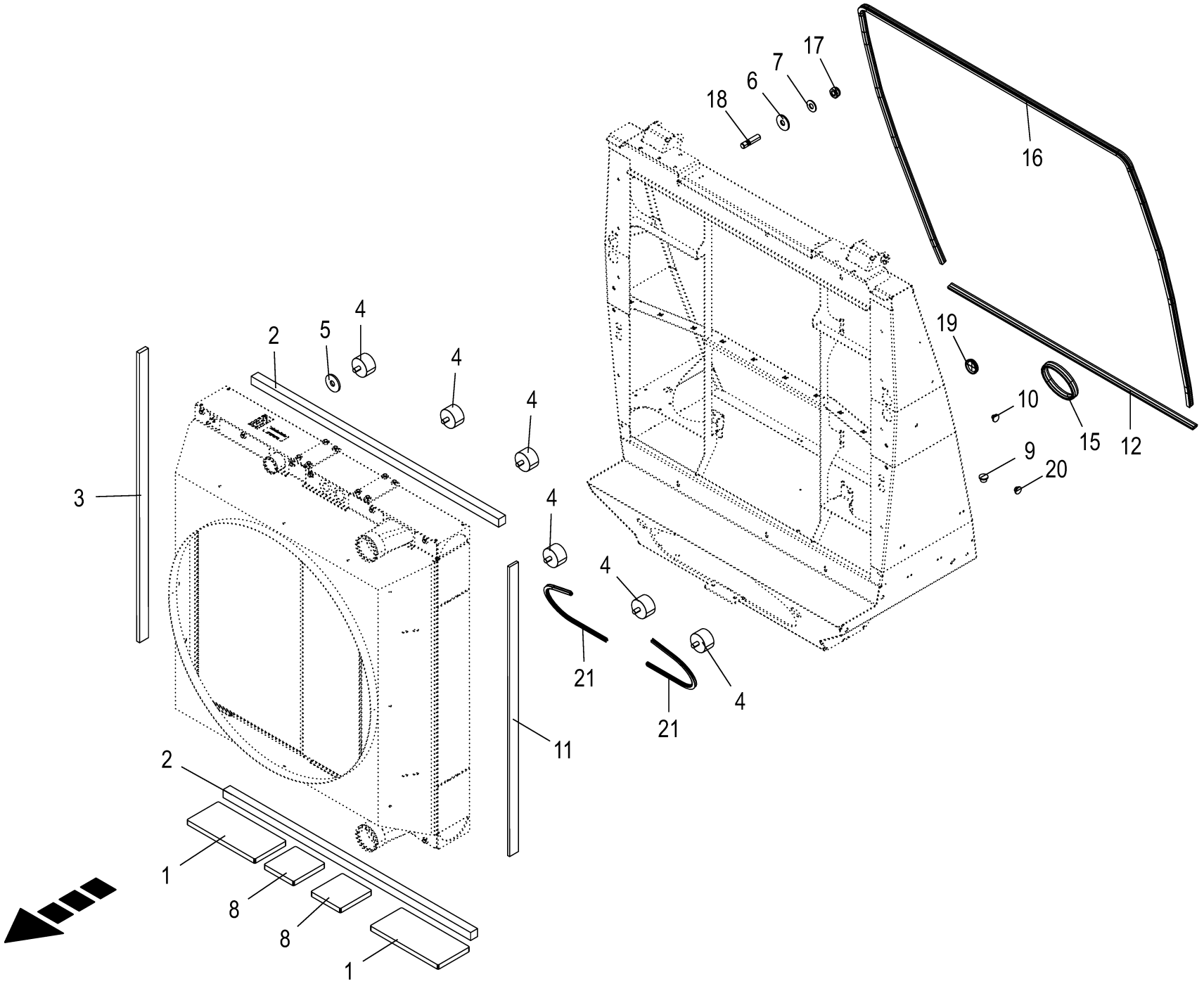

150 050 986 09 / 60.0

150 459 894 05

Kühleranlage - Zubehör Condenser for air conditioner - accessories Condenseur pour climatiseur - accessoires					1109311 - 1136330	BM105-14	BM105-24					150 050 986 09 150 459 894 5 60.0
Pos.	ID-Nr.	Benennung	Description	Description	Masch.-Nr-							Bemerkung/Remarks/Remarque
1	20 210 445 0	Auflagematte einseitig selbstklebend	Mat unilateral self-adhesive	Tapis d'appui unilatéral autocollant		2	2					
2	20 212 080 0	Dichtstreifen	sealing strip	bande d'étanchéité		2	2					
3	20 212 085 0	Dichtstreifen	sealing strip	bande d'étanchéité		1	1					
4	00 924 222 0	Gummipuffer	Rubber pad	Tampon en caoutchouc		6	6					Rd. 50 X 30 / M 10
5	00 910 353 0	Scheibe	Washer	Rondelle		x	x					11 X 34 X 3
6	90 000 121 0	Scheibe	Washer	Rondelle		x	x					10,5 X 30 X 2,5
7	00 909 909 1	Sperrkantscheibe	Detent edged washer	Disque à bord d'arrêt		x	x					SKM 10
8	20 210 444 0	Auflagematte einseitig selbstklebend	Mat unilateral self-adhesive	Tapis d'appui unilatéral autocollant		2	2					
9	27 011 743 0	Verschlussstopfen 11,7/16/9	Sealing plug 11.7/16/9	Bouchon d'étanchéité 11,7/16/9		6	6					
10	00 925 003 0	Verschlussstopfen	Sealing plug	Bouchon d'étanchéité		4	4					Rd. 7,2/14 X 6/8
11	20 212 084 0	Dichtstreifen	sealing strip	bande d'étanchéité		1	1					
12	20 212 082 0	Kantenschutz 12,6	edge protection 12,6	protège-arête 12,6		1	1					
15	20 212 083 0	Kantenschutz 12,6	edge protection 12,6	protège-arête 12,6		1	1					
16	20 212 081 0	Dichtungsprofil	sealing profile	profil d'étanchéité		1	1					
17	00 908 758 0	Sicherungsmutter	Locknut	Écrou hex		x	x					M 10
18	90 004 120 0	Stiftschraube M10 x 30 MK-blau	Stud screw M10 x 30 MK blue	Vis sans tête M10 x 30 MK-bleu		x	x					
19	27 022 517 0	Tülle 47/54	Grommet 47/54	Embout 47/54		2	2					
20	00 925 006 0	Verschlussstopfen	Sealing plug	Bouchon d'étanchéité		2	2					9,4/14 X 4,5/6,5
21	20 212 111 0	Kantenschutz	edge protection	protège-arête		2	2					

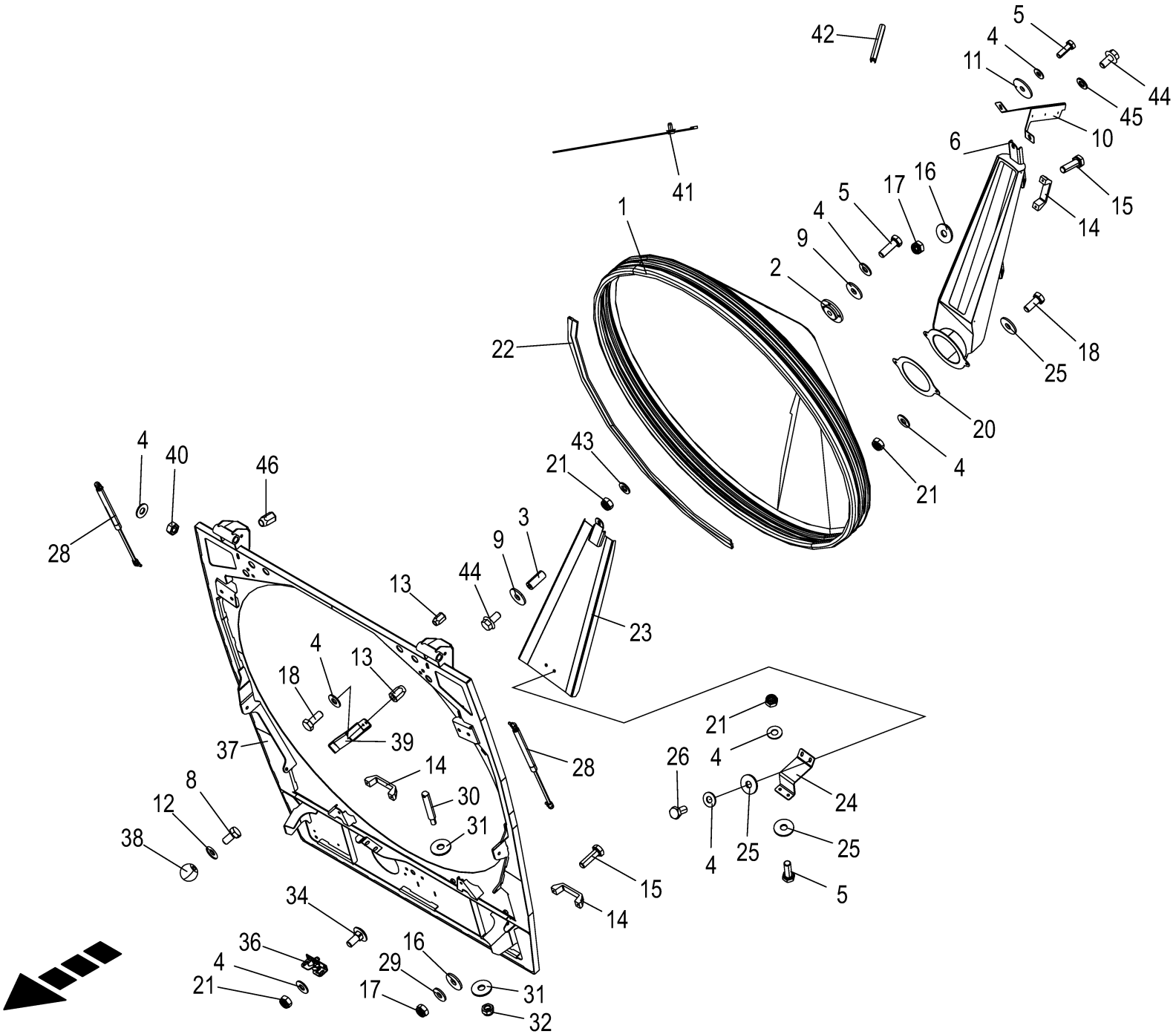

150 050 986 09 / 61.0

150 459 921 07

Siebtrommel **Sieve drum** **Tambour à grille**					1109311 - 1136330	BM105-14	BM105-24					**150 050 986 09** 150 459 921 7 **61.0**
Pos.	ID-Nr.	Benennung	Description	Description	Masch.-Nr-							Bemerkung/Remarks/Remarque
1	20 429 330 0	Siebtrommel	Rotating screen	Tambour cribleur		1	1					
2	00 934 026 0	Flanschlager	Flange-mounted bearing	Palier à bride		1	1					
3	20 021 899 0	Welle	Shaft	Arbre		1	1					Rd. 20 X 49
4	00 909 908 1	Sperrkantscheibe	Detent edged washer	Disque à bord d'arrêt		x	x					SKM 8
5	00 900 616 0	6kt-Schraube	Hex head bolt	Boulon tête hex		x	x					M 8 X 25
6	20 019 473 2	Absaugung	exhaust	Aspiration		1	1					
8	00 900 634 0	6kt-Schraube	Hex head bolt	Boulon tête hex		x	x					M 10 X 20
9	90 000 121 0	Scheibe	Washer	Rondelle		x	x					10,5 X 30 X 2,5
10	20 019 435 2	Leitblech Hydraulik	Deflector sheet hydraulics	Déflecteur système hydraulique		1	1					
11	00 910 604 0	Scheibe	Washer	Rondelle		x	x					9 X 36 X 2,5
12	00 909 909 1	Sperrkantscheibe	Detent edged washer	Disque à bord d'arrêt		x	x					SKM 10
13	90 002 522 0	6kt-Blindnietmutter M8x18	Hexagon blind rivet nut M8x18 2	Écrou borgne à six pans M8x18 2		x	x					
		Senkkopf Zn8	Zn8	Zn8								
14	00 924 915 0	Handgriff	Hand grip	Poignée		3	3					
15	00 900 608 0	6kt-Schraube	Hex head bolt	Boulon tête hex		x	x					M 6 X 20
16	00 910 351 1	Scheibe	Washer	Rondelle		x	x					6,4 X 18 X 1,6
17	00 908 704 1	Sicherungsmutter	Locknut	Écrou hex		x	x					M 6
18	00 900 614 0	6kt-Schraube	Hex head bolt	Boulon tête hex		x	x					M 8 X 20
20	20 017 294 0	Dichtblech	Sealing sheet	Tôle d'étanchéité		5	5					
21	00 908 706 0	Sicherungsmutter	Locknut	Écrou hex		x	x					M 8
22	20 429 667 0	Bürste BH=23, GH=41, L=4000	Brush BH=23, GH=41, L=4000	Brosse BH=23, GH=41, L=4000		1	1					
23	20 016 601 0	Pendel	Pendulum	Pendule		1	1					
24	20 211 230 1	Halter Pendelblech unten	Support pendulum sheet bottom	Support tôle pendulaire en bas		1	1					
25	00 910 603 0	Scheibe	Washer	Rondelle		x	x					8,4 X 24 X 2
26	00 900 612 0	6kt-Schraube	Hex head bolt	Boulon tête hex		x	x					M 8 X 16
28	27 001 129 0	Gasfeder	Gas spring	Ressort à gaz		2	2					Lg.= 485 - 1150 N
29	00 909 906 1	Sperrkantscheibe	Detent edged washer	Disque à bord d'arrêt		x	x					SKM 6
30	20 225 382 0	Schließbolzen Rd 18h9 x107	Locking bolt Rd 18h9 x107	Bouton de fermeture Rd 18h9 x107		1	1					
31	00 910 609 0	Scheibe	Washer	Rondelle		x	x					13 X 37 X 3
32	00 908 701 0	Sicherungsmutter	Locknut	Écrou hex		x	x					M 12
34	00 904 731 2	Flachrundschraube	Coach bolt	Vis a tête bombée		x	x					M 8 X 20
36	00 938 984 1	Klappenverschluss	Gate lock	Fermeture de hayon		1	1					
37	20 211 232 0	Hauptrahmen Siebtrommel	main frame bl. riv. nus	cad. princ. éc.-riv. av.		1	1					
		Blindnietmuttern	Blindnietmuttern									
38	90 001 912 0	Kugelknopf	Ball knob	Bouton sphérique		1	1					C 32 X M 10
39	20 211 654 0	Mitnehmer	Driver	Entraîneur		1	1					
40	00 908 210 0	6kt-Mutter	Hex nut	Écrou hex		x	x					M 8

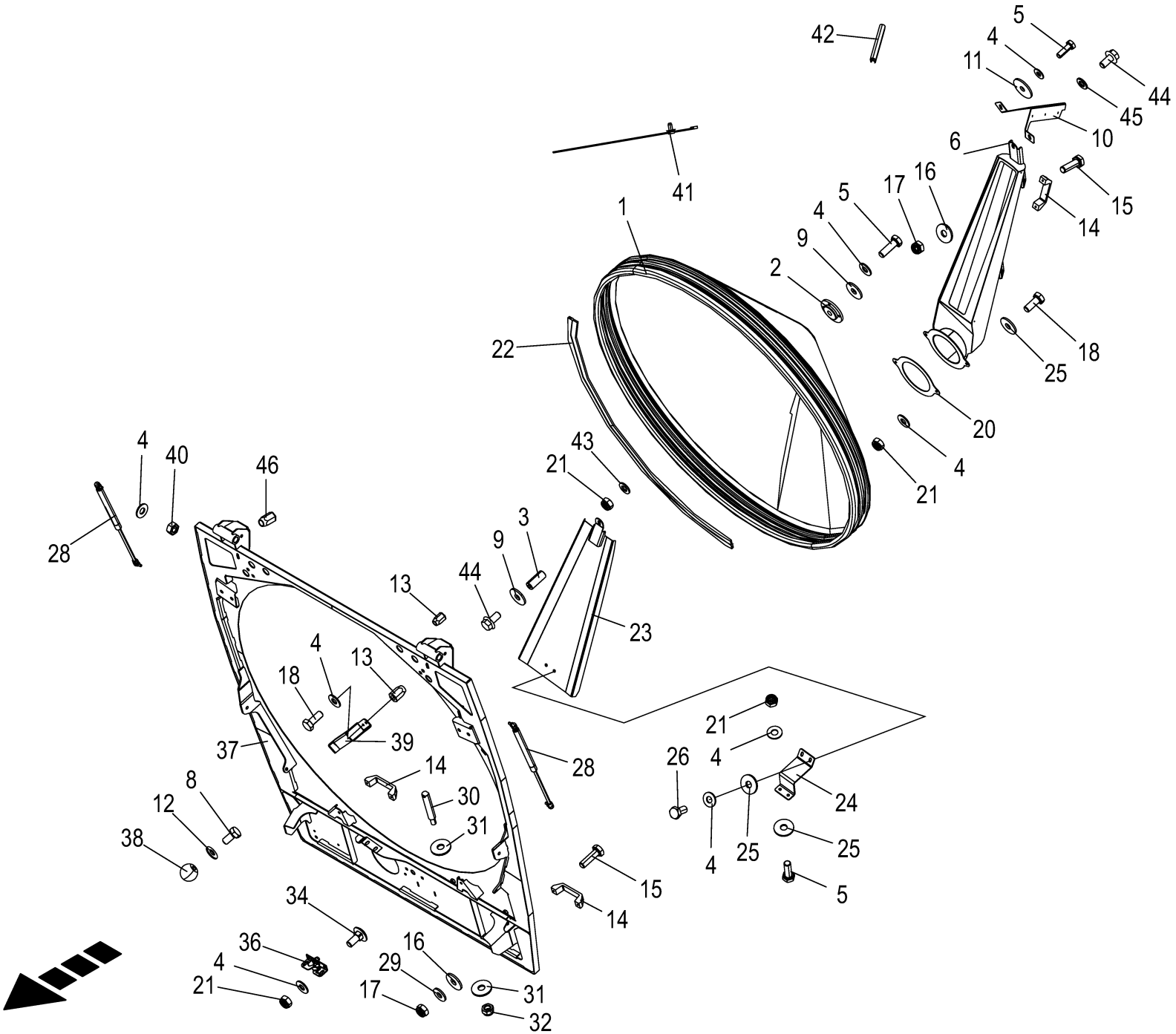

150 050 986 09 / 61.0

150 459 921 07

Siebtrommel **Sieve drum** **Tambour à grille**					1109311 - 1136330	BM105-14	BM105-24					**150 050 986 09** 150 459 921 7 **61.0**
Pos.	ID-Nr.	Benennung	Description	Description	Masch.-Nr-							Bemerkung/Remarks/Remarque
41	20 086 200 0	Befestigungsbinder 4,6x300 Lamellenfuß	Fixing tie 4,6x300 Fir tree base sw	Lanière de fixation 4,6x300 Pied sapin		x	x					
42	00 925 111 0	Kantenschutz -Id.-Nr.= 1m	Edge protection -Id.-no.= 1m	Bordure de protection -Id.-no. = 1m		x	x					
43	00 910 413 0	Scheibe	Washer	Rondelle		x	x					8,4 X 17 X 1,6
44	90 003 551 0	6kt-Schraube m.Flansch&Sperr M10 x 20	Hex. head screw+flange&serr. M10x20	Vis six pans+bride&dent bloc M10x20		x	x					
45	00 910 371 0	Scheibe	Washer	Rondelle		x	x					10,5 X 20 X 2
46	90 002 112 0	6kt-Blindnietmutter M10x23	Hexagon blind rivet nut M10x23 2	Écrou borgne à six pans M10x23 2		x	x					
		Senkkopf Zn8	Zn8	Zn8								

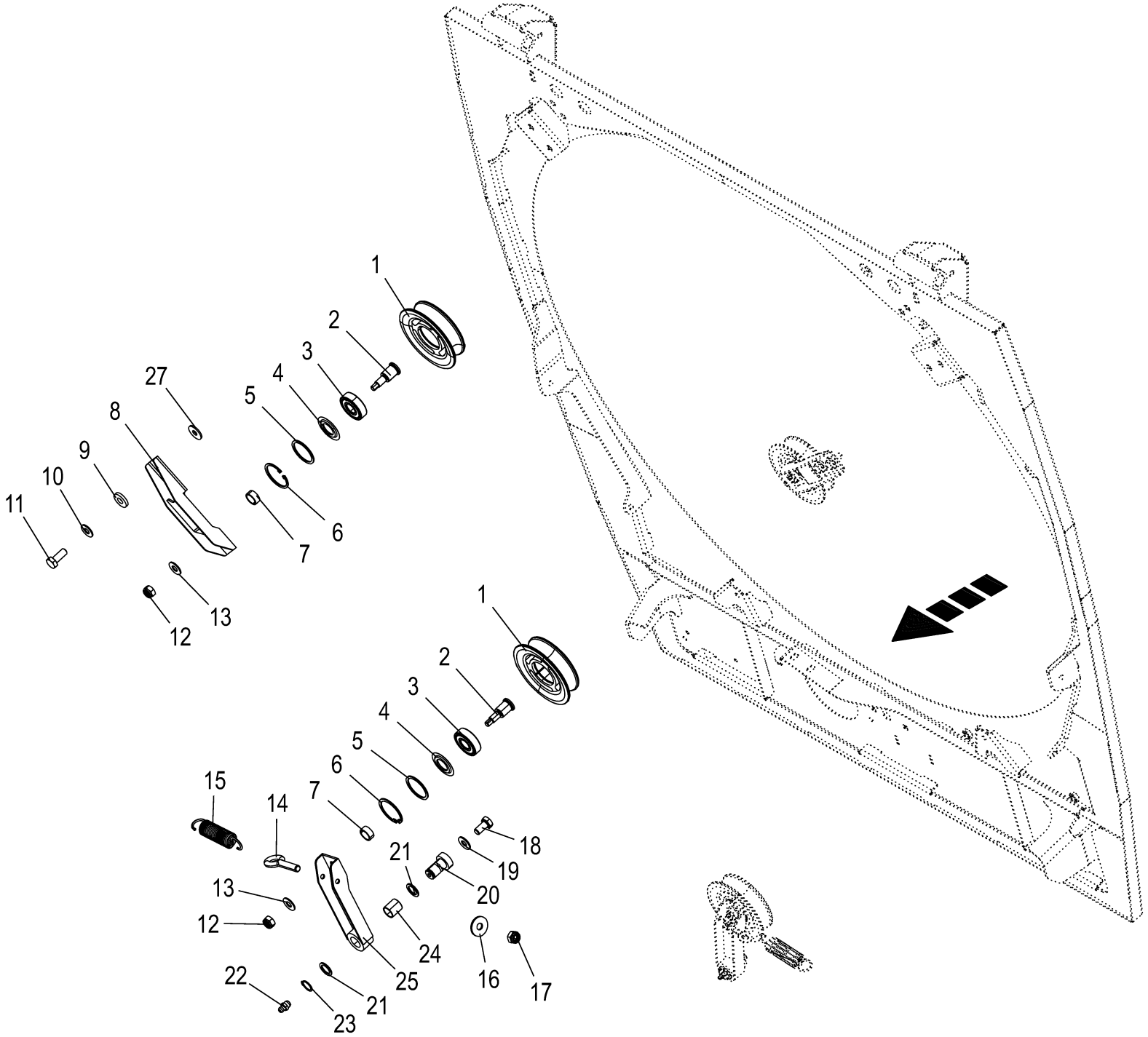

150 050 986 09 / 62.0

150 459 924 03

Siebtrommel - Anbauteile **Sieve drum - mounting parts** **Tambour à grille - piéces de montage**					1109311 - 1136330	BM105-14	BM105-24					**150 050 986 09** 150 459 924 3 **62.0**
Pos.	ID-Nr.	Benennung	Description	Description	Masch.-Nr-							Bemerkung/Remarks/Remarque
1	20 428 717 1	Spannrolle Ø 134mm x 36 ID=45	Tension roll Ø 134mm x 36 ID = 45	Galet tendeur Ø 134mm x 36 ID= 45		4	4					
2	20 428 718 1	Welle für Spannrolle				4	4					
3	00 930 261 0	Rillenkugellager	Grooved ball bearing	Roulement à gorge		4	4					6304 2RS
4	90 003 636 0	Nilos-Ring 6304 ZJV	NILOS ring 6304 ZJV	Bague NILOS 6304 ZJV		4	4					
5	20 020 170 0	Scheibe	Washer	Rondelle		4	4					44 X 52 X 2
6	00 911 651 0	Sicherungsring	Circlip	Circlip		4	4					I 52 X 2,0
7	20 428 719 1	Distanzbuchse	Spacer bushing	Entretoise prise femelle		4	4					
8	20 429 738 1	Rollenhalter	Roll holder	Support de rouleau		2	2					
9	00 910 361 1	Scheibe	Washer	Rondelle		x	x					10,5 X 25 X 4
10	00 909 909 1	Sperrkantscheibe	Detent edged washer	Disque à bord d'arrêt		x	x					SKM 10
11	00 900 636 0	6kt-Schraube	Hex head bolt	Boulon tête hex		x	x					M 10 X 25
12	00 908 701 0	Sicherungsmutter	Locknut	Écrou hex		x	x					M 12
13	00 909 910 1	Sperrkantscheibe	Detent edged washer	Disque à bord d'arrêt		x	x					SKM 12
14	00 280 400 2	Ringschraube	Eyebolt	Piton		2	2					M 8 X 45
15	00 940 453 0	Zugfeder	Tension spring	Ressort de traction		2	2					3,2 X 28,2 X 118
16	00 910 603 0	Scheibe	Washer	Rondelle		x	x					8,4 X 24 X 2
17	00 908 706 0	Sicherungsmutter	Locknut	Écrou hex		x	x					M 8
18	00 900 612 0	6kt-Schraube	Hex head bolt	Boulon tête hex		x	x					M 8 X 16
19	00 909 908 1	Sperrkantscheibe	Detent edged washer	Disque à bord d'arrêt		x	x					SKM 8
20	20 429 633 0	Bolzen	Bolt	Boulon		2	2					
21	00 910 718 1	Stützscheibe	Supporting disc	Rondelle diélectrique		x	x					S 20 X 28 X 2,0
	90 003 030 0	Passscheibe 20x28x0,5 Zn8	Shim ring 20x28x0,5	Bague de calage 20x28x0,5		x	x					
	00 910 826 1	Passscheibe	Shim ring	Rondelle d'ajustage		x	x					20 X 28 X 1,0
22	00 919 105 0	Kegelschmiernippel	Grease niple	Graisseur à cone		2	2					AM 8 X 1
23	00 911 522 1	Sicherungsring	Circlip	Circlip		2	2					20 X 1,2
24	00 934 921 0	Lagerbuchse	Bearing bush	Coussinet		2	2					20 X 28 X 25
25	20 429 675 0	Spannrollenhalter	tension roll support	support du galet tendeur		2	2					
27	90 000 121 0	Scheibe	Washer	Rondelle		x	x					10,5 X 30 X 2,5

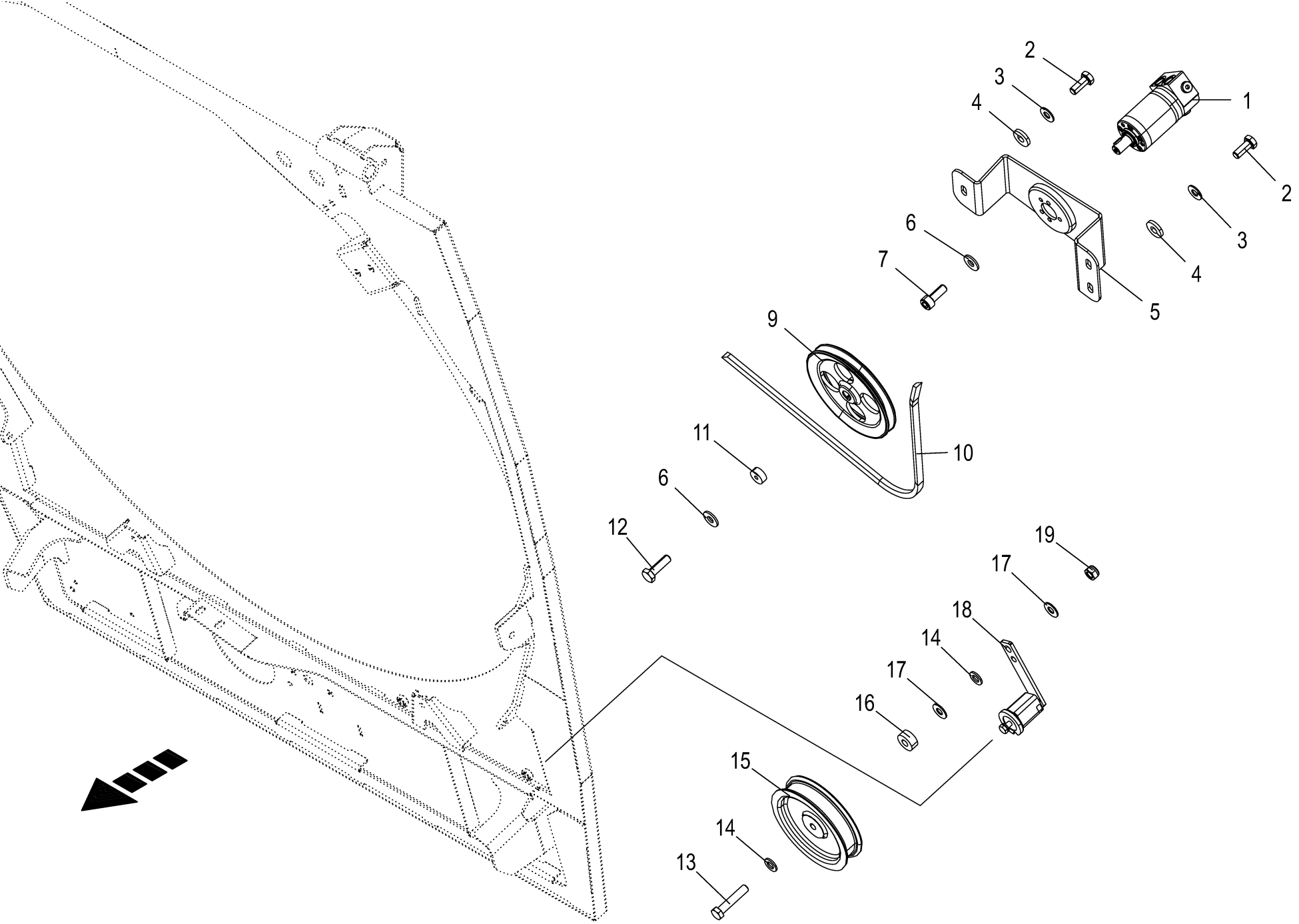

150 050 986 09 / 63.0

150 459 922 03

Siebtrommeltrieb **Rotating screen drive** **Entraînement du crible à tambour**					1109311 - 1136330	BM105-14	BM105-24					**150 050 986 09** 150 459 922 3 **63.0**
Pos.	ID-Nr.	Benennung	Description	Description	Masch.-Nr-							Bemerkung/Remarks/Remarque
1	27 013 515 0	Hyd.-Motor 20 cm3 Roller	Hydraulic motor 20 CM3 Roller	Moteur hydraulique 20 CM3 Galet		1	1					
2	00 900 636 0	6kt-Schraube	Hex head bolt	Boulon tête hex		x	x					M 10 X 25
3	00 909 909 1	Sperrkantscheibe	Detent edged washer	Disque à bord d'arrêt		x	x					SKM 10
4	00 910 361 1	Scheibe	Washer	Rondelle		x	x					10,5 X 25 X 4
5	20 429 681 0	Stellplatte	Plate	Plaque de réglage		1	1					
6	00 909 906 1	Sperrkantscheibe	Detent edged washer	Disque à bord d'arrêt		x	x					SKM 6
7	00 903 043 1	Zylinderschraube	Allen screw	Vis tête cylindrique		x	x					M 6 X 16
9	00 221 378 0	Keilriemenscheibe	V-belt pulley	Poulie à gorges		1	1					Rd. 170 X 26
10	20 016 625 0	Keilriemen-VB A/13(K905) 4225+/-10	V-belt-VB A/13(K905) 4225+/-10	Courroie trapézoïdale-VB A/13(K905) 4225		1	1					
11	00 221 399 1	Endscheibe	End plate	Flasque de bout d'aile		1	1					Rd. 25 X 10
12	00 900 608 0	6kt-Schraube	Hex head bolt	Boulon tête hex		x	x					M 6 X 20
13	00 900 304 1	6kt-Schraube	Hex head bolt	Boulon tête hex		x	x					M 12 X 60
14	00 910 506 1	Scheibe	Washer	Rondelle		x	x					13 X 24 X 2,5
15	00 922 300 0	Spannrolle	Tension roll	Galet tendeur		1	1					Rd. 156,25
16	00 278 010 0	Hülse	Bushing	Douille		1	1					12,5 X 30 X 13
17	00 909 910 1	Sperrkantscheibe	Detent edged washer	Disque à bord d'arrêt		x	x					SKM 12
18	27 020 539 0	Spannelement SE 15 m.Tn=12,5mm	Clamping element SE 15 +Tn=12.5mm	Élément de serrage		1	1					
19	00 908 701 0	Sicherungsmutter	Locknut	Écrou hex		x	x					M 12

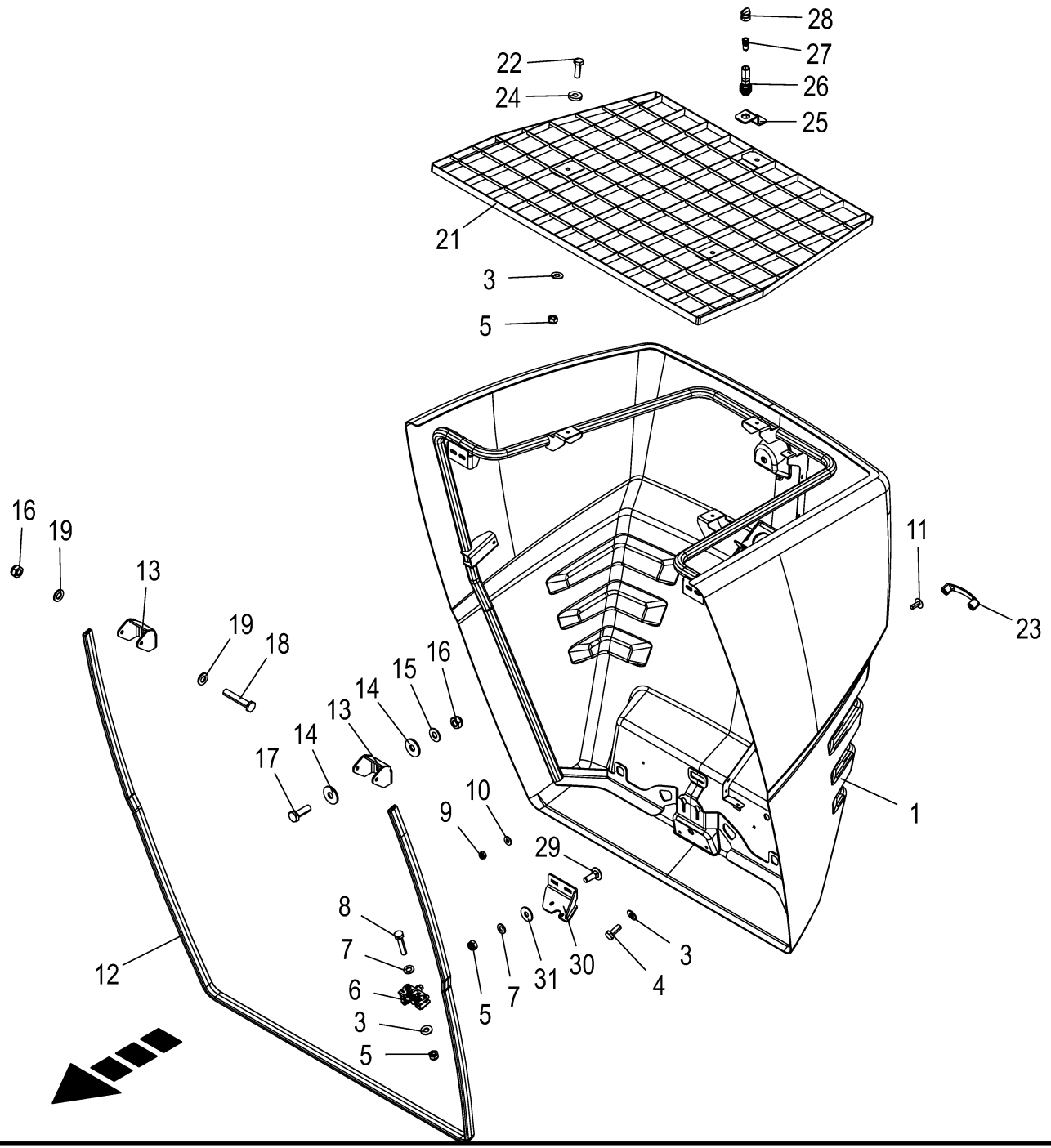

150 050 986 09 / 64.0

150 459 923 04

Heckklappe **Tailgate** **Trappe arrière**					1109311 - 1136330	BM105-14	BM105-24					**150 050 986 09** 150 459 923 4 **64.0**
Pos.	ID-Nr.	Benennung	Description	Description	Masch.-Nr-							Bemerkung/Remarks/Remarque
1	20 019 305 5	Heckklappe	tailgate	trappe arrière		1	1					
2	27 006 397 0	Reparatursatz für Kunststoff -grün	Repairing set for plastics - green	Kit de réparation pour plastiq -vert		x	x					GFK
3	00 909 908 1	Sperrkantscheibe	Detent edged washer	Disque à bord d'arrêt		x	x					SKM 8
4	00 900 614 0	6kt-Schraube	Hex head bolt	Boulon tête hex		x	x					M 8 X 20
5	00 908 706 0	Sicherungsmutter	Locknut	Écrou hex		x	x					M 8
6	27 018 264 1	Drehfallenschloß	Rotary catch lock	Serrure de loquet tournant		1	1					
7	00 910 413 0	Scheibe	Washer	Rondelle		x	x					8,4 X 17 X 1,6
8	00 901 421 1	6kt-Schraube	Hex head bolt	Boulon tête hex		x	x					M 8 X 40
9	00 908 704 1	Sicherungsmutter	Locknut	Écrou hex		x	x					M 6
10	00 909 906 1	Sperrkantscheibe	Detent edged washer	Disque à bord d'arrêt		x	x					SKM 6
11	00 905 210 1	Flachrundschraube	Coach bolt	Vis a tête bombée		x	x					M 6 X 16
12	27 002 663 0	Dichtungsprofil -Id.-Nr.= 1m	Rubber profile -Id.-no.= 1m	Joint profilé -Id.-no.= 1m		x	x					
13	20 019 379 0	Scharnierblech	Hinge sheet	Tôle de charnière		2	2					
14	90 000 121 0	Scheibe	Washer	Rondelle		x	x					10,5 X 30 X 2,5
15	00 909 909 1	Sperrkantscheibe	Detent edged washer	Disque à bord d'arrêt		x	x					SKM 10
16	00 908 758 0	Sicherungsmutter	Locknut	Écrou hex		x	x					M 10
17	00 900 637 0	6kt-Schraube	Hex head bolt	Boulon tête hex		x	x					M 10 X 30
18	00 901 073 1	6kt-Schraube	Hex head bolt	Boulon tête hex		x	x					M 10 X 110
19	00 910 414 0	Scheibe	Washer	Rondelle		x	x					10,5 X 21 X 2
21	20 019 382 0	Gitterrost	Grid	Caillebotis		1	1					
22	00 900 616 0	6kt-Schraube	Hex head bolt	Boulon tête hex		x	x					M 8 X 25
23	27 006 590 0	Bügelgriff	Handle	Poignee a etrier		1	1					Lg.= 117
24	00 910 366 0	Scheibe	Washer	Rondelle		x	x					8,4 X 21 X 4
25	20 210 540 0	Halter Rundumleuchte	Support warning beacon	Support gyrophare		1	1					
26	00 220 657 0	Adapter	Adapter	Adaptateur		1	1					
27	20 027 782 0	Schraubeinsatz	Screw use	Utilisation des vis		1	1					
28	20 086 740 0	Kappe Aufsteckrohr	Cap slip-on pipe	Capuchon du tuyau emboîtable		1	1					
29	00 904 732 2	Flachrundschraube	Coach bolt	Vis a tête bombée		x	x					M 8 X 25
30	20 212 279 0	Schloßhalter	lock holder	support de serrure		1	1					
31	00 910 603 0	Scheibe	Washer	Rondelle		x	x					8,4 X 24 X 2

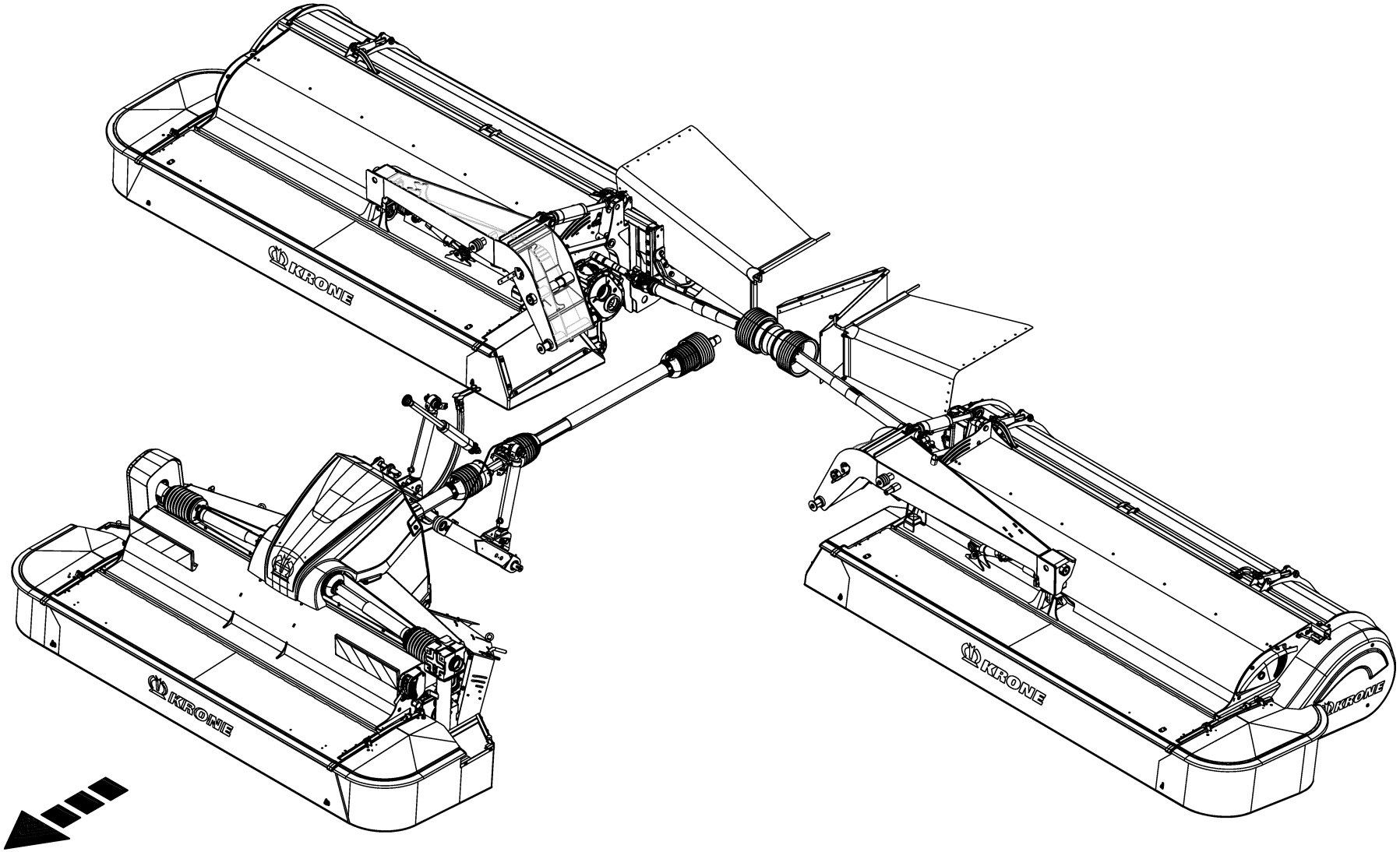
KRONE
KRONE
KRONE
KRONE

-----MÄHEINHEITEN -----MOWER UNITS -----UNITÉS DE FAUCHAGE					1109311 - 1136330	BM105-14	BM105-24					**150 050 986 09** 150 458 202 1 **65.0**
Pos.	ID-Nr.	Benennung	Description	Description	Masch.-Nr-							Bemerkung/Remarks/Remarque
1						.	.					

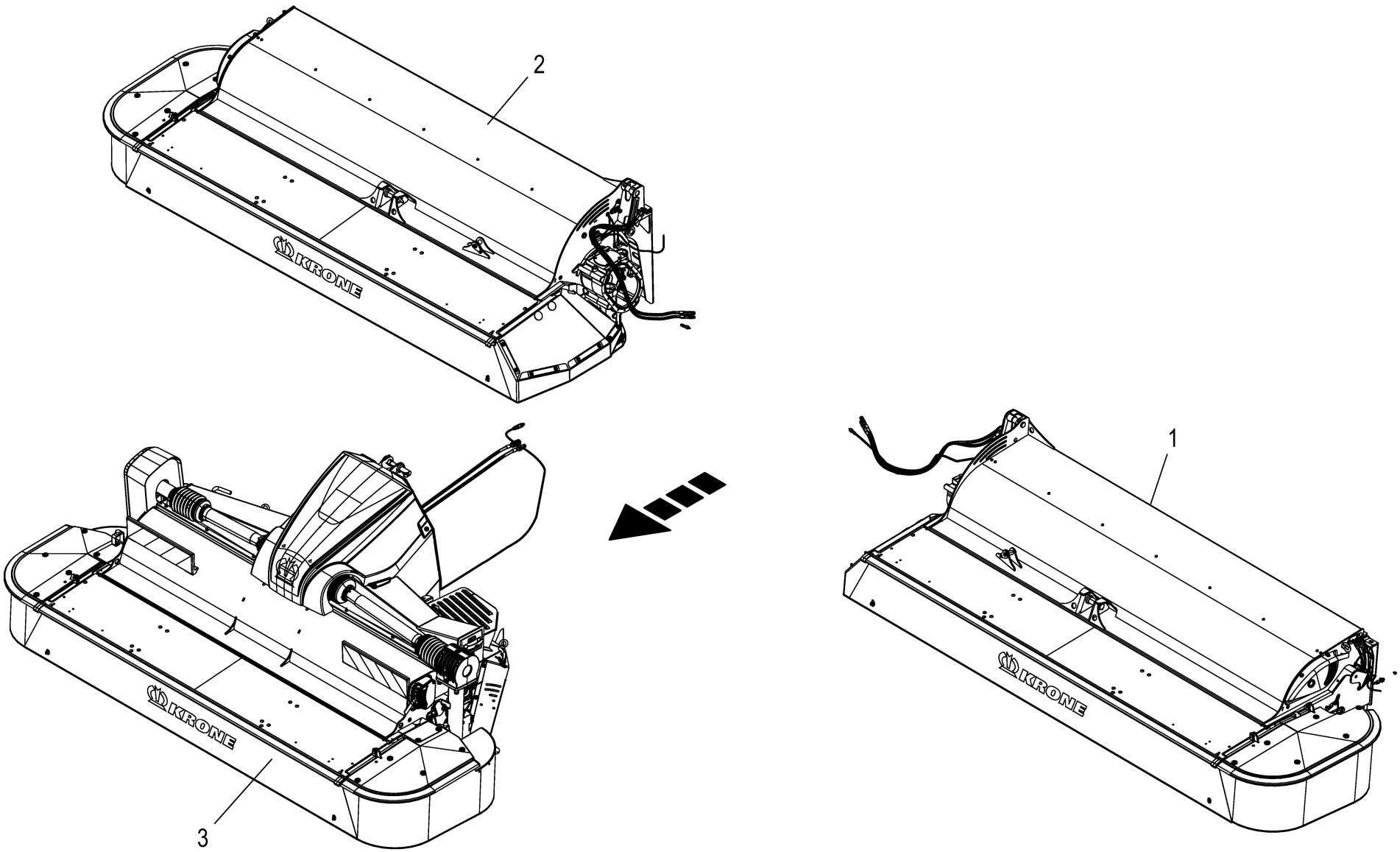
2
1
3
KRONE
KRONE
KRONE

Mäheinheit **Mower unit** **Unité de fauchage**					1109311 - 1136330	BM105-14	BM105-24					**150 050 986 09** 150 532 303 2 **66.0**
Pos.	ID-Nr.	Benennung	Description	Description	Masch.-Nr-							Bemerkung/Remarks/Remarque
1	20 433 344 0	Mäheinheit BiG M 450 li. CV - ohne Querförderer	mower unit BiG M 450 lh CV	Unité de fauchage BiG M 450 gauche CV		1	1					
2	20 433 343 0	Mäheinheit BiG M 450 re. CV - ohne Querförderer	mower unit BiG M 450 rh CV	Unité de fauchage BiG M 450 droite CV		1	1					
3	20 433 342 0	Frontmähwerk BiG M 450 CV 320	front mounted mower BiG M 450 CV 320	faucheuse frontale BiG M 450 CV 320		1	1					

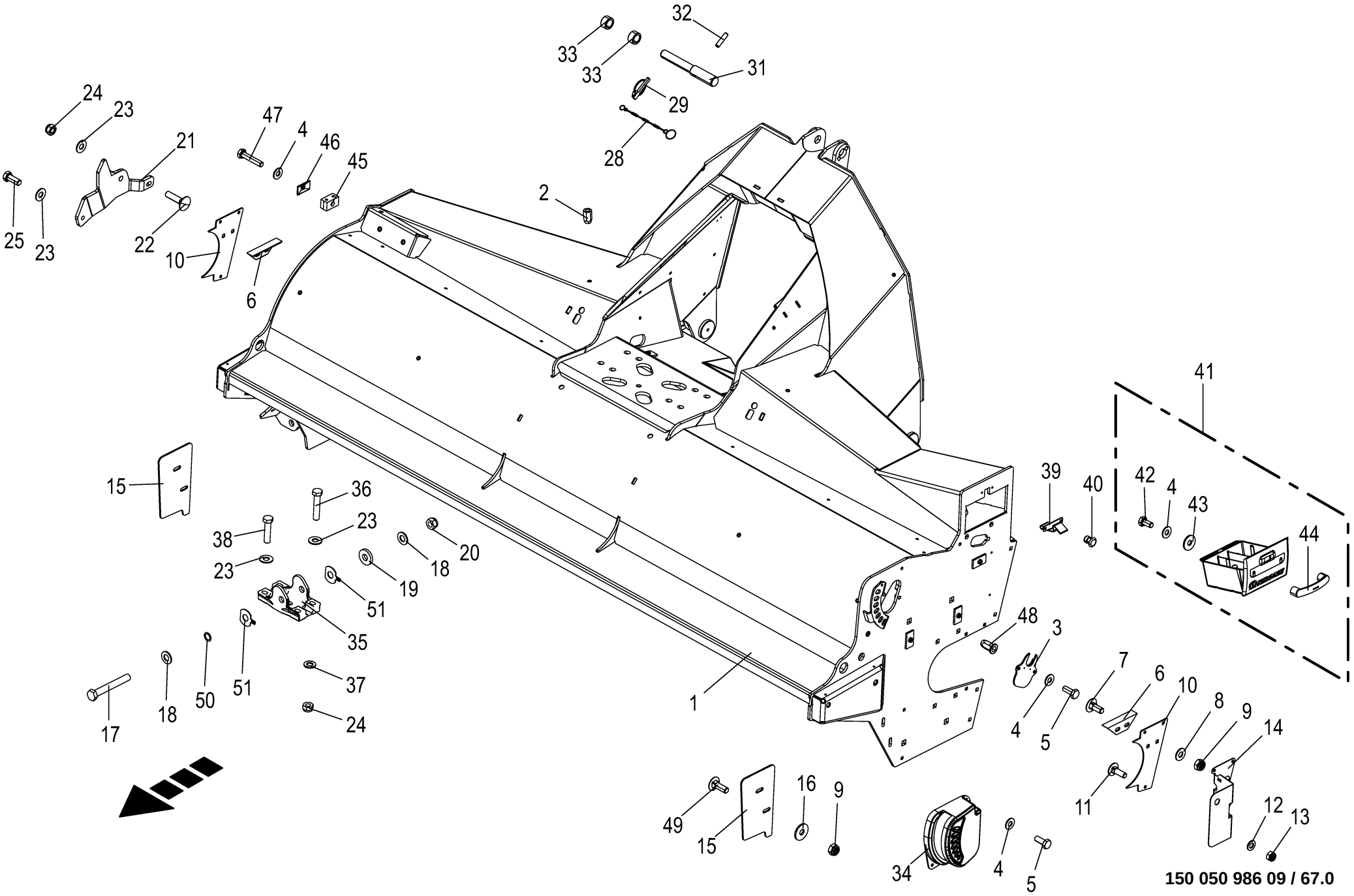

150 050 986 09 / 67.0

150 458 220 11

Zettergehäuse - Anbauteile **Tine conditioner housing - mounting parts** **Bati du conditionneur - pièces de montage**					1109311 - 1136330	BM105-14	BM105-24					**150 050 986 09** 150 458 220 11 **67.0**
Pos.	ID-Nr.	Benennung	Description	Description	Masch.-Nr-							Bemerkung/Remarks/Remarque
1	20 230 661 7	CV-Gehäuse	bl. riv. nus Front 320-380	éc.-riv. av. Front 320-380		1	1					
	20 234 001 1	Bolzen 60 X 124 Untenlenker	Bolt 60 x 124 lower link	boulon 60 X 124 bras inférieur		2	2					
2	90 000 113 0	Blindnietmutter	Blind rivet nut	Ecrou rivet aveugle		x	x					M 8 X 20,5
3	20 432 067 0	Lagerblech	Bearing sheet	tôle palier		1	1					
4	00 909 908 1	Sperrkantscheibe	Detent edged washer	Disque à bord d'arrêt		x	x					SKM 8
5	00 900 614 0	6kt-Schraube	Hex head bolt	Boulon tête hex		x	x					M 8 X 20
6	20 034 852 1	Abstreifer	Scraper	Racloir		2	2					
7	00 904 850 1	Flachrundschraube	Coach bolt	Vis a tête bombée		x	x					M 10 X 25
8	00 909 909 1	Sperrkantscheibe	Detent edged washer	Disque à bord d'arrêt		x	x					SKM 10
9	00 908 758 0	Sicherungsmutter	Locknut	Écrou hex		x	x					M 10
10	20 035 824 0	Verschlussblech	End plate	Tôle de fermeture		2	2					
11	00 904 732 2	Flachrundschraube	Coach bolt	Vis a tête bombée		x	x					M 8 X 25
12	00 910 413 0	Scheibe	Washer	Rondelle		x	x					8,4 X 17 X 1,6
13	00 908 706 0	Sicherungsmutter	Locknut	Écrou hex		x	x					M 8
14	20 230 662 0	Schutzblech	Guard sheet	Tôle de protection		1	1					
15	20 232 038 0	Einschraubblech	Screw-in sheet	Tôle à visser		2	2					
16	90 000 121 0	Scheibe	Washer	Rondelle		x	x					10,5 X 30 X 2,5
17	00 901 214 3	6kt-Schraube	Hex head bolt	Boulon tête hex		x	x					M 20 X 150
18	00 909 913 1	Sperrkantscheibe	Detent edged washer	Disque à bord d'arrêt		x	x					SKM 20
19	00 910 625 0	Scheibe	Washer	Rondelle		x	x					21 X 50 X 8
20	00 908 721 0	Sicherungsmutter	Locknut	Écrou hex		x	x					M 20
21	20 231 995 0	Halter unten	Support bottom	Support en bas		1	1					
22	00 904 780 2	Flachrundschraube	Coach bolt	Vis a tête bombée		x	x					M 12 X 50
23	00 909 910 1	Sperrkantscheibe	Detent edged washer	Disque à bord d'arrêt		x	x					SKM 12
24	00 908 701 0	Sicherungsmutter	Locknut	Écrou hex		x	x					M 12
25	00 900 656 0	6kt-Schraube	Hex head bolt	Boulon tête hex		x	x					M 12 X 30
28	00 922 651 2	Knotenkette	Chain	Chaine		1	1					Lg.= 215
29	00 917 012 2	Klappstecker	Linch pin	Goupille clip		1	1					12 X 55
31	20 235 702 1	Bolzen 31,75 X 222 ZLÜ Oberlenker	BOLT 31.75 X 222 ZLÄ UPPER ARM	Goujon 31.75 X 222.0 ZLÜ bras sup.		1	1					
32	00 912 745 3	Spannstift	Roll pin	Goupille de serrage		1	1					12 X 50
33	20 057 888 0	Buchse	Bushing	Douille		2	2					
34	20 037 935 1	Hebelabdeckung links	Lever cover lh	Couvercle du levier gauche		1	1					
35	20 433 083 1	Mähholmaufnahme A	cutterbar holder A	logement du mancheron de fauch A		1	1					
36	00 900 304 1	6kt-Schraube	Hex head bolt	Boulon tête hex		x	x					M 12 X 60
37	00 910 506 1	Scheibe	Washer	Rondelle		x	x					13 X 24 X 2,5
38	00 900 302 1	6kt-Schraube	Hex head bolt	Boulon tête hex		x	x					M 12 X 50

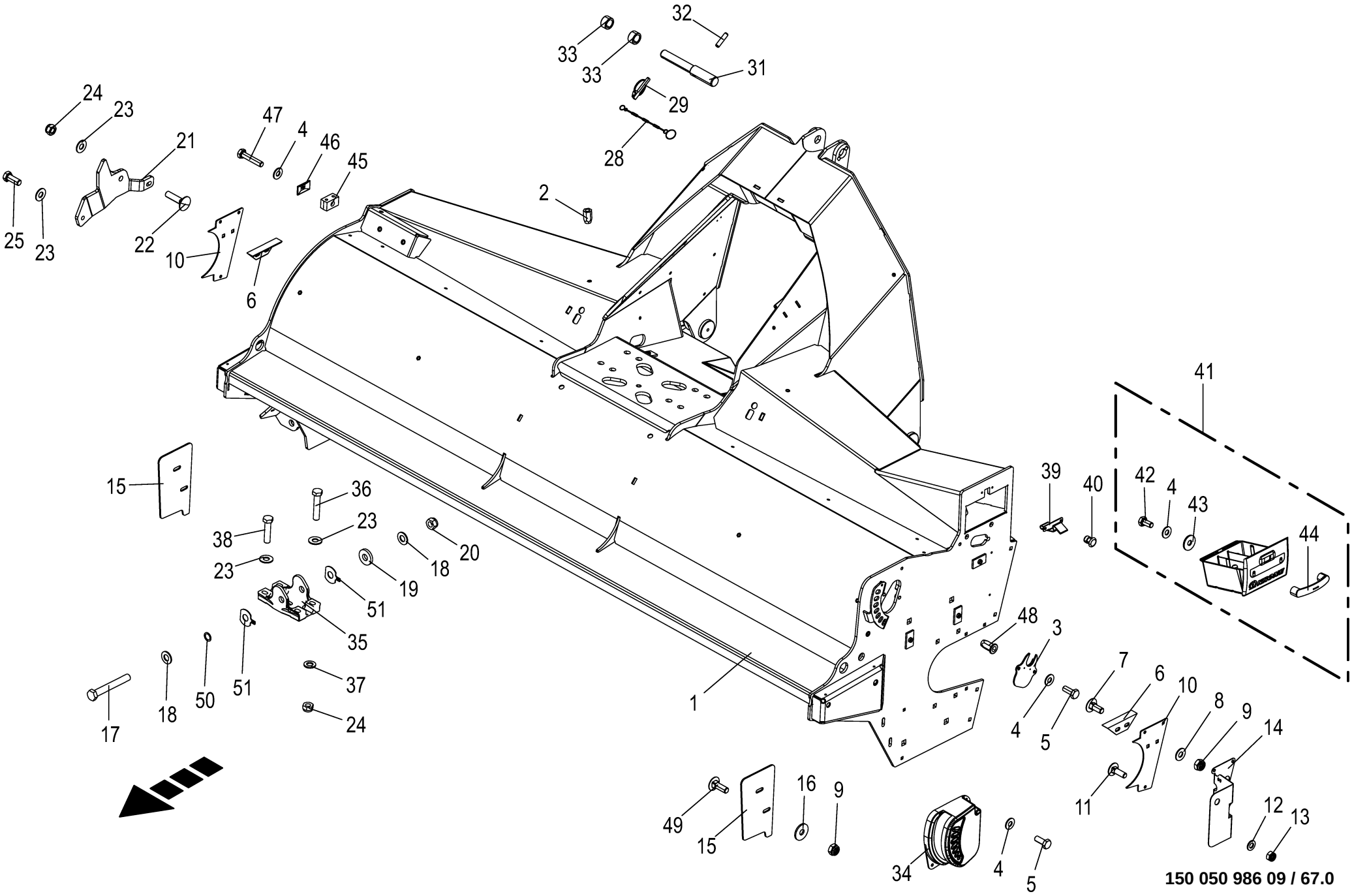

150 050 986 09 / 67.0

150 458 220 11

Zettergehäuse - Anbauteile **Tine conditioner housing - mounting parts** **Bati du conditionneur - pièces de montage**					1109311 - 1136330	BM105-14	BM105-24					**150 050 986 09** 150 458 220 11 **67.0**
Pos.	ID-Nr.	Benennung	Description	Description	Masch.-Nr-							Bemerkung/Remarks/Remarque
39	20 033 119 1	Blattfeder	Plate spring	Ressort à lames		1	1					
40	00 914 036 0	Blindniet	Blind rivet	Rivet aveugle		x	x					4,8 X 11
41	20 032 548 1	Messerkiste montiert	Blade box assembled	Boîte à couteaux assembl.		1	1					
42	00 900 612 0	6kt-Schraube	Hex head bolt	Boulon tête hex		x	x					M 8 X 16
43	00 910 603 0	Scheibe	Washer	Rondelle		x	x					8,4 X 24 X 2
44	27 006 590 0	Bügelgriff	Handle	Poignee a etrier		1	1					Lg.= 117
45	00 925 159 0	Rohrschelle -2 Hälften	Tube clamp -2 halves	Bride -2 moitiés		1	1					Bo.= 8/8
46	00 925 134 0	Deckplatte	Cover plate	Plaque de recouvrement		1	1					
47	00 901 613 1	6kt-Schraube	Hex head bolt	Boulon tête hex		x	x					M 8 X 40
48	90 002 297 0	6kt-Blindnietmutter M8x22 Flachkopf	Hexagon blind rivet nut M8x22 1 verzinkt	Écrou borgne à six pans M8x22 1 verzinkt		x	x					
49	00 904 745 1	Flachrundschraube	Coach bolt	Vis a tête bombée		x	x					M 10 X 30
50	00 910 826 1	Passscheibe	Shim ring	Rondelle d'ajustage		x	x					20 X 28 X 1,0
51	21 039 674 0	Distanzblech	distance sheet	tôle d'écartement		x	x					

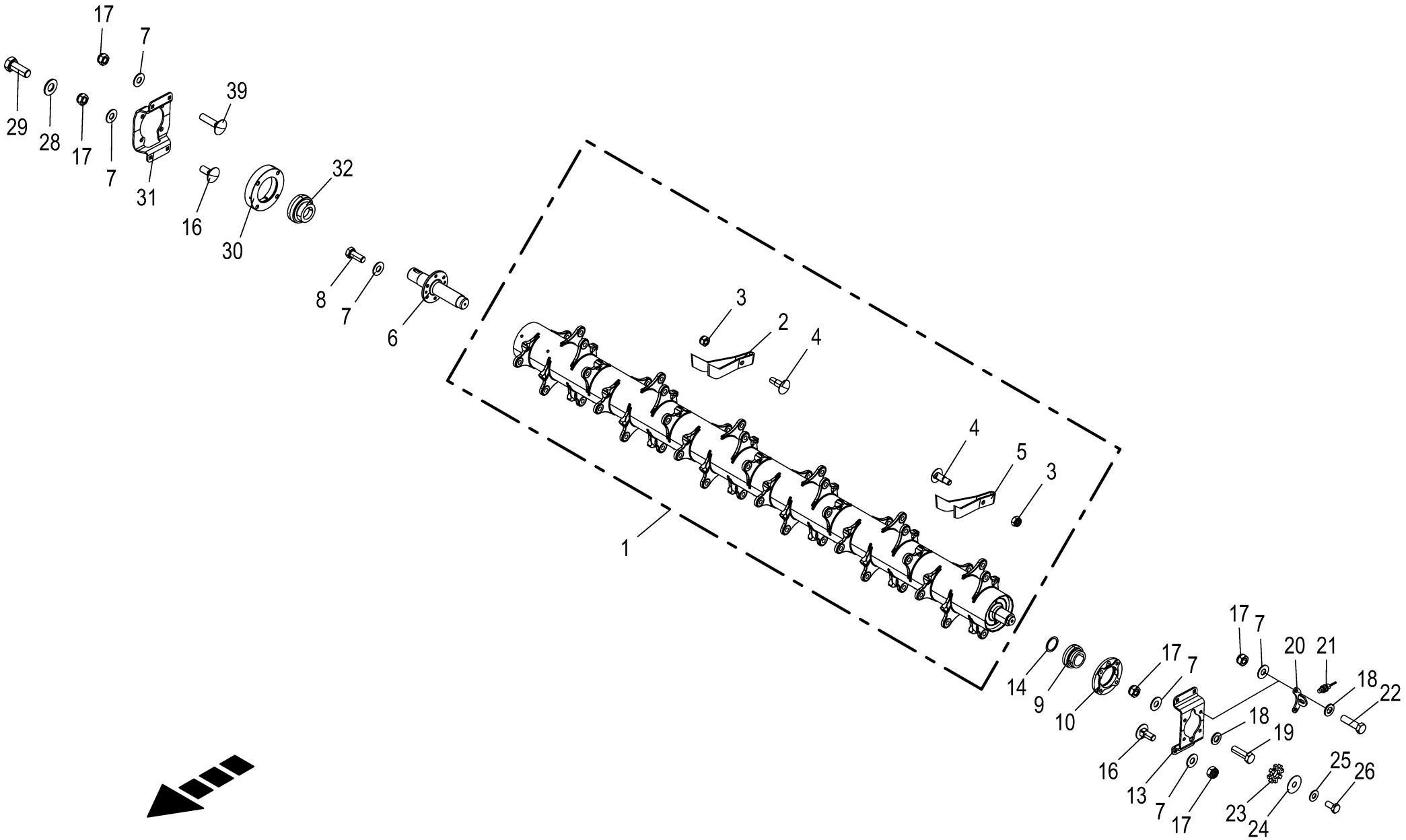

150 050 986 09 / 68.0

150 458 209 05

Zetterwalze -vorn **Tine conditioner -front** **Rouleau conditionneur -devant**					1109311 - 1136330	BM105-14	BM105-24					**150 050 986 09** 150 458 209 5 **68.0**
Pos.	ID-Nr.	Benennung	Description	Description	Masch.-Nr-							Bemerkung/Remarks/Remarque
1	20 233 889 1	Zinkenrotor	tine rotor	rotor à dents		1	1					
	90 003 581 0	Einspannbuchse EG 16/20 x 13	Inner tension bushing 1 16/20 x 13	Douille de serrage intérieure 1 16/20		46	46					
2	20 231 803 0	Zinken lang	Tine long	Dent longue		44	44					
3	00 908 714 0	Sicherungsmutter	Locknut	Écrou hex		x	x					M 14
4	90 003 277 0	Flachrundschr. M14x46 ZLÜ	round-head screw M14x46 ZLÜ	Boulon à tête bombée M14x46 ZLÜ		x	x					
5	20 232 846 0	Zinken kurz rechts	Tines short, right	Dent court dr.		2	2					
6	20 232 582 2	Antriebszapfen	drive journal	maneton d'entraînement		1	1					
7	00 909 910 1	Sperrkantscheibe	Detent edged washer	Disque à bord d'arrêt		x	x					SKM 12
8	00 900 656 0	6kt-Schraube	Hex head bolt	Boulon tête hex		x	x					M 12 X 30
9	90 000 254 0	Rillenkugellager	Grooved ball bearing	Roulement à gorge		1	1					50 X 90 X 20
10	20 233 367 0	Flanschlagergehäuse 90mm 4-Loch	Flange-mounted bearing housing 90mm	Corps de palier à bride 90mm 4-Loch		1	1					
13	20 035 725 0	Halteblech	Retaining plate	Tôle de maintien		1	1					
14	00 910 905 1	Passscheibe	Shim ring	Rondelle d'ajustage		x	x					50 X 62 X 2,0
16	00 904 983 1	Flachrundschraube	Coach bolt	Vis a tête bombée		x	x					M 12 X 30
17	00 908 701 0	Sicherungsmutter	Locknut	Écrou hex		x	x					M 12
18	00 910 506 1	Scheibe	Washer	Rondelle		x	x					13 X 24 X 2,5
19	00 900 658 0	6kt-Schraube	Hex head bolt	Boulon tête hex		x	x					M 12 X 40
20	20 231 998 0	Sensorhalter	Sensor support	Support de capteur		1	1					
21	20 081 630 0	Namursensor [-B21]	Namursensor [-B21]	Namurcapteur [-B21]		1	1					M 12 X 1
22	90 002 209 0	6kt-Schraube M12 x 45	Hexagon head screw M12 x 45	Vis six pans M12 x 45		x	x					
23	20 230 664 0	Taktscheibe (8 Zähne)	Timing disc (8 teeth)	Disque de cadencement (8 dents)		1	1					
24	00 910 605 0	Scheibe	Washer	Rondelle		x	x					11 X 36 X 1
25	00 909 909 1	Sperrkantscheibe	Detent edged washer	Disque à bord d'arrêt		x	x					SKM 10
26	00 900 634 0	6kt-Schraube	Hex head bolt	Boulon tête hex		x	x					M 10 X 20
27	00 908 220 0	6kt-Mutter	Hex nut	Écrou hex		x	x					M 16
28	00 909 912 1	Sperrkantscheibe	Detent edged washer	Disque à bord d'arrêt		x	x					SKM 16
29	00 900 675 0	6kt-Schraube	Hex head bolt	Boulon tête hex		x	x					M 16 X 40
30	20 430 536 0	Flanschlagergehäuse 110mm 4-Loch	Flange-mounted bearing housing 110mm	Corps de palier à bride 110mm 4-Loch		1	1					
31	20 234 366 0	Halter Lagerung	Support bearing	Support palier		1	1					
32	90 000 496 0	Rillenkugellager 50x110x66,5 C 3	Grooved ball bearing 50x110x66,5 3	Roulement à billes rainuré 50x110x66,5 3		1	1					
39	00 904 780 2	Flachrundschraube	Coach bolt	Vis a tête bombée		x	x					M 12 X 50

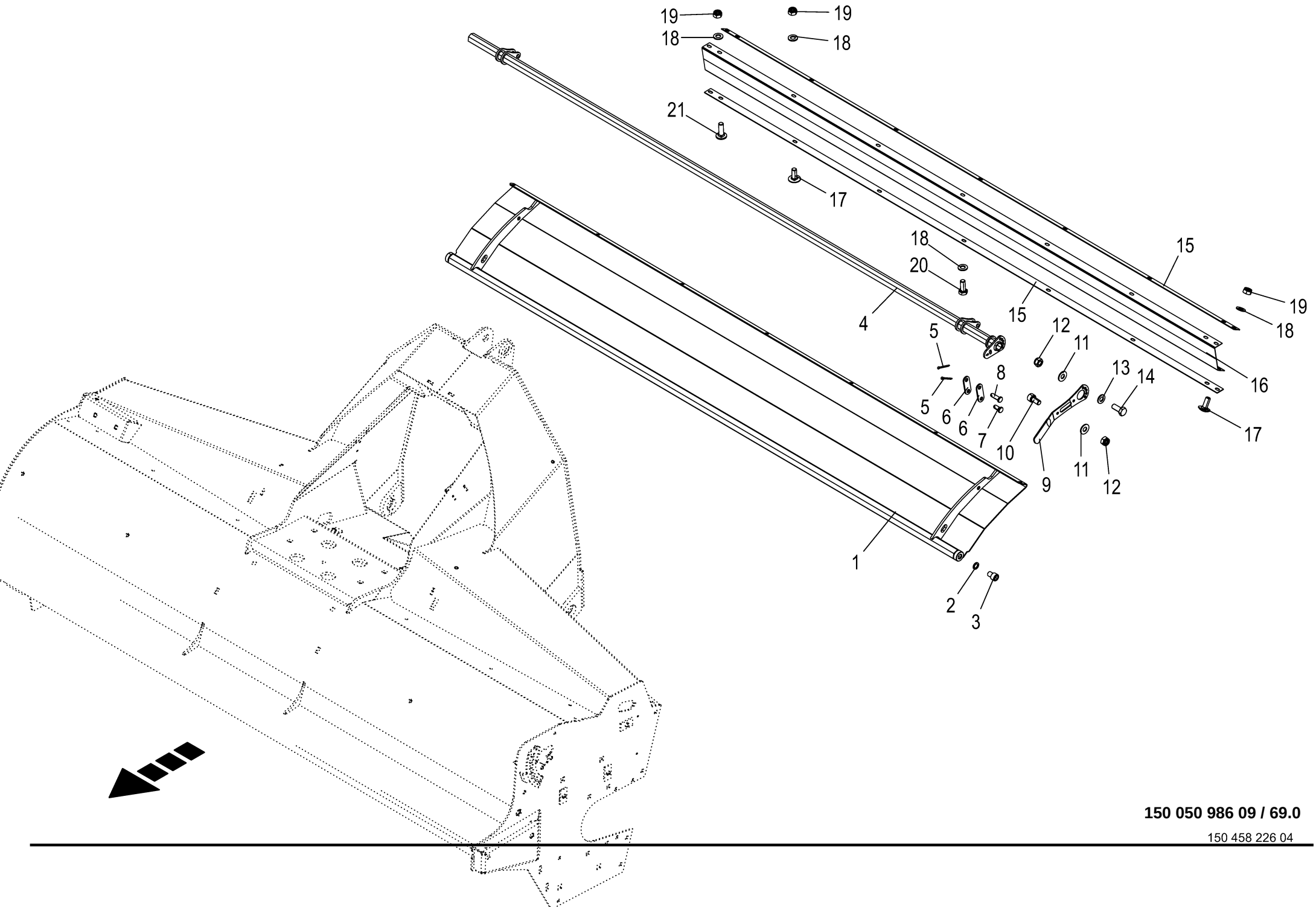

150 050 986 09 / 69.0

150 458 226 04

Zetterklappe -vorn Conditioner flap -front Trappe de conditionneur -devant					1109311 - 1136330	BM105-14	BM105-24					150 050 986 09 150 458 226 4 69.0
Pos.	ID-Nr.	Benennung	Description	Description	Masch.-Nr-							Bemerkung/Remarks/Remarque
1	20 035 070 0	Zetterklappe	Conditioner flap	Trappe de conditionneur		1	1					
2	00 909 904 1	Sperrkantscheibe	Detent edged washer	Disque à bord d'arrêt		x	x					SKZ 16
3	00 903 205 1	Zylinderschraube	Allen screw	Vis tête cylindrique		x	x					M 16 X 20
4	20 039 874 0	Schwenkhebel	Pivoted lever	Levier pivotant		1	1					
5	00 912 046 1	Splint	Cotter pin	Goupille fendue		4	4					3,2 X 28
6	20 032 995 0	Verbindungshebel	Connection lever	Levier de raccordement		4	4					
7	00 222 735 1	Bolzen	Pin	Boulon		2	2					12 X 28 / 22
8	00 953 630 1	Bolzen	Pin	Boulon		2	2					12 X 40 / 34
9	20 034 766 0	Verstellhebel	Adjusting lever	Levier de reglage		1	1					
10	00 903 073 1	Zylinderschraube	Allen screw	Vis tête cylindrique		x	x					M 8 X 16
11	00 909 908 1	Sperrkantscheibe	Detent edged washer	Disque à bord d'arrêt		x	x					SKM 8
12	00 908 706 0	Sicherungsmutter	Locknut	Écrou hex		x	x					M 8
13	00 910 413 0	Scheibe	Washer	Rondelle		x	x					8,4 X 17 X 1,6
14	00 900 614 0	6kt-Schraube	Hex head bolt	Boulon tête hex		x	x					M 8 X 20
15	20 035 069 0	Klemmblech	Clamping plate	Tôle de serrage		2	2					Lg.= 2477
16	20 035 068 0	Schutztuch	Protecting skirt	Toile de protection		1	1					
17	90 000 584 0	Flachrundschraube	Coach bolt	Vis a tête bombée		x	x					M 8 X 20
18	90 000 588 0	Scheibe	Washer	Rondelle		x	x					8,4 X 17 X 1,6
19	90 000 192 0	Sicherungsmutter	Locknut	Écrou hex		x	x					M 8
20	90 000 191 0	6kt-Schraube	Hex head bolt	Boulon tête hex		x	x					M 8 X 20
21	90 003 675 0	Flachrundschr.4kt M8x25 Zn8	Coach screw M8x25 Zn8	Boulon à tête bombée 4 pans M8x25 Zn8		x	x					

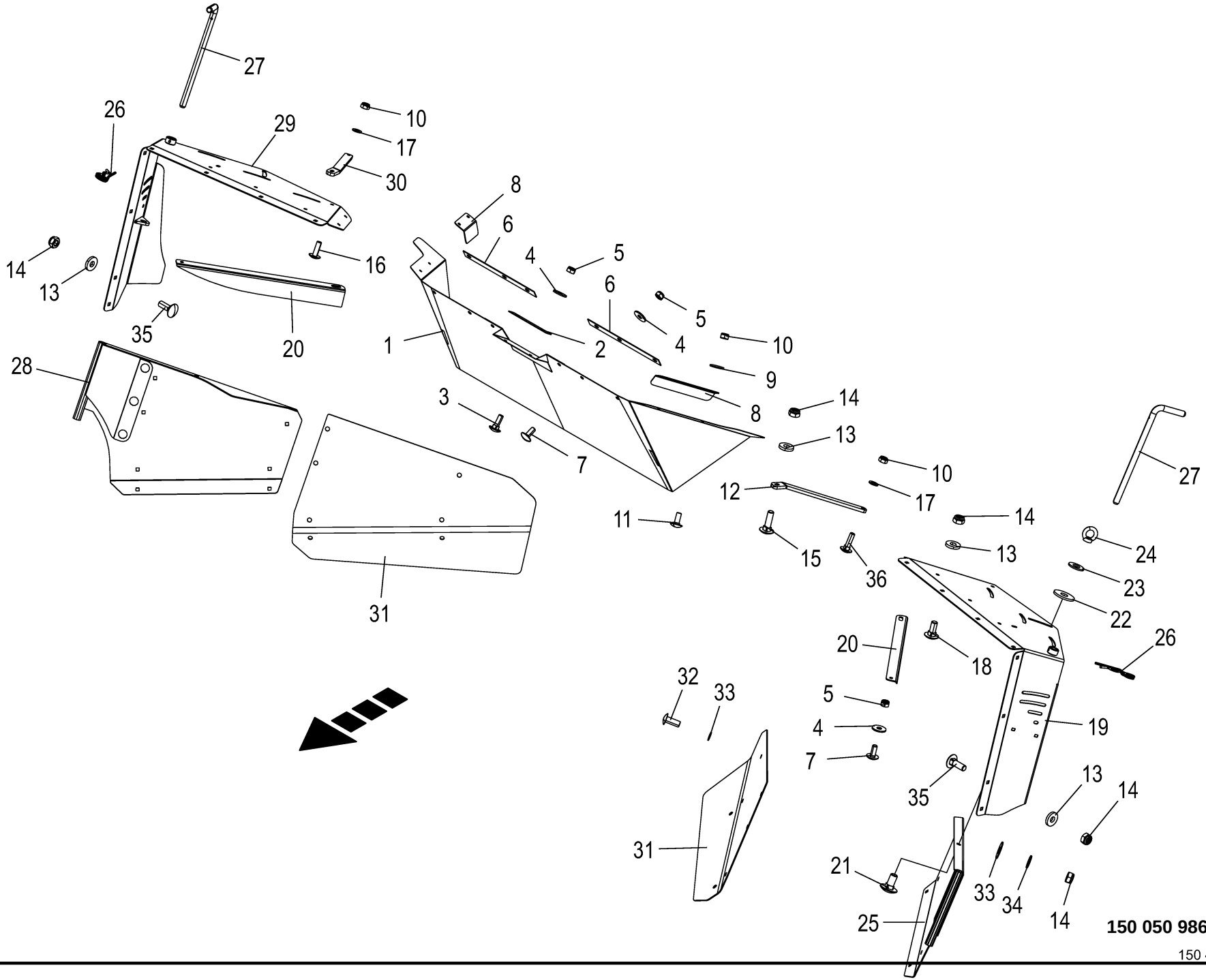

150 050 986 09 / 70.0

150 458 169 05

Schwadablage - vorn **Swathlaying - front** **Dèpose d`andain - avant**					1109311 - 1136330	BM105-14	BM105-24					**150 050 986 09** 150 458 169 5 **70.0**
Pos.	ID-Nr.	Benennung	Description	Description	Masch.-Nr-							Bemerkung/Remarks/Remarque
1	20 232 009 0	Kunststofftuch hinten	Synthetic cloth rear	Tissu synthétique arrière		1	1					
	21 002 553 0	Expanderseil D=10 2400 lang	Exp. ro. D=10 2400 long	Tendeur élastique D=10 2400		1	1					
2	20 232 007 0	Klemmband Bd 30x2 x180	Clamping strap Bd 30 x 2 x 180	Collier de serrage BD 30X2 x180		1	1					
3	90 002 695 0	Flachrundschraube 4kt M8x25	Coach bolt square M8x25	Boulon à tête bombée 4 pans M8x25		x	x					
4	90 000 585 0	Scheibe	Washer	Rondelle		x	x					8,4 X 24 X 2
5	90 000 192 0	Sicherungsmutter	Locknut	Écrou hex		x	x					M 8
6	20 232 008 0	Klemmband Bd 30x2 x340	Clamping strap BD 30 x 2 x 340	Collier de serrage BD 30X2 x340		2	2					
7	90 000 584 0	Flachrundschraube	Coach bolt	Vis a tête bombée		x	x					M 8 X 20
8	20 230 391 0	Klemmblech	Clamping sheet	Plaque de serrage		2	2					
9	00 910 603 0	Scheibe	Washer	Rondelle		x	x					8,4 X 24 X 2
10	00 908 706 0	Sicherungsmutter	Locknut	Écrou hex		x	x					M 8
11	00 904 951 2	Flachrundschraube	Coach bolt	Vis a tête bombée		x	x					M 8 X 20
12	20 035 811 0	Stützwinkel links	Support angle lh.	Equerre d'appui ga.		1	1					
13	00 910 361 1	Scheibe	Washer	Rondelle		x	x					10,5 X 25 X 4
14	00 908 758 0	Sicherungsmutter	Locknut	Écrou hex		x	x					M 10
15	00 904 754 2	Flachrundschraube	Coach bolt	Vis a tête bombée		x	x					M 10 X 35
16	00 905 232 1	Flachrundschraube	Coach bolt	Vis a tête bombée		x	x					M 8 X 25
17	00 910 413 0	Scheibe	Washer	Rondelle		x	x					8,4 X 17 X 1,6
18	00 904 850 1	Flachrundschraube	Coach bolt	Vis a tête bombée		x	x					M 10 X 25
19	20 230 668 1	Haube links				1	1					
20	20 037 325 0	Leitblech Zetter	Baffle tedder	Déflecteur faneuse		2	2					
21	00 904 882 3	Flachrundschraube	Coach bolt	Vis a tête bombée		x	x					M 12 X 25
22	00 910 609 0	Scheibe	Washer	Rondelle		x	x					13 X 37 X 3
23	00 910 347 0	Scheibe	Washer	Rondelle		x	x					17 X 37 X 3
24	00 909 503 1	Ringmutter	Lifting eye nut	Écrou à anneau		x	x					M 12
25	20 232 602 0	Schwadklappe links	Swath flap left	Volet d'andainage gauche		1	1					
26	00 917 107 0	Federstecker	Spring clip	Goupille elastique		2	2					7
27	00 256 671 2	Bolzen	Pin	Boulon		2	2					Rd. 20 X 470
28	20 232 600 0	Schwadklappe rechts	Swath flap right	Volet d'andainage droit		1	1					
29	20 230 669 1	Haube rechts				1	1					
30	20 035 810 0	Stützwinkel rechts	Support angle rh.	Equerre d'appui dr.		1	1					
31	20 037 298 0	Schwadklappenverlängerung	Swath flap extension	Rallonge du volet d'andainage		2	2					
32	90 002 030 0	Linsenflanschschraube Torx M10x25	Lense head torx screw M10x25	Vis à tête con. bomb. Torx M10x25 ZLUE		x	x					
33	90 002 349 0	Scheibe 10,5 x 30 x 1,5 Zn8	Washers 10,5 x 30 x 1,5	Rondelles 10,5 x 30 x 1,5		x	x					
34	00 909 909 1	Sperrkantscheibe	Detent edged washer	Disque à bord d'arrêt		x	x					SKM 10
35	00 904 745 1	Flachrundschraube	Coach bolt	Vis a tête bombée		x	x					M 10 X 30

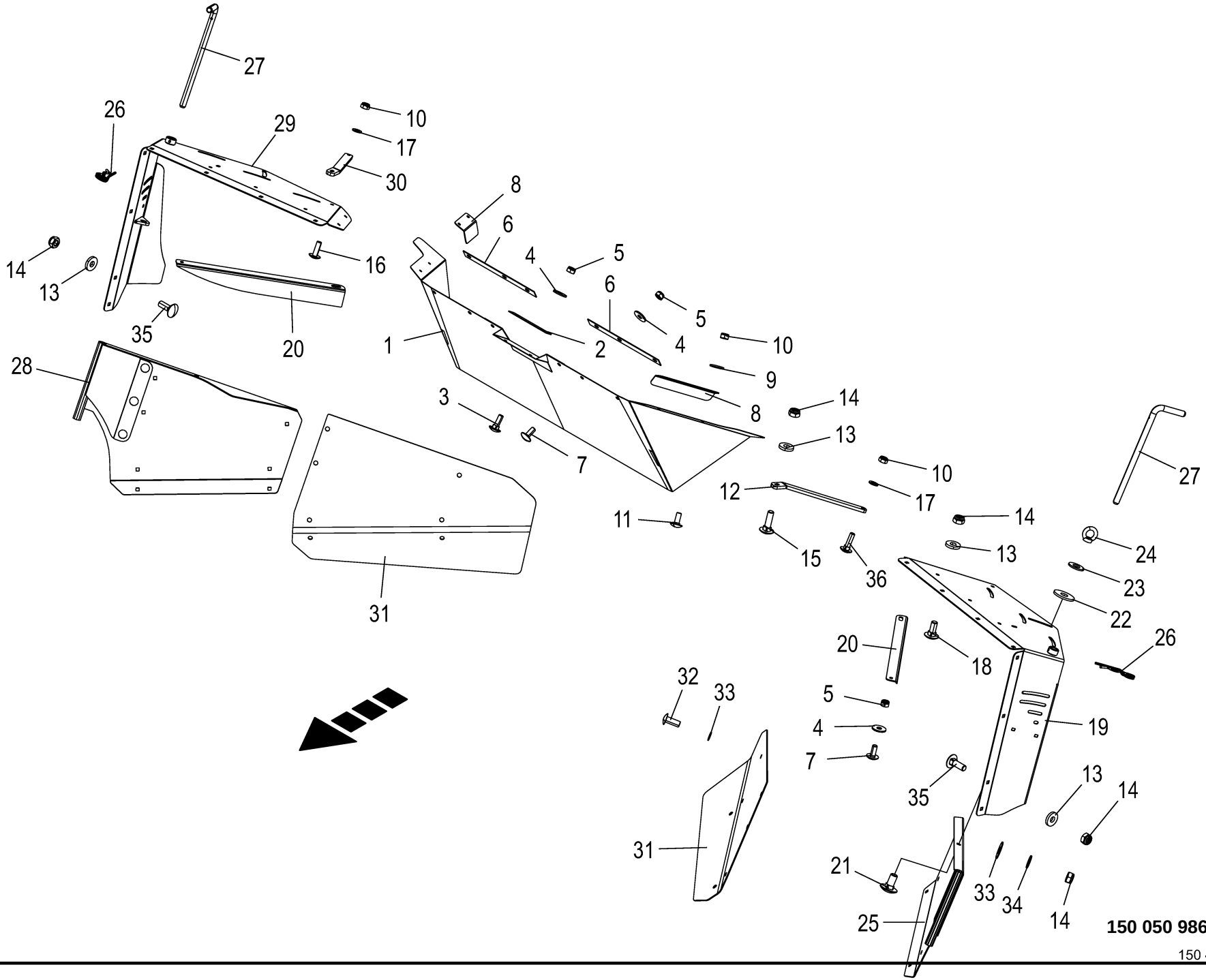

150 050 986 09 / 70.0

150 458 169 05

Schwadablage - vorn Swathlaying - front Dèpose d`andain - avant					1109311 - 1136330	BM105-14	BM105-24					150 050 986 09 150 458 169 5 70.0
Pos.	ID-Nr.	Benennung	Description	Description	Masch.-Nr-							Bemerkung/Remarks/Remarque
36	00 904 813 1	Flachrundschraube	Coach bolt	Vis a tête bombée		x	x					M 8 X 30

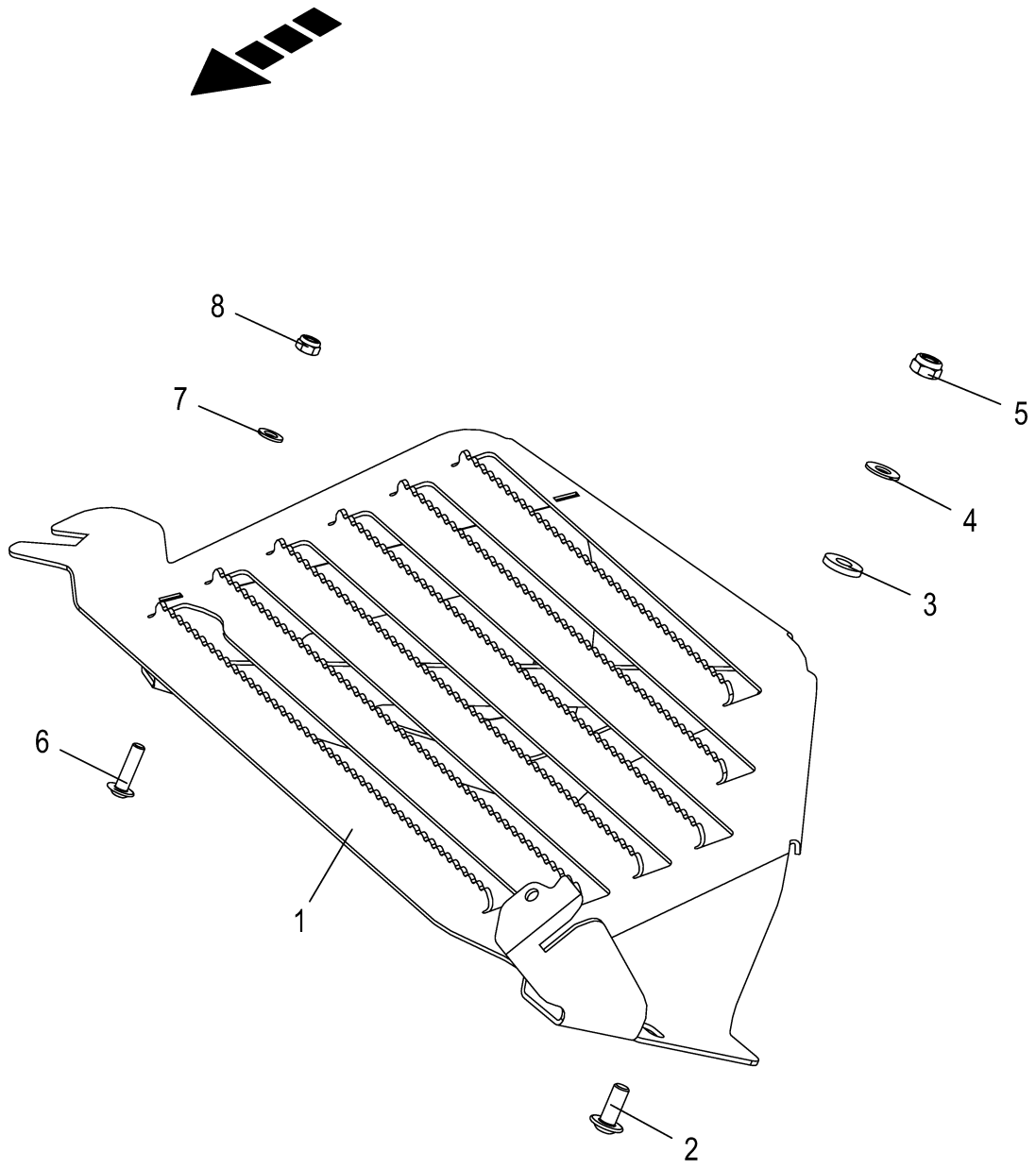

150 050 986 09 / 71.0

150 505 987 02

Trittblech **Step** **Tôle de coup de pied**					1109311 - 1136330	BM105-14	BM105-24					**150 050 986 09** 150 505 987 2 **71.0**
Pos.	ID-Nr.	Benennung	Description	Description	Masch.-Nr-							Bemerkung/Remarks/Remarque
1	20 210 953 0	Tritt	Tread	Marche		1	1					
2	90 004 592 0	Linsenflan-schr.I-6kt B M10x25 ZLÜ 010.9	Oval-flange screw hexag socket B M10x25	Vis à brides à tête bom 6 p cr B M10x25		x	x					
3	00 910 361 1	Scheibe	Washer	Rondelle		x	x					10,5 X 25 X 4
4	00 909 909 1	Sperrkantscheibe	Detent edged washer	Disque à bord d'arrêt		x	x					SKM 10
5	00 908 758 0	Sicherungsmutter	Locknut	Écrou hex		x	x					M 10
6	90 001 849 0	Linsenflanschschraube	Fillister head screw	Vis à tête conique bombèe		x	x					M 8 X 30
7	00 910 413 0	Scheibe	Washer	Rondelle		x	x					8,4 X 17 X 1,6
8	00 908 706 0	Sicherungsmutter	Locknut	Écrou hex		x	x					M 8

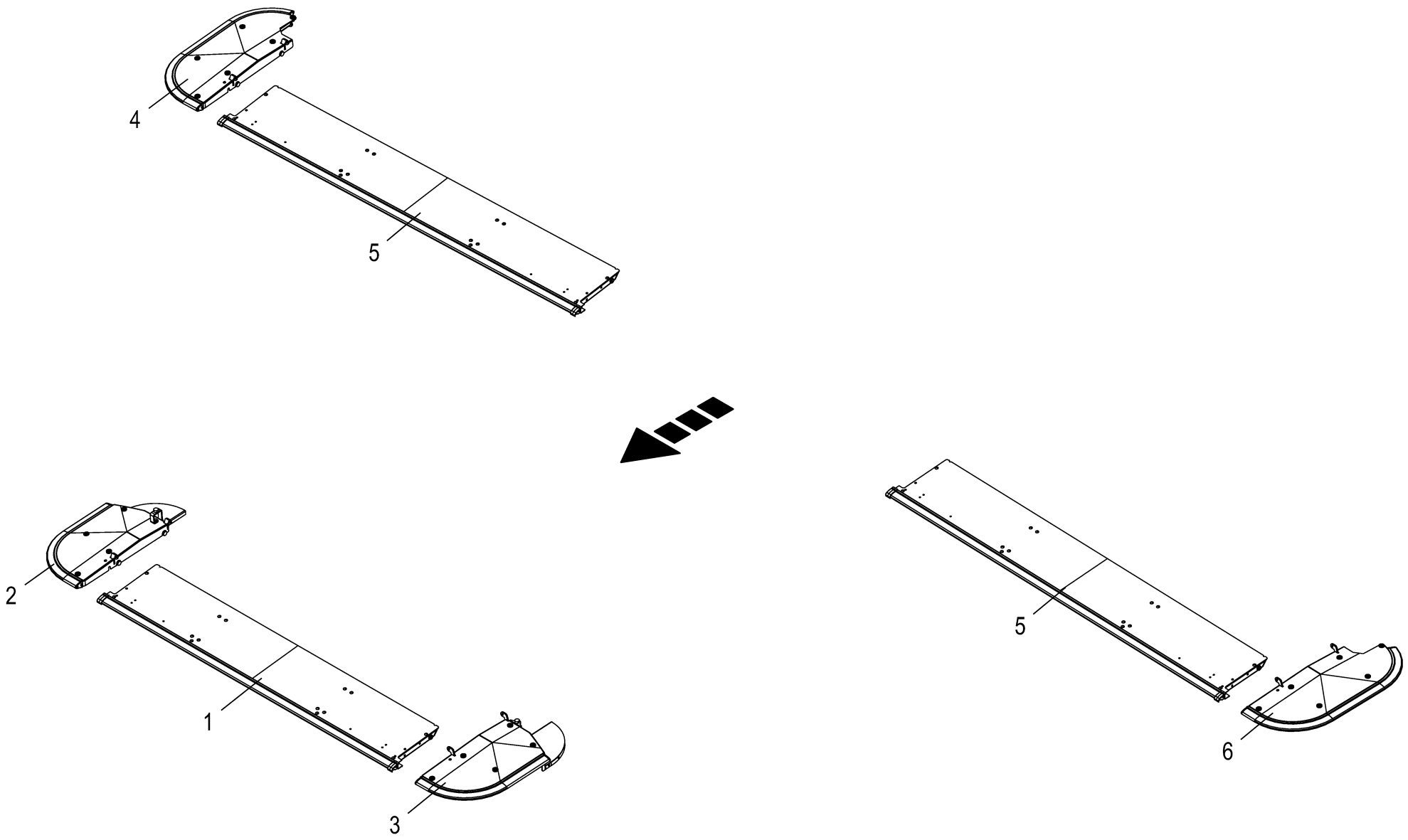

150 050 986 09 / 72.0

150 527 517 01

Schutze **Guards** **Protections**					1109311 - 1136330	BM105-14	BM105-24					**150 050 986 09** 150 527 517 1 **72.0**
Pos.	ID-Nr.	Benennung	Description	Description	Masch.-Nr-							Bemerkung/Remarks/Remarque
1	20 239 075 0	Frontschutzrahmen HD 320	front guard frame HD 320	cadre de la protection frontal HD 320		1	1					
2	20 239 079 0	Seitenschutz re. HD CV	side guard rh HD CV	protection latérale dr. HD CV		1	1					
3	20 239 080 0	Seitenschutz li. HD CV	side guard lh HD CV	protection latérale ga. HD CV		1	1					
4	20 239 081 0	Seitenschutz re. HD	side guard rh HD	protection latérale dr. HD		1	1					
5	20 239 076 0	Frontschutzrahmen HD 360	front guard frame HD 360	cadre de la protection frontal HD 360		2	2					
6	20 239 082 0	Seitenschutz li. HD	side guard lh HD	protection latérale ga. HD		1	1					

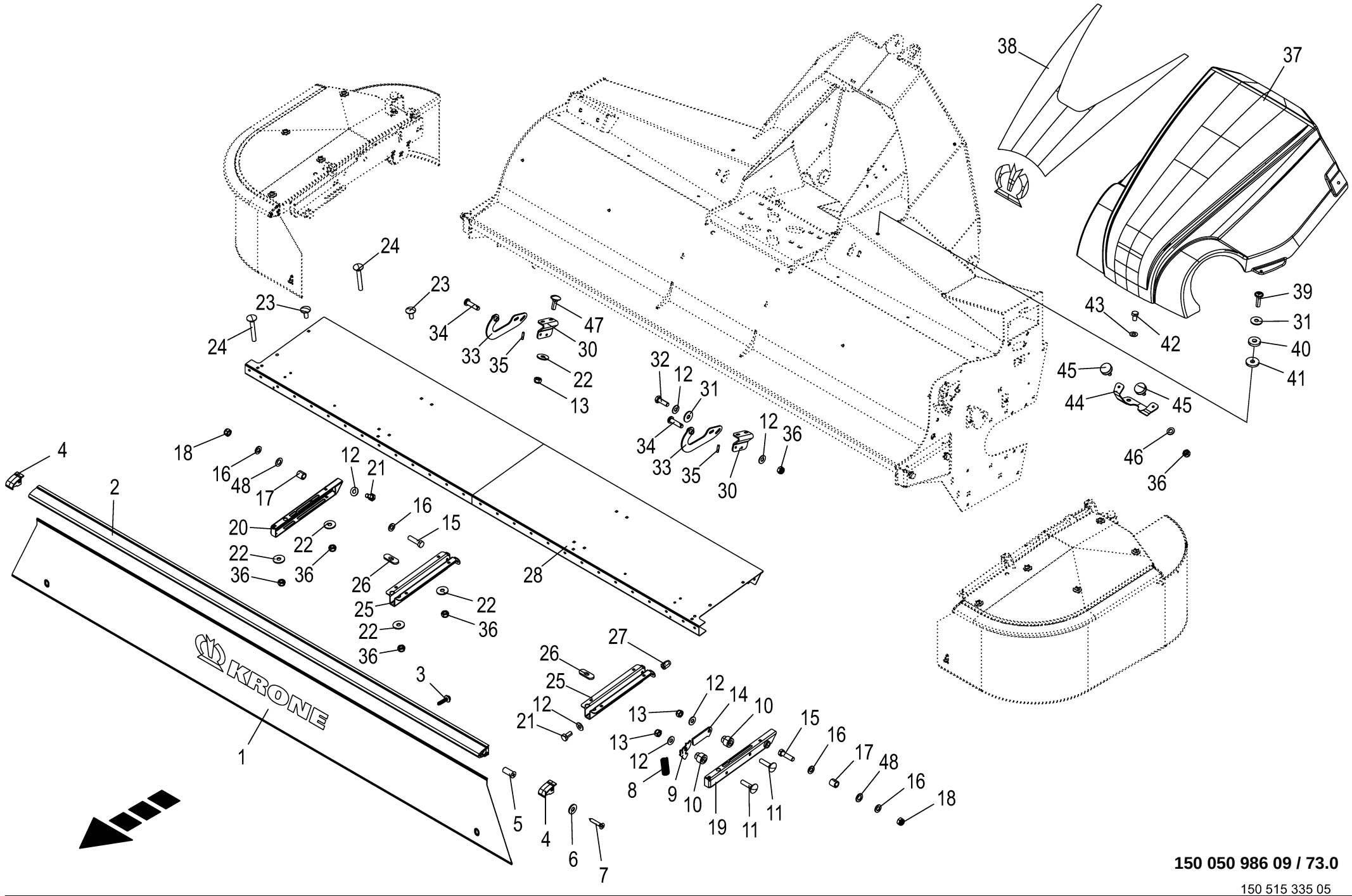

150 050 986 09 / 73.0

150 515 335 05

Schutze für Mähholm vorn **Guard for front mower beam** **Protecteur pour lamier avant**					1109311 - 1136330	BM105-14	BM105-24					**150 050 986 09** 150 515 335 5 **73.0**
Pos.	ID-Nr.	Benennung	Description	Description	Masch.-Nr-							Bemerkung/Remarks/Remarque
1	20 035 075 0	Schutztuch	Protecting skirt	Toile de protection		1	1					
2	20 035 074 0	Schutzprofil	Protective profile	Tube de protection		1	1					
3	90 001 692 0	Blechschraube	Self-tapping screw	Vis autoaraudeuse		x	x					6,5 X 28
4	20 032 985 0	Abdeckkappe	Cover cap	Bonnet de recouvrement		2	2					
5	90 001 614 0	Dübel	Dowel	Goujon		2	2					4,0 - 4,5
6	00 909 906 1	Sperrkantscheibe	Detent edged washer	Disque à bord d'arrêt		x	x					SKM 6
7	90 001 611 0	Blechschraube	Self-tapping screw	Vis autoaraudeuse		x	x					4,2 X 25
8	00 274 949 0	Druckfeder	Pressure spring	Ressort de pression		1	1					1,6 X 13,4 X 40
9	20 034 865 0	Klinke	Ratchet	Cliquet		1	1					
10	20 235 334 0	Distanzbuchse	Spacer sleeve	Douille d'écartement		2	2					
11	00 904 814 1	Flachrundschraube	Coach bolt	Vis a tête bombée		x	x					M 8 X 35
12	00 909 908 1	Sperrkantscheibe	Detent edged washer	Disque à bord d'arrêt		x	x					SKM 8
13	90 000 192 0	Sicherungsmutter	Locknut	Écrou hex		x	x					M 8
14	20 237 838 0	Stütze	Support	Support		1	1					
15	00 901 451 0	6kt-Schraube	Hex head bolt	Boulon tête hex		x	x					M 12 X 45
16	00 910 506 1	Scheibe	Washer	Rondelle		x	x					13 X 24 X 2,5
17	20 236 558 0	Distanzrohr	Spacer tube	Tube d'écartement		2	2					
18	00 908 701 0	Sicherungsmutter	Locknut	Écrou hex		x	x					M 12
19	20 235 331 0	Winkel rechts	Angle rh	Équerre droite		1	1					
20	20 235 332 0	Winkel links	Angle left	Équerre gauche		1	1					
21	00 900 612 0	6kt-Schraube	Hex head bolt	Boulon tête hex		x	x					M 8 X 16
22	90 000 585 0	Scheibe	Washer	Rondelle		x	x					8,4 X 24 X 2
23	00 904 951 2	Flachrundschraube	Coach bolt	Vis a tête bombée		x	x					M 8 X 20
24	00 904 819 1	Flachrundschraube	Coach bolt	Vis a tête bombée		x	x					M 8 X 60
25	20 235 333 0	Winkel	Angle	Équerre		2	2					
26	20 236 556 0	Stützblech	Support sheet	Tôle de support		2	2					
27	90 002 522 0	6kt-Blindnietmutter M8x18 Senkkopf Zn8	Hexagon blind rivet nut M8x18 2 Zn8	Écrou borgne à six pans M8x18 2 Zn8		x	x					
28	20 239 056 0	Frontschutzblech HD 320	front guard sheet HD 320	tôle de protection avant HD 320		1	1					
30	20 234 417 0	Halter Frontschutzabstützung	Holder front guard support	Support appui de la protection frontale		2	2					
31	00 910 603 0	Scheibe	Washer	Rondelle		x	x					8,4 X 24 X 2
32	00 900 616 0	6kt-Schraube	Hex head bolt	Boulon tête hex		x	x					M 8 X 25
33	20 236 560 0	Frontschutzabstützung	Front guard support	Appui de protection frontale		2	2					
34	00 916 010 0	Bolzen	Pin	Boulon		2	2					10 X 40 / 34
35	00 912 608 2	Spannstift	Roll pin	Goupille de serrage		2	2					5 X 20
36	00 908 706 0	Sicherungsmutter	Locknut	Écrou hex		x	x					M 8
37	20 232 031 0	Haube mit Aufkleber	Hood with label	Capot avec autocollant		1	1					

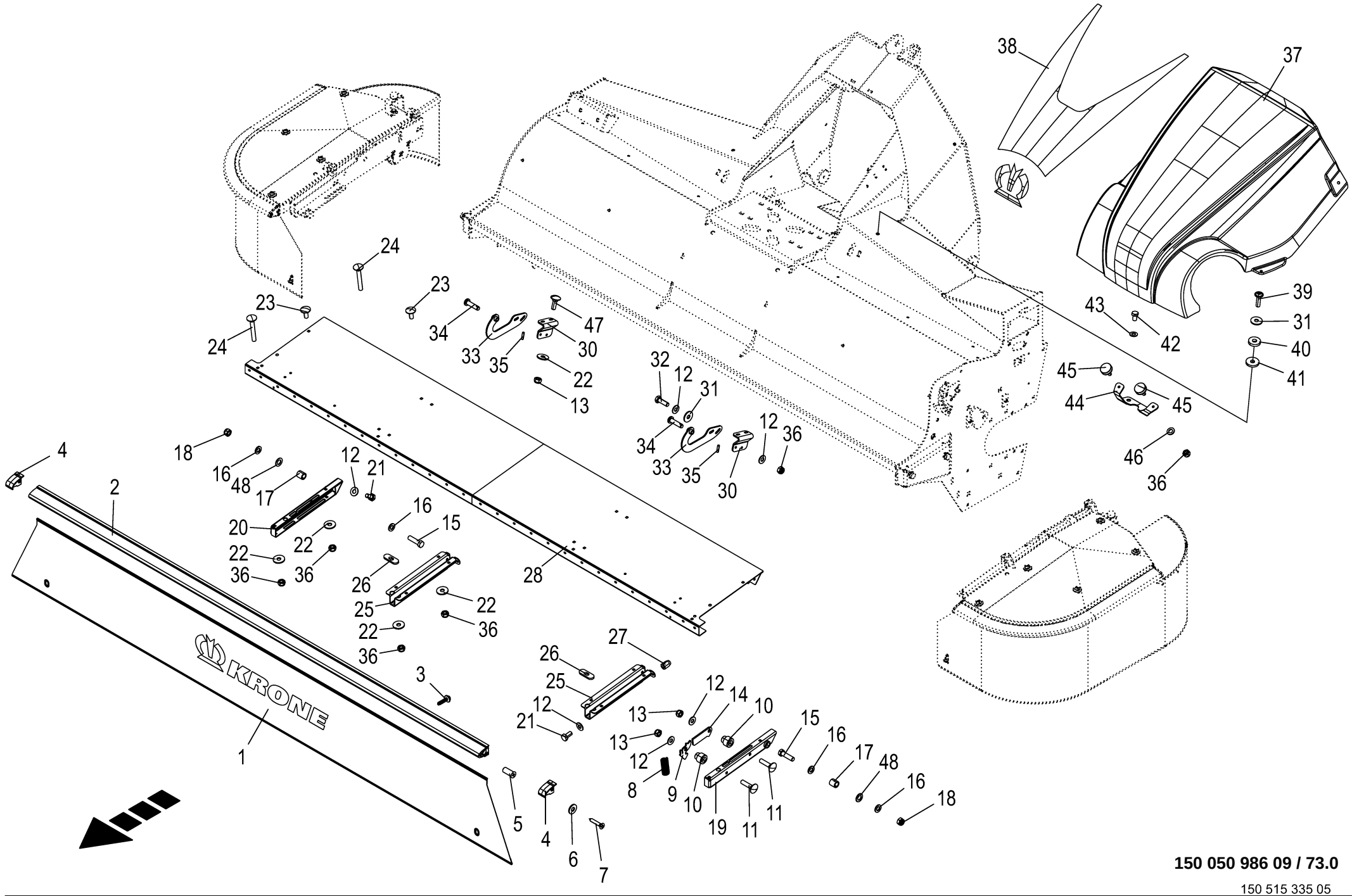

150 050 986 09 / 73.0

150 515 335 05

Schutze für Mähholm vorn **Guard for front mower beam** **Protecteur pour lamier avant**					1109311 - 1136330	BM105-14	BM105-24					**150 050 986 09** 150 515 335 5 **73.0**
Pos.	ID-Nr.	Benennung	Description	Description	Masch.-Nr-							Bemerkung/Remarks/Remarque
38	27 018 293 0	Aufkleber Mähwerkhaube grün	Label mower hood green	Autocollant Mähwerkhaube vert		1	1					
39	90 001 849 0	Linsenflanschschraube	Fillister head screw	Vis à tête conique bombèe		x	x					M 8 X 30
40	90 002 601 0	Scheibe 9,5 x 25 x 5	Washers 9,5 x 25 x 5	Rondelles 9,5 x 25 x 5		x	x					
41	00 940 287 0	Scheibe	Washer	Rondelle		x	x					11 X 34 X 5
42	00 900 673 0	6kt-Schraube	Hex head bolt	Boulon tête hex		x	x					M 16 X 25
43	00 909 912 1	Sperrkantscheibe	Detent edged washer	Disque à bord d'arrêt		x	x					SKM 16
44	20 234 890 0	Haubenhalter vorne	Hood support front	Porte-capot avant		1	1					
45	27 006 135 0	Gummipuffer	Rubber pad	Tampon en caoutchouc		2	2					Rd. 30 X 10 / M 8
46	00 910 413 0	Scheibe	Washer	Rondelle		x	x					8,4 X 17 X 1,6
47	00 904 732 2	Flachrundschraube	Coach bolt	Vis a tête bombée		x	x					M 8 X 25
48	00 910 512 2	Scheibe	Washer	Rondelle		x	x					21 X 37 X 3

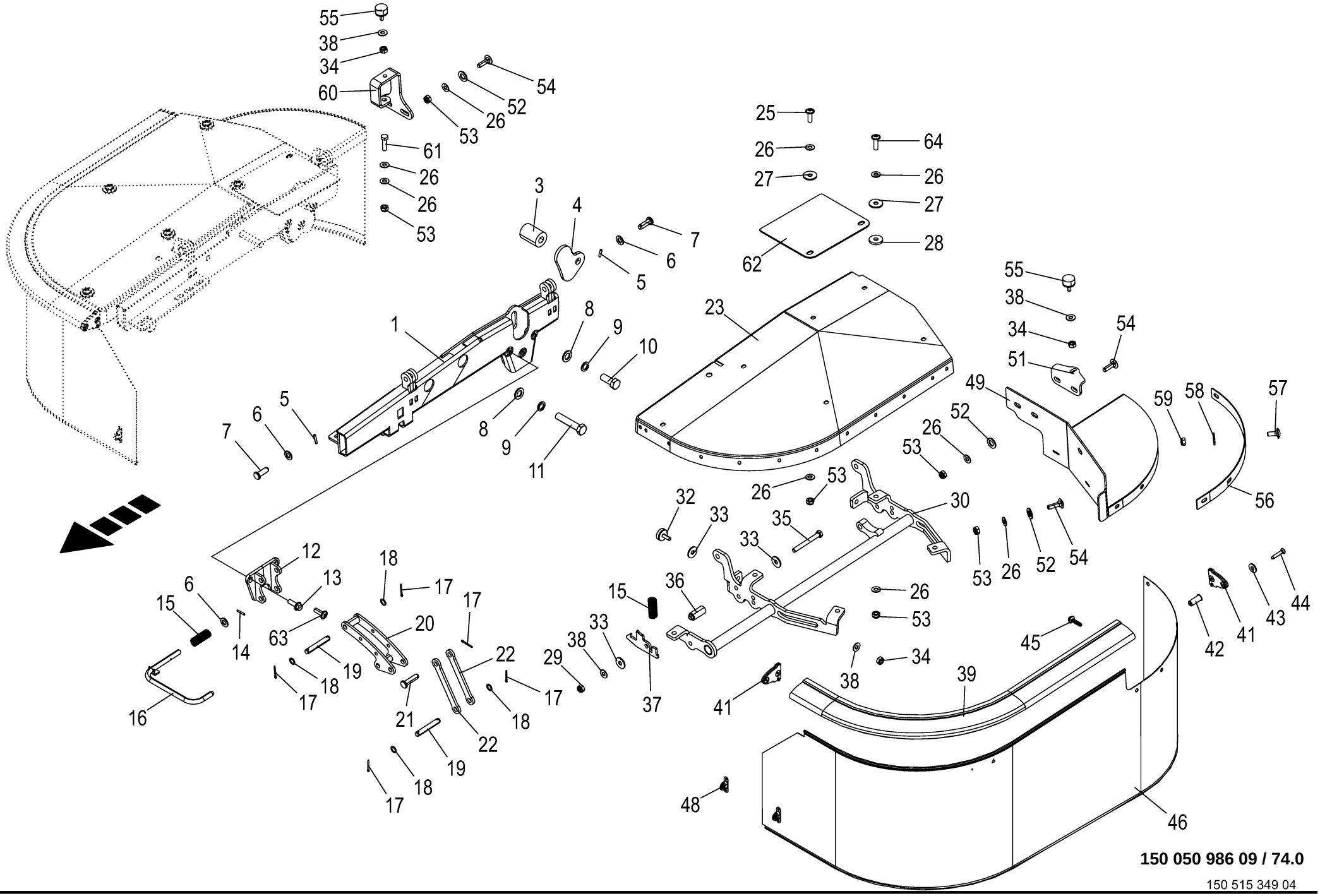

150 050 986 09 / 74.0

150 515 349 04

Seitenschutz vorn **Side guard front** **Protection latérale à l'avant**					1109311 - 1136330	BM105-14	BM105-24					**150 050 986 09** 150 515 349 4 **74.0**
Pos.	ID-Nr.	Benennung	Description	Description	Masch.-Nr-							Bemerkung/Remarks/Remarque
1	20 239 054 2	Konsole HD links	Console HD left	Console HD gauche		1	1					
	20 239 053 2	Konsole HD rechts	Console HD right	Console HD droite		1	1					
3	20 050 315 0	Distanzhülse	Spacer bushing	Douille entretoise		1	1					17 X 42 X 55
4	20 239 066 0	Anschlagblech	Stop sheet	Tôle de butée		1	1					
5	00 912 579 2	Spannstift	Roll pin	Goupille de serrage		4	4					4 X 20
6	00 910 506 1	Scheibe	Washer	Rondelle		x	x					13 X 24 X 2,5
7	00 916 014 2	Bolzen	Pin	Boulon		4	4					Rd. 12 X 35
8	00 910 303 1	Scheibe	Washer	Rondelle		x	x					17 X 30 X 3
9	00 909 904 1	Sperrkantscheibe	Detent edged washer	Disque à bord d'arrêt		x	x					SKZ 16
10	00 900 675 0	6kt-Schraube	Hex head bolt	Boulon tête hex		x	x					M 16 X 40
11	00 901 137 1	6kt-Schraube	Hex head bolt	Boulon tête hex		x	x					M 16 X 80
12	20 237 252 2	Halter	support	support		2	2					
13	90 003 553 0	6kt-Schraube m.Flansch&Sperr M10 x 30	Hex head screw fla & de ed wa M10 x 30	Vis 6 pans + bride+rond. d'arrêt M10x30		x	x					
14	00 912 539 2	Spannstift	Roll pin	Goupille de serrage		2	2					3 X 20
15	00 337 256 3	Druckfeder	Pressure spring	Ressort de pression		4	4					2 X 19 X 55
16	20 239 071 0	Verriegelungshebel links	Locking lever	Levier de verrouillage gauche		2	2					
17	00 912 046 1	Splint	Cotter pin	Goupille fendue		10	10					3,2 X 28
18	00 910 803 0	Passscheibe	Shim ring	Rondelle d'ajustage		x	x					12 X 18 X 1,0
19	00 215 455 0	Bolzen	Pin	Boulon		4	4					Rd. 12 X 79
20	20 239 069 0	Lenker	Suspension arm	Bras de guidage		2	2					
21	00 916 011 1	Bolzen mit kleinem Kopf	Pin with small head	Boulon avec petite tête		2	2					12 X 46/41
22	21 009 199 0	Strebe	strut na.	potence ét.		4	4					
23	20 239 058 2	Seitenschutz links	side guard left	protection latérale gauche		1	1					
	20 239 057 2	Seitenschutz rechts	side guard right	protection latérale droite		1	1					
25	90 000 206 0	Linsenflanschschraube	Fillister head screw	Vis à tête conique bombèe		x	x					M 10 X 30
26	00 909 909 1	Sperrkantscheibe	Detent edged washer	Disque à bord d'arrêt		x	x					SKM 10
27	00 910 353 0	Scheibe	Washer	Rondelle		x	x					11 X 34 X 3
28	00 940 287 0	Scheibe	Washer	Rondelle		x	x					11 X 34 X 5
29	00 908 706 0	Sicherungsmutter	Locknut	Écrou hex		x	x					M 8
30	20 239 050 1	Seitenschutzrahmen links HD	side guard frame lh HD	cadre de protection latérale ga. HD		1	1					
	20 239 049 1	Seitenschutzrahmen rechts HD	side guard frame rh HD	cadre de protection latérale dr. HD		1	1					
32	27 006 135 0	Gummipuffer	Rubber pad	Tampon en caoutchouc		4	4					Rd. 30 X 10 / M 8
33	00 910 603 0	Scheibe	Washer	Rondelle		x	x					8,4 X 24 X 2
34	00 908 210 0	6kt-Mutter	Hex nut	Écrou hex		x	x					M 8
35	00 901 049 1	6kt-Schraube	Hex head bolt	Boulon tête hex		x	x					M 8 X 70
36	20 034 133 0	Hülse 11 x 20 x 40	Sleeve 11 x 20 x 40	Douille 11 x 20 x 40		2	2					
37	20 032 471 0	Klinke	Ratchet	Cliquet		2	2					

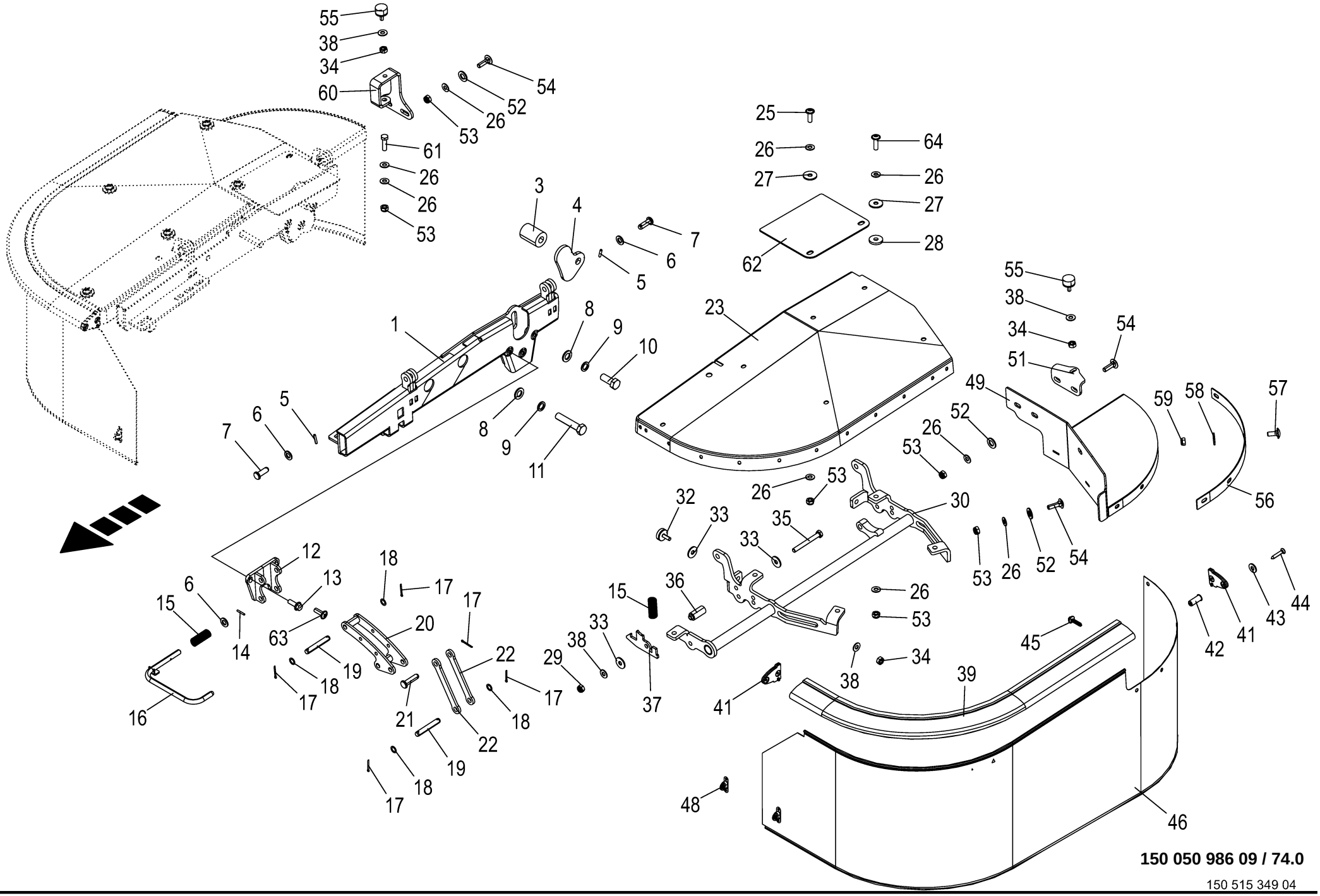

150 050 986 09 / 74.0

150 515 349 04

Seitenschutz vorn **Side guard front** **Protection latérale à l'avant**					1109311 - 1136330	BM105-14	BM105-24					**150 050 986 09** 150 515 349 4 **74.0**
Pos.	ID-Nr.	Benennung	Description	Description	Masch.-Nr-							Bemerkung/Remarks/Remarque
38	00 909 908 1	Sperrkantscheibe	Detent edged washer	Disque à bord d'arrêt		x	x					SKM 8
39	20 231 754 0	Schutzprofil Seitenschutz links	Protective profile side guard lh.	Tube de protection latérale gauche		1	1					
	20 231 746 0	Schutzprofil Seitenschutz rechts	Protective profile side guard right	Tube de protection latérale droite		1	1					
41	20 032 986 0	Abdeckkappe	Cover cap	Bonnet de recouvrement		4	4					
42	90 001 614 0	Dübel	Dowel	Goujon		4	4					4,0 - 4,5
43	00 909 906 1	Sperrkantscheibe	Detent edged washer	Disque à bord d'arrêt		x	x					SKM 6
44	90 001 611 0	Blechschraube	Self-tapping screw	Vis autoaraudeuse		x	x					4,2 X 25
45	90 001 692 0	Blechschraube	Self-tapping screw	Vis autoaraudeuse		x	x					6,5 X 28
46	20 239 064 0	Schutztuch links	Guard cloth left	Tablier de protection ga.		1	1					
	20 239 063 0	Schutztuch rechts	Guard cloth right	Tablier de protection droit		1	1					
48	27 005 078 0	Drehverschluss m. Befestigungsmaterial	Screw lock with fastening material	Verr. de rotation + mat. de fixation		2	2					
49	20 239 062 0	Seitenschutz hinten links	Side guard rear left	Protection latérale arrière ga.		1	1					
	20 239 061 0	Seitenschutz hinten rechts	Side guard rear right	Protection latérale arrière dr.		1	1					
51	20 239 067 1	Winkel	Angle	Cornière		1	1					
52	00 910 510 2	Scheibe	Washer	Rondelle		x	x					15 X 28 X 2,5
53	00 908 758 0	Sicherungsmutter	Locknut	Écrou hex		x	x					M 10
54	00 904 754 2	Flachrundschraube	Coach bolt	Vis a tête bombée		x	x					M 10 X 35
55	00 924 227 0	Gummipuffer	Rubber pad	Tampon en caoutchouc		2	2					Rd. 30 X 17 / M 8
56	20 239 068 0	Klemmband	Clamping strap	Collier de serrage		2	2					
57	90 000 584 0	Flachrundschraube	Coach bolt	Vis a tête bombée		x	x					M 8 X 20
58	90 000 585 0	Scheibe	Washer	Rondelle		x	x					8,4 X 24 X 2
59	90 000 192 0	Sicherungsmutter	Locknut	Écrou hex		x	x					M 8
60	20 239 065 0	Anschlagwinkel	Stop angle	Équerre de butée		1	1					
61	00 900 638 0	6kt-Schraube	Hex head bolt	Boulon tête hex		x	x					M 10 X 35
62	20 433 026 0	Gummimatte	rubber pad	tapis en caoutchouc		2	2					
63	90 000 206 0	Linsenflanschschraube	Fillister head screw	Vis à tête conique bombèe		x	x					M 10 X 30
64	90 003 428 0	Linsenflan-schr.I-6kt M10x35 ZLÜ	Oval-flange screw hexag socket	Vis à brides à tête bom 6 p cr		x	x					
		010.9	M10x35	M10x35								

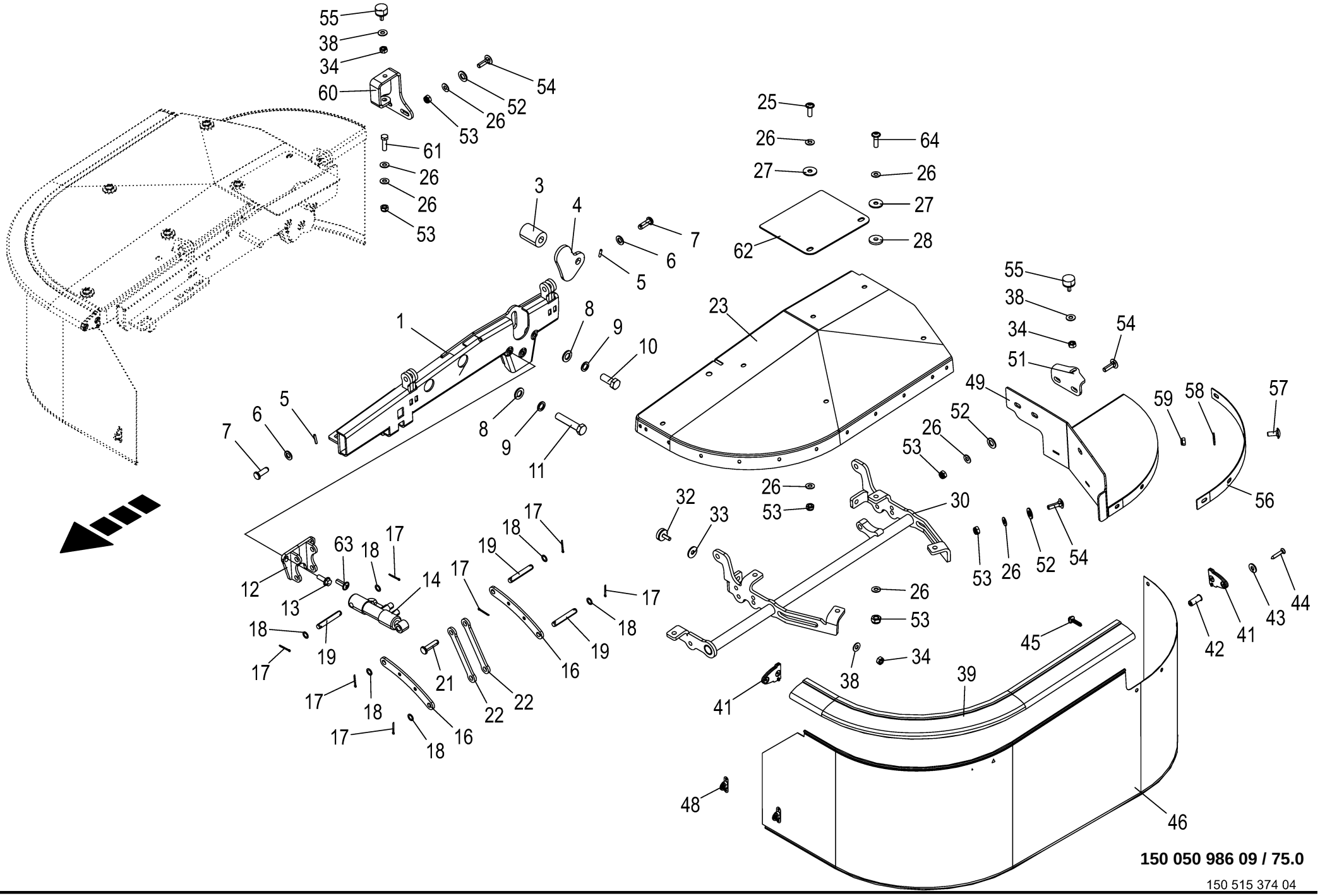

150 050 986 09 / 75.0

150 515 374 04

Klappschutz -vorn **Flap gate -front** **Vanne-clapet -devant**					1109311 - 1136330	BM105-14	BM105-24					**150 050 986 09** 150 515 374 4 **75.0**
Pos.	ID-Nr.	Benennung	Description	Description	Masch.-Nr-							Bemerkung/Remarks/Remarque
1	20 239 054 2	Konsole HD links	Console HD left	Console HD gauche		1	1					
	20 239 053 2	Konsole HD rechts	Console HD right	Console HD droite		1	1					
3	20 050 315 0	Distanzhülse	Spacer bushing	Douille entretoise		1	1					17 X 42 X 55
4	20 239 066 0	Anschlagblech	Stop sheet	Tôle de butée		1	1					
5	00 912 579 2	Spannstift	Roll pin	Goupille de serrage		4	4					4 X 20
6	00 910 506 1	Scheibe	Washer	Rondelle		x	x					13 X 24 X 2,5
7	00 916 014 2	Bolzen	Pin	Boulon		4	4					Rd. 12 X 35
8	00 910 303 1	Scheibe	Washer	Rondelle		x	x					17 X 30 X 3
9	00 909 904 1	Sperrkantscheibe	Detent edged washer	Disque à bord d'arrêt		x	x					SKZ 16
10	00 900 675 0	6kt-Schraube	Hex head bolt	Boulon tête hex		x	x					M 16 X 40
11	00 901 137 1	6kt-Schraube	Hex head bolt	Boulon tête hex		x	x					M 16 X 80
12	20 237 252 2	Halter	support	support		2	2					
13	90 003 553 0	6kt-Schraube m.Flansch&Sperr M10 x 30	Hex head screw fla & de ed wa M10 x 30	Vis 6 pans + bride+rond. d'arrêt M10x30		x	x					
14	27 006 671 0	Hydraulikzylinder	Hydraulic cylinder	Vérin hydraulique		2	2					Dz 16/25 X 60/160
	00 919 956 0	Dichtungssatz	Sealing set	Jeu de joints		2	2					Dz 16/25
16	20 036 890 0	Strebe rund	Strut round	Potence ronde		4	4					
17	00 912 046 1	Splint	Cotter pin	Goupille fendue		14	14					3,2 X 28
18	00 910 803 0	Passscheibe	Shim ring	Rondelle d'ajustage		x	x					12 X 18 X 1,0
19	00 215 455 0	Bolzen	Pin	Boulon		6	6					Rd. 12 X 79
21	00 916 011 1	Bolzen mit kleinem Kopf	Pin with small head	Boulon avec petite tête		2	2					12 X 46/41
22	21 009 199 0	Strebe	strut na.	potence ét.		4	4					
23	20 239 058 2	Seitenschutz links	side guard left	protection latérale gauche		1	1					
	20 239 057 2	Seitenschutz rechts	side guard right	protection latérale droite		1	1					
25	90 000 206 0	Linsenflanschschraube	Fillister head screw	Vis à tête conique bombée		x	x					M 10 X 30
26	00 909 909 1	Sperrkantscheibe	Detent edged washer	Disque à bord d'arrêt		x	x					SKM 10
27	00 910 353 0	Scheibe	Washer	Rondelle		x	x					11 X 34 X 3
28	00 940 287 0	Scheibe	Washer	Rondelle		x	x					11 X 34 X 5
30	20 239 050 1	Seitenschutzrahmen links HD	side guard frame lh HD	cadre de protection latérale ga. HD		1	1					
	20 239 049 1	Seitenschutzrahmen rechts HD	side guard frame rh HD	cadre de protection latérale dr. HD		1	1					
32	27 006 135 0	Gummipuffer	Rubber pad	Tampon en caoutchouc		4	4					Rd. 30 X 10 / M 8
33	00 910 603 0	Scheibe	Washer	Rondelle		x	x					8,4 X 24 X 2
34	00 908 210 0	6kt-Mutter	Hex nut	Écrou hex		x	x					M 8
38	00 909 908 1	Sperrkantscheibe	Detent edged washer	Disque à bord d'arrêt		x	x					SKM 8
39	20 231 754 0	Schutzprofil Seitenschutz links	Protective profile side guard lh.	Tube de protection latérale gauche		1	1					
	20 231 746 0	Schutzprofil Seitenschutz rechts	Protective profile side guard right	Tube de protection latérale droite		1	1					
41	20 032 986 0	Abdeckkappe	Cover cap	Bonnet de recouvrement		4	4					
42	90 001 614 0	Dübel	Dowel	Goujon		4	4					4,0 - 4,5

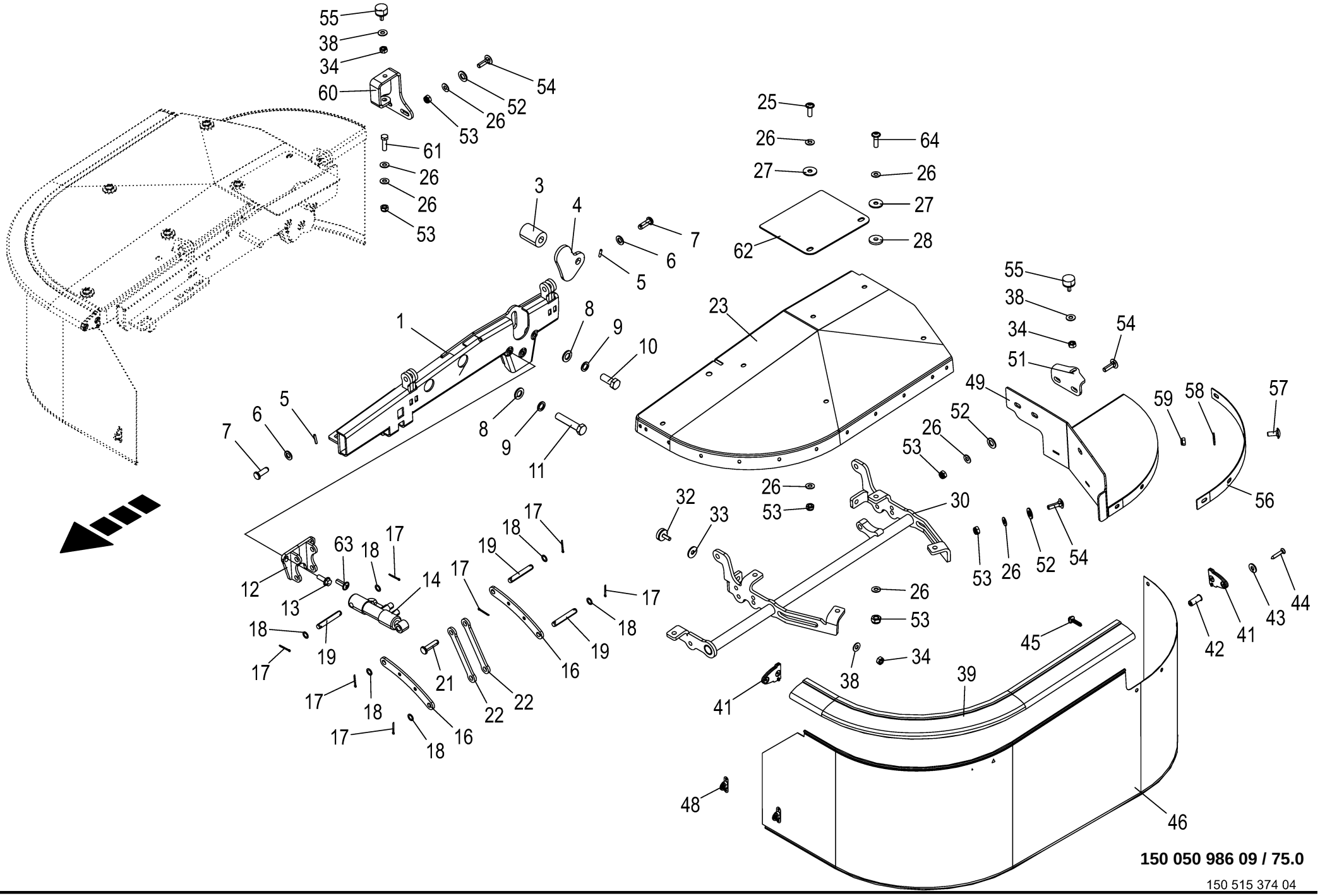

150 050 986 09 / 75.0

150 515 374 04

Klappschutz -vorn **Flap gate -front** **Vanne-clapet -devant**					1109311 - 1136330	BM105-14	BM105-24					**150 050 986 09** 150 515 374 4 **75.0**
Pos.	ID-Nr.	Benennung	Description	Description	Masch.-Nr-							Bemerkung/Remarks/Remarque
43	00 909 906 1	Sperrkantscheibe	Detent edged washer	Disque à bord d'arrêt		x	x					SKM 6
44	90 001 611 0	Blechschraube	Self-tapping screw	Vis autoaraudeuse		x	x					4,2 X 25
45	90 001 692 0	Blechschraube	Self-tapping screw	Vis autoaraudeuse		x	x					6,5 X 28
46	20 239 064 0	Schutztuch links	Guard cloth left	Tablier de protection ga.		1	1					
	20 239 063 0	Schutztuch rechts	Guard cloth right	Tablier de protection droit		1	1					
48	27 005 078 0	Drehverschluss m. Befestigungsmaterial	Screw lock with fastening material	Verr. de rotation + mat. de fixation		2	2					
49	20 239 062 0	Seitenschutz hinten links	Side guard rear left	Protection latérale arrière ga.		1	1					
	20 239 061 0	Seitenschutz hinten rechts	Side guard rear right	Protection latérale arrière dr.		1	1					
51	20 239 067 1	Winkel	Angle	Cornière		1	1					
52	00 910 510 2	Scheibe	Washer	Rondelle		x	x					15 X 28 X 2,5
53	00 908 758 0	Sicherungsmutter	Locknut	Écrou hex		x	x					M 10
54	00 904 754 2	Flachrundschraube	Coach bolt	Vis a tête bombée		x	x					M 10 X 35
55	00 924 227 0	Gummipuffer	Rubber pad	Tampon en caoutchouc		2	2					Rd. 30 X 17 / M 8
56	20 239 068 0	Klemmband	Clamping strap	Collier de serrage		2	2					
57	90 000 584 0	Flachrundschraube	Coach bolt	Vis a tête bombée		x	x					M 8 X 20
58	90 000 585 0	Scheibe	Washer	Rondelle		x	x					8,4 X 24 X 2
59	90 000 192 0	Sicherungsmutter	Locknut	Écrou hex		x	x					M 8
60	20 239 065 0	Anschlagwinkel	Stop angle	Équerre de butée		1	1					
61	00 900 638 0	6kt-Schraube	Hex head bolt	Boulon tête hex		x	x					M 10 X 35
62	20 433 026 0	Gummimatte	rubber pad	tapis en caoutchouc		2	2					
63	90 000 206 0	Linsenflanschschraube	Fillister head screw	Vis à tête conique bombèe		x	x					M 10 X 30
64	90 003 428 0	Linsenflan-schr.I-6kt M10x35 ZLÜ 010.9	Oval-flange screw hexag socket M10x35	Vis à brides à tête bom 6 p cr M10x35		x	x					

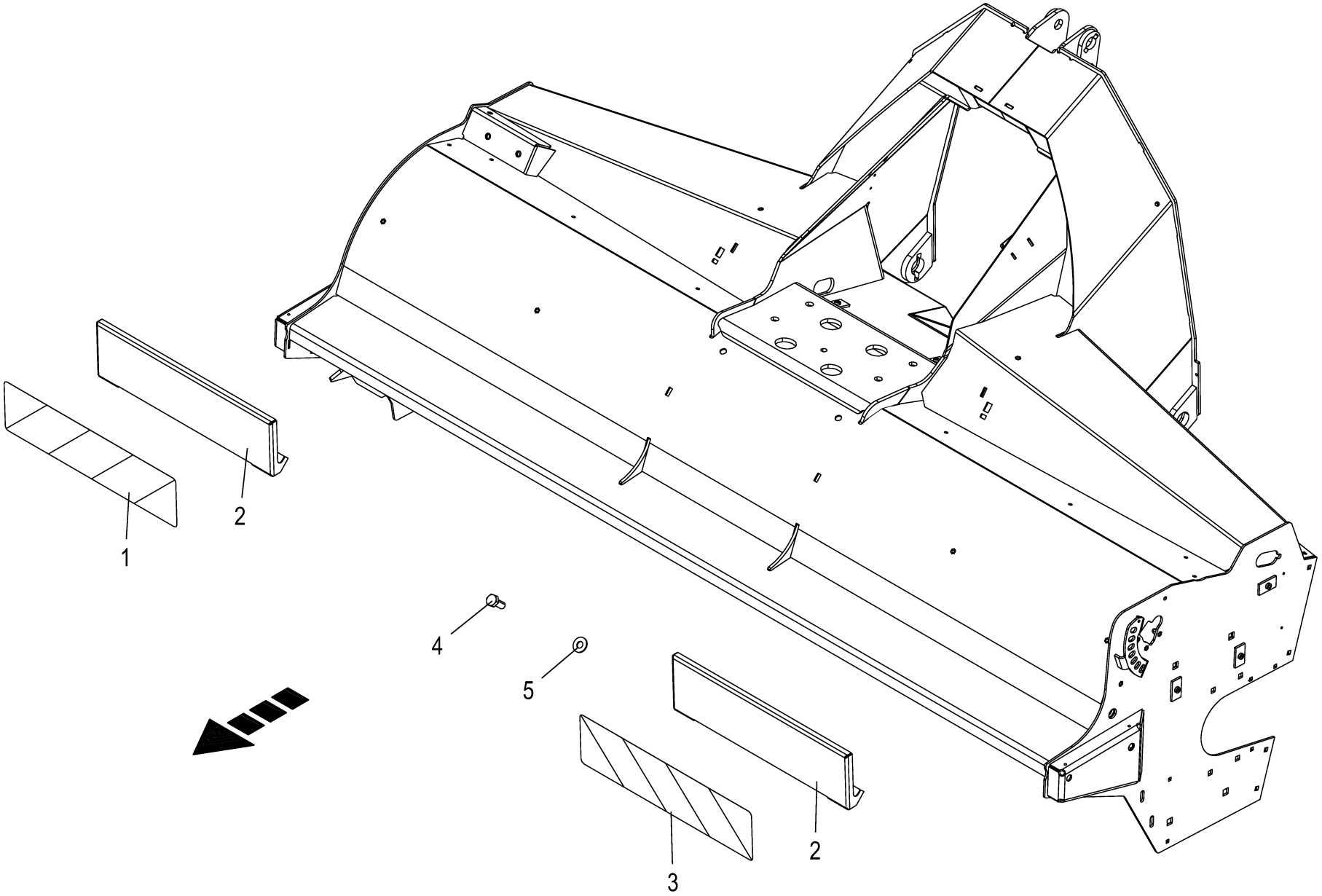

150 050 986 09 / 76.0

150 458 342 01

Warntafel vorn **Warning panel front** **Panneau de signalisation avant**					1109311 - 1136330	BM105-14	BM105-24					**150 050 986 09** 150 458 342 1 **76.0**
Pos.	ID-Nr.	Benennung	Description	Description	Masch.-Nr-							Bemerkung/Remarks/Remarque
1	27 011 950 0	Aufkleber Warnfolie li vollrefl. Typ II	Label	Autocollant		1	1					
2	20 019 176 0	Halterung Warnfolie	Support for warning foil	Fixation feuille d'avertissement		2	2					
3	27 011 949 0	Aufkleber Warnfolie re vollrefl. Typ II	Label warning film, right, fully refl. T	Film d'avertissement (rectanc. gauche)		1	1					
4	00 900 614 0	6kt-Schraube	Hex head bolt	Boulon tête hex		x	x					M 8 X 20
5	00 909 908 1	Sperrkantscheibe	Detent edged washer	Disque à bord d'arrêt		x	x					SKM 8

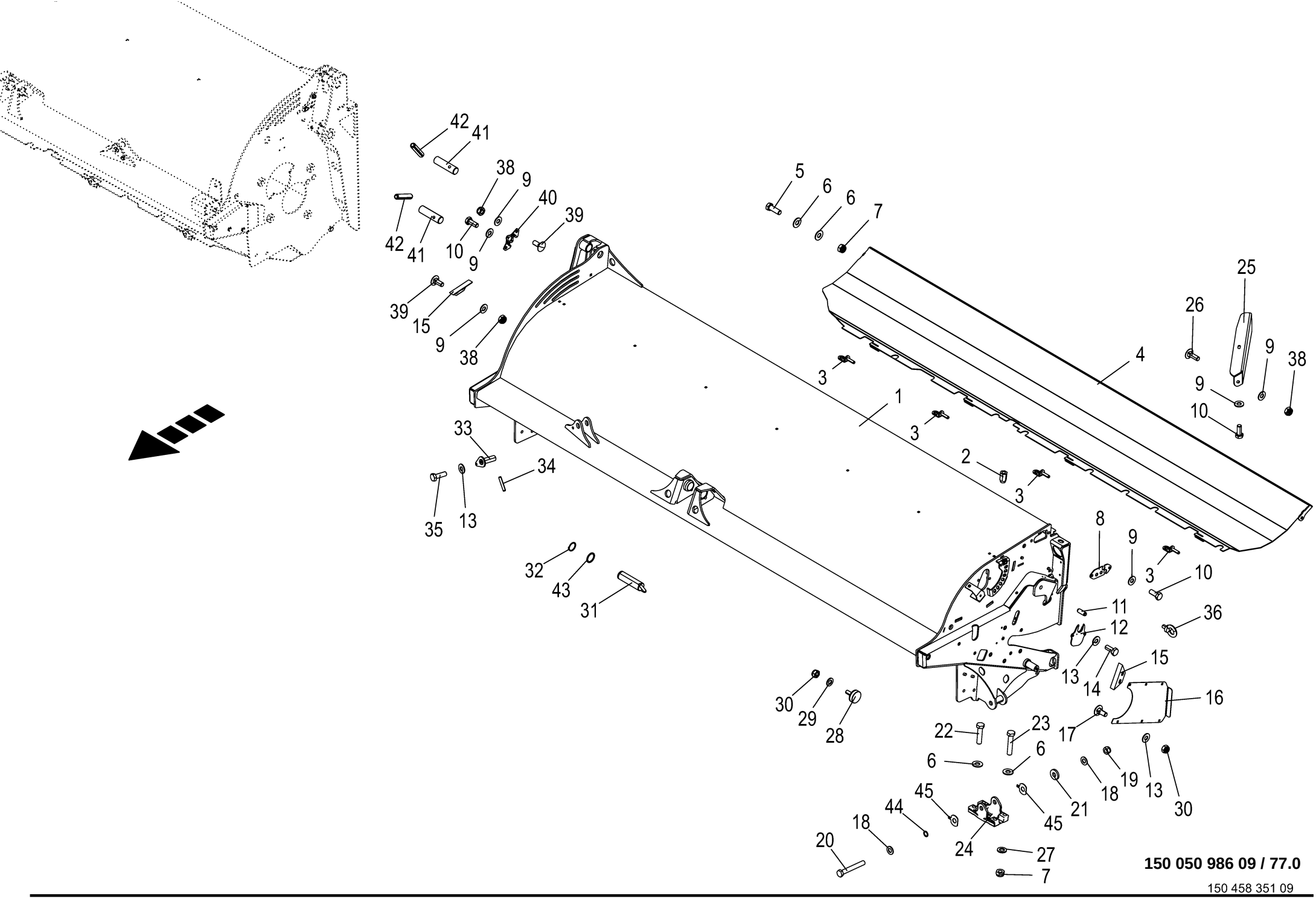

150 050 986 09 / 77.0

150 458 351 09

Zettergehäuse seitlich **Conditioner housing lateral** **Carter de faneuse lat.**					1109311 - 1136330	BM105-14	BM105-24					**150 050 986 09** 150 458 351 9 **77.0**
Pos.	ID-Nr.	Benennung	Description	Description	Masch.-Nr-							Bemerkung/Remarks/Remarque
1	20 232 201 9	Aufbereitergehäuse links	conditioner housing blind rivet lh	carter de conditionneuse riv. borg. ga.		1	1					
	20 232 200 9	Aufbereitergehäuse rechts	conditioner housing blind rivet rh	carter de conditionneuse riv. borg. dr.		1	1					
2	90 000 113 0	Blindnietmutter	Blind rivet nut	Ecrou rivet aveugle		x	x					M 8 X 20,5
	90 001 285 0	Blindnietmutter	Blind rivet nut	Ecrou rivet aveugle		x	x					M 10 X 21
3	20 230 696 1	Scharnier	Hinge	charnière		8	8					
4	20 232 219 3	Zetterwanne links	conditioner tray lh	carter de conditionneuse gauche		1	1					
	20 232 218 3	Zetterwanne rechts	conditioner tray rh	carter de conditionneuse droit		1	1					
5	00 900 657 0	6kt-Schraube	Hex head bolt	Boulon tête hex		x	x					M 12 X 35
6	00 909 910 1	Sperrkantscheibe	Detent edged washer	Disque à bord d'arrêt		x	x					SKM 12
7	00 908 701 0	Sicherungsmutter	Locknut	Écrou hex		x	x					M 12
8	20 232 210 1	Deckel außen	Outer cover	Couvercle extérieur		2	2					
9	00 909 909 1	Sperrkantscheibe	Detent edged washer	Disque à bord d'arrêt		x	x					SKM 10
10	00 900 636 0	6kt-Schraube	Hex head bolt	Boulon tête hex		x	x					M 10 X 25
11	00 912 634 2	Spannstift	Roll pin	Goupille de serrage		2	2					6 X 16
12	20 432 067 0	Lagerblech	Bearing sheet	tôle palier		2	2					
13	00 909 908 1	Sperrkantscheibe	Detent edged washer	Disque à bord d'arrêt		x	x					SKM 8
14	00 900 614 0	6kt-Schraube	Hex head bolt	Boulon tête hex		x	x					M 8 X 20
15	20 034 852 1	Abstreifer	Scraper	Racloir		4	4					
16	20 232 209 0	Blech für Seitenwand links	Sheet for side wall left	Tôle pour paroi latérale gauche		1	1					
	20 232 208 0	Blech für Seitenwand rechts	Sheet for side wall right	Tôle pour paroi latérale droite		1	1					
17	00 904 731 2	Flachrundschraube	Coach bolt	Vis a tête bombée		x	x					M 8 X 20
18	00 909 913 1	Sperrkantscheibe	Detent edged washer	Disque à bord d'arrêt		x	x					SKM 20
19	00 908 721 0	Sicherungsmutter	Locknut	Écrou hex		x	x					M 20
20	00 901 214 3	6kt-Schraube	Hex head bolt	Boulon tête hex		x	x					M 20 X 150
21	00 910 625 0	Scheibe	Washer	Rondelle		x	x					21 X 50 X 8
22	00 900 302 1	6kt-Schraube	Hex head bolt	Boulon tête hex		x	x					M 12 X 50
23	00 900 304 1	6kt-Schraube	Hex head bolt	Boulon tête hex		x	x					M 12 X 60
24	20 432 913 1	Mähholmaufnahme B	cutterbar holder B	logement du mancheron de fauch B		2	2					
25	20 235 341 0	Leitblech links -optional	Deflector sheet left -optional	Déflecteur gauche -optionnel		1	1					
	20 235 340 0	Leitblech rechts -optional	Deflector sheet -optional	Déflecteur droit -optionnel		1	1					
26	00 904 745 1	Flachrundschraube	Coach bolt	Vis a tête bombée		x	x					M 10 X 30
27	00 910 506 1	Scheibe	Washer	Rondelle		x	x					13 X 24 X 2,5
28	27 006 135 0	Gummipuffer	Rubber pad	Tampon en caoutchouc		2	2					Rd. 30 X 10 / M 8
29	00 910 413 0	Scheibe	Washer	Rondelle		x	x					8,4 X 17 X 1,6
30	00 908 706 0	Sicherungsmutter	Locknut	Écrou hex		x	x					M 8

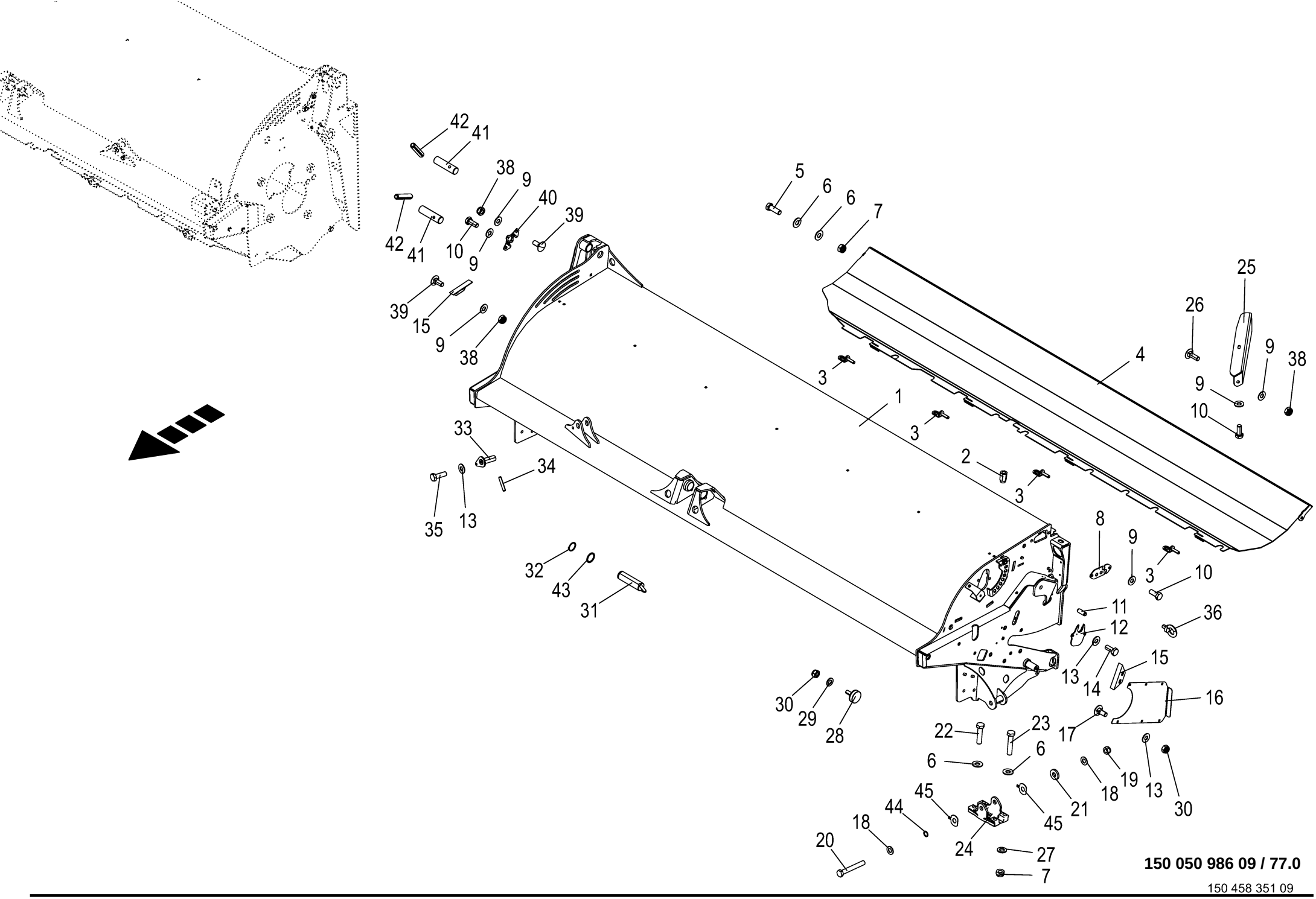

150 050 986 09 / 77.0

150 458 351 09

Zettergehäuse seitlich **Conditioner housing lateral** **Carter de faneuse lat.**					1109311 - 1136330	BM105-14	BM105-24					**150 050 986 09** 150 458 351 9 **77.0**
Pos.	ID-Nr.	Benennung	Description	Description	Masch.-Nr-							Bemerkung/Remarks/Remarque
31	20 238 017 0	Bolzen	Bolt	Boulon		2	2					
32	00 911 545 0	Sicherungsring	Circlip	Circlip		2	2					A 40 X 1,75
33	20 039 664 0	Bolzen 25 X 70	Bolt 25 x 70	Goujon 25 X 70		2	2					
34	00 912 634 2	Spannstift	Roll pin	Goupille de serrage		2	2					6 X 16
35	00 900 616 0	6kt-Schraube	Hex head bolt	Boulon tête hex		x	x					M 8 X 25
36	90 004 390 0	Ringschraube M16 x 27 Zn8	Ring screw M16 x 27 Zn8	Vis à anneau M16 x 27 Zn8		2	2					
38	00 908 758 0	Sicherungsmutter	Locknut	Écrou hex		x	x					M 10
39	00 904 850 1	Flachrundschraube	Coach bolt	Vis a tête bombée		x	x					M 10 X 25
40	21 000 118 0	Steckerhalter	plug holder	support du connecteur		2	2					
41	20 039 662 0	Bolzen 35 X 132 Zn8	Bolt 35 x 132 Zn8	Goujon 35 X 132 Zn8		4	4					
42	00 912 747 2	Spannstift	Roll pin	Goupille de serrage		4	4					12 X 55
43	00 910 885 0	Passscheibe	Shim ring	Rondelle d'ajustage		x	x					40 X 50 X 2
	90 001 565 0	Passscheibe	Shim ring	Rondelle d'ajustage		x	x					40 X 50 X 1
44	00 910 826 1	Passscheibe	Shim ring	Rondelle d'ajustage		x	x					20 X 28 X 1,0
45	21 039 674 0	Distanzblech	distance sheet	tôle d'écartement		x	x					

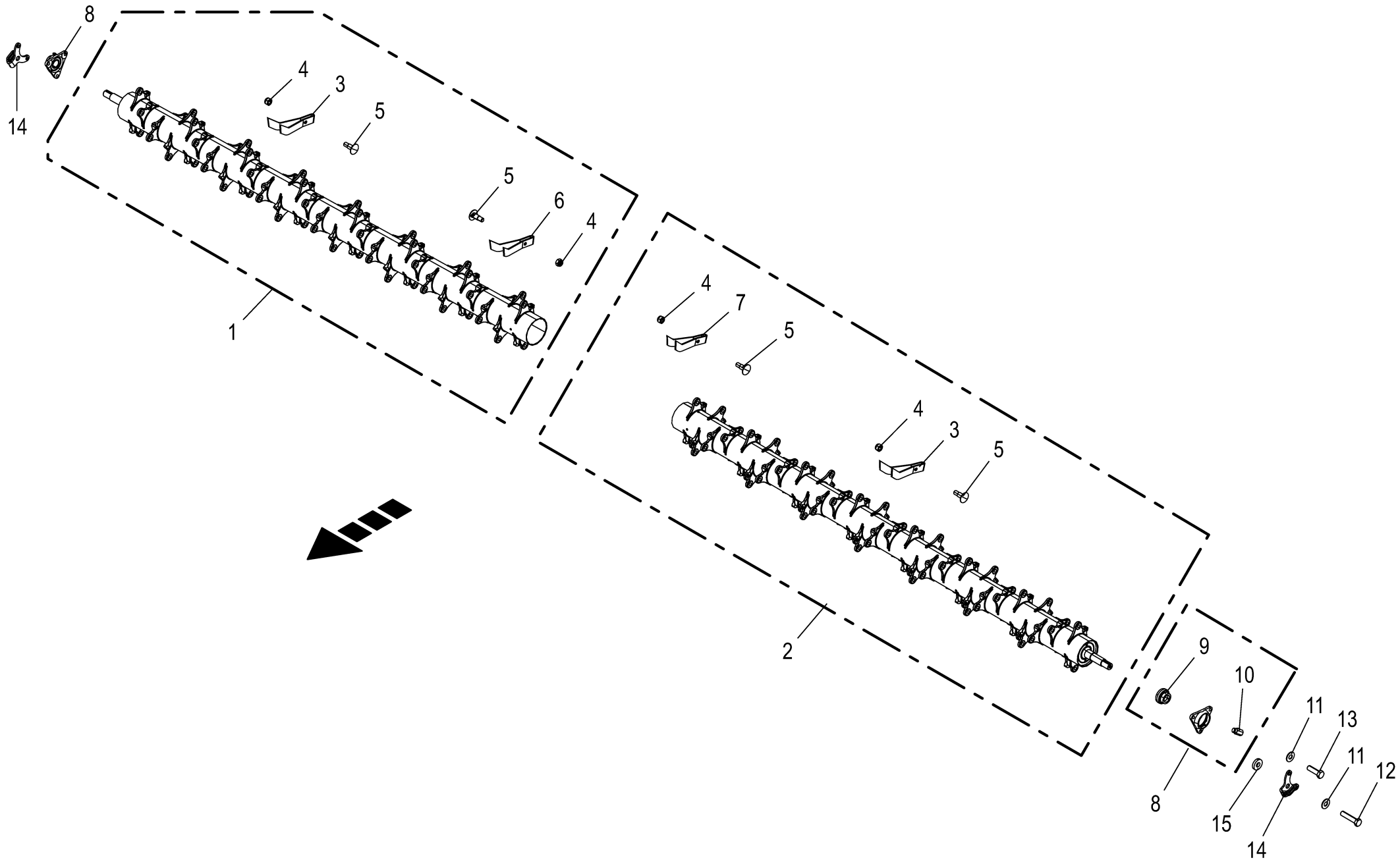

150 050 986 09 / 78.0

Zetterwalze -seitlich **Tine conditioner -lateral** **Rouleau conditionneur -laterale**					1109311 - 1136330	BM105-14	BM105-24					**150 050 986 09** 150 458 374 4 **78.0**
Pos.	ID-Nr.	Benennung	Description	Description	Masch.-Nr-							Bemerkung/Remarks/Remarque
1	20 233 736 1	Aufbereiterwalze rechts	conditioner roller rh	rouleau de conditionneuse dr.		1	1					
	90 003 581 0	Einspannbuchse EG 16/20 x 13	Inner tension bushing 1 16/20 x 13	Douille de serrage intérieure 1 16/20		58	58					
2	20 233 738 1	Aufbereiterwalze links	conditioner roller lh	rouleau de conditionneuse ga.		1	1					
	90 003 581 0	Einspannbuchse EG 16/20 x 13	Inner tension bushing 1 16/20 x 13	Douille de serrage intérieure 1 16/20		58	58					
3	20 231 803 0	Zinken lang	Tine long	Dent longue		112	112					
4	00 908 714 0	Sicherungsmutter	Locknut	Écrou hex		x	x					M 14
5	90 003 277 0	Flachrundschr. M14x46 ZLÜ	round-head screw M14x46 ZLÜ	Boulon à tête bombée M14x46 ZLÜ		x	x					
6	20 232 846 0	Zinken kurz rechts	Tines short, right	Dent court dr.		2	2					
7	20 233 791 0	Zinken kurz, links	Tine short, lh.	Dent courte gauche		2	2					
8	00 934 048 0	Flanschlager	Flange-mounted bearing	Palier à bride		2	2					
9	00 934 618 0	Rillenkugellager	Grooved ball bearing	Roulement à gorge		2	2					AEL 208
10	00 919 107 0	Kegelschmiernippel	Grease niple	Graisseur à cone		2	2					CM 8 X 1
11	00 909 910 1	Sperrkantscheibe	Detent edged washer	Disque à bord d'arrêt		x	x					SKM 12
12	00 900 304 1	6kt-Schraube	Hex head bolt	Boulon tête hex		x	x					M 12 X 60
13	00 900 658 0	6kt-Schraube	Hex head bolt	Boulon tête hex		x	x					M 12 X 40
14	20 431 727 0	Sensorhalter	Sensor bracket	support de capteur		2	2					
15	00 910 320 0	Scheibe	Washer	Rondelle		x	x					13 X 30 X 6

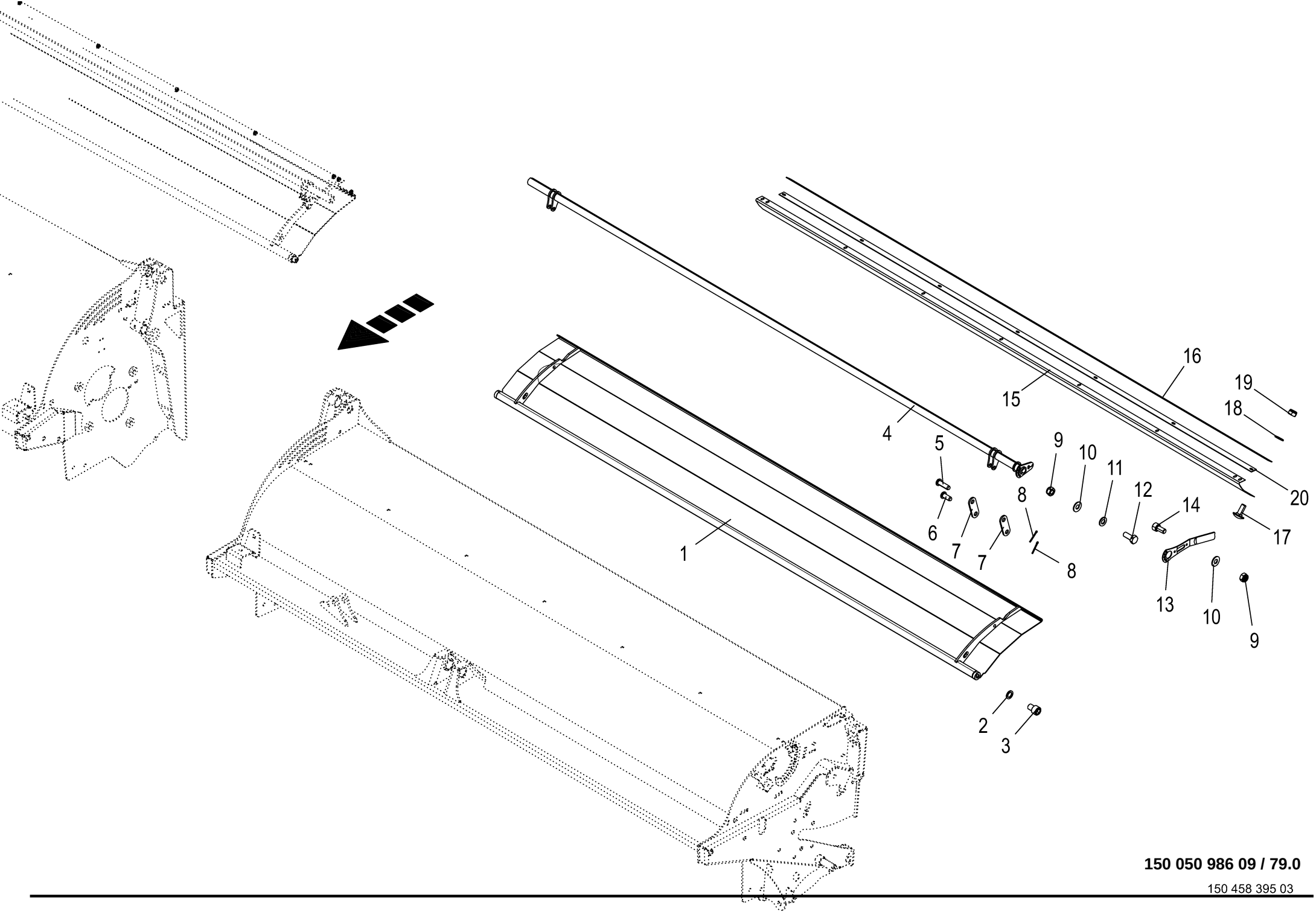

150 050 986 09 / 79.0

150 458 395 03

Zetterklappe -seitlich Conditioner flap -lateral Trappe de conditionneur -laterale					1109311 - 1136330	BM105-14	BM105-24					150 050 986 09 150 458 395 3 79.0
Pos.	ID-Nr.	Benennung	Description	Description	Masch.-Nr-							Bemerkung/Remarks/Remarque
1	20 036 810 0	Zetterklappe geriffelt (lang)	Tedder flap chequered (long)	C. de fan. cannelé (long)		2	2					
	20 036 018 0	Zetterklappe glatt (lang)	Tedder flap smooth (long)	Capot de faneuse liss. (long.)		2	2					
2	00 909 904 1	Sperrkantscheibe	Detent edged washer	Disque à bord d'arrêt		x	x					SKZ 16
3	00 903 205 1	Zylinderschraube	Allen screw	Vis tête cylindrique		x	x					M 16 X 20
4	20 034 157 1	Schwenkhebel -links	Turning lever -left	Levier oscillant -gauche		1	1					
	20 033 980 1	Schwenkhebel -rechts	Turning lever -right	Levier oscillant -droite		1	1					
5	00 953 630 1	Bolzen	Pin	Boulon		4	4					12 X 40 / 34
6	00 222 735 1	Bolzen	Pin	Boulon		4	4					12 X 28 / 22
7	20 032 995 0	Verbindungshebel	Connection lever	Levier de raccordement		8	8					
8	00 912 046 1	Splint	Cotter pin	Goupille fendue		8	8					3,2 X 28
9	00 908 706 0	Sicherungsmutter	Locknut	Écrou hex		x	x					M 8
10	00 909 908 1	Sperrkantscheibe	Detent edged washer	Disque à bord d'arrêt		x	x					SKM 8
11	00 910 413 0	Scheibe	Washer	Rondelle		x	x					8,4 X 17 X 1,6
12	00 900 614 0	6kt-Schraube	Hex head bolt	Boulon tête hex		x	x					M 8 X 20
13	20 034 766 0	Verstellhebel	Adjusting lever	Levier de reglage		2	2					
14	00 903 073 1	Zylinderschraube	Allen screw	Vis tête cylindrique		x	x					M 8 X 16
15	20 036 796 0	Schutztuch f. Zetterklappe	Guard cloth for tedder flap	Tablier de prot. p. capot de fan.		2	2					
16	20 035 282 0	Klemmblech	Clamping plate	Tôle de serrage		2	2					
17	90 000 584 0	Flachrundschraube	Coach bolt	Vis a tête bombée		x	x					M 8 X 20
18	90 000 588 0	Scheibe	Washer	Rondelle		x	x					8,4 X 17 X 1,6
19	90 000 192 0	Sicherungsmutter	Locknut	Écrou hex		x	x					M 8
20	20 233 215 0	Klemmblech	Clamping sheet	Plaque de serrage		2	2					

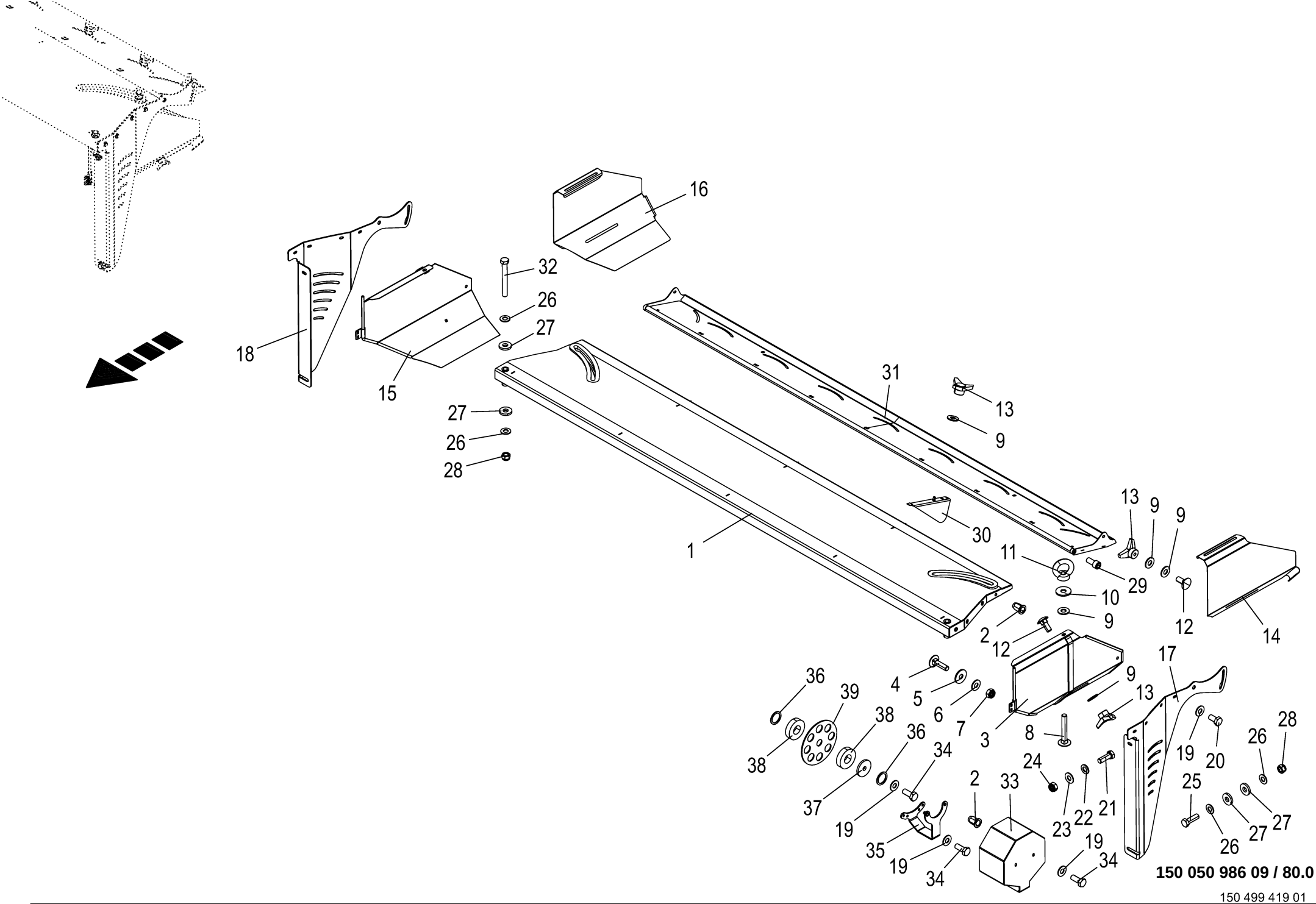

150 050 986 09 / 80.0

150 499 419 01

Schwadablage - seitlich **Swathlaying - lateral** **Dèpose d`andain - latérale**					1109311 - 1136330	BM105-14	BM105-24					**150 050 986 09** 150 499 419 1 **80.0**
Pos.	ID-Nr.	Benennung	Description	Description	Masch.-Nr-							Bemerkung/Remarks/Remarque
1	20 235 642 0	Schwadhaube				2	2					
2	90 001 285 0	Blindnietmutter	Blind rivet nut	Ecrou rivet aveugle		x	x					M 10 X 21
3	20 032 679 2	Schwadklappe links	Swath flap left	Volet d'andainage ga.		2	2					
4	00 904 813 1	Flachrundschraube	Coach bolt	Vis a tête bombée		x	x					M 8 X 30
5	00 910 603 0	Scheibe	Washer	Rondelle		x	x					8,4 X 24 X 2
6	00 909 908 1	Sperrkantscheibe	Detent edged washer	Disque à bord d'arrêt		x	x					SKM 8
7	00 908 706 0	Sicherungsmutter	Locknut	Écrou hex		x	x					M 8
8	00 904 993 1	Flachrundschraube	Coach bolt	Vis a tête bombée		x	x					M 12 X 80
9	00 910 347 0	Scheibe	Washer	Rondelle		x	x					17 X 37 X 3
10	00 910 609 0	Scheibe	Washer	Rondelle		x	x					13 X 37 X 3
11	00 909 503 1	Ringmutter	Lifting eye nut	Écrou à anneau		4	4					M 12
12	00 904 850 1	Flachrundschraube	Coach bolt	Vis a tête bombée		x	x					M 10 X 25
13	27 006 777 0	Sterngriff	Handle	Poignee		22	22					M10
14	20 033 401 0	Verlängerung	Extension	Rallonge		2	2					
15	20 032 676 2	Schwadklappe rechts geschw.	Swath flap right welded	Volet d'andainage droit		2	2					
16	20 033 383 0	Verlängerung	Extension	Rallonge		2	2					
17	20 233 851 0	Seitenteil links				2	2					
18	20 233 850 0	Seitenteil rechts				2	2					
19	00 909 909 1	Sperrkantscheibe	Detent edged washer	Disque à bord d'arrêt		x	x					SKM 10
20	00 900 637 0	6kt-Schraube	Hex head bolt	Boulon tête hex		x	x					M 10 X 30
21	00 900 657 0	6kt-Schraube	Hex head bolt	Boulon tête hex		x	x					M 12 X 35
22	00 910 506 1	Scheibe	Washer	Rondelle		x	x					13 X 24 X 2,5
23	00 909 910 1	Sperrkantscheibe	Detent edged washer	Disque à bord d'arrêt		x	x					SKM 12
24	00 908 701 0	Sicherungsmutter	Locknut	Écrou hex		x	x					M 12
25	00 902 914 1	6kt-Schraube	Hex head bolt	Boulon tête hex		x	x					M 16 X 50
26	00 909 912 1	Sperrkantscheibe	Detent edged washer	Disque à bord d'arrêt		x	x					SKM 16
27	00 910 362 0	Scheibe	Washer	Rondelle		x	x					17 X 40 X 6
28	00 908 719 0	Sicherungsmutter	Locknut	Écrou hex		x	x					M 16
29	00 903 137 1	Zylinderschraube	Allen screw	Vis tête cylindrique		x	x					M 12 X 25
30	20 039 142 0	Leitblech	Deflector plate	Déflecteur		14	14					
31	20 033 969 5	Verteilblech	Deflector sheet	Tôle d'épandage		2	2					
32	00 901 491 0	6kt-Schraube	Hex head bolt	Boulon tête hex		x	x					M 16 X 130
33	20 235 647 0	Schutztopf	Schutztopf geschw.			2	2					
34	00 900 636 0	6kt-Schraube	Hex head bolt	Boulon tête hex		x	x					M 10 X 25
35	20 233 757 0	Halter Riemenschutz klein	Support belt guard sm w. blind rivet nut	Support prot. courroie pet+ écrou borgne		2	2					
36	00 910 727 1	Stützscheibe	Supporting disc	Rondelle diélectrique		x	x					S 35 X 45 X 2,5
37	00 910 359 0	Scheibe	Washer	Rondelle		x	x					14 X 58 X 6

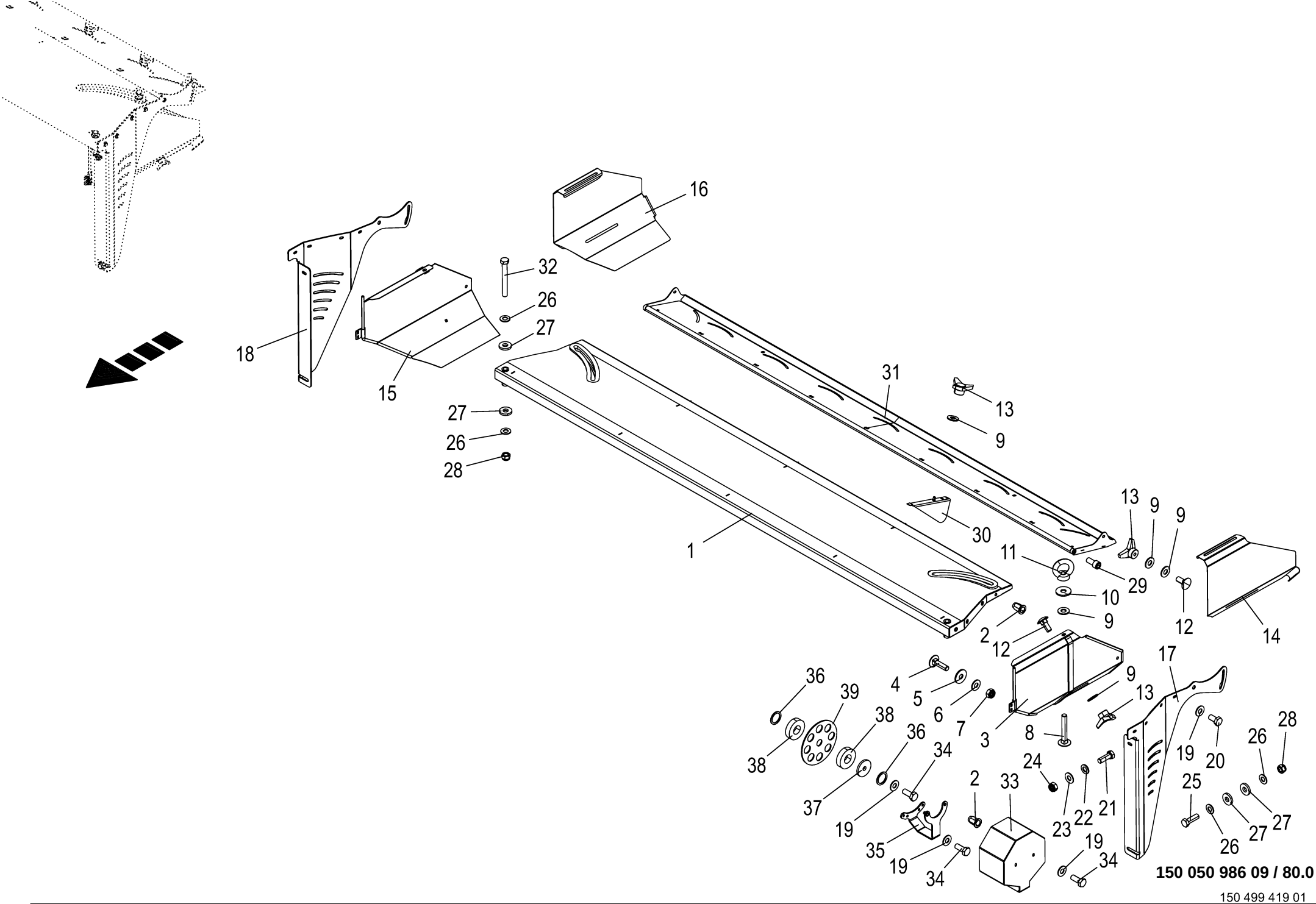

150 050 986 09 / 80.0

150 499 419 01

Schwadablage - seitlich Swathlaying - lateral Dèpose d`andain - latérale					1109311 - 1136330	BM105-14	BM105-24					150 050 986 09 150 499 419 1 80.0
Pos.	ID-Nr.	Benennung	Description	Description	Masch.-Nr-							Bemerkung/Remarks/Remarque
38	20 235 649 0	Ring 35 x 80 x 20	Ring 35 x 80 x 20			4	4					
39	20 235 648 0	Taktscheibe	Timing disc			2	2					

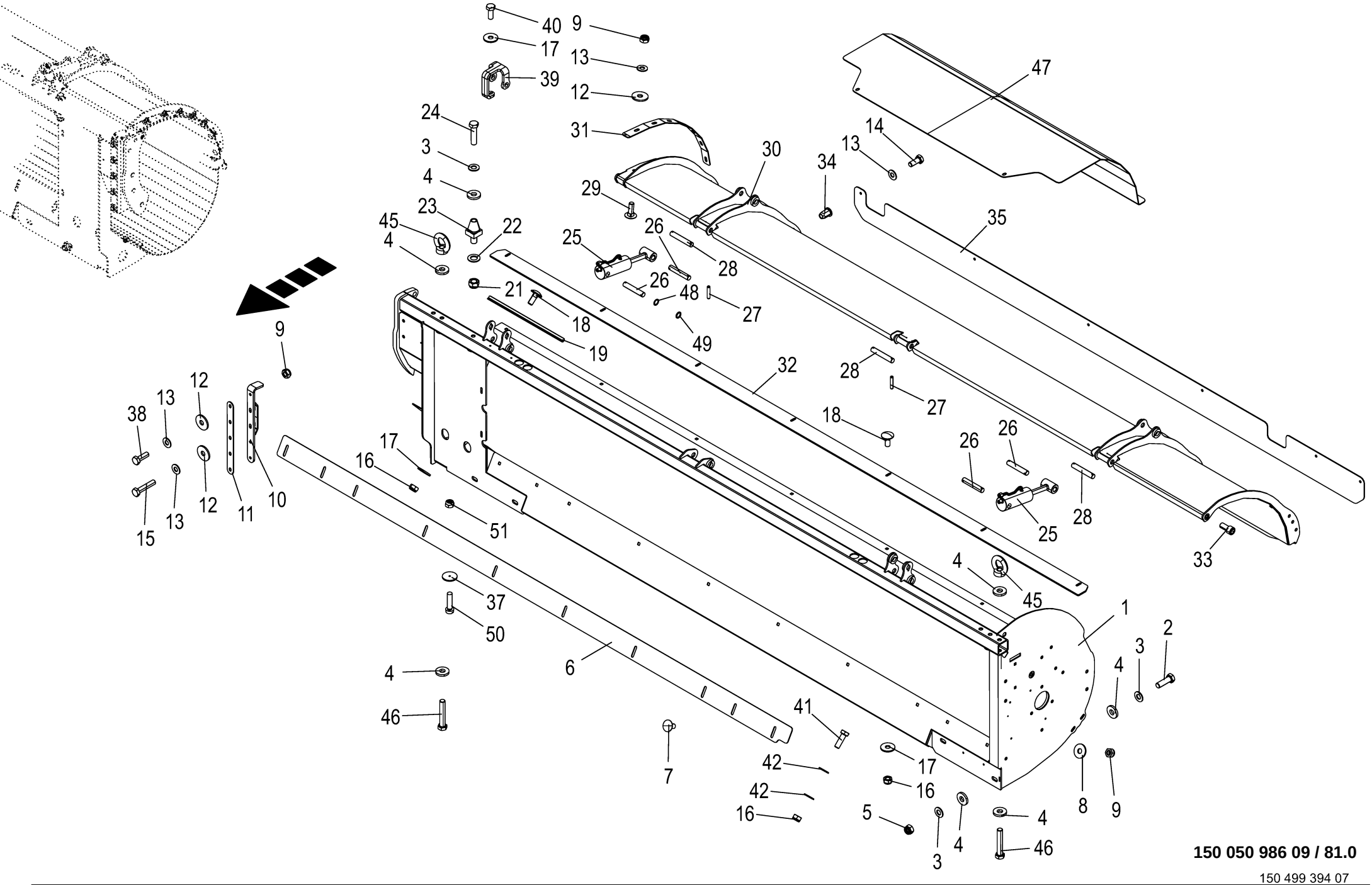

150 050 986 09 / 81.0

150 499 394 07

Querförderer -lange Schnecken **Cross conveyor -long augers** **Bande transporteuse transversale -vises d'amenée longue**					1109311 - 1136330	BM105-14	BM105-24					**150 050 986 09** 150 499 394 7 **81.0**
Pos.	ID-Nr.	Benennung	Description	Description	Masch.-Nr-							Bemerkung/Remarks/Remarque
1	20 235 402 4	Schneckenwanne li.	auger tray lh	cuve de vis sans fin ga.		1	1					
	20 235 401 4	Schneckenwanne re.	auger tray rh	cuve de vis sans fin dr.		1	1					
2	00 902 914 1	6kt-Schraube	Hex head bolt	Boulon tête hex		x	x					M 16 X 50
	00 900 678 0	6kt-Schraube	Hex head bolt	Boulon tête hex		x	x					M 16 X 60
3	00 909 912 1	Sperrkantscheibe	Detent edged washer	Disque à bord d'arrêt		x	x					SKM 16
4	00 910 362 0	Scheibe	Washer	Rondelle		x	x					17 X 40 X 6
5	00 908 719 0	Sicherungsmutter	Locknut	Écrou hex		x	x					M 16
6	20 039 650 0	Anstreifblech unten -optional	Scraper sheet bottom -optional	Tôle de raclage en bas - optionnel		2	2					
7	00 904 751 2	Flachrundschraube	Coach bolt	Vis a tête bombée		x	x					M 10 X 20
8	90 000 121 0	Scheibe	Washer	Rondelle		x	x					10,5 X 30 X 2,5
9	00 908 758 0	Sicherungsmutter	Locknut	Écrou hex		x	x					M 10
10	20 232 119 1	Konsole Pralltuch	Console deflector curtain	Console toile		2	2					
11	20 232 120 0	Klemmleiste	Terminal strip	Barre de serrage		2	2					
12	00 910 353 0	Scheibe	Washer	Rondelle		x	x					11 X 34 X 3
13	00 909 909 1	Sperrkantscheibe	Detent edged washer	Disque à bord d'arrêt		x	x					SKM 10
14	00 900 636 0	6kt-Schraube	Hex head bolt	Boulon tête hex		x	x					M 10 X 25
15	00 900 284 1	6kt-Schraube	Hex head bolt	Boulon tête hex		x	x					M 10 X 50
16	00 908 706 0	Sicherungsmutter	Locknut	Écrou hex		x	x					M 8
17	00 910 603 0	Scheibe	Washer	Rondelle		x	x					8,4 X 24 X 2
18	00 904 731 2	Flachrundschraube	Coach bolt	Vis a tête bombée		x	x					M 8 X 20
19	20 235 411 0	Winkelblech -optional	Angle sheet -optional	Cornière en tôle -optionnel		2	2					
21	00 908 712 0	Sicherungsmutter	Locknut	Écrou hex		x	x					M 18 X 1,5
22	00 910 512 2	Scheibe	Washer	Rondelle		x	x					21 X 37 X 3
23	20 013 609 0	Zentrierzapfen	Spigot	Ergot		4	4					
24	00 901 483 0	6kt-Schraube	Hex head bolt	Boulon tête hex		x	x					M 16 X 65
25	27 018 281 1					4	4					
	27 023 094 0	Dichtungssatz DZ20/50	Gasket kit DZ20/50	Jeu de joints DZ20/50		4	4					
26	20 232 112 0	Bolzen 20 X 112 Zn8	Bolt 20 x 112 Zn8	Goujon 20 X 112 Zn8		8	8					
27	00 912 641 2	Spannstift	Roll pin	Goupille de serrage		28	28					6 X 30
28	20 232 114 0	Bolzen 20 X 120 Zn8	Bolt 20 x 120 Zn8	Goujon 20 X 120 Zn8		6	6					
29	00 904 745 1	Flachrundschraube	Coach bolt	Vis a tête bombée		x	x					M 10 X 30
30	20 235 406 2	Haubenklappe links	hood flap blind rivet nuts lh	volet de capot éc.-riv. av. ga.		1	1					
	20 235 405 2	Haubenklappe rechts	hood flap blind rivet nuts rh	volet de capot éc.-riv. av. dr.		1	1					
31	20 232 111 0	Klemmleiste gebogen	Clamping bar bent	Barre de serrage coudée		2	2					
32	20 235 410 0	Abstreifblech oben	Scraper sheet top	Racloir en haut		2	2					
33	00 903 137 1	Zylinderschraube	Allen screw	Vis tête cylindrique		x	x					M 12 X 25
34	90 001 285 0	Blindnietmutter	Blind rivet nut	Ecrou rivet aveugle		x	x					M 10 X 21
35	20 235 407 0	Prallblech	Baffle sheet	Déflecteur		2	2					

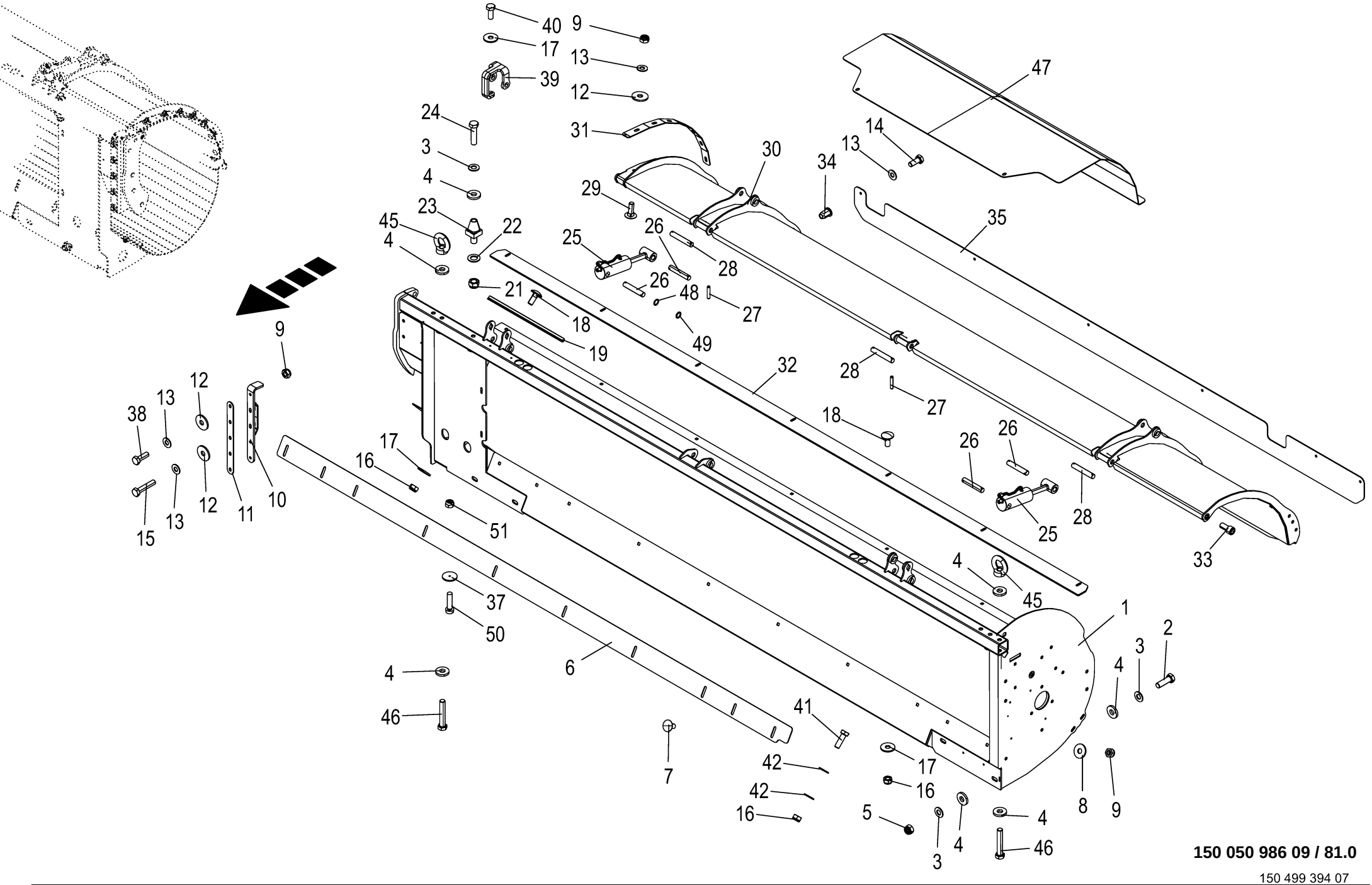

150 050 986 09 / 81.0

150 499 394 07

Querförderer -lange Schnecken **Cross conveyor -long augers** **Bande transporteuse transversale -vises d'amenée longue**					1109311 - 1136330	BM105-14	BM105-24					**150 050 986 09** 150 499 394 7 **81.0**
Pos.	ID-Nr.	Benennung	Description	Description	Masch.-Nr-							Bemerkung/Remarks/Remarque
37	00 924 536 1	Begrenzungsstrahler -gelb	Side light -yellow	Feu d'encombrement -jaune		2	2					Rd. 62
38	00 900 637 0	6kt-Schraube	Hex head bolt	Boulon tête hex		x	x					M 10 X 30
39	20 237 312 0	Schutzwinkel	Guard angle	Équerre de protection		2	2					
40	00 900 614 0	6kt-Schraube	Hex head bolt	Boulon tête hex		x	x					M 8 X 20
41	00 900 616 0	6kt-Schraube	Hex head bolt	Boulon tête hex		x	x					M 8 X 25
42	00 909 908 1	Sperrkantscheibe	Detent edged washer	Disque à bord d'arrêt		x	x					SKM 8
45	00 909 505 0	Ringmutter	Lifting eye nut	Écrou à anneau		4	4					M 16
46	00 900 392 0	6kt-Schraube	Hex head bolt	Boulon tête hex		x	x					M 16 X 90
47	20 433 212 0	Haube innen -optional	HOOD INSIDE -optional	-optionnel		2	2					
48	00 910 826 1	Passscheibe	Shim ring	Rondelle d'ajustage		x	x					20 X 28 X 1,0
49	00 910 718 1	Stützscheibe	Supporting disc	Rondelle diélectrique		x	x					S 20 X 28 X 2,0
50	00 903 747 1	Zylinderschraube	Allen screw	Vis tête cylindrique		x	x					M 5 X 20
51	00 908 702 0	Sicherungsmutter	Locknut	Écrou hex		x	x					M 5

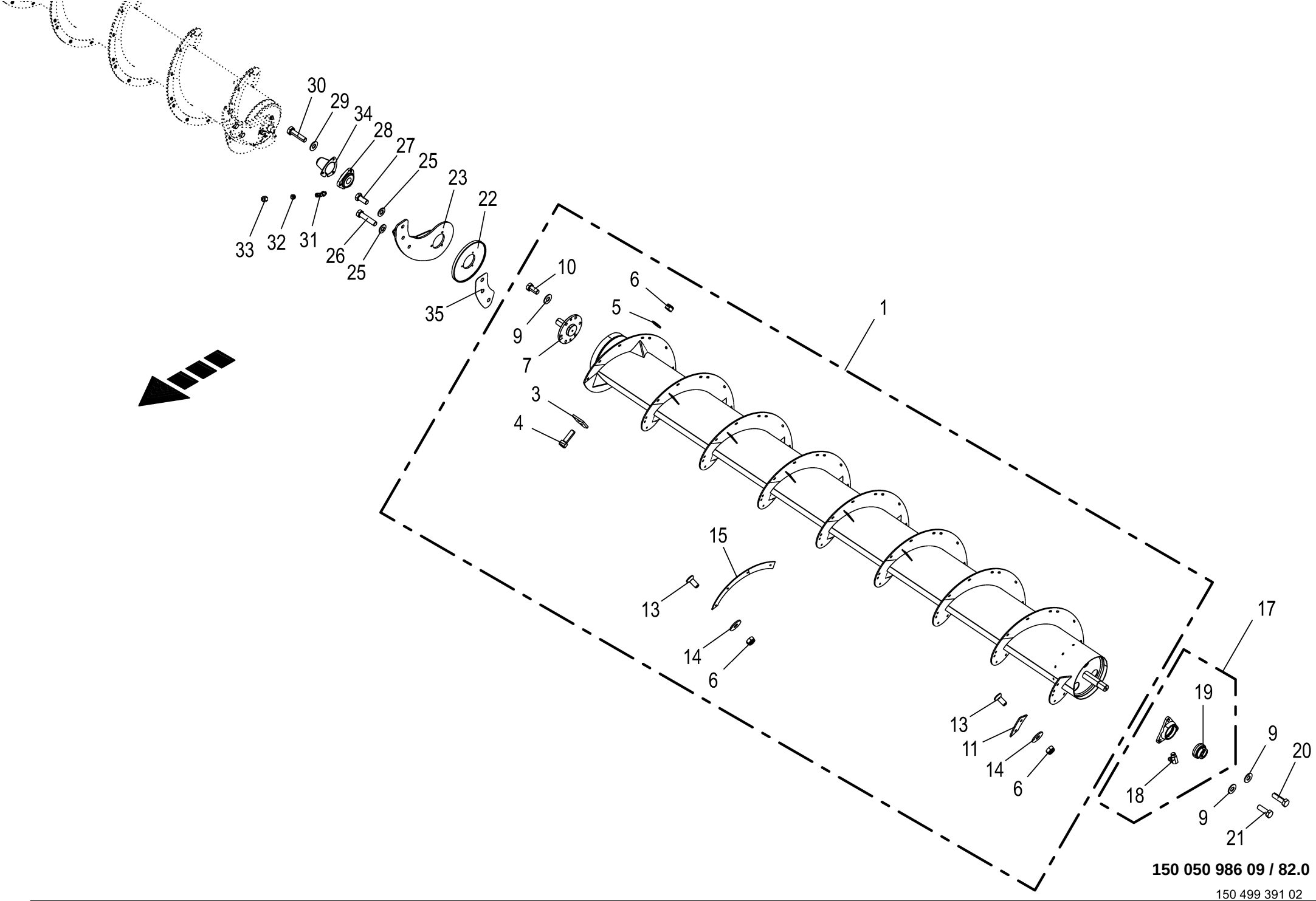

150 050 986 09 / 82.0

150 499 391 02

Lange Schnecke - links und rechts **Long auger - left and right** **Vis d`amenée longue - gauche et droite**					1109311 - 1136330	BM 105-14	BM 105-24					**150 050 986 09** 150 499 391 2 **82.0**
Pos.	ID-Nr.	Benennung	Description	Description	Masch.-Nr-							Bemerkung/Remarks/Remarque
1	20 235 414 3	Förderschnecke rechts	auger conveyor rh	vis d'alimentation dr.		1	1					
	20 235 415 3	Förderschnecke links	auger conveyor lh	vis d'alimentation ga.		1	1					
3	20 010 143 2	Räumer Endstück innen	scraper end piece ins.	racloir about int.		2	2					
4	00 903 077 1	Zylinderschraube	Allen screw	Vis tête cylindrique		x	x					M 8 X 25
5	00 909 908 1	Sperrkantscheibe	Detent edged washer	Disque à bord d'arrêt		x	x					SKM 8
6	00 908 706 0	Sicherungsmutter	Locknut	Écrou hex		x	x					M 8
7	20 232 143 1	Antriebszapfen	Drive journal	Maneton d'entraînement		2	2					
9	00 909 910 1	Sperrkantscheibe	Detent edged washer	Disque à bord d'arrêt		x	x					SKM 12
10	00 900 655 0	6kt-Schraube	Hex head bolt	Boulon tête hex		x	x					M 12 X 25
11	20 012 465 0	Verschleissblech	Wearing plate	Tôle d'usure		1	1					
	20 012 459 0	Verschleissblech	Wearing plate	Tôle d'usure		1	1					
13	00 904 024 1	Senkschraube	Countersunkscrew	Vis à tête fraisée		x	x					M 8 X 20
14	00 910 603 0	Scheibe	Washer	Rondelle		x	x					8,4 X 24 X 2
15	20 012 466 0	Verschleissblech -links	Wearing plate -left	Tôle d'usure -gauche		24	24					
	20 012 458 0	Verschleissblech -rechts	Wearing plate -right	Tôle d'usure -droite		24	24					
17	00 934 048 0	Flanschlager	Flange-mounted bearing	Palier à bride		2	2					
18	00 919 107 0	Kegelschmiernippel	Grease niple	Graisseur à cone		2	2					CM 8 X 1
19	00 934 618 0	Rillenkugellager	Grooved ball bearing	Roulement à gorge		2	2					AEL 208
20	00 900 658 0	6kt-Schraube	Hex head bolt	Boulon tête hex		x	x					M 12 X 40
21	00 900 657 0	6kt-Schraube	Hex head bolt	Boulon tête hex		x	x					M 12 X 35
22	00 232 285 2	Abstreifer	Scraper	Racloir		2	2					
23	20 013 590 0	Lagerhalter -links	Bearing support -left	Support de palier -gauche		1	1					
	20 013 592 0	Lagerhalter -rechts	Bearing support -right	Support de palier -droite		1	1					
25	00 909 912 1	Sperrkantscheibe	Detent edged washer	Disque à bord d'arrêt		x	x					SKM 16
26	00 900 343 1	6kt-Schraube	Hex head bolt	Boulon tête hex		x	x					M 16 X 70
27	00 900 674 0	6kt-Schraube	Hex head bolt	Boulon tête hex		x	x					M 16 X 35
28	00 934 130 0	Flanschlager	Flange-mounted bearing	Palier à bride		2	2					
	00 934 617 0	Rillenkugellager	Grooved ball bearing	Roulement à gorge		2	2					GEM 207
	00 919 105 0	Kegelschmiernippel	Grease niple	Graisseur à cone		2	2					AM 8 X 1
29	00 909 909 1	Sperrkantscheibe	Detent edged washer	Disque à bord d'arrêt		x	x					SKM 10
30	00 900 639 0	6kt-Schraube	Hex head bolt	Boulon tête hex		x	x					M 10 X 40
31	00 920 921 1	Winkel-Verbindungsstutzen	Elbow union	Raccord coude		2	2					LL M 8 X 1 Keg.
32	00 920 916 0	Schneidring	Cutting ring	Baque coupante		2	2					LL 6
33	00 920 905 0	Überwurfmutter	Nozzle disc cap	Écrou de buse-pastille		2	2					ALL 6
34	00 230 255 1	Abdeckung	Cover	Couvercle		2	2					
35	20 236 774 0	Distanzblech	Distance sheet	Tôle d'écartement		x	x					

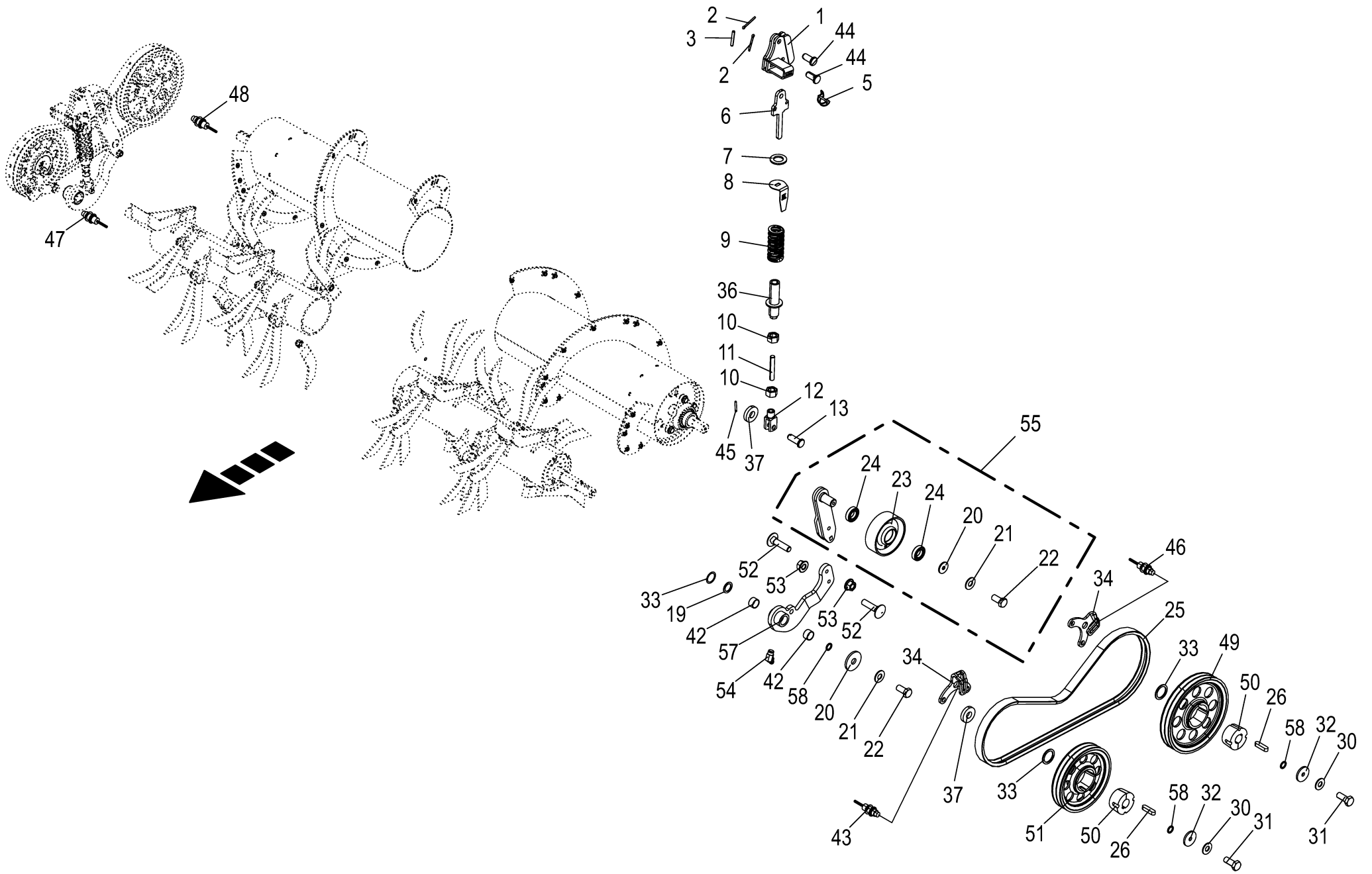

150 050 986 09 / 83.0

150 458 416 13

Antrieb - Querförderer **Drive - cross conveyor** **Entrainement - bande transporteuse transversale**					1109311 - 1136330	BM105-14	BM105-24					**150 050 986 09** 150 458 416 13 **83.0**
Pos.	ID-Nr.	Benennung	Description	Description	Masch.-Nr-							Bemerkung/Remarks/Remarque
1	20 232 055 0	Spannhebel links	Tension lever left	Levier de serrage gauche		1	1					
	20 035 759 0	Spannhebel -rechts	Tension lever -right	Levier de serrage -droite		1	1					
2	00 912 067 1	Splint	Cotter pin	Goupille fendue		4	4					4 X 32
3	00 912 644 2	Spannstift	Roll pin	Goupille de serrage		2	2					6 X 40
5	90 002 027 0	Rohr-Klappstecker	Linch pin	Goupille clip		2	2					6 X 45
6	20 035 760 0	Federaufnahme	spring holder	logement de ressort		2	2					
7	00 910 334 0	Scheibe	Washer	Rondelle		x	x					36 X 60 X 5
8	20 035 761 0	Einstellhilfe	Adjustment aid	Aide au réglage		2	2					
9	20 035 837 0	Druckfeder 125 lg.	Compression spring 125 lg.	Ressort de compression lg. 125		2	2					
10	00 908 220 0	6kt-Mutter	Hex nut	Écrou hex		x	x					M 16
11	90 002 133 0	Gewindestange M16x100, Form B	Threaded rod M16x100 A3G Form B	Tige filetée M16x100, forme B		2	2					
12	00 927 104 0	Gabelkopf	Clevis	Tête de fourche		2	2					M 16
13	00 916 381 2	Bolzen	Pin	Boulon		2	2					Rd. 16 X 45
19	00 910 702 1	Stützscheibe	Supporting disc	Rondelle diélectrique		x	x					S 30 X 42 X 2,5
20	00 910 643 1	Scheibe	Washer	Rondelle		x	x					13,5 X 44 X 4
21	00 909 910 1	Sperrkantscheibe	Detent edged washer	Disque à bord d'arrêt		x	x					SKM 12
22	00 900 655 0	6kt-Schraube	Hex head bolt	Boulon tête hex		x	x					M 12 X 25
23	00 229 942 2	Spannrolle	Tension roll	Galet tendeur		2	2					Rd. 153 X 50
24	00 930 506 0	Rillenkugellager	Grooved ball bearing	Roulement à gorge		4	4					6006 2RS
25	00 921 554 0	Keilriemen	V-belt	Courroie trapézoïdale		2	2					Lg.= 2062
26	00 915 122 0	Passfeder	Fit-in key	Clavette		4	4					A 10 X 8 X 40
30	00 909 909 1	Sperrkantscheibe	Detent edged washer	Disque à bord d'arrêt		x	x					SKM 10
31	00 900 636 0	6kt-Schraube	Hex head bolt	Boulon tête hex		x	x					M 10 X 25
32	00 910 359 0	Scheibe	Washer	Rondelle		x	x					14 X 58 X 6
33	00 910 727 1	Stützscheibe	Supporting disc	Rondelle diélectrique		x	x					S 35 X 45 X 2,5
	90 003 800 0	Paßscheibe 35x45x1 Zn8	Shim ring 35x45x1 Zn8	Rondelle d'ajustage 35x45x1 Zn8		x	x					
	00 911 133 0	Passscheibe	Shim ring	Rondelle d'ajustage		x	x					35 X 45 X 0,5
	00 911 132 0	Passscheibe	Shim ring	Rondelle d'ajustage		x	x					35 X 45 X 0,3
	00 911 130 0	Passscheibe	Shim ring	Rondelle d'ajustage		x	x					35 X 45 X 0,1
34	20 233 508 0	Sensorhalter	Sensor support	Support de capteur		4	4					
36	20 035 762 0	Einstellhülse	Setting sleeve	Douille de réglage		2	2					
37	00 910 320 0	Scheibe	Washer	Rondelle		x	x					13 X 30 X 6
42	00 934 946 0	Lagerbuchse	Bearing bush	Coussinet		4	4					30 X 34 X 20
43	20 081 630 0	Namursensor [-B22]	Namursensor [-B22]	Namurcapteur [-B22]		1	1					M 12 X 1
44	90 002 100 0	Bolzen kl. Kopf B16 x 35/29 x 4 A3G	Pin	Axe		4	4					
45	00 912 584 2	Spannstift	Roll pin	Goupille de serrage		2	2					4 X 30

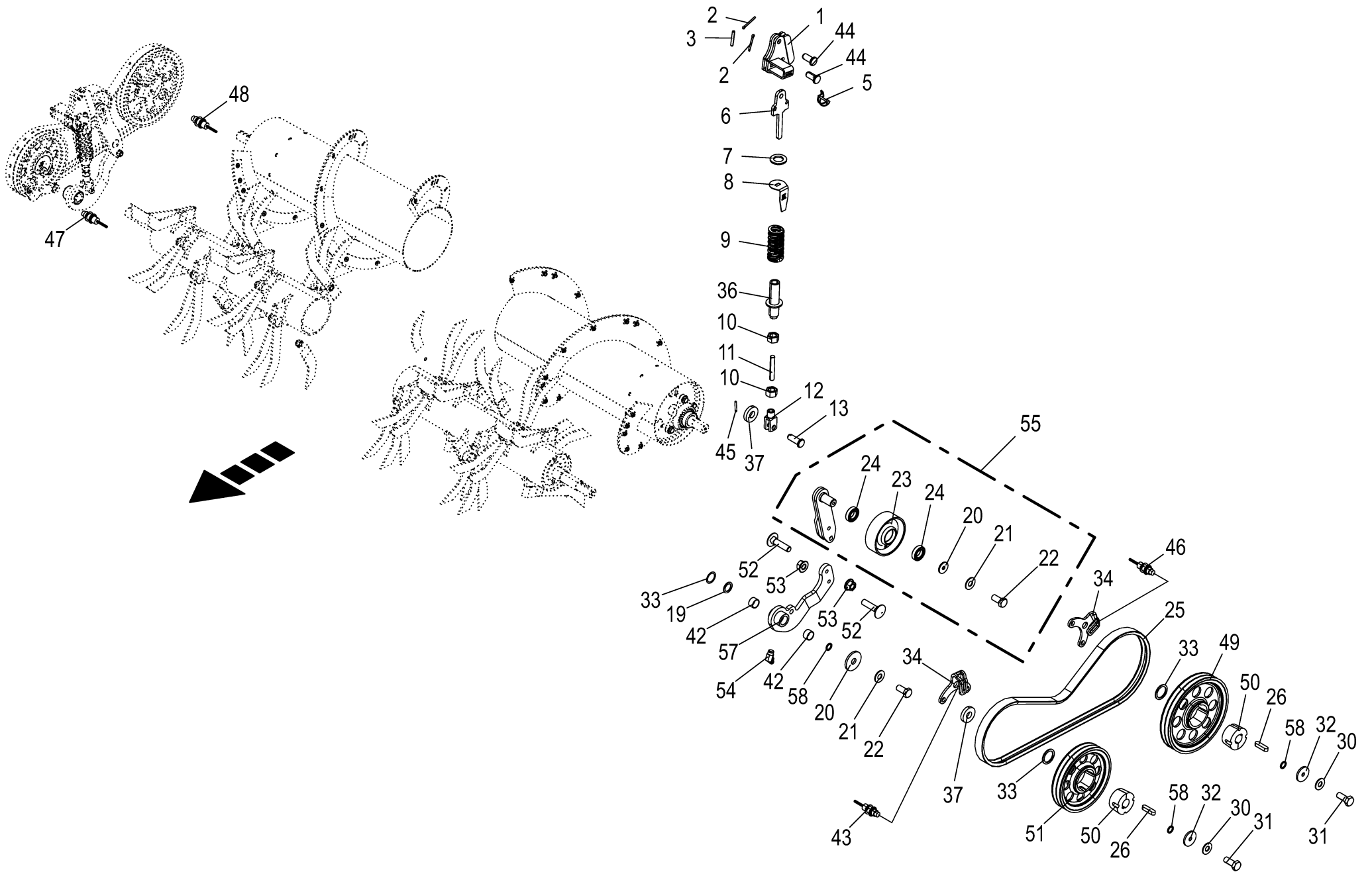

150 050 986 09 / 83.0

150 458 416 13

Antrieb - Querförderer **Drive - cross conveyor** **Entrainement - bande transporteuse transversale**					1109311 - 1136330	BM105-14	BM105-24					**150 050 986 09** 150 458 416 13 **83.0**
Pos.	ID-Nr.	Benennung	Description	Description	Masch.-Nr-							Bemerkung/Remarks/Remarque
46	20 081 630 0	Namursensor [-B23]	Namursensor [-B23]	Namurcapteur [-B23]		1	1					M 12 X 1
47	20 081 630 0	Namursensor [-B24]	Namursensor [-B24]	Namurcapteur [-B24]		1	1					M 12 X 1
48	20 081 630 0	Namursensor [-B25]	Namursensor [-B25]	Namurcapteur [-B25]		1	1					M 12 X 1
49	20 431 825 0	Keilriemenscheibe 2 295mm 2517	V-belt pulley 2 295mm 2517	poulie de courroie trapéz. 2 295mm 2517		2	2					
50	27 020 562 0	Taper Buchse 2517 Ø35	Taper bushing 2517 Ø35	Douille de serrage Taper 2517 Ø35		4	4					
	90 003 834 0	I-6kt-Schraube 1/2"x1"	Hexagon head screw 1/2"x1"	Vis six pans 1/2"x1"		x	x					
51	20 431 824 0	Keilriemenscheibe 2 250mm 2517	V-belt pulley 2 250mm 2517	poulie de courroie trap. 2 250mm 2517		2	2					
52	00 904 780 2	Flachrundschraube	Coach bolt	Vis a tête bombée		x	x					M 12 X 50
53	90 003 505 0	6kt-Mutter m. Flansch & Sperrk M12 Zn8	Hex. nut + flange&detent edg M12	Écrou hex + bride&pièce d'arr M12		x	x					
54	00 919 106 0	Kegelschmiernippel	Grease niple	Graisseur à cone		2	2					BM 8 X 1
55	21 004 184 0	Spannschwinge	tensioning rocker	bras oscillant		2	2					
56	21 004 187 0	Spannarm links m. Buchsen	tensioning arm lh mit Buchsen	bras de serrage ga. mit Buchsen		1	1					
57	21 004 190 0	Spannarm rechts m. Buchsen	tensioning arm rh mit Buchsen	bras de serrage dr. mit Buchsen		1	1					
58	00 910 718 1	Stützscheibe	Supporting disc	Rondelle diélectrique		x	x					S 20 X 28 X 2,0
	00 910 826 1	Passscheibe	Shim ring	Rondelle d'ajustage		x	x					20 X 28 X 1,0

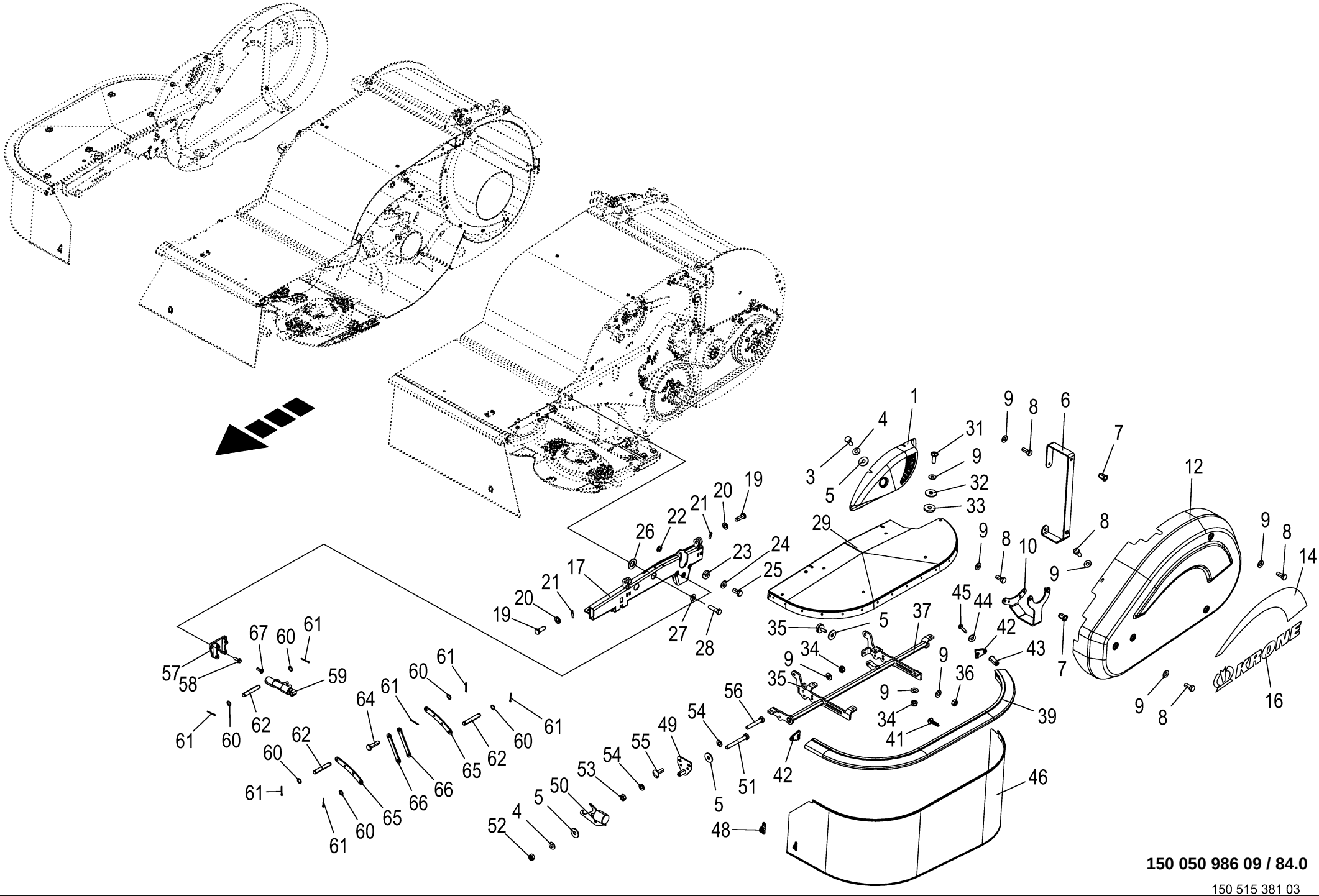

150 050 986 09 / 84.0

150 515 381 03

Seitenschutz **Side guard** **Protection latérale**					1109311 - 1136330	BM105-14	BM105-24					**150 050 986 09** 150 515 381 3 **84.0**
Pos.	ID-Nr.	Benennung	Description	Description	Masch.-Nr-							Bemerkung/Remarks/Remarque
1	20 034 159 0	Hebelabdeckung -links	Lever cover -left	Couvercle de levier -gauche		1	1					
	20 032 668 0	Hebelabdeckung -rechts	Lever cover -right	Couvercle de levier -droite		1	1					
3	00 900 614 0	6kt-Schraube	Hex head bolt	Boulon tête hex		x	x					M 8 X 20
4	00 909 908 1	Sperrkantscheibe	Detent edged washer	Disque à bord d'arrêt		x	x					SKM 8
5	00 910 603 0	Scheibe	Washer	Rondelle		x	x					8,4 X 24 X 2
6	20 237 000 0	Halter Riemenschutz groß mit Blindnietm.	Support belt guard lg. w. bl. rivet nut	Supp. prot. de courroie large+ écrou bor.		2	2					
7	90 001 285 0	Blindnietmutter	Blind rivet nut	Ecrou rivet aveugle		x	x					M 10 X 21
8	00 900 636 0	6kt-Schraube	Hex head bolt	Boulon tête hex		x	x					M 10 X 25
9	00 909 909 1	Sperrkantscheibe	Detent edged washer	Disque à bord d'arrêt		x	x					SKM 10
10	20 233 757 0	Halter Riemenschutz klein	Support belt guard sm w. blind rivet nut	Support prot. courroie pet+ écrou borgne		2	2					
12	20 233 793 3	Riemenschutz links	belt guard lh mit Aufkleber	protection de courroie ga. mit Aufkleber		1	1					
	20 233 773 3	Riemenschutz rechts	belt guard rh mit Aufkleber	protection de courroie dr. mit Aufkleber		1	1					
14	27 023 057 0	Aufkleber Riemenschutz links beige	Label belt guard left beige	Autocollant prot. de courroie ga. beige		1	1					
	27 023 056 0	Aufkleber Riemenschutz rechts beige	Label belt guard right beige	Autocollant prot. de courroie dr. beige		1	1					
16	00 942 320 0	Aufkleber -beige	Tag -beige	Autocollant -beige		2	2					Lg.= 600
17	20 239 054 2	Konsole HD links	Console HD left	Console HD gauche		1	1					
	20 239 053 2	Konsole HD rechts	Console HD right	Console HD droite		1	1					
19	00 916 014 2	Bolzen	Pin	Boulon		4	4					Rd. 12 X 35
20	00 910 506 1	Scheibe	Washer	Rondelle		x	x					13 X 24 X 2,5
21	00 912 579 2	Spannstift	Roll pin	Goupille de serrage		4	4					4 X 20
22	00 910 303 1	Scheibe	Washer	Rondelle		x	x					17 X 30 X 3
23	00 910 320 0	Scheibe	Washer	Rondelle		x	x					13 X 30 X 6
24	00 909 910 1	Sperrkantscheibe	Detent edged washer	Disque à bord d'arrêt		x	x					SKM 12
25	00 900 655 0	6kt-Schraube	Hex head bolt	Boulon tête hex		x	x					M 12 X 25
26	00 910 512 2	Scheibe	Washer	Rondelle		x	x					21 X 37 X 3
27	00 909 912 1	Sperrkantscheibe	Detent edged washer	Disque à bord d'arrêt		x	x					SKM 16
28	00 900 678 0	6kt-Schraube	Hex head bolt	Boulon tête hex		x	x					M 16 X 60
29	20 239 060 0	Seitenschutz links	Side guard left	Protection latérale gauche		1	1					
	20 239 059 0	Seitenschutz rechts	Side guard right	Protection latérale droite		1	1					
31	90 000 206 0	Linsenflanschschraube	Fillister head screw	Vis à tête conique bombèe		x	x					M 10 X 30
32	00 910 353 0	Scheibe	Washer	Rondelle		x	x					11 X 34 X 3
33	00 940 287 0	Scheibe	Washer	Rondelle		x	x					11 X 34 X 5

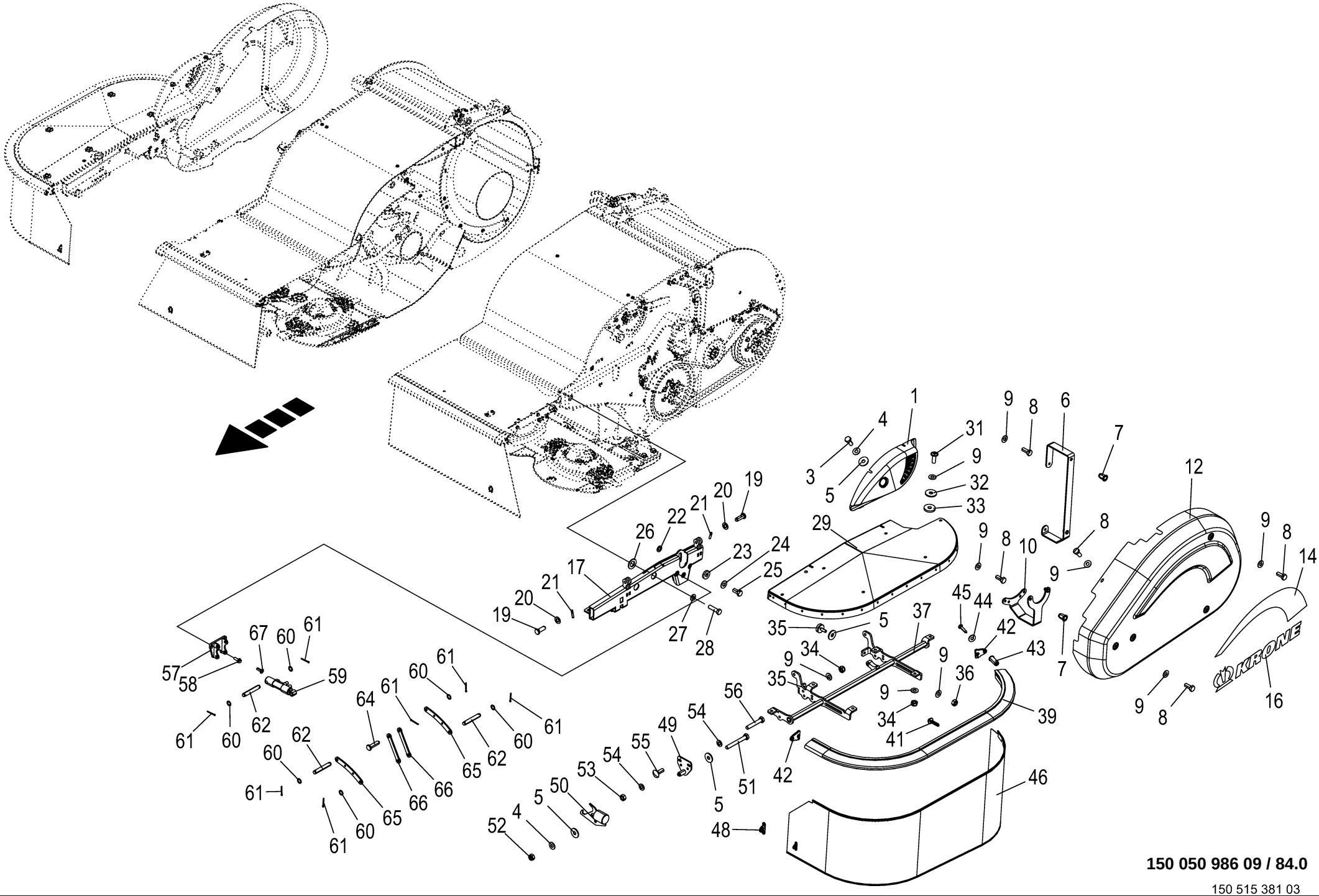

150 050 986 09 / 84.0

150 515 381 03

Seitenschutz **Side guard** **Protection latérale**					1109311 - 1136330	BM105-14	BM105-24					**150 050 986 09** 150 515 381 3 **84.0**
Pos.	ID-Nr.	Benennung	Description	Description	Masch.-Nr-							Bemerkung/Remarks/Remarque
34	00 908 758 0	Sicherungsmutter	Locknut	Écrou hex		x	x					M 10
35	27 006 135 0	Gummipuffer	Rubber pad	Tampon en caoutchouc		4	4					Rd. 30 X 10 / M 8
36	00 908 210 0	6kt-Mutter	Hex nut	Écrou hex		x	x					M 8
37	20 239 052 0	Seitenschutzrahmen HD links	Side guard frame HD left	Cadre de protection latérale HD gauche		1	1					
	20 239 051 0	Seitenschutzrahmen HD rechts	Side guard frame HD right	Cadre de protection latérale HD droit		1	1					
39	20 233 798 0	Schutzprofil Seitenschutz links	Protective profile side guard left	Tube de protection latérale gauche		1	1					
	20 233 785 0	Schutzprofil Seitenschutz rechts	Protective profile side guard right	Tube de protection latérale droite		1	1					
41	90 001 692 0	Blechschraube	Self-tapping screw	Vis autoaraudeuse		x	x					6,5 X 28
42	20 032 986 0	Abdeckkappe	Cover cap	Bonnet de recouvrement		4	4					
43	90 001 614 0	Dübel	Dowel	Goujon		4	4					4,0 - 4,5
44	00 909 906 1	Sperrkantscheibe	Detent edged washer	Disque à bord d'arrêt		x	x					SKM 6
45	90 001 611 0	Blechschraube	Self-tapping screw	Vis autoaraudeuse		x	x					4,2 X 25
46	20 233 799 0	Schutztuch links kpl.	Guard cloth lh. cpl.	Tablier de protection gauche cpl.		1	1					
	20 233 786 0	Schutztuch rechts kpl.	Guard cloth rh. cpl.	Tablier de protection droit cpl.		1	1					
48	27 005 078 0	Drehverschluss m. Befestigungsmaterial	Screw lock with fastening material	Verr. de rotation + mat. de fixation		2	2					
49	20 237 935 0	Anbauplatte HD	Mounting pate HD	Plaque de montage HD		2	2					
50	20 237 937 1	Schwerkraftklinke HD	Gravity pawl HD	Cliquet de gravité HD		2	2					
51	00 901 048 1	6kt-Schraube	Hex head bolt	Boulon tête hex		x	x					M 8 X 65
52	00 908 706 0	Sicherungsmutter	Locknut	Écrou hex		x	x					M 8
53	00 908 212 0	6kt-Mutter	Hex nut	Écrou hex		x	x					M 10
54	00 910 414 0	Scheibe	Washer	Rondelle		x	x					10,5 X 21 X 2
55	00 904 745 1	Flachrundschraube	Coach bolt	Vis a tête bombée		x	x					M 10 X 30
56	00 900 285 1	6kt-Schraube	Hex head bolt	Boulon tête hex		x	x					M 10 X 60
57	20 237 252 2	Halter	support	support		2	2					
58	90 003 553 0	6kt-Schraube m.Flansch&Sperr	Hex head screw fla & de ed wa	Vis 6 pans + bride+rond. d'arrêt		x	x					
		M10 x 30	M10 x 30	M10x30								
59	27 006 671 0	Hydraulikzylinder	Hydraulic cylinder	Vérin hydraulique		2	2					Dz 16/25 X 60/160
	00 919 956 0	Dichtungssatz	Sealing set	Jeu de joints		2	2					Dz 16/25
60	00 910 803 0	Passscheibe	Shim ring	Rondelle d'ajustage		x	x					12 X 18 X 1,0
61	00 912 046 1	Splint	Cotter pin	Goupille fendue		14	14					3,2 X 28
62	00 215 455 0	Bolzen	Pin	Boulon		6	6					Rd. 12 X 79
64	00 916 011 1	Bolzen mit kleinem Kopf	Pin with small head	Boulon avec petite tête		2	2					12 X 46/41
65	20 036 890 0	Strebe rund	Strut round	Potence ronde		4	4					
66	21 009 199 0	Strebe	strut na.	potence ét.		4	4					
67	90 000 206 0	Linsenflanschschraube	Fillister head screw	Vis à tête conique bombèe		x	x					M 10 X 30

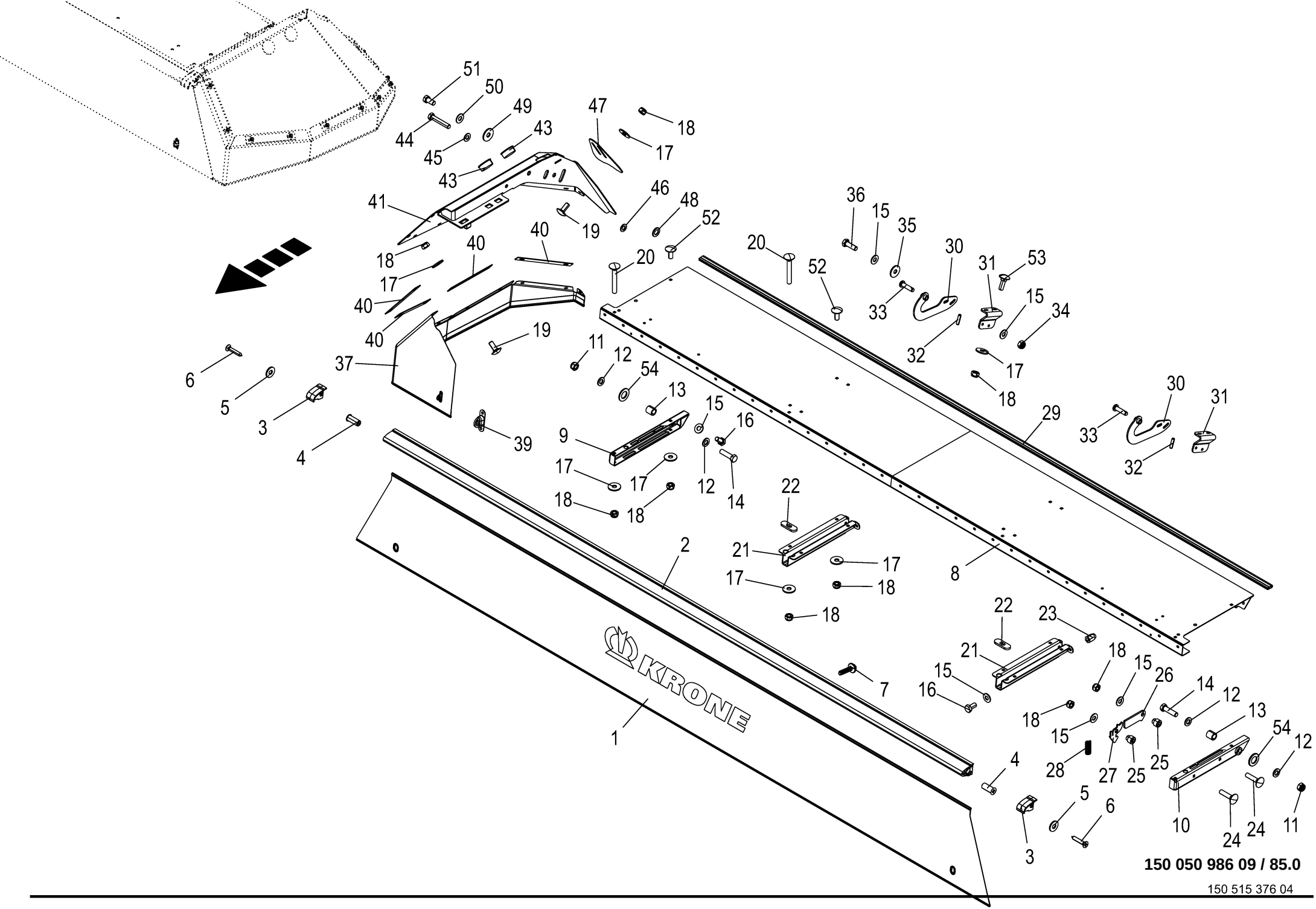

150 050 986 09 / 85.0

150 515 376 04

Frontschutz links / rechts **Front guard left / right** **Protecteur avant gauche/droite**					1109311 - 1136330	BM105-14	BM105-24					**150 050 986 09** 150 515 376 4 **85.0**
Pos.	ID-Nr.	Benennung	Description	Description	Masch.-Nr-							Bemerkung/Remarks/Remarque
1	20 033 998 1	Schutztuch	Protecting skirt	Toile de protection		2	2					
2	20 033 996 0	Schutzprofil	Protective profile	Tube de protection		2	2					
3	20 032 985 0	Abdeckkappe	Cover cap	Bonnet de recouvrement		4	4					
4	90 001 614 0	Dübel	Dowel	Goujon		4	4					4,0 - 4,5
5	00 909 906 1	Sperrkantscheibe	Detent edged washer	Disque à bord d'arrêt		x	x					SKM 6
6	90 001 611 0	Blechschraube	Self-tapping screw	Vis autoaraudeuse		x	x					4,2 X 25
7	90 001 692 0	Blechschraube	Self-tapping screw	Vis autoaraudeuse		x	x					6,5 X 28
8	20 239 055 0	Frontschutzblech HD 360	front guard sheet HD 360	tôle de protection avant HD 360		2	2					
9	20 235 332 0	Winkel links	Angle left	Équerre gauche		2	2					
10	20 235 331 0	Winkel rechts	Angle rh	Équerre droite		2	2					
11	00 908 701 0	Sicherungsmutter	Locknut	Écrou hex		x	x					M 12
12	00 910 506 1	Scheibe	Washer	Rondelle		x	x					13 X 24 X 2,5
13	20 236 558 0	Distanzrohr	Spacer tube	Tube d'écartement		4	4					
14	00 901 451 0	6kt-Schraube	Hex head bolt	Boulon tête hex		x	x					M 12 X 45
15	00 909 908 1	Sperrkantscheibe	Detent edged washer	Disque à bord d'arrêt		x	x					SKM 8
16	00 900 612 0	6kt-Schraube	Hex head bolt	Boulon tête hex		x	x					M 8 X 16
17	90 000 585 0	Scheibe	Washer	Rondelle		x	x					8,4 X 24 X 2
18	90 000 192 0	Sicherungsmutter	Locknut	Écrou hex		x	x					M 8
19	90 000 584 0	Flachrundschraube	Coach bolt	Vis a tête bombée		x	x					M 8 X 20
20	00 904 819 1	Flachrundschraube	Coach bolt	Vis a tête bombée		x	x					M 8 X 60
21	20 235 333 0	Winkel	Angle	Équerre		4	4					
22	20 236 556 0	Stützblech	Support sheet	Tôle de support		4	4					
23	90 002 522 0	6kt-Blindnietmutter M8x18 Senkkopf Zn8	Hexagon blind rivet nut M8x18 2 Zn8	Écrou borgne à six pans M8x18 2 Zn8		x	x					
24	00 904 814 1	Flachrundschraube	Coach bolt	Vis a tête bombée		x	x					M 8 X 35
25	20 235 334 0	Distanzbuchse	Spacer sleeve	Douille d'écartement		4	4					
26	20 237 838 0	Stütze	Support	Support		2	2					
27	20 034 865 0	Klinke	Ratchet	Cliquet		2	2					
28	00 274 949 0	Druckfeder	Pressure spring	Ressort de pression		2	2					1,6 X 13,4 X 40
29	27 000 070 0	Dichtungsprofil -Id.-Nr.= 1m	Rubber profile -Id.-no.= 1m	Joint profilé -Id.-no.= 1m		x	x					
30	20 236 560 0	Frontschutzabstützung	Front guard support	Appui de protection frontale		4	4					
31	20 234 417 0	Halter Frontschutzabstützung	Holder front guard support	Support appui de la protection frontale		4	4					
32	00 912 608 2	Spannstift	Roll pin	Goupille de serrage		4	4					5 X 20
33	00 916 010 0	Bolzen	Pin	Boulon		4	4					10 X 40 / 34
34	00 908 706 0	Sicherungsmutter	Locknut	Écrou hex		x	x					M 8
35	00 910 603 0	Scheibe	Washer	Rondelle		x	x					8,4 X 24 X 2
36	00 900 616 0	6kt-Schraube	Hex head bolt	Boulon tête hex		x	x					M 8 X 25

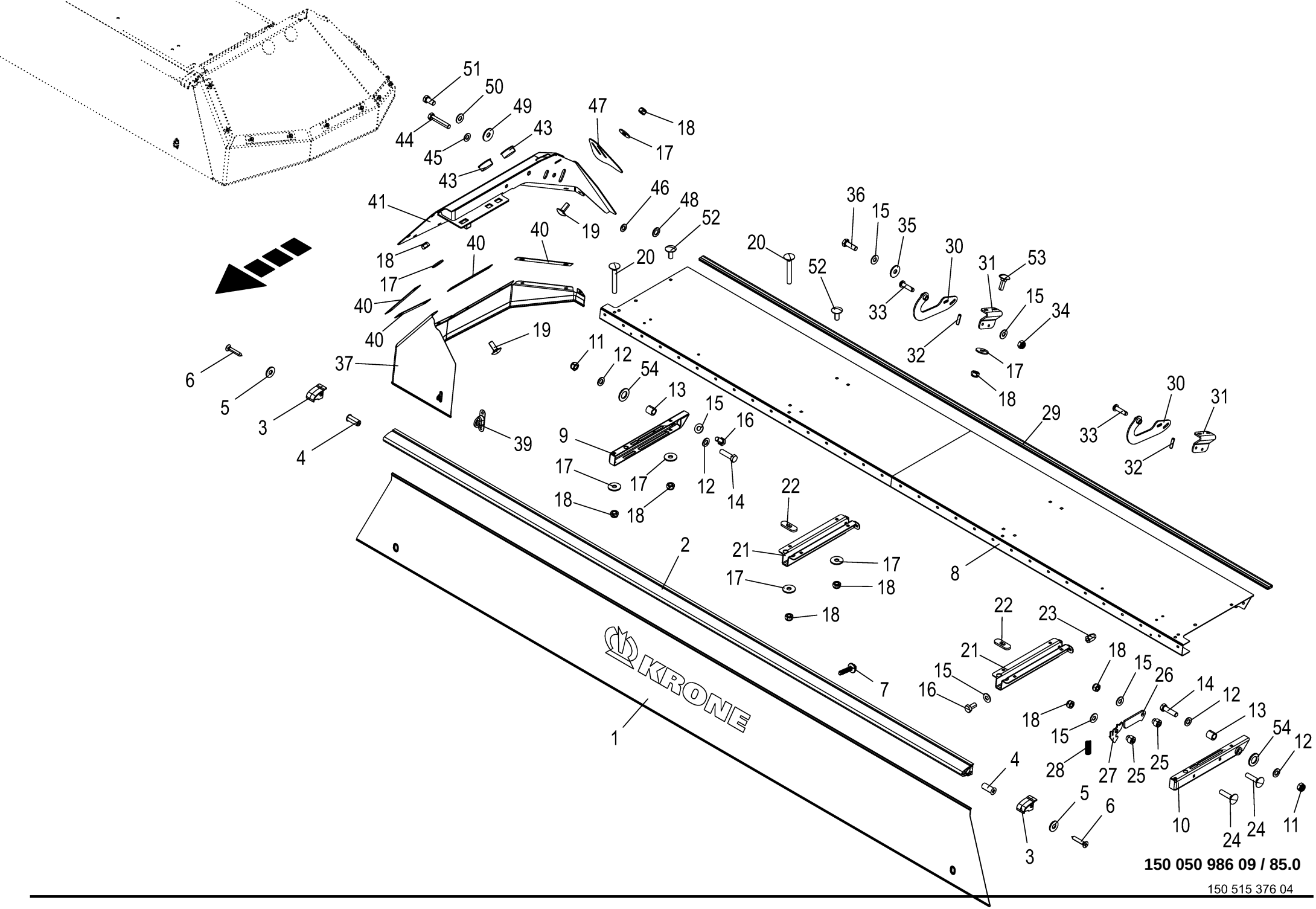

150 050 986 09 / 85.0

150 515 376 04

Frontschutz links / rechts
Front guard left / right
Protecteur avant gauche/droite

1109311 - 1136330

150 050 986 09

150 515 376 4 **85.0**

Pos.	ID-Nr.	Benennung	Description	Description	Masch.-Nr-	BM105-14	BM105-24					Bemerkung/Remarks/Remarque
37	20 233 754 1	Schutztuch innen, links	Guard cloth inside, left	Déflecteur gauche		1	1					
	20 233 753 1	Schutztuch innen, rechts	Guard cloth inside, right	Déflecteur droit		1	1					
39	27 005 078 0	Drehverschluss m. Befestigungsmaterial	Screw lock with fastening material	Verr. de rotation + mat. de fixation		2	2					
40	20 039 683 0	Klemmband Bd 30x2	Clamping strap BD 30 x 2	Collier de serrage BD 30X2		8	8					
41	20 233 746 1	Seitenschutz innen, links	Side protection swiv. in. (li)	Protection latérale gauche		1	1					
	20 233 745 1	Seitenschutz innen, rechts	Side protection swiv. in. (r)	Protection latérale droite		1	1					
43	00 925 024 0	Verschlussstopfen	Sealing plug	Bouchon d'étanchéité		4	4					51,5/55 X 18/21
44	00 900 392 0	6kt-Schraube	Hex head bolt	Boulon tête hex		x	x					M 16 X 90
45	00 909 912 1	Sperrkantscheibe	Detent edged washer	Disque à bord d'arrêt		x	x					SKM 16
46	00 910 303 1	Scheibe	Washer	Rondelle		x	x					17 X 30 X 3
47	20 233 752 0	Schieber	Slide	Barre		x	x					
48	00 910 512 2	Scheibe	Washer	Rondelle		x	x					21 X 37 X 3
49	00 910 609 0	Scheibe	Washer	Rondelle		x	x					13 X 37 X 3
50	00 909 910 1	Sperrkantscheibe	Detent edged washer	Disque à bord d'arrêt		x	x					SKM 12
51	00 900 655 0	6kt-Schraube	Hex head bolt	Boulon tête hex		x	x					M 12 X 25
52	00 904 951 2	Flachrundschraube	Coach bolt	Vis a tête bombée		x	x					M 8 X 20
53	00 904 732 2	Flachrundschraube	Coach bolt	Vis a tête bombée		x	x					M 8 X 25
54	00 910 512 2	Scheibe	Washer	Rondelle		x	x					21 X 37 X 3

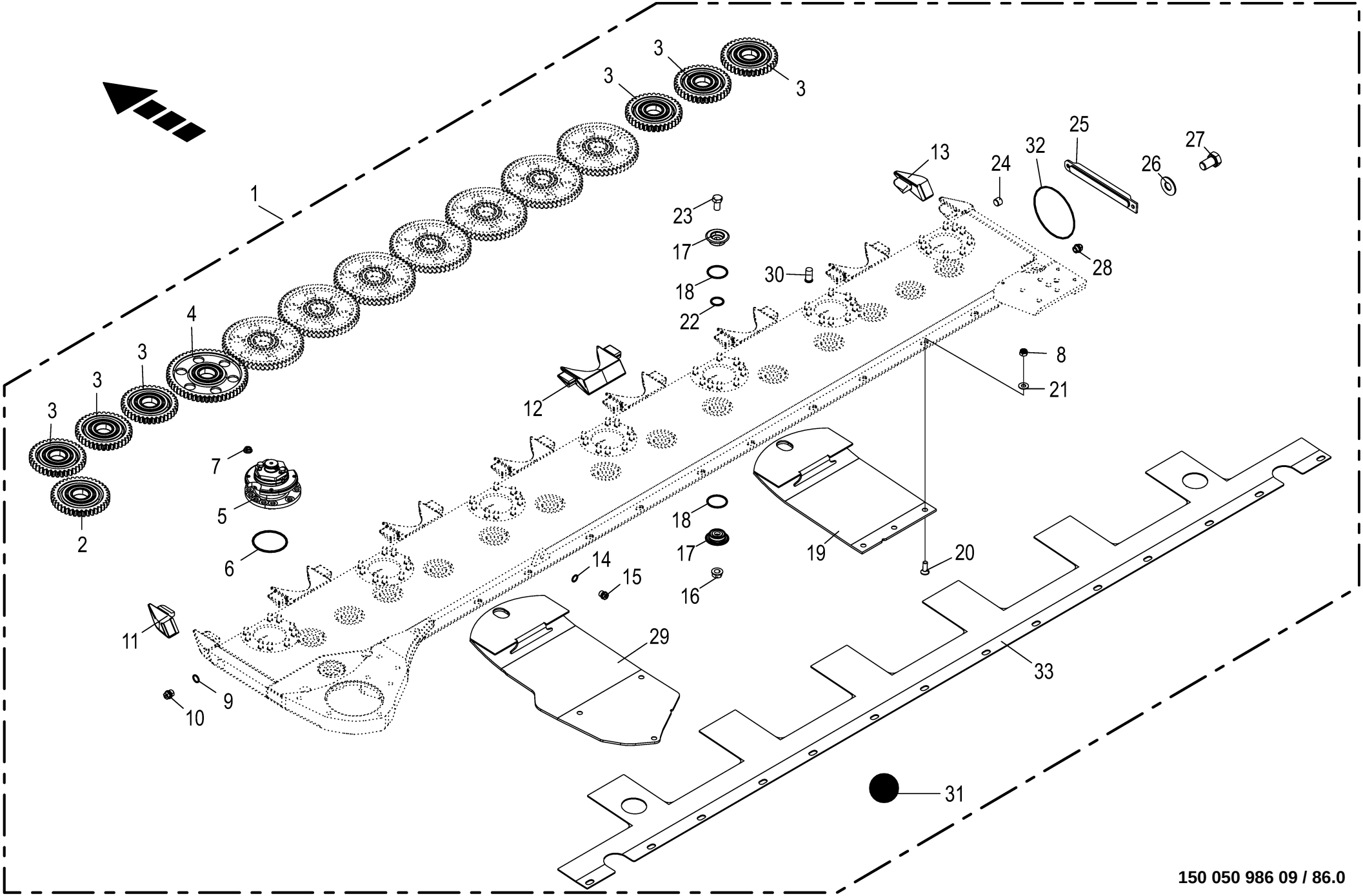

150 050 986 09 / 86.0

150 458 572 04

Mähholm - SafeCut INSIDE - vorn **Cutter bar - SafeCut INSIDE - front** **Lamier - SafeCut INSIDE - avant**					1109311 - 1136330	BM105-14	BM105-24					**150 050 986 09** 150 458 572 4 **86.0**
Pos.	ID-Nr.	Benennung	Description	Description	Masch.-Nr-							Bemerkung/Remarks/Remarque
1	20 230 753 0	Mähholm kpl. 3164 HD rechts	Cutter bar cpl. 3164 HD right	Mancheron de fauchage cpl. 3164 HD droit		1	1					
2	20 230 676 0	Stirnrad M=4 Z=38 mit Lager kpl. mont.	spur wheel M=4 Z=38 mit Lager kpl. mont.	pignon M=4 Z=38 mit Lager kpl. mont.		1	1					
3	20 039 194 0	Stirnrad Z=36 kompl. mont. mit Lager	spur wheel Z=36 kompl. mont. mit Lager	pignon Z=36 kompl. mont. mit Lager		6	6					
4	20 030 376 0	Stirnrad	Spur gear	Roue d'engrenage		8	8					Z= 53
5	20 231 439 0	Lagergehäuse Schersicherung re. HD	bearing housing rh HD	corps de palier séc. à cis. dr. HD		4	4					
	20 231 440 0	Lagergehäuse Schersicherung li. HD	bearing housing lh HD	corps de palier séc. à cis. ga. HD		3	3					
6	00 937 576 0	O-Ring	O-ring	Joint torique		7	7					89 X 4,5
7	00 908 056 0	Tensilokmutter	Self-locking nut	Ecrou autobloquant		x	x					M 12 Kopfh. 8,7
8	00 908 701 0	Sicherungsmutter	Locknut	Écrou hex		x	x					M 12
9	00 937 727 0	Dichtring	Gasket ring	Bague d'étanchéité		x	x					A 18 X 24
10	00 906 010 1	Verschlussschraube	Screw plug	Bouchon fileté		1	1					M 18 X 1,5
11	27 029 388 0	Stoßkante klein links		butée de choc, petit fomat, gauche		1	1					
12	00 253 547 0	Stosskante	Sheet edge	Arête du bord à souder		6	6					X= 145
13	27 029 387 0	Stoßkante klein rechts		butée de choc, petit fomat, droite		1	1					
14	00 937 721 0	Dichtring	Gasket ring	Bague d'étanchéité		1	1					A 16 X 22
15	00 906 007 1	Verschlussschraube	Screw plug	Bouchon fileté		1	1					M 16 X 1,5
16	00 909 611 0	Tensirip Mutter	Self-locking nut	Ecrou autobloquant		x	x					M 16
17	00 253 020 1	Klemmtopf	Clamping piece	Pièce de serrage		30	30					Rd. 65 X 18,5
18	00 937 579 0	O-Ring	O-ring	Joint torique		30	30					50 X 4
19	20 038 186 0	Gleitkufe EHD	Glide skid EHD	Patin EHD		6	6					
	20 038 188 0	Gleitkufe lang, links EHD	Glide skid long, lh. EHD	Patin long ga. EHD		1	1					
20	90 001 795 0	Senkschraube	Countersunkscrew	Vis à tête fraisée		x	x					M 12 X 35 -10.9
	00 904 063 1	Senkschraube	Countersunkscrew	Vis à tête fraisée		x	x					M 12 X 30 -10.9
	90 001 811 0	Senkschraube	Countersunkscrew	Vis à tête fraisée		x	x					M 12 X 55 -10.9
	00 904 062 2	Senkschraube	Countersunkscrew	Vis à tête fraisée		x	x					M 12 X 25 -10.9
21	00 909 910 1	Sperrkantscheibe	Detent edged washer	Disque à bord d'arrêt		x	x					SKM 12
22	00 937 578 0	O-Ring	O-ring	Joint torique		15	15					30 X 4
23	00 900 335 1	6kt-Schraube	Hex head bolt	Boulon tête hex		x	x					M 16 X 30
24	00 906 031 0	Verschlussschraube	Screw plug	Bouchon fileté		1	1					M 10 X 1
25	00 253 421 5	Deckel	Cover	Couvercle		1	1					
	00 937 568 0	O-Ring	O-ring	Joint torique		1	1					151,99 X 3,53
26	00 909 910 1	Sperrkantscheibe	Detent edged washer	Disque à bord d'arrêt		x	x					SKM 12
27	00 900 653 0	6kt-Schraube	Hex head bolt	Boulon tête hex		x	x					M 12 X 20

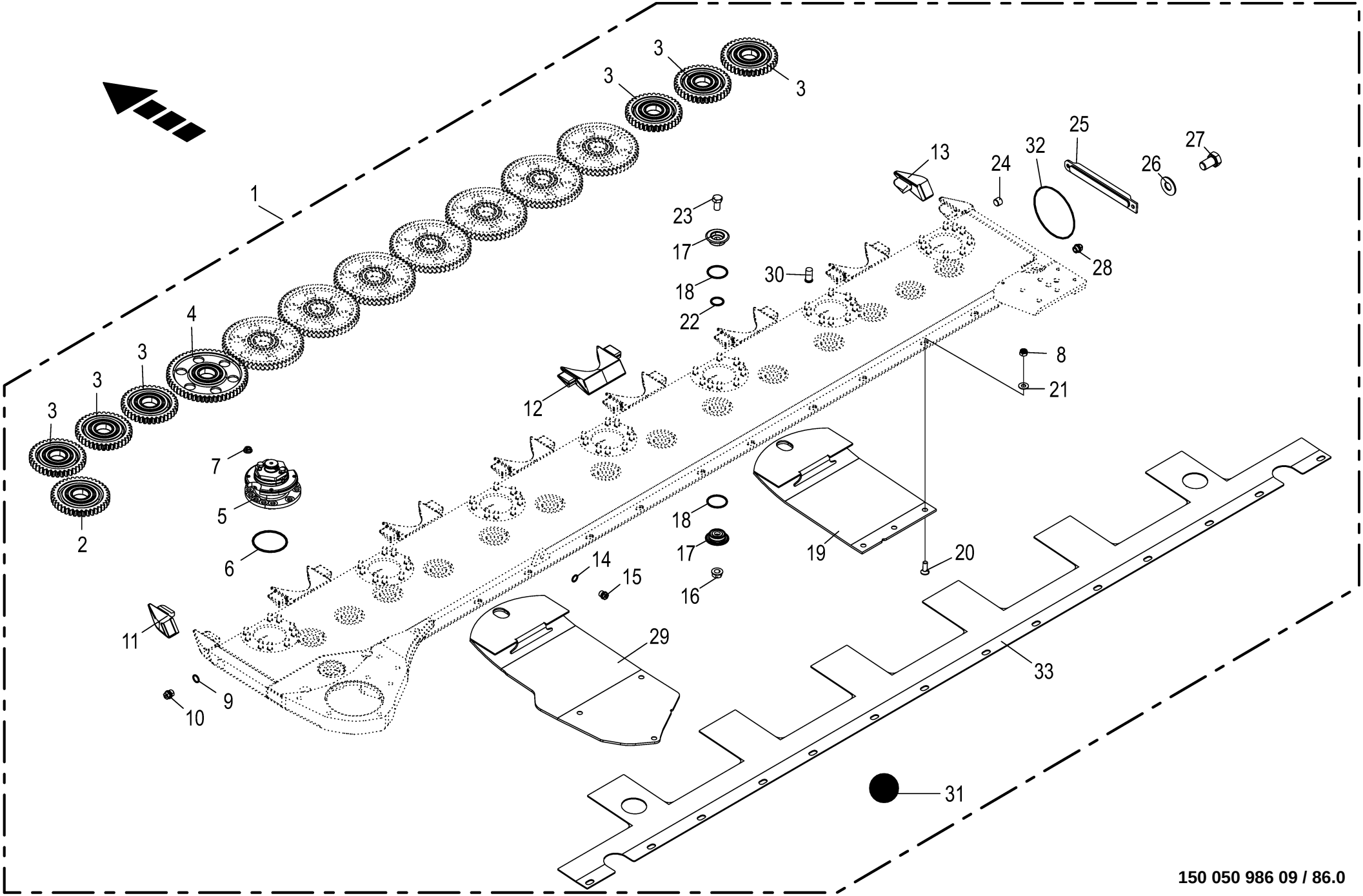

150 050 986 09 / 86.0

150 458 572 04

Mähholm - SafeCut INSIDE - vorn **Cutter bar - SafeCut INSIDE - front** **Lamier - SafeCut INSIDE - avant**					1109311 - 1136330	BM105-14	BM105-24					**150 050 986 09** 150 458 572 4 **86.0**
Pos.	ID-Nr.	Benennung	Description	Description	Masch.-Nr-							Bemerkung/Remarks/Remarque
28	27 008 972 0	Entlüftungsventil	Air bleed valve	Clapet de purge		1	1					M 18 X 1,5
29	20 038 188 0	Gleitkufe lang, links EHD	Glide skid long, lh. EHD	Patin long ga. EHD		1	1					
30	90 003 088 0	Schweißbolzen M12x20	Welded stut M12 x 20	Goujon de soudage M12x20		63	63					
31	00 926 101 0	Getriebeöl -Id.-Nr.= 1ltr	Oil -Id.-no.= 1ltr	Huile -Id.-no.= 1ltr		7	7					
32	00 937 568 0	O-Ring	O-ring	Joint torique		1	1					151,99 X 3,53
33	20 230 694 0	Verschleißblech rechts u. links	Wear sheet rh. and lh.	Tôle d'usure droite en bas gauche		1	1					

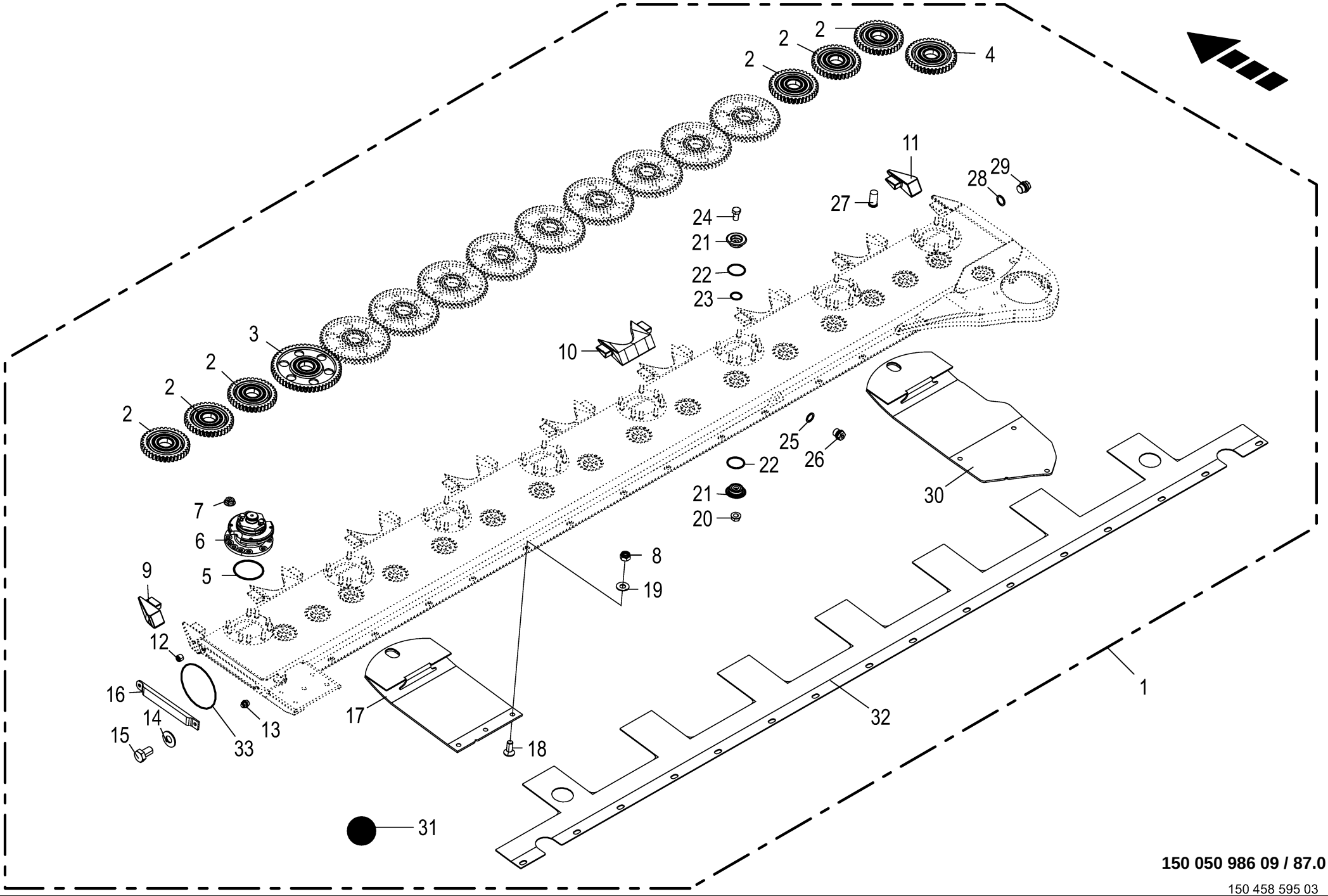

150 050 986 09 / 87.0

150 458 595 03

Mähholm - SafeCut INSIDE - links **Cutter bar - SafeCut INSIDE - left** **Lamier - SafeCut INSIDE - gauche**					1109311 - 1136330	BM105-14	BM105-24					**150 050 986 09** 150 458 595 3 **87.0**
Pos.	ID-Nr.	Benennung	Description	Description	Masch.-Nr-							Bemerkung/Remarks/Remarque
1	20 232 300 0	Mähholm kpl. 3599 links, Gen. HD II	Cutterbar cpl 3599 left, Gen. HD II	Manc. fauc. cpl. 3599 ga., gén. HD II		1	1					
2	20 039 194 0	Stirnrad Z=36 kompl. mont. mit Lager	spur wheel Z=36 kompl. mont. mit Lager	pignon Z=36 kompl. mont. mit Lager		6	6					
3	20 030 376 0	Stirnrad	Spur gear	Roue d'engrenage		10	10					Z= 53
4	20 230 676 0	Stirnrad M=4 Z=38 mit Lager kpl. mont.	spur wheel M=4 Z=38 mit Lager kpl. mont.	pignon M=4 Z=38 mit Lager kpl. mont.		1	1					
5	00 937 576 0	O-Ring	O-ring	Joint torique		8	8					89 X 4,5
6	20 231 439 0	Lagergehäuse Schersicherung re. HD	bearing housing rh HD	corps de palier séc. à cis. dr. HD		4	4					
	20 231 440 0	Lagergehäuse Schersicherung li. HD	bearing housing lh HD	corps de palier séc. à cis. ga. HD		4	4					
7	00 908 056 0	Tensilokmutter	Self-locking nut	Ecrou autobloquant		x	x					M 12 Kopfh. 8,7
8	00 908 701 0	Sicherungsmutter	Locknut	Écrou hex		x	x					M 12
9	20 034 818 0	Stosskante	Sheet edge	Arête du bord à souder		1	1					
10	00 253 547 0	Stosskante	Sheet edge	Arête du bord à souder		7	7					X= 145
11	20 034 817 0	Stosskante	Sheet edge	Arête du bord à souder		1	1					
12	00 906 031 0	Verschlussschraube	Screw plug	Bouchon fileté		1	1					M 10 X 1
13	27 008 972 0	Entlüftungsventil	Air bleed valve	Clapet de purge		1	1					M 18 X 1,5
14	00 909 910 1	Sperrkantscheibe	Detent edged washer	Disque à bord d'arrêt		x	x					SKM 12
15	00 900 653 0	6kt-Schraube	Hex head bolt	Boulon tête hex		x	x					M 12 X 20
16	00 253 421 5	Deckel	Cover	Couvercle		1	1					
	00 937 568 0	O-Ring	O-ring	Joint torique		1	1					151,99 X 3,53
17	20 038 186 0	Gleitkufe EHD	Glide skid EHD	Patin EHD		7	7					
	20 038 266 0	Gleitkufe lang, rechts EHD	Glide skid long rh EHD	Patin long dr. EHD		1	1					
18	00 904 063 1	Senkschraube	Countersunkscrew	Vis à tête fraisée		x	x					M 12 X 30 -10.9
	00 904 065 3	Senkschraube	Countersunkscrew	Vis à tête fraisée		x	x					M 12 X 40 -10.9
	90 001 811 0	Senkschraube	Countersunkscrew	Vis à tête fraisée		x	x					M 12 X 55 -10.9
	00 904 002 2	Senkschraube	Countersunkscrew	Vis à tête fraisée		x	x					M 12 X 20
19	00 909 910 1	Sperrkantscheibe	Detent edged washer	Disque à bord d'arrêt		x	x					SKM 12
20	00 909 611 0	Tensirip Mutter	Self-locking nut	Ecrou autobloquant		x	x					M 16
21	00 253 020 1	Klemmtopf	Clamping piece	Pièce de serrage		34	34					Rd. 65 X 18,5
22	00 937 579 0	O-Ring	O-ring	Joint torique		34	34					50 X 4
23	00 937 578 0	O-Ring	O-ring	Joint torique		17	17					30 X 4
24	00 900 335 1	6kt-Schraube	Hex head bolt	Boulon tête hex		x	x					M 16 X 30
25	00 937 721 0	Dichtring	Gasket ring	Bague d'étanchéité		1	1					A 16 X 22
26	00 906 007 1	Verschlussschraube	Screw plug	Bouchon fileté		1	1					M 16 X 1,5
27	90 003 088 0	Schweißbolzen M12x20	Welded stut M12 x 20	Goujon de soudage M12x20		72	72					

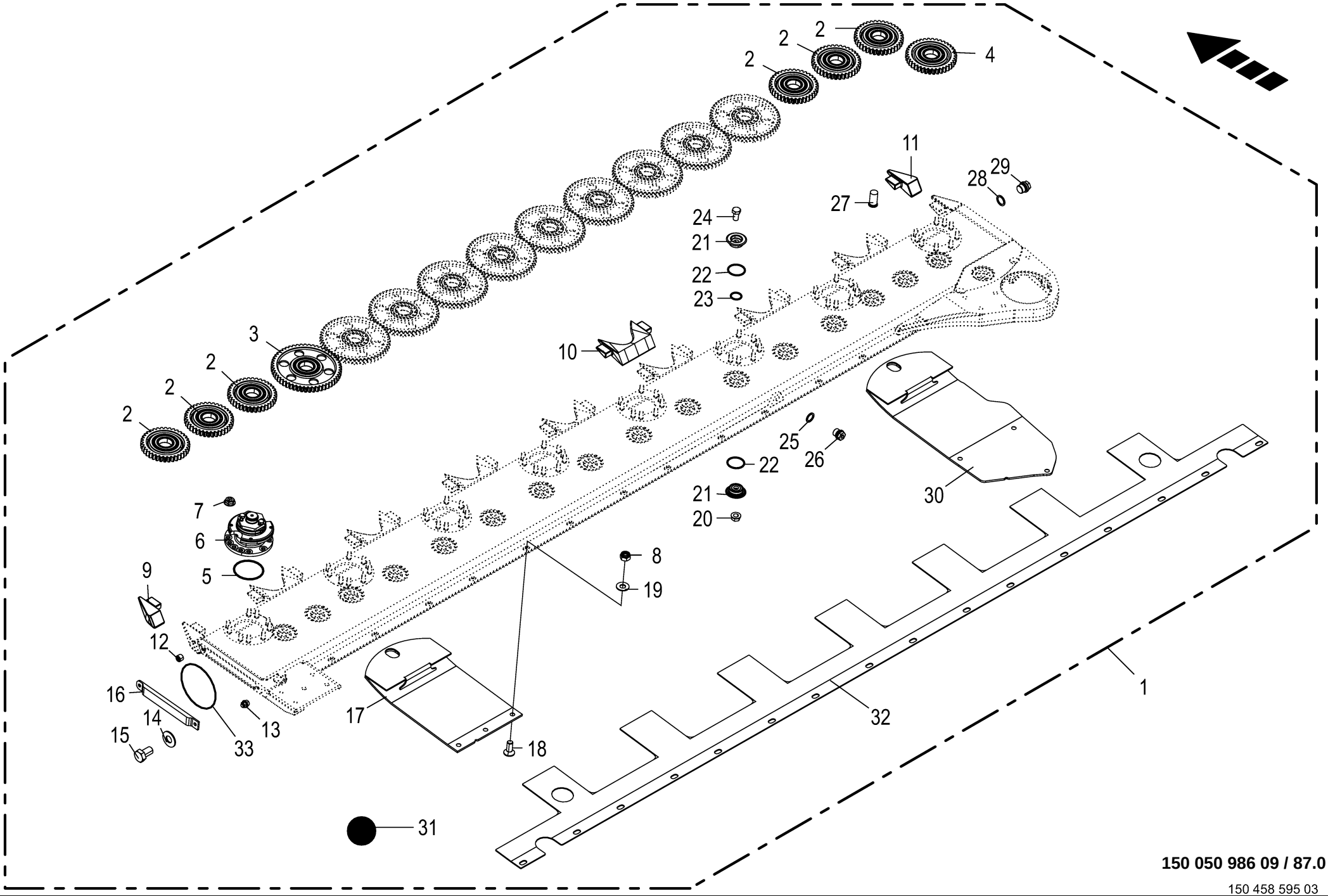

150 050 986 09 / 87.0

150 458 595 03

Mähholm - SafeCut INSIDE - links Cutter bar - SafeCut INSIDE - left Lamier - SafeCut INSIDE - gauche					1109311 - 1136330	BM105-14	BM105-24					150 050 986 09 150 458 595 3 87.0
Pos.	ID-Nr.	Benennung	Description	Description	Masch.-Nr-							Bemerkung/Remarks/Remarque
28	00 937 727 0	Dichtring	Gasket ring	Bague d'étanchéité		1	1					A 18 X 24
29	00 906 010 1	Verschlussschraube	Screw plug	Bouchon fileté		1	1					M 18 X 1,5
30	20 038 266 0	Gleitkufe lang, rechts EHD	Glide skid long rh EHD	Patin long dr. EHD		1	1					
31	00 926 101 0	Getriebeöl -Id.-Nr.= 1ltr	Oil -Id.-no.= 1ltr	Huile -Id.-no.= 1ltr		8	8					
32	20 230 722 0	Verschleißblech rechts u. links	Wear plate right and left	Tôle d'usure droite en bas gauche		1	1					
33	00 937 568 0	O-Ring	O-ring	Joint torique		1	1					151,99 X 3,53

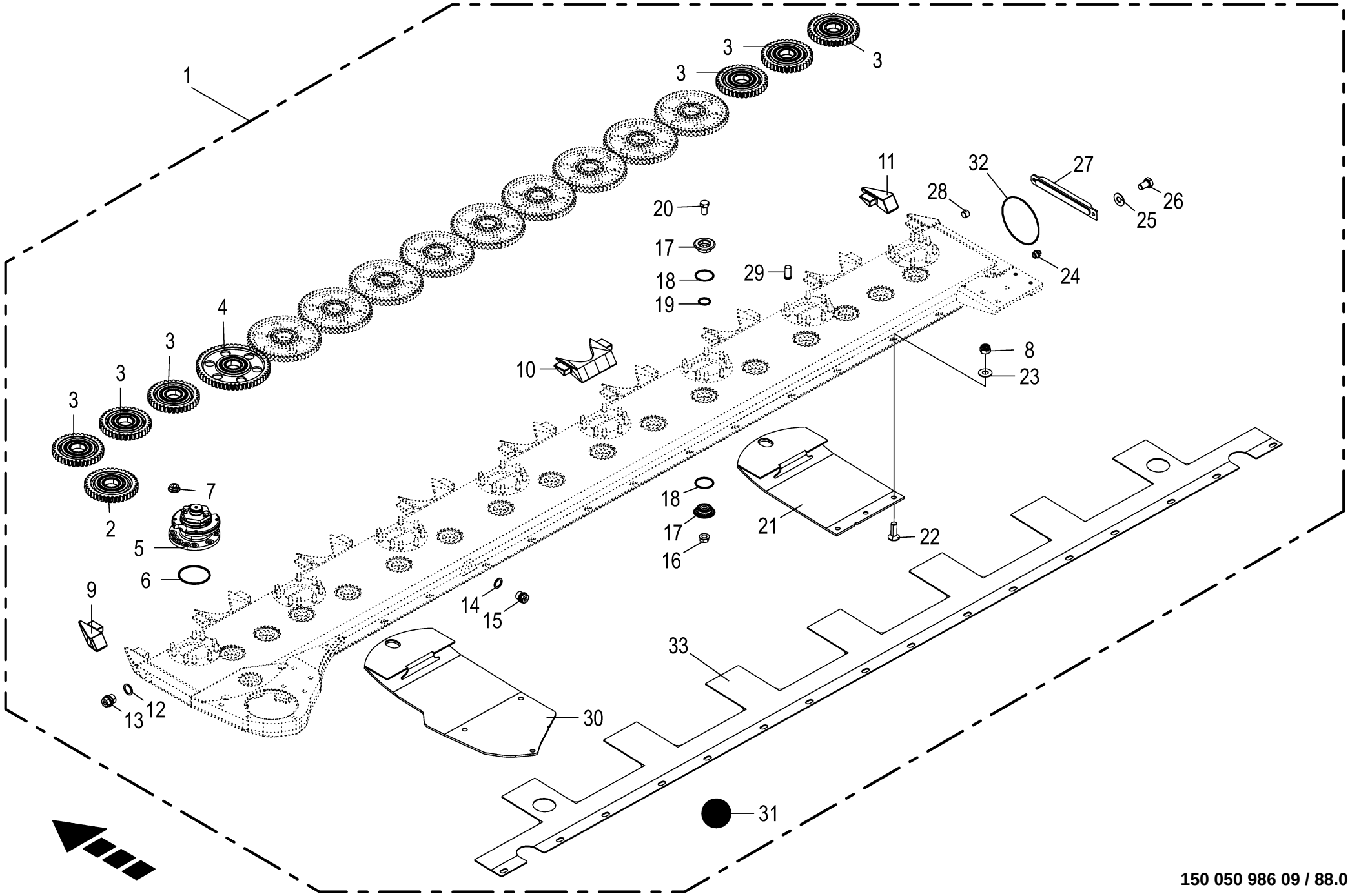

150 050 986 09 / 88.0

150 458 610 03

Mähholm - SafeCut INSIDE - rechts **Cutter bar - SafeCut INSIDE - right** **Lamier - SafeCut INSIDE - droite**					1109311 - 1136330	BM105-14	BM105-24					**150 050 986 09** 150 458 610 3 **88.0**
Pos.	ID-Nr.	Benennung	Description	Description	Masch.-Nr-							Bemerkung/Remarks/Remarque
1	20 232 299 0	Mähholm kpl. 3599 rechts, Gen. HD II	Cutterbar cpl 3599 right, Gen. HD II	Manc. fauc. cpl. 3599 dr., gén. HD II		1	1					
2	20 230 676 0	Stirnrad M=4 Z=38 mit Lager kpl. mont.	spur wheel M=4 Z=38 mit Lager kpl. mont.	pignon M=4 Z=38 mit Lager kpl. mont.		1	1					
3	20 039 194 0	Stirnrad Z=36 kompl. mont. mit Lager	spur wheel Z=36 kompl. mont. mit Lager	pignon Z=36 kompl. mont. mit Lager		6	6					
4	20 030 376 0	Stirnrad	Spur gear	Roue d'engrenage		10	10					Z= 53
5	20 231 439 0	Lagergehäuse Schersicherung re. HD	bearing housing rh HD	corps de palier séc. à cis. dr. HD		4	4					
	20 231 440 0	Lagergehäuse Schersicherung li. HD	bearing housing lh HD	corps de palier séc. à cis. ga. HD		4	4					
6	00 937 576 0	O-Ring	O-ring	Joint torique		1	1					89 X 4,5
7	00 908 056 0	Tensilokmutter	Self-locking nut	Ecrou autobloquant		x	x					M 12 Kopfh. 8,7
8	00 908 701 0	Sicherungsmutter	Locknut	Écrou hex		x	x					M 12
9	20 034 818 0	Stosskante	Sheet edge	Arête du bord à souder		1	1					
10	00 253 547 0	Stosskante	Sheet edge	Arête du bord à souder		7	7					X= 145
11	20 034 817 0	Stosskante	Sheet edge	Arête du bord à souder		1	1					
12	00 937 727 0	Dichtring	Gasket ring	Bague d'étanchéité		1	1					A 18 X 24
13	00 906 010 1	Verschlussschraube	Screw plug	Bouchon fileté		1	1					M 18 X 1,5
14	00 937 721 0	Dichtring	Gasket ring	Bague d'étanchéité		1	1					A 16 X 22
15	00 906 007 1	Verschlussschraube	Screw plug	Bouchon fileté		1	1					M 16 X 1,5
16	00 909 611 0	Tensirip Mutter	Self-locking nut	Ecrou autobloquant		x	x					M 16
17	00 253 020 1	Klemmtopf	Clamping piece	Pièce de serrage		34	34					Rd. 65 X 18,5
18	00 937 579 0	O-Ring	O-ring	Joint torique		34	34					50 X 4
19	00 937 578 0	O-Ring	O-ring	Joint torique		17	17					30 X 4
20	00 900 335 1	6kt-Schraube	Hex head bolt	Boulon tête hex		x	x					M 16 X 30
21	20 038 186 0	Gleitkufe EHD	Glide skid EHD	Patin EHD		7	7					
22	00 904 065 3	Senkschraube	Countersunkscrew	Vis à tête fraisée		x	x					M 12 X 40 -10.9
	00 904 063 1	Senkschraube	Countersunkscrew	Vis à tête fraisée		x	x					M 12 X 30 -10.9
	90 001 811 0	Senkschraube	Countersunkscrew	Vis à tête fraisée		x	x					M 12 X 55 -10.9
	00 904 002 2	Senkschraube	Countersunkscrew	Vis à tête fraisée		x	x					M 12 X 20
23	00 909 910 1	Sperrkantscheibe	Detent edged washer	Disque à bord d'arrêt		x	x					SKM 12
24	27 008 972 0	Entlüftungsventil	Air bleed valve	Clapet de purge		1	1					M 18 X 1,5
25	00 909 910 1	Sperrkantscheibe	Detent edged washer	Disque à bord d'arrêt		x	x					SKM 12
26	00 900 653 0	6kt-Schraube	Hex head bolt	Boulon tête hex		x	x					M 12 X 20
27	00 253 421 5	Deckel	Cover	Couvercle		1	1					
	00 937 568 0	O-Ring	O-ring	Joint torique		1	1					151,99 X 3,53
28	00 906 031 0	Verschlussschraube	Screw plug	Bouchon fileté		1	1					M 10 X 1

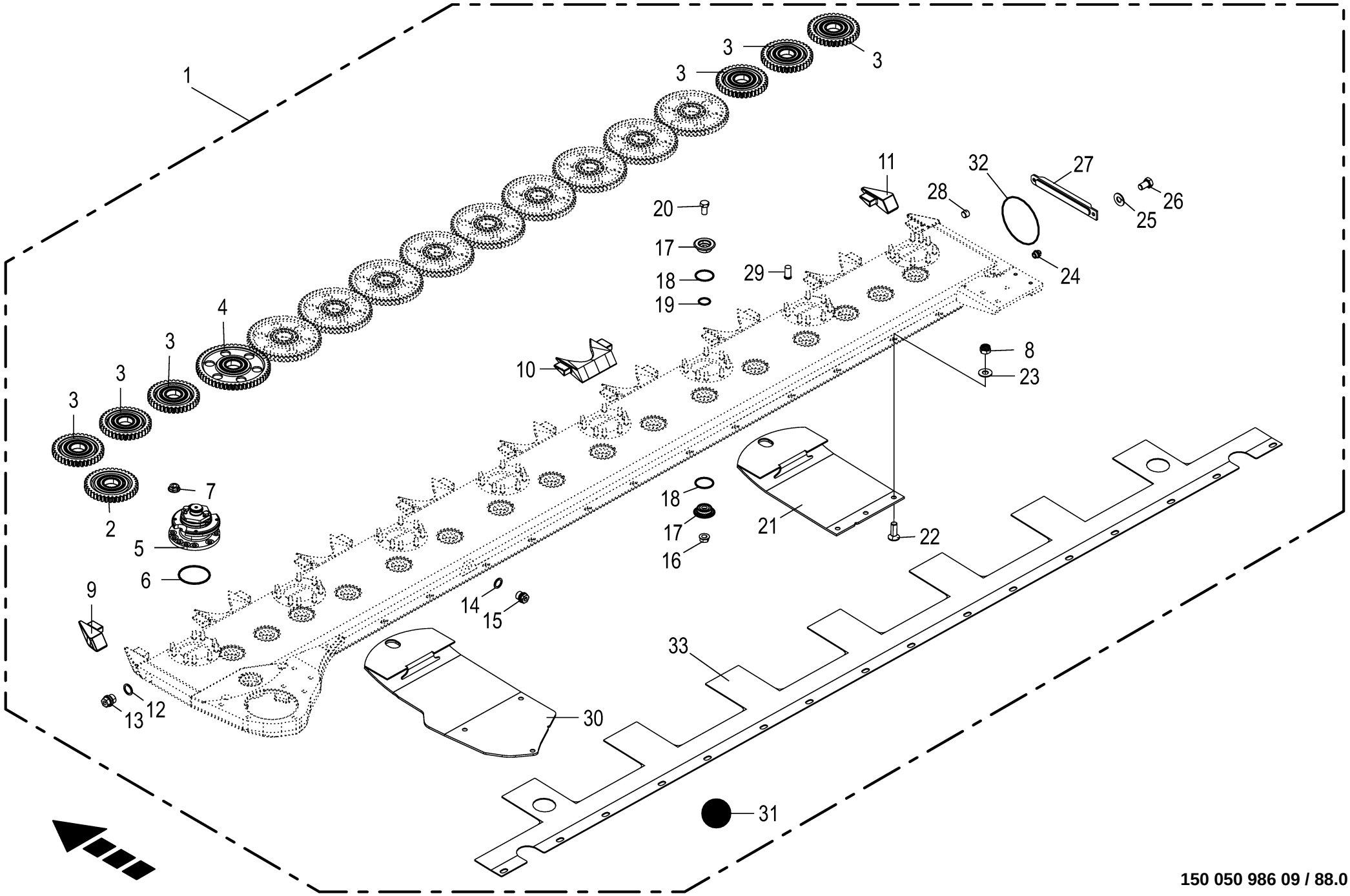

150 050 986 09 / 88.0

150 458 610 03

Mähholm - SafeCut INSIDE - rechts **Cutter bar - SafeCut INSIDE - right** **Lamier - SafeCut INSIDE - droite**					1109311 - 1136330	BM105-14	BM105-24					**150 050 986 09** 150 458 610 3 **88.0**
Pos.	ID-Nr.	Benennung	Description	Description	Masch.-Nr-							Bemerkung/Remarks/Remarque
29	90 003 088 0	Schweißbolzen M12x20	Welded stut M12 x 20	Goujon de soudage M12x20		72	72					
30	20 038 188 0	Gleitkufe lang, links EHD	Glide skid long, lh. EHD	Patin long ga. EHD		1	1					
31	00 926 101 0	Getriebeöl -Id.-Nr.= 1ltr	Oil -Id.-no.= 1ltr	Huile -Id.-no.= 1ltr		8	8					
32	00 937 568 0	O-Ring	O-ring	Joint torique		1	1					151,99 X 3,53
33	20 230 722 0	Verschleißblech rechts u. links	Wear plate right and left	Tôle d'usure droite en bas gauche		1	1					

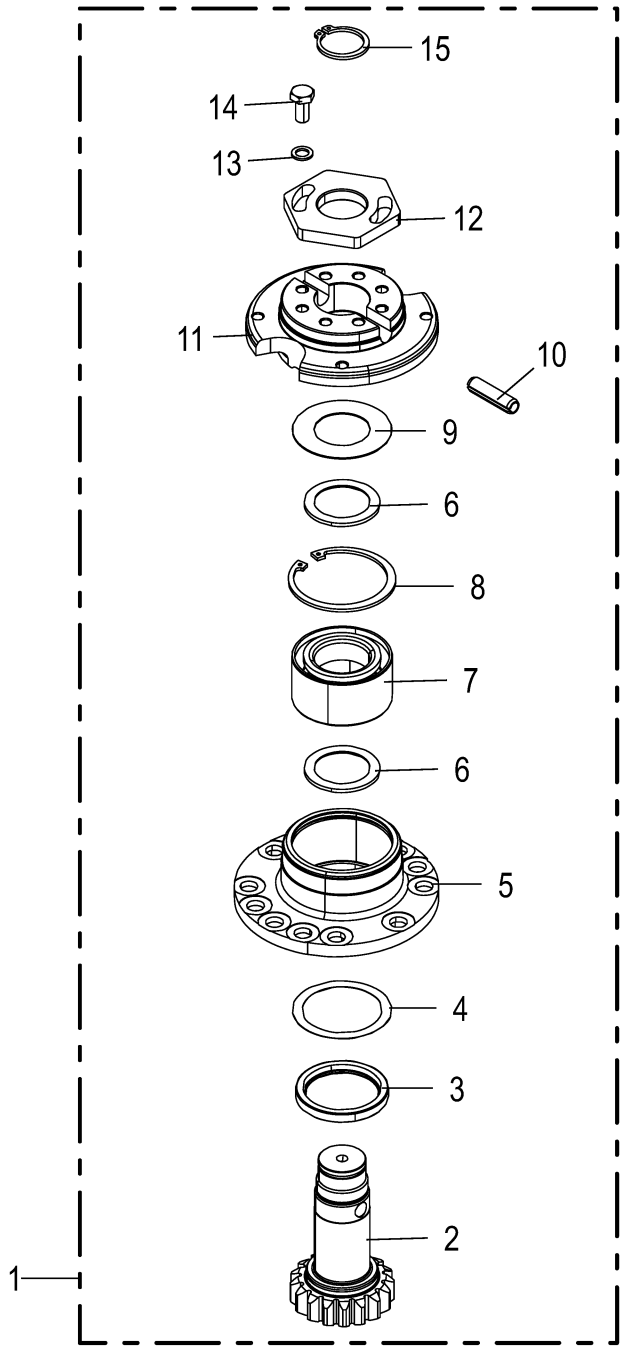

150 050 986 09 / 89.0

150 458 617 01

Lagergehäuse - rechts - SafeCut INSIDE **Bearing housing - right - SafeCut INSIDE** **Cage de roulement - droite - SafeCut INSIDE**					1109311 - 1136330	BM105-14	BM105-24					**150 050 986 09** 150 458 617 1 **89.0**
Pos.	ID-Nr.	Benennung	Description	Description	Masch.-Nr-							Bemerkung/Remarks/Remarque
1	20 231 439 0	Lagergehäuse Schersicherung re. HD	bearing housing rh HD	corps de palier séc. à cis. dr. HD		1	1					
2	20 231 437 0	Stirnritzelwelle rechts m=4 z= 17	spur pinion shaft m=4 z=17	arbre de pignon avant m=4 z=17		1	1					
3	00 936 202 0	Radial-Wellendichtring	Radial-shaft sealing ring	Radial-bague d'étanchéité		1	1					B 55 X 70 X 8
4	00 911 002 0	Passscheibe	Shim ring	Rondelle d'ajustage		x	x					60 X 75 X 0,3
5	20 030 796 0	Flanschlagergehäuse	Flange bearing	Palier a bride		1	1					
6	20 230 644 0	Stützscheibe S 42x57x3 m. Fase	Support disc S 42x57x3 + bevelled edge	Rondelle d'appui S 42x57x3 + chanfrein		2	2					
7	90 000 149 0	Kegelrollenlager	Taper roller bearing	Roulement à rouleaux coniques		1	1					90UA1
8	90 000 146 0	Sicherungsring	Circlip	Circlip		1	1					I 78 X 2,5
9	20 030 531 0	Tellerfeder	Belleville spring	Ressort belleville		1	1					
10	20 035 286 0	Spannstift 12x45, Dacromet	Dowel pin 12x45 Bl 2 Dacromet	Axe de serrage 12x45 Bl 2 Dacromet		2	2					
11	20 030 794 1	Kreiselnabe	Rotor hub	Moyeu de disque		1	1					
12	20 030 529 0	6kt-Mutter	Hex nut	Écrou hex		1	1					M 39 X 2
13	00 909 907 0	Sperrkantscheibe	Detent edged washer	Disque à bord d'arrêt		x	x					SKZ 10
14	00 900 634 0	6kt-Schraube	Hex head bolt	Boulon tête hex		x	x					M 10 X 20
15	00 911 519 0	Sicherungsring	Circlip	Circlip		1	1					A 35 X 2,5

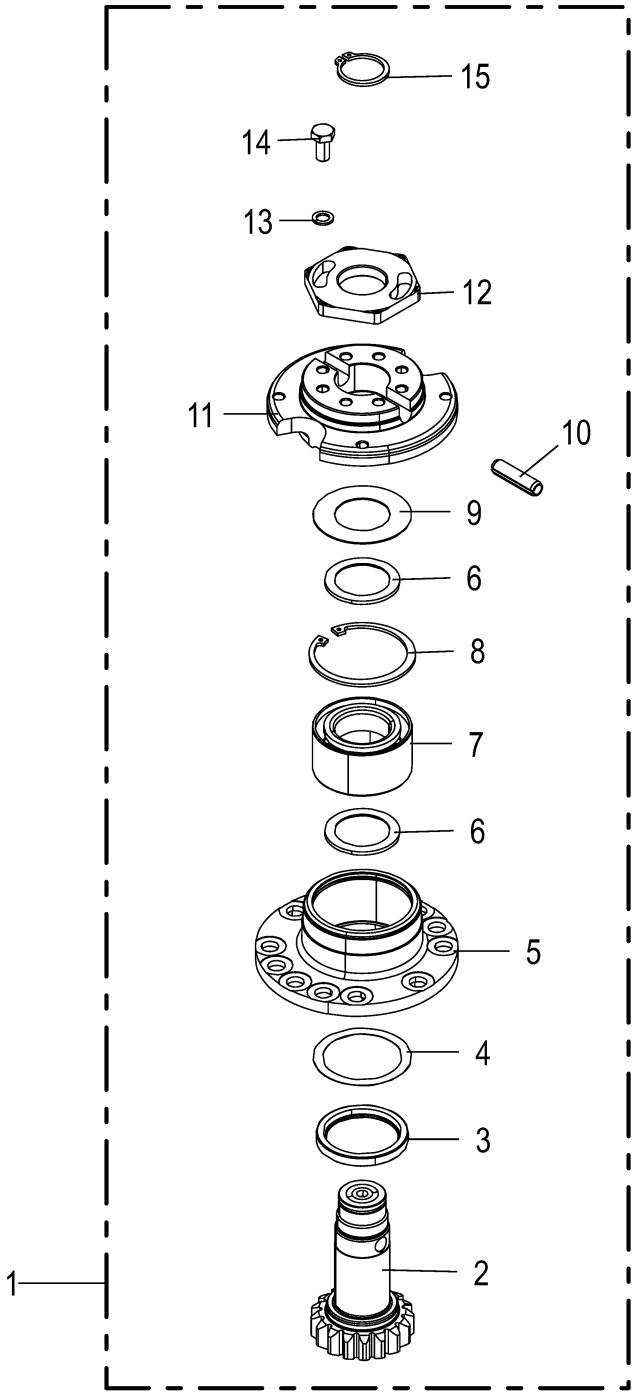

150 050 986 09 / 90.0

150 458 861 01

Lagergehäuse - links - SafeCut INSIDE Bearing housing - left - SafeCut INSIDE Cage de roulement - gauche - SafeCut INSIDE					1109311 - 1136330	BM105-14	BM105-24					150 050 986 09 150 458 861 1 90.0
Pos.	ID-Nr.	Benennung	Description	Description	Masch.-Nr-							Bemerkung/Remarks/Remarque
1	20 231 440 0	Lagergehäuse Schersicherung li. HD	bearing housing lh HD	corps de palier séc. à cis. ga. HD		1	1					
2	20 231 438 0	Stirnritzelwelle links m=4 z= 17	spur pinion shaft m=4 z=17	arbre de pignon avant m=4 z=17		1	1					
3	00 936 202 0	Radial-Wellendichtring	Radial-shaft sealing ring	Radial-bague d'étanchéité		1	1					B 55 X 70 X 8
4	00 911 002 0	Passscheibe	Shim ring	Rondelle d'ajustage		x	x					60 X 75 X 0,3
5	20 030 796 0	Flanschlagergehäuse	Flange bearing	Palier a bride		1	1					
6	20 230 644 0	Stützscheibe S 42x57x3 m. Fase	Support disc S 42x57x3 + bevelled edge	Rondelle d'appui S 42x57x3 + chanfrein		1	1					
7	90 000 149 0	Kegelrollenlager	Taper roller bearing	Roulement à rouleaux coniques		1	1					90UA1
8	90 000 146 0	Sicherungsring	Circlip	Circlip		1	1					I 78 X 2,5
9	20 030 531 0	Tellerfeder	Belleville spring	Ressort belleville		1	1					
10	20 035 286 0	Spannstift 12x45, Dacromet	Dowel pin 12x45 Bl 2 Dacromet	Axe de serrage 12x45 Bl 2 Dacromet		2	2					
11	20 030 794 1	Kreiselnabe	Rotor hub	Moyeu de disque		1	1					
12	20 030 530 0	6Kt.-Mutter M 39 x 2 Linksgewinde	HEX NUT	ÉCROU HEX		1	1					M 39 X 2
13	00 909 907 0	Sperrkantscheibe	Detent edged washer	Disque à bord d'arrêt		x	x					SKZ 10
14	00 900 634 0	6kt-Schraube	Hex head bolt	Boulon tête hex		x	x					M 10 X 20
15	00 911 519 0	Sicherungsring	Circlip	Circlip		1	1					A 35 X 2,5

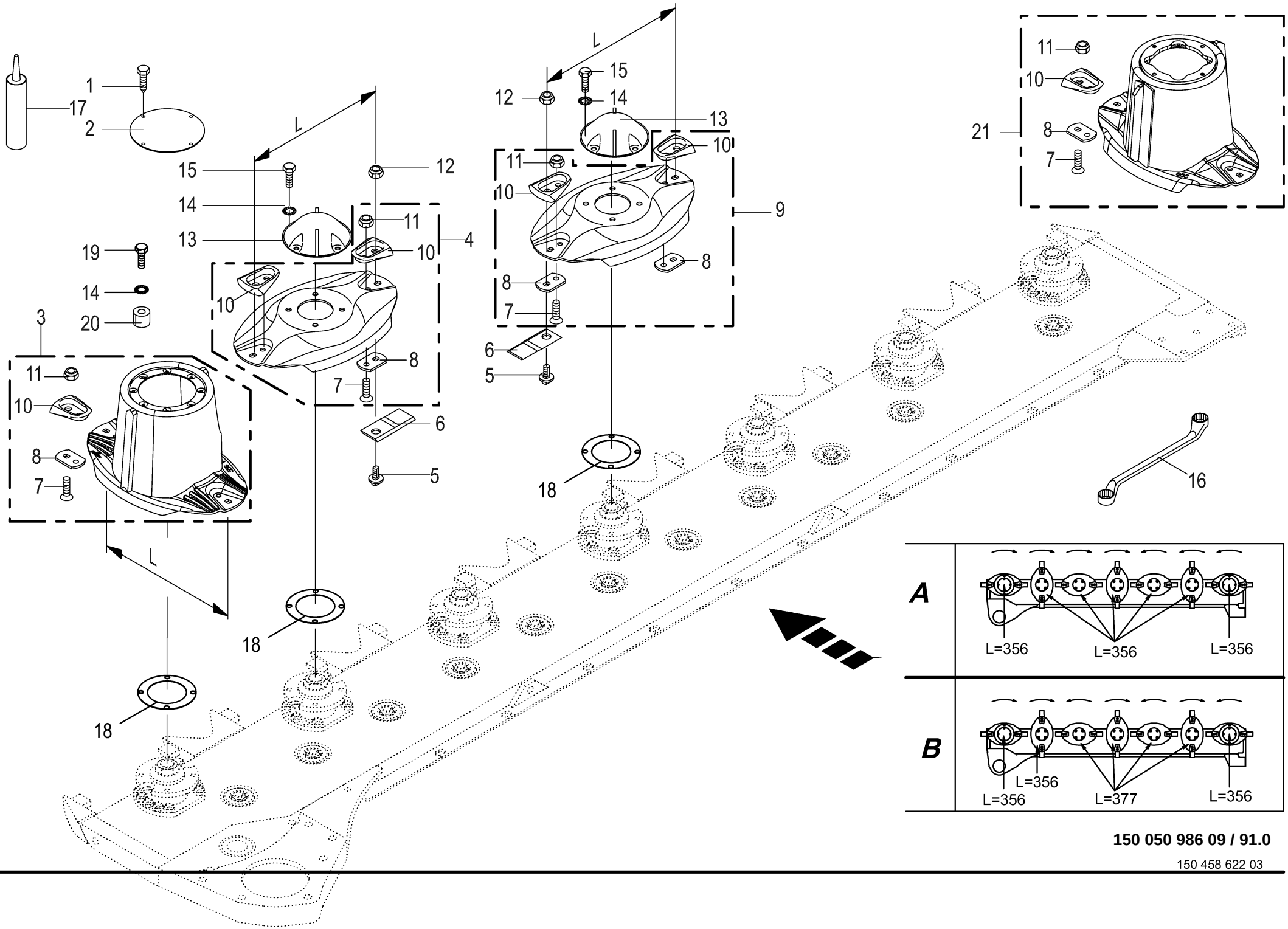

150 050 986 09 / 91.0

150 458 622 03

Messerschraubverschluss - vorn **Blade fastening - front** **Fixation de couteaux - avant**					1109311 - 1136330	BM105-14	BM105-24					**150 050 986 09** 150 458 622 3 **91.0**
Pos.	ID-Nr.	Benennung	Description	Description	Masch.-Nr-							Bemerkung/Remarks/Remarque
1	00 906 949 0	Blechschraube	Self-tapping screw	Vis autoaraudeuse		x	x					6,3 X 16
2	00 253 052 1	Deckel	Cover	Couvercle		2	2					Rd. 155
3	20 030 753 3	Mähtrommel 356 EHD	Mower drum 356 EHD screw connection	Tambour de coupe 356 EHD		2	2					
	20 433 047 0	Mähtrommel HD Ø356 Sr. VS - optional	mower drum HD Ø356 screw cap VS -optional	tambour de coupe HD Ø356 Sr. VS -optionnel		2	2					
4	20 030 752 3	Messerteller 356 EHD Schraubverschluß - "A"	Cutting disc 356 EHD screw connection - "A"	Disque de coupe 356 EHD ferm. à vis - "A"		5	5					
	20 030 752 3	Messerteller 356 EHD Schraubverschluß - "B"	Cutting disc 356 EHD screw connection - "B"	Disque de coupe 356 EHD ferm. à vis - "B"		1	1					
	20 433 051 0	Mähscheibe HD Ø356 Sr. VS - optional - "A"	cutting disc HD Ø356 screw cap VS -optional - "A"	disque de coupe HD Ø356 Sr. VS -optionnel - "A"		5	5					
	20 433 051 0	Mähscheibe HD Ø356 Sr. VS - optional - "B"	cutting disc HD Ø356 screw cap VS -optional - "B"	disque de coupe HD Ø356 Sr. VS -optionnel - "B"		1	1					
5	00 253 744 0	Messerschraube	Knife screw	Vis couteau		14	14					M 12 X 29
6	00 139 889 4	Messer rechts 4x50x118	Blade right 4x50x118	Couteau droit 4x50x118		8	8					
	00 139 888 4	Messer links 4x50x118	Blade left 4x50x118	Couteau gauche 4x50x118		6	6					
7	00 904 045 3	Senkschraube	Countersunkscrew	Vis à tête fraisée		x	x					M 10 X 25 -10.9
8	20 038 051 0	Messerhalter	Blade support	Porte-couteaux		14	14					
9	20 030 751 3	Messerteller 377 EHD Schraubverschluß - "B"	Cutting disc 377 EHD screw connection - "B"	Disque de coupe 377 EHD ferm. à vis - "B"		4	4					
	20 433 049 0	Mähscheibe HD Ø377 Sr. VS - optional - "B"	cutting disc HD Ø377 screw cap VS -optional - "B"	disque de coupe HD Ø377 Sr. VS -optionnel - "B"		4	4					
10	20 231 673 0	Schutz f. Messerhalteschraube 2er Set HD	Prot. for blade retaining screw 2-set HD	Prot. pour vis porte-ct. jeu de 2 HD		7	7					
11	00 908 758 0	Sicherungsmutter	Locknut	Écrou hex		x	x					M 10
12	00 908 056 0	Tensilokmutter	Self-locking nut	Ecrou autobloquant		x	x					M 12 Kopfh. 8,7
13	20 030 954 1	Deckel f. Messerteller	Cover for cutting disc	Couvercle pour porte-couteau		5	5					
14	00 909 909 1	Sperrkantscheibe	Detent edged washer	Disque à bord d'arrêt		x	x					SKM 10
15	90 002 142 0	6kt-Schraube M10 x 35	Hex head bolt	Boulon tête hex		x	x					
16	00 925 303 2	Doppelringschlüssel	Spanner key	Cle		1	1					SW 17/19
17	00 940 236 0	Abdichtmittel - Silikonfrei	Sealant - silicone-free	Remide d'étanchéité - dégagé de silicone		x	x					310 Ml
18	20 014 989 1	Distanzscheibe Kreiselnabe HD	Spacing washer	Rondelle entretoise		x	x					
19	00 900 293 0	6kt-Schraube	Hex head bolt	Boulon tête hex		x	x					M 10 X 55 -10.9
20	00 233 773 0	Distanzhülse	Spacer bushing	Douille entretoise		8	8					10,5 X 24 X 20
21	20 433 019 0	Mähtrommel HD Ø356 Sr. VS Gew. ri. -optional	mower drum HD Ø356 VS thread right -optional	tambour de coupe HDØ356 Sr. VS bag. fil. -optionnel		2	2					

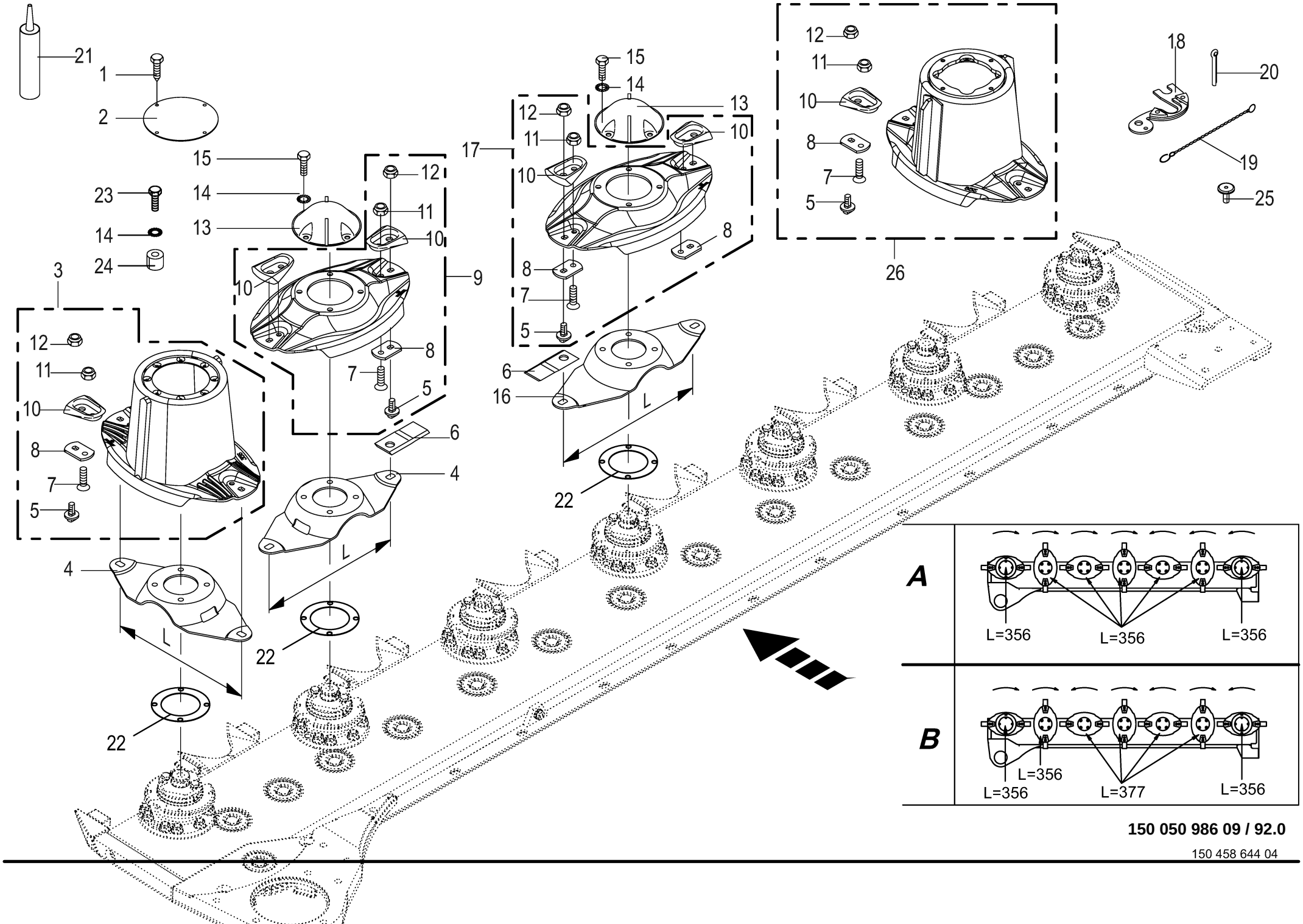

150 050 986 09 / 92.0

150 458 644 04

Messerschnellverschluss - vorn **Blade quick coupler - front** **Bride à fermeture rapide de couteaux - avant**					1109311 - 1136330	BM105-14	BM105-24					**150 050 986 09** 150 458 644 4 **92.0**
Pos.	ID-Nr.	Benennung	Description	Description	Masch.-Nr-							Bemerkung/Remarks/Remarque
1	00 906 949 0	Blechschraube	Self-tapping screw	Vis autoaraudeuse		x	x					6,3 X 16
2	00 253 052 1	Deckel	Cover	Couvercle		2	2					Rd. 155
3	20 037 647 3	Mähtrommel 356 EHD Schnellverschluß	Mower drum 356EHD quick release fastener	Tambour de coupe 356 EHD fer. rapide		2	2					
	20 433 041 0	Mähtrommel HD Ø356 Sn. VS - optional	mower drum HD Ø356 qui rel VS -optional	tambour de coupe HD Ø356 Sn. VS -optionnel		2	2					
4	20 035 556 1	Messerträger L=356 HD VS - "A"	Blade carrier L=356 HD VS - "A"	Porte-couteaux L=356 HD VS - "A"		7	7					
	20 035 556 1	Messerträger L=356 HD VS - "B"	Blade carrier L=356 HD VS - "B"	Porte-couteaux L=356 HD VS - "B"		3	3					
	20 235 321 0	Messerträger HD Ø356 breit - optional - "A"	blade carrier HD Ø356 wide - optional - "A"	porte-couteau HD Ø356 large - optionnel - "A"		7	7					
	20 235 321 0	Messerträger HD Ø356 breit - optional - "B"	blade carrier HD Ø356 wide - optional - "B"	porte-couteau HD Ø356 large - optionnel - "B"		3	3					
5	00 253 745 0	Messerzapfen	Mower pin	Couteau de teton		14	14					M 12 X 20 -10.9
6	00 139 889 4	Messer rechts 4x50x118	Blade right 4x50x118	Couteau droit 4x50x118		8	8					
	00 139 888 4	Messer links 4x50x118	Blade left 4x50x118	Couteau gauche 4x50x118		6	6					
7	00 904 045 3	Senkschraube	Countersunkscrew	Vis à tête fraisée		x	x					M 10 X 25 -10.9
8	20 038 051 0	Messerhalter	Blade support	Porte-couteaux		14	14					
9	20 037 661 3	Messerteller 356 EHD Schnellverschluß - "A"	Cutting disc 356EHD quick release fasten - "A"	Disque de coupe 356 EHD fermeture rapide - "A"		5	5					
	20 037 661 3	Messerteller 356 EHD Schnellverschluß - "B"	Cutting disc 356EHD quick release fasten - "B"	Disque de coupe 356 EHD fermeture rapide - "B"		1	1					
	20 433 045 0	Mähscheibe HD Ø356 Sn. VS - optional - "A"	cutting disc HD Ø356 qui rel VS -optional - "A"	disque de coupe HD Ø356 Sn. VS -optionnel - "A"		5	5					
	20 433 045 0	Mähscheibe HD Ø356 Sn. VS - optional - "B"	cutting disc HD Ø356 qui rel VS -optional - "B"	disque de coupe HD Ø356 Sn. VS -optionnel - "B"		1	1					
10	20 231 673 0	Schutz f. Messerhalteschraube 2er Set HD	Prot. for blade retaining screw 2-set HD	Prot. pour vis porte-ct. jeu de 2 HD		7	7					
11	00 908 758 0	Sicherungsmutter	Locknut	Écrou hex		x	x					M 10
12	00 908 056 0	Tensilokmutter	Self-locking nut	Ecrou autobloquant		x	x					M 12 Kopfh. 8,7
13	20 030 954 1	Deckel f. Messerteller	Cover for cutting disc	Couvercle pour porte-couteau		5	5					
14	00 909 909 1	Sperrkantscheibe	Detent edged washer	Disque à bord d'arrêt		x	x					SKM 10
15	90 002 142 0	6kt-Schraube M10 x 35	Hex head bolt	Boulon tête hex		x	x					
16	20 035 557 1	Messerträger L=377 HD VS - "B"	Blade carrier L=377 HD VS - "B"	Porte-couteaux L=377 HD VS - "B"		4	4					
	20 235 324 0	Messerträger HD Ø377 breit - optional - "B"	blade carrier HD Ø377 wide - optional - "B"	Porte-couteau HD Ø377 large - optionnel - "B"		4	4					
17	20 037 671 3	Messerteller 377 EHD Schnellverschluß - "B"	Cutting disc 377 EHD quick rel fast. SP - "B"	Disque de coupe 377 EHD ferm. rapide - "B"		4	4					

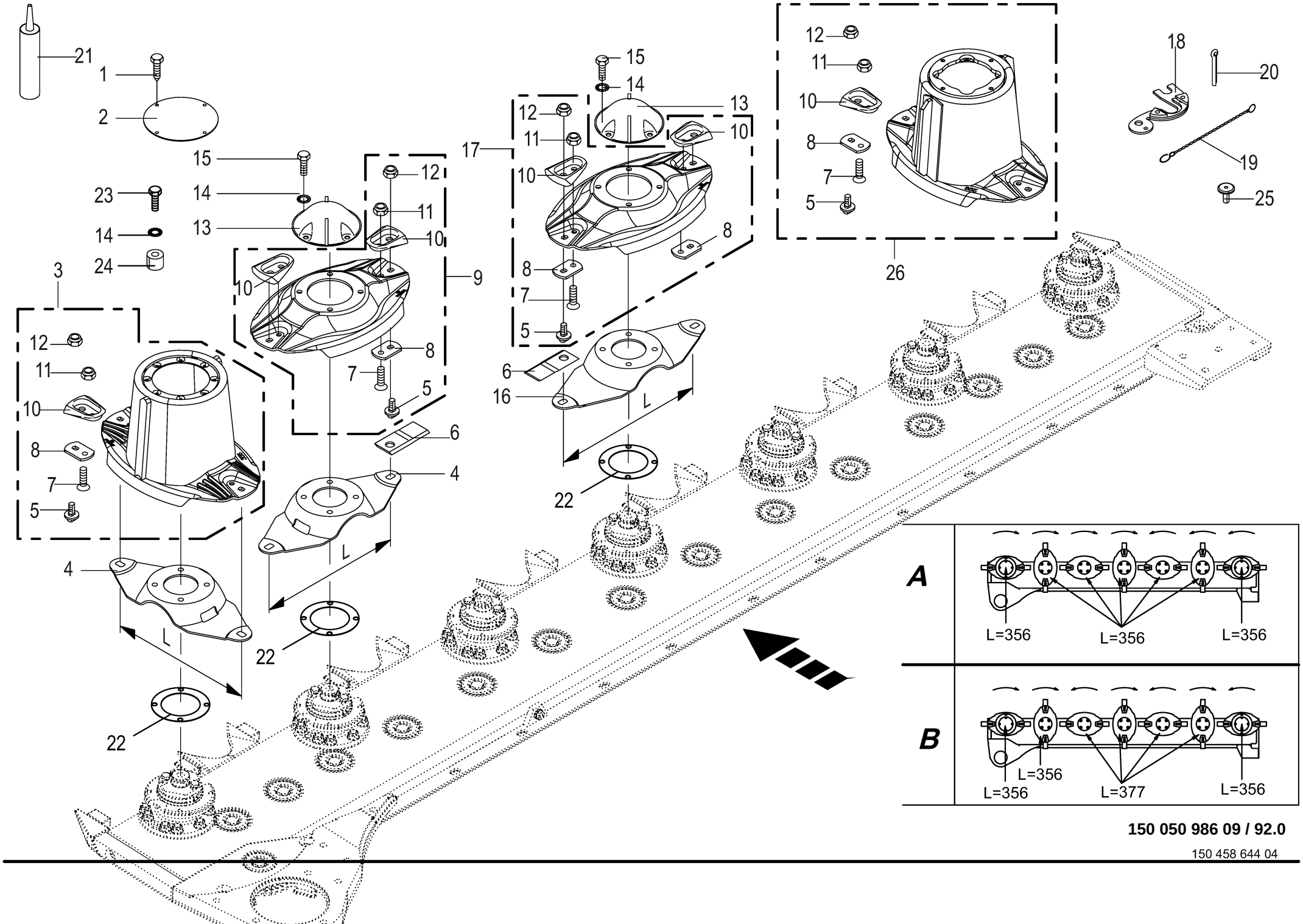

150 050 986 09 / 92.0

150 458 644 04

Messerschnellverschluss - vorn **Blade quick coupler - front** **Bride à fermeture rapide de couteaux - avant**					1109311 - 1136330	BM105-14	BM105-24					**150 050 986 09** 150 458 644 4 **92.0**
Pos.	ID-Nr.	Benennung	Description	Description	Masch.-Nr-							Bemerkung/Remarks/Remarque
	20 433 043 0	Mähscheibe HD Ø377 Sn. VS - optional - "B"	cutting disc HD Ø377 qui rel VS -optional - "B"	disque de coupe HD Ø377 Sn. VS -optionnel - "B"		4	4					
18	20 031 007 0	Lehre	Gauge	Gabarit		1	1					
19	90 000 338 0	Knotenkette	Chain	Chaine		1	1					Lg.= 125
20	00 912 066 1	Splint	Cotter pin	Goupille fendue		1	1					4 X 28
21	00 940 236 0	Abdichtmittel - Silikonfrei	Sealant - silicone-free	Remide d'étanchéité - dégagé de silicone		x	x					310 Ml
22	20 014 989 1	Distanzscheibe Kreiselnabe HD	Spacing washer	Rondelle entretoise		x	x					
23	00 900 293 0	6kt-Schraube	Hex head bolt	Boulon tête hex		x	x					M 10 X 55 -10.9
24	00 233 773 0	Distanzhülse	Spacer bushing	Douille entretoise		8	8					10,5 X 24 X 20
25	00 914 237 0	Blindniet	Blind rivet	Rivet aveugle		x	x					4,8 X 12,7
26	20 433 022 0	Mähtrommel HD Ø356 Sn. VS	mower drum HD Ø356 VS thread	tambour de coupe HDØ356 Sn.		2	2					
		Gew. ri. -optional	right -optional	VS bag. fil. -optionnel								

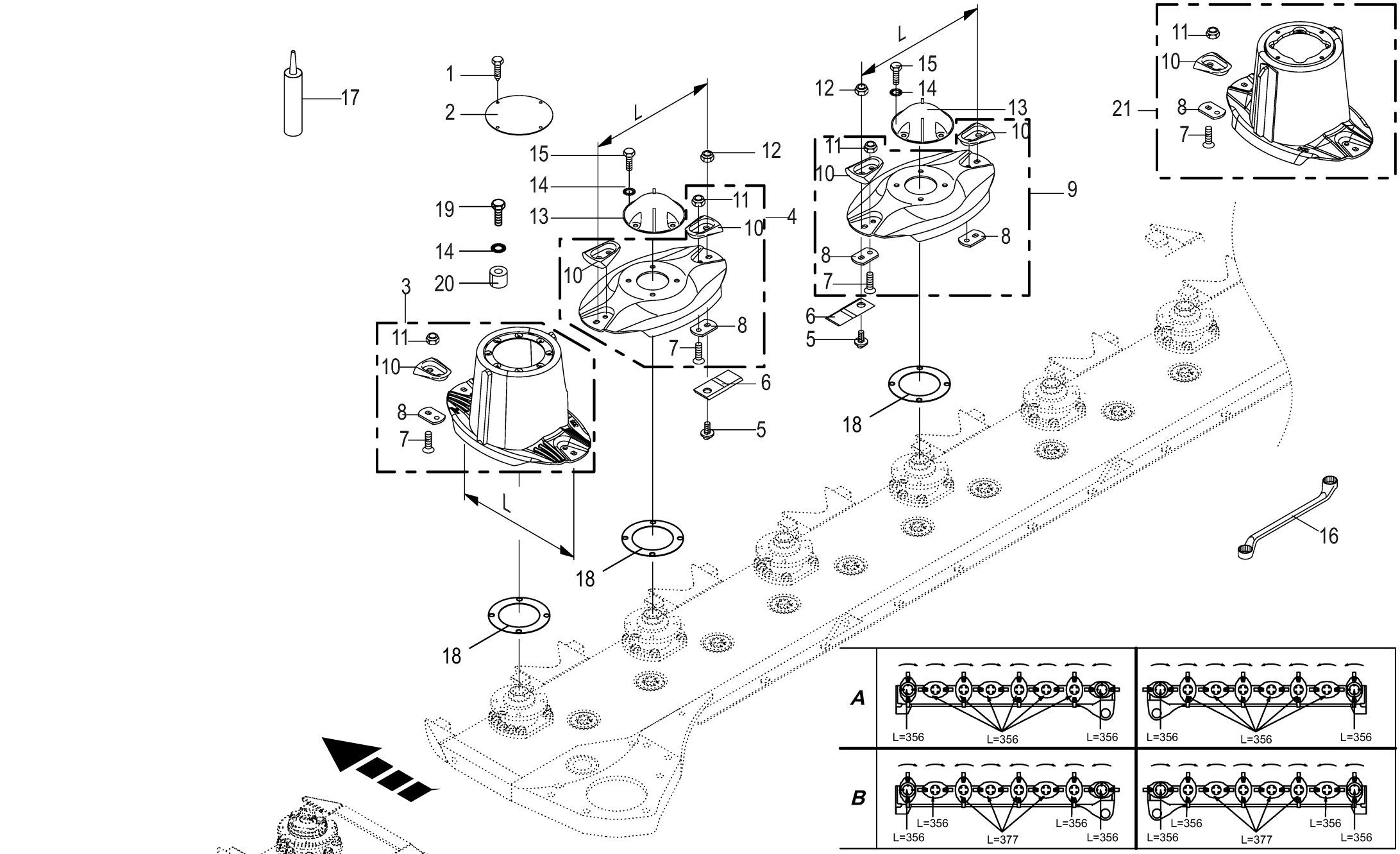

150 050 986 09 / 93.0

150 458 646 03

Messerschraubverschluss - seitlich **Blade fastening - lateral** **Fixation de couteaux - latérale**					1109311 - 1136330	BM105-14	BM105-24					**150 050 986 09** 150 458 646 3 **93.0**
Pos.	ID-Nr.	Benennung	Description	Description	Masch.-Nr-							Bemerkung/Remarks/Remarque
1	00 906 949 0	Blechschraube	Self-tapping screw	Vis autoaraudeuse		x	x					6,3 X 16
2	00 253 052 1	Deckel	Cover	Couvercle		4	4					Rd. 155
3	20 030 753 3	Mähtrommel 356 EHD	Mower drum 356 EHD screw connection	Tambour de coupe 356 EHD		4	4					
	20 433 047 0	Mähtrommel HD Ø356 Sr. VS - optional	mower drum HD Ø356 screw cap VS -optional	tambour de coupe HD Ø356 Sr. VS -optionnel		4	4					
4	20 030 752 3	Messerteller 356 EHD Schraubverschluß - "A"	Cutting disc 356 EHD screw connection - "A"	Disque de coupe 356 EHD ferm. à vis - "A"		12	12					
	20 030 752 3	Messerteller 356 EHD Schraubverschluß - "B"	Cutting disc 356 EHD screw connection - "B"	Disque de coupe 356 EHD ferm. à vis - "B"		4	4					
	20 433 051 0	Mähscheibe HD Ø356 Sr. VS - optional - "A"	cutting disc HD Ø356 screw cap VS -optional - "A"	disque de coupe HD Ø356 Sr. VS -optionnel - "A"		12	12					
4	20 433 051 0	Mähscheibe HD Ø356 Sr. VS - optional - "B"	cutting disc HD Ø356 screw cap VS -optional - "B"	disque de coupe HD Ø356 Sr. VS -optionnel - "B"		4	4					
5	00 253 744 0	Messerschraube	Knife screw	Vis couteau		32	32					M 12 X 29
6	00 139 889 4	Messer rechts 4x50x118	Blade right 4x50x118	Couteau droit 4x50x118		16	16					
	00 139 888 4	Messer links 4x50x118	Blade left 4x50x118	Couteau gauche 4x50x118		16	16					
7	00 904 045 3	Senkschraube	Countersunkscrew	Vis à tête fraisée		x	x					M 10 X 25 -10.9
8	20 038 051 0	Messerhalter	Blade support	Porte-couteaux		32	32					
9	20 030 751 3	Messerteller 377 EHD Schraubverschluß - "B"	Cutting disc 377 EHD screw connection - "B"	Disque de coupe 377 EHD ferm. à vis - "B"		8	8					
	20 433 049 0	Mähscheibe HD Ø377 Sr. VS - optional - "B"	cutting disc HD Ø377 screw cap VS -optional - "B"	disque de coupe HD Ø377 Sr. VS -optionnel - "B"		8	8					
10	20 231 673 0	Schutz f. Messerhalteschraube 2er Set HD	Prot. for blade retaining screw 2-set HD	Prot. pour vis porte-ct. jeu de 2 HD		16	16					
11	00 908 758 0	Sicherungsmutter	Locknut	Écrou hex		x	x					M 10
12	00 908 056 0	Tensilokmutter	Self-locking nut	Ecrou autobloquant		x	x					M 12 Kopfh. 8,7
13	20 030 954 1	Deckel f. Messerteller	Cover for cutting disc	Couvercle pour porte-couteau		12	12					
14	00 909 909 1	Sperrkantscheibe	Detent edged washer	Disque à bord d'arrêt		x	x					SKM 10
15	90 002 142 0	6kt-Schraube M10 x 35	Hex head bolt	Boulon tête hex		x	x					
16	00 925 303 2	Doppelringschlüssel	Spanner key	Cle		1	1					SW 17/19
17	00 940 236 0	Abdichtmittel - Silikonfrei	Sealant - silicone-free	Remide d'étanchéité - dégagé de silicone		x	x					310 Ml
18	20 014 989 1	Distanzscheibe Kreiselnabe HD	Spacing washer	Rondelle entretoise		x	x					
19	00 900 293 0	6kt-Schraube	Hex head bolt	Boulon tête hex		x	x					M 10 X 55 -10.9
20	00 233 773 0	Distanzhülse	Spacer bushing	Douille entretoise		16	16					10,5 X 24 X 20
21	20 433 019 0	Mähtrommel HD Ø356 Sr. VS Gew. ri. -optional	mower drum HD Ø356 VS thread right -optional	tambour de coupe HDØ356 Sr. VS bag. fil. -optionnel		4	4					

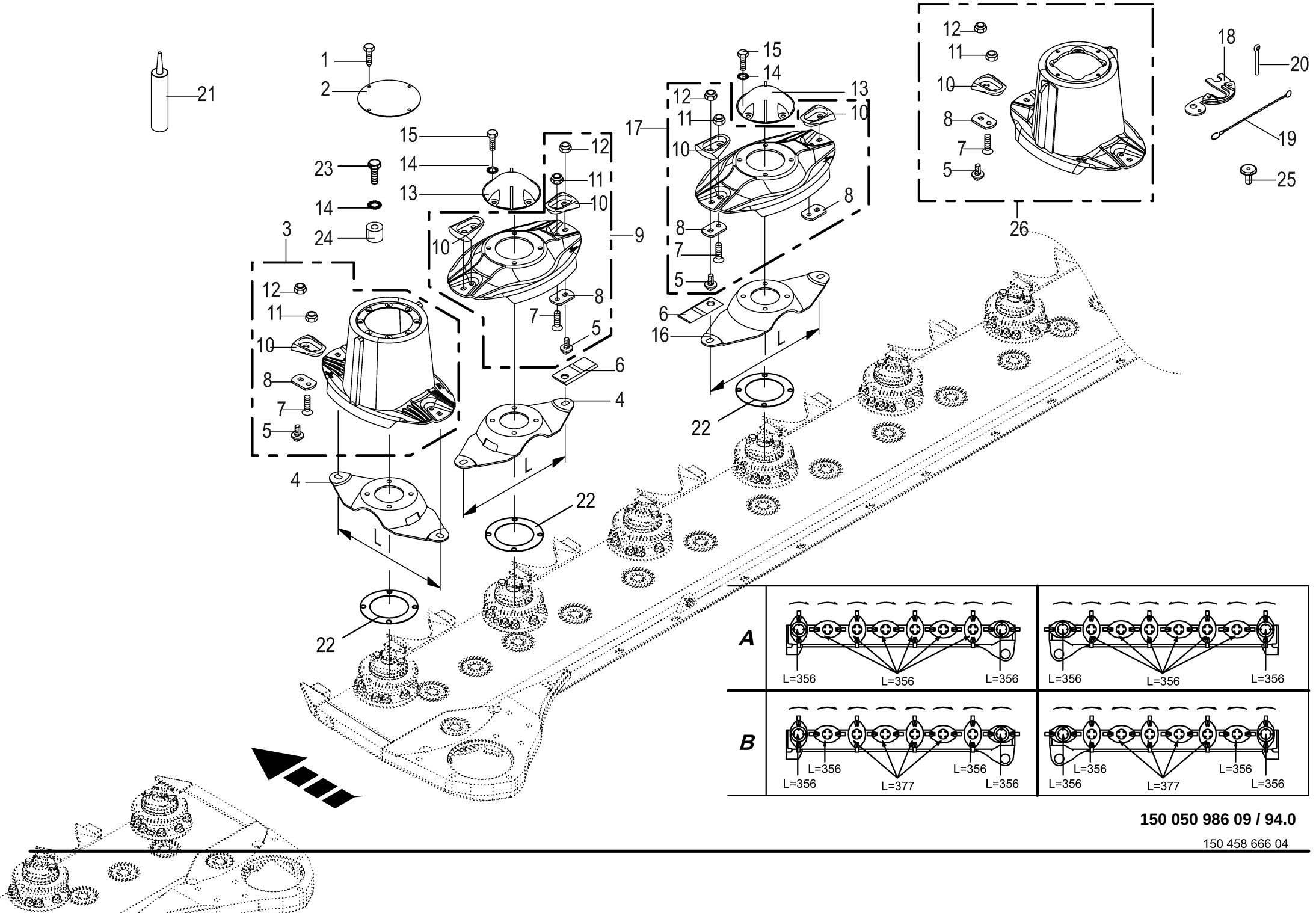

150 050 986 09 / 94.0

150 458 666 04

Messerschnellverschluss - seitlich **Blade quick coupler - lateral** **Bride à fermeture rapide de couteaux - latérale**					1109311 - 1136330	BM105-14	BM105-24					**150 050 986 09** 150 458 666 4 **94.0**
Pos.	ID-Nr.	Benennung	Description	Description	Masch.-Nr-							Bemerkung/Remarks/Remarque
1	00 906 949 0	Blechschraube	Self-tapping screw	Vis autoaraudeuse		x	x					6,3 X 16
2	00 253 052 1	Deckel	Cover	Couvercle		x	x					Rd. 155
3	20 037 647 3	Mähtrommel 356 EHD Schnellverschluß	Mower drum 356EHD quick release fastener	Tambour de coupe 356 EHD fer. rapide		4	4					
	20 433 041 0	Mähtrommel HD Ø356 Sn. VS - optional	mower drum HD Ø356 qui rel VS -optional	tambour de coupe HD Ø356 Sn. VS -optionnel		4	4					
4	20 035 556 1	Messerträger L=356 HD VS - "A"	Blade carrier L=356 HD VS - "A"	Porte-couteaux L=356 HD VS - "A"		16	16					
	20 035 556 1	Messerträger L=356 HD VS - "B"	Blade carrier L=356 HD VS - "B"	Porte-couteaux L=356 HD VS - "B"		8	8					
	20 235 321 0	Messerträger HD Ø356 breit - optional - "A"	blade carrier HD Ø356 wide - optional - "A"	porte-couteau HD Ø356 large - optionnel - "A"		16	16					
	20 235 321 0	Messerträger HD Ø356 breit - optional - "B"	blade carrier HD Ø356 wide - optional - "B"	porte-couteau HD Ø356 large - optionnel - "B"		8	8					
5	00 253 745 0	Messerzapfen	Mower pin	Couteau de teton		32	32					M 12 X 20 -10.9
6	00 139 889 4	Messer rechts 4x50x118	Blade right 4x50x118	Couteau droit 4x50x118		16	16					
	00 139 888 4	Messer links 4x50x118	Blade left 4x50x118	Couteau gauche 4x50x118		16	16					
7	00 904 045 3	Senkschraube	Countersunkscrew	Vis à tête fraisée		x	x					M 10 X 25 -10.9
8	20 038 051 0	Messerhalter	Blade support	Porte-couteaux		32	32					
9	20 037 661 3	Messerteller 356 EHD Schnellverschluß - "A"	Cutting disc 356EHD quick release fasten - "A"	Disque de coupe 356 EHD fermeture rapide - "A"		12	12					
	20 037 661 3	Messerteller 356 EHD Schnellverschluß - "B"	Cutting disc 356EHD quick release fasten - "B"	Disque de coupe 356 EHD fermeture rapide - "B"		4	4					
	20 433 045 0	Mähscheibe HD Ø356 Sn. VS - optional - "A"	cutting disc HD Ø356 qui rel VS -optional - "A"	disque de coupe HD Ø356 Sn. VS -optionnel - "A"		12	12					
	20 433 045 0	Mähscheibe HD Ø356 Sn. VS - optional - "B"	cutting disc HD Ø356 qui rel VS -optional - "B"	disque de coupe HD Ø356 Sn. VS -optionnel - "B"		4	4					
10	20 231 673 0	Schutz f. Messerhalteschraube 2er Set HD	Prot. for blade retaining screw 2-set HD	Prot. pour vis porte-ct. jeu de 2 HD		16	16					
11	00 908 758 0	Sicherungsmutter	Locknut	Écrou hex		x	x					M 10
12	00 908 056 0	Tensilokmutter	Self-locking nut	Ecrou autobloquant		x	x					M 12 Kopfh. 8,7
13	20 030 954 1	Deckel f. Messerteller	Cover for cutting disc	Couvercle pour porte-couteau		12	12					
14	00 909 909 1	Sperrkantscheibe	Detent edged washer	Disque à bord d'arrêt		x	x					SKM 10
15	90 002 142 0	6kt-Schraube M10 x 35	Hex head bolt	Boulon tête hex		x	x					
16	20 035 557 1	Messerträger L=377 HD VS - "B"	Blade carrier L=377 HD VS - "B"	Porte-couteaux L=377 HD VS - "B"		8	8					
	20 235 324 0	Messerträger HD Ø377 breit - optional - "B"	blade carrier HD Ø377 wide - optional - "B"	Porte-couteau HD Ø377 large - optionnel - "B"		8	8					
17	20 037 671 3	Messerteller 377 EHD Schnellverschluß - "B"	Cutting disc 377 EHD quick rel fast. SP - "B"	Disque de coupe 377 EHD ferm. rapide - "B"		8	8					

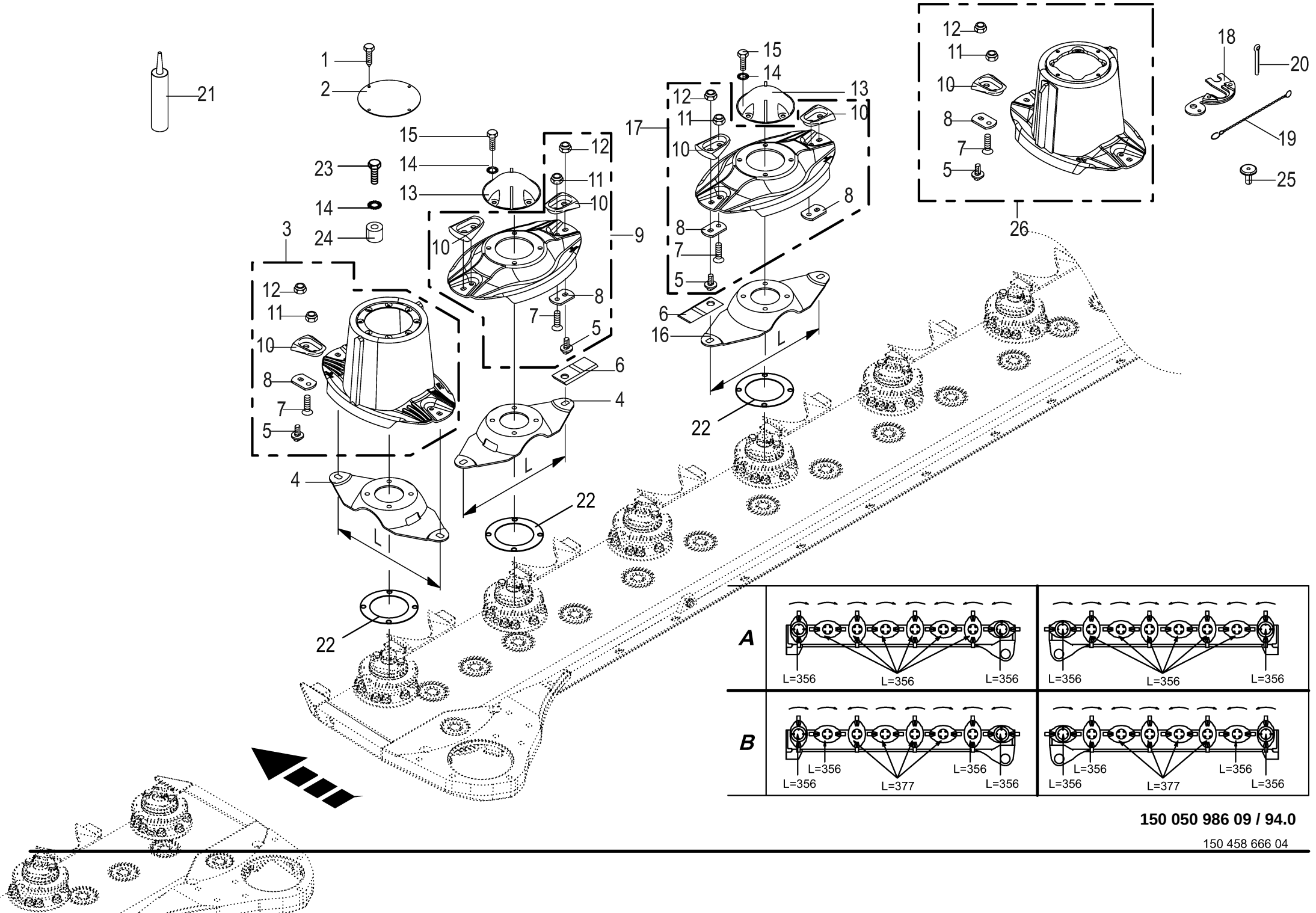

150 050 986 09 / 94.0

150 458 666 04

Messerschnellverschluss - seitlich **Blade quick coupler - lateral** **Bride à fermeture rapide de couteaux - latérale**					1109311 - 1136330	BM105-14	BM105-24					**150 050 986 09** 150 458 666 4 **94.0**
Pos.	ID-Nr.	Benennung	Description	Description	Masch.-Nr-							Bemerkung/Remarks/Remarque
	20 433 043 0	Mähscheibe HD Ø377 Sn. VS - optional - "B"	cutting disc HD Ø377 qui rel VS -optional - "B"	disque de coupe HD Ø377 Sn. VS -optionnel - "B"		8	8					
18	20 031 007 0	Lehre	Gauge	Gabarit		1	1					
19	90 000 338 0	Knotenkette	Chain	Chaine		1	1					Lg.= 125
20	00 912 066 1	Splint	Cotter pin	Goupille fendue		1	1					4 X 28
21	00 940 236 0	Abdichtmittel - Silikonfrei	Sealant - silicone-free	Remide d'étanchéité - dégagé de silicone		x	x					310 Ml
22	20 014 989 1	Distanzscheibe Kreiselnabe HD	Spacing washer	Rondelle entretoise		x	x					
23	00 900 293 0	6kt-Schraube	Hex head bolt	Boulon tête hex		x	x					M 10 X 55 -10.9
24	00 233 773 0	Distanzhülse	Spacer bushing	Douille entretoise		16	16					10,5 X 24 X 20
25	00 914 237 0	Blindniet	Blind rivet	Rivet aveugle		x	x					4,8 X 12,7
26	20 433 022 0	Mähtrommel HD Ø356 Sn. VS	mower drum HD Ø356 VS thread	tambour de coupe HDØ356 Sn.		4	4					
		Gew. ri. -optional	right -optional	VS bag. fil. -optionnel								

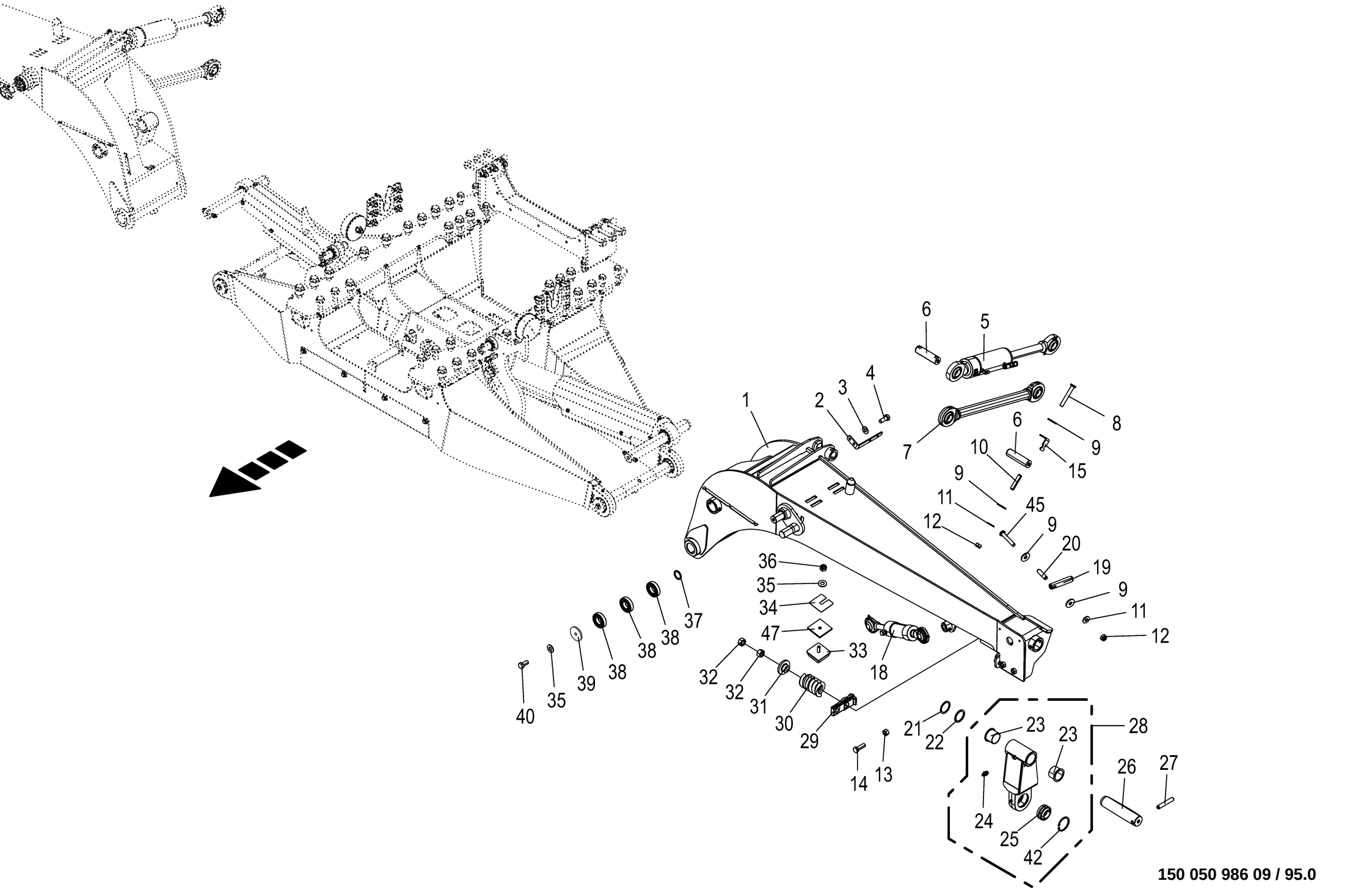

150 050 986 09 / 95.0

150 527 465 03

Auslegearm **Outrigger arm** **Bras de flèche**					1109311 - 1136330	BM105-14	BM105-24					**150 050 986 09** 150 527 465 3 **95.0**
Pos.	ID-Nr.	Benennung	Description	Description	Masch.-Nr-							Bemerkung/Remarks/Remarque
1	20 212 000 0	Auslegearm links 10 Meter	outrigger arm lh 10 Meter	bras de flèche ga. 10 Meter		1	1					
	20 212 001 0	Auslegearm rechts 10 Meter	outrigger arm rh 10 Meter	bras de flèche dr. 10 Meter		1	1					
	00 904 037 0	Senkschraube I-6kt M20x180 08. 8	Countersunk screw intern hexa M20x180	Vis à tête fraisée 6 p creux M20x180		x	x					
2	20 210 734 0	Halter Leitungen	Support lines	Support conduites		2	2					
3	00 909 909 1	Sperrkantscheibe	Detent edged washer	Disque à bord d'arrêt		x	x					SKM 10
4	00 900 636 0	6kt-Schraube	Hex head bolt	Boulon tête hex		x	x					M 10 X 25
5	27 014 558 3	Hyd-Zylinder DZ 35/80x100/600 WMS	Hydraulic cylinder DZ 35/ 80x100/600 5	Vérin hyd. DZ 35/80x100/600 5		2	2					
	27 019 265 0	Dichtungssatz DZ35/80	Gasket set DZ35/80	Jeu de joints DZ35/80		2	2					
	27 019 263 0	Wegsensor 100mm	Path sensor 100 mm	Capteur de déplacement 100mm		2	2					
	27 003 415 0	Positionsmagnet	Position solenoid	Aimant de position		2	2					
	27 019 264 0	O-Ring 15 x 1,5	O-ring seal 15 x 1,5	Joint torique 15 x 1,5		2	2					
6	20 017 845 2	Bolzen 35 X 130 ZLÜ	Bolt 35 X 130 ZLÜ	Boulon 35 X 130		4	4					
7	20 212 227 0	Lenker	Suspension arm	bras de guidage		2	2					
8	00 901 004 0	6kt-Schraube	Hex head bolt	Boulon tête hex		x	x					M 6 X 70
9	00 910 351 1	Scheibe	Washer	Rondelle		x	x					6,4 X 18 X 1,6
10	00 912 747 2	Spannstift	Roll pin	Goupille de serrage		4	4					12 X 55
11	00 909 906 1	Sperrkantscheibe	Detent edged washer	Disque à bord d'arrêt		x	x					SKM 6
12	00 908 704 1	Sicherungsmutter	Locknut	Écrou hex		x	x					M 6
13	00 908 220 0	6kt-Mutter	Hex nut	Écrou hex		x	x					M 16
14	00 900 677 0	6kt-Schraube	Hex head bolt	Boulon tête hex		x	x					M 16 X 50
15	20 210 326 0	Halter Schmierleitung Bl 3	Support lubrication line	Support conduite de lubrification		2	2					
18	27 020 666 0	Hyd-Zylinder EZ 55x95/350	Hydraulic cylinder EZ 55x95/ 350	Vérin hydraulique EZ 55x95/350		2	2					
	00 918 792 0	Dichtungssatz	Sealing set	Jeu de joints		2	2					Zz 25/55
	00 919 202 0	Kegelschmiernippel	Grease niple	Graisseur à cone		4	4					Am 6 X 1
19	20 210 602 1	Bolzen 25,18 X 120 ZLÜ	Bolt 25.18 X 120 ZLÜ	Boulon 25,18 X 120 ZLÜ		2	2					
20	90 000 182 0	Spannstift	Roll pin	Goupille de serrage		2	2					12 X 45
21	00 910 905 1	Passscheibe	Shim ring	Rondelle d'ajustage		x	x					50 X 62 X 2,0
	90 001 568 0	Passscheibe	Shim ring	Rondelle d'ajustage		x	x					50 X 62 X 1
22	90 000 428 0	Stützscheibe	Supporting disc	Rondelle diélectrique		x	x					50 X 62 X 3
23	90 002 322 0	Kragenbuchse 50x55/65x40	Collar bush. 50x55/65x40	Douille à collet 50x55/65x40		4	4					
24	00 919 105 0	Schmi-Tasche Kegelschmiernippel	Grease niple	Graisseur à cone		6	6					AM 8 X 1
25	90 002 771 0	Radial Gelenklager 40/68	Radial spherical plain bearing 40/68	Palier articulé radial 40/68		2	2					
26	20 017 844 1	Bolzen 50 X 225	Bolt 50 x 225	Boulon 50 X 225		2	2					
27	90 003 108 0	Spannstift 12 x 70 ZLÜ	roll pin 12 x 70 ZLÜ	goupille de serrage. 12 x 70 ZLÜ		1	1					

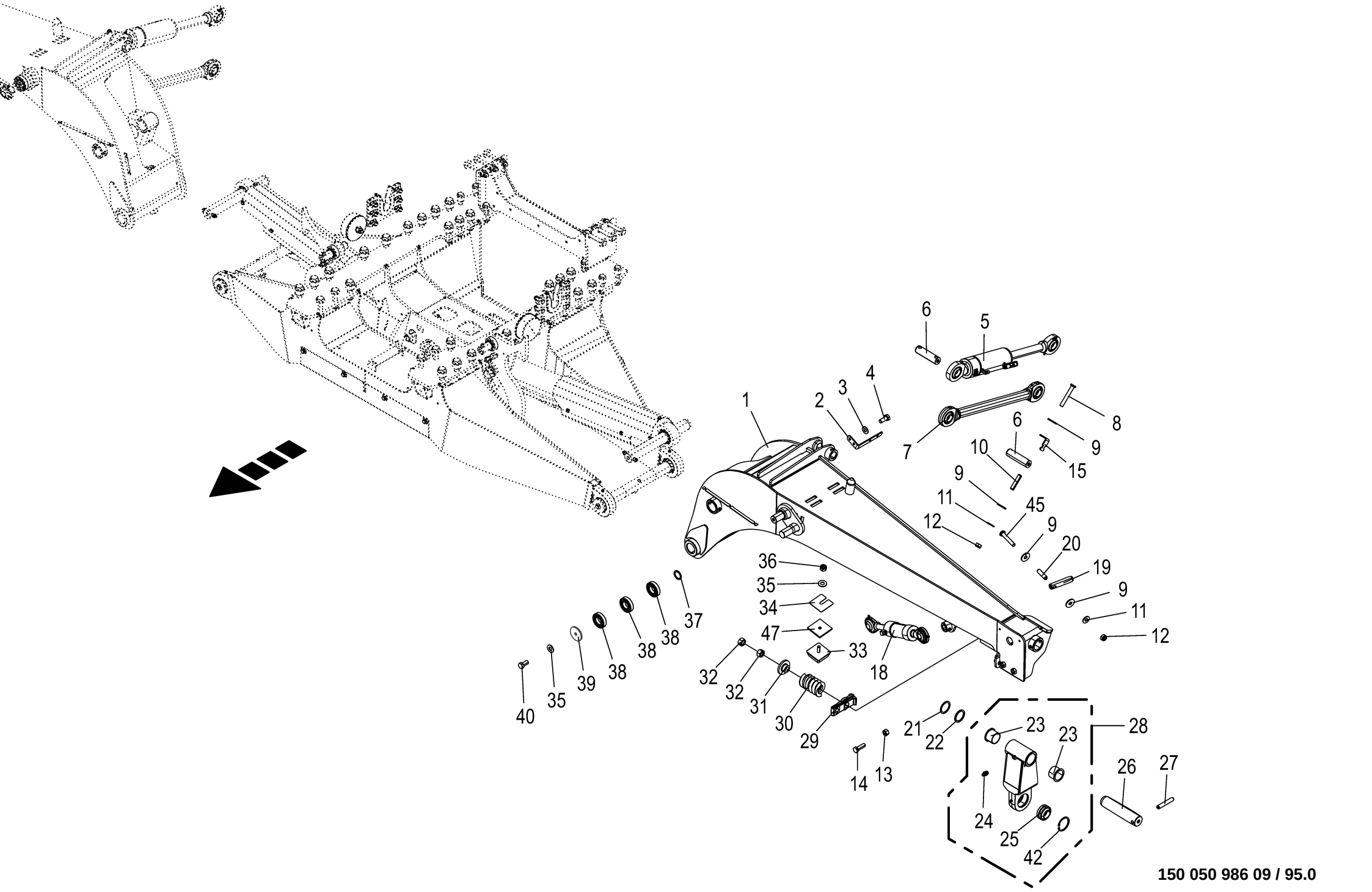

150 050 986 09 / 95.0

150 527 465 03

Auslegearm **Outrigger arm** **Bras de flèche**					1109311 - 1136330	BM105-14	BM105-24					**150 050 986 09** 150 527 465 3 **95.0**
Pos.	ID-Nr.	Benennung	Description	Description	Masch.-Nr-							Bemerkung/Remarks/Remarque
28	20 017 836 1	Schwinge mont. links	rocker arm BiG M 450 lh	cadre de suspension BiG M 450 ga.		1	1					
	20 017 837 1	Schwinge mont. rechts	rocker arm BiG M 450 rh ´22	cadre de suspension BiG M 450 dr. ´22		1	1					
29	20 432 948 0	Klinke f. Pfahlsicherung	ratch. for impact damage protection syst	cliquet pour sécurité à barre		2	2					
30	20 019 688 1	Druckfeder 15x55x110	Compression spring 15x55x110	Ressort de compression 15x55x110		2	2					
31	20 019 724 1	Scheibe m. Absatz	Disc with protrusion	Rondelle avec bossage		2	2					
32	00 908 225 0	6kt-Mutter	Hex nut	Écrou hex		x	x					M 20
33	00 924 218 0	Gummipuffer	Rubber pad	Tampon en caoutchouc		2	2					80 X 30 / M12 X 37
34	00 217 511 2	Beilage 80x80	Beilage 80x80	Garniture 80x80		x	x					
35	00 909 910 1	Sperrkantscheibe	Detent edged washer	Disque à bord d'arrêt		x	x					SKM 12
36	00 908 701 0	Sicherungsmutter	Locknut	Écrou hex		x	x					M 12
37	00 910 727 1	Stützscheibe	Supporting disc	Rondelle diélectrique		x	x					S 35 X 45 X 2,5
38	00 930 319 0	Laufrolle	Runner	Galet		6	6					LR 35/72 2URS
39	00 910 642 0	Scheibe	Washer	Rondelle		x	x					13 X 70 X 6
40	90 001 420 0	6kt-Schraube M12 x 25	Hex head bolt	Boulon tête hex		x	x					
42	00 911 664 0	Sicherungsring	Circlip	Circlip		2	2					I 68 X 2,5
45	00 901 034 2	6kt-Schraube	Hex head bolt	Boulon tête hex		x	x					M 6 X 60
47	00 256 448 0	Distanzplatte	Spacer plate	Plaque d'ecartement		2	2					

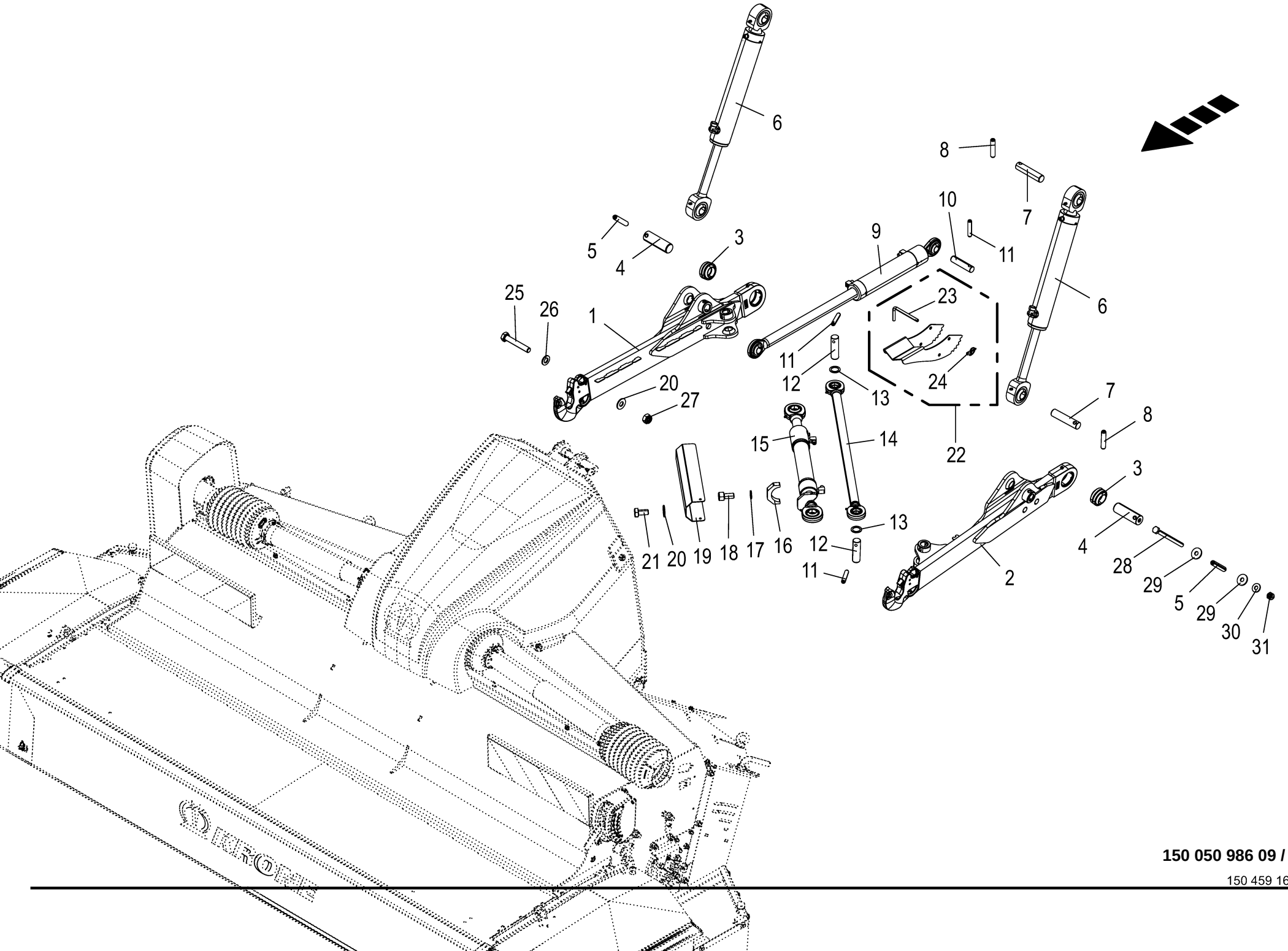

150 050 986 09 / 96.0

150 459 168 06

Frontanbau **Front attachment** **Montage frontal**					1109311 - 1136330	BM105-14	BM105-24					**150 050 986 09** 150 459 168 6 **96.0**
Pos.	ID-Nr.	Benennung	Description	Description	Masch.-Nr-							Bemerkung/Remarks/Remarque
1	20 212 162 0	Unterlenker rechts mont.	Lower link right assembled	Bras inférieur droit monté		1	1					
2	20 212 161 0	Unterlenker links mont.	Lower link left assembled	Bras inférieur gauche monté		1	1					
3	90 002 771 0	Radial Gelenklager 40/68	Radial spherical plain bearing 40/68	Palier articulé radial 40/68		2	2					
4	20 017 562 3	Bolzen 40 X 127 ZLÜ	bolt 40 x 127 ZLÜ	Boulon 40 X 127 ZLÜ		2	2					
5	00 912 500 3	Spannstift	Roll pin	Goupille de serrage		2	2					12 X 65
6	27 014 272 5	Hyd-Zylinder DZ 35/70x326/620 WMS	Hyd. cylinder DZ 35/70x326/ 620 WMS	Vérin hydraulique DZ 35/ 70x326/620 WMS		2	2					
	27 019 258 0	Dichtungssatz DZ35/70	Gasket set DZ35/70	Jeu de joints DZ35/70		2	2					
	27 003 415 0	Positionsmagnet	Position solenoid	Aimant de position		2	2					
	27 019 259 0	Wegsensor 330mm	Path sensor ML 330 mm	Capteur de déplacement 330mm		2	2					
	00 919 105 0	Kegelschmiernippel	Grease niple	Graisseur à cone		4	4					AM 8 X 1
	27 023 676 0	Kugel-Gelenkauge Ø64	Ball joint eye Ø64	Bossage de la rotule Ø64		4	4					
7	20 210 356 0	Bolzen 30 X 131	Bolt 30 X 131	Boulon 30 x 131		4	4					
8	00 912 747 2	Spannstift	Roll pin	Goupille de serrage		4	4					12 X 55
9	27 014 717 3	Hyd-Zylinder DZ 40/63x215/840 WMS	Hydraulic cylinder DZ 40/ 63x215/840 5	Vérin hyd. DZ 40/63x215/840 5		1	1					
	27 000 544 2	Dichtungssatz DZ40/63	Sealing kit DZ40/63	Jeu de joints DZ40/63		1	1					
	27 003 415 0	Positionsmagnet	Position solenoid	Aimant de position		1	1					
	21 004 978 0	Wegsensor induktiv 0,0 - 220, 0mm	Path sensor inductive 0,0 - 220,0mm	capt. de déplac. inductif 0,0 - 220,0mm		1	1					
	90 002 731 0	O-Ring 15 x 1,5	O-ring seal 15 x 1.5	Joint torique 15 x 1,5		1	1					
10	20 210 536 2	Bolzen 25.50 X 113.0 ZLÜ	BOLT 25,5 X 113 ZLÃ			1	1					
11	00 912 716 2	Spannstift	Roll pin	Goupille de serrage		3	3					10 X 50
12	20 017 550 0	Bolzen 30 X 100	Bolt 30 x 100	Goujon 30 X 100		2	2					
13	00 910 702 1	Stützscheibe	Supporting disc	Rondelle diélectrique		x	x					S 30 X 42 X 2,5
14	00 232 772 1	Lenker	Guide	Guide		1	1					
15	27 014 885 3	Hyd-Zylinder DZ 30/50x290/710 WMS	Hydraulic cylinder DZ 30/ 50x290/710 5	Vérin hyd. DZ 30/50x290/710 5		1	1					
	27 019 270 0	Dichtungssatz DZ30/50	Gasket set DZ30/50	Jeu de joints DZ30/50		1	1					
	27 019 269 0	Wegsensor 290mm	Path sensor 290 mm	Capteur de déplacement 290mm		1	1					
	27 003 415 0	Positionsmagnet	Position solenoid	Aimant de position		1	1					
	90 002 731 0	O-Ring 15 x 1,5	O-ring seal 15 x 1.5	Joint torique 15 x 1,5		1	1					
16	20 210 424 0	Gleitstück	Slider	Pièce coulissante		1	1					
17	00 909 903 0	Sperrkantscheibe	Detent edged washer	Disque à bord d'arrêt		x	x					SKZ 8
18	00 903 073 1	Zylinderschraube	Allen screw	Vis tête cylindrique		x	x					M 8 X 16
19	20 210 425 0	Schutzblech	Guard sheet	Tôle de protection		1	1					
20	00 909 908 1	Sperrkantscheibe	Detent edged washer	Disque à bord d'arrêt		x	x					SKM 8

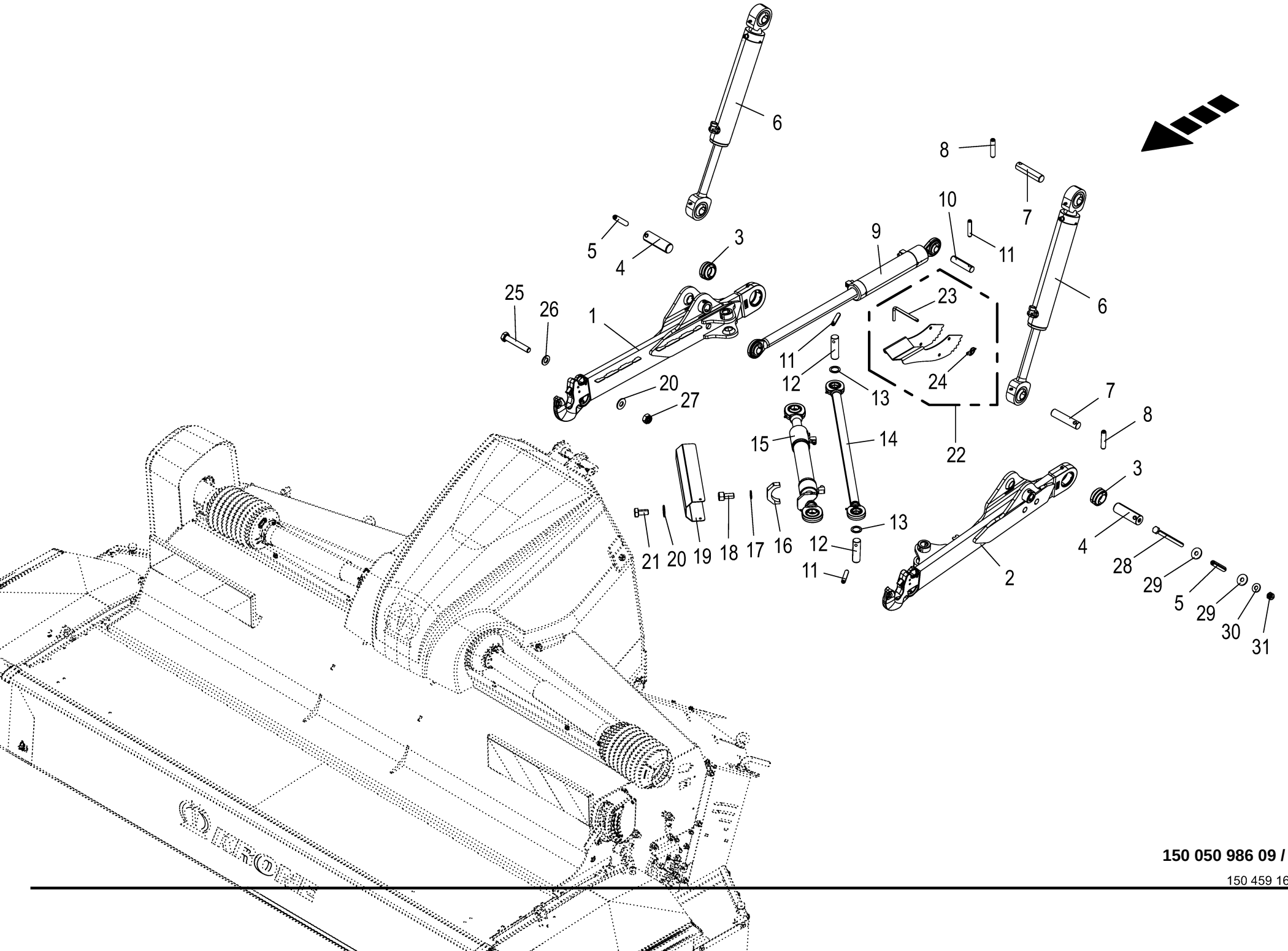

150 050 986 09 / 96.0

150 459 168 06

Frontanbau **Front attachment** **Montage frontal**					1109311 - 1136330	BM105-14	BM105-24					**150 050 986 09** 150 459 168 6 **96.0**
Pos.	ID-Nr.	Benennung	Description	Description	Masch.-Nr-							Bemerkung/Remarks/Remarque
21	00 900 612 0	6kt-Schraube	Hex head bolt	Boulon tête hex		x	x					M 8 X 16
22	20 211 799 0	Stütze Oberlenker Front + Zub. BM450	Support top link Front + access BM450	Appui bras supérieur av. + access. BM450		1	1					
23	20 211 904 0	Absteckbolzen	Stake bolt	Goujon		2	2					
24	90 002 294 0	Sicherheitsklappstecker 5 x 32	Safety linch pin 5 x 32 Zn8	Goupille pliante de sécurité 5 x 32 Zn8		2	2					
25	00 901 423 0	6kt-Schraube	Hex head bolt	Boulon tête hex		x	x					M 8 X 50
26	00 910 413 0	Scheibe	Washer	Rondelle		x	x					8,4 X 17 X 1,6
27	00 908 706 0	Sicherungsmutter	Locknut	Écrou hex		x	x					M 8
28	00 901 005 0	6kt-Schraube	Hex head bolt	Boulon tête hex		x	x					M 6 X 80
29	00 910 351 1	Scheibe	Washer	Rondelle		x	x					6,4 X 18 X 1,6
30	00 909 906 1	Sperrkantscheibe	Detent edged washer	Disque à bord d'arrêt		x	x					SKM 6
31	00 908 704 1	Sicherungsmutter	Locknut	Écrou hex		x	x					M 6

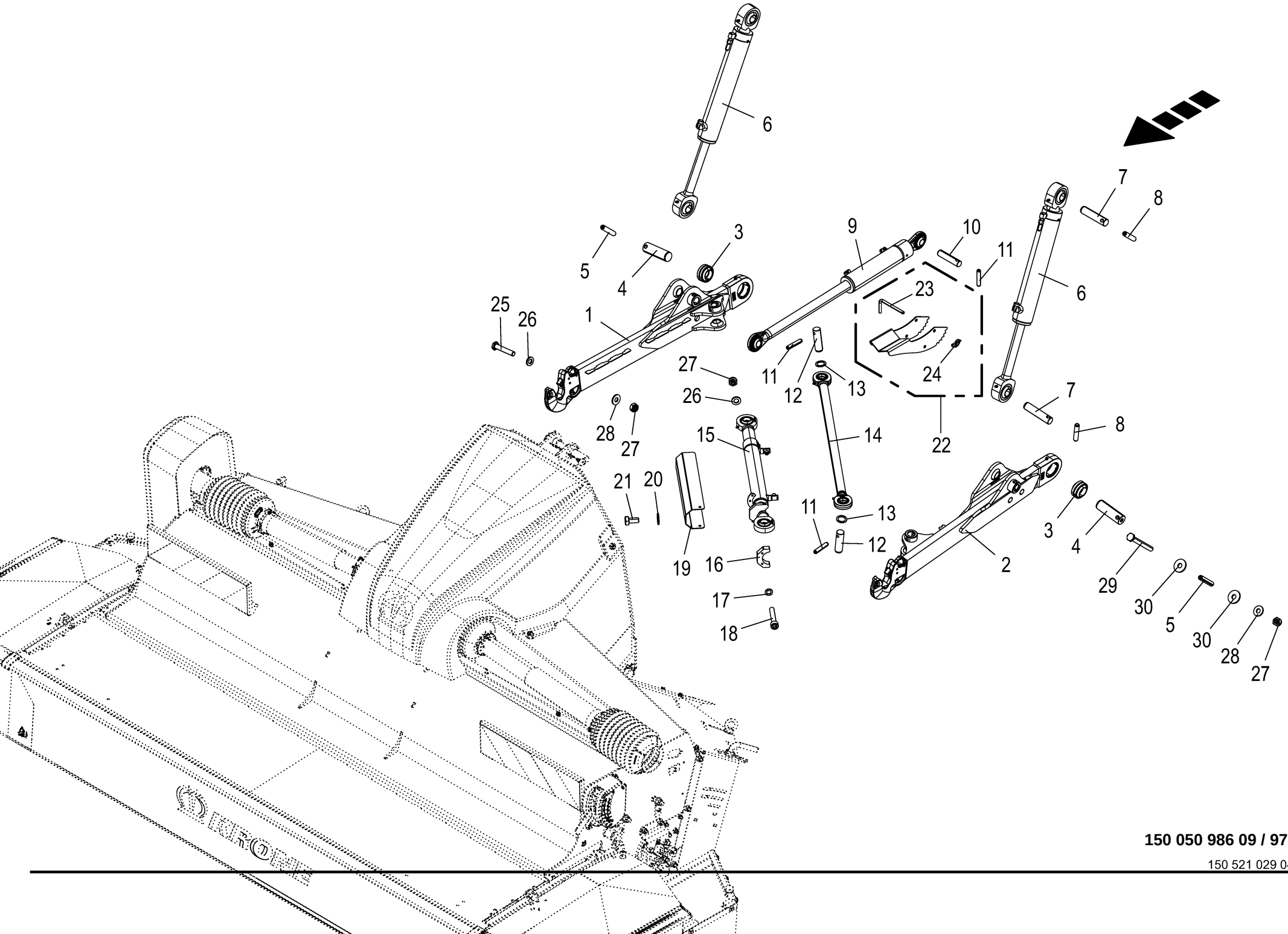

150 050 986 09 / 97.0

150 521 029 04

Frontanbau *optional **Front attachment** **Montage frontal**					1109311 - 1136330	BM105-14	BM105-24					**150 050 986 09** 150 521 029 4 **97.0**
Pos.	ID-Nr.	Benennung	Description	Description	Masch.-Nr-							Bemerkung/Remarks/Remarque
1	20 212 162 0	Unterlenker rechts mont.	Lower link right assembled	Bras inférieur droit monté		1	1					
2	20 212 161 0	Unterlenker links mont.	Lower link left assembled	Bras inférieur gauche monté		1	1					
3	90 002 771 0	Radial Gelenklager 40/68	Radial spherical plain bearing 40/68	Palier articulé radial 40/68		2	2					
4	20 017 562 3	Bolzen 40 X 127 ZLÜ	bolt 40 x 127 ZLÜ	Boulon 40 X 127 ZLÜ		2	2					
5	00 912 500 3	Spannstift	Roll pin	Goupille de serrage		2	2					12 X 65
6	27 014 272 5	Hyd-Zylinder DZ 35/70x326/620 WMS	Hyd. cylinder DZ 35/70x326/ 620 WMS	Vérin hydraulique DZ 35/ 70x326/620 WMS		2	2					
	27 019 258 0	Dichtungssatz DZ35/70	Gasket set DZ35/70	Jeu de joints DZ35/70		2	2					
	27 003 415 0	Positionsmagnet	Position solenoid	Aimant de position		2	2					
	27 019 259 0	Wegsensor 330mm	Path sensor ML 330 mm	Capteur de déplacement 330mm		2	2					
	00 919 105 0	Kegelschmiernippel	Grease niple	Graisseur à cone		4	4					AM 8 X 1
	27 023 676 0	Kugel-Gelenkauge Ø64	Ball joint eye Ø64	Bossage de la rotule Ø64		4	4					
7	20 210 356 0	Bolzen 30 X 131	Bolt 30 X 131	Boulon 30 x 131		4	4					
8	00 912 747 2	Spannstift	Roll pin	Goupille de serrage		4	4					12 X 55
9	27 025 246 0	Hyd-Zylinder DZ 40/63x195/840 WMS	Hydraulic cylinder DZ 40/ 63x195/840 5	Vérin hyd. DZ 40/63x195/840 5		1	1					
	27 025 930 0	Dichtungssatz DZ40/63	Gasket kit DZ40/63	Jeu de joints DZ40/63		1	1					
	27 026 006 0	Positionsmagnet f. Wegsensor	Position magnet for path sensor	Aimant de posit. p. capteur de déplacem.		1	1					
	27 026 007 0	Wegsensor 195mm	Path sensor 195 mm	Capteur de déplacement 195mm		1	1					
10	20 210 536 2	Bolzen 25.50 X 113.0 ZLÜ	BOLT 25,5 X 113 ZLÃ			1	1					
11	00 912 716 2	Spannstift	Roll pin	Goupille de serrage		3	3					10 X 50
12	20 017 550 0	Bolzen 30 X 100	Bolt 30 x 100	Goujon 30 X 100		2	2					
13	00 910 702 1	Stützscheibe	Supporting disc	Rondelle diélectrique		x	x					S 30 X 42 X 2,5
14	00 232 772 1	Lenker	Guide	Guide		1	1					
15	27 025 316 0	Hyd-Zylinder DZ 30/50x290/710 WMS	Hydraulic cylinder DZ 30/ 50x290/710 5	Vérin hyd. DZ 30/50x290/710 5		1	1					
	27 025 931 0	Dichtungssatz DZ30/50	Gasket kit DZ30/50	Jeu de joints DZ30/50		1	1					
	27 026 006 0	Positionsmagnet f. Wegsensor	Position magnet for path sensor	Aimant de posit. p. capteur de déplacem.		1	1					
	27 026 008 0	Wegsensor 290mm	Path sensor 290 mm	Capteur de déplacement 290mm		1	1					
16	20 212 040 0	Gleitstück	Slider	Pièce coulissante		1	1					
17	90 001 380 0	Sperrkantscheibe	Detent edged washer	Disque à bord d'arrêt		x	x					SKZ 6
18	90 001 350 0	Zylinderschraube	Allen screw	Vis tête cylindrique		x	x					M 6 X 35
19	20 210 425 0	Schutzblech	Guard sheet	Tôle de protection		1	1					
20	00 909 908 1	Sperrkantscheibe	Detent edged washer	Disque à bord d'arrêt		x	x					SKM 8
21	00 900 612 0	6kt-Schraube	Hex head bolt	Boulon tête hex		x	x					M 8 X 16

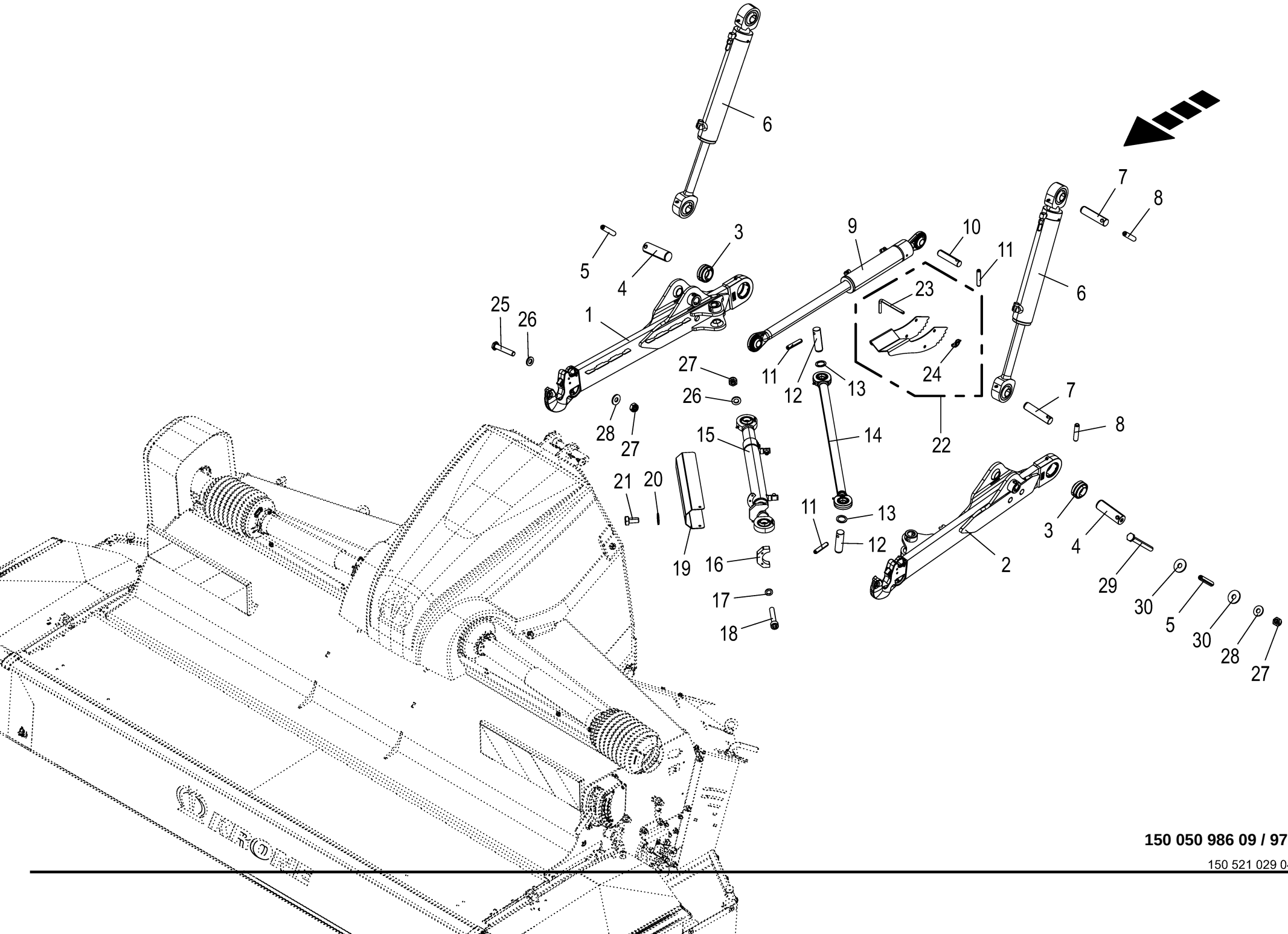

150 050 986 09 / 97.0

150 521 029 04

Frontanbau *optional **Front attachment** **Montage frontal**					1109311 - 1136330	BM105-14	BM105-24					**150 050 986 09** 150 521 029 4 **97.0**
Pos.	ID-Nr.	Benennung	Description	Description	Masch.-Nr-							Bemerkung/Remarks/Remarque
22	20 211 799 0	Stütze Oberlenker Front + Zub. BM450	Support top link Front + access BM450	Appui bras supérieur av. + access. BM450		1	1					
23	20 211 904 0	Absteckbolzen	Stake bolt	Goujon		2	2					
24	90 002 294 0	Sicherheitsklappstecker 5 x 32	Safety linch pin 5 x 32 Zn8	Goupille pliante de sécurité 5 x 32 Zn8		2	2					
25	00 900 244 0	6kt-Schraube	Hex head bolt	Boulon tête hex		x	x					M 6 X 50
26	00 910 411 1	Scheibe	Washer	Rondelle		x	x					6,4 X 12,5 X 1,6
27	00 908 704 1	Sicherungsmutter	Locknut	Écrou hex		x	x					M 6
28	00 909 906 1	Sperrkantscheibe	Detent edged washer	Disque à bord d'arrêt		x	x					SKM 6
29	00 901 005 0	6kt-Schraube	Hex head bolt	Boulon tête hex		x	x					M 6 X 80
30	00 910 351 1	Scheibe	Washer	Rondelle		x	x					6,4 X 18 X 1,6

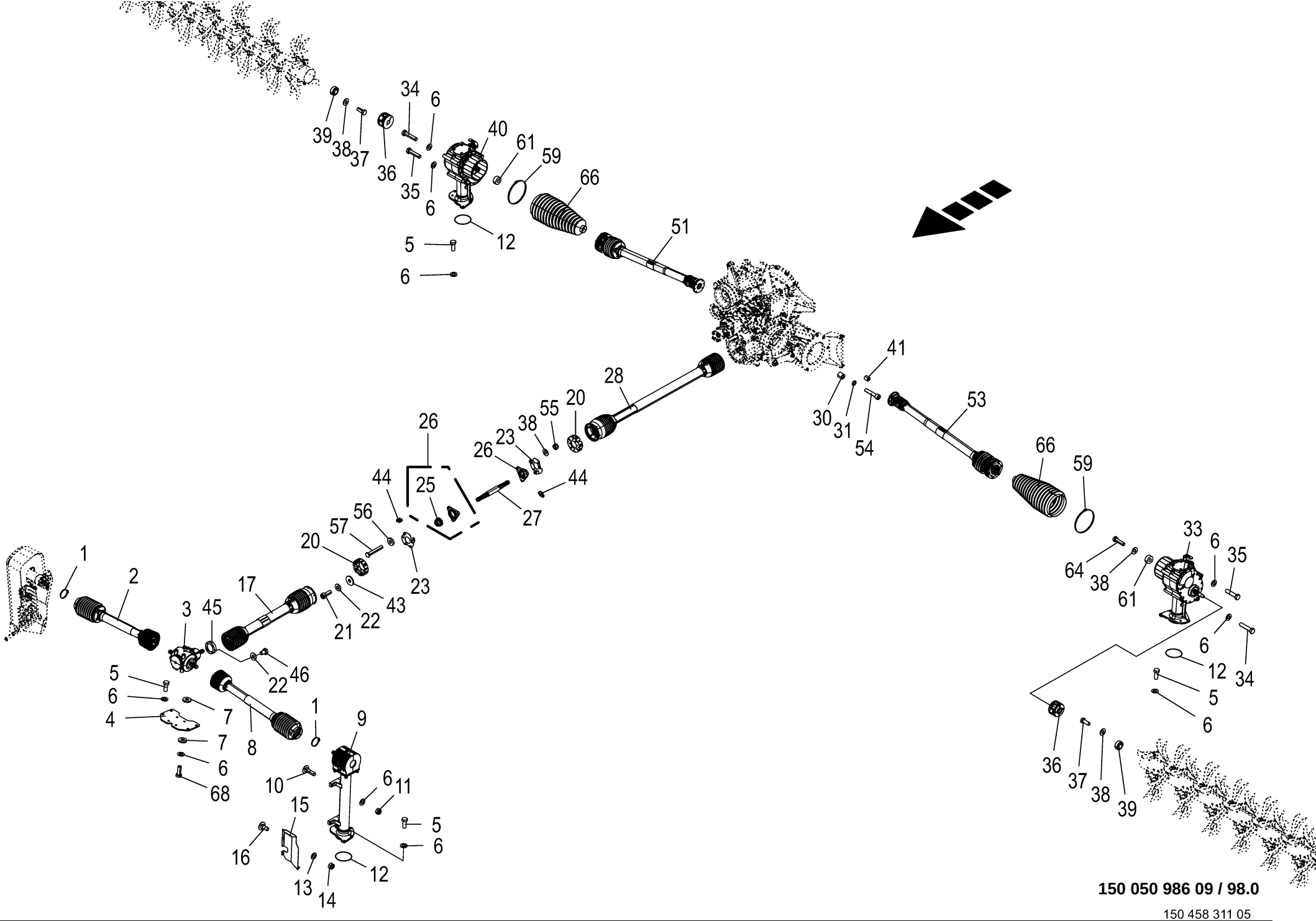

150 050 986 09 / 98.0

150 458 311 05

Antrieb - Mäheinheit **Drive - mower unit** **Entrainement - unité de fauche**					1109311 - 1136330	BM105-14	BM105-24					**150 050 986 09** 150 458 311 5 **98.0**
Pos.	ID-Nr.	Benennung	Description	Description	Masch.-Nr-							Bemerkung/Remarks/Remarque
1	00 924 007 0	Schneckengewindeschelle	Tube clip	Bride		2	2					90 - 110
2	27 023 091 0	Gelenkwelle W 2400 SC25 SW 610 F5/1L	Universal shaft W 2400 SC25 SW 610 F5/1L	Ar à card W 2400 SC25 SW 610 F5/1L		1	1					
3	00 262 000 1	T-Getriebe	T-gearbox	Engrenage en T		1	1					
4	20 234 889 0	Montageplatte (Getriebe 2620001)	Mounting plate (gearbox 2620001)	Plaque de montage (boîte de vit 2620001)		1	1					
5	00 900 675 0	6kt-Schraube	Hex head bolt	Boulon tête hex		x	x					M 16 X 40
6	00 909 912 1	Sperrkantscheibe	Detent edged washer	Disque à bord d'arrêt		x	x					SKM 16
7	00 910 362 0	Scheibe	Washer	Rondelle		x	x					17 X 40 X 6
8	27 010 759 3	Gelenkwelle W 2400 SC25 SW 760 K90/4TF	Univers shaft W 2400 SC25 SW 760 K90/4TF	Arbre à cardan W2400 SC25 SW 760 K90/4TF		1	1					
9	20 231 002 6	Getriebe mont. m. Freilauf	Gearbox assembled with freewheel	Boîte de vitesses assemblée + roue libre		1	1					
10	00 904 781 1	Flachrundschraube	Coach bolt	Vis a tête bombée		x	x					M 16 X 60
	90 004 124 0	Flachrundschr.4kt M16x120 Zn8	Coach screw square head M16 x 120 Zn8	Boulon à tête bombée 4 pans M16x120 Zn8		x	x					
11	00 908 719 0	Sicherungsmutter	Locknut	Écrou hex		x	x					M 16
12	00 937 568 0	O-Ring	O-ring	Joint torique		3	3					151,99 X 3,53
13	00 910 603 0	Scheibe	Washer	Rondelle		x	x					8,4 X 24 X 2
14	00 908 706 0	Sicherungsmutter	Locknut	Écrou hex		x	x					M 8
15	20 430 136 1	Blechschutz	SHEET PROTECTION	Protection de tôle Tl 2		1	1					
16	00 904 732 2	Flachrundschraube	Coach bolt	Vis a tête bombée		x	x					M 8 X 25
17	27 015 177 1	Gelenkwelle kpl. P 400 PG25 1010mm	Universal shaft cpl. P 400 PG25 1010mm	Arbre à cardan complet P 400 PG25 1010mm		1	1					
20	27 003 637 0	PG Adapter Ø162/80 Br. 45mm	adapter Ø162/80 Br. 45mm	adaptateur Ø162/80 Br. 45mm		2	2					
21	00 903 075 1	Zylinderschraube	Allen screw	Vis tête cylindrique		x	x					M 8 X 20
22	00 909 908 1	Sperrkantscheibe	Detent edged washer	Disque à bord d'arrêt		x	x					SKM 8
23	20 019 159 2	Adapterplatte	Adapter plate	Plaque d'adaptateur		2	2					
25	00 934 618 0	Rillenkugellager	Grooved ball bearing	Roulement à gorge		2	2					AEL 208
26	00 934 052 0	Flanschlager	Flange-mounted bearing	Palier à bride		2	2					
27	20 019 611 1	Antriebswelle	Drive shaft	Arbre d'entraînement		1	1					
28	27 015 175 0	Gelenkwelle kpl. P 400 PG25 Z 1210mm	Universal shaft cpl. P 400 PG25 Z 1210mm	Arbre à cardan cpl. P 400 PG25 Z 1210mm		1	1					
30	20 018 707 0	Distanzhülse 10,5 x 20 x 20	Spacer tube 10.5 x 20 x 20	Douille d'écartement 10,5 x 20 x 20		12	12					
31	00 909 907 0	Sperrkantscheibe	Detent edged washer	Disque à bord d'arrêt		x	x					SKZ 10
33	20 234 379 2	Schaltgetriebe mont. links HD	manual gearbox lh ass. HD	boîte de vitesses ga. ass. HD		1	1					
34	00 901 485 2	6kt-Schraube	Hex head bolt	Boulon tête hex		x	x					M 16 X 75 -10.9

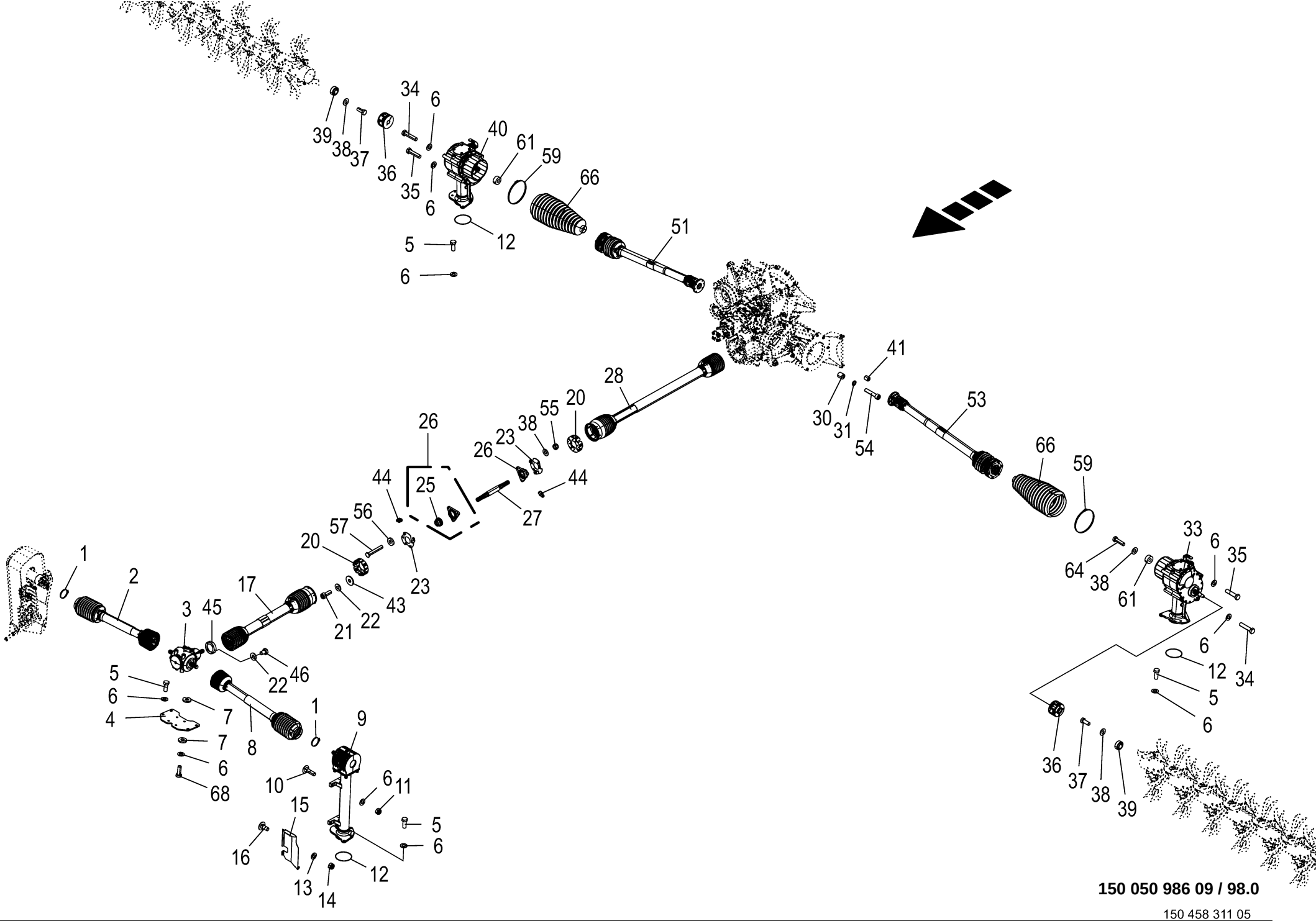

150 050 986 09 / 98.0

150 458 311 05

Antrieb - Mäheinheit **Drive - mower unit** **Entrainement - unité de fauche**					1109311 - 1136330	BM105-14	BM105-24					**150 050 986 09** 150 458 311 5 **98.0**
Pos.	ID-Nr.	Benennung	Description	Description	Masch.-Nr-							Bemerkung/Remarks/Remarque
35	90 001 735 0	6kt-Schraube	Hex head bolt	Boulon tête hex		x	x					M 16 X 70 -10.9
36	27 001 794 0	Rotex-Kupplung	Rotex-clutch	Rotex-accouplement		2	2					
	00 940 218 1	Rotex-Kunststoffteil	Rotex plastic part	Rotex partie en plastique		2	2					
37	00 900 837 2	6kt-Schraube M12 x 30	HEX BOLT 12X30	VIS 12X30		x	x					
38	00 909 910 1	Sperrkantscheibe	Detent edged washer	Disque à bord d'arrêt		x	x					SKM 12
39	90 000 139 0	Radial-Gelenklager	Radial bearing	Palier radial		2	2					GEG 30 ET - 2RS
40	20 234 376 2	Schaltgetriebe mont. rechts HD	manual gearbox rh HD	boîte de vitesses dr. HD		1	1					
43	00 910 603 0	Scheibe	Washer	Rondelle		x	x					8,4 X 24 X 2
44	00 919 105 0	Kegelschmiernippel	Grease niple	Graisseur à cone		2	2					AM 8 X 1
45	00 256 675 3	Adapterflansch	Adapter flange	Bride d'adaptateur		1	1					
46	00 900 253 1	6kt-Schraube	Hex head bolt	Boulon tête hex		x	x					M 8 X 12
51	27 021 982 3	Gelenkwelle P 500 SP25Z 880	Universal shaft P 500	Arbre à cardan P 500		1	1					
53	27 021 983 3	FK90/4TFR-V Gelenkwelle P 500 SP25Z 880	Universal shaft P 500	Arbre à cardan P 500		1	1					
54	90 004 117 0	FK90/4TFL-V Zylindersch.I-6kt M10 x 45 MK-blau	Cyl scr hex. socket M10 x 45 MK blue	Vis cyl. à six pans creux M10x45 MK-bleu		x	x					
55	00 908 701 0	Sicherungsmutter	Locknut	Écrou hex		x	x					M 12
56	00 910 320 0	Scheibe	Washer	Rondelle		x	x					13 X 30 X 6
57	00 900 260 0	6kt-Schraube	Hex head bolt	Boulon tête hex		x	x					M 12 X 190
59	90 003 863 0	Schneckengew.Schelle A 220 - 240/12	Auger thread clamp A 220 - 240/12	Collier de filet de vis sans fin		2	2					
61	00 278 010 0	Hülse	Bushing	Douille		2	2					12,5 X 30 X 13
64	90 004 112 0	6kt-Schraube M12x45 MK-blau	Hexagon head screw M12 x 45 MK blue	Vis six pans M12x45 MK-bleu		x	x					
66	20 211 142 0	Vollschutz GW m. Rutschkupplung	Full guard universal shaft with slip clu	Prot. intégr. ar. à card.+acc. à glissem.		2	2					
68	00 900 676 0	6kt-Schraube	Hex head bolt	Boulon tête hex		x	x					M 16 X 45

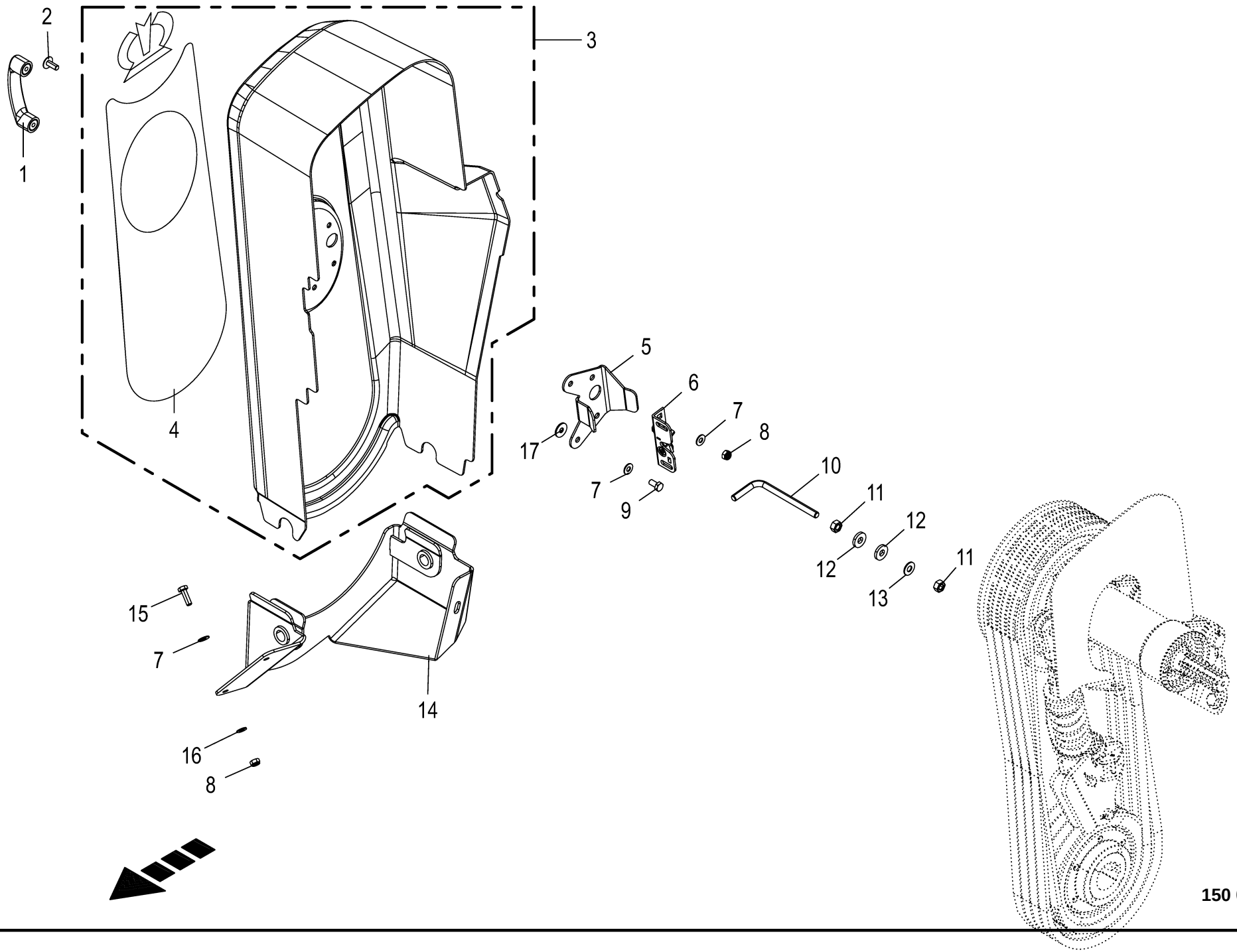

150 050 986 09 / 99.0

150 458 242 01

Keilriemenschutz **V-belt guard** **Protecteur de courroie trapezoidale**					1109311 - 1136330	BM105-14	BM105-24					**150 050 986 09** 150 458 242 1 **99.0**
Pos.	ID-Nr.	Benennung	Description	Description	Masch.-Nr-							Bemerkung/Remarks/Remarque
1	27 006 590 0	Bügelgriff	Handle	Poignee a etrier		1	1					Lg.= 117
2	00 905 231 1	Flachrundschraube	Coach bolt	Vis a tête bombée		x	x					M 8 X 20
3	20 038 940 2	Keilriemenschutz	V-belt guard	Protection de courroie trapézoïdale		1	1					
4	27 013 720 0	Aufkleber Haube Keilriemen grün	Label Haube Keilriemen green	Autocollant Haube Keilriemen vert		1	1					
5	20 038 246 0	Führung Keilriemenschutz	Guidance V-belt guard	Guidage protect. de courroie trapéz.		1	1					
6	00 938 984 1	Klappenverschluss	Gate lock	Fermeture de hayon		1	1					
7	00 909 908 1	Sperrkantscheibe	Detent edged washer	Disque à bord d'arrêt		x	x					SKM 8
8	00 908 706 0	Sicherungsmutter	Locknut	Écrou hex		x	x					M 8
9	00 900 612 0	6kt-Schraube	Hex head bolt	Boulon tête hex		x	x					M 8 X 16
10	20 053 000 0	Bügel	Yoke	Branchon		1	1					
11	00 908 212 0	6kt-Mutter	Hex nut	Écrou hex		x	x					M 10
12	00 910 361 1	Scheibe	Washer	Rondelle		x	x					10,5 X 25 X 4
13	00 909 909 1	Sperrkantscheibe	Detent edged washer	Disque à bord d'arrêt		x	x					SKM 10
14	20 230 537 0	Schutzhalter unten	Guard support bottom	Support de protection en bas		1	1					
15	00 900 616 0	6kt-Schraube	Hex head bolt	Boulon tête hex		x	x					M 8 X 25
16	00 910 413 0	Scheibe	Washer	Rondelle		x	x					8,4 X 17 X 1,6
17	00 910 603 0	Scheibe	Washer	Rondelle		x	x					8,4 X 24 X 2

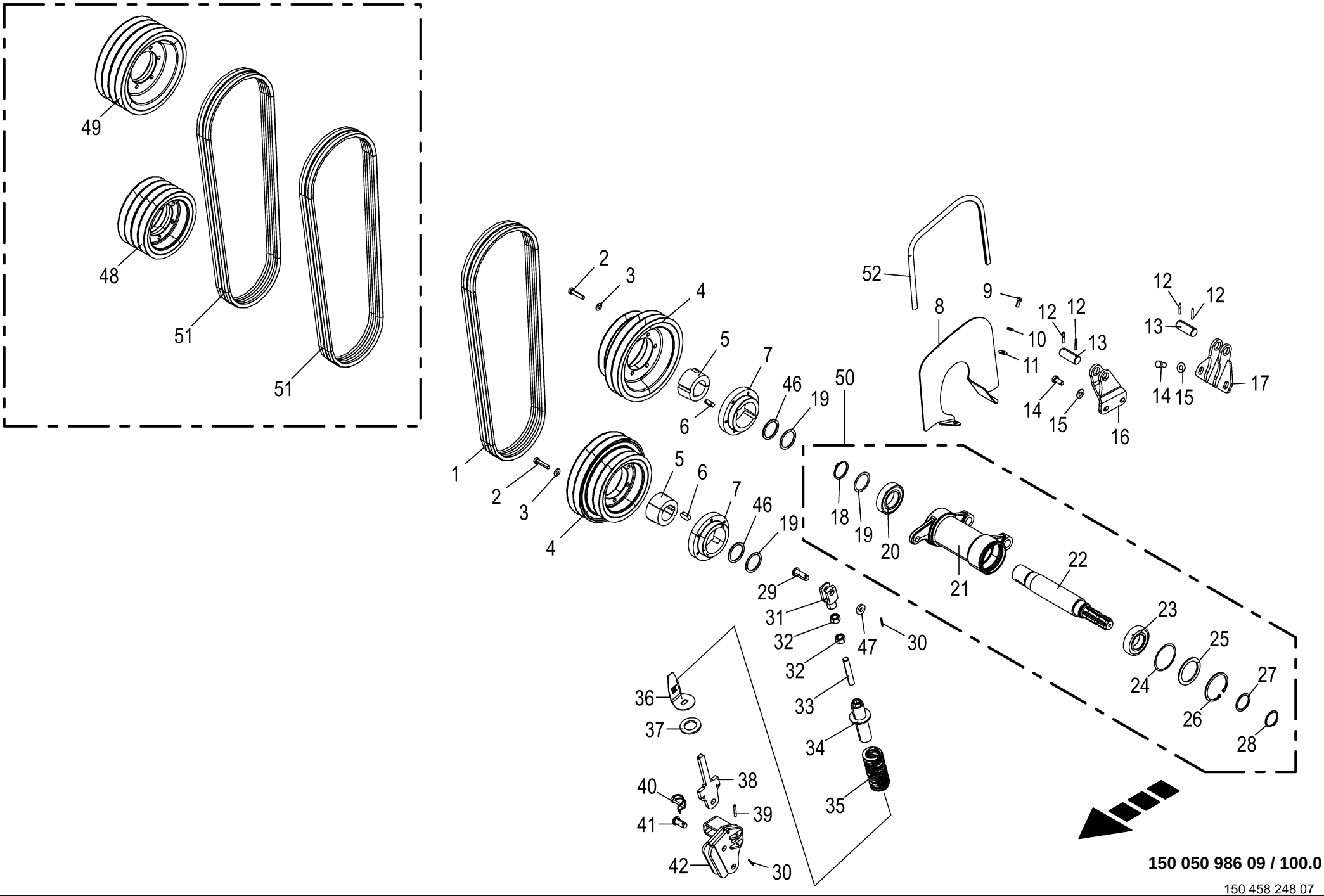

150 050 986 09 / 100.0

150 458 248 07

Antrieb - Mäheinheit vorn **Drive - mower front** **Entraînement - unité de fauchage avant**					1109311 - 1136330	BM105-14	BM105-24					**150 050 986 09** 150 458 248 7 **100.0**
Pos.	ID-Nr.	Benennung	Description	Description	Masch.-Nr-							Bemerkung/Remarks/Remarque
1	27 100 061 0	Kraftband 2-C-mod 1860	Kraftband 2-C-mod 1860	Courroie de force 2-C-mod 1860		1	1					
2	90 004 197 0	6kt-Schraube M10 x 45	Hexagon head screw M10 x 45	Vis six pans M10 x 45		x	x					
3	00 909 909 1	Sperrkantscheibe	Detent edged washer	Disque à bord d'arrêt		x	x					SKM 10
4	20 233 646 1	Keilriemenscheibe 4 DW 200 / 251	V-belt pulley 4 double-acting 200 / 251	Poulie de courroie trapéz. 4 DE 200/251		2	2					
5	27 010 243 0	Taper Buchse 2517 Ø48	Taper bushing 2517 Ø48	Douille de serrage Taper 2517 Ø48		2	2					
	90 003 834 0	I-6kt-Schraube 1/2"x1"	Hexagon head screw 1/2"x1"	Vis six pans 1/2"x1"		x	x					
6	90 001 927 0	Passfeder	Fit-in key	Clavette		2	2					A 14 X 9 X 32
7	20 232 593 0	Nabe	Hub	Moyeu		2	2					
8	20 230 672 1	Schutzblech innen	Guard sheet inside	Tôle de protection intérieure		1	1					
9	00 900 614 0	6kt-Schraube	Hex head bolt	Boulon tête hex		x	x					M 8 X 20
10	00 909 908 1	Sperrkantscheibe	Detent edged washer	Disque à bord d'arrêt		x	x					SKM 8
11	00 910 603 0	Scheibe	Washer	Rondelle		x	x					8,4 X 24 X 2
12	00 912 615 2	Spannstift	Roll pin	Goupille de serrage		4	4					5 X 35
13	00 139 473 1	Bolzen	Pin	Boulon		2	2					Rd. 25 X 62
14	00 900 655 0	6kt-Schraube	Hex head bolt	Boulon tête hex		x	x					M 12 X 25
15	00 909 910 1	Sperrkantscheibe	Detent edged washer	Disque à bord d'arrêt		x	x					SKM 12
16	20 035 747 1	Konsole außen	Console outside	console extérieure		1	1					
17	20 035 746 1	Konsole innen	Console inside	Console intérieure		1	1					
18	00 911 553 0	Sicherungsring	Circlip	Circlip		1	1					A 50 X 2,0
19	00 910 905 1	Passscheibe	Shim ring	Rondelle d'ajustage		x	x					50 X 62 X 2,0
	90 001 568 0	Passscheibe	Shim ring	Rondelle d'ajustage		x	x					50 X 62 X 1
	00 910 903 0	Passscheibe	Shim ring	Rondelle d'ajustage		x	x					50 X 62 X 0,5
	00 910 900 0	Passscheibe	Shim ring	Rondelle d'ajustage		x	x					50 X 62 X 0,1
20	00 930 740 0	Rillenkugellager	Grooved ball bearing	Roulement à gorge		1	1					6210 2RS C3
21	20 038 233 0	Gehäuse Keilriemenlagerung F CV	housing V-belt bearing F CV	Carter pal. de courroie trapézoïdale		1	1					
22	20 232 581 2	Antriebswelle Zinkenaufbereiter	drive shaft tine conditioner Taper	arbre d'entraînement CV Taper		1	1					
23	90 100 188 0	Rillenkugellager 6209 2RS C3	Grooved ball bearing 6209 2RS C3	Roulement à billes rainuré 6209 2RS C3		1	1					
24	00 910 854 0	Passscheibe	Shim ring	Rondelle d'ajustage		x	x					75 X 85 X 0,5
25	00 910 743 1	Stützscheibe	Supporting disc	Rondelle diélectrique		1	1					S 65 X 85 X 3,5
26	00 911 676 0	Sicherungsring	Circlip	Circlip		1	1					I 85 x 3,0
27	00 910 899 0	Passscheibe	Shim ring	Rondelle d'ajustage		x	x					45 X 55 X 1
28	00 911 549 1	Sicherungsring	Circlip	Circlip		1	1					A 45 X 1,75
29	00 916 381 2	Bolzen	Pin	Boulon		1	1					Rd. 16 X 45
30	00 912 584 2	Spannstift	Roll pin	Goupille de serrage		3	3					4 X 30

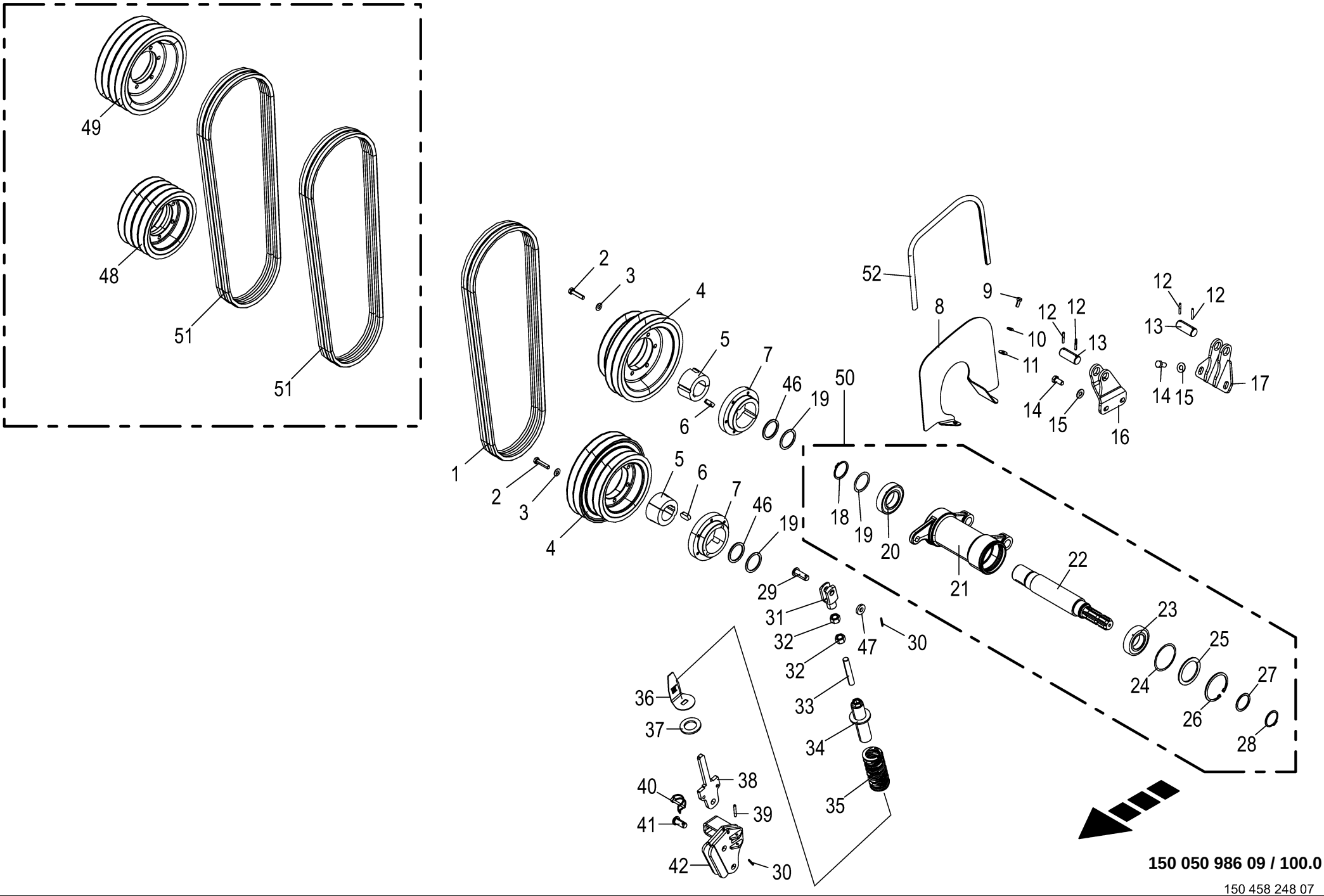

150 050 986 09 / 100.0

150 458 248 07

Antrieb - Mäheinheit vorn **Drive - mower front** **Entraînement - unité de fauchage avant**					1109311 - 1136330	BM105-14	BM105-24					**150 050 986 09** 150 458 248 7 **100.0**
Pos.	ID-Nr.	Benennung	Description	Description	Masch.-Nr-							Bemerkung/Remarks/Remarque
31	00 927 104 0	Gabelkopf	Clevis	Tête de fourche		1	1					M 16
32	00 908 220 0	6kt-Mutter	Hex nut	Écrou hex		x	x					M 16
33	90 002 133 0	Gewindestange M16x100, Form B	Threaded rod M16x100 A3G Form B	Tige filetée M16x100, forme B		1	1					
34	20 035 762 0	Einstellhülse	Setting sleeve	Douille de réglage		1	1					
35	20 035 837 0	Druckfeder 125 lg.	Compression spring 125 lg.	Ressort de compression lg. 125		1	1					
36	21 034 339 0	Einstellhilfe	adjustment aid	aide au réglage		1	1					
37	00 910 334 0	Scheibe	Washer	Rondelle		x	x					36 X 60 X 5
38	20 035 760 0	Federaufnahme	spring holder	logement de ressort		1	1					
39	00 912 644 2	Spannstift	Roll pin	Goupille de serrage		1	1					6 X 40
40	90 002 027 0	Rohr-Klappstecker	Linch pin	Goupille clip		1	1					6 X 45
41	90 002 100 0	Bolzen kl. Kopf B16 x 35/29 x 4 A3G	Pin	Axe		2	2					
42	20 035 759 0	Spannhebel	Tension lever	Levier de serrage		1	1					
46	90 000 428 0	Stützscheibe	Supporting disc	Rondelle diélectrique		x	x					50 X 62 X 3
47	00 910 320 0	Scheibe	Washer	Rondelle		x	x					13 X 30 X 6
48	20 238 400 0	Keilriemenscheibe 4 DW 200 - optional	V-belt pulley 4 double-acting 200 -optional	Poulie de courroie trapézoïdale 4 DE 200 - optionnel		1	1					
49	20 238 399 0	Keilriemenscheibe 4 DW 251 - optional	V-belt pulley 4 double-acting 251 -optional	Poulie de courroie trapézoïdale 4 DE 251 - optionnel		1	1					
50	20 232 676 2	Lagerung Keilriemenspanner mont.	bearing V-belt tensioner	palier tendeur courroie trap. prémont.		1	1					
	00 926 045 0	Langzeitfett	Long-life grease	Graisse à long terme		x	x					400 Gr.
51	27 020 410 0	Keilriemen -optional	V-belt 2 -optional	Courroie jeu de 2 (271000610) -optionnel		2	2					
52	00 925 111 0	Kantenschutz -Id.-Nr.= 1m	Edge protection -Id.-no.= 1m	Bordure de protection -Id.-no. = 1m		x	x					

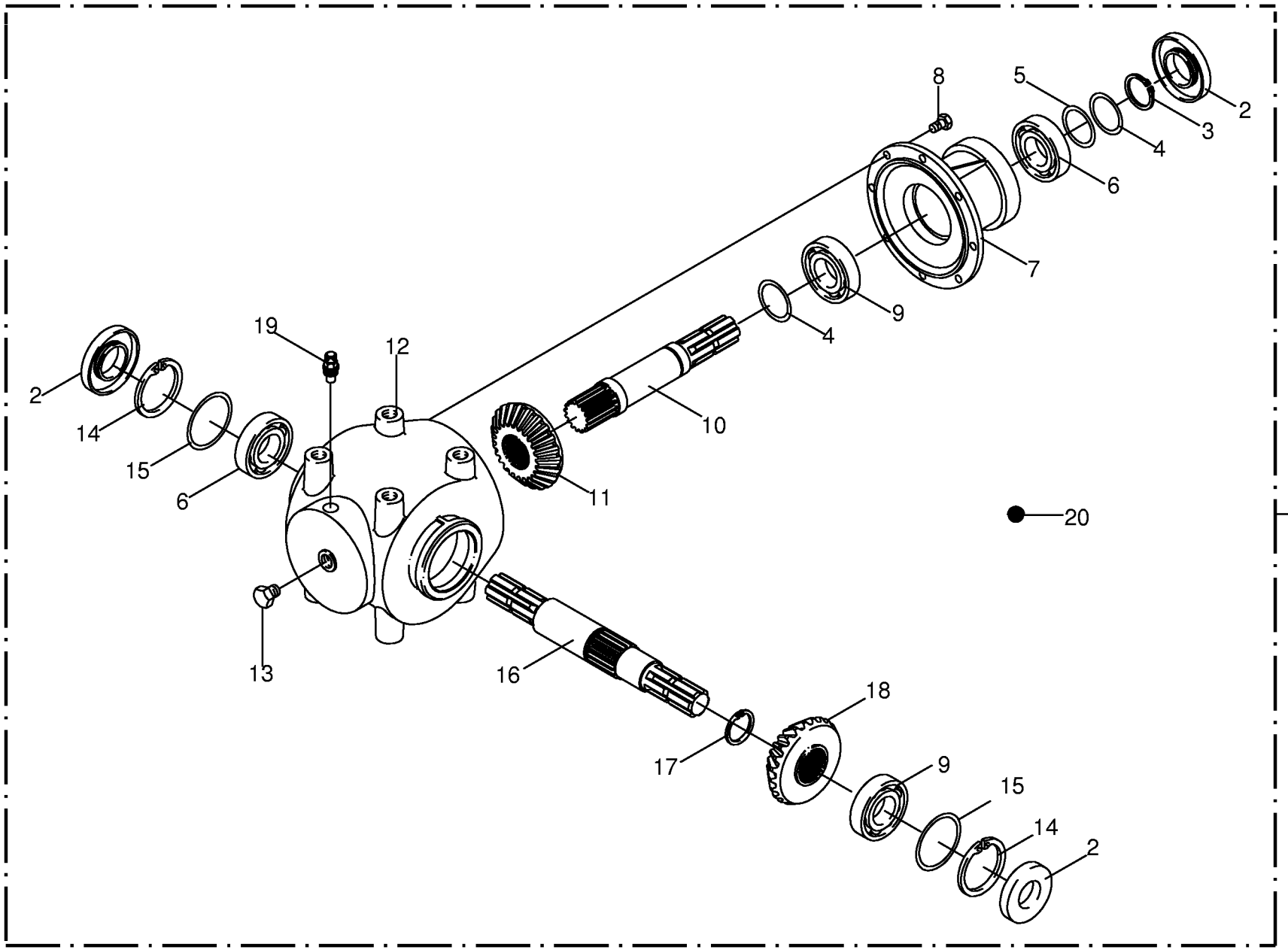

150 050 986 09 / 101.0

T-Getriebe kpl. **T-Gearbox cpl.** **T-Carter cpl.**					1109311 - 1136330	BM105-14	BM105-24					**150 050 986 09** 443 112 0 **101.0**
Pos.	ID-Nr.	Benennung	Description	Description	Masch.-Nr-							Bemerkung/Remarks/Remarque
1	00 262 000 1	T-Getriebe -kpl.	T-gearbox -cpl.	Engrenage en T -cpl.		1	1					
2	00 936 015 1	Radial-Wellendichtring	Radial-shaft sealing ring	Radial-bague d'étanchéité		3	3					AS 40 X 80 X 10
3	00 911 518 0	Sicherungsring	Circlip	Circlip		1	1					40 X 2,5
4	00 910 890 0	Passscheibe	Shim ring	Rondelle d'ajustage		x	x					40 X 50 X 0,5
	00 910 891 0	Passscheibe	Shim ring	Rondelle d'ajustage		x	x					40 X 50 X 1
5	00 910 730 0	Stützscheibe	Supporting disc	Rondelle diélectrique		x	x					S 40 X 50 X 2,5
6	00 930 138 0	Rillenkugellager	Grooved ball bearing	Roulement à gorge		2	2					6208
7	00 955 707 0	Getriebegehäuse	Gearbox housing	Carter du boîte de vitesses		1	1					
8	00 900 634 0	6kt-Schraube	Hex head bolt	Boulon tête hex		x	x					M 10 X 20
9	00 932 107 0	Kegelrollenlager	Taper roller bearing	Roulement à rouleaux coniques		2	2					30208 A
10	00 955 844 0	Antriebswelle	Drive shaft	Arbre d'entraînement		1	1					
11	00 955 845 0	Ritzel	Pinion	Pignon		1	1					Z= 17
12	00 955 704 0	Getriebegehäuse	Gearbox housing	Carter du boîte de vitesses		1	1					
13	00 906 008 0	Verschlussschraube	Screw plug	Bouchon fileté		3	3					R 3/8"
14	00 911 673 0	Sicherungsring	Circlip	Circlip		2	2					80 X 2,5
15	00 910 963 0	Passscheibe	Shim ring	Rondelle d'ajustage		x	x					63 X 80 X 0,5
	00 910 964 0	Passscheibe	Shim ring	Rondelle d'ajustage		x	x					63 X 80 X 1,0
16	00 955 708 0	Welle	Shaft	Arbre		1	1					
17	00 911 549 1	Sicherungsring	Circlip	Circlip		1	1					A 45 X 1,75
18	00 955 840 0	Kegelrad	Bevel wheel	Pignon conique		1	1					Z= 23
19	00 919 832 0	Belüftungsfilter	Breather	Reniflard		1	1					R 3/8"
20	00 926 101 0	Getriebeöl -Id.-Nr.= 1ltr	Oil -Id.-no.= 1ltr	Huile -Id.-no.= 1ltr		1,6	1,6					

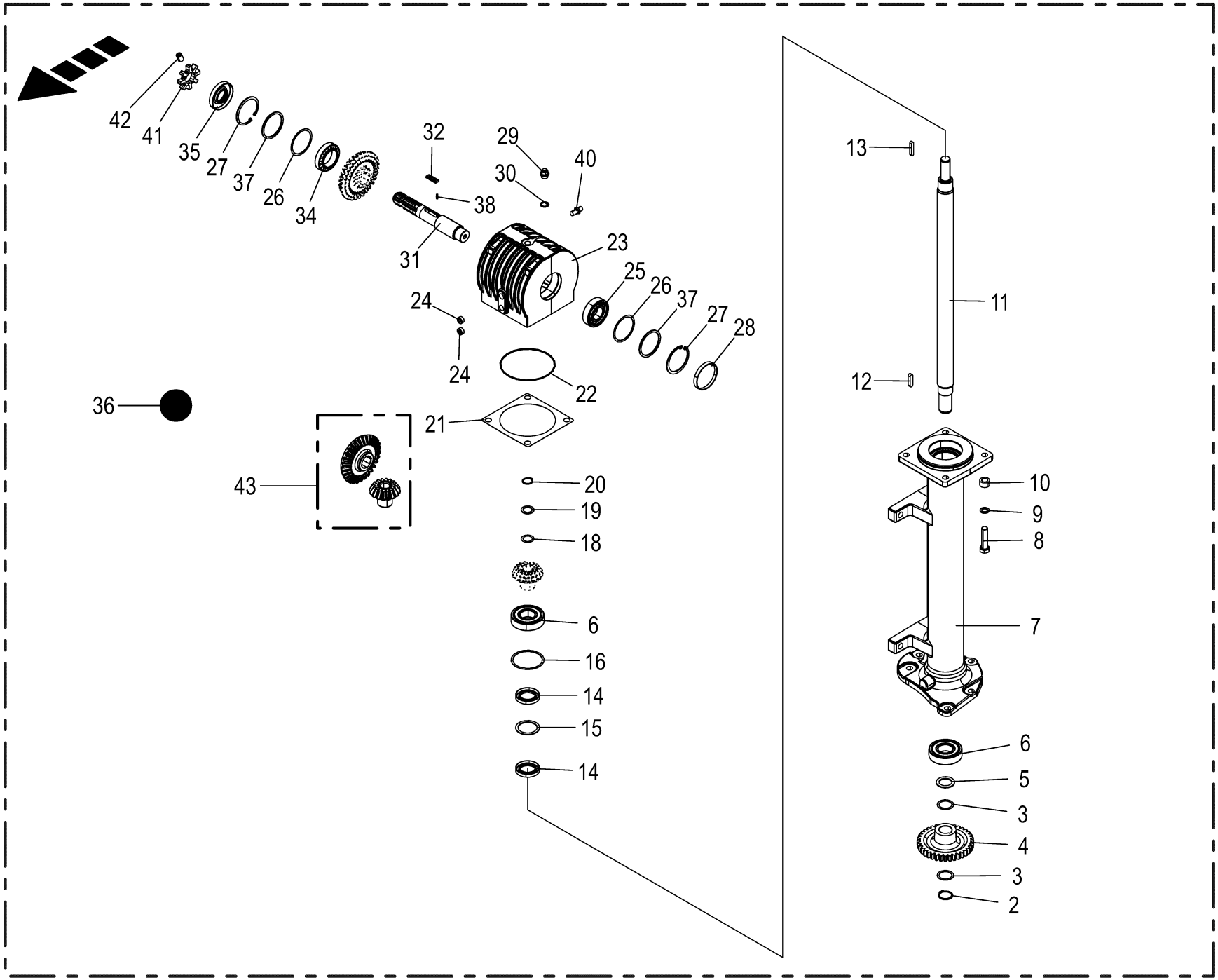

150 050 986 09 / 102.0

150 458 329 04

Getriebe **Gearbox** **Carter**					1109311 - 1136330	BM105-14	BM105-24					**150 050 986 09** 150 458 329 4 **102.0**
Pos.	ID-Nr.	Benennung	Description	Description	Masch.-Nr-							Bemerkung/Remarks/Remarque
1	20 231 002 6	Getriebe mont. m. Freilauf	Gearbox assembled with freewheel	Boîte de vitesses assemblée + roue libre		1	1					
2	00 911 541 0	Sicherungsring	Circlip	Circlip		1	1					A 35 X 1,5
3	00 911 130 0	Passscheibe	Shim ring	Rondelle d'ajustage		x	x					35 X 45 X 0,1
	00 911 132 0	Passscheibe	Shim ring	Rondelle d'ajustage		x	x					35 X 45 X 0,3
	00 911 134 0	Passscheibe	Shim ring	Rondelle d'ajustage		x	x					35 X 45 X 1,0
	00 911 136 1	Passscheibe	Shim ring	Rondelle d'ajustage		x	x					35 X 45 X 2,0
4	20 015 230 0	Stirnrad	Spur gear	Roue d'engrenage		1	1					Z= 36
5	90 001 561 0	Stützscheibe	Supporting disc	Rondelle diélectrique		x	x					S 35 X 50 X 2,5
6	00 930 568 0	Rillenkugellager	Grooved ball bearing	Roulement à gorge		2	2					6308 2RS
7	20 038 276 2	Getriebegehäuse	Gearbox housing	carter de l'engrenage		1	1					
8	00 901 482 0	6kt-Schraube	Hex head bolt	Boulon tête hex		x	x					M 16 X 60
9	00 909 904 1	Sperrkantscheibe	Detent edged washer	Disque à bord d'arrêt		x	x					SKZ 16
10	00 277 698 1	Distanzbuchse	Spacer bushing	Entretoise prise femelle		4	4					17 X 26,9 X 15
11	20 035 706 3	Antriebswelle Rd 45	Drive shaft Rd 45	Arbre d'entraînement Rd 45		1	1					
12	00 915 122 0	Passfeder	Fit-in key	Clavette		1	1					A 10 X 8 X 40
13	00 915 080 1	Passfeder	Fit-in key	Clavette		1	1					A 8 X 7 X 45
14	00 936 352 3	Radial-Wellendichtring	Radial-shaft sealing ring	Radial-bague d'étanchéité		2	2					A 40 X 65 X 10
15	90 000 097 0	Passscheibe	Shim ring	Rondelle d'ajustage		x	x					52 X 65 X 2
16	00 910 944 0	Passscheibe	Shim ring	Rondelle d'ajustage		x	x					80 X 90 X 0,1
	00 910 945 0	Passscheibe	Shim ring	Rondelle d'ajustage		x	x					80 X 90 X 0,3
	00 910 946 0	Passscheibe	Shim ring	Rondelle d'ajustage		x	x					80 X 90 X 0,5
	00 910 947 0	Passscheibe	Shim ring	Rondelle d'ajustage		x	x					80 X 90 X 1,0
18	00 910 840 0	Passscheibe	Shim ring	Rondelle d'ajustage		x	x					25 X 35 X 0,1
	00 910 842 0	Passscheibe	Shim ring	Rondelle d'ajustage		x	x					25 X 35 X 0,3
	00 910 844 1	Passscheibe	Shim ring	Rondelle d'ajustage		x	x					25 X 35 X 1,0
19	00 910 710 0	Stützscheibe	Supporting disc	Rondelle diélectrique		x	x					S 25 X 35 X 2,0
20	00 911 529 0	Sicherungsring	Circlip	Circlip		1	1					A 25 X 1,2
21	20 035 386 0	Passscheibe 150x0,3	shim ring 150x0,3	rondelle d'ajustage 150x0,3		x	x					
	20 035 385 0	Passscheibe 150x0,5	shim ring 150x0,5	rondelle d'ajustage 150x0,5		x	x					
	20 623 405 0	Paßscheibe 150x0,7	Shim ring 150 x 0.7	Rondelle d'ajustage 150x0,7		x	x					
22	00 937 590 0	O-Ring	O-ring	Joint torique		1	1					144,5 X 3
23	20 433 036 0	Getriebegehäuse	gearbox housing	carter de l'engrenage		1	1					
24	00 906 040 1	Verschlussschraube	Screw plug	Bouchon fileté		2	2					M 18 X 1,5
25	00 930 167 0	Rillenkugellager	Grooved ball bearing	Roulement à gorge		1	1					6307
26	00 911 022 0	Passscheibe	Shim ring	Rondelle d'ajustage		x	x					70 X 80 X 0,1
	00 911 023 0	Passscheibe	Shim ring	Rondelle d'ajustage		x	x					70 X 80 X 0,3
	00 911 024 1	Passscheibe	Shim ring	Rondelle d'ajustage		x	x					70 X 80 X 1,0

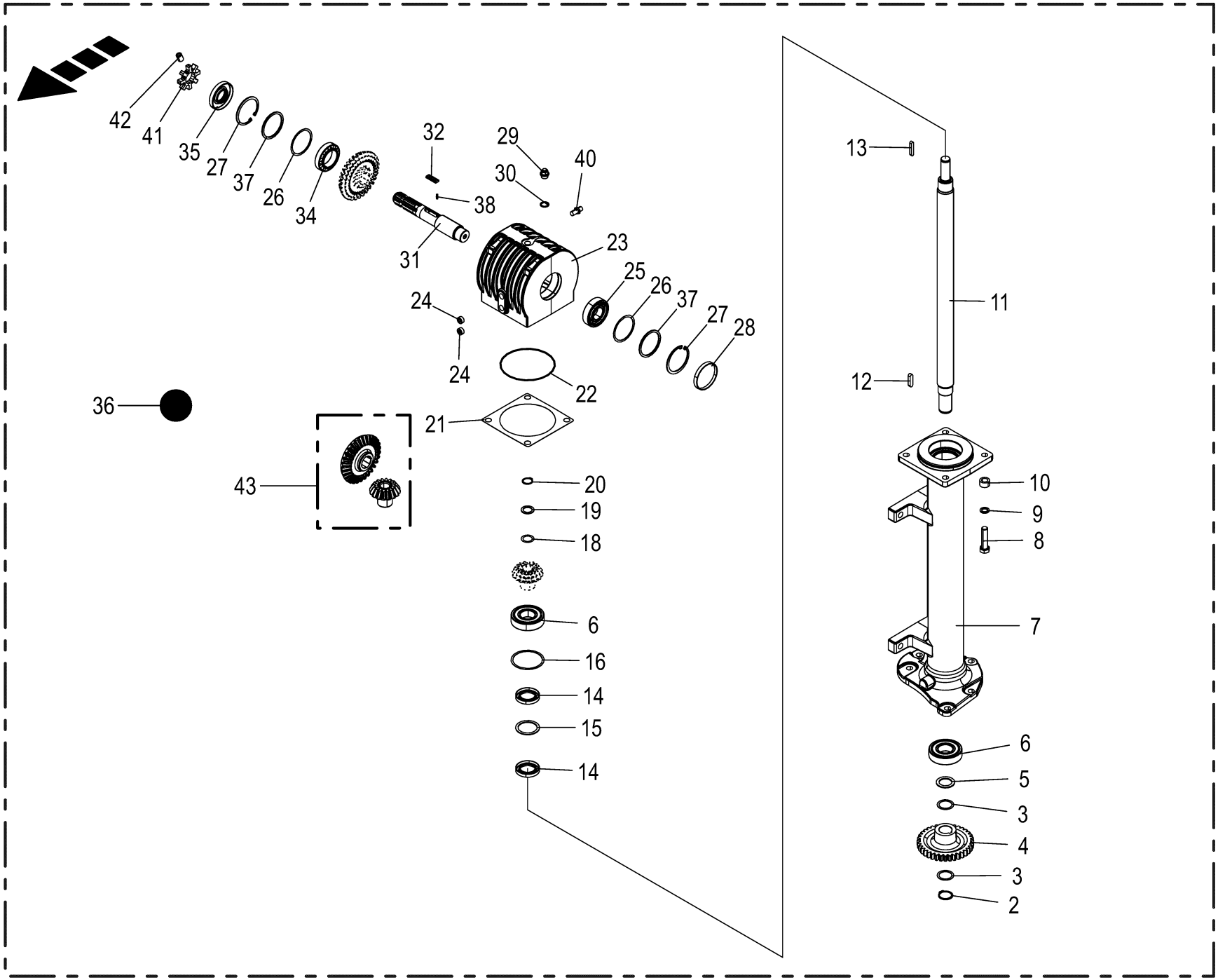

150 050 986 09 / 102.0

150 458 329 04

Getriebe **Gearbox** **Carter**					1109311 - 1136330	BM105-14	BM105-24					**150 050 986 09** 150 458 329 4 **102.0**
Pos.	ID-Nr.	Benennung	Description	Description	Masch.-Nr-							Bemerkung/Remarks/Remarque
27	00 911 673 0	Sicherungsring	Circlip	Circlip		2	2					80 X 2,5
28	90 000 426 0	Verschlussdeckel	Sealing cap	Couvercle de fermeture		1	1					Rd. 80 X 10
29	27 008 972 0	Entlüftungsventil	Air bleed valve	Clapet de purge		1	1					M 18 X 1,5
30	00 937 727 0	Dichtring	Gasket ring	Bague d'étanchéité		1	1					A 18 X 24
31	20 035 671 2	Antriebswelle	Drive shaft	Arbre d'entraînement		1	1					
32	20 034 544 0	Freilauf-Klinke	Freewheel ratchet	Cliquet à roue libre		2	2					
34	00 932 177 0	Kegelrollenlager	Taper roller bearing	Roulement à rouleaux coniques		1	1					32010 X
35	00 936 021 0	Radial-Wellendichtring	Radial-shaft sealing ring	Radial-bague d'étanchéité		1	1					AS 35 X 80 X 12
36	00 926 101 0	Getriebeöl -Id.-Nr.= 1ltr	Oil -Id.-no.= 1ltr	Huile -Id.-no.= 1ltr		0,9	0,9					
37	90 001 226 0	Stützscheibe	Supporting disc	Rondelle diélectrique		x	x					S 70 X 80 X 3
38	20 031 618 0	Druckfeder	Pressure spring	Ressort de pression		4	4					0,6 X 3,5 X 14
40	20 089 348 0	Ind. Näherungsschalter Namur	ind. proximity switch Namur M12	Capteur de prox. inductif Namur		1	1					
		M12 3mm [-B26]	3 mm [-B26]	M12 3mm [-B26]								
41	20 433 038 0	Signalscheibe	signal washer	disque de signalisation		1	1					
42	00 905 900 0	Gewindestift	Threaded pin	Goujon fileté		2	2					M 5 X 8
43	21 022 261 0	Kegelradsatz M=4,8 Z=16/30 90°	bevel gear kit m=4.8 z=16/30 90°	jeu de roues con. m=4,8 z=16/ 30 90°		1	1					

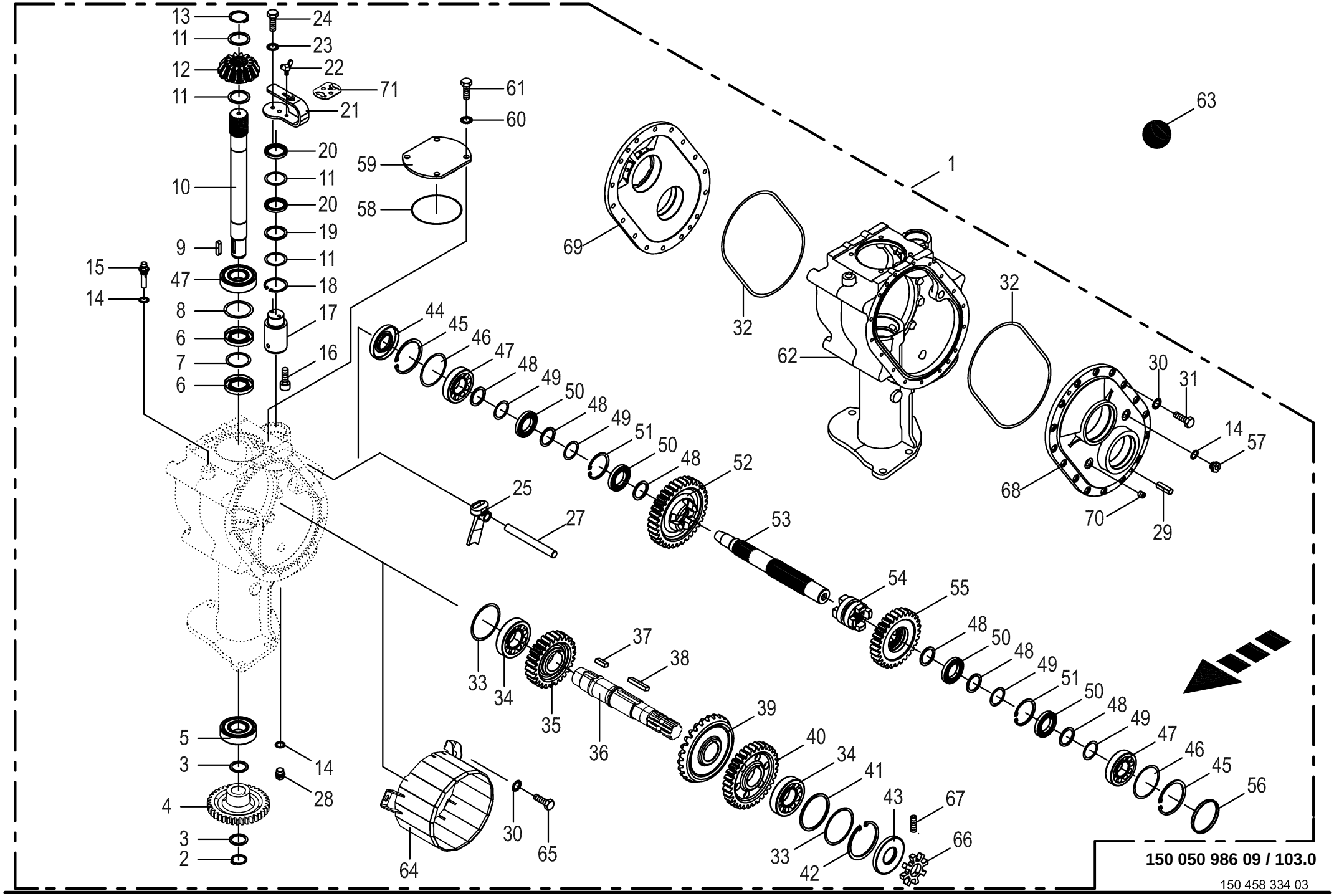

150 050 986 09 / 103.0

150 458 334 03

Schaltgetriebe rechts **Transmission RH** **Boîte de vitesses droite**					1109311 - 1136330	BM 105-14	BM 105-24					**150 050 986 09** 150 458 334 3 **103.0**
Pos.	ID-Nr.	Benennung	Description	Description	Masch.-Nr-							Bemerkung/Remarks/Remarque
1	20 234 376 2	Schaltgetriebe mont. rechts HD	manual gearbox rh HD	boîte de vitesses dr. HD		1	1					
2	00 911 541 0	Sicherungsring	Circlip	Circlip		1	1					A 35 X 1,5
3	00 911 130 0	Passscheibe	Shim ring	Rondelle d'ajustage		x	x					35 X 45 X 0,1
	00 911 132 0	Passscheibe	Shim ring	Rondelle d'ajustage		x	x					35 X 45 X 0,3
	00 911 133 0	Passscheibe	Shim ring	Rondelle d'ajustage		x	x					35 X 45 X 0,5
	00 911 134 0	Passscheibe	Shim ring	Rondelle d'ajustage		x	x					35 X 45 X 1,0
	00 911 136 1	Passscheibe	Shim ring	Rondelle d'ajustage		x	x					35 X 45 X 2,0
4	20 015 230 0	Stirnrad	Spur gear	Roue d'engrenage		1	1					Z= 36
5	00 930 568 0	Rillenkugellager	Grooved ball bearing	Roulement à gorge		1	1					6308 2RS
6	00 936 359 0	Radial-Wellendichtring	Radial-shaft sealing ring	Radial-bague d'étanchéité		2	2					A 40 X 72 X 10
7	00 911 164 0	Passscheibe	Shim ring	Rondelle d'ajustage		x	x					60 X 72 X 1,0
8	00 910 970 0	Passscheibe	Shim ring	Rondelle d'ajustage		x	x					70 X 90 X 0,1
	00 910 972 0	Passscheibe	Shim ring	Rondelle d'ajustage		x	x					70 X 90 X 0,3
	00 910 973 0	Passscheibe	Shim ring	Rondelle d'ajustage		x	x					70 X 90 X 0,5
	00 910 974 0	Passscheibe	Shim ring	Rondelle d'ajustage		x	x					70 X 90 X 1,0
9	00 915 122 0	Passfeder	Fit-in key	Clavette		1	1					A 10 X 8 X 40
10	20 234 368 0	Antriebswelle	Drive shaft	Arbre d'entraînement		1	1					
11	00 910 893 0	Passscheibe	Shim ring	Rondelle d'ajustage		x	x					45 X 55 X 0,1
	00 910 894 0	Passscheibe	Shim ring	Rondelle d'ajustage		x	x					45 X 55 X 0,3
	00 910 898 0	Passscheibe	Shim ring	Rondelle d'ajustage		x	x					45 X 55 X 0,5
	00 910 899 0	Passscheibe	Shim ring	Rondelle d'ajustage		x	x					45 X 55 X 1
	00 910 877 0	Passscheibe	Shim ring	Rondelle d'ajustage		x	x					45 X 55 X 2,0
12	20 031 442 1	Kegelrad m=7 z=14 90°	Bevel gear m=7 z=14 90deg	Roue conique m=7 z=14 90°		1	1					
13	00 911 549 1	Sicherungsring	Circlip	Circlip		1	1					A 45 X 1,75
14	00 937 727 0	Dichtring	Gasket ring	Bague d'étanchéité		3	3					A 18 X 24
15	00 919 829 0	Belüftungsfilter	Breather	Reniflard		1	1					M 18 X 1,5
16	00 903 073 1	Zylinderschraube	Allen screw	Vis tête cylindrique		x	x					M 8 X 16
17	20 031 440 0	Exzenter	Excentric	Excentré		1	1					
18	00 911 653 0	Sicherungsring	Circlip	Circlip		1	1					55 X 2
19	00 910 732 1	Stützscheibe	Supporting disc	Rondelle diélectrique		x	x					S 45 X 55 X 3,0
20	90 001 266 0	Radial-Wellendichtring	Radial-shaft sealing ring	Radial-bague d'étanchéité		2	2					AS 40 X 55 X 7
21	00 256 113 3	Schalthebel	Actuating lever	Levier		1	1					
22	00 906 132 0	Flügelschraube	Winged screw	Vis à oreilles		x	x					M 8 X 16
23	00 909 908 1	Sperrkantscheibe	Detent edged washer	Disque à bord d'arrêt		x	x					SKM 8
24	00 900 614 0	6kt-Schraube	Hex head bolt	Boulon tête hex		x	x					M 8 X 20
25	20 014 565 0	Schaltfinger	Shift finger	Doigt de commande		1	1					
27	20 031 439 0	Schaltstange	Operation pole	Perche isolante		1	1					Rd. 20 X 188
28	00 906 010 1	Verschlussschraube	Screw plug	Bouchon fileté		1	1					M 18 X 1,5

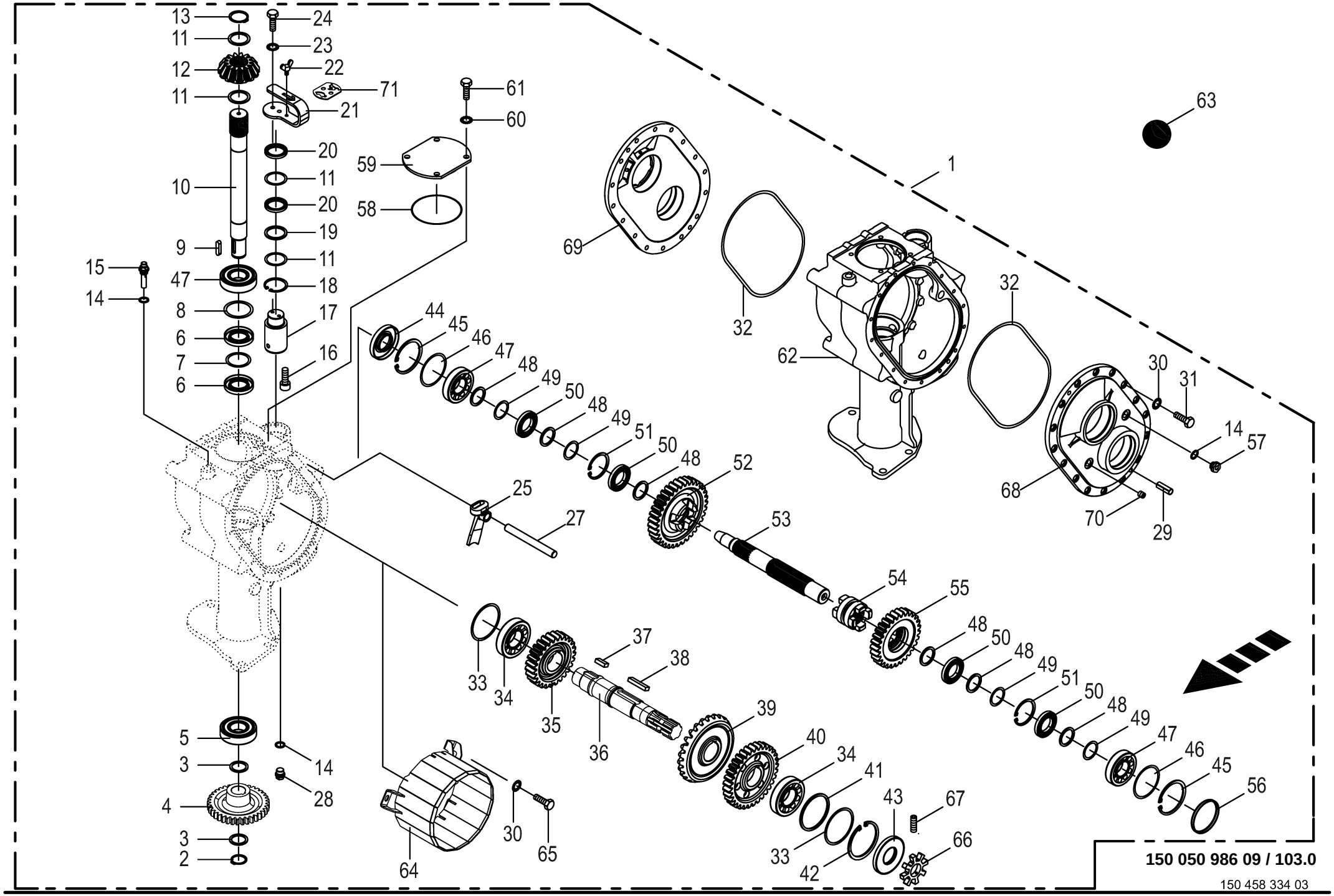

150 050 986 09 / 103.0

150 458 334 03

Schaltgetriebe rechts **Transmission RH** **Boîte de vitesses droite**					1109311 - 1136330	BM 105-14	BM 105-24					**150 050 986 09** 150 458 334 3 **103.0**
Pos.	ID-Nr.	Benennung	Description	Description	Masch.-Nr-							Bemerkung/Remarks/Remarque
29	00 915 713 0	Zylinderstift	Cyl. pin	Goupille cyl.		4	4					10 X 22
30	00 909 907 0	Sperrkantscheibe	Detent edged washer	Disque à bord d'arrêt		x	x					SKZ 10
31	00 900 636 0	6kt-Schraube	Hex head bolt	Boulon tête hex		x	x					M 10 X 25
32	90 002 623 0	O-Ring 320 x 5	O-ring seal 320 x 5	Joint torique 320 x 5		1	1					
33	00 911 165 0	Passscheibe	Shim ring	Rondelle d'ajustage		x	x					90 X 100 X 0,1
	00 911 166 0	Passscheibe	Shim ring	Rondelle d'ajustage		x	x					90 X 100 X 0,3
	00 911 168 0	Passscheibe	Shim ring	Rondelle d'ajustage		x	x					90 X 100 X 1
34	00 932 138 0	Kegelrollenlager	Taper roller bearing	Roulement à rouleaux coniques		2	2					30309 A
35	20 030 824 1	Stirnrad m=5 z=27	spur wheel m=5 z=27	pignon m=5 z=27		1	1					
36	20 018 454 1	Antriebswelle 1_3_4	drive shaft 1_3_4	arbre d'entraînement 1_3_4		1	1					
37	00 915 035 0	Passfeder	Fit-in key	Clavette		1	1					B 14 X 9 X 32
38	00 915 212 0	Passfeder	Fit-in key	Clavette		1	1					B 14 X 9 X 60
39	20 030 822 0	Kegelrad	Bevel wheel	Pignon conique		1	1					Z= 26
40	20 030 828 0	Stirnrad	Spur gear	Roue d'engrenage		1	1					Z= 33
41	00 910 747 0	Stützscheibe	Supporting disc	Rondelle diélectrique		x	x					90 X 100 X 3,5
42	00 911 610 0	Sicherungsring	Circlip	Circlip		1	1					I 100 X 4,0
43	00 936 035 0	Radial-Wellendichtring	Radial-shaft sealing ring	Radial-bague d'étanchéité		1	1					AS 45 X 100 X 10
44	90 100 233 0	Radial-WDR A 40 x 90 x 8	Radial shaft sealing ring A 40 x 90 x 8	Bague à lèvres en caout.+ress. A 40 x 90		1	1					
45	00 911 680 0	Sicherungsring	Circlip	Circlip		2	2					90 X 3
46	00 910 944 0	Passscheibe	Shim ring	Rondelle d'ajustage		x	x					80 X 90 X 0,1
	00 910 945 0	Passscheibe	Shim ring	Rondelle d'ajustage		x	x					80 X 90 X 0,3
	00 910 946 0	Passscheibe	Shim ring	Rondelle d'ajustage		x	x					80 X 90 X 0,5
	00 910 947 0	Passscheibe	Shim ring	Rondelle d'ajustage		x	x					80 X 90 X 1,0
	00 910 943 0	Passscheibe	Shim ring	Rondelle d'ajustage		x	x					80 X 90 X 2,0
47	00 932 137 0	Kegelrollenlager	Taper roller bearing	Roulement à rouleaux coniques		3	3					30308 A
48	00 910 730 0	Stützscheibe	Supporting disc	Rondelle diélectrique		x	x					S 40 X 50 X 2,5
49	00 910 890 0	Passscheibe	Shim ring	Rondelle d'ajustage		x	x					40 X 50 X 0,5
	00 910 891 0	Passscheibe	Shim ring	Rondelle d'ajustage		x	x					40 X 50 X 1
50	00 930 369 1	Rillenkugellager	Grooved ball bearing	Roulement à gorge		4	4					16008
51	00 911 664 0	Sicherungsring	Circlip	Circlip		2	2					I 68 X 2,5
52	20 030 827 0	Stirnrad	Spur gear	Roue d'engrenage		1	1					Z= 35
53	20 031 436 1	Antriebswelle Aufbereiter	drive shaft conditioner	arbre d'entraînement conditionneuse		1	1					
54	20 031 438 0	Schaltklaue	Control dog	Griffe de commande		1	1					
55	20 030 829 0	Stirnrad	Spur gear	Roue d'engrenage		1	1					Z= 29
56	00 925 200 2	Verschlussdeckel	Sealing cap	Couvercle de fermeture		1	1					Rd. 90
57	00 919 823 0	Schauglas	Inspection glass	Voyant		1	1					M 18 X 1,5

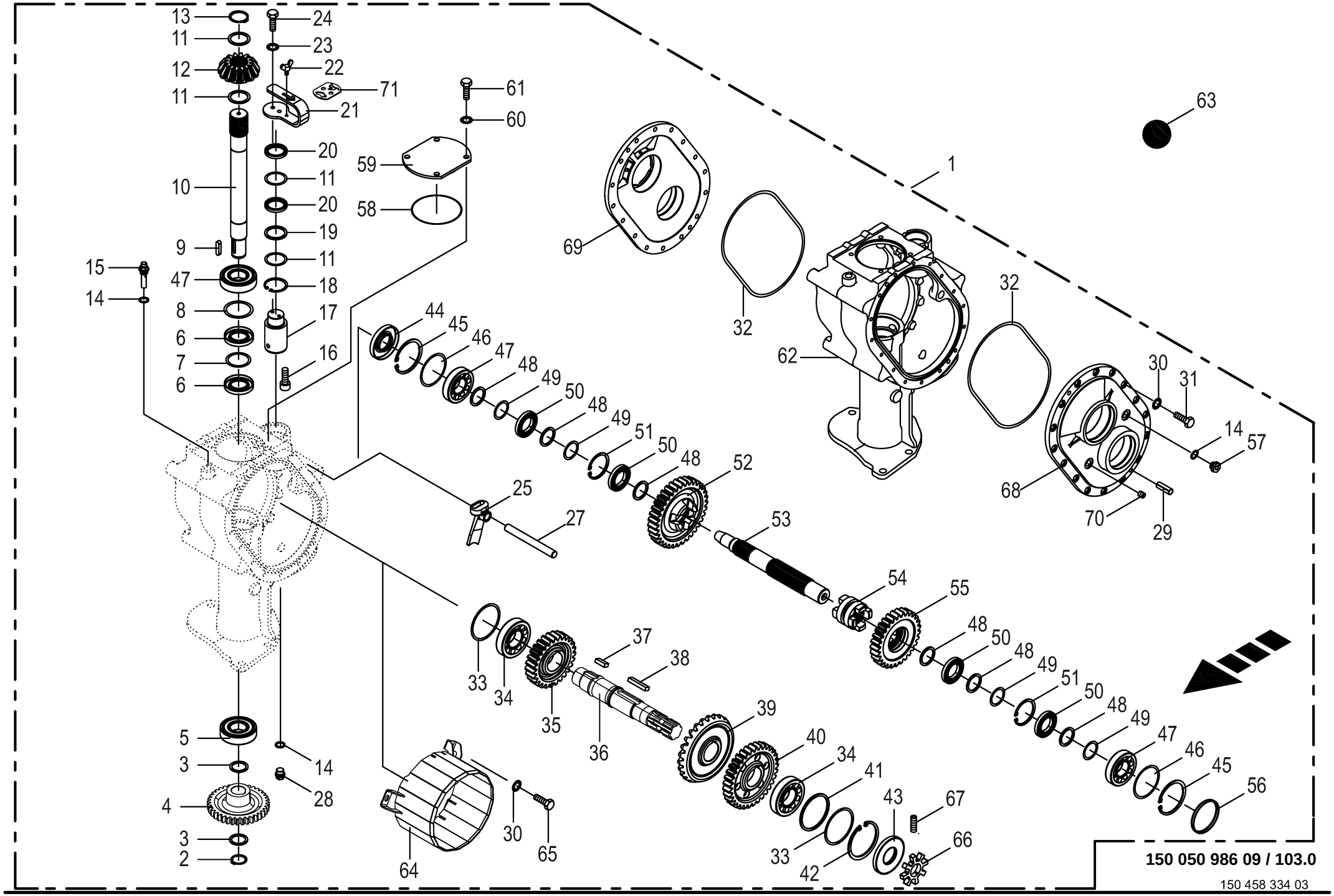

150 050 986 09 / 103.0

150 458 334 03

Schaltgetriebe rechts **Transmission RH** **Boîte de vitesses droite**					1109311 - 1136330	BM 105-14	BM 105-24					**150 050 986 09** 150 458 334 3 **103.0**
Pos.	ID-Nr.	Benennung	Description	Description	Masch.-Nr-							Bemerkung/Remarks/Remarque
58	00 937 586 0	O-Ring	O-ring	Joint torique		1	1					119,5 X 3
59	20 032 615 1	Getriebedeckel oben	Gear cover top	Couvercle de boîte en haut		1	1					
60	00 909 911 0	Sperrkantscheibe	Detent edged washer	Disque à bord d'arrêt		x	x					SKZ 12
61	00 900 655 0	6kt-Schraube	Hex head bolt	Boulon tête hex		x	x					M 12 X 25
62	20 234 372 0	Schaltgetriebegehäuse groß rechts	shifting gearbox housing rh la.	carter de boîte de vitesse dr. gr.		1	1					
63	00 926 101 0	Getriebeöl -Id.-Nr.= 1ltr	Oil -Id.-no.= 1ltr	Huile -Id.-no.= 1ltr		6,5	6,5					
64	20 211 873 0	Halter Gelenkwellenschutz	Support universal shaft guard	Support protection de l'arbre à cardan		1	1					
65	00 900 637 0	6kt-Schraube	Hex head bolt	Boulon tête hex		x	x					M 10 X 30
66	20 035 234 1	Taktscheibe	Timing disc	Disque de synchronisation		1	1					
67	00 905 910 0	Gewindestift	Threaded pin	Goujon fileté		2	2					M 6 X 8
68	20 038 192 0	Getriebedeckel Antrieb	Gear cover drive	Couvercle de boîte entraînement		1	1					
69	20 038 193 0	Getriebedeckel Abtrieb	gear cover output	couvercle d'engrenage sortie		1	1					
70	00 906 010 1	Verschlussschraube	Screw plug	Bouchon fileté		1	1					M 18 X 1,5
71	20 230 625 0	Hinweisschild Getriebedrehzahl	Information label gearbox speed	Panneau vitesse d'engrenage		1	1					

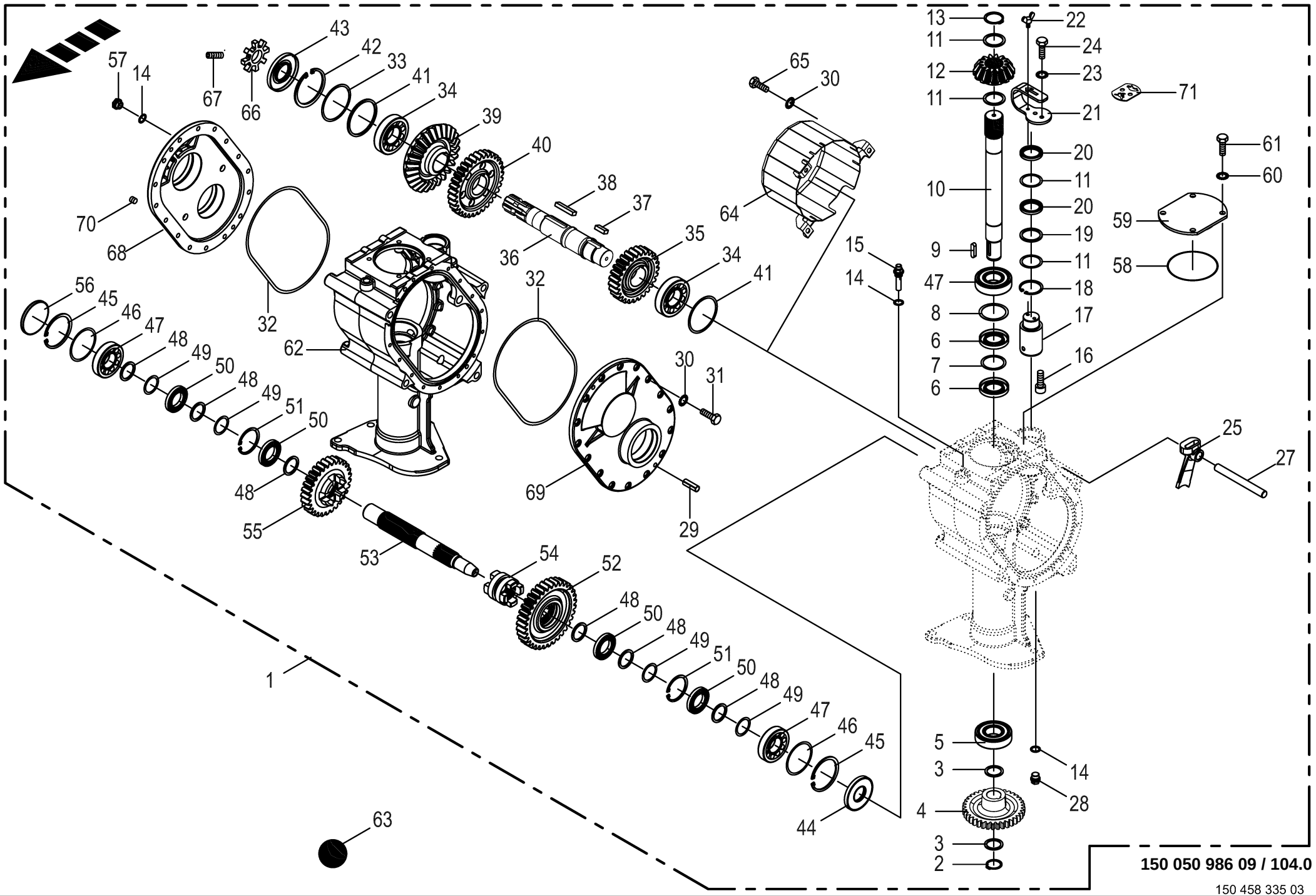
150 050 986 09 / 104.0
150 458 335 03

Schaltgetriebe links **Transmission LH** **Boîte de vitesses gauche**					1109311 - 1136330	BM 105-14	BM 105-24					**150 050 986 09** 150 458 335 3 **104.0**
Pos.	ID-Nr.	Benennung	Description	Description	Masch.-Nr-							Bemerkung/Remarks/Remarque
1	20 234 379 2	Schaltgetriebe mont. links HD	manual gearbox lh ass. HD	boîte de vitesses ga. ass. HD		1	1					
2	00 911 541 0	Sicherungsring	Circlip	Circlip		1	1					A 35 X 1,5
3	00 911 130 0	Passscheibe	Shim ring	Rondelle d'ajustage		x	x					35 X 45 X 0,1
	00 911 132 0	Passscheibe	Shim ring	Rondelle d'ajustage		x	x					35 X 45 X 0,3
	00 911 133 0	Passscheibe	Shim ring	Rondelle d'ajustage		x	x					35 X 45 X 0,5
	00 911 134 0	Passscheibe	Shim ring	Rondelle d'ajustage		x	x					35 X 45 X 1,0
	00 911 136 1	Passscheibe	Shim ring	Rondelle d'ajustage		x	x					35 X 45 X 2,0
4	20 015 230 0	Stirnrad	Spur gear	Roue d'engrenage		1	1					Z= 36
5	00 930 568 0	Rillenkugellager	Grooved ball bearing	Roulement à gorge		1	1					6308 2RS
6	00 936 359 0	Radial-Wellendichtring	Radial-shaft sealing ring	Radial-bague d'étanchéité		2	2					A 40 X 72 X 10
7	00 911 164 0	Passscheibe	Shim ring	Rondelle d'ajustage		x	x					60 X 72 X 1,0
8	00 910 970 0	Passscheibe	Shim ring	Rondelle d'ajustage		x	x					70 X 90 X 0,1
	00 910 972 0	Passscheibe	Shim ring	Rondelle d'ajustage		x	x					70 X 90 X 0,3
	00 910 973 0	Passscheibe	Shim ring	Rondelle d'ajustage		x	x					70 X 90 X 0,5
	00 910 974 0	Passscheibe	Shim ring	Rondelle d'ajustage		x	x					70 X 90 X 1,0
9	00 915 122 0	Passfeder	Fit-in key	Clavette		1	1					A 10 X 8 X 40
10	20 234 368 0	Antriebswelle	Drive shaft	Arbre d'entraînement		1	1					
11	00 910 893 0	Passscheibe	Shim ring	Rondelle d'ajustage		x	x					45 X 55 X 0,1
	00 910 894 0	Passscheibe	Shim ring	Rondelle d'ajustage		x	x					45 X 55 X 0,3
	00 910 898 0	Passscheibe	Shim ring	Rondelle d'ajustage		x	x					45 X 55 X 0,5
	00 910 899 0	Passscheibe	Shim ring	Rondelle d'ajustage		x	x					45 X 55 X 1
	00 910 877 0	Passscheibe	Shim ring	Rondelle d'ajustage		x	x					45 X 55 X 2,0
12	20 031 442 1	Kegelrad m=7 z=14 90°	Bevel gear m=7 z=14 90deg	Roue conique m=7 z=14 90°		1	1					
13	00 911 549 1	Sicherungsring	Circlip	Circlip		1	1					A 45 X 1,75
14	00 937 727 0	Dichtring	Gasket ring	Bague d'étanchéité		3	3					A 18 X 24
15	00 919 829 0	Belüftungsfilter	Breather	Reniflard		1	1					M 18 X 1,5
16	00 903 073 1	Zylinderschraube	Allen screw	Vis tête cylindrique		x	x					M 8 X 16
17	20 031 440 0	Exzenter	Excentric	Excentré		1	1					
18	00 911 653 0	Sicherungsring	Circlip	Circlip		1	1					55 X 2
19	00 910 732 1	Stützscheibe	Supporting disc	Rondelle diélectrique		x	x					S 45 X 55 X 3,0
20	90 001 266 0	Radial-Wellendichtring	Radial-shaft sealing ring	Radial-bague d'étanchéité		2	2					AS 40 X 55 X 7
21	00 256 113 3	Schalthebel	Actuating lever	Levier		1	1					
22	00 906 132 0	Flügelschraube	Winged screw	Vis à oreilles		x	x					M 8 X 16
23	00 909 908 1	Sperrkantscheibe	Detent edged washer	Disque à bord d'arrêt		x	x					SKM 8
24	00 900 614 0	6kt-Schraube	Hex head bolt	Boulon tête hex		x	x					M 8 X 20
25	20 014 564 0	Schaltfinger	Shift finger	Doigt de commande		1	1					
27	20 031 439 0	Schaltstange	Operation pole	Perche isolante		1	1					Rd. 20 X 188
28	00 906 010 1	Verschlussschraube	Screw plug	Bouchon fileté		1	1					M 18 X 1,5

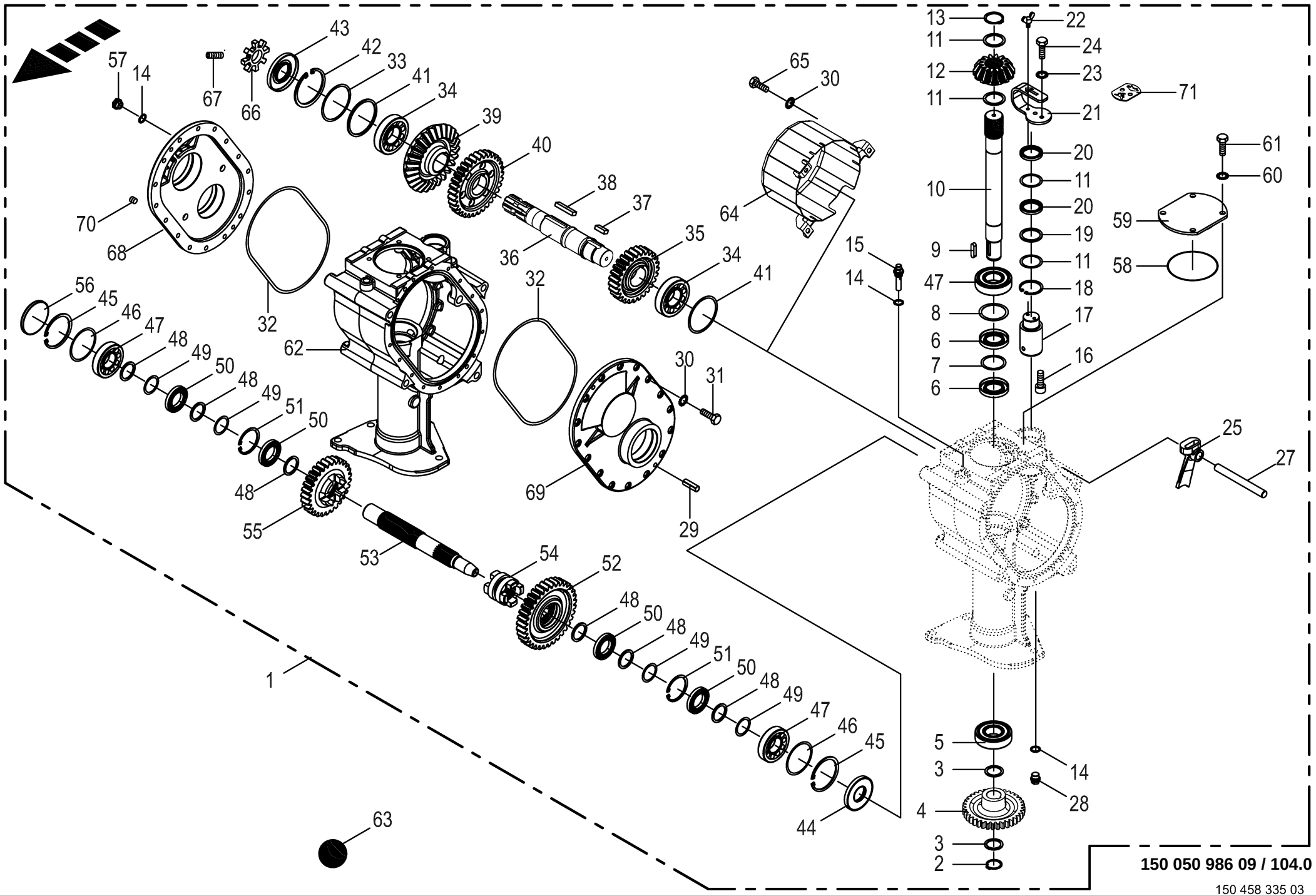
150 050 986 09 / 104.0
150 458 335 03

Schaltgetriebe links **Transmission LH** **Boîte de vitesses gauche**					1109311 - 1136330	BM105-14	BM105-24					**150 050 986 09** 150 458 335 3 **104.0**
Pos.	ID-Nr.	Benennung	Description	Description	Masch.-Nr-							Bemerkung/Remarks/Remarque
29	00 915 713 0	Zylinderstift	Cyl. pin	Goupille cyl.		4	4					10 X 22
30	00 909 907 0	Sperrkantscheibe	Detent edged washer	Disque à bord d'arrêt		x	x					SKZ 10
31	00 900 636 0	6kt-Schraube	Hex head bolt	Boulon tête hex		x	x					M 10 X 25
32	90 002 623 0	O-Ring 320 x 5	O-ring seal 320 x 5	Joint torique 320 x 5		1	1					
33	00 911 165 0	Passscheibe	Shim ring	Rondelle d'ajustage		x	x					90 X 100 X 0,1
	00 911 166 0	Passscheibe	Shim ring	Rondelle d'ajustage		x	x					90 X 100 X 0,3
	00 911 168 0	Passscheibe	Shim ring	Rondelle d'ajustage		x	x					90 X 100 X 1
34	00 932 138 0	Kegelrollenlager	Taper roller bearing	Roulement à rouleaux coniques		2	2					30309 A
35	20 030 824 1	Stirnrad m=5 z=27	spur wheel m=5 z=27	pignon m=5 z=27		1	1					
36	20 018 454 1	Antriebswelle 1_3_4	drive shaft 1_3_4	arbre d'entraînement 1_3_4		1	1					
37	00 915 035 0	Passfeder	Fit-in key	Clavette		1	1					B 14 X 9 X 32
38	00 915 212 0	Passfeder	Fit-in key	Clavette		1	1					B 14 X 9 X 60
39	20 030 822 0	Kegelrad	Bevel wheel	Pignon conique		1	1					Z= 26
40	20 030 828 0	Stirnrad	Spur gear	Roue d'engrenage		1	1					Z= 33
41	00 910 747 0	Stützscheibe	Supporting disc	Rondelle diélectrique		x	x					90 X 100 X 3,5
42	00 911 610 0	Sicherungsring	Circlip	Circlip		1	1					I 100 X 4,0
43	00 936 035 0	Radial-Wellendichtring	Radial-shaft sealing ring	Radial-bague d'étanchéité		1	1					AS 45 X 100 X 10
44	90 100 233 0	Radial-WDR A 40 x 90 x 8	Radial shaft sealing ring A 40 x 90 x 8	Bague à lèvres en caout.+ress. A 40 x 90		1	1					
45	00 911 680 0	Sicherungsring	Circlip	Circlip		2	2					90 X 3
46	00 910 944 0	Passscheibe	Shim ring	Rondelle d'ajustage		x	x					80 X 90 X 0,1
	00 910 945 0	Passscheibe	Shim ring	Rondelle d'ajustage		x	x					80 X 90 X 0,3
	00 910 946 0	Passscheibe	Shim ring	Rondelle d'ajustage		x	x					80 X 90 X 0,5
	00 910 947 0	Passscheibe	Shim ring	Rondelle d'ajustage		x	x					80 X 90 X 1,0
	00 910 943 0	Passscheibe	Shim ring	Rondelle d'ajustage		x	x					80 X 90 X 2,0
47	00 932 137 0	Kegelrollenlager	Taper roller bearing	Roulement à rouleaux coniques		3	3					30308 A
48	00 910 730 0	Stützscheibe	Supporting disc	Rondelle diélectrique		x	x					S 40 X 50 X 2,5
49	00 910 890 0	Passscheibe	Shim ring	Rondelle d'ajustage		x	x					40 X 50 X 0,5
	00 910 891 0	Passscheibe	Shim ring	Rondelle d'ajustage		x	x					40 X 50 X 1
50	00 930 369 1	Rillenkugellager	Grooved ball bearing	Roulement à gorge		4	4					16008
51	00 911 664 0	Sicherungsring	Circlip	Circlip		2	2					I 68 X 2,5
52	20 030 827 0	Stirnrad	Spur gear	Roue d'engrenage		1	1					Z= 35
53	20 031 436 1	Antriebswelle Aufbereiter	drive shaft conditioner	arbre d'entraînement conditionneuse		1	1					
54	20 031 438 0	Schaltklaue	Control dog	Griffe de commande		1	1					
55	20 030 829 0	Stirnrad	Spur gear	Roue d'engrenage		1	1					Z= 29
56	00 925 200 2	Verschlussdeckel	Sealing cap	Couvercle de fermeture		1	1					Rd. 90
57	00 919 823 0	Schauglas	Inspection glass	Voyant		1	1					M 18 X 1,5

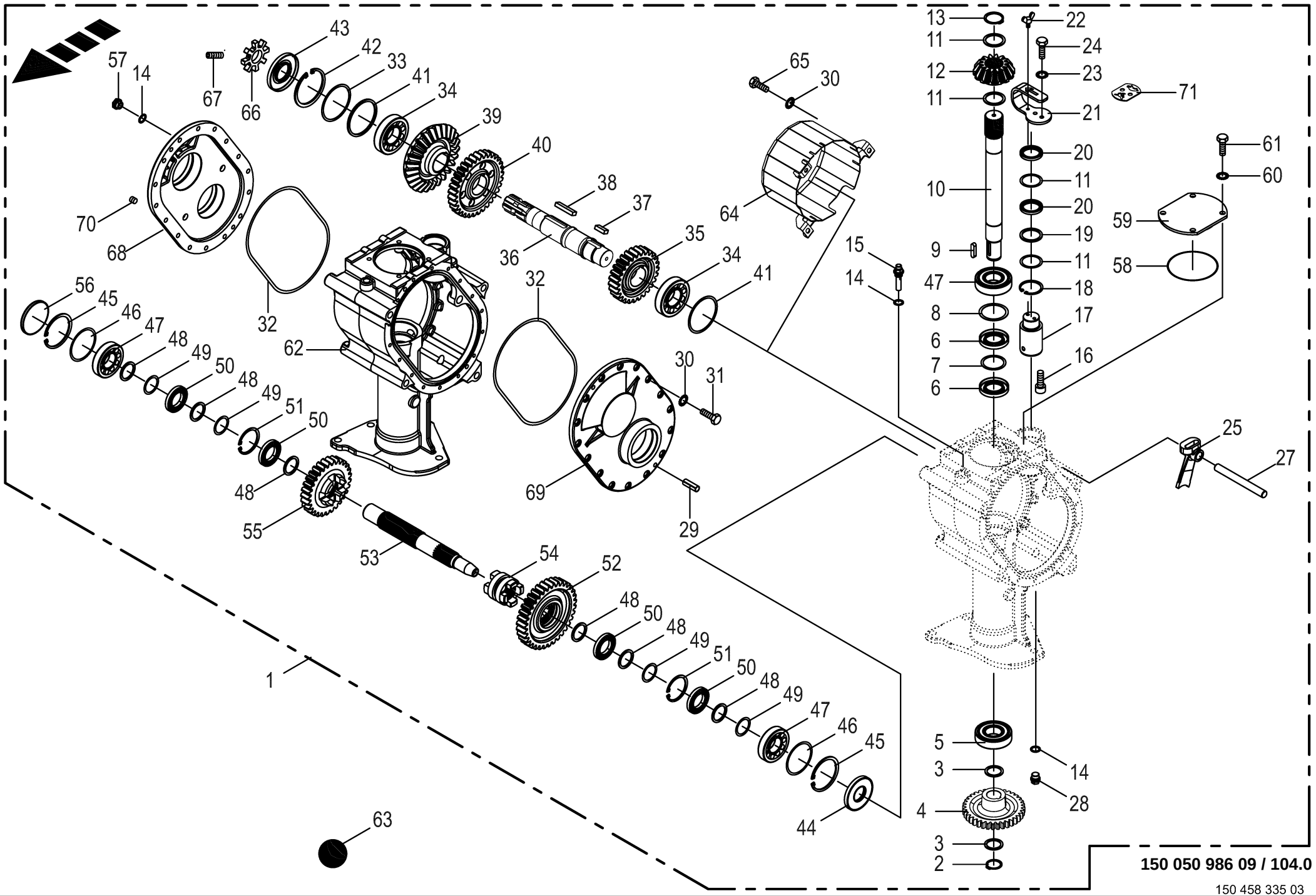
150 050 986 09 / 104.0
150 458 335 03

Schaltgetriebe links
Transmission LH
Boîte de vitesses gauche

1109311 - 1136330

150 050 986 09

150 458 335 3 **104.0**

Pos.	ID-Nr.	Benennung	Description	Description	Masch.-Nr-	BM105-14	BM105-24					Bemerkung/Remarks/Remarque
58	00 937 586 0	O-Ring	O-ring	Joint torique		1	1					119,5 X 3
59	20 032 615 1	Getriebedeckel oben	Gear cover top	Couvercle de boîte en haut		1	1					
60	00 909 911 0	Sperrkantscheibe	Detent edged washer	Disque à bord d'arrêt		x	x					SKZ 12
61	00 900 655 0	6kt-Schraube	Hex head bolt	Boulon tête hex		x	x					M 12 X 25
62	20 234 374 0	Schaltgetriebegehäuse groß links	shifting gearbox housing lh la.	carter de boîte de vitesse ga. gr.		1	1					
63	00 926 101 0	Getriebeöl -Id.-Nr.= 1ltr	Oil -Id.-no.= 1ltr	Huile -Id.-no.= 1ltr		6,5	6,5					
64	20 211 873 0	Halter Gelenkwellenschutz	Support universal shaft guard	Support protection de l'arbre à cardan		1	1					
65	00 900 637 0	6kt-Schraube	Hex head bolt	Boulon tête hex		x	x					M 10 X 30
66	20 035 234 1	Taktscheibe	Timing disc	Disque de synchronisation		1	1					
67	00 905 910 0	Gewindestift	Threaded pin	Goujon fileté		2	2					M 6 X 8
68	20 038 192 0	Getriebedeckel Antrieb	Gear cover drive	Couvercle de boîte entraînement		1	1					
69	20 038 193 0	Getriebedeckel Abtrieb	gear cover output	couvercle d'engrenage sortie		1	1					
70	00 906 010 1	Verschlussschraube	Screw plug	Bouchon fileté		1	1					M 18 X 1,5
71	20 230 625 0	Hinweisschild Getriebedrehzahl	Information label gearbox speed	Panneau vitesse d'engrenage		1	1					

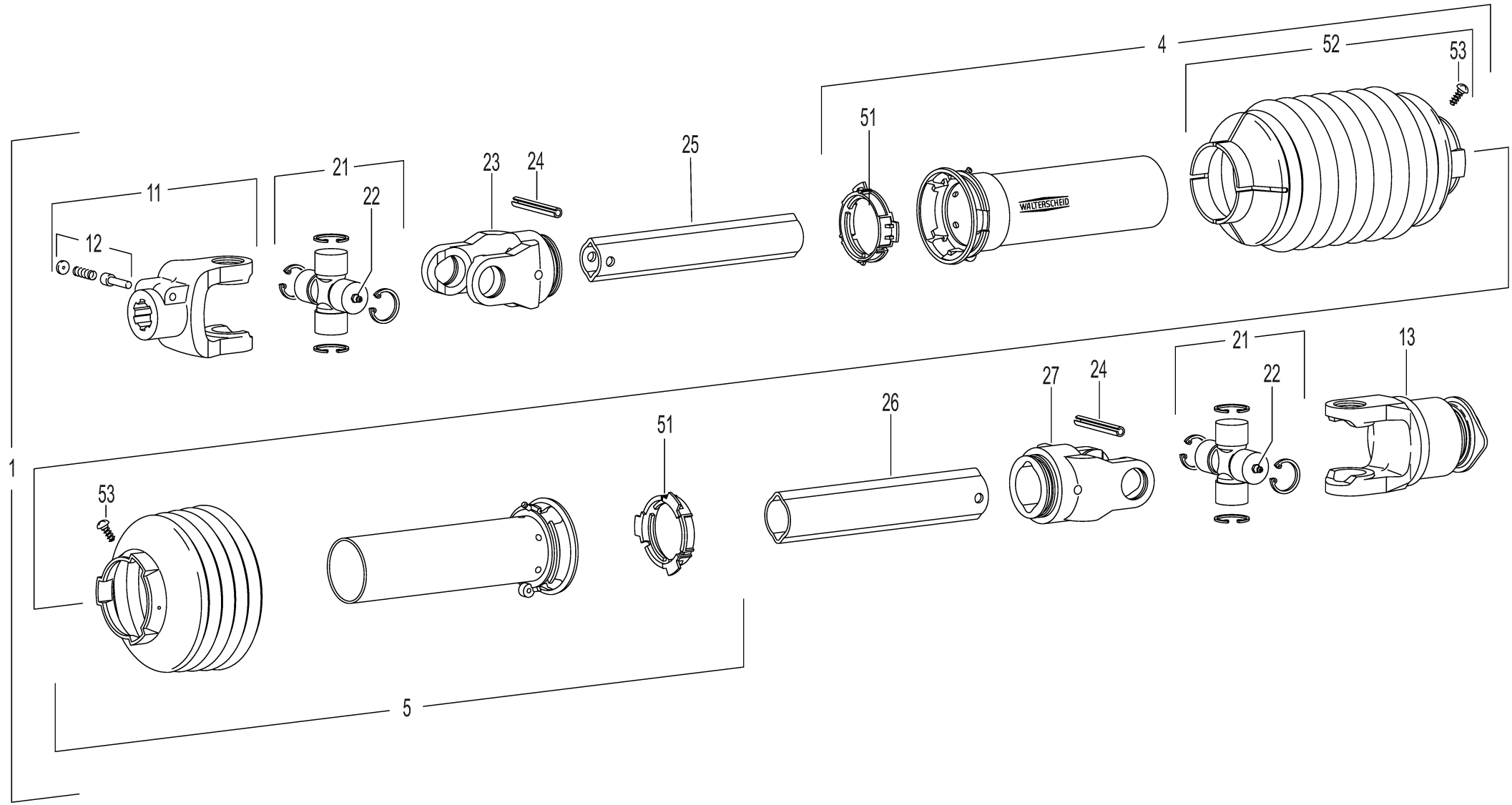

150 050 986 09 / 105.0

150 505 736 02

Gelenkwelle **Universal shaft** **Arbre à cardan**					1109311 - 1136330	BM105-14	BM105-24					**150 050 986 09** 150 505 736 2 **105.0**
Pos.	ID-Nr.	Benennung	Description	Description	Masch.-Nr-							Bemerkung/Remarks/Remarque
1	27 023 091 0	Gelenkwelle W 2400 SC25 SW 610 F5/1L	Universal shaft W 2400 SC25 SW 610 F5/1L	Ar à card W 2400 SC25 SW 610 F5/1L		1	1					
4	27 011 015 0	Schutzhälfte SD SW 25 A 1000	Safety guard half (85.25.602) SD SW 25 1	Moitié de protection (85.25. 602) SD SW		1	1					
5	27 011 016 0	Schutzhälfte SD SW 25 J 1000	Safety guard hal. (85.25.42-K) SD SW 25	Moitié de prot. (85.25.42-K) SD SW 25 2		1	1					
	00 949 352 0	Stützring -optional	Thrust ring -optional	Anneau de support -optionnel		1	1					SD 15/25
11	27 009 697 0	Aufsteckgabel	Outer yoke	Machoire exterieure		1	1					1 3/8" Z= 6
12	00 949 630 0	Schiebestift	Locking pin	Poussoir		1	1					
13	27 010 730 0	Sperrkeilfreilauf 2400 F5/1L	Locking wedge freewheel 5 F5/ 1L	Roue libre de cale de blocage 5 F5/1L		1	1					
21	00 956 434 0	Kreuzgarnitur	Cross assy	Croisillon		2	2					
22	00 919 630 0	Einschraubstutzen	Male connector	Raccord filet		2	2					L 12/G 1/4"
23	00 949 523 0	Rillengabel	Grooved yoke	Machoire rainuree		1	1					RG2400-1b
24	00 912 722 1	Spannstift	Roll pin	Goupille de serrage		2	2					10 X 80
25	00 949 353 0	Profilrohr - innen	Profile tube - inside	Tube profilé - intérieure		1	1					Lg.= 750
26	00 949 354 0	Profilrohr - aussen	Profile tube - outside	Tube profilé - extérieur		1	1					Lg.= 750
27	00 949 524 0	Rillengabel	Grooved yoke	Machoire rainuree		1	1					RG2400-2a
51	00 949 861 0	Gleitring	Sliding ring	Anneau lisse		2	2					SC25/SD25
52	00 955 355 1	Schutztrichter	Guard hopper	Trémie de protection		1	1					
53	00 949 281 0	Schraube	Screw	Boulon		x	x					3,5 X 9,5

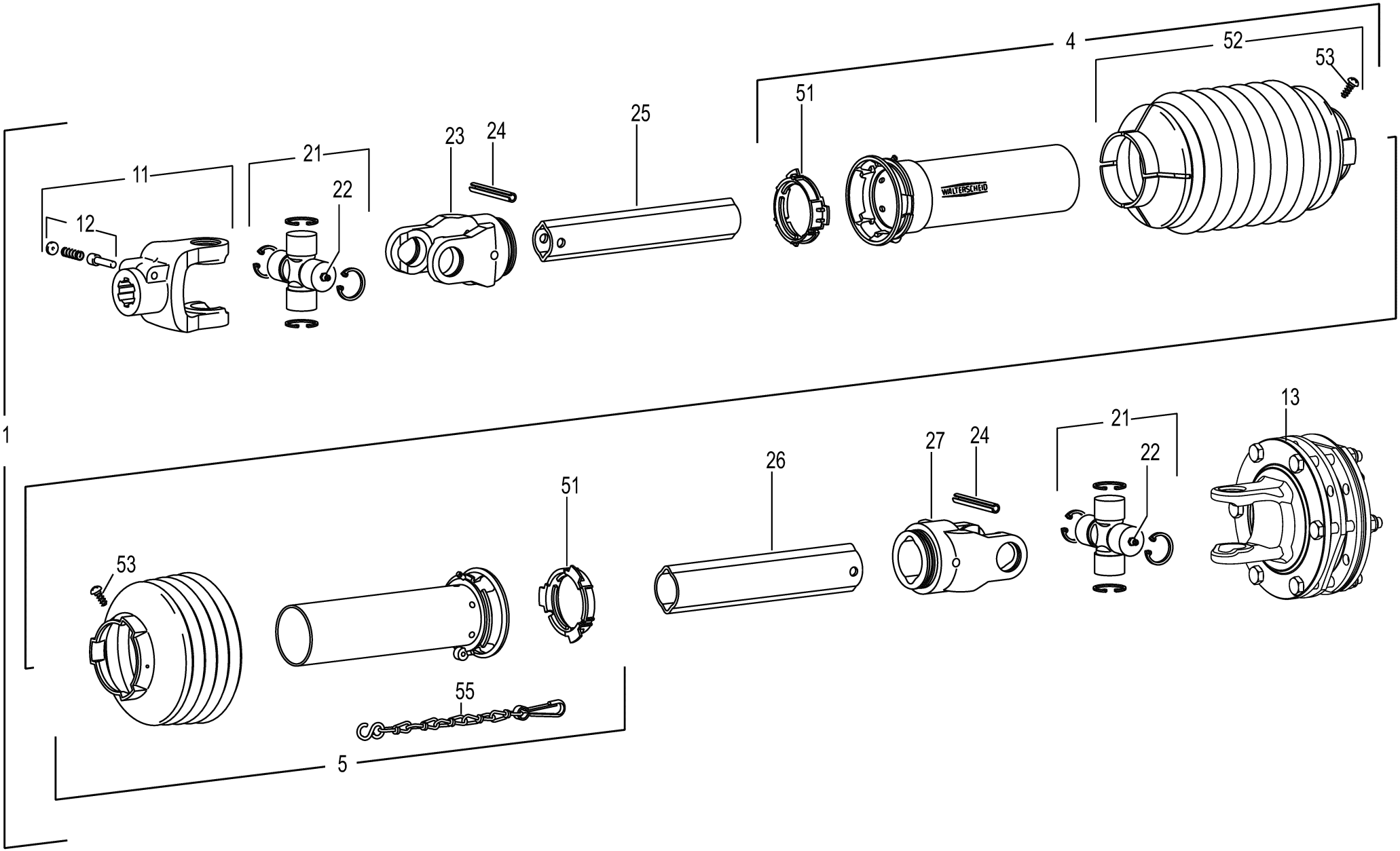

150 050 986 09 / 106.0

150 433 059 02

Gelenkwelle **Universal shaft** **Arbre à cardan**					1109311 - 1136330	BM105-14	BM105-24					**150 050 986 09** 150 433 059 2 **106.0**
Pos.	ID-Nr.	Benennung	Description	Description	Masch.-Nr-							Bemerkung/Remarks/Remarque
1	27 010 759 3	Gelenkwelle W 2400 SC25 SW 760 K90/4TF	Univers shaft W 2400 SC25 SW 760 K90/4TF	Arbre à cardan W2400 SC25 SW 760 K90/4TF		1	1					
4	27 011 015 0	Schutzhälfte SD SW 25 A 1000	Safety guard half (85.25.602) SD SW 25 1	Moitié de protection (85.25. 602) SD SW		1	1					
5	27 016 679 0	Schutzhälfte SDH SW 25 J 1000	Safety guard hal. (85.26.42-K) SDH SW 25	Moitié de prot. (85.26.42-K) SDH SW 25 2		1	1					
11	27 009 697 0	Aufsteckgabel	Outer yoke	Machoire exterieure		1	1					1 3/8" Z= 6
12	00 949 630 0	Schiebestift	Locking pin	Poussoir		1	1					
13	27 025 858 0	Reibkupplung 2400 K90/4TF 1650Nm	Friction clutch 5 K90/4TF 1650NMR	Accouplement à friction 5 K90/ 4TF		1	1					
	00 949 568 0	Reibscheibe	Friction disc	Disque de friction		4	4					91 X 150 X 3
	00 901 436 0	6kt-Schraube	Hex head bolt	Boulon tête hex		x	x					M 10 X 65
	00 908 212 0	6kt-Mutter	Hex nut	Écrou hex		x	x					M 10
21	00 956 434 0	Kreuzgarnitur	Cross assy	Croisillon		2	2					
22	00 919 002 0	Kegelschmiernippel	Grease niple	Graisseur à cone		2	2					M 6 X 1
23	00 949 523 0	Rillengabel	Grooved yoke	Machoire rainuree		1	1					RG2400-1b
24	00 912 722 1	Spannstift	Roll pin	Goupille de serrage		2	2					10 X 80
25	00 955 394 1	Profilrohr - innen	Profile tube - inside	Tube profilé - intérieure		1	1					Lg.= 1250
26	00 955 395 1	Profilrohr - aussen	Profile tube - outside	Tube profilé - extérieur		1	1					Lg.= 1250
28	00 949 524 0	Rillengabel	Grooved yoke	Machoire rainuree		1	1					RG2400-2a
51	00 949 861 0	Gleitring	Sliding ring	Anneau lisse		2	2					SC25/SD25
52	00 955 355 1	Schutztrichter	Guard hopper	Trémie de protection		1	1					
53	00 949 281 0	Schraube	Screw	Boulon		x	x					3,5 X 9,5
54	00 949 852 1	Haltekette	Chain	Chainette		1						Lg.= 400

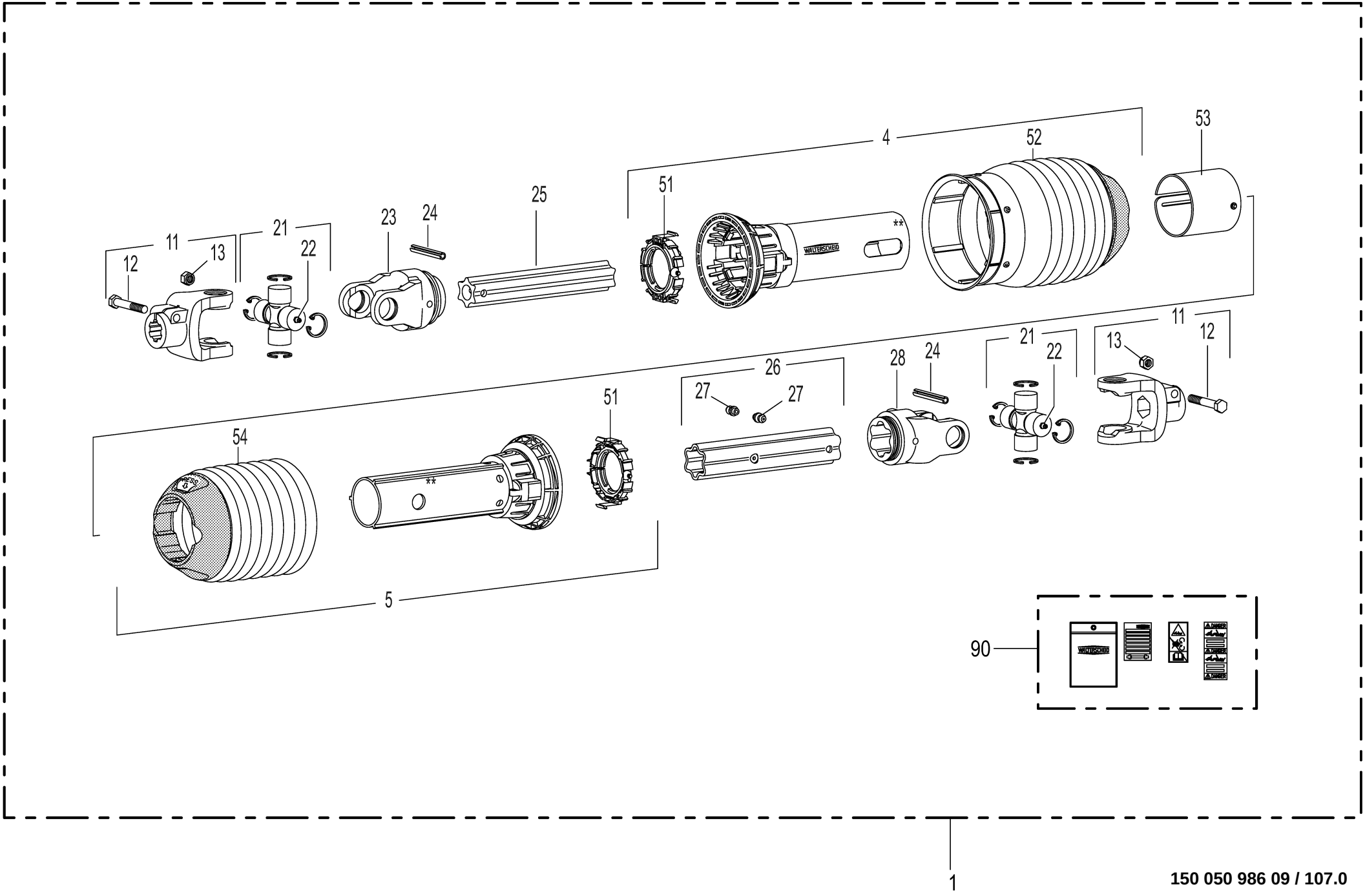

1

150 050 986 09 / 107.0

150 458 327 02

Gelenkwelle **Universal shaft** **Arbre à cardan**					1109311 - 1136330	BM105-14	BM105-24					**150 050 986 09** 150 458 327 2 **107.0**
Pos.	ID-Nr.	Benennung	Description	Description	Masch.-Nr-							Bemerkung/Remarks/Remarque
1	27 015 177 1	Gelenkwelle kpl. P 400 PG25 1010mm	Universal shaft cpl. P 400 PG25 1010mm	Arbre à cardan complet P 400 PG25 1010mm		1	1					
4	27 022 256 0	Schutzhälfte PGH 25 A 1000	Safety guard half (86.27.603) PGH 25 1	Moitié de prot (86.27.603) PGH 25 A 1000		1	1					
5	27 018 616 0	Schutzhälfte PGH 25 J 1000	ZVA_MAKT	Moitié de protection (T86.24. 10-K) PGH		1	1					
11	00 949 380 0	Aufsteckgabel	Outer yoke	Machoire exterieure		2	2					1 3/8" Z= 6
12	00 901 122 0	6kt-Schraube	Hex head bolt	Boulon tête hex		x	x					M 12 X 70
13	00 908 701 0	Sicherungsmutter	Locknut	Écrou hex		x	x					M 12
21	00 956 434 0	Kreuzgarnitur	Cross assy	Croisillon		2	2					
22	00 919 002 0	Kegelschmiernippel	Grease niple	Graisseur à cone		2	2					M 6 X 1
23	00 949 233 0	Rillengabel	Grooved yoke	Machoire rainuree		1	1					RG2400-S4
24	00 912 722 1	Spannstift	Roll pin	Goupille de serrage		2	2					10 X 80
25	00 955 375 2	Profilrohr	Profile tube	Tube profilé		1	1					Lg.= 1400
26	27 022 257 0	Profilrohr S5H geh. 865	Section tube 12 geh. 865	Tube profilé S5H trempé 865		1	1					
27	27 100 682 0	Schmiernippel KE A 0° M6 L=3, 5mm	Grease nipple KE A 0° M6 L=3. 5mm			2	2					
28	00 949 272 0	Rillengabel	Grooved yoke	Machoire rainuree		1	1					RG2400-S5
51	27 018 617 0	Gleitring	Slide ring	Bague de glissement		2	2					
52	27 000 808 0	Schutztrichter	Guard hopper	Trémie de protection		1	1					
53	27 000 807 0	Abdeckung	Cover	Couvercle		1	1					
54	27 022 258 0	Schutztrichter PG 25	Guard cone (86.24.10) PG 25	Entonnoir de protection (86. 24.10) PG 25		1	1					
90	27 019 766 0	Aufkleber-Set m.Bedienungsanl.	Label set with operating instructions	Jeu d'autocollants + notice d'utilisatio		1	1					

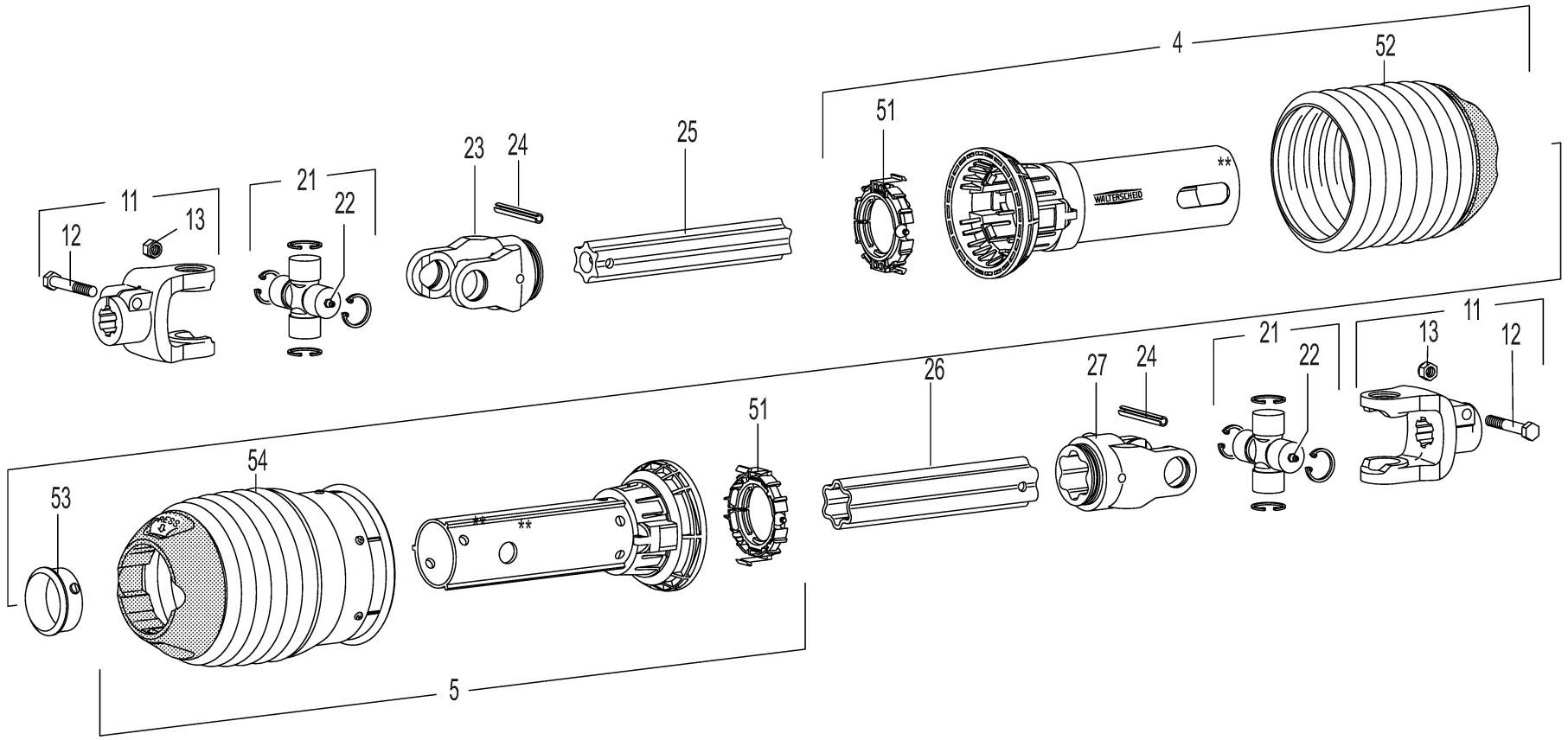

1

150 050 986 09 / 108.0

150 458 328 02

Gelenkwelle **Universal shaft** **Arbre à cardan**					1109311 - 1136330	BM105-14	BM105-24					**150 050 986 09** 150 458 328 2 **108.0**
Pos.	ID-Nr.	Benennung	Description	Description	Masch.-Nr-							Bemerkung/Remarks/Remarque
1	27 015 175 0	Gelenkwelle kpl. P 400 PG25 Z 1210mm	Universal shaft cpl. P 400 PG25 Z 1210mm	Arbre à cardan cpl. P 400 PG25 Z 1210mm		1	1					
4	27 022 260 0	Schutzhälfte (T86.24.10) PGH 25 A 1000	Safety guard half (T86.24.10) PGH 25 1	Moitié de prot (T86.24.10) PGH 25 A 1000		1	1					
5	27 000 811 0	Schutzhälfte - innen	Male tube - inside	1/2 protecteur - intérieure		1	1					Lg.= 1000
11	00 949 380 0	Aufsteckgabel	Outer yoke	Machoire exterieure		2	2					1 3/8" Z= 6
12	00 901 122 0	6kt-Schraube	Hex head bolt	Boulon tête hex		x	x					M 12 X 70
13	00 908 701 0	Sicherungsmutter	Locknut	Écrou hex		x	x					M 12
21	00 956 434 0	Kreuzgarnitur	Cross assy	Croisillon		2	2					
22	00 919 002 0	Kegelschmiernippel	Grease niple	Graisseur à cone		2	2					M 6 X 1
23	00 949 233 0	Rillengabel	Grooved yoke	Machoire rainuree		1	1					RG2400-S4
24	00 912 722 1	Spannstift	Roll pin	Goupille de serrage		2	2					10 X 80
25	00 949 386 0	Profilwelle - innen	Profile shaft - inside	Arbre profile - intérieure		1	1					Lg.= 780
26	00 955 377 2	Profilrohr - aussen	Profile tube - outside	Tube profilé - extérieur		1	1					Lg.= 1400
27	00 949 272 0	Rillengabel	Grooved yoke	Machoire rainuree		1	1					RG2400-S5
51	27 018 617 0	Gleitring	Slide ring	Bague de glissement		2	2					
52	27 022 258 0	Schutztrichter PG 25	Guard cone (86.24.10) PG 25	Entonnoir de protection (86. 24.10) PG 25		1	1					
53	27 022 261 0	Gleitring (grün)	Slide ring (green)	Bague de glissement (verte)		1	1					
54	27 000 808 0	Schutztrichter	Guard hopper	Trémie de protection		1	1					

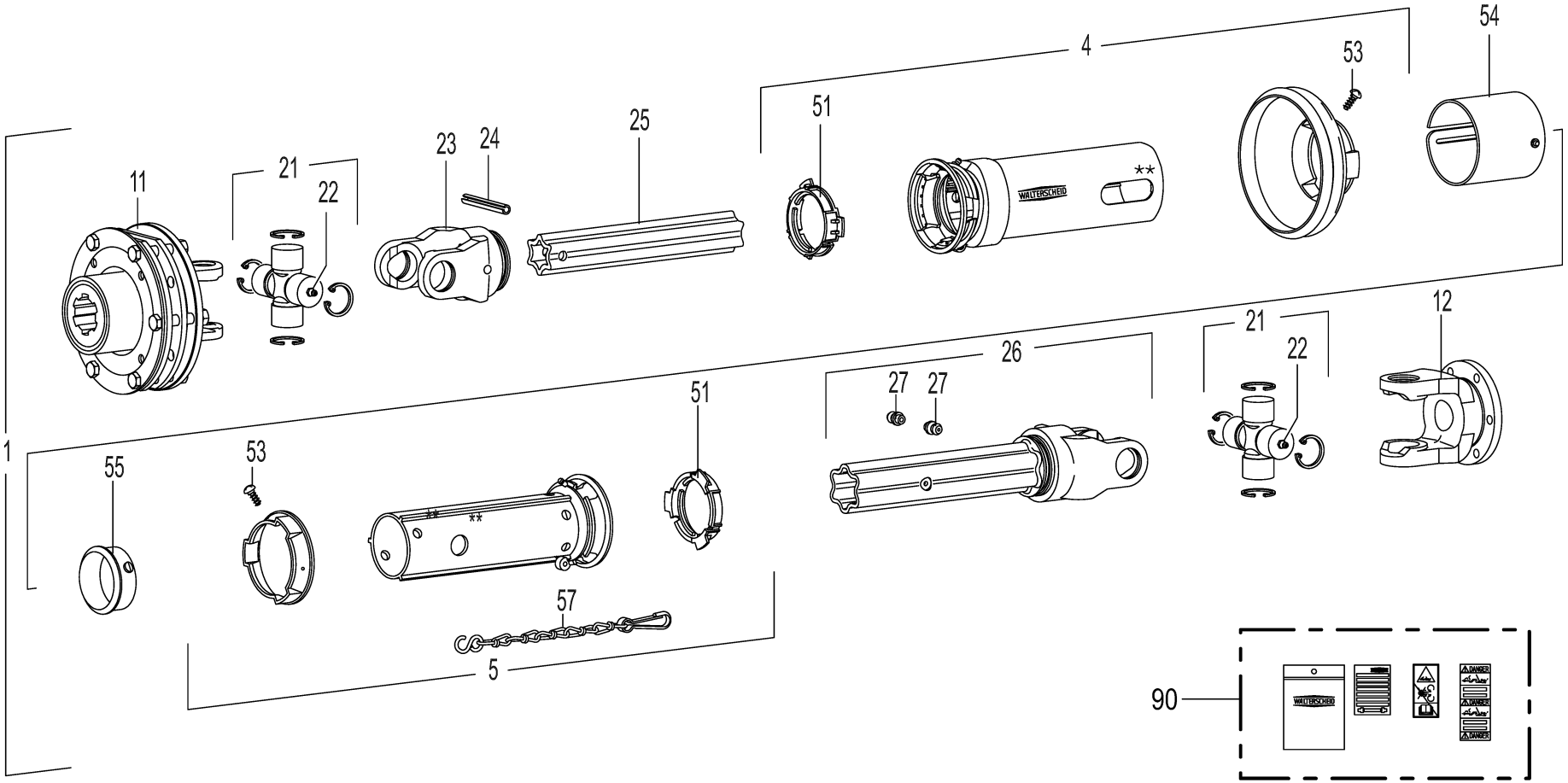

150 050 986 09 / 109.0

150 510 765 03

Gelenkwelle **Universal shaft** **Arbre à cardan**					1109311 - 1136330	BM105-14	BM105-24					**150 050 986 09** 150 510 765 3 **109.0**
Pos.	ID-Nr.	Benennung	Description	Description	Masch.-Nr-							Bemerkung/Remarks/Remarque
1	27 021 983 3	Gelenkwelle P 500 SP25Z 880 FK90/4TFL-V	Universal shaft P 500	Arbre à cardan P 500		1	1					
4	27 024 811 0	Schutzhälfte SPH 25 A 1000	Guard half SPH 25 A 1000	Moitié de protection SPH 25 A 1000		1	1					
5	27 024 812 0	Schutzhälfte SPH 25 J 1000	Guard half SPH 25 J 1000	Moitié de protection SPH 25 J 1000		1	1					
11	27 024 817 1	Reibfreilauf 2500 FK90/4TFL 2500Nm	friction freew clu 2500 FK90/ 4TFL 2500Nm	roue libre à fric. 2500 FK90/ 4TFL 2500Nm		1	1					
	27 023 658 0	Reibscheibe Ø152/Ø100	Friction disc Ø152/Ø100	Disque de frottement Ø152/Ø100		4	4					
	27 026 212 0	Dichtring	Seal ring	bague d'étanchéité		2	2					
	27 026 215 0	Passscheibe 72x56x1,5	Shim ring 72x56x1.5	rondelle d'ajustage 72x56x1,5		x	x					
	27 026 214 0	Passscheibe 72x56x3	Shim ring 72x56x3	rondelle d'ajustage 72x56x3		x	x					
	00 955 316 0	Satz-Sperrkeil m.Blattfeder	Kit-key with leaf spring	Kit-rochet avec ressort à lame		2	2					
	27 025 928 0	Kupplungsgabel 2500 FK90/4TFR 1 3/4"(6)	Coupling fork 2500 FK90/4TFR 1 3/4"(6)	Fourch.d'accoupl.2500 FK90/ 4TFR1 3/4"(6)		1	1					
	00 908 212 0	6kt-Mutter	Hex nut	Écrou hex		x	x					M 10
	27 016 951 0	Agraset 116 Gleitpaste Tube 100 Gr.	Agraset 116 slide paste tube 100 size	Agraset 116 tube de lubrifiant de 100gr		x	x					
12	27 022 246 0	Flanschgabel Ø140mm FG 2500	Flange yoke FG 2500	Mâchoire à plateau FG 2500		1	1					
21	00 955 406 1	Kreuzgarnitur	Cross assy	Croisillon		2	2					
22	00 919 002 0	Kegelschmiernippel	Grease niple	Graisseur à cone		2	2					M 6 X 1
23	27 028 419 0	Rillengabel RG 2500 S4	Inboard yoke RG 2500 S4	Mâchoire rainurée RG 2500 S4		1	1					
24	00 912 724 2	Spannstift	Roll pin	Goupille de serrage		2	2					10 X 90
25	00 955 375 2	Profilrohr	Profile tube	Tube profilé		1	1					Lg.= 1400
26	27 022 247 0	Wellengabel WG 2500 S5H 756mm	Shaft yoke WG 2500 x756mm	Mâchoire à profil soudé WG 2500 x756mm		1	1					
27	27 100 682 0	Schmiernippel KE A 0° M6 L=3, 5mm	Grease nipple KE A 0° M6 L=3. 5mm			2	2					
51	00 949 861 0	Gleitring	Sliding ring	Anneau lisse		2	2					SC25/SD25
53	00 949 281 0	Schraube	Screw	Boulon		x	x					3,5 X 9,5
54	27 024 815 0	Abdeckung Ø 90mm	Cover Ø 90mm	Couvercle Ø 90mm		1	1					
55	27 022 261 0	Gleitring (grün)	Slide ring (green)	Bague de glissement (verte)		1	1					
57	00 949 852 1	Haltekette	Chain	Chainette		1	1					Lg.= 400
90	27 019 766 0	Aufkleber-Set m.Bedienungsanl.	Label set with operating instructions	Jeu d'autocollants + notice d'utilisatio		1	1					

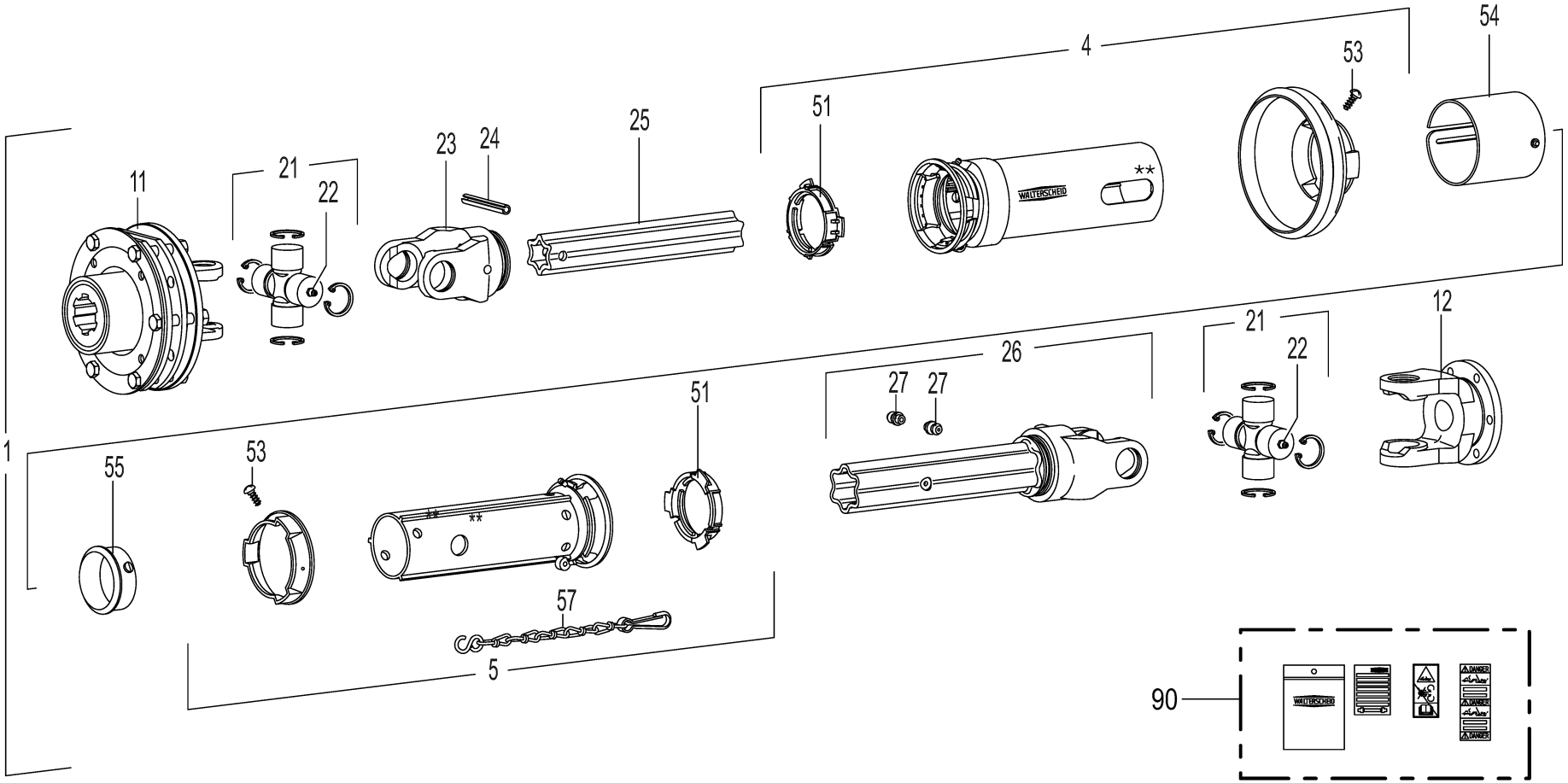

150 050 986 09 / 110.0

150 510 764 03

Gelenkwelle **Universal shaft** **Arbre à cardan**					1109311 - 1136330	BM105-14	BM105-24					**150 050 986 09** 150 510 764 3 **110.0**
Pos.	ID-Nr.	Benennung	Description	Description	Masch.-Nr-							Bemerkung/Remarks/Remarque
1	27 021 982 3	Gelenkwelle P 500 SP25Z 880 FK90/4TFR-V	Universal shaft P 500	Arbre à cardan P 500		1	1					
4	27 024 811 0	Schutzhälfte SPH 25 A 1000	Guard half SPH 25 A 1000	Moitié de protection SPH 25 A 1000		1	1					
5	27 024 812 0	Schutzhälfte SPH 25 J 1000	Guard half SPH 25 J 1000	Moitié de protection SPH 25 J 1000		1	1					
11	27 024 813 1	Reibfreilauf 2500 FK90/4TFR 2500Nm	friction freew clu 2500 FK90/ 4TFR 2500Nm	roue libre à fric. 2500 FK90/ 4TFR 2500Nm		1	1					
	27 023 658 0	Reibscheibe Ø152/Ø100	Friction disc Ø152/Ø100	Disque de frottement Ø152/Ø100		4	4					
	27 026 212 0	Dichtring	Seal ring	bague d'étanchéité		2	2					
	27 026 215 0	Passscheibe 72x56x1,5	Shim ring 72x56x1.5	rondelle d'ajustage 72x56x1,5		x	x					
	27 026 214 0	Passscheibe 72x56x3	Shim ring 72x56x3	rondelle d'ajustage 72x56x3		x	x					
	00 955 316 0	Satz-Sperrkeil m.Blattfeder	Kit-key with leaf spring	Kit-rochet avec ressort à lame		2	2					
	27 025 928 0	Kupplungsgabel 2500 FK90/4TFR 1 3/4"(6)	Coupling fork 2500 FK90/4TFR 1 3/4"(6)	Fourch.d'accoupl.2500 FK90/ 4TFR1 3/4"(6)		1	1					
	00 908 212 0	6kt-Mutter	Hex nut	Écrou hex		x	x					M 10
	27 016 951 0	Agraset 116 Gleitpaste Tube 100 Gr.	Agraset 116 slide paste tube 100 size	Agraset 116 tube de lubrifiant de 100gr		x	x					
12	27 022 246 0	Flanschgabel Ø140mm FG 2500	Flange yoke FG 2500	Mâchoire à plateau FG 2500		1	1					
21	00 955 406 1	Kreuzgarnitur	Cross assy	Croisillon		2	2					
22	00 919 002 0	Kegelschmiernippel	Grease niple	Graisseur à cone		2	2					M 6 X 1
23	27 028 419 0	Rillengabel RG 2500 S4	Inboard yoke RG 2500 S4	Mâchoire rainurée RG 2500 S4		1	1					
24	00 912 724 2	Spannstift	Roll pin	Goupille de serrage		2	2					10 X 90
25	00 955 375 2	Profilrohr	Profile tube	Tube profilé		1	1					Lg.= 1400
26	27 022 247 0	Wellengabel WG 2500 S5H 756mm	Shaft yoke WG 2500 x756mm	Mâchoire à profil soudé WG 2500 x756mm		1	1					
27	27 100 682 0	Schmiernippel KE A 0° M6 L=3, 5mm	Grease nipple KE A 0° M6 L=3. 5mm			2	2					
51	00 949 861 0	Gleitring	Sliding ring	Anneau lisse		2	2					SC25/SD25
53	00 949 281 0	Schraube	Screw	Boulon		x	x					3,5 X 9,5
54	27 024 815 0	Abdeckung Ø 90mm	Cover Ø 90mm	Couvercle Ø 90mm		1	1					
55	27 022 261 0	Gleitring (grün)	Slide ring (green)	Bague de glissement (verte)		1	1					
57	00 949 852 1	Haltekette	Chain	Chainette		1	1					Lg.= 400
90	27 019 766 0	Aufkleber-Set m.Bedienungsanl.	Label set with operating instructions	Jeu d'autocollants + notice d'utilisatio		1	1					

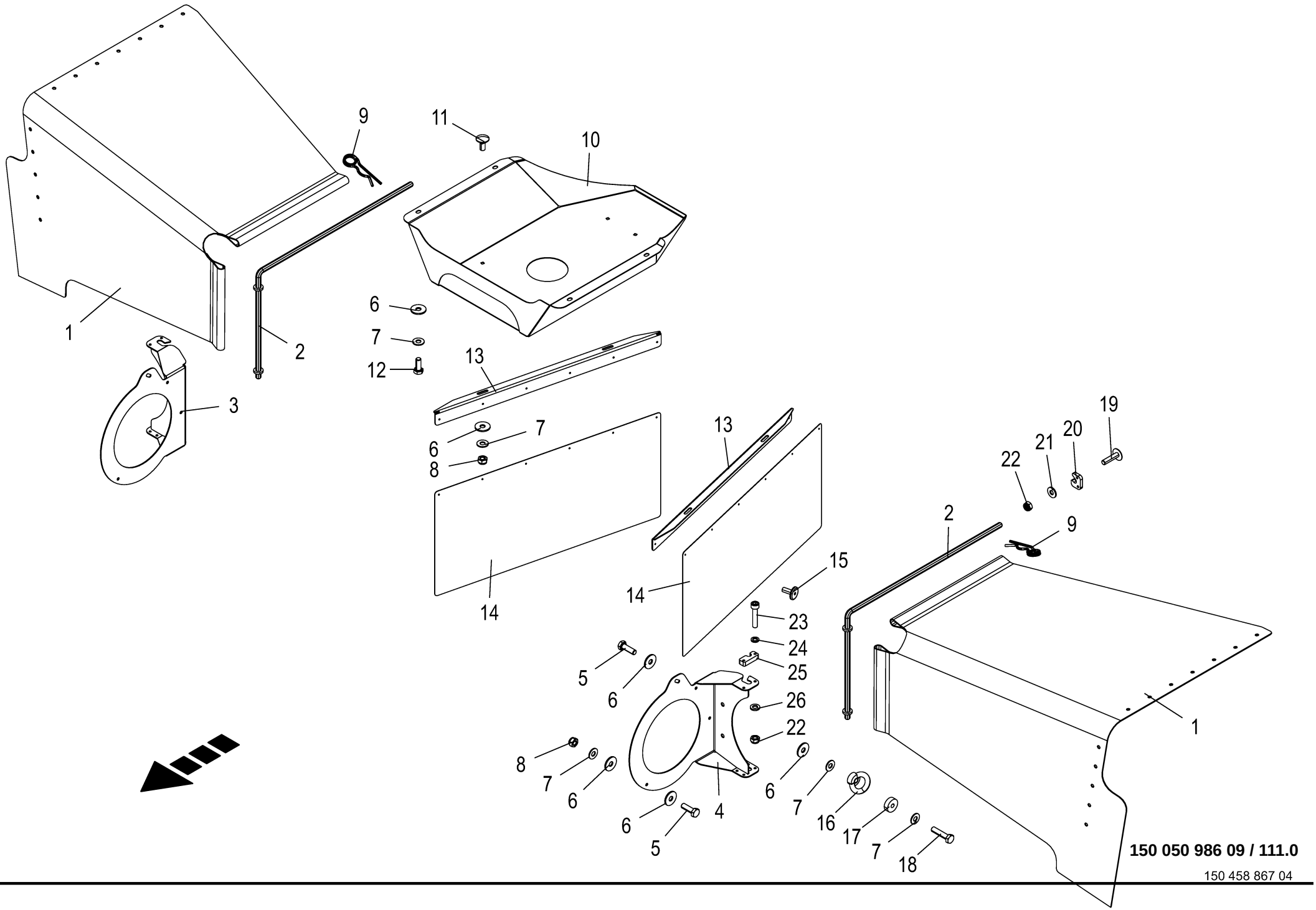

150 050 986 09 / 111.0

150 458 867 04

Pralltuch **Deflector curtain** **Toile déflectrice**					1109311 - 1136330	BM105-14	BM105-24					**150 050 986 09** 150 458 867 4 **111.0**
Pos.	ID-Nr.	Benennung	Description	Description	Masch.-Nr-							Bemerkung/Remarks/Remarque
1	20 019 430 3	Prallgummi 10m	deflector curtain 10m	tamp. en caoutch. 10m		2	2					
2	20 210 285 0	Spannstange	Tensioning rod	Tige de tension		2	2					
3	20 210 643 1	Riemenschutz rechts	belt guard right	protection de courroie droite		1	1					
4	20 210 642 1	Riemenschutz links	belt guard left	protection de courroie gauche		1	1					
5	00 900 616 0	6kt-Schraube	Hex head bolt	Boulon tête hex		x	x					M 8 X 25
6	00 910 603 0	Scheibe	Washer	Rondelle		x	x					8,4 X 24 X 2
7	00 909 908 1	Sperrkantscheibe	Detent edged washer	Disque à bord d'arrêt		x	x					SKM 8
8	00 908 706 0	Sicherungsmutter	Locknut	Écrou hex		x	x					M 8
9	00 917 107 0	Federstecker	Spring clip	Goupille elastique		2	2					7
10	20 210 644 0	Ölwannenschutz	Oil sump guard	Protection de cuve d'huile		1	1					
11	00 904 731 2	Flachrundschraube	Coach bolt	Vis a tête bombée		x	x					M 8 X 20
12	00 900 614 0	6kt-Schraube	Hex head bolt	Boulon tête hex		x	x					M 8 X 20
13	20 019 798 0	Winkel Bl 3	Angle	Cornière		2	2					
14	20 019 253 0	Mitteltuch	Central cloth	Toile médiane		2	2					
15	00 914 237 0	Blindniet	Blind rivet	Rivet aveugle		x	x					4,8 X 12,7
16	90 002 786 0	Ringmutter M8	Ring nut M8	Écrou à bague M8		x	x					
17	00 225 482 1	Distanzscheibe	Spacing washer	Rondelle entretoise		2	2					
18	00 900 201 0	6kt-Schraube	Hex head bolt	Boulon tête hex		x	x					M 8 X 35
19	00 905 211 1	Flachrundschraube	Coach bolt	Vis a tête bombée		x	x					M 6 X 25
20	20 212 392 0	Gegenhalter hinten	Count. supp. rear	Contre-support arrière		2	2					
21	00 909 906 1	Sperrkantscheibe	Detent edged washer	Disque à bord d'arrêt		x	x					SKM 6
22	00 908 704 1	Sicherungsmutter	Locknut	Écrou hex		x	x					M 6
23	00 903 048 0	Zylinderschraube	Allen screw	Vis tête cylindrique		x	x					M 6 X 30
24	90 001 380 0	Sperrkantscheibe	Detent edged washer	Disque à bord d'arrêt		x	x					SKZ 6
25	20 212 391 0	Gegenhalter vorne	Count. supp. front	Contre-support avant		6	6					
26	00 910 411 1	Scheibe	Washer	Rondelle		x	x					6,4 X 12,5 X 1,6

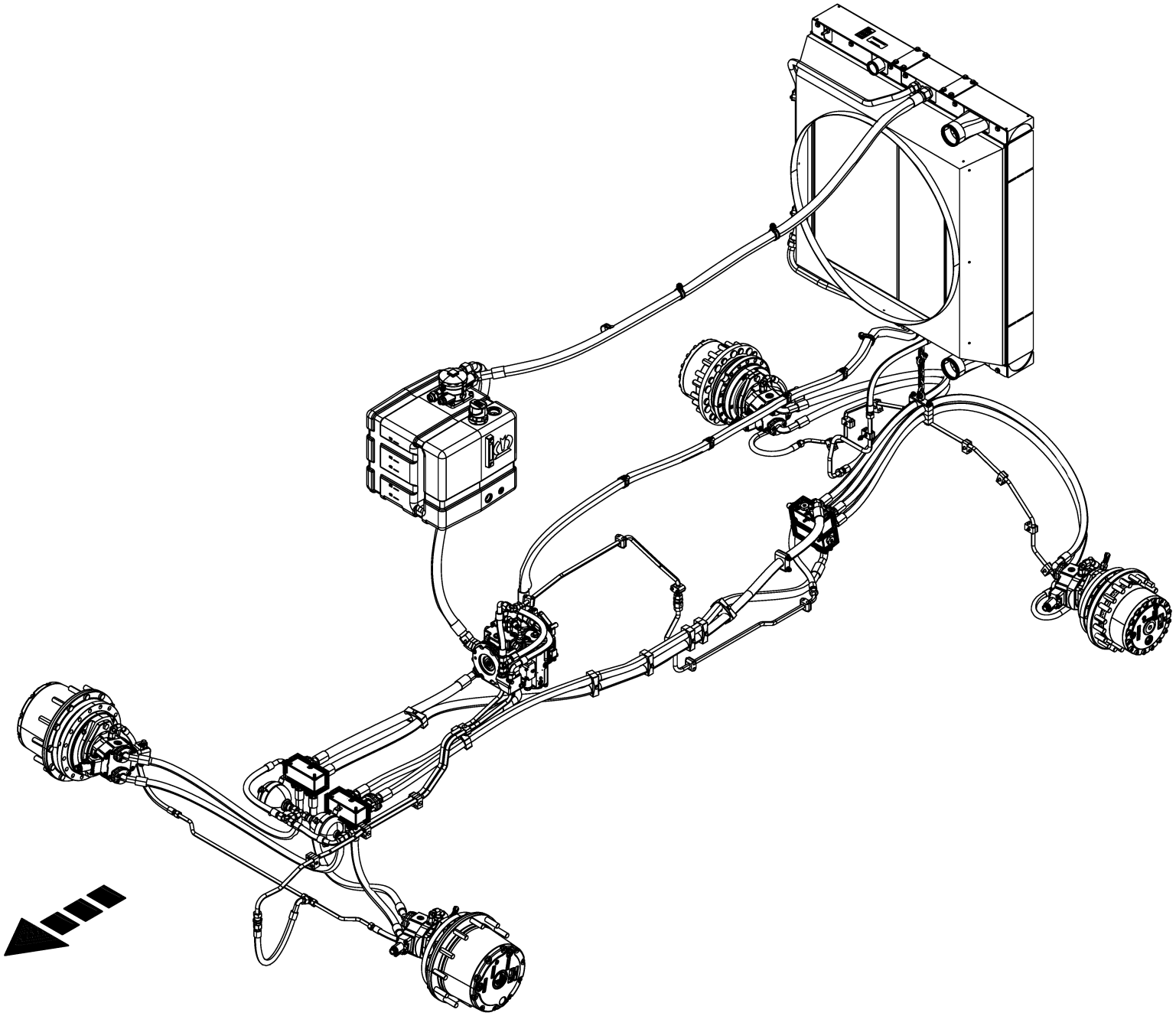

150 050 986 09 / 112.0

150 459 470 02

-----HYDRAULIK -FAHRANTRIEB -----HYDRAULICS -TRACTION DRIVE -----SYSTÈME HYDRAULIQUE -TRACTION 2 ROUES					1109311 - 1136330	BM105-14	BM105-24					150 050 986 09 150 459 470 2 112.0
Pos.	ID-Nr.	Benennung	Description	Description	Masch.-Nr-							Bemerkung/Remarks/Remarque
1						.	.					

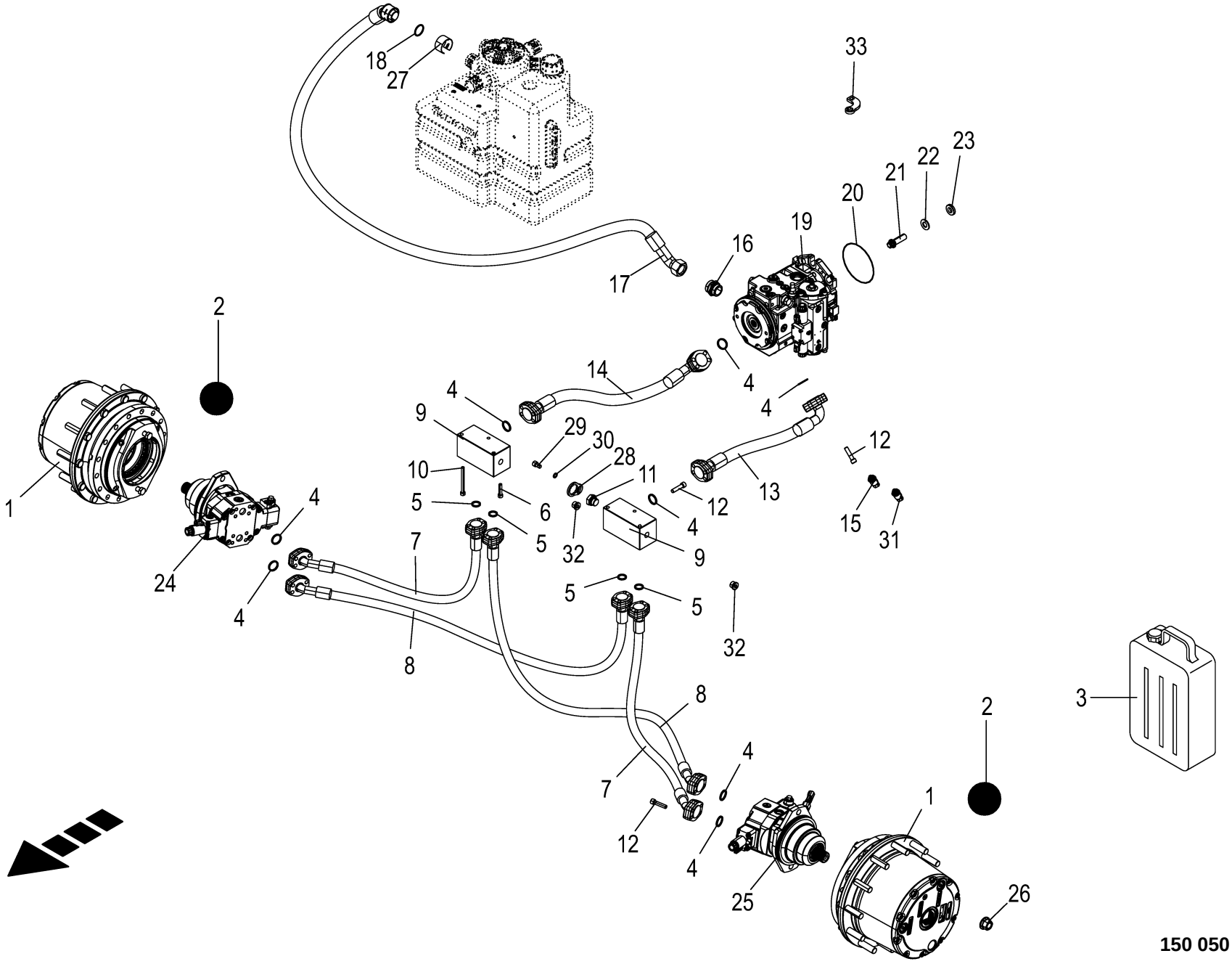

150 050 986 09 / 113.0

150 459 482 06

Hochdruckkreislauf -vorn **High pressure circuit -front** **Circuit d'haute-pression -devant**					1109311 - 1136330	BM105-14	BM105-24					**150 050 986 09** 150 459 482 6 **113.0**
Pos.	ID-Nr.	Benennung	Description	Description	Masch.-Nr-							Bemerkung/Remarks/Remarque
1	27 024 901 0	Radnabengetriebe 609 m. Bremse	Wheel hub gearbox 609 with brake	Réducteur de roues 609 avec frein		2	2					
2	27 010 026 0	Getr.-Öl Shell Spirax S4 CX 50	Gearbox oil Shell Spirax S4 CX 50	Huile Shell Spirax S4 CX 50		5,5	5,5					
3	27 010 027 0	Getr.-Öl Shell Spirax S4 CX 50 20L Kan.	Gear oil Shell Spirax S4 CX 50 20L can.	Huile d'eng. Shell Spirax S4 CX 50 20		x	x					
4	90 001 903 0	O-Ring	O-ring	Joint torique		8	8					32,92 X 3,4
5	90 001 902 0	O-Ring	O-ring	Joint torique		4	4					24,99 X 3,4
6	90 001 905 0	Zylinderschraube	Allen screw	Vis tête cylindrique		x	x					M10 X 45 -12,9
7	27 018 957 0	Hyd-Schlauch 4SP 560 19x1200 SFS SFS45	Hydraulic hose 4SP 560 19x1200	Flexible hydraulique 4SP 560 19x1200		2	2					
8	27 018 956 0	Hyd-Schlauch 4SP 560 19x1450 SFS SFS45	Return sprocket P=100 Z=5 B=72	Flexible hydraulique 4SP 560 19x1450		2	2					
9	20 211 205 0	Verteilerblock Fahrantrieb	Verteilerblock Fahrantrieb	Bloc distributeur traction 2 roues		2	2					
10	90 004 155 0	Zylindersch.I-6kt M10x110 Zn8	Cylinder screw hexagon socket M10 x 110	Vis cylind à six pans creux M10x110		x	x					
11	90 003 558 0	Verschlußschraube A-6kt G 3/ 4" E	Locking screw A-hex socket G 3/4" E	Vis obturatrice hexagone mâle G 3/4" E		1	1					
12	90 003 364 0	Zylindersch.I-6kt M12x45 ZLÜ	Cylinder screw hexagon socket M12 x 45	Vis cylind à six pans creux M12x45		x	x					
13	27 018 995 0	Hyd-Schlauch 4SP 560 25x1000 SFS SFS90	Label KRONE logo green	Flex. hydr. 4SP 560 25x1000 SFS SFS90°		1	1					
14	27 018 997 0	Hyd-Schlauch 4SP 560 25x940 SFS SFS90	Label "SWADRO 42" 100 X 410BE	Flex. hydr. 4SP 560 25x940 SFS SFS90°		1	1					
15	27 013 759 1	Drucksensor analog [-B29]	Pressure sensor analogue [- B29]	Capteur de pression analogue [-B29]		1	1					
	90 000 153 0	Dichtring 11,3 x 2,2	RING 11,3 x 2,2	BAGUE		1	1					
16	90 003 010 0	Einschraubstutzen L 35 / M42x2 F Zn8	Screw-in fitting L 35 / M42x2 F Zn8	Manchon fileté L 35 / M42x2 F Zn8		1	1					
17	27 021 215 0	Hyd-Schlauch SG 31x1700 DKOL45 QC 2BG45	Hydraulic hose SG 31x1700	Flexible hydraulique SG 31x1700		1	1					
18	90 003 612 0	O-Ring 37,69 x 3,53	O-ring seal 37.69 x 3.53	Joint torique 37,69 x 3,53		1	1					
19	27 014 436 0	Verstellpumpe 24V 110cm3 links	Variable displacement pump 24V 110cm3 lh	Pom. à cylindrée variable 24V 110cm3 ga.		1	1					
20	00 955 698 0	O-Ring	O-ring	Joint torique		1	1					152,07 X 2,62
21	90 003 123 0	Schraube M20x60 Torx mit Flansch	Screw M 20 x 60 Torx with flange	Vis M20x60 Torx + bride		x	x					
22	00 909 913 1	Sperrkantscheibe	Detent edged washer	Disque à bord d'arrêt		x	x					SKM 20
23	20 421 893 1	Hülse 20,5 x 39,5 x 8	Sleeve 20.5 x 39.5 x 8	Douille 20,5 x 39,5 x 8		4	4					
24	27 016 805 0	Verstellmotor A6VE 85 24V	Adjusting motor A6VE 85 24V	Moteur de réglage A6VE 85 24V		1	1					

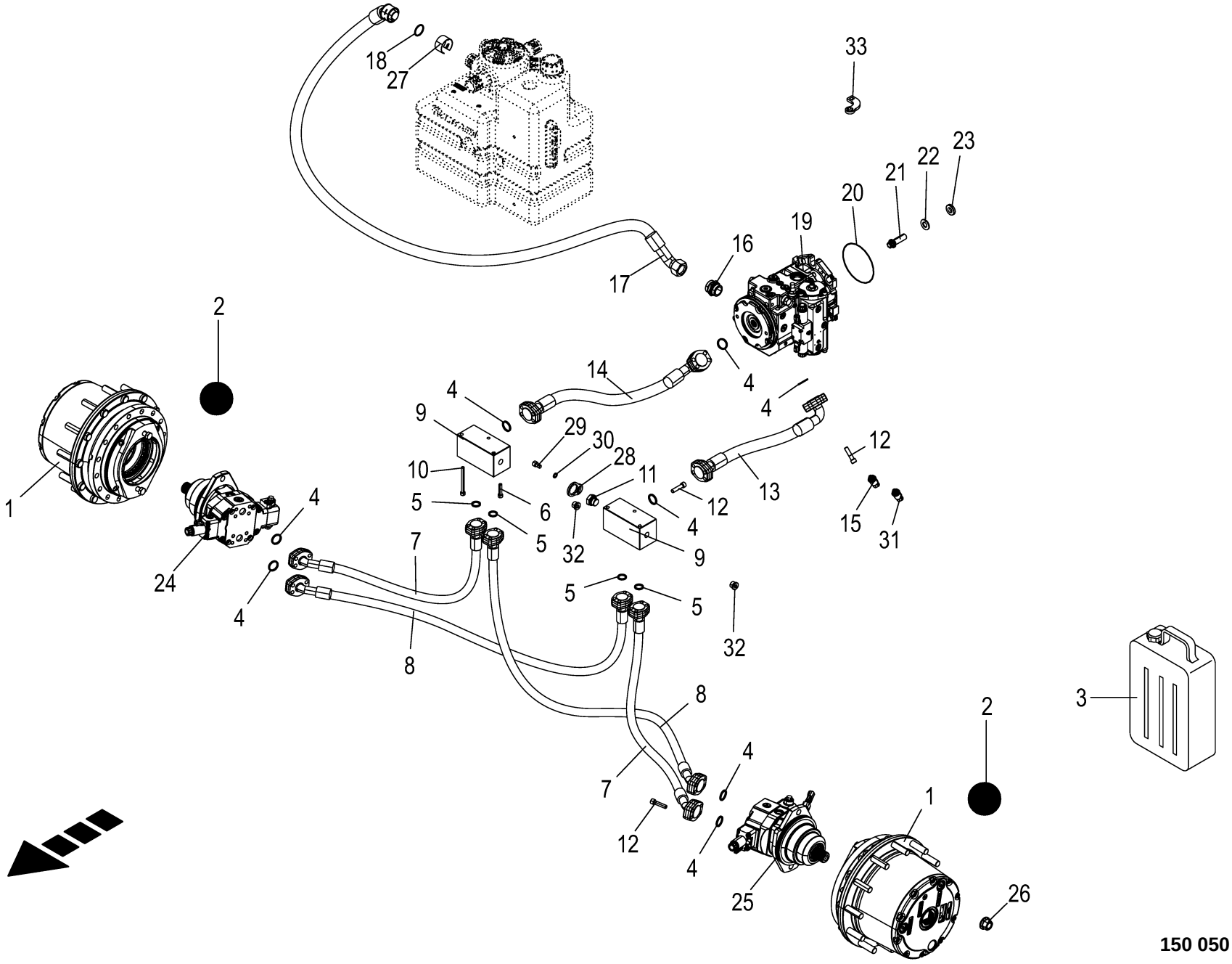

150 050 986 09 / 113.0

150 459 482 06

Hochdruckkreislauf -vorn **High pressure circuit -front** **Circuit d'haute-pression -devant**					1109311 - 1136330	BM105-14	BM105-24					**150 050 986 09** 150 459 482 6 **113.0**
Pos.	ID-Nr.	Benennung	Description	Description	Masch.-Nr-							Bemerkung/Remarks/Remarque
	20 081 687 1	Drehzahlsensor Hall 20kHz [- B35]	Speed sensor Hall 20kHz [-B35]	Capteur de vitesse Hall 20kHz [-B35]		1	1					
	27 019 661 0	Spülventil	Flush valve	Soupape de vidange		1	1					
	27 019 660 0	Dichtsatz Triebwerk	Gasket set power unit	Jeu de joints mécanisme de commande		1	1					
	27 009 932 0	Propmagnet ohne Notbetätigung 24V	Prop. magnet witho. em. act. 24V	Aimant prop. sans act. d'urgence 24V		1	1					
	90 003 058 0	Verschlußschraube I-6kt M14x1, 5 F A3G	Locking screw hexa. socket M14x1.5 F A3G	Bouchon fileté I-6 pans M14x1, 5 F A3G		2	2					
	90 002 093 0	Zylinderschraube	Allen screw	Vis tête cylindrique		x	x					M 6 X 12
25	27 016 806 0	Verstellmotor A6VE 85 24V	Adjusting motor A6VE 85 24V	Moteur de réglage A6VE 85 24V		1	1					
	20 081 687 1	Drehzahlsensor Hall 20kHz [- B34]	Speed sensor Hall 20kHz [-B34]	Capteur de vitesse Hall 20kHz [-B34]		1	1					
	27 019 661 0	Spülventil	Flush valve	Soupape de vidange		1	1					
	27 019 660 0	Dichtsatz Triebwerk	Gasket set power unit	Jeu de joints mécanisme de commande		1	1					
	27 009 932 0	Propmagnet ohne Notbetätigung 24V	Prop. magnet witho. em. act. 24V	Aimant prop. sans act. d'urgence 24V		1	1					
	90 003 058 0	Verschlußschraube I-6kt M14x1, 5 F A3G	Locking screw hexa. socket M14x1.5 F A3G	Bouchon fileté I-6 pans M14x1, 5 F A3G		2	2					
	90 002 093 0	Zylinderschraube	Allen screw	Vis tête cylindrique		x	x					M 6 X 12
26	00 910 224 0	Radmutter	Nut	Ecrou de roue		24	24					A 22 x 1,5
27	27 021 172 0	Sicherungsring Quick-Connect BG2	Retaining ring Quick-Connect BG2	Bague d'arrêt Quick-Connect BG2		1	1					
28	20 211 369 0	Sicherungsblech	Safety sheet	Plaque d'arrêt		1	1					
29	00 903 135 1	Zylinderschraube	Allen screw	Vis tête cylindrique		x	x					M 12 X 20
30	00 909 911 0	Sperrkantscheibe	Detent edged washer	Disque à bord d'arrêt		x	x					SKZ 12
31	27 013 759 1	Drucksensor analog [-B30]	Pressure sensor analogue [- B30]	Capteur de pression analogue [-B30]		1	1					
	90 000 153 0	Dichtring 11,3 x 2,2	RING 11,3 x 2,2	BAGUE		1	1					
32	90 001 464 0	Verschlussschraube I-6kt M22x1,5	Screw plug	Bouchon fileté		2	2					
33	20 424 605 1	Außentorx – Schlüssel E24	External torx key E24	Clé torx mâle E24		1	1					

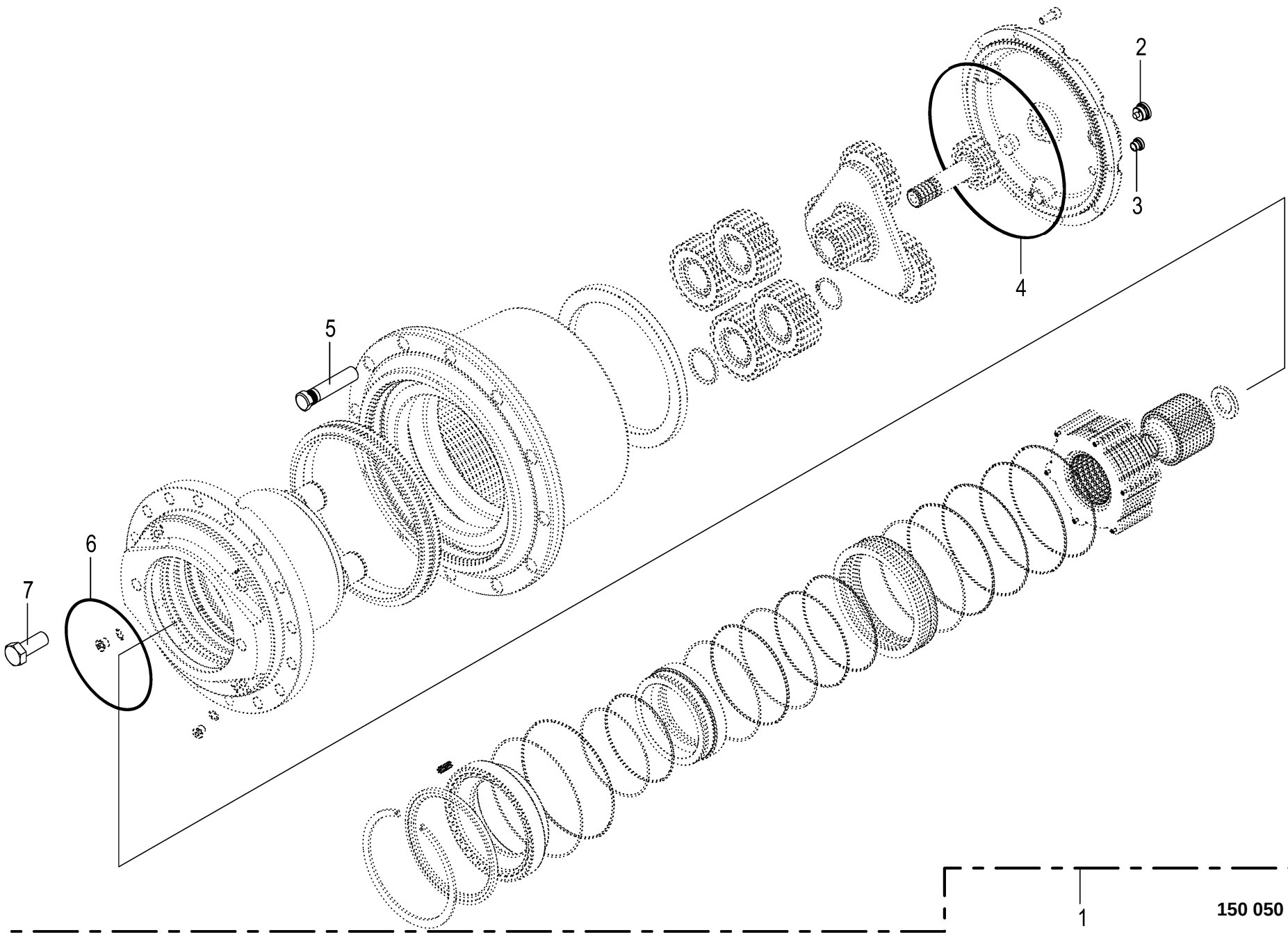

150 050 986 09 / 114.0

150 534 933 01

Radnabengetriebe **Wheel hub gearbox** **Réducteur de roues**					1109311 - 1136330	BM105-14	BM105-24					**150 050 986 09** 150 534 933 1 **114.0**
Pos.	ID-Nr.	Benennung	Description	Description	Masch.-Nr-							Bemerkung/Remarks/Remarque
1	27 024 901 0	Radnabengetriebe 609 m. Bremse	Wheel hub gearbox 609 with brake	Réducteur de roues 609 avec frein		1	1					
2	27 025 487 0	Entlüftungsschraube M22x1,5	Bleed screw M22 x 1.5	Vis de purge M22x1,5		2	2					
3	27 025 488 0	Entlüftungsschraube M14x1,5	Bleed screw M14 x 1.5	Vis de purge M14x1,5		1	1					
4	00 937 572 0	O-Ring	O-ring	Joint torique		1	1					278,99 X 3,53
5	90 004 345 0	Riffelbolzen M22x1,5x100 Zn8 Bonfiglioli	Chequer bolt M22 x 1,5 x 100	Boulon gaufré M22 x 1,5 x 100		12	12					
6	90 003 871 0	O-Ring 180 x 4	O-ring seal 180 x 4	Joint torique 180 x 4		1	1					
7	00 900 688 0	6kt-Schraube	Hex head bolt	Boulon tête hex		x	x					M 20 X 50

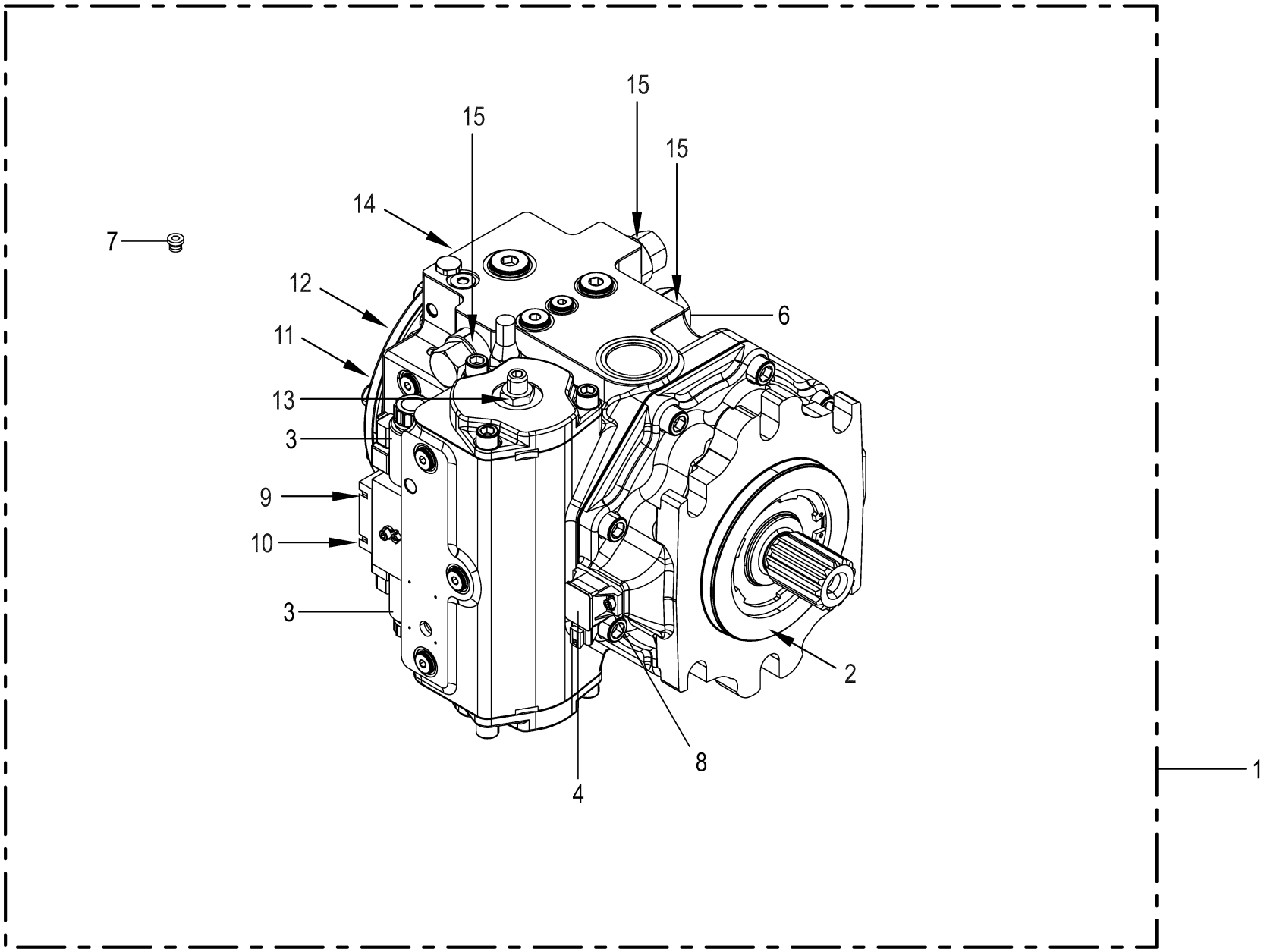
15
15
15
14
7
12
6
11
13
3
9
10
3
2
8
4
1

Verstellpumpe **Variable displacement pump** **Pompe de réglage**					1109311 - 1136330	BM105-14	BM105-24					**150 050 986 09** 150 509 742 2 **115.0**
Pos.	ID-Nr.	Benennung	Description	Description	Masch.-Nr-							Bemerkung/Remarks/Remarque
1	27 014 436 0	Verstellpumpe 24V 110cm3 links	Variable displacement pump 24V 110cm3 lh	Pom. à cylindrée variable 24V 110cm3 ga.		1	1					
2	27 023 809 0	Dichtungssatz Triebwelle	Gasket set drive shaft	Jeu de joints arbre moteur		1	1					
3	27 009 932 0	Propmagnet ohne Notbetätigung 24V	Prop. magnet witho. em. act. 24V	Aimant prop. sans act. d'urgence 24V		2	2					
4	27 010 303 0	Schwenkwinkelgeber	Pivoting angle sensor	Capteur de l'angle d'orientation		1	1					
6	27 023 811 0	Speisedruck-Begrenzungsventil	Limiting valve limiting valve	Vanne de limit. de pression d'aliment.		1	1					
7	90 003 058 0	Verschlußschraube I-6kt M14x1, 5 F A3G	Locking screw hexa. socket M14x1.5 F A3G	Bouchon fileté I-6 pans M14x1, 5 F A3G		7	7					
8	90 001 820 0	Zylinderschraube	Allen screw	Vis tête cylindrique		x	x					M 5 X 12
9	27 017 314 0	Dichtung	Seal	Joint		1	1					
10	27 017 315 0	Dichtung (Verstellung Deckel)	Seal (adjustment cover)	Joint d'étanchéité (réglage couvercle)		1	1					
11	27 023 812 0	Dichtring Speisepumpe	Seal ring feed pump	Bague d'étanchéité p. pompe d'aliment.		1	1					
12	27 023 813 0	Kantseal-Dichtring Speisepumpe	Seal ring Kantseal feed pump	B. d'étanch. Kantseal p. pompe d'alimen.		1	1					
13	27 017 318 0	Dichtung	Seal	Joint		1	1					
14	90 001 869 0	O-Ring	O-ring	Joint torique		1	1					101,27 X 2,62
15	27 023 810 0	Dichtring DBV	Seal ring pressure limiting valve	Bague d'étanchéité SLP		3	3					

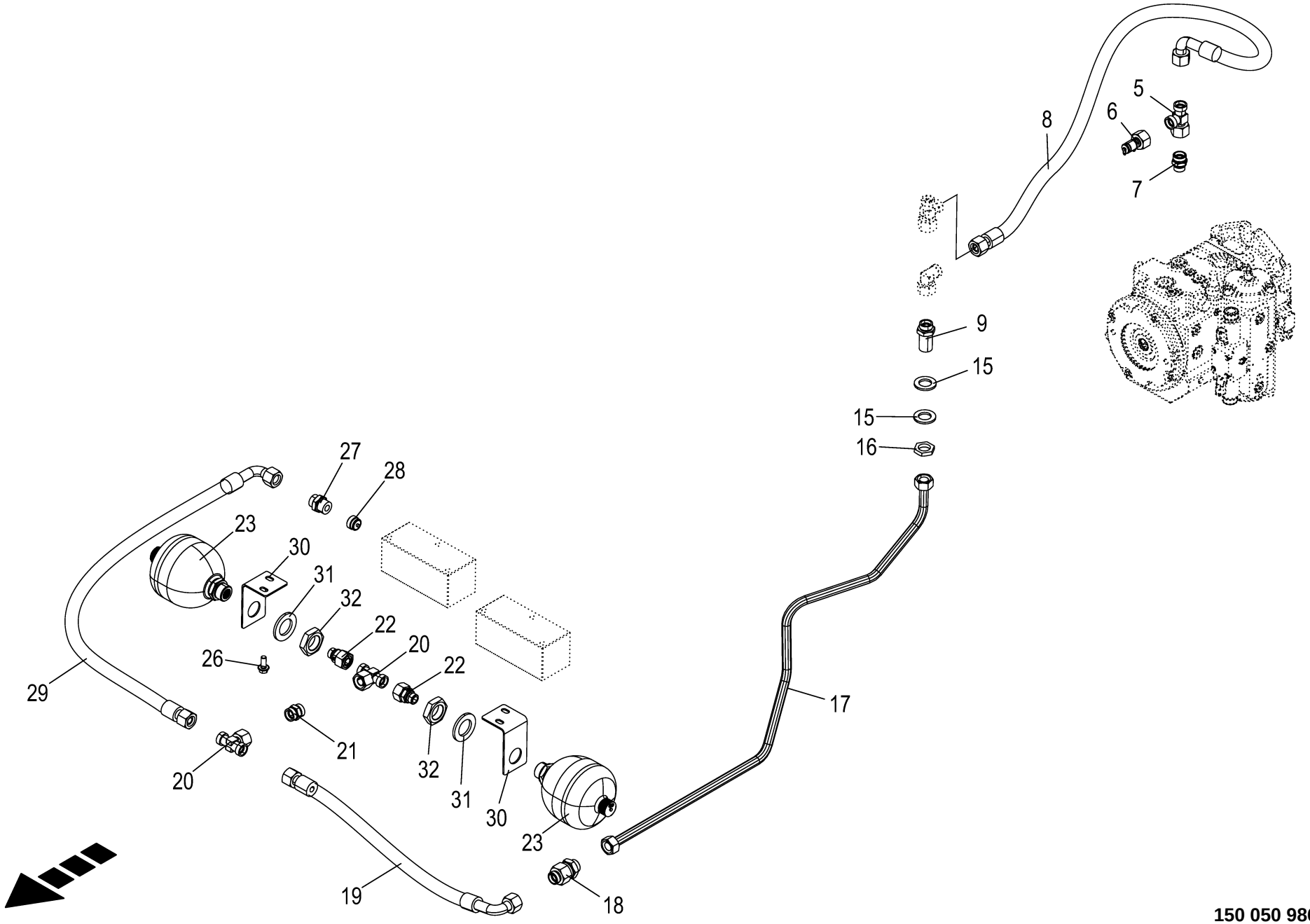

150 050 986 09 / 116.0

150 459 511 06

Speisedruckkreislauf **Charge pressure circuit** **Circuit de pression d'alimentation**					1109311 - 1136330	BM105-14	BM105-24					**150 050 986 09** 150 459 511 6 **116.0**
Pos.	ID-Nr.	Benennung	Description	Description	Masch.-Nr-							Bemerkung/Remarks/Remarque
5	00 921 238 0	L-Stutzen	Adjustable L connection	Raccord L réglable		1	1					L 18
6	00 919 696 0	Mini-Messanschluss	Connector f.mini-test equipm.	Raccord instr.mesureur mini		1	1					M 16 X 2
7	90 002 956 0	Einschraubstutzen L 18 / M22x1,5 F Zn8	Screw-in fitting L 18 / M22x1, 5 F Zn8	Manchon fileté L 18 / M22x1,5 F Zn8		1	1					
8	27 002 447 0	Hochdruckschlauchleitung	High pressure hose line	Conduite de tuyau haute pression		1	1					Lg.= 550
9	00 921 251 0	Gerade-Schottstutzen	Straight 2-way connector	Coupleur droit deux raccords		1	1					M 26 X 1,5
15	00 910 514 1	Scheibe	Washer	Rondelle		x	x					26 X 44 X 4
16	00 921 095 1	6kt-Mutter -niedrige Form	Hex nut -low form	Écrou hex -forme basse		x	x					M 26 X 1,5
17	20 211 387 0	Hyd.-Leitung 18 x 2 x 1198 5 Bögen	Hydr. line 18 x 2 x 1198 5 bows	Cond. hyd. 18 x 2 x 1198 5 coudes		1	1					
18	00 921 169 0	Rückschlagventil	Non-return valve	Clapet anti-retour		1	1					L 18
19	27 025 657 0	Hyd-Schlauch 2SN 16x275 DKOL	Hydr. hose 2SN 16x275 DKOL	Flexible hydraul. 2SN 16x275		1	1					
		DKOL	DKOL	DKOL DKOL								
20	90 000 032 0	T-Stutzen	T connector	Raccord T réglable		2	2					M 26 X 1,5
21	00 921 170 0	Verbindungsstutzen	Connector	Raccord		1	1					L 18
22	90 003 068 0	Einschraubstutzen L 18 / G 1/ 2" E	Screw-in fitting L 18 / G 1/ 2" E	Manchon fileté L 18 / G 1/2" E Zn8		2	2					
		Zn8	Zn8									
23	27 018 948 0	Hyd.-Speicher 1 L 12bar	Hyd. reservoir 1 L 12bar	Accumulateur hydraulique 1 L 12Bar		2	2					
26	90 003 552 0	6kt-Schraube m.Flansch&Sperr	Hex. head screw+flange&serr.	Vis six pans+bride&dent bloc		x	x					
		M10 x 25	M10x25	M10x25								
27	00 919 328 0	Einschraubstutzen	Male connector	Raccord filet		1	1					L18 E G 3/4"
28	27 007 712 0	Rückschlagventil	Non-return valve	Clapet anti-retour		1	1					G 3/4"
29	27 025 656 0	Hyd-Schlauch 2SN 16x530 DKOL	Hydr. hose 2SN 16x530 DKOL	Flexible hyd. 2SN 16x530 DKOL		1	1					
		DKOL90	DKOL90	DKOL90								
30	21 006 060 0	Befestigungshalter Hydraulikspeicher	fastening support hydraulic accumulator	support de fixation		2	2					
31	00 910 334 0	Scheibe	Washer	Rondelle		x	x					36 X 60 X 5
32	00 908 544 1	6kt-Mutter -niedrige Form	Hex nut -low form	Écrou hex -forme basse		x	x					M 33 X 1,5

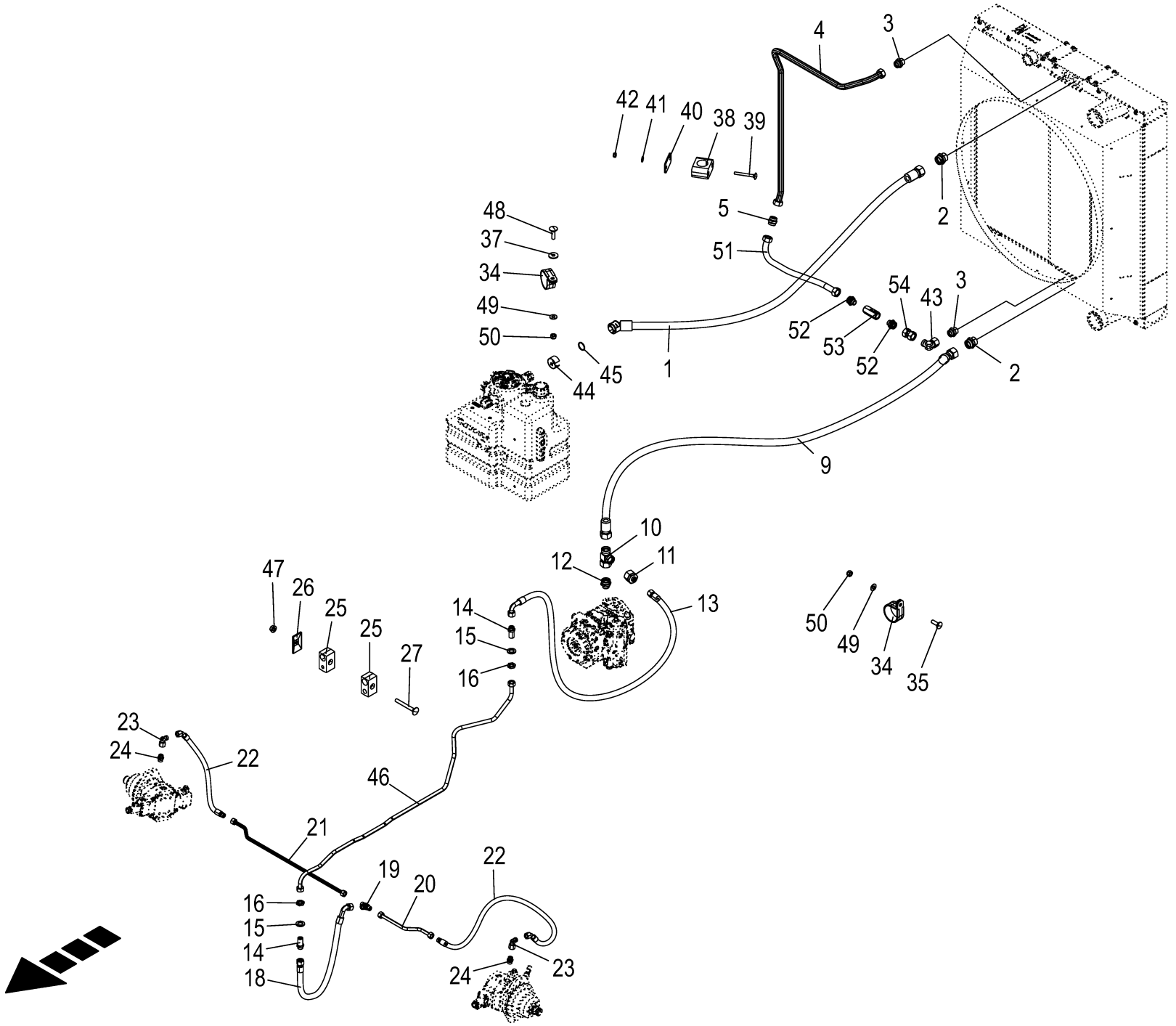

150 050 986 09 / 117.0

150 459 515 06

Rücklaufleitungen **Return lines** **Conduites de retour**					1109311 - 1136330	BM105-14	BM105-24					**150 050 986 09** 150 459 515 6 **117.0**
Pos.	ID-Nr.	Benennung	Description	Description	Masch.-Nr-							Bemerkung/Remarks/Remarque
1	27 021 216 0	Hyd-Schlauch SG 31x2850 DKOL QC 2BG45	Hydraulic hose SG 31x2850	Flexible hydraulique SG 31x2850		1	1					
2	90 001 783 0	Einschraubstutzen	Male connector	Raccord filet		2	2					M 42 X 2 / M 45 X 2
3	00 919 910 0	Einschraubstutzen	Male connector	Raccord filet		2	2					M 36 X 2 / M 33 X 2
4	20 210 634 0	Hyd.-Leitung 28 x 1,5 x 1744 5 Bögen	Hydr. line 28 x 1.5 x 1744 5 bows	Conduite hydraul. 28x1,5x1744 5 coudes		1	1					
5	00 919 921 0	Verbindungsstutzen	Connector	Raccord		1	1					L 28
9	27 020 914 0	Hyd-Schlauch 1SN 31x3050 DKOL DKOL45	Hydraulic hose 1SN 31x3050	Flexible hydraulique 1SN 31x3050		1	1					
10	00 920 828 0	L-Stutzen	Adjustable L connection	Raccord L réglable		1	1					L 35
11	00 920 847 0	Reduzier-Verschraubung	Reducer fitting	Réduction		1	1					M 45 X 2 / M 26 X 1,5
12	90 003 009 0	Einschraubstutzen L 35 / M33x2 F Zn8	Screw-in fitting L 35 / M33x2 F Zn8	Manchon fileté L 35 / M33x2 F Zn8		1	1					
13	00 920 115 0	Hochdruckschlauchleitung	High pressure hose line	Conduite de tuyau haute pression		1	1					Lg.= 520
14	00 921 251 0	Gerade-Schottstutzen	Straight 2-way connector	Coupleur droit deux raccords		2	2					M 26 X 1,5
15	00 910 514 1	Scheibe	Washer	Rondelle		x	x					26 X 44 X 4
16	00 921 095 1	6kt-Mutter -niedrige Form	Hex nut -low form	Écrou hex -forme basse		x	x					M 26 X 1,5
18	27 002 448 0	Hochdruckschlauchleitung	High pressure hose line	Conduite de tuyau haute pression		1	1					Lg.= 620
19	90 003 545 0	T-Red-Stutzen L 15/18/15 Zn8	T-reducer fitting L 15/18/15 Zn8	Raccord réducteur en T L 15/ 18/15 Zn8		1	1					
20	20 210 637 0	Hyd.-Leitung 15 x 1,5 x 345 2 Bögen	Hydraulic line 15 x 1,5 x 345	Conduite hydraulique 15 x 1,5 x 345		1	1					
21	20 210 638 0	Hyd.-Leitung 15 x 1,5 x 875 2 Bögen	Hydraulic line 15 x 1,5 x 875	Conduite hydraulique 15 x 1,5 x 875		1	1					
22	27 014 399 0	Hyd-Schlauch 2SN 12x700 CEL DKOL45	Hyd. hose 2 SN 12x700 CEL DKOL45°	Flex. hyd. 2 SN 12x700 CEL DKOL45°		2	2					
23	00 921 065 1	Winkelstutzen	Angle lug	Jarret tubulure		2	2					L 15
24	90 003 213 0	Einschraubstutzen L 15 / M22x1,5 F Zn8	Screw-in fitting L 15 / M22x1, 5 F Zn8	Manchon fileté L 15 / M22x1,5 F Zn8		2	2					
25	27 013 773 0	Rohrschelle 12/8 M8 gerippt	Pipe cl. 12/8 M8	Collier 12/8 M8		1	1					
	00 925 158 0	Rohrschelle -2 Hälften	Tube clamp -2 halves	Bride -2 moitiés		3	3					Bo.= 18/12
	00 925 166 0	Rohrschelle -2 Hälften	Tube clamp -2 halves	Bride -2 moitiés		2	2					Bo.= 18/8
26	00 925 134 0	Deckplatte	Cover plate	Plaque de recouvrement		2	2					
27	00 904 741 1	Flachrundschraube	Coach bolt	Vis a tête bombée		x	x					M 8 X 70
34	00 924 055 0	Rohrschelle mit Gummiprofil	Tube clip w. rubber	Bride		8	8					Rd. 44
35	90 003 675 0	Flachrundschr.4kt M8x25 Zn8	Coach screw M8x25 Zn8	Boulon à tête bombée 4 pans M8x25 Zn8		x	x					
37	00 910 414 0	Scheibe	Washer	Rondelle		x	x					10,5 X 21 X 2

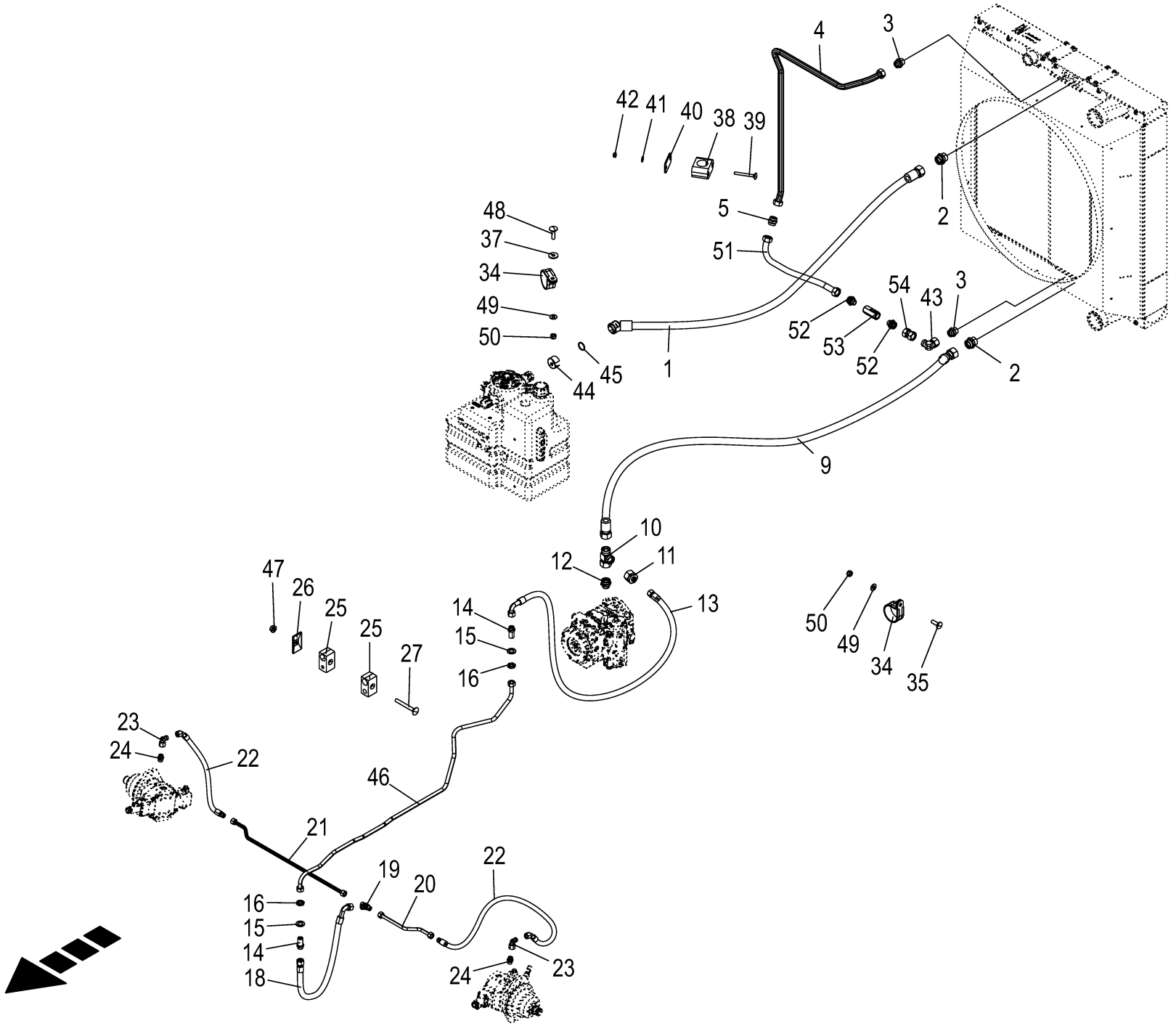

150 050 986 09 / 117.0

150 459 515 06

Rücklaufleitungen **Return lines** **Conduites de retour**					1109311 - 1136330	BM105-14	BM105-24					**150 050 986 09** 150 459 515 6 **117.0**
Pos.	ID-Nr.	Benennung	Description	Description	Masch.-Nr-							Bemerkung/Remarks/Remarque
38	27 003 941 0	Rohrschelle -2 Hälften	Tube clamp -2 halves	Bride -2 moitiés		2	2					Bo.= 28
39	90 003 228 0	Flachrundschraube 4kt M6x55 Zn8	Coach screw square M6x55 Zn8	Boulon à tête bombée 4 pans M6x55 Zn8		x	x					
40	27 003 942 0	Deckplatte	Cover plate	Plaque de recouvrement		2	2					
41	00 909 906 1	Sperrkantscheibe	Detent edged washer	Disque à bord d'arrêt		x	x					SKM 6
42	00 908 704 1	Sicherungsmutter	Locknut	Écrou hex		x	x					M 6
43	00 920 822 0	Winkelstutzen	Angle lug	Jarret tubulure		1	1					L 28
44	27 021 172 0	Sicherungsring Quick-Connect BG2	Retaining ring Quick-Connect BG2	Bague d'arrêt Quick-Connect BG2		1	1					
45	90 003 612 0	O-Ring 37,69 x 3,53	O-ring seal 37.69 x 3.53	Joint torique 37,69 x 3,53		1	1					
46	20 211 388 0	Hyd.-Leitung 18 x 2 x 1875 12 Bögen	Hyd. line 18 x 2 x 1875 12 bows	Cond. hyd. 18 x 2 x 1875 12 coudes		1	1					
47	90 003 503 0	6kt-Mutter m. Flansch & Sperrk M8 Zn8	Hex. nut + flange&detent edg M8	Écrou hex + bride&pièce d'arr M8		x	x					
48	00 904 813 1	Flachrundschraube	Coach bolt	Vis a tête bombée		x	x					M 8 X 30
49	00 909 908 1	Sperrkantscheibe	Detent edged washer	Disque à bord d'arrêt		x	x					SKM 8
50	00 908 706 0	Sicherungsmutter	Locknut	Écrou hex		x	x					M 8
51	21 006 698 0	Hyd.-Leitung 28 x 1,5 x 554 3 Bögen	Hydr. li. 28 x 1.5 x 554 3 bows	cond. hyd. 28 x 1,5 x 554 3 coude		1	1					
52	90 001 349 0	Einschraubstutzen	Male connector	Raccord filet		2	2					G 3/4" / M 36 X 2
53	27 100 332 0	Rückschlagventil 1bar G3/4"	Non-return valve 1bar G3/4"	clapet antiretour 1bar G3/4"		1	1					
54	21 006 700 0	Hyd.-Leitung 28 x 1,5 x 52 0 Bögen	Hydr. li. 28 x 1.5 x 52 0 bows	cond. hyd. 28 x 1,5 x 52 0 coude		1	1					

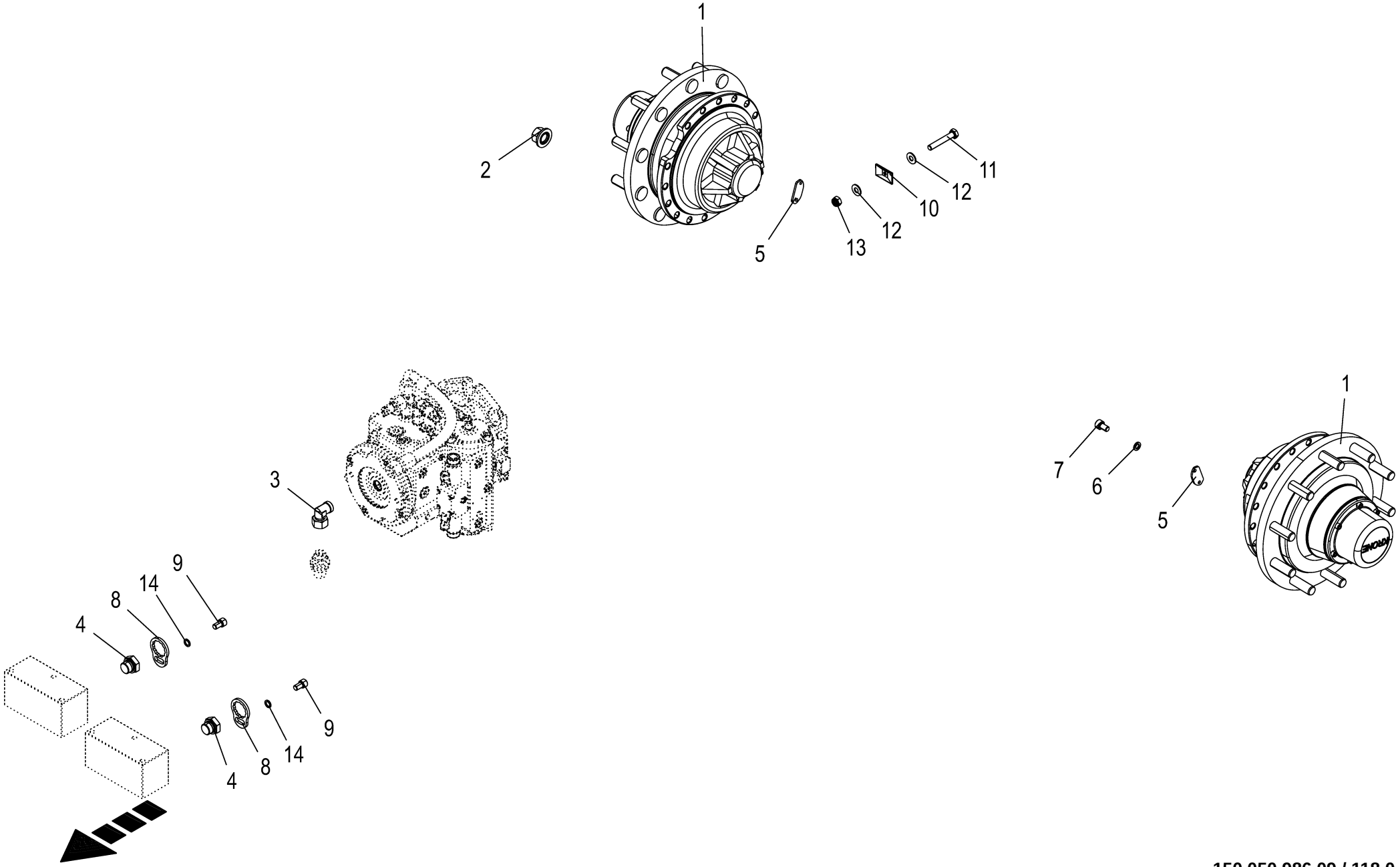

150 050 986 09 / 118.0

150 459 526 03

Teile - 2 Rad Antrieb **Parts - 2 wheel drive** **Pièces - entraînement 2 roues**					1109311 - 1136330	BM105-14	BM105-24					**150 050 986 09** 150 459 526 3 **118.0**
Pos.	ID-Nr.	Benennung	Description	Description	Masch.-Nr-							Bemerkung/Remarks/Remarque
1	27 018 358 1	Laufachsstummel	Running axle stub	Embout de l'essieu de roulement		2	2					
2	00 910 224 0	Radmutter	Nut	Ecrou de roue		20	20					A 22 x 1,5
3	00 921 173 0	Winkelstutzen	Angle lug	Jarret tubulure		1	1					L 18
4	90 003 558 0	Verschlußschraube A-6kt G 3/ 4" E	Locking screw A-hex socket G 3/4" E	Vis obturatrice hexagone mâle G 3/4" E		2	2					
5	20 227 419 0	Verschlussdeckel	Cover	Bouchon		2	2					
6	90 001 380 0	Sperrkantscheibe	Detent edged washer	Disque à bord d'arrêt		x	x					SKZ 6
7	00 903 040 1	Zylinderschraube	Allen screw	Vis tête cylindrique		x	x					M 6 X 10
8	20 211 369 0	Sicherungsblech	Safety sheet	Plaque d'arrêt		2	2					
9	00 903 135 1	Zylinderschraube	Allen screw	Vis tête cylindrique		x	x					M 12 X 20
10	00 925 134 0	Deckplatte	Cover plate	Plaque de recouvrement		1	1					
11	00 901 423 0	6kt-Schraube	Hex head bolt	Boulon tête hex		x	x					M 8 X 50
12	00 909 908 1	Sperrkantscheibe	Detent edged washer	Disque à bord d'arrêt		x	x					SKM 8
13	00 908 706 0	Sicherungsmutter	Locknut	Écrou hex		x	x					M 8
14	00 909 911 0	Sperrkantscheibe	Detent edged washer	Disque à bord d'arrêt		x	x					SKZ 12

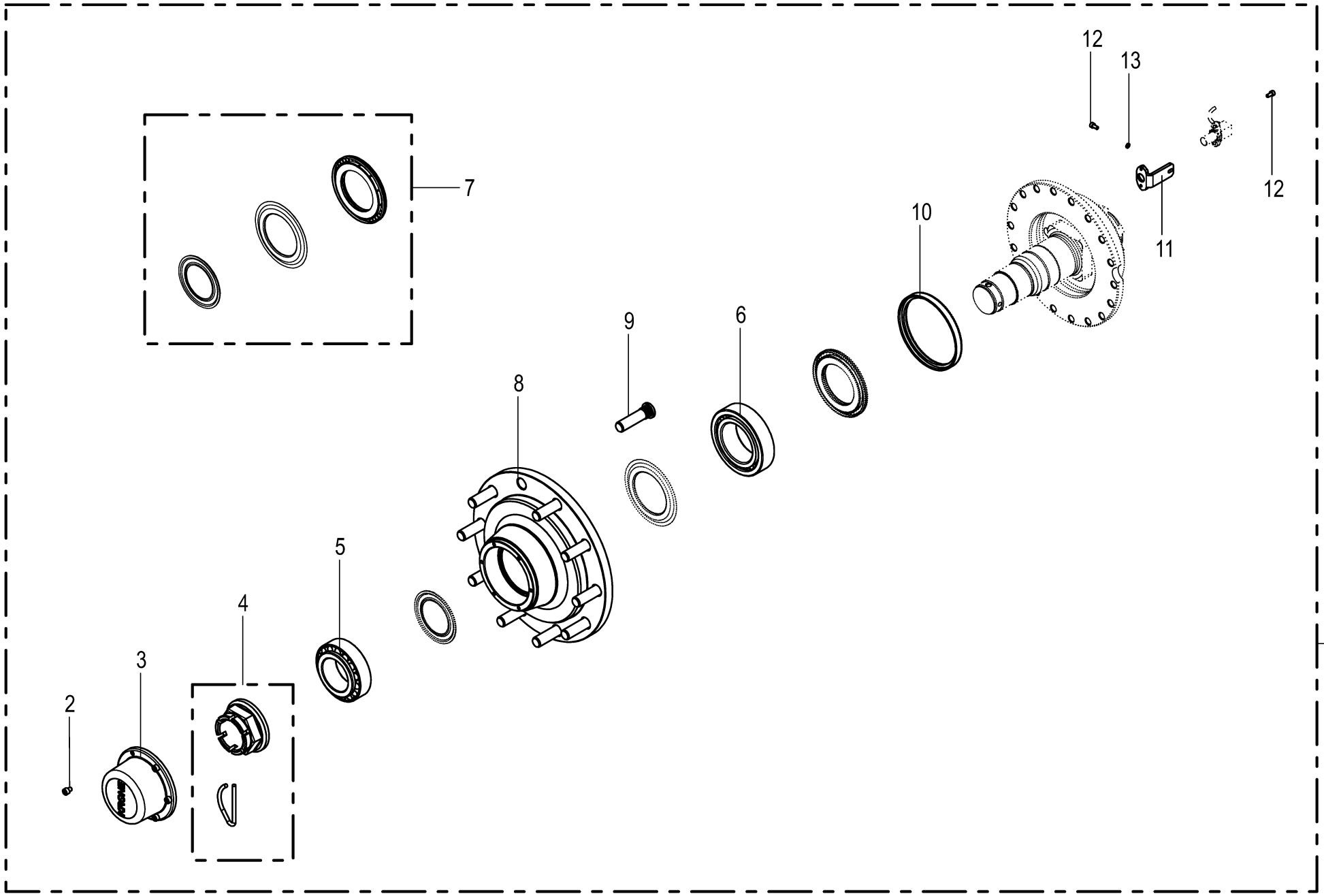

150 050 986 09 / 119.0

150 519 306 01

Laufachsstummel **Running axle stub** **Embout de l'essieu de roulement**					1109311 - 1136330	BM105-14	BM105-24					**150 050 986 09** 150 519 306 1 **119.0**
Pos.	ID-Nr.	Benennung	Description	Description	Masch.-Nr-							Bemerkung/Remarks/Remarque
1	27 018 358 1	Laufachsstummel	Running axle stub	Embout de l'essieu de roulement		1	1					
2	00 900 253 1	6kt-Schraube	Hex head bolt	Boulon tête hex		x	x					M 8 X 12
3	27 017 853 0	Radkappe Loch-Rd144 (1Stk.)	Wheel cap hole-Rd144 (1PC.)	Capuchon de roue trou rd144 (1 pc.)		1	1					
4	27 017 848 0	Kronenmutter M70 x 2 (1St.+ Splint)	Crown nut M70 x 2 (1PC.+ cotter pin)	Écr. crénelé M70 x 2(1unité+ goup fendue)		1	1					
5	90 003 124 0	Kegelrollenlager 33215	Taper roller bearing 33215	Roulement à rouleaux coniques 33215		1	1					
6	00 932 164 0	Kegelrollenlager	Taper roller bearing	Roulement à rouleaux coniques		1	1					33118
7	27 017 846 0	Dichtungssatz Radnabe 9RNVI	Gasket set wheel hub 9RNVI	Jeu de joints moyeu de roue 9RNVI		1	1					
8	27 025 381 0	Radnabe 10/280/335/M22 33118/ 33215	Wheel hub 10/280/335/M22 33118/ 33215	Moyeu de roue 10/280/335/M22 33118/33215		1	1					
9	90 004 321 0	Riffelbolzen M22 x 1,5 x 90 Zn8	Ribbed bolt M22 x 1.5 x 90 Zn8	Boulon de rainure M22 x 1,5 x 90 Zn8		10	10					
10	27 017 860 0	Sensorring D163-170/100	Sensor ring D163-170/100	Bague de détection D163-170/ 100		1	1					
11	27 017 861 0	Halter Sensor	Sensor support	Support du capteur		1	1					
12	90 002 093 0	Zylinderschraube	Allen screw	Vis tête cylindrique		x	x					M 6 X 12
13	90 001 380 0	Sperrkantscheibe	Detent edged washer	Disque à bord d'arrêt		x	x					SKZ 6

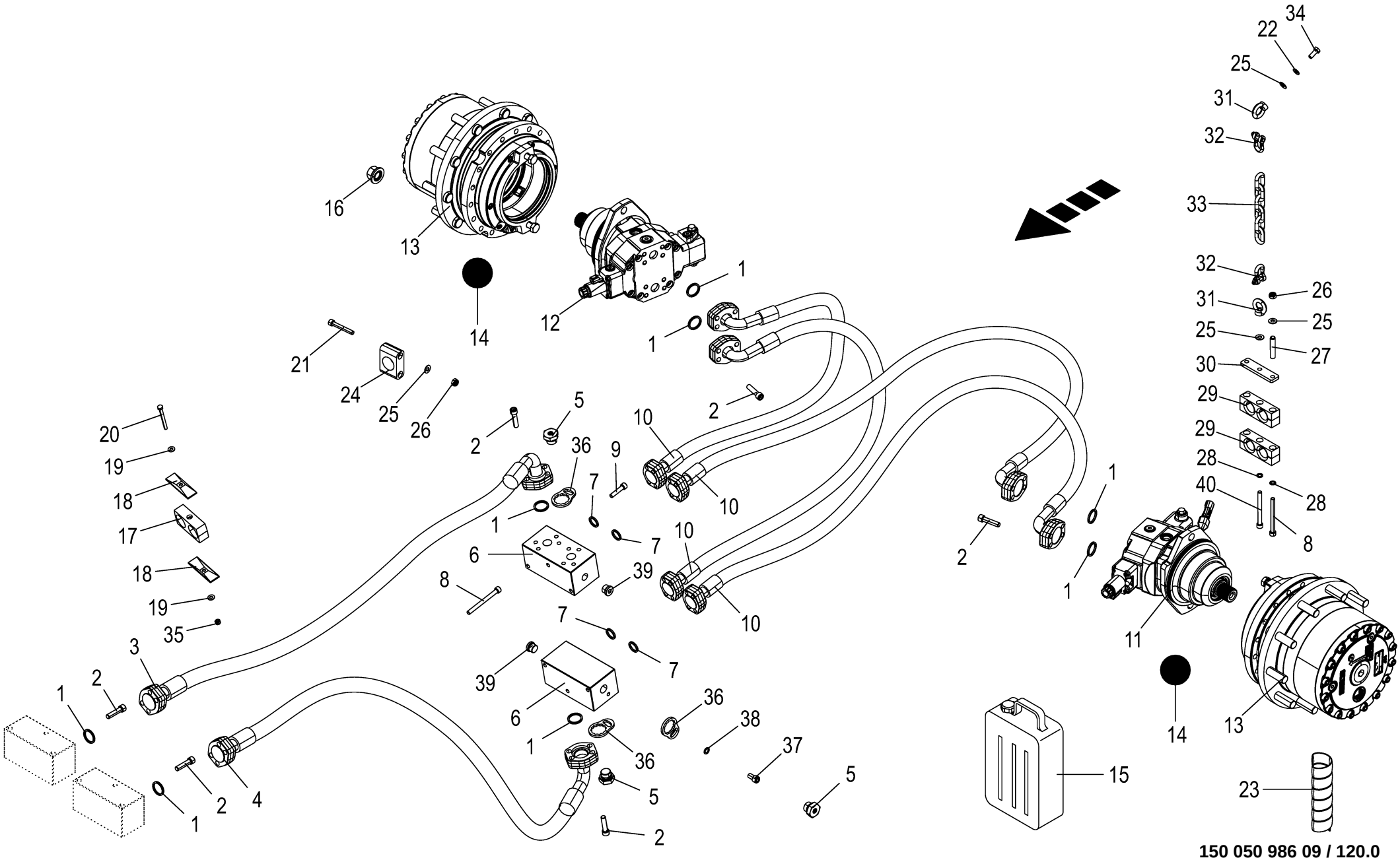
150 050 986 09 / 120.0
150 459 544 06

Hochdruckkreislauf - 4 Rad Antrieb **High pressure circuit - 4 wheel drive** **Circuit à haute pression - entraînement 4 roues**					1109311 - 1136330	BM105-14	BM105-24					**150 050 986 09** 150 459 544 6 **120.0**
Pos.	ID-Nr.	Benennung	Description	Description	Masch.-Nr-							Bemerkung/Remarks/Remarque
1	90 001 903 0	O-Ring	O-ring	Joint torique		8	8					32,92 X 3,4
2	90 003 364 0	Zylindersch.I-6kt M12x45 ZLÜ	Cylinder screw hexagon socket M12 x 45	Vis cylind à six pans creux M12x45		x	x					
3	27 019 409 0	Hyd-Schlauch 4SP 560 25x3250 SFS SFS90	Hyd. hose HD 560 25x3405 SFS SFS90°	Flex. hyd. HD 560 25x3405 SFS SFS90°		1	1					
4	27 021 325 0	Hyd-Schlauch 4SP 560 25x3320 SFS SFS90	Hydraulic hose 4SP 560 25x3320 SFS SFS90	Flexible hyd. 4SP 560 25x3320 SFS SFS90		1	1					
5	90 003 558 0	Verschlußschraube A-6kt G 3/ 4" E	Locking screw A-hex socket G 3/4" E	Vis obturatrice hexagone mâle G 3/4" E		3	3					
6	20 211 205 0	Verteilerblock Fahrantrieb	Verteilerblock Fahrantrieb	Bloc distributeur traction 2 roues		2	2					
7	90 001 902 0	O-Ring	O-ring	Joint torique		4	4					24,99 X 3,4
8	90 004 155 0	Zylindersch.I-6kt M10x110 Zn8	Cylinder screw hexagon socket M10 x 110	Vis cylind à six pans creux M10x110		x	x					
9	90 001 905 0	Zylinderschraube	Allen screw	Vis tête cylindrique		x	x					M10 X 45 -12,9
10	27 021 324 0	Hyd-Schlauch 4SH-AF560 19x2220 SFS SFS90	Hydraulic hose 4SH-AF560 19x2220	Flexible hydraulique 4SH- AF560 19x2220		4	4					
11	27 016 806 0	Verstellmotor A6VE 85 24V	Adjusting motor A6VE 85 24V	Moteur de réglage A6VE 85 24V		1	1					
	20 081 687 1	Drehzahlsensor Hall 20kHz [- B36]	Speed sensor Hall 20kHz [-B36]	Capteur de vitesse Hall 20kHz [-B36]		1	1					
	27 019 661 0	Spülventil	Flush valve	Soupape de vidange		1	1					
	27 019 660 0	Dichtsatz Triebwerk	Gasket set power unit	Jeu de joints mécanisme de commande		1	1					
	27 009 932 0	Propmagnet ohne Notbetätigung 24V	Prop. magnet witho. em. act. 24V	Aimant prop. sans act. d'urgence 24V		1	1					
	90 003 058 0	Verschlußschraube I-6kt M14x1, 5 F A3G	Locking screw hexa. socket M14x1.5 F A3G	Bouchon fileté I-6 pans M14x1, 5 F A3G		2	2					
	90 002 093 0	Zylinderschraube	Allen screw	Vis tête cylindrique		4	4					M 6 X 12
12	27 016 805 0	Verstellmotor A6VE 85 24V	Adjusting motor A6VE 85 24V	Moteur de réglage A6VE 85 24V		1	1					
	20 081 687 1	Drehzahlsensor Hall 20kHz [- B37]	Speed sensor Hall 20kHz [-B37]	Capteur de vitesse Hall 20kHz [-B37]		1	1					
	27 019 661 0	Spülventil	Flush valve	Soupape de vidange		1	1					
	27 019 660 0	Dichtsatz Triebwerk	Gasket set power unit	Jeu de joints mécanisme de commande		1	1					
	27 009 932 0	Propmagnet ohne Notbetätigung 24V	Prop. magnet witho. em. act. 24V	Aimant prop. sans act. d'urgence 24V		1	1					
	90 003 058 0	Verschlußschraube I-6kt M14x1, 5 F A3G	Locking screw hexa. socket M14x1.5 F A3G	Bouchon fileté I-6 pans M14x1, 5 F A3G		2	2					
	90 002 093 0	Zylinderschraube	Allen screw	Vis tête cylindrique		4	4					M 6 X 12

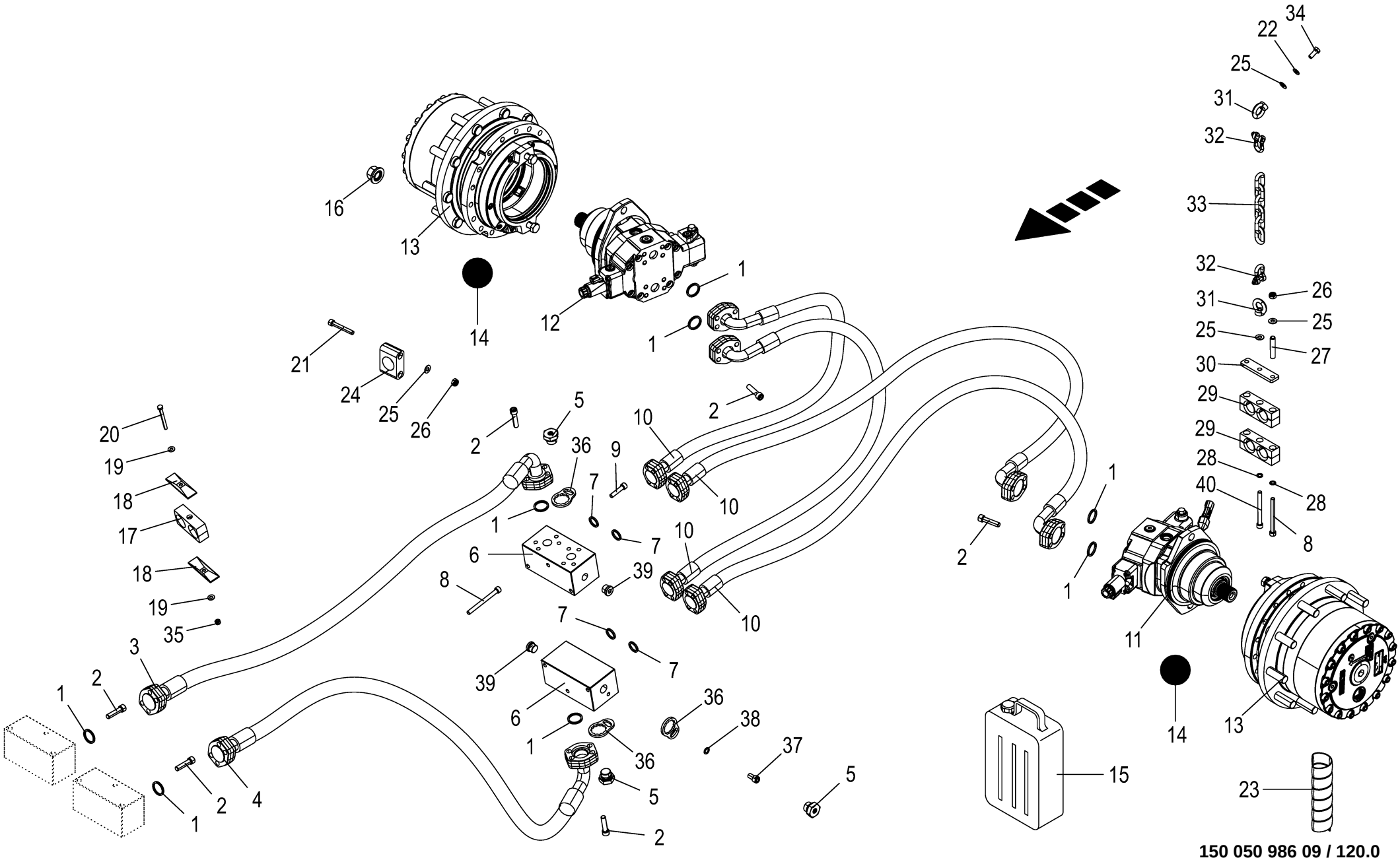
150 050 986 09 / 120.0
150 459 544 06

Hochdruckkreislauf - 4 Rad Antrieb **High pressure circuit - 4 wheel drive** **Circuit à haute pression - entraînement 4 roues**					1109311 - 1136330	BM105-14	BM105-24					**150 050 986 09** 150 459 544 6 **120.0**
Pos.	ID-Nr.	Benennung	Description	Description	Masch.-Nr-							Bemerkung/Remarks/Remarque
13	27 017 850 0	Radnabengetriebe mont.	Wheel hub gearbox 606	Engr. moyeu de roue 606		2	2					
14	27 010 026 0	Getr.-Öl Shell Spirax S4 CX 50	Gearbox oil Shell Spirax S4 CX 50	Huile Shell Spirax S4 CX 50		3,5	3,5					
15	27 010 027 0	Getr.-Öl Shell Spirax S4 CX 50 20L Kan.	Gear oil Shell Spirax S4 CX 50 20L can.	Huile d'eng. Shell Spirax S4 CX 50 20		x	x					
16	00 910 224 0	Radmutter	Nut	Ecrou de roue		20	20					A 22 x 1,5
17	27 005 856 0	Rohrschelle -2 Hälften	Tube clamp -2 halves	Bride -2 moitiés		7	7					Bo.= 40/40
18	27 005 855 0	Deckplatte	Cover plate	Plaque de recouvrement		10	10					
19	00 909 908 1	Sperrkantscheibe	Detent edged washer	Disque à bord d'arrêt		x	x					SKM 8
20	00 901 008 1	6kt-Schraube	Hex head bolt	Boulon tête hex		x	x					M 8 X 80
21	00 903 116 1	Zylinderschraube	Allen screw	Vis tête cylindrique		x	x					M 10 X 70
22	00 910 414 0	Scheibe	Washer	Rondelle		x	x					10,5 X 21 X 2
23	27 003 974 0	Spiralband -Id.-Nr.= 1m	Spiral strip -Id.-no.= 1m	Feuillards spiralé -Id.-no.= 1m		x	x					Rd. 20 / 24
24	27 005 854 0	Rohrschelle -2 Hälften	Tube clamp -2 halves	Bride -2 moitiés		1	1					Bo.= 40
25	00 909 909 1	Sperrkantscheibe	Detent edged washer	Disque à bord d'arrêt		x	x					SKM 10
26	00 908 758 0	Sicherungsmutter	Locknut	Écrou hex		x	x					M 10
27	00 912 773 1	Spannstift	Roll pin	Goupille de serrage		2	2					13 X 65
28	00 909 907 0	Sperrkantscheibe	Detent edged washer	Disque à bord d'arrêt		x	x					SKZ 10
29	20 019 725 1	Rohrschelle 31,5/31,5 M10	Pipe cl. 31,5/31,5 M10	Collier 31,5/31,5 M10		2	2					
30	20 019 887 0	Deckplatte	Cover sheet	Tôle de capotage		1	1					
31	00 909 502 0	Ringmutter	Lifting eye nut	Écrou à anneau		x	x					M 10
32	00 918 204 1	Schäkel	Shackle	Maillon		2	2					A 0,4
33	27 100 475 0	Rundstahlkette G 10x35 6 Gl.	Ro. steel cha. G 10x35 6 links	chaîne acier rond G 10x35 6 mail.		1	1					
34	00 900 636 0	6kt-Schraube	Hex head bolt	Boulon tête hex		x	x					M 10 X 25
35	00 908 706 0	Sicherungsmutter	Locknut	Écrou hex		x	x					M 8
36	20 211 369 0	Sicherungsblech	Safety sheet	Plaque d'arrêt		3	3					
37	00 903 135 1	Zylinderschraube	Allen screw	Vis tête cylindrique		x	x					M 12 X 20
38	00 909 911 0	Sperrkantscheibe	Detent edged washer	Disque à bord d'arrêt		x	x					SKZ 12
39	90 001 464 0	Verschlussschraube I-6kt M22x1,5	Screw plug	Bouchon fileté		2	2					
40	90 100 046 0	Zylindersch.I-6kt M10x105 Zn8 MK-blau	Cylinder screw hexagon socket M10 x 105	vis cyl. 6 pans int. M10x105 Zn8 MK-bl.		x	x					

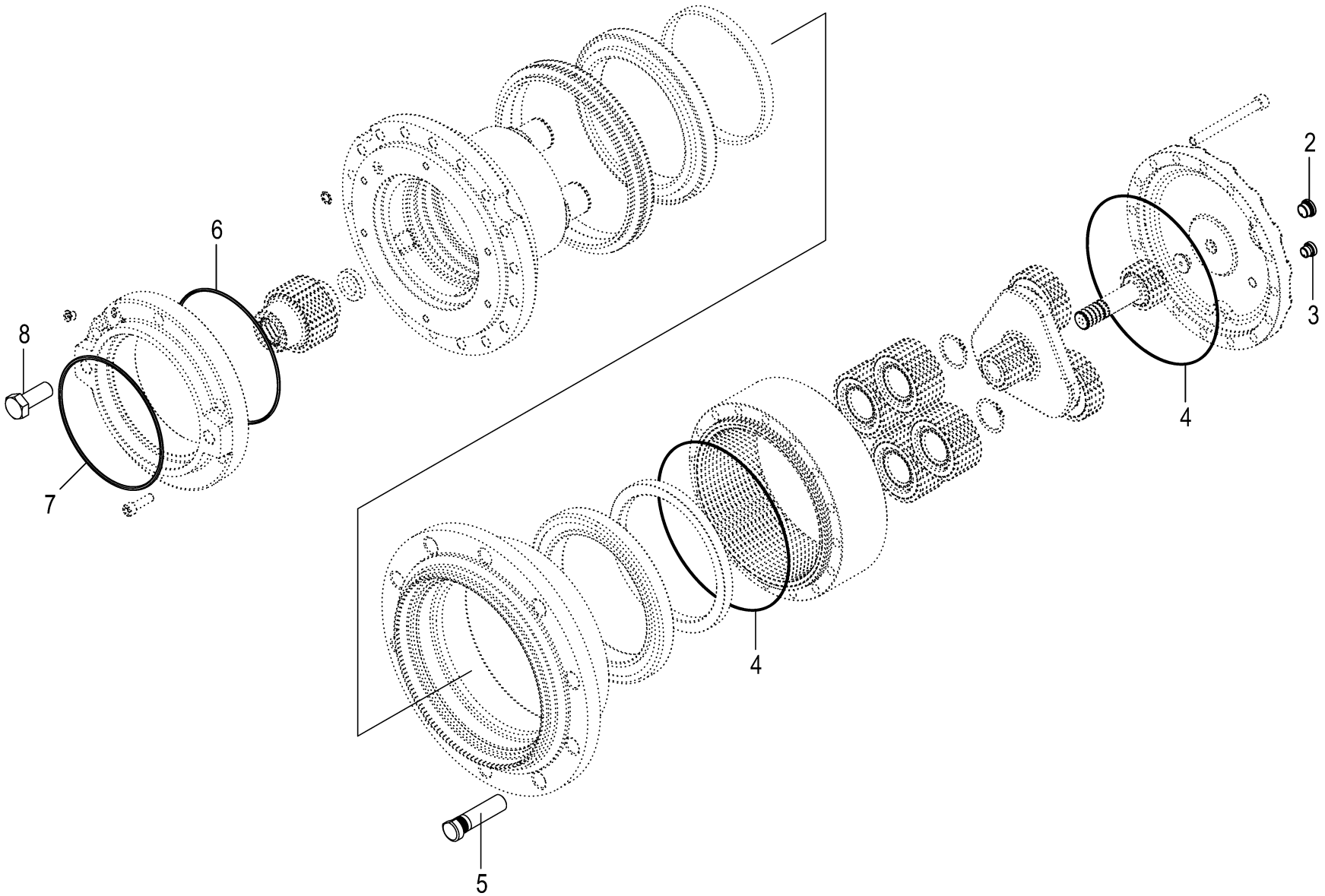

150 050 986 09 / 121.0

150 534 912 01

Radnabengetriebe **Wheel hub gearbox** **Réducteur de roues**					1109311 - 1136330	BM105-14	BM105-24					**150 050 986 09** 150 534 912 1 **121.0**
Pos.	ID-Nr.	Benennung	Description	Description	Masch.-Nr-							Bemerkung/Remarks/Remarque
1	27 017 850 0	Radnabengetriebe mont.	Wheel hub gearbox 606	Engr. moyeu de roue 606		1	1					
2	27 025 492 0	Entlüftungsschraube M18x1,5	Bleed screw M18 x 1.5	Vis de purge M18x1,5		2	2					
3	27 025 488 0	Entlüftungsschraube M14x1,5	Bleed screw M14 x 1.5	Vis de purge M14x1,5		1	1					
4	90 004 346 0	O-Ring 228,27 x 2,62	O-ring seal 228.27x2.62	Joint torique 228,27 x 2,62		2	2					
5	90 004 347 0	Riffelbolzen M22x1,5x83 Zn8 Bonfiglioli	Chequer bolt M22 x 1,5 x 83	Boulon gaufré M22 x 1,5 x 83		10	10					
6	00 937 630 0	O-Ring	O-ring	Joint torique		1	1					183,74 X 3,53
7	90 003 871 0	O-Ring 180 x 4	O-ring seal 180 x 4	Joint torique 180 x 4		1	1					
8	00 900 688 0	6kt-Schraube	Hex head bolt	Boulon tête hex		x	x					M 20 X 50

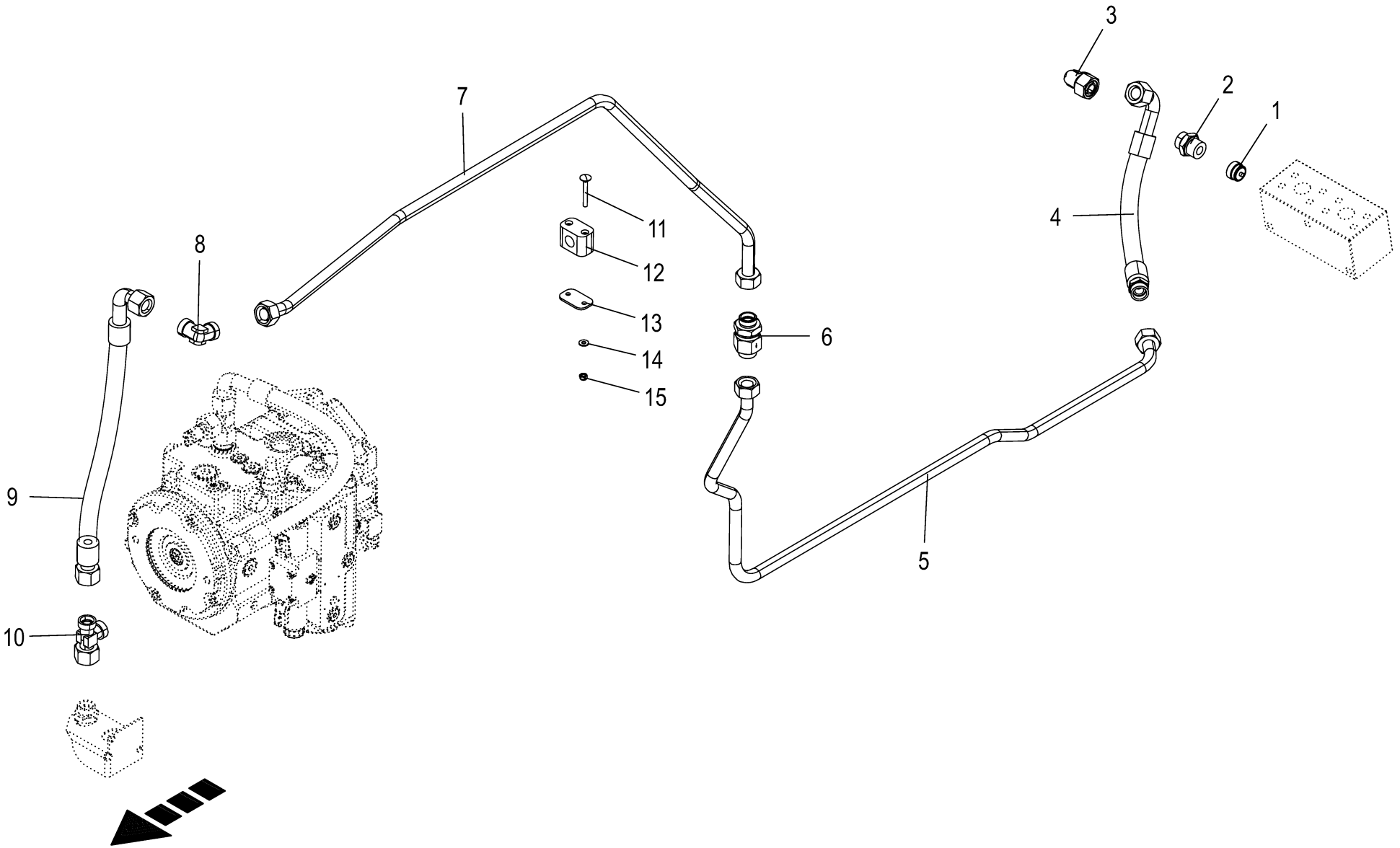

150 050 986 09 / 122.0

150 459 560 02

Speisedruckkreislauf - 4 Rad Antrieb **Charge pressure circuit - four-wheel drive** **Circuit de pression d'alimentation - entraînement des quatre**					1109311 - 1136330	BM105-14	BM105-24					**150 050 986 09** 150 459 560 2 **122.0**
Pos.	ID-Nr.	Benennung	Description	Description	Masch.-Nr-							Bemerkung/Remarks/Remarque
1	27 007 712 0	Rückschlagventil	Non-return valve	Clapet anti-retour		1	1					G 3/4"
2	00 919 328 0	Einschraubstutzen	Male connector	Raccord filet		1	1					L18 E G 3/4"
3	00 921 173 0	Winkelstutzen	Angle lug	Jarret tubulure		1	1					L 18
4	27 020 915 0	Hyd-Schlauch 2SN 16x550 CEL	Hydraulic hose 2SN 6x550 CEL	Flexible hyd. 2SN 16x550 CEL		1	1					
		DKOL90	DKOL90	DKOL90								
5	20 211 397 0	Hyd.-Leitung 18 x 2 x 1456 7 Bögen	Hyd. line 18 x 2 x 1456 7 bows	Cond. hyd. 18 x 2 x 1456 7 coudes		1	1					
6	00 921 169 0	Rückschlagventil	Non-return valve	Clapet anti-retour		1	1					L 18
7	20 211 389 0	Hyd.-Leitung 18 x 2 x 1393 5 Bögen	Hyd. line 18 x 2 x 1393 5 bows	Cond. hyd. 18 x 2 x 1393 5 coudes		1	1					
8	00 921 172 0	Winkel-Verbindungsstutzen	Elbow union	Raccord coude		1	1					L 18
9	27 008 360 0	Hochdruckschlauchleitung	High pressure hose line	Conduite de tuyau haute pression		1	1					Lg.= 360
10	00 921 238 0	L-Stutzen	Adjustable L connection	Raccord L réglable		1	1					L 18
11	90 000 557 0	Flachrundschraube	Coach bolt	Vis a tête bombée		x	x					M 6 X 50
12	00 925 102 1	Rohrschelle -2 Hälften	Tube clamp -2 halves	Bride -2 moitiés		5	5					Bo.= 18
13	00 925 145 0	Deckplatte	Cover plate	Plaque de recouvrement		5	5					
14	00 909 906 1	Sperrkantscheibe	Detent edged washer	Disque à bord d'arrêt		x	x					SKM 6
15	00 908 704 1	Sicherungsmutter	Locknut	Écrou hex		x	x					M 6

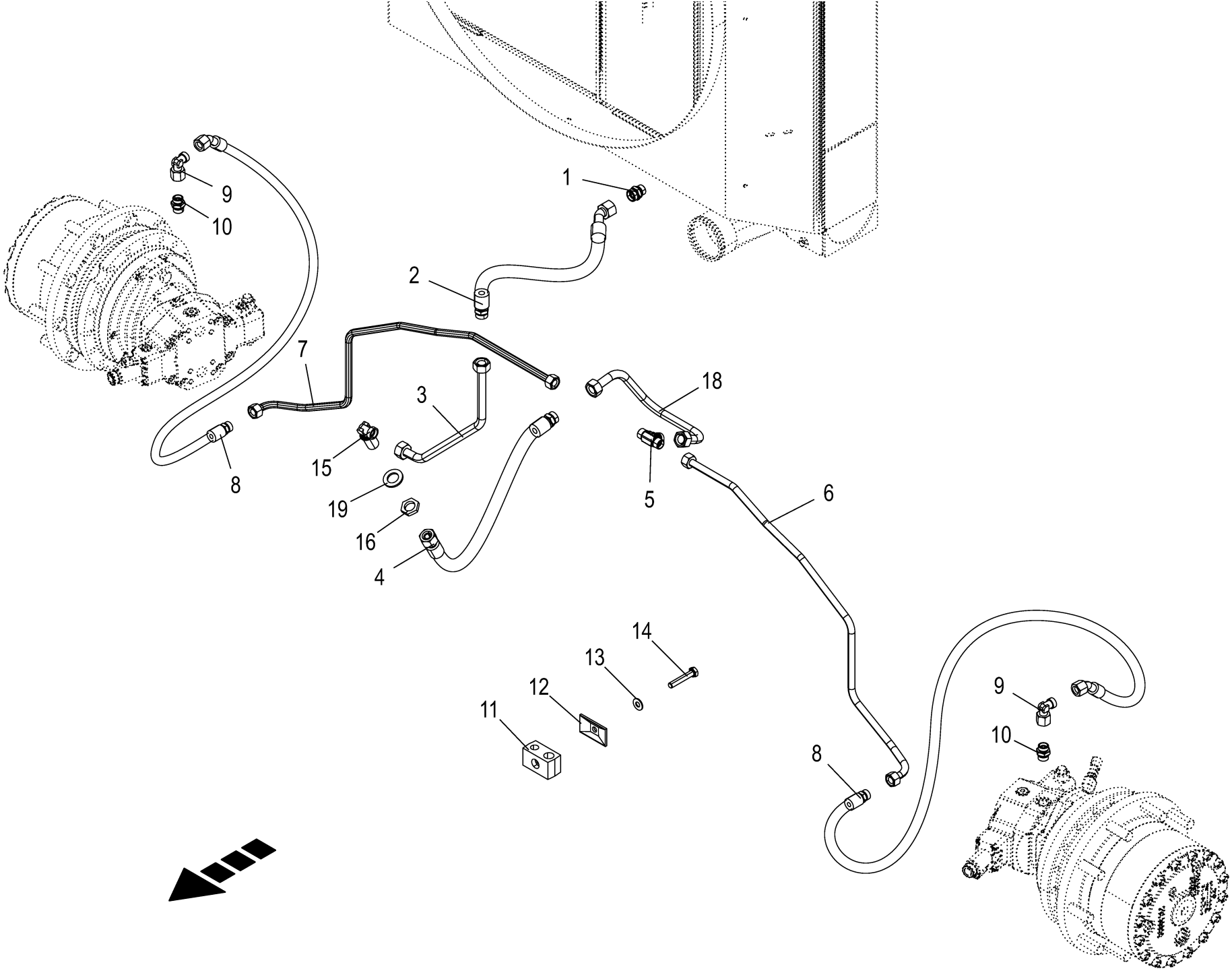

150 050 986 09 / 123.0

150 459 861 06

Rücklaufleitungen - 4 Rad Antrieb **Return lines - 4 wheel drive** **Conduites de retour - entraînement 4 roues**					1109311 - 1136330	BM105-14	BM105-24					**150 050 986 09** 150 459 861 6 **123.0**
Pos.	ID-Nr.	Benennung	Description	Description	Masch.-Nr-							Bemerkung/Remarks/Remarque
1	00 921 174 1	Einschraubstutzen	Male connector	Raccord filet		1	1					L 18
2	27 016 879 0	Hyd-Schlauch 2SN 16x670 CEL DKOL45	Hyd. hose 2 SN 16 x 670 CEL DKOL 45°	Flex. hydr. 2 SN 16x670 CEL dkol45°		1	1					
3	20 211 398 0	Hyd.-Leitung 18 x 2 x 330 2 Bögen	Hyd. line 18 x 2 x 330 2 bows	Cond. hyd. 18 x 2 x 330 2 coudes		1	1					
4	27 025 659 0	Hyd-Schlauch 2SN 16x770 CEL DKOL	Hydraulic hose 2SN 16 x 770 CEL DKOL	Flexible hyd.raul. 2SN 16x770 CEL DKOL		1	1					
5	90 003 545 0	T-Red-Stutzen L 15/18/15 Zn8	T-reducer fitting L 15/18/15 Zn8	Raccord réducteur en T L 15/ 18/15 Zn8		1	1					
6	20 212 103 0	Hyd.-Leitung 15 x 1,5 x 1012 7 Bögen	Hydr. line 15 x 1.5 x 1012 7 bows	Conduite hydraul. 15x1,5x1012 7 coudes		1	1					
7	20 212 099 0	Hyd.-Leitung 15 x 1,5 x 1116 7 Bögen	Hydr. line 15 x 1.5 x 1116 7 bows	Conduite hydraul. 15x1,5x1116 7 coudes		1	1					
8	27 026 065 0	Hyd-Schlauch 2SC 12x880 CEL DKOL45	Hydr. hose 2SC 12x880 CEL DKOL45	Flexible hyd. 2SC 12x880 CEL DKOL45		2	2					
9	00 921 065 1	Winkelstutzen	Angle lug	Jarret tubulure		2	2					L 15
10	90 003 213 0	Einschraubstutzen L 15 / M22x1,5 F Zn8	Screw-in fitting L 15 / M22x1, 5 F Zn8	Manchon fileté L 15 / M22x1,5 F Zn8		2	2					
11	00 925 146 0	Rohrschelle -2 Hälften	Tube clamp -2 halves	Bride -2 moitiés		6	6					Bo.= 15/12
12	00 925 134 0	Deckplatte	Cover plate	Plaque de recouvrement		6	6					
13	00 909 908 1	Sperrkantscheibe	Detent edged washer	Disque à bord d'arrêt		x	x					SKM 8
14	00 900 264 1	6kt-Schraube	Hex head bolt	Boulon tête hex		x	x					M 8 X 45
15	00 921 119 1	Winkel-Schottstutzen	Angle bulkhead union	Raccord de cloison angulaire		1	1					L 18
16	00 921 095 1	6kt-Mutter -niedrige Form	Hex nut -low form	Écrou hex -forme basse		x	x					M 26 X 1,5
18	20 212 102 0	Hyd.-Leitung 18 x 2 x 452 3 Bögen	Hydr. line 18 x 2 x 452 3 bows	Conduite hydraul. 18x2x452 3 coudes		1	1					
19	00 910 514 1	Scheibe	Washer	Rondelle		x	x					26 X 44 X 4

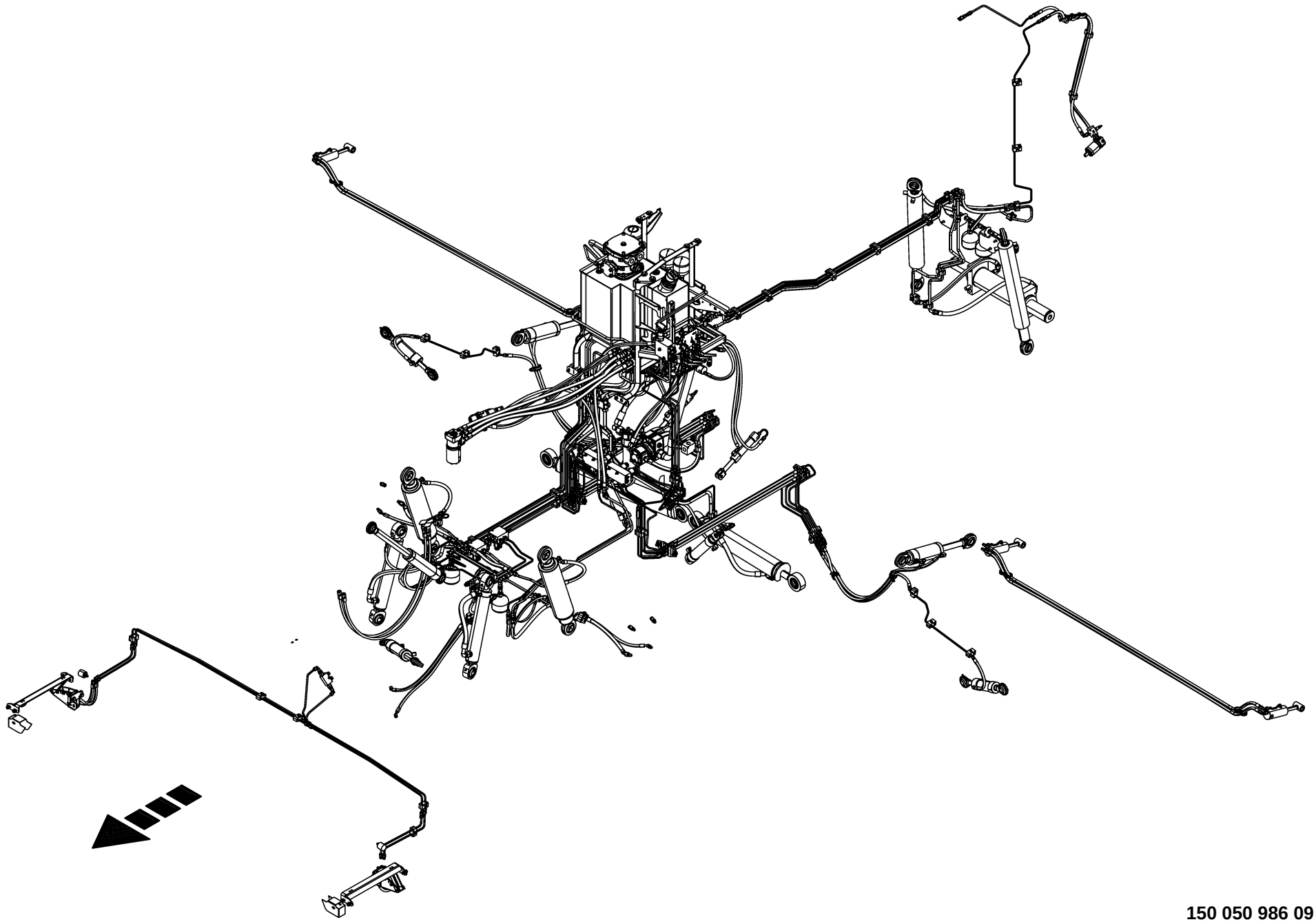

150 050 986 09 / 124.0

150 459 572 01

-----ARBEITSHYDRAULIK -----WORKING HYDRAULICS -----SYST.HYDR.DE FONCT.					1109311 - 1136330	BM105-14	BM105-24					150 050 986 09 150 459 572 1 124.0
Pos.	ID-Nr.	Benennung	Description	Description	Masch.-Nr-							Bemerkung/Remarks/Remarque
1						.	.					

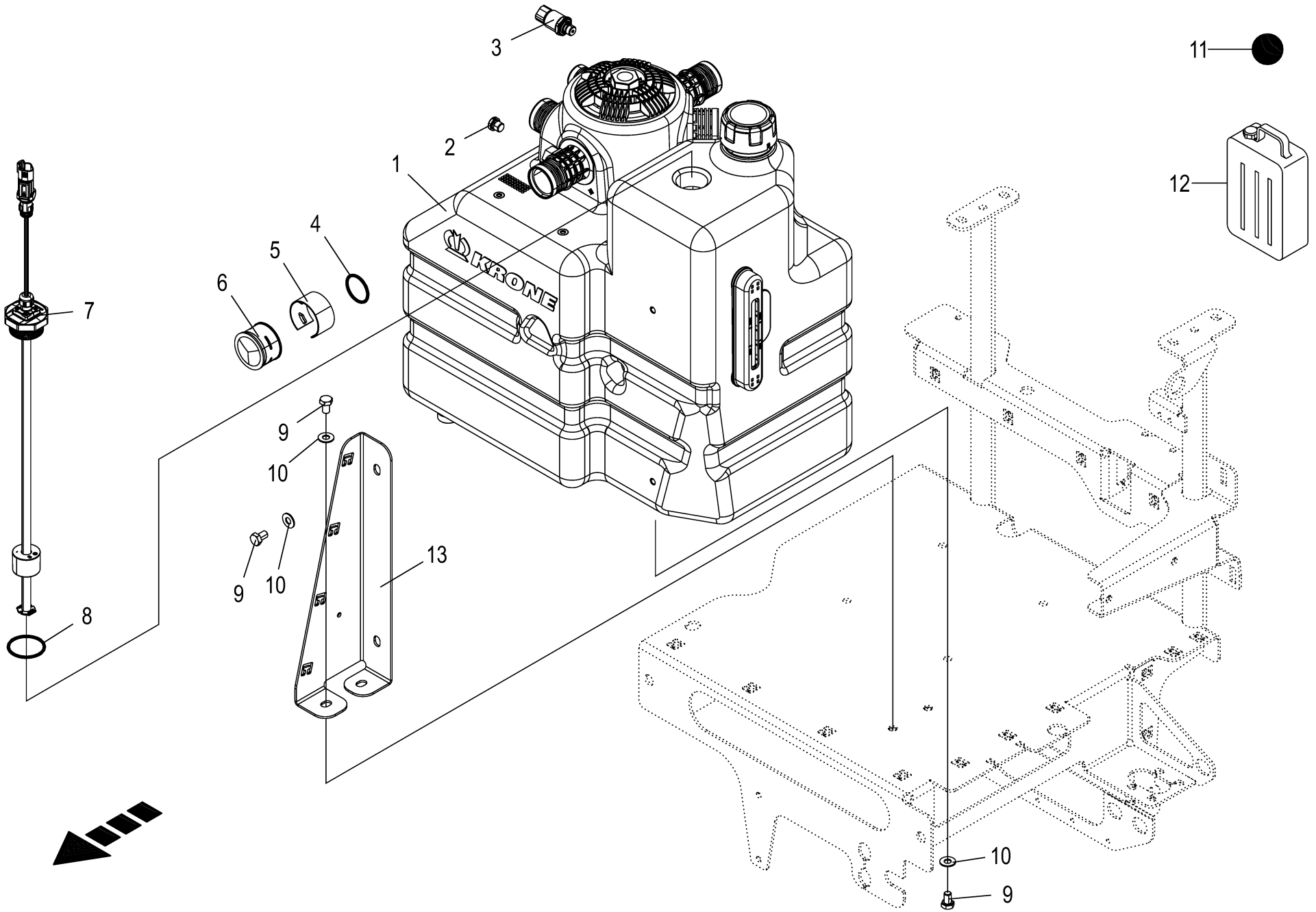

150 050 986 09 / 125.0

150 459 576 05

Hydrauliktank **Hydraulic oil tank** **Réservoir hydraulique**					1109311 - 1136330	BM105-14	BM105-24					**150 050 986 09** 150 459 576 5 **125.0**
Pos.	ID-Nr.	Benennung	Description	Description	Masch.-Nr-							Bemerkung/Remarks/Remarque
1	27 024 190 0	Hydrauliköltank TE 0620-1056 56L	hydraulic oil tank TE 0620- 1056 56L	réservoir d'huile hydraulique		1	1					
	27 023 403 0	Filterelement	Filter element	Filtre hydraulique		1	1					
	27 023 495 0	Hydr-ölta-de. THRS-007.0201	hydr. oil ta. cov.THRS-007. 0201	couv. du rés. d'hui. hyd. THRS-007.0201		1	1					
	27 023 496 0	Belüftungsfilter	Ventilation filter	Filtre d'apport d'air		1	1					
	27 023 497 0	Sieb	Screen	Tamis		1	1					
	27 023 498 0	Ablassventil	Drain valve	Soupape de vidange		1	1					
2	90 002 222 0	Verschlußschraube G 1/4" A3G m. ED	Locking screw G 1/4" A3G with ED	Vis obturatrice G 1/4" A3G		1	1					
3	20 082 895 1	Drucksensor 0,000 - 10,000bar analog [-B16]	pressure sensor 0.000 - 10. 000 bar analo [-B16]	capteur de press. 0,000-10, 000 bar anal. [-B16]		1	1					
4	90 003 612 0	O-Ring 37,69 x 3,53	O-ring seal 37.69 x 3.53	Joint torique 37,69 x 3,53		1	1					
5	27 021 172 0	Sicherungsring Quick-Connect BG2	Retaining ring Quick-Connect BG2	Bague d'arrêt Quick-Connect BG2		1	1					
6	27 021 181 0	Verschluß Quick-Connect BG2	Locking Quick-Connect BG2	Fermeture Quick-Connect BG2		1	1					
7	20 087 049 0	Füllstandssensor Öl 420mm analog [-B27]	Filling level sensor oil 420mm analogue [-B27]	Capteur de niveau d'huile 420mm analogue [-B27]		1	1					
8	00 937 647 0	O-Ring	O-ring	Joint torique		1	1					47,22 X 3,53
9	00 900 632 0	6kt-Schraube	Hex head bolt	Boulon tête hex		x	x					M 10 X 16
10	00 909 909 1	Sperrkantscheibe	Detent edged washer	Disque à bord d'arrêt		x	x					SKM 10
11	00 926 029 1	Hydrauliköl -Id.-Nr.= 1ltr	Oil -Id.-no.= 1ltr	Huile -Id.-no.= 1ltr		110	110					HLP46
12	00 926 031 0	Hydrauliköl -Id.-Nr.= 20ltr	Oil -Id.-no.= 20ltr	Huile -Id.-no.= 20ltr		x	x					HLP46
13	20 210 956 0	Haltewinkel	Retaining bracket	Équerre de fixation		1	1					

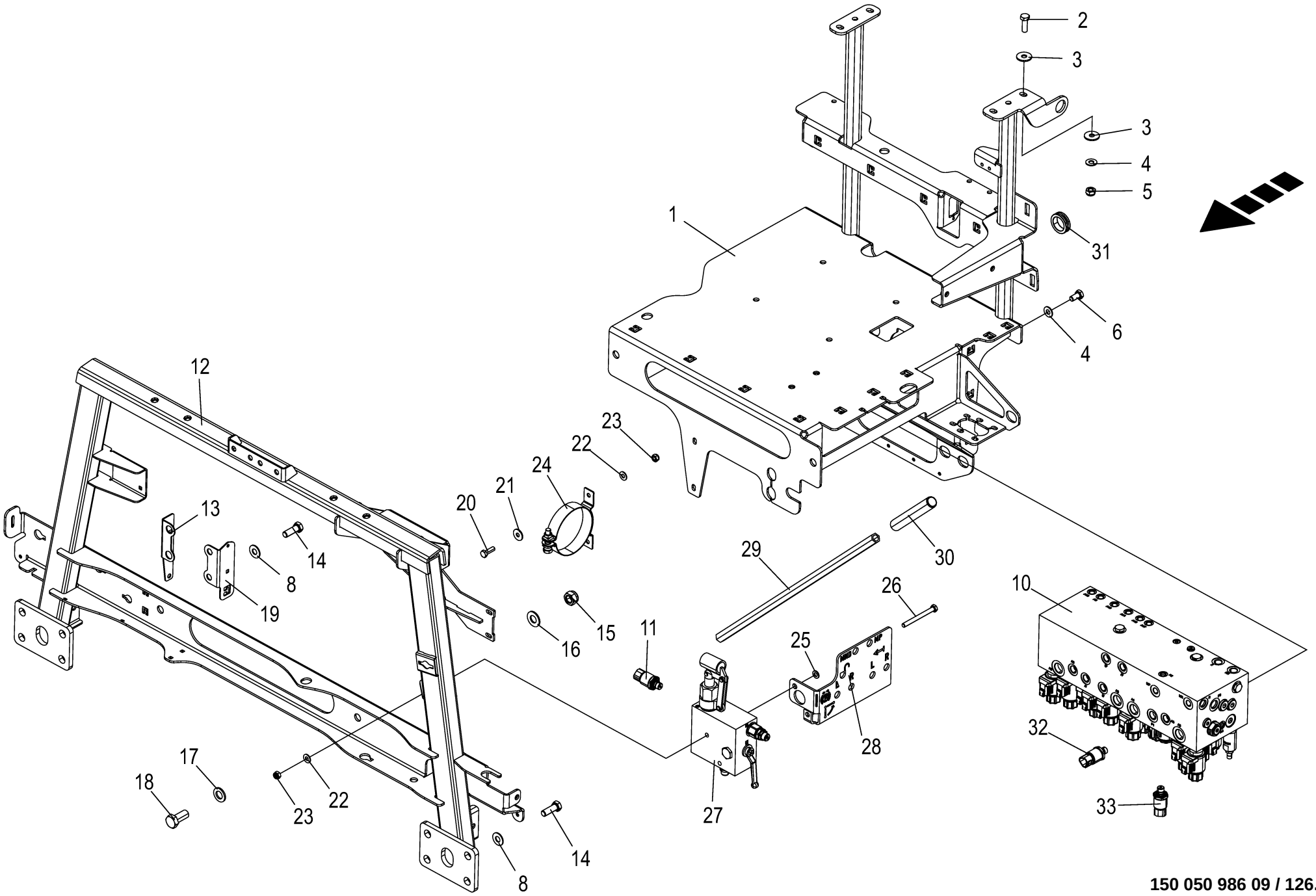

150 050 986 09 / 126.0

150 459 583 10

Hydraulikkonsole **Hydraulic console** **Console hydraulique**					1109311 - 1136330	BM105-14	BM105-24					**150 050 986 09** 150 459 583 10 **126.0**
Pos.	ID-Nr.	Benennung	Description	Description	Masch.-Nr-							Bemerkung/Remarks/Remarque
1	20 211 178 4	Hydraulikkonsole	hydraulic console	Console hydraulique		1	1					
2	00 900 637 0	6kt-Schraube	Hex head bolt	Boulon tête hex		x	x					M 10 X 30
3	90 000 121 0	Scheibe	Washer	Rondelle		x	x					10,5 X 30 X 2,5
4	00 909 909 1	Sperrkantscheibe	Detent edged washer	Disque à bord d'arrêt		x	x					SKM 10
5	00 908 758 0	Sicherungsmutter	Locknut	Écrou hex		x	x					M 10
6	00 900 634 0	6kt-Schraube	Hex head bolt	Boulon tête hex		x	x					M 10 X 20
8	00 909 910 1	Sperrkantscheibe	Detent edged washer	Disque à bord d'arrêt		x	x					SKM 12
10	27 014 703 0	Hydr.- Hauptblock BiG M (24V)	Hydr.-main block BiG M (24V)	Bloc principal hydraulique BiG M (24V)		1	1					
11	27 011 778 0	Drucksensor 0,000 - 250,000 bar analog [-B19]	Press. sensor 0.000 - 250,000 bar analo. [-B19]	Capt.de pression 0,000-250, 000 bar anal. [-B19]		1	1					
12	20 211 190 4	Konsole vorne	console fr.	console avant		1	1					
13	20 210 628 1	Schlauchhalterung	Hose support	Porte-flexible		1	1					
14	00 900 657 0	6kt-Schraube	Hex head bolt	Boulon tête hex		x	x					M 12 X 35
15	00 908 719 0	Sicherungsmutter	Locknut	Écrou hex		x	x					M 16
16	00 909 912 1	Sperrkantscheibe	Detent edged washer	Disque à bord d'arrêt		x	x					SKM 16
17	00 910 303 1	Scheibe	Washer	Rondelle		x	x					17 X 30 X 3
18	00 900 674 0	6kt-Schraube	Hex head bolt	Boulon tête hex		x	x					M 16 X 35
19	20 211 020 0	Halter	Support	Support		1	1					
20	00 900 616 0	6kt-Schraube	Hex head bolt	Boulon tête hex		x	x					M 8 X 25
21	90 000 585 0	Scheibe	Washer	Rondelle		x	x					8,4 X 24 X 2
22	00 909 908 1	Sperrkantscheibe	Detent edged washer	Disque à bord d'arrêt		x	x					SKM 8
23	00 908 706 0	Sicherungsmutter	Locknut	Écrou hex		x	x					M 8
24	27 014 901 0	Spannschelle m. Konsole 102/25	Clamp with Console Ø102mm 102 25	Coll. de serrage + console Ø102mm102 25		1	1					
25	00 910 413 0	Scheibe	Washer	Rondelle		x	x					8,4 X 17 X 1,6
26	00 900 359 0	6kt-Schraube	Hex head bolt	Boulon tête hex		x	x					M 8 X 85
27	27 100 489 0	Steuerblock Handpumpe BM	Control block hand pump BM	bloc de cmde pompe man. BM		1	1					
28	21 007 691 0	Ventilträger	Valve support	support de vanne		1	1					
29	20 621 098 1	PVC Handgriff m. Rohr mont.	PVC handle with tube assembl.	Poignée en PVC avec tube assembl.		1	1					
30	27 014 609 0	Handgriff 19x140x2	Hand grip 19x140x2	Poignée 19x140x2		1	1					
31	27 018 601 0	Kabelführungstülle 30mm	Grommet 30mm	Douille de passage de câble 30mm		1	1					
32	27 011 778 0	Drucksensor 0,000 - 250,000 bar analog [-B17]	Press. sensor 0.000 - 250,000 bar analo. [-B17]	Capt.de pression 0,000-250, 000 bar anal. [-B17]		1	1					
33	27 011 778 0	Drucksensor 0,000 - 250,000 bar analog [-B14]	Press. sensor 0.000 - 250,000 bar analo. [-B14]	Capt.de pression 0,000-250, 000 bar anal. [-B14]		1	1					

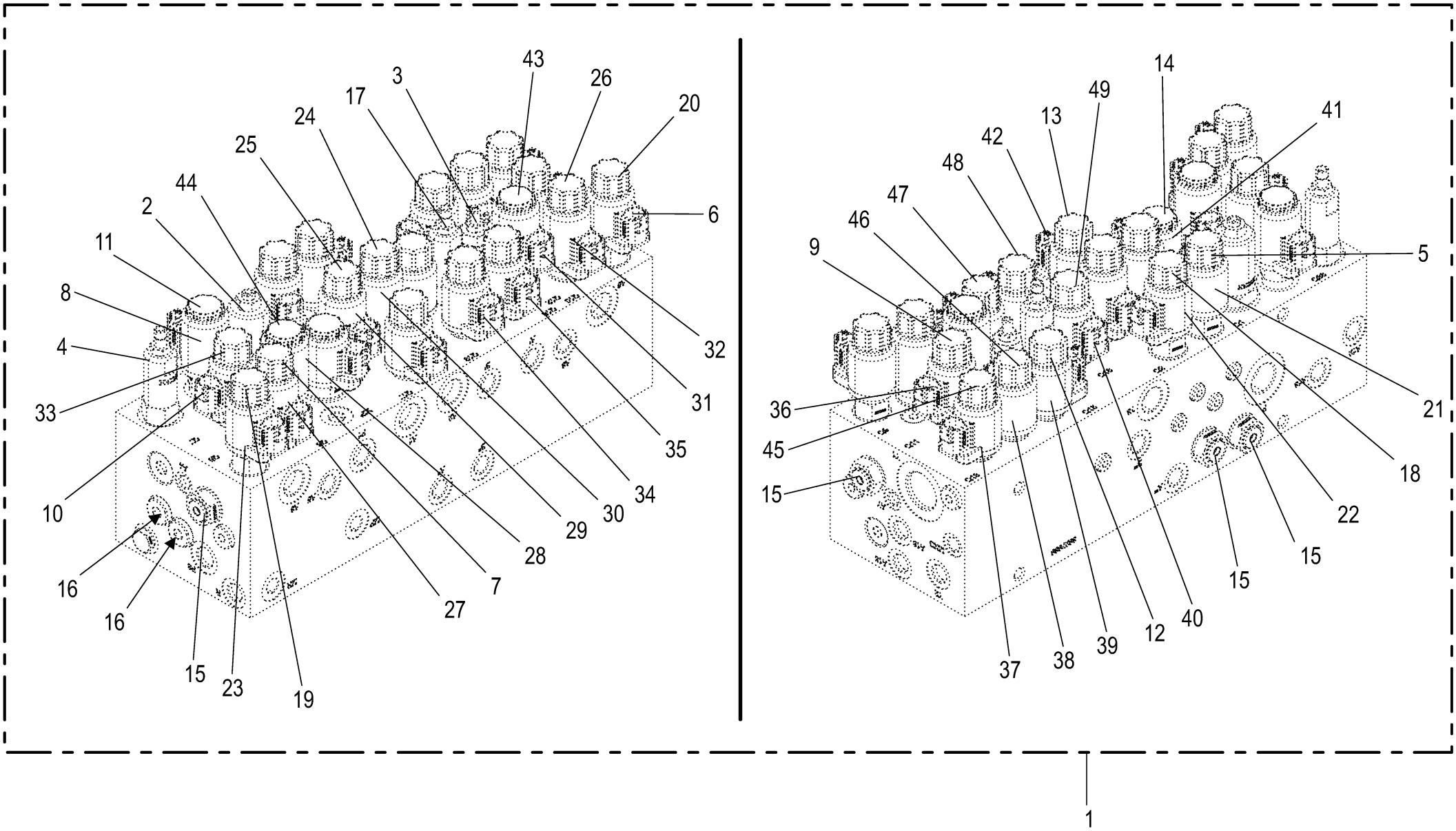

150 050 986 09 / 127.0

150 465 886 01

Hydraulikblock **Hydraulic block** **Bloc hydraulique**					1109311 - 1136330	BM105-14	BM105-24					**150 050 986 09** 150 465 886 2 **127.0**
Pos.	ID-Nr.	Benennung	Description	Description	Masch.-Nr-							Bemerkung/Remarks/Remarque
1	27 014 703 0	Hydr.- Hauptblock BiG M (24V)	Hydr.-main block BiG M (24V)	Bloc principal hydraulique BiG M (24V)		1	1					
2	27 019 870 0	Druckbegrenzungsventil 230bar Schraube	Pressure limiting valve 420 bar	Soupape de lim. de pression 420 bar		1	1					
3	27 019 886 0	Druckbegrenzungsventil 100bar Schraube	Pressure limiting valve DB4E 630 bar	Soupape de limit de pression DB4E 630bar		1	1					
4	27 019 887 0	Druckregelventil 3-35bar Schraube NG8	Pressure control valve DR08- 01 420 bar	Soupape régul. pression DR08- 01 420bar		1	1					
5	27 021 149 0	3-Wege-Prop-Druckregelvent. bis 230bar [-Q1]	Three way prop. pres. control valve NG10 [-Q1]	Soupape régulatrice de pression 3 voies [-Q1]		1	1					
6	27 019 564 0	Spule 24V PROP DT-Stecker [-Q9]	Coil 24V prop. DT plug [-Q9]	Bobine 24V prop. connecteur DT [-Q9]		1	1					
7	27 019 889 0	Wegevent. Einsatz 2/2 Sitz ELEK.S/W [-Q6]	Direct. valve insert 2/2 seat elec bl [-Q6]	Distributeur insert.2/2 voies élect nr [-Q6]		1	1					
8	27 019 896 0	Spule 24V S/W DT-Stecker [- Q36]	Coil 24V black DT-plug [-Q36]	Bobine 24V noire connecteur DT [-Q36]		1	1					
9	27 019 897 0	Wegevent. Einsatz 3/2 Sitz ELEK.S/W [-Q11]	Direct valve insert 3/2 seat elec black [-Q11]	Distributeur insert.3/2 voies élect nr [-Q11]		1	1					
10	27 019 898 0	Spule 24V S/W DT-Stecker [-Q7]	Coil 24V black DT-plug [-Q7]	Bobine 24V noire connecteur DT [-Q7]		1	1					
11	27 019 900 0	Wegevent. Einsatz 3/2 Sitz ELEK.S/W [-Q36]	Direct valve insert 3/2 seat elec black [-Q36]	Distributeur insert.3/2 voies élect nr [-Q36]		1	1					
12	27 011 010 0	Wegeventil Einsatz 3/2 Schieber ELEK.S/W [-Q15]	Direct. valve ins. 3/2 slide electr. S/W [-Q15]	Distributeur insert. barre 3/ 2 élect nr [-Q15]		1	1					
13	27 011 373 0	Wegeventil Einsatz 2/2 Sitz ELEK.S/W [-Q17]	Direct. valve ins. 2/2 seat electr. S/W [-Q17]	Distributeur insert. 2/2 voies élect nr [-Q17]		1	1					
	90 100 094 0	O-Ring 17 x 2	O-ring seal 17 x 2	Joint torique 17 x 2		1	1					
14	27 019 901 0	Wegevent. Einsatz 2/2 Sitz ELEK.S/W [-Q20]	Direct. valve insert 2/2 seat elec bl [-Q20]	Distributeur insert.2/2 voies élect nr [-Q20]		1	1					
15	27 011 361 0	Rückschlagv. 0,35bar UNF 7/8- 14	Valve 0,35bar UNF 7/8-14	Clapet securite 0,35bar UNF 7/ 8-14		4	4					
16	27 019 902 0	2-Wege-Stromregelventil fest 10 l/min	Two-way flow control valve	Soupape de régulation de débit 2 voies		4	4					
17	27 019 887 0	Druckregelventil 3-35bar Schraube NG8	Pressure control valve DR08- 01 420 bar	Soupape régul. pression DR08- 01 420bar		1	1					
18	27 021 149 0	3-Wege-Prop-Druckregelvent. bis 230bar [-Q2]	Three way prop. pres. control valve NG10 [-Q2]	Soupape régulatrice de pression 3 voies [-Q2]		1	1					

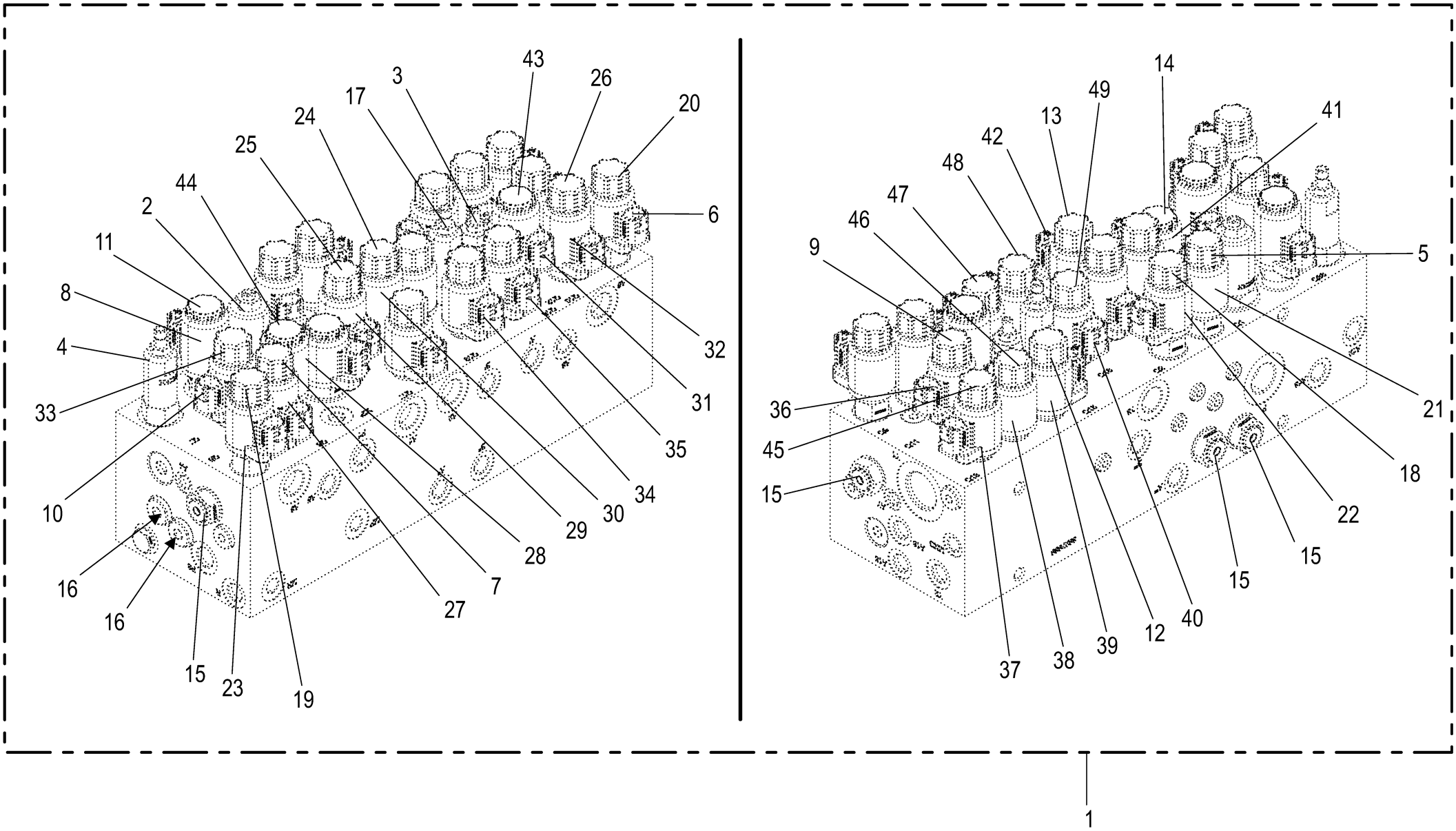

150 050 986 09 / 127.0

150 465 886 01

Hydraulikblock **Hydraulic block** **Bloc hydraulique**					1109311 - 1136330	BM105-14	BM105-24					**150 050 986 09** 150 465 886 2 **127.0**
Pos.	ID-Nr.	Benennung	Description	Description	Masch.-Nr-							Bemerkung/Remarks/Remarque
19	27 021 149 0	3-Wege-Prop-Druckregelvent. bis 230bar [-Q5]	Three way prop. pres. control valve NG10 [-Q5]	Soupape régulatrice de pression 3 voies [-Q5]		1	1					
20	27 021 149 0	3-Wege-Prop-Druckregelvent. bis 230bar [-Q9]	Three way prop. pres. control valve NG10 [-Q9]	Soupape régulatrice de pression 3 voies [-Q9]		1	1					
21	27 019 564 0	Spule 24V PROP DT-Stecker [-Q1]	Coil 24V prop. DT plug [-Q1]	Bobine 24V prop. connecteur DT [-Q1]		1	1					
22	27 019 564 0	Spule 24V PROP DT-Stecker [-Q2]	Coil 24V prop. DT plug [-Q2]	Bobine 24V prop. connecteur DT [-Q2]		1	1					
23	27 019 564 0	Spule 24V PROP DT-Stecker [-Q5]	Coil 24V prop. DT plug [-Q5]	Bobine 24V prop. connecteur DT [-Q5]		1	1					
24	27 019 889 0	Wegevent. Einsatz 2/2 Sitz ELEK.S/W [-Q4]	Direct. valve insert 2/2 seat elec bl [-Q4]	Distributeur insert.2/2 voies élect nr [-Q4]		1	1					
25	27 019 889 0	Wegevent. Einsatz 2/2 Sitz ELEK.S/W [-Q3]	Direct. valve insert 2/2 seat elec bl [-Q3]	Distributeur insert.2/2 voies élect nr [-Q3]		1	1					
26	27 019 889 0	Wegevent. Einsatz 2/2 Sitz ELEK.S/W [-Q10]	Direct. valve insert 2/2 seat elec bl [-Q10]	Distributeur insert.2/2 voies élect nr [-Q10]		1	1					
27	27 019 896 0	Spule 24V S/W DT-Stecker [-Q6]	Coil 24V black DT-plug [-Q6]	Bobine 24V noire connecteur DT [-Q6]		1	1					
28	27 019 896 0	Spule 24V S/W DT-Stecker [-Q8]	Coil 24V black DT-plug [-Q8]	Bobine 24V noire connecteur DT [-Q8]		1	1					
29	27 019 896 0	Spule 24V S/W DT-Stecker [-Q3]	Coil 24V black DT-plug [-Q3]	Bobine 24V noire connecteur DT [-Q3]		1	1					
30	27 019 896 0	Spule 24V S/W DT-Stecker [-Q4]	Coil 24V black DT-plug [-Q4]	Bobine 24V noire connecteur DT [-Q4]		1	1					
31	27 019 896 0	Spule 24V S/W DT-Stecker [- Q12]	Coil 24V black DT-plug [-Q12]	Bobine 24V noire connecteur DT [-Q12]		1	1					
32	27 019 896 0	Spule 24V S/W DT-Stecker [- Q10]	Coil 24V black DT-plug [-Q10]	Bobine 24V noire connecteur DT [-Q10]		1	1					
33	27 019 897 0	Wegevent. Einsatz 3/2 Sitz ELEK.S/W [-Q7]	Direct valve insert 3/2 seat elec black [-Q7]	Distributeur insert.3/2 voies élect nr [-Q7]		1	1					
34	27 019 898 0	Spule 24V S/W DT-Stecker [- Q19]	Coil 24V black DT-plug [-Q19]	Bobine 24V noire connecteur DT [-Q19]		1	1					
35	27 019 898 0	Spule 24V S/W DT-Stecker [- Q18]	Coil 24V black DT-plug [-Q18]	Bobine 24V noire connecteur DT [-Q18]		1	1					
36	27 019 898 0	Spule 24V S/W DT-Stecker [- Q11]	Coil 24V black DT-plug [-Q11]	Bobine 24V noire connecteur DT [-Q11]		1	1					
37	27 019 898 0	Spule 24V S/W DT-Stecker [- Q13]	Coil 24V black DT-plug [-Q13]	Bobine 24V noire connecteur DT [-Q13]		1	1					

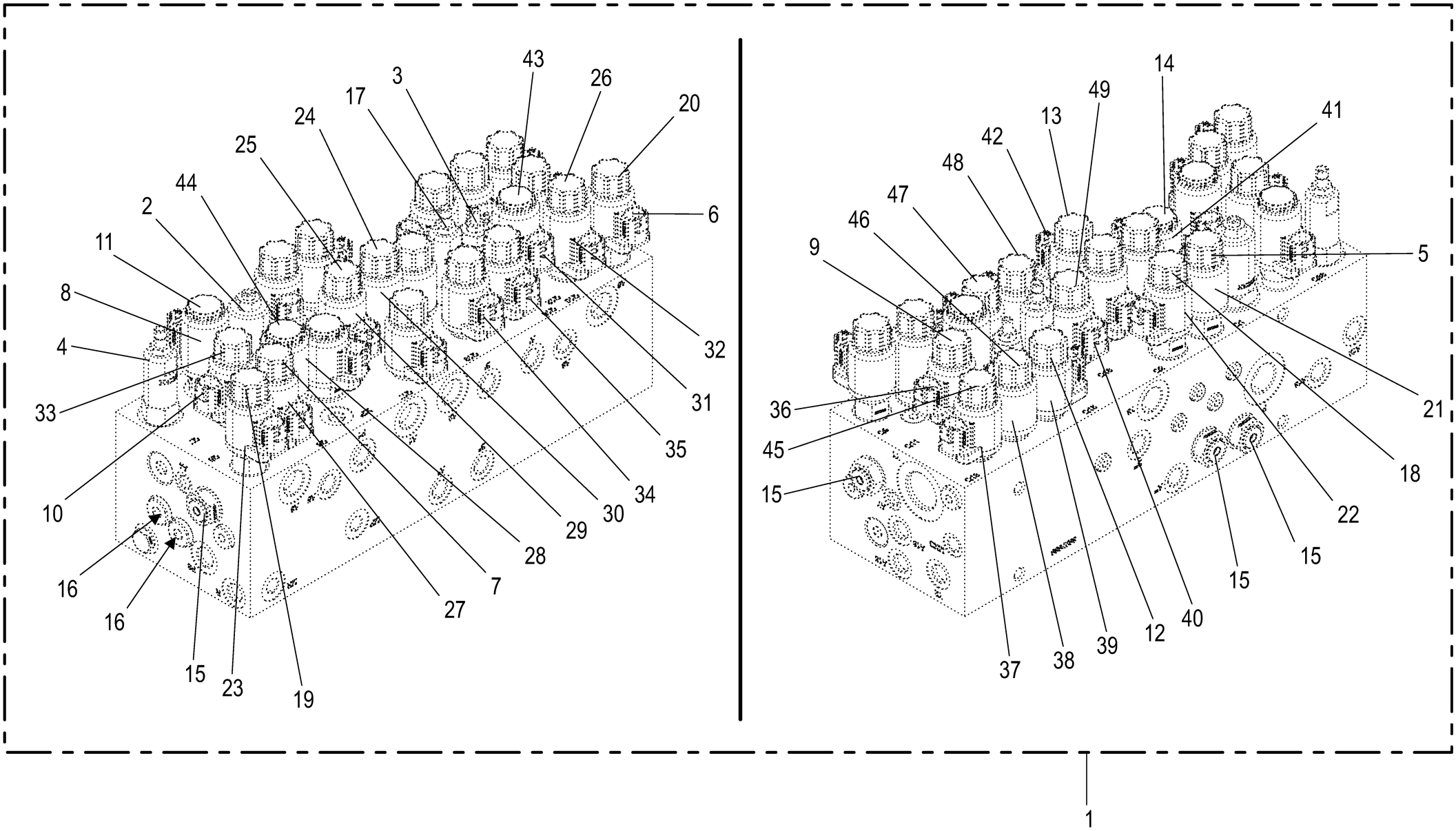

150 050 986 09 / 127.0

150 465 886 01

Hydraulikblock **Hydraulic block** **Bloc hydraulique**					1109311 - 1136330	BM105-14	BM105-24					**150 050 986 09** 150 465 886 2 **127.0**
Pos.	ID-Nr.	Benennung	Description	Description	Masch.-Nr-							Bemerkung/Remarks/Remarque
38	27 019 898 0	Spule 24V S/W DT-Stecker [- Q14]	Coil 24V black DT-plug [-Q14]	Bobine 24V noire connecteur DT [-Q14]		1	1					
39	27 019 898 0	Spule 24V S/W DT-Stecker [- Q15]	Coil 24V black DT-plug [-Q15]	Bobine 24V noire connecteur DT [-Q15]		1	1					
40	27 019 898 0	Spule 24V S/W DT-Stecker [- Q16]	Coil 24V black DT-plug [-Q16]	Bobine 24V noire connecteur DT [-Q16]		1	1					
41	27 019 898 0	Spule 24V S/W DT-Stecker [- Q20]	Coil 24V black DT-plug [-Q20]	Bobine 24V noire connecteur DT [-Q20]		1	1					
42	27 019 898 0	Spule 24V S/W DT-Stecker [- Q17]	Coil 24V black DT-plug [-Q17]	Bobine 24V noire connecteur DT [-Q17]		1	1					
43	27 019 900 0	Wegevent. Einsatz 3/2 Sitz ELEK.S/W [-Q12]	Direct valve insert 3/2 seat elec black [-Q12]	Distributeur insert.3/2 voies élect nr [-Q12]		1	1					
44	27 019 900 0	Wegevent. Einsatz 3/2 Sitz ELEK.S/W [-Q8]	Direct valve insert 3/2 seat elec black [-Q8]	Distributeur insert.3/2 voies élect nr [-Q8]		1	1					
45	27 011 010 0	Wegeventil Einsatz 3/2 Schieber ELEK.S/W [-Q13]	Direct. valve ins. 3/2 slide electr. S/W [-Q13]	Distributeur insert. barre 3/ 2 élect nr [-Q13]		1	1					
46	27 011 010 0	Wegeventil Einsatz 3/2 Schieber ELEK.S/W [-Q14]	Direct. valve ins. 3/2 slide electr. S/W [-Q14]	Distributeur insert. barre 3/ 2 élect nr [-Q14]		1	1					
47	27 011 010 0	Wegeventil Einsatz 3/2 Schieber ELEK.S/W [-Q18]	Direct. valve ins. 3/2 slide electr. S/W [-Q18]	Distributeur insert. barre 3/ 2 élect nr [-Q18]		1	1					
48	27 011 010 0	Wegeventil Einsatz 3/2 Schieber ELEK.S/W [-Q19]	Direct. valve ins. 3/2 slide electr. S/W [-Q19]	Distributeur insert. barre 3/ 2 élect nr [-Q19]		1	1					
49	27 011 373 0	Wegeventil Einsatz 2/2 Sitz ELEK.S/W [-Q16]	Direct. valve ins. 2/2 seat electr. S/W [-Q16]	Distributeur insert. 2/2 voies élect nr [-Q16]		1	1					
	90 100 094 0	O-Ring 17 x 2	O-ring seal 17 x 2	Joint torique 17 x 2		1	1					

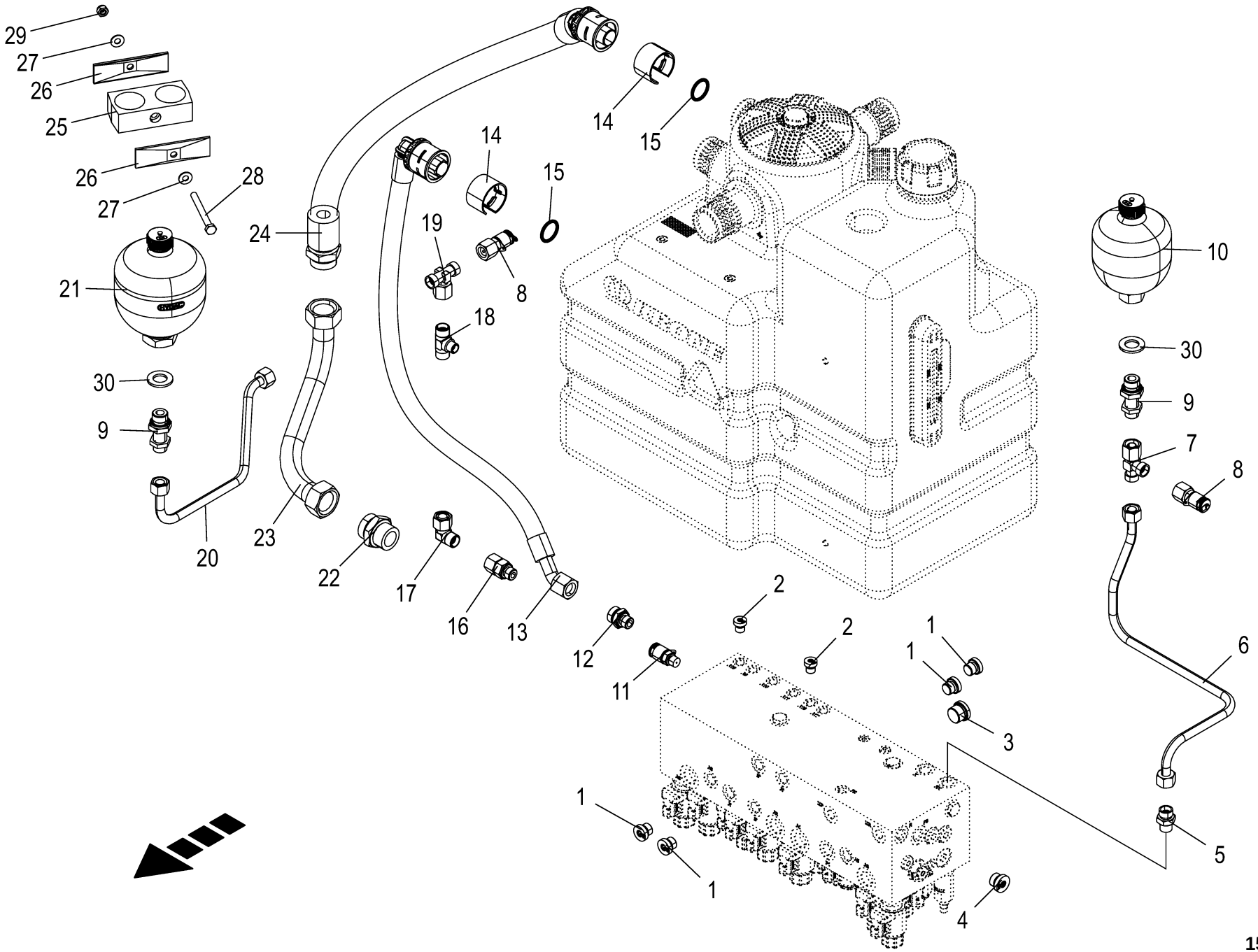

150 050 986 09 / 128.0

150 459 597 05

Hydraulik - Konsole - Teil I **Hydraulics - console - part I** **Système hydraulique - console - partie I**					1109311 - 1136330	BM105-14	BM105-24					**150 050 986 09** 150 459 597 5 **128.0**
Pos.	ID-Nr.	Benennung	Description	Description	Masch.-Nr-							Bemerkung/Remarks/Remarque
1	90 002 810 0	Verschlußschraube I-6kt M16x1, 5 E A3G	Locking screw hexag socket M16x1.5 E A3G	Vis obturatrice six pans creux		4	4					
2	90 002 940 0	Verschlußschraube I-6kt M12x1, 5 E A3G	Locking screw hexag. bush. M12x1.5 E A3G	Vis obtu. six pans creux M12x1,5 E A3G		2	2					
3	90 001 464 0	Verschlussschraube I-6kt M22x1,5	Screw plug	Bouchon fileté		1	1					
4	90 002 672 0	Verschlußschraube I-6kt M18x1, 5 E A3G	Locking screw insi hexagon M18x1.5 E A3G	Vis obturat. six pans cr. M18x1,5 E A3G		1	1					
5	00 921 060 2	Einschraubstutzen	Male connector	Raccord filet		1	1					L 12 MB
6	20 211 416 0	Hyd.-Leitung 12 x 1,5 x 583 5 Bögen	Hydr. li. 12 x 1.5 x 583 5 bows	Cond. hyd. 12 x 1,5 x 583 5 coudes		1	1					
7	00 921 079 1	L-Stutzen	Adjustable L connection	Raccord L réglable		1	1					L 12
8	00 920 868 0	Mini-Messanschluss	Connector f.mini-test equipm.	Raccord instr.mesureur mini		2	2					M 16 X 2 / M 18 X 1,5
9	90 003 276 0	Schott-Einschraubversch. G1/ 2" E L 12	Bulkhead screw-in connection G1/2" E L12	Assemblage vissé de cloison G1/2" E L 12		2	2					
10	27 019 067 0	Hyd.-Speicher 0,5 L 60bar	Hyd. reservoir 0,5 L 60bar	Accumulateur hydraulique 0,5 L 60Bar		1	1					
11	00 920 872 0	Messkupplung SMK-20 G 1/4"	Measuring coupling SMK-20 G 1/ 4"	Accouplement de mesure SMK-20 G 1/4"		1	1					
12	00 919 370 0	Einschraubstutzen	Male connector	Raccord filet		1	1					L 15
13	27 022 848 0	Hyd-Schlauch 2-TE 12x250 DKOL45 QC 1BG90	Hyd. hose 2-TE 12x250 DKOL45 QC 1BG90	Flexible hydraulique 2-TE 12x250 145 11		1	1					
14	27 021 171 0	Sicherungsring Quick-Connect BG1	Retaining ring Quick-Connect BG1	Bague d'arrêt Quick-Connect BG1		2	2					
15	90 003 611 0	O-Ring 25,5 x 3,53	O-ring seal 25,5 x 3,53	Joint torique 25,5 x 3,53		2	2					
16	00 921 204 0	Einschraubstutzen	Male connector	Raccord filet		1	1					L 12
17	00 921 067 1	Winkelstutzen	Angle lug	Jarret tubulure		1	1					M 18 X 1,5
18	90 003 244 0	T-Red-Stutzen L 12/8/12 Zn8	Fan mount	Raccord réducteur en T L 12/8/ 12 Zn8		1	1					
19	00 921 077 1	T-Stutzen	T connector	Raccord T réglable		1	1					M 18 X 1,5
20	20 211 402 0	Hyd.-Leitung 12 x 1,5 x 375 3 Bögen	Hyd. line 12 x 1.5 x 375 3 bows	Cond. hyd. 12 x 1,5 x 375 3 coudes		1	1					
21	27 019 068 0	Hyd.-Speicher 0,75 L 12bar BiGM 500	Tine rotor left assembled front	Accumulateur hydraulique 0,75 L 12Bar		1	1					
22	00 919 910 0	Einschraubstutzen	Male connector	Raccord filet		1	1					M 36 X 2 / M 33 X 2
23	20 211 609 0	Hyd.-Leitung 28 x 1,5 x 314 2 Bögen	Hydr. line 28 x 1.5 x 314 2 bows	Cond. hyd. 28 x 1,5 x 314 2 coudes		1	1					
24	27 022 943 0	Hyd-Schl. 2-TE 25x600 CEL QC 1BG45	Hydraulic ho. 2-TE 25x600	Flexible hyd. 2-TE 25x600		1	1					

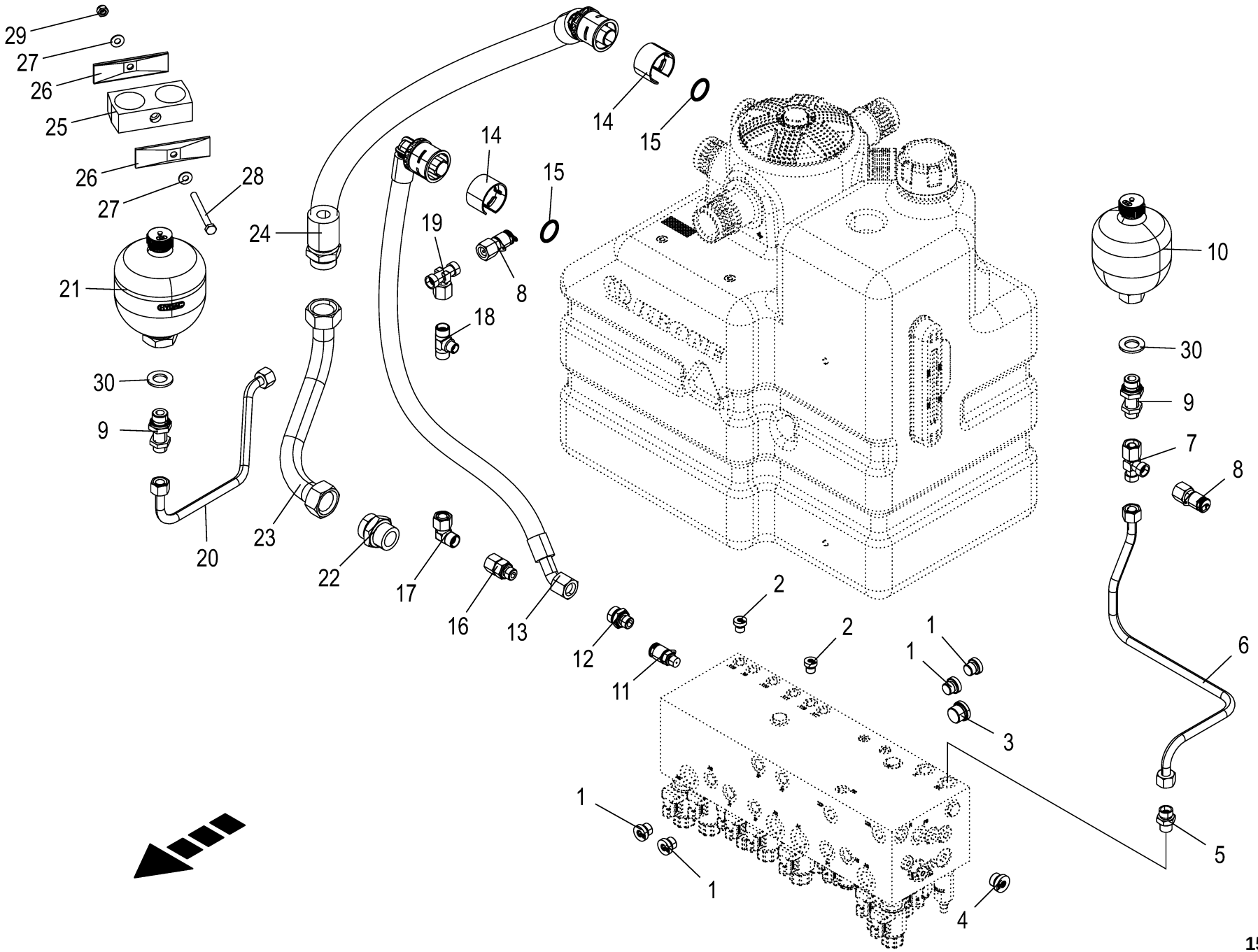

150 050 986 09 / 128.0

150 459 597 05

Hydraulik - Konsole - Teil I Hydraulics - console - part I Système hydraulique - console - partie I					1109311 - 1136330	BM105-14	BM105-24					150 050 986 09 150 459 597 5 128.0
Pos.	ID-Nr.	Benennung	Description	Description	Masch.-Nr-							Bemerkung/Remarks/Remarque
25	27 005 856 0	Rohrschelle -2 Hälften	Tube clamp -2 halves	Bride -2 moitiés		1	1					Bo.= 40/40
26	27 005 855 0	Deckplatte	Cover plate	Plaque de recouvrement		2	2					
27	00 909 908 1	Sperrkantscheibe	Detent edged washer	Disque à bord d'arrêt		x	x					SKM 8
28	00 901 008 1	6kt-Schraube	Hex head bolt	Boulon tête hex		x	x					M 8 X 80
29	00 908 706 0	Sicherungsmutter	Locknut	Écrou hex		x	x					M 8
30	90 003 258 0	Scheibe (18) 19 x 34 x 3 Zn8 200HV	Washers (18) 19 x 34 x 3 200HV	Rondelles (18) 19 x 34 x 3 200HV		x	x					

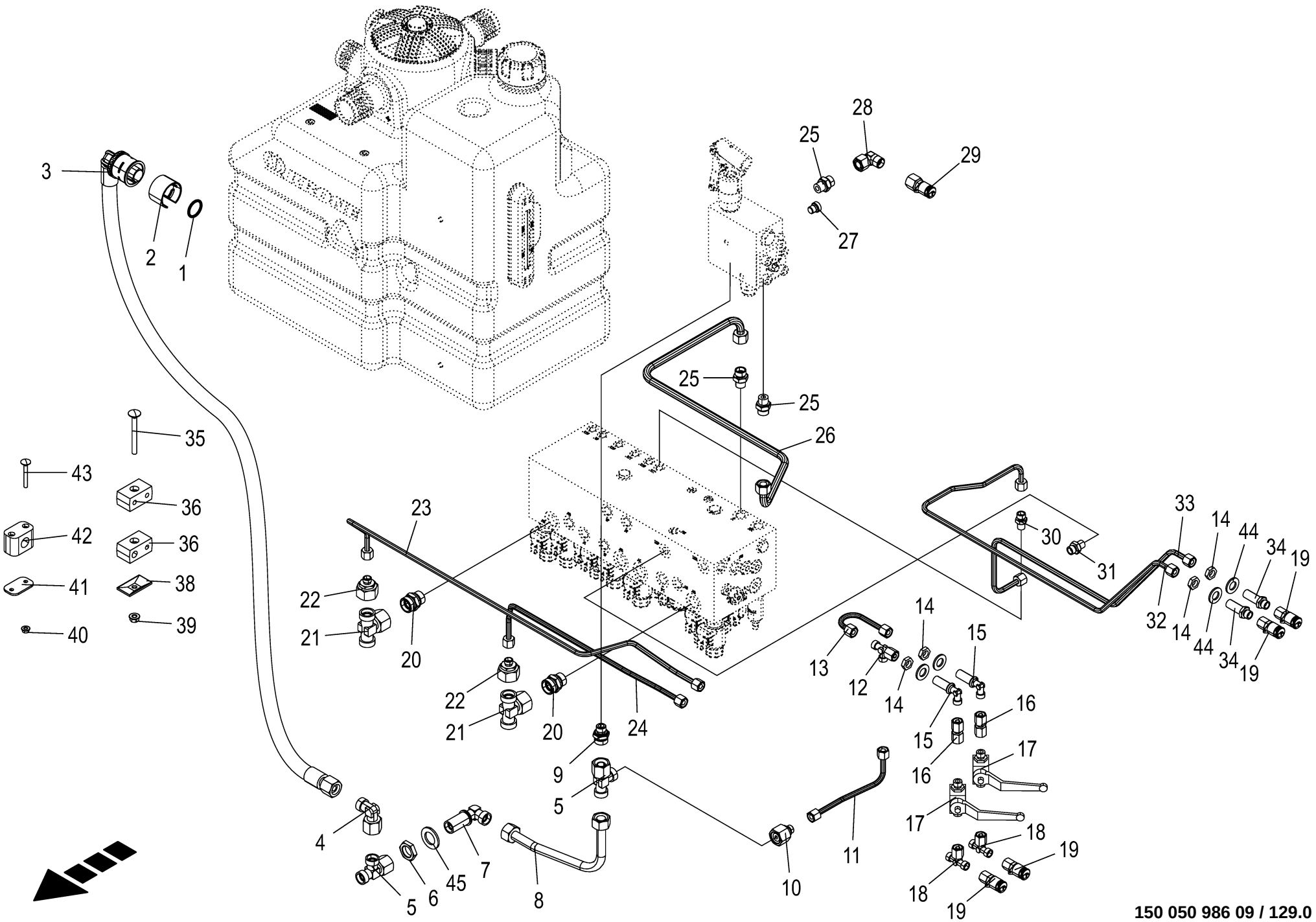

150 050 986 09 / 129.0

150 479 721 03

Hydraulik - Konsole - Teil II **Hydraulics - console - part II** **Système hydraulique - console - partie II**					1109311 - 1136330	BM105-14	BM105-24					**150 050 986 09** 150 479 721 3 **129.0**
Pos.	ID-Nr.	Benennung	Description	Description	Masch.-Nr-							Bemerkung/Remarks/Remarque
1	90 003 611 0	O-Ring 25,5 x 3,53	O-ring seal 25,5 x 3,53	Joint torique 25,5 x 3,53		1	1					
2	27 021 171 0	Sicherungsring Quick-Connect BG1	Retaining ring Quick-Connect BG1	Bague d'arrêt Quick-Connect BG1		1	1					
3	27 022 849 0	Hyd-Schlauch 2-TE 12x1000	Hyd. hose 2-TE 12x1000 DKOL	Flexible hydraulique 2-TE 12x1000		1	1					
		DKOL QC 1BG90	QC 1BG90	1 1190								
4	00 921 065 1	Winkelstutzen	Angle lug	Jarret tubulure		1	1					L 15
5	00 921 075 0	L-Stutzen	Adjustable L connection	Raccord L réglable		2	2					L 15
6	00 921 074 1	6kt-Mutter -niedrige Form	Hex nut -low form	Écrou hex -forme basse		x	x					M 22 X 1,5
7	00 921 112 1	Winkel-Schottstutzen	Angle bulkhead union	Raccord de cloison angulaire		1	1					L 15
8	20 211 404 0	Hyd.-Leitung 15 x 1,5 x 292 2 Bögen	Hyd. line 15 x 1.5 x 292 2 bows	Cond. hyd. 15 x 1,5 x 292 2 coudes		1	1					
9	00 919 370 0	Einschraubstutzen	Male connector	Raccord filet		1	1					L 15
10	90 002 476 0	Red-Verschraubung L 15/8 Zn8	Reducer connector L 15/8 Zn8	Connecteur réducteur L 15/8 Zn8		1	1					
11	20 211 417 0	Hyd.-Leitung 8 x 1,5 x 206 2 Bögen	Hyd. line 8 x 1.5 x 206 2 bows	Cond. hyd. 8 x 1,5 x 206 2 coudes		1	1					
12	00 919 967 0	L-Stutzen	Adjustable L connection	Raccord L réglable		1	1					M 14 X 1,5
13	20 211 418 0	Hyd.-Leitung 8 x 1,5 x 147 2 Bögen	Hyd. line 8 x 1.5 x 147 2 bows	Cond. hyd. 8 x 1,5 x 147 2 coudes		1	1					
14	00 908 506 0	6kt-Mutter -niedrige Form	Hex nut -low form	Écrou hex -forme basse		x	x					M 14 X 1,5
15	00 919 966 0	Winkel-Schottstutzen -inkl.	Angle bulkhead union -inkl.	Raccord de cloison angulaire - incl.		2	2					M 14 X 1,5
		Gegenmutter	Gegenmutter	contre-ecrou								
16	27 002 929 0	Doppelnippel	Double nipple	Double raccord		2	2					L 8
17	27 003 356 0	Kugelhahn	Ball valve	Robinet à bille		2	2					M 14 X 1,5
18	00 919 968 0	T-Stutzen	T connector	Raccord T réglable		2	2					L 8
19	27 000 662 0	Mini-Messanschluss	Connector f.mini-test equipm.	Raccord instr.mesureur mini		4	4					M 16 X 2 / M 14 X 1,5
20	00 921 174 1	Einschraubstutzen	Male connector	Raccord filet		2	2					L 18
21	90 000 032 0	T-Stutzen	T connector	Raccord T réglable		2	2					M 26 X 1,5
22	00 919 960 0	Reduzier-Verschraubung	Reducer fitting	Réduction		2	2					M 26 X 1,5 / 14 X 1,5
23	20 211 427 0	Hyd.-Leitung 8 x 1,5 x 960 5 Bögen	Hyd. line 8 x 1.5 x 960 5 bows	Cond. hyd. 8 x 1,5 x 960 5 coudes		1	1					
24	20 210 807 0	Hyd.-Leitung 8 x 1,5 x 511 4 Bögen	Hydraulic line 8 x 1,5 x 511	Conduite hydraulique 8 x 1,5 x 511		1	1					
25	00 921 060 2	Einschraubstutzen	Male connector	Raccord filet		3	3					L 12 MB
26	20 211 409 0	Hyd.-Leitung 12 x 1,5 x 798 4 Bögen	Hyd. line 12 x 1.5 x 798 4 bows	Cond. hyd. 12 x 1,5 x 798 4 coudes		1	1					
27	90 002 940 0	Verschlußschraube I-6kt M12x1, 5	Locking screw hexag. bush.	Vis obtu. six pans creux M12x1,5		1	1					
		E A3G	M12x1.5 E A3G	E A3G								
28	00 921 067 1	Winkelstutzen	Angle lug	Jarret tubulure		1	1					M 18 X 1,5

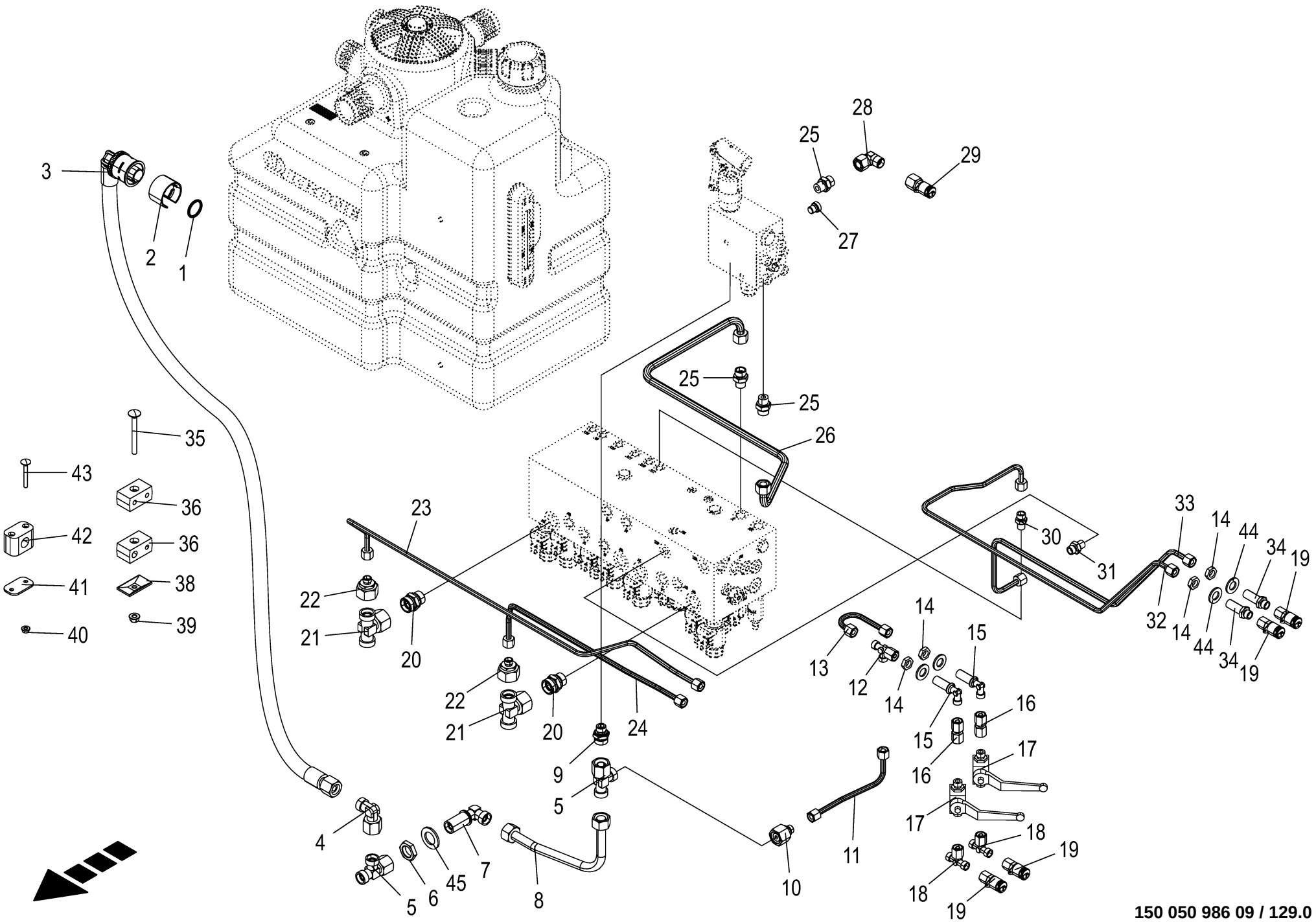

150 050 986 09 / 129.0

150 479 721 03

Hydraulik - Konsole - Teil II Hydraulics - console - part II Système hydraulique - console - partie II					1109311 - 1136330	BM105-14	BM105-24					150 050 986 09 150 479 721 3 129.0
Pos.	ID-Nr.	Benennung	Description	Description	Masch.-Nr-							Bemerkung/Remarks/Remarque
29	00 920 868 0	Mini-Messanschluss	Connector f.mini-test equipm.	Raccord instr.mesureur mini		1	1					M 16 X 2 / M 18 X 1,5
30	90 001 550 0	Einschraubstutzen	Male connector	Raccord filet		1	1					M 12 X 1,5 / M 14 X 1,5
31	00 919 964 0	Einschraubstutzen	Male connector	Raccord filet		1	1					R 1/4" / M 14 X 1,5
32	20 211 428 0	Hyd.-Leitung 8 x 1,5 x 944 6 Bögen	Hyd. line 8 x 1.5 x 944 6 bows	Cond. hyd. 8 x 1,5 x 944 6 coudes		1	1					
33	20 210 803 0	Hyd.-Leitung 8 x 1,5 x 693 4 Bögen	Hydraulic line 8 x 1,5 x 693	Conduite hydraulique 8 x 1,5 x 693		1	1					
34	00 919 963 0	Gerade-Schottstutzen -inkl. Gegenmutter	Straight 2-way connector - incl. locknut	Coupleur droit deux raccords - incl. contre-ecrou		2	2					L 8
35	00 904 743 1	Flachrundschraube	Coach bolt	Vis a tête bombée		x	x					M 8 X 80
36	27 013 773 0	Rohrschelle 12/8 M8 gerippt	Pipe cl. 12/8 M8	Collier 12/8 M8		1	1					
37	00 925 159 0	Rohrschelle -2 Hälften	Tube clamp -2 halves	Bride -2 moitiés		3	3					Bo.= 8/8
38	00 925 134 0	Deckplatte	Cover plate	Plaque de recouvrement		2	2					
39	90 003 503 0	6kt-Mutter m. Flansch & Sperrk M8 Zn8	Hex. nut + flange&detent edg M8	Écrou hex + bride&pièce d'arr M8		x	x					
40	90 003 502 0	6kt-Mutter m. Flansch & Sperrk M6 Zn8	Hex. nut + flange&detent edg M6	Écrou hex + bride&pièce d'arr M6		x	x					
41	00 925 145 0	Deckplatte	Cover plate	Plaque de recouvrement		1	1					
42	27 003 989 0	Rohrschelle -2 Hälften	Tube clamp -2 halves	Bride -2 moitiés		1	1					Bo.= 18
43	90 000 557 0	Flachrundschraube	Coach bolt	Vis a tête bombée		x	x					M 6 X 50
44	00 910 510 2	Scheibe	Washer	Rondelle		x	x					15 X 28 X 2,5
45	00 910 369 0	Scheibe	Washer	Rondelle		x	x					23 X 39 X 3

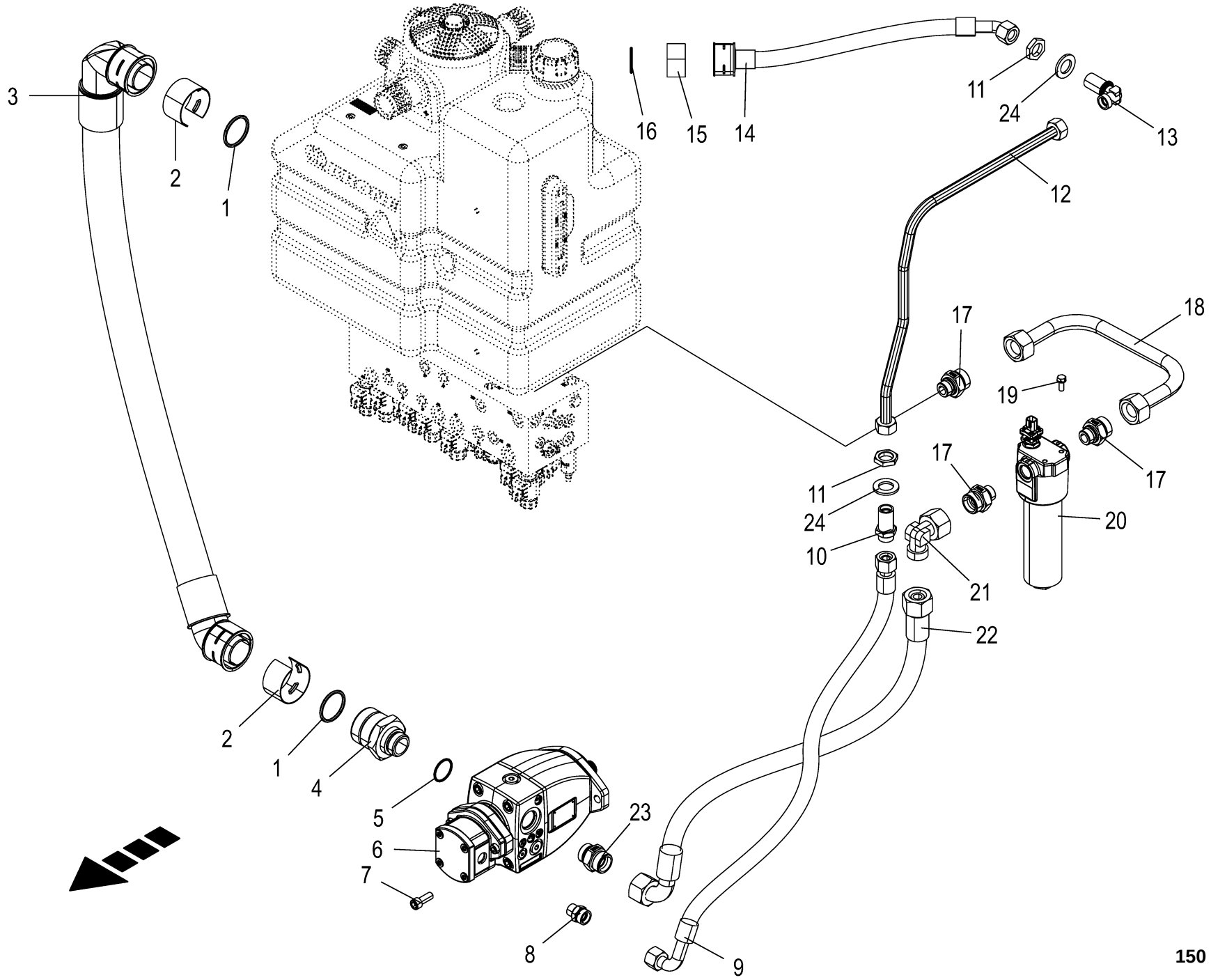

150 050 986 09 / 130.0

150 459 588 08

Druckleitungen **Pressure lines** **Conduites forcêe**					1109311 - 1136330	BM105-14	BM105-24					**150 050 986 09** 150 459 588 8 **130.0**
Pos.	ID-Nr.	Benennung	Description	Description	Masch.-Nr-							Bemerkung/Remarks/Remarque
1	90 003 623 0	O-Ring 50 x 5	O-ring seal 50 x 5	Joint torique 50 x 5		2	2					
2	27 021 173 0	Sicherungsring Quick-Connect BG3	Retaining ring Quick-Connect BG3	Bague d'arrêt Quick-Connect BG3		2	2					
3	27 021 214 1	Hyd-Schl. SG 51x1160 QC 3BG45	Hydraulic ho. SG 51x1160	Flexible hyd. SG 51x1160		1	1					
		QC 3BG90										
4	20 210 829 0	Einschraubadapt. QC BG3 1 5/8"	Screw-in adapter QC BG3 1 5/	Adaptateur vissable QC BG3 1		1	1					
			8"UN F	5/8"UN F								
5	90 003 615 0	O-Ring 37,47 x 3	O-ring seal 37,47 x 3	Joint torique 37,47 x 3		1	1					
6	27 013 985 1	Verstellpumpe offener Kreis	Var displ. pump open circuit	Pompe de réglage circuit ouv.		1	1					
		35cm3 li	35cm3 li	35cm3 li								
	27 022 963 0	Dichtungssatz A1	Gasket kit A1	Jeu de joints A1		1	1					
	90 004 079 0	Verschlußschraube I-6kt 3/4"-	Locking screw int. hexag. 3/	Vis obturatrice six pans 3/4"-		2	2					
		16UNF Zn8	4"-16UNF Zn8	16UNF Zn8								
	90 004 078 0	Verschlußschraube I-6kt 7/16"-	Locking screw int. hex. 7/16"-	Vis obturatrice six pans 7/		1	1					
		20UNF Zn8	20UNF Zn8	16"-20UNF Zn8								
	90 004 083 0	O-Ring 85 x 3	O-ring seal 85 x 3	Joint torique 85 x 3		1	1					
7	00 903 141 2	Zylinderschraube	Allen screw	Vis tête cylindrique		x	x					M 12 X 30
8	00 921 179 2	Einschraubstutzen	Male connector	Raccord filet		1	1					R 1/2" / M 26 X 1,5
9	27 001 158 1	Hochdruckschlauchleitung	High pressure hose line	Conduite de tuyau haute pression		1	1					Lg.= 1000
10	00 921 251 0	Gerade-Schottstutzen	Straight 2-way connector	Coupleur droit deux raccords		1	1					M 26 X 1,5
11	00 921 095 1	6kt-Mutter -niedrige Form	Hex nut -low form	Écrou hex -forme basse		x	x					M 26 X 1,5
12	20 212 097 0	Hyd.-Leitung 18 x 2 x 783 4 Bögen	Hydr. line 18 x 2 x 783 4 bows	Conduite hydraul. 18x2x783 4 coudes		1	1					
13	00 921 119 1	Winkel-Schottstutzen	Angle bulkhead union	Raccord de cloison angulaire		1	1					L 18
14	27 025 317 0	Hyd-Schlauch 2-TE 16x375 DKOL45 QC 2BG	Hydr hose 2-TE 16x375 DKOL45 QC 2BG	Flex. hyd. 2-TE 16x375 DKOL45 QC 2BG		1	1					
15	27 021 172 0	Sicherungsring Quick-Connect BG2	Retaining ring Quick-Connect BG2	Bague d'arrêt Quick-Connect BG2		1	1					
16	90 003 612 0	O-Ring 37,69 x 3,53	O-ring seal 37.69 x 3.53	Joint torique 37,69 x 3,53		1	1					
17	90 001 878 0	Einschraubstutzen S 25 / G 3/ 4" E Zn8	Screw-in fitting S 25 / G 3/ 4" E Zn8	Manchon fileté S 25 / G 3/4" E Zn8		3	3					
18	20 212 440 0	Hyd.-Leitung 25 x 2,5 x 518 2 Bögen	hydr. line 25 x 2.5 x 518 2 bows	Cond. hyd. 25 x 2,5 x 518 2 coudes		1	1					
19	90 001 863 0	6kt-Schraube	Hex head bolt	Boulon tête hex		x	x					M 8 X 20
20	27 026 971 0	Hochdruckfilter elek. VA	high-pressure filter elec. VA	filtre haute pression elec. VA		1	1					
	27 026 972 0	Verschmutzungsanzeige Elektr.	contamination indicator electrics	indicateur de contamination		1	1					
		[-B15]	[-B15]	électrique [-B15]								
	27 025 978 0	Filterelement	Filter element	élément filtrant		1	1					

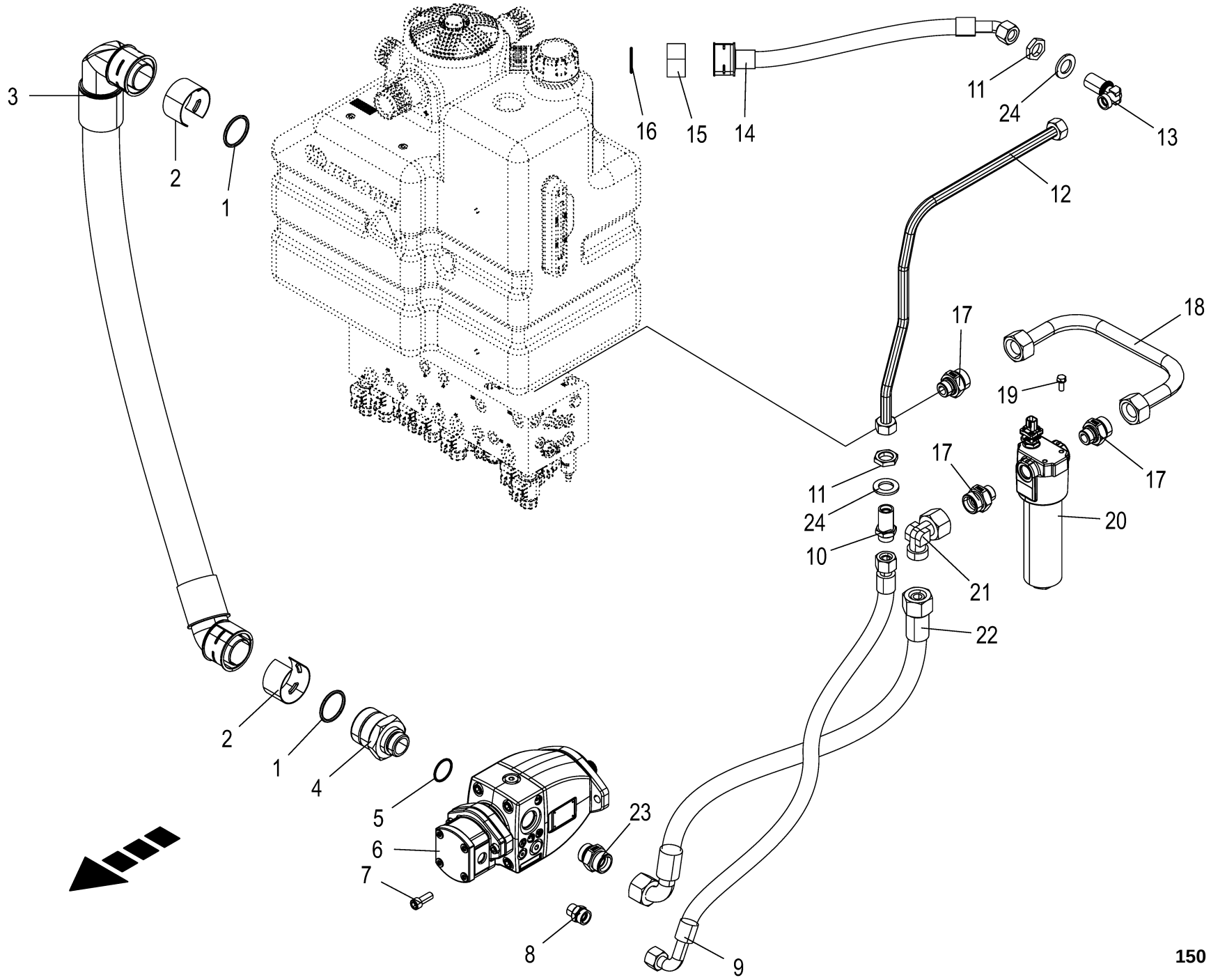

150 050 986 09 / 130.0

150 459 588 08

Druckleitungen **Pressure lines** **Conduites forcêe**					1109311 - 1136330	BM105-14	BM105-24					**150 050 986 09** 150 459 588 8 **130.0**
Pos.	ID-Nr.	Benennung	Description	Description	Masch.-Nr-							Bemerkung/Remarks/Remarque
	27 025 977 0	Dichtsatz HD-Filter	gasket set HD filter	jeu de joints filtre HD		1	1					
	27 027 654 0	Hydro-Topf	hydro pot	barillet hydraulique		1	1					
	27 027 655 0	O-Ring Hydro-Topf	O-Ring Hydro-Topf	joint torique barillet hydraulique		1	1					
21	00 920 873 0	Winkelstutzen	Angle lug	Jarret tubulure		1	1					S 25
22	27 007 182 0	Hochdruckschlauchleitung	High pressure hose line	Conduite de tuyau haute pression		1	1					Lg.= 740
23	90 002 704 0	Einschraubstutzen S 25 / 1 5/ 16-12 UN F	Screw-in fitting S 25 / 1 5/ 16-12 UN F	Manchon fileté S 25 / 1 5/16- 12 UN F Zn8		1	1					
24	00 910 514 1	Scheibe	Washer	Rondelle		x	x					26 X 44 X 4

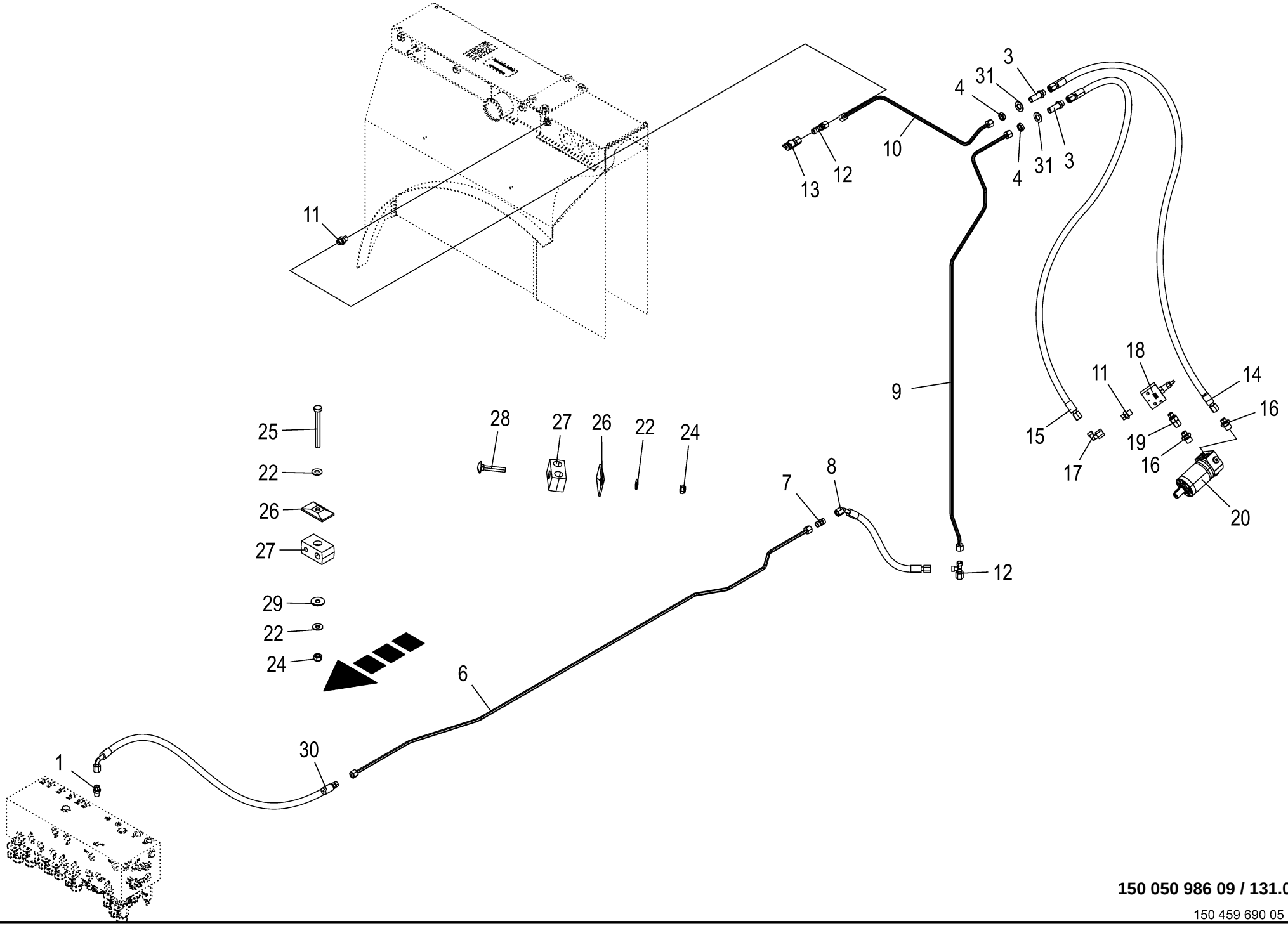

150 050 986 09 / 131.0

150 459 690 05

Hydraulik - Siebantrieb **Hydraulic sieve drive** **Système hydraulique - entraînement à crible**					1109311 - 1136330	BM105-14	BM105-24					**150 050 986 09** 150 459 690 5 **131.0**
Pos.	ID-Nr.	Benennung	Description	Description	Masch.-Nr-							Bemerkung/Remarks/Remarque
1	90 001 550 0	Einschraubstutzen	Male connector	Raccord filet		1	1					M 12 X 1,5 / M 14 X 1,5
3	00 919 963 0	Gerade-Schottstutzen -inkl. Gegenmutter	Straight 2-way connector - incl. locknut	Coupleur droit deux raccords - incl. contre-ecrou		2	2					L 8
4	00 908 506 0	6kt-Mutter -niedrige Form	Hex nut -low form	Écrou hex -forme basse		x	x					M 14 X 1,5
6	20 210 586 0	Hyd.-Leitung 8 x 1,5 x 1733 6 Bögen	Hydraulic line 8 x 1,5 x 1733	Conduite hydraulique 8 x 1,5 x 1733		1	1					
7	00 919 302 0	Verbindungsstutzen	Connector	Raccord		1	1					M 14 X 1,5
8	27 012 300 0	Hyd-Schlauch 2SN 6x420 DKOL	Hyd. hose 2 SN 6x420 DKOL	Flex. hyd. 2 SN 6x420 DKOL		1	1					
		DKOL45	DKOL45°	DKOL45°								
9	20 211 429 0	Hyd.-Leitung 8 x 1,5 x 1400 6 Bögen	Hyd. line 8 x 1.5 x 1400 6 bows	Cond. hyd. 8 x 1,5 x 1400 6 coudes		1	1					
10	20 019 895 0	Hyd.-Leitung 8 x 1,5 x 567 4 Bögen	Hydraulic line 8 x 1,5 x 567	Conduite hydraulique 8 x 1,5 x 567		1	1					
11	00 919 964 0	Einschraubstutzen	Male connector	Raccord filet		2	2					R 1/4" / M 14 X 1,5
12	00 919 967 0	L-Stutzen	Adjustable L connection	Raccord L réglable		2	2					M 14 X 1,5
13	27 000 662 0	Mini-Messanschluss	Connector f.mini-test equipm.	Raccord instr.mesureur mini		1	1					M 16 X 2 / M 14 X 1,5
14	27 020 799 0	Hyd-Schlauch 2SN 6x2200 DKOL DKOL	Hyd. hose 2SN 6x2200 DKOL DKOL	Flexible hyd. 2SN 6x2200 DKOL DKOL		1	1					
15	27 010 188 0	Hyd-Schlauch 2SN 6x2100 DKOL DKOL	Hyd. hose 2 SN 6x2100 DKOL DKOL	Flex. hyd. 2 SN 6x2100 DKOL DKOL		1	1					
16	90 001 470 0	Einschraubstutzen	Male connector	Raccord filet		2	2					M 14 X 1,5 / G 3/8"
17	00 919 965 0	Winkelstutzen	Angle lug	Jarret tubulure		1	1					M 14 X 1,5
18	27 018 318 0	2-Wege-Stromregelventil eins.	Two-way flow control valve one-s.	Régulateur de débit à 2 voies unilat		1	1					
19	00 919 303 0	Einschraubstutzen	Male connector	Raccord filet		1	1					G 1/4" / M 14 X 1,5
20	27 013 515 0	Hyd.-Motor 20 cm3 Roller	Hydraulic motor 20 CM3 Roller	Moteur hydraulique 20 CM3 Galet		1	1					
22	00 909 908 1	Sperrkantscheibe	Detent edged washer	Disque à bord d'arrêt		x	x					SKM 8
24	00 908 706 0	Sicherungsmutter	Locknut	Écrou hex		x	x					M 8
25	00 901 008 1	6kt-Schraube	Hex head bolt	Boulon tête hex		x	x					M 8 X 80
	00 901 423 0	6kt-Schraube	Hex head bolt	Boulon tête hex		x	x					M 8 X 50
26	00 925 134 0	Deckplatte	Cover plate	Plaque de recouvrement		6	6					
27	27 007 828 0	Rohrschelle -2 Hälften	Tube clamp -2 halves	Bride -2 moitiés		3	3					Bo.= 15/15
	27 013 773 0	Rohrschelle 12/8 M8 gerippt	Pipe cl. 12/8 M8	Collier 12/8 M8		3	3					
28	00 904 743 1	Flachrundschraube	Coach bolt	Vis a tête bombée		x	x					M 8 X 80
	00 904 816 1	Flachrundschraube	Coach bolt	Vis a tête bombée		x	x					M 8 X 45
29	00 910 603 0	Scheibe	Washer	Rondelle		x	x					8,4 X 24 X 2
30	27 020 498 0	Hyd-Schlauch 2SN 6x880 CEL DKOL90	Hydraulic hose 2SN 6x880 CEL DKOL90	Flexible hyd. 2SN 6x880 CEL DKOL90		1	1					

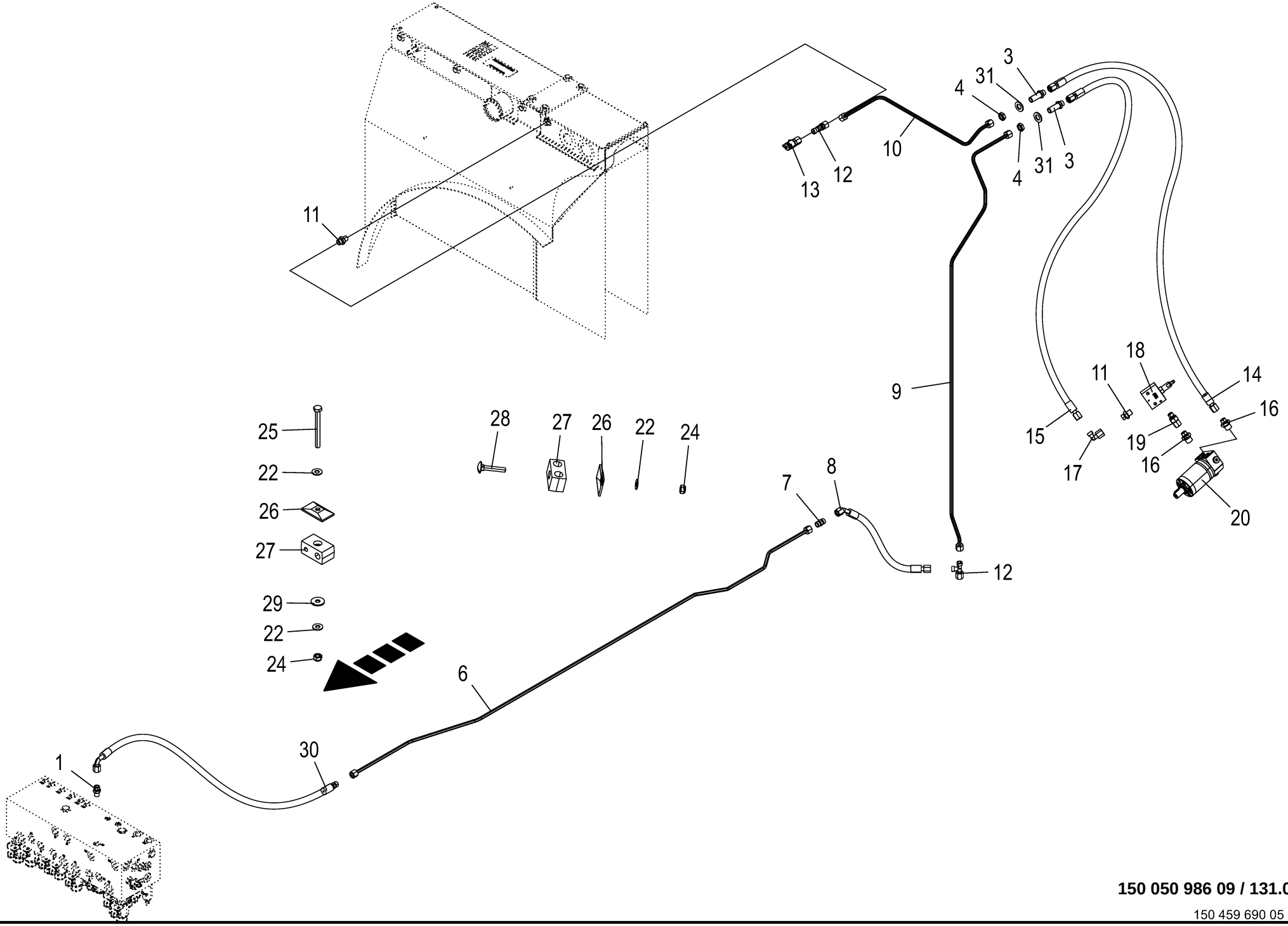

150 050 986 09 / 131.0

150 459 690 05

Hydraulik - Siebantrieb Hydraulic sieve drive Système hydraulique - entraînement à crible					1109311 - 1136330	BM105-14	BM105-24					150 050 986 09 150 459 690 5 131.0
Pos.	ID-Nr.	Benennung	Description	Description	Masch.-Nr-							Bemerkung/Remarks/Remarque
31	00 910 510 2	Scheibe	Washer	Rondelle		x	x					15 X 28 X 2,5

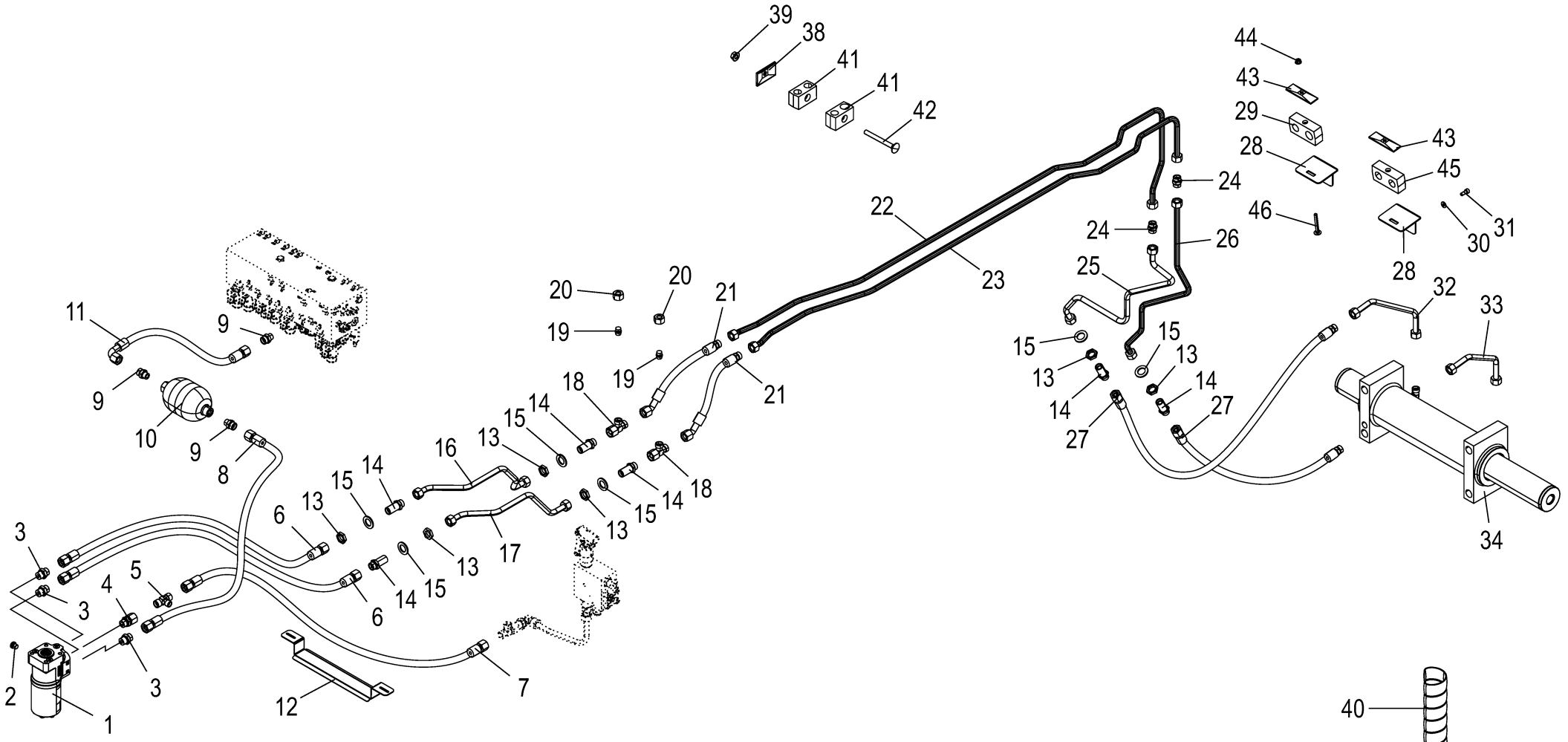
1
2
3
4
5
6
7
8
9
10
11
12
13
14
15
16
17
18
19
20
21
22
23
24
25
26
27
28
29
30
31
32
33
34
38
39
40
41
42
43
44
45
46

Hydraulik - Lenkung **Hydraulics - steering** **Système hydraulique - direction**					1109311 - 1136330	BM 105-14	BM 105-24					**150 050 986 09** 150 459 777 7 **132.0**
Pos.	ID-Nr.	Benennung	Description	Description	Masch.-Nr-							Bemerkung/Remarks/Remarque
1	27 013 412 0	Lenkventil 260/60cm³	Steering valve 260/60cm³	Vanne de direction 260/60cm³		1	1					
2	90 002 222 0	Verschlußschraube G 1/4" A3G m. ED	Locking screw G 1/4" A3G with ED	Vis obturatrice G 1/4" A3G		1	1					
3	00 921 062 2	Einschraubstutzen	Male connector	Raccord filet		3	3					L 15 E R 1/2"
4	00 919 320 0	Gerade-Einschraubverschraubung	Straight screw-in connection	Raccord mâle droit		1	1					M 22 X 1,5/G 1/2"
5	90 001 719 0	T-Red-Stutzen L 15/12/15 A3G	T connector	T-raccord		1	1					
6	27 019 102 0	Hyd-Schlauch 2SN 12x1350 DKOL DKOL	Hydraulic hose 2SN 12x1350 DKOL DKOL	Flexible hyd. 2SN 12x1350 DKOL DKOL		2	2					
7	27 022 801 0	Hyd-Schlauch 2SN 12x1200 DKOL DKOL	Hydraulic hose 2SN 12x1200 DKOL DKOL	Flexible hyd. 2SN 12x1200 DKOL DKOL		1	1					
8	27 022 802 0	Hyd-Schlauch 2SN 12x1450 DKOL DKOL	Hydraulic hose 2SN 12x1450 DKOL DKOL	Flexible hyd. 2SN 12x1450 DKOL DKOL		1	1					
9	00 921 057 1	Einschraubstutzen	Male connector	Raccord filet		3	3					M 22 X 1,5 / M 18 X 1,5
10	27 021 186 0	Silencer 0,8L M18x1,5mm	Silencer 0.8l M18 x 1.5mm	Amortisseur 0,8L M18x1,5mm		1	1					
11	00 920 982 2	Hochdruckschlauchleitung	High pressure hose line	Conduite de tuyau haute pression		1	1					Lg.= 485
12	20 210 527 1	Schlauchhalter unter Kabine	Hose support under cabin	Porte-flexible sous cabine		1	1					
13	00 921 074 1	6kt-Mutter -niedrige Form	Hex nut -low form	Écrou hex -forme basse		x	x					M 22 X 1,5
14	00 921 250 0	Gerade-Schottstutzen	Straight 2-way connector	Coupleur droit deux raccords		6	6					M 22 X 1,5
15	00 910 369 0	Scheibe	Washer	Rondelle		x	x					23 X 39 X 3
16	20 211 406 0	Hyd.-Leitung 15 x 1,5 x 558 5 Bögen	Hyd. line 15 x 1.5 x 558 5 bows	Cond. hyd. 15 x 1,5 x 558 5 coudes		1	1					
17	20 211 405 0	Hyd.-Leitung 15 x 1,5 x 510 4 Bögen	Hyd. line 15 x 1.5 x 510 4 bows	Cond. hyd. 15 x 1,5 x 510 4 coudes		1	1					
18	00 921 075 0	L-Stutzen	Adjustable L connection	Raccord L réglable		2	2					L 15
19	00 919 913 0	Verschlusskegel mit O-Ring	Locking cone w. O-ring	Cône de verouillage av.joint t		2	2					L 15
20	00 921 043 0	Überwurfmutter	Nozzle disc cap	Écrou de buse-pastille		2	2					AL 15
21	27 020 801 0	Hyd-Schlauch 2SN 12x520 CEL DKOL45	Hydraulic hose 2SN 12x520 CEL DKOL45	Flexible hyd. 2SN 12x520 CEL DKOL45		2	2					
22	20 211 828 0	Hyd.-Leitung 15 x 1,5 x 2103 11 Bögen	Hyd. line 15 x 1.5 x 2103 11 bows	Conduite hyd. 15 x 1,5 x 2103 11 coudes		1	1					
23	20 210 649 0	Hyd.-Leitung 15 x 1,5 x 1916 9 Bögen	Hydraulic line 15 x 1,5 x 1916	Conduite hydraulique 15 x 1,5 x 1916		1	1					
24	00 921 053 1	Verbindungsstutzen	Connector	Raccord		2	2					L 15
25	20 211 829 0	Hyd.-Leitung 15 x 1,5 x 849 6 Bögen	Hydr. line 15 x 1.5 x 849 6 bows	Conduite hyd. 15 x 1,5 x 849 6 coudes		1	1					
26	20 211 476 0	Hyd.-Leitung 15 x 1,5 x 829 5 Bögen	Hyd. line 15 x 1.5 x 829 5 bows	Cond. hyd. 15 x 1,5 x 829 5 coudes		1	1					

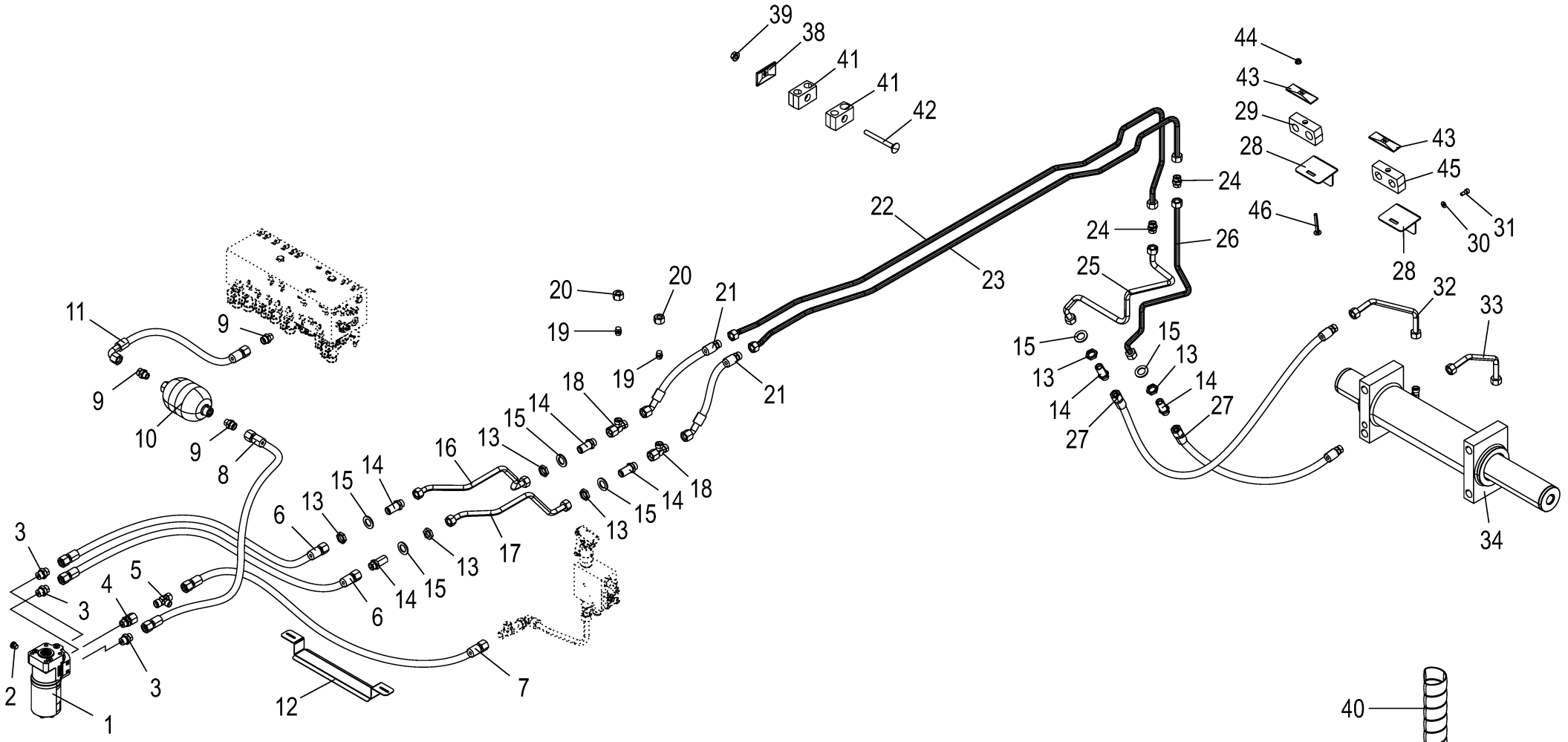
1
2
3
4
5
6
7
8
9
10
11
12
13
14
15
16
17
18
19
20
21
22
23
24
25
26
27
28
29
30
31
32
33
34
38
39
40
41
42
43
44
45
46

Hydraulik - Lenkung **Hydraulics - steering** **Système hydraulique - direction**					1109311 - 1136330	BM105-14	BM105-24					**150 050 986 09** 150 459 777 7 **132.0**
Pos.	ID-Nr.	Benennung	Description	Description	Masch.-Nr-							Bemerkung/Remarks/Remarque
27	27 025 657 0	Hyd-Schlauch 2SN 16x275 DKOL DKOL	Hydr. hose 2SN 16x275 DKOL DKOL	Flexible hydraul. 2SN 16x275 DKOL DKOL		2	2					
28	20 211 912 0	Halter Schottstutzen HA rechts	Support bulkhead union rear axle rh	Support raccord de cloison ess. arr. dr.		2	2					
29	27 022 478 0	Rohrschelle 25/28 M8 gerippt	Pipe cl. 25/28 M8	Collier 25/28 M8		1	1					
30	00 909 908 1	Sperrkantscheibe	Detent edged washer	Disque à bord d'arrêt		x	x					SKM 8
31	00 903 075 1	Zylinderschraube	Allen screw	Vis tête cylindrique		x	x					M 8 X 20
32	20 212 104 0	Hyd.-Leitung 15 x 1,5 x 347 2 Bögen	Hydraulic line 15 x 1,5 x 347	Conduite hydraulique 15 x 1,5 x 347		1	1					
33	20 212 105 0	Hyd.-Leitung 15 x 1,5 x 347 2 Bögen	Hydraulic line 15 x 1,5 x 347	Conduite hydraulique 15 x 1,5 x 347		1	1					
34	27 020 500 0	Lenkzylinder	Steering cylinder	Cylindre de direction		1	1					
	27 019 260 0	Dichtungssatz DZ80/110	Frame BM005	Jeu de joints DZ80/110		1	1					
38	00 925 134 0	Deckplatte	Cover plate	Plaque de recouvrement		3	3					
39	90 003 503 0	6kt-Mutter m. Flansch & Sperrk M8 Zn8	Hex. nut + flange&detent edg M8	Écrou hex + bride&pièce d'arr M8		x	x					
40	27 003 974 0	Spiralband -Id.-Nr.= 1m	Spiral strip -Id.-no.= 1m	Feuillards spiralé -Id.-no.= 1m		x	x					Rd. 20 / 24
41	27 007 828 0	Rohrschelle -2 Hälften	Tube clamp -2 halves	Bride -2 moitiés		1	1					Bo.= 15/15
	27 011 849 0	Rohrschelle 15/8 M8 gerippt	Pipe cl. 15/8 M8	Collier 15/8 M8		2	2					
	00 925 146 0	Rohrschelle -2 Hälften	Tube clamp -2 halves	Bride -2 moitiés		2	2					Bo.= 15/12
	00 925 160 0	Rohrschelle -2 Hälften	Tube clamp -2 halves	Bride -2 moitiés		1	1					Bo.= 18/15
	00 925 108 0	Rohrschelle -2 Hälften	Tube clamp -2 halves	Bride -2 moitiés		1	1					Bo.= 15/15
42	00 904 743 1	Flachrundschraube	Coach bolt	Vis a tête bombée		x	x					M 8 X 80
43	27 005 855 0	Deckplatte	Cover plate	Plaque de recouvrement		2	2					
44	90 003 503 0	6kt-Mutter m. Flansch & Sperrk M8 Zn8	Hex. nut + flange&detent edg M8	Écrou hex + bride&pièce d'arr M8		x	x					
45	27 010 069 0	Rohrschelle 25/25 M8 gerippt	Pipe cl. 25/25 M8	Collier 25/25 M8		1	1					
46	00 904 741 1	Flachrundschraube	Coach bolt	Vis a tête bombée		x	x					M 8 X 70

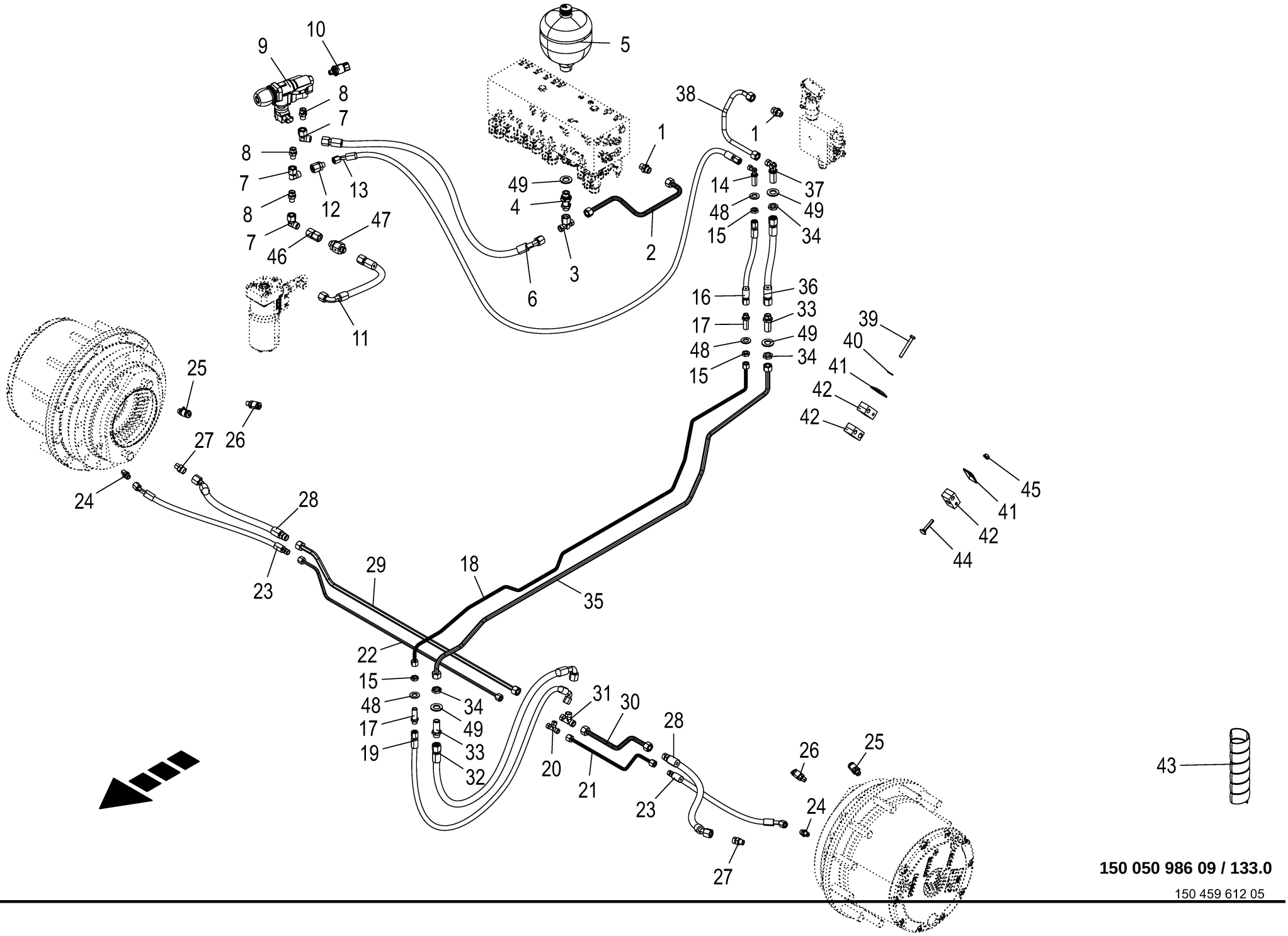

150 050 986 09 / 133.0

150 459 612 05

Bremsleitung **Brake line** **Tuyaut.de freinage**					1109311 - 1136330	BM105-14	BM105-24					**150 050 986 09** 150 459 612 5 **133.0**
Pos.	ID-Nr.	Benennung	Description	Description	Masch.-Nr-							Bemerkung/Remarks/Remarque
1	00 921 060 2	Einschraubstutzen	Male connector	Raccord filet		2	2					L 12 MB
2	20 211 403 0	Hyd.-Leitung 12 x 1,5 x 437 3 Bögen	Hyd. line 12 x 1.5 x 437 3 bows	Cond. hyd. 12 x 1,5 x 437 3 coudes		1	1					
3	00 921 077 1	T-Stutzen	T connector	Raccord T réglable		1	1					M 18 X 1,5
4	90 003 276 0	Schott-Einschraubversch. G1/ 2" E L 12	Bulkhead screw-in connection G1/2" E L12	Assemblage vissé de cloison G1/2" E L 12		1	1					
5	27 013 187 0	Hyd.-Speicher 1,4 L 90bar	Hyd. reservoir 1,4 L 90bar	Accumulateur hydraulique 1,4 L 90bar		1	1					
6	27 022 821 0	Hyd-Schlauch 2SN 10x1000 DKOL DKOL45	Hydraulic hose 2SN 10x1000 DKOL DKOL45	Flexible hyd. 2SN 10x1000 DKOL DKOL45		1	1					
7	00 921 067 1	Winkelstutzen	Angle lug	Jarret tubulure		3	3					M 18 X 1,5
8	00 920 818 0	Einschraubstutzen	Male connector	Raccord filet		3	3					L 12 MB / M 14 X 1,5
9	27 007 492 1	Bremsventil	Brake valve	Soupape de frein		1	1					
	20 081 500 0	Sensor Winkelaufnehmer 120°	Sensor	Capteur		1	1					
10	27 011 778 0	Drucksensor 0,000 - 250,000 bar analog [-B32]	Press. sensor 0.000 - 250,000 bar analo. [-B32]	Capt.de pression 0,000-250, 000 bar anal. [-B32]		1	1					
11	27 007 118 0	Hochdruckschlauchleitung	High pressure hose line	Conduite de tuyau haute pression		1	1					Lg.= 550
12	00 919 970 0	Reduzier-Verschraubung	Reducer fitting	Réduction		1	1					M 18 X 1,5 / M 14 X 1,5
13	27 012 441 0	Hyd-Schlauch 2SN 6x1220 DKOL DKOL45	Hyd. hose 2 SN 6x1220 DKOL DKOL45°	Flex. hyd. 2 SN 6x1220 DKOL DKOL45°		1	1					
14	00 919 966 0	Winkel-Schottstutzen -inkl. Gegenmutter	Angle bulkhead union -inkl. Gegenmutter	Raccord de cloison angulaire - incl. contre-ecrou		1	1					M 14 X 1,5
15	00 908 506 0	6kt-Mutter -niedrige Form	Hex nut -low form	Écrou hex -forme basse		x	x					M 14 X 1,5
16	27 014 020 0	Hyd-Schlauch 2SN 6x650 DKOL	Hyd hose 2 SN 6x650 DKOL	Tuyau flex. hyd. 2 SN 6x650 DKOL		1	1					
		DKOL	DKOL	DKOL								
17	00 919 963 0	Gerade-Schottstutzen -inkl. Gegenmutter	Straight 2-way connector - incl. locknut	Coupleur droit deux raccords - incl. contre-ecrou		2	2					L 8
18	20 211 481 0	Hyd.-Leitung 8 x 1,5 x 1715 11 Bögen	hydr. line 8 x 1.5 x 1715 11 bows	conduite hyd. 8x1,5x1715 11 coudes		1	1					
19	27 017 072 0	Hyd-Schlauch 2SN 6x740 DKOL DKOL90	Hyd.-hose 2 SN 6 x 740 DKOL DKOL90°	Flex. hydr. 2 SN 6x740 dkol dkol90°		1	1					
20	00 919 969 0	T-Verbindungsstutzen	T-connector	T-raccord		1	1					M 14 X 1,5
21	20 210 654 0	Hyd.-Leitung 8 x 1,5 x 392 2 Bögen	Hydraulic line 8 x 1,5 x 392	Conduite hydraulique 8 x 1,5 x 392		1	1					
22	20 210 653 0	Hyd.-Leitung 8 x 1,5 x 870 2 Bögen	Hydraulic line 8 x 1,5 x 870	Conduite hydraulique 8 x 1,5 x 870		1	1					
23	27 018 875 0	Hyd-Schlauch 2SN 6x520 CEL DKOL45	Hyd. hose 2 SN 6x470 CEL DKOL45°	Flex. hyd. 2 SN 6x470 CEL DKOL45°		2	2					

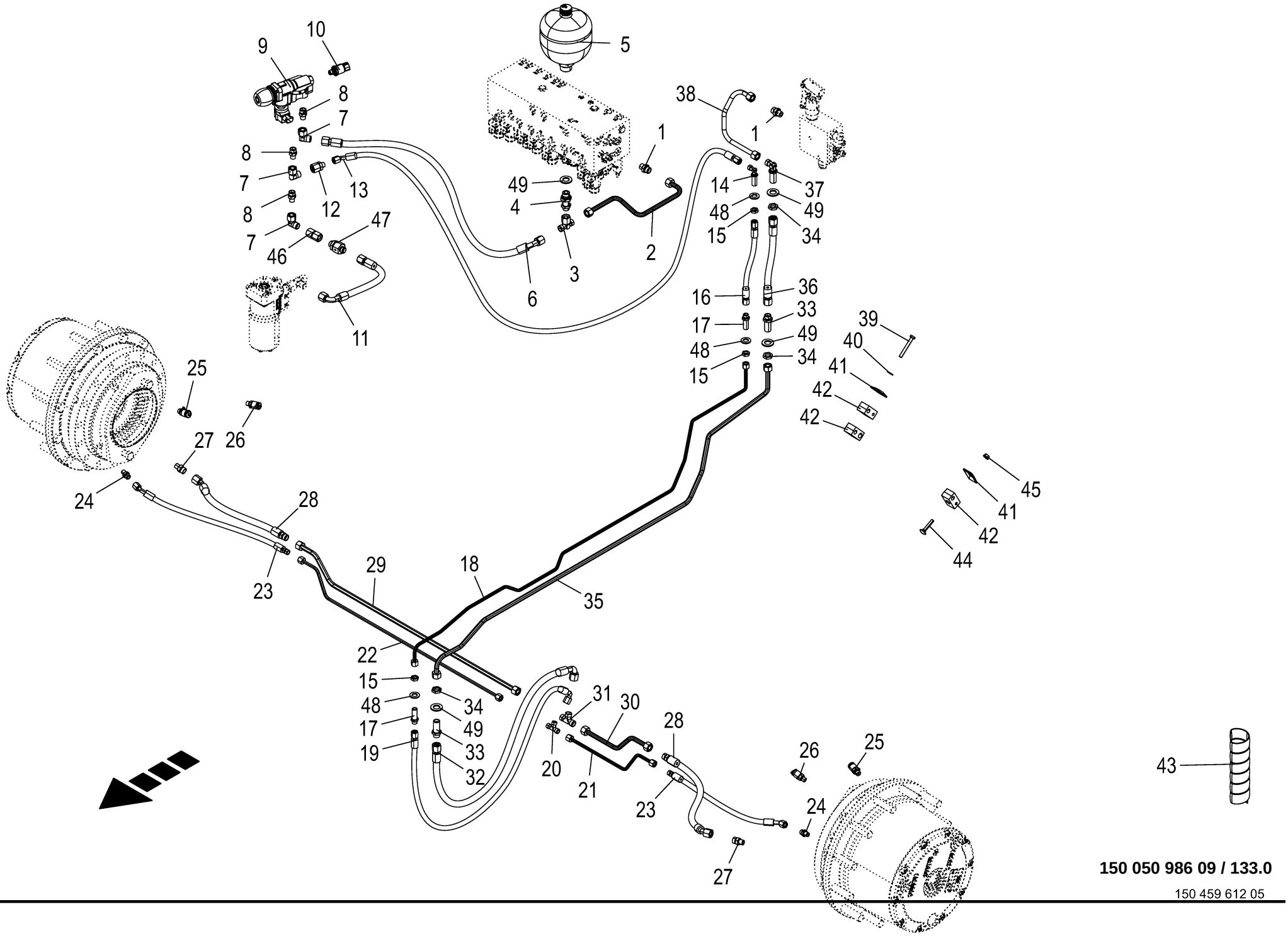

150 050 986 09 / 133.0

150 459 612 05

Bremsleitung **Brake line** **Tuyaut.de freinage**					1109311 - 1136330	BM105-14	BM105-24					**150 050 986 09** 150 459 612 5 **133.0**
Pos.	ID-Nr.	Benennung	Description	Description	Masch.-Nr-							Bemerkung/Remarks/Remarque
24	90 001 550 0	Einschraubstutzen	Male connector	Raccord filet		2	2					M 12 X 1,5 / M 14 X 1,5
25	27 014 149 0	Messkupplung SMK20-M14x1,5-PC- C6F	Measuring coupling	Accouplement de mesure		2	2					
26	27 007 963 0	Messkupplung	Mesuaring coupling	Accouplement de mesure		2	2					M 12 X 1,5
27	90 001 268 0	Einschraubstutzen L 12 / M14x1,5 E Zn8	Male connector	Raccord filet		2	2					
28	27 019 071 0	Hyd-Schlauch 2SN 10x520 CEL DKOL45	Hydraulic hose 2SN 10x520 CEL DKOL45	Flexible hyd. 2SN 10x520 CEL DKOL45		2	2					
29	20 210 657 0	Hyd.-Leitung 12 x 1,5 x 930 2 Bögen	Hydraulic line 12 x 1,5 x 930	Conduite hydraulique 12 x 1,5 x 930		1	1					
30	20 210 656 0	Hyd.-Leitung 12 x 1,5 x 307 2 Bögen	Hydraulic line 12 x 1,5 x 307	Conduite hydraulique 12 x 1,5 x 307		1	1					
31	00 921 071 1	T-Stutzen	T connector	Raccord T réglable		1	1					L 12
32	00 921 258 1	Hochdruckschlauchleitung	High pressure hose line	Conduite de tuyau haute pression		1	1					Lg.= 670
33	00 921 087 1	Gerade-Schottstutzen	Straight 2-way connector	Coupleur droit deux raccords		2	2					M 18 X 1,5
34	90 002 955 0	Gegenmutter 6kt M18 Zn8	Hexagon counter-nut M18 Zn8	Contre-écrou à six pans M18 Zn8		x	x					
35	20 211 479 0	Hyd.-Leitung 12 x 1,5 x 1652 7 Bögen	Hyd. line 12 x 1.5 x 1652 7 bows	Cond. hyd. 12 x 1,5 x 1652 7 coudes		1	1					
36	27 013 399 0	Hyd-Schlauch 2SN 10x630 DKOL DKOL	Hydraulic hose 2 SN 10x630 DKOL DKOL	Flex. hyd. 2 SN 10x630 DKOL DKOL		1	1					
37	00 921 089 1	Winkel-Schottstutzen	Angle bulkhead union	Raccord de cloison angulaire		1	1					L 12
38	20 211 419 0	Hyd.-Leitung 12 x 1,5 x 340 3 Bögen	Hyd. line 12 x 1.5 x 340 3 bows	Cond. hyd. 12 x 1,5 x 340 3 coudes		1	1					
39	00 901 425 0	6kt-Schraube	Hex head bolt	Boulon tête hex		x	x					M 8 X 60
40	00 909 908 1	Sperrkantscheibe	Detent edged washer	Disque à bord d'arrêt		x	x					SKM 8
41	00 925 134 0	Deckplatte	Cover plate	Plaque de recouvrement		6	6					
42	27 013 773 0	Rohrschelle 12/8 M8 gerippt	Pipe cl. 12/8 M8	Collier 12/8 M8		4	4					
	00 925 146 0	Rohrschelle -2 Hälften	Tube clamp -2 halves	Bride -2 moitiés		4	4					Bo.= 15/12
43	27 003 974 0	Spiralband -Id.-Nr.= 1m	Spiral strip -Id.-no.= 1m	Feuillards spiralé -Id.-no.= 1m		x	x					Rd. 20 / 24
44	00 904 816 1	Flachrundschraube	Coach bolt	Vis a tête bombée		x	x					M 8 X 45
45	90 003 503 0	6kt-Mutter m. Flansch & Sperrk M8 Zn8	Hex. nut + flange&detent edg M8	Écrou hex + bride&pièce d'arr M8		x	x					
46	00 230 743 0	Doppelnippel	Double nipple	Double raccord		1	1					L 12
47	00 921 148 0	Rückschlagventil	Non-return valve	Clapet anti-retour		1	1					M 18 X 1,5 1 Bar
48	00 910 510 2	Scheibe	Washer	Rondelle		x	x					15 X 28 X 2,5
49	90 003 258 0	Scheibe (18) 19 x 34 x 3 Zn8	Washers (18) 19 x 34 x 3 200HV	Rondelles (18) 19 x 34 x 3 200HV		x	x					
		200HV										

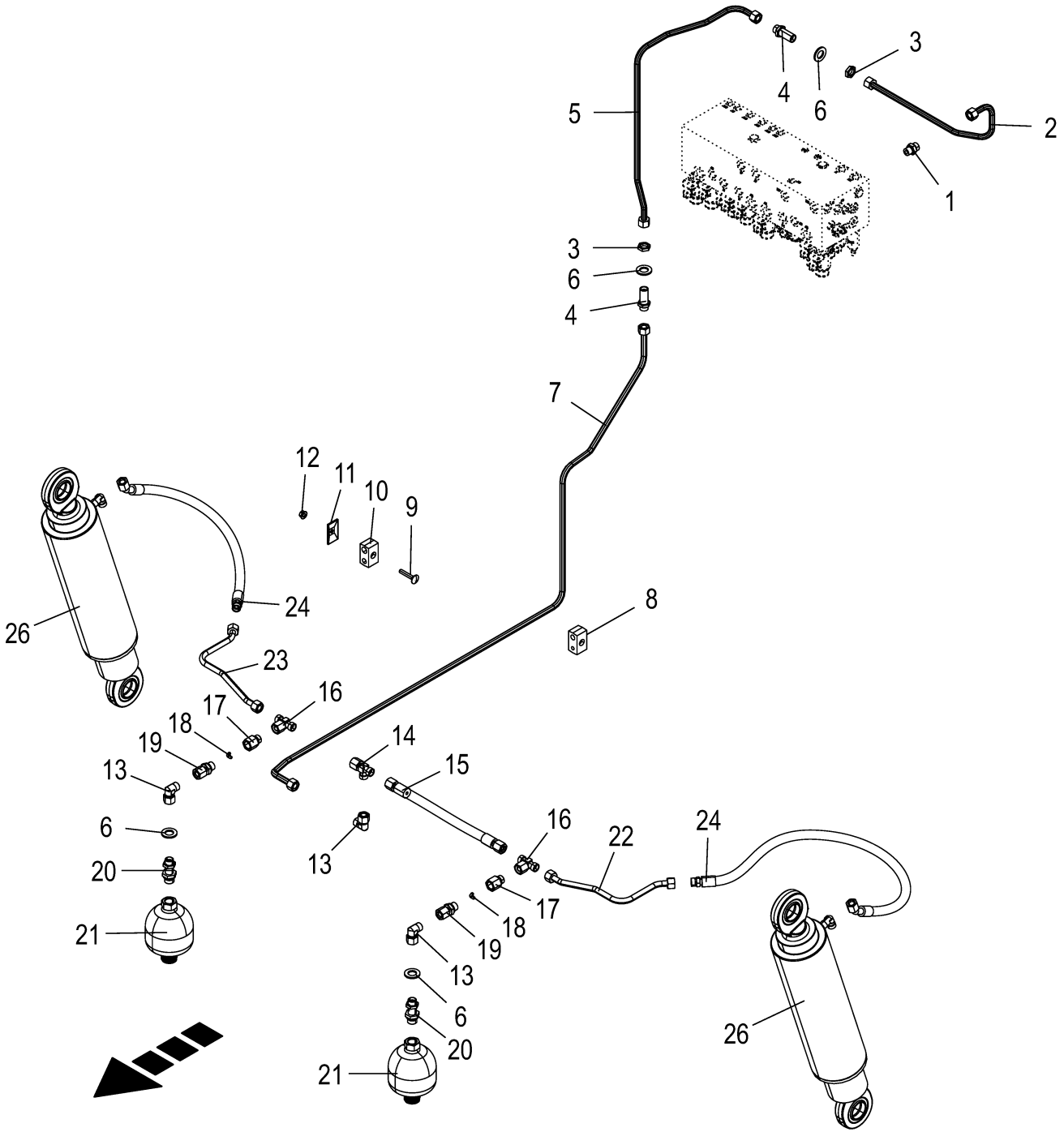

150 050 986 09 / 134.0

150 459 627 04

Hydraulik - Achsenfederung -vorn **Hydraulics - axle suspension -front** **Système hydraulique - essieu-suspension -devant**					1109311 - 1136330	BM105-14	BM105-24					**150 050 986 09** 150 459 627 4 **134.0**
Pos.	ID-Nr.	Benennung	Description	Description	Masch.-Nr-							Bemerkung/Remarks/Remarque
1	00 921 060 2	Einschraubstutzen	Male connector	Raccord filet		1	1					L 12 MB
2	20 210 805 0	Hyd.-Leitung 12 x 1,5 x 494 3 Bögen	Hydraulic line 12 x 1,5 x 494	Conduite hydraulique 12 x 1,5 x 494		1	1					
3	90 002 955 0	Gegenmutter 6kt M18 Zn8	Hexagon counter-nut M18 Zn8	Contre-écrou à six pans M18 Zn8		x	x					
4	00 921 087 1	Gerade-Schottstutzen	Straight 2-way connector	Coupleur droit deux raccords		1	1					M 18 X 1,5
5	20 211 485 0	Hyd.-Leitung 12 x 1,5 x 799 6 Bögen	Hyd. line 12 x 1.5 x 799 6 bows	Cond. hyd. 12 x 1,5 x 799 6 coudes		1	1					
6	90 003 258 0	Scheibe (18) 19 x 34 x 3 Zn8	Washers (18) 19 x 34 x 3 200HV	Rondelles (18) 19 x 34 x 3 200HV		x	x					
7	20 211 482 0	200HV Hyd.-Leitung 12 x 1,5 x 1838 6 Bögen	Hyd. line 12 x 1.5 x 1838 6 bows	Cond. hyd. 12 x 1,5 x 1838 6 coudes		1	1					
8	27 013 773 0	Rohrschelle 12/8 M8 gerippt	Pipe cl. 12/8 M8	Collier 12/8 M8		2	2					
9	00 904 816 1	Flachrundschraube	Coach bolt	Vis a tête bombée		x	x					M 8 X 45
10	00 925 146 0	Rohrschelle -2 Hälften	Tube clamp -2 halves	Bride -2 moitiés		2	2					Bo.= 15/12
11	00 925 134 0	Deckplatte	Cover plate	Plaque de recouvrement		2	2					
12	90 003 503 0	6kt-Mutter m. Flansch & Sperrk M8	Hex. nut + flange&detent edg M8	Écrou hex + bride&pièce d'arr M8		x	x					
13	00 921 067 1	Zn8 Winkelstutzen	Angle lug	Jarret tubulure		3	3					M 18 X 1,5
14	00 921 079 1	L-Stutzen	Adjustable L connection	Raccord L réglable		1	1					L 12
15	27 018 930 0	Hyd-Schlauch 2SN 10x360 DKOL	Hydraulic hose 2 SN 10x360	Flex. hyd. 2 SN 10x360 DKOL		1	1					
16	00 921 077 1	DKOL T-Stutzen	DKOL DKOL T connector	DKOL Raccord T réglable		2	2					M 18 X 1,5
17	00 276 337 1	Drosselgehäuse	Ahrottle housing	Boîtier d' étranglement		2	2					M 18 X 1,5 / M 18 X 1,5
18	27 003 357 0	Drosselscheibe	Throttling disc	Disque d'etranglement		2	2					1,2 X 15,7 X 18,7
19	00 921 093 1	Einschraubstutzen	Male connector	Raccord filet		2	2					M 18 X 1,5
20	90 003 276 0	Schott-Einschraubversch. G1/ 2" E L 12	Bulkhead screw-in connection G1/2" E L12	Assemblage vissé de cloison G1/2" E L 12		2	2					
21	27 019 067 0	Hyd.-Speicher 0,5 L 60bar	Hyd. reservoir 0,5 L 60bar	Accumulateur hydraulique 0,5 L 60Bar		2	2					
22	20 211 484 0	Hyd.-Leitung 12 x 1,5 x 346 4 Bögen	Hyd. line 12 x 1.5 x 346 4 bows	Cond. hyd. 12 x 1,5 x 346 4 coudes		1	1					
23	20 211 483 0	Hyd.-Leitung 12 x 1,5 x 346 4	Hyd. line 12 x 1.5 x 346 4 bows	Cond. hyd. 12 x 1,5 x 346 4		1	1					
24	27 018 929 0	Bögen Hyd-Schlauch 2SN 10x500 CEL DKOL45	Hydraulic hose 2SN 10	coudes Flexible hydraulique 2SN 10		2	2					
26	27 022 438 0	Hyd-Zylinder EZ 90/110x248/664	Hyd. cylinder EZ 90/110x248/ 664	Vérin hyd. EZ 90/110x248/664		2	2					
	27 019 262 0	Dichtungssatz EZ90/110	Gasket set EZ90/110	Jeu de joints EZ90/110		2	2					

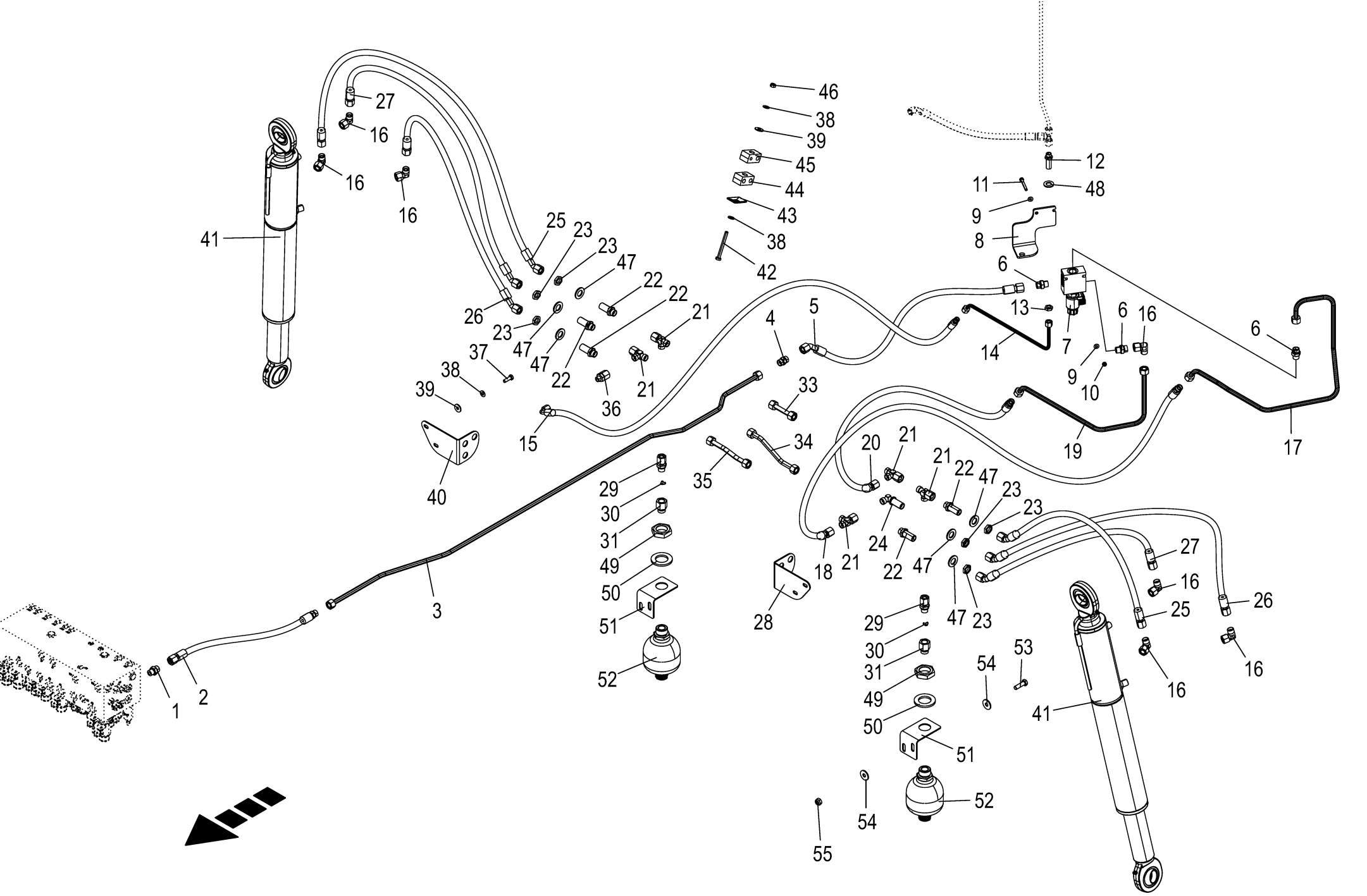

150 050 986 09 / 135.0

150 459 634 05

Hydraulik - Achsenfederung -hinten **Hydraulics - axle suspension -back** **Système hydraulique - essieu-suspension -derrière**					1109311 - 1136330	BM105-14	BM105-24					**150 050 986 09** 150 459 634 5 **135.0**
Pos.	ID-Nr.	Benennung	Description	Description	Masch.-Nr-							Bemerkung/Remarks/Remarque
1	00 921 060 2	Einschraubstutzen	Male connector	Raccord filet		1	1					L 12 MB
2	27 020 896 0	Hyd-Schlauch 2SN 10x670 DKOL CEL	Hydraulic hose 2SN 10x670 DKOL CEL	Flexible hyd. 2SN 10x670 DKOL CEL		1	1					
3	20 210 662 0	Hyd.-Leitung 12 x 1,5 x 1724 6 Bögen	Hydraulic line 12 x 1,5 x 1724	Conduite hydraulique 12 x 1,5 x 1724		1	1					
4	00 921 054 1	Verbindungsstutzen	Connector	Raccord		1	1					M 18 X 1,5
5	27 014 339 0	Hyd-Schlauch 2SN 10x450 DKOL DKOL45	Hyd. hose 2 SN 10x450 DKOL DKOL45°	Flex. hyd. 2 SN 10x450 DKOL DKOL45°		1	1					
6	00 919 918 1	Einschraubstutzen	Male connector	Raccord filet		3	3					M 18 X 1,5 / E R3/8"
7	27 022 448 0	Wegeventil m. Gehäuse 3/2- Sitz, 24V S/W	Directional valve + housing, 3/2, 23V bl	Distributeur+carter siège 2/2, 24V nr		1	1					
	27 019 897 0	Wegevent. Einsatz 3/2 Sitz	Direct valve insert 3/2 seat elec	Distributeur insert.3/2 voies élect		1	1					
		ELEK.S/W	black	nr								
	27 019 898 0	Spule 24V S/W DT-Stecker	Coil 24V black DT-plug	Bobine 24V noire connecteur DT		1	1					
8	20 211 284 0	Halter Achsventil	Support axle valve	Support vanne d'essieu		1	1					
9	00 909 906 1	Sperrkantscheibe	Detent edged washer	Disque à bord d'arrêt		x	x					SKM 6
10	00 908 704 1	Sicherungsmutter	Locknut	Écrou hex		x	x					M 6
11	00 900 244 0	6kt-Schraube	Hex head bolt	Boulon tête hex		x	x					M 6 X 50
12	00 919 963 0	Gerade-Schottstutzen -inkl. Gegenmutter	Straight 2-way connector - incl. locknut	Coupleur droit deux raccords - incl. contre-ecrou		1	1					L 8
13	00 908 506 0	6kt-Mutter -niedrige Form	Hex nut -low form	Écrou hex -forme basse		x	x					M 14 X 1,5
14	20 212 145 0	Hyd.-Leitung 8 x 1,5 x 478 3 Bögen	Hydraulic line 8 x 1,5 x 478	Conduite hydraulique 8 x 1,5 x 478		1	1					
15	27 012 294 0	Hyd-Schlauch 2SN 6x520 CEL	Hyd. hose 2 SN 6x520 CEL	Flex. hyd. 2 SN 6x520 CEL		1	1					
		DKOL90	DKOL90°	DKOL90°								
16	00 921 067 1	Winkelstutzen	Angle lug	Jarret tubulure		7	7					M 18 X 1,5
17	20 212 143 0	Hyd.-Leitung 12 x 1,5 x 1022 8 Bögen	Hydr. line 12 x 1.5 x 1022 8 bows	Conduite hydraul. 12x1,5x1022 8 coudes		1	1					
18	27 018 931 0	Hyd-Schlauch 2SN 10x420 CEL DKOL45	Hydraulic hose 2SN 10x420 CEL DKOL45	Flex. hyd. 2SN 10 CEL DKOL45		1	1					
19	20 212 144 0	Hyd.-Leitung 12 x 1,5 x 652 3 Bögen	Hydr. line 12 x 1.5 x 652 3 bows	Conduite hydraul. 12x1,5x652 3 coudes		1	1					
20	27 018 929 0	Hyd-Schlauch 2SN 10x500 CEL DKOL45	Hydraulic hose 2SN 10	Flexible hydraulique 2SN 10		1	1					
21	00 921 079 1	L-Stutzen	Adjustable L connection	Raccord L réglable		1	1					L 12
22	00 921 087 1	Gerade-Schottstutzen	Straight 2-way connector	Coupleur droit deux raccords		5	5					M 18 X 1,5
23	90 002 955 0	Gegenmutter 6kt M18 Zn8	Hexagon counter-nut M18 Zn8	Contre-écrou à six pans M18 Zn8		x	x					
24	00 921 089 1	Winkel-Schottstutzen	Angle bulkhead union	Raccord de cloison angulaire		1	1					L 12

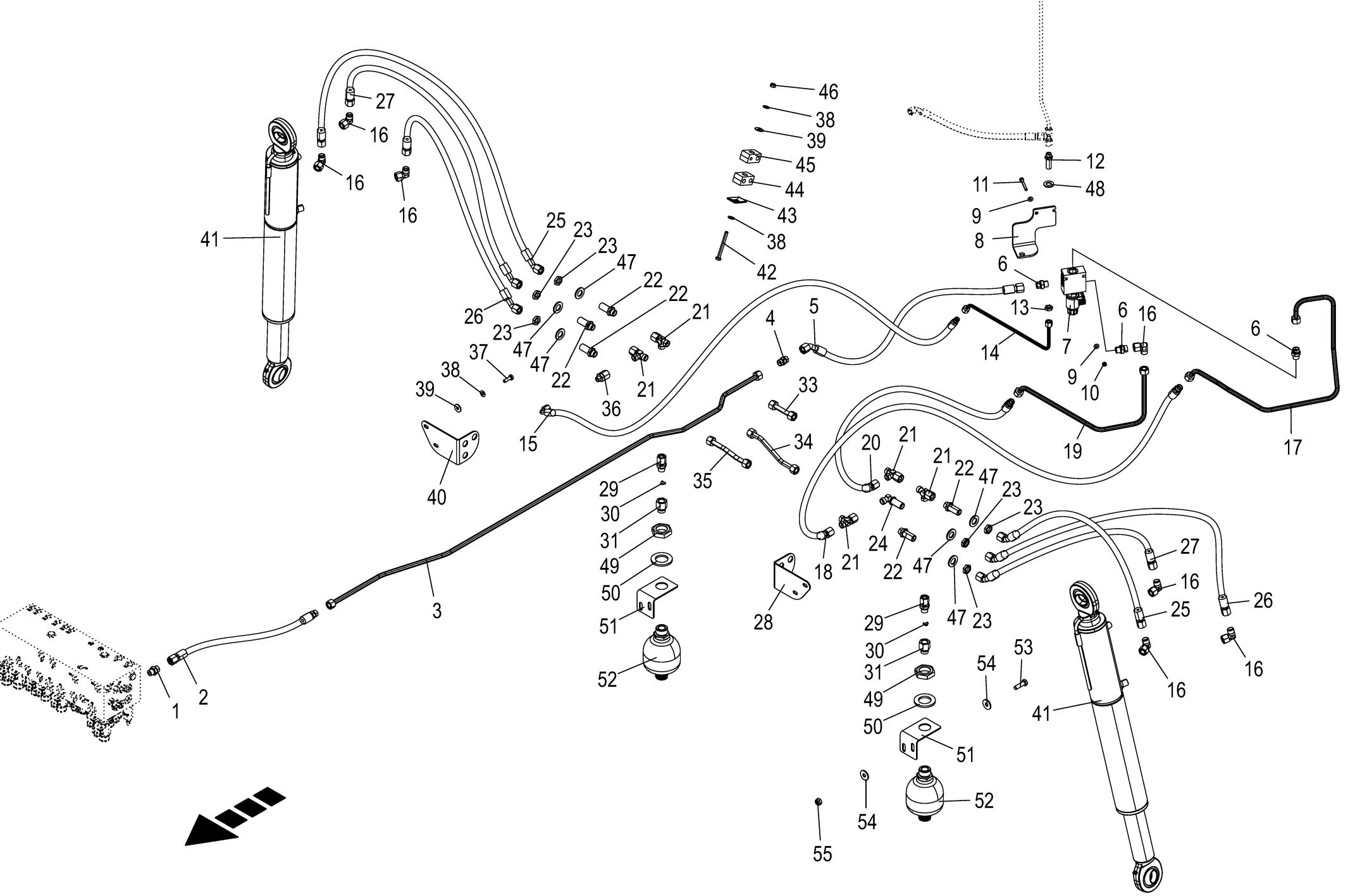

150 050 986 09 / 135.0

150 459 634 05

Hydraulik - Achsenfederung -hinten **Hydraulics - axle suspension -back** **Système hydraulique - essieu-suspension -derrière**					1109311 - 1136330	BM105-14	BM105-24					**150 050 986 09** 150 459 634 5 **135.0**
Pos.	ID-Nr.	Benennung	Description	Description	Masch.-Nr-							Bemerkung/Remarks/Remarque
25	27 022 819 0	Hyd-Schlauch 2SC 10x750 DKOL DKOL45	Hydraulic hose 2SC 10x750 DKOL DKOL45	Flexible hyd. 2SC 10x750 DKOL DKOL45		2	2					
26	27 022 818 0	Hyd-Schlauch 2SC 10x720 DKOL DKOL45	Hydraulic hose 2SC 10x720 DKOL DKOL45	Flexible hyd. 2SC 10x720 DKOL DKOL45		2	2					
27	27 022 817 0	Hyd-Schlauch 2SC 10x570 DKOL DKOL45	Hydraulic hose 2SC 10x570 DKOL DKOL45	Flexible hyd. 2SC 10x570 DKOL DKOL45		2	2					
28	20 210 623 1	Halter f. Speicher links	Support for accumulator left	Support p. accumulateur ga.		1	1					
29	00 921 093 1	Einschraubstutzen	Male connector	Raccord filet		2	2					M 18 X 1,5
30	27 003 357 0	Drosselscheibe	Throttling disc	Disque d'etranglement		2	2					1,2 X 15,7 X 18,7
31	27 018 691 0	Drosselgehäuse G 1/2"/M18X1,5 Zn8	Throttle housing G 1/2"/M18X1, 5 Zn8	Corps du papillon G 1/2"/ M18X1,5 Zn8		2	2					
33	20 210 663 0	Hyd.-Leitung 12 x 1,5 x 89 0	Hydraulic line 12 x 1,5 x 89	Conduite hydraulique 12 x 1,5 x 89		1	1					
34	20 211 488 0	Bögen Hyd.-Leitung 12 x 1,5 x 193 2 Bögen	Hyd. line 12 x 1.5 x 193 2 bows	Cond. hyd. 12 x 1,5 x 193 2 coudes		1	1					
35	20 211 489 0	Hyd.-Leitung 12 x 1,5 x 220 2 Bögen	Hyd. line 12 x 1.5 x 220 2 bows	Cond. hyd. 12 x 1,5 x 220 2 coudes		1	1					
36	00 919 970 0	Reduzier-Verschraubung	Reducer fitting	Réduction		1	1					M 18 X 1,5 / M 14 X 1,5
37	00 900 616 0	6kt-Schraube	Hex head bolt	Boulon tête hex		x	x					M 8 X 25
38	00 909 908 1	Sperrkantscheibe	Detent edged washer	Disque à bord d'arrêt		x	x					SKM 8
39	00 910 603 0	Scheibe	Washer	Rondelle		x	x					8,4 X 24 X 2
40	20 210 624 1	Halter f. Speicher rechts	Support for accumulator right	Support p. accumulateur dr.		1	1					
41	27 020 403 1	Hyd-Zylinder DZ 60/80x411/813	Hyd. cylinder DZ 60/80x411/813	Vérin hydraulique DZ 60/ 80x411/813		2	2					
	27 022 972 0	Dichtungssatz DZ60/80	Gasket kit DZ60/80	Jeu de joints DZ60/80		2	2					
	00 919 105 0	Kegelschmiernippel	Grease niple	Graisseur à cone		6	6					AM 8 X 1
	27 022 682 0	Hyd-Zylinder DZ 60/80x411/813 *optional -Kandziora	Hyd. cylinder DZ 60/80x411/ 813 *optional -Kandziora	Vérin hyd. DZ 60/80x411/813 * optionnel -Kandziora		2	2					
	27 022 683 0	Dichtungssatz DZ60/80	Gasket kit DZ60/80	Jeu de joints DZ60/80		2	2					
42	00 901 008 1	6kt-Schraube	Hex head bolt	Boulon tête hex		x	x					M 8 X 80
43	00 925 134 0	Deckplatte	Cover plate	Plaque de recouvrement		1	1					
44	00 925 105 0	Rohrschelle -2 Hälften	Tube clamp -2 halves	Bride -2 moitiés		1	1					Bo.= 12/12
45	27 013 773 0	Rohrschelle 12/8 M8 gerippt	Pipe cl. 12/8 M8	Collier 12/8 M8		1	1					
46	00 908 706 0	Sicherungsmutter	Locknut	Écrou hex		x	x					M 8
47	90 003 258 0	Scheibe (18) 19 x 34 x 3 Zn8 200HV	Washers (18) 19 x 34 x 3 200HV	Rondelles (18) 19 x 34 x 3 200HV		x	x					
48	00 910 510 2	Scheibe	Washer	Rondelle		x	x					15 X 28 X 2,5
49	00 908 544 1	6kt-Mutter -niedrige Form	Hex nut -low form	Écrou hex -forme basse		x	x					M 33 X 1,5

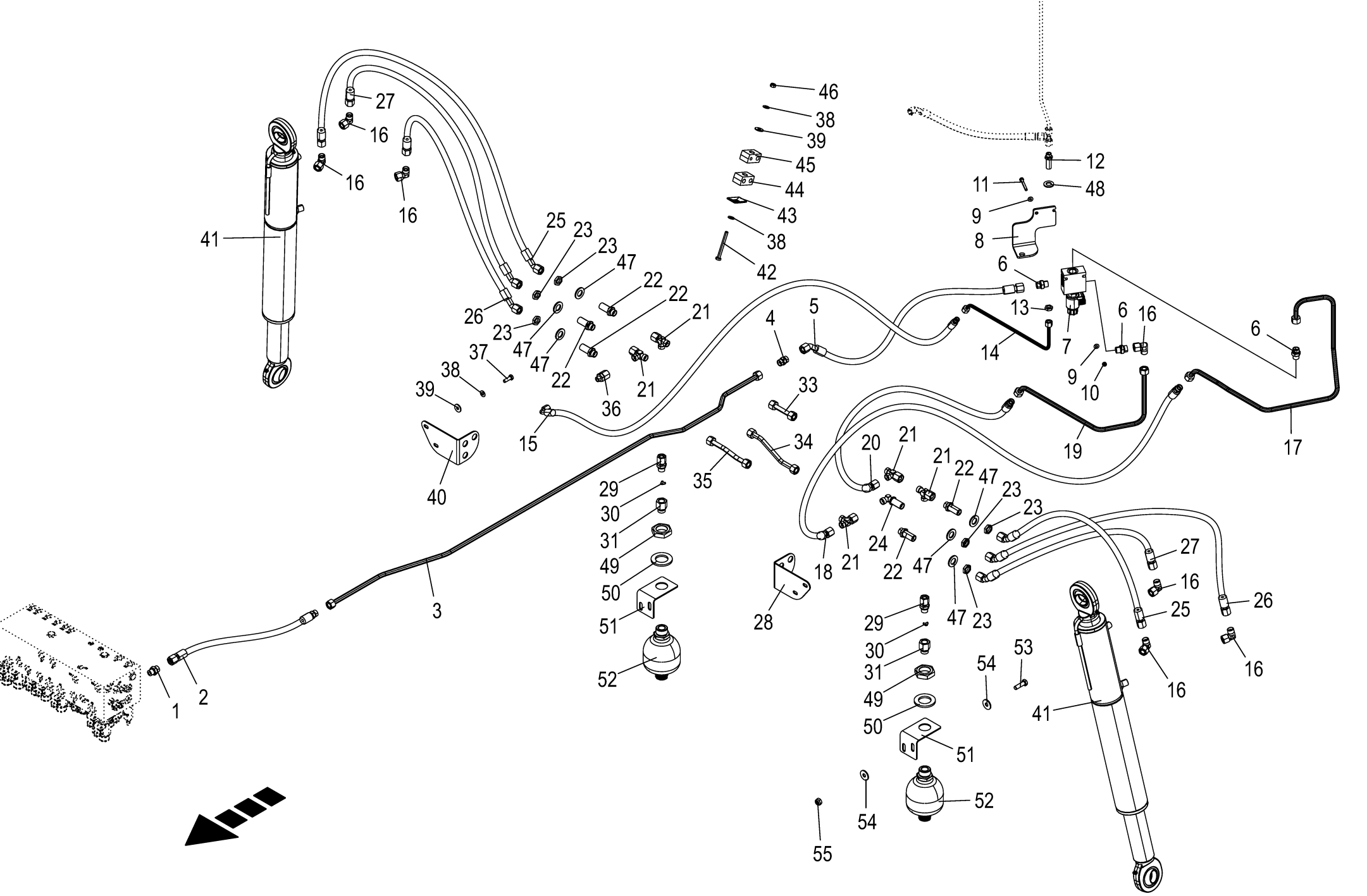

150 050 986 09 / 135.0

150 459 634 05

Hydraulik - Achsenfederung -hinten Hydraulics - axle suspension -back Système hydraulique - essieu-suspension -derrière					1109311 - 1136330	BM105-14	BM105-24					150 050 986 09 150 459 634 5 135.0
Pos.	ID-Nr.	Benennung	Description	Description	Masch.-Nr-							Bemerkung/Remarks/Remarque
50	00 910 334 0	Scheibe	Washer	Rondelle		x	x					36 X 60 X 5
51	21 017 541 0	Befestigungshalter Hydraulikspeicher	fastening support hydraulic accumulator	support de fixation		2	2					
52	27 101 129 0	Hyd.-Speicher 0,5 L 60bar	Hydraulic accumulator 0.5 L 60 bar	Accumulateur hydraulique 0,5 L 60bar		2	2					
53	00 900 638 0	6kt-Schraube	Hex head bolt	Boulon tête hex		x	x					M 10 X 35
54	90 000 121 0	Scheibe	Washer	Rondelle		x	x					10,5 X 30 X 2,5
55	00 908 758 0	Sicherungsmutter	Locknut	Écrou hex		x	x					M 10

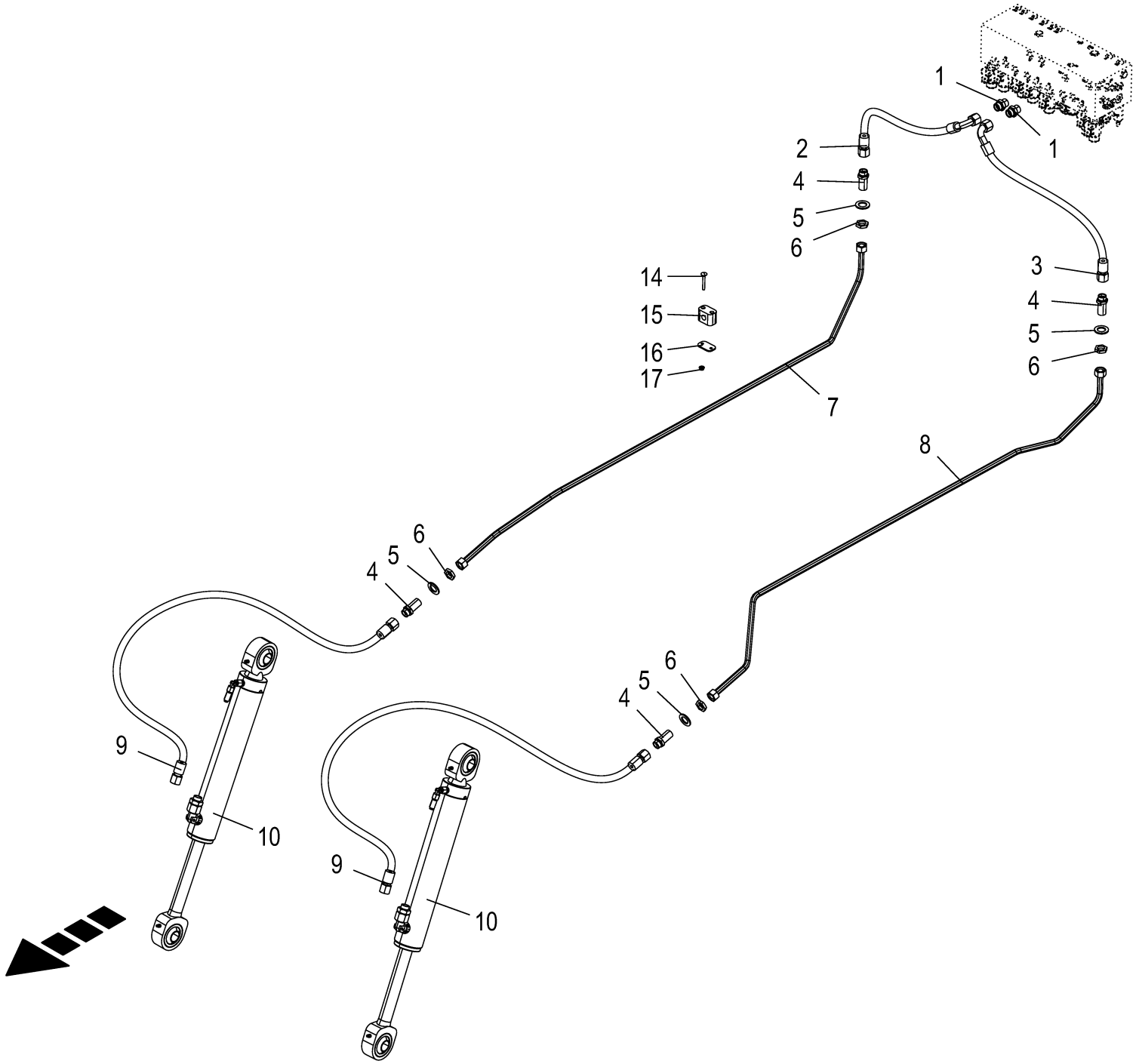

150 050 986 09 / 136.0

150 459 743 05

Hydraulik - Hubwerk -vorne **Hydraulics - lift -front** **Système hydraulique - levage -devant**					1109311 - 1136330	BM105-14	BM105-24					**150 050 986 09** 150 459 743 5 **136.0**
Pos.	ID-Nr.	Benennung	Description	Description	Masch.-Nr-							Bemerkung/Remarks/Remarque
1	00 920 911 1	Einschraubstutzen	Male connector	Raccord filet		1	1					L 15
2	27 014 398 0	Hyd-Schlauch 2SN 12x710 DKOL DKOL90	Hyd. hose 2 SN 12x710 DKOL DKOL90°	Flex. hyd. 2 SN 12x710 DKOL DKOL90°		1	1					
3	27 014 378 0	Hyd-Schlauch 2SN 12x800 DKOL DKOL90	Hyd. hose 2 SN 12x800 DKOL DKOL90°	Tuyau flex. hyd.2 SN 12x800 DKOL DKOL90°		1	1					
4	00 921 250 0	Gerade-Schottstutzen	Straight 2-way connector	Coupleur droit deux raccords		4	4					M 22 X 1,5
5	00 910 369 0	Scheibe	Washer	Rondelle		x	x					23 X 39 X 3
6	00 921 074 1	6kt-Mutter -niedrige Form	Hex nut -low form	Écrou hex -forme basse		x	x					M 22 X 1,5
7	20 211 491 0	Hyd.-Leitung 15 x 1,5 x 1780 4 Bögen	Hydraulic line 15 x 1,5 x 1780	Conduite hydraulique 15 x 1,5 x 1780		1	1					
8	20 211 492 0	Hyd.-Leitung 15 x 1,5 x 1782 5 Bögen	Hyd. line 15 x 1.5 x 1782 5 bows	Cond. hyd. 15 x 1,5 x 1782 5 coudes		1	1					
9	00 920 094 0	Hochdruckschlauchleitung	High pressure hose line	Conduite de tuyau haute pression		2	2					Lg.= 450
10	27 014 272 5	Hyd-Zylinder DZ 35/70x326/620 WMS	Hyd. cylinder DZ 35/70x326/ 620 WMS	Vérin hydraulique DZ 35/ 70x326/620 WMS		2	2					
	27 019 258 0	Dichtungssatz DZ35/70	Gasket set DZ35/70	Jeu de joints DZ35/70		2	2					
	27 003 415 0	Positionsmagnet	Position solenoid	Aimant de position		2	2					
	27 019 259 0	Wegsensor 330mm	Path sensor ML 330 mm	Capteur de déplacement 330mm		2	2					
	00 919 105 0	Kegelschmiernippel	Grease niple	Graisseur à cone		4	4					AM 8 X 1
	27 023 676 0	Kugel-Gelenkauge Ø64	Ball joint eye Ø64	Bossage de la rotule Ø64		4	4					
11	00 921 184 0	Reduzier-Verschraubung	Reducer fitting	Réduction		2	2					KOR 18/15-PL
14	90 000 557 0	Flachrundschraube	Coach bolt	Vis a tête bombée		x	x					M 6 X 50
15	27 009 402 0	Rohrschelle 15mm glatt	Tube clamp 15mm	Joint 15mm		2	2					
16	00 925 145 0	Deckplatte	Cover plate	Plaque de recouvrement		2	2					
17	90 003 502 0	6kt-Mutter m. Flansch & Sperrk M6 Zn8	Hex. nut + flange&detent edg M6	Écrou hex + bride&pièce d'arr M6		x	x					

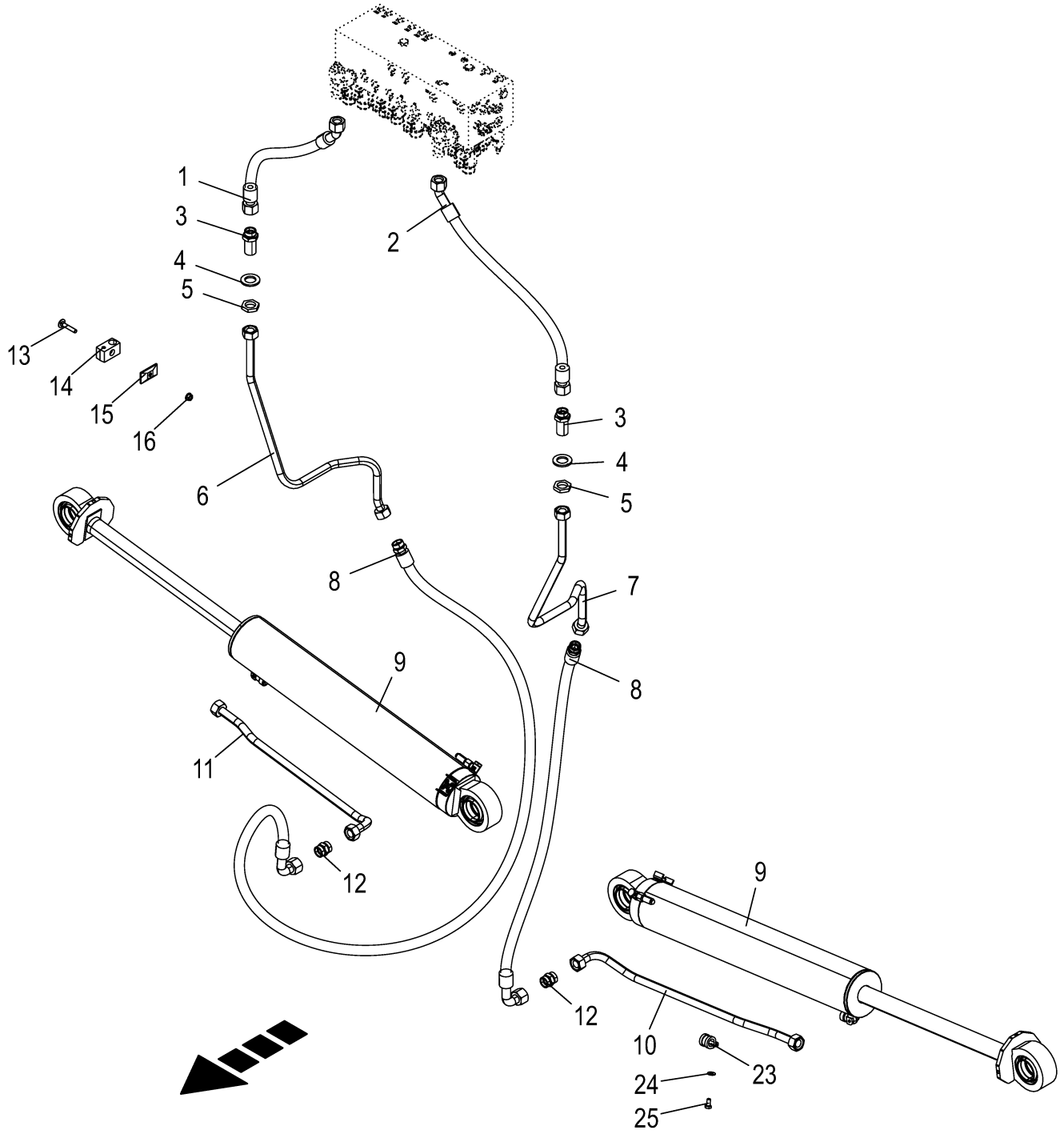

150 050 986 09 / 137.0

150 459 756 07

Hydraulik - Aushebung **Hydraulics - lifting mechanism** **Relevage hydraulique**					1109311 - 1136330	BM105-14	BM105-24					**150 050 986 09** 150 459 756 7 **137.0**
Pos.	ID-Nr.	Benennung	Description	Description	Masch.-Nr-							Bemerkung/Remarks/Remarque
1	27 012 425 0	Hyd-Schlauch 2SN 16x610 DKOL DKOL45	Hyd. hose 2 SN 16x610 DKOL DKOL45°	Flex. hyd. 2 SN 16x610 DKOL DKOL45°		1	1					
2	27 020 962 0	Hyd-Schlauch 2SN 16x720 DKOL DKOL45	Hydraulic hose 2SN 10x520 DKOL DKOL45	Flexible hyd. 2SN 16x720 DKOL DKOL45		1	1					
3	00 921 251 0	Gerade-Schottstutzen	Straight 2-way connector	Coupleur droit deux raccords		2	2					M 26 X 1,5
4	00 910 514 1	Scheibe	Washer	Rondelle		x	x					26 X 44 X 4
5	00 921 095 1	6kt-Mutter -niedrige Form	Hex nut -low form	Écrou hex -forme basse		x	x					M 26 X 1,5
6	20 212 442 0	Hyd.-Leitung 18 x 2 x 795 5 Bögen	hydr. line 18 x 2 x 795 5 bows	conduite hyd. 18x2x795 5 coudes		1	1					
7	20 212 445 0	Hyd.-Leitung 18 x 2 x 791 5 Bögen	hydr. line 18 x 2 x 791 5 bows	conduite hyd. 18x2x791 5 coudes		1	1					
8	27 022 820 0	Hyd-Schlauch 2SN 16x460 CEL DKOL90	Hydraulic hose 2SN 16x460 CEL DKOL90	Flexible hyd. 2SN 16x460 CEL DKOL90		2	2					
9	27 020 345 3	Hyd-Zylinder DZ 40/100x562/ 830 WMS	Hydraulic cylinder DZ 40/ 100x562/830 5	Vérin hyd. DZ 40/100x562/830 5		2	2					
	27 019 212 0	Dichtungssatz DZ40/100	Gasket set DZ40/100	Jeu de joints DZ40/100		2	2					
	27 021 034 0	Wegsensor 565mm	Path sensor 565 mm	Capteur de déplacement 565mm		2	2					
	27 003 415 0	Positionsmagnet	Position solenoid	Aimant de position		2	2					
	27 020 781 0	Luftaustauschsperre kpl.	Air exchange barrier cpl.	Blocage d'échange d'air cpl.		2	2					
10	20 210 724 0	Hyd.-Leitung 18 x 2 x 673 4 Bögen	Hyd. line 18 x 2 x 657 4 bows	Conduite hyd. 18x2x657 4 coudes		1	1					
11	20 210 727 0	Hyd.-Leitung 18 x 2 x 672 4 Bögen	Hydr. line 18 x 2 x 657 4 bows	Conduite hyd. 18x2x657 4 coudes		1	1					
12	00 921 170 0	Verbindungsstutzen	Connector	Raccord		2	2					L 18
13	00 904 816 1	Flachrundschraube	Coach bolt	Vis a tête bombée		x	x					M 8 X 45
14	00 925 166 0	Rohrschelle -2 Hälften	Tube clamp -2 halves	Bride -2 moitiés		2	2					Bo.= 18/8
15	00 925 134 0	Deckplatte	Cover plate	Plaque de recouvrement		2	2					
16	90 003 503 0	6kt-Mutter m. Flansch & Sperrk M8 Zn8	Hex. nut + flange&detent edg M8	Écrou hex + bride&pièce d'arr M8		x	x					
23	90 004 325 0	Rohrschelle 18mm m. Gummiprofil	Pipe clamp 18mm with rubber profile	Collier 18mm avec prof. de caoutchouc		2	2					
24	00 909 908 1	Sperrkantscheibe	Detent edged washer	Disque à bord d'arrêt		x	x					SKM 8
25	00 900 612 0	6kt-Schraube	Hex head bolt	Boulon tête hex		x	x					M 8 X 16

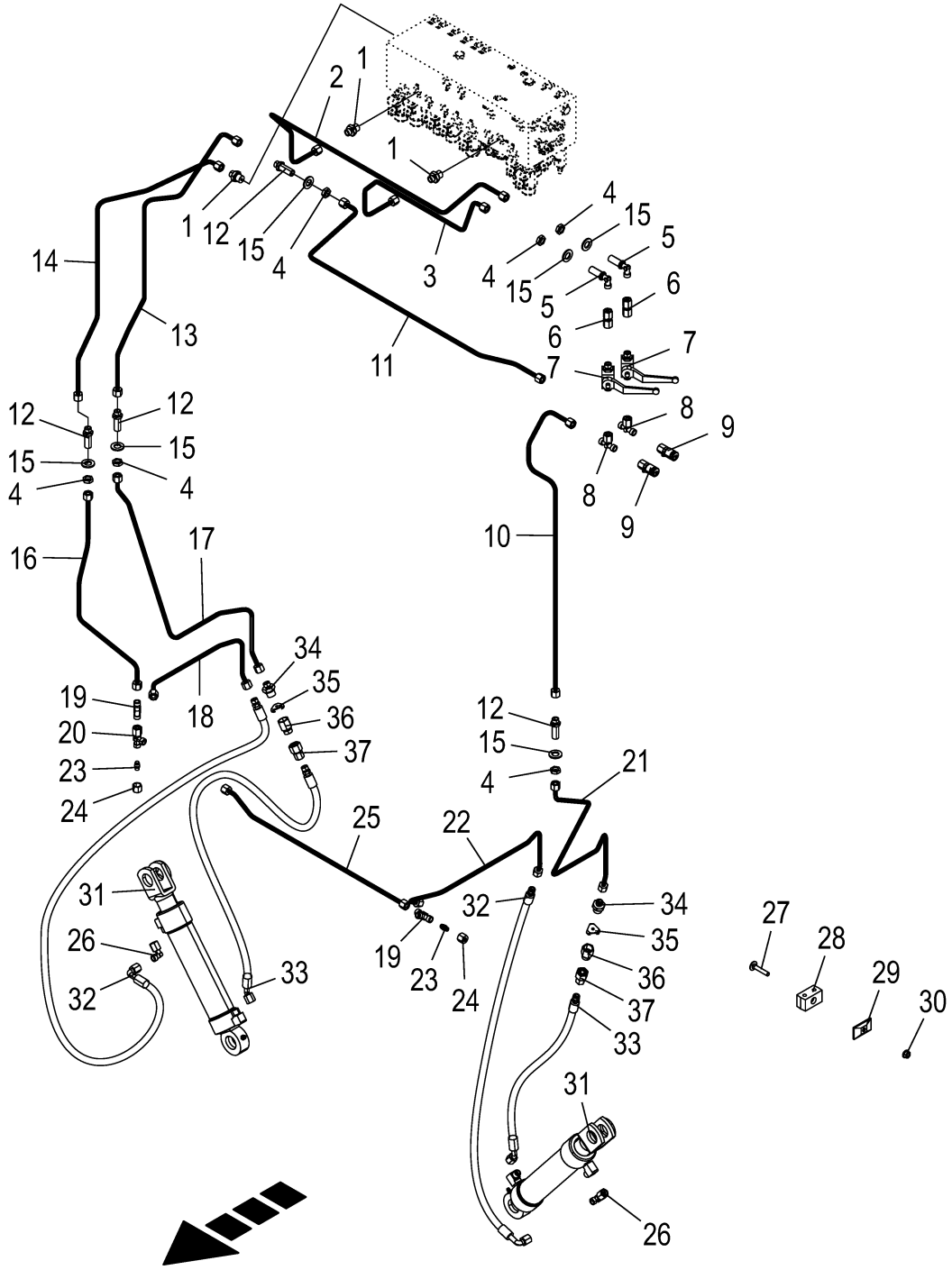

150 050 986 09 / 138.0

150 459 769 05

Hydraulik - Portal **Hydraulics - portal** **Système hydraulique - portail**					1109311 - 1136330	BM 105-14	BM 105-24					**150 050 986 09** 150 459 769 5 **138.0**
Pos.	ID-Nr.	Benennung	Description	Description	Masch.-Nr-							Bemerkung/Remarks/Remarque
1	90 002 080 0	Einschraubstutzen L 8 / M16x1, 5 E Zn8	Screw-in fitting L 8 / M16x1, 5 E Zn8	Manchon fileté L 8 / M16x1,5 E Zn8		3	3					
2	20 210 808 0	Hyd.-Leitung 8 x 1,5 x 987 5 Bögen	Hydraulic line 8 x 1,5 x 987	Conduite hydraulique 8 x 1,5 x 987		1	1					
3	20 210 809 0	Hyd.-Leitung 8 x 1,5 x 673 5 Bögen	Hydraulic line 8 x 1,5 x 673	Conduite hydraulique 8 x 1,5 x 673		1	1					
4	00 908 506 0	6kt-Mutter -niedrige Form	Hex nut -low form	Écrou hex -forme basse		x	x					M 14 X 1,5
5	00 919 966 0	Winkel-Schottstutzen -inkl. Gegenmutter	Angle bulkhead union -inkl. Gegenmutter	Raccord de cloison angulaire - incl. contre-ecrou		2	2					M 14 X 1,5
6	27 002 929 0	Doppelnippel	Double nipple	Double raccord		2	2					L 8
7	27 003 356 0	Kugelhahn	Ball valve	Robinet à bille		2	2					M 14 X 1,5
8	00 919 968 0	T-Stutzen	T connector	Raccord T réglable		2	2					L 8
9	27 000 662 0	Mini-Messanschluss	Connector f.mini-test equipm.	Raccord instr.mesureur mini		2	2					M 16 X 2 / M 14 X 1,5
10	20 211 501 0	Hyd.-Leitung 8 x 1,5 x 840 4 Bögen	Hydr. line 8 x 1.5 x 840 4 bows	Conduite hydraul. 8x1,5x840 4 coudes		1	1					
11	20 211 426 0	Hyd.-Leitung 8 x 1,5 x 933 4 Bögen	Hyd. line 8 x 1.5 x 933 4 bows	Cond. hyd. 8 x 1,5 x 933 4 coudes		1	1					
12	00 919 963 0	Gerade-Schottstutzen -inkl. Gegenmutter	Straight 2-way connector - incl. locknut	Coupleur droit deux raccords - incl. contre-ecrou		4	4					L 8
13	20 211 507 0	Hyd.-Leitung 8 x 1,5 x 839 6 Bögen	Hydr. line 8 x 1.5 x 839 6 bows	Conduite hydraul. 8x1,5x839 6 coudes		1	1					
14	20 211 504 0	Hyd.-Leitung 8 x 1,5 x 813 5 Bögen	Hydr. line 8 x 1.5 x 813 5 bows	Conduite hydraul. 8x1,5x813 5 coudes		1	1					
15	00 910 510 2	Scheibe	Washer	Rondelle		x	x					15 X 28 X 2,5
16	20 211 494 0	Hyd.-Leitung 8 x 1,5 x 545 4 Bögen	Hydr. line 8 x 1.5 x 545 4 bows	Conduite hydraul. 8x1,5x545 4 coudes		1	1					
17	20 212 443 0	Hyd.-Leitung 8 x 1,5 x 789 6 Bögen	hydr. line 8 x 1.5 x 789 6 bows	conduite hyd. 8x1,5x789 6 coudes		1	1					
18	20 212 444 0	Hyd.-Leitung 8 x 1,5 x 423 4 Bögen	hydr. line 8 x 1.5 x 423 4 bows	conduite hyd. 8x1,5x423 4 coudes		1	1					
19	00 919 969 0	T-Verbindungsstutzen	T-connector	T-raccord		2	2					M 14 X 1,5
20	00 919 967 0	L-Stutzen	Adjustable L connection	Raccord L réglable		1	1					M 14 X 1,5
21	20 212 446 0	Hyd.-Leitung 8 x 1,5 x 812 6 Bögen	hydr. line 8 x 1.5 x 812 6 bows	conduite hyd. 8x1,5x812 6 coudes		1	1					
22	20 212 447 0	Hyd.-Leitung 8 x 1,5 x 571 5 Bögen	Hydr. li. 8 x 1.5 x 571 5 bows	Cond. hyd. 8 x 1,5 x 571 5 coudes		1	1					
23	90 002 096 0	Verschlusskegel mit O-Ring	Locking cone w. O-ring	Cône de verouillage av.joint t		2	2					L 8
24	00 919 962 0	Überwurfmutter	Nozzle disc cap	Écrou de buse-pastille		2	2					AL 8

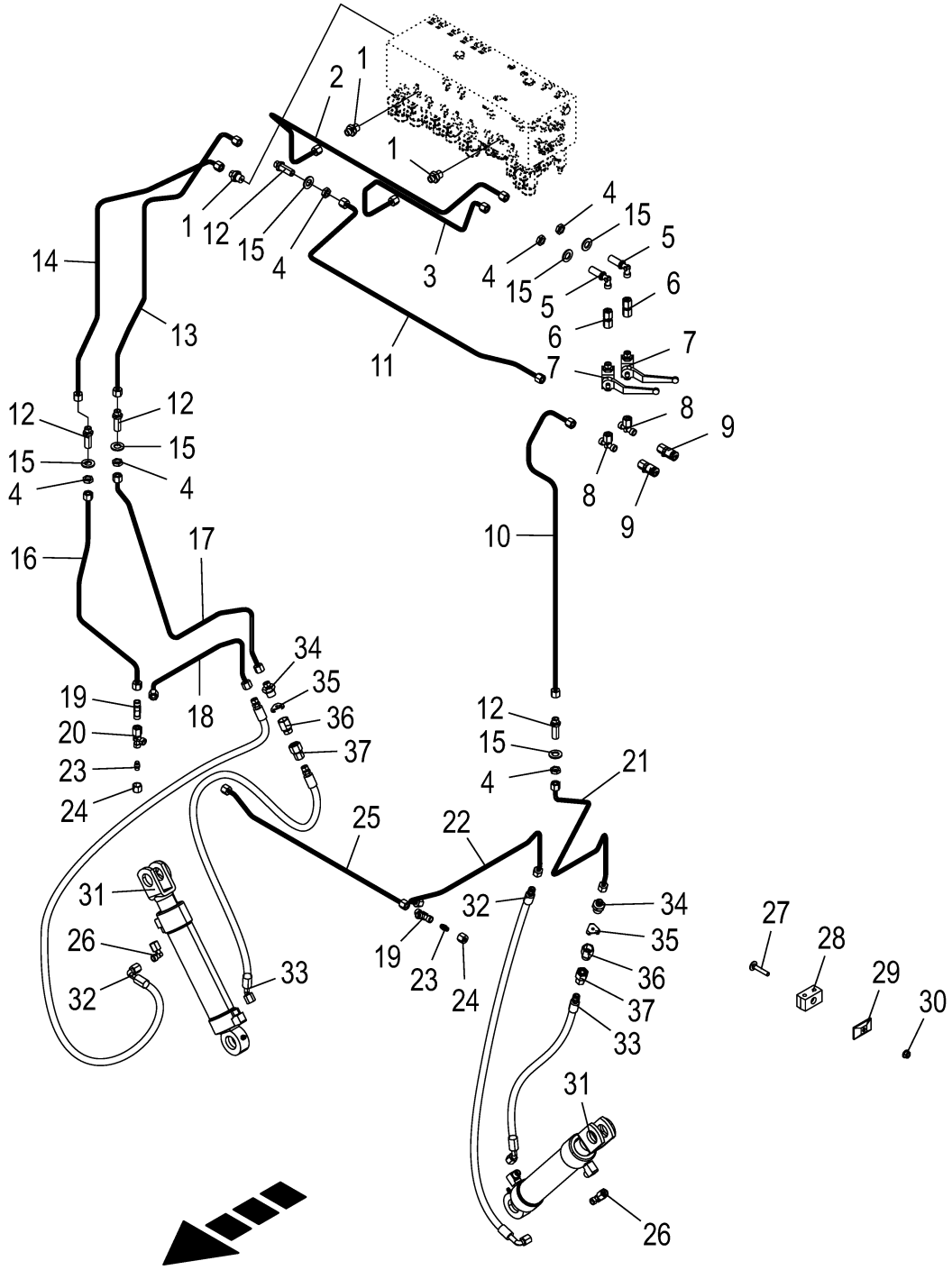

150 050 986 09 / 138.0

150 459 769 05

Hydraulik - Portal Hydraulics - portal Système hydraulique - portail					1109311 - 1136330	BM105-14	BM105-24					150 050 986 09 150 459 769 5 138.0
Pos.	ID-Nr.	Benennung	Description	Description	Masch.-Nr-							Bemerkung/Remarks/Remarque
25	20 211 508 0	Hyd.-Leitung 8 x 1,5 x 565 2 Bögen	Hyd. line 8 x 1.5 x 565 2 bows	Cond. hyd. 8 x 1,5 x 565 2 coudes		1	1					
26	00 919 965 0	Winkelstutzen	Angle lug	Jarret tubulure		2	2					M 14 X 1,5
27	00 904 816 1	Flachrundschraube	Coach bolt	Vis a tête bombée		x	x					M 8 X 45
28	00 925 159 0	Rohrschelle -2 Hälften	Tube clamp -2 halves	Bride -2 moitiés		3	3					Bo.= 8/8
29	00 925 134 0	Deckplatte	Cover plate	Plaque de recouvrement		3	3					
30	90 003 503 0	6kt-Mutter m. Flansch & Sperrk M8 Zn8	Hex. nut + flange&detent edg M8	Écrou hex + bride&pièce d'arr M8		x	x					
31	27 018 804 0	Hyd-Zylinder DZ 40/50x200/390	Hydraulic cylinder DZ 40/ 50x200/390	Vérin hyd. DZ 40/50x200/390		2	2					
	27 019 211 0	Dichtungssatz DZ40/50	Gasket set DZ40/50	Jeu de joints DZ40/50		2	2					
	00 919 105 0	Kegelschmiernippel	Grease niple	Graisseur à cone		2	2					AM 8 X 1
32	27 019 106 0	Hyd-Schlauch 2SN 6x450 CEL DKOL90	Hydraulic hose 2SN 6x450 CEL DKOL90	Flexible hyd. 2SN 6x450 CEL DKOL90		2	2					
33	27 012 314 0	Hyd-Schlauch 2SN 6x370 CEL DKOL45	Hyd. hose 2 SN 6x370 CEL DKOL45°	Flex. hyd. 2 SN 6x370 CEL DKOL45°		2	2					
34	90 000 048 0	Einschraubstutzen	Male connector	Raccord filet		2	2					L 8 ME / M 18 X 1,5
35	00 921 264 0	Drosselscheibe	Throttling disc	Disque d'etranglement		2	2					1/15,7 X 1
36	90 002 369 0	Aufschraubverschraubung L 12/ M18X1,5 Zn8	Screw-on connection L 12/ M18X1,5 Zn8	Raccord à visser L 12/M18X1,5 Zn8		2	2					
37	27 003 358 0	Doppelmutter	Double nut	Ecrou double		2	2					M 18 X 1,5 / M 14 X 1,5

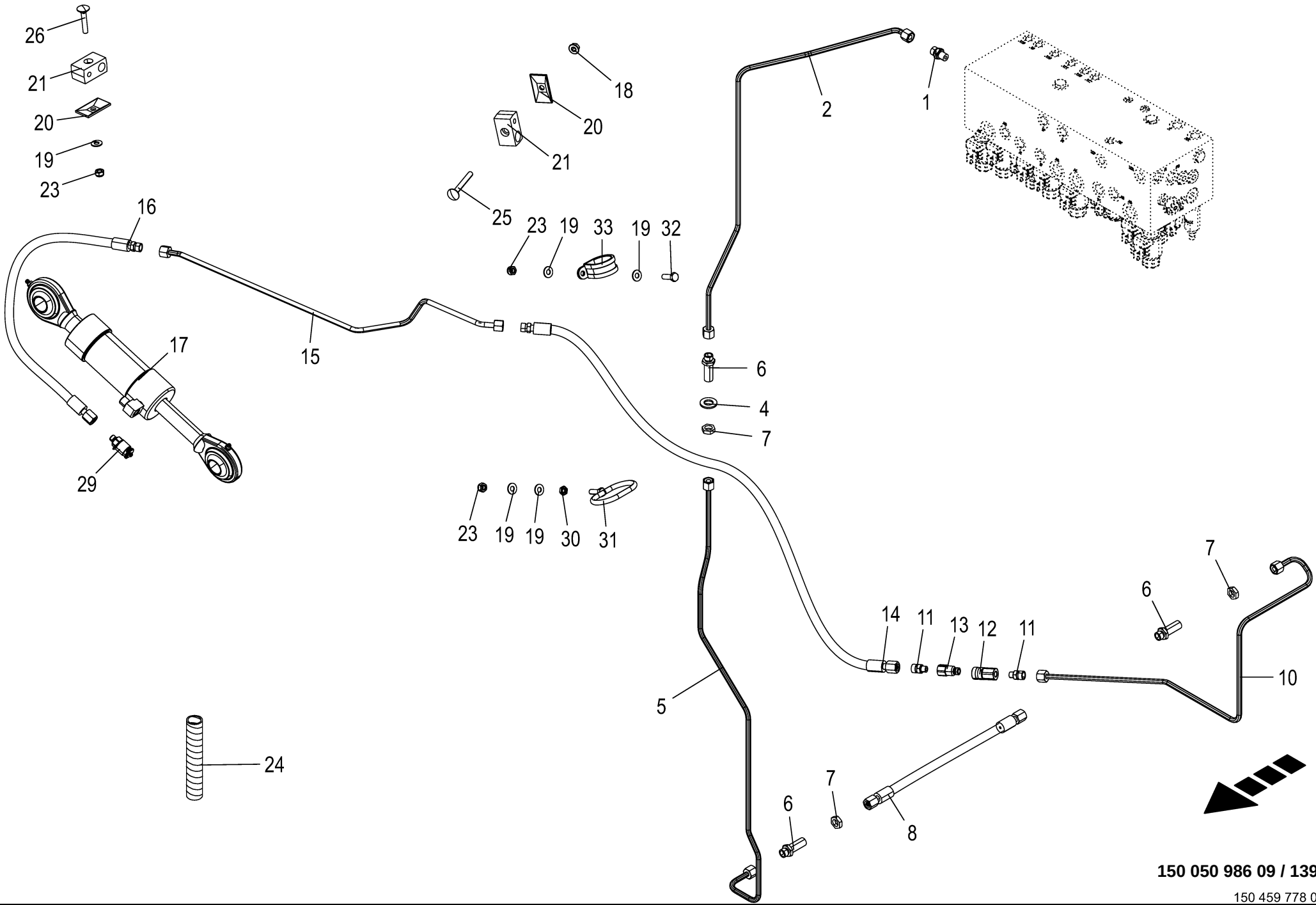

150 050 986 09 / 139.0

150 459 778 07

Hydraulik - Auslegearm -rechts **Hydraulics - Control lever -right** **Système hydraulique - Levier de commande -droite**					1109311 - 1136330	BM105-14	BM105-24					**150 050 986 09** 150 459 778 7 **139.0**
Pos.	ID-Nr.	Benennung	Description	Description	Masch.-Nr-							Bemerkung/Remarks/Remarque
1	90 001 550 0	Einschraubstutzen	Male connector	Raccord filet		1	1					M 12 X 1,5 / M 14 X 1,5
2	20 211 505 0	Hyd.-Leitung 8 x 1,5 x 825 5 Bögen	Hydr. line 8 x 1.5 x 825 5 bows	Conduite hydraul. 8x1,5x825 5 coudes		1	1					
4	00 910 510 2	Scheibe	Washer	Rondelle		x	x					15 X 28 X 2,5
5	20 211 493 0	Hyd.-Leitung 8 x 1,5 x 946 8 Bögen	Hydr. line 8 x 1.5 x 946 8 bows	Conduite hydraul. 8x1,5x946 8 coudes		1	1					
6	00 919 963 0	Gerade-Schottstutzen -inkl. Gegenmutter	Straight 2-way connector - incl. locknut	Coupleur droit deux raccords - incl. contre-ecrou		3	3					L 8
7	00 908 506 0	6kt-Mutter -niedrige Form	Hex nut -low form	Écrou hex -forme basse		x	x					M 14 X 1,5
8	27 020 921 0	Hyd-Schlauch 2SN 6x1150 DKOL DKOL	Hydraulic hose 2SN 6x1150 DKOL DKOL	Flexible hyd. 2SN 6x2150 DKOL DKOL		1	1					
10	20 210 730 0	Hyd.-Leitung 8 x 1,5 x 850 5 Bögen	Hydraulic line 8 x 1,5 x 850	Conduite hydraulique 8 x 1,5 x 850		1	1					
11	00 919 661 1	Einschraubstutzen	Male connector	Raccord filet		2	2					M 14 X 1,5 / R 1/8"
12	27 018 912 0	Flat-Face Kuppl.-Muffe L G 1/ 8"	Flat-Face coupling bushing DN- 4 L G 1/8"	Manchon d'accou. Flat-Face DN- 4 L G 1/8		1	1					
13	27 018 911 0	Flat-Face Kuppl.-Stecker L G1/ 8"	Flat-Face coupling plug DN-4 L G 1/8"	Connecteur Flat-Face acpt. DN- 4 L G 1/8"		1	1					
14	27 019 052 0	Hyd-Schlauch 2SN 6x1200 DKOL CEL	Hydraulic hose 2SN 6x1200 DKOL CEL	Flexible hyd. 2SN 6x1200 DKOL CEL		1	1					
15	20 210 608 0	Hyd.-Leitung 8 x 1,5 x 762 5 Bögen	Hydraulic line 8 x 1,5 x 762	Conduite hydraulique 8 x 1,5 x 762		1	1					
16	27 019 051 0	Hyd-Schlauch 2SN 6x370 DKOL CEL	Hydraulic hose 2SN 6x370 DKOL CEL	Flexible hyd. 2SN 6x370 DKOL CEL		1	1					
17	27 020 666 0	Hyd-Zylinder EZ 55x95/350	Hydraulic cylinder EZ 55x95/ 350	Vérin hydraulique EZ 55x95/350		1	1					
	00 919 202 0	Kegelschmiernippel	Grease niple	Graisseur à cone		2	2					Am 6 X 1
	00 918 792 0	Dichtungssatz	Sealing set	Jeu de joints		1	1					Zz 25/55
18	90 003 503 0	6kt-Mutter m. Flansch & Sperrk M8 Zn8	Hex. nut + flange&detent edg M8	Écrou hex + bride&pièce d'arr M8		x	x					
19	00 909 908 1	Sperrkantscheibe	Detent edged washer	Disque à bord d'arrêt		x	x					SKM 8
20	00 925 134 0	Deckplatte	Cover plate	Plaque de recouvrement		4	4					
21	27 011 849 0	Rohrschelle 15/8 M8 gerippt	Pipe cl. 15/8 M8	Collier 15/8 M8		3	3					
	00 925 166 0	Rohrschelle -2 Hälften	Tube clamp -2 halves	Bride -2 moitiés		1	1					Bo.= 18/8
22	00 910 603 0	Scheibe	Washer	Rondelle		x	x					8,4 X 24 X 2
23	00 908 706 0	Sicherungsmutter	Locknut	Écrou hex		x	x					M 8
24	00 940 478 0	Spiralband -Id.-Nr.= 1m	Spiral strip -Id.-no.= 1m	Feuillards spiralé -Id.-no.= 1m		x	x					Rd. 30 / 34
	27 003 974 0	Spiralband -Id.-Nr.= 1m	Spiral strip -Id.-no.= 1m	Feuillards spiralé -Id.-no.= 1m		x	x					Rd. 20 / 24
25	00 904 741 1	Flachrundschraube	Coach bolt	Vis a tête bombée		x	x					M 8 X 70

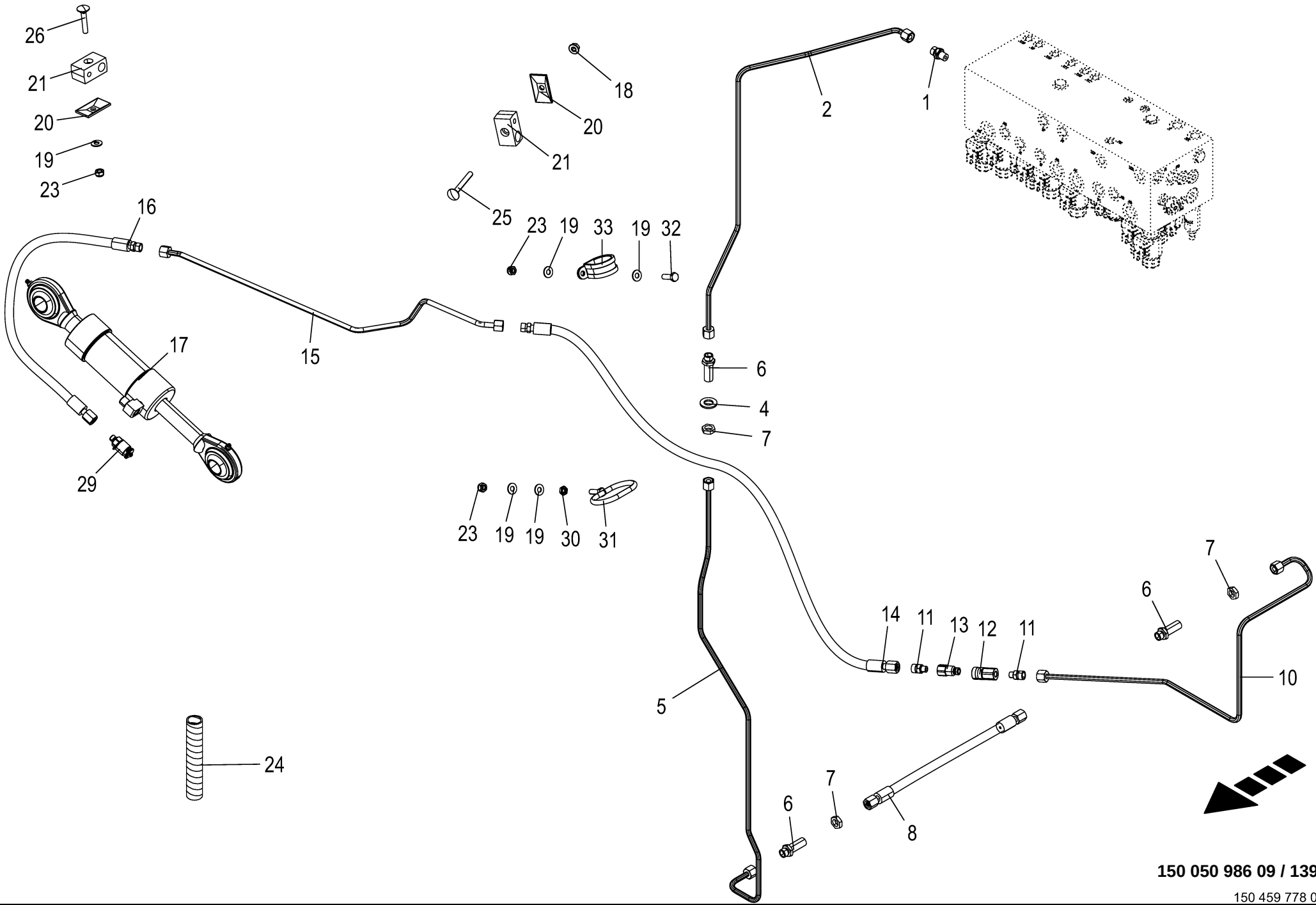

150 050 986 09 / 139.0

150 459 778 07

Hydraulik - Auslegearm -rechts Hydraulics - Control lever -right Système hydraulique - Levier de commande -droite					1109311 - 1136330	BM105-14	BM105-24					150 050 986 09 150 459 778 7 139.0
Pos.	ID-Nr.	Benennung	Description	Description	Masch.-Nr-							Bemerkung/Remarks/Remarque
26	00 904 816 1	Flachrundschraube	Coach bolt	Vis a tête bombée		x	x					M 8 X 45
29	27 019 111 0	Messkupplung SMK-20 M10x1	Measuring coupling	Accouplement de mesure		1	1					
30	00 908 510 1	6kt-Mutter -niedrige Form	Hex nut -low form	Écrou hex -forme basse		x	x					M 8
31	20 212 149 0	Ösenschraube oval	Eyelet bolt oval	Vis à œillet ovale soudé Zn8		1	1					
32	00 900 616 0	6kt-Schraube	Hex head bolt	Boulon tête hex		x	x					M 8 X 25
33	00 924 051 0	Rohrschelle mit Gummiprofil	Tube clip w. rubber	Bride		1	1					Rd. 36

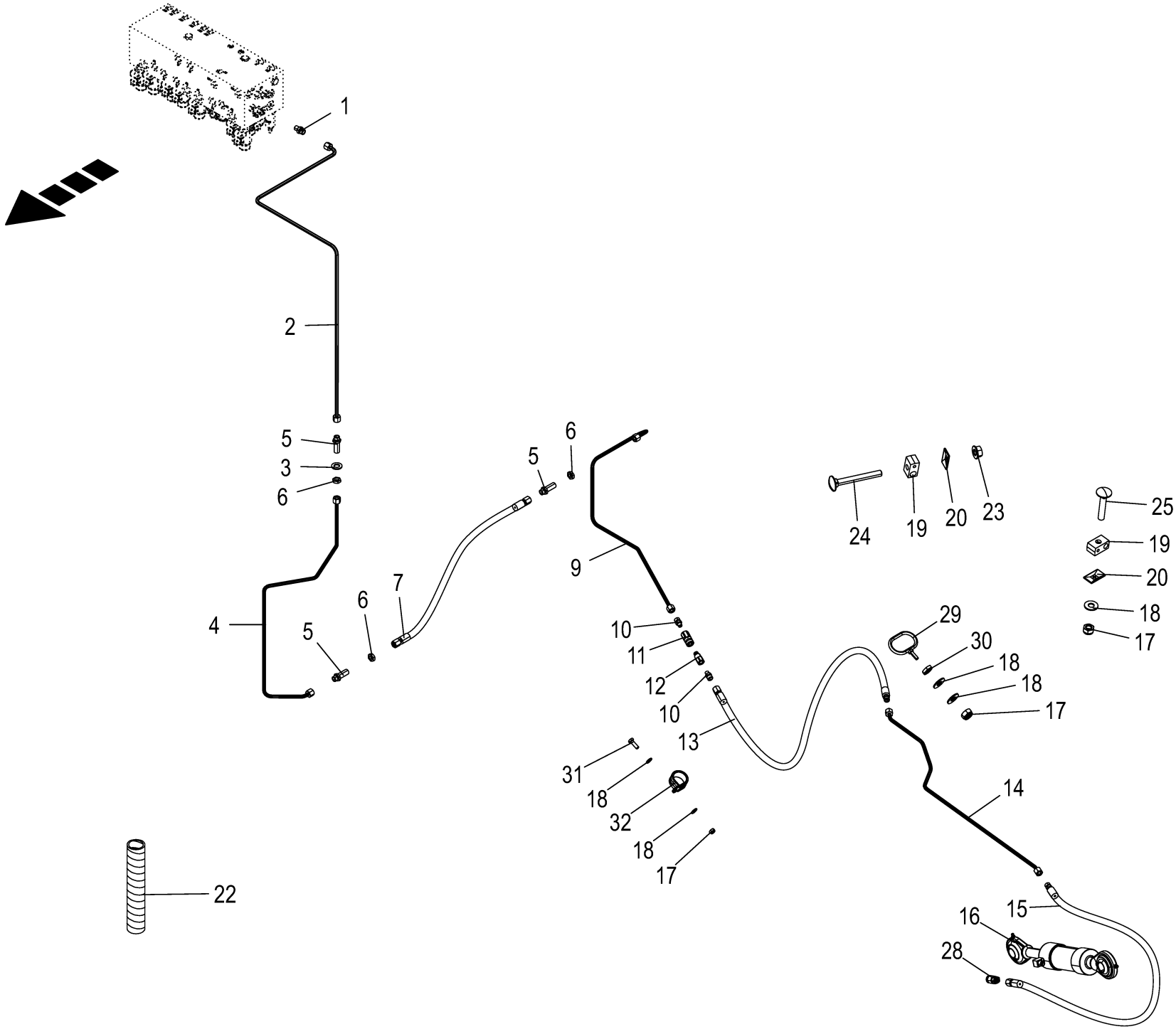

150 050 986 09 / 140.0

150 459 779 07

Hydraulik - Auslegearm -links **Hydraulics - Control lever -left** **Système hydraulique - Levier de commande -gauche**					1109311 - 1136330	BM105-14	BM105-24					**150 050 986 09** 150 459 779 7 **140.0**
Pos.	ID-Nr.	Benennung	Description	Description	Masch.-Nr-							Bemerkung/Remarks/Remarque
1	90 001 550 0	Einschraubstutzen	Male connector	Raccord filet		1	1					M 12 X 1,5 / M 14 X 1,5
2	20 211 499 0	Hyd.-Leitung 8 x 1,5 x 1202 3 Bögen	Hydr. line 8 x 1.5 x 1202 3 bows	Conduite hydraul. 8x1,5x1202 3 coudes		1	1					
3	00 910 510 2	Scheibe	Washer	Rondelle		x	x					15 X 28 X 2,5
4	20 211 502 0	Hyd.-Leitung 8 x 1,5 x 949 5 Bögen	Hydr. line 8 x 1.5 x 949 5 bows	Conduite hydraul. 8x1,5x949 5 coudes		1	1					
5	00 919 963 0	Gerade-Schottstutzen -inkl. Gegenmutter	Straight 2-way connector - incl. locknut	Coupleur droit deux raccords - incl. contre-ecrou		3	3					L 8
6	00 908 506 0	6kt-Mutter -niedrige Form	Hex nut -low form	Écrou hex -forme basse		x	x					M 14 X 1,5
7	27 020 921 0	Hyd-Schlauch 2SN 6x1150 DKOL DKOL	Hydraulic hose 2SN 6x1150 DKOL DKOL	Flexible hyd. 2SN 6x2150 DKOL DKOL		1	1					
8	00 910 510 2	Scheibe	Washer	Rondelle		x	x					15 X 28 X 2,5
9	20 210 729 0	Hyd.-Leitung 8 x 1,5 x 850 5 Bögen	Hydraulic line 8 x 1,5 x 850	Conduite hydraulique 8 x 1,5 x 850		1	1					
10	00 919 661 1	Einschraubstutzen	Male connector	Raccord filet		2	2					M 14 X 1,5 / R 1/8"
11	27 018 912 0	Flat-Face Kuppl.-Muffe L G 1/ 8"	Flat-Face coupling bushing DN- 4 L G 1/8"	Manchon d'accou. Flat-Face DN- 4 L G 1/8		1	1					
12	27 018 911 0	Flat-Face Kuppl.-Stecker L G1/ 8"	Flat-Face coupling plug DN-4 L G 1/8"	Connecteur Flat-Face acpt. DN- 4 L G 1/8"		1	1					
13	27 019 052 0	Hyd-Schlauch 2SN 6x1200 DKOL	Hydraulic hose 2SN 6x1200 DKOL	Flexible hyd. 2SN 6x1200 DKOL		1	1					
		CEL	CEL	CEL								
14	20 210 610 0	Hyd.-Leitung 8 x 1,5 x 759 5 Bögen	Hydraulic line 8 x 1,5 x 759	Conduite hydraulique 8 x 1,5 x 759		1	1					
15	27 019 051 0	Hyd-Schlauch 2SN 6x370 DKOL	Hydraulic hose 2SN 6x370 DKOL	Flexible hyd. 2SN 6x370 DKOL		1	1					
		CEL	CEL	CEL								
16	27 020 666 0	Hyd-Zylinder EZ 55x95/350	Hydraulic cylinder EZ 55x95/ 350	Vérin hydraulique EZ 55x95/350		1	1					
	00 918 792 0	Dichtungssatz	Sealing set	Jeu de joints		1	1					Zz 25/55
	00 919 202 0	Kegelschmiernippel	Grease niple	Graisseur à cone		2	2					Am 6 X 1
17	00 908 706 0	Sicherungsmutter	Locknut	Écrou hex		x	x					M 8
18	00 909 908 1	Sperrkantscheibe	Detent edged washer	Disque à bord d'arrêt		x	x					SKM 8
19	27 011 849 0	Rohrschelle 15/8 M8 gerippt	Pipe cl. 15/8 M8	Collier 15/8 M8		3	3					
	00 925 166 0	Rohrschelle -2 Hälften	Tube clamp -2 halves	Bride -2 moitiés		1	1					Bo.= 18/8
20	00 925 134 0	Deckplatte	Cover plate	Plaque de recouvrement		4	4					
22	00 940 478 0	Spiralband -Id.-Nr.= 1m	Spiral strip -Id.-no.= 1m	Feuillards spiralé -Id.-no.= 1m		x	x					Rd. 30 / 34
	27 003 974 0	Spiralband -Id.-Nr.= 1m	Spiral strip -Id.-no.= 1m	Feuillards spiralé -Id.-no.= 1m		x	x					Rd. 20 / 24
23	90 003 503 0	6kt-Mutter m. Flansch & Sperrk M8	Hex. nut + flange&detent edg M8	Écrou hex + bride&pièce d'arr M8		x	x					
		Zn8										
24	00 904 741 1	Flachrundschraube	Coach bolt	Vis a tête bombée		x	x					M 8 X 70

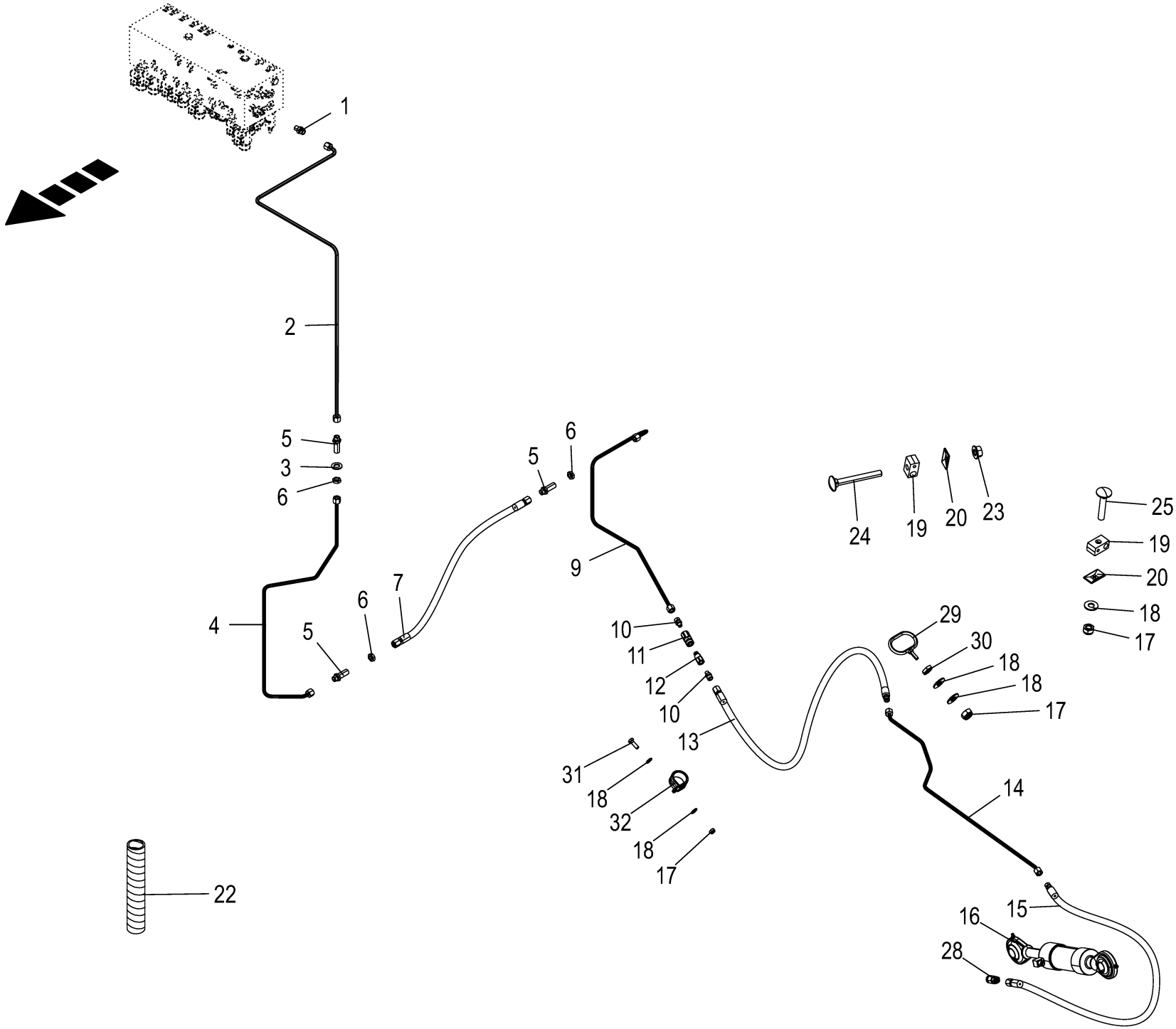

150 050 986 09 / 140.0

150 459 779 07

Hydraulik - Auslegearm -links Hydraulics - Control lever -left Système hydraulique - Levier de commande -gauche					1109311 - 1136330	BM105-14	BM105-24					150 050 986 09 150 459 779 7 140.0
Pos.	ID-Nr.	Benennung	Description	Description	Masch.-Nr-							Bemerkung/Remarks/Remarque
25	00 904 816 1	Flachrundschraube	Coach bolt	Vis a tête bombée		x	x					M 8 X 45
	00 904 741 1	Flachrundschraube	Coach bolt	Vis a tête bombée		x	x					M 8 X 70
28	27 019 111 0	Messkupplung SMK-20 M10x1	Measuring coupling	Accouplement de mesure		1	1					
29	20 212 149 0	Ösenschraube oval	Eyelet bolt oval	Vis à œillet ovale soudé Zn8		1	1					
30	00 908 510 1	6kt-Mutter -niedrige Form	Hex nut -low form	Écrou hex -forme basse		x	x					M 8
31	00 900 616 0	6kt-Schraube	Hex head bolt	Boulon tête hex		x	x					M 8 X 25
32	00 924 051 0	Rohrschelle mit Gummiprofil	Tube clip w. rubber	Bride		1	1					Rd. 36

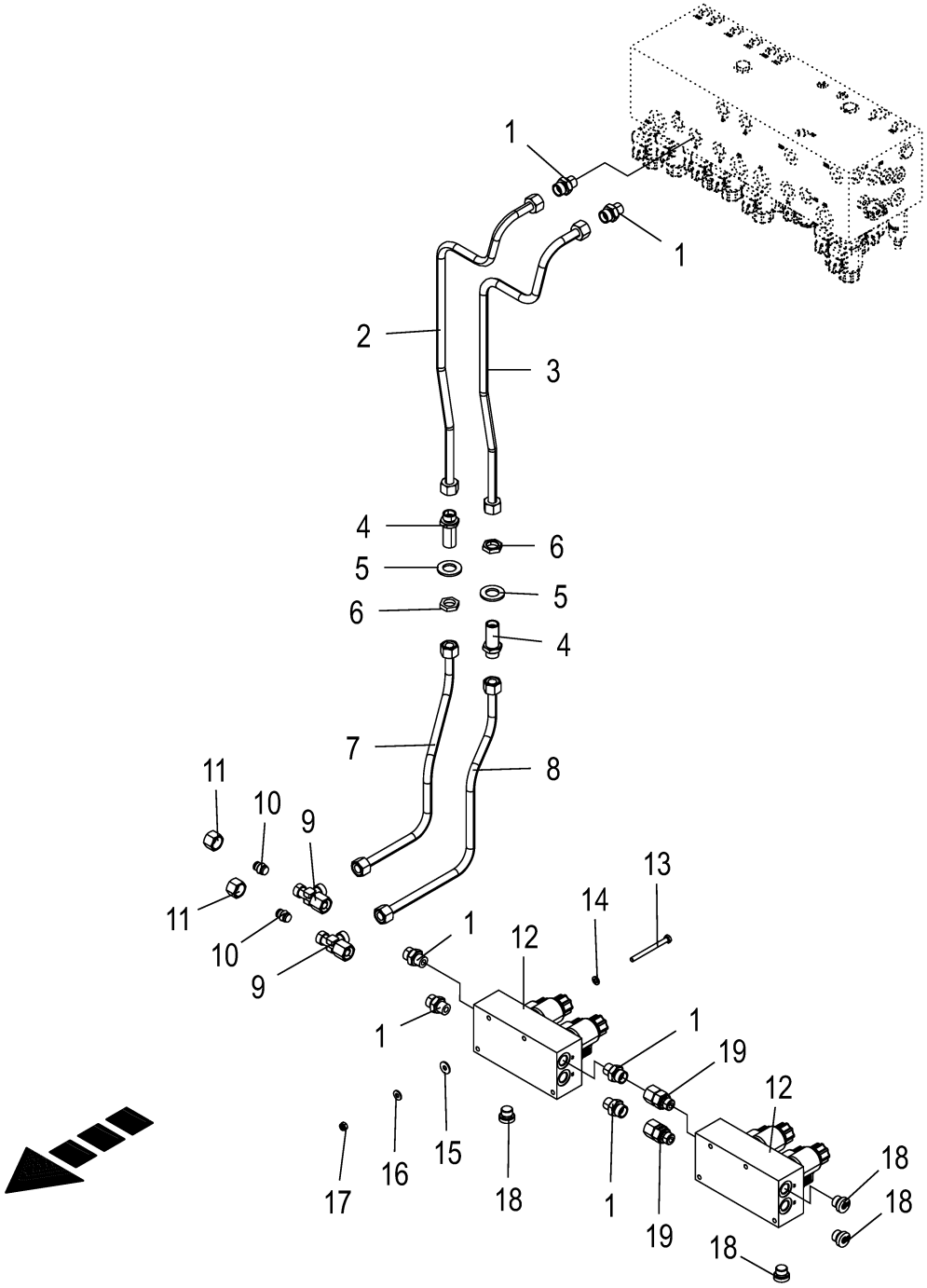

150 050 986 09 / 141.0

150 459 652 03

Hydraulik - Schnitthöhe **Hydraulics - cutting height** **Système hydraulique - hauteur de coupe**					1109311 - 1136330	BM105-14	BM105-24					**150 050 986 09** 150 459 652 3 **141.0**
Pos.	ID-Nr.	Benennung	Description	Description	Masch.-Nr-							Bemerkung/Remarks/Remarque
1	00 921 060 2	Einschraubstutzen	Male connector	Raccord filet		6	6					L 12 MB
2	20 211 518 0	Hyd.-Leitung 12 x 1,5 x 666 5 Bögen	Hyd. line 12 x 1.5 x 666 5 bows	Cond. hyd. 12 x 1,5 x 666 5 coudes		1	1					
3	20 211 519 0	Hyd.-Leitung 12 x 1,5 x 661 5 Bögen	Hyd. line 12 x 1.5 x 661 5 bows	Cond. hyd. 12 x 1,5 x 661 5 coudes		1	1					
4	00 921 087 1	Gerade-Schottstutzen	Straight 2-way connector	Coupleur droit deux raccords		2	2					M 18 X 1,5
5	90 003 258 0	Scheibe (18) 19 x 34 x 3 Zn8 200HV	Washers (18) 19 x 34 x 3 200HV	Rondelles (18) 19 x 34 x 3 200HV		x	x					
6	90 002 955 0	Gegenmutter 6kt M18 Zn8	Hexagon counter-nut M18 Zn8	Contre-écrou à six pans M18 Zn8		x	x					
7	20 211 509 0	Hyd.-Leitung 12 x 1,5 x 430 3 Bögen	Hyd. line 12 x 1.5 x 430 3 bows	Cond. hyd. 12 x 1,5 x 430 3 coudes		1	1					
8	20 211 517 0	Hyd.-Leitung 12 x 1,5 x 471 3 Bögen	Hyd. line 12 x 1.5 x 471 3 bows	Cond. hyd. 12 x 1,5 x 471 3 coudes		1	1					
9	00 921 079 1	L-Stutzen	Adjustable L connection	Raccord L réglable		2	2					L 12
10	00 919 300 0	Verschlusskegel mit O-Ring	Locking cone w. O-ring	Cône de verouillage av.joint t		2	2					L 12
11	00 919 962 0	Überwurfmutter	Nozzle disc cap	Écrou de buse-pastille		2	2					AL 8
12	27 014 702 0	Steuerblock Optionen 4x 2/2 (24V)	Control block option 4x 2/2 (24V)	Bloc de commande options 4x 2/ 2 (24V)		2	2					
	27 011 373 0	Wegeventil Einsatz 2/2 Sitz ELEK.S/W	Direct. valve ins. 2/2 seat electr. S/W	Distributeur insert. 2/2 voies élect nr		8	8					
	27 019 898 0	Spule 24V S/W DT-Stecker	Coil 24V black DT-plug	Bobine 24V noire connecteur DT		8	8					
	90 100 094 0	O-Ring 17 x 2	O-ring seal 17 x 2	Joint torique 17 x 2		8	8					
13	00 901 004 0	6kt-Schraube	Hex head bolt	Boulon tête hex		x	x					M 6 X 70
14	00 910 411 1	Scheibe	Washer	Rondelle		x	x					6,4 X 12,5 X 1,6
15	00 910 351 1	Scheibe	Washer	Rondelle		x	x					6,4 X 18 X 1,6
16	00 909 906 1	Sperrkantscheibe	Detent edged washer	Disque à bord d'arrêt		x	x					SKM 6
17	00 908 704 1	Sicherungsmutter	Locknut	Écrou hex		x	x					M 6
18	90 002 810 0	Verschlußschraube I-6kt M16x1, 5 E A3G	Locking screw hexag socket M16x1.5 E A3G	Vis obturatrice six pans creux		4	4					
19	00 921 204 0	Einschraubstutzen	Male connector	Raccord filet		2	2					L 12

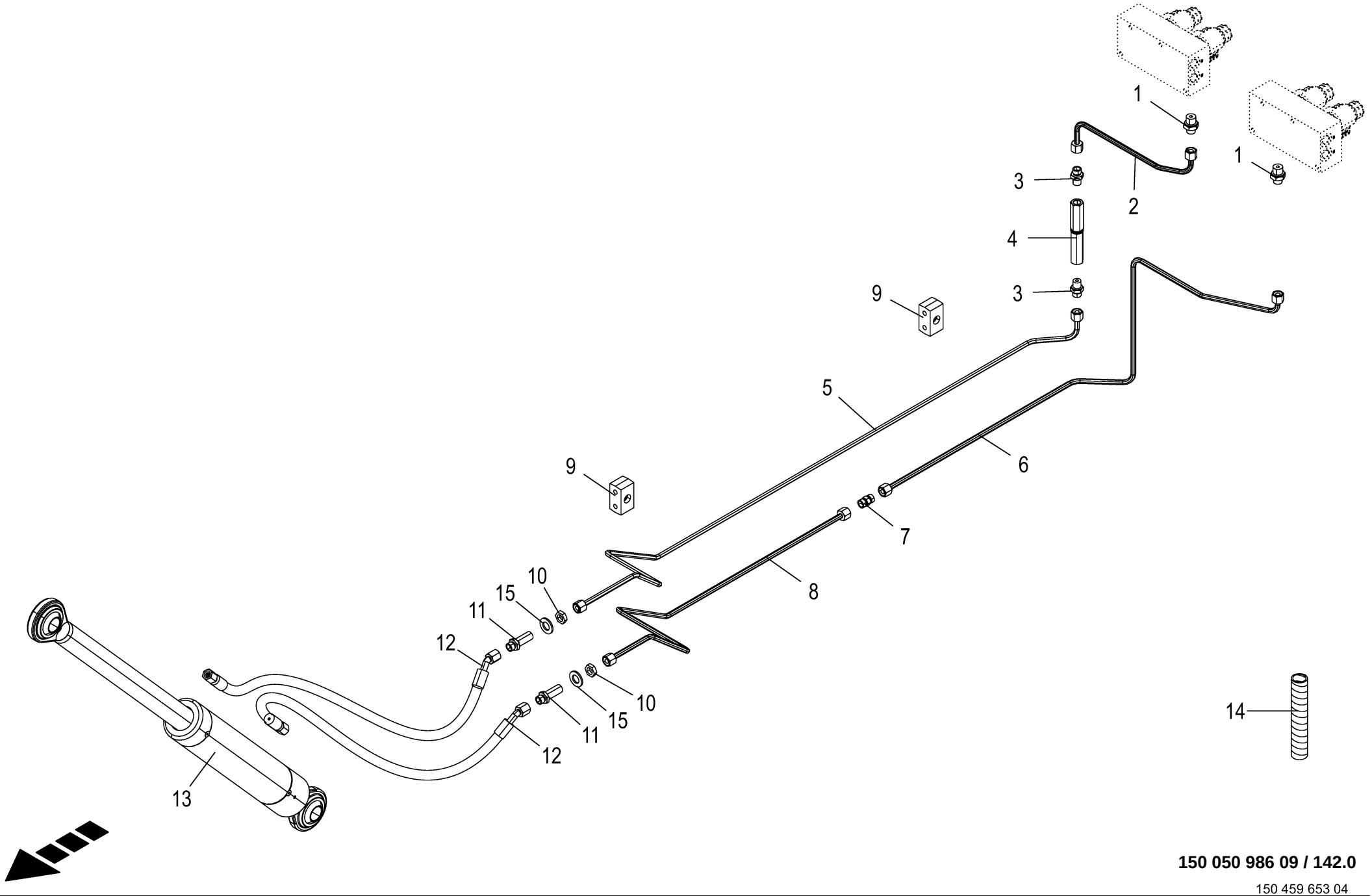

150 050 986 09 / 142.0

150 459 653 04

Hydraulik - Schnitthöhe -vorn **Hydraulics - cutting height -front** **Système hydraulique - hauteur de coupe -devant**					1109311 - 1136330	BM105-14	BM105-24					**150 050 986 09** 150 459 653 4 **142.0**
Pos.	ID-Nr.	Benennung	Description	Description	Masch.-Nr-							Bemerkung/Remarks/Remarque
1	90 002 080 0	Einschraubstutzen L 8 / M16x1, 5 E Zn8	Screw-in fitting L 8 / M16x1, 5 E Zn8	Manchon fileté L 8 / M16x1,5 E Zn8		2	2					
2	20 019 845 0	Hyd.-Leitung 8 x 1,5 x 335 3 Bögen	Hydraulic line 8 x 1,5 x 335	Conduite hydraulique 8 x 1,5 x 335		1	1					
3	00 919 964 0	Einschraubstutzen	Male connector	Raccord filet		2	2					R 1/4" / M 14 X 1,5
4	27 016 886 0	2-Wege-Stromregelventil beids. fest	Two-way flow control valve two-s fixed	Régulateur de débit à 2 voies deux fixe		1	1					
5	20 211 540 0	Hyd.-Leitung 8 x 1,5 x 1525 6 Bögen	Hyd. line 8 x 1.5 x 1525 6 bows	Cond. hyd. 8 x 1,5 x 1525 6 coudes		1	1					
6	20 210 697 0	Hyd.-Leitung 8 x 1,5 x 1132 5 Bögen	Hydraulic line 8 x 1,5 x 1132	Conduite hydraulique 8 x 1,5 x 1132		1	1					
7	00 919 302 0	Verbindungsstutzen	Connector	Raccord		1	1					M 14 X 1,5
8	20 211 541 0	Hyd.-Leitung 8 x 1,5 x 998 4 Bögen	Hyd. line 8 x 1.5 x 998 4 bows	Cond. hyd. 8 x 1,5 x 998 4 coudes		1	1					
9	00 925 159 0	Rohrschelle -2 Hälften	Tube clamp -2 halves	Bride -2 moitiés		2	2					Bo.= 8/8
10	00 908 506 0	6kt-Mutter -niedrige Form	Hex nut -low form	Écrou hex -forme basse		x	x					M 14 X 1,5
11	00 919 963 0	Gerade-Schottstutzen -inkl. Gegenmutter	Straight 2-way connector - incl. locknut	Coupleur droit deux raccords - incl. contre-ecrou		2	2					L 8
12	27 017 070 0	Hyd-Schlauch 2SN 6x710 DKOL DKOL45	Hyd.-hose 2 SN 6 x 710 DKOL DKOL45°	Flex. hydr. 2 SN 6x710 dkol dkol45°		2	2					
13	27 014 717 3	Hyd-Zylinder DZ 40/63x215/840 WMS	Hydraulic cylinder DZ 40/ 63x215/840 5	Vérin hyd. DZ 40/63x215/840 5		1	1					
	27 000 544 2	Dichtungssatz DZ40/63	Sealing kit DZ40/63	Jeu de joints DZ40/63		1	1					
	27 003 415 0	Positionsmagnet	Position solenoid	Aimant de position		1	1					
	21 004 978 0	Wegsensor induktiv 0,0 - 220, 0mm	Path sensor inductive 0,0 - 220,0mm	capt. de déplac. inductif 0,0 - 220,0mm		1	1					
	90 002 731 0	O-Ring 15 x 1,5	O-ring seal 15 x 1.5	Joint torique 15 x 1,5		1	1					
	27 025 246 0	Hyd-Zylinder DZ 40/63x195/840 WMS *optional -Kandziora	Hydraulic cylinder DZ 40/ 63x195/840 5 *optional - Kandziora	Vérin hyd. DZ 40/63x195/840 5 *optionnel -Kandziora		1	1					
	27 025 930 0	Dichtungssatz DZ40/63	Gasket kit DZ40/63	Jeu de joints DZ40/63		1	1					
	27 026 006 0	Positionsmagnet f. Wegsensor	Position magnet for path sensor	Aimant de posit. p. capteur de déplacem.		1	1					
	27 026 007 0	Wegsensor 195mm	Path sensor 195 mm	Capteur de déplacement 195mm		1	1					
14	00 940 478 0	Spiralband -Id.-Nr.= 1m	Spiral strip -Id.-no.= 1m	Feuillards spiralé -Id.-no.= 1m		x	x					Rd. 30 / 34
	27 003 974 0	Spiralband -Id.-Nr.= 1m	Spiral strip -Id.-no.= 1m	Feuillards spiralé -Id.-no.= 1m		x	x					Rd. 20 / 24
15	00 910 510 2	Scheibe	Washer	Rondelle		x	x					15 X 28 X 2,5

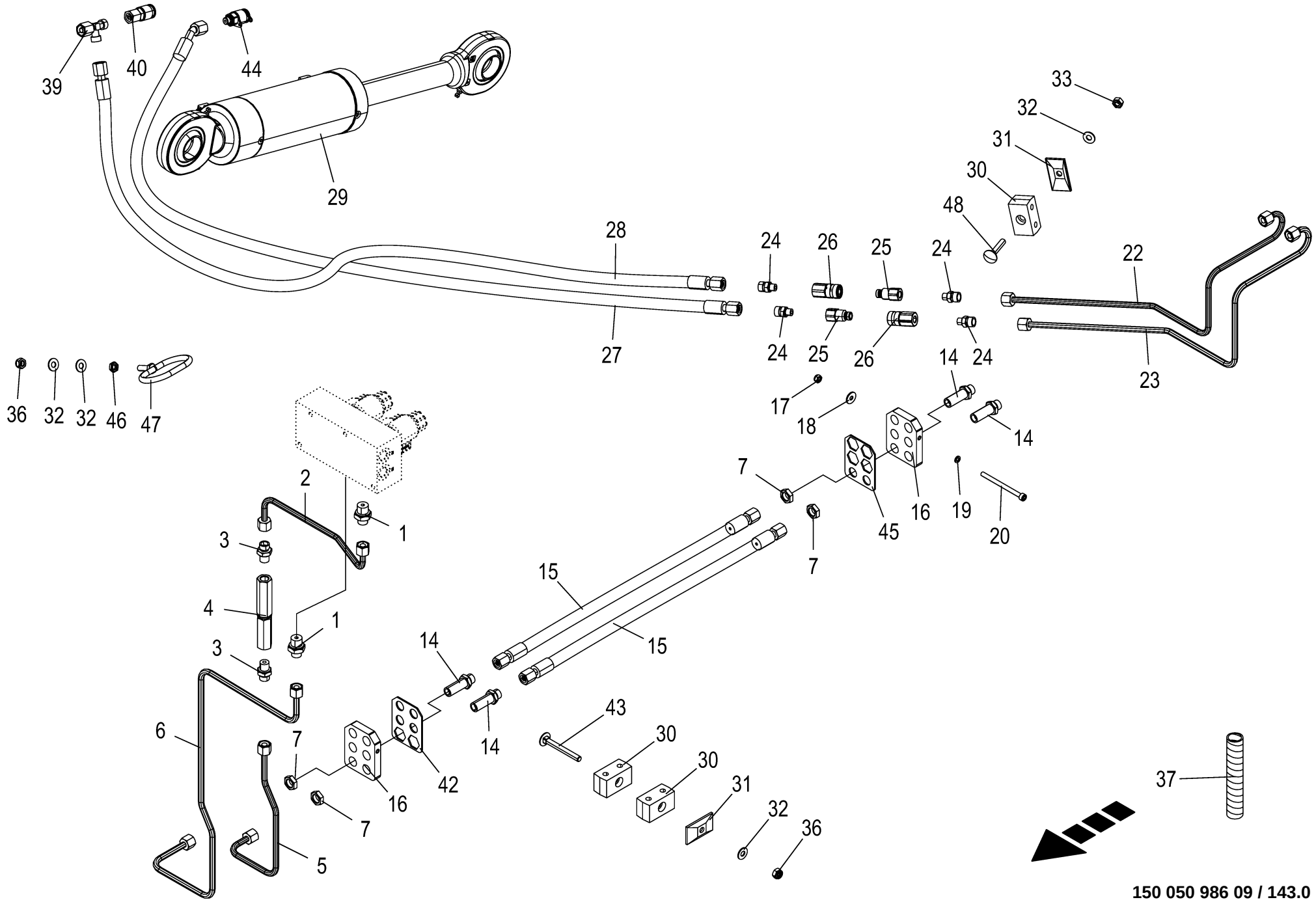

150 050 986 09 / 143.0

150 459 667 06

Hydraulik - Schnitthöhe -rechts **Hydraulics - cutting height -right** **Système hydraulique - hauteur de coupe -droite**					1109311 - 1136330	BM105-14	BM105-24					**150 050 986 09** 150 459 667 6 **143.0**
Pos.	ID-Nr.	Benennung	Description	Description	Masch.-Nr-							Bemerkung/Remarks/Remarque
1	90 002 080 0	Einschraubstutzen L 8 / M16x1, 5 E Zn8	Screw-in fitting L 8 / M16x1, 5 E Zn8	Manchon fileté L 8 / M16x1,5 E Zn8		2	2					
2	20 210 691 0	Hyd.-Leitung 8 x 1,5 x 325 3 Bögen	Hydraulic line 8 x 1,5 x 325	Conduite hydraulique 8 x 1,5 x 325		1	1					
3	00 919 964 0	Einschraubstutzen	Male connector	Raccord filet		2	2					R 1/4" / M 14 X 1,5
4	27 016 886 0	2-Wege-Stromregelventil beids. fest	Two-way flow control valve two-s fixed	Régulateur de débit à 2 voies deux fixe		1	1					
5	20 210 692 0	Hyd.-Leitung 8 x 1,5 x 364 4 Bögen	Hydraulic line 8 x 1,5 x 364	Conduite hydraulique 8 x 1,5 x 364		1	1					
6	20 210 693 0	Hyd.-Leitung 8 x 1,5 x 844 6 Bögen	Hydraulic line 8 x 1,5 x 844	Conduite hydraulique 8 x 1,5 x 844		1	1					
7	00 908 506 0	6kt-Mutter -niedrige Form	Hex nut -low form	Écrou hex -forme basse		x	x					M 14 X 1,5
14	00 919 963 0	Gerade-Schottstutzen -inkl. Gegenmutter	Straight 2-way connector - incl. locknut	Coupleur droit deux raccords - incl. contre-ecrou		4	4					L 8
15	27 020 921 0	Hyd-Schlauch 2SN 6x1150 DKOL DKOL	Hydraulic hose 2SN 6x1150 DKOL DKOL	Flexible hyd. 2SN 6x2150 DKOL DKOL		2	2					
16	20 019 740 1	Schottplatte	bulkhead plate	plaque de cloison		2	2					
17	90 001 868 0	Sicherungsmutter	Locknut	Écrou hex		x	x					M 6
18	00 910 351 1	Scheibe	Washer	Rondelle		x	x					6,4 X 18 X 1,6
19	90 001 380 0	Sperrkantscheibe	Detent edged washer	Disque à bord d'arrêt		x	x					SKZ 6
20	00 903 058 1	Zylinderschraube	Allen screw	Vis tête cylindrique		x	x					M 6 X 80
22	20 019 789 0	Hyd.-Leitung 8 x 1,5 x 656 4 Bögen	Hydraulic line 8 x 1,5 x 656	Conduite hydraulique 8 x 1,5 x 656		1	1					
23	20 019 790 0	Hyd.-Leitung 8 x 1,5 x 706 4 Bögen	Hydraulic line 8 x 1,5 x 706	Conduite hydraulique 8 x 1,5 x 706		1	1					
24	00 919 661 1	Einschraubstutzen	Male connector	Raccord filet		4	4					M 14 X 1,5 / R 1/8"
25	27 018 911 0	Flat-Face Kuppl.-Stecker L G1/ 8"	Flat-Face coupling plug DN-4 L G 1/8"	Connecteur Flat-Face acpt. DN- 4 L G 1/8"		2	2					
26	27 018 912 0	Flat-Face Kuppl.-Muffe L G 1/ 8"	Flat-Face coupling bushing DN- 4 L G 1/8"	Manchon d'accou. Flat-Face DN- 4 L G 1/8		2	2					
27	27 012 439 0	Hyd-Schlauch 2SN 6x1300 DKOL DKOL45	Hyd. hose 2 SN 6x1300 DKOL DKOL45°	Flex. hyd. 2 SN 6x1300 DKOL DKOL45°		1	1					
28	27 018 961 0	Hyd-Schlauch 2SN 6x1250 DKOL DKOL	Hyd. hose 2 SN 6x1110 DKOL DKOL	Flexible hyd. 2 SN 6x1110 DKOL DKOL		1	1					
29	27 014 558 3	Hyd-Zylinder DZ 35/80x100/600 WMS	Hydraulic cylinder DZ 35/ 80x100/600 5	Vérin hyd. DZ 35/80x100/600 5		1	1					
	27 019 265 0	Dichtungssatz DZ35/80	Gasket set DZ35/80	Jeu de joints DZ35/80		1	1					
	27 019 263 0	Wegsensor 100mm	Path sensor 100 mm	Capteur de déplacement 100mm		1	1					

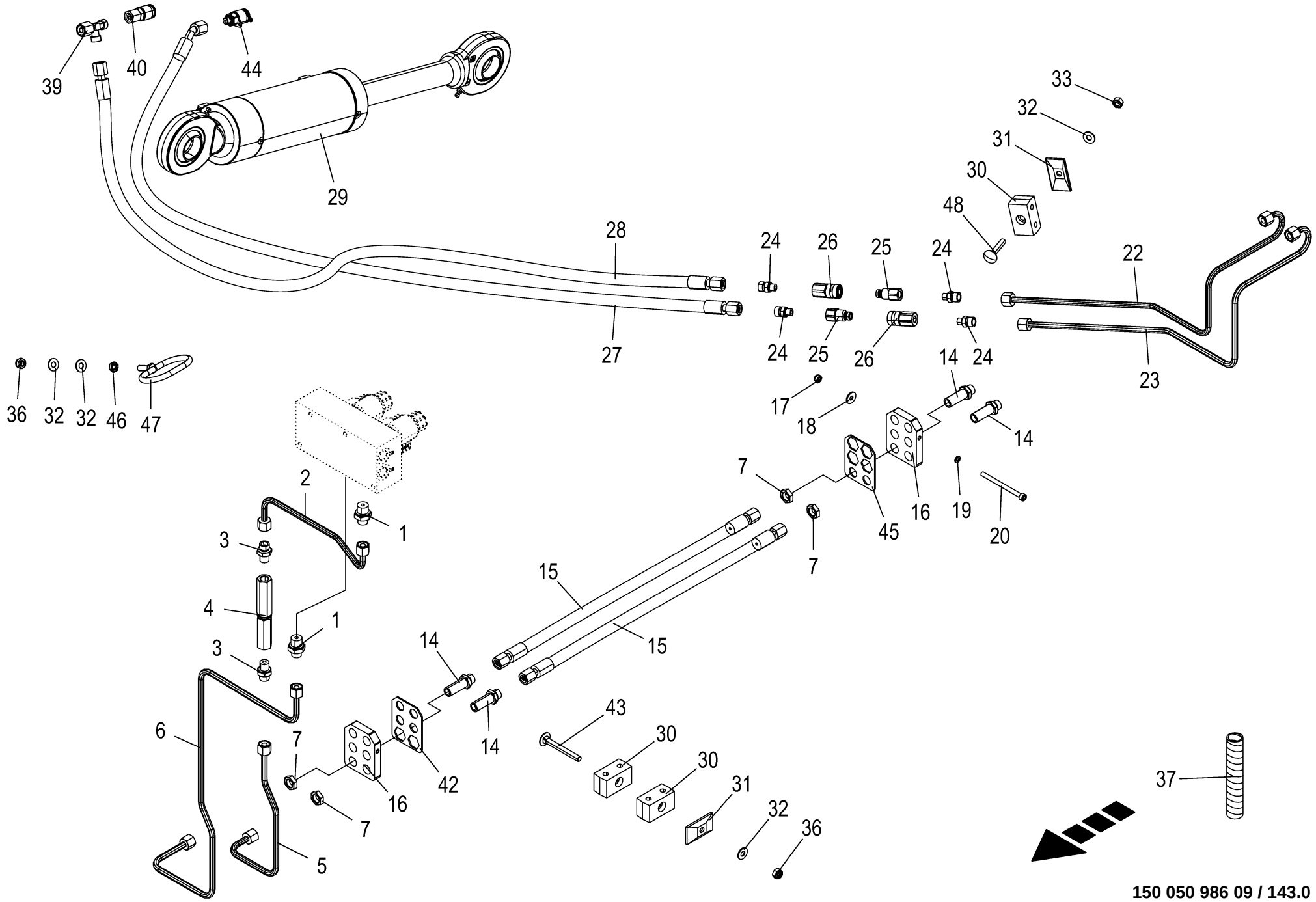

150 050 986 09 / 143.0

150 459 667 06

Hydraulik - Schnitthöhe -rechts Hydraulics - cutting height -right Système hydraulique - hauteur de coupe -droite					1109311 - 1136330	BM105-14	BM105-24					150 050 986 09 150 459 667 6 143.0
Pos.	ID-Nr.	Benennung	Description	Description	Masch.-Nr-							Bemerkung/Remarks/Remarque
	27 003 415 0	Positionsmagnet	Position solenoid	Aimant de position		1	1					
	27 019 264 0	O-Ring 15 x 1,5	O-ring seal 15 x 1,5	Joint torique 15 x 1,5		1	1					
30	00 925 159 0	Rohrschelle -2 Hälften	Tube clamp -2 halves	Bride -2 moitiés		3	3					Bo.= 8/8
31	00 925 134 0	Deckplatte	Cover plate	Plaque de recouvrement		2	2					
32	00 909 908 1	Sperrkantscheibe	Detent edged washer	Disque à bord d'arrêt		x	x					SKM 8
33	00 908 210 0	6kt-Mutter	Hex nut	Écrou hex		x	x					M 8
36	00 908 706 0	Sicherungsmutter	Locknut	Écrou hex		x	x					M 8
37	00 940 478 0	Spiralband -Id.-Nr.= 1m	Spiral strip -Id.-no.= 1m	Feuillards spiralé -Id.-no.= 1m		x	x					Rd. 30 / 34
	27 003 974 0	Spiralband -Id.-Nr.= 1m	Spiral strip -Id.-no.= 1m	Feuillards spiralé -Id.-no.= 1m		x	x					Rd. 20 / 24
39	00 919 967 0	L-Stutzen	Adjustable L connection	Raccord L réglable		1	1					M 14 X 1,5
40	27 000 662 0	Mini-Messanschluss	Connector f.mini-test equipm.	Raccord instr.mesureur mini		1	1					M 16 X 2 / M 14 X 1,5
42	20 019 948 1	Sicherungsblech vorne	Safety sheet front	Plaque d'arrêt avant		1	1					
43	00 904 741 1	Flachrundschraube	Coach bolt	Vis a tête bombée		x	x					M 8 X 70
44	27 019 111 0	Messkupplung SMK-20 M10x1	Measuring coupling	Accouplement de mesure		1	1					
45	20 211 860 0	Sicherungsblech hinten	Safety sheet rear	Plaque d'arrêt arrière		1	1					
46	00 908 510 1	6kt-Mutter -niedrige Form	Hex nut -low form	Écrou hex -forme basse		x	x					M 8
47	20 212 149 0	Ösenschraube oval	Eyelet bolt oval	Vis à œillet ovale soudé Zn8		1	1					
48	00 904 816 1	Flachrundschraube	Coach bolt	Vis a tête bombée		x	x					M 8 X 45

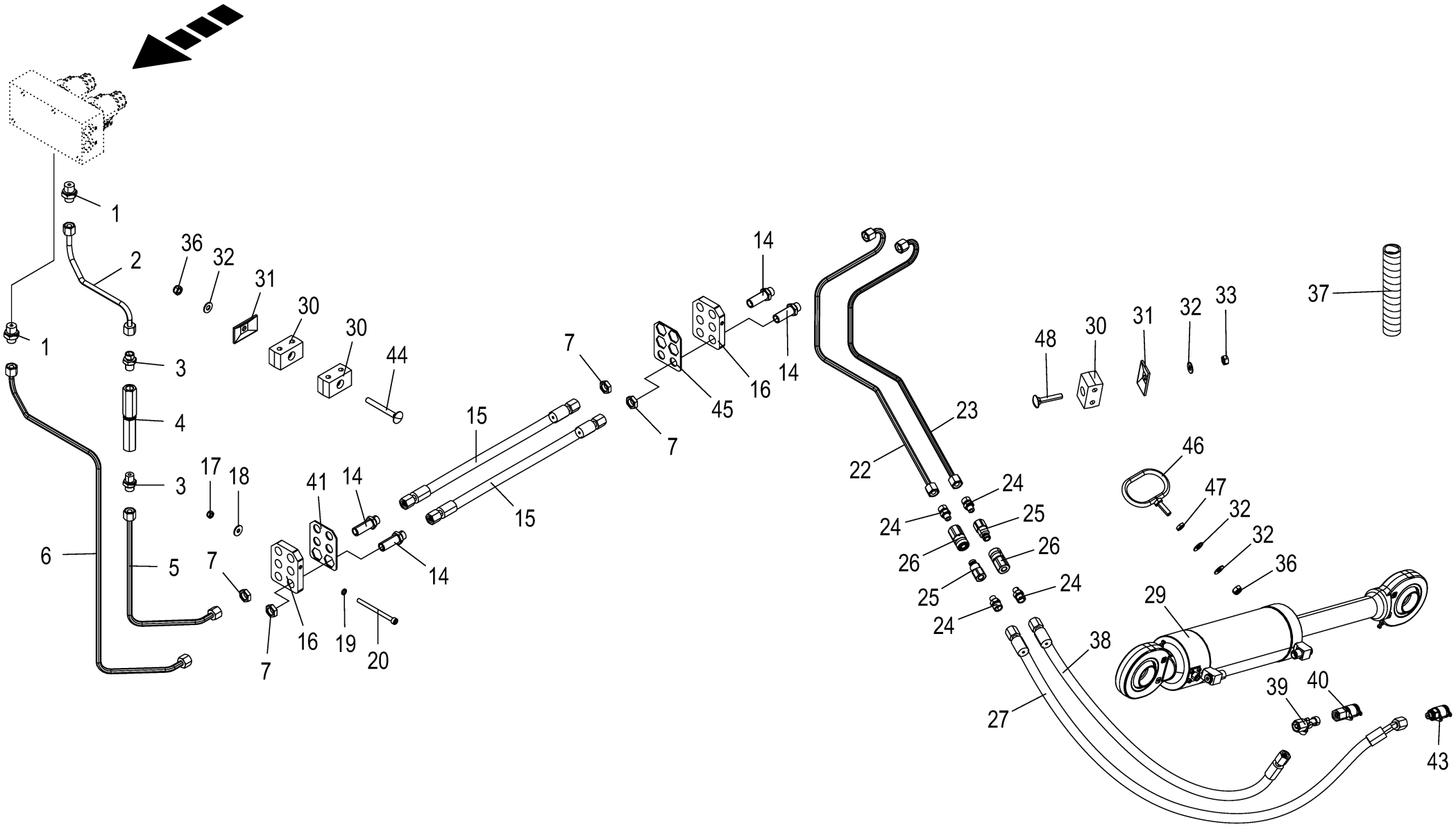

150 050 986 09 / 144.0

150 459 654 06

Hydraulik - Schnitthöhe -links **Hydraulics - cutting height -left** **Système hydraulique - hauteur de coupe -gauche**					1109311 - 1136330	BM105-14	BM105-24					**150 050 986 09** 150 459 654 6 **144.0**
Pos.	ID-Nr.	Benennung	Description	Description	Masch.-Nr-							Bemerkung/Remarks/Remarque
1	90 002 080 0	Einschraubstutzen L 8 / M16x1, 5 E Zn8	Screw-in fitting L 8 / M16x1, 5 E Zn8	Manchon fileté L 8 / M16x1,5 E Zn8		2	2					
2	20 210 694 0	Hyd.-Leitung 8 x 1,5 x 271 3 Bögen	Hydraulic line 8 x 1,5 x 271	Conduite hydraulique 8 x 1,5 x 271		1	1					
3	00 919 964 0	Einschraubstutzen	Male connector	Raccord filet		2	2					R 1/4" / M 14 X 1,5
4	27 016 886 0	2-Wege-Stromregelventil beids. fest	Two-way flow control valve two-s fixed	Régulateur de débit à 2 voies deux fixe		1	1					
5	20 210 695 0	Hyd.-Leitung 8 x 1,5 x 369 2 Bögen	Hydraulic line 8 x 1,5 x 369	Conduite hydraulique 8 x 1,5 x 369		1	1					
6	20 210 696 0	Hyd.-Leitung 8 x 1,5 x 841 5 Bögen	Hydraulic line 8 x 1,5 x 841	Conduite hydraulique 8 x 1,5 x 841		1	1					
7	00 908 506 0	6kt-Mutter -niedrige Form	Hex nut -low form	Écrou hex -forme basse		x	x					M 14 X 1,5
14	00 919 963 0	Gerade-Schottstutzen -inkl. Gegenmutter	Straight 2-way connector - incl. locknut	Coupleur droit deux raccords - incl. contre-ecrou		4	4					L 8
15	27 020 921 0	Hyd-Schlauch 2SN 6x1150 DKOL DKOL	Hydraulic hose 2SN 6x1150 DKOL DKOL	Flexible hyd. 2SN 6x2150 DKOL DKOL		2	2					
16	20 019 740 1	Schottplatte	bulkhead plate	plaque de cloison		2	2					
17	90 001 868 0	Sicherungsmutter	Locknut	Écrou hex		x	x					M 6
18	00 910 351 1	Scheibe	Washer	Rondelle		x	x					6,4 X 18 X 1,6
19	90 001 380 0	Sperrkantscheibe	Detent edged washer	Disque à bord d'arrêt		x	x					SKZ 6
20	00 903 058 1	Zylinderschraube	Allen screw	Vis tête cylindrique		x	x					M 6 X 80
22	20 019 788 0	Hyd.-Leitung 8 x 1,5 x 707 4 Bögen	Hydraulic line 8 x 1,5 x 707	Conduite hydraulique 8 x 1,5 x 707		1	1					
23	20 019 787 0	Hyd.-Leitung 8 x 1,5 x 657 4 Bögen	Hydraulic line 8 x 1,5 x 657	Conduite hydraulique 8 x 1,5 x 657		1	1					
24	00 919 661 1	Einschraubstutzen	Male connector	Raccord filet		4	4					M 14 X 1,5 / R 1/8"
25	27 018 911 0	Flat-Face Kuppl.-Stecker L G1/ 8"	Flat-Face coupling plug DN-4 L G 1/8"	Connecteur Flat-Face acpt. DN- 4 L G 1/8"		2	2					
26	27 018 912 0	Flat-Face Kuppl.-Muffe L G 1/ 8"	Flat-Face coupling bushing DN- 4 L G 1/8"	Manchon d'accou. Flat-Face DN- 4 L G 1/8		2	2					
27	27 012 439 0	Hyd-Schlauch 2SN 6x1300 DKOL DKOL45	Hyd. hose 2 SN 6x1300 DKOL DKOL45°	Flex. hyd. 2 SN 6x1300 DKOL DKOL45°		1	1					
29	27 014 558 3	Hyd-Zylinder DZ 35/80x100/600 WMS	Hydraulic cylinder DZ 35/ 80x100/600 5	Vérin hyd. DZ 35/80x100/600 5		1	1					
	27 019 265 0	Dichtungssatz DZ35/80	Gasket set DZ35/80	Jeu de joints DZ35/80		1	1					
	27 019 263 0	Wegsensor 100mm	Path sensor 100 mm	Capteur de déplacement 100mm		1	1					
	27 003 415 0	Positionsmagnet	Position solenoid	Aimant de position		1	1					
	27 019 264 0	O-Ring 15 x 1,5	O-ring seal 15 x 1,5	Joint torique 15 x 1,5		1	1					

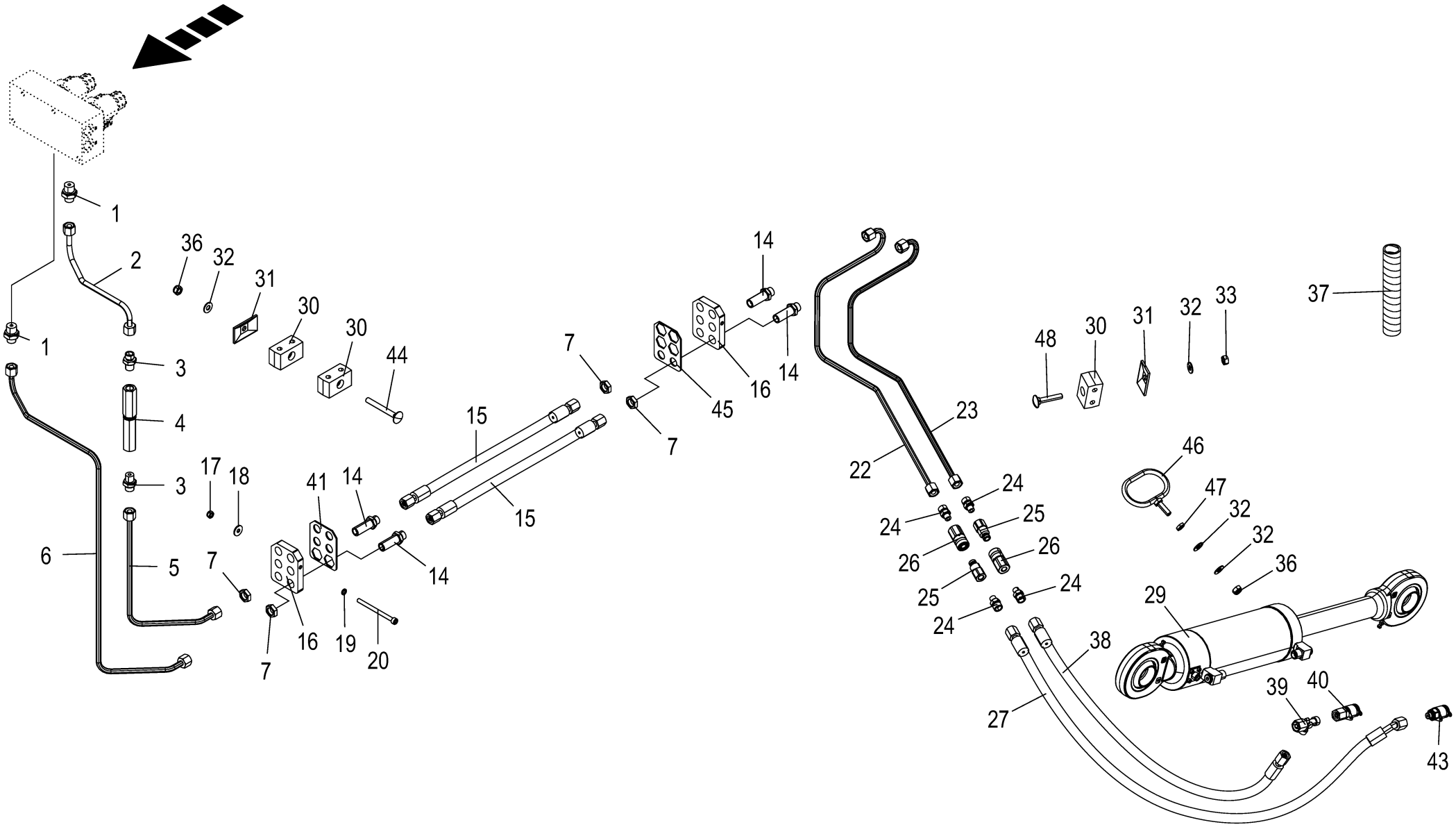

150 050 986 09 / 144.0

150 459 654 06

Hydraulik - Schnitthöhe -links **Hydraulics - cutting height -left** **Système hydraulique - hauteur de coupe -gauche**					1109311 - 1136330	BM105-14	BM105-24					**150 050 986 09** 150 459 654 6 **144.0**
Pos.	ID-Nr.	Benennung	Description	Description	Masch.-Nr-							Bemerkung/Remarks/Remarque
30	00 925 159 0	Rohrschelle -2 Hälften	Tube clamp -2 halves	Bride -2 moitiés		3	3					Bo.= 8/8
31	00 925 134 0	Deckplatte	Cover plate	Plaque de recouvrement		2	2					
32	00 909 908 1	Sperrkantscheibe	Detent edged washer	Disque à bord d'arrêt		x	x					SKM 8
33	00 908 210 0	6kt-Mutter	Hex nut	Écrou hex		x	x					M 8
36	00 908 706 0	Sicherungsmutter	Locknut	Écrou hex		x	x					M 8
37	00 940 478 0	Spiralband -Id.-Nr.= 1m	Spiral strip -Id.-no.= 1m	Feuillards spiralé -Id.-no.= 1m		x	x					Rd. 30 / 34
	27 003 974 0	Spiralband -Id.-Nr.= 1m	Spiral strip -Id.-no.= 1m	Feuillards spiralé -Id.-no.= 1m		x	x					Rd. 20 / 24
38	27 018 961 0	Hyd-Schlauch 2SN 6x1250 DKOL	Hyd. hose 2 SN 6x1110 DKOL	Flexible hyd. 2 SN 6x1110 DKOL		1	1					
		DKOL	DKOL	DKOL								
39	00 919 967 0	L-Stutzen	Adjustable L connection	Raccord L réglable		1	1					M 14 X 1,5
40	27 000 662 0	Mini-Messanschluss	Connector f.mini-test equipm.	Raccord instr.mesureur mini		1	1					M 16 X 2 / M 14 X 1,5
41	20 019 948 1	Sicherungsblech vorne	Safety sheet front	Plaque d'arrêt avant		1	1					
43	27 019 111 0	Messkupplung SMK-20 M10x1	Measuring coupling	Accouplement de mesure		1	1					
44	00 904 741 1	Flachrundschraube	Coach bolt	Vis a tête bombée		x	x					M 8 X 70
45	20 211 860 0	Sicherungsblech hinten	Safety sheet rear	Plaque d'arrêt arrière		1	1					
46	20 212 149 0	Ösenschraube oval	Eyelet bolt oval	Vis à œillet ovale soudé Zn8		1	1					
47	00 908 510 1	6kt-Mutter -niedrige Form	Hex nut -low form	Écrou hex -forme basse		x	x					M 8
48	00 904 816 1	Flachrundschraube	Coach bolt	Vis a tête bombée		x	x					M 8 X 45

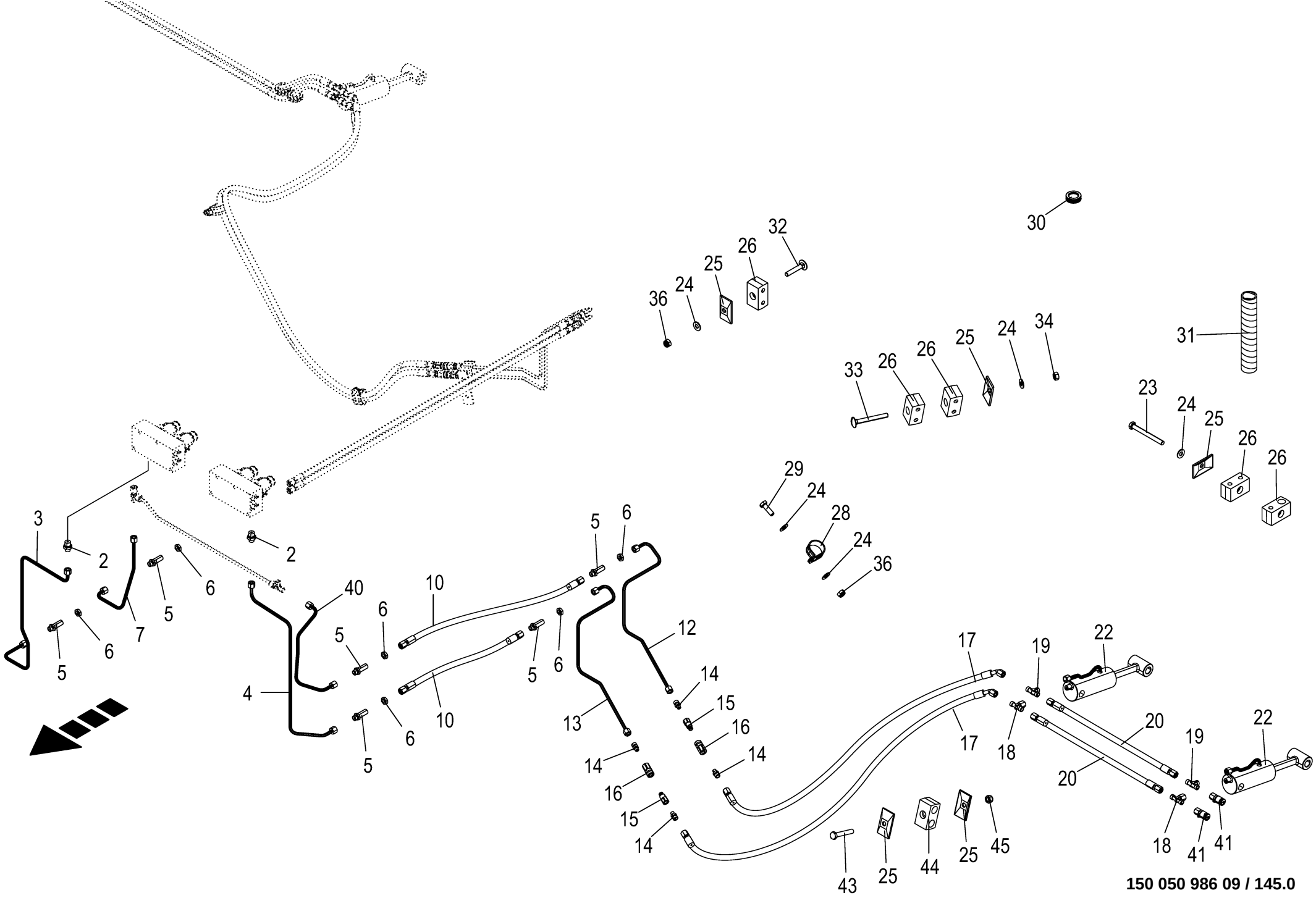

150 050 986 09 / 145.0

150 459 704 06

Hydraulik - Querförderer **Hydraulics - Cross conveyor** **Système hydraulique - Bande transporteuse transversale**					1109311 - 1136330	BM105-14	BM105-24					**150 050 986 09** 150 459 704 6 **145.0**
Pos.	ID-Nr.	Benennung	Description	Description	Masch.-Nr-							Bemerkung/Remarks/Remarque
2	90 002 080 0	Einschraubstutzen L 8 / M16x1, 5 E Zn8	Screw-in fitting L 8 / M16x1, 5 E Zn8	Manchon fileté L 8 / M16x1,5 E Zn8		2	2					
3	20 210 712 0	Hyd.-Leitung 8 x 1,5 x 793 6 Bögen	Hydraulic line 8 x 1,5 x 793	Conduite hydraulique 8 x 1,5 x 793		1	1					
4	20 210 713 0	Hyd.-Leitung 8 x 1,5 x 723 4 Bögen	Hydraulic line 8 x 1,5 x 723	Conduite hydraulique 8 x 1,5 x 723		1	1					
5	00 919 963 0	Gerade-Schottstutzen -inkl. Gegenmutter	Straight 2-way connector - incl. locknut	Coupleur droit deux raccords - incl. contre-ecrou		8	8					L 8
6	00 908 506 0	6kt-Mutter -niedrige Form	Hex nut -low form	Écrou hex -forme basse		x	x					M 14 X 1,5
7	20 210 714 0	Hyd.-Leitung 8 x 1,5 x 383 3 Bögen	Hydraulic line 8 x 1,5 x 383	Conduite hydraulique 8 x 1,5 x 383		1	1					
10	27 020 921 0	Hyd-Schlauch 2SN 6x1150 DKOL	Hydraulic hose 2SN 6x1150 DKOL	Flexible hyd. 2SN 6x2150 DKOL		4	4					
		DKOL	DKOL	DKOL								
12	20 019 792 0	Hyd.-Leitung 8 x 1,5 x 691 5 Bögen -links	Hydraulic line 8 x 1,5 x 691 - left	Conduite hydraulique 8 x 1,5 x 691 -gauche		1	1					
	20 019 794 0	Hyd.-Leitung 8 x 1,5 x 691 5	Hydraulic line 8 x 1,5 x 691 - right	Conduite hydraulique 8 x 1,5 x 691		1	1					
		Bögen -rechts		-droite								
13	20 019 791 0	Hyd.-Leitung 8 x 1,5 x 696 4 Bögen -links	Hydraulic line 8 x 1,5 x 696 - left	Conduite hydraulique 8 x 1,5 x 696 -gauche		1	1					
	20 019 795 0	Hyd.-Leitung 8 x 1,5 x 706 4	Hydr. li. 8 x 1.5 x 706 4 bows -right	Cond. hyd. 8 x 1,5 x 706 4 coudes		1	1					
		Bögen -rechts		-droite								
14	00 919 661 1	Einschraubstutzen	Male connector	Raccord filet		8	8					M 14 X 1,5 / R 1/8"
15	27 018 911 0	Flat-Face Kuppl.-Stecker L G1/ 8"	Flat-Face coupling plug DN-4 L G 1/8"	Connecteur Flat-Face acpt. DN- 4 L G 1/8"		4	4					
16	27 018 912 0	Flat-Face Kuppl.-Muffe L G 1/ 8"	Flat-Face coupling bushing DN- 4 L G 1/8"	Manchon d'accou. Flat-Face DN- 4 L G 1/8		4	4					
17	27 022 532 0	Hyd-Schlauch 2SN 6x2000 DKOL DKOL	Hydraulic hose 2SN 6x2000 DKOL DKOL	Flexible hyd. 2SN 6x2000 DKOL DKOL		4	4					
18	00 919 968 0	T-Stutzen	T connector	Raccord T réglable		4	4					L 8
19	00 919 969 0	T-Verbindungsstutzen	T-connector	T-raccord		4	4					M 14 X 1,5
20	27 022 525 0	Hyd-Schlauch 2SN 6x2450 DKOL DKOL	Hydraulic hose 2SN 6 DKOL DKOL	Flexible hydraulique 2SN 6		4	4					
22	27 018 281 1					4	4					
	27 023 094 0	Dichtungssatz DZ20/50	Gasket kit DZ20/50	Jeu de joints DZ20/50		4	4					
23	00 901 008 1	6kt-Schraube	Hex head bolt	Boulon tête hex		x	x					M 8 X 80
24	00 909 908 1	Sperrkantscheibe	Detent edged washer	Disque à bord d'arrêt		x	x					SKM 8
25	00 925 134 0	Deckplatte	Cover plate	Plaque de recouvrement		14	14					
26	00 925 159 0	Rohrschelle -2 Hälften	Tube clamp -2 halves	Bride -2 moitiés		10	10					Bo.= 8/8

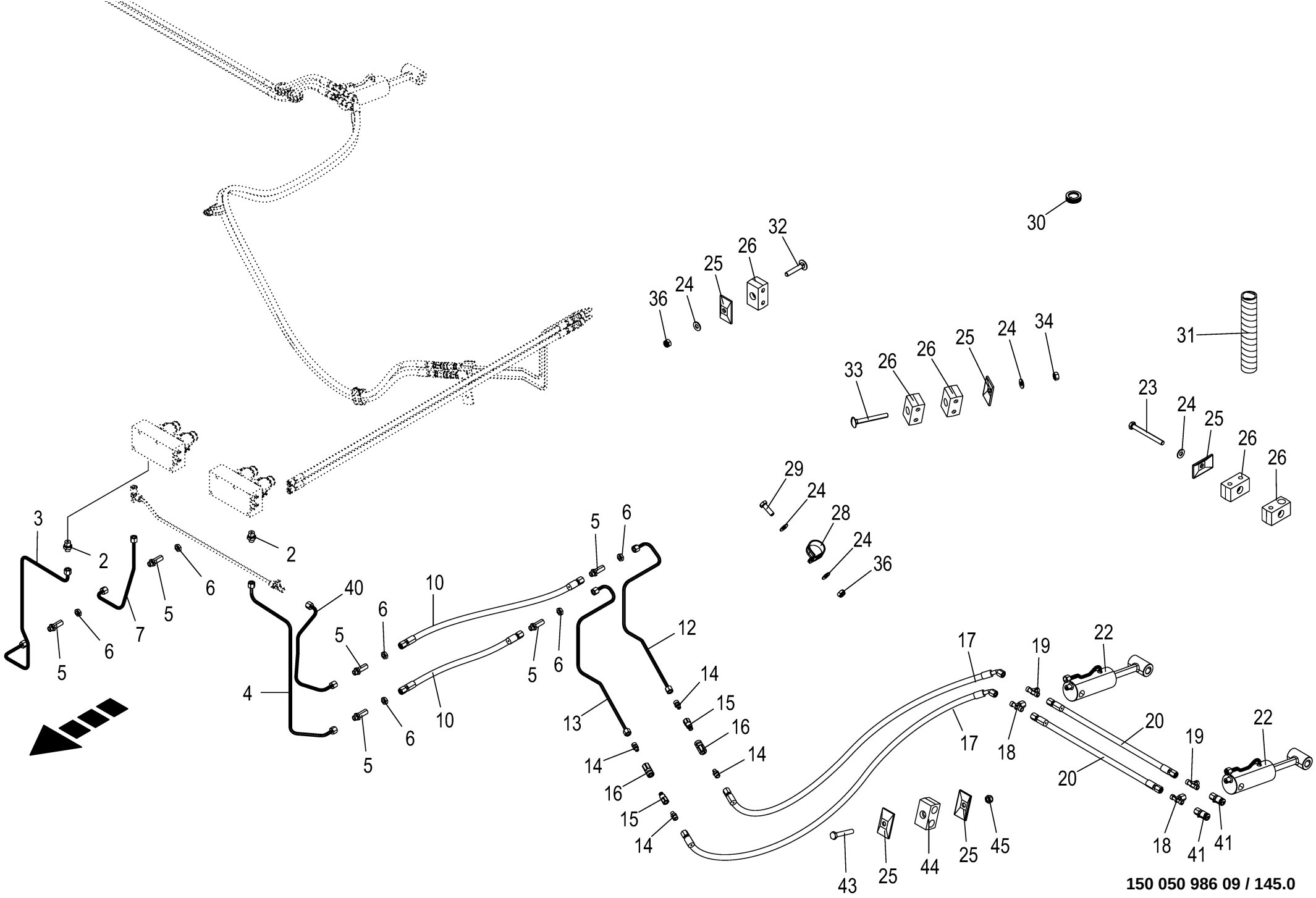

150 050 986 09 / 145.0

150 459 704 06

Hydraulik - Querförderer Hydraulics - Cross conveyor Système hydraulique - Bande transporteuse transversale					1109311 - 1136330	BM105-14	BM105-24					150 050 986 09 150 459 704 6 145.0	
Pos.	ID-Nr.	Benennung	Description	Description	Masch.-Nr-								Bemerkung/Remarks/Remarque
	27 011 849 0	Rohrschelle 15/8 M8 gerippt	Pipe cl. 15/8 M8	Collier 15/8 M8		1	1						
28	00 924 055 0	Rohrschelle mit Gummiprofil	Tube clip w. rubber	Bride		4	4						Rd. 44
29	00 900 616 0	6kt-Schraube	Hex head bolt	Boulon tête hex		x	x						M 8 X 25
30	20 083 472 0	Kabelführungstülle 29mm 6mm	Grommet 29mm 6mm panel	Passe-câble 29mm 6mm en tôle		8	8						
		Blech											
31	00 940 478 0	Spiralband -Id.-Nr.= 1m	Spiral strip -Id.-no.= 1m	Feuillards spiralé -Id.-no.= 1m		x	x						Rd. 30 / 34
	27 003 974 0	Spiralband -Id.-Nr.= 1m	Spiral strip -Id.-no.= 1m	Feuillards spiralé -Id.-no.= 1m		x	x						Rd. 20 / 24
32	00 904 816 1	Flachrundschraube	Coach bolt	Vis a tête bombée		x	x						M 8 X 45
	00 904 741 1	Flachrundschraube	Coach bolt	Vis a tête bombée		x	x						M 8 X 70
33	00 904 741 1	Flachrundschraube	Coach bolt	Vis a tête bombée		x	x						M 8 X 70
34	00 908 210 0	6kt-Mutter	Hex nut	Écrou hex		x	x						M 8
36	00 908 706 0	Sicherungsmutter	Locknut	Écrou hex		x	x						M 8
40	20 211 542 0	Hyd.-Leitung 8 x 1,5 x 417 5 Bögen	Hydr. line 8 x 1.5 x 417 5 bows	Conduite hydraul. 8x1,5x417 5 coudes		1	1						
41	27 000 662 0	Mini-Messanschluss	Connector f.mini-test equipm.	Raccord instr.mesureur mini		4	4						M 16 X 2 / M 14 X 1,5
43	00 901 423 0	6kt-Schraube	Hex head bolt	Boulon tête hex		x	x						M 8 X 50
44	27 007 828 0	Rohrschelle -2 Hälften	Tube clamp -2 halves	Bride -2 moitiés		4	4						Bo.= 15/15
45	90 000 192 0	Sicherungsmutter	Locknut	Écrou hex		x	x						M 8

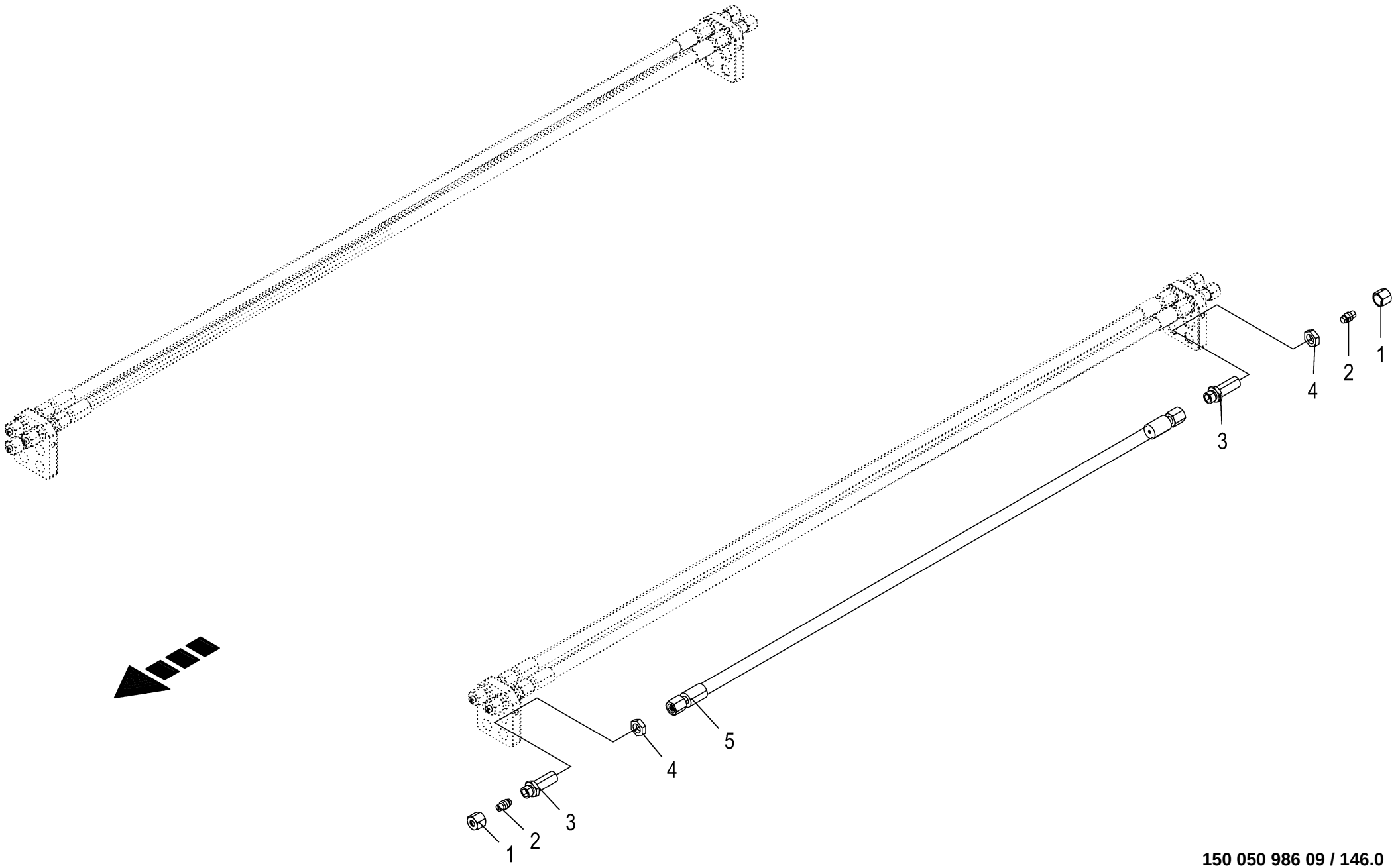

150 050 986 09 / 146.0

150 521 024 01

Hydraulik - Verbindung Hydraulics - Connection Système hydraulique - Liaison					1109311 - 1136330	BM105-14	BM105-24					150 050 986 09 150 521 024 1 146.0
Pos.	ID-Nr.	Benennung	Description	Description	Masch.-Nr-							Bemerkung/Remarks/Remarque
1	00 919 962 0	Überwurfmutter	Nozzle disc cap	Écrou de buse-pastille		x	x					AL 8
2	90 002 096 0	Verschlusskegel mit O-Ring	Locking cone w. O-ring	Cône de verouillage av.joint t		x	x					L 8
3	00 919 963 0	Gerade-Schottstutzen -inkl. Gegenmutter	Straight 2-way connector - incl. locknut	Coupleur droit deux raccords - incl. contre-ecrou		x	x					L 8
4	00 908 506 0	6kt-Mutter -niedrige Form	Hex nut -low form	Écrou hex -forme basse		x	x					M 14 X 1,5
5	27 020 921 0	Hyd-Schlauch 2SN 6x1150 DKOL DKOL	Hydraulic hose 2SN 6x1150 DKOL DKOL	Flexible hyd. 2SN 6x2150 DKOL DKOL		x	x					

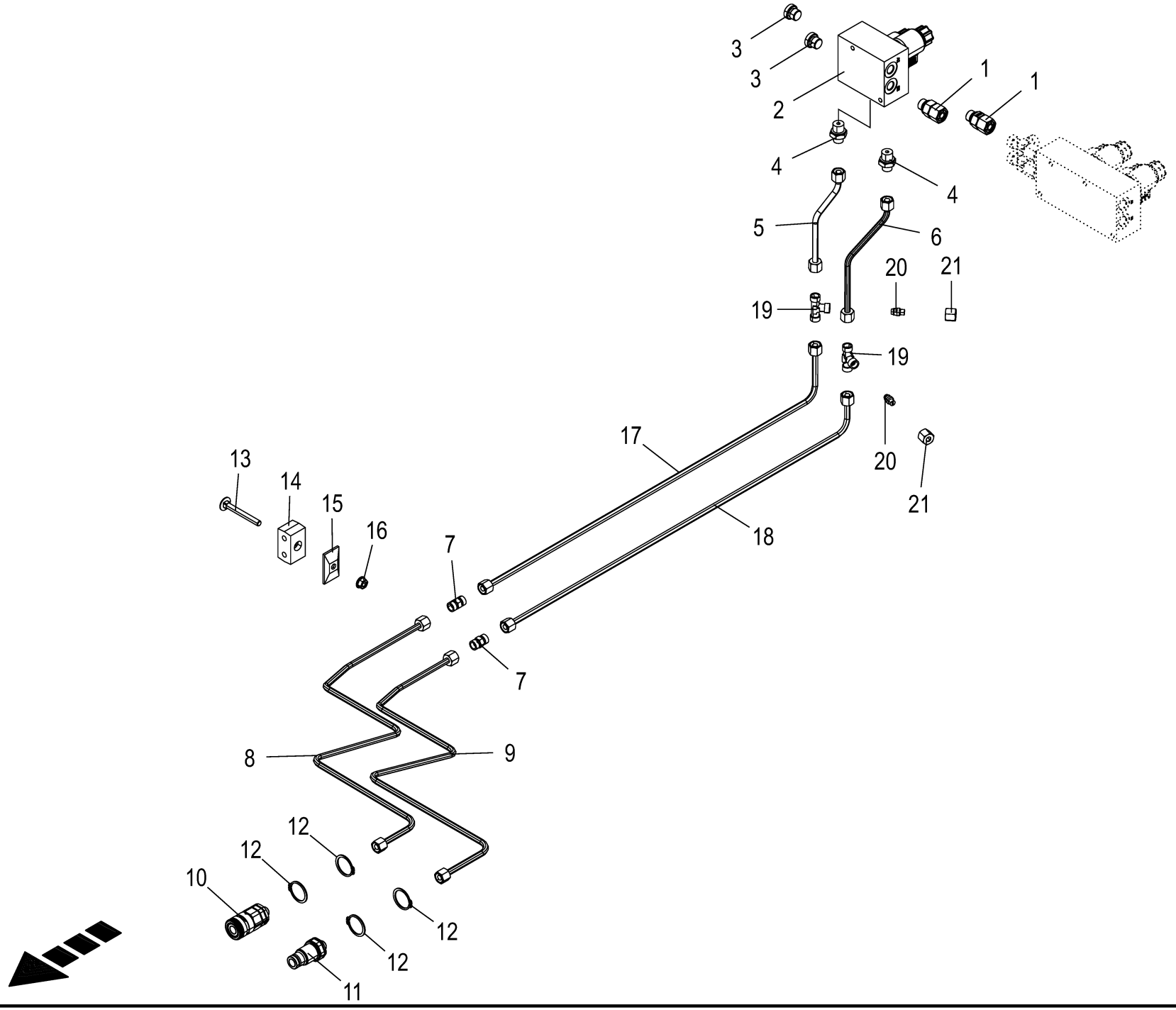
3
3
2
1
1
4
4
5
6
20
21
19
19
20
21
17
18
13
14
15
16
7
7
8
9
12
12
12
12
10
11

Hydraulik - Front - Teil I **Hydraulics - front - part I** **Système hydraulique– - avant - part I**					1109311 - 1136330	BM105-14	BM105-24					**150 050 986 09** 150 513 052 1 **147.0**
Pos.	ID-Nr.	Benennung	Description	Description	Masch.-Nr-							Bemerkung/Remarks/Remarque
1	00 921 204 0	Einschraubstutzen	Male connector	Raccord filet		2	2					L 12
2	27 018 701 0	Steuerblock Optionen 2x 2/2 (24V)	Control block options 2x 2/2 (24V)	Bloc de commande options 2x 2/ 2 (24V)		1	1					
3	90 002 810 0	Verschlußschraube I-6kt M16x1, 5 E A3G	Locking screw hexag socket M16x1.5 E A3G	Vis obturatrice six pans creux		2	2					
4	90 002 080 0	Einschraubstutzen L 8 / M16x1, 5 E Zn8	Screw-in fitting L 8 / M16x1, 5 E Zn8	Manchon fileté L 8 / M16x1,5 E Zn8		2	2					
5	20 211 857 0	Hyd.-Leitung 8 x 1,5 x 171 2 Bögen	Hydr. line 8 x 1.5 x 171 2 bows	Conduite hyd. 8 x 1,5 x 171 2 coudes		1	1					
6	20 211 854 0	Hyd.-Leitung 8 x 1,5 x 216 2 Bögen	Hydr. line 8 x 1.5 x 216 2 bows	Conduite hyd. 8 x 1,5 x 216 2 coudes		1	1					
7	00 919 302 0	Verbindungsstutzen	Connector	Raccord		2	2					M 14 X 1,5
8	20 211 559 0	Hyd.-Leitung 8 x 1,5 x 987 5 Bögen	Hyd. line 8 x 1.5 x 987 5 bows	Cond. hyd. 8 x 1,5 x 987 5 coudes		1	1					
9	20 211 558 0	Hyd.-Leitung 8 x 1,5 x 979 5 Bögen	Hyd. line 8 x 1.5 x 979 5 bows	Cond. hyd. 8 x 1,5 x 979 5 coudes		1	1					
10	27 011 805 0	Flat-Face Kuppl.-Muffe 8 L BG2 M14x1,5	Flat-Face coupling bushing L BG2 M14x1.5	Manchon d'accoupl. Flat-Face M14x1,5		1	1					
11	27 011 804 0	Flat-Face Kuppl.-Stecker 8 L BG2 M14x1,5	Flat-Face coupling plug L BG2 M14x1.5	Raccord d'acc. Flat-Face L BG2 M14x1,5		1	1					
12	00 911 535 1	Sicherungsring	Circlip	Circlip		4	4					A 30 X 1,5
13	00 904 741 1	Flachrundschraube	Coach bolt	Vis a tête bombée		x	x					M 8 X 70
14	00 925 159 0	Rohrschelle -2 Hälften	Tube clamp -2 halves	Bride -2 moitiés		2	2					Bo.= 8/8
15	00 925 134 0	Deckplatte	Cover plate	Plaque de recouvrement		2	2					
16	90 003 503 0	6kt-Mutter m. Flansch & Sperrk M8 Zn8	Hex. nut + flange&detent edg M8	Écrou hex + bride&pièce d’arr M8		x	x					
17	20 211 856 0	Hyd.-Leitung 8 x 1,5 x 766 1 Bogen	Hyd line 8 x 1.5 x 766 1 bow	Conduite hyd. 8 x 1,5 x 766 1 coude		1	1					
18	20 211 855 0	Hyd.-Leitung 8 x 1,5 x 755 1 Bogen	Hyd line 8 x 1.5 x 755 1 bow	Conduite hyd. 8 x 1,5 x 755 1 coude		1	1					
19	00 919 969 0	T-Verbindungsstutzen	T-connector	T-raccord		2	2					M 14 X 1,5
20	90 002 096 0	Verschlusskegel mit O-Ring	Locking cone w. O-ring	Cône de verouillage av.joint t		2	2					L 8
21	00 919 962 0	Überwurfmutter	Nozzle disc cap	Écrou de buse-pastille		2	2					AL 8

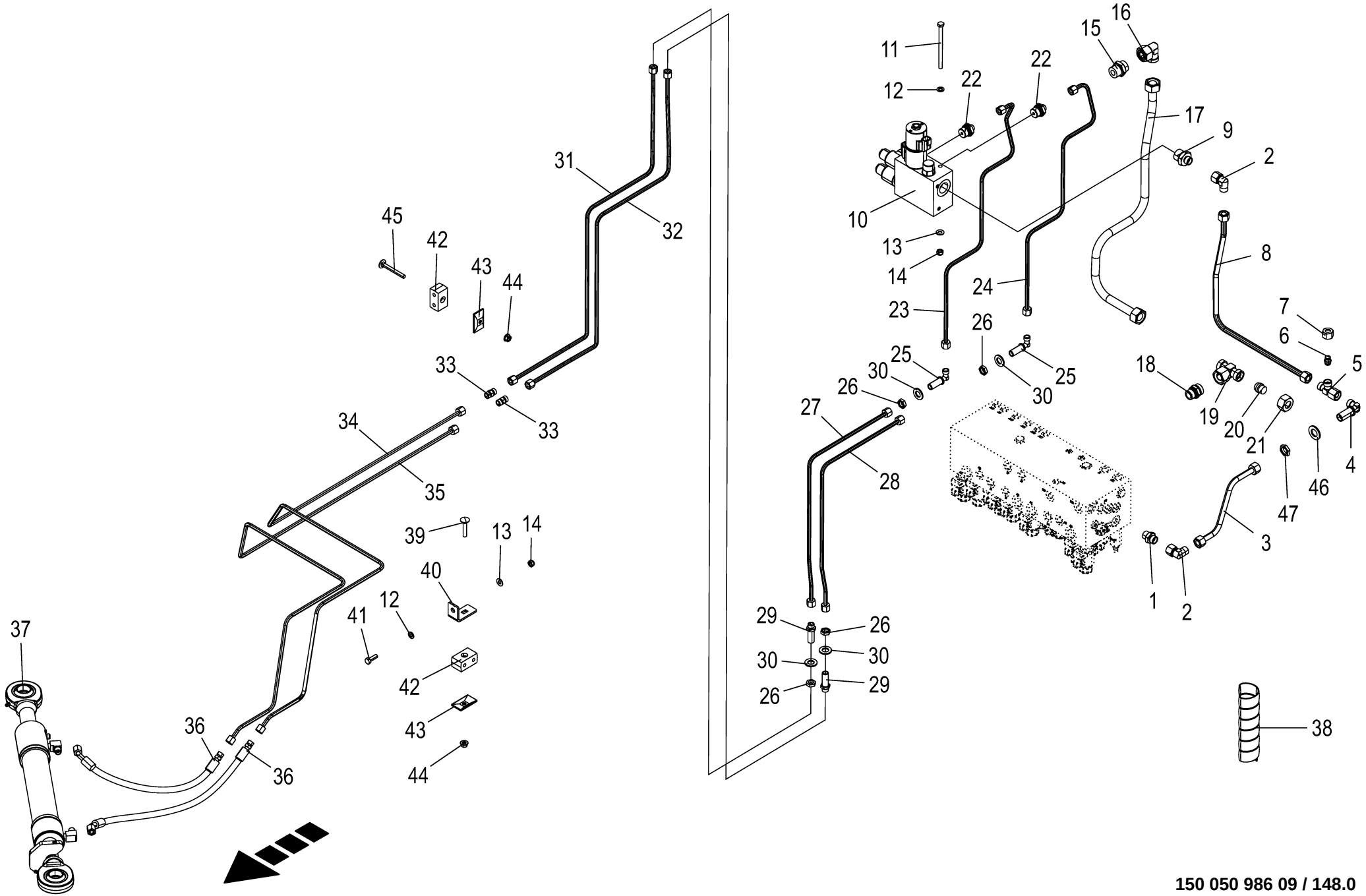

150 050 986 09 / 148.0

150 501 987 03

Hydraulik - Front - Teil II **Hydraulics - front - part II** **Système hydraulique– - avant - part II**					1109311 - 1136330	BM105-14	BM105-24					**150 050 986 09** 150 501 987 3 **148.0**
Pos.	ID-Nr.	Benennung	Description	Description	Masch.-Nr-							Bemerkung/Remarks/Remarque
1	00 920 901 1	Einschraubstutzen	Male connector	Raccord filet		1	1					M 18 X 1,5
2	00 921 067 1	Winkelstutzen	Angle lug	Jarret tubulure		2	2					M 18 X 1,5
3	20 211 544 0	Hyd.-Leitung 12 x 1,5 x 256 2 Bögen	Hydr. line 12 x 1.5 x 256 2 bows	Cond. hyd. 12 x 1,5 x 256 2 coudes		1	1					
4	00 921 089 1	Winkel-Schottstutzen	Angle bulkhead union	Raccord de cloison angulaire		1	1					L 12
5	00 921 079 1	L-Stutzen	Adjustable L connection	Raccord L réglable		1	1					L 12
6	00 919 300 0	Verschlusskegel mit O-Ring	Locking cone w. O-ring	Cône de verouillage av.joint t		1	1					L 12
7	00 921 206 0	Überwurfmutter	Nozzle disc cap	Écrou de buse-pastille		1	1					AL 12
8	20 211 554 0	Hyd.-Leitung 12 x 1,5 x 583 3 Bögen	Hydr. line 12 x 1.5 x 583 3 bows	Cond. hyd. 12 x 1,5 x 583 3 coudes		1	1					
9	00 920 927 0	Einschraubstutzen	Male connector	Raccord filet		1	1					L 12 MB / M 26 X 1,5
10	27 007 719 3	Steuerblock Autolenkung	Control block automatic steering	Bloc de commande direction automatique		1	1					
11	00 901 010 0	6kt-Schraube	Hex head bolt	Boulon tête hex		x	x					M 8 X 120
12	00 910 413 0	Scheibe	Washer	Rondelle		x	x					8,4 X 17 X 1,6
13	00 909 908 1	Sperrkantscheibe	Detent edged washer	Disque à bord d'arrêt		x	x					SKM 8
14	00 908 706 0	Sicherungsmutter	Locknut	Écrou hex		x	x					M 8
15	00 919 762 0	Einschraubstutzen	Male connector	Raccord filet		1	1					L 18 Me/M 26 X 1,5
16	00 921 173 0	Winkelstutzen	Angle lug	Jarret tubulure		1	1					L 18
17	20 212 108 0	Hyd.-Leitung 18 x 2 x 719 5 Bögen	Hydr. line 18 x 2 x 719 5 bows	Conduite hydraul. 18x2x719 5 coudes		1	1					
18	00 921 174 1	Einschraubstutzen	Male connector	Raccord filet		1	1					L 18
19	90 000 032 0	T-Stutzen	T connector	Raccord T réglable		1	1					M 26 X 1,5
20	00 920 858 1	Verschlusskegel mit O-Ring	Locking cone w. O-ring	Cône de verouillage av.joint t		1	1					L 18
21	00 921 182 0	Überwurfmutter	Nozzle disc cap	Écrou de buse-pastille		1	1					AL 18
22	90 003 833 0	Einschraubstutzen L 8 / M22x1, 5 E Zn8	Screw-in fitting L 8 / M22x1, 5 E Zn8	Manchon fileté L 8 / M22 x 1, 5 E Zn8		2	2					
23	20 211 545 0	Hyd.-Leitung 8 x 1,5 x 809 6 Bögen	hydr. line 8 x 1.5 x 809 6 bows	conduite hyd. 8x1,5x809 6 coudes		1	1					
24	20 211 549 0	Hyd.-Leitung 8 x 1,5 x 752 5 Bögen	Hyd. line 8 x 1.5 x 752 5 bows	Cond. hyd. 8 x 1,5 x 752 5 coudes		1	1					
25	00 919 966 0	Winkel-Schottstutzen -inkl. Gegenmutter	Angle bulkhead union -inkl. Gegenmutter	Raccord de cloison angulaire - incl. contre-ecrou		2	2					M 14 X 1,5
26	00 908 506 0	6kt-Mutter -niedrige Form	Hex nut -low form	Écrou hex -forme basse		x	x					M 14 X 1,5
27	20 211 546 0	Hyd.-Leitung 8 x 1,5 x 681 3 Bögen	Hyd. line 8 x 1.5 x 681 3 bows	Cond. hyd. 8 x 1,5 x 681 3 coudes		1	1					
28	20 211 550 0	Hyd.-Leitung 8 x 1,5 x 670 3 Bögen	Hyd. line 8 x 1.5 x 670 3 bows	Cond. hyd. 8 x 1,5 x 670 3 coudes		1	1					

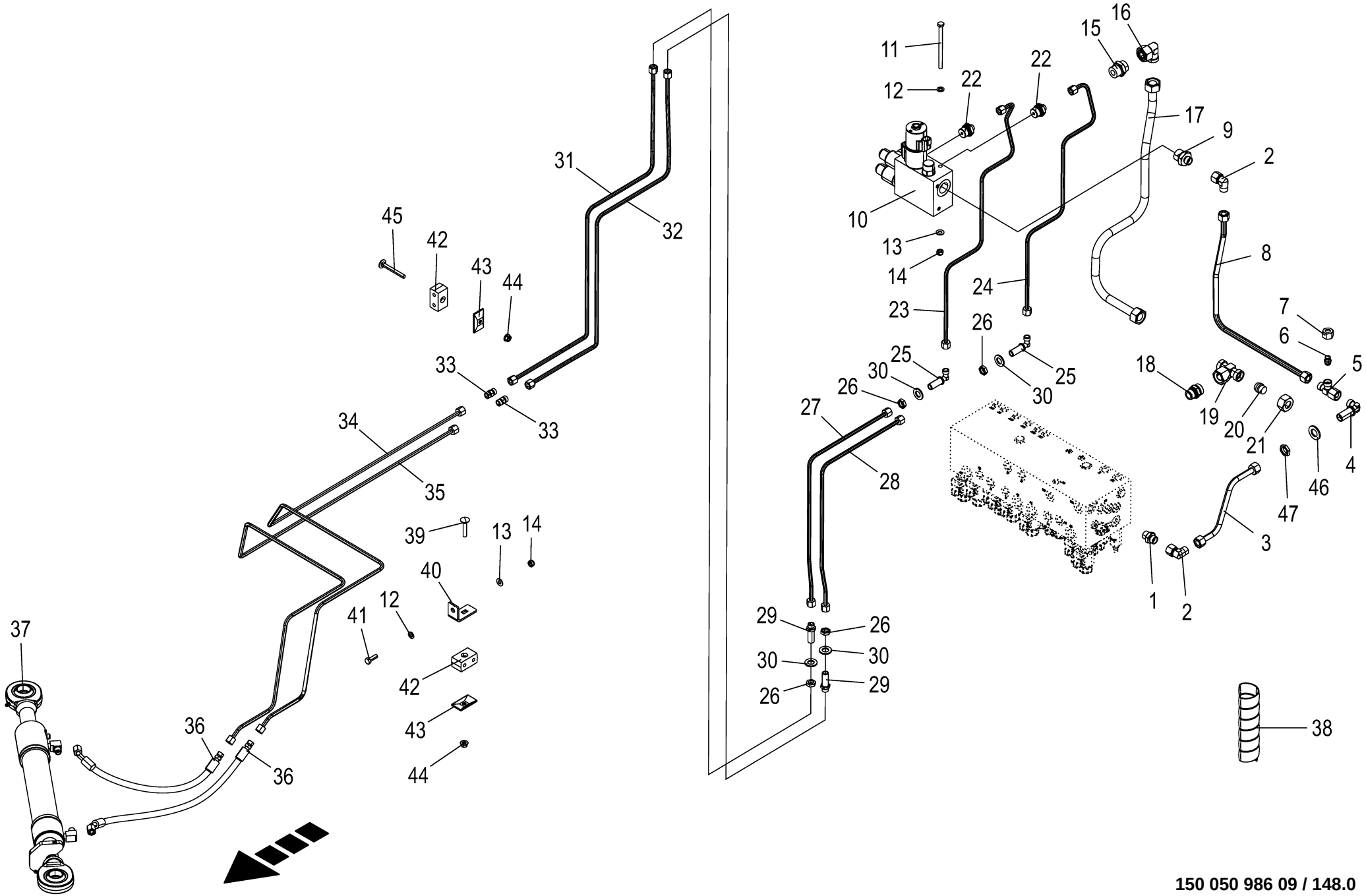

150 050 986 09 / 148.0

150 501 987 03

Hydraulik - Front - Teil II **Hydraulics - front - part II** **Système hydraulique– - avant - part II**					1109311 - 1136330	BM105-14	BM105-24					**150 050 986 09** 150 501 987 3 **148.0**
Pos.	ID-Nr.	Benennung	Description	Description	Masch.-Nr-							Bemerkung/Remarks/Remarque
29	00 919 963 0	Gerade-Schottstutzen -inkl. Gegenmutter	Straight 2-way connector - incl. locknut	Coupleur droit deux raccords - incl. contre-ecrou		2	2					L 8
30	00 910 510 2	Scheibe	Washer	Rondelle		x	x					15 X 28 X 2,5
31	20 211 552 0	Hyd.-Leitung 8 x 1,5 x 1063 6 Bögen	Hyd. line 8 x 1.5 x 1063 6 bows	Cond. hyd. 8 x 1,5 x 1063 6 coudes		1	1					
32	20 211 547 0	Hyd.-Leitung 8 x 1,5 x 1066 6 Bögen	Hyd. line 8 x 1.5 x 1066 6 bows	Cond. hyd. 8 x 1,5 x 1066 6 coudes		1	1					
33	00 919 302 0	Verbindungsstutzen	Connector	Raccord		2	2					M 14 X 1,5
34	20 211 551 0	Hyd.-Leitung 8 x 1,5 x 1718 6 Bögen	Hydraulic line 8 x 1,5 x 1718	Conduite hydraulique 8 x 1,5 x 1718		1	1					
35	20 211 548 0	Hyd.-Leitung 8 x 1,5 x 1757 6 Bögen	Hydr. line 8 x 1.5 x 1757 6 bows	Conduite hydraul. 8x1,5x1757 6 coudes		1	1					
36	27 019 101 0	Hyd-Schlauch 2SN 6x840 CEL DKOL45	Hydraulic hose 2SN 6x840 CEL DKOL45	Flexible hyd. 2SN 6x840 CEL DKOL45		2	2					
37	27 014 885 3	Hyd-Zylinder DZ 30/50x290/710 WMS	Hydraulic cylinder DZ 30/ 50x290/710 5	Vérin hyd. DZ 30/50x290/710 5		1	1					
	27 019 270 0	Dichtungssatz DZ30/50	Gasket set DZ30/50	Jeu de joints DZ30/50		1	1					
	27 019 269 0	Wegsensor 290mm	Path sensor 290 mm	Capteur de déplacement 290mm		1	1					
	27 003 415 0	Positionsmagnet	Position solenoid	Aimant de position		1	1					
	90 002 731 0	O-Ring 15 x 1,5	O-ring seal 15 x 1.5	Joint torique 15 x 1,5		1	1					
	27 025 316 0	Hyd-Zylinder DZ 30/50x290/710 WMS *optional -Kandziora	Hydraulic cylinder DZ 30/ 50x290/710 5 *optional - Kandziora	Vérin hyd. DZ 30/50x290/710 5 *optionnel -Kandziora		1	1					
	27 025 931 0	Dichtungssatz DZ30/50	Gasket kit DZ30/50	Jeu de joints DZ30/50		1	1					
	27 026 006 0	Positionsmagnet f. Wegsensor	Position magnet for path sensor	Aimant de posit. p. capteur de déplacem.		1	1					
	27 026 008 0	Wegsensor 290mm	Path sensor 290 mm	Capteur de déplacement 290mm		1	1					
38	27 003 974 0	Spiralband -Id.-Nr.= 1m	Spiral strip -Id.-no.= 1m	Feuillards spiralé -Id.-no.= 1m		x	x					Rd. 20 / 24
39	00 904 816 1	Flachrundschraube	Coach bolt	Vis a tête bombée		x	x					M 8 X 45
40	20 211 366 0	Hydr.-Halter	Hyd. support	Support hyd.		1	1					
41	00 900 616 0	6kt-Schraube	Hex head bolt	Boulon tête hex		x	x					M 8 X 25
42	00 925 159 0	Rohrschelle -2 Hälften	Tube clamp -2 halves	Bride -2 moitiés		5	5					Bo.= 8/8
43	00 925 134 0	Deckplatte	Cover plate	Plaque de recouvrement		4	4					
44	90 003 503 0	6kt-Mutter m. Flansch & Sperrk M8 Zn8	Hex. nut + flange&detent edg M8	Écrou hex + bride&pièce d'arr M8		x	x					
45	00 904 741 1	Flachrundschraube	Coach bolt	Vis a tête bombée		x	x					M 8 X 70
46	90 003 258 0	Scheibe (18) 19 x 34 x 3 Zn8 200HV	Washers (18) 19 x 34 x 3 200HV	Rondelles (18) 19 x 34 x 3 200HV		x	x					

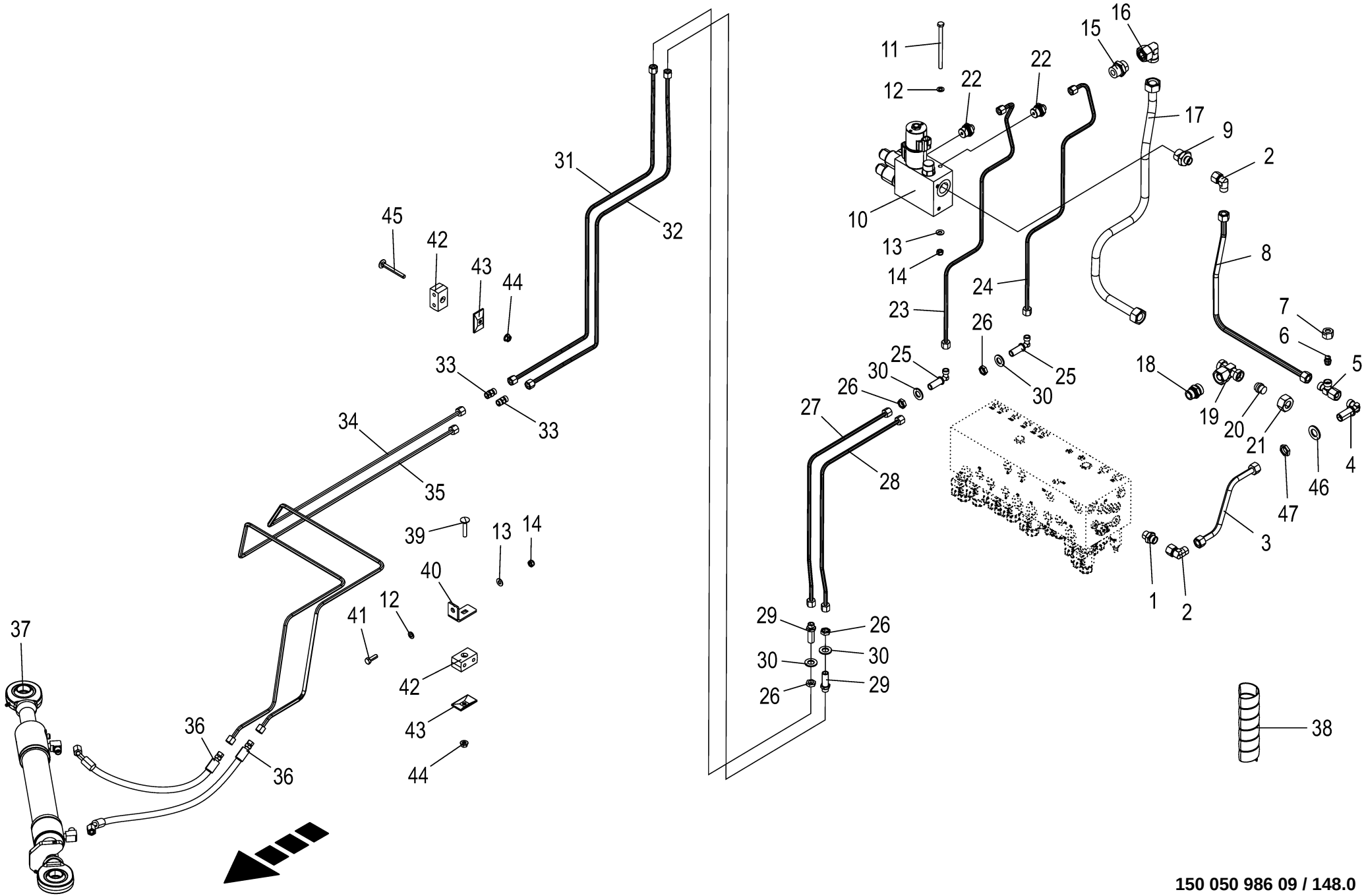

150 050 986 09 / 148.0

150 501 987 03

Hydraulik - Front - Teil II Hydraulics - front - part II Système hydraulique– - avant - part II					1109311 - 1136330	BM105-14	BM105-24					150 050 986 09 150 501 987 3 148.0
Pos.	ID-Nr.	Benennung	Description	Description	Masch.-Nr-							Bemerkung/Remarks/Remarque
47	90 002 955 0	Gegenmutter 6kt M18 Zn8	Hexagon counter-nut M18 Zn8	Contre-écrou à six pans M18 Zn8		x	x					

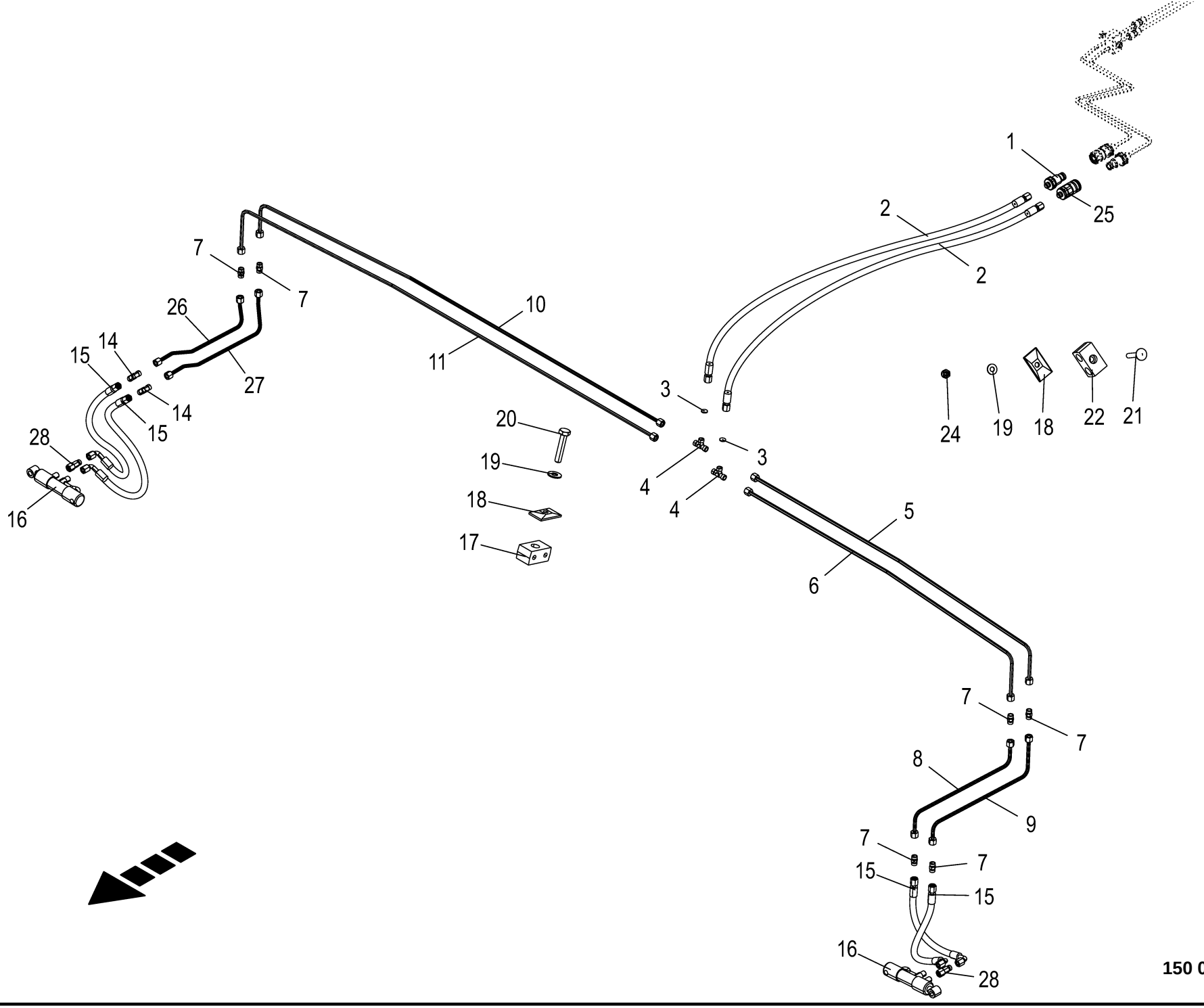

150 050 986 09 / 149.0

150 463 542 06

Hydraulik - Schutze vorne
Hydraulics - front guard
Système hydraulique - protecteur avant

1109311 - 1136330

150 050 986 09

150 463 542 6 **149.0**

Pos.	ID-Nr.	Benennung	Description	Description	Masch.-Nr-	BM105-14	BM105-24					Bemerkung/Remarks/Remarque
1	27 011 804 0	Flat-Face Kuppl.-Stecker 8 L BG2 M14x1,5	Flat-Face coupling plug L BG2 M14x1.5	Raccord d'acc. Flat-Face L BG2 M14x1,5		1	1					
2	27 019 651 0	Hyd-Schlauch 2SN 6x1900 DKOL DKOL	Hydraulic hose 2SN 6x1750 DKOL DKOL	Flexible hyd. 2SN 6x1900 DKOL DKOL		2	2					
3	27 010 997 0	Drosselscheibe beids. fest 0, 5x8x1	Throttling disc	Disque d'etranglement		2	2					
4	00 919 969 0	T-Verbindungsstutzen	T-connector	T-raccord		2	2					M 14 X 1,5
5	20 232 044 0	Hyd.-Leitung 8 x 1,5 x 1182 2 Bögen	Hydraulic line 8 x 1,5 x 1182	Conduite hydraulique 8 x 1,5 x 1182		1	1					
6	20 232 043 0	Hyd.-Leitung 8 x 1,5 x 1167 2 Bögen	Hydraulic line 8 x 1,5 x 1167	Conduite hydraulique 8 x 1,5 x 1167		1	1					
7	00 919 302 0	Verbindungsstutzen	Connector	Raccord		6	6					M 14 X 1,5
8	20 232 041 0	Hyd.-Leitung 8 x 1,5 x 473 2 Bögen	Hydraulic line 8 x 1,5 x 473	Conduite hydraulique 8 x 1,5 x 473		1	1					
9	20 232 042 0	Hyd.-Leitung 8 x 1,5 x 510 2 Bögen	Hydraulic line 8 x 1,5 x 510	Conduite hydraulique 8 x 1,5 x 510		1	1					
10	20 232 045 0	Hyd.-Leitung 8 x 1,5 x 1523 2 Bögen	Hydraulic line 8 x 1,5 x 1523	Conduite hydraulique 8 x 1,5 x 1523		1	1					
11	20 232 046 0	Hyd.-Leitung 8 x 1,5 x 1600 2 Bögen	Hydraulic line 8 x 1,5 x 1600	Conduite hydraulique 8 x 1,5 x 1600		1	1					
14	90 000 114 0	Winkelstutzen	Angle lug	Jarret tubulure		2	2					M 14 X 1,5
15	27 012 157 0	Hyd-Schlauch 2SN 6x350 DKOL DKOL90	Hyd. hose 2 SN 6x350 DKOL DKOL90°	Flex. hyd. 2 SN 6x350 DKOL DKOL90°		4	4					
16	27 006 671 0	Hydraulikzylinder	Hydraulic cylinder	Vérin hydraulique		2	2					Dz 16/25 X 60/160
	00 919 956 0	Dichtungssatz	Sealing set	Jeu de joints		2	2					Dz 16/25
17	00 925 159 0	Rohrschelle -2 Hälften	Tube clamp -2 halves	Bride -2 moitiés		7	7					Bo.= 8/8
18	00 925 134 0	Deckplatte	Cover plate	Plaque de recouvrement		9	9					
19	00 909 908 1	Sperrkantscheibe	Detent edged washer	Disque à bord d'arrêt		x	x					SKM 8
20	00 901 613 1	6kt-Schraube	Hex head bolt	Boulon tête hex		x	x					M 8 X 40
21	00 904 817 1	Flachrundschraube	Coach bolt	Vis a tête bombée		x	x					M 8 X 50
22	27 007 828 0	Rohrschelle -2 Hälften	Tube clamp -2 halves	Bride -2 moitiés		1	1					Bo.= 15/15
24	00 908 706 0	Sicherungsmutter	Locknut	Écrou hex		x	x					M 8
25	27 011 805 0	Flat-Face Kuppl.-Muffe 8 L BG2 M14x1,5	Flat-Face coupling bushing L BG2 M14x1.5	Manchon d'accoupl. Flat-Face M14x1,5		1	1					
26	20 211 670 0	Hyd.-Leitung 8 x 1,5 x 385 4 Bögen	Hydr. lin 8 x 1.5 x 385 4 bows	Cond. hyd. 8 x 1,5 x 385 4 coudes		1	1					
27	20 211 669 0	Hyd.-Leitung 8 x 1,5 x 449 4 Bögen	Hydr. lin 8 x 1.5 x 449 4 bows	Cond. hyd. 8 x 1,5 x 449 4 coudes		1	1					

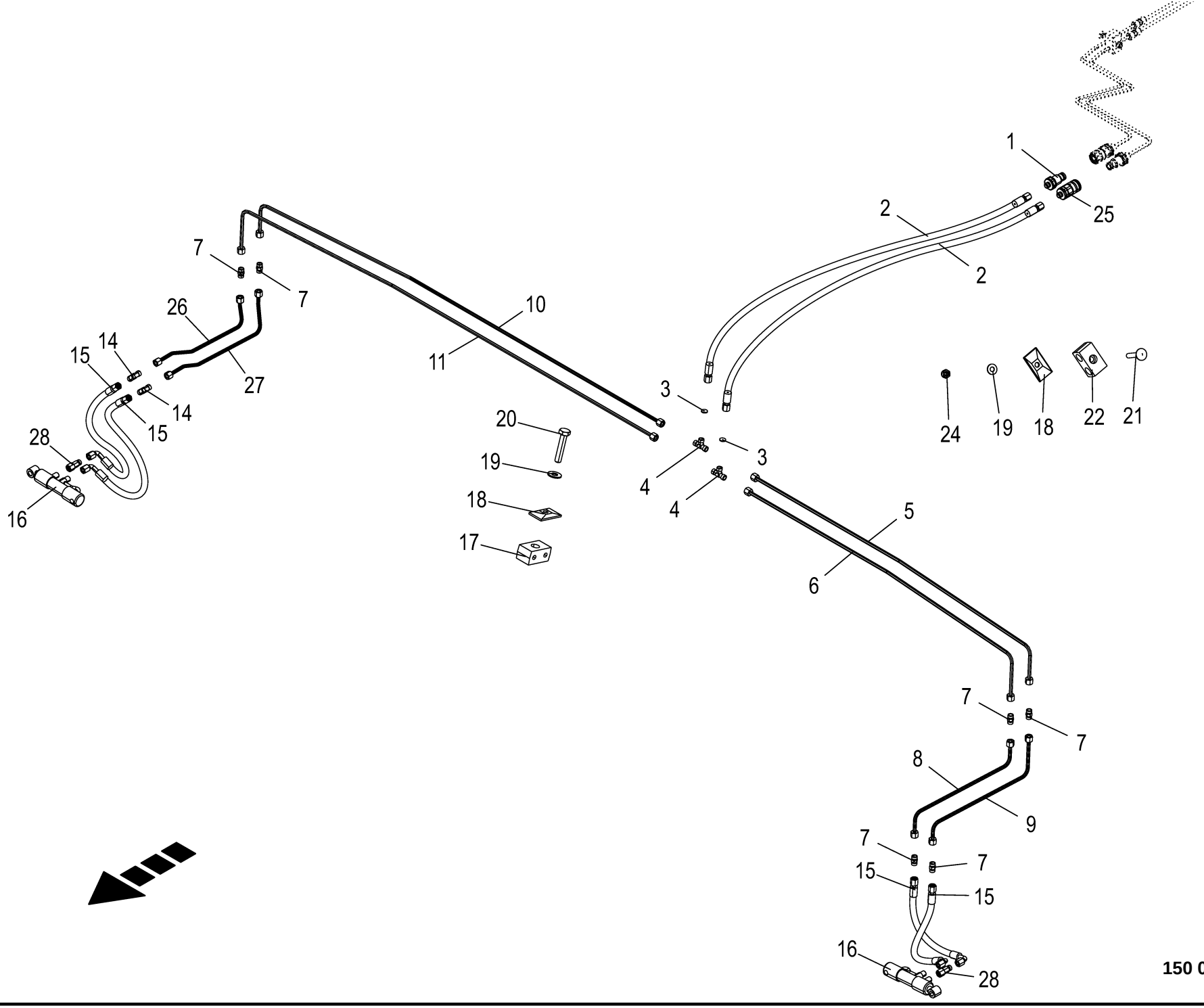

150 050 986 09 / 149.0

150 463 542 06

Hydraulik - Schutze vorne Hydraulics - front guard Système hydraulique - protecteur avant					1109311 - 1136330	BM105-14	BM105-24					150 050 986 09 150 463 542 6 149.0
Pos.	ID-Nr.	Benennung	Description	Description	Masch.-Nr-							Bemerkung/Remarks/Remarque
28	90 003 474 0	Red-Verschraubung L 8/8 Zn8	Reducer connector L 8/8 Zn8	Connecteur réducteur L 8/8 Zn8		2	2					

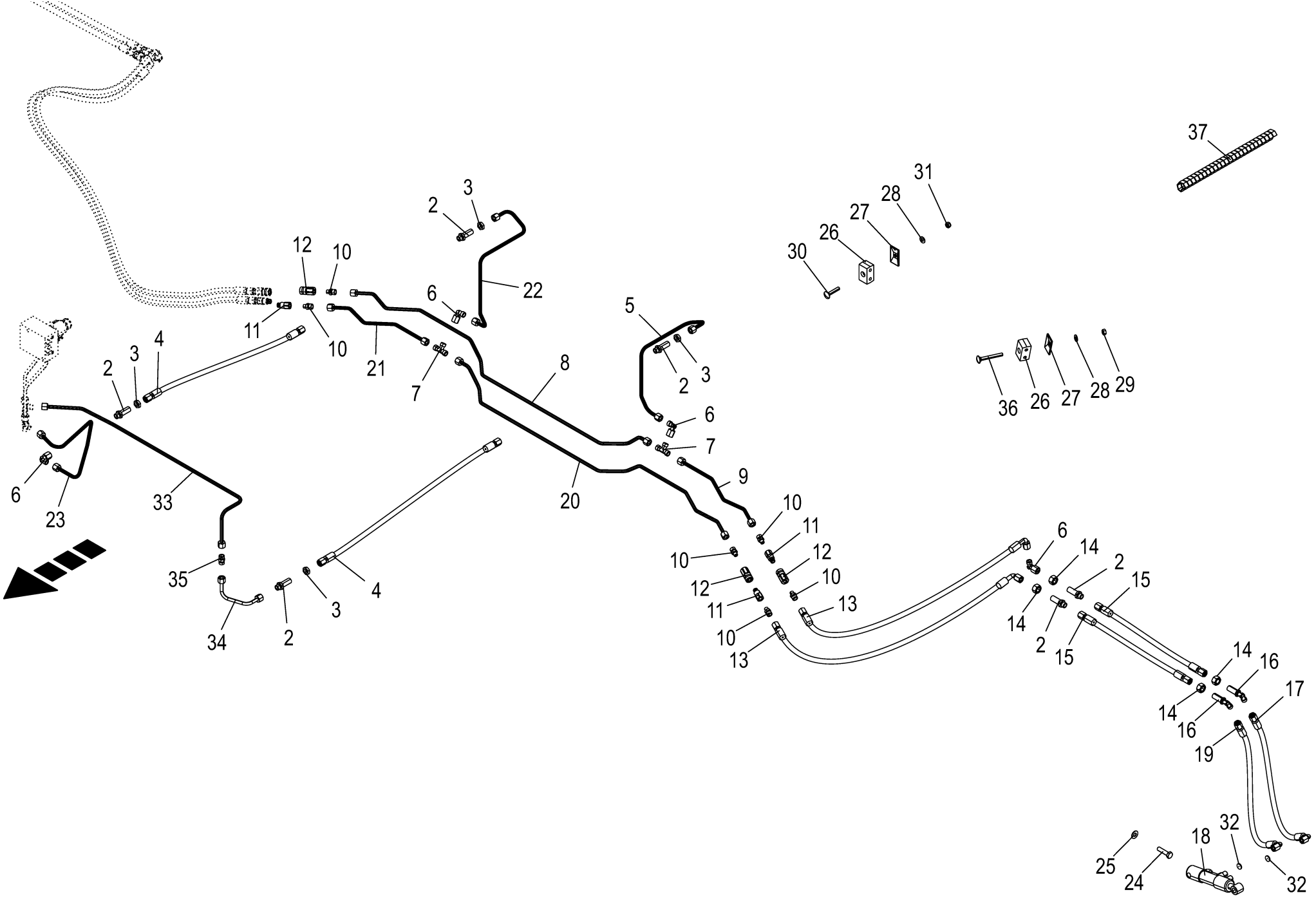

150 050 986 09 / 150.0

150 513 064 05

Hydraulik - Schutze seiltich **Hydraulics - side view of guard** **Système hydraulique - protecteurs latèrale**					1109311 - 1136330	BM105-14	BM105-24					**150 050 986 09** 150 513 064 5 **150.0**
Pos.	ID-Nr.	Benennung	Description	Description	Masch.-Nr-							Bemerkung/Remarks/Remarque
2	00 919 963 0	Gerade-Schottstutzen -inkl. Gegenmutter	Straight 2-way connector - incl. locknut	Coupleur droit deux raccords - incl. contre-ecrou		8	8					L 8
3	00 908 506 0	6kt-Mutter -niedrige Form	Hex nut -low form	Écrou hex -forme basse		x	x					M 14 X 1,5
4	27 020 921 0	Hyd-Schlauch 2SN 6x1150 DKOL	Hydraulic hose 2SN 6x1150 DKOL	Flexible hyd. 2SN 6x2150 DKOL		2	2					
		DKOL	DKOL	DKOL								
5	20 623 054 0	Hyd.-Leitung 8 x 1,5 x 546 5 Bögen	Hydr. line 8 x 1.5 x 546 5 bows	Conduite hyd. 8 x 1,5 x 546 5 coudes		1	1					
6	00 919 965 0	Winkelstutzen	Angle lug	Jarret tubulure		5	5					M 14 X 1,5
7	00 919 969 0	T-Verbindungsstutzen	T-connector	T-raccord		2	2					M 14 X 1,5
8	20 623 057 0	Hyd.-Leitung 8 x 1,5 x 1166 9 Bögen	Hydr. line 8 x 1.5 x 1166 9 bows	Conduite hyd. 8 x 1,5 x 1166 9 coudes		1	1					
9	20 623 055 0	Hyd.-Leitung 8 x 1,5 x 342 3	Hydr. line 8 x 1.5 x 342 3 bows	Conduite hyd. 8 x 1,5 x 342 3		1	1					
		Bögen		coudes								
10	00 919 661 1	Einschraubstutzen	Male connector	Raccord filet		8	8					M 14 X 1,5 / R 1/8"
11	27 018 911 0	Flat-Face Kuppl.-Stecker L G1/ 8"	Flat-Face coupling plug DN-4 L G 1/8"	Connecteur Flat-Face acpt. DN- 4 L G 1/8"		4	4					
12	27 018 912 0	Flat-Face Kuppl.-Muffe L G 1/ 8"	Flat-Face coupling bushing DN- 4 L G 1/8"	Manchon d'accou. Flat-Face DN- 4 L G 1/8		4	4					
13	27 007 585 1	Hyd-Schlauch 1SN-K 6x1700 DKOL DKOL90	Hyd. hose 1SN-K 6x1700 DKOL DKOL90°	Flex. hyd. 1SN-K 6x1700 DKOL DKOL90°		4	4					
14	00 908 019 1	6kt-Mutter	Hex nut	Écrou hex		x	x					M 14 X 1,5
15	27 024 071 0	Hyd-Schlauch 2SN 6x3150 DKOL DKOL	Hydr. hose 2SN 6x3150 DKOL DKOL	Flexible hydraul. 2SN 6x3150 DKOL DKOL		4	4					
16	00 919 966 0	Winkel-Schottstutzen -inkl. Gegenmutter	Angle bulkhead union -inkl. Gegenmutter	Raccord de cloison angulaire - incl. contre-ecrou		4	4					M 14 X 1,5
17	27 024 069 0	Hyd-Schlauch 1SN-K 6x1070 DKOL DKOL90	Hyd. hose 1SN-K 6x1070 DKOL DKOL90	Flexible hyd. 1SN-K 6x1070 DKOL DKOL90		2	2					
18	27 006 671 0	Hydraulikzylinder	Hydraulic cylinder	Vérin hydraulique		2	2					Dz 16/25 X 60/160
	00 919 956 0	Dichtungssatz	Sealing set	Jeu de joints		2	2					Dz 16/25
19	27 024 070 0	Hyd-Schlauch 1SN-K 6x1030 DKOL DKOL90	Hyd. hose 1SN-K 6x1030 DKOL DKOL90	Flexible hyd. 1SN-K 6x1030 DKOL DKOL90		2	2					
20	20 623 060 0	Hyd.-Leitung 8 x 1,5 x 1153 9 Bögen	Hydr. line 8 x 1.5 x 1153 9 bows	Conduite hyd. 8 x 1,5 x 1153 9 coudes		1	1					
21	20 623 059 0	Hyd.-Leitung 8 x 1,5 x 338 3 Bögen	Hydr. line 8 x 1.5 x 338 3 bows	Conduite hyd. 8 x 1,5 x 338 3 coudes		1	1					
22	20 623 058 0	Hyd.-Leitung 8 x 1,5 x 575 5 Bögen	Hydr. line 8 x 1.5 x 575 5 bows	Conduite hyd. 8 x 1,5 x 575 5 coudes		1	1					

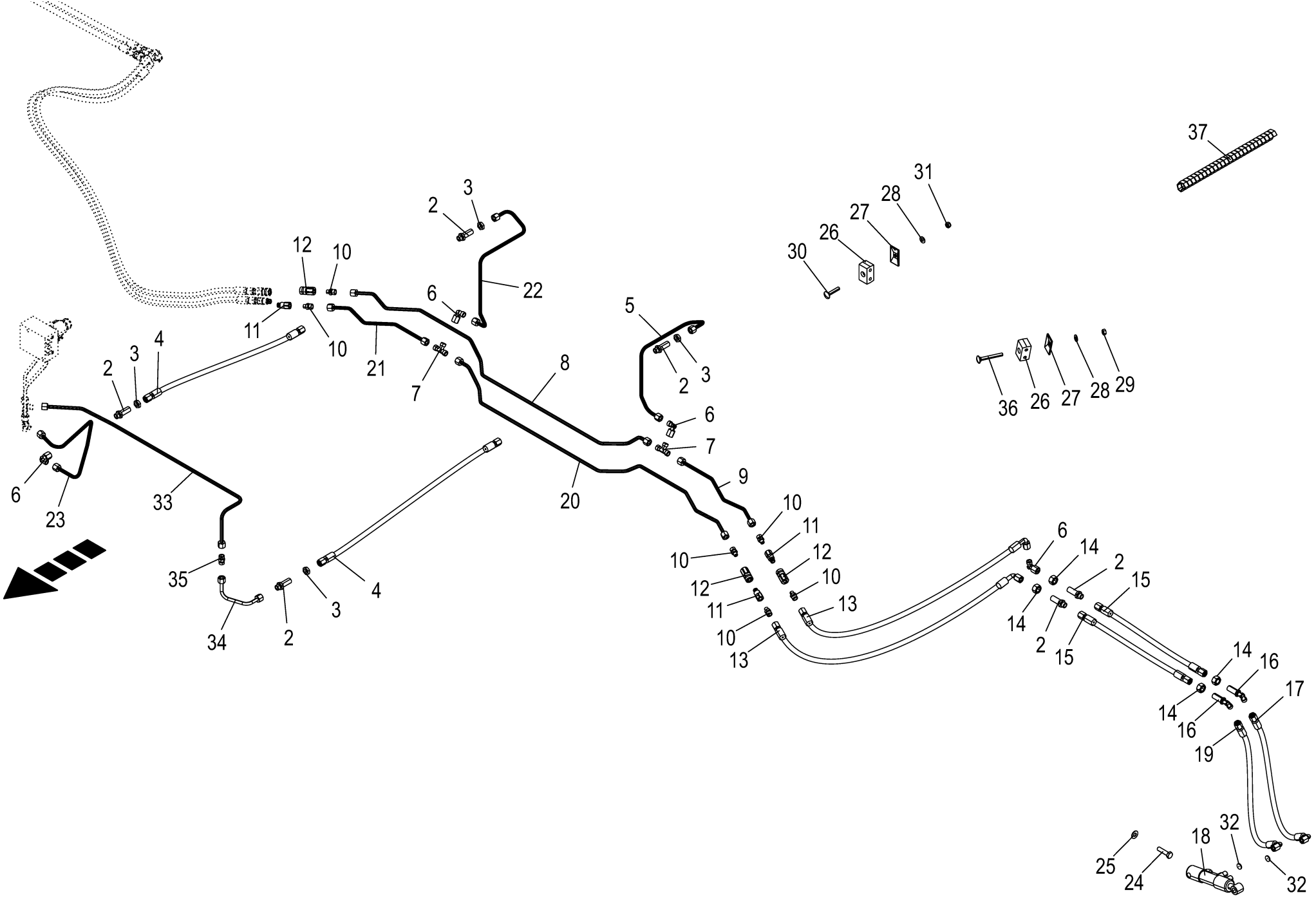

150 050 986 09 / 150.0

150 513 064 05

Hydraulik - Schutze seiltich Hydraulics - side view of guard Système hydraulique - protecteurs latèrale					1109311 - 1136330	BM105-14	BM105-24					150 050 986 09 150 513 064 5 150.0
Pos.	ID-Nr.	Benennung	Description	Description	Masch.-Nr-							Bemerkung/Remarks/Remarque
23	20 211 852 0	Hyd.-Leitung 8 x 1,5 x 540 4 Bögen	Hydr. line 8 x 1.5 x 540 4 bows	Cond. hyd. 8 x 1,5 x 540 4 coudes		1	1					
24	00 900 639 0	6kt-Schraube	Hex head bolt	Boulon tête hex		x	x					M 10 X 40
25	00 909 909 1	Sperrkantscheibe	Detent edged washer	Disque à bord d'arrêt		x	x					SKM 10
26	00 925 159 0	Rohrschelle -2 Hälften	Tube clamp -2 halves	Bride -2 moitiés		4	4					Bo.= 8/8
27	00 925 134 0	Deckplatte	Cover plate	Plaque de recouvrement		4	4					
28	00 909 908 1	Sperrkantscheibe	Detent edged washer	Disque à bord d'arrêt		x	x					SKM 8
29	00 908 210 0	6kt-Mutter	Hex nut	Écrou hex		x	x					M 8
30	00 904 816 1	Flachrundschraube	Coach bolt	Vis a tête bombée		x	x					M 8 X 45
31	00 908 706 0	Sicherungsmutter	Locknut	Écrou hex		x	x					M 8
32	27 010 997 0	Drosselscheibe beids. fest 0, 5x8x1	Throttling disc	Disque d'etranglement		4	4					
33	20 212 151 0	Hyd.-Leitung 8 x 1,5 x 884 4 Bögen	Hydr. line 8 x 1.5 x 884 4 bows	Conduite hydraul. 8x1,5x884 4 coudes		1	1					
34	20 212 152 0	Hyd.-Leitung 8 x 1,5 x 179 2 Bögen	Hydr. line 8 x 1.5 x 179 2 bows	Conduite hydraul. 8x1,5x179 2 coudes		1	1					
35	00 919 302 0	Verbindungsstutzen	Connector	Raccord		1	1					M 14 X 1,5
36	00 904 741 1	Flachrundschraube	Coach bolt	Vis a tête bombée		x	x					M 8 X 70
37	00 301 487 0	Spiralband -Id.-Nr.= 1m	Spiral strip -Id.-no.= 1m	Feuillards spiralé -Id.-no.= 1m		x	x					Rd. 5 / 20

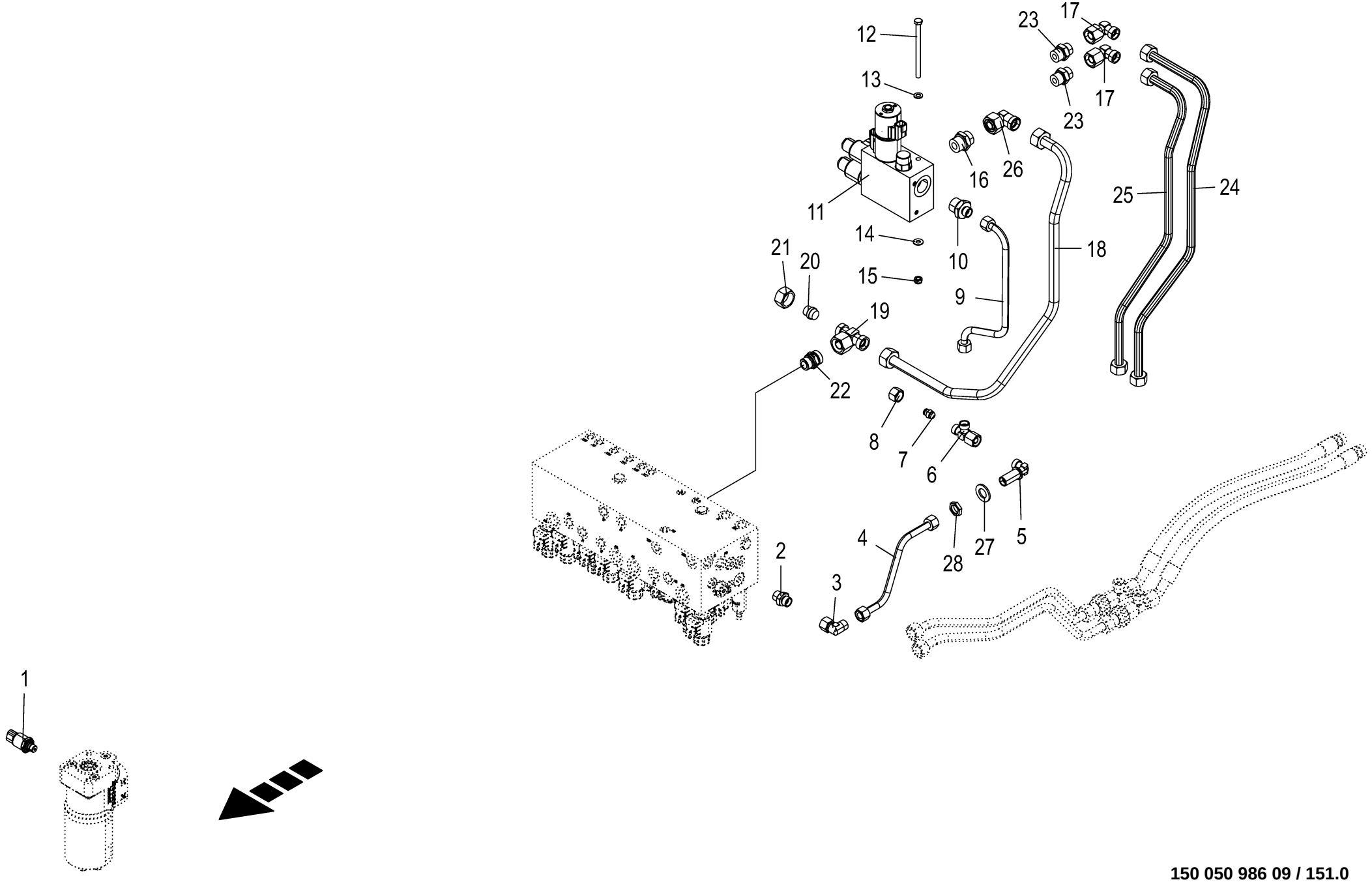

150 050 986 09 / 151.0

150 459 784 05

Hydraulik - Autopilot **Hydraulics - automatic pilot** **Système hydraulique - pilotage automatique**					1109311 - 1136330	BM105-14	BM105-24					**150 050 986 09** 150 459 784 5 **151.0**
Pos.	ID-Nr.	Benennung	Description	Description	Masch.-Nr-							Bemerkung/Remarks/Remarque
1	27 011 778 0	Drucksensor 0,000 - 250,000 bar analog [-B20]	Press. sensor 0.000 - 250,000 bar analo. [-B20]	Capt.de pression 0,000-250, 000 bar anal. [-B20]		1	1					
2	00 920 901 1	Einschraubstutzen	Male connector	Raccord filet		1	1					M 18 X 1,5
3	00 921 067 1	Winkelstutzen	Angle lug	Jarret tubulure		1	1					M 18 X 1,5
4	20 211 544 0	Hyd.-Leitung 12 x 1,5 x 256 2 Bögen	Hydr. line 12 x 1.5 x 256 2 bows	Cond. hyd. 12 x 1,5 x 256 2 coudes		1	1					
5	00 921 089 1	Winkel-Schottstutzen	Angle bulkhead union	Raccord de cloison angulaire		1	1					L 12
6	00 921 079 1	L-Stutzen	Adjustable L connection	Raccord L réglable		1	1					L 12
7	00 919 300 0	Verschlusskegel mit O-Ring	Locking cone w. O-ring	Cône de verouillage av.joint t		1	1					L 12
8	00 921 206 0	Überwurfmutter	Nozzle disc cap	Écrou de buse-pastille		1	1					AL 12
9	20 211 561 0	Hyd.-Leitung 12 x 1,5 x 399 3 Bögen	Hyd. line 12 x 1.5 x 399 3 bows	Cond. hyd. 12 x 1,5 x 399 3 coudes		1	1					
10	00 920 927 0	Einschraubstutzen	Male connector	Raccord filet		1	1					L 12 MB / M 26 X 1,5
11	27 007 719 3	Steuerblock Autolenkung	Control block automatic steering	Bloc de commande direction automatique		1	1					
12	00 901 010 0	6kt-Schraube	Hex head bolt	Boulon tête hex		x	x					M 8 X 120
13	00 910 413 0	Scheibe	Washer	Rondelle		x	x					8,4 X 17 X 1,6
14	00 909 908 1	Sperrkantscheibe	Detent edged washer	Disque à bord d'arrêt		x	x					SKM 8
15	00 908 706 0	Sicherungsmutter	Locknut	Écrou hex		x	x					M 8
16	00 919 762 0	Einschraubstutzen	Male connector	Raccord filet		1	1					L 18 Me/M 26 X 1,5
17	00 921 065 1	Winkelstutzen	Angle lug	Jarret tubulure		2	2					L 15
18	20 212 107 0	Hyd.-Leitung 18 x 2 x 834 5 Bögen	Hydr. line 18 x 2 x 834 5 bows	Conduite hydraul. 18x2x834 5 coudes		1	1					
19	90 000 032 0	T-Stutzen	T connector	Raccord T réglable		1	1					M 26 X 1,5
20	00 920 858 1	Verschlusskegel mit O-Ring	Locking cone w. O-ring	Cône de verouillage av.joint t		1	1					L 18
21	00 921 182 0	Überwurfmutter	Nozzle disc cap	Écrou de buse-pastille		1	1					AL 18
22	00 921 174 1	Einschraubstutzen	Male connector	Raccord filet		1	1					L 18
23	00 920 911 1	Einschraubstutzen	Male connector	Raccord filet		2	2					L 15
24	20 210 711 0	Hyd.-Leitung 15 x 1,5 x 826 5 Bögen	Hydr. line 15 x 1.5 x 826 5 bows	Conduite hydraul. 15x1,5x826 5 coudes		1	1					
25	20 210 710 0	Hyd.-Leitung 15 x 1,5 x 622 4 Bögen	Hydr. line 15 x 1.5 x 670 4 bows	Conduite hyd. 15 x 1,5 x 623 4 coudes		1	1					
26	00 921 173 0	Winkelstutzen	Angle lug	Jarret tubulure		1	1					L 18
27	90 003 258 0	Scheibe (18) 19 x 34 x 3 Zn8 200HV	Washers (18) 19 x 34 x 3 200HV	Rondelles (18) 19 x 34 x 3 200HV		x	x					
28	90 002 955 0	Gegenmutter 6kt M18 Zn8	Hexagon counter-nut M18 Zn8	Contre-écrou à six pans M18 Zn8		x	x					

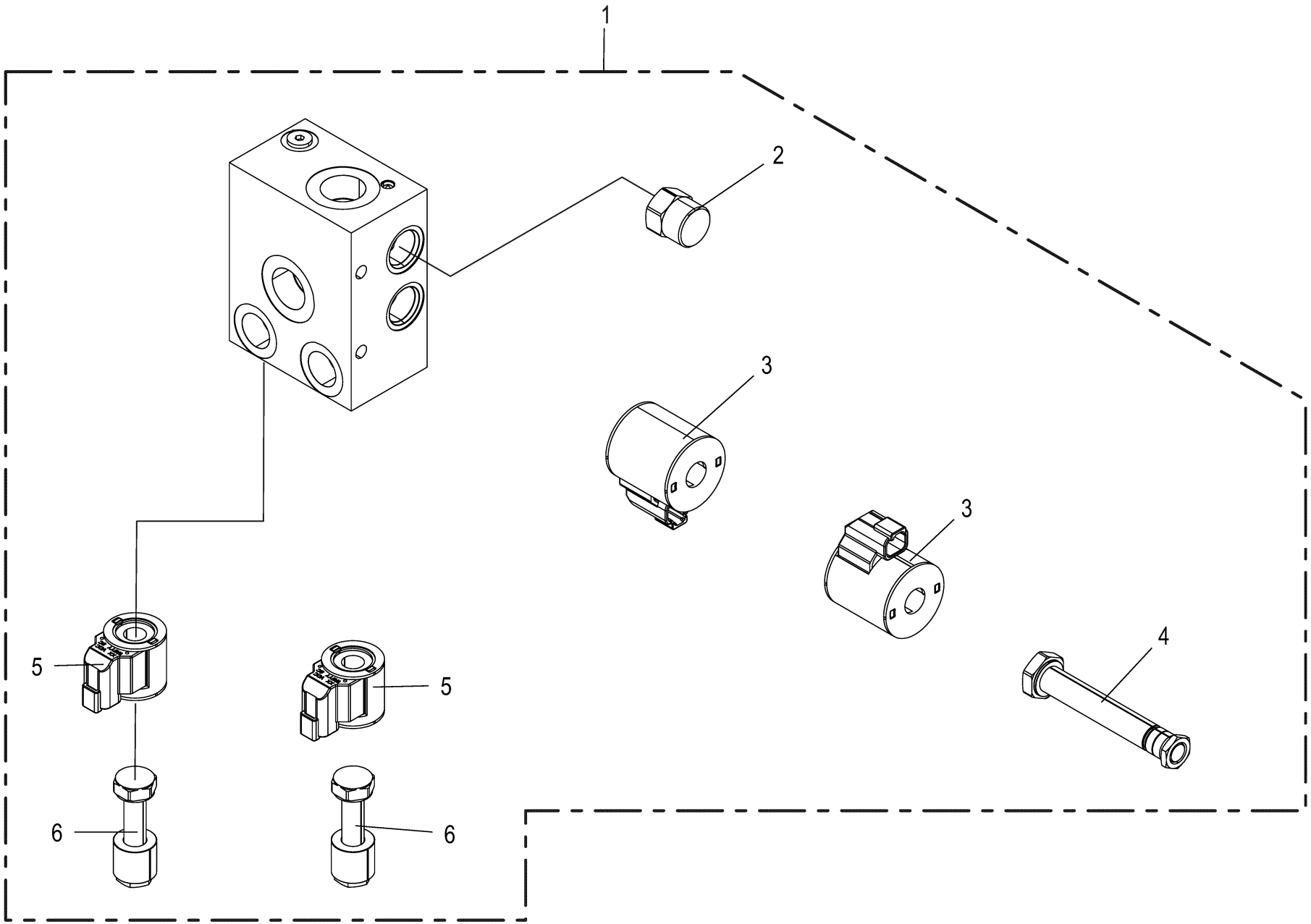

150 050 986 09 / 152.0

150 442 799 02

Hydraulikblock - Autolenkung Control block - autosteering Bloc de commande - direction automatique					1109311 - 1136330	BM105-14	BM105-24					150 050 986 09 150 442 799 2 152.0
Pos.	ID-Nr.	Benennung	Description	Description	Masch.-Nr-							Bemerkung/Remarks/Remarque
1	27 007 719 3	Steuerblock Autolenkung	Control block automatic steering	Bloc de commande direction automatique		1	1					
2	27 012 974 0	Druckwaage NG10 210bar	Pressure compensator BG10 EC10-32 210bar	Indi. des pressions BG10 EC10-32 210bar		1	1					
	27 012 975 0	Dichtungssatz BG10 SK10-3NMM	Gasket set BG10 SK10-3NMM	Jeu de joints BG10 SK10-3NMM		1	1					
3	27 012 932 0	Spule 24V S/W DT-Stecker	Coil 24V S/W DT-plug	Bobine 24V S/W connecteur DT		2	2					
4	27 015 507 0	Wegevent. Einsatz 4/3 Schieber ELEK.Prop	Directional valve insert 4/3 slide elec	Distribut. insert. 4/3 barre élec.prop.		1	1					
	27 013 143 0	Dichtungssatz SK10-5N-MMMM	Gasket set SK10-5N-MMMM	Jeu de joints SK10-5N-MMMM		1	1					
5	27 012 917 0	Spule 24V S/W DT-Stecker	Coil 24V 1	Bobine 24V 1		2	2					
6	27 022 571 0	Wegevent. Einsatz 2/2 Sitz ELEK.S/W	Directional valve insert 2/2 elect black	Insert distributeur 2/2 voies électr. nr		2	2					
	27 012 918 0	Dichtungssatz BG 8 SK08-2N-M	Gasket set BG 8 SK08-2N-M	Jeu de joints BG 8 SK08-2N-M		2	2					

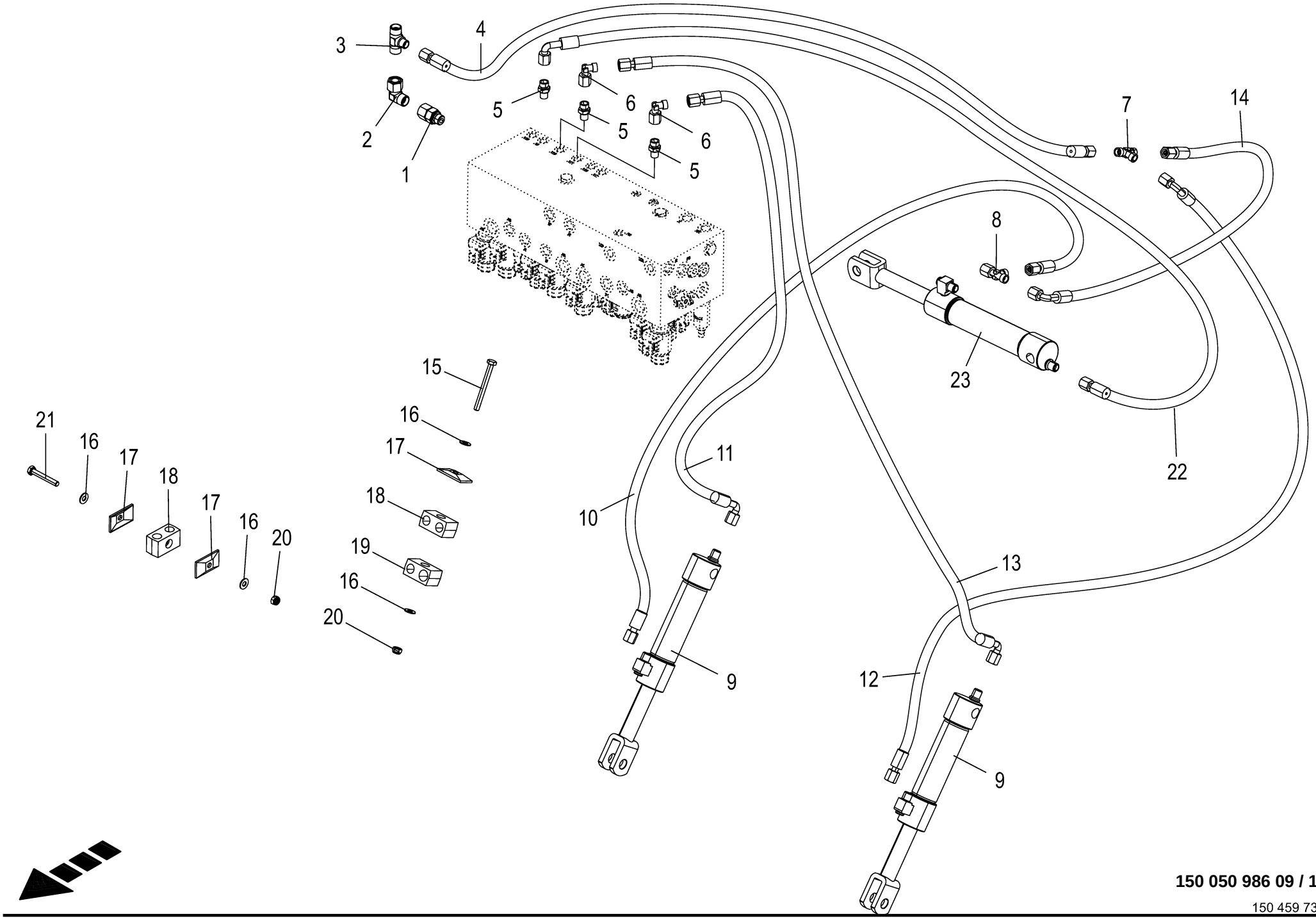

150 050 986 09 / 153.0

150 459 735 02

Hydraulik - Spanneinheit **Hydraulics - clamping unit** **Système hydraulique - unité de serrage**					1109311 - 1136330	BM105-14	BM105-24					**150 050 986 09** 150 459 735 2 **153.0**
Pos.	ID-Nr.	Benennung	Description	Description	Masch.-Nr-							Bemerkung/Remarks/Remarque
1	00 921 060 2	Einschraubstutzen	Male connector	Raccord filet		1	1					L 12 MB
2	00 921 067 1	Winkelstutzen	Angle lug	Jarret tubulure		1	1					M 18 X 1,5
3	90 003 244 0	T-Red-Stutzen L 12/8/12 Zn8	Fan mount	Raccord réducteur en T L 12/8/ 12 Zn8		1	1					
4	27 021 422 0	Hyd-Schlauch 2SN 6x900 DKOL DKOL	Hyd. hose 2SN 6x900 DKOL DKOL	Flexible hyd. 2SN 6x900 DKOL DKOL		1	1					
5	90 001 550 0	Einschraubstutzen	Male connector	Raccord filet		3	3					M 12 X 1,5 / M 14 X 1,5
6	00 919 965 0	Winkelstutzen	Angle lug	Jarret tubulure		2	2					M 14 X 1,5
7	00 919 969 0	T-Verbindungsstutzen	T-connector	T-raccord		1	1					M 14 X 1,5
8	00 919 967 0	L-Stutzen	Adjustable L connection	Raccord L réglable		1	1					M 14 X 1,5
9	27 018 446 0	Hyd-Zylinder DZ 25/35x130/261	Hydraulic cylinder DZ 25/ 35x130/261	Vérin hyd. DZ 25/35x130/261		2	2					
	27 021 150 0	Dichtungssatz DZ25/35	Sealing kit DC 25/55	Jeu de joints DZ25/35		2	2					
10	27 012 438 0	Hyd-Schlauch 2SN 6x1110 DKOL DKOL	Hyd. hose 2 SN 6x1110 DKOL DKOL	Flexible hyd. 2 SN 6x1110 DKOL DKOL		1	1					
11	27 014 207 0	Hyd-Schlauch 2SN 6x1700 DKOL DKOL90	Hydraulic hose 2 SN 6x1700 DKOL DKOL90°	Tuyau flex.hyd. 2 SN 6x1700 DKOL DKOL90°		1	1					
12	27 012 515 0	Hyd-Schlauch 2SN 6x900 DKOL DKOL90	Hyd. hose 2 SN 10x1050 DKOL DKOL90°	Flex. hyd. 2 SN 6x900 DKOL DKOL90°		1	1					
13	27 020 496 0	Hyd-Schlauch 2SN 6x1500 DKOL DKOL90	Hydraulic hose 2SN 6 x 1500 DKOL DKOL90	Flexible hyd. 2SN 6x1250 DKOL DKOL90		1	1					
14	27 014 196 0	Hyd-Schlauch 2SN 6x400 DKOL DKOL90	Hydraulic hose 2 SN 6x400 DKOL DKOL90°	Tuyau flex. hyd. 2 SN 6x400 DKOL DKOL90°		1	1					
15	00 901 008 1	6kt-Schraube	Hex head bolt	Boulon tête hex		x	x					M 8 X 80
16	00 909 908 1	Sperrkantscheibe	Detent edged washer	Disque à bord d'arrêt		x	x					SKM 8
17	00 925 134 0	Deckplatte	Cover plate	Plaque de recouvrement		3	3					
18	27 007 828 0	Rohrschelle -2 Hälften	Tube clamp -2 halves	Bride -2 moitiés		2	2					Bo.= 15/15
19	00 925 160 0	Rohrschelle -2 Hälften	Tube clamp -2 halves	Bride -2 moitiés		1	1					Bo.= 18/15
20	00 908 706 0	Sicherungsmutter	Locknut	Écrou hex		x	x					M 8
21	00 901 046 1	6kt-Schraube	Hex head bolt	Boulon tête hex		x	x					M 8 X 55
22	27 019 054 0	Hyd-Schlauch 2SN 6x1250 DKOL DKOL90	Hydraulic hose 2SN 6x1250 DKOL DKOL90	Flexible hyd. 2SN 6x1250 DKOL DKOL90		1	1					
23	27 020 665 0	Hyd-Zylinder DZ 25/35x160/291	Hydraulic cylinder DZ 25/ 35x160/291	Vérin hyd. DZ 25/35x160/291		1	1					
	27 021 150 0	Dichtungssatz DZ25/35	Sealing kit DC 25/55	Jeu de joints DZ25/35		1	1					

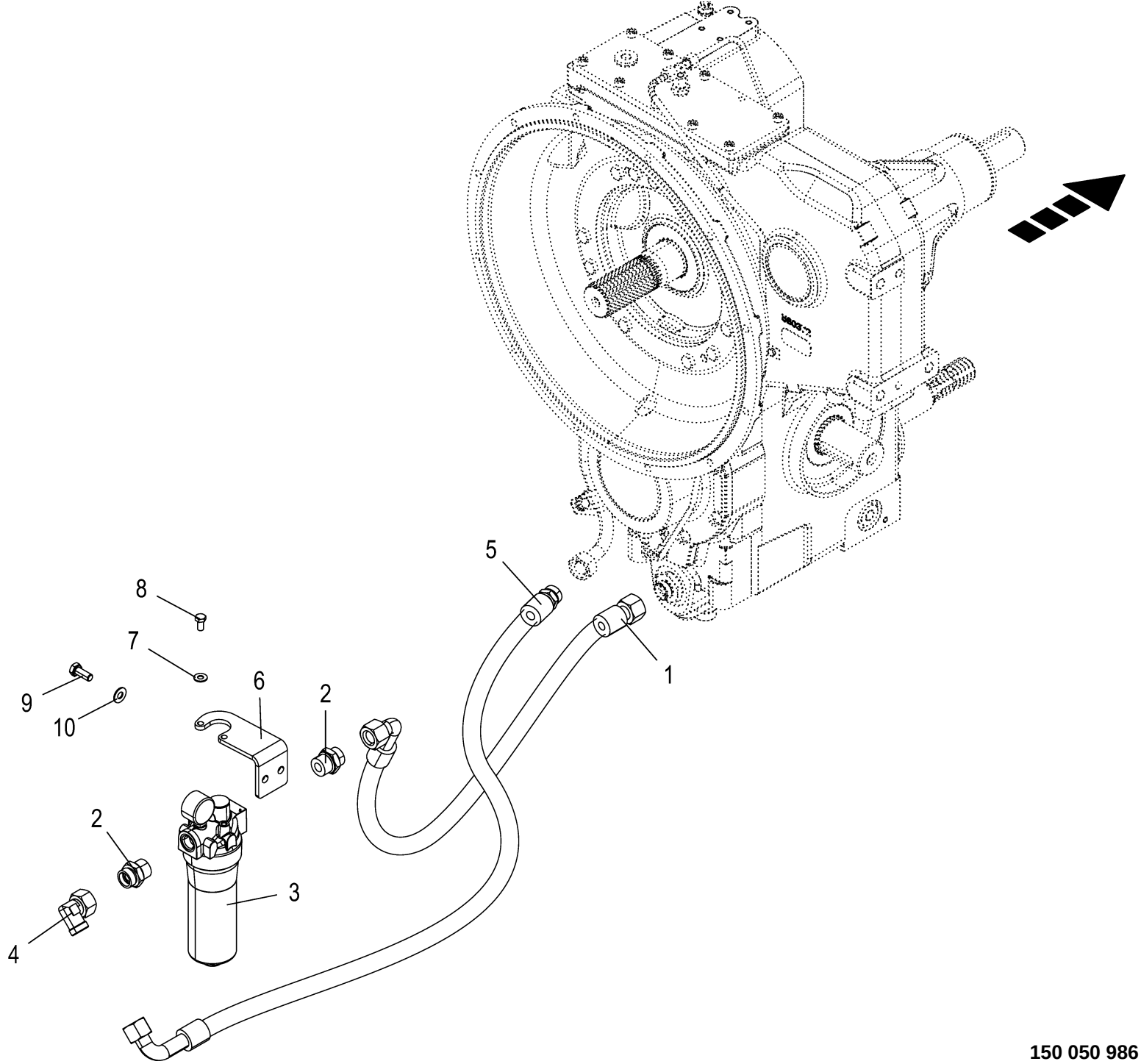

150 050 986 09 / 154.0

150 523 752 01

Hydraulik - Verteilergetriebe
Hydraulics - transfer gearbox
Système hydraulique - boîte de distribution

1109311 - 1136330

150 050 986 09

150 523 752 1 **154.0**

Pos.	ID-Nr.	Benennung	Description	Description	Masch.-Nr-	BM105-14	BM105-24					Bemerkung/Remarks/Remarque
1	27 000 331 0	Hochdruckschlauchleitung	High pressure hose line	Conduite de tuyau haute pression		1	1					Lg.= 720
2	00 919 328 0	Einschraubstutzen	Male connector	Raccord filet		2	2					L18 E G 3/4"
3	27 013 566 0	Niederdruckfilter	Low pressure filter PI2008-067	Filtre à basse pression PI2008-067		1	1					
	27 015 070 0	Filterelement	Filter element 8408 DRG 60	Filtre hydraulique 8408 DRG 60		1	1					
	27 015 071 0	Dichtungssatz	Gasket set Pi 2005- Pi 2011	Jeu de joints Pi 2005- Pi 2011		1	1					
4	00 921 173 0	Winkelstutzen	Angle lug	Jarret tubulure		1	1					L 18
5	27 026 073 0	Hyd-Schlauch 2SN 16x830 CEL DKOL90	Hydraulic hose 2SN 16x830 CEL DKOL90	Flexible hydraul. 2SN 16x830 CEL DKOL90		1	1					
6	20 624 941 0	Filterträger	Filter carrier	Support du filtre		1	1					
7	00 909 908 1	Sperrkantscheibe	Detent edged washer	Disque à bord d'arrêt		x	x					SKM 8
8	00 900 612 0	6kt-Schraube	Hex head bolt	Boulon tête hex		x	x					M 8 X 16
9	00 900 636 0	6kt-Schraube	Hex head bolt	Boulon tête hex		x	x					M 10 X 25
10	00 909 909 1	Sperrkantscheibe	Detent edged washer	Disque à bord d'arrêt		x	x					SKM 10

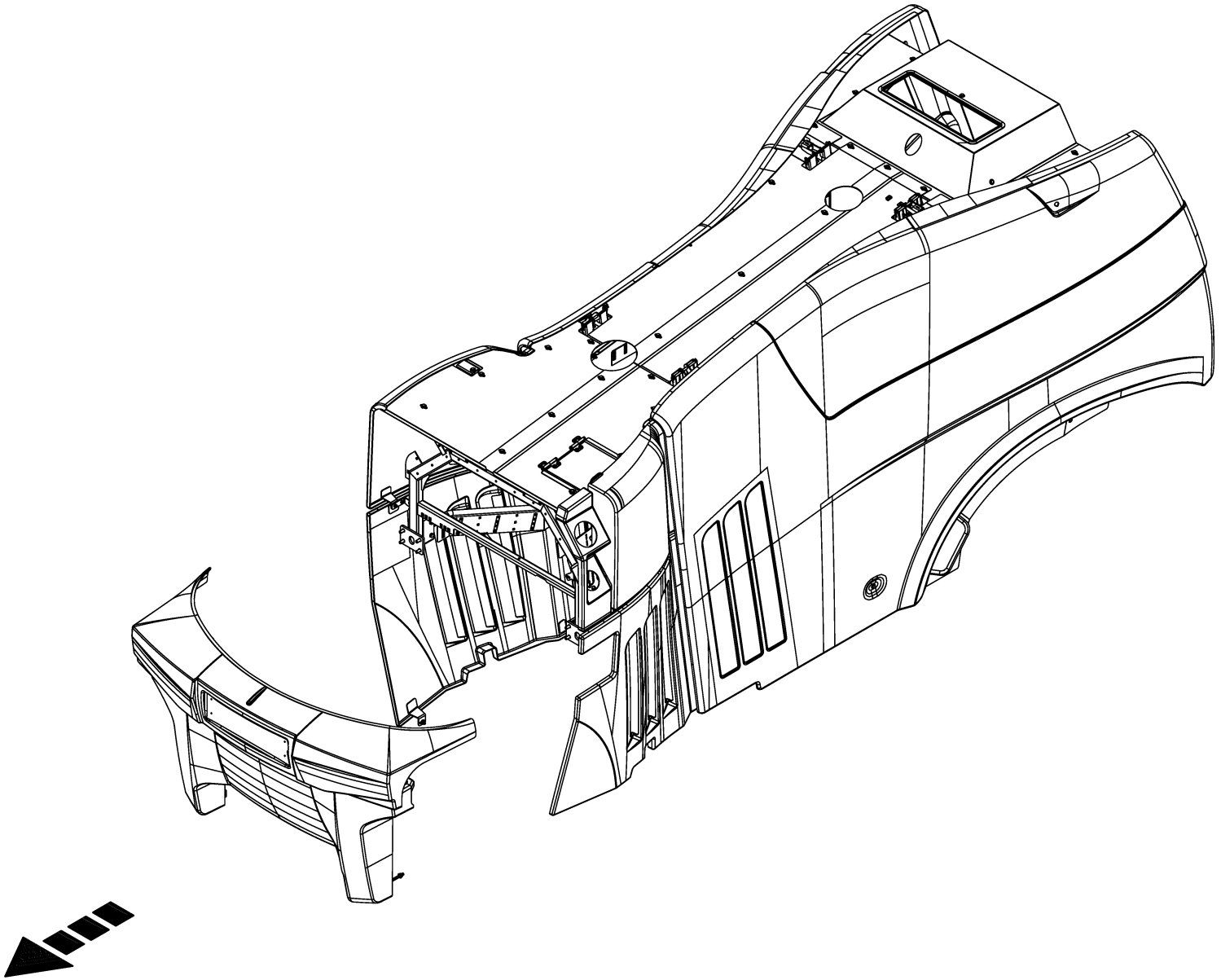

150 050 986 09 / 155.0

150 463 049 01

-----SCHUTZE -----GUARDS -----PROTECTIONS					1109311 - 1136330	BM105-14	BM105-24					150 050 986 09 150 463 049 1 155.0
Pos.	ID-Nr.	Benennung	Description	Description	Masch.-Nr-							Bemerkung/Remarks/Remarque
1						.	.					

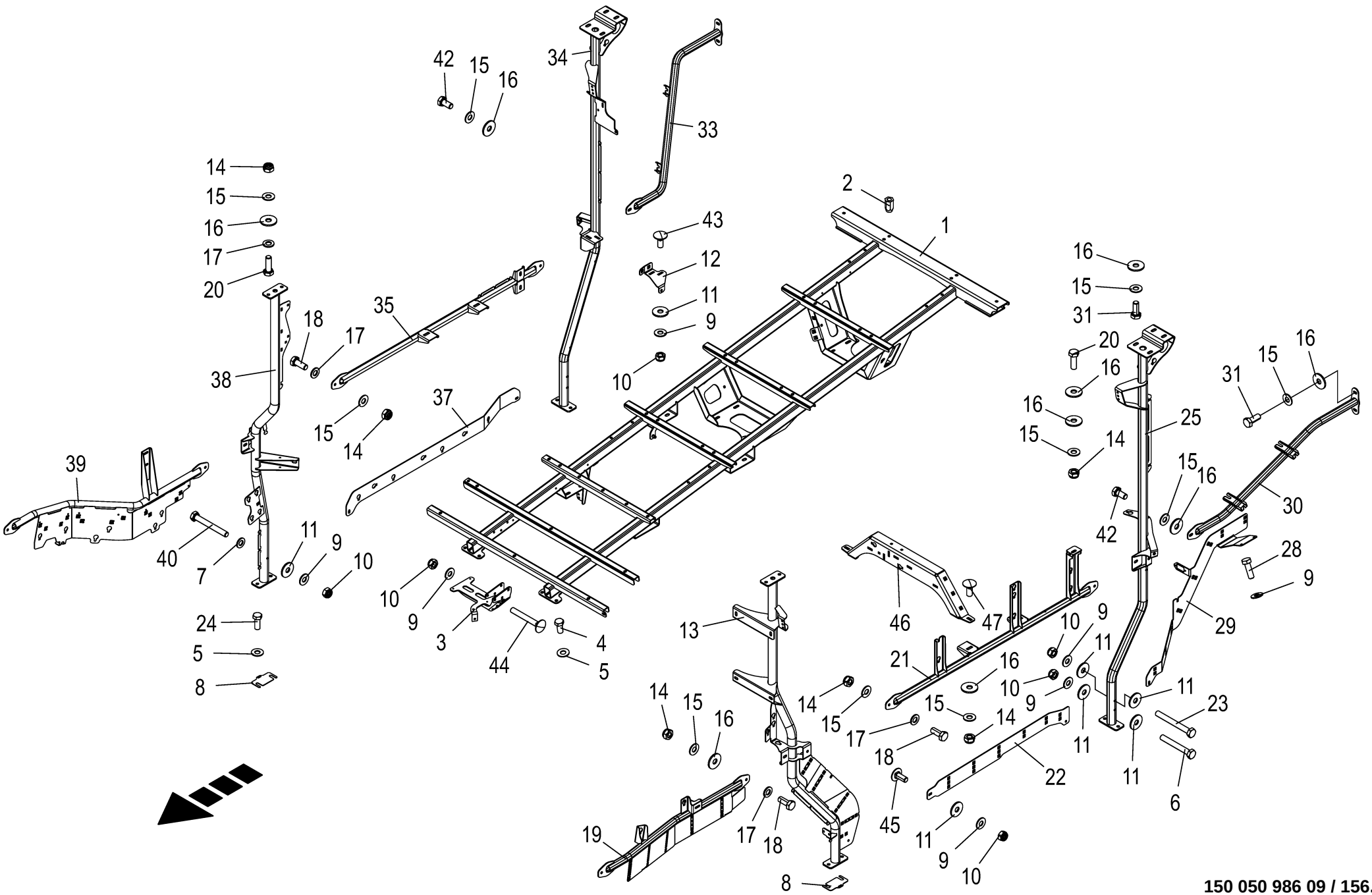

150 050 986 09 / 156.0

150 463 110 06

Verkleidungsrahmen **Cover frame** **Cadre d'habillage**					1109311 - 1136330	BM105-14	BM105-24					**150 050 986 09** 150 463 110 6 **156.0**
Pos.	ID-Nr.	Benennung	Description	Description	Masch.-Nr-							Bemerkung/Remarks/Remarque
1	20 211 877 1	Dachrahmen Blindnietmutter	roof frame blind rivet nut	cadre de toit écrou-rivet aveugle		1	1					
2	90 000 113 0	Blindnietmutter	Blind rivet nut	Ecrou rivet aveugle		x	x					M 8 X 20,5
3	20 211 761 1	Halter Luftpumpe	Support air pump	Support pompe à air		1	1					
4	00 900 655 0	6kt-Schraube	Hex head bolt	Boulon tête hex		x	x					M 12 X 25
5	00 909 910 1	Sperrkantscheibe	Detent edged washer	Disque à bord d'arrêt		x	x					SKM 12
6	00 901 425 0	6kt-Schraube	Hex head bolt	Boulon tête hex		x	x					M 8 X 60
7	00 910 413 0	Scheibe	Washer	Rondelle		x	x					8,4 X 17 X 1,6
8	20 211 708 0	Distanzplatte	Spacer plate	Plaque d'écartement		x	x					
9	00 909 908 1	Sperrkantscheibe	Detent edged washer	Disque à bord d'arrêt		x	x					SKM 8
10	00 908 706 0	Sicherungsmutter	Locknut	Écrou hex		x	x					M 8
11	00 910 603 0	Scheibe	Washer	Rondelle		x	x					8,4 X 24 X 2
12	20 211 744 1	Adapter	Adapter	Adaptateur		1	1					
13	20 210 983 3	Dachstrebe mitte links	Roof brace centre left	Potence de toit centre ga.		1	1					
14	00 908 758 0	Sicherungsmutter	Locknut	Écrou hex		x	x					M 10
15	00 909 909 1	Sperrkantscheibe	Detent edged washer	Disque à bord d'arrêt		x	x					SKM 10
16	90 000 121 0	Scheibe	Washer	Rondelle		x	x					10,5 X 30 X 2,5
17	00 910 414 0	Scheibe	Washer	Rondelle		x	x					10,5 X 21 X 2
18	00 900 636 0	6kt-Schraube	Hex head bolt	Boulon tête hex		x	x					M 10 X 25
19	20 210 006 3	Strebe vorne links	Strut front left	Potence avant gauche		1	1					
20	00 900 637 0	6kt-Schraube	Hex head bolt	Boulon tête hex		x	x					M 10 X 30
21	20 210 977 2	Strebe hinten links	Strut rear left	Potence arrière gauche		1	1					
22	20 210 968 1	Kabelführung hinten links	Cable routing rear left	Conduite pour câble arrière gauche		1	1					
23	00 900 622 0	6kt-Schraube	Hex head bolt	Boulon tête hex		x	x					M 8 X 70
24	00 900 656 0	6kt-Schraube	Hex head bolt	Boulon tête hex		x	x					M 12 X 30
25	20 210 966 4	Heckstütze links	rear support lh	support d'arrière ga.		1	1					
26	20 210 959 2	Querverbindung	Cross connection	Raccordement transversal		1	1					
29	20 210 960 1	Kabelführung Kühler	Cable guide cooler	Conduite pour câble radiateur		1	1					
30	20 211 376 2	Kühlerstütze links	Cooler support left	Support de radiateur gauche		1	1					
31	00 900 636 0	6kt-Schraube	Hex head bolt	Boulon tête hex		x	x					M 10 X 25
33	20 211 375 2	Kühlerstütze rechts	Cooler support right	Support de radiateur droit		1	1					
34	20 210 963 4	Heckstütze rechts	rear support rh	support d'arrière dr.		1	1					
35	20 210 025 2	Strebe hinten rechts	Strut at rear right	Potence arrière droite		1	1					
37	20 210 969 1	Kabelführung hinten rechts	Cable routing rear right	Conduite pour câble arrière droit		1	1					
38	20 210 984 3	Dachstrebe mitte rechts	Roof strut centre rh	Potence de toit centre droite		1	1					
39	20 210 972 3	Strebe vorne rechts	Strut front right	Potence avant droite		1	1					
40	00 901 048 1	6kt-Schraube	Hex head bolt	Boulon tête hex		x	x					M 8 X 65
42	00 900 634 0	6kt-Schraube	Hex head bolt	Boulon tête hex		x	x					M 10 X 20

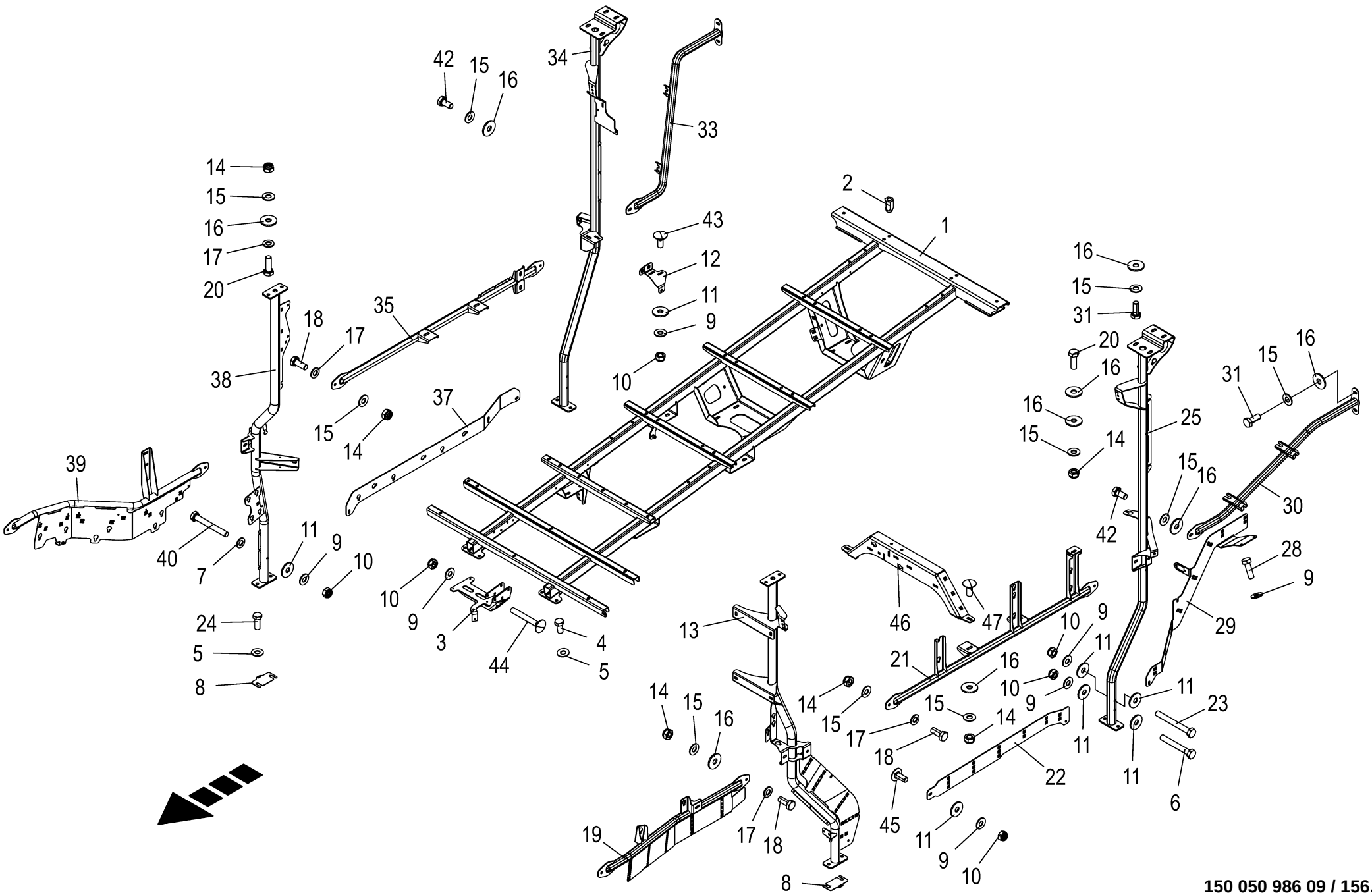

150 050 986 09 / 156.0

150 463 110 06

Verkleidungsrahmen **Cover frame** **Cadre d'habillage**					1109311 - 1136330	BM105-14	BM105-24					**150 050 986 09** 150 463 110 6 **156.0**
Pos.	ID-Nr.	Benennung	Description	Description	Masch.-Nr-							Bemerkung/Remarks/Remarque
43	00 904 731 2	Flachrundschraube	Coach bolt	Vis a tête bombée		x	x					M 8 X 20
44	00 904 819 1	Flachrundschraube	Coach bolt	Vis a tête bombée		x	x					M 8 X 60
46	20 211 740 1	Traverse	Cross beam	Traverse		1	1					
47	00 904 850 1	Flachrundschraube	Coach bolt	Vis a tête bombée		x	x					M 10 X 25

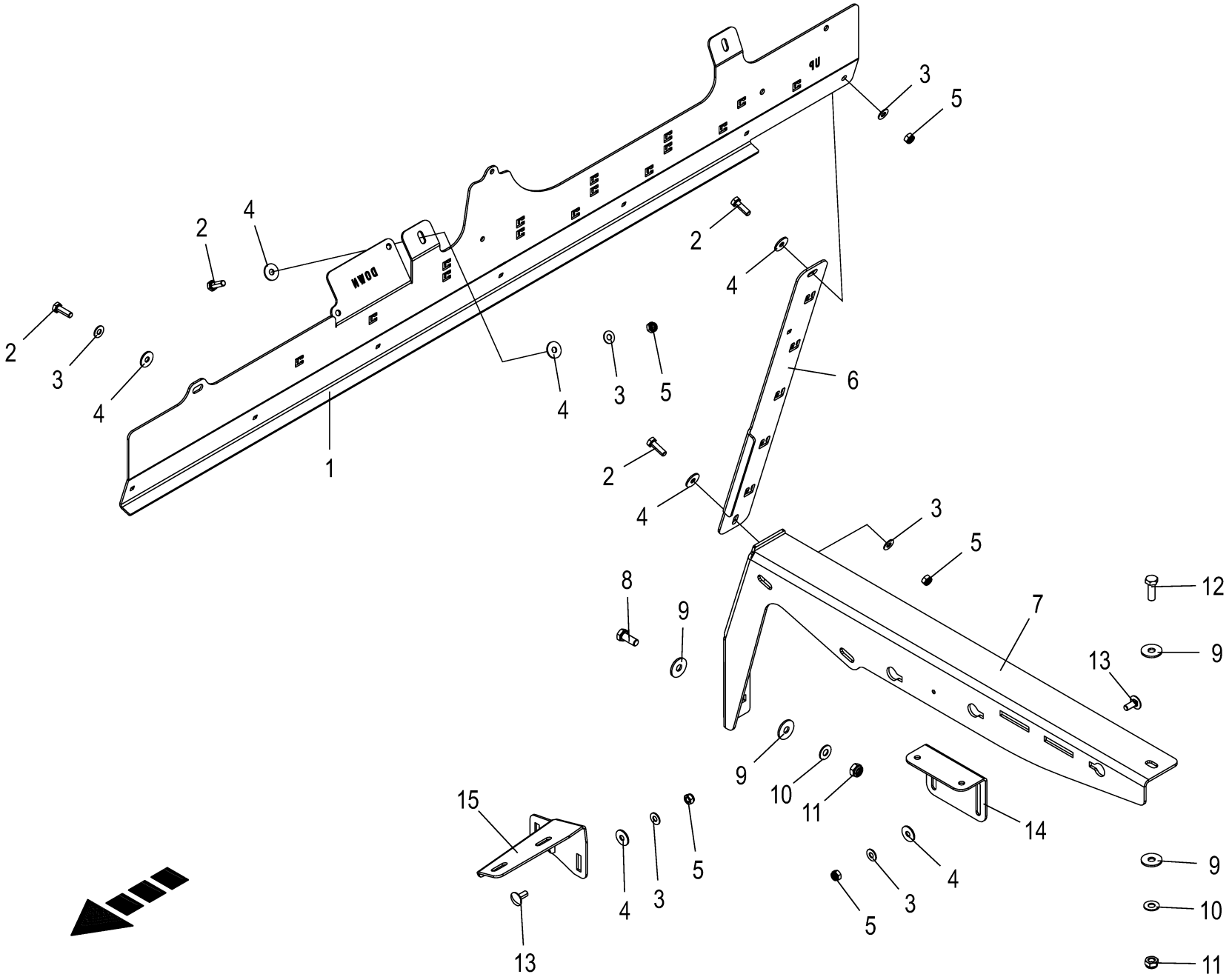

150 050 986 09 / 157.0

150 515 463 02

Verkleidungsrahmen - Anbauteile Panelling frame - mounting parts Cadre carénage - piéces de montage					1109311 - 1136330	BM105-14	BM105-24					150 050 986 09 150 515 463 2 157.0
Pos.	ID-Nr.	Benennung	Description	Description	Masch.-Nr-							Bemerkung/Remarks/Remarque
1	20 210 027 2	Fuehrung	Guidance	Guidage		1						
2	00 900 616 0	6kt-Schraube	Hex head bolt	Boulon tête hex		x						M 8 X 25
3	00 909 908 1	Sperrkantscheibe	Detent edged washer	Disque à bord d'arrêt		x						SKM 8
4	00 910 603 0	Scheibe	Washer	Rondelle		x						8,4 X 24 X 2
5	00 908 706 0	Sicherungsmutter	Locknut	Écrou hex		x						M 8
6	20 210 958 1	Sensorblech	Signal sheet	Tôle de capteur		1						
7	20 210 959 2	Querverbindung	Cross connection	Raccordement transversal		1						
8	00 900 636 0	6kt-Schraube	Hex head bolt	Boulon tête hex		x						M 10 X 25
9	90 000 121 0	Scheibe	Washer	Rondelle		x						10,5 X 30 X 2,5
10	00 909 909 1	Sperrkantscheibe	Detent edged washer	Disque à bord d'arrêt		x						SKM 10
11	00 908 758 0	Sicherungsmutter	Locknut	Écrou hex		x						M 10
12	00 900 637 0	6kt-Schraube	Hex head bolt	Boulon tête hex		x						M 10 X 30
13	00 904 951 2	Flachrundschraube	Coach bolt	Vis a tête bombée		x						M 8 X 20
14	20 210 955 1	Schellenhalter Ladeluft	Clamp support charge air	Support de collier air de suraliment.		1						
15	20 211 745 1	Halter vorne	Support front	Support avant		1						

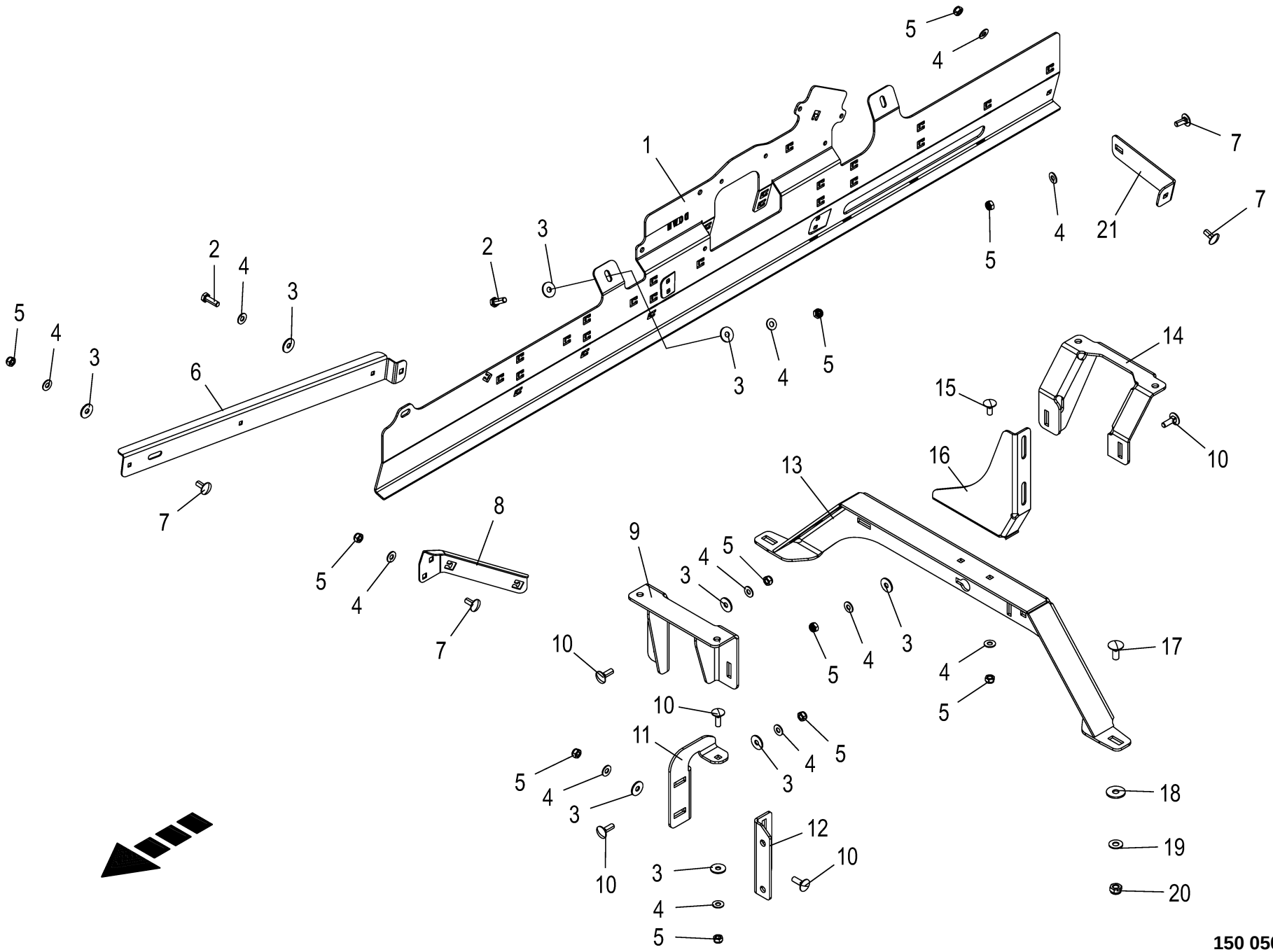

150 050 986 09 / 158.0

150 515 464 02

Verkleidungsrahmen - Anbauteile **Panelling frame - mounting parts** **Cadre carénage - piéces de montage**					1109311 - 1136330	BM105-14	BM105-24					**150 050 986 09** 150 515 464 2 **158.0**
Pos.	ID-Nr.	Benennung	Description	Description	Masch.-Nr-							Bemerkung/Remarks/Remarque
1	20 211 836 1	Führung	Guidance	Guidage			1					
2	00 900 616 0	6kt-Schraube	Hex head bolt	Boulon tête hex			x					M 8 X 25
3	00 910 603 0	Scheibe	Washer	Rondelle			x					8,4 X 24 X 2
4	00 909 908 1	Sperrkantscheibe	Detent edged washer	Disque à bord d'arrêt			x					SKM 8
5	00 908 706 0	Sicherungsmutter	Locknut	Écrou hex			x					M 8
6	20 211 755 0	Führung Schlauch	Guidance hose	Guidage tuyau flexible			1					
7	00 904 951 2	Flachrundschraube	Coach bolt	Vis a tête bombée			x					M 8 X 20
8	20 211 754 0	Kabelhalter	Cable holder	Support de câbles			1					
9	20 211 742 0	Halter vorne	Support front	Support avant			1					
10	00 904 732 2	Flachrundschraube	Coach bolt	Vis a tête bombée			x					M 8 X 25
11	20 211 890 0	Befestigungsblech					1					
12	20 211 758 0	Halter Schelle	Support for clamp	Support pour collier			1					
13	20 211 740 1	Traverse	Cross beam	Traverse			1					
14	20 211 743 0	Halter hinten	Support rear	Support arrière			1					
15	00 904 731 2	Flachrundschraube	Coach bolt	Vis a tête bombée			x					M 8 X 20
16	20 211 753 0	Halter-Ladeluft Traverse	Support for charge air cross beam	Support air de suralimentation traverse			1					
17	00 904 850 1	Flachrundschraube	Coach bolt	Vis a tête bombée			x					M 10 X 25
18	90 000 121 0	Scheibe	Washer	Rondelle			x					10,5 X 30 X 2,5
19	00 909 909 1	Sperrkantscheibe	Detent edged washer	Disque à bord d'arrêt			x					SKM 10
20	00 908 758 0	Sicherungsmutter	Locknut	Écrou hex			x					M 10
21	20 211 891 0	Halter	Holder Bl 3 x145x199	Support			1					

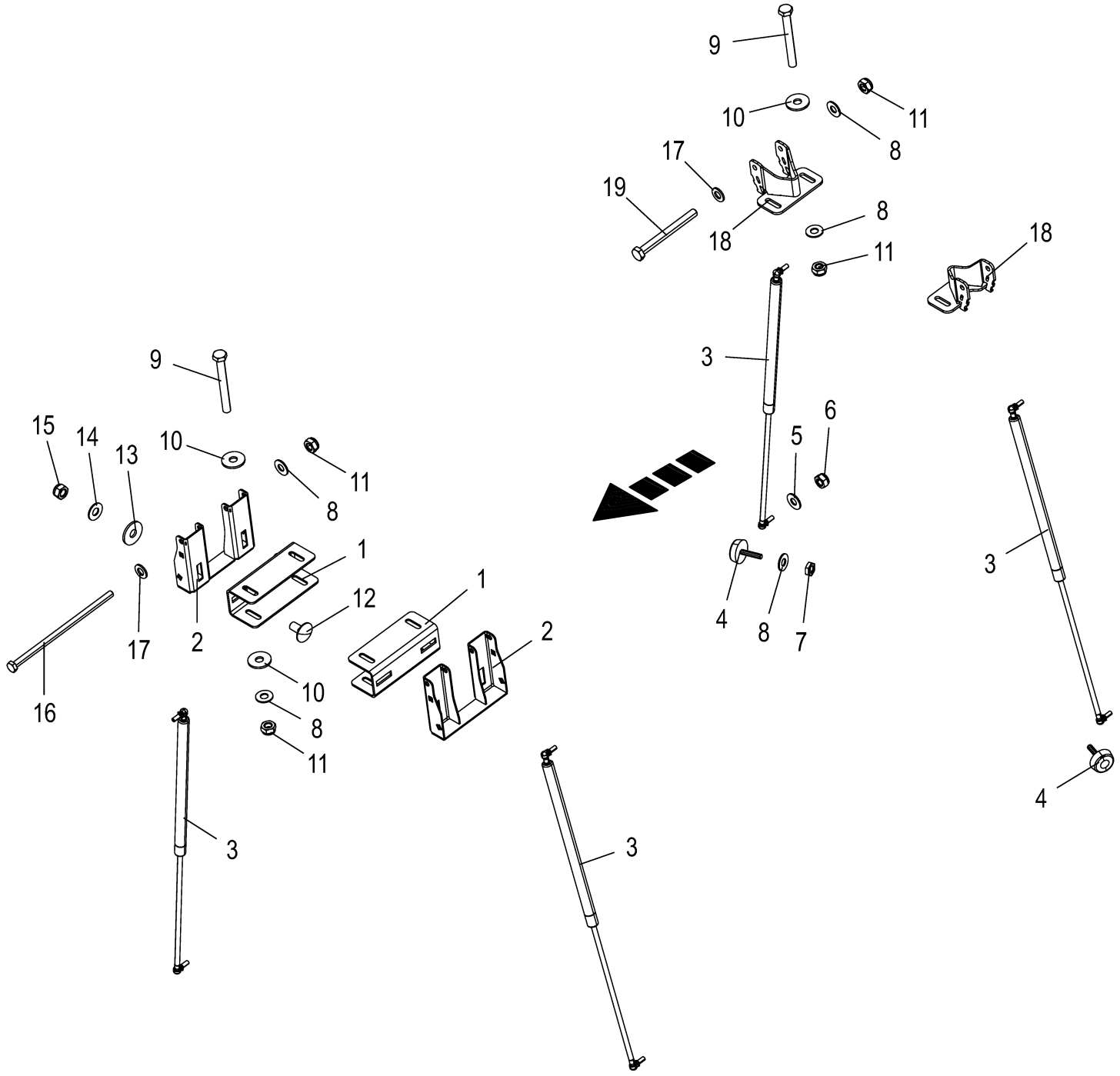

150 050 986 09 / 159.0

150 463 111 03

Verkleidungsrahmen - Anbauteile Panelling frame - mounting parts Cadre carénage - piéces de montage					1109311 - 1136330	BM105-14	BM105-24					150 050 986 09 150 463 111 3 159.0
Pos.	ID-Nr.	Benennung	Description	Description	Masch.-Nr-							Bemerkung/Remarks/Remarque
1	20 210 032 3	Verstellung Scharnier	Adjustment of hinge	Réglage charnière		2	2					
2	20 210 028 1	Flanschblech	Flange sheet	Tôle à bride		2	2					
3	27 025 028 0	Gasfeder 780/325 840N	Gas spring 780/325 840N	Ressort à gaz 780/325 840N		4	4					
4	27 005 385 0	Gummipuffer	Rubber pad	Tampon en caoutchouc		2	2					Rd. 50 X 17 / M 10
5	00 909 908 1	Sperrkantscheibe	Detent edged washer	Disque à bord d'arrêt		x	x					SKM 8
6	00 908 510 1	6kt-Mutter -niedrige Form	Hex nut -low form	Écrou hex -forme basse		x	x					M 8
7	00 908 500 0	6kt-Mutter -niedrige Form	Hex nut -low form	Écrou hex -forme basse		x	x					M 10
8	00 909 909 1	Sperrkantscheibe	Detent edged washer	Disque à bord d'arrêt		x	x					SKM 10
9	00 901 439 1	6kt-Schraube	Hex head bolt	Boulon tête hex		x	x					M 10 X 90
10	90 000 121 0	Scheibe	Washer	Rondelle		x	x					10,5 X 30 X 2,5
11	00 908 758 0	Sicherungsmutter	Locknut	Écrou hex		x	x					M 10
12	00 904 882 3	Flachrundschraube	Coach bolt	Vis a tête bombée		x	x					M 12 X 25
13	00 910 609 0	Scheibe	Washer	Rondelle		x	x					13 X 37 X 3
14	00 909 910 1	Sperrkantscheibe	Detent edged washer	Disque à bord d'arrêt		x	x					SKM 12
15	00 908 701 0	Sicherungsmutter	Locknut	Écrou hex		x	x					M 12
16	90 002 619 0	6kt-Schraube M10x220	Hexagon head screw M10x220	Vis six pans M10 x 220		x	x					
17	00 910 414 0	Scheibe	Washer	Rondelle		x	x					10,5 X 21 X 2
18	20 212 028 0	Scharnier hi.	hinge re.	charnière arr.		2	2					
19	00 901 072 1	6kt-Schraube	Hex head bolt	Boulon tête hex		x	x					M 10 X 100

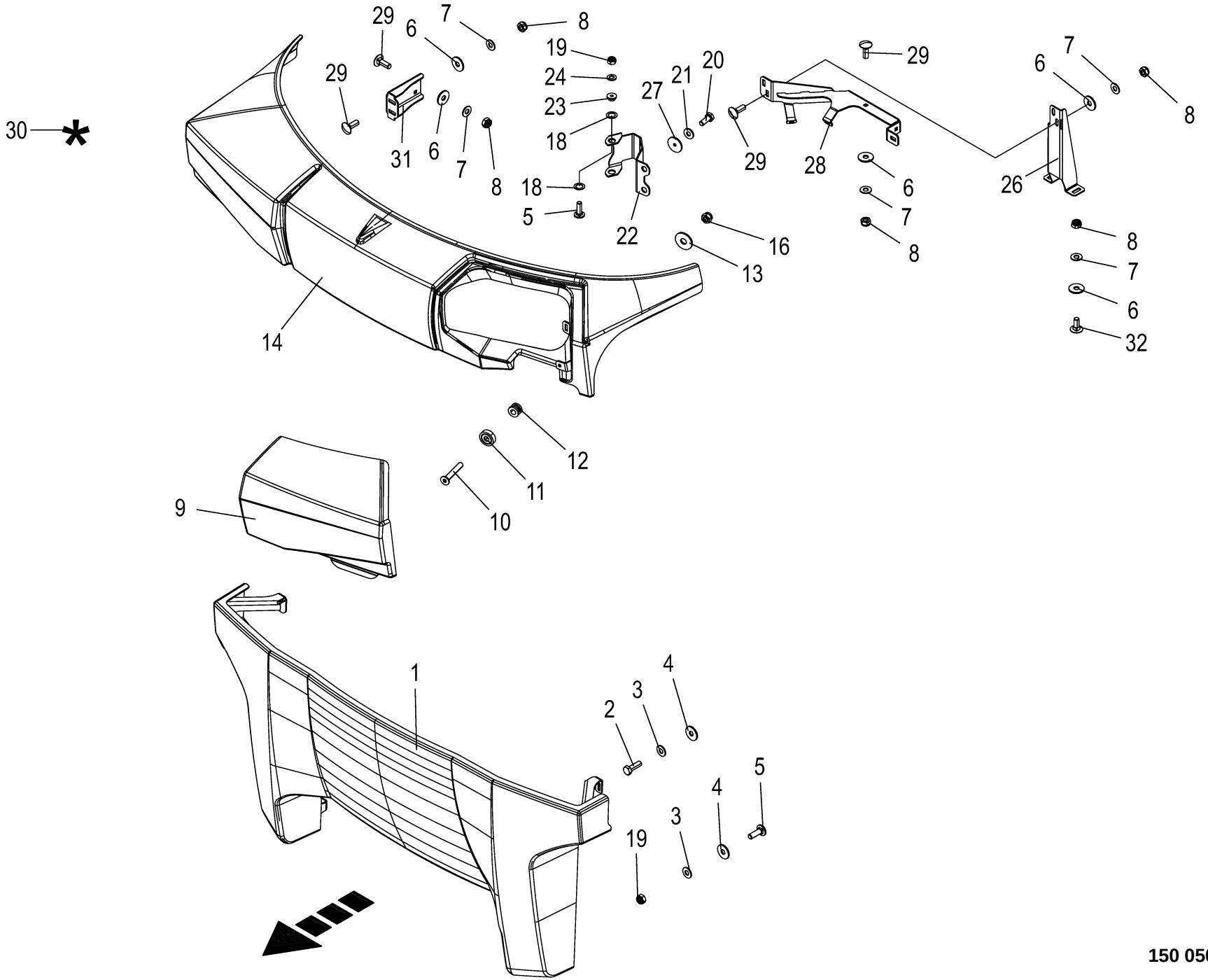

150 050 986 09 / 160.0

150 495 435 04

Kunststoffschutze -vorne **Rubber guards -front** **Protecteurs plastifié -devant**					1109311 - 1136330	BM105-14	BM105-24					**150 050 986 09** 150 495 435 4 **160.0**
Pos.	ID-Nr.	Benennung	Description	Description	Masch.-Nr-							Bemerkung/Remarks/Remarque
1	20 019 315 4	Frontschutz Tank	front guard tank	protection frontale réservoir		1	1					
2	00 900 616 0	6kt-Schraube	Hex head bolt	Boulon tête hex		1	1					M 8 X 25
3	00 909 908 1	Sperrkantscheibe	Detent edged washer	Disque à bord d'arrêt		x	x					SKM 8
4	00 910 603 0	Scheibe	Washer	Rondelle		x	x					8,4 X 24 X 2
5	90 003 675 0	Flachrundschr.4kt M8x25 Zn8	Coach screw M8x25 Zn8	Boulon à tête bombée 4 pans M8x25 Zn8		x	x					
6	90 000 121 0	Scheibe	Washer	Rondelle		x	x					10,5 X 30 X 2,5
7	00 909 909 1	Sperrkantscheibe	Detent edged washer	Disque à bord d'arrêt		x	x					SKM 10
8	00 908 758 0	Sicherungsmutter	Locknut	Écrou hex		x	x					M 10
9	20 211 108 3	Tankklappe	fuel filler flap	trappe à carburant		1	1					
10	00 904 040 0	Senkschraube	Countersunkscrew	Vis à tête fraisée		x	x					M 4 X 25
11	27 023 937 0	Magnet Ø25mm H=7mm Bohrung	Magnet Ø25mm H 7.0 mm bore	Aimant Ø25mm H 7,0mm alésage		1	1					
		4, 5mm	hole 4.5 mm	4,5mm								
12	27 025 169 0	Kabelführungstülle 6mm 4mm Blech	Grommet 6 mm 4 mm sheet	Passe-câble 6mm 4mm tôle		1	1					
13	00 910 365 0	Scheibe	Washer	Rondelle		x	x					5,3 X 15 X 1
14	20 211 104 3	Frontschutz Kabine	front guard of cabin	protection frontale cabine		1	1					
16	00 908 718 0	Sicherungsmutter	Locknut	Écrou hex		x	x					M 4
18	90 003 915 0	Scheibe 22,2 x 34 x 1,5	Disc 22.2 x 34 x 1.5	Rondelle 22,2 x 34 x 1,5		x	x					
19	00 908 706 0	Sicherungsmutter	Locknut	Écrou hex		x	x					M 8
20	00 900 607 0	6kt-Schraube	Hex head bolt	Boulon tête hex		x	x					M 6 X 16
21	00 909 906 1	Sperrkantscheibe	Detent edged washer	Disque à bord d'arrêt		x	x					SKM 6
22	20 211 189 0	Blech Scharnier	Sheet hinge	Tôle charnière		1	1					
23	20 211 568 0	Schloß	Lock	Serrure		1	1					
24	00 910 413 0	Scheibe	Washer	Rondelle		x	x					8,4 X 17 X 1,6
26	20 211 555 1	Stütze Frontschutz	Support front guard	Support protection frontale		1	1					
27	00 910 602 1	Scheibe	Washer	Rondelle		x	x					6,5 X 35 X 2,5
28	20 211 109 0	Aufnahme Frontschutz Kabine links	Holder front guard cabin left	Logement protection frontale cabine ga.		1	1					
29	00 904 745 1	Flachrundschraube	Coach bolt	Vis a tête bombée		x	x					M 10 X 30
30	00 940 375 0	Reparatursatz für Kunststoff -beige	Repairing set for plastics - beige	Kit de réparation pour plastiq -beige		x	x					GFK
	27 006 397 0	Reparatursatz für Kunststoff -grün	Repairing set for plastics - green	Kit de réparation pour plastiq -vert		x	x					GFK
31	20 211 193 0	Aufnahme Frontschutz Kabine	Holder front guard cabin	Logement protection frontale cabine		1	1					
32	00 904 850 1	Flachrundschraube	Coach bolt	Vis a tête bombée		x	x					M 10 X 25

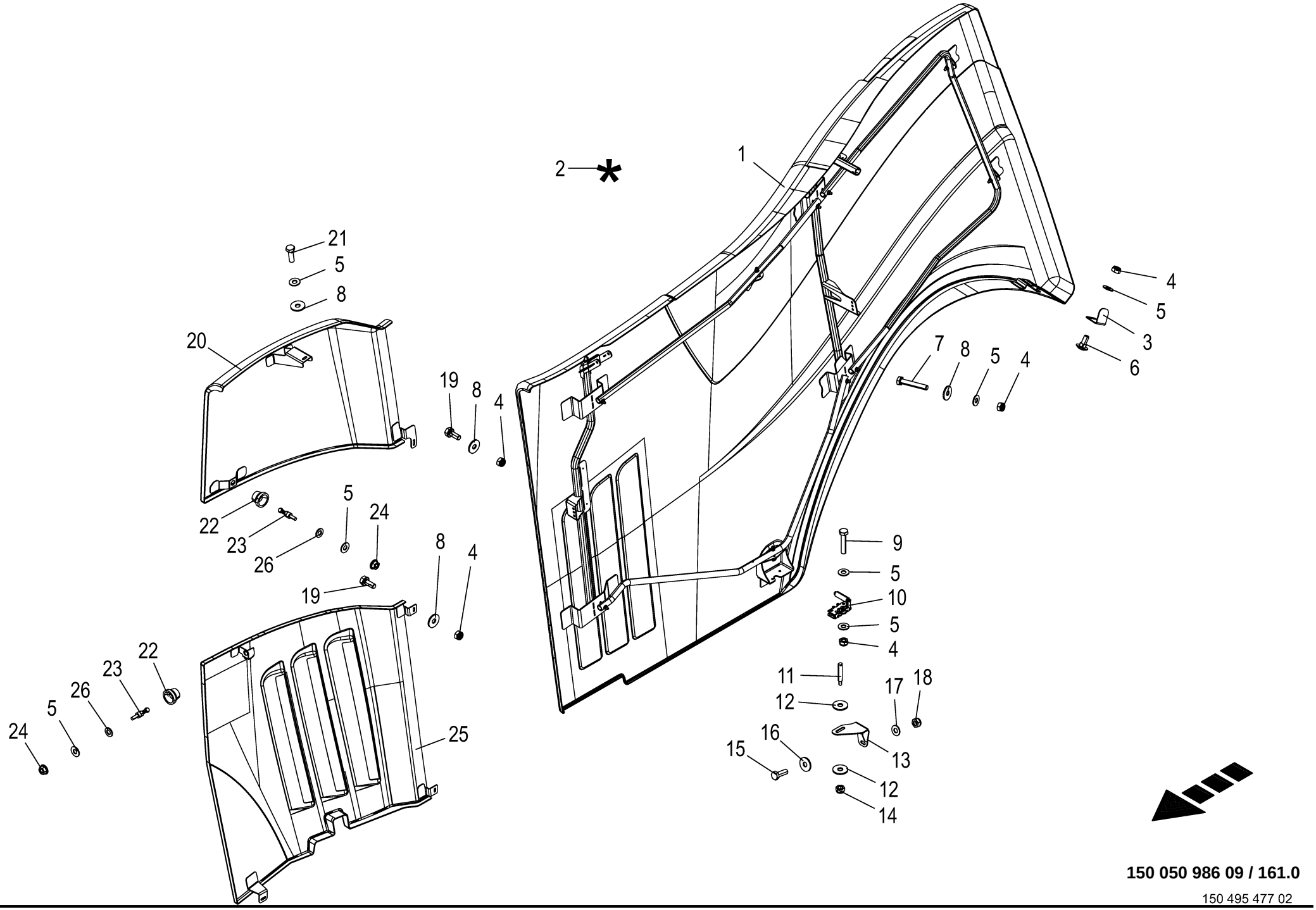

150 050 986 09 / 161.0

150 495 477 02

Seitenklappe -rechts **Side hood - right** **Capot latéral - droit**					1109311 - 1136330	BM 105-14	BM 105-24					**150 050 986 09** 150 495 477 2 **161.0**
Pos.	ID-Nr.	Benennung	Description	Description	Masch.-Nr-							Bemerkung/Remarks/Remarque
1	20 019 304 5	Seitenschutz rechts	side guard rh	protection latérale dr.		1	1					
2	00 940 375 0	Reparatursatz für Kunststoff -beige	Repairing set for plastics - beige	Kit de réparation pour plastiq -beige		x	x					GFK
	27 006 397 0	Reparatursatz für Kunststoff -grün	Repairing set for plastics - green	Kit de réparation pour plastiq -vert		x	x					GFK
3	20 210 329 1	Verstellblech Magnet	Adjusting sheet magnet	Tôle de réglage aimant		1	1					
4	00 908 706 0	Sicherungsmutter	Locknut	Écrou hex		x	x					M 8
5	00 909 908 1	Sperrkantscheibe	Detent edged washer	Disque à bord d'arrêt		x	x					SKM 8
6	00 904 731 2	Flachrundschraube	Coach bolt	Vis a tête bombée		x	x					M 8 X 20
7	00 901 423 0	6kt-Schraube	Hex head bolt	Boulon tête hex		x	x					M 8 X 50
8	00 910 603 0	Scheibe	Washer	Rondelle		x	x					8,4 X 24 X 2
9	00 901 421 1	6kt-Schraube	Hex head bolt	Boulon tête hex		x	x					M 8 X 40
10	27 018 264 1	Drehfallenschloß	Rotary catch lock	Serrure de loquet tournant		1	1					
11	20 225 382 0	Schließbolzen Rd 18h9 x107	Locking bolt Rd 18h9 x107	Bouton de fermeture Rd 18h9 x107		1	1					
12	00 910 609 0	Scheibe	Washer	Rondelle		x	x					13 X 37 X 3
13	20 210 252 0	Halter Schloß rechts	Support lock right	Support serrure dr.		1	1					
14	00 908 701 0	Sicherungsmutter	Locknut	Écrou hex		x	x					M 12
15	00 900 673 0	6kt-Schraube	Hex head bolt	Boulon tête hex		x	x					M 16 X 25
16	90 000 121 0	Scheibe	Washer	Rondelle		x	x					10,5 X 30 X 2,5
17	00 909 909 1	Sperrkantscheibe	Detent edged washer	Disque à bord d'arrêt		x	x					SKM 10
18	00 908 758 0	Sicherungsmutter	Locknut	Écrou hex		x	x					M 10
19	90 001 863 0	6kt-Schraube	Hex head bolt	Boulon tête hex		x	x					M 8 X 20
20	20 211 141 2	Seitenschutz oben rechts	side guard top right	protection latérale supérieure droite		1	1					
21	00 900 616 0	6kt-Schraube	Hex head bolt	Boulon tête hex		x	x					M 8 X 25
22	27 013 523 0	Kupplungsscheibe m. Bund	Coupling disc with collar	Disque d'embrayage avec collet		2	2					
23	27 013 524 0	Komb.-Kugelbolzen Ø10mm M6	Comb. ball stud Ø10mm M6	Boulon à bille combiné Ø15mm M6		2	2					
24	90 003 502 0	6kt-Mutter m. Flansch & Sperrk M6 Zn8	Hex. nut + flange&detent edg M6	Écrou hex + bride&pièce d'arr M6		x	x					
25	20 211 030 2	Seitenschutz unten rechts	side guard bottom rh	protection latérale inférieure droite		1	1					
26	00 910 413 0	Scheibe	Washer	Rondelle		x	x					8,4 X 17 X 1,6

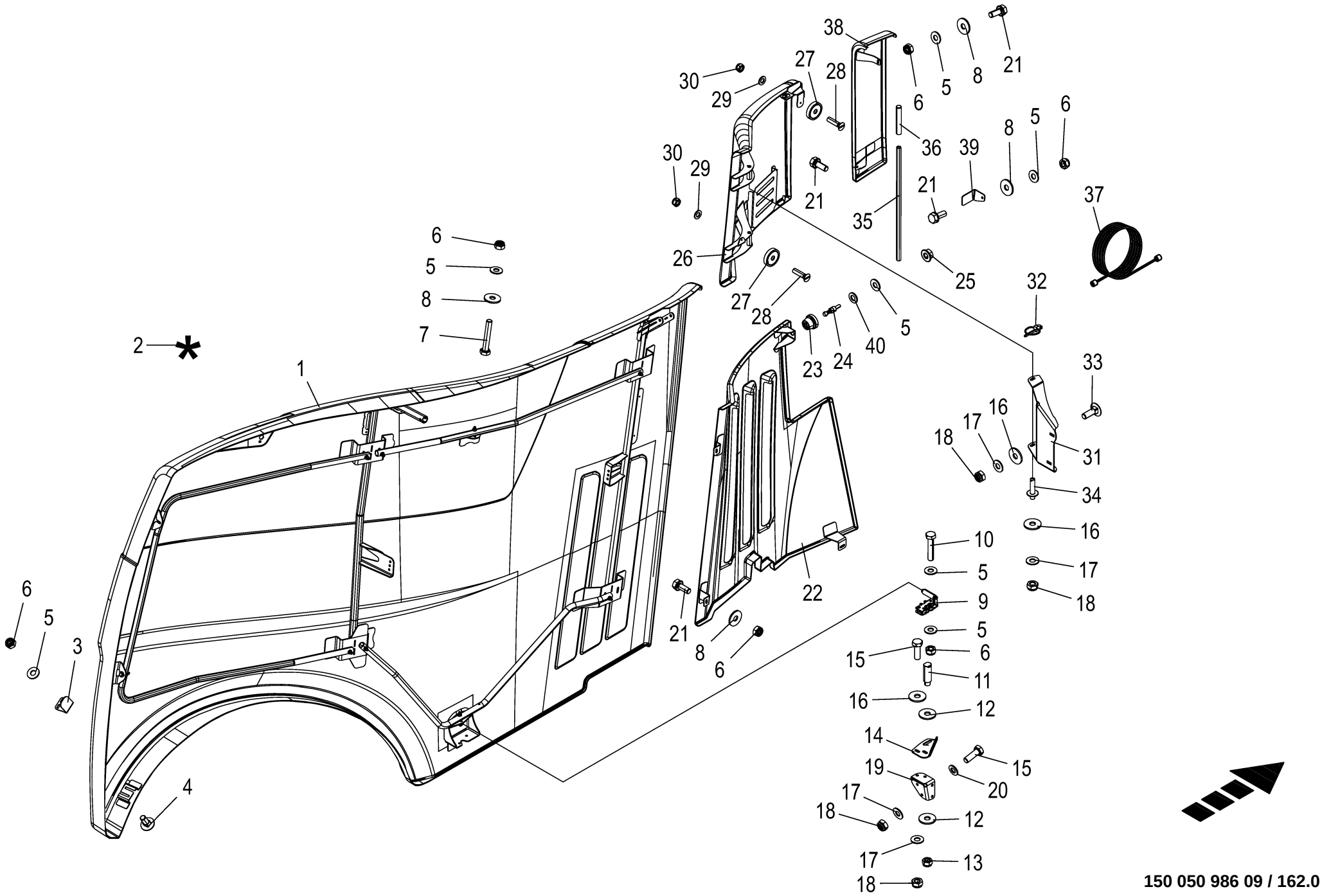

150 050 986 09 / 162.0

150 495 478 02

Seitenklappe -links **Side hood - left** **Capot latéral - gauche**					1109311 - 1136330	BM105-14	BM105-24					**150 050 986 09** 150 495 478 2 **162.0**
Pos.	ID-Nr.	Benennung	Description	Description	Masch.-Nr-							Bemerkung/Remarks/Remarque
1	20 019 303 4	Seitenschutz links	side guard lh	protection latérale ga.		1	1					
2	00 940 375 0	Reparatursatz für Kunststoff -beige	Repairing set for plastics - beige	Kit de réparation pour plastiq -beige		x	x					GFK
	27 006 397 0	Reparatursatz für Kunststoff -grün	Repairing set for plastics - green	Kit de réparation pour plastiq -vert		x	x					GFK
3	20 210 329 1	Verstellblech Magnet	Adjusting sheet magnet	Tôle de réglage aimant		1	1					
4	00 904 731 2	Flachrundschraube	Coach bolt	Vis a tête bombée		x	x					M 8 X 20
5	00 909 908 1	Sperrkantscheibe	Detent edged washer	Disque à bord d'arrêt		x	x					SKM 8
6	00 908 706 0	Sicherungsmutter	Locknut	Écrou hex		x	x					M 8
7	00 901 423 0	6kt-Schraube	Hex head bolt	Boulon tête hex		x	x					M 8 X 50
8	00 910 603 0	Scheibe	Washer	Rondelle		x	x					8,4 X 24 X 2
9	27 018 264 1	Drehfallenschloß	Rotary catch lock	Serrure de loquet tournant		1	1					
10	00 901 421 1	6kt-Schraube	Hex head bolt	Boulon tête hex		x	x					M 8 X 40
11	20 225 382 0	Schließbolzen Rd 18h9 x107	Locking bolt Rd 18h9 x107	Bouton de fermeture Rd 18h9 x107		1	1					
12	00 910 609 0	Scheibe	Washer	Rondelle		x	x					13 X 37 X 3
13	00 908 701 0	Sicherungsmutter	Locknut	Écrou hex		x	x					M 12
14	20 210 866 0	Aufnahmeblech Schloß links	Holding sheet lock lh.	Plaque de montage serrure ga.		1	1					
15	00 900 637 0	6kt-Schraube	Hex head bolt	Boulon tête hex		x	x					M 10 X 30
16	90 000 121 0	Scheibe	Washer	Rondelle		x	x					10,5 X 30 X 2,5
17	00 909 909 1	Sperrkantscheibe	Detent edged washer	Disque à bord d'arrêt		x	x					SKM 10
18	00 908 758 0	Sicherungsmutter	Locknut	Écrou hex		x	x					M 10
19	20 210 865 1	Halter	Support	Support		1	1					
20	00 910 414 0	Scheibe	Washer	Rondelle		x	x					10,5 X 21 X 2
21	90 001 863 0	6kt-Schraube	Hex head bolt	Boulon tête hex		x	x					M 8 X 20
22	20 211 039 2	Seitenschutz unten links	side guard bottom lh	protection latérale inférieure gauche		1	1					
23	27 013 523 0	Kupplungsscheibe m. Bund	Coupling disc with collar	Disque d'embrayage avec collet		2	2					
24	27 013 524 0	Komb.-Kugelbolzen Ø10mm M6	Comb. ball stud Ø10mm M6	Boulon à bille combiné Ø15mm M6		2	2					
25	90 003 502 0	6kt-Mutter m. Flansch & Sperrk M6 Zn8	Hex. nut + flange&detent edg M6	Écrou hex + bride&pièce d'arr M6		x	x					
26	20 211 045 3	Wartungsklappe	maintenance flap	trappe de maintenance		1	1					
27	27 013 704 0	Magnet Ø40 H=8mm Bohrung 5,5mm	Magnet Ø40 H 8.0mm bore hole 5.5mm	Aimant Ø40 H 8,0 mm alésage 5, 5 mm		2	2					
28	00 904 347 1	Senkschraube	Countersunkscrew	Vis à tête fraisée		x	x					M 5 X 20
29	00 910 500 1	Scheibe	Washer	Rondelle		x	x					5,3 X 10 X 1
30	00 908 702 0	Sicherungsmutter	Locknut	Écrou hex		x	x					M 5
31	20 210 210 1	Verstellelement	Adjusting element	Élément de réglage		1	1					
32	00 917 004 1	Klappstecker	Linch pin	Goupille clip		1	1					5 X 32

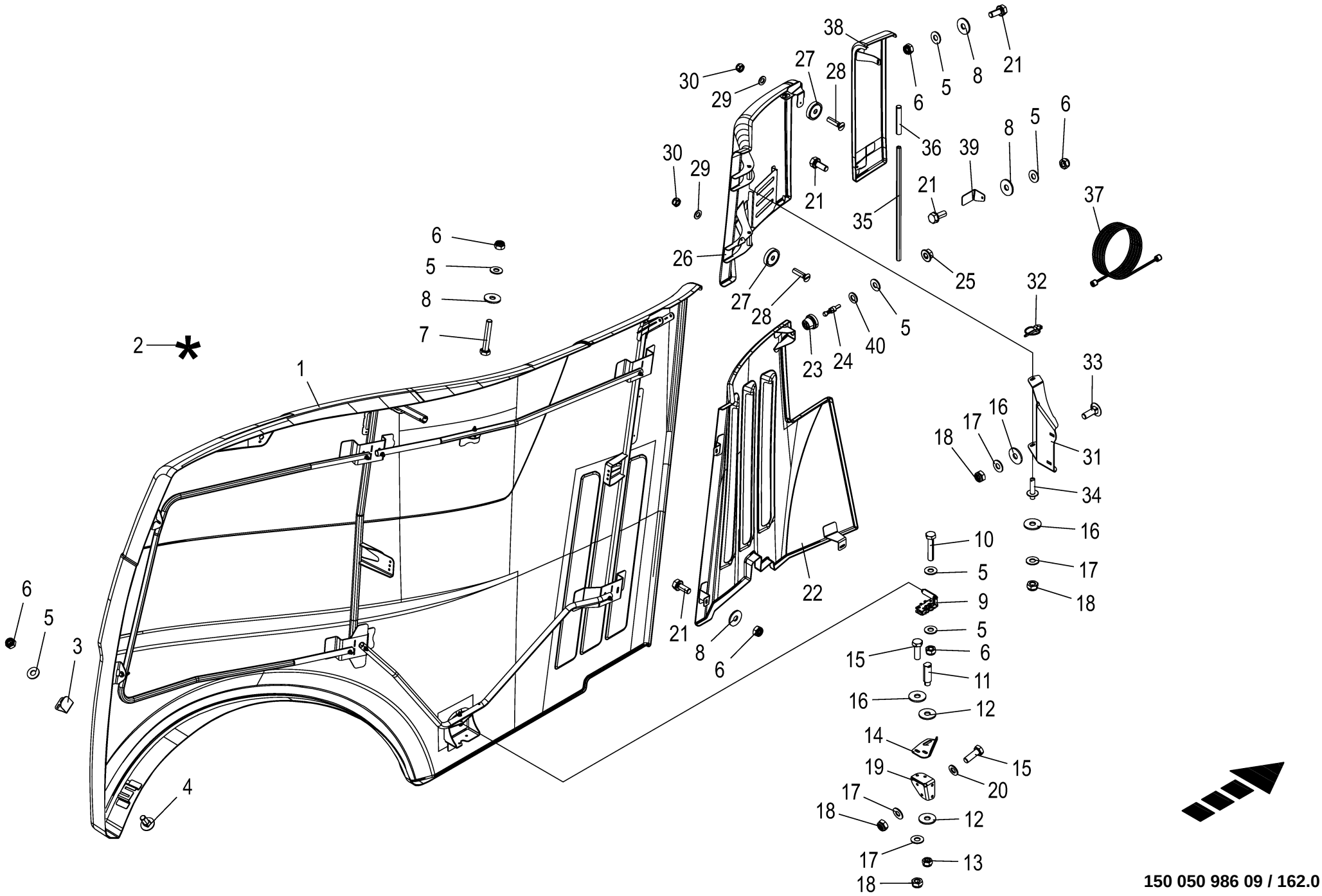

150 050 986 09 / 162.0

150 495 478 02

Seitenklappe -links **Side hood - left** **Capot latéral - gauche**					1109311 - 1136330	BM105-14	BM105-24					**150 050 986 09** 150 495 478 2 **162.0**
Pos.	ID-Nr.	Benennung	Description	Description	Masch.-Nr-							Bemerkung/Remarks/Remarque
33	00 904 745 1	Flachrundschraube	Coach bolt	Vis a tête bombée		x	x					M 10 X 30
34	20 210 212 1	Achse	Axle	Essieu		2	2					
35	20 621 098 1	PVC Handgriff m. Rohr mont.	PVC handle with tube assembl.	Poignée en PVC avec tube assembl.		1	1					
36	27 014 609 0	Handgriff 19x140x2	Hand grip 19x140x2	Poignée 19x140x2		1	1					
37	00 919 614 0	Messschlauch	Measuring hose	Tuyau de mesurage		1	1					Lg.= 1500
38	20 211 037 2	Schutz oben links	guard top left	protection supérieure gauche		1	1					
39	20 210 208 0	Befestigungswinkel	Fastening angle	Équerre de fixation		1	1					
40	00 910 413 0	Scheibe	Washer	Rondelle		x	x					8,4 X 17 X 1,6

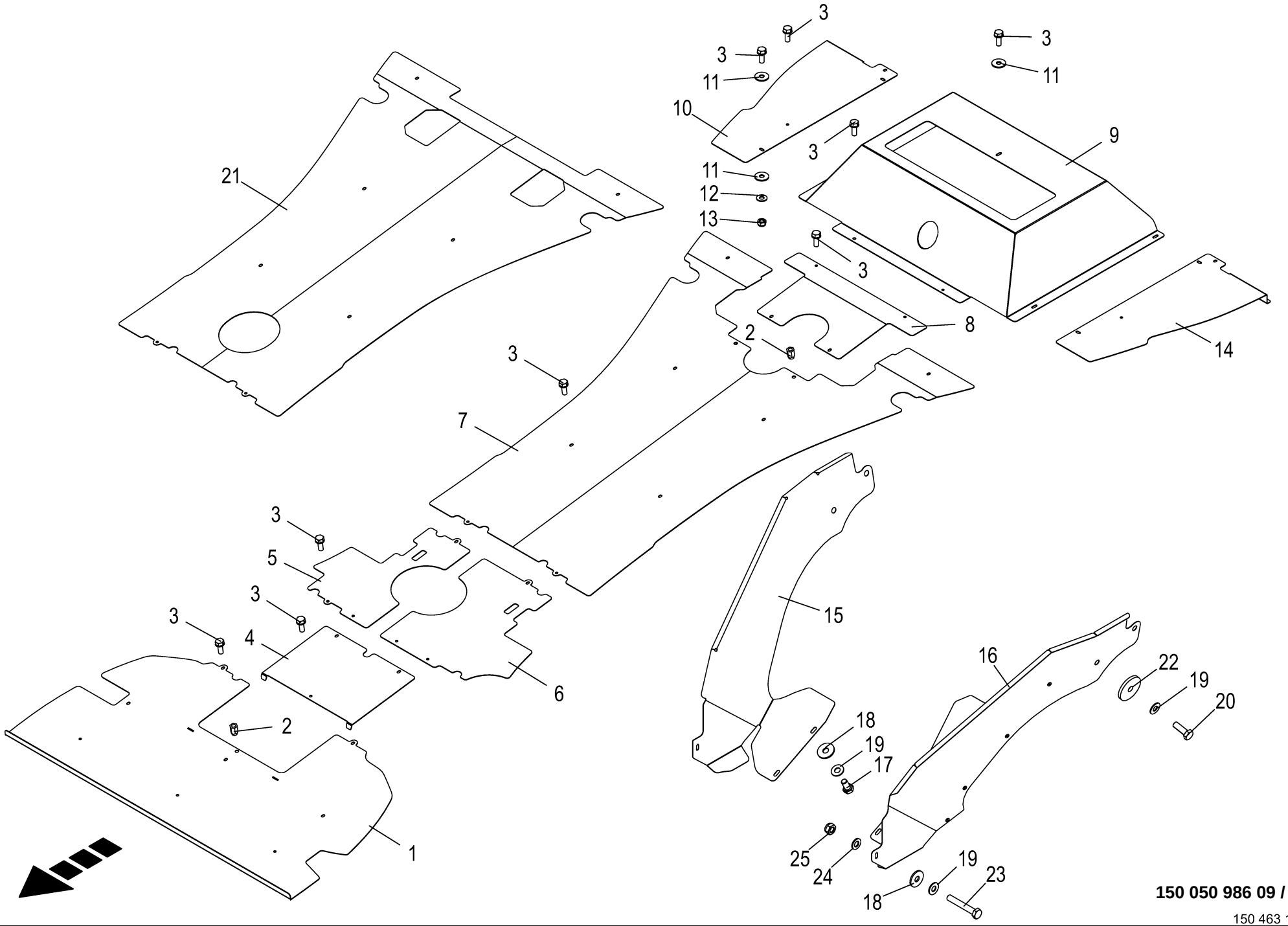

150 050 986 09 / 163.0

150 463 145 06

Blechschutz **Plate guard** **Prot. des tôles**					1109311 - 1136330	BM105-14	BM105-24					**150 050 986 09** 150 463 145 6 **163.0**
Pos.	ID-Nr.	Benennung	Description	Description	Masch.-Nr-							Bemerkung/Remarks/Remarque
1	20 211 176 0	Dachblech Blindnietmutter vo.	roof plate blind rivet nut fr.	tôle de toit écrou-rivet aveugle av.		1	1					
2	90 002 522 0	6kt-Blindnietmutter M8x18 Senkkopf Zn8	Hexagon blind rivet nut M8x18 2 Zn8	Écrou borgne à six pans M8x18 2 Zn8		x	x					
3	90 001 863 0	6kt-Schraube	Hex head bolt	Boulon tête hex		x	x					M 8 X 20
4	20 210 515 0	Deckel	Cover	Couvercle		1	1					
5	20 210 516 0	Dachblech rechts	Roof sheet right	Tôle de toit droite		1	1					
6	20 210 517 0	Dachblech links	Roof sheet left	Tôle de toit gauche		1	1					
7	20 212 062 0	Dachblech Mi. BNM	roof plate cen. BNM	tôle de toit cntr. BNM		1						
8	20 212 060 0	Deckel hinten	Cover rear	Couvercle arrière		1						
9	20 210 547 1	Dachblech Kühler	Roof sheet cooler	Tôle de toit radiateur		1	1					
10	20 210 520 1	Dachblech hinten rechts	Roof sheet rear right	Tôle de toit arrière droite		1	1					
11	00 910 603 0	Scheibe	Washer	Rondelle		x	x					8,4 X 24 X 2
12	00 909 908 1	Sperrkantscheibe	Detent edged washer	Disque à bord d'arrêt		x	x					SKM 8
13	00 908 706 0	Sicherungsmutter	Locknut	Écrou hex		x	x					M 8
14	20 210 521 1	Dachblech hinten links	Roof sheet rear lh.	Tôle de toit arrière gauche		1	1					
15	20 210 986 2	Verkleidungsblech rechts	covering panel rh	tôle de revêtement dr.		1	1					
16	20 212 098 1	Verkleidungsblech	covering panel blind rivet nut	tôle de revêtement écrou- rivet aveugle		1	1					
17	00 900 614 0	6kt-Schraube	Hex head bolt	Boulon tête hex		x	x					M 8 X 20
18	90 000 121 0	Scheibe	Washer	Rondelle		x	x					10,5 X 30 X 2,5
19	00 909 909 1	Sperrkantscheibe	Detent edged washer	Disque à bord d'arrêt		x	x					SKM 10
20	00 900 637 0	6kt-Schraube	Hex head bolt	Boulon tête hex		x	x					M 10 X 30
21	20 212 063 0	Dachblech mitte	Roof sheet centre	Tôle de toit centre			1					
22	00 910 639 1	Scheibe	Washer	Rondelle		x	x					11 X 48 X 5
23	00 901 436 0	6kt-Schraube	Hex head bolt	Boulon tête hex		x	x					M 10 X 65
24	00 910 414 0	Scheibe	Washer	Rondelle		x	x					10,5 X 21 X 2
25	00 908 758 0	Sicherungsmutter	Locknut	Écrou hex		x	x					M 10

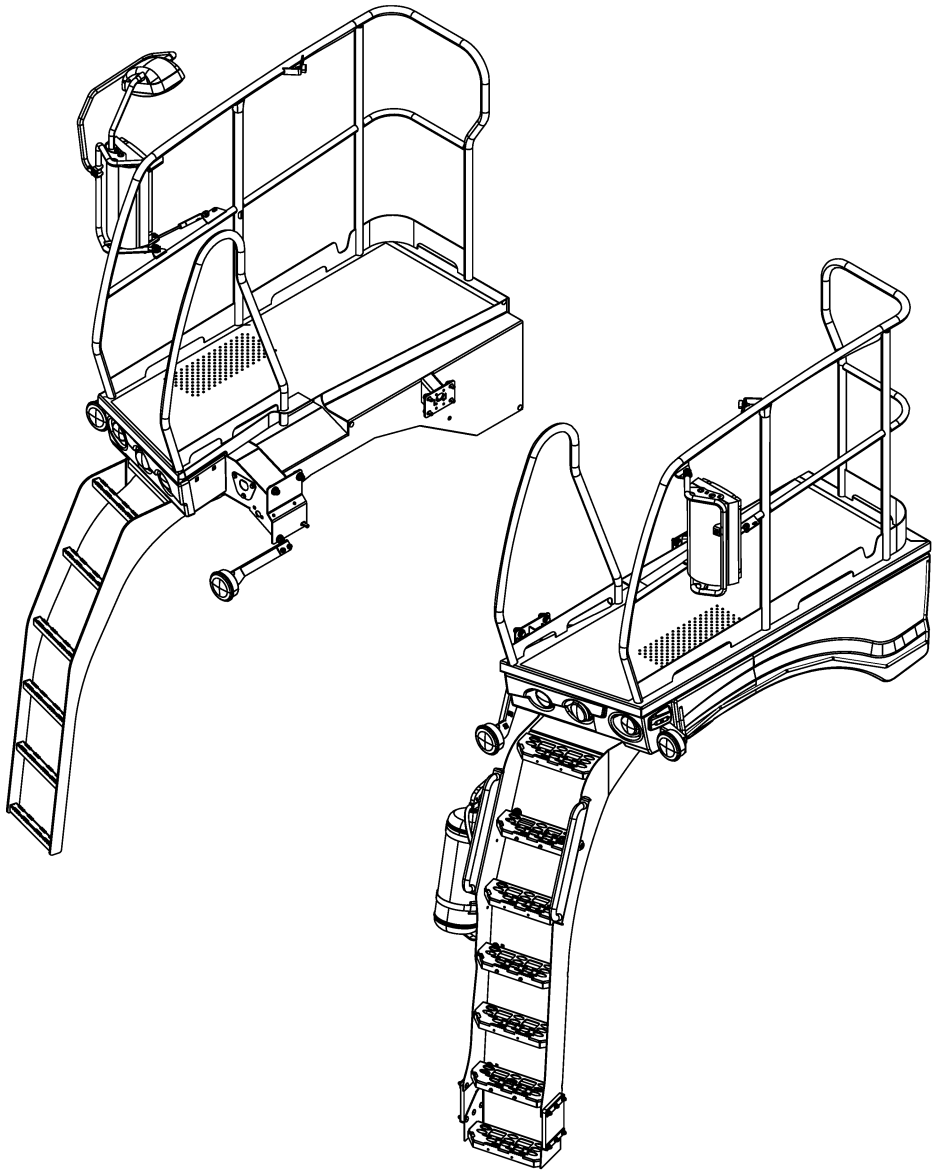

-----KABINENPLATTFORM
-----CAB PLATFORM
-----PLATE-FORME DE CABINE

1109311 - 1136330

150 050 986 09

150 463 058 1 **164.0**

Pos.	ID-Nr.	Benennung	Description	Description	Masch.-Nr-	BM105-14	BM105-24					Bemerkung/Remarks/Remarque
1						.	.					

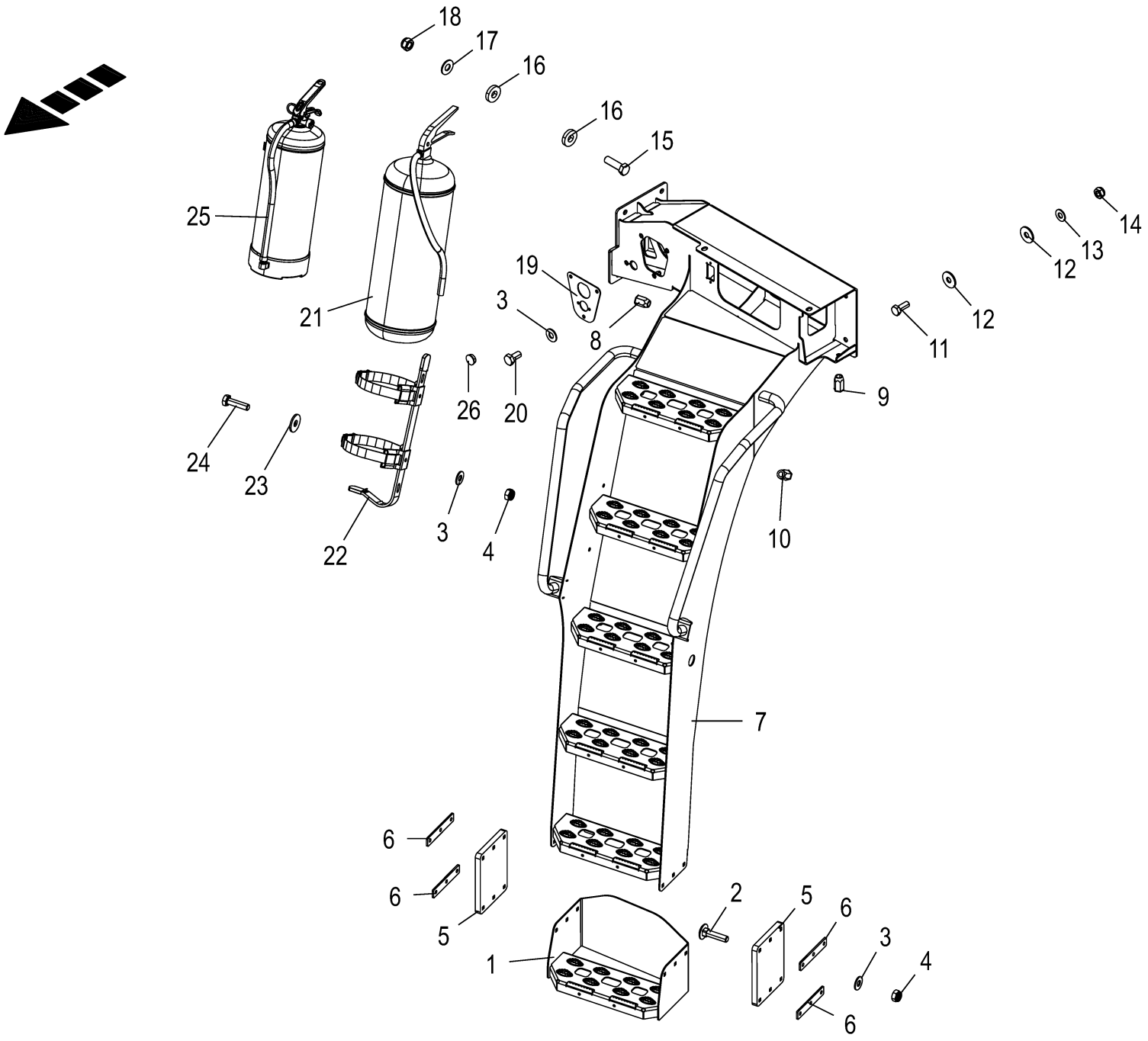

150 050 986 09 / 165.0

150 461 151 04

Aufstieg - links **Ladder left** **Échelle - à gauche**					1109311 - 1136330	BM105-14	BM105-24					**150 050 986 09** 150 461 151 4 **165.0**
Pos.	ID-Nr.	Benennung	Description	Description	Masch.-Nr-							Bemerkung/Remarks/Remarque
1	20 211 080 0	Tritt unten	Stair bottom	Marche en bas		1	1					
2	00 904 814 1	Flachrundschraube	Coach bolt	Vis a tête bombée		x	x					M 8 X 35
3	00 909 908 1	Sperrkantscheibe	Detent edged washer	Disque à bord d'arrêt		x	x					SKM 8
4	00 908 706 0	Sicherungsmutter	Locknut	Écrou hex		x	x					M 8
5	20 018 007 0	Gummilasche	Rubber lug	Languette en caoutchouc		2	2					
6	20 018 008 0	Montageplatte	Mounting plate	Plaque de montage		4	4					
7	20 211 079 1	Aufstieg Blindnietmutter	ladder blind rivet nut	échelle écrou-rivet aveugle		1	1					
8	90 002 522 0	6kt-Blindnietmutter M8x18	Hexagon blind rivet nut M8x18 2	Écrou borgne à six pans M8x18 2		x	x					
		Senkkopf Zn8	Zn8	Zn8								
9	90 000 113 0	Blindnietmutter	Blind rivet nut	Ecrou rivet aveugle		x	x					M 8 X 20,5
10	90 002 802 0	6kt-Blindnietmutter M6x16	Hexagon blind rivet nut M6x16 2	Écrou borgne à six pans M6x16 2		x	x					
		Senkkopf Zn8	Zn8	Zn8								
11	00 900 636 0	6kt-Schraube	Hex head bolt	Boulon tête hex		x	x					M 10 X 25
12	90 000 121 0	Scheibe	Washer	Rondelle		x	x					10,5 X 30 X 2,5
13	00 909 909 1	Sperrkantscheibe	Detent edged washer	Disque à bord d'arrêt		x	x					SKM 10
14	00 908 758 0	Sicherungsmutter	Locknut	Écrou hex		x	x					M 10
15	90 002 209 0	6kt-Schraube M12 x 45	Hexagon head screw M12 x 45	Vis six pans M12 x 45		x	x					
16	00 910 320 0	Scheibe	Washer	Rondelle		x	x					13 X 30 X 6
17	00 909 910 1	Sperrkantscheibe	Detent edged washer	Disque à bord d'arrêt		x	x					SKM 12
18	00 908 701 0	Sicherungsmutter	Locknut	Écrou hex		x	x					M 12
19	20 211 061 1	Deckblech links	Cover sheet left	Tôle de capotage ga.		1	1					
20	00 900 614 0	6kt-Schraube	Hex head bolt	Boulon tête hex		x	x					M 8 X 20
21	27 018 469 0	Pulver Feuerlöscher UL Standard ABC 9kg -optional	Powder fire exting. UL standard ABC 9kg -optional	Extincteur à poudre norme UL ABC 9kg -optionnel		1	1					
22	27 018 487 0	Halter f. 6-9 kg Feuerlöscher -optional	Support for 9-kg fire extinguisher -optional	Support pour extincteur 9kg - optionnel		1	1					
23	00 910 603 0	Scheibe	Washer	Rondelle		x	x					8,4 X 24 X 2
24	00 900 617 0	6kt-Schraube	Hex head bolt	Boulon tête hex		x	x					M 8 X 30
25	27 019 646 0	Feuerlöscher 6kg -optional	Fire extinguisher 6 kg - optional	Extincteur 6kg -optionnel		1	1					
26	00 925 029 0	Verschlussstopfen	Sealing plug	Bouchon d'étanchéité		1	1					Rd. 25,5/28 X 7,5/9,5

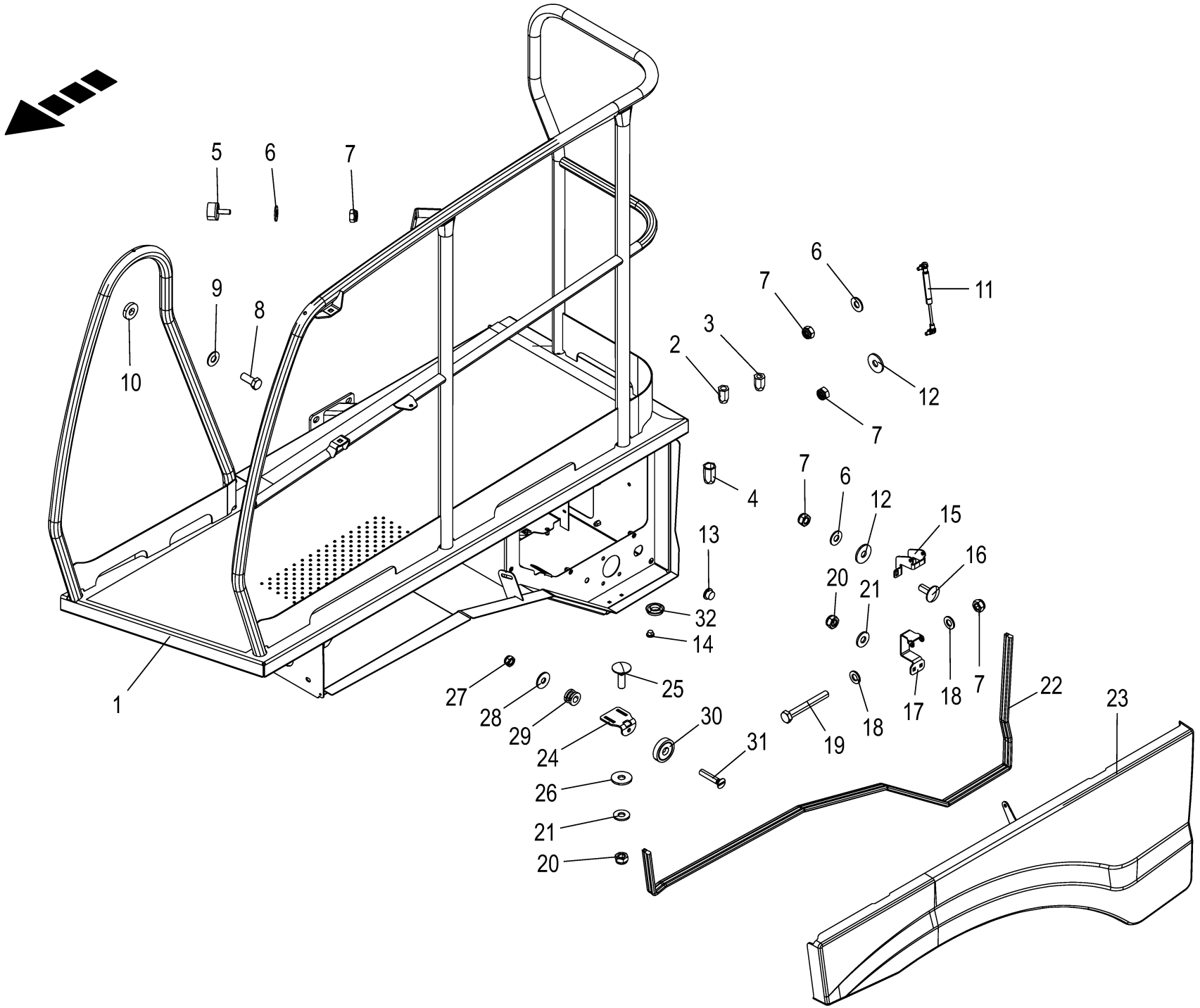

150 050 986 09 / 166.0

150 461 168 07

Platform links **Platform left** **Plate-forme ga.**					1109311 - 1136330	BM105-14	BM105-24					**150 050 986 09** 150 461 168 7 **166.0**
Pos.	ID-Nr.	Benennung	Description	Description	Masch.-Nr-							Bemerkung/Remarks/Remarque
1	20 211 159 4	Plattform links	platform blind rivet nut lh	plate-forme écrou-rivet aveugle ga.		1	1					
2	90 002 112 0	6kt-Blindnietmutter M10x23 Senkkopf Zn8	Hexagon blind rivet nut M10x23 2 Zn8	Écrou borgne à six pans M10x23 2 Zn8		x	x					
3	90 002 522 0	6kt-Blindnietmutter M8x18 Senkkopf Zn8	Hexagon blind rivet nut M8x18 2 Zn8	Écrou borgne à six pans M8x18 2 Zn8		x	x					
4	90 002 802 0	6kt-Blindnietmutter M6x16 Senkkopf Zn8	Hexagon blind rivet nut M6x16 2 Zn8	Écrou borgne à six pans M6x16 2 Zn8		x	x					
5	00 924 227 0	Gummipuffer	Rubber pad	Tampon en caoutchouc		1	1					Rd. 30 X 17 / M 8
6	00 909 908 1	Sperrkantscheibe	Detent edged washer	Disque à bord d'arrêt		x	x					SKM 8
7	00 908 706 0	Sicherungsmutter	Locknut	Écrou hex		x	x					M 8
8	00 900 657 0	6kt-Schraube	Hex head bolt	Boulon tête hex		x	x					M 12 X 35
9	00 909 910 1	Sperrkantscheibe	Detent edged washer	Disque à bord d'arrêt		x	x					SKM 12
10	00 910 320 0	Scheibe	Washer	Rondelle		x	x					13 X 30 X 6
11	27 013 806 0	Gasfeder 195,5/60 200N	Gas spring 195,5/60 200N	Ressort à gaz 195,5/60 200N		1	1					
12	00 910 603 0	Scheibe	Washer	Rondelle		x	x					8,4 X 24 X 2
13	00 925 018 0	Verschlussstopfen	Sealing plug	Bouchon d'étanchéité		9	9					Rd. 15,6/20 X 8/10
14	00 925 056 0	Verschlussstopfen	Sealing plug	Bouchon d'étanchéité		1	1					9/6,6 X 4/5,2
15	20 211 756 0	Scharnier	Hinge	Charnière		2	2					
16	00 904 951 2	Flachrundschraube	Coach bolt	Vis a tête bombée		x	x					M 8 X 20
17	20 211 808 0	Scharnier lang	Hinge long	Charnière longue		2	2					
18	00 910 413 0	Scheibe	Washer	Rondelle		x	x					8,4 X 17 X 1,6
19	00 901 048 1	6kt-Schraube	Hex head bolt	Boulon tête hex		x	x					M 8 X 65
20	00 908 704 1	Sicherungsmutter	Locknut	Écrou hex		x	x					M 6
21	00 909 906 1	Sperrkantscheibe	Detent edged washer	Disque à bord d'arrêt		x	x					SKM 6
22	27 000 070 0	Dichtungsprofil -Id.-Nr.= 1m	Rubber profile -Id.-no.= 1m	Joint profilé -Id.-no.= 1m		x	x					
23	20 211 056 3	Seitenschutz Plattform links	side guard platform left	protection latérale plate- forme gauche		1	1					
24	20 211 762 1	Halter Verriegelung	Support locking	Support verrouillage		1	1					
25	90 003 231 0	Flachrundschraube 4kt M6x20 Zn8	Coach screw square M6x20 Zn8	Boulon à tête bombée 4 pans M6x20 Zn8		x	x					
26	00 910 351 1	Scheibe	Washer	Rondelle		x	x					6,4 X 18 X 1,6
27	00 908 702 0	Sicherungsmutter	Locknut	Écrou hex		x	x					M 5
28	00 910 365 0	Scheibe	Washer	Rondelle		x	x					5,3 X 15 X 1
29	27 025 169 0	Kabelführungstülle 6mm 4mm Blech	Grommet 6 mm 4 mm sheet	Passe-câble 6mm 4mm tôle		1	1					
30	27 025 178 0	Magnet Ø32 H=7mm Bohrung	Magnet Ø32 H=7mm borehole 5.	Aimant Ø32 H=7mm alésage		1	1					
31	00 904 034 0	5,5mm Senkschraube	5mm Countersunkscrew	5,5mm Vis à tête fraisée		x	x					M 5 X 25

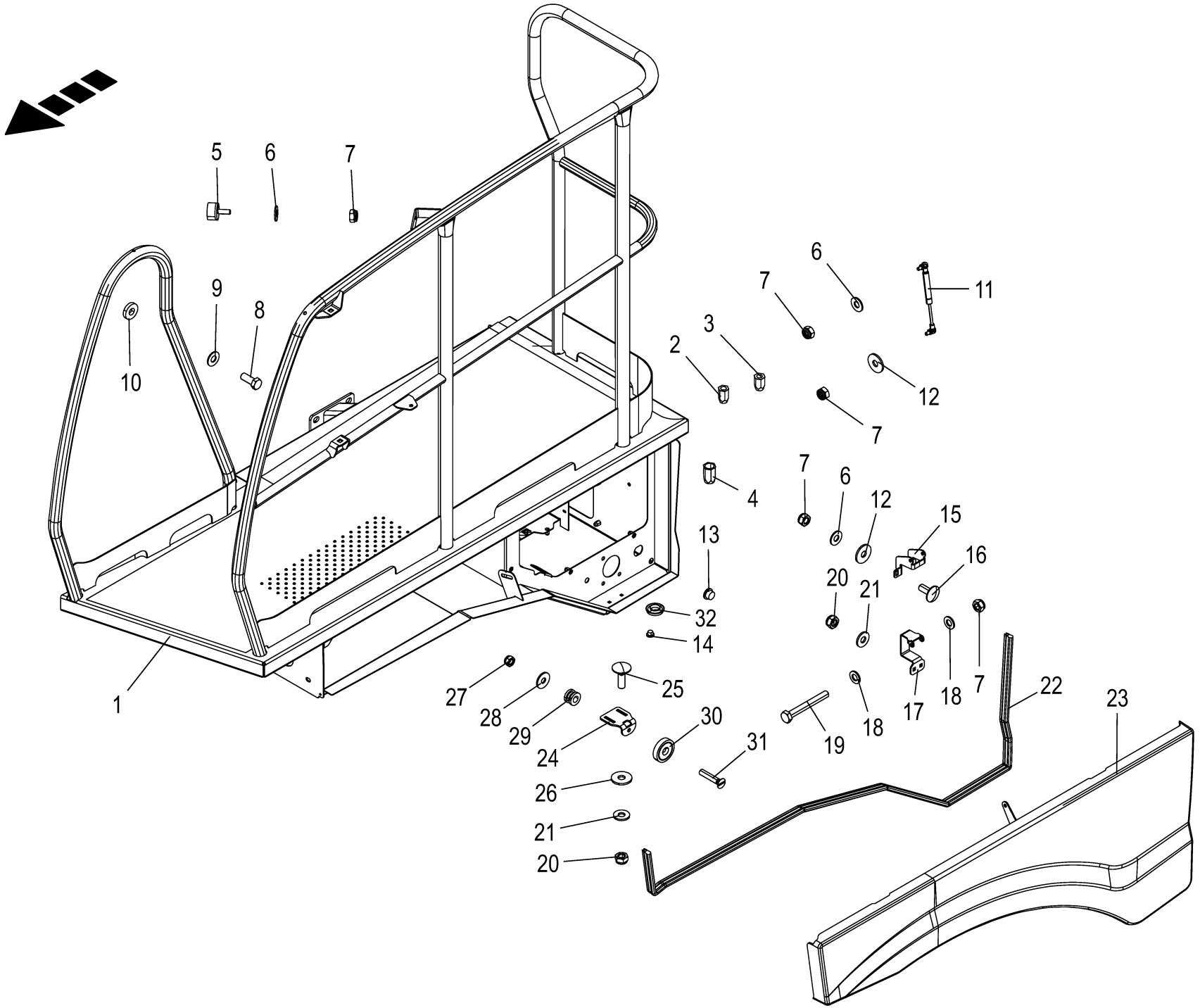

150 050 986 09 / 166.0

150 461 168 07

Platform links **Platform left** **Plate-forme ga.**					1109311 - 1136330	BM105-14	BM105-24					**150 050 986 09** 150 461 168 7 **166.0**
Pos.	ID-Nr.	Benennung	Description	Description	Masch.-Nr-							Bemerkung/Remarks/Remarque
32	27 024 034 0	Verschlußstopfen GPN915 34,5/ 48/11	Sealing plug GPN 915 34.5/48/ 11	Bouchon d'étanchéité GPN915 34,5/48/11		1	1					

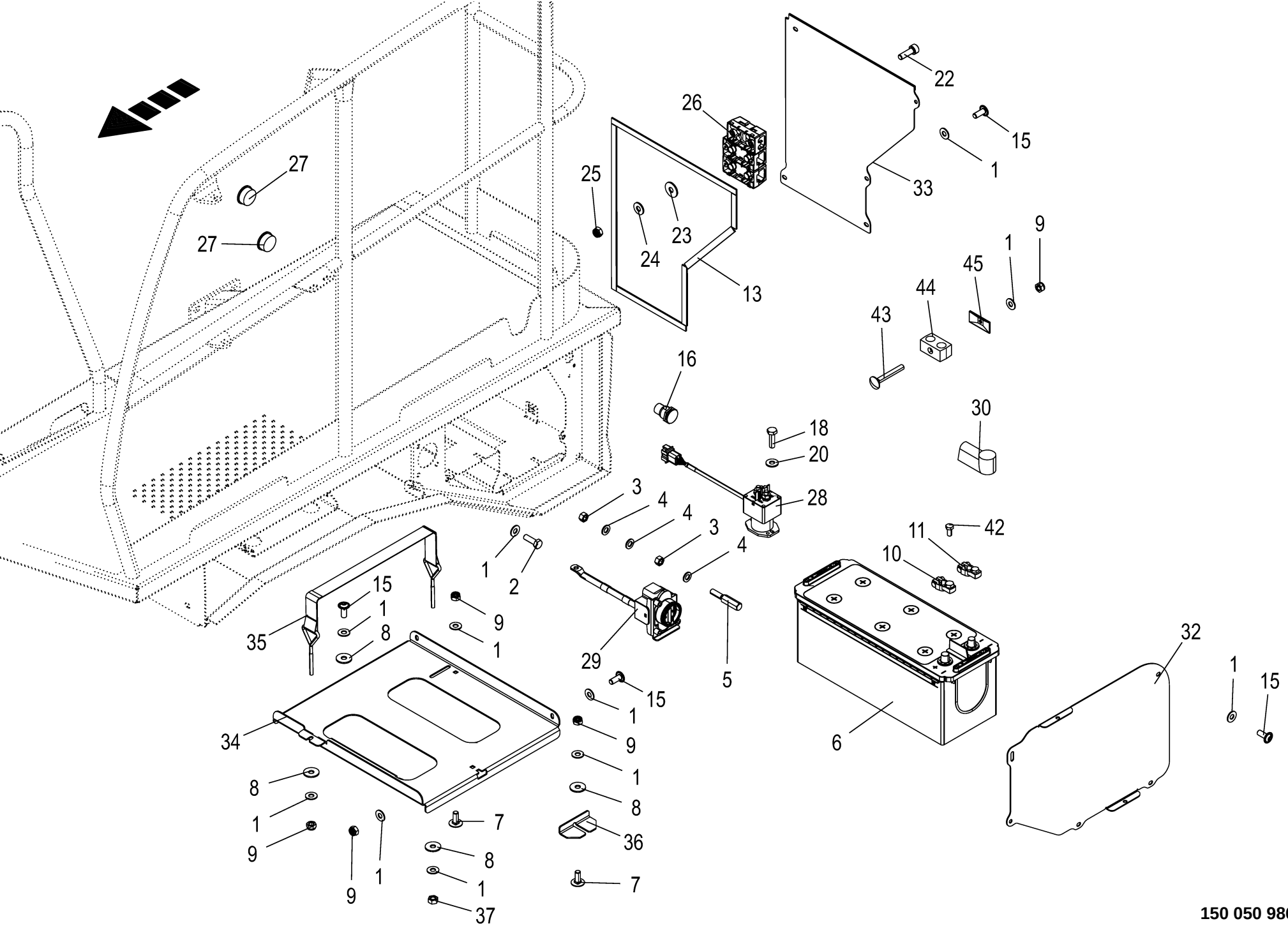

150 050 986 09 / 167.0

150 461 179 05

Batteriekasten **Battery compartment** **Coffret à batterie**					1109311 - 1136330	BM105-14	BM105-24					**150 050 986 09** 150 461 179 5 **167.0**
Pos.	ID-Nr.	Benennung	Description	Description	Masch.-Nr-							Bemerkung/Remarks/Remarque
1	00 909 908 1	Sperrkantscheibe	Detent edged washer	Disque à bord d'arrêt		x	x					SKM 8
2	00 900 616 0	6kt-Schraube	Hex head bolt	Boulon tête hex		x	x					M 8 X 25
3	90 000 091 0	6kt-Mutter	Hex nut	Écrou hex		x	x					M 12
4	00 910 506 1	Scheibe	Washer	Rondelle		x	x					13 X 24 X 2,5
5	20 019 610 0	Massebolzen 6 Kt 17x90	Ground bolt hexagon 17x90	Goujon de masse 6 pans 17x90		1	1					
6	20 087 424 0	Starterbatterie 12V 154Ah 1150A	Starter battery 12V 154AH 1150A	Batterie de dém. 12V 154Ah 1150A		2	2					
7	00 904 951 2	Flachrundschraube	Coach bolt	Vis a tête bombée		x	x					M 8 X 20
8	00 910 603 0	Scheibe	Washer	Rondelle		x	x					8,4 X 24 X 2
9	00 908 706 0	Sicherungsmutter	Locknut	Écrou hex		x	x					M 8
10	00 302 803 0	Batterieklemme "+"	Clip "+"	Prince "+"		2	2					
11	00 302 804 0	Batterieklemme "-"	Clip "-"	Prince "-"		2	2					
13	27 015 135 0	Dichtstreifen 15x3 HE/NR, selbstklebend	Sealing tape 15x3 HE/NR., self-adhesive	Bande d'étanchéité 15x3 HE/NR, autoc.		x	x					
15	90 001 577 0	Linsenflanschschraube	Fillister head screw	Vis à tête conique bombèe		x	x					M 8 X 20
16	20 084 652 0	Drucktaster mom-on 1xW 6A	Push button mom-on 1xW 6A	Bouton-poussoir mom-on 1xW 6A		1	1					
18	00 900 608 0	6kt-Schraube	Hex head bolt	Boulon tête hex		x	x					M 6 X 20
20	00 909 906 1	Sperrkantscheibe	Detent edged washer	Disque à bord d'arrêt		x	x					SKM 6
22	00 903 014 0	Zylinderschraube	Allen screw	Vis tête cylindrique		x	x					M 5 X 16
23	00 910 365 0	Scheibe	Washer	Rondelle		x	x					5,3 X 15 X 1
24	90 002 958 0	Sperrkantscheibe SKM 5 ZLÜ	Detent edged washer SKM 5	Rondelle d'arrêt SKM 5		x	x					
25	00 908 702 0	Sicherungsmutter	Locknut	Écrou hex		x	x					M 5
26	20 082 380 0	Verteiler Versorgung mit Sicherungen	Distributor supply with fuses	Distributeur alimentation avec fusibles		1	1					
	20 083 381 0	MEGA-Sicherung 100A ge	MEGA fuse 100A ge	Fusible MEGA 100A ge		1	1					
	20 083 382 0	MEGA-Sicherung 125A gn	MEGA fuse 125A gn	Fusible MEGA 125A gn		1	1					
	20 083 383 0	MIDI-Sicherung 40A gn	MIDI fuse 40A gn	Fusible MIDI 40A gn		2	2					
27	00 925 009 0	Verschlussstopfen	Sealing plug	Bouchon d'étanchéité		2	2					40,7/45 X 15/18
28	20 088 320 0	Relais Leistung Schließer 300A	Relay power closer 300A	Relais puissance contacteur 300A		1	1					
29	20 086 638 2	Fremdstartpunkt Batterie 24 V	external start battery 24 V	Point de démarrage externe batterie 24 V		1	1					
30	20 081 505 0	Isolierkappe	Insulating cap	Bonnet de isolement		4	4					
32	20 210 993 1	Deckel Batterie	Cover of battery	Couvercle batterie		1	1					
33	20 211 779 0	Deckel Sicherungskasten	Cover fuse box	Couvercle boîtier des fusibles		1	1					
34	20 210 991 0	Boden Batterie	Ground battery	Fond batterie		1	1					
35	27 100 808 0	Spannband	tensioning strap	bande de serrage		1	1					
36	20 427 518 2	Batteriehalter	Battery holder	Support de batterie		1	1					
37	00 908 721 0	Sicherungsmutter	Locknut	Écrou hex		x	x					M 20

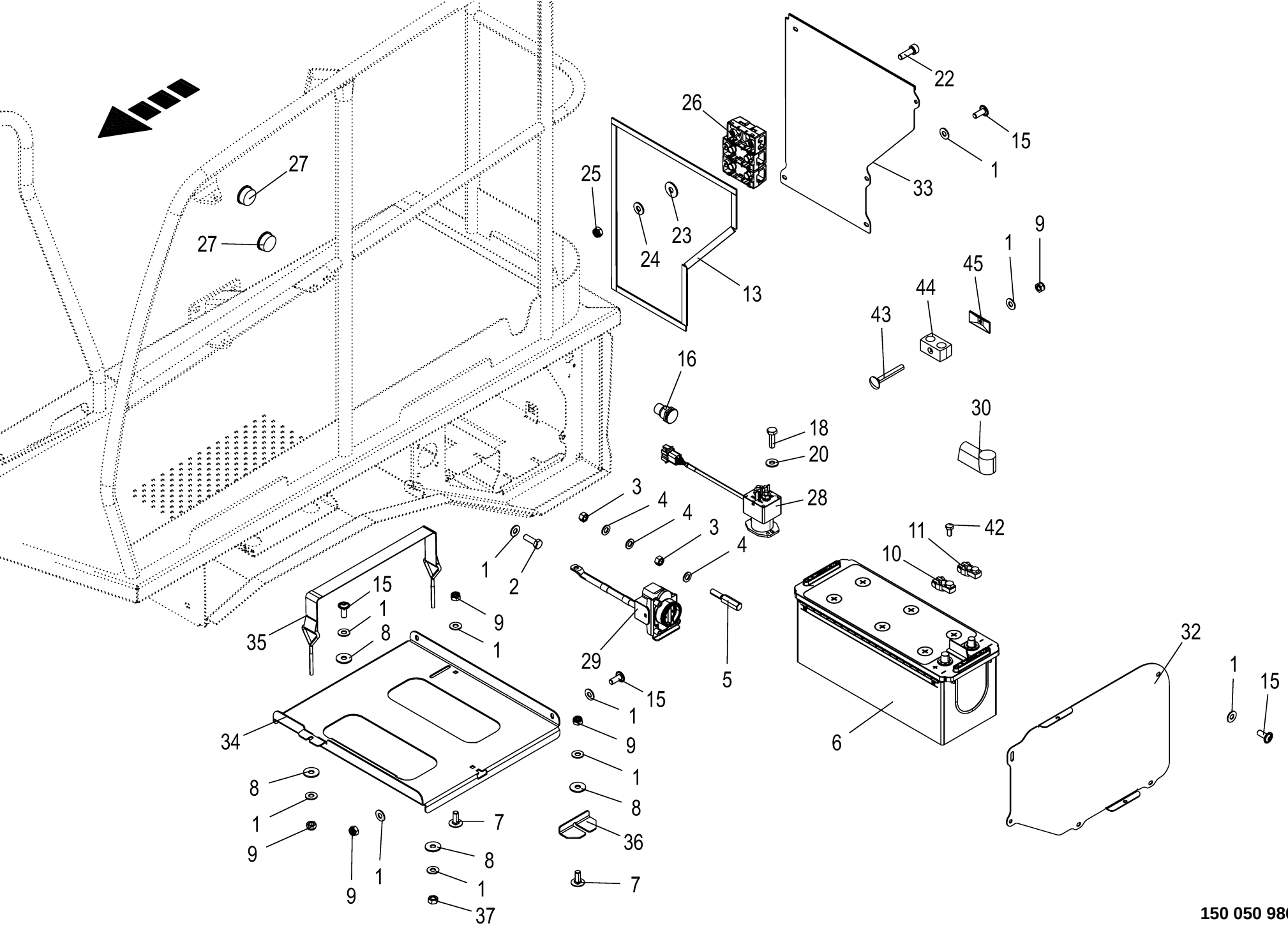

150 050 986 09 / 167.0

150 461 179 05

Batteriekasten **Battery compartment** **Coffret à batterie**					1109311 - 1136330	BM105-14	BM105-24					**150 050 986 09** 150 461 179 5 **167.0**
Pos.	ID-Nr.	Benennung	Description	Description	Masch.-Nr-							Bemerkung/Remarks/Remarque
42	00 900 634 0	6kt-Schraube	Hex head bolt	Boulon tête hex		x	x					M 10 X 20
43	00 904 819 1	Flachrundschraube	Coach bolt	Vis a tête bombée		x	x					M 8 X 60
44	27 010 686 0	Rohrschelle 21,3/21,3 M8 gerippt	Pipe cl. 21,3/21,3 M8	Collier 21,3/21,3 M8		1	1					
45	00 925 144 0	Deckplatte	Cover plate	Plaque de recouvrement		1	1					

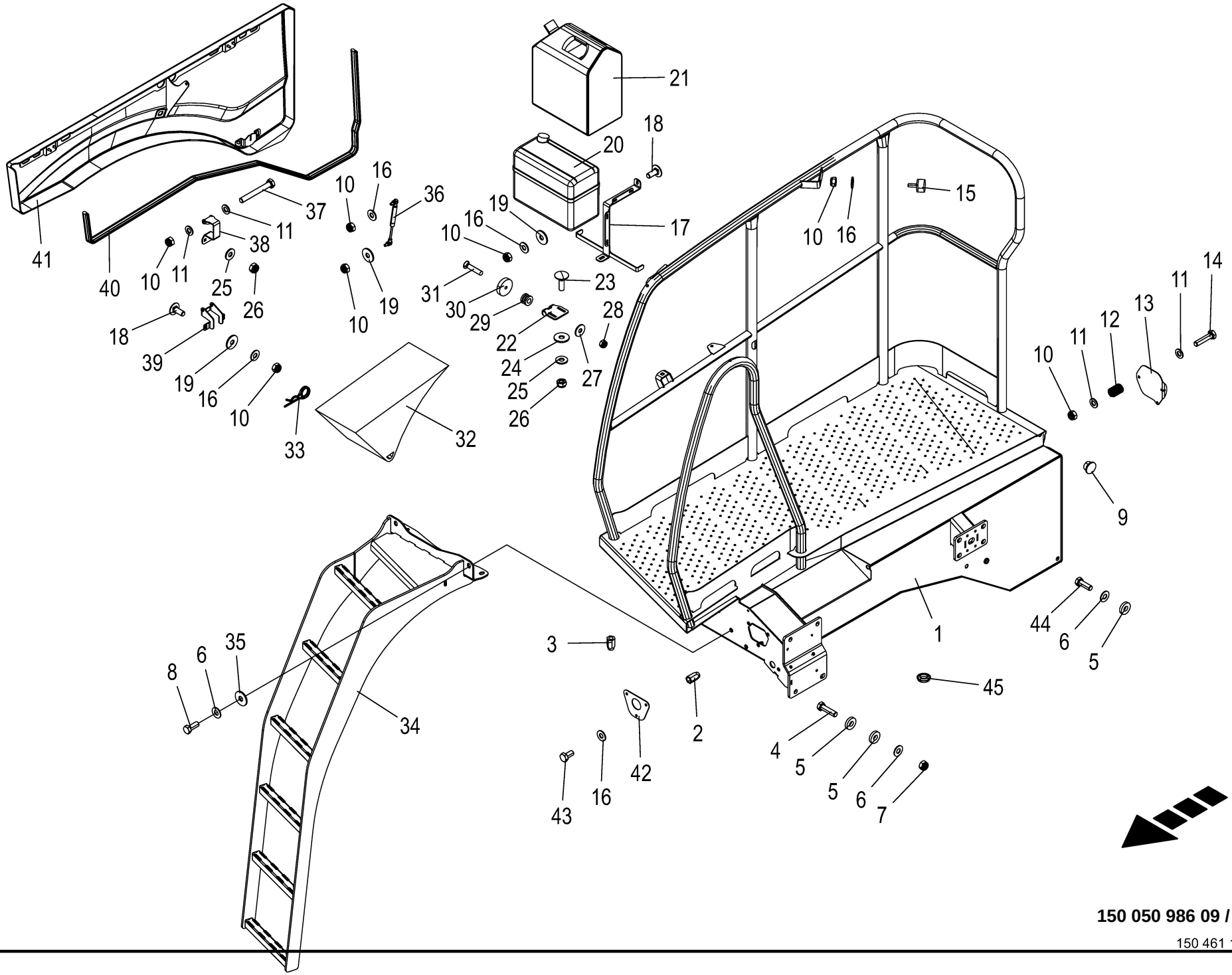

150 050 986 09 / 168.0

150 461 194 07

Plattform - rechts **Platform - right** **Plate-forme - droite**					1109311 - 1136330	BM105-14	BM105-24					**150 050 986 09** 150 461 194 7 **168.0**
Pos.	ID-Nr.	Benennung	Description	Description	Masch.-Nr-							Bemerkung/Remarks/Remarque
1	20 211 148 4	Plattform rechts	platform blind rivet nut rh	plate-forme écrou-rivet aveugle dr.		1	1					
2	90 002 804 0	6kt-Blindnietmutter M10x25,5 Senkkopf	Hexagon blind rivet nut M10x25,5 2 Zn8	Écrou borgne à six pans M10x25,5 2 Zn8		x	x					
3	90 000 113 0	Blindnietmutter	Blind rivet nut	Ecrou rivet aveugle		x	x					M 8 X 20,5
4	90 002 209 0	6kt-Schraube M12 x 45	Hexagon head screw M12 x 45	Vis six pans M12 x 45		x	x					
5	00 910 320 0	Scheibe	Washer	Rondelle		x	x					13 X 30 X 6
6	00 909 910 1	Sperrkantscheibe	Detent edged washer	Disque à bord d'arrêt		x	x					SKM 12
7	00 908 701 0	Sicherungsmutter	Locknut	Écrou hex		x	x					M 12
8	00 900 656 0	6kt-Schraube	Hex head bolt	Boulon tête hex		x	x					M 12 X 30
9	00 925 018 0	Verschlussstopfen	Sealing plug	Bouchon d'étanchéité		3	3					Rd. 15,6/20 X 8/10
10	00 908 706 0	Sicherungsmutter	Locknut	Écrou hex		x	x					M 8
11	00 910 413 0	Scheibe	Washer	Rondelle		x	x					8,4 X 17 X 1,6
12	00 274 949 0	Druckfeder	Pressure spring	Ressort de pression		1	1					1,6 X 13,4 X 40
13	20 019 512 1	Deckel				1	1					
14	00 900 201 0	6kt-Schraube	Hex head bolt	Boulon tête hex		x	x					M 8 X 35
15	00 924 227 0	Gummipuffer	Rubber pad	Tampon en caoutchouc		1	1					Rd. 30 X 17 / M 8
16	00 909 908 1	Sperrkantscheibe	Detent edged washer	Disque à bord d'arrêt		x	x					SKM 8
17	20 210 524 0	Halter Wischwasserbehälter	Support windscreen water reservoir	Support réservoir d'eau de nettoyage		1	1					
18	00 904 951 2	Flachrundschraube	Coach bolt	Vis a tête bombée		x	x					M 8 X 20
19	00 910 603 0	Scheibe	Washer	Rondelle		x	x					8,4 X 24 X 2
20	00 229 403 0	Tank für Scheibenwaschanlage	Tank for windscreen washer	Reservoir pour lave pare-brise		1	1					
21	00 940 262 0	Wasserbehälter	Water tank	Bassine		1	1					10 ltr.
22	20 211 762 1	Halter Verriegelung	Support locking	Support verrouillage		1	1					
23	90 003 231 0	Flachrundschraube 4kt M6x20 Zn8	Coach screw square M6x20 Zn8	Boulon à tête bombée 4 pans M6x20 Zn8		x	x					
24	00 910 351 1	Scheibe	Washer	Rondelle		x	x					6,4 X 18 X 1,6
25	00 909 906 1	Sperrkantscheibe	Detent edged washer	Disque à bord d'arrêt		x	x					SKM 6
26	00 908 704 1	Sicherungsmutter	Locknut	Écrou hex		x	x					M 6
27	00 910 365 0	Scheibe	Washer	Rondelle		x	x					5,3 X 15 X 1
28	00 908 702 0	Sicherungsmutter	Locknut	Écrou hex		x	x					M 5
29	27 025 169 0	Kabelführungstülle 6mm 4mm Blech	Grommet 6 mm 4 mm sheet	Passe-câble 6mm 4mm tôle		1	1					
30	27 025 178 0	Magnet Ø32 H=7mm Bohrung 5,5mm	Magnet Ø32 H=7mm borehole 5. 5mm	Aimant Ø32 H=7mm alésage 5,5mm		1	1					
31	00 904 034 0	Senkschraube	Countersunkscrew	Vis à tête fraisée		x	x					M 5 X 25
32	00 944 902 2	Vorlegekeil	Wheel chock	Cale de freinage		2	2					
33	00 917 104 1	Federstecker	Spring clip	Goupille elastique		1	1					4

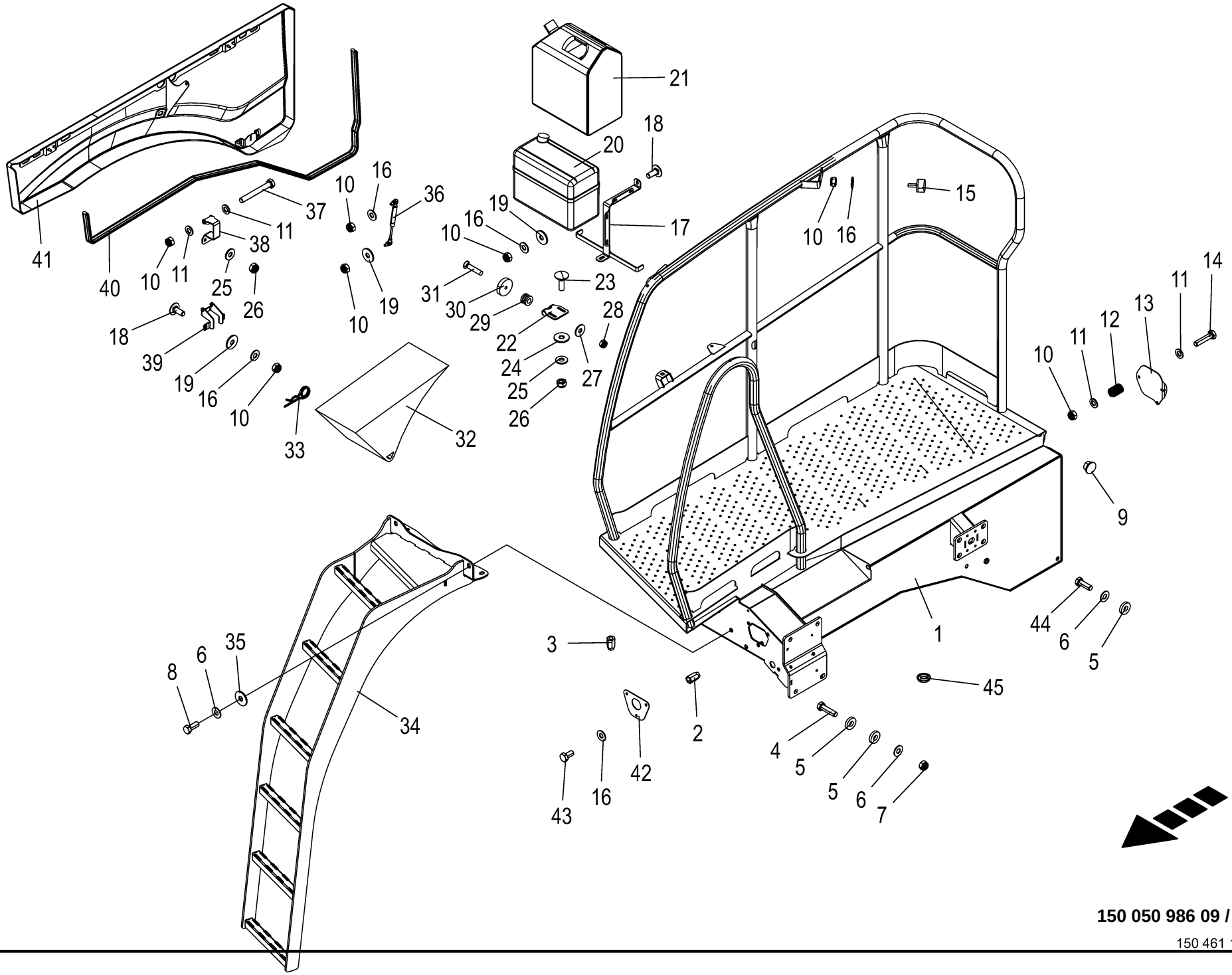

150 050 986 09 / 168.0

150 461 194 07

Plattform - rechts **Platform - right** **Plate-forme - droite**					1109311 - 1136330	BM105-14	BM105-24					**150 050 986 09** 150 461 194 7 **168.0**
Pos.	ID-Nr.	Benennung	Description	Description	Masch.-Nr-							Bemerkung/Remarks/Remarque
34	20 019 771 1	Notabstieg rechts	Emergency ladder right	Sortie de secours droite		1	1					
35	00 910 609 0	Scheibe	Washer	Rondelle		x	x					13 X 37 X 3
36	27 013 806 0	Gasfeder 195,5/60 200N	Gas spring 195,5/60 200N	Ressort à gaz 195,5/60 200N		1	1					
37	00 901 048 1	6kt-Schraube	Hex head bolt	Boulon tête hex		x	x					M 8 X 65
38	20 211 808 0	Scharnier lang	Hinge long	Charnière longue		2	2					
39	20 211 756 0	Scharnier	Hinge	Charnière		2	2					
40	27 000 070 0	Dichtungsprofil -Id.-Nr.= 1m	Rubber profile -Id.-no.= 1m	Joint profilé -Id.-no.= 1m		x	x					
41	20 211 124 3	Seitenhaube Plattform re.	side hood platform rh	capot latéral plate-forme dr.		1	1					
42	20 210 046 1	Deckblech rechts	Cover sheet right	Tôle de capotage dr.		1	1					
43	00 900 612 0	6kt-Schraube	Hex head bolt	Boulon tête hex		x	x					M 8 X 16
44	00 900 657 0	6kt-Schraube	Hex head bolt	Boulon tête hex		x	x					M 12 X 35
45	27 024 034 0	Verschlußstopfen GPN915 34,5/	Sealing plug GPN 915 34.5/48/ 11	Bouchon d'étanchéité GPN915		1	1					
		48/11		34,5/48/11								

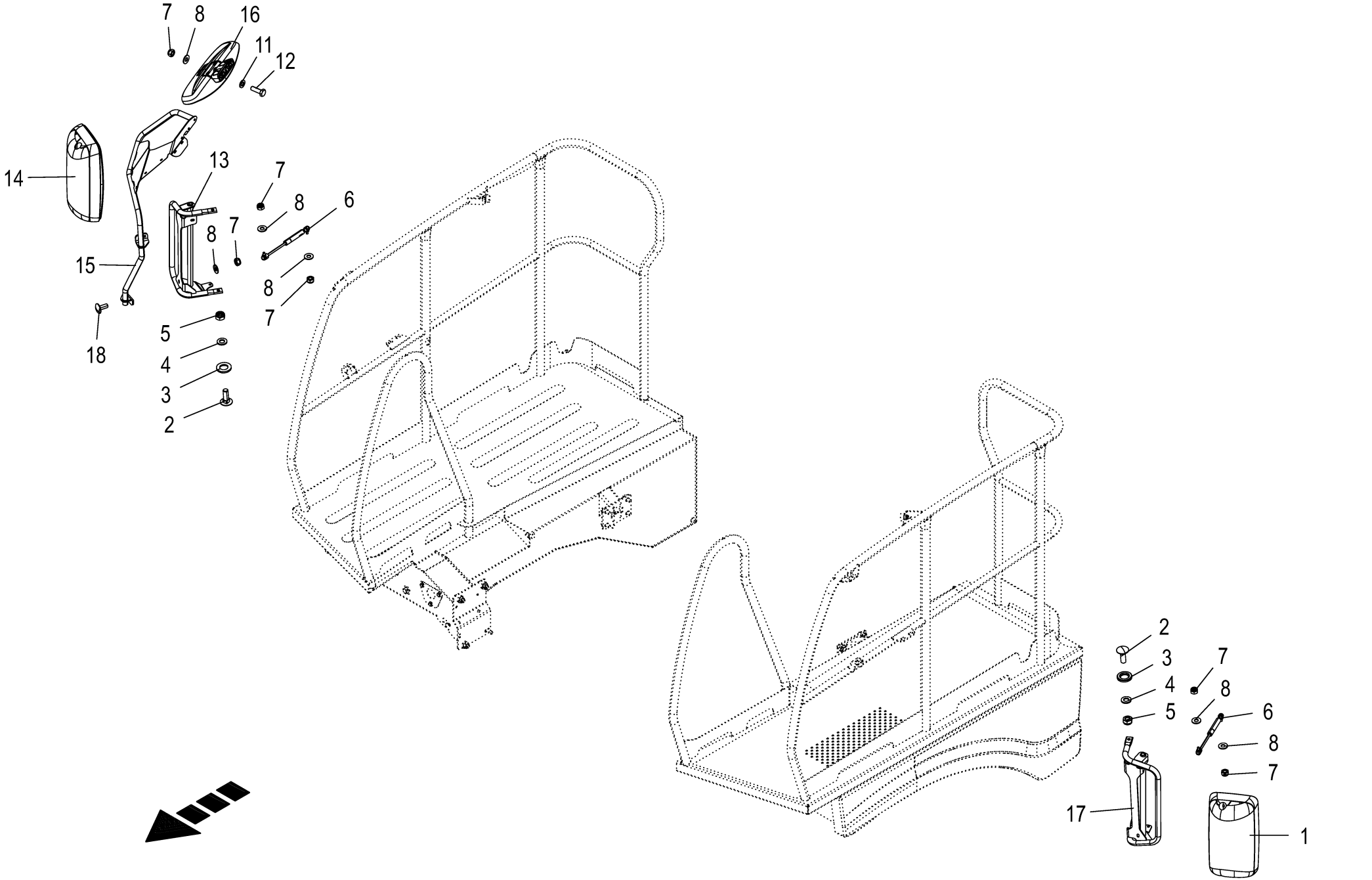

150 050 986 09 / 169.0

Spiegel **Mirror** **Rétroviseur**					1109311 - 1136330	BM105-14	BM105-24					**150 050 986 09** 150 478 349 3 **169.0**
Pos.	ID-Nr.	Benennung	Description	Description	Masch.-Nr-							Bemerkung/Remarks/Remarque
1	20 082 944 0	Spiegel elektr. verstellbar links 24V	Mirror electr. adjustable lh 24V	Miroir régl. élect. ga. 24V		1	1					
	27 016 449 0	Spiegelabdeckung	Cover for mirror	Recouvrement de miroir		1	1					
	27 016 448 0	Abdeckstopfen	Cover plug	Bouchon de recouvrement		1	1					
2	00 904 745 1	Flachrundschraube	Coach bolt	Vis a tête bombée		x	x					M 10 X 30
3	90 000 470 0	Scheibe	Washer	Rondelle		x	x					17 X 30 X 4
4	00 910 414 0	Scheibe	Washer	Rondelle		x	x					10,5 X 21 X 2
5	00 908 758 0	Sicherungsmutter	Locknut	Écrou hex		x	x					M 10
6	27 022 605 0	Gasfeder 245/80 300N	Gas spring 245/80 300N	Ressort à gaz 245/80 300N		2	2					
7	00 908 706 0	Sicherungsmutter	Locknut	Écrou hex		x	x					M 8
8	00 909 908 1	Sperrkantscheibe	Detent edged washer	Disque à bord d'arrêt		x	x					SKM 8
10	00 900 614 0	6kt-Schraube	Hex head bolt	Boulon tête hex		x	x					M 8 X 20
11	00 910 413 0	Scheibe	Washer	Rondelle		x	x					8,4 X 17 X 1,6
12	00 900 616 0	6kt-Schraube	Hex head bolt	Boulon tête hex		x	x					M 8 X 25
13	20 211 355 1	Spiegelhalter rechts	Mirror support right	Support de miroir droit		1	1					
14	20 081 827 0	Spiegel elektr. verstellbar re 24V	Mirror elect. adjustable rh. 24V	Rétroviseur élec. droit 24V		1	1					
	27 016 448 0	Abdeckstopfen	Cover plug	Bouchon de recouvrement		1	1					
	27 016 449 0	Spiegelabdeckung	Cover for mirror	Recouvrement de miroir		1	1					
15	20 211 347 1	Halter Rampenspiegel rechts	Support anti-collision mirror right	Support rétroviseur dr.		1	1					
16	20 086 733 0	Rampenspiegel rechts 24V konf.	Ramp mirror right 24 V con.	Rétroviseur rampe dr. 24V		1	1					
17	20 211 349 1	Spiegelhalter links	Mirror support left	Support de miroir gauche		1	1					
18	90 000 584 0	Flachrundschraube	Coach bolt	Vis a tête bombée		x	x					M 8 X 20

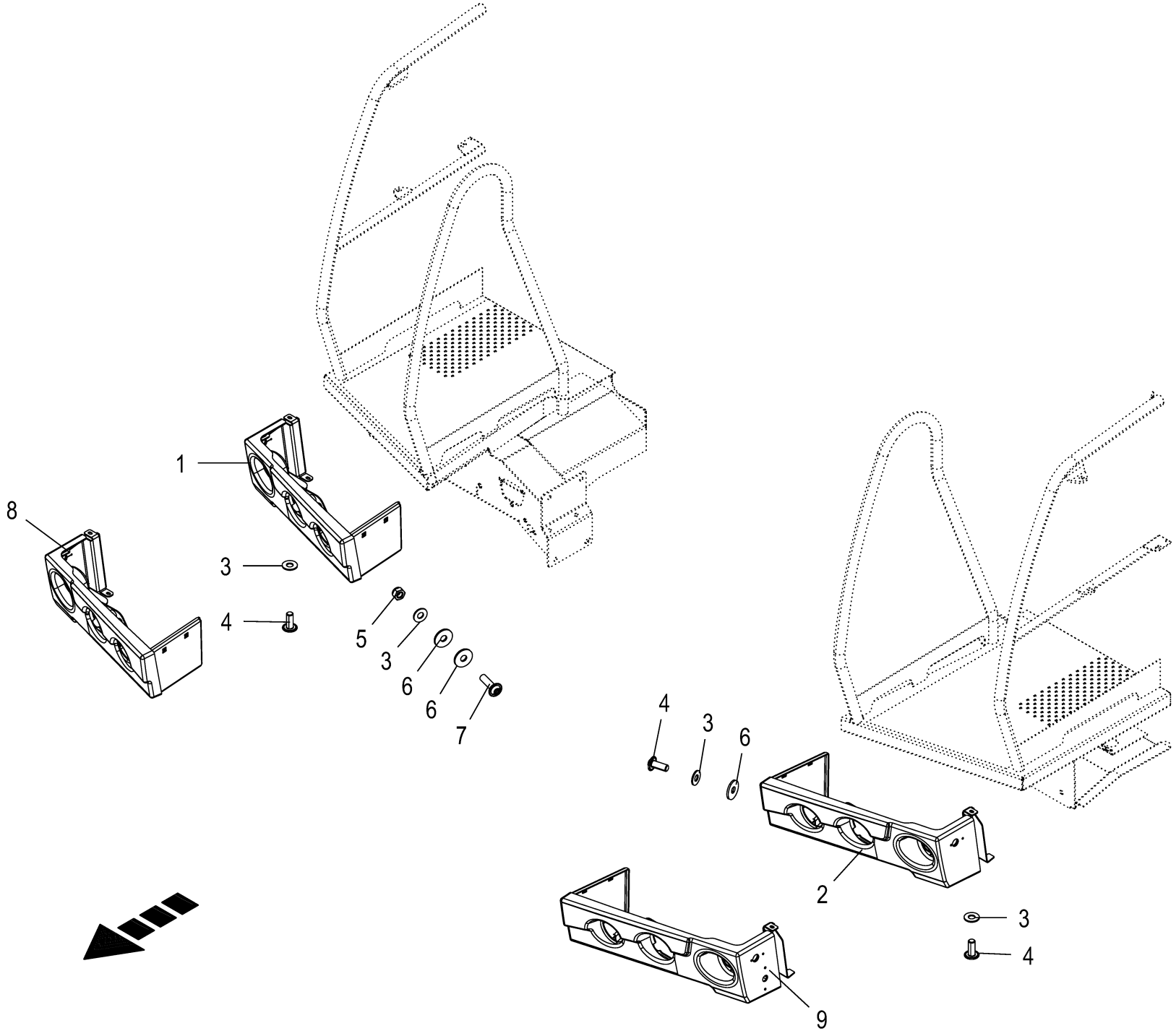

150 050 986 09 / 170.0

150 463 066 04

Frontschutz **Front guard** **Protection frontale**					1109311 - 1136330	BM105-14	BM105-24					**150 050 986 09** 150 463 066 4 **170.0**
Pos.	ID-Nr.	Benennung	Description	Description	Masch.-Nr-							Bemerkung/Remarks/Remarque
1	20 211 024 3	Frontschutz Beleuchtungsmodul rechts	front guard lighting module rh	protection frontale module d'éclairage		1	1					
2	20 211 022 3	Frontschutz Beleuchtungsmodul links	front guard lighting module lh	protection frontale module d'éclairage		1	1					
3	00 909 908 1	Sperrkantscheibe	Detent edged washer	Disque à bord d'arrêt		x	x					SKM 8
4	90 001 577 0	Linsenflanschschraube	Fillister head screw	Vis à tête conique bombèe		x	x					M 8 X 20
5	00 908 706 0	Sicherungsmutter	Locknut	Écrou hex		x	x					M 8
6	00 910 603 0	Scheibe	Washer	Rondelle		x	x					8,4 X 24 X 2
7	90 001 849 0	Linsenflanschschraube	Fillister head screw	Vis à tête conique bombèe		x	x					M 8 X 30
8	20 211 028 3	Frontschutz Beleuchtungsmodul re. m. B.	front guard lighting right	prot. front. mod. d'écl. dr. m. B.		1	1					
9	20 211 026 3	Frontschutz Beleuchtungsmodul li. m. B.	front guard lighting left	prot. front. mod. d'écl. ga. m. B.		1	1					

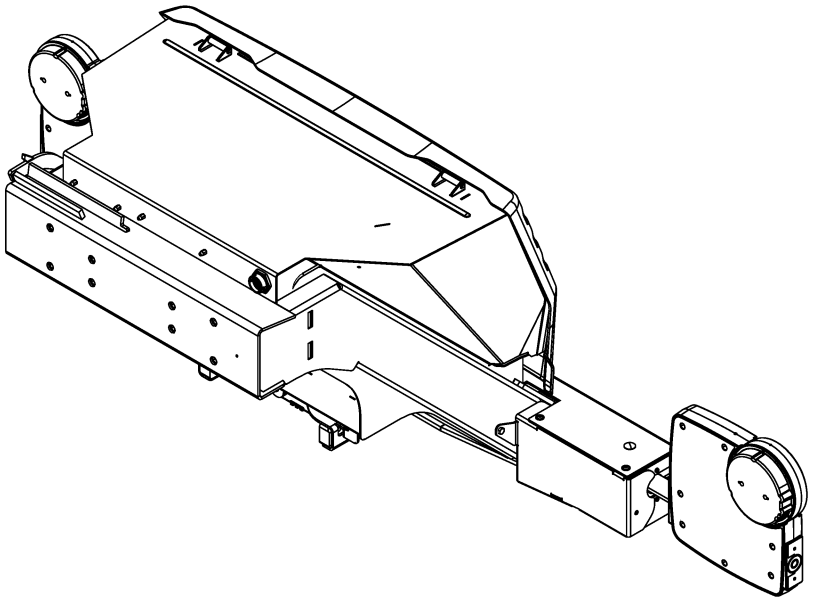

-----STAUKASTEN
-----STOWAGE BOX
-----BOÎTE D'EMBOUTEILLAGE

1109311 - 1136330

BM105-14 | BM105-24

150 050 986 09

150 463 059 1 **171.0**

Pos.	ID-Nr.	Benennung	Description	Description	Masch.-Nr-							Bemerkung/Remarks/Remarque
1						.	.					

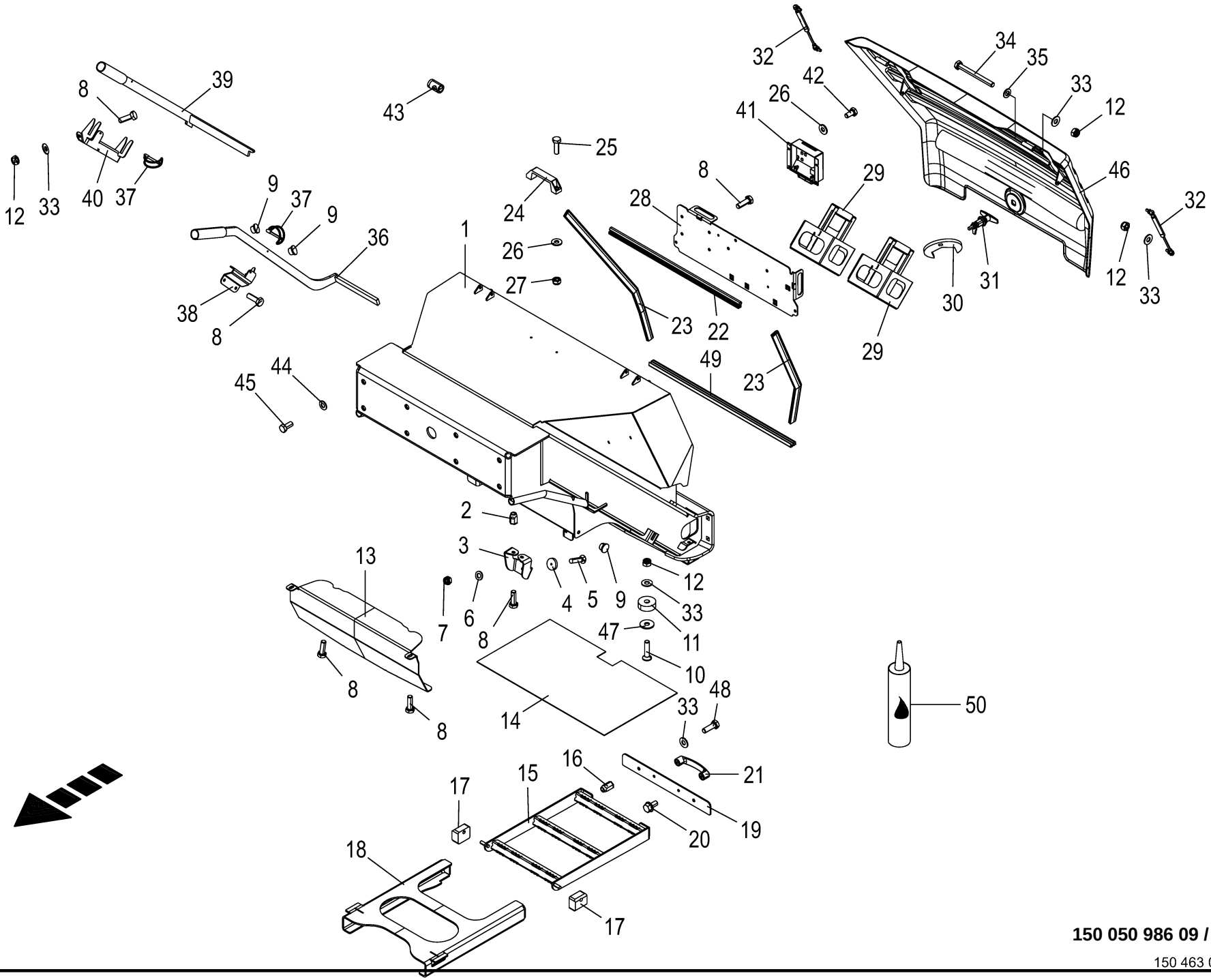

150 050 986 09 / 172.0

150 463 076 07

Staukasten **Stowage box** **Boîte d'embouteillage**					1109311 - 1136330	BM105-14	BM105-24					**150 050 986 09** 150 463 076 7 **172.0**
Pos.	ID-Nr.	Benennung	Description	Description	Masch.-Nr-							Bemerkung/Remarks/Remarque
1	20 210 254 2	Staufach	storage compartment	compartiment de rangement		1	1					
2	90 002 522 0	6kt-Blindnietmutter M8x18 Senkkopf Zn8	Hexagon blind rivet nut M8x18 2 Zn8	Écrou borgne à six pans M8x18 2 Zn8		x	x					
3	20 210 235 1	Halter Magnet	Support magnet	Support aimant		1	1					
4	27 013 704 0	Magnet Ø40 H=8mm Bohrung 5,5mm	Magnet Ø40 H 8.0mm bore hole 5.5mm	Aimant Ø40 H 8,0 mm alésage 5, 5 mm		1	1					
5	00 904 347 1	Senkschraube	Countersunkscrew	Vis à tête fraisée		x	x					M 5 X 20
6	00 910 500 1	Scheibe	Washer	Rondelle		x	x					5,3 X 10 X 1
7	00 908 702 0	Sicherungsmutter	Locknut	Écrou hex		x	x					M 5
8	90 001 863 0	6kt-Schraube	Hex head bolt	Boulon tête hex		x	x					M 8 X 20
9	00 925 026 0	Verschlussstopfen	Sealing plug	Bouchon d'étanchéité		4	4					12,3/16 X 7/9
10	00 904 027 0	Senkschraube	Countersunkscrew	Vis à tête fraisée		x	x					M 8 X 35
11	20 210 249 0	Gleitklotz	Slide block	Cale de glissement		4	4					
12	00 908 706 0	Sicherungsmutter	Locknut	Écrou hex		x	x					M 8
13	20 210 239 1	Schutzblech Stoßstange innen	Guard sheet bumper inside	Tôle de protection parechoc int.		1	1					
14	20 210 257 1	Matte	Mat	Tapis		1	1					
15	20 424 819 0	Treppe Blindnietmutter	Stairs	escalier écrou-rivet aveugle		1	1					
16	90 000 113 0	Blindnietmutter	Blind rivet nut	Ecrou rivet aveugle		x	x					M 8 X 20,5
17	20 210 238 0	Gleitklotz	Slide block	Cale de glissement		2	2					
18	20 210 236 0	Leiste	Strip	Barre		1	1					
19	20 210 234 1	Blende	Orifice	Orifice		1	1					
20	00 900 255 1	6kt-Schraube	Hex head bolt	Boulon tête hex		x	x					M 8 X 16
21	27 006 590 0	Bügelgriff	Handle	Poignee a etrier		1	1					Lg.= 117
22	00 938 694 1	Dichtungsprofil -Id.-Nr.= 1m	Rubber profile -Id.-no.= 1m	Joint profilé -Id.-no.= 1m		x	x					
23	27 000 070 0	Dichtungsprofil -Id.-Nr.= 1m	Rubber profile -Id.-no.= 1m	Joint profilé -Id.-no.= 1m		x	x					
24	00 924 915 0	Handgriff	Hand grip	Poignée		1	1					
25	00 900 608 0	6kt-Schraube	Hex head bolt	Boulon tête hex		x	x					M 6 X 20
26	00 909 906 1	Sperrkantscheibe	Detent edged washer	Disque à bord d'arrêt		x	x					SKM 6
27	00 908 704 1	Sicherungsmutter	Locknut	Écrou hex		x	x					M 6
28	20 210 573 0	Grundplatte	Base plate	Plaque de fond		1	1					
29	20 210 337 0	Messerbox	Blade box	Boîte des couteaux		2	2					
30	20 230 498 0	Safe Cut Schlüssel SW 80	Safe Cut key W/F 80	Clé Safe Cut cote sur plats 80		1	1					
31	27 020 822 0	Kompressionsschloß m. Flügeldrehknopf	Compression lock with wing knob	Serrure de compression+bouton rot à ail		1	1					
32	00 274 609 0	Gasfeder	Gas spring	Ressort à gaz		2	2					Lg.= 235 - 300N
33	00 909 908 1	Sperrkantscheibe	Detent edged washer	Disque à bord d'arrêt		x	x					SKM 8
34	00 901 008 1	6kt-Schraube	Hex head bolt	Boulon tête hex		x	x					M 8 X 80
35	00 910 413 0	Scheibe	Washer	Rondelle		x	x					8,4 X 17 X 1,6

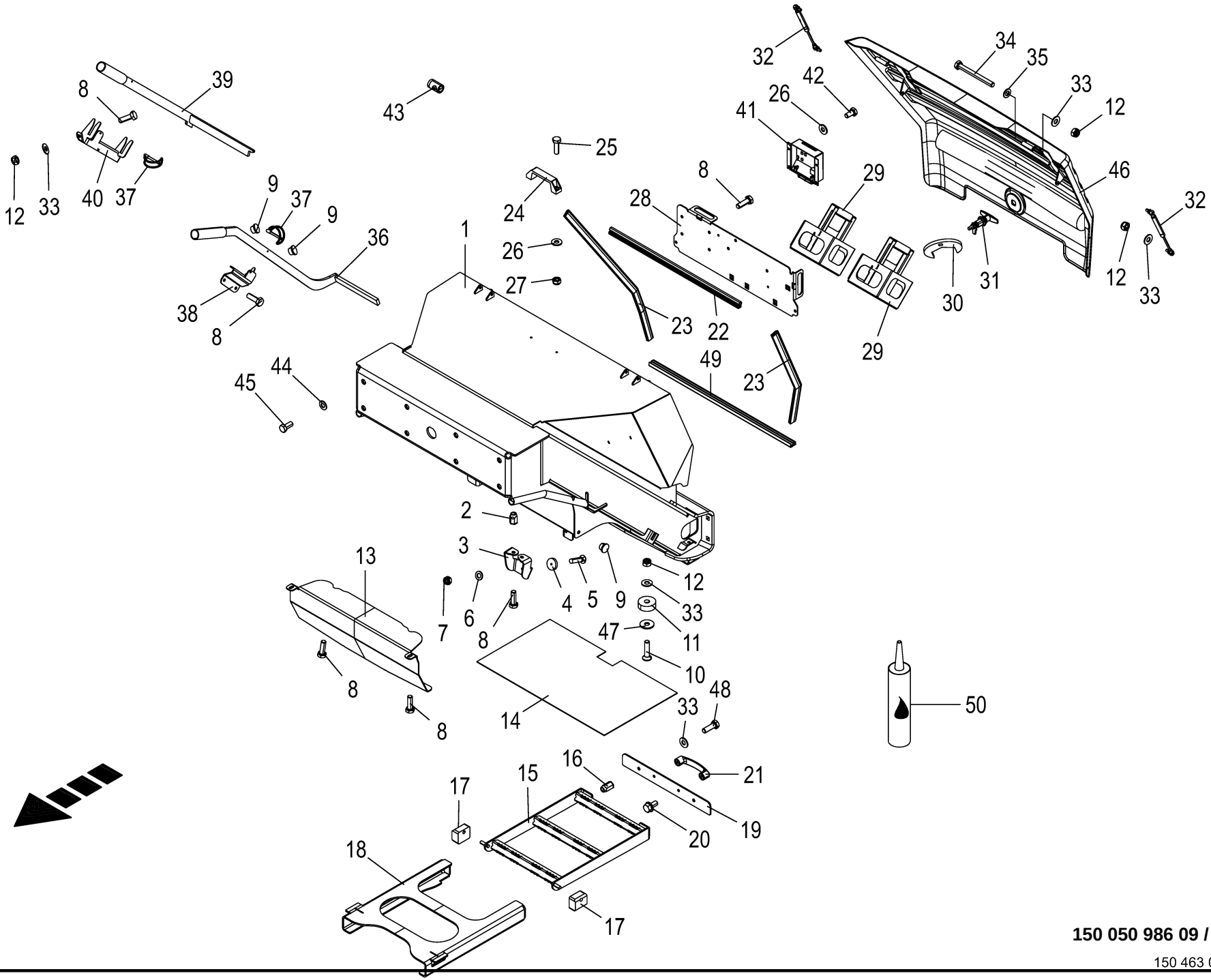

150 050 986 09 / 172.0

150 463 076 07

Staukasten **Stowage box** **Boîte d'embouteillage**					1109311 - 1136330	BM105-14	BM105-24					**150 050 986 09** 150 463 076 7 **172.0**
Pos.	ID-Nr.	Benennung	Description	Description	Masch.-Nr-							Bemerkung/Remarks/Remarque
36	20 210 325 1	Messerschlüssel f. Schnellwechsel	Blade key for quick change	Clé p. couteaux + remplacement rap.		1	1					
37	00 917 002 0	Rohr-Klappstecker 4,5 x 40 Zn8	Tube linch pin 4,5 x 40 Zn8	Goupille pliante tubulaire 4, 5 x 40 Zn8		2	2					
38	20 210 585 0	Halter kurz	Support short	Support court		1	1					
39	20 210 577 2	Messerschlüssel f. Schnellw. (HD)	Blade key for quick change (HD)	Clé pour couteaux pour rempl. rap. (HD)		1	1					
40	20 210 591 0	Aufnahmen Messerschlüssel	Holders blade key	Logements clé pour couteaux		1	1					
41	20 082 370 3	ECU FM 8bit 1ST 2018/11	electronic control unit FM 8bit	Unité de commande électronique FM 8bit		1	1					
42	00 900 606 0	6kt-Schraube	Hex head bolt	Boulon tête hex		x	x					M 6 X 12
43	20 210 889 0	Steckschlüssel SW 18	Socket wrench W/F 18 special tool	Clé à douille logiciel 18 outil		1	1					
		Spezialwerkzeug		spécial								
44	00 909 912 1	Sperrkantscheibe	Detent edged washer	Disque à bord d'arrêt		x	x					SKM 16
45	00 900 674 0	6kt-Schraube	Hex head bolt	Boulon tête hex		x	x					M 16 X 35
46	20 019 318 3	Haube Staufach	hood storage compartment	capot compartiment de rangement		1	1					
47	90 000 585 0	Scheibe	Washer	Rondelle		x	x					8,4 X 24 X 2
48	00 900 616 0	6kt-Schraube	Hex head bolt	Boulon tête hex		x	x					M 8 X 25
49	27 024 739 0	Dichtungsprofil schwarz 18, 7x14,5	Sealing profile 18,7x14,5	Profil d'étanchéité noir 18, 7x14,5		x	x					
50	27 011 559 0	Sekundenkleber E610-BK 10g	Instant adhesive E610-BK 10g	Colle instantanée E610-BK 10 g		x	x					
		Flasche	bottle									

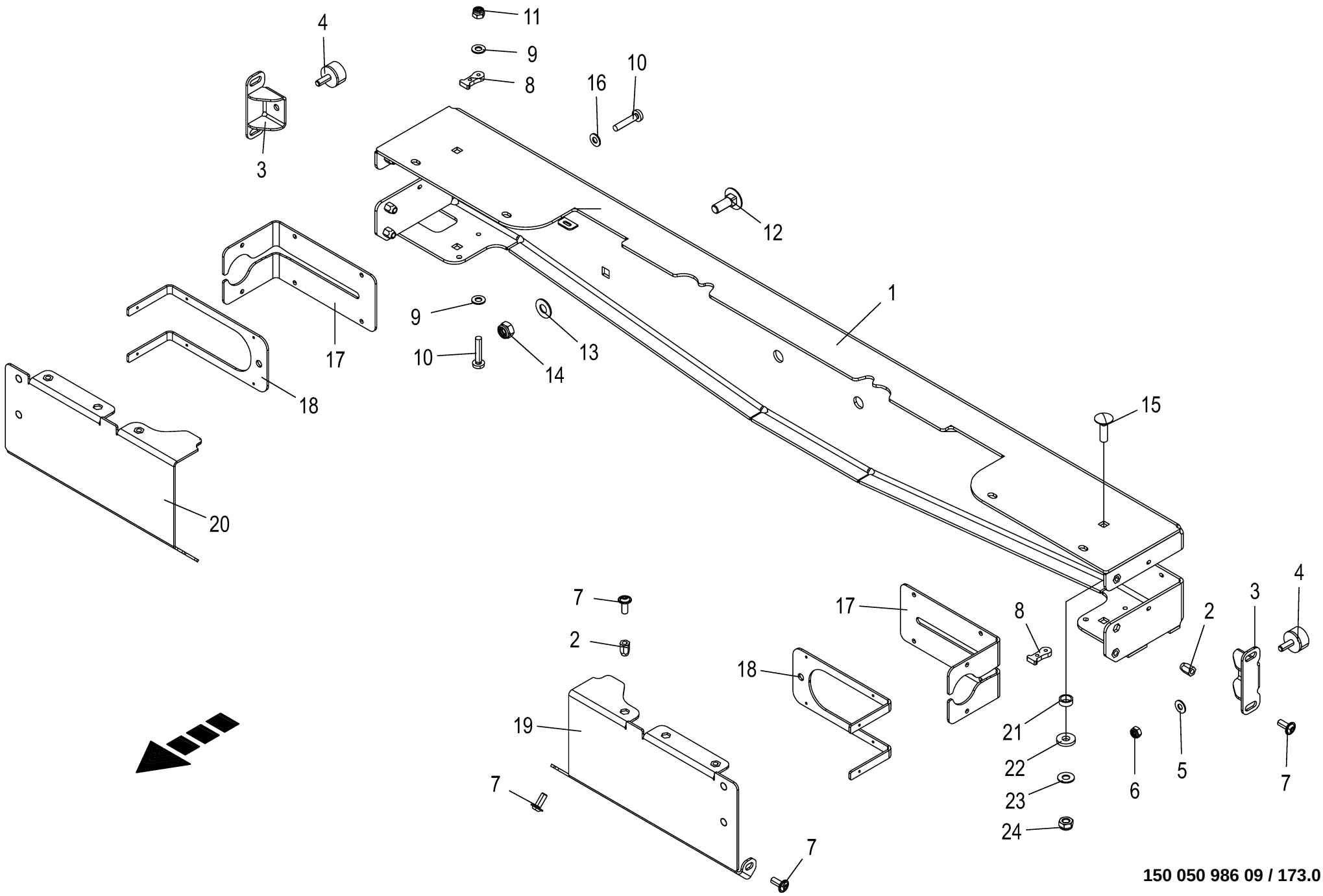

150 050 986 09 / 173.0

150 463 098 04

Stoßstange **Bumper welded** **Parechoc soudé**					1109311 - 1136330	BM105-14	BM105-24					**150 050 986 09** 150 463 098 4 **173.0**
Pos.	ID-Nr.	Benennung	Description	Description	Masch.-Nr-							Bemerkung/Remarks/Remarque
1	20 211 225 0	Stoßstange mit BNM	bumper mit BNM	parechoc mit BNM		1	1					
2	90 002 522 0	6kt-Blindnietmutter M8x18 Senkkopf Zn8	Hexagon blind rivet nut M8x18 2 Zn8	Écrou borgne à six pans M8x18 2 Zn8		x	x					
3	20 211 278 1	Anschlag Puffer	Anschlag Puffer	Butée tampon		2	2					
4	00 924 227 0	Gummipuffer	Rubber pad	Tampon en caoutchouc		2	2					Rd. 30 X 17 / M 8
5	00 909 908 1	Sperrkantscheibe	Detent edged washer	Disque à bord d'arrêt		x	x					SKM 8
6	00 908 706 0	Sicherungsmutter	Locknut	Écrou hex		x	x					M 8
7	90 001 577 0	Linsenflanschschraube	Fillister head screw	Vis à tête conique bombèe		x	x					M 8 X 20
8	20 211 279 0	Verdrehsicherung	Anti-twist lock	Sécurité anti-rotation		2	2					
9	00 910 325 0	Scheibe	Washer	Rondelle		x	x					4,3 X 9 X 0,8
10	00 903 801 0	Flachkopfschraube	Flat headed screw	Vis à tête conique		x	x					M 4 X 20
11	00 908 718 0	Sicherungsmutter	Locknut	Écrou hex		x	x					M 4
12	90 002 064 0	Flachrundschr.4kt M12x35 Zn8	Coach bolt	Vis a tête bombée		x	x					
13	00 909 910 1	Sperrkantscheibe	Detent edged washer	Disque à bord d'arrêt		x	x					SKM 12
14	00 908 701 0	Sicherungsmutter	Locknut	Écrou hex		x	x					M 12
15	00 904 754 2	Flachrundschraube	Coach bolt	Vis a tête bombée		x	x					M 10 X 35
16	90 002 311 0	Scheibe 4,3 x 9 x 0,8 ZLÜ	Washers 4,3 x 9 x 0,8	Rondelle 4,3 x 9 x 0,8 ZLÜ		x	x					
17	20 211 228 0	Dichtgummi	Rubber seal	Caoutchouc d'étanchéité		2	2					
18	20 210 244 1	Klemmleiste	Terminal strip	Barre de serrage		2	2					
19	20 211 834 0	Deckel Leuchtenträger li. m. BNM	cover lh m. BNM	couvercle support de lampe ga. m. BNM		1	1					
20	20 211 835 0	Deckel Leuchtenträger re. m. BNM	cover rh m. BNM	couvercle support de lampe dr. m. BNM		1	1					
21	20 210 232 0	Buchse	Bushing	Douille		4	4					
22	00 910 361 1	Scheibe	Washer	Rondelle		x	x					10,5 X 25 X 4
23	00 909 909 1	Sperrkantscheibe	Detent edged washer	Disque à bord d'arrêt		x	x					SKM 10
24	00 908 758 0	Sicherungsmutter	Locknut	Écrou hex		x	x					M 10

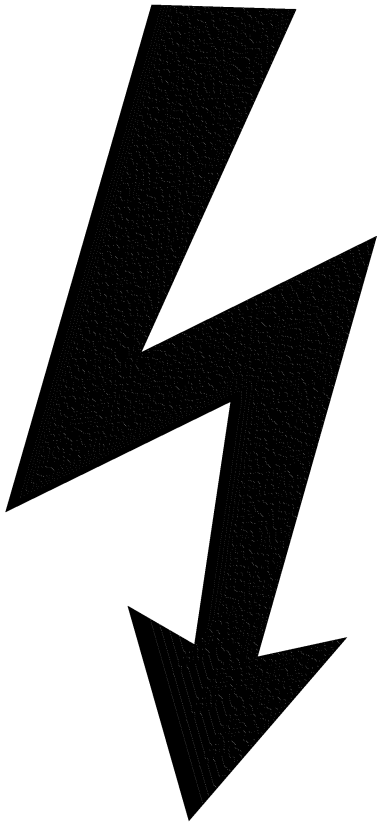

-----ELEKTRONIK -----ELECTRONICS -----ÉLECTRONIQUE					1109311 - 1136330	BM105-14	BM105-24					150 050 986 09 150 435 588 1 174.0
Pos.	ID-Nr.	Benennung	Description	Description	Masch.-Nr-							Bemerkung/Remarks/Remarque
1						.	.					

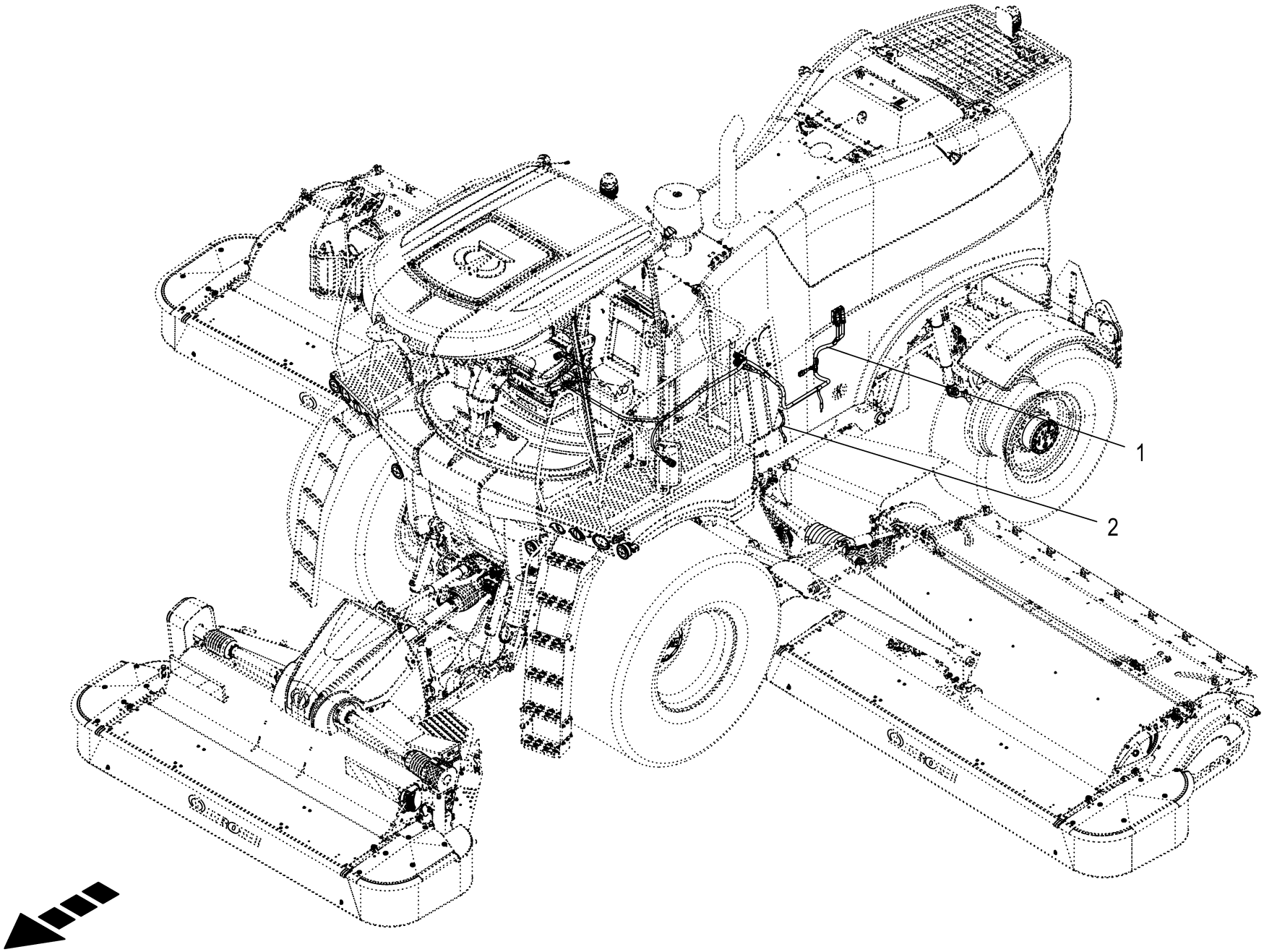

150 050 986 09 / 175.0

150 541 055 01

Kabelbaum - Motor **Cable harness - engine** **Faisceau de câbles - moteur**					1109311 - 1136330	BM105-14	BM105-24					**150 050 986 09** 150 541 055 1 **175.0**
Pos.	ID-Nr.	Benennung	Description	Description	Masch.-Nr-							Bemerkung/Remarks/Remarque
1	20 089 355 0	Kabelbaum Dieselmotor				1	1					
2	20 085 690 1	Kabel Anlasser - Masse Rahmen	Cable starter - ground frame	Câble démarreur - masse cadre		1	1					

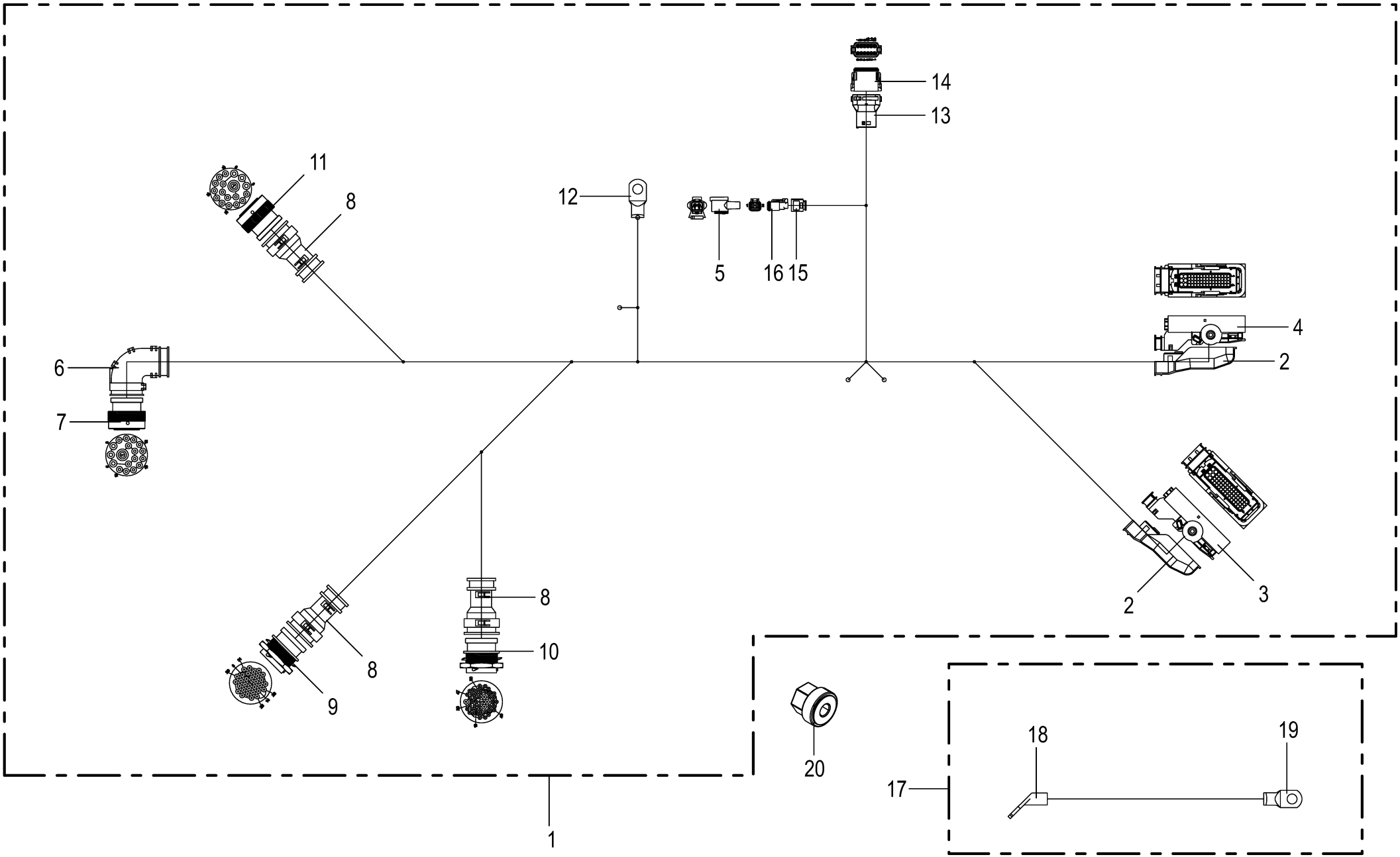

150 050 986 09 / 176.0

150 460 129 04

Kabelbaum - Motor **Cable harness - engine** **Faisceau de câbles - moteur**					1109311 - 1136330	BM105-14	BM105-24					**150 050 986 09** 150 460 129 4 **176.0**
Pos.	ID-Nr.	Benennung	Description	Description	Masch.-Nr-							Bemerkung/Remarks/Remarque
1	20 089 355 0	Kabelbaum Dieselmotor				1	1					
2	20 083 706 0	Steckerkappe 62-p Buchse	Plug cap 62-p Socket	Capuchon de connecteur 62-p Douille		2	2					
3	20 083 704 0	Stecker 62-p Bu schwarz [-A700A.X1.2]	Plug 62-p Bu black [-A700A. X1.2]	Cavalier 62-p Bu noir [-A700A.X1.2]		1	1					
	00 303 039 0	Blindstopfen 3,6mm weiß	Filler plug 3,6mm white	Tampon borgne 3,6mm blanc		28	28					
	20 082 636 0	Kontakt Ag 0,5mm2	Contact Ag 0,5mm2	Contact Ag 0,5mm2		21	21					
	00 303 036 0	Einzeladerabdichtung grau	Single-wire seal grey	Joint du fil unique gris		19	19					
	20 082 651 0	Kontakt Ag 1mm2	Contact Ag 1mm2	Contact Ag 1mm2		9	9					
	00 303 038 0	Einzeladerabdichtung gelb	Single-wire seal yellow	Joint du fil unique jaune		9	9					
	00 303 040 0	Blindstopfen 5,2mm transp.	Filler plug 5,2mm transparent	Tampon borgne 5,2mm transparent		4	4					
	20 082 637 0	Kontakt Ag 0.50mm2	Contact Ag 0.50mm2	Contact Ag 0.50mm2		2	2					
	00 303 011 0	Einzeladerabdichtung gelb	Single-wire seal yellow	Joint du fil unique jaune		2	2					
4	20 083 708 0	Stecker 62-p Bu grau [-A700B.X2.2]	Plug 62-p Bu grey [-A700B.X2. 2]	Cavalier 62-p Bu gris [-A700B.X2.2]		1	1					
	20 082 651 0	Kontakt Ag 1mm2	Contact Ag 1mm2	Contact Ag 1mm2		7	7					
	00 303 038 0	Einzeladerabdichtung gelb	Single-wire seal yellow	Joint du fil unique jaune		7	7					
	20 082 636 0	Kontakt Ag 0,5mm2	Contact Ag 0,5mm2	Contact Ag 0,5mm2		15	15					
	00 303 036 0	Einzeladerabdichtung grau	Single-wire seal grey	Joint du fil unique gris		15	15					
	00 303 039 0	Blindstopfen 3,6mm weiß	Filler plug 3,6mm white	Tampon borgne 3,6mm blanc		34	34					
	20 082 638 0	Kontakt Ag 1,5mm2	Contact Ag 1,5mm2	Contact Ag 1,5mm2		6	6					
	00 303 312 0	Einzeladerabdichtung weiß	Single-wire seal white	Joint du fil unique blanc		6	6					
5	20 085 524 0	Diode 3GZXX [-R12]	Diode 3GZXX [-R12]	Diode 3GZXX [-R12]		1	1					
6	00 303 909 0	Steckerübergang	Plug transition	Jonction connecteur		1	1					
7	20 082 523 0	Stecker 18-p Bu schwarz [-X12. 2]	Plug 18-p Bu black [-X12.2]	Cavalier 18-p Bu noir [-X12. 2]		1	1					
	00 303 050 0	Kontakt Ni 5mm2	Contact Ni 5mm2	Contact Ni 5mm2		1	1					
	20 080 241 0	Kontakt Ni 0,5mm2	Contact Ni 0,5mm2	Contact Ni 0,5mm2		13	13					
	20 080 239 0	Kontakt Ni 2.00mm2	Contact Ni 2.00mm2	Contact Ni 2.00mm2		3	3					
	20 082 108 0	Kontakt Ni 1mm2	Contact Ni 1mm2	Contact Ni 1mm2		1	1					
8	00 303 906 0	Endkappe	End cap	Embout de fermeture		3	3					
9	20 082 526 1	Stecker 31-p St schwarz [-X22. 1]	Plug 31-p St black [-X22.1]	Cavalier 31-p St noir [-X22. 1]		1	1					
	00 303 048 0	Steckerzubehör Mutter	Plug accessories Nut	Accessoires de connecteur Écrou		1	1					
	20 082 605 0	Steckerzubehör Wellenring	Plug accessories Shaft ring	Accessoires de connecteur Bague d'arbre		1	1					
	00 303 142 0	Steckerdichtung 0-p	Plug seal 0-p	Joint de connecteur 0-p		1	1					
	20 080 240 0	Kontakt Ni 0,5mm2	Contact Ni 0,5mm2	Contact Ni 0,5mm2		19	19					
	20 082 103 0	Kontakt Ni 1mm2	Contact Ni 1mm2	Contact Ni 1mm2		1	1					

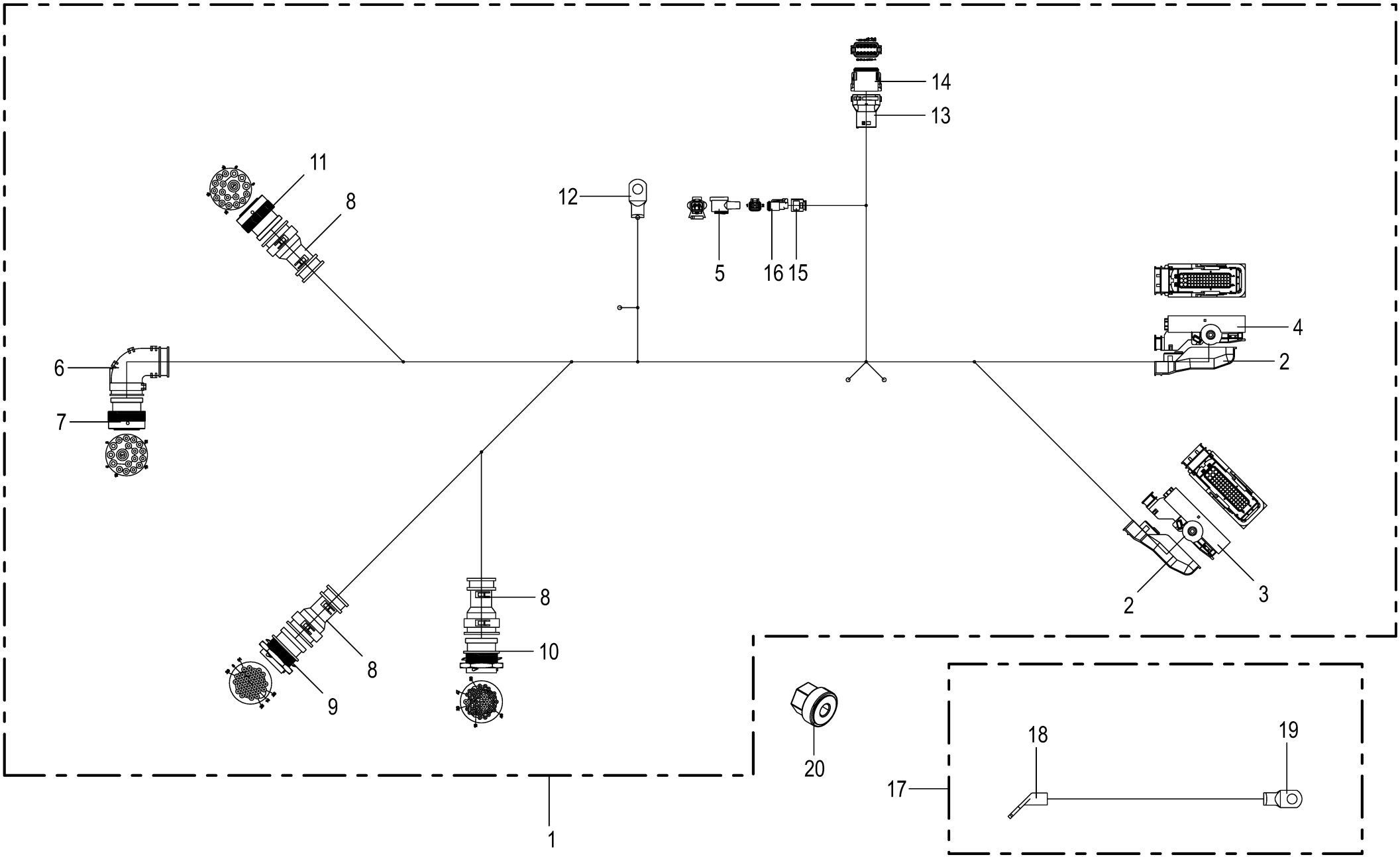

150 050 986 09 / 176.0

150 460 129 04

Kabelbaum - Motor **Cable harness - engine** **Faisceau de câbles - moteur**					1109311 - 1136330	BM105-14	BM105-24					**150 050 986 09** 150 460 129 4 **176.0**
Pos.	ID-Nr.	Benennung	Description	Description	Masch.-Nr-							Bemerkung/Remarks/Remarque
	00 303 047 0	Blindstopfen 3,07mm weiß	Filler plug 3,07mm white	Tampon borgne 3,07mm blanc		11	11					
10	20 081 891 0	Stecker 47-p St schwarz [-X23. 1]	Plug 47-p St black [-X23.1]	Cavalier 47-p St noir [-X23. 1]		1	1					
	00 303 048 0	Steckerzubehör Mutter	Plug accessories Nut	Accessoires de connecteur Écrou		1	1					
	20 082 605 0	Steckerzubehör Wellenring	Plug accessories Shaft ring	Accessoires de connecteur Bague d'arbre		1	1					
	00 303 142 0	Steckerdichtung 0-p	Plug seal 0-p	Joint de connecteur 0-p		1	1					
	00 303 047 0	Blindstopfen 3,07mm weiß	Filler plug 3,07mm white	Tampon borgne 3,07mm blanc		3	3					
	00 302 994 0	Kontakt Ni 0,34mm2	Contact Ni 0,34mm2	Contact Ni 0,34mm2		20	20					
	20 082 103 0	Kontakt Ni 1mm2	Contact Ni 1mm2	Contact Ni 1mm2		2	2					
	00 303 135 0	Blindstopfen 1,57mm rot	Filler plug 1,57mm red	Tampon borgne 1,57mm rouge		22	22					
11	20 082 523 0	Stecker 18-p Bu schwarz [-X51. 2]	Plug 18-p Bu black [-X51.2]	Cavalier 18-p Bu noir [-X51. 2]		1	1					
	00 303 050 0	Kontakt Ni 5mm2	Contact Ni 5mm2	Contact Ni 5mm2		1	1					
	20 080 241 0	Kontakt Ni 0,5mm2	Contact Ni 0,5mm2	Contact Ni 0,5mm2		6	6					
	00 303 047 0	Blindstopfen 3,07mm weiß	Filler plug 3,07mm white	Tampon borgne 3,07mm blanc		11	11					
12	20 082 730 0	Rohrkabelschuh 8-10 [-X103]	Tubular cable lug 8-10 [-X103]	Cosse tubulaire 8-10 [-X103]		1	1					
13	20 083 499 0	Steckerübergang 12-p Buchse	Plug transition 12-p Socket	Jonction connecteur 12-p Douille		1	1					
14	20 080 778 0	Stecker 12-p Bu grau [-X710.2]	Plug 12-p Bu grey [-X710.2]	Cavalier 12-p Bu gris [-X710. 2]		1	1					
	20 080 783 0	Kontaktsicherung 12-p Bu	Contact fuse 12-p Bu	Fusible de contact 12-p Bu		1	1					
	00 303 047 0	Blindstopfen 3,07mm weiß	Filler plug 3,07mm white	Tampon borgne 3,07mm blanc		8	8					
	20 082 108 0	Kontakt Ni 1mm2	Contact Ni 1mm2	Contact Ni 1mm2		3	3					
	20 080 241 0	Kontakt Ni 0,5mm2	Contact Ni 0,5mm2	Contact Ni 0,5mm2		1	1					
15	20 083 700 0	Steckerübergang 2-p Buchse	Plug transition 2-p Socket	Jonction connecteur 2-p Douille		1	1					
16	00 303 318 0	Stecker 2-p Bu grau [-XR12.2]	Plug 2-p Bu grey [-XR12.2]	Cavalier 2-p Bu gris [-XR12. 2]		1	1					
	00 303 320 0	Kontaktsicherung 2-p Bu	Contact fuse 2-p Bu	Fusible de contact 2-p Bu		1	1					
	20 080 241 0	Kontakt Ni 0,5mm2	Contact Ni 0,5mm2	Contact Ni 0,5mm2		2	2					
17	20 085 690 1	Kabel Anlasser - Masse Rahmen	Cable starter - ground frame	Câble démarreur - masse cadre		1	1					
18	20 085 221 0	Rohrkabelschuh 10-95 45° [-X104]	Tubular cable lug 10-95 45° [-X104]	Cosse tubulaire 10-95 45° [- X104]		1	1					
19	20 083 701 0	Rohrkabelschuh 10-95 [-XM1/31]	Tubular cable lug 10-95 [-XM1/ 31]	Cosse tubulaire 10-95 [-XM1/ 31]		1	1					
20	00 000 000 0					1	1					

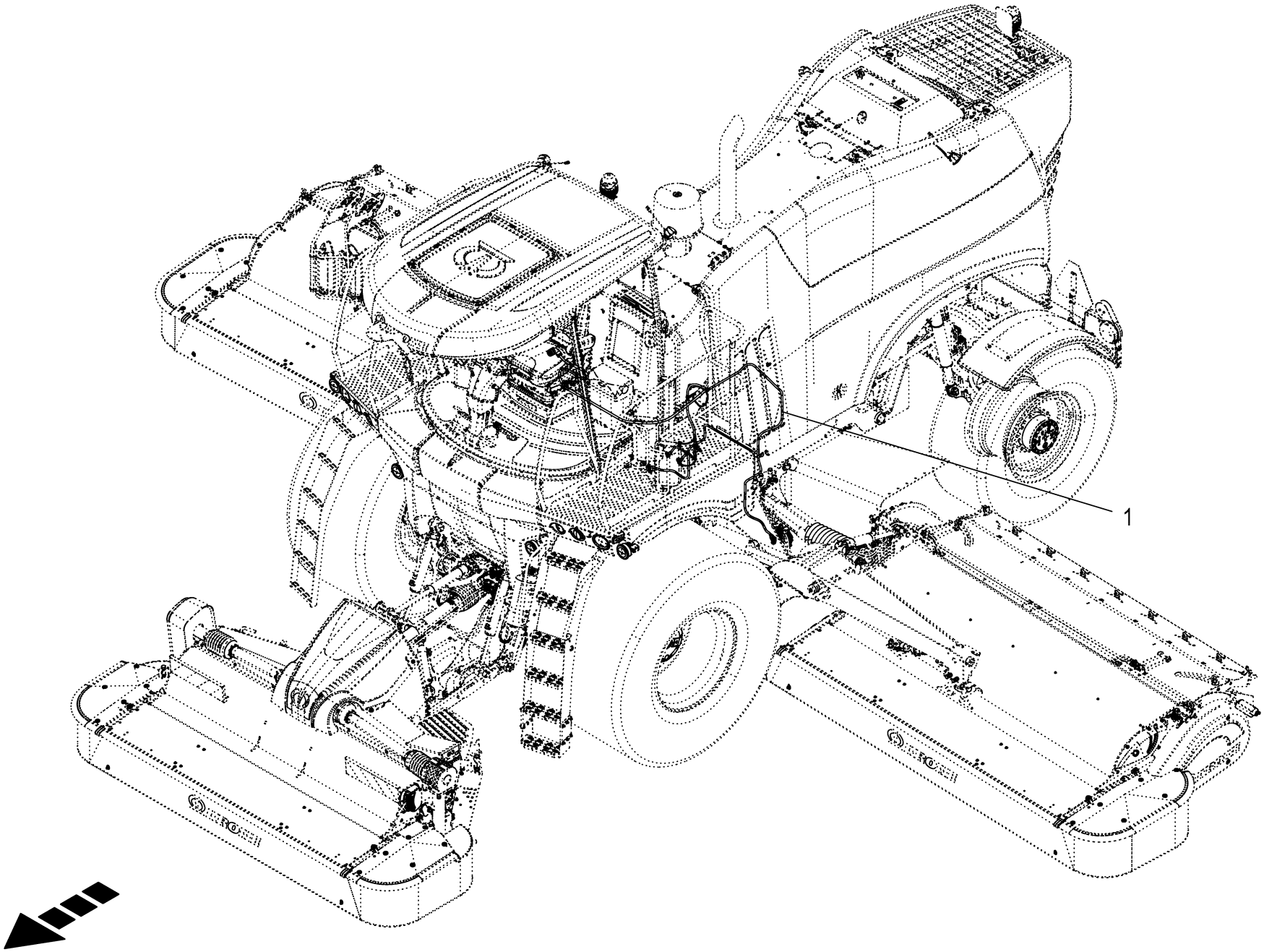

150 050 986 09 / 177.0

150 541 057 01

Kabelbaum - links seitlich **Cable harness - left lateral** **Faisceau de câbles - gauche**					1109311 - 1136330	BM105-14	BM105-24					**150 050 986 09** 150 541 057 1 **177.0**
Pos.	ID-Nr.	Benennung	Description	Description	Masch.-Nr-							Bemerkung/Remarks/Remarque
1	20 089 356 0	Kabelbaum Maschinenseite links	KB machine side on the left			1	1					

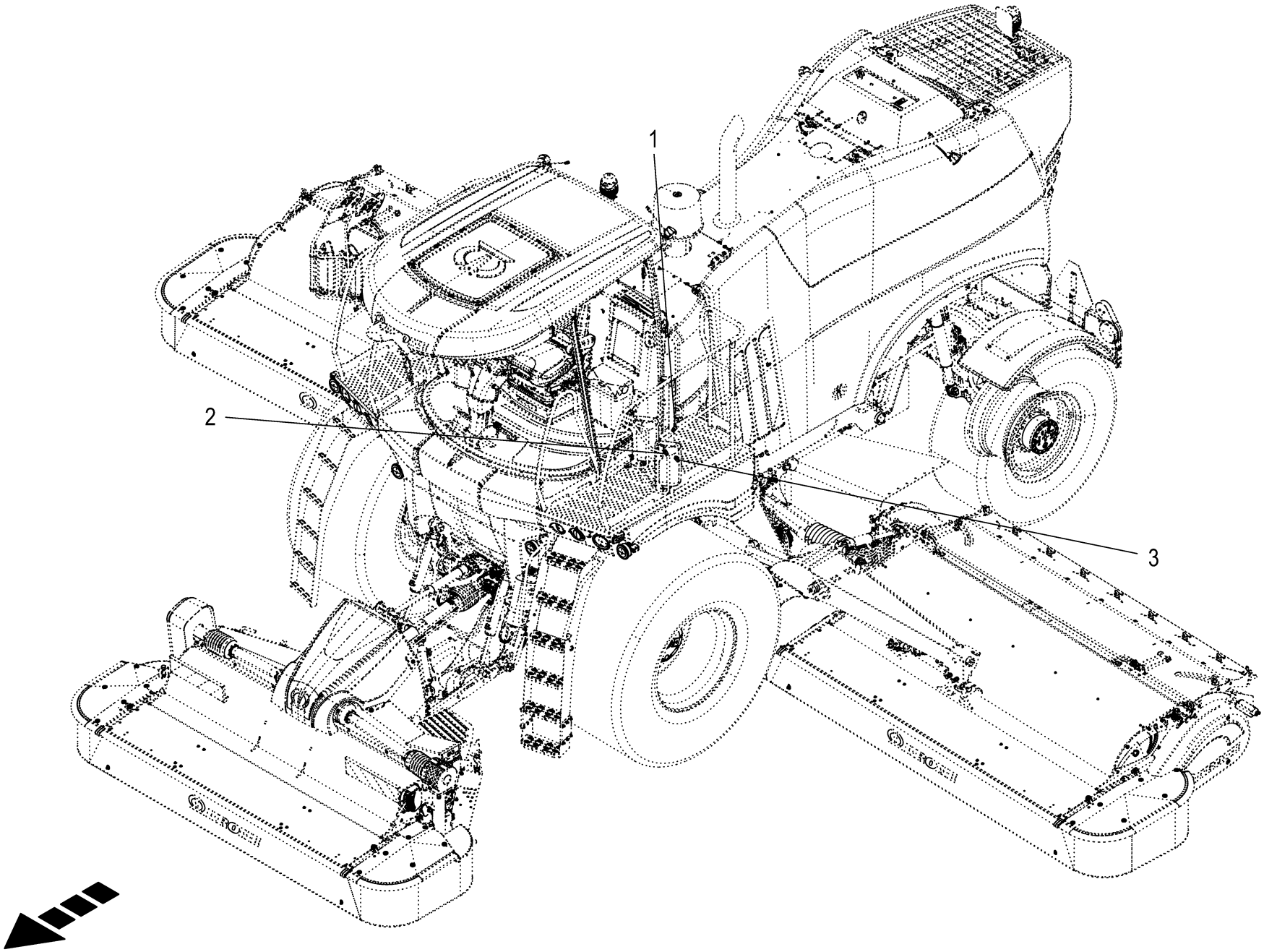

150 050 986 09 / 178.0

150 541 058 01

Sensoren - links seitlich
Sensors - left lateral
Capteurs - gauche latéraux

1109311 - 1136330

150 050 986 09

150 541 058 1 **178.0**

Pos.	ID-Nr.	Benennung	Description	Description	Masch.-Nr-	BM105-14	BM105-24					Bemerkung/Remarks/Remarque
1	20 082 895 1	Drucksensor 0,000 - 10,000bar analog [-B56]	pressure sensor 0.000 - 10. 000 bar analo [-B56]	capteur de press. 0,000-10, 000 bar anal. [-B56]		1	1					
2	27 013 759 1	Drucksensor analog [-B29]	Pressure sensor analogue [- B29]	Capteur de pression analogue [-B29]		1	1					
	90 000 153 0	Dichtring 11,3 x 2,2	RING 11,3 x 2,2	BAGUE		1	1					
3	27 013 759 1	Drucksensor analog [-B30]	Pressure sensor analogue [- B30]	Capteur de pression analogue [-B30]		1	1					
	90 000 153 0	Dichtring 11,3 x 2,2	RING 11,3 x 2,2	BAGUE		1	1					

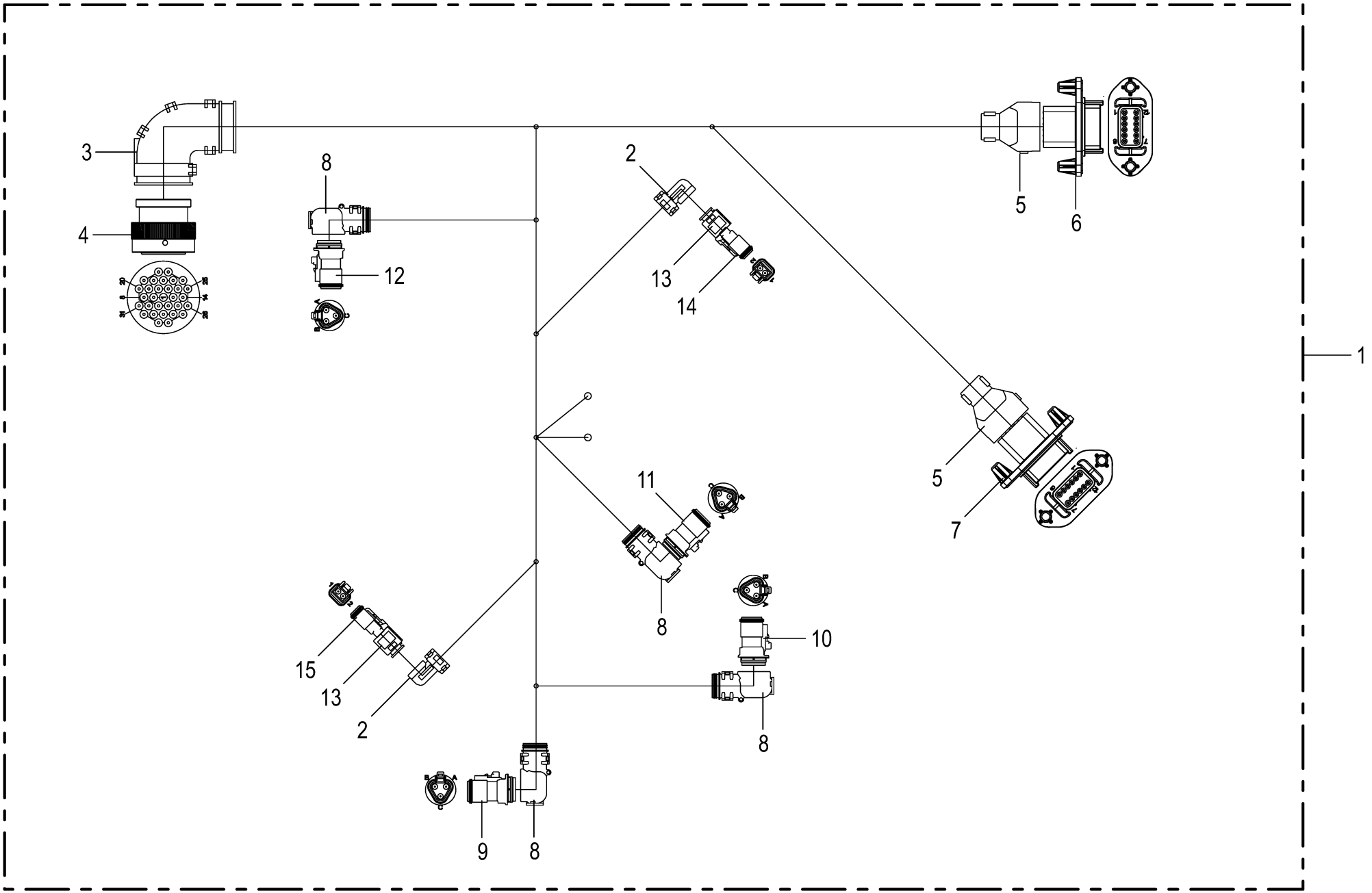

150 050 986 09 / 179.0

150 460 133 04

Kabelbaum - links seitlich **Cable harness - left lateral** **Faisceau de câbles - gauche**					1109311 - 1136330	BM105-14	BM105-24					**150 050 986 09** 150 460 133 4 **179.0**
Pos.	ID-Nr.	Benennung	Description	Description	Masch.-Nr-							Bemerkung/Remarks/Remarque
1	20 089 356 0	Kabelbaum Maschinenseite links	KB machine side on the left			1	1					
2	20 083 196 0	Steckerübergang 2-p Buchse	Plug transition 2-p Socket	Jonction connecteur 2-p Douille		2	2					
3	00 303 909 0	Steckerübergang	Plug transition	Jonction connecteur		1	1					
4	20 082 536 0	Stecker 31-p Bu schwarz [-X13. 2]	Plug 31-p Bu black [-X13.2]	Cavalier 31-p Bu noir [-X13. 2]		1	1					
	20 080 241 0	Kontakt Ni 0,5mm2	Contact Ni 0,5mm2	Contact Ni 0,5mm2		26	26					
	00 303 047 0	Blindstopfen 3,07mm weiß	Filler plug 3,07mm white	Tampon borgne 3,07mm blanc		5	5					
5	20 086 482 0	Steckerübergang 12-p Stift	Plug transition 12-p Pin	Jonction connecteur 12-p Goupille		2	2					
6	20 086 455 1	Stecker 12-p St grau [-X37.1]	Plug 12-p St grey [-X37.1]	Cavalier 12-p St gris [-X37. 1]		1	1					
	20 086 489 0	Kontaktsicherung 12-p St	Contact fuse 12-p St	Fusible de contact 12-p St		1	1					
	20 080 240 0	Kontakt Ni 0,5mm2	Contact Ni 0,5mm2	Contact Ni 0,5mm2		7	7					
	00 303 047 0	Blindstopfen 3,07mm weiß	Filler plug 3,07mm white	Tampon borgne 3,07mm blanc		5	5					
7	20 086 455 1	Stecker 12-p St grau [-X38.1]	Plug 12-p St grey [-X38.1]	Cavalier 12-p St gris [-X38. 1]		1	1					
	20 086 489 0	Kontaktsicherung 12-p St	Contact fuse 12-p St	Fusible de contact 12-p St		1	1					
	20 080 240 0	Kontakt Ni 0,5mm2	Contact Ni 0,5mm2	Contact Ni 0,5mm2		7	7					
	00 303 047 0	Blindstopfen 3,07mm weiß	Filler plug 3,07mm white	Tampon borgne 3,07mm blanc		5	5					
8	20 082 632 0	Steckerübergang	Plug transition	Jonction connecteur		4	4					
9	20 082 514 0	Stecker 3-p Bu schwarz [-XB29. 2]	Plug 3-p Bu black [-XB29.2]	Cavalier 3-p Bu noir [-XB29. 2]		1	1					
	20 081 977 0	Kontaktsicherung 3-p Bu	Contact fuse 3-p Bu	Fusible de contact 3-p Bu		1	1					
	20 080 241 0	Kontakt Ni 0,5mm2	Contact Ni 0,5mm2	Contact Ni 0,5mm2		3	3					
10	20 082 514 0	Stecker 3-p Bu schwarz [-XB30. 2]	Plug 3-p Bu black [-XB30.2]	Cavalier 3-p Bu noir [-XB30. 2]		1	1					
	20 081 977 0	Kontaktsicherung 3-p Bu	Contact fuse 3-p Bu	Fusible de contact 3-p Bu		1	1					
	20 080 241 0	Kontakt Ni 0,5mm2	Contact Ni 0,5mm2	Contact Ni 0,5mm2		3	3					
11	20 082 514 0	Stecker 3-p Bu schwarz [-XB31. 2]	Plug 3-p Bu black [-XB31.2]	Cavalier 3-p Bu noir [-XB31. 2]		1	1					
	20 081 977 0	Kontaktsicherung 3-p Bu	Contact fuse 3-p Bu	Fusible de contact 3-p Bu		1	1					
	20 080 241 0	Kontakt Ni 0,5mm2	Contact Ni 0,5mm2	Contact Ni 0,5mm2		3	3					
12	20 082 514 0	Stecker 3-p Bu schwarz [-XB56. 2]	Plug 3-p Bu black [-XB56.2]	Cavalier 3-p Bu noir [-XB56. 2]		1	1					
	20 081 977 0	Kontaktsicherung 3-p Bu	Contact fuse 3-p Bu	Fusible de contact 3-p Bu		1	1					
	20 080 241 0	Kontakt Ni 0,5mm2	Contact Ni 0,5mm2	Contact Ni 0,5mm2		3	3					
13	20 083 700 0	Steckerübergang 2-p Buchse	Plug transition 2-p Socket	Jonction connecteur 2-p Douille		2	2					
14	00 303 318 0	Stecker 2-p Bu grau [-XK5.2]	Plug 2-p Bu grey [-XK5.2]	Cavalier 2-p Bu gris [-XK5.2]		1	1					
	00 303 320 0	Kontaktsicherung 2-p Bu	Contact fuse 2-p Bu	Fusible de contact 2-p Bu		1	1					
	20 080 241 0	Kontakt Ni 0,5mm2	Contact Ni 0,5mm2	Contact Ni 0,5mm2		2	2					
15	00 303 318 0	Stecker 2-p Bu grau [-XK6.2]	Plug 2-p Bu grey [-XK6.2]	Cavalier 2-p Bu gris [-XK6.2]		1	1					
	00 303 320 0	Kontaktsicherung 2-p Bu	Contact fuse 2-p Bu	Fusible de contact 2-p Bu		1	1					
	20 080 241 0	Kontakt Ni 0,5mm2	Contact Ni 0,5mm2	Contact Ni 0,5mm2		2	2					

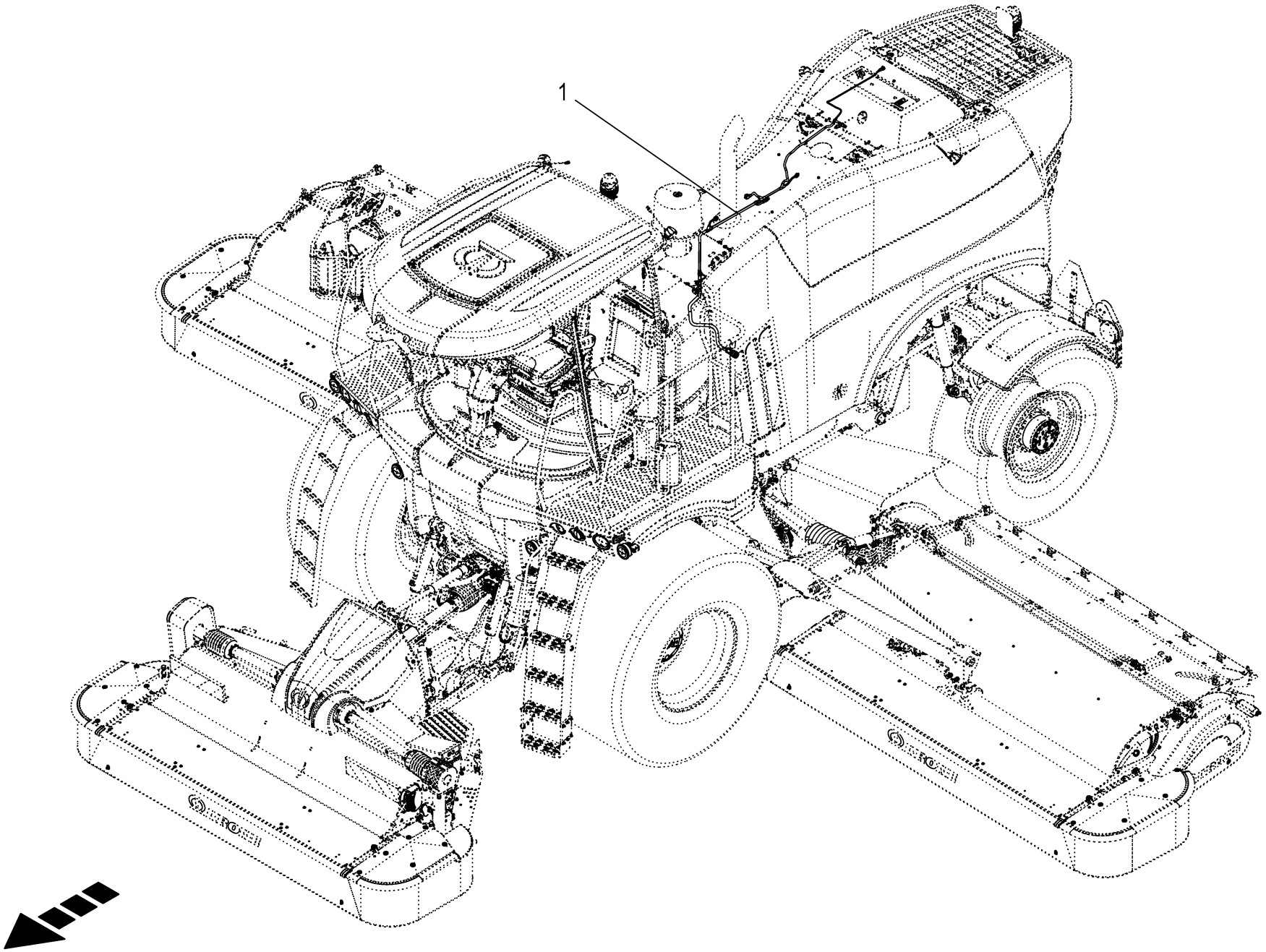
1

Kabelbaum - SCR Anlage **Cable harness - SCR system** **Faisceau de câbles - installation SCR**					1109311 - 1136330	BM105-14	BM105-24					**150 050 986 09** 150 541 060 1 **180.0**
Pos.	ID-Nr.	Benennung	Description	Description	Masch.-Nr-							Bemerkung/Remarks/Remarque
1	20 087 389 4	Kabelbaum SCR-Anlage Stufe IV	Cable harness SCR system level IV	Faisceau de câbles inst. urée niveau IV		1						

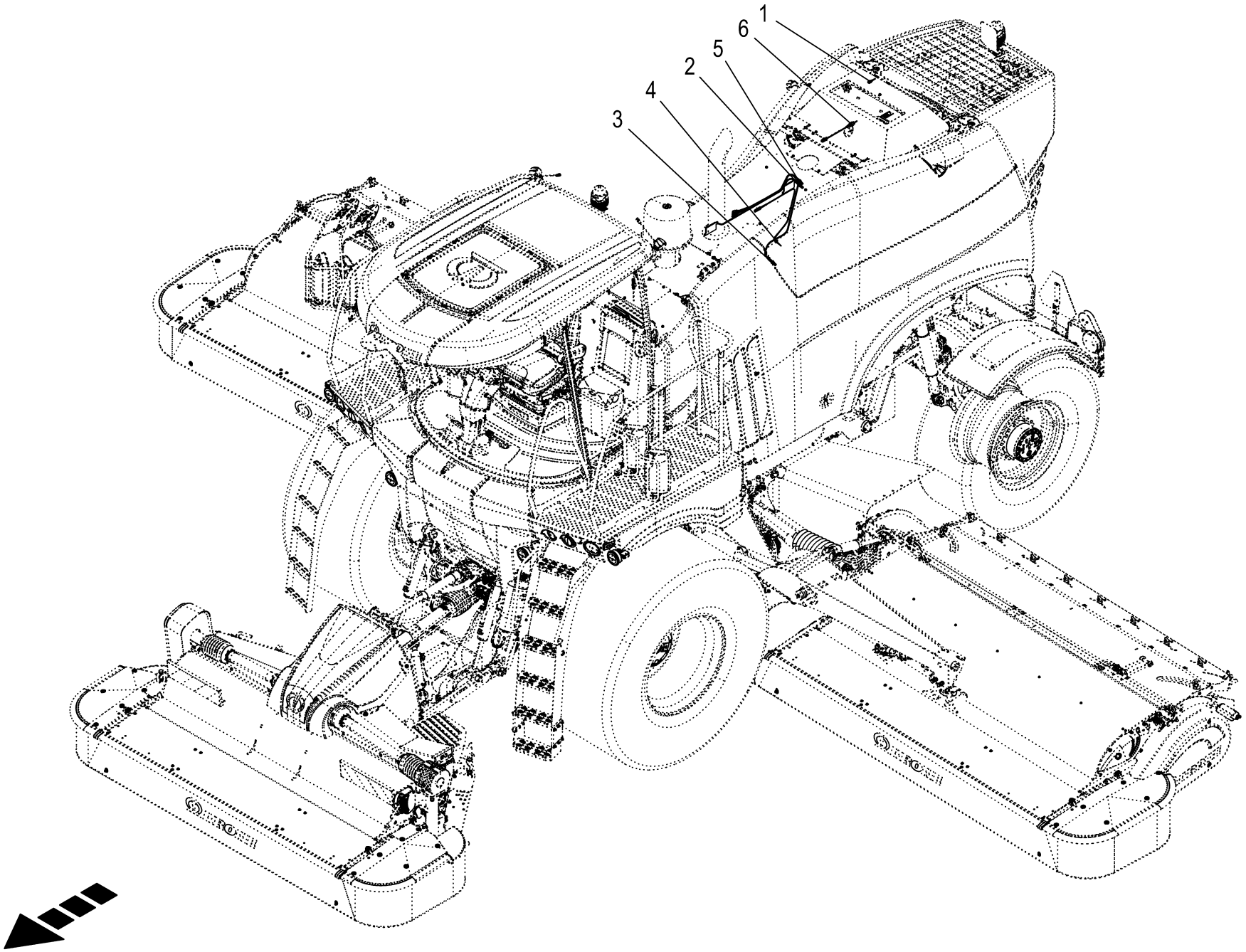

150 050 986 09 / 181.0

150 541 061 01

Sensoren - SCR Anlage
Sensors - urea system (SCR)
Capteurs - installation d'urée

1109311 - 1136330

150 050 986 09

150 541 061 1 **181.0**

Pos.	ID-Nr.	Benennung	Description	Description	Masch.-Nr-	BM105-14	BM105-24					Bemerkung/Remarks/Remarque
1	27 019 028 0	Temperatursensor -30-130°C analog [-B44]	Temperature sensor -30-130°C analogue [-B44]	Capteur de température -30-130°C [-B44]		1						
2	27 019 024 1	NOx Sensor [-B42]	NOx sensor [-B42]	Capteur Nox [-B42]		1						
3	27 019 024 1	NOx Sensor [-B41]	NOx sensor [-B41]	Capteur Nox [-B41]		1						
4	27 019 023 0	Temperatursensor -50-800°C analog [-B51]	Temperature sensor -50-800°C analogue [-B51]	Capteur de température -50-800°C [-B51]		1						
5	27 019 026 0	Sensor NH3 0-100ppm [-A22.B1]	NH3 sensor 0-100ppm [-A22.B1]	Capteur NH3 0-100ppm [-A22.B1]		1						
6	20 084 353 0	Füllstandssensor Wasser 4mm S	Filling level sensor Water 4mm S	Capteur de niveau de remplissa		1						
		5V [-B45]	5V [-B45]	Eau 4mm S [-B45]								

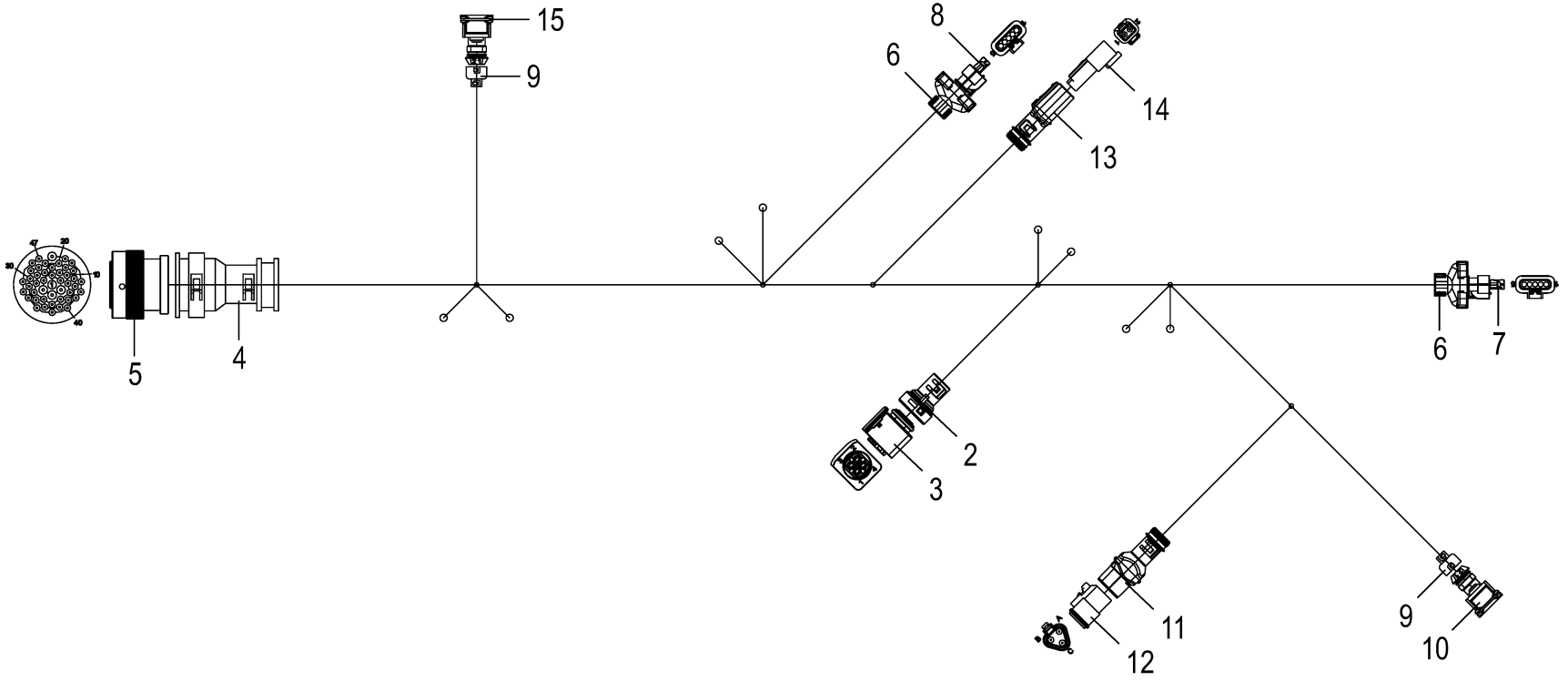

150 050 986 09 / 182.0

150 460 136 05

Kabelbaum - SCR Anlage **Cable harness - SCR system** **Faisceau de câbles - installation SCR**					1109311 - 1136330	BM105-14	BM105-24					**150 050 986 09** 150 460 136 5 **182.0**
Pos.	ID-Nr.	Benennung	Description	Description	Masch.-Nr-							Bemerkung/Remarks/Remarque
1	20 087 389 4	Kabelbaum SCR-Anlage Stufe IV	Cable harness SCR system level IV	Faisceau de câbles inst. urée niveau IV		1						
2	20 082 899 0	Steckerübergang 0-p	Plug transition 0-p	Jonction connecteur 0-p		1						
3	20 082 640 0	Stecker 4-p Bu schwarz [-A22. X1.2]	Plug 4-p Bu black [-A22.X1.2]	Cavalier 4-p Bu noir [-A22. X1.2]		1						
	20 082 638 0	Kontakt Ag 1,5mm2	Contact Ag 1,5mm2	Contact Ag 1,5mm2		2						
	00 303 312 0	Einzeladerabdichtung weiß	Single-wire seal white	Joint du fil unique blanc		2						
	20 082 637 0	Kontakt Ag 0.50mm2	Contact Ag 0.50mm2	Contact Ag 0.50mm2		2						
	00 303 311 0	Einzeladerabdichtung blau	Single-wire seal blue	Joint du fil unique bleu		2						
4	00 303 906 0	Endkappe	End cap	Embout de fermeture		1						
5	20 082 527 0	Stecker 47-p Bu schwarz [-X23. 2]	Plug 47-p Bu black [-X23.2]	Cavalier 47-p Bu noir [-X23. 2]		1						
	00 303 047 0	Blindstopfen 3,07mm weiß	Filler plug 3,07mm white	Tampon borgne 3,07mm blanc		3						
	00 302 995 0	Kontakt Ni 0,34mm2	Contact Ni 0,34mm2	Contact Ni 0,34mm2		13						
	20 082 108 0	Kontakt Ni 1mm2	Contact Ni 1mm2	Contact Ni 1mm2		2						
	00 303 135 0	Blindstopfen 1,57mm rot	Filler plug 1,57mm red	Tampon borgne 1,57mm rouge		29						
6	20 089 083 0	Steckerübergang 5-p	Plug transition 5-p	Jonction connecteur 5-p		1						
7	20 083 808 0	Stecker 5-p Bu schwarz [-XB41. 2]	Plug 5-p Bu black [-XB41.2]	Cavalier 5-p Bu noir [-XB41. 2]		1						
	20 083 809 0	Kontakt Ag 1mm2	Contact Ag 1mm2	Contact Ag 1mm2		2						
	20 081 332 0	Einzeladerabdichtung grün	Single-wire seal green	Joint du fil unique vert		2						
	20 083 810 0	Kontakt Ag 0,5mm2	Contact Ag 0,5mm2	Contact Ag 0,5mm2		2						
	20 081 335 0	Blindstopfen 3,45mm blau	Filler plug 3,45mm blue	Tampon borgne 3,45mm bleu		1						
	00 303 038 0	Einzeladerabdichtung gelb	Single-wire seal yellow	Joint du fil unique jaune		2						
8	20 083 808 0	Stecker 5-p Bu schwarz [-XB42. 2]	Plug 5-p Bu black [-XB42.2]	Cavalier 5-p Bu noir [-XB42. 2]		1						
	20 083 809 0	Kontakt Ag 1mm2	Contact Ag 1mm2	Contact Ag 1mm2		2						
	20 081 332 0	Einzeladerabdichtung grün	Single-wire seal green	Joint du fil unique vert		3						
	20 083 810 0	Kontakt Ag 0,5mm2	Contact Ag 0,5mm2	Contact Ag 0,5mm2		3						
	00 303 038 0	Einzeladerabdichtung gelb	Single-wire seal yellow	Joint du fil unique jaune		2						
9	20 082 396 0	Steckerübergang 2-p Buchse	Plug transition 2-p Socket	Jonction connecteur 2-p Douille		2						
10	20 083 752 0	Stecker 2-p Bu schwarz [-XB44. 2]	Plug 2-p Bu black [-XB44.2]	Cavalier 2-p Bu noir [-XB44. 2]		1						
	20 085 569 0	Kontakt Au 0,5mm2	Contact Au 0,5mm2	Contact Au 0,5mm2		2						
	00 303 311 0	Einzeladerabdichtung blau	Single-wire seal blue	Joint du fil unique bleu		2						
11	20 082 249 0	Steckerübergang 3-p Buchse	Plug transition 3-p Socket	Jonction connecteur 3-p Douille		1						
12	20 082 512 0	Stecker 3-p Bu grau [-XB45.2]	Plug 3-p Bu grey [-XB45.2]	Cavalier 3-p Bu gris [-XB45. 2]		1						
	20 081 977 0	Kontaktsicherung 3-p Bu	Contact fuse 3-p Bu	Fusible de contact 3-p Bu		1						
	20 080 241 0	Kontakt Ni 0,5mm2	Contact Ni 0,5mm2	Contact Ni 0,5mm2		3						
13	00 303 903 0	Endkappe	End cap	Embout de fermeture		1						
14	00 303 317 0	Stecker 2-p St grau [-XB51.1]	Plug 2-p St grey [-XB51.1]	Cavalier 2-p St gris [-XB51. 1]		1						
	00 303 319 0	Kontaktsicherung 2-p St	Contact fuse 2-p St	Fusible de contact 2-p St		1						

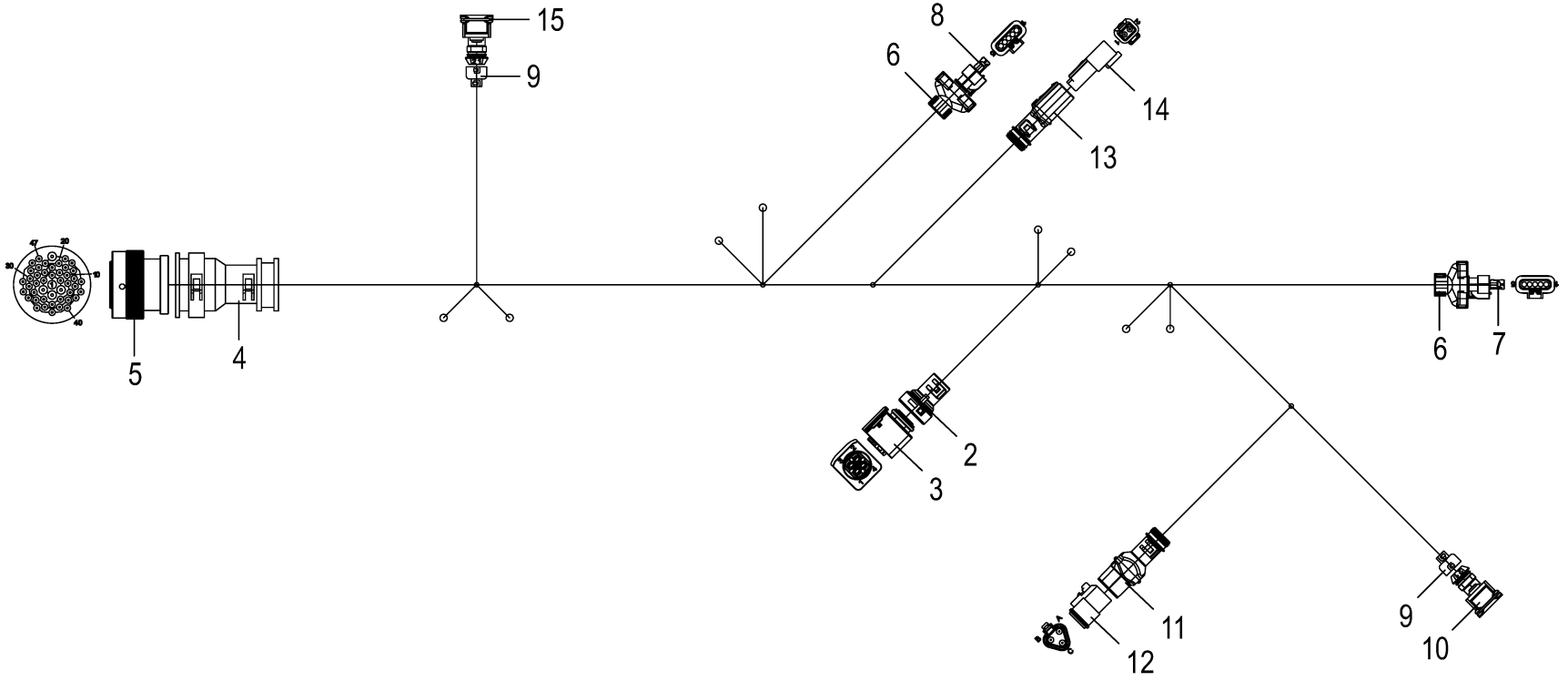

150 050 986 09 / 182.0

150 460 136 05

Kabelbaum - SCR Anlage Cable harness - SCR system Faisceau de câbles - installation SCR					1109311 - 1136330	BM105-14	BM105-24					150 050 986 09 150 460 136 5 182.0
Pos.	ID-Nr.	Benennung	Description	Description	Masch.-Nr-							Bemerkung/Remarks/Remarque
15	20 082 925 0	Kontakt Au 0,5mm2	Contact Au 0,5mm2	Contact Au 0,5mm2		2						
	20 083 752 0	Stecker 2-p Bu schwarz [-XB53. 2]	Plug 2-p Bu black [-XB53.2]	Cavalier 2-p Bu noir [-XB53. 2]		1						
	00 303 309 0	Kontakt Sn 0,2mm2	Contact Sn 0,2mm2	Contact Sn 0,2mm2		2						
	00 303 311 0	Einzeladerabdichtung blau	Single-wire seal blue	Joint du fil unique bleu		2						

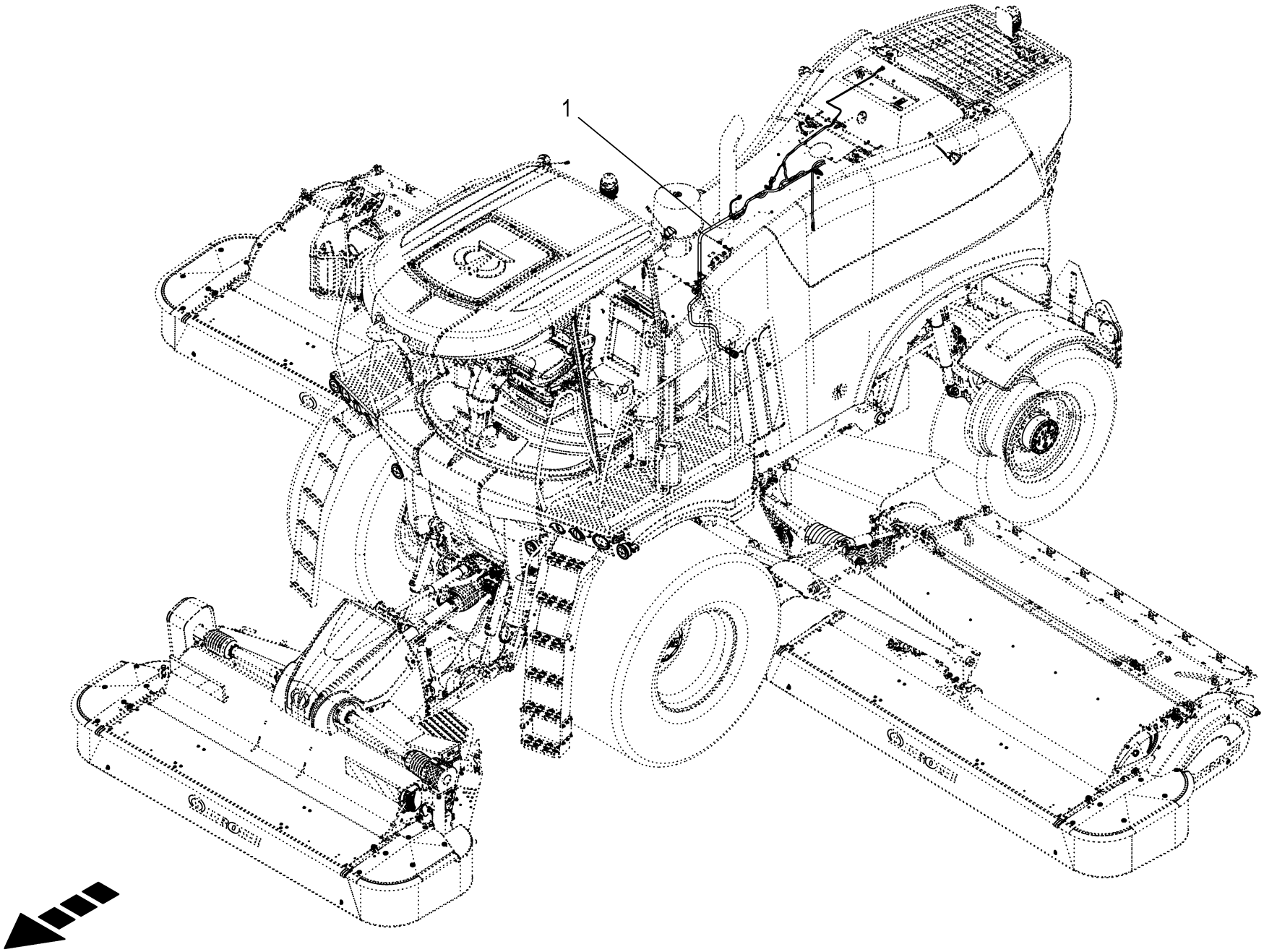
1

Kabelbaum - SCR Anlage **Cable harness - SCR system** **Faisceau de câbles - installation SCR**					1109311 - 1136330	BM105-14	BM105-24					**150 050 986 09** 150 541 062 1 **183.0**
Pos.	ID-Nr.	Benennung	Description	Description	Masch.-Nr-							Bemerkung/Remarks/Remarque
1	20 088 039 3	Kabelbaum SCR-Anlage Stufe V	Cable harness SCR system level V	Faisceau de câbles inst. d'urée niveau V			1					

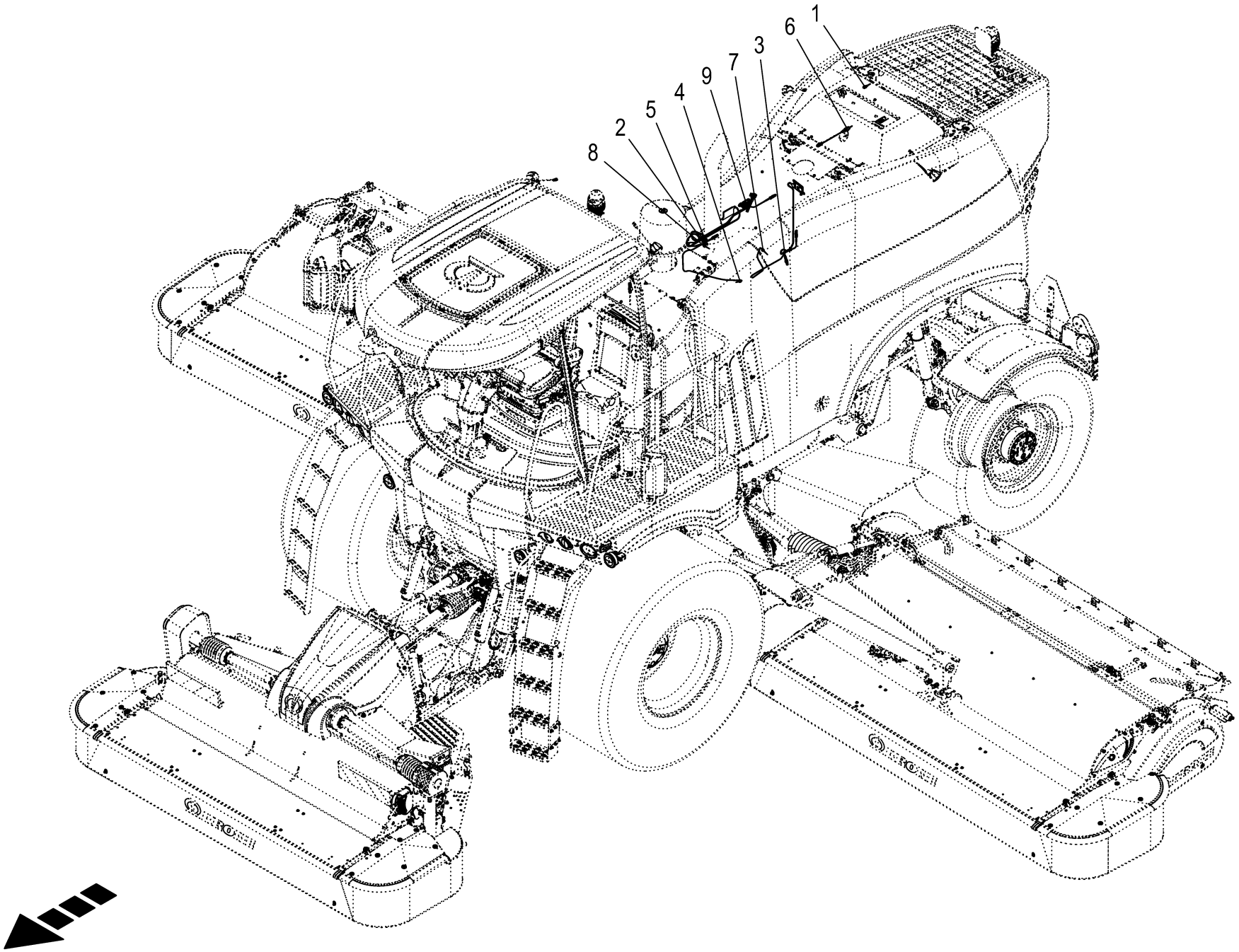

150 050 986 09 / 184.0

150 541 064 01

Sensoren - SCR Anlage **Sensors - urea system (SCR)** **Capteurs - installation d'urée**					1109311 - 1136330	BM105-14	BM105-24					**150 050 986 09** 150 541 064 1 **184.0**
Pos.	ID-Nr.	Benennung	Description	Description	Masch.-Nr-							Bemerkung/Remarks/Remarque
1	27 019 028 0	Temperatursensor -30-130°C analog [-B44]	Temperature sensor -30-130°C analogue [-B44]	Capteur de température -30-130°C [-B44]			1					
2	27 019 024 1	NOx Sensor [-B42]	NOx sensor [-B42]	Capteur Nox [-B42]			1					
3	27 019 024 1	NOx Sensor [-B41]	NOx sensor [-B41]	Capteur Nox [-B41]			1					
4	27 019 023 0	Temperatursensor -50-800°C analog [-B51]	Temperature sensor -50-800°C analogue [-B51]	Capteur de température -50-800°C [-B51]			1					
5	27 019 026 0	Sensor NH3 0-100ppm [-A22.B1]	NH3 sensor 0-100ppm [-A22.B1]	Capteur NH3 0-100ppm [-A22.B1]			1					
6	20 084 353 0	Füllstandssensor Wasser 4mm S 5V [-B45]	Filling level sensor Water 4mm S 5V [-B45]	Capteur de niveau de remplissa Eau 4mm S [-B45]			1					
7	27 019 023 0	Temperatursensor -50-800°C analog [-B57]	Temperature sensor -50-800°C analogue [-B57]	Capteur de température -50-800°C [-B57]			1					
8	27 019 023 0	Temperatursensor -50-800°C analog [-B59]	Temperature sensor -50-800°C analogue [-B59]	Capteur de température -50-800°C [-B59]			1					
9	20 088 022 0	Differenzdrucksensor 0,000 - 0,300bar [-B60]	Differential pressure sensor 0.000 - 0.3 [-B60]	Capt. de press. différent.0, 000-0,300bar [-B60]			1					

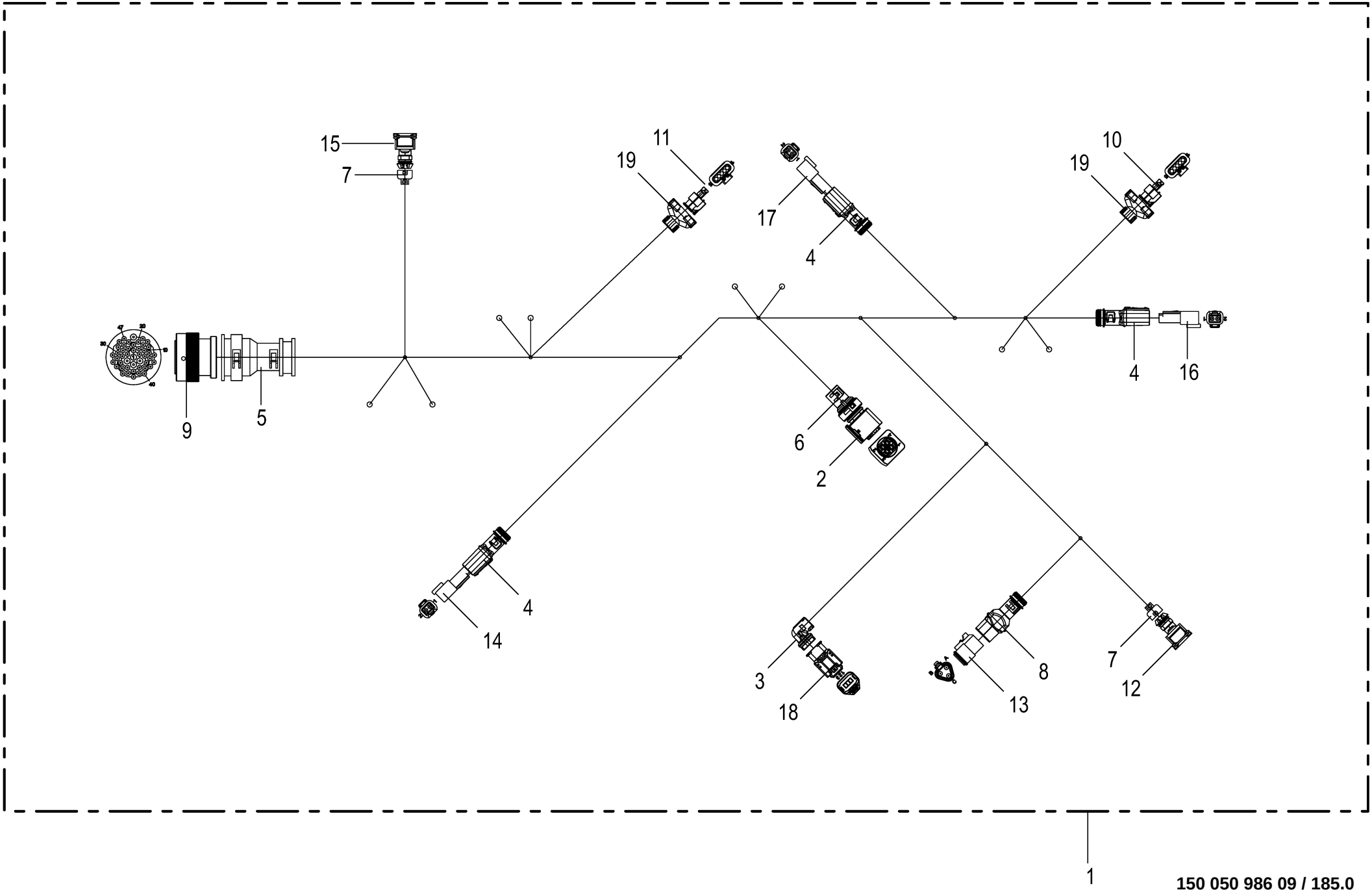

150 050 986 09 / 185.0

150 515 459 02

Kabelbaum - SCR Anlage **Cable harness - SCR system** **Faisceau de câbles - installation SCR**					1109311 - 1136330	BM105-14	BM105-24					**150 050 986 09** 150 515 459 2 **185.0**
Pos.	ID-Nr.	Benennung	Description	Description	Masch.-Nr-							Bemerkung/Remarks/Remarque
1	20 088 039 3	Kabelbaum SCR-Anlage Stufe V	Cable harness SCR system level V	Faisceau de câbles inst. d'urée niveau V			1					
2	20 082 640 0	Stecker 4-p Bu schwarz [-A22. X1.2]	Plug 4-p Bu black [-A22.X1.2]	Cavalier 4-p Bu noir [-A22. X1.2]			1					
	20 082 638 0	Kontakt Ag 1,5mm2	Contact Ag 1,5mm2	Contact Ag 1,5mm2			2					
	00 303 312 0	Einzeladerabdichtung weiß	Single-wire seal white	Joint du fil unique blanc			2					
	20 082 637 0	Kontakt Ag 0.50mm2	Contact Ag 0.50mm2	Contact Ag 0.50mm2			2					
	00 303 311 0	Einzeladerabdichtung blau	Single-wire seal blue	Joint du fil unique bleu			2					
3	20 087 863 0	Steckerübergang 3-p Buchse	Plug transition 3-p Socket	Jonction connecteur 3-p Douille			1					
4	00 303 903 0	Endkappe	End cap	Embout de fermeture			3					
5	00 303 906 0	Endkappe	End cap	Embout de fermeture			1					
6	20 082 899 0	Steckerübergang 0-p	Plug transition 0-p	Jonction connecteur 0-p			1					
7	20 082 396 0	Steckerübergang 2-p Buchse	Plug transition 2-p Socket	Jonction connecteur 2-p Douille			2					
8	20 082 249 0	Steckerübergang 3-p Buchse	Plug transition 3-p Socket	Jonction connecteur 3-p Douille			1					
9	20 082 527 0	Stecker 47-p Bu schwarz [-X23. 2]	Plug 47-p Bu black [-X23.2]	Cavalier 47-p Bu noir [-X23. 2]			1					
	00 303 047 0	Blindstopfen 3,07mm weiß	Filler plug 3,07mm white	Tampon borgne 3,07mm blanc			3					
	00 302 995 0	Kontakt Ni 0,34mm2	Contact Ni 0,34mm2	Contact Ni 0,34mm2			20					
	20 082 108 0	Kontakt Ni 1mm2	Contact Ni 1mm2	Contact Ni 1mm2			2					
	00 303 135 0	Blindstopfen 1,57mm rot	Filler plug 1,57mm red	Tampon borgne 1,57mm rouge			22					
10	20 083 808 0	Stecker 5-p Bu schwarz [-XB41. 2]	Plug 5-p Bu black [-XB41.2]	Cavalier 5-p Bu noir [-XB41. 2]			1					
	20 083 809 0	Kontakt Ag 1mm2	Contact Ag 1mm2	Contact Ag 1mm2			2					
	00 303 038 0	Einzeladerabdichtung gelb	Single-wire seal yellow	Joint du fil unique jaune			2					
	20 083 810 0	Kontakt Ag 0,5mm2	Contact Ag 0,5mm2	Contact Ag 0,5mm2			2					
	20 081 332 0	Einzeladerabdichtung grün	Single-wire seal green	Joint du fil unique vert			2					
	20 081 335 0	Blindstopfen 3,45mm blau	Filler plug 3,45mm blue	Tampon borgne 3,45mm bleu			1					
11	20 083 808 0	Stecker 5-p Bu schwarz [-XB42. 2]	Plug 5-p Bu black [-XB42.2]	Cavalier 5-p Bu noir [-XB42. 2]			1					
	20 083 809 0	Kontakt Ag 1mm2	Contact Ag 1mm2	Contact Ag 1mm2			2					
	00 303 038 0	Einzeladerabdichtung gelb	Single-wire seal yellow	Joint du fil unique jaune			2					
	20 083 810 0	Kontakt Ag 0,5mm2	Contact Ag 0,5mm2	Contact Ag 0,5mm2			3					
	20 081 332 0	Einzeladerabdichtung grün	Single-wire seal green	Joint du fil unique vert			3					
12	20 083 752 0	Stecker 2-p Bu schwarz [-XB44. 2]	Plug 2-p Bu black [-XB44.2]	Cavalier 2-p Bu noir [-XB44. 2]			1					
	20 085 569 0	Kontakt Au 0,5mm2	Contact Au 0,5mm2	Contact Au 0,5mm2			2					
	00 303 311 0	Einzeladerabdichtung blau	Single-wire seal blue	Joint du fil unique bleu			2					
13	20 082 512 0	Stecker 3-p Bu grau [-XB45.2]	Plug 3-p Bu grey [-XB45.2]	Cavalier 3-p Bu gris [-XB45. 2]			1					
	20 081 977 0	Kontaktsicherung 3-p Bu	Contact fuse 3-p Bu	Fusible de contact 3-p Bu			1					
	20 080 241 0	Kontakt Ni 0,5mm2	Contact Ni 0,5mm2	Contact Ni 0,5mm2			3					
14	00 303 317 0	Stecker 2-p St grau [-XB51.1]	Plug 2-p St grey [-XB51.1]	Cavalier 2-p St gris [-XB51. 1]			1					
	00 303 319 0	Kontaktsicherung 2-p St	Contact fuse 2-p St	Fusible de contact 2-p St			1					

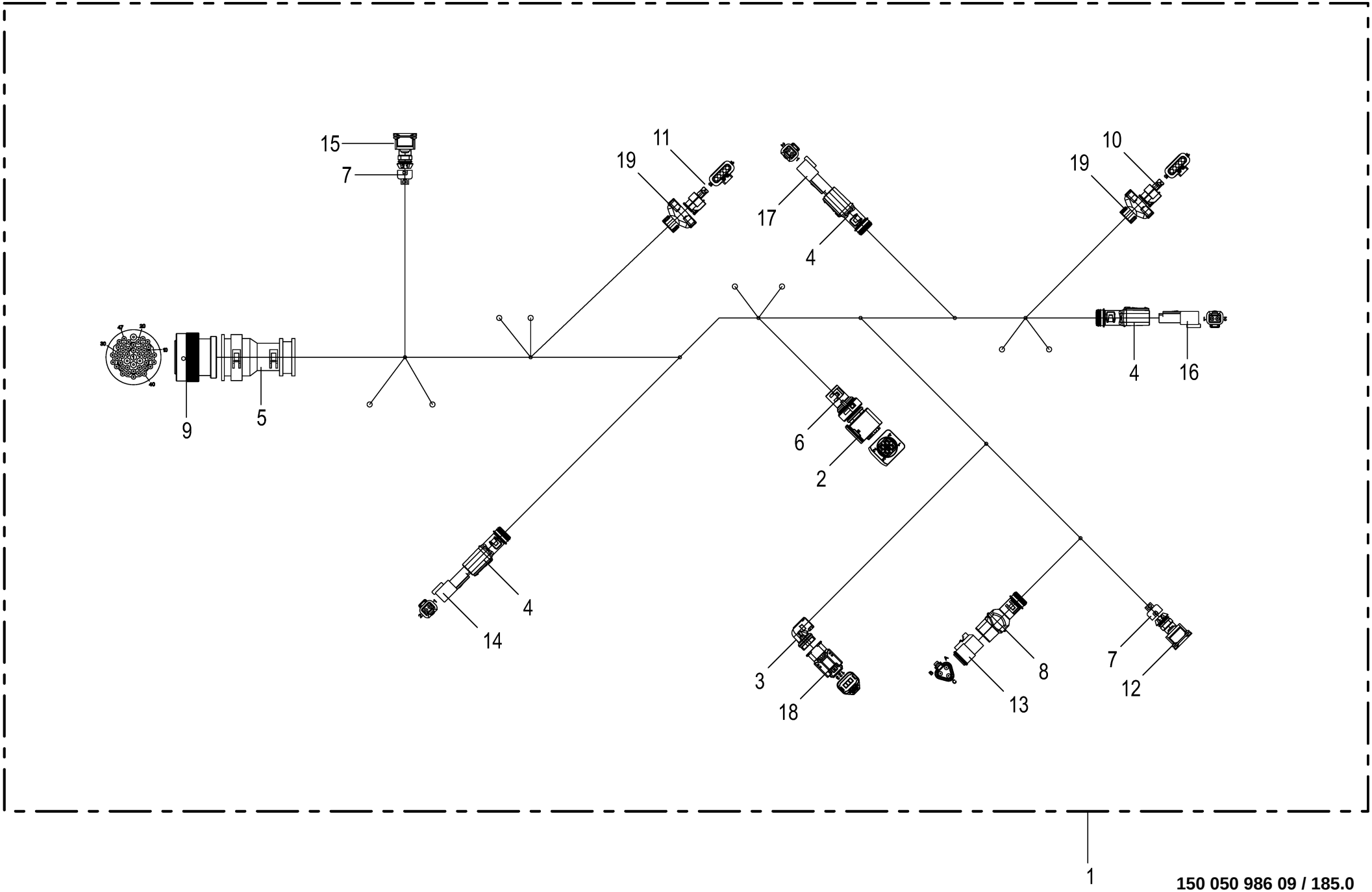

150 050 986 09 / 185.0

150 515 459 02

Kabelbaum - SCR Anlage **Cable harness - SCR system** **Faisceau de câbles - installation SCR**					1109311 - 1136330	BM105-14	BM105-24					**150 050 986 09** 150 515 459 2 **185.0**
Pos.	ID-Nr.	Benennung	Description	Description	Masch.-Nr-							Bemerkung/Remarks/Remarque
	20 082 925 0	Kontakt Au 0,5mm2	Contact Au 0,5mm2	Contact Au 0,5mm2			2					
15	20 083 752 0	Stecker 2-p Bu schwarz [-XB53. 2]	Plug 2-p Bu black [-XB53.2]	Cavalier 2-p Bu noir [-XB53. 2]			1					
	00 303 309 0	Kontakt Sn 0,2mm2	Contact Sn 0,2mm2	Contact Sn 0,2mm2			2					
	00 303 311 0	Einzeladerabdichtung blau	Single-wire seal blue	Joint du fil unique bleu			2					
16	00 303 317 0	Stecker 2-p St grau [-XB57.1]	Plug 2-p St grey [-XB57.1]	Cavalier 2-p St gris [-XB57. 1]			1					
	00 303 319 0	Kontaktsicherung 2-p St	Contact fuse 2-p St	Fusible de contact 2-p St			1					
	20 080 240 0	Kontakt Ni 0,5mm2	Contact Ni 0,5mm2	Contact Ni 0,5mm2			2					
17	00 303 317 0	Stecker 2-p St grau [-XB59.1]	Plug 2-p St grey [-XB59.1]	Cavalier 2-p St gris [-XB59. 1]			1					
	00 303 319 0	Kontaktsicherung 2-p St	Contact fuse 2-p St	Fusible de contact 2-p St			1					
	20 080 240 0	Kontakt Ni 0,5mm2	Contact Ni 0,5mm2	Contact Ni 0,5mm2			2					
18	20 087 862 0	Stecker 3-p Bu schwarz [-XB60. 2]	Plug 3-p Bu black [-XB60.2]	Cavalier 3-p Bu noir [-XB60. 2]			1					
	20 087 858 0	Kontakt Au 0,35mm2	Contact Au 0,35mm2	Contact Au 0,35mm2			3					
19	20 089 083 0	Steckerübergang 5-p	Plug transition 5-p	Jonction connecteur 5-p			2					

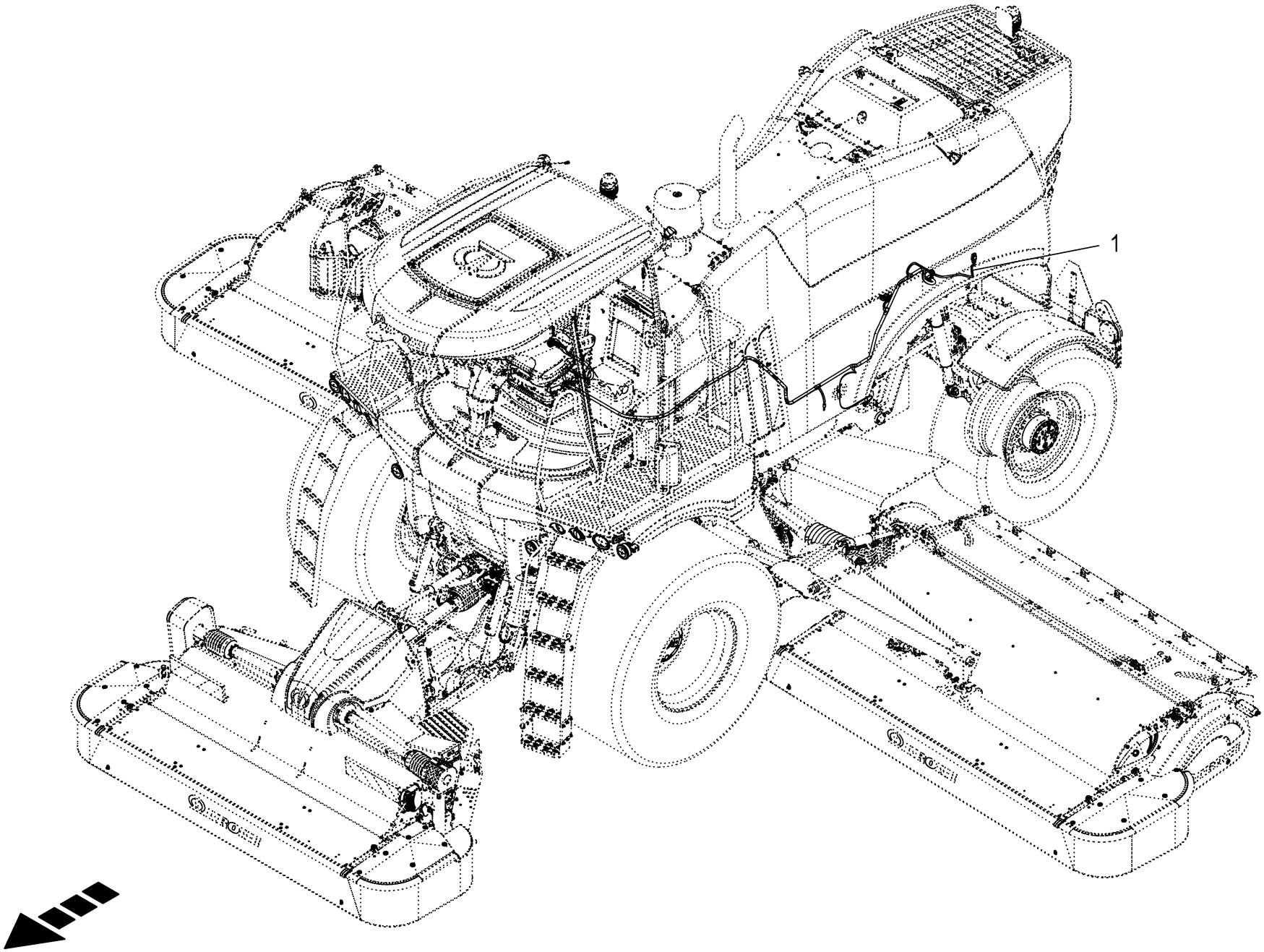

150 050 986 09 / 186.0

150 541 069 01

Kabelbaum - Heck **Cable harness - rear** **Faisceau de câbles - arrière**					1109311 - 1136330	BM105-14	BM105-24					**150 050 986 09** 150 541 069 1 **186.0**
Pos.	ID-Nr.	Benennung	Description	Description	Masch.-Nr-							Bemerkung/Remarks/Remarque
1	20 089 357 0	Kabelbaum Heck				1	1					

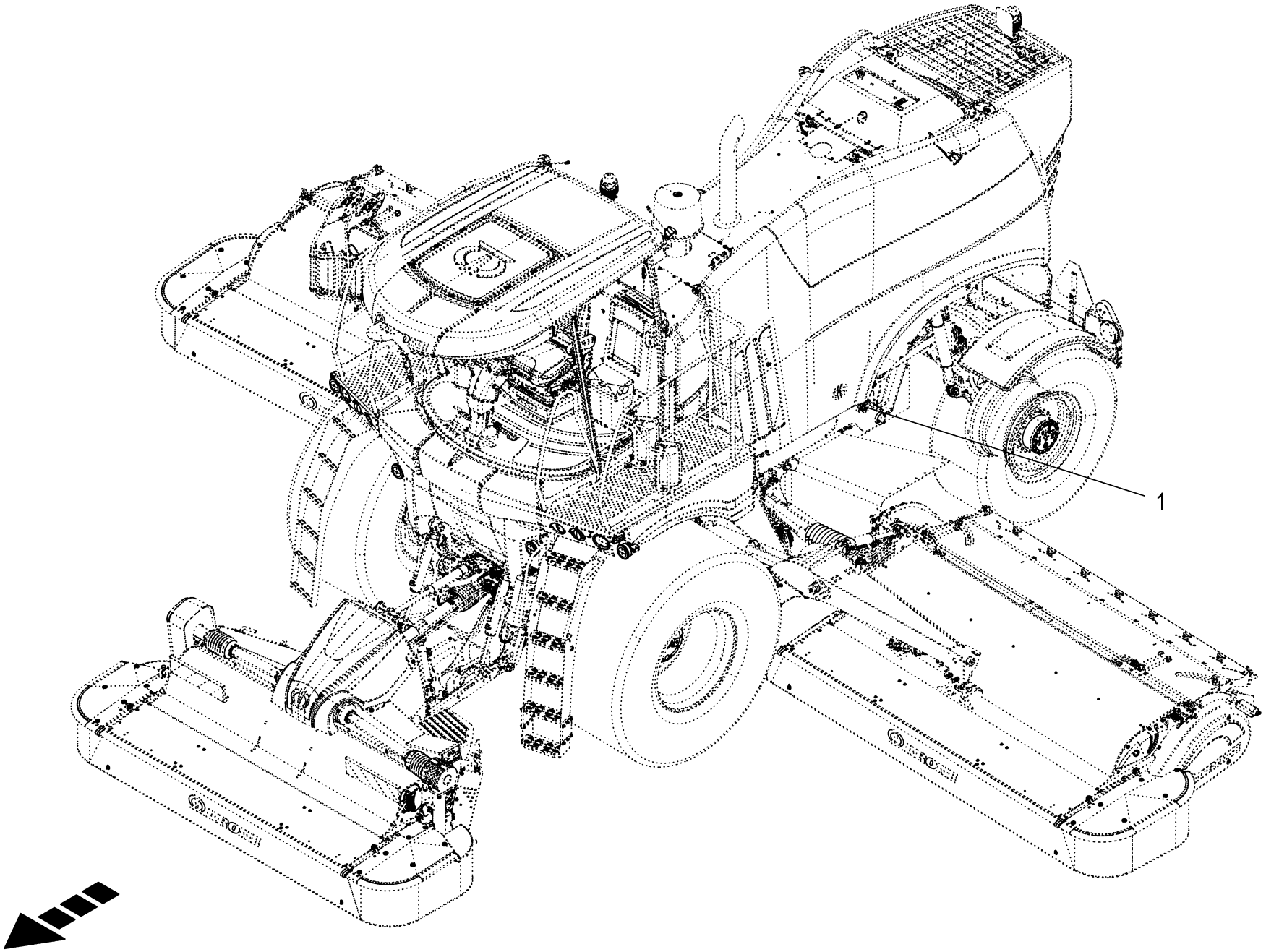

150 050 986 09 / 187.0

150 541 071 01

Sensoren - Heck **Sensors - rear** **Capteurs - arrière**					1109311 - 1136330	BM105-14	BM105-24					**150 050 986 09** 150 541 071 1 **187.0**
Pos.	ID-Nr.	Benennung	Description	Description	Masch.-Nr-							Bemerkung/Remarks/Remarque
1	20 080 435 0	Sensor [-B7]	Sensor [-B7]	Capteur [-B7]		1	1					82°

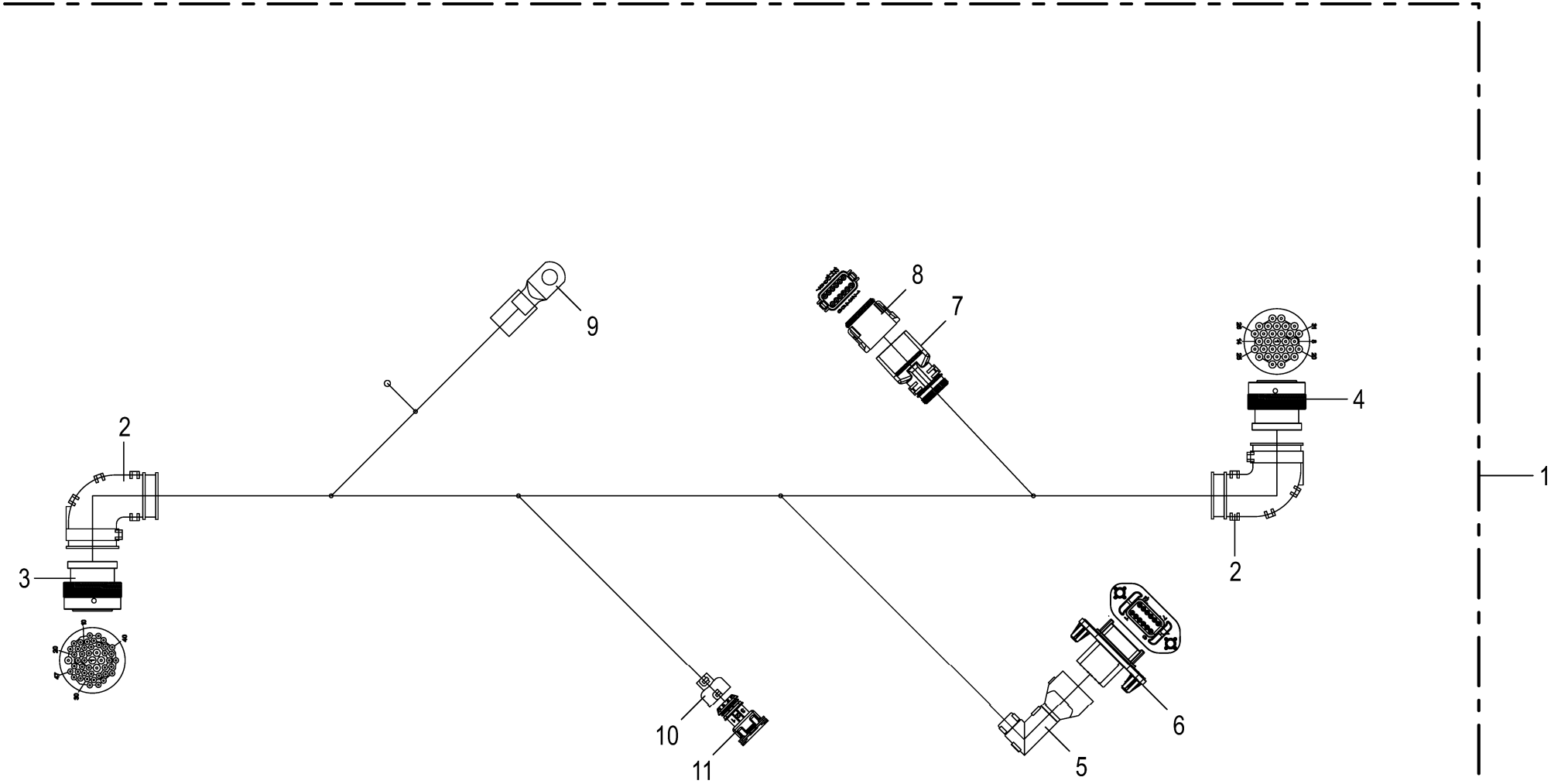

150 050 986 09 / 188.0

150 460 143 04

Kabelbaum - Heck **Cable harness - rear** **Faisceau de câbles - arrière**					1109311 - 1136330	BM105-14	BM105-24					**150 050 986 09** 150 460 143 4 **188.0**
Pos.	ID-Nr.	Benennung	Description	Description	Masch.-Nr-							Bemerkung/Remarks/Remarque
1	20 089 357 0	Kabelbaum Heck				1	1					
2	00 303 909 0	Steckerübergang	Plug transition	Jonction connecteur		2	2					
3	20 082 527 0	Stecker 47-p Bu schwarz [-X11. 2]	Plug 47-p Bu black [-X11.2]	Cavalier 47-p Bu noir [-X11. 2]		1	1					
	20 080 241 0	Kontakt Ni 0,5mm2	Contact Ni 0,5mm2	Contact Ni 0,5mm2		2	2					
	00 303 135 0	Blindstopfen 1,57mm rot	Filler plug 1,57mm red	Tampon borgne 1,57mm rouge		15	15					
	00 303 047 0	Blindstopfen 3,07mm weiß	Filler plug 3,07mm white	Tampon borgne 3,07mm blanc		3	3					
	00 302 995 0	Kontakt Ni 0,34mm2	Contact Ni 0,34mm2	Contact Ni 0,34mm2		27	27					
4	20 082 536 0	Stecker 31-p Bu schwarz [-X17. 2]	Plug 31-p Bu black [-X17.2]	Cavalier 31-p Bu noir [-X17. 2]		1	1					
	20 080 241 0	Kontakt Ni 0,5mm2	Contact Ni 0,5mm2	Contact Ni 0,5mm2		24	24					
	00 303 047 0	Blindstopfen 3,07mm weiß	Filler plug 3,07mm white	Tampon borgne 3,07mm blanc		7	7					
5	20 086 480 0	Steckerübergang 12-p Stift	Plug transition 12-p Pin	Jonction connecteur 12-p Goupille		1	1					
6	20 086 455 1	Stecker 12-p St grau [-X25.1]	Plug 12-p St grey [-X25.1]	Cavalier 12-p St gris [-X25. 1]		1	1					
	20 086 489 0	Kontaktsicherung 12-p St	Contact fuse 12-p St	Fusible de contact 12-p St		1	1					
	20 080 240 0	Kontakt Ni 0,5mm2	Contact Ni 0,5mm2	Contact Ni 0,5mm2		11	11					
	00 303 047 0	Blindstopfen 3,07mm weiß	Filler plug 3,07mm white	Tampon borgne 3,07mm blanc		1	1					
7	20 081 960 0	Steckerübergang 12-p Buchse	Plug transition 12-p Socket	Jonction connecteur 12-p Douille		1	1					
8	20 080 778 0	Stecker 12-p Bu grau [-X44.2]	Plug 12-p Bu grey [-X44.2]	Cavalier 12-p Bu gris [-X44. 2]		1	1					
	20 080 783 0	Kontaktsicherung 12-p Bu	Contact fuse 12-p Bu	Fusible de contact 12-p Bu		1	1					
	20 080 241 0	Kontakt Ni 0,5mm2	Contact Ni 0,5mm2	Contact Ni 0,5mm2		11	11					
	20 082 108 0	Kontakt Ni 1mm2	Contact Ni 1mm2	Contact Ni 1mm2		1	1					
9	20 082 730 0	Rohrkabelschuh 8-10 [-X107]	Tubular cable lug 8-10 [-X107]	Cosse tubulaire 8-10 [-X107]		1	1					
10	20 083 167 0	Steckerübergang 3-p Buchse	Plug transition 3-p Socket	Jonction connecteur 3-p Douille		1	1					
11	20 082 603 0	Stecker 3-p Bu schwarz [-XB7. 2]	Plug 3-p Bu black [-XB7.2]	Cavalier 3-p Bu noir [-XB7.2]		1	1					
	00 303 309 0	Kontakt Sn 0,2mm2	Contact Sn 0,2mm2	Contact Sn 0,2mm2		3	3					
	00 303 311 0	Einzeladerabdichtung blau	Single-wire seal blue	Joint du fil unique bleu		3	3					

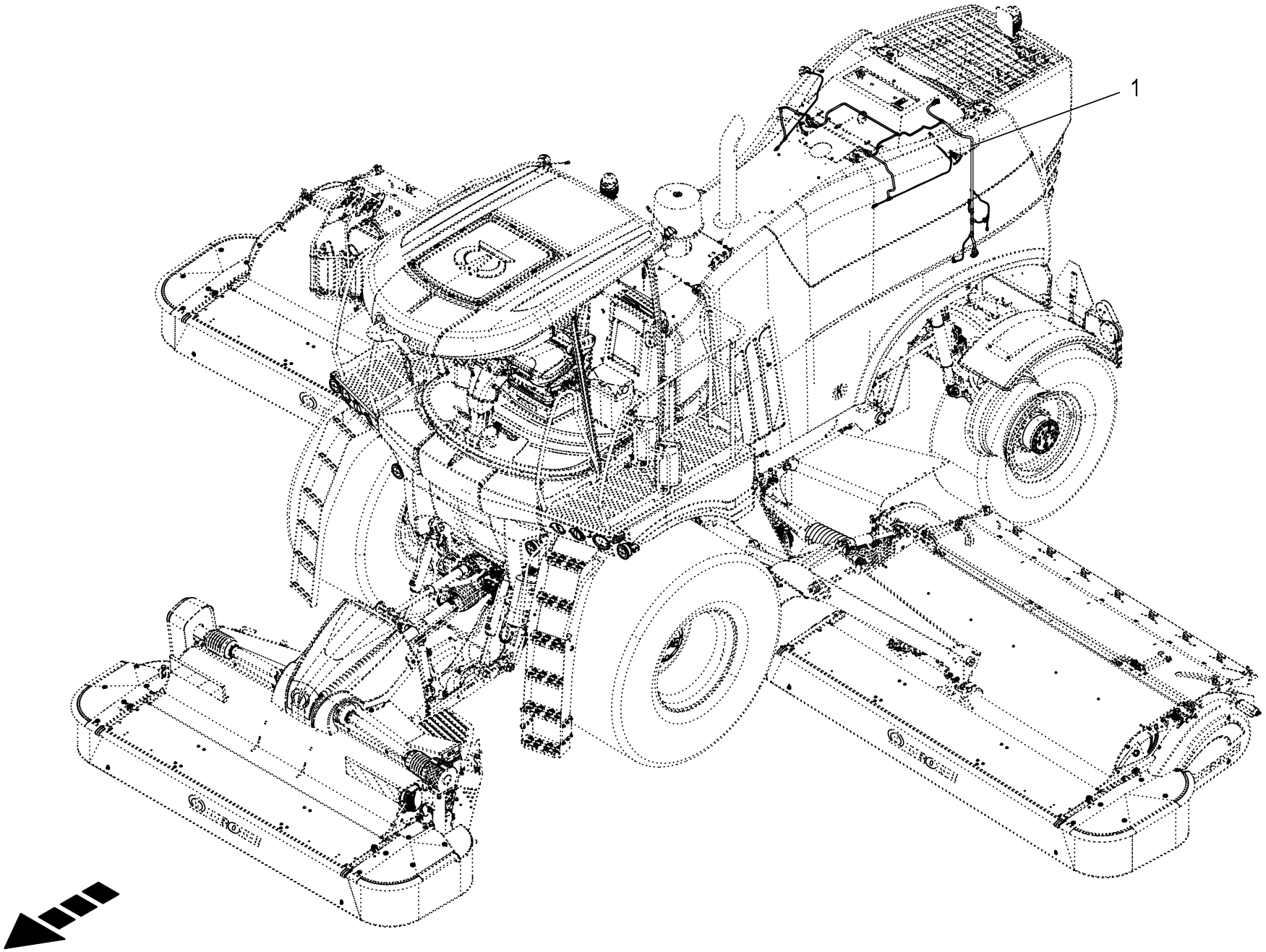

150 050 986 09 / 189.0

150 541 072 01

Kabelbaum - Kühler **Cable harness - cooler** **Faisceau de câbles - radiateur**					1109311 - 1136330	BM105-14	BM105-24					**150 050 986 09** 150 541 072 1 **189.0**
Pos.	ID-Nr.	Benennung	Description	Description	Masch.-Nr-							Bemerkung/Remarks/Remarque
1	20 088 573 2	Kabelbaum Kühler	Cable harness cooler	Faisceau de câbles radiateur		1	1					

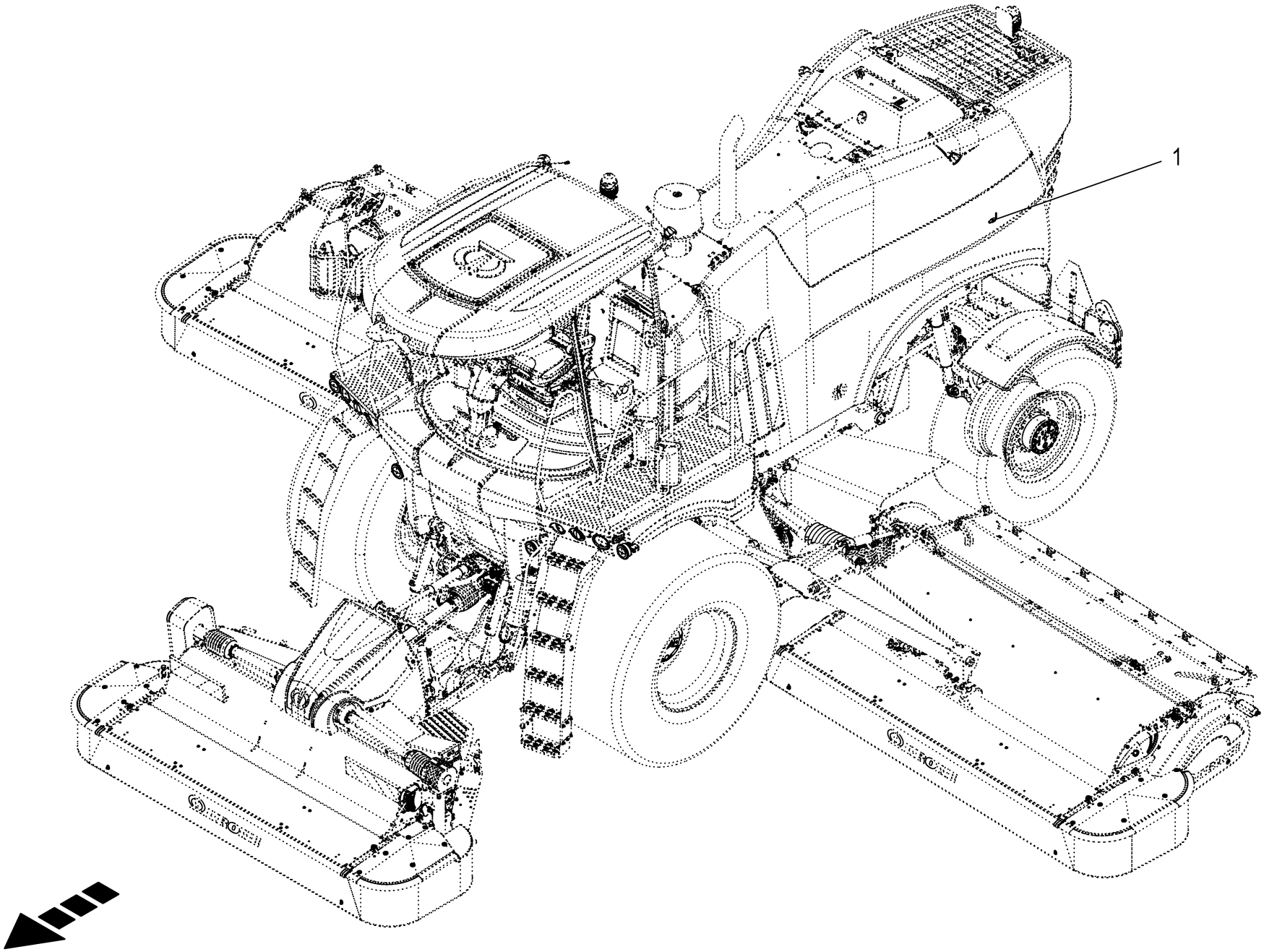

150 050 986 09 / 190.0

150 541 073 01

Sensoren - Kühler Sensors - cooler Capteurs - radiateur					1109311 - 1136330	BM105-14	BM105-24					150 050 986 09 150 541 073 1 190.0
Pos.	ID-Nr.	Benennung	Description	Description	Masch.-Nr-							Bemerkung/Remarks/Remarque
1	00 940 109 1	Druckschalter [-B47]	Pressure switch [-B47]	Interrupteur à pression [-B47]		1	1					

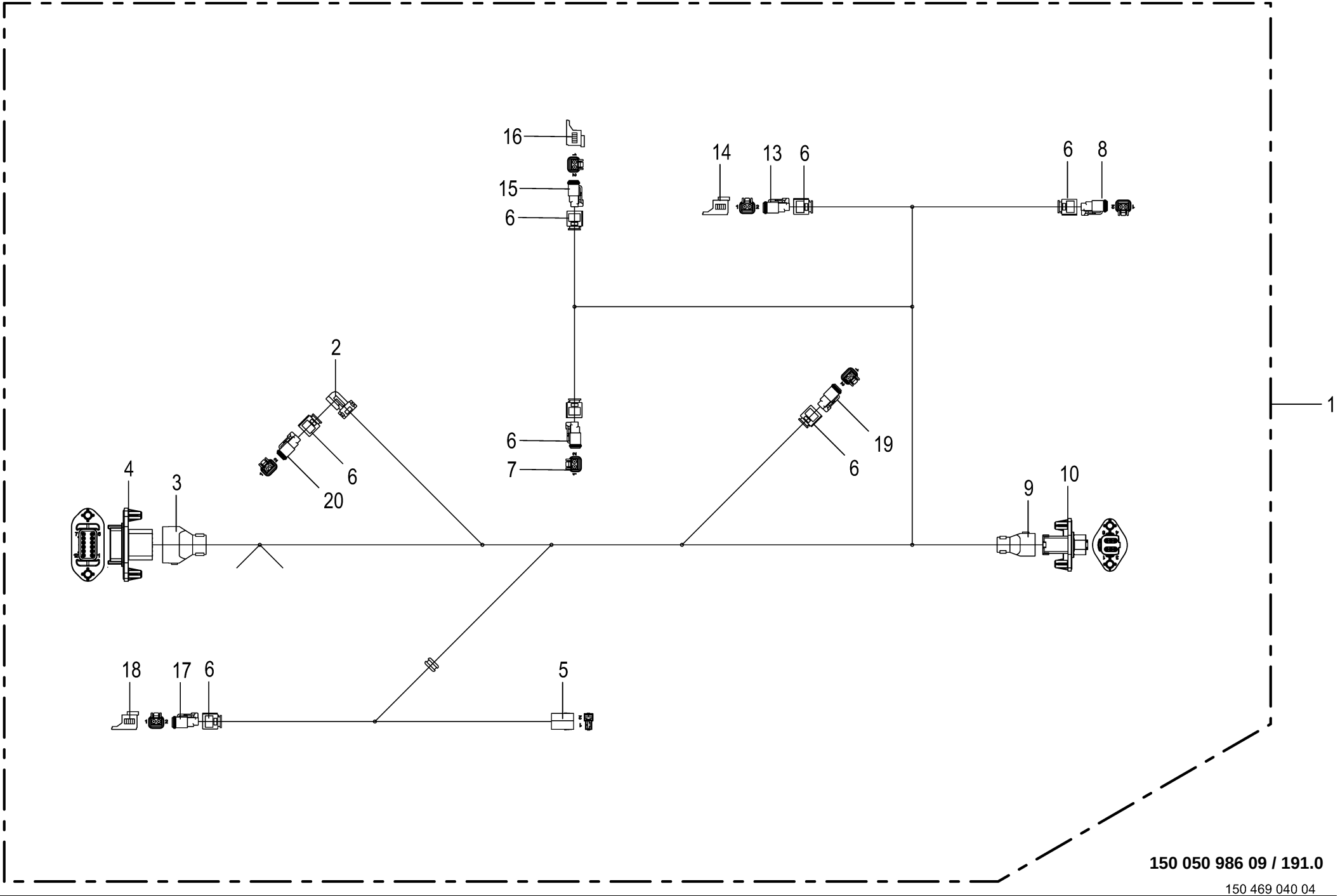

150 050 986 09 / 191.0

150 469 040 04

Kabelbaum - Kühler **Cable harness - cooler** **Faisceau de câbles - radiateur**					1109311 - 1136330	BM105-14	BM105-24					**150 050 986 09** 150 469 040 4 **191.0**
Pos.	ID-Nr.	Benennung	Description	Description	Masch.-Nr-							Bemerkung/Remarks/Remarque
1	20 088 573 2	Kabelbaum Kühler	Cable harness cooler	Faisceau de câbles radiateur		1	1					
2	20 083 196 0	Steckerübergang 2-p Buchse	Plug transition 2-p Socket	Jonction connecteur 2-p Douille		1	1					
3	20 086 482 0	Steckerübergang 12-p Stift	Plug transition 12-p Pin	Jonction connecteur 12-p Goupille		1	1					
4	20 086 455 1	Stecker 12-p St grau [-X44.1]	Plug 12-p St grey [-X44.1]	Cavalier 12-p St gris [-X44. 1]		1	1					
	20 086 489 0	Kontaktsicherung 12-p St	Contact fuse 12-p St	Fusible de contact 12-p St		1	1					
	20 080 240 0	Kontakt Ni 0,5mm2	Contact Ni 0,5mm2	Contact Ni 0,5mm2		11	11					
	20 082 103 0	Kontakt Ni 1mm2	Contact Ni 1mm2	Contact Ni 1mm2		1	1					
5	00 305 057 0	Stecker 2-p Bu transp. [-XB47. 2]	Plug 2-p Bu transparent [- XB47.2]	Cavalier 2-p Bu transparent [		1	1					
				-XB47.2]								
	20 083 202 0	Kontakt Sn 0,5mm2	Contact Sn 0,5mm2	Contact Sn 0,5mm2		2	2					
6	20 083 700 0	Steckerübergang 2-p Buchse	Plug transition 2-p Socket	Jonction connecteur 2-p Douille		7	7					
7	00 303 318 0	Stecker 2-p Bu grau [-XE11.2]	Plug 2-p Bu grey [-XE11.2]	Cavalier 2-p Bu gris [-XE11. 2]		1	1					
	00 303 320 0	Kontaktsicherung 2-p Bu	Contact fuse 2-p Bu	Fusible de contact 2-p Bu		1	1					
	20 080 241 0	Kontakt Ni 0,5mm2	Contact Ni 0,5mm2	Contact Ni 0,5mm2		2	2					
8	00 303 318 0	Stecker 2-p Bu grau [-XE12.2]	Plug 2-p Bu grey [-XE12.2]	Cavalier 2-p Bu gris [-XE12. 2]		1	1					
	00 303 320 0	Kontaktsicherung 2-p Bu	Contact fuse 2-p Bu	Fusible de contact 2-p Bu		1	1					
	20 080 241 0	Kontakt Ni 0,5mm2	Contact Ni 0,5mm2	Contact Ni 0,5mm2		2	2					
9	20 086 476 0	Steckerübergang 6-p Stift	Plug transition 6-p Pin	Jonction connecteur 6-p Goupille		1	1					
10	20 086 449 0	Stecker 6-p St schwarz [-X75. 1]	Plug 6-p St black [-X75.1]	Cavalier 6-p St noir [-X75.1]		1	1					
	20 086 487 0	Kontaktsicherung 6-p St	Contact fuse 6-p St	Fusible de contact 6-p St		1	1					
	20 080 240 0	Kontakt Ni 0,5mm2	Contact Ni 0,5mm2	Contact Ni 0,5mm2		6	6					
13	00 303 318 0	Stecker 2-p Bu grau [-XE36.2]	Plug 2-p Bu grey [-XE36.2]	Cavalier 2-p Bu gris [-XE36. 2]		1	1					
	00 303 320 0	Kontaktsicherung 2-p Bu	Contact fuse 2-p Bu	Fusible de contact 2-p Bu		1	1					
	20 080 241 0	Kontakt Ni 0,5mm2	Contact Ni 0,5mm2	Contact Ni 0,5mm2		2	2					
14	20 081 938 0	Blindkappe 2-p DT [-XE36_B]	Blind Cover 2-p DT [-XE36_B]	Faux couvercle 2-p DT [-XE36_ B]		1	1					
15	00 303 318 0	Stecker 2-p Bu grau [-XE37.2]	Plug 2-p Bu grey [-XE37.2]	Cavalier 2-p Bu gris [-XE37. 2]		1	1					
	00 303 320 0	Kontaktsicherung 2-p Bu	Contact fuse 2-p Bu	Fusible de contact 2-p Bu		1	1					
	20 080 241 0	Kontakt Ni 0,5mm2	Contact Ni 0,5mm2	Contact Ni 0,5mm2		2	2					
16	20 081 938 0	Blindkappe 2-p DT [-XE37_B]	Blind Cover 2-p DT [-XE37_B]	Faux couvercle 2-p DT [-XE37_ B]		1	1					
17	00 303 318 0	Stecker 2-p Bu grau [-XE38.2]	Plug 2-p Bu grey [-XE38.2]	Cavalier 2-p Bu gris [-XE38. 2]		1	1					
	00 303 320 0	Kontaktsicherung 2-p Bu	Contact fuse 2-p Bu	Fusible de contact 2-p Bu		1	1					
	20 080 241 0	Kontakt Ni 0,5mm2	Contact Ni 0,5mm2	Contact Ni 0,5mm2		2	2					
18	20 081 938 0	Blindkappe 2-p DT [-XE38_B]	Blind Cover 2-p DT [-XE38_B]	Faux couvercle 2-p DT [-XE38_ B]		1	1					
19	00 303 318 0	Stecker 2-p Bu grau [-XP5.2]	Plug 2-p Bu grey [-XP5.2]	Cavalier 2-p Bu gris [-XP5.2]		1	1					
	00 303 320 0	Kontaktsicherung 2-p Bu	Contact fuse 2-p Bu	Fusible de contact 2-p Bu		1	1					
	20 080 241 0	Kontakt Ni 0,5mm2	Contact Ni 0,5mm2	Contact Ni 0,5mm2		2	2					
20	00 303 318 0	Stecker 2-p Bu grau [-XQ39.2]	Plug 2-p Bu grey [-XQ39.2]	Cavalier 2-p Bu gris [-XQ39. 2]		1	1					
	00 303 320 0	Kontaktsicherung 2-p Bu	Contact fuse 2-p Bu	Fusible de contact 2-p Bu		1	1					

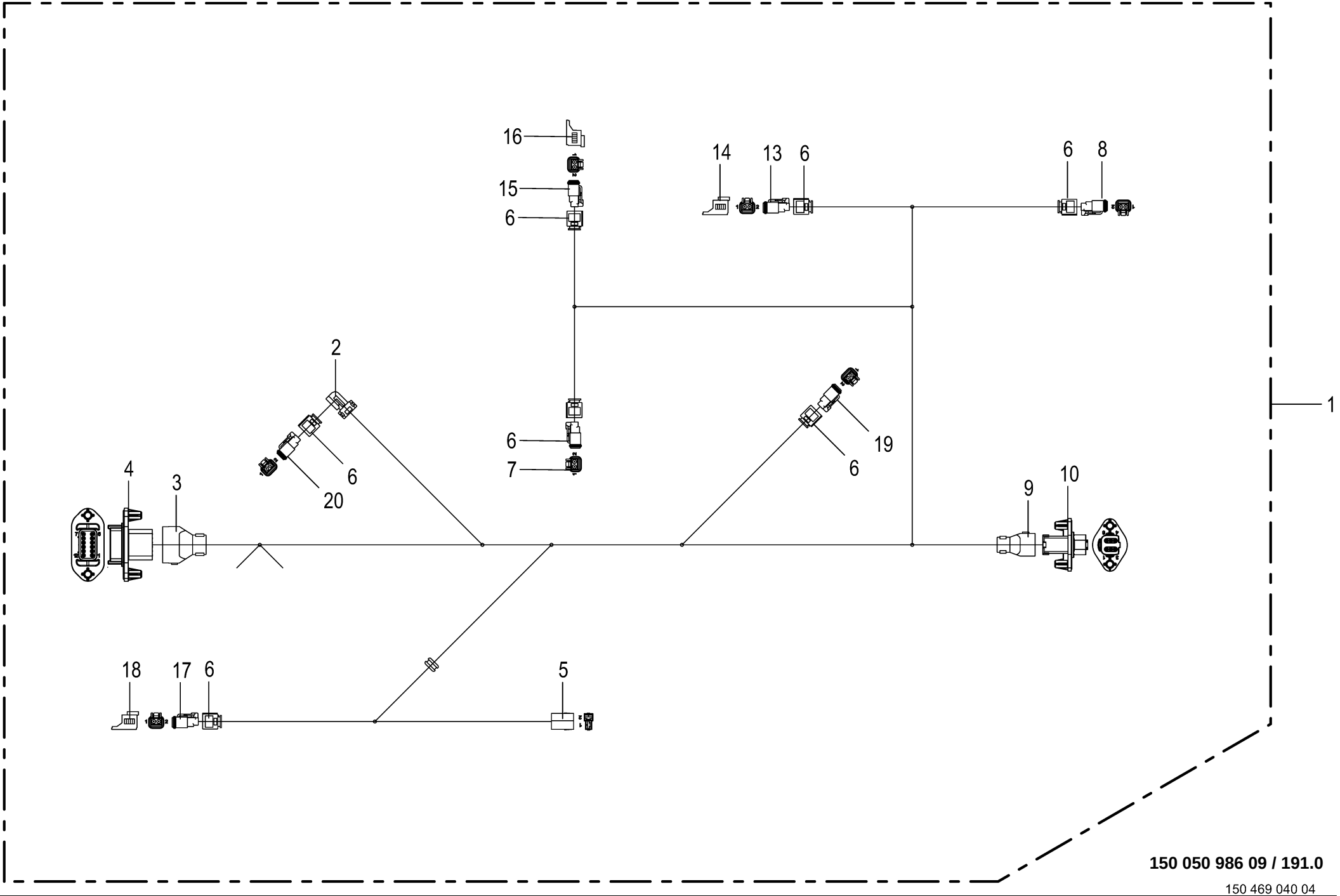

150 050 986 09 / 191.0

150 469 040 04

Kabelbaum - Kühler **Cable harness - cooler** **Faisceau de câbles - radiateur**					1109311 - 1136330	BM105-14	BM105-24					**150 050 986 09** 150 469 040 4 **191.0**
Pos.	ID-Nr.	Benennung	Description	Description	Masch.-Nr-							Bemerkung/Remarks/Remarque
	20 080 241 0	Kontakt Ni 0,5mm2	Contact Ni 0,5mm2	Contact Ni 0,5mm2		2	2					

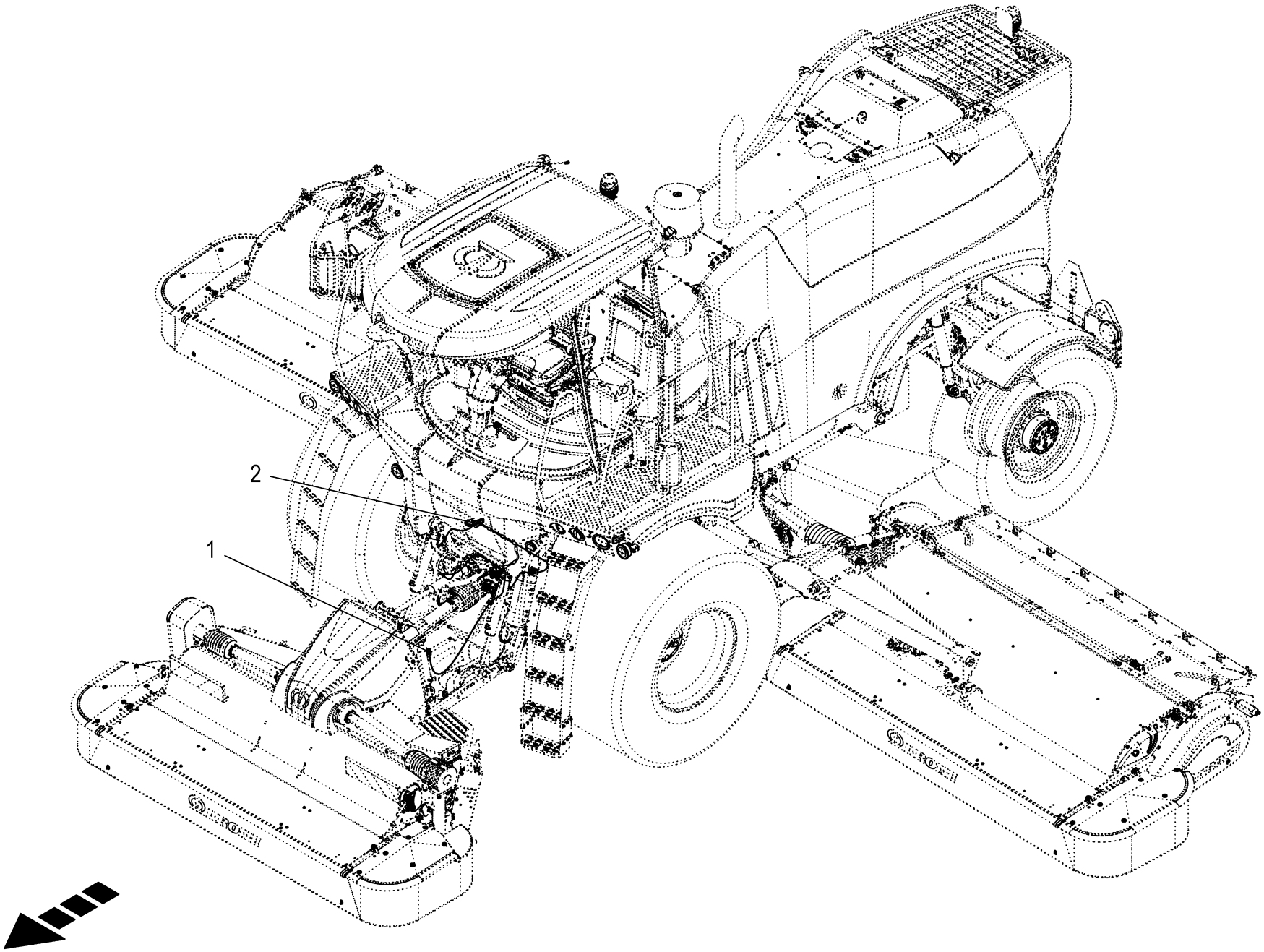
2
1

Kabelbaum - Fronthubwerk **Cable harness - front lifting unit** **Faisceau de câbles - Méc. élév. avant**					1109311 - 1136330	BM105-14	BM105-24					**150 050 986 09** 150 541 149 1 **192.0**
Pos.	ID-Nr.	Benennung	Description	Description	Masch.-Nr-							Bemerkung/Remarks/Remarque
1	20 087 462 1	Kabelb. Adapter Frontzyl. m. Hangausgl.	CH adapter fro cyl wi sidehill levelling	Faisc.câb. adaptat. vérin av.+ comp. dév.		1	1					
2	20 085 687 2	Kabelbaum Adapter Frontzylinder	Cable harness adapter front cylinder	Fais. de câbles adaptateur vérin avant		1	1					

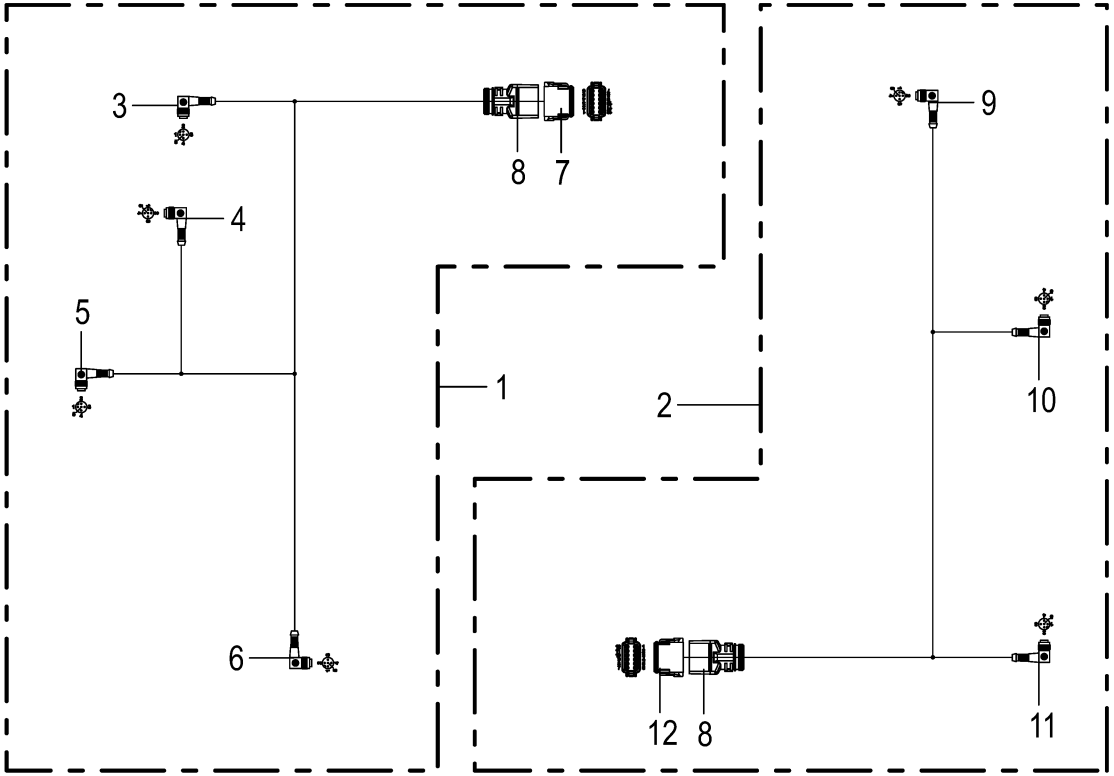
3
8
7
4
5
1
2
9
10
6
12
8
11

Kabelbaum - Fronthubwerk **Cable harness - front lifting unit** **Faisceau de câbles - Méc. élév. avant**					1109311 - 1136330	BM105-14	BM105-24					**150 050 986 09** 150 541 150 1 **193.0**
Pos.	ID-Nr.	Benennung	Description	Description	Masch.-Nr-							Bemerkung/Remarks/Remarque
1	20 087 462 1	Kabelb. Adapter Frontzyl. m. Hangausgl.	CH adapter fro cyl wi sidehill levelling	Faisc.câb. adaptat. vérin av.+ comp. dév.		1	1					
2	20 085 687 2	Kabelbaum Adapter Frontzylinder	Cable harness adapter front cylinder	Fais. de câbles adaptateur vérin avant		1	1					
3	00 000 010 0	-nicht mehr lieferbar [-XB2.2]	-no longer available [-XB2.2]	-n'est plus disponible [-XB2. 2]		1	1					
4	00 000 010 0	-nicht mehr lieferbar [-XB13. 2]	-no longer available [-XB13.2]	-n'est plus disponible [-XB13. 2]		1	1					
5	00 000 010 0	-nicht mehr lieferbar [-XB10. 2]	-no longer available [-XB10.2]	-n'est plus disponible [-XB10. 2]		1	1					
6	00 000 010 0	-nicht mehr lieferbar [-XB1.2]	-no longer available [-XB1.2]	-n'est plus disponible [-XB1. 2]		1	1					
7	20 080 778 0	Stecker 12-p Bu grau [-106/X1. 2]	Plug 12-p Bu grey [-106/X1.2]	Cavalier 12-p Bu gris [-106/ X1.2]		1	1					
	20 080 783 0	Kontaktsicherung 12-p Bu	Contact fuse 12-p Bu	Fusible de contact 12-p Bu		1	1					
	20 080 241 0	Kontakt Ni 0,5mm2	Contact Ni 0,5mm2	Contact Ni 0,5mm2		12	12					
8	20 081 960 0	Steckerübergang 12-p Buchse	Plug transition 12-p Socket	Jonction connecteur 12-p Douille		2	2					
9	00 000 010 0	-nicht mehr lieferbar [-XB1.2]	-no longer available [-XB1.2]	-n'est plus disponible [-XB1. 2]		1	1					
10	00 000 010 0	-nicht mehr lieferbar [-XB2.2]	-no longer available [-XB2.2]	-n'est plus disponible [-XB2. 2]		1	1					
11	00 000 010 0	-nicht mehr lieferbar [-XB10. 2]	-no longer available [-XB10.2]	-n'est plus disponible [-XB10. 2]		1	1					
12	20 080 778 0	Stecker 12-p Bu grau [-X24.2]	Plug 12-p Bu grey [-X24.2]	Cavalier 12-p Bu gris [-X24. 2]		1	1					
	20 080 783 0	Kontaktsicherung 12-p Bu	Contact fuse 12-p Bu	Fusible de contact 12-p Bu		1	1					
	20 080 241 0	Kontakt Ni 0,5mm2	Contact Ni 0,5mm2	Contact Ni 0,5mm2		9	9					
	00 303 047 0	Blindstopfen 3,07mm weiß	Filler plug 3,07mm white	Tampon borgne 3,07mm blanc		3	3					

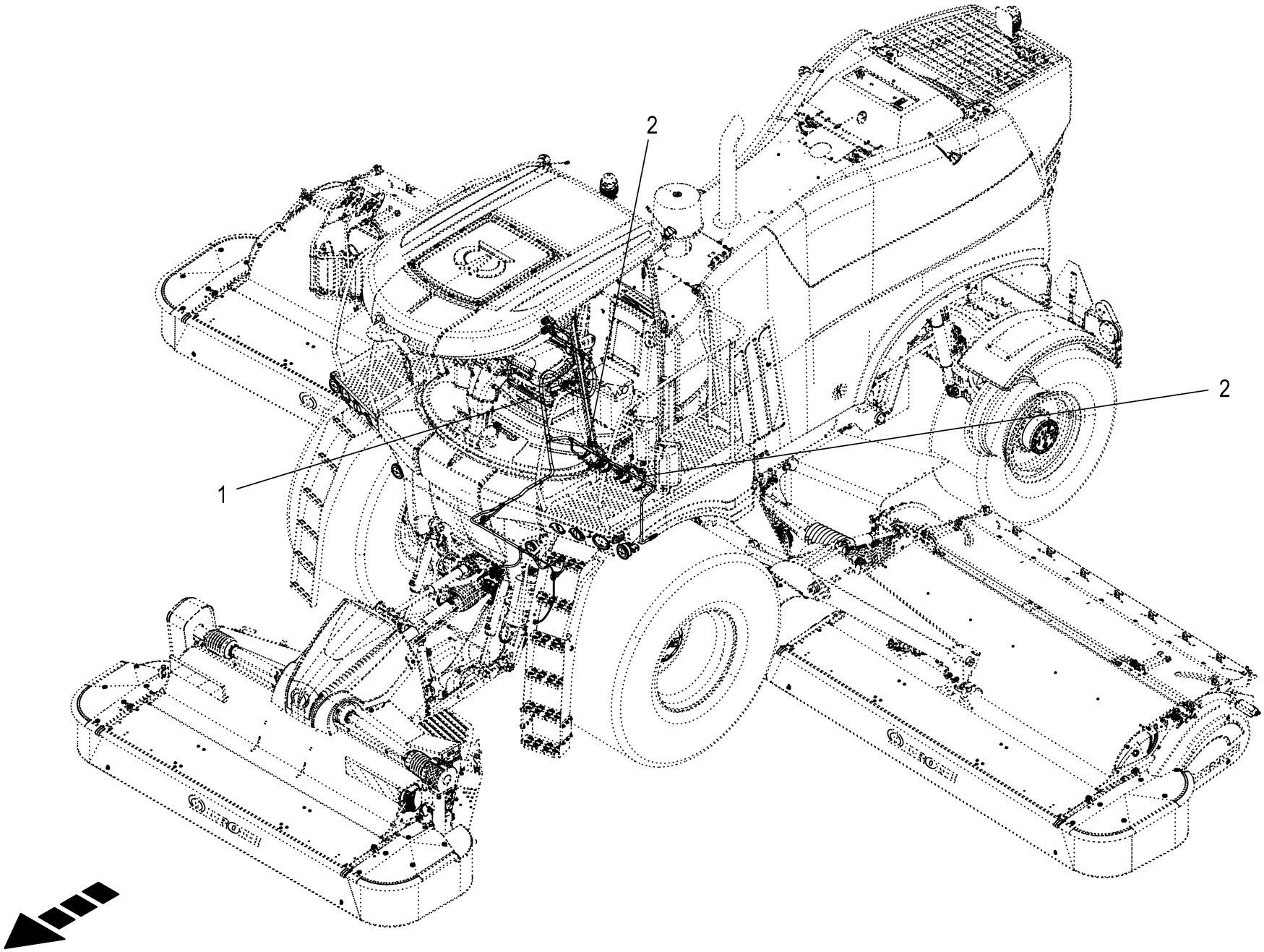
2
2
1

Kabelbaum - Front **Cable harness - front** **Faisceau de câbles - avant**					1109311 - 1136330	BM105-14	BM105-24					**150 050 986 09** 150 541 074 1 **194.0**
Pos.	ID-Nr.	Benennung	Description	Description	Masch.-Nr-							Bemerkung/Remarks/Remarque
1 2	20 089 314 1 20 087 461 0	Kabelbaum Maschine Front Kabelbaum Schutze Front /CR	Cable harness machine front Cable harness protections front/CR	Faisceau de câbles machine avant Faisceau de câb protections avant / CR		1 2	1 2					

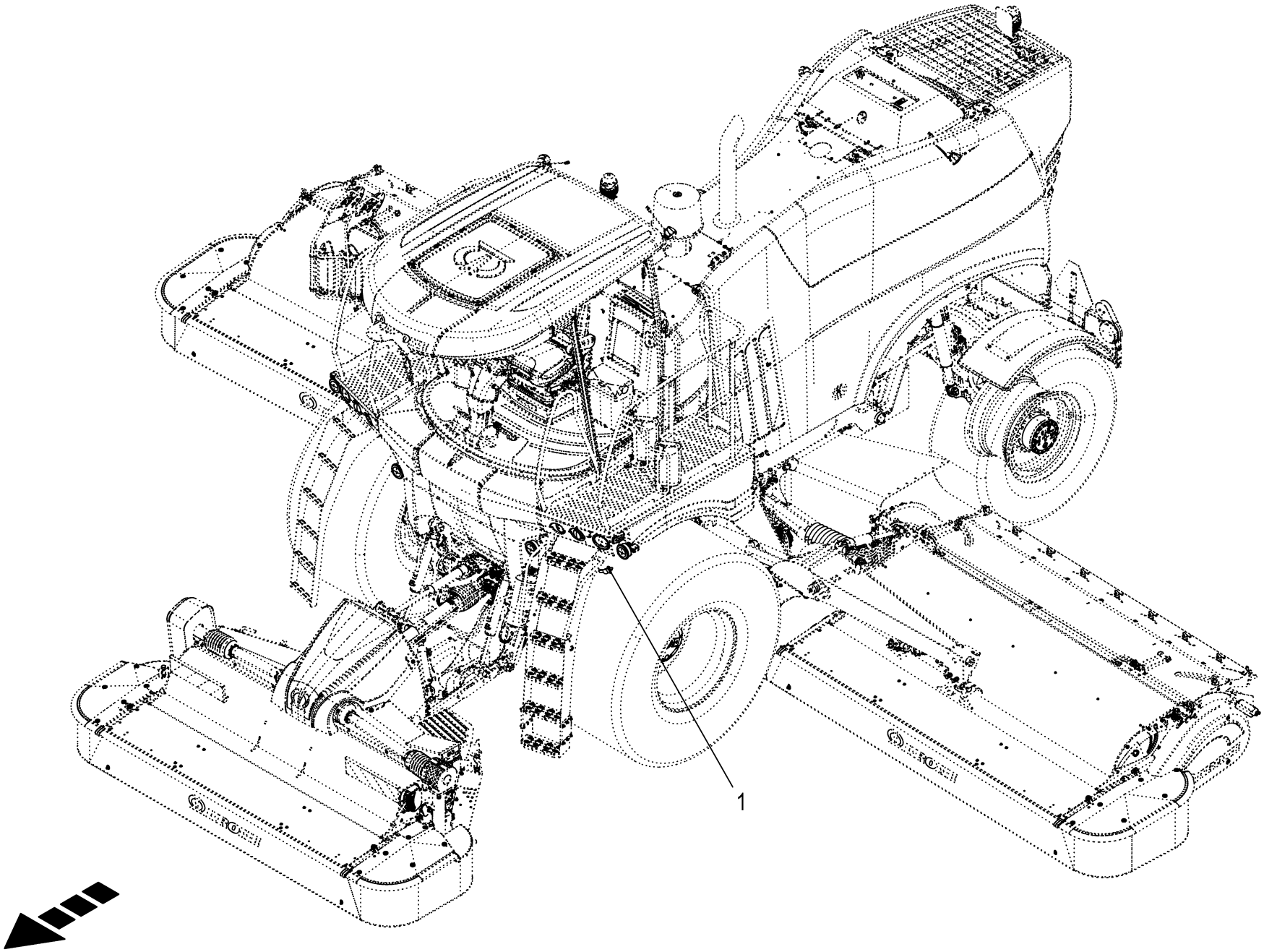
1

Sensoren - Front
Sensors - front
Capteurs - avant

1109311 - 1136330

150 050 986 09

150 541 075 1 **195.0**

Pos.	ID-Nr.	Benennung	Description	Description	Masch.-Nr-	BM105-14	BM105-24					Bemerkung/Remarks/Remarque
1	20 080 435 0	Sensor [-B9]	Sensor [-B9]	Capteur [-B9]		1	1					82°

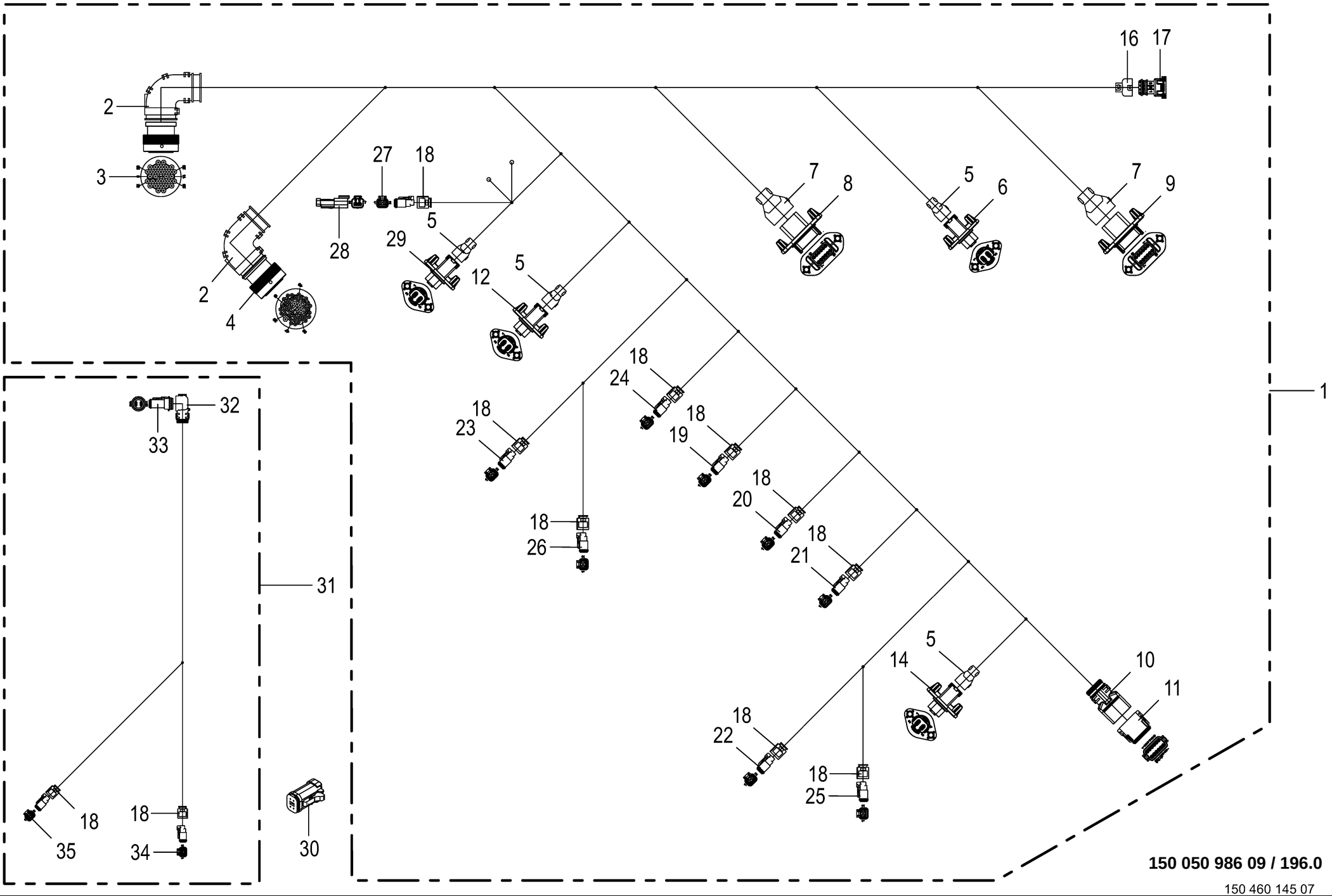

150 050 986 09 / 196.0

150 460 145 07

Kabelbaum - Front **Cable harness - front** **Faisceau de câbles - avant**					1109311 - 1136330	BM105-14	BM105-24					**150 050 986 09** 150 460 145 7 **196.0**
Pos.	ID-Nr.	Benennung	Description	Description	Masch.-Nr-							Bemerkung/Remarks/Remarque
1	20 089 314 1	Kabelbaum Maschine Front	Cable harness machine front	Faisceau de câbles machine avant		1	1					
2	00 303 909 0	Steckerübergang	Plug transition	Jonction connecteur		2	2					
3	20 082 536 0	Stecker 31-p Bu schwarz [-X5. 2]	Plug 31-p Bu black [-X5.2]	Cavalier 31-p Bu noir [-X5.2]		1	1					
	00 303 047 0	Blindstopfen 3,07mm weiß	Filler plug 3,07mm white	Tampon borgne 3,07mm blanc		7	7					
	20 080 241 0	Kontakt Ni 0,5mm2	Contact Ni 0,5mm2	Contact Ni 0,5mm2		24	24					
4	20 082 527 0	Stecker 47-p Bu schwarz [-X10. 2]	Plug 47-p Bu black [-X10.2]	Cavalier 47-p Bu noir [-X10. 2]		1	1					
	20 080 241 0	Kontakt Ni 0,5mm2	Contact Ni 0,5mm2	Contact Ni 0,5mm2		4	4					
	00 302 995 0	Kontakt Ni 0,34mm2	Contact Ni 0,34mm2	Contact Ni 0,34mm2		39	39					
	00 303 135 0	Blindstopfen 1,57mm rot	Filler plug 1,57mm red	Tampon borgne 1,57mm rouge		3	3					
	00 303 047 0	Blindstopfen 3,07mm weiß	Filler plug 3,07mm white	Tampon borgne 3,07mm blanc		1	1					
5	20 086 474 0	Steckerübergang 4-p Stift	Plug transition 4-p Pin	Jonction connecteur 4-p Goupille		4	4					
6	20 086 447 0	Stecker 4-p St schwarz [-X21. 1]	Plug 4-p St black [-X21.1]	Cavalier 4-p St noir [-X21.1]		1	1					
	20 086 486 0	Kontaktsicherung 4-p St	Contact fuse 4-p St	Fusible de contact 4-p St		1	1					
	20 080 240 0	Kontakt Ni 0,5mm2	Contact Ni 0,5mm2	Contact Ni 0,5mm2		4	4					
7	20 086 482 0	Steckerübergang 12-p Stift	Plug transition 12-p Pin	Jonction connecteur 12-p Goupille		2	2					
8	20 086 455 1	Stecker 12-p St grau [-X24.1]	Plug 12-p St grey [-X24.1]	Cavalier 12-p St gris [-X24. 1]		1	1					
	20 086 489 0	Kontaktsicherung 12-p St	Contact fuse 12-p St	Fusible de contact 12-p St		1	1					
	20 080 240 0	Kontakt Ni 0,5mm2	Contact Ni 0,5mm2	Contact Ni 0,5mm2		12	12					
9	20 086 455 1	Stecker 12-p St grau [-X42.1]	Plug 12-p St grey [-X42.1]	Cavalier 12-p St gris [-X42. 1]		1	1					
	20 086 489 0	Kontaktsicherung 12-p St	Contact fuse 12-p St	Fusible de contact 12-p St		1	1					
	20 080 240 0	Kontakt Ni 0,5mm2	Contact Ni 0,5mm2	Contact Ni 0,5mm2		10	10					
	00 303 047 0	Blindstopfen 3,07mm weiß	Filler plug 3,07mm white	Tampon borgne 3,07mm blanc		2	2					
10	20 081 960 0	Steckerübergang 12-p Buchse	Plug transition 12-p Socket	Jonction connecteur 12-p Douille		1	1					
11	20 080 778 0	Stecker 12-p Bu grau [-X43.2]	Plug 12-p Bu grey [-X43.2]	Cavalier 12-p Bu gris [-X43. 2]		1	1					
	20 080 783 0	Kontaktsicherung 12-p Bu	Contact fuse 12-p Bu	Fusible de contact 12-p Bu		1	1					
	20 080 241 0	Kontakt Ni 0,5mm2	Contact Ni 0,5mm2	Contact Ni 0,5mm2		10	10					
	00 303 047 0	Blindstopfen 3,07mm weiß	Filler plug 3,07mm white	Tampon borgne 3,07mm blanc		2	2					
12	20 086 447 0	Stecker 4-p St schwarz [-X49. 1]	Plug 4-p St black [-X49.1]	Cavalier 4-p St noir [-X49.1]		1	1					
	20 086 486 0	Kontaktsicherung 4-p St	Contact fuse 4-p St	Fusible de contact 4-p St		1	1					
	20 080 240 0	Kontakt Ni 0,5mm2	Contact Ni 0,5mm2	Contact Ni 0,5mm2		4	4					
14	20 086 447 0	Stecker 4-p St schwarz [-X50. 1]	Plug 4-p St black [-X50.1]	Cavalier 4-p St noir [-X50.1]		1	1					
	20 086 486 0	Kontaktsicherung 4-p St	Contact fuse 4-p St	Fusible de contact 4-p St		1	1					
	20 080 240 0	Kontakt Ni 0,5mm2	Contact Ni 0,5mm2	Contact Ni 0,5mm2		4	4					
16	20 083 167 0	Steckerübergang 3-p Buchse	Plug transition 3-p Socket	Jonction connecteur 3-p Douille		1	1					
17	20 082 603 0	Stecker 3-p Bu schwarz [-XB9. 2]	Plug 3-p Bu black [-XB9.2]	Cavalier 3-p Bu noir [-XB9.2]		1	1					
	00 303 309 0	Kontakt Sn 0,2mm2	Contact Sn 0,2mm2	Contact Sn 0,2mm2		3	3					
	00 303 311 0	Einzeladerabdichtung blau	Single-wire seal blue	Joint du fil unique bleu		3	3					
18	20 083 700 0	Steckerübergang 2-p Buchse	Plug transition 2-p Socket	Jonction connecteur 2-p Douille		13	13					

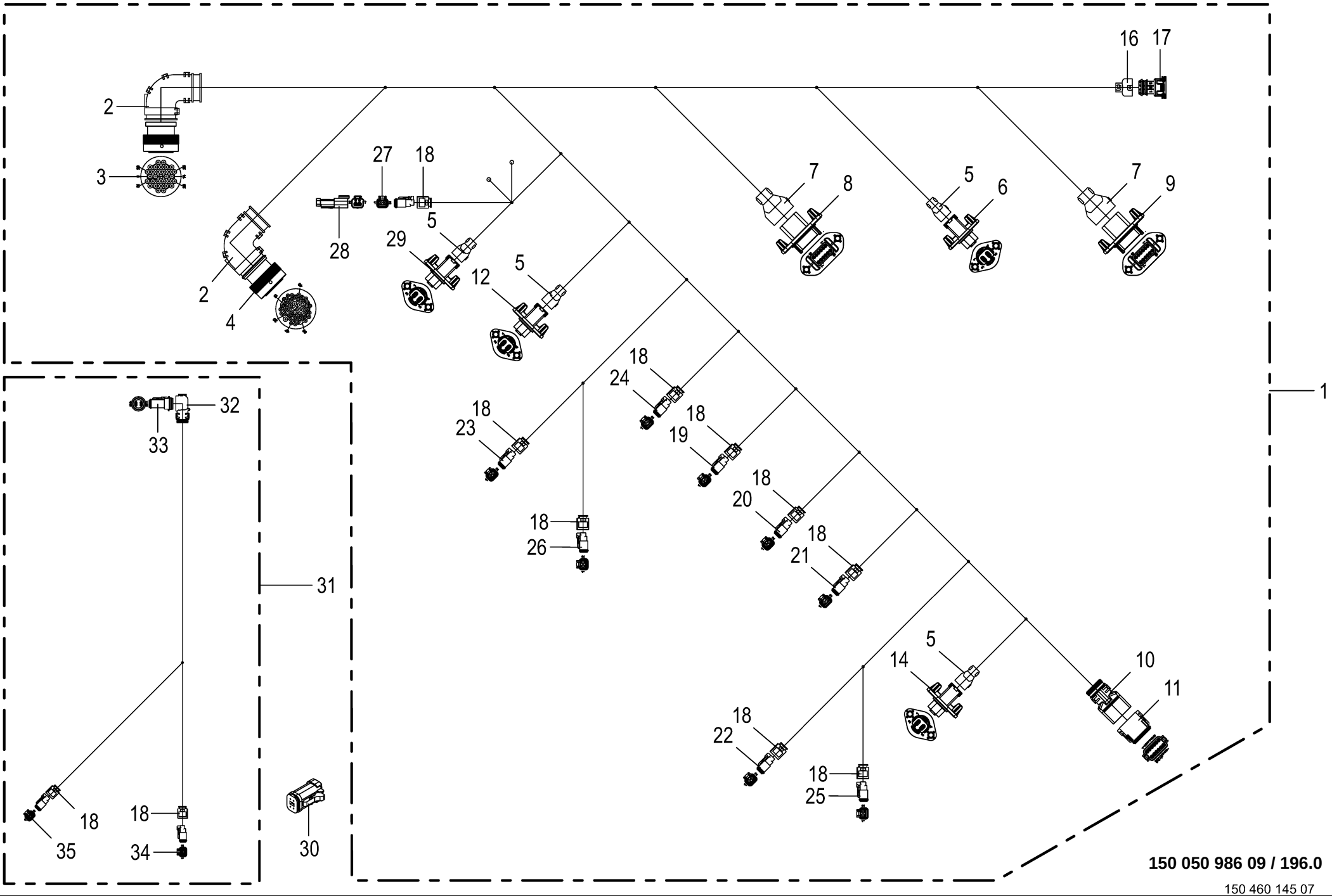

150 050 986 09 / 196.0

150 460 145 07

Kabelbaum - Front **Cable harness - front** **Faisceau de câbles - avant**					1109311 - 1136330	BM105-14	BM105-24					**150 050 986 09** 150 460 145 7 **196.0**
Pos.	ID-Nr.	Benennung	Description	Description	Masch.-Nr-							Bemerkung/Remarks/Remarque
19	00 303 318 0	Stecker 2-p Bu grau [-XQ21.2]	Plug 2-p Bu grey [-XQ21.2]	Cavalier 2-p Bu gris [-XQ21. 2]		1	1					
	00 303 320 0	Kontaktsicherung 2-p Bu	Contact fuse 2-p Bu	Fusible de contact 2-p Bu		1	1					
	20 080 241 0	Kontakt Ni 0,5mm2	Contact Ni 0,5mm2	Contact Ni 0,5mm2		2	2					
20	00 303 318 0	Stecker 2-p Bu grau [-XQ22.2]	Plug 2-p Bu grey [-XQ22.2]	Cavalier 2-p Bu gris [-XQ22. 2]		1	1					
	00 303 320 0	Kontaktsicherung 2-p Bu	Contact fuse 2-p Bu	Fusible de contact 2-p Bu		1	1					
	20 080 241 0	Kontakt Ni 0,5mm2	Contact Ni 0,5mm2	Contact Ni 0,5mm2		2	2					
21	00 303 318 0	Stecker 2-p Bu grau [-XQ23.2]	Plug 2-p Bu grey [-XQ23.2]	Cavalier 2-p Bu gris [-XQ23. 2]		1	1					
	00 303 320 0	Kontaktsicherung 2-p Bu	Contact fuse 2-p Bu	Fusible de contact 2-p Bu		1	1					
	20 080 241 0	Kontakt Ni 0,5mm2	Contact Ni 0,5mm2	Contact Ni 0,5mm2		2	2					
22	00 303 318 0	Stecker 2-p Bu grau [-XQ24.2]	Plug 2-p Bu grey [-XQ24.2]	Cavalier 2-p Bu gris [-XQ24. 2]		1	1					
	00 303 320 0	Kontaktsicherung 2-p Bu	Contact fuse 2-p Bu	Fusible de contact 2-p Bu		1	1					
	20 080 241 0	Kontakt Ni 0,5mm2	Contact Ni 0,5mm2	Contact Ni 0,5mm2		2	2					
23	00 303 318 0	Stecker 2-p Bu grau [-XQ25.2]	Plug 2-p Bu grey [-XQ25.2]	Cavalier 2-p Bu gris [-XQ25. 2]		1	1					
	00 303 320 0	Kontaktsicherung 2-p Bu	Contact fuse 2-p Bu	Fusible de contact 2-p Bu		1	1					
	20 080 241 0	Kontakt Ni 0,5mm2	Contact Ni 0,5mm2	Contact Ni 0,5mm2		2	2					
24	00 303 318 0	Stecker 2-p Bu grau [-XQ26.2]	Plug 2-p Bu grey [-XQ26.2]	Cavalier 2-p Bu gris [-XQ26. 2]		1	1					
	00 303 320 0	Kontaktsicherung 2-p Bu	Contact fuse 2-p Bu	Fusible de contact 2-p Bu		1	1					
	20 080 241 0	Kontakt Ni 0,5mm2	Contact Ni 0,5mm2	Contact Ni 0,5mm2		2	2					
25	00 303 318 0	Stecker 2-p Bu grau [-XQ27.2]	Plug 2-p Bu grey [-XQ27.2]	Cavalier 2-p Bu gris [-XQ27. 2]		1	1					
	00 303 320 0	Kontaktsicherung 2-p Bu	Contact fuse 2-p Bu	Fusible de contact 2-p Bu		1	1					
	20 080 241 0	Kontakt Ni 0,5mm2	Contact Ni 0,5mm2	Contact Ni 0,5mm2		2	2					
26	00 303 318 0	Stecker 2-p Bu grau [-XQ28.2]	Plug 2-p Bu grey [-XQ28.2]	Cavalier 2-p Bu gris [-XQ28. 2]		1	1					
	00 303 320 0	Kontaktsicherung 2-p Bu	Contact fuse 2-p Bu	Fusible de contact 2-p Bu		1	1					
	20 080 241 0	Kontakt Ni 0,5mm2	Contact Ni 0,5mm2	Contact Ni 0,5mm2		2	2					
27	00 303 318 0	Stecker 2-p Bu grau [-XR14.2]	Plug 2-p Bu grey [-XR14.2]	Cavalier 2-p Bu gris [-XR14. 2]		1	1					
	00 303 320 0	Kontaktsicherung 2-p Bu	Contact fuse 2-p Bu	Fusible de contact 2-p Bu		1	1					
	20 080 241 0	Kontakt Ni 0,5mm2	Contact Ni 0,5mm2	Contact Ni 0,5mm2		2	2					
28	20 086 362 0	Abschlusswi. 120Ohm 0,25W E24/	Terminating resistor 120Ohm 0,	Résistance terminale 120Ohm 0,		1	1					
		5% 2-p DT [-R14]	25W 4 [-R14]	25W 4 [-R14]								
29	20 086 447 0	Stecker 4-p St schwarz [- XB142.1]	Plug 4-p St black [-XB142.1]	Cavalier 4-p St noir [-XB142. 1]		1	1					
	20 086 486 0	Kontaktsicherung 4-p St	Contact fuse 4-p St	Fusible de contact 4-p St		1	1					
	20 080 240 0	Kontakt Ni 0,5mm2	Contact Ni 0,5mm2	Contact Ni 0,5mm2		4	4					
30	20 086 007 0	Blindstecker 4-p Bu grau	Dummy plug 4-p Bu gr	Connecteur borgne 4-p Bu gr		3	3					
31	20 087 461 0	Kabelbaum Schutze Front /CR	Cable harness protections front/CR	Faisceau de câb protections avant / CR		2	2					
32	20 082 632 0	Steckerübergang	Plug transition	Jonction connecteur		2	2					
33	20 082 518 0	Stecker 4-p Bu schwarz [-X49. 2/X50.2]	Plug 4-p Bu black [-X49.2/ X50.2]	Cavalier 4-p Bu noir [-X49.2/ X50.2]		2	2					

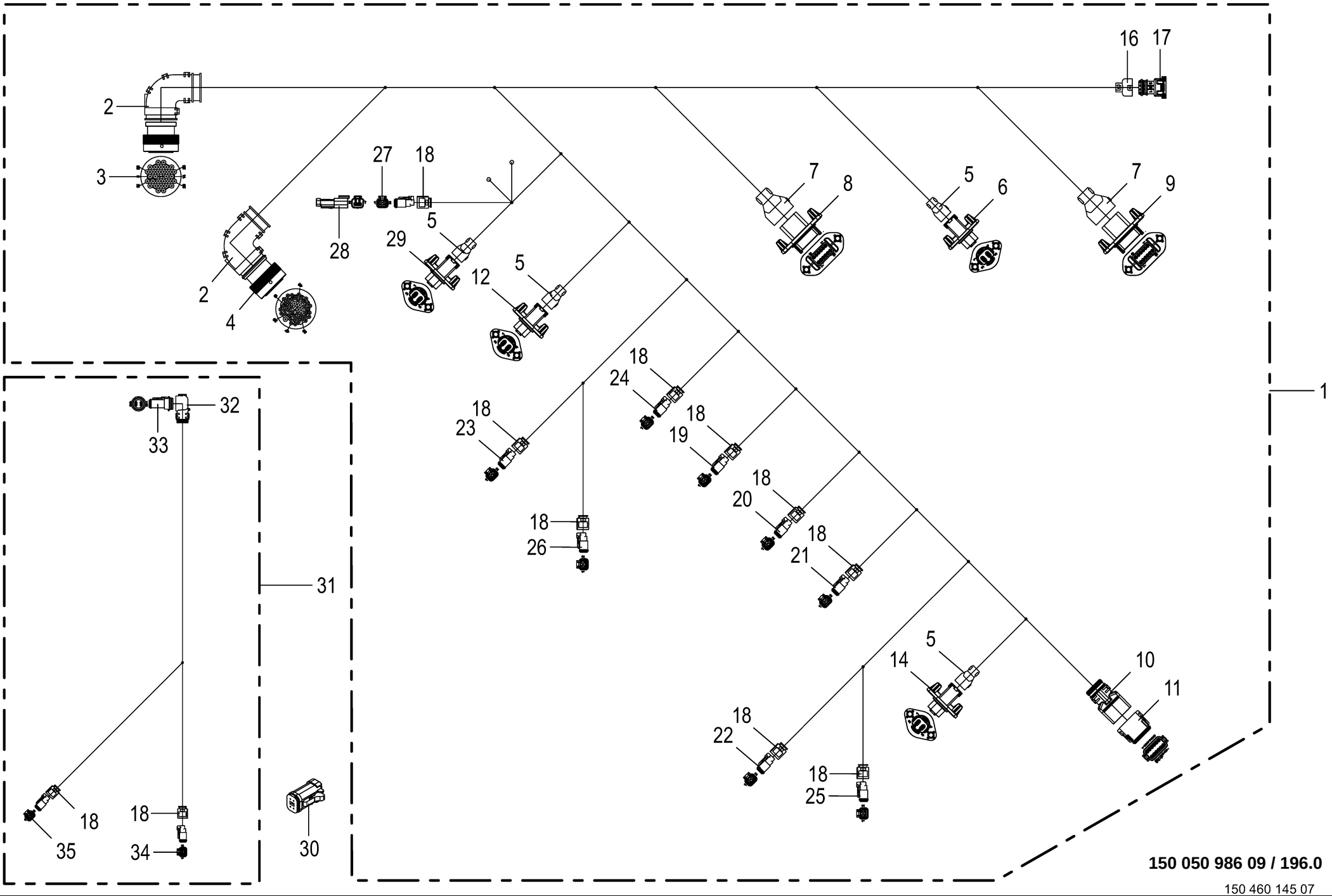

150 050 986 09 / 196.0

150 460 145 07

Kabelbaum - Front **Cable harness - front** **Faisceau de câbles - avant**					1109311 - 1136330	BM105-14	BM105-24					**150 050 986 09** 150 460 145 7 **196.0**
Pos.	ID-Nr.	Benennung	Description	Description	Masch.-Nr-							Bemerkung/Remarks/Remarque
	20 081 979 0	Kontaktsicherung 4-p Bu	Contact fuse 4-p Bu	Fusible de contact 4-p Bu		1	1					
	20 080 241 0	Kontakt Ni 0,5mm2	Contact Ni 0,5mm2	Contact Ni 0,5mm2		4	4					
34	00 303 318 0	Stecker 2-p Bu grau [-XQ31.2/ XQ33.2]	Plug 2-p Bu grey [-XQ31.2/ XQ33.2]	Cavalier 2-p Bu gris [-XQ31. 2/XQ33.2]		2	2					
	00 303 320 0	Kontaktsicherung 2-p Bu	Contact fuse 2-p Bu	Fusible de contact 2-p Bu		1	1					
	20 080 241 0	Kontakt Ni 0,5mm2	Contact Ni 0,5mm2	Contact Ni 0,5mm2		2	2					
35	00 303 318 0	Stecker 2-p Bu grau [-XQ32.2/ XQ34.2]	Plug 2-p Bu grey [-XQ32.2/ XQ34.2]	Cavalier 2-p Bu gris [-XQ32. 2/XQ34.2]		2	2					
	00 303 320 0	Kontaktsicherung 2-p Bu	Contact fuse 2-p Bu	Fusible de contact 2-p Bu		1	1					
	20 080 241 0	Kontakt Ni 0,5mm2	Contact Ni 0,5mm2	Contact Ni 0,5mm2		2	2					

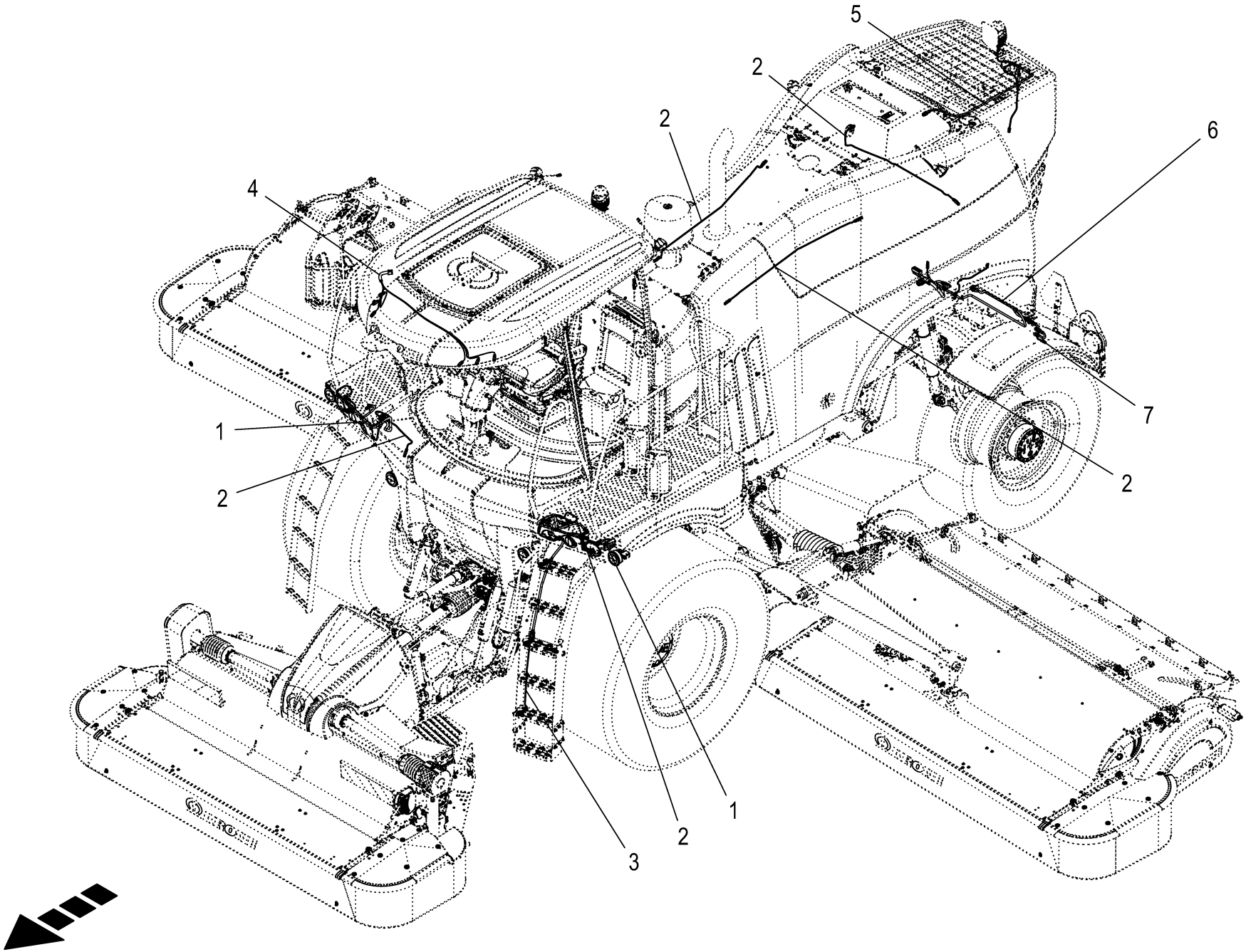

150 050 986 09 / 197.0

150 541 082 01

Kabelbaum - Beleuchtung **Cable harness - lighting** **Faisceau de câbles - éclairage**					1109311 - 1136330	BM105-14	BM105-24					**150 050 986 09** 150 541 082 1 **197.0**
Pos.	ID-Nr.	Benennung	Description	Description	Masch.-Nr-							Bemerkung/Remarks/Remarque
1	21 006 908 0	Kabelbaum Leuchtenträger Front LED	Cable harness lamp support front LED	Faisc. de câb. support de lampe av. DEL		2	2					
	20 085 847 1	Kabelbaum Leuchtenträger Front Halogen	Cable harness lamp support front halogen	Faisc. de câb. supp. de lampe av. halog.		2	2					
2	20 083 971 0	Verlängerung 2-p DT 1350mm	Extension 2-p DT 1350mm	Rallonge 2-p DT 1350mm		5	5					
3	20 087 457 0	Kabelbaum Aufstiegsbeleuchtung	Cable harness ladder lighting	Fdc éclairage d'échelle d'accès		1	1					
4	20 082 789 2	Kabelbaum Scheinwerfer Kabinendach	Cable harness headlight cabin roof	Faisceau de câbles phare toit de cabine		1	1					
5	20 088 574 0	Kabelbaum Beleuchtung Heck	Cable harness lighting rear	Faisceau de câbles éclairage arrière		1	1					
6	20 086 573 3	Kabelbaum Leuchtenträger Heck	Cable harness lamp support rear	Faisceau de câbles support de lampe arr.		1	1					
7	21 008 373 0	Kabelbaum Rückfahrscheinwerfer -optional	Cab. harn. reversing light - optional	faisc. câb. projecteur marche arrière -optionnel		1	1					

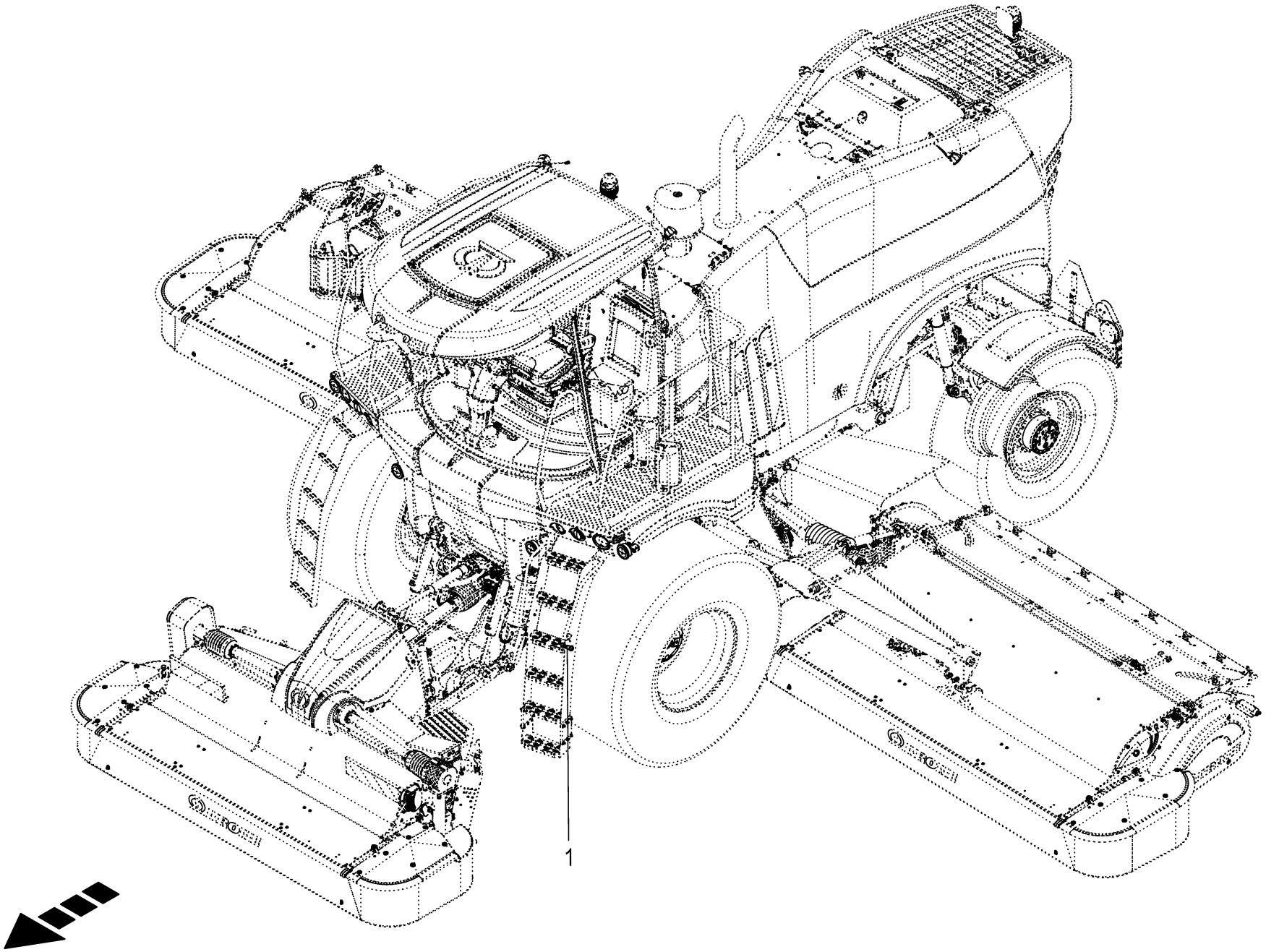
1

Sensoren - Beleuchtung Sensors - lighting Capteurs - éclairage					1109311 - 1136330	BM105-14	BM105-24					150 050 986 09 150 541 091 1 198.0
Pos.	ID-Nr.	Benennung	Description	Description	Masch.-Nr-							Bemerkung/Remarks/Remarque
1	20 083 498 0	Drucktaster on-off 1xS 0,5A [- S2]	Push button on-off 1xS 0,5A [- S2]	Bouton-poussoir on-off 1xS 0, 5A [-S2]		1	1					

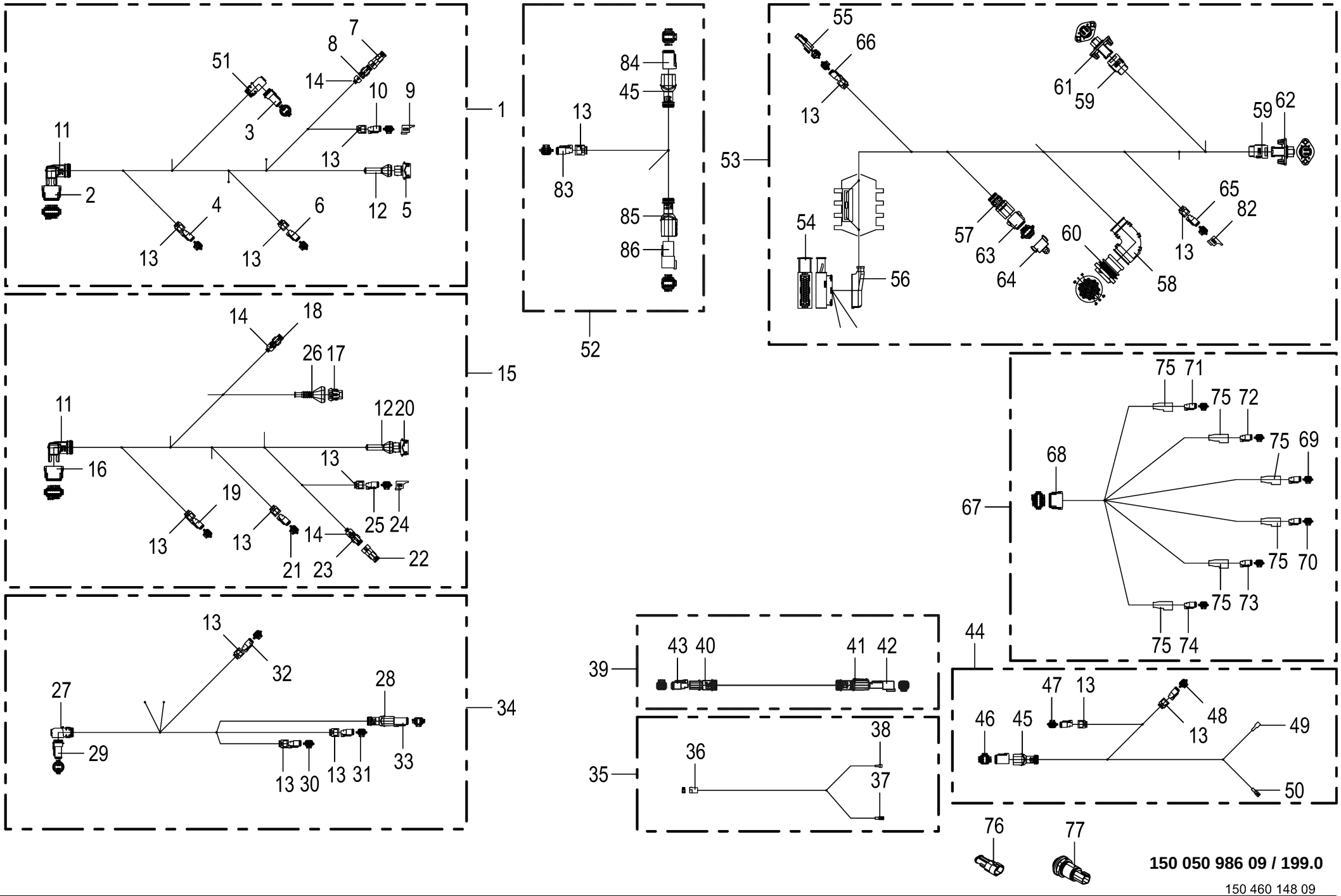

150 050 986 09 / 199.0

150 460 148 09

Kabelbaum - Beleuchtung **Cable harness - lighting** **Faisceau de câbles - éclairage**					1109311 - 1136330	BM105-14	BM105-24					**150 050 986 09** 150 460 148 9 **199.0**
Pos.	ID-Nr.	Benennung	Description	Description	Masch.-Nr-							Bemerkung/Remarks/Remarque
1	21 006 908 0	Kabelbaum Leuchtenträger Front LED	Cable harness lamp support front LED	Faisc. de câb. support de lampe av. DEL		2	2					
2	20 080 778 0	Stecker 12-p Bu grau	Plug 12-p Bu grey	Cavalier 12-p Bu gris		2	2					
	20 080 783 0	Kontaktsicherung 12-p Bu	Contact fuse 12-p Bu	Fusible de contact 12-p Bu		1	1					
	20 080 241 0	Kontakt Ni 0,5mm2	Contact Ni 0,5mm2	Contact Ni 0,5mm2		10	10					
	00 303 047 0	Blindstopfen 3,07mm weiß	Filler plug 3,07mm white	Tampon borgne 3,07mm blanc		2	2					
3	20 082 518 0	Stecker 4-p Bu schwarz	Plug 4-p Bu black	Cavalier 4-p Bu noir		2	2					
	20 081 979 0	Kontaktsicherung 4-p Bu	Contact fuse 4-p Bu	Fusible de contact 4-p Bu		1	1					
	20 080 241 0	Kontakt Ni 0,5mm2	Contact Ni 0,5mm2	Contact Ni 0,5mm2		3	3					
	00 303 047 0	Blindstopfen 3,07mm weiß	Filler plug 3,07mm white	Tampon borgne 3,07mm blanc		1	1					
4	00 303 318 0	Stecker 2-p Bu grau	Plug 2-p Bu grey	Cavalier 2-p Bu gris		2	2					
	00 303 320 0	Kontaktsicherung 2-p Bu	Contact fuse 2-p Bu	Fusible de contact 2-p Bu		1	1					
	20 080 241 0	Kontakt Ni 0,5mm2	Contact Ni 0,5mm2	Contact Ni 0,5mm2		2	2					
5	20 082 503 0	Stecker 3-p Bu schwarz	Plug 3-p Bu black	Cavalier 3-p Bu noir		2	2					
	00 303 309 0	Kontakt Sn 0,2mm2	Contact Sn 0,2mm2	Contact Sn 0,2mm2		3	3					
	00 303 311 0	Einzeladerabdichtung blau	Single-wire seal blue	Joint du fil unique bleu		3	3					
6	00 303 318 0	Stecker 2-p Bu grau	Plug 2-p Bu grey	Cavalier 2-p Bu gris		2	2					
	00 303 320 0	Kontaktsicherung 2-p Bu	Contact fuse 2-p Bu	Fusible de contact 2-p Bu		1	1					
	20 080 241 0	Kontakt Ni 0,5mm2	Contact Ni 0,5mm2	Contact Ni 0,5mm2		2	2					
7	00 303 003 0	Stecker 2-p St schwarz	Plug 2-p St black	Cavalier 2-p St noir		2	2					
	00 303 040 0	Blindstopfen 5,2mm transp.	Filler plug 5,2mm transparent	Tampon borgne 5,2mm transparent		2	2					
8	00 303 000 0	Stecker 2-p Bu schwarz	Plug 2-p Bu black	Cavalier 2-p Bu noir		2	2					
	00 303 008 0	Kontakt Sn 0,35mm2	Contact Sn 0,35mm2	Contact Sn 0,35mm2		2	2					
	00 303 010 0	Einzeladerabdichtung grün	Single-wire seal green	Joint du fil unique vert		2	2					
9	20 081 938 0	Blindkappe 2-p DT	Blind Cover 2-p DT	Faux couvercle 2-p DT		2	2					
10	00 303 318 0	Stecker 2-p Bu grau	Plug 2-p Bu grey	Cavalier 2-p Bu gris		2	2					
	00 303 320 0	Kontaktsicherung 2-p Bu	Contact fuse 2-p Bu	Fusible de contact 2-p Bu		1	1					
	20 080 241 0	Kontakt Ni 0,5mm2	Contact Ni 0,5mm2	Contact Ni 0,5mm2		2	2					
11	20 082 246 0	Steckerübergang 12-p Buchse	Plug transition 12-p Socket	Jonction connecteur 12-p Douille		4	4					
12	20 082 413 0	Steckerübergang 3-p	Plug transition 3-p	Jonction connecteur 3-p		4	4					
13	20 083 700 0	Steckerübergang 2-p Buchse	Plug transition 2-p Socket	Jonction connecteur 2-p Douille		20	20					
14	20 081 994 0	Steckerübergang 2-p	Plug transition 2-p	Jonction connecteur 2-p		4	4					
15	20 085 847 1	Kabelbaum Leuchtenträger Front Halogen	Cable harness lamp support front halogen	Faisc. de câb. supp. de lampe av. halog.		2	2					
16	20 080 778 0	Stecker 12-p Bu grau	Plug 12-p Bu grey	Cavalier 12-p Bu gris		2	2					
	20 080 783 0	Kontaktsicherung 12-p Bu	Contact fuse 12-p Bu	Fusible de contact 12-p Bu		1	1					
	20 080 241 0	Kontakt Ni 0,5mm2	Contact Ni 0,5mm2	Contact Ni 0,5mm2		10	10					

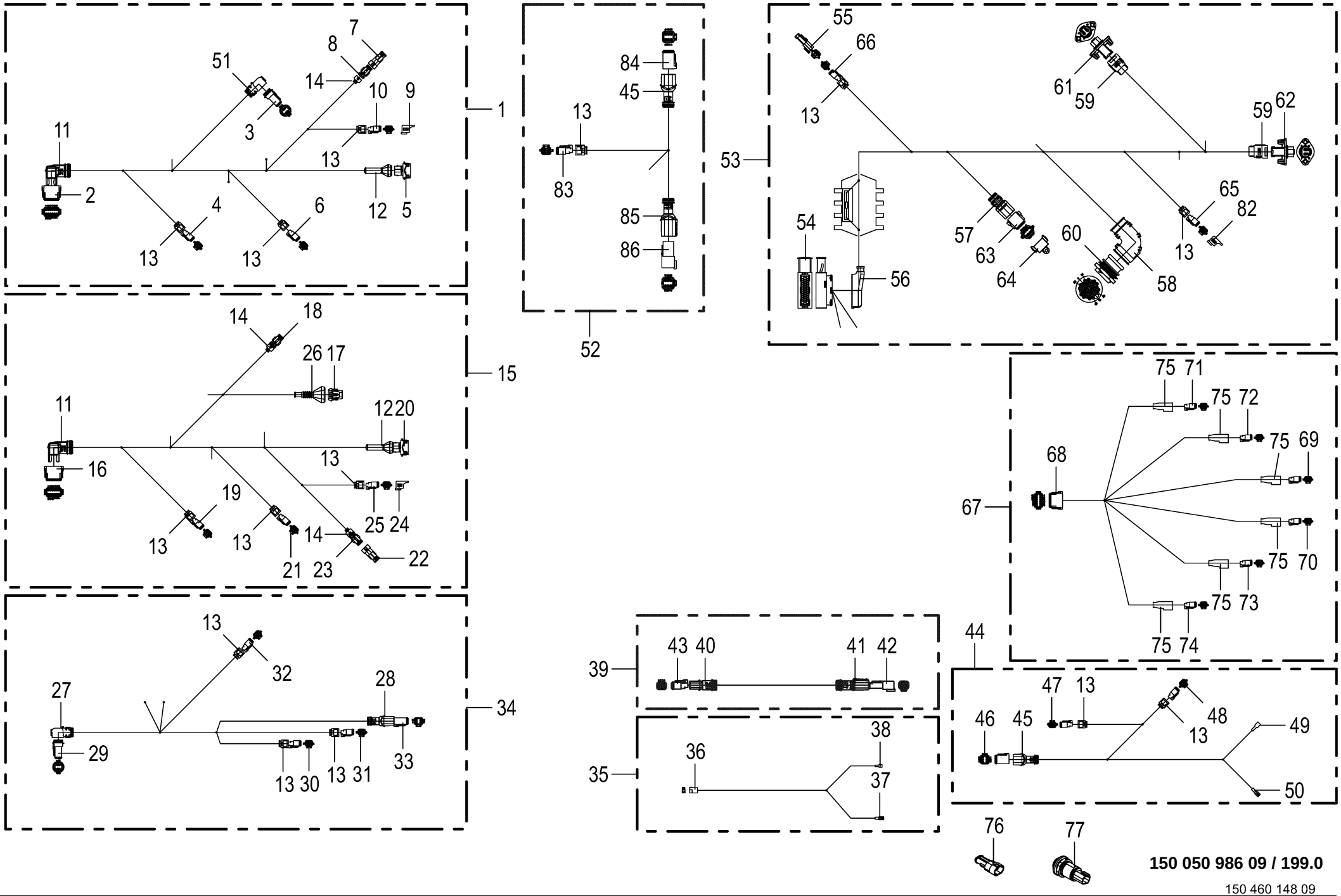

150 050 986 09 / 199.0

150 460 148 09

Kabelbaum - Beleuchtung **Cable harness - lighting** **Faisceau de câbles - éclairage**					1109311 - 1136330	BM105-14	BM105-24					**150 050 986 09** 150 460 148 9 **199.0**
Pos.	ID-Nr.	Benennung	Description	Description	Masch.-Nr-							Bemerkung/Remarks/Remarque
	00 303 047 0	Blindstopfen 3,07mm weiß	Filler plug 3,07mm white	Tampon borgne 3,07mm blanc		1	1					
17	20 082 499 0	Stecker 2-p Bu grau	Plug 2-p Bu grey	Cavalier 2-p Bu gris		2	2					
	20 082 502 0	Kontaktsicherung 2-p Bu/St	Contact fuse 2-p Bu/St	Fusible de contact 2-p Bu/St		1	1					
	20 082 655 0	Kontakt Sn 0,5mm2	Contact Sn 0,5mm2	Contact Sn 0,5mm2		2	2					
	20 082 659 0	Einzeladerabdichtung violett	Single-wire seal violet	Joint du fil unique violet		2	2					
18	00 303 000 0	Stecker 2-p Bu schwarz	Plug 2-p Bu black	Cavalier 2-p Bu noir		2	2					
	00 303 009 0	Kontakt Sn 0,75mm2	Contact Sn 0,75mm2	Contact Sn 0,75mm2		2	2					
	00 303 011 0	Einzeladerabdichtung gelb	Single-wire seal yellow	Joint du fil unique jaune		2	2					
19	00 303 318 0	Stecker 2-p Bu grau	Plug 2-p Bu grey	Cavalier 2-p Bu gris		2	2					
	00 303 320 0	Kontaktsicherung 2-p Bu	Contact fuse 2-p Bu	Fusible de contact 2-p Bu		1	1					
	20 080 241 0	Kontakt Ni 0,5mm2	Contact Ni 0,5mm2	Contact Ni 0,5mm2		2	2					
20	20 082 503 0	Stecker 3-p Bu schwarz	Plug 3-p Bu black	Cavalier 3-p Bu noir		2	2					
	00 303 309 0	Kontakt Sn 0,2mm2	Contact Sn 0,2mm2	Contact Sn 0,2mm2		3	3					
	00 303 311 0	Einzeladerabdichtung blau	Single-wire seal blue	Joint du fil unique bleu		3	3					
21	00 303 318 0	Stecker 2-p Bu grau	Plug 2-p Bu grey	Cavalier 2-p Bu gris		2	2					
	00 303 320 0	Kontaktsicherung 2-p Bu	Contact fuse 2-p Bu	Fusible de contact 2-p Bu		1	1					
	20 080 241 0	Kontakt Ni 0,5mm2	Contact Ni 0,5mm2	Contact Ni 0,5mm2		2	2					
22	00 303 003 0	Stecker 2-p St schwarz	Plug 2-p St black	Cavalier 2-p St noir		2	2					
	00 303 040 0	Blindstopfen 5,2mm transp.	Filler plug 5,2mm transparent	Tampon borgne 5,2mm transparent		2	2					
23	00 303 000 0	Stecker 2-p Bu schwarz	Plug 2-p Bu black	Cavalier 2-p Bu noir		2	2					
	00 303 008 0	Kontakt Sn 0,35mm2	Contact Sn 0,35mm2	Contact Sn 0,35mm2		2	2					
	00 303 010 0	Einzeladerabdichtung grün	Single-wire seal green	Joint du fil unique vert		2	2					
24	20 081 938 0	Blindkappe 2-p DT	Blind Cover 2-p DT	Faux couvercle 2-p DT		2	2					
25	00 303 318 0	Stecker 2-p Bu grau	Plug 2-p Bu grey	Cavalier 2-p Bu gris		2	2					
	00 303 320 0	Kontaktsicherung 2-p Bu	Contact fuse 2-p Bu	Fusible de contact 2-p Bu		1	1					
	20 080 241 0	Kontakt Ni 0,5mm2	Contact Ni 0,5mm2	Contact Ni 0,5mm2		2	2					
26	20 082 617 0	Steckerübergang 4-p	Plug transition 4-p	Jonction connecteur 4-p		2	2					
27	20 082 632 0	Steckerübergang	Plug transition	Jonction connecteur		1	1					
28	20 081 961 0	Steckerübergang 4-p Buchse	Plug transition 4-p Socket	Jonction connecteur 4-p Douille		1	1					
29	20 082 518 0	Stecker 4-p Bu schwarz [-X40. 2]	Plug 4-p Bu black [-X40.2]	Cavalier 4-p Bu noir [-X40.2]		1	1					
	20 081 979 0	Kontaktsicherung 4-p Bu	Contact fuse 4-p Bu	Fusible de contact 4-p Bu		1	1					
	20 080 241 0	Kontakt Ni 0,5mm2	Contact Ni 0,5mm2	Contact Ni 0,5mm2		4	4					
30	00 303 318 0	Stecker 2-p Bu grau [-XE26.2]	Plug 2-p Bu grey [-XE26.2]	Cavalier 2-p Bu gris [-XE26. 2]		1	1					
	00 303 320 0	Kontaktsicherung 2-p Bu	Contact fuse 2-p Bu	Fusible de contact 2-p Bu		1	1					
	20 080 241 0	Kontakt Ni 0,5mm2	Contact Ni 0,5mm2	Contact Ni 0,5mm2		2	2					
31	00 303 318 0	Stecker 2-p Bu grau [-XE25.2]	Plug 2-p Bu grey [-XE25.2]	Cavalier 2-p Bu gris [-XE25. 2]		1	1					
	00 303 320 0	Kontaktsicherung 2-p Bu	Contact fuse 2-p Bu	Fusible de contact 2-p Bu		1	1					

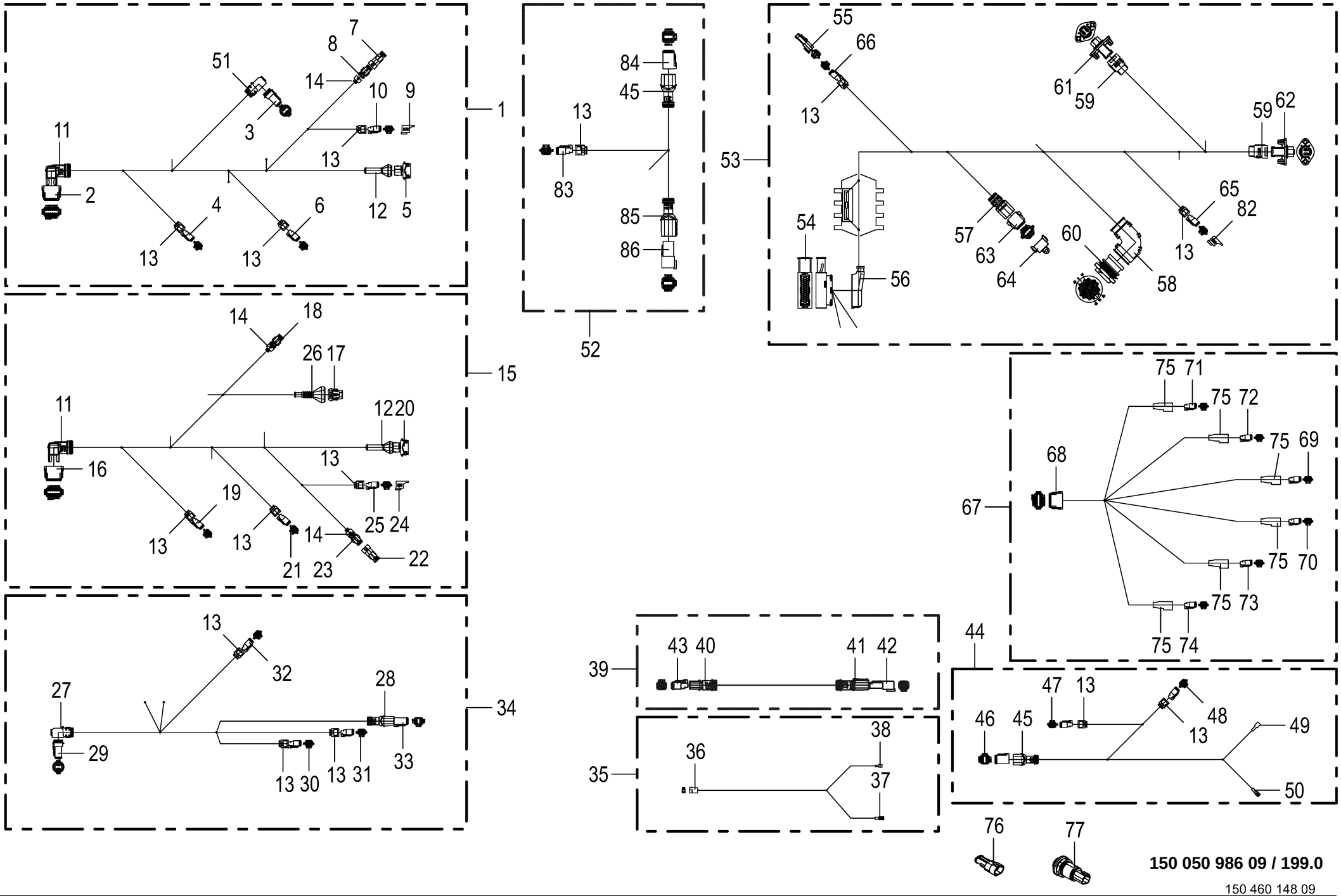

150 050 986 09 / 199.0

150 460 148 09

Kabelbaum - Beleuchtung **Cable harness - lighting** **Faisceau de câbles - éclairage**					1109311 - 1136330	BM105-14	BM105-24					**150 050 986 09** 150 460 148 9 **199.0**
Pos.	ID-Nr.	Benennung	Description	Description	Masch.-Nr-							Bemerkung/Remarks/Remarque
	20 080 241 0	Kontakt Ni 0,5mm2	Contact Ni 0,5mm2	Contact Ni 0,5mm2		2	2					
32	00 303 318 0	Stecker 2-p Bu grau [-XE24.2]	Plug 2-p Bu grey [-XE24.2]	Cavalier 2-p Bu gris [-XE24. 2]		1	1					
	00 303 320 0	Kontaktsicherung 2-p Bu	Contact fuse 2-p Bu	Fusible de contact 2-p Bu		1	1					
	20 080 241 0	Kontakt Ni 0,5mm2	Contact Ni 0,5mm2	Contact Ni 0,5mm2		2	2					
33	20 082 516 0	Stecker 4-p Bu grau [-XS2.2]	Plug 4-p Bu grey [-XS2.2]	Cavalier 4-p Bu gris [-XS2.2]		1	1					
	20 081 979 0	Kontaktsicherung 4-p Bu	Contact fuse 4-p Bu	Fusible de contact 4-p Bu		1	1					
	20 080 241 0	Kontakt Ni 0,5mm2	Contact Ni 0,5mm2	Contact Ni 0,5mm2		2	2					
	00 303 047 0	Blindstopfen 3,07mm weiß	Filler plug 3,07mm white	Tampon borgne 3,07mm blanc		2	2					
34	20 087 457 0	Kabelbaum Aufstiegsbeleuchtung	Cable harness ladder lighting	Fdc éclairage d'échelle d'accès		1	1					
35	20 081 036 1	Kabelbaum Anschluß Runduml.	cable harness conn. warning beacons	faisc. câb. raccord gyro.		2	2					
36	00 305 054 0	Stecker 2-p St transp. [-116/ X1.2]	Plug 2-p St transparent [-116/X1.2]	Cavalier 2-p St transparent [-116/X1.2]		2	2					
	20 084 531 0	Kontakt Sn 1mm2	Contact Sn 1mm2	Contact Sn 1mm2		2	2					
37	00 302 689 0	Flachsteckhülse -blau [-116/ X3.2]	Flat sleeve -blue [-116/X3.2]	Douille plate -bleue [-116/X3. 2]		2	2					6,3 X 0,8
38	00 924 695 0	Flachsteckhülse -blau [-116/ X2.2]	Flat sleeve -blue [-116/X2.2]	Douille plate -bleue [-116/X2. 2]		2	2					
39	20 083 971 0	Verlängerung 2-p DT 1350mm	Extension 2-p DT 1350mm	Rallonge 2-p DT 1350mm		5	5					
40	00 303 902 0	Endkappe	End cap	Embout de fermeture		5	5					
41	00 303 903 0	Endkappe	End cap	Embout de fermeture		5	5					
42	00 303 317 0	Stecker 2-p St grau	Plug 2-p St grey	Cavalier 2-p St gris		5	5					
	00 303 319 0	Kontaktsicherung 2-p St	Contact fuse 2-p St	Fusible de contact 2-p St		1	1					
	20 080 240 0	Kontakt Ni 0,5mm2	Contact Ni 0,5mm2	Contact Ni 0,5mm2		2	2					
43	00 303 318 0	Stecker 2-p Bu grau	Plug 2-p Bu grey	Cavalier 2-p Bu gris		5	5					
	00 303 320 0	Kontaktsicherung 2-p Bu	Contact fuse 2-p Bu	Fusible de contact 2-p Bu		1	1					
	20 080 241 0	Kontakt Ni 0,5mm2	Contact Ni 0,5mm2	Contact Ni 0,5mm2		2	2					
44	20 088 574 0	Kabelbaum Beleuchtung Heck	Cable harness lighting rear	Faisceau de câbles éclairage arrière		1	1					
45	20 082 255 0	Steckerübergang 6-p Buchse	Plug transition 6-p Socket	Jonction connecteur 6-p Douille		2	2					
46	20 082 522 0	Stecker 6-p Bu grau [-X75.2]	Plug 6-p Bu grey [-X75.2]	Cavalier 6-p Bu gris [-X75.2]		1	1					
	20 082 315 0	Kontaktsicherung 6-p Bu	Contact fuse 6-p Bu	Fusible de contact 6-p Bu		1	1					
	20 080 241 0	Kontakt Ni 0,5mm2	Contact Ni 0,5mm2	Contact Ni 0,5mm2		6	6					
47	00 303 318 0	Stecker 2-p Bu grau [-XE35.2]	Plug 2-p Bu grey [-XE35.2]	Cavalier 2-p Bu gris [-XE35. 2]		1	1					
	00 303 320 0	Kontaktsicherung 2-p Bu	Contact fuse 2-p Bu	Fusible de contact 2-p Bu		1	1					
	20 080 241 0	Kontakt Ni 0,5mm2	Contact Ni 0,5mm2	Contact Ni 0,5mm2		2	2					
48	00 303 318 0	Stecker 2-p Bu grau [-XE31.2]	Plug 2-p Bu grey [-XE31.2]	Cavalier 2-p Bu gris [-XE31. 2]		1	1					
	00 303 320 0	Kontaktsicherung 2-p Bu	Contact fuse 2-p Bu	Fusible de contact 2-p Bu		1	1					
	20 080 241 0	Kontakt Ni 0,5mm2	Contact Ni 0,5mm2	Contact Ni 0,5mm2		2	2					
49	00 302 688 0	Flachsteckhülse -rot [-XE30/1. 2]	Flat sleeve -red [-XE30/1.2]	Douille plate -rouge [-XE30/1. 2]		1	1					6,3 X 0,8

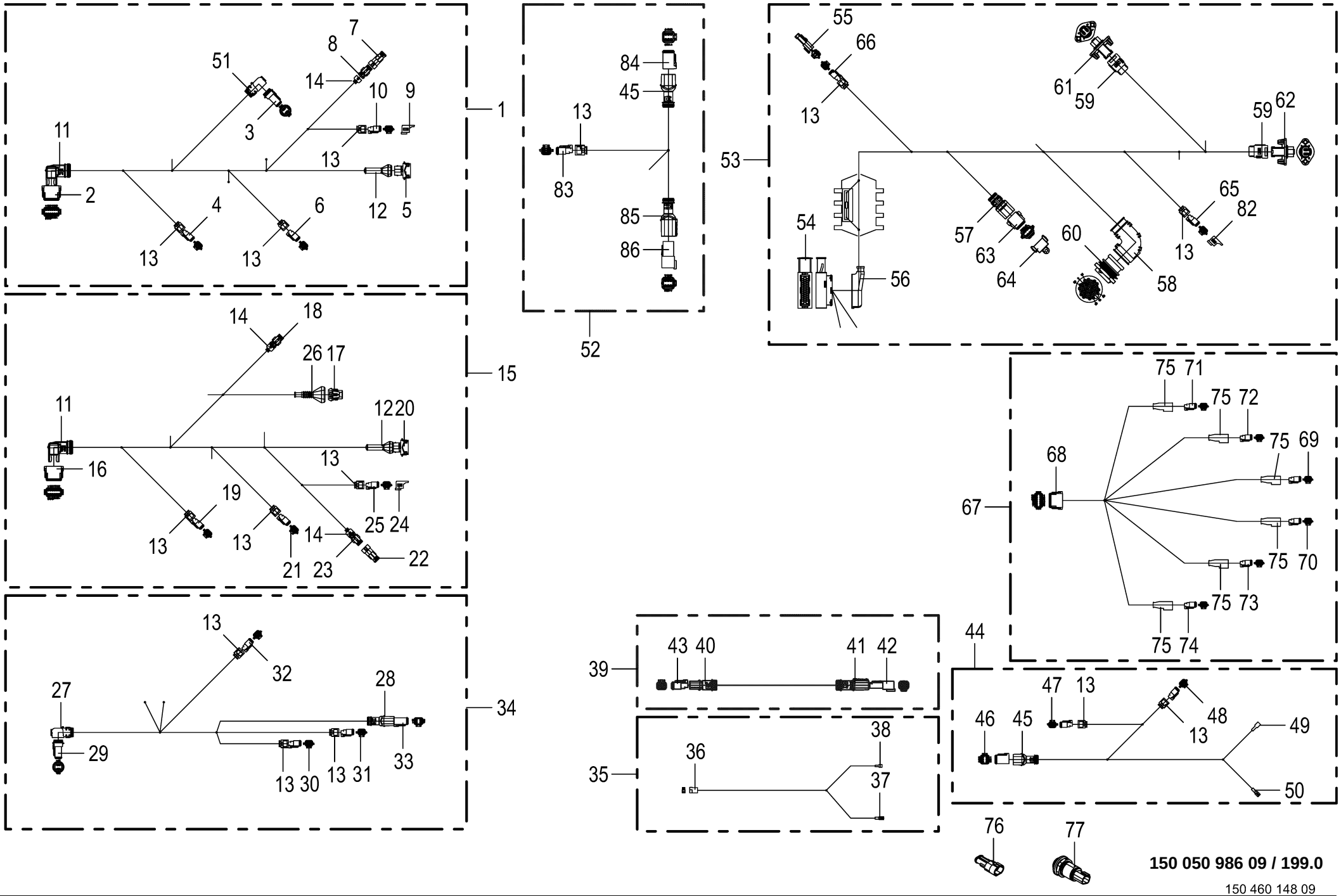

150 050 986 09 / 199.0

150 460 148 09

Kabelbaum - Beleuchtung **Cable harness - lighting** **Faisceau de câbles - éclairage**					1109311 - 1136330	BM105-14	BM105-24					**150 050 986 09** 150 460 148 9 **199.0**
Pos.	ID-Nr.	Benennung	Description	Description	Masch.-Nr-							Bemerkung/Remarks/Remarque
50	00 924 694 0	Flachsteckhülse [-XE30/2.2]	Flat sleeve [-XE30/2.2]	Douille plate [-XE30/2.2]		1	1					6,3 x 0,8
51	20 082 632 0	Steckerübergang	Plug transition	Jonction connecteur		2	2					
52	21 008 373 0	Kabelbaum Rückfahrscheinwerfer	Cab. harn. reversing light	faisc. câb. projecteur marche arrière		1	1					
53	20 086 573 3	Kabelbaum Leuchtenträger Heck	Cable harness lamp support rear	Faisceau de câbles support de lampe arr.		1	1					
54	00 303 239 0	Stecker 42-p Bu schwarz [-A12. X1.2]	Plug 42-p Bu black [-A12.X1. 2]	Cavalier 42-p Bu noir [-A12. X1.2]		1	1					
	00 303 074 0	Kontakt Sn 0,5mm2	Contact Sn 0,5mm2	Contact Sn 0,5mm2		4	4					
	00 303 311 0	Einzeladerabdichtung blau	Single-wire seal blue	Joint du fil unique bleu		5	5					
	00 303 039 0	Blindstopfen 3,6mm weiß	Filler plug 3,6mm white	Tampon borgne 3,6mm blanc		13	13					
	00 303 133 0	Kontakt Sn 0,5mm2	Contact Sn 0,5mm2	Contact Sn 0,5mm2		23	23					
	00 303 036 0	Einzeladerabdichtung grau	Single-wire seal grey	Joint du fil unique gris		23	23					
	00 303 309 0	Kontakt Sn 0,2mm2	Contact Sn 0,2mm2	Contact Sn 0,2mm2		1	1					
	00 303 040 0	Blindstopfen 5,2mm transp.	Filler plug 5,2mm transparent	Tampon borgne 5,2mm transparent		1	1					
55	20 086 362 0	Abschlusswi. 120Ohm 0,25W E24/ 5% 2-p DT [-R4]	Terminating resistor 120Ohm 0, 25W 4 [-R4]	Résistance terminale 120Ohm 0, 25W 4 [-R4]		1	1					
56	20 084 305 0	Steckerkappe 42-p Buchse	Plug cap 42-p Socket	Capuchon de connecteur 42-p Douille		1	1					
57	20 081 959 0	Steckerübergang 8-p Buchse	Plug transition 8-p Socket	Jonction connecteur 8-p Douille		1	1					
58	00 303 909 0	Steckerübergang	Plug transition	Jonction connecteur		1	1					
59	20 086 476 0	Steckerübergang 6-p Stift	Plug transition 6-p Pin	Jonction connecteur 6-p Goupille		2	2					
60	20 082 526 1	Stecker 31-p St schwarz [-X17. 1]	Plug 31-p St black [-X17.1]	Cavalier 31-p St noir [-X17. 1]		1	1					
	00 303 048 0	Steckerzubehör Mutter	Plug accessories Nut	Accessoires de connecteur Écrou		1	1					
	20 082 605 0	Steckerzubehör Wellenring	Plug accessories Shaft ring	Accessoires de connecteur Bague d'arbre		1	1					
	00 303 142 0	Steckerdichtung 0-p	Plug seal 0-p	Joint de connecteur 0-p		1	1					
	20 080 240 0	Kontakt Ni 0,5mm2	Contact Ni 0,5mm2	Contact Ni 0,5mm2		24	24					
	00 303 047 0	Blindstopfen 3,07mm weiß	Filler plug 3,07mm white	Tampon borgne 3,07mm blanc		7	7					
61	20 086 449 0	Stecker 6-p St schwarz [-X45. 1]	Plug 6-p St black [-X45.1]	Cavalier 6-p St noir [-X45.1]		1	1					
	20 086 487 0	Kontaktsicherung 6-p St	Contact fuse 6-p St	Fusible de contact 6-p St		1	1					
	20 080 240 0	Kontakt Ni 0,5mm2	Contact Ni 0,5mm2	Contact Ni 0,5mm2		5	5					
	00 303 047 0	Blindstopfen 3,07mm weiß	Filler plug 3,07mm white	Tampon borgne 3,07mm blanc		1	1					
62	20 086 449 0	Stecker 6-p St schwarz [-X46. 1]	Plug 6-p St black [-X46.1]	Cavalier 6-p St noir [-X46.1]		1	1					
	20 086 487 0	Kontaktsicherung 6-p St	Contact fuse 6-p St	Fusible de contact 6-p St		1	1					
	20 080 240 0	Kontakt Ni 0,5mm2	Contact Ni 0,5mm2	Contact Ni 0,5mm2		5	5					
	00 303 047 0	Blindstopfen 3,07mm weiß	Filler plug 3,07mm white	Tampon borgne 3,07mm blanc		1	1					

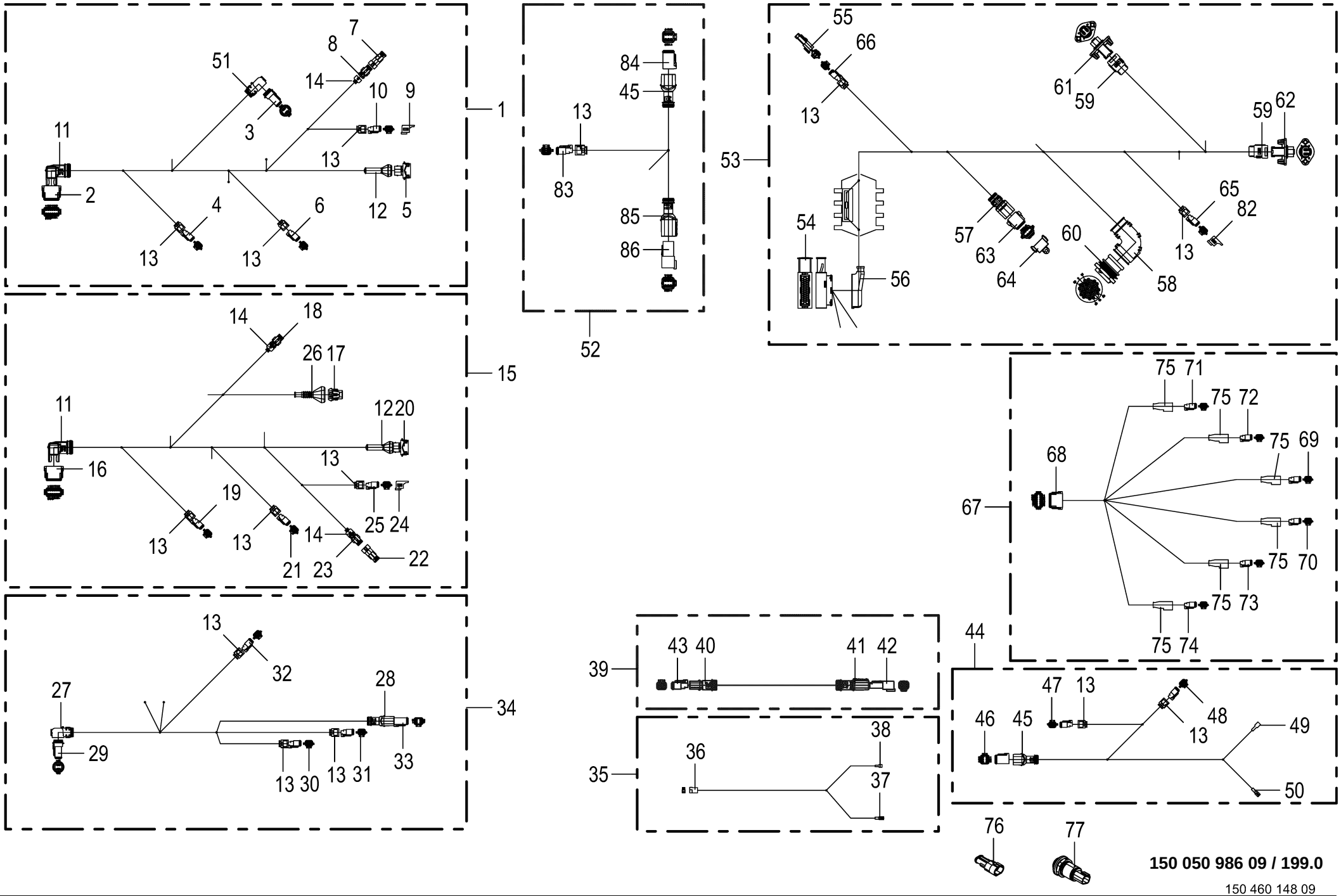

150 050 986 09 / 199.0

150 460 148 09

Kabelbaum - Beleuchtung **Cable harness - lighting** **Faisceau de câbles - éclairage**					1109311 - 1136330	BM105-14	BM105-24					**150 050 986 09** 150 460 148 9 **199.0**
Pos.	ID-Nr.	Benennung	Description	Description	Masch.-Nr-							Bemerkung/Remarks/Remarque
63	20 080 165 0	Stecker 8-p Bu grau [-X63.2]	Plug 8-p Bu grey [-X63.2]	Cavalier 8-p Bu gris [-X63.2]		1	1					
	20 080 167 0	Kontaktsicherung 8-p Bu	Contact fuse 8-p Bu	Fusible de contact 8-p Bu		1	1					
	20 080 241 0	Kontakt Ni 0,5mm2	Contact Ni 0,5mm2	Contact Ni 0,5mm2		6	6					
	00 303 047 0	Blindstopfen 3,07mm weiß	Filler plug 3,07mm white	Tampon borgne 3,07mm blanc		2	2					
64	20 081 944 0	Blindkappe 8-p DT [-X63.2_B]	Blind Cover 8-p DT [-X63.2_B]	Faux couvercle 8-p DT [-X63. 2_B]		1	1					
65	00 303 318 0	Stecker 2-p Bu grau [-XE39.2]	Plug 2-p Bu grey [-XE39.2]	Cavalier 2-p Bu gris [-XE39. 2]		1	1					
	00 303 320 0	Kontaktsicherung 2-p Bu	Contact fuse 2-p Bu	Fusible de contact 2-p Bu		1	1					
	20 080 241 0	Kontakt Ni 0,5mm2	Contact Ni 0,5mm2	Contact Ni 0,5mm2		2	2					
66	00 303 318 0	Stecker 2-p Bu grau [-XR4.2]	Plug 2-p Bu grey [-XR4.2]	Cavalier 2-p Bu gris [-XR4.2]		1	1					
	00 303 320 0	Kontaktsicherung 2-p Bu	Contact fuse 2-p Bu	Fusible de contact 2-p Bu		1	1					
	20 080 241 0	Kontakt Ni 0,5mm2	Contact Ni 0,5mm2	Contact Ni 0,5mm2		2	2					
67	20 082 789 2	Kabelbaum Scheinwerfer Kabinendach	Cable harness headlight cabin roof	Faisceau de câbles phare toit de cabine		1	1					
68	20 080 778 0	Stecker 12-p Bu grau [-X1.2]	Plug 12-p Bu grey [-X1.2]	Cavalier 12-p Bu gris [-X1.2]		1	1					
	20 080 783 0	Kontaktsicherung 12-p Bu	Contact fuse 12-p Bu	Fusible de contact 12-p Bu		1	1					
	20 080 240 0	Kontakt Ni 0,5mm2	Contact Ni 0,5mm2	Contact Ni 0,5mm2		12	12					
69	00 303 318 0	Stecker 2-p Bu grau [-XE1.2]	Plug 2-p Bu grey [-XE1.2]	Cavalier 2-p Bu gris [-XE1.2]		1	1					
	00 303 320 0	Kontaktsicherung 2-p Bu	Contact fuse 2-p Bu	Fusible de contact 2-p Bu		1	1					
	20 080 240 0	Kontakt Ni 0,5mm2	Contact Ni 0,5mm2	Contact Ni 0,5mm2		2	2					
70	00 303 318 0	Stecker 2-p Bu grau [-XE2.2]	Plug 2-p Bu grey [-XE2.2]	Cavalier 2-p Bu gris [-XE2.2]		1	1					
	00 303 320 0	Kontaktsicherung 2-p Bu	Contact fuse 2-p Bu	Fusible de contact 2-p Bu		1	1					
	20 080 240 0	Kontakt Ni 0,5mm2	Contact Ni 0,5mm2	Contact Ni 0,5mm2		2	2					
71	00 303 318 0	Stecker 2-p Bu grau [-XE3.2]	Plug 2-p Bu grey [-XE3.2]	Cavalier 2-p Bu gris [-XE3.2]		1	1					
	00 303 320 0	Kontaktsicherung 2-p Bu	Contact fuse 2-p Bu	Fusible de contact 2-p Bu		1	1					
	20 080 240 0	Kontakt Ni 0,5mm2	Contact Ni 0,5mm2	Contact Ni 0,5mm2		2	2					
72	00 303 318 0	Stecker 2-p Bu grau [-XE4.2]	Plug 2-p Bu grey [-XE4.2]	Cavalier 2-p Bu gris [-XE4.2]		1	1					
	00 303 320 0	Kontaktsicherung 2-p Bu	Contact fuse 2-p Bu	Fusible de contact 2-p Bu		1	1					
	20 080 240 0	Kontakt Ni 0,5mm2	Contact Ni 0,5mm2	Contact Ni 0,5mm2		2	2					
73	00 303 318 0	Stecker 2-p Bu grau [-XE5.2]	Plug 2-p Bu grey [-XE5.2]	Cavalier 2-p Bu gris [-XE5.2]		1	1					
	00 303 320 0	Kontaktsicherung 2-p Bu	Contact fuse 2-p Bu	Fusible de contact 2-p Bu		1	1					
	20 080 240 0	Kontakt Ni 0,5mm2	Contact Ni 0,5mm2	Contact Ni 0,5mm2		2	2					
74	00 303 318 0	Stecker 2-p Bu grau [-XE6.2]	Plug 2-p Bu grey [-XE6.2]	Cavalier 2-p Bu gris [-XE6.2]		1	1					
	00 303 320 0	Kontaktsicherung 2-p Bu	Contact fuse 2-p Bu	Fusible de contact 2-p Bu		1	1					
	20 080 240 0	Kontakt Ni 0,5mm2	Contact Ni 0,5mm2	Contact Ni 0,5mm2		2	2					
75	20 083 115 0	Steckerkappe 2-p Buchse	Plug cap 2-p Socket	Capuchon de connecteur 2-p Douille		6	6					
76	20 086 751 0	Blindstecker 2-p St schwarz	Dummy plug 2-p St sw	Connecteur borgne 2-p St sw		2	2					
77	20 083 498 0	Drucktaster on-off 1xS 0,5A	Push button on-off 1xS 0,5A	Bouton-poussoir on-off 1xS 0, 5A		1	1					

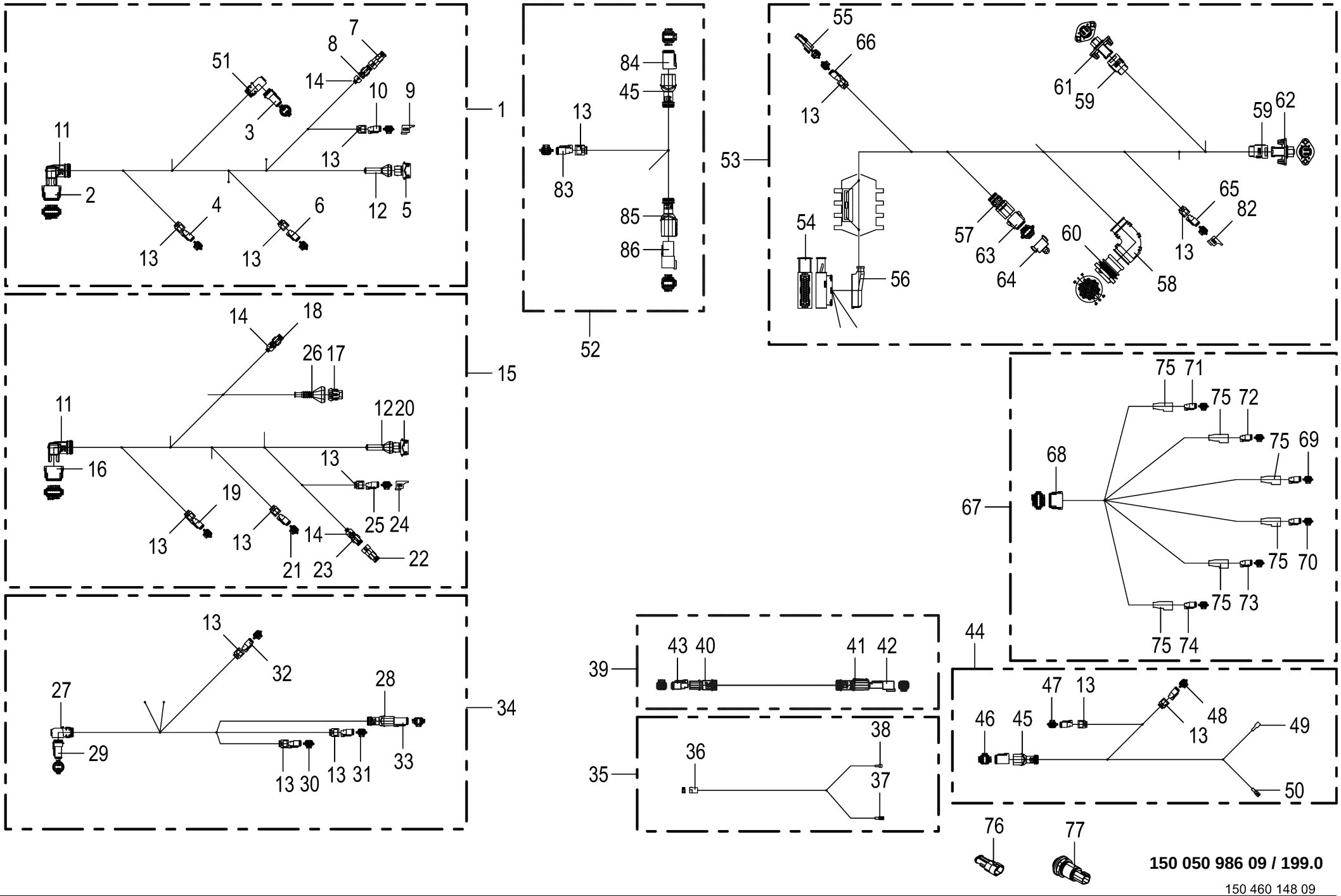

150 050 986 09 / 199.0

150 460 148 09

Kabelbaum - Beleuchtung **Cable harness - lighting** **Faisceau de câbles - éclairage**					1109311 - 1136330	BM105-14	BM105-24					**150 050 986 09** 150 460 148 9 **199.0**
Pos.	ID-Nr.	Benennung	Description	Description	Masch.-Nr-							Bemerkung/Remarks/Remarque
82	20 081 938 0	Blindkappe 2-p DT [-XE39.2_B]	Blind Cover 2-p DT [-XE39.2_B]	Faux couvercle 2-p DT [-XE39. 2_B]		1	1					
83	00 303 318 0	Stecker 2-p Bu grau [-XE40.2]	Plug 2-p Bu grey [-XE40.2]	Cavalier 2-p Bu gris [-XE40. 2]		1	1					
	00 303 320 0	Kontaktsicherung 2-p Bu	Contact fuse 2-p Bu	Fusible de contact 2-p Bu		1	1					
	20 080 241 0	Kontakt Ni 0,5mm2	Contact Ni 0,5mm2	Contact Ni 0,5mm2		2	2					
84	20 082 522 0	Stecker 6-p Bu grau [-X45.1.2]	Plug 6-p Bu grey [-X45.1.2]	Cavalier 6-p Bu gris [-X45.1. 2]		1	1					
	20 082 315 0	Kontaktsicherung 6-p Bu	Contact fuse 6-p Bu	Fusible de contact 6-p Bu		1	1					
	20 080 241 0	Kontakt Ni 0,5mm2	Contact Ni 0,5mm2	Contact Ni 0,5mm2		5	5					
	00 303 047 0	Blindstopfen 3,07mm weiß	Filler plug 3,07mm white	Tampon borgne 3,07mm blanc		1	1					
85	20 082 257 0	Steckerübergang 6-p Stift	Plug transition 6-p Pin	Jonction connecteur 6-p Goupille		1	1					
86	20 082 519 0	Stecker 6-p St grau	Plug 6-p St grey	Cavalier 6-p St gris		1	1					
	20 082 322 0	Kontaktsicherung 6-p St	Contact fuse 6-p St	Fusible de contact 6-p St		1	1					
	20 080 240 0	Kontakt Ni 0,5mm2	Contact Ni 0,5mm2	Contact Ni 0,5mm2		4	4					
	00 303 047 0	Blindstopfen 3,07mm weiß	Filler plug 3,07mm white	Tampon borgne 3,07mm blanc		2	2					

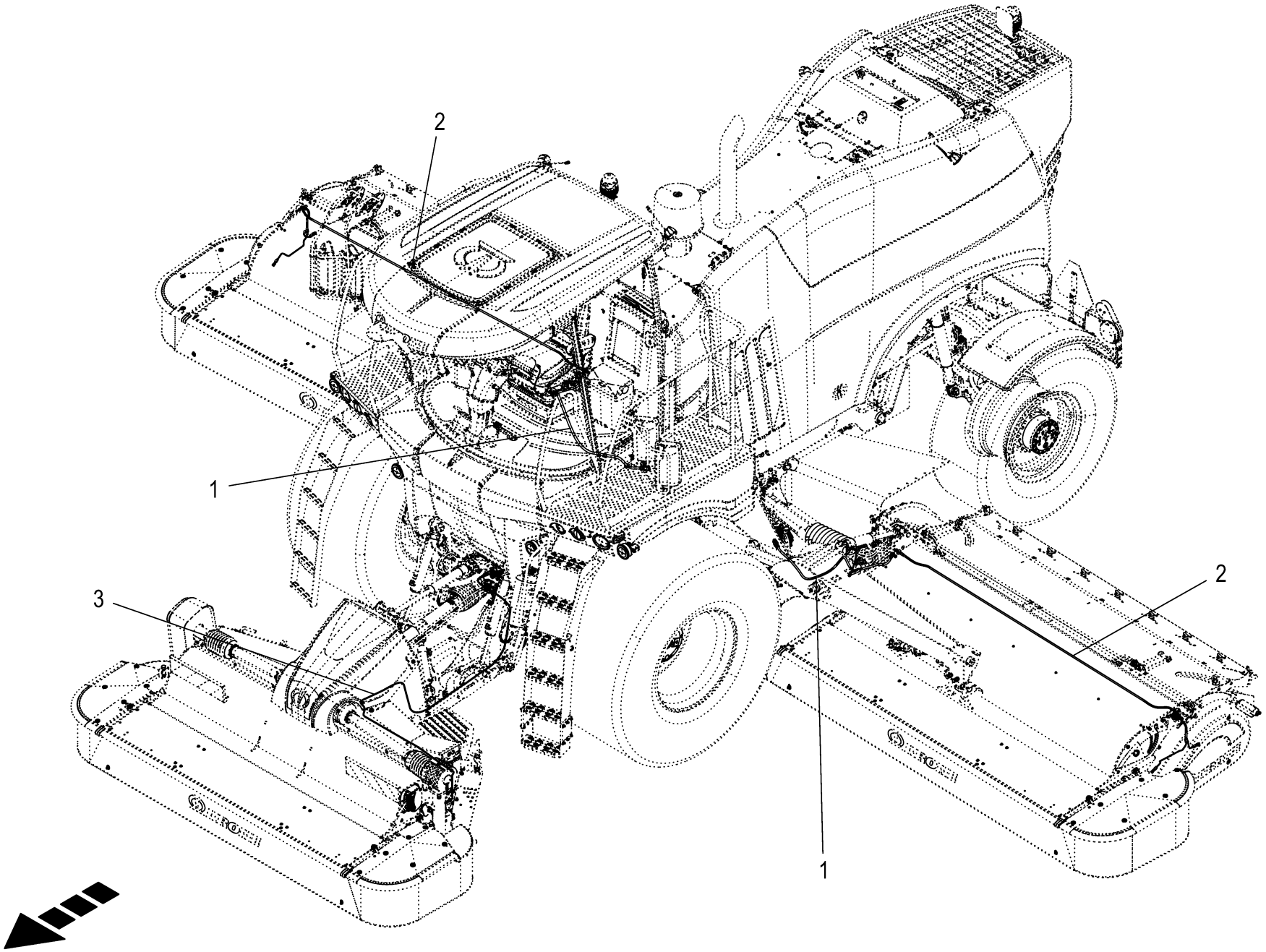

150 050 986 09 / 200.0

150 541 183 01

Kabelbaum - Mäheinheit **Cable harness - mower unit** **Faisceau de câbles - unité de fauchage**					1109311 - 1136330	BM105-14	BM105-24					**150 050 986 09** 150 541 183 1 **200.0**
Pos.	ID-Nr.	Benennung	Description	Description	Masch.-Nr-							Bemerkung/Remarks/Remarque
1	20 085 640 1	Kabelbaum Ausleger 10m	Cable harness outrigger 10m	Faisceau de câbles bras 10m		2	2					
2	20 085 256 3	Kabelbaum Mähwerk CV 10m	Cab. harn. mower CV 10m	Faisc. de câb. faucheuse CV 10m		2	2					
3	20 089 327 0	Kabelbaum Frontmähwerk CV	cable harness front mounted mower CV	faisceau de câbles faucheuse frontale CV		1	1					

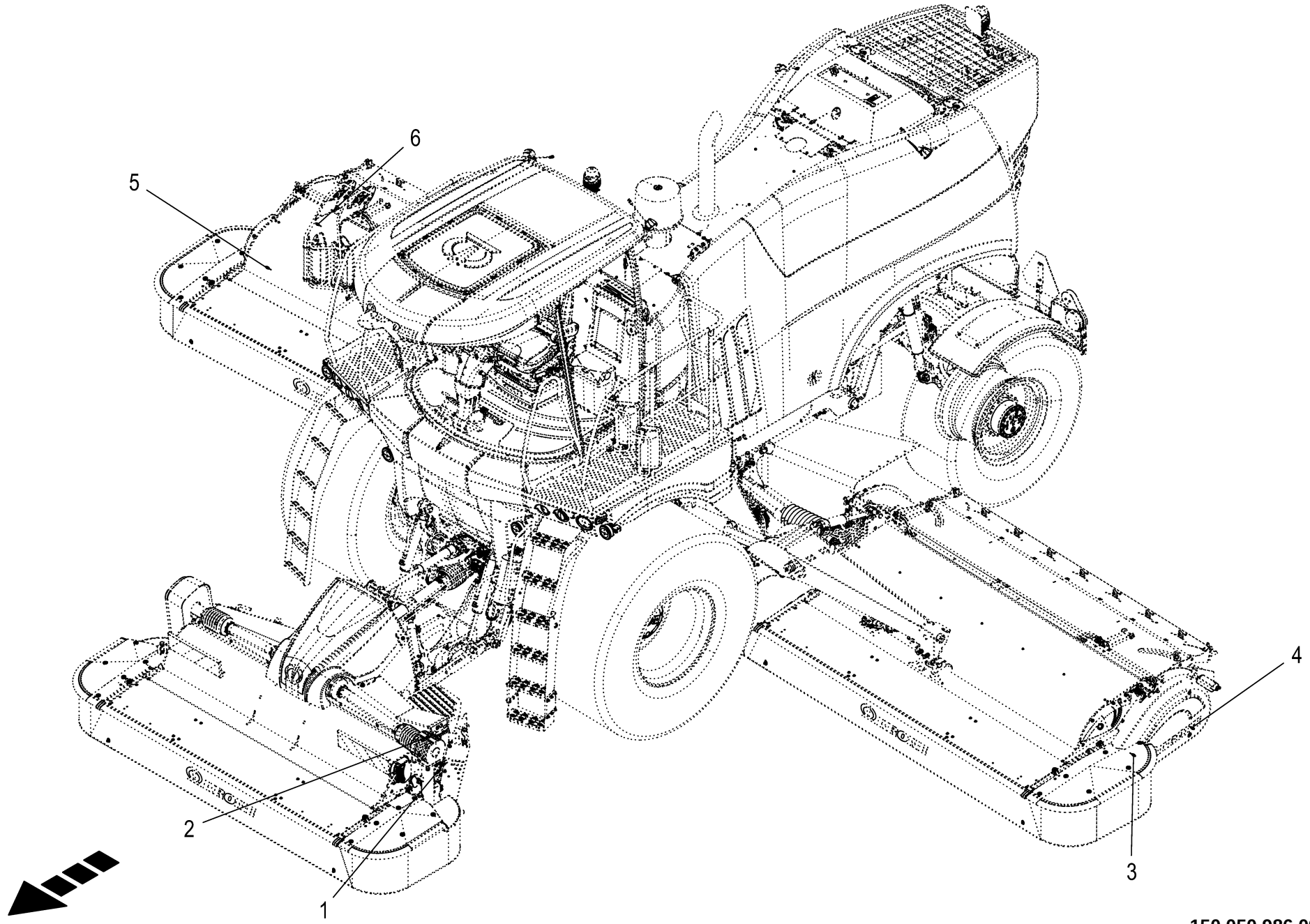

150 050 986 09 / 201.0

150 541 186 01

Sensoren - Mäheinheit **Sensors - mower unit** **Capteurs - unité de fa**					1109311 - 1136330	BM105-14	BM105-24					**150 050 986 09** 150 541 186 1 **201.0**
Pos.	ID-Nr.	Benennung	Description	Description	Masch.-Nr-							Bemerkung/Remarks/Remarque
1	20 081 630 0	Namursensor [-B21]	Namursensor [-B21]	Namurcapteur [-B21]		1	1					M 12 X 1
2	20 089 348 0	Ind. Näherungsschalter Namur M12 3mm [-B26]	ind. proximity switch Namur M12 3 mm [-B26]	Capteur de prox. inductif Namur M12 3mm [-B26]		1	1					
3	20 081 630 0	Namursensor [-B22]	Namursensor [-B22]	Namurcapteur [-B22]		1	1					M 12 X 1
4	20 081 630 0	Namursensor [-B23]	Namursensor [-B23]	Namurcapteur [-B23]		1	1					M 12 X 1
5	20 081 630 0	Namursensor [-B24]	Namursensor [-B24]	Namurcapteur [-B24]		1	1					M 12 X 1
6	20 081 630 0	Namursensor [-B25]	Namursensor [-B25]	Namurcapteur [-B25]		1	1					M 12 X 1

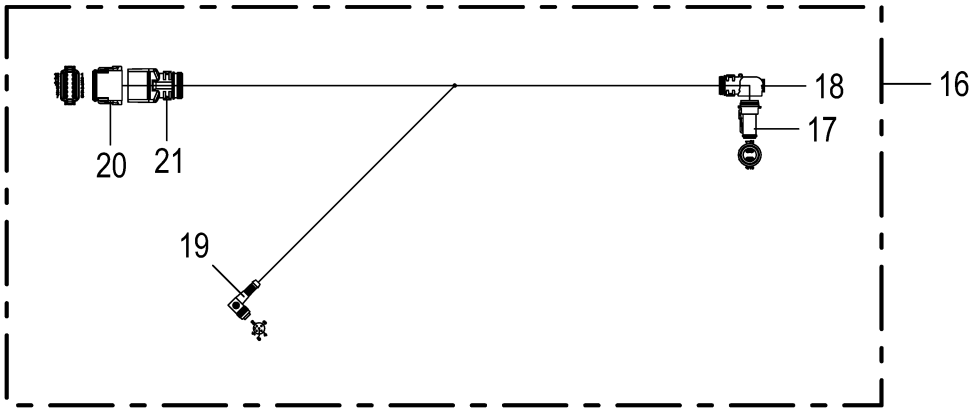

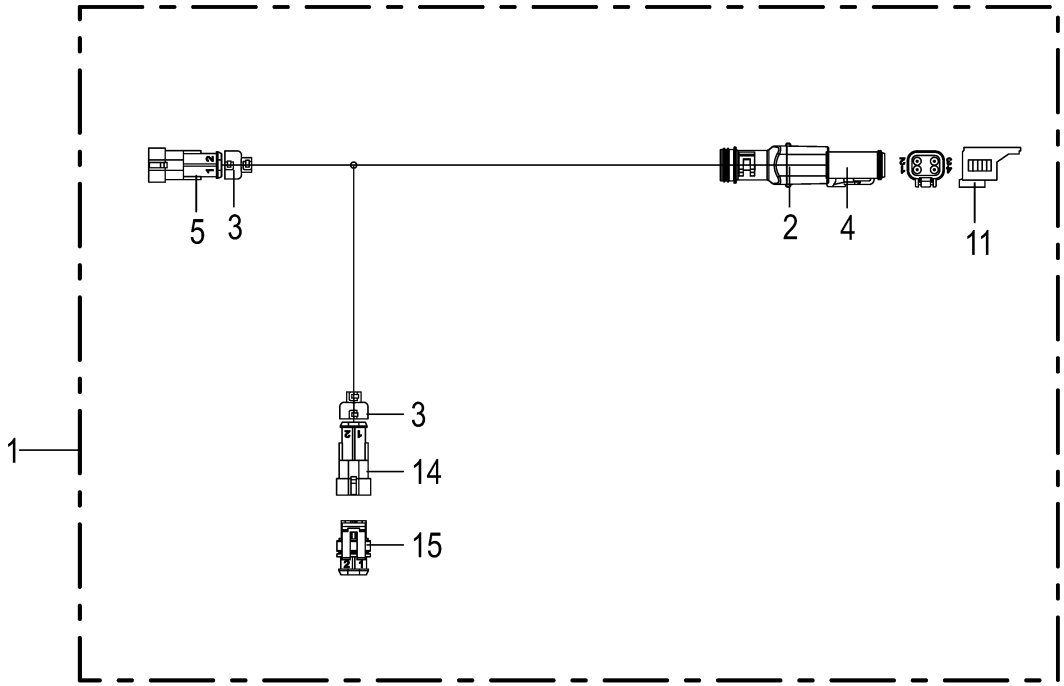

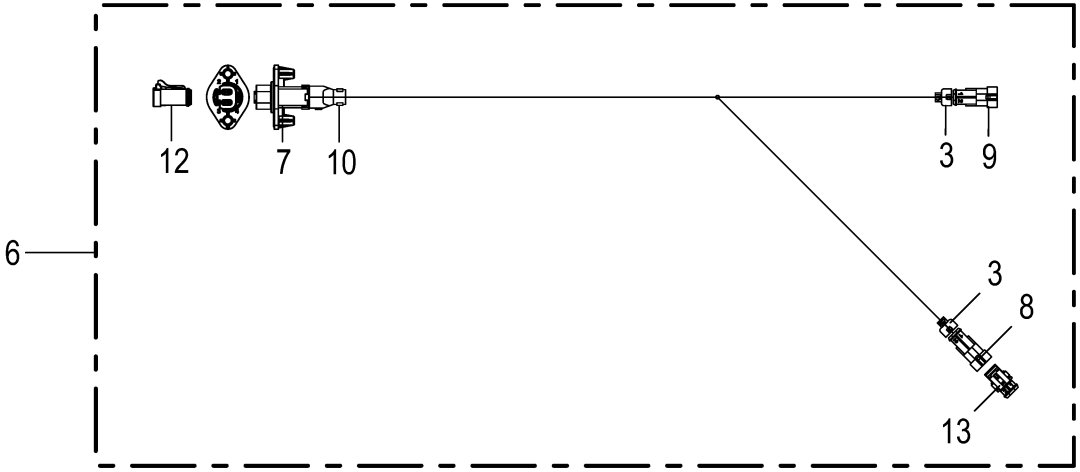

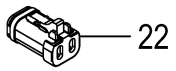

150 050 986 09 / 202.0

150 460 164 06

Kabelbaum - Mäheinheit **Cable harness - mower unit** **Faisceau de câbles - unité de fauchage**					1109311 - 1136330	BM105-14	BM105-24					**150 050 986 09** 150 460 164 6 **202.0**
Pos.	ID-Nr.	Benennung	Description	Description	Masch.-Nr-							Bemerkung/Remarks/Remarque
1	20 089 327 0	Kabelbaum Frontmähwerk CV	cable harness front mounted mower CV	faisceau de câbles faucheuse frontale CV		1	1					
2	20 081 961 0	Steckerübergang 4-p Buchse	Plug transition 4-p Socket	Jonction connecteur 4-p Douille		1	1					
3	20 081 994 0	Steckerübergang 2-p	Plug transition 2-p	Jonction connecteur 2-p		6	6					
4	20 082 516 0	Stecker 4-p Bu grau [-X21.2]	Plug 4-p Bu grey [-X21.2]	Cavalier 4-p Bu gris [-X21.2]		1	1					
	20 081 979 0	Kontaktsicherung 4-p Bu	Contact fuse 4-p Bu	Fusible de contact 4-p Bu		1	1					
	20 080 241 0	Kontakt Ni 0,5mm2	Contact Ni 0,5mm2	Contact Ni 0,5mm2		4	4					
5	00 303 003 0	Stecker 2-p St schwarz [-XB21. 1]	Plug 2-p St black [-XB21.1]	Cavalier 2-p St noir [-XB21. 1]		1	1					
	00 303 006 0	Kontakt Sn 0,35mm2	Contact Sn 0,35mm2	Contact Sn 0,35mm2		2	2					
	00 303 010 0	Einzeladerabdichtung grün	Single-wire seal green	Joint du fil unique vert		2	2					
6	20 085 256 3	Kabelbaum Mähwerk CV 10m	Cab. harn. mower CV 10m	Faisc. de câb. faucheuse CV 10m		2	2					
7	20 086 447 0	Stecker 4-p St schwarz	Plug 4-p St black	Cavalier 4-p St noir		2	2					
	20 086 486 0	Kontaktsicherung 4-p St	Contact fuse 4-p St	Fusible de contact 4-p St		1	1					
	20 080 240 0	Kontakt Ni 0,5mm2	Contact Ni 0,5mm2	Contact Ni 0,5mm2		4	4					
8	00 303 003 0	Stecker 2-p St schwarz	Plug 2-p St black	Cavalier 2-p St noir		2	2					
	00 303 006 0	Kontakt Sn 0,35mm2	Contact Sn 0,35mm2	Contact Sn 0,35mm2		2	2					
	00 303 010 0	Einzeladerabdichtung grün	Single-wire seal green	Joint du fil unique vert		2	2					
9	00 303 003 0	Stecker 2-p St schwarz	Plug 2-p St black	Cavalier 2-p St noir		2	2					
	00 303 006 0	Kontakt Sn 0,35mm2	Contact Sn 0,35mm2	Contact Sn 0,35mm2		2	2					
	00 303 010 0	Einzeladerabdichtung grün	Single-wire seal green	Joint du fil unique vert		2	2					
10	20 086 474 0	Steckerübergang 4-p Stift	Plug transition 4-p Pin	Jonction connecteur 4-p Goupille		2	2					
11	20 081 941 0	Blindkappe 4-p DT [-X21_B]	Blind Cover 4-p DT [-X21_B]	Faux couvercle 4-p DT [-X21_ B]		1	1					
12	20 086 007 0	Blindstecker 4-p Bu grau	Dummy plug 4-p Bu gr	Connecteur borgne 4-p Bu gr		2	2					
13	00 302 983 0	Blindbuchsengehäuse	Blind bushing casing	Aveugle de douille caisse		2	2					
14	00 303 003 0	Stecker 2-p St schwarz [-XB26. 1]	Plug 2-p St black [-XB26.1]	Cavalier 2-p St noir [-XB26. 1]		1	1					
	00 303 006 0	Kontakt Sn 0,35mm2	Contact Sn 0,35mm2	Contact Sn 0,35mm2		2	2					
	00 303 010 0	Einzeladerabdichtung grün	Single-wire seal green	Joint du fil unique vert		2	2					
15	00 302 983 0	Blindbuchsengehäuse [-XB26.2 B]	Blind bushing casing [-XB26.2 B]	Aveugle de douille caisse [-XB26.2_B]		1	1					
16	20 085 640 1	Kabelbaum Ausleger 10m	Cable harness outrigger 10m	Faisceau de câbles bras 10m		2	2					
17	20 082 518 0	Stecker 4-p Bu schwarz	Plug 4-p Bu black	Cavalier 4-p Bu noir		2	2					
	20 081 979 0	Kontaktsicherung 4-p Bu	Contact fuse 4-p Bu	Fusible de contact 4-p Bu		1	1					
	20 080 241 0	Kontakt Ni 0,5mm2	Contact Ni 0,5mm2	Contact Ni 0,5mm2		4	4					
18	20 082 632 0	Steckerübergang	Plug transition	Jonction connecteur		2	2					
19	00 000 010 0	-nicht mehr lieferbar	-no longer available	-n'est plus disponible		2	2					
20	20 080 778 0	Stecker 12-p Bu grau	Plug 12-p Bu grey	Cavalier 12-p Bu gris		2	2					
	20 080 783 0	Kontaktsicherung 12-p Bu	Contact fuse 12-p Bu	Fusible de contact 12-p Bu		1	1					
	20 080 241 0	Kontakt Ni 0,5mm2	Contact Ni 0,5mm2	Contact Ni 0,5mm2		7	7					

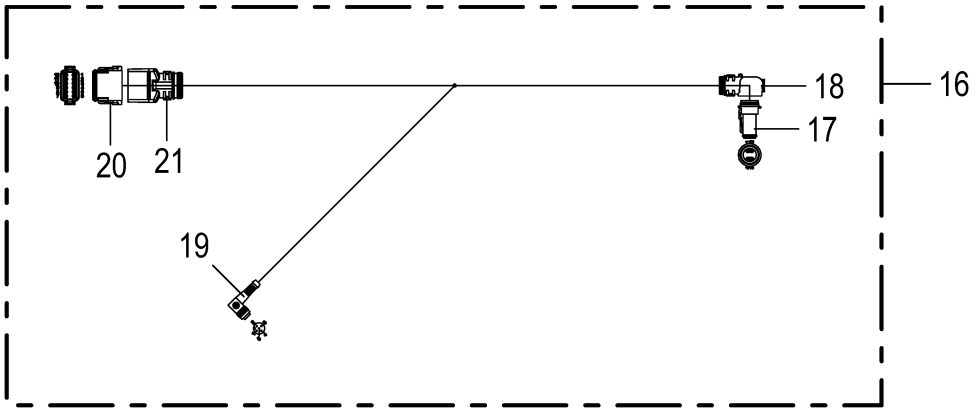

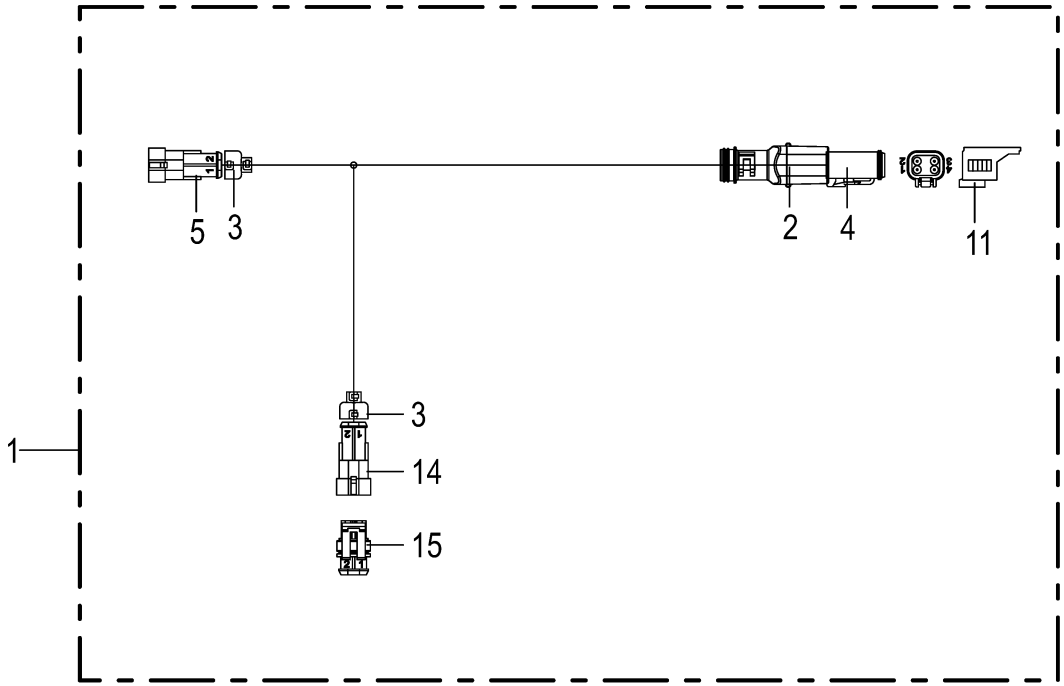

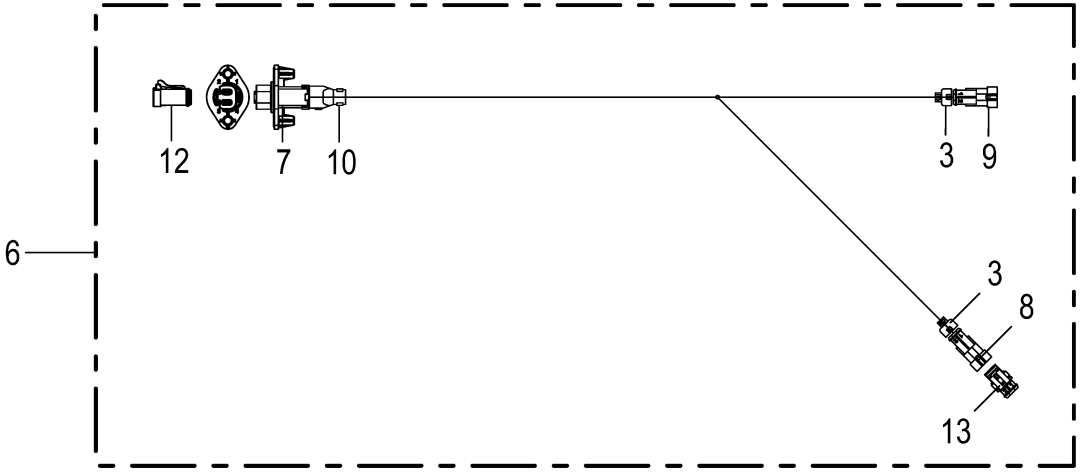

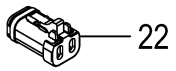

150 050 986 09 / 202.0

150 460 164 06

Kabelbaum - Mäheinheit **Cable harness - mower unit** **Faisceau de câbles - unité de fauchage**					1109311 - 1136330	BM105-14	BM105-24					**150 050 986 09** 150 460 164 6 **202.0**
Pos.	ID-Nr.	Benennung	Description	Description	Masch.-Nr-							Bemerkung/Remarks/Remarque
	00 303 047 0	Blindstopfen 3,07mm weiß	Filler plug 3,07mm white	Tampon borgne 3,07mm blanc		5	5					
21	20 081 960 0	Steckerübergang 12-p Buchse	Plug transition 12-p Socket	Jonction connecteur 12-p Douille		2	2					
22	20 086 007 0	Blindstecker 4-p Bu grau	Dummy plug 4-p Bu gr	Connecteur borgne 4-p Bu gr		4	4					

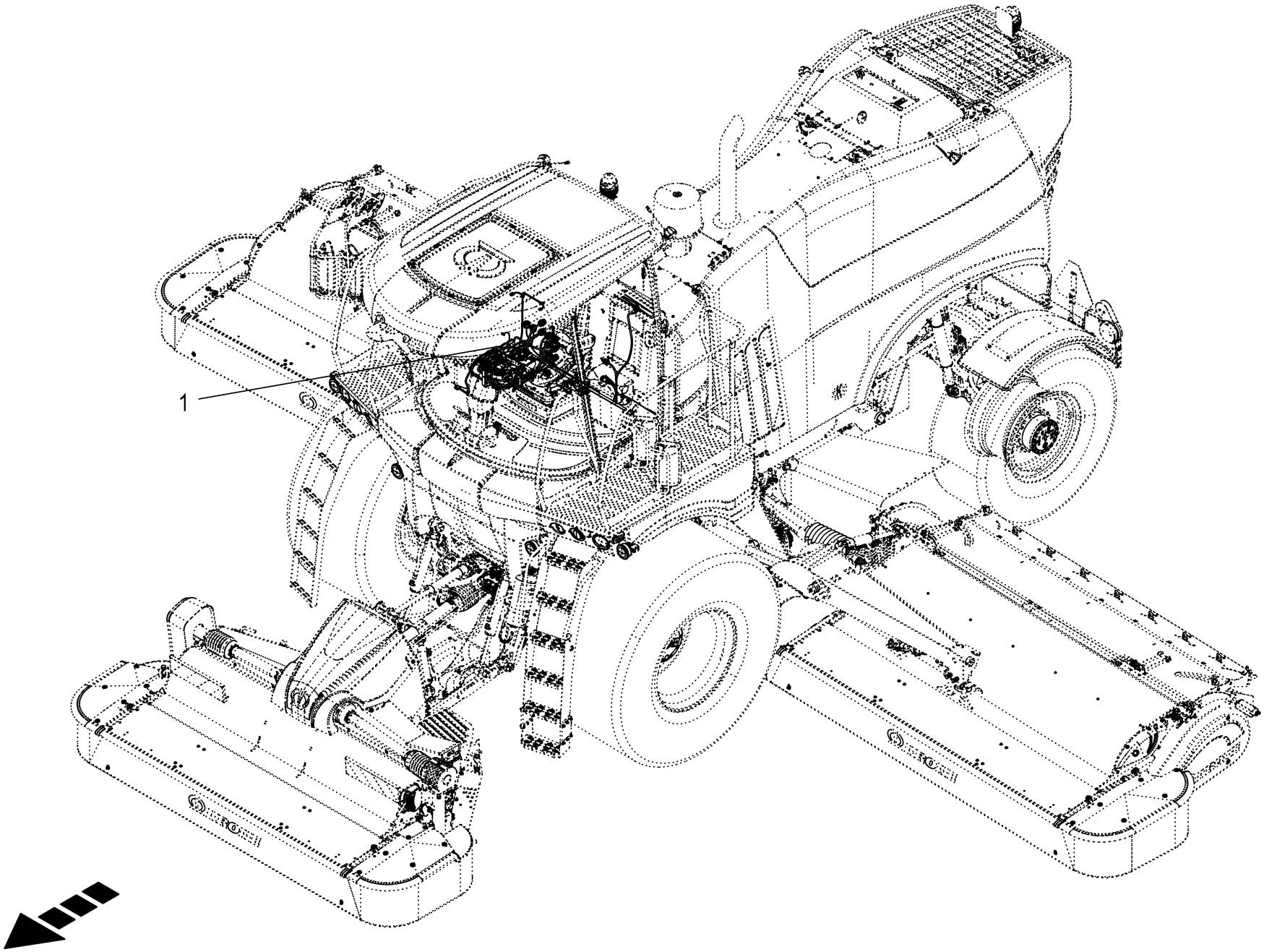
1

Kabelbaum - Konsole **Cable harness - console** **Faisceau de câbles - console**					1109311 - 1136330	BM105-14	BM105-24					**150 050 986 09** 150 541 086 1 **203.0**
Pos.	ID-Nr.	Benennung	Description	Description	Masch.-Nr-							Bemerkung/Remarks/Remarque
1	20 087 492 5	Kabelbaum Konsole	cable harness console	faisceau de câbles console		1	1					

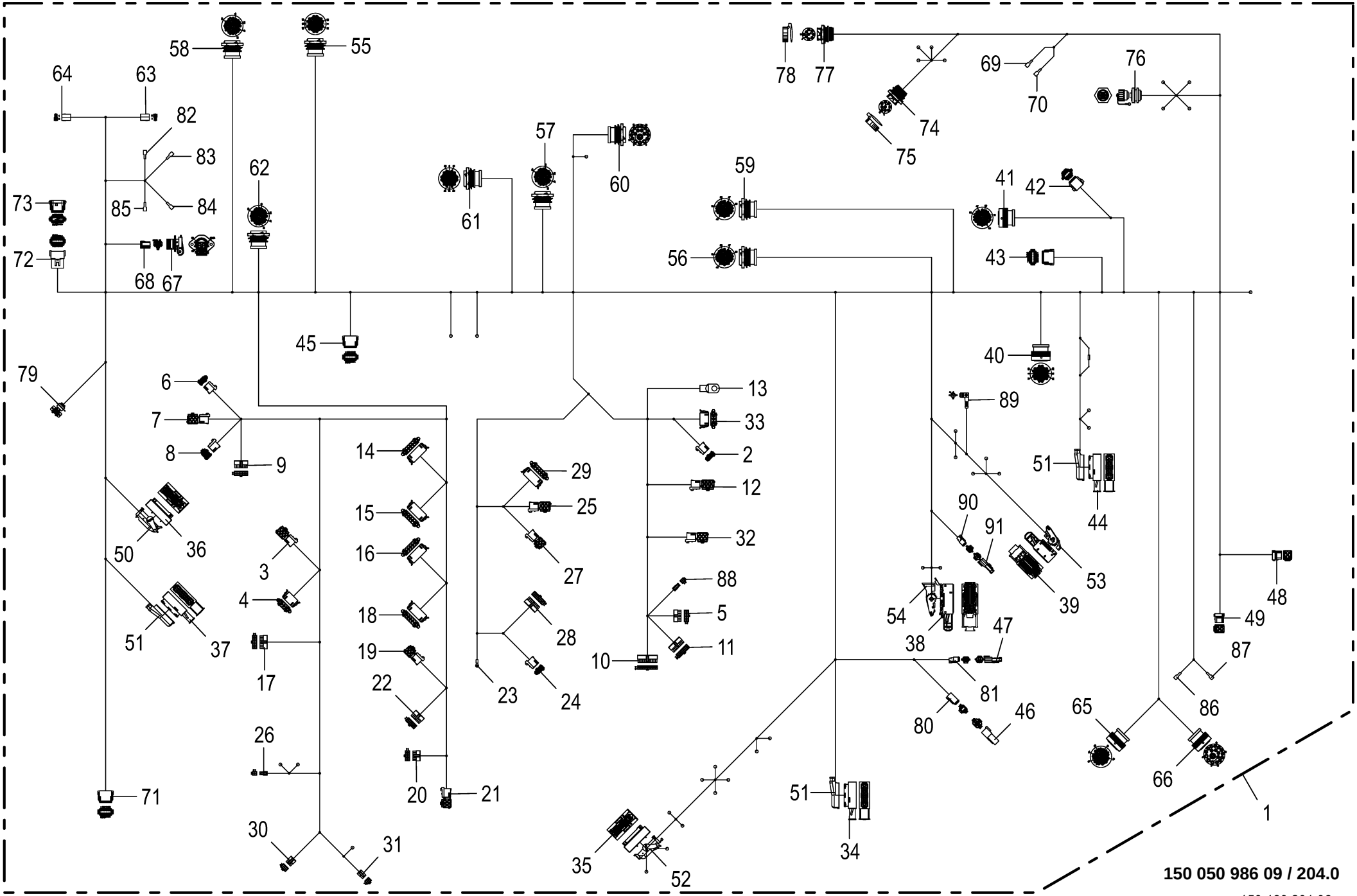

150 050 986 09 / 204.0

150 460 201 06

Kabelbaum - Konsole **Cable harness - console** **Faisceau de câbles - console**					1109311 - 1136330	BM105-14	BM105-24					**150 050 986 09** 150 460 201 6 **204.0**
Pos.	ID-Nr.	Benennung	Description	Description	Masch.-Nr-							Bemerkung/Remarks/Remarque
1	20 087 492 5	Kabelbaum Konsole	cable harness console	faisceau de câbles console		1	1					
2	20 082 539 0	Stecker 6-p Bu grau [-A1.X10. 2]	Plug 6-p Bu grey [-A1.X10.2]	Cavalier 6-p Bu gris [-A1. X10.2]		1	1					
	20 082 543 0	Kontaktsicherung 6-p Bu	Contact fuse 6-p Bu	Fusible de contact 6-p Bu		1	1					
	20 082 738 0	Kontakt Sn 1,5mm2	Contact Sn 1,5mm2	Contact Sn 1,5mm2		2	2					
3	20 080 180 0	Stecker 18-p Bu grau [-A1.X11. 2]	Plug 18-p Bu grey [-A1.X11.2]	Cavalier 18-p Bu gris [-A1. X11.2]		1	1					
	20 080 181 0	Kontaktsicherung 18-p Bu	Contact fuse 18-p Bu	Fusible de contact 18-p Bu		1	1					
	20 082 735 0	Kontakt Sn 0,2mm2	Contact Sn 0,2mm2	Contact Sn 0,2mm2		2	2					
4	20 082 889 0	Stecker 8-p Bu schwarz [-A1.	Plug 8-p Bu black [-A1.X13.2]	Cavalier 8-p Bu noir [-A1. X13.2]		1	1					
		X13.2]										
	20 082 886 0	Kontakt Sn 1,5mm2	Contact Sn 1,5mm2	Contact Sn 1,5mm2		2	2					
5	20 080 088 0	Stecker 14-p Bu transp. [-A1.	Plug 14-p Bu transparent [-	Cavalier 14-p Bu transparent		1	1					
		X15.2]	A1.X15.2]	[-A1.X15.2]								
	27 100 735 0	Kontakt Sn 0,25mm2	Contact Sn 0,25mm2	Contact Sn 0,25mm2		6	6					
6	20 082 547 0	Stecker 9-p Bu grau [-A1.X16. 2]	Plug 9-p Bu grey [-A1.X16.2]	Cavalier 9-p Bu gris [-A1. X16.2]		1	1					
	20 082 551 0	Kontaktsicherung 9-p Bu	Contact fuse 9-p Bu	Fusible de contact 9-p Bu		1	1					
	20 082 738 0	Kontakt Sn 1,5mm2	Contact Sn 1,5mm2	Contact Sn 1,5mm2		3	3					
7	20 080 180 0	Stecker 18-p Bu grau [-A1.X17. 2]	Plug 18-p Bu grey [-A1.X17.2]	Cavalier 18-p Bu gris [-A1. X17.2]		1	1					
	20 080 181 0	Kontaktsicherung 18-p Bu	Contact fuse 18-p Bu	Fusible de contact 18-p Bu		1	1					
	20 082 736 0	Kontakt Sn 0,5mm2	Contact Sn 0,5mm2	Contact Sn 0,5mm2		3	3					
	20 082 735 0	Kontakt Sn 0,2mm2	Contact Sn 0,2mm2	Contact Sn 0,2mm2		1	1					
8	20 082 552 0	Stecker 12-p Bu grau [-A1.X18. 2]	Plug 12-p Bu grey [-A1.X18.2]	Cavalier 12-p Bu gris [-A1. X18.2]		1	1					
	20 080 177 0	Kontaktsicherung 12-p Bu	Contact fuse 12-p Bu	Fusible de contact 12-p Bu		1	1					
	20 082 738 0	Kontakt Sn 1,5mm2	Contact Sn 1,5mm2	Contact Sn 1,5mm2		1	1					
9	20 080 089 0	Stecker 16-p Bu transp. [-A1.	Plug 16-p Bu transparent [-	Cavalier 16-p Bu transparent		1	1					
		X19.2]	A1.X19.2]	[-A1.X19.2]								
	27 100 735 0	Kontakt Sn 0,25mm2	Contact Sn 0,25mm2	Contact Sn 0,25mm2		6	6					
10	20 080 092 0	Stecker 24-p Bu transp. [-A1.	Plug 24-p Bu transparent [-	Cavalier 24-p Bu transparent		1	1					
		X20.2]	A1.X20.2]	[-A1.X20.2]								
	27 100 735 0	Kontakt Sn 0,25mm2	Contact Sn 0,25mm2	Contact Sn 0,25mm2		9	9					
11	20 080 090 0	Stecker 18-p Bu transp. [-A1.	Plug 18-p Bu transparent [-	Cavalier 18-p Bu transparent		1	1					
		X22.2]	A1.X22.2]	[-A1.X22.2]								
	27 100 735 0	Kontakt Sn 0,25mm2	Contact Sn 0,25mm2	Contact Sn 0,25mm2		1	1					
12	20 082 557 0	Stecker 21-p Bu grau [-A1.X23. 2]	Plug 21-p Bu grey [-A1.X23.2]	Cavalier 21-p Bu gris [-A1. X23.2]		1	1					
	20 080 183 0	Kontaktsicherung 21-p Bu	Contact fuse 21-p Bu	Fusible de contact 21-p Bu		1	1					
	20 082 736 0	Kontakt Sn 0,5mm2	Contact Sn 0,5mm2	Contact Sn 0,5mm2		3	3					
13	00 302 278 0	Rohrkabelschuh 8-16 [-A1.X25]	Tubular cable lug 8-16 [-A1. X25]	Cosse tubulaire 8-16 [-A1.X25]		1	1					
14	20 082 891 0	Stecker 12-p Bu rot [-A1.X26. 2]	Plug 12-p Bu red [-A1.X26.2]	Cavalier 12-p Bu rouge [-A1. X26.2]		1	1					

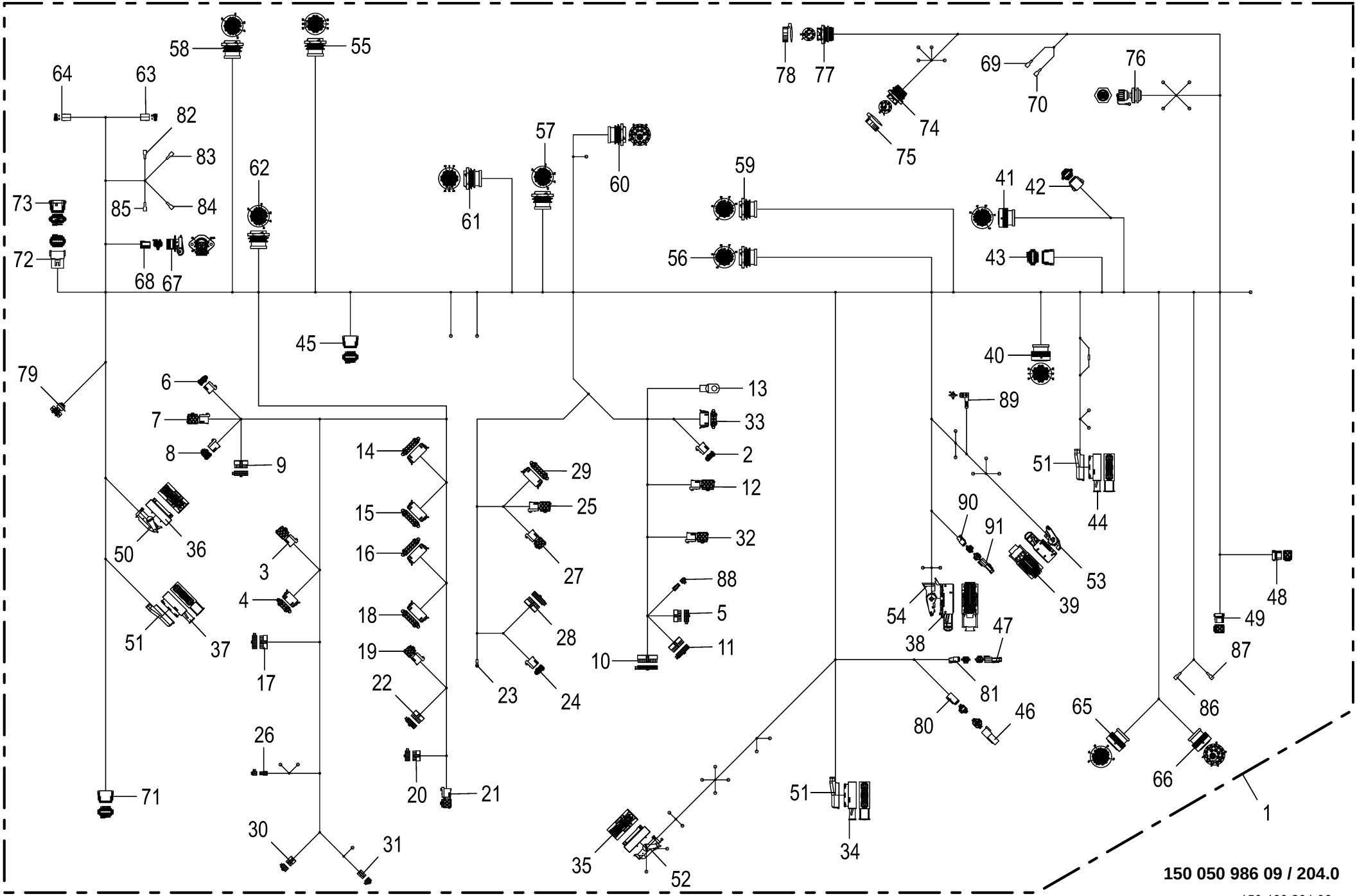

150 050 986 09 / 204.0

150 460 201 06

Kabelbaum - Konsole **Cable harness - console** **Faisceau de câbles - console**					1109311 - 1136330	BM105-14	BM105-24					**150 050 986 09** 150 460 201 6 **204.0**
Pos.	ID-Nr.	Benennung	Description	Description	Masch.-Nr-							Bemerkung/Remarks/Remarque
	20 082 886 0	Kontakt Sn 1,5mm2	Contact Sn 1,5mm2	Contact Sn 1,5mm2		4	4					
15	20 082 892 0	Stecker 12-p Bu schwarz [-A1. X27.2]	Plug 12-p Bu black [-A1.X27. 2]	Cavalier 12-p Bu noir [-A1. X27.2]		1	1					
	20 082 886 0	Kontakt Sn 1,5mm2	Contact Sn 1,5mm2	Contact Sn 1,5mm2		7	7					
16	20 082 892 0	Stecker 12-p Bu schwarz [-A1. X29.2]	Plug 12-p Bu black [-A1.X29. 2]	Cavalier 12-p Bu noir [-A1. X29.2]		1	1					
	20 082 886 0	Kontakt Sn 1,5mm2	Contact Sn 1,5mm2	Contact Sn 1,5mm2		4	4					
17	20 080 089 0	Stecker 16-p Bu transp. [-A1. X3.2]	Plug 16-p Bu transparent [-A1.X3.2]	Cavalier 16-p Bu transparent [-A1.X3.2]		1	1					
	27 100 735 0	Kontakt Sn 0,25mm2	Contact Sn 0,25mm2	Contact Sn 0,25mm2		3	3					
18	20 082 892 0	Stecker 12-p Bu schwarz [-A1. X30.2]	Plug 12-p Bu black [-A1.X30. 2]	Cavalier 12-p Bu noir [-A1. X30.2]		1	1					
	20 082 885 0	Kontakt Sn 0,5mm2	Contact Sn 0,5mm2	Contact Sn 0,5mm2		8	8					
19	20 082 554 0	Stecker 15-p Bu grau [-A1.X31. 2]	Plug 15-p Bu grey [-A1.X31.2]	Cavalier 15-p Bu gris [-A1. X31.2]		1	1					
	20 080 179 0	Kontaktsicherung 15-p Bu	Contact fuse 15-p Bu	Fusible de contact 15-p Bu		1	1					
	20 082 736 0	Kontakt Sn 0,5mm2	Contact Sn 0,5mm2	Contact Sn 0,5mm2		4	4					
	20 082 735 0	Kontakt Sn 0,2mm2	Contact Sn 0,2mm2	Contact Sn 0,2mm2		1	1					
20	00 302 781 0	Stecker 12-p Bu transp. [-A1. X32.2]	Plug 12-p Bu transparent [-A1.X32.2]	Cavalier 12-p Bu transparent [-A1.X32.2]		1	1					
	27 100 735 0	Kontakt Sn 0,25mm2	Contact Sn 0,25mm2	Contact Sn 0,25mm2		7	7					
21	20 082 554 0	Stecker 15-p Bu grau [-A1.X33. 2]	Plug 15-p Bu grey [-A1.X33.2]	Cavalier 15-p Bu gris [-A1. X33.2]		1	1					
	20 080 179 0	Kontaktsicherung 15-p Bu	Contact fuse 15-p Bu	Fusible de contact 15-p Bu		1	1					
	20 082 736 0	Kontakt Sn 0,5mm2	Contact Sn 0,5mm2	Contact Sn 0,5mm2		2	2					
22	20 080 088 0	Stecker 14-p Bu transp. [-A1. X34.2]	Plug 14-p Bu transparent [-A1.X34.2]	Cavalier 14-p Bu transparent [-A1.X34.2]		1	1					
	27 100 735 0	Kontakt Sn 0,25mm2	Contact Sn 0,25mm2	Contact Sn 0,25mm2		4	4					
23	00 944 082 0	Kabelschuh -gelb [-A1.X35]	Cable terminal -yellow [-A1. X35]	Cosse de câble -jaune [-A1. X35]		1	1					D= 8
24	20 082 547 0	Stecker 9-p Bu grau [-A1.X37. 2]	Plug 9-p Bu grey [-A1.X37.2]	Cavalier 9-p Bu gris [-A1. X37.2]		1	1					
	20 082 551 0	Kontaktsicherung 9-p Bu	Contact fuse 9-p Bu	Fusible de contact 9-p Bu		1	1					
	20 082 738 0	Kontakt Sn 1,5mm2	Contact Sn 1,5mm2	Contact Sn 1,5mm2		6	6					
	20 082 735 0	Kontakt Sn 0,2mm2	Contact Sn 0,2mm2	Contact Sn 0,2mm2		2	2					
	20 082 736 0	Kontakt Sn 0,5mm2	Contact Sn 0,5mm2	Contact Sn 0,5mm2		1	1					
25	20 080 180 0	Stecker 18-p Bu grau [-A1.X38. 2]	Plug 18-p Bu grey [-A1.X38.2]	Cavalier 18-p Bu gris [-A1. X38.2]		1	1					
	20 080 181 0	Kontaktsicherung 18-p Bu	Contact fuse 18-p Bu	Fusible de contact 18-p Bu		1	1					
	20 082 736 0	Kontakt Sn 0,5mm2	Contact Sn 0,5mm2	Contact Sn 0,5mm2		6	6					
26	20 080 145 0	Stecker 4-p Bu transp. [-A1. X4.2]	Plug 4-p Bu transparent [-A1. X4.2]	Cavalier 4-p Bu transparent [-A1.X4.2]		1	1					
	27 100 735 0	Kontakt Sn 0,25mm2	Contact Sn 0,25mm2	Contact Sn 0,25mm2		2	2					

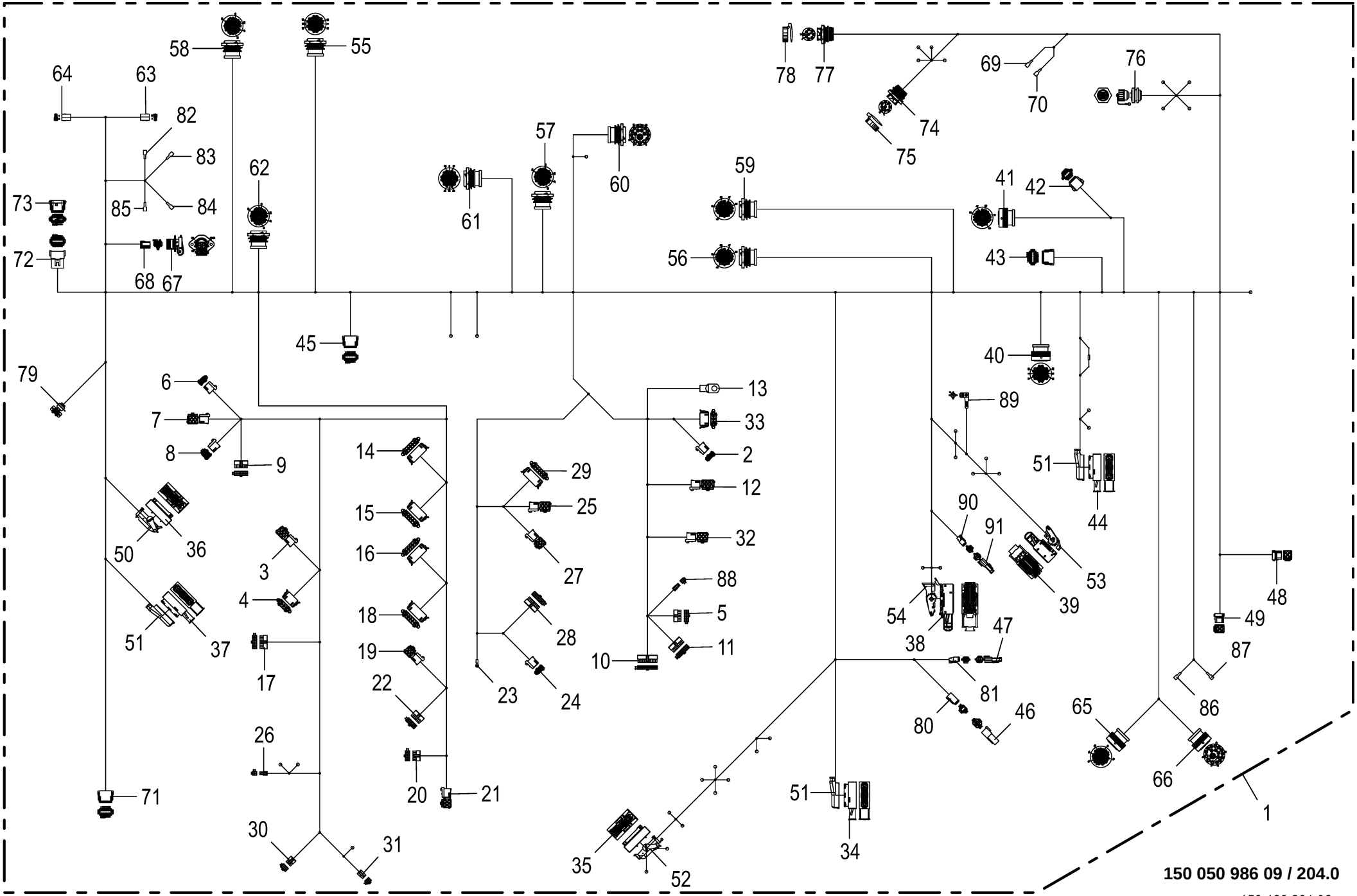

150 050 986 09 / 204.0

150 460 201 06

Kabelbaum - Konsole **Cable harness - console** **Faisceau de câbles - console**					1109311 - 1136330	BM105-14	BM105-24					**150 050 986 09** 150 460 201 6 **204.0**
Pos.	ID-Nr.	Benennung	Description	Description	Masch.-Nr-							Bemerkung/Remarks/Remarque
27	20 082 554 0	Stecker 15-p Bu grau [-A1.X40. 2]	Plug 15-p Bu grey [-A1.X40.2]	Cavalier 15-p Bu gris [-A1. X40.2]		1	1					
	20 080 179 0	Kontaktsicherung 15-p Bu	Contact fuse 15-p Bu	Fusible de contact 15-p Bu		1	1					
	20 082 738 0	Kontakt Sn 1,5mm2	Contact Sn 1,5mm2	Contact Sn 1,5mm2		7	7					
	20 082 736 0	Kontakt Sn 0,5mm2	Contact Sn 0,5mm2	Contact Sn 0,5mm2		4	4					
	20 082 735 0	Kontakt Sn 0,2mm2	Contact Sn 0,2mm2	Contact Sn 0,2mm2		2	2					
28	20 080 090 0	Stecker 18-p Bu transp. [-A1. X42.2]	Plug 18-p Bu transparent [-A1.X42.2]	Cavalier 18-p Bu transparent [-A1.X42.2]		1	1					
	20 080 181 0	Kontaktsicherung 18-p Bu	Contact fuse 18-p Bu	Fusible de contact 18-p Bu		1	1					
	27 100 735 0	Kontakt Sn 0,25mm2	Contact Sn 0,25mm2	Contact Sn 0,25mm2		3	3					
29	20 082 892 0	Stecker 12-p Bu schwarz [-A1. X44.2]	Plug 12-p Bu black [-A1.X44. 2]	Cavalier 12-p Bu noir [-A1. X44.2]		1	1					
	20 082 886 0	Kontakt Sn 1,5mm2	Contact Sn 1,5mm2	Contact Sn 1,5mm2		6	6					
30	00 302 780 0	Stecker 8-p Bu transp. [-A1. X5.2]	Plug 8-p Bu transparent [-A1. X5.2]	Cavalier 8-p Bu transparent [-A1.X5.2]		1	1					
	27 100 735 0	Kontakt Sn 0,25mm2	Contact Sn 0,25mm2	Contact Sn 0,25mm2		3	3					
31	00 302 791 0	Stecker 6-p Bu transp. [-A1. X6.2]	Plug 6-p Bu transparent [-A1. X6.2]	Cavalier 6-p Bu transparent [-A1.X6.2]		1	1					
	27 100 735 0	Kontakt Sn 0,25mm2	Contact Sn 0,25mm2	Contact Sn 0,25mm2		2	2					
32	20 080 180 0	Stecker 18-p Bu grau [-A1.X8. 2]	Plug 18-p Bu grey [-A1.X8.2]	Cavalier 18-p Bu gris [-A1. X8.2]		1	1					
	20 080 181 0	Kontaktsicherung 18-p Bu	Contact fuse 18-p Bu	Fusible de contact 18-p Bu		1	1					
	20 082 735 0	Kontakt Sn 0,2mm2	Contact Sn 0,2mm2	Contact Sn 0,2mm2		1	1					
33	20 082 889 0	Stecker 8-p Bu schwarz [-A1. X9.2]	Plug 8-p Bu black [-A1.X9.2]	Cavalier 8-p Bu noir [-A1.X9. 2]		1	1					
	20 082 885 0	Kontakt Sn 0,5mm2	Contact Sn 0,5mm2	Contact Sn 0,5mm2		3	3					
	20 082 886 0	Kontakt Sn 1,5mm2	Contact Sn 1,5mm2	Contact Sn 1,5mm2		2	2					
34	00 303 239 0	Stecker 42-p Bu schwarz [-A2. X1.2]	Plug 42-p Bu black [-A2.X1.2]	Cavalier 42-p Bu noir [-A2. X1.2]		1	1					
	00 303 075 0	Kontakt Sn 1,5mm2	Contact Sn 1,5mm2	Contact Sn 1,5mm2		5	5					
	00 303 312 0	Einzeladerabdichtung weiß	Single-wire seal white	Joint du fil unique blanc		5	5					
	00 303 133 0	Kontakt Sn 0,5mm2	Contact Sn 0,5mm2	Contact Sn 0,5mm2		35	35					
	00 303 036 0	Einzeladerabdichtung grau	Single-wire seal grey	Joint du fil unique gris		35	35					
	00 303 039 0	Blindstopfen 3,6mm weiß	Filler plug 3,6mm white	Tampon borgne 3,6mm blanc		1	1					
	00 303 309 0	Kontakt Sn 0,2mm2	Contact Sn 0,2mm2	Contact Sn 0,2mm2		1	1					
	00 303 311 0	Einzeladerabdichtung blau	Single-wire seal blue	Joint du fil unique bleu		1	1					
35	20 081 774 0	Stecker 81-p Bu schwarz [-A2. X2.2]	Plug 81-p Bu black [-A2.X2.2]	Cavalier 81-p Bu noir [-A2. X2.2]		1	1					
	20 081 786 0	Kontaktsicherung 81-p Bu	Contact fuse 81-p Bu	Fusible de contact 81-p Bu		1	1					
	00 303 040 0	Blindstopfen 5,2mm transp.	Filler plug 5,2mm transparent	Tampon borgne 5,2mm transparent		4	4					

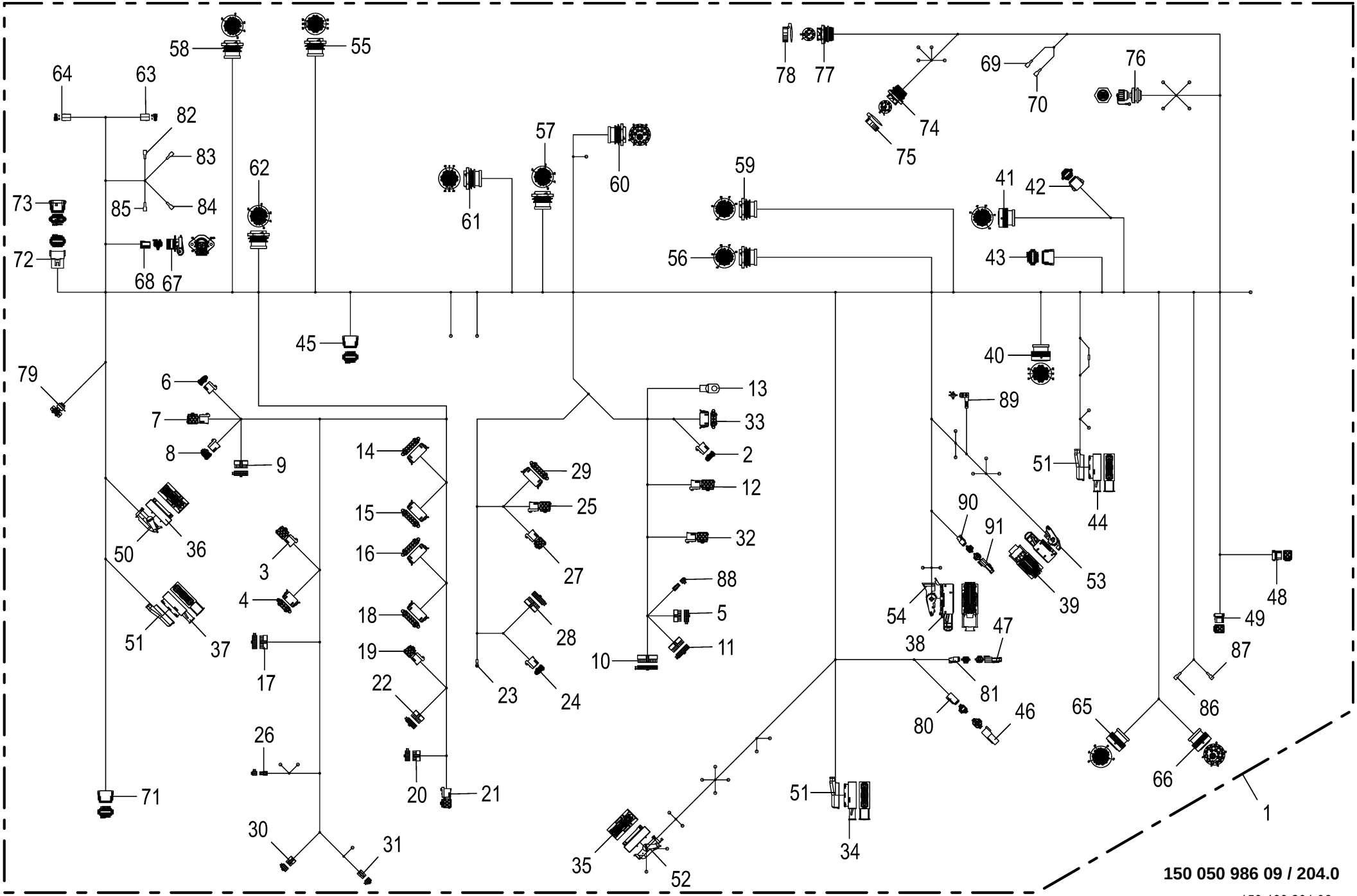

150 050 986 09 / 204.0

150 460 201 06

Kabelbaum - Konsole **Cable harness - console** **Faisceau de câbles - console**					1109311 - 1136330	BM105-14	BM105-24					**150 050 986 09** 150 460 201 6 **204.0**
Pos.	ID-Nr.	Benennung	Description	Description	Masch.-Nr-							Bemerkung/Remarks/Remarque
	00 303 075 0	Kontakt Sn 1,5mm2	Contact Sn 1,5mm2	Contact Sn 1,5mm2		1	1					
	00 303 312 0	Einzeladerabdichtung weiß	Single-wire seal white	Joint du fil unique blanc		1	1					
	20 081 780 0	Blindstopfen 1,6mm gelb	Filler plug 1,6mm yellow	Tampon borgne 1,6mm jaune		24	24					
	20 081 785 0	Kontakt Sn 0,5mm2	Contact Sn 0,5mm2	Contact Sn 0,5mm2		52	52					
36	20 081 774 0	Stecker 81-p Bu schwarz [-A2. X3.2]	Plug 81-p Bu black [-A2.X3.2]	Cavalier 81-p Bu noir [-A2. X3.2]		1	1					
	20 081 786 0	Kontaktsicherung 81-p Bu	Contact fuse 81-p Bu	Fusible de contact 81-p Bu		1	1					
	00 303 309 0	Kontakt Sn 0,2mm2	Contact Sn 0,2mm2	Contact Sn 0,2mm2		4	4					
	00 303 311 0	Einzeladerabdichtung blau	Single-wire seal blue	Joint du fil unique bleu		4	4					
	00 303 040 0	Blindstopfen 5,2mm transp.	Filler plug 5,2mm transparent	Tampon borgne 5,2mm transparent		1	1					
	20 081 780 0	Blindstopfen 1,6mm gelb	Filler plug 1,6mm yellow	Tampon borgne 1,6mm jaune		43	43					
	20 081 785 0	Kontakt Sn 0,5mm2	Contact Sn 0,5mm2	Contact Sn 0,5mm2		33	33					
37	20 081 766 0	Stecker 42-p Bu grau [-A2.X4. 2]	Plug 42-p Bu grey [-A2.X4.2]	Cavalier 42-p Bu gris [-A2. X4.2]		1	1					
	00 303 075 0	Kontakt Sn 1,5mm2	Contact Sn 1,5mm2	Contact Sn 1,5mm2		6	6					
	00 303 312 0	Einzeladerabdichtung weiß	Single-wire seal white	Joint du fil unique blanc		6	6					
	00 303 133 0	Kontakt Sn 0,5mm2	Contact Sn 0,5mm2	Contact Sn 0,5mm2		34	34					
	00 303 036 0	Einzeladerabdichtung grau	Single-wire seal grey	Joint du fil unique gris		34	34					
	00 303 039 0	Blindstopfen 3,6mm weiß	Filler plug 3,6mm white	Tampon borgne 3,6mm blanc		2	2					
38	20 082 150 0	Stecker 96-p Bu schwarz [-A3. X1.2]	Plug 96-p Bu black [-A3.X1.2]	Cavalier 96-p Bu noir [-A3. X1.2]		1	1					
	20 082 147 0	Kontaktsicherung 96-p Bu	Contact fuse 96-p Bu	Fusible de contact 96-p Bu		1	1					
	20 082 135 1	Kontakt Sn 0,75mm2	Contact Sn 0,75mm2	Contact Sn 0,75mm2		7	7					
	20 082 133 1	Kontakt Sn 0,35mm2	Contact Sn 0,35mm2	Contact Sn 0,35mm2		29	29					
39	20 082 152 0	Stecker 58-p Bu schwarz [-A3. X2.2]	Plug 58-p Bu black [-A3.X2.2]	Cavalier 58-p Bu noir [-A3. X2.2]		1	1					
	20 082 145 0	Kontaktsicherung 52-p Bu	Contact fuse 52-p Bu	Fusible de contact 52-p Bu		1	1					
	20 082 146 0	Kontaktsicherung 6-p Bu	Contact fuse 6-p Bu	Fusible de contact 6-p Bu		1	1					
	20 081 326 0	Kontakt Sn 1,5mm2	Contact Sn 1,5mm2	Contact Sn 1,5mm2		3	3					
	20 082 142 0	Einzeladerabdichtung weiß	Single-wire seal white	Joint du fil unique blanc		3	3					
	20 081 334 0	Blindstopfen 6,3mm transp.	Filler plug 6,3mm transparent	Tampon borgne 6,3mm transparent		3	3					
	20 082 137 1	Kontakt Sn 1,5mm2	Contact Sn 1,5mm2	Contact Sn 1,5mm2		3	3					
	20 082 133 1	Kontakt Sn 0,35mm2	Contact Sn 0,35mm2	Contact Sn 0,35mm2		24	24					
40	20 082 536 0	Stecker 31-p Bu schwarz [-A4. X1.2]	Plug 31-p Bu black [-A4.X1.2]	Cavalier 31-p Bu noir [-A4. X1.2]		1	1					
	20 080 241 0	Kontakt Ni 0,5mm2	Contact Ni 0,5mm2	Contact Ni 0,5mm2		17	17					
	00 303 047 0	Blindstopfen 3,07mm weiß	Filler plug 3,07mm white	Tampon borgne 3,07mm blanc		14	14					

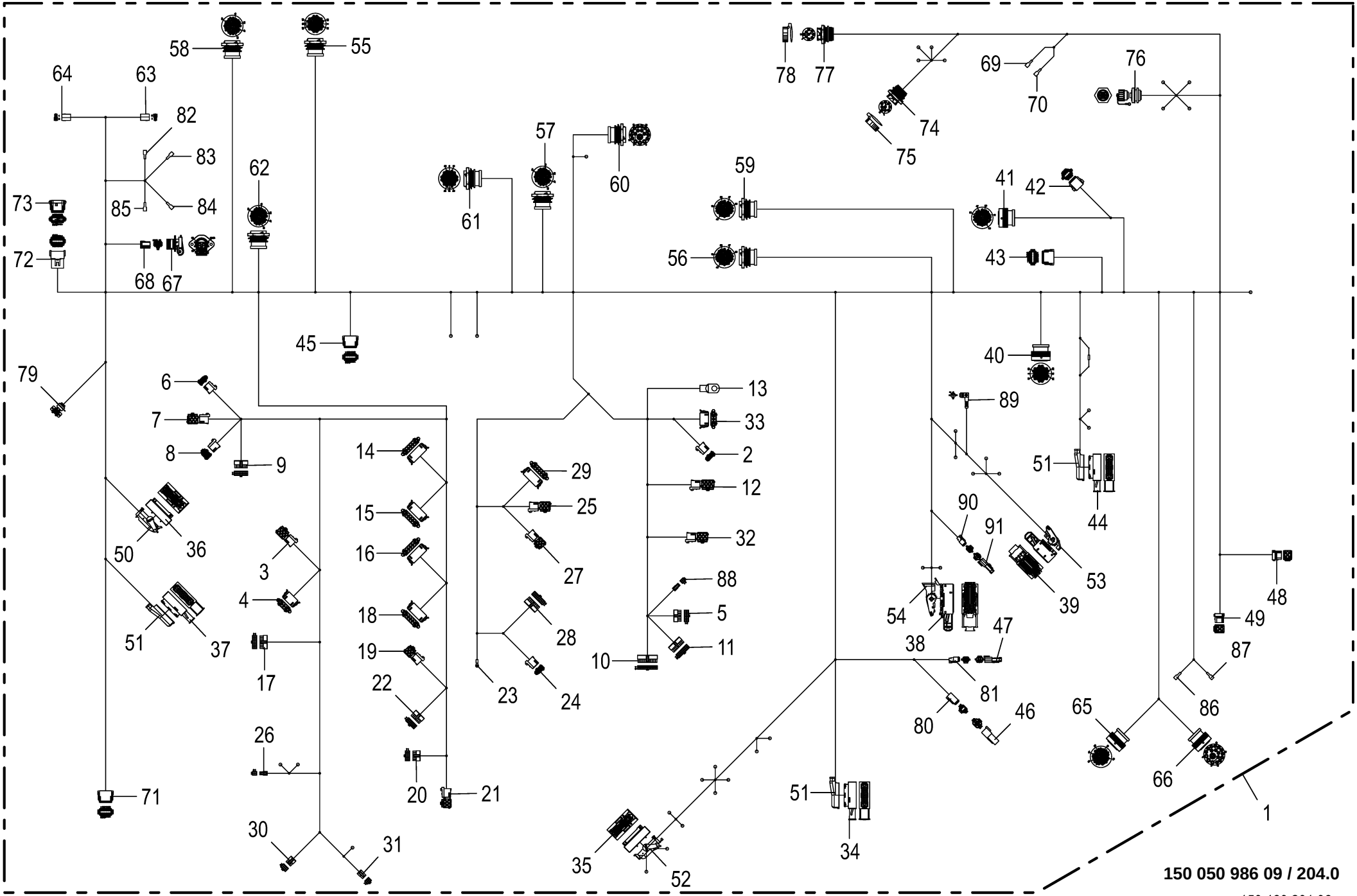

150 050 986 09 / 204.0

150 460 201 06

Kabelbaum - Konsole **Cable harness - console** **Faisceau de câbles - console**					1109311 - 1136330	BM105-14	BM105-24					**150 050 986 09** 150 460 201 6 **204.0**
Pos.	ID-Nr.	Benennung	Description	Description	Masch.-Nr-							Bemerkung/Remarks/Remarque
41	20 082 527 0	Stecker 47-p Bu schwarz [-A5. X1.2]	Plug 47-p Bu black [-A5.X1.2]	Cavalier 47-p Bu noir [-A5. X1.2]		1	1					
	20 080 241 0	Kontakt Ni 0,5mm2	Contact Ni 0,5mm2	Contact Ni 0,5mm2		4	4					
	00 302 995 0	Kontakt Ni 0,34mm2	Contact Ni 0,34mm2	Contact Ni 0,34mm2		22	22					
	00 303 135 0	Blindstopfen 1,57mm rot	Filler plug 1,57mm red	Tampon borgne 1,57mm rouge		20	20					
	00 303 047 0	Blindstopfen 3,07mm weiß	Filler plug 3,07mm white	Tampon borgne 3,07mm blanc		1	1					
42	20 080 165 0	Stecker 8-p Bu grau [-A5.X6.2]	Plug 8-p Bu grey [-A5.X6.2]	Cavalier 8-p Bu gris [-A5.X6. 2]		1	1					
	20 080 167 0	Kontaktsicherung 8-p Bu	Contact fuse 8-p Bu	Fusible de contact 8-p Bu		1	1					
	20 080 241 0	Kontakt Ni 0,5mm2	Contact Ni 0,5mm2	Contact Ni 0,5mm2		8	8					
43	20 080 778 0	Stecker 12-p Bu grau [-A6.X1. 2]	Plug 12-p Bu grey [-A6.X1.2]	Cavalier 12-p Bu gris [-A6. X1.2]		1	1					
	20 080 783 0	Kontaktsicherung 12-p Bu	Contact fuse 12-p Bu	Fusible de contact 12-p Bu		1	1					
	20 080 241 0	Kontakt Ni 0,5mm2	Contact Ni 0,5mm2	Contact Ni 0,5mm2		5	5					
	00 303 047 0	Blindstopfen 3,07mm weiß	Filler plug 3,07mm white	Tampon borgne 3,07mm blanc		7	7					
44	00 303 239 0	Stecker 42-p Bu schwarz [-A11. X1.2]	Plug 42-p Bu black [-A11.X1. 2]	Cavalier 42-p Bu noir [-A11. X1.2]		1	1					
	00 303 074 0	Kontakt Sn 0,5mm2	Contact Sn 0,5mm2	Contact Sn 0,5mm2		6	6					
	00 303 311 0	Einzeladerabdichtung blau	Single-wire seal blue	Joint du fil unique bleu		6	6					
	00 303 133 0	Kontakt Sn 0,5mm2	Contact Sn 0,5mm2	Contact Sn 0,5mm2		29	29					
	00 303 036 0	Einzeladerabdichtung grau	Single-wire seal grey	Joint du fil unique gris		29	29					
	00 303 039 0	Blindstopfen 3,6mm weiß	Filler plug 3,6mm white	Tampon borgne 3,6mm blanc		7	7					
45	20 080 778 0	Stecker 12-p Bu grau [-A30.X4. 2]	Plug 12-p Bu grey [-A30.X4.2]	Cavalier 12-p Bu gris [-A30. X4.2]		1	1					
	20 080 783 0	Kontaktsicherung 12-p Bu	Contact fuse 12-p Bu	Fusible de contact 12-p Bu		1	1					
	20 080 241 0	Kontakt Ni 0,5mm2	Contact Ni 0,5mm2	Contact Ni 0,5mm2		3	3					
	00 303 047 0	Blindstopfen 3,07mm weiß	Filler plug 3,07mm white	Tampon borgne 3,07mm blanc		9	9					
46	20 089 034 0	Abschlusswi. 120Ohm 0,5W E24/ 5% 4-p DT [-R2]	termina resist 120Ohm 0.5W E24/5% 4-p DT [-R2]	résist. term. 120Ohm 0,5W E24/ 5% 4p DT [-R2]		1	1					
47	20 086 362 0	Abschlusswi. 120Ohm 0,25W E24/ 5% 2-p DT [-R8]	Terminating resistor 120Ohm 0, 25W 4 [-R8]	Résistance terminale 120Ohm 0, 25W 4 [-R8]		1	1					
48	20 082 701 0	Stecker 9-p Bu gelb [-T1.X1.2]	Plug 9-p Bu yellow [-T1.X1.2]	Cavalier 9-p Bu jaune [-T1. X1.2]		1	1					
	20 082 653 0	Kontakt Ag 1,5mm2	Contact Ag 1,5mm2	Contact Ag 1,5mm2		5	5					
	20 082 639 0	Kontakt Ag 0,5mm2	Contact Ag 0,5mm2	Contact Ag 0,5mm2		1	1					
49	20 082 701 0	Stecker 9-p Bu gelb [-T2.X1.2]	Plug 9-p Bu yellow [-T2.X1.2]	Cavalier 9-p Bu jaune [-T2. X1.2]		1	1					
	20 082 653 0	Kontakt Ag 1,5mm2	Contact Ag 1,5mm2	Contact Ag 1,5mm2		5	5					
	20 082 639 0	Kontakt Ag 0,5mm2	Contact Ag 0,5mm2	Contact Ag 0,5mm2		1	1					
50	20 081 816 0	Steckerkappe 81-p Buchse	Plug cap 81-p Socket	Capuchon de connecteur 81-p Douille		1	1					
51	20 084 305 0	Steckerkappe 42-p Buchse	Plug cap 42-p Socket	Capuchon de connecteur 42-p Douille		3	3					

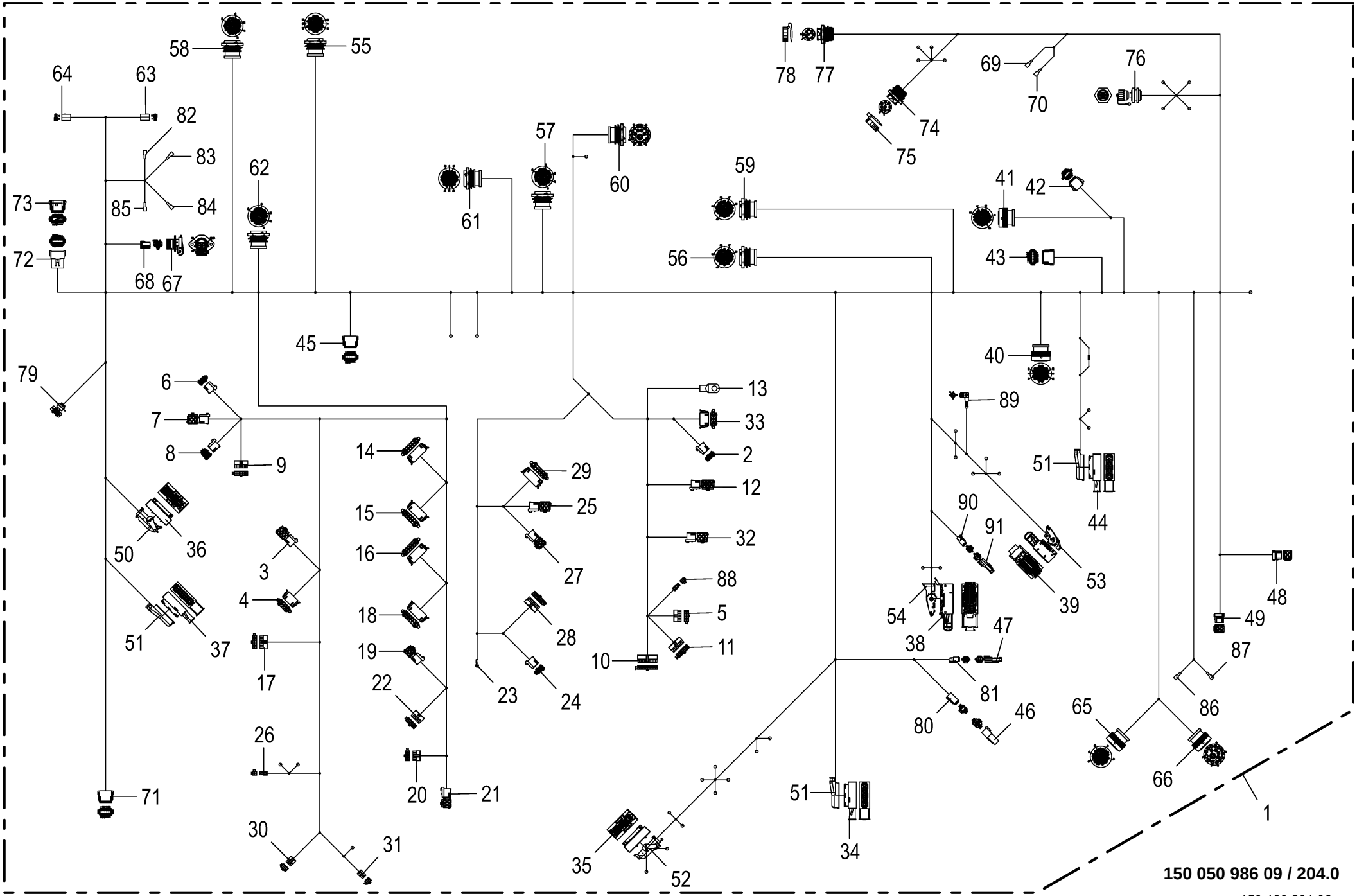

150 050 986 09 / 204.0

150 460 201 06

Kabelbaum - Konsole **Cable harness - console** **Faisceau de câbles - console**					1109311 - 1136330	BM105-14	BM105-24					**150 050 986 09** 150 460 201 6 **204.0**
Pos.	ID-Nr.	Benennung	Description	Description	Masch.-Nr-							Bemerkung/Remarks/Remarque
52	20 081 815 0	Steckerkappe 81-p Buchse	Plug cap 81-p Socket	Capuchon de connecteur 81-p Douille		1	1					
53	20 082 153 0	Steckerkappe 58-p Buchse	Plug cap 58-p Socket	Capuchon de connecteur 58-p Douille		1	1					
54	20 082 156 0	Steckerkappe 96-p Buchse	Plug cap 96-p Socket	Capuchon de connecteur 96-p Douille		1	1					
55	20 082 526 1	Stecker 31-p St schwarz [-X5. 1]	Plug 31-p St black [-X5.1]	Cavalier 31-p St noir [-X5.1]		1	1					
	00 303 048 0	Steckerzubehör Mutter	Plug accessories Nut	Accessoires de connecteur Écrou		1	1					
	20 082 605 0	Steckerzubehör Wellenring	Plug accessories Shaft ring	Accessoires de connecteur Bague d'arbre		1	1					
	00 303 142 0	Steckerdichtung 0-p	Plug seal 0-p	Joint de connecteur 0-p		1	1					
	00 303 047 0	Blindstopfen 3,07mm weiß	Filler plug 3,07mm white	Tampon borgne 3,07mm blanc		7	7					
	20 080 240 0	Kontakt Ni 0,5mm2	Contact Ni 0,5mm2	Contact Ni 0,5mm2		24	24					
56	20 081 891 0	Stecker 47-p St schwarz [-X6. 1]	Plug 47-p St black [-X6.1]	Cavalier 47-p St noir [-X6.1]		1	1					
	00 303 048 0	Steckerzubehör Mutter	Plug accessories Nut	Accessoires de connecteur Écrou		1	1					
	20 082 605 0	Steckerzubehör Wellenring	Plug accessories Shaft ring	Accessoires de connecteur Bague d'arbre		1	1					
	00 303 142 0	Steckerdichtung 0-p	Plug seal 0-p	Joint de connecteur 0-p		1	1					
	20 080 240 0	Kontakt Ni 0,5mm2	Contact Ni 0,5mm2	Contact Ni 0,5mm2		4	4					
	00 302 994 0	Kontakt Ni 0,34mm2	Contact Ni 0,34mm2	Contact Ni 0,34mm2		33	33					
	20 082 103 0	Kontakt Ni 1mm2	Contact Ni 1mm2	Contact Ni 1mm2		1	1					
	00 303 135 0	Blindstopfen 1,57mm rot	Filler plug 1,57mm red	Tampon borgne 1,57mm rouge		9	9					
57	20 081 891 0	Stecker 47-p St schwarz [-X7. 1]	Plug 47-p St black [-X7.1]	Cavalier 47-p St noir [-X7.1]		1	1					
	00 303 048 0	Steckerzubehör Mutter	Plug accessories Nut	Accessoires de connecteur Écrou		1	1					
	20 082 605 0	Steckerzubehör Wellenring	Plug accessories Shaft ring	Accessoires de connecteur Bague d'arbre		1	1					
	00 303 142 0	Steckerdichtung 0-p	Plug seal 0-p	Joint de connecteur 0-p		1	1					
	00 303 047 0	Blindstopfen 3,07mm weiß	Filler plug 3,07mm white	Tampon borgne 3,07mm blanc		2	2					
	00 302 994 0	Kontakt Ni 0,34mm2	Contact Ni 0,34mm2	Contact Ni 0,34mm2		42	42					
	20 080 240 0	Kontakt Ni 0,5mm2	Contact Ni 0,5mm2	Contact Ni 0,5mm2		3	3					
58	20 081 891 0	Stecker 47-p St schwarz [-X10. 1]	Plug 47-p St black [-X10.1]	Cavalier 47-p St noir [-X10. 1]		1	1					
	00 303 048 0	Steckerzubehör Mutter	Plug accessories Nut	Accessoires de connecteur Écrou		1	1					
	20 082 605 0	Steckerzubehör Wellenring	Plug accessories Shaft ring	Accessoires de connecteur Bague d'arbre		1	1					
	00 303 142 0	Steckerdichtung 0-p	Plug seal 0-p	Joint de connecteur 0-p		1	1					
	20 080 240 0	Kontakt Ni 0,5mm2	Contact Ni 0,5mm2	Contact Ni 0,5mm2		4	4					
	00 302 994 0	Kontakt Ni 0,34mm2	Contact Ni 0,34mm2	Contact Ni 0,34mm2		39	39					
	00 303 135 0	Blindstopfen 1,57mm rot	Filler plug 1,57mm red	Tampon borgne 1,57mm rouge		3	3					

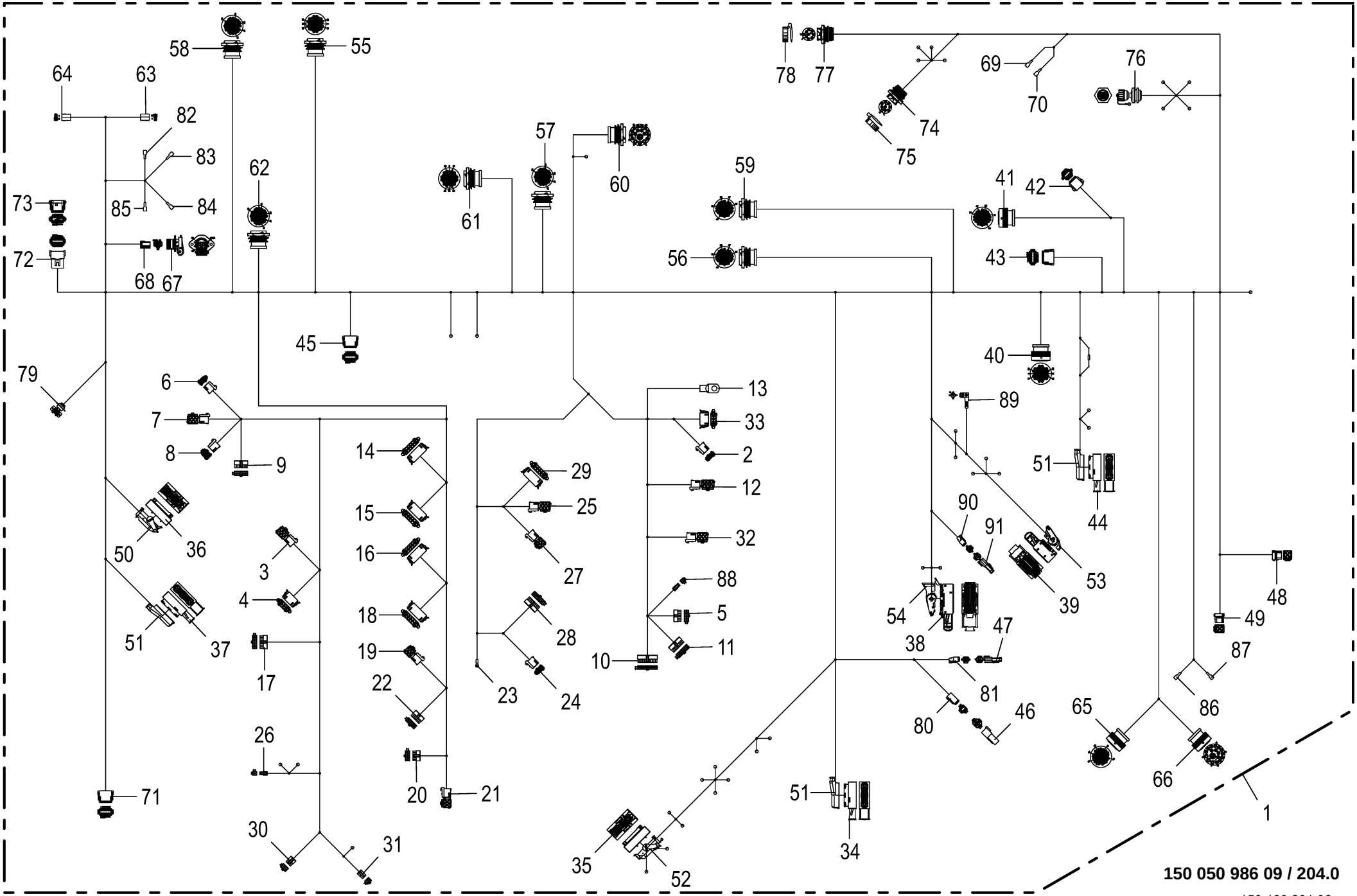

150 050 986 09 / 204.0

150 460 201 06

Kabelbaum - Konsole **Cable harness - console** **Faisceau de câbles - console**					1109311 - 1136330	BM105-14	BM105-24					**150 050 986 09** 150 460 201 6 **204.0**
Pos.	ID-Nr.	Benennung	Description	Description	Masch.-Nr-							Bemerkung/Remarks/Remarque
	00 303 047 0	Blindstopfen 3,07mm weiß	Filler plug 3,07mm white	Tampon borgne 3,07mm blanc		1	1					
59	20 081 891 0	Stecker 47-p St schwarz [-X11. 1]	Plug 47-p St black [-X11.1]	Cavalier 47-p St noir [-X11. 1]		1	1					
	00 303 048 0	Steckerzubehör Mutter	Plug accessories Nut	Accessoires de connecteur Écrou		1	1					
	20 082 605 0	Steckerzubehör Wellenring	Plug accessories Shaft ring	Accessoires de connecteur Bague d'arbre		1	1					
	00 303 142 0	Steckerdichtung 0-p	Plug seal 0-p	Joint de connecteur 0-p		1	1					
	20 080 240 0	Kontakt Ni 0,5mm2	Contact Ni 0,5mm2	Contact Ni 0,5mm2		2	2					
	00 303 135 0	Blindstopfen 1,57mm rot	Filler plug 1,57mm red	Tampon borgne 1,57mm rouge		14	14					
	00 303 047 0	Blindstopfen 3,07mm weiß	Filler plug 3,07mm white	Tampon borgne 3,07mm blanc		3	3					
	00 302 994 0	Kontakt Ni 0,34mm2	Contact Ni 0,34mm2	Contact Ni 0,34mm2		28	28					
60	20 082 517 0	Stecker 18-p St schwarz [-X12. 1]	Plug 18-p St black [-X12.1]	Cavalier 18-p St noir [-X12. 1]		1	1					
	00 303 048 0	Steckerzubehör Mutter	Plug accessories Nut	Accessoires de connecteur Écrou		1	1					
	20 082 605 0	Steckerzubehör Wellenring	Plug accessories Shaft ring	Accessoires de connecteur Bague d'arbre		1	1					
	00 303 142 0	Steckerdichtung 0-p	Plug seal 0-p	Joint de connecteur 0-p		1	1					
	00 303 051 0	Kontakt Ni 5mm2	Contact Ni 5mm2	Contact Ni 5mm2		1	1					
	20 080 240 0	Kontakt Ni 0,5mm2	Contact Ni 0,5mm2	Contact Ni 0,5mm2		13	13					
	20 080 238 0	Kontakt Ni 2mm2	Contact Ni 2mm2	Contact Ni 2mm2		3	3					
	20 082 103 0	Kontakt Ni 1mm2	Contact Ni 1mm2	Contact Ni 1mm2		1	1					
61	20 082 526 1	Stecker 31-p St schwarz [-X13. 1]	Plug 31-p St black [-X13.1]	Cavalier 31-p St noir [-X13. 1]		1	1					
	00 303 048 0	Steckerzubehör Mutter	Plug accessories Nut	Accessoires de connecteur Écrou		1	1					
	20 082 605 0	Steckerzubehör Wellenring	Plug accessories Shaft ring	Accessoires de connecteur Bague d'arbre		1	1					
	00 303 142 0	Steckerdichtung 0-p	Plug seal 0-p	Joint de connecteur 0-p		1	1					
	20 080 240 0	Kontakt Ni 0,5mm2	Contact Ni 0,5mm2	Contact Ni 0,5mm2		26	26					
	00 303 047 0	Blindstopfen 3,07mm weiß	Filler plug 3,07mm white	Tampon borgne 3,07mm blanc		5	5					
62	20 081 891 0	Stecker 47-p St schwarz [-X14. 1]	Plug 47-p St black [-X14.1]	Cavalier 47-p St noir [-X14. 1]		1	1					
	00 303 048 0	Steckerzubehör Mutter	Plug accessories Nut	Accessoires de connecteur Écrou		1	1					
	20 082 605 0	Steckerzubehör Wellenring	Plug accessories Shaft ring	Accessoires de connecteur Bague d'arbre		1	1					
	00 303 142 0	Steckerdichtung 0-p	Plug seal 0-p	Joint de connecteur 0-p		1	1					
	20 080 240 0	Kontakt Ni 0,5mm2	Contact Ni 0,5mm2	Contact Ni 0,5mm2		2	2					
	00 302 994 0	Kontakt Ni 0,34mm2	Contact Ni 0,34mm2	Contact Ni 0,34mm2		32	32					
	20 082 103 0	Kontakt Ni 1mm2	Contact Ni 1mm2	Contact Ni 1mm2		3	3					
	00 303 135 0	Blindstopfen 1,57mm rot	Filler plug 1,57mm red	Tampon borgne 1,57mm rouge		10	10					
63	00 305 057 0	Stecker 2-p Bu transp. [-X19. 2]	Plug 2-p Bu transparent [- X19.2]	Cavalier 2-p Bu transparent [-X19.2]		1	1					
	20 083 203 0	Kontakt Sn 1mm2	Contact Sn 1mm2	Contact Sn 1mm2		2	2					

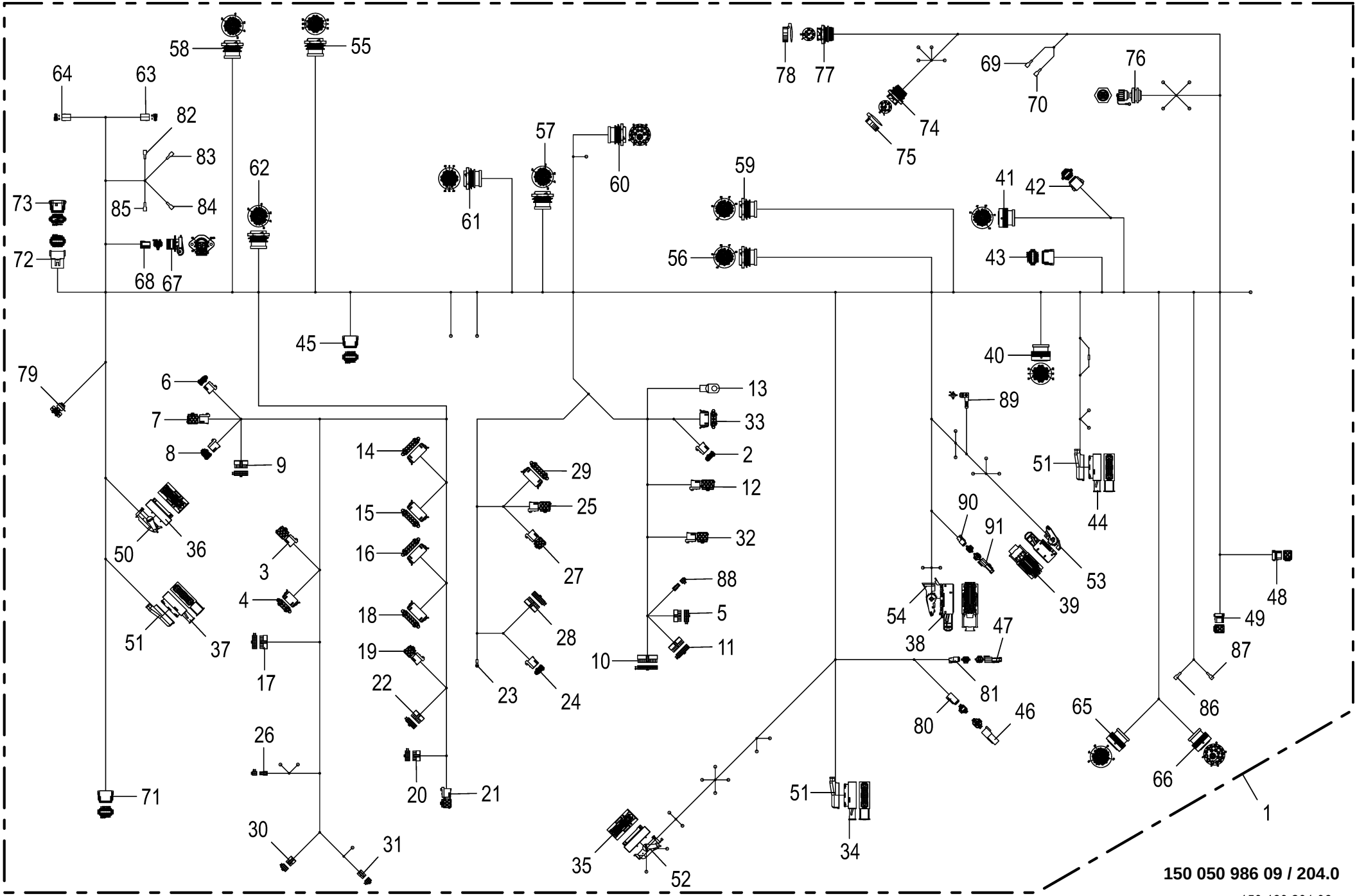

150 050 986 09 / 204.0

150 460 201 06

Kabelbaum - Konsole **Cable harness - console** **Faisceau de câbles - console**					1109311 - 1136330	BM105-14	BM105-24					**150 050 986 09** 150 460 201 6 **204.0**
Pos.	ID-Nr.	Benennung	Description	Description	Masch.-Nr-							Bemerkung/Remarks/Remarque
64	00 305 057 0	Stecker 2-p Bu transp. [-X20. 2]	Plug 2-p Bu transparent [- X20.2]	Cavalier 2-p Bu transparent [-X20.2]		1	1					
	20 083 203 0	Kontakt Sn 1mm2	Contact Sn 1mm2	Contact Sn 1mm2		2	2					
65	20 082 527 0	Stecker 47-p Bu schwarz [-X26. 2]	Plug 47-p Bu black [-X26.2]	Cavalier 47-p Bu noir [-X26. 2]		1	1					
	20 080 241 0	Kontakt Ni 0,5mm2	Contact Ni 0,5mm2	Contact Ni 0,5mm2		2	2					
	00 302 995 0	Kontakt Ni 0,34mm2	Contact Ni 0,34mm2	Contact Ni 0,34mm2		35	35					
	00 303 047 0	Blindstopfen 3,07mm weiß	Filler plug 3,07mm white	Tampon borgne 3,07mm blanc		3	3					
	00 303 135 0	Blindstopfen 1,57mm rot	Filler plug 1,57mm red	Tampon borgne 1,57mm rouge		7	7					
66	20 082 523 0	Stecker 18-p Bu schwarz [-X27. 2]	Plug 18-p Bu black [-X27.2]	Cavalier 18-p Bu noir [-X27. 2]		1	1					
	20 082 090 0	Blindstopfen 4,75mm weiß	Filler plug 4,75mm white	Tampon borgne 4,75mm blanc		1	1					
	20 080 241 0	Kontakt Ni 0,5mm2	Contact Ni 0,5mm2	Contact Ni 0,5mm2		11	11					
	20 080 239 0	Kontakt Ni 2.00mm2	Contact Ni 2.00mm2	Contact Ni 2.00mm2		2	2					
	00 303 047 0	Blindstopfen 3,07mm weiß	Filler plug 3,07mm white	Tampon borgne 3,07mm blanc		4	4					
67	20 084 233 0	Stecker 3-p Bu schwarz [-X29. 1]	Plug 3-p Bu black [-X29.1]	Cavalier 3-p Bu noir [-X29.1]		1	1					
68	20 084 234 0	Stecker 5-p Bu schwarz [-X29. 2]	Plug 5-p Bu black [-X29.2]	Cavalier 5-p Bu noir [-X29.2]		1	1					
	20 083 203 0	Kontakt Sn 1mm2	Contact Sn 1mm2	Contact Sn 1mm2		2	2					
69	00 302 689 0	Flachsteckhülse -blau [-X30/1. 2]	Flat sleeve -blue [-X30/1.2]	Douille plate -bleue [-X30/1. 2]		1	1					6,3 X 0,8
70	00 302 689 0	Flachsteckhülse -blau [-X30/2. 2]	Flat sleeve -blue [-X30/2.2]	Douille plate -bleue [-X30/2. 2]		1	1					6,3 X 0,8
71	20 080 778 0	Stecker 12-p Bu grau [-X31.2]	Plug 12-p Bu grey [-X31.2]	Cavalier 12-p Bu gris [-X31. 2]		1	1					
	20 080 783 0	Kontaktsicherung 12-p Bu	Contact fuse 12-p Bu	Fusible de contact 12-p Bu		1	1					
	00 303 047 0	Blindstopfen 3,07mm weiß	Filler plug 3,07mm white	Tampon borgne 3,07mm blanc		2	2					
	20 080 241 0	Kontakt Ni 0,5mm2	Contact Ni 0,5mm2	Contact Ni 0,5mm2		8	8					
	20 082 108 0	Kontakt Ni 1mm2	Contact Ni 1mm2	Contact Ni 1mm2		2	2					
72	20 080 753 0	Stecker 12-p St grau [-X32.1]	Plug 12-p St grey [-X32.1]	Cavalier 12-p St gris [-X32. 1]		1	1					
	20 081 439 0	Kontaktsicherung 12-p St	Contact fuse 12-p St	Fusible de contact 12-p St		1	1					
	20 082 103 0	Kontakt Ni 1mm2	Contact Ni 1mm2	Contact Ni 1mm2		2	2					
	20 080 240 0	Kontakt Ni 0,5mm2	Contact Ni 0,5mm2	Contact Ni 0,5mm2		8	8					
	00 303 047 0	Blindstopfen 3,07mm weiß	Filler plug 3,07mm white	Tampon borgne 3,07mm blanc		2	2					
73	20 083 736 1	Brückenstecker 12-p Bu grau [-X32.2_B]	Strapping plug 12-p Bu grey [-X32.2_B]	Connecteur cavalier 12-p Bu gris [-X32.2_B]		1	1					
74	20 082 902 0	Stecker 9-p St schwarz [-X33. 1]	Plug 9-p St black [-X33.1]	Cavalier 9-p St noir [-X33.1]		1	1					
	20 082 608 0	Steckerzubehör Wellenring	Plug accessories Shaft ring	Accessoires de connecteur Bague d'arbre		1	1					
	00 303 068 0	Steckerzubehör Mutter	Plug accessories Nut	Accessoires de connecteur Écrou		1	1					
	20 080 240 0	Kontakt Ni 0,5mm2	Contact Ni 0,5mm2	Contact Ni 0,5mm2		6	6					
	00 303 047 0	Blindstopfen 3,07mm weiß	Filler plug 3,07mm white	Tampon borgne 3,07mm blanc		3	3					
75	20 082 927 0	Blindkappe 0-p Bu/St schwarz [-X33.1_B]	Blind cap 0-p Bu/St sw [-X33. 1_B]	Cache 0-p Bu/St sw [-X33.1_B]		1	1					

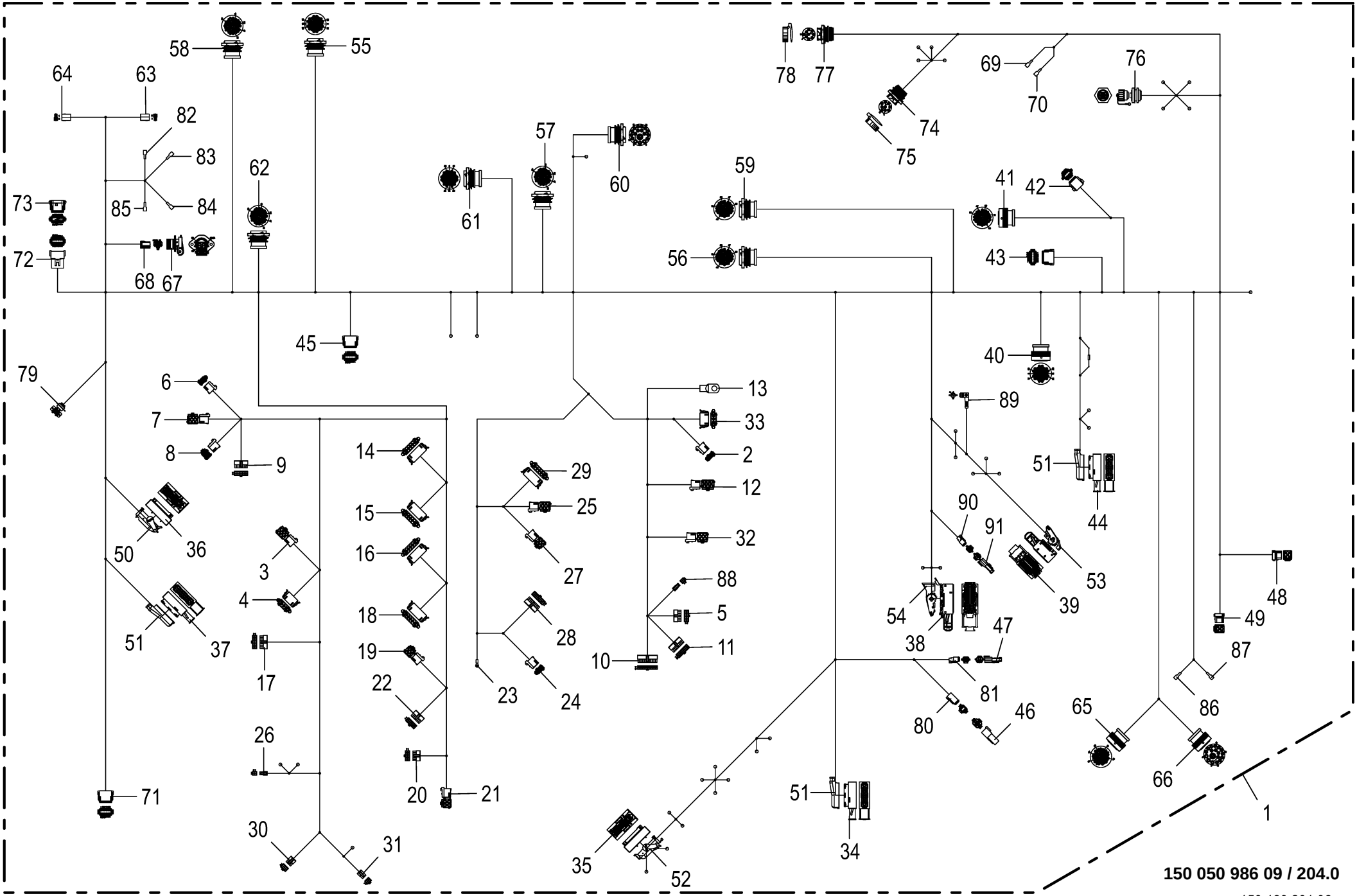

150 050 986 09 / 204.0

150 460 201 06

Kabelbaum - Konsole **Cable harness - console** **Faisceau de câbles - console**					1109311 - 1136330	BM105-14	BM105-24					**150 050 986 09** 150 460 201 6 **204.0**	
Pos.	ID-Nr.	Benennung	Description	Description	Masch.-Nr-								Bemerkung/Remarks/Remarque
76	00 305 045 1	Stecker 7-p Bu schwarz [-X34. 2]	Plug 7-p Bu black [-X34.2]	Cavalier 7-p Bu noir [-X34.2]		1	1						
	20 083 036 0	Kontakt Ag 0,5mm2	Contact Ag 0,5mm2	Contact Ag 0,5mm2		5	5						
	20 083 037 0	Kontakt Ag 0,75mm2	Contact Ag 0,75mm2	Contact Ag 0,75mm2		2	2						
77	20 082 902 0	Stecker 9-p St schwarz [-X35. 1_B]	Plug 9-p St black [-X35.1_B]	Cavalier 9-p St noir [-X35.1_ B]		1	1						
	20 082 608 0	Steckerzubehör Wellenring	Plug accessories Shaft ring	Accessoires de connecteur Bague d'arbre		1	1						
	00 303 068 0	Steckerzubehör Mutter	Plug accessories Nut	Accessoires de connecteur Écrou		1	1						
	20 080 240 0	Kontakt Ni 0,5mm2	Contact Ni 0,5mm2	Contact Ni 0,5mm2		4	4						
	00 303 047 0	Blindstopfen 3,07mm weiß	Filler plug 3,07mm white	Tampon borgne 3,07mm blanc		5	5						
78	20 082 927 0	Blindkappe 0-p Bu/St schwarz [-X35.1_B]	Blind cap 0-p Bu/St sw [-X35. 1_B]	Cache 0-p Bu/St sw [-X35.1_B]		1	1						
79	20 082 678 0	Steckereinsatz 9-p Bu [-X125. 2]	Plug insert 9-p Bu [-X125.2]	Boîtier de connecteurs 9-p Bu [-X125.2]		1	1						
80	20 082 516 0	Stecker 4-p Bu grau [-XR2.2]	Plug 4-p Bu grey [-XR2.2]	Cavalier 4-p Bu gris [-XR2.2]		1	1						
	20 081 979 0	Kontaktsicherung 4-p Bu	Contact fuse 4-p Bu	Fusible de contact 4-p Bu		1	1						
	20 080 241 0	Kontakt Ni 0,5mm2	Contact Ni 0,5mm2	Contact Ni 0,5mm2		4	4						
81	00 303 318 0	Stecker 2-p Bu grau [-XR8.2]	Plug 2-p Bu grey [-XR8.2]	Cavalier 2-p Bu gris [-XR8.2]		1	1						
	00 303 320 0	Kontaktsicherung 2-p Bu	Contact fuse 2-p Bu	Fusible de contact 2-p Bu		1	1						
	20 080 241 0	Kontakt Ni 0,5mm2	Contact Ni 0,5mm2	Contact Ni 0,5mm2		2	2						
82	00 302 688 0	Flachsteckhülse -rot [-XS1/15. 2]	Flat sleeve -red [-XS1/15.2]	Douille plate -rouge [-XS1/15. 2]		1	1						6,3 X 0,8
83	00 302 688 0	Flachsteckhülse -rot [-XS1/30. 2]	Flat sleeve -red [-XS1/30.2]	Douille plate -rouge [-XS1/30. 2]		1	1						6,3 X 0,8
84	00 302 688 0	Flachsteckhülse -rot [-XS1/50. 2]	Flat sleeve -red [-XS1/50.2]	Douille plate -rouge [-XS1/50. 2]		1	1						6,3 X 0,8
85	00 302 688 0	Flachsteckhülse -rot [-XS1/75. 2]	Flat sleeve -red [-XS1/75.2]	Douille plate -rouge [-XS1/75. 2]		1	1						6,3 X 0,8
86	00 302 688 0	Flachsteckhülse -rot [-XS4/1. 2]	Flat sleeve -red [-XS4/1.2]	Douille plate -rouge [-XS4/1. 2]		1	1						6,3 X 0,8
87	00 302 688 0	Flachsteckhülse -rot [-XS4/2. 2]	Flat sleeve -red [-XS4/2.2]	Douille plate -rouge [-XS4/2. 2]		1	1						6,3 X 0,8
88	20 080 145 0	Stecker 4-p Bu transp. [-A1. X21.2]	Plug 4-p Bu transparent [-A1. X21.2]	Cavalier 4-p Bu transparent [-A1.X21.2]		1	1						
	27 100 735 0	Kontakt Sn 0,25mm2	Contact Sn 0,25mm2	Contact Sn 0,25mm2		2	2						
89	00 000 010 0	-nicht mehr lieferbar [-X73.2]	-no longer available [-X73.2]	-n'est plus disponible [-X73. 2]		1	1						
90	00 303 318 0	Stecker 2-p Bu grau [-XR13.2]	Plug 2-p Bu grey [-XR13.2]	Cavalier 2-p Bu gris [-XR13. 2]		1	1						
	00 303 320 0	Kontaktsicherung 2-p Bu	Contact fuse 2-p Bu	Fusible de contact 2-p Bu		1	1						
	20 080 241 0	Kontakt Ni 0,5mm2	Contact Ni 0,5mm2	Contact Ni 0,5mm2		2	2						
91	20 086 362 0	Abschlusswi. 120Ohm 0,25W E24/ 5% 2-p DT	Terminating resistor 120Ohm 0, 25W 4	Résistance terminale 120Ohm 0, 25W 4		1	1						

Diese Seite ist bewusst freigelassen.

This page has been left blank deliberately.

Cette page est restée délibérément vierge.

Diese Seite ist bewusst freigelassen.
This page has been left blank deliberately.
Cette page est restée délibérément vierge.

1109311 - 1136330

150 050 986 09

449 361 1 **205.0**

Pos.	ID-Nr.	Benennung	Description	Description	Masch.-Nr-	BM105-14	BM105-24					Bemerkung/Remarks/Remarque
1	00 000 001 0	-nicht für diese Maschine	-not for this machine	-non prevu pour cette machine		x	x					

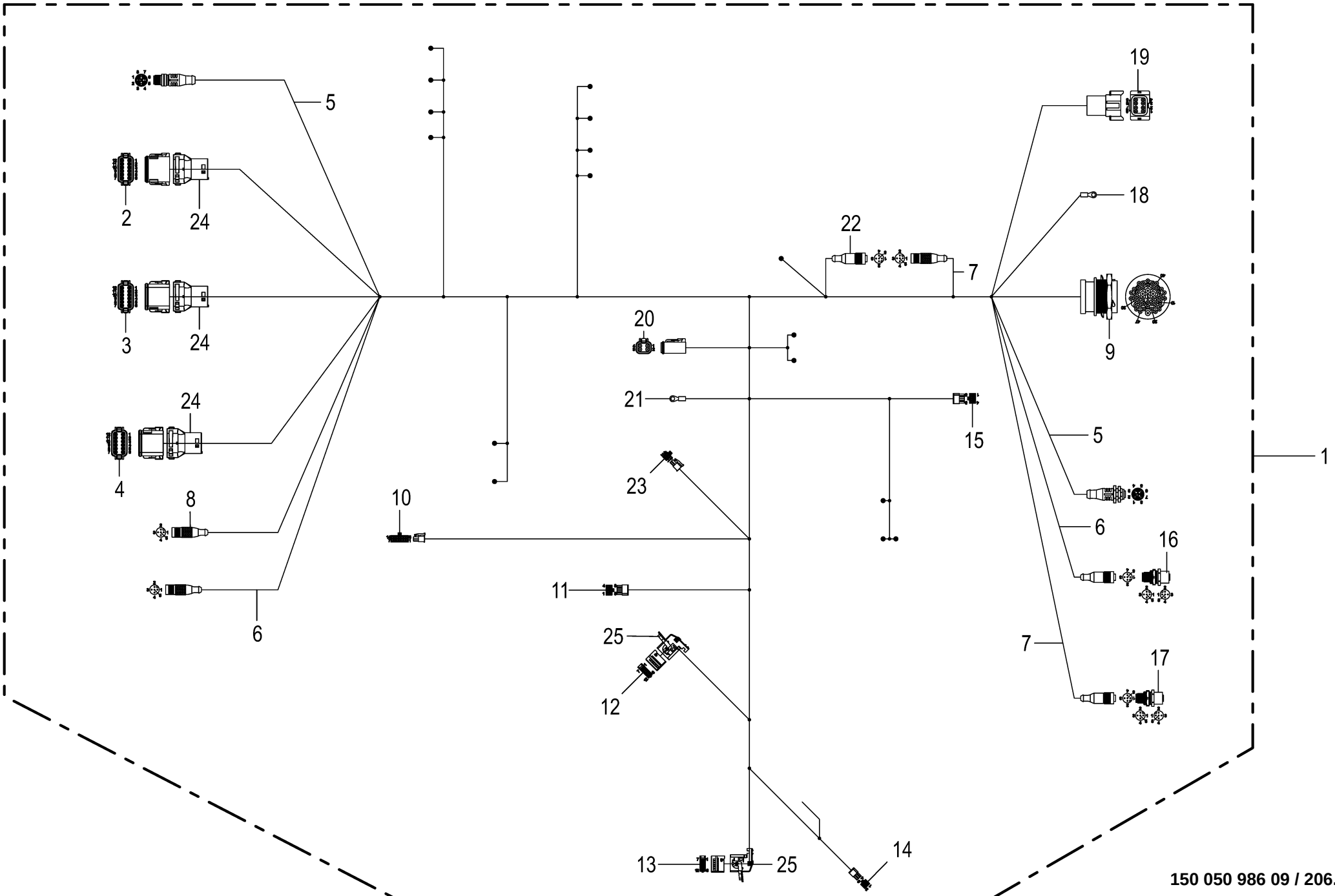

150 050 986 09 / 206.0

150 497 053 02

Kabelbaum - Armlehne **Cable harness - armrest** **Faisceau de câbles - accoudoir**					1109311 - 1136330	BM105-14	BM105-24					**150 050 986 09** 150 497 053 2 **206.0**
Pos.	ID-Nr.	Benennung	Description	Description	Masch.-Nr-							Bemerkung/Remarks/Remarque
1	20 087 082 0	Kabelbaum Armlehne	Cable harness armrest	Faisceau de câbles accoudoir		1	1					
2	20 080 778 0	Stecker 12-p Bu grau [-94/A31. X1.2]	Plug 12-p Bu grey [-94/A31. X1.2]	Cavalier 12-p Bu gris [-94/ A31.X1.2]		1	1					
	20 080 783 0	Kontaktsicherung 12-p Bu	Contact fuse 12-p Bu	Fusible de contact 12-p Bu		1	1					
	20 080 241 0	Kontakt Ni 0,5mm2	Contact Ni 0,5mm2	Contact Ni 0,5mm2		8	8					
	00 303 047 0	Blindstopfen 3,07mm weiß	Filler plug 3,07mm white	Tampon borgne 3,07mm blanc		4	4					
3	20 084 539 0	Stecker 12-p Bu schwarz [-94/ A31.X2.2]	Plug 12-p Bu black [-94/A31. X2.2]	Cavalier 12-p Bu noir [-94/ A31.X2.2]		1	1					
	20 080 783 0	Kontaktsicherung 12-p Bu	Contact fuse 12-p Bu	Fusible de contact 12-p Bu		1	1					
	00 303 047 0	Blindstopfen 3,07mm weiß	Filler plug 3,07mm white	Tampon borgne 3,07mm blanc		8	8					
	20 080 241 0	Kontakt Ni 0,5mm2	Contact Ni 0,5mm2	Contact Ni 0,5mm2		4	4					
4	20 084 540 0	Stecker 12-p Bu grün [-94/A31. X3.2]	Plug 12-p Bu green [-94/A31. X3.2]	Cavalier 12-p Bu vert [-94/ A31.X3.2]		1	1					
	20 080 783 0	Kontaktsicherung 12-p Bu	Contact fuse 12-p Bu	Fusible de contact 12-p Bu		1	1					
	20 080 241 0	Kontakt Ni 0,5mm2	Contact Ni 0,5mm2	Contact Ni 0,5mm2		5	5					
	00 303 047 0	Blindstopfen 3,07mm weiß	Filler plug 3,07mm white	Tampon borgne 3,07mm blanc		7	7					
5	20 087 174 0	Verlängerung 8-p M12x1 2500mm	Extension 8-p M12x1 2,500mm	Rallonge à 8 pôles M12x1 2500mm		1	1					
6	20 087 097 0	Verlängerung 5-p M12x1 2500mm	Extension 5-p M12x1 2500mm	Rallonge 5-p M12x1 2500mm		1	1					
7	20 088 499 0	Verlängerung 5-p M12x1 1500mm	Extension 5-p M12x1 1500mm	Rallonge 5-p M12x1 1500 mm		1	1					
8	00 000 010 0	-nicht mehr lieferbar [-94/X1]	-no longer available [-94/X1]	-n'est plus disponible [-94/ X1]		1	1					
9	20 081 891 0	Stecker 47-p St schwarz [-94/ X1.1]	Plug 47-p St black [-94/X1.1]	Cavalier 47-p St noir [-94/ X1.1]		1	1					
	00 303 048 0	Steckerzubehör Mutter	Plug accessories Nut	Accessoires de connecteur Écrou		1	1					
	20 082 605 0	Steckerzubehör Wellenring	Plug accessories Shaft ring	Accessoires de connecteur Bague d'arbre		1	1					
	00 303 142 0	Steckerdichtung 0-p	Plug seal 0-p	Joint de connecteur 0-p		1	1					
	20 080 240 0	Kontakt Ni 0,5mm2	Contact Ni 0,5mm2	Contact Ni 0,5mm2		4	4					
	00 302 994 0	Kontakt Ni 0,34mm2	Contact Ni 0,34mm2	Contact Ni 0,34mm2		22	22					
	00 303 135 0	Blindstopfen 1,57mm rot	Filler plug 1,57mm red	Tampon borgne 1,57mm rouge		20	20					
	00 303 047 0	Blindstopfen 3,07mm weiß	Filler plug 3,07mm white	Tampon borgne 3,07mm blanc		1	1					
10	20 084 136 0	Stecker 14-p Bu schwarz [-94/ X10.2]	Plug 14-p Bu black [-94/X10. 2]	Cavalier 14-p Bu noir [-94/ X10.2]		1	1					
	20 084 138 0	Kontakt Au 0,2mm2	Contact Au 0,2mm2	Contact Au 0,2mm2		7	7					
11	20 084 134 0	Stecker 8-p Bu schwarz [-94/ X11.2]	Plug 8-p Bu black [-94/X11.2]	Cavalier 8-p Bu noir [-94/ X11.2]		1	1					
	20 084 135 0	Kontakt Sn 0,25mm2	Contact Sn 0,25mm2	Contact Sn 0,25mm2		8	8					

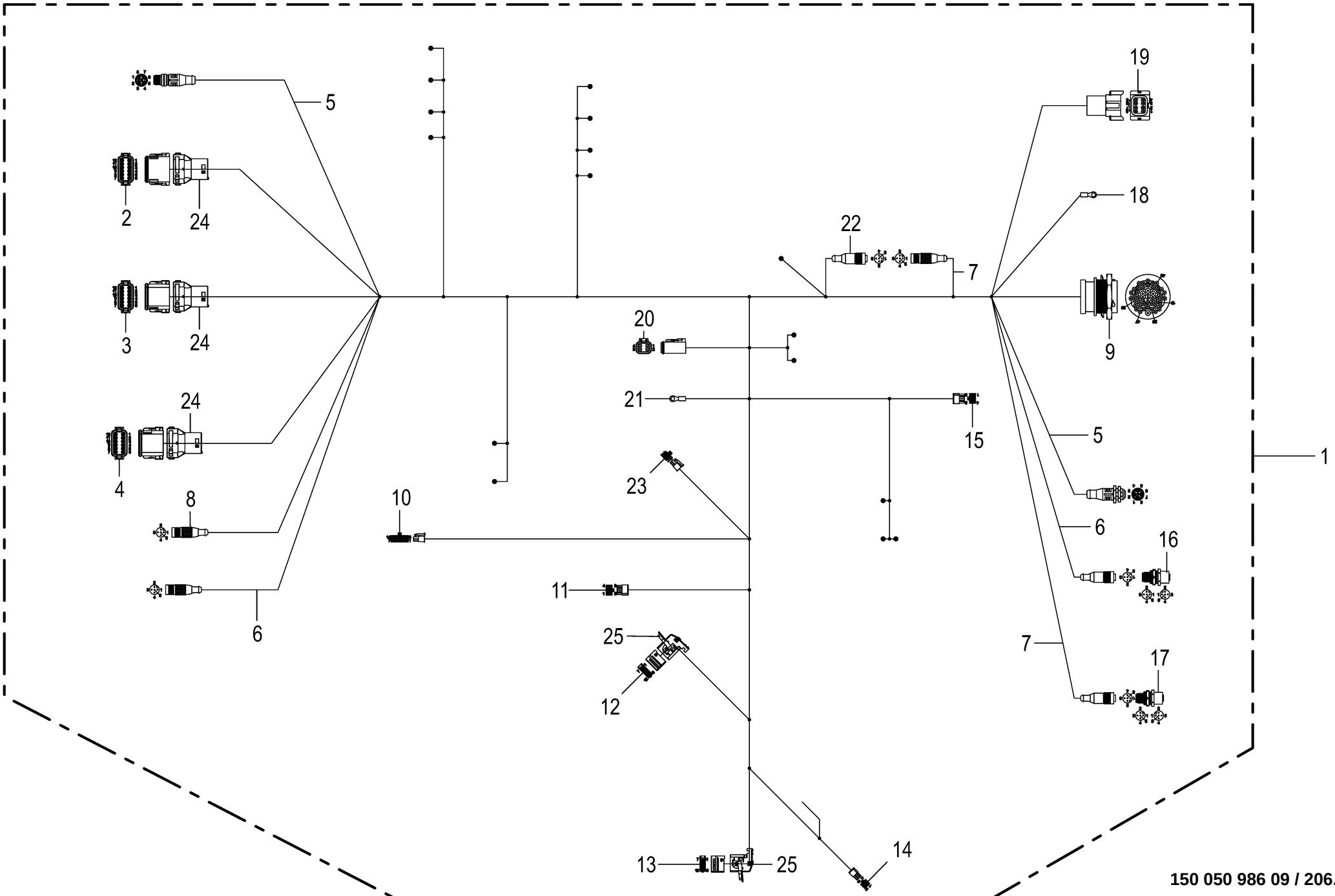

150 050 986 09 / 206.0

150 497 053 02

Kabelbaum - Armlehne **Cable harness - armrest** **Faisceau de câbles - accoudoir**					1109311 - 1136330	BM105-14	BM105-24					**150 050 986 09** 150 497 053 2 **206.0**
Pos.	ID-Nr.	Benennung	Description	Description	Masch.-Nr-							Bemerkung/Remarks/Remarque
12	20 084 141 0	Steckereinsatz 12-p Bu [-94/ X12.2]	Plug insert 12-p Bu [-94/X12. 2]	Boîtier de connecteurs 12-p Bu [-94/X12.2]		1	1					
	20 084 197 0	Kontakt Sn 0,5mm2	Contact Sn 0,5mm2	Contact Sn 0,5mm2		8	8					
13	20 084 141 0	Steckereinsatz 12-p Bu [-94/ X13.2]	Plug insert 12-p Bu [-94/X13. 2]	Boîtier de connecteurs 12-p Bu [-94/X13.2]		1	1					
	20 084 197 0	Kontakt Sn 0,5mm2	Contact Sn 0,5mm2	Contact Sn 0,5mm2		8	8					
14	20 084 153 0	Stecker 6-p Bu schwarz [-94/ X14.2]	Plug 6-p Bu black [-94/X14.2]	Cavalier 6-p Bu noir [-94/ X14.2]		1	1					
	20 084 194 0	Kontakt Sn 0,09mm2	Contact Sn 0,09mm2	Contact Sn 0,09mm2		2	2					
	20 084 135 0	Kontakt Sn 0,25mm2	Contact Sn 0,25mm2	Contact Sn 0,25mm2		2	2					
15	20 084 134 0	Stecker 8-p Bu schwarz [-94/ X24.2]	Plug 8-p Bu black [-94/X24.2]	Cavalier 8-p Bu noir [-94/ X24.2]		1	1					
	20 084 135 0	Kontakt Sn 0,25mm2	Contact Sn 0,25mm2	Contact Sn 0,25mm2		4	4					
16	20 083 067 0	Adapterstecker M12X1 [-94/X26]	Adapter plug M12X1 [-94/X26]	Fiche adaptateur M12X1 [-94/ X26]		1	1					
17	20 083 067 0	Adapterstecker M12X1 [-94/ X392]	Adapter plug M12X1 [-94/X392]	Fiche adaptateur M12X1 [-94/ X392]		1	1					
18	00 303 756 0	Kabelschuh -gelb [-94/X5]	Cable terminal -yellow [-94/ X5]	Cosse de câble -jaune [-94/X5]		1	1					D=10
19	20 080 166 0	Stecker 8-p St grau [-94/X6.1]	Plug 8-p St grey [-94/X6.1]	Cavalier 8-p St gris [-94/X6. 1]		1	1					
	20 080 168 0	Kontaktsicherung 8-p St	Contact fuse 8-p St	Fusible de contact 8-p St		1	1					
	20 080 240 0	Kontakt Ni 0,5mm2	Contact Ni 0,5mm2	Contact Ni 0,5mm2		8	8					
20	20 082 516 0	Stecker 4-p Bu grau [-94/X7.2]	Plug 4-p Bu grey [-94/X7.2]	Cavalier 4-p Bu gris [-94/X7. 2]		1	1					
	20 081 979 0	Kontaktsicherung 4-p Bu	Contact fuse 4-p Bu	Fusible de contact 4-p Bu		1	1					
	20 080 241 0	Kontakt Ni 0,5mm2	Contact Ni 0,5mm2	Contact Ni 0,5mm2		4	4					
21	00 000 000 0					1	1					
22	00 000 010 0	-nicht mehr lieferbar [-94/X9]	-no longer available [-94/X9]	-n'est plus disponible [-94/ X9]		1	1					
23	20 084 139 0	Stecker 4-p Bu schwarz [-94/ X9.2]	Plug 4-p Bu black [-94/X9.2]	Cavalier 4-p Bu noir [-94/X9. 2]		1	1					
	20 084 138 0	Kontakt Au 0,2mm2	Contact Au 0,2mm2	Contact Au 0,2mm2		4	4					
24	20 083 499 0	Steckerübergang 12-p Buchse	Plug transition 12-p Socket	Jonction connecteur 12-p Douille		3	3					
25	20 084 140 0	Stecker 0-p Gh Bu schwarz	Plug 0-p Gh Bu black	Cavalier 0-p Gh Bu noir		2	2					

Diese Seite ist bewusst freigelassen.

This page has been left blank deliberately.

Cette page est restée délibérément vierge.

Diese Seite ist bewusst freigelassen.
This page has been left blank deliberately.
Cette page est restée délibérément vierge.

1109311 - 1136330

150 050 986 09

449 361 1 **207.0**

Pos.	ID-Nr.	Benennung	Description	Description	Masch.-Nr-	BM105-14	BM105-24					Bemerkung/Remarks/Remarque
1	00 000 001 0	-nicht für diese Maschine	-not for this machine	-non prevu pour cette machine		x	x					

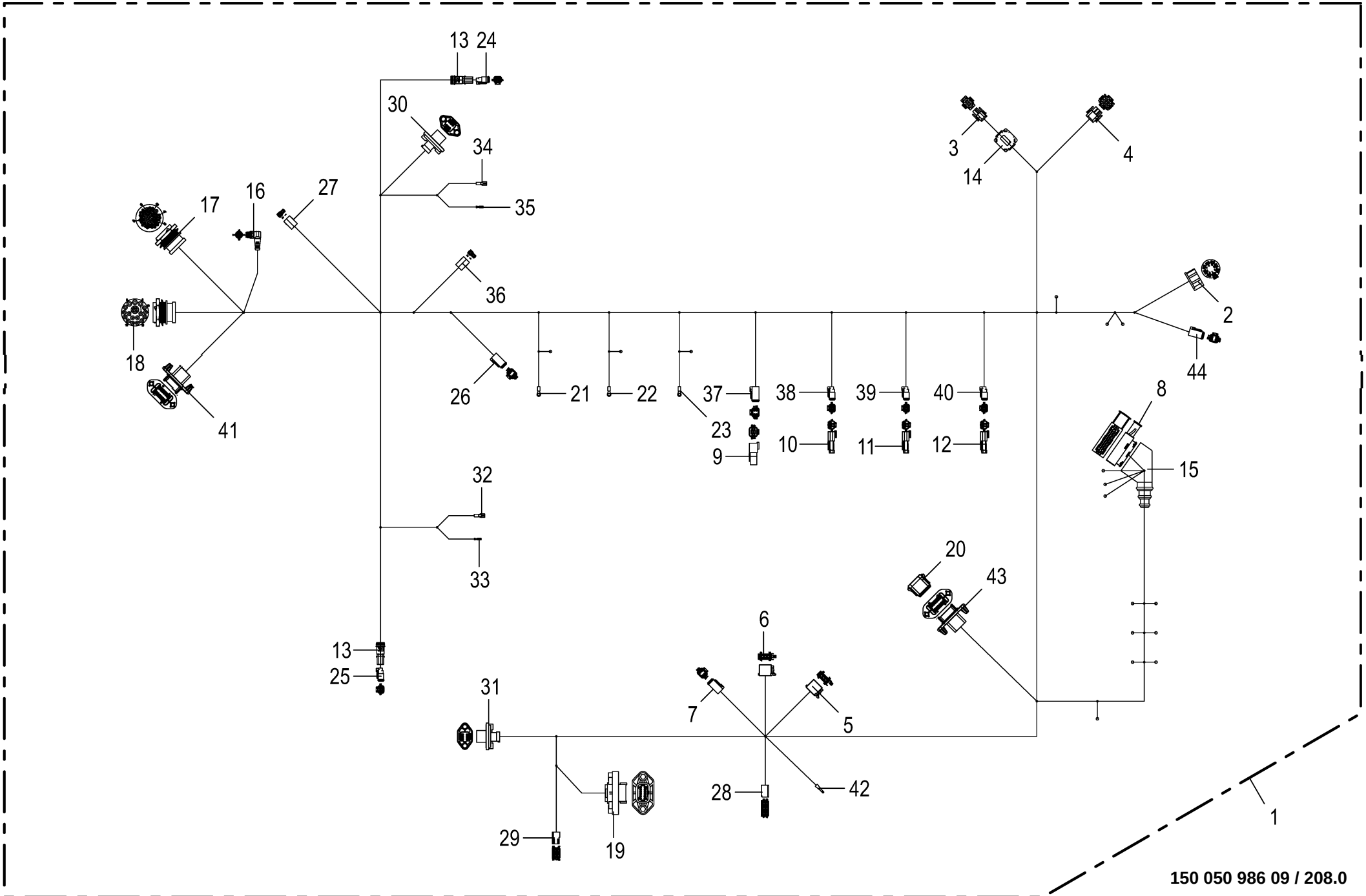

150 050 986 09 / 208.0

150 460 254 07

Kabelbaum - Kabine **Cable harness - cabin** **Faisceau de câbles - cabine**					1109311 - 1136330	BM105-14	BM105-24					**150 050 986 09** 150 460 254 7 **208.0**
Pos.	ID-Nr.	Benennung	Description	Description	Masch.-Nr-							Bemerkung/Remarks/Remarque
1	21 022 593 0	Kabelbaum Kabine	Cable harness cabin	Faisceau de câbles cabine		1	1					
2	20 080 244 0	Stecker [-XS13.2]	Plug [-XS13.2]	Connecteur [-XS13.2]		1	1					
	20 083 202 0	Kontakt Sn 0,5mm2	Contact Sn 0,5mm2	Contact Sn 0,5mm2		9	9					
3	20 080 250 0	Steckergeh. 6 pol. MATE-N-LOK	Steckergeh. 6 pol. MATE-N-LOK	Steckergeh. 6 pol. MATE-N-LOK		1	1					
		[-A8.X1.2]	[-A8.X1.2]	[-A8.X1.2]								
	20 080 252 0	Buchsenkontakt	Buchsenkontakt	Buchsenkontakt		4	4					
4	20 080 251 0	Steckergeh. 9 pol. MATE-N-LOK	Steckergeh. 9 pol. MATE-N-LOK	Steckergeh. 9 pol. MATE-N-LOK		1	1					
		[-A8.X2.1]	[-A8.X2.1]	[-A8.X2.1]								
	20 080 253 0	Stiftkontakt	Stiftkontakt	Stiftkontakt		3	3					
5	20 083 220 0	Stecker 8-p Bu grau [-A9.X1.2]	Plug 8-p Bu grey [-A9.X1.2]	Cavalier 8-p Bu gris [-A9.X1. 2]		1	1					
	20 083 225 0	Kontakt Sn 0,75mm2	Contact Sn 0,75mm2	Contact Sn 0,75mm2		4	4					
	20 083 224 0	Kontakt Sn 0,2mm2	Contact Sn 0,2mm2	Contact Sn 0,2mm2		1	1					
6	20 083 228 0	Stecker 8-p Bu braun [-A9.X2. 2]	Plug 8-p Bu brown [-A9.X2.2]	Cavalier 8-p Bu brun [-A9.X2. 2]		1	1					
	20 083 225 0	Kontakt Sn 0,75mm2	Contact Sn 0,75mm2	Contact Sn 0,75mm2		4	4					
7	20 082 516 0	Stecker 4-p Bu grau [-A10.X1. 2]	Plug 4-p Bu grey [-A10.X1.2]	Cavalier 4-p Bu gris [-A10. X1.2]		1	1					
	20 081 979 0	Kontaktsicherung 4-p Bu	Contact fuse 4-p Bu	Fusible de contact 4-p Bu		1	1					
	20 080 241 0	Kontakt Ni 0,5mm2	Contact Ni 0,5mm2	Contact Ni 0,5mm2		3	3					
	00 303 047 0	Blindstopfen 3,07mm weiß	Filler plug 3,07mm white	Tampon borgne 3,07mm blanc		1	1					
8	00 303 239 0	Stecker 42-p Bu schwarz [-A34. X1.2]	Plug 42-p Bu black [-A34.X1. 2]	Cavalier 42-p Bu noir [-A34. X1.2]		1	1					
	00 303 309 0	Kontakt Sn 0,2mm2	Contact Sn 0,2mm2	Contact Sn 0,2mm2		5	5					
	00 303 311 0	Einzeladerabdichtung blau	Single-wire seal blue	Joint du fil unique bleu		5	5					
	00 303 039 0	Blindstopfen 3,6mm weiß	Filler plug 3,6mm white	Tampon borgne 3,6mm blanc		23	23					
	00 303 133 0	Kontakt Sn 0,5mm2	Contact Sn 0,5mm2	Contact Sn 0,5mm2		9	9					
	00 303 036 0	Einzeladerabdichtung grau	Single-wire seal grey	Joint du fil unique gris		9	9					
	00 303 308 0	Kontakt Sn 0,2mm2	Contact Sn 0,2mm2	Contact Sn 0,2mm2		4	4					
	20 082 188 0	Einzeladerabdichtung rot	Single-wire seal red	Joint du fil unique rouge		4	4					
	00 303 040 0	Blindstopfen 5,2mm transp.	Filler plug 5,2mm transparent	Tampon borgne 5,2mm transparent		1	1					
9	20 089 034 0	Abschlusswi. 120Ohm 0,5W E24/ 5% 4-p DT [-R1]	termina resist 120Ohm 0.5W E24/5% 4-p DT [-R1]	résist. term. 120Ohm 0,5W E24/ 5% 4p DT [-R1]		1	1					
10	20 086 362 0	Abschlusswi. 120Ohm 0,25W E24/ 5% 2-p DT [-R3]	Terminating resistor 120Ohm 0, 25W 4 [-R3]	Résistance terminale 120Ohm 0, 25W 4 [-R3]		1	1					
11	20 086 362 0	Abschlusswi. 120Ohm 0,25W E24/ 5% 2-p DT [-R5]	Terminating resistor 120Ohm 0, 25W 4 [-R5]	Résistance terminale 120Ohm 0, 25W 4 [-R5]		1	1					
12	20 086 362 0	Abschlusswi. 120Ohm 0,25W E24/ 5% 2-p DT [-R7]	Terminating resistor 120Ohm 0, 25W 4 [-R7]	Résistance terminale 120Ohm 0, 25W 4 [-R7]		1	1					
13	20 083 700 0	Steckerübergang 2-p Buchse	Plug transition 2-p Socket	Jonction connecteur 2-p Douille		2	2					

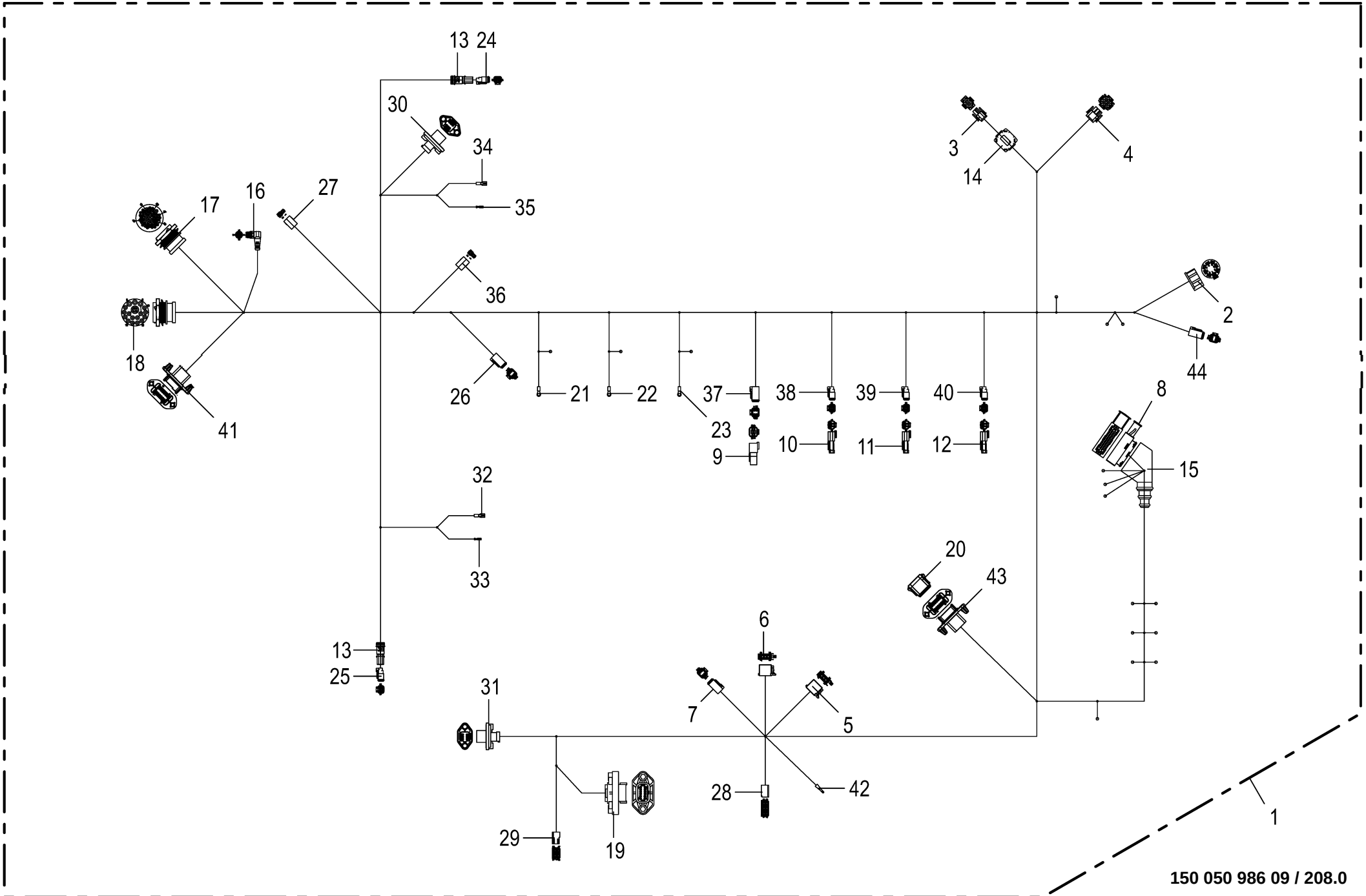

150 050 986 09 / 208.0

150 460 254 07

Kabelbaum - Kabine **Cable harness - cabin** **Faisceau de câbles - cabine**					1109311 - 1136330	BM105-14	BM105-24					**150 050 986 09** 150 460 254 7 **208.0**
Pos.	ID-Nr.	Benennung	Description	Description	Masch.-Nr-							Bemerkung/Remarks/Remarque
14	20 081 725 0	Klappferrit STAR-TEC 74271222 (Würth)	retractable ferrite (Würth)			1	1					
15	00 302 235 0	Schutztülle	Protective grommet	Bec protecteur		1	1					
16	00 000 010 0	-nicht mehr lieferbar [-A5.X4. 1]	-no longer available [-A5.X4. 1]	-n'est plus disponible [-A5. X4.1]		1	1					
17	20 081 891 0	Stecker 47-p St schwarz [-X26. 1]	Plug 47-p St black [-X26.1]	Cavalier 47-p St noir [-X26. 1]		1	1					
	00 303 048 0	Steckerzubehör Mutter	Plug accessories Nut	Accessoires de connecteur Écrou		1	1					
	20 082 605 0	Steckerzubehör Wellenring	Plug accessories Shaft ring	Accessoires de connecteur Bague d'arbre		1	1					
	00 303 142 0	Steckerdichtung 0-p	Plug seal 0-p	Joint de connecteur 0-p		1	1					
	20 080 240 0	Kontakt Ni 0,5mm2	Contact Ni 0,5mm2	Contact Ni 0,5mm2		2	2					
	00 302 994 0	Kontakt Ni 0,34mm2	Contact Ni 0,34mm2	Contact Ni 0,34mm2		35	35					
	00 303 047 0	Blindstopfen 3,07mm weiß	Filler plug 3,07mm white	Tampon borgne 3,07mm blanc		3	3					
	00 303 135 0	Blindstopfen 1,57mm rot	Filler plug 1,57mm red	Tampon borgne 1,57mm rouge		7	7					
18	20 082 517 0	Stecker 18-p St schwarz [-X27. 1]	Plug 18-p St black [-X27.1]	Cavalier 18-p St noir [-X27. 1]		1	1					
	00 303 048 0	Steckerzubehör Mutter	Plug accessories Nut	Accessoires de connecteur Écrou		1	1					
	20 082 605 0	Steckerzubehör Wellenring	Plug accessories Shaft ring	Accessoires de connecteur Bague d'arbre		1	1					
	00 303 142 0	Steckerdichtung 0-p	Plug seal 0-p	Joint de connecteur 0-p		1	1					
	20 082 090 0	Blindstopfen 4,75mm weiß	Filler plug 4,75mm white	Tampon borgne 4,75mm blanc		1	1					
	20 080 240 0	Kontakt Ni 0,5mm2	Contact Ni 0,5mm2	Contact Ni 0,5mm2		11	11					
	20 080 238 0	Kontakt Ni 2mm2	Contact Ni 2mm2	Contact Ni 2mm2		2	2					
	00 303 047 0	Blindstopfen 3,07mm weiß	Filler plug 3,07mm white	Tampon borgne 3,07mm blanc		4	4					
19	20 082 669 0	Stecker 12-p St grau [-X36.1]	Plug 12-p St grey [-X36.1]	Cavalier 12-p St gris [-X36. 1]		1	1					
	20 081 439 0	Kontaktsicherung 12-p St	Contact fuse 12-p St	Fusible de contact 12-p St		1	1					
	20 080 240 0	Kontakt Ni 0,5mm2	Contact Ni 0,5mm2	Contact Ni 0,5mm2		12	12					
20	20 086 010 0	Blindstecker 12-p Bu grau [-X70.2_B]	Dummy plug 12-p Bu gr [-X70.2_B]	Connecteur borgne 12-p Bu gr [-X70.2_B]		1	1					
21	00 944 082 0	Kabelschuh -gelb [-X116]	Cable terminal -yellow [-X116]	Cosse de câble -jaune [-X116]		1	1					D= 8
22	00 944 082 0	Kabelschuh -gelb [-X117]	Cable terminal -yellow [-X117]	Cosse de câble -jaune [-X117]		1	1					D= 8
23	00 944 082 0	Kabelschuh -gelb [-X118]	Cable terminal -yellow [-X118]	Cosse de câble -jaune [-X118]		1	1					D= 8
24	00 303 318 0	Stecker 2-p Bu grau [-XE9.2]	Plug 2-p Bu grey [-XE9.2]	Cavalier 2-p Bu gris [-XE9.2]		1	1					
	00 303 320 0	Kontaktsicherung 2-p Bu	Contact fuse 2-p Bu	Fusible de contact 2-p Bu		1	1					
	20 080 241 0	Kontakt Ni 0,5mm2	Contact Ni 0,5mm2	Contact Ni 0,5mm2		2	2					
25	00 303 318 0	Stecker 2-p Bu grau [-XE10.2]	Plug 2-p Bu grey [-XE10.2]	Cavalier 2-p Bu gris [-XE10. 2]		1	1					
	00 303 320 0	Kontaktsicherung 2-p Bu	Contact fuse 2-p Bu	Fusible de contact 2-p Bu		1	1					
	20 080 241 0	Kontakt Ni 0,5mm2	Contact Ni 0,5mm2	Contact Ni 0,5mm2		2	2					
26	20 082 516 0	Stecker 4-p Bu grau [-XE23.2]	Plug 4-p Bu grey [-XE23.2]	Cavalier 4-p Bu gris [-XE23. 2]		1	1					
	20 081 979 0	Kontaktsicherung 4-p Bu	Contact fuse 4-p Bu	Fusible de contact 4-p Bu		1	1					

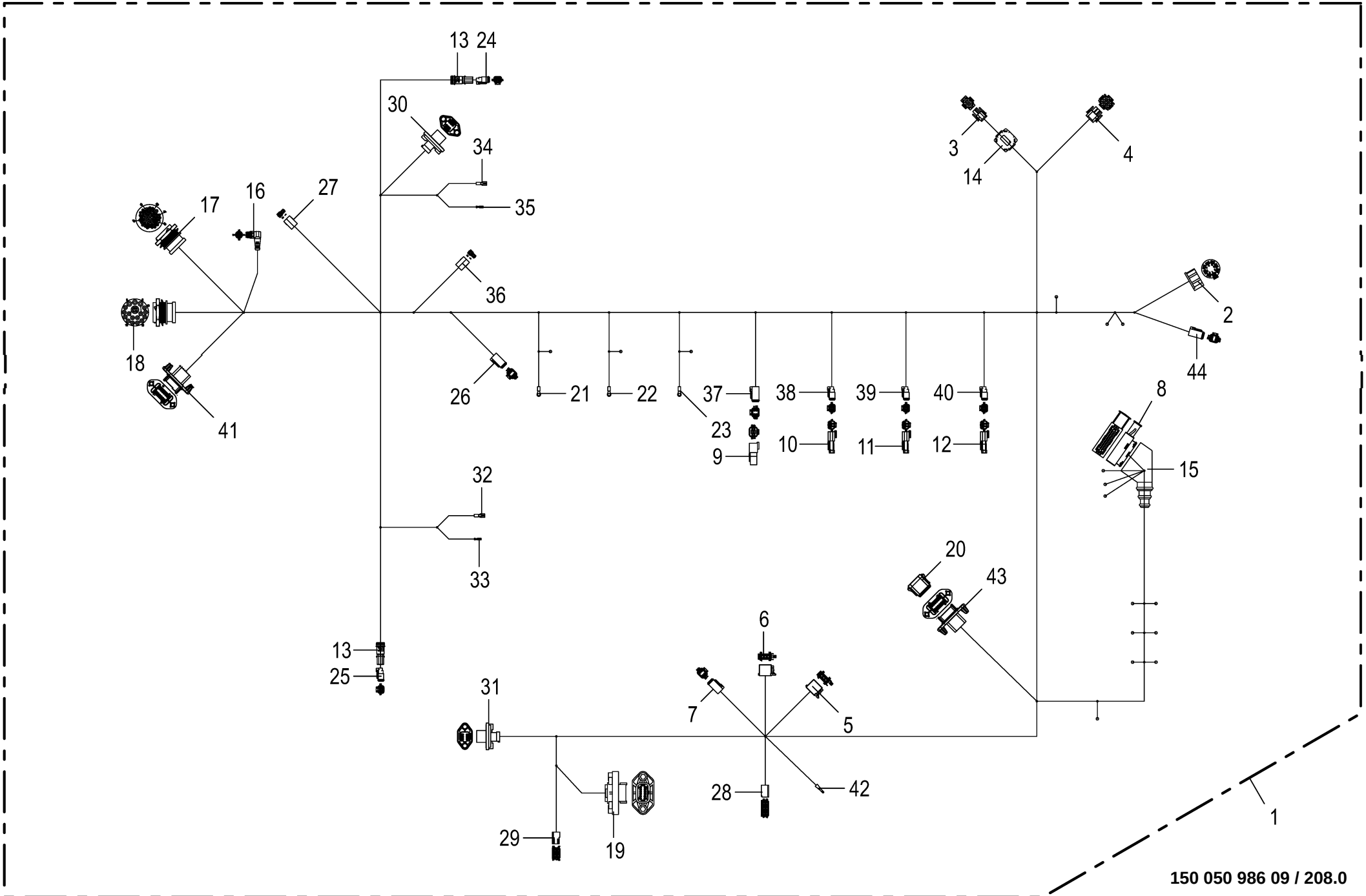

150 050 986 09 / 208.0

150 460 254 07

Kabelbaum - Kabine **Cable harness - cabin** **Faisceau de câbles - cabine**					1109311 - 1136330	BM105-14	BM105-24					**150 050 986 09** 150 460 254 7 **208.0**
Pos.	ID-Nr.	Benennung	Description	Description	Masch.-Nr-							Bemerkung/Remarks/Remarque
	20 080 241 0	Kontakt Ni 0,5mm2	Contact Ni 0,5mm2	Contact Ni 0,5mm2		4	4					
27	00 305 057 0	Stecker 2-p Bu transp. [-XE28. 2]	Plug 2-p Bu transparent [- XE28.2]	Cavalier 2-p Bu transparent [-XE28.2]		1	1					
	20 083 202 0	Kontakt Sn 0,5mm2	Contact Sn 0,5mm2	Contact Sn 0,5mm2		2	2					
28	20 083 205 0	Stecker 6-p Bu weiß [-XK20.2]	Plug 6-p Bu white [-XK20.2]	Cavalier 6-p Bu blanc [-XK20. 2]		1	1					
	20 083 203 0	Kontakt Sn 1mm2	Contact Sn 1mm2	Contact Sn 1mm2		2	2					
	20 083 202 0	Kontakt Sn 0,5mm2	Contact Sn 0,5mm2	Contact Sn 0,5mm2		3	3					
29	20 083 198 0	Stecker 4-p Bu weiß [-XM7.2]	Plug 4-p Bu white [-XM7.2]	Cavalier 4-p Bu blanc [-XM7. 2]		1	1					
	20 083 202 0	Kontakt Sn 0,5mm2	Contact Sn 0,5mm2	Contact Sn 0,5mm2		4	4					
30	20 082 674 0	Stecker 6-p St schwarz [-XM10. 1]	Plug 6-p St black [-XM10.1]	Cavalier 6-p St noir [-XM10. 1]		1	1					
	20 082 322 0	Kontaktsicherung 6-p St	Contact fuse 6-p St	Fusible de contact 6-p St		1	1					
	20 080 240 0	Kontakt Ni 0,5mm2	Contact Ni 0,5mm2	Contact Ni 0,5mm2		4	4					
	00 303 047 0	Blindstopfen 3,07mm weiß	Filler plug 3,07mm white	Tampon borgne 3,07mm blanc		2	2					
31	20 082 674 0	Stecker 6-p St schwarz [-XM11. 1]	Plug 6-p St black [-XM11.1]	Cavalier 6-p St noir [-XM11. 1]		1	1					
	20 082 322 0	Kontaktsicherung 6-p St	Contact fuse 6-p St	Fusible de contact 6-p St		1	1					
	20 080 240 0	Kontakt Ni 0,5mm2	Contact Ni 0,5mm2	Contact Ni 0,5mm2		4	4					
	00 303 047 0	Blindstopfen 3,07mm weiß	Filler plug 3,07mm white	Tampon borgne 3,07mm blanc		2	2					
32	00 924 701 0	Flachsteckhülse -rot [-XP1/1. 2]	Flat sleeve -red [-XP1/1.2]	Douille plate -rouge [-XP1/1. 2]		1	1					4,8 x 0,5
33	20 082 260 0	Flachsteckhülse 2,8-1 [-XP1/2. 2]	Blade receptacle 3 [-XP1/2.2]	Cliquet en étoile 3 [-XP1/2. 2]		1	1					
34	00 924 701 0	Flachsteckhülse -rot [-XP2/1. 2]	Flat sleeve -red [-XP2/1.2]	Douille plate -rouge [-XP2/1. 2]		1	1					4,8 x 0,5
35	20 082 260 0	Flachsteckhülse 2,8-1 [-XP2/2. 2]	Blade receptacle 3 [-XP2/2.2]	Cliquet en étoile 3 [-XP2/2. 2]		1	1					
36	00 305 057 0	Stecker 2-p Bu transp. [-XQ41. 2]	Plug 2-p Bu transparent [- XQ41.2]	Cavalier 2-p Bu transparent [-XQ41.2]		1	1					
	20 083 202 0	Kontakt Sn 0,5mm2	Contact Sn 0,5mm2	Contact Sn 0,5mm2		2	2					
37	20 082 516 0	Stecker 4-p Bu grau [-XR1.2]	Plug 4-p Bu grey [-XR1.2]	Cavalier 4-p Bu gris [-XR1.2]		1	1					
	20 081 979 0	Kontaktsicherung 4-p Bu	Contact fuse 4-p Bu	Fusible de contact 4-p Bu		1	1					
	20 080 241 0	Kontakt Ni 0,5mm2	Contact Ni 0,5mm2	Contact Ni 0,5mm2		4	4					
38	00 303 318 0	Stecker 2-p Bu grau [-XR3.2]	Plug 2-p Bu grey [-XR3.2]	Cavalier 2-p Bu gris [-XR3.2]		1	1					
	00 303 320 0	Kontaktsicherung 2-p Bu	Contact fuse 2-p Bu	Fusible de contact 2-p Bu		1	1					
	20 080 241 0	Kontakt Ni 0,5mm2	Contact Ni 0,5mm2	Contact Ni 0,5mm2		2	2					
39	00 303 318 0	Stecker 2-p Bu grau [-XR5.2]	Plug 2-p Bu grey [-XR5.2]	Cavalier 2-p Bu gris [-XR5.2]		1	1					
	00 303 320 0	Kontaktsicherung 2-p Bu	Contact fuse 2-p Bu	Fusible de contact 2-p Bu		1	1					
	20 080 241 0	Kontakt Ni 0,5mm2	Contact Ni 0,5mm2	Contact Ni 0,5mm2		2	2					
40	00 303 318 0	Stecker 2-p Bu grau [-XR7.2]	Plug 2-p Bu grey [-XR7.2]	Cavalier 2-p Bu gris [-XR7.2]		1	1					
	00 303 320 0	Kontaktsicherung 2-p Bu	Contact fuse 2-p Bu	Fusible de contact 2-p Bu		1	1					
	20 080 241 0	Kontakt Ni 0,5mm2	Contact Ni 0,5mm2	Contact Ni 0,5mm2		2	2					
41	20 086 455 1	Stecker 12-p St grau [-X71.1]	Plug 12-p St grey [-X71.1]	Cavalier 12-p St gris [-X71. 1]		1	1					
	20 086 489 0	Kontaktsicherung 12-p St	Contact fuse 12-p St	Fusible de contact 12-p St		1	1					

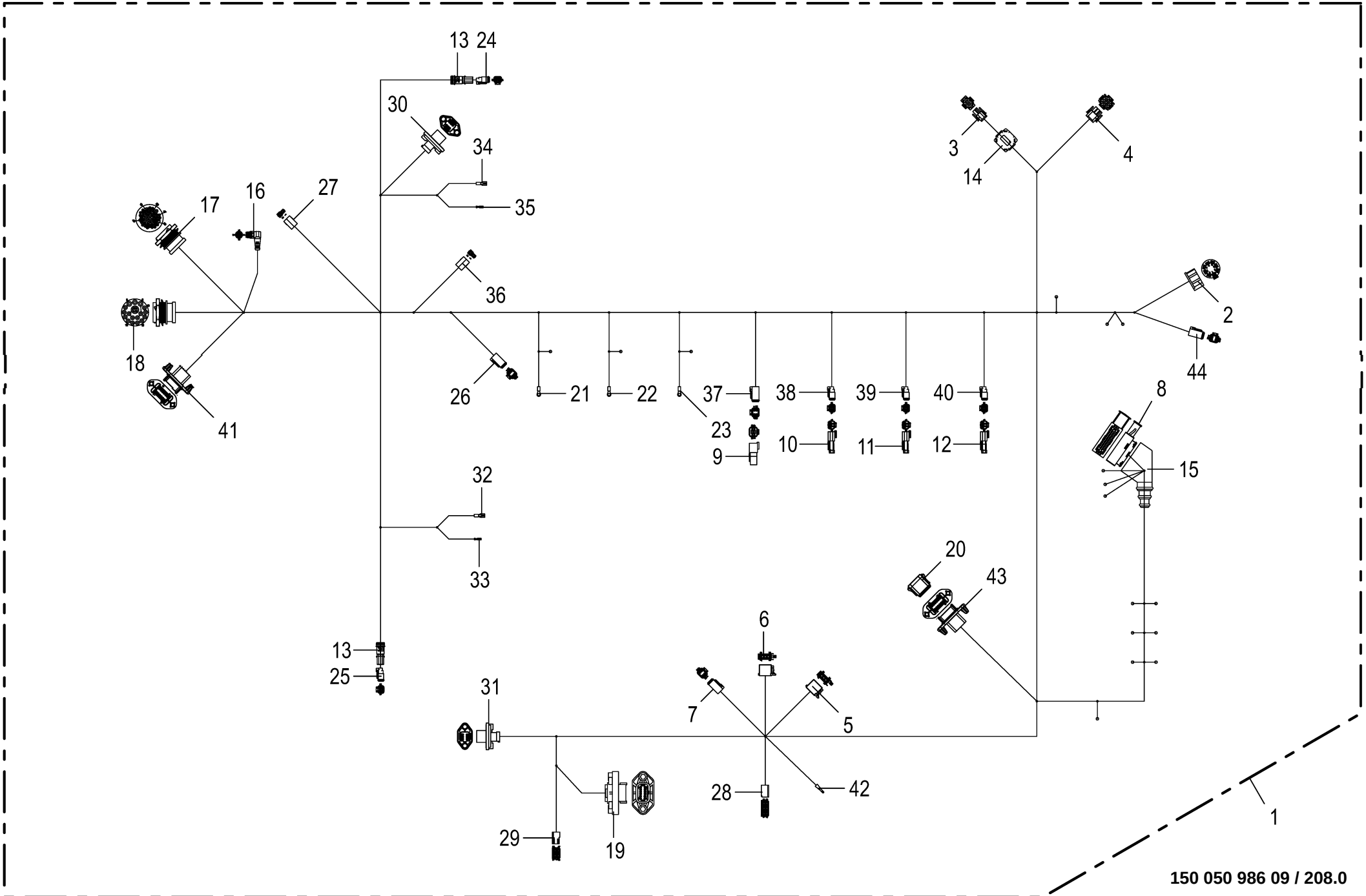

150 050 986 09 / 208.0

150 460 254 07

Kabelbaum - Kabine **Cable harness - cabin** **Faisceau de câbles - cabine**					1109311 - 1136330	BM105-14	BM105-24					**150 050 986 09** 150 460 254 7 **208.0**
Pos.	ID-Nr.	Benennung	Description	Description	Masch.-Nr-							Bemerkung/Remarks/Remarque
	20 080 240 0	Kontakt Ni 0,5mm2	Contact Ni 0,5mm2	Contact Ni 0,5mm2		7	7					
	00 303 047 0	Blindstopfen 3,07mm weiß	Filler plug 3,07mm white	Tampon borgne 3,07mm blanc		3	3					
	20 082 103 0	Kontakt Ni 1mm2	Contact Ni 1mm2	Contact Ni 1mm2		2	2					
42	20 088 069 0	Flachstecker 2,8-1 rot [-X732. 1]	flat plug 3 red [-X732.1]	Connecteur plat 3 rouge [- X732.1]		1	1					
43	20 086 455 1	Stecker 12-p St grau [-X70.1]	Plug 12-p St grey [-X70.1]	Cavalier 12-p St gris [-X70. 1]		1	1					
	20 086 489 0	Kontaktsicherung 12-p St	Contact fuse 12-p St	Fusible de contact 12-p St		1	1					
	20 080 240 0	Kontakt Ni 0,5mm2	Contact Ni 0,5mm2	Contact Ni 0,5mm2		9	9					
	00 303 047 0	Blindstopfen 3,07mm weiß	Filler plug 3,07mm white	Tampon borgne 3,07mm blanc		1	1					
	20 082 103 0	Kontakt Ni 1mm2	Contact Ni 1mm2	Contact Ni 1mm2		2	2					
44	20 082 516 0	Stecker 4-p Bu grau [-XA40.2]	Plug 4-p Bu grey [-XA40.2]	Cavalier 4-p Bu gris [-XA40. 2]		1	1					
	20 081 979 0	Kontaktsicherung 4-p Bu	Contact fuse 4-p Bu	Fusible de contact 4-p Bu		1	1					
	20 080 241 0	Kontakt Ni 0,5mm2	Contact Ni 0,5mm2	Contact Ni 0,5mm2		4	4					

Diese Seite ist bewusst freigelassen.

This page has been left blank deliberately.

Cette page est restée délibérément vierge.

Diese Seite ist bewusst freigelassen.
This page has been left blank deliberately.
Cette page est restée délibérément vierge.

1109311 - 1136330

150 050 986 09

449 361 1 **209.0**

Pos.	ID-Nr.	Benennung	Description	Description	Masch.-Nr-	BM105-14	BM105-24					Bemerkung/Remarks/Remarque
1	00 000 001 0	-nicht für diese Maschine	-not for this machine	-non prevu pour cette machine		x	x					

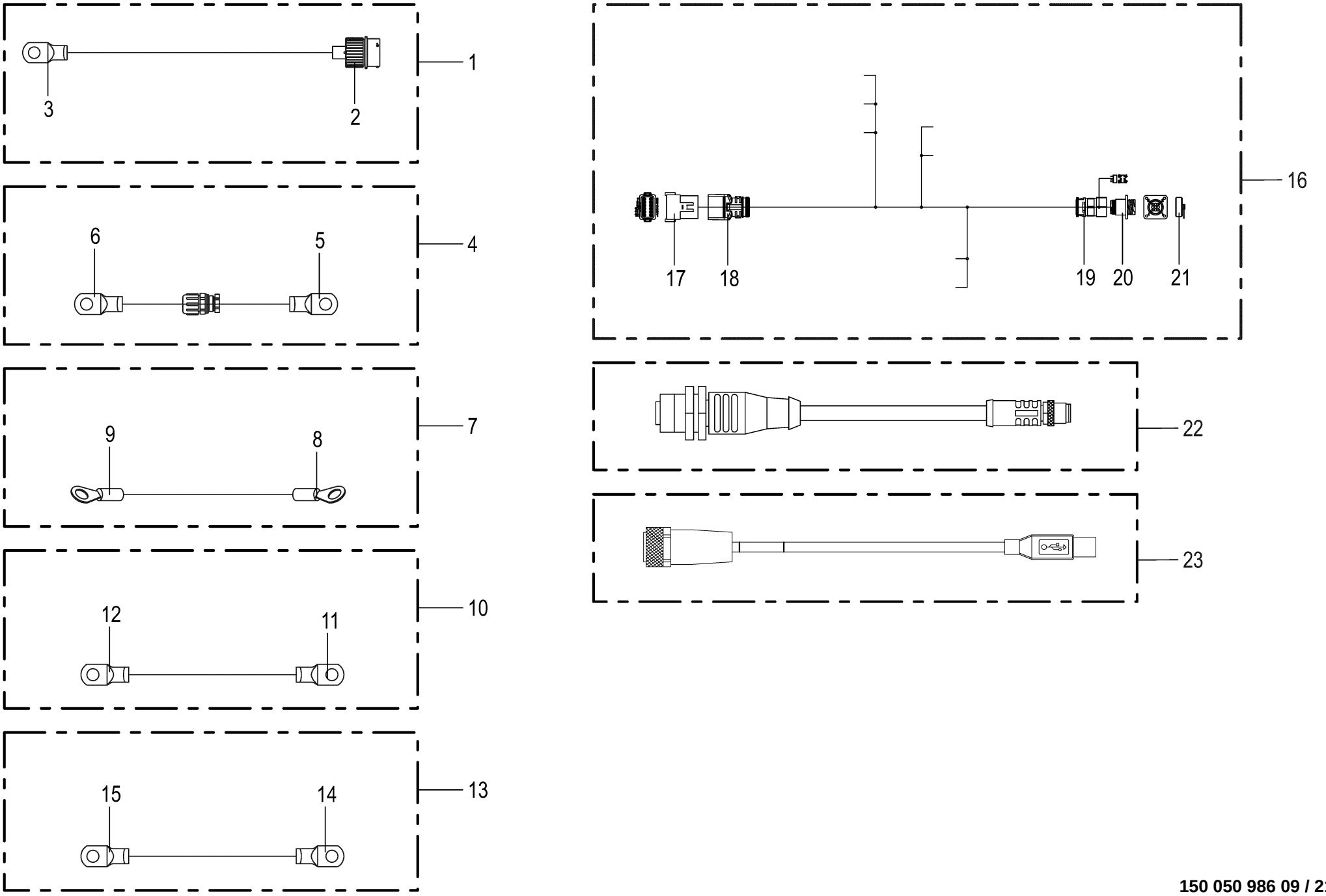

150 050 986 09 / 210.0

150 460 260 05

Kabelbaum - Bedienkonsole / Kabine **Cable harness - control box / cab** **Faisceau de câbles - boîtier de commande / cabine**					1109311 - 1136330	BM105-14	BM105-24					**150 050 986 09** 150 460 260 5 **210.0**
Pos.	ID-Nr.	Benennung	Description	Description	Masch.-Nr-							Bemerkung/Remarks/Remarque
1	20 084 408 0	Kabel Rückwand Kabine - CE Kl. 30L	Cable rear wall cabin - CE cl. 30l	Câble paroi arrière cabine - CE cl. 30l		1	1					
2	20 084 333 0	Stecker 1-p St silber [-X34.1]	Plug 1-p St silver [-X34.1]	Cavalier 1-p St argenté [- X34.1]		1	1					
3	20 083 363 0	Rohrkabelschuh 10-50 [-A14. X28/1]	Tubular cable lug 10-50 [-A14. X28/1]	Cosse tubulaire 10-50 [-A14. X28/1]		1	1					
4	20 085 699 0	Kabel Masse Kabine - Masse Rahmen	Cable ground cabin - ground frame	Câble masse cabine - masse châssis		1	1					
5	20 083 363 0	Rohrkabelschuh 10-50 [-X111]	Tubular cable lug 10-50 [- X111]	Cosse tubulaire 10-50 [-X111]		1	1					
6	20 083 363 0	Rohrkabelschuh 10-50 [-X101]	Tubular cable lug 10-50 [- X101]	Cosse tubulaire 10-50 [-X101]		1	1					
7	20 085 316 0	Kabel Masse Konsole - Fahrersitz	Cable point mass console - driver's seat	Câble masse console - siège du conduct.		1	1					
8	00 303 756 0	Kabelschuh -gelb [-X134/2]	Cable terminal -yellow [-X134/ 2]	Cosse de câble -jaune [-X134/ 2]		1	1					D=10
9	00 944 082 0	Kabelschuh -gelb [-X134/1]	Cable terminal -yellow [-X134/ 1]	Cosse de câble -jaune [-X134/ 1]		1	1					D= 8
10	20 082 810 1	Kabel Masse Konsole - Masse Kabine	Cable point mass con - mass cabin	Câble masse console - masse cabine		1	1					
11	00 302 278 0	Rohrkabelschuh 8-16 [-X220]	Tubular cable lug 8-16 [-X220]	Cosse tubulaire 8-16 [-X220]		1	1					
12	20 083 378 0	Rohrkabelschuh 10-16 [-X219]	Tubular cable lug 10-16 [- X219]	Cosse tubulaire 10-16 [-X219]		1	1					
13	20 082 811 2	Kabel Masse Konsole - CE Kl. 31	Cable point mass console - CE cl 31	Câble masse console - CE Kl. 31		1	1					
14	20 082 979 0	Rohrkabelschuh 10-35 [-X218]	Tubular cable lug 10-35 [- X218]	Cosse tubulaire 10-35 [-X218]		1	1					
15	20 082 979 0	Rohrkabelschuh 10-35 [-A14. X41/1]	Tubular cable lug 10-35 [-A14. X41/1]	Cosse tubulaire 10-35 [-A14. X41/1]		1	1					
16	20 084 495 2	Kabelbaum ISOBUS InCab	cable harness ISOBUS InCab	KB ISOBUS InCab		1	1					
17	20 080 753 0	Stecker 12-p St grau	Plug 12-p St grey	Cavalier 12-p St gris		1	1					
	20 081 439 0	Kontaktsicherung 12-p St	Contact fuse 12-p St	Fusible de contact 12-p St		1	1					
	00 303 047 0	Blindstopfen 3,07mm weiß	Filler plug 3,07mm white	Tampon borgne 3,07mm blanc		2	2					
	20 080 240 0	Kontakt Ni 0,5mm2	Contact Ni 0,5mm2	Contact Ni 0,5mm2		8	8					
	20 082 103 0	Kontakt Ni 1mm2	Contact Ni 1mm2	Contact Ni 1mm2		2	2					
18	20 082 247 0	Steckerübergang 12-p Stift	Plug transition 12-p Pin	Jonction connecteur 12-p Goupille		1	1					
19	20 084 673 0	Steckerübergang 0-p	Plug transition 0-p	Jonction connecteur 0-p		1	1					
20	20 082 747 0	Stecker 9-p St schwarz	Plug 9-p St black	Cavalier 9-p St noir		1	1					
	20 088 296 0	Kontakt Au 0,75mm2	Contact Au 0,75mm2	Contact Au 0,75mm2		4	4					
	20 088 297 0	Kontakt Au 0,2mm2	Contact Au 0,2mm2	Contact Au 0,2mm2		5	5					
21	20 083 737 0	Blindkappe 0-p St schwarz	Blind cap 0-p St sw	Cache 0-p St sw		1	1					
22	20 087 759 0	Adapter 4-p M12x1 - 8-p M12x1	adapter 4-p M12 x 1 8-p M12 x 1	Adapter 4-p M12x1 - 8-p M12x1		1	1					
23	20 088 742 0	Adapter 5-p M12x1 - 5-p USB-A	Adapter 5-p M12x1 - 5-p USB-A	Adaptateur 5p M12x1 - 5p USB-A		1	1					

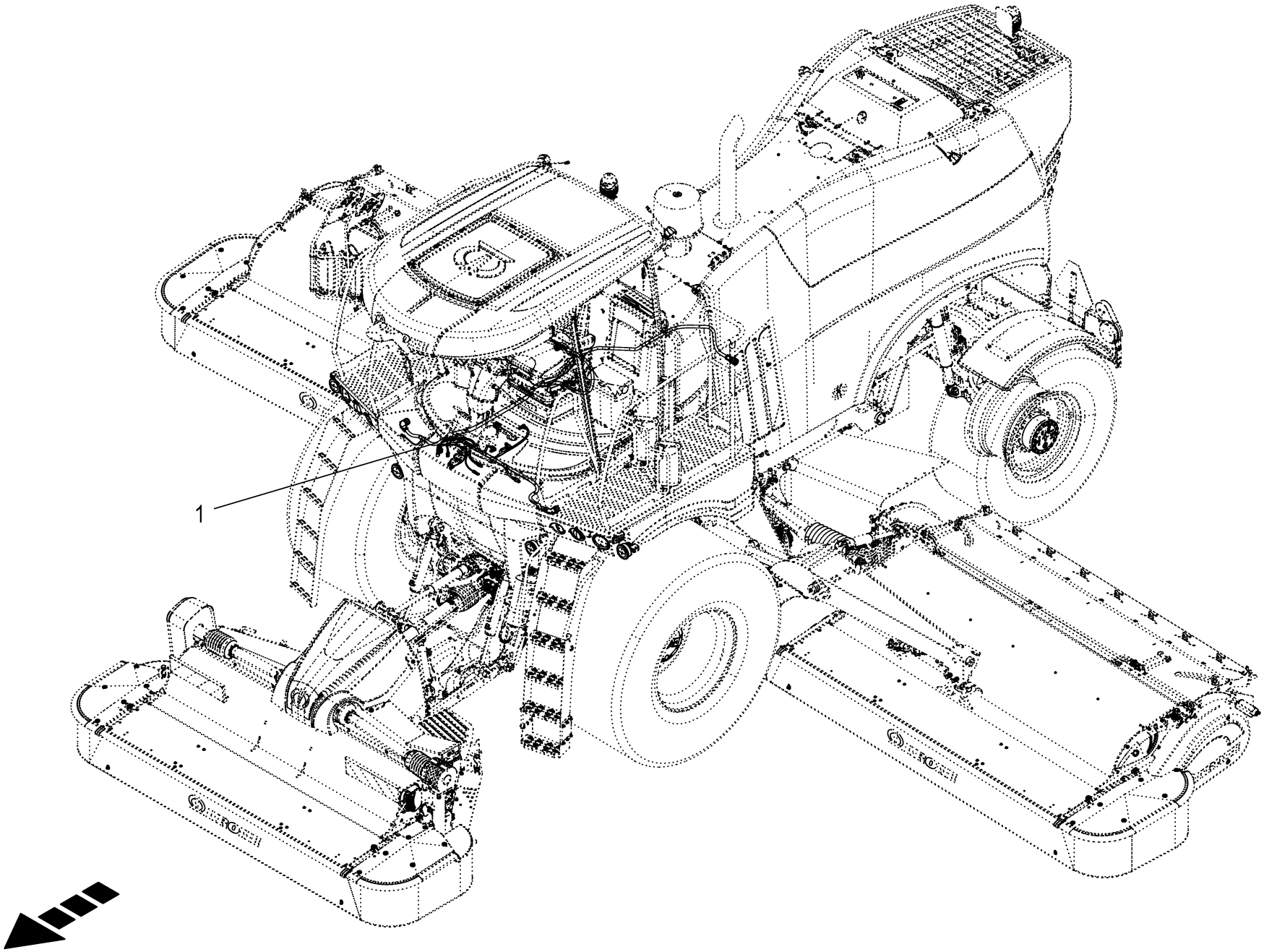

150 050 986 09 / 211.0

150 541 087 01

Kabelbaum - unter der Kabine **Cable harness - below the cabin** **Faisceau de câbles - sous cabine**					1109311 - 1136330	BM105-14	BM105-24					**150 050 986 09** 150 541 087 1 **211.0**
Pos.	ID-Nr.	Benennung	Description	Description	Masch.-Nr-							Bemerkung/Remarks/Remarque
1	20 089 359 0	Kabelbaum unter Kabine				1	1					

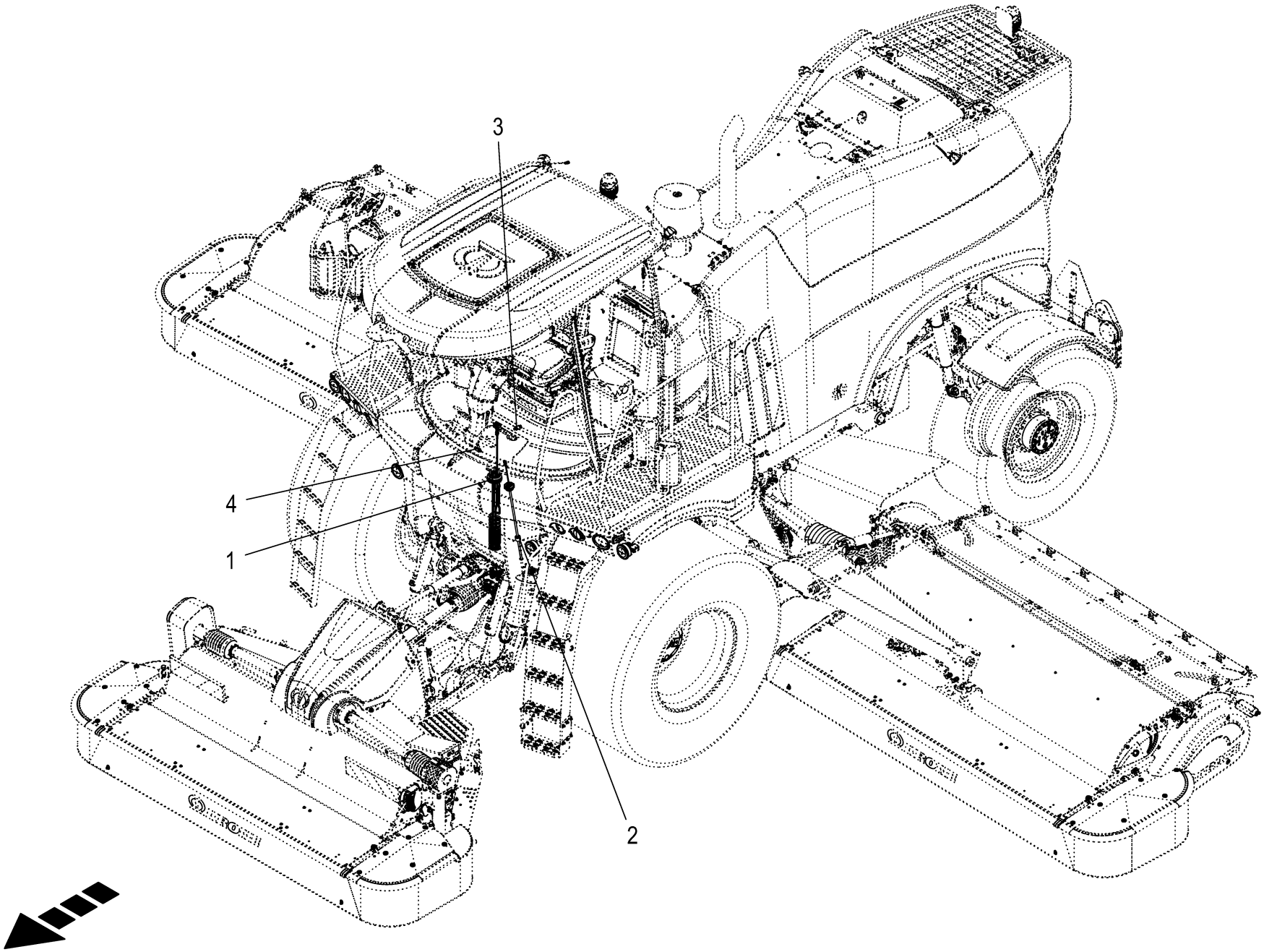

150 050 986 09 / 212.0

150 541 088 01

Sensoren - unter der Kabine
Sensors - below the cabin
Capteurs - sous cabine

1109311 - 1136330

150 050 986 09

150 541 088 1 **212.0**

Pos.	ID-Nr.	Benennung	Description	Description	Masch.-Nr-	BM105-14	BM105-24					Bemerkung/Remarks/Remarque
1	20 087 360 0	Entnahmemodul 635mm [-B43]	Extraction module 635mm [-B43]	Module de prélèvement 635mm [-B43]		1	1					
2	27 014 858 1	Füllstandssensor Diesel 750 - 13mm [-B28]	Filling level sensor Diesel 750 - 13mm [-B28]	Capteur de niveau de remplissa Diesel [-B28]		1	1					
3	27 011 778 0	Drucksensor 0,000 - 250,000 bar analog [-B32]	Press. sensor 0.000 - 250,000 bar analo. [-B32]	Capt.de pression 0,000-250, 000 bar anal. [-B32]		1	1					
4	27 011 778 0	Drucksensor 0,000 - 250,000 bar analog [-B20]	Press. sensor 0.000 - 250,000 bar analo. [-B20]	Capt.de pression 0,000-250, 000 bar anal. [-B20]		1	1					

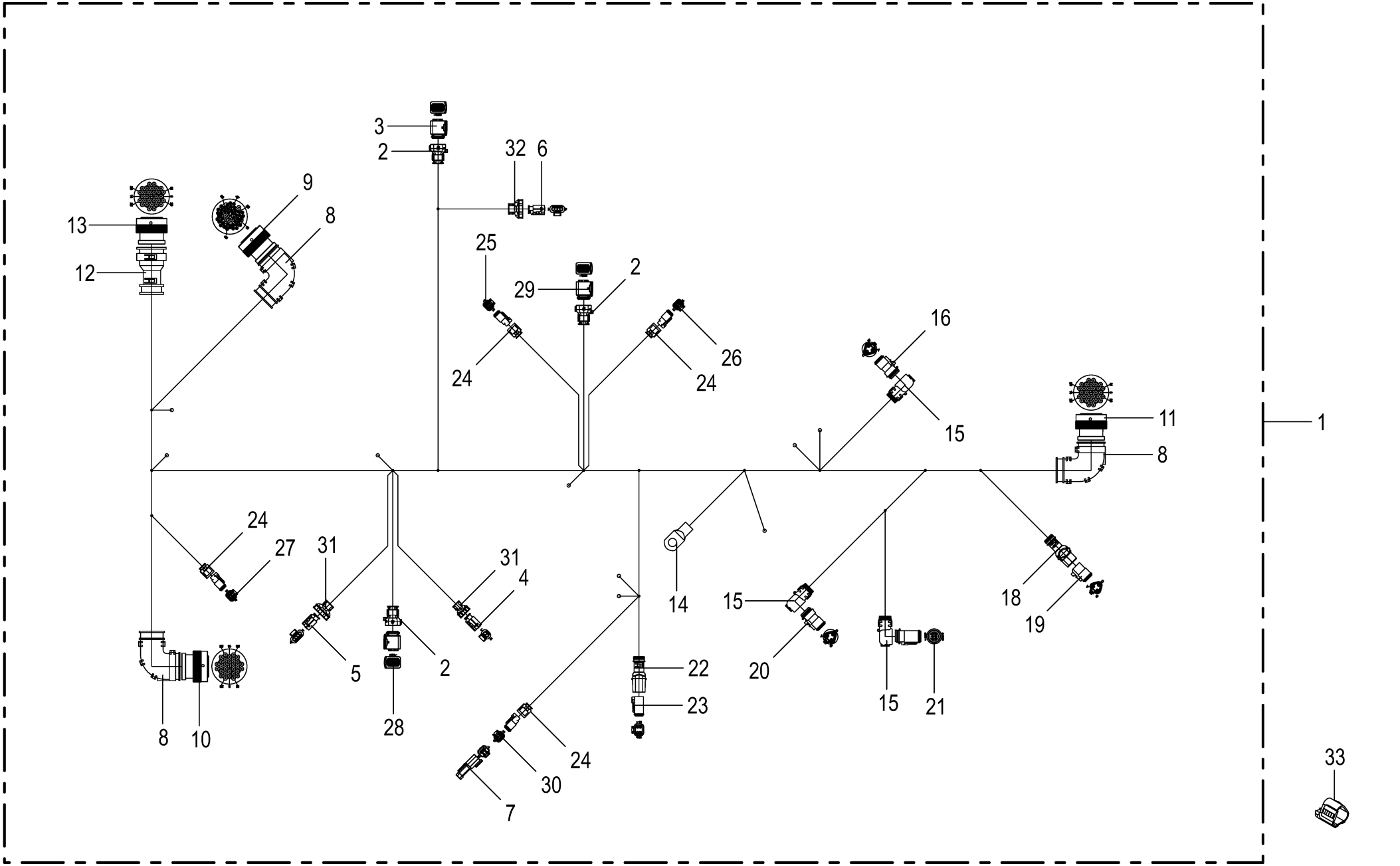

150 050 986 09 / 213.0

150 499 983 04

Kabelbaum - unter der Kabine **Cable harness - below the cabin** **Faisceau de câbles - sous cabine**					1109311 - 1136330	BM105-14	BM105-24					**150 050 986 09** 150 499 983 4 **213.0**
Pos.	ID-Nr.	Benennung	Description	Description	Masch.-Nr-							Bemerkung/Remarks/Remarque
1	20 089 359 0	Kabelbaum unter Kabine				1	1					
2	20 082 896 0	Steckerübergang 0-p	Plug transition 0-p	Jonction connecteur 0-p		3	3					
3	20 083 814 0	Stecker 2-p Bu blau [-A21.X1. 2]	Plug 2-p Bu blue [-A21.X1.2]	Cavalier 2-p Bu bleu [-A21. X1.2]		1	1					
	20 082 651 0	Kontakt Ag 1mm2	Contact Ag 1mm2	Contact Ag 1mm2		2	2					
	00 303 038 0	Einzeladerabdichtung gelb	Single-wire seal yellow	Joint du fil unique jaune		2	2					
4	20 083 824 0	Stecker 2-p Bu schwarz [-A21. X2.2]	Plug 2-p Bu black [-A21.X2.2]	Cavalier 2-p Bu noir [-A21. X2.2]		1	1					
	20 082 998 0	Kontakt Sn 0,75mm2	Contact Sn 0,75mm2	Contact Sn 0,75mm2		2	2					
	20 083 829 0	Einzeladerabdichtung grau	Single-wire seal grey	Joint du fil unique gris		2	2					
5	20 083 823 0	Stecker 4-p Bu violett [-A21. X3.2]	Plug 4-p Bu violet [-A21.X3. 2]	Cavalier 4-p Bu violet [-A21. X3.2]		1	1					
	20 082 998 0	Kontakt Sn 0,75mm2	Contact Sn 0,75mm2	Contact Sn 0,75mm2		3	3					
	20 083 829 0	Einzeladerabdichtung grau	Single-wire seal grey	Joint du fil unique gris		3	3					
	20 083 830 0	Blindstopfen 3,25mm weiß	Filler plug 3,25mm white	Tampon borgne 3,25mm blanc		1	1					
6	20 083 822 0	Stecker 4-p Bu schwarz [-A21. X4.2]	Plug 4-p Bu black [-A21.X4.2]	Cavalier 4-p Bu noir [-A21. X4.2]		1	1					
	20 082 998 0	Kontakt Sn 0,75mm2	Contact Sn 0,75mm2	Contact Sn 0,75mm2		4	4					
	20 083 829 0	Einzeladerabdichtung grau	Single-wire seal grey	Joint du fil unique gris		4	4					
7	20 086 362 0	Abschlusswi. 120Ohm 0,25W E24/ 5% 2-p DT [-R11]	Terminating resistor 120Ohm 0, 25W 4 [-R11]	Résistance terminale 120Ohm 0, 25W 4 [-R11]		1	1					
8	00 303 909 0	Steckerübergang	Plug transition	Jonction connecteur		3	3					
9	20 082 527 0	Stecker 47-p Bu schwarz [-X14. 2]	Plug 47-p Bu black [-X14.2]	Cavalier 47-p Bu noir [-X14. 2]		1	1					
	20 080 241 0	Kontakt Ni 0,5mm2	Contact Ni 0,5mm2	Contact Ni 0,5mm2		2	2					
	00 302 995 0	Kontakt Ni 0,34mm2	Contact Ni 0,34mm2	Contact Ni 0,34mm2		32	32					
	20 082 108 0	Kontakt Ni 1mm2	Contact Ni 1mm2	Contact Ni 1mm2		3	3					
	00 303 135 0	Blindstopfen 1,57mm rot	Filler plug 1,57mm red	Tampon borgne 1,57mm rouge		10	10					
10	20 082 536 0	Stecker 31-p Bu schwarz [-X15. 2]	Plug 31-p Bu black [-X15.2]	Cavalier 31-p Bu noir [-X15. 2]		1	1					
	20 080 241 0	Kontakt Ni 0,5mm2	Contact Ni 0,5mm2	Contact Ni 0,5mm2		17	17					
	00 303 047 0	Blindstopfen 3,07mm weiß	Filler plug 3,07mm white	Tampon borgne 3,07mm blanc		14	14					
11	20 082 536 0	Stecker 31-p Bu schwarz [-X16. 2]	Plug 31-p Bu black [-X16.2]	Cavalier 31-p Bu noir [-X16. 2]		1	1					
	20 080 241 0	Kontakt Ni 0,5mm2	Contact Ni 0,5mm2	Contact Ni 0,5mm2		19	19					
	00 303 047 0	Blindstopfen 3,07mm weiß	Filler plug 3,07mm white	Tampon borgne 3,07mm blanc		12	12					
12	00 303 906 0	Endkappe	End cap	Embout de fermeture		1	1					
13	20 082 536 0	Stecker 31-p Bu schwarz [-X22. 2]	Plug 31-p Bu black [-X22.2]	Cavalier 31-p Bu noir [-X22. 2]		1	1					
	20 080 241 0	Kontakt Ni 0,5mm2	Contact Ni 0,5mm2	Contact Ni 0,5mm2		19	19					
	20 082 108 0	Kontakt Ni 1mm2	Contact Ni 1mm2	Contact Ni 1mm2		1	1					
	00 303 047 0	Blindstopfen 3,07mm weiß	Filler plug 3,07mm white	Tampon borgne 3,07mm blanc		11	11					
14	20 082 730 0	Rohrkabelschuh 8-10 [-X102]	Tubular cable lug 8-10 [-X102]	Cosse tubulaire 8-10 [-X102]		1	1					
15	20 082 632 0	Steckerübergang	Plug transition	Jonction connecteur		3	3					

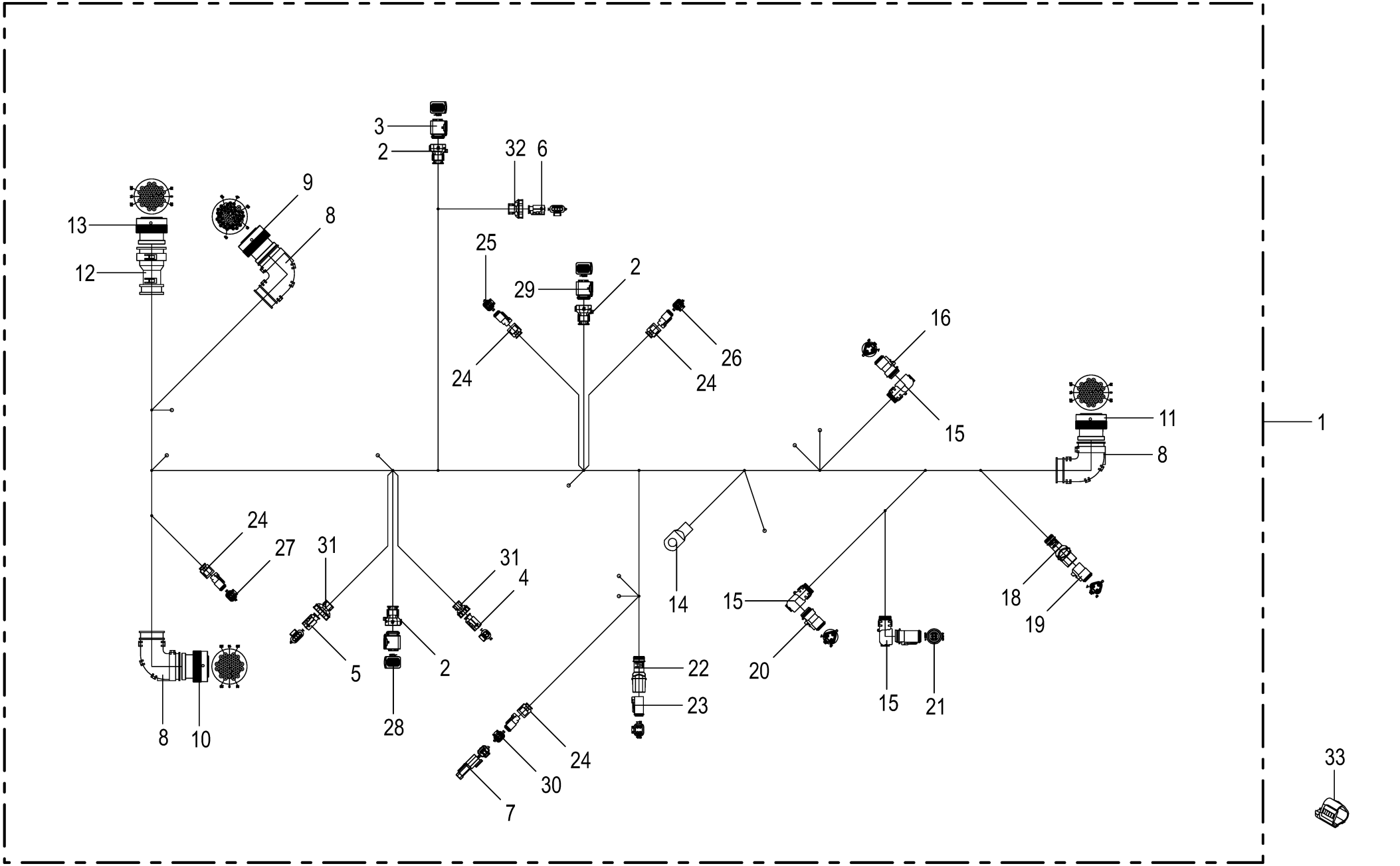

150 050 986 09 / 213.0

150 499 983 04

Kabelbaum - unter der Kabine **Cable harness - below the cabin** **Faisceau de câbles - sous cabine**					1109311 - 1136330	BM105-14	BM105-24					**150 050 986 09** 150 499 983 4 **213.0**
Pos.	ID-Nr.	Benennung	Description	Description	Masch.-Nr-							Bemerkung/Remarks/Remarque
16	20 082 514 0	Stecker 3-p Bu schwarz [-XB20. 2]	Plug 3-p Bu black [-XB20.2]	Cavalier 3-p Bu noir [-XB20. 2]		1	1					
	20 081 977 0	Kontaktsicherung 3-p Bu	Contact fuse 3-p Bu	Fusible de contact 3-p Bu		1	1					
	20 080 241 0	Kontakt Ni 0,5mm2	Contact Ni 0,5mm2	Contact Ni 0,5mm2		3	3					
17	20 081 940 0	Blindkappe 3-p DT [-XB20.2_B]	Blind Cover 3-p DT [-XB20.2_B]	Faux couvercle 3-p DT [-XB20. 2_B]		1	1					
18	20 082 249 0	Steckerübergang 3-p Buchse	Plug transition 3-p Socket	Jonction connecteur 3-p Douille		1	1					
19	20 082 512 0	Stecker 3-p Bu grau [-XB28.2]	Plug 3-p Bu grey [-XB28.2]	Cavalier 3-p Bu gris [-XB28. 2]		1	1					
	20 081 977 0	Kontaktsicherung 3-p Bu	Contact fuse 3-p Bu	Fusible de contact 3-p Bu		1	1					
	20 080 241 0	Kontakt Ni 0,5mm2	Contact Ni 0,5mm2	Contact Ni 0,5mm2		3	3					
20	20 082 514 0	Stecker 3-p Bu schwarz [-XB32. 2]	Plug 3-p Bu black [-XB32.2]	Cavalier 3-p Bu noir [-XB32. 2]		1	1					
	20 081 977 0	Kontaktsicherung 3-p Bu	Contact fuse 3-p Bu	Fusible de contact 3-p Bu		1	1					
	20 080 241 0	Kontakt Ni 0,5mm2	Contact Ni 0,5mm2	Contact Ni 0,5mm2		3	3					
21	20 082 524 0	Stecker 6-p Bu schwarz [-XB33. 2]	Plug 6-p Bu black [-XB33.2]	Cavalier 6-p Bu noir [-XB33. 2]		1	1					
	20 082 315 0	Kontaktsicherung 6-p Bu	Contact fuse 6-p Bu	Fusible de contact 6-p Bu		1	1					
	20 080 241 0	Kontakt Ni 0,5mm2	Contact Ni 0,5mm2	Contact Ni 0,5mm2		3	3					
	00 303 047 0	Blindstopfen 3,07mm weiß	Filler plug 3,07mm white	Tampon borgne 3,07mm blanc		3	3					
22	20 081 961 0	Steckerübergang 4-p Buchse	Plug transition 4-p Socket	Jonction connecteur 4-p Douille		1	1					
23	20 082 516 0	Stecker 4-p Bu grau [-XB43.2]	Plug 4-p Bu grey [-XB43.2]	Cavalier 4-p Bu gris [-XB43. 2]		1	1					
	20 081 979 0	Kontaktsicherung 4-p Bu	Contact fuse 4-p Bu	Fusible de contact 4-p Bu		1	1					
	20 080 241 0	Kontakt Ni 0,5mm2	Contact Ni 0,5mm2	Contact Ni 0,5mm2		2	2					
	20 082 108 0	Kontakt Ni 1mm2	Contact Ni 1mm2	Contact Ni 1mm2		2	2					
24	20 083 700 0	Steckerübergang 2-p Buchse	Plug transition 2-p Socket	Jonction connecteur 2-p Douille		4	4					
25	00 303 318 0	Stecker 2-p Bu grau [-XE63.2]	Plug 2-p Bu grey [-XE63.2]	Cavalier 2-p Bu gris [-XE63. 2]		1	1					
	00 303 320 0	Kontaktsicherung 2-p Bu	Contact fuse 2-p Bu	Fusible de contact 2-p Bu		1	1					
	20 080 241 0	Kontakt Ni 0,5mm2	Contact Ni 0,5mm2	Contact Ni 0,5mm2		2	2					
26	00 303 318 0	Stecker 2-p Bu grau [-XE64.2]	Plug 2-p Bu grey [-XE64.2]	Cavalier 2-p Bu gris [-XE64. 2]		1	1					
	00 303 320 0	Kontaktsicherung 2-p Bu	Contact fuse 2-p Bu	Fusible de contact 2-p Bu		1	1					
	20 080 241 0	Kontakt Ni 0,5mm2	Contact Ni 0,5mm2	Contact Ni 0,5mm2		2	2					
27	00 303 318 0	Stecker 2-p Bu grau [-XP3.2]	Plug 2-p Bu grey [-XP3.2]	Cavalier 2-p Bu gris [-XP3.2]		1	1					
	00 303 320 0	Kontaktsicherung 2-p Bu	Contact fuse 2-p Bu	Fusible de contact 2-p Bu		1	1					
	20 080 241 0	Kontakt Ni 0,5mm2	Contact Ni 0,5mm2	Contact Ni 0,5mm2		2	2					
28	20 083 083 0	Stecker 2-p Bu schwarz [-XQ51. 2]	Plug 2-p Bu black [-XQ51.2]	Cavalier 2-p Bu noir [-XQ51. 2]		1	1					
	20 082 651 0	Kontakt Ag 1mm2	Contact Ag 1mm2	Contact Ag 1mm2		2	2					
	00 303 038 0	Einzeladerabdichtung gelb	Single-wire seal yellow	Joint du fil unique jaune		2	2					
29	20 083 083 0	Stecker 2-p Bu schwarz [-XQ52. 2]	Plug 2-p Bu black [-XQ52.2]	Cavalier 2-p Bu noir [-XQ52. 2]		1	1					
	20 082 651 0	Kontakt Ag 1mm2	Contact Ag 1mm2	Contact Ag 1mm2		2	2					
	00 303 038 0	Einzeladerabdichtung gelb	Single-wire seal yellow	Joint du fil unique jaune		2	2					
30	00 303 318 0	Stecker 2-p Bu grau [-XR11.2]	Plug 2-p Bu grey [-XR11.2]	Cavalier 2-p Bu gris [-XR11. 2]		1	1					

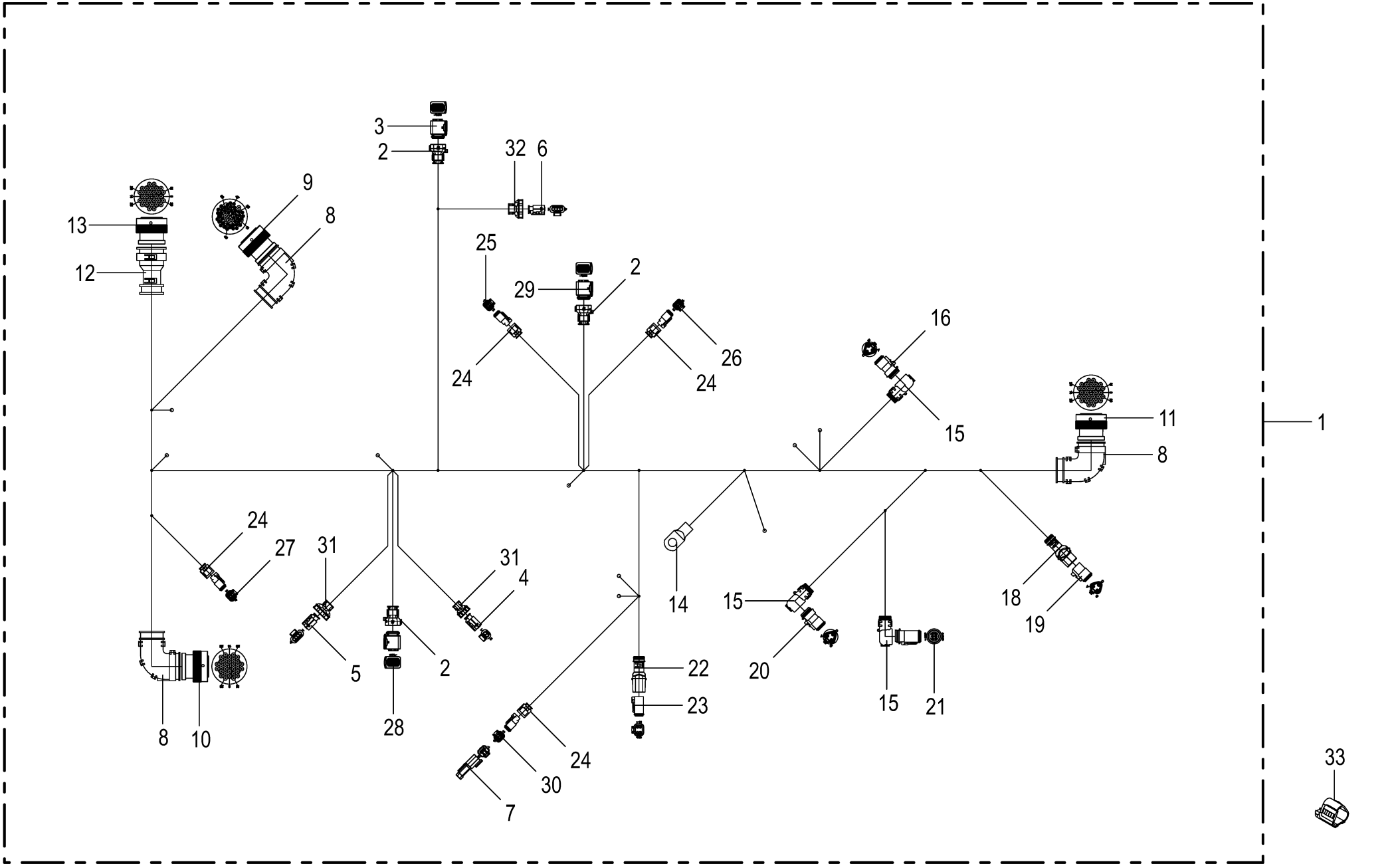

150 050 986 09 / 213.0

150 499 983 04

Kabelbaum - unter der Kabine **Cable harness - below the cabin** **Faisceau de câbles - sous cabine**					1109311 - 1136330	BM105-14	BM105-24					**150 050 986 09** 150 499 983 4 **213.0**
Pos.	ID-Nr.	Benennung	Description	Description	Masch.-Nr-							Bemerkung/Remarks/Remarque
	00 303 320 0	Kontaktsicherung 2-p Bu	Contact fuse 2-p Bu	Fusible de contact 2-p Bu		1	1					
	20 080 241 0	Kontakt Ni 0,5mm2	Contact Ni 0,5mm2	Contact Ni 0,5mm2		2	2					
31	20 089 082 0	Steckerübergang 4-p	Plug transition 4-p	Jonction connecteur 4-p		2	2					
32	20 089 040 0	Steckerübergang 2-p	Plug transition 2-p	Jonction connecteur 2-p		1	1					
33	20 081 940 0	Blindkappe 3-p DT	Blind Cover 3-p DT	Faux couvercle 3-p DT		1	1					

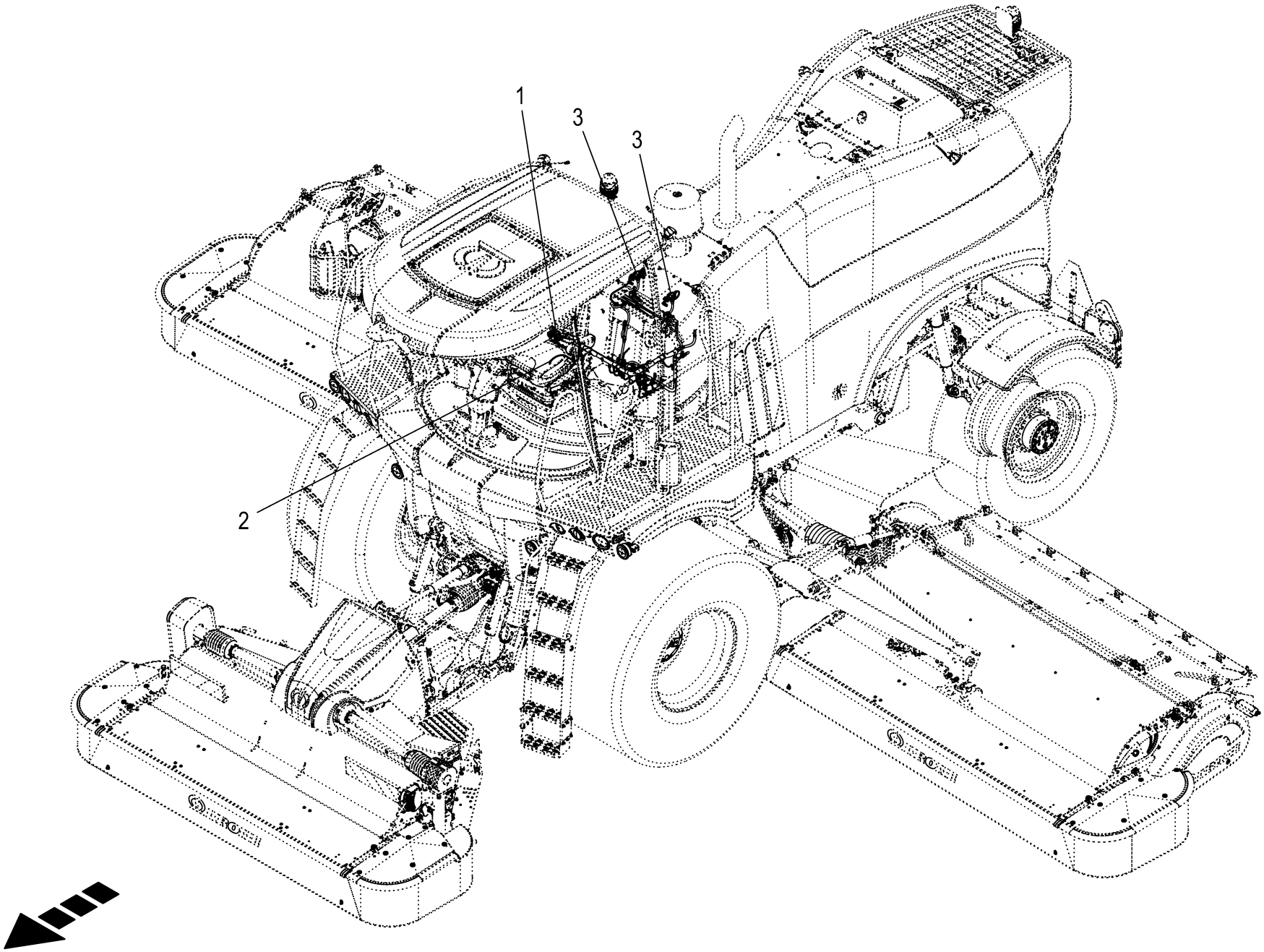
1
3
3
2

Kabelbaum - Hydraulikkonsole **Cable harness - hydraulic support** **Faisceau de câbles console - hydraulique**					1109311 - 1136330	BM105-14	BM105-24					**150 050 986 09** 150 541 089 1 **214.0**
Pos.	ID-Nr.	Benennung	Description	Description	Masch.-Nr-							Bemerkung/Remarks/Remarque
1	20 089 358 1	Kabelbaum Hydraulikkonsole	Cable harness hydraulic support	Faisceau de câbles console hydraulique		1	1					
2	20 087 609 0	Kabel M8-M6 2,50mm2 1300mm	Cable M8-M6 2,50mm2 1300mm	Câble M8-M6 2,50mm2 1300mm		1	1					
3	20 087 460 0	Kabelbaum Autopilot / Hangausgleich	Ch autopilot / levelling system	Fdc pilote autom./ compensation dévers		2	2					

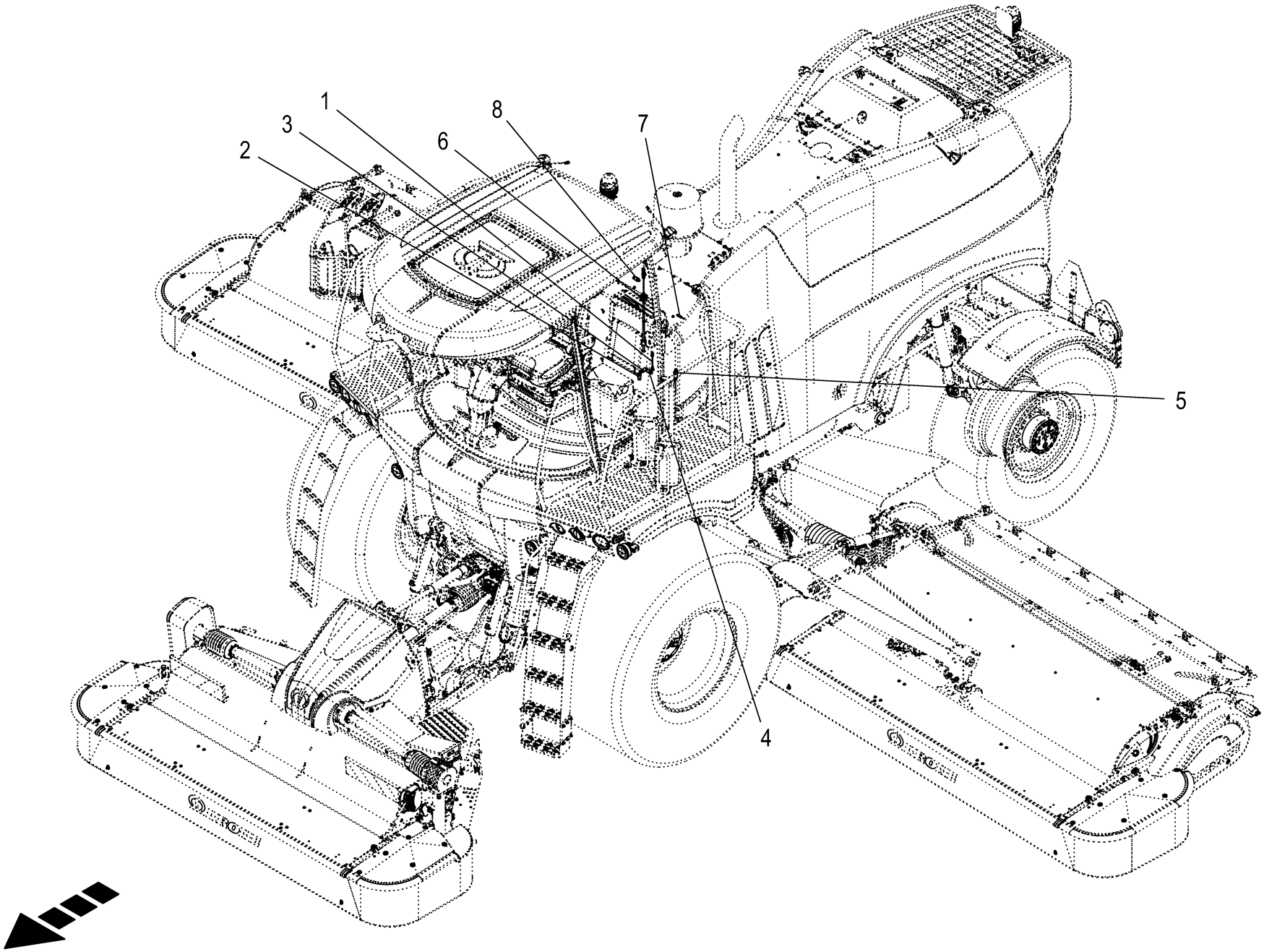

150 050 986 09 / 215.0

150 541 090 01

Sensoren - Hydraulikkonsole
Sensors - hydraulic support
Capteurs - console hydraulique

1109311 - 1136330

150 050 986 09

150 541 090 1 **215.0**

Pos.	ID-Nr.	Benennung	Description	Description	Masch.-Nr-	BM105-14	BM105-24					Bemerkung/Remarks/Remarque
1	20 084 694 0	Wasser-in-Kraftstoff Sensor 0 - 12 kOhm [-B54]	Water-in-fuel sensor 0 - 12 kOhm [-B54]	Capteur eau-dans-carburant 0 - 12 kOhm [-B54]		1	1					
2	27 011 778 0	Drucksensor 0,000 - 250,000 bar analog [-B14]	Press. sensor 0.000 - 250,000 bar analo. [-B14]	Capt.de pression 0,000-250, 000 bar anal. [-B14]		1	1					
3	27 011 778 0	Drucksensor 0,000 - 250,000 bar analog [-B17]	Press. sensor 0.000 - 250,000 bar analo. [-B17]	Capt.de pression 0,000-250, 000 bar anal. [-B17]		1	1					
4	27 011 778 0	Drucksensor 0,000 - 250,000 bar analog [-B19]	Press. sensor 0.000 - 250,000 bar analo. [-B19]	Capt.de pression 0,000-250, 000 bar anal. [-B19]		1	1					
5	27 026 972 0	Verschmutzungsanzeige Elektr. [-B15]	contamination indicator electrics [-B15]	indicateur de contamination électrique [-B15]		1	1					
6	20 087 049 0	Füllstandssensor Öl 420mm analog [-B27]	Filling level sensor oil 420mm analogue [-B27]	Capteur de niveau d'huile 420mm analogue [-B27]		1	1					
7	27 017 176 0	Näherungsschalter Zentralschmierung [-B49]	Proximity switch central lubrication [-B49]	Détect. de proximité lubrif. centralisée [-B49]		1	1					
8	20 082 895 1	Drucksensor 0,000 - 10,000bar analog [-B16]	pressure sensor 0.000 - 10. 000 bar analo [-B16]	capteur de press. 0,000-10, 000 bar anal. [-B16]		1	1					

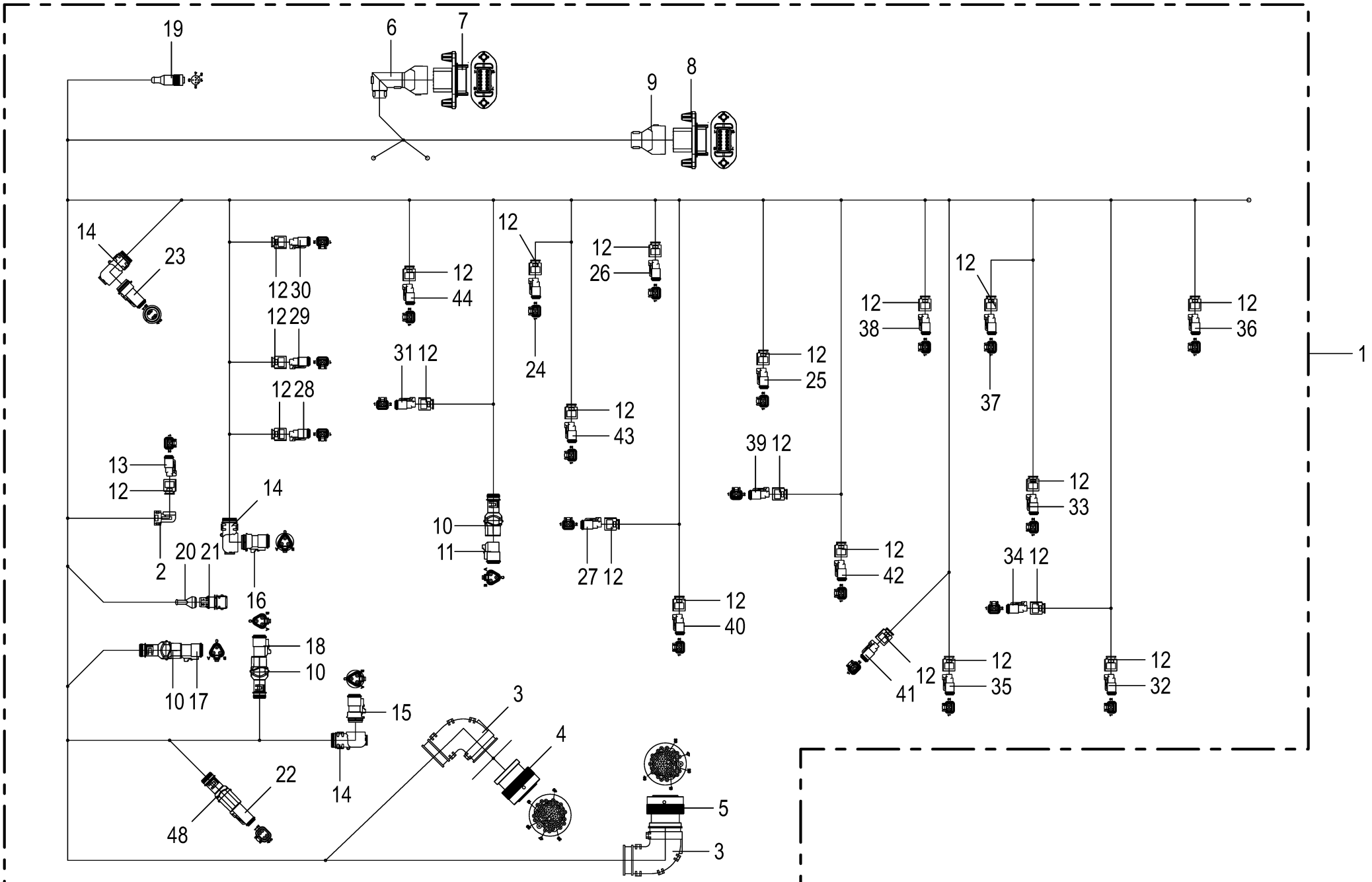

150 050 986 09 / 216.0

150 460 276 08

Kabelbaum - Hydraulikkonsole **Cable harness - hydraulic support** **Faisceau de câbles console - hydraulique**					1109311 - 1136330	BM105-14	BM105-24					**150 050 986 09** 150 460 276 8 **216.0**
Pos.	ID-Nr.	Benennung	Description	Description	Masch.-Nr-							Bemerkung/Remarks/Remarque
1	20 089 358 1	Kabelbaum Hydraulikkonsole	Cable harness hydraulic support	Faisceau de câbles console hydraulique		1	1					
2	20 083 196 0	Steckerübergang 2-p Buchse	Plug transition 2-p Socket	Jonction connecteur 2-p Douille		1	1					
3	00 303 909 0	Steckerübergang	Plug transition	Jonction connecteur		2	2					
4	20 082 527 0	Stecker 47-p Bu schwarz [-X6. 2]	Plug 47-p Bu black [-X6.2]	Cavalier 47-p Bu noir [-X6.2]		1	1					
	20 080 241 0	Kontakt Ni 0,5mm2	Contact Ni 0,5mm2	Contact Ni 0,5mm2		4	4					
	00 302 995 0	Kontakt Ni 0,34mm2	Contact Ni 0,34mm2	Contact Ni 0,34mm2		33	33					
	20 082 108 0	Kontakt Ni 1mm2	Contact Ni 1mm2	Contact Ni 1mm2		1	1					
	00 303 135 0	Blindstopfen 1,57mm rot	Filler plug 1,57mm red	Tampon borgne 1,57mm rouge		9	9					
5	20 082 527 0	Stecker 47-p Bu schwarz [-X7. 2]	Plug 47-p Bu black [-X7.2]	Cavalier 47-p Bu noir [-X7.2]		1	1					
	00 303 047 0	Blindstopfen 3,07mm weiß	Filler plug 3,07mm white	Tampon borgne 3,07mm blanc		2	2					
	00 302 995 0	Kontakt Ni 0,34mm2	Contact Ni 0,34mm2	Contact Ni 0,34mm2		42	42					
	20 080 241 0	Kontakt Ni 0,5mm2	Contact Ni 0,5mm2	Contact Ni 0,5mm2		3	3					
6	20 086 480 0	Steckerübergang 12-p Stift	Plug transition 12-p Pin	Jonction connecteur 12-p Goupille		1	1					
7	20 086 455 1	Stecker 12-p St grau [-X39.1]	Plug 12-p St grey [-X39.1]	Cavalier 12-p St gris [-X39. 1]		1	1					
	20 086 489 0	Kontaktsicherung 12-p St	Contact fuse 12-p St	Fusible de contact 12-p St		1	1					
	20 080 240 0	Kontakt Ni 0,5mm2	Contact Ni 0,5mm2	Contact Ni 0,5mm2		8	8					
	00 303 047 0	Blindstopfen 3,07mm weiß	Filler plug 3,07mm white	Tampon borgne 3,07mm blanc		4	4					
8	20 086 455 1	Stecker 12-p St grau [-X52.1]	Plug 12-p St grey [-X52.1]	Cavalier 12-p St gris [-X52. 1]		1	1					
	20 086 489 0	Kontaktsicherung 12-p St	Contact fuse 12-p St	Fusible de contact 12-p St		1	1					
	20 080 240 0	Kontakt Ni 0,5mm2	Contact Ni 0,5mm2	Contact Ni 0,5mm2		8	8					
	00 303 047 0	Blindstopfen 3,07mm weiß	Filler plug 3,07mm white	Tampon borgne 3,07mm blanc		4	4					
9	20 086 482 0	Steckerübergang 12-p Stift	Plug transition 12-p Pin	Jonction connecteur 12-p Goupille		1	1					
10	20 082 249 0	Steckerübergang 3-p Buchse	Plug transition 3-p Socket	Jonction connecteur 3-p Douille		3	3					
11	20 082 512 0	Stecker 3-p Bu grau [-XB14.2]	Plug 3-p Bu grey [-XB14.2]	Cavalier 3-p Bu gris [-XB14. 2]		1	1					
	20 081 977 0	Kontaktsicherung 3-p Bu	Contact fuse 3-p Bu	Fusible de contact 3-p Bu		1	1					
	20 080 241 0	Kontakt Ni 0,5mm2	Contact Ni 0,5mm2	Contact Ni 0,5mm2		3	3					
12	20 083 700 0	Steckerübergang 2-p Buchse	Plug transition 2-p Socket	Jonction connecteur 2-p Douille		22	22					
13	00 303 318 0	Stecker 2-p Bu grau [-XB15.2]	Plug 2-p Bu grey [-XB15.2]	Cavalier 2-p Bu gris [-XB15. 2]		1	1					
	00 303 320 0	Kontaktsicherung 2-p Bu	Contact fuse 2-p Bu	Fusible de contact 2-p Bu		1	1					
	20 080 241 0	Kontakt Ni 0,5mm2	Contact Ni 0,5mm2	Contact Ni 0,5mm2		2	2					
14	20 082 632 0	Steckerübergang	Plug transition	Jonction connecteur		3	3					
15	20 082 514 0	Stecker 3-p Bu schwarz [-XB16. 2]	Plug 3-p Bu black [-XB16.2]	Cavalier 3-p Bu noir [-XB16. 2]		1	1					
	20 081 977 0	Kontaktsicherung 3-p Bu	Contact fuse 3-p Bu	Fusible de contact 3-p Bu		1	1					
	20 080 241 0	Kontakt Ni 0,5mm2	Contact Ni 0,5mm2	Contact Ni 0,5mm2		3	3					
16	20 082 514 0	Stecker 3-p Bu schwarz [-XB17. 2]	Plug 3-p Bu black [-XB17.2]	Cavalier 3-p Bu noir [-XB17. 2]		1	1					
	20 081 977 0	Kontaktsicherung 3-p Bu	Contact fuse 3-p Bu	Fusible de contact 3-p Bu		1	1					
	20 080 241 0	Kontakt Ni 0,5mm2	Contact Ni 0,5mm2	Contact Ni 0,5mm2		3	3					

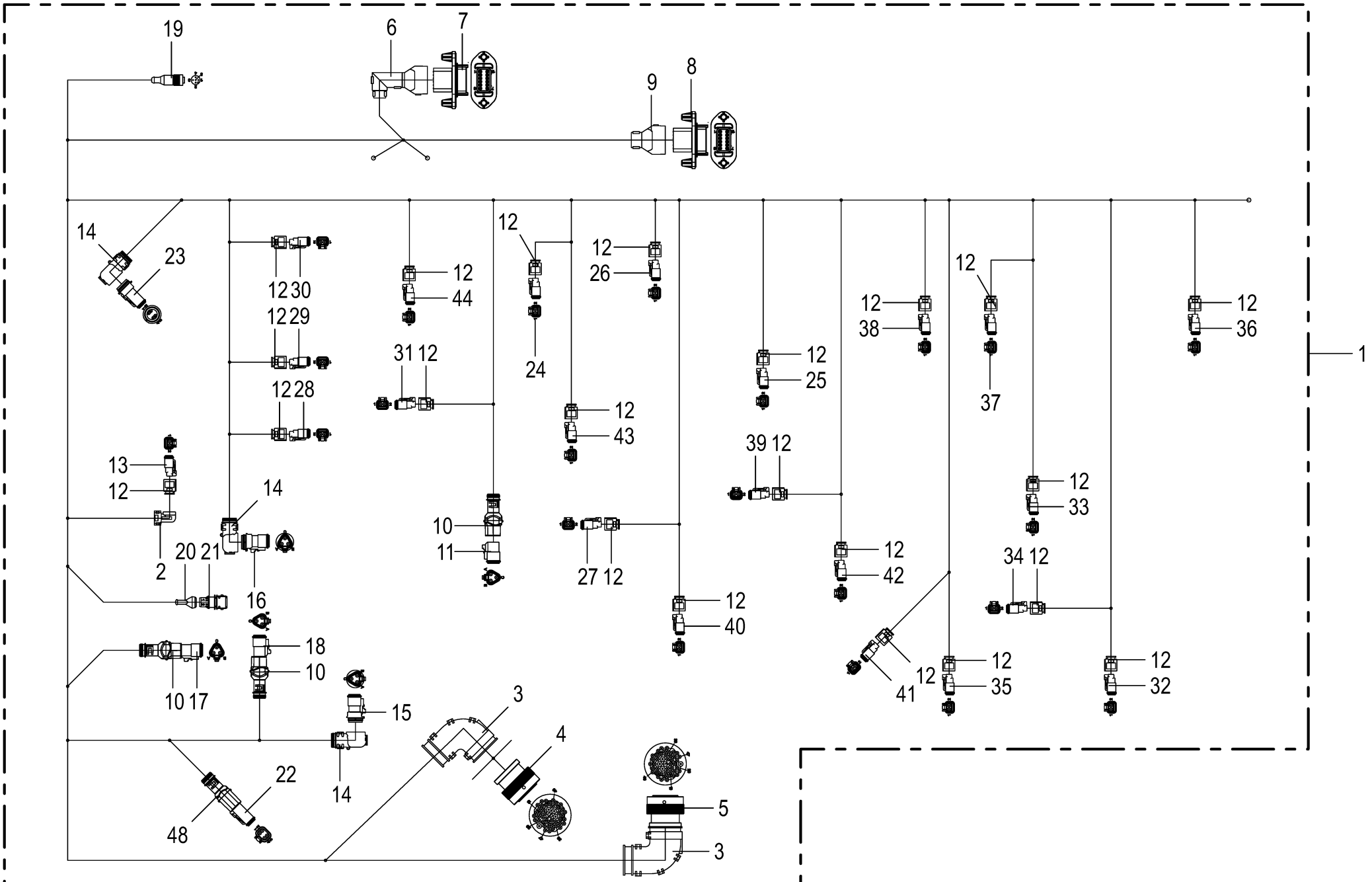

150 050 986 09 / 216.0

150 460 276 08

Kabelbaum - Hydraulikkonsole **Cable harness - hydraulic support** **Faisceau de câbles console - hydraulique**					1109311 - 1136330	BM105-14	BM105-24					**150 050 986 09** 150 460 276 8 **216.0**
Pos.	ID-Nr.	Benennung	Description	Description	Masch.-Nr-							Bemerkung/Remarks/Remarque
17	20 082 512 0	Stecker 3-p Bu grau [-XB19.2]	Plug 3-p Bu grey [-XB19.2]	Cavalier 3-p Bu gris [-XB19. 2]		1	1					
	20 081 977 0	Kontaktsicherung 3-p Bu	Contact fuse 3-p Bu	Fusible de contact 3-p Bu		1	1					
	20 080 241 0	Kontakt Ni 0,5mm2	Contact Ni 0,5mm2	Contact Ni 0,5mm2		3	3					
18	20 082 512 0	Stecker 3-p Bu grau [-XB27.2]	Plug 3-p Bu grey [-XB27.2]	Cavalier 3-p Bu gris [-XB27. 2]		1	1					
	20 081 977 0	Kontaktsicherung 3-p Bu	Contact fuse 3-p Bu	Fusible de contact 3-p Bu		1	1					
	20 080 241 0	Kontakt Ni 0,5mm2	Contact Ni 0,5mm2	Contact Ni 0,5mm2		3	3					
19	00 000 010 0	-nicht mehr lieferbar [-XB49. 2]	-no longer available [-XB49.2]	-n'est plus disponible [-XB49. 2]		1	1					
20	20 083 657 0	Steckerübergang 2-p	Plug transition 2-p	Jonction connecteur 2-p		1	1					
21	00 305 043 0	Stecker 2-p St schwarz [-XB54. 1]	Plug 2-p St black [-XB54.1]	Cavalier 2-p St noir [-XB54. 1]		1	1					
	20 082 847 0	Kontakt Sn 0,2mm2	Contact Sn 0,2mm2	Contact Sn 0,2mm2		2	2					
	00 303 311 0	Einzeladerabdichtung blau	Single-wire seal blue	Joint du fil unique bleu		2	2					
22	20 082 518 0	Stecker 4-p Bu schwarz [-XG2. 2]	Plug 4-p Bu black [-XG2.2]	Cavalier 4-p Bu noir [-XG2.2]		1	1					
	20 081 979 0	Kontaktsicherung 4-p Bu	Contact fuse 4-p Bu	Fusible de contact 4-p Bu		1	1					
	00 303 047 0	Blindstopfen 3,07mm weiß	Filler plug 3,07mm white	Tampon borgne 3,07mm blanc		1	1					
	20 080 241 0	Kontakt Ni 0,5mm2	Contact Ni 0,5mm2	Contact Ni 0,5mm2		1	1					
	20 082 108 0	Kontakt Ni 1mm2	Contact Ni 1mm2	Contact Ni 1mm2		2	2					
23	20 082 518 0	Stecker 4-p Bu schwarz [-XG5. 2]	Plug 4-p Bu black [-XG5.2]	Cavalier 4-p Bu noir [-XG5.2]		1	1					
	20 081 979 0	Kontaktsicherung 4-p Bu	Contact fuse 4-p Bu	Fusible de contact 4-p Bu		1	1					
	20 080 241 0	Kontakt Ni 0,5mm2	Contact Ni 0,5mm2	Contact Ni 0,5mm2		4	4					
24	00 303 318 0	Stecker 2-p Bu grau [-XQ1.2]	Plug 2-p Bu grey [-XQ1.2]	Cavalier 2-p Bu gris [-XQ1.2]		1	1					
	00 303 320 0	Kontaktsicherung 2-p Bu	Contact fuse 2-p Bu	Fusible de contact 2-p Bu		1	1					
	20 080 241 0	Kontakt Ni 0,5mm2	Contact Ni 0,5mm2	Contact Ni 0,5mm2		2	2					
25	00 303 318 0	Stecker 2-p Bu grau [-XQ2.2]	Plug 2-p Bu grey [-XQ2.2]	Cavalier 2-p Bu gris [-XQ2.2]		1	1					
	00 303 320 0	Kontaktsicherung 2-p Bu	Contact fuse 2-p Bu	Fusible de contact 2-p Bu		1	1					
	20 080 241 0	Kontakt Ni 0,5mm2	Contact Ni 0,5mm2	Contact Ni 0,5mm2		2	2					
26	00 303 318 0	Stecker 2-p Bu grau [-XQ3.2]	Plug 2-p Bu grey [-XQ3.2]	Cavalier 2-p Bu gris [-XQ3.2]		1	1					
	00 303 320 0	Kontaktsicherung 2-p Bu	Contact fuse 2-p Bu	Fusible de contact 2-p Bu		1	1					
	20 080 241 0	Kontakt Ni 0,5mm2	Contact Ni 0,5mm2	Contact Ni 0,5mm2		2	2					
27	00 303 318 0	Stecker 2-p Bu grau [-XQ4.2]	Plug 2-p Bu grey [-XQ4.2]	Cavalier 2-p Bu gris [-XQ4.2]		1	1					
	00 303 320 0	Kontaktsicherung 2-p Bu	Contact fuse 2-p Bu	Fusible de contact 2-p Bu		1	1					
	20 080 241 0	Kontakt Ni 0,5mm2	Contact Ni 0,5mm2	Contact Ni 0,5mm2		2	2					
28	00 303 318 0	Stecker 2-p Bu grau [-XQ5.2]	Plug 2-p Bu grey [-XQ5.2]	Cavalier 2-p Bu gris [-XQ5.2]		1	1					
	00 303 320 0	Kontaktsicherung 2-p Bu	Contact fuse 2-p Bu	Fusible de contact 2-p Bu		1	1					
	20 080 241 0	Kontakt Ni 0,5mm2	Contact Ni 0,5mm2	Contact Ni 0,5mm2		2	2					
29	00 303 318 0	Stecker 2-p Bu grau [-XQ6.2]	Plug 2-p Bu grey [-XQ6.2]	Cavalier 2-p Bu gris [-XQ6.2]		1	1					
	00 303 320 0	Kontaktsicherung 2-p Bu	Contact fuse 2-p Bu	Fusible de contact 2-p Bu		1	1					
	20 080 241 0	Kontakt Ni 0,5mm2	Contact Ni 0,5mm2	Contact Ni 0,5mm2		2	2					
30	00 303 318 0	Stecker 2-p Bu grau [-XQ7.2]	Plug 2-p Bu grey [-XQ7.2]	Cavalier 2-p Bu gris [-XQ7.2]		1	1					

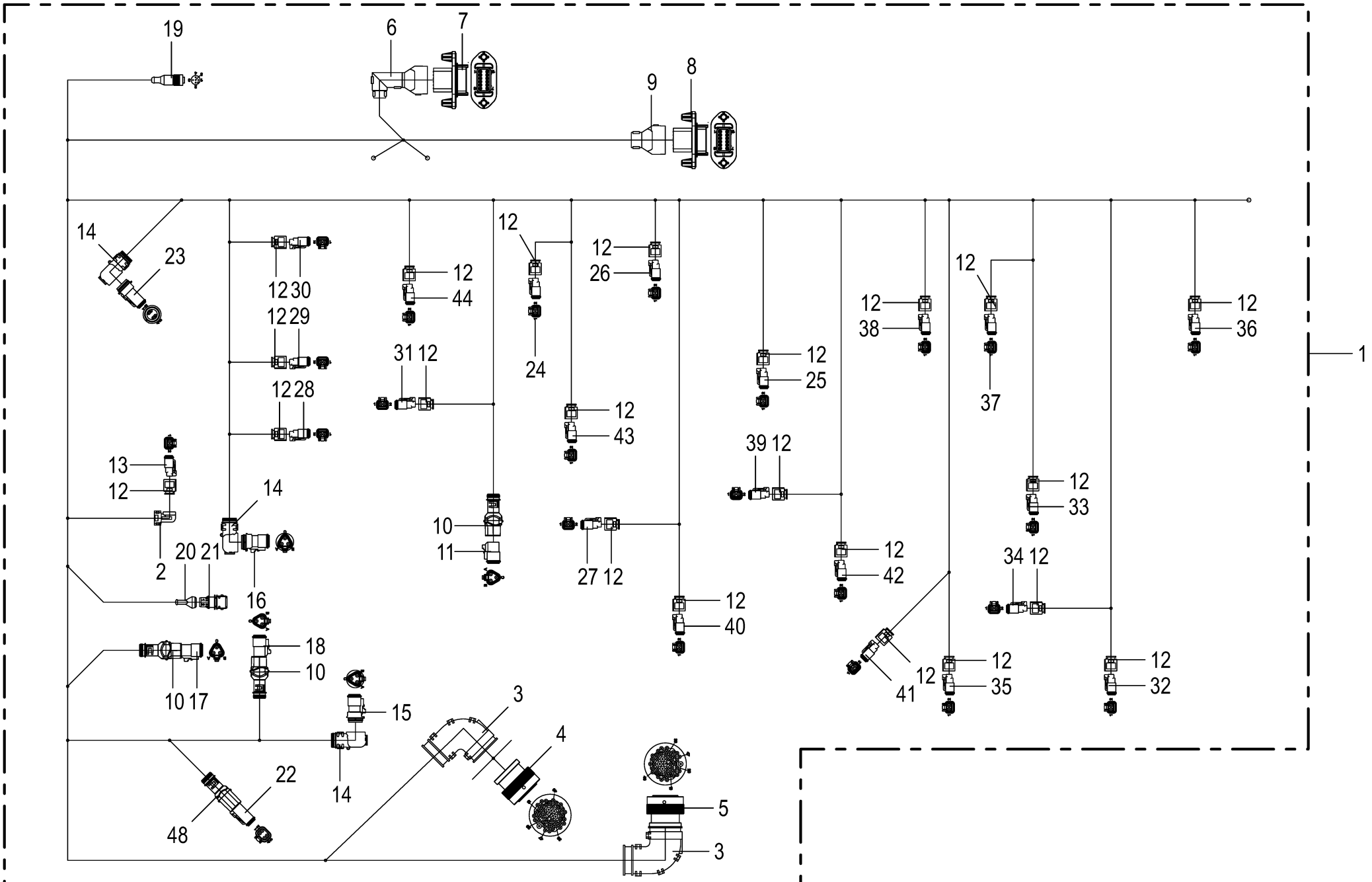

150 050 986 09 / 216.0

150 460 276 08

Kabelbaum - Hydraulikkonsole **Cable harness - hydraulic support** **Faisceau de câbles console - hydraulique**					1109311 - 1136330	BM105-14	BM105-24					**150 050 986 09** 150 460 276 8 **216.0**
Pos.	ID-Nr.	Benennung	Description	Description	Masch.-Nr-							Bemerkung/Remarks/Remarque
	00 303 320 0	Kontaktsicherung 2-p Bu	Contact fuse 2-p Bu	Fusible de contact 2-p Bu		1	1					
	20 080 241 0	Kontakt Ni 0,5mm2	Contact Ni 0,5mm2	Contact Ni 0,5mm2		2	2					
31	00 303 318 0	Stecker 2-p Bu grau [-XQ8.2]	Plug 2-p Bu grey [-XQ8.2]	Cavalier 2-p Bu gris [-XQ8.2]		1	1					
	00 303 320 0	Kontaktsicherung 2-p Bu	Contact fuse 2-p Bu	Fusible de contact 2-p Bu		1	1					
	20 080 241 0	Kontakt Ni 0,5mm2	Contact Ni 0,5mm2	Contact Ni 0,5mm2		2	2					
32	00 303 318 0	Stecker 2-p Bu grau [-XQ9.2]	Plug 2-p Bu grey [-XQ9.2]	Cavalier 2-p Bu gris [-XQ9.2]		1	1					
	00 303 320 0	Kontaktsicherung 2-p Bu	Contact fuse 2-p Bu	Fusible de contact 2-p Bu		1	1					
	20 080 241 0	Kontakt Ni 0,5mm2	Contact Ni 0,5mm2	Contact Ni 0,5mm2		2	2					
33	00 303 318 0	Stecker 2-p Bu grau [-XQ10.2]	Plug 2-p Bu grey [-XQ10.2]	Cavalier 2-p Bu gris [-XQ10. 2]		1	1					
	00 303 320 0	Kontaktsicherung 2-p Bu	Contact fuse 2-p Bu	Fusible de contact 2-p Bu		1	1					
	20 080 241 0	Kontakt Ni 0,5mm2	Contact Ni 0,5mm2	Contact Ni 0,5mm2		2	2					
34	00 303 318 0	Stecker 2-p Bu grau [-XQ11.2]	Plug 2-p Bu grey [-XQ11.2]	Cavalier 2-p Bu gris [-XQ11. 2]		1	1					
	00 303 320 0	Kontaktsicherung 2-p Bu	Contact fuse 2-p Bu	Fusible de contact 2-p Bu		1	1					
	20 080 241 0	Kontakt Ni 0,5mm2	Contact Ni 0,5mm2	Contact Ni 0,5mm2		2	2					
35	00 303 318 0	Stecker 2-p Bu grau [-XQ12.2]	Plug 2-p Bu grey [-XQ12.2]	Cavalier 2-p Bu gris [-XQ12. 2]		1	1					
	00 303 320 0	Kontaktsicherung 2-p Bu	Contact fuse 2-p Bu	Fusible de contact 2-p Bu		1	1					
	20 080 241 0	Kontakt Ni 0,5mm2	Contact Ni 0,5mm2	Contact Ni 0,5mm2		2	2					
36	00 303 318 0	Stecker 2-p Bu grau [-XQ13.2]	Plug 2-p Bu grey [-XQ13.2]	Cavalier 2-p Bu gris [-XQ13. 2]		1	1					
	00 303 320 0	Kontaktsicherung 2-p Bu	Contact fuse 2-p Bu	Fusible de contact 2-p Bu		1	1					
	20 080 241 0	Kontakt Ni 0,5mm2	Contact Ni 0,5mm2	Contact Ni 0,5mm2		2	2					
37	00 303 318 0	Stecker 2-p Bu grau [-XQ14.2]	Plug 2-p Bu grey [-XQ14.2]	Cavalier 2-p Bu gris [-XQ14. 2]		1	1					
	00 303 320 0	Kontaktsicherung 2-p Bu	Contact fuse 2-p Bu	Fusible de contact 2-p Bu		1	1					
	20 080 241 0	Kontakt Ni 0,5mm2	Contact Ni 0,5mm2	Contact Ni 0,5mm2		2	2					
38	00 303 318 0	Stecker 2-p Bu grau [-XQ15.2]	Plug 2-p Bu grey [-XQ15.2]	Cavalier 2-p Bu gris [-XQ15. 2]		1	1					
	00 303 320 0	Kontaktsicherung 2-p Bu	Contact fuse 2-p Bu	Fusible de contact 2-p Bu		1	1					
	20 080 241 0	Kontakt Ni 0,5mm2	Contact Ni 0,5mm2	Contact Ni 0,5mm2		2	2					
39	00 303 318 0	Stecker 2-p Bu grau [-XQ16.2]	Plug 2-p Bu grey [-XQ16.2]	Cavalier 2-p Bu gris [-XQ16. 2]		1	1					
	00 303 320 0	Kontaktsicherung 2-p Bu	Contact fuse 2-p Bu	Fusible de contact 2-p Bu		1	1					
	20 080 241 0	Kontakt Ni 0,5mm2	Contact Ni 0,5mm2	Contact Ni 0,5mm2		2	2					
40	00 303 318 0	Stecker 2-p Bu grau [-XQ17.2]	Plug 2-p Bu grey [-XQ17.2]	Cavalier 2-p Bu gris [-XQ17. 2]		1	1					
	00 303 320 0	Kontaktsicherung 2-p Bu	Contact fuse 2-p Bu	Fusible de contact 2-p Bu		1	1					
	20 080 241 0	Kontakt Ni 0,5mm2	Contact Ni 0,5mm2	Contact Ni 0,5mm2		2	2					
41	00 303 318 0	Stecker 2-p Bu grau [-XQ18.2]	Plug 2-p Bu grey [-XQ18.2]	Cavalier 2-p Bu gris [-XQ18. 2]		1	1					
	00 303 320 0	Kontaktsicherung 2-p Bu	Contact fuse 2-p Bu	Fusible de contact 2-p Bu		1	1					
	20 080 241 0	Kontakt Ni 0,5mm2	Contact Ni 0,5mm2	Contact Ni 0,5mm2		2	2					
42	00 303 318 0	Stecker 2-p Bu grau [-XQ19.2]	Plug 2-p Bu grey [-XQ19.2]	Cavalier 2-p Bu gris [-XQ19. 2]		1	1					
	00 303 320 0	Kontaktsicherung 2-p Bu	Contact fuse 2-p Bu	Fusible de contact 2-p Bu		1	1					
	20 080 241 0	Kontakt Ni 0,5mm2	Contact Ni 0,5mm2	Contact Ni 0,5mm2		2	2					

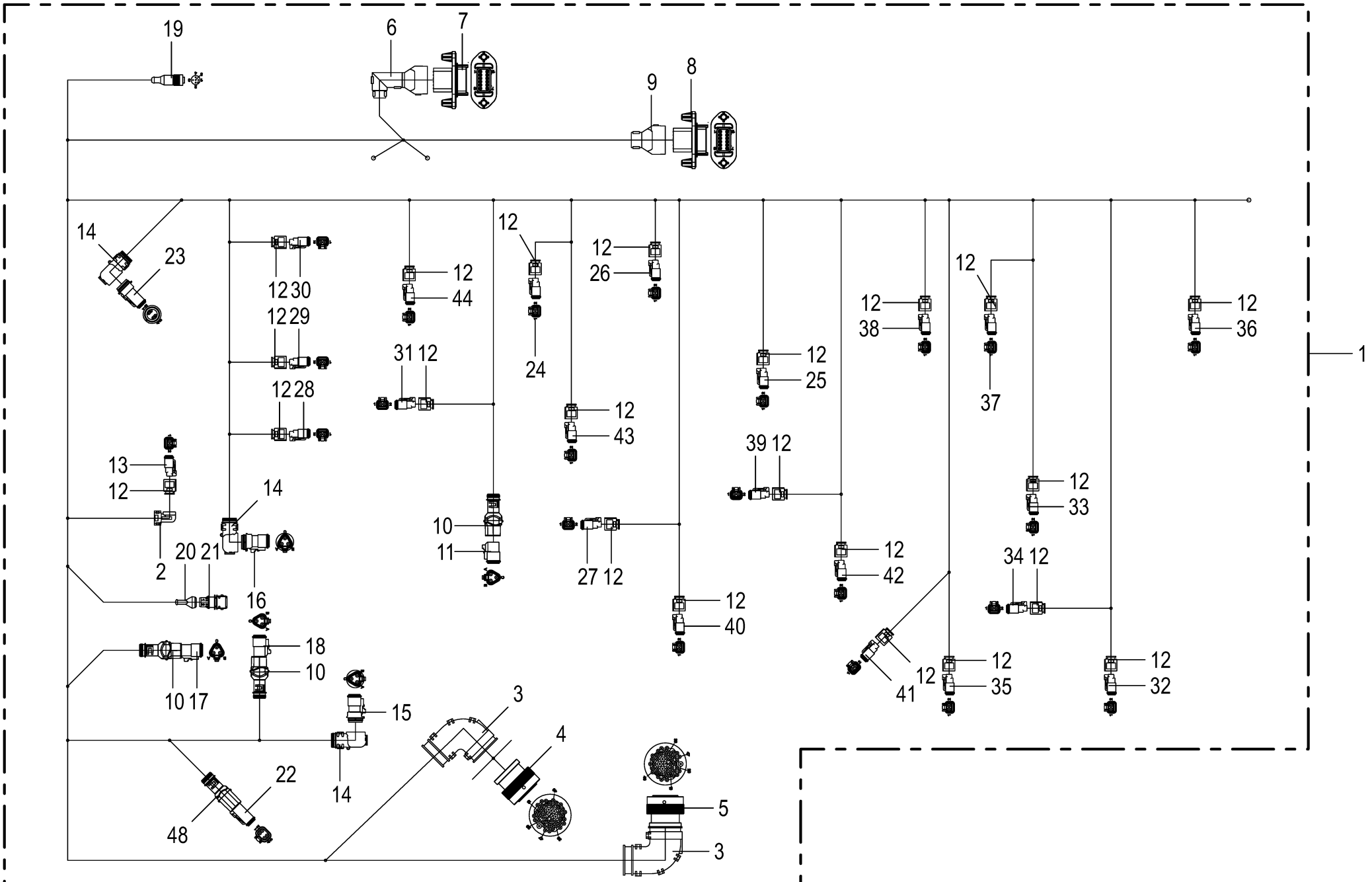

150 050 986 09 / 216.0

150 460 276 08

Kabelbaum - Hydraulikkonsole **Cable harness - hydraulic support** **Faisceau de câbles console - hydraulique**					1109311 - 1136330	BM105-14	BM105-24					**150 050 986 09** 150 460 276 8 **216.0**
Pos.	ID-Nr.	Benennung	Description	Description	Masch.-Nr-							Bemerkung/Remarks/Remarque
43	00 303 318 0	Stecker 2-p Bu grau [-XQ20.2]	Plug 2-p Bu grey [-XQ20.2]	Cavalier 2-p Bu gris [-XQ20. 2]		1	1					
	00 303 320 0	Kontaktsicherung 2-p Bu	Contact fuse 2-p Bu	Fusible de contact 2-p Bu		1	1					
	20 080 241 0	Kontakt Ni 0,5mm2	Contact Ni 0,5mm2	Contact Ni 0,5mm2		2	2					
44	00 303 318 0	Stecker 2-p Bu grau [-XQ36.2]	Plug 2-p Bu grey [-XQ36.2]	Cavalier 2-p Bu gris [-XQ36. 2]		1	1					
	00 303 320 0	Kontaktsicherung 2-p Bu	Contact fuse 2-p Bu	Fusible de contact 2-p Bu		1	1					
	20 080 241 0	Kontakt Ni 0,5mm2	Contact Ni 0,5mm2	Contact Ni 0,5mm2		2	2					
48	20 081 961 0	Steckerübergang 4-p Buchse	Plug transition 4-p Socket	Jonction connecteur 4-p Douille		1	1					

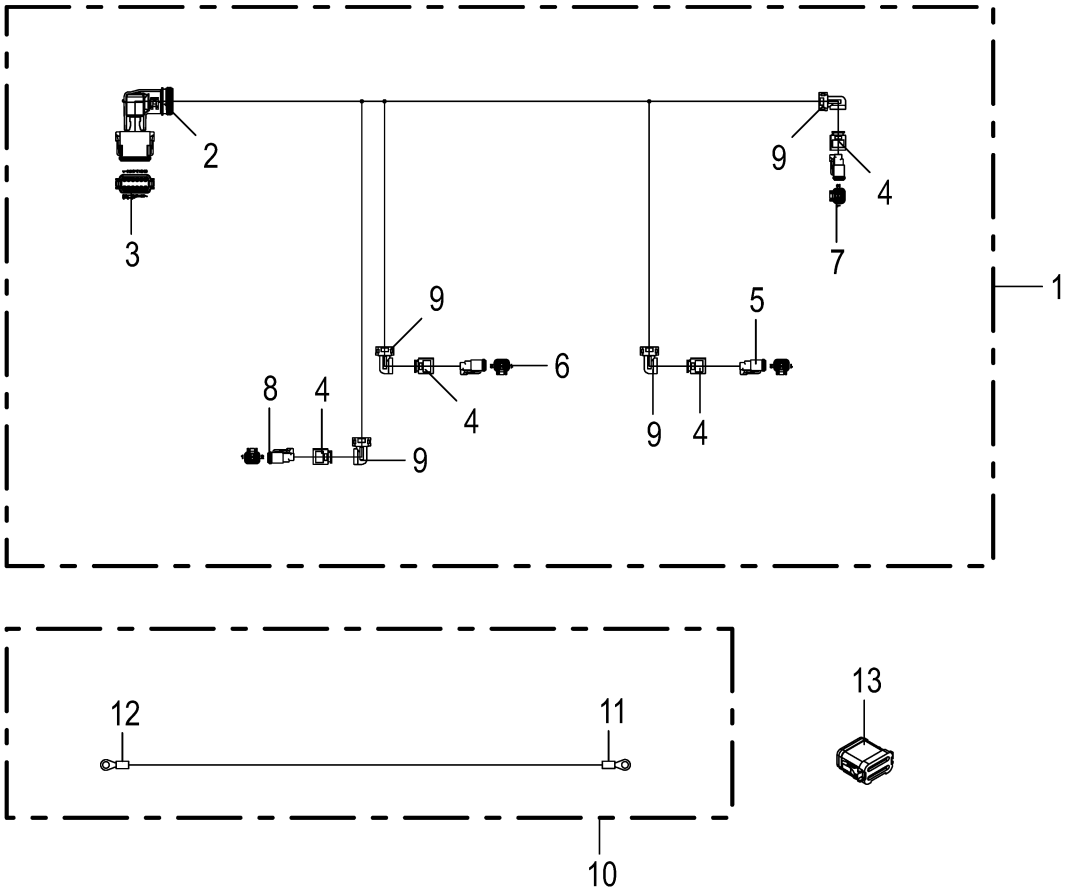
2
3
9
4
7
1
9
6
8
4
4
9
5
9
4
12
11
13
10

Kabelbaum - Hydraulikkonsole **Cable harness - hydraulic support** **Faisceau de câbles console - hydraulique**					1109311 - 1136330	BM105-14	BM105-24					**150 050 986 09** 150 541 148 1 **217.0**
Pos.	ID-Nr.	Benennung	Description	Description	Masch.-Nr-							Bemerkung/Remarks/Remarque
1	20 087 460 0	Kabelbaum Autopilot / Hangausgleich	Ch autopilot / levelling system	Fdc pilote autom./ compensation dévers		2	2					
2	20 082 246 0	Steckerübergang 12-p Buchse	Plug transition 12-p Socket	Jonction connecteur 12-p Douille		2	2					
3	20 080 778 0	Stecker 12-p Bu grau [-X39.2/ X52.2]	Plug 12-p Bu grey [-X39.2/ X52.2]	Cavalier 12-p Bu gris [-X39. 2/X52.2]		2	2					
	20 080 783 0	Kontaktsicherung 12-p Bu	Contact fuse 12-p Bu	Fusible de contact 12-p Bu		1	1					
	20 080 241 0	Kontakt Ni 0,5mm2	Contact Ni 0,5mm2	Contact Ni 0,5mm2		4	4					
	00 303 047 0	Blindstopfen 3,07mm weiß	Filler plug 3,07mm white	Tampon borgne 3,07mm blanc		8	8					
4	20 083 700 0	Steckerübergang 2-p Buchse	Plug transition 2-p Socket	Jonction connecteur 2-p Douille		8	8					
5	00 303 318 0	Stecker 2-p Bu grau [-XQ30.2/ XQ65.2]	Plug 2-p Bu grey [-XQ30.2/ XQ65.2]	Cavalier 2-p Bu gris [-XQ30. 2/XQ65.2]		2	2					
	00 303 320 0	Kontaktsicherung 2-p Bu	Contact fuse 2-p Bu	Fusible de contact 2-p Bu		1	1					
	20 080 241 0	Kontakt Ni 0,5mm2	Contact Ni 0,5mm2	Contact Ni 0,5mm2		2	2					
6	00 303 318 0	Stecker 2-p Bu grau [-XQ29.2/ XQ64.2]	Plug 2-p Bu grey [-XQ29.2/ XQ64.2]	Cavalier 2-p Bu gris [-XQ29. 2/XQ64.2]		2	2					
	00 303 320 0	Kontaktsicherung 2-p Bu	Contact fuse 2-p Bu	Fusible de contact 2-p Bu		1	1					
	20 080 241 0	Kontakt Ni 0,5mm2	Contact Ni 0,5mm2	Contact Ni 0,5mm2		2	2					
7	00 303 318 0	Stecker 2-p Bu grau [-XQ37.2/ XQ63.2]	Plug 2-p Bu grey [-XQ37.2/ XQ63.2]	Cavalier 2-p Bu gris [-XQ37. 2/XQ63.2]		2	2					
	00 303 320 0	Kontaktsicherung 2-p Bu	Contact fuse 2-p Bu	Fusible de contact 2-p Bu		1	1					
	20 080 241 0	Kontakt Ni 0,5mm2	Contact Ni 0,5mm2	Contact Ni 0,5mm2		2	2					
8	00 303 318 0	Stecker 2-p Bu grau [-XQ38.2/ XQ62.2]	Plug 2-p Bu grey [-XQ38.2/ XQ62.2]	Cavalier 2-p Bu gris [-XQ38. 2/XQ62.2]		2	2					
	00 303 320 0	Kontaktsicherung 2-p Bu	Contact fuse 2-p Bu	Fusible de contact 2-p Bu		1	1					
	20 080 241 0	Kontakt Ni 0,5mm2	Contact Ni 0,5mm2	Contact Ni 0,5mm2		2	2					
9	20 083 196 0	Steckerübergang 2-p Buchse	Plug transition 2-p Socket	Jonction connecteur 2-p Douille		8	8					
10	20 087 609 0	Kabel M8-M6 2,50mm2 1300mm	Cable M8-M6 2,50mm2 1300mm	Câble M8-M6 2,50mm2 1300mm		1	1					
11	00 303 130 0	Kabelschuh -blau [-39X1]	Cable terminal -blue [-39X1]	Cosse de câble -bleue [-39X1]		1	1					D= 8
12	20 084 188 0	Ringverbinder M6 1,5mm2 blau [-39X2]	Ring connector M6 1.5mm2 blue [-39X2]	Connecteur annulaire M6 1, 5mm2 bleu [-39X2]		1	1					
13	20 086 010 0	Blindstecker 12-p Bu grau	Dummy plug 12-p Bu gr	Connecteur borgne 12-p Bu gr		2	2					

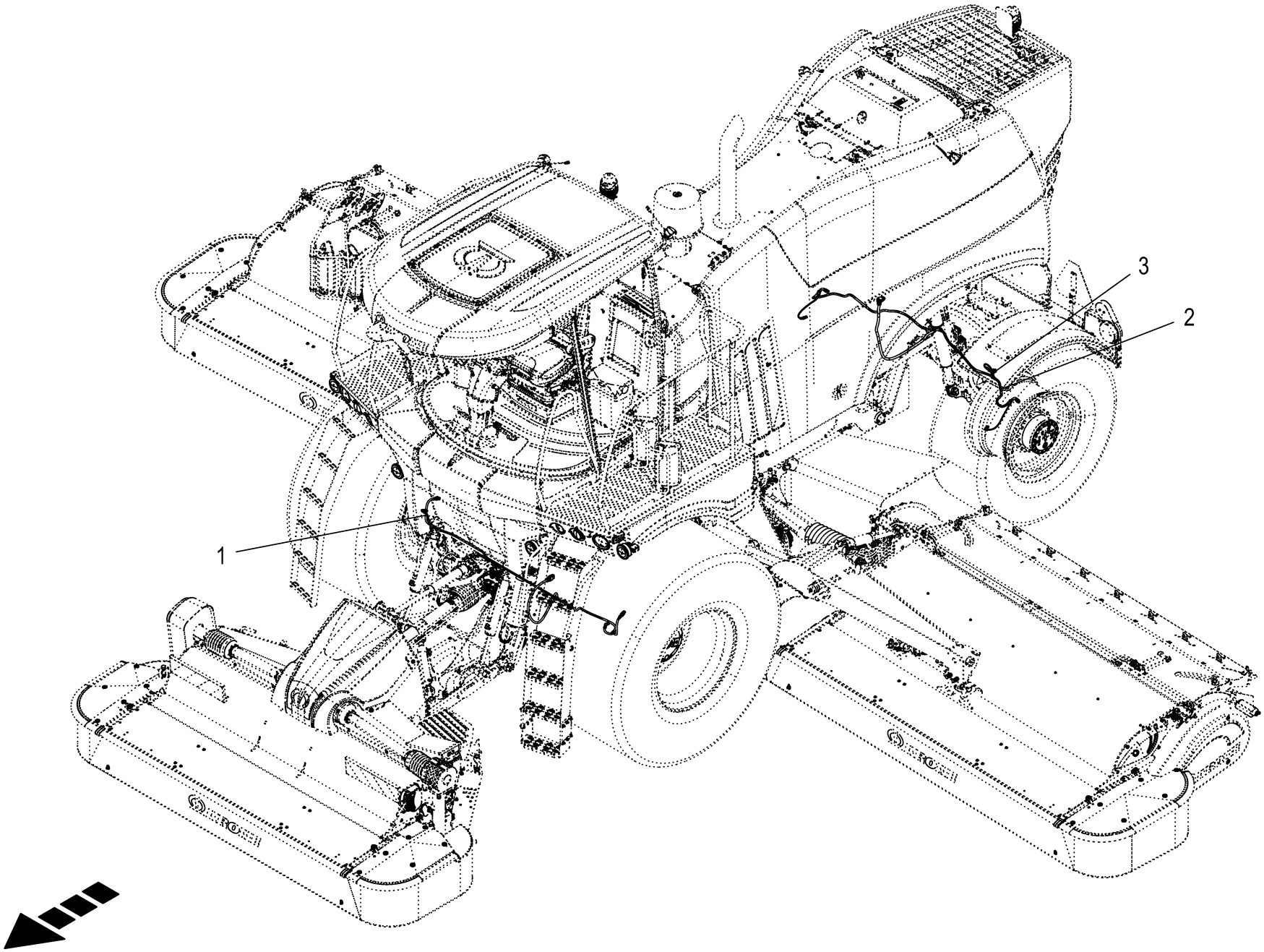

150 050 986 09 / 218.0

150 541 093 01

Kabelbaum - Achse Cable harness - axle Faisceau de câbles - essieu					1109311 - 1136330	BM105-14	BM105-24					150 050 986 09 150 541 093 1 218.0
Pos.	ID-Nr.	Benennung	Description	Description	Masch.-Nr-							Bemerkung/Remarks/Remarque
1	20 085 727 0	Kabelbaum Vorderachse	Cable harness front axle	Faisceau de câbles essieu avant		1	1					
2	20 087 491 1	Kabelbaum Hinterachse Allradantrieb	Cable harness rear axle 4WD	Faisc. de câb. ess.arr. traction 4 roues		1	1					
3	20 086 797 0	Kabelbaum Hinterachse Zweiradantrieb	Cable harness rear axle two wheel drive	Fdc essieu arrière entraîn. à deux roues		1	1					

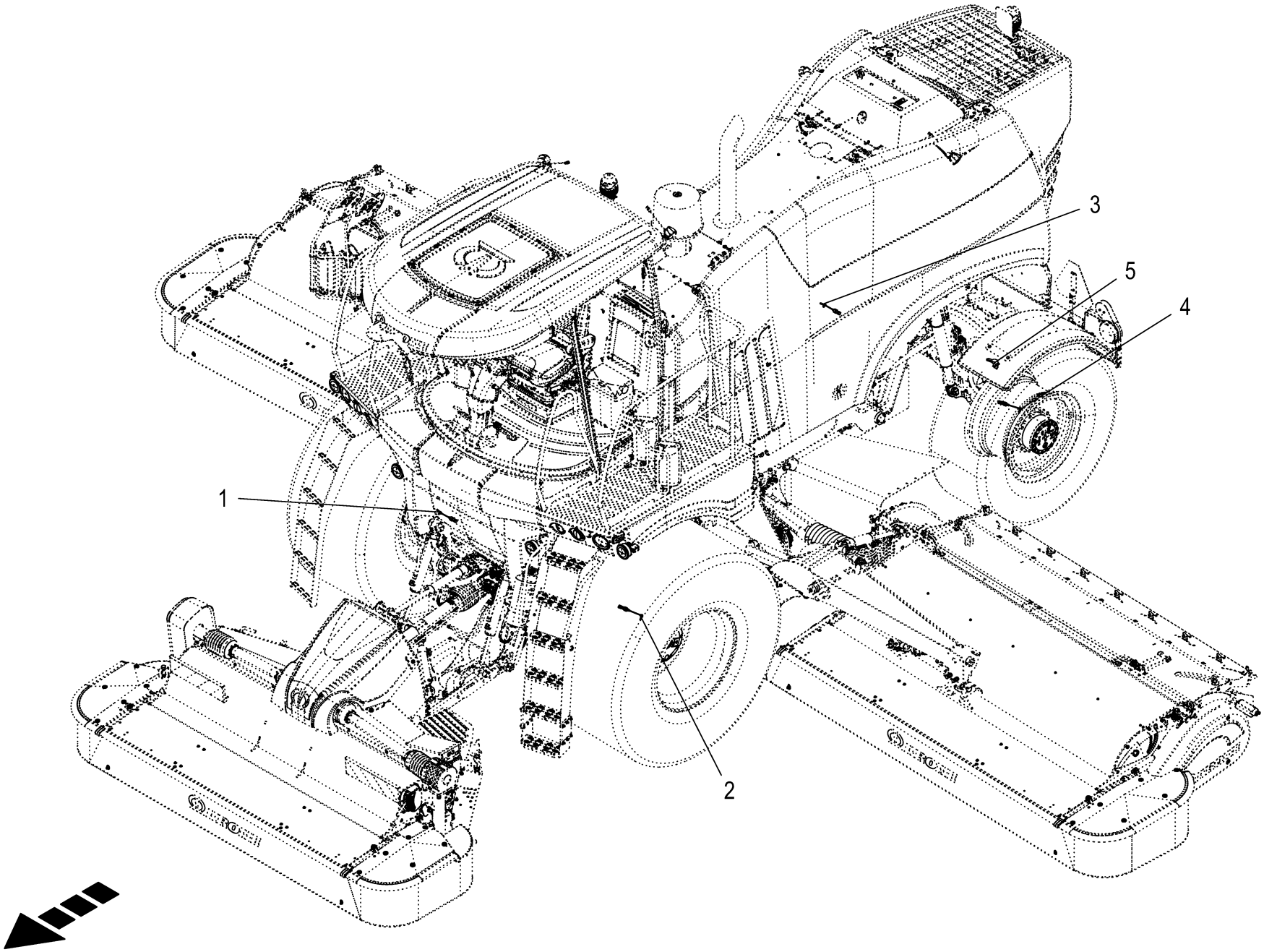

150 050 986 09 / 219.0

150 541 094 01

Sensoren - Achse **Sensors - axle** **Capteurs - essieu**					1109311 - 1136330	BM105-14	BM105-24					**150 050 986 09** 150 541 094 1 **219.0**
Pos.	ID-Nr.	Benennung	Description	Description	Masch.-Nr-							Bemerkung/Remarks/Remarque
1	20 081 687 1	Drehzahlsensor Hall 20kHz [- B35]	Speed sensor Hall 20kHz [-B35]	Capteur de vitesse Hall 20kHz [-B35]		1	1					
2	20 081 687 1	Drehzahlsensor Hall 20kHz [- B34]	Speed sensor Hall 20kHz [-B34]	Capteur de vitesse Hall 20kHz [-B34]		1	1					
3	20 081 687 1	Drehzahlsensor Hall 20kHz [- B37]	Speed sensor Hall 20kHz [-B37]	Capteur de vitesse Hall 20kHz [-B37]		1	1					
4	20 081 687 1	Drehzahlsensor Hall 20kHz [- B36]	Speed sensor Hall 20kHz [-B36]	Capteur de vitesse Hall 20kHz [-B36]		1	1					
5	20 081 488 0	Sensor [-B18]	Sensor [-B18]	Capteur [-B18]		1	1					110°

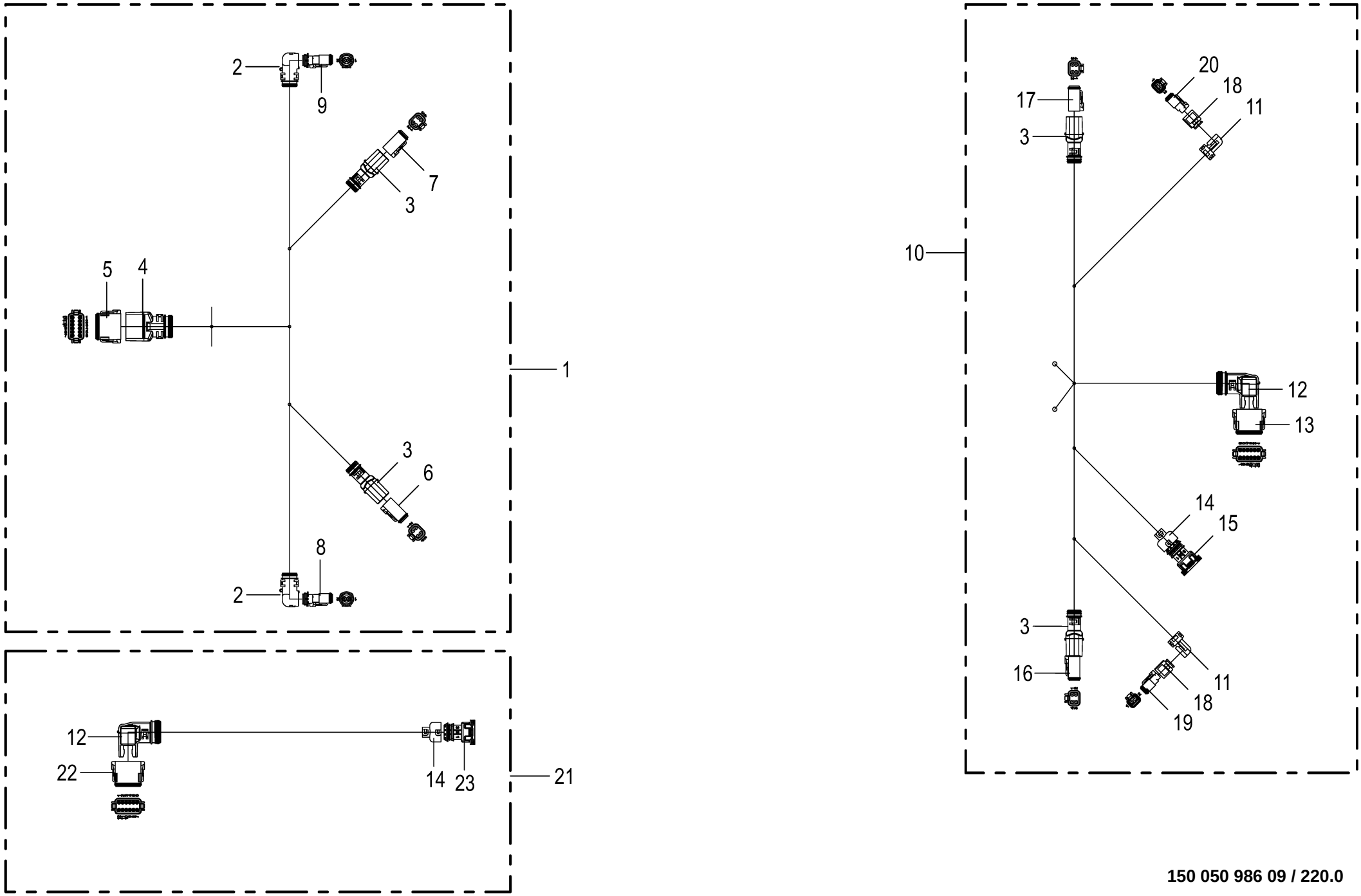

150 050 986 09 / 220.0

150 460 282 04

Kabelbaum - Achse **Cable harness - axle** **Faisceau de câbles - essieu**					1109311 - 1136330	BM105-14	BM105-24					**150 050 986 09** 150 460 282 4 **220.0**
Pos.	ID-Nr.	Benennung	Description	Description	Masch.-Nr-							Bemerkung/Remarks/Remarque
1	20 085 727 0	Kabelbaum Vorderachse	Cable harness front axle	Faisceau de câbles essieu avant		1	1					
2	20 082 358 0	Steckerübergang 2-p Buchse	Plug transition 2-p Socket	Jonction connecteur 2-p Douille		2	2					
3	20 081 961 0	Steckerübergang 4-p Buchse	Plug transition 4-p Socket	Jonction connecteur 4-p Douille		3	3					
4	20 081 960 0	Steckerübergang 12-p Buchse	Plug transition 12-p Socket	Jonction connecteur 12-p Douille		1	1					
5	20 080 778 0	Stecker 12-p Bu grau [-X42.2]	Plug 12-p Bu grey [-X42.2]	Cavalier 12-p Bu gris [-X42. 2]		1	1					
	20 080 783 0	Kontaktsicherung 12-p Bu	Contact fuse 12-p Bu	Fusible de contact 12-p Bu		1	1					
	20 080 241 0	Kontakt Ni 0,5mm2	Contact Ni 0,5mm2	Contact Ni 0,5mm2		10	10					
	00 303 047 0	Blindstopfen 3,07mm weiß	Filler plug 3,07mm white	Tampon borgne 3,07mm blanc		2	2					
6	20 082 516 0	Stecker 4-p Bu grau [-XB34.2]	Plug 4-p Bu grey [-XB34.2]	Cavalier 4-p Bu gris [-XB34. 2]		1	1					
	20 081 979 0	Kontaktsicherung 4-p Bu	Contact fuse 4-p Bu	Fusible de contact 4-p Bu		1	1					
	20 080 241 0	Kontakt Ni 0,5mm2	Contact Ni 0,5mm2	Contact Ni 0,5mm2		4	4					
7	20 082 516 0	Stecker 4-p Bu grau [-XB35.2]	Plug 4-p Bu grey [-XB35.2]	Cavalier 4-p Bu gris [-XB35. 2]		1	1					
	20 081 979 0	Kontaktsicherung 4-p Bu	Contact fuse 4-p Bu	Fusible de contact 4-p Bu		1	1					
	20 080 241 0	Kontakt Ni 0,5mm2	Contact Ni 0,5mm2	Contact Ni 0,5mm2		4	4					
8	20 082 357 0	Stecker 2-p Bu schwarz [-XK1. 2]	Plug 2-p Bu black [-XK1.2]	Cavalier 2-p Bu noir [-XK1.2]		1	1					
	00 303 320 0	Kontaktsicherung 2-p Bu	Contact fuse 2-p Bu	Fusible de contact 2-p Bu		1	1					
	20 080 241 0	Kontakt Ni 0,5mm2	Contact Ni 0,5mm2	Contact Ni 0,5mm2		2	2					
9	20 082 357 0	Stecker 2-p Bu schwarz [-XK2. 2]	Plug 2-p Bu black [-XK2.2]	Cavalier 2-p Bu noir [-XK2.2]		1	1					
	00 303 320 0	Kontaktsicherung 2-p Bu	Contact fuse 2-p Bu	Fusible de contact 2-p Bu		1	1					
	20 080 241 0	Kontakt Ni 0,5mm2	Contact Ni 0,5mm2	Contact Ni 0,5mm2		2	2					
10	20 087 491 1	Kabelbaum Hinterachse Allradantrieb	Cable harness rear axle 4WD	Faisc. de câb. ess.arr. traction 4 roues		1	1					
11	20 083 196 0	Steckerübergang 2-p Buchse	Plug transition 2-p Socket	Jonction connecteur 2-p Douille		2	2					
12	20 082 246 0	Steckerübergang 12-p Buchse	Plug transition 12-p Socket	Jonction connecteur 12-p Douille		2	2					
13	20 080 778 0	Stecker 12-p Bu grau [-X25.2]	Plug 12-p Bu grey [-X25.2]	Cavalier 12-p Bu gris [-X25. 2]		1	1					
	20 080 783 0	Kontaktsicherung 12-p Bu	Contact fuse 12-p Bu	Fusible de contact 12-p Bu		1	1					
	20 080 241 0	Kontakt Ni 0,5mm2	Contact Ni 0,5mm2	Contact Ni 0,5mm2		11	11					
	00 303 047 0	Blindstopfen 3,07mm weiß	Filler plug 3,07mm white	Tampon borgne 3,07mm blanc		1	1					
14	20 083 167 0	Steckerübergang 3-p Buchse	Plug transition 3-p Socket	Jonction connecteur 3-p Douille		2	2					
15	20 082 603 0	Stecker 3-p Bu schwarz [-XB18. 2]	Plug 3-p Bu black [-XB18.2]	Cavalier 3-p Bu noir [-XB18. 2]		1	1					
	00 303 309 0	Kontakt Sn 0,2mm2	Contact Sn 0,2mm2	Contact Sn 0,2mm2		3	3					
	00 303 311 0	Einzeladerabdichtung blau	Single-wire seal blue	Joint du fil unique bleu		3	3					
16	20 082 516 0	Stecker 4-p Bu grau [-XB36.2]	Plug 4-p Bu grey [-XB36.2]	Cavalier 4-p Bu gris [-XB36. 2]		1	1					
	20 081 979 0	Kontaktsicherung 4-p Bu	Contact fuse 4-p Bu	Fusible de contact 4-p Bu		1	1					
	20 080 241 0	Kontakt Ni 0,5mm2	Contact Ni 0,5mm2	Contact Ni 0,5mm2		4	4					
17	20 082 516 0	Stecker 4-p Bu grau [-XB37.2]	Plug 4-p Bu grey [-XB37.2]	Cavalier 4-p Bu gris [-XB37. 2]		1	1					
	20 081 979 0	Kontaktsicherung 4-p Bu	Contact fuse 4-p Bu	Fusible de contact 4-p Bu		1	1					
	20 080 241 0	Kontakt Ni 0,5mm2	Contact Ni 0,5mm2	Contact Ni 0,5mm2		4	4					

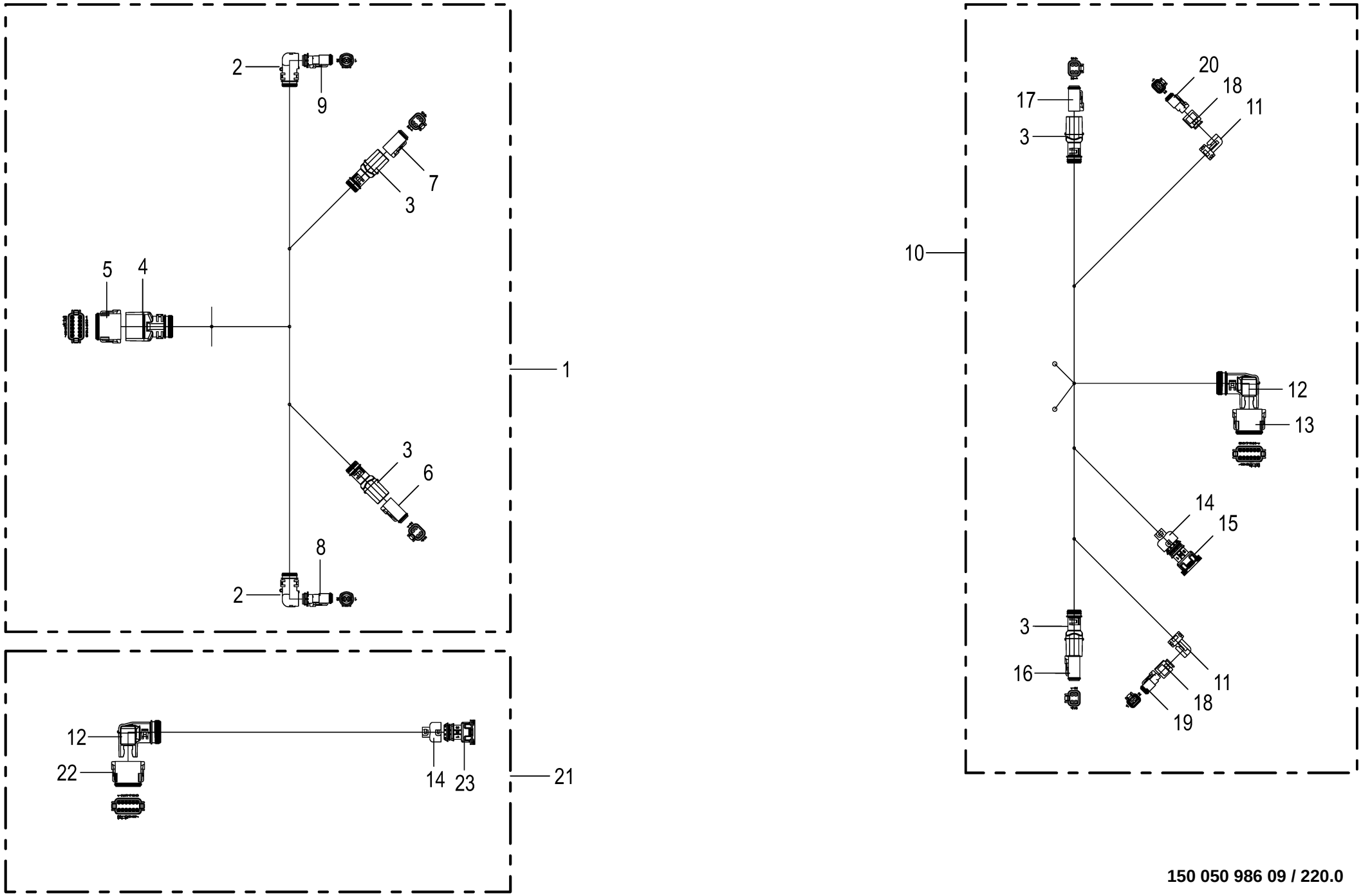

150 050 986 09 / 220.0

150 460 282 04

Kabelbaum - Achse **Cable harness - axle** **Faisceau de câbles - essieu**					1109311 - 1136330	BM105-14	BM105-24					**150 050 986 09** 150 460 282 4 **220.0**
Pos.	ID-Nr.	Benennung	Description	Description	Masch.-Nr-							Bemerkung/Remarks/Remarque
18	20 083 700 0	Steckerübergang 2-p Buchse	Plug transition 2-p Socket	Jonction connecteur 2-p Douille		2	2					
19	00 303 318 0	Stecker 2-p Bu grau [-XK3.2]	Plug 2-p Bu grey [-XK3.2]	Cavalier 2-p Bu gris [-XK3.2]		1	1					
	00 303 320 0	Kontaktsicherung 2-p Bu	Contact fuse 2-p Bu	Fusible de contact 2-p Bu		1	1					
	20 080 241 0	Kontakt Ni 0,5mm2	Contact Ni 0,5mm2	Contact Ni 0,5mm2		2	2					
20	00 303 318 0	Stecker 2-p Bu grau [-XK4.2]	Plug 2-p Bu grey [-XK4.2]	Cavalier 2-p Bu gris [-XK4.2]		1	1					
	00 303 320 0	Kontaktsicherung 2-p Bu	Contact fuse 2-p Bu	Fusible de contact 2-p Bu		1	1					
	20 080 241 0	Kontakt Ni 0,5mm2	Contact Ni 0,5mm2	Contact Ni 0,5mm2		2	2					
21	20 086 797 2	Kabelbaum Hinterachse	Cable harness rear axle two wheel	Fdc essieu arrière entraîn. à deux		1	1					
		Zweiradantrieb	drive	roues								
22	20 080 778 0	Stecker 12-p Bu grau [-X25.2]	Plug 12-p Bu grey [-X25.2]	Cavalier 12-p Bu gris [-X25. 2]		1	1					
	20 080 783 0	Kontaktsicherung 12-p Bu	Contact fuse 12-p Bu	Fusible de contact 12-p Bu		1	1					
	00 303 047 0	Blindstopfen 3,07mm weiß	Filler plug 3,07mm white	Tampon borgne 3,07mm blanc		9	9					
	20 080 241 0	Kontakt Ni 0,5mm2	Contact Ni 0,5mm2	Contact Ni 0,5mm2		3	3					
23	20 082 603 0	Stecker 3-p Bu schwarz [-XB18. 2]	Plug 3-p Bu black [-XB18.2]	Cavalier 3-p Bu noir [-XB18. 2]		1	1					
	00 303 309 0	Kontakt Sn 0,2mm2	Contact Sn 0,2mm2	Contact Sn 0,2mm2		3	3					
	00 303 311 0	Einzeladerabdichtung blau	Single-wire seal blue	Joint du fil unique bleu		3	3					

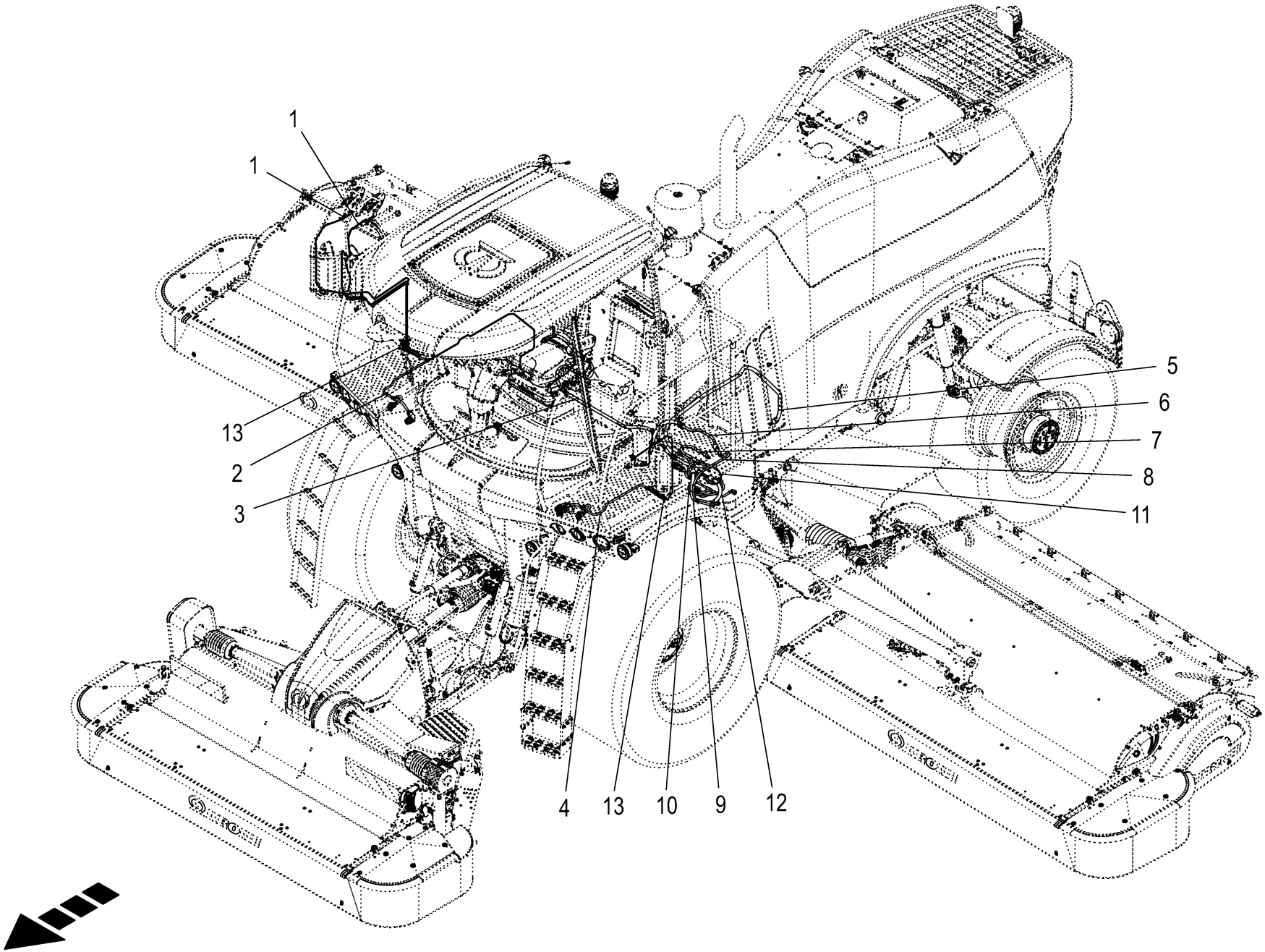
1
1
13
2
3
5
6
7
8
11
4
13
10
9
12

Kabelbaum - Aufstieg / Plattform **Cable harness - cab access / platform** **Faisceau de câbles - accès à la cabine / plate-forme**					1109311 - 1136330	BM105-14	BM105-24					**150 050 986 09** 150 541 099 1 **221.0**
Pos.	ID-Nr.	Benennung	Description	Description	Masch.-Nr-							Bemerkung/Remarks/Remarque
1	20 087 591 0	Verlängerung 2-p DT 2600mm	Extension 2-p DT 2600mm	Rallonge 2-p DT 2600mm		2	2					
2	20 087 400 2	Kabelbaum Plattform rechts	Cable harness platform right	Faisceau de câbles plate- forme dr.		1	1					
3	20 089 360 0	Kabel Verteiler - Kabine				1	1					
4	20 087 399 1	Kabelbaum Plattform links	Cable harness platform left	Faisceau de câbles plate- forme ga.		1	1					
5	20 087 383 0	Kabel Batterietrennrelais - Anlasser	Cable battery cut-off relay - starter	Câble relais de coupure batt - démarreur		1	1					
6	20 087 377 0	Kabel Batterie 1 (-) - Masse Rahmen	Cable battery 1 (-) - ground frame	Câble batterie 1(-) - masse châssis		1	1					
7	20 082 467 2	Kabel Verbindung Batterie	Cable connection battery	Câble liaison batterie		1	1					
8	20 087 382 0	Kabel Batterie 1 (-) - Fremdstartpu.	Cable battery 1 (-) - jump start point	Câble bat. 1 (-) - démarreur externe		1	1					
9	20 087 385 0	Kabel Batt. 2(+) - Batterietrennrel.	Cable batt. 2(+) - battery discon. relay	Câble batterie 2(+)-relais de coup batt		1	1					
10	20 087 388 0	Kabel Batterietrennrel. - Verteiler	Cabl battery cut-off relay - distributor	Câble relais de coupure batt. - distrib		1	1					
11	20 087 386 0	Kabel Verteiler - Batterietrennrel.	Cabl distributor - battery cut-off relay	Câble distrib. - relais de coupure batt.		1	1					
12	20 087 387 0	Kabelbaum Batteriekasten	Cable harness battery compartment	Faisceau de câbles coffret à batterie		1	1					
13	20 083 147 0	Adapter 6-p Typ293.1 - 6-p DT	Adapter 6-p Typ293.1 - 6-p DT	Adaptateur 6-p Typ293.1 - 6-p DT		2	2					

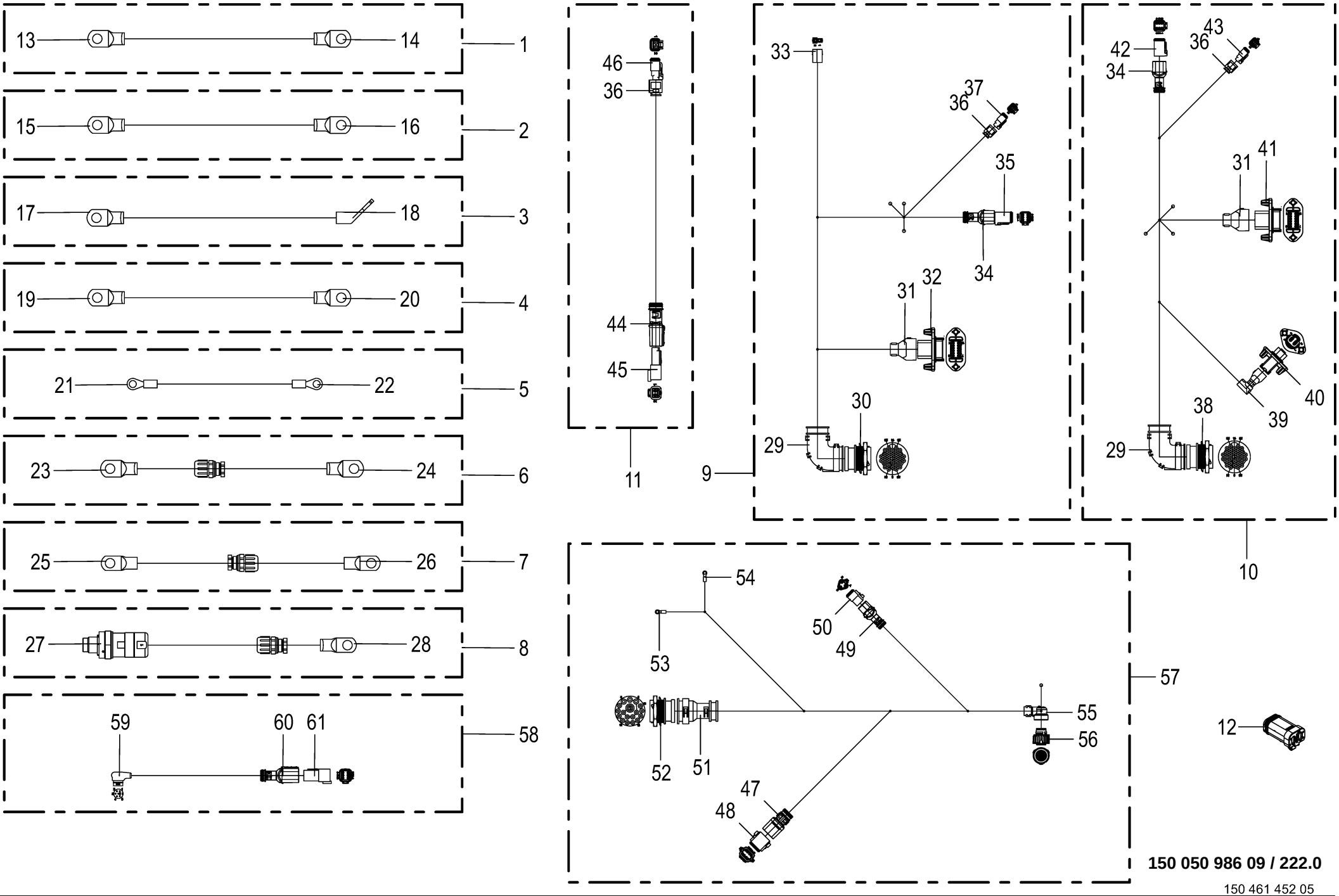

150 050 986 09 / 222.0

150 461 452 05

Kabelbaum - Aufstieg / Plattform **Cable harness - cab access / platform** **Faisceau de câbles - accès à la cabine / plate-forme**					1109311 - 1136330	BM105-14	BM105-24					**150 050 986 09** 150 461 452 5 **222.0**
Pos.	ID-Nr.	Benennung	Description	Description	Masch.-Nr-							Bemerkung/Remarks/Remarque
1	20 087 388 0	Kabel Batterietrennrel. - Verteiler	Cabl battery cut-off relay - distributor	Câble relais de coupure batt. - distrib		1	1					
2	20 087 385 0	Kabel Batt. 2(+) - Batterietrennrel.	Cable batt. 2(+) - battery discon. relay	Câble batterie 2(+)-relais de coup batt		1	1					
3	20 087 382 0	Kabel Batterie 1 (-) - Fremdstartpu.	Cable battery 1 (-) - jump start point	Câble bat. 1 (-) - démarreur externe		1	1					
4	20 082 467 2	Kabel Verbindung Batterie	Cable connection battery	Câble liaison batterie		1	1					
5	20 087 386 0	Kabel Verteiler - Batterietrennrel.	Cabl distributor - battery cut-off relay	Câble distrib. - relais de coupure batt.		1	1					
6	20 087 377 0	Kabel Batterie 1 (-) - Masse Rahmen	Cable battery 1 (-) - ground frame	Câble batterie 1(-) - masse châssis		1	1					
7	20 087 383 0	Kabel Batterietrennrelais - Anlasser	Cable battery cut-off relay - starter	Câble relais de coupure batt - démarreur		1	1					
8	20 089 360 0	Kabel Verteiler - Kabine				1	1					
9	20 087 400 2	Kabelbaum Plattform rechts	Cable harness platform right	Faisceau de câbles plate- forme dr.		1	1					
10	20 087 399 1	Kabelbaum Plattform links	Cable harness platform left	Faisceau de câbles plate- forme ga.		1	1					
11	20 087 591 0	Verlängerung 2-p DT 2600mm	Extension 2-p DT 2600mm	Rallonge 2-p DT 2600mm		1	1					
12	20 086 007 0	Blindstecker 4-p Bu grau	Dummy plug 4-p Bu gr	Connecteur borgne 4-p Bu gr		1	1					
13	20 083 363 0	Rohrkabelschuh 10-50 [-Q70. X88a_2]	Tubular cable lug 10-50 [-Q70. X88a_2]	Cosse tubulaire 10-50 [-Q70. X88a_2]		1	1					
14	20 083 372 0	Rohrkabelschuh 8-50 [-XF1/1]	Tubular cable lug 8-50 [-XF1/ 1]	Cosse tubulaire 8-50 [-XF1/1]		1	1					
15	20 083 701 0	Rohrkabelschuh 10-95 [-Q70. X88+]	Tubular cable lug 10-95 [-Q70. X88+]	Cosse tubulaire 10-95 [-Q70. X88+]		1	1					
16	20 082 765 0	Rohrkabelschuh 12-95 [-XC2/2]	Tubular cable lug 12-95 [-XC2/ 2]	Cosse tubulaire 12-95 [-XC2/2]		1	1					
17	20 083 373 0	Rohrkabelschuh 12-50 [-X109]	Tubular cable lug 12-50 [- X109]	Cosse tubulaire 12-50 [-X109]		1	1					
18	20 087 346 0	Rohrkabelschuh 10-50 45° [-XC1/2]	Tubular cable lug 10-50 45° [-XC1/2]	Cosse tubulaire 10-50 45° [-XC1/2]		1	1					
19	20 082 981 0	Rohrkabelschuh 10-95 [-XC2/-]	Tubular cable lug 10-95 [-XC2/ -]	Cosse tubulaire 10-95 [-XC2/-]		1	1					
20	20 082 765 0	Rohrkabelschuh 12-95 [-XC1/+]	Tubular cable lug 12-95 [-XC1/ +]	Cosse tubulaire 12-95 [-XC1/+]		1	1					
21	00 301 667 0	Kabelschuh -gelb [-XF4/1]	Cable terminal -yellow [-XF4/ 1]	Cosse de câble -jaune [-XF4/1]		1	1					D= 5
22	00 303 756 0	Kabelschuh -gelb [-Q70.X88+_2]	Cable terminal -yellow [-Q70. X88+_2]	Cosse de câble -jaune [-Q70. X88+_2]		1	1					D=10
23	20 082 981 0	Rohrkabelschuh 10-95 [-X100]	Tubular cable lug 10-95 [- X100]	Cosse tubulaire 10-95 [-X100]		1	1					
24	20 082 981 0	Rohrkabelschuh 10-95 [-XC1/1]	Tubular cable lug 10-95 [-XC1/ 1]	Cosse tubulaire 10-95 [-XC1/1]		1	1					
25	20 083 701 0	Rohrkabelschuh 10-95 [-Q70. X88a_1]	Tubular cable lug 10-95 [-Q70. X88a_1]	Cosse tubulaire 10-95 [-Q70. X88a_1]		1	1					

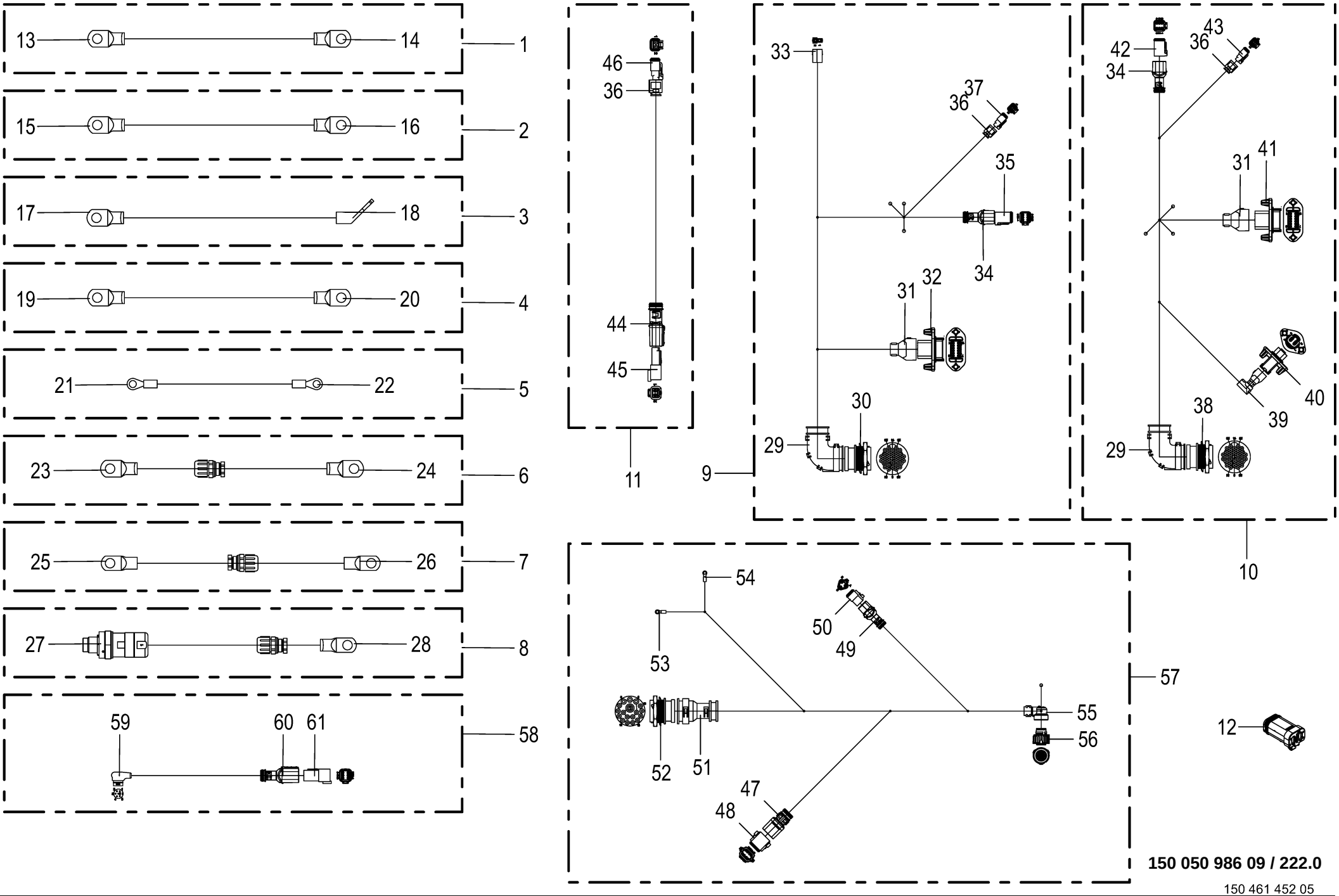

150 050 986 09 / 222.0

150 461 452 05

Kabelbaum - Aufstieg / Plattform **Cable harness - cab access / platform** **Faisceau de câbles - accès à la cabine / plate-forme**					1109311 - 1136330	BM105-14	BM105-24					**150 050 986 09** 150 461 452 5 **222.0**
Pos.	ID-Nr.	Benennung	Description	Description	Masch.-Nr-							Bemerkung/Remarks/Remarque
26	20 083 701 0	Rohrkabelschuh 10-95 [-XM1/30]	Tubular cable lug 10-95 [-XM1/ 30]	Cosse tubulaire 10-95 [-XM1/ 30]		1	1					
27	20 084 334 0	Stecker 1-p Bu silber [-X8.2]	Plug 1-p Bu silver [-X8.2]	Cavalier 1-p Bu argenté [-X8. 2]		1	1					
28	20 083 372 0	Rohrkabelschuh 8-50 [-XF2/2]	Tubular cable lug 8-50 [-XF2/ 2]	Cosse tubulaire 8-50 [-XF2/2]		1	1					
29	00 303 909 0	Steckerübergang	Plug transition	Jonction connecteur		2	2					
30	20 082 526 1	Stecker 31-p St schwarz [-X15. 1]	Plug 31-p St black [-X15.1]	Cavalier 31-p St noir [-X15. 1]		1	1					
	00 303 048 0	Steckerzubehör Mutter	Plug accessories Nut	Accessoires de connecteur Écrou		1	1					
	20 082 605 0	Steckerzubehör Wellenring	Plug accessories Shaft ring	Accessoires de connecteur Bague d'arbre		1	1					
	00 303 142 0	Steckerdichtung 0-p	Plug seal 0-p	Joint de connecteur 0-p		1	1					
	20 080 240 0	Kontakt Ni 0,5mm2	Contact Ni 0,5mm2	Contact Ni 0,5mm2		17	17					
	00 303 047 0	Blindstopfen 3,07mm weiß	Filler plug 3,07mm white	Tampon borgne 3,07mm blanc		14	14					
31	20 086 482 0	Steckerübergang 12-p Stift	Plug transition 12-p Pin	Jonction connecteur 12-p Goupille		2	2					
32	20 086 455 1	Stecker 12-p St grau [-X47.1]	Plug 12-p St grey [-X47.1]	Cavalier 12-p St gris [-X47. 1]		1	1					
	20 086 489 0	Kontaktsicherung 12-p St	Contact fuse 12-p St	Fusible de contact 12-p St		1	1					
	20 080 240 0	Kontakt Ni 0,5mm2	Contact Ni 0,5mm2	Contact Ni 0,5mm2		10	10					
	00 303 047 0	Blindstopfen 3,07mm weiß	Filler plug 3,07mm white	Tampon borgne 3,07mm blanc		2	2					
33	00 305 057 0	Stecker 2-p Bu transp. [-XM3. 2]	Plug 2-p Bu transparent [- XM3.2]	Cavalier 2-p Bu transparent [-XM3.2]		1	1					
	20 083 202 0	Kontakt Sn 0,5mm2	Contact Sn 0,5mm2	Contact Sn 0,5mm2		2	2					
34	20 082 255 0	Steckerübergang 6-p Buchse	Plug transition 6-p Socket	Jonction connecteur 6-p Douille		2	2					
35	20 082 522 0	Stecker 6-p Bu grau [-XM5.2]	Plug 6-p Bu grey [-XM5.2]	Cavalier 6-p Bu gris [-XM5.2]		1	1					
	20 082 315 0	Kontaktsicherung 6-p Bu	Contact fuse 6-p Bu	Fusible de contact 6-p Bu		1	1					
	20 080 241 0	Kontakt Ni 0,5mm2	Contact Ni 0,5mm2	Contact Ni 0,5mm2		6	6					
36	20 083 700 0	Steckerübergang 2-p Buchse	Plug transition 2-p Socket	Jonction connecteur 2-p Douille		3	3					
37	00 303 318 0	Stecker 2-p Bu grau [-XM6.2]	Plug 2-p Bu grey [-XM6.2]	Cavalier 2-p Bu gris [-XM6.2]		1	1					
	00 303 320 0	Kontaktsicherung 2-p Bu	Contact fuse 2-p Bu	Fusible de contact 2-p Bu		1	1					
	20 080 241 0	Kontakt Ni 0,5mm2	Contact Ni 0,5mm2	Contact Ni 0,5mm2		2	2					
38	20 082 526 1	Stecker 31-p St schwarz [-X16. 1]	Plug 31-p St black [-X16.1]	Cavalier 31-p St noir [-X16. 1]		1	1					
	00 303 048 0	Steckerzubehör Mutter	Plug accessories Nut	Accessoires de connecteur Écrou		1	1					
	20 082 605 0	Steckerzubehör Wellenring	Plug accessories Shaft ring	Accessoires de connecteur Bague d'arbre		1	1					
	00 303 142 0	Steckerdichtung 0-p	Plug seal 0-p	Joint de connecteur 0-p		1	1					
	20 080 240 0	Kontakt Ni 0,5mm2	Contact Ni 0,5mm2	Contact Ni 0,5mm2		19	19					
	00 303 047 0	Blindstopfen 3,07mm weiß	Filler plug 3,07mm white	Tampon borgne 3,07mm blanc		12	12					
39	20 086 475 0	Steckerübergang 4-p Stift	Plug transition 4-p Pin	Jonction connecteur 4-p Goupille		1	1					
40	20 086 447 0	Stecker 4-p St schwarz [-X40. 1]	Plug 4-p St black [-X40.1]	Cavalier 4-p St noir [-X40.1]		1	1					
	20 086 486 0	Kontaktsicherung 4-p St	Contact fuse 4-p St	Fusible de contact 4-p St		1	1					
	20 080 240 0	Kontakt Ni 0,5mm2	Contact Ni 0,5mm2	Contact Ni 0,5mm2		4	4					

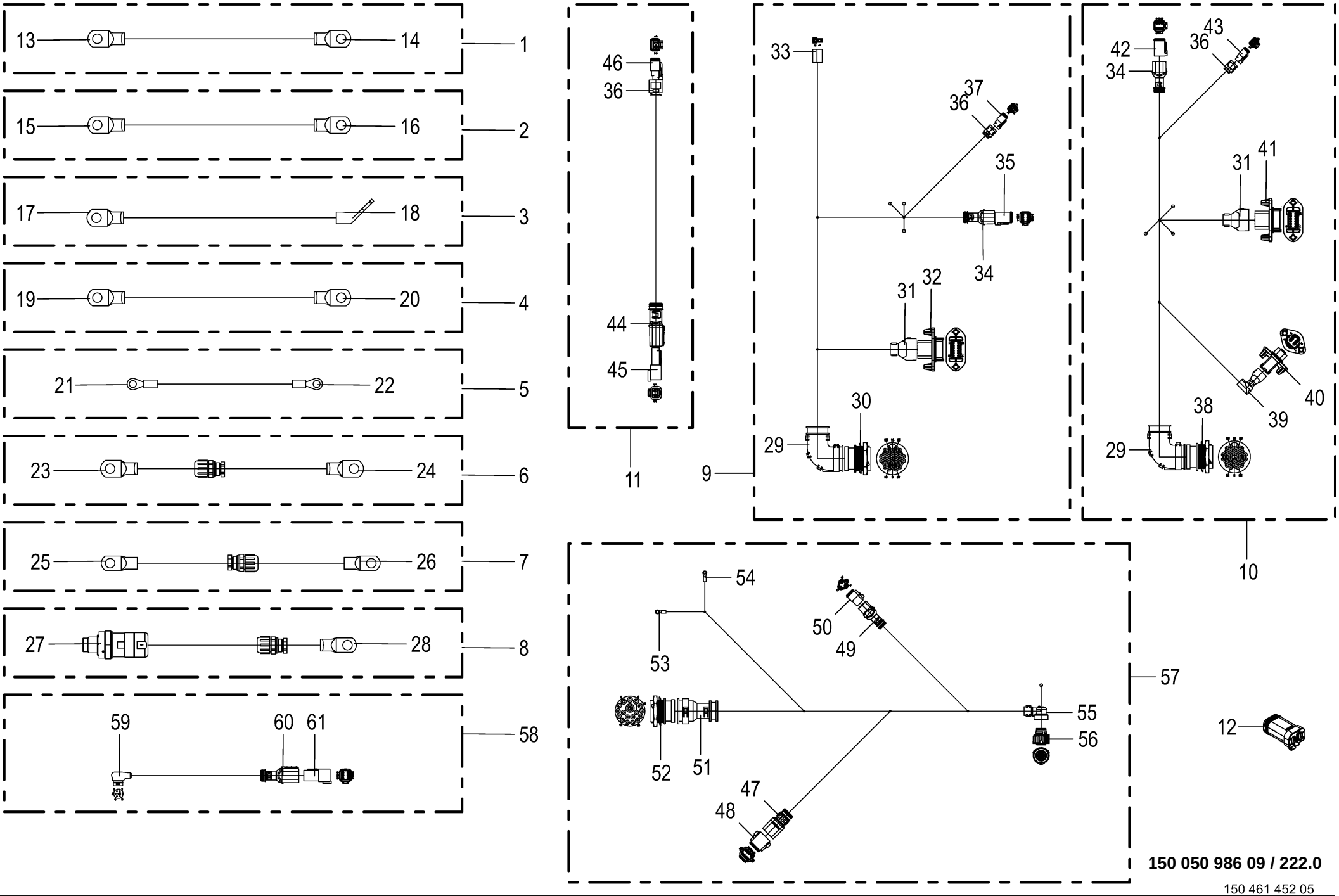

150 050 986 09 / 222.0

150 461 452 05

Kabelbaum - Aufstieg / Plattform **Cable harness - cab access / platform** **Faisceau de câbles - accès à la cabine / plate-forme**					1109311 - 1136330	BM105-14	BM105-24					**150 050 986 09** 150 461 452 5 **222.0**
Pos.	ID-Nr.	Benennung	Description	Description	Masch.-Nr-							Bemerkung/Remarks/Remarque
41	20 086 455 1	Stecker 12-p St grau [-X48.1]	Plug 12-p St grey [-X48.1]	Cavalier 12-p St gris [-X48. 1]		1	1					
	20 086 489 0	Kontaktsicherung 12-p St	Contact fuse 12-p St	Fusible de contact 12-p St		1	1					
	20 080 240 0	Kontakt Ni 0,5mm2	Contact Ni 0,5mm2	Contact Ni 0,5mm2		10	10					
	00 303 047 0	Blindstopfen 3,07mm weiß	Filler plug 3,07mm white	Tampon borgne 3,07mm blanc		2	2					
42	20 082 522 0	Stecker 6-p Bu grau [-XM4.2]	Plug 6-p Bu grey [-XM4.2]	Cavalier 6-p Bu gris [-XM4.2]		1	1					
	20 082 315 0	Kontaktsicherung 6-p Bu	Contact fuse 6-p Bu	Fusible de contact 6-p Bu		1	1					
	20 080 241 0	Kontakt Ni 0,5mm2	Contact Ni 0,5mm2	Contact Ni 0,5mm2		6	6					
43	00 303 318 0	Stecker 2-p Bu grau [-XM13.2]	Plug 2-p Bu grey [-XM13.2]	Cavalier 2-p Bu gris [-XM13. 2]		1	1					
	00 303 320 0	Kontaktsicherung 2-p Bu	Contact fuse 2-p Bu	Fusible de contact 2-p Bu		1	1					
	20 080 241 0	Kontakt Ni 0,5mm2	Contact Ni 0,5mm2	Contact Ni 0,5mm2		2	2					
44	00 303 903 0	Endkappe	End cap	Embout de fermeture		1	1					
45	00 303 317 0	Stecker 2-p St grau	Plug 2-p St grey	Cavalier 2-p St gris		1	1					
	00 303 319 0	Kontaktsicherung 2-p St	Contact fuse 2-p St	Fusible de contact 2-p St		1	1					
	20 080 240 0	Kontakt Ni 0,5mm2	Contact Ni 0,5mm2	Contact Ni 0,5mm2		2	2					
46	00 303 318 0	Stecker 2-p Bu grau	Plug 2-p Bu grey	Cavalier 2-p Bu gris		1	1					
	00 303 320 0	Kontaktsicherung 2-p Bu	Contact fuse 2-p Bu	Fusible de contact 2-p Bu		1	1					
	20 080 241 0	Kontakt Ni 0,5mm2	Contact Ni 0,5mm2	Contact Ni 0,5mm2		2	2					
47	20 081 959 0	Steckerübergang 8-p Buchse	Plug transition 8-p Socket	Jonction connecteur 8-p Douille		1	1					
48	20 080 165 0	Stecker 8-p Bu grau [-Q70.X1. 2]	Plug 8-p Bu grey [-Q70.X1.2]	Cavalier 8-p Bu gris [-Q70. X1.2]		1	1					
	20 080 167 0	Kontaktsicherung 8-p Bu	Contact fuse 8-p Bu	Fusible de contact 8-p Bu		1	1					
	20 080 241 0	Kontakt Ni 0,5mm2	Contact Ni 0,5mm2	Contact Ni 0,5mm2		7	7					
	00 303 047 0	Blindstopfen 3,07mm weiß	Filler plug 3,07mm white	Tampon borgne 3,07mm blanc		1	1					
49	20 082 249 0	Steckerübergang 3-p Buchse	Plug transition 3-p Socket	Jonction connecteur 3-p Douille		1	1					
50	20 082 512 0	Stecker 3-p Bu grau [-Q70.X2. 2]	Plug 3-p Bu grey [-Q70.X2.2]	Cavalier 3-p Bu gris [-Q70. X2.2]		1	1					
	20 081 977 0	Kontaktsicherung 3-p Bu	Contact fuse 3-p Bu	Fusible de contact 3-p Bu		1	1					
	20 080 241 0	Kontakt Ni 0,5mm2	Contact Ni 0,5mm2	Contact Ni 0,5mm2		2	2					
	00 303 047 0	Blindstopfen 3,07mm weiß	Filler plug 3,07mm white	Tampon borgne 3,07mm blanc		1	1					
51	00 303 906 0	Endkappe	End cap	Embout de fermeture		1	1					
52	20 082 517 0	Stecker 18-p St schwarz [-X51. 1]	Plug 18-p St black [-X51.1]	Cavalier 18-p St noir [-X51. 1]		1	1					
	00 303 048 0	Steckerzubehör Mutter	Plug accessories Nut	Accessoires de connecteur Écrou		1	1					
	20 082 605 0	Steckerzubehör Wellenring	Plug accessories Shaft ring	Accessoires de connecteur Bague d'arbre		1	1					
	00 303 142 0	Steckerdichtung 0-p	Plug seal 0-p	Joint de connecteur 0-p		1	1					
	00 303 051 0	Kontakt Ni 5mm2	Contact Ni 5mm2	Contact Ni 5mm2		1	1					
	20 080 240 0	Kontakt Ni 0,5mm2	Contact Ni 0,5mm2	Contact Ni 0,5mm2		6	6					
	00 303 047 0	Blindstopfen 3,07mm weiß	Filler plug 3,07mm white	Tampon borgne 3,07mm blanc		11	11					
53	00 301 667 0	Kabelschuh -gelb [-XF3/2]	Cable terminal -yellow [-XF3/ 2]	Cosse de câble -jaune [-XF3/2]		1	1					D= 5
54	00 301 827 0	Kabelschuh [-XF4/2]	Cable terminal [-XF4/2]	Cosse de câble [-XF4/2]		1	1					D= 5

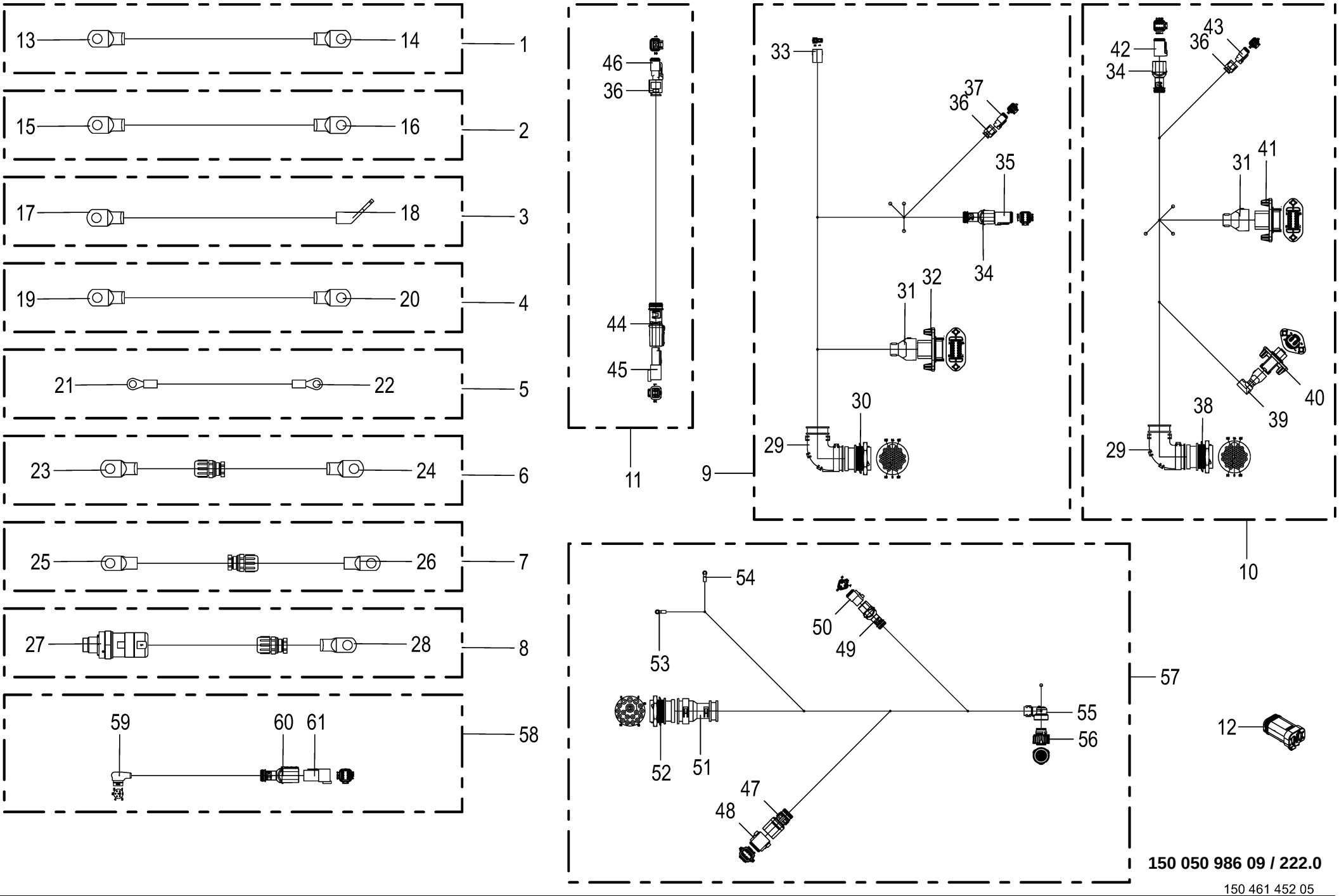

150 050 986 09 / 222.0

150 461 452 05

Kabelbaum - Aufstieg / Plattform **Cable harness - cab access / platform** **Faisceau de câbles - accès à la cabine / plate-forme**					1109311 - 1136330	BM105-14	BM105-24					**150 050 986 09** 150 461 452 5 **222.0**
Pos.	ID-Nr.	Benennung	Description	Description	Masch.-Nr-							Bemerkung/Remarks/Remarque
55	00 303 118 0	Steckerübergang 0-p	Plug transition 0-p	Jonction connecteur 0-p		1	1					
56	20 080 189 0	Stecker 7-p Bu schwarz [-XS3. 2]	Plug 7-p Bu black [-XS3.2]	Cavalier 7-p Bu noir [-XS3.2]		1	1					
	00 303 040 0	Blindstopfen 5,2mm transp.	Filler plug 5,2mm transparent	Tampon borgne 5,2mm transparent		2	2					
	20 080 190 0	Kontakt Sn 0,5mm2	Contact Sn 0,5mm2	Contact Sn 0,5mm2		5	5					
	00 303 311 0	Einzeladerabdichtung blau	Single-wire seal blue	Joint du fil unique bleu		5	5					
57	20 087 387 0	Kabelbaum Batteriekasten	Cable harness battery compartment	Faisceau de câbles coffret à batterie		1	1					
58	20 083 147 0	Adapter 6-p Typ293.1 - 6-p DT	Adapter 6-p Typ293.1 - 6-p DT	Adaptateur 6-p Typ293.1 - 6-p DT		2	2					
59	00 000 010 0	-nicht mehr lieferbar	-no longer available	-n'est plus disponible		2	2					
60	20 082 257 0	Steckerübergang 6-p Stift	Plug transition 6-p Pin	Jonction connecteur 6-p Goupille		2	2					
61	20 082 519 0	Stecker 6-p St grau	Plug 6-p St grey	Cavalier 6-p St gris		2	2					
	20 082 322 0	Kontaktsicherung 6-p St	Contact fuse 6-p St	Fusible de contact 6-p St		1	1					
	20 080 240 0	Kontakt Ni 0,5mm2	Contact Ni 0,5mm2	Contact Ni 0,5mm2		6	6					

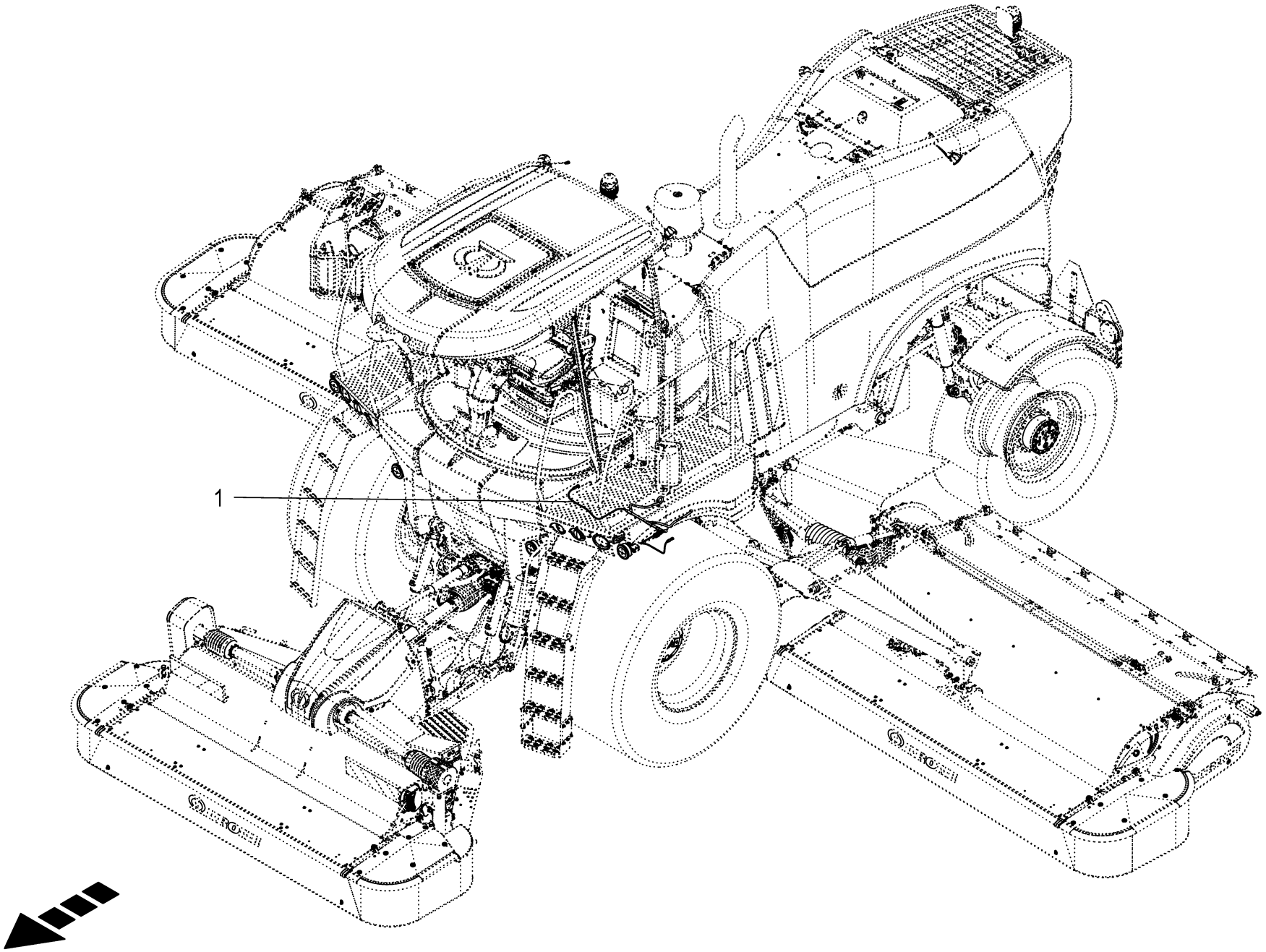
1

Kabelbaum - Portal **Cable harness - portal** **Faisceau de câbles - Support central**					1109311 - 1136330	BM105-14	BM105-24					**150 050 986 09** 150 541 162 1 **223.0**
Pos.	ID-Nr.	Benennung	Description	Description	Masch.-Nr-							Bemerkung/Remarks/Remarque
1	20 086 540 1	Kabelbaum Portal 3000	CH portal 3000	Faisceau de câbles support central 3000		1	1					

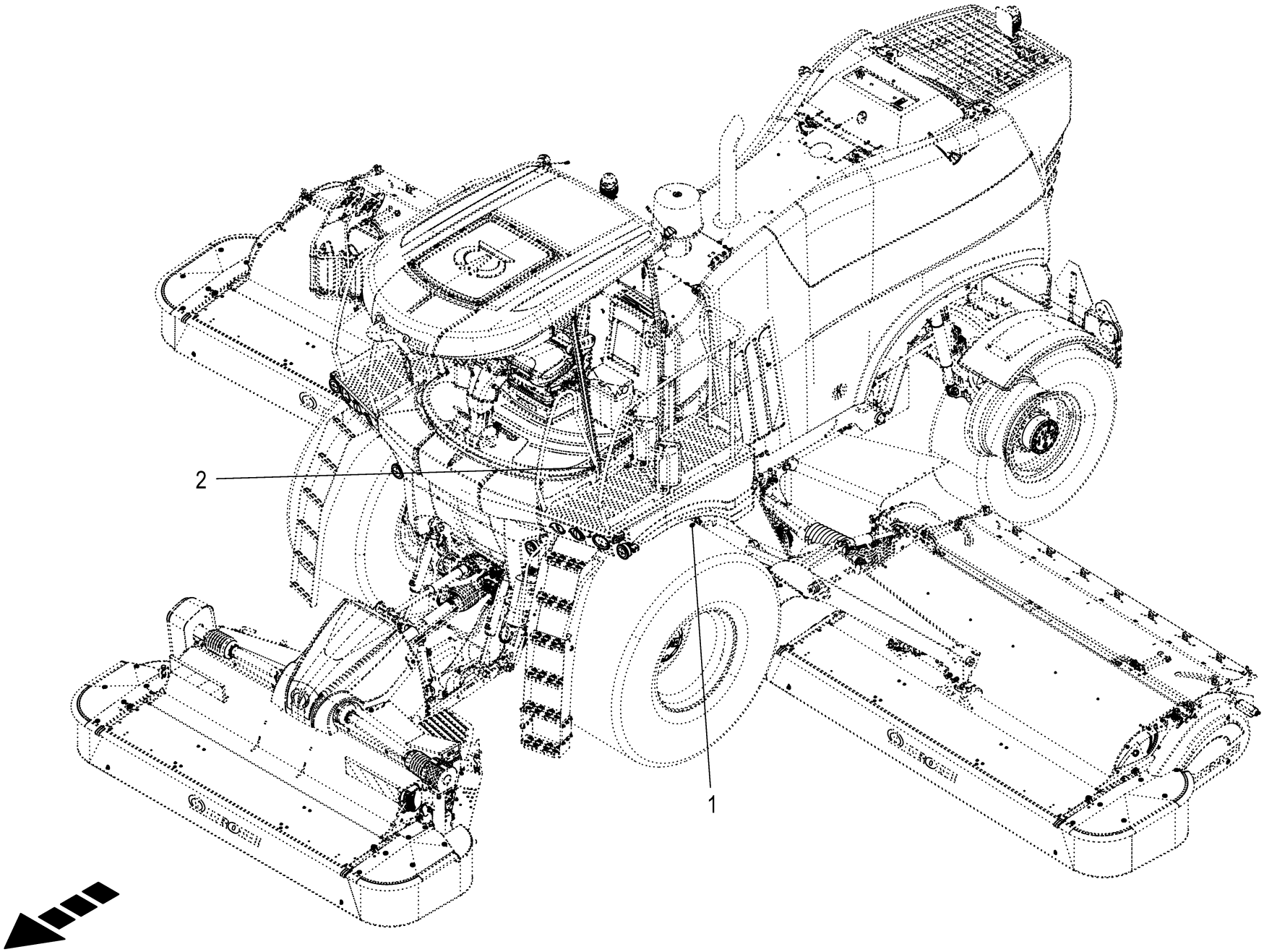
2
1

Sensoren - Portal **Sensors - central support** **Capteurs - Support central**					1109311 - 1136330	BM105-14	BM105-24					**150 050 986 09** 150 541 166 1 **224.0**
Pos.	ID-Nr.	Benennung	Description	Description	Masch.-Nr-							Bemerkung/Remarks/Remarque
1	00 302 321 2	Ind. Näherungsschalter Namur M18 8mm [-B4]	Namur sensor Namur M18 [-B4]	Capt. Namur Namur M18 [-B4]		1	1					
2	00 302 321 2	Ind. Näherungsschalter Namur M18 8mm [-B6]	Namur sensor Namur M18 [-B6]	Capt. Namur Namur M18 [-B6]		1	1					

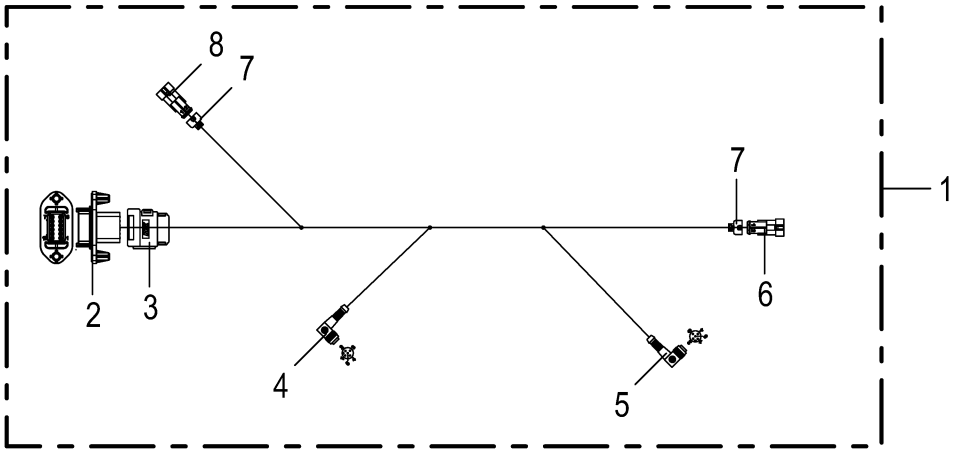
8
7
7
1
2
3
4
5
6

Kabelbaum - Portal **Cable harness - portal** **Faisceau de câbles - Support central**					1109311 - 1136330	BM105-14	BM105-24					**150 050 986 09** 150 541 163 1 **225.0**
Pos.	ID-Nr.	Benennung	Description	Description	Masch.-Nr-							Bemerkung/Remarks/Remarque
1	20 086 540 1	Kabelbaum Portal 3000	CH portal 3000	Faisceau de câbles support central 3000		1	1					
2	20 086 455 1	Stecker 12-p St grau [-X43.1]	Plug 12-p St grey [-X43.1]	Cavalier 12-p St gris [-X43. 1]		1	1					
	20 086 489 0	Kontaktsicherung 12-p St	Contact fuse 12-p St	Fusible de contact 12-p St		1	1					
	20 080 240 0	Kontakt Ni 0,5mm2	Contact Ni 0,5mm2	Contact Ni 0,5mm2		10	10					
	00 303 047 0	Blindstopfen 3,07mm weiß	Filler plug 3,07mm white	Tampon borgne 3,07mm blanc		2	2					
3	20 086 482 0	Steckerübergang 12-p Stift	Plug transition 12-p Pin	Jonction connecteur 12-p Goupille		1	1					
4	00 000 010 0	-nicht mehr lieferbar [-XB3.2]	-no longer available [-XB3.2]	-n'est plus disponible [-XB3. 2]		1	1					
5	00 000 010 0	-nicht mehr lieferbar [-XB5.2]	-no longer available [-XB5.2]	-n'est plus disponible [-XB5. 2]		1	1					
6	00 303 003 0	Stecker 2-p St schwarz [-XB6. 1]	Plug 2-p St black [-XB6.1]	Cavalier 2-p St noir [-XB6.1]		1	1					
	00 303 006 0	Kontakt Sn 0,35mm2	Contact Sn 0,35mm2	Contact Sn 0,35mm2		2	2					
	00 303 010 0	Einzeladerabdichtung grün	Single-wire seal green	Joint du fil unique vert		2	2					
7	20 081 994 0	Steckerübergang 2-p	Plug transition 2-p	Jonction connecteur 2-p		2	2					
8	00 303 003 0	Stecker 2-p St schwarz [-XB4. 1]	Plug 2-p St black [-XB4.1]	Cavalier 2-p St noir [-XB4.1]		1	1					
	00 303 006 0	Kontakt Sn 0,35mm2	Contact Sn 0,35mm2	Contact Sn 0,35mm2		2	2					
	00 303 010 0	Einzeladerabdichtung grün	Single-wire seal green	Joint du fil unique vert		2	2					

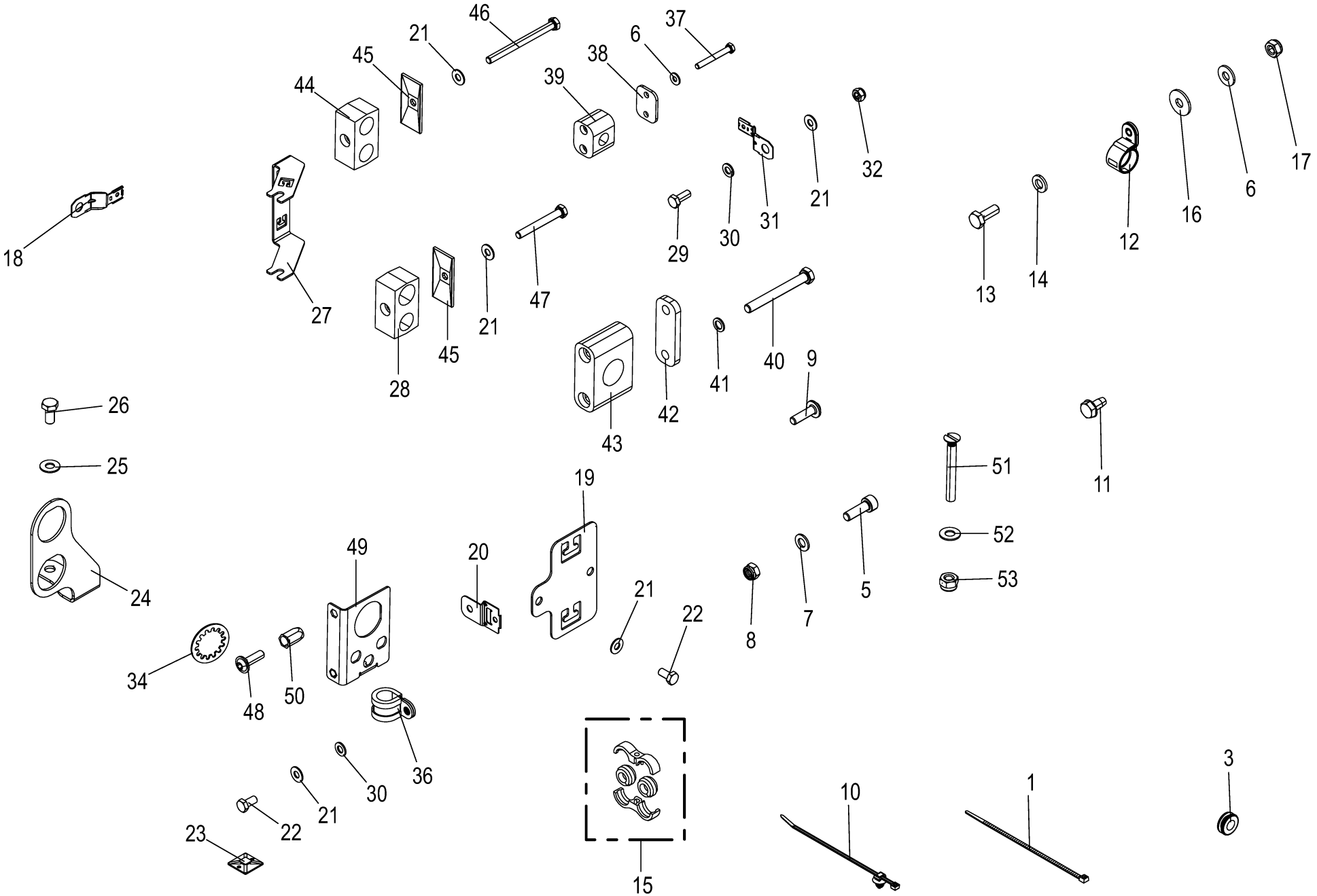

150 050 986 09 / 226.0

150 460 296 08

Kabelbaumbefestigung **Cable harness attachment** **Fixation du faisceau de câbles**					1109311 - 1136330	BM105-14	BM105-24					**150 050 986 09** 150 460 296 8 **226.0**
Pos.	ID-Nr.	Benennung	Description	Description	Masch.-Nr-							Bemerkung/Remarks/Remarque
1	00 922 671 1	Kabelbinder	Cable band	Collier de serrage		x	x					Lg.= 300
3	20 084 937 0	Kabelführungstülle 12mm	Grommet 12mm 4mm panel	Passe-câble 12mm 4mm en tôle		x	x					
	20 084 890 0	Kabelführungstülle 13mm	Grommet 13mm	Passe-câble 13mm		x	x					
4	90 003 357 0	Linsenkopf-Schr.-Torx 5x12 Zn8	Oval-head screw Torx 5x12 Zn8	Vis à tête cylind bombée Torx		x	x					
				5x12 Zn8								
5	00 903 014 0	Zylinderschraube	Allen screw	Vis tête cylindrique		x	x					M 5 X 16
6	00 909 906 1	Sperrkantscheibe	Detent edged washer	Disque à bord d'arrêt		x	x					SKM 6
7	00 910 500 1	Scheibe	Washer	Rondelle		x	x					5,3 X 10 X 1
8	00 908 702 0	Sicherungsmutter	Locknut	Écrou hex		x	x					M 5
9	90 003 689 0	Flachk.-Flan.-Schr. f. Kunst. Tor 4,5x16	Flat head flan scr f plastic Torx 4.5x16	Vis à brides à tête plate Torx 4,5x16		x	x					
	90 003 690 0	Flachk.-Flan.-Schr. f. Kunst. Tor 4,5x20	Flat head flan scr f plastic Torx 4.5x20	Vis à brides à tête plate Torx 4,5x20		x	x					
10	20 086 200 0	Befestigungsbinder 4,6x300 Lamellenfuß	Fixing tie 4,6x300 Fir tree base sw	Lanière de fixation 4,6x300 Pied sapin		x	x					
	20 086 201 0	Befestigungsbinder 7,6x300 Lamellenfuß	Fixing tie 7,6x300 Fir tree base sw	Lanière de fixation 7,6x300 Pied sapin		x	x					
11	90 002 596 0	Gewindefurchende 6kt-Schraube M6x12 ZnNi				x	x					
12	20 081 817 0	Wellschlauchschelle NW4,5	Corrugated hose clamp NW4,5	Collier du tuyau ondulé NW4,5		x	x					
		schraubbar	screwable	vissable								
	20 081 822 0	Wellschlauchschelle NW17 schraubbar	Corrugated hose clamp NW17 screwable	Collier du tuyau ondulé NW17 vissable		x	x					
13	00 900 607 0	6kt-Schraube	Hex head bolt	Boulon tête hex		x	x					M 6 X 16
	00 900 608 0	6kt-Schraube	Hex head bolt	Boulon tête hex		x	x					M 6 X 20
14	00 910 411 1	Scheibe	Washer	Rondelle		x	x					6,4 X 12,5 X 1,6
15	20 086 581 0	Klemmring 19mm klemmbar	Clamping ring 19mm clampable	Bague de serrage 19mm serrable		2	2					
16	00 910 351 1	Scheibe	Washer	Rondelle		x	x					6,4 X 18 X 1,6
17	00 908 704 1	Sicherungsmutter	Locknut	Écrou hex		x	x					M 6
18	20 084 715 0	Befestigung	Fastening	Fixation		5	5					
19	20 211 168 0	Kabelhalter Dieselmotor	Cable holder diesel engine	Support de câbles moteur diesel		1	1					
20	20 083 301 0	Befestigung	Fastening	Fixation		1	1					
21	00 909 908 1	Sperrkantscheibe	Detent edged washer	Disque à bord d'arrêt		x	x					SKM 8
22	00 900 612 0	6kt-Schraube	Hex head bolt	Boulon tête hex		x	x					M 8 X 16
23	20 086 352 0	Befestigungselement Kleber 4mm	Fastening element Adhesive 4mm	Élément de fixation Colle 4mm		x	x					
24	20 211 169 0	Halter Übergabestecker Dieselmotor	Support connector diesel engine	Supt connecteur de trans moteur diesel		1	1					
25	00 909 909 1	Sperrkantscheibe	Detent edged washer	Disque à bord d'arrêt		x	x					SKM 10

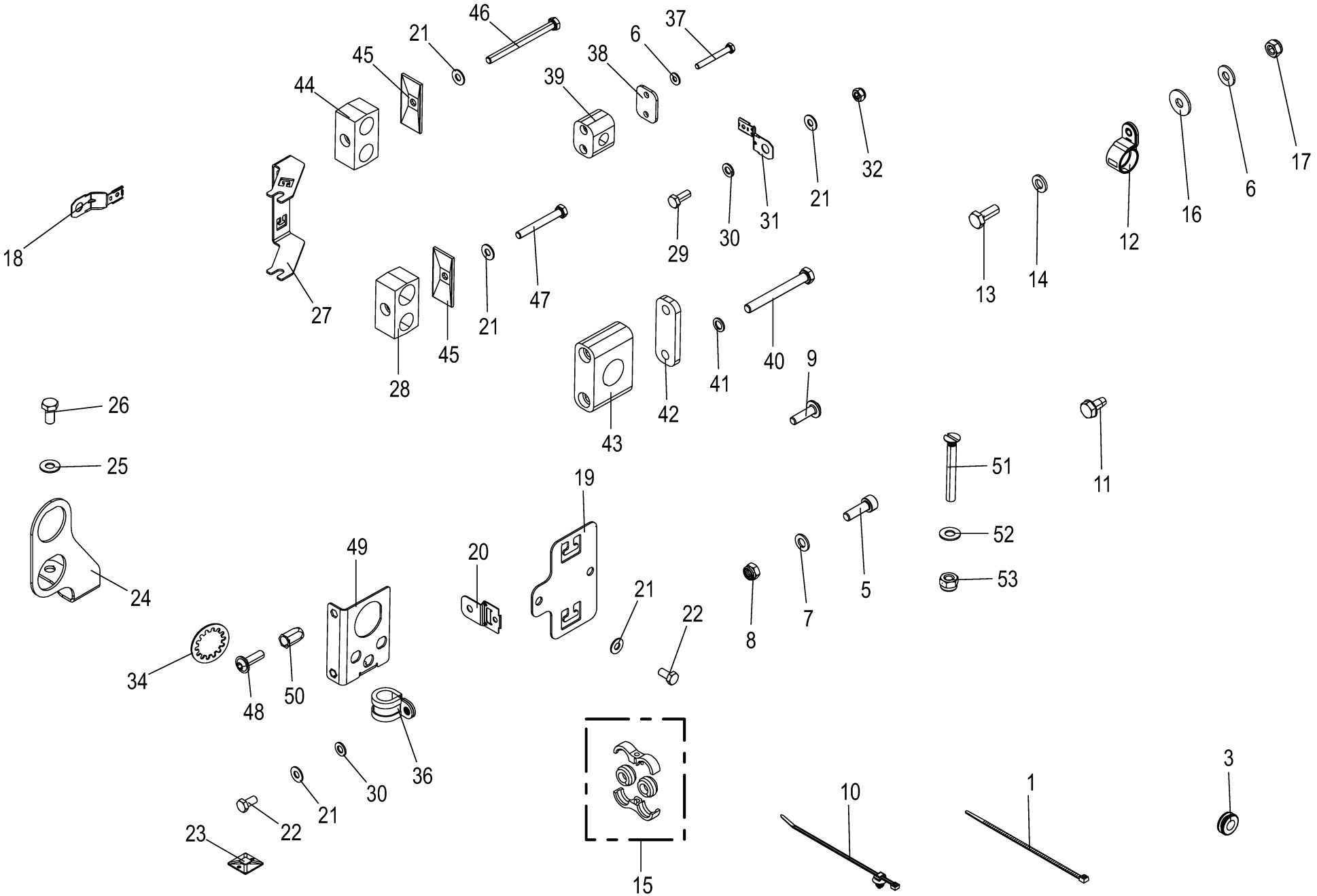

150 050 986 09 / 226.0

150 460 296 08

Kabelbaumbefestigung **Cable harness attachment** **Fixation du faisceau de câbles**					1109311 - 1136330	BM105-14	BM105-24					**150 050 986 09** 150 460 296 8 **226.0**
Pos.	ID-Nr.	Benennung	Description	Description	Masch.-Nr-							Bemerkung/Remarks/Remarque
26	00 900 634 0	6kt-Schraube	Hex head bolt	Boulon tête hex		x	x					M 10 X 20
27	20 211 229 0	Kabelhalter Optionen	Cable holder options	Support de câbles options		1	1					
28	27 017 956 0	Rohrschelle 21,3/25 M8 gerippt	Pipe cl. 21,3/25 M8	Collier 21,3/25 M8		1	1					
29	00 900 614 0	6kt-Schraube	Hex head bolt	Boulon tête hex		x	x					M 8 X 20
30	00 910 413 0	Scheibe	Washer	Rondelle		x	x					8,4 X 17 X 1,6
31	20 082 800 0	Befestigung DT/DTM M10	Fastening DT/DTM M10	Fixation DT/DTM M10		3	3					
32	00 908 706 0	Sicherungsmutter	Locknut	Écrou hex		x	x					M 8
34	20 087 754 0	Zahnscheibe Form J 31x48x3,2	Toothed disc form J 31x48x3,2	Rondelle dentée forme J 31x48x3,2		1	1					
36	90 000 031 0	Rohrschelle mit Gummiprofil	Tube clip w. rubber	Bride		6	6					Rd. 15
37	00 900 244 0	6kt-Schraube	Hex head bolt	Boulon tête hex		x	x					M 6 X 50
38	27 005 142 0	Deckplatte	Cover plate	Plaque de recouvrement		1	1					
39	27 005 085 0	Rohrschelle -2 Hälften	Tube clamp -2 halves	Bride -2 moitiés		1	1					Bo.= 15
40	00 901 439 1	6kt-Schraube	Hex head bolt	Boulon tête hex		x	x					M 10 X 90
41	00 909 907 0	Sperrkantscheibe	Detent edged washer	Disque à bord d'arrêt		x	x					SKZ 10
42	00 925 125 1	Deckplatte	Cover plate	Plaque de recouvrement		1	1					
43	00 925 154 1	Rohrschelle -2 Hälften	Tube clamp -2 halves	Bride -2 moitiés		1	1					Bo.= 32
44	27 010 686 0	Rohrschelle 21,3/21,3 M8 gerippt	Pipe cl. 21,3/21,3 M8	Collier 21,3/21,3 M8		2	2					
45	00 925 144 0	Deckplatte	Cover plate	Plaque de recouvrement		3	3					
46	00 901 054 2	6kt-Schraube	Hex head bolt	Boulon tête hex		x	x					M 8 X 100
47	00 901 048 1	6kt-Schraube	Hex head bolt	Boulon tête hex		x	x					M 8 X 65
48	20 027 505 0	Linsenflanschschraube	Fillister head screw	Vis à tête conique bombèe		2	2					M 6 X 20
49	20 429 568 0	Steckerhalter m. Blindnietm. mont.	Plug holder + blind rivet nut assembled	Support de connecteur + écrou borg. ass.		1	1					
50	90 002 802 0	6kt-Blindnietmutter M6x16 Senkkopf Zn8	Hexagon blind rivet nut M6x16 2 Zn8	Écrou borgne à six pans M6x16 2 Zn8		x	x					
51	00 904 309 2	Senkschraube	Countersunkscrew	Vis à tête fraisée		x	x					M 3 X 25
52	00 910 307 0	Scheibe	Washer	Rondelle		x	x					3,2 X 7 X 0,5
53	00 908 734 1	Sicherungsmutter	Locknut	Écrou hex		x	x					M 3

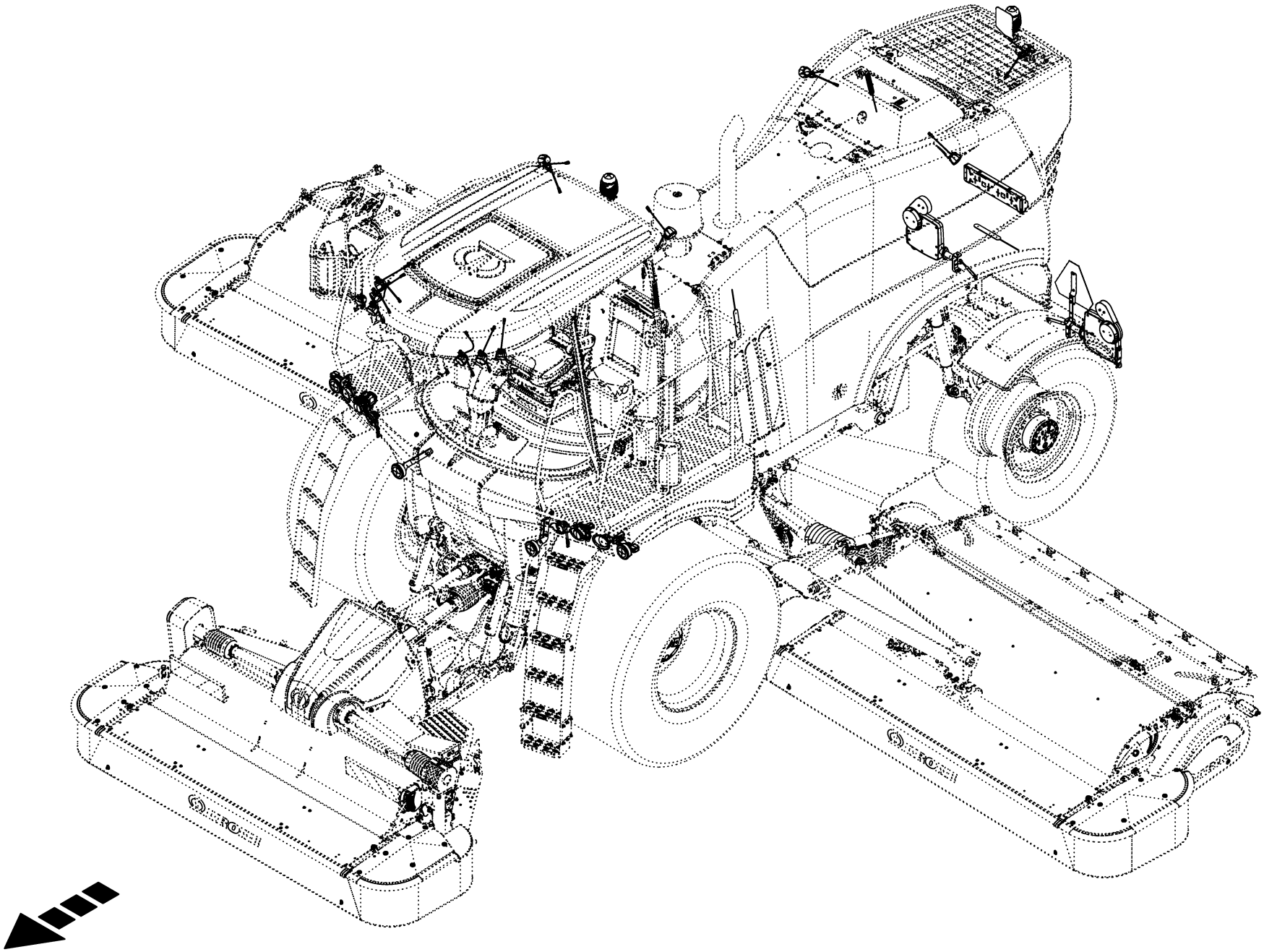

150 050 986 09 / 227.0

150 541 109 01

Beleuchtung **Lighting** **Éclairage**					1109311 - 1136330	BM105-14	BM105-24					**150 050 986 09** 150 541 109 1 **227.0**
Pos.	ID-Nr.	Benennung	Description	Description	Masch.-Nr-							Bemerkung/Remarks/Remarque
1	00 000 001 0	-nicht für diese Maschine	-not for this machine	-non prevu pour cette machine		x	x					

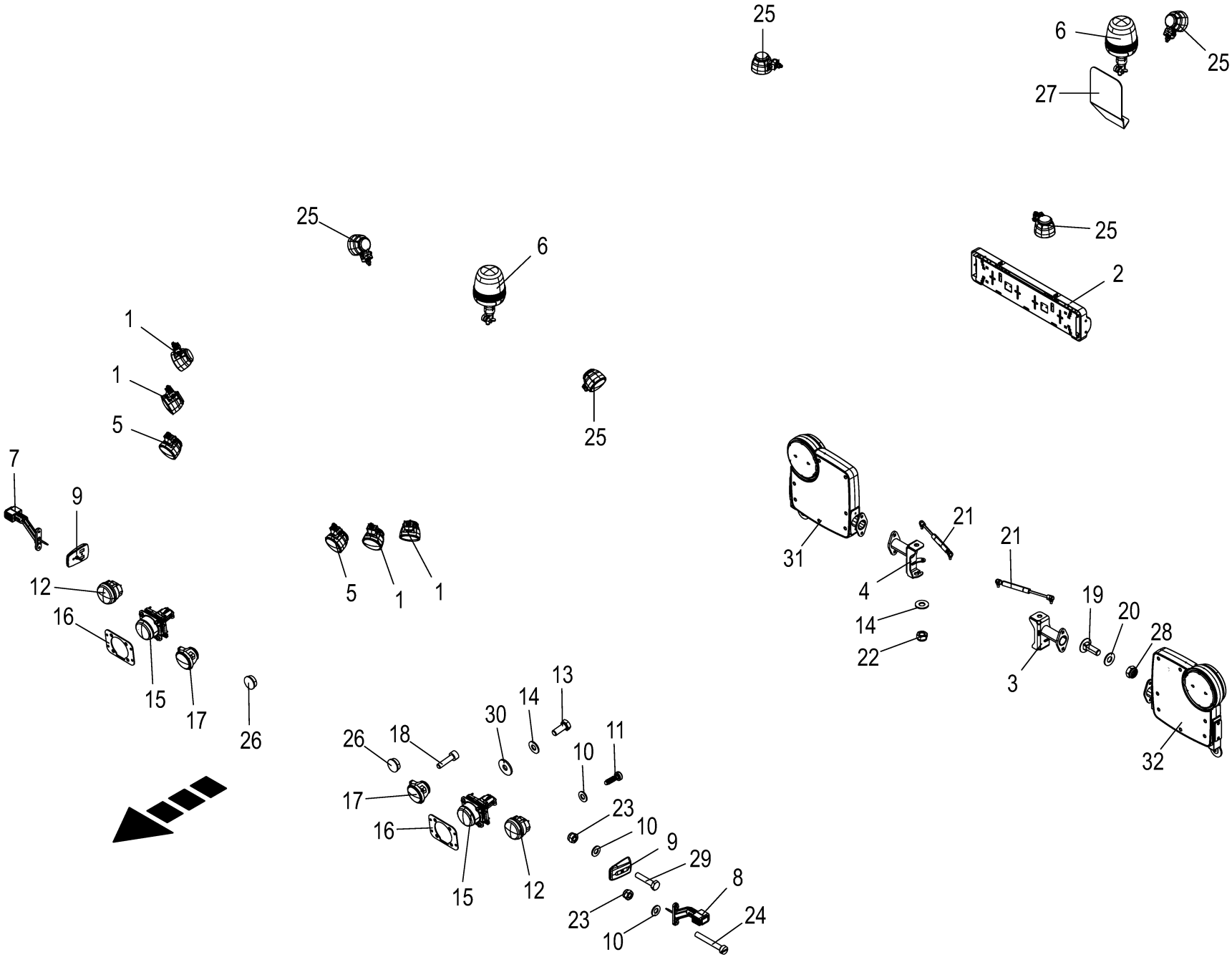

150 050 986 09 / 228.0

150 463 152 07

Beleuchtung **Lighting** **Éclairage**					1109311 - 1136330	BM105-14	BM105-24					**150 050 986 09** 150 463 152 7 **228.0**
Pos.	ID-Nr.	Benennung	Description	Description	Masch.-Nr-							Bemerkung/Remarks/Remarque
1	20 084 959 0	Arbeitsscheinwerfer H3 2-p DT KPL 24V	Working light H3 2-p DT KPL 2 anb.hän.	Phare de travail H3 2-p DT KPL 2		4	4					
2	20 084 643 0	Leuchte K LED 2-p DT KPL 12V/ 24V anb.	Lamp K LED 2-p DT KPL 3 anb.	Voyant K LED 2-p DT KPL 3 anb.		1	1					
3	20 211 203 0	Halterohr links	Support tube left	Tube de fixation gauche		1	1					
4	20 211 282 0	Halterohr rechts	Support tube right	Tube de fixation droit		1	1					
5	20 085 410 0	Arbeitsscheinwerfer H3 2-p DT KPL 24V	Working light H3 2-p DT KPL 2 anb.hän.	Phare de travail H3 2-p DT KPL 2		2	2					
6	20 089 171 0	Leuchte RKL gelb LED 2-p KPL 12V/24V	La. warn beac yellow LED 2-p CPL 12V/24V	Voyant RKL jaune DEL à 2 p. cpl. 12V/24V		2	2					
7	20 085 887 0	Leuchte U LED 2-p Supers. KPL re 12V/24V	Lamp U LED 2-p Supers. KPL re 3 anb.	Voyant U LED 2-p Supers. KPL re 3 anb.		1	1					
8	20 085 886 0	Leuchte U LED 2-p Supers. KPL li 12V/24V	Lamp U LED 2-p Supers. KPL li 3 anb.	Voyant U LED 2-p Supers. KPL li 3 anb.		1	1					
9	20 083 513 1	Leuchte BL LED 2-p kpl.	Lamp BL LED 2-p cpl.	Voyant BL DEL 2-p cpl.		2	2					
10	00 910 325 0	Scheibe	Washer	Rondelle		x	x					4,3 X 9 X 0,8
11	90 004 142 0	EJOT Delta PT Schraube 4x12	EJOT Delta PT screw 4x12	Vis 4x12 EJOT Delta PT		x	x					
12	20 082 454 0	Leuchte BL/PO LED/Glühlampe 3-p kpl.	Lamp BL/PO LED/bulb 3-p cpl.	Voyant BL/PO DEL/ampoule 3-p cpl.		2	2					
	20 083 230 0	Glühlampe Tropfenform 24V 21W BAU15s	Bulb Drop shape 24V 21W BAU15s	Ampoule Forme de larme 24V 21W BAU15s		2	2					
13	00 900 614 0	6kt-Schraube	Hex head bolt	Boulon tête hex		x	x					M 8 X 20
14	00 909 908 1	Sperrkantscheibe	Detent edged washer	Disque à bord d'arrêt		x	x					SKM 8
15	20 082 483 0	Leuchte HS H7 4-p kpl.	Lamp HS H7 4-p cpl.	Voyant HS H7 4-p cpl.		2	2					
	20 084 783 0	Halogen H7 24V 70W PX 26 d	Halogen H7 24V 70W PX 26 d	Halogène H7 24V 70W PX 26 d		2	2					
	20 085 357 0	Gelenkstück HS f. Halogenleuchte	Joint piece HS f. Halogenleuchte	Articulation HS f. Halogenleuchte		6	6					
16	20 223 191 1	Steckblech Abblendlicht	Insertable plate dipped beam	Tôle amovible feux de croisement		2	2					
17	20 085 540 0	Arbeitsscheinwerfer H3 2-p DT KPL 24V	Working light H3 2-p DT KPL 2 einb.	Phare de travail H3 2-p DT KPL 2 einb.		2	2					
18	90 002 401 0	Zylindersch.I-6kt M4x16 Zn8	Cylinder screw hexagon socket M4 x 16	Vis cylind à six pans creux M4x16		x	x					
19	00 904 745 1	Flachrundschraube	Coach bolt	Vis a tête bombée		x	x					M 10 X 30
20	00 909 909 1	Sperrkantscheibe	Detent edged washer	Disque à bord d'arrêt		x	x					SKM 10
21	27 022 605 0	Gasfeder 245/80 300N	Gas spring 245/80 300N	Ressort à gaz 245/80 300N		2	2					
22	00 908 706 0	Sicherungsmutter	Locknut	Écrou hex		x	x					M 8
23	00 908 718 0	Sicherungsmutter	Locknut	Écrou hex		x	x					M 4
24	00 903 431 1	Zylinderschraube	Allen screw	Vis tête cylindrique		x	x					M 4 X 30

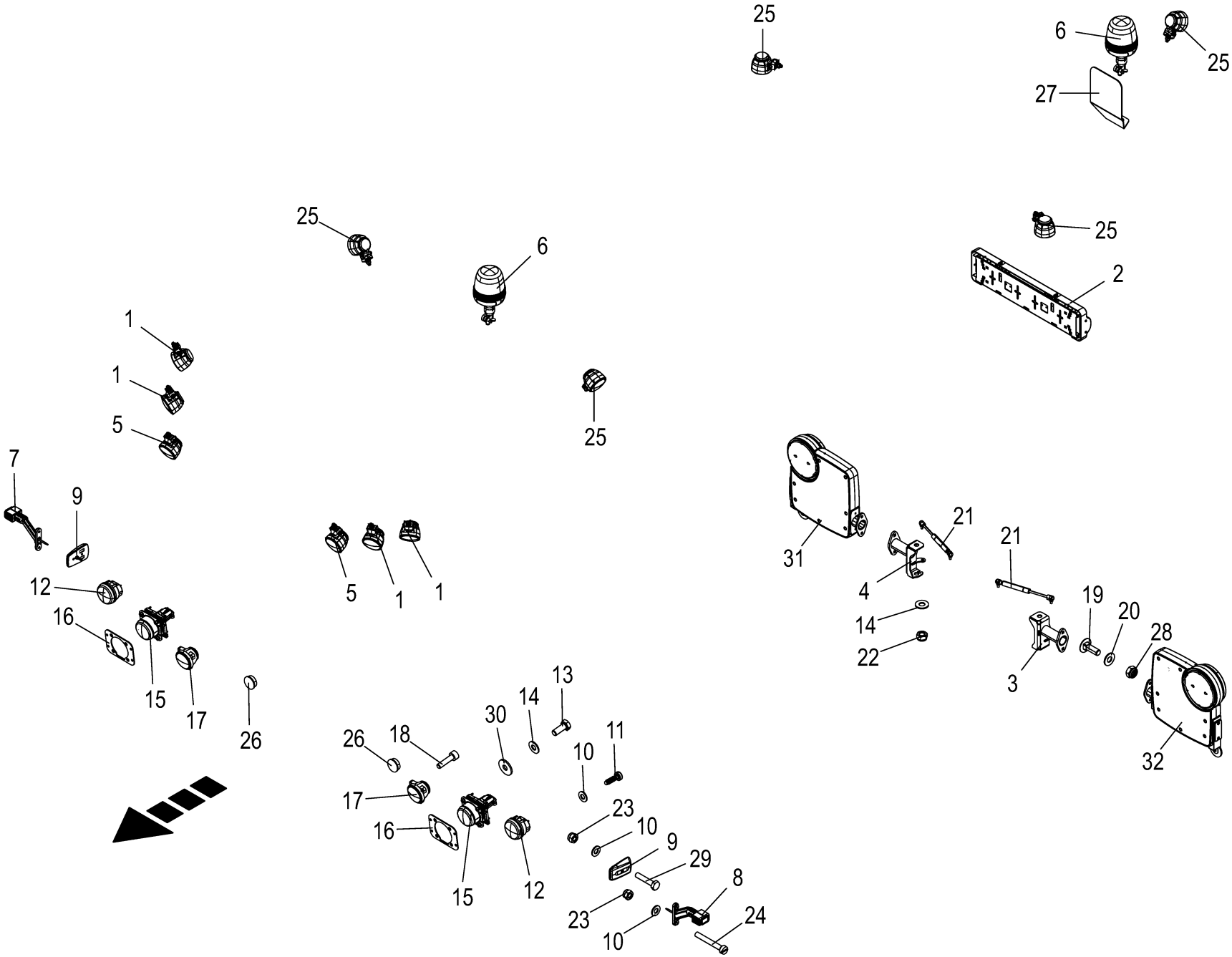

150 050 986 09 / 228.0

150 463 152 07

Beleuchtung **Lighting** **Éclairage**					1109311 - 1136330	BM105-14	BM105-24					**150 050 986 09** 150 463 152 7 **228.0**
Pos.	ID-Nr.	Benennung	Description	Description	Masch.-Nr-							Bemerkung/Remarks/Remarque
25	20 084 957 0	Arbeitsscheinwerfer H3 2-p DT KPL 24V	Working light H3 2-p DT KPL 2 anb.steh.	Phare de travail H3 2-p DT KPL 2		5	5					
26	00 925 029 0	Verschlussstopfen	Sealing plug	Bouchon d'étanchéité		2	2					Rd. 25,5/28 X 7,5/9,5
27	20 211 622 0	Lichtblende	Light screen	Cache-lumière		1	1					
28	00 908 758 0	Sicherungsmutter	Locknut	Écrou hex		x	x					M 10
29	90 003 988 0	6kt-Schraube M4 x 20	Hexagon head screw M4 x 20	Vis six pans M4x20		x	x					
30	00 910 603 0	Scheibe	Washer	Rondelle		x	x					8,4 X 24 X 2
31	20 089 274 0	Bel.Set rechts außen LED	Lighting kit right outside LED	jeu écl. ext droit DEL		1	1					
32	20 089 273 0	Bel.Set links außen LED	Lighting kit left outside LED	jeu écl. ext gauche DEL		1	1					

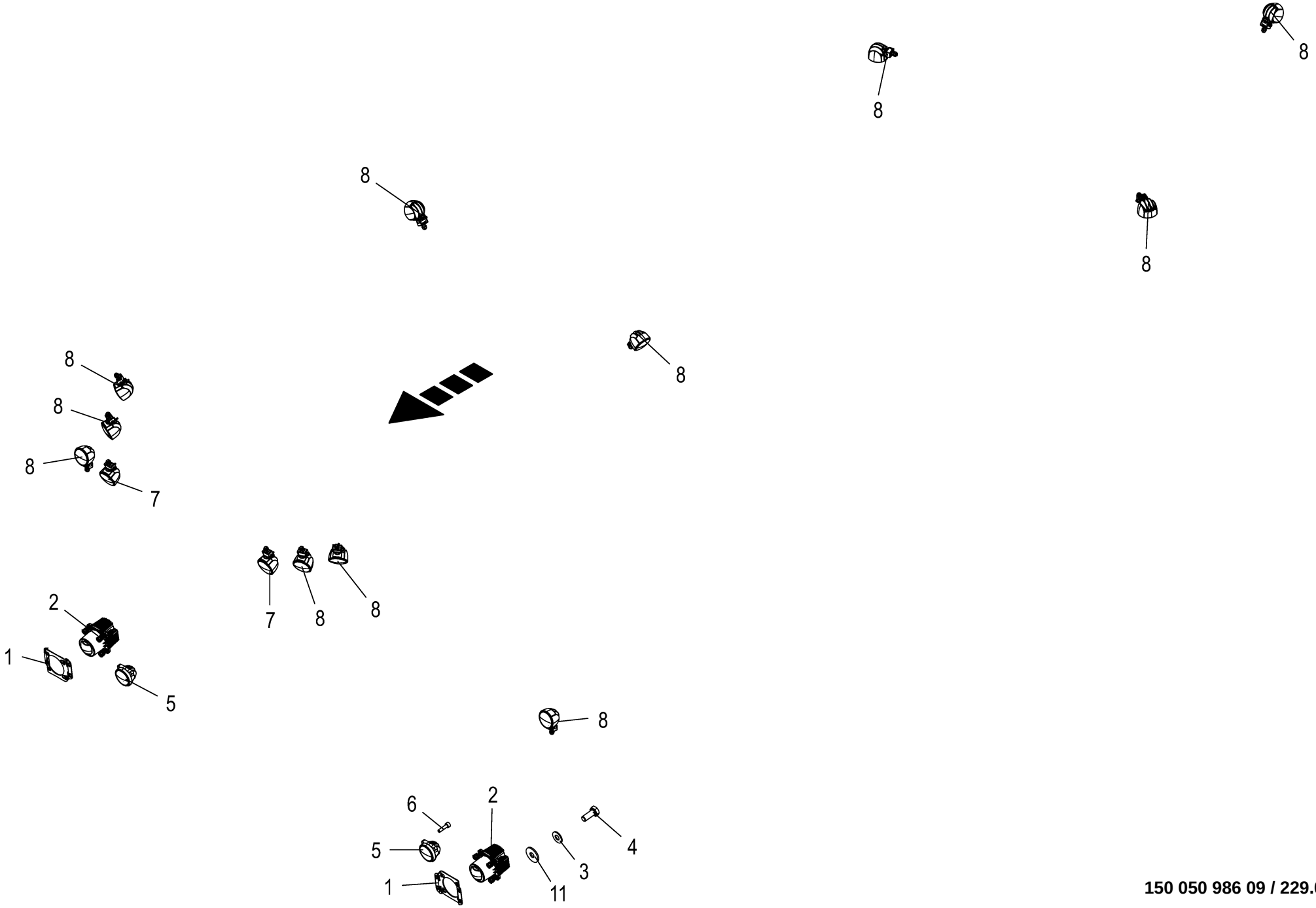

150 050 986 09 / 229.0

150 463 168 06

Beleuchtung -LED -optional **Lighting** **Éclairage**					1109311 - 1136330	BM105-14	BM105-24					**150 050 986 09** 150 463 168 6 **229.0**
Pos.	ID-Nr.	Benennung	Description	Description	Masch.-Nr-							Bemerkung/Remarks/Remarque
1	21 005 115 0	Adapter LED-Scheinwerfer	adapter LED light	adaptateur LED light		2	2					
2	21 005 236 0	Leuchte HS LED 4-p DT KPL 9-32V einb.	Lamp HS LED 4-p DT CPL 9-32V install.	Vo. HS LED 4-p DT CPL 9-32V à encastrer		2	2					
3	00 909 908 1	Sperrkantscheibe	Detent edged washer	Disque à bord d'arrêt		x	x					SKM 8
4	00 900 614 0	6kt-Schraube	Hex head bolt	Boulon tête hex		x	x					M 8 X 20
5	20 087 856 0	Arbeitsscheinwerfer LED 2-p DT KPL	Working light LED 2-p DT KPL 3 einb.	Phare de travail LED 2-p DT KPL 3 einb.		2	2					
6	90 002 401 0	Zylindersch.I-6kt M4x16 Zn8	Cylinder screw hexagon socket M4 x 16	Vis cylind à six pans creux M4x16		x	x					
7	20 087 854 0	Arbeitsscheinwerfer LED 2-p DT KPL	Working light LED 2-p DT KPL 3	Phare de travail LED 2-p DT KPL 3		2	2					
8	20 087 853 0	Arbeitsscheinwerfer LED 2-p DT KPL	Working light LED 2-p DT KPL 3	Phare de travail LED 2-p DT KPL 3		11	11					
11	00 910 603 0	Scheibe	Washer	Rondelle		x	x					8,4 X 24 X 2

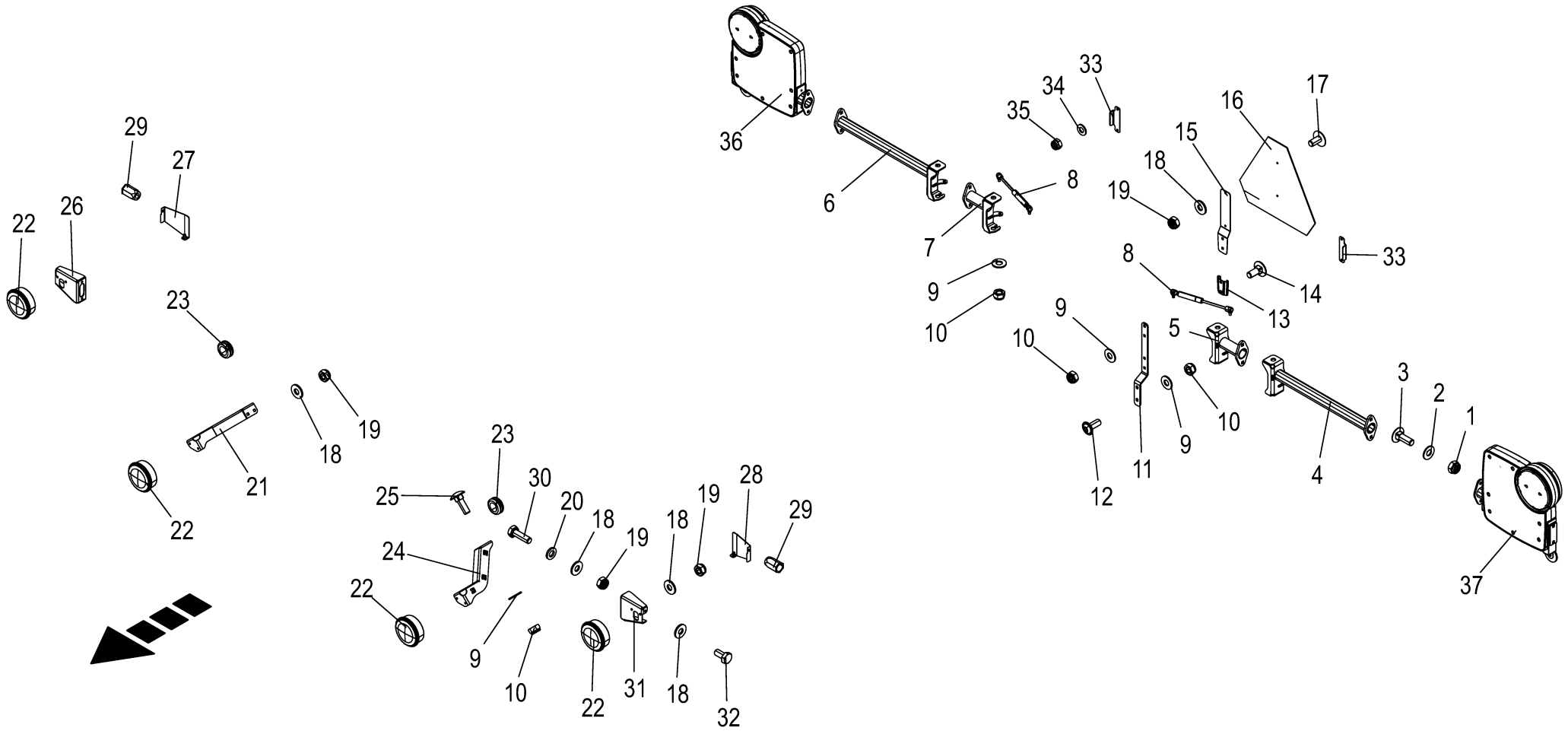

150 050 986 09 / 230.0

150 465 046 05

Beleuchtung -US -optional **Lighting** **Éclairage**					1109311 - 1136330	BM105-14	BM105-24					**150 050 986 09** 150 465 046 5 **230.0**
Pos.	ID-Nr.	Benennung	Description	Description	Masch.-Nr-							Bemerkung/Remarks/Remarque
1	00 908 758 0	Sicherungsmutter	Locknut	Écrou hex		x	x					M 10
2	00 909 909 1	Sperrkantscheibe	Detent edged washer	Disque à bord d'arrêt		x	x					SKM 10
3	00 904 745 1	Flachrundschraube	Coach bolt	Vis a tête bombée		x	x					M 10 X 30
4	20 211 356 0	Halterohr links	Support tube left	Tube de fixation gauche		1	1					
5	20 211 203 0	Halterohr links	Support tube left	Tube de fixation gauche		1	1					
6	20 211 357 0	Halterohr rechts	Support tube right	Tube de fixation droit		1	1					
7	20 211 282 0	Halterohr rechts	Support tube right	Tube de fixation droit		1	1					
8	00 939 009 0	Gasfeder -11m	Gas spring -11m	Ressort à gaz -11m		2	2					Lg.= 245 - 700 N
	27 022 605 0	Gasfeder 245/80 300N -10m	Gas spring 245/80 300N -10m	Ressort à gaz 245/80 300N -10m		2	2					
9	00 909 908 1	Sperrkantscheibe	Detent edged washer	Disque à bord d'arrêt		x	x					SKM 8
10	00 908 706 0	Sicherungsmutter	Locknut	Écrou hex		x	x					M 8
11	20 210 732 1	Halter	Support	Support		1	1					
12	90 001 577 0	Linsenflanschschraube	Fillister head screw	Vis à tête conique bombèe		x	x					M 8 X 20
13	27 020 168 0	Einstecktasche	Insert pocket	Poche		1	1					
14	00 904 731 2	Flachrundschraube	Coach bolt	Vis a tête bombée		x	x					M 8 X 20
15	27 020 169 0	Halteblech	Retaining sheet	Tôle de maintien		1	1					
16	27 020 001 0	Beschilderung SMV-Zeichen-ASAE	SMV emblem ASAE labelling	Signalisation pl. id. véh. lents ASAE		1	1					
17	00 905 000 2	Flachrundschraube	Coach bolt	Vis a tête bombée		x	x					M 6 X 12
18	00 909 906 1	Sperrkantscheibe	Detent edged washer	Disque à bord d'arrêt		x	x					SKM 6
19	00 908 704 1	Sicherungsmutter	Locknut	Écrou hex		x	x					M 6
20	00 910 411 1	Scheibe	Washer	Rondelle		x	x					6,4 X 12,5 X 1,6
21	20 210 848 1	Halter Blitzleuchte rechts	Support flashlight right	support clignotant dr.		1	1					
22	20 085 882 0	Leuchte BL LED 2-p DT KPL 24V anb.	Lamp BL LED 2-p DT KPL 2 anb.	Voyant BL LED 2-p DT KPL 2 anb.		1	1					
23	20 088 327 0	Kabelführungstülle 18,5mm	Grommet 18.5mm	Passe-câble 18,5mm		2	2					
24	20 210 847 1	Halter Blitzleuchte links	Support flashlight left	support gyrophare ga.		1	1					
25	00 904 732 2	Flachrundschraube	Coach bolt	Vis a tête bombée		x	x					M 8 X 25
26	20 210 850 1	Halter Blitzleuchte rechts 11m				1	1					
27	20 210 855 1	Deckel Blindnietmutter re.	cover blind rivet nut rh	couvercle écrou-rivet aveugle dr.		1	1					
28	20 210 853 1	Deckel Blindnietmutter li.	cover blind rivet nut lh	couvercle écrou-rivet aveugle ga.		1	1					
29	90 002 802 0	6kt-Blindnietmutter M6x16	Hexagon blind rivet nut M6x16 2	Écrou borgne à six pans M6x16 2		x	x					
		Senkkopf Zn8	Zn8	Zn8								
30	00 900 608 0	6kt-Schraube	Hex head bolt	Boulon tête hex		x	x					M 6 X 20
31	20 210 849 1	Halter Bliitzleuchte links 11m				1	1					
32	00 900 606 0	6kt-Schraube	Hex head bolt	Boulon tête hex		x	x					M 6 X 12
33	20 211 776 1	Anschlag Bel. Mod.	stop lighting mod.	butée mod. écl.		2	2					
34	00 910 325 0	Scheibe	Washer	Rondelle		x	x					4,3 X 9 X 0,8

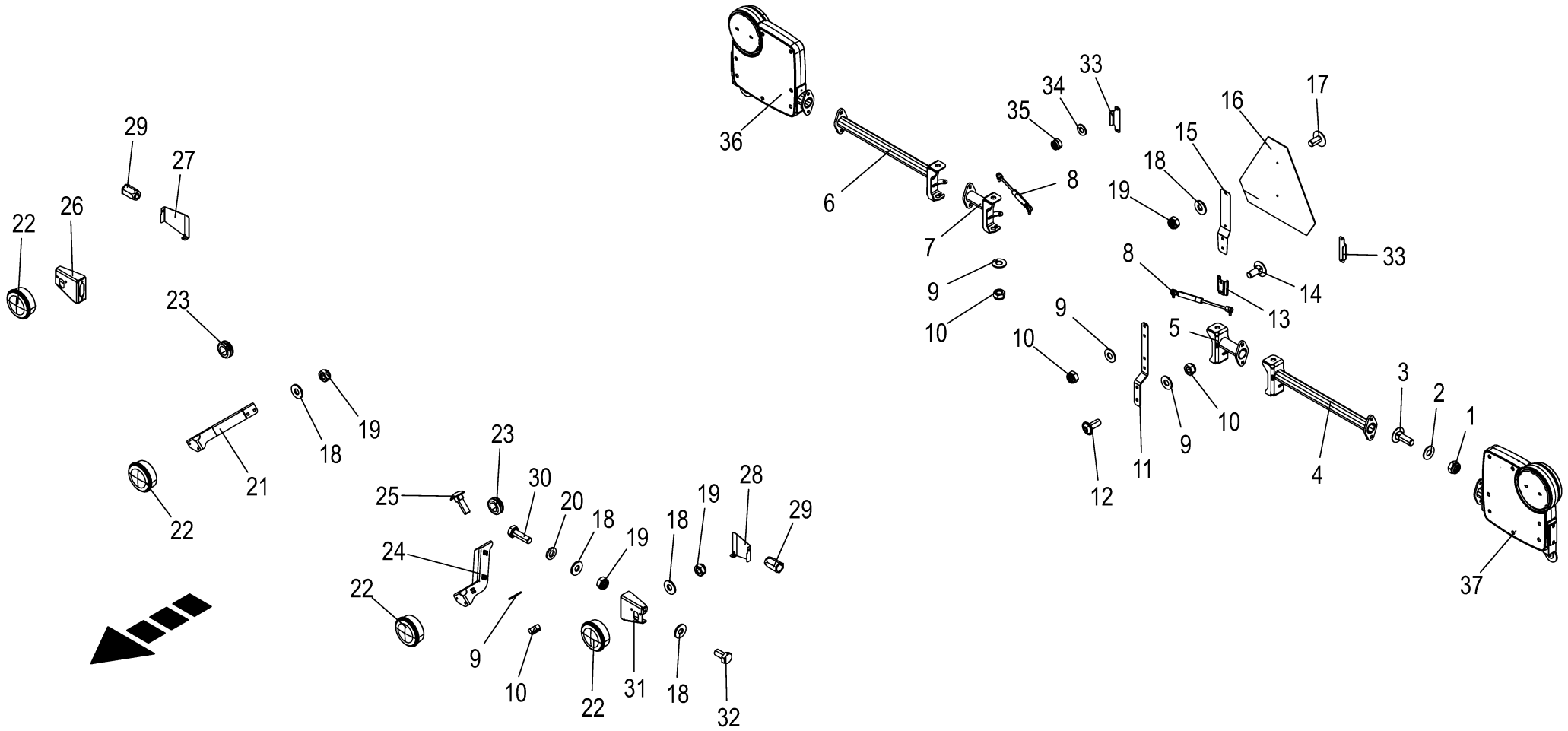

150 050 986 09 / 230.0

150 465 046 05

Beleuchtung -US -optional **Lighting** **Éclairage**					1109311 - 1136330	BM105-14	BM105-24					**150 050 986 09** 150 465 046 5 **230.0**
Pos.	ID-Nr.	Benennung	Description	Description	Masch.-Nr-							Bemerkung/Remarks/Remarque
35	00 908 718 0	Sicherungsmutter	Locknut	Écrou hex		x	x					M 4
36	20 089 276 0	Bel.Set rechts außen LED	Lighting kit right outside LED	jeu écl. ext droit DEL		1	1					
37	20 089 275 0	Bel.Set links außen LED	Lighting kit left outside LED	jeu écl. ext gauche DEL		1	1					

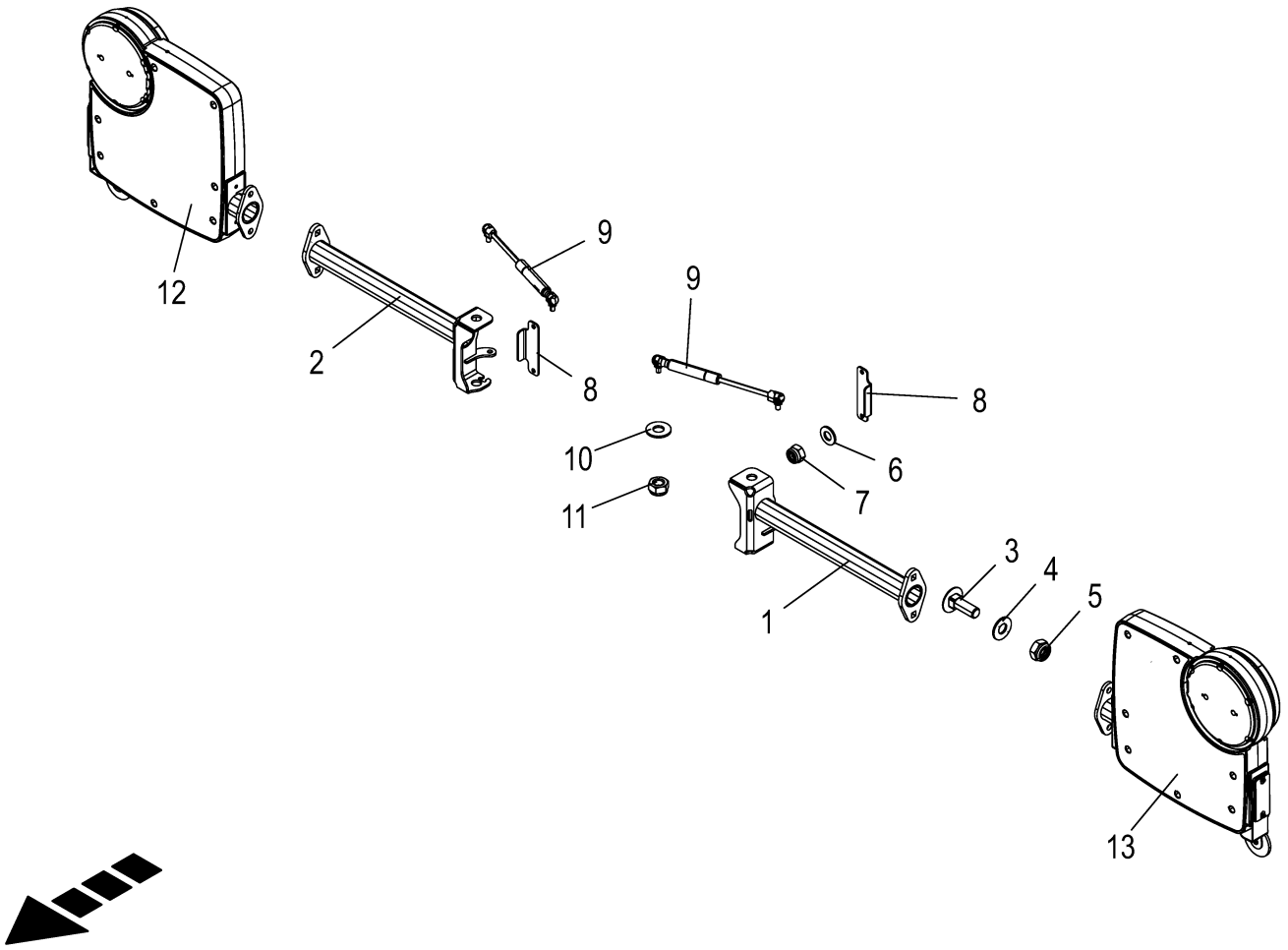
12
2
9
9
8
8
10
6
7
11
1
3
4
5
13

Beleuchtung -FR -optional **Lighting** **Éclairage**					1109311 - 1136330	BM105-14	BM105-24					**150 050 986 09** 150 465 059 5 **231.0**
Pos.	ID-Nr.	Benennung	Description	Description	Masch.-Nr-							Bemerkung/Remarks/Remarque
1	20 211 713 0	Halterohr links Frankr.	Support tube left France	Tube de support gauche France		1	1					
2	20 211 714 0	Halterohr rechts Frankr.	Support tube right France	Tube de support droit France		1	1					
3	00 904 745 1	Flachrundschraube	Coach bolt	Vis a tête bombée		x	x					M 10 X 30
4	00 909 909 1	Sperrkantscheibe	Detent edged washer	Disque à bord d'arrêt		x	x					SKM 10
5	00 908 758 0	Sicherungsmutter	Locknut	Écrou hex		x	x					M 10
6	00 910 325 0	Scheibe	Washer	Rondelle		x	x					4,3 X 9 X 0,8
7	00 908 718 0	Sicherungsmutter	Locknut	Écrou hex		x	x					M 4
8	20 211 776 1	Anschlag Bel. Mod.	stop lighting mod.	butée mod. écl.		2	2					
9	00 939 009 0	Gasfeder	Gas spring	Ressort à gaz		2	2					Lg.= 245 - 700 N
10	00 909 908 1	Sperrkantscheibe	Detent edged washer	Disque à bord d'arrêt		x	x					SKM 8
11	00 908 706 0	Sicherungsmutter	Locknut	Écrou hex		x	x					M 8
12	20 089 274 0	Bel.Set rechts außen LED	Lighting kit right outside LED	jeu écl. ext droit DEL		1	1					
13	20 089 273 0	Bel.Set links außen LED	Lighting kit left outside LED	jeu écl. ext gauche DEL		1	1					

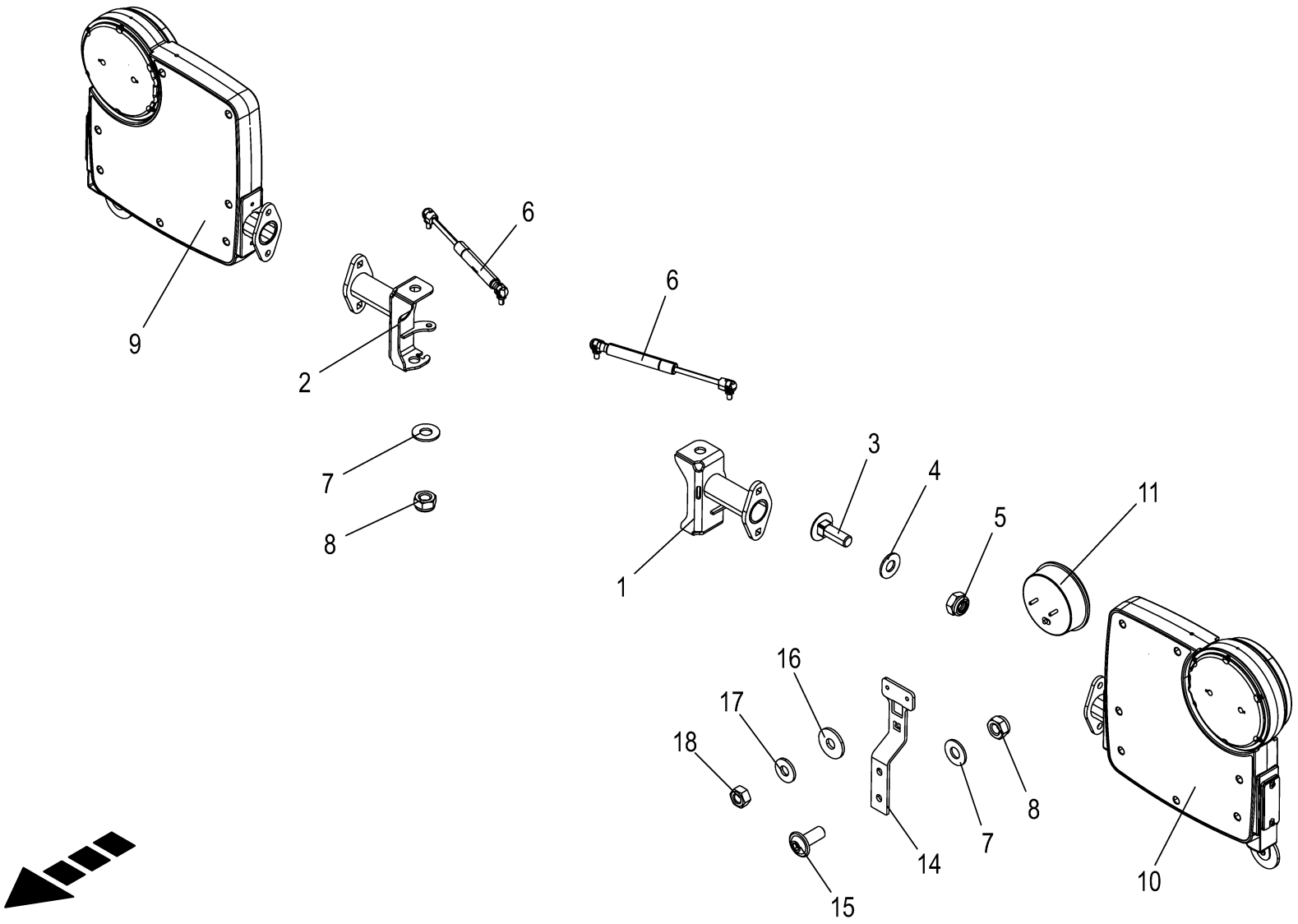

150 050 986 09 / 232.0

150 465 061 04

Beleuchtung -JP -optional **Lighting** **Éclairage**					1109311 - 1136330	BM105-14	BM105-24					**150 050 986 09** 150 465 061 4 **232.0**
Pos.	ID-Nr.	Benennung	Description	Description	Masch.-Nr-							Bemerkung/Remarks/Remarque
1	20 211 203 0	Halterohr links	Support tube left	Tube de fixation gauche		1	1					
2	20 211 282 0	Halterohr rechts	Support tube right	Tube de fixation droit		1	1					
3	00 904 745 1	Flachrundschraube	Coach bolt	Vis a tête bombée		x	x					M 10 X 30
4	00 909 909 1	Sperrkantscheibe	Detent edged washer	Disque à bord d'arrêt		x	x					SKM 10
5	00 908 758 0	Sicherungsmutter	Locknut	Écrou hex		x	x					M 10
6	27 022 605 0	Gasfeder 245/80 300N	Gas spring 245/80 300N	Ressort à gaz 245/80 300N		2	2					
7	00 909 908 1	Sperrkantscheibe	Detent edged washer	Disque à bord d'arrêt		x	x					SKM 8
8	00 908 706 0	Sicherungsmutter	Locknut	Écrou hex		x	x					M 8
9	20 089 274 0	Bel.Set rechts außen LED	Lighting kit right outside LED	jeu écl. ext droit DEL		1	1					
10	20 089 273 0	Bel.Set links außen LED	Lighting kit left outside LED	jeu écl. ext gauche DEL		1	1					
11	20 085 883 0	Leuchte R LED 2-p DT KPL 24V anb.	Lamp R LED 2-p DT KPL 2 anb.	Voyant R LED 2-p DT KPL 2 anb.		1	1					
14	21 008 318 0	Halter Rückfahrleuchte	support reversing lamp	support feu de marche arrière		1	1					
15	90 001 577 0	Linsenflanschschraube	Fillister head screw	Vis à tête conique bombée		x	x					M 8 X 20
16	00 910 351 1	Scheibe	Washer	Rondelle		x	x					6,4 X 18 X 1,6
17	00 909 906 1	Sperrkantscheibe	Detent edged washer	Disque à bord d'arrêt		x	x					SKM 6
18	00 908 208 0	6kt-Mutter	Hex nut	Écrou hex		x	x					M 6

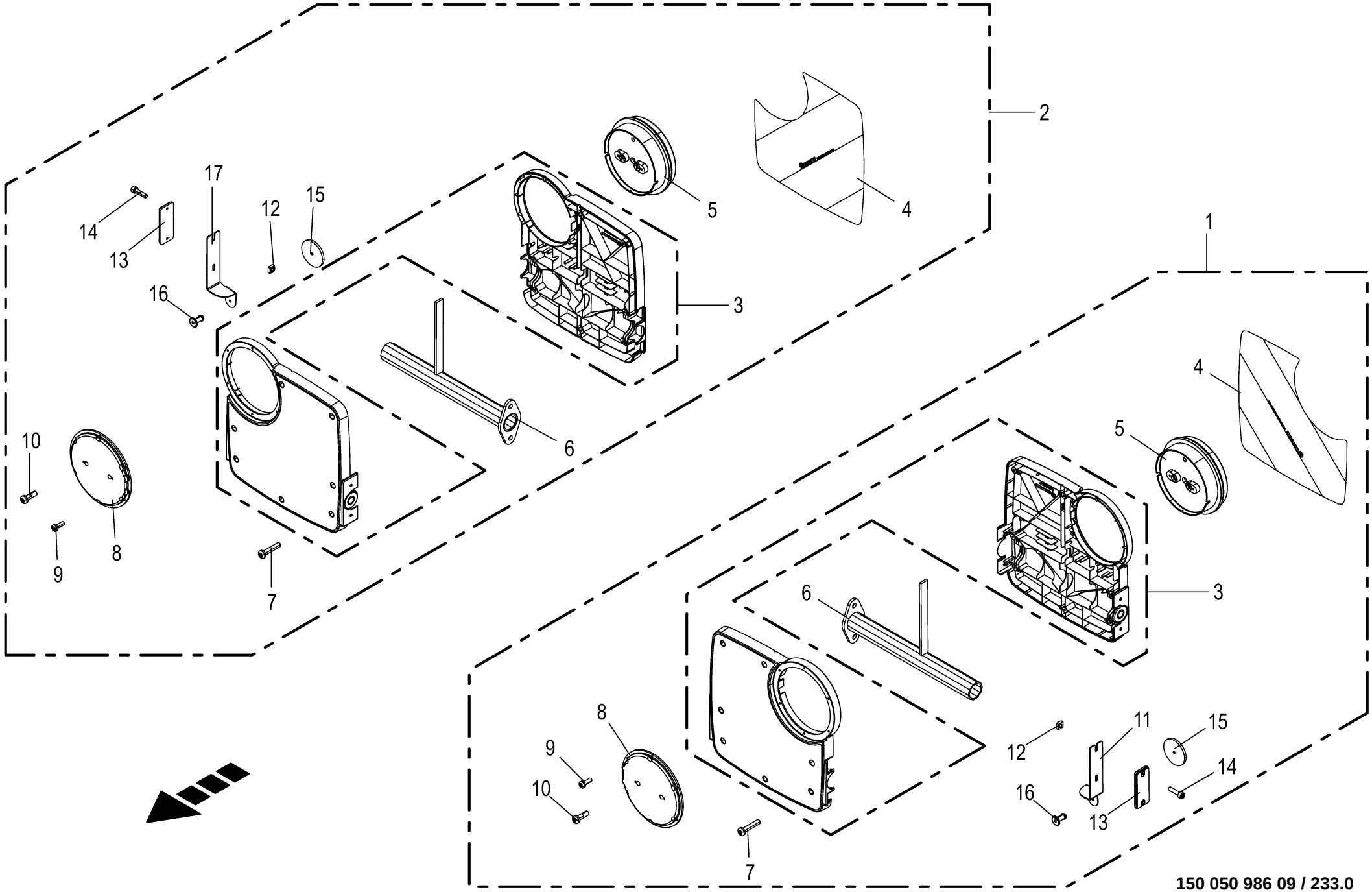

150 050 986 09 / 233.0

150 542 629 01

Beleuchtung **Lighting** **Éclairage**					1109311 - 1136330	BM105-14	BM105-24					**150 050 986 09** 150 542 629 1 **233.0**
Pos.	ID-Nr.	Benennung	Description	Description	Masch.-Nr-							Bemerkung/Remarks/Remarque
1	20 089 273 0	Bel.Set links außen LED	Lighting kit left outside LED	jeu écl. ext gauche DEL		1	1					
2	20 089 274 0	Bel.Set rechts außen LED	Lighting kit right outside LED	jeu écl. ext droit DEL		1	1					
3	20 088 968 0	Gehäuse Satz	housing set	housing set		2	2					
4	27 019 562 0	Aufkleber Warnfolie links / rechts abw.	Label warning foil lh/rh repellant	Autocollant feuille d´avert. dr./ga.		2	2					
5	20 089 262 0	Leuchte S/B/BL LED 6-p DT KPL 24V einb.	lamp S/B/BL LED 6-p DT cpl 24V installed	voyant S/B/tôle DEL à 6p DT cpl 24V		2	2					
6	20 039 714 0	Halterohr	Support tube	Tube de support		2	2					
7	90 003 122 0	Linsenkopf-Schr.-Torx 5,0x25 verzinkt	Oval-head screw Torx 5,0x25 verzinkt	Vis à tête cylind bombée Torx 5,0x25		x	x					
8	20 088 396 0	Deckel VKM15U 182x182x10,5mm	Cover VKM15U 182x182x10,5mm	Couvercle VKM15U 182x182x10,5mm		2	2					
9	90 003 120 0	Linsenkopf-Schr.-Torx 4,0x12 verzinkt	Oval-head screw Torx 4,0x12 verzinkt	Vis à tête cylind bombée Torx 4,0x12		x	x					
10	90 003 121 0	Linsenkopf-Schr.-Torx 5,0x16 verzinkt	Oval-head screw Torx 5,0x16 verzinkt	Vis à tête cylind bombée Torx 5,0x16		x	x					
11	20 210 394 0	Halter Rückstrahler links	Support rear reflector left	Support catadioptre ga.		1	1					
12	90 003 278 0	Mutter 4-kt M4 Zn8	Nut square M4 Zn8	Écrou 4 pans M4 Zn8		x	x					
13	20 085 863 0	Reflektor eckig gelb 95x38mm	Reflector Angular Yellow 95x38mm	Réflecteur Angulaire Jaune 95x38mm		2	2					
14	90 003 366 0	Zylinderschr. Torx M4x16 Zn8	Cylinder screw Torx M4 x 16	Vis cylindrique Torx M4x16		x	x					
15	00 924 535 1	Rückstrahler -rot	Rear reflector -red	Reflecteur -rouge		2	2					Rd. 62
16	00 914 138 0	Blindniet	Blind rivet	Rivet aveugle		x	x					5 X 14,5
17	20 210 406 0	Halter Rückstrahler rechts	Support rear reflector right	Support catadioptre dr.		1	1					

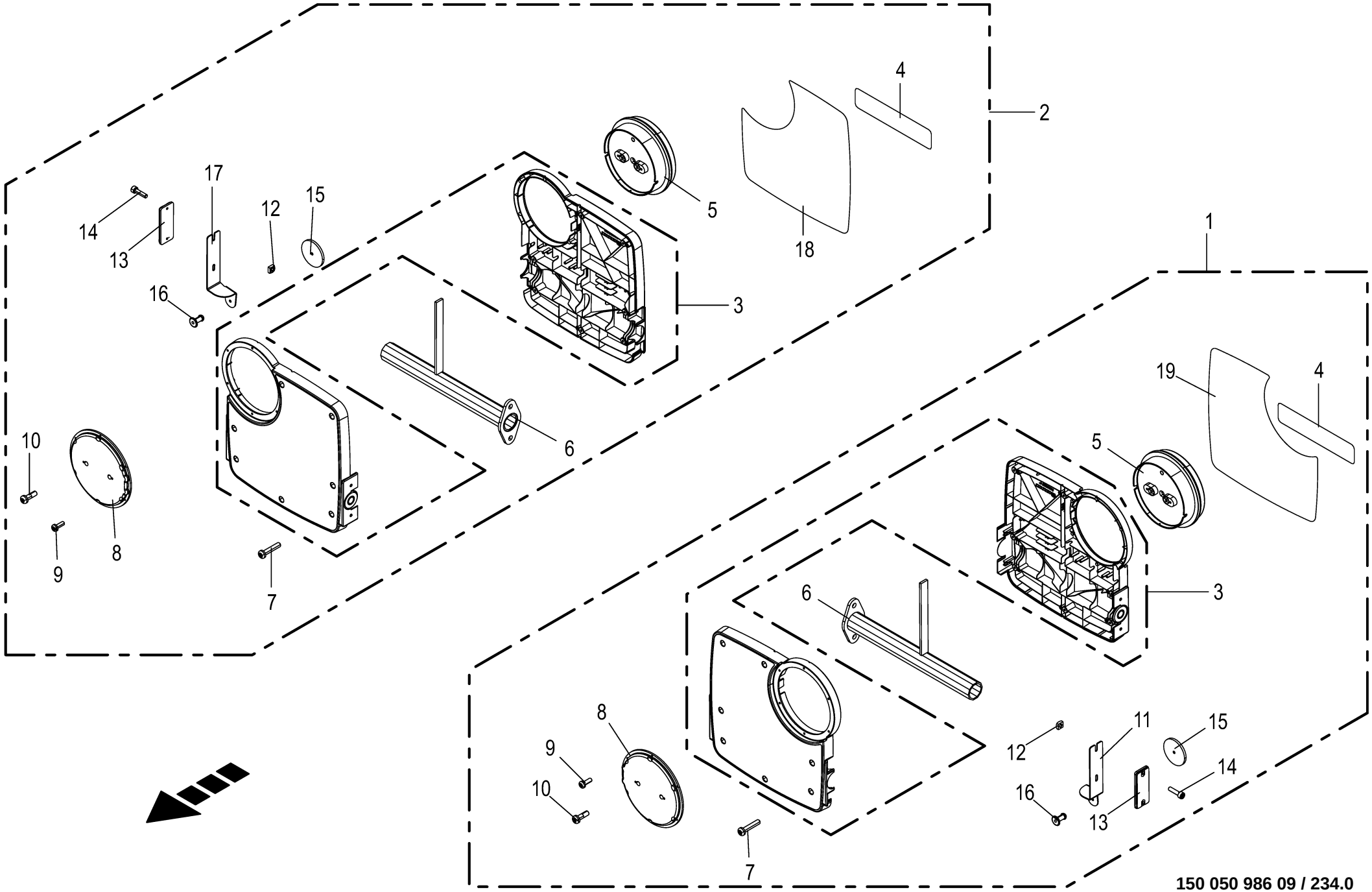

150 050 986 09 / 234.0

150 542 687 01

Beleuchtung -US **Lighting** **Éclairage**					1109311 - 1136330	BM105-14	BM105-24					**150 050 986 09** 150 542 687 1 **234.0**
Pos.	ID-Nr.	Benennung	Description	Description	Masch.-Nr-							Bemerkung/Remarks/Remarque
1	20 089 275 0	Bel.Set links außen LED	Lighting kit left outside LED	jeu écl. ext gauche DEL		1	1					
2	20 089 276 0	Bel.Set rechts außen LED	Lighting kit right outside LED	jeu écl. ext droit DEL		1	1					
3	20 088 968 0	Gehäuse Satz	housing set	housing set		2	2					
4	27 012 453 0	Aufkleber retroreflektierende Folie rot	Label	Autocollant		2	2					
5	20 089 262 0	Leuchte S/B/BL LED 6-p DT KPL 24V einb.	lamp S/B/BL LED 6-p DT cpl 24V installed	voyant S/B/tôle DEL à 6p DT cpl 24V		2	2					
6	20 039 714 0	Halterohr	Support tube	Tube de support		2	2					
7	90 003 122 0	Linsenkopf-Schr.-Torx 5,0x25 verzinkt	Oval-head screw Torx 5,0x25 verzinkt	Vis à tête cylind bombée Torx 5,0x25		x	x					
8	20 088 396 0	Deckel VKM15U 182x182x10,5mm	Cover VKM15U 182x182x10,5mm	Couvercle VKM15U 182x182x10,5mm		2	2					
9	90 003 120 0	Linsenkopf-Schr.-Torx 4,0x12 verzinkt	Oval-head screw Torx 4,0x12 verzinkt	Vis à tête cylind bombée Torx 4,0x12		x	x					
10	90 003 121 0	Linsenkopf-Schr.-Torx 5,0x16 verzinkt	Oval-head screw Torx 5,0x16 verzinkt	Vis à tête cylind bombée Torx 5,0x16		x	x					
11	20 210 394 0	Halter Rückstrahler links	Support rear reflector left	Support catadioptre ga.		1	1					
12	90 003 278 0	Mutter 4-kt M4 Zn8	Nut square M4 Zn8	Écrou 4 pans M4 Zn8		x	x					
13	20 085 863 0	Reflektor eckig gelb 95x38mm	Reflector Angular Yellow 95x38mm	Réflecteur Angulaire Jaune 95x38mm		2	2					
14	90 003 366 0	Zylinderschr. Torx M4x16 Zn8	Cylinder screw Torx M4 x 16	Vis cylindrique Torx M4x16		x	x					
15	00 924 535 1	Rückstrahler -rot	Rear reflector -red	Reflecteur -rouge		2	2					Rd. 62
16	00 914 138 0	Blindniet	Blind rivet	Rivet aveugle		x	x					5 X 14,5
17	20 210 406 0	Halter Rückstrahler rechts	Support rear reflector right	Support catadioptre dr.		1	1					

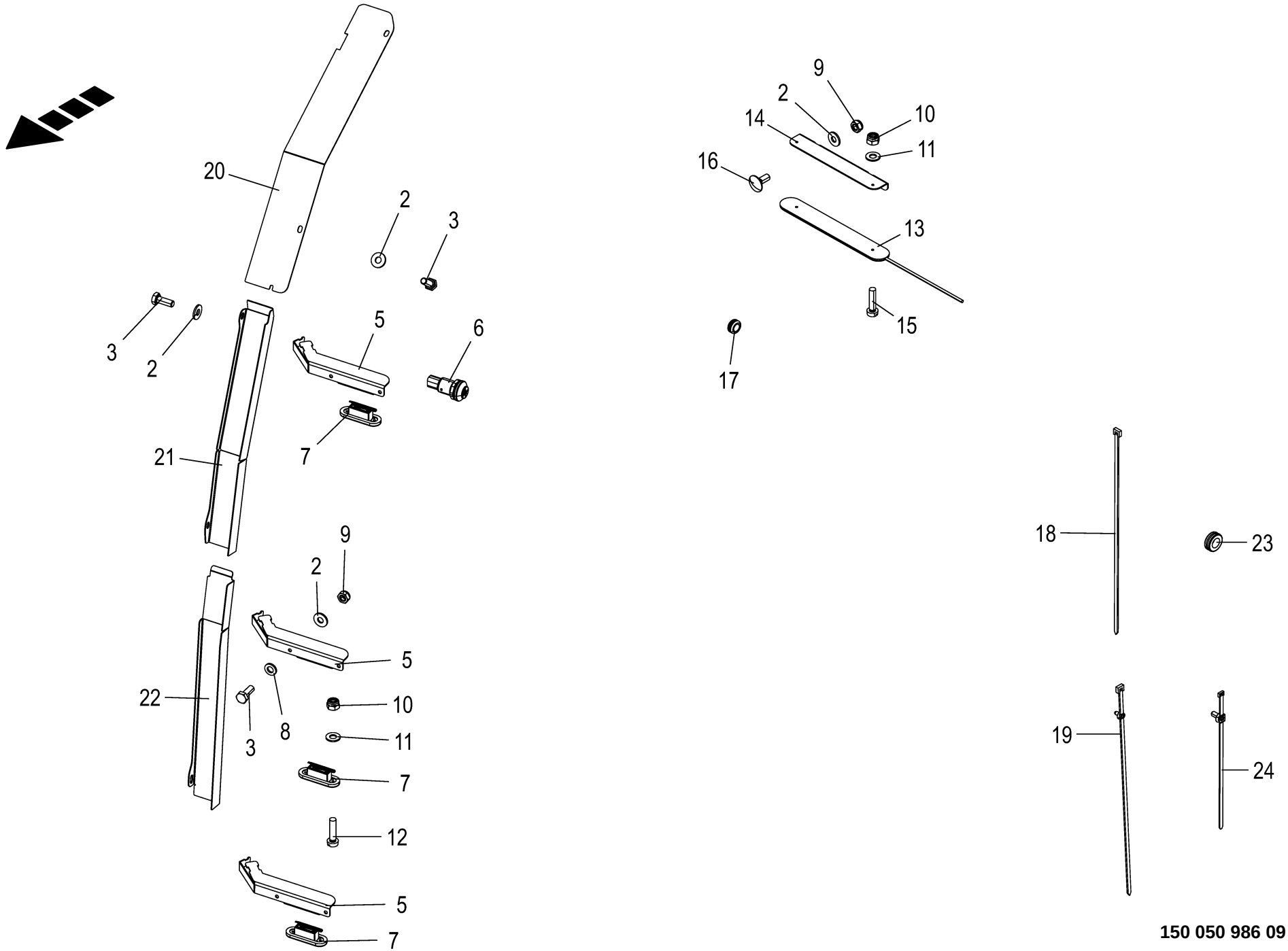

150 050 986 09 / 235.0

150 465 594 04

Aufstiegsbeleuchtung / Wartungsbeleuchtung -optional **Ladder lighting / maintenance lighting** **Éclairage de l'échelle d'accès / éclairage de maintenance**					1109311 - 1136330	BM105-14	BM105-24					**150 050 986 09** 150 465 594 4 **235.0**
Pos.	ID-Nr.	Benennung	Description	Description	Masch.-Nr-							Bemerkung/Remarks/Remarque
2	00 909 906 1	Sperrkantscheibe	Detent edged washer	Disque à bord d'arrêt		x	x					SKM 6
3	00 900 607 0	6kt-Schraube	Hex head bolt	Boulon tête hex		x	x					M 6 X 16
5	20 211 325 0	Halter Treppenbeleuchtung	Support ladder lighting	Support éclairage d'escalier		3	3					
6	20 083 498 0	Drucktaster on-off 1xS 0,5A [- S2]	Push button on-off 1xS 0,5A [- S2]	Bouton-poussoir on-off 1xS 0, 5A [-S2]		1	1					
7	20 082 506 0	Leuchte ST LED 2-p kpl.	Lamp ST LED 2-p cpl.	Voyant ST DEL 2-p cpl.		3	3					
8	00 910 411 1	Scheibe	Washer	Rondelle		x	x					6,4 X 12,5 X 1,6
9	00 908 704 1	Sicherungsmutter	Locknut	Écrou hex		x	x					M 6
10	00 908 718 0	Sicherungsmutter	Locknut	Écrou hex		x	x					M 4
11	00 910 325 0	Scheibe	Washer	Rondelle		x	x					4,3 X 9 X 0,8
12	00 903 425 1	Zylinderschraube	Allen screw	Vis tête cylindrique		x	x					M 4 X 16
13	20 088 037 0	Lichtleiste LED 2-p DT KPL 12V/24V	Light strip LED 2-p DT cpl 12V/24V	Barre lumineuse DEL à 2p DT cpl. 12V/24V		4	4					
14	20 210 822 0	Befestigungsblech Lichtleiste	Mounting plate light strip	Tôle de fixation barre lumineuse		1	1					
15	00 903 425 1	Zylinderschraube	Allen screw	Vis tête cylindrique		x	x					M 4 X 16
16	00 904 710 1	Flachrundschraube	Coach bolt	Vis a tête bombée		x	x					M 6 X 16
17	20 085 380 0	Kabelführungstülle 15mm 3mm Blech	Grommet 15mm 3mm panel	Passe-câble 15mm 3mm en tôle		2	2					
18	00 922 671 1	Kabelbinder	Cable band	Collier de serrage		x	x					Lg.= 300
19	20 086 200 0	Befestigungsbinder 4,6x300 Lamellenfuß	Fixing tie 4,6x300 Fir tree base sw	Lanière de fixation 4,6x300 Pied sapin		x	x					
20	20 211 326 0	Abdeckblech f. Kabel oben	Cover sheet for cable top	Tôle de capotage pour câble en haut		1	1					
21	20 211 329 0	Abdeckblech f. Kabel mitte	Cover sheet for cable centre	Tôle de capotage pour câble centre		1	1					
22	20 211 328 0	Abdeckblech f. Kabel unten	Cover sheet for cable bottom	Tôle de capotage pour câble en bas		1	1					
23	20 085 381 0	Kabelführungstülle 20mm	Grommet 20 mm	Passe-câble 20mm		2	2					
24	20 086 201 0	Befestigungsbinder 7,6x300 Lamellenfuß	Fixing tie 7,6x300 Fir tree base sw	Lanière de fixation 7,6x300 Pied sapin		x	x					

Zubehör / Sonstiges
Accessories / Miscellaneous
Accessoires / Divers

-----ZUBEHÖR / SONSTIGES -----ACCESSORIES / MISCELLANEOUS -----ACCESSOIRES / DIVERS					1109311 - 1136330	BM105-14	BM105-24					**150 050 986 09** 150 435 591 2 **236.0**
Pos.	ID-Nr.	Benennung	Description	Description	Masch.-Nr-							Bemerkung/Remarks/Remarque
1						.	.					

1

2

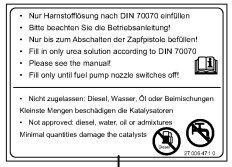

3

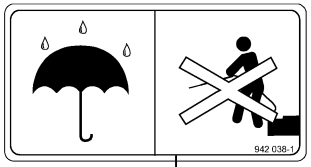

4

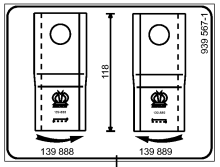

5

6

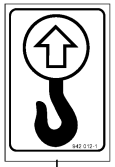

7

8

9

10

11

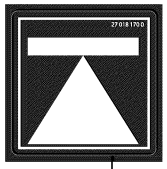

12

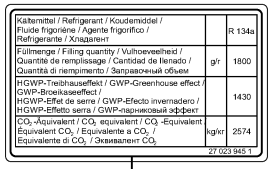

13

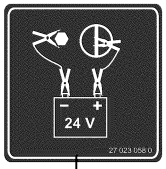

14

15

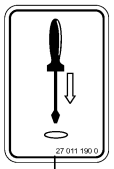

16

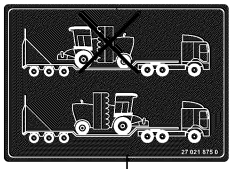

18

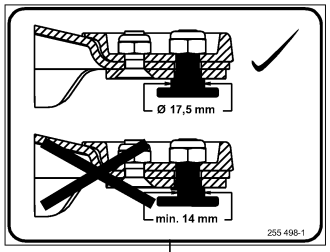

19

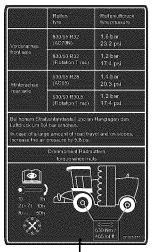

20

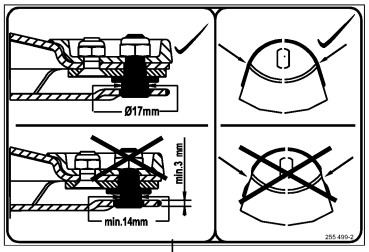

21

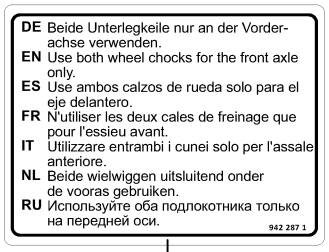

22

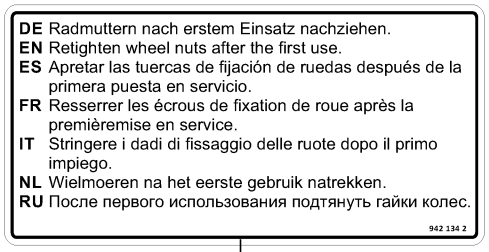

23

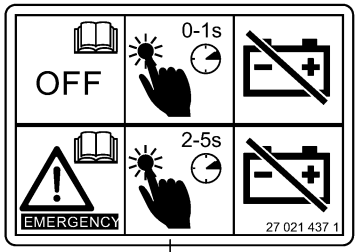

24

25

26

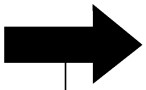

27

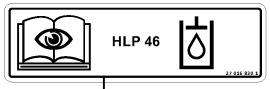

28

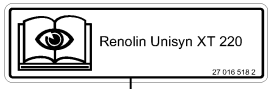

29

30

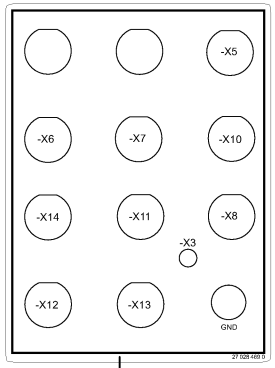

31

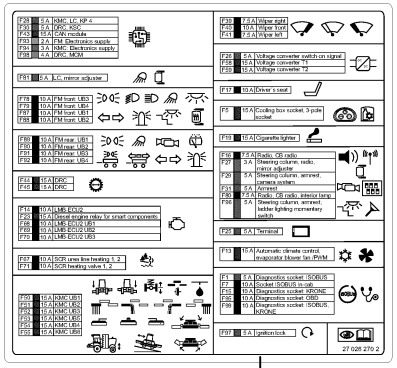

32

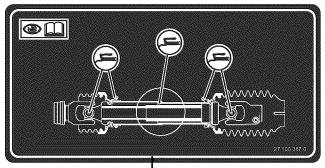

37

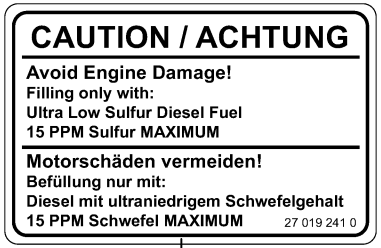

33

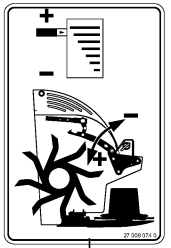

34

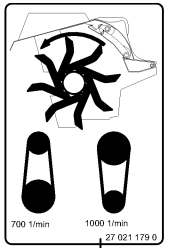

35

150 050 986 09 / 237.0

150 511 991 09

Hinweiszeichen
Information sign
Signe d'information

1109311 - 1136330

150 050 986 09

150 511 991 9 **237.0**

Pos.	ID-Nr.	Benennung	Description	Description	Masch.-Nr-	BM105-14	BM105-24					Bemerkung/Remarks/Remarque
1	27 024 033 0	Aufkleber Hydraulikölstand blau	Label hydraulic oil level blue	Autoc. niveau d'huile hydraulique bleu		1	1					
2	27 009 837 0	Aufkleber Notausstieg weiß schwarz grün	Lable	Autocollant		1	1					
3	27 006 471 0	Aufkleber	Label	Autocollant		1	1					
4	00 942 038 1	Aufkleber	Label	Autocollant		4	4					
5	00 939 567 1	Aufkleber	Label	Autocollant		1	1					
6	27 015 406 0	Aufkleber 40 Km/h rot/weiss	Label 40 Km/h red/white	Autocollant 40 Km/h rouge/ blanc		3	3					
7	00 942 012 2	Aufkleber Kranhaken einhängen blau	Label attach crane hook blue	Autoc. accrocher crochet de grue bleu		9	9					
8	27 023 958 0	Aufkleber Zurrpunkte blau	Label lashing points blue	Autocollant points d'arrimage bleu		4	4					
9	00 939 218 1	Aufkleber	Label	Autocollant		3	3					25
10	00 939 145 1	Aufkleber	Label	Autocollant		3	3					40
11	27 015 794 0	Aufkleber Warnhinweis Kühlmittel blau	Label warning coolant blue	Autocollant Warnhinweis Kühlmittel bleu		1	1					
12	27 018 170 0	Aufkleber Wagenheberansatzpunkt blau	Label Wagenheberansatzpunkt blue	Autocollant Wagenheberansatzpunkt bleu		3	3					
13	27 023 945 1	Aufkleber Füllmenge Kältemittel 1,8 blau	Label filling quant refrigerant 1.8 blue	Autoc.quantité de rempl. fluide frig.1,8b		1	1					
14	27 023 058 0	Aufkleber Fremdstartpunkt 24V blau	Label jump-start conn. point 24V blue	Autocollant Fremdstartpunkt 24V bleu		1	1					
15	27 006 778 1	Aufkleber Elektroschweißen blau DE	Label electric welding blue	Autocollant Elektroschweißen bleu		1	1					
	27 006 779 1	Aufkleber Elektroschweißen blau EN	Label electric welding blue	Autocollant Elektroschweißen bleu		1	1					
	27 006 780 1	Aufkleber Elektroschweißen blau FR	Label electric welding blue	Autocollant Elektroschweißen bleu		1	1					
16	27 011 190 0	Aufkleber "Schutz öffnen" blau	Label “Open guard” blue	Autocoll « Ouvrir la protection » bleu		7	7					
18	27 021 875 0	Aufkleber Transporthinweis BiG M blau	Label transport notice BiG X blue	Autocoll. consigne transport BiG M bleu		1	1					
19	00 255 498 1	Aufkleber	Label	Autocollant		3	3					
20	27 025 577 1	Aufkleber Reifendruck BiG M blau DE	Label tyre pressure BiG M blue EN	Autocollant pression pneus BiG M bleu FR		1	1					
21	00 255 499 2	Aufkleber	Label	Autocollant		1	1					
22	00 942 287 1	Aufkleber Beide Unterlegkeile benutzen	Label "Use both wheel chocks"	Autocol. utiliser les deux cales d'arrêt		1	1					

1

2

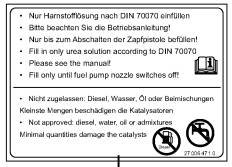

3

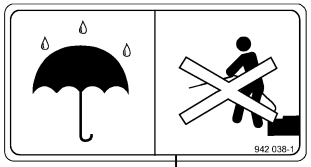

4

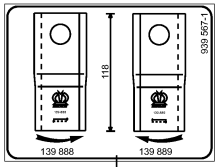

5

6

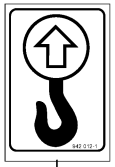

7

8

9

10

11

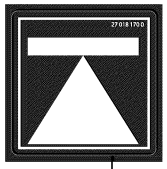

12

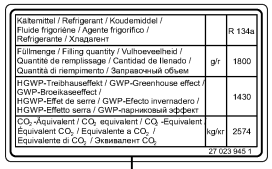

13

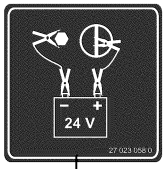

14

15

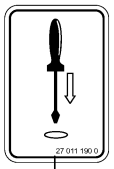

16

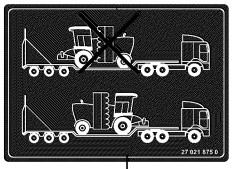

18

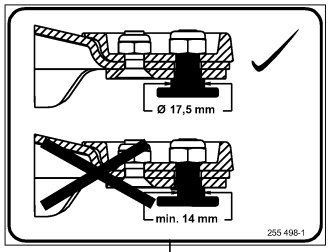

19

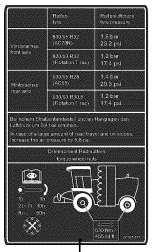

20

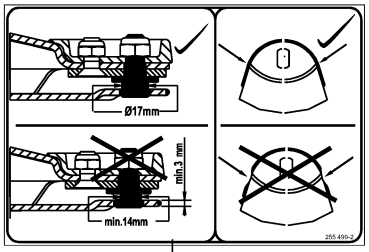

21

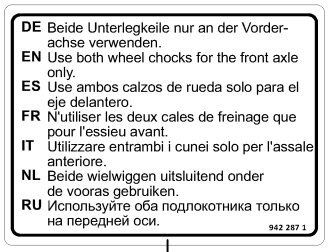

22

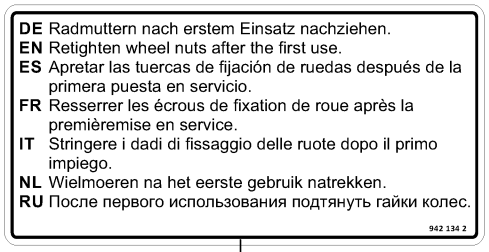

23

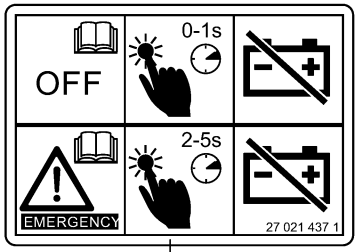

24

25

26

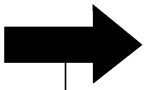

27

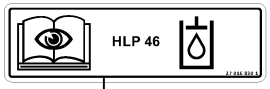

28

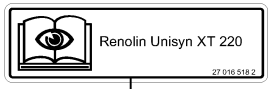

29

30

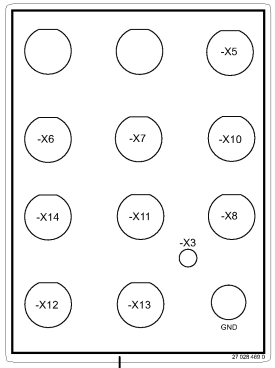

31

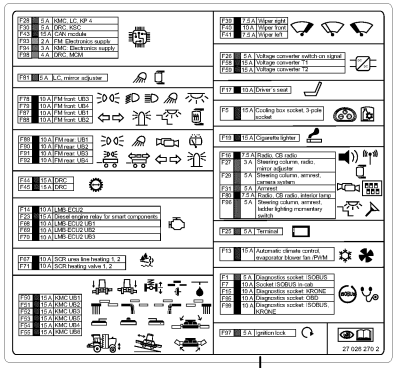

32

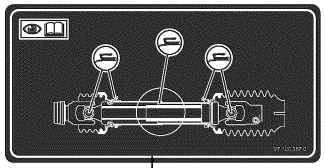

37

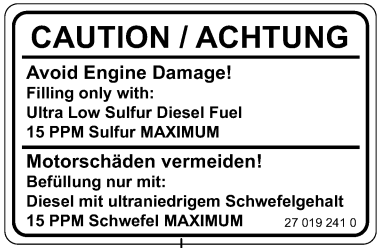

33

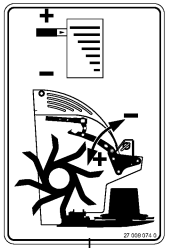

34

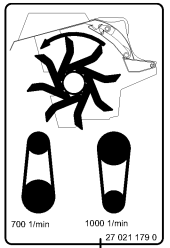

35

150 050 986 09 / 237.0

150 511 991 09

Hinweiszeichen
Information sign
Signe d'information

1109311 - 1136330

150 050 986 09

150 511 991 9 **237.0**

Pos.	ID-Nr.	Benennung	Description	Description	Masch.-Nr-	BM105-14	BM105-24					Bemerkung/Remarks/Remarque
23	00 942 134 2	Aufkleber Radmuttern nachziehen blau DE	Label "Retightening wheel nuts" blue DE	Autocol. Radmuttern nachziehen bleu DE		1	1					
24	27 021 437 1	Aufkleber Batterietrennschalter weiß	Label battery disconnecting switch white	Autoc. interr. princ.l des batt. blanc		1	1					
25	00 942 571 0	Aufkleber	Label	Autocollant		3	3					
26	27 021 260 0	Aufkleber Fettpresse blau	Grease gun label , Blue	Autocollant Fettpresse bleu		23	23					
27	27 021 497 0	Aufkleber Pfeil blau	Label Pfeil blue	Autocollant Pfeil bleu		2	2					
	00 233 154 0	Aufkleber	Label	Autocollant		1	1					
28	27 016 830 1	Aufkleber HLP 46 blau	Label HLP 46 blue	Autocollant HLP 46 bleu		1	1					
29	27 016 518 2	Aufkleber Renolin Unisyn XT 220 blau	Label Renolin Unisyn XT 220 blue	Autocollant		1	1					
30	27 021 876 0	Anhänger Transportbeschreibung BigM rot	Label transport description BiGM red	Étiquette descr. de transp. BiG M rouge		1	1					
31	27 028 469 0	Aufkleber Übergabestecker BM weiß	label adapter connector BM white	Autoc. connecteur de transfert BM blanc		1	1					
32	27 026 270 2	Aufkleber Sicherungen BiG M weiß	label fuses BiG M white	autocollant fusibles BiG M blanc		1	1					
33	27 019 241 0	Aufkleber IMPORTANT Avoid Engine Diesel	Label IMPORTANT Avoid Engine Diesel blue	Autocollant		1	1					
34	27 009 074 0	Aufkleber	Label	Autocollant		3	3					
35	27 021 179 0	Aufkleber Einstell. Zetterdreh. 700/1000	Label Einstell. Zetterdreh. 700/1000	Autocollant		1	1					
37	27 100 367 0	Aufkleber Schmierplan Gelenkwelle blau	Label lubric. chart univer. shaft blue	Autoc. plan lubrif. arbre transm. bleu		3	3					

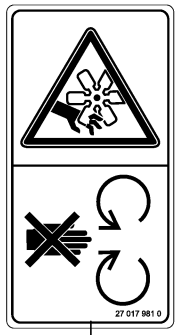

1

2

3

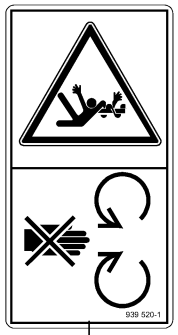

4

5

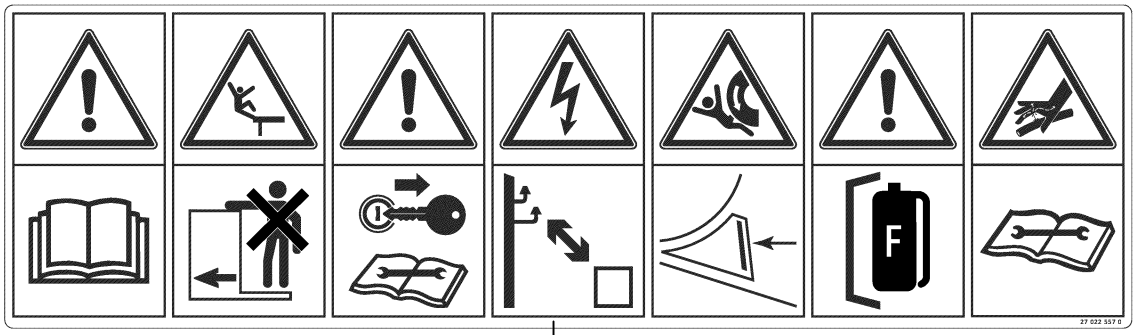

31

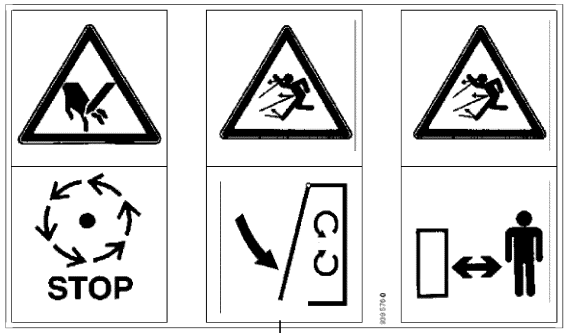

9

12

14

13

15

30

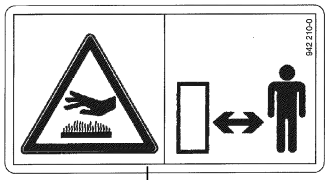

17

7

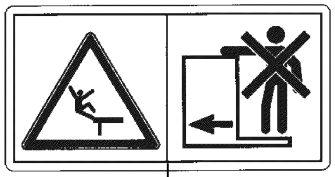

20

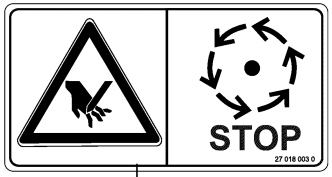

29

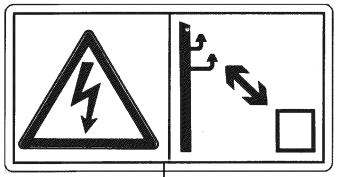

32

22

23

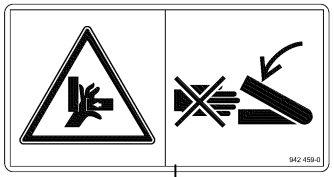

25

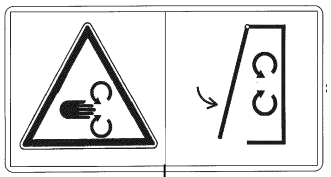

8

150 050 986 09 / 238.0

150 460 098 06

Warnbildzeichen
Safety sign
Pictogramme d'avertissement

1109311 - 1136330

150 050 986 09

150 460 098 6 **238.0**

Pos.	ID-Nr.	Benennung	Description	Description	Masch.-Nr-	BM105-14	BM105-24					Bemerkung/Remarks/Remarque
1	27 017 981 0	Aufkleber Während des Betriebs Schutzein	Label during operation	Autocollant		2	2					
2	00 942 196 1	Aufkleber	Label	Autocollant		18	18					
3	00 942 197 1	Aufkleber	Label	Autocollant		2	2					
4	00 939 520 1	Aufkleber	Label	Autocollant		4	4					
5	00 939 469 1	Aufkleber	Label	Autocollant		2	2					
7	27 021 177 0	Aufkleber Druckspeicher Gas- und Öldruck	Label pressure accum. gas and oil press.	Autocollant		10	10					
8	00 942 002 4	Aufkleber	Label	Autocollant		4	4					
9	00 939 576 0	Aufkleber	Label	Autocollant		12	12					
12	27 012 452 0	Aufkleber retroreflektierende Folie gelb	Label	Autocollant		2	2					
13	27 012 453 0	Aufkleber retroreflektierende Folie rot	Label	Autocollant		2	2					
14	27 011 950 0	Aufkleber Warnfolie li vollrefl. Typ II	Label	Autocollant		1	1					
15	27 011 949 0	Aufkleber Warnfolie re vollrefl. Typ II	Label warning film, right, fully refl. T	Film d'avertissement (rectanc. gauche)		1	1					
17	00 942 210 0	Aufkleber	Label	Autocollant		3	3					
20	00 942 291 0	Aufkleber	Label	Autocollant		1	1					
22	27 019 562 0	Aufkleber Warnfolie links / rechts abw.	Label warning foil lh/rh repellant	Autocollant feuille d´avert. dr./ga.		2	2					
23	27 019 565 0	Aufkleber Warnfolie Seitenleuchte Ø175	Label Warnfolie Seitenleuchte Ø175 red	Autocollant Warnfolie Seitenleuchte Ø175		2	2					
25	00 942 459 0	Aufkleber	Label	Autocollant		6	6					
29	27 018 003 0	Aufkleber Keine sich bewegenden gelb	Label Keine sich bewegenden yellow	Autocollant Keine sich bewegenden jaune		1	1					
30	27 021 764 0	Aufkleber Gefährdung Gelenkwelle gelb	Label danger universal shaft yellow	Autocollant Gefährdung Gelenkwelle jaune		6	6					
31	27 022 557 0	Aufkleber 7-in-1 Warnaufkleber ISO gelb	Label	Autocollant		1	1					
32	00 942 293 0	Aufkleber	Label	Autocollant		1	1					

KRONE
BiG M
450
#TheGrassKing
1
2
3
4
5
6
7
8
9

Beschriftungsaufkleber **Labelling sticker** **Autocollant d'inscription**					1109311 - 1136330	BM105-14	BM105-24					**150 050 986 09** 150 523 673 2 **239.0**
Pos.	ID-Nr.	Benennung	Description	Description	Masch.-Nr-							Bemerkung/Remarks/Remarque
1	00 942 320 0	Aufkleber -beige	Tag -beige	Autocollant -beige		2	2					Lg.= 600
	00 942 393 0	Aufkleber -beige	Tag -beige	Autocollant -beige		2	2					Lg.= 1400
	00 942 301 0	Aufkleber -beige	Tag -beige	Autocollant -beige		1	1					Lg.= 775
2	27 023 056 0	Aufkleber Riemenschutz rechts beige	Label belt guard right beige	Autocollant prot. de courroie dr. beige		1	1					
3	27 023 057 0	Aufkleber Riemenschutz links beige	Label belt guard left beige	Autocollant prot. de courroie ga. beige		1	1					
4	27 021 096 0	Aufkleber Big M 450 beige kurz	Label Big M 450 beige	Autocollant Big M 450 beige		2	2					
	27 021 097 0	Aufkleber Big M 450 beige lang	Label Big M 450 beige	Autocollant Big M 450 beige		2	2					
5	27 022 593 0	Aufkleber Frontfolie LT BiG M re.	Label front film LT 2 BiG M rh	Autocollant Frontfolie LT BiG M re.		1	1					
6	27 022 592 0	Aufkleber Frontfolie LT BiG M li.	Label front film LT BiG M lh.	Autocollant Frontfolie LT BiG M li.		1	1					
7	27 018 293 0	Aufkleber Mähwerkhaube grün	Label mower hood green	Autocollant Mähwerkhaube vert		1	1					
8	27 013 720 0	Aufkleber Haube Keilriemen grün	Label Haube Keilriemen green	Autocollant Haube Keilriemen vert		1	1					
9	27 101 544 0	Aufkleber #TheGrassKing silbergrau	Label #TheGrassKing silver grey	Autocollant #TheGrassKing gris argenté		4	4					

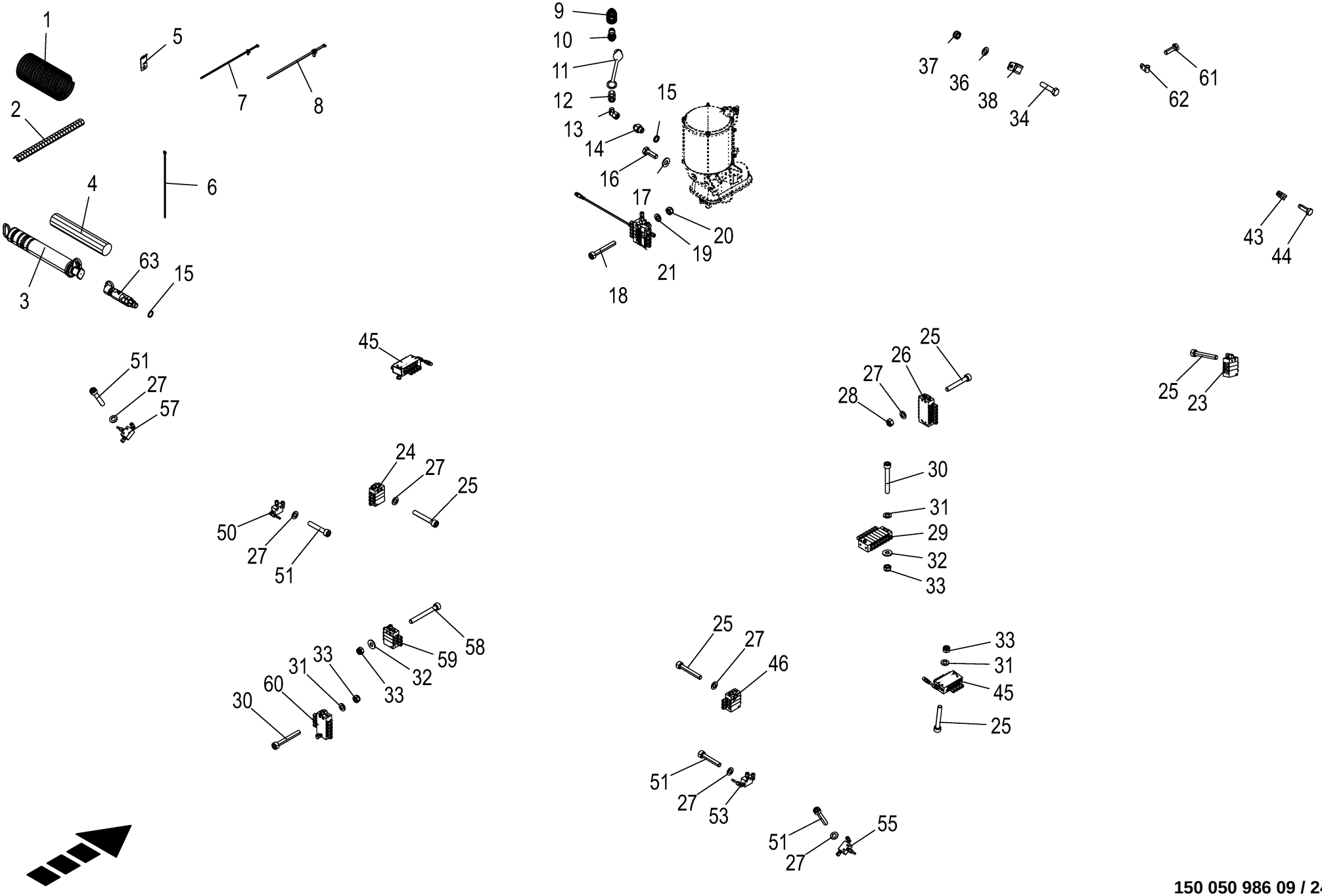

150 050 986 09 / 240.0

150 470 226 09

Zentralschmierung **Central lubrication** **Lubrification centralisée**					1109311 - 1136330	BM105-14	BM105-24					**150 050 986 09** 150 470 226 9 **240.0**
Pos.	ID-Nr.	Benennung	Description	Description	Masch.-Nr-							Bemerkung/Remarks/Remarque
1	00 301 219 0	Spiralband -Id.-Nr.= 1m	Spiral strip -Id.-no.= 1m	Feuillards spiralé -Id.-no.= 1m		x	x					Rd. 10 / 100
2	00 301 487 0	Spiralband -Id.-Nr.= 1m	Spiral strip -Id.-no.= 1m	Feuillards spiralé -Id.-no.= 1m		x	x					Rd. 5 / 20
3	00 940 393 0	Befüllzylinder	Filling cylinder	Vérin de remplir		1	1					
4	27 027 569 0	Renolit Mehrzweckfett (400gr.	RENOLIT DURAPLEX EP2 (400	RENOLIT DURAPLEX EP2 (		x	x					
		Kartusche)	gr. cartridge)	cartouche 400gr.)								
5	20 061 612 1	Kabelhalter	Cable support	Support de câbles		2	2					
6	00 922 671 1	Kabelbinder	Cable band	Collier de serrage		x	x					Lg.= 300
7	20 086 200 0	Befestigungsbinder 4,6x300	Fixing tie 4,6x300 Fir tree base sw	Lanière de fixation 4,6x300 Pied		x	x					
		Lamellenfuß		sapin								
8	20 086 201 0	Befestigungsbinder 7,6x300	Fixing tie 7,6x300 Fir tree base sw	Lanière de fixation 7,6x300 Pied		x	x					
		Lamellenfuß		sapin								
9	00 921 130 0	Kupplungsmuffe	Sleeve	Cache poussiere		1	1					Rd. 38,5 M 18 X 1,5
10	00 921 145 0	Kupplungsstecker	Connector plug	Fiche de jonction		1	1					M 18 X 1,5
11	00 921 171 1	Staubmuffe -rot	Dust cap -red	Manchon anti-poussiere -rouge		1	1					
12	00 230 743 0	Doppelnippel	Double nipple	Double raccord		1	1					L 12
13	90 002 635 0	Winkelstutzen richtungsein. 45° L	Angle bracket+dir setting 45° L 12	Racc en équerre sens régl45° L 12		1	1					
		12 Zn8	Zn8	Zn8								
14	00 213 281 0	Reduzierstück	Reducing piece	Element reducteur		1	1					M 20 / M 18
15	00 937 736 0	Dichtring	Gasket ring	Bague d'étanchéité		4	4					A 20 X 26 X 1,5
16	00 900 616 0	6kt-Schraube	Hex head bolt	Boulon tête hex		x	x					M 8 X 25
17	00 909 908 1	Sperrkantscheibe	Detent edged washer	Disque à bord d'arrêt		x	x					SKM 8
18	00 903 017 1	Zylinderschraube	Allen screw	Vis tête cylindrique		x	x					M 6 X 45
19	00 910 411 1	Scheibe	Washer	Rondelle		x	x					6,4 X 12,5 X 1,6
20	00 908 704 1	Sicherungsmutter	Locknut	Écrou hex		x	x					M 6
21	27 025 564 0	Hauptverteiler LX-4 5/9	Main distributor LX-4 5/9	Distributeur principal LX-4 5/ 9		1	1					
23	27 021 316 0	Verteiler ohne Leitung	Distributor without lines	Distributeur sans conduite		1	1					
24	27 018 074 0	Verteiler Mähwerk links 3/3 o. Ltg.	Distributor mower left 3/3 w/ o line	Distributeur faucheuse ga. 3/ 3 sans cond		1	1					
25	90 000 548 0	Zylinderschraube	Allen screw	Vis tête cylindrique		x	x					M 5 X 35
26	27 024 734 0	Verteiler Fronthubwerk MX-F 6/ 9 o.Ltg.	Dist blo fro lift unit MX-F 6/ 9 w/o line	Distrib. méc.élév.av.MX-F 6/9 sans cond.		1	1					
27	00 910 357 0	Scheibe	Washer	Rondelle		x	x					5,3 X 10 X 1
28	00 908 207 1	6kt-Mutter	Hex nut	Écrou hex		x	x					M 5
29	27 017 838 0	Verteiler MX-F 8/15 progressiv o. Ltg.	Distributor MX-F 8/15 progr. w/o line	Distrib. MX-F 8/15 progress. sans cond		1	1					
30	00 903 030 1	Zylinderschraube	Allen screw	Vis tête cylindrique		x	x					M 5 X 40
31	00 910 500 1	Scheibe	Washer	Rondelle		x	x					5,3 X 10 X 1
32	90 002 958 0	Sperrkantscheibe SKM 5 ZLÜ	Detent edged washer SKM 5	Rondelle d'arrêt SKM 5		x	x					

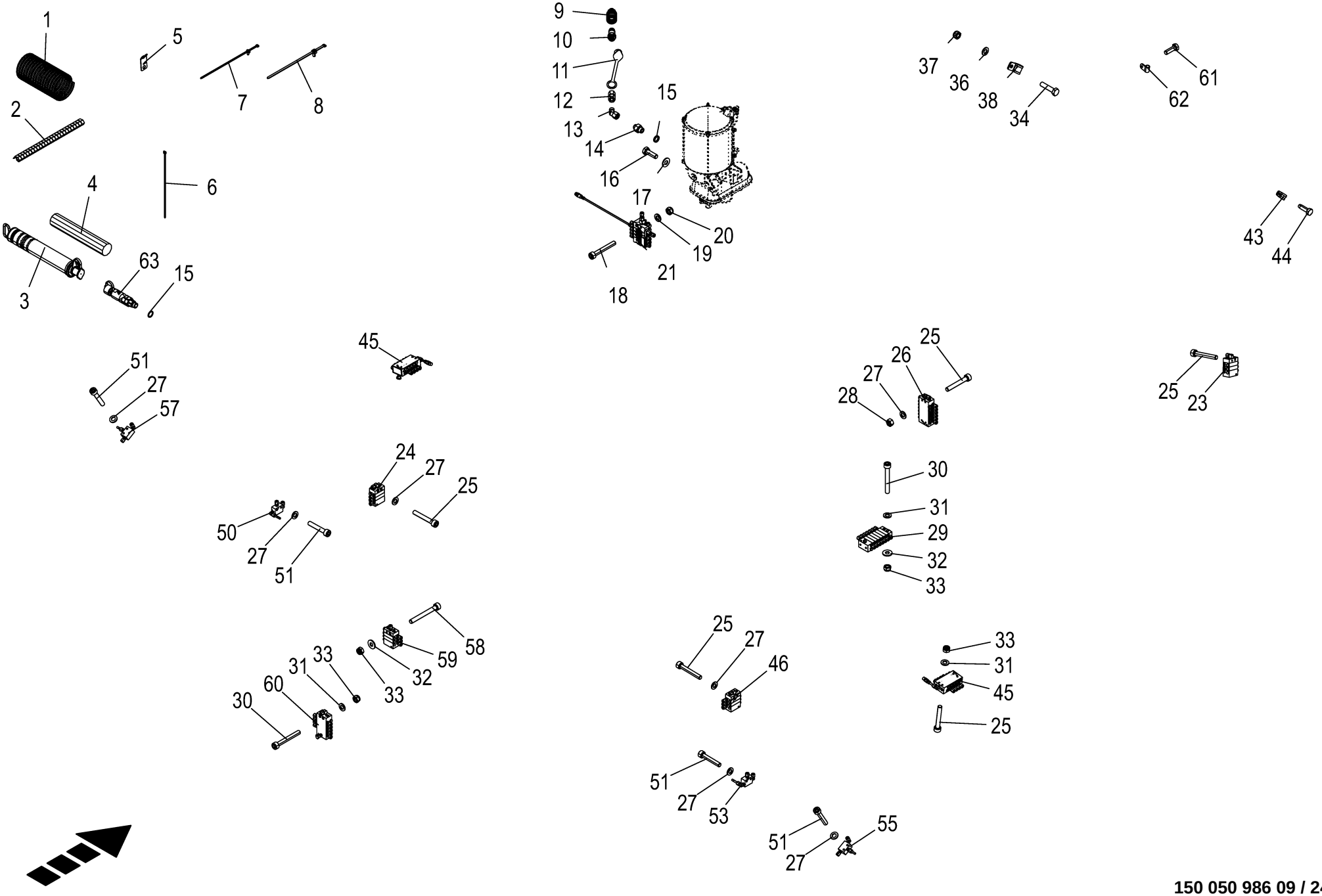

150 050 986 09 / 240.0

150 470 226 09

Zentralschmierung **Central lubrication** **Lubrification centralisée**					1109311 - 1136330	BM105-14	BM105-24					**150 050 986 09** 150 470 226 9 **240.0**
Pos.	ID-Nr.	Benennung	Description	Description	Masch.-Nr-							Bemerkung/Remarks/Remarque
33	00 908 702 0	Sicherungsmutter	Locknut	Écrou hex		x	x					M 5
34	00 900 201 0	6kt-Schraube	Hex head bolt	Boulon tête hex		x	x					M 8 X 35
36	00 910 413 0	Scheibe	Washer	Rondelle		x	x					8,4 X 17 X 1,6
37	00 908 706 0	Sicherungsmutter	Locknut	Écrou hex		x	x					M 8
38	90 000 031 0	Rohrschelle mit Gummiprofil	Tube clip w. rubber	Bride		2	2					Rd. 15
43	00 924 010 0	Rohrschelle mit Gummiprofil	Tube clip w. rubber	Bride		4	4					Rd. 12
44	90 002 241 0	6kt-Schraube M5 x 16, Gewindefurchend	Hex bolt M5 x 16, self- tapping	Vis 6 pans M5 x 16, auto-taraudeuse		x	x					
45	27 023 012 1	Verteiler MX-F ohne Ltg 5/8	Distri block MX-F without line 5/8	Distributeur MX-F sans conduite 5/8		2	2					
46	27 018 077 0	Verteiler Mähwerk rechts 3/3 o. Ltg.	Distributor mower right 3/3 w/ o line	Distributeur faucheuse dr. 3/ 3 sans cond		1	1					
50	27 022 614 0	Anschlußstück	Connecting piece	Pièce de raccordement		1	1					
51	00 903 028 1	Zylinderschraube	Allen screw	Vis tête cylindrique		x	x					M 5 X 30
53	27 022 617 0	Anschlußstück	Connecting piece	Pièce de raccordement		1	1					
55	27 022 616 0	Anschlußstück	Connecting piece	Pièce de raccordement		1	1					
57	27 022 615 0	Anschlußstück	Connecting piece	Pièce de raccordement		1	1					
58	00 903 031 1	Zylinderschraube	Allen screw	Vis tête cylindrique		x	x					M 5 X 45 -10.9
59	27 017 841 0	Verteiler HA oben o. Ltg.	Distributor rear axle top w/o line	Distributeur ess arr sup sans conduite		1	1					
60	27 017 843 0	Verteiler HA unten o. Ltg.	Distributor rear axle bottom w/o line	Distributeur ess arr inf sans conduite		1	1					
61	00 900 292 0	6kt-Schraube	Hex head bolt	Boulon tête hex		x	x					M 5 X 16
62	27 007 050 0	Rohrschelle mit Gummiprofil	Tube clip w. rubber	Bride		2	2					Rd. 8
63	27 025 591 0	Füllanschluss stufenl. einst. M20x1,5	Fill. conn. infinitely adjust. M20x1.5	Raccord rempl. réglable continu M20x1,5		1	1					

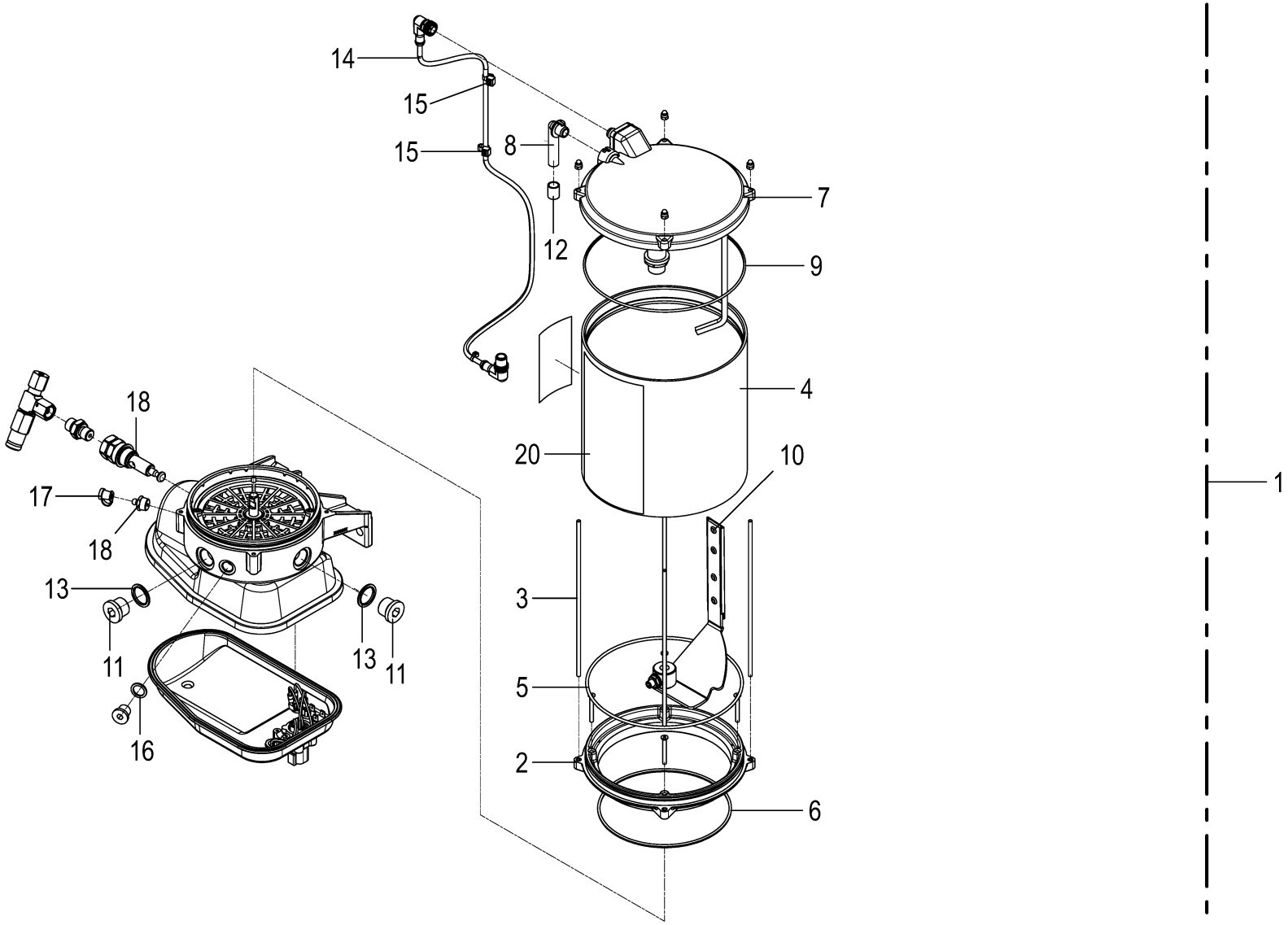

150 050 986 09 / 241.0

Pumpe für Zentralschmierung **Pump for central lubrication** **Pompe pour lubrification centralisée**					1109311 - 1136330	BM105-14	BM105-24					**150 050 986 09** 150 470 244 3 **241.0**
Pos.	ID-Nr.	Benennung	Description	Description	Masch.-Nr-							Bemerkung/Remarks/Remarque
1	27 015 073 3	Pumpe Zentralschmierung 24V	central lubrication pump 24V	Pompe lubrification centrale 24V		1	1					
2	27 012 666 0	Zwischenflansch 4kg Behälter	Intermediate flange 4kg container	Bride intermédiaire réservoir 4kg		1	1					
3	27 012 655 0	Zugstange 4kg Behälter	Connecting rod 4kg container	Tige de traction réservoir 4kg		4	4					
4	27 010 375 0	Fettvorratsbehälter 4 kg	4 kg grease reservoir	4 kg réservoir de graisse		1	1					
5	27 010 378 0	O-Ring Fettbehälter	O-ring seal grease tank	Joint torique rés. de graisse		1	1					
6	90 002 440 0	O-Ring 135 x 3	O-ring seal 135 x 3	Joint torique 135 x 3		1	1					
7	27 015 203 0	Behälterdeckel incl. Füllung	Container cover including filling	Couver. du réservoir, remplissage inclus		1	1					
8	27 012 662 0	Entlüftungsrohr	Ventilation tube	Tuyau de purge		1	1					
9	90 002 442 0	O-Ring 160 x 2,5	O-ring seal 160 x 2,5	Joint torique 160 x 2,5		1	1					
10	27 015 211 0	Rührflügel	Stirrer	Palette d'agitation		1	1					
11	90 002 845 0	Verschlußschraube I-6kt M20x1, 5	Locking screw inside hex. socket M20x1.5	Vis obturatrice six pans creux M20x1,5		2	2					
12	27 022 928 0	Schutzkappe	Protective cap	Capuchon de protection		1	1					
13	90 002 552 0	Usit-Ring 20,2x26,7x1,3	Sealing ring 20.2 x 26.7 x 1.3	Bague d'étanchéité 20,2 x 26, 7 x 1,3		2	2					
14	27 014 136 0	Kabel Pumpe Zentralschmierung	Cable pump central lubrication	Câble pompe lubrification centralisée		1	1					
15	00 922 674 0	Kabelbinder	Cable band	Collier de serrage		x	x					Lg.= 200
16	90 002 946 0	Dichtring A 13,5 x 18 x 1,5mm	Seal ring A 13,5 x 18 x 1,5mm	Bague d'étanchéité A 13,5 x 18 x 1,5mm		1	1					
17	27 018 075 0	Schmiernippelkappe	Grease nipple cap	Capuchon de graisseur		1	1					
18	27 022 930 0	Kegel-Schmiernippel R1/4	Conical grease nipple R1/4	Graisseur conique R1/4		1	1					
19	27 002 839 0	Pumpe	Pump	Pompe		1	1					
20	27 102 333 0	Füllstandsaufkleber 4kg Behälter	Filling level label 4kg cont.	Autocollant de niveau 4kg réc.		1	1					

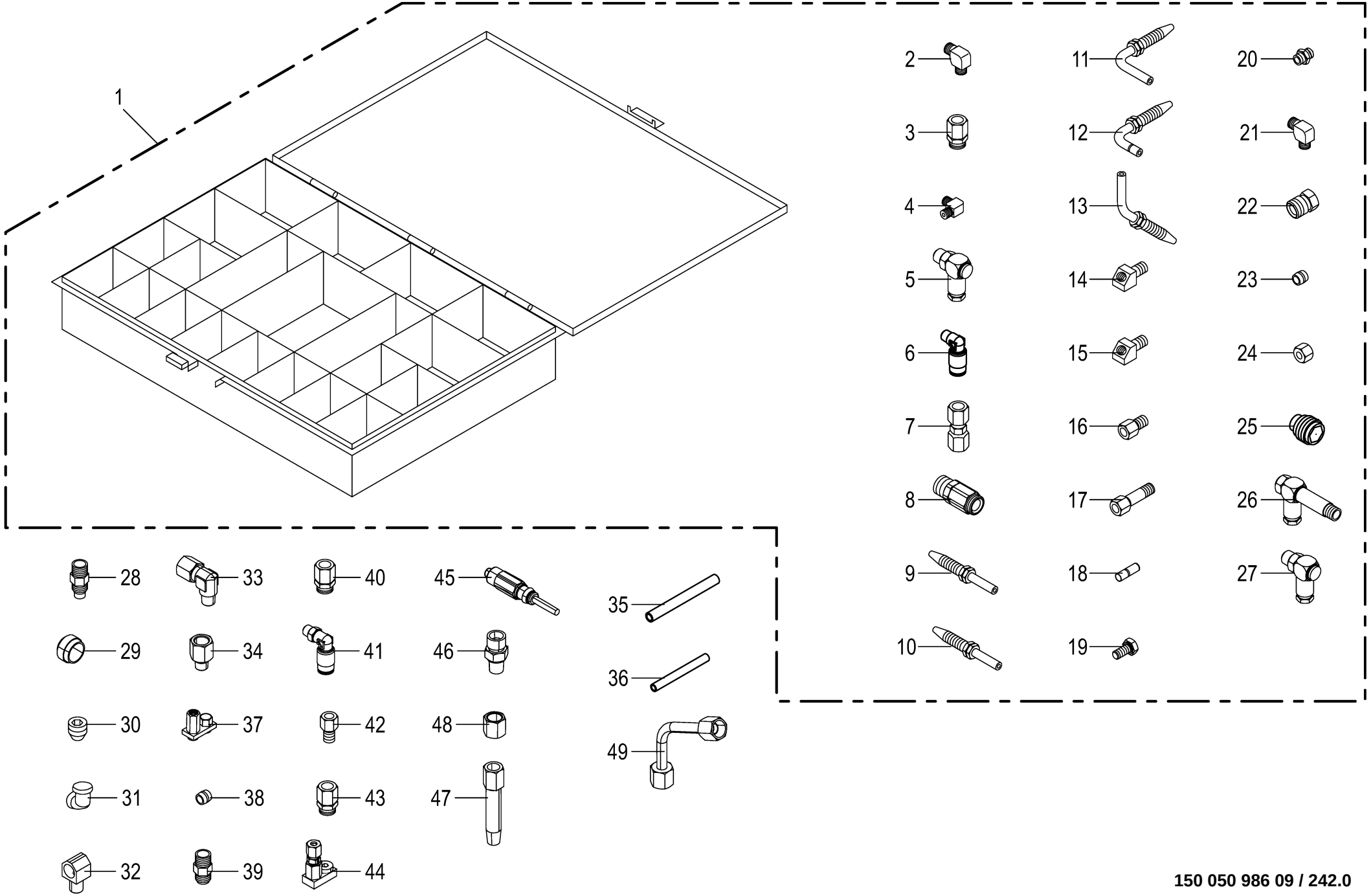

150 050 986 09 / 242.0

150 470 250 06

Ersatzteilkoffer für Zentralschmierung -BEKA MAX **Spare part kit central lubrication - BEKA MAX** **Coffret de pièces de rechange pour lubrif. centralisée -BEKA MAX**					1109311 - 1136330	BM105-14	BM105-24					**150 050 986 09** 150 470 250 6 **242.0**
Pos.	ID-Nr.	Benennung	Description	Description	Masch.-Nr-							Bemerkung/Remarks/Remarque
1	27 011 366 1	ET-Koffer Zentralschmierung Beka-Max	Spare parts box central lub. BEKA-MAX	Coff. de piè de rech. lub. cen. Beka-Max		1	1					
	27 027 491 0	Aufkleber Einleger Behelfbox KRONE weiß	label insert help box KRONE white	autoc. fix. boît. provis. KRONE blanc		1	1					
2	00 920 921 1	Winkel-Verbindungsstutzen	Elbow union	Raccord coude		10	10					LL M 8 X 1 Keg.
3	27 011 492 0	Einschraubverschr. LL6 M8x1k kpl.	Screw connection LL6 M8x1k	Raccord vissé LL6 M8x1k		10	10					
4	00 938 650 0	Winkel-Einschraubverschraubung	Angle screw-in connection	Jarret - reccord mâle		2	2					M 10 X 1
5	27 012 072 0	Drehgelenk Schraubverb. M8x1k L=7,5mm	Swivel joi screw connec M8x1k L=7,5mm	Liai. pivot racc. à vis M8x1k L=7,5mm		10	10					
6	27 000 896 0	Kniestück	Elbow	Coude		10	10					M 8 X 1
7	27 001 282 0	Rohrverbinder	Tube union	Tubulure		20	20					
8	00 940 327 0	Schraubhülse	Screwcore	Mandrin de bouchon		20	20					M 7 X 0,75
9	00 940 328 0	Rohrstutzen	Pipe socket	Embout de tube		10	10					M 7 X 0,75 / 30 mm
10	27 008 335 0	Rohrstutzen	Pipe socket	Embout de tube		5	5					M 7 X 0,75 / 24 mm
11	27 011 503 0	Rohrstutzen 90°geb. Ø6 59mm Ausf.Y	Pi. sock. 90° bent Ø6 59mm vers. Y	Manch. tub. coudé 90° Ø6 45, 1mm vers. Y		5	5					
12	27 011 504 0	Rohrstutzen 90°geb. Ø6 45,1mm Ausf.Y	Pi. sock. 90° bent Ø6 45.1mm vers. Y	Manch. tub. coudé 90° Ø6 45, 1mm vers. Y		5	5					
13	27 011 502 0	Rohrstutzen 45°geb. Ø6 79,1mm Ausf.Y	Pi. sock. 45° bent Ø6 79.1mm vers. Y	Manch. tub. coudé 45° Ø8 68, 5mm vers. Y		2	2					
14	27 006 844 0	Winkelstück	Elbow	Coude à plat		2	2					M 8 X 1 / M 6 X 1
15	00 940 097 0	Einschraubnippel	Screw-in nipple	Raccord de graissage vissé		2	2					M 8 X 1
16	00 944 941 0	Anschlussstück	Connector	Raccord		10	10					M 8 X 1 / 17,5 mm
17	27 008 329 0	Verlängerung	Extension	Rallonge		5	5					M 8 X 1 / 35 mm
18	27 008 343 0	Blindstopfen	Blind plug	Plot de remplissage		10	10					
19	00 900 211 0	6kt-Schraube	Hex head bolt	Boulon tête hex		10	10					M 5 X 10
20	00 938 651 0	Gerade-Einschraubverschraubung	Straight screw-in connection	Raccord mâle droit		5	5					M 10 X 1
21	00 940 334 0	Winkel-Verbindungsstutzen	Elbow union	Raccord coude		5	5					M 10 X 1 / M 6 X 1
22	00 938 644 0	Überwurfschraube	Union bolt	Boulon-raccord		5	5					M 10 X 1
23	00 938 645 0	Doppelkegelring	Tapered double ring	Baque conique double		5	5					DKR 6
24	00 920 905 0	Überwurfmutter	Nozzle disc cap	Écrou de buse-pastille		5	5					ALL 6
25	00 920 913 0	Rückschlagventil	Non-return valve	Clapet anti-retour		5	5					3/8"
26	27 011 499 0	Drehgelenk Schraubverb. M8x1k L=51mm	Swivel joi screw connec M8x1k L=51mm	Liai. pivot racc. à vis M8x1k L=51mm		2	2					
27	27 011 595 0	Drehgelenk Schraubverb. M8x1k L=30mm	Swivel joi screw connec M8x1k L=30mm	Liai. pivot racc. à vis M8x1k L=30mm		2	2					
28	00 940 326 0	Rückschlagventil	Non-return valve	Clapet anti-retour		x	x					
29	00 920 916 0	Schneidring	Cutting ring	Baque coupante		x	x					LL 6

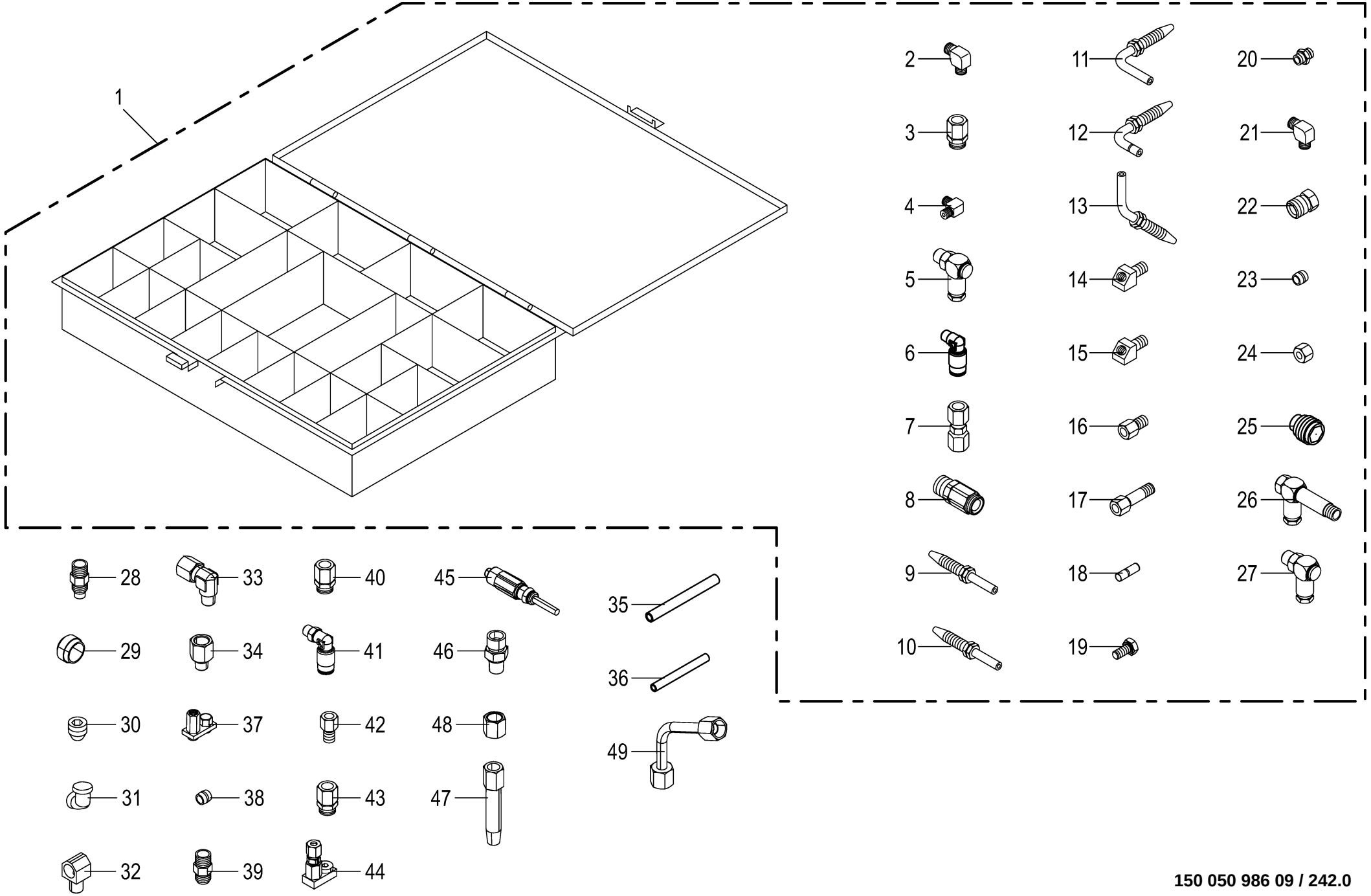

150 050 986 09 / 242.0

150 470 250 06

Ersatzteilkoffer für Zentralschmierung -BEKA MAX **Spare part kit central lubrication - BEKA MAX** **Coffret de pièces de rechange pour lubrif. centralisée -BEKA MAX**					1109311 - 1136330	BM105-14	BM105-24					**150 050 986 09** 150 470 250 6 **242.0**
Pos.	ID-Nr.	Benennung	Description	Description	Masch.-Nr-							Bemerkung/Remarks/Remarque
30	00 938 648 0	Verschlussschraube	Screw plug	Bouchon fileté		x	x					M 10 X 1
31	27 018 075 0	Schmiernippelkappe	Grease nipple cap	Capuchon de graisseur		x	x					
32	27 008 452 0	Eck-Verschraubung	Angle screw coupling	Assemblage par vis cornier		x	x					M 8 X 1
33	90 002 303 0	Winkelverschr. 90° LL6 M8x1k kpl.	Angel male connector	Racc. fil.cou. 90° LL6 M8x1k		x	x					
34	27 028 834 0	Anschlussstück Ø 4 M10x1k M8x1 SW11	Extension Ø 4 M10x1k M8x1 W/ F11	Rallonge Ø 4 M10x1k M8x1 SW11		x	x					
35	00 940 329 0	Hochdruckschlauch mit Fett gefüllt -Id.-Nr.= 1m	High pressure hose filled with grease -Id.-no.= 1m	Flexible farci avec graisse - Id.-no.= 1m		x	x					8,3 X 2,1
36	27 016 213 0	Polyamidrohr Ø6x1,5 (Fett) weich ID=1mtr.	Polyamid tube Ø 6 x 1.5 (grease) soft	Tuyau polyamide Ø6x1,5 (graisse) tendre		x	x					
37	27 015 428 0	Verteilerbrücke m. Rückschlagventil	Distributor bridge with non- return valve	Pont aiguilleur + clapet antiretour		x	x					
38	27 008 346 0	2-Schneidenring	Cutting ring	Baque coupante		x	x					
39	27 007 002 0	Rückschlagventil	Non-return valve	Clapet anti-retour		x	x					M 10 X 1
40	27 007 000 0	Rückschlagventil	Non-return valve	Clapet anti-retour		x	x					M 10 X 1
41	27 008 047 0	Schwenkverschraubung M10x1 keg Rohr Ø 6	Hinged union	Raccord articulé		x	x					
42	27 015 306 0	Zwischenverschraubung M10x1	Intermediate screw connection M10x1	Raccord vissé interméd. M10x1		x	x					
43	27 017 174 0	Rückschlagventil M10x1	Non-return valve M10 x 1	Clapet anti-retou M10x1		x	x					
44	27 018 076 0	Verteilerbrücke m. Rückschlagventil	Distributor bridge with non- return valve	Pont distributeur + clapet antiretour		x	x					
45	27 017 176 0	Näherungsschalter Zentralschmierung [-B49]	Proximity switch central lubrication [-B49]	Détect. de proximité lubrif. centralisée [-B49]		x	x					
46	00 920 920 1	Einschraubstutzen	Male connector	Raccord filet		x	x					LL M 8 X 1 Keg.
47	27 007 894 0	Verlängerung M8x1 - 50mm	Extension	Rallonge		x	x					
48	90 003 770 0	Überwurfmutter Reihe S 6mm Zn8	Union nut S 6mm Zn8	Écrou-raccord S 6mm Zn8		x	x					
49	20 038 987 0	Hyd.-Leitung 6 x 1 x 79 1 Bogen	Hydraulic line 6 x 1 x 79	Conduite hydraulique 6 x 1 x 79		x	x					

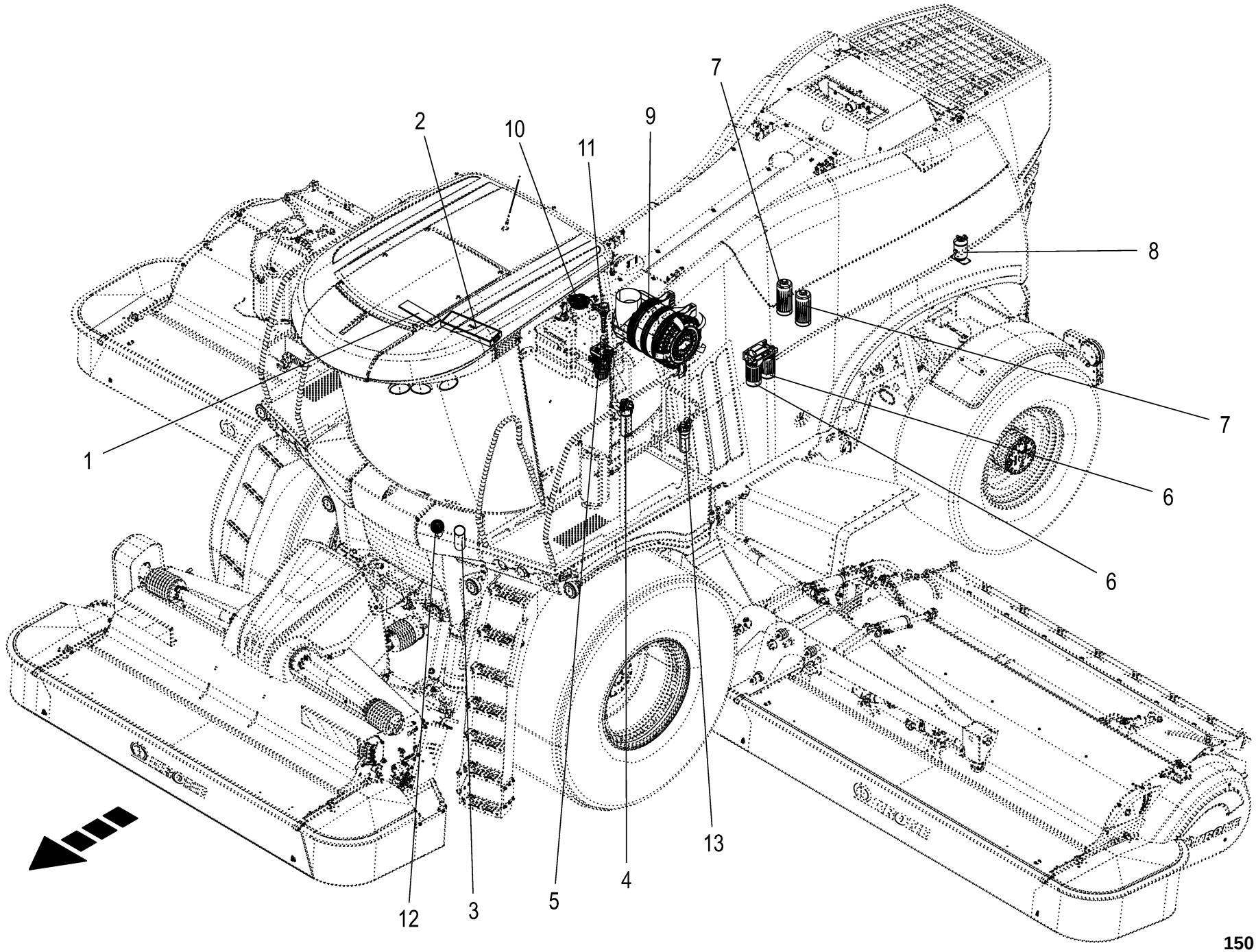

150 050 986 09 / 243.0

150 515 179 03

Filterelement **Filter element** **Élément filtrant**					1109311 - 1136330	BM105-14	BM105-24					**150 050 986 09** 150 515 179 3 **243.0**
Pos.	ID-Nr.	Benennung	Description	Description	Masch.-Nr-							Bemerkung/Remarks/Remarque
1	20 027 444 0	Filtermatte -Kabine - Dachkonsole	Filter mat -Cab - control panel (roof)	Tapis de filtre -Cabine - bloc de commande (toit)		1	1					
2	20 027 552 0	Filter -Kabine - Verdampfer	Filter -Cab - evaporator	Filtre -Cabine - evaporateur		1	1					
3	20 211 896 0	Zylindersieb m. Öse - Dieseltank	Cylinder screen with eye - Diesel fuel tank	Écran cylindrique avec œillet -Réservoir à carburant diesel		1	1					
4	27 026 971 0	Hochdruckfilter elek. VA - Hydraulik - Druckleitungen	high-pressure filter elec. VA -Hydraulics - pressure lines	filtre haute pression elec. VA -Système hydraulique– - conduites de pression		1	1					
	27 025 978 0	Filterelement	Filter element	élément filtrant		1	1					
	27 026 972 0	Verschmutzungsanzeige Elektr.	contamination indicator electrics	indicateur de contamination électrique		1	1					
	27 025 977 0	Dichtsatz HD-Filter	gasket set HD filter	jeu de joints filtre HD		1	1					
	27 027 654 0	Hydro-Topf	hydro pot	barillet hydraulique		1	1					
	27 027 655 0	O-Ring Hydro-Topf	O-Ring Hydro-Topf	joint torique barillet hydraulique		1	1					
5	27 016 746 0	Wasserabscheider/Filter f. Sensor -Dieselleitungen	Water separator/filt. for sensor -Diesel fuel pipe	Séparateur d'eau/filtre pour capteur -Conduite de carburant diesel		1	1					
	27 016 456 0	Filterelement	Filter element	Filtre à carburant		1	1					
6	27 018 669 1	Kraftstofffeinfilter - Dieselmotor	Fuel fine filter -Diesel engine	Filtre à carburant -Moteur diesel		2	2					
7	27 018 666 0	Wechselfilter Ölfilter - Dieselmotor	Easy-change filter (oil filter) -Diesel engine	Filtre à huile moteur -Moteur diesel		2	2					
8	21 013 901 0	Trockner Klimaanlage inkl. O-Ringe	dryer air conditioning incl. O-ring	sécheur climatisation, joint tor. incl.		1	1					
9	27 016 725 0	Filter -Luftfilter	Filter -Air filter	Filtre -Filtre à air		1	1					
	27 016 206 0	Hauptfilterelement	Main filter element	Élément filtrant principal		1	1					
	27 017 672 0	Sekundärfilterelement	Secondary filter element	Élément filtrant secondaire		1	1					
10	27 023 403 0	Filterelement -Hydrauliktank	Filter element -Hydraulic tank	Filtre hydraulique -Réservoir hydraulique		1	1					
11	27 023 497 0	Sieb -Hydrauliktank	Screen -Hydraulic tank	Tamis -Réservoir hydraulique		1	1					
12	27 024 478 0	Sieb Harnstofftank	screen urea tank	Crible du réservoir		1	1					
13	27 013 566 0	Niederdruckfilter - Verteilergetriebe	Low pressure filter PI2008- 067 -Transfer gearbox	Filtre à basse pression PI2008-067 -Boîte de distribution		1	1					
	27 015 070 0	Filterelement	Filter element 8408 DRG 60	Filtre hydraulique 8408 DRG 60		1	1					
	27 015 071 0	Dichtungssatz	Gasket set Pi 2005- Pi 2011	Jeu de joints Pi 2005- Pi 2011		1	1					

Beipacks -optional
Accessories kits -optional
Suppléments -optionnel

-----BEIPACKS -OPTIONAL
-----ACCESSORIES KITS -OPTIONAL
-----SUPPLÉMENTS -EN OPTION

1109311 - 1136330

150 050 986 09

150 522 023 2 **244.0**

Pos.	ID-Nr.	Benennung	Description	Description	Masch.-Nr-	BM105-14	BM105-24					Bemerkung/Remarks/Remarque
1						.	.					

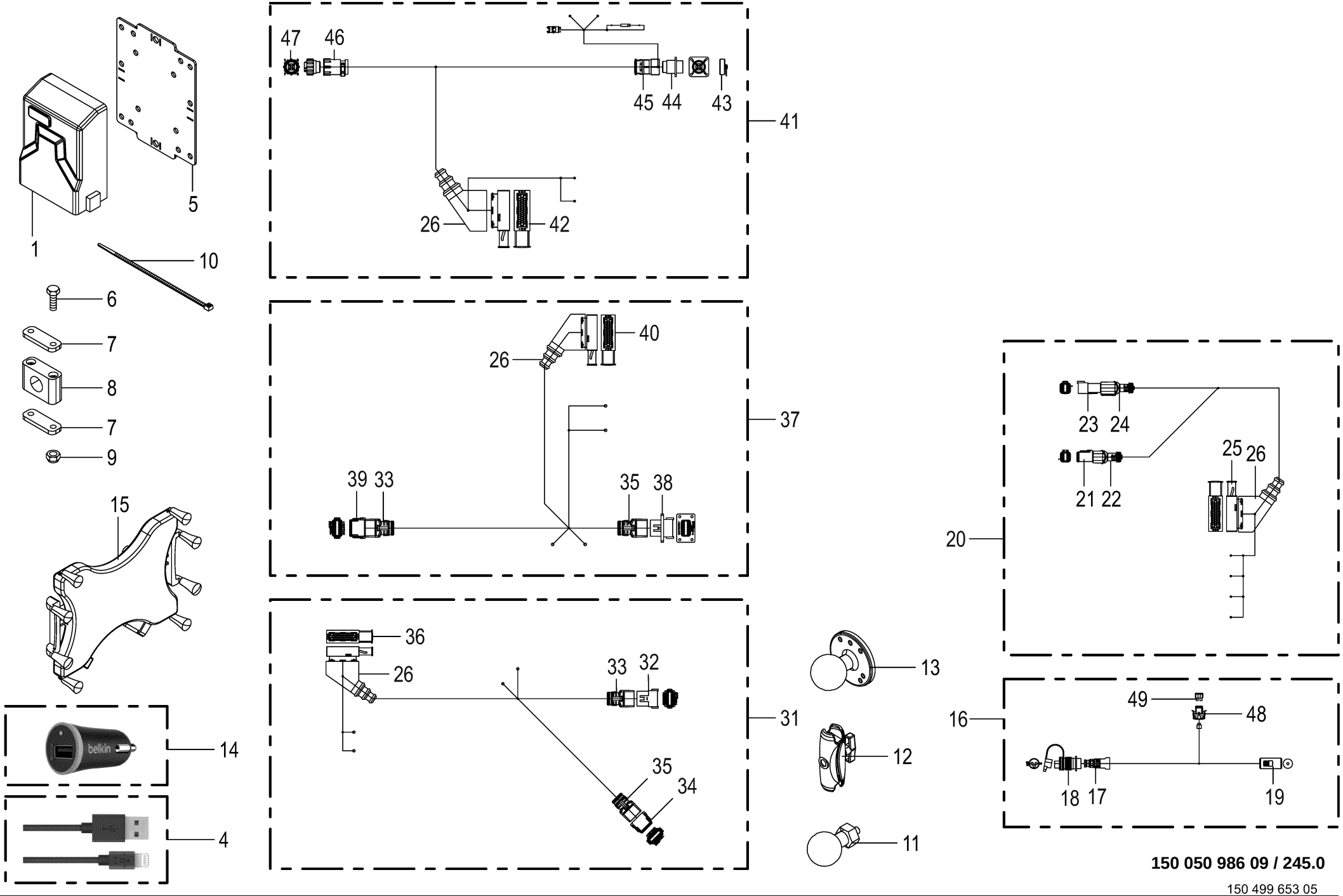

150 050 986 09 / 245.0

150 499 653 05

Smart Connect -optional **Smart Connect** **Smart Connect**					1109311 - 1136330	BM105-14	BM105-24					**150 050 986 09** 150 499 653 5 **245.0**	
Pos.	ID-Nr.	Benennung	Description	Description	Masch.-Nr-								Bemerkung/Remarks/Remarque
1	20 089 245 0	SmartConnect MBK Basic LTE CAT.M1	SmartConnect MBK Basic LTE CAT.M1	SmartConnect MBK Basic LTE CAT.M1		1	1						
4	21 006 480 0	Adapter 4-p USB-A - 4-p Apple	Adapter 4-p USB-A - 4-p Apple	Adaptateur 4-p USB-A - 4-p Apple		1	1						
5	20 424 464 1	Halteblech Smart Connect	Retaining sheet SmartConnect	Tôle de maintien Smart Connect		1	1						
6	00 900 396 0	6kt-Schraube	Hex head bolt	Boulon tête hex		x	x						M 10 X 90
7	00 925 125 1	Deckplatte	Cover plate	Plaque de recouvrement		2	2						
8	27 005 853 0	Rohrschelle -2 Hälften	Tube clamp -2 halves	Bride -2 moitiés		1	1						Bo.= 32
9	00 908 758 0	Sicherungsmutter	Locknut	Écrou hex		x	x						M 10
10	00 922 674 0	Kabelbinder	Cable band	Collier de serrage		x	x						Lg.= 200
11	20 083 875 0	RAM Kugelkopf 1,5'' M8	RAM ball head 1.5'' M8	RAM tête sphérique 1,5'' M8		1	1						
12	20 083 876 0	RAM Sockelarm für 1,5"	RAM socket arm for 1.5"	RAM bras de soc. pour 1,5"		1	1						
13	20 083 877 0	RAM Basis 1,5'' Kugelkopf	DS RAM basic 1.5'' ball head	DS RAM base1,5" pivot à rotule		1	1						
14	21 006 377 0	USB-Ladedose 12V 2x3,1A	USB charger 12V 2x3.1A	Port de recharge USB 12V 2x3, 1A		1	1						
15	20 083 873 0	Halter RAM X Grip 3 10"	DS support RAM X grip 3 10”	Support DS RAM X Grip 3 10"		1	1						
16	20 084 983 1	Adapter 2-p CAR - 1-p Zig.Anz.	Adapter 2-p CAR - 1-p cigarette lighter	Adaptateur `à 2p CAR - à 1p allume-cig.		1	1						
17	20 082 809 0	Verschraubung PG11	Screw connection PG11	Raccord vissé PG11		1	1						
	00 301 251 0	Gegenmutter	Locknut	Contre-ecrou		1	1						Pg 11
18	00 924 675 0	Stecker	Plug	Connecteur		1	1						
19	20 084 553 0	Stecker 2-p Bu schwarz	Plug 2-p Bu black	Cavalier 2-p Bu noir		1	1						
20	20 087 098 0	Kabelbaum KSC ISOBUS Erweiterung 1000mm	CH KSC ISOBUS extension 1, 000mm	Fais de câbles KSC exten ISOBUS 1000mm		1	1						
21	20 082 522 0	Stecker 6-p Bu grau	Plug 6-p Bu grey	Cavalier 6-p Bu gris		1	1						
	20 082 315 0	Kontaktsicherung 6-p Bu	Contact fuse 6-p Bu	Fusible de contact 6-p Bu		1	1						
	20 082 108 0	Kontakt Ni 1mm2	Contact Ni 1mm2	Contact Ni 1mm2		4	4						
	20 080 241 0	Kontakt Ni 0,5mm2	Contact Ni 0,5mm2	Contact Ni 0,5mm2		2	2						
22	20 082 255 0	Steckerübergang 6-p Buchse	Plug transition 6-p Socket	Jonction connecteur 6-p Douille		1	1						
23	20 082 519 0	Stecker 6-p St grau	Plug 6-p St grey	Cavalier 6-p St gris		1	1						
	20 082 322 0	Kontaktsicherung 6-p St	Contact fuse 6-p St	Fusible de contact 6-p St		1	1						
	20 082 103 0	Kontakt Ni 1mm2	Contact Ni 1mm2	Contact Ni 1mm2		4	4						
	20 080 240 0	Kontakt Ni 0,5mm2	Contact Ni 0,5mm2	Contact Ni 0,5mm2		2	2						
24	20 082 257 0	Steckerübergang 6-p Stift	Plug transition 6-p Pin	Jonction connecteur 6-p Goupille		1	1						
25	00 303 239 0	Stecker 42-p Bu schwarz	Plug 42-p Bu black	Cavalier 42-p Bu noir		1	1						
	00 303 075 0	Kontakt Sn 1,5mm2	Contact Sn 1,5mm2	Contact Sn 1,5mm2		2	2						
	00 303 312 0	Einzeladerabdichtung weiß	Single-wire seal white	Joint du fil unique blanc		2	2						
	00 303 039 0	Blindstopfen 3,6mm weiß	Filler plug 3,6mm white	Tampon borgne 3,6mm blanc		34	34						
	00 303 308 0	Kontakt Sn 0,2mm2	Contact Sn 0,2mm2	Contact Sn 0,2mm2		2	2						
	20 082 188 0	Einzeladerabdichtung rot	Single-wire seal red	Joint du fil unique rouge		2	2						

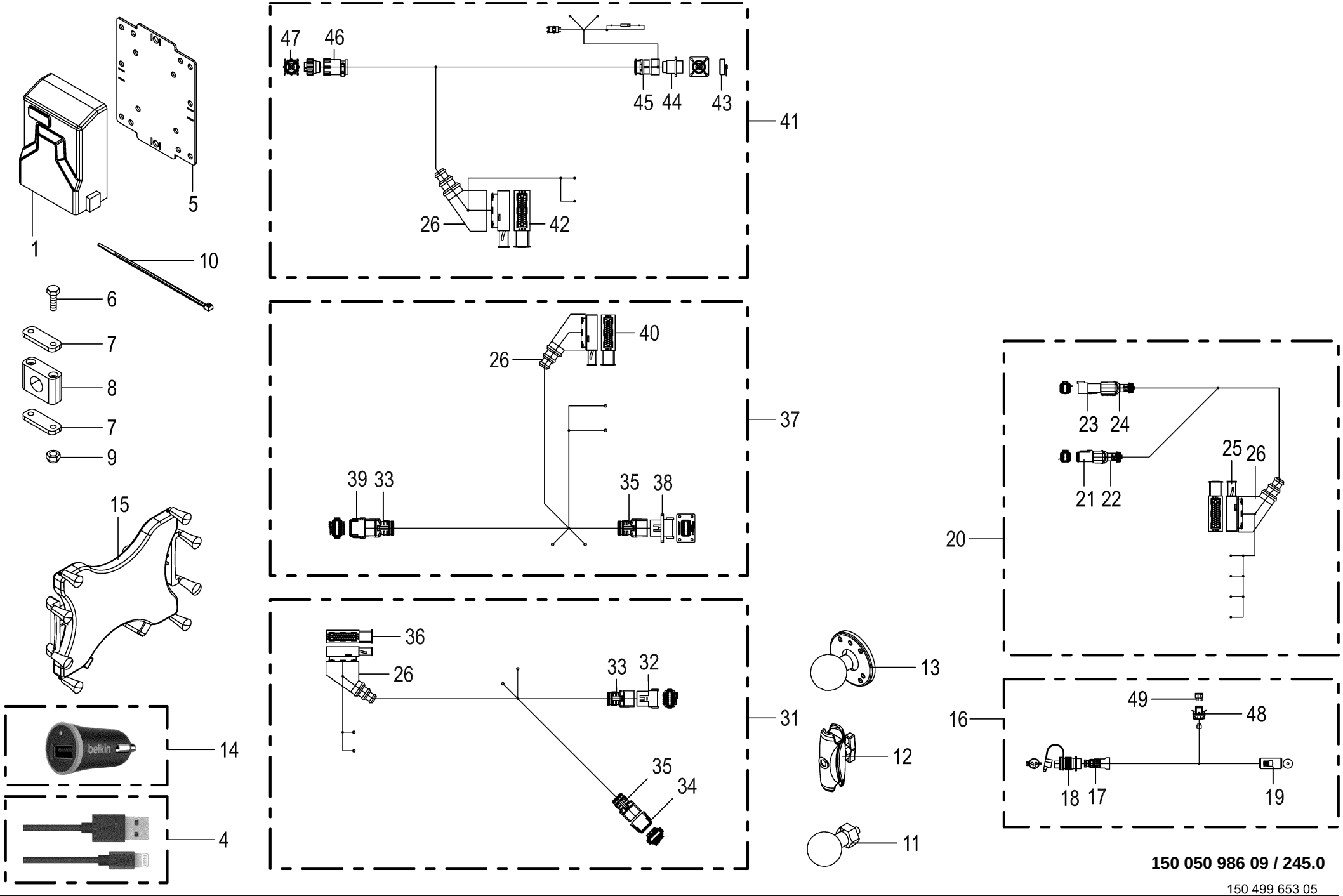

150 050 986 09 / 245.0

150 499 653 05

Smart Connect -optional **Smart Connect** **Smart Connect**					1109311 - 1136330	BM105-14	BM105-24					**150 050 986 09** 150 499 653 5 **245.0**	
Pos.	ID-Nr.	Benennung	Description	Description	Masch.-Nr-								Bemerkung/Remarks/Remarque
	00 303 040 0	Blindstopfen 5,2mm transp.	Filler plug 5,2mm transparent	Tampon borgne 5,2mm transparent		4	4						
26	00 302 235 0	Schutztülle	Protective grommet	Bec protecteur		4	4						
31	20 085 819 1	Kabelbaum KSC ISOBUS	Cable harness KSC ISOBUS	Fdc KSC ISOBUS extension lon.		1	1						
		Erweiterung lang	extension long										
32	20 080 753 0	Stecker 12-p St grau	Plug 12-p St grey	Cavalier 12-p St gris		1	1						
	20 081 439 0	Kontaktsicherung 12-p St	Contact fuse 12-p St	Fusible de contact 12-p St		1	1						
	20 082 103 0	Kontakt Ni 1mm2	Contact Ni 1mm2	Contact Ni 1mm2		2	2						
	20 080 240 0	Kontakt Ni 0,5mm2	Contact Ni 0,5mm2	Contact Ni 0,5mm2		9	9						
	00 303 047 0	Blindstopfen 3,07mm weiß	Filler plug 3,07mm white	Tampon borgne 3,07mm blanc		1	1						
33	20 082 247 0	Steckerübergang 12-p Stift	Plug transition 12-p Pin	Jonction connecteur 12-p Goupille		2	2						
34	20 080 778 0	Stecker 12-p Bu grau	Plug 12-p Bu grey	Cavalier 12-p Bu gris		1	1						
	20 080 783 0	Kontaktsicherung 12-p Bu	Contact fuse 12-p Bu	Fusible de contact 12-p Bu		1	1						
	20 082 108 0	Kontakt Ni 1mm2	Contact Ni 1mm2	Contact Ni 1mm2		2	2						
	20 080 241 0	Kontakt Ni 0,5mm2	Contact Ni 0,5mm2	Contact Ni 0,5mm2		9	9						
	00 303 047 0	Blindstopfen 3,07mm weiß	Filler plug 3,07mm white	Tampon borgne 3,07mm blanc		1	1						
35	20 081 960 0	Steckerübergang 12-p Buchse	Plug transition 12-p Socket	Jonction connecteur 12-p Douille		2	2						
36	00 303 239 0	Stecker 42-p Bu schwarz	Plug 42-p Bu black	Cavalier 42-p Bu noir		1	1						
	00 303 074 0	Kontakt Sn 0,5mm2	Contact Sn 0,5mm2	Contact Sn 0,5mm2		1	1						
	00 303 311 0	Einzeladerabdichtung blau	Single-wire seal blue	Joint du fil unique bleu		1	1						
	00 303 039 0	Blindstopfen 3,6mm weiß	Filler plug 3,6mm white	Tampon borgne 3,6mm blanc		34	34						
	00 303 308 0	Kontakt Sn 0,2mm2	Contact Sn 0,2mm2	Contact Sn 0,2mm2		2	2						
	20 082 188 0	Einzeladerabdichtung rot	Single-wire seal red	Joint du fil unique rouge		2	2						
	00 303 040 0	Blindstopfen 5,2mm transp.	Filler plug 5,2mm transparent	Tampon borgne 5,2mm transparent		4	4						
	00 303 075 0	Kontakt Sn 1,5mm2	Contact Sn 1,5mm2	Contact Sn 1,5mm2		1	1						
	00 303 312 0	Einzeladerabdichtung weiß	Single-wire seal white	Joint du fil unique blanc		1	1						
37	20 085 818 1	Kabelbaum KSC ISOBUS	Cable harness KSC ISOBUS	Fdc KSC ISOBUS extension cour.		1	1						
		Erweiterung kurz	extension short										
38	20 085 246 0	Stecker 12-p St grau	Plug 12-p St grey	Cavalier 12-p St gris		1	1						
	20 081 439 0	Kontaktsicherung 12-p St	Contact fuse 12-p St	Fusible de contact 12-p St		1	1						
	20 082 103 0	Kontakt Ni 1mm2	Contact Ni 1mm2	Contact Ni 1mm2		2	2						
	20 080 240 0	Kontakt Ni 0,5mm2	Contact Ni 0,5mm2	Contact Ni 0,5mm2		9	9						
	00 303 047 0	Blindstopfen 3,07mm weiß	Filler plug 3,07mm white	Tampon borgne 3,07mm blanc		1	1						
39	20 080 778 0	Stecker 12-p Bu grau	Plug 12-p Bu grey	Cavalier 12-p Bu gris		1	1						
	20 080 783 0	Kontaktsicherung 12-p Bu	Contact fuse 12-p Bu	Fusible de contact 12-p Bu		1	1						
	20 082 108 0	Kontakt Ni 1mm2	Contact Ni 1mm2	Contact Ni 1mm2		2	2						
	20 080 241 0	Kontakt Ni 0,5mm2	Contact Ni 0,5mm2	Contact Ni 0,5mm2		9	9						

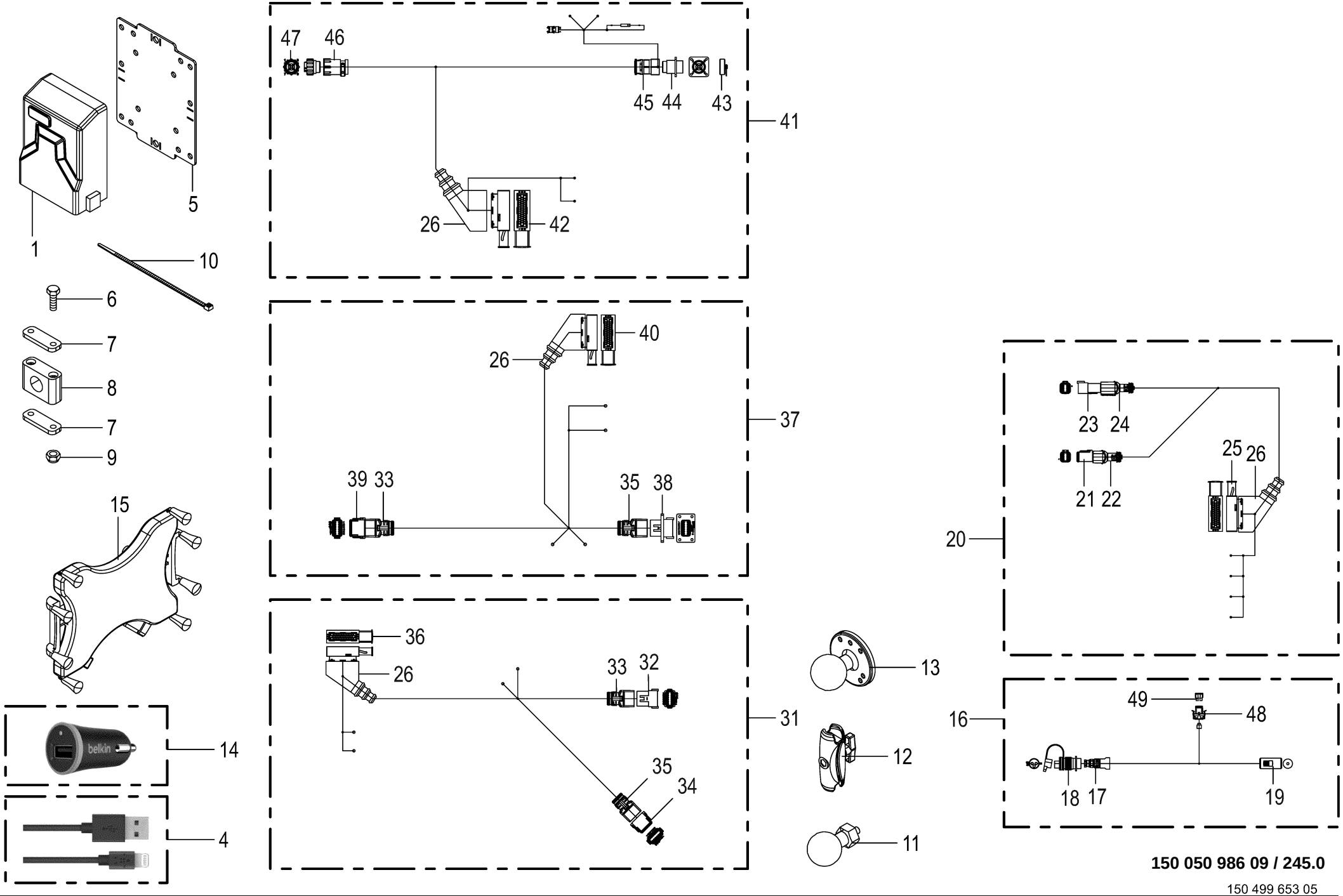

150 050 986 09 / 245.0

150 499 653 05

Smart Connect -optional **Smart Connect** **Smart Connect**					1109311 - 1136330	BM105-14	BM105-24					**150 050 986 09** 150 499 653 5 **245.0**	
Pos.	ID-Nr.	Benennung	Description	Description	Masch.-Nr-								Bemerkung/Remarks/Remarque
	00 303 047 0	Blindstopfen 3,07mm weiß	Filler plug 3,07mm white	Tampon borgne 3,07mm blanc		1	1						
40	00 303 239 0	Stecker 42-p Bu schwarz	Plug 42-p Bu black	Cavalier 42-p Bu noir		1	1						
	00 303 074 0	Kontakt Sn 0,5mm2	Contact Sn 0,5mm2	Contact Sn 0,5mm2		1	1						
	00 303 311 0	Einzeladerabdichtung blau	Single-wire seal blue	Joint du fil unique bleu		1	1						
	00 303 039 0	Blindstopfen 3,6mm weiß	Filler plug 3,6mm white	Tampon borgne 3,6mm blanc		34	34						
	00 303 308 0	Kontakt Sn 0,2mm2	Contact Sn 0,2mm2	Contact Sn 0,2mm2		2	2						
	20 082 188 0	Einzeladerabdichtung rot	Single-wire seal red	Joint du fil unique rouge		2	2						
	00 303 040 0	Blindstopfen 5,2mm transp.	Filler plug 5,2mm transparent	Tampon borgne 5,2mm		4	4						
				transparent									
	00 303 075 0	Kontakt Sn 1,5mm2	Contact Sn 1,5mm2	Contact Sn 1,5mm2		1	1						
	00 303 312 0	Einzeladerabdichtung weiß	Single-wire seal white	Joint du fil unique blanc		1	1						
41	20 085 871 5	Kabelbaum DS InCab Smart	CH DS In-cab KRONE	faisceau de câbles DS InCab		1	1						
		Connect	SmartConnect	SmartConnect									
42	00 303 239 0	Stecker 42-p Bu schwarz	Plug 42-p Bu black	Cavalier 42-p Bu noir		1	1						
	00 303 075 0	Kontakt Sn 1,5mm2	Contact Sn 1,5mm2	Contact Sn 1,5mm2		2	2						
	00 303 312 0	Einzeladerabdichtung weiß	Single-wire seal white	Joint du fil unique blanc		2	2						
	00 303 039 0	Blindstopfen 3,6mm weiß	Filler plug 3,6mm white	Tampon borgne 3,6mm blanc		34	34						
	00 303 133 0	Kontakt Sn 0,5mm2	Contact Sn 0,5mm2	Contact Sn 0,5mm2		2	2						
	00 303 036 0	Einzeladerabdichtung grau	Single-wire seal grey	Joint du fil unique gris		2	2						
	00 303 040 0	Blindstopfen 5,2mm transp.	Filler plug 5,2mm transparent	Tampon borgne 5,2mm		4	4						
				transparent									
43	20 083 737 0	Blindkappe 0-p St schwarz	Blind cap 0-p St sw	Cache 0-p St sw		1	1						
44	20 082 747 0	Stecker 9-p St schwarz	Plug 9-p St black	Cavalier 9-p St noir		1	1						
	20 088 298 0	Kontakt Sn 0,75mm2	Contact Sn 0,75mm2	Contact Sn 0,75mm2		7	7						
45	20 084 673 0	Steckerübergang 0-p	Plug transition 0-p	Jonction connecteur 0-p		1	1						
46	20 082 748 0	Steckerübergang 0-p	Plug transition 0-p	Jonction connecteur 0-p		1	1						
47	20 083 662 1	Stecker 9-p Bu schwarz	Plug 9-p Bu black	Cavalier 9-p Bu noir		1	1						
	20 088 301 0	Kontakt Sn 0,75mm2	Contact Sn 0,75mm2	Contact Sn 0,75mm2		3	3						
	20 088 302 0	Kontakt Sn 0,2mm2	Contact Sn 0,2mm2	Contact Sn 0,2mm2		4	4						
48	20 084 649 0	Halterung Sicherung ATO	Holder Fuse ATO	Fixation Fusible ATO		1	1						
49	00 302 074 0	Flachstecksicherung	Flat fuse	Fusible plat		1	1						7,5 A

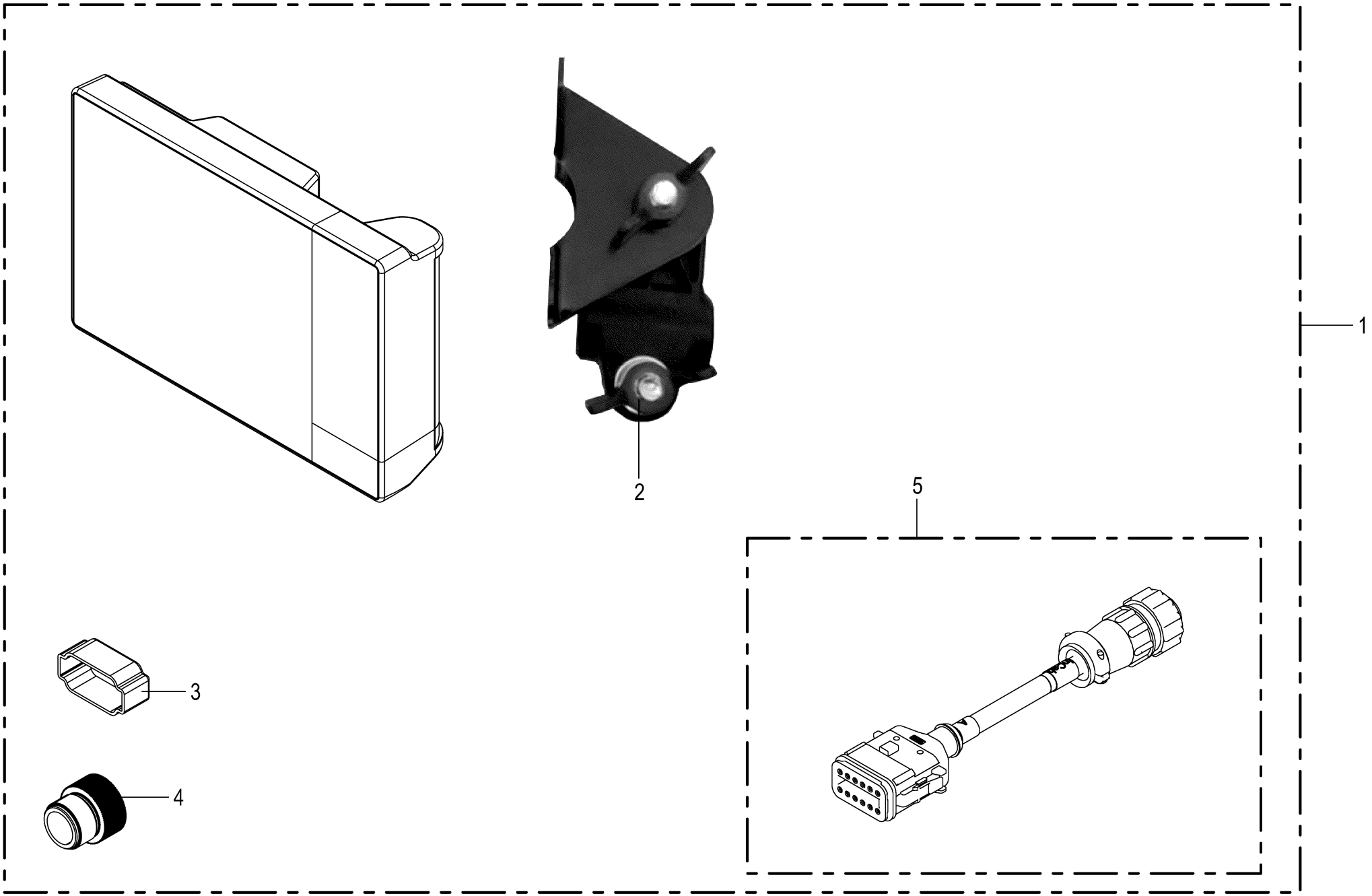

150 050 986 09 / 246.0

Terminal CCI 800 -optional **Terminal CCI 800** **Terminal CCI 800**					1109311 - 1136330	BM105-14	BM105-24					**150 050 986 09** 150 520 824 2 **246.0**
Pos.	ID-Nr.	Benennung	Description	Description	Masch.-Nr-							Bemerkung/Remarks/Remarque
1	20 088 264 0	Terminal CCI 800_2xCAN	Terminal CCI 800_2xCAN	Terminal CCI 800_2xCAN		1	1					
	20 088 267 0	Displayschutzfolie Matt	Display protection sheet matt	Film de prot de l'écran		1	1					
2	20 088 265 0	Terminalhalter kpl.	Terminal holder cpl.	Support du terminal cpl.		1	1					
3	20 086 759 0	Blindkappe 12-p St schwarz	Blind cap 12-p St sw	Cache 12-p St sw		1	1					
4	20 081 731 0	Schutzkappe	Protective cap	Capuchon protecteur		1	1					M 12
5	20 086 933 0	Adapter 12-p DT - 9-p CPC	Adapter 12-p DT - 9-p CPC	Adaptateur 12-p DT - 9-p CPC		1	1					

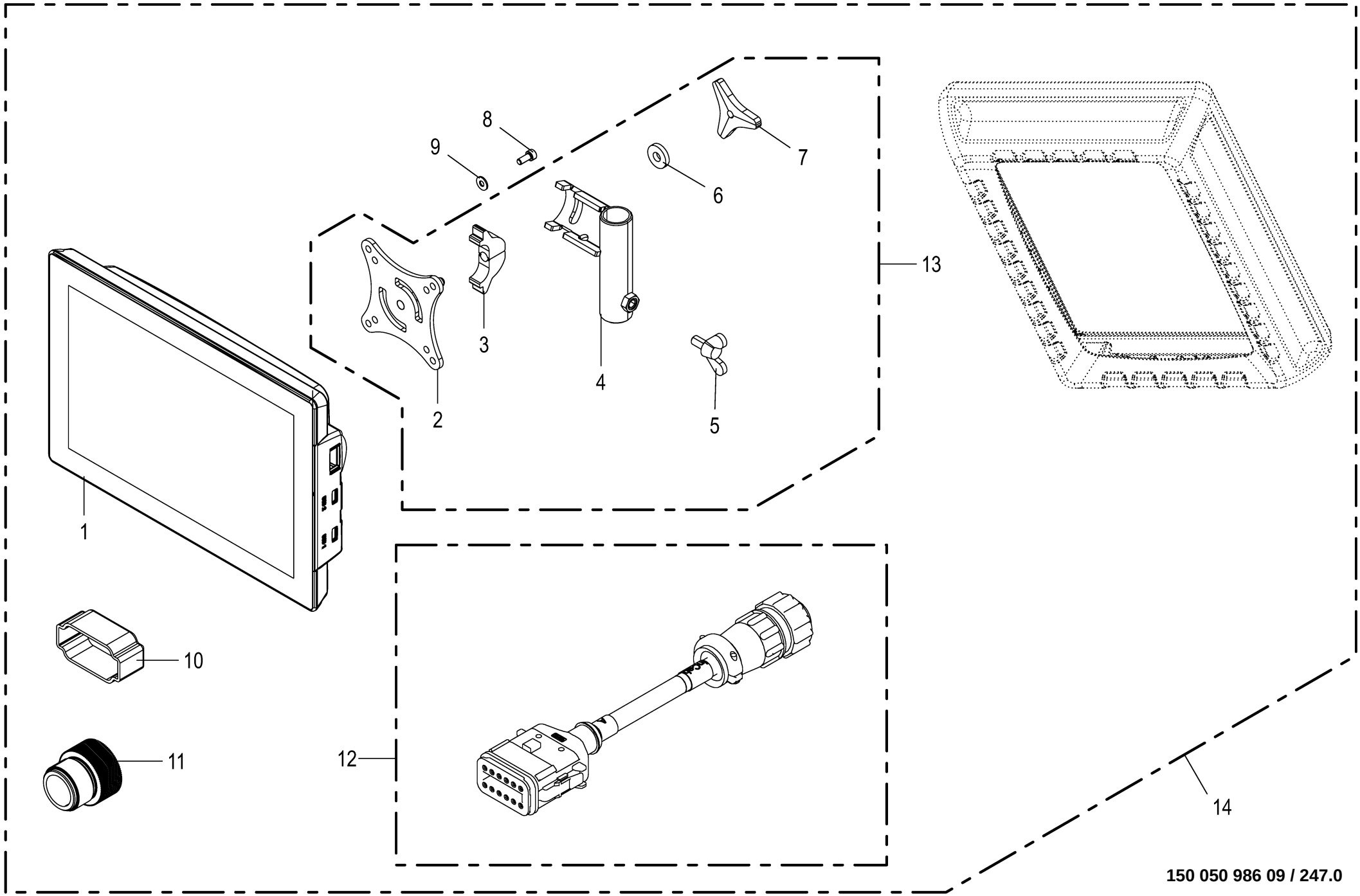

150 050 986 09 / 247.0

Terminal CCI 1200 -optional **Terminal CCI 1200** **Terminal CCI 1200**					1109311 - 1136330	BM105-14	BM105-24					**150 050 986 09** 150 485 020 6 **247.0**
Pos.	ID-Nr.	Benennung	Description	Description	Masch.-Nr-							Bemerkung/Remarks/Remarque
1	20 086 057 0	Terminal CCI1200_2xCAN 2016/21	TRM CCI1200_2xCAN 2016/21	Terminal CCI1200_2xCAN 2016/21		1	1					
	20 086 431 0	Displayschutzfolie Matt 203 x 301	Display protection sheet matt 203 x 301	Film de prot de l'écran mat 203 x 301		1	1					
2	20 086 747 2	VESA- Mount Platte	VESA- mount plate	Plaque VESA- Mount		1	1					
3	20 086 749 2	Klemmhalter	Terminal holder	Support de serrage		1	1					
4	20 086 748 4	Halterohr	Holding tube	Tube de fixation		1	1					
5	00 906 132 0	Flügelschraube	Winged screw	Vis à oreilles		x	x					M 8 X 16
6	00 910 366 0	Scheibe	Washer	Rondelle		x	x					8,4 X 21 X 4
7	20 086 843 0	Dreisterngriff M8	Tristar knob M8	Poignée trois étoiles M8		1	1					
8	90 001 820 0	Zylinderschraube	Allen screw	Vis tête cylindrique		x	x					M 5 X 12
9	90 002 958 0	Sperrkantscheibe SKM 5 ZLÜ	Detent edged washer SKM 5	Rondelle d'arrêt SKM 5		x	x					
10	20 086 759 0	Blindkappe 12-p St schwarz	Blind cap 12-p St sw	Cache 12-p St sw		1	1					
11	20 081 731 0	Schutzkappe	Protective cap	Capuchon protecteur		1	1					M 12
12	20 086 933 0	Adapter 12-p DT - 9-p CPC	Adapter 12-p DT - 9-p CPC	Adaptateur 12-p DT - 9-p CPC		1	1					
13	20 086 750 1	Terminalhalter kpl.	Terminal holder cpl.	Support du terminal cpl.		1	1					
14	20 086 229 0	Terminal CCI 1200_2xCAN	Terminal CCI 1200_2xCAN	Terminal CCI 1200_2xCAN		1	1					

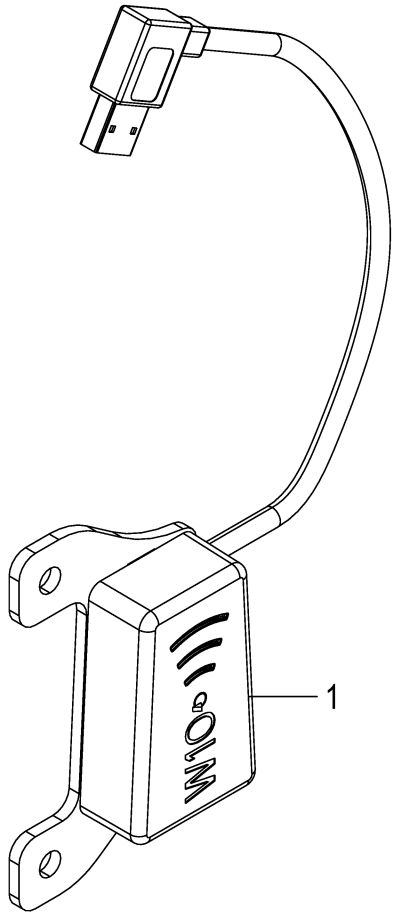
1

WLAN - Antenne -optional **WLAN antenna** **WIFI - Antenne**					1109311 - 1136330	BM105-14	BM105-24					**150 050 986 09** 150 534 409 1 **248.0**
Pos.	ID-Nr.	Benennung	Description	Description	Masch.-Nr-							Bemerkung/Remarks/Remarque
1	20 088 785 0	Sende- und Empfangsmodul WLAN Modul	Transmission a receiver module WLAN modu	Module d'émission et de réception Wi-Fi		1	1					

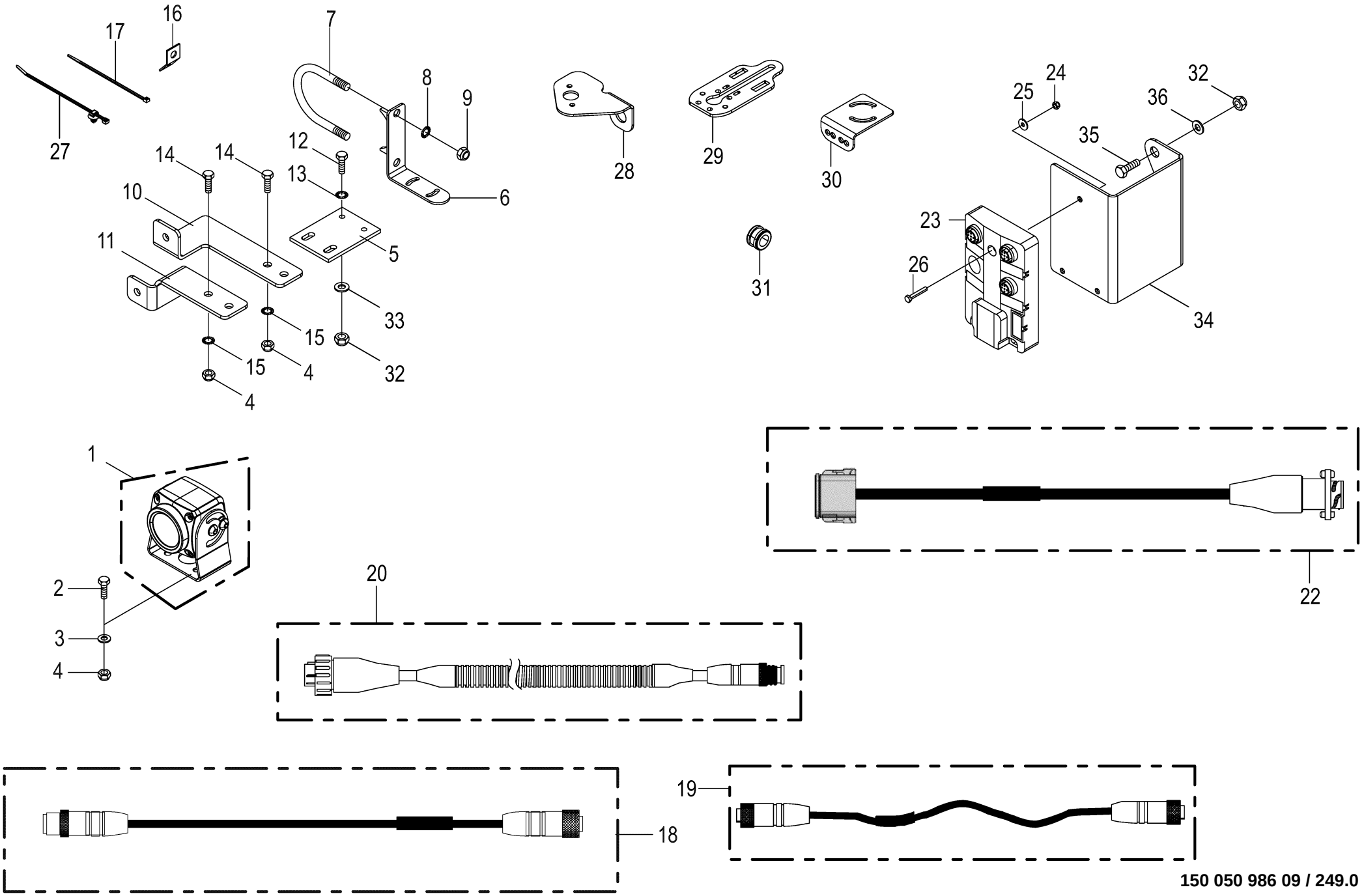

150 050 986 09 / 249.0

Videosystem / CCI -optional **Camera system / CCI** **Système de caméra / CCI**					1109311 - 1136330	BM105-14	BM105-24					**150 050 986 09** 150 485 054 7 **249.0**
Pos.	ID-Nr.	Benennung	Description	Description	Masch.-Nr-							Bemerkung/Remarks/Remarque
1	20 085 509 0	Kamera 90°	Camera 90°	Caméra 90°		1	1					
2	00 900 608 0	6kt-Schraube	Hex head bolt	Boulon tête hex		x	x					M 6 X 20
3	00 910 411 1	Scheibe	Washer	Rondelle		x	x					6,4 X 12,5 X 1,6
4	00 908 704 1	Sicherungsmutter	Locknut	Écrou hex		x	x					M 6
5	20 053 605 0	Befestigungsplatte	Attatching plate	Plateau de fixation		1	1					
6	20 062 586 0	Winkel	Angle	Angle		1	1					
7	00 291 147 1	Bügelschraube	Stirrup bolt	Vis d'étrier		1	1					M 10 X 229
8	00 909 909 1	Sperrkantscheibe	Detent edged washer	Disque à bord d'arrêt		x	x					SKM 10
9	00 908 758 0	Sicherungsmutter	Locknut	Écrou hex		x	x					M 10
10	20 062 923 0	Winkel	Angle	Angle		1	1					
11	20 062 924 0	Winkel	Angle	Angle		1	1					
12	00 900 616 0	6kt-Schraube	Hex head bolt	Boulon tête hex		x	x					M 8 X 25
13	00 909 908 1	Sperrkantscheibe	Detent edged washer	Disque à bord d'arrêt		x	x					SKM 8
14	00 901 028 1	6kt-Schraube	Hex head bolt	Boulon tête hex		x	x					M 6 X 30
15	00 909 906 1	Sperrkantscheibe	Detent edged washer	Disque à bord d'arrêt		x	x					SKM 6
16	00 336 735 1	Halteblech	Holding plate	Tôle de fixation		10	10					
17	00 922 671 1	Kabelbinder	Cable band	Collier de serrage		x	x					Lg.= 300
	00 922 674 0	Kabelbinder	Cable band	Collier de serrage		x	x					Lg.= 200
18	20 088 495 0	Verlängerung 5-p M12x1 5000mm	Extension 5-p M12x1 5000mm	Rallonge 5-p M12x1 5000 mm		1	1					
	20 088 496 0	Verlängerung 5-p M12x1 10000mm	Extension 5-p M12x1 10000mm	Rallonge 5-p M12x1 10000 mm		1	1					
19	20 088 492 0	Adapter 5-p M12x1 - 5-p M12x1	Adapt. 5-p M12x1 - 5-p M12x1	Adaptateur à 5 p M12x1 - 5 p M12x1		1	1					
20	20 088 491 0	Adapter 7-p CPC - 5-p M12x1	Adapter 7-p CPC - 5-p M12 x 1	Adaptateur 7-p CPC - 5-p M12x1		1	1					
22	20 088 490 0	Adapter 12-p DT - 7-p CPC	Adapter 12-pole DT - 7-pole CPC	Adaptateur à 12p DT - 7p CPC		1	1					
23	20 086 868 0	Anschlußbox 2 Kameras	connecting box 2nd camera	Boîtier de raccordement 2 caméras		1	1					
24	00 908 718 0	Sicherungsmutter	Locknut	Écrou hex		x	x					M 4
25	00 910 325 0	Scheibe	Washer	Rondelle		x	x					4,3 X 9 X 0,8
26	90 001 852 0	Zylindersch.I-6kt M4x20 Zn8	Cylinder screw hexagon socket M4 x 20	Vis cylind à six pans creux M4x20		x	x					
27	20 086 200 0	Befestigungsbinder 4,6x300 Lamellenfuß	Fixing tie 4,6x300 Fir tree base sw	Lanière de fixation 4,6x300 Pied sapin		x	x					
28	20 469 145 0	Kamerahalter	Camera holder Bl 3	Support camera		1	1					
29	20 256 734 0	Halter	Support	Support		1	1					
30	20 464 524 1	Kamerahalter RP201/301 Bl 3	Camera support RP201/301 sh. 3	Support caméra RP201/301 Bl 3		1	1					
31	20 084 868 0	Kabelführungstülle 15mm	Grommet 15mm	Passe-câble 15mm		1	1					
32	00 908 707 0	Sicherungsmutter	Locknut	Écrou hex		x	x					M 8

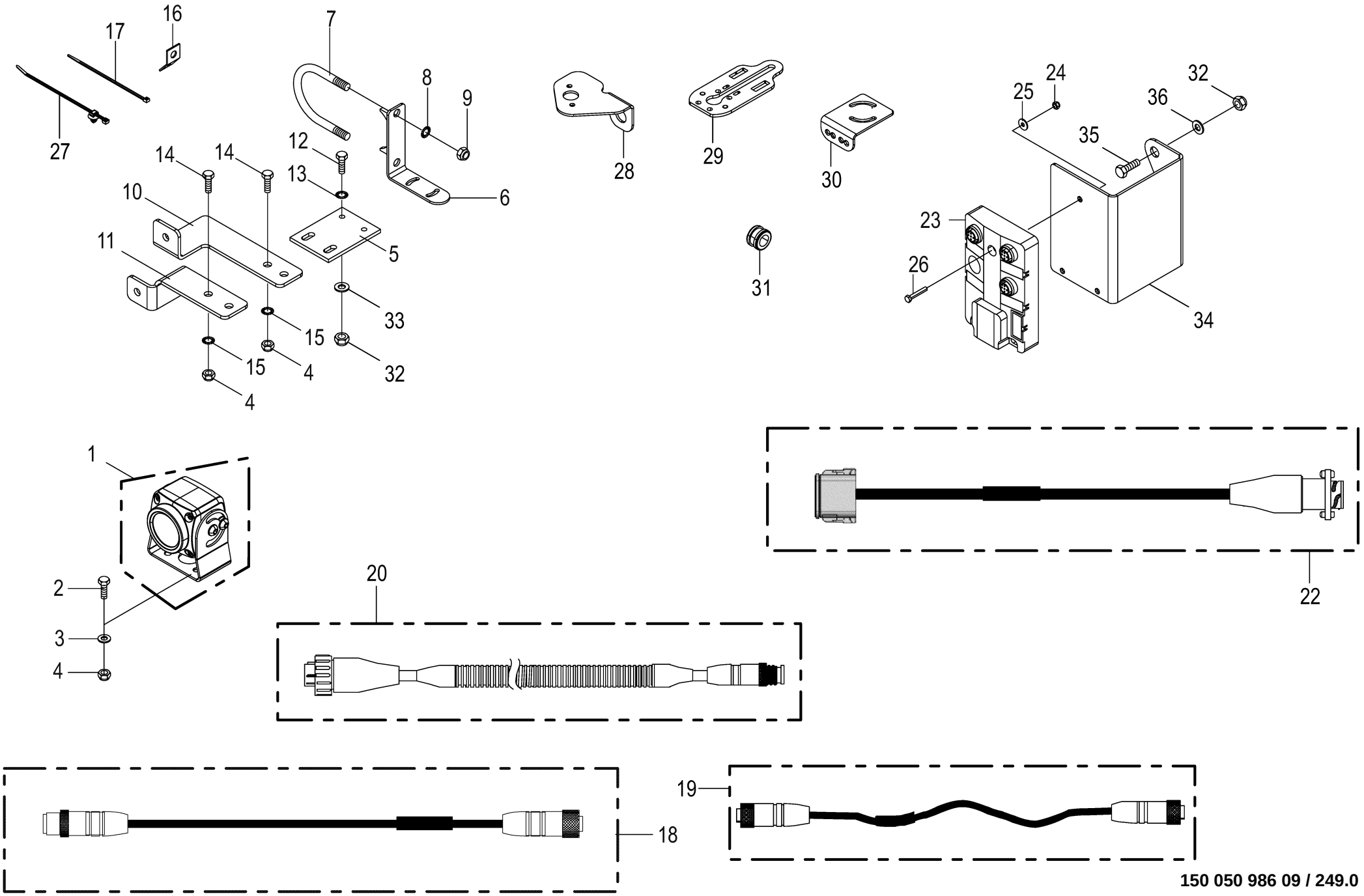

150 050 986 09 / 249.0

Videosystem / CCI -optional **Camera system / CCI** **Système de caméra / CCI**					1109311 - 1136330	BM105-14	BM105-24					**150 050 986 09** 150 485 054 7 **249.0**
Pos.	ID-Nr.	Benennung	Description	Description	Masch.-Nr-							Bemerkung/Remarks/Remarque
33	90 000 585 0	Scheibe	Washer	Rondelle		x	x					8,4 X 24 X 2
34	20 661 111 0	Halter	Support	Support		1	1					
35	00 900 612 0	6kt-Schraube	Hex head bolt	Boulon tête hex		x	x					M 8 X 16
36	00 910 364 0	Scheibe	Washer	Rondelle		x	x					8,4 X 17 X 1,6

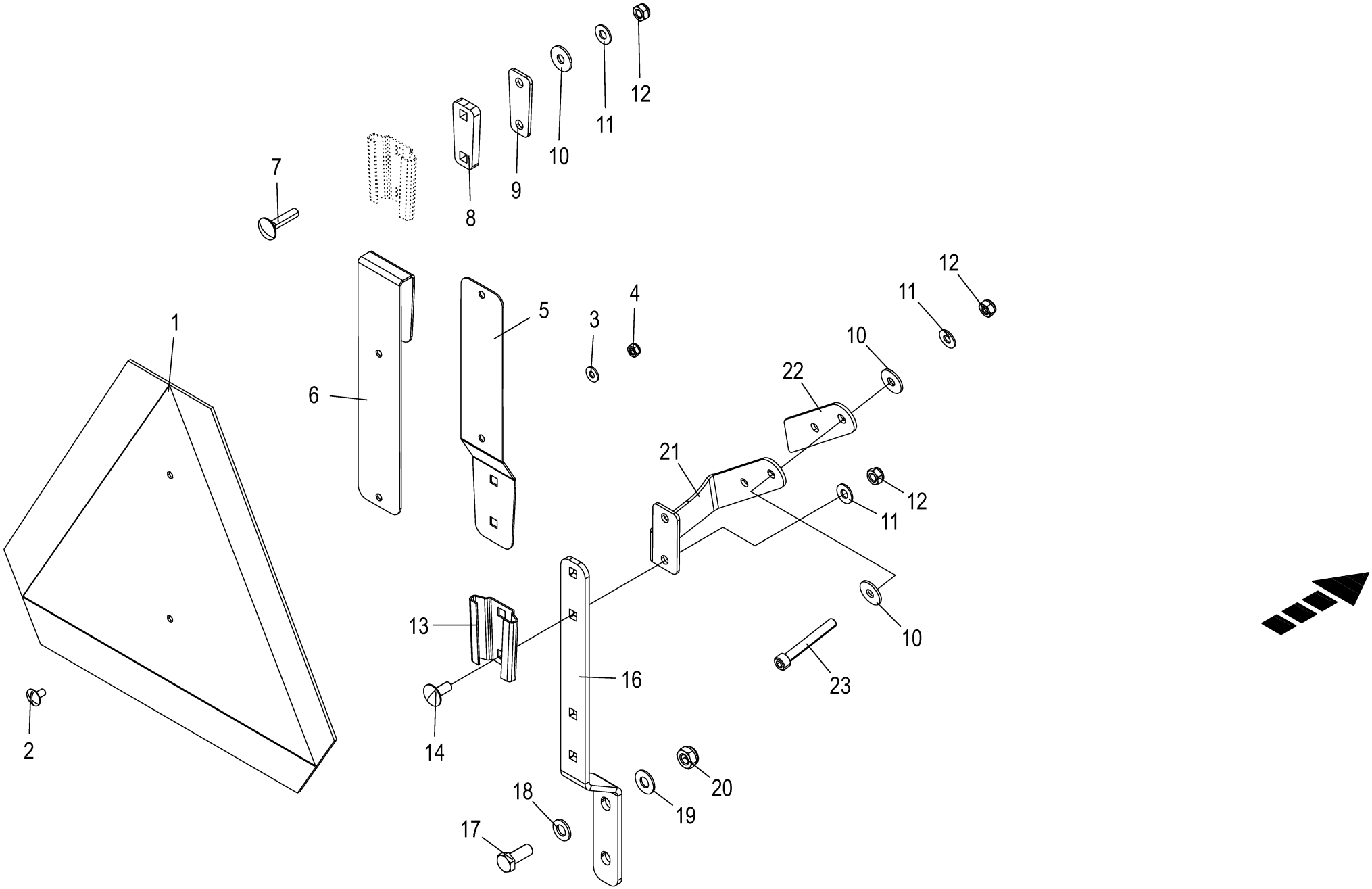

150 050 986 09 / 250.0

150 489 923 01

SMV - Zeichen -optional **SMV emblem** **Plaque d'identif. pour véhicules lents**					1109311 - 1136330	BM105-14	BM105-24					**150 050 986 09** 150 489 923 1 **250.0**
Pos.	ID-Nr.	Benennung	Description	Description	Masch.-Nr-							Bemerkung/Remarks/Remarque
1	27 020 001 0	Beschilderung SMV-Zeichen-ASAE	SMV emblem ASAE labelling	Signalisation pl. id. véh. lents ASAE		1	1					
2	00 905 000 2	Flachrundschraube	Coach bolt	Vis a tête bombée		x	x					M 6 X 12
3	00 909 906 1	Sperrkantscheibe	Detent edged washer	Disque à bord d'arrêt		x	x					SKM 6
4	00 908 704 1	Sicherungsmutter	Locknut	Écrou hex		x	x					M 6
5	27 020 169 0	Halteblech	Retaining sheet	Tôle de maintien		1	1					
6	20 426 182 0	Halteblech	Retaining sheet	Tôle de maintien		1	1					
7	00 904 814 1	Flachrundschraube	Coach bolt	Vis a tête bombée		x	x					M 8 X 35
8	20 426 248 0	Distanzblech	Distance sheet	Tôle d'écartement		1	1					
9	20 426 183 0	Gummimatte	Rubber pad	Tapis en caoutchouc		1	1					
10	00 910 603 0	Scheibe	Washer	Rondelle		x	x					8,4 X 24 X 2
11	00 909 908 1	Sperrkantscheibe	Detent edged washer	Disque à bord d'arrêt		x	x					SKM 8
12	00 908 706 0	Sicherungsmutter	Locknut	Écrou hex		x	x					M 8
13	27 020 168 0	Einstecktasche	Insert pocket	Poche		1	1					
14	00 904 951 2	Flachrundschraube	Coach bolt	Vis a tête bombée		x	x					M 8 X 20
16	20 210 732 1	Halter	Support	Support		1	1					
17	00 900 279 0	6kt-Schraube	Hex head bolt	Boulon tête hex		x	x					M 10 X 25
18	00 910 414 0	Scheibe	Washer	Rondelle		x	x					10,5 X 21 X 2
19	00 909 909 1	Sperrkantscheibe	Detent edged washer	Disque à bord d'arrêt		x	x					SKM 10
20	00 908 758 0	Sicherungsmutter	Locknut	Écrou hex		x	x					M 10
21	20 426 177 0	Halter	Support	Support		1	1					
22	20 426 178 0	Gummimatte	Rubber pad	Tapis en caoutchouc		1	1					
23	90 000 293 0	Zylinderschraube	Allen screw	Vis tête cylindrique		x	x					M 8 X 60

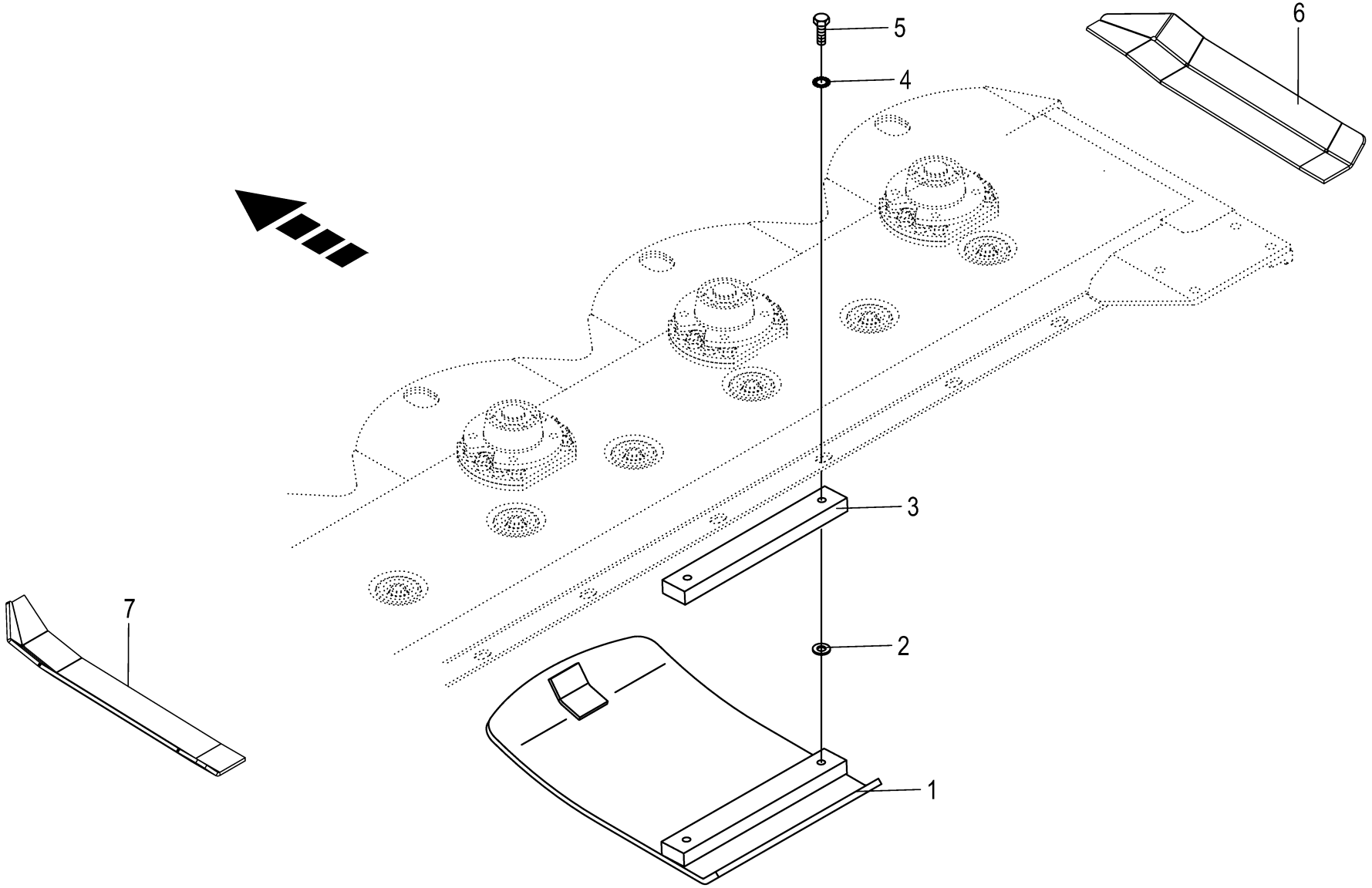

150 050 986 09 / 251.0

150 508 716 02

Hochschnittkufe -optional **High-cut-skid** **Patin coupe haute**					1109311 - 1136330	BM105-14	BM105-24					**150 050 986 09** 150 508 716 2 **251.0**
Pos.	ID-Nr.	Benennung	Description	Description	Masch.-Nr-							Bemerkung/Remarks/Remarque
1	00 253 566 3	Hochschnittkufe	High-cut-skid	Patin coupe haute		12	12					
2	00 910 506 1	Scheibe	Washer	Rondelle		x	x					13 X 24 X 2,5
3	20 030 024 0	Zwischenstück	Intermediate piece	Raccord		12	12					40 X 20 X 290
4	00 909 910 1	Sperrkantscheibe	Detent edged washer	Disque à bord d'arrêt		x	x					SKM 12
5	00 900 655 0	6kt-Schraube	Hex head bolt	Boulon tête hex		x	x					M 12 X 25
	00 900 658 0	6kt-Schraube	Hex head bolt	Boulon tête hex		x	x					M 12 X 40
	00 901 452 0	6kt-Schraube	Hex head bolt	Boulon tête hex		x	x					M 12 X 50
	00 901 122 0	6kt-Schraube	Hex head bolt	Boulon tête hex		x	x					M 12 X 70
6	20 017 343 0	Verbreiterung Verschleißkufe	Extension wear skid	Élargissement patin d'usure		2	2					
7	20 230 862 0	Verbreiterung Verschleißkufe links	Extension wear skid left	Élargissement patin d'usure ga.		2	2					

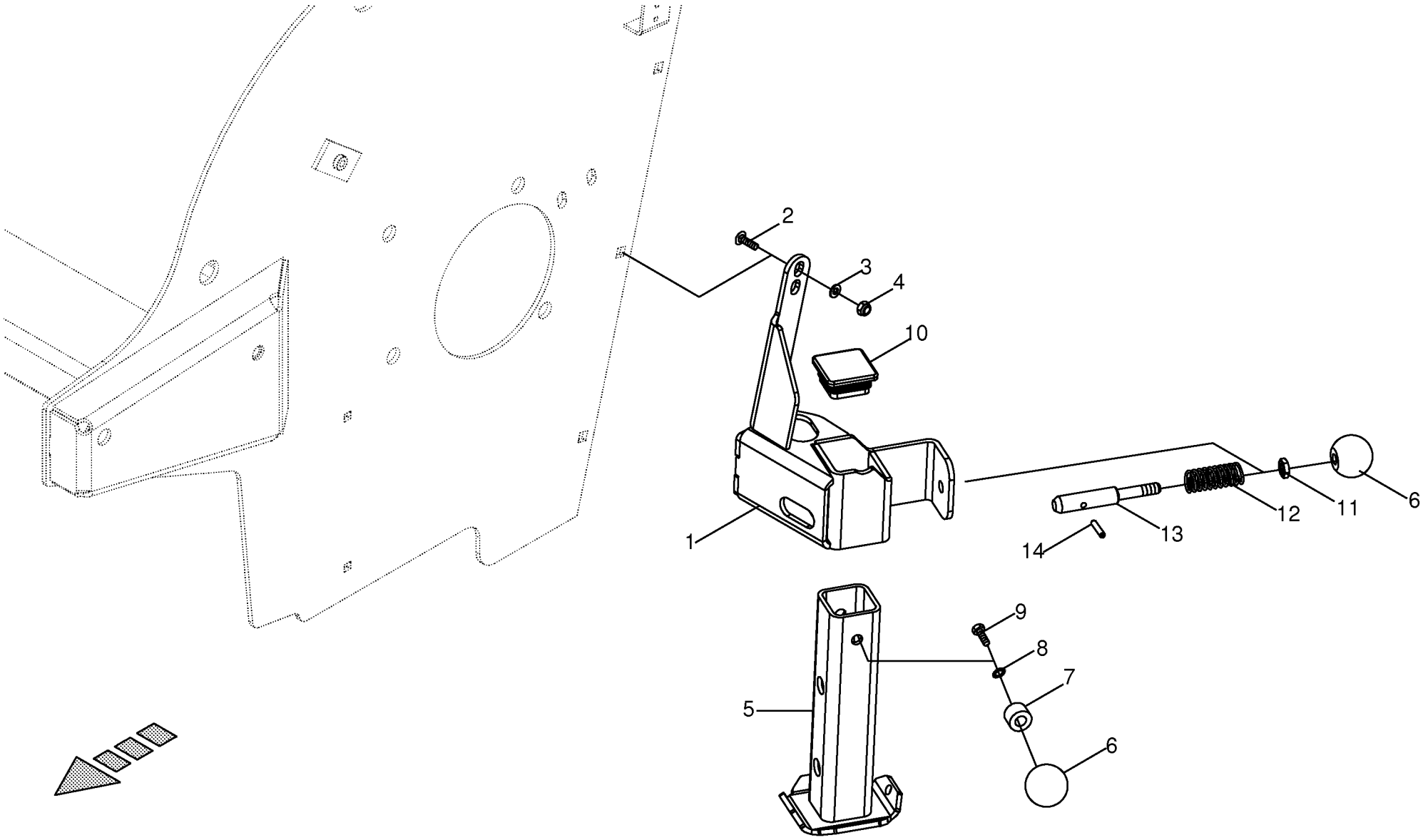
2
3
4
10
1
6
12
11
13
14
9
8
7
5
6

Stützfuß -optional **Support jack** **Pied d'appui**					1109311 - 1136330	BM105-14	BM105-24					**150 050 986 09** 150 413 565 1 **252.0**
Pos.	ID-Nr.	Benennung	Description	Description	Masch.-Nr-							Bemerkung/Remarks/Remarque
1	20 036 419 1	Halter Stützfuß	Support jack holder	Support du pied d'appui		1	1					
2	00 904 745 1	Flachrundschraube	Coach bolt	Vis a tête bombée		x	x					M 10 X 30
3	00 910 414 0	Scheibe	Washer	Rondelle		x	x					10,5 X 21 X 2
4	00 908 758 0	Sicherungsmutter	Locknut	Écrou hex		x	x					M 10
5	20 036 418 0	Stützfuss	Parking jack	Béquille		1	1					
6	00 919 509 0	Kugelknopf	Ball knob	Bouton sphérique		1	1					C 40 M10
7	00 228 822 0	Buchse	Bushing	Douille		1	1					22 X 22 X 15
8	00 909 909 1	Sperrkantscheibe	Detent edged washer	Disque à bord d'arrêt		x	x					SKM 10
9	00 900 637 0	6kt-Schraube	Hex head bolt	Boulon tête hex		x	x					M 10 X 30
10	27 002 662 0	Vierkant-Stopfen	Square plug	Bouchon carré		1	1					50 X 50
11	00 908 500 0	6kt-Mutter -niedrige Form	Hex nut -low form	Écrou hex -forme basse		x	x					M 10
12	00 337 256 3	Druckfeder	Pressure spring	Ressort de pression		1	1					2 X 19 X 55
13	00 263 092 0	Bolzen	Pin	Boulon		1	1					Rd. 16 X 105
14	00 912 611 2	Spannstift	Roll pin	Goupille de serrage		1	1					5 X 26

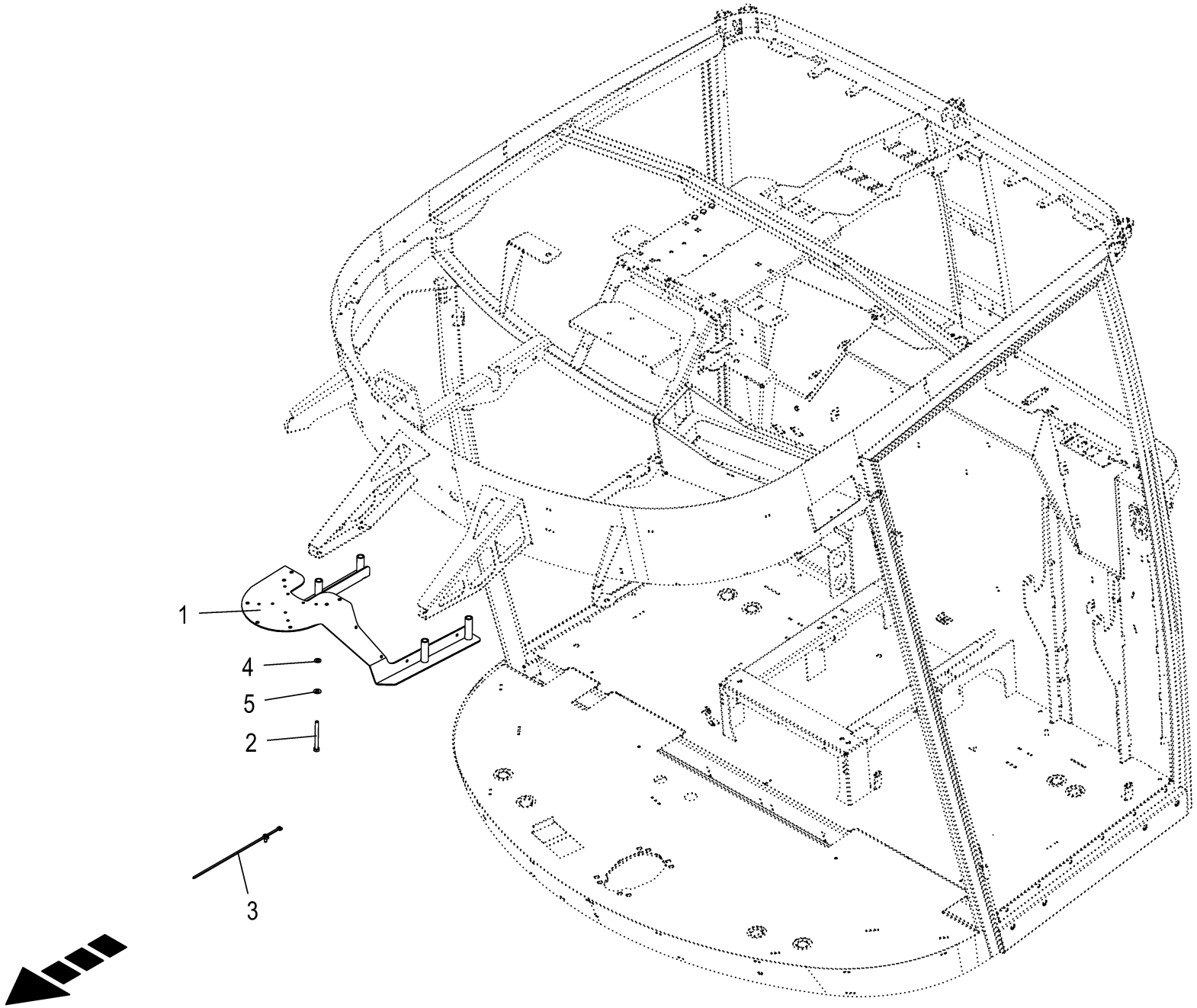
1
4
5
2
3

GPS-Antennenhalter **GPS antenna support** **Support de l'antenne GPS**					1109311 - 1136330	BM105-14	BM105-24					**150 050 986 09** 150 515 066 4 **253.0**
Pos.	ID-Nr.	Benennung	Description	Description	Masch.-Nr-							Bemerkung/Remarks/Remarque
1	20 629 094 0	Antennenhalter	antenna support sheet	antenna support tôle		1	1					
2	00 901 008 1	6kt-Schraube	Hex head bolt	Boulon tête hex		x	x					M 8 X 80
3	20 086 200 0	Befestigungsbinder 4,6x300 Lamellenfuß	Fixing tie 4,6x300 Fir tree base sw	Lanière de fixation 4,6x300 Pied sapin		x	x					
4	00 910 413 0	Scheibe	Washer	Rondelle		x	x					8,4 X 17 X 1,6
5	00 909 908 1	Sperrkantscheibe	Detent edged washer	Disque à bord d'arrêt		x	x					SKM 8

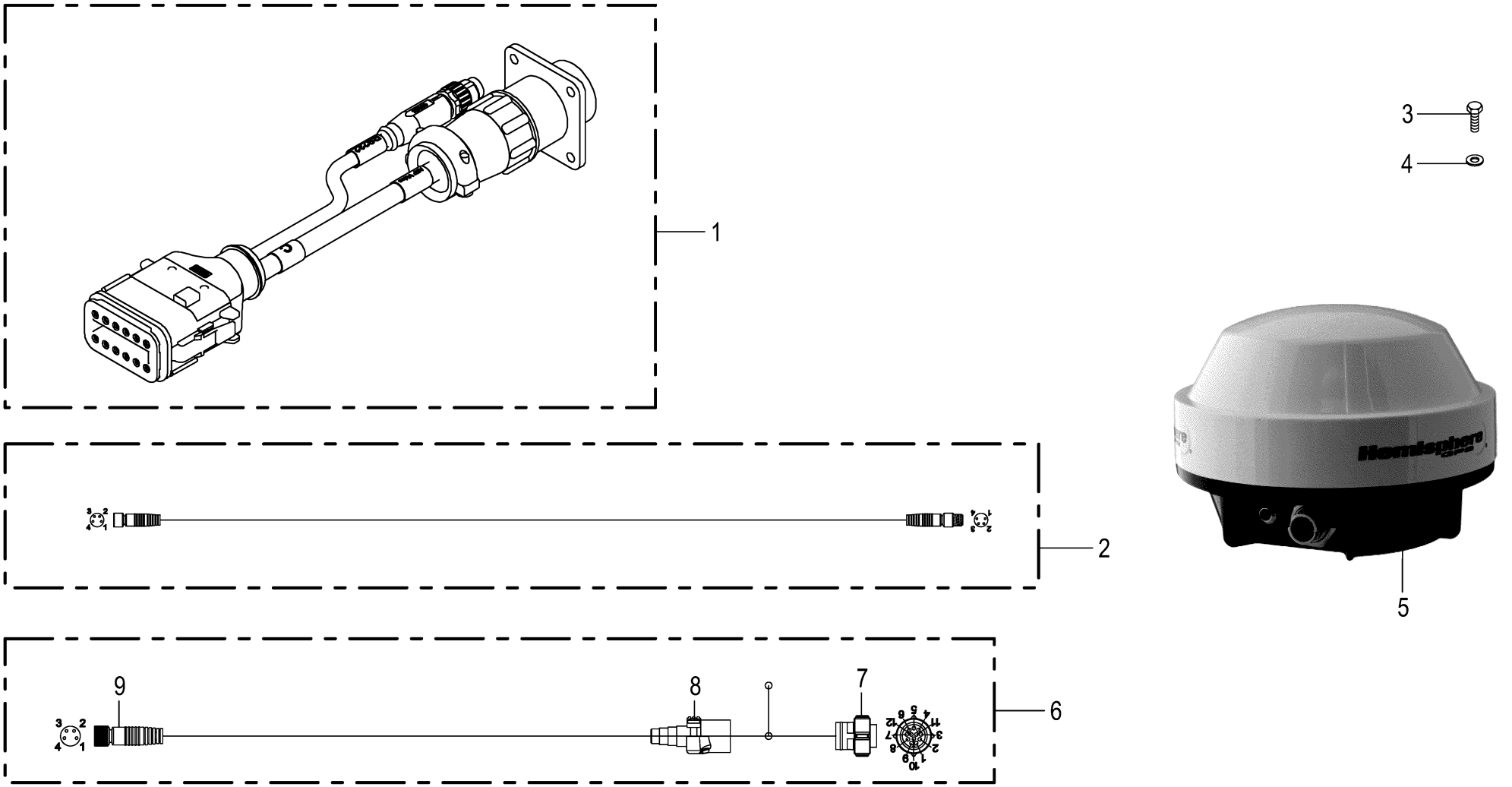

150 050 986 09 / 254.0

150 509 580 02

Hemisphere GPS -optional **Hemisphere GPS** **Hemisphere GPS**					1109311 - 1136330	BM105-14	BM105-24					**150 050 986 09** 150 509 580 2 **254.0**
Pos.	ID-Nr.	Benennung	Description	Description	Masch.-Nr-							Bemerkung/Remarks/Remarque
1	20 087 903 0	Kabelbaum Y-Adapter DT06-CPC/ RS232	Cable harness Y-adapter DT06- CPC/RS232	Faisceau de câbles adaptateur en Y DT06-		1	1					
2	20 082 794 0	Kabelbaum-Verlängerung GPS 4-p M8x1 5m	Cable harness exten. GPS 4-p M8x1 5m	Rall. du fai. de câbles GPS 4- p M8x1 5m		1	1					
3	00 900 219 1	6kt-Schraube	Hex head bolt	Boulon tête hex		x	x					M 4 X 10
4	00 910 325 0	Scheibe	Washer	Rondelle		x	x					4,3 X 9 X 0,8
5	20 083 872 0	GPS Antenne Hemisphere A101	GPS antenna hemisphere A101	Antenne GPS Hemisphere A101		1	1					
6	20 083 562 3	Adapter 4-p M8x1 - 12-p IMC	Adapter 4-p M8x1 - 12-p IMC	Adaptateur 4-p M8x1 - 12-p IMC		1	1					
7	20 083 544 1	Stecker 12-p Bu schwarz	Plug 12-p Bu black	Cavalier 12-p Bu noir		1	1					
	20 083 545 0	Kontakt Ni 0,13mm2	Contact Ni 0,13mm2	Contact Ni 0,13mm2		5	5					
8	20 088 421 0	Steckerübergang 0-p	Plug transition 0-p	Jonction connecteur 0-p		1	1					
9	00 000 010 0	-nicht mehr lieferbar	-no longer available	-n'est plus disponible		x	x					

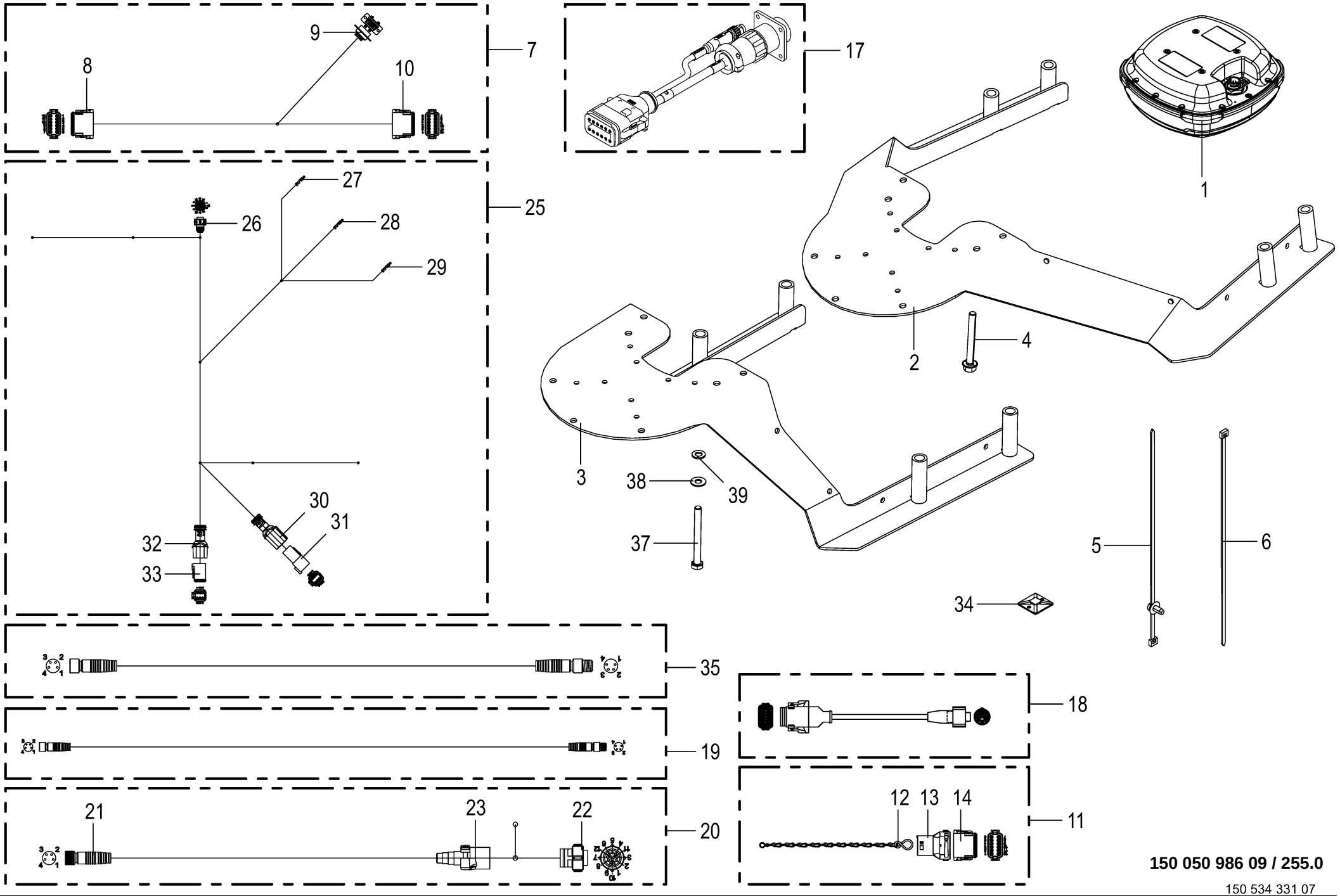

150 050 986 09 / 255.0

150 534 331 07

GNSS - Empfänger -optional **GNSS receiver** **Récepteur GNSS**					1109311 - 1136330	BM105-14	BM105-24					**150 050 986 09** 150 534 331 7 **255.0**
Pos.	ID-Nr.	Benennung	Description	Description	Masch.-Nr-							Bemerkung/Remarks/Remarque
1	21 003 519 0	Sende- und Empfangsmodul GNSS	transmission and receiver module GNSS	module d'émission et de réception GNSS		1	1					
2	21 002 979 1	Antennenhalter	antenna support sheet	support d'antenne tôle		1	1					
3	20 629 094 0	Antennenhalter	antenna support sheet	antenna support tôle		1	1					
4	90 003 486 0	6kt-Schraube m.Flansch&Sperr M8 x 70	Hex. head screw+flange&serr. M8x70	Vis six pans+bride&dent bloc M8x70		x	x					
5	20 086 200 0	Befestigungsbinder 4,6x300 Lamellenfuß	Fixing tie 4,6x300 Fir tree base sw	Lanière de fixation 4,6x300 Pied sapin		x	x					
6	00 922 671 1	Kabelbinder	Cable band	Collier de serrage		x	x					Lg.= 300
	00 922 674 0	Kabelbinder	Cable band	Collier de serrage		x	x					Lg.= 200
7	20 089 026 2	Kabelbaum Übergabe ISOBUS Konsole	Cable harness transfer ISOBUS console	Faisceau câbles transfert console ISOBUS		1	1					
8	20 080 778 0	Stecker 12-p Bu grau	Plug 12-p Bu grey	Cavalier 12-p Bu gris		1	1					
	20 080 783 0	Kontaktsicherung 12-p Bu	Contact fuse 12-p Bu	Fusible de contact 12-p Bu		1	1					
	20 082 108 0	Kontakt Ni 1mm2	Contact Ni 1mm2	Contact Ni 1mm2		2	2					
	20 080 241 0	Kontakt Ni 0,5mm2	Contact Ni 0,5mm2	Contact Ni 0,5mm2		8	8					
	00 303 047 0	Blindstopfen 3,07mm weiß	Filler plug 3,07mm white	Tampon borgne 3,07mm blanc		1	1					
9	20 082 678 0	Steckereinsatz 9-p Bu	Plug insert 9-p Bu	Boîtier de connecteurs 9-p Bu		1	1					
10	20 080 778 0	Stecker 12-p Bu grau	Plug 12-p Bu grey	Cavalier 12-p Bu gris		1	1					
	20 080 783 0	Kontaktsicherung 12-p Bu	Contact fuse 12-p Bu	Fusible de contact 12-p Bu		1	1					
	20 080 241 0	Kontakt Ni 0,5mm2	Contact Ni 0,5mm2	Contact Ni 0,5mm2		7	7					
	00 303 047 0	Blindstopfen 3,07mm weiß	Filler plug 3,07mm white	Tampon borgne 3,07mm blanc		3	3					
	20 082 108 0	Kontakt Ni 1mm2	Contact Ni 1mm2	Contact Ni 1mm2		2	2					
11	21 007 532 0	Brückenstecker 12-p Bu DT KodA gr	Strapping plug 12-p socket DT KodA gr	conn. cav. douille 12 p DT CodA gris		1	1					
12	20 080 753 0	Stecker 12-p St grau	Plug 12-p St grey	Cavalier 12-p St gris		1	1					
13	20 083 499 0	Steckerübergang 12-p Buchse	Plug transition 12-p Socket	Jonction connecteur 12-p Douille		1	1					
14	20 080 778 0	Stecker 12-p Bu grau	Plug 12-p Bu grey	Cavalier 12-p Bu gris		1	1					
	20 080 783 0	Kontaktsicherung 12-p Bu	Contact fuse 12-p Bu	Fusible de contact 12-p Bu		1	1					
	20 082 108 0	Kontakt Ni 1mm2	Contact Ni 1mm2	Contact Ni 1mm2		4	4					
	00 303 047 0	Blindstopfen 3,07mm weiß	Filler plug 3,07mm white	Tampon borgne 3,07mm blanc		8	8					
17	20 087 903 0	Kabelbaum Y-Adapter DT06-CPC/ RS232	Cable harness Y-adapter DT06-CPC/RS232	Faisceau de câbles adaptateur en Y DT06-		1	1					
18	20 088 680 0	Adapter 12-p DT - 12-p IMC	Adapter 12-p DT - 12-p IMC	Adaptateur 12-p DT - 12-p IMC		1	1					
19	20 082 494 0	Adapter 2-p DT - 3-p GML	Adapter 2-p DT - 3-p GML	Adaptateur 2-p DT - 3-p GML		1	1					
20	20 083 562 3	Adapter 4-p M8x1 - 12-p IMC	Adapter 4-p M8x1 - 12-p IMC	Adaptateur 4-p M8x1 - 12-p IMC		1	1					
21	00 000 010 0	-nicht mehr lieferbar	-no longer available	-n'est plus disponible		1	1					
22	20 083 544 1	Stecker 12-p Bu schwarz	Plug 12-p Bu black	Cavalier 12-p Bu noir		1	1					

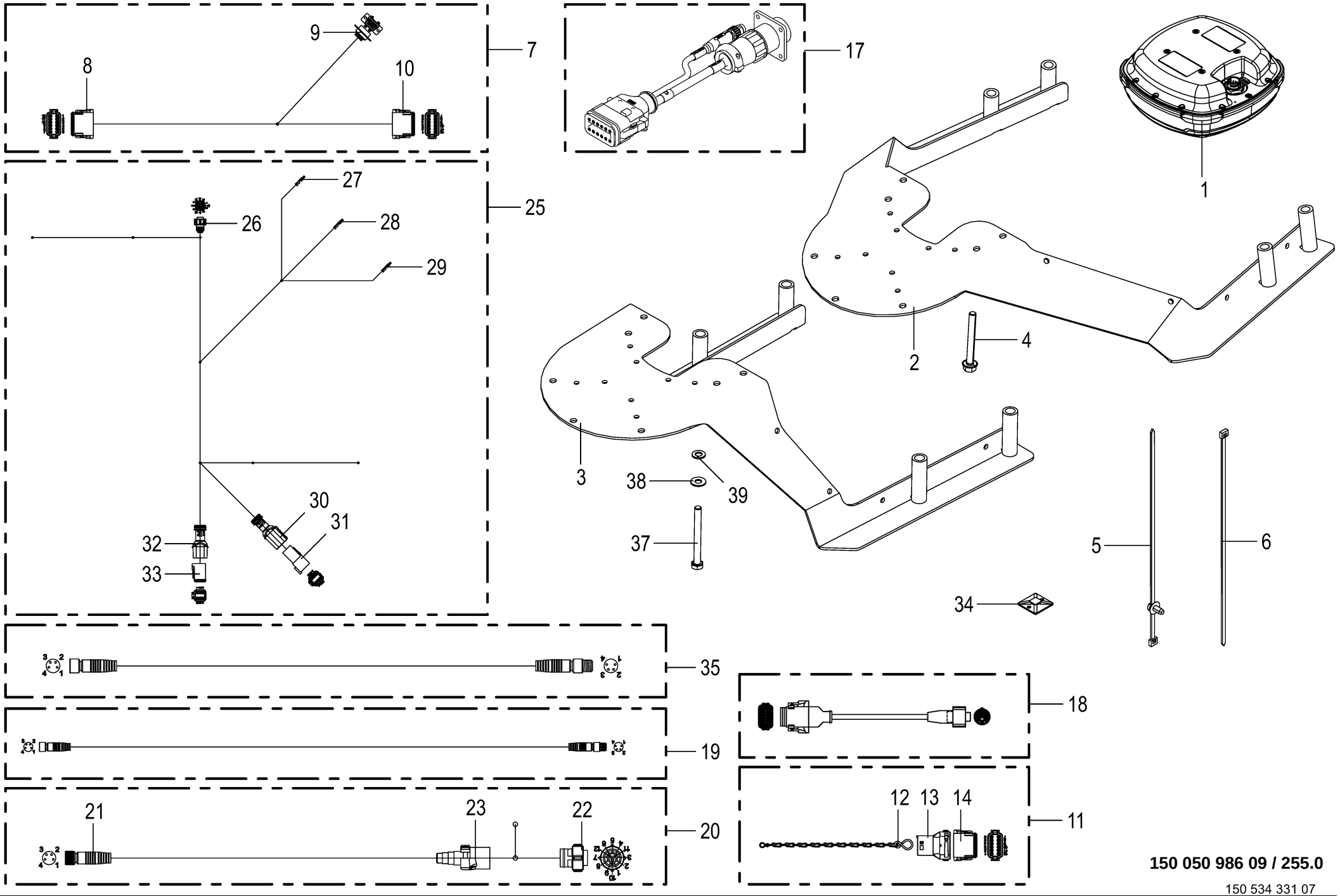

150 050 986 09 / 255.0

150 534 331 07

GNSS - Empfänger -optional **GNSS receiver** **Récepteur GNSS**					1109311 - 1136330	BM105-14	BM105-24					**150 050 986 09** 150 534 331 7 **255.0**
Pos.	ID-Nr.	Benennung	Description	Description	Masch.-Nr-							Bemerkung/Remarks/Remarque
	20 083 545 0	Kontakt Ni 0,13mm2	Contact Ni 0,13mm2	Contact Ni 0,13mm2		5	5					
25	20 089 538 1	Kabelbaum Erweiterung GNSS auf CAN				1	1					
26	20 083 544 1	Stecker 12-p Bu schwarz	Plug 12-p Bu black	Cavalier 12-p Bu noir		1	1					
27	00 303 309 0	Kontakt Sn 0,2mm2	Contact Sn 0,2mm2	Contact Sn 0,2mm2		1	1					
	00 303 311 0	Einzeladerabdichtung blau	Single-wire seal blue	Joint du fil unique bleu		1	1					
28	00 303 309 0	Kontakt Sn 0,2mm2	Contact Sn 0,2mm2	Contact Sn 0,2mm2		1	1					
	00 303 311 0	Einzeladerabdichtung blau	Single-wire seal blue	Joint du fil unique bleu		1	1					
29	00 303 309 0	Kontakt Sn 0,2mm2	Contact Sn 0,2mm2	Contact Sn 0,2mm2		1	1					
	00 303 311 0	Einzeladerabdichtung blau	Single-wire seal blue	Joint du fil unique bleu		1	1					
30	20 082 257 0	Steckerübergang 6-p Stift	Plug transition 6-p Pin	Jonction connecteur 6-p Goupille		1	1					
31	20 082 519 0	Stecker 6-p St grau	Plug 6-p St grey	Cavalier 6-p St gris		1	1					
	20 082 322 0	Kontaktsicherung 6-p St	Contact fuse 6-p St	Fusible de contact 6-p St		1	1					
	20 082 103 0	Kontakt Ni 1mm2	Contact Ni 1mm2	Contact Ni 1mm2		4	4					
	20 080 240 0	Kontakt Ni 0,5mm2	Contact Ni 0,5mm2	Contact Ni 0,5mm2		2	2					
32	20 082 255 0	Steckerübergang 6-p Buchse	Plug transition 6-p Socket	Jonction connecteur 6-p Douille		1	1					
33	20 082 522 0	Stecker 6-p Bu grau	Plug 6-p Bu grey	Cavalier 6-p Bu gris		1	1					
	20 082 315 0	Kontaktsicherung 6-p Bu	Contact fuse 6-p Bu	Fusible de contact 6-p Bu		1	1					
	20 082 108 0	Kontakt Ni 1mm2	Contact Ni 1mm2	Contact Ni 1mm2		4	4					
	20 080 241 0	Kontakt Ni 0,5mm2	Contact Ni 0,5mm2	Contact Ni 0,5mm2		2	2					
34	20 086 352 0	Befestigungselement Kleber 4mm	Fastening element Adhesive 4mm	Élément de fixation Colle 4mm		x	x					
35	20 081 423 1	Verlängerung 4-p M8x1 3000mm	Extension 4-p M8x1 3000mm	Rallonge 4-p M8x1 3000 mm		1	1					
36	20 088 421 0	Steckerübergang 0-p	Plug transition 0-p	Jonction connecteur 0-p		1	1					
37	00 901 008 1	6kt-Schraube	Hex head bolt	Boulon tête hex		x	x					M 8 X 80
38	00 909 908 1	Sperrkantscheibe	Detent edged washer	Disque à bord d'arrêt		x	x					SKM 8
39	00 910 413 0	Scheibe	Washer	Rondelle		x	x					8,4 X 17 X 1,6

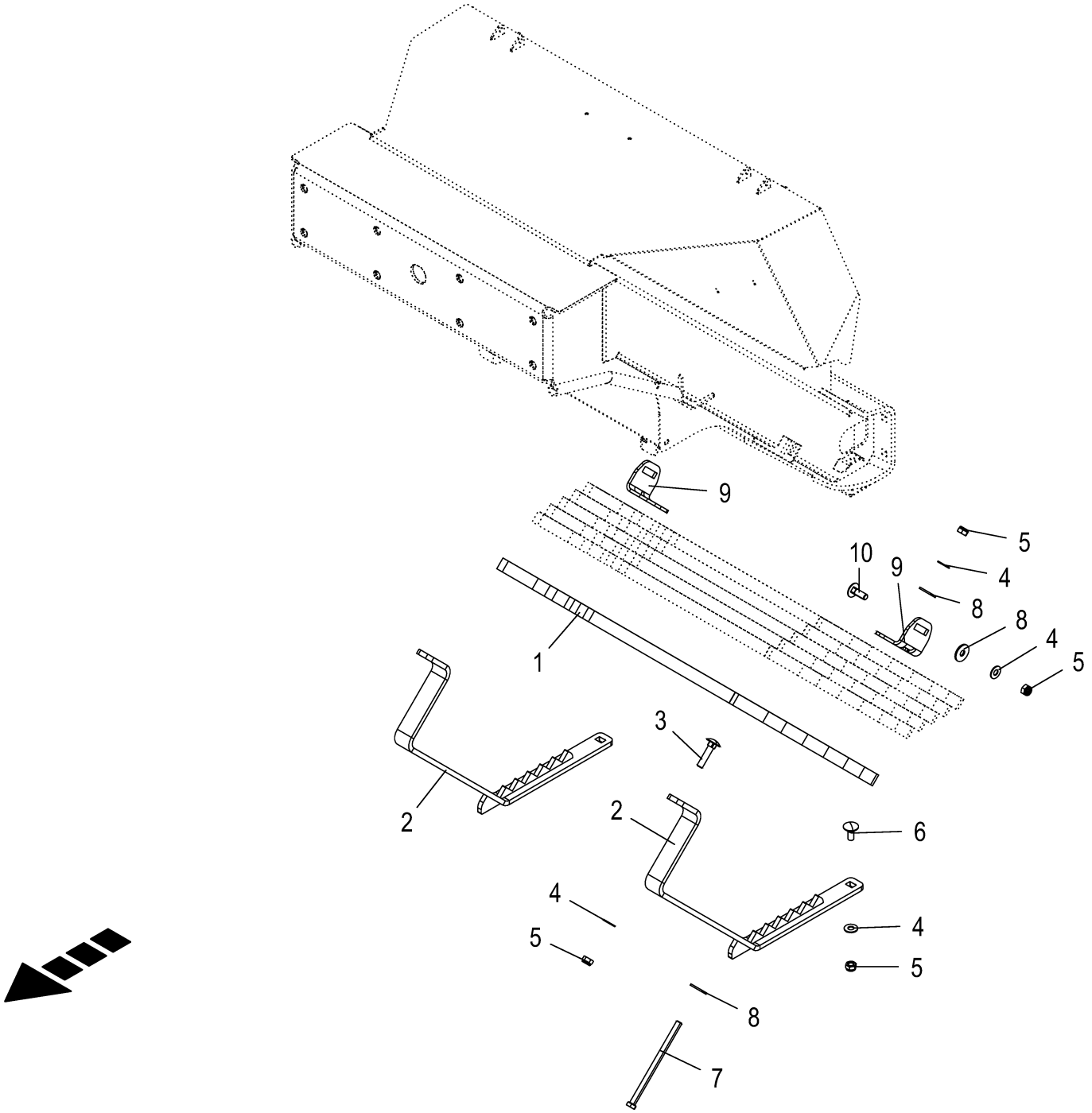
9
10
9
5
4
8
8
4
5
1
3
2
2
6
4
5
4
5
8
7

Heckgewicht -optional **Rear weight** **Poids arrière**					1109311 - 1136330	BM105-14	BM105-24					**150 050 986 09** 150 531 710 2 **256.0**
Pos.	ID-Nr.	Benennung	Description	Description	Masch.-Nr-							Bemerkung/Remarks/Remarque
1	20 212 541 0	Gewichtsplatte	Weight plate	Plaque		6	6					
2	20 212 563 0	Bügel	Bracket	Étrier		2	2					
3	90 000 603 0	Flachrundschraube	Coach bolt	Vis a tête bombée		x	x					M 12 X 55
4	00 909 910 1	Sperrkantscheibe	Detent edged washer	Disque à bord d'arrêt		x	x					SKM 12
5	00 908 701 0	Sicherungsmutter	Locknut	Écrou hex		x	x					M 12
6	00 904 983 1	Flachrundschraube	Coach bolt	Vis a tête bombée		x	x					M 12 X 30
7	00 900 260 0	6kt-Schraube	Hex head bolt	Boulon tête hex		x	x					M 12 X 190
8	00 910 609 0	Scheibe	Washer	Rondelle		x	x					13 X 37 X 3
9	20 212 564 0	Befestigungswinkel	fastening angle	Équerre de fixation		2	2					
10	90 002 064 0	Flachrundschr.4kt M12x35 Zn8	Coach bolt	Vis a tête bombée		x	x					

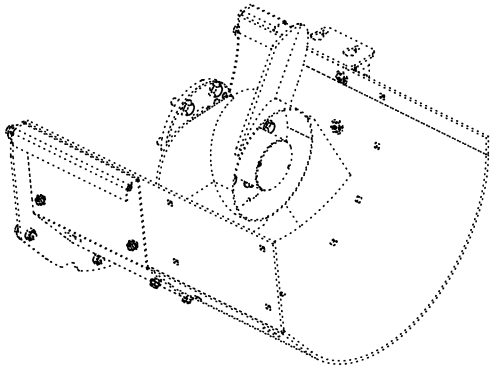

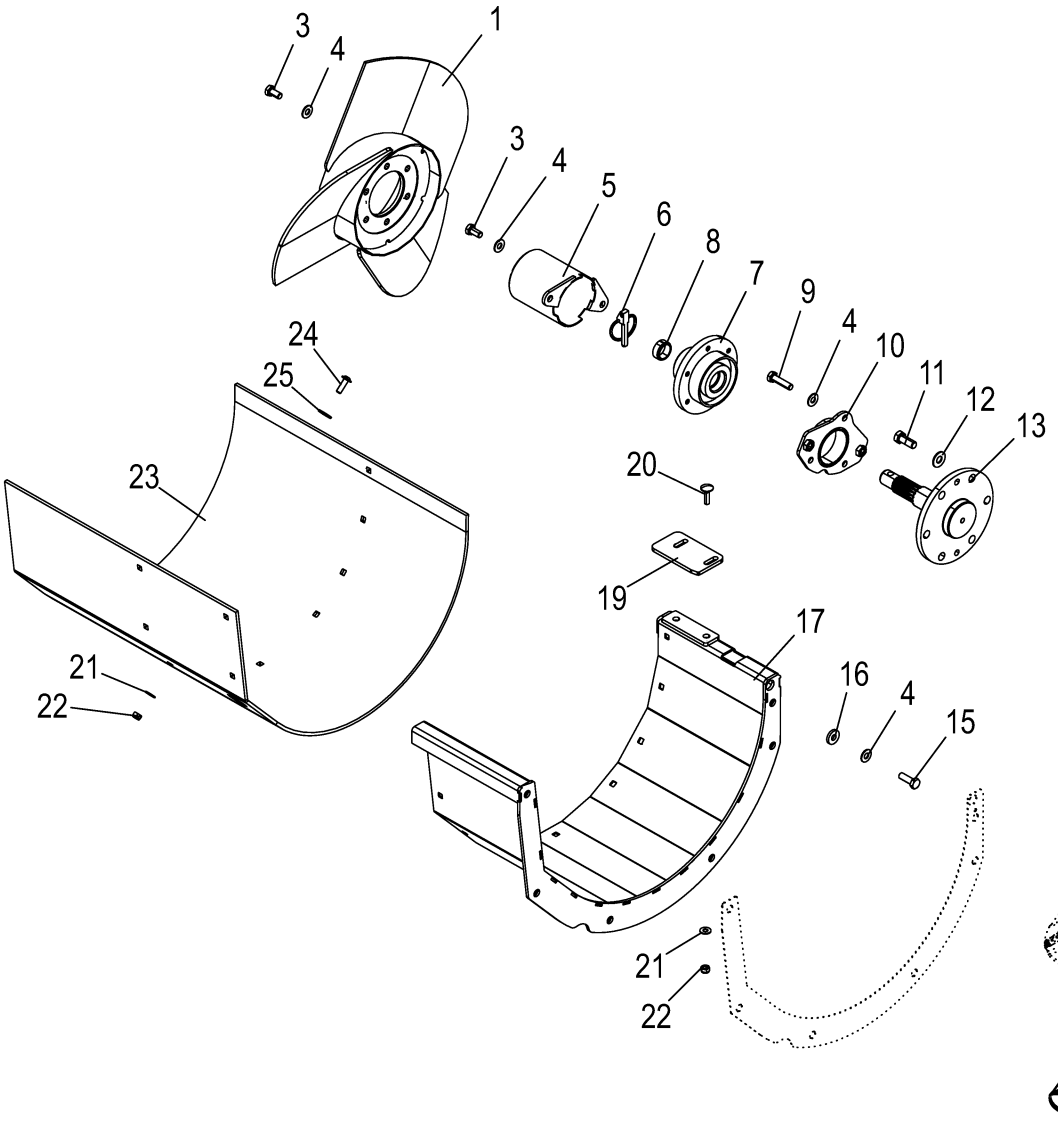

150 050 986 09 / 257.0

150 537 893 01

Schwadbreite -optional **Swath width** **Largeur d'andainage**					1109311 - 1136330	BM105-14	BM105-24					**150 050 986 09** 150 537 893 1 **257.0**
Pos.	ID-Nr.	Benennung	Description	Description	Masch.-Nr-							Bemerkung/Remarks/Remarque
1	20 212 482 0	Zusatzräumer schmal links	Additional scraper narrow left	Racloir supplémentaire étroit gauche		1	1					
	20 212 483 0	Zusatzräumer schmal rechts	Additional broach narrow right	Racloir supplémentaire étroit droit		1	1					
3	00 900 634 0	6kt-Schraube	Hex head bolt	Boulon tête hex		x	x					M 10 X 20
4	00 909 909 1	Sperrkantscheibe	Detent edged washer	Disque à bord d'arrêt		x	x					SKM 10
5	20 018 640 0	Wellenschutz	Shaft guard	Protection d'arbre		2	2					
6	00 917 011 0	Klappstecker	Linch pin	Goupille clip		2	2					10 X 45
7	20 018 638 0	Nabe mit Buchse	Hub with bushing	Moyeu avec douille		2	2					
8	90 002 099 0	Einspannbuchse EG 25/32 x 12	Inner tension bushing 1 25/32 x 12	Douille de serrage intérieure 1 25/32		2	2					
9	00 901 431 0	6kt-Schraube	Hex head bolt	Boulon tête hex		x	x					M 10 X 40
10	20 018 639 0	Grasabweiser	Grass deflector	Déflecteur d'herbe		2	2					
11	00 900 656 0	6kt-Schraube	Hex head bolt	Boulon tête hex		x	x					M 12 X 30
12	00 909 910 1	Sperrkantscheibe	Detent edged washer	Disque à bord d'arrêt		x	x					SKM 12
13	20 018 296 0	Antriebszapfen	Drive journal	Maneton d'entraînement		2	2					
14	20 035 556 1	Messerträger L=356 HD VS	Blade carrier L=356 HD VS	Porte-couteaux L=356 HD VS		4	4					
15	00 900 263 1	6kt-Schraube	Hex head bolt	Boulon tête hex		x	x					M 10 X 30
16	00 910 361 1	Scheibe	Washer	Rondelle		x	x					10,5 X 25 X 4
17	20 212 433 0	Wannenverlängerung links	Tray extension left	Rallonge de carter gauche		1	1					
	20 212 434 0	Wannenverlängerung rechts	Tray extension right	Rallonge de carter droite		1	1					
19	20 212 423 0	Abstreifblech Schneckenwannenverl.	Scraper. sh. auger tray extension	Tôle raclage rallonge cuve vis sans fin		2	2					
20	00 904 813 1	Flachrundschraube	Coach bolt	Vis a tête bombée		x	x					M 8 X 30
21	00 909 908 1	Sperrkantscheibe	Detent edged washer	Disque à bord d'arrêt		x	x					SKM 8
22	00 908 706 0	Sicherungsmutter	Locknut	Écrou hex		x	x					M 8
23	20 212 425 0	Gummituch	Bale cloth	Toile de balles		2	2					
24	90 004 370 0	Linsenflan-schr.I-6kt M8x25 ZLÜ 010.9	Oval-flange screw hexag socket M8x25 ZLÜ	Vis à brides à tête bom 6 p cr M8x25 ZLÜ		x	x					
25	00 910 603 0	Scheibe	Washer	Rondelle		x	x					8,4 X 24 X 2

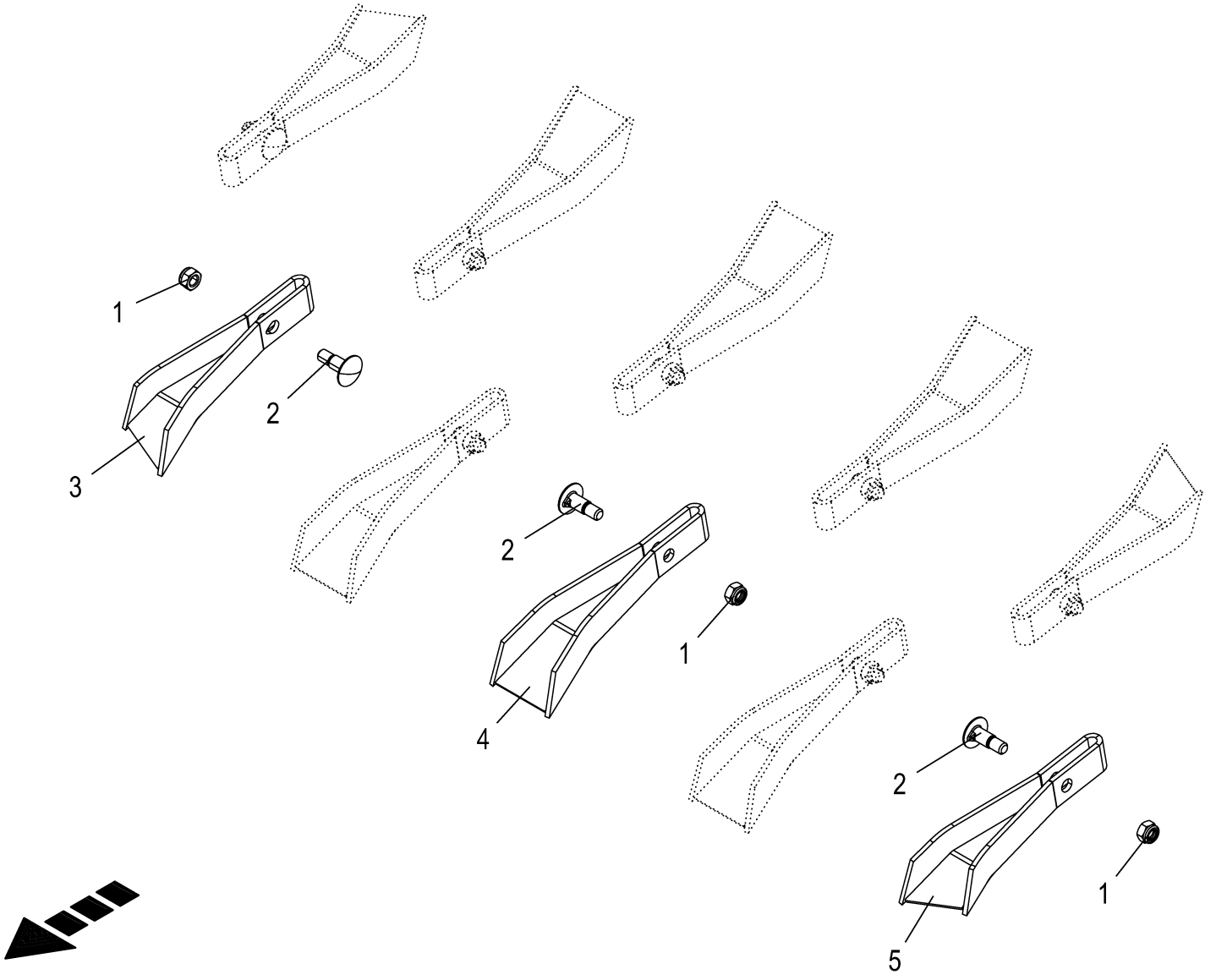

150 050 986 09 / 258.0

150 506 304 01

Aufbereiterzinken geschlossen -optional **Conditioner tine closed** **Dents de conditionneuse ferm.**					1109311 - 1136330	BM105-14	BM105-24					**150 050 986 09** 150 506 304 1 **258.0**
Pos.	ID-Nr.	Benennung	Description	Description	Masch.-Nr-							Bemerkung/Remarks/Remarque
1	00 908 714 0	Sicherungsmutter	Locknut	Écrou hex		x	x					M 14
2	90 003 277 0	Flachrundschr. M14x46 ZLÜ	round-head screw M14x46 ZLÜ	Boulon à tête bombée M14x46 ZLÜ		x	x					
3	20 233 307 0	Zetterzinken m. Blech kurz rechts	CV tine with sheet short right	Dent de conditionneuse + tôle courte dr.		2	2					
4	20 233 305 0	Zetterzinken m. Blech	CV tine with sheet	Dent de conditionneuse + tôle		8	8					
5	20 235 233 0	Zetterzinken m. Blech kurz links	Tedder tine with sheet short left	Dent de conditionneuse + tôle cou. ga.		2	2					

ID-NR. ID-NO.	TAFEL DIAG.	POS. POS.	ID-NR. ID-NO.	TAFEL DIAG.	POS. POS.	ID-NR. ID-NO.	TAFEL DIAG.	POS. POS.	ID-NR. ID-NO.	TAFEL DIAG.	POS. POS.	ID-NR. ID-NO.	TAFEL DIAG.	POS. POS.
00 000 001 0	205.0	1	00 219 439 0	4.0	8	00 220 642 0	11.0	32	00 253 421 5	88.0	27	00 302 074 0	24.0	26
00 000 001 0	207.0	1	00 220 082 0	19.0	23	00 220 648 0	13.0	11	00 253 547 0	86.0	12	00 302 074 0	245.0	49
00 000 001 0	209.0	1	00 220 382 0	13.0	16	00 220 648 0	14.0	6	00 253 547 0	87.0	10	00 302 076 0	24.0	26
00 000 001 0	227.0	1	00 220 383 0	13.0	42	00 220 657 0	11.0	20	00 253 547 0	88.0	10	00 302 194 0	24.0	26
00 000 010 0	27.0	14	00 220 397 0	11.0	31	00 220 657 0	64.0	26	00 253 566 3	251.0	1	00 302 235 0	208.0	15
00 000 010 0	193.0	3	00 220 407 0	25.0	14	00 220 707 0	11.0	11	00 253 744 0	91.0	5	00 302 235 0	245.0	26
00 000 010 0	193.0	4	00 220 411 0	14.0	27	00 220 709 0	14.0	1	00 253 744 0	93.0	5	00 302 278 0	204.0	13
00 000 010 0	193.0	5	00 220 413 0	14.0	33	00 221 378 0	63.0	9	00 253 745 0	92.0	5	00 302 278 0	210.0	11
00 000 010 0	193.0	6	00 220 417 0	17.0	10	00 221 399 1	63.0	11	00 253 745 0	94.0	5	00 302 321 2	2.0	39
00 000 010 0	193.0	9	00 220 425 0	16.0	22	00 222 735 1	69.0	7	00 255 498 1	237.0	19	00 302 321 2	2.0	70
00 000 010 0	193.0	10	00 220 430 0	16.0	14	00 222 735 1	79.0	6	00 255 499 2	237.0	21	00 302 321 2	224.0	1
00 000 010 0	193.0	11	00 220 436 0	10.0	12	00 223 222 1	59.0	35	00 256 113 3	103.0	21	00 302 321 2	224.0	2
00 000 010 0	202.0	19	00 220 437 0	10.0	14	00 223 893 1	56.0	5	00 256 113 3	104.0	21	00 302 533 0	10.0	10
00 000 010 0	204.0	89	00 220 440 0	10.0	25	00 225 482 1	52.0	24	00 256 448 0	95.0	47	00 302 656 0	25.0	47
00 000 010 0	206.0	8	00 220 442 0	10.0	30	00 225 482 1	111.0	17	00 256 671 2	70.0	27	00 302 676 0	18.0	28
00 000 010 0	206.0	22	00 220 479 0	13.0	7	00 225 677 1	56.0	6	00 256 675 3	98.0	45	00 302 688 0	199.0	49
00 000 010 0	208.0	16	00 220 480 0	13.0	8	00 228 822 0	252.0	7	00 262 000 1	98.0	3	00 302 688 0	204.0	82
00 000 010 0	216.0	19	00 220 485 0	13.0	44	00 229 403 0	168.0	20	00 262 000 1	101.0	1	00 302 688 0	204.0	83
00 000 010 0	222.0	59	00 220 486 0	13.0	43	00 229 942 2	83.0	23	00 263 092 0	252.0	13	00 302 688 0	204.0	84
00 000 010 0	225.0	4	00 220 487 0	13.0	46	00 230 255 1	82.0	34	00 274 609 0	172.0	32	00 302 688 0	204.0	85
00 000 010 0	225.0	5	00 220 487 0	14.0	8	00 230 743 0	133.0	46	00 274 949 0	73.0	8	00 302 688 0	204.0	86
00 000 010 0	254.0	9	00 220 490 0	11.0	30	00 230 743 0	240.0	12	00 274 949 0	85.0	28	00 302 688 0	204.0	87
00 000 010 0	255.0	21	00 220 491 0	11.0	26	00 232 285 2	82.0	22	00 274 949 0	168.0	12	00 302 689 0	199.0	37
00 003 028 3	4.0	48	00 220 501 0	14.0	25	00 232 580 0	19.0	26	00 276 337 1	134.0	17	00 302 689 0	204.0	69
00 139 473 1	100.0	13	00 220 502 0	14.0	26	00 232 772 1	96.0	14	00 276 584 1	19.0	16	00 302 689 0	204.0	70
00 139 888 4	91.0	6	00 220 503 0	14.0	23	00 232 772 1	97.0	14	00 277 698 1	102.0	10	00 302 780 0	204.0	30
00 139 888 4	92.0	6	00 220 504 0	14.0	24	00 233 154 0	237.0	27	00 278 010 0	63.0	16	00 302 781 0	204.0	20
00 139 888 4	93.0	6	00 220 515 0	14.0	16	00 233 773 0	91.0	20	00 278 010 0	98.0	61	00 302 791 0	204.0	31
00 139 888 4	94.0	6	00 220 568 0	17.0	15	00 233 773 0	92.0	24	00 280 400 2	62.0	14	00 302 803 0	167.0	10
00 139 889 4	91.0	6	00 220 586 0	11.0	18	00 233 773 0	93.0	20	00 280 752 6	56.0	9	00 302 804 0	167.0	11
00 139 889 4	92.0	6	00 220 587 0	11.0	16	00 233 773 0	94.0	24	00 291 147 1	249.0	7	00 302 983 0	202.0	13
00 139 889 4	93.0	6	00 220 588 0	18.0	21	00 253 020 1	86.0	17	00 301 219 0	240.0	1	00 302 983 0	202.0	15
00 139 889 4	94.0	6	00 220 589 0	18.0	22	00 253 020 1	87.0	21	00 301 251 0	245.0	17	00 302 994 0	176.0	10
00 213 281 0	240.0	14	00 220 603 0	14.0	11	00 253 020 1	88.0	17	00 301 487 0	150.0	37	00 302 994 0	204.0	56
00 213 334 1	4.0	9	00 220 612 0	14.0	21	00 253 052 1	91.0	2	00 301 487 0	240.0	2	00 302 994 0	204.0	57
00 214 997 0	43.0	49	00 220 613 0	14.0	19	00 253 052 1	92.0	2	00 301 667 0	222.0	21	00 302 994 0	204.0	58
00 215 455 0	74.0	19	00 220 615 0	14.0	20	00 253 052 1	93.0	2	00 301 667 0	222.0	53	00 302 994 0	204.0	59
00 215 455 0	75.0	19	00 220 630 0	18.0	15	00 253 052 1	94.0	2	00 301 827 0	222.0	54	00 302 994 0	204.0	62
00 215 455 0	84.0	62	00 220 639 0	13.0	47	00 253 421 5	86.0	25	00 301 856 0	24.0	26	00 302 994 0	206.0	9
00 217 511 2	95.0	34	00 220 641 0	18.0	23	00 253 421 5	87.0	16	00 301 977 0	24.0	26	00 302 994 0	208.0	17

ID-NR. ID-NO.	TAFEL DIAG.	POS. POS.	ID-NR. ID-NO.	TAFEL DIAG.	POS. POS.	ID-NR. ID-NO.	TAFEL DIAG.	POS. POS.	ID-NR. ID-NO.	TAFEL DIAG.	POS. POS.	ID-NR. ID-NO.	TAFEL DIAG.	POS. POS.
00 302 995 0	182.0	5	00 303 036 0	176.0	4	00 303 047 0	27.0	16	00 303 047 0	204.0	66	00 303 047 0	245.0	39
00 302 995 0	185.0	9	00 303 036 0	199.0	54	00 303 047 0	27.0	29	00 303 047 0	204.0	71	00 303 047 0	255.0	8
00 302 995 0	188.0	3	00 303 036 0	204.0	34	00 303 047 0	176.0	9	00 303 047 0	204.0	72	00 303 047 0	255.0	10
00 302 995 0	196.0	4	00 303 036 0	204.0	37	00 303 047 0	176.0	10	00 303 047 0	204.0	74	00 303 047 0	255.0	14
00 302 995 0	204.0	41	00 303 036 0	204.0	44	00 303 047 0	176.0	11	00 303 047 0	204.0	77	00 303 048 0	176.0	9
00 302 995 0	204.0	65	00 303 036 0	208.0	8	00 303 047 0	176.0	14	00 303 047 0	206.0	2	00 303 048 0	176.0	10
00 302 995 0	213.0	9	00 303 036 0	245.0	42	00 303 047 0	179.0	4	00 303 047 0	206.0	3	00 303 048 0	199.0	60
00 302 995 0	216.0	4	00 303 038 0	176.0	3	00 303 047 0	179.0	6	00 303 047 0	206.0	4	00 303 048 0	204.0	55
00 302 995 0	216.0	5	00 303 038 0	176.0	4	00 303 047 0	179.0	7	00 303 047 0	206.0	9	00 303 048 0	204.0	56
00 303 000 0	199.0	8	00 303 038 0	182.0	7	00 303 047 0	182.0	5	00 303 047 0	208.0	7	00 303 048 0	204.0	57
00 303 000 0	199.0	18	00 303 038 0	182.0	8	00 303 047 0	185.0	9	00 303 047 0	208.0	17	00 303 048 0	204.0	58
00 303 000 0	199.0	23	00 303 038 0	185.0	10	00 303 047 0	188.0	3	00 303 047 0	208.0	18	00 303 048 0	204.0	59
00 303 003 0	199.0	7	00 303 038 0	185.0	11	00 303 047 0	188.0	4	00 303 047 0	208.0	30	00 303 048 0	204.0	60
00 303 003 0	199.0	22	00 303 038 0	213.0	3	00 303 047 0	188.0	6	00 303 047 0	208.0	31	00 303 048 0	204.0	61
00 303 003 0	202.0	5	00 303 038 0	213.0	28	00 303 047 0	193.0	12	00 303 047 0	208.0	41	00 303 048 0	204.0	62
00 303 003 0	202.0	8	00 303 038 0	213.0	29	00 303 047 0	196.0	3	00 303 047 0	208.0	43	00 303 048 0	206.0	9
00 303 003 0	202.0	9	00 303 039 0	176.0	3	00 303 047 0	196.0	4	00 303 047 0	210.0	17	00 303 048 0	208.0	17
00 303 003 0	202.0	14	00 303 039 0	176.0	4	00 303 047 0	196.0	9	00 303 047 0	213.0	10	00 303 048 0	208.0	18
00 303 003 0	225.0	6	00 303 039 0	199.0	54	00 303 047 0	196.0	11	00 303 047 0	213.0	11	00 303 048 0	222.0	30
00 303 003 0	225.0	8	00 303 039 0	204.0	34	00 303 047 0	199.0	2	00 303 047 0	213.0	13	00 303 048 0	222.0	38
00 303 006 0	202.0	5	00 303 039 0	204.0	37	00 303 047 0	199.0	3	00 303 047 0	213.0	21	00 303 048 0	222.0	52
00 303 006 0	202.0	8	00 303 039 0	204.0	44	00 303 047 0	199.0	16	00 303 047 0	216.0	5	00 303 050 0	176.0	7
00 303 006 0	202.0	9	00 303 039 0	208.0	8	00 303 047 0	199.0	33	00 303 047 0	216.0	7	00 303 050 0	176.0	11
00 303 006 0	202.0	14	00 303 039 0	245.0	25	00 303 047 0	199.0	60	00 303 047 0	216.0	8	00 303 051 0	204.0	60
00 303 006 0	225.0	6	00 303 039 0	245.0	36	00 303 047 0	199.0	61	00 303 047 0	216.0	22	00 303 051 0	222.0	52
00 303 006 0	225.0	8	00 303 039 0	245.0	40	00 303 047 0	199.0	62	00 303 047 0	217.0	3	00 303 068 0	204.0	74
00 303 008 0	199.0	8	00 303 039 0	245.0	42	00 303 047 0	199.0	63	00 303 047 0	220.0	5	00 303 068 0	204.0	77
00 303 008 0	199.0	23	00 303 040 0	176.0	3	00 303 047 0	199.0	84	00 303 047 0	220.0	13	00 303 074 0	199.0	54
00 303 009 0	199.0	18	00 303 040 0	199.0	7	00 303 047 0	199.0	86	00 303 047 0	220.0	22	00 303 074 0	204.0	44
00 303 010 0	199.0	8	00 303 040 0	199.0	22	00 303 047 0	202.0	20	00 303 047 0	222.0	30	00 303 074 0	245.0	36
00 303 010 0	199.0	23	00 303 040 0	199.0	54	00 303 047 0	204.0	40	00 303 047 0	222.0	32	00 303 074 0	245.0	40
00 303 010 0	202.0	5	00 303 040 0	204.0	35	00 303 047 0	204.0	41	00 303 047 0	222.0	38	00 303 075 0	204.0	34
00 303 010 0	202.0	8	00 303 040 0	204.0	36	00 303 047 0	204.0	43	00 303 047 0	222.0	41	00 303 075 0	204.0	35
00 303 010 0	202.0	9	00 303 040 0	208.0	8	00 303 047 0	204.0	45	00 303 047 0	222.0	48	00 303 075 0	204.0	37
00 303 010 0	202.0	14	00 303 040 0	222.0	56	00 303 047 0	204.0	55	00 303 047 0	222.0	50	00 303 075 0	245.0	25
00 303 010 0	225.0	6	00 303 040 0	245.0	25	00 303 047 0	204.0	57	00 303 047 0	222.0	52	00 303 075 0	245.0	36
00 303 010 0	225.0	8	00 303 040 0	245.0	36	00 303 047 0	204.0	58	00 303 047 0	225.0	2	00 303 075 0	245.0	40
00 303 011 0	176.0	3	00 303 040 0	245.0	40	00 303 047 0	204.0	59	00 303 047 0	245.0	32	00 303 075 0	245.0	42
00 303 011 0	199.0	18	00 303 040 0	245.0	42	00 303 047 0	204.0	61	00 303 047 0	245.0	34	00 303 118 0	222.0	55
00 303 036 0	176.0	3	00 303 047 0	27.0	15	00 303 047 0	204.0	65	00 303 047 0	245.0	38	00 303 130 0	217.0	11

ID-NR. ID-NO.	TAFEL DIAG.	POS. POS.	ID-NR. ID-NO.	TAFEL DIAG.	POS. POS.	ID-NR. ID-NO.	TAFEL DIAG.	POS. POS.	ID-NR. ID-NO.	TAFEL DIAG.	POS. POS.	ID-NR. ID-NO.	TAFEL DIAG.	POS. POS.
00 303 133 0	199.0	54	00 303 239 0	199.0	54	00 303 311 0	204.0	44	00 303 318 0	191.0	20	00 303 318 0	213.0	25
00 303 133 0	204.0	34	00 303 239 0	204.0	34	00 303 311 0	208.0	8	00 303 318 0	196.0	19	00 303 318 0	213.0	26
00 303 133 0	204.0	37	00 303 239 0	204.0	44	00 303 311 0	216.0	21	00 303 318 0	196.0	20	00 303 318 0	213.0	27
00 303 133 0	204.0	44	00 303 239 0	208.0	8	00 303 311 0	220.0	15	00 303 318 0	196.0	21	00 303 318 0	213.0	30
00 303 133 0	208.0	8	00 303 239 0	245.0	25	00 303 311 0	220.0	23	00 303 318 0	196.0	22	00 303 318 0	216.0	13
00 303 133 0	245.0	42	00 303 239 0	245.0	36	00 303 311 0	222.0	56	00 303 318 0	196.0	23	00 303 318 0	216.0	24
00 303 135 0	176.0	10	00 303 239 0	245.0	40	00 303 311 0	245.0	36	00 303 318 0	196.0	24	00 303 318 0	216.0	25
00 303 135 0	182.0	5	00 303 239 0	245.0	42	00 303 311 0	245.0	40	00 303 318 0	196.0	25	00 303 318 0	216.0	26
00 303 135 0	185.0	9	00 303 308 0	208.0	8	00 303 311 0	255.0	27	00 303 318 0	196.0	26	00 303 318 0	216.0	27
00 303 135 0	188.0	3	00 303 308 0	245.0	25	00 303 311 0	255.0	28	00 303 318 0	196.0	27	00 303 318 0	216.0	28
00 303 135 0	196.0	4	00 303 308 0	245.0	36	00 303 311 0	255.0	29	00 303 318 0	196.0	34	00 303 318 0	216.0	29
00 303 135 0	204.0	41	00 303 308 0	245.0	40	00 303 312 0	176.0	4	00 303 318 0	196.0	35	00 303 318 0	216.0	30
00 303 135 0	204.0	56	00 303 309 0	182.0	15	00 303 312 0	182.0	3	00 303 318 0	199.0	4	00 303 318 0	216.0	31
00 303 135 0	204.0	58	00 303 309 0	185.0	15	00 303 312 0	185.0	2	00 303 318 0	199.0	6	00 303 318 0	216.0	32
00 303 135 0	204.0	59	00 303 309 0	188.0	11	00 303 312 0	204.0	34	00 303 318 0	199.0	10	00 303 318 0	216.0	33
00 303 135 0	204.0	62	00 303 309 0	196.0	17	00 303 312 0	204.0	35	00 303 318 0	199.0	19	00 303 318 0	216.0	34
00 303 135 0	204.0	65	00 303 309 0	199.0	5	00 303 312 0	204.0	37	00 303 318 0	199.0	21	00 303 318 0	216.0	35
00 303 135 0	206.0	9	00 303 309 0	199.0	20	00 303 312 0	245.0	25	00 303 318 0	199.0	25	00 303 318 0	216.0	36
00 303 135 0	208.0	17	00 303 309 0	199.0	54	00 303 312 0	245.0	36	00 303 318 0	199.0	30	00 303 318 0	216.0	37
00 303 135 0	213.0	9	00 303 309 0	204.0	34	00 303 312 0	245.0	40	00 303 318 0	199.0	31	00 303 318 0	216.0	38
00 303 135 0	216.0	4	00 303 309 0	204.0	36	00 303 312 0	245.0	42	00 303 318 0	199.0	32	00 303 318 0	216.0	39
00 303 142 0	176.0	9	00 303 309 0	208.0	8	00 303 317 0	182.0	14	00 303 318 0	199.0	43	00 303 318 0	216.0	40
00 303 142 0	176.0	10	00 303 309 0	220.0	15	00 303 317 0	185.0	14	00 303 318 0	199.0	47	00 303 318 0	216.0	41
00 303 142 0	199.0	60	00 303 309 0	220.0	23	00 303 317 0	185.0	16	00 303 318 0	199.0	48	00 303 318 0	216.0	42
00 303 142 0	204.0	55	00 303 309 0	255.0	27	00 303 317 0	185.0	17	00 303 318 0	199.0	65	00 303 318 0	216.0	43
00 303 142 0	204.0	56	00 303 309 0	255.0	28	00 303 317 0	199.0	42	00 303 318 0	199.0	66	00 303 318 0	216.0	44
00 303 142 0	204.0	57	00 303 309 0	255.0	29	00 303 317 0	222.0	45	00 303 318 0	199.0	69	00 303 318 0	217.0	5
00 303 142 0	204.0	58	00 303 311 0	182.0	3	00 303 318 0	27.0	25	00 303 318 0	199.0	70	00 303 318 0	217.0	6
00 303 142 0	204.0	59	00 303 311 0	182.0	10	00 303 318 0	27.0	26	00 303 318 0	199.0	71	00 303 318 0	217.0	7
00 303 142 0	204.0	60	00 303 311 0	182.0	15	00 303 318 0	27.0	27	00 303 318 0	199.0	72	00 303 318 0	217.0	8
00 303 142 0	204.0	61	00 303 311 0	185.0	2	00 303 318 0	27.0	28	00 303 318 0	199.0	73	00 303 318 0	220.0	19
00 303 142 0	204.0	62	00 303 311 0	185.0	12	00 303 318 0	176.0	16	00 303 318 0	199.0	74	00 303 318 0	220.0	20
00 303 142 0	206.0	9	00 303 311 0	185.0	15	00 303 318 0	179.0	14	00 303 318 0	199.0	83	00 303 318 0	222.0	37
00 303 142 0	208.0	17	00 303 311 0	188.0	11	00 303 318 0	179.0	15	00 303 318 0	204.0	81	00 303 318 0	222.0	43
00 303 142 0	208.0	18	00 303 311 0	196.0	17	00 303 318 0	191.0	7	00 303 318 0	204.0	90	00 303 318 0	222.0	46
00 303 142 0	222.0	30	00 303 311 0	199.0	5	00 303 318 0	191.0	8	00 303 318 0	208.0	24	00 303 319 0	182.0	14
00 303 142 0	222.0	38	00 303 311 0	199.0	20	00 303 318 0	191.0	13	00 303 318 0	208.0	25	00 303 319 0	185.0	14
00 303 142 0	222.0	52	00 303 311 0	199.0	54	00 303 318 0	191.0	15	00 303 318 0	208.0	38	00 303 319 0	185.0	16
00 303 198 0	24.0	26	00 303 311 0	204.0	34	00 303 318 0	191.0	17	00 303 318 0	208.0	39	00 303 319 0	185.0	17
00 303 201 0	24.0	26	00 303 311 0	204.0	36	00 303 318 0	191.0	19	00 303 318 0	208.0	40	00 303 319 0	199.0	42

ID-NR. ID-NO.	TAFEL DIAG.	POS. POS.	ID-NR. ID-NO.	TAFEL DIAG.	POS. POS.	ID-NR. ID-NO.	TAFEL DIAG.	POS. POS.	ID-NR. ID-NO.	TAFEL DIAG.	POS. POS.	ID-NR. ID-NO.	TAFEL DIAG.	POS. POS.
00 303 319 0	222.0	45	00 303 320 0	199.0	69	00 303 320 0	217.0	5	00 305 057 0	222.0	33	00 900 292 0	240.0	61
00 303 320 0	27.0	25	00 303 320 0	199.0	70	00 303 320 0	217.0	6	00 336 735 1	249.0	16	00 900 293 0	91.0	19
00 303 320 0	27.0	26	00 303 320 0	199.0	71	00 303 320 0	217.0	7	00 337 256 3	74.0	15	00 900 293 0	92.0	23
00 303 320 0	27.0	27	00 303 320 0	199.0	72	00 303 320 0	217.0	8	00 337 256 3	252.0	12	00 900 293 0	93.0	19
00 303 320 0	27.0	28	00 303 320 0	199.0	73	00 303 320 0	220.0	8	00 344 565 1	56.0	40	00 900 293 0	94.0	23
00 303 320 0	176.0	16	00 303 320 0	199.0	74	00 303 320 0	220.0	9	00 900 200 0	14.0	31	00 900 302 1	67.0	38
00 303 320 0	179.0	14	00 303 320 0	199.0	83	00 303 320 0	220.0	19	00 900 201 0	3.0	12	00 900 302 1	77.0	22
00 303 320 0	179.0	15	00 303 320 0	204.0	81	00 303 320 0	220.0	20	00 900 201 0	31.0	34	00 900 304 1	63.0	13
00 303 320 0	191.0	7	00 303 320 0	204.0	90	00 303 320 0	222.0	37	00 900 201 0	32.0	17	00 900 304 1	67.0	36
00 303 320 0	191.0	8	00 303 320 0	208.0	24	00 303 320 0	222.0	43	00 900 201 0	33.0	19	00 900 304 1	77.0	23
00 303 320 0	191.0	13	00 303 320 0	208.0	25	00 303 320 0	222.0	46	00 900 201 0	52.0	21	00 900 304 1	78.0	12
00 303 320 0	191.0	15	00 303 320 0	208.0	38	00 303 756 0	206.0	18	00 900 201 0	52.0	25	00 900 335 1	86.0	23
00 303 320 0	191.0	17	00 303 320 0	208.0	39	00 303 756 0	210.0	8	00 900 201 0	111.0	18	00 900 335 1	87.0	24
00 303 320 0	191.0	19	00 303 320 0	208.0	40	00 303 756 0	222.0	22	00 900 201 0	168.0	14	00 900 335 1	88.0	20
00 303 320 0	191.0	20	00 303 320 0	213.0	25	00 303 902 0	199.0	40	00 900 201 0	240.0	34	00 900 340 1	46.0	3
00 303 320 0	196.0	19	00 303 320 0	213.0	26	00 303 903 0	182.0	13	00 900 211 0	242.0	19	00 900 343 1	82.0	26
00 303 320 0	196.0	20	00 303 320 0	213.0	27	00 303 903 0	185.0	4	00 900 219 1	254.0	3	00 900 359 0	126.0	26
00 303 320 0	196.0	21	00 303 320 0	213.0	30	00 303 903 0	199.0	41	00 900 226 0	35.0	9	00 900 364 0	19.0	27
00 303 320 0	196.0	22	00 303 320 0	216.0	13	00 303 903 0	222.0	44	00 900 239 1	35.0	33	00 900 392 0	81.0	46
00 303 320 0	196.0	23	00 303 320 0	216.0	24	00 303 906 0	176.0	8	00 900 244 0	97.0	25	00 900 392 0	85.0	44
00 303 320 0	196.0	24	00 303 320 0	216.0	25	00 303 906 0	182.0	4	00 900 244 0	135.0	11	00 900 396 0	245.0	6
00 303 320 0	196.0	25	00 303 320 0	216.0	26	00 303 906 0	185.0	5	00 900 244 0	226.0	37	00 900 509 0	2.0	29
00 303 320 0	196.0	26	00 303 320 0	216.0	27	00 303 906 0	213.0	12	00 900 253 1	7.0	35	00 900 606 0	48.0	14
00 303 320 0	196.0	27	00 303 320 0	216.0	28	00 303 906 0	222.0	51	00 900 253 1	98.0	46	00 900 606 0	172.0	42
00 303 320 0	196.0	34	00 303 320 0	216.0	29	00 303 909 0	176.0	6	00 900 253 1	119.0	2	00 900 606 0	230.0	32
00 303 320 0	196.0	35	00 303 320 0	216.0	30	00 303 909 0	179.0	3	00 900 255 1	172.0	20	00 900 607 0	4.0	23
00 303 320 0	199.0	4	00 303 320 0	216.0	31	00 303 909 0	188.0	2	00 900 260 0	98.0	57	00 900 607 0	27.0	7
00 303 320 0	199.0	6	00 303 320 0	216.0	32	00 303 909 0	196.0	2	00 900 260 0	256.0	7	00 900 607 0	160.0	20
00 303 320 0	199.0	10	00 303 320 0	216.0	33	00 303 909 0	199.0	58	00 900 263 1	43.0	4	00 900 607 0	226.0	13
00 303 320 0	199.0	19	00 303 320 0	216.0	34	00 303 909 0	213.0	8	00 900 263 1	257.0	15	00 900 607 0	235.0	3
00 303 320 0	199.0	21	00 303 320 0	216.0	35	00 303 909 0	216.0	3	00 900 264 1	123.0	14	00 900 608 0	10.0	5
00 303 320 0	199.0	25	00 303 320 0	216.0	36	00 303 909 0	222.0	29	00 900 279 0	250.0	17	00 900 608 0	11.0	6
00 303 320 0	199.0	30	00 303 320 0	216.0	37	00 305 043 0	216.0	21	00 900 284 1	81.0	15	00 900 608 0	16.0	16
00 303 320 0	199.0	31	00 303 320 0	216.0	38	00 305 045 1	204.0	76	00 900 285 1	43.0	10	00 900 608 0	38.0	21
00 303 320 0	199.0	32	00 303 320 0	216.0	39	00 305 054 0	199.0	36	00 900 285 1	84.0	56	00 900 608 0	39.0	24
00 303 320 0	199.0	43	00 303 320 0	216.0	40	00 305 057 0	191.0	5	00 900 287 1	56.0	25	00 900 608 0	42.0	17
00 303 320 0	199.0	47	00 303 320 0	216.0	41	00 305 057 0	204.0	63	00 900 292 0	3.0	32	00 900 608 0	58.0	12
00 303 320 0	199.0	48	00 303 320 0	216.0	42	00 305 057 0	204.0	64	00 900 292 0	4.0	20	00 900 608 0	61.0	15
00 303 320 0	199.0	65	00 303 320 0	216.0	43	00 305 057 0	208.0	27	00 900 292 0	7.0	43	00 900 608 0	63.0	12
00 303 320 0	199.0	66	00 303 320 0	216.0	44	00 305 057 0	208.0	36	00 900 292 0	40.0	38	00 900 608 0	167.0	18

ID-NR. ID-NO.	TAFEL DIAG.	POS. POS.	ID-NR. ID-NO.	TAFEL DIAG.	POS. POS.	ID-NR. ID-NO.	TAFEL DIAG.	POS. POS.	ID-NR. ID-NO.	TAFEL DIAG.	POS. POS.	ID-NR. ID-NO.	TAFEL DIAG.	POS. POS.
00 900 608 0	172.0	25	00 900 614 0	84.0	3	00 900 616 0	157.0	2	00 900 636 0	62.0	11	00 900 638 0	135.0	53
00 900 608 0	226.0	13	00 900 614 0	100.0	9	00 900 616 0	158.0	2	00 900 636 0	63.0	2	00 900 639 0	6.0	8
00 900 608 0	230.0	30	00 900 614 0	103.0	24	00 900 616 0	160.0	2	00 900 636 0	77.0	10	00 900 639 0	82.0	30
00 900 608 0	249.0	2	00 900 614 0	104.0	24	00 900 616 0	161.0	21	00 900 636 0	80.0	34	00 900 639 0	150.0	24
00 900 610 0	34.0	15	00 900 614 0	111.0	12	00 900 616 0	167.0	2	00 900 636 0	81.0	14	00 900 653 0	86.0	27
00 900 612 0	2.0	16	00 900 614 0	163.0	17	00 900 616 0	169.0	12	00 900 636 0	83.0	31	00 900 653 0	87.0	15
00 900 612 0	4.0	17	00 900 614 0	165.0	20	00 900 616 0	172.0	48	00 900 636 0	84.0	8	00 900 653 0	88.0	26
00 900 612 0	5.0	12	00 900 614 0	169.0	10	00 900 616 0	240.0	16	00 900 636 0	95.0	4	00 900 655 0	82.0	10
00 900 612 0	24.0	11	00 900 614 0	226.0	29	00 900 616 0	249.0	12	00 900 636 0	103.0	31	00 900 655 0	83.0	22
00 900 612 0	41.0	25	00 900 614 0	228.0	13	00 900 617 0	7.0	33	00 900 636 0	104.0	31	00 900 655 0	84.0	25
00 900 612 0	52.0	22	00 900 614 0	229.0	4	00 900 617 0	19.0	17	00 900 636 0	120.0	34	00 900 655 0	85.0	51
00 900 612 0	59.0	7	00 900 616 0	3.0	31	00 900 617 0	44.0	63	00 900 636 0	154.0	9	00 900 655 0	100.0	14
00 900 612 0	61.0	26	00 900 616 0	11.0	14	00 900 617 0	49.0	14	00 900 636 0	156.0	18	00 900 655 0	103.0	61
00 900 612 0	62.0	18	00 900 616 0	19.0	30	00 900 617 0	50.0	16	00 900 636 0	156.0	31	00 900 655 0	104.0	61
00 900 612 0	67.0	42	00 900 616 0	25.0	25	00 900 617 0	52.0	23	00 900 636 0	157.0	8	00 900 655 0	156.0	4
00 900 612 0	73.0	21	00 900 616 0	31.0	24	00 900 617 0	165.0	24	00 900 636 0	165.0	11	00 900 655 0	251.0	5
00 900 612 0	85.0	16	00 900 616 0	32.0	28	00 900 622 0	156.0	23	00 900 637 0	7.0	17	00 900 656 0	67.0	25
00 900 612 0	96.0	21	00 900 616 0	34.0	17	00 900 632 0	35.0	36	00 900 637 0	18.0	35	00 900 656 0	68.0	8
00 900 612 0	97.0	21	00 900 616 0	40.0	42	00 900 632 0	125.0	9	00 900 637 0	31.0	15	00 900 656 0	156.0	24
00 900 612 0	99.0	9	00 900 616 0	44.0	31	00 900 634 0	7.0	5	00 900 637 0	32.0	9	00 900 656 0	168.0	8
00 900 612 0	137.0	25	00 900 616 0	44.0	61	00 900 634 0	18.0	31	00 900 637 0	41.0	13	00 900 656 0	257.0	11
00 900 612 0	154.0	8	00 900 616 0	50.0	47	00 900 634 0	19.0	9	00 900 637 0	43.0	13	00 900 657 0	54.0	19
00 900 612 0	168.0	43	00 900 616 0	51.0	4	00 900 634 0	61.0	8	00 900 637 0	56.0	37	00 900 657 0	56.0	23
00 900 612 0	226.0	22	00 900 616 0	52.0	4	00 900 634 0	68.0	26	00 900 637 0	64.0	17	00 900 657 0	58.0	8
00 900 612 0	249.0	35	00 900 616 0	57.0	2	00 900 634 0	89.0	14	00 900 637 0	80.0	20	00 900 657 0	77.0	5
00 900 614 0	38.0	13	00 900 616 0	59.0	42	00 900 634 0	90.0	14	00 900 637 0	81.0	38	00 900 657 0	80.0	21
00 900 614 0	39.0	19	00 900 616 0	61.0	5	00 900 634 0	101.0	8	00 900 637 0	103.0	65	00 900 657 0	82.0	21
00 900 614 0	42.0	18	00 900 616 0	64.0	22	00 900 634 0	126.0	6	00 900 637 0	104.0	65	00 900 657 0	126.0	14
00 900 614 0	48.0	2	00 900 616 0	73.0	32	00 900 634 0	156.0	42	00 900 637 0	126.0	2	00 900 657 0	166.0	8
00 900 614 0	52.0	11	00 900 616 0	77.0	35	00 900 634 0	167.0	42	00 900 637 0	156.0	20	00 900 657 0	168.0	44
00 900 614 0	58.0	20	00 900 616 0	81.0	41	00 900 634 0	226.0	26	00 900 637 0	157.0	12	00 900 658 0	47.0	53
00 900 614 0	59.0	47	00 900 616 0	85.0	36	00 900 634 0	257.0	3	00 900 637 0	162.0	15	00 900 658 0	59.0	20
00 900 614 0	61.0	18	00 900 616 0	99.0	15	00 900 636 0	2.0	2	00 900 637 0	163.0	20	00 900 658 0	68.0	19
00 900 614 0	64.0	4	00 900 616 0	111.0	5	00 900 636 0	7.0	81	00 900 637 0	252.0	9	00 900 658 0	78.0	13
00 900 614 0	67.0	5	00 900 616 0	126.0	20	00 900 636 0	33.0	7	00 900 638 0	31.0	17	00 900 658 0	82.0	20
00 900 614 0	69.0	14	00 900 616 0	135.0	37	00 900 636 0	40.0	51	00 900 638 0	31.0	38	00 900 658 0	251.0	5
00 900 614 0	76.0	4	00 900 616 0	139.0	32	00 900 636 0	43.0	30	00 900 638 0	32.0	14	00 900 673 0	73.0	42
00 900 614 0	77.0	14	00 900 616 0	140.0	31	00 900 636 0	54.0	12	00 900 638 0	56.0	41	00 900 673 0	161.0	15
00 900 614 0	79.0	12	00 900 616 0	145.0	29	00 900 636 0	56.0	18	00 900 638 0	74.0	61	00 900 674 0	82.0	27
00 900 614 0	81.0	40	00 900 616 0	148.0	41	00 900 636 0	59.0	30	00 900 638 0	75.0	61	00 900 674 0	126.0	18

ID-NR. ID-NO.	TAFEL DIAG.	POS. POS.	ID-NR. ID-NO.	TAFEL DIAG.	POS. POS.	ID-NR. ID-NO.	TAFEL DIAG.	POS. POS.	ID-NR. ID-NO.	TAFEL DIAG.	POS. POS.	ID-NR. ID-NO.	TAFEL DIAG.	POS. POS.
00 900 674 0	172.0	45	00 901 048 1	168.0	37	00 901 439 1	159.0	9	00 903 073 1	104.0	16	00 904 034 0	166.0	31
00 900 675 0	68.0	29	00 901 048 1	226.0	47	00 901 439 1	226.0	40	00 903 075 1	47.0	51	00 904 034 0	168.0	31
00 900 675 0	74.0	10	00 901 049 1	41.0	23	00 901 451 0	73.0	15	00 903 075 1	98.0	21	00 904 037 0	95.0	1
00 900 675 0	75.0	10	00 901 049 1	44.0	64	00 901 451 0	85.0	14	00 903 075 1	132.0	31	00 904 040 0	160.0	10
00 900 675 0	98.0	5	00 901 049 1	74.0	35	00 901 452 0	7.0	15	00 903 077 1	82.0	4	00 904 045 3	91.0	7
00 900 676 0	98.0	68	00 901 054 2	226.0	46	00 901 452 0	251.0	5	00 903 089 0	48.0	26	00 904 045 3	92.0	7
00 900 677 0	95.0	14	00 901 061 2	34.0	3	00 901 482 0	102.0	8	00 903 105 1	43.0	15	00 904 045 3	93.0	7
00 900 678 0	81.0	2	00 901 072 1	159.0	19	00 901 483 0	81.0	24	00 903 106 1	7.0	40	00 904 045 3	94.0	7
00 900 678 0	84.0	28	00 901 073 1	64.0	18	00 901 485 2	98.0	34	00 903 106 1	47.0	52	00 904 050 0	19.0	8
00 900 688 0	114.0	7	00 901 098 2	50.0	30	00 901 486 1	49.0	4	00 903 111 1	19.0	12	00 904 062 2	86.0	20
00 900 688 0	121.0	8	00 901 122 0	107.0	12	00 901 491 0	2.0	17	00 903 112 0	19.0	2	00 904 063 1	86.0	20
00 900 837 2	98.0	37	00 901 122 0	108.0	12	00 901 491 0	80.0	32	00 903 112 0	49.0	17	00 904 063 1	87.0	18
00 901 004 0	7.0	29	00 901 122 0	251.0	5	00 901 495 0	49.0	5	00 903 116 1	120.0	21	00 904 063 1	88.0	22
00 901 004 0	95.0	8	00 901 127 0	35.0	3	00 901 602 1	44.0	65	00 903 135 1	113.0	29	00 904 065 3	87.0	18
00 901 004 0	141.0	13	00 901 132 1	50.0	9	00 901 613 1	67.0	47	00 903 135 1	118.0	9	00 904 065 3	88.0	22
00 901 005 0	3.0	34	00 901 137 1	74.0	11	00 901 613 1	149.0	20	00 903 135 1	120.0	37	00 904 309 2	226.0	51
00 901 005 0	96.0	28	00 901 137 1	75.0	11	00 901 694 0	35.0	20	00 903 137 1	80.0	29	00 904 323 0	24.0	20
00 901 005 0	97.0	29	00 901 140 2	2.0	22	00 902 914 1	80.0	25	00 903 137 1	81.0	33	00 904 347 1	162.0	28
00 901 008 1	27.0	33	00 901 152 2	50.0	29	00 902 914 1	81.0	2	00 903 141 2	130.0	7	00 904 347 1	172.0	5
00 901 008 1	120.0	20	00 901 214 3	67.0	17	00 903 014 0	167.0	22	00 903 148 1	18.0	24	00 904 710 1	235.0	16
00 901 008 1	128.0	28	00 901 214 3	77.0	20	00 903 014 0	226.0	5	00 903 205 1	69.0	3	00 904 716 2	39.0	16
00 901 008 1	131.0	25	00 901 410 0	41.0	31	00 903 017 1	240.0	18	00 903 205 1	79.0	3	00 904 716 2	40.0	44
00 901 008 1	135.0	42	00 901 421 1	64.0	8	00 903 028 1	240.0	51	00 903 209 1	35.0	8	00 904 720 1	38.0	27
00 901 008 1	145.0	23	00 901 421 1	161.0	9	00 903 030 1	240.0	30	00 903 212 1	4.0	2	00 904 731 2	61.0	34
00 901 008 1	153.0	15	00 901 421 1	162.0	10	00 903 031 1	240.0	58	00 903 425 1	235.0	12	00 904 731 2	77.0	17
00 901 008 1	172.0	34	00 901 423 0	42.0	53	00 903 040 1	118.0	7	00 903 425 1	235.0	15	00 904 731 2	81.0	18
00 901 008 1	253.0	2	00 901 423 0	96.0	25	00 903 043 1	7.0	36	00 903 431 1	228.0	24	00 904 731 2	111.0	11
00 901 008 1	255.0	37	00 901 423 0	118.0	11	00 903 043 1	63.0	7	00 903 451 1	11.0	33	00 904 731 2	156.0	43
00 901 010 0	148.0	11	00 901 423 0	131.0	25	00 903 045 1	10.0	28	00 903 747 1	81.0	50	00 904 731 2	158.0	15
00 901 010 0	151.0	12	00 901 423 0	145.0	43	00 903 045 1	23.0	11	00 903 801 0	173.0	10	00 904 731 2	161.0	6
00 901 028 1	249.0	14	00 901 423 0	161.0	7	00 903 048 0	111.0	23	00 904 002 2	87.0	18	00 904 731 2	162.0	4
00 901 034 2	44.0	9	00 901 423 0	162.0	7	00 903 058 1	143.0	20	00 904 002 2	88.0	22	00 904 731 2	230.0	14
00 901 034 2	95.0	45	00 901 425 0	42.0	37	00 903 058 1	144.0	20	00 904 005 1	15.0	16	00 904 732 2	64.0	29
00 901 042 1	31.0	33	00 901 425 0	44.0	64	00 903 060 0	4.0	34	00 904 005 1	25.0	23	00 904 732 2	67.0	11
00 901 046 1	153.0	21	00 901 425 0	133.0	39	00 903 060 0	51.0	45	00 904 023 2	23.0	8	00 904 732 2	73.0	47
00 901 048 1	41.0	23	00 901 425 0	156.0	6	00 903 073 1	27.0	38	00 904 024 1	82.0	13	00 904 732 2	85.0	53
00 901 048 1	44.0	64	00 901 431 0	257.0	9	00 903 073 1	69.0	10	00 904 026 0	13.0	35	00 904 732 2	98.0	16
00 901 048 1	84.0	51	00 901 436 0	106.0	13	00 903 073 1	79.0	14	00 904 026 0	49.0	23	00 904 732 2	158.0	10
00 901 048 1	156.0	40	00 901 436 0	163.0	23	00 903 073 1	96.0	18	00 904 027 0	172.0	10	00 904 732 2	230.0	25
00 901 048 1	166.0	19	00 901 438 0	59.0	29	00 903 073 1	103.0	16	00 904 034 0	59.0	16	00 904 741 1	117.0	27

ID-NR. ID-NO.	TAFEL DIAG.	POS. POS.	ID-NR. ID-NO.	TAFEL DIAG.	POS. POS.	ID-NR. ID-NO.	TAFEL DIAG.	POS. POS.	ID-NR. ID-NO.	TAFEL DIAG.	POS. POS.	ID-NR. ID-NO.	TAFEL DIAG.	POS. POS.
00 904 741 1	132.0	46	00 904 813 1	70.0	36	00 904 951 2	44.0	35	00 906 132 0	247.0	5	00 908 212 0	99.0	11
00 904 741 1	139.0	25	00 904 813 1	80.0	4	00 904 951 2	70.0	11	00 906 805 0	10.0	8	00 908 212 0	106.0	13
00 904 741 1	140.0	24	00 904 813 1	117.0	48	00 904 951 2	73.0	23	00 906 808 0	17.0	3	00 908 212 0	109.0	11
00 904 741 1	140.0	25	00 904 813 1	257.0	20	00 904 951 2	85.0	52	00 906 949 0	91.0	1	00 908 212 0	110.0	11
00 904 741 1	143.0	43	00 904 814 1	73.0	11	00 904 951 2	157.0	13	00 906 949 0	92.0	1	00 908 220 0	68.0	27
00 904 741 1	144.0	44	00 904 814 1	85.0	24	00 904 951 2	158.0	7	00 906 949 0	93.0	1	00 908 220 0	83.0	10
00 904 741 1	145.0	32	00 904 814 1	165.0	2	00 904 951 2	166.0	16	00 906 949 0	94.0	1	00 908 220 0	95.0	13
00 904 741 1	145.0	33	00 904 814 1	250.0	7	00 904 951 2	167.0	7	00 908 019 1	150.0	14	00 908 220 0	100.0	32
00 904 741 1	147.0	13	00 904 816 1	44.0	45	00 904 951 2	168.0	18	00 908 030 0	25.0	26	00 908 225 0	95.0	32
00 904 741 1	148.0	45	00 904 816 1	131.0	28	00 904 951 2	250.0	14	00 908 056 0	86.0	7	00 908 500 0	7.0	60
00 904 741 1	150.0	36	00 904 816 1	133.0	44	00 904 983 1	68.0	16	00 908 056 0	87.0	7	00 908 500 0	31.0	37
00 904 743 1	129.0	35	00 904 816 1	134.0	9	00 904 983 1	256.0	6	00 908 056 0	88.0	7	00 908 500 0	32.0	32
00 904 743 1	131.0	28	00 904 816 1	137.0	13	00 904 993 1	80.0	8	00 908 056 0	91.0	12	00 908 500 0	56.0	24
00 904 743 1	132.0	42	00 904 816 1	138.0	27	00 905 000 2	230.0	17	00 908 056 0	92.0	12	00 908 500 0	159.0	7
00 904 745 1	56.0	26	00 904 816 1	139.0	26	00 905 000 2	250.0	2	00 908 056 0	93.0	12	00 908 500 0	252.0	11
00 904 745 1	67.0	49	00 904 816 1	140.0	25	00 905 210 1	64.0	11	00 908 056 0	94.0	12	00 908 506 0	129.0	14
00 904 745 1	70.0	35	00 904 816 1	143.0	48	00 905 211 1	111.0	19	00 908 207 1	3.0	25	00 908 506 0	131.0	4
00 904 745 1	77.0	26	00 904 816 1	144.0	48	00 905 231 1	99.0	2	00 908 207 1	4.0	43	00 908 506 0	133.0	15
00 904 745 1	81.0	29	00 904 816 1	145.0	32	00 905 232 1	70.0	16	00 908 207 1	7.0	75	00 908 506 0	135.0	13
00 904 745 1	84.0	55	00 904 816 1	148.0	39	00 905 900 0	102.0	42	00 908 207 1	40.0	27	00 908 506 0	138.0	4
00 904 745 1	160.0	29	00 904 816 1	150.0	30	00 905 910 0	103.0	67	00 908 207 1	240.0	28	00 908 506 0	139.0	7
00 904 745 1	162.0	33	00 904 817 1	40.0	44	00 905 910 0	104.0	67	00 908 208 0	13.0	20	00 908 506 0	140.0	6
00 904 745 1	169.0	2	00 904 817 1	42.0	54	00 906 005 0	47.0	58	00 908 208 0	14.0	10	00 908 506 0	142.0	10
00 904 745 1	228.0	19	00 904 817 1	149.0	21	00 906 007 1	86.0	15	00 908 208 0	24.0	2	00 908 506 0	143.0	7
00 904 745 1	230.0	3	00 904 819 1	42.0	52	00 906 007 1	87.0	26	00 908 208 0	27.0	6	00 908 506 0	144.0	7
00 904 745 1	231.0	3	00 904 819 1	73.0	24	00 906 007 1	88.0	15	00 908 208 0	232.0	18	00 908 506 0	145.0	6
00 904 745 1	232.0	3	00 904 819 1	85.0	20	00 906 008 0	101.0	13	00 908 210 0	14.0	5	00 908 506 0	146.0	4
00 904 745 1	252.0	2	00 904 819 1	156.0	44	00 906 010 1	86.0	10	00 908 210 0	19.0	25	00 908 506 0	148.0	26
00 904 751 2	81.0	7	00 904 819 1	167.0	43	00 906 010 1	87.0	29	00 908 210 0	61.0	40	00 908 506 0	150.0	3
00 904 754 2	70.0	15	00 904 850 1	43.0	29	00 906 010 1	88.0	13	00 908 210 0	74.0	34	00 908 510 1	33.0	22
00 904 754 2	74.0	54	00 904 850 1	67.0	7	00 906 010 1	103.0	28	00 908 210 0	75.0	34	00 908 510 1	48.0	7
00 904 754 2	75.0	54	00 904 850 1	70.0	18	00 906 010 1	103.0	70	00 908 210 0	84.0	36	00 908 510 1	139.0	30
00 904 754 2	173.0	15	00 904 850 1	77.0	39	00 906 010 1	104.0	28	00 908 210 0	143.0	33	00 908 510 1	140.0	30
00 904 769 0	23.0	27	00 904 850 1	80.0	12	00 906 010 1	104.0	70	00 908 210 0	144.0	33	00 908 510 1	143.0	46
00 904 769 0	27.0	40	00 904 850 1	156.0	47	00 906 031 0	86.0	24	00 908 210 0	145.0	34	00 908 510 1	144.0	47
00 904 772 0	24.0	22	00 904 850 1	158.0	17	00 906 031 0	87.0	12	00 908 210 0	150.0	29	00 908 510 1	159.0	6
00 904 780 2	67.0	22	00 904 850 1	160.0	32	00 906 031 0	88.0	28	00 908 212 0	19.0	28	00 908 516 2	38.0	8
00 904 780 2	68.0	39	00 904 882 3	70.0	21	00 906 040 1	102.0	24	00 908 212 0	43.0	12	00 908 516 2	39.0	27
00 904 780 2	83.0	52	00 904 882 3	159.0	12	00 906 132 0	103.0	22	00 908 212 0	59.0	28	00 908 544 1	116.0	32
00 904 781 1	98.0	10	00 904 951 2	33.0	18	00 906 132 0	104.0	22	00 908 212 0	84.0	53	00 908 544 1	135.0	49

ID-NR. ID-NO.	TAFEL DIAG.	POS. POS.	ID-NR. ID-NO.	TAFEL DIAG.	POS. POS.	ID-NR. ID-NO.	TAFEL DIAG.	POS. POS.	ID-NR. ID-NO.	TAFEL DIAG.	POS. POS.	ID-NR. ID-NO.	TAFEL DIAG.	POS. POS.
00 908 701 0	7.0	11	00 908 702 0	167.0	25	00 908 706 0	24.0	9	00 908 706 0	126.0	23	00 908 714 0	68.0	3
00 908 701 0	35.0	12	00 908 702 0	168.0	28	00 908 706 0	25.0	27	00 908 706 0	128.0	29	00 908 714 0	78.0	4
00 908 701 0	43.0	23	00 908 702 0	172.0	7	00 908 706 0	31.0	20	00 908 706 0	131.0	24	00 908 714 0	258.0	1
00 908 701 0	50.0	34	00 908 702 0	226.0	8	00 908 706 0	32.0	20	00 908 706 0	135.0	46	00 908 718 0	160.0	16
00 908 701 0	54.0	22	00 908 702 0	240.0	33	00 908 706 0	33.0	17	00 908 706 0	139.0	23	00 908 718 0	173.0	11
00 908 701 0	56.0	20	00 908 704 1	2.0	56	00 908 706 0	34.0	6	00 908 706 0	140.0	17	00 908 718 0	228.0	23
00 908 701 0	59.0	17	00 908 704 1	3.0	37	00 908 706 0	38.0	16	00 908 706 0	143.0	36	00 908 718 0	230.0	35
00 908 701 0	61.0	32	00 908 704 1	4.0	32	00 908 706 0	39.0	22	00 908 706 0	144.0	36	00 908 718 0	231.0	7
00 908 701 0	62.0	12	00 908 704 1	7.0	27	00 908 706 0	40.0	31	00 908 706 0	145.0	36	00 908 718 0	235.0	10
00 908 701 0	63.0	19	00 908 704 1	25.0	24	00 908 706 0	41.0	7	00 908 706 0	148.0	14	00 908 718 0	249.0	24
00 908 701 0	67.0	24	00 908 704 1	35.0	35	00 908 706 0	42.0	21	00 908 706 0	149.0	24	00 908 719 0	2.0	20
00 908 701 0	68.0	17	00 908 704 1	38.0	18	00 908 706 0	43.0	55	00 908 706 0	150.0	31	00 908 719 0	80.0	28
00 908 701 0	73.0	18	00 908 704 1	39.0	12	00 908 706 0	44.0	28	00 908 706 0	151.0	15	00 908 719 0	81.0	5
00 908 701 0	77.0	7	00 908 704 1	42.0	14	00 908 706 0	52.0	7	00 908 706 0	153.0	20	00 908 719 0	98.0	11
00 908 701 0	80.0	24	00 908 704 1	44.0	12	00 908 706 0	57.0	8	00 908 706 0	156.0	10	00 908 719 0	126.0	15
00 908 701 0	85.0	11	00 908 704 1	51.0	49	00 908 706 0	58.0	23	00 908 706 0	157.0	5	00 908 721 0	67.0	20
00 908 701 0	86.0	8	00 908 704 1	58.0	16	00 908 706 0	59.0	45	00 908 706 0	158.0	5	00 908 721 0	77.0	19
00 908 701 0	87.0	8	00 908 704 1	61.0	17	00 908 706 0	61.0	21	00 908 706 0	160.0	19	00 908 721 0	167.0	37
00 908 701 0	88.0	8	00 908 704 1	64.0	9	00 908 706 0	62.0	17	00 908 706 0	161.0	4	00 908 722 1	2.0	26
00 908 701 0	95.0	36	00 908 704 1	95.0	12	00 908 706 0	64.0	5	00 908 706 0	162.0	6	00 908 734 1	27.0	49
00 908 701 0	98.0	55	00 908 704 1	96.0	31	00 908 706 0	67.0	13	00 908 706 0	163.0	13	00 908 734 1	226.0	53
00 908 701 0	107.0	13	00 908 704 1	97.0	27	00 908 706 0	69.0	12	00 908 706 0	165.0	4	00 908 758 0	6.0	3
00 908 701 0	108.0	13	00 908 704 1	111.0	22	00 908 706 0	70.0	10	00 908 706 0	166.0	7	00 908 758 0	7.0	8
00 908 701 0	159.0	15	00 908 704 1	117.0	42	00 908 706 0	71.0	8	00 908 706 0	167.0	9	00 908 758 0	18.0	36
00 908 701 0	161.0	14	00 908 704 1	122.0	15	00 908 706 0	73.0	36	00 908 706 0	168.0	10	00 908 758 0	25.0	19
00 908 701 0	162.0	13	00 908 704 1	135.0	10	00 908 706 0	74.0	29	00 908 706 0	169.0	7	00 908 758 0	31.0	11
00 908 701 0	165.0	18	00 908 704 1	141.0	17	00 908 706 0	77.0	30	00 908 706 0	170.0	5	00 908 758 0	32.0	12
00 908 701 0	168.0	7	00 908 704 1	166.0	20	00 908 706 0	79.0	9	00 908 706 0	172.0	12	00 908 758 0	33.0	10
00 908 701 0	173.0	14	00 908 704 1	168.0	26	00 908 706 0	80.0	7	00 908 706 0	173.0	6	00 908 758 0	40.0	53
00 908 701 0	256.0	5	00 908 704 1	172.0	27	00 908 706 0	81.0	16	00 908 706 0	226.0	32	00 908 758 0	43.0	26
00 908 702 0	3.0	33	00 908 704 1	226.0	17	00 908 706 0	82.0	6	00 908 706 0	228.0	22	00 908 758 0	44.0	70
00 908 702 0	4.0	18	00 908 704 1	230.0	19	00 908 706 0	84.0	52	00 908 706 0	230.0	10	00 908 758 0	56.0	19
00 908 702 0	7.0	42	00 908 704 1	235.0	9	00 908 706 0	85.0	34	00 908 706 0	231.0	11	00 908 758 0	59.0	25
00 908 702 0	16.0	25	00 908 704 1	240.0	20	00 908 706 0	96.0	27	00 908 706 0	232.0	8	00 908 758 0	60.0	17
00 908 702 0	25.0	41	00 908 704 1	249.0	4	00 908 706 0	98.0	14	00 908 706 0	240.0	37	00 908 758 0	64.0	16
00 908 702 0	40.0	41	00 908 704 1	250.0	4	00 908 706 0	99.0	8	00 908 706 0	250.0	12	00 908 758 0	67.0	9
00 908 702 0	59.0	11	00 908 706 0	3.0	5	00 908 706 0	111.0	8	00 908 706 0	257.0	22	00 908 758 0	70.0	14
00 908 702 0	81.0	51	00 908 706 0	10.0	2	00 908 706 0	117.0	50	00 908 707 0	51.0	31	00 908 758 0	71.0	5
00 908 702 0	162.0	30	00 908 706 0	13.0	10	00 908 706 0	118.0	13	00 908 707 0	249.0	32	00 908 758 0	74.0	53
00 908 702 0	166.0	27	00 908 706 0	19.0	19	00 908 706 0	120.0	35	00 908 712 0	81.0	21	00 908 758 0	75.0	53

ID-NR. ID-NO.	TAFEL DIAG.	POS. POS.	ID-NR. ID-NO.	TAFEL DIAG.	POS. POS.	ID-NR. ID-NO.	TAFEL DIAG.	POS. POS.	ID-NR. ID-NO.	TAFEL DIAG.	POS. POS.	ID-NR. ID-NO.	TAFEL DIAG.	POS. POS.
00 908 758 0	77.0	38	00 909 903 0	27.0	37	00 909 906 1	160.0	21	00 909 908 1	39.0	21	00 909 908 1	123.0	13
00 908 758 0	81.0	9	00 909 903 0	48.0	6	00 909 906 1	166.0	21	00 909 908 1	40.0	32	00 909 908 1	126.0	22
00 908 758 0	84.0	34	00 909 903 0	96.0	17	00 909 906 1	167.0	20	00 909 908 1	41.0	6	00 909 908 1	128.0	27
00 908 758 0	91.0	11	00 909 904 1	4.0	3	00 909 906 1	168.0	25	00 909 908 1	42.0	20	00 909 908 1	131.0	22
00 908 758 0	92.0	11	00 909 904 1	35.0	7	00 909 906 1	172.0	26	00 909 908 1	43.0	54	00 909 908 1	132.0	30
00 908 758 0	93.0	11	00 909 904 1	69.0	2	00 909 906 1	226.0	6	00 909 908 1	44.0	30	00 909 908 1	133.0	40
00 908 758 0	94.0	11	00 909 904 1	74.0	9	00 909 906 1	230.0	18	00 909 908 1	49.0	13	00 909 908 1	135.0	38
00 908 758 0	120.0	26	00 909 904 1	75.0	9	00 909 906 1	232.0	17	00 909 908 1	50.0	15	00 909 908 1	137.0	24
00 908 758 0	126.0	5	00 909 904 1	79.0	2	00 909 906 1	235.0	2	00 909 908 1	51.0	3	00 909 908 1	139.0	19
00 908 758 0	135.0	55	00 909 904 1	102.0	9	00 909 906 1	249.0	15	00 909 908 1	52.0	5	00 909 908 1	140.0	18
00 908 758 0	156.0	14	00 909 906 1	2.0	55	00 909 906 1	250.0	3	00 909 908 1	57.0	7	00 909 908 1	143.0	32
00 908 758 0	157.0	11	00 909 906 1	3.0	36	00 909 907 0	4.0	12	00 909 908 1	58.0	22	00 909 908 1	144.0	32
00 908 758 0	158.0	20	00 909 906 1	4.0	24	00 909 907 0	7.0	22	00 909 908 1	59.0	6	00 909 908 1	145.0	24
00 908 758 0	159.0	11	00 909 906 1	7.0	26	00 909 907 0	19.0	3	00 909 908 1	61.0	4	00 909 908 1	148.0	13
00 908 758 0	160.0	8	00 909 906 1	16.0	4	00 909 907 0	43.0	16	00 909 908 1	62.0	19	00 909 908 1	149.0	19
00 908 758 0	161.0	18	00 909 906 1	27.0	8	00 909 907 0	49.0	16	00 909 908 1	64.0	3	00 909 908 1	150.0	28
00 908 758 0	162.0	18	00 909 906 1	35.0	34	00 909 907 0	58.0	26	00 909 908 1	67.0	4	00 909 908 1	151.0	14
00 908 758 0	163.0	25	00 909 906 1	38.0	19	00 909 907 0	89.0	13	00 909 908 1	69.0	11	00 909 908 1	153.0	16
00 908 758 0	165.0	14	00 909 906 1	39.0	13	00 909 907 0	90.0	13	00 909 908 1	73.0	12	00 909 908 1	154.0	7
00 908 758 0	169.0	5	00 909 906 1	41.0	30	00 909 907 0	98.0	31	00 909 908 1	74.0	38	00 909 908 1	156.0	9
00 908 758 0	173.0	24	00 909 906 1	42.0	15	00 909 907 0	103.0	30	00 909 908 1	75.0	38	00 909 908 1	157.0	3
00 908 758 0	228.0	28	00 909 906 1	44.0	10	00 909 907 0	104.0	30	00 909 908 1	76.0	5	00 909 908 1	158.0	4
00 908 758 0	230.0	1	00 909 906 1	51.0	48	00 909 907 0	120.0	28	00 909 908 1	77.0	13	00 909 908 1	159.0	5
00 908 758 0	231.0	5	00 909 906 1	58.0	15	00 909 907 0	226.0	41	00 909 908 1	79.0	10	00 909 908 1	160.0	3
00 908 758 0	232.0	5	00 909 906 1	61.0	29	00 909 908 1	2.0	15	00 909 908 1	80.0	6	00 909 908 1	161.0	5
00 908 758 0	245.0	9	00 909 906 1	63.0	6	00 909 908 1	3.0	4	00 909 908 1	81.0	42	00 909 908 1	162.0	5
00 908 758 0	249.0	9	00 909 906 1	64.0	10	00 909 908 1	4.0	16	00 909 908 1	82.0	5	00 909 908 1	163.0	12
00 908 758 0	250.0	20	00 909 906 1	73.0	6	00 909 908 1	5.0	11	00 909 908 1	84.0	4	00 909 908 1	165.0	3
00 908 758 0	252.0	4	00 909 906 1	74.0	43	00 909 908 1	7.0	32	00 909 908 1	85.0	15	00 909 908 1	166.0	6
00 908 921 0	50.0	44	00 909 906 1	75.0	43	00 909 908 1	11.0	38	00 909 908 1	96.0	20	00 909 908 1	167.0	1
00 909 502 0	120.0	31	00 909 906 1	84.0	44	00 909 908 1	18.0	5	00 909 908 1	97.0	20	00 909 908 1	168.0	16
00 909 503 1	70.0	24	00 909 906 1	85.0	5	00 909 908 1	19.0	31	00 909 908 1	98.0	22	00 909 908 1	169.0	8
00 909 503 1	80.0	11	00 909 906 1	95.0	11	00 909 908 1	24.0	28	00 909 908 1	99.0	7	00 909 908 1	170.0	3
00 909 505 0	81.0	45	00 909 906 1	96.0	30	00 909 908 1	25.0	34	00 909 908 1	100.0	10	00 909 908 1	172.0	33
00 909 507 0	47.0	55	00 909 906 1	97.0	28	00 909 908 1	27.0	50	00 909 908 1	103.0	23	00 909 908 1	173.0	5
00 909 611 0	86.0	16	00 909 906 1	111.0	21	00 909 908 1	31.0	21	00 909 908 1	104.0	23	00 909 908 1	226.0	21
00 909 611 0	87.0	20	00 909 906 1	117.0	41	00 909 908 1	32.0	19	00 909 908 1	111.0	7	00 909 908 1	228.0	14
00 909 611 0	88.0	16	00 909 906 1	122.0	14	00 909 908 1	33.0	24	00 909 908 1	117.0	49	00 909 908 1	229.0	3
00 909 902 1	5.0	6	00 909 906 1	135.0	9	00 909 908 1	34.0	5	00 909 908 1	118.0	12	00 909 908 1	230.0	9
00 909 903 0	13.0	21	00 909 906 1	141.0	16	00 909 908 1	38.0	15	00 909 908 1	120.0	19	00 909 908 1	231.0	10

ID-NR. ID-NO.	TAFEL DIAG.	POS. POS.	ID-NR. ID-NO.	TAFEL DIAG.	POS. POS.	ID-NR. ID-NO.	TAFEL DIAG.	POS. POS.	ID-NR. ID-NO.	TAFEL DIAG.	POS. POS.	ID-NR. ID-NO.	TAFEL DIAG.	POS. POS.
00 909 908 1	232.0	7	00 909 909 1	81.0	13	00 909 910 1	43.0	17	00 909 911 0	113.0	30	00 910 303 1	84.0	22
00 909 908 1	240.0	17	00 909 909 1	82.0	29	00 909 910 1	50.0	31	00 909 911 0	118.0	14	00 910 303 1	85.0	46
00 909 908 1	249.0	13	00 909 909 1	83.0	30	00 909 910 1	51.0	30	00 909 911 0	120.0	38	00 910 303 1	126.0	17
00 909 908 1	250.0	11	00 909 909 1	84.0	9	00 909 910 1	54.0	21	00 909 912 1	2.0	19	00 910 307 0	27.0	48
00 909 908 1	253.0	5	00 909 909 1	91.0	14	00 909 910 1	56.0	21	00 909 912 1	49.0	3	00 910 307 0	226.0	52
00 909 908 1	255.0	38	00 909 909 1	92.0	14	00 909 910 1	58.0	9	00 909 912 1	50.0	8	00 910 320 0	35.0	38
00 909 908 1	257.0	21	00 909 909 1	93.0	14	00 909 910 1	59.0	18	00 909 912 1	68.0	28	00 910 320 0	78.0	15
00 909 909 1	2.0	3	00 909 909 1	94.0	14	00 909 910 1	62.0	13	00 909 912 1	73.0	43	00 910 320 0	83.0	37
00 909 909 1	6.0	2	00 909 909 1	95.0	3	00 909 910 1	63.0	17	00 909 912 1	80.0	26	00 910 320 0	84.0	23
00 909 909 1	7.0	6	00 909 909 1	99.0	13	00 909 910 1	67.0	23	00 909 912 1	81.0	3	00 910 320 0	98.0	56
00 909 909 1	18.0	30	00 909 909 1	100.0	3	00 909 910 1	68.0	7	00 909 912 1	82.0	25	00 910 320 0	100.0	47
00 909 909 1	19.0	10	00 909 909 1	120.0	25	00 909 910 1	77.0	6	00 909 912 1	84.0	27	00 910 320 0	165.0	16
00 909 909 1	31.0	13	00 909 909 1	125.0	10	00 909 910 1	78.0	11	00 909 912 1	85.0	45	00 910 320 0	166.0	10
00 909 909 1	32.0	11	00 909 909 1	126.0	4	00 909 910 1	80.0	23	00 909 912 1	98.0	6	00 910 320 0	168.0	5
00 909 909 1	33.0	9	00 909 909 1	150.0	25	00 909 910 1	82.0	9	00 909 912 1	126.0	16	00 910 325 0	173.0	9
00 909 909 1	34.0	20	00 909 909 1	154.0	10	00 909 910 1	83.0	21	00 909 912 1	172.0	44	00 910 325 0	228.0	10
00 909 909 1	35.0	23	00 909 909 1	156.0	15	00 909 910 1	84.0	24	00 909 913 1	2.0	27	00 910 325 0	230.0	34
00 909 909 1	36.0	8	00 909 909 1	157.0	10	00 909 910 1	85.0	50	00 909 913 1	3.0	19	00 910 325 0	231.0	6
00 909 909 1	37.0	8	00 909 909 1	158.0	19	00 909 910 1	86.0	21	00 909 913 1	5.0	26	00 910 325 0	235.0	11
00 909 909 1	40.0	52	00 909 909 1	159.0	8	00 909 910 1	86.0	26	00 909 913 1	35.0	5	00 910 325 0	249.0	25
00 909 909 1	41.0	15	00 909 909 1	160.0	7	00 909 910 1	87.0	14	00 909 913 1	50.0	43	00 910 325 0	254.0	4
00 909 909 1	43.0	3	00 909 909 1	161.0	17	00 909 910 1	87.0	19	00 909 913 1	67.0	18	00 910 334 0	83.0	7
00 909 909 1	44.0	69	00 909 909 1	162.0	17	00 909 910 1	88.0	23	00 909 913 1	77.0	18	00 910 334 0	100.0	37
00 909 909 1	46.0	2	00 909 909 1	163.0	19	00 909 910 1	88.0	25	00 909 913 1	113.0	22	00 910 334 0	116.0	31
00 909 909 1	54.0	11	00 909 909 1	165.0	13	00 909 910 1	95.0	35	00 909 917 1	4.0	28	00 910 334 0	135.0	50
00 909 909 1	56.0	3	00 909 909 1	173.0	23	00 909 910 1	98.0	38	00 909 917 1	35.0	21	00 910 347 0	70.0	23
00 909 909 1	59.0	24	00 909 909 1	226.0	25	00 909 910 1	100.0	15	00 909 929 0	5.0	7	00 910 347 0	80.0	9
00 909 909 1	60.0	7	00 909 909 1	228.0	20	00 909 910 1	126.0	8	00 910 031 0	13.0	37	00 910 351 1	2.0	54
00 909 909 1	61.0	12	00 909 909 1	230.0	2	00 909 910 1	156.0	5	00 910 100 0	47.0	93	00 910 351 1	3.0	35
00 909 909 1	62.0	10	00 909 909 1	231.0	4	00 909 910 1	159.0	14	00 910 101 0	47.0	93	00 910 351 1	7.0	25
00 909 909 1	63.0	3	00 909 909 1	232.0	4	00 909 910 1	165.0	17	00 910 102 0	47.0	93	00 910 351 1	11.0	5
00 909 909 1	64.0	15	00 909 909 1	249.0	8	00 909 910 1	166.0	9	00 910 224 0	113.0	26	00 910 351 1	18.0	19
00 909 909 1	67.0	8	00 909 909 1	250.0	19	00 909 910 1	168.0	6	00 910 224 0	118.0	2	00 910 351 1	35.0	32
00 909 909 1	68.0	25	00 909 909 1	252.0	8	00 909 910 1	173.0	13	00 910 224 0	120.0	16	00 910 351 1	44.0	11
00 909 909 1	70.0	34	00 909 909 1	257.0	4	00 909 910 1	251.0	4	00 910 303 0	32.0	29	00 910 351 1	51.0	46
00 909 909 1	71.0	4	00 909 910 1	2.0	61	00 909 910 1	256.0	4	00 910 303 1	2.0	18	00 910 351 1	58.0	14
00 909 909 1	74.0	26	00 909 910 1	6.0	10	00 909 910 1	257.0	12	00 910 303 1	50.0	18	00 910 351 1	61.0	16
00 909 909 1	75.0	26	00 909 910 1	7.0	12	00 909 911 0	18.0	25	00 910 303 1	51.0	13	00 910 351 1	95.0	9
00 909 909 1	77.0	9	00 909 910 1	13.0	45	00 909 911 0	103.0	60	00 910 303 1	74.0	8	00 910 351 1	96.0	29
00 909 909 1	80.0	19	00 909 910 1	35.0	11	00 909 911 0	104.0	60	00 910 303 1	75.0	8	00 910 351 1	97.0	30

ID-NR. ID-NO.	TAFEL DIAG.	POS. POS.	ID-NR. ID-NO.	TAFEL DIAG.	POS. POS.	ID-NR. ID-NO.	TAFEL DIAG.	POS. POS.	ID-NR. ID-NO.	TAFEL DIAG.	POS. POS.	ID-NR. ID-NO.	TAFEL DIAG.	POS. POS.
00 910 351 1	141.0	15	00 910 366 0	247.0	6	00 910 413 0	71.0	7	00 910 414 0	252.0	3	00 910 512 2	81.0	22
00 910 351 1	143.0	18	00 910 369 0	44.0	55	00 910 413 0	73.0	46	00 910 500 1	3.0	24	00 910 512 2	84.0	26
00 910 351 1	144.0	18	00 910 369 0	129.0	45	00 910 413 0	77.0	29	00 910 500 1	4.0	19	00 910 512 2	85.0	48
00 910 351 1	166.0	26	00 910 369 0	132.0	15	00 910 413 0	79.0	11	00 910 500 1	7.0	41	00 910 512 2	85.0	54
00 910 351 1	168.0	24	00 910 369 0	136.0	5	00 910 413 0	96.0	26	00 910 500 1	40.0	39	00 910 514 1	116.0	15
00 910 351 1	226.0	16	00 910 371 0	61.0	45	00 910 413 0	99.0	16	00 910 500 1	162.0	29	00 910 514 1	117.0	15
00 910 351 1	232.0	16	00 910 378 0	7.0	13	00 910 413 0	126.0	25	00 910 500 1	172.0	6	00 910 514 1	123.0	19
00 910 353 0	60.0	5	00 910 411 1	4.0	33	00 910 413 0	148.0	12	00 910 500 1	226.0	7	00 910 514 1	130.0	24
00 910 353 0	74.0	27	00 910 411 1	14.0	29	00 910 413 0	151.0	13	00 910 500 1	240.0	31	00 910 514 1	137.0	4
00 910 353 0	75.0	27	00 910 411 1	38.0	20	00 910 413 0	156.0	7	00 910 506 1	35.0	10	00 910 602 1	160.0	27
00 910 353 0	81.0	12	00 910 411 1	39.0	25	00 910 413 0	160.0	24	00 910 506 1	50.0	32	00 910 603 0	2.0	51
00 910 353 0	84.0	32	00 910 411 1	42.0	16	00 910 413 0	161.0	26	00 910 506 1	56.0	22	00 910 603 0	3.0	3
00 910 357 0	240.0	27	00 910 411 1	58.0	13	00 910 413 0	162.0	40	00 910 506 1	63.0	14	00 910 603 0	4.0	44
00 910 359 0	80.0	37	00 910 411 1	97.0	26	00 910 413 0	166.0	18	00 910 506 1	67.0	37	00 910 603 0	5.0	10
00 910 359 0	83.0	32	00 910 411 1	111.0	26	00 910 413 0	168.0	11	00 910 506 1	68.0	18	00 910 603 0	7.0	31
00 910 361 1	36.0	6	00 910 411 1	141.0	14	00 910 413 0	169.0	11	00 910 506 1	73.0	16	00 910 603 0	31.0	22
00 910 361 1	37.0	6	00 910 411 1	226.0	14	00 910 413 0	172.0	35	00 910 506 1	74.0	6	00 910 603 0	34.0	4
00 910 361 1	43.0	8	00 910 411 1	230.0	20	00 910 413 0	226.0	30	00 910 506 1	75.0	6	00 910 603 0	40.0	33
00 910 361 1	62.0	9	00 910 411 1	235.0	8	00 910 413 0	240.0	36	00 910 506 1	77.0	27	00 910 603 0	41.0	5
00 910 361 1	63.0	4	00 910 411 1	240.0	19	00 910 413 0	253.0	4	00 910 506 1	80.0	22	00 910 603 0	42.0	19
00 910 361 1	70.0	13	00 910 411 1	249.0	3	00 910 413 0	255.0	39	00 910 506 1	84.0	20	00 910 603 0	43.0	52
00 910 361 1	71.0	3	00 910 413 0	3.0	2	00 910 414 0	6.0	7	00 910 506 1	85.0	12	00 910 603 0	44.0	29
00 910 361 1	99.0	12	00 910 413 0	19.0	32	00 910 414 0	18.0	29	00 910 506 1	167.0	4	00 910 603 0	50.0	14
00 910 361 1	173.0	22	00 910 413 0	27.0	45	00 910 414 0	19.0	13	00 910 506 1	251.0	2	00 910 603 0	51.0	2
00 910 361 1	257.0	16	00 910 413 0	31.0	23	00 910 414 0	31.0	14	00 910 510 2	74.0	52	00 910 603 0	52.0	6
00 910 362 0	49.0	2	00 910 413 0	32.0	18	00 910 414 0	32.0	10	00 910 510 2	75.0	52	00 910 603 0	58.0	21
00 910 362 0	80.0	27	00 910 413 0	33.0	20	00 910 414 0	40.0	50	00 910 510 2	129.0	44	00 910 603 0	59.0	44
00 910 362 0	81.0	4	00 910 413 0	34.0	2	00 910 414 0	41.0	14	00 910 510 2	131.0	31	00 910 603 0	61.0	25
00 910 362 0	98.0	7	00 910 413 0	38.0	14	00 910 414 0	44.0	66	00 910 510 2	133.0	48	00 910 603 0	62.0	16
00 910 364 0	249.0	36	00 910 413 0	39.0	20	00 910 414 0	58.0	30	00 910 510 2	135.0	48	00 910 603 0	64.0	31
00 910 365 0	25.0	40	00 910 413 0	41.0	36	00 910 414 0	64.0	19	00 910 510 2	138.0	15	00 910 603 0	67.0	43
00 910 365 0	59.0	13	00 910 413 0	42.0	22	00 910 414 0	84.0	54	00 910 510 2	139.0	4	00 910 603 0	70.0	9
00 910 365 0	160.0	13	00 910 413 0	44.0	33	00 910 414 0	117.0	37	00 910 510 2	140.0	3	00 910 603 0	73.0	31
00 910 365 0	166.0	28	00 910 413 0	57.0	3	00 910 414 0	120.0	22	00 910 510 2	140.0	8	00 910 603 0	74.0	33
00 910 365 0	167.0	23	00 910 413 0	59.0	43	00 910 414 0	156.0	17	00 910 510 2	142.0	15	00 910 603 0	75.0	33
00 910 365 0	168.0	27	00 910 413 0	61.0	43	00 910 414 0	159.0	17	00 910 510 2	148.0	30	00 910 603 0	80.0	5
00 910 366 0	4.0	15	00 910 413 0	64.0	7	00 910 414 0	162.0	20	00 910 512 2	5.0	22	00 910 603 0	81.0	17
00 910 366 0	44.0	73	00 910 413 0	67.0	12	00 910 414 0	163.0	24	00 910 512 2	19.0	21	00 910 603 0	82.0	14
00 910 366 0	59.0	5	00 910 413 0	69.0	13	00 910 414 0	169.0	4	00 910 512 2	35.0	4	00 910 603 0	84.0	5
00 910 366 0	64.0	24	00 910 413 0	70.0	17	00 910 414 0	250.0	18	00 910 512 2	73.0	48	00 910 603 0	85.0	35

ID-NR. ID-NO.	TAFEL DIAG.	POS. POS.	ID-NR. ID-NO.	TAFEL DIAG.	POS. POS.	ID-NR. ID-NO.	TAFEL DIAG.	POS. POS.	ID-NR. ID-NO.	TAFEL DIAG.	POS. POS.	ID-NR. ID-NO.	TAFEL DIAG.	POS. POS.
00 910 603 0	98.0	13	00 910 625 0	77.0	21	00 910 840 0	102.0	18	00 910 944 0	103.0	46	00 911 132 0	104.0	3
00 910 603 0	98.0	43	00 910 639 1	163.0	22	00 910 842 0	102.0	18	00 910 944 0	104.0	46	00 911 133 0	7.0	56
00 910 603 0	99.0	17	00 910 642 0	2.0	60	00 910 844 1	102.0	18	00 910 945 0	47.0	91	00 911 133 0	51.0	41
00 910 603 0	100.0	11	00 910 642 0	95.0	39	00 910 854 0	100.0	24	00 910 945 0	102.0	16	00 911 133 0	83.0	33
00 910 603 0	111.0	6	00 910 643 1	83.0	20	00 910 864 1	2.0	30	00 910 945 0	103.0	46	00 911 133 0	103.0	3
00 910 603 0	131.0	29	00 910 657 1	4.0	47	00 910 865 1	2.0	30	00 910 945 0	104.0	46	00 911 133 0	104.0	3
00 910 603 0	135.0	39	00 910 661 1	56.0	11	00 910 876 0	43.0	34	00 910 946 0	47.0	91	00 911 134 0	2.0	45
00 910 603 0	139.0	22	00 910 702 1	2.0	36	00 910 877 0	103.0	11	00 910 946 0	102.0	16	00 911 134 0	7.0	56
00 910 603 0	156.0	11	00 910 702 1	83.0	19	00 910 877 0	104.0	11	00 910 946 0	103.0	46	00 911 134 0	102.0	3
00 910 603 0	157.0	4	00 910 702 1	96.0	13	00 910 885 0	3.0	21	00 910 946 0	104.0	46	00 911 134 0	103.0	3
00 910 603 0	158.0	3	00 910 702 1	97.0	13	00 910 885 0	77.0	43	00 910 947 0	102.0	16	00 911 134 0	104.0	3
00 910 603 0	160.0	4	00 910 710 0	102.0	19	00 910 889 0	50.0	27	00 910 947 0	103.0	46	00 911 136 1	2.0	45
00 910 603 0	161.0	8	00 910 718 1	43.0	19	00 910 890 0	50.0	27	00 910 947 0	104.0	46	00 911 136 1	102.0	3
00 910 603 0	162.0	8	00 910 718 1	62.0	21	00 910 890 0	101.0	4	00 910 963 0	101.0	15	00 911 136 1	103.0	3
00 910 603 0	163.0	11	00 910 718 1	81.0	49	00 910 890 0	103.0	49	00 910 964 0	101.0	15	00 911 136 1	104.0	3
00 910 603 0	165.0	23	00 910 718 1	83.0	58	00 910 890 0	104.0	49	00 910 970 0	103.0	8	00 911 164 0	103.0	7
00 910 603 0	166.0	12	00 910 727 1	2.0	43	00 910 891 0	101.0	4	00 910 970 0	104.0	8	00 911 164 0	104.0	7
00 910 603 0	167.0	8	00 910 727 1	80.0	36	00 910 891 0	103.0	49	00 910 972 0	103.0	8	00 911 165 0	103.0	33
00 910 603 0	168.0	19	00 910 727 1	83.0	33	00 910 891 0	104.0	49	00 910 972 0	104.0	8	00 911 165 0	104.0	33
00 910 603 0	170.0	6	00 910 727 1	95.0	37	00 910 893 0	103.0	11	00 910 973 0	103.0	8	00 911 166 0	103.0	33
00 910 603 0	228.0	30	00 910 730 0	101.0	5	00 910 893 0	104.0	11	00 910 973 0	104.0	8	00 911 166 0	104.0	33
00 910 603 0	229.0	11	00 910 730 0	103.0	48	00 910 894 0	103.0	11	00 910 974 0	103.0	8	00 911 168 0	103.0	33
00 910 603 0	250.0	10	00 910 730 0	104.0	48	00 910 894 0	104.0	11	00 910 974 0	104.0	8	00 911 168 0	104.0	33
00 910 603 0	257.0	25	00 910 732 1	103.0	19	00 910 898 0	103.0	11	00 911 002 0	89.0	4	00 911 509 0	51.0	19
00 910 604 0	61.0	11	00 910 732 1	104.0	19	00 910 898 0	104.0	11	00 911 002 0	90.0	4	00 911 518 0	101.0	3
00 910 605 0	68.0	24	00 910 740 1	47.0	90	00 910 899 0	100.0	27	00 911 022 0	43.0	34	00 911 519 0	5.0	4
00 910 609 0	54.0	20	00 910 743 1	100.0	25	00 910 899 0	103.0	11	00 911 022 0	102.0	26	00 911 519 0	51.0	39
00 910 609 0	56.0	30	00 910 747 0	103.0	41	00 910 899 0	104.0	11	00 911 023 0	43.0	34	00 911 519 0	89.0	15
00 910 609 0	58.0	10	00 910 747 0	104.0	41	00 910 900 0	100.0	19	00 911 023 0	102.0	26	00 911 519 0	90.0	15
00 910 609 0	59.0	19	00 910 760 0	51.0	14	00 910 903 0	100.0	19	00 911 024 1	102.0	26	00 911 522 1	19.0	20
00 910 609 0	61.0	31	00 910 803 0	74.0	18	00 910 905 1	2.0	48	00 911 028 0	51.0	18	00 911 522 1	43.0	18
00 910 609 0	70.0	22	00 910 803 0	75.0	18	00 910 905 1	7.0	57	00 911 029 0	51.0	18	00 911 522 1	62.0	23
00 910 609 0	80.0	10	00 910 803 0	84.0	60	00 910 905 1	68.0	14	00 911 130 0	83.0	33	00 911 529 0	102.0	20
00 910 609 0	85.0	49	00 910 826 1	62.0	21	00 910 905 1	95.0	21	00 911 130 0	102.0	3	00 911 535 1	147.0	12
00 910 609 0	159.0	13	00 910 826 1	67.0	50	00 910 905 1	100.0	19	00 911 130 0	103.0	3	00 911 541 0	102.0	2
00 910 609 0	161.0	12	00 910 826 1	77.0	44	00 910 943 0	47.0	91	00 911 130 0	104.0	3	00 911 541 0	103.0	2
00 910 609 0	162.0	12	00 910 826 1	81.0	48	00 910 943 0	103.0	46	00 911 132 0	51.0	41	00 911 541 0	104.0	2
00 910 609 0	168.0	35	00 910 826 1	83.0	58	00 910 943 0	104.0	46	00 911 132 0	83.0	33	00 911 545 0	77.0	32
00 910 609 0	256.0	8	00 910 829 0	47.0	94	00 910 944 0	47.0	91	00 911 132 0	102.0	3	00 911 549 1	100.0	28
00 910 625 0	67.0	19	00 910 832 0	47.0	94	00 910 944 0	102.0	16	00 911 132 0	103.0	3	00 911 549 1	101.0	17

ID-NR. ID-NO.	TAFEL DIAG.	POS. POS.	ID-NR. ID-NO.	TAFEL DIAG.	POS. POS.	ID-NR. ID-NO.	TAFEL DIAG.	POS. POS.	ID-NR. ID-NO.	TAFEL DIAG.	POS. POS.	ID-NR. ID-NO.	TAFEL DIAG.	POS. POS.
00 911 549 1	103.0	13	00 912 067 1	83.0	2	00 914 036 0	67.0	40	00 917 104 1	168.0	33	00 919 320 0	132.0	4
00 911 549 1	104.0	13	00 912 069 1	50.0	45	00 914 138 0	233.0	16	00 917 107 0	70.0	26	00 919 328 0	116.0	27
00 911 553 0	100.0	18	00 912 500 3	3.0	15	00 914 138 0	234.0	16	00 917 107 0	111.0	9	00 919 328 0	122.0	2
00 911 554 0	4.0	6	00 912 500 3	96.0	5	00 914 237 0	92.0	25	00 918 204 1	120.0	32	00 919 328 0	154.0	2
00 911 554 0	5.0	25	00 912 500 3	97.0	5	00 914 237 0	94.0	25	00 918 792 0	95.0	18	00 919 370 0	128.0	12
00 911 554 0	7.0	19	00 912 539 2	74.0	14	00 914 237 0	111.0	15	00 918 792 0	139.0	17	00 919 370 0	129.0	9
00 911 557 1	47.0	64	00 912 579 2	74.0	5	00 915 035 0	103.0	37	00 918 792 0	140.0	16	00 919 509 0	252.0	6
00 911 562 0	47.0	66	00 912 579 2	75.0	5	00 915 035 0	104.0	37	00 919 002 0	106.0	22	00 919 614 0	162.0	37
00 911 590 0	59.0	36	00 912 579 2	84.0	21	00 915 080 1	102.0	13	00 919 002 0	107.0	22	00 919 630 0	105.0	22
00 911 605 0	44.0	24	00 912 584 2	83.0	45	00 915 086 0	56.0	14	00 919 002 0	108.0	22	00 919 661 1	139.0	11
00 911 610 0	103.0	42	00 912 584 2	100.0	30	00 915 122 0	43.0	46	00 919 002 0	109.0	22	00 919 661 1	140.0	10
00 911 610 0	104.0	42	00 912 608 2	73.0	35	00 915 122 0	83.0	26	00 919 002 0	110.0	22	00 919 661 1	143.0	24
00 911 651 0	62.0	6	00 912 608 2	85.0	32	00 915 122 0	102.0	12	00 919 105 0	2.0	34	00 919 661 1	144.0	24
00 911 653 0	103.0	18	00 912 611 2	252.0	14	00 915 122 0	103.0	9	00 919 105 0	5.0	2	00 919 661 1	145.0	14
00 911 653 0	104.0	18	00 912 615 2	100.0	12	00 915 122 0	104.0	9	00 919 105 0	62.0	22	00 919 661 1	150.0	10
00 911 664 0	95.0	42	00 912 634 2	77.0	11	00 915 212 0	103.0	38	00 919 105 0	82.0	28	00 919 696 0	116.0	6
00 911 664 0	103.0	51	00 912 634 2	77.0	34	00 915 212 0	104.0	38	00 919 105 0	95.0	24	00 919 741 1	48.0	9
00 911 664 0	104.0	51	00 912 641 2	81.0	27	00 915 338 1	56.0	15	00 919 105 0	96.0	6	00 919 762 0	148.0	15
00 911 670 0	2.0	63	00 912 644 2	2.0	35	00 915 713 0	103.0	29	00 919 105 0	97.0	6	00 919 762 0	151.0	16
00 911 673 0	43.0	31	00 912 644 2	59.0	31	00 915 713 0	104.0	29	00 919 105 0	98.0	44	00 919 823 0	103.0	57
00 911 673 0	50.0	37	00 912 644 2	83.0	3	00 916 010 0	73.0	34	00 919 105 0	135.0	42	00 919 823 0	104.0	57
00 911 673 0	51.0	34	00 912 644 2	100.0	39	00 916 010 0	85.0	33	00 919 105 0	136.0	10	00 919 829 0	103.0	15
00 911 673 0	101.0	14	00 912 716 2	96.0	11	00 916 011 1	74.0	21	00 919 105 0	138.0	31	00 919 829 0	104.0	15
00 911 673 0	102.0	27	00 912 716 2	97.0	11	00 916 011 1	75.0	21	00 919 106 0	83.0	54	00 919 832 0	101.0	19
00 911 676 0	47.0	61	00 912 717 2	2.0	32	00 916 011 1	84.0	64	00 919 107 0	78.0	10	00 919 839 0	47.0	82
00 911 676 0	100.0	26	00 912 722 1	105.0	24	00 916 014 2	74.0	7	00 919 107 0	82.0	18	00 919 910 0	117.0	3
00 911 680 0	5.0	19	00 912 722 1	106.0	24	00 916 014 2	75.0	7	00 919 202 0	95.0	18	00 919 910 0	128.0	22
00 911 680 0	47.0	60	00 912 722 1	107.0	24	00 916 014 2	84.0	19	00 919 202 0	139.0	17	00 919 913 0	132.0	19
00 911 680 0	103.0	45	00 912 722 1	108.0	24	00 916 019 0	50.0	13	00 919 202 0	140.0	16	00 919 918 1	135.0	6
00 911 680 0	104.0	45	00 912 724 2	109.0	24	00 916 019 0	51.0	9	00 919 300 0	141.0	10	00 919 921 0	117.0	5
00 911 686 0	47.0	68	00 912 724 2	110.0	24	00 916 381 2	50.0	19	00 919 300 0	148.0	6	00 919 924 0	44.0	22
00 911 691 0	47.0	63	00 912 745 3	67.0	32	00 916 381 2	51.0	12	00 919 300 0	151.0	7	00 919 956 0	75.0	14
00 911 694 0	47.0	62	00 912 747 2	2.0	42	00 916 381 2	83.0	13	00 919 302 0	48.0	22	00 919 956 0	84.0	59
00 912 046 1	69.0	5	00 912 747 2	7.0	28	00 916 381 2	100.0	29	00 919 302 0	131.0	7	00 919 956 0	149.0	16
00 912 046 1	74.0	17	00 912 747 2	77.0	42	00 917 002 0	172.0	37	00 919 302 0	142.0	7	00 919 956 0	150.0	18
00 912 046 1	75.0	17	00 912 747 2	95.0	10	00 917 004 1	162.0	32	00 919 302 0	147.0	7	00 919 960 0	48.0	33
00 912 046 1	79.0	8	00 912 747 2	96.0	8	00 917 011 0	257.0	6	00 919 302 0	148.0	33	00 919 960 0	129.0	22
00 912 046 1	84.0	61	00 912 747 2	97.0	8	00 917 012 2	67.0	29	00 919 302 0	149.0	7	00 919 961 0	48.0	11
00 912 066 1	92.0	20	00 912 752 0	51.0	47	00 917 100 0	50.0	11	00 919 302 0	150.0	35	00 919 962 0	48.0	12
00 912 066 1	94.0	20	00 912 773 1	120.0	27	00 917 100 0	51.0	11	00 919 303 0	131.0	19	00 919 962 0	138.0	24

ID-NR. ID-NO.	TAFEL DIAG.	POS. POS.	ID-NR. ID-NO.	TAFEL DIAG.	POS. POS.	ID-NR. ID-NO.	TAFEL DIAG.	POS. POS.	ID-NR. ID-NO.	TAFEL DIAG.	POS. POS.	ID-NR. ID-NO.	TAFEL DIAG.	POS. POS.
00 919 962 0	141.0	11	00 919 968 0	145.0	18	00 921 057 1	132.0	9	00 921 087 1	134.0	4	00 921 204 0	128.0	16
00 919 962 0	146.0	1	00 919 969 0	133.0	20	00 921 060 2	128.0	5	00 921 087 1	135.0	22	00 921 204 0	141.0	19
00 919 962 0	147.0	21	00 919 969 0	138.0	19	00 921 060 2	129.0	25	00 921 087 1	141.0	4	00 921 204 0	147.0	1
00 919 963 0	129.0	34	00 919 969 0	145.0	19	00 921 060 2	133.0	1	00 921 089 1	133.0	37	00 921 206 0	148.0	7
00 919 963 0	131.0	3	00 919 969 0	147.0	19	00 921 060 2	134.0	1	00 921 089 1	135.0	24	00 921 206 0	151.0	8
00 919 963 0	133.0	17	00 919 969 0	149.0	4	00 921 060 2	135.0	1	00 921 089 1	148.0	4	00 921 238 0	116.0	5
00 919 963 0	135.0	12	00 919 969 0	150.0	7	00 921 060 2	141.0	1	00 921 089 1	151.0	5	00 921 238 0	122.0	10
00 919 963 0	138.0	12	00 919 969 0	153.0	7	00 921 060 2	153.0	1	00 921 093 1	134.0	19	00 921 250 0	44.0	56
00 919 963 0	139.0	6	00 919 970 0	133.0	12	00 921 062 2	132.0	3	00 921 093 1	135.0	29	00 921 250 0	132.0	14
00 919 963 0	140.0	5	00 919 970 0	135.0	36	00 921 065 1	42.0	39	00 921 095 1	116.0	16	00 921 250 0	136.0	4
00 919 963 0	142.0	11	00 920 094 0	136.0	9	00 921 065 1	44.0	17	00 921 095 1	117.0	16	00 921 251 0	116.0	9
00 919 963 0	143.0	14	00 920 115 0	117.0	13	00 921 065 1	117.0	23	00 921 095 1	123.0	16	00 921 251 0	117.0	14
00 919 963 0	144.0	14	00 920 818 0	133.0	8	00 921 065 1	123.0	9	00 921 095 1	130.0	11	00 921 251 0	130.0	10
00 919 963 0	145.0	5	00 920 822 0	117.0	43	00 921 065 1	129.0	4	00 921 095 1	137.0	5	00 921 251 0	137.0	3
00 919 963 0	146.0	3	00 920 828 0	117.0	10	00 921 065 1	151.0	17	00 921 112 1	129.0	7	00 921 258 1	133.0	32
00 919 963 0	148.0	29	00 920 847 0	117.0	11	00 921 067 1	128.0	17	00 921 119 1	123.0	15	00 921 264 0	138.0	35
00 919 963 0	150.0	2	00 920 858 1	148.0	20	00 921 067 1	129.0	28	00 921 119 1	130.0	13	00 921 554 0	83.0	25
00 919 964 0	129.0	31	00 920 858 1	151.0	20	00 921 067 1	133.0	7	00 921 130 0	240.0	9	00 922 300 0	63.0	15
00 919 964 0	131.0	11	00 920 868 0	128.0	8	00 921 067 1	134.0	13	00 921 145 0	240.0	10	00 922 651 2	67.0	28
00 919 964 0	142.0	3	00 920 868 0	129.0	29	00 921 067 1	135.0	16	00 921 148 0	133.0	47	00 922 671 1	27.0	35
00 919 964 0	143.0	3	00 920 872 0	128.0	11	00 921 067 1	148.0	2	00 921 169 0	116.0	18	00 922 671 1	38.0	28
00 919 964 0	144.0	3	00 920 873 0	130.0	21	00 921 067 1	151.0	3	00 921 169 0	122.0	6	00 922 671 1	39.0	10
00 919 965 0	131.0	17	00 920 901 1	148.0	1	00 921 067 1	153.0	2	00 921 170 0	116.0	21	00 922 671 1	40.0	30
00 919 965 0	138.0	26	00 920 901 1	151.0	2	00 921 071 1	133.0	31	00 921 170 0	137.0	12	00 922 671 1	42.0	36
00 919 965 0	150.0	6	00 920 905 0	82.0	33	00 921 074 1	44.0	54	00 921 171 1	240.0	11	00 922 671 1	44.0	20
00 919 965 0	153.0	6	00 920 905 0	242.0	24	00 921 074 1	129.0	6	00 921 172 0	122.0	8	00 922 671 1	226.0	1
00 919 966 0	129.0	15	00 920 911 1	136.0	1	00 921 074 1	132.0	13	00 921 173 0	118.0	3	00 922 671 1	235.0	18
00 919 966 0	133.0	14	00 920 911 1	151.0	23	00 921 074 1	136.0	6	00 921 173 0	122.0	3	00 922 671 1	240.0	6
00 919 966 0	138.0	5	00 920 913 0	242.0	25	00 921 075 0	129.0	5	00 921 173 0	148.0	16	00 922 671 1	249.0	17
00 919 966 0	148.0	25	00 920 916 0	82.0	32	00 921 075 0	132.0	18	00 921 173 0	151.0	26	00 922 671 1	255.0	6
00 919 966 0	150.0	16	00 920 916 0	242.0	29	00 921 077 1	128.0	19	00 921 173 0	154.0	4	00 922 674 0	41.0	35
00 919 967 0	129.0	12	00 920 920 1	242.0	46	00 921 077 1	133.0	3	00 921 174 1	123.0	1	00 922 674 0	241.0	15
00 919 967 0	131.0	12	00 920 921 1	82.0	31	00 921 077 1	134.0	16	00 921 174 1	129.0	20	00 922 674 0	245.0	10
00 919 967 0	138.0	20	00 920 921 1	242.0	2	00 921 079 1	128.0	7	00 921 174 1	148.0	18	00 922 674 0	249.0	17
00 919 967 0	143.0	39	00 920 927 0	148.0	9	00 921 079 1	134.0	14	00 921 174 1	151.0	22	00 922 674 0	255.0	6
00 919 967 0	144.0	39	00 920 927 0	151.0	10	00 921 079 1	135.0	21	00 921 175 0	48.0	29	00 924 001 1	16.0	18
00 919 967 0	153.0	8	00 920 982 2	132.0	11	00 921 079 1	141.0	9	00 921 179 2	130.0	8	00 924 001 1	40.0	2
00 919 968 0	48.0	21	00 921 043 0	132.0	20	00 921 079 1	148.0	5	00 921 182 0	148.0	21	00 924 001 1	42.0	3
00 919 968 0	129.0	18	00 921 053 1	132.0	24	00 921 079 1	151.0	6	00 921 182 0	151.0	21	00 924 001 1	44.0	37
00 919 968 0	138.0	8	00 921 054 1	135.0	4	00 921 087 1	133.0	33	00 921 184 0	136.0	11	00 924 004 0	16.0	11

ID-NR. ID-NO.	TAFEL DIAG.	POS. POS.	ID-NR. ID-NO.	TAFEL DIAG.	POS. POS.	ID-NR. ID-NO.	TAFEL DIAG.	POS. POS.	ID-NR. ID-NO.	TAFEL DIAG.	POS. POS.	ID-NR. ID-NO.	TAFEL DIAG.	POS. POS.
00 924 007 0	98.0	1	00 925 018 0	166.0	13	00 925 134 0	149.0	18	00 925 200 2	104.0	56	00 932 164 0	119.0	6
00 924 010 0	240.0	43	00 925 018 0	168.0	9	00 925 134 0	150.0	27	00 925 303 2	91.0	16	00 932 177 0	102.0	34
00 924 020 1	34.0	13	00 925 024 0	7.0	62	00 925 134 0	153.0	17	00 925 303 2	93.0	16	00 932 178 0	47.0	29
00 924 027 0	34.0	8	00 925 024 0	85.0	43	00 925 135 0	38.0	26	00 926 029 1	125.0	11	00 932 310 0	47.0	23
00 924 029 0	34.0	11	00 925 026 0	172.0	9	00 925 135 0	39.0	14	00 926 031 0	125.0	12	00 932 387 0	47.0	21
00 924 034 0	33.0	3	00 925 029 0	165.0	26	00 925 136 0	39.0	36	00 926 045 0	49.0	19	00 934 026 0	61.0	2
00 924 049 0	16.0	13	00 925 029 0	228.0	26	00 925 139 0	5.0	1	00 926 045 0	100.0	50	00 934 048 0	78.0	8
00 924 049 0	33.0	1	00 925 056 0	166.0	14	00 925 144 0	42.0	23	00 926 101 0	86.0	31	00 934 048 0	82.0	17
00 924 051 0	139.0	33	00 925 102 1	122.0	12	00 925 144 0	167.0	45	00 926 101 0	87.0	31	00 934 052 0	98.0	26
00 924 051 0	140.0	32	00 925 105 0	135.0	44	00 925 144 0	226.0	45	00 926 101 0	88.0	31	00 934 130 0	82.0	28
00 924 055 0	117.0	34	00 925 108 0	44.0	46	00 925 145 0	44.0	51	00 926 101 0	101.0	20	00 934 617 0	82.0	28
00 924 055 0	145.0	28	00 925 108 0	132.0	41	00 925 145 0	122.0	13	00 926 101 0	102.0	36	00 934 618 0	78.0	9
00 924 061 0	41.0	24	00 925 111 0	56.0	35	00 925 145 0	129.0	41	00 926 101 0	103.0	63	00 934 618 0	82.0	19
00 924 061 0	42.0	55	00 925 111 0	61.0	42	00 925 145 0	136.0	16	00 926 101 0	104.0	63	00 934 618 0	98.0	25
00 924 061 0	44.0	36	00 925 111 0	100.0	52	00 925 146 0	123.0	11	00 927 104 0	83.0	12	00 934 628 0	56.0	36
00 924 218 0	95.0	33	00 925 125 1	226.0	42	00 925 146 0	132.0	41	00 927 104 0	100.0	31	00 934 911 0	19.0	22
00 924 222 0	60.0	4	00 925 125 1	245.0	7	00 925 146 0	133.0	42	00 930 138 0	101.0	6	00 934 921 0	62.0	24
00 924 227 0	74.0	55	00 925 130 0	44.0	67	00 925 146 0	134.0	10	00 930 140 0	47.0	20	00 934 946 0	83.0	42
00 924 227 0	75.0	55	00 925 134 0	40.0	46	00 925 152 2	44.0	68	00 930 141 0	47.0	22	00 934 967 0	2.0	44
00 924 227 0	166.0	5	00 925 134 0	42.0	51	00 925 154 1	226.0	43	00 930 167 0	102.0	25	00 935 329 0	2.0	38
00 924 227 0	168.0	15	00 925 134 0	44.0	47	00 925 158 0	117.0	25	00 930 261 0	43.0	20	00 935 343 0	50.0	2
00 924 227 0	173.0	4	00 925 134 0	67.0	46	00 925 159 0	40.0	45	00 930 261 0	62.0	3	00 936 015 1	101.0	2
00 924 246 0	59.0	38	00 925 134 0	117.0	26	00 925 159 0	67.0	45	00 930 319 0	95.0	38	00 936 021 0	102.0	35
00 924 251 0	59.0	41	00 925 134 0	118.0	10	00 925 159 0	129.0	37	00 930 369 1	103.0	50	00 936 033 1	47.0	40
00 924 535 1	233.0	15	00 925 134 0	123.0	12	00 925 159 0	138.0	28	00 930 369 1	104.0	50	00 936 035 0	103.0	43
00 924 535 1	234.0	15	00 925 134 0	129.0	38	00 925 159 0	142.0	9	00 930 506 0	83.0	24	00 936 035 0	104.0	43
00 924 536 1	81.0	37	00 925 134 0	131.0	26	00 925 159 0	143.0	30	00 930 567 0	50.0	40	00 936 076 0	47.0	41
00 924 675 0	245.0	18	00 925 134 0	132.0	38	00 925 159 0	144.0	30	00 930 567 0	51.0	35	00 936 090 0	47.0	43
00 924 676 0	25.0	44	00 925 134 0	133.0	41	00 925 159 0	145.0	26	00 930 568 0	102.0	6	00 936 202 0	89.0	3
00 924 694 0	199.0	50	00 925 134 0	134.0	11	00 925 159 0	147.0	14	00 930 568 0	103.0	5	00 936 202 0	90.0	3
00 924 695 0	199.0	38	00 925 134 0	135.0	43	00 925 159 0	148.0	42	00 930 568 0	104.0	5	00 936 352 3	102.0	14
00 924 701 0	208.0	32	00 925 134 0	137.0	15	00 925 159 0	149.0	17	00 930 740 0	100.0	20	00 936 359 0	103.0	6
00 924 701 0	208.0	34	00 925 134 0	138.0	29	00 925 159 0	150.0	26	00 932 107 0	101.0	9	00 936 359 0	104.0	6
00 924 915 0	61.0	14	00 925 134 0	139.0	20	00 925 160 0	132.0	41	00 932 111 0	47.0	28	00 937 011 0	56.0	8
00 924 915 0	172.0	24	00 925 134 0	140.0	20	00 925 160 0	153.0	19	00 932 137 0	103.0	47	00 937 014 0	43.0	32
00 925 001 0	7.0	63	00 925 134 0	143.0	31	00 925 166 0	117.0	25	00 932 137 0	104.0	47	00 937 014 0	50.0	38
00 925 003 0	56.0	10	00 925 134 0	144.0	31	00 925 166 0	137.0	14	00 932 138 0	103.0	34	00 937 014 0	51.0	32
00 925 003 0	60.0	10	00 925 134 0	145.0	25	00 925 166 0	139.0	21	00 932 138 0	104.0	34	00 937 015 0	43.0	33
00 925 006 0	60.0	20	00 925 134 0	147.0	15	00 925 166 0	140.0	19	00 932 141 0	47.0	26	00 937 015 0	50.0	39
00 925 009 0	167.0	27	00 925 134 0	148.0	43	00 925 200 2	103.0	56	00 932 155 0	47.0	30	00 937 015 0	51.0	33

ID-NR. ID-NO.	TAFEL DIAG.	POS. POS.	ID-NR. ID-NO.	TAFEL DIAG.	POS. POS.	ID-NR. ID-NO.	TAFEL DIAG.	POS. POS.	ID-NR. ID-NO.	TAFEL DIAG.	POS. POS.	ID-NR. ID-NO.	TAFEL DIAG.	POS. POS.
00 937 568 0	86.0	25	00 937 751 1	47.0	47	00 940 287 0	75.0	28	00 944 941 0	242.0	16	00 955 355 1	106.0	52
00 937 568 0	86.0	32	00 938 556 0	7.0	66	00 940 287 0	84.0	33	00 949 233 0	107.0	23	00 955 375 2	107.0	25
00 937 568 0	87.0	16	00 938 556 0	41.0	33	00 940 326 0	242.0	28	00 949 233 0	108.0	23	00 955 375 2	109.0	25
00 937 568 0	87.0	33	00 938 556 0	54.0	8	00 940 327 0	242.0	8	00 949 272 0	107.0	28	00 955 375 2	110.0	25
00 937 568 0	88.0	27	00 938 570 0	42.0	30	00 940 328 0	242.0	9	00 949 272 0	108.0	27	00 955 377 2	108.0	26
00 937 568 0	88.0	32	00 938 644 0	242.0	22	00 940 329 0	242.0	35	00 949 281 0	105.0	53	00 955 394 1	106.0	25
00 937 568 0	98.0	12	00 938 645 0	242.0	23	00 940 334 0	242.0	21	00 949 281 0	106.0	53	00 955 395 1	106.0	26
00 937 572 0	114.0	4	00 938 648 0	242.0	30	00 940 375 0	160.0	30	00 949 281 0	109.0	53	00 955 406 1	109.0	21
00 937 576 0	86.0	6	00 938 650 0	242.0	4	00 940 375 0	161.0	2	00 949 281 0	110.0	53	00 955 406 1	110.0	21
00 937 576 0	87.0	5	00 938 651 0	242.0	20	00 940 375 0	162.0	2	00 949 352 0	105.0	5	00 955 644 0	47.0	45
00 937 576 0	88.0	6	00 938 694 1	172.0	22	00 940 393 0	240.0	3	00 949 353 0	105.0	25	00 955 698 0	113.0	20
00 937 578 0	86.0	22	00 938 984 1	61.0	36	00 940 453 0	62.0	15	00 949 354 0	105.0	26	00 955 704 0	101.0	12
00 937 578 0	87.0	23	00 938 984 1	99.0	6	00 940 478 0	139.0	24	00 949 380 0	107.0	11	00 955 707 0	101.0	7
00 937 578 0	88.0	19	00 939 009 0	230.0	8	00 940 478 0	140.0	22	00 949 380 0	108.0	11	00 955 708 0	101.0	16
00 937 579 0	86.0	18	00 939 009 0	231.0	9	00 940 478 0	142.0	14	00 949 386 0	108.0	25	00 955 840 0	101.0	18
00 937 579 0	87.0	22	00 939 145 1	237.0	10	00 940 478 0	143.0	37	00 949 523 0	105.0	23	00 955 844 0	101.0	10
00 937 579 0	88.0	18	00 939 218 1	237.0	9	00 940 478 0	144.0	37	00 949 523 0	106.0	23	00 955 845 0	101.0	11
00 937 586 0	103.0	58	00 939 469 1	238.0	5	00 940 478 0	145.0	31	00 949 524 0	105.0	27	00 956 434 0	105.0	21
00 937 586 0	104.0	58	00 939 520 1	238.0	4	00 942 002 4	238.0	8	00 949 524 0	106.0	28	00 956 434 0	106.0	21
00 937 590 0	102.0	22	00 939 567 1	237.0	5	00 942 012 2	237.0	7	00 949 568 0	106.0	13	00 956 434 0	107.0	21
00 937 622 0	17.0	20	00 939 576 0	238.0	9	00 942 038 1	237.0	4	00 949 630 0	105.0	12	00 956 434 0	108.0	21
00 937 622 0	42.0	10	00 940 014 0	34.0	12	00 942 134 2	237.0	23	00 949 630 0	106.0	12	20 010 143 2	82.0	3
00 937 622 0	42.0	12	00 940 042 0	33.0	5	00 942 196 1	238.0	2	00 949 852 1	106.0	54	20 012 458 0	82.0	15
00 937 623 0	17.0	13	00 940 097 0	242.0	15	00 942 197 1	238.0	3	00 949 852 1	109.0	57	20 012 459 0	82.0	11
00 937 623 0	42.0	11	00 940 109 1	42.0	56	00 942 210 0	238.0	17	00 949 852 1	110.0	57	20 012 465 0	82.0	11
00 937 624 0	17.0	14	00 940 109 1	190.0	1	00 942 287 1	237.0	22	00 949 861 0	105.0	51	20 012 466 0	82.0	15
00 937 624 0	42.0	9	00 940 111 0	42.0	33	00 942 291 0	238.0	20	00 949 861 0	106.0	51	20 013 465 0	6.0	4
00 937 625 0	17.0	21	00 940 173 0	33.0	4	00 942 293 0	238.0	32	00 949 861 0	109.0	51	20 013 467 0	6.0	6
00 937 630 0	121.0	6	00 940 173 0	33.0	6	00 942 301 0	239.0	1	00 949 861 0	110.0	51	20 013 590 0	82.0	23
00 937 647 0	125.0	8	00 940 173 0	40.0	3	00 942 320 0	84.0	16	00 953 398 0	8.0	1	20 013 592 0	82.0	23
00 937 721 0	86.0	14	00 940 192 0	41.0	32	00 942 320 0	239.0	1	00 953 398 0	8.0	1	20 013 609 0	81.0	23
00 937 721 0	87.0	25	00 940 218 1	98.0	36	00 942 393 0	239.0	1	00 953 398 0	8.0	1	20 014 564 0	104.0	25
00 937 721 0	88.0	14	00 940 236 0	91.0	17	00 942 459 0	238.0	25	00 953 398 0	8.0	2	20 014 565 0	103.0	25
00 937 727 0	86.0	9	00 940 236 0	92.0	21	00 942 571 0	237.0	25	00 953 398 0	8.0	2	20 014 989 1	91.0	18
00 937 727 0	87.0	28	00 940 236 0	93.0	17	00 944 082 0	204.0	23	00 953 398 0	8.0	2	20 014 989 1	92.0	22
00 937 727 0	88.0	12	00 940 236 0	94.0	21	00 944 082 0	208.0	21	00 953 630 1	69.0	8	20 014 989 1	93.0	18
00 937 727 0	102.0	30	00 940 254 1	42.0	12	00 944 082 0	208.0	22	00 953 630 1	79.0	5	20 014 989 1	94.0	22
00 937 727 0	103.0	14	00 940 262 0	168.0	21	00 944 082 0	208.0	23	00 955 316 0	109.0	11	20 015 230 0	102.0	4
00 937 727 0	104.0	14	00 940 287 0	73.0	41	00 944 082 0	210.0	9	00 955 316 0	110.0	11	20 015 230 0	103.0	4
00 937 736 0	240.0	15	00 940 287 0	74.0	28	00 944 902 2	168.0	32	00 955 355 1	105.0	52	20 015 230 0	104.0	4

ID-NR. ID-NO.	TAFEL DIAG.	POS. POS.	ID-NR. ID-NO.	TAFEL DIAG.	POS. POS.	ID-NR. ID-NO.	TAFEL DIAG.	POS. POS.	ID-NR. ID-NO.	TAFEL DIAG.	POS. POS.	ID-NR. ID-NO.	TAFEL DIAG.	POS. POS.
20 015 234 0	25.0	36	20 017 862 0	7.0	21	20 019 153 4	43.0	7	20 019 610 0	167.0	5	20 027 436 0	11.0	28
20 015 273 0	2.0	24	20 017 888 1	59.0	32	20 019 159 2	98.0	23	20 019 611 1	98.0	27	20 027 438 0	10.0	24
20 016 524 0	24.0	8	20 017 968 6	4.0	14	20 019 176 0	76.0	2	20 019 617 1	41.0	26	20 027 439 0	10.0	3
20 016 525 0	26.0	14	20 018 007 0	165.0	5	20 019 220 1	49.0	15	20 019 688 1	95.0	30	20 027 443 0	10.0	6
20 016 545 0	23.0	7	20 018 008 0	165.0	6	20 019 222 1	49.0	12	20 019 710 0	4.0	5	20 027 444 0	10.0	21
20 016 601 0	61.0	23	20 018 025 0	2.0	13	20 019 240 0	50.0	41	20 019 724 1	95.0	31	20 027 444 0	243.0	1
20 016 625 0	63.0	10	20 018 296 0	257.0	13	20 019 240 0	51.0	37	20 019 725 1	120.0	29	20 027 445 0	10.0	27
20 017 184 3	18.0	1	20 018 301 1	7.0	45	20 019 253 0	111.0	14	20 019 729 1	2.0	37	20 027 446 0	10.0	19
20 017 185 0	23.0	5	20 018 372 0	44.0	5	20 019 291 0	41.0	28	20 019 740 1	143.0	16	20 027 447 0	10.0	17
20 017 186 0	23.0	6	20 018 454 1	103.0	36	20 019 292 0	39.0	5	20 019 740 1	144.0	16	20 027 448 0	10.0	29
20 017 189 1	24.0	15	20 018 454 1	104.0	36	20 019 302 2	4.0	4	20 019 771 1	168.0	34	20 027 448 0	13.0	38
20 017 294 0	61.0	20	20 018 484 1	50.0	25	20 019 303 4	162.0	1	20 019 787 0	144.0	23	20 027 448 0	16.0	24
20 017 343 0	251.0	6	20 018 542 1	52.0	10	20 019 304 5	161.0	1	20 019 788 0	144.0	22	20 027 448 0	25.0	39
20 017 483 1	5.0	13	20 018 607 1	36.0	15	20 019 305 5	64.0	1	20 019 789 0	143.0	22	20 027 449 0	10.0	9
20 017 508 1	54.0	18	20 018 610 2	31.0	12	20 019 315 4	160.0	1	20 019 790 0	143.0	23	20 027 449 0	25.0	3
20 017 510 1	54.0	16	20 018 610 2	32.0	13	20 019 318 3	172.0	46	20 019 791 0	145.0	13	20 027 449 0	26.0	3
20 017 511 2	54.0	9	20 018 612 0	31.0	2	20 019 332 2	3.0	14	20 019 792 0	145.0	12	20 027 456 0	15.0	15
20 017 550 0	96.0	12	20 018 612 0	32.0	2	20 019 337 2	31.0	25	20 019 794 0	145.0	12	20 027 476 0	13.0	4
20 017 550 0	97.0	12	20 018 613 1	36.0	4	20 019 339 0	6.0	1	20 019 795 0	145.0	13	20 027 477 0	14.0	3
20 017 562 3	3.0	16	20 018 613 1	37.0	4	20 019 340 0	6.0	11	20 019 798 0	111.0	13	20 027 478 0	14.0	7
20 017 562 3	96.0	4	20 018 625 3	31.0	6	20 019 341 0	6.0	11	20 019 845 0	142.0	2	20 027 479 0	14.0	9
20 017 562 3	97.0	4	20 018 625 3	32.0	7	20 019 342 0	6.0	1	20 019 887 0	120.0	30	20 027 480 0	14.0	12
20 017 591 1	34.0	9	20 018 637 3	49.0	8	20 019 379 0	64.0	13	20 019 895 0	131.0	10	20 027 481 0	13.0	13
20 017 600 7	7.0	1	20 018 638 0	257.0	7	20 019 382 0	64.0	21	20 019 948 1	143.0	42	20 027 482 0	13.0	12
20 017 601 2	2.0	23	20 018 639 0	257.0	10	20 019 398 0	50.0	35	20 019 948 1	144.0	41	20 027 483 0	13.0	5
20 017 685 0	2.0	28	20 018 640 0	257.0	5	20 019 399 0	4.0	5	20 019 977 4	58.0	17	20 027 484 0	13.0	6
20 017 692 0	2.0	21	20 018 707 0	98.0	30	20 019 400 2	50.0	6	20 019 978 4	58.0	18	20 027 485 0	13.0	9
20 017 712 0	2.0	41	20 018 795 0	59.0	37	20 019 401 1	50.0	4	20 020 170 0	62.0	5	20 027 485 0	14.0	4
20 017 767 0	2.0	46	20 018 827 0	31.0	26	20 019 430 3	111.0	1	20 020 487 0	4.0	10	20 027 485 0	18.0	11
20 017 772 0	2.0	31	20 018 827 0	32.0	23	20 019 432 2	43.0	24	20 021 899 0	61.0	3	20 027 485 0	25.0	33
20 017 773 0	2.0	9	20 018 863 1	3.0	11	20 019 435 2	61.0	10	20 026 310 0	25.0	29	20 027 489 0	13.0	39
20 017 774 2	2.0	1	20 018 868 2	52.0	9	20 019 471 0	50.0	36	20 026 311 0	25.0	8	20 027 491 0	13.0	34
20 017 836 1	95.0	28	20 018 870 1	52.0	16	20 019 473 2	61.0	6	20 026 312 0	25.0	2	20 027 492 0	13.0	29
20 017 837 1	95.0	28	20 018 871 0	52.0	17	20 019 486 0	44.0	38	20 026 313 0	25.0	5	20 027 493 0	13.0	36
20 017 844 1	95.0	26	20 018 872 0	52.0	19	20 019 512 1	168.0	13	20 026 322 0	25.0	28	20 027 494 0	13.0	28
20 017 845 2	7.0	24	20 018 990 2	2.0	40	20 019 536 1	43.0	21	20 026 342 0	10.0	23	20 027 495 0	13.0	27
20 017 845 2	95.0	6	20 019 039 2	7.0	30	20 019 537 1	43.0	22	20 027 431 0	10.0	11	20 027 497 0	13.0	32
20 017 847 3	2.0	58	20 019 071 0	31.0	3	20 019 557 1	59.0	21	20 027 431 0	11.0	27	20 027 498 0	13.0	50
20 017 848 1	2.0	52	20 019 071 0	32.0	3	20 019 558 1	59.0	22	20 027 432 0	11.0	25	20 027 499 0	14.0	17
20 017 861 1	4.0	11	20 019 120 0	33.0	2	20 019 559 0	59.0	26	20 027 433 0	13.0	24	20 027 503 0	13.0	18

ID-NR. ID-NO.	TAFEL DIAG.	POS. POS.	ID-NR. ID-NO.	TAFEL DIAG.	POS. POS.	ID-NR. ID-NO.	TAFEL DIAG.	POS. POS.	ID-NR. ID-NO.	TAFEL DIAG.	POS. POS.	ID-NR. ID-NO.	TAFEL DIAG.	POS. POS.
20 027 505 0	15.0	3	20 027 565 0	18.0	13	20 027 919 0	19.0	15	20 030 822 0	104.0	39	20 033 119 1	67.0	39
20 027 505 0	18.0	20	20 027 565 0	25.0	9	20 027 920 0	19.0	24	20 030 824 1	103.0	35	20 033 383 0	80.0	16
20 027 505 0	25.0	17	20 027 566 0	24.0	21	20 028 086 0	13.0	30	20 030 824 1	104.0	35	20 033 401 0	80.0	14
20 027 505 0	226.0	48	20 027 566 0	25.0	11	20 028 087 0	13.0	14	20 030 827 0	103.0	52	20 033 969 5	80.0	31
20 027 506 0	15.0	1	20 027 566 0	26.0	4	20 028 124 0	13.0	53	20 030 827 0	104.0	52	20 033 980 1	79.0	4
20 027 507 0	15.0	9	20 027 567 0	25.0	6	20 028 125 0	13.0	54	20 030 828 0	103.0	40	20 033 996 0	85.0	2
20 027 508 0	15.0	5	20 027 568 0	25.0	20	20 029 569 0	24.0	12	20 030 828 0	104.0	40	20 033 998 1	85.0	1
20 027 509 0	15.0	8	20 027 569 0	25.0	16	20 029 689 0	10.0	26	20 030 829 0	103.0	55	20 034 133 0	74.0	36
20 027 510 0	15.0	7	20 027 570 0	25.0	18	20 029 698 0	26.0	16	20 030 829 0	104.0	55	20 034 157 1	79.0	4
20 027 511 0	15.0	6	20 027 571 0	25.0	22	20 029 699 0	26.0	11	20 030 954 1	91.0	13	20 034 159 0	84.0	1
20 027 512 0	15.0	13	20 027 747 0	25.0	7	20 029 700 0	26.0	10	20 030 954 1	92.0	13	20 034 544 0	102.0	32
20 027 513 0	15.0	10	20 027 777 0	13.0	22	20 029 701 0	26.0	12	20 030 954 1	93.0	13	20 034 766 0	69.0	9
20 027 514 0	15.0	12	20 027 777 0	18.0	7	20 029 702 0	26.0	8	20 030 954 1	94.0	13	20 034 766 0	79.0	13
20 027 515 0	15.0	11	20 027 777 0	25.0	37	20 029 703 0	26.0	9	20 031 007 0	92.0	18	20 034 817 0	87.0	11
20 027 516 0	15.0	2	20 027 781 0	11.0	35	20 029 704 0	26.0	7	20 031 007 0	94.0	18	20 034 817 0	88.0	11
20 027 517 0	15.0	4	20 027 782 0	11.0	21	20 029 705 0	26.0	5	20 031 436 1	103.0	53	20 034 818 0	87.0	9
20 027 518 0	18.0	12	20 027 782 0	64.0	27	20 029 706 0	26.0	6	20 031 436 1	104.0	53	20 034 818 0	88.0	9
20 027 518 0	25.0	35	20 027 783 0	11.0	40	20 029 707 0	25.0	38	20 031 438 0	103.0	54	20 034 852 1	67.0	6
20 027 519 0	11.0	15	20 027 784 0	11.0	13	20 029 711 0	19.0	11	20 031 438 0	104.0	54	20 034 852 1	77.0	15
20 027 522 0	11.0	9	20 027 785 0	11.0	19	20 030 024 0	251.0	3	20 031 439 0	103.0	27	20 034 865 0	73.0	9
20 027 541 0	10.0	16	20 027 791 0	13.0	15	20 030 376 0	86.0	4	20 031 439 0	104.0	27	20 034 865 0	85.0	27
20 027 542 0	16.0	17	20 027 793 0	11.0	24	20 030 376 0	87.0	3	20 031 440 0	103.0	17	20 035 068 0	69.0	16
20 027 543 0	16.0	15	20 027 798 0	14.0	34	20 030 376 0	88.0	4	20 031 440 0	104.0	17	20 035 069 0	69.0	15
20 027 544 0	16.0	19	20 027 799 0	14.0	18	20 030 529 0	89.0	12	20 031 442 1	103.0	12	20 035 070 0	69.0	1
20 027 545 0	16.0	21	20 027 800 0	14.0	22	20 030 530 0	90.0	12	20 031 442 1	104.0	12	20 035 074 0	73.0	2
20 027 546 0	16.0	7	20 027 821 0	18.0	9	20 030 531 0	89.0	9	20 031 618 0	102.0	38	20 035 075 0	73.0	1
20 027 547 0	16.0	6	20 027 822 0	18.0	16	20 030 531 0	90.0	9	20 032 471 0	74.0	37	20 035 234 1	103.0	66
20 027 549 0	16.0	12	20 027 825 0	18.0	14	20 030 751 3	91.0	9	20 032 548 1	67.0	41	20 035 234 1	104.0	66
20 027 550 0	16.0	9	20 027 826 0	25.0	30	20 030 751 3	93.0	9	20 032 615 1	103.0	59	20 035 282 0	79.0	16
20 027 551 0	16.0	10	20 027 833 0	18.0	17	20 030 752 3	91.0	4	20 032 615 1	104.0	59	20 035 286 0	89.0	10
20 027 552 0	16.0	1	20 027 834 0	18.0	18	20 030 752 3	91.0	4	20 032 668 0	84.0	1	20 035 286 0	90.0	10
20 027 552 0	243.0	2	20 027 874 0	13.0	51	20 030 752 3	93.0	4	20 032 676 2	80.0	15	20 035 385 0	102.0	21
20 027 553 0	16.0	8	20 027 875 0	13.0	49	20 030 752 3	93.0	4	20 032 679 2	80.0	3	20 035 386 0	102.0	21
20 027 559 0	25.0	15	20 027 876 0	13.0	40	20 030 753 3	91.0	3	20 032 985 0	73.0	4	20 035 556 1	92.0	4
20 027 560 0	25.0	13	20 027 879 0	13.0	41	20 030 753 3	93.0	3	20 032 985 0	85.0	3	20 035 556 1	92.0	4
20 027 561 0	25.0	4	20 027 880 0	13.0	48	20 030 794 1	89.0	11	20 032 986 0	74.0	41	20 035 556 1	94.0	4
20 027 562 0	25.0	21	20 027 881 0	13.0	23	20 030 794 1	90.0	11	20 032 986 0	75.0	41	20 035 556 1	94.0	4
20 027 563 0	25.0	12	20 027 882 0	13.0	33	20 030 796 0	89.0	5	20 032 986 0	84.0	42	20 035 556 1	257.0	14
20 027 564 0	18.0	7	20 027 883 0	13.0	19	20 030 796 0	90.0	5	20 032 995 0	69.0	6	20 035 557 1	92.0	16
20 027 564 0	25.0	10	20 027 899 0	21.0	17	20 030 822 0	103.0	39	20 032 995 0	79.0	7	20 035 557 1	94.0	16

ID-NR. ID-NO.	TAFEL DIAG.	POS. POS.	ID-NR. ID-NO.	TAFEL DIAG.	POS. POS.	ID-NR. ID-NO.	TAFEL DIAG.	POS. POS.	ID-NR. ID-NO.	TAFEL DIAG.	POS. POS.	ID-NR. ID-NO.	TAFEL DIAG.	POS. POS.
20 035 671 2	102.0	31	20 038 186 0	87.0	17	20 080 089 0	204.0	17	20 080 240 0	191.0	4	20 080 240 0	208.0	43
20 035 706 3	102.0	11	20 038 186 0	88.0	21	20 080 090 0	204.0	11	20 080 240 0	191.0	10	20 080 240 0	210.0	17
20 035 725 0	68.0	13	20 038 188 0	86.0	19	20 080 090 0	204.0	28	20 080 240 0	196.0	6	20 080 240 0	216.0	7
20 035 746 1	100.0	17	20 038 188 0	86.0	29	20 080 092 0	204.0	10	20 080 240 0	196.0	8	20 080 240 0	216.0	8
20 035 747 1	100.0	16	20 038 188 0	88.0	30	20 080 145 0	204.0	26	20 080 240 0	196.0	9	20 080 240 0	222.0	30
20 035 759 0	83.0	1	20 038 192 0	103.0	68	20 080 145 0	204.0	88	20 080 240 0	196.0	12	20 080 240 0	222.0	32
20 035 759 0	100.0	42	20 038 192 0	104.0	68	20 080 165 0	199.0	63	20 080 240 0	196.0	14	20 080 240 0	222.0	38
20 035 760 0	83.0	6	20 038 193 0	103.0	69	20 080 165 0	204.0	42	20 080 240 0	196.0	29	20 080 240 0	222.0	40
20 035 760 0	100.0	38	20 038 193 0	104.0	69	20 080 165 0	222.0	48	20 080 240 0	199.0	42	20 080 240 0	222.0	41
20 035 761 0	83.0	8	20 038 233 0	100.0	21	20 080 166 0	206.0	19	20 080 240 0	199.0	60	20 080 240 0	222.0	45
20 035 762 0	83.0	36	20 038 246 0	99.0	5	20 080 167 0	199.0	63	20 080 240 0	199.0	61	20 080 240 0	222.0	52
20 035 762 0	100.0	34	20 038 266 0	87.0	17	20 080 167 0	204.0	42	20 080 240 0	199.0	62	20 080 240 0	222.0	61
20 035 810 0	70.0	30	20 038 266 0	87.0	30	20 080 167 0	222.0	48	20 080 240 0	199.0	68	20 080 240 0	225.0	2
20 035 811 0	70.0	12	20 038 276 2	102.0	7	20 080 168 0	206.0	19	20 080 240 0	199.0	69	20 080 240 0	245.0	23
20 035 824 0	67.0	10	20 038 940 2	99.0	3	20 080 177 0	204.0	8	20 080 240 0	199.0	70	20 080 240 0	245.0	32
20 035 837 0	83.0	9	20 038 987 0	242.0	49	20 080 179 0	204.0	19	20 080 240 0	199.0	71	20 080 240 0	245.0	38
20 035 837 0	100.0	35	20 039 142 0	80.0	30	20 080 179 0	204.0	21	20 080 240 0	199.0	72	20 080 240 0	255.0	31
20 036 018 0	79.0	1	20 039 194 0	86.0	3	20 080 179 0	204.0	27	20 080 240 0	199.0	73	20 080 241 0	27.0	15
20 036 418 0	252.0	5	20 039 194 0	87.0	2	20 080 180 0	204.0	3	20 080 240 0	199.0	74	20 080 241 0	27.0	16
20 036 419 1	252.0	1	20 039 194 0	88.0	3	20 080 180 0	204.0	7	20 080 240 0	199.0	86	20 080 241 0	27.0	25
20 036 796 0	79.0	15	20 039 650 0	81.0	6	20 080 180 0	204.0	25	20 080 240 0	202.0	7	20 080 241 0	27.0	26
20 036 810 0	79.0	1	20 039 662 0	77.0	41	20 080 180 0	204.0	32	20 080 240 0	204.0	55	20 080 241 0	27.0	27
20 036 890 0	75.0	16	20 039 664 0	77.0	33	20 080 181 0	204.0	3	20 080 240 0	204.0	56	20 080 241 0	27.0	28
20 036 890 0	84.0	65	20 039 683 0	85.0	40	20 080 181 0	204.0	7	20 080 240 0	204.0	57	20 080 241 0	27.0	29
20 037 298 0	70.0	31	20 039 714 0	233.0	6	20 080 181 0	204.0	25	20 080 240 0	204.0	58	20 080 241 0	176.0	7
20 037 325 0	70.0	20	20 039 714 0	234.0	6	20 080 181 0	204.0	28	20 080 240 0	204.0	59	20 080 241 0	176.0	11
20 037 647 3	92.0	3	20 039 874 0	69.0	4	20 080 181 0	204.0	32	20 080 240 0	204.0	60	20 080 241 0	176.0	14
20 037 647 3	94.0	3	20 050 315 0	74.0	3	20 080 183 0	204.0	12	20 080 240 0	204.0	61	20 080 241 0	176.0	16
20 037 661 3	92.0	9	20 050 315 0	75.0	3	20 080 189 0	222.0	56	20 080 240 0	204.0	62	20 080 241 0	179.0	4
20 037 661 3	92.0	9	20 053 000 0	99.0	10	20 080 190 0	222.0	56	20 080 240 0	204.0	72	20 080 241 0	179.0	9
20 037 661 3	94.0	9	20 053 605 0	249.0	5	20 080 238 0	204.0	60	20 080 240 0	204.0	74	20 080 241 0	179.0	10
20 037 661 3	94.0	9	20 057 888 0	67.0	33	20 080 238 0	208.0	18	20 080 240 0	204.0	77	20 080 241 0	179.0	11
20 037 671 3	92.0	17	20 060 210 0	7.0	39	20 080 239 0	176.0	7	20 080 240 0	206.0	9	20 080 241 0	179.0	12
20 037 671 3	94.0	17	20 061 612 1	240.0	5	20 080 239 0	204.0	66	20 080 240 0	206.0	19	20 080 241 0	179.0	14
20 037 935 1	67.0	34	20 062 586 0	249.0	6	20 080 240 0	176.0	9	20 080 240 0	208.0	17	20 080 241 0	179.0	15
20 038 051 0	91.0	8	20 062 923 0	249.0	10	20 080 240 0	179.0	6	20 080 240 0	208.0	18	20 080 241 0	182.0	12
20 038 051 0	92.0	8	20 062 924 0	249.0	11	20 080 240 0	179.0	7	20 080 240 0	208.0	19	20 080 241 0	185.0	13
20 038 051 0	93.0	8	20 080 088 0	204.0	5	20 080 240 0	185.0	16	20 080 240 0	208.0	30	20 080 241 0	188.0	3
20 038 051 0	94.0	8	20 080 088 0	204.0	22	20 080 240 0	185.0	17	20 080 240 0	208.0	31	20 080 241 0	188.0	4
20 038 186 0	86.0	19	20 080 089 0	204.0	9	20 080 240 0	188.0	6	20 080 240 0	208.0	41	20 080 241 0	188.0	8

ID-NR. ID-NO.	TAFEL DIAG.	POS. POS.	ID-NR. ID-NO.	TAFEL DIAG.	POS. POS.	ID-NR. ID-NO.	TAFEL DIAG.	POS. POS.	ID-NR. ID-NO.	TAFEL DIAG.	POS. POS.	ID-NR. ID-NO.	TAFEL DIAG.	POS. POS.
20 080 241 0	191.0	7	20 080 241 0	199.0	47	20 080 241 0	213.0	20	20 080 241 0	217.0	6	20 080 778 0	27.0	15
20 080 241 0	191.0	8	20 080 241 0	199.0	48	20 080 241 0	213.0	21	20 080 241 0	217.0	7	20 080 778 0	27.0	16
20 080 241 0	191.0	13	20 080 241 0	199.0	63	20 080 241 0	213.0	23	20 080 241 0	217.0	8	20 080 778 0	27.0	29
20 080 241 0	191.0	15	20 080 241 0	199.0	65	20 080 241 0	213.0	25	20 080 241 0	220.0	5	20 080 778 0	176.0	14
20 080 241 0	191.0	17	20 080 241 0	199.0	66	20 080 241 0	213.0	26	20 080 241 0	220.0	6	20 080 778 0	188.0	8
20 080 241 0	191.0	19	20 080 241 0	199.0	83	20 080 241 0	213.0	27	20 080 241 0	220.0	7	20 080 778 0	193.0	7
20 080 241 0	191.0	20	20 080 241 0	199.0	84	20 080 241 0	213.0	30	20 080 241 0	220.0	8	20 080 778 0	193.0	12
20 080 241 0	193.0	7	20 080 241 0	202.0	4	20 080 241 0	216.0	4	20 080 241 0	220.0	9	20 080 778 0	196.0	11
20 080 241 0	193.0	12	20 080 241 0	202.0	17	20 080 241 0	216.0	5	20 080 241 0	220.0	13	20 080 778 0	199.0	2
20 080 241 0	196.0	3	20 080 241 0	202.0	20	20 080 241 0	216.0	11	20 080 241 0	220.0	16	20 080 778 0	199.0	16
20 080 241 0	196.0	4	20 080 241 0	204.0	40	20 080 241 0	216.0	13	20 080 241 0	220.0	17	20 080 778 0	199.0	68
20 080 241 0	196.0	11	20 080 241 0	204.0	41	20 080 241 0	216.0	15	20 080 241 0	220.0	19	20 080 778 0	202.0	20
20 080 241 0	196.0	19	20 080 241 0	204.0	42	20 080 241 0	216.0	16	20 080 241 0	220.0	20	20 080 778 0	204.0	43
20 080 241 0	196.0	20	20 080 241 0	204.0	43	20 080 241 0	216.0	17	20 080 241 0	220.0	22	20 080 778 0	204.0	45
20 080 241 0	196.0	21	20 080 241 0	204.0	45	20 080 241 0	216.0	18	20 080 241 0	222.0	35	20 080 778 0	204.0	71
20 080 241 0	196.0	22	20 080 241 0	204.0	65	20 080 241 0	216.0	22	20 080 241 0	222.0	37	20 080 778 0	206.0	2
20 080 241 0	196.0	23	20 080 241 0	204.0	66	20 080 241 0	216.0	23	20 080 241 0	222.0	42	20 080 778 0	217.0	3
20 080 241 0	196.0	24	20 080 241 0	204.0	71	20 080 241 0	216.0	24	20 080 241 0	222.0	43	20 080 778 0	220.0	5
20 080 241 0	196.0	25	20 080 241 0	204.0	80	20 080 241 0	216.0	25	20 080 241 0	222.0	46	20 080 778 0	220.0	13
20 080 241 0	196.0	26	20 080 241 0	204.0	81	20 080 241 0	216.0	26	20 080 241 0	222.0	48	20 080 778 0	220.0	22
20 080 241 0	196.0	27	20 080 241 0	204.0	90	20 080 241 0	216.0	27	20 080 241 0	222.0	50	20 080 778 0	245.0	34
20 080 241 0	196.0	33	20 080 241 0	206.0	2	20 080 241 0	216.0	28	20 080 241 0	245.0	21	20 080 778 0	245.0	39
20 080 241 0	196.0	34	20 080 241 0	206.0	3	20 080 241 0	216.0	29	20 080 241 0	245.0	34	20 080 778 0	255.0	8
20 080 241 0	196.0	35	20 080 241 0	206.0	4	20 080 241 0	216.0	30	20 080 241 0	245.0	39	20 080 778 0	255.0	10
20 080 241 0	199.0	2	20 080 241 0	206.0	20	20 080 241 0	216.0	31	20 080 241 0	255.0	8	20 080 778 0	255.0	14
20 080 241 0	199.0	3	20 080 241 0	208.0	7	20 080 241 0	216.0	32	20 080 241 0	255.0	10	20 080 783 0	27.0	15
20 080 241 0	199.0	4	20 080 241 0	208.0	24	20 080 241 0	216.0	33	20 080 241 0	255.0	33	20 080 783 0	27.0	16
20 080 241 0	199.0	6	20 080 241 0	208.0	25	20 080 241 0	216.0	34	20 080 244 0	208.0	2	20 080 783 0	27.0	29
20 080 241 0	199.0	10	20 080 241 0	208.0	26	20 080 241 0	216.0	35	20 080 250 0	208.0	3	20 080 783 0	176.0	14
20 080 241 0	199.0	16	20 080 241 0	208.0	37	20 080 241 0	216.0	36	20 080 251 0	208.0	4	20 080 783 0	188.0	8
20 080 241 0	199.0	19	20 080 241 0	208.0	38	20 080 241 0	216.0	37	20 080 252 0	208.0	3	20 080 783 0	193.0	7
20 080 241 0	199.0	21	20 080 241 0	208.0	39	20 080 241 0	216.0	38	20 080 253 0	208.0	4	20 080 783 0	193.0	12
20 080 241 0	199.0	25	20 080 241 0	208.0	40	20 080 241 0	216.0	39	20 080 435 0	3.0	8	20 080 783 0	196.0	11
20 080 241 0	199.0	29	20 080 241 0	208.0	44	20 080 241 0	216.0	40	20 080 435 0	7.0	44	20 080 783 0	199.0	2
20 080 241 0	199.0	30	20 080 241 0	213.0	9	20 080 241 0	216.0	41	20 080 435 0	187.0	1	20 080 783 0	199.0	16
20 080 241 0	199.0	31	20 080 241 0	213.0	10	20 080 241 0	216.0	42	20 080 435 0	195.0	1	20 080 783 0	199.0	68
20 080 241 0	199.0	32	20 080 241 0	213.0	11	20 080 241 0	216.0	43	20 080 753 0	204.0	72	20 080 783 0	202.0	20
20 080 241 0	199.0	33	20 080 241 0	213.0	13	20 080 241 0	216.0	44	20 080 753 0	210.0	17	20 080 783 0	204.0	43
20 080 241 0	199.0	43	20 080 241 0	213.0	16	20 080 241 0	217.0	3	20 080 753 0	245.0	32	20 080 783 0	204.0	45
20 080 241 0	199.0	46	20 080 241 0	213.0	19	20 080 241 0	217.0	5	20 080 753 0	255.0	12	20 080 783 0	204.0	71

ID-NR. ID-NO.	TAFEL DIAG.	POS. POS.	ID-NR. ID-NO.	TAFEL DIAG.	POS. POS.	ID-NR. ID-NO.	TAFEL DIAG.	POS. POS.	ID-NR. ID-NO.	TAFEL DIAG.	POS. POS.	ID-NR. ID-NO.	TAFEL DIAG.	POS. POS.
20 080 783 0	206.0	2	20 081 630 0	201.0	4	20 081 938 0	199.0	24	20 081 979 0	202.0	17	20 082 108 0	204.0	71
20 080 783 0	206.0	3	20 081 630 0	201.0	5	20 081 938 0	199.0	82	20 081 979 0	204.0	80	20 082 108 0	213.0	9
20 080 783 0	206.0	4	20 081 630 0	201.0	6	20 081 940 0	213.0	17	20 081 979 0	206.0	20	20 082 108 0	213.0	13
20 080 783 0	217.0	3	20 081 687 1	113.0	24	20 081 940 0	213.0	33	20 081 979 0	208.0	7	20 082 108 0	213.0	23
20 080 783 0	220.0	5	20 081 687 1	113.0	25	20 081 941 0	202.0	11	20 081 979 0	208.0	26	20 082 108 0	216.0	4
20 080 783 0	220.0	13	20 081 687 1	120.0	11	20 081 944 0	199.0	64	20 081 979 0	208.0	37	20 082 108 0	216.0	22
20 080 783 0	220.0	22	20 081 687 1	120.0	12	20 081 959 0	199.0	57	20 081 979 0	208.0	44	20 082 108 0	245.0	21
20 080 783 0	245.0	34	20 081 687 1	219.0	1	20 081 959 0	222.0	47	20 081 979 0	213.0	23	20 082 108 0	245.0	34
20 080 783 0	245.0	39	20 081 687 1	219.0	2	20 081 960 0	188.0	7	20 081 979 0	216.0	22	20 082 108 0	245.0	39
20 080 783 0	255.0	8	20 081 687 1	219.0	3	20 081 960 0	193.0	8	20 081 979 0	216.0	23	20 082 108 0	255.0	8
20 080 783 0	255.0	10	20 081 687 1	219.0	4	20 081 960 0	196.0	10	20 081 979 0	220.0	6	20 082 108 0	255.0	10
20 080 783 0	255.0	14	20 081 725 0	208.0	14	20 081 960 0	202.0	21	20 081 979 0	220.0	7	20 082 108 0	255.0	14
20 081 036 1	199.0	35	20 081 731 0	246.0	4	20 081 960 0	220.0	4	20 081 979 0	220.0	16	20 082 108 0	255.0	33
20 081 326 0	204.0	39	20 081 731 0	247.0	11	20 081 960 0	245.0	35	20 081 979 0	220.0	17	20 082 133 1	204.0	38
20 081 332 0	182.0	7	20 081 766 0	204.0	37	20 081 961 0	199.0	28	20 081 994 0	199.0	14	20 082 133 1	204.0	39
20 081 332 0	182.0	8	20 081 774 0	204.0	35	20 081 961 0	202.0	2	20 081 994 0	202.0	3	20 082 135 1	204.0	38
20 081 332 0	185.0	10	20 081 774 0	204.0	36	20 081 961 0	213.0	22	20 081 994 0	225.0	7	20 082 137 1	204.0	39
20 081 332 0	185.0	11	20 081 780 0	204.0	35	20 081 961 0	216.0	48	20 082 090 0	204.0	66	20 082 142 0	204.0	39
20 081 334 0	204.0	39	20 081 780 0	204.0	36	20 081 961 0	220.0	3	20 082 090 0	208.0	18	20 082 145 0	204.0	39
20 081 335 0	182.0	7	20 081 785 0	204.0	35	20 081 965 0	24.0	26	20 082 103 0	176.0	9	20 082 146 0	204.0	39
20 081 335 0	185.0	10	20 081 785 0	204.0	36	20 081 977 0	179.0	9	20 082 103 0	176.0	10	20 082 147 0	204.0	38
20 081 423 1	255.0	35	20 081 786 0	204.0	35	20 081 977 0	179.0	10	20 082 103 0	191.0	4	20 082 150 0	204.0	38
20 081 439 0	204.0	72	20 081 786 0	204.0	36	20 081 977 0	179.0	11	20 082 103 0	204.0	56	20 082 152 0	204.0	39
20 081 439 0	208.0	19	20 081 815 0	204.0	52	20 081 977 0	179.0	12	20 082 103 0	204.0	60	20 082 153 0	204.0	53
20 081 439 0	210.0	17	20 081 816 0	204.0	50	20 081 977 0	182.0	12	20 082 103 0	204.0	62	20 082 156 0	204.0	54
20 081 439 0	245.0	32	20 081 817 0	226.0	12	20 081 977 0	185.0	13	20 082 103 0	204.0	72	20 082 188 0	208.0	8
20 081 439 0	245.0	38	20 081 822 0	226.0	12	20 081 977 0	213.0	16	20 082 103 0	208.0	41	20 082 188 0	245.0	25
20 081 478 1	24.0	18	20 081 827 0	169.0	14	20 081 977 0	213.0	19	20 082 103 0	208.0	43	20 082 188 0	245.0	36
20 081 488 0	4.0	22	20 081 891 0	176.0	10	20 081 977 0	213.0	20	20 082 103 0	210.0	17	20 082 188 0	245.0	40
20 081 488 0	219.0	5	20 081 891 0	204.0	56	20 081 977 0	216.0	11	20 082 103 0	245.0	23	20 082 205 0	23.0	29
20 081 500 0	19.0	18	20 081 891 0	204.0	57	20 081 977 0	216.0	15	20 082 103 0	245.0	32	20 082 206 0	27.0	46
20 081 500 0	133.0	9	20 081 891 0	204.0	58	20 081 977 0	216.0	16	20 082 103 0	245.0	38	20 082 246 0	27.0	32
20 081 505 0	167.0	30	20 081 891 0	204.0	59	20 081 977 0	216.0	17	20 082 103 0	255.0	31	20 082 246 0	199.0	11
20 081 630 0	68.0	21	20 081 891 0	204.0	62	20 081 977 0	216.0	18	20 082 108 0	27.0	15	20 082 246 0	217.0	2
20 081 630 0	83.0	43	20 081 891 0	206.0	9	20 081 977 0	222.0	50	20 082 108 0	27.0	16	20 082 246 0	220.0	12
20 081 630 0	83.0	46	20 081 891 0	208.0	17	20 081 979 0	196.0	33	20 082 108 0	176.0	7	20 082 247 0	210.0	18
20 081 630 0	83.0	47	20 081 938 0	191.0	14	20 081 979 0	199.0	3	20 082 108 0	176.0	14	20 082 247 0	245.0	33
20 081 630 0	83.0	48	20 081 938 0	191.0	16	20 081 979 0	199.0	29	20 082 108 0	182.0	5	20 082 249 0	182.0	11
20 081 630 0	201.0	1	20 081 938 0	191.0	18	20 081 979 0	199.0	33	20 082 108 0	185.0	9	20 082 249 0	185.0	8
20 081 630 0	201.0	3	20 081 938 0	199.0	9	20 081 979 0	202.0	4	20 082 108 0	188.0	8	20 082 249 0	213.0	18

ID-NR. ID-NO.	TAFEL DIAG.	POS. POS.	ID-NR. ID-NO.	TAFEL DIAG.	POS. POS.	ID-NR. ID-NO.	TAFEL DIAG.	POS. POS.	ID-NR. ID-NO.	TAFEL DIAG.	POS. POS.	ID-NR. ID-NO.	TAFEL DIAG.	POS. POS.
20 082 249 0	216.0	10	20 082 483 0	228.0	15	20 082 518 0	199.0	29	20 082 539 0	204.0	2	20 082 632 0	213.0	15
20 082 249 0	222.0	49	20 082 494 0	255.0	19	20 082 518 0	202.0	17	20 082 543 0	204.0	2	20 082 632 0	216.0	14
20 082 255 0	199.0	45	20 082 499 0	199.0	17	20 082 518 0	216.0	22	20 082 547 0	204.0	6	20 082 636 0	176.0	3
20 082 255 0	222.0	34	20 082 502 0	199.0	17	20 082 518 0	216.0	23	20 082 547 0	204.0	24	20 082 636 0	176.0	4
20 082 255 0	245.0	22	20 082 503 0	199.0	5	20 082 519 0	199.0	86	20 082 551 0	204.0	6	20 082 637 0	176.0	3
20 082 255 0	255.0	32	20 082 503 0	199.0	20	20 082 519 0	222.0	61	20 082 551 0	204.0	24	20 082 637 0	182.0	3
20 082 257 0	199.0	85	20 082 506 0	235.0	7	20 082 519 0	245.0	23	20 082 552 0	204.0	8	20 082 637 0	185.0	2
20 082 257 0	222.0	60	20 082 512 0	182.0	12	20 082 519 0	255.0	31	20 082 554 0	204.0	19	20 082 638 0	176.0	4
20 082 257 0	245.0	24	20 082 512 0	185.0	13	20 082 522 0	199.0	46	20 082 554 0	204.0	21	20 082 638 0	182.0	3
20 082 257 0	255.0	30	20 082 512 0	213.0	19	20 082 522 0	199.0	84	20 082 554 0	204.0	27	20 082 638 0	185.0	2
20 082 260 0	208.0	33	20 082 512 0	216.0	11	20 082 522 0	222.0	35	20 082 557 0	204.0	12	20 082 639 0	204.0	48
20 082 260 0	208.0	35	20 082 512 0	216.0	17	20 082 522 0	222.0	42	20 082 603 0	188.0	11	20 082 639 0	204.0	49
20 082 315 0	199.0	46	20 082 512 0	216.0	18	20 082 522 0	245.0	21	20 082 603 0	196.0	17	20 082 640 0	182.0	3
20 082 315 0	199.0	84	20 082 512 0	222.0	50	20 082 522 0	255.0	33	20 082 603 0	220.0	15	20 082 640 0	185.0	2
20 082 315 0	213.0	21	20 082 514 0	179.0	9	20 082 523 0	176.0	7	20 082 603 0	220.0	23	20 082 651 0	176.0	3
20 082 315 0	222.0	35	20 082 514 0	179.0	10	20 082 523 0	176.0	11	20 082 605 0	176.0	9	20 082 651 0	176.0	4
20 082 315 0	222.0	42	20 082 514 0	179.0	11	20 082 523 0	204.0	66	20 082 605 0	176.0	10	20 082 651 0	213.0	3
20 082 315 0	245.0	21	20 082 514 0	179.0	12	20 082 524 0	213.0	21	20 082 605 0	199.0	60	20 082 651 0	213.0	28
20 082 315 0	255.0	33	20 082 514 0	213.0	16	20 082 526 1	176.0	9	20 082 605 0	204.0	55	20 082 651 0	213.0	29
20 082 322 0	199.0	86	20 082 514 0	213.0	20	20 082 526 1	199.0	60	20 082 605 0	204.0	56	20 082 653 0	204.0	48
20 082 322 0	208.0	30	20 082 514 0	216.0	15	20 082 526 1	204.0	55	20 082 605 0	204.0	57	20 082 653 0	204.0	49
20 082 322 0	208.0	31	20 082 514 0	216.0	16	20 082 526 1	204.0	61	20 082 605 0	204.0	58	20 082 655 0	199.0	17
20 082 322 0	222.0	61	20 082 516 0	199.0	33	20 082 526 1	222.0	30	20 082 605 0	204.0	59	20 082 659 0	199.0	17
20 082 322 0	245.0	23	20 082 516 0	202.0	4	20 082 526 1	222.0	38	20 082 605 0	204.0	60	20 082 669 0	208.0	19
20 082 322 0	255.0	31	20 082 516 0	204.0	80	20 082 527 0	182.0	5	20 082 605 0	204.0	61	20 082 674 0	208.0	30
20 082 357 0	220.0	8	20 082 516 0	206.0	20	20 082 527 0	185.0	9	20 082 605 0	204.0	62	20 082 674 0	208.0	31
20 082 357 0	220.0	9	20 082 516 0	208.0	7	20 082 527 0	188.0	3	20 082 605 0	206.0	9	20 082 678 0	27.0	17
20 082 358 0	220.0	2	20 082 516 0	208.0	26	20 082 527 0	196.0	4	20 082 605 0	208.0	17	20 082 678 0	204.0	79
20 082 367 4	24.0	27	20 082 516 0	208.0	37	20 082 527 0	204.0	41	20 082 605 0	208.0	18	20 082 678 0	255.0	9
20 082 370 3	10.0	31	20 082 516 0	208.0	44	20 082 527 0	204.0	65	20 082 605 0	222.0	30	20 082 701 0	204.0	48
20 082 370 3	24.0	16	20 082 516 0	213.0	23	20 082 527 0	213.0	9	20 082 605 0	222.0	38	20 082 701 0	204.0	49
20 082 370 3	172.0	41	20 082 516 0	220.0	6	20 082 527 0	216.0	4	20 082 605 0	222.0	52	20 082 730 0	176.0	12
20 082 380 0	167.0	26	20 082 516 0	220.0	7	20 082 527 0	216.0	5	20 082 608 0	204.0	74	20 082 730 0	188.0	9
20 082 396 0	182.0	9	20 082 516 0	220.0	16	20 082 536 0	179.0	4	20 082 608 0	204.0	77	20 082 730 0	213.0	14
20 082 396 0	185.0	7	20 082 516 0	220.0	17	20 082 536 0	188.0	4	20 082 617 0	199.0	26	20 082 735 0	204.0	3
20 082 413 0	199.0	12	20 082 517 0	204.0	60	20 082 536 0	196.0	3	20 082 632 0	179.0	8	20 082 735 0	204.0	7
20 082 454 0	228.0	12	20 082 517 0	208.0	18	20 082 536 0	204.0	40	20 082 632 0	196.0	32	20 082 735 0	204.0	19
20 082 467 2	221.0	7	20 082 517 0	222.0	52	20 082 536 0	213.0	10	20 082 632 0	199.0	27	20 082 735 0	204.0	24
20 082 467 2	222.0	4	20 082 518 0	196.0	33	20 082 536 0	213.0	11	20 082 632 0	199.0	51	20 082 735 0	204.0	27
20 082 482 0	11.0	34	20 082 518 0	199.0	3	20 082 536 0	213.0	13	20 082 632 0	202.0	18	20 082 735 0	204.0	32

ID-NR. ID-NO.	TAFEL DIAG.	POS. POS.	ID-NR. ID-NO.	TAFEL DIAG.	POS. POS.	ID-NR. ID-NO.	TAFEL DIAG.	POS. POS.	ID-NR. ID-NO.	TAFEL DIAG.	POS. POS.	ID-NR. ID-NO.	TAFEL DIAG.	POS. POS.
20 082 736 0	204.0	7	20 082 895 1	46.0	4	20 083 196 0	216.0	2	20 083 499 0	176.0	13	20 083 808 0	182.0	8
20 082 736 0	204.0	12	20 082 895 1	48.0	20	20 083 196 0	217.0	9	20 083 499 0	206.0	24	20 083 808 0	185.0	10
20 082 736 0	204.0	19	20 082 895 1	125.0	3	20 083 196 0	220.0	11	20 083 499 0	255.0	13	20 083 808 0	185.0	11
20 082 736 0	204.0	21	20 082 895 1	178.0	1	20 083 198 0	208.0	29	20 083 513 1	228.0	9	20 083 809 0	182.0	7
20 082 736 0	204.0	24	20 082 895 1	215.0	8	20 083 202 0	191.0	5	20 083 544 1	254.0	7	20 083 809 0	182.0	8
20 082 736 0	204.0	25	20 082 896 0	213.0	2	20 083 202 0	208.0	2	20 083 544 1	255.0	22	20 083 809 0	185.0	10
20 082 736 0	204.0	27	20 082 899 0	182.0	2	20 083 202 0	208.0	27	20 083 544 1	255.0	26	20 083 809 0	185.0	11
20 082 738 0	204.0	2	20 082 899 0	185.0	6	20 083 202 0	208.0	28	20 083 545 0	254.0	7	20 083 810 0	182.0	7
20 082 738 0	204.0	6	20 082 902 0	204.0	74	20 083 202 0	208.0	29	20 083 545 0	255.0	22	20 083 810 0	182.0	8
20 082 738 0	204.0	8	20 082 902 0	204.0	77	20 083 202 0	208.0	36	20 083 562 3	254.0	6	20 083 810 0	185.0	10
20 082 738 0	204.0	24	20 082 925 0	182.0	14	20 083 202 0	222.0	33	20 083 562 3	255.0	20	20 083 810 0	185.0	11
20 082 738 0	204.0	27	20 082 925 0	185.0	14	20 083 203 0	204.0	63	20 083 657 0	216.0	20	20 083 814 0	213.0	3
20 082 747 0	210.0	20	20 082 927 0	204.0	75	20 083 203 0	204.0	64	20 083 662 1	245.0	47	20 083 822 0	213.0	6
20 082 747 0	245.0	44	20 082 927 0	204.0	78	20 083 203 0	204.0	68	20 083 700 0	27.0	31	20 083 823 0	213.0	5
20 082 748 0	245.0	46	20 082 943 0	7.0	49	20 083 203 0	208.0	28	20 083 700 0	176.0	15	20 083 824 0	213.0	4
20 082 765 0	222.0	16	20 082 944 0	169.0	1	20 083 205 0	208.0	28	20 083 700 0	179.0	13	20 083 829 0	213.0	4
20 082 765 0	222.0	20	20 082 979 0	210.0	14	20 083 220 0	208.0	5	20 083 700 0	191.0	6	20 083 829 0	213.0	5
20 082 789 2	197.0	4	20 082 979 0	210.0	15	20 083 224 0	208.0	5	20 083 700 0	196.0	18	20 083 829 0	213.0	6
20 082 789 2	199.0	67	20 082 981 0	222.0	19	20 083 225 0	208.0	5	20 083 700 0	199.0	13	20 083 830 0	213.0	5
20 082 794 0	254.0	2	20 082 981 0	222.0	23	20 083 225 0	208.0	6	20 083 700 0	208.0	13	20 083 872 0	254.0	5
20 082 800 0	226.0	31	20 082 981 0	222.0	24	20 083 228 0	208.0	6	20 083 700 0	213.0	24	20 083 873 0	245.0	15
20 082 809 0	245.0	17	20 082 987 1	58.0	11	20 083 230 0	228.0	13	20 083 700 0	216.0	12	20 083 875 0	245.0	11
20 082 810 1	210.0	10	20 082 998 0	213.0	4	20 083 301 0	226.0	20	20 083 700 0	217.0	4	20 083 876 0	245.0	12
20 082 811 2	210.0	13	20 082 998 0	213.0	5	20 083 358 0	24.0	26	20 083 700 0	220.0	18	20 083 877 0	245.0	13
20 082 847 0	216.0	21	20 082 998 0	213.0	6	20 083 359 0	24.0	25	20 083 700 0	222.0	36	20 083 971 0	197.0	2
20 082 885 0	204.0	18	20 083 036 0	204.0	76	20 083 363 0	210.0	3	20 083 701 0	176.0	19	20 083 971 0	199.0	39
20 082 885 0	204.0	33	20 083 037 0	204.0	76	20 083 363 0	210.0	5	20 083 701 0	222.0	15	20 084 134 0	206.0	11
20 082 886 0	204.0	4	20 083 067 0	206.0	16	20 083 363 0	210.0	6	20 083 701 0	222.0	25	20 084 134 0	206.0	15
20 082 886 0	204.0	14	20 083 067 0	206.0	17	20 083 363 0	222.0	13	20 083 701 0	222.0	26	20 084 135 0	206.0	11
20 082 886 0	204.0	15	20 083 083 0	213.0	28	20 083 372 0	222.0	14	20 083 704 0	176.0	3	20 084 135 0	206.0	14
20 082 886 0	204.0	16	20 083 083 0	213.0	29	20 083 372 0	222.0	28	20 083 706 0	176.0	2	20 084 135 0	206.0	15
20 082 886 0	204.0	29	20 083 115 0	199.0	75	20 083 373 0	222.0	17	20 083 708 0	176.0	4	20 084 136 0	206.0	10
20 082 886 0	204.0	33	20 083 147 0	221.0	13	20 083 378 0	210.0	12	20 083 736 1	204.0	73	20 084 138 0	206.0	10
20 082 889 0	204.0	4	20 083 147 0	222.0	58	20 083 381 0	167.0	26	20 083 737 0	210.0	21	20 084 138 0	206.0	23
20 082 889 0	204.0	33	20 083 167 0	188.0	10	20 083 382 0	167.0	26	20 083 737 0	245.0	43	20 084 139 0	206.0	23
20 082 891 0	204.0	14	20 083 167 0	196.0	16	20 083 383 0	167.0	26	20 083 752 0	182.0	10	20 084 140 0	206.0	25
20 082 892 0	204.0	15	20 083 167 0	220.0	14	20 083 472 0	145.0	30	20 083 752 0	182.0	15	20 084 141 0	206.0	12
20 082 892 0	204.0	16	20 083 196 0	27.0	30	20 083 498 0	198.0	1	20 083 752 0	185.0	12	20 084 141 0	206.0	13
20 082 892 0	204.0	18	20 083 196 0	179.0	2	20 083 498 0	199.0	77	20 083 752 0	185.0	15	20 084 146 0	206.0	21
20 082 892 0	204.0	29	20 083 196 0	191.0	2	20 083 498 0	235.0	6	20 083 808 0	182.0	7	20 084 153 0	206.0	14

ID-NR. ID-NO.	TAFEL DIAG.	POS. POS.	ID-NR. ID-NO.	TAFEL DIAG.	POS. POS.	ID-NR. ID-NO.	TAFEL DIAG.	POS. POS.	ID-NR. ID-NO.	TAFEL DIAG.	POS. POS.	ID-NR. ID-NO.	TAFEL DIAG.	POS. POS.
20 084 188 0	217.0	12	20 085 256 3	200.0	2	20 086 034 1	30.0	12	20 086 455 1	179.0	7	20 086 489 0	208.0	41
20 084 194 0	206.0	14	20 085 256 3	202.0	6	20 086 057 0	247.0	1	20 086 455 1	188.0	6	20 086 489 0	208.0	43
20 084 197 0	206.0	12	20 085 316 0	210.0	7	20 086 058 1	23.0	17	20 086 455 1	191.0	4	20 086 489 0	216.0	7
20 084 197 0	206.0	13	20 085 357 0	228.0	15	20 086 200 0	23.0	18	20 086 455 1	196.0	8	20 086 489 0	216.0	8
20 084 233 0	204.0	67	20 085 380 0	235.0	17	20 086 200 0	27.0	34	20 086 455 1	196.0	9	20 086 489 0	222.0	32
20 084 234 0	204.0	68	20 085 381 0	235.0	23	20 086 200 0	61.0	41	20 086 455 1	208.0	41	20 086 489 0	222.0	41
20 084 305 0	199.0	56	20 085 410 0	228.0	5	20 086 200 0	226.0	10	20 086 455 1	208.0	43	20 086 489 0	225.0	2
20 084 305 0	204.0	51	20 085 509 0	249.0	1	20 086 200 0	235.0	19	20 086 455 1	216.0	7	20 086 531 1	30.0	9
20 084 333 0	210.0	2	20 085 524 0	176.0	5	20 086 200 0	240.0	7	20 086 455 1	216.0	8	20 086 533 0	30.0	8
20 084 334 0	222.0	27	20 085 540 0	228.0	17	20 086 200 0	249.0	27	20 086 455 1	222.0	32	20 086 535 1	30.0	5
20 084 353 0	33.0	11	20 085 569 0	182.0	10	20 086 200 0	253.0	3	20 086 455 1	222.0	41	20 086 540 1	223.0	1
20 084 353 0	181.0	6	20 085 569 0	185.0	12	20 086 200 0	255.0	5	20 086 455 1	225.0	2	20 086 540 1	225.0	1
20 084 353 0	184.0	6	20 085 640 1	200.0	1	20 086 201 0	226.0	10	20 086 474 0	196.0	5	20 086 573 3	197.0	6
20 084 408 0	210.0	1	20 085 640 1	202.0	16	20 086 201 0	235.0	24	20 086 474 0	202.0	10	20 086 573 3	199.0	53
20 084 495 2	210.0	16	20 085 687 2	192.0	2	20 086 201 0	240.0	8	20 086 475 0	222.0	39	20 086 580 1	30.0	14
20 084 531 0	199.0	36	20 085 687 2	193.0	2	20 086 224 0	30.0	6	20 086 476 0	191.0	9	20 086 581 0	226.0	15
20 084 539 0	206.0	3	20 085 690 1	175.0	2	20 086 229 0	247.0	14	20 086 476 0	199.0	59	20 086 638 2	167.0	29
20 084 540 0	206.0	4	20 085 690 1	176.0	17	20 086 352 0	226.0	23	20 086 480 0	188.0	5	20 086 733 0	169.0	16
20 084 553 0	245.0	19	20 085 699 0	210.0	4	20 086 352 0	255.0	34	20 086 480 0	216.0	6	20 086 740 0	11.0	41
20 084 643 0	228.0	2	20 085 727 0	218.0	1	20 086 362 0	196.0	28	20 086 482 0	179.0	5	20 086 740 0	64.0	28
20 084 649 0	245.0	48	20 085 727 0	220.0	1	20 086 362 0	199.0	55	20 086 482 0	191.0	3	20 086 747 2	247.0	2
20 084 652 0	167.0	16	20 085 818 1	245.0	37	20 086 362 0	204.0	47	20 086 482 0	196.0	7	20 086 748 4	247.0	4
20 084 656 0	34.0	7	20 085 819 1	245.0	31	20 086 362 0	204.0	91	20 086 482 0	216.0	9	20 086 749 2	247.0	3
20 084 673 0	210.0	19	20 085 847 1	197.0	1	20 086 362 0	208.0	10	20 086 482 0	222.0	31	20 086 750 1	247.0	13
20 084 673 0	245.0	45	20 085 847 1	199.0	15	20 086 362 0	208.0	11	20 086 482 0	225.0	3	20 086 751 0	199.0	76
20 084 694 0	44.0	13	20 085 863 0	233.0	13	20 086 362 0	208.0	12	20 086 486 0	196.0	6	20 086 759 0	246.0	3
20 084 694 0	215.0	1	20 085 863 0	234.0	13	20 086 362 0	213.0	7	20 086 486 0	196.0	12	20 086 759 0	247.0	10
20 084 715 0	226.0	18	20 085 871 5	245.0	41	20 086 394 0	27.0	18	20 086 486 0	196.0	14	20 086 797 0	218.0	3
20 084 783 0	228.0	15	20 085 882 0	230.0	22	20 086 395 0	27.0	18	20 086 486 0	196.0	29	20 086 797 2	220.0	21
20 084 868 0	249.0	31	20 085 883 0	232.0	11	20 086 431 0	247.0	1	20 086 486 0	202.0	7	20 086 843 0	247.0	7
20 084 890 0	226.0	3	20 085 886 0	228.0	8	20 086 447 0	196.0	6	20 086 486 0	222.0	40	20 086 868 0	249.0	23
20 084 937 0	226.0	3	20 085 887 0	228.0	7	20 086 447 0	196.0	12	20 086 487 0	191.0	10	20 086 933 0	246.0	5
20 084 957 0	228.0	25	20 086 007 0	196.0	30	20 086 447 0	196.0	14	20 086 487 0	199.0	61	20 086 933 0	247.0	12
20 084 959 0	228.0	1	20 086 007 0	202.0	12	20 086 447 0	196.0	29	20 086 487 0	199.0	62	20 087 045 0	30.0	13
20 084 983 1	245.0	16	20 086 007 0	202.0	22	20 086 447 0	202.0	7	20 086 489 0	179.0	6	20 087 049 0	125.0	7
20 085 114 0	19.0	1	20 086 007 0	222.0	12	20 086 447 0	222.0	40	20 086 489 0	179.0	7	20 087 049 0	215.0	6
20 085 162 0	24.0	24	20 086 010 0	208.0	20	20 086 449 0	191.0	10	20 086 489 0	188.0	6	20 087 082 0	23.0	1
20 085 164 1	24.0	6	20 086 010 0	217.0	13	20 086 449 0	199.0	61	20 086 489 0	191.0	4	20 087 082 0	206.0	1
20 085 221 0	176.0	18	20 086 032 0	11.0	22	20 086 449 0	199.0	62	20 086 489 0	196.0	8	20 087 097 0	206.0	6
20 085 246 0	245.0	38	20 086 033 1	30.0	10	20 086 455 1	179.0	6	20 086 489 0	196.0	9	20 087 098 0	245.0	20

ID-NR. ID-NO.	TAFEL DIAG.	POS. POS.	ID-NR. ID-NO.	TAFEL DIAG.	POS. POS.	ID-NR. ID-NO.	TAFEL DIAG.	POS. POS.	ID-NR. ID-NO.	TAFEL DIAG.	POS. POS.	ID-NR. ID-NO.	TAFEL DIAG.	POS. POS.
20 087 174 0	206.0	5	20 087 591 0	222.0	11	20 088 327 0	230.0	23	20 089 274 0	232.0	9	20 210 238 0	172.0	17
20 087 346 0	222.0	18	20 087 609 0	214.0	2	20 088 396 0	233.0	8	20 089 274 0	233.0	2	20 210 239 1	172.0	13
20 087 360 0	212.0	1	20 087 609 0	217.0	10	20 088 396 0	234.0	8	20 089 275 0	230.0	37	20 210 244 1	173.0	18
20 087 360 2	41.0	20	20 087 611 0	23.0	15	20 088 421 0	254.0	8	20 089 275 0	234.0	1	20 210 249 0	172.0	11
20 087 377 0	221.0	6	20 087 754 0	226.0	34	20 088 421 0	255.0	36	20 089 276 0	230.0	36	20 210 252 0	161.0	13
20 087 377 0	222.0	6	20 087 759 0	210.0	22	20 088 452 0	10.0	13	20 089 276 0	234.0	2	20 210 254 2	172.0	1
20 087 382 0	221.0	8	20 087 853 0	229.0	8	20 088 490 0	249.0	22	20 089 314 1	194.0	1	20 210 257 1	172.0	14
20 087 382 0	222.0	3	20 087 854 0	229.0	7	20 088 491 0	249.0	20	20 089 314 1	196.0	1	20 210 281 1	50.0	10
20 087 383 0	221.0	5	20 087 856 0	229.0	5	20 088 492 0	249.0	19	20 089 327 0	200.0	3	20 210 282 1	7.0	67
20 087 383 0	222.0	7	20 087 858 0	185.0	18	20 088 495 0	249.0	18	20 089 327 0	202.0	1	20 210 282 1	54.0	15
20 087 385 0	221.0	9	20 087 862 0	185.0	18	20 088 496 0	249.0	18	20 089 348 0	102.0	40	20 210 285 0	111.0	2
20 087 385 0	222.0	2	20 087 863 0	185.0	3	20 088 499 0	206.0	7	20 089 348 0	201.0	2	20 210 325 1	172.0	36
20 087 386 0	221.0	11	20 087 903 0	254.0	1	20 088 573 2	189.0	1	20 089 355 0	175.0	1	20 210 326 0	95.0	15
20 087 386 0	222.0	5	20 087 903 0	255.0	17	20 088 573 2	191.0	1	20 089 355 0	176.0	1	20 210 329 1	161.0	3
20 087 387 0	221.0	12	20 087 915 2	40.0	18	20 088 574 0	197.0	5	20 089 356 0	177.0	1	20 210 329 1	162.0	3
20 087 387 0	222.0	57	20 088 022 0	39.0	34	20 088 574 0	199.0	44	20 089 356 0	179.0	1	20 210 337 0	172.0	29
20 087 388 0	221.0	10	20 088 022 0	184.0	9	20 088 680 0	255.0	18	20 089 357 0	186.0	1	20 210 356 0	96.0	7
20 087 388 0	222.0	1	20 088 027 0	176.0	20	20 088 680 3	27.0	22	20 089 357 0	188.0	1	20 210 356 0	97.0	7
20 087 389 4	180.0	1	20 088 030 0	27.0	12	20 088 742 0	210.0	23	20 089 358 1	214.0	1	20 210 371 1	7.0	14
20 087 389 4	182.0	1	20 088 031 0	27.0	11	20 088 785 0	248.0	1	20 089 358 1	216.0	1	20 210 394 0	233.0	11
20 087 399 1	221.0	4	20 088 035 0	41.0	29	20 088 968 0	233.0	3	20 089 359 0	211.0	1	20 210 394 0	234.0	11
20 087 399 1	222.0	10	20 088 037 0	235.0	13	20 088 968 0	234.0	3	20 089 359 0	213.0	1	20 210 406 0	233.0	17
20 087 400 2	221.0	2	20 088 039 3	183.0	1	20 089 026 2	255.0	7	20 089 360 0	221.0	3	20 210 406 0	234.0	17
20 087 400 2	222.0	9	20 088 039 3	185.0	1	20 089 034 0	204.0	46	20 089 360 0	222.0	8	20 210 424 0	96.0	16
20 087 410 0	30.0	7	20 088 069 0	208.0	42	20 089 034 0	208.0	9	20 089 538 1	255.0	25	20 210 425 0	96.0	19
20 087 424 0	167.0	6	20 088 074 0	30.0	11	20 089 040 0	213.0	32	20 089 642 0	27.0	23	20 210 425 0	97.0	19
20 087 457 0	197.0	3	20 088 102 0	30.0	7	20 089 082 0	213.0	31	20 210 006 3	156.0	19	20 210 437 4	46.0	1
20 087 457 0	199.0	34	20 088 193 0	30.0	15	20 089 083 0	182.0	6	20 210 025 2	156.0	35	20 210 437 4	47.0	1
20 087 460 0	27.0	24	20 088 218 0	27.0	18	20 089 083 0	185.0	19	20 210 027 2	157.0	1	20 210 437 4	48.0	1
20 087 460 0	214.0	3	20 088 219 0	27.0	18	20 089 171 0	228.0	6	20 210 028 1	159.0	2	20 210 444 0	60.0	8
20 087 460 0	217.0	1	20 088 228 0	27.0	2	20 089 245 0	18.0	34	20 210 032 3	159.0	1	20 210 445 0	60.0	1
20 087 461 0	194.0	2	20 088 264 0	246.0	1	20 089 245 0	245.0	1	20 210 046 1	168.0	42	20 210 453 1	59.0	34
20 087 461 0	196.0	31	20 088 265 0	246.0	2	20 089 262 0	233.0	5	20 210 140 0	7.0	38	20 210 497 0	51.0	50
20 087 462 1	192.0	1	20 088 267 0	246.0	1	20 089 262 0	234.0	5	20 210 208 0	162.0	39	20 210 498 1	58.0	3
20 087 462 1	193.0	1	20 088 296 0	210.0	20	20 089 273 0	228.0	32	20 210 210 1	162.0	31	20 210 515 0	163.0	4
20 087 491 1	218.0	2	20 088 297 0	210.0	20	20 089 273 0	231.0	13	20 210 212 1	162.0	34	20 210 516 0	163.0	5
20 087 491 1	220.0	10	20 088 298 0	245.0	44	20 089 273 0	232.0	10	20 210 232 0	173.0	21	20 210 517 0	163.0	6
20 087 492 5	203.0	1	20 088 301 0	245.0	47	20 089 273 0	233.0	1	20 210 234 1	172.0	19	20 210 520 1	163.0	10
20 087 492 5	204.0	1	20 088 302 0	245.0	47	20 089 274 0	228.0	31	20 210 235 1	172.0	3	20 210 521 1	163.0	14
20 087 591 0	221.0	1	20 088 320 0	167.0	28	20 089 274 0	231.0	12	20 210 236 0	172.0	18	20 210 524 0	168.0	17

ID-NR. ID-NO.	TAFEL DIAG.	POS. POS.	ID-NR. ID-NO.	TAFEL DIAG.	POS. POS.	ID-NR. ID-NO.	TAFEL DIAG.	POS. POS.	ID-NR. ID-NO.	TAFEL DIAG.	POS. POS.	ID-NR. ID-NO.	TAFEL DIAG.	POS. POS.
20 210 527 1	132.0	12	20 210 662 0	135.0	3	20 210 855 1	230.0	27	20 211 045 3	162.0	26	20 211 282 0	228.0	4
20 210 536 2	96.0	10	20 210 663 0	135.0	33	20 210 864 3	3.0	28	20 211 048 0	41.0	4	20 211 282 0	230.0	7
20 210 536 2	97.0	10	20 210 664 1	51.0	44	20 210 864 3	4.0	38	20 211 051 0	41.0	21	20 211 282 0	232.0	2
20 210 537 2	4.0	1	20 210 672 2	56.0	17	20 210 864 3	7.0	78	20 211 056 3	166.0	23	20 211 284 0	135.0	8
20 210 540 0	64.0	25	20 210 691 0	143.0	2	20 210 865 1	162.0	19	20 211 057 0	54.0	14	20 211 285 0	56.0	34
20 210 544 0	5.0	28	20 210 692 0	143.0	5	20 210 866 0	162.0	14	20 211 061 1	165.0	19	20 211 297 0	56.0	7
20 210 547 1	163.0	9	20 210 693 0	143.0	6	20 210 879 2	31.0	30	20 211 068 1	44.0	40	20 211 325 0	235.0	5
20 210 573 0	172.0	28	20 210 694 0	144.0	2	20 210 879 2	32.0	27	20 211 079 1	165.0	7	20 211 326 0	235.0	20
20 210 577 2	172.0	39	20 210 695 0	144.0	5	20 210 889 0	172.0	43	20 211 080 0	165.0	1	20 211 327 0	11.0	43
20 210 585 0	172.0	38	20 210 696 0	144.0	6	20 210 898 0	51.0	26	20 211 104 3	160.0	14	20 211 328 0	235.0	22
20 210 586 0	131.0	6	20 210 697 0	142.0	6	20 210 935 1	54.0	1	20 211 108 3	160.0	9	20 211 329 0	235.0	21
20 210 591 0	172.0	40	20 210 710 0	151.0	25	20 210 937 0	41.0	1	20 211 109 0	160.0	28	20 211 334 0	11.0	42
20 210 602 1	95.0	19	20 210 711 0	151.0	24	20 210 950 1	35.0	1	20 211 124 3	168.0	41	20 211 347 1	169.0	15
20 210 608 0	139.0	15	20 210 712 0	145.0	3	20 210 953 0	71.0	1	20 211 141 2	161.0	20	20 211 349 1	169.0	17
20 210 609 0	2.0	50	20 210 713 0	145.0	4	20 210 955 1	157.0	14	20 211 142 0	98.0	66	20 211 355 1	169.0	13
20 210 610 0	140.0	14	20 210 714 0	145.0	7	20 210 956 0	125.0	13	20 211 148 4	168.0	1	20 211 356 0	230.0	4
20 210 611 0	44.0	8	20 210 723 0	52.0	12	20 210 958 1	157.0	6	20 211 149 0	44.0	4	20 211 357 0	230.0	6
20 210 617 2	50.0	5	20 210 724 0	137.0	10	20 210 959 2	156.0	26	20 211 159 4	166.0	1	20 211 366 0	148.0	40
20 210 618 2	50.0	1	20 210 727 0	137.0	11	20 210 959 2	157.0	7	20 211 168 0	226.0	19	20 211 369 0	113.0	28
20 210 619 1	51.0	16	20 210 729 0	140.0	9	20 210 960 1	156.0	29	20 211 169 0	226.0	24	20 211 369 0	118.0	8
20 210 620 1	4.0	25	20 210 730 0	139.0	10	20 210 963 4	156.0	34	20 211 171 3	56.0	13	20 211 369 0	120.0	36
20 210 623 1	135.0	28	20 210 732 1	230.0	11	20 210 966 4	156.0	25	20 211 176 0	163.0	1	20 211 375 2	156.0	33
20 210 624 1	135.0	40	20 210 732 1	250.0	16	20 210 967 2	35.0	31	20 211 178 4	126.0	1	20 211 376 2	156.0	30
20 210 625 1	4.0	21	20 210 734 0	95.0	2	20 210 968 1	156.0	22	20 211 189 0	160.0	22	20 211 387 0	116.0	17
20 210 628 1	126.0	13	20 210 767 0	7.0	53	20 210 969 1	156.0	37	20 211 190 4	126.0	12	20 211 388 0	117.0	46
20 210 630 1	5.0	3	20 210 771 2	7.0	64	20 210 972 3	156.0	39	20 211 193 0	160.0	31	20 211 389 0	122.0	7
20 210 631 1	5.0	17	20 210 779 3	4.0	35	20 210 977 2	156.0	21	20 211 203 0	228.0	3	20 211 397 0	122.0	5
20 210 632 1	5.0	23	20 210 803 0	129.0	33	20 210 983 3	156.0	13	20 211 203 0	230.0	5	20 211 398 0	123.0	3
20 210 633 1	5.0	9	20 210 805 0	134.0	2	20 210 984 3	156.0	38	20 211 203 0	232.0	1	20 211 402 0	128.0	20
20 210 634 0	117.0	4	20 210 807 0	129.0	24	20 210 986 2	163.0	15	20 211 205 0	113.0	9	20 211 403 0	133.0	2
20 210 637 0	117.0	20	20 210 808 0	138.0	2	20 210 991 0	167.0	34	20 211 205 0	120.0	6	20 211 404 0	129.0	8
20 210 638 0	117.0	21	20 210 809 0	138.0	3	20 210 993 1	167.0	32	20 211 207 0	57.0	1	20 211 405 0	132.0	17
20 210 642 1	111.0	4	20 210 822 0	235.0	14	20 211 020 0	126.0	19	20 211 225 0	173.0	1	20 211 406 0	132.0	16
20 210 643 1	111.0	3	20 210 829 0	130.0	4	20 211 022 3	170.0	2	20 211 228 0	173.0	17	20 211 407 0	44.0	58
20 210 644 0	111.0	10	20 210 841 0	56.0	12	20 211 024 3	170.0	1	20 211 229 0	27.0	41	20 211 408 0	44.0	59
20 210 649 0	132.0	23	20 210 847 1	230.0	24	20 211 026 3	170.0	9	20 211 229 0	226.0	27	20 211 409 0	129.0	26
20 210 653 0	133.0	22	20 210 848 1	230.0	21	20 211 028 3	170.0	8	20 211 230 1	61.0	24	20 211 416 0	128.0	6
20 210 654 0	133.0	21	20 210 849 1	230.0	31	20 211 030 2	161.0	25	20 211 232 0	61.0	37	20 211 417 0	129.0	11
20 210 656 0	133.0	30	20 210 850 1	230.0	26	20 211 037 2	162.0	38	20 211 278 1	173.0	3	20 211 418 0	129.0	13
20 210 657 0	133.0	29	20 210 853 1	230.0	28	20 211 039 2	162.0	22	20 211 279 0	173.0	8	20 211 419 0	133.0	38

ID-NR. ID-NO.	TAFEL DIAG.	POS. POS.	ID-NR. ID-NO.	TAFEL DIAG.	POS. POS.	ID-NR. ID-NO.	TAFEL DIAG.	POS. POS.	ID-NR. ID-NO.	TAFEL DIAG.	POS. POS.	ID-NR. ID-NO.	TAFEL DIAG.	POS. POS.
20 211 426 0	138.0	11	20 211 552 0	148.0	31	20 211 776 1	231.0	8	20 212 039 0	58.0	28	20 212 227 0	95.0	7
20 211 427 0	129.0	23	20 211 554 0	148.0	8	20 211 779 0	167.0	33	20 212 040 0	97.0	16	20 212 279 0	64.0	30
20 211 428 0	129.0	32	20 211 555 1	160.0	26	20 211 781 0	2.0	24	20 212 044 1	56.0	16	20 212 370 0	6.0	5
20 211 429 0	131.0	9	20 211 558 0	147.0	9	20 211 799 0	96.0	22	20 212 060 0	163.0	8	20 212 391 0	111.0	25
20 211 476 0	132.0	26	20 211 559 0	147.0	8	20 211 799 0	97.0	22	20 212 062 0	163.0	7	20 212 392 0	111.0	20
20 211 479 0	133.0	35	20 211 561 0	151.0	9	20 211 808 0	166.0	17	20 212 063 0	163.0	21	20 212 423 0	257.0	19
20 211 481 0	133.0	18	20 211 568 0	160.0	23	20 211 808 0	168.0	38	20 212 068 1	58.0	1	20 212 425 0	257.0	23
20 211 482 0	134.0	7	20 211 609 0	128.0	23	20 211 828 0	132.0	22	20 212 071 0	58.0	29	20 212 433 0	257.0	17
20 211 483 0	134.0	23	20 211 622 0	228.0	27	20 211 829 0	132.0	25	20 212 072 0	43.0	1	20 212 434 0	257.0	17
20 211 484 0	134.0	22	20 211 654 0	61.0	39	20 211 834 0	173.0	19	20 212 080 0	60.0	2	20 212 440 0	130.0	18
20 211 485 0	134.0	5	20 211 659 3	43.0	27	20 211 835 0	173.0	20	20 212 081 0	60.0	16	20 212 442 0	137.0	6
20 211 488 0	135.0	34	20 211 669 0	149.0	27	20 211 836 1	158.0	1	20 212 082 0	60.0	12	20 212 443 0	138.0	17
20 211 489 0	135.0	35	20 211 670 0	149.0	26	20 211 838 1	56.0	6	20 212 083 0	60.0	15	20 212 444 0	138.0	18
20 211 491 0	136.0	7	20 211 686 0	2.0	64	20 211 839 0	4.0	31	20 212 084 0	60.0	11	20 212 445 0	137.0	7
20 211 492 0	136.0	8	20 211 687 1	2.0	65	20 211 840 0	4.0	31	20 212 085 0	60.0	3	20 212 446 0	138.0	21
20 211 493 0	139.0	5	20 211 690 1	32.0	26	20 211 841 2	56.0	39	20 212 097 0	130.0	12	20 212 447 0	138.0	22
20 211 494 0	138.0	16	20 211 691 1	37.0	17	20 211 852 0	150.0	23	20 212 098 1	163.0	16	20 212 460 0	25.0	1
20 211 499 0	140.0	2	20 211 708 0	156.0	8	20 211 854 0	147.0	6	20 212 099 0	123.0	7	20 212 482 0	257.0	1
20 211 501 0	138.0	10	20 211 713 0	231.0	1	20 211 855 0	147.0	18	20 212 102 0	123.0	18	20 212 483 0	257.0	1
20 211 502 0	140.0	4	20 211 714 0	231.0	2	20 211 856 0	147.0	17	20 212 103 0	123.0	6	20 212 541 0	256.0	1
20 211 504 0	138.0	14	20 211 716 1	39.0	45	20 211 857 0	147.0	5	20 212 104 0	132.0	32	20 212 549 1	43.0	37
20 211 505 0	139.0	2	20 211 726 1	34.0	14	20 211 860 0	143.0	45	20 212 105 0	132.0	33	20 212 550 0	43.0	45
20 211 507 0	138.0	13	20 211 740 1	156.0	46	20 211 860 0	144.0	45	20 212 107 0	151.0	18	20 212 555 0	43.0	14
20 211 508 0	138.0	25	20 211 740 1	158.0	13	20 211 873 0	103.0	64	20 212 108 0	148.0	17	20 212 563 0	256.0	2
20 211 509 0	141.0	7	20 211 742 0	158.0	9	20 211 873 0	104.0	64	20 212 111 0	60.0	21	20 212 564 0	256.0	9
20 211 517 0	141.0	8	20 211 743 0	158.0	14	20 211 874 0	32.0	24	20 212 143 0	135.0	17	20 212 588 0	43.0	39
20 211 518 0	141.0	2	20 211 744 1	156.0	12	20 211 877 1	156.0	1	20 212 144 0	135.0	19	20 220 374 0	12.0	2
20 211 519 0	141.0	3	20 211 745 1	157.0	15	20 211 890 0	158.0	11	20 212 145 0	135.0	14	20 220 375 0	12.0	5
20 211 540 0	142.0	5	20 211 746 1	3.0	13	20 211 891 0	158.0	21	20 212 149 0	139.0	31	20 220 376 0	12.0	6
20 211 541 0	142.0	8	20 211 747 0	7.0	77	20 211 896 0	54.0	4	20 212 149 0	140.0	29	20 220 377 0	12.0	4
20 211 542 0	145.0	40	20 211 753 0	158.0	16	20 211 896 0	243.0	3	20 212 149 0	143.0	47	20 220 378 0	12.0	3
20 211 544 0	148.0	3	20 211 754 0	158.0	8	20 211 904 0	96.0	23	20 212 149 0	144.0	46	20 220 387 0	12.0	1
20 211 544 0	151.0	4	20 211 755 0	158.0	6	20 211 904 0	97.0	23	20 212 151 0	150.0	33	20 220 394 0	15.0	18
20 211 545 0	148.0	23	20 211 756 0	166.0	15	20 211 912 0	132.0	28	20 212 152 0	150.0	34	20 221 281 0	24.0	10
20 211 546 0	148.0	27	20 211 756 0	168.0	39	20 211 976 0	35.0	29	20 212 161 0	96.0	2	20 221 670 0	18.0	37
20 211 547 0	148.0	32	20 211 758 0	158.0	12	20 211 978 0	23.0	1	20 212 161 0	97.0	2	20 221 801 1	4.0	36
20 211 548 0	148.0	35	20 211 761 1	156.0	3	20 212 000 0	95.0	1	20 212 162 0	96.0	1	20 222 198 2	54.0	13
20 211 549 0	148.0	24	20 211 762 1	166.0	24	20 212 001 0	95.0	1	20 212 162 0	97.0	1	20 222 315 1	4.0	30
20 211 550 0	148.0	28	20 211 762 1	168.0	22	20 212 005 0	2.0	5	20 212 212 0	43.0	56	20 223 191 1	228.0	16
20 211 551 0	148.0	34	20 211 776 1	230.0	33	20 212 028 0	159.0	18	20 212 213 0	41.0	17	20 223 651 0	24.0	19

ID-NR. ID-NO.	TAFEL DIAG.	POS. POS.	ID-NR. ID-NO.	TAFEL DIAG.	POS. POS.	ID-NR. ID-NO.	TAFEL DIAG.	POS. POS.	ID-NR. ID-NO.	TAFEL DIAG.	POS. POS.	ID-NR. ID-NO.	TAFEL DIAG.	POS. POS.
20 223 652 0	24.0	23	20 230 661 7	67.0	1	20 232 008 0	70.0	6	20 233 736 1	78.0	1	20 235 331 0	73.0	19
20 223 696 0	24.0	7	20 230 662 0	67.0	14	20 232 009 0	70.0	1	20 233 738 1	78.0	2	20 235 331 0	85.0	10
20 223 701 0	23.0	9	20 230 664 0	68.0	23	20 232 031 0	73.0	37	20 233 745 1	85.0	41	20 235 332 0	73.0	20
20 223 705 2	23.0	2	20 230 668 1	70.0	19	20 232 038 0	67.0	15	20 233 746 1	85.0	41	20 235 332 0	85.0	9
20 223 707 0	23.0	3	20 230 669 1	70.0	29	20 232 041 0	149.0	8	20 233 752 0	85.0	47	20 235 333 0	73.0	25
20 224 112 0	26.0	1	20 230 672 1	100.0	8	20 232 042 0	149.0	9	20 233 753 1	85.0	37	20 235 333 0	85.0	21
20 224 116 0	26.0	15	20 230 676 0	86.0	2	20 232 043 0	149.0	6	20 233 754 1	85.0	37	20 235 334 0	73.0	10
20 224 136 0	25.0	46	20 230 676 0	87.0	4	20 232 044 0	149.0	5	20 233 757 0	80.0	35	20 235 334 0	85.0	25
20 224 137 0	25.0	45	20 230 676 0	88.0	2	20 232 045 0	149.0	10	20 233 757 0	84.0	10	20 235 340 0	77.0	25
20 224 289 0	24.0	5	20 230 694 0	86.0	33	20 232 046 0	149.0	11	20 233 773 3	84.0	12	20 235 341 0	77.0	25
20 225 382 0	61.0	30	20 230 696 1	77.0	3	20 232 055 0	83.0	1	20 233 785 0	84.0	39	20 235 401 4	81.0	1
20 225 382 0	161.0	11	20 230 722 0	87.0	32	20 232 111 0	81.0	31	20 233 786 0	84.0	46	20 235 402 4	81.0	1
20 225 382 0	162.0	11	20 230 722 0	88.0	33	20 232 112 0	81.0	26	20 233 791 0	78.0	7	20 235 405 2	81.0	30
20 226 589 0	54.0	7	20 230 753 0	86.0	1	20 232 114 0	81.0	28	20 233 793 3	84.0	12	20 235 406 2	81.0	30
20 227 395 0	51.0	38	20 230 862 0	251.0	7	20 232 119 1	81.0	10	20 233 798 0	84.0	39	20 235 407 0	81.0	35
20 227 400 0	50.0	33	20 231 002 6	98.0	9	20 232 120 0	81.0	11	20 233 799 0	84.0	46	20 235 410 0	81.0	32
20 227 419 0	118.0	5	20 231 002 6	102.0	1	20 232 143 1	82.0	7	20 233 850 0	80.0	18	20 235 411 0	81.0	19
20 227 429 1	50.0	28	20 231 437 0	89.0	2	20 232 200 9	77.0	1	20 233 851 0	80.0	17	20 235 414 3	82.0	1
20 227 479 3	49.0	1	20 231 438 0	90.0	2	20 232 201 9	77.0	1	20 233 889 1	68.0	1	20 235 415 3	82.0	1
20 227 511 3	49.0	25	20 231 439 0	86.0	5	20 232 208 0	77.0	16	20 234 001 1	67.0	1	20 235 642 0	80.0	1
20 227 515 0	52.0	15	20 231 439 0	87.0	6	20 232 209 0	77.0	16	20 234 366 0	68.0	31	20 235 647 0	80.0	33
20 227 516 1	52.0	13	20 231 439 0	88.0	5	20 232 210 1	77.0	8	20 234 368 0	103.0	10	20 235 648 0	80.0	39
20 227 531 2	52.0	8	20 231 439 0	89.0	1	20 232 218 3	77.0	4	20 234 368 0	104.0	10	20 235 649 0	80.0	38
20 227 554 0	52.0	20	20 231 440 0	86.0	5	20 232 219 3	77.0	4	20 234 372 0	103.0	62	20 235 702 1	67.0	31
20 227 564 0	52.0	18	20 231 440 0	87.0	6	20 232 299 0	88.0	1	20 234 374 0	104.0	62	20 236 556 0	73.0	26
20 227 849 2	44.0	26	20 231 440 0	88.0	5	20 232 300 0	87.0	1	20 234 376 2	98.0	40	20 236 556 0	85.0	22
20 228 029 0	44.0	23	20 231 440 0	90.0	1	20 232 581 2	100.0	22	20 234 376 2	103.0	1	20 236 558 0	73.0	17
20 228 471 0	25.0	50	20 231 673 0	91.0	10	20 232 582 2	68.0	6	20 234 379 2	98.0	33	20 236 558 0	85.0	13
20 228 473 0	25.0	49	20 231 673 0	92.0	10	20 232 593 0	100.0	7	20 234 379 2	104.0	1	20 236 560 0	73.0	33
20 228 474 0	25.0	51	20 231 673 0	93.0	10	20 232 600 0	70.0	28	20 234 417 0	73.0	30	20 236 560 0	85.0	30
20 228 498 0	25.0	48	20 231 673 0	94.0	10	20 232 602 0	70.0	25	20 234 417 0	85.0	31	20 236 774 0	82.0	35
20 228 739 0	24.0	1	20 231 746 0	74.0	39	20 232 676 2	100.0	50	20 234 889 0	98.0	4	20 237 000 0	84.0	6
20 229 512 1	59.0	14	20 231 746 0	75.0	39	20 232 846 0	68.0	5	20 234 890 0	73.0	44	20 237 252 2	74.0	12
20 230 391 0	70.0	8	20 231 754 0	74.0	39	20 232 846 0	78.0	6	20 235 233 0	258.0	5	20 237 252 2	75.0	12
20 230 498 0	172.0	30	20 231 754 0	75.0	39	20 233 215 0	79.0	20	20 235 321 0	92.0	4	20 237 252 2	84.0	57
20 230 537 0	99.0	14	20 231 803 0	68.0	2	20 233 305 0	258.0	4	20 235 321 0	92.0	4	20 237 312 0	81.0	39
20 230 625 0	103.0	71	20 231 803 0	78.0	3	20 233 307 0	258.0	3	20 235 321 0	94.0	4	20 237 838 0	73.0	14
20 230 625 0	104.0	71	20 231 995 0	67.0	21	20 233 367 0	68.0	10	20 235 321 0	94.0	4	20 237 838 0	85.0	26
20 230 644 0	89.0	6	20 231 998 0	68.0	20	20 233 508 0	83.0	34	20 235 324 0	92.0	16	20 237 935 0	84.0	49
20 230 644 0	90.0	6	20 232 007 0	70.0	2	20 233 646 1	100.0	4	20 235 324 0	94.0	16	20 237 937 1	84.0	50

ID-NR. ID-NO.	TAFEL DIAG.	POS. POS.	ID-NR. ID-NO.	TAFEL DIAG.	POS. POS.	ID-NR. ID-NO.	TAFEL DIAG.	POS. POS.	ID-NR. ID-NO.	TAFEL DIAG.	POS. POS.	ID-NR. ID-NO.	TAFEL DIAG.	POS. POS.
20 238 017 0	77.0	31	20 239 071 0	74.0	16	20 428 216 0	39.0	9	20 433 045 0	94.0	9	20 629 094 0	27.0	21
20 238 399 0	100.0	49	20 239 075 0	72.0	1	20 428 217 0	40.0	14	20 433 045 0	94.0	9	20 629 094 0	253.0	1
20 238 400 0	100.0	48	20 239 076 0	72.0	5	20 428 352 0	57.0	10	20 433 047 0	91.0	3	20 629 094 0	255.0	3
20 239 049 1	74.0	30	20 239 079 0	72.0	2	20 428 356 0	57.0	9	20 433 047 0	93.0	3	20 661 111 0	249.0	34
20 239 049 1	75.0	30	20 239 080 0	72.0	3	20 428 369 0	57.0	4	20 433 049 0	91.0	9	21 000 118 0	77.0	40
20 239 050 1	74.0	30	20 239 081 0	72.0	4	20 428 717 1	62.0	1	20 433 049 0	93.0	9	21 002 553 0	70.0	1
20 239 050 1	75.0	30	20 239 082 0	72.0	6	20 428 718 1	62.0	2	20 433 051 0	91.0	4	21 002 979 1	255.0	2
20 239 051 0	84.0	37	20 256 734 0	249.0	29	20 428 719 1	62.0	7	20 433 051 0	91.0	4	21 003 519 0	27.0	1
20 239 052 0	84.0	37	20 420 094 0	18.0	33	20 428 894 0	23.0	14	20 433 051 0	93.0	4	21 003 519 0	255.0	1
20 239 053 2	74.0	1	20 421 656 0	10.0	7	20 428 895 1	23.0	16	20 433 051 0	93.0	4	21 004 184 0	83.0	55
20 239 053 2	75.0	1	20 421 659 0	10.0	18	20 429 330 0	61.0	1	20 433 083 1	67.0	35	21 004 187 0	83.0	56
20 239 053 2	84.0	17	20 421 675 0	11.0	29	20 429 568 0	226.0	49	20 433 212 0	81.0	47	21 004 190 0	83.0	57
20 239 054 2	74.0	1	20 421 726 0	11.0	2	20 429 633 0	62.0	20	20 433 342 0	66.0	3	21 004 978 0	96.0	9
20 239 054 2	75.0	1	20 421 727 0	11.0	4	20 429 667 0	61.0	22	20 433 343 0	66.0	2	21 004 978 0	142.0	13
20 239 054 2	84.0	17	20 421 728 0	11.0	8	20 429 675 0	62.0	25	20 433 344 0	66.0	1	21 005 115 0	229.0	1
20 239 055 0	85.0	8	20 421 729 0	11.0	12	20 429 681 0	63.0	5	20 464 524 1	249.0	30	21 005 236 0	229.0	2
20 239 056 0	73.0	28	20 421 730 0	11.0	7	20 429 738 1	62.0	8	20 469 145 0	249.0	28	21 006 060 0	116.0	30
20 239 057 2	74.0	23	20 421 731 0	11.0	10	20 430 136 1	98.0	15	20 621 090 0	54.0	27	21 006 377 0	245.0	14
20 239 057 2	75.0	23	20 421 893 1	113.0	23	20 430 536 0	68.0	30	20 621 098 1	126.0	29	21 006 480 0	245.0	4
20 239 058 2	74.0	23	20 424 315 0	24.0	17	20 431 727 0	78.0	14	20 621 098 1	162.0	35	21 006 698 0	117.0	51
20 239 058 2	75.0	23	20 424 376 0	18.0	10	20 431 824 0	83.0	51	20 621 502 0	23.0	12	21 006 700 0	117.0	54
20 239 059 0	84.0	29	20 424 389 0	19.0	5	20 431 825 0	83.0	49	20 622 847 1	40.0	28	21 006 908 0	197.0	1
20 239 060 0	84.0	29	20 424 390 0	19.0	6	20 432 067 0	67.0	3	20 622 962 0	25.0	52	21 006 908 0	199.0	1
20 239 061 0	74.0	49	20 424 391 0	19.0	4	20 432 067 0	77.0	12	20 623 054 0	150.0	5	21 007 532 0	255.0	11
20 239 061 0	75.0	49	20 424 464 1	245.0	5	20 432 913 1	77.0	24	20 623 055 0	150.0	9	21 007 691 0	126.0	28
20 239 062 0	74.0	49	20 424 605 1	113.0	33	20 432 948 0	95.0	29	20 623 057 0	150.0	8	21 008 318 0	232.0	14
20 239 062 0	75.0	49	20 424 819 0	172.0	15	20 433 019 0	91.0	21	20 623 058 0	150.0	22	21 008 373 0	197.0	7
20 239 063 0	74.0	46	20 425 989 0	54.0	2	20 433 019 0	93.0	21	20 623 059 0	150.0	21	21 008 373 0	199.0	52
20 239 063 0	75.0	46	20 426 177 0	250.0	21	20 433 022 0	92.0	26	20 623 060 0	150.0	20	21 008 847 0	27.0	13
20 239 064 0	74.0	46	20 426 178 0	250.0	22	20 433 022 0	94.0	26	20 623 405 0	102.0	21	21 009 199 0	74.0	22
20 239 064 0	75.0	46	20 426 182 0	250.0	6	20 433 026 0	74.0	62	20 624 941 0	154.0	6	21 009 199 0	75.0	22
20 239 065 0	74.0	60	20 426 183 0	250.0	9	20 433 026 0	75.0	62	20 625 071 0	11.0	1	21 009 199 0	84.0	66
20 239 065 0	75.0	60	20 426 248 0	250.0	8	20 433 036 0	102.0	23	20 625 085 0	27.0	9	21 011 208 0	41.0	11
20 239 066 0	74.0	4	20 426 449 0	16.0	3	20 433 038 0	102.0	41	20 625 575 0	23.0	28	21 013 067 0	44.0	75
20 239 066 0	75.0	4	20 426 450 0	16.0	2	20 433 041 0	92.0	3	20 626 550 2	27.0	36	21 013 068 0	44.0	71
20 239 067 1	74.0	51	20 426 451 0	16.0	5	20 433 041 0	94.0	3	20 627 066 3	18.0	39	21 013 901 0	42.0	13
20 239 067 1	75.0	51	20 426 452 0	16.0	27	20 433 043 0	92.0	17	20 627 067 0	40.0	49	21 013 901 0	243.0	8
20 239 068 0	74.0	56	20 427 039 0	19.0	37	20 433 043 0	94.0	17	20 627 970 0	18.0	38	21 016 251 1	39.0	44
20 239 068 0	75.0	56	20 427 518 2	167.0	36	20 433 045 0	92.0	9	20 627 974 0	15.0	17	21 017 541 0	135.0	51
20 239 069 0	74.0	20	20 428 216 0	38.0	10	20 433 045 0	92.0	9	20 627 975 0	15.0	19	21 019 237 1	39.0	46

ID-NR. ID-NO.	TAFEL DIAG.	POS. POS.	ID-NR. ID-NO.	TAFEL DIAG.	POS. POS.	ID-NR. ID-NO.	TAFEL DIAG.	POS. POS.	ID-NR. ID-NO.	TAFEL DIAG.	POS. POS.	ID-NR. ID-NO.	TAFEL DIAG.	POS. POS.
21 022 155 0	10.0	1	27 002 797 0	47.0	83	27 005 030 0	11.0	23	27 006 561 0	17.0	17	27 007 828 0	149.0	22
21 022 261 0	102.0	43	27 002 839 0	241.0	19	27 005 037 0	15.0	14	27 006 563 0	17.0	9	27 007 828 0	153.0	18
21 022 593 0	208.0	1	27 002 929 0	129.0	16	27 005 078 0	74.0	48	27 006 590 0	64.0	23	27 007 894 0	242.0	47
21 034 339 0	100.0	36	27 002 929 0	138.0	6	27 005 078 0	75.0	48	27 006 590 0	67.0	44	27 007 963 0	133.0	26
21 039 674 0	67.0	51	27 003 356 0	129.0	17	27 005 078 0	84.0	48	27 006 590 0	99.0	1	27 008 047 0	242.0	41
21 039 674 0	77.0	45	27 003 356 0	138.0	7	27 005 078 0	85.0	39	27 006 590 0	172.0	21	27 008 329 0	242.0	17
27 000 070 0	85.0	29	27 003 357 0	134.0	18	27 005 085 0	226.0	39	27 006 671 0	75.0	14	27 008 335 0	242.0	10
27 000 070 0	166.0	22	27 003 357 0	135.0	30	27 005 142 0	226.0	38	27 006 671 0	84.0	59	27 008 343 0	242.0	18
27 000 070 0	168.0	40	27 003 358 0	138.0	37	27 005 369 0	38.0	6	27 006 671 0	149.0	16	27 008 346 0	242.0	38
27 000 070 0	172.0	23	27 003 415 0	2.0	11	27 005 369 0	39.0	7	27 006 671 0	150.0	18	27 008 360 0	122.0	9
27 000 132 0	24.0	13	27 003 415 0	95.0	5	27 005 369 0	40.0	16	27 006 777 0	80.0	13	27 008 379 0	2.0	25
27 000 133 0	24.0	14	27 003 415 0	96.0	6	27 005 385 0	7.0	59	27 006 778 1	237.0	15	27 008 452 0	242.0	32
27 000 191 0	59.0	8	27 003 415 0	96.0	9	27 005 385 0	159.0	4	27 006 779 1	237.0	15	27 008 972 0	86.0	28
27 000 192 0	59.0	9	27 003 415 0	96.0	15	27 005 718 0	25.0	32	27 006 780 1	237.0	15	27 008 972 0	87.0	13
27 000 331 0	154.0	1	27 003 415 0	97.0	6	27 005 721 0	13.0	31	27 006 844 0	242.0	14	27 008 972 0	88.0	24
27 000 445 0	48.0	19	27 003 415 0	136.0	10	27 005 853 0	245.0	8	27 007 000 0	242.0	40	27 008 972 0	102.0	29
27 000 544 2	96.0	9	27 003 415 0	137.0	9	27 005 854 0	120.0	24	27 007 002 0	242.0	39	27 009 074 0	237.0	34
27 000 544 2	142.0	13	27 003 415 0	142.0	13	27 005 855 0	120.0	18	27 007 050 0	40.0	40	27 009 402 0	44.0	50
27 000 662 0	129.0	19	27 003 415 0	143.0	29	27 005 855 0	128.0	26	27 007 050 0	240.0	62	27 009 402 0	136.0	15
27 000 662 0	131.0	13	27 003 415 0	144.0	29	27 005 855 0	132.0	43	27 007 118 0	133.0	11	27 009 517 0	38.0	25
27 000 662 0	138.0	9	27 003 415 0	148.0	37	27 005 856 0	120.0	17	27 007 182 0	130.0	22	27 009 517 0	39.0	15
27 000 662 0	143.0	40	27 003 637 0	98.0	20	27 005 856 0	128.0	25	27 007 492 1	19.0	18	27 009 697 0	105.0	11
27 000 662 0	144.0	40	27 003 941 0	117.0	38	27 006 135 0	73.0	45	27 007 492 1	133.0	9	27 009 697 0	106.0	11
27 000 662 0	145.0	41	27 003 942 0	117.0	40	27 006 135 0	74.0	32	27 007 585 1	150.0	13	27 009 837 0	237.0	2
27 000 807 0	107.0	53	27 003 974 0	120.0	23	27 006 135 0	75.0	32	27 007 712 0	116.0	28	27 009 932 0	113.0	24
27 000 808 0	107.0	52	27 003 974 0	132.0	40	27 006 135 0	77.0	28	27 007 712 0	122.0	1	27 009 932 0	113.0	25
27 000 808 0	108.0	54	27 003 974 0	133.0	43	27 006 135 0	84.0	35	27 007 719 3	148.0	10	27 009 932 0	115.0	3
27 000 811 0	108.0	5	27 003 974 0	139.0	24	27 006 165 0	44.0	44	27 007 719 3	151.0	11	27 009 932 0	120.0	11
27 000 841 2	10.0	15	27 003 974 0	140.0	22	27 006 167 1	35.0	25	27 007 719 3	152.0	1	27 009 932 0	120.0	12
27 000 854 0	17.0	7	27 003 974 0	142.0	14	27 006 397 0	64.0	2	27 007 730 0	20.0	2	27 010 026 0	113.0	2
27 000 896 0	242.0	6	27 003 974 0	143.0	37	27 006 397 0	160.0	30	27 007 736 0	20.0	9	27 010 026 0	120.0	14
27 001 035 0	21.0	34	27 003 974 0	144.0	37	27 006 397 0	161.0	2	27 007 738 0	20.0	17	27 010 027 0	113.0	3
27 001 129 0	61.0	28	27 003 974 0	145.0	31	27 006 397 0	162.0	2	27 007 753 0	20.0	4	27 010 027 0	120.0	15
27 001 158 1	130.0	9	27 003 974 0	148.0	38	27 006 471 0	237.0	3	27 007 757 0	20.0	8	27 010 069 0	132.0	45
27 001 282 0	242.0	7	27 003 989 0	129.0	42	27 006 518 0	59.0	39	27 007 758 0	21.0	6	27 010 188 0	131.0	15
27 001 794 0	98.0	36	27 004 009 0	59.0	10	27 006 519 0	59.0	40	27 007 760 0	20.0	11	27 010 243 0	100.0	5
27 002 447 0	116.0	8	27 004 757 1	13.0	1	27 006 553 0	17.0	2	27 007 762 0	21.0	36	27 010 251 0	11.0	3
27 002 448 0	117.0	18	27 005 015 2	13.0	17	27 006 554 0	17.0	6	27 007 828 0	131.0	27	27 010 284 0	19.0	35
27 002 662 0	252.0	10	27 005 020 0	11.0	17	27 006 556 0	17.0	12	27 007 828 0	132.0	41	27 010 303 0	115.0	4
27 002 663 0	64.0	12	27 005 024 0	13.0	3	27 006 560 0	17.0	18	27 007 828 0	145.0	44	27 010 375 0	241.0	4

ID-NR. ID-NO.	TAFEL DIAG.	POS. POS.	ID-NR. ID-NO.	TAFEL DIAG.	POS. POS.	ID-NR. ID-NO.	TAFEL DIAG.	POS. POS.	ID-NR. ID-NO.	TAFEL DIAG.	POS. POS.	ID-NR. ID-NO.	TAFEL DIAG.	POS. POS.
27 010 378 0	241.0	5	27 011 159 0	20.0	16	27 011 778 0	126.0	32	27 012 655 0	241.0	3	27 013 773 0	117.0	25
27 010 448 0	25.0	16	27 011 159 0	22.0	14	27 011 778 0	126.0	33	27 012 662 0	241.0	8	27 013 773 0	129.0	36
27 010 449 0	25.0	29	27 011 160 0	22.0	12	27 011 778 0	133.0	10	27 012 666 0	241.0	2	27 013 773 0	131.0	27
27 010 531 2	19.0	1	27 011 161 0	22.0	22	27 011 778 0	151.0	1	27 012 917 0	152.0	5	27 013 773 0	133.0	42
27 010 561 0	17.0	11	27 011 162 0	22.0	24	27 011 778 0	212.0	3	27 012 918 0	152.0	6	27 013 773 0	134.0	8
27 010 562 0	17.0	8	27 011 164 0	22.0	14	27 011 778 0	212.0	4	27 012 932 0	152.0	3	27 013 773 0	135.0	45
27 010 563 0	17.0	19	27 011 165 0	22.0	33	27 011 778 0	215.0	2	27 012 962 0	13.0	2	27 013 806 0	166.0	11
27 010 686 0	167.0	44	27 011 166 0	21.0	26	27 011 778 0	215.0	3	27 012 974 0	152.0	2	27 013 806 0	168.0	36
27 010 686 0	226.0	44	27 011 166 0	22.0	27	27 011 778 0	215.0	4	27 012 975 0	152.0	2	27 013 985 1	130.0	6
27 010 730 0	105.0	13	27 011 167 0	21.0	25	27 011 804 0	147.0	11	27 013 093 0	8.0	2	27 014 020 0	133.0	16
27 010 759 3	98.0	8	27 011 167 0	22.0	28	27 011 804 0	149.0	1	27 013 143 0	152.0	4	27 014 136 0	241.0	14
27 010 759 3	106.0	1	27 011 168 0	21.0	23	27 011 805 0	147.0	10	27 013 161 0	8.0	2	27 014 149 0	133.0	25
27 010 887 0	19.0	34	27 011 168 0	22.0	29	27 011 805 0	149.0	25	27 013 162 0	8.0	2	27 014 196 0	153.0	14
27 010 889 0	42.0	48	27 011 169 0	21.0	24	27 011 834 0	14.0	2	27 013 187 0	133.0	5	27 014 207 0	153.0	11
27 010 953 0	10.0	22	27 011 169 0	22.0	30	27 011 835 0	14.0	13	27 013 206 0	17.0	5	27 014 235 1	50.0	42
27 010 954 0	25.0	43	27 011 170 0	22.0	26	27 011 836 0	19.0	29	27 013 208 0	17.0	4	27 014 235 1	51.0	36
27 010 955 0	10.0	20	27 011 171 0	22.0	25	27 011 837 0	19.0	29	27 013 386 0	31.0	1	27 014 272 5	96.0	6
27 010 957 0	26.0	13	27 011 172 0	22.0	21	27 011 849 0	132.0	41	27 013 386 0	32.0	1	27 014 272 5	97.0	6
27 010 958 0	13.0	52	27 011 175 0	22.0	19	27 011 849 0	139.0	21	27 013 399 0	133.0	36	27 014 272 5	136.0	10
27 010 958 0	14.0	14	27 011 176 0	22.0	23	27 011 849 0	140.0	19	27 013 412 0	19.0	7	27 014 313 0	51.0	21
27 010 959 0	25.0	42	27 011 190 0	237.0	16	27 011 849 0	145.0	26	27 013 412 0	132.0	1	27 014 314 0	50.0	46
27 010 970 0	22.0	15	27 011 361 0	127.0	15	27 011 862 0	34.0	18	27 013 488 0	42.0	38	27 014 328 0	23.0	13
27 010 973 0	22.0	37	27 011 366 1	242.0	1	27 011 949 0	76.0	3	27 013 515 0	63.0	1	27 014 339 0	135.0	5
27 010 978 0	22.0	6	27 011 373 0	127.0	13	27 011 949 0	238.0	15	27 013 515 0	131.0	20	27 014 378 0	136.0	3
27 010 997 0	149.0	3	27 011 373 0	127.0	49	27 011 950 0	76.0	1	27 013 523 0	161.0	22	27 014 398 0	136.0	2
27 010 997 0	150.0	32	27 011 373 0	141.0	12	27 011 950 0	238.0	14	27 013 523 0	162.0	23	27 014 399 0	117.0	22
27 011 010 0	127.0	12	27 011 492 0	242.0	3	27 012 072 0	242.0	5	27 013 524 0	161.0	23	27 014 436 0	113.0	19
27 011 010 0	127.0	45	27 011 499 0	242.0	26	27 012 157 0	149.0	15	27 013 524 0	162.0	24	27 014 436 0	115.0	1
27 011 010 0	127.0	46	27 011 502 0	242.0	13	27 012 294 0	135.0	15	27 013 566 0	154.0	3	27 014 524 0	51.0	23
27 011 010 0	127.0	47	27 011 503 0	242.0	11	27 012 300 0	131.0	8	27 013 566 0	243.0	13	27 014 525 0	50.0	22
27 011 010 0	127.0	48	27 011 504 0	242.0	12	27 012 314 0	138.0	33	27 013 703 2	23.0	4	27 014 535 0	4.0	26
27 011 015 0	105.0	4	27 011 510 0	31.0	5	27 012 425 0	137.0	1	27 013 704 0	59.0	15	27 014 558 3	95.0	5
27 011 015 0	106.0	4	27 011 510 0	32.0	6	27 012 438 0	153.0	10	27 013 704 0	162.0	27	27 014 558 3	143.0	29
27 011 016 0	105.0	5	27 011 559 0	172.0	50	27 012 439 0	143.0	27	27 013 704 0	172.0	4	27 014 558 3	144.0	29
27 011 117 0	20.0	2	27 011 595 0	242.0	27	27 012 439 0	144.0	27	27 013 720 0	99.0	4	27 014 609 0	126.0	30
27 011 118 0	22.0	35	27 011 743 0	60.0	9	27 012 441 0	133.0	13	27 013 720 0	239.0	8	27 014 609 0	162.0	36
27 011 150 0	21.0	4	27 011 752 1	14.0	28	27 012 452 0	238.0	12	27 013 759 1	113.0	15	27 014 616 0	47.0	10
27 011 156 0	22.0	34	27 011 753 0	16.0	20	27 012 453 0	234.0	4	27 013 759 1	113.0	31	27 014 624 0	47.0	15
27 011 157 0	22.0	13	27 011 754 0	17.0	1	27 012 453 0	238.0	13	27 013 759 1	178.0	2	27 014 626 0	47.0	18
27 011 158 0	22.0	20	27 011 778 0	126.0	11	27 012 515 0	153.0	12	27 013 759 1	178.0	3	27 014 627 0	47.0	3

ID-NR. ID-NO.	TAFEL DIAG.	POS. POS.	ID-NR. ID-NO.	TAFEL DIAG.	POS. POS.	ID-NR. ID-NO.	TAFEL DIAG.	POS. POS.	ID-NR. ID-NO.	TAFEL DIAG.	POS. POS.	ID-NR. ID-NO.	TAFEL DIAG.	POS. POS.
27 014 634 1	56.0	1	27 016 271 1	44.0	14	27 016 970 0	21.0	4	27 017 012 0	21.0	20	27 017 042 0	22.0	31
27 014 696 0	35.0	2	27 016 362 0	41.0	18	27 016 971 0	22.0	2	27 017 013 0	21.0	31	27 017 043 0	22.0	17
27 014 702 0	141.0	12	27 016 448 0	169.0	1	27 016 972 0	20.0	1	27 017 014 0	21.0	30	27 017 044 0	22.0	17
27 014 703 0	126.0	10	27 016 448 0	169.0	14	27 016 973 0	20.0	1	27 017 015 0	21.0	21	27 017 044 0	22.0	18
27 014 703 0	127.0	1	27 016 449 0	169.0	1	27 016 974 0	21.0	7	27 017 016 0	21.0	32	27 017 044 0	22.0	19
27 014 717 3	96.0	9	27 016 449 0	169.0	14	27 016 975 0	22.0	3	27 017 017 0	21.0	21	27 017 044 0	22.0	23
27 014 717 3	142.0	13	27 016 451 0	8.0	2	27 016 976 0	20.0	13	27 017 017 0	22.0	12	27 017 045 0	22.0	18
27 014 760 0	7.0	3	27 016 451 0	8.0	2	27 016 977 0	21.0	3	27 017 018 0	21.0	21	27 017 046 0	22.0	36
27 014 761 0	2.0	6	27 016 456 0	44.0	7	27 016 978 0	22.0	5	27 017 019 0	21.0	16	27 017 047 0	20.0	14
27 014 778 0	5.0	15	27 016 456 0	243.0	5	27 016 979 0	20.0	3	27 017 020 0	21.0	28	27 017 052 0	19.0	33
27 014 858 1	54.0	24	27 016 489 0	19.0	1	27 016 980 0	21.0	2	27 017 021 0	21.0	29	27 017 070 0	142.0	12
27 014 858 1	212.0	2	27 016 490 0	19.0	1	27 016 981 0	22.0	4	27 017 021 0	22.0	32	27 017 072 0	133.0	19
27 014 885 3	96.0	15	27 016 491 0	19.0	1	27 016 982 0	20.0	3	27 017 022 0	21.0	27	27 017 174 0	242.0	43
27 014 885 3	148.0	37	27 016 515 0	46.0	6	27 016 983 0	21.0	6	27 017 023 0	21.0	26	27 017 176 0	215.0	7
27 014 901 0	126.0	24	27 016 517 0	46.0	5	27 016 984 0	22.0	6	27 017 024 0	21.0	22	27 017 176 0	242.0	45
27 014 903 0	34.0	16	27 016 518 2	237.0	29	27 016 985 0	20.0	4	27 017 025 0	20.0	15	27 017 314 0	115.0	9
27 014 968 0	44.0	25	27 016 679 0	106.0	5	27 016 986 0	20.0	8	27 017 026 0	20.0	14	27 017 315 0	115.0	10
27 015 070 0	154.0	3	27 016 725 0	34.0	1	27 016 987 0	20.0	6	27 017 026 0	20.0	15	27 017 318 0	115.0	13
27 015 070 0	243.0	13	27 016 725 0	243.0	9	27 016 988 0	20.0	6	27 017 026 0	22.0	36	27 017 412 0	8.0	2
27 015 071 0	154.0	3	27 016 746 0	44.0	7	27 016 989 0	21.0	3	27 017 027 0	21.0	22	27 017 422 0	8.0	1
27 015 071 0	243.0	13	27 016 746 0	243.0	5	27 016 990 0	20.0	10	27 017 028 0	21.0	35	27 017 431 1	43.0	2
27 015 073 3	241.0	1	27 016 802 0	31.0	18	27 016 991 0	22.0	7	27 017 029 0	21.0	18	27 017 470 0	19.0	1
27 015 135 0	167.0	13	27 016 802 0	32.0	30	27 016 992 0	20.0	5	27 017 029 0	22.0	14	27 017 473 0	19.0	1
27 015 175 0	98.0	28	27 016 805 0	113.0	24	27 016 993 0	21.0	5	27 017 030 0	20.0	14	27 017 474 0	19.0	1
27 015 175 0	108.0	1	27 016 805 0	120.0	12	27 016 994 0	20.0	11	27 017 031 0	21.0	33	27 017 475 0	19.0	1
27 015 177 1	98.0	17	27 016 806 0	113.0	25	27 016 995 0	21.0	9	27 017 032 0	21.0	33	27 017 476 0	19.0	1
27 015 177 1	107.0	1	27 016 806 0	120.0	11	27 016 996 0	21.0	8	27 017 032 0	22.0	34	27 017 477 0	19.0	1
27 015 203 0	241.0	7	27 016 830 1	237.0	28	27 016 997 0	21.0	10	27 017 032 0	22.0	35	27 017 478 0	19.0	1
27 015 211 0	241.0	10	27 016 879 0	123.0	2	27 016 998 0	20.0	7	27 017 033 0	20.0	14	27 017 479 0	19.0	1
27 015 306 0	242.0	42	27 016 886 0	142.0	4	27 016 999 0	21.0	11	27 017 034 0	21.0	14	27 017 480 0	19.0	1
27 015 406 0	237.0	6	27 016 886 0	143.0	4	27 017 001 0	20.0	12	27 017 034 0	21.0	15	27 017 626 0	8.0	2
27 015 428 0	242.0	37	27 016 886 0	144.0	4	27 017 002 0	21.0	12	27 017 034 0	22.0	9	27 017 627 0	8.0	1
27 015 507 0	152.0	4	27 016 945 0	22.0	16	27 017 003 0	21.0	13	27 017 034 0	22.0	11	27 017 629 1	8.0	1
27 015 651 0	33.0	12	27 016 949 0	35.0	22	27 017 004 0	21.0	5	27 017 035 0	22.0	10	27 017 630 0	8.0	2
27 015 794 0	237.0	11	27 016 951 0	109.0	11	27 017 006 0	22.0	8	27 017 038 0	22.0	13	27 017 672 0	34.0	1
27 016 206 0	34.0	1	27 016 951 0	110.0	11	27 017 007 0	21.0	14	27 017 039 0	22.0	22	27 017 672 0	243.0	9
27 016 206 0	243.0	9	27 016 966 0	21.0	1	27 017 008 0	21.0	15	27 017 039 0	22.0	24	27 017 741 0	43.0	48
27 016 207 0	34.0	1	27 016 968 0	21.0	1	27 017 009 0	22.0	9	27 017 039 0	22.0	36	27 017 838 0	240.0	29
27 016 208 0	34.0	1	27 016 968 0	22.0	1	27 017 010 0	22.0	11	27 017 039 0	22.0	37	27 017 841 0	240.0	59
27 016 213 0	242.0	36	27 016 969 0	22.0	1	27 017 011 0	21.0	19	27 017 041 0	22.0	12	27 017 843 0	240.0	60

ID-NR. ID-NO.	TAFEL DIAG.	POS. POS.	ID-NR. ID-NO.	TAFEL DIAG.	POS. POS.	ID-NR. ID-NO.	TAFEL DIAG.	POS. POS.	ID-NR. ID-NO.	TAFEL DIAG.	POS. POS.	ID-NR. ID-NO.	TAFEL DIAG.	POS. POS.
27 017 846 0	119.0	7	27 018 446 0	50.0	17	27 018 931 0	135.0	18	27 019 024 1	39.0	18	27 019 240 0	23.0	10
27 017 848 0	119.0	4	27 018 446 0	153.0	9	27 018 948 0	116.0	23	27 019 024 1	39.0	39	27 019 241 0	237.0	33
27 017 850 0	120.0	13	27 018 459 0	8.0	1	27 018 956 0	113.0	8	27 019 024 1	181.0	2	27 019 258 0	96.0	6
27 017 850 0	121.0	1	27 018 460 0	8.0	1	27 018 957 0	113.0	7	27 019 024 1	181.0	3	27 019 258 0	97.0	6
27 017 853 0	119.0	3	27 018 469 0	165.0	21	27 018 961 0	143.0	28	27 019 024 1	184.0	2	27 019 258 0	136.0	10
27 017 860 0	119.0	10	27 018 474 0	51.0	24	27 018 961 0	144.0	38	27 019 024 1	184.0	3	27 019 259 0	96.0	6
27 017 861 0	119.0	11	27 018 475 0	50.0	21	27 018 995 0	113.0	13	27 019 026 0	38.0	22	27 019 259 0	97.0	6
27 017 950 0	7.0	2	27 018 487 0	165.0	22	27 018 997 0	113.0	14	27 019 026 0	39.0	23	27 019 259 0	136.0	10
27 017 951 0	2.0	7	27 018 596 0	47.0	85	27 019 001 0	31.0	27	27 019 026 0	181.0	5	27 019 260 0	4.0	27
27 017 956 0	226.0	28	27 018 601 0	126.0	31	27 019 001 0	32.0	21	27 019 026 0	184.0	5	27 019 260 0	132.0	34
27 017 981 0	238.0	1	27 018 616 0	107.0	5	27 019 002 0	31.0	28	27 019 027 0	38.0	23	27 019 262 0	3.0	17
27 018 003 0	238.0	29	27 018 617 0	107.0	51	27 019 002 0	32.0	4	27 019 027 0	39.0	38	27 019 262 0	134.0	26
27 018 074 0	240.0	24	27 018 617 0	108.0	51	27 019 003 0	36.0	16	27 019 028 0	38.0	9	27 019 263 0	95.0	5
27 018 075 0	241.0	17	27 018 661 0	30.0	2	27 019 003 0	37.0	18	27 019 028 0	39.0	26	27 019 263 0	143.0	29
27 018 075 0	242.0	31	27 018 664 0	30.0	4	27 019 004 0	36.0	2	27 019 028 0	181.0	1	27 019 263 0	144.0	29
27 018 076 0	242.0	44	27 018 666 0	30.0	1	27 019 004 0	37.0	2	27 019 028 0	184.0	1	27 019 264 0	95.0	5
27 018 077 0	240.0	46	27 018 666 0	243.0	7	27 019 005 0	36.0	11	27 019 029 0	38.0	2	27 019 264 0	143.0	29
27 018 170 0	237.0	12	27 018 669 1	30.0	3	27 019 005 0	37.0	11	27 019 029 0	39.0	2	27 019 264 0	144.0	29
27 018 240 0	8.0	1	27 018 669 1	243.0	6	27 019 006 0	36.0	14	27 019 051 0	139.0	16	27 019 265 0	95.0	5
27 018 240 0	8.0	1	27 018 691 0	135.0	31	27 019 007 0	38.0	1	27 019 051 0	140.0	15	27 019 265 0	143.0	29
27 018 240 0	8.0	1	27 018 700 2	33.0	5	27 019 007 0	39.0	1	27 019 052 0	139.0	14	27 019 265 0	144.0	29
27 018 264 1	64.0	6	27 018 701 0	147.0	2	27 019 009 0	36.0	5	27 019 052 0	140.0	13	27 019 269 0	96.0	15
27 018 264 1	161.0	10	27 018 804 0	2.0	33	27 019 009 0	37.0	5	27 019 054 0	153.0	22	27 019 269 0	148.0	37
27 018 264 1	162.0	9	27 018 804 0	138.0	31	27 019 010 0	36.0	10	27 019 067 0	128.0	10	27 019 270 0	96.0	15
27 018 281 1	81.0	25	27 018 875 0	133.0	23	27 019 010 0	37.0	10	27 019 067 0	134.0	21	27 019 270 0	148.0	37
27 018 281 1	145.0	22	27 018 911 0	139.0	13	27 019 011 0	40.0	1	27 019 068 0	128.0	21	27 019 321 0	29.0	2
27 018 293 0	73.0	38	27 018 911 0	140.0	12	27 019 012 1	36.0	1	27 019 071 0	133.0	28	27 019 409 0	120.0	3
27 018 293 0	239.0	7	27 018 911 0	143.0	25	27 019 013 0	36.0	12	27 019 101 0	148.0	36	27 019 562 0	233.0	4
27 018 299 0	38.0	5	27 018 911 0	144.0	25	27 019 015 0	41.0	29	27 019 102 0	132.0	6	27 019 562 0	238.0	22
27 018 299 0	39.0	6	27 018 911 0	145.0	15	27 019 020 0	41.0	22	27 019 106 0	138.0	32	27 019 564 0	127.0	6
27 018 299 0	40.0	20	27 018 911 0	150.0	11	27 019 023 0	38.0	17	27 019 111 0	139.0	29	27 019 564 0	127.0	21
27 018 315 0	34.0	10	27 018 912 0	139.0	12	27 019 023 0	39.0	17	27 019 111 0	140.0	28	27 019 564 0	127.0	22
27 018 316 0	7.0	46	27 018 912 0	140.0	11	27 019 023 0	39.0	40	27 019 111 0	143.0	44	27 019 564 0	127.0	23
27 018 318 0	131.0	18	27 018 912 0	143.0	26	27 019 023 0	39.0	41	27 019 111 0	144.0	43	27 019 565 0	238.0	23
27 018 326 0	40.0	5	27 018 912 0	144.0	26	27 019 023 0	181.0	4	27 019 156 0	30.0	7	27 019 646 0	165.0	25
27 018 358 1	118.0	1	27 018 912 0	145.0	16	27 019 023 0	184.0	4	27 019 156 0	30.0	7	27 019 651 0	149.0	2
27 018 358 1	119.0	1	27 018 912 0	150.0	12	27 019 023 0	184.0	7	27 019 211 0	2.0	33	27 019 660 0	113.0	24
27 018 431 0	35.0	28	27 018 929 0	134.0	24	27 019 023 0	184.0	8	27 019 211 0	138.0	31	27 019 660 0	113.0	25
27 018 443 0	35.0	27	27 018 929 0	135.0	20	27 019 024 1	38.0	12	27 019 212 0	2.0	11	27 019 660 0	120.0	11
27 018 444 0	35.0	26	27 018 930 0	134.0	15	27 019 024 1	38.0	29	27 019 212 0	137.0	9	27 019 660 0	120.0	12

ID-NR. ID-NO.	TAFEL DIAG.	POS. POS.	ID-NR. ID-NO.	TAFEL DIAG.	POS. POS.	ID-NR. ID-NO.	TAFEL DIAG.	POS. POS.	ID-NR. ID-NO.	TAFEL DIAG.	POS. POS.	ID-NR. ID-NO.	TAFEL DIAG.	POS. POS.
27 019 661 0	113.0	24	27 019 900 0	127.0	44	27 020 786 0	42.0	35	27 021 197 0	35.0	37	27 022 401 0	44.0	1
27 019 661 0	113.0	25	27 019 901 0	127.0	14	27 020 799 0	131.0	14	27 021 214 1	130.0	3	27 022 434 0	40.0	13
27 019 661 0	120.0	11	27 019 902 0	127.0	16	27 020 801 0	132.0	21	27 021 215 0	113.0	17	27 022 434 0	44.0	27
27 019 661 0	120.0	12	27 020 001 0	230.0	16	27 020 822 0	172.0	31	27 021 216 0	117.0	1	27 022 438 0	3.0	17
27 019 694 0	49.0	22	27 020 001 0	250.0	1	27 020 867 0	43.0	5	27 021 260 0	237.0	26	27 022 438 0	134.0	26
27 019 766 0	107.0	90	27 020 168 0	230.0	13	27 020 896 0	135.0	2	27 021 264 0	56.0	28	27 022 448 0	135.0	7
27 019 766 0	109.0	90	27 020 168 0	250.0	13	27 020 914 0	117.0	9	27 021 302 0	31.0	29	27 022 450 0	31.0	36
27 019 766 0	110.0	90	27 020 169 0	230.0	15	27 020 915 0	122.0	4	27 021 302 0	32.0	22	27 022 450 0	32.0	31
27 019 870 0	127.0	2	27 020 169 0	250.0	5	27 020 921 0	139.0	8	27 021 316 0	240.0	23	27 022 478 0	132.0	29
27 019 886 0	127.0	3	27 020 345 3	2.0	11	27 020 921 0	140.0	7	27 021 324 0	120.0	10	27 022 480 1	58.0	3
27 019 887 0	127.0	4	27 020 345 3	137.0	9	27 020 921 0	143.0	15	27 021 325 0	120.0	4	27 022 481 0	58.0	3
27 019 887 0	127.0	17	27 020 403 1	5.0	2	27 020 921 0	144.0	15	27 021 422 0	153.0	4	27 022 482 0	58.0	3
27 019 889 0	127.0	7	27 020 403 1	135.0	41	27 020 921 0	145.0	10	27 021 432 0	40.0	43	27 022 517 0	60.0	19
27 019 889 0	127.0	24	27 020 410 0	100.0	51	27 020 921 0	146.0	5	27 021 437 1	237.0	24	27 022 523 1	44.0	3
27 019 889 0	127.0	25	27 020 440 0	31.0	19	27 020 921 0	150.0	4	27 021 497 0	237.0	27	27 022 525 0	145.0	20
27 019 889 0	127.0	26	27 020 440 0	32.0	25	27 020 962 0	137.0	2	27 021 715 0	51.0	25	27 022 532 0	145.0	17
27 019 896 0	127.0	8	27 020 496 0	153.0	13	27 021 034 0	2.0	11	27 021 716 0	50.0	24	27 022 557 0	238.0	31
27 019 896 0	127.0	27	27 020 498 0	131.0	30	27 021 034 0	137.0	9	27 021 764 0	238.0	30	27 022 571 0	152.0	6
27 019 896 0	127.0	28	27 020 500 0	4.0	27	27 021 096 0	239.0	4	27 021 777 0	18.0	27	27 022 584 1	43.0	25
27 019 896 0	127.0	29	27 020 500 0	132.0	34	27 021 097 0	239.0	4	27 021 875 0	237.0	18	27 022 592 0	239.0	6
27 019 896 0	127.0	30	27 020 539 0	63.0	18	27 021 149 0	127.0	5	27 021 876 0	237.0	30	27 022 593 0	239.0	5
27 019 896 0	127.0	31	27 020 552 1	58.0	3	27 021 149 0	127.0	18	27 021 982 3	98.0	51	27 022 605 0	169.0	6
27 019 896 0	127.0	32	27 020 562 0	56.0	29	27 021 149 0	127.0	19	27 021 982 3	110.0	1	27 022 605 0	228.0	21
27 019 897 0	127.0	9	27 020 562 0	83.0	50	27 021 149 0	127.0	20	27 021 983 3	98.0	53	27 022 605 0	230.0	8
27 019 897 0	127.0	33	27 020 618 0	20.0	5	27 021 150 0	50.0	17	27 021 983 3	109.0	1	27 022 605 0	232.0	6
27 019 897 0	135.0	7	27 020 665 0	51.0	8	27 021 150 0	51.0	8	27 022 045 0	48.0	25	27 022 614 0	240.0	50
27 019 898 0	127.0	10	27 020 665 0	153.0	23	27 021 150 0	153.0	9	27 022 240 0	38.0	7	27 022 615 0	240.0	57
27 019 898 0	127.0	34	27 020 666 0	95.0	18	27 021 150 0	153.0	23	27 022 246 0	109.0	12	27 022 616 0	240.0	55
27 019 898 0	127.0	35	27 020 666 0	139.0	17	27 021 164 0	7.0	61	27 022 246 0	110.0	12	27 022 617 0	240.0	53
27 019 898 0	127.0	36	27 020 666 0	140.0	16	27 021 171 0	128.0	14	27 022 247 0	109.0	26	27 022 682 0	5.0	2
27 019 898 0	127.0	37	27 020 730 0	40.0	4	27 021 171 0	129.0	2	27 022 247 0	110.0	26	27 022 682 0	135.0	41
27 019 898 0	127.0	38	27 020 744 0	8.0	1	27 021 172 0	113.0	27	27 022 256 0	107.0	4	27 022 683 0	5.0	2
27 019 898 0	127.0	39	27 020 745 0	8.0	1	27 021 172 0	117.0	44	27 022 257 0	107.0	26	27 022 683 0	135.0	41
27 019 898 0	127.0	40	27 020 746 0	8.0	1	27 021 172 0	125.0	5	27 022 258 0	107.0	54	27 022 741 0	44.0	16
27 019 898 0	127.0	41	27 020 747 0	8.0	2	27 021 172 0	130.0	15	27 022 258 0	108.0	52	27 022 742 0	44.0	15
27 019 898 0	127.0	42	27 020 748 0	8.0	2	27 021 173 0	130.0	2	27 022 260 0	108.0	4	27 022 743 1	44.0	2
27 019 898 0	135.0	7	27 020 749 0	8.0	2	27 021 177 0	238.0	7	27 022 261 0	108.0	53	27 022 761 0	42.0	10
27 019 898 0	141.0	12	27 020 760 1	42.0	9	27 021 179 0	237.0	35	27 022 261 0	109.0	55	27 022 762 0	42.0	11
27 019 900 0	127.0	11	27 020 781 0	2.0	11	27 021 181 0	125.0	6	27 022 261 0	110.0	55	27 022 801 0	132.0	7
27 019 900 0	127.0	43	27 020 781 0	137.0	9	27 021 186 0	132.0	10	27 022 329 0	43.0	6	27 022 802 0	132.0	8

ID-NR. ID-NO.	TAFEL DIAG.	POS. POS.	ID-NR. ID-NO.	TAFEL DIAG.	POS. POS.	ID-NR. ID-NO.	TAFEL DIAG.	POS. POS.	ID-NR. ID-NO.	TAFEL DIAG.	POS. POS.	ID-NR. ID-NO.	TAFEL DIAG.	POS. POS.
27 022 817 0	135.0	27	27 023 543 0	47.0	12	27 024 190 0	125.0	1	27 025 381 0	119.0	8	27 026 640 0	14.0	35
27 022 818 0	135.0	26	27 023 544 0	47.0	13	27 024 478 0	41.0	18	27 025 487 0	114.0	2	27 026 732 0	13.0	17
27 022 819 0	135.0	25	27 023 545 0	47.0	14	27 024 478 0	243.0	12	27 025 488 0	114.0	3	27 026 971 0	130.0	20
27 022 820 0	137.0	8	27 023 547 0	47.0	17	27 024 541 0	23.0	20	27 025 488 0	121.0	3	27 026 971 0	243.0	4
27 022 821 0	133.0	6	27 023 548 0	47.0	19	27 024 542 0	23.0	19	27 025 492 0	121.0	2	27 026 972 0	130.0	20
27 022 848 0	128.0	13	27 023 555 0	47.0	81	27 024 544 0	23.0	21	27 025 564 0	240.0	21	27 026 972 0	215.0	5
27 022 849 0	129.0	3	27 023 658 0	109.0	11	27 024 545 0	23.0	22	27 025 577 1	237.0	20	27 026 972 0	243.0	4
27 022 928 0	241.0	12	27 023 658 0	110.0	11	27 024 546 0	23.0	23	27 025 591 0	240.0	63	27 027 491 0	242.0	1
27 022 930 0	241.0	18	27 023 676 0	96.0	6	27 024 547 0	23.0	24	27 025 656 0	116.0	29	27 027 552 0	54.0	5
27 022 943 0	128.0	24	27 023 676 0	97.0	6	27 024 548 0	23.0	25	27 025 657 0	116.0	19	27 027 554 0	41.0	19
27 022 963 0	130.0	6	27 023 676 0	136.0	10	27 024 549 0	23.0	26	27 025 657 0	132.0	27	27 027 569 0	240.0	4
27 022 972 0	5.0	2	27 023 809 0	115.0	2	27 024 556 0	19.0	1	27 025 659 0	123.0	4	27 027 654 0	130.0	20
27 022 972 0	135.0	41	27 023 810 0	115.0	15	27 024 557 0	19.0	36	27 025 858 0	106.0	13	27 027 654 0	243.0	4
27 023 012 1	240.0	45	27 023 811 0	115.0	6	27 024 558 0	19.0	1	27 025 928 0	109.0	11	27 027 655 0	130.0	20
27 023 056 0	84.0	14	27 023 812 0	115.0	11	27 024 576 0	59.0	23	27 025 928 0	110.0	11	27 027 655 0	243.0	4
27 023 056 0	239.0	2	27 023 813 0	115.0	12	27 024 711 0	29.0	1	27 025 930 0	97.0	9	27 027 761 0	54.0	6
27 023 057 0	84.0	14	27 023 937 0	160.0	11	27 024 712 0	29.0	1	27 025 930 0	142.0	13	27 027 776 0	48.0	5
27 023 057 0	239.0	3	27 023 945 1	237.0	13	27 024 734 0	240.0	26	27 025 931 0	97.0	15	27 027 778 0	48.0	30
27 023 058 0	237.0	14	27 023 950 0	31.0	4	27 024 739 0	172.0	49	27 025 931 0	148.0	37	27 027 779 0	48.0	28
27 023 084 0	42.0	49	27 023 950 0	32.0	5	27 024 811 0	109.0	4	27 025 977 0	130.0	20	27 027 780 0	48.0	24
27 023 091 0	98.0	2	27 023 958 0	237.0	8	27 024 811 0	110.0	4	27 025 977 0	243.0	4	27 027 782 0	48.0	31
27 023 091 0	105.0	1	27 023 970 0	37.0	1	27 024 812 0	109.0	5	27 025 978 0	130.0	20	27 027 786 0	48.0	18
27 023 094 0	81.0	25	27 023 972 0	37.0	1	27 024 812 0	110.0	5	27 025 978 0	243.0	4	27 027 814 0	47.0	86
27 023 094 0	145.0	22	27 023 973 0	37.0	1	27 024 813 1	110.0	11	27 026 006 0	97.0	9	27 027 815 0	47.0	7
27 023 096 0	23.0	22	27 023 974 0	37.0	1	27 024 815 0	109.0	54	27 026 006 0	97.0	15	27 027 818 0	48.0	15
27 023 105 0	42.0	50	27 023 975 0	37.0	1	27 024 815 0	110.0	54	27 026 006 0	142.0	13	27 027 832 0	48.0	10
27 023 403 0	125.0	1	27 023 976 0	37.0	1	27 024 817 1	109.0	11	27 026 006 0	148.0	37	27 028 025 0	47.0	11
27 023 403 0	243.0	10	27 023 978 0	37.0	16	27 024 901 0	113.0	1	27 026 007 0	97.0	9	27 028 026 0	47.0	16
27 023 410 0	41.0	10	27 023 979 0	37.0	19	27 024 901 0	114.0	1	27 026 007 0	142.0	13	27 028 268 0	25.0	53
27 023 485 0	39.0	35	27 024 026 0	41.0	29	27 025 028 0	159.0	3	27 026 008 0	97.0	15	27 028 419 0	109.0	23
27 023 495 0	125.0	1	27 024 027 0	41.0	20	27 025 169 0	160.0	12	27 026 008 0	148.0	37	27 028 419 0	110.0	23
27 023 496 0	125.0	1	27 024 033 0	237.0	1	27 025 169 0	166.0	29	27 026 065 0	123.0	8	27 028 469 0	237.0	31
27 023 497 0	125.0	1	27 024 034 0	166.0	32	27 025 169 0	168.0	29	27 026 073 0	154.0	5	27 028 834 0	242.0	34
27 023 497 0	243.0	11	27 024 034 0	168.0	45	27 025 178 0	166.0	30	27 026 212 0	109.0	11	27 029 387 0	86.0	13
27 023 498 0	125.0	1	27 024 069 0	150.0	17	27 025 178 0	168.0	30	27 026 212 0	110.0	11	27 029 388 0	86.0	11
27 023 503 0	30.0	16	27 024 070 0	150.0	19	27 025 246 0	97.0	9	27 026 214 0	109.0	11	27 100 061 0	100.0	1
27 023 537 0	47.0	4	27 024 071 0	150.0	15	27 025 246 0	142.0	13	27 026 214 0	110.0	11	27 100 311 0	14.0	32
27 023 538 0	47.0	5	27 024 116 0	38.0	11	27 025 316 0	97.0	15	27 026 215 0	109.0	11	27 100 332 0	117.0	53
27 023 540 0	47.0	8	27 024 116 0	39.0	8	27 025 316 0	148.0	37	27 026 215 0	110.0	11	27 100 367 0	237.0	37
27 023 541 0	47.0	9	27 024 116 0	40.0	15	27 025 317 0	130.0	14	27 026 270 2	237.0	32	27 100 403 0	44.0	74

ID-NR. ID-NO.	TAFEL DIAG.	POS. POS.	ID-NR. ID-NO.	TAFEL DIAG.	POS. POS.	ID-NR. ID-NO.	TAFEL DIAG.	POS. POS.	ID-NR. ID-NO.	TAFEL DIAG.	POS. POS.	ID-NR. ID-NO.	TAFEL DIAG.	POS. POS.
27 100 475 0	120.0	33	90 000 091 0	167.0	3	90 000 146 0	89.0	8	90 000 419 0	33.0	23	90 000 588 0	79.0	18
27 100 489 0	126.0	27	90 000 097 0	102.0	15	90 000 146 0	90.0	8	90 000 426 0	102.0	28	90 000 603 0	256.0	3
27 100 682 0	107.0	27	90 000 112 0	59.0	46	90 000 149 0	89.0	7	90 000 427 0	47.0	57	90 001 226 0	102.0	37
27 100 682 0	109.0	27	90 000 113 0	18.0	38	90 000 149 0	90.0	7	90 000 428 0	2.0	8	90 001 230 0	19.0	14
27 100 682 0	110.0	27	90 000 113 0	43.0	28	90 000 153 0	113.0	15	90 000 428 0	95.0	22	90 001 230 0	34.0	21
27 100 707 0	36.0	3	90 000 113 0	67.0	2	90 000 153 0	113.0	31	90 000 428 0	100.0	46	90 001 230 0	36.0	9
27 100 707 0	37.0	3	90 000 113 0	77.0	2	90 000 153 0	178.0	2	90 000 456 0	16.0	26	90 001 230 0	37.0	9
27 100 708 0	37.0	14	90 000 113 0	156.0	2	90 000 153 0	178.0	3	90 000 470 0	51.0	43	90 001 230 0	41.0	16
27 100 735 0	204.0	5	90 000 113 0	165.0	9	90 000 175 0	2.0	10	90 000 470 0	169.0	3	90 001 233 0	47.0	24
27 100 735 0	204.0	9	90 000 113 0	168.0	3	90 000 182 0	95.0	20	90 000 496 0	68.0	32	90 001 238 0	47.0	56
27 100 735 0	204.0	10	90 000 113 0	172.0	16	90 000 191 0	69.0	20	90 000 541 0	40.0	38	90 001 251 0	43.0	57
27 100 735 0	204.0	11	90 000 114 0	149.0	14	90 000 192 0	69.0	19	90 000 548 0	17.0	16	90 001 266 0	103.0	20
27 100 735 0	204.0	17	90 000 121 0	2.0	4	90 000 192 0	70.0	5	90 000 548 0	240.0	25	90 001 266 0	104.0	20
27 100 735 0	204.0	20	90 000 121 0	31.0	16	90 000 192 0	73.0	13	90 000 557 0	38.0	27	90 001 268 0	133.0	27
27 100 735 0	204.0	22	90 000 121 0	32.0	15	90 000 192 0	74.0	59	90 000 557 0	39.0	16	90 001 285 0	77.0	2
27 100 735 0	204.0	26	90 000 121 0	33.0	8	90 000 192 0	75.0	59	90 000 557 0	44.0	49	90 001 285 0	80.0	2
27 100 735 0	204.0	28	90 000 121 0	34.0	19	90 000 192 0	79.0	19	90 000 557 0	122.0	11	90 001 285 0	81.0	34
27 100 735 0	204.0	30	90 000 121 0	37.0	15	90 000 192 0	85.0	18	90 000 557 0	129.0	43	90 001 285 0	84.0	7
27 100 735 0	204.0	31	90 000 121 0	43.0	11	90 000 192 0	145.0	45	90 000 557 0	136.0	14	90 001 300 0	49.0	24
27 100 735 0	204.0	88	90 000 121 0	54.0	10	90 000 206 0	74.0	25	90 000 575 0	43.0	9	90 001 349 0	117.0	52
27 100 808 0	167.0	35	90 000 121 0	56.0	4	90 000 206 0	74.0	63	90 000 580 0	47.0	44	90 001 350 0	97.0	18
27 100 857 0	47.0	2	90 000 121 0	59.0	27	90 000 206 0	75.0	25	90 000 584 0	69.0	17	90 001 379 0	43.0	47
27 100 858 0	47.0	49	90 000 121 0	60.0	6	90 000 206 0	75.0	63	90 000 584 0	70.0	7	90 001 380 0	7.0	37
27 100 859 0	47.0	6	90 000 121 0	61.0	9	90 000 206 0	84.0	31	90 000 584 0	74.0	57	90 001 380 0	14.0	30
27 101 051 0	13.0	25	90 000 121 0	62.0	27	90 000 206 0	84.0	67	90 000 584 0	75.0	57	90 001 380 0	97.0	17
27 101 129 0	135.0	52	90 000 121 0	64.0	14	90 000 254 0	68.0	9	90 000 584 0	79.0	17	90 001 380 0	111.0	24
27 101 258 0	37.0	12	90 000 121 0	67.0	16	90 000 293 0	250.0	23	90 000 584 0	85.0	19	90 001 380 0	118.0	6
27 101 355 0	18.0	32	90 000 121 0	81.0	8	90 000 298 0	5.0	14	90 000 584 0	169.0	18	90 001 380 0	119.0	13
27 101 467 0	39.0	42	90 000 121 0	126.0	3	90 000 333 0	5.0	27	90 000 585 0	11.0	39	90 001 380 0	143.0	19
27 101 476 0	39.0	43	90 000 121 0	135.0	54	90 000 333 0	35.0	6	90 000 585 0	18.0	8	90 001 380 0	144.0	19
27 101 542 0	27.0	3	90 000 121 0	156.0	16	90 000 337 0	50.0	12	90 000 585 0	70.0	4	90 001 420 0	95.0	40
27 101 544 0	239.0	9	90 000 121 0	157.0	9	90 000 337 0	51.0	10	90 000 585 0	73.0	22	90 001 439 0	48.0	27
27 102 333 0	241.0	20	90 000 121 0	158.0	18	90 000 338 0	92.0	19	90 000 585 0	74.0	58	90 001 464 0	113.0	32
90 000 031 0	226.0	36	90 000 121 0	159.0	10	90 000 338 0	94.0	19	90 000 585 0	75.0	58	90 001 464 0	120.0	39
90 000 031 0	240.0	38	90 000 121 0	160.0	6	90 000 362 0	50.0	7	90 000 585 0	85.0	17	90 001 464 0	128.0	3
90 000 032 0	116.0	20	90 000 121 0	161.0	16	90 000 395 0	43.0	44	90 000 585 0	126.0	21	90 001 470 0	131.0	16
90 000 032 0	129.0	21	90 000 121 0	162.0	16	90 000 395 0	49.0	6	90 000 585 0	172.0	47	90 001 550 0	129.0	30
90 000 032 0	148.0	19	90 000 121 0	163.0	18	90 000 416 0	47.0	39	90 000 585 0	249.0	33	90 001 550 0	131.0	1
90 000 032 0	151.0	19	90 000 121 0	165.0	12	90 000 419 0	31.0	35	90 000 588 0	48.0	3	90 001 550 0	133.0	24
90 000 048 0	138.0	34	90 000 139 0	98.0	39	90 000 419 0	32.0	16	90 000 588 0	69.0	18	90 001 550 0	139.0	1

ID-NR. ID-NO.	TAFEL DIAG.	POS. POS.	ID-NR. ID-NO.	TAFEL DIAG.	POS. POS.	ID-NR. ID-NO.	TAFEL DIAG.	POS. POS.	ID-NR. ID-NO.	TAFEL DIAG.	POS. POS.	ID-NR. ID-NO.	TAFEL DIAG.	POS. POS.
90 001 550 0	140.0	1	90 001 795 0	86.0	20	90 002 064 0	173.0	12	90 002 222 0	125.0	2	90 002 661 0	3.0	18
90 001 550 0	153.0	5	90 001 811 0	86.0	20	90 002 064 0	256.0	10	90 002 222 0	132.0	2	90 002 672 0	128.0	4
90 001 561 0	102.0	5	90 001 811 0	87.0	18	90 002 080 0	138.0	1	90 002 241 0	240.0	44	90 002 695 0	70.0	3
90 001 565 0	3.0	21	90 001 811 0	88.0	22	90 002 080 0	142.0	1	90 002 294 0	96.0	24	90 002 704 0	130.0	23
90 001 565 0	77.0	43	90 001 820 0	115.0	8	90 002 080 0	143.0	1	90 002 294 0	97.0	24	90 002 705 0	5.0	8
90 001 566 0	3.0	20	90 001 820 0	247.0	8	90 002 080 0	144.0	1	90 002 297 0	67.0	48	90 002 731 0	96.0	9
90 001 566 0	50.0	26	90 001 846 0	2.0	57	90 002 080 0	145.0	2	90 002 303 0	242.0	33	90 002 731 0	96.0	15
90 001 568 0	2.0	48	90 001 846 0	38.0	24	90 002 080 0	147.0	4	90 002 310 0	16.0	23	90 002 731 0	142.0	13
90 001 568 0	7.0	57	90 001 846 0	39.0	37	90 002 093 0	113.0	24	90 002 311 0	173.0	16	90 002 731 0	148.0	37
90 001 568 0	95.0	21	90 001 849 0	43.0	51	90 002 093 0	113.0	25	90 002 322 0	95.0	23	90 002 751 0	50.0	20
90 001 568 0	100.0	19	90 001 849 0	71.0	6	90 002 093 0	119.0	12	90 002 349 0	70.0	33	90 002 751 0	51.0	20
90 001 577 0	11.0	37	90 001 849 0	73.0	39	90 002 093 0	120.0	11	90 002 369 0	138.0	36	90 002 756 0	47.0	27
90 001 577 0	167.0	15	90 001 849 0	170.0	7	90 002 093 0	120.0	12	90 002 401 0	228.0	18	90 002 758 0	47.0	42
90 001 577 0	170.0	4	90 001 852 0	249.0	26	90 002 096 0	138.0	23	90 002 401 0	229.0	6	90 002 759 0	47.0	67
90 001 577 0	173.0	7	90 001 856 0	4.0	7	90 002 096 0	146.0	2	90 002 440 0	241.0	6	90 002 766 0	5.0	20
90 001 577 0	230.0	12	90 001 856 0	5.0	24	90 002 096 0	147.0	20	90 002 442 0	241.0	9	90 002 768 0	5.0	16
90 001 577 0	232.0	15	90 001 856 0	7.0	20	90 002 099 0	257.0	8	90 002 476 0	129.0	10	90 002 771 0	95.0	25
90 001 578 0	24.0	3	90 001 863 0	130.0	19	90 002 100 0	83.0	44	90 002 511 0	3.0	23	90 002 771 0	96.0	3
90 001 578 0	27.0	5	90 001 863 0	161.0	19	90 002 100 0	100.0	41	90 002 511 0	4.0	41	90 002 771 0	97.0	3
90 001 579 0	24.0	4	90 001 863 0	162.0	21	90 002 112 0	7.0	47	90 002 511 0	7.0	76	90 002 786 0	47.0	32
90 001 611 0	73.0	7	90 001 863 0	163.0	3	90 002 112 0	18.0	38	90 002 522 0	56.0	33	90 002 786 0	111.0	16
90 001 611 0	74.0	44	90 001 863 0	172.0	8	90 002 112 0	58.0	2	90 002 522 0	58.0	24	90 002 787 0	31.0	7
90 001 611 0	75.0	44	90 001 867 0	10.0	4	90 002 112 0	58.0	25	90 002 522 0	61.0	13	90 002 787 0	32.0	8
90 001 611 0	84.0	45	90 001 868 0	143.0	17	90 002 112 0	61.0	46	90 002 522 0	73.0	27	90 002 787 0	33.0	21
90 001 611 0	85.0	6	90 001 868 0	144.0	17	90 002 112 0	166.0	2	90 002 522 0	85.0	23	90 002 787 0	41.0	12
90 001 614 0	73.0	5	90 001 869 0	115.0	14	90 002 133 0	83.0	11	90 002 522 0	163.0	2	90 002 802 0	165.0	10
90 001 614 0	74.0	42	90 001 878 0	130.0	17	90 002 133 0	100.0	33	90 002 522 0	165.0	8	90 002 802 0	166.0	4
90 001 614 0	75.0	42	90 001 902 0	113.0	5	90 002 142 0	35.0	24	90 002 522 0	166.0	3	90 002 802 0	226.0	50
90 001 614 0	84.0	43	90 001 902 0	120.0	7	90 002 142 0	36.0	7	90 002 522 0	172.0	2	90 002 802 0	230.0	29
90 001 614 0	85.0	4	90 001 903 0	113.0	4	90 002 142 0	37.0	7	90 002 522 0	173.0	2	90 002 803 0	18.0	38
90 001 686 0	44.0	72	90 001 903 0	120.0	1	90 002 142 0	91.0	15	90 002 552 0	241.0	13	90 002 804 0	168.0	2
90 001 692 0	73.0	3	90 001 905 0	113.0	6	90 002 142 0	92.0	15	90 002 596 0	226.0	11	90 002 810 0	128.0	1
90 001 692 0	74.0	45	90 001 905 0	120.0	9	90 002 142 0	93.0	15	90 002 601 0	43.0	53	90 002 810 0	141.0	18
90 001 692 0	75.0	45	90 001 912 0	61.0	38	90 002 142 0	94.0	15	90 002 601 0	73.0	40	90 002 810 0	147.0	3
90 001 692 0	84.0	41	90 001 926 0	54.0	23	90 002 146 0	47.0	93	90 002 619 0	159.0	16	90 002 845 0	241.0	11
90 001 692 0	85.0	7	90 001 927 0	100.0	6	90 002 159 0	2.0	12	90 002 622 0	2.0	72	90 002 940 0	128.0	2
90 001 719 0	132.0	5	90 002 023 0	47.0	92	90 002 209 0	6.0	9	90 002 623 0	103.0	32	90 002 940 0	129.0	27
90 001 735 0	98.0	35	90 002 027 0	83.0	5	90 002 209 0	68.0	22	90 002 623 0	104.0	32	90 002 946 0	241.0	16
90 001 753 0	26.0	2	90 002 027 0	100.0	40	90 002 209 0	165.0	15	90 002 635 0	240.0	13	90 002 955 0	133.0	34
90 001 783 0	117.0	2	90 002 030 0	70.0	32	90 002 209 0	168.0	4	90 002 656 0	54.0	3	90 002 955 0	134.0	3

ID-NR. ID-NO.	TAFEL DIAG.	POS. POS.	ID-NR. ID-NO.	TAFEL DIAG.	POS. POS.	ID-NR. ID-NO.	TAFEL DIAG.	POS. POS.	ID-NR. ID-NO.	TAFEL DIAG.	POS. POS.	ID-NR. ID-NO.	TAFEL DIAG.	POS. POS.
90 002 955 0	135.0	23	90 003 108 0	2.0	53	90 003 333 0	41.0	27	90 003 545 0	123.0	5	90 003 774 0	48.0	26
90 002 955 0	141.0	6	90 003 108 0	95.0	27	90 003 334 0	38.0	4	90 003 551 0	61.0	44	90 003 800 0	83.0	33
90 002 955 0	148.0	47	90 003 120 0	233.0	9	90 003 334 0	39.0	4	90 003 552 0	116.0	26	90 003 808 0	48.0	17
90 002 955 0	151.0	28	90 003 120 0	234.0	9	90 003 335 0	38.0	3	90 003 553 0	74.0	13	90 003 833 0	148.0	22
90 002 956 0	116.0	7	90 003 121 0	233.0	10	90 003 335 0	39.0	3	90 003 553 0	75.0	13	90 003 834 0	56.0	29
90 002 958 0	3.0	26	90 003 121 0	234.0	10	90 003 357 0	226.0	4	90 003 553 0	84.0	58	90 003 834 0	83.0	50
90 002 958 0	4.0	42	90 003 122 0	233.0	7	90 003 360 0	41.0	2	90 003 558 0	113.0	11	90 003 834 0	100.0	5
90 002 958 0	7.0	74	90 003 122 0	234.0	7	90 003 364 0	113.0	12	90 003 558 0	118.0	4	90 003 859 0	44.0	42
90 002 958 0	27.0	39	90 003 123 0	113.0	21	90 003 364 0	120.0	2	90 003 558 0	120.0	5	90 003 863 0	98.0	59
90 002 958 0	40.0	26	90 003 124 0	119.0	5	90 003 366 0	233.0	14	90 003 572 0	51.0	17	90 003 871 0	114.0	6
90 002 958 0	59.0	12	90 003 139 0	47.0	84	90 003 366 0	234.0	14	90 003 573 0	51.0	15	90 003 871 0	121.0	7
90 002 958 0	167.0	24	90 003 164 0	47.0	46	90 003 428 0	74.0	64	90 003 581 0	68.0	1	90 003 872 0	44.0	62
90 002 958 0	240.0	32	90 003 165 0	47.0	89	90 003 428 0	75.0	64	90 003 581 0	78.0	1	90 003 873 0	57.0	11
90 002 958 0	247.0	9	90 003 213 0	44.0	6	90 003 430 0	40.0	23	90 003 581 0	78.0	2	90 003 889 0	42.0	40
90 002 989 0	49.0	7	90 003 213 0	117.0	24	90 003 438 0	40.0	21	90 003 598 0	50.0	22	90 003 915 0	160.0	18
90 002 995 0	49.0	11	90 003 213 0	123.0	10	90 003 439 0	40.0	22	90 003 598 0	51.0	23	90 003 919 0	47.0	59
90 002 996 0	49.0	11	90 003 227 0	47.0	80	90 003 474 0	149.0	28	90 003 606 0	56.0	27	90 003 988 0	228.0	29
90 002 997 0	49.0	11	90 003 228 0	117.0	39	90 003 486 0	255.0	4	90 003 611 0	128.0	15	90 004 040 0	47.0	88
90 002 999 0	49.0	11	90 003 231 0	166.0	25	90 003 502 0	44.0	52	90 003 611 0	129.0	1	90 004 041 0	47.0	94
90 003 007 0	49.0	10	90 003 231 0	168.0	23	90 003 502 0	129.0	40	90 003 612 0	113.0	18	90 004 068 0	40.0	25
90 003 009 0	117.0	12	90 003 244 0	128.0	18	90 003 502 0	136.0	17	90 003 612 0	117.0	45	90 004 078 0	130.0	6
90 003 010 0	113.0	16	90 003 244 0	153.0	3	90 003 502 0	161.0	24	90 003 612 0	125.0	4	90 004 079 0	130.0	6
90 003 013 0	50.0	23	90 003 258 0	128.0	30	90 003 502 0	162.0	25	90 003 612 0	130.0	16	90 004 083 0	130.0	6
90 003 013 0	51.0	22	90 003 258 0	133.0	49	90 003 503 0	44.0	48	90 003 615 0	130.0	5	90 004 110 0	2.0	62
90 003 015 0	44.0	43	90 003 258 0	134.0	6	90 003 503 0	117.0	47	90 003 623 0	130.0	1	90 004 110 0	35.0	39
90 003 028 0	3.0	27	90 003 258 0	135.0	47	90 003 503 0	129.0	39	90 003 636 0	62.0	4	90 004 111 0	43.0	50
90 003 028 0	4.0	37	90 003 258 0	141.0	5	90 003 503 0	132.0	39	90 003 637 0	57.0	6	90 004 112 0	98.0	64
90 003 028 0	7.0	79	90 003 258 0	148.0	46	90 003 503 0	132.0	44	90 003 638 0	56.0	2	90 004 113 0	5.0	5
90 003 030 0	62.0	21	90 003 258 0	151.0	27	90 003 503 0	133.0	45	90 003 655 0	39.0	2	90 004 114 0	2.0	59
90 003 058 0	113.0	24	90 003 276 0	128.0	9	90 003 503 0	134.0	12	90 003 657 0	39.0	2	90 004 115 0	4.0	29
90 003 058 0	113.0	25	90 003 276 0	133.0	4	90 003 503 0	137.0	16	90 003 660 0	40.0	29	90 004 116 0	4.0	13
90 003 058 0	115.0	7	90 003 276 0	134.0	20	90 003 503 0	138.0	30	90 003 665 0	43.0	38	90 004 116 0	7.0	23
90 003 058 0	120.0	11	90 003 277 0	68.0	4	90 003 503 0	139.0	18	90 003 675 0	41.0	3	90 004 117 0	98.0	54
90 003 058 0	120.0	12	90 003 277 0	78.0	5	90 003 503 0	140.0	23	90 003 675 0	69.0	21	90 004 118 0	5.0	18
90 003 063 0	58.0	27	90 003 277 0	258.0	2	90 003 503 0	147.0	16	90 003 675 0	117.0	35	90 004 119 0	5.0	21
90 003 068 0	116.0	22	90 003 278 0	233.0	12	90 003 503 0	148.0	44	90 003 675 0	160.0	5	90 004 120 0	60.0	18
90 003 088 0	86.0	30	90 003 278 0	234.0	12	90 003 504 0	31.0	39	90 003 689 0	226.0	9	90 004 124 0	98.0	10
90 003 088 0	87.0	27	90 003 285 0	36.0	13	90 003 504 0	32.0	33	90 003 690 0	226.0	9	90 004 142 0	228.0	11
90 003 088 0	88.0	29	90 003 285 0	37.0	13	90 003 505 0	83.0	53	90 003 699 0	47.0	48	90 004 155 0	113.0	10
90 003 107 0	49.0	9	90 003 333 0	40.0	6	90 003 545 0	117.0	19	90 003 770 0	242.0	48	90 004 155 0	120.0	8

ID-NR. ID-NO.	TAFEL DIAG.	POS. POS.	ID-NR. ID-NO.	TAFEL DIAG.	POS. POS.	ID-NR. ID-NO.	TAFEL DIAG.	POS. POS.	ID-NR. ID-NO.	TAFEL DIAG.	POS. POS.	ID-NR. ID-NO.	TAFEL DIAG.	POS. POS.
90 004 197 0	100.0	2												
90 004 223 0	48.0	8												
90 004 248 0	35.0	30												
90 004 321 0	119.0	9												
90 004 325 0	33.0	16												
90 004 325 0	48.0	4												
90 004 325 0	137.0	23												
90 004 345 0	114.0	5												
90 004 346 0	121.0	4												
90 004 347 0	121.0	5												
90 004 370 0	257.0	24												
90 004 390 0	77.0	36												
90 004 425 0	48.0	32												
90 004 569 0	54.0	28												
90 004 570 0	54.0	17												
90 004 571 0	47.0	25												
90 004 574 0	48.0	13												
90 004 575 0	47.0	31												
90 004 583 0	40.0	24												
90 004 590 0	41.0	37												
90 004 592 0	71.0	2												
90 004 713 0	36.0	5												
90 004 713 0	37.0	5												
90 004 714 0	36.0	5												
90 004 714 0	37.0	5												
90 100 028 0	27.0	47												
90 100 046 0	120.0	40												
90 100 094 0	127.0	13												
90 100 094 0	127.0	49												
90 100 094 0	141.0	12												
90 100 130 0	47.0	38												
90 100 188 0	100.0	23												
90 100 233 0	103.0	44												
90 100 233 0	104.0	44												

Verwenden Sie nur

KRONE Original-Ersatzteile!

Das erhöht die Sicherheit und spart Kosten!

KRONE Original-Ersatzteile bieten die Garantie für höchste Verschleißfestigkeit, lange Lebensdauer und preiswerten Einkauf.

Sie bekommen bei KRONE nur Materialien in einwandfreier Qualität und absolut passend für Ihre KRONE Maschinen. Bei Verwendung von KRONE Original-Ersatzteilen entspricht das Gerät in Funktion und Arbeitweise wieder der ursprünglichen Ausführung.

Imitationen und Kopien von Bauteilen, speziell aus dem Bereich der Verschleißteile, entsprechen einer qualitativ hochwertigen Erwartungshaltung oft nicht. Es ist schwierig, die Materialqualität optisch zu prüfen. Seien Sie deswegen vorsichtig bei preiswerten Angeboten!

Darum besser gleich

KRONE Original-Ersatzteile!

Use only

KRONE original spare parts!

This guarantees safety and saves costs!

KRONE original spare parts guarantee maximum wear resistance, long service life and good value for money.

Krone supplies only materials of impeccable quality and which are absolutely suitable for your KRONE machines. When using KRONE original spare parts, the device will function and operate as it did originally!

Imitations and copies of components, especially from the area of wear parts, often do not meet high-quality expectations. It is difficult to visually check the material quality. Therefore, be careful with cheap offers!

That's why it's better to use

KRONE original spare parts!

Utilisez uniquement

des pièces de rechange originales KRONE !

Cela garantit votre sécurité et réduit les coûts!

Les pièces de rechange originale KRONE offrent la garantie d'une résistance maximale à l'usure, de longues durées de vie et d'un achat abordable.

KRONE vous fournit exclusivement des matériaux d'une qualité irréprochable et parfaitement adaptés à vos machines KRONE. En cas d'utilisation de pièces de rechange originales KRONE, le fonctionnement et le mode de travail de l'appareil correspondent à nouveau à l'exécution initiale!

Les attentes en termes de qualité supérieure sont souvent déçues par les imitations et les copies de composants, notamment en matière de pièces d'usure. Le contrôle visuel de la qualité est souvent difficile Soyez donc prudent lorsque vous voyez des offres attrayantes!

Il vaut mieux prendre tout de suite

des pièces de rechange originales KRONE!

. . . konsequent, kompetent

Maschinenfabrik
Bernard KRONE GmbH & Co. KG

Heinrich-Krone-Straße 10, D-48480 Spelle
Postfach 11 63, D-48478 Spelle

Phone +049 (0) 5977 /935-0
Fax +049 (0) 59 77/935-339 - Zentrale
Fax +049 (0) 5977 /935-239 - ET-Lager

Internet: https://www.krone-agriculture.com
eMail: info.ldm@krone.de