Originální provozní návod

Číslo dokumentu: 150001184_03_cs

Stav: 11. 4. 2022

RP201-10

Lis na válcové balíky

VariPack V 165

Od čísla stroje: 1086628

Kontaktní partneři

Maschinenfabrik Bernard Krone GmbH & Co. KG

Heinrich-Krone-Straße 10

48480 Spelle

Německo

Telefonní centrála	+ 49 (0) 59 77/935-0
Faxová centrála	+ 49 (0) 59 77/935-339
Fax sklad náhradních dílů tuzemsko	+ 49 (0) 59 77/935-239
Fax sklad náhradních dílů export	+ 49 (0) 59 77/935-359
Internet	www.landmaschinen.krone.de
	https://mediathek.krone.de/

mykrone.green

Informace k vašim strojům KRONE najdete také na mykrone.green. Po registraci můžete zakládat a spravovat své stroje pomocí čísla stroje a prohlížet data stroje. Prostřednictvím svého osobního účtu máte také přístup ke všem službám KRONE.

Údaje pro dotazy a objednávky

Typ	
Identifikační číslo vozidla	
Rok výroby	

Kontaktní údaje Vašeho prodejce

1 K tomuto dokumentu ... 9
1.1 Platnost ... 9
1.2 Význam dokumentu ... 9
1.3 Doobjednání ... 9
1.4 Další platné dokumenty ... 9
1.5 Cílová skupina tohoto dokumentu ... 9
1.6 Používání tohoto dokumentu ... 9
1.6.1 Adresáře a odkazy ... 9
1.6.2 Směrové údaje ... 10
1.6.3 Pojem "stroj" ... 10
1.6.4 Obrázky ... 10
1.6.5 Rozsah dokumentu ... 10
1.6.6 Zobrazovací prostředky ... 10
1.6.7 Převodní tabulka ... 12

2 Bezpečnost ... 14
2.1 Použití podle určení ... 14
2.2 Rozumně předvídatelné chybné použití ... 14
2.3 Doba použitelnosti stroje ... 15
2.4 Základní bezpečnostní pokyny ... 15
2.4.1 Význam provozního návodu ... 15
2.4.2 Osobní kvalifikace obslužného personálu ... 15
2.4.3 Osobní kvalifikace odborného personálu ... 16
2.4.4 Ohrožení dětí ... 16
2.4.5 Připojení stroje ... 16
2.4.6 Konstrukční změny stroje ... 16
2.4.7 Přídavná vybavení a náhradní díly ... 16
2.4.8 Pracoviště na stroji ... 17
2.4.9 Provozní bezpečnost: Technicky bezvadný stav ... 17
2.4.10 Nebezpečné oblasti ... 18
2.4.11 Udržování ochranných zařízení ve funkčním stavu ... 20
2.4.12 Osobní ochranné pomůcky ... 20
2.4.13 Bezpečnostní značky na stroji ... 21
2.4.14 Bezpečnost provozu ... 21
2.4.15 Bezpečné odstavení stroje ... 22
2.4.16 Provozní látky ... 22
2.4.17 Nebezpečí hrozící z okolí nasazení stroje ... 23
2.4.18 Zdroje nebezpečí na stroji ... 24
2.4.19 Nebezpečí při určitých činnostech: Práce na stroji ... 25
2.4.20 Nebezpečí při určitých činnostech: Práce na kolech a pneumatikách ... 26
2.4.21 Chování v nebezpečných situacích a při nehodách ... 27
2.5 Bezpečnostní postupy ... 27
2.5.1 Zastavení a zajištění stroje ... 27
2.5.2 Zajištění zvednutého stroje a součástí stroje proti poklesu ... 28
2.5.3 Bezpečné provedení kontroly hladiny oleje, výměny oleje a filtračního prvku ... 28
2.5.4 Provedení testu aktorů ... 29
2.6 Bezpečnostní nálepky na stroji ... 29
2.7 Informační nálepky na stroji ... 34
2.8 Bezpečnostní výbava ... 39
2.8.1 Deska zadního značení pro pomalu jedoucí vozidla (SMV) ... 41

3 Datové úložiště ... 42

4 Popis stroje ... 43
4.1 Přehled stroje ... 43
4.2 Pojistky proti přetížení stroje ... 44
4.3 Identifikace ... 44
4.4 Popis funkce vázání sítí ... 46
4.5 Popis funkce vázání motouzem ... 47

5 Technické údaje ... 48
5.1 Rozměry ... 48

5.2 Hmotnosti ... 48
5.3 Technicky přípustná maximální rychlost (silniční jízda) ... 48
5.4 Emise hluku šířeného vzduchem ... 48
5.5 Okolní teplota ... 49
5.6 Pneumatiky ... 49
5.7 Pojistný řetěz ... 49
5.8 Rozměry balíku ... 49
5.9 Vázací materiál motouz ... 49
5.10 Vázací materiál síť ... 50
5.11 Požadavky na traktor – výkon ... 50
5.12 Požadavky na traktor – hydraulika ... 50
5.13 Požadavky na traktor – elektrická soustava ... 50
5.14 Požadavky na traktor – brzdová soustava ... 51
5.15 Provozní látky ... 51
5.15.1 Oleje ... 51
5.15.2 Mazací tuky ... 51

6 První uvedení do provozu ... 53

6.1 Kontrolní seznam pro první uvedení do provozu ... 53
6.2 Obsah dodávky ... 54
6.3 Montáž držáku hadic a kabelů ... 54
6.4 Přizpůsobení výšky oje ... 55
6.5 Kloubový hřídel ... 56
6.5.1 Montáž kloubového hřídele na stroj ... 56
6.5.2 Úprava délky kloubového hřídele ... 57
6.5.3 Montáž držáku kloubového hřídele ... 58

7 Uvedení do provozu ... 59

7.1 Připojení stroje k traktoru ... 59
7.2 Montáž kloubového hřídele na traktor ... 60
7.3 Připojení hydraulických hadic ... 61
7.4 Připojení hydraulické brzdy (export) ... 62
7.5 Připojení osvětlení pro silniční provoz ... 62
7.6 Montáž pojistného řetězu ... 63
7.7 Připojení obslužné jednotky KRONE DS 100 ... 64
7.8 Připojení terminálu KRONE DS 500 ... 66
7.9 Připojení terminálu KRONE ISOBUS (CCI 800, CCI 1200) ... 68
7.10 Připojení cizího terminálu ISOBUS ... 70
7.11 Připojení joysticku ... 71
7.12 Připojení kamery k terminálu KRONE ISOBUS CCI 800 nebo CCI 1200 ... 74

8 Obsluha ... 75

8.1 Přípravy před lisováním ... 75
8.2 Naplňování komory na balíky ... 76
8.3 Ukončení lisování, spuštění vázání a vyhození kulatého balíku ... 78
8.4 Snížení tlaku na boční stěny komory na balíky ... 78
8.5 Ovládání opěrné nohy ... 78
8.6 Použití uzavíracího kohoutu výklopné zádě ... 79
8.7 Uvolnění/zatažení ruční brzdy ... 80
8.8 Použití stupátek k vázání ... 81
8.9 Umístění zakládacích klínů ... 82
8.10 Demontáž/montáž zařízení bránící neoprávněnému použití ... 82
8.11 Sběrač ... 83
8.11.1 Uvedení sběrače do transportní/pracovní polohy ... 83
8.11.2 Nastavení pracovní výšky sběrače ... 84
8.11.3 Aktivace/deaktivace odlehčení přítlačného tlaku sběrače ... 85
8.12 Válcový přidržovač ... 86
8.12.1 Nastavení válcového přidržovače ... 86
8.12.2 Demontáž/montáž nárazového plechu na válcový přidržovač ... 87
8.13 Zvednutí/spuštění dna dopravního rotoru ... 87
8.14 Vázání sítí ... 88
8.14.1 Vložení kotouče sítě ... 88

8.14.2 Vložení sítě ... 90
8.14.3 Odstřižení sítě ... 91
8.14.4 Použití otočné zásoby vázacího materiálu ... 92
8.15 Vázání motouzem ... 94
8.15.1 Spojení cívek motouzů navzájem ... 94
8.15.2 Vložení vázacího motouzu ... 95
8.15.3 Otočení skříňky na motouz dopředu/zpět ... 98
8.16 Otevření/zavření výklopné zádi ... 98
8.17 Odstranění ucpání sklizňovým produktem ... 99
8.17.1 Ucpání sklizňovým produktem na pravé a levé straně sběrače ... 99
8.17.2 Ucpání sklizňovým produktem ve sběrači ... 99
8.17.3 Ucpání sklizňovým produktem pod dopravním rotorem ... 99
8.17.4 Ucpání sklizňovým produktem v lisovacím nástroji ... 100

9 Obslužná jednotka KRONE DS 100 ... 101

9.1 Přehled ... 101
9.2 Zapnutí/vypnutí obslužné jednotky ... 103
9.3 Vyvolání obrazovky jízdy na silnici ... 103
9.4 Zobrazení pracovní obrazovky ... 104
9.5 Ukazatel směru ... 104
9.6 Spuštění vázání ... 105
9.7 Zapnutí/vypnutí pracovního osvětlení ... 106
9.8 Zapnutí/vypnutí výstražného majáčku ... 106
9.9 Nastavení průměru balíku ... 106
9.10 Nastavení předběžné signalizace ... 107
9.11 Nastavení citlivosti zobrazení směru ... 107
9.12 Nastavení lisovacího tlaku ... 108
9.13 Nastavení jádra role, středu a okraje kulatého balíku ... 109
9.14 Nastavení počtu ovinutí sítí ... 111
9.15 Nastavení zpoždění startu vázání ... 112
9.16 Zobrazení čítače zákazníka ... 113
9.17 Test senzorů pro digitální a analogové senzory ... 114
9.18 Kalibrace senzorů ... 115
9.19 Test aktorů pro digitální a analogové aktory ... 117
9.20 Chybová hlášení ... 118
9.21 Ruční obsluha vázání ... 119
9.22 Nastavení uživatelských předpisů ... 120

10 KRONE terminál DS 500 ... 122

10.1 Dotykový displej ... 122
10.2 Zapnutí/vypnutí terminálu ... 122
10.3 Konstrukce DS 500 ... 123

11 Terminál KRONE ISOBUS (CCI 800, CCI 1200) ... 125

11.1 Dotykový displej ... 125
11.2 Zapnutí/vypnutí terminálu ... 126
11.3 Rozvržení displeje ... 127
11.4 Struktura aplikace stroje KRONE ... 127
11.5 Nastavení jednotek na terminálu ... 128

12 Cizí terminál ISOBUS ... 129

12.1 Odlišné funkce od terminálu KRONE ISOBUS ... 129

13 Terminál – funkce stroje ... 130

13.1 Stavový řádek ... 130
13.2 Tlačítka ... 131
13.3 Ukazatele v pracovní obrazovce ... 133
13.4 Ukazatele na informační liště ... 135
13.5 Ukazatel směru ... 136
13.6 Zobrazení pracovní obrazovky ... 137
13.7 Automatické vyvolání obrazovky silniční jízdy ... 138
13.8 Nastavení průměru balíku ... 139
13.9 Obsluha TIM 1.0 (Tractor Implement Management) ... 139

13.9.1 Princip funkce TIM 1.0 ... 139
13.9.2 Ukazatele TIM a tlačítka na pracovní obrazovce ... 140
13.9.3 Aktivování funkcí TIM ... 141
13.9.4 Přerušení funkcí TIM ... 142
13.10 Ovládání stroje joystickem ... 142
13.10.1 Pomocné funkce ("Auxiliary" - AUX) ... 142
13.10.2 Pomocné obsazení joysticku (Auxiliary) ... 143

14 Terminál – menu ... 146

14.1 Struktura menu ... 146
14.2 Opakující se symboly ... 147
14.3 Vyvolání navigačního menu ... 148
14.4 Volba menu ... 148
14.5 Změna hodnoty ... 149
14.6 Změna režimu ... 150
14.7 Postup vázání v navigačním menu ... 151
14.8 Menu 1 "Počet ovinutí sítí" (vázání sítí) ... 152
14.9 Menu 1 "Počet ovinutí motouzem" (vázání motouzem) ... 152
14.10 Menu 3 "Předběžná signalizace" ... 153
14.11 Menu 4 "Zpoždění startu vázání" ... 153
14.12 Menu 6 "Elektronické nastavení lisovacího tlaku" ... 154
14.13 Menu 7 "Citlivost zobrazení směru" ... 155
14.14 Menu 8 "Volba způsobu vázání" (u varianty "Vázání sítí a vázání motouzem") ... 156
14.15 Menu 9 "Korekce naplnění" ... 157
14.16 Menu 10 "Ruční ovládání" (u provedení s "Vázáním sítí") ... 158
14.17 Menu 10 "Ruční ovládání" (u varianty "Vázání sítí a vázání motouzem") ... 159
14.18 Menu 11 "Korekce pozice start/konec" (u varianty "vázání sítí a motouzem") ... 161
14.19 Menu 12 "Měření vlhkosti" ... 163
14.19.1 Menu 12-1 "Chybové hlášení pro měření vlhkosti" ... 163
14.19.2 Menu 12-2 "Korekční hodnota pro měření vlhkosti" ... 164
14.20 Menu 13 "Čítače" ... 166
14.20.1 Menu 13-1 "Čítače zákazníků" ... 166
14.20.2 Menu 13-2 "Celkový čítač" ... 168
14.21 Menu 14 "ISOBUS" ... 169
14.21.1 Menu 14-5 "Krone SmartConnect" ... 170
14.21.2 Menu 14-6 "konfigurace softwaru TIM" (u varianty "TIM 1.0") ... 171
14.21.3 Menu 14-9 "Přepínání mezi terminály" ... 172
14.22 Menu 15 "Nastavení" ... 173
14.22.1 Menu 15-1 "Test senzorů" ... 174
14.22.1.1 Senzor B08 nastavení „Dna dopravního rotoru dole“ ... 176
14.22.1.2 Nastavení senzoru B61 "Vázání 1 (pasivní)" ... 177
14.22.2 Menu 15-2 "Test aktorů" ... 178
14.22.3 Menu 15-3 "Informace o softwaru" ... 180
14.22.4 Menu 15-4 "Seznam chyb" ... 180

15 Jízda a přeprava ... 183

15.1 Příprava stroje k jízdě po silnici ... 184
15.2 Odstavení stroje ... 184
15.3 Zajištění kloubového hřídele ... 185
15.4 Kontrola světel pro jízdu na silnici ... 186
15.5 Demontujte hmatací kola pro silniční jízdu ... 186
15.6 Příprava stroje k přepravě ... 187
15.6.1 Kontrolní seznam pro přepravu stroje ... 187
15.6.2 Zajištění čelní kapoty ... 188
15.6.3 Zvednutí stroje ... 188
15.6.4 Upevnění stroje ... 189

16 Nastavení ... 191

16.1 Nastavení lisovacího tlaku ... 191
16.2 Nastavení průměru balíku ... 191
16.3 Nastavení přesahu sítě na brzdě sítě ... 192
16.4 Nastavení odkládací gumové plachty na vázání sítí ... 192

16.5 Nastavení napětí motouzu na skříňce na motouz ... 193
16.6 Nastavení napětí motouzu na brzdě motouzu ... 193
16.7 Kontrola/Nastavení nožů na vázání motouzem ... 194
16.8 Nastavení množství oleje centrálního mazacího zařízení řetězu ... 195
16.9 Nastavení vyhazovače balíků ... 196

17 Údržba ... 197

17.1 Tabulka údržby ... 197
17.1.1 Údržba – před sezónou ... 197
17.1.2 Údržba – po sezóně ... 198
17.1.3 Údržba – jednorázově po 10 hodinách ... 198
17.1.4 Údržba – jednorázově po 50 hodinách ... 198
17.1.5 Údržba – jednorázově po 500 kulatých balících ... 199
17.1.6 Údržba – každých 10 hodin, minimálně jednou denně ... 199
17.1.7 Údržba – každých 50 hodin ... 199
17.1.8 Údržba – každých 250 hodin ... 199
17.1.9 Údržba – každých 500 hodin ... 199
17.1.10 Údržba – po každých 1000 kulatých balících ... 199
17.1.11 Údržba – každé 2 roky ... 200
17.2 Plán mazání ... 200
17.3 Kloubový hřídel, mazání ... 204
17.4 Utahovací momenty ... 205
17.5 Kontrola/údržba pneumatik ... 208
17.6 Údržba hlavní převodovky ... 210
17.7 Kontrola hydraulických hadic ... 211
17.8 Čištění stroje ... 211
17.9 Čištění pouzdra a tažných ok ... 212
17.10 Čištění hnacích řetězů ... 213
17.11 Uvolnění lisovacích pásů ... 213
17.12 Kontrola utažení šroubových spojů na oji ... 214
17.13 Kontrola a nastavení čisticích válců ... 214
17.13.1 Čisticí válec na hnací hřídeli ... 215
17.13.2 Čisticí válec na vodicím hřídeli dole ve výklopné zádi ... 217
17.14 Kontrola hasicího přístroje ... 218
17.15 Z držáku sítě odstraňte korozi ... 218
17.16 Uvolnění vačkové výsuvné spojky na kloubovém hřídeli ... 219
17.17 Nastavení hnacích řetězů ... 219
17.17.1 Hnací řetěz lisovací jednotky (č. 1) ... 219
17.17.2 Hnací řetěz rotoru (č. 2) ... 220
17.17.3 Hnací řetěz dopravního a spouštěcího válce (č. 3) ... 221
17.18 Údržba centrálního mazacího zařízení řetězu ... 221
17.18.1 Kontrola hladiny oleje, doplnění oleje a čištění filtru ... 221
17.18.2 Rozdělení olejových štětců na stroji ... 222
17.19 Údržba hydraulického zařízení ... 223
17.19.1 Před zahájením práce na hydraulickém zařízení ... 224
17.19.2 Kontrola hydraulických hadic ... 224

18 Porucha, příčina a odstranění ... 225

18.1 Poruchy sběrače nebo během nakládání sklizňového produktu ... 225
18.2 Poruchy během operace lisování nebo po ní ... 226
18.3 Poruchy vázání nebo během procesu vázání ... 228
18.4 Poruchy na centrálním mazacím zařízení řetězu ... 229
18.5 Poruchy elektrického/elektronického systému ... 230
18.5.1 Chybová hlášení ... 230
18.5.1.1 Možné druhy chyb (FMI) ... 231
18.5.2 Odstranění chyb senzorů/aktorů ... 232
18.6 Kontrola západky na brzdě sítě ... 233
18.7 Kontrola pozic přiváděcího ramena ... 233
18.8 Nastavení uzávěru výklopné zádě ... 236
18.9 Kontrola ventilu k omezení tlaku ... 237
18.10 Plnění tlakového akumulátoru ... 237
18.11 Čištění vratných kladek a třídění lisovacích pásů ... 238

18.12 Body pro nasazení zvedáku vozu 238
19 Likvidace 240
20 Dodatek 241
20.1 Schéma rozvodu hydrauliky 241
21 Rejstřík 243
22 Prohlášení o shodě 253

1 K tomuto dokumentu

1.1 Platnost

Tento dokument platí pro stroje typu:

RP201-10 (VariPack V 165)
Všechny informace, ilustrace a technické údaje v tomto dokumentu odpovídají poslednímu stavu v okamžiku zveřejnění.

Konstrukční změny jsou kdykoliv a bez udání důvodů vyhrazeny.

1.2 Význam dokumentu

Tento dokument je důležitý. Je určen uživateli a obsahuje bezpečnostně-relevantní údaje.

- ▶ Tento dokument si musíte před zahájením práce přečíst a dodržovat ho.
- ▶ Tento dokument uschovejte pro uživatele stroje ve skříni na dokumenty tak, aby byl kdykoliv k dispozici, *viz Strana 43*.
- ▶ Tento dokument předejte dalším uživatelům.

1.3 Doobjednání

Pokud by byl tento dokument zcela nebo částečně nepoužitelný, nebo by byl vyžadován v jiném jazyce, lze si pod číslem dokumentu uvedeným na obálce objednat náhradní dokument. Tento dokument lze také stáhnout online z KRONE MEDIA https://media.mykrone.green.

1.4 Další platné dokumenty

Pro zajištění bezpečného a řádného používání je nutné dodržovat následující platné dokumenty.

- Provozní návod kloubového hřídele
- Provozní návod terminálu
- Provozní návod joysticku AUX
- Doplněk k provoznímu návodu "Chybová hlášení a parametry"
- Schéma elektrického zapojení, KRONE
- Seznam náhradních dílů, KRONE

1.5 Cílová skupina tohoto dokumentu

Tento dokument je určen obsluhujícímu stroje, který splňuje minimální požadavky na kvalifikaci personálu, *viz Strana 15*.

1.6 Používání tohoto dokumentu

1.6.1 Adresáře a odkazy

Obsah/záhlaví

Obsah a záhlaví v tomto dokumentu slouží k rychlé orientaci v jednotlivých kapitolách.

Rejstřík

V rejstříku můžete pomocí klíčových slov v abecedním pořadí cíleně nalézt informace k požadovanému tématu. Rejstřík se nachází na posledních stranách tohoto dokumentu.

Odkazy

V textu jsou odkazy na jiný dokument nebo na jiné místo v dokumentu s uvedením čísla strany.

Příklady:

- Zkontrolujte pevné utažení všech šroubů, *viz Strana 10*. (**INFO**: Pokud tento dokument používáte v elektronické podobě, potom kliknutím myší na odkaz přejdete na uvedenou stranu.)
- Bližší informace naleznete v provozním návodu od výrobce kloubového hřídele.

1.6.2 Směrové údaje

Směrové údaje v tomto dokumentu, jako vpředu, vzadu, vpravo a vlevo platí z pohledu po směru jízdy stroje.

1.6.3 Pojem "stroj"

Lis na válcové balíky bude dále v tomto dokumentu označován také pojmem „stroj“.

1.6.4 Obrázky

Obrázky v tomto dokumentu nemusí vždy představovat přesný typ stroje. Informace, které se k obrázku vztahují, odpovídají vždy typu stroje tohoto dokumentu.

1.6.5 Rozsah dokumentu

V tomto dokumentu je kromě sériového vybavení stroje uveden i popis příslušenství a variant stroje. Váš stroj se může lišit od popisu.

1.6.6 Zobrazovací prostředky

Symboly v textu

Pro přehlednější znázornění textu se používají následující zobrazovací prostředky (symboly):

▶ Tato šipka označuje **krok činnosti**. Několik šipek za sebou označuje sled činností, které se mají vykonat krok za krokem.

✓ Tento symbol označuje **předpoklad**, který musí být splněn, aby se mohl provést krok činnosti resp. sled činností.

⇨ Tato šipka označuje **dočasný výsledek** jednoho kroku činnosti.

➡ Tato šipka označuje **výsledek** jednoho kroku činnosti nebo sledu činností.

● Tento bod označuje **výčet**. Je-li tento bod odsazený, označuje druhou úroveň výčtu.

Symboly v obrázcích

V obrázcích lze použít následující symboly:

Symbol	Vysvětlení	Symbol	Vysvětlení
1	Referenční značka součásti	I	Poloha součásti (např. přesazení z polohy I do polohy II)
X	Rozměry (např. také Š = šířka, V = výška, D = délka)		Zvětšení výřezu obrázku
LH	Levá strana stroje	RH	Pravá strana stroje
	Směr jízdy		Směr pohybu
——	Vztažná čára pro viditelný materiál	- - - - -	Vztažná čára pro zakrytý materiál
—·—·—	Středová čára	——	Směr uložení
	otevřeno		zavřeno
	Nanesení tekutého maziva (například mazacího oleje)		Nanesení mazacího tuku

Výstražná upozornění

Výstrahy před nebezpečím jsou jako výstražná upozornění odsazeny od ostatního textu a jsou označeny symbolem nebezpečí a signálními slovy.

Aby se předcházelo zranění osob, je nutné tato výstražná upozornění číst a dodržovat příslušná opatření.

Vysvětlení symbolu nebezpečí

Toto je symbol nebezpečí, který varuje před nebezpečím zranění.

Dodržujte všechna upozornění označená tímto symbolem nebezpečí, abyste předešli poraněním nebo usmrcení.

Vysvětlení signálních slov

NEBEZPEČÍ
Signální slovo NEBEZPEČÍ varuje před nebezpečnou situací, která při nedodržení výstražného upozornění má za následek vážná poranění nebo usmrcení.

VAROVÁNÍ
Signální slovo VAROVÁNI varuje před nebezpečnou situací, která při nedodržení výstražného upozornění může mít za následek vážná poranění nebo usmrcení.

⚠ POZOR

Signální slovo POZOR varuje před nebezpečnou situací, která při nedodržení výstražného upozornění může mít za následek lehká až středně těžká poranění.

Příklad výstražného upozornění:

⚠ VAROVÁNÍ

Poškození očí odletujícími úlomky nečistot

Při čištění stlačeným vzduchem jsou částice nečistot odmršťovány vysokou rychlostí a mohou zasáhnout oko. Může tak dojít k poranění očí.

- ▶ Zabraňte přístupu osob do pracovní oblasti.
- ▶ Při čištění stlačeným vzduchem noste osobní ochranné pomůcky (např. ochrané brýle).

Varování před věcnými škodami/škodami na životním prostředí

Varování před věcnými škodami/škodami na životním prostředí jsou od ostatního textu odsazené a jsou označeny slovem "Oznámení".

Příklad:

UPOZORNĚNÍ

Poškození převodovky při nízké hladině oleje

Při příliš nízké hladině oleje se může poškodit převodovka.

- ▶ Pravidelně kontrolujte hladinu oleje v převodovce a v případě potřeby olej doplňte.
- ▶ Stav oleje v převodovce zkontrolujte přibližně 3 až 4 hodiny po odstavení stroje a jen u stroje stojícího ve vodorovné poloze.

Upozornění s informacemi a doporučeními

Doplňující informace a doporučení pro bezporuchový a produktivní provoz stroje jsou odsazeny od ostatního textu a označeny slovem "Informace".

Příklad:

INFO

Každá bezpečnostní nálepka je opatřena objednacím číslem a může se přímo objednat u výrobce nebo u autorizovaného odborného prodejce.

1.6.7 Převodní tabulka

Pomocí následující tabulky lze metrické jednotky přepočítat na angloamerické jednotky.

Velikost	Jednotky SI (metrické)		Faktor	Jednotky palce - libry	
	Název jednotek	Zkratka		Název jednotek	Zkratka
Plocha	Hektar	ha	2,47105	Akry	acres
Objemový průtok	Litry za minutu	l/min	0,2642	US galony za minutu	gpm
	Kubické metry za hodinu	m³/h	4,4029		
Síla	Newton	N	0,2248	Silová libra	lbf

Velikost	Jednotky SI (metrické)		Faktor	Jednotky palce - libry	
	Název jednotek	Zkratka		Název jednotek	Zkratka
Délka	Milimetr	mm	0,03937	Palec	in.
	Metr	m	3,2808	Stopa	ft
Výkon	Kilowatt	kW	1,3410	Koňská síla	KS
Tlak	Kilopascal	kPa	0,1450	Libry na čtvereční palec	psi
	Megapascal	MPa	145,0377		
	Bar (není SI)	bar	14,5038		
Točivý moment	Newtonmetr	Nm	0,7376	Pound-foot nebo foot-pound	ft·lbf
			8,8507	Pound-inch nebo inch-pound	in·lbf
Teplota	Stupeň Celsia	°C	°Cx1,8+32	Stupeň Fahrenheita	°F
Rychlost	Metrů za minutu	m/min	3,2808	Stop za minutu	ft/min
	Metrů za sekundu	m/s	3,2808	Stop za sekundu	ft/s
	Kilometrů za hodinu	km/h	0,6215	Mil za hodinu	mph
Objem	litry	l	0,2642	US gallon	US gal.
	Mililitr	ml	0,0338	US unce	US oz.
	Centimetr krychlový	cm³	0,0610	Stopa krychlová	in³
Hmotnost	Kilogram	kg	2,2046	Libra	lbs

2 Bezpečnost

2.1 Použití podle určení

Tento stroj je lis na válcové balíky a slouží k lisování sklizňového produktu do kulatých balíků.

Sklizňovým produktem určeným pro správné použití tohoto stroje jsou posekané stébelniny a listnaté rostliny.

Stroj byl speciálně vyvinutý pro suché produkty. Proto je jeho použití omezeno na suché substance sklizňového produktu.

Obsah vlhkosti u sena a slámy by neměl překročit 16 %.

Stroj je určen výhradně k použití v zemědělství a smí se používat jen za splnění těchto podmínek

- v souladu s provozním návodem jsou namontována všechna bezpečnostní zařízení a nachází se v ochranné poloze.
- jsou respektována a dodržována všechny bezpečnostní upozornění v provozním návodu, jak v kapitole "Základní bezpečnostní upozornění", *viz Strana 15*, tak i přímo v kapitolách provozního návodu.

Stroj smí používat jen osoby, které splňují požadavky na kvalifikaci stanovené výrobcem stroje, *viz Strana 15*.

Provozní návod je součástí stroje a musí se proto během použití stroje vozit na stroji. Obsluha stroje se smí provádět až po zaškolení a při dodržování tohoto provozního návodu.

Použití stroje, které není popsáno v provozním návodu může způsobit těžká zranění nebo smrt osob a poškození stroje nebo jiného věcného majetku a je proto zakázáno.

Svévolné změny na stroji mohou negativně ovlivnit vlastnosti stroje nebo porušit jeho řádnou funkci. Svévolné změny proto zbavují výrobce jakýchkoliv povinností ručení, které by v jejich důsledku vznikly.

Použití v souladu s určením zahrnuje rovněž dodržování provozních, údržbářských a opravářských podmínek předepsaných výrobcem.

2.2 Rozumně předvídatelné chybné použití

Každé jiné použití než použití k danému účelu, *viz Strana 14*, je nepřípustné a ve smyslu směrnice o strojních zařízeních znamená chybné použití. Za takto vzniklé škody neručí výrobce, ale sám uživatel.

Taková chybná použití jsou např.:

- Použití nebo zpracování sklizňových produktů, které nejsou uvedeny pod účelem použití, *viz Strana 14*
- přeprava osob
- přeprava zboží
- překročení maximální dovolené technické celkové hmotnosti.
- nedodržování bezpečnostních nálepek na stroji a bezpečnostních upozornění v provozním návodu
- odstraňování poruch, provádění nastavování, čištění, oprav a údržby v rozporu s údaji uvedenými v provozním návodu
- svévolné změny na stroji
- montáž neschváleného/nepovolného přídavného vybavení
- nepoužití originálních náhradních dílů KRONE
- stacionární provoz stroje

Svévolné změny na stroji mohou negativně ovlivnit vlastnosti stroje resp. jeho bezpečné použití nebo mohou porušit řádnou funkci stroje. Svévolné změny proto zbavují výrobce jakékoliv povinnosti náhrady škody, která by v jejich důsledku vznikla.

2.3 Doba použitelnosti stroje

- Doba použitelnosti tohoto stroje závisí na jeho odborné obsluze a údržbě, stejně jako na podmínkách použití a okolnostech při jeho nasazení.
- Při dodržování pokynů a upozornění uvedených v tomto provozním návodu lze docílit trvalé provozní připravenosti stroje a jeho dlouhé použitelnosti.
- Po každém sezónním použití je nutné stroj prohlédnout ohledně opotřebení a jiných poškození.
- Poškozené a opotřebované součásti se musí před opětovným uvedením do provozu vyměnit.
- Po pěti letech nasazení stroje je nutné provést celkovou technickou kontrolu stroje a podle výsledků této kontroly rozhodnout o možnosti jeho dalšího používání.
- Teoreticky je doba použitelnosti tohoto stroje neomezená, protože všechny opotřebované nebo poškozené součásti lze vyměnit.

2.4 Základní bezpečnostní pokyny

Nedodržení bezpečnostních a výstražných pokynů

Nedodržení bezpečnostních a výstražných pokynů může mít za následek ohrožení osob, životního prostředí a věcné škody.

2.4.1 Význam provozního návodu

Provozní návod je důležitý dokument a je součástí stroje. Je určen uživateli a obsahuje bezpečnostně-relevantní údaje.

Bezpečné jsou pouze postupy uvedené v provozním návodu. Pokud nebude provozní návod dodržen, může dojít k vážným až smrtelným úrazům osob.

- ▶ Před prvním použitím stroje si v celém rozsahu přečtěte "Základní bezpečnostní pokyny" a dodržujte je.
- ▶ Před zahájením práce si navíc přečtěte příslušné oddíly v provozním návodu a řiďte se jimi.
- ▶ Provozní návod uložte tak, aby ho měl uživatel stroje vždy po ruce v zásobníku na dokumenty, *viz Strana 43*.
- ▶ Předejte provozní návod dalším uživatelům stroje.

2.4.2 Osobní kvalifikace obslužného personálu

Při neodborném používání stroje může dojít k vážným až smrtelným úrazům osob. Aby se předcházelo úrazům, musí každá osoba pracující na stroji splňovat následující minimální požadavky:

- Musí být tělesně zdatná, aby mohla kontrolovat stroj.
- Může provádět práce se strojem v souladu s požadavky na bezpečnost uvedenými v tomto provozním návodu.
- Rozumí způsobu funkce stroje v rámci své práce a umí rozpoznat nebezpečí při práci a zabránit mu.
- Přečetla si provozní návod a umí informace uvedené v provozním návodu příslušně realizovat.
- Je obeznámena s bezpečný řízením vozidel.
- Má dostatečné znalosti pravidel silničního provozu a vlastní předepsané řidičské oprávnění.

2.4.3 Osobní kvalifikace odborného personálu

Jsou-li práce (sestavení, přestavba, přestrojení, rozšíření, oprava, dovybavení) na stroji prováděny neodborně, může dojít k vážným až smrtelným úrazům osob. Aby se předcházelo úrazům, musí každá osoba provádějící práce na stroji podle tohoto návodu splňovat následující minimální požadavky:

- Musí být kvalifikovaným odborníkem s odpovídajícím vzděláním.
- Musí být na základě své odborné způsobilosti schopen sestavit i částečně demontovaný stroj způsobem, který výrobce uvádí v návodu k sestavení.
- Musí být na základě své odborné způsobilosti, např. školením, schopen rozšířit, změnit či opravit funkci stroje způsobem, který výrobce uvádí v příslušném návodu.
- Přečetla si provozní návod a umí informace z provozního návodu příslušně realizovat.
- Může provádět práce v souladu s požadavky na bezpečnost uvedenými v tomto návodu.
- Rozumí fungování prováděných prací a stroje a umí rozpoznat a zamezit nebezpečí při práci.
- Má přečtený tento návod a umí informace uvedené v tomto návodu uplatnit.

2.4.4 Ohrožení dětí

Děti neumí odhadnout nebezpečí a chovají se nepředvídatelně.

Proto jsou děti obzvláště ohrožené.

▶ Držte děti dál od stroje.

▶ Držte děti dál od provozních látek.

▶ Zejména před rozjezdem a před spuštěním pohybů stroje se ujistěte, že se v nebezpečné oblasti nezdržují žádné děti.

2.4.5 Připojení stroje

V důsledku chybného připojení traktoru ke stroji hrozí nebezpečí, která mohou způsobit vážné úrazy.

▶ Při připojování dodržujte všechny provozní návody:

- provozní návod traktoru
- provozní návod stroje, *viz Strana 59*
- provozní návod kloubového hřídele

▶ Zohledněte změněné jízdní vlastnosti této kombinace.

2.4.6 Konstrukční změny stroje

Neautorizované konstrukční změny ze strany KRONE a další úpravy mohou negativně ovlivnit funkčnost a provozní bezpečnost, ale také schálení stroje pro silniční provoz. Takto může dojít k těžkému zranění nebo usmrcení osob.

Konstrukční změny a rozšíření neautorizované ze strany KRONE nejsou přípustné.

2.4.7 Přídavná vybavení a náhradní díly

Přídavná vybavení a náhradní díly, které nesplňují požadavky výrobce, mohou negativně ovlivnit provozní bezpečnost stroje a způsobit nehody.

▶ Pro zajištění provozní bezpečnosti používejte jen originální nebo normované díly, které splňují požadavky výrobce.

2.4.8 Pracoviště na stroji

Spolujízda osob

Osoby jedoucí na stroji mohou být strojem těžce zraněni nebo mohou spadnout ze stroje a být přejeti. Osoby jedoucí na stroji mohou být zasaženy a zraněny odmrštěnými předměty.

- Nikdy nenechte na stroji jet žádné osoby.

2.4.9 Provozní bezpečnost: Technicky bezvadný stav

Provoz jen po řádném uvedení do provozu

Bez řádného uvedení stroje do provozu podle tohoto provozního návodu není zaručena provozní bezpečnost stroje. Z tohoto důvodu mohou být zaviněny nehody a může dojít k těžkým až smrtelným úrazům.

- Používejte stroj jen po řádném uvedení do provozu, *viz Strana 59*.

Technicky bezvadný stav stroje

Neodborná údržba a nastavení stroje může ovlivnit provozní bezpečnost stroje a způsobit úrazy. Může dojít k těžkým až smrtelným úrazům.

- Všechny práce údržby a nastavování provádějte podle kapitol Údržba a Nastavení.
- Před zahájením údržby a nastavování vypněte a zajistěte stroj, *viz Strana 27*.

Nebezpečí z důvodu poškození stroje

Poškození stroje může negativně ovlivnit provozní bezpečnost stroje a způsobit úrazy. Může dojít k těžkým až smrtelným úrazům. Pro bezpečnost jsou obzvláště důležité tyto součásti stroje:

- Brzdy
- Řízení
- Ochranná zařízení
- Spojovací zařízení
- Osvětlení
- Hydraulika
- Pneumatiky
- Kloubový hřídel

V případě pochybností o provozně bezpečném stavu stroje, například při neočekávaně změněných provozních vlastnostech, viditelném poškození nebo unikajících provozních látkách:

- Zastavte a zajistěte stroj, *viz Strana 27*.
- Okamžitě odstraňte možné příčiny poškození, například odstraňte hrubé nečistoty nebo utáhněte uvolněné šrouby.
- Zjistěte příčinu poškození podle tohoto provozního návodu a pokud možno je odstraňte, *viz Strana 225*.
- V případě poškození, která mohou mít vliv na provozní bezpečnost a která nelze odstranit podle tohoto provozního návodu: Nechte poškození opravit v autorizovaném odborném servisu.

Technické mezní hodnoty

Nejsou-li dodrženy technické mezní hodnoty stroje, může se stroj poškodit. Z tohoto důvodu mohou být zaviněny nehody a může dojít k těžkým nebo smrtelným úrazům. Pro bezpečnost je obzvláště důležité dodržování následujících mezních hodnot:

- maximálního přípustného provozního tlaku hydrauliky
- maximálních přípustných otáček pohonu
- maximální přípustné celkové hmotnosti
- maximálního přípustného zatížení nápravy/náprav
- maximálního přípustného svislého zatížení na čepu spojky přívěsu
- maximálního přípustného zatížení náprav traktoru
- maximální přípustné transportní výšky a šířky
- maximální přípustné rychlosti

▶ Dodržení limitních hodnot, *viz Strana 48*.

2.4.10 Nebezpečné oblasti

Když je stroj zapnutý, může být prostor kolem něho nebezpečnou oblastí.

Aby se nikdo nedostal do nebezpečného prostoru stroje, je nutné dodržovat alespoň bezpečnostní vzdálenost.

Při nedodržování bezpečnostní vzdálenosti může dojít k vážným až smrtelným úrazům osob.

▶ Pohony a motor zapínejte, jen když nikdo není blíže než v bezpečnostní vzdálenosti.

▶ Když je někdo blíže než v bezpečnostní vzdálenosti, pohony vypněte.

▶ Při manipulačním a polním provozu zastavte stroj.

Bezpečnostní vzdálenost činí:

Při manipulačním a polním provozu stroje	
Před strojem	3 m
Za strojem	5 m
Na stranách stroje	3 m

Při zapnutém, ale nejedoucím stroji	
Před strojem	3 m
Za strojem	5 m
Na stranách stroje	3 m

Uvedené bezpečnostní vzdálenosti jsou minimální vzdálenosti z hlediska používání ke stanovenému účelu. Tyto bezpečnostní vzdálenosti se v závislosti na podmínkách práce a prostředí mohou zvětšovat.

▶ Před veškerými pracemi před traktorem a za ním a v nebezpečné oblasti stroje: Zastavte a zajistěte stroj, *viz Strana 27*. Platí to i pro krátkodobé kontrolní práce.

▶ Dodržujte údaje uvedené ve všech souvisejících provozních návodech:

- provozní návod traktoru
- provozní návod stroje
- provozní návod kloubového hřídele

Nebezpečná oblast kloubového hřídele

Kloubovým hřídelem může být někdo zachycen, vtažen a těžce zraněn.

- Dodržujte provozní návod kloubového hřídele.
- Dodržujte dostatečné překrytí profilové trubky a krytů kloubového hřídele.
- Ujistěte se, že jsou připevněny kryty kloubového hřídele a jsou funkční.
- Uzávěry kloubového hřídele nechte zaskočit. Zařízení bránící neoprávněnému použití vidlice kloubového hřídele nesmí mít žádná místa, která způsobí zachycení nebo navinutí (např. svým kruhovým tvarem, ochranným límcem kolem pojistného kolíku).
- Kryty kloubového hřídele zajistěte zavěšením řetězů proti souběžnému chodu.
- Zajistěte, aby se nikdo nenacházel v nebezpečné oblasti vývodového hřídele a kloubového hřídele.
- Ujistěte se, že zvolené otáčky a směr otáčení vývodového hřídele traktoru souhlasí s přípustnými otáčkami a směrem otáčení stroje.
- Pokud dojde k příliš velkému zalomení mezi kloubovým hřídelem a vývodovým hřídelem, odpojte vývodový hřídel. Stroj se může poškodit. Může dojít k odmrštění součástí a zranění osob.

Nebezpečná oblast vývodového hřídele

Vývodovým hřídelem a poháněnými součástmi může být někdo zachycen, vtažen a těžce zraněn.

Před zapnutím vývodového hřídele:

- Ujistěte se, že jsou namontována všechna ochranná zařízení a jsou v ochranné poloze.
- Zajistěte, aby se nikdo nenacházel v nebezpečné oblasti vývodového hřídele a kloubového hřídele.
- Když nejsou pohony zapotřebí, vypněte je.

Nebezpečná oblast mezi traktorem a strojem

Pokud se někdo zdržuje mezi traktorem a strojem, může být vážně zraněn nebo usmrcen z důvodu odvalení traktoru, nepozornosti nebo v důsledku pohybů stroje:

- Před veškerými pracemi mezi traktorem a strojem: Zastavte a zajistěte stroj, *viz Strana 27*. Platí to i pro krátkodobé kontrolní práce.
- Musí-li se aktivovat zvedací závěs, vykažte všechny osoby z oblasti jeho pohybu.

Nebezpečná oblast při zapnutém pohonu

Při zapnutém pohonu hrozí nebezpečí smrtelného úrazu způsobeného pohybujícími se součástmi stroje. V nebezpečné oblasti stroje se nesmí nikdo zdržovat.

- Před nastartováním stroje vykažte všechny osoby z nebezpečné oblasti stroje.
- Pokud vznikne nebezpečná situace, ihned vypněte pohony a vykažte osoby z nebezpečné oblasti.

Nebezpečná oblast z důvodu dobíhajících součástí stroje

Při dobíhání součástí stroje může dojít k těžkým až smrtelným úrazům.

Po vypnutí pohonů dobíhají následující součásti stroje:

- Kloubový hřídel
- Hnací řetězy
- Sběrač
- Řezný rotor
- Vázací zařízení
- Pohyblivé dno

▶ Zastavte a zajistěte stroj, *viz Strana 27*.

▶ Na stroj vstupte až poté, co jsou všechny součásti stroje v klidovém stavu.

2.4.11 Udržování ochranných zařízení ve funkčním stavu

Jestliže chybí ochranná zařízení nebo jsou poškozená, mohou pohybující se součásti stroje někoho těžce poranit nebo usmrtit.

▶ Vyměňujte poškozená ochranná zařízení.

▶ Před uvedením stroje do provozu namontujte zpět demontovaná ochranná zařízení a součásti stroje a uveďte je do ochranné polohy.

▶ V případě pochybností, zda jsou všechna ochranná zařízení řádně namontovaná a funkční, pověřte kontrolou odbornou dílnu.

Údržba funkčního krytu kloubového hřídele

Zakrytí kloubového hřídele a ochranný hrnec na stroji nesmí být menší než 50 mm. Toto minimální zakrytí je potřeba také pro ochranné zařízení kloubového hřídele s širokým úhlem a když se používají spřáhla nebo jiné montážní díly. Pokud musí obsluha pro připojení kloubového hřídele sahat mezi kryt kloubového hřídele a ochranný hrnec kloubového hřídele, musí být volný prostor v jedné úrovni minimálně 50 mm. Volný prostor ve všech úrovních nesmí být větší než 150 mm.

2.4.12 Osobní ochranné pomůcky

Používání osobních ochranných pomůcek je důležitým bezpečnostním opatřením. Chybějící nebo nevhodné osobní ochranné pomůcky zvyšují riziko poškození zdraví a zranění osob.

Osobní ochranné pomůcky jsou například:

- vhodné ochranné rukavice
- bezpečnostní obuv
- těsně přiléhající ochranný oděv
- ochrana sluchu
- ochranné brýle
- Při tvorbě prachu: vhodná ochrana dýchání

▶ Určete osobní ochranné pomůcky pro příslušné pracovní nasazení a dejte je k dispozici.

▶ Používejte jen takové osobní ochranné pomůcky, které jsou v řádném stavu a poskytují účinnou ochranu.

▶ Upravte osobní ochranné pomůcky, například jejich velikost, podle osoby, která je bude používat.

▶ Odložte nevhodný oděv a šperky (např. prstýnky, řetízky) a pokud máte dlouhé vlasy noste síťku.

2.4.13 Bezpečnostní značky na stroji

Bezpečnostní nálepky na stroji varují před ohrožením v nebezpečných místech a jsou důležitou součástí bezpečnostního vybavení stroje. Chybějící bezpečnostní nálepky zvyšují riziko vážných a smrtelných zranění osob.

- Čistěte znečištěné bezpečnostní nálepky.
- Po každém čištění zkontrolujte bezpečnostní nálepky, zda jsou kompletní a čitelné.
- Chybějící, poškozené nebo nečitelné bezpečnostní nálepky ihned vyměňte.
- Náhradní díly opatřete určenými bezpečnostními nálepkami.

Popis, vysvětlení a objednací čísla bezpečnostních nálepek, *viz Strana 29*.

2.4.14 Bezpečnost provozu

Nebezpečí při jízdě po silnici

Pokud stroj překračuje maximální rozměry a hmotnosti stanovené národními právními předpisy a není osvětlen podle předpisů, mohou být při jízdě na veřejných komunikacích ohroženi ostatní účastníci silničního provozu.

- Před jízdou po silnici zajistěte, aby nebyly překročeny maximální přípustné rozměry, hmotnosti a zatížení v bodě připojení návěsu, zatížení náprav a závěsné zatížení, které určují platné národní předpisy pro jízdu ne veřejných komunikacích.
- Před silniční jízdou zapněte osvětlení pro jízdu po silnici a zajistěte jejich předpisovou funkci.
- Před silniční jízdou zavřete všechny uzavírací kohouty mezi traktorem a strojem k hydraulickému napájení stroje.
- Před silniční jízdou uveďte všechny řídicí jednotky traktoru do neutrální polohy a zajistěte je.

Nebezpečí při jízdě po silnici a na poli

Zavěšené a přimontované stroje mění jízdní vlastnosti traktoru. Jízdní vlastnosti závisí například na provozním stavu a na podkladu. Pokud řidič nezohlední změněné jízdní podmínky, může způsobit nehody.

- Dodržujte opatření pro jízdu na silnici a na poli, *viz Strana 183*.

Nebezpečí při nesprávně připraveném stroji pro jízdu po silnici

Pokud není stroj řádně připraven pro jízdu po silnici, může to mít za následek těžké nehody v silničním provozu.

- Před každou jízdou po silnici připravte stroj pro jízdu na silnici, *viz Strana 184*.

Nebezpečí při jízdě v zatáčkách s připojeným strojem a z důvodu celkové šířky

Při vychýlení stroje při jízdě v zatáčkách a z důvodu celkové šířky může dojít k nehodám.

- Zohledněte celkovou šířku kombinace traktoru a stroje.
- Zohledněte větší akční rádius při jízdě v zatáčkách.
- Upravte rychlost při jízdě v zatáčkách.
- Při odbočování dejte pozor na osoby, překážky a provoz v protisměru.

Nebezpečí při provozu stroje ve svahu

Za provozu ve svahu se stroje mohou převrátit. Z tohoto důvodu mohou být zaviněny nehody a může dojít k těžkým nebo smrtelným úrazům.

- Pracujte a jezděte po svahu jen tehdy, je-li na svahu rovné podloží a je zaručena dostatečná přilnavost pneumatik k zemi.
- Stroj obracejte jen při malé rychlosti. Při obracení stroje jeďte velkým obloukem.
- Vyhněte se jízdě napříč svahem, protože zvláště v důsledku působení nákladu a provádění funkcí stroje se mění těžiště stroje.
- Ve svahu nedělejte žádné trhavé pohyby řízením.
- Kulatý balík odložte ve svahu vždy tak, aby se nemohl samovolně dát do pohybu.
- Stroj neodstavujte ve svahu.

Nebezpečí požáru

Časté brzdění při silniční jízdě, například při jízdě z kopce, může vést ke zvýšenému zahřívání brzd.

Na horkých povrchách brzdy se může vznítit prach, nečistoty nebo zbytky sklizňových produktů a požár může někoho těžce zranit nebo usmrtit.

- Předcházejte nadměrnému zahřívání brzd předvídavou jízdou v silničním provozu.
- Během pracovního dne stroj v prostoru brzdy pravidelně kontrolujte a čistěte.

2.4.15 Bezpečné odstavení stroje

Nesprávně odstavený a nedostatečně zajištěný stroj může být nebezpečím pro osoby, zejména děti a může se dát nekontrolovaně do pohybu nebo převrátit. Mohlo by dojít ke zranění až usmrcení.

- Stroj odstavujte na nosném, horizontálním a rovném podkladu.
- Před nastavováním, opravami, údržbou a čištěním dbejte na bezpečnou polohu stroje.
- Řiďte se oddílem "Odstavení stroje" v kapitole Jízda a přeprava, *viz Strana 184*.
- Před odstavením: Zastavte a zajistěte stroj, *viz Strana 27*.

2.4.16 Provozní látky

Nevhodné provozní látky

Provozní látky, které nesplňují požadavky výrobce, mohou negativně ovlivnit provozní bezpečnost stroje a způsobit nehody.

- Používejte jen provozní látky, které splňují požadavky výrobce.

Požadavky na provozní látky viz *viz Strana 51*.

Znečištění hydrauliky a/nebo systému pohonných hmot

Zanesení cizích těles a/nebo tekutin do hydraulického systému a/nebo systému pohonných hmot může může negativně ovlivnit provozní bezpečnost stroje a způsobit úrazy.

- Vyčistěte všechny přípojky a komponenty.
- Otevřené přípojky zavřete krytkami.

Ochrana životního prostředí a likvidace

Provozní látky, jako motorová nafta, brzdová kapalina, nemrznoucí prostředek a maziva (např. převodový olej, hydraulický olej) mohou poškodit životní prostředí a zdraví lidí.

- Provozní látky nesmí proniknout do životního prostředí.
- Nalijte provozní látky do označené vodotěsné, speciálně k těmto účelům určené nádoby a zlikvidujte v souladu s úředními předpisy.
- Vyteklé provozní látky zachyťte savým materiálem, dejte do speciálně k těmto účelům označené vodotěsné nádoby a zlikvidujte v souladu s úředními předpisy.

2.4.17 Nebezpečí hrozící z okolí nasazení stroje

Nebezpečí požáru

Provoz nebo zvířata, jako například hlodavci nebo hnízdící ptáci, nebo zvířený prach mohou zapříčinit nashromáždění hořlavých látek ve stroji.

Na horkých dílech stroje se při suchých pracovních podmínkách může vznítit prach, nečistoty nebo zbytky sklizňových produktů a požár může někoho těžce zranit nebo usmrtit.

- Denně stroj před prvním nasazením zkontrolujte a vyčistěte.
- Během pracovního dne stroj pravidelně kontrolujte a čistěte.

Nebezpečí smrtelných zranění elektrickými venkovními vedeními

Stroj může výklopnou zádí dosáhnout výšky venkovních elektrických vedení. V důsledku toho může na stroj přeskočit napětí a způsobit smrtelný úraz elektrickým proudem nebo vyvolat požár.

- Při otvírání výklopné zádě udržujte dostatečnou vzdálenost od vedení vysokého napětí.
- Nikdy výklopnou záď neotvírejte v blízkosti elektrických stožárů a elektrických vedení.
- S otevřenou výklopnou zádí udržujte dostatečnou vzdálenost od venkovních elektrických vedení.
- Abyste předešli možnému nebezpečí úrazu elektrickým proudem při přeskoku napětí, nenechávejte nikdy traktor pod venkovním elektrickým vedením, ani do něj v této oblasti nenastupujte.

Chování při přeskoku napětí z venkovních elektrických vedení

Elektricky vodivé části stroje mohou být z důvodu přeskoku napětí vystaveny vysokému elektrickému napětí. Na zemi kolem stroje vznikne při přeskoku napětí napěťový trychtýř, ve kterém působí velké rozdíly napětí. V důsledku velkých rozdílů napětí v zemi může dojít ke smrtelným úrazům elektrickým proudem při velkých krocích, lehnutí na zem nebo při opření rukama o zem.

- Neopouštějte kabinu.
- Nedotýkejte se žádných kovových částí.
- Nevytvářejte žádné vodivé spojení se zemí.
- Výstraha pro osobay: Nepřibližujte se ke stroji. Rozdíly elektrického napětí na zemi mohou způsobit vážné úrazy elektrickým proudem.
- Počkejte na pomoc profesionálních záchranných složek. Venkovní vedení se musí vypnout.

Pokud navzdory přeskoku napětí musí osoby opustit kabinu, například když hrozí bezprostřední ohrožení života požárem:

- ▶ Vyvarujte se současnému kontaktu se strojem a se zemí.
- ▶ Odskočte od stroje. Doskočte přitom do bezpečného postoje. Nedotkněte se zvenku stroje.
- ▶ Od stroje se vzdalujte velmi malými kroky a mějte přitom nohy těsně u sebe.

2.4.18 Zdroje nebezpečí na stroji

Hluk může poškodit zdraví

Hlučnost stroje při provozu může vést ke zdravotním potížím jako nedoslýchavost, hluchota nebo hučení v uších. Při použití stroje s vysokými otáčkami se zvyšuje hladina hluku. Výška hladiny akustického tlaku v zásadě závisí na použitém traktoru. Emise byly měřeny při zavřené kabině za podmínek podle DIN EN ISO 4254-1, příloha B, *viz Strana 48*.

- ▶ Před uvedením stroje do provozu odhadněte ohrožení hlukem.
- ▶ Podle okolních podmínek, pracovní doby a pracovních a provozních podmínek stroje určete vhodnou ochranu sluchu a používejte ji.
- ▶ Určete pravidla pro používání ochrany sluchu a pro délku pracovní doby.
- ▶ Při provozu mějte zavřené dveře a okna kabiny.
- ▶ Pro jízdu po silnici si ochranu sluchu sundejte.

Kapaliny pod vysokým tlakem

Následující kapaliny jsou pod vysokým tlakem:

- Hydraulický olej

Kapaliny unikající pod vysokým tlakem mohou vniknout kůží do těla a způsobit těžká zranění.

- ▶ Při podezření na poškozený hydraulický systém ihned vypněte a zajistěte stroj a kontaktujte autorizovaný odborný servis.
- ▶ Nikdy nehledejte netěsnosti holýma rukama. Otvor již o velikosti špendlíku může mít za následek těžké poranění osob.
- ▶ Kvůli nebezpečí zranění používejte při hledání netěsností vhodné pomůcky, jako např. kus kartónu.
- ▶ Nepřibližujte tělo ani obličej k netěsným místům.
- ▶ Vnikne-li kapalina do těla, ihned vyhledejte lékaře. Kapalina se musí co nejrychleji odstranit z těla.

Horké kapaliny

Při vypouštění horkých kapalin může být někdo popálen a/nebo opařen.

- ▶ Při vypouštění horkých provozních látek noste osobní ochranné pomůcky.
- ▶ V případě nutnosti opravy, údržby nebo čištění nechte kapaliny a součásti stroje vychladnout.

Poškozený pneumatický systém

Poškozené tlakovzdušné hadice pneumatického systému se mohou utrhnout. Nekontrolovaně se pohybující hadice mohou někoho těžce poranit.

- ▶ Při podezření na poškozený pneumatický systém ihned kontaktujte kvalifikovanou odbornou dílnu.
- ▶ Zastavte a zajistěte stroj, *viz Strana 27*.

Poškozené hydraulické hadice

Poškozené hydraulické hadice se mohou utrhnout, mohou prasknout nebo způsobit únik oleje. Z tohoto důvodu se může stroj poškodit a může dojít k těžkým úrazům.

- ▶ Zastavte a zajistěte stroj, *viz Strana 27*.
- ▶ Při podezření, že jsou hydraulické hadice poškozené, ihned kontaktujte odborný servis, *viz Strana 211*.

Horké povrchy

Následující součásti mohou být při provozu horké a mohou zapříčinit popálení:

- Komora na balíky
- Magnetická cívka řídicích ventilů
- Převodovka

- ▶ Dodržujte dostatečnou vzdálenost od horkých ploch a sousedících konstrukčních dílů.
- ▶ Nechte součásti stroje vychladnout a noste ochranné rukavice.

2.4.19 Nebezpečí při určitých činnostech: Práce na stroji

Práce jen na zastaveném stroji

Není-li stroj zastavený a zajištěný, mohou se začít neúmyslně pohybovat součásti nebo se stroj může dát do pohybu. Může dojít k těžkým až smrtelným úrazům.

- ▶ Před zahájením oprav, údržby, nastavování a čištění vypněte a zajistěte stroj, *viz Strana 27*.

Údržbářské a opravárenské práce

Neodborně prováděné údržbářské a opravárenské práce ohrožují provozní bezpečnost. Z tohoto důvodu mohou být zaviněny nehody a může dojít k těžkým nebo smrtelným úrazům.

- ▶ Provádějte výhradně práce, které jsou popsané v tomto provozním návodu. Před zahájením prací na stroji vypněte a zajistěte stroj, *viz Strana 27*.
- ▶ Všechny ostatní údržbářské a opravárenské práce nechte provádět jen v autorizovaném odborném servisu.

Při práci na nebo ve vysoko položených oblastech stroje

Při práci na nebo ve vysoko položených oblastech stroje hrozí nebezpečí pádu. Z tohoto důvodu mohou být zaviněny nehody a může dojít k těžkým nebo smrtelným úrazům.

- ▶ Před veškerými pracemi zastavte a zajistěte stroj, *viz Strana 27*.
- ▶ Dbejte na bezpečné postavení.
- ▶ Používejte vhodné zajištění proti pádu.
- ▶ Oblast pod montážním místem zajistěte před padajícími předměty.

Zvednutý stroj a součásti stroje

Zvednutý stroj nebo jeho části se mohou neúmyslně spustit dolů nebo převrátit. Následně může dojít k těžkým až smrtelným úrazům.

- ▶ Nezdržujte se pod zvednutým strojem nebo pod zvednutými součástmi stroje, které nejsou podepřené, *viz Strana 28*.
- ▶ Před prováděním prací na zvednutém stroji nebo součástech stroje spusťte stroj nebo součásti stroje dolů.
- ▶ Před prováděním jakýchkoliv prací na zvednutých strojích nebo součástech stroje zajistěte stroj pevnou bezpečnostní podpěrou nebo hydraulickým blokovacím zařízením a podepřením proti poklesu.

Nebezpečí při svařování

Neodborně provedené svařování ohrožuje provozní bezpečnost stroje. Z tohoto důvodu mohou být zaviněny nehody a může dojít k těžkým nebo smrtelným úrazům.

- ▶ Nikdy nesvařujte na následujících dílech:

- Převodovka
- Součásti hydraulického systému
- Součásti elektronického systému
- Rámy nebo nosné moduly
- Pojezdové ústrojí

- ▶ Před svařováním na stroji si vyžádejte souhlas zákaznického servisu KRONE a v případě potřeby si nechte ukázat alternativní řešení.
- ▶ Před svařováním na stroji bezpečně odstavte stroj a odpojte ho od traktoru.
- ▶ Svařování nechte provést jen zkušeným odborným personálem.
- ▶ Uzemnění svářečky připojte co nejblíže ke svařovaným místům.
- ▶ Pozor při svařování v blízkosti elektrických a hydraulických součástí, plastových součástí a tlakových zásobníků. Mohlo by dojít k poškození dílů, ohrožení osob nebo k nehodám.

2.4.20 Nebezpečí při určitých činnostech: Práce na kolech a pneumatikách

Neodborná montáž nebo demontáž kol a pneumatik ohrožuje provozní bezpečnost. Z tohoto důvodu mohou být zaviněny nehody a může dojít k těžkým nebo smrtelným úrazům.

Montáž kol a pneumatik předpokládá dostatečné znalosti a předepsané montážní nářadí.

- ▶ Nemáte-li dostatečné znalosti, nechte si kola a pneumatiky namontovat od prodejce KRONE nebo v autorizovaném pneuservisu.
- ▶ Při montáži pneumatik na disk se nikdy nesmí překročit maximální povolený tlak udaný KRONE, jinak může pneumatika nebo dokonce disk explozivně prasknout, *viz Strana 48*.
- ▶ Při montáži kol přimontujte matice kola předepsaným utahovacím momentem, *viz Strana 208*.

2.4.21 Chování v nebezpečných situacích a při nehodách

Opominutá nebo chybná opatření v nebezpečných situacích mohou omezit nebo zabránit záchraně ohrožených osob. Při ztížených záchranných podmínkách se zhoršují šance na pomoc a ošetření zraněných.

- Zásadně: Vypněte stroj.
- Udělejte si přehled o druhu nebezpečí a zjistěte jeho příčinu.
- Zajistěte místo nehody.
- Zachraňte osoby z nebezpečné oblasti.
- Vzdalte se z nebezpečné oblasti a již do ní nevstupujte.
- Uvědomte záchranné složky a pokud je to možné, dojděte pro pomoc.
- Rychle proveďte nezbytnou první pomoc.

2.5 Bezpečnostní postupy

2.5.1 Zastavení a zajištění stroje

⚠ *VAROVÁNÍ*

Nebezpečí zranění způsobeného pohyby stroje nebo jeho součástí

Není-li stroj zastavený, může se stroj nebo jeho součásti neúmyslně dát do pohybu. Může tak dojít k těžkým až smrtelným úrazům.

- Před opuštěním pracoviště obsluhy: Zastavte a zajistěte stroj.

Zastavení a zajištění stroje:

- Odstavte stroj na zpevněný horizontální a rovný podklad s dostatečnou nosností.
- Vypněte pohony a počkejte, až budou všechny dobíhající součásti v klidovém stavu.
- Vypněte motor traktoru, vytáhněte klíč zapalování a vezměte jej k sobě.
- Zajistěte traktor proti samovolnému odjetí.
- Zajistěte stroj zakládacími klíny proti samovolnému odjetí.
- Pokud je k dispozi, přitáhněte ruční brzdu na stroji.

2.5.2 Zajištění zvednutého stroje a součástí stroje proti poklesu

⚠ VAROVÁNÍ

Nebezpečí zhmoždění způsobeného pohyby stroje nebo součástí stroje

Není-li stroj nebo jeho součásti zajištěn proti poklesu, může se stroj nebo jeho součásti neúmyslně dát do pohybu, spadnout nebo poklesnout. Může tak dojít k přimáčknutí nebo usmrcení osob.

- Poklesnou zvednuté součásti stroje.
- Zastavte a zajistěte stroj, *viz Strana 27*.
- Před prováděním prací na zvednutých součástech stroje nebo pod nimi: Zajistěte stroj nebo jeho součásti hydraulickým zavíracím zařízením na stroji (např. uzavíracím kohoutem) proti poklesu.
- Před prováděním prací na zvednutých součástech stroje nebo pod nimi: Bezpečné podepřete stroj nebo jeho součásti.

Bezpečné podepření stroje nebo jeho součástí:

- K podepření používejte pouze vhodné a dostatečně dimenzované materiály, které při zatížení neprasknou nebo se nepodají.
- Cihly a duté cihly nejsou pro podepření a bezpečné podložení vhodné a nesmí se používat.
- Automobilové hevery nejsou pro podepření a bezpečné podložení vhodné a nesmí se používat.

2.5.3 Bezpečné provedení kontroly hladiny oleje, výměny oleje a filtračního prvku

⚠ VAROVÁNÍ

Bezpečné provedení kontroly hladiny oleje, výměny oleje a filtračního prvku

Neprovádí-li se kontrola hladiny oleje, výměna oleje a filtračního prvku spolehlivě, může být negativně ovlivněna provozní bezpečnost stroje. Může tak dojít k nehodám.

- Bezpečně proveďte kontrolu hladiny oleje, výměnu oleje a filtračního prvku.

Bezpečné provádění kontroly hladiny oleje, výměny oleje a filtračního prvku:

- Zvednuté části stroje spusťte nebo zajistěte proti pádu, *viz Strana 28*.
- Zastavte a zajistěte stroj, *viz Strana 27*.
- Dodržujte intervaly pro kontrolu oleje, výměnu oleje a filtračního prvku, *viz Strana 197*.
- Používejte pouze kvalitu/množství oleje, jak je uvedeno v tabulce provozních látek *viz Strana 51*.
- Zajistěte, aby byl olej a pomocné prostředky, které doplňujete, zcela čisté.
- Vyčistěte oblasti kolem součástí (např. převodovky, vysokotlakého filtru) a zajistěte, aby se do součástí nebo hydraulického systému nedostala žádná cizí tělesa.
- Zkontrolujte stávající těsnicí kroužky s ohledem na poškození a v případě potřeby je vyměňte.
- Vytékající, příp. použitý olej zachyťte do určených nádob a řádně zlikvidujte, *viz Strana 23*.

2.5.4 Provedení testu aktorů

⚠ VAROVÁNÍ

Bezpečné provedení testu aktorů

Po přivedení proudu do aktorů se přímo provedou příslušné funkce. Mohly by se tak nechtěně uvést do pohybu součásti stroje a někdo by mohl být zachycen a těžce zraněn nebo usmrcen.

✓ Aktorový test smí provádět pouze osoby, které jsou seznámeny se strojem.

✓ Osoba provádějící test musí vědět, jaké části stroje se ovládají řízením aktorů.

▶ Proveďte test aktorů bezpečně.

Bezpečné provedení testu aktorů:

▶ Spusťte zvednuté součásti stroje dolů nebo je zajistěte proti poklesu, *viz Strana 28*.

▶ Zastavte a zajistěte stroj, *viz Strana 27*.

▶ Uzavřete nebezpečný prostor před pohyblivými částmi stroje tak, aby to bylo dobře viditelné.

▶ Ujistěte se, že se v nebezpečné oblasti ovládaných pohyblivých částí stroje nezdržují žádné osoby.

▶ Zapněte zapalování.

▶ Aktorový test provádějte pouze z bezpečné polohy mimo rozsah působnosti strojních součástí pohybovaných aktory.

2.6 Bezpečnostní nálepky na stroji

Každá bezpečnostní nálepka je opatřena objednacím číslem a může se přímo objednat u autorizovaného specializovaného prodejce KRONE. Chybějící, poškozené nebo nečitelné bezpečnostní nálepky ihned vyměňte.

Při umisťování bezpečnostních nálepek na stroj musí být kontaktní plocha na stroji čistá a bez nečistoty, oleje a tuku, aby nálepky optimálně držely.

Poloha a význam bezpečnostních nálepek

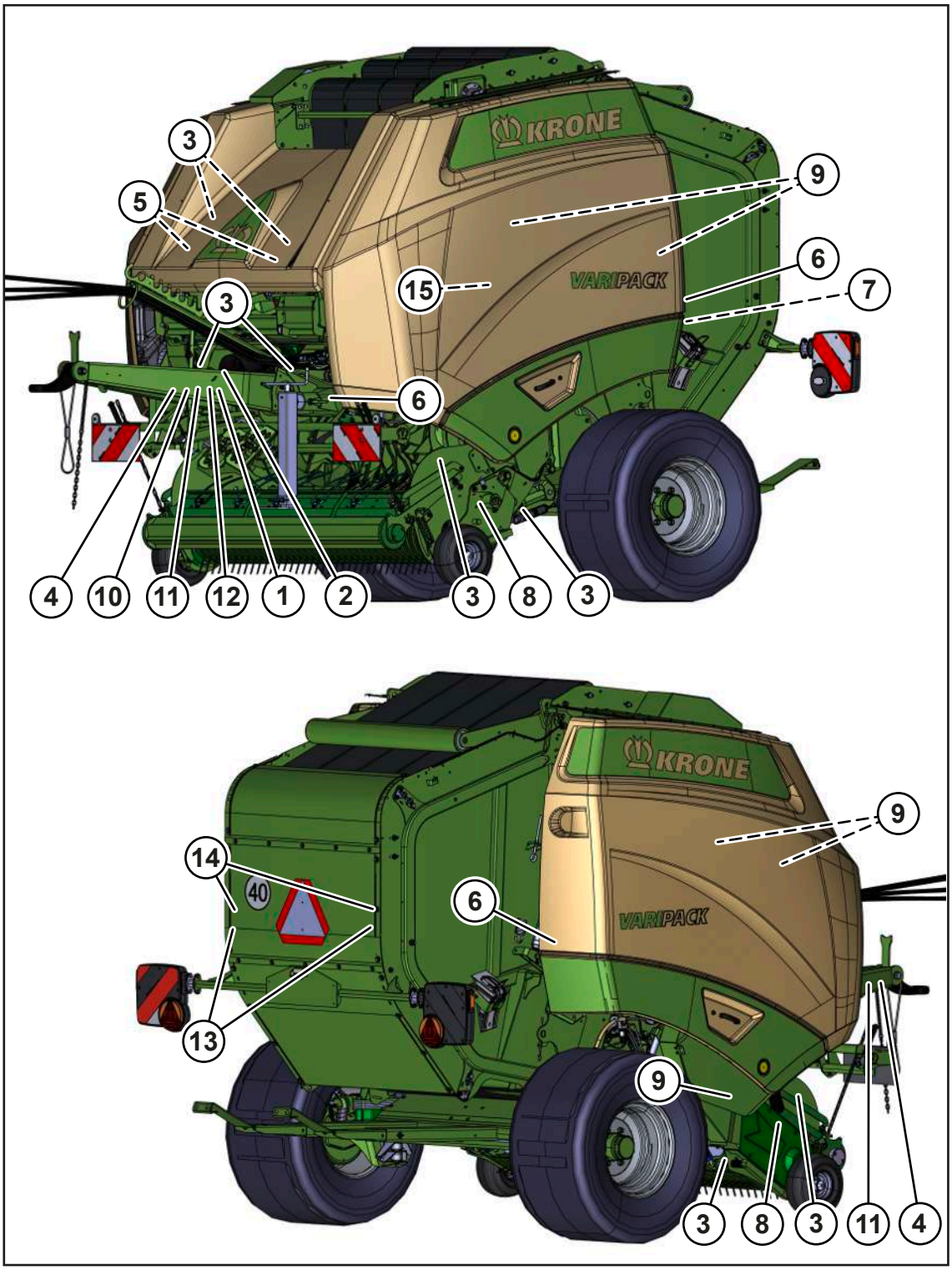

RPG000-165

1. Obj. č. 939 471 1 (1x)

	Nebezpečí z důvodu chybné obsluhy a neznalosti Při chybné obsluze nebo neznalosti stroje a při nesprávném chování v nebezpečných situacích je ohrožen život obsluhy stroje a třetích osob. ▶ Před uvedením do provozu si přečtěte provozní návod a bezpečnostní upozornění a dodržujte je.

2. Obj.č.. 939 100 4 (1x) bez provedení "Převodovka 1000 ot/min“

Obj.č. 939 101 4 (1x) u provedení "Převodovka 1000 ot/min“

	Nebezpečí při překročení maximálního přípustného počtu otáček vývodového hřídele nebo maximálního přípustného provozního tlaku Při překročení maximálního přípustného počtu otáček vývodového hřídele se mohou zničit nebo odmrštit součásti stroje. Při překročení maximálního přípustného provozního tlaku se mohou poškodit hydraulické součásti. Může tak dojít k vážným nebo život ohrožujícím zraněním osob. ▶ Dodržujte přípustný počet otáček vývodového hřídele. ▶ Dodržujte přípustný provozní tlak.

3. Obj. č. 942 196 1 (8x)

	Nebezpečí zhmoždění nebo pořezání Nebezpečí úrazu u pohyblivých částí stroje, kde může dojít ke zhmoždění nebo pořezání. ▶ Nikdy nesahejte do prostoru, kde se ještě mohou pohybovat součásti - hrozí nebezpečí pohmoždění.

4. Obj. č. 939 407 1 (2x)

	Ohrožení otáčejícím se sběračem Při přiblížení k nebezpečné oblasti a při odstraňování ucpání sklizňovým produktem rukama nebo nohama hrozí nebezpečí vtažení. ▶ Před zahájením práce na sběrači vypněte vývodový hřídel a motor.

5. Obj. č. 939 125 1 (2x)

	Nebezpečné ostré nože. Při sahání do nebezpečné oblasti nožů hrozí pořezání ▶ Noste rukavice odolné vůči proříznutí.

6. Obj. č. 27 014 371 0 (3x)

	Nebezpečí nárazu nebo zhmoždění Ohrožení života sklápěnou výklopnou zádí. ▶ Před údržbou v oblasti výklopné zádě zavřete uzavírací kohout na levém zdvihacím válci. ▶ Ujistěte se, že pod zvednutou výklopnou zádí nejsou žádné osoby.

7. Obj. č. 942 290 0 (1x) u provedení s „Držákem hasičského přístotroje“

	Nebezpečí způsobené ohněm Nebezpečí zranění způsobeného ohněm na stroji. ▶ Uvádějte stroj do provozu jen s funkčním hasicím přístrojem.

8. Obj. č. 939 520 1 (2x)

	Ohrožení otáčejícím se šnekem U otáčejícího se šneku hrozí nebezpečí vtažení a zachycení. ▶ Nikdy nesahejte do otáčejícího se šneku. ▶ Udržujte odstup od pohyblivých součástí stroje.

9. Obj. č. 942 002 4 (5x)

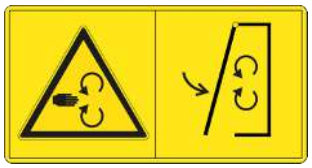	**Nebezpečí způsobené otáčejícími se součástmi stroje** Při běžícím stroji hrozí nebezpečí úrazu způsobeného otáčejícími se součástmi stroje. ▶ Před uvedením do provozu nastavte kryty do ochranné polohy.

10. Obj. č. 942 360 4 (1x)

	Nebezpečí způsobené nechtěným pohybem stroje při otvírání výklopné zádě Nebezpečí poranění samovolném odjetí nebo převrácení stroje. ▶ Před otevřením výklopné zádi se ujistěte, že je stroj řádně připojen k traktoru. ▶ Při odpojování stroje se ujistěte, že je zavřená výklopná záď.

11. Obj. č. 939 408 2 (2x)

	Nebezpečí způsobené otáčejícími se součástmi stroje Při výstupu na stroj při běžícím vývodovém hřídeli hrozí nebezpečí vtažení otáčejícími se součástmi stroje. ▶ Před výstupem na stroj vypněte vývodový hřídel a motor.

12. Obj.č. 27 028 023 0 (1x)

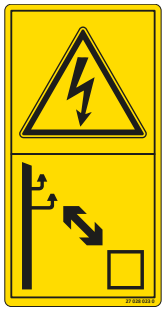	**Nebezpečí úrazu elektrickým proudem** Pokud se součásti stroje dostanou příliš blízko k venkovním elektrickým vedením, hrozí životu nebezpečné zranění přeskokem napětí. ▶ Dodržujte předepsanou bezpečnou vzdálenost od venkovních elektrických vedení.

13. Obj. č. 27 013 422 0 (2x)

	Nebezpečí způsobené nárazem Nebezpečí zranění valícími se balíky. ▶ Zajistěte, aby se v nebezpečné oblasti nenacházely žádné osoby.

14. Obj. č. 939 412 2 (2x)

	Nebezpečí nárazu nebo zhmoždění Při otvírání výklopné zádě hrozí nebezpečí zhmoždění osob v nebezpečné oblasti mezi výklopnou zádí a pevnou překážkou. ▶ Ujistěte se, že se nikdo nezdržuje mezi výklopnou zádí a pevnou překážkou.

15. Obj. č. 27 018 010 0 (1x)

	Nebezpečí od kapalin pod vysokým tlakem Hydraulické tlakové zásobníky obsahují olej a plyn pod vysokým tlakem. Při neodborné demontáži tlakového zásobníku nebo neodborné opravě hydraulického systému vzniká nebezpečí zranění. ▶ Demontáž tlakového zásobníku nebo opravy hydraulického systému smí provádět jen odborná dílna.

2.7 Informační nálepky na stroji

Každá informační nálepka je opatřena objednacím číslem a může se přímo objednat u autorizovaného specializovaného prodejce KRONE. Chybějící, poškozené nebo nečitelné informační nálepky ihned obnovte.

Při umisťování informačních nálepek na stroj musí být kontaktní plocha na stroji čistá a bez nečistoty, oleje a tuku, aby nálepky optimálně držely.

Poloha a význam informačních nálepek

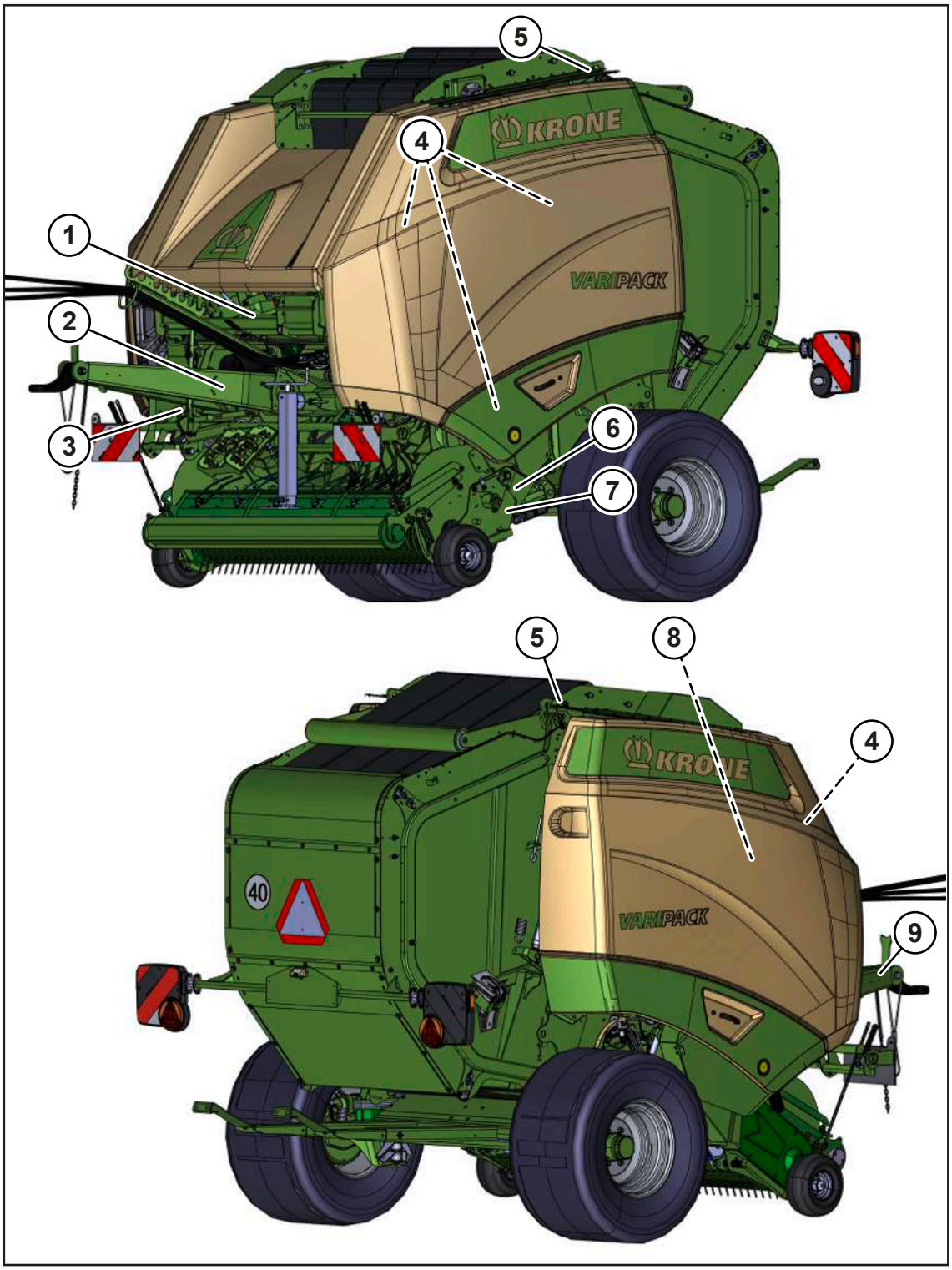

RPG000-231

1. Obj. č. 27 025 114 0 (1x)

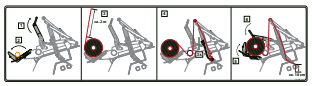	Nálepka ukazuje, jak se musí být vložena do stroje síť, *viz Strana 88*.

2. Obj. č. 27 023 843 0 (1x)

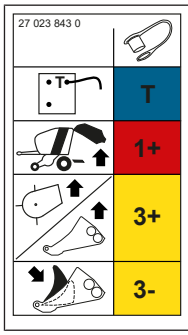	Nálepka ukazuje možné hydraulické spoje stroje. Pro další informace k připojení hydraulických hadic: *viz Strana 61*.

3. Obj. č. 27 028 145 0 (1x)

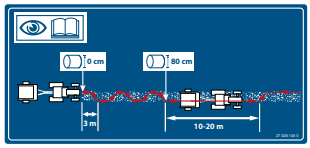	Abyste docíli rovnoměrně tvarovaného kulatého balíku, měla by se souprava traktoru a stroje vést přes řádek podle obrázku, *viz Strana 76*.

4. Obj. č. 942 038 1 (4x)

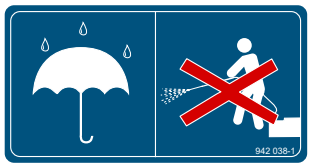	Prostory, které jsou označeny touto samolepkou, mají být chráněny před stříkající vodou. Obzvlášť nesmí být namířen proud vody vysokotlakého čisticího zařízení na ložiska a na elektrické/elektronické součásti.

5. Obj. č. 939 194 1 (2x)

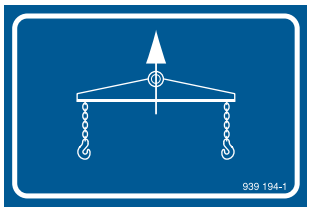	Když se stroj zvedá, musí se použít zátěžová traverza, *viz Strana 188*.

6. Obj. č. 27 029 221 0 (1x)

	Pomocí odlehčení přítlačného tlaku lze lépe překonat nerovnosti zeminy. Toto odlehčení přítlačného tlaku sběrače se může aktivovat a deaktivovat, *viz Strana 85*.

7. Obj. č. 27 029 222 0 (1x)

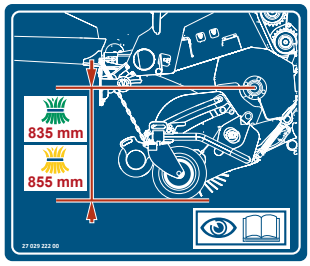	Oj je optimálně výškově nastavená, když činí rozměr X v připojeném stavu stroje ke traktoru mezi řezacím a dopravním rotorem a zemí 835 mm u sena a 855 mm u slámy, *viz Strana 55*.

8. Obj. č. 27 028 859 0 (1x) u varianty "Vázání sítí a vázání motouzem"

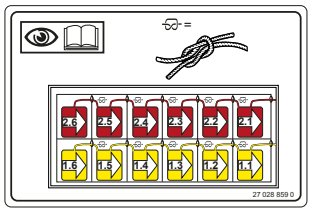	Nálepka ukazuje, jak musí být vloženy do stroje cívka motouzu a motouz a zavázány, *viz Strana 94*.

9. Obj. č.-Nr. 939 478 3 (1x) u provedení s "Vlečným okem nahoře"

	Přívěs je vybaven vlečným okem DIN 11026. Smí se připojit pouze k tažným zařízením s vhodným závěsným zařízením přívěsu.

- Obj. č. 27 021 260 0

	Na stroji se nachází několik mazacích míst, která se musí pravidelně mazat, *viz Strana 200*. Mazací místa, která nejsou přímo viděr, se musí označit upozorňující samolepkou.

- Obj. č. 27 018 170 0

	Na stroji se nachází body pro uchycení automobilového heveru, které jsou označeny touto samolepkou, *viz Strana 238*.

- Obj. č. 942 012 2

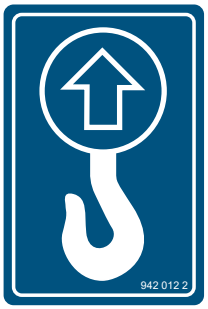	Na stroji se nachází zvedací body, které jsou označeny touto samolepkou, *viz Strana 188*.

- Obj. č. 27 023 958 0

	Na stroji se nachází vázací body, které jsou označeny touto samolepkou, *viz Strana 189*.

2.8 Bezpečnostní výbava

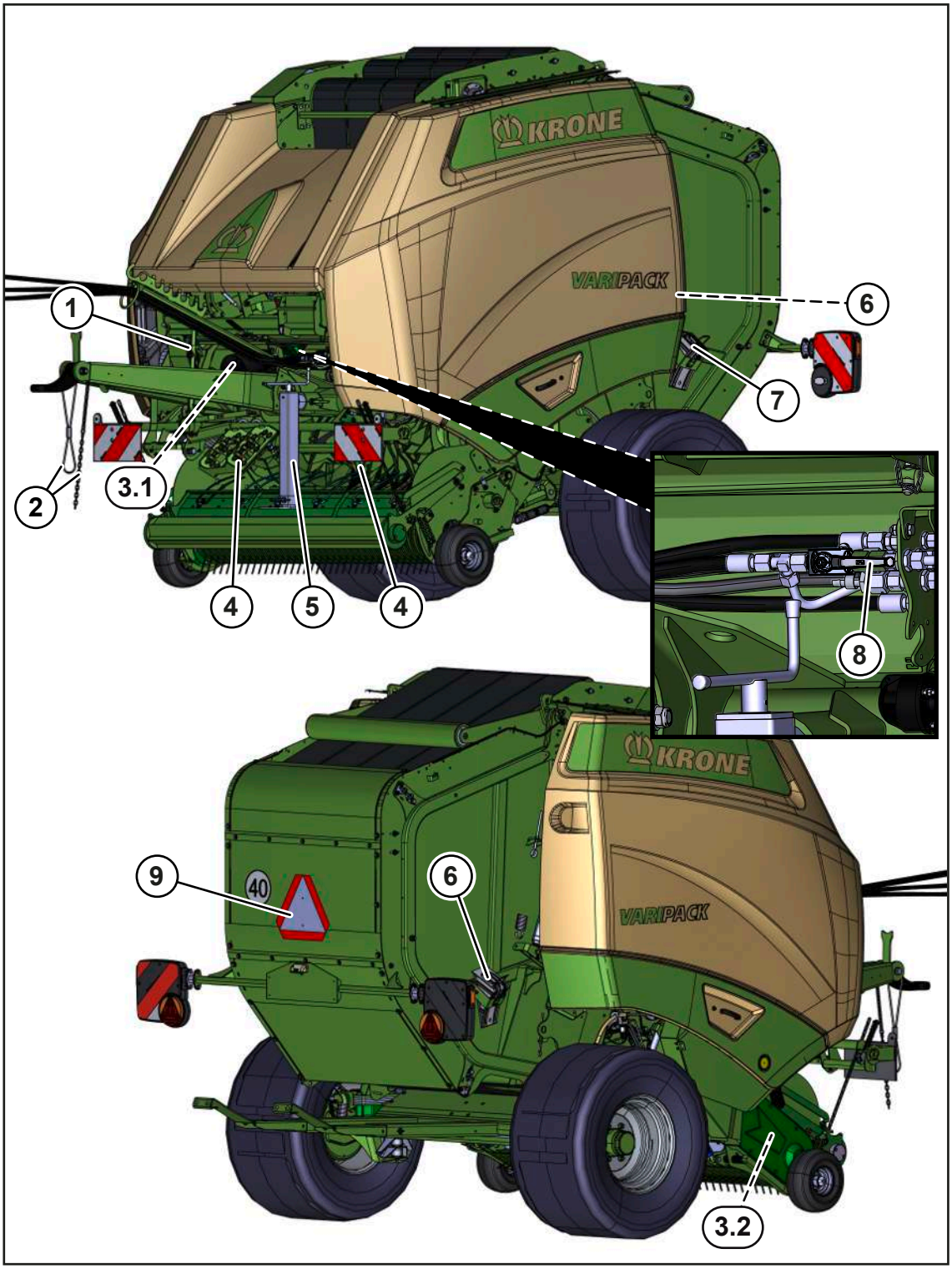

RPG000-158

Poz.	Označení	Vysvětlení
1	Ruční brzda (podle dané země)	• Ruční brzda slouží k zajištění stroje proti neúmyslnému samovolnému rozjetí, *viz Strana 80*. • Pomocí dalšího pojistného lana se zatáhne ruční brzda v případě, když se stroj během jízdy odtrhne od traktoru, *viz Strana 81*. • Pro zajištění stroje proti rozjetí je nutno navíc použít zakládací klíny, *viz Strana 82*.
2	Pojistný řetěz	• Pojistný řetěz slouží k dalšímu zajištění tažených strojů v případě, že by se při přepravě uvolnily ze závěsu, *viz Strana 63*. • Při přepravě je nutné dodržovat předpisy pro použití pojistného řetězu platné pro danou zemi.
	Záchytná smyčka	• Záchytná smyčka slouží k dalšímu zajištění tažených strojů.
3.1	Pojistka proti přetížení kloubového hřídele	• Pojistka proti přetížení chrání traktor a stroj před zátěžovými špičkami, *viz Strana 44*.
3.2	Pojistka proti přetížení sběrače	• Pojistka proti přetížení chrání traktor a stroj před zátěžovými špičkami, *viz Strana 44*.
4	Stupátka ke spojce	• Stupátka k vázání slouží k tomu, aby se snadněji dosáhlo na vázání a síť se mohla položit komfortněji, *viz Strana 81*.
5	Opěrná noha	• Opěrná noha slouží k zajištění stability stroje, když není připojen k traktoru *viz Strana 78*.
6	Hasicí přístroj	**U provedení s „Držákem hasičského přístotroje“** ▶ Nechte hasicí přístroj zaregistrovat. Tak bude zaručeno, že se budou vždy provádět předepsané zkoušky (každé dva roky). ▶ Dodržujte předpisy platné v dané zemi. Zkušební intervaly se mohou v jiných zemích odlišovat. V takovém případě se řiďte pokyny uvedenými na hasicím přístroji. Další informace, *viz Strana 218*.

Poz.	Označení	Vysvětlení
7	Zakládací klíny	• Zakládací klíny zajišťují stroj proti samovolnému odjetí. Na stroji jsou umístěny 2 zakládací klíny, *viz Strana 82*. • Pro zajištění stroje proti samovolnému odjetí použijte kromě zakládacích klínů navíc ruční brzdu, *viz Strana 80*.
8	Uzavírací kohout – výklopná záď	• Uzavírací kohout výklopné zádi je bezpečnostní komponenta, jejímž úkolem je zabránit neúmyslnému zavření výklopné zádi, *viz Strana 79*.
10 (podle varianty příslušné země)	Deska zadního značení pro pomalu jedoucí vozidla (SMV)	• Deska zadního značení pro pomalu jedoucí vozidla Slow-Moving Vehicle se může umístit na pomalu jedoucí stroje nebo vozidla, *viz Strana 41*. Je třeba dodržovat specifické předpisy platné v příslušné zemi. • Deska zadního značení pro pomalu jedoucí vozidla (SMV) je umístěna vzadu uprostřed nebo vlevo. • Pokud se stroj přepravuje na přepravních vozidlech (např. na nákladním automobilu nebo na dráze), musí se deska zadního značení pro pomalu jedoucí vozidla (SMV) odstranit nebo demontovat.

2.8.1 Deska zadního značení pro pomalu jedoucí vozidla (SMV)

U varianty "deska zadního značení pro pomalu jedoucí vozidla (SMV)"

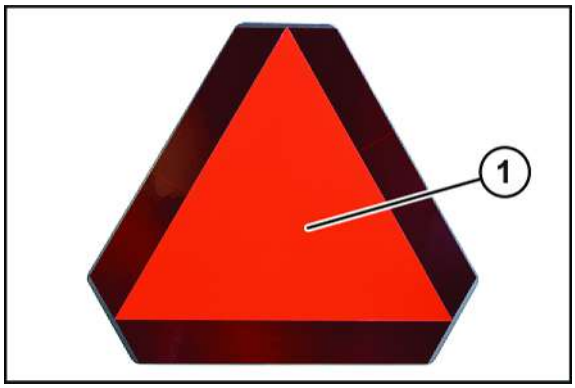

KM000-567

Deska zadního značení pro pomalu jedoucí vozidla (deska zadního značení SMV) (1) se může umístit na pomalu jedoucí stroje nebo vozidla. Je třeba dodržovat specifické předpisy platné v příslušné zemi.

Deska zadního značení pro pomalu jedoucí vozidla (SMV) (1) je umístěna vzadu uprostřed nebo vlevo.

Pokud se stroj přepravuje na přepravních vozidlech (např. na nákladním automobilu nebo na dráze), musí se deska zadního značení pro pomalu jedoucí vozidla (SMV) odstranit nebo demontovat.

3 Datové úložiště

Mnoho elektronických komponent stroje obsahuje datové úložiště, do kterého se dočasně nebo trvale ukládají technické informace o stavu stroje, události a chyby. Stav součásti, modulu, systému nebo prostředí všeobecně dokumentují tyto technické informace:

- provozní stavy systémových komponent (např. hladiny nádrží)
- stavová hlášení stroje a jeho jednotlivých komponent (např. otáčky kola, rychlost kola, zpomalení pohybu, příčné zrychlení)
- chybné funkce a závady důležitých systémových komponent (např. světel a brzd)
- reakce stroje ve zvláštních jízdních situacích (např. použití systémů regulace stability)
- stavy okolního prostředí (např. teplota).

Tyto údaje jsou výhradně technického charakteru a slouží k identifikaci a odstranění závad a k optimalizaci funkcí stroje. Z těchto údajů nelze vytvořit pohybové profily o projetých trasách.

Pokud budou požadovány servisní služby (např. při opravách, servisních procesech, v záručních případech, pro zajištění kvality), mohou zaměstnanci servisní sítě (včetně výrobce) tyto technické informace pomocí speciálních diagnostických zařízení přečíst z pamětí chyb a událostí. V případě potřeby získáte od nich další informace. Po odstranění závady se informace v chybové paměti vymažou nebo se budou průběžně přepisovat.

Při používání stroje si lze představit situace, ve kterých by tyto technické údaje v kombinaci s jinými informacemi (protokol o nehodě, poškození stroje, výpovědi svědků, atd.) – případně při přizvání odborného znalce – mohly být vztaženy ke konkrétní osobě.

Doplňkové funkce, které se smluvně dohodnou se zákazníkem (např. dálková údržba), dovolují předávání určitých strojových dat ze stroje.

4 Popis stroje

4.1 Přehled stroje

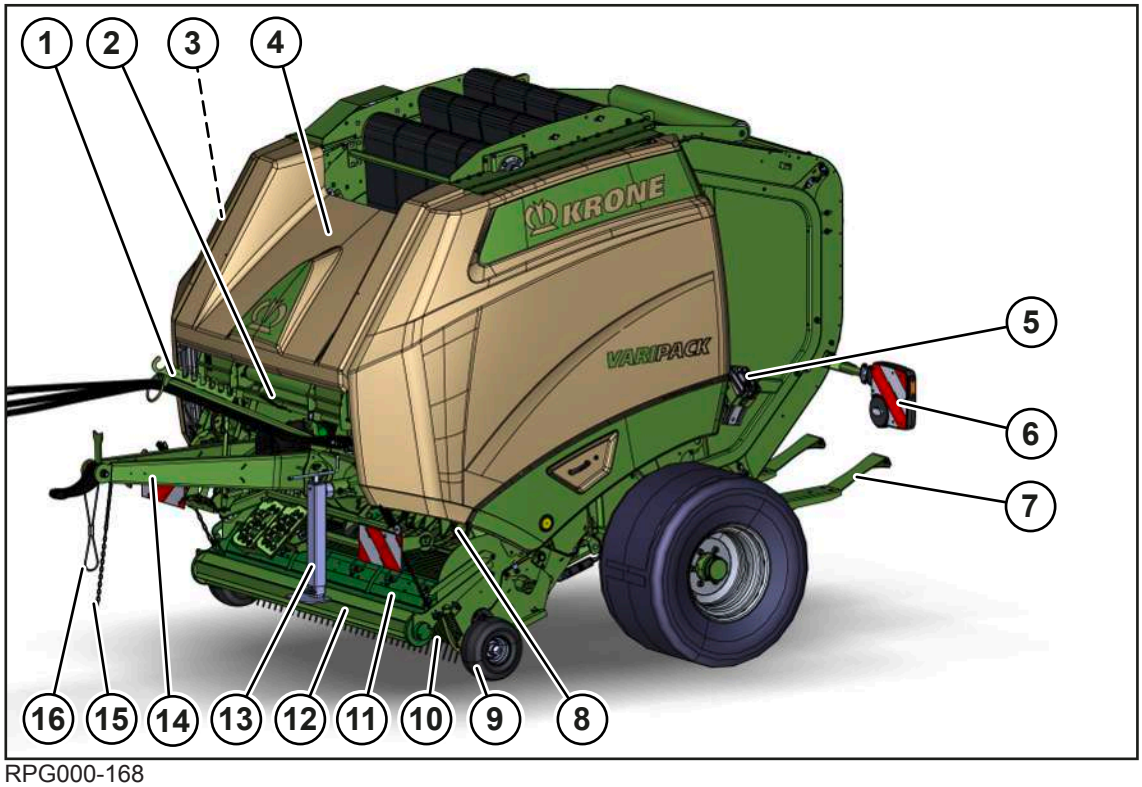

RPG000-168

1 Držák hadic a kabelů
2 Vázání
3 Zásobník na dokumenty
4 Čelní kapota
5 Zakládací klín (namontovaný na obou stranách)
6 Světla pro jízdu na silnici
7 Vyhazovač balíků
8 Integrální dopravní rotor
9 Hmatací kolo
10 Sběrač
11 Nárazový plech na válcovém přidržovači
12 Válcový přidržovač
13 Opěrná noha
14 Oj
15 Pojistný řetěz (podle varianty příslušné země)
16 Ochranná smyčka (podle varianty příslušné země)

4.2 Pojistky proti přetížení stroje

UPOZORNĚNÍ

Poškození stroje při špičkách v zatížení

Pojistka proti přetížení chrání traktor a stroj před špičkami v zatížení. Proto se nesmí pojistky proti přetížení měnit. Pokud budou použity pojistky proti přetížení jiné než určené z výroby, záruka stroje zaniká.

- Používejte pouze takové pojistky proti přetížení, které jsou namontovány ve stroji.
- Abyste předešli předčasnému opotřebení pojistky proti přetížení, tak při déle trvající reakci pojistky proti přetížení vypněte vývodový hřídel.
- Zastavte a zajistěte stroj, *viz Strana 27*.
- Odstranění poruchy, *viz Strana 225*.

Kloubový hřídel

Pro zajištění proti přetížení se na kloubovém hřídeli nachází vačková výsuvná spojka. Tato vačková výsuvná spojka se nemusí větrat.

Když vačková výsuvná spojka zareaguje při přetížení stroje, *viz Strana 219*.

Pohon sběrače

Pro zajištění proti přetížení se na pohonu sběrače nachází ozubová spojka. Tato ozubová spojka je z výroby nastavena a její nastavení se nesmí bez domluvy se servistním partnerem KRONE změnit.

4.3 Identifikace

INFO

Kompletní označení má hodnotu úřední listiny, nesmí se měnit a musí se udržovat v čitelném stavu!

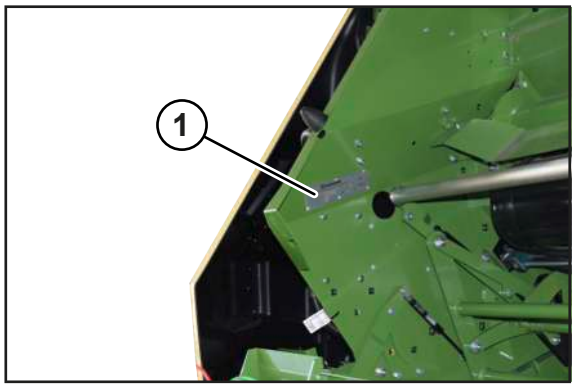

RPG000-007

Údaje o stroji se nacházejí na typovém štítku (1). Ten se nachází na pravé straně stroje pod přední kapotou.

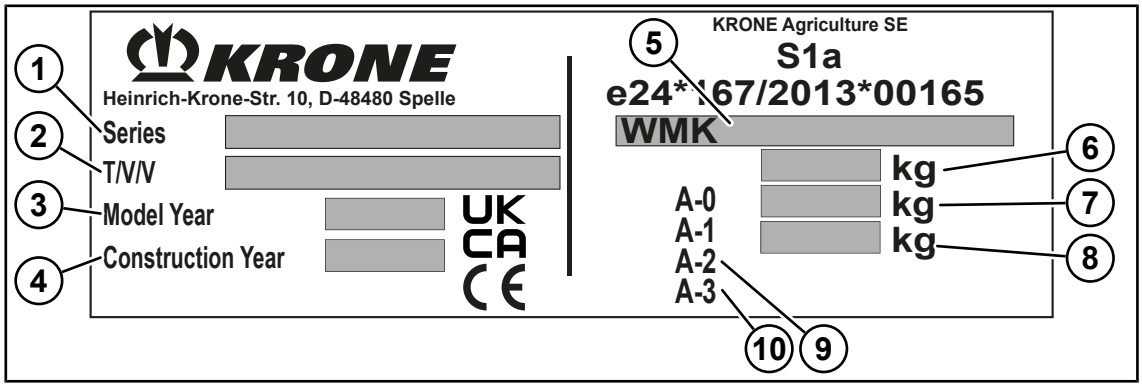

DVG000-004

Ilustrační zobrazení

1 Konstrukční řada
2 Typ / varianta / verze (T/V/V)
3 Rok modelu
4 Rok výroby
5 Identifikační číslo vozidla
6 Celková hmotnost stroje
7 Zatížení na kouli závěsného zařízení (A-0)
8 Zatížení nápravy (A-1)
9 Zatížení nápravy (A-2)
10 Zatížení nápravy (A-3)

V případě dotazů ke stroji a při objednávání náhradních dílů musíte uvést konstrukční řadu (1), identifikační číslo stroje (5) a rok výroby (4) příslušného stroje. Číslo stroje vyplývá z posledních 7 čísel identifikačního čísla stroje (5).

Abyste měli neustále údaje k dispozici, doporučuje se tyto údaje zapsat do políček na přední straně obálky tohoto provozního návodu.

4.4 Popis funkce vázání sítí

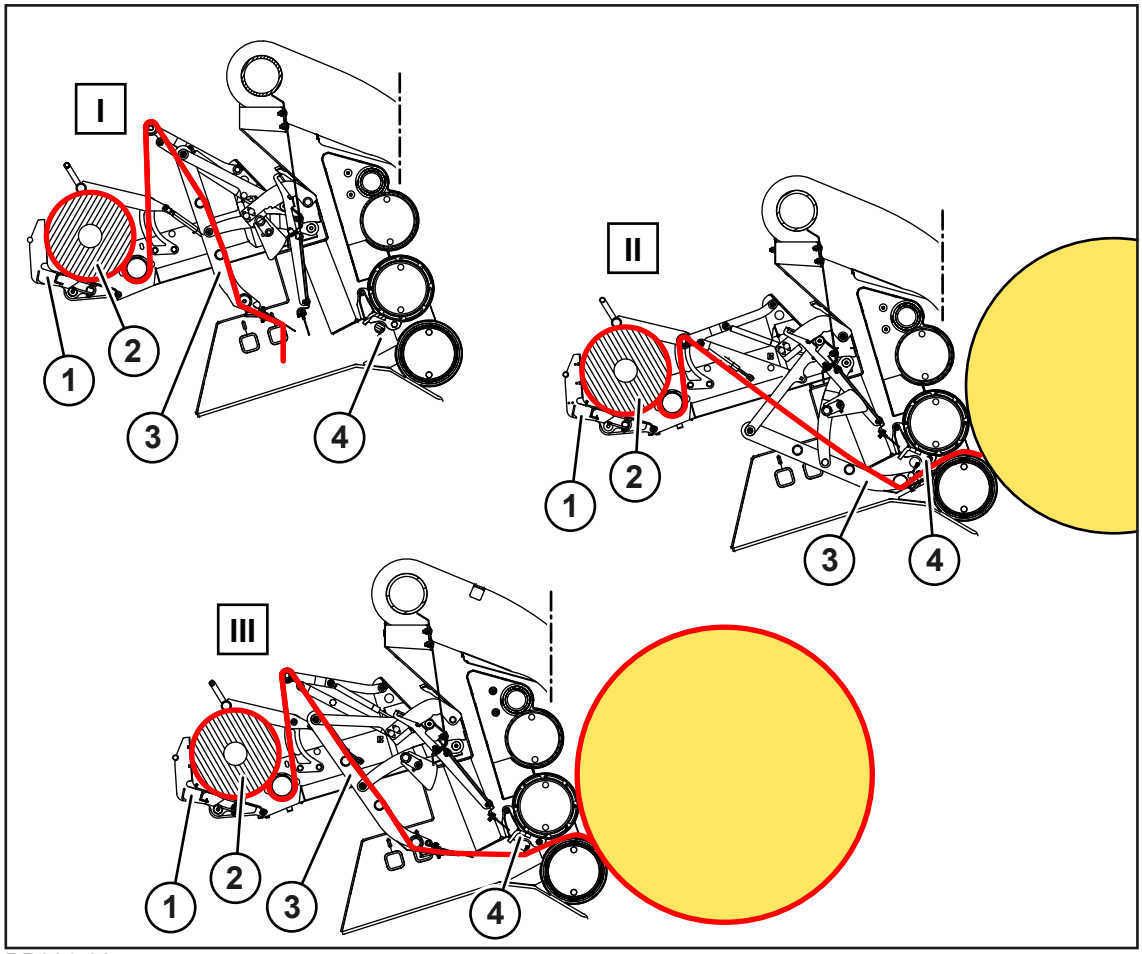

RP001-024

Role sítě (2) leží v držáku sítě (1) a je vložena do vázacího zařízení. Zde je znázorněn průběh sítě červeně.

(I) Koncová pozice

Když se neváže kulatý balík, nachází se vázací zařízení v koncové pozici (I). Podávací kyvná páka (3) je vychýlena z komory na balíky.

(II) Pozice přivádění

Když je kulatý balík v komoře na balíky úplně slisovaný, spustí se automaticky nebo manuálně vázání. Podávací kyvná páka (3) jede do pozice přivádění (II) a přivede síť ke kulatému balíku v komoře na balíky. Válce v komoře na balíky vedou síť ke kulatému balíku.

(III) Pozice vázání

Když se síť táhne, jede vázací zařízení do pozice vázání (III) a nadále odvinuje síť, až je vázání s nastaveným ovinutím sítí ukončeno. Potom se pohybuje vázací zařízení zpět do koncové polohy (I) a tímto uvede do pohybu nůž (4) k odříznutí sítě.

4.5 Popis funkce vázání motouzem

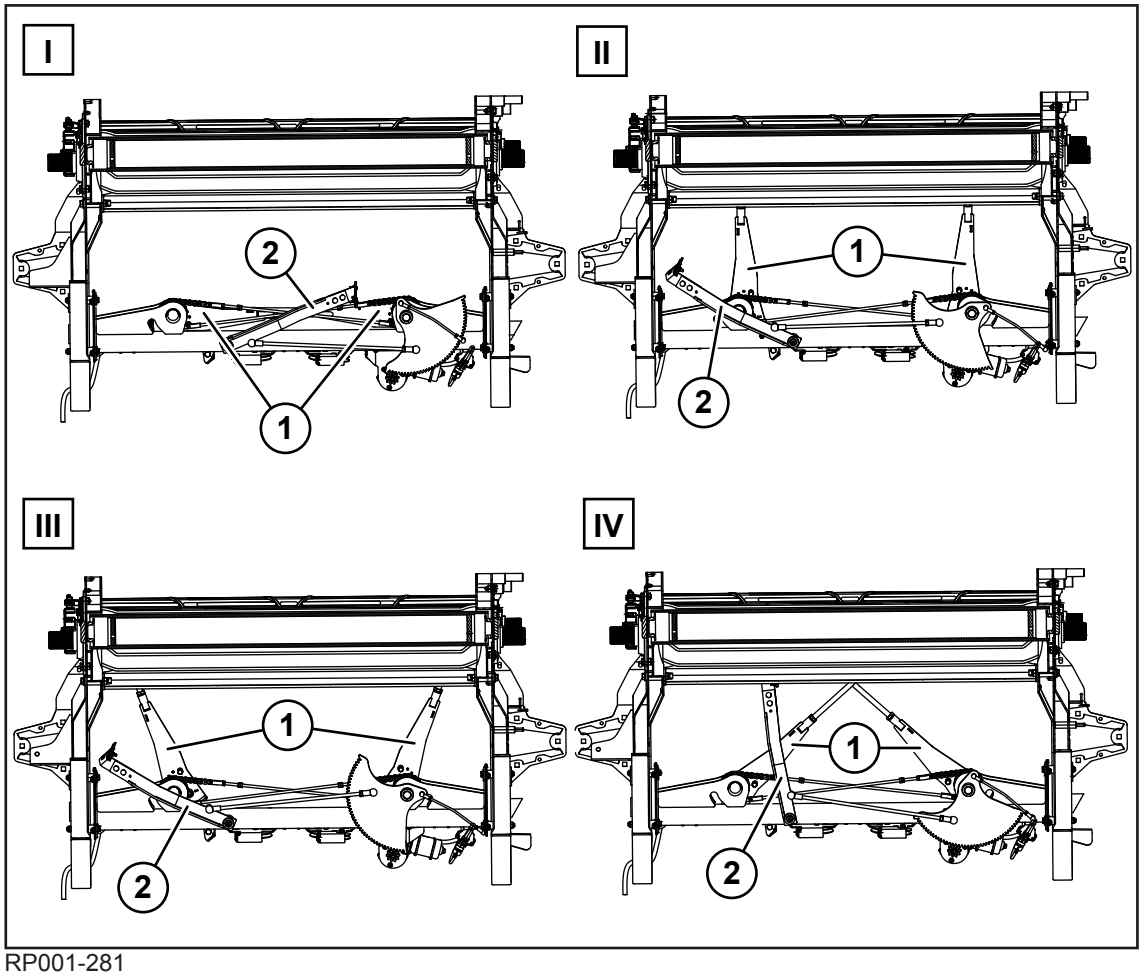

RP001-281

(I) Nulová pozice

Když se neváže kulatý balík, nachází se vázací zařízení v nulové pozici (I). Ramena motouzu (1) a nůž (2) jsou úplně zasunuté.

(II) Pozice přivádění

Když je kulatý balík v komoře na balíky úplně slisovaný, spustí se automaticky nebo manuálně vázání. Ramena motouzu (1) se pohybují ke komoře na balíky v pozici přivádění (II), takže kulatý balík může odvinovat motouz.

(III) Pozice spuštění vázání

Když jsou oba motouzy odvinuty, pohybují se ramena motouzu (1) do předem uložené pozice spuštění vázání (III) na vnějším okraji kulatého balíku. Tam se spustí vázání s nastaveným počtem ovinutí motouzem.

(IV) Koncová pozice

Během vázání se pohybují ramena motouzu (1) z vnějšího okraje ke středu kulatého balíku do předem uložené koncové pozice (IV). Když je dosažen nastavený počet ovinutí motouzem, pohybují se ramena motouzu zpět do nulové pozice (I). Přitom nůž (2) postupně odřízne oba motouzy.

5 Technické údaje

5.1 Rozměry

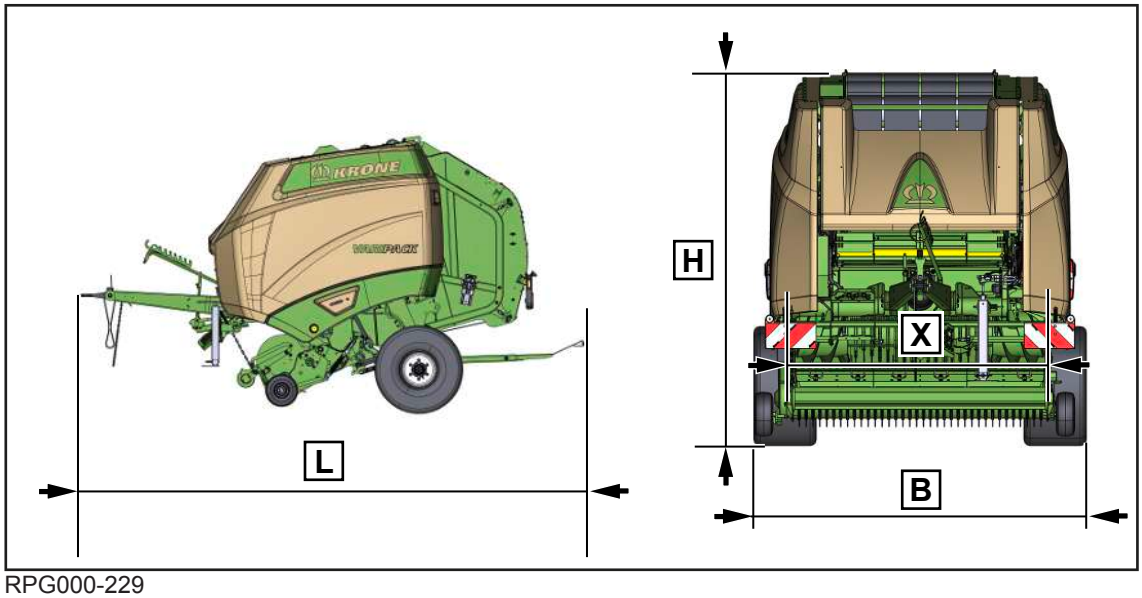

RPG000-229

Rozměry	
Šířka [B] podle pneumatik	2 541–2 765 mm
Výška [H] (se standardními pneumatikami)	2 940 mm
Délka [L] (s vyhazovačem balíků)	5 005 mm
Pracovní šířka [X]	2 150 mm

5.2 Hmotnosti

Hmotnosti	
Hmotnosti	viz údaje na typovém štítku, *viz Strana 44*.

5.3 Technicky přípustná maximální rychlost (silniční jízda)

Technicky přípustná maximální rychlost může být omezena různými parametry výbavy (např. spojovací zařízení, náprava, brzda, pneumatiky atd.) nebo zákonnými předpisy v zemi nasazení.

Technicky přípustná maximální rychlost (silniční jízda)	
Technicky přípustná maximální rychlost (silniční jízda)	40 km/h

5.4 Emise hluku šířeného vzduchem

Emise hluku šířeného vzduchem	
Hodnota emisí (hladina akustického tlaku)	73,2 dB
Měřidlo	Bruel & Kjaer, typ 2236
Třída přesnosti	2
Nespolehlivost měření (podle DIN EN ISO 11201)	4 dB

5.5 Okolní teplota

Okolní teplota	
Teplotní rozsah pro provoz stroje	-5 až +45 °C

5.6 Pneumatiky

Označení pneumatik	Minimální tlak V_{max}=10 km/h	Maximální tlak	Doporučený tlak v pneumatikách[1]
Hmatací kola na sběrači			
15x6.00-6		3,2 bar	
Pneumatiky na stroji			
15.0/55-17 (standardní pneumatiky)	1,8 bar	3,6 bar	2,6 bar
500/50-17	1,5 bar	2,8 bar	2,0 bar
500/55-20	1,5 bar	3,0 bar	1,5 bar

[1] Doporučení platí zejména pro běžný smíšený provoz (pole/silnice) při přípustné maximální rychlosti stroje. V případě potřeby je možné tlak vzduchu v pneumatikách snížit až na specifikovaný minimální tlak vzduchu. Pak se musí však dbát v této souvislosti na přípustnou maximální rychlost.

5.7 Pojistný řetěz

Pojistný řetěz	
Mez pevnosti v tahu	89 kN

5.8 Rozměry balíku

Rozměry balíku	
Šířka	1 200 mm
Průměr	ø 800-1 650 mm

5.9 Vázací materiál motouz

Vázací materiál motouz	
Délka umělohmotného motouzu	400–600 m/kg
Délka sisalu	150–300 m/kg
Maximální průměr cívky motouzu	270 mm
Maximální výška cívky motouzu	270 mm

5.10 Vázací materiál síť

Vázací materiál síť	
Šířka sítě	1 300 mm
Pevnost v tahu	260–320 kgf
Průměr role sítě	ø max. 310 mm (3 000 m kotouč)
Délka pouzdra	1 250–1 330 mm

5.11 Požadavky na traktor – výkon

Požadavky na traktor – výkon	
Příkon	51 kW (70 KS)
Počet otáček vývodového hřídele	540 ot/min
Počet otáček vývodového hřídele (bez provedení "Převodovka 1000 ot/min"	540 ot/min
Počet otáček vývodového hřídele (u provedení "Převodovka 1000 ot/min"	1000 ot/min
Konec vývodového hřídele	1 3/8“; Z=6

5.12 Požadavky na traktor – hydraulika

Požadavky na traktor – hydraulika	
Objemový proud hydraulického zařízení	30–60 l/min
Minimální provozní tlak hydraulického zařízení	150 bar
Maximální provozní tlak hydraulického zařízení	200 bar
Maximální teplota hydraulického oleje	80° C
Kvalita hydraulického oleje	Olej ISO VG 46
Hydraulická přípojka (T) / beztlaký zpětný tok do nádrže	1x
Jednočinná hydraulická přípojka	2x

5.13 Požadavky na traktor – elektrická soustava

Požadavky na traktor – elektrická soustava	
Světla pro jízdu na silnici	12 Volt, 7pólová zásuvka
Elektrické napájení obslužná jednotka DS 100	12 Volt, 3pólová zásuvka
Elektrické napájení obslužná jednotka DS 500	12 Volt, 9pólová zásuvka
Napájení proudem terminál CCI 800/CCI 1200	12 Volt, 9pólová zásuvka
ISOBUS	12 Volt, 9pólová zásuvka

5.14 Požadavky na traktor – brzdová soustava

Požadavky na traktor – brzdová soustava	
Připojení stlačeného vzduchu u provedení s "Pneumatickou brzdou"	2x
Maximální provozní tlak u provedení s "Hydraulickou brzdou"	100 bar

5.15 Provozní látky

UPOZORNĚNÍ

Dodržování intervalů výměny bioolejů

Aby se zachovala dlouhá životnost stroje, je u bio olejů bezpodmínečně nutné dodržet intervaly výměny z důvodu jejich stárnutí.

UPOZORNĚNÍ

Poškození stroje kvůli míchání olejů

Pokud se smíchají oleje různé specifikace, může dojít k poškození stroje.

- Nikdy nemíchejte oleje s různou specifikací.
- Pokud chcete po výměně oleje použít olej s jinou specifikací, konzultujte to předem se svým servisním partnerem KRONE.

Na vyžádání lze používat biologické provozní látky.

5.15.1 Oleje

Označení	Objem náplně	Specifikace
Převodovka T hlavní pohon	2,00 L	SAE 90 GL4
Centrální mazací zařízení řetězu	8,00 L	SAE 10W-40

5.15.2 Mazací tuky

Označení	Objem náplně	Specifikace
Mazací místa (ruční mazání)	Plněné množství se řídí podle potřeby. Mazaná místa mažte tak dlouho, dokud tuk nevystupuje z místa uložení. Po promazání odstraňte tuk vystupující z místa uložení.	Mazací tuky podle DIN 51818 třídy NLGI 2, lithiové mýdlo s EP přísadami
Místa mazání na nápravě ADR	Plněné množství se řídí podle potřeby. Mazaná místa mažte tak dlouho, dokud tuk nevystupuje z místa uložení. Po promazání odstraňte tuk vystupující z místa uložení.	Mazací tuky podle DIN 51825: KP 3 N-20.
Místa mazání na nápravě BPW	Plněné množství se řídí podle potřeby. Mazaná místa mažte tak dlouho, dokud tuk nevystupuje z místa uložení. Po promazání odstraňte tuk vystupující z místa uložení.	BPW ECO-Li Plus

Do seznamu mazaných míst, *viz Strana 200*.

6 První uvedení do provozu

V této kapitole jsou popsány montážní a nastavovací práce na stroji, které smí provádět jen kvalifikovaný odborný personál. Zde platí pokyn "Kvalifikace odborného personálu", *viz Strana 16*.

⚠ *VAROVÁNÍ*

Nebezpečí zranění nebo škody na stroji způsobené chybným prvním uvedením do provozu

Pokud se první uvedení do provozu neprovede správně nebo se provede neúplně, může stroj vykazovat chyby. Může dojít ke zraněním až po smrtelné úrazy nebo k poškození stroje.

- ▶ První uvedení do provozu nechte provést výhradně autorizovaným odborným personálem.
- ▶ Přečtěte si celou část „Osobní kvalifikace odborného personálu“ a řiďte se jí, *viz Strana 16*.

⚠ *VAROVÁNÍ*

Nebezpečí zranění při nedodržení základních bezpečnostních upozornění

Při nedodržení základních bezpečnostních upozornění může dojít k vážným až smrtelným úrazům osob.

- ▶ Aby nedocházelo k úrazům, je nutné si přečíst a dodržovat základní bezpečnostní pokyny, *viz Strana 15*.

⚠ *VAROVÁNÍ*

Nebezpečí úrazu při nedodržení bezpečnostních postupů

Při nedodržení bezpečnostních postupů může dojít k vážným až smrtelným úrazům osob.

- ▶ Aby se předcházelo úrazům, je nutné přečtení a dodržování bezpečnostních postupů, *viz Strana 27*.

6.1 Kontrolní seznam pro první uvedení do provozu

- ✓ Všechny šrouby a matice jsou zkontrolované ohledně pevného utažení a jsou utažené předepsanými utahovacími momenty, *viz Strana 205*.
- ✓ Všechny senzory jsou zkontrolované ohledně pevného utažení a jsou utažené předepsanými utahovacími momenty. K umístění senzorů viz schéma elektrického zapojení.
- ✓ Ochranná zařízení jsou namontovaná a zkontrolovaná ohledně kompletnosti a poškození.
- ✓ Stroj je zcela promazaný, *viz Strana 200*.
- ✓ Kloubový hřídel je namazaný, *viz Strana 204*.
- ✓ Hydraulické zařízení je zkontrolováno ohledně těsnosti.
- ✓ Traktor splňuje požadavky stroje, *viz Strana 48*.
- ✓ Provozní návod, který je součástí dodávky, se nachází v nádobě na dokumenty.
- ✓ Držák hadic a kabelů je namontovaný, *viz Strana 54*.
- ✓ Pneumatiky jsou zkontrolované a je v nich správně nastavený tlak, *viz Strana 208*.
- ✓ **U provedení s „Držákem hasičského přístotroje“:** Hasicí přístroj je namontovaný.
- ✓ Výška oje je přizpůsobena, *viz Strana 55*.

- ✓ Délka kloubového hřídele je zkontrolována a přizpůsobena, *viz Strana 57*.
- ✓ Kloubový hřídel je namontovaný, *viz Strana 56*.
- ✓ Byly odstraněny stahovací pásky, které byly namontovány pro zajištění příklopu zásobní skříňky a bočního krytu.

6.2 Obsah dodávky

Stroj se dodává s následujícími přídavnými díly.

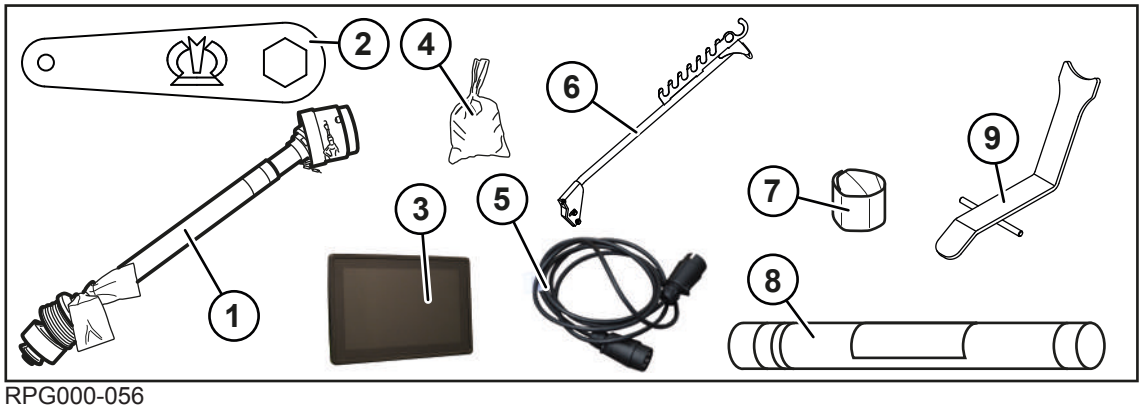

RPG000-056

1 Kloubový hřídel
2 Očkový klíč
3 Terminál (podle variant)
4 Drobné díly
5 7pólový spojovací kabel pro světla pro jízdu na silnici
6 Držák hadic a kabelů
7 Výstražná fólie
8 Testovací role KRONE excellent, síť pro vázání sítí
9 Držák kloubového hřídele

6.3 Montáž držáku hadic a kabelů

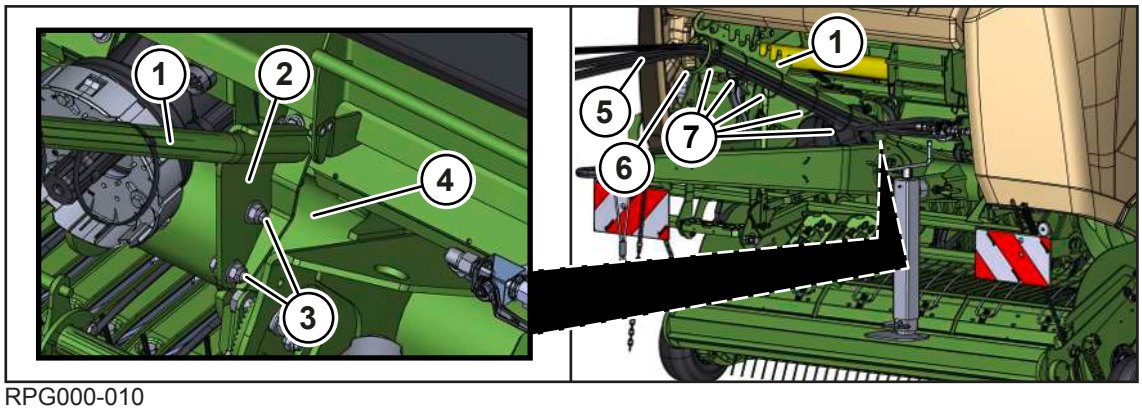

RPG000-010

- ✓ Stroj je zastavený a zajištěný, *viz Strana 27*.
- ▶ Držák hadic a kabelů (1) položte podle obrázku s držákem (2) na rámovou trubku (4).
- ▶ Šroubovými spoji (3) namontujte držák hadic a kabelů (1).
- ▶ Přitom nastavte sklon držáku hadic a kabelů (1) podle šroubových spojů (3) vhodně k traktoru.
- ▶ Hadice a kabely (5) položte co možná nejvíc k sobě skrz přední kroužek (6) a připevněte je stahovacími páskami (7) podle obrázku s držákem hadic a kabelů (1).
- ▶ Dbejte na to, aby se hadice a kabely (5) neotíraly o přední kroužek (6) nebo o sebe navzájem.

6.4 Přizpůsobení výšky oje

UPOZORNĚNÍ
Při vodorovném postavení traktoru a stroje se musí nacházet spojená mechanická spojovací zařízení (např. spojovací kulová hlava) ve vodorovné poloze (+/- 3°) k zemi, aby nedošlo k omezení obvyklého provozního úhlu natočení mezi mechanickými spojovacími zařízeními.

Aby sběrač sbíral sklizňový produkt stejnoměrně, musí být výška oje stroje přizpůsobena použitému traktoru.

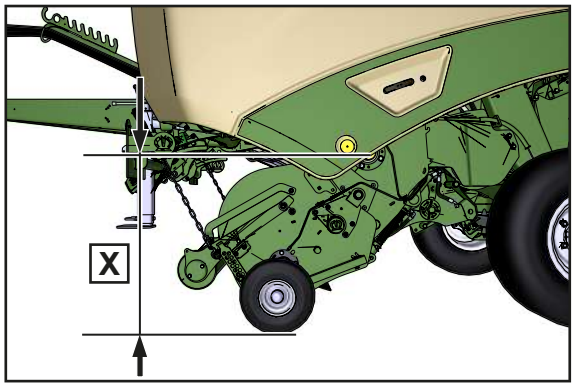

RPG000-058

Oj je optimálně výškově nastavená, když činí rozměr X v připojeném stavu stroje ke traktoru mezi řezacím nebo dopravním rotorem a zemí **X=835 mm**.

Při použití pro slámu (velké řádky) se může rozměr lišit: **X= 855 mm.**

INFO
KRONE doporučuje při vysokých rychlostech jízdy ne nerovném terénu **rozměr X=855 mm**, protože pokud je stroj nastaven příliš nízko, sběrač nebude schopen odlehčit přítlačný tlak.

Kontrola výšky oje

✓ Tlak pneumatik souhlasí s hodnotou v tabulce pneumatik, *viz Strana 49*.

▶ Aby byla zaručena optimální práce, zavěste stroj tak, aby rozměr X odpovídal výše uvedeným hodnotám.

⇨ Pokud se naměřený rozměr X liší, následujícím postupem nastavte výšku oje.

Přizpůsobení výšky oje

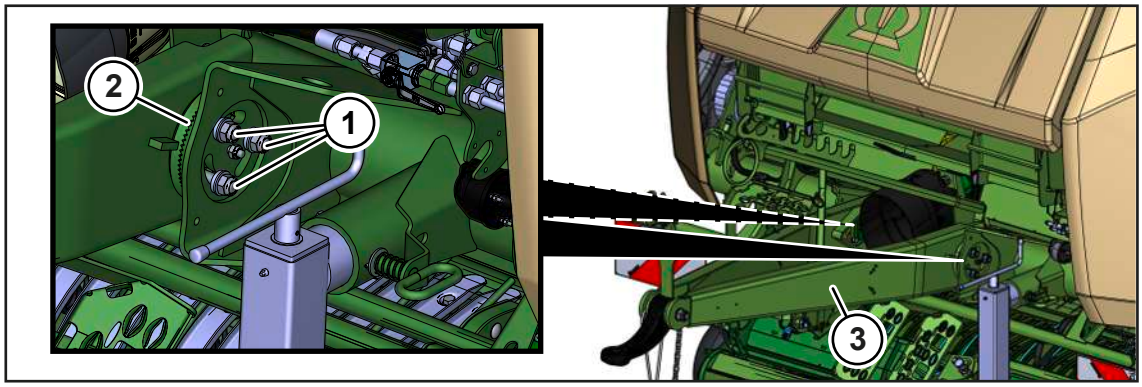

RPG000-087

✓ Stroj je odpojen od traktoru a stojí na opěrné noze.

▶ Povolte šroubové spje (1) na pravé a levé straně oje tak, aby se oj (3) mohla pohybovat v ozubených kotoučových spojích (2).

▶ Upravte oj (3) podle výšky závěsu traktoru.

▶ Dávejte pozor, aby ozubené kotoučové spoje (2) do sebe zapadaly.

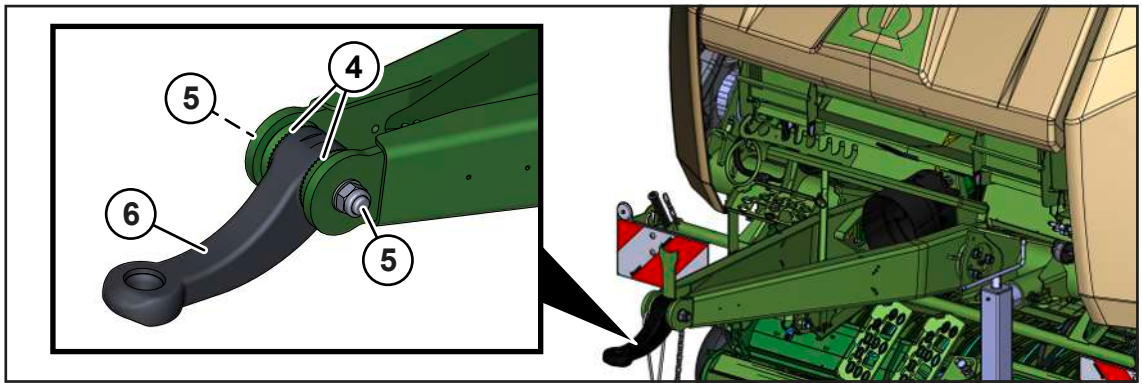

RPG000-136

Přizpůsobení výšky vlečného oka (6):

▶ Povolte šroubové spje (5) tak, aby se vlečné oko (6) mohlo pohybovat v ozubených kotoučových spojích (4).

▶ Vyrovnejte vlečné oko (6), aby bylo paralelně se zemí.

▶ Dávejte pozor, aby ozubené kotoučové spoje (4) do sebe zapadaly.

▶ Pevně utáhněte šroubová spojení (1) a (5). Točivý moment, *viz Strana 205*.

▶ Po 10 provozních hodinách dotáhněte šroubové spoje (1) a (5).

6.5 Kloubový hřídel

6.5.1 Montáž kloubového hřídele na stroj

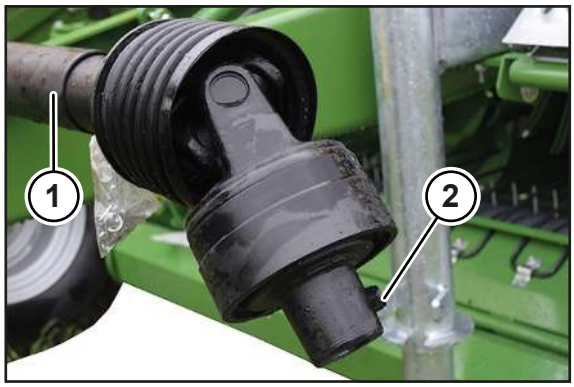

RP000-281

✓ Stroj je zastavený a zajištěný, *viz Strana 27*.

✓ Délka kloubového hřídele je nastavená k traktoru, *viz Strana 57*.

▶ Demontujte šroubový spoj (2) z kloubového hřídele (1).

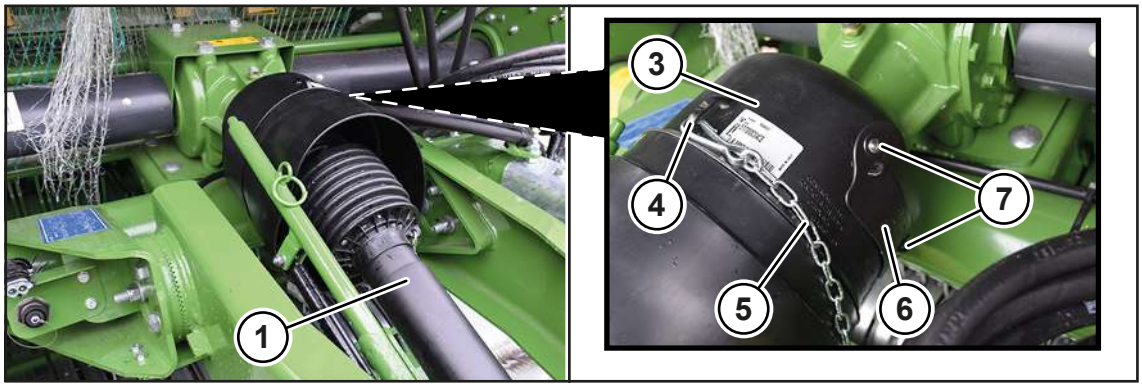

RPG000-179

- Pro lepší přístup ke šroubovému spoji (2) na kloubovém hřídeli (1) demontujte šroubové spoje (7) a sejměte kryt (6) z ochranného hrnce (3).
- Nasuňte kloubový hřídel (1) na konec vývodového hřídele stroje.
- Skrz vzniklý otvor za krytem (6) namontujte šroubový spoj (2). Utahovací moment najdete v provozním návodu kloubového hřídele, který je součástí dodávky.
- Přimontujte kryt (6).
- Přidržovací řetěz (5) zavěste proti otáčení unášením do oka (4) na ochranném hrnci (3).

INFO

Pro další informace se řiďte dodaným provozním návodem ke kloubovému hřídeli.

6.5.2 Úprava délky kloubového hřídele

UPOZORNĚNÍ

Změna traktoru

Pokud se při změně traktoru nezkontroluje délka kloubového hřídele, může dojít k poškození stroje.

- Aby se zabránilo poškození stroje, je nutno při každé změně traktoru zkontrolovat délku kloubového hřídele a případně ji nechat servisním partnerem KRONE upravit.

Kloubový hřídel se musí zkrátit tak, jak to připustí nejtěsnější poloha obou půlek kloubového hřídele.

Pro uvedení stroje do nejkratší polohy:

- Otočte řízení traktoru úplně doleva nebo doprava a traktorem a strojem popojeďte natolik, aby byla dosažená co nejostřejší poloha v zatáčce.
- Vypněte motor a vytáhněte klíček ze zapalování a vezměte jej k sobě.
- Zajistěte stroj a traktor proti samovolnému odjetí.
- Postup zkrácení kloubového hřídele si přečtěte v provozním návodu výrobce kloubového hřídele.

6.5.3 Montáž držáku kloubového hřídele

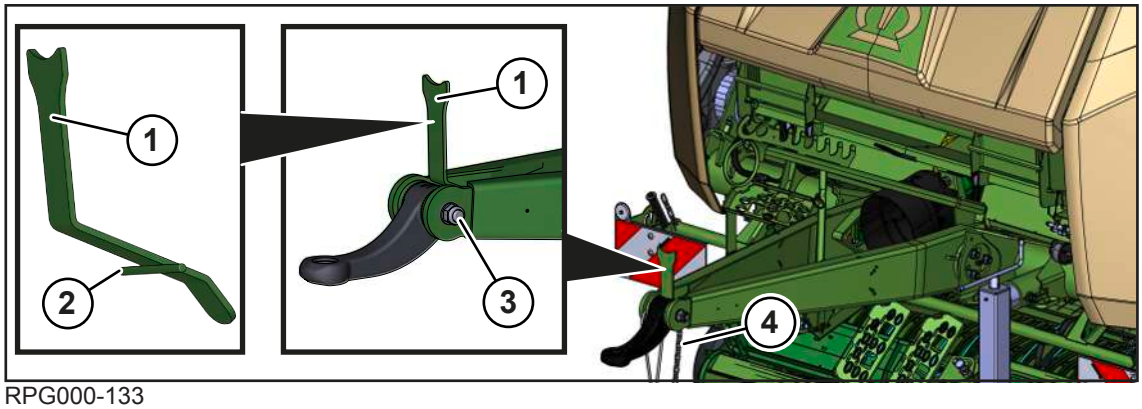

RPG000-133

Držák kloubového hřídele (1) je zapotřebí jen tehdy, když je oj ve spodním zavěšení.

Držák kloubového hřídele (1) je zapotřebí pro podepření kloubového hřídele, když je stroj odpojen od traktoru.

✓ Stroj je zastavený a zajištěný, *viz Strana 27*.

✓ Řetěz kloubového hřídele (4) a držák řetězu jsou demontované.

▶ Pro montáž držáku kloubového hřídele (1) demontujte šroubový spoj (3).

▶ Konce čepu (2) na obou stranách upněte v otvorech v postranicích oje.

OZNÁMENÍ! To jsou otvory předtím demontovaného řetězu kloubového hřídele.

▶ Namontujte šroubový spoj (3). Točivý moment, *viz Strana 205*.

➡ Kloubový hřídel se může při spodním zavěšení oje odložit na držák kloubového hřídele (1), *viz Strana 185*.

7 Uvedení do provozu

⚠ VAROVÁNÍ

Nebezpečí zranění při nedodržení základních bezpečnostních upozornění

Při nedodržení základních bezpečnostních upozornění může dojít k vážným až smrtelným úrazům osob.

- Aby nedocházelo k úrazům, je nutné si přečíst a dodržovat základní bezpečnostní pokyny, *viz Strana 15*.

⚠ VAROVÁNÍ

Nebezpečí úrazu při nedodržení bezpečnostních postupů

Při nedodržení bezpečnostních postupů může dojít k vážným až smrtelným úrazům osob.

- Aby se předcházelo úrazům, je nutné přečtení a dodržování bezpečnostních postupů, *viz Strana 27*.

⚠ VAROVÁNÍ

Nebezpečí zranění nebo poškození stroje způsobené nesprávně připojenými, zaměněnými nebo neodborně uloženými připojovacími vedeními

Jsou-li připojovací vedení stroje neodborně uložena nebo nesprávně připojena k traktoru, mohou se utrhnout nebo poškodit. Může tak dojít k vážným nehodám. V případě zaměněných připojovacích vedení se mohou neúmyslně provádět funkce, které mohou mít za následek vážné nehody.

- Připojte správně hadice a kabely a zajistěte je.
- Hadice, kabely a lana uložte tak, aby se neodíraly, nenapínaly, neuskříply nebo nepřišly do kontaktu s jinými součástmi stroje (např. pneumatikami traktoru).
- Hadice a kabely napojte a připojte do určených přípojek podle popisu v provozním návodu.

7.1 Připojení stroje k traktoru

UPOZORNĚNÍ

Při vodorovném postavení traktoru a stroje se musí nacházet spojená mechanická spojovací zařízení (např. spojovací kulová hlava) ve vodorovné poloze (+/- 3°) k zemi, aby nedošlo k omezení obvyklého provozního úhlu natočení mezi mechanickými spojovacími zařízeními.

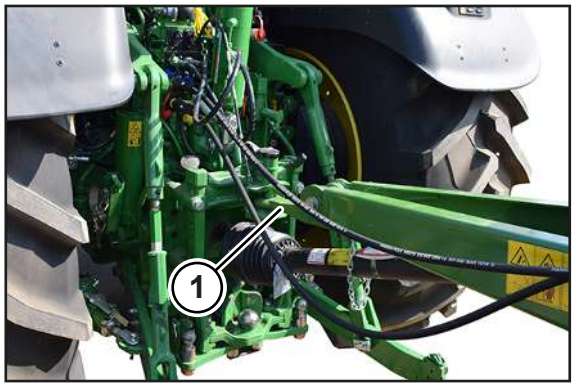

RP000-098

Ilustrační zobrazení

U varianty "vlečné oko"

VAROVÁNÍ! Zvýšené nebezpečí zranění! Dávejte pozor, aby se při připojování (zejména při jízdě traktoru vzad) nikdo nezdržoval mezi traktorem a strojem.

- Jeďte traktorem vzad k oji, dokud se vlečné oko stroje nezavede do závěsného zařízení traktoru.
- Zastavte a zajistěte stroj, *viz Strana 27*.
- Závěsné zařízení zajistěte podle pokynů v provozním návodu od výrobce traktoru.

U varianty "vlečné oko pro kulovou hlavu":

VAROVÁNÍ! Zvýšené nebezpečí zranění! Dávejte pozor, aby se při připojování (zejména při jízdě traktoru vzad) nikdo nezdržoval mezi traktorem a strojem.

- Jeďte traktorem vzad k oji a uveďte spojku s kulovou hlavou traktoru pod závěs s kulovou hlavou na stroji.
- Pomocí opěrné nohy spusťte dolů oj tak, aby vlečné oko kulové hlavy přilehlo k závěsnému zařízení s kulovou hlavou.
- Zastavte a zajistěte stroj, *viz Strana 27*.
- Závěsné zařízení zajistěte podle pokynů v provozním návodu od výrobce traktoru.

7.2 Montáž kloubového hřídele na traktor

VAROVÁNÍ

Nebezpečí úrazu při nerespektování nebezpečné oblasti kloubového hřídele

Při nerespektování nebezpečné oblasti kloubového hřídele může dojít k vážným až smrtelným úrazům osob.

- Aby se předcházelo úrazům, respektujte nebezpečnou oblast kloubového hřídele, *viz Strana 19*.

UPOZORNĚNÍ

Změna traktoru

Pokud se při změně traktoru nezkontroluje délka kloubového hřídele, může dojít k poškození stroje.

- Aby se zabránilo poškození stroje, je nutno při každé změně traktoru zkontrolovat délku kloubového hřídele a případně ji nechat servisním partnerem KRONE upravit.

✓ Stroj je zastavený a zajištěný, *viz Strana 27*.

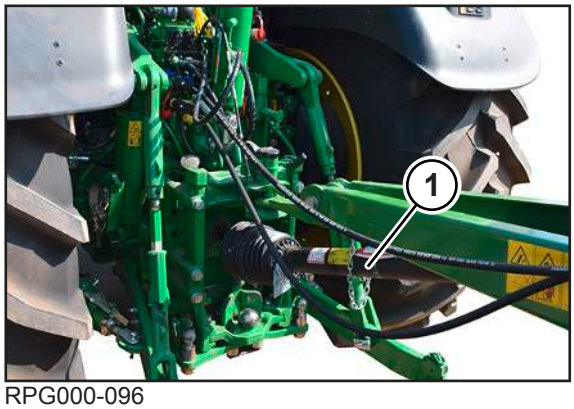

RPG000-096

- Nasuňte kloubový hřídel (1) na vývodový hřídel traktoru a na vhodném místě jej zajistěte přidržovacím řetězem, aby se také neotáčel.

7.3 Připojení hydraulických hadic

⚠ *VAROVÁNÍ*

Nebezpečí úrazu unikajícím hydraulickým olejem

Hydraulický systém pracuje s velmi vysokým tlakem. Unikající hydraulický olej může způsobit těžká poranění kůže, končetin a očí.

- Před připojením hydraulických hadic k traktoru odtlakujte hydraulický systém na obou stranách.
- Před odpojením hadic a před prací na hydraulickém zařízení uvolněte tlak z hydraulického systému.
- Při připojování rychlospojek dbejte na to, aby byly čisté a suché.
- Hydraulické hadice pravidelně kontrolujte *viz Strana 211* a při jejich poškození (např. odřená nebo přiskřípnutá místa) nebo stárnutí je vyměňte. Náhradní potrubí musí odpovídat technickým požadavkům výrobce zařízení.

UPOZORNĚNÍ

Poškození stroje při znečištění hydraulického systému

Pokud by se do hydraulického systému dostala cizí tělesa nebo kapaliny, mohlo by dojít k vážnému poškození hydraulického systému.

- Při připojování rychlospojek dbejte na to, aby byly čisté a suché.
- Kontrolujte hydraulické hadice, zda nemají prodřená nebo přiskřípnutá místa a v případě potřeby je vyměňte.

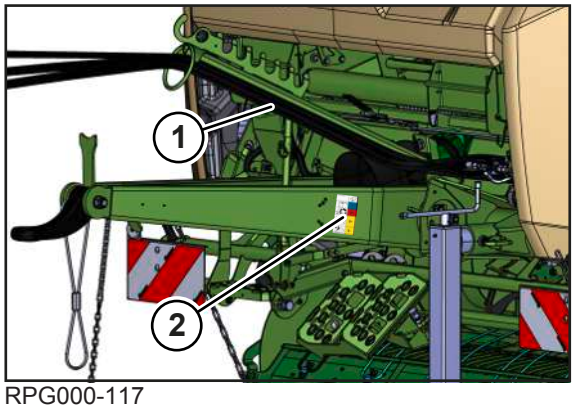

RPG000-117

Používejte řídicí jednotky na traktoru, které lze zablokovat v neutrální poloze pro ochranu před neúmyslnou obsluhou.

Aby se hydraulické hadice (1) správně připojily, jsou označeny čísly.

Další vysvětlení značek na madlech najdete na nálepce (2) na stroji.

- ▶ Uvolněte tlak z hydrauliky traktoru.
- ▶ Zastavte a zajistěte stroj, *viz Strana 27*.
- ▶ Vyčistěte a vysušte spojení hydraulickými rychlospojkami.

Hydraulická přípojka pro zpětný tok k nádrži

- ▶ Připojte hydraulickou hadici (modrá, T) k beztlakovému zpětnému chodu traktoru.

Hydraulická přípojka pro otevření/zavření výklopné zádi

- ▶ Připojte hydraulickou hadici (červená, 1+) k jednočinné řídicí jednotce traktoru.

Hydraulická přípojka pro zvedání/spouštění sběrače a zvedání/spouštění pro dno dopravního rotoru

- ▶ Připojte hydraulickou hadici (žlutá, 3+) k jednočinné řídicí jednotce traktoru.

7.4 Připojení hydraulické brzdy (export)

Z důvodů specifických předpisů v jednotlivých zemích může být na stroji hydraulická brzda. Pro hydraulickou brzdu je na traktoru zapotřebí brzdný ventil. Příslušná hydraulická hadice se připojí k brzdovému ventilu na traktoru. Brzda se aktivuje sešlápnutím brzdového pedálu.

- ✓ Stroj je zastavený a zajištěný, *viz Strana 27*.
- ▶ Připojte hydraulickou hadici hydraulické brzdy k přípojce pro hydraulickou brzdu na traktoru.

7.5 Připojení osvětlení pro silniční provoz

UPOZORNĚNÍ
Zkrat způsobený nečistotami a vlhkostí v konektorovém spojení Následkem zkratu může dojít k poškození stroje. ▶ Dbejte na to, aby byly konektory a zásuvky čisté a suché.

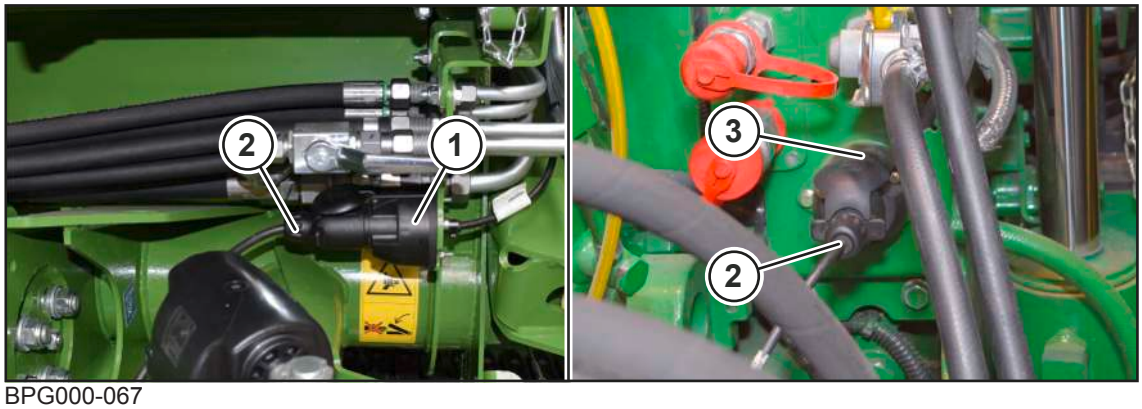

BPG000-067

Osvětlovací zařízení pro silniční jízdu se připojí pomocí dodaného 7pólového kabelu osvětlení (2).

✓ Stroj je zastavený a zajištěný, *viz Strana 27*.

▶ 7pólový konektor kabelu osvětlení (2) připojte k 7pólové zásuvce (1) na stroji.

▶ 7pólový konektor kabelu osvětlení (2) připojte k 7pólové zásuvce (3) na traktoru.

▶ Kabel osvětlení (2) položte tak, aby nepřišel do styku s koly traktoru nebo jinými pohyblivými částmi stroje.

7.6 Montáž pojistného řetězu

⚠ *VAROVÁNÍ*

Nebezpečí nehody při nesprávně dimenzovaném pojistném řetězu

Použitím pojistného řetězu nesprávných rozměrů se při nezamýšleném uvolnění stroje může pojistný řetěz přetrhnout. Může tak dojít k vážným nehodám.

▶ Vždy používejte pojistný řetěz s minimální pevností v tahu 89 kN (20000 lbf).

⚠ *VAROVÁNÍ*

Nebezpečí zranění nebo škody na stroji způsobené nesprávně připojenými nebo uloženými pojistnými řetězy

Příliš napnutý nebo příliš volný pojistný řetěz může způsobit přetržení pojistného řetězu. Z tohoto důvodu může dojít k těžkým úrazům osob nebo k poškození traktoru a stroje.

▶ Uložte pojistný řetěz tak, aby se při jízdách do zatáček nenapínal nebo nepřišel do styku s koly traktoru nebo s jinými částmi traktoru nebo stroje.

INFO

Při přepravě je nutné dodržovat předpisy pro použití pojistného řetězu platné pro danou zemi.

Pojistný řetěz se nachází na zásobní síti na levé straně stroje.

Pojistný řetěz slouží k přídavnému zajištění tažených zařízení pro případ, kdyby se tato zařízení při přepravě uvolnila ze závěsu. Pomocí příslušných upevňovacích součástí připevněte pojistný řetěz k závěsnému zařízení traktoru nebo k jinému označenému připojovacímu bodu. Pojistný řetěz má vykazovat takovou vůli, aby se mohlo projíždět zatáčkami.

✓ Stroj je zastavený a zajištěný, *viz Strana 27*.

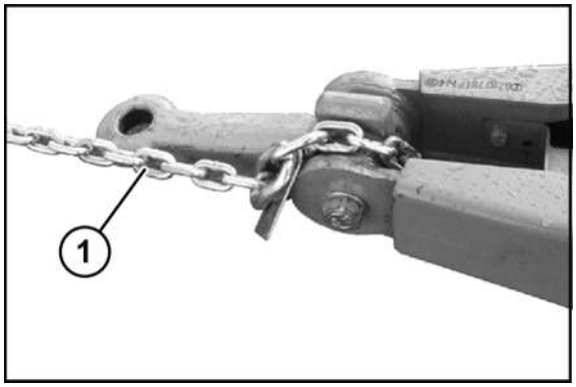

RP000-104

- Připevněte pojistný řetěz (1) ke stroji.

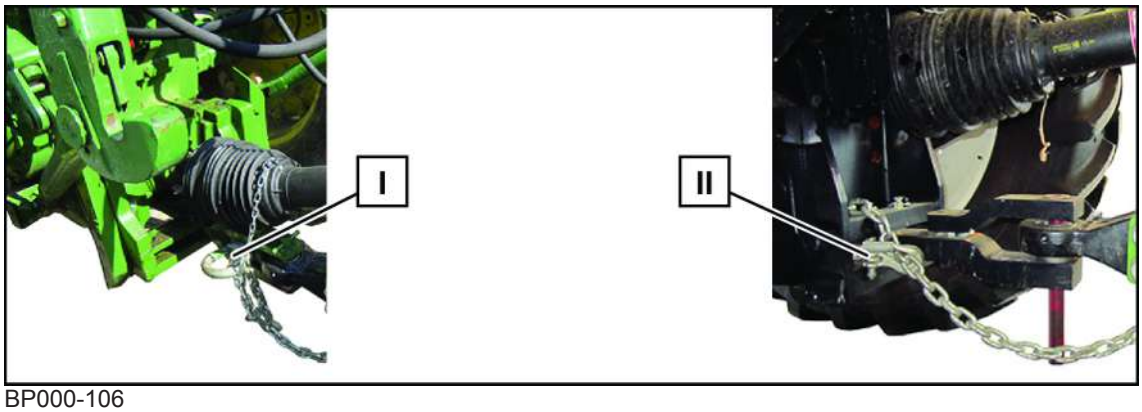

BP000-106

- Přimontujte pojistný řetěz (1) do vhodné polohy (například: [I] nebo [II]) na traktor.

7.7 Připojení obslužné jednotky KRONE DS 100

UPOZORNĚNÍ
Zkrat způsobený nečistotami a vlhkostí v konektorovém spojení Následkem zkratu může dojít k poškození stroje. ▶ Dbejte na to, aby byly konektory a zásuvky čisté a suché.

Traktory s integrovaným systémem ISOBUS

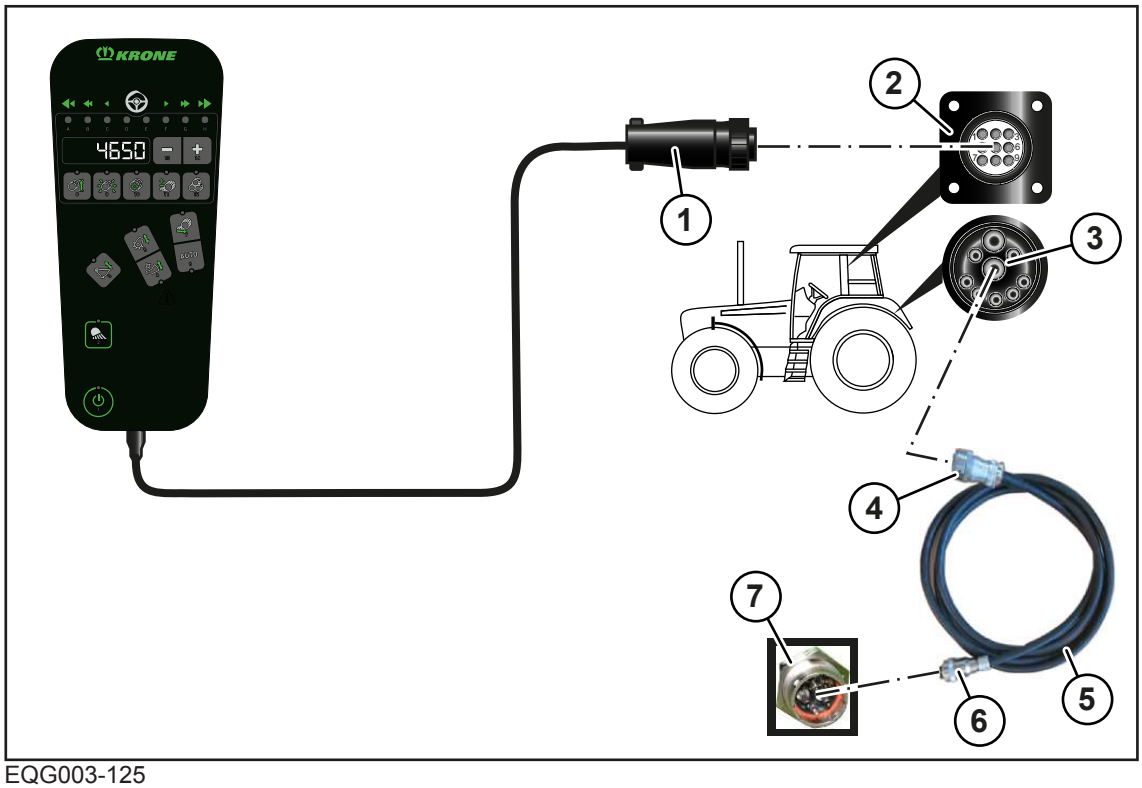

EQG003-125

✓ Stroj je zastavený a zajištěný, *viz Strana 27*.

Připojení terminálu k traktoru

▶ Připojte 9pólový konektor (1) terminálu do 9pólové zásuvky (2) (In-cab).

Připojení traktoru ke stroji

INFO

Kabel (5) lze objednat pod objednacím číslem 20 086 886 *.

▶ Připojte 9pólový konektor (4) kabelu (5) do 9pólové zásuvky ISOBUS (3) na traktoru.

▶ 11pólový konektor (6) kabelu (5) připojte k 11pólové zásuvce (7) na stroji.

Traktory bez systému ISOBUS

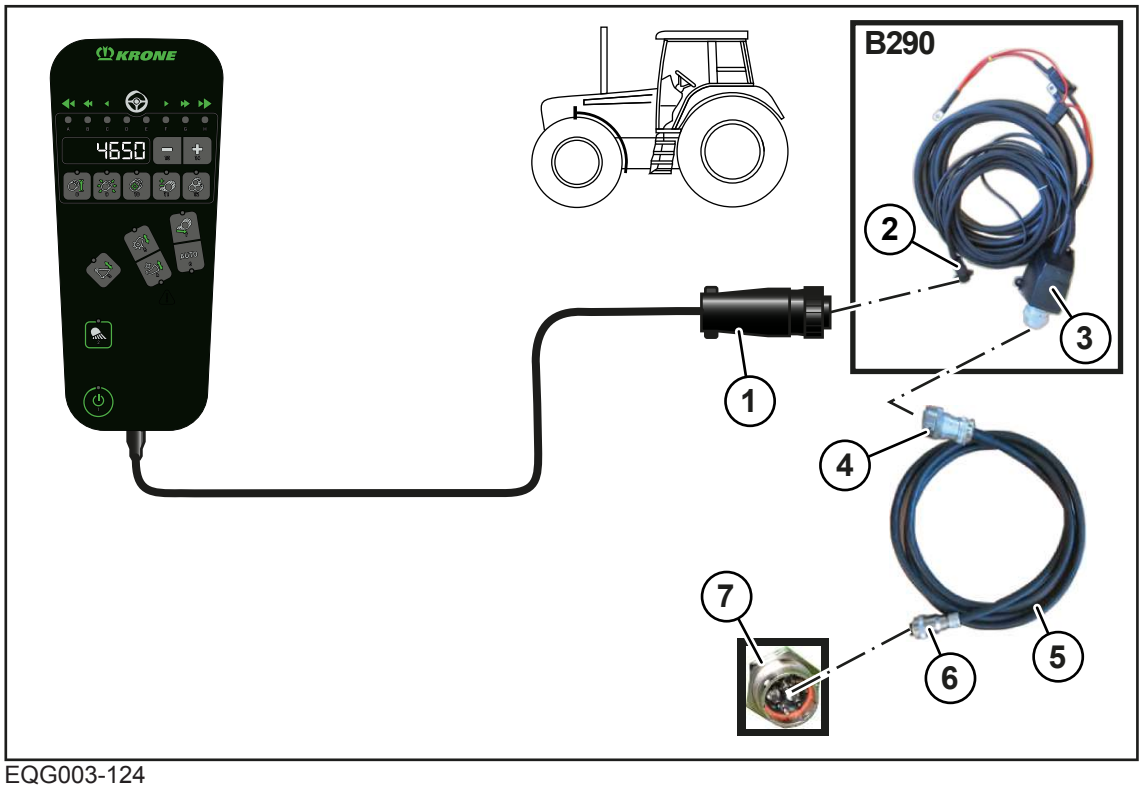

EQG003-124

✓ Stroj je zastavený a zajištěný, *viz Strana 27*.

✓ Namontované je příslušenství B290 "Dovybavení traktoru KRONE".

Připojení terminálu k traktoru

▶ Připojte 9pólový konektor (1) terminálu do 9pólové zásuvky (2) (In-cab).

Připojení traktoru ke stroji

INFO
Kabel (5) lze objednat pod objednacím číslem 20 086 886 *.

▶ Připojte 9pólový konektor (4) kabelu (5) do 9pólové zásuvky ISOBUS (3) na traktoru.

▶ 11pólový konektor (6) kabelu (5) připojte k 11pólové zásuvce (7) na stroji.

7.8 Připojení terminálu KRONE DS 500

UPOZORNĚNÍ
Zkrat způsobený nečistotami a vlhkostí v konektorovém spojení Následkem zkratu může dojít k poškození stroje. ▶ Dbejte na to, aby byly konektory a zásuvky čisté a suché.

Traktory s integrovaným systémem ISOBUS

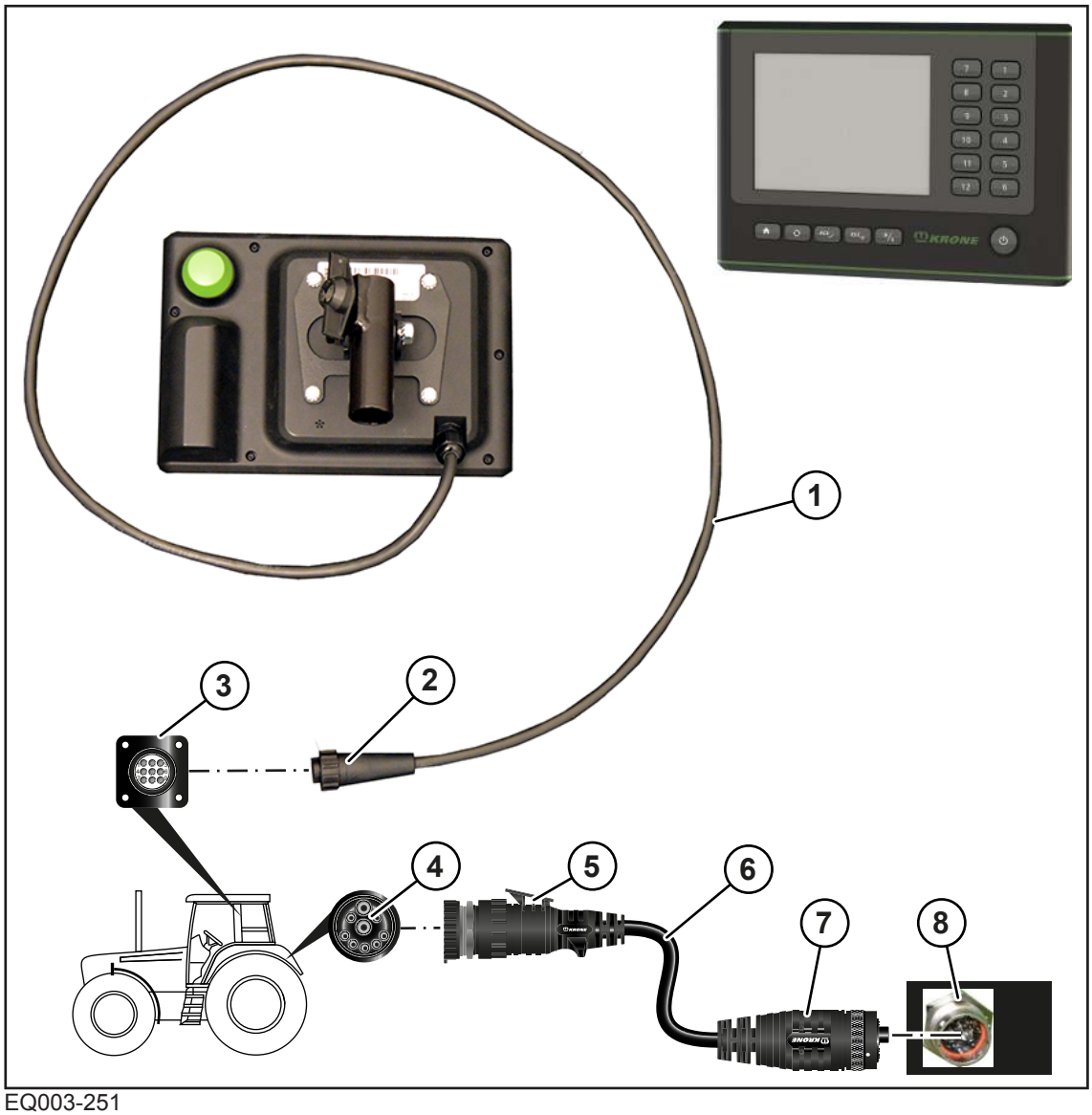

EQ003-251

✓ Stroj je zastavený a zajištěný, *viz Strana 27*.

Připojení terminálu k traktoru

▶ Připojte 9pólový konektor (2) kabelu (1) do 9pólové zásuvky (3) (In-cab).

Připojení traktoru ke stroji

> ***INFO***
>
> Kabel (6) lze objednat pod objednacím číslem 20 086 886 *.

▶ Připojte 9pólový konektor (5) kabelu (6) do 9pólové zásuvky ISOBUS (4) na traktoru.

▶ 11pólový konektor (7) kabelu (6) připojte k 11pólové zásuvce (8) na stroji.

Traktory bez systému ISOBUS

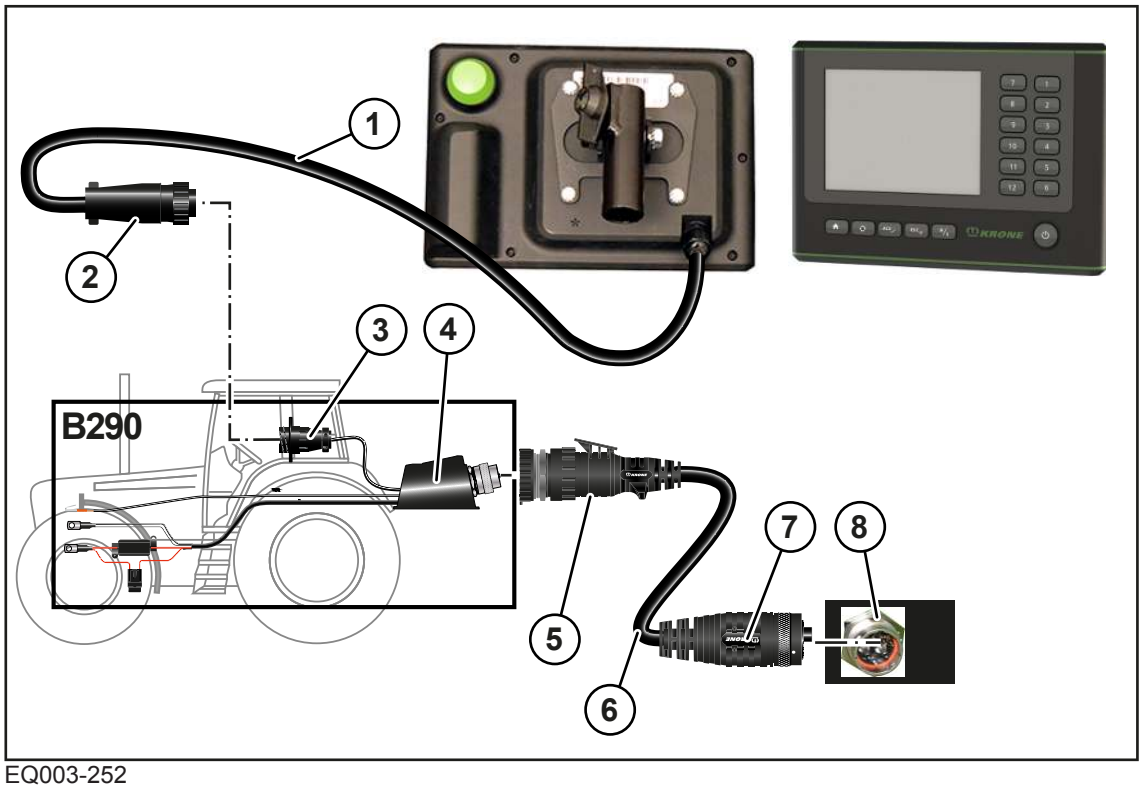

EQ003-252

✓ Stroj je zastavený a zajištěný, *viz Strana 27*.

✓ Namontované je příslušenství B290 "Dovybavení traktoru KRONE".

Připojení terminálu k traktoru

▶ Připojte 9pólový konektor (2) kabelu (1) do 9pólové zásuvky (3) (In-cab).

Připojení traktoru ke stroji

INFO
Kabel (6) lze objednat pod objednacím číslem 20 086 886 *.

▶ Připojte 9pólový konektor (5) kabelu (6) do 9pólové zásuvky ISOBUS (4) na traktoru.

▶ 11pólový konektor (7) kabelu (6) připojte k 11pólové zásuvce (8) na stroji.

7.9 Připojení terminálu KRONE ISOBUS (CCI 800, CCI 1200)

UPOZORNĚNÍ
Zkrat způsobený nečistotami a vlhkostí v konektorovém spojení Následkem zkratu může dojít k poškození stroje. ▶ Dbejte na to, aby byly konektory a zásuvky čisté a suché.

INFO
Při montáži terminálu do kabiny traktoru dodržujte dodávaný provozní návod terminálu.

Traktory s integrovaným systémem ISOBUS

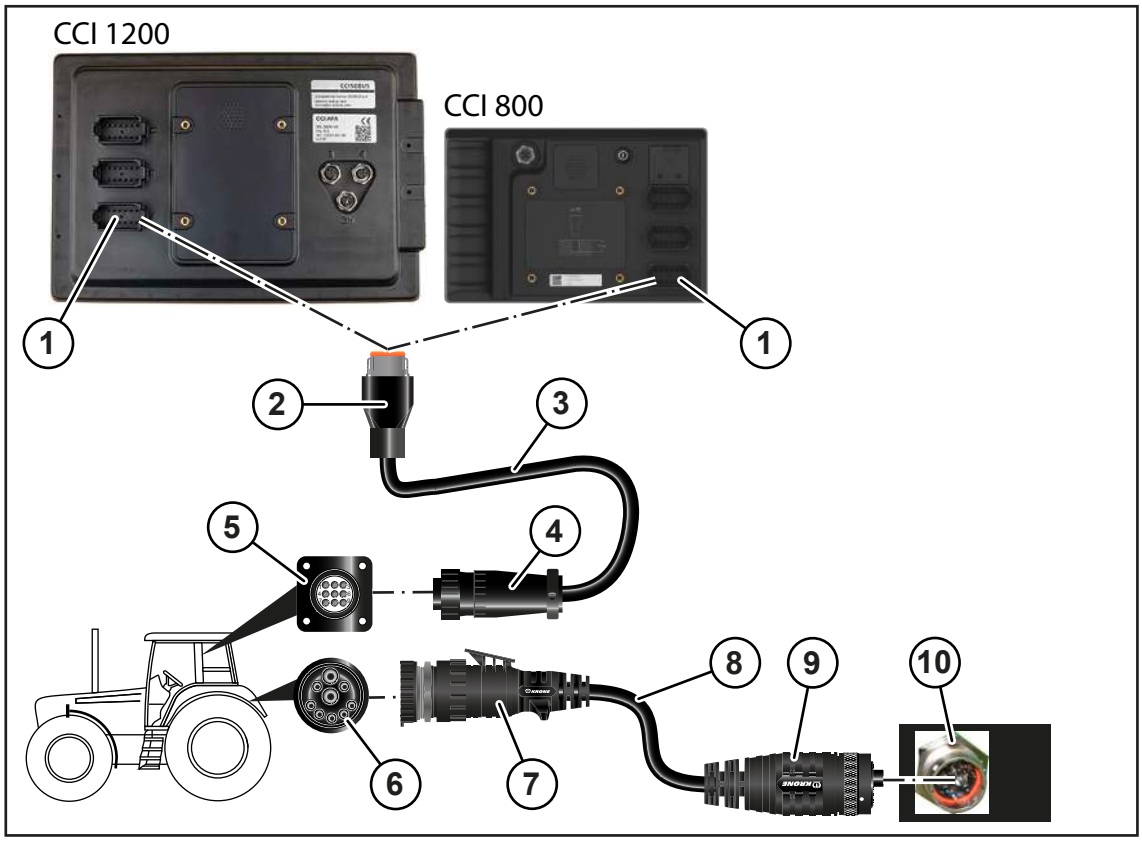

EQ001-173

✓ Stroj je zastavený a zajištěný, *viz Strana 27*.

Připojení terminálu k traktoru

- Připojte 12pólový konektor (2) kabelu (3) do 12pólové zásuvky (1) na terminálu.
- Připojte 9pólový konektor (4) kabelu (3) do 9pólové zásuvky (5) (In-cab).

Připojení traktoru ke stroji

INFO

Kabel (8) lze objednat pod objednacím číslem 20 086 886 *.

- Připojte 9pólový konektor (7) kabelu (8) do 9pólové zásuvky ISOBUS (6) na traktoru.
- Připojte 11pólový konektor (9) kabelu (8) do 11pólové zásuvky (10) na stroji.

Traktory bez systému ISOBUS

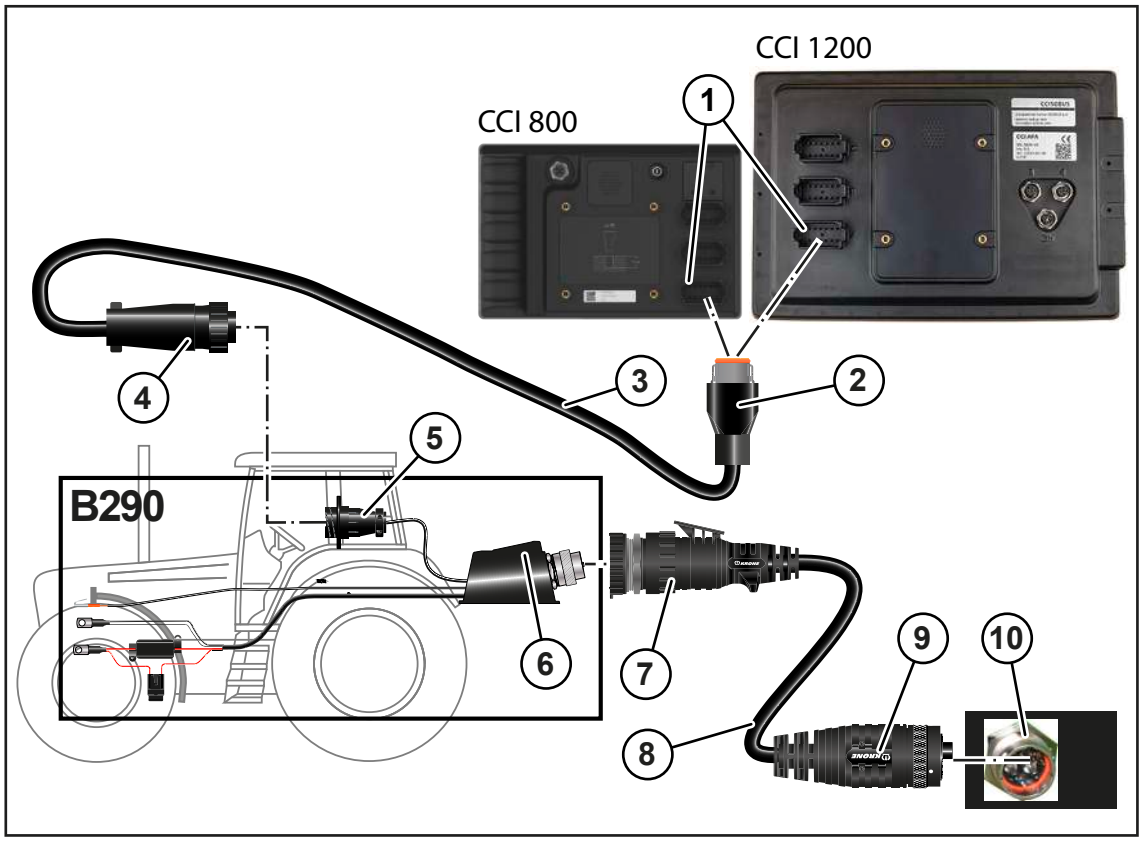

EQ001-181

✓ Stroj je zastavený a zajištěný, *viz Strana 27*.

✓ Namontované je příslušenství B290 "Dovybavení traktoru KRONE".

Připojení terminálu k traktoru

▶ Připojte 12pólový konektor (2) kabelu (3) do 12pólové zásuvky (1) na terminálu.

▶ Připojte 9pólový konektor (4) kabelu (3) do 9pólové zásuvky (5) (In-cab).

Připojení traktoru ke stroji

INFO

Kabel (8) lze objednat pod objednacím číslem 20 086 886 *.

▶ 9pólový konektor (7) kabelu (8) připojte k 9pólové zásuvce ISOBUS (6) na traktoru.

▶ 11pólový konektor (9) kabelu (8) připojte k 11pólové zásuvce (10) na stroji.

7.10 Připojení cizího terminálu ISOBUS

UPOZORNĚNÍ

Zkrat způsobený nečistotami a vlhkostí v konektorovém spojení

Následkem zkratu může dojít k poškození stroje.

▶ Dbejte na to, aby byly konektory a zásuvky čisté a suché.

INFO

Při montáži terminálu do kabiny traktoru dodržujte dodávaný provozní návod terminálu.

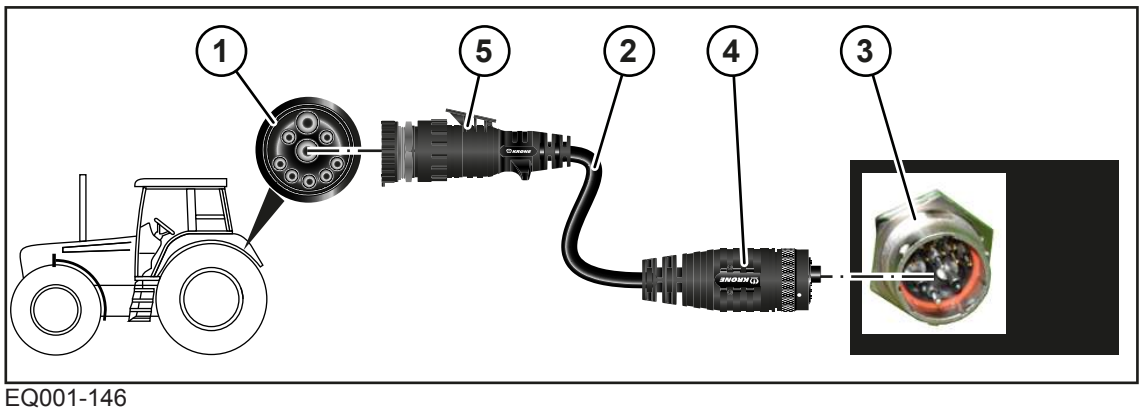

EQ001-146

✓ Stroj je zastavený a zajištěný, *viz Strana 27*.

Připojení traktoru ke stroji

- 9pólový konektor (5) kabelu (2) připojte k 9pólové zásuvce ISOBUS (1) na traktoru.
- 11pólový konektor (4) kabelu (2) připojte k 11pólové zásuvce (3) na stroji.

7.11 Připojení joysticku

INFO

Při montáži joysticku do kabiny traktoru se řiďte dodávaným provozním návodem k joysticku.

Terminál KRONE ISOBUS u traktorů s integrovaným systémem ISOBUS

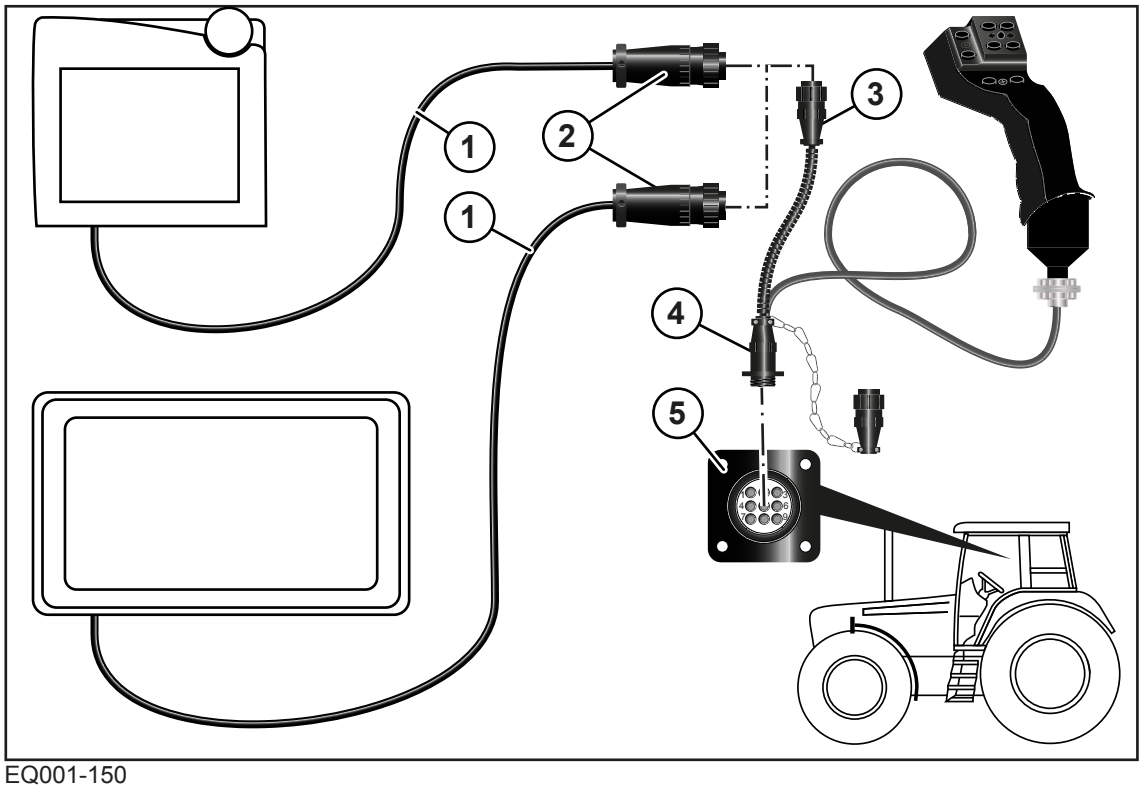

EQ001-150

✓ Stroj je zastavený a zajištěný, *viz Strana 27*.

▶ Připojte 9pólový konektor (2) kabelu (9) k 9pólové zásuvce (3) na joysticku.

▶ Připojte 9pólový konektor (4) joysticku k 9pólové zásuvce (5) (v kabině).

Terminál KRONE ISOBUS u traktorů bez integrovaného systému ISOBUS

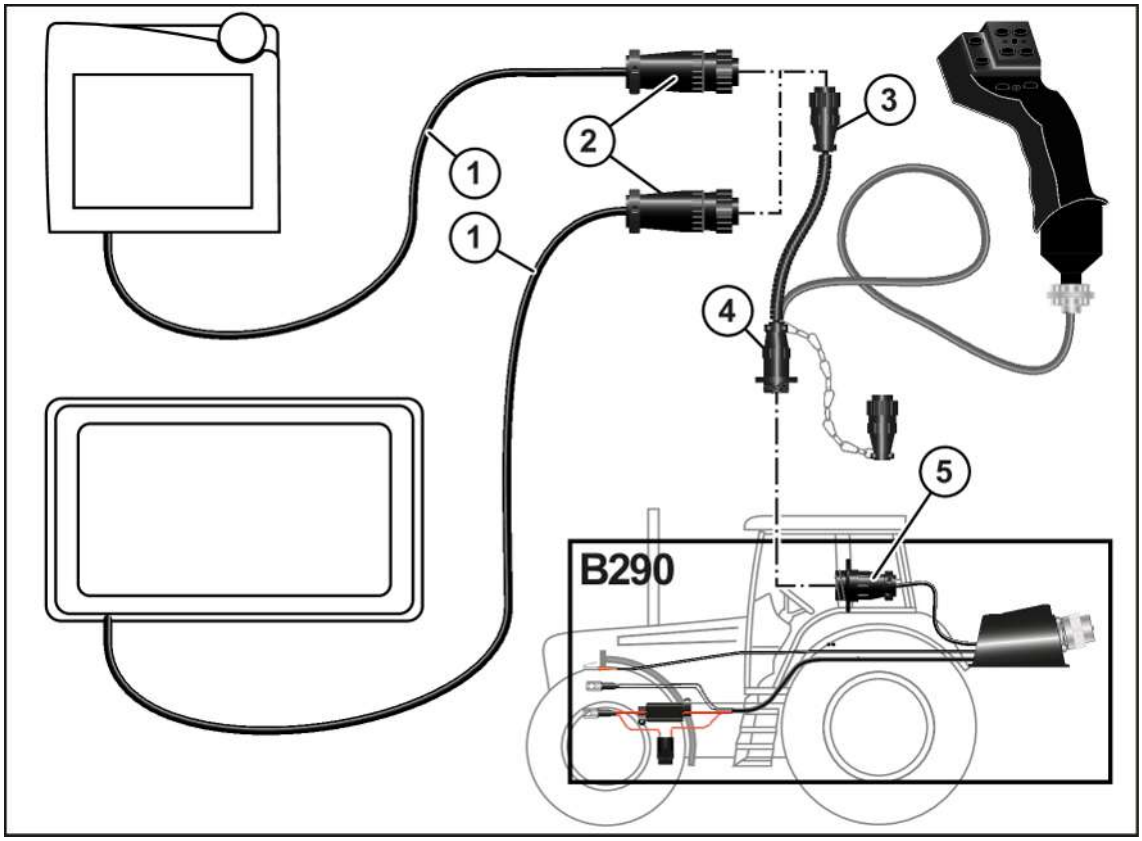

EQ001-151

✓ Stroj je zastavený a zajištěný, *viz Strana 27*.

✓ Namontované je příslušenství B290 "Dovybavení traktoru KRONE".

▶ Připojte 9pólový konektor (2) kabelu (9) k 9pólové zásuvce (3) na joysticku.

▶ Připojte 9pólový konektor (4) joysticku k 9pólové zásuvce (5) (v kabině).

7.12 Připojení kamery k terminálu KRONE ISOBUS CCI 800 nebo CCI 1200

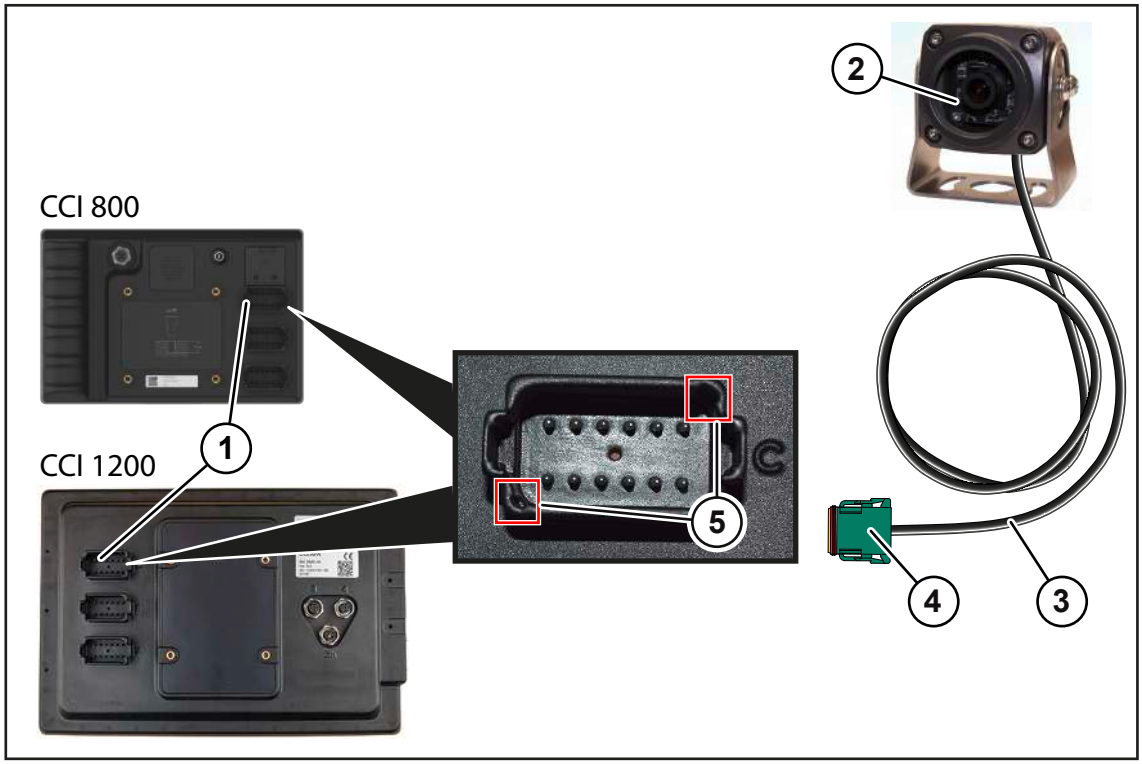

EQ000-212

- Připojte kabel (3) kamery (2) s konektorem (4) do přípojky C (1) na terminálu KRONE ISOBUS CCI 800 nebo CCI 1200.
- Pro správné připojení konektoru (4) dbejte na vyrovnání podle vyznačených míst (5).

8 Obsluha

⚠ VAROVÁNÍ

Nebezpečí zranění při nedodržení základních bezpečnostních upozornění

Při nedodržení základních bezpečnostních upozornění může dojít k vážným až smrtelným úrazům osob.

- Aby nedocházelo k úrazům, je nutné si přečíst a dodržovat základní bezpečnostní pokyny, *viz Strana 15*.

⚠ VAROVÁNÍ

Nebezpečí úrazu při nedodržení bezpečnostních postupů

Při nedodržení bezpečnostních postupů může dojít k vážným až smrtelným úrazům osob.

- Aby se předcházelo úrazům, je nutné přečtení a dodržování bezpečnostních postupů, *viz Strana 27*.

⚠ VAROVÁNÍ

Nebezpečí poranění v případě nepředvídatelného pohybu kulatých balíků při provozu stroje ve svahu

Při odkládání kulatých balíků ve svahu se mohou kulaté balíky dát samovolně do pohybu. Jakmile se dají do pohybu, mohou svou hmotností a svým válcovým tvarem způsobit těžké nehody a způsobit zranění osob.

- Za provozu ve svahu odkládejte kulaté balíky výhradně v ručním provozu.
- Na svahu odkládejte kulaté balíky vždy tak, aby se nemohly samočinně uvést do pohybu.

8.1 Přípravy před lisováním

- ✓ Sběrač se nachází v pracovní poloze, *viz Strana 83*.
- ✓ Válcový přidržovač je správně nastaven podle množství sklizňového produktu, *viz Strana 86*.
- ✓ Síť je správně vložena, *viz Strana 88*.
- ✓ Lisovací tlak je nastaven.
  U varianty „Obslužná jednotka DS 100“: *viz Strana 108*
  U ostatních terminálů: *viz Strana 154*
- ✓ Průměr balíku je nastaven.
  U varianty „Obslužná jednotka DS 100“: *viz Strana 106*
  U ostatních terminálů: *viz Strana 139*
- ✓ Čítač zákazníka je nastaven na 0, *viz Strana 166*.
- ✓ Výklopná záď je zavřená.
- ✓ Je vyvolána pracovní obrazovka, *viz Strana 137*.

8.2 Naplňování komory na balíky

UPOZORNĚNÍ

Poškození stroje kvůli přetížení stroje

Příliš pevné nebo velké kulaté balíky mohou stroj poškodit a podstatně ovlivnit jeho dobu použití. Při přetížení se automaticky vyvolá nucené vázání, které je uloženo na terminálu.

- ▶ Lisujte jen kulaté balíky, které nepřekračují maximálně nastavený průměr balíku.
- ▶ Dodržujte následující pokyny pro stejnoměrné plnění komory na balíky.

UPOZORNĚNÍ

Poškození lisovacích pásů soudkovitými kulatými balíky

Nerovnoměrně tvarované a stlačené kulaté balíky mohou lisovací pásy poškodit.

- ▶ Lisujte pouze rovnoměrně tvarované a stlačené kulaté balíky.
- ▶ Dodržujte následující pokyny pro stejnoměrné plnění komory na balíky.

Pro dosažení rovnoměrné hustoty kulatého balíku se komora na balíky musí rovnoměrně naplnit. K tomu je důležitá správná šířka řádku. Řádek má optimální šířku, když je přesně tak široký jako komora na balíky.

Postup

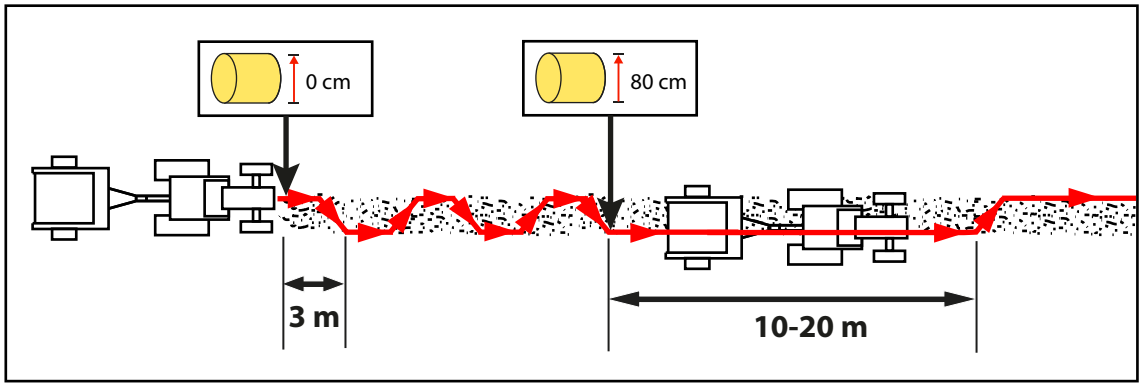

RP000-736

Abyste docílili rovnoměrně tvarované kulaté balíky, musí se během sběru sklizňových produktů rychle měnit pravá a levá strana řádku.

Na začátku, dokud nečiní průměr balíku asi 80 cm, měňte stranu každé **3 m**.

Poté se musí provádět změna strany asi každých **10–20 m** sklizňového produktu. Tak se sklizňový produkt rozdělí rovnoměrně na pravé a levé straně komory na balíky.

Během sběru sklizňového produktu je vhodné na stroji sledovat lisovací pásy:

- Když se lisovací pásy pohybují doleva, řidte traktor doprava, aby se zachytil sklizňový produkt na levé straně komory na balíky.
- Když se lisovací pásy pohybují doprava, řidte traktor doleva, aby se zachytil sklizňový produkt na pravé straně komory na balíky.

▶ Na začátku lisování rychle střídejte levou a pravou stranu řádku tak, aby se sklizňový produkt mohl přivádět střídavě na levou a pravou stranu komory na balíky. Na každí straně sbírejte sklizňový produkt asi **3 m** (odstavec (X)). Tuto rychlou změnu provádějte tak dlouho, dokud nedosáhnete průměru balíku přibližně **80 cm**.

▶ Jeďte asi **10–20 m** a na jedné straně řádku sbírejte sklizňový produkt.

▶ Stranu rychle změňte, jeďte na druhé straně **10–20 m** a sbírejte sklizňový produkt.

▶ Postup opakujte, dokud není dosažen požadovaný průměr balíku a může se spustit vázání.

Při příliš širokém řádku

Slisované kulaté balíky nemají přesný tvar. Dodatečně je kulatý balík po stranách roztřepen a je těžké jej dopravit z komory na balíky.

▶ Zúžení řádku na poli.

▶ Snížení lisovacího tlaku, *viz Strana 191*.

Při příliš úzkém řádku

▶ Nadále dodržujte jízdu z jedné strany řádku na druhou.

▶ Jezděte plynule přes rádek.

▶ Nejezděte hadovitě.

▶ Pokud je chod lisovacích pásů neklidný, snižte počet otáček vývodového hřídele.

Malé, ploché řádky

▶ Snižte počet otáček vývodového hřídele.

▶ Zvyšte rychlost jízdy.

Při krátké a drobivé slámě

▶ Snížení lisovacího tlaku.
U varianty „Obslužná jednotka DS 100“:*viz Strana 108*.
U ostatních terminálů: *viz Strana 154*.

▶ Spusťte vázání dříve než je zobrazeno.

▶ Aby se zabránilo tomu, že z komory na balíky padá krátká, drobivá sláma, když se pojíždí z jedné řádky na druhou, je během toho vývodový hřídel vypnutý.

Rychlost pojezdu

KRONE doporučuje rychlost pojezdu 5–12 km/h.

Rychlost pojezdu při práci musí být přizpůsobena následujícím podmínkám:

- Druh sklizňového produktu
- Obsah vlhkosti sklizňového produktu
- Výška řádku
- Zvolená délka řezu
- Půdní poměry

Další tipy k plnění komory na balíky

- Na konci plnění snižte rychlost, abyste docílili konstantní velikosti balíků.
- Vázání spusťte na konci plnění. Tak se mezi ovinutí sítě nedostane sklizňový produkt.
- Stroj neprovozujte příliš dlouho s prázdnou komorou na balíky.
- Když bylo vázání 3x aktivováno, je tlakový zásobník stroje prázdný a musí se znovu naplnit, *viz Strana 237*.

8.3 Ukončení lisování, spuštění vázání a vyhození kulatého balíku

▶ **U varianty „Obslužná jednotka DS 100“:** Na kontrolkách DS 100 přečtěte stav naplnění komory na balíky, *viz Strana 101*.

▶ **U ostatních terminálů:** Na terminálu přečtěte stav naplnění komory na balíky, *viz Strana 133*.

▶ Zastavte traktor.

▶ Nechte spustit vázání v automatickém provozu nebo v ručním provozu manuálně nastartujte.

▶ Počkejte, než bude vázání dokončeno.

▶ Otevřete výklopnou záď a vyhoďte kulatý balík.

▶ Zavřete výklopnou záď.

▶ Začněte další proces lisování.

8.4 Snížení tlaku na boční stěny komory na balíky

Pokud se sbírá těžký sklizňový produkt bez struktury, mohou být kulaté balíky velmi tvrdé a mohou tlačit na boční stěny stroje. Bezpečné otáčení kulatého balíku v komoře na balíky se může zlepšit následujícími opatřeními:

▶ Aby byl snížen tlak na boční stěny, nejezděte moc vpravo/vlevo.

▶ Snížení lisovacího tlaku, *viz Strana 191*.

8.5 Ovládání opěrné nohy

INFO

Pro zvýšení stability opěrné nohy v měkkém podloží použijte vhodnou podložku.

Opěrná noha slouží k zajištění stability stroje, když není připojen k traktoru. Opěrná noha se musí použít při každém odstavení stroje.

✓ Stroj je zastavený a zajištěný, *viz Strana 27*.
✓ Stroj je připojený k traktoru, *viz Strana 59*.

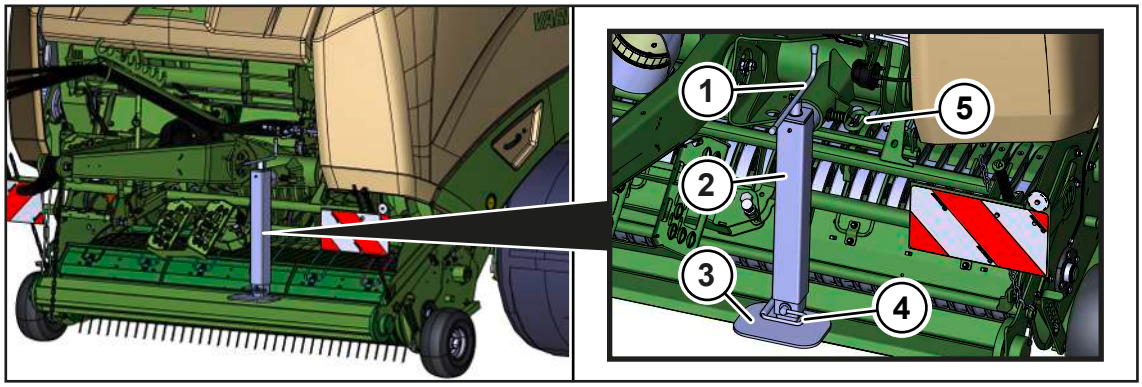

RPG000-063

Uvedení opěrné nohy do opěrné polohy

- Zatáhněte za rukojeť (5) a opěrnou nohu (2) sklopte dolů.
- Otočte ruční klikou (1) o několik otáček proti směru hodinových ručiček.

VAROVÁNÍ! Nebezpečí pohmoždění opěrnou nohou! Nepřibližujte ruce a nohy k nebezpečné oblasti opěrné nohy.

- Vytáhněte pojistný čep (4), vysuňte opěrnou nohu (2) a polohu zajistěte pojistným čepem (4).
- Otočte opěrnou nohu (2) ruční klikou (1) proti směru hodinových ručiček pevně na zem, aby se odlehčila oj.

Uvedení opěrné nohy do transportní polohy

- Otočte ruční klikou (1) o několik otáček ve směru hodinových ručiček, dokud se podpěrný talíř (3) neodlehčí.

VAROVÁNÍ! Nebezpečí pohmoždění opěrnou nohou! Nepřibližujte ruce a nohy k nebezpečné oblasti opěrné nohy.

- Vytáhněte pojistný čep (4), zasuňte opěrnou nohu (2) a polohu zajistěte pojistným čepem (4).
- Vytočte opěrnou nohu (2) ruční klikou (1) ve směru hodinových ručiček úplně nahoru.
- Opěrnou nohu (2) sklopte stranou nahoru a nechejte zapadnout.
- Ruční kliku (1) otočte směrem ke stroji tak, aby nemohla přijít do styku s kolem traktoru.

8.6 Použití uzavíracího kohoutu výklopné zádě

⚠ *VAROVÁNÍ*

Nebezpečí úrazu vycházející z otevřeného uzavíracího kohoutu výklopné zádě

Při práci na otevřené výklopné zádi nebo pod ní nebo pod komorou na balíky může výklopná záď s otevřeným uzavíracím kohoutem nekontrolovaně poklesnout. Následně může dojít k těžkým až smrtelným úrazům.

- Pokud pracujete s otevřenou výklopnou zádí, uzavírací kohout vždy zavřete.

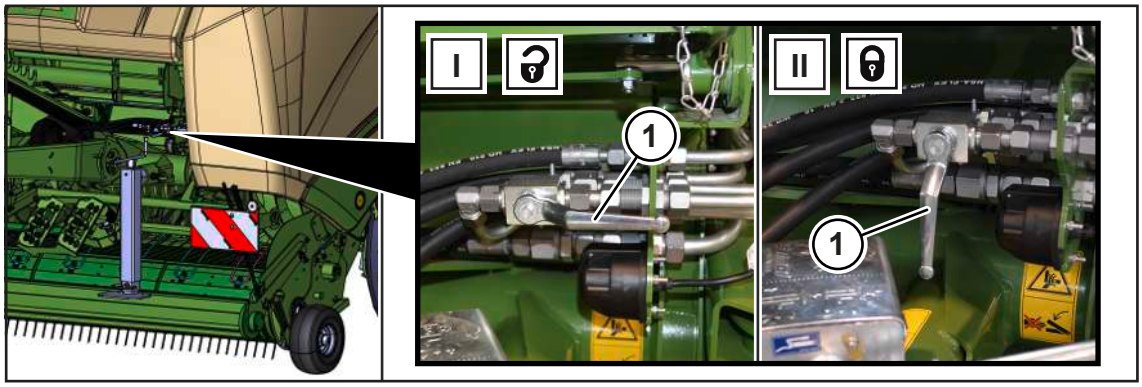

RPG000-014

Hydraulika stroje je napájena tlakem hydraulickými hadicemi z traktoru. Uzavírací kohout výklopné zádi (1) je bezpečnostní komponenta, jejímž úkolem je zabránit neúmyslnému zavření výklopné zádi. Uzavírací kohout výklopné zádě (1) musí být zavřený, když se pracuje v komoře na balíky nebo na výklopné zádi.

Uzavírací kohout výklopné zádi (1) se nachází vpředu na stroji v blízkosti opěrné nohy.

✓ Stroj je zastavený a zajištěný, *viz Strana 27*.

Otevření uzavíracího kohoutu

▶ Uzavírací kohout (1) otočte do pozice (I).

➡ Výklopnou záď lze zavřít.

Zavření uzavíracího kohoutu

▶ Uzavírací kohout (1) otočte do pozice (II).

➡ Výklopnou záď nelze zavřít.

8.7 Uvolnění/zatažení ruční brzdy

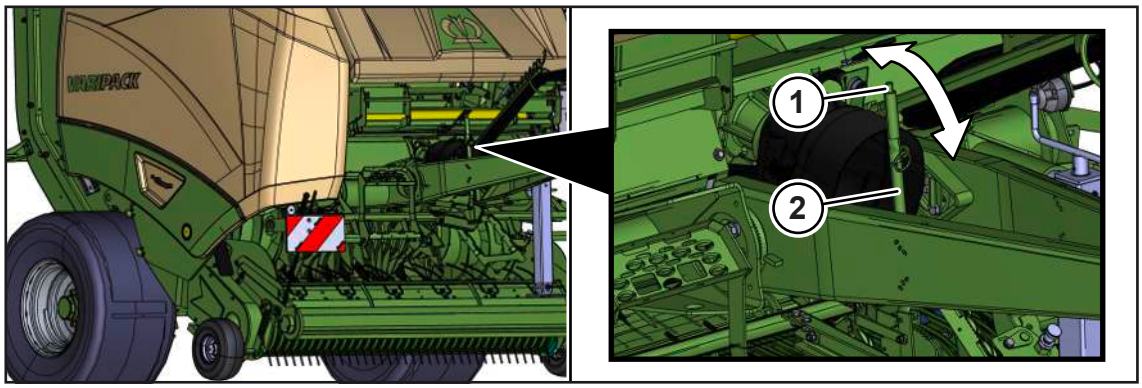

RPG000-131

Ruční brzda (2) se nachází na přední straně stroje u oje. Ruční brzda (2) slouží k zajištění stroje proti neúmyslnému samovolnému rozjetí.

Pro zajištění stroje proti rozjetí je nutno navíc použít zakládací klíny, *viz Strana 82*.

Zatažení ruční brzdy (2)

▶ Ruční brzdu (2) vytáhněte nahoru, až se citelně zvýši odpor.

Uvolněte ruční brzdu (2).

- Zatlačte tlačítko (1) a stlačte ruční brzdu (2) až na doraz dolů.

Montáž pojistného lana k ruční brzdě

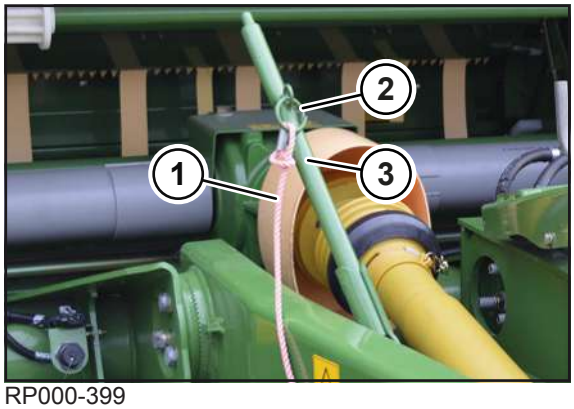

RP000-399

Pomocí pojistného lana (1) se zatáhne ruční brzda (3) v případě, když se stroj během jízdy odtrhne od traktoru.

- Pojistné lano (1) namontujete ke stroji tak, že pojistné lano (1) připevníte k ruční brzdě (3). Protáhněte pojistné lano (1) malou smyčkou pojistného lana (1) a kroužkem (2).
- Pojistné lano (1) přimontujete k traktoru tak, že druhý konec pojistného lana (1) přimontujete na vhodné místo vzadu na traktoru.
- Dbejte na to, aby pojistné lano (1) nemohlo sklouznout resp. se uvolnit.

8.8 Použití stupátek k vázání

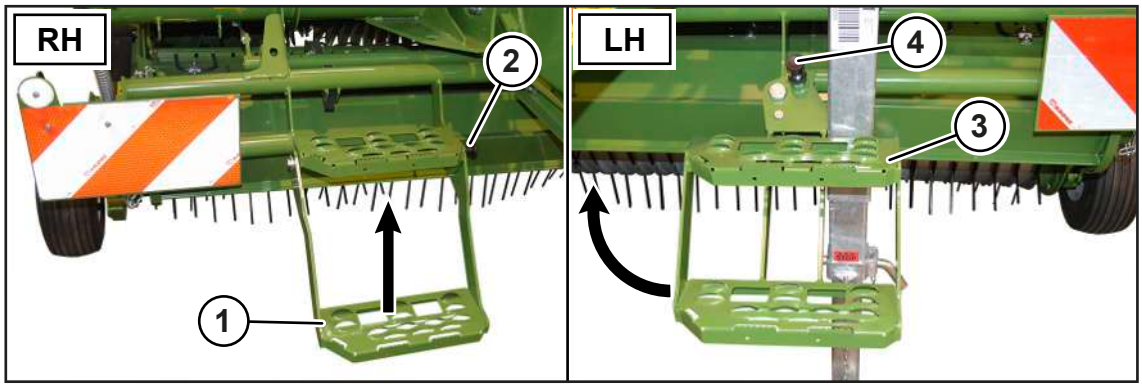

RP000-812

Stupátka (1) a (3) se nachází vpředu na stroji, aby se snadněji dosáhlo na vázání a síť se mohla položit komfortněji.

Při silniční jízdě a v provozu na poli musí být stupátka (1) a (3) sklopená nahoru, aby se zabránilo poškození pneumatik traktoru a samotných stupátek.

Sklopení stupátka (1) nahoru a dolů (RH)

- **Sklopení nahoru:** Nejnižší stupeň stupátka (1) sklopte nahoru ve směru šipky, dokud nezapadne.
- **Sklopení dolů:** Zatáhněte za hlavici (2) a stupátko sklopte dolů proti směru šipky.

Sklopení stupátka (3) nahoru a dolů (LH)

- **Sklopení nahoru:** Zatáhněte za hlavici (4) a stupátko (3) sklopte bočně doleva nahoru ve směru šipky, dokud nezapadne.
- **Sklopení dolů:** Zatáhněte za hlavici (4) a stupátko (3) sklopte bočně dolů proti směru šipky, dokud nezapadne.

8.9 Umístění zakládacích klínů

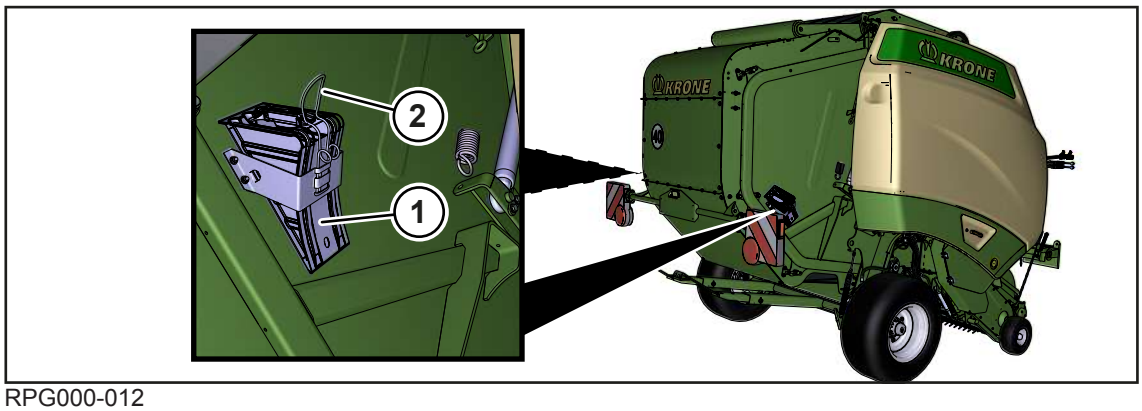

RPG000-012

Zakládací klíny (1) zajišťují stroj proti samovolnému odjetí. Na stroji jsou umístěny 2 zakládací klíny.

U varianty "Ruční brzda": Pro zajištění stroje proti samovolnému odjetí použijte kromě zakládacích klínů (1) navíc ruční brzdu, *viz Strana 80*.

- ✓ Stroj je odstaven na nosném, horizontálním a rovném podkladu.
- ✓ Stroj je zastavený a zajištěný, *viz Strana 27*.
- ▶ K demontáži zakládacích klínů (1) ze stroje stiskněte držáky (2) a zakládací klíny (1) vytáhněte nahoru a vyjměte je.

RPG000-180

- ▶ Zakládací klíny (1) umístěte tak těsně před i za stejné kolo, aby stroj nemohl samovolně odjet.

8.10 Demontáž/montáž zařízení bránící neoprávněnému použití

Zařízení bránící neoprávněnému použití slouží jako ochrana proti nepovolanému použití po odstavení stroje.

- ✓ Stroj je odstavený, *viz Strana 184*.

U varianty "Závěsné zařízení pro kulovou hlavu" nebo "Závěsné zařízení s vlečným okem"

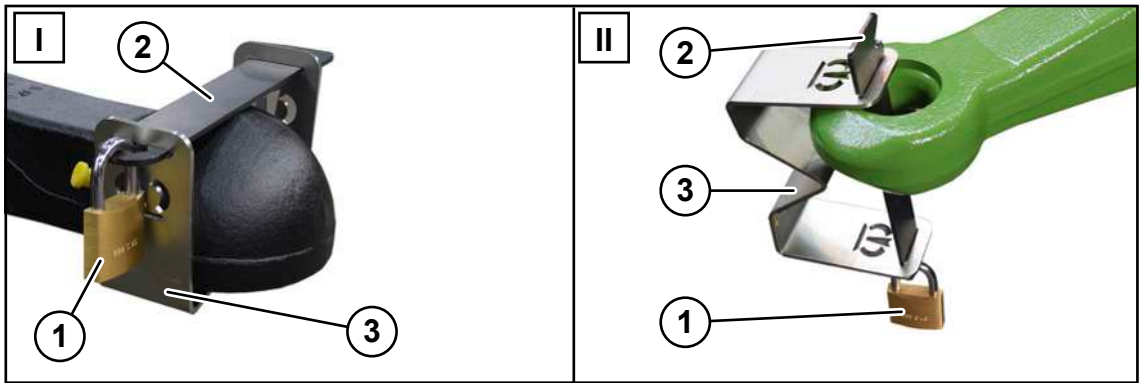

KS000-414

I Varianta závěsné zařízení pro kulovou hlavu

II Varianta závěsné zařízení s vlečným okem

Demontáž

- Odstraňte závěsný zámek (1), odmontujte závoru (2) a rameno (3) a vezměte je s sebou.

Montáž

- Namontujte rameno (3) se závorou (2) a zajistěte závěsným zámkem (1) a klíč bezpečně uschovejte.

8.11 Sběrač

8.11.1 Uvedení sběrače do transportní/pracovní polohy

Pracovní poloha

VAROVÁNÍ! Nebezpečí zranění klesajícím sběračem! Při spouštění sběrače dolů vykažte osoby z oblasti pohybu sběrače.

- **U varianty "Obslužná jednotka DS 100":** Pro předvolbu sběrače stiskněte tlačítko na terminálu, *viz Strana 101*.

  ⇨ Kotrolka nad tlačítkem se rozsvítí.

- **U ostatních terminálů** Pro předvolbu sběrače stiskněte tlačítko na terminálu tlačítko , *viz Strana 131*.

  ⇨ Tlačítko se změní na .

- Pro spuštění sběrače dolů do pracovní polohy aktivujte řídicí jednotku v traktoru (žlutá, 3+).

Transportní poloha

VAROVÁNÍ! Nebezpečí zranění zvedajícím se sběračem! Při zvedání sběrače vykažte osoby z oblasti pohybu sběrače.

- **U varianty "Obslužná jednotka DS 100":** Pro předvolbu sběrače stiskněte tlačítko na terminálu, *viz Strana 101*.
  - ⇨ Kotrolka nad tlačítkem se rozsvítí.
- **U ostatních terminálů** Pro předvolbu sběrače stiskněte tlačítko na terminálu tlačítko , *viz Strana 131*.
  - ⇨ Tlačítko se změní na .
- Pro zvednutí sběrače do transportní polohy aktivujte řídicí jednotku v traktoru (žlutá, 3+).

8.11.2 Nastavení pracovní výšky sběrače

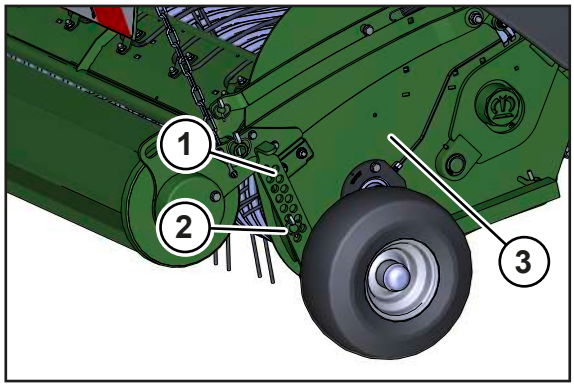

RPG000-151

Pracovní výšku sběrače (3) je třeba nastavit tak, aby byla vzdálenost prstů od země asi **20–30 mm**. Pracovní výšku sběrače (3) je třeba také přizpůsobit terénu.

✓ Výška oje je správně nastavená, *viz Strana 55*.

Na pravé a levé straně sběrače proveďte stejný postup nastavení:

- Sběrač (3) hydraulicky zvedněte, *viz Strana 83*.
- Zastavte a zajistěte stroj, *viz Strana 27*.
- Demontujte sklopnou závlačku (2).
- Lištu s otvory (1) posuňte do požadované polohy a zajistěte ji sklopnou závlačkou (2).
- Sběrač (3) hydraulicky spusťte dolů,- *viz Strana 83*.
- Zastavte a zajistěte stroj, *viz Strana 27*.
- Zkontrolujte, jestli jsou prsty od země asi **20–30 mm**.
- V případě potřeby nastavte lištu s otvory (1) znovu.

8.11.3 Aktivace/deaktivace odlehčení přítlačného tlaku sběrače

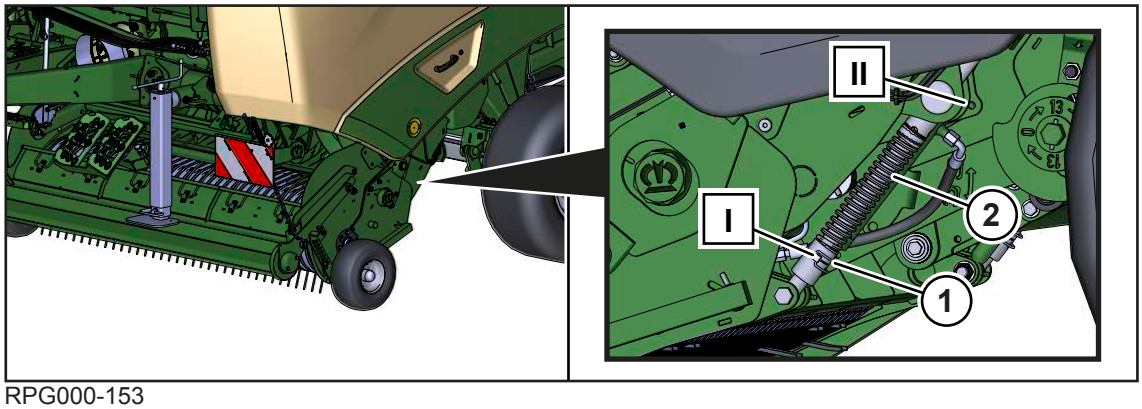

RPG000-153

Aby bylo možné lépe překonat nerovnosti země, je sběrač odlehčován pomocí pružin (2) na pravé a levé straně stroje. Toto odlehčení přítlačného tlaku sběrače se může aktivovat a deaktivovat.

KRONE doporučuje aktivovat odlehčení přítlačného tlaku sběrače, aby se šetřil travnatý terén a stroj se tak chránil před poškozením.

Poloha	Vysvětlení
I	Odlehčení přítlačného tlaku sběrače aktivováno
II	Odlehčení přítlačného tlaku sběrače deaktivováno, sklopná závlačka (1) se nachází v bezpečnostním otvoru proti ztrátě.

Deaktivace odlehčení přítlačného tlaku sběrače

- ▶ Uveďte sběrač do transportní polohy, *viz Strana 83*.
- ▶ Vypněte traktor, vytáhněte klíč ze zapalování a vezměte ho k sobě.

Na pravé a levé straně stroje proveďte stejný postup nastavení:

- ▶ Demontujte sklopnou závlačku (1) z postavení (I) a namontujte ji do postavení (II).
- ➡ Pružina (2) je uvolněná a tak je deaktivováno odlehčení přítlačného tlaku sběrače. Pružina (2) a vložky se mohou na hřídeli volně pohybovat.

Když bylo odlehčení přítlačného tlaku deaktivováno, může se nastavit také výška sběrače, *viz Strana 85*.

Aktivace odlehčení přítlačného tlaku

- ▶ Uveďte sběrač do transportní polohy, *viz Strana 83*.
- ▶ Vypněte traktor, vytáhněte klíč ze zapalování a vezměte ho k sobě.

Na pravé a levé straně stroje proveďte stejný postup nastavení:

- ▶ Demontujte sklopnou závlačku (1) z postavení (II) a namontujte ji do postavení (I).
- ➡ Pružina (2) je napnutá a tak je aktivováno odlehčení přítlačného tlaku sběrače.

V postavení (I) lze zvolit 2 polohy:

- Otvor s výřezy: odlehčení přítlačného tlaku je menší
- Otvor bez výřezů: odlehčení přítlačného tlaku je silnější

Sběr sklizňového produktu bez použití hmatacích kol

Když bylo odlehčení přítlačného tlaku sběrače deaktivováno, může se nezávisle na hmatacích kolech nastavit pracovní výška sběrače.

To je vhodné při nerovné zemi a lehkých sklizňových produktech.

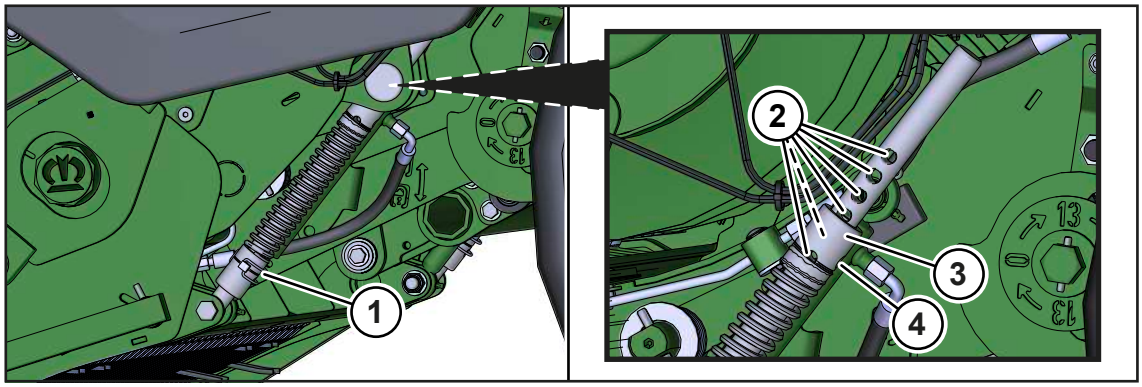

RP000-801

Na pravé a levé straně stroje proveďte stejný postup nastavení:

- Uveďte sběrač do transportní polohy, *viz Strana 83*.
- Vypněte traktor, vytáhněte klíč ze zapalování a vezměte ho k sobě.
- Vložku (3) posuňte nahoru a sklopnou závlačku (1) zasuňte do jednoho z otvorů (2) a zajistěte.

Když jsou vzdálenosti mezi otvory (2) příliš velké a pracovní výška se tak nemůže nastavit dostatečně přesně:

- Použijte otvor (4) bez vyražené drážky ve vložce (3).

Čím je otvor vyšší, tím je sběrač nastaven ve vyšší poloze.

8.12 Válcový přidržovač

⚠ *VAROVÁNÍ*

Nebezpečí zranění při použití stroje bez válcového přidržovače

Válcový přidržovač slouží k ochraně proti úrazům! Pokud se stroj uvede do provozu bez válcového přidržovače, může dojít k vážným až smrtelným úrazům osob.

- Nikdy neuvádějte stroj do provozu bez válcového přidržovače.

8.12.1 Nastavení válcového přidržovače

RPG000-110

Válcový přidržovač (3) vede sklizňový produkt při návodu přes sběrač.

Výšku válcového přidržovače (3) nastavte tak, aby se válec přidržovače (2) při provozu stále dotýkal řádku.

Nastavení výšky válcového přidržovače

Na pravé a levé straně sběrače proveďte stejný postup nastavení:

✓ Stroj je zastavený a zajištěný, *viz Strana 27*.

▶ Demontujte sklopnou závlačku (5).

▶ Řetěz (1) zavěste výš nebo níž v závislosti na řádku: Přitom nasuňte jako první nosný článek řetězu, potom nasuňte přesah řetězu až po 2 další značky.

▶ Namontujte sklopnou závlačku (5).

Když není potřeba sklopná závlačka (5), může se sklopná závlačka (5) zasunout do otvoru (4).

8.12.2 Demontáž/montáž nárazového plechu na válcový přidržovač

Při pracovním použití musí být nárazový plech namontovaný na válcovém přidržovači. Při ucpání sklizňovým produktem může být dočasně nárazový plech demontován z válcového přidržovače.

Odstranění ucpání sklizňovým produktem: *viz Strana 99*

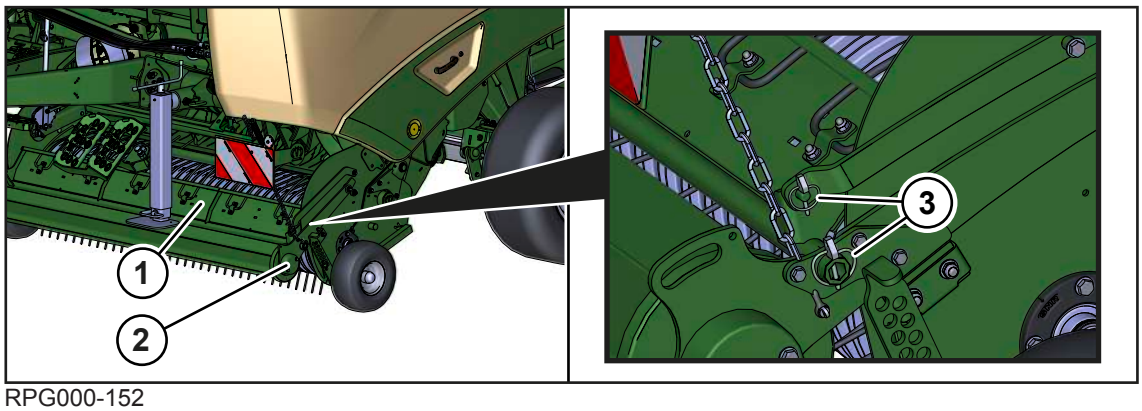

RPG000-152

✓ Stroj je zastavený a zajištěný, *viz Strana 27*.

Demontáž

▶ Demontujte sklopnou závlačku (3) na pravé a levé straně sběrače.

▶ Nárazový plech (1) posuňte na stranu a odeberte.

Montáž

▶ Položte nárazový plech (1) na válec přidržovače (2) a zajistěte ho sklopnými závlačkami (3) na pravé a levé straně sběrače.

8.13 Zvednutí/spuštění dna dopravního rotoru

Při ucpání sklizňovým produktem lze dno dopravního rotoru zvednout.

▶ **U varianty "Obslužná jednotka DS 100":** Pro předvolbu dna dopravního rotoru stiskněte tlačítko .

▶ **U ostatních terminálů:** Pro předvolbu dna dopravního rotoru stiskněte tlačítko .

Zvednutí dna dopravního rotoru

- Aktivujte řídicí jednotku (žlutá, 3+).

Spuštění dna dopravního rotoru dolů

- Řídicí jednotku (žlutá, 3+) uveďte do plovoucí polohy.

U varianty "Obslužná jednotka DS 100": Při spuštěném dnu dopravního rotoru dolů svítí kontrolka pod tlačítkem .

8.14 Vázání sítí

8.14.1 Vložení kotouče sítě

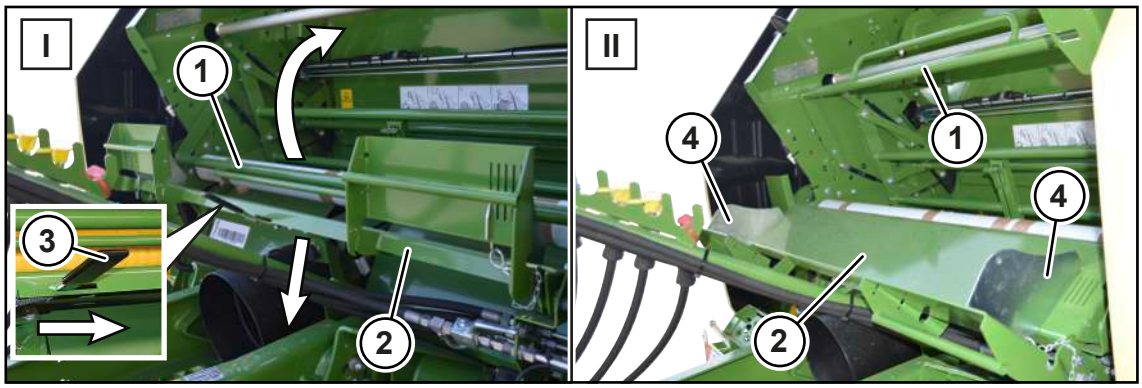

RP000-722

Poloha	Vysvětlení
Poloha (I)	Přítlačná trubka (1) a držák sítě (2) jsou zaklopené.
Poloha (II)	Přítlačná trubka (1) a držák sítě (2) jsou vyklopené. Může se vložit role sítě.

✓ Stroj je zastavený a zajištěný, *viz Strana 27*.

- Přítlačnou trubku (1) sklopte na rukojeti nahoru ve směru šipky.
- Pro odblokování držáku sítě (2) otočte páku (3) doprava ve směru šipky.
- Současně sklopte držák sítě (2) dolů ve směru šipky.
- Aby bylo možné v dalším kroku lépe vložit roli sítě, demontujte jeden z obou vyrovnávacích plechů (4).

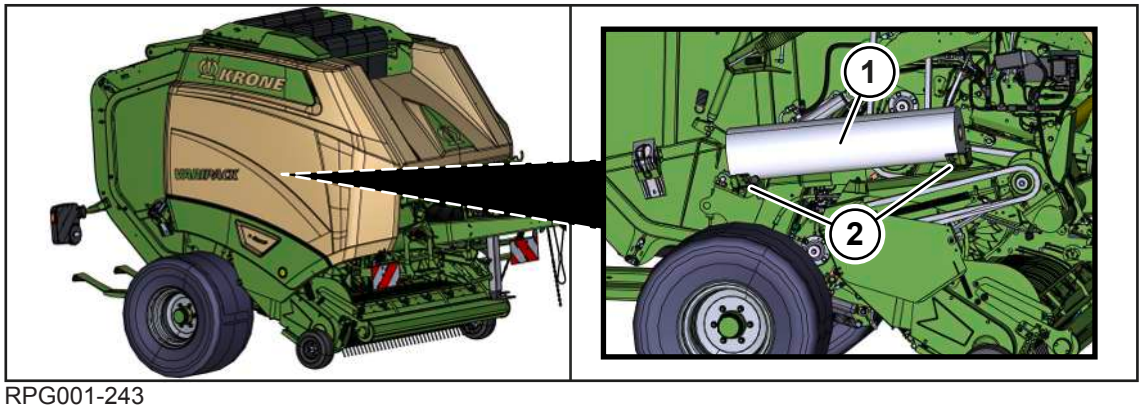

RPG001-243

Na pravé a levé straně stroje se nachází za boční kapotou držák role sítě, na kterém se může uložit zabalená role sítě (1).

Role sítě (1) se připevní pásy (2).

- Roli sítě (1) zvedněte z držáku role sítě a připevněte vpravo nebo vlevo na držák sítě.
- Pásy (2) uložte na držáku role sítě tak, aby se nemohly dostat do pohybů stroje.

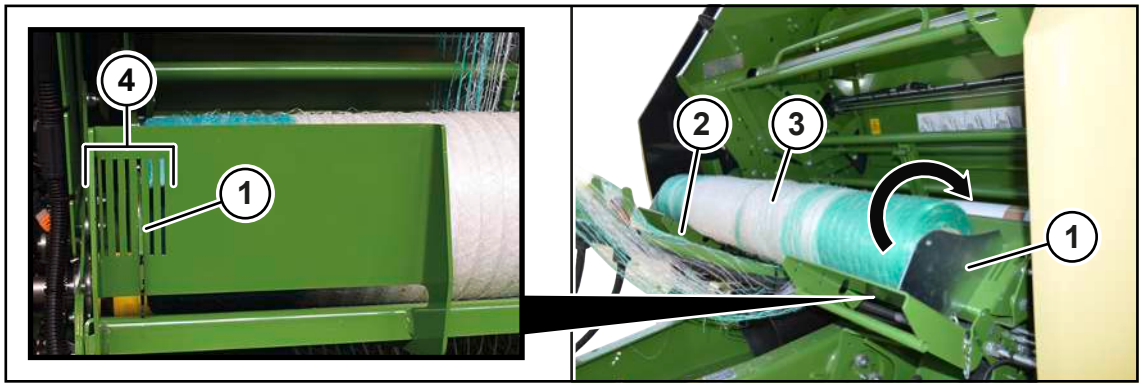

RP000-723

- Roli sítě (3) nasuňte ze strany na držák sítě (2).
- Dejte pozor, aby se role sítě (3) otáčela ve směru šipky a mohla se podle obrázku zdola vytáhnout.
- Pro vyrovnání role sítě (3) na střed zasuňte vyrovnávací plechy (1) stejným způsobem na obou stranách držáku sítě (2). Dejte pozor, aby byla na obou stranách přibližně vzdálenost **2 mm** mezi rolí sítě (3) a vyrovnávacím plechem (1).

INFO

Po vložení sítě se musí držák sítě (2) opět vyklopit nahoru. To je popsáno v následující kapitole, *viz Strana 91*.

8.14.2 Vložení sítě

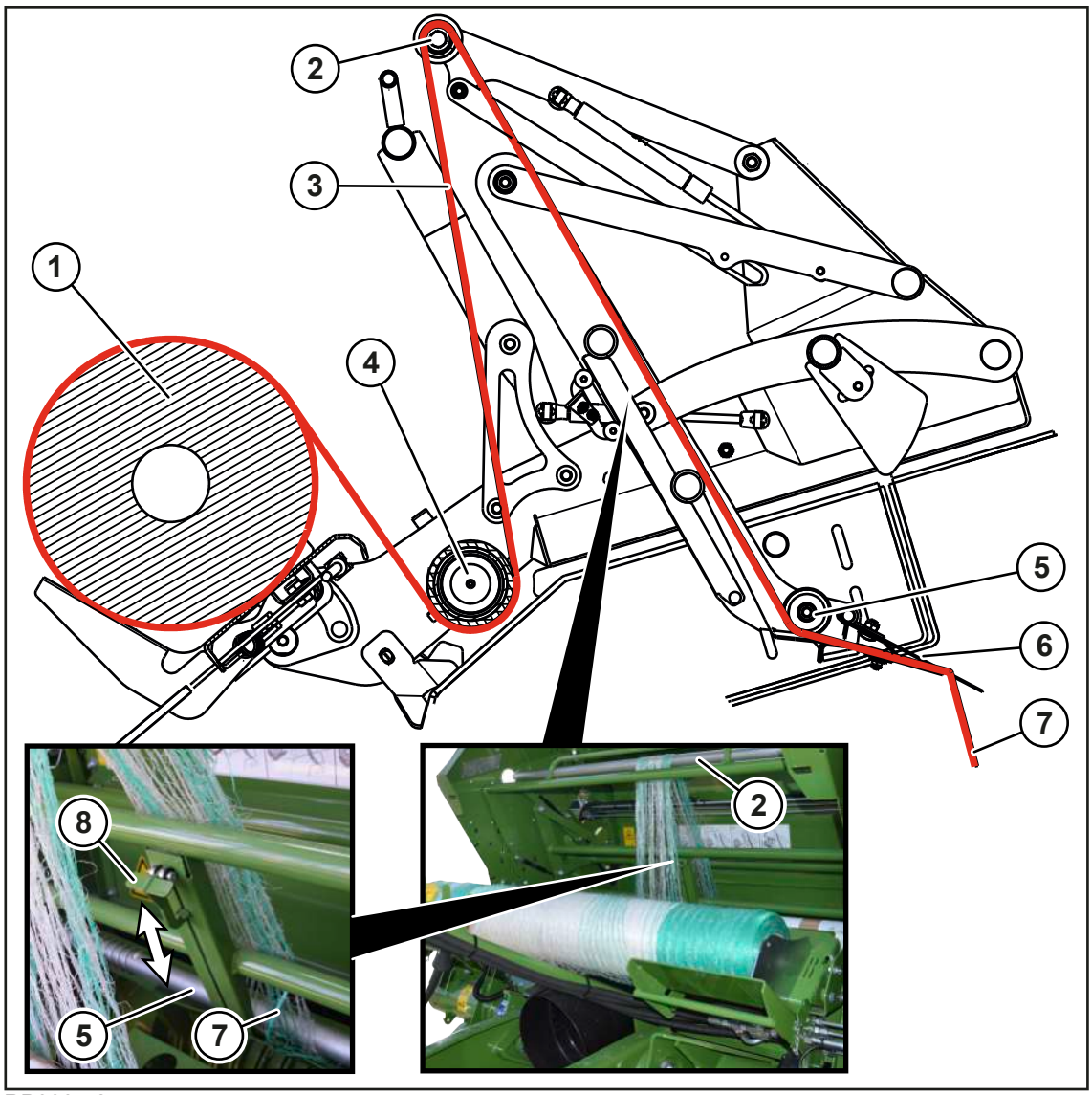

RP000-724

Průběh sítě (3) je znázorněn na výkresu červeně.

✓ Stroj je zastavený a zajištěný, *viz Strana 27*.

▶ Asi 2 metry role sítě (1) odrolujte směrem dopředu.

▶ Síť veďte pod žlutým gumovým válcem (4).

▶ Síť položte přes vratnou kladku (2).

▶ Konec sítě (7) položte mezi širocetaženou kladku (5) a šoupátko sítě (8).

INFO

Délka asi 2 metrů je dosažena, když se může síť natáhnout nahoru k otevřené přední kapotě a zpět.

Aby bylo možné síť snadněji ovinovat, může se na konci sítě udělat uzel.

Sklopení držáku zpět

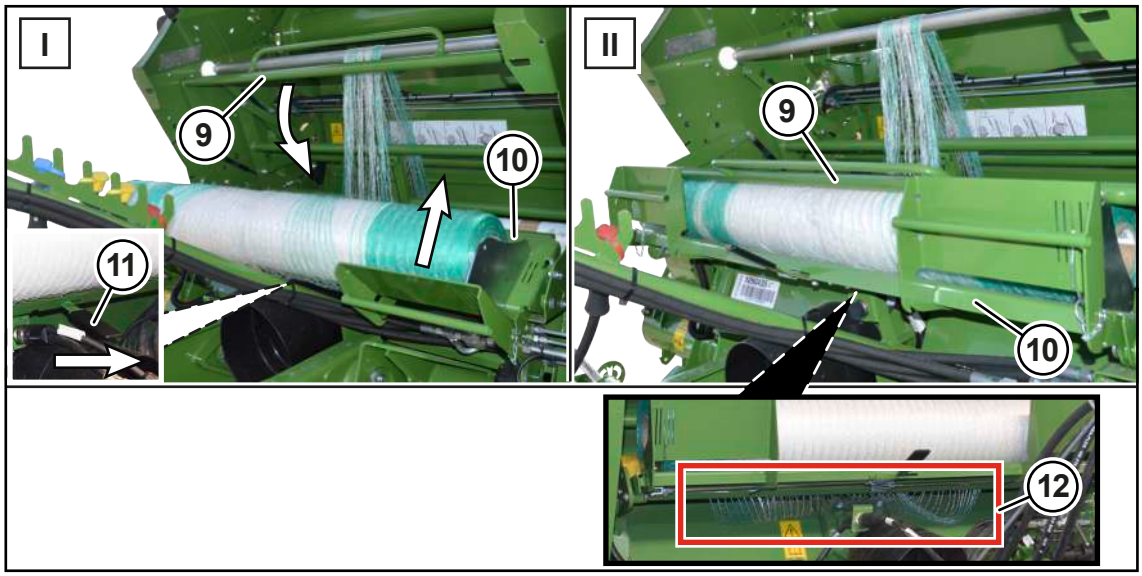

RP000-946

Poloha	Vysvětlení
Poloha (I)	Přítlačná trubka (9) a držák sítě (10) jsou pro vložení sítě vyklopené.
Poloha (II)	Přítlačná trubka (9) a držák sítě (10) jsou zaklopené. Když jsou role sítě a síť kompletně vloženy, je vázání připraveno k provozu.

- Pro odblokování držáku sítě (10) otočte páku (11) doprava.
- Současně sklopte držák sítě (10) nahoru ve směru šipky.

Aktivace šoupátka sítě (8)

- Šoupátkem sítě (8) několikrát pohybujte nahoru a dolů ve směru šipky tak, aby se síť protáhla pod širocetaženou kladkou (5).
- Dejte pozor na to, aby mezi gumovými podložkami (6) vyčnívalo přibližně **10 cm** sítě.
- Po posledním posuvném pohybu posuňte šoupátko (8) zpět do horní pozice.

Když ještě síť visí pod rolí sítě

Tato přebytečná síť je znázorněna v prostoru (12).

- Síť narolujte zpět na roli sítě a síť tak lehce napněte.

VAROVÁNÍ! Nebezpečí poranění prstů! Přítlačnou trubkou (9) pohybujte vždy za rukojeť!

- Přítlačnou trubku (9) sklopte na rukojeti ve směru šipky dolů na vloženou roli sítě.

8.14.3 Odstřižení sítě

U varianty „Otočná zásoba vázacího materiálu“

Když je začátek role sítě poškozen, musí se tato poškozená část odříznout. K tomu se mohou použít nože zabudované na stroji.

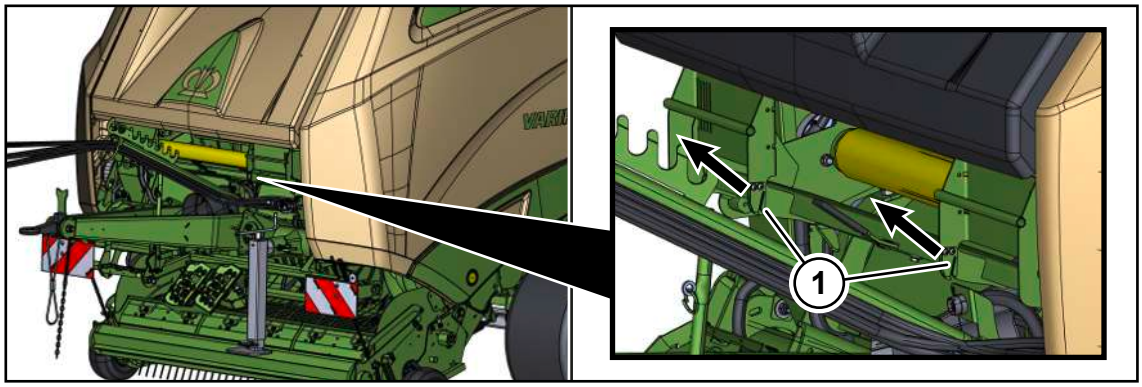

RPG000-188

✓ Stroj je zastavený a zajištěný, *viz Strana 27*.

▶ Síť položte do výřezů (1) a táhněte ji ve směru šipky.

➡ Zabudované nože síť ve výřezech (1) odřízněte.

▶ Zbytky sítě řádně zlikvidujte.

8.14.4 Použití otočné zásoby vázacího materiálu

U varianty „Otočná zásoba vázacího materiálu“

Osazení otočné zásoby vázacího materiálu

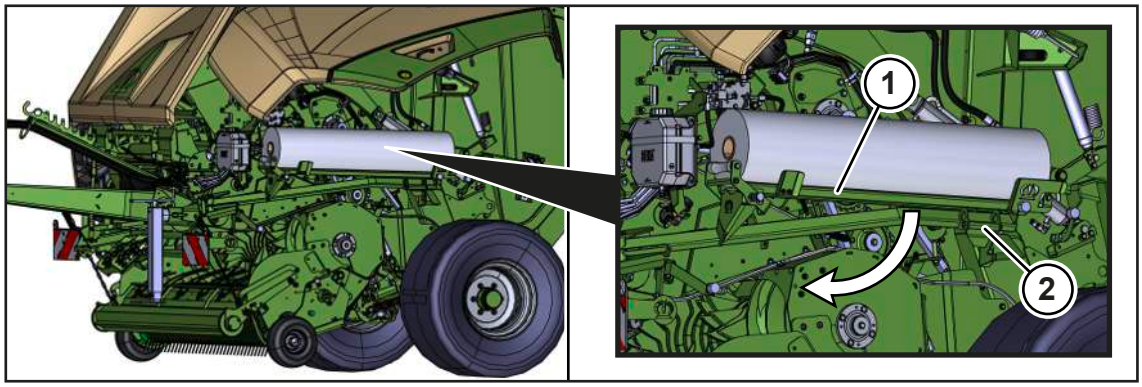

RPG000-166

Na otočné zásobě vázacího materiálu (1) na levé straně stroje pod boční kapotou se může vést během provozu nová role sítě. Rolí sítě se může bez vynaložení větší síly položit na otočnou zásobu vázacího materiálu.

✓ Stroj je zastavený a zajištěný, *viz Strana 27*.

✓ Levá boční kapota je otevřená.

▶ Zatáhněte za rukojeť (2) a rukou veďte otočnou zásobu vázacího materiálu (1) a vychylte ji z pracovní polohy.

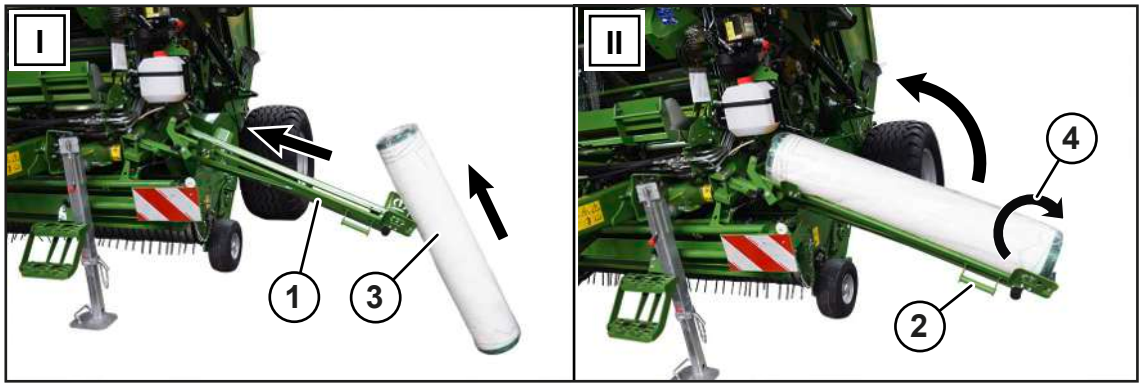

RP000-828

- Novou roli sítě (3) včetně ochranného pouzdra opřete o bočně z pracovního postavení vychýlenou zásobu vázacího materiálu (1) (poloha I).
- Dejte pozor na to, aby se role sítě otáčela správným směrem (4).
- Roli sítě (3) nasuňte ve směru šipky na zásobu vázacího materiálu (1) (postavení II).
- Zásobu vázacího materiálu (1) veďte rukou za rukojeť (2) a vychylte ji zpět ke stroji.

Výměna kotouče sítě

Nová role sítě se může bez většího vynaložení síly nasunout z otočné zásoby vázacího materiálu na držák sítě na vázání.

Předtím následujícím způsobem připravte na vázání držák sítě:

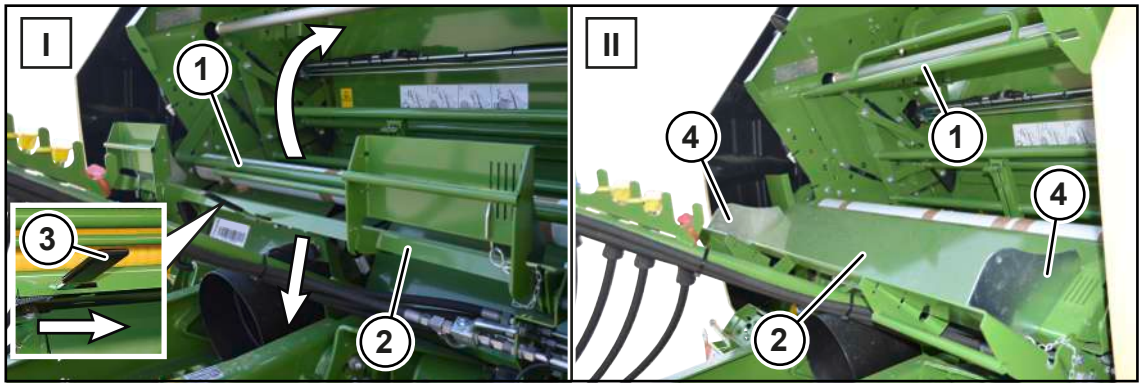

RP000-722

Poloha	Vysvětlení
Poloha (I)	Přítlačná trubka (1) a držák sítě (2) jsou zaklopené.
Poloha (II)	Přítlačná trubka (1) a držák sítě (2) jsou vyklopené. Může se vložit role sítě.

✓ Stroj je zastavený a zajištěný, *viz Strana 27*.

- Přítlačnou trubku (1) sklopte na rukojeti nahoru ve směru šipky.
- Pro odblokování držáku sítě (2) otočte páku (3) doprava ve směru šipky.
- Současně sklopte držák sítě (2) dolů ve směru šipky.
- Aby bylo možné v dalším kroku lépe vložit roli sítě, demontujte jeden z obou vyrovnávacích plechů (4).

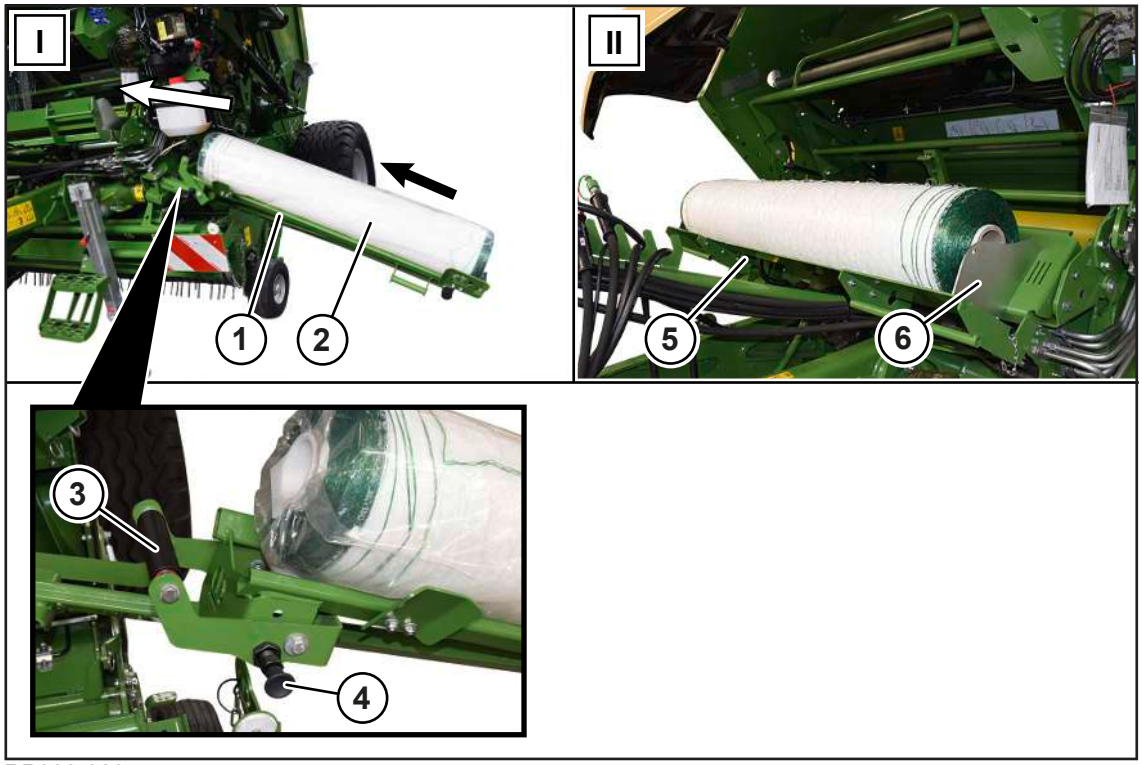

RP000-829

✓ Otočná zásoba vázacího materiálu (1) s novou rolí sítě (2) je vychýlena na stranu z pracovního postavení (poloha I).

▶ Zatáhněte za hlavici (4) a přidržovací rameno (3) vychylte dolů.

▶ Demontujte vyrovnávací plech (6) na držáku sítě (5).

▶ Roli sítě (2) nasuňte ve směru šipky na držák sítě (5) (postavení II).

Pro následující kroky pro vložení role sítě a pro vložení sítě, *viz Strana 88* a *viz Strana 90*.

8.15 Vázání motouzem

U provedení "Vázání sítí a vázání motouzem"

8.15.1 Spojení cívek motouzů navzájem

UPOZORNĚNÍ

Poškození stroje při znečištění součástí vázání motouzem

Jsou-li motouzy nebo součásti vázání motouzem znečištěné olejem nebo mazacími tuky, může se stroj poškodit.

▶ Části motouzu, které jsou znečištěné, odstřihněte, nebo použijte novou cívku motouzu.

▶ Než vložíte motouz, vyčistěte součásti vázání motouzem.

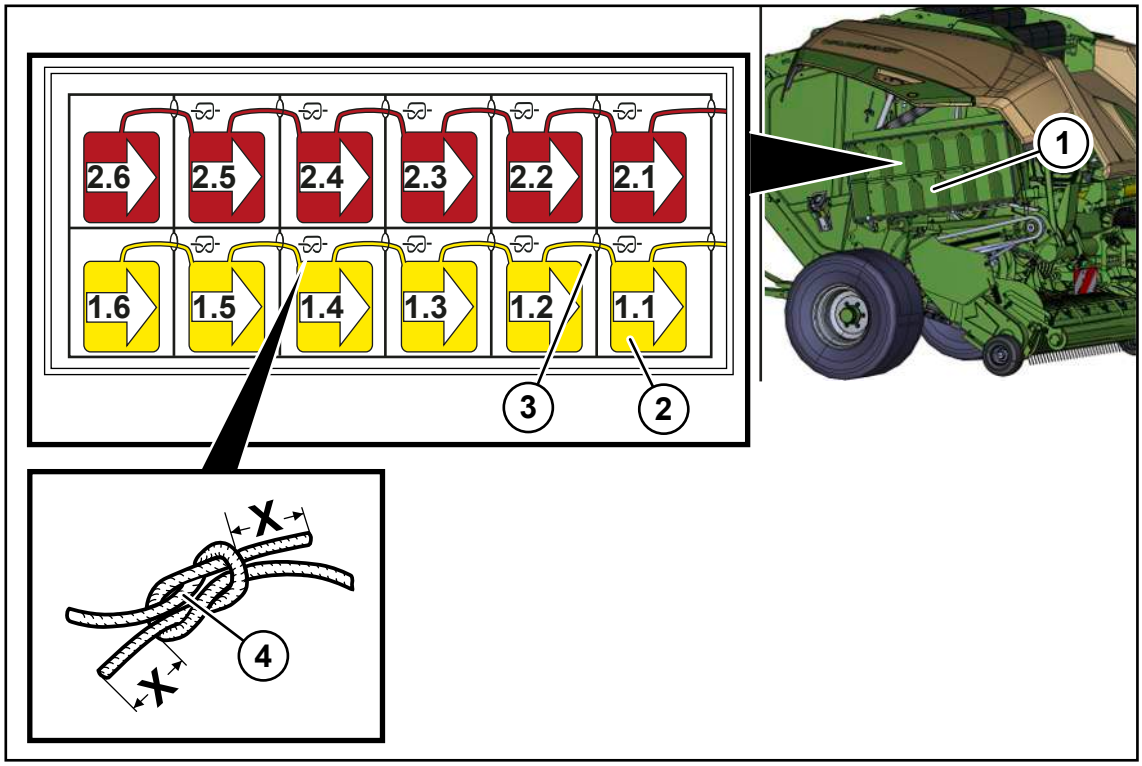

RPG000-201

Vytvoření motouzu 1 a motouzu 2

Vázání motouzem stroje pracuje se 2 motouzy, které se vážou kolem kulatého balíku. Předtím, než se motouzy vloží do stroje, cívky motouzu (2) se v zásobní skříňce na motouzy (1) navzájem zavážou následovně.

- ✓ Stroj je zastavený a zajištěný, *viz Strana 27*.
- ✓ Pravá boční kapota je otevřená.
- ▶ Začátek motouzu z cívky 1.6/2.6 veďte bočním okem (3) a spojte s koncem motouzu z cívky 1.5/2.5 tkalcovským uzlem (4).
- ▶ Podle tohoto postupu dle obrázku shora svažte i vedlejší cívky motouzu.
- ▶ Začátek motouzu cívky motouzu 1.1/2.1 vyveďte bočním okem (3) ze zásobní skříňky na motouzy (1).
- ▶ Konce motouzů všech tkalcovských uzlů zkraťte na **X=15-20 mm**.

8.15.2 Vložení vázacího motouzu

- ✓ Stroj je zastavený a zajištěný, *viz Strana 27*.
- ✓ Cívky motouzu jsou ve skříňce na motouz navzájem spojeny, *viz Strana 94*.

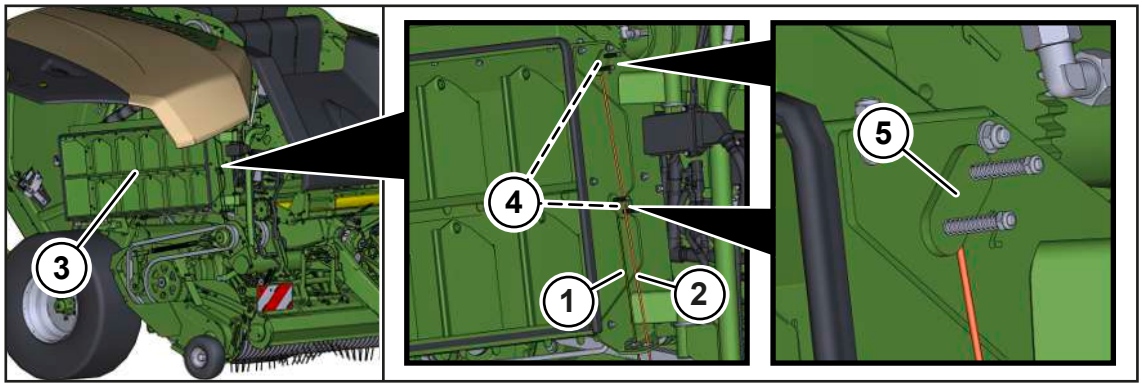

RP001-027

Vázací motouzy (1) a (2) jsou na následujících obrázcích barevně označeny:

- Žlutá: spodní motouz (1) ze spodní řady skříňky na motouz
- Červená: spodní motouz (2) z horní řady skříňky na motouz

▶ Pružinové plechy (5) prsty trochu uvolněte tak, aby se mohly protáhnout vázací motouzy.

▶ Vázací motouzy (1) a (2) veďte oky (4) ze skříňky na motouz (3) směrem ven.

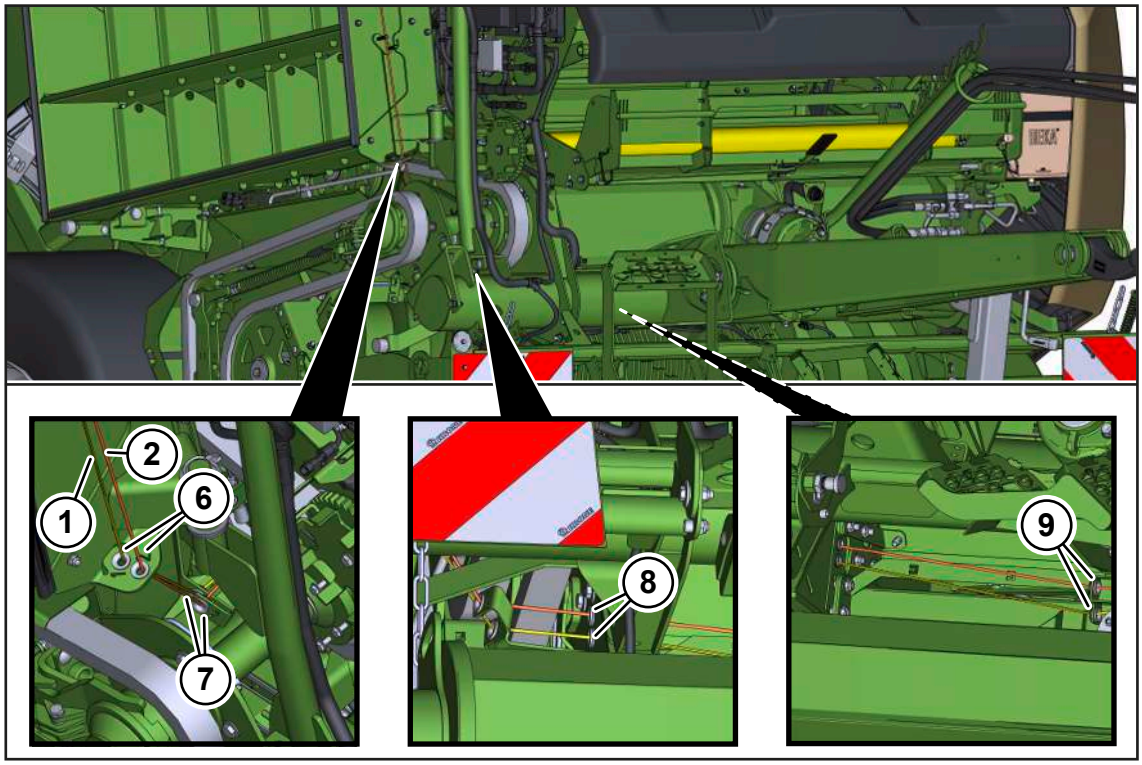

RP001-028

▶ Vázací motouzy (1) a (2) veďte oky (6), (7), (8) a (9).

Jako pomůcka jsou oka na stroji označeny 1 a 2.

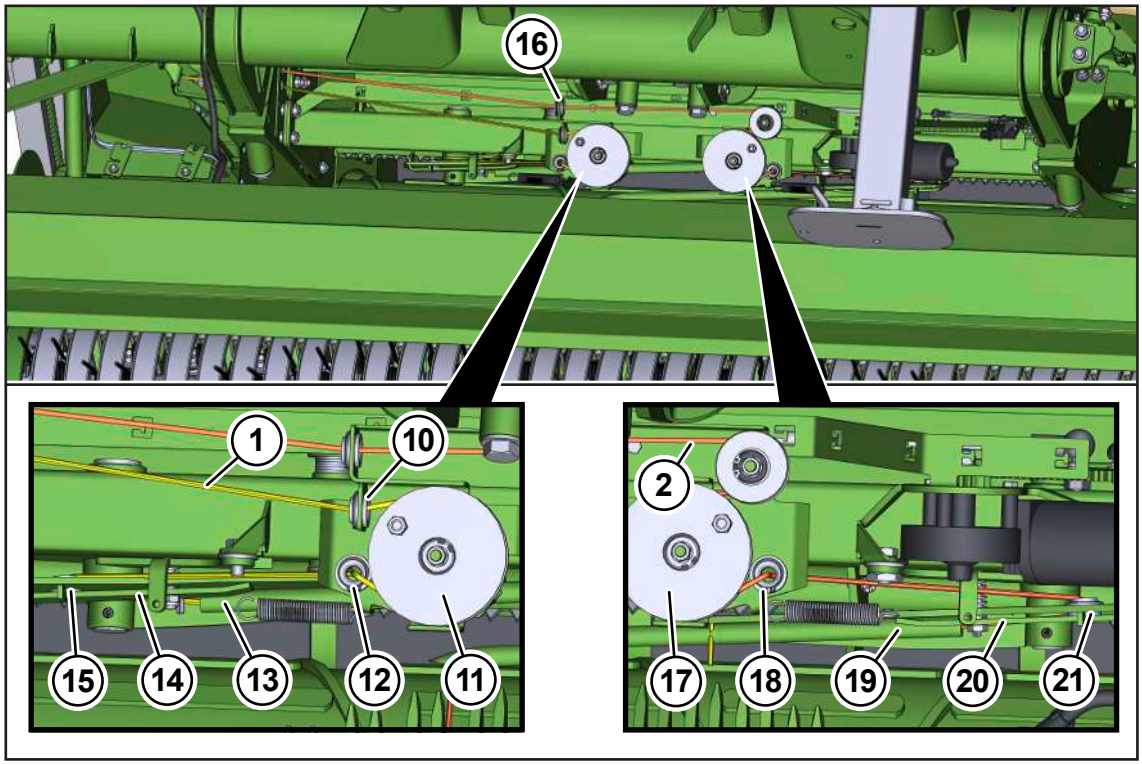

RP001-034

Spodní motouz (1)

- Po oku (10) veďte vázací motouz (1) kolem kladky senzoru (11) a okem (12).
- Plech brzdy brzdy motouzu (14) otočte ke straně.
- Vázací motouz (1) veďte shora okem (15).
- Vázací motouz (1) veďte vodicí trubkou (13) do středu stroje a na konci nechte přesah asi 15 cm.
- Plech brzdy brzdy motouzu (14) položte zpět na oko (15) tak, že se může vázací motouz (1) upnout.

Horní vázací motouz (2)

- Po oku (16) veďte vázací motouz (2) kolem kladky senzoru (17) a okem (18).
- Plech brzdy brzdy motouzu (20) otočte ke straně.
- Vázací motouz (2) veďte shora okem (21).
- Vázací motouz (2) veďte vodicí trubkou (19) do středu stroje a na konci nechte přesah asi 15 cm.
- Plech brzdy brzdy motouzu (20) položte zpět na oko (21) tak, že se může vázací motouz (2) upnout.

Pro nastavení napětí motouzu na brzdě motouzu, *viz Strana 193*.

8.15.3 Otočení skříňky na motouz dopředu/zpět

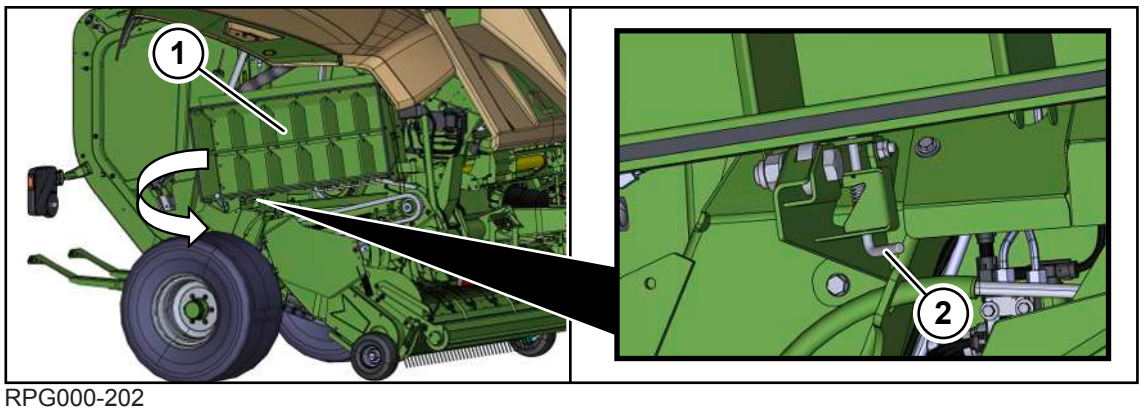

RPG000-202

Skříňka na motouz (1) se nachází na pravé straně stroje. Pro údržbu a nastavení na pravé straně stroje se může skříňka na motouz (1) otočit dopředu.

✓ Stroj je zastavený a zajištěný, *viz Strana 27*.

▶ Pro otočení skříňky na motouz (1) dopředu, zatáhněte za odblokovací rukojeť (2) a otočte jí tak, aby se aretovala.

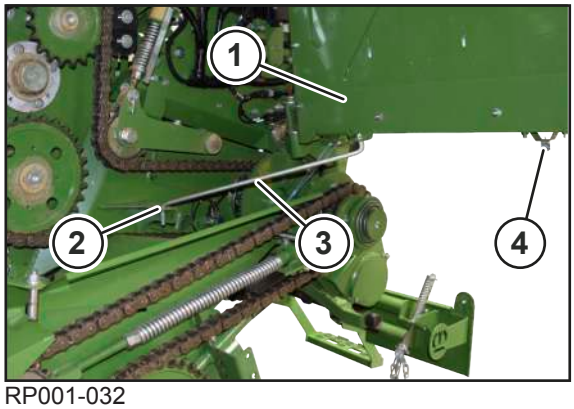

RP001-032

▶ Pro fixování skříňky na motouz (1) ve vyklopeném stavu zasuňte drátové rameno (3) z držáku (4) do otvoru (2).

8.16 Otevření/zavření výklopné zádi

⚠ *VAROVÁNÍ*

Nebezpečí poranění v případě nepředvídatelného pohybu kulatých balíků při provozu stroje ve svahu

Při odkládání kulatých balíků ve svahu se mohou kulaté balíky dát samovolně do pohybu. Jakmile se dají do pohybu, mohou svou hmotností a svým válcovým tvarem způsobit těžké nehody a způsobit zranění osob.

▶ Za provozu ve svahu odkládejte kulaté balíky výhradně v ručním provozu.

▶ Na svahu odkládejte kulaté balíky vždy tak, aby se nemohly samočinně uvést do pohybu.

▶ Pro otevření výklopné zádi aktivujte řídicí jednotku v traktoru (červená, 1+), dokud se neotevře výklopná záď.

▶ Pro zavření výklopné zádě uveďte řídicí jednotku na traktoru (červená 1+) do plovoucí polohy.

8.17 Odstranění ucpání sklizňovým produktem

8.17.1 Ucpání sklizňovým produktem na pravé a levé straně sběrače

- Snižte otáčky.
- Při běžícím vývodovém hřídeli jeďte vzad a přitom několikrát aktivujte řídicí jednotku v traktoru (žlutá, 3+), aby se zvednul a spustil sběrač.
- Dávejte pozor na to, aby válcový přidržovač nahoře nekolidoval s rámem.

Pokud se tím neodstraní ucpání sklizňovým produktem:

- Zastavte a zajistěte stroj, *viz Strana 27*.

POZOR! Nebezpečí zranění součástmi s ostrými hranami! Při odstraňování ucpání sklizňovým produktem noste vždy ochranné rukavice.

- Nahromaděný sklizňový produkt odstraňte ručně.
- Po odstranění ucpání sklizňovým produktem otáčky opět zvyšte na jmenovité otáčky.

8.17.2 Ucpání sklizňovým produktem ve sběrači

- Snižte otáčky.
- Při běžícím vývodovém hřídeli jeďte vzad a přitom několikrát aktivujte řídicí jednotku v traktoru (žlutá, 3+), aby se zvednul a spustil sběrač.
- Dávejte pozor na to, aby válcový přidržovač nahoře nekolidoval s rámem.

Pokud se tím ucpání sklizňovým produktem neodstraní:

- Zastavte a zajistěte stroj, *viz Strana 27*.
- Demontujte nárazový plech, *viz Strana 87*.

POZOR! Nebezpečí zranění součástmi s ostrými hranami! Při odstraňování ucpání sklizňovým produktem noste vždy ochranné rukavice.

- Ručně odstraňte nahromaděný sklizňový produkt.
- Namontujte nárazový plech, *viz Strana 87*.

8.17.3 Ucpání sklizňovým produktem pod dopravním rotorem

Pro odstranění nahromaděného sklizňového produktu pod dopravním rotorem: postupujte následovně:

- Vypněte vývodový hřídel.
- Jeďte dozadu.
- Dejte pozor, aby byl traktor přímo naproti stroji.
- Spuštění dna dopravního rotoru dolů, *viz Strana 87*.
- Řídicí jednotku (žlutá, 3+) uveďte do plovoucí polohy, dokud se nezapne vývodový hřídel.
- Zapněte vývodový hřídel a na neutrál zkuste, zda se ucpání sklizňovým produktem neuvolní.

Pokud se tím ucpání sklizňovým produktem neodstraní:

- Zastavte a zajistěte stroj, *viz Strana 27*.

POZOR! Nebezpečí zranění součástmi s ostrými hranami! Při odstraňování ucpání sklizňovým produktem noste vždy ochranné rukavice.

- Ručně odstraňte nahromaděný sklizňový produkt.

8.17.4 Ucpání sklizňovým produktem v lisovacím nástroji

- Zapněte vývodový hřídel.
- Otevřete výklopnou záď.
- Zastavte a zajistěte stroj, *viz Strana 27*.
- Zavřete uzavírací kohout, *viz Strana 79*.

POZOR! Nebezpečí zranění součástmi s ostrými hranami! Při odstraňování ucpání sklizňovým produktem noste vždy ochranné rukavice.

- Odstraňte nahromaděný sklizňový produkt z lisovacího orgánu.
- Otevřete uzavírací kohout, *viz Strana 79*.
- Zapněte motor traktoru a vývodový hřídel.
- Zavřete výklopnou záď.
- Opět spusťte lisovací provoz.

9 Obslužná jednotka KRONE DS 100

U varianty "vázání sítí"

UPOZORNĚNÍ
Voda vniklá do obslužné jednotky by způsobila funkční poruchy. Potom by nebylo možné stroj bezpečně ovládat. ▶ Chraňte obslužnou jednotku před vodou. ▶ Pokud není stroj delší dobu (jako například v zimě) používán, uschovejte terminál na suchém místě. ▶ Při montáži a opravách, zejména při svařování na stroji, přerušte přívod napětí k obslužné jednotce.

9.1 Přehled

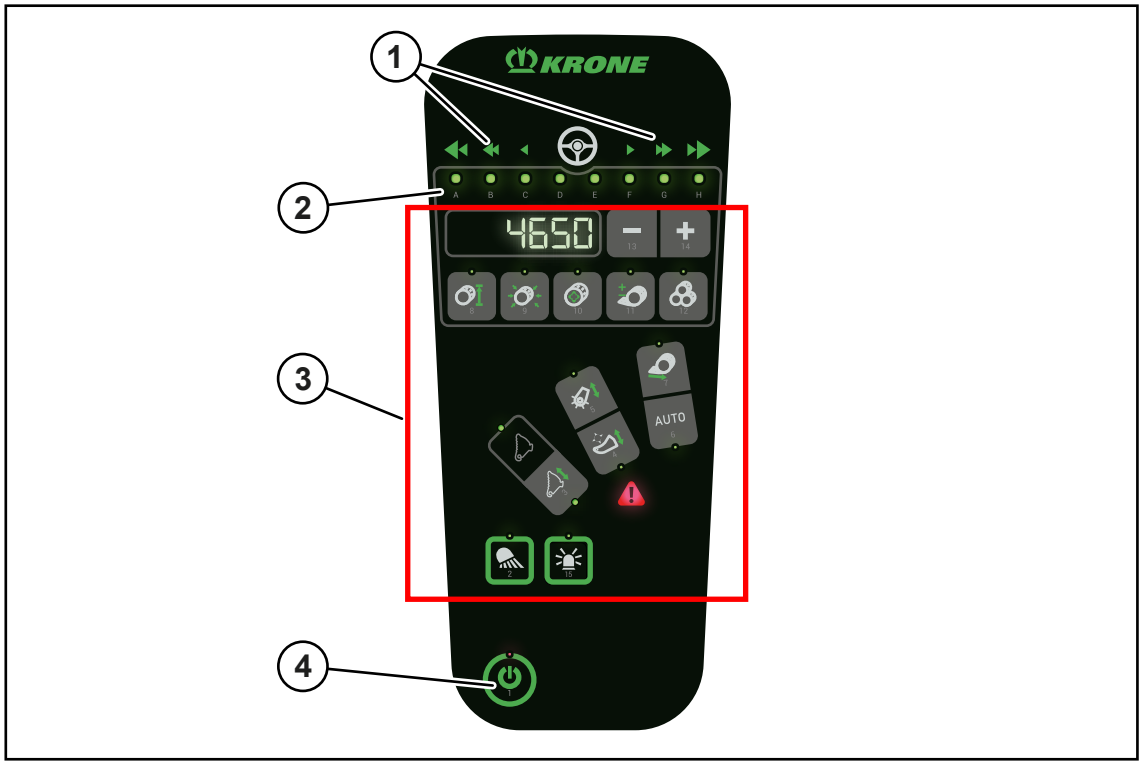

EQ003-241

Pol.	Symbol/označení	Vysvětlení
1	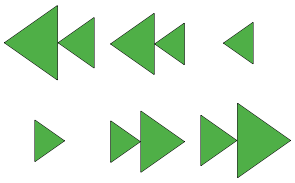	Šipka k ukazateli směru, *viz Strana 104*
2	Kontrolky LED A-H	Kontrolky LED ukazují na pracovní obrazovce ukazatel směru nebo pokrok vázání. Pomocí LED kontrolek lze dodatečně zobrazit různá nastavení.
3		Displej pro různá zobrazení a nastavení
	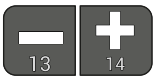	Tlačítky Plus a Mínus lze provádět různá nastavení.
		• Nastavení průměru balíku, *viz Strana 106* • Nastavení předběžné signalizace, *viz Strana 107* • Nastavení citlivosti zobrazení směru, *viz Strana 107*
		Nastavení lisovacího tlaku, *viz Strana 108*
		Nastavení hustoty a průměru jádra balíku, *viz Strana 109*
		• Nastavení počtu ovinutí sítí, *viz Strana 111* • Nastavení zpoždění startu vázání, *viz Strana 112*
		Zobrazení čítače zákazníka, *viz Strana 113*
	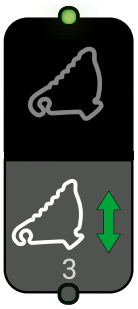	Tlačítko není obsazeno
		• Předvolte sběrač, abyste sběrač v dopravní/pracovní poloze přenesli přes řídicí jednotku, *viz Strana 83* • Předvolte dno dopravního rotoru, abyste mohli dno dopravního rotoru řídicí jednotkou zvednout/spustit dolů, *viz Strana 87*

Pol.	Symbol/označení	Vysvětlení
	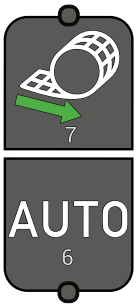	• Zahájení vázání v ručním provozu • Zapnutí/vypnutí automatického provozu vázání, *viz Strana 105*
		Zapnutí/vypnutí pracovního osvětlení, *viz Strana 106*
		Zapnutí/vypnutí výstražného majáčku, *viz Strana 106*
4		Zapnutí/vypnutí obslužné jednotky, *viz Strana 103*

9.2 Zapnutí/vypnutí obslužné jednotky

Pokud je obslužná jednotka připojena na elektrické napájení z traktoru, tak se obslužná jednotka zapne automaticky. K připojení obslužné jednotky, *viz Strana 64*.

Při zapnuté obslužné jednotce:

- Všechny kontrolky a osvětlení pozadí se krátce rozsvítí a zazní signální tón.
- Pokud se některá kontrolka nerozsvítí, je tato kontrolka vadná.
- Obslužná jednotka je připravena k provozu a nachází se na obrazovce silniční jízdy.

INFO

Pokud je ke stroji připojen další terminál a na něm se aktivuje některá funkce, kterou nemůže obslužná jednotka DS 100 zobrazit, nemohou už se tlačítka na obslužné jednotce DS 100 stisknout. Kontrolka nad tlačítkem bliká.

▶ Pro opuštění tohoto stavu stiskněte tlačítko a držte ho asi 1 sekundu stisknuté.

⇨ Obslužná jednotka je se nachází na obrazovce silniční jízdy.

9.3 Vyvolání obrazovky jízdy na silnici

Po zapnutí obslužné jednotky se nachází obslužná jednotka v režimu obrazovky silniční jízdy.

Na obrazovce silniční jízdy svítí pouze kontrolka nad tlačítkem .

▶ Pro přechod z pracovní obrazovky na obrazovku silniční jízdy stiskněte tlačítko a držte ho asi 1 sekundu stisknuté.

9.4 Zobrazení pracovní obrazovky

Na pracovní obrazovce mohou být následující zobrazení:

- Na displeji se zobrazí skutečný průměr balíku v cm.
- Během plnění komory na balíky slouží kontrolky LED A–H jako ukazatele směru, *viz Strana 104*.
- Během vázání zobrazují kontrolky LED A–H, nakolik vázání pokročilo.

▶ Pro přechod z obrazovky silniční jízdy na pracovní obrazovku stiskněte tlačítko .

9.5 Ukazatel směru

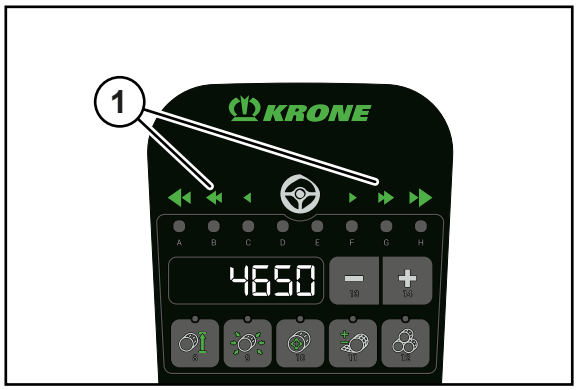

EQ003-242

Ukazatel směru (1) informují řidiče o tom, na kterou stranu a jak prudce musí opravit směr jízdy při přejíždění řádku, aby se komora na balíky naplňovala stejnoměrně.

Kontrolky LED pod symboly se rozsvítí, aby ukázaly směr jízdy. Symboly mají následující význam:

Symbol	Vysvětlení
LED C/D	Stupeň 1: Komora na balíky se plní trochu příliš silně na levé straně. Traktor řiďte doleva, aby se zachytil řádek na pravé straně komory na balíky.
LED B/C	Stupeň 2: Komora na balíky se plní příliš silně na levé straně. Traktor řiďte doleva, aby se zachytil řádek na pravé straně komory na balíky.
LED A/B	Stupeň 3: Komora na balíky se plní velmi silně na levé straně. Traktor řiďte doleva, aby se zachytil řádek na pravé straně komory na balíky.
LED A	Stupeň 4: Komora na balíky se plní velmi silně na levé straně. Traktor řiďte doleva, aby se zachytil řádek na pravé straně komory na balíky.
LED D/E	Řádek se sbírá uprostřed
LED E/F	Stupeň 1: Komora na balíky se plní trochu příliš silně na pravé straně. Traktor řiďte doprava, aby se zachytil řádek na levé straně komory na balíky.

Symbol	Vysvětlení
LED F/G	Stupeň 2: Komora na balíky se plní příliš silně na pravé straně. Traktor řiďte doprava, aby se zachytil řádek na levé straně komory na balíky.
LED G/HLED G/H	Stupeň 3: Komora na balíky se plní velmi silně na pravé straně. Traktor řiďte doprava, aby se zachytil řádek na levé straně komory na balíky.
LED H	Stupeň 4: Komora na balíky se plní velmi silně na pravé straně. Traktor řiďte doprava, aby se zachytil řádek na levé straně komory na balíky.

Jak se komora na balíky nejlépe plní sběrači, *viz Strana 76*.

- Pokud je řádek stejně široký jako komora na balíky, řádek sbírejte co možná nejvíce uprostřed.
  - ⇨ Kontrolky LED D a LED E se rozsvítí.
- Pokud je řádek příliš úzký, sbírá se řádek ze strany řádku na druhou (vlevo/vpravo). Dejte pozor na to, abyste nejeli příliš daleko vlevo nebo vpravo.

9.6 Spuštění vázání

Zahájení vázání v ručním provozu

Když je komora na balíky naplněna, bliká kontrolka nad tlačítkem a vázání se může manuálně spustit.

- Pro spuštění vázání stiskněte tlačítko .
- ➡ Kotrolka nad tlačítkem svítí. Kontrolky LED A-H ukazují pokrok vázání.

Zapnutí/vypnutí automatického provozu vázání

- Pro zapnutí automatického provozu vázání stiskněte tlačítko AUTO.
- ➡ Kontrolka pod tlačítkem svítí. Následující vázání se spustí, jakmile je dosaženo nastavené naplnění komory na balíky.
- Pro vypnutí automatického provozu vázání stiskněte tlačítko AUTO.
- ➡ Kontrolka pod tlačítkem zhasne. Následující vázání se musí spustit manuálně tlačítkem .

9.7 Zapnutí/vypnutí pracovního osvětlení

- ▶ Pro zapnutí pracovního osvětlení stiskněte tlačítko .
- ➡ Kotrolka nad tlačítkem svítí.
- ▶ Pro vypnutí pracovního osvětlení stiskněte tlačítko .
- ➡ Kontrolka nad tlačítkem zhasne.

9.8 Zapnutí/vypnutí výstražného majáčku

- ▶ Pro zapnutí majáčku stiskněte tlačítko .
- ➡ Kotrolka nad tlačítkem svítí.
- ▶ Pro vypnutí majáčku stiskněte tlačítko .
- ➡ Kontrolka nad tlačítkem zhasne.

9.9 Nastavení průměru balíku

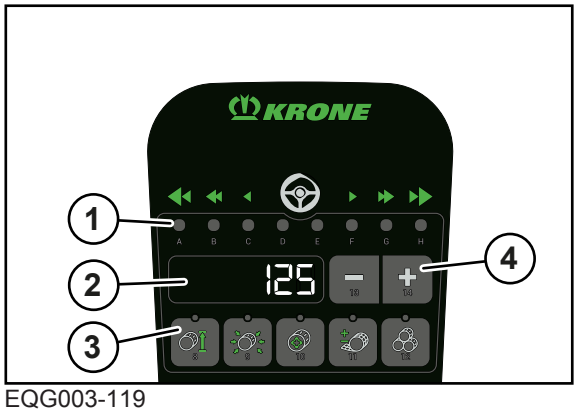

EQG003-119

Na pracovní obrazovce lze nastavit průměr balíku pro celý kulatý balík v cm na obslužné jednotce.

- ▶ Abyste se dostali do menu „Průměr balíku“, stiskněte tlačítko (3).
- ➡ Kontrolka nad tlačítkem a LED A (1) svítí.
- ➡ Na displeji (2) se zobrazí nastavený požadovaný průměr balíku v cm.
- ▶ Pro změnu hodnoty stiskněte tlačítka (4).
- ➡ Hodnota se automaticky uloží.
- ▶ Abyste se vrátili do pracovní obrazovky, stiskněte znovu tlačítko (3).

Pro nastavení zvláštního průměru jádra role kulatého balíku, *viz Strana 109*.

9.10 Nastavení předběžné signalizace

Pomocí předběžné signalizace se upozorňuje, že je kulatý balík v komoře na balíky chvíli před dokončením. Na obslužné jednotce lze nastavit, při jakém naplnění se má předběžná signalizace spustit.

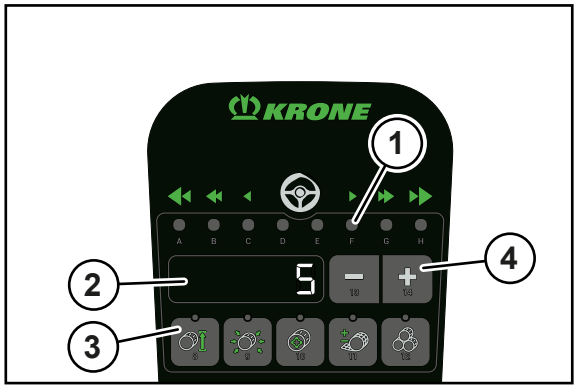

EQG003-117

Na pracovní obrazovce lze nastavit předběžnou signalizaci v cm na obslužné jednotce.

- ▶ Abyste se dostali do menu „Předběžná signalizace“, stiskněte jednou nejprve tlačítko (3) a potom tlačítko AUTO.
  - ⇨ Kontrolka nad tlačítkem a LED F (1) svítí.
  - ⇨ Na displeji (2) se zobrazí nastavená předběžná signalizace v cm.
- ▶ Pro změnu hodnoty stiskněte tlačítka (4).
- ➡ Hodnota se automaticky uloží.
- ▶ Abyste se vrátili do pracovní obrazovky, stiskněte znovu tlačítko (3).

9.11 Nastavení citlivosti zobrazení směru

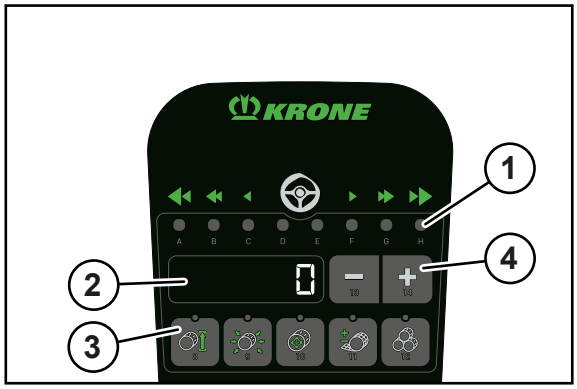

EQG003-118

V tomto menu se na pracovní obrazovce nastavuje citlivost zobrazení směru.

Zobrazení směru ukazuje, zda sběrač sbírá řádek uprostřed a upozorňují, kterým směrem se musí jet. Čím vyšší je číslo na displeji (2), tím citlivěji je zobrazení směru nastaveno. Čím vyšší je citlivost zobrazení směru, tím dříve se na pracovní obrazovce zobrazují pokyny k jízdě v podobě šipky.

Jak se komora na balíky nejlépe plní sběrači, *viz Strana 76*.

- ▶ Abyste se dostali do menu „Citlivost zobrazení směru“, stiskněte dvakrát nejprve tlačítko (3) a potom tlačítko AUTO.
  - ⇨ Kontrolka nad tlačítkem a LED H (1) svítí.
  - ⇨ Na displeji (2) se zobrazá nastavená citlivost zobrazení směru.
- ▶ Pro změnu hodnoty stiskněte tlačítka (4).
- ➡ Hodnota se automaticky uloží.
- ▶ Abyste se vrátili do pracovní obrazovky, stiskněte znovu tlačítko (3).

9.12 Nastavení lisovacího tlaku

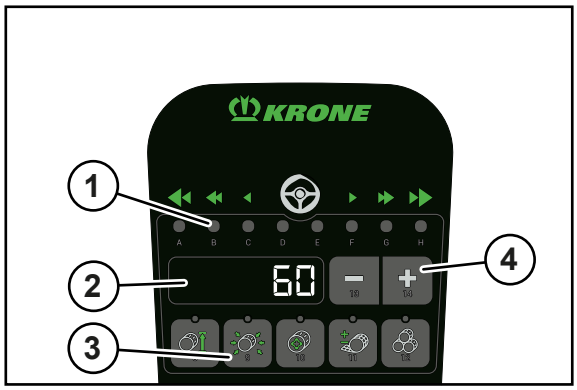

EQG003-116

Na pracovní obrazovce lze nastavit lisovací tlak v % pro celý kulatý balík na obslužné jednotce.

✓ Je deaktivováno nastavení rozdílných lisovacích tlaků, *viz Strana 109*.

- ▶ Abyste se dostali do menu "Lisovací tlak", stiskněte tlačítko (3).
  - ⇨ Kontrolka nad tlačítkem a LED B (1) svítí.
  - ⇨ Na displeji (2) se zobrazí nastavený požadovaný lisovací tlak v %.
- ▶ Pro změnu hodnoty stiskněte tlačítka (4).
- ➡ Hodnota se automaticky uloží.
- ▶ Abyste se vrátili do pracovní obrazovky, stiskněte znovu tlačítko (3).

Pro nastavení zvláštního lisovacího tlaku jádra role a středu kulatého balíku, *viz Strana 109*.

Vypuštění lisovacího tlaku

Pro údržbové práce na lisovacích pásech nebo v komoře na balíky lze lisovací tlak vypustit.

✓ Je vyvolána pracovní obrazovka, *viz Strana 104*.

▶ Stiskněte tlačítko (3) a přidržte ho stisknuté 5 sekund.

➡ Lisovací tlak se vypustí a kontrolka nad tlačítkem bliká.

▶ Pro zvýšení lisovacího tlaku znovu stiskněte tlačítko (3) a přidržte ho 5 sekund stisknuté.

➡ Lisovací tlak se zvýší a kontrolka nad tlačítkem zhasne.

9.13 Nastavení jádra role, středu a okraje kulatého balíku

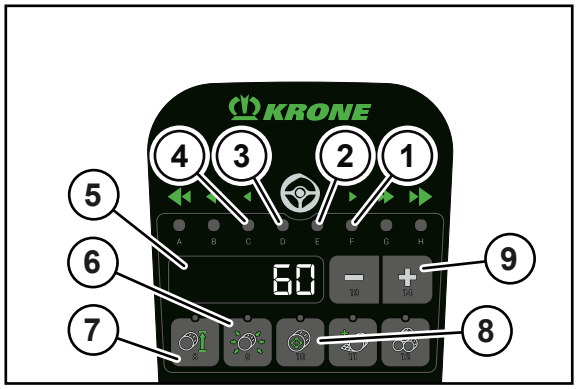

EQ003-247

Pro jádro role, střed a okraj kulatého balíku lze nastavit rozdílný lisovací tlak a pro jádro role rozdílný průměr.

Jsou možné následující hodnoty:

	Lisovací tlak	Průměr
Jádro role	0-100 %	Do 80 cm
Střed	0-100 %	Vypočítá se automaticky z jádra role a okraje
Okraj	0-100 %	Nastavený průměr balíku, *viz Strana 106*

Alternativně lze nastavit pro celý kulatý balík stejný lisovací tlak, *viz Strana 108* a jeden průměr balíku, *viz Strana 106*.

Aktivace nastavení rozdílných lisovacích tlaků pro jádro role, střed a okraj kulatého balíku

▶ Stiskněte tlačítko (8).

➡ Kontrolka nad tlačítkem (8) a LED C (4) a LED D (3) svítí.

Na displeji (5) se zobrazí následující ukazatele:

Ukazatele na displeji (3)	Předvolené nastavení
ON (ZAP)	Je aktivováno nastavení rozdílných lisovacích tlaků
OFF (VYP)	Je deaktivováno nastavení rozdílných lisovacích tlaků. Lisovací tlak pro celý kulatý balík se nastaví v menu "Lisovací tlak", *viz Strana 108*.

- ▶ Pro aktivaci nastavení podržte stisknutá tlačítka (9), dokud se na displeji nezobrazí „ON“.
- ➡ Nastavení se automaticky uloží do paměti.
- ▶ Pro deaktivaci nastavení podržte stisknutá tlačítka (9), dokud se na displeji nezobrazí „OFF“.
- ➡ Nastavení se automaticky uloží do paměti.

Nastavení rozdílných lisovacích tlaků pro jádro role, střed a okraj kulatého balíku a průměru pro jádro role kulatého balíku

Lisovací tlak pro jádro role, střed a okraj kulatého balíku se nastaví v %.

Průměr jádra role se nastaví v rozsahu 1 až 80 cm.

✓ Je aktivováno nastavení rozdílných lisovacích tlaků.

Nastavení průměru jádra role

- ▶ Abyste se dostali do nastavení průměru pro jádro role, tiskněte tlačítko AUTO.
  - ⇨ Kontrolka nad tlačítkem (9) a LED C (4) svítí a aktuální průměr jádra role je zobrazen na displeji (5).
- ▶ Pro změnu hodnoty stiskněte tlačítka (9).
  - ⇨ Hodnota se automaticky uloží.

Nastavení lisovacího tlaku jádra role

- ▶ Abyste se dostali do nastavení lisovacího tlaku pro jádro role, tiskněte znovu tlačítko AUTO.
  - ⇨ Kontrolka nad tlačítkem (6) a LED D (3) svítí a aktuální lisovací tlak jádra role je zobrazen na displeji (5).
- ▶ Pro změnu hodnoty stiskněte tlačítka (9).
  - ⇨ Hodnota se automaticky uloží.

Nastavení lisovacího tlaku středu

- Abyste se dostali do nastavení lisovacího tlaku pro střed, tiskněte znovu tlačítko AUTO.
  - ⇨ Kontrolka nad tlačítkem (6) a LED E (2) svítí a aktuální lisovací tlak středu je zobrazen na displeji (5).
- Pro změnu hodnoty stiskněte tlačítka (9).
  - ⇨ Hodnota se automaticky uloží.

Nastavení lisovacího tlaku okraje

- Abyste se dostali do nastavení lisovacího tlaku pro okraj, tiskněte znovu tlačítko AUTO.
  - ⇨ Kontrolka nad tlačítkem (6) a LED F (1) svítí a aktuální lisovací tlak okraje je zobrazen na displeji (5).
- Pro změnu hodnoty stiskněte tlačítka (9).
  - ⇨ Hodnota se automaticky uloží.
  - ⇨ Abyste se vrátili do pracovní obrazovky, stiskněte tlačítko (6).

9.14 Nastavení počtu ovinutí sítí

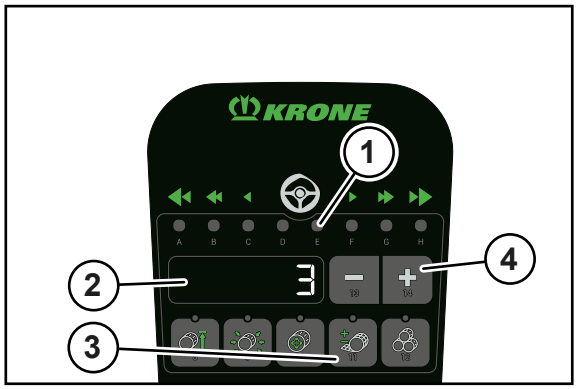

EQ003-248

Na pracovní obrazovce lze nastavit mezi 1,5 až 5,0 ovinutími sítí na obslužné jednotce. Na displeji jsou zobrazena ovinutí sítí v desetinách, například je zobrazeno 35 při ovinutí sítí 3,5.

- Abyste se dostali do menu "Počet ovinutí sítí", stiskněte tlačítko (3).
  - ⇨ Kontrolka nad tlačítkem a LED E (1) svítí.

⇨ Na displeji (2) se zobrazí nastavený počet ovinutí sítí.

▶ Pro změnu hodnoty stiskněte tlačítka (4).

➡ Hodnota se automaticky uloží.

▶ Abyste se vrátili do pracovní obrazovky, stiskněte znovu tlačítko (3).

9.15 Nastavení zpoždění startu vázání

Pomocí zpoždění startu vázání se nastavuje časový interval, který má být mezi dokončením kulatého balíku v komoře na balíky a spuštěním vázání. Zpoždění startu vázání se nastavuje v milisekundách.

Rozsah nastavení: 0–8 000 ms

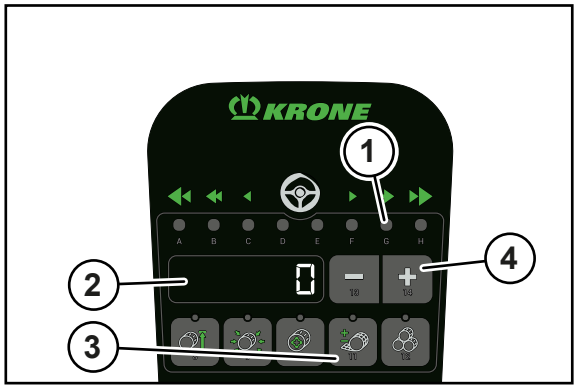

EQ003-249

Na pracovní obrazovce lze zpoždění startu vázání nastavit v milisekundách (ms) na obslužné jednotce.

▶ Abyste se dostali do menu „Zpoždění startu vázání“, stiskněte jednou tlačítko (3) a potom tlačítko AUTO.

⇨ Kontrolka nad tlačítkem a LED G (1) svítí.

⇨ Na displeji (2) se zobrazí nastavené zpoždění startu vázání v ms.

▶ Pro změnu hodnoty stiskněte tlačítka (4).

➡ Hodnota se automaticky uloží.

▶ Abyste se vrátili do pracovní obrazovky, stiskněte znovu tlačítko (3).

9.16 Zobrazení čítače zákazníka

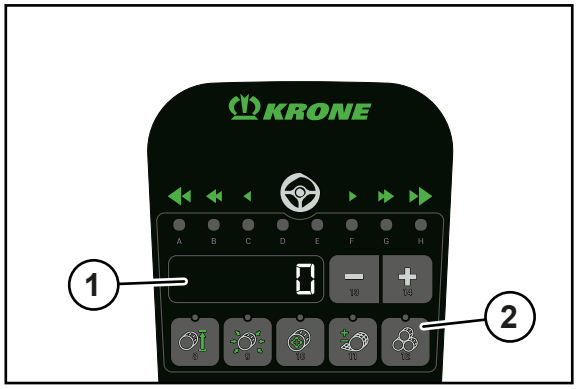

EQ003-250

Na čítači zákazníka se na displeji (1) zobrazí počet slisovaných kulatých balíků. Může být zobrazeno a uloženo 8 různých čítačů zákazníka. Každá LED z A-H odpovídá jednomu čítači zákazníka. Příslušná LED svítí, když byl zvolen čítač zákazníka a bliká, když je čítač zákazníka aktivovaný.

Po prolistování do LED H se zobrazí na displeji (1) celkový čítač.

- Abyste se dostali do menu "Čítač zákazníka", stiskněte tlačítko (2).
  - ⇨ Kontrolka nad tlačítkem a příslušná LED svítí.
  - ⇨ Na displeji (1) zobrazí počet slisovaných kulatých balíků.
- Pro listování mezi čítači zákazníka stiskněte tlačítko pro listování nahoru a tlačítko AUTO pro listování dolů.
  - ⇨ LED se postupně rozsvítí a na displeji (1) zobrazí počet slisovaných kulatých balíků. Po LED H svítí všechny LED a na displeji (1) je zobrazen celkový čítač.
- Pro přechod přímo na celkový čítač stiskněte tlačítko a držte ho asi 1 sekundu stisknuté.
- Pro aktivaci čítače zákazníka, který je právě vidět, stiskněte tlačítko .
  - ⇨ LED aktivovaného čítače zákazníka bliká.
- Pro změnu počtu kulatých balíků stiskněte tlačítka .
- Pro zadání 0 u zobrazeného čítače zákazníka stiskněte tlačítko a držte ho asi 1 sekundu stisknuté.

9.17 Test senzorů pro digitální a analogové senzory

⚠ VAROVÁNÍ

Nebezpečí poranění v nebezpečné oblasti stroje

Běží-li při testu senzorů vývodový hřídel, mohou se součásti stroje dát nečekaně do pohybu. Může dojít k těžkým až smrtelným úrazům.

▶ Vypněte vývodový hřídel.

Při senzorovém testu se kontrolují závady senzorů namontovaných na stroji. Při senzorovém testu lze také správně nastavit senzory. Teprve po nastavení senzorů je zaručeno, že stroj pracuje správně.

Na senzor testů pro digitální senzory je přístup pouze z obrazovky pro silniční jízdu, *viz Strana 103*.

▶ Pro přístup do diagnostického prostoru stiskněte tlačítko a držte ho stisknuté a během toho stiskněte tlačítko .

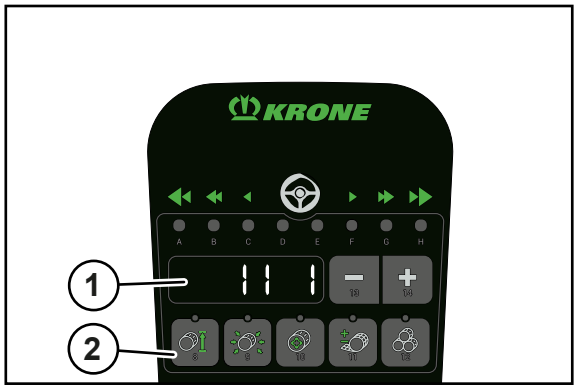

EQ003-530

▶ Abyste se dostali do menu "Test senzorů", stiskněte tlačítko (2).

⇨ Kotrolka nad tlačítkem svítí.

⇨ **Digitální senzory:** Na displeji (1) se zobrazí vlevo číslo senzoru a vpravo stav senzoru.

⇨ **Analogové senzory:** Na displeji (1) se zobrazí vlevo číslo senzoru a vpravo aktuální napětí v 1/10 V (např. 1,5 = 15 V).

Pro digitální senzory mohou být indikovány následující stavy:

Stav	Zobrazení	Senzor stavu
1	Svítí a zazní výstražný tón	Senzor je tlumený (kov před senzorem)
2	Svítí	Senzor není tlumený
20	Bliká	Zkrat
21	Bliká	Přerušení kabelu
26	Bliká	Všeobecná chyba

Mohou být zobrazeny následující senzory:

Č.	Označení	Typ senzoru
B01	Otáčky komory na balíky	digitální
B02	Aktivní vázání	digitální
B08	Dno dopravního rotoru nahoře	digitální
B09	Ukazatel naplnění vlevo	analogový
B11	Levý hákový uzávěr výklopné zádě	digitální
B12	Pravý hákový uzávěr výklopné zádě	digitální
B15	vyhození balíku	digitální
B61	Vázání 1 (pasivní)	analogový
B82	Ukazatel směru jízdy	analogový
B83	Pojistka proti přetížení lisovací pás	digitální

Přehled umístění senzorů, aktorů a řídicích jednotek se nachází ve schématu elektrického zapojení.

- Pro přechod mezi senzory stiskněte tlačítko pro listování nahoru a tlačítko AUTO pro listování dolů.
- Pro odstranění chyby senzoru, *viz Strana 232*.
- Pro opuštění diagnostického prostoru stiskněte tlačítko a držte ho asi 1 sekundu stisknuté.

9.18 Kalibrace senzorů

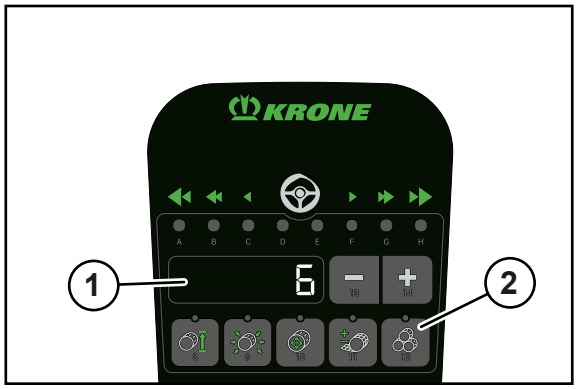

EQ003-529

✓ Je zobrazeno menu „Test senzorů“, *viz Strana 114*.

- Abyste se dostali do menu "Kalibrace senzorů", stiskněte tlačítko .
  - ⇨ Kontrolka nad tlačítkem bliká a kontrolka nad tlačítkem svítí.
  - ⇨ Na displeji se zobrazí aktuálně naměřené napětí vybraného senzoru v 1/10 V.
  - ⇨ Jedna z LED kontrolek A-E svítí.

LED kontrolky A-E jsou pro následující senzory:

LED	Senzor		Přídavek
A	B09	Ukazatel naplnění vlevo	
B	B10	Ukazatel naplnění vpravo	
C	B61	Vázání 1 (pasivní)	Nastavení přívodní pozice podávací kyvné páky
D	B61	Vázání 1 (pasivní)	Nastavení koncové pozice podávací kyvné páky
E	B82	Ukazatel směru jízdy	

▶ Pro přechod mezi kalibracemi senzorů stiskněte tlačítko pro listování nahoru a tlačítko AUTO pro listování dolů.

Kalibrace senzoru B61 „Vázání 1 (pasivní)“

▶ Zobrazení senzoru B61.

▶ Pro změnu hodnoty stiskněte tlačítka 13 14.

⇨ Jakmile se hodnota senzoru nachází v platném rozsahu, kontrolka pod tlačítkem svítí.

▶ Pro uložení hodnoty stiskněte a přidržte tlačítko.

➡ Senzor je nakalibrovaný a zazní potvrzující tón.

Kalibrace zbývajících senzorů

Zbývající senzory se musí nastavit mechanicky na stroji, pokud se ukáže v testu senzorů chyba.

Přehled umístění senzorů, aktorů a řídicích jednotek se nachází ve schématu elektrického zapojení.

Nastavení přívodní pozice podávací kyvné páky

✓ LED kontrolka C svítí.

▶ Pro pohyb podávací kyvné páky ve směru pozice přivádění stiskněte tlačítka 13 14.

▶ Pro uložení hodnoty stiskněte a přidržte tlačítko.

➡ Senzor je nakalibrovaný a zazní potvrzující tón.

Nastavení koncové pozice podávací kyvné páky

✓ LED kontrolka D svítí.

▶ Pro pohyb podávací kyvné páky ve směru koncové pozice stiskněte tlačítka 13 14.

▶ Pro uložení hodnoty stiskněte a přidržte tlačítko 3.

➡ Senzor je nakalibrovaný a zazní potvrzující tón.

9.19 Test aktorů pro digitální a analogové aktory

⚠ VAROVÁNÍ

Nebezpečí zranění při nedodržení bezpečnostních postupů

Při nedodržení bezpečnostních postupů může dojít k vážným až smrtelným úrazům osob.

▶ Aby se předcházelo úrazům, je nutné přečtení a dodržování bezpečnostních postupů, *viz Strana 27*.

Test aktorů slouží k testování aktorů zabudovaných ve stroji. Aktor lze testovat jen když je pod proudem. V menu "Test aktorů" je proto nutné aktor aktivovat krátce ručně, aby bylo možné zjistit eventuální chyby akční jednotky.

Na aktor testů je přístup pouze z obrazovky pro silniční jízdu, *viz Strana 103*.

▶ Pro přístup do diagnostického prostoru stiskněte tlačítko 16 a držte ho stisknuté a během toho stiskněte tlačítko 1.

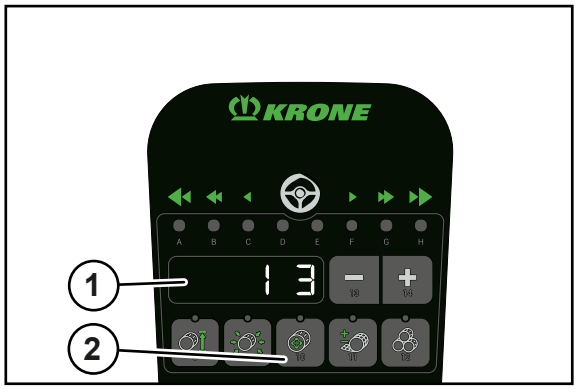

EQ003-531

▶ Abyste se dostali do menu "Test aktorů", stiskněte tlačítko 12 (2).

⇨ Kotrolka nad tlačítkem svítí.

⇨ Na displeji (1) se zobrazí vlevo číslo aktoru a vpravo stav aktoru.

Pro aktory mohou být indikovány následující stavy:

Stav	Zobrazení	Stav aktoru
3	Svítí	Aktor zapnutý
4	Svítí	Aktor vypnutý
20	Bliká	Zkrat
21	Bliká	Přerušení kabelu
26	Bliká	Všeobecná chyba

Mohou být zobrazeny následující aktory:

Č.	Označení
E20	Pracovní osvětlení role sítě (u provedení s "Pracovním osvětlením")
E22/E23	Osvětlení pro údržbu bočního krytu vlevo/vpravo
K01	Sběrač
K03	Zvednutí/spuštění dna dopravního rotoru
Q26	Spuštění podávací kyvné páky dolů
Q27	Zvednutí podávací kyvné páky
Q41	Lisovací tlak
M01	Motor vázání 1 (pasivní)

Přehled umístění senzorů, aktorů a řídicích jednotek se nachází ve schématu elektrického zapojení.

- Pro přechod mezi aktory stiskněte tlačítko pro listování nahoru a tlačítko pro listování dolů.

Zapínání/vypínání aktorů

- Pro zapnutí aktoru stiskněte tlačítko .
- Pro vypnutí aktoru stiskněte tlačítko .

Zvýšení/snížení proudů analogových aktorů

U analogových aktorů Q30 a Q41 se mohou zvýšit nebo snížit proudy v mA.

- Vyberte požadovaný aktor.
  - ⇨ Na displeji se zobrazí aktuálně nastavený proud v mA.
- Pro zvýšení proudu zobrazeného aktoru stiskněte tlačítko .
- Pro snížení proudu zobrazeného aktoru stiskněte tlačítko .

9.20 Chybová hlášení

Chybová hlášení mohou být zobrazena na pracovní obrazovce nebo na obrazovce silniční jízdy.

Pokud se vyskytne chybové hlášení, blikají LED A–H.

Na displeji je zobrazeno číslo chyby chybového hlášení.

▶ Pro zobrazení FMI chybového hlášení stiskněte tlačítko .

Pro vysvětlení stavby chybového hlášení, *viz Strana 230*.

Potvrzení chybového hlášení

▶ Poznamenejte si číslo chyby.

▶ Stiskněte tlačítko 13 nebo 14.

➡ Akustický signál se vypne a chybové hlášení se již nebude zobrazovat.

▶ Odstranění chyby, viz kapitola "Seznam chyb" v dodatku k návodu k obsluze (software).

Pokud se se porucha vyskytne znovu, zobrazí se chybové hlášení znovu.

9.21 Ruční obsluha vázání

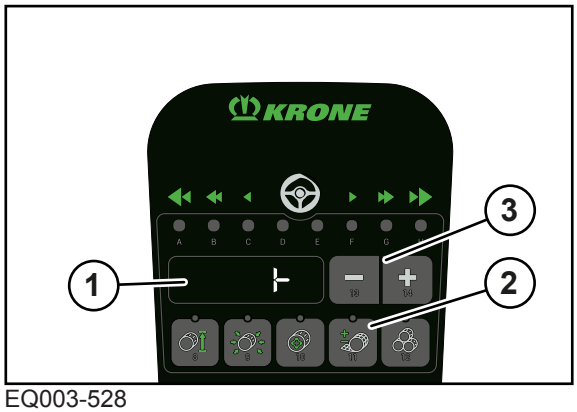

EQ003-528

V ruční obsluze vázání lze pohybovat podávací kyvnou pákou manuálně.

Pro přehled pozic přiváděcího ramena, *viz Strana 233*.

▶ Pro přechod do menu „Ruční obsluha“ stiskněte tlačítko (2) a přidržte na asi 4 sekundy.

⇨ Kontrolka nad tlačítkem bliká.

⇨ Na displeji se zobrazí aktuální poloha podávací kyvné páky.

Jsou možná následující zobrazení:

Ukazatele na displeji	Vysvětlení
⊢	Podávací kyvná páka se nachází v koncové pozici.
⊣	Podávací kyvná páka se nachází v pozici přivádění.
--	Podávací kyvná páka se nachází mezi koncovou pozicí a pozicí přivádění. Tento ukazatel je zobrazen také během pohybu podávací kyvné páky.

- Pro pohyb podávací kyvné páky do koncové pozice stiskněte tlačítko 13 a držte ho stisknuté, dokud se na displeji nezobrazí ⊢.
- Pro pohyb podávací kyvné páky ve směru pozice přivádění stiskněte tlačítko 14 a držte ho stisknuté, dokud se na displeji nezobrazí ⊣.
- Pro pohyb podávací kyvné páky ve směru pozice přivádění stiskněte tlačítko a držte ho stisknuté.
- Abyste se vrátili do pracovní obrazovky, stiskněte tlačítko 11 a držte ho stisknuté.

9.22 Nastavení uživatelských předpisů

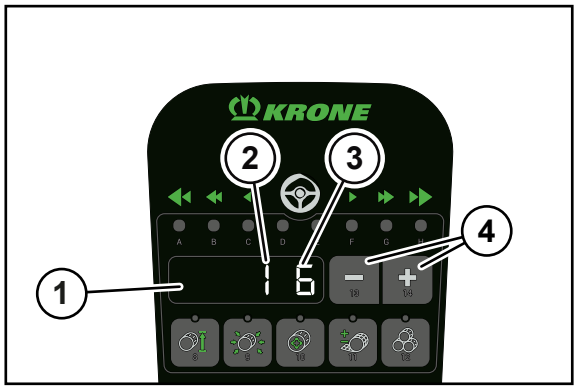

EQG003-123

V uživatelských nastaveních lze nastavit

- hlasitost,
- osvětlení pozadí pro denní nebo noční design,
- osvětlení displeje pro denní nebo noční design

. Přídavně lze aktivovat denní nebo noční design.

✓ Obrazovka pro silniční jízdu je vyvolána, *viz Strana 103*.

▶ Abyste se dostali do menu „Uživatelská nastavení“, stiskněte současně tlačítka 13 a 14 (4).

➡ Na displeji (1) se zobrazí číslo nastavení (2) a nastavená hodnota (3).

Číslo nastavení (2)	Typ nastavení	Rozsah hodnot (3)
1	Hlasitost	0-10
2	Osvětlení pozadí denní design	0-10
3	Osvětlení pozadí noční design	0-10
4	Osvětlení displeje denní design,	1-10
5	Osvětlení displeje noční design,	1-10
6	Denní nebo noční design	d pro den n pro noc

▶ Pro přechod mezi nastaveními stiskněte tlačítko nebo AUTO.

▶ Pro změnu hodnoty stiskněte tlačítka 13 14 (4).

➡ Hodnota se automaticky uloží.

10 KRONE terminál DS 500

UPOZORNĚNÍ

Voda vniklá do terminálu by způsobila funkční poruchy. Potom by nebylo možné stroj bezpečně ovládat.

- Chraňte terminál před vodou.
- Není-li stroj delší dobu (jako například v zimě) používán, uschovejte terminál na suchém místě.
- Při montáži a opravách, zejména při svařování na stroji, přerušte přívod napětí k terminálu.

10.1 Dotykový displej

K navigaci v nabídkách a zadávání hodnot/údajů má terminál dotykový displej. Dotykem na displej lze vyvolávat funkce a měnit hodnoty zobrazené modrým písmem.

10.2 Zapnutí/vypnutí terminálu

EQ003-253

- Před prvním zapnutím zkontrolujte správné připojení a pevné usazení přípojek.

INFO

Při prvním zapnutí se do terminálu zavede konfigurace stroje a uloží se do paměti terminálu. Proces zavádění může trvat několik minut.

Zapnutí

- Stiskněte a podržte tlačítko (1).
  - ⇨ Při nepřipojeném stroji se na displeji po zapnutí zobrazí hlavní menu.
  - ⇨ Při připojeném stroji se na displeji po zapnutí zobrazí obrazovka jízdy po silnici.
- ➡ Terminál je připravený k provozu.

Vypnutí

- Stiskněte a podržte tlačítko (1).

10.3 Konstrukce DS 500

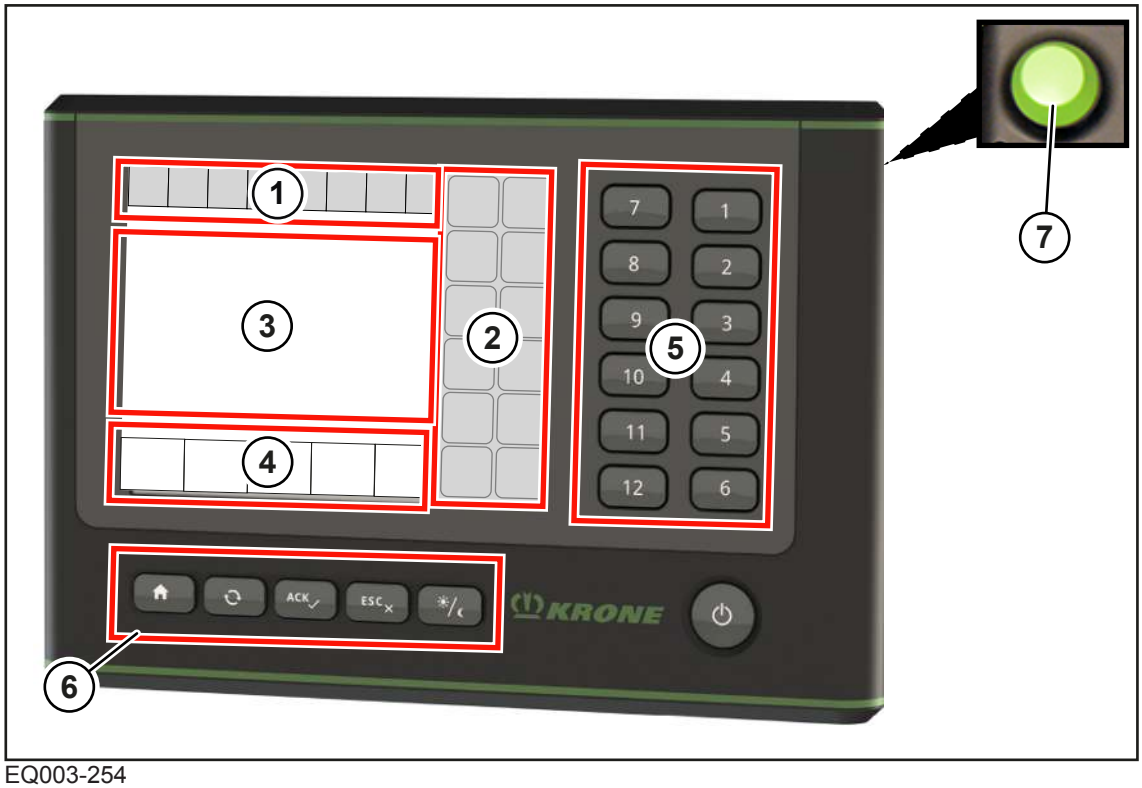

EQ003-254

Aplikace stroje KRONE je rozdělena do následujících oblastí:

Stavový řádek (1)

Ve stavovém řádku (1) jsou zobrazeny aktuální stavy stroje (podle vybavení), *viz Strana 130*.

Tlačítka (2)

Stroj lze ovládat stisknutím dotykových tlačítek (2), *viz Strana 131*.

Hlavní okno (3)

V hlavním okně lze dotykovou funkcí volit modře zobrazené hodnoty (čísla).

Hlavní okno se zobrazuje v následujících náhledech:

- Obrazovka jízdy na silnici, *viz Strana 103*
- Pracovní obrazovka, *viz Strana 133*
- Navigační menu, *viz Strana 148*

Informační lišta (4)

Informační lišta zobrazuje informace k pracovní obrazovce, *viz Strana 135*.

Tlačítka (5)

Alternativně lze stroj ovládat dotykovou funkcí, stisknutím příslušných tlačítek (5).

Tlačítka (6)

Tlačítky (6) lze vyvolávat hlavní menu nebo pracovní obrazovku, potvrzovat chybová hlášení a nastavovat jas.

Symbol	Označení	Vysvětlení
	Hlavní menu	Vyvolání hlavního menu terminálu.
	Přepínací tlačítko	Přechod mezi hlavním menu a pracovní obrazovkou terminálu. V případě více než jedné masky stroje přejde náhled na následující masku.
	ACK (potvrzovací tlačítko)	Potvrzení chybových hlášení.
	ESC (tlačítko zpět)	Opustit menu bez uložení do paměti.
	Jas	Přepnutí z denního designu na noční a obráceně.

Posuvné kolečko (7)

Alternativně lze v hlavním okně (3) vybrat a nastavit zobrazené hodnoty (čísla) posuvným kolečkem (7). Dodatečně lze posuvným kolečkem (7) přecházet mezi jednotlivými menu.

Posuvným kolečkem otočte doprava:

- Zvýšení hodnoty.
- Přechod k další hodnotě v menu.
- Přechod k dalšímu menu.

Posuvným kolečkem otočte doleva:

- Snížení hodnoty.
- Přechod k předchozí hodnotě v menu.
- Přechod k předchozímu menu.

Stiskněte posuvné kolečko:

- Výběr hodnoty.
- Uložení hodnoty.
- Vyvolání menu.

11 Terminál KRONE ISOBUS (CCI 800, CCI 1200)

UPOZORNĚNÍ

Voda vniklá do terminálu by způsobila funkční poruchy. Potom by nebylo možné stroj bezpečně ovládat.

- ▶ Chraňte terminál před vodou.
- ▶ Není-li stroj delší dobu (jako například v zimě) používán, uschovejte terminál na suchém místě.
- ▶ Při montáži a opravách, zejména při svařování na stroji, přerušte přívod napětí k terminálu.

Systém ISOBUS je mezinárodně normovaný komunikační systém pro zemědělské stroje a systémy. Příslušná řada norem je označená: ISO 11783. Zemědělský systém ISOBUS umožňuje výměnu informací a dat mezi traktorem a přístrojem různých výrobců. K tomuto účelu jsou normované jak potřebné konektory, tak i signály, které jsou nutné pro komunikace a předávání příkazů. Systém také umožňuje obsluhu strojů pomocí obslužných jednotek (terminálu), které již jsou na traktoru resp. se např. namontovaly do kabiny traktoru. Příslušné údaje k těmto přístrojům naleznete v technické dokumentaci obsluhy resp. na samotných přístrojích.

Stroje KRONE, které mají vybavení ISOBUS jsou s tímto systémem sladěné.

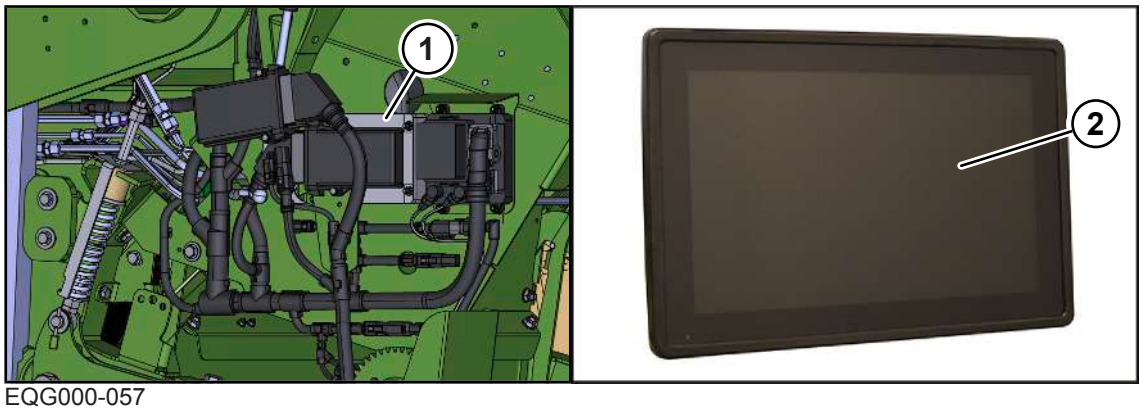

EQG000-057

Elektronické vybavení stroje se v podstatě skládá z řídicího počítače (1), terminálu (2) a řídicích a funkčních prvků.

Řídicí počítač (1) je na pravé straně stroje pod bočním krytem.

Funkce řídicího počítače (1):

- Řízení aktorů zabudovaných na stroji.
- Přenos chybových hlášení.
- Vyhodnocování senzorů.
- Diagnostika senzorů a aktorů.

11.1 Dotykový displej

K navigaci v nabídkách a zadávání hodnot/údajů má terminál dotykový displej. Dotykem na displej lze vyvolávat funkce a měnit hodnoty zobrazené modrým písmem.

11.2 Zapnutí/vypnutí terminálu

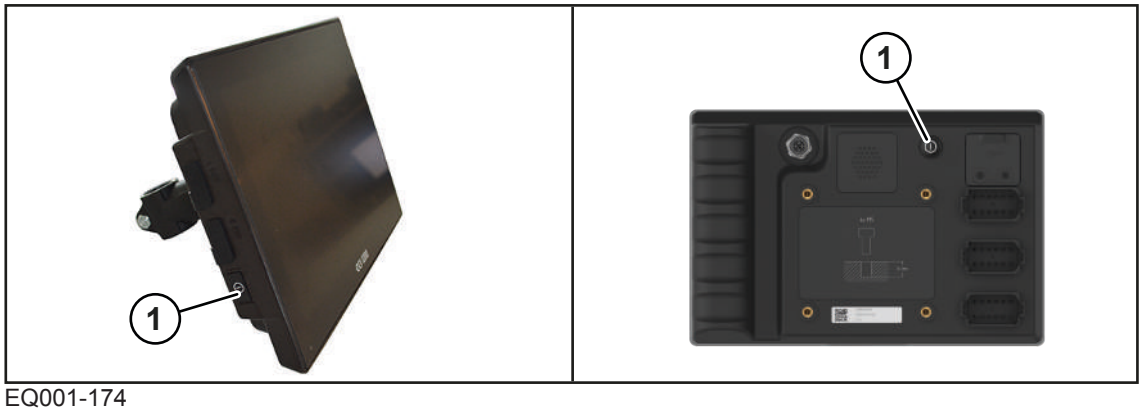

EQ001-174

KRONE terminál ISOBUS CCI 1200	KRONE terminál ISOBUS CCI 800

▶ Před prvním zapnutím zkontrolujte správné připojení a pevné usazení přípojek.

> ***INFO***
>
> Při prvním zapnutí se do terminálu zavede konfigurace stroje a uloží se do paměti terminálu. Proces zavádění může trvat několik minut.

Zapnutí

▶ Stiskněte a podržte tlačítko (1).

⇨ Při nepřipojeném stroji se na displeji po zapnutí zobrazí hlavní menu.

⇨ Při připojeném stroji se na displeji po zapnutí zobrazí obrazovka jízdy po silnici.

➡ Terminál je připravený k provozu.

Při nepřipojeném stroji: "Hlavní menu"

Při připojeném stroji: "Obrazovka jízdy na silnici"

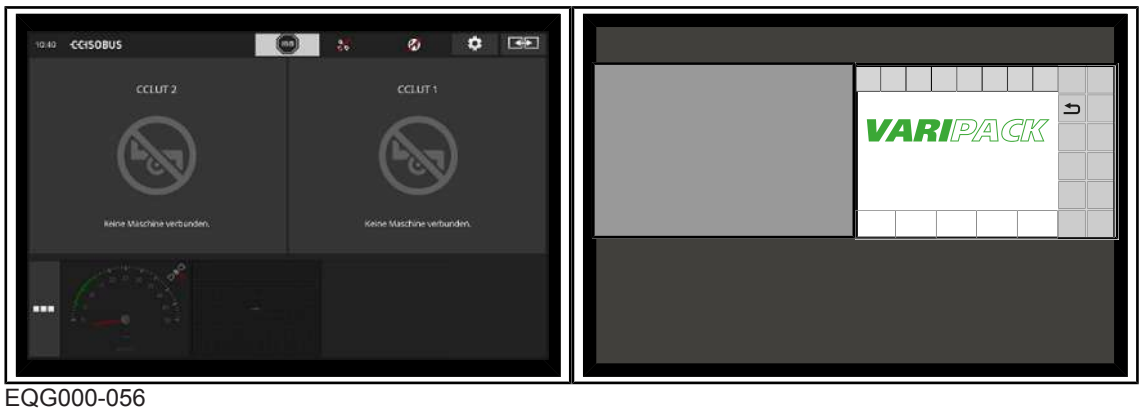

EQG000-056

Po spuštění terminálu se displej zobrazí orientován na šířku. Pro zobrazení displeje na výšku nebo zobrazení dostupných aplikací na terminálu na celý displej viz provozní návod terminálu CCI.

Vypnutí

▶ Stiskněte a podržte tlačítko (1).

> ***INFO***
>
> ▶ Řiďte se dalšími údaji ke způsobu funkce terminálu, které jsou uvedeny v dodaném provozním návodu k terminálu.

11.3 Rozvržení displeje

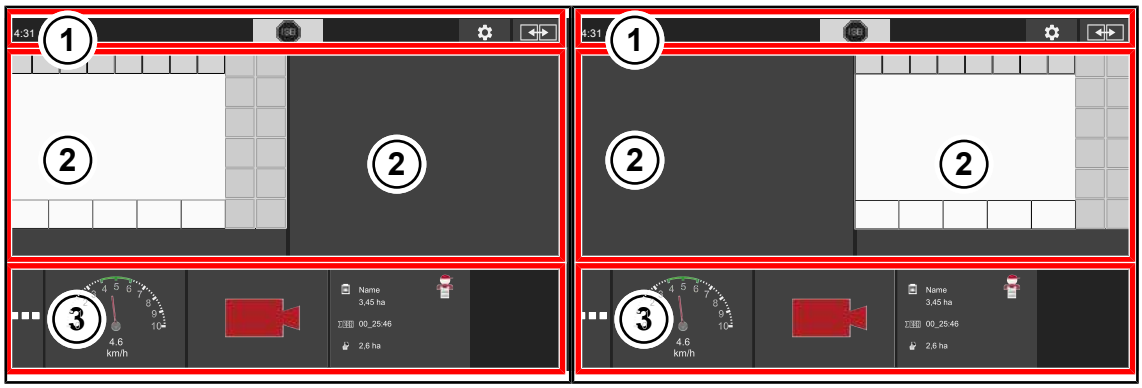

EQG000-058

Pol.	Označení	Vysvětlení
1	Stavový řádek	
2	Hlavní náhled vlevo/vpravo	Pro ovládání stroje KRONE doporučuje umístit aplikaci stroje do hlavního náhledu.
3	Informační náhled	V informačním náhledu lze zvolit a zobrazit další aplikace (apps) z menu aplikací. Aplikace lze pomocí "Drag and drop" přetáhnout do hlavního náhledu.

> ***INFO***
>
> ▶ Řiďte se dalšími údaji ke způsobu funkce terminálu, které jsou uvedeny v dodaném provozním návodu k terminálu.

11.4 Struktura aplikace stroje KRONE

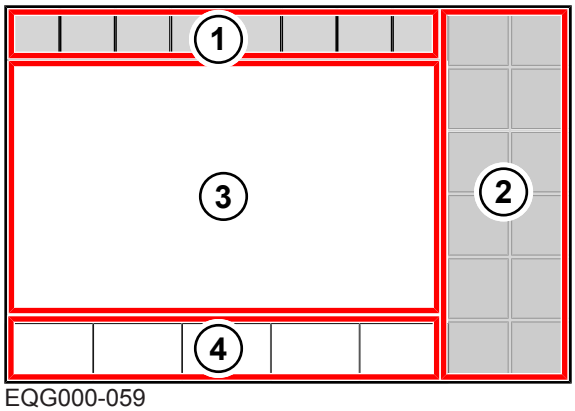

EQG000-059

Aplikace stroje KRONE je rozdělena do následujících oblastí:

Stavový řádek (1)

Ve stavovém řádku (1) jsou zobrazeny aktuální stavy stroje (podle vybavení), *viz Strana 130*.

Tlačítka (2)

Stroj lze ovládat stisknutím dotykových tlačítek (2), *viz Strana 131*.

Hlavní okno (3)

V hlavním okně lze dotykovou funkcí volit modře zobrazené hodnoty (čísla).

Hlavní okno se zobrazuje v následujících náhledech:

- Obrazovka jízdy na silnici, *viz Strana 103*
- Pracovní obrazovka, *viz Strana 133*
- Navigační menu, *viz Strana 148*

Informační lišta (4)

Informační lišta zobrazuje informace k pracovní obrazovce, *viz Strana 135*.

11.5 Nastavení jednotek na terminálu

Na terminálu lze v menu "uživatelská nastavení" nastavit jednotky, jako např. metrické nebo imperiální. Tato nastavení se převezmou i pro software stroje až po restartování terminálu.

Postup a další nastavení si prosím zjistěte v provozním návodu k terminálu.

12 Cizí terminál ISOBUS

⚠ *VAROVÁNÍ*

Nebezpečí úrazu při použití cizího terminálu a jiných obslužných jednotek

Při použití terminálů a jiných obslužných jednotek, které nebyly dodány firmou KRONE je nutno respektovat, že uživatel:

- ✓ při použití obslužných jednotek (terminálů/jiných obslužných prvků) nedodaných firmou KRONE přebírá odpovědnost za užívání strojů KRONE.
- ✓ bude spojovat jen takové systémy, který byly předtím otestovány pomocí testu AEF/DLG/VDMA (tzv. TEST KOMPATIBILITY ISOBUS).
- ✓ musí dodržovat pokyny k obsluze a bezpečnostní pokyny dodavatele obslužné jednotky ISOBUS (např. terminálu).
- ✓ musí zajistit, aby použité obslužné prvky a řízení stroje měly odpovídající implementační úroveň - IL (IL = Implementation Level; popisuje úroveň kompatibility různých verzí softwaru) (podmínka: IL stejná nebo vyšší).
- ▶ Před použitím stroje zkontrolujte, že všechny funkce stroje jsou provedené tak, jak jsou popsané v přiloženém provozním návodu.

INFO

Systémy KRONE - ISOBUS se pravidelně testují pomocí TESTU KOMPATIBILITY ISOBUS (test AEF/DLG/VDMA). Obsluha tohoto stroje vyžaduje minimální aplikační úroveň (Implementation Level) 3 systému ISOBUS.

Systém ISOBUS je mezinárodně normovaný komunikační systém pro zemědělské stroje a systémy. Příslušná řada norem je označená: ISO 11783. Zemědělský systém ISOBUS umožňuje výměnu informací a dat mezi traktorem a přístrojem různých výrobců. K tomuto účelu jsou normované jak potřebné konektory, tak i signály, které jsou nutné pro komunikace a předávání příkazů. Systém také umožňuje obsluhu strojů pomocí obslužných jednotek (terminálu), které již jsou na traktoru resp. se např. namontovaly do kabiny traktoru. Příslušné údaje k těmto přístrojům naleznete v technické dokumentaci obsluhy resp. na samotných přístrojích.

Stroje KRONE, které mají vybavení ISOBUS jsou s tímto systémem sladěné.

12.1 Odlišné funkce od terminálu KRONE ISOBUS

Prostřednictvím řídicího počítače jsou informace a řídicí funkce stroje k dispozici na displeji externího terminálu ISOBUS. Obsluha s cizím terminálem ISOBUS je analogická s obsluhou terminálu KRONE ISOBUS. Před uvedením do provozu si v návodu k obsluze přečtěte o způsobu funkce terminálu KRONE ISOBUS.

Podstatným rozdílem mezi cizím terminálem ISOBUS a terminálem KRONE ISOBUS je uspořádání a počet tlačítek s funkcemi, které jsou určeny zvoleným cizím terminálem ISOBUS.

13 Terminál – funkce stroje

⚠ VAROVÁNÍ

Při nerespektování chybových hlášení může dojít ke zranění osob nebo k poškození stroje

Při nerespektování chybových hlášení a neodstranění poruchy může dojít ke zranění osob nebo k vážnému poškození stroje.

- ▶ Při zobrazení chybového hlášení odstraňte poruchu, *viz Strana 230*.
- ▶ Pokud poruchu nelze odstranit, kontaktujte servisního partnera KRONE.

13.1 Stavový řádek

INFO

Použití terminálu s rozlišením menším než 480x480 pixelů.

U terminálů s rozlišením menším než 480x480 pixelů se ve stavovém řádku zobrazí jen 7 polí. Nezobrazí se tak všechny symboly pro stavový řádek.

U terminálů s rozlišením větším/rovným 480x480 pixelů se ve stavovém řádku zobrazí 8 polí.

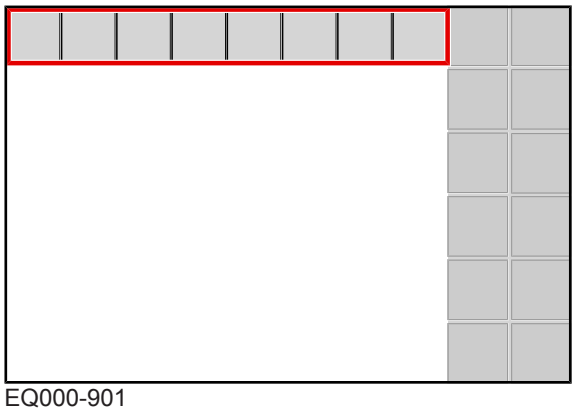

EQ000-901

Symboly, které jsou zobrazeny se stínováním ( ), lze volit. Je-li zvolen symbol se stínováním:

- otevře se okno s dalšími informacemi nebo
- aktivuje nebo deaktivuje se některá funkce.

Ve stavovém řádku jsou zobrazeny aktuální stavy stroje (podle vybavení):

Symbol	Vysvětlení
	Přítomno je jedno nebo několik chybových hlášení. U varianty "dotykový displej": Když se tento symbol stiskne, postupně se otevřou přítomná chybová hlášení, *viz Strana 230*.
	Zvednuté dno dopravního rotoru.
	Souštěné dno dopravního rotoru.

Symbol	Vysvětlení
	Předběžná signalizace nastavená.
U varianty "TIM 1.0"	
	Stav TIM: Stroj se nachází ve stavu registrace a autentifikace s traktorem.
	Stav TIM: Stroj je registrovaný a autentifikovaný. Stisknutím tlačítka TIM se stav TIM změní na .
	Stav TIM: Stroj čeká na potvrzení traktoru. Po potvrzení na terminálu nebo jiném ovládacím zařízení traktoru se stav TIM přepne na .
	Stav TIM: Stroj a traktor jsou úspěšně spojeny. Stroj automaticky převezme ovládání funkcí TIM na traktoru, *viz Strana 139*.
	Bliká: 2 funkce TIM jsou nyní aktivované, z čehož jedna funkce TIM byla potlačena. Připojení se opět obnoví stisknutím tlačítka TIM a následným potvrzením na traktoru.
U varianty "Pracovní osvětlení"	
	Zapnuto.
	Vypnuto.

13.2 Tlačítka

Tlačítka, která jsou k dispozici, závisí na vybavení stroje. Dále znázorněná tlačítka nejsou k dispozici vždy.

Když jsou tlačítka zašedlá, nejsou v současné době k dispozici.

Symbol	Označení	Vysvětlení
	Přívod vázacího materiálu v ručním provozu.	Při stisknutí tlačítka je vázací materiál přiveden ke kulatému balíku.
	Vázání přepněte na automatický provoz.	Na tlačítku se zobrazí se již zvolený způsob obsluhy "Automatický provoz" nebo "Manuální provoz". Stisknutím tlačítka se změní způsob obsluhy.
	Vázání přepněte na manuální provoz.	
	Předvolba sběrače.	Zobrazí se již zvolené nastavení, sběrač nebo dno dopravního rotoru. Stisknutím tlačítka se změní nastavení.
	Předvolba dna dopravního rotoru.	

Symbol	Označení	Vysvětlení
	Vypnutí pracovního osvětlení.	Na tlačítku se zobrazí předem vybrané nastavení "Pracovní osvětlení vypnuto" nebo "Pracovní osvětlení zapnuto". Stisknutím tlačítka se změní nastavení.
	Zapnutí pracovního osvětlení.	
	Vypnutí výstražného majáčku.	(Výstražný majáček pouze v některých státech) Na tlačítku se zobrazí předem vybrané nastavení "Výstražný majáček vypnutý" nebo "Výstražný majáček zapnutý". Stisknutím tlačítka se změní nastavení.
	Zapnutí výstražného majáčku.	
	Navigační menu na terminálu.	Stisknutím tlačítka se na terminálu otevře navigační menu, *viz Strana 148*.
	Menu otevření čítače.	Stisknutím tlačítka se otevře menu 13 "Čítače", *viz Strana 166*.
1/2 2/2	Listovat mezi stranami obrazovky.	

U varianty "TIM 1.0"

Pomocí tlačítek lze ovládat tyto funkce. Pokud jsou tlačítka šedá, není funkce k dispozici.

Symbol		Vysvětlení
TIM	TIM	Spuštění funkcí TIM (lze zvolit jen při zavřené výklopné zádi).
TIM	TIM	Pauza funkcí TIM. Přitom se **neodděluje** registrace a autentifikace mezi traktorem a strojem.

13.3 Ukazatele v pracovní obrazovce

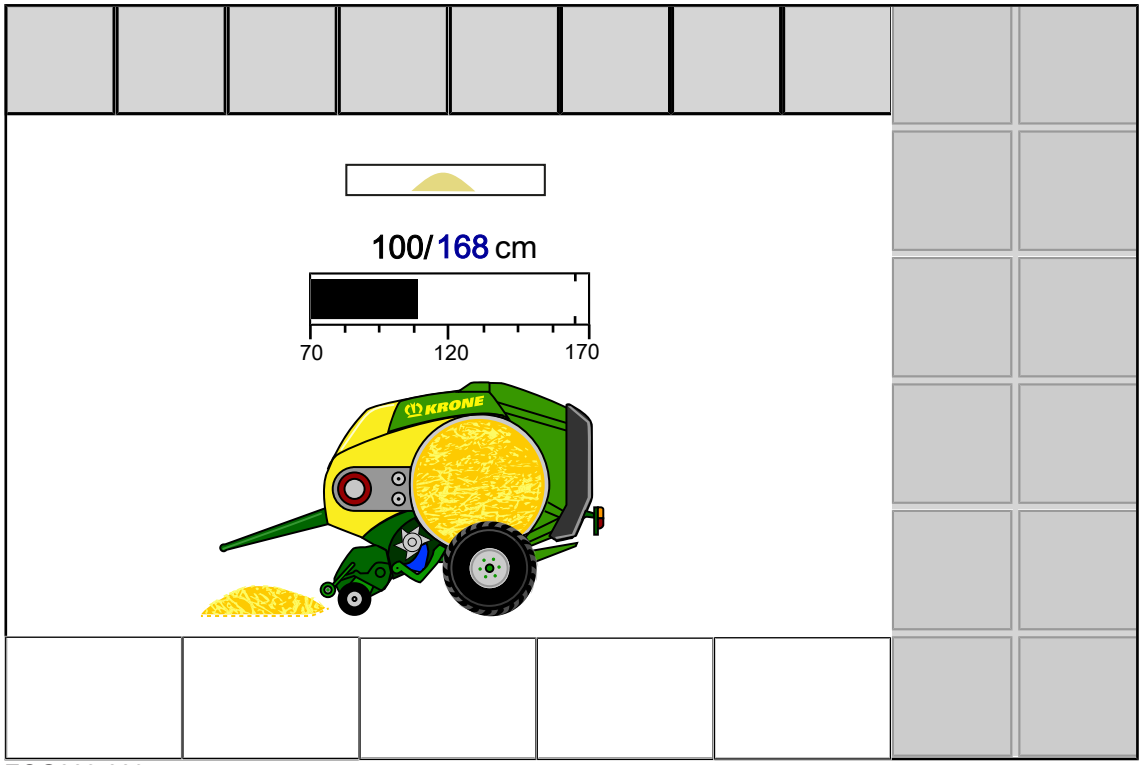

EQG003-009

Symboly, které jsou k dispozici, závisí na vybavení stroje. Dále znázorněné symboly nejsou k dispozici vždy.

Symbol	Vysvětlení
	U provedení „TIM 1.0“: Funkce TIM je na stroji aktivní.
	Ukazatel směru.
	Ukazatel směru, šipky: Vlevo a vpravo od ukazatele směru se mohou během provozu zobrazovat šipky. Šipky mají tři různé velikosti, číslované od 1 do 3. Šipky informují řidiče o tom, na kterou stranu a jak prudce musí opravit směr jízdy při přejíždění řádku, aby se komora na balíky naplňovala stejnoměrně. Pokud není upraven směr jízdy, začne zobrazená šipka blikat a zazní akustický signál. Bližší informace k ukazateli směru, *viz Strana 136*
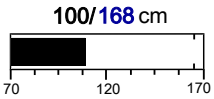	Nastavení a zobrazení průměru balíku. Průměr balíku lze nastavit přímo na pracovní obrazovce, *viz Strana 139*.
	U varianty „TIM 1.0“: Funkce TIM "Otevření a zavření výklopné zádi po ukončení ovinovacího procesu" je aktivovaná. Funkce TIM se může vypnout pomocí zaškrtávacího políčka, např. při nevhodné poloze stroje k vyhazování kulatých balíků. Pro konfiguraci softwaru TIM, *viz Strana 171*.

Lis na válcové balíky

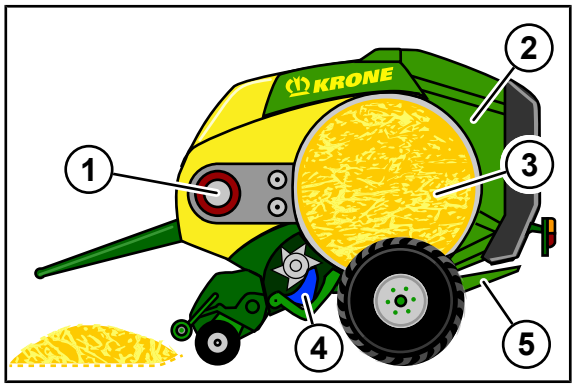

EQG003-122

Lis na válcové balíky ve středu pracovní obrazovky ukazuje

- pokrok lisování na základě zvětšujícího se kulatého balíku (3),
- pokrok vázání na základě role sítě (1) a na základě sítě probíhající kolem kulatého balíku,
- polohu dna dopravního rotoru (4)
- a vyhození balíku na základě otevírající se výklopné zádi (2) a pozice vyhazovače balíků (5).

Dno dopravního rotoru (4) může ukazovat následující polohy:

Symbol	Vysvětlení
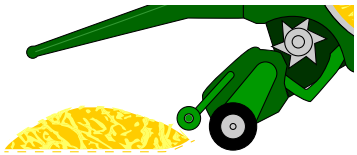	Dno dopravního rotoru se nachází ve spodní poloze.
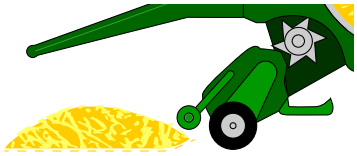	Dno dopravního rotoru se nachází v horní poloze. Ucpání sklizňovým produktem lze odstranit, *viz Strana 99*.

Symboly během vázání sítí nebo motouzem

Symbol		Vysvětlení
1		Hodnota průměru balíku/lisovací tlak je dosažen (bliká).
2N	2G	Síť/motouz se přivádí.
3N	3G	Síť/motouz se nevytahuje.
4N	4G	Vázání sítí/motouzem běží.
5N	5G	Vázání sítí/motouzem stojí.
6N	6G	Síť/motouz se odstřihuje.

Symbol		Vysvětlení
7N	7G	Síť/motouz se neodstřihl.
8N	8G	Vázání sítí/motouzem je dokončeno.
9N	9G	Síť/motouz se nevytahuje, aniž by bylo vázání spuštěné.

Pokrok vázání sítí/motouzem je také ještě zobrazen v procentech pod symbolem.

13.4 Ukazatele na informační liště

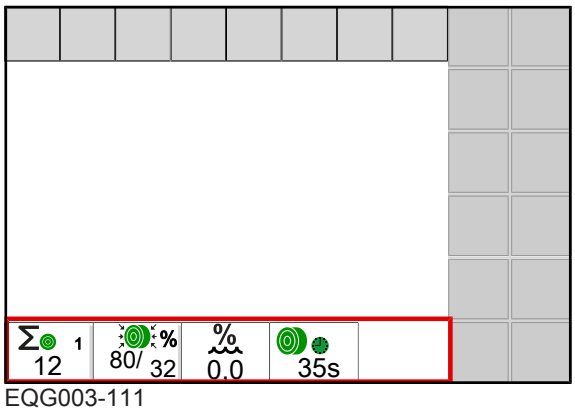

EQG003-111

Symboly, které jsou k dispozici, závisí na vybavení stroje. Dále znázorněné symboly nejsou k dispozici vždy.

Symbol	Označení	Vysvětlení
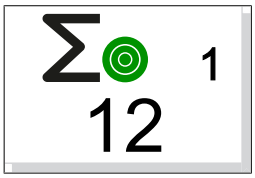	Čítač zákazníka	Je zobrazen vybraný čítač zákazníka a aktuální součet slisovaných kulatých balíků. Když se stiskne ukazatel, otevře se menu13-1 "Čítače zákazníků", *viz Strana 166*.
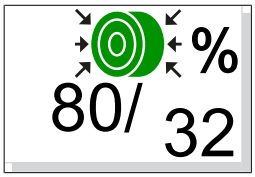	Lisovací tlak	Nastavený požadovaný lisovací tlak se zobrazí vlevo v %. Skutečný lisovací tlak se zobrazí dole vpravo v %. Když se klikne na zobrazení, otevře se menu 6 „Elektronické nastavení lisovacího tlaku“, aby bylo možné nastavit lisovací tlak, *viz Strana 154*.
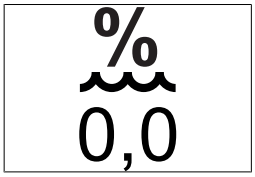	Měření vlhkosti	Zobrazí se aktuální stupeň vlhkosti sklizňového produktu. Pro nastavení v měření vlhkosti, viz menu 12-1 „Chybové hlášení pro měření vlhkosti“, *viz Strana 163*. nebo menu 12-2 „Korekční hodnota pro měření vlhkosti“, *viz Strana 164*.
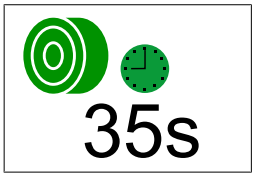	Doba cyklu balíku	Je zobrazen čas, jak dlouho byl lisován poslední balík.

13.5 Ukazatel směru

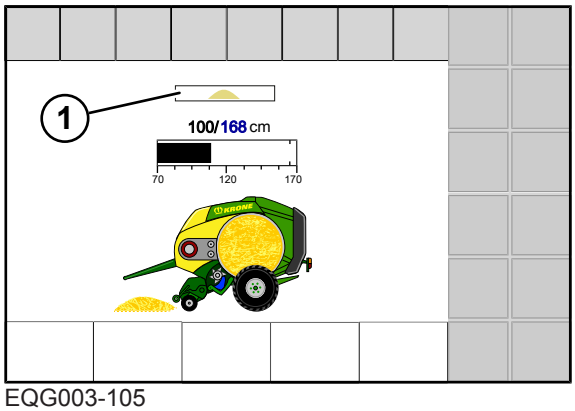

EQG003-105

Ukazatel směru (1) informují řidiče o tom, na kterou stranu a jak prudce musí opravit směr jízdy při přejíždění řádku, aby se komora na balíky naplňovala stejnoměrně.

Jsou možná následující zobrazení:

Symbol	Vysvětlení
	Řádek se sbírá uprostřed
	Stupeň 1: Komora na balíky se plní trochu příliš silně na levé straně. Traktor řiďte doleva, aby se zachytil řádek na pravé straně komory na balíky.
	Stupeň 2: Komora na balíky se plní příliš silně na levé straně. Traktor řiďte doleva, aby se zachytil řádek na pravé straně komory na balíky.
	Stupeň 3: Komora na balíky se plní velmi silně na levé straně. Traktor řiďte doleva, aby se zachytil řádek na pravé straně komory na balíky.
Šipka bliká	Stupeň 4: Komora na balíky se plní pouze na levé straně. Traktor řiďte doleva, aby se zachytil řádek na pravé straně komory na balíky.
	Stupeň 1: Komora na balíky se plní trochu příliš silně na pravé straně. Traktor řiďte doprava, aby se zachytil řádek na levé straně komory na balíky.
	Stupeň 2: Komora na balíky se plní příliš silně na pravé straně. Traktor řiďte doprava, aby se zachytil řádek na levé straně komory na balíky.
	Stupeň 3: Komora na balíky se plní velmi silně na pravé straně. Traktor řiďte doprava, aby se zachytil řádek na levé straně komory na balíky.
Šipka bliká	Stupeň 4: Komora na balíky se plní pouze na pravé straně. Traktor řiďte doprava, aby se zachytil řádek na levé straně komory na balíky.

Bližší informace, jak se naplňuje komora na balíky, *viz Strana 76*.

- Pokud je řádek stejně široký jako komora na balíky, řádek sbírejte co možná nejvíce uprostřed .
- Pokud je řádek příliš úzký, sbírá se řádek ze strany řádku na druhou (vlevo/vpravo). Dejte pozor na to, abyste nejeli příliš daleko vlevo nebo vpravo .

13.6 Zobrazení pracovní obrazovky

Obrazovka silniční jízdy

Příklad menu

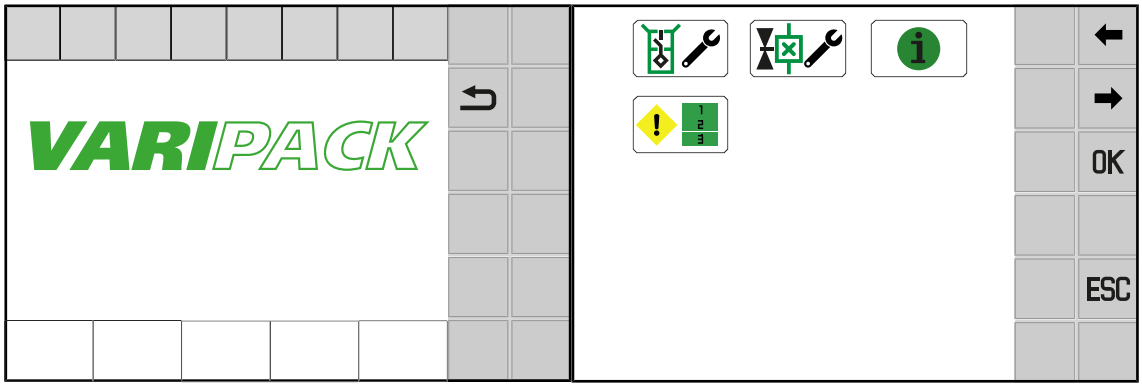

EQG003-045

Z obrazovky jízdy na silnici

▶ Stiskněte ↩.

➡ Zobrazí se pracovní obrazovka, *viz Strana 133*.

Z každého menu

✓ Vyvoláno je některé menu.

▶ ESC stiskněte déle.

13.7 Automatické vyvolání obrazovky silniční jízdy

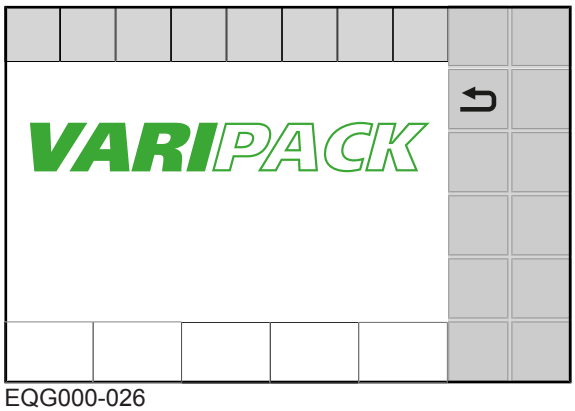

EQG000-026

Terminál se zhruba po 5 minutách přepne automaticky na obrazovku silniční jízdy, jsou-li splněny následující předpoklady:

✓ Vývodový hřídel je vypnutý.
✓ Výklopná záď je zavřená.
✓ Stroj je v provozním stavu polní provoz.

13.8 Nastavení průměru balíku

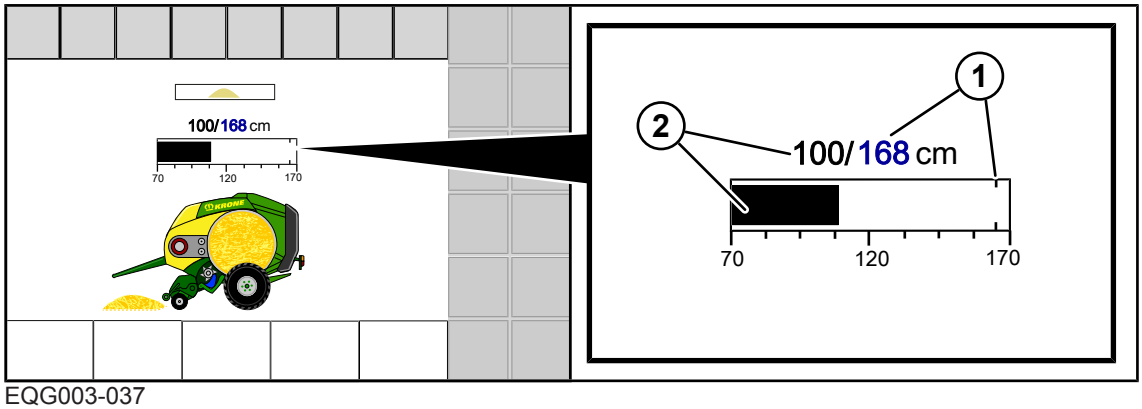

EQG003-037

1 Nastavený požadovaný průměr balíku v cm

2 Skutečný průměr balíku v cm

Nastavení průměru balíku rolovacím kolečkem

- Rolovacím kolečkem zvolte modrou hodnotu, kterou chcete změnit.
  - ⇨ Výběrové pole se zobrazí inverzně.
- Stiskněte rolovací kolečko.
  - ⇨ Otevře se vstupní pole.
- Otáčením rolovacího kolečka zvýšíte resp. snížíte hodnotu.
- Pro uložení hodnoty do paměti stiskněte rolovací kolečko.
  - ⇨ Nastavení se převezme, vstupní pole se zavře.

Nastavení průměru balíku na dotykovém displeji

- Stiskněte hodnotu, kterou chcete změnit.
  - ⇨ Otevře se vstupní pole.
- Zadejte požadovanou hodnotu a stiskněte OK.
  - ⇨ Hodnota se uloží do paměti a opustíte vstupní pole.

13.9 Obsluha TIM 1.0 (Tractor Implement Management)

13.9.1 Princip funkce TIM 1.0

⚠ *VAROVÁNÍ*

Nebezpečí poranění v případě nepředvídatelného pohybu kulatých balíků při provozu stroje ve svahu

Při odkládání kulatých balíků ve svahu se mohou kulaté balíky dát samovolně do pohybu. Jakmile se dají do pohybu, mohou svou hmotností a svým válcovým tvarem způsobit těžké nehody a způsobit zranění osob.

- Za provozu ve svahu odkládejte kulaté balíky výhradně v ručním provozu.
- Na svahu odkládejte kulaté balíky vždy tak, aby se nemohly samočinně uvést do pohybu.

Systém TIM 1.0 (Tractor Implement Management) používá výměnu dat mezi řídicími počítači ISOBUS stroje a traktoru k tomu, aby ovládal stroj i traktor a ulehčil práci řidiči.

Při spuštění vázání se traktor funkcí TIM automaticky zastaví. Po ukončení vázání se automaticky funkcí TIM otevře výklopná záď, kulatý balík se vyhodí a výklopná záď se zavře. Pro lisování dalšího kulatého balíku se řidič musí pouze rozjet s traktorem. Potom musí řidič traktoru jet rychlostí upravenou podle viditelnosti a podle povětrnostních a půdních podmínek.

13.9.2 Ukazatele TIM a tlačítka na pracovní obrazovce

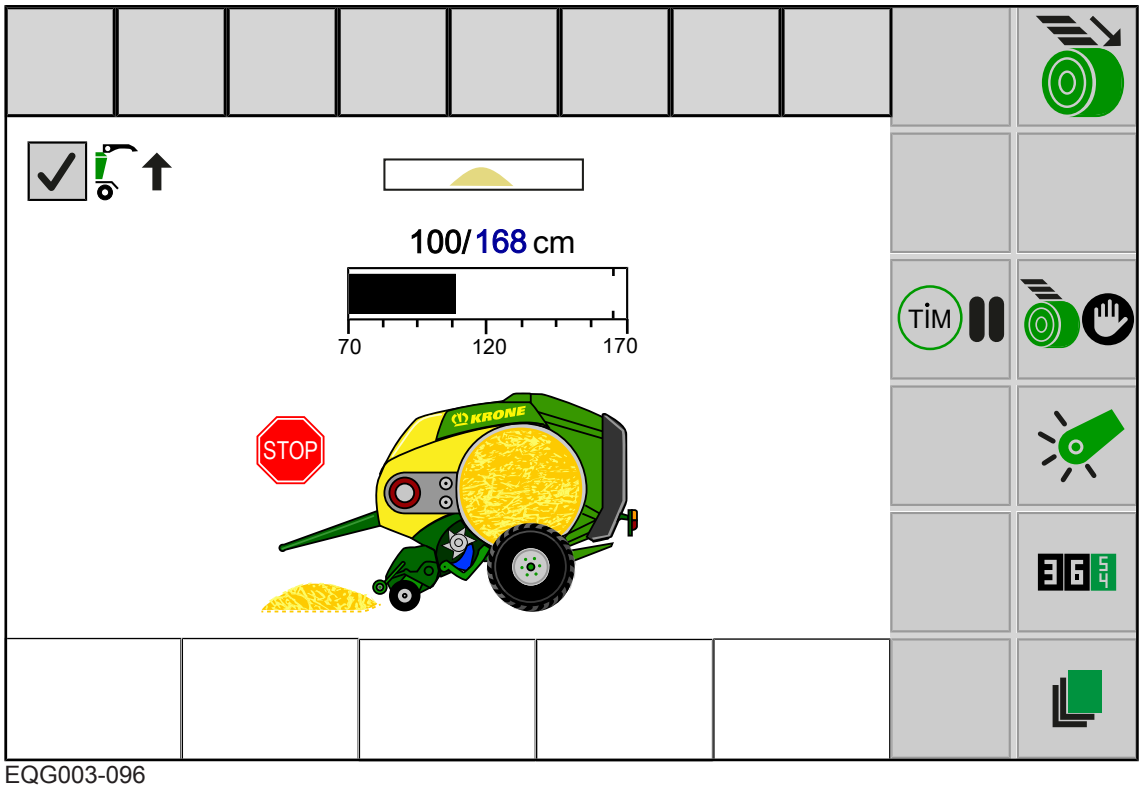

EQG003-096

Jsou možná následující zobrazení TIM:

Symbol	Vysvětlení
	U varianty „TIM 1.0“: Funkce TIM "Otevření a zavření výklopné zádi po ukončení ovinovacího procesu" je aktivovaná. Funkce TIM se může vypnout pomocí zaškrtávacího políčka, např. při nevhodné poloze stroje k vyhazování kulatých balíků. Pro konfiguraci softwaru TIM, *viz Strana 171*.
STOP	**U provedení „TIM 1.0“:** Funkce TIM je na stroji aktivní.

Ve stavovém řádku mohou být indikovány následující stavy:

Symbol	Vysvětlení
U varianty "TIM 1.0"	
	Stav TIM: Stroj se nachází ve stavu registrace a autentifikace s traktorem.
	Stav TIM: Stroj je registrovaný a autentifikovaný. Stisknutím tlačítka TIM se stav TIM změní na .

Symbol	Vysvětlení
	Stav TIM: Stroj čeká na potvrzení traktoru. Po potvrzení na terminálu nebo jiném ovládacím zařízení traktoru se stav TIM přepne na .
	Stav TIM: Stroj a traktor jsou úspěšně spojeny. Stroj automaticky převezme ovládání funkcí TIM na traktoru, *viz Strana 139*.
	Bliká: 2 funkce TIM jsou nyní aktivované, z čehož jedna funkce TIM byla potlačena. Připojení se opět obnoví stisknutím tlačítka TIM a následným potvrzením na traktoru.

Pomocí tlačítek lze ovládat tyto funkce. Pokud jsou tlačítka šedá, není funkce k dispozici.

Symbol		Vysvětlení
TIM	TIM	Spuštění funkcí TIM (lze zvolit jen při zavřené výklopné zádi).
TIM	TIM	Pauza funkcí TIM. Přitom se **neodděluje** registrace a autentifikace mezi traktorem a strojem.

13.9.3 Aktivování funkcí TIM

Když byl stroj vypnutý a opět se zapne, automaticky se obnoví registrace a autentifikace mezi traktorem a strojem. Použije se stejná řídicí jednotka pro funkci TIM "Otevření a zavření výklopné zádi po ukončení vázání", která byla použita při posledním uvedení stroje do provozu.

Pro aktivací funkcí TIM se musí již jen vytvořit připojení stroje k traktoru.

✓ V menu 14-5 "konfigurace softwaru TIM" (*viz Strana 171*) byly
- zvoleny požadované funkce TIM a
- byla provedena registrace a autentifikace na traktoru.

✓ Stav TIM v pracovní obrazovce je na .

▶ Stiskněte TIM.

▶ Na terminálu nebo jiném ovládacím zařízení traktoru potvrďte funkce TIM.

➡ Stav TIM změní na . Stroj automaticky převezme ovládání funkcí TIM na traktoru.

Pokud se v pracovní obrazovce nezobrazuje žádný stav TIM, musí se funkce TIM zvolit a registrovat a autentifikovat přes menu 14-5 "konfigurace softwaru TIM", *viz Strana 171*.

INFO

U funkce TIM "zastavit traktor při zahájení vázání" se musí traktorem jet minimální rychlostí 0,5 km/h, netž může být funkce TIM potvrzena na traktoru.

INFO

Pokud jsou 2 funkce TIM aktivované a z toho jedna z nich je potlačena, začne blikat stav TIM .

Pokud je aktivovaná pouze jedna funkce TIM a ta je potlačena, změní se stav TIM na

▶ Pro obnovení připojení stiskněte tlačítko .

13.9.4 Přerušení funkcí TIM

Když se nemá TIM prozatím používat, může se TIM přerušit. Registrace a autentifikace mezi traktorem a strojem zůstane přitom zachována.

✓ Stav TIM v pracovní obrazovce je na .

▶ Stiskněte .

➡ Funkce TIM jsou přerušené a musí se ovládat manuálně přes řídicí jednotky traktoru. Stav TIM změní na .

▶ Opětovné aktivování funkcí TIM, *viz Strana 141*.

Navíc je možné deaktivovat jen jednu funkci TIM "Otevření a zavření výklopné zádi po ukončení ovinovacího procesu", např. při nevhodné poloze stroje pro vyhození kulatého balíku.

▶ Pro deaktivaci funkce TIM "Otevření a zavření výklopné zádi po ukončení ovinovacího procesu", zvolte zaškrtávací políčko vedle symbolu .

➡ Zaškrtávací políčko je prázdné a funkce TIM je deaktivovaná.

➡ Kromě toho se na displeji zobrazí tlačítko pro ruční nastartování otvoru výklopné zádi a vyhození balíků.

13.10 Ovládání stroje joystickem

13.10.1 Pomocné funkce ("Auxiliary" - AUX)

Existují terminály, které podporují pomocnou funkci "Auxiliary" (AUX). Díky této funkci lze programovatelná tlačítka periferních zařízení (např. joysticku) obsadit funkcemi připojených řídicích počítačů. Jedno programovatelné tlačítko může být obsazeno i několika různými funkcemi. Pokud je obsazení tlačítek uloženo v paměti, při zapnutí terminálu se na displeji zobrazí příslušná menu.

V menu "Pomocné funkce" (AUX) jsou k dispozici tyto funkce:

Symbol	Vysvětlení
	U varianty "TIM 1.0" Odložení kulatého balíku
	Spuštění vázání
	Vyberte způsob obsluhy pro vázání: automatický nebo ruční provoz
	Zvýšení průměru balíku
	Snížení průměru balíku

13.10.2 Pomocné obsazení joysticku (Auxiliary)

INFO

Pokud má být joystick na traktoru obsazen funkcemi z obslužného terminálu, musí být vybaven funkcemi AUX.

Další informace viz provozní návod výrobce použitého terminálu nebo traktoru.

INFO

Následující příklad jsou jen doporučením. Obsazení joysticku lze upravit podle vlastního přání.

Další informace viz provozní návod výrobce použitého terminálu.

Doporučené obsazení joysticku WTK

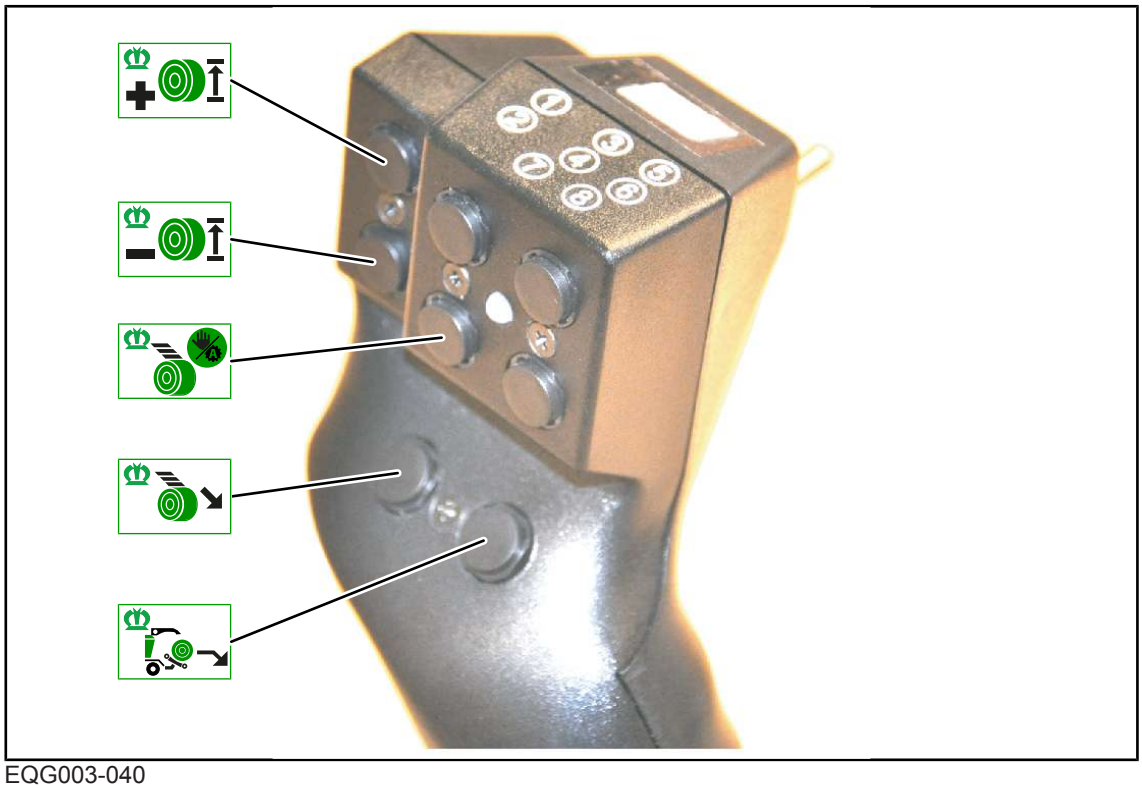

EQG003-040

Tlačítka na joysticku WTK lze obsadit ve 2 úrovních.

- ▶ Spínačem (2) přecházejte mezi úrovněmi.
- ➡ LED (1) svítí zeleně nebo červeně.

Doporučené obsazení joysticku AUX CCI A3

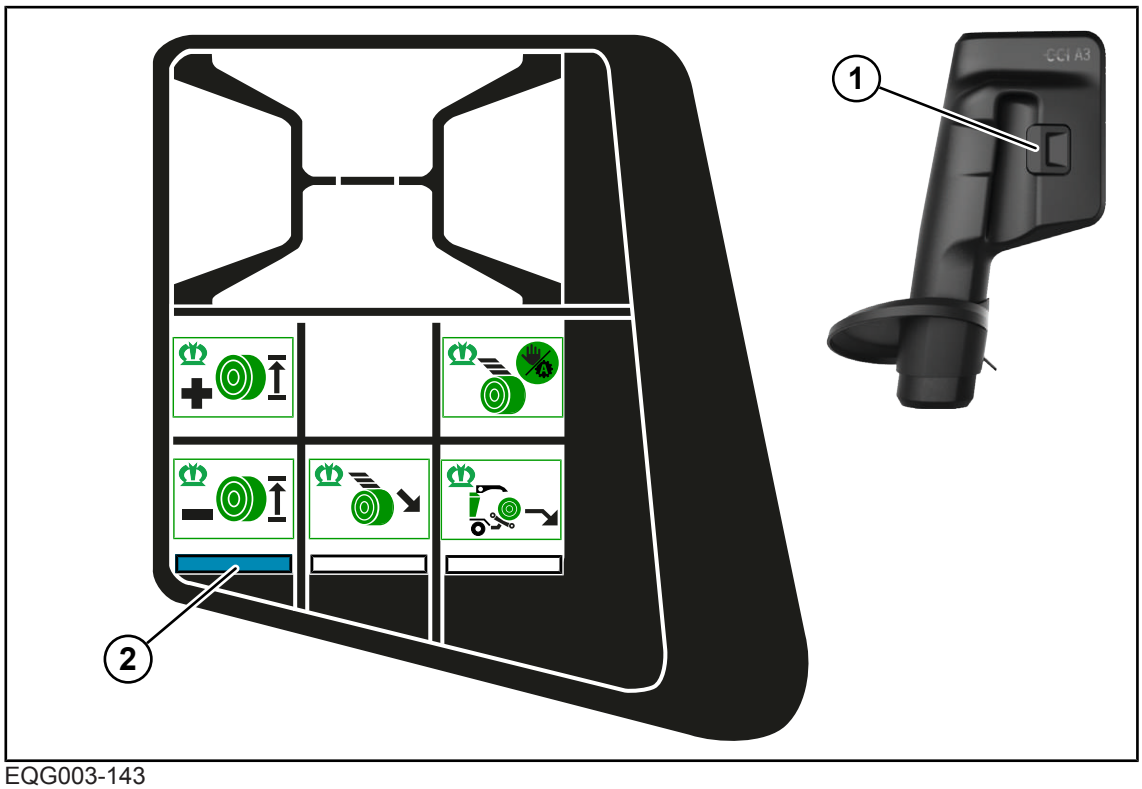

EQG003-143

Kontrolka (2) svítí a ukazuje, že je úroveň obsluhy 1 aktivní.

- Pro zobrazení následující úrovně obsluhy stiskněte spínač (1) na zadní straně joysticku.

14 Terminál – menu

14.1 Struktura menu

Struktura menu je podle vybavení stroje tvořena následujícími menu.

Menu	Podmenu	Označení
1		Počet ovinutí sítí, *viz Strana 152*
1		Počet ovinutí motouzem (u varianty "vázání sítí a vázání motouzem"), *viz Strana 152*
3		Předběžná signalizace, *viz Strana 153*
4		Zpoždění startu vázání, *viz Strana 153*
6		Elektronické nastavení lisovacího tlaku, *viz Strana 154*
7		Citlivost zobrazení směru, *viz Strana 155*
8		Volba způsobu vázání (u varianty "vázání sítí a vázání motouzem"), *viz Strana 156*
9		Korekce naplnění, *viz Strana 157*
10		Ruční ovládání, *viz Strana 158*
11		Korekce pozice start/konec (u varianty "vázání sítí a motouzem"), *viz Strana 161*
12		Měření vlhkosti (u varianty "měření vlhkosti"), *viz Strana 163*
	12-1	Chybové hlášení pro měření vlhkosti, *viz Strana 163*

Menu	Podmenu	Označení
	12-2	Korekční hodnota pro měření vlhkosti, *viz Strana 164*
13		Čítač, *viz Strana 166*
	13-1	Čítače zákazníka, *viz Strana 166*
	13-2	Celkový čítač, *viz Strana 168*
14		ISOBUS, *viz Strana 169*
	14-5	Krone SmartConnect, *viz Strana 170*
	14-6	Konfigurace softwaru TIM (u provedení s "TIM 1.0"), *viz Strana 171*
	14-9	Přepínání mezi terminály, *viz Strana 172*
15		Nastavení, *viz Strana 173*
	15-1	Test senzorů, *viz Strana 174*
	15-2	Test aktorů, *viz Strana 178*
	15-3	Informace o softwaru, *viz Strana 180*
	15-4	Seznam chyb, *viz Strana 180*

14.2 Opakující se symboly

Pro navigaci v navigačním menu/v menu se stále zobrazují následující symboly.

Symbol	Označení	Vysvětlení
	Šipka nahoru	Pohyb nahoru pro volbu některé položky.
	Šipka dolů	Pohyb dolů pro volbu některé položky.
	Šipka vpravo	Pohyb vpravo pro volbu některé položky.
	Šipka vlevo	Pohyb vlevo pro volbu některé položky.
	Disketa	Uložení nastavení.
ESC	ESC	Opustit menu bez uložení do paměti. Delším stisknutím se vyvolá předchozí otevřená pracovní obrazovka.
DEF	DEF	Resetování na výrobní nastavení.
	Disketa	Režim nebo hodnota je uložena.
	Plus	Zvýšení hodnoty.
	Mínus	Snížení hodnoty.

14.3 Vyvolání navigačního menu

▶ Pro vyvolání navigačního menu z pracovní obrazovky stiskněte .

➡ Na displeji se zobrazí navigační menu.

Návrat ze stran menu na hlavní menu:

▶ Opakovaně stiskněte ESC, dokud se nezobrazí hlavní menu.

Přehled menu: *viz Strana 146*.

14.4 Volba menu

Vyvolání menu

Volba menu je závislá na použitém terminálu (dotykovém nebo nedotykovém).

U varianty "Dotykový a nedotykový terminál“

Pomocí vedlejších tlačítek

- Pro volbu menu tiskněte tlačítka vedle ➡ nebo ⬅, dokud není zvoleno požadované menu.
  - ⇨ Zvolené menu se barevně zvýrazní.
- Pro vyvolání menu stiskněte tlačítko vedle OK.
- ➡ Menu se otevře.

> ***INFO***
>
> U varianty„Dotykový terminál“ lze přímo stisknout symboly.

Pomocí rolovacího kolečka

- Zvolte požadované menu pomocí rolovacího kolečka.
  - ⇨ Zvolené menu se barevně zvýrazní.
- Pro vyvolání menu stiskněte rolovací kolečko.
- ➡ Menu se otevře.

U varianty dotykový terminál

Stisknutím symbolů

- Pro vyvolání menu stiskněte symbol (např. 36 54) na displeji.
- ➡ Menu se otevře.

Opustit menu

- Stiskněte ESC nebo vedlejší tlačítko.
- ➡ Menu se zavře.

14.5 Změna hodnoty

Pro nastavení v menu se musí zadávat resp. měnit hodnoty. Volba hodnot je závislá na použitém terminálu (dotykovém nebo nedotykovém).

U varianty „Dotykový a nedotykový terminál“

- Pomocí rolovacího kolečka

Navíc u varianty „Dotykový terminál“

- Stisknutím , příp. .
- Poklepáním na modrou hodnotu na displeji.
  Pokud se poklepe na numerickou hodnotu, otevře se vstupní okno. Další údaje k zadávání hodnot viz dodaný provozní návod k terminálu.

Příklady:

Pomocí rolovacího kolečka

▶ Rolovacím kolečkem zvolte požadovanou hodnotu.
  ⇨ Hodnota se zvýrazní barevně.

▶ Stiskněte rolovací kolečko.
  ⇨ Otevře se vstupní okno.

▶ Otáčením rolovacího kolečka zvýšíte resp. snížíte hodnotu.

▶ Pro uložení hodnoty do paměti stiskněte rolovací kolečko.

➡ Nastavení se uloží do paměti a vstupní okno se zavře.

Prostřednictvím hodnoty

▶ Klepněte na hodnotu.
  ⇨ Otevře se vstupní okno.

▶ Zvyšte nebo snižte hodnotu.

▶ Pro uložení hodnoty stiskněte OK.

➡ Nastavení se uloží do paměti a vstupní okno se zavře.

14.6 Změna režimu

V jednotlivých menu lze vybírat různé režimy.

▶ Pro vyvolání dalšího režimu stiskněte .

▶ Pro vyvolání předchozího režimu stiskněte .

▶ Pro uložení do paměti stiskněte .

➡ Zazní akustický signál, nastavený režim se uloží do paměti a v horním řádku se na chvíli zobrazí symbol .

▶ Pro opuštění menu stiskněte ESC.

14.7 Postup vázání v navigačním menu

✓ Otevřené je navigační menu, *viz Strana 148*.

U provedení s "Vázáním sítí"

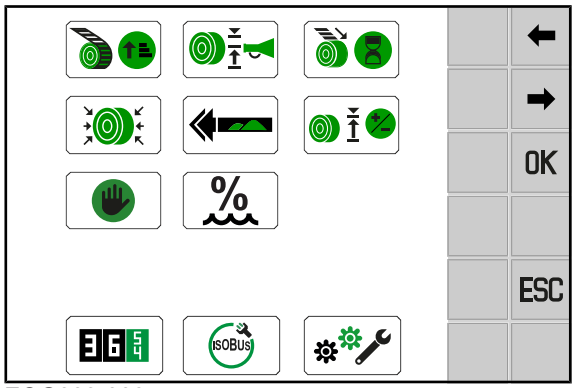

EQG003-008

U provedení "Vázání sítí a vázání motouzem“ a vybraného vázání motouzem

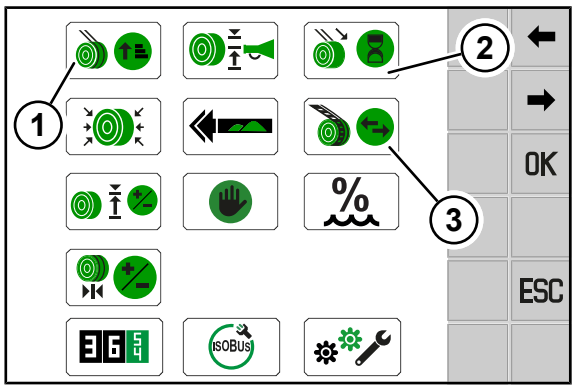

EQG003-043

Podle vybavení stroje a vybraného vázání mohou položky menu (1), (2) a (3) pro vázání v navigačním menu vypadat různě.

U provedení "Vázání sítí a vázání motouzem"

Pol.	Symbol	Vysvětlení
1		Počet ovinutí sítí (když je v části (3) zvoleno vázání sítí)
		Počet ovinutí motouzem (když byl pod bodem (3) zvolen způsob ovinutí motouzem)
2		Zpoždění startu vázání sítí (když je v části (3) zvoleno vázání sítí)
		Zpoždění startu vázání motouzem (když byl pod bodem (3) zvolen způsob ovinutí motouzem)
3		Volba způsobu vázání (sítí nebo motouzem)

14.8 Menu 1 "Počet ovinutí sítí" (vázání sítí)

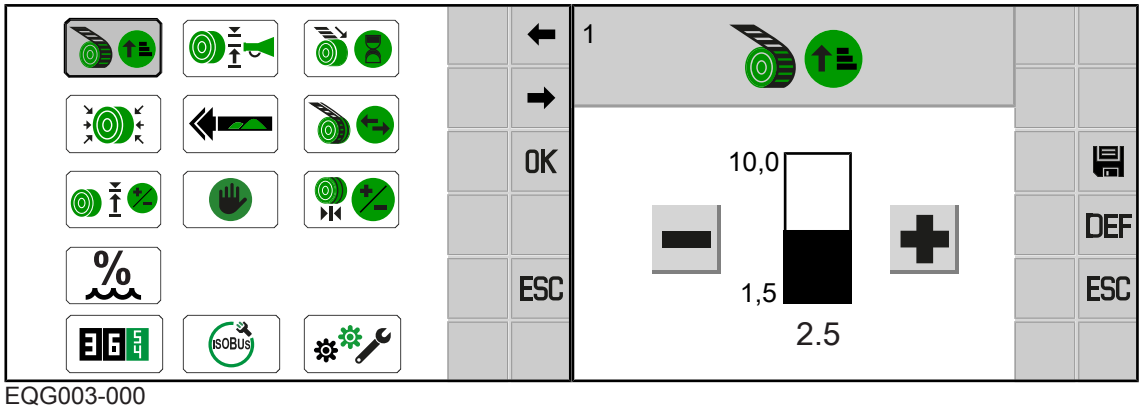

EQG003-000

✓ Otevřené je navigační menu, *viz Strana 148*.

▶ Pro otevření menu stiskněte .

➡ Na displeji se zobrazí menu "Počet ovinutí vázacím materiálem".

Nastavení počtu ovinutí vázacím materiálem

▶ Zvýšení nebo snížení hodnoty, *viz Strana 149*.

▶ Pro uložení hodnoty stiskněte .

14.9 Menu 1 "Počet ovinutí motouzem" (vázání motouzem)

V tomto menu se nastavuje,

- kolikrát se má motouz ovinout kolem kulatého balíku v poloze při startu, než se motouz vede ke středu,
- kolikrát se má motouz ovinout mezi polohou při startu a zastavení,
- kolikrát se má motouz ovinout kolem kulatého balíku v poloze při zastavení, než se motouz uřízne.

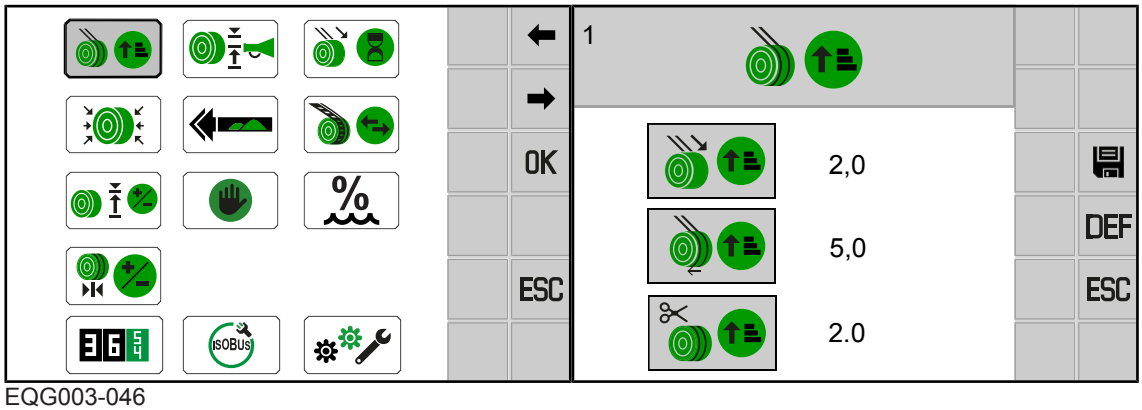

EQG003-046

✓ Otevřené je navigační menu, *viz Strana 148*.

✓ V menu 8 "Volba způsobu vázání" je zvoleno vázání motouzem,*viz Strana 156*.

▶ Pro otevření menu stiskněte .

➡ Na displeji se zobrazí menu "Počet ovinutí motouzem".

Nastavit lze tyto hodnoty:

Symbol	Vysvětlení
	Nastavení počtu ovinutí motouzem na začátku vázání motouzem
	Počet ovinutí motouzem mezi vázáním při startu a zastavení
	Počet ovinutí motouzem na konci vázání motouzem

Nastavení počtu ovinutí motouzem

- ▶ Zvýšení nebo snížení hodnoty, *viz Strana 149*.
- ▶ Pro uložení hodnoty stiskněte .

14.10 Menu 3 "Předběžná signalizace"

Pomocí předběžné signalizace se upozorňuje, že je kulatý balík v komoře na balíky chvíli před dokončením. Na terminálu lze nastavit, při jakém naplnění se má předběžná signalizace spustit.

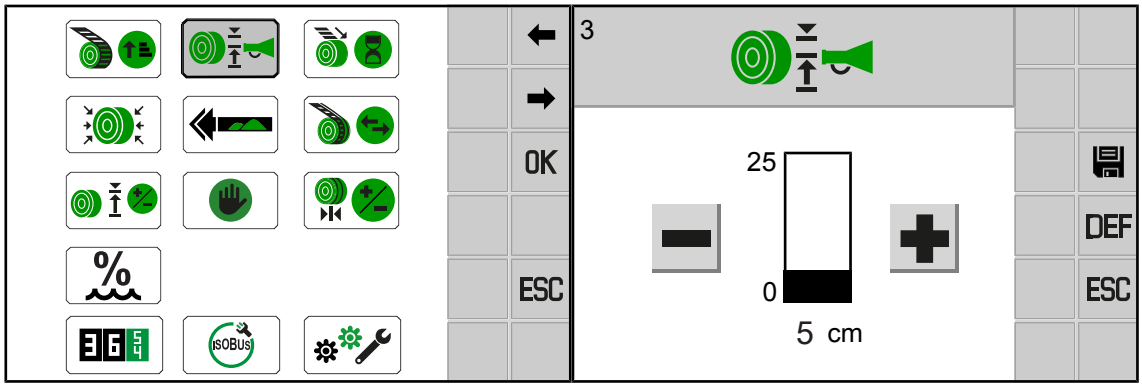

EQG003-002

- ✓ Otevřené je navigační menu, *viz Strana 148*.
- ▶ Pro otevření menu stiskněte .
- ➡ Na displeji se zobrazí menu "Předběžná signalizace".

Nastavení předběžné signalizace

- ▶ Zvýšení nebo snížení hodnoty, *viz Strana 149*.
- ▶ Pro uložení hodnoty stiskněte .

14.11 Menu 4 "Zpoždění startu vázání"

Pomocí zpoždění startu vázání se nastavuje časový interval, který má být mezi dokončením kulatého balíku v komoře na balíky a spuštěním vázání. Zpoždění startu vázání se nastavuje v sekundách.

Rozsah nastavení: 0,0-10 s

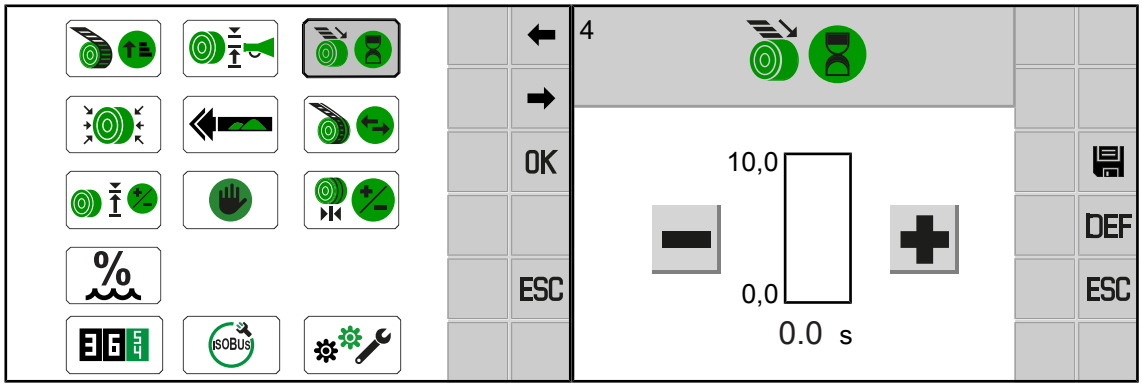

EQG003-003

✓ Otevřené je navigační menu, *viz Strana 148*.

▶ Pro otevření menu stiskněte .

➡ Na displeji se zobrazí menu "Zpoždění startu vázání".

Nastavení zpoždění startu vázání

▶ Zvýšení nebo snížení hodnoty, *viz Strana 149*.

▶ Pro uložení hodnoty stiskněte .

14.12 Menu 6 "Elektronické nastavení lisovacího tlaku"

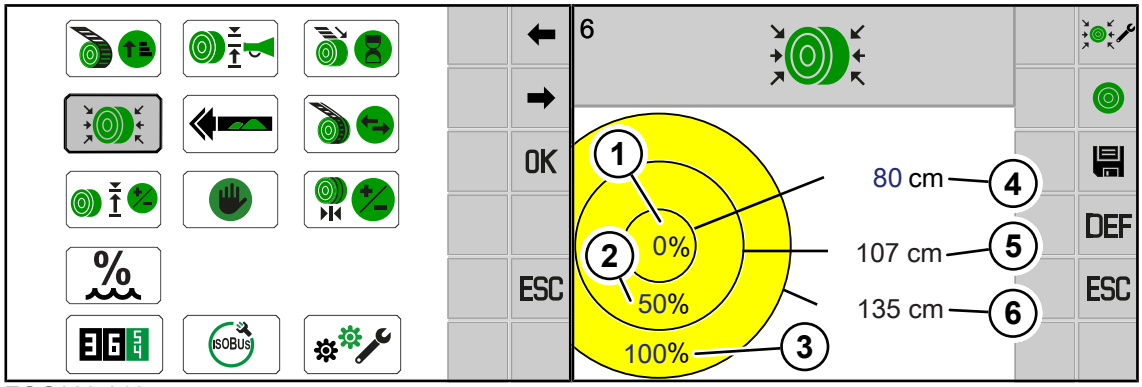

EQG003-016

✓ Otevřené je navigační menu, *viz Strana 148*.

▶ Pro otevření menu stiskněte .

➡ Na displeji se zobrazí menu "elektronické nastavení lisovacího tlaku".

Nastavení lisovacího tlaku

Pro jádro role, střed a okraj kulatého balíku lze nastavit rozdílný lisovací tlak a pro jádro role rozdílný průměr. Jsou možné následující hodnoty:

	Lisovací tlak	Průměr
Jádro role	(1) 0-100 %	(4) až 80 cm
Střed	(2) 0-100 %	(5) Vypočítá se automaticky z jádra role a okraje.
Okraj	(3) 0-100 %	(6) Nastavený průměr balíku nastavte na obrazovce terminálu, *viz Strana 139*.

- Zvýšení nebo snížení hodnoty, *viz Strana 149*.
- Pro uložení hodnoty stiskněte .

Nastavení stejného lisovacího tlaku pro celý kulatý balík

- Stiskněte .

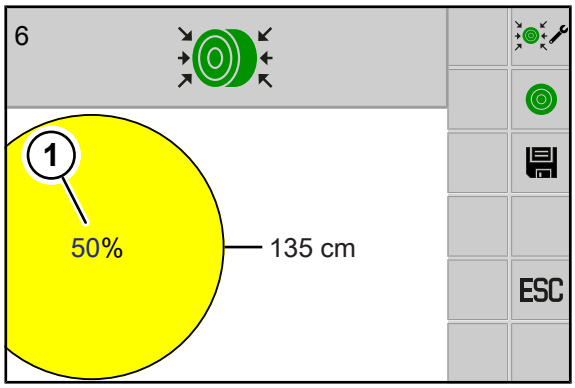

EQ003-304

- Zadání a uložení požadované hodnoty (1) pro lisovací tlak, *viz Strana 149*.
- ➡ Lisovací tlak pro celý kulatý balík je nastaven stejně. Průměr balíku pro celý kulatý balík se nastaví na obrazovce terminálu, *viz Strana 139*.

Vypuštění lisovacího tlaku

Pro údržbové práce na lisovacích pásech nebo v komoře na balíky lze lisovací tlak vypustit.

- Stiskněte a přidržte ho několik sekund stisknuté.
- ➡ Lisovací tlak se vypustí a stav se zobrazí na tlačítku: .
- Pro zvýšení lisovacího tlaku stiskněte a přidržte ho několik sekund stisknuté.

14.13 Menu 7 "Citlivost zobrazení směru"

V tomto menu se nastavuje citlivost zobrazení směru.

Zobrazení směru ukazuje, zda sběrač sbírá řádek uprostřed a upozorňují, kterým směrem se musí jet. Čím vyšší je sloupec na displeji, tím citlivěji je zobrazení směru nastaveno. Čím vyšší je citlivost zobrazení směru, tím dříve se na pracovní obrazovce zobrazují pokyny k jízdě v podobě šipky.

Jak se komora na balíky nejlépe plní sběrači, *viz Strana 76*.

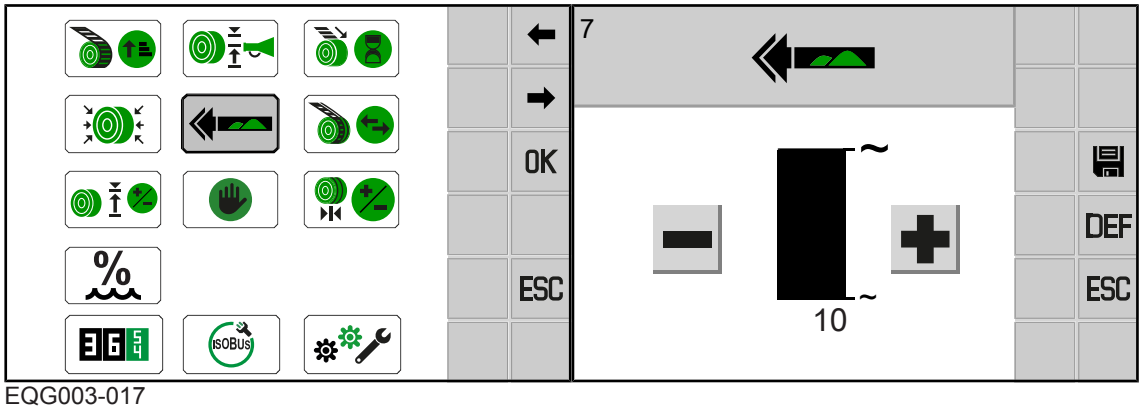

EQG003-017

✓ Otevřené je navigační menu, *viz Strana 148*.

▶ Pro otevření menu stiskněte .

➡ Na displeji se zobrazí menu "Citlivost zobrazení směru".

Nastavení citlivosti zobrazení směru

▶ Zvýšení nebo snížení hodnoty, *viz Strana 149*.

▶ Pro uložení hodnoty stiskněte .

14.14 Menu 8 "Volba způsobu vázání" (u varianty "Vázání sítí a vázání motouzem")

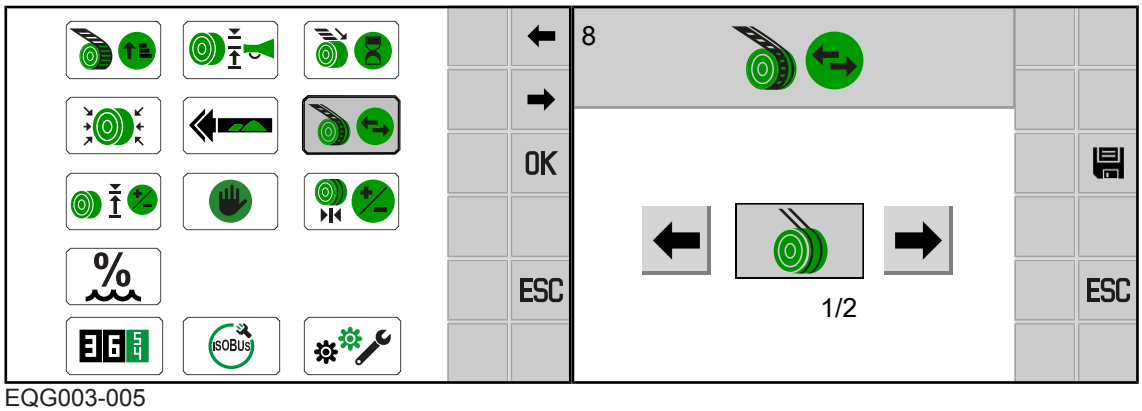

EQG003-005

✓ Otevřené je navigační menu, *viz Strana 148*.

▶ Pro otevření menu stiskněte .

➡ Na displeji se zobrazí menu "Volba způsobu vázání".

Změna režimu

▶ Vyvolání a uložení režimu, *viz Strana 150*.

Lze zvolit tyto režimy:

Symbol	Vysvětlení
	Vázání sítí
	Vázání motouzem

14.15 Menu 9 "Korekce naplnění"

Je-li průměr balíku nedostatečný nebo nadměrný, lze ho upravit korekcí naplnění v předdefinovaném rozsahu (velikost balíku v rozmezí -10 až +10 cm).

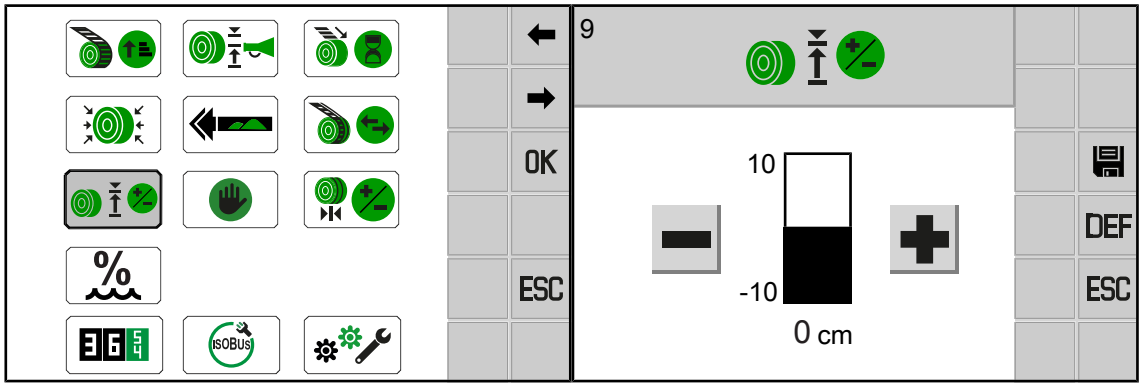

EQG003-018

✓ Otevřené je navigační menu, *viz Strana 148*.

▶ Pro otevření menu stiskněte 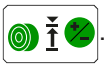 .

➡ Na displeji se zobrazí menu "Korekce naplnění".

Nastavení korekce naplnění

▶ Zvýšení nebo snížení hodnoty, *viz Strana 149*.

▶ Pro uložení hodnoty stiskněte .

Příklad

Nastavený požadovaný průměr balíku má být 108 cm.

Pokud skutečný průměr balíku činí jen 100 cm, je tedy o 8 cm menší, musí se nastavit korekční hodnota +8 cm.

To znamená:

Korrekční hodnota = požadovaný průměr balíku - průměr balíku

14.16 Menu 10 "Ruční ovládání" (u provedení s "Vázáním sítí")

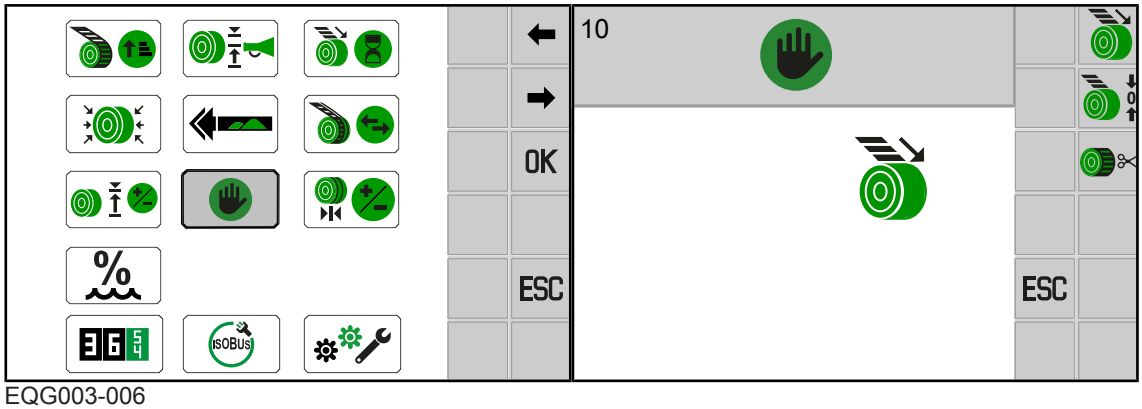

EQG003-006

✓ Otevřené je navigační menu, *viz Strana 148*.

▶ Menu lze zobrazit výběrem položky .

➡ Na displeji se zobrazí menu "Ruční ovládání".

Na displeji se mohou zobrazit následující ukazatele stavu:

Symbol	Vysvětlení
	Vazač je v pozici přivádění.
	Vazač je v pozici vázání.
	Vazač je v konečné pozici.
?	Pozice není definovaná.

Pomocí tlačítek na stranách lze ovládat tyto funkce:

Symbol	Vysvětlení
	Pohyb vazače do pozice přivádění
	Pohyb vazače do pozice vázání
	Vazačem pohybujte do konečné pozice

Pohyb vazače

- ▶ Když chcete vazač umístit do pozice přivádění, stiskněte tlačítko .
- ▶ Když chcete vazač umístit do pozice vázání, stiskněte tlačítko .
- ▶ Když chcete vazač umístit do konečné pozice, stiskněte tlačítko .

14.17 Menu 10 "Ruční ovládání" (u varianty "Vázání sítí a vázání motouzem")

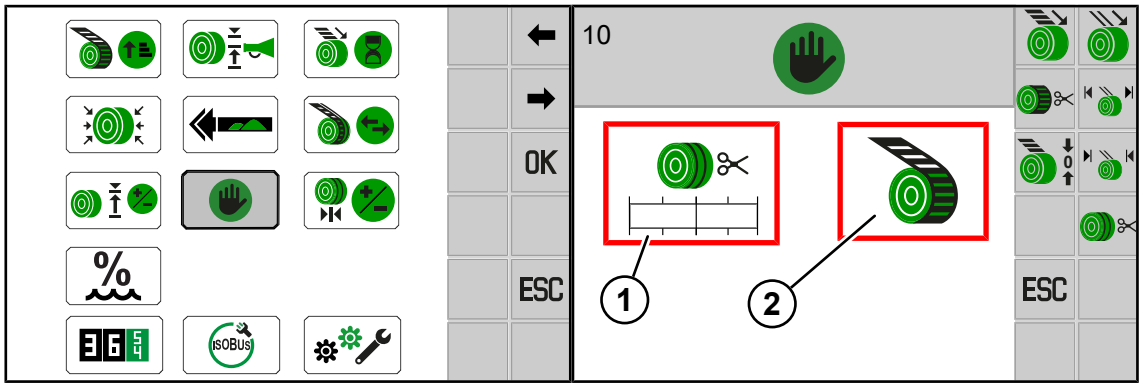

EQG003-115

✓ Otevřené je navigační menu, *viz Strana 148*.

- ▶ Menu lze zobrazit výběrem položky .

➡ Na displeji se zobrazí menu "Ruční ovládání".

(1) Vázání motouzem

Na displeji se mohou zobrazit následující ukazatele stavu:

Symbol	Vysvětlení
	Ramena motouzu v pozici přivádění.
	Ramena motouzu v pozici start.
	Ramena motouzu v pozici vázání.
	Ramena motouzu v koncovém postavení.

Symbol	Vysvětlení
	Ramena motouzu v základním postavení.
	Vázání motouzeem není v definované poloze.
	Ramena motouzu se nemohou pohybovat, protože aktor vázání sítí není v koncové pozici.

Pomocí tlačítek na stranách lze ovládat tyto funkce:

Symbol	Vysvětlení
	Pohybujte ramena motouzu do pozice přivádění
	Ramena motouzu umístěte do pozice start
	Pohyb ramen motouzu do koncového postavení
	Pohybujte ramena motouzu do základního postavení

Pohybování rameny motouzu

- Pro pohybování rameny motouzu do pozice přivádění stiskněte .
- Pro pohybování rameny motouzu do základní polohy stiskněte .

Pohyb ramen motouzu do postavení start/konec

- Pro umístění ramen motouzu do pozice start stiskněte .
- Pro pohyb ramen motouzu do koncového postavení, stiskněte .

(2) Vázání sítí

Na displeji se mohou zobrazit následující ukazatele stavu:

Symbol	Vysvětlení
	Vazač je v pozici přivádění.
	Vazač je v pozici vázání.
	Vazač je v konečné pozici.
?	Pozice není definovaná.
?	Aktor vázání sítí se nemůže pohybovat, protože ramena motouzu nejsou v základním postavení.

Pomocí tlačítek na stranách lze ovládat tyto funkce:

Symbol	Vysvětlení
	Pohyb vazače do pozice přivádění
	Pohyb vazače do pozice vázání
	Vazačem pohybujte do konečné pozice

Pohyb vazače

- ▶ Když chcete vazač umístit do pozice přivádění, stiskněte tlačítko .
- ▶ Když chcete vazač umístit do pozice vázání, stiskněte tlačítko .
- ▶ Když chcete vazač umístit do konečné pozice, stiskněte tlačítko .

14.18 Menu 11 "Korekce pozice start/konec" (u varianty "vázání sítí a motouzem")

V tomto menu se nastavuje,

- na které pozici se má nastartovat na vnějších hranách kulatých balíků vázání motouzem (poloha start),
- na které pozici se má vázání motouzem zastavit centricky na kulatém balíku (poloha konec).

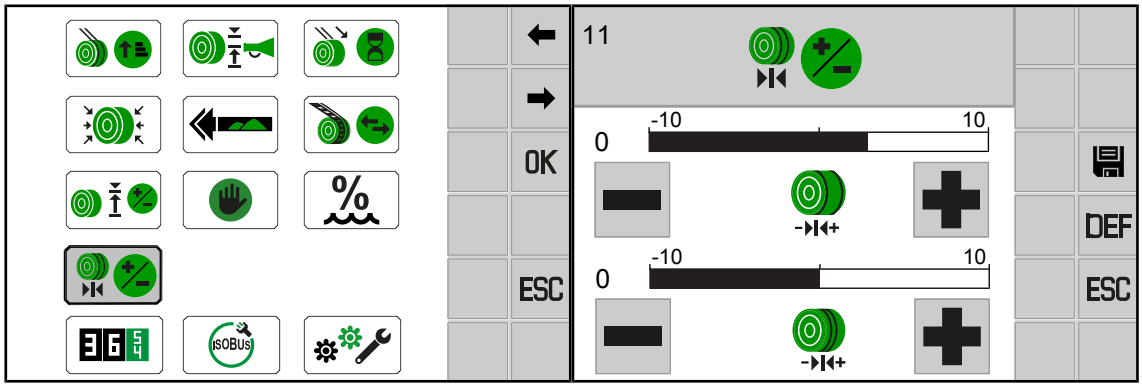

EQG003-114

✓ Otevřené je navigační menu, *viz Strana 148*.

✓ V menu 8 "Volba způsobu vázání" je zvoleno vázání motouzem,*viz Strana 156*.

▶ Pro otevření menu stiskněte .

➡ Na displeji se zobrazí menu "Korekce pozice start/stop vázání sítí".

Možná jsou následující nastavení:

Symbol	Vysvětlení
-+	Nastavit pozici start. Mohou se uložit hodnoty mezi -10 a 10. Zde se nastaví vzdálenost od vnější hrany balíku k první vrstvě motouzu. Optimální pozice startu se může lišit v závislosti na sklizňovém produktu. Hodnota ve směru -10: vázání startuje nadále ke středu balíku Hodnota ve směru 10: vázání startuje blíž k vnější hraně balíku
-+	Nastavení koncové pozice. Mohou se uložit hodnoty mezi -10 a 10. Přitom lze nastavení provést buď tak, že uprostřed kulatého balíku zůstane volný malý pruh bez vázání motouzem nebo že se vázání motouzem uprostřed překříží.

▶ Zvýšení nebo snížení hodnoty, *viz Strana 149*.

▶ Pro uložení hodnoty stiskněte .

14.19 Menu 12 "Měření vlhkosti"

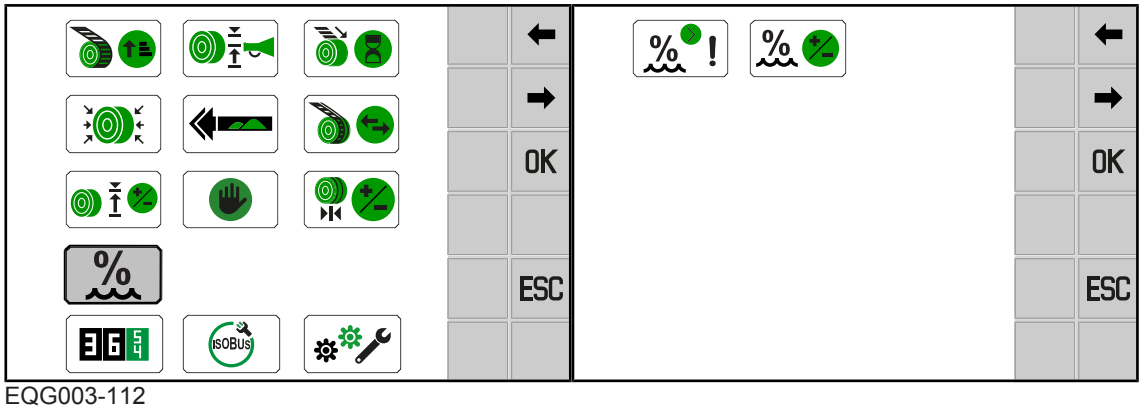

EQG003-112

✓ Otevřené je navigační menu, *viz Strana 148*.

▶ Menu lze zobrazit výběrem položky .

➡ Na displeji se zobrazí menu "Měření vlhkosti".

Menu "Měření vlhkosti" je rozděleno do následujících menu:

Menu	Podmenu	Označení
12		Měření vlhkosti (u varianty "měření vlhkosti"), *viz Strana 163*
	12-1	Chybové hlášení pro měření vlhkosti, *viz Strana 163*
	12-2	Korekční hodnota pro měření vlhkosti, *viz Strana 164*

14.19.1 Menu 12-1 "Chybové hlášení pro měření vlhkosti"

Chybové hlášení 522078-15 Měření vlhkosti horní limitní hodnota“ varuje, když je sklizňový produkt příliš vlhký, viz kapitola "Seznam chyb" v dodatku k návodu k obsluze (software). Výšku stupně vlhkosti, tedy kdy se má zobrazit chybové hlášení, lze nastavit v tomto menu.

Kromě toho lze deaktivovat nebo znovu aktivovat chybové hlášení pro displej.

Spodní mezní hodnota je pevně nastavena ze závodu a nelze ji změnit.

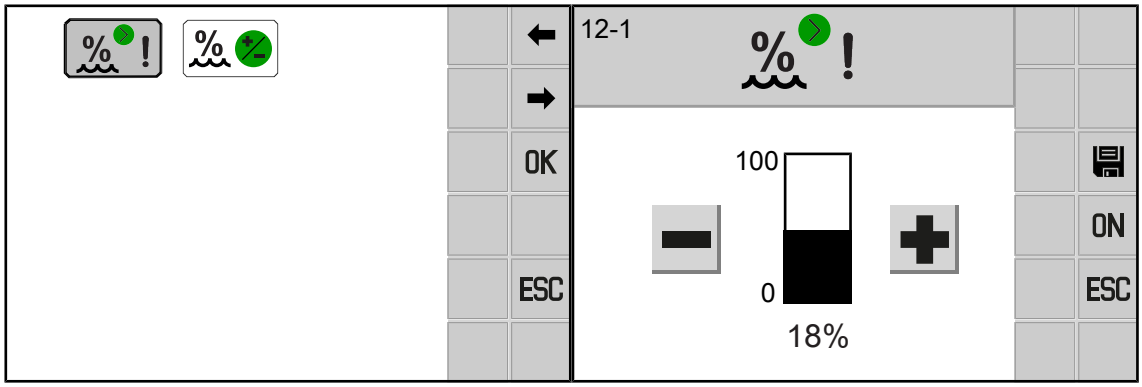

EQG003-141

✓ Menu 12 "Měření vlhkosti" je vyvoláno.

▶ Pro otevření menu stiskněte .

➡ Na displeji se zobrazí menu "Chybové hlášení pro měření vlhkosti".

Nastavení horní limitní hodnoty

▶ Zvýšení nebo snížení hodnoty, *viz Strana 149*.

▶ Pro uložení hodnoty stiskněte .

Deaktivace/aktivace chybového hlášení

▶ Pro deaktivování chybového hlášení stiskněte ON.

➡ Ukazatel na tlačítku se přepne z ON na OFF.

▶ Pro aktivování chybového hlášení stiskněte OFF.

➡ Ukazatel na tlačítku se přepne z OFF na ON.

14.19.2 Menu 12-2 "Korekční hodnota pro měření vlhkosti"

V tomto menu lze nastavit korekční hodnotu pro měření vlhkosti, když se zobrazená hodnota liší od hodnoty externího systému měření.

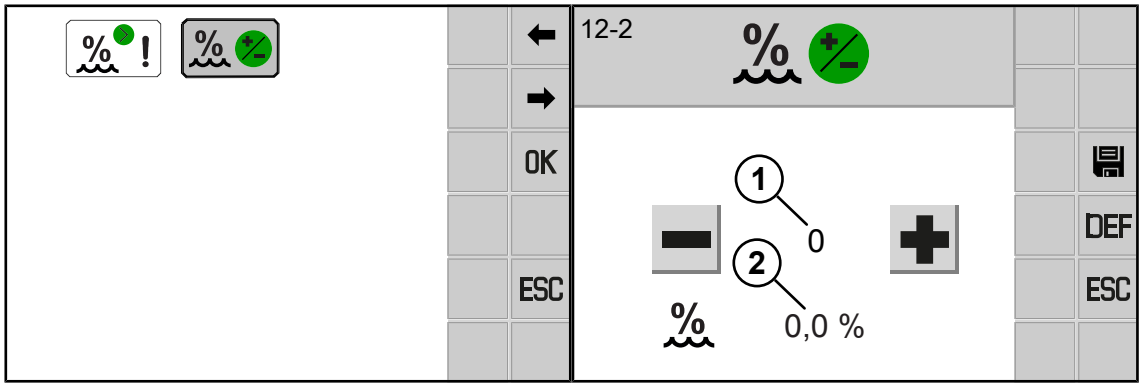

EQG003-142

✓ Menu 12 "Měření vlhkosti" je vyvoláno.

▶ Pro otevření menu stiskněte .

➡ Na displeji se zobrazí menu "Korekční hodnota pro měření vlhkosti".

Stanovení vlhkosti

▶ Stanovení vlhkosti sklizňového produktu cejchovaným systémem na měření vlhkosti.

➡ Pokud naměřená hodnota souhlasí s hodnotou (2) na displeji, je měření vlhkosti správně nastaveno.

➡ Pokud naměřená hodnota nesouhlasí s hodnotou (2) na displeji, musí se nastavit opravná hodnota (1).

Nastavení korekční hodnoty (1)

Nastavovanou korekční hodnotu (1) lze stanovit následovně:

Hodnota (2) – naměřená hodnota cizího systému měření vlhkosti = korekční hodnota (1)

Lze nastavit hodnoty mezi +10 až -10.

▶ Zvýšení nebo snížení hodnoty, *viz Strana 149*.

▶ Pro uložení hodnoty stiskněte .

14.20 Menu 13 "Čítače"

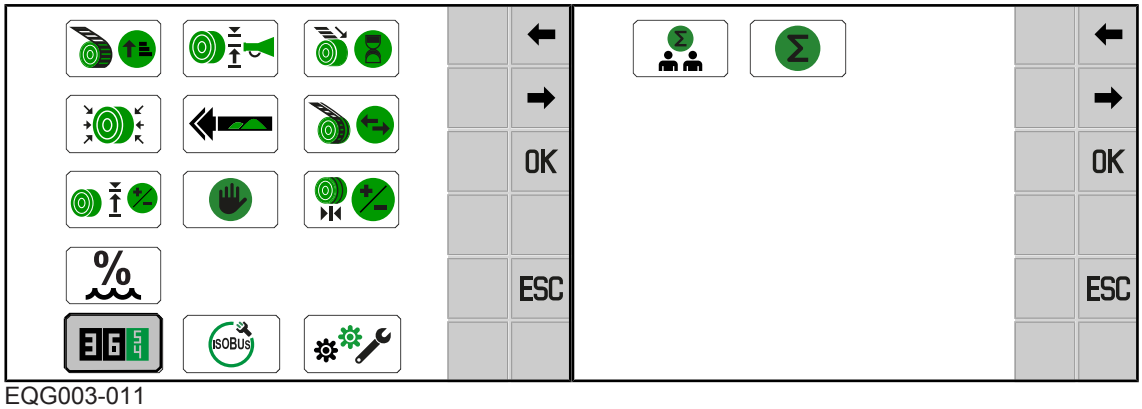

EQG003-011

✓ Otevřené je navigační menu, *viz Strana 148*.

▶ Pro otevření menu stiskněte .

➡ Na obrazovce se zobrazí menu „Čítač“.

Menu "Čítače" je rozděleno na tato podmenu:

Menu	Podmenu	Označení
13		Čítač, *viz Strana 166*
	13-1	Čítače zákazníka, *viz Strana 166*
	13-2	Celkový čítač, *viz Strana 168*

14.20.1 Menu 13-1 "Čítače zákazníků"

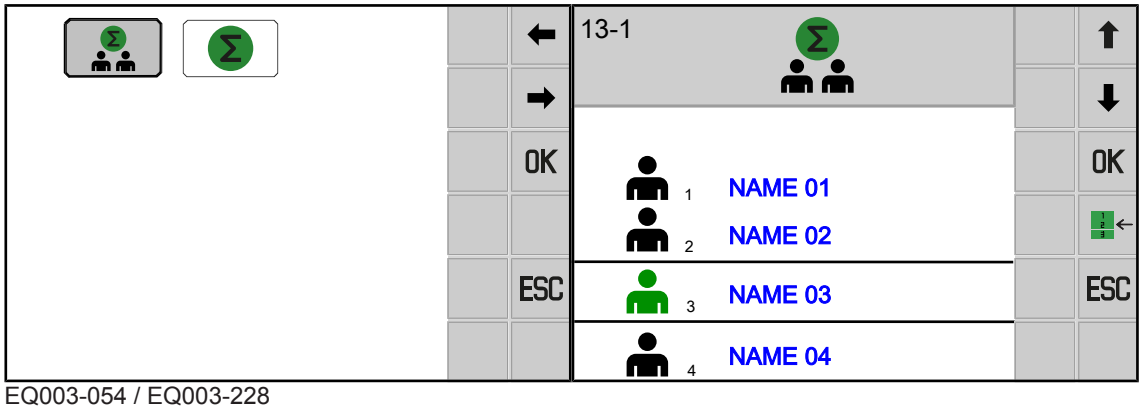

EQ003-054 / EQ003-228

✓ Menu 13 "Čítače" je vyvoláno," *viz Strana 166*.

▶ Pro otevření menu stiskněte .

➡ Na displeji se zobrazí menu 13-1 "Čítače zákazníků".

Menu zobrazuje seznam zákazníků. Modře označená jména se mohou přizpůsobit, *viz Strana 149*.

- Pomocí tlačítek ⬆ nebo ⬇ navigujete seznamem zákazníků.
- Pro aktivaci čítače zákazníka navigujte k požadovanému zákazníkovi a stiskněte OK.
- ➡ Požadovaný čítač zákazníka vypadá následovně: .
- Pro otevření detailního náhledu na zákazníka navigujte k požadovanému zákazníkovi a stiskněte .

Detailní náhled na zákazníka

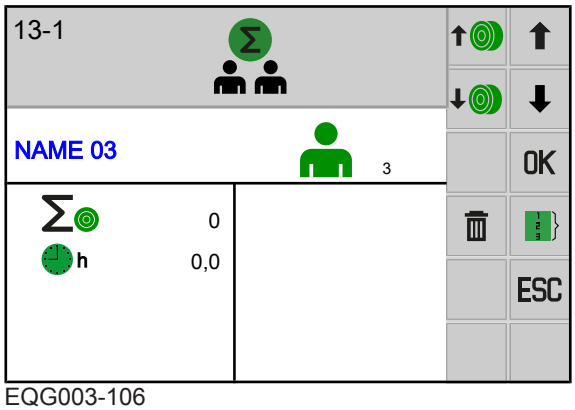

EQG003-106

Zobrazené symboly v menu mají následující význam:

Symbol	Vysvětlení
1	Aktivovaný čítač zákazníka 1–20
Σ	Celkový počet slisovaných kulatých balíků pro příslušného zákazníka
h	Čítač provozních hodin pro příslušného zákazníka

Pomocí tlačítek na stranách terminálu lze ovládat tyto funkce:

Symbol	Vysvětlení
⬆	Zvýšit počet balíků
⬇	Snížit počet balíků
🗑	Vynulování zobrazeného čítače zákazníka

Symbol	Vysvětlení
⬆ ⬇	Navigovat mezi detailními náhledy zákazníků
OK	Aktivování zobrazeného čítače zákazníka
	Návrat k celkovému přehledu všech zákazníků

Změna počtu balíků

Počet balíků lze manuálně změnit v rámci čítače zákazníka. Čítač zákazníka k tomu nemusí být aktivovaný.

- ▶ Pro zvýšení počtu balíků stiskněte ⬆.
- ▶ Pro snížení počtu balíků stiskněte ⬇.

Vynulování čítače zákazníka

- ▶ Pokud chcete vynulovat čítač zákazníka, podržte tlačítko 🗑 stisknuté alespoň 2 sekundy.

14.20.2 Menu 13-2 "Celkový čítač"

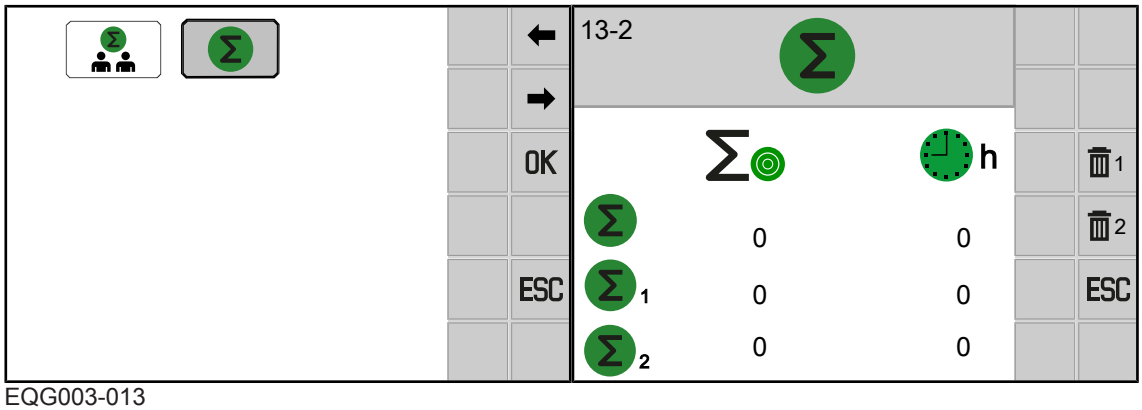

EQG003-013

✓ Menu 13 "Čítače" je vyvoláno," *viz Strana 166*.

- ▶ Pro otevření menu stiskněte Σ.

➡ Na displeji se zobrazí menu 13-2 "Celkový čítač".

Význam symbolů zobrazených na pracovní obrazovce:

Symbol	Vysvětlení
Σ	Celkový čítač (nelze vynulovat)
Σ 1	Sezónní čítač 1 (lze vynulovat)
Σ 2	Sezónní čítač 2 (lze vynulovat)
Σ ◎	Součet slisovaných kulatých balíků
h	Čítač provozních hodin

Pomocí tlačítek na stranách terminálu lze ovládat tyto funkce:

Symbol	Vysvětlení
1	Vynulování sezónního čítače 1
2	Vynulování sezónního čítače 2

Vynulování sezónního čítače 1 nebo 2

- Pokud chcete vynulovat sezónní čítač 1, stiskněte 1.
- Pokud chcete vynulovat sezónní čítač 2, stiskněte 2.

14.21 Menu 14 "ISOBUS"

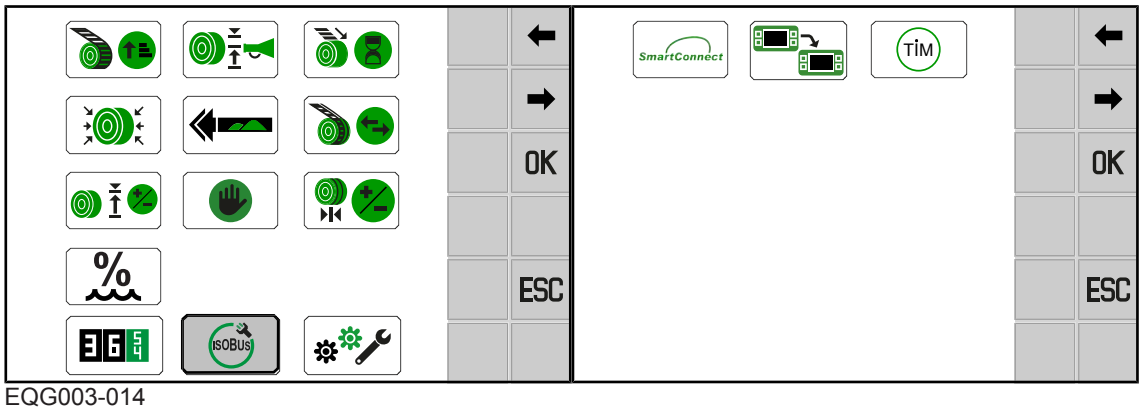

EQG003-014

✓ Je vyvoláno navigační menu, *viz Strana 148*.

- Pro otevření menu stiskněte ISOBUS.

➡ Na displeji se zobrazí menu "ISOBUS".

Menu "ISOBUS" je podle vybavení stroje rozděleno do následujících podmenu:

Menu	Podmenu	Označení
14		ISOBUS, *viz Strana 169*
	14-5	Krone SmartConnect, *viz Strana 170*
	14-6	Konfigurace softwaru TIM (u provedení s "TIM 1.0"), *viz Strana 171*
	14-9	Přepínání mezi terminály, *viz Strana 172*

14.21.1 Menu 14-5 "Krone SmartConnect"

V tomto menu se můžete podívat na přístupové údaje pro KRONE SmartConnect (KSC).

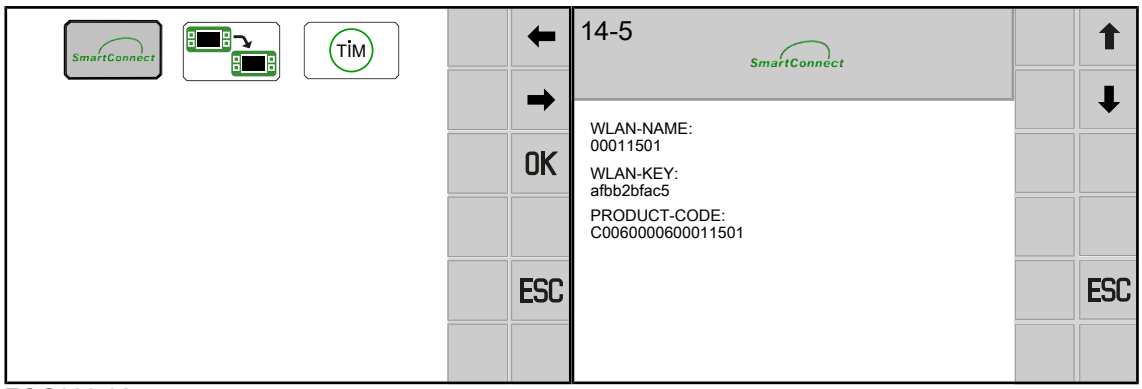

EQG000-064

✓ Je zabudován jeden nebo několik KRONE SmartConnect.

✓ Menu 14 "ISOBUS" je vyvoláno, *viz Strana 169*.

▶ Pro otevření menu stiskněte SmartConnect.

➡ Na displeji se zobrazí menu "SmartConnect".

14.21.2 Menu 14-6 "konfigurace softwaru TIM" (u varianty "TIM 1.0")

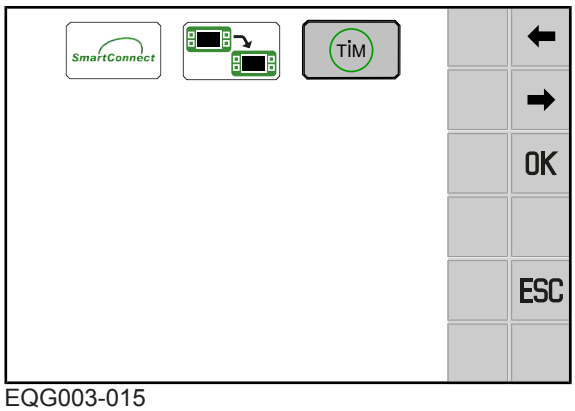

EQG003-015

✓ Menu 14 "ISOBUS" je vyvoláno, *viz Strana 169*.

▶ Menu lze zobrazit výběrem položky .

➡ Na displeji se zobrazí menu "konfigurace softwaru TIM".

V menu jsou následující ukazatele:

	Funkce TIM "zastavení traktoru při spuštění ovinovacího procesu".
	Funkce TIM "Otevření a zavření výklopné zádi po ukončení ovinovacího procesu".
	Číslo řídicí jednotky traktoru, kterou se otvírá a zavírá výklopná záď.
Brand: Model: Function Instance:	Když se traktor přihlásil do systému ISOBUS, zobrazí se zde označení a typ traktoru.

Pomocí tlačítek lze ovládat tyto funkce. Pokud jsou tlačítka šedá, není funkce k dispozici.

Symbol		Vysvětlení
		Traktor není připojen ke stroji přes TIM. Když byly zvolen funkce TIM, změní se tlačítko na .
		Spuštění registrace a autentifikace funkcí TIM.
		Spuštění funkcí TIM (lze zvolit jen při zavřené výklopné zádi).
		Zastavení funkcí TIM. Přitom se odpojí také registrace a autentifikace mezi traktorem a strojem.
		Pauza funkcí TIM. Přitom se **neodděluje** registrace a autentifikace mezi traktorem a strojem.

Volba funkcí TIM

- Zvolte zaškrtávací políčko vedle symbolu a/nebo .
- Zvolte a zadejte číslo řídicí jednotky traktoru, *viz Strana 149*.
- Pro vytvoření připojení mezi traktorem a strojem stiskněte .
- ➡ Spustí se registrace a autentifikace funkcí TIM.

Propojení stroje a traktoru

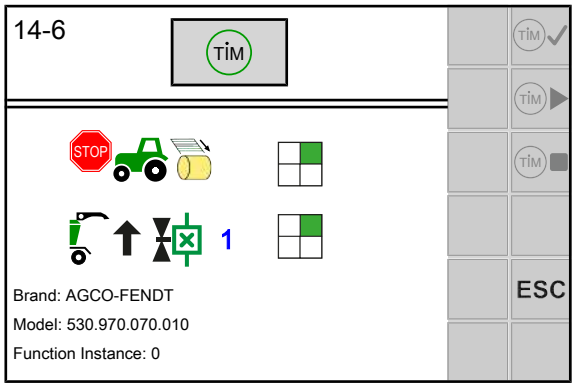

EQG003-095

Po volbě funkcí TIM se skryjí kontrolní políčka a na displeji se zobrazí stav TIM .

Stroj se nachází ve stavu registrace a autentifikace s traktorem.

Stav TIM změní na .

- Pro aktivování TIM na stroji stiskněte tlačítko .
- ➡ Stav TIM změní na . Stroj čeká na potvrzení traktoru.
- Na terminálu nebo jiném ovládacím zařízení traktoru potvrďte aktivaci TIM.
- ➡ Stav TIM změní na . Stroj automaticky převezme ovládání funkcí TIM na traktoru, *viz Strana 139*.

14.21.3 Menu 14-9 "Přepínání mezi terminály"

> ***INFO***
>
> Toto menu je k dispozici jen tehdy, když je připojeno několik terminálů ISOBUS.

Při prvním přepnutí se do dalšího terminálu zavede konfigurace stroje. Proces zavádění může trvat několik minut. Konfigurace se uloží do paměti dalšího terminálu.

Až do příštího vyvolání není stroj k dispozici v předchozím terminálu.

Při restartování se systém pokusí spustit naposledy používaný terminál. Pokud naposled použitý terminál již není k dispozici (např. je demontovaný), zpozdí se restartování, protože systém hledá nový terminál a zavádí do něj specifická menu. Proces zavádění může trvat několik minut.

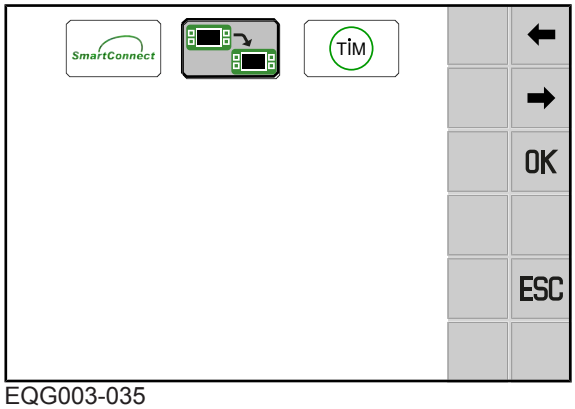

EQG003-035

✓ Menu 14 "ISOBUS" je vyvoláno, *viz Strana 169*.

▶ Pro přepnutí na další terminál stiskněte 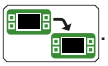 .

14.22 Menu 15 "Nastavení"

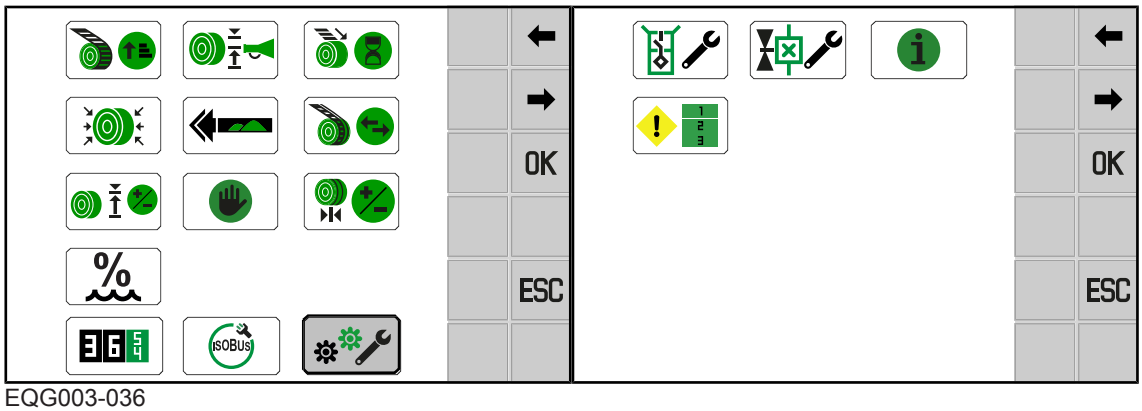

EQG003-036

✓ Otevřené je navigační menu, *viz Strana 148*.

▶ Menu lze zobrazit výběrem položky .

➡ Na displeji se zobrazí menu "Nastavení".

Menu "nastavení" je rozděleno do následujících podmenu:

Menu	Podmenu	Označení
15		Nastavení, *viz Strana 173*
	15-1	Test senzorů, *viz Strana 174*
	15-2	Test aktorů, *viz Strana 178*
	15-3	Informace o softwaru, *viz Strana 180*
	15-4	Seznam chyb, *viz Strana 180*

14.22.1 Menu 15-1 "Test senzorů"

⚠ *VAROVÁNÍ*

Nebezpečí poranění v nebezpečné oblasti stroje

Běží-li při testu senzorů vývodový hřídel, mohou se součásti stroje dát nečekaně do pohybu. Může dojít k těžkým až smrtelným úrazům.

▶ Vypněte vývodový hřídel.

Při senzorovém testu se kontrolují závady senzorů namontovaných na stroji. Při senzorovém testu lze také správně nastavit senzory. Teprve po nastavení senzorů je zaručeno, že stroj pracuje správně.

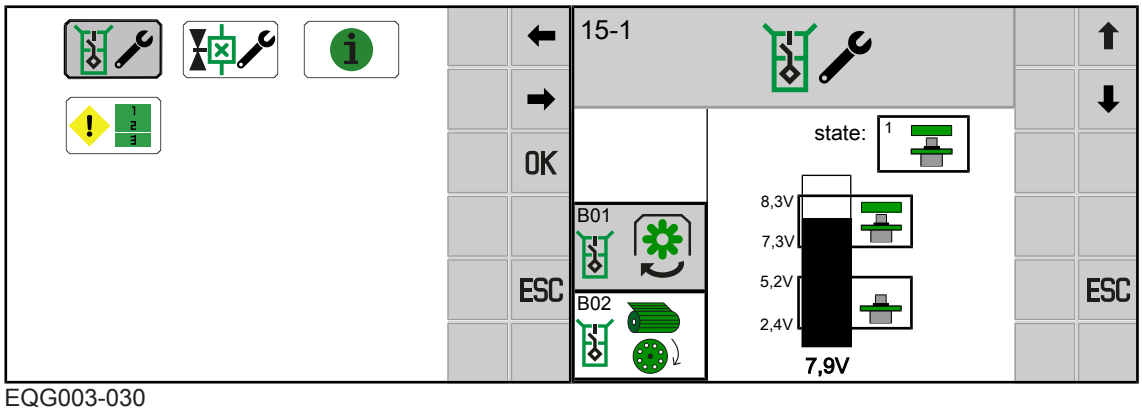

EQG003-030

✓ Menu 15 "Nastavení" je vyvoláno, *viz Strana 173*.

▶ Pro otevření menu stiskněte .

➡ Na displeji se zobrazí menu "Test senzorů".

V menu mohou být k dispozici následující tlačítka:

Symbol	Označení
⬆	Volba předchozího senzoru
⬇	Volba dalšího senzoru
ESC	Opustit menu

Nastavené hodnoty pro induktivní přibližovací spínač (NAMUR):

V horní části sloupcového diagramu je zobrazena minimální a maximální nastavená hodnota tlumeného senzoru (kov před senzorem). Aktuální nastavená hodnota (skutečná hodnota) je zobrazena pod sloupcovým diagramem.

Odstup senzoru od kovu musí být nastaven tak, aby v tlumeném stavu byl sloupec v rozmezí horního označení. Poté zkontrolujte, zda se sloupec v netlumeném stavu nachází v rozmezí dolního označení.

Možné senzory (v závislosti na vybavení stroje)

Přehled senzorů, aktorů a řídicích jednotek je ve schématu elektrického zapojení.

Č.	Senzor	Označení
B01		Otáčky komory na balíky
B02	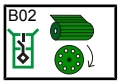	Aktivní vázání
B06	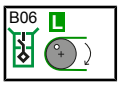	"Otáčky vratné kladky motouz vlevo (u varianty "Vázání sítí a vázání motouzem")
B07	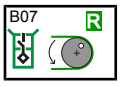	"Otáčky vratné kladky motouz vpravo (u varianty "Vázání sítí a vázání motouzem")
B08		Dno dopravního rotoru nahoře
B09		Ukazatel naplnění
B11		Levý hákový uzávěr výklopné zádě
B12		Pravý hákový uzávěr výklopné zádě
B15	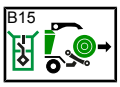	vyhození balíku
B61	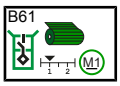	Vázání 1 (pasivní)

Č.	Senzor	Označení
B63	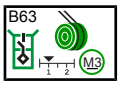	Poloha vázacího mechanismu motouz (u varianty "Vázání sítí a vázání motouzem")
B82	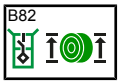	Ukazatel směru jízdy
B83	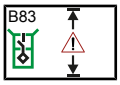	Pojistka proti přetížení lisovací pás

Možné ukazatele stavu senzorů

Symbol	Označení
0 OK	senzor připravený k provozu
1	senzor tlumený (kov před senzorem)
2	senzor netlumený (žádný kov před senzorem)
7	přerušení kabelu nebo zkrat
8 Error	Závada senzoru nebo řídicího počítače
20	přerušení kabelu
21	zkrat

14.22.1.1 Senzor B08 nastavení „Dna dopravního rotoru dole“

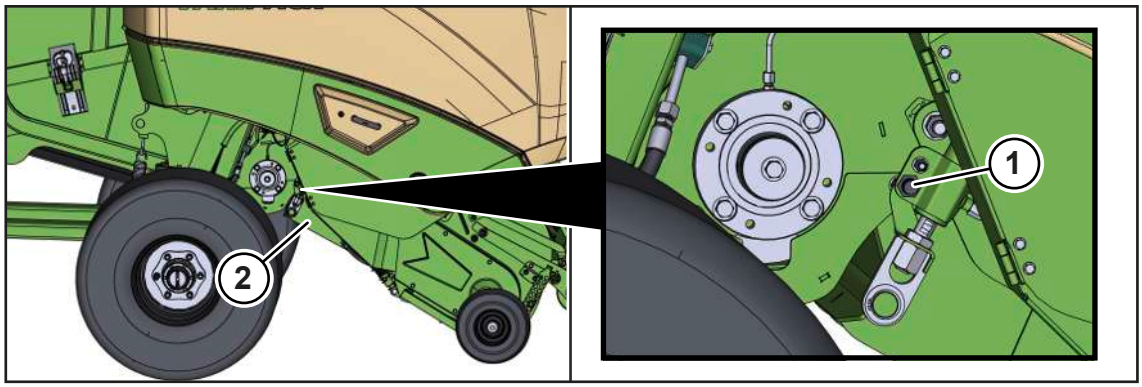

RPG000-257

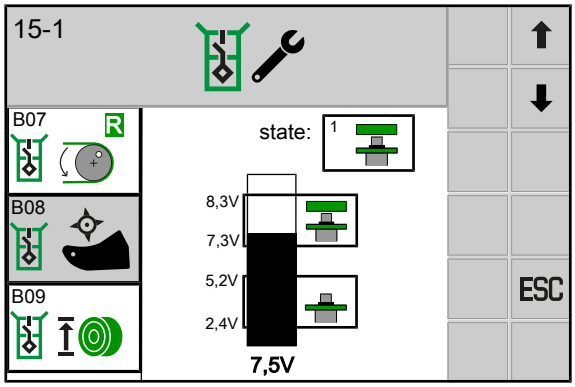

EQG003-145

Senzor B08 „Dno dopravního rotoru nahoře“ (1) je na pravé straně stroje v dolní části stroje.

- Odstraňte nečistotu z oblasti dna dopravního rotoru(2).
- Vzdálenost senzoru (1) ke kovu nastavte tak, aby byl v tlumeném stavu černý sloupec v menu 15-1 „Test senzorů“ v horním označení.
- Zkontrolujte, zda se černý sloupec v netlumeném stavu nachází pod tímto označením.

14.22.1.2 Nastavení senzoru B61 "Vázání 1 (pasivní)"

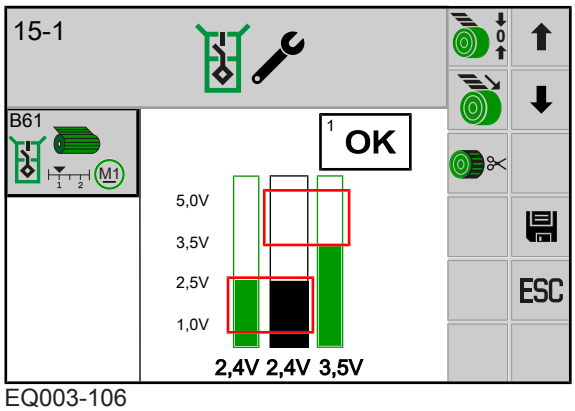

EQ003-106

✓ Je zobrazeno menu 15-1 "Test senzorů".
✓ Je vybraný senzor B61 "Vázání 1 (pasivní)".

Uložení je možné, jen když je pruh v dolním nebo horním červeném obdélníku pruhového ukazatele.

Pro znázornění poloh přiváděcího ramena, *viz Strana 233*.

- S najeďte na koncovou polohu přiváděcího ramena.
- Když se pruh nachází v červeném pruhu, polohu uložte pomocí .
- S najeďte na přiváděcí polohu přiváděcího ramena.
- Když se pruh nachází v červeném pruhu, polohu uložte pomocí .
- S najeďte na vázací polohu přiváděcího ramena.
- Zkontrolujte vázací polohu na stroji, *viz Strana 233*.

14.22.2 Menu 15-2 "Test aktorů"

⚠ VAROVÁNÍ

Nebezpečí zranění při nedodržení bezpečnostních postupů

Při nedodržení bezpečnostních postupů může dojít k vážným až smrtelným úrazům osob.

- Aby se předcházelo úrazům, je nutné přečtení a dodržování bezpečnostních postupů, *viz Strana 27*.

Test aktorů slouží k testování aktorů zabudovaných ve stroji. Aktor lze testovat jen když je pod proudem. V menu "Test aktorů" je proto nutné aktor aktivovat krátce ručně, aby bylo možné zjistit eventuální chyby akční jednotky.

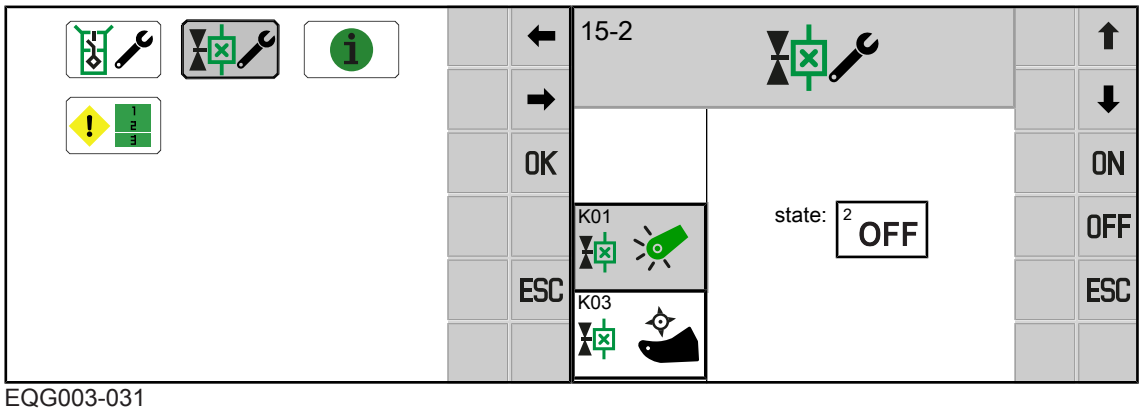

EQG003-031

✓ Menu 15 "Nastavení" je vyvoláno, *viz Strana 173*.

- Pro otevření menu stiskněte .

  ⇨ Otevře se výstražné upozornění, které odkazuje na provozní návod.

- Dodržujte bezpečnostní rutinu "Provedení testu aktorů", *viz Strana 29*.

- Potvrďte pomocí OK.

➡ Na displeji se zobrazí menu "test aktorů".

V menu mohou být k dispozici následující tlačítka:

Symbol	Označení
⬆	Volba předchozího senzoru
⬇	Volba dalšího senzoru
ON	Zapnutí aktoru
OFF	Vypnutí aktoru
ESC	Opustit menu

Možné aktory (v závislosti na vybavení stroje)

Přehled senzorů, aktorů a řídicích jednotek je ve schématu elektrického zapojení.

Č.	Aktor	Označení
K01	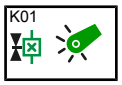	Sběrač
K03		Zvednutí/spuštění dna dopravního rotoru
E10		Výstražný majáček (pro některé státy)
E20/ E23/ E34		Osvětlení pro údržbu role sítě a bočního krytu vpravo
E22/ E33		Osvětlení pro údržbu bočního krytu vlevo
M03		Motor vázání 3 (u varianty "Vázání sítí a vázání motouzem")
Q26	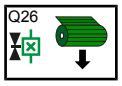	Spuštění podávací kyvné páky dolů
Q27	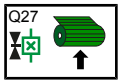	Zvednutí podávací kyvné páky
Q41	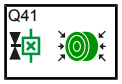	Lisovací tlak

Možné ukazatele stavu aktorů

Symbol	Označení
1 ON	aktor zapnutý
2 OFF	aktor vypnutý
3	všeobecná chyba aktoru
4 FUSE	chybí napájecí napětí Možná příčina: vadná pojistka.

Diagnostika digitálních aktorů

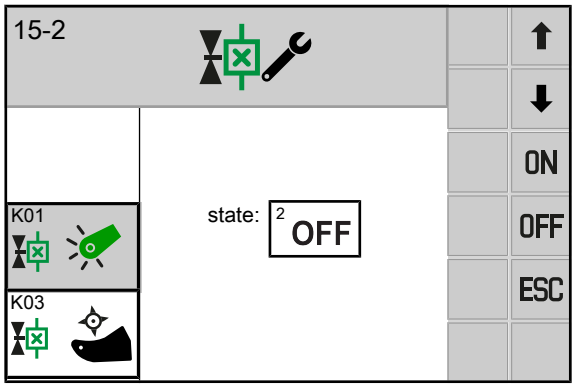

EQG000-019

Chyby se zobrazí jen když je aktor zapnutý a aktor lze testovat. Také lze kontrolovat LED přímo u zástrčky aktoru.

- ▶ Pro zapnutí aktoru stiskněte ON.
- ▶ Pro vypnutí aktoru stiskněte OFF.

14.22.3 Menu 15-3 "Informace o softwaru"

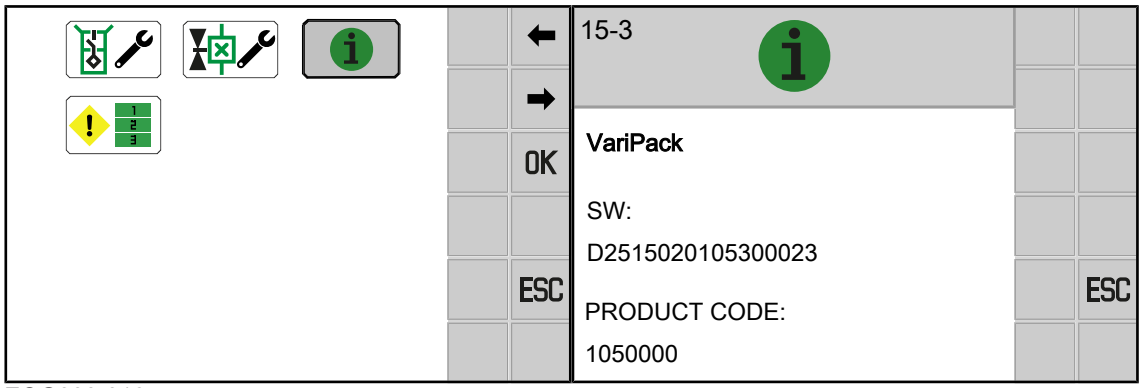

EQG000-016

✓ Menu 15 "Nastavení" je vyvoláno, *viz Strana 173*.

- ▶ Pro otevření menu stiskněte .
- ➡ Na displeji se zobrazí menu "Informace o softwaru".

Oblast zobrazení

Symbol	Označení
SW	Celková verze softwaru stroje

14.22.4 Menu 15-4 "Seznam chyb"

V tomto menu se zobrazují všechny aktivní a neaktivní chyby. Chyby se zobrazují s číslem chyby, údajem jak často se chyba vyskytla a časem počítadla provozních hodin, kdy se chyba vyskytla naposledy.

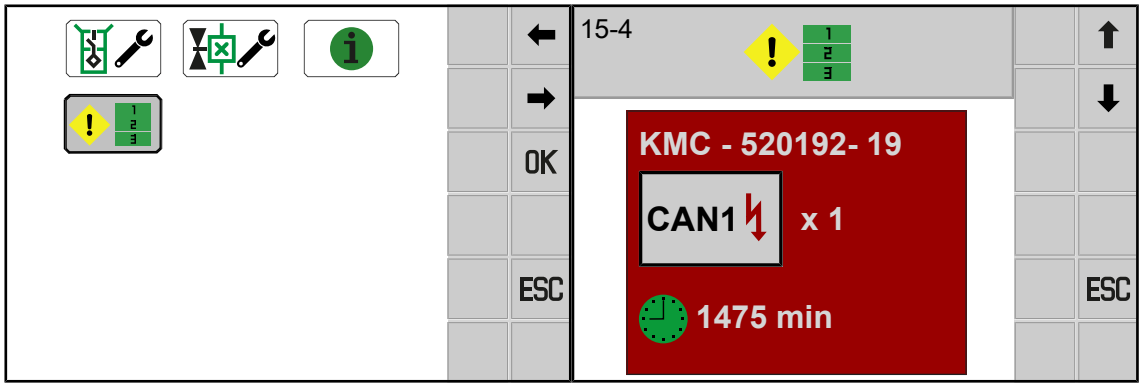

EQG000-060

✓ Menu 15 "Nastavení" je vyvoláno, *viz Strana 173*.

▶ Pro otevření menu stiskněte .

➡ Na displeji se zobrazí menu "Seznam chyb".

Oblast zobrazení

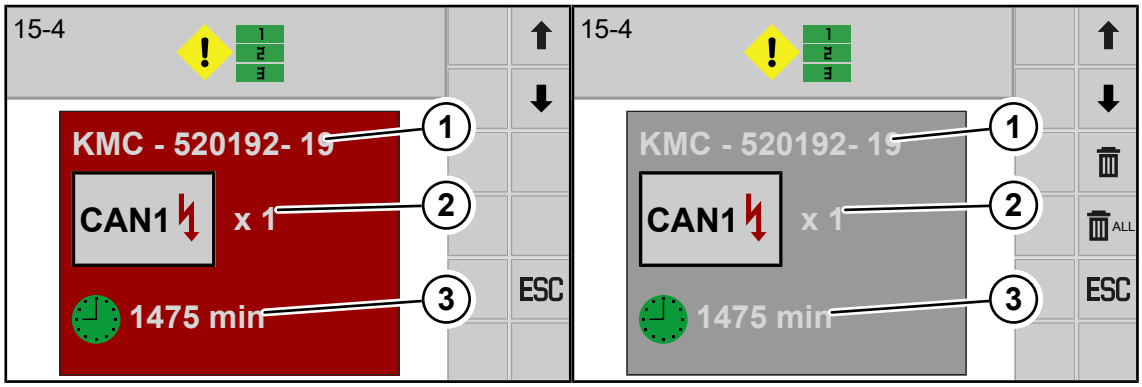

EQ001-085 / EQ001-209

Symbol	Označení	Vysvětlení
	Aktivní chyba	• Nelze vymazat
	Neaktivní chyba	• Lze vymazat
(1)	Číslo chyby	• Význam, příčina a odstranění chybového hlášení *viz Strana 232*.
(2)	Počet	• Jak často se chyba vyskytla.
(3)	Čas počítadla provozních hodin.	• Čas počítadla provozních hodin, kdy se chyba vyskytla naposledy.
	Vymazání jednotlivých chyb	• Zvolená chyba se vymaže. • Vymazat lze jen neaktivní chyby.
ALL	Vymazat všechny chyby	• Všechny neaktivní chyby se vymažou.

Opakující se symboly *viz Strana 147*.

Vymazání jednotlivých chyb

Vymazat lze jen neaktivní chyby (s šedým pozadím).

- Pro volbu chyb, které se mají vynulovat, stiskněte ⬇ resp. ⬆.
- Pro vymazání chyb stiskněte 🗑.

Vymazat všechny chyby

Vymazat lze jen neaktivní chyby (s šedým pozadím).

- Pro vymazání všech chyb stiskněte 🗑 ALL.

15 Jízda a přeprava

⚠ VAROVÁNÍ

Nebezpečí zranění při nedodržení základních bezpečnostních upozornění

Při nedodržení základních bezpečnostních upozornění může dojít k vážným až smrtelným úrazům osob.

- Aby nedocházelo k úrazům, je nutné si přečíst a dodržovat základní bezpečnostní pokyny, *viz Strana 15*.

⚠ VAROVÁNÍ

Nebezpečí úrazu při nedodržení bezpečnostních postupů

Při nedodržení bezpečnostních postupů může dojít k vážným až smrtelným úrazům osob.

- Aby se předcházelo úrazům, je nutné přečtení a dodržování bezpečnostních postupů, *viz Strana 27*.

⚠ VAROVÁNÍ

Nebezpečí nehody při otevřených uzavíracích kohoutech

Při otevřených uzavíracích kohoutech se mohou neúmyslně dát do pohybu komponenty stroje. Může tak dojít k vážným nehodám.

- Aby nedošlo k tomu, že se funkce omylem spustí, musí být při přepravních jízdách/ jízdách na silnici uzavřený uzavírací kohout / uzavřené uzavírací kohouty.

⚠ VAROVÁNÍ

Riziko nehody při jízdě s připojeným strojem v zatáčkách

Při jízdě v zatáčkách vybočí připojený stroj víc než traktor. Může tak dojít k nehodám.

- Zohledněte větší akční rádius.
- Při odbočování dejte pozor na osoby, překážky a provoz v protisměru.

⚠ VAROVÁNÍ

Nebezpečí úrazu při nezavřených řídicích ventilech traktoru

Při nezavřených řídicích ventilech stroje se mohou neúmyslně aktivovat komponenty stroje. Může tak dojít k vážným nehodám

- Aby nedošlo k tomu, že se funkce omylem spustí, musí být při přepravních jízdách traktoru na silnici řídicí ventily traktoru v neutrální poloze a uzavřené.

UPOZORNĚNÍ

Nebezpečí pro traktor vyplývající z automatických systémů brzd přívěsu

V případě traktorů s plynule měnitelnými převodovkami, které jsou vybaveny automatickým systémem brzd přívěsu, může mít brzdný účinek připojeného stroje v některých případech negativní vliv. Když jsou tyto automatické systémy brzd přívěsu, např. na dlouhých ajezdech, aktivovány delší dobu, může to vést k přehřátí a tím k výrazně sníženému brzdnému výkonu na brzdách stroje.

Kromě toho se při použití automatických systémů brzd přívěsu může výrazně zvýšit opotřebení brzd stroje.

15.1 Příprava stroje k jízdě po silnici

- ✓ Všechny body uvedené v kapitole "Uvedení do provozu" jsou splněny, *viz Strana 59*.
- ✓ Řídicí jednotky na traktoru jsou v neutrální poloze a jsou zajištěné.
- ✓ Stroj je zastavený a zajištěný, *viz Strana 27*.
- ✓ Všechny kryty jsou řádně zavřené a zajištěné.
- ✓ Zakládací klíny jsou zajištěny v držákách na stroji, *viz Strana 82*.
- ✓ Opěrná noha se nachází v transportní poloze, *viz Strana 78*.
- ✓ Stupátka k vázání jsou sklopená nahoru, *viz Strana 81*.
- ✓ Světla pro jízdu na silnici jsou připojená, zkontrolovaná a bezvadně fungují, *viz Strana 62*.
- ✓ Sběrač je zvednutý v transportní poloze, *viz Strana 83*.
- ✓ **U provedení s „Držákem hmatacího kola“ (pouze pro některé státy):** Hmatací kolo sběrače na pravé straně stroje je demontované a namontované na oji, *viz Strana 186*.
- ✓ Komora na balíky je prázdná a výklopná záď je zavřená.
- ✓ Stroj je zbaven nečistot a zbytků po sklizni, zejména zařízení osvětlení a poznávací značky.
- ✓ Pneumatiky nenesou žádné známky poškození, nemají zářezy ani praskliny.
- ✓ Pneumatiky mají správný tlak, *viz Strana 49*.
- ✓ **U provedení „Ruční brzda“:** Ruční brzda je uvolněná, *viz Strana 80*.
- ✓ Přípustná maximální rychlost stroje je známa a dodržuje se.
- ✓ **U varianty "Obslužná jednotka DS 100“:** Obrazovka pro silniční jízdu je vyvolána, *viz Strana 103*.
- ✓ **U ostatních terminálůs:** Obrazovka pro silniční jízdu je vyvolána, *viz Strana 103*.

15.2 Odstavení stroje

⚠ *VAROVÁNÍ*

Nebezpečí zranění při samovolném odjetí nezajištěného stroje

Není-li stroj po odstavení zajištěn proti samovolnému odjetí, hrozí nebezpečí zranění osob nekontrolovaně se pohybujícím strojem.

- ▶ Zajistěte stroj zakládacími klíny proti samovolnému odjetí.

- ▶ Před odpojením stroje od traktoru úplně zavřete výklopnou záď.
- ▶ Zastavte a zajistěte stroj, *viz Strana 27*.
- ▶ Uvedení opěrné nohy do opěrné polohy, *viz Strana 78*.
- ▶ Na straně traktoru uvlněte přidržovací řetěz kloubového hřídele, odpojte kloubový hřídel, umístěte jej na držák kloubového hřídele, pokud je zavěšen zespodu, nebo jej zavěste do řetězu kloubového hřídele, pokud je zavěšen shora.
- ▶ Odpojte závěsné zařízení podle provozního návodu dodaného výrobcem traktoru.
- ▶ Při použití pojistného řetězu k přídavnému jištění tažených strojů: Odstraňte pojistný řetěz.
- ▶ Vytáhněte konektor osvětlení pro silniční provoz, *viz Strana 62*.
- ▶ Odpojte napájecí kabel terminálu.
- ▶ Odpojte hydraulické hadice a zavěste je do držáku na stroji.
- ▶ Opatrně traktorem poodjeďte.
- ▶ Namontujte zařízení bránící neoprávněnému použití a klíč bezpečně uschovejte, *viz Strana 82*.

15.3 Zajištění kloubového hřídele

Když není kloubový hřídel připojen k traktoru, musí se na oji zajistit pomocí řetězu nebo držáku kloubového hřídele.

U horního zavěšení oje

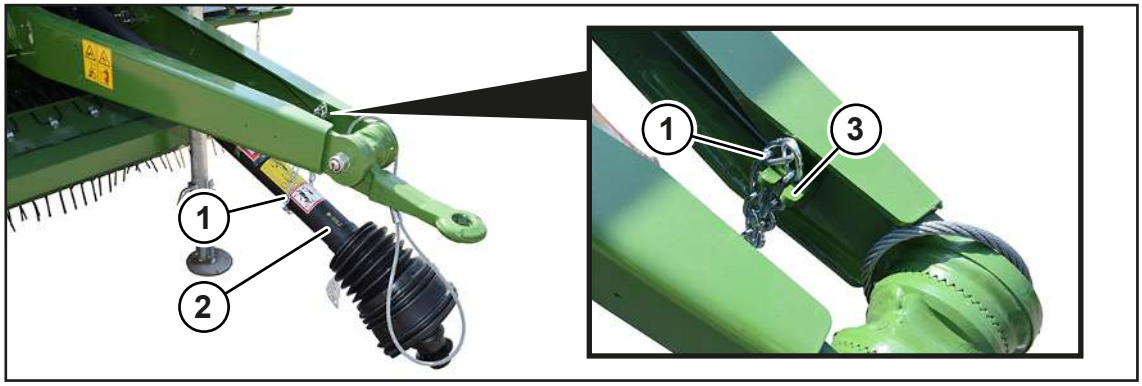

RPG000-118

- Vložte kloubový hřídel (2) do řetězu na kloubový hřídel (1).
- Zavěste řetěz kloubového hřídele (1) do držáku (3).

U spodního zavěšení oje

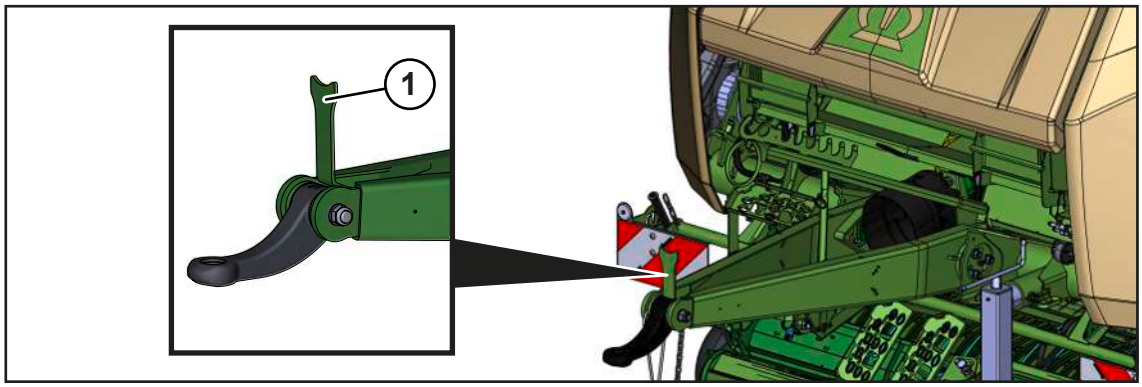

RPG000-137

- Vyklopte držák kloubového hřídele (1) a kloubový hřídel položte na držák kloubového hřídele (1).

15.4 Kontrola světel pro jízdu na silnici

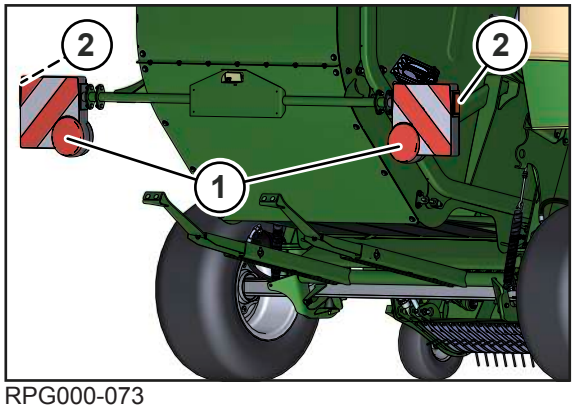

RPG000-073

- Připojení světel pro jízdu na silnici na elektriku vozidla, *viz Strana 62*.
- Zkontrolujte zadní světla (1), zda fungují.
- Očistěte zadní světla (1) a boční reflektory (2).

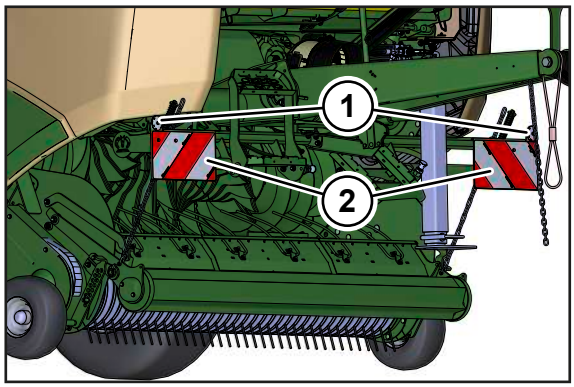

RPG000-074

- Vyčistěte 2 reflektory (1) a štítek pro zadní značení (2).

15.5 Demontujte hmatací kola pro silniční jízdu

U provedení s "Držákem hmatacího kola" (pro některé státy)

Pro silniční jízdu se může v závislosti na namontovaných pneumatikách demontovat hmatací kolo sběrače na pravé straně stroje, aby se snížila celková šířka stroje na méně než 2,55 m. Poté se namontuje pro uložení na oji.

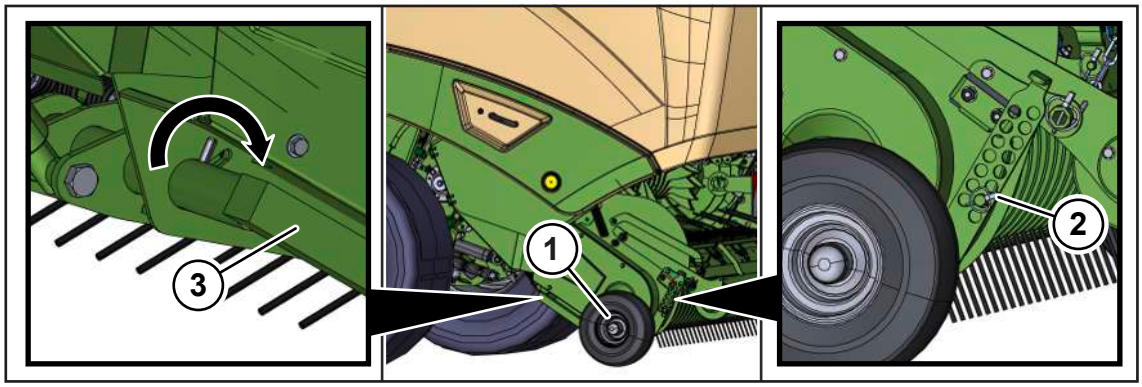

RPG000-239

- Zvedněte sběrač do transportní polohy, *viz Strana 83*.
- Zastavte a zajistěte stroj, *viz Strana 27*.
- Pro demontáž hmatacího kola (1) demontujte sklopnou závlačku (2).
- Přidržovací rameno (3) hmatacího kola (1) otáčejte ve směru šipky a hmatací kolo (1) včetně přidržovacího ramena (3) sundejte.
- Hmatací kolo (1) uchopte za rukojeť (3) a vytáhněte ve směru šipky.
- Stejným způsobem demontujte hmatací kolo na pravé straně stroje.

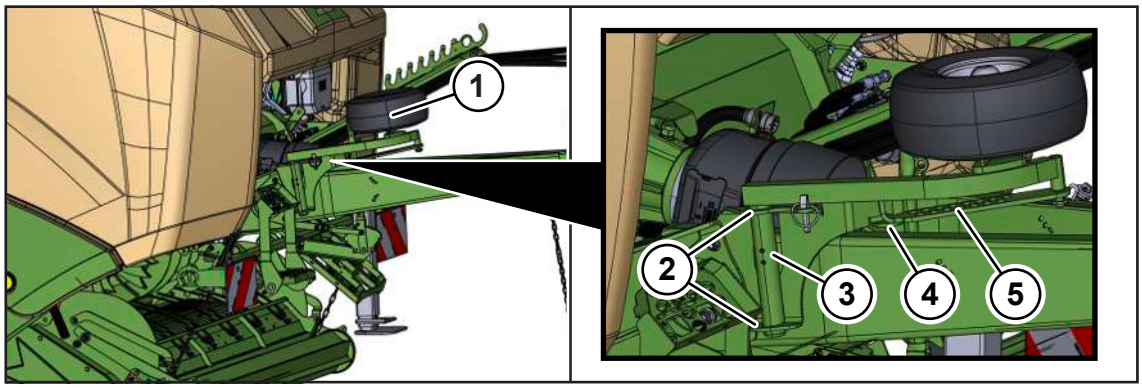

RPG001-240

- Přidržovací raměno (3) hmatacího kola (1) nasuňte do otvorů (2) držáků hmatacího kola.
- Lištu s otvory (5) posuňte tak, aby lišta s otvory (5) přiléhala na držák (4).

15.6 Příprava stroje k přepravě

⚠ *VAROVÁNÍ*

Riziko nehody při nedostatečném zajištění pohyblivých součástí stroje

Pokud není stroj pro přepravu na nákladním automobilu nebo vlaku řádně zajištěn, může vlivem proudění vzduchu za jízdy dojít k nežádoucímu uvolnění některých součástí stroje. Může tak dojít k vážným nehodám nebo poškození stroje.

- Proveďte dále uvedená opatření pro zajištění pohyblivých součástí stroje.

15.6.1 Kontrolní seznam pro přepravu stroje

- ✓ Všechny kryty jsou řádně zavřené a zajištěné.
- ✓ Stupátka k vázání jsou sklopená nahoru, *viz Strana 81*.
- ✓ Kloubový hřídel je zajištěný, *viz Strana 185*.
- ✓ Hydraulické hadice jsou na stroji zajištěné proti spadnutí.

- ✓ Stroj byl zvednutý zvedacím nářadím s minimální nostností v označených záchytných bodech, *viz Strana 188*. Minimální nosnost závisí na nejvyšší dovolené celkové hmotnosti stroje, *viz Strana 48*.
- ✓ Stroj je zajištěný vhodnými tažnými prostředky na k tomu určených upevňovacích bodech, *viz Strana 189*.
- ✓ Stroj byl přeložen ve směru jízdy na kamion nebo vlak.
- ✓ Obslužná jednotka nebo terminál jsou umístěny bezpečně a v suchu.
- ✓ **U provedení "Označovací tabule SMV“**: Označovací tabule SMV je zakrytá nebo demontovaná, *viz Strana 41*.

15.6.2 Zajištění čelní kapoty

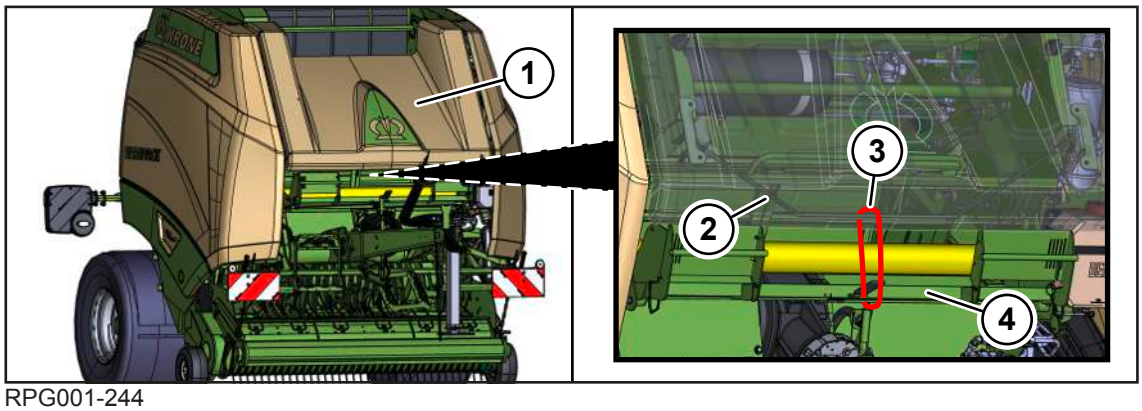

RPG001-244

- ✓ Čelní kapota (1) je zavřená a zaklapnutá.
- ▶ Pro zajištění čelní kapoty (1) veďte stahovací pásku (3) kolem blokovacího ramena (2) a podpěry (4) držáku sítě.
- ▶ Utáhněte stahovací pásku (3).

15.6.3 Zvednutí stroje

⚠ *VAROVÁNÍ*

Nebezpečí zranění při zvednutém stroji

Padající stroj nebo nekontrolovaně se pohybující díly mohou ohrozit přítomné osoby. Tyto činnosti smí provádět pouze kvalifikovaný odborný personál.

- ▶ Používejte jen schválené zvedací nářadí a vázací prostředky s dostatečnou nosností. Pro hmotnosti, *viz Strana 48*.
- ▶ Dodržujte údaje k určeným záchytným bodům.
- ▶ Dbejte na bezpečné usazení vázacích prostředků.
- ▶ Nikdy se nezdržujte pod zvednutým strojem.
- ▶ Pokud pod strojem musíte pracovat, bezpečně ho podložte, *viz Strana 28*.

Stroj je opatřen 3 záchytnými body.

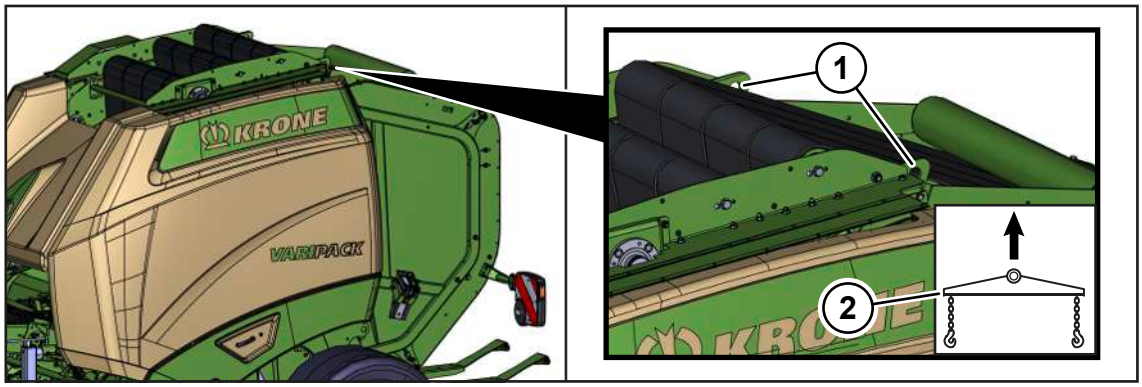

RPG000-216

2 záchytné body (1) se nachází nahoře vedle pohyblivého dna.

Když se stroj zvedá, musí se použít zátěžová traverza (2).

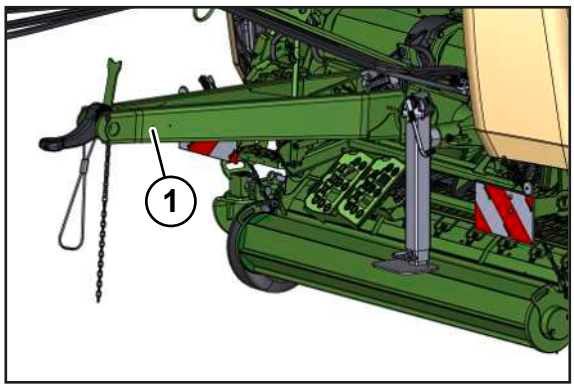

RPG000-217

1 záchytný bod je v přední oblasti oje (1).

Pro zvednutí stroje se musí použít zvedací nářadí, které má minimální nosnost podle přípustné celkové hmotnosti stroje, viz typový štítek na stroji, *viz Strana 44*.

✓ Stroj je zastavený a zajištěný, *viz Strana 27*.

▶ Zavřete výklopnou záď.

▶ Zvedněte sběrač do transportní polohy, *viz Strana 83*.

▶ Zajistěte, aby byla všechna ochranná zařízení zablokována.

▶ Ujistěte se, že jsou kloubové hřídele, hydraulická vedení a kabely zajištěny.

▶ Upevněte řetězy zvedacího nářadí ve dvou záchytných bodech stroje.

▶ Ujistěte se, že jsou háky řetězů řádně zavěšeny v záchytných bodech.

▶ Napněte řetězy, aby se odlehčila opěrná noha.

▶ Uveďte opěrnou nohu do transportní polohy, *viz Strana 78*.

15.6.4 Upevnění stroje

⚠ *VAROVÁNÍ*

Ohrožení života při nekontrolovaném pohybu stroje

Jestliže stroj není pro přepravu dopravním prostředkem (např. nákladním automobilem nebo lodí) řádně upevněn, může se stroj dát nekontrolovaně do pohybu a tím ohrozit osoby.

▶ Stroj před transportem řádně zajistěte vhodnými upevňovacími prostředky na k tomu určených upevňovacích bodech.

Vázací body na stroji jsou označeny upozorňující nálepkou, *viz Strana 34*.

RPG000-219

1 2 vázací body vpředu

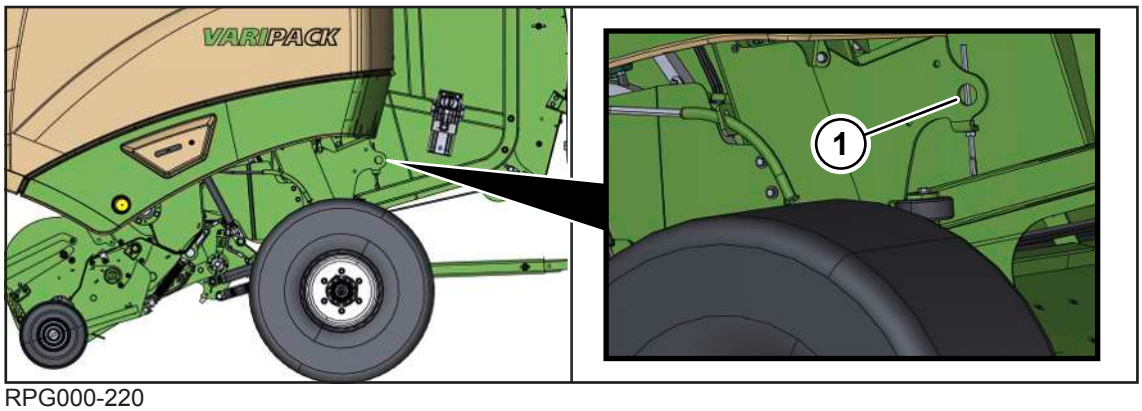

RPG000-220

1 2 vázací body vzadu (po jednom na levé a pravé straně stroje)

16 Nastavení

⚠ VAROVÁNÍ

Nebezpečí zranění při nedodržení základních bezpečnostních upozornění

Při nedodržení základních bezpečnostních upozornění může dojít k vážným až smrtelným úrazům osob.

- Aby nedocházelo k úrazům, je nutné si přečíst a dodržovat základní bezpečnostní pokyny, *viz Strana 15*.

⚠ VAROVÁNÍ

Nebezpečí úrazu při nedodržení bezpečnostních postupů

Při nedodržení bezpečnostních postupů může dojít k vážným až smrtelným úrazům osob.

- Aby se předcházelo úrazům, je nutné přečtení a dodržování bezpečnostních postupů, *viz Strana 27*.

16.1 Nastavení lisovacího tlaku

U varianty „DS 100“

Lisovací tlak se nastavuje na obslužné jednotce, *viz Strana 108*.

U ostatních terminálů

Lisovací tlak se nastaví na terminálu v menu 6 "Elektronické nastavení lisovacího tlaku“ , *viz Strana 154*.

16.2 Nastavení průměru balíku

U varianty "Obslužná jednotka DS 100"

Průměr balíku se nastavuje na obslužné jednotce, *viz Strana 106*

U ostatních terminálů

Průměr balíku se nastaví na obrazovce terminálu, *viz Strana 139*.

16.3 Nastavení přesahu sítě na brzdě sítě

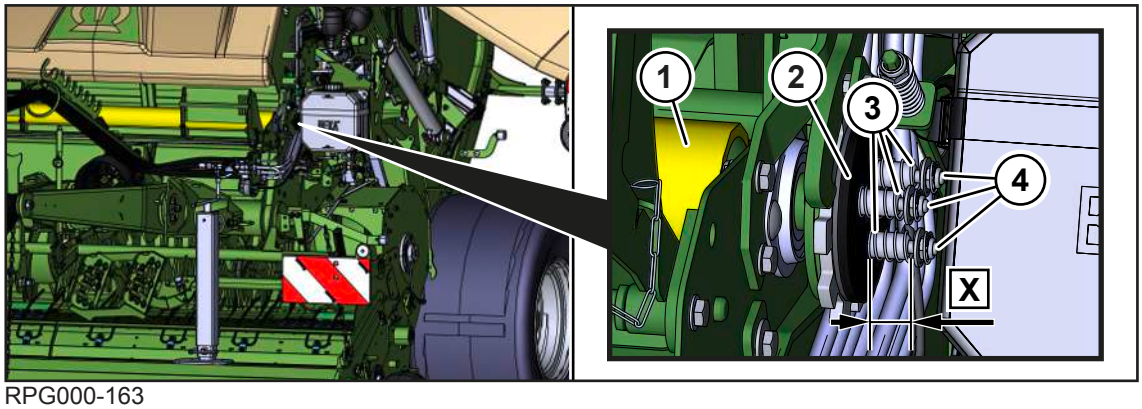

RPG000-163

Brzda sítě (2) se nachází vpředu na levé straně stroje.

Brzda sítě (2) zabrzdí po odříznutí sítě žlutou předválcovací kladku sítě (1). Tak řídí, kolik sítě bude po každém procesu vázání přesahovat mezi gumovými podložkami pod širocetaženou kladkou. Pomocí 3 šroubů (4) se nastaví brzdná síla.

Síť musí vyčnívat mezi gumovými podložkami asi **10 cm**, *viz Strana 90*.

Přednastavený rozměr 3 pružin (3) od KRONE: **X=24 mm**

✓ Stroj je zastavený a zajištěný, *viz Strana 27*.
✓ Levá boční kapota je otevřená.

▶ Zkontrolujte přesah sítě mezi gumovými pruhy.

Pokud je přesah sítě příliš dlouhý, zvyšte brzdnou sílu:

▶ Snižte rozměr X.

Pokud je přesah sítě příliš krátký, snižte brzdnou sílu:

▶ Zvyšte rozměr X.

16.4 Nastavení odkládací gumové plachty na vázání sítí

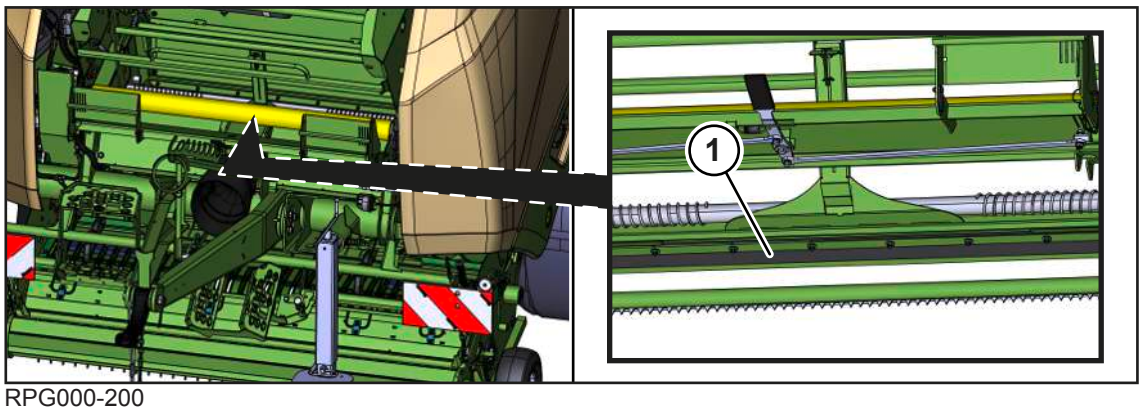

RPG000-200

Když je gumová odkládací plachta (1) opotřebovaná a nepřiléhá 2-3 cm na plnou šířku dopravního válce, může být nastavena.

✓ Stroj je zastavený a zajištěný, *viz Strana 27*.

▶ Uvolněte šroubové spoje a gumovou odkládací plachtu nasuňte do podélných otvorů tak, aby přiléhala 2-3 cm na dopravní válec.

▶ Když toto nastavení nepostačuje, gumovou odkládací plachtu (1) vyměňte.

16.5 Nastavení napětí motouzu na skříňce na motouz

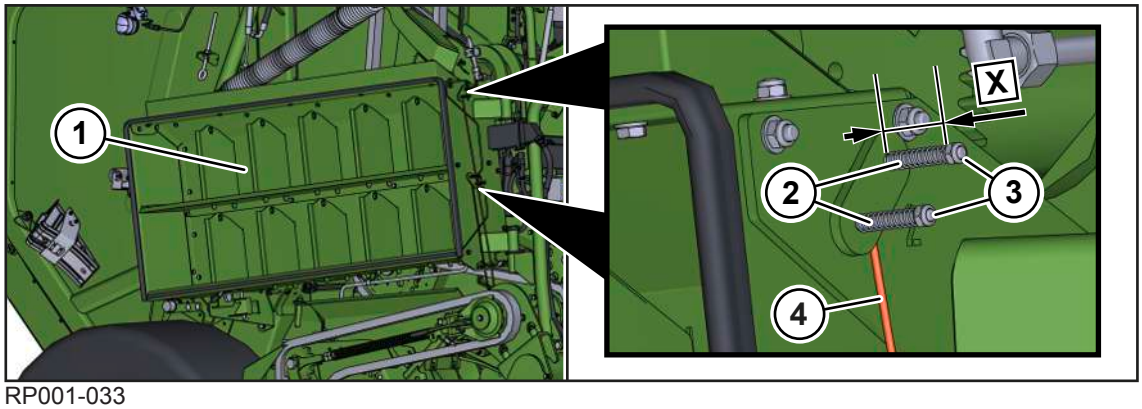

RP001-033

Napětím motouzu na výstupních okách skříňky na motouz (1) se nastaví, jak pevně probíhá vázací motouz (4) strojem. To se může lišit podle vázacího motouzu a podmínek nasazení. Mělo by být nastaveno co možná nejvolněji, aby bylo možné táhnout vázací motouz (4) při zahájení vázání co možná nejlehčeji. Přesto by měl být vázací motouz (4) položen ve stroji napnutý, aby nedošlo v důsledku vibrací nebo podobného z jeho vytažení ze stroje.

Ze závodu jsou pružiny (2) nastaveny na rozměr **X=40 mm**.

✓ Stroj je zastavený a zajištěný, *viz Strana 27*.

✓ Pravá boční kapota je otevřená.

Na všech 4 šroubech na horním a sporním vázacím motouzu (4) proveďte stejný postup nastavení:

▶ Pro zvýšení napětí motouzu snižte maticí (3) rozměr X.

▶ Pro snížení napětí motouzu zvyšte maticí (3) rozměr X.

16.6 Nastavení napětí motouzu na brzdě motouzu

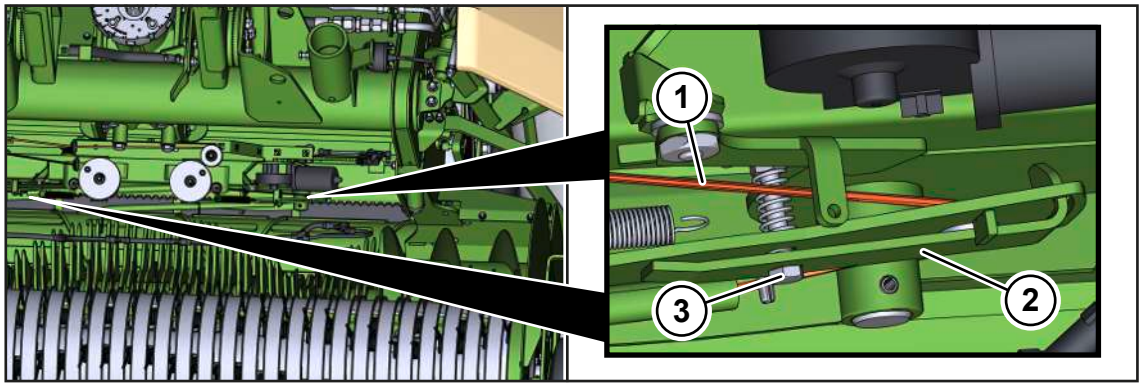

RP001-036

Napětím motouzu na brzdě motouzu (2) se nastaví, jak pevně probíhá vázací motouz (1) ke kulatému balíku. Tak se může vázací motouz během vázání rovnoměrně pevně rozdělit na kulatý balík. Toto napětí motouzu se může lišit podle vázacího motouzu a podmínek nasazení.

Na horním vázacím motouzu na pravé straně a na spodním vázacím motouzu na levé straně se nachází brzda motouzu (2), které se musí nastavit.

✓ Stroj je zastavený a zajištěný, *viz Strana 27*.

✓ Vázací motouz je vložený, *viz Strana 95*.

▶ Pro zvýšení napětí motouzu pevněji sešroubujte brzdu motouzu (2) s maticí (3).

▶ Pro snížení napětí motouzu uvolněte brzdu motouzu (2) na matici (3).

16.7 Kontrola/Nastavení nožů na vázání motouzem

⚠ VAROVÁNÍ

Nebezpečí zranění ostrým nožem na vázání motouzem

Při nastavování nože na vázání motouzem existuje nebezpečí zranění prstů a rukou.

- ▶ Při nastavování nože na vázání motouzem noste ochranné rukavice.
- ▶ Při práci v prostoru nože na vázání motouzem pracujte obzvlášť opatrně.

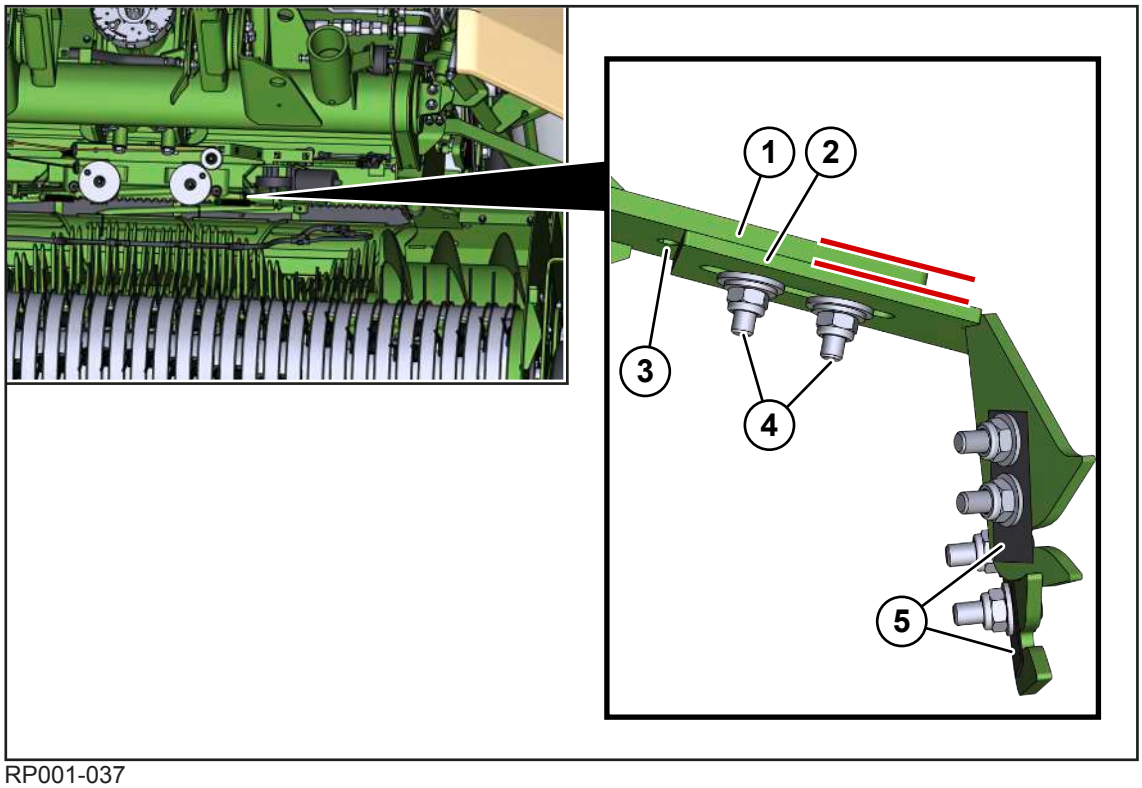

RP001-037

Na držáku nožů (2) jsou zabudovány 2 nože (5).

- ▶ Zkontrolujte, zda jsou hrany držáku nožů (2) a ramena nožů (1) navzájem paralelní.
- ▶ Zkontrolujte také, zda jsou držáky nožů (2) zasunuty až po otvor (3).
- ▶ Jestliže nejsou, uvolněte šroubové spoje (4) a držák nožů (2) posuňte.

16.8 Nastavení množství oleje centrálního mazacího zařízení řetězu

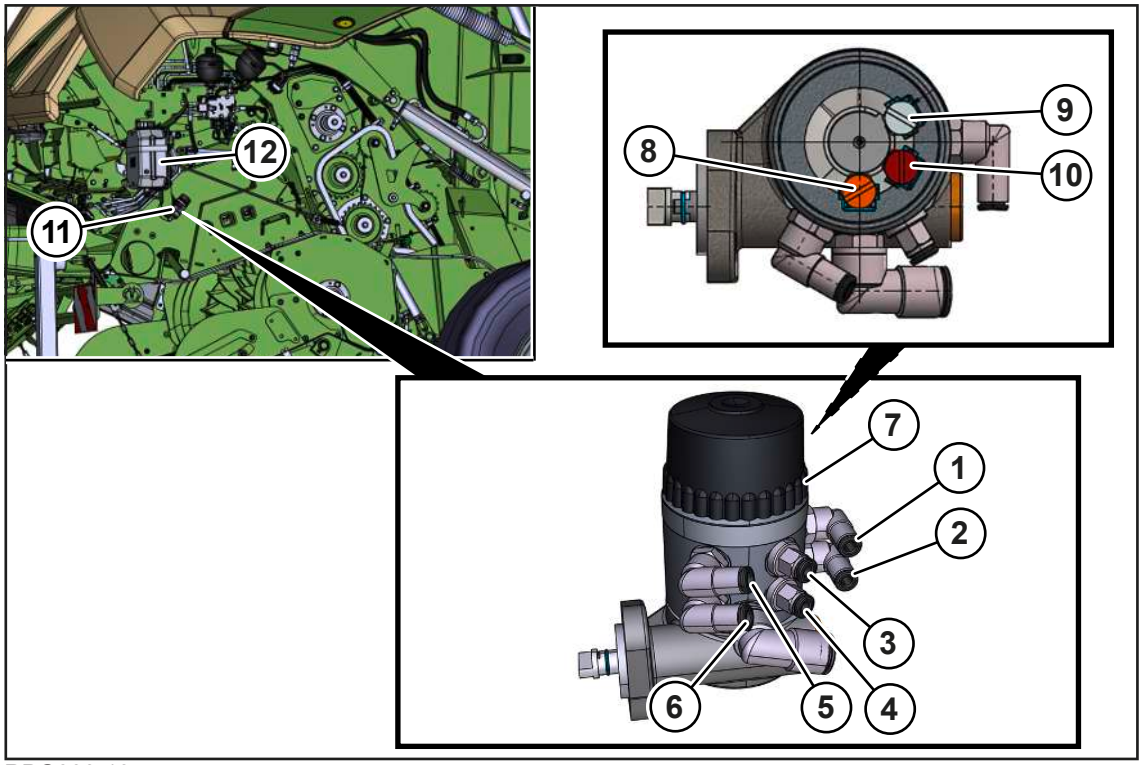

RPG000-135

Centrální mazání řetězů se nachází na levé straně stroje za boční kapotou.

Při každém otočení hnacího hřídele se olej olejového čerpadla (11) dopraví z nádrže (12) odtoky (1), (2), (3), (4), (5) a (6) k olejovým štětcům na hnacích řetězech.

Údržba centrálního mazání řetězů, *viz Strana 221*.

Nastavení množství oleje

Množství oleje pro jednotlivé štětce centrálního mazání řetězů se může na olejovém čerpadle (11) zvýšit nebo snížit.

Pro nastavení množství oleje otáčejte nastavovacími šrouby (8), (9) nebo (10). Jedno úplné otočení odpovídá čtvrtině maximálního množství oleje.

Pro přehled olejových štětců na stroji, *viz Strana 222*.

✓ Stroj je zastavený a zajištěný, *viz Strana 27*.

▶ Odšroubujte víčko (7) olejového čerpadla.

▶ Pro zvýšení množství oleje otáčejte požadovaným nastavovacím šroubem (8), (9) nebo (10) ve směru otáčení hodinových ručiček.

▶ Pro snížení množství oleje otáčejte požadovaným nastavovacím šroubem (8), (9) nebo (10) proti směru otáčení hodinových ručiček.

Nastavovací šrouby jsou uspořádány následovně:

Pol.	Mazání olejem pro	nastavovací šroub
(1)	Pohon č. 1 – lisovací jednotka	(8) bílá
(2)		
(3)	Pohon č. 2 – rotor	(9) červená
(4)		
(5)	Pohon č. 3 – dopravní válec a spouštěcí válec	(10) oranžová
(6)		

16.9 Nastavení vyhazovače balíků

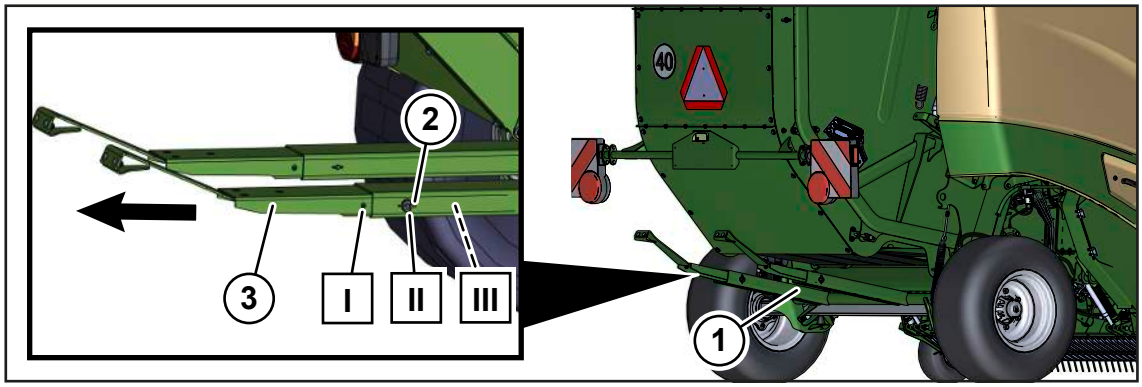

RPG000-167

Vyhazovač balíků (1) může být nastaven ve 3 pozicích (postavení I, II a III).

Poloha	Vysvětlení
I	Kulatý balík do 165 cm
II	Kulatý balík do 190 cm
III	Pro měkké podklady

✓ Stroj je zastavený a zajištěný, *viz Strana 27*.

Proveďte stejným způsobem následující nastavení na obou špičkách vyhazovače balíků (1):

- ▶ Demontujte sklopnou závlačku (2) a čep.
- ▶ Prodloužení (3) vytáhněte ve směru šipky tak, až je dosažena požadovaná poloha (I), (II) nebo (III).
- ▶ Namontujte čep a sklopnou závlačku (2). Dejte pozor na to, aby byla sklopná závlačka namontována zvenku.

17 Údržba

⚠ VAROVÁNÍ

Nebezpečí zranění při nedodržení základních bezpečnostních upozornění

Při nedodržení základních bezpečnostních upozornění může dojít k vážným až smrtelným úrazům osob.

- Aby nedocházelo k úrazům, je nutné si přečíst a dodržovat základní bezpečnostní pokyny, *viz Strana 15*.

⚠ VAROVÁNÍ

Nebezpečí úrazu při nedodržení bezpečnostních postupů

Při nedodržení bezpečnostních postupů může dojít k vážným až smrtelným úrazům osob.

- Aby se předcházelo úrazům, je nutné přečtení a dodržování bezpečnostních postupů, *viz Strana 27*.

17.1 Tabulka údržby

17.1.1 Údržba – před sezónou

Kontrola hladiny oleje	
Hlavní převodovka	*viz Strana 210*
Centrální mazací zařízení řetězu	*viz Strana 222*

Komponenty	
Nastavení hnacích řetězů	*viz Strana 219*
Pevné utažení šroubů/matic na stroji	*viz Strana 205*
Dotažení matic kol	*viz Strana 209*
Kontrola tlaku v pneumatikách	*viz Strana 208*
Kontrola hasicího přístroje	*viz Strana 218*
Čištění pouzdra a vlečného oka	*viz Strana 212*
Čištění filtru v centrálním mazání řetězů	*viz Strana 222*
Vypuštění kondenzované vody z nádrže stlačeného vzduchu	
Kontrola a nastavení čisticích válců	*viz Strana 214*
Mazání stroje podle plánu mazání	*viz Strana 200*
Kontrola spouštění a funkce vázání	*viz Strana 78*
Zkontrolujte hydraulické hadice	*viz Strana 211*
Kontrola elektrických spojovacích kabelů a v případě potřeby jejich oprava nebo výměna servisním partnerem KRONE	
Z držáku sítě odstraňte korozi	*viz Strana 218*

17.1.2 Údržba – po sezóně

Komponenty	
Vyčistěte stroj	*viz Strana 211*
Mazání stroje podle plánu mazání	*viz Strana 200*
Namažte kloubový hřídel	*viz Strana 204*
Namažte tukem závity nastavovacích šroubů	
Vypuštění kondenzované vody z nádrže stlačeného vzduchu	
Čištění hnacích řetězů	*viz Strana 213*
Namažte tukem holé pístnice všech hydraulických válců a co nejvíce je vtáhněte	
Všechny pákové klouby a místa uložení bez možnosti mazání potřete olejem	
Opravte poškozený lak, holá místa konzervujte ochranným prostředkem proti korozi	
Zkontrolujte lehký chod všech pohyblivých součástí. V případě potřeby je vymontujte, vyčistěte a namazané tukem znovu zamontujte.	
Odstavte stroj na suchém místě, chráněném před povětrnostními vlivy, které se nenachází v blízkosti látek podporujících korozi	
Chraňte pneumatiky proti vnějším vlivům jako je například olej, tuk, sluneční záření atd.	

17.1.3 Údržba – jednorázově po 10 hodinách

Komponenty	
Dotažení matic kol	*viz Strana 209*
Utažení šroubových spojů na oji	*viz Strana 214*
Kontrola tlaku v pneumatikách	*viz Strana 208*
Nechte stavěč tyčového ústrojí brzdové soustavy zkontrolovat	Provede jen servisní partner KRONE, viz příručka pro servisní techniky
Zkontrolujte hydraulické hadice ohledně netěsností a v případě potřeby nechte vyměnit od servisního partnera KRONE	*viz Strana 211*
Čištění pouzdra a vlečného oka	*viz Strana 212*
Zkontrolujte a v případě potřeby nastavte chování lisovacích pásů	Provede jen servisní partner KRONE, viz příručka pro servisní techniky

17.1.4 Údržba – jednorázově po 50 hodinách

Výměna oleje	
Hlavní převodovka	*viz Strana 210*

17.1.5 Údržba – jednorázově po 500 kulatých balících

Komponenty	
Kontrola a nastavení čisticích válců	*viz Strana 214*

17.1.6 Údržba – každých 10 hodin, minimálně jednou denně

Kontrola hladiny oleje	
Hlavní převodovka	*viz Strana 210*

Komponenty	
Vyčistěte stroj	*viz Strana 211*
Kontrola hasicího přístroje	*viz Strana 218*
Kontrola funkce brzdové soustavy	
Čištění pouzdra a vlečného oka	*viz Strana 212*

17.1.7 Údržba – každých 50 hodin

Komponenty	
Pevné utažení šroubů/matic na stroji	*viz Strana 205*
Utažení šroubových spojů na oji	*viz Strana 214*
Dotažení matic kol	*viz Strana 209*
Kontrola tlaku v pneumatikách	*viz Strana 208*
Vypuštění kondenzované vody z nádrže stlačeného vzduchu	

17.1.8 Údržba – každých 250 hodin

Komponenty	
Kontrola hasicího přístroje	*viz Strana 218*

17.1.9 Údržba – každých 500 hodin

Výměna oleje	
Hlavní převodovka	*viz Strana 210*

17.1.10 Údržba – po každých 1000 kulatých balících

Komponenty	
Zkontrolujte a v případě potřeby nastavte chování lisovacích pásů	Provede jen servisní partner KRONE, viz příručka pro servisní techniky

17.1.11 Údržba – každé 2 roky

Komponenty	
Nechte nádrž na stlačený vzduch zkontrolovat od servisního partnera KRONE	
Nechte provést údržbu pneumatických brzdových válců od servisního partnera KRONE	

17.2 Plán mazání

UPOZORNĚNÍ

Poškození míst uložení

Při použití jiných než schválených mazacích tuků a při použití různých mazacích tuků může dojít k poškození mazaných součástí.

- Používejte výhradně schválené mazací tuky, *viz Strana 51*.
- Nepoužívejte mazací tuky s obsahem grafitu.
- Nepoužívejte různé mazací tuky.

UPOZORNĚNÍ

Poškození životního prostředí provozními látkami

Když se provozní látky neuskladní a nezlikvidují podle předpisů, mohou proniknout do životního prostředí. I při malém množství se životní prostředí poškodí.

- Provozní látky skladujte podle zákonných předpisů ve vhodných nádobách.
- Použité provozní látky likvidujte podle zákonných předpisů.

Při stanovení údajů intervalů údržby se vycházelo z průměrného vytížení stroje. Při častějším využití a extrémních podmínkách je nutné intervaly zkrátit. Typy mazání jsou v plánu mazání označeny symboly, viz tabulka.

Typ mazání	Mazivo	Poznámka
Mazání tukem	Víceúčelový tuk	▶ Na jednu tlakovou mazničku aplikujte cca 2 zdvihy mazacího tuku z mazacího lisu. ▶ Přebytečný mazací tuk na tlakové mazničce odstraňte.

Levá strana stroje

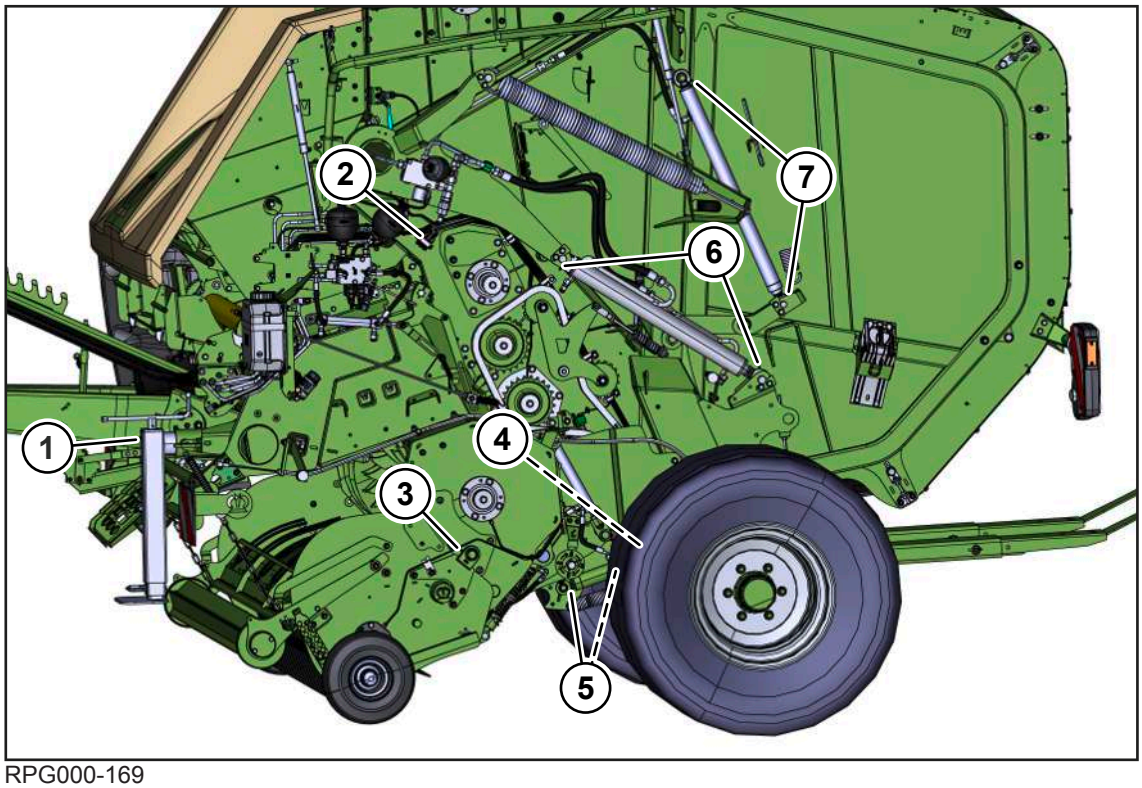

RPG000-169

Každých 20 provozních hodin		
(2) 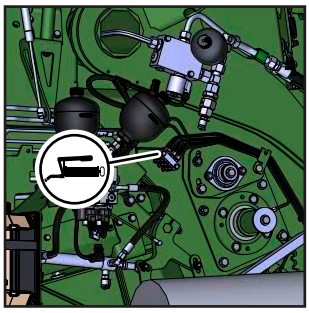	(3) 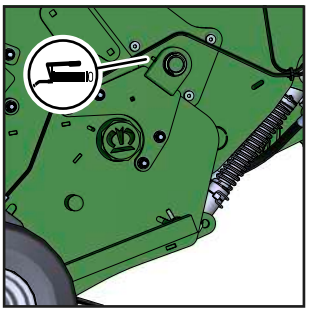	

Každých 50 provozních hodin		
(1) 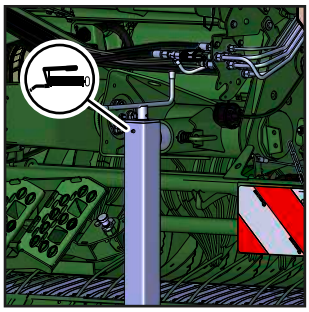	(5) 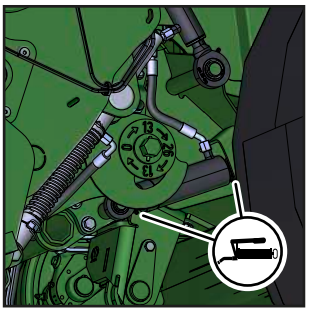	(6) 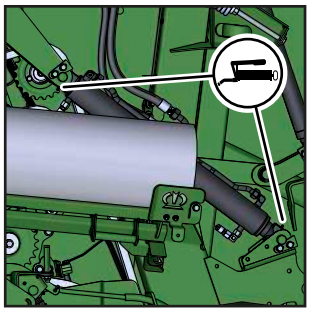
(7) 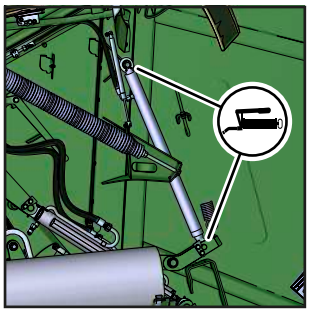		

Každých 500 provozních hodin		
(4) 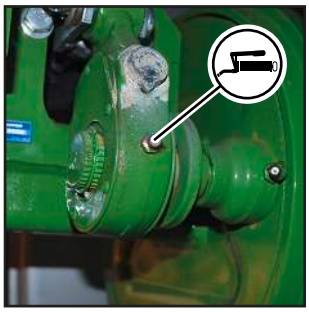	(4) 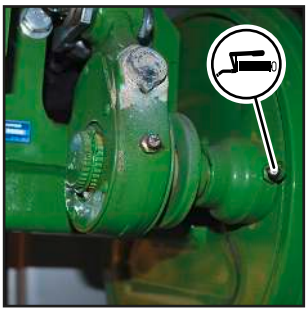 Pro toto mazané místo použijte jiný mazací tuk, *viz Strana 51*.	

Pravá strana stroje

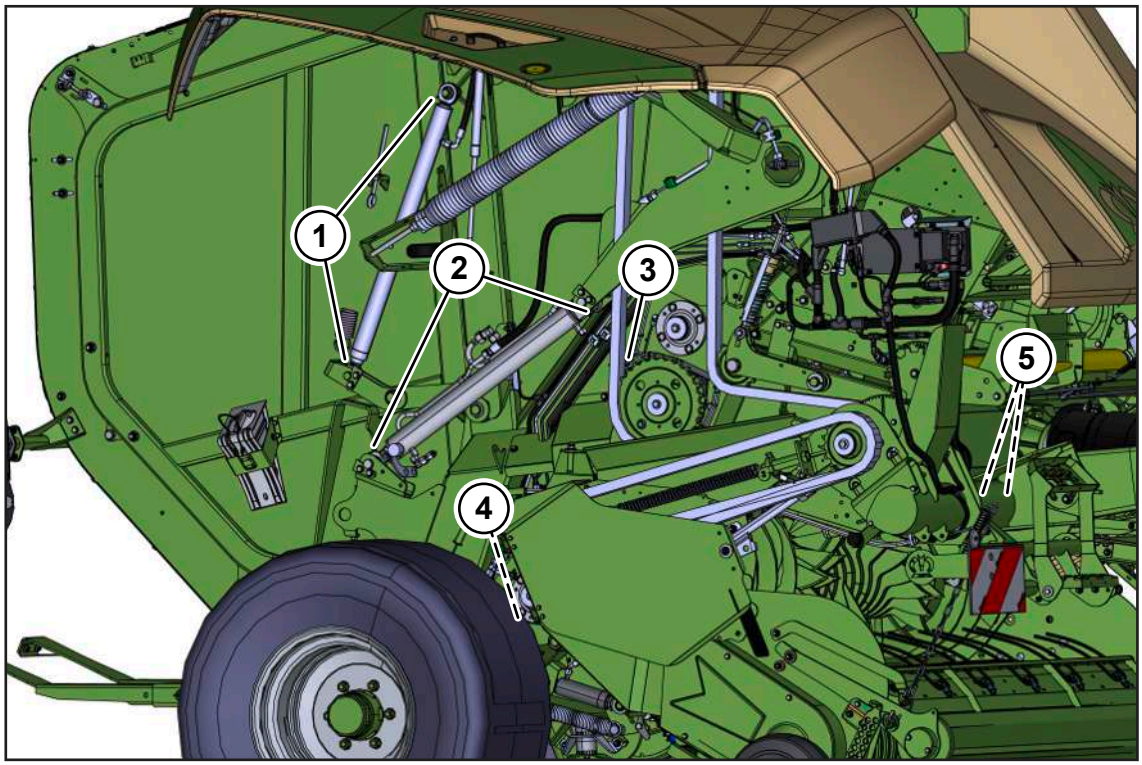

RPG000-170

Každých 20 provozních hodin		
(3) 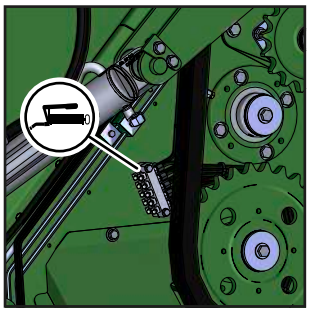		

Každých 50 provozních hodin		
(1) 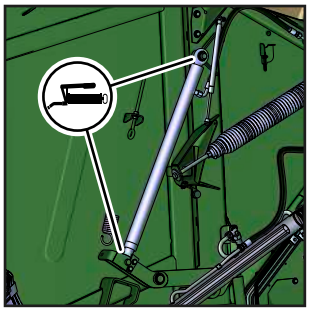	(2) 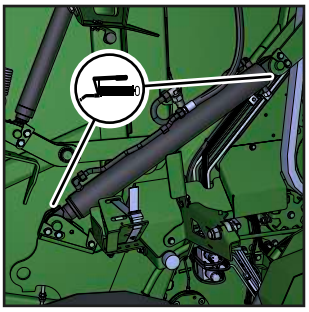	

Každých 100 provozních hodin		
(5) 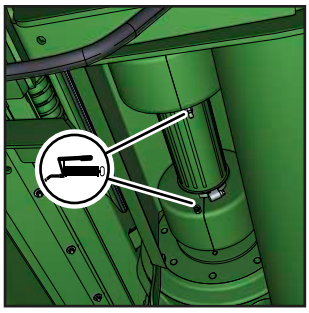		

Každých 500 provozních hodin		
(4) 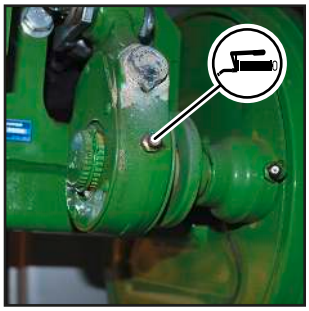	(4) 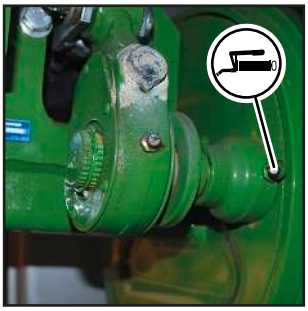 Pro toto mazané místo použijte jiný mazací tuk, *viz Strana 51*.	

17.3 Kloubový hřídel, mazání

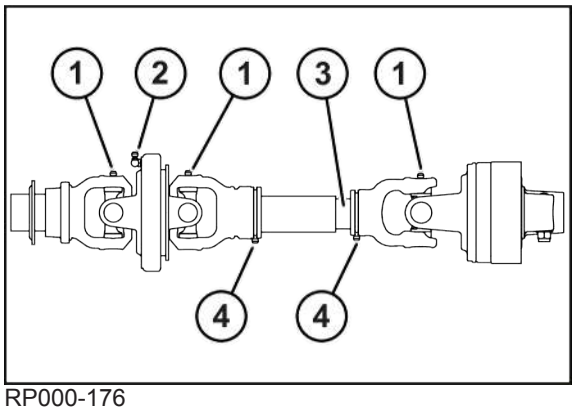

RP000-176

✓ Stroj je zastavený a zajištěný, *viz Strana 27*.

▶ Dodržujte provozní návod výrobce kloubového hřídele.

▶ Čištění kloubového hřídele.

▶ Kloubový hřídel mažte víceúčelovým tukem v časových intervalech uvedených v následující tabulce.

Seznam vhodných mazacích tuků viz *viz Strana 51*.

Následující tabulka poskytuje informace o množství maziva a intervalu mazání pro jednotlivá mazací místa.

Pol.	Množství maziva	Interval mazání
(1)	18 g	50 hodin
(2)	30 g	
(3)	20 g	
(4)	6 g	

17.4 Utahovací momenty

Jiné utahovací momenty

Všechny šroubové spoje musí být zásadně utaženy utahovacími momenty podle níže uvedeného seznamu. Odchylky od tabulek jsou odpovídajícím způsobem označeny.

Šrouby s metrickým závitem se standardním stoupáním

INFO

Tabulka neplatí pro zápustné šrouby s vnitřním šestihranem, pokud se zápustný šroub utahuje přes vnitřní šestihran.

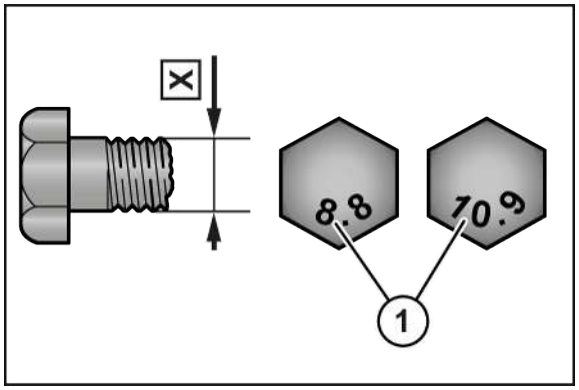

DV000-001

X Velikost závitu

1 Třída pevnosti na hlavě šroubu

X	Třída pevnosti			
	5.6	8.8	10.9	12.9
	Utahovací moment (Nm)			
M4		3,0	4,4	5,1
M5		5,9	8,7	10
M6		10	15	18
M8		25	36	43
M10	29	49	72	84
M12	42	85	125	145
M14		135	200	235
M16		210	310	365
M20		425	610	710
M22		571	832	972

X	Třída pevnosti			
	5.6	8.8	10.9	12.9
	Utahovací moment (Nm)			
M24		730	1050	1220
M27		1100	1550	1800
M30		1450	2100	2450

Šrouby s metrickým závitem s jemným stoupáním

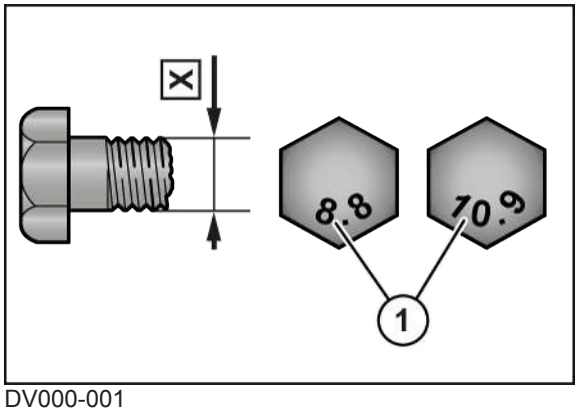

DV000-001

X Velikost závitu

1 Třída pevnosti na hlavě šroubu

X	Třída pevnosti			
	5.6	8.8	10.9	12.9
	Utahovací moment (Nm)			
M12x1,5		88	130	152
M14x1,5		145	213	249
M16x1,5		222	327	382
M18x1,5		368	525	614
M20x1,5		465	662	775
M24x2		787	1121	1312
M27x2		1148	1635	1914
M30x1,5		800	2100	2650

Šrouby s metrickým závitem se zápustnou hlavou a vnitřním šestihranem

INFO

Tabulka platí jen pro zápustné šrouby s vnitřním šestihranem a metrickým závitem, které se utahují přes vnitřní šestihran.

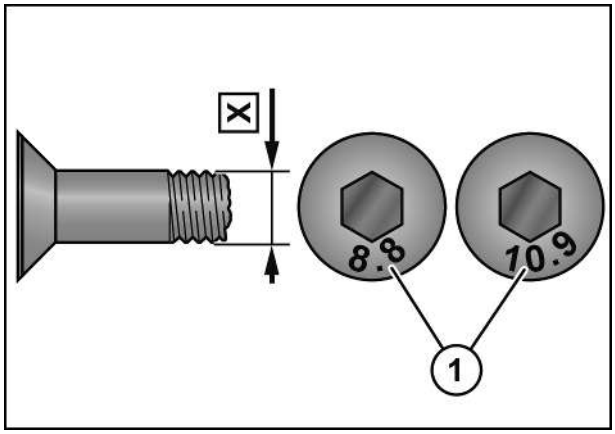

DV000-000

X Velikost závitu

1 Třída pevnosti na hlavě šroubu

X	Třída pevnosti			
	5.6	8.8	10.9	12.9
	Utahovací moment (Nm)			
M4		2,5	3,5	4,1
M5		4,7	7	8
M6		8	12	15
M8		20	29	35
M10	23	39	58	67
M12	34	68	100	116
M14		108	160	188
M16		168	248	292
M20		340	488	568

Šroubové uzávěry na převodovkách

INFO

Utahovací momenty platí jen pro montáž uzavíracích šroubů, průzorů, olejových průzorů, zavzdušňovacích a odvzdušňovacích filtrů a odvzdušňovacích ventilů do převodovky s litinovou, hliníkovou nebo ocelovou skříní. Uzavírací šrouby jsou výpustný šroub, kontrolní šroub a zavzdušňovací a odvzdušňovací filtr.

Tabulka platí jen pro šroubové uzávěry s vnějším šestihranem v kombinaci s měděným těsnicím kroužkem a pro mosazné odvzdušňovací ventily s tvarovým těsnicím kroužkem.

Závit	Šroubový uzávěr a průzor s měděným kroužkem[1] Ocelový zavzdušňovací/ odvzdušňovací filtr		Mosazný odvzdušňovací ventil Mosazný zavzdušňovací/ odvzdušňovací filtr	
	v oceli a litině	v hliníku	v oceli a litině	v hliníku
	Maximální utahovací moment (Nm) (± 10 %)			
M10x1			8	
M12x1,5			14	
G1/4"			14	
M14x1,5			16	

Závit	Šroubový uzávěr a průzor s měděným kroužkem[1] Ocelový zavzdušňovací/ odvzdušňovací filtr		Mosazný odvzdušňovací ventil Mosazný zavzdušňovací/ odvzdušňovací filtr	
	v oceli a litině	v hliníku	v oceli a litině	v hliníku
	Maximální utahovací moment (Nm) (± 10 %)			
M16x1,5	45	40	24	24
M18x1,5	50	45	30	30
M20x1,5			32	
G1/2"			32	
M22x1,5			35	
M24x1,5			60	
G3/4"			60	
M33x2			80	
G1"			80	
M42x1,5			100	
G1 1/4"			100	

[1] Měděné kroužky vždy vyměňte.

17.5 Kontrola/údržba pneumatik

✓ Stroj je zastavený a zajištěný, *viz Strana 27*.

Vizuální kontrola pneumatik

▶ Vizuálně kontrolujte pneumatiky, zda nemají zářezy nebo trhliny.

➡ Pokud jsou v pneumatikách zářezy nebo praskliny, tak nechte pneumatiky opravit nebo vyměnit od servisního partnera KRONE.

Intervaly údržby pro vizuální kontrolu pneumatik, *viz Strana 197*.

Kontrola/úprava tlaku vzduchu v pneumatikách

▶ Zkontrolujte tlak v pneumatikách, *viz Strana 49*.

➡ Je-li tlak v pneumatikách příliš vysoký, vypusťte vzduch.

➡ Je-li tlak v pneumatice příliš nízký, zvyšte jej.

Intervaly údržby pro kontrolu tlaku v pneumatikách, *viz Strana 197*.

Dotažení matic kol

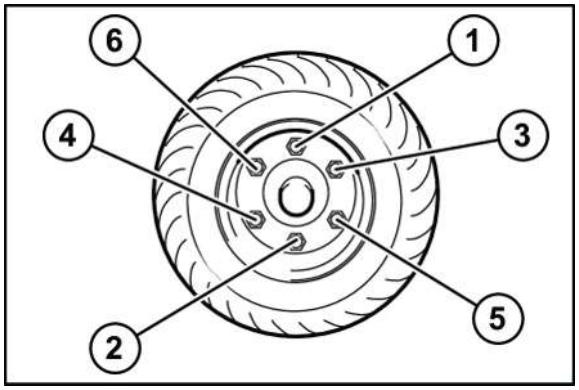

DVG000-002

- Matice kol dotahujte křížem (podle obrázku) momentovým klíčem, utahovací moment *viz Strana 209*.

Intervaly údržby, *viz Strana 197*.

Utahovací moment: matic kol

Závit	Šířka klíče	Počet čepů na náboj	Maximální utahovací moment	
			černá	pozinkovaná
M12x1,5	19 mm	4/5 kusů	95 Nm	95 Nm
M14x1,5	22 mm	5 kusů	125 Nm	125 Nm
M18x1,5	24 mm	6 kusů	290 Nm	320 Nm
M20x1,5	27 mm	8 kusů	380 Nm	420 Nm
M20x1,5	30 mm	8 kusů	380 Nm	420 Nm
M22x1,5	32 mm	8/10 kusů	510 Nm	560 Nm
M22x2	32 mm	10 kusů	460 Nm	505 Nm

17.6 Údržba hlavní převodovky

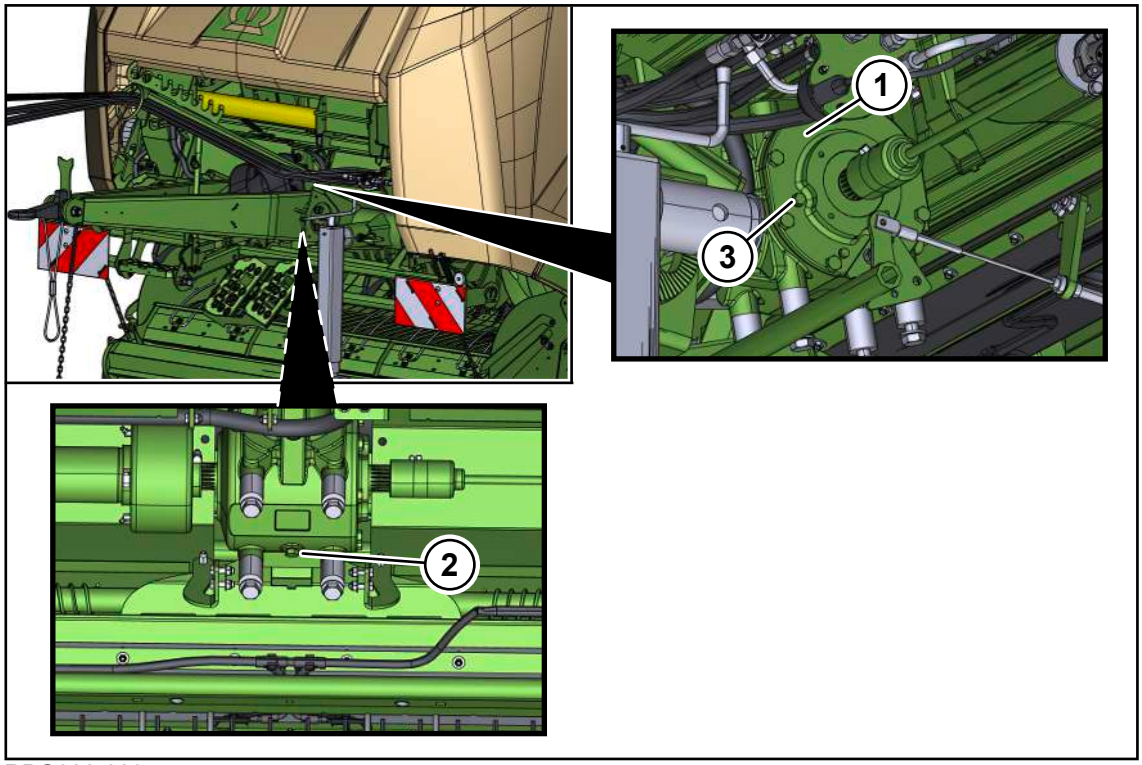

RPG000-089

Hlavní převodovka (1) se nachází za ojí v přední oblasti stroje. Šroubový uzávěr (2) pro vypouštění oleje se nachází pod hlavní převodovkou (1). Šroubový uzávěr kontrolního a plnicího otvoru (3) se nachází na hlavní převodovce (1).

Intervaly údržby: *viz Strana 197*

Údaje k množství a typu oleje: *viz Strana 51*

- ✓ Stroj stojí vodorovně na nosném a rovném podkladu.
- ✓ Stroj je zastavený a zajištěný, *viz Strana 27*.
- ✓ Výška oje je správně nastavená, *viz Strana 55*.

Kontrola hladiny oleje

OZNÁMENÍ! Poškození stroje neodborně provedenou kontrolou hladiny oleje, výměnou oleje a filtračních prvků! Respektujte bezpečnostní upozornění „Bezpečné provádění kontroly hladiny oleje. Výměna oleje a filtračních prvků, *viz Strana 28*.

- ▶ Demontujte šroubový uzávěr kontrolního a plnicího otvoru (3).
  - ⇨ Olej musí dosahovat až ke kontrolnímu a plnicímu otvoru (3).

Když olej dosahuje až ke kontrolnímu a plnicímu otvoru (3):

- ▶ Přimontujte šroubový uzávěr kontrolního a plnicího otvoru (3) utahovací moment *viz Strana 207*.

Když olej nedosahuje až ke kontrolnímu a plnicímu otvoru (3):

- ▶ Kontrolním a plnicím otvorem (3) doplňte nový olej až ke kontrolnímu a plnicímu otvoru (3).
- ▶ Přimontujte šroubový uzávěr kontrolního a plnicího otvoru (3) utahovací moment *viz Strana 207*.

Výměna oleje

- ✓ Pro unikající olej je k dispozici vhodná nádoba.

OZNÁMENÍ! Poškození stroje neodborně provedenou kontrolou hladiny oleje, výměnou oleje a filtračních prvků! Respektujte bezpečnostní upozornění „Bezpečné provádění kontroly hladiny oleje. Výměna oleje a filtračních prvků, *viz Strana 28*.

- Demontujte šroubový uzávěr kontrolního a plnicího otvoru (3).
- Demontujte šroubový uzávěr (2) pro vypouštění oleje.
- Olej zachyťte do nádoby.
- Namontujte šroubový uzávěr (2), *viz Strana 207*.
- Kontrolním a plnicím otvorem (3) nalijte nový olej až ke kontrolnímu a plnicímu otvoru (3).
- Přimontujte šroubový uzávěr kontrolního a plnicího otvoru (3) utahovací moment *viz Strana 207*.

17.7 Kontrola hydraulických hadic

Hydraulické hadice podléhají přirozenému stárnutí. Tím je doba jejich použití omezena. Doporučená doba použití je 6 let, v tom je obsažena maximální doba skladování 2 roky. Na hydraulických hadicích je natištěno výrobní datum. Při kontrole hydraulických hadic musí být respektovány podmínky příslušné země (např.: BGVU).

Provedení vizuální kontroly

- Všechny hydraulické hadice vizuálně zkontrolujte ohledně poškození a netěsností a v případě potřeby je nechtae autorizovaným odborným personálem vyměnit.

17.8 Čištění stroje

⚠ *VAROVÁNÍ*

Poškození očí odletujícími úlomky!

Při čištění stlačeným vzduchem resp. vysokotlakým čističem jsou částice nečistot odmršťovány vysokou rychlostí. Částice nečistot mohou zasáhnout a zranit oči.

- Zabraňte přístupu osob do pracovní oblasti.
- Při čištění stlačeným vzduchem nebo vysokotlakým čističem noste odpovídající pracovní oděv (např. ochranu zraku).

UPOZORNĚNÍ

Poškození stroje vodou při mytí vysokotlakým čisticím zařízením

Pokud se k čištění použijte vysokotlaké čisticí zařízení a proud vody se dostane přímo na ložiska nebo elektrické či elektronické součásti, mohou se tyto součásti poškodit.

- ▶ Nemiřte proudem vody vysokotlakého čisticího zařízení na ložiska, elektrické/elektronické součásti a bezpečnostní nálepky.
- ▶ Chybějící, poškozené nebo nečitelné bezpečnostní nálepky vyměňte.

✓ Stroj je zastavený a zajištěný, *viz Strana 27*.

▶ Po každém použití vyčistěte následující oblasti na stroji, a to přednostně stlačeným vzduchem:

- celou oblast kolem vázání,
- hnací kola a horní lisovací válec v přední komoře na balíky.
- spodní hnací válec
- vodicí válec lisovacích pásů

▶ Po každém použití navíc stlačeným vzduchem vyčistěte všechny pohyblivé díly na brzdovém soutyčí a brzdové páce, jako např. pístnici, brzdovou páku a soutyčový talíř. Jen tak lze vyloučit mechanické zablokování.

▶ Nahromaděný sklizňový produkt odstraňte na hnacích řetězech stlačeným vzduchem.

▶ Dejte pozor na to, aby byly hnací řetězy po vyčištění opatřeny dostatečným množstvím motorového oleje.

▶ V případě potřeby čištění opakujte několikrát denně.

▶ Po čištění vodou všechna mazací místa namažte, *viz Strana 200*.

17.9 Čištění pouzdra a tažných ok

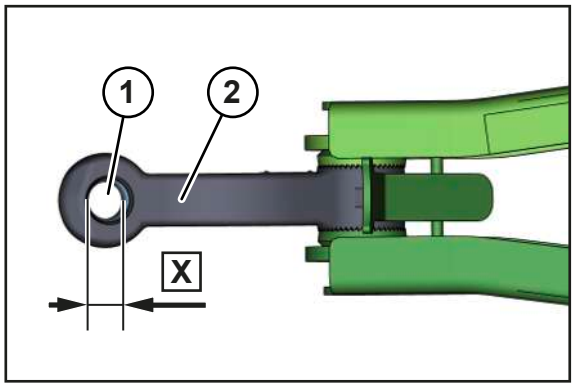

RPG000-189

Vlečné oko musí být vždy spojeno vodorovně k vlečné vidlici. Mez opotřebení pouzdra (1) k vlečnému oku (2) je **X=43 mm**. Pokud dojde k překročení meze opotřebení rozměru X, musí vlečné oko (1) vyměnit servisní partner KRONE.

▶ Aby se opotřebení minimalizovalo, vyčistěte denně pouzdro (1) i vlečné oko (2) a namažte je tukem.

17.10 Čištění hnacích řetězů

Po ukončení sezóny se musí hnací řetězy stroje vyčistit.

✓ Stroj je zastavený a zajištěný, *viz Strana 27*.

▶ Hnací řetězy vyčistěte stlačeným vzduchem.

▶ Vyčištěné hnací řetězy opatřete motorovým olejem.

▶ Uveďte stroj do provozu, aby se motorový olej rozdělil po všech kontaktních plochách.

Hnací řetězy musí být vždy opatřeny dostatečným množstvím motorového oleje.

Během provozu to provede centrální zařízení pro mazání řetězů, *viz Strana 221*.

▶ Zastavte a zajistěte stroj, *viz Strana 27*.

▶ Zkontrolujte opotřebení hnacích řetězů a řetězových kol.

▶ Zkontrolujte, zda hnací řetězy probíhají ve středu řetězových kol.

▶ Zkontrolujte, zda jsou hnací řetězy správně nastaveny, *viz Strana 219*.

17.11 Uvolnění lisovacích pásů

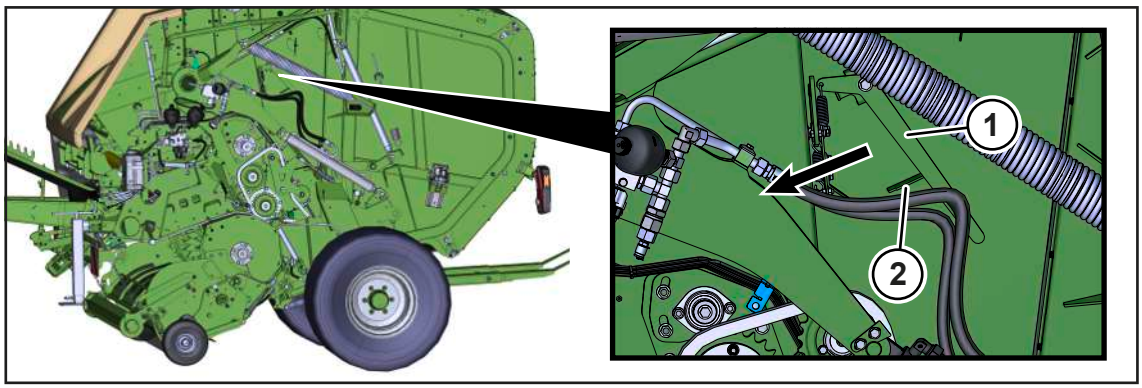

RPG000-147

Při provádění údržby nebo odstraňování poruch na vratných kladkách se mohou dostat napínací ramena pákou (1) do polohy, ve které se lisovací pásy uvolní. Potom se mohou lisovací pásy posunout stranou, aby se mohlo dosáhnout na vratné kladky.

✓ Výklopná záď je zavřená.

✓ Levá boční kapota je otevřená.

▶ Pro uvedení napínacích ramen do pozice pohybujte pákou (1) ve směru šipky a nechejte je zapadnout za držákem (2).

▶ Pro úplné otevření výklopné zádi aktivujte řídicí jednotku v traktoru (červená, 1+).

▶ Pro zavření výklopné zádi asi do poloviny aktivujte řídicí jednotku na traktoru (červená, 1+).

➡ Odepněte lisovací pásy a lze jimi pohybovat.

▶ Pro zajištění výklopné zádi zavřete uzavírací kohout, *viz Strana 79*.

▶ Vypněte traktor, vytáhněte klíč ze zapalování a vezměte ho k sobě.

17.12 Kontrola utažení šroubových spojů na oji

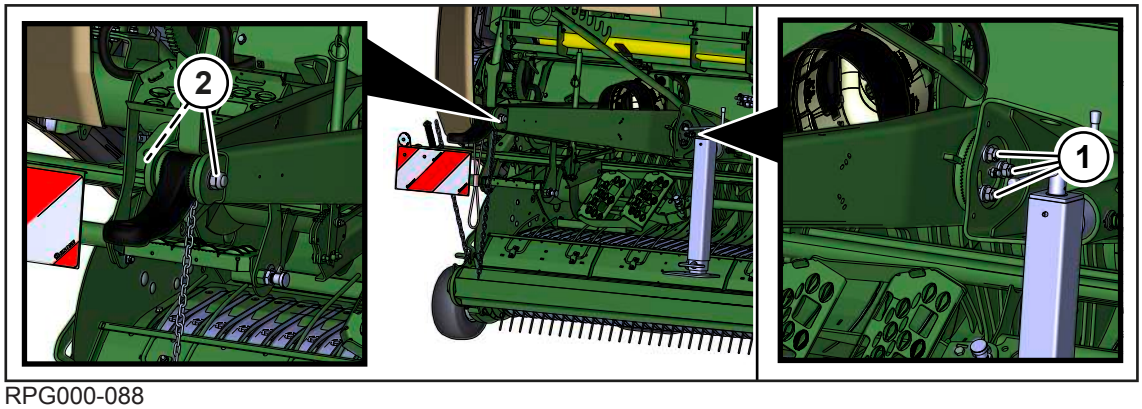

RPG000-088

✓ Stroj je zastavený a zajištěný, *viz Strana 27*.

▶ Zkontrolujte, zda jsou šroubové spoje (1) a (2) namontovány se správným utahovacím momentem.

▶ Utáhněte šroubové spoje (1) na oji utahovacím momentem **210 Nm**.

▶ Utáhněte šroubové spoje (2) na vlečném oku utahovacím momentem **730 Nm**.

Interval údržby, *viz Strana 197*.

17.13 Kontrola a nastavení čisticích válců

U provedení "Čisticí válce"

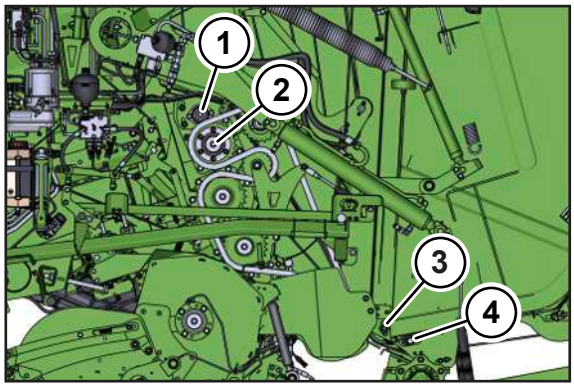

RP001-274

Zde je jako příklad zobrazena levá strana stroje.

1 Čisticí válec
2 Hnací hřídel
3 Vodicí hřídel
4 Čisticí válec

2 čisticí válce (1) a (4) v komoře na balíky se postarají o to, že je z hnací hřídele (2) a vodicí hřídele (3) dole ve výklopné zádi během provozu odstraňován sklizňový produkt. Když jsou ovinuty příliš velkým množstvím sklizňového produktu, musí se zkontrolovat a nastavit.

Interval údržby: *viz Strana 197*

17.13.1 Čisticí válec na hnací hřídeli

Kontrola čisticího válce

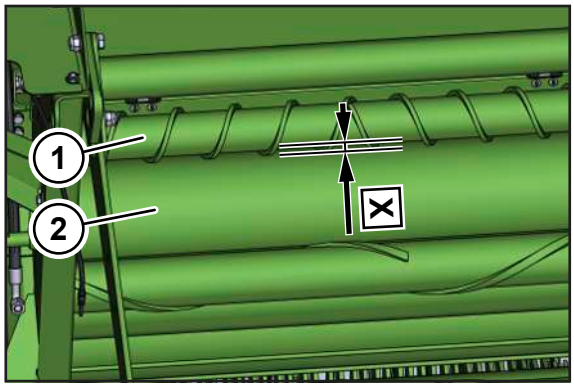

RP001-273

Vzdálenost mezi čisticím válcem (1) a hnacím hřídelem (2) musí být **X=3–4 mm**.

- Uvolnění lisovacích pásů, *viz Strana 213*.
- Výklopnou záď úplně otevřete a zajistěte uzavíracím kohoutem, *viz Strana 79*.
- Zastavte a zajistěte stroj, *viz Strana 27*.
- Zkontrolujte vzdálenost X mezi čisticím válcem (1) a hnacím hřídelem (2).

Nastavení čisticího válce

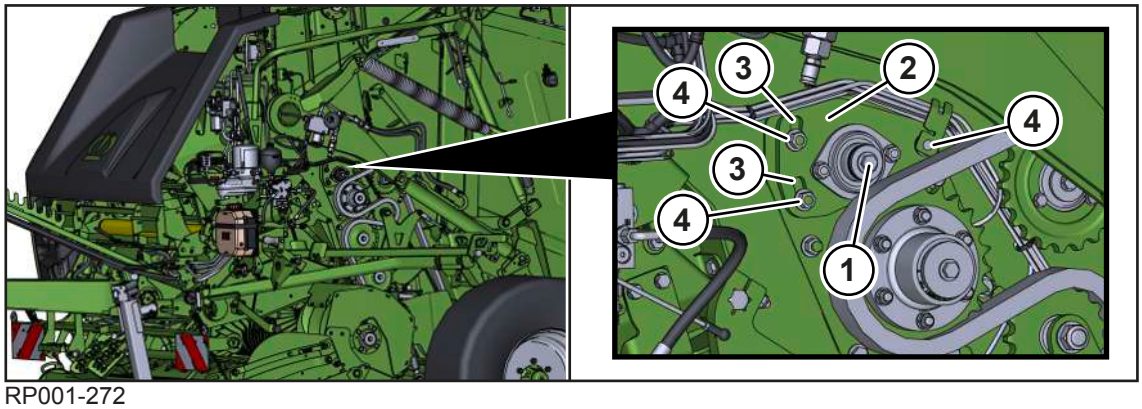

RP001-272

✓ Stroj je zastavený a zajištěný, *viz Strana 27*.

- Uvolněte šroubové spoje (4) nastavovacího plechu (2) a posuňte je v podélných otvorech (3). Tak se také posune čisticí válec.
  - ⇨ Čím je nastavovací plech (2) výše, tím je větší vzdálenost čisticího válce k hnacímu hřídeli.
- Utáhněte šroubový spoj (4).

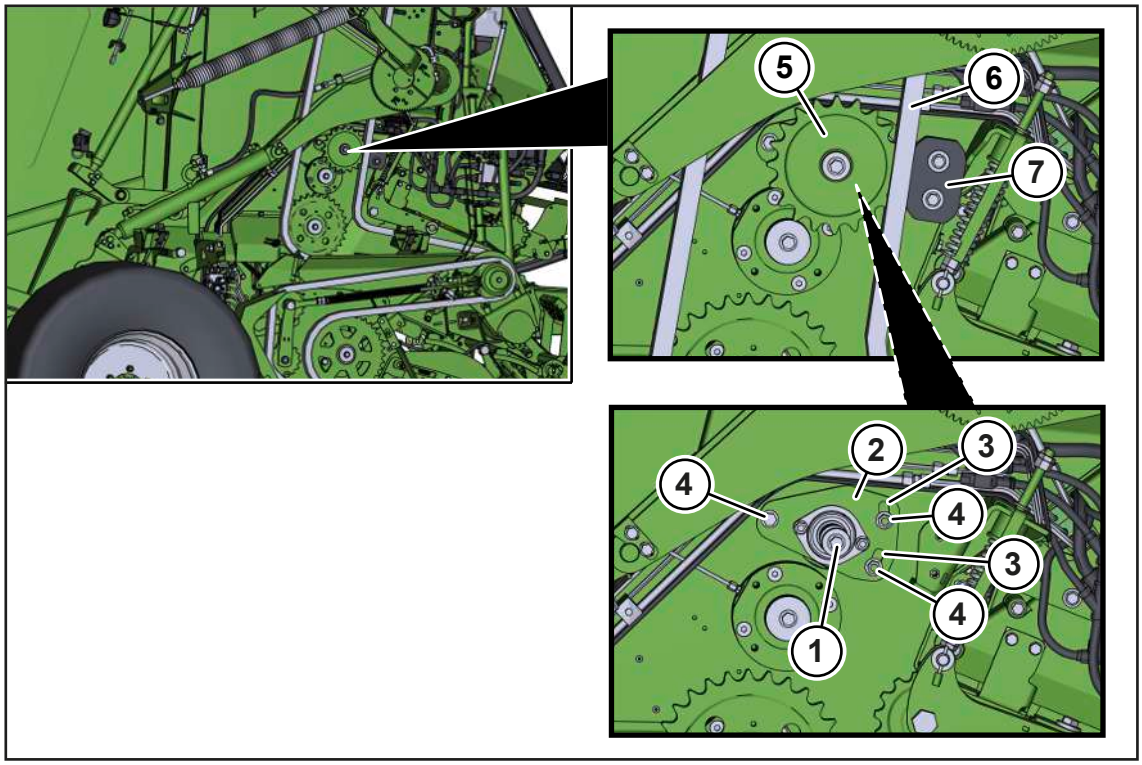

RP001-277

✓ Stroj je zastavený a zajištěný, *viz Strana 27*.

Čisticí válec na pravé straně stroje nastavte se stejnou vzdáleností:

- ▶ Uvolněte řetěz (6) a sejměte ho z řetězového kola (5).
- ▶ Nejprve demontujte brusný blok (7), potom řetězové kolo (5).
- ▶ Uvolněte šroubové spoje (4) nastavovacího plechu (2) a posuňte je v podélných otvorech (3). Tak se také posune čisticí válec.
  - ⇨ Čím je nastavovací plech (2) výše, tím je větší vzdálenost čisticího válce k hnacímu hřídeli.
- ▶ Znovu zkontrolujte vzdálenost X mezi čisticím válcem a hnacím hřídelem.
- ➡ Když je vzdálenost **X=3–4 mm**, je vzdálenost správně nastavená.
- ➡ Když vzdálenost není **X=3–4 mm**, čisticí válec znovu nastavte.
- ▶ Utáhněte šroubový spoj (4).
- ▶ Nejprve namontujte řetězové kolo (5), potom brusný blok (7).
- ▶ Namontujte řetěz (6) a v případě potřeby nastavte, *viz Strana 219*.

17.13.2 Čisticí válec na vodicím hřídeli dole ve výklopné zádi

Kontrola čisticího válce

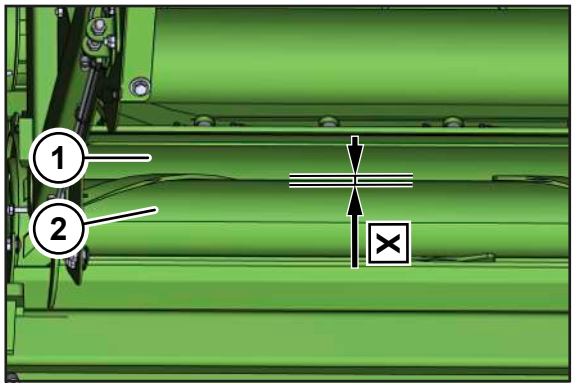

RP001-275

Vzdálenost mezi čisticím válcem (2) a vodicím hřídelem (1) musí být **X=3–4 mm**.

- ▶ Uvolnění lisovacích pásů, *viz Strana 213*.
- ▶ Výklopnou záď úplně otevřete a zajistěte uzavíracím kohoutem, *viz Strana 79*.
- ▶ Zastavte a zajistěte stroj, *viz Strana 27*.
- ▶ Zkontrolujte vzdálenost X mezi čisticím válcem (2) a vodicím hřídelem (1).

Nastavení čisticího válce

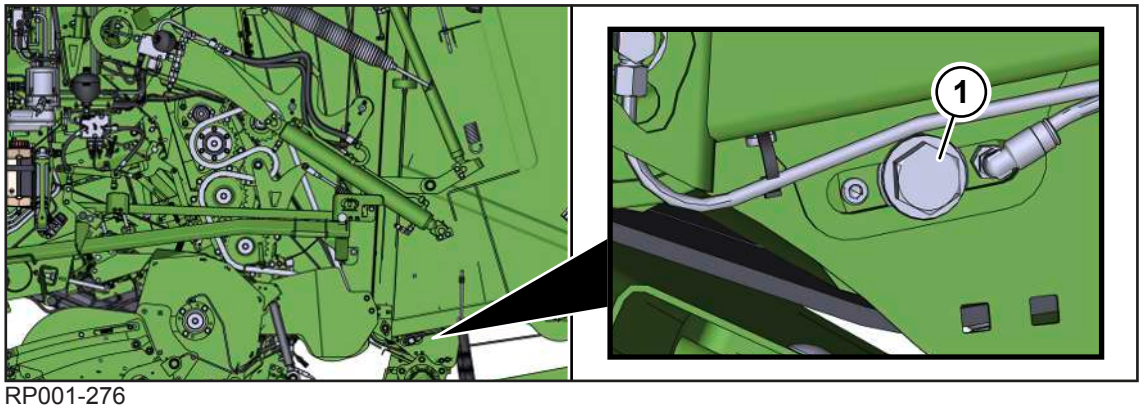

RP001-276

Na pravé a levé straně stroje proveďte stejný postup nastavení:

- ✓ Stroj je zastavený a zajištěný, *viz Strana 27*.
- ▶ Povolte šroubový spoj (1) čisticího válce.
- ▶ Abyste dostali čisticí válec k vodicímu hřídeli, posuňte čisticí válec v podélném otvoru.
- ▶ Znovu zkontrolujte vzdálenost X mezi čisticím válcem a vodicím hřídelem.
- ➡ Když je vzdálenost **X=3–4 mm**, je vzdálenost správně nastavená.
- ➡ Když vzdálenost X není **X=3–4 mm**, čisticí válec znovu nastavte.
- ▶ Utáhněte šroubový spoj (1) čisticího válce.

Utahovací momenty: *viz Strana 205*.

17.14 Kontrola hasicího přístroje

U provedení s „Držákem hasičského přístotroje“

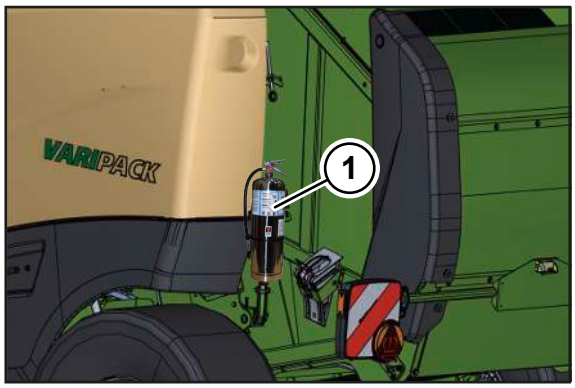

BPG000-034

✓ Stroj je zastavený a zajištěný, *viz Strana 27*.

- Zkontrolujte, zda je na stroji upevněn hasicí přístroj (1).
- Zkontrolujte, zda přístupu k hasicímu přístroji (1) nic nebrání a je dobře viditelný.
- Zvážením hasicího přístroje (1) zkontrolujte, zda je tento přístroj (1) naplněný.
- Ujistěte se, že na hlavici hasicího přístroje nechybí kontrolní nálepka ani pojistná plomba a že nejsou poškozené.
- Ujistěte se, že je provozní návod na typovém štítku hasicího přístroje (1) čitelný a že je natočen směrem ven.
- Zkontrolujte, zda není přístroj viditelně poškozený, nenese známky koroze, netěsnosti nebo nemá ucpanou hadici či trysku.
- Ujistěte se, že je ručička manometru v zelené oblasti.

17.15 Z držáku sítě odstraňte korozi

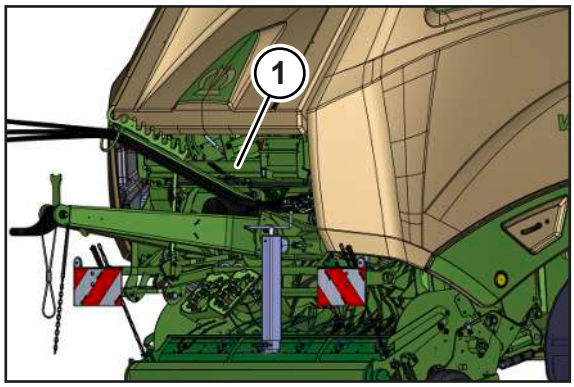

RPG000-157

- Před začátkem nové sezóny odstraňte z držáku sítě (1) korozi.

17.16 Uvolnění vačkové výsuvné spojky na kloubovém hřídeli

Pokud během procesu lisování při přetížení zareaguje vačková výsuvná spojka na kloubovém hřídeli, postupujte takto:

- Vypněte vývodový hřídel.
- Zapněte vývodový hřídel při spodních otáčkách volnoběhu, až se vačková výsuvná spojka zasune.
- Vývodový hřídel uveďte na jmenovité otáčky.

17.17 Nastavení hnacích řetězů

⚠ *VAROVÁNÍ*

Nebezpečí zranění pohybujícími se hnacími řetězy

Při pracích na hnacích řetězech hrozí nebezpečí zranění v důsledku vtažení volných dlouhých vlasů nebo volného oděvu.

- Při pracích na hnacích řetězech noste osobní ochranné pomůcky, *viz Strana 20*.
- Před pracemi na hnacích řetězech zastavte a zajistěte stroj, *viz Strana 27*.

Hnací řetězy na stroji jsou očíslovány. Na každém článku se nachází plech, na kterém je vyřaženo číslo.

Číslo	Hnací řetěz	Umístění na stroji
1	Pohon lisovací jednotka	pravá strana stroje
2	Pohon rotor	pravá strana stroje
3	Pohon dopravní válec a spouštěcí válec	levá strana stroje

17.17.1 Hnací řetěz lisovací jednotky (č. 1)

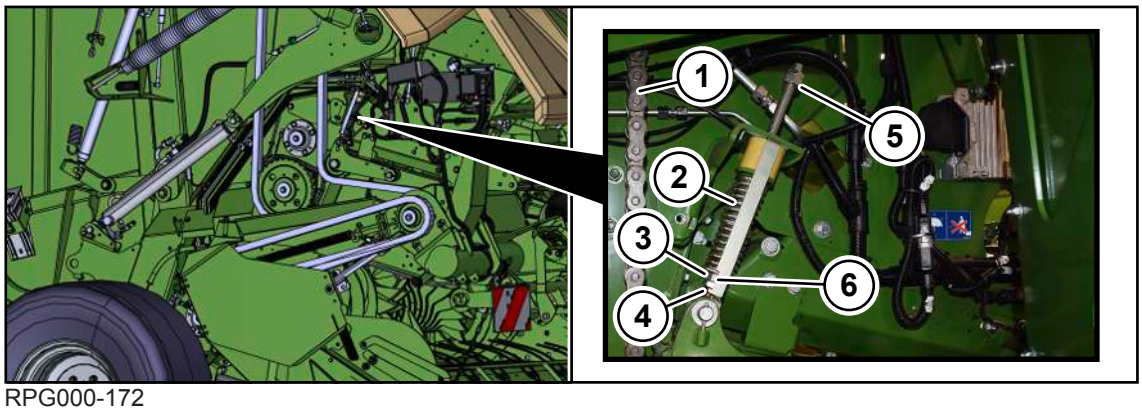

RPG000-172

Hnací řetěz (1) lisovací jednotky se nachází na pravé straně stroje. Pokud leží spodní hrana pružiny (2) ve výřezu (6), je hnací řetěz (1) správně nastaven.

- ✓ Stroj je zastavený a zajištěný, *viz Strana 27*.
- ✓ Pravá boční kapota je otevřená.

Nastavení hnacího řetězu

- Maticí (3) a pojistnou maticí (4) nastavte pružinu (2) tak, aby ležela spodní hrana pružiny (2) ve výřezu (6).

Demontáž hnacího řetězu

Pro demontáž hnacího řetězu (1) se musí hnací řetěz (1) následujícím způsobem uvolnit:

- ▶ Pojistnou matici (4) a matici (3) uvolněte a vyšroubujte dolů, kolik to je možné.
- ▶ Matici (5) uvolněte a vyšroubujte dolů, kolik to je možné.
  - ⇨ Pružinu stáhněte k sobě.
- ▶ Odeberte hnací řetěz (1).

Montáž hnacího řetězu

- ▶ Položte hnací řetěz (1).
- ▶ Matici (5) až po konec opět zašroubujte.
- ▶ Maticí (3) a pojistnou maticí (4) nastavte pružinu (2) tak, aby ležela spodní hrana pružiny (2) ve výřezu (6).

> ***INFO***
>
> Hnací řetěz je zásobován olejem přes centrální mazání řetězů, *viz Strana 195*.

17.17.2 Hnací řetěz rotoru (č. 2)

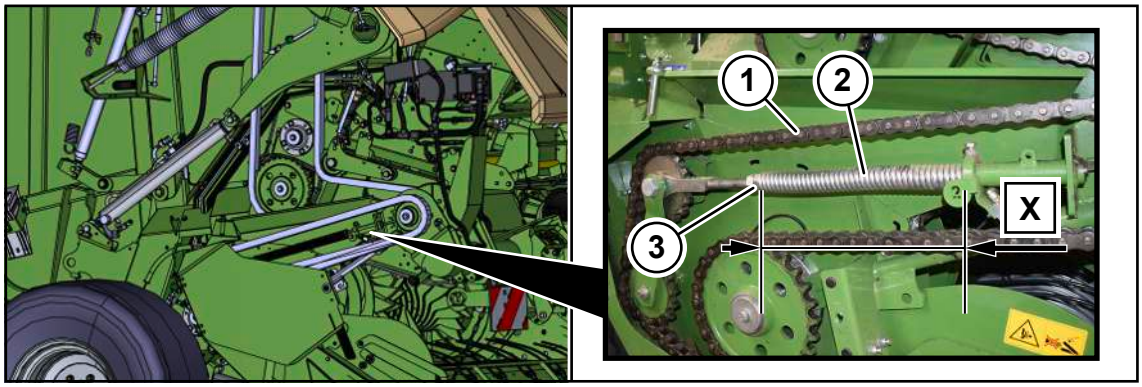

RPG000-171

Hnací řetěz (1) rotoru se nachází na pravé straně stroje. Rozměr X při napnuté pružině (2) musí být při zvednutém sběrači **X=370 mm**.

- ✓ Stroj je zastavený a zajištěný, *viz Strana 27*.
- ✓ Sběrač je zvednutý v transportní poloze, *viz Strana 83*.
- ✓ Pravá boční kapota je otevřená.
- ▶ Pro napnutí hnacího řetězu (1) nastavte maticí (3) rozměr **X=370 mm**.
- ▶ Zajistěte maticí (3).

> ***INFO***
>
> Hnací řetěz je zásobován olejem přes centrální mazání řetězů, *viz Strana 195*.

17.17.3 Hnací řetěz dopravního a spouštěcího válce (č. 3)

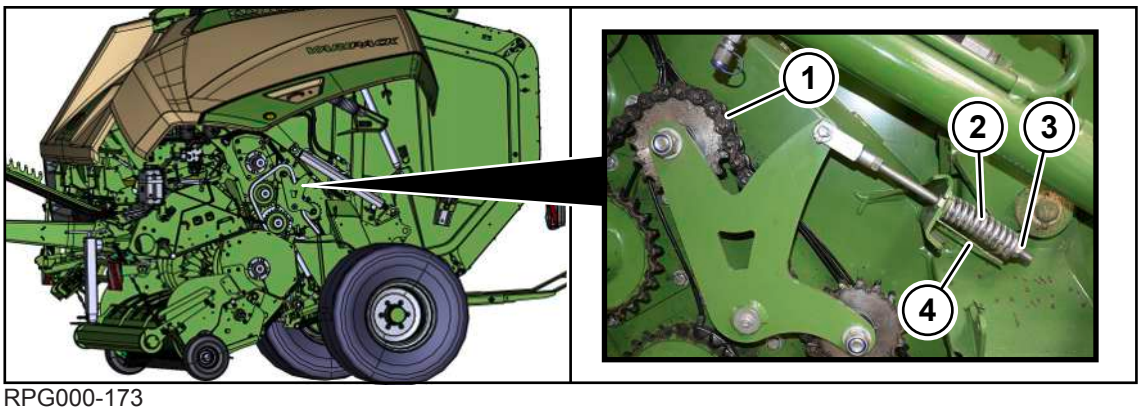

RPG000-173

Hnací řetěz (1) sdopravního válce a spouštěcího válce se nachází na levé straně stroje. Pokud je pružina (2) napnuta na rozměr plechu (4), je hnací řetěz (1) správně nastaven. Přitom musí spodní hrana pružiny (2) lícovat se spodní hranou plechu (4).

✓ Stroj je zastavený a zajištěný, *viz Strana 27*.

✓ Levá boční kapota je otevřená.

▶ Pro napnutí hnacího řetězu (1) nastavte matici (3) a pružinu (2) na rozměr plechu (4).

INFO

Hnací řetěz je zásobován olejem přes centrální mazání řetězů, *viz Strana 195*.

17.18 Údržba centrálního mazacího zařízení řetězu

UPOZORNĚNÍ

Škody na stroji při použití nesprávných a znečištěných maziv

Neschválená a znečištěná maziva v systému centrálního mazání řetězu mají za následek poruchy systému centrálního mazání řetězu a poškození míst uložení.

▶ Při práci na systému centrálního mazání řetězu používejte čistý a vhodný nástroj.

▶ Používejte výhradně schválená maziva.

▶ Zajistěte, aby se do systému centrálního mazání řetězu nedostala žádná nečistota nebo znečištěné mazivo.

17.18.1 Kontrola hladiny oleje, doplnění oleje a čištění filtru

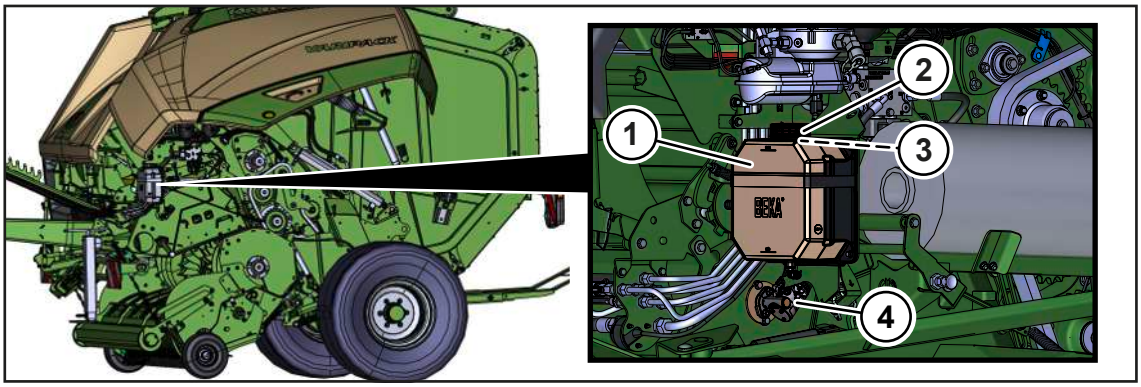

RPG000-134

1 Rezervní zásobník
2 Víko
3 Filtr
4 Olejové čerpadlo

Kontrola hladiny oleje a doplnění oleje

✓ Stroj je zastavený a zajištěný, *viz Strana 27*.

▶ Vizuálně odečtěte hladinu oleje na zásobní nádrži (1).

▶ Pokud je hladina oleje příliš nízká, víko (2) demontujte a olej doplňte otvorem. Pro seznam olejů, *viz Strana 51*.

▶ Namontujte víčko (2).

Čištění filtru

✓ Stroj je zastavený a zajištěný, *viz Strana 27*.

✓ Zásobní nádrž (1) je převážně prázdná.

▶ Demontujte víčko (2).

▶ Ze zásobní nádrže (1) demontujte filtr (3).

▶ Filtr (3) vyčistěte.

▶ Namontujte čistý filtr (3).

▶ Naplňte zásobní nádrž (1) olejem.

▶ Namontujte víčko (2).

17.18.2 Rozdělení olejových štětců na stroji

Olejové štětce se nachází na 3 hnacích řetězech, které jsou na stroji označeny číslicemi.

Pravá strana stroje

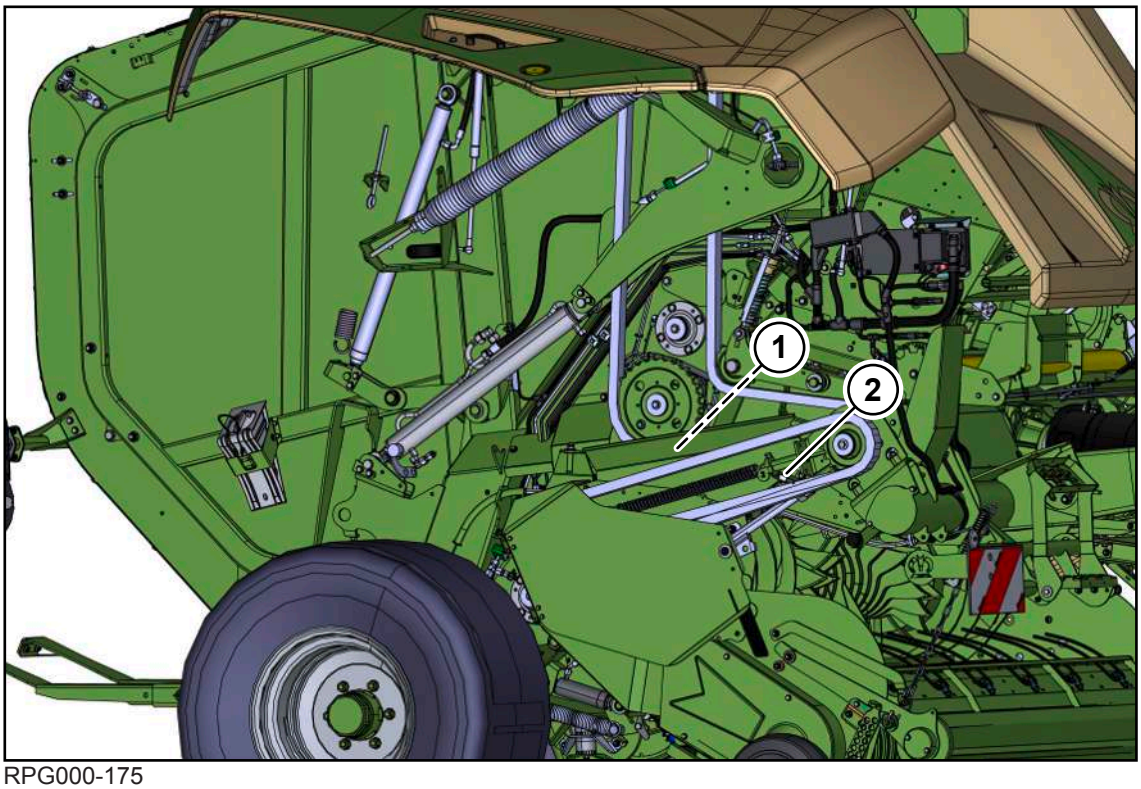

RPG000-175

1 Hnací řetěz č. 1 – lisovací jednotka

2 Hnací řezěz č. 2 – rotor

Levá strana stroje

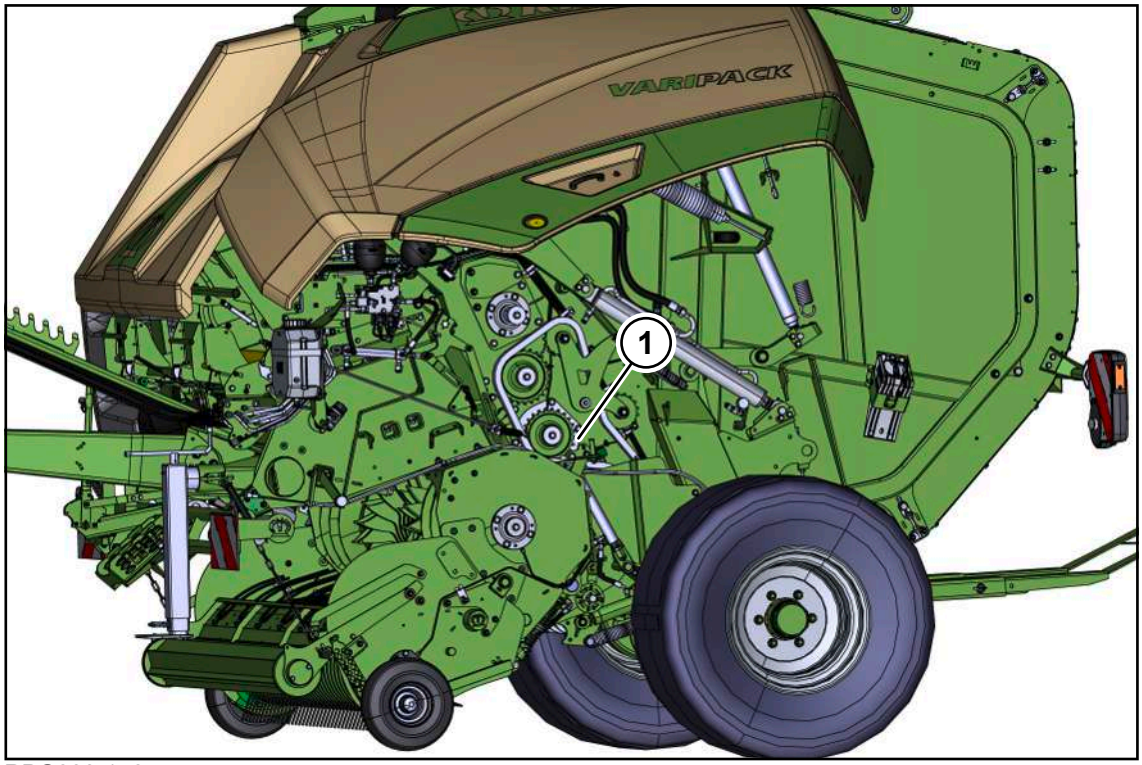

RPG000-176

1 Hnací řetěz č. 3 – dopravní válec a spouštěcí válec

17.19 Údržba hydraulického zařízení

⚠ *VAROVÁNÍ*

Hydraulické hadice podléhají stárnutí

Hydraulické hadice se mohou na základě tlaku, zatížení teplem a působení UV záření opotřebovat. Při poškozených hydraulických hadicích může dojít k těžkým až smrtelným úrazům.

Na hydraulických hadicových potrubích je natištěno datum výroby. Bez dlouhého hledání tak lze zjistit jejich stáří.

Doporučujeme měnit hydraulické hadice po uplynutí jejich životnosti, to je každých šest let.

- ▶ Jako výměnné hadice používejte jen originální náhradní díly.

UPOZORNĚNÍ

Poškození stroje při znečištění hydraulického systému

Pokud by se do hydraulického systému dostala cizí tělesa nebo kapaliny, mohlo by dojít k vážnému poškození hydraulického systému.

- ▶ Před demontáží vyčistěte hydraulické přípojky a komponenty.
- ▶ Otevřené hydraulické přípojky zavřete ochrannými čepičkami.
- ▶ Zajistěte, aby se do hydraulického systému nedostala žádná cizí tělesa nebo kapaliny.

UPOZORNĚNÍ
Likvidace a skladování olejů a použitých olejových filtrů Při neodborné likvidaci a skladování olejů a použitých olejových filtrů mohou vzniknout ekologické škody. ▶ Staré oleje a olejové filtry skladovat resp. likvidovat dle zákonných předpisů.

17.19.1 Před zahájením práce na hydraulickém zařízení

Před zahájením práce na hydraulickém zařízení je nutné provést tyto kroky, aby se hydraulické zařízení zapnulo úplně bez tlaku:

- ▶ Zavřete výklopnou záď.
- ▶ Nastavení lisovacího tlaku na terminálu v menu "Elektronické posunutí lisovacího tlaku“ , *viz Strana 155*.
- ▶ Zastavte a zajistěte stroj, *viz Strana 27*.

17.19.2 Kontrola hydraulických hadic

Hydraulické hadice podléhají přirozenému stárnutí. Tím je doba jejich použití omezena. Doporučená doba použití je 6 let, v tom je obsažena maximální doba skladování 2 roky. Na hydraulických hadicích je natištěno výrobní datum. Při kontrole hydraulických hadic musí být respektovány podmínky příslušné země (např.: BGVU).

Provedení vizuální kontroly

- ▶ Všechny hydraulické hadice vizuálně zkontrolujte ohledně poškození a netěsností a v případě potřeby je nechtae autorizovaným odborným personálem vyměnit.

18 Porucha, příčina a odstranění

⚠ VAROVÁNÍ

Nebezpečí zranění při nedodržení základních bezpečnostních upozornění

Při nedodržení základních bezpečnostních upozornění může dojít k vážným až smrtelným úrazům osob.

- Aby nedocházelo k úrazům, je nutné si přečíst a dodržovat základní bezpečnostní pokyny, *viz Strana 15*.

⚠ VAROVÁNÍ

Nebezpečí úrazu při nedodržení bezpečnostních postupů

Při nedodržení bezpečnostních postupů může dojít k vážným až smrtelným úrazům osob.

- Aby se předcházelo úrazům, je nutné přečtení a dodržování bezpečnostních postupů, *viz Strana 27*.

18.1 Poruchy sběrače nebo během nakládání sklizňového produktu

Porucha: Sběrač nelze spustit dolů.

Možná příčina	Odstranění
Na terminálu nebyla provedena změna nastavení na sběrač.	▶ Na terminálu proveďte tlačítkem předvolbu sběrače.
Není zastrčená hydraulická hadice na traktoru.	▶ Správně připojte hydraulickou hadici sběrače, *viz Strana 61*.
Pracovní výška sběrače je nastavena příliš vysoko tak, že sběrač nelze spustit dolů.	▶ Nastavení pracovní výšky sběrače, *viz Strana 84*.

Porucha: V oblasti návodu je ucpání sklizňovým produktem.

POZOR! Poškození stroje ucpáním sklizňovým produktem! Ihned zastavte, vypněte vývodový hřídel a odstraňte ucpání sklizňovým produktem.

Možná příčina	Odstranění
Řádek je nestejnoměrný nebo příliš velký.	▶ Rozdělte řádek.
Traktor jede příliš rychle.	▶ Snižte jízdní rychlost.
Výška stroje není nastavena vhodně k traktoru.	▶ Nechte stroj pomocí oje vhodně nastavit v servisu KRONE, *viz Strana 55*.
Příliš nízko nastavený válcový přidržovač.	▶ Nastavte válcový přidržovač výš, *viz Strana 86*.

Odstranění ucpání sklizňovým produktem, *viz Strana 99*.

Porucha: Sklizňový produkt dopravují lisovací pásy nahoru.

Možná příčina	Odstranění
Propadliště před komorou na balíky je ucpané.	▶ Odeberte z propadliště sklizňový produkt.
Sklizňový produkt je suchý, dlouhý, rákosovitý a/nebo hladký.	▶ Na začátku lisování snižtě otáčky a lisovací tlak. ▶ Na začátku také rychle zachyťte řádek. ▶ Od průměru balíku přibližně 80 cm lze otáčky a lisovací tlak opět zvýšit.
Hustota jádra balíku je nastavena příliš pevně.	▶ Upravte na terminálu hustotu jádra balíku, *viz Strana 154*.

Porucha: Lisovací pásy se do sebe zahákly.

Možná příčina	Odstranění
Lisovací pásy se do sebe zahákly nebo leží přes sebe a už neleží vedle sebe.	▶ Třídění lisovacích pásů, *viz Strana 238*. ▶ Při následujícím lisování naplňte komoru na balíky rovnoměrněji, *viz Strana 76*.

Porucha: Vačková výsuvná spojka se spouští. Systém je zablokovaný.

Možná příčina	Odstranění
Mezi dopravními válci se hromadí sklizňový produkt.	▶ Snižte lisovací tlak v jádru balíku, *viz Strana 154*. ▶ Spusťte lisování se sníženými otáčkami. ▶ Sklizňový produkt rychle uchopte a uchopování sklizňového produktu zvyšujte.

18.2 Poruchy během operace lisování nebo po ní

Porucha: Lisovací pásy se otáčí pomaleji než by měly. Dochází ke skluzu.

Možná příčina	Odstranění
Lisovací tlak je příliš vysoký.	▶ Snižte lisovací tlak, *viz Strana 191*.
Příliš vysoké otáčky.	▶ Snižte otáčky.
Sklizňový produkt tvoří velmi těžká tráva bez struktury (např. jetel).	▶ Snižte lisovací tlak jádra balíku, *viz Strana 154*. ▶ Pokud to nestačí, snižte také lisovací tlak středu a okraje kulatého balíku.

Porucha: Ukazatel směru reaguje při lisování příliš citlivě.

Možná příčina	Odstranění
Citlivost zobrazení směru je na terminálu nastavená příliš vysoko.	▶ **U varianty "Obslužná jednotka DS 100":** Nastavte citlivost zobrazení směru v obslužné jednotce, *viz Strana 107*. ▶ **U ostatních terminálů:** Nastavení citlivosti zobrazení směru v terminálu, *viz Strana 155*.

Porucha: Hustota slisování je příliš nízká.

Možná příčina	Odstranění
Lisovací tlak je příliš nízký.	▶ Zvýšení lisovacího tlaku, *viz Strana 191*.
Vyskytla se chyba v upínací hydraulice.	▶ Kontaktujte servisního partnera KRONE.

Porucha: Kulatý balík neroluje nebo roluje pouze pomalu z komory na balíky.

Možná příčina	Odstranění
Strany jsou příliš naplněny.	▶ Nastavte menší shrnovače pokosů, *viz Strana 76*. ▶ Nejezděte příliš na straně.
Lisovací tlak je příliš vysoký.	▶ Snižte lisovací tlak, *viz Strana 191*.
Chyba v upínací hydraulice.	▶ Nechte upínací hydrauliku zkontrolovat servisním partnerem KRONE.

Porucha: Kulatý balík se neodvalí dostatečně daleko v komoře na balíky. Výklopná záď poškodí při zavření vázací materiál.

Možná příčina	Odstranění
Výklopná záď byla zavřena příliš brzy.	▶ Dbejte na to, aby se výklopná záď zavřela teprve po vyhození kulatého balíku.
Vyhazovač balíků není správně nastavený k velikosti kulatého balíku.	▶ Nastavení vyhazovače balíků, *viz Strana 196*.

Porucha: Stroj běží neklidně a lisování v komoře na balíky má obtíže při spouštění.

Možná příčina	Odstranění
Hustota jádra balíku je příliš vysoká.	▶ Snižte hustotu jádra balíku, *viz Strana 154*.

Porucha: Výklopnou záď nelze úplně zavřít.

Možná příčina	Odstranění
Uzavírací kohout pro výklopnou záď je zavřený.	▶ Otevřete uzavírací kohout, *viz Strana 79*.
Mezi předním krytem a výklopnou zádí se nachází sklizňový produkt.	▶ Odstraňte sklizňový produkt.

Porucha: Výklopnou záď nelze úplně otevřít.

Možná příčina	Odstranění
Hydraulická hadice pro „Výklopnou záď otevřít/zavřít není správně připojena.	▶ Připojte hydraulickou hadici pro „Výklopnou záď otevřít/zavřít", *viz Strana 61*.
Uzavírací kohout výklopné zádi je zavřený.	▶ Otevřete uzavírací kohout, *viz Strana 79*
Ventil k omezení tlaku pro upínací hydrauliku nespíná bez tlaku.	▶ Zkontrolujte světelnou diodu na ventilu k omezení tlaku, *viz Strana 237*.

Porucha: Kulatý balík je vytvarován kónicky (tvar kužele).

Možná příčina	Odstranění
Komora na balíky se naplňuje jednostranně.	▶ Naplňujte komoru na balíky stejnoměrně, *viz Strana 76*.
Vázání sítí: Počet ovinutí sítí je příliš malý.	▶ Zvyšte počet ovinutí sítí na terminálu, *viz Strana 152*.
Vázací materiál je roztržený.	▶ Používejte jen vázací materiál určené kvality. KRONE doporučuje výrobky "KRONE excellent", viz nálepka na stroji s číslem 27 016 326 *.

Porucha: Kulatý balík je sudovitý. Tak se vázací materiál uprostřed. roztrhne.

Možná příčina	Odstranění
Komora na balíky je naplněna nestejnoměrně.	▶ Jezděte střídavě z jedné strany řádku na druhou, *viz Strana 76*.
Příliš malý počet vrstev vázacího materiálu.	▶ Zvyšte počet vrstev. KRONE doporučuje vázání sítí ve 4 ovinutích sítí. Vázání sítí: *viz Strana 152*. Vázání motouzem: *viz Strana 152*

18.3 Poruchy vázání nebo během procesu vázání

Porucha: Síť se po spuštění vázání nedopravuje.

Při této poruše se na terminálu zobrazí chybové hlášení.

Možná příčina	Odstranění
Role sítě je prázdná.	▶ Výměna role sítě, *viz Strana 88*.
Role sítě má nesprávný rozměr.	▶ Používejte výhradně role sítě s předepsanými rozměry, *viz Strana 50*.
Role sítě není správně vložena do držáku sítě.	▶ Roli sítě vložte podle popisu, *viz Strana 88*.
Síť není správně vložena.	▶ Vložte síť podle popisu, *viz Strana 90*.
Brzda západky se nespouští.	▶ Zkontrolujte mechanické montážní díly brzdy západky. Západka musí být při přivádění sítě vyháknutá, *viz Strana 233*.
Přesah sítě nečiní cca 10 cm a je tak příliš malý.	▶ Nastavte přesah sítě na brzdě sítě, *viz Strana 192*.
Spodní gumová odkládací plachta se dostatečně nedotýká spodního dopravního válce. Musí přiléhat 2-3 cm na plnou šířku dopravního válce.	▶ Když gumová odkládací plachta nepřiléhá 2-3 cm na plnou šířku dopravního válce, gumovou odkládací plachtu nastavte, *viz Strana 192*.
	▶ Když není vazač úplně vyjetý, zkontrolujte a znovu uložte pozici v testu senzorů, *viz Strana 177*. ▶ Znovu zkontrolujte, zda gumová odkládací plachta po nastavení přiléhá 2-3 cm na dopravní válec.
	▶ Pokud je gumová odkládacé plachta silně opotřebovaná, vyměňte ji.

Porucha: Síť se neodřízne nebo se neodřízne čistě.

POZOR! Nebezpečí zranění součástmi s ostrými hranami! Při odstraňování nečistot na řezací jednotce vždy noste vhodné ochranné rukavice.

Možná příčina	Odstranění
Řezací jednotka je ztupená.	▶ Odstraňte nečistoty z řezací jednotky. ▶ Nechte řezací jednotku v případě potřeby vyměnit servisním partnerem KRONE.
Řezací jednotka se nespouští.	▶ Odstraňte nečistoty z řezací jednotky.
Vazač je vadný.	▶ Zkontrolujte vazač.
Západka na brzdě sítě je zablokovaná.	▶ Zkontrolujte západku na brzdě sítě, *viz Strana 233*.

Porucha: Při spuštěném vázání se síť neposouvá. Síť se roztrhne hned po spuštění vázání nebo během vázání.

Při této poruše se na terminálu zobrazí chybové hlášení.

POZOR! Nebezpečí zranění součástmi s ostrými hranami! Při odstraňování nečistot na řezací jednotce vždy noste vhodné ochranné rukavice.

Možná příčina	Odstranění
Řezací jednotka není aretovaná.	▶ Odstraňte nečistoty z řezací jednotky. ▶ Zkontrolujte pozice přiváděcího ramena, *viz Strana 233*.

Porucha: Síť je během vázání poškozena.

Možná příčina	Odstranění
Na součástech ve stroji jsou nečistoty nebo drobná poškození, která ostrými hranami poškodí síť.	▶ Zkontrolujte a vyčistěte montážní díly podél sítě. ▶ Odstraňte ostré hrany podél sítě. ▶ Pokud porucha i nadále trvá, kontaktujte servisního partnera KRONE.

Porucha: Síť úplně nepokrývá jednu nebo obě vnější hrany.

Možná příčina	Odstranění
Síť není během vázání správně brzděná.	▶ Zkontrolujte pozice přiváděcího ramena a případně odstraňte nečistoty, *viz Strana 233*.
Role sítě není vyrovnaná na střed stroje.	▶ Vložte správně roli sítě a vyrovnejte ji ke středu stroje, *viz Strana 88*.

18.4 Poruchy na centrálním mazacím zařízení řetězu

Porucha: Spotřeba oleje je příliš nízká.

Možná příčina	Odstranění
Jsou nastavena příliš malá množství oleje. Na štětcích centrálního mazacího zařízení vystupuje příliš málo oleje, *viz Strana 222*.	▶ Nastavte vyšší množství oleje na dotčených hnacích řetězech, *viz Strana 195*.
Příliš hustý olej.	▶ Používejte doporučený olej, *viz Strana 51*.
Centrální mazání řetězů je znečištěné.	▶ Vyčistěte celý systém centrálního mazání řetězů.

Porucha: Spotřeba oleje je příliš vysoká.

Možná příčina	Odstranění
Jsou nastavena příliš vysoká množství oleje. Na štětcích centrálního mazacího zařízení vystupuje příliš mnoho oleje, *viz Strana 222*.	▶ Nastavte nižší množství oleje na dotčených hnacích řetězech, *viz Strana 195*.
Příliš řídký olej.	▶ Používejte doporučený olej, *viz Strana 51*.

Porucha: Olejové čerpadlo je suché.

Možná příčina	Odstranění
Není žádný tlak. Olejové čerpadlo nedopravuje.	▶ Nechte olejové čerpadlo demontovat a vyčistit nebo vyměnit od servisního partnera KRONE.
Není žádný tlak. Systém je bez oleje.	▶ Kontrola hladiny oleje a doplnění oleje, *viz Strana 221*.
Systém je ucpaný nečistotami.	▶ Vyčistěte celý systém centrálního mazání řetězů.

Porucha: Olejové čerpadlo není stlačováno na plný zdvih.

Možná příčina	Odstranění
Příliš hustý olej.	▶ Používejte doporučený olej, *viz Strana 51*.

18.5 Poruchy elektrického/elektronického systému

18.5.1 Chybová hlášení

⚠ *VAROVÁNÍ*

Při nerespektování chybových hlášení může dojít ke zranění osob nebo k poškození stroje

Při nerespektování chybových hlášení a neodstranění poruchy může dojít ke zranění osob a/nebo k vážnému poškození stroje.

- ▶ Při zobrazení chybového hlášení odstraňte poruchu, viz kapitola "Seznam chyb" v dodatku k návodu k obsluze (software).
- ▶ Pokud poruchu nelze odstranit, kontaktujte servisního partnera KRONE.

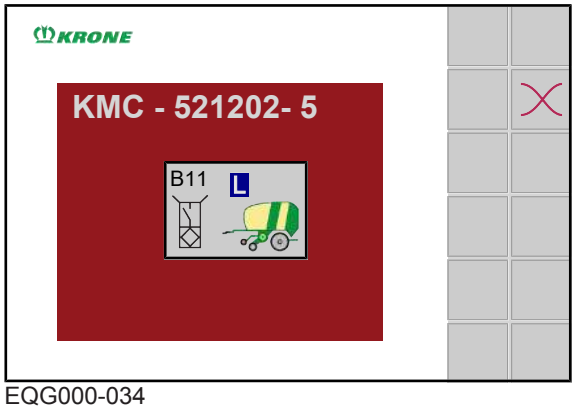

EQG000-034

Jestliže se na stroji vyskytne porucha, zobrazí se na displeji chybové hlášení. Současně se rozezní akustický signál (nepřerušovaný zvuk houkačky). Seznam chybových hlášení, viz kapitola "Seznam chyb" v dodatku k návodu k obsluze (software).

Struktura chybového hlášení

Chybové hlášení má strukturu podle následujícího vzoru: např. chybové hlášení "520192-19 CAN1 ↯"

520192	19	CAN1 ↯
SPN (Suspect Parameter Number) = číslo chyby	FMI=typ chyby, *viz Strana 231*	Symbol

Potvrzení chybového hlášení

- ▶ Poznamenejte si chybové hlášení.
- ▶ Krátce stiskněte .
- ➡ Akustický signál se vypne a indikace chyba se již nebude zobrazovat. Vyskytne-li se porucha znovu, zobrazí se chybové hlášení znovu.
- ▶ Pro potvrzení chybového hlášení až do dalšího spuštění obslužného terminálu stiskněte tlačítko a držte ho 5 sekund stisknuté.
- ▶ Odstranění chyby, viz kapitola "Seznam chyb" v dodatku k návodu k obsluze "Chybová hlášení".

Potvrzená a ještě přítomná chybová hlášení lze opět zobrazit pomocí menu „Seznam chyb“ nebo přes stavový řádek.

18.5.1.1 Možné druhy chyb (FMI)

Pod pojmem FMI (Failure Mode Identification) jsou zahrnuty různé druhy chyb, které jsou znázorněny příslušnou zkratkou.

FMI	Význam
0	Byla výrazně překročena horní mezní hodnota.
1	Byla výrazně podkročena spodní mezní hodnota.
2	Nepřípustné hodnoty.
3	Došlo k přepětí nebo zkratu na napájecí napětí.
4	Došlo k podpětí nebo zkratu na kostru.
5	Došlo k přerušení kabelu nebo je příliš nízká intenzita proudu.
6	Došlo ke zkratu na kostru nebo je příliš vysoká intenzita proudu.
7	Mechanika nereaguje nebo nenastal očekávaný výsledek akce.
8	Nepřípustná frekvence.
9	Byla zaznamenána abnormální hodnota aktualizace.
10	Byla zaznamenána abnormální hodnota změn.
11	Neznámá příčina chyby.
12	Došlo k interní chybě.
13	Hodnoty kalibrace jsou mimo rozsah hodnot.

FMI	Význam
14	Zapotřebí jsou speciální pokyny.
15	Je dosaženo horní mezní hodnoty.
16	Překročena je horní mezní hodnota.
17	Je dosaženo dolní mezní hodnoty.
18	Podkročena je spodní mezní hodnota.
19	Byla zaznamenána chyba komunikace na sběrnici CAN.
20	Údaje vykazují odchylku směrem nahoru.
21	Údaje vykazují odchylku směrem dolů.
31	Podmínka je splněna.

18.5.2 Odstranění chyb senzorů/aktorů

Opravu nebo výměnu součástí smí provádět jen kvalifikovaný odborný servis.

Než se obrátíte na prodejce, shromážděte v souvislosti s chybovým hlášením následující informace:

- ▶ Poznamenejte si číslo chyby s FMI zobrazené na displeji (*viz Strana 231*) notieren.
- ▶ Zastavte a zajistěte stroj, *viz Strana 27*.
- ▶ Překontrolujte senzor/aktor ohledně vnějšího poškození.
- ➡ Je-li senzor/aktor poškozený, vyměňte senzor/aktor.
- ➡ Není-li senzor/aktor poškozený, pokračujte dalším zkušebním krokem.
- ▶ Zkontrolujte připojovací kabel a konektor ohledně poškození a pevného usazení.
- ➡ Je-li připojovací kabel/konektor poškozený, vyměňte připojovací kabel/konektor.
- ➡ Není-li připojovací kabel/konektor poškozený, pokračujte dalším zkušebním krokem.
- ▶ Při chybě aktoru proveďte test aktoru, abyste zjistili jeho stav, *viz Strana 178*.
- ▶ Při chybě senzoru proveďte test senzoru, abyste zjistili jeho stav, *viz Strana 174*.

Čím více informací svému prodejci sdělíte, tím snazší bude odstranit příčinu chyby.

18.6 Kontrola západky na brzdě sítě

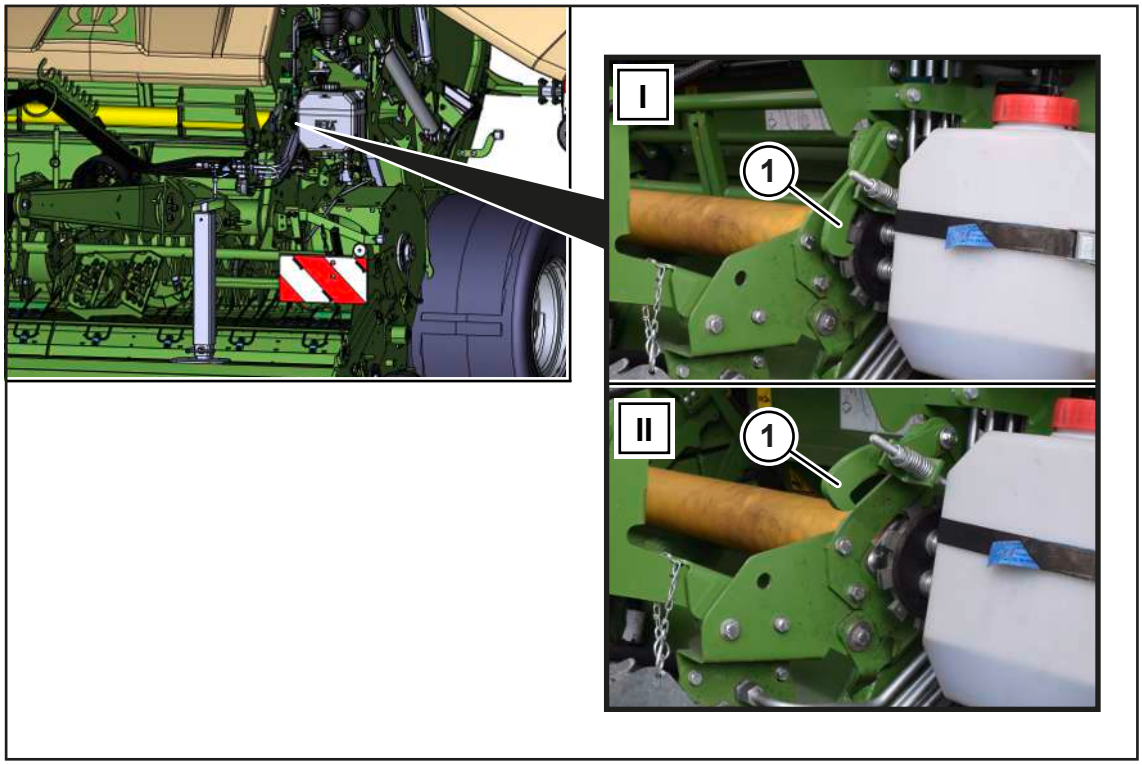

RPG000-195

Západka (1) vázání sítí se nachází na levé straně stroje.

V závislosti na pozici přiváděcího ramena je západka (1) buď zapadlá (poloha (I)) nebo nezapadlá (poloha (II)).

Pro přehled pozic přiváděcího ramena, *viz Strana 233*.

Poloha	Vysvětlení
(I)	Západka je zapadlá • Koncová pozice
(II)	Západka není zapadlá • Pozice přivádění • Pozice vázání

- ▶ Najetí jednotlivých pozic přiváděcího ramena, *viz Strana 233*.
- ▶ Zkontrolujte, zda je západka (1) ve správném postavení (I) nebo (II).

Když je západka blokovaná (1):

- ✓ Stroj je zastavený a zajištěný, *viz Strana 27*.
- ▶ Odstraňte nečistoty ve vázacím zařízení.

18.7 Kontrola pozic přiváděcího ramena

Dopravní rameno se může pohybovat v ruční obsluze terminálu do koncové pozice, pozice přivádění a pozice vázání, *viz Strana 158*.

Pozice přiváděcího ramena se mohou zkontrolovat na levé straně stroje.

Koncová pozice

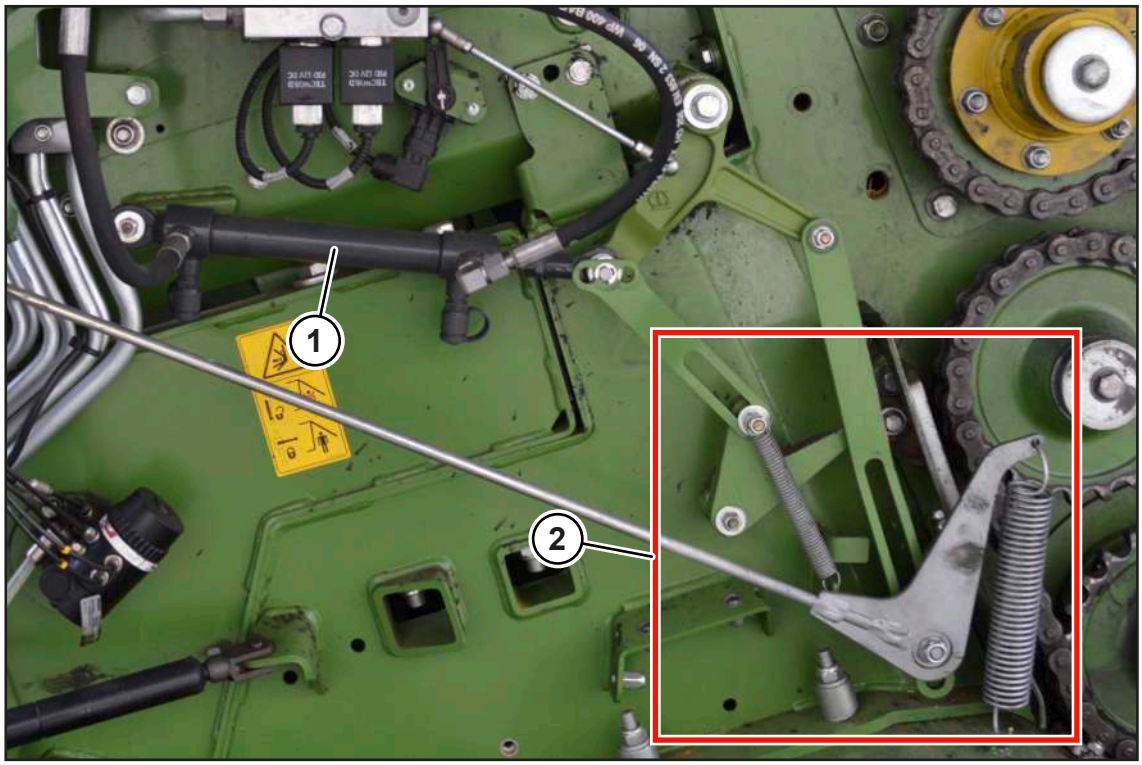

RP000-994

Koncová pozice je základní pozice, ve které se vázací zařízení nachází vždy, kdy nedochází k vázání. Válec (1) je zcela zasunutý.

- V menu 10 „Ruční obsluha“ najeďte tlačítkem přiváděcí rameno do koncové pozice.
- Zkontrolujte, zda je válec (1) úplně zajetý a prostor (2) vypadá jako na obrázku.

Pozice přivádění

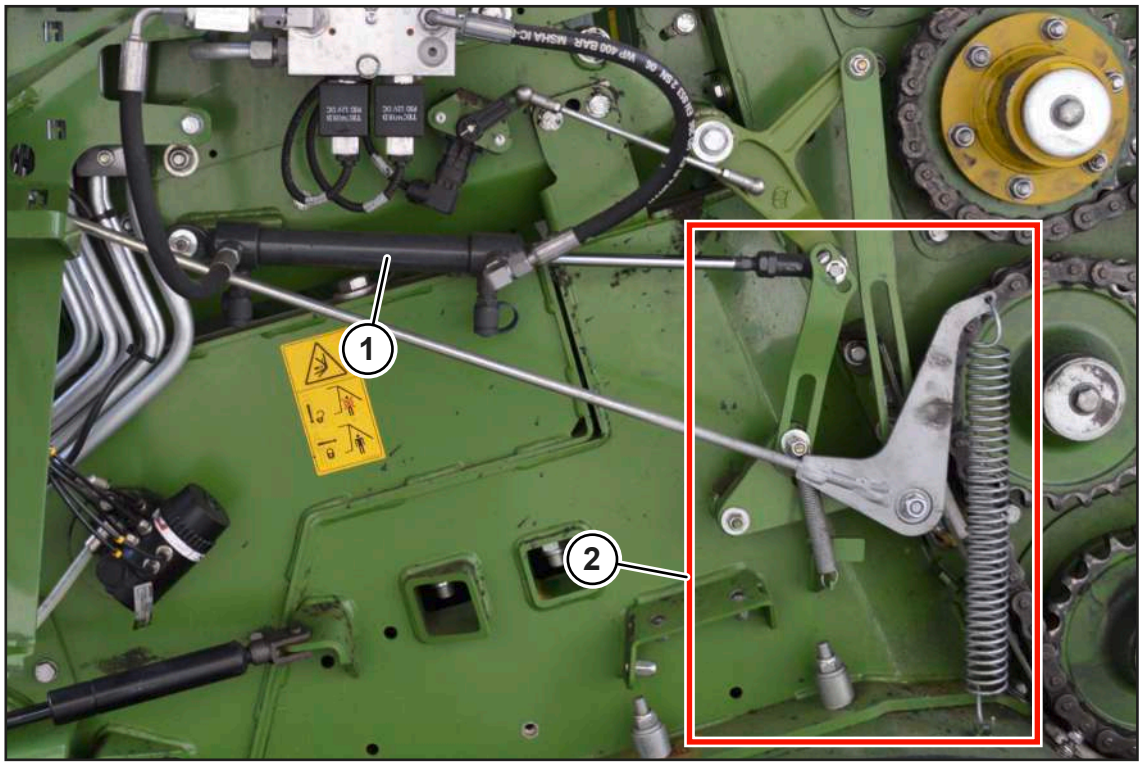

RP000-995

V pozici přivádění je válec (1) úplně vyjetý.

- V menu 10 „Ruční obsluha“ najeďte tlačítkem přiváděcí rameno do pozice přivádění.
- Zkontrolujte, zda je válec (1) úplně vyjetý a prostor (2) vypadá jako na obrázku.

Pozice vázání

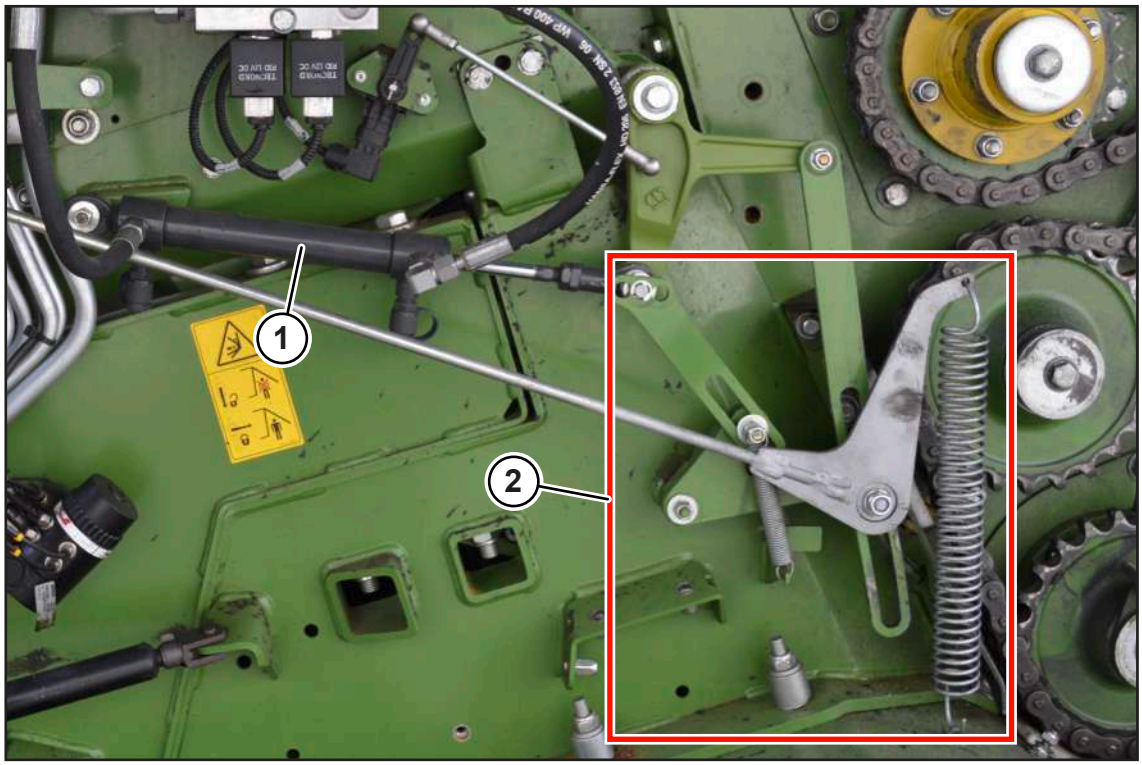

RP000-996

V pozici vázání je válec (1) částečně vyjetý.

- V menu 10 „Ruční obsluha“ najeďte tlačítkem přiváděcí rameno do pozice vázání.
- Zkontrolujte, zda je válec (1) částečně vyjetý a prostor (2) vypadá jako na obrázku.

18.8 Nastavení uzávěru výklopné zádě

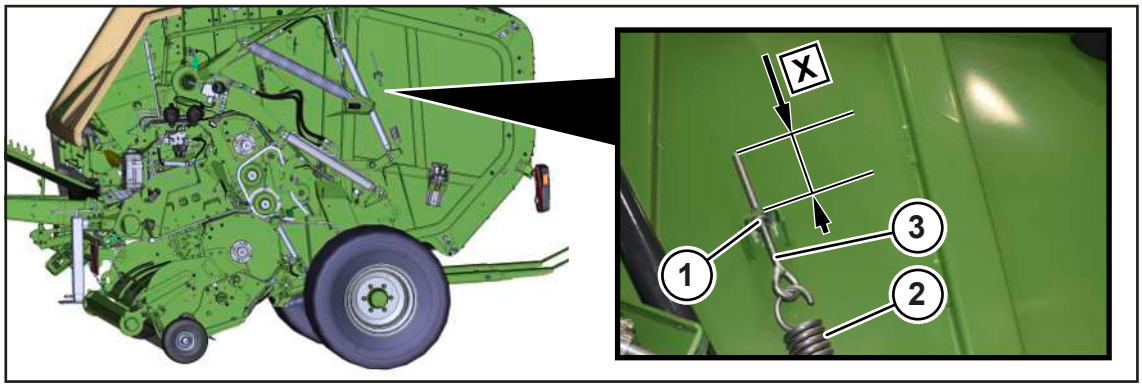

RPG000-068

Pokud již nejde výklopnou záď úplně zavřít, musí se nastavit uzávěr výklopné zádě na pružině (2).

Na pravé a levé straně stroje proveďte stejný postup nastavení:

✓ Stroj je zastavený a zajištěný, *viz Strana 27*.

- Zkontrolujte rozměr X na šroubu s okem (3).
  - ⇨ Pokud je rozměr **X=105 mm**, je nastavení správné.

⇨ Pokud rozměr X není **X=105 mm**, musí se uzávěr výklopné zádi nastavit.

▶ Pro nastavení uzávěru výklopné zádi povolte nebo utáhněte matice (1) tak, až bude rozměr činit **X=105 mm**.

18.9 Kontrola ventilu k omezení tlaku

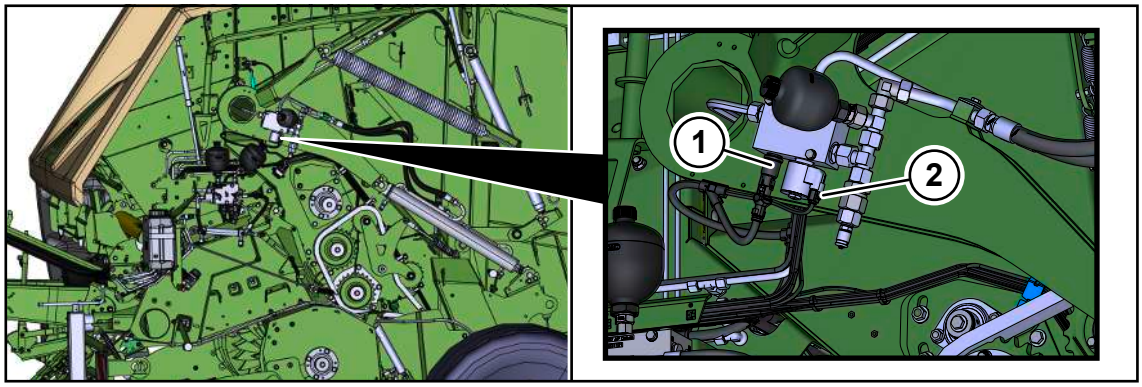

RPG000-174

Ventil k omezení tlaku se nachází na levé straně stroje za boční kapotou.

Světelná dioda (2) zobrazuje, zda je k ventilu k omezení tlaku výklopné zádi přiváděn tlak. Pokud není k ventilu k omezení tlaku přiváděn tlak, nelze výklopnou záď otevřít.

▶ Zkontrolujte, zda světelná dioda (2) svítí nebo nesvítí.

➡ Když světelná dioda (2) svítí, je k ventilu k omezení tlaku přiváděn tlak.

Když světelná dioda (2) nesvítí:

▶ Zkontrolujte, zda je terminál zapnutý.

Když je terminál zapnutý a světelná dioda nesvítí, jedná se o elektrickou závadu.

▶ Zkontrolujte elektroniku stroje a v případě potřeby ji nechejte opravit servisním partnerem KRONE.

Kontrola tlaku hydraulického oleje v upínacím systému

✓ Výklopná záď je zavřená.

▶ Vytáhněte konektor (1) na ventilu k omezení tlaku.

▶ Otevřete výklopnou záď, *viz Strana 98*.

➡ Když vyjedou napínací válce maximálně o **30 mm** a výklopná záď se otevře pouze asi o čtvrtinu, je tlak hydraulického oleje správný.

➡ Když vyjedou napínací válce o více než **30 mm**, v napínacím systému není hydraulický olej nebo se vyskytla závada na ventilu k omezení tlaku.

▶ Pokud je chyba na ventilu k omezení tlaku, kontaktujte servisního partnera KRONE.

18.10 Plnění tlakového akumulátoru

Když bylo vázání 3x aktivováno, je tlakový zásobník stroje prázdný a musí se znovu naplnit.

▶ Zavřete uzavírací kohout výklopné zádě, *viz Strana 79*.

▶ Tlak naplňte z traktoru.

18.11 Čištění vratných kladek a třídění lisovacích pásů

Pokud se nahromadí sklizňový produkt mezi vratnými kladkami, musí se tyto vyčistit. V důsledku toho se musí talé lisovací pásy ručně zase třídit a položit vedle sebe.

K tomu se nejprve uvedou napínací ramena pomocí páky na pravé straně stroje do pozice, ve které se lisovací pásy odepnou, *viz Strana 213*.

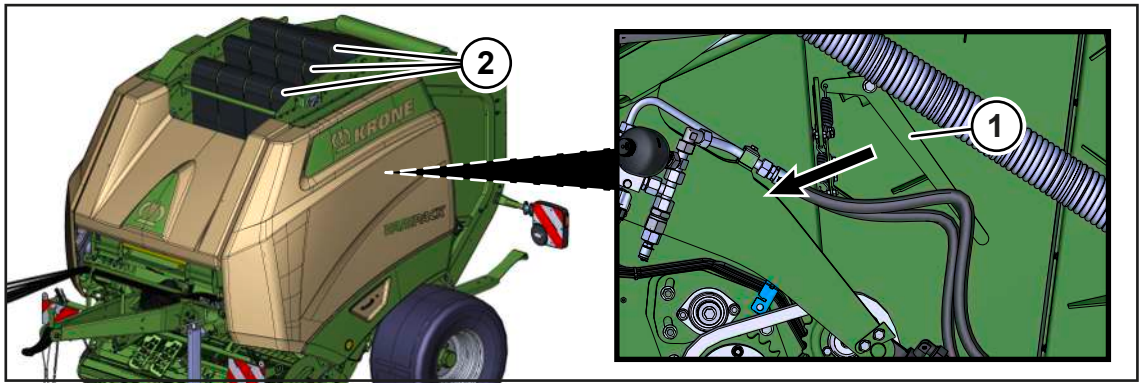

RPG000-148

✓ Uzavírací kohout výklopné zádi je zavřený.
✓ Stroj je zastavený a zajištěný, *viz Strana 27*.

- ▶ Z vratných kladek odstraňte sklizňový produkt.
- ▶ Lisovací pásy (3) posuňte v komoře na balíky tak, aby všechny lisovací pásy (3) ležely podle obrázku bez kontaktu vedle sebe.
- ▶ Pákou (1) pohybujte proti směru šipky a zpět.
- ▶ Pro otevření výklopné zádi otevřete uzavírací kohout, *viz Strana 79*.
- ▶ Zapněte traktor.
- ▶ Pro nejprve úplné otevření výklopné zádi a poté zavření aktivujte řídicí jednotku na traktoru (červená, 1+).

  ⇨ Lisovací pásy se napnou a stroj je připraven k provozu.

18.12 Body pro nasazení zvedáku vozu

⚠ *VAROVÁNÍ*

Nebezpečí zranění při zvednutém stroji

Padající stroj nebo nekontrolovaně se pohybující díly mohou ohrozit přítomné osoby. Tyto činnosti smí provádět pouze kvalifikovaný odborný personál.

- ▶ Používejte jen schválené zvedací nářadí a vázací prostředky s dostatečnou nosností. Pro hmotnosti, *viz Strana 48*.
- ▶ Dodržujte údaje k určeným záchytným bodům.
- ▶ Dbejte na bezpečné usazení vázacích prostředků.
- ▶ Nikdy se nezdržujte pod zvednutým strojem.
- ▶ Pokud pod strojem musíte pracovat, bezpečně ho podložte, *viz Strana 28*.

Body pro nasazení zvedáku vozu se nachází vlevo a vpravo na jednoduché nápravě nebo na tandemové nápravě a jsou označeny samolepkou.

Ilustrační zobrazení jednoduché nápravy:

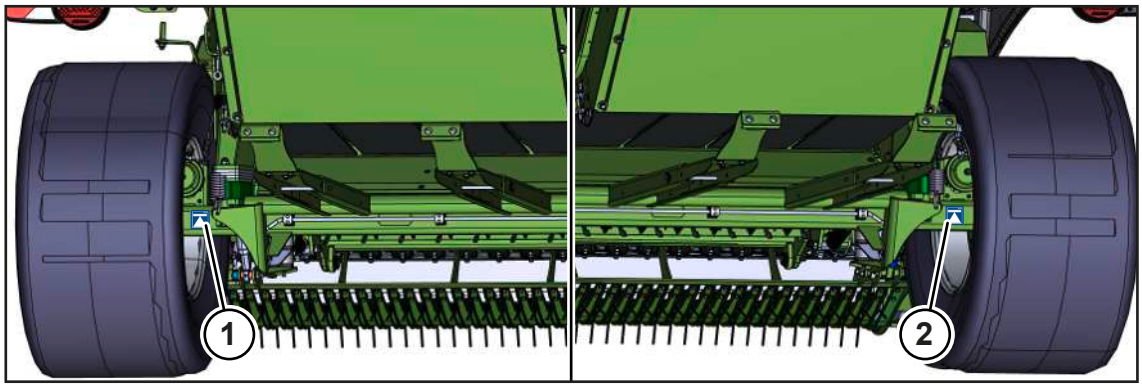

RPG000-177

1 Body pro nasazení zvedáku vozu vzadu vlevo

2 Body pro nasazení zvedáku vozu vzadu vpravo

19 Likvidace

Po uplynutí životnosti stroje se musí jednotlivé součásti stroje řádně zlikvidovat. Nutné je dodržovat aktuálně platné národní zákony a předpisy o likvidaci odpadu.

Kovové součásti

- Všechny kovové součásti se musí odevzdat do sběrného místa k recyklaci kovů.
- Před sešrotováním se ze součástí musí odstranit provozní látky a maziva (např. převodový olej, olej z hydraulického systému).
- Provozní látky a maziva se musí odděleně odevzdat k ekologické likvidaci nebo recyklaci.

Provozní látky a maziva

- Provozní látky a maziva (např. nafta, chladicí prostředek, převodový olej, olej z hydraulického systému) se musí odevzdat do sběrného místa použitých olejů k likvidaci.

Umělé hmoty

- Všechny umělé hmoty se musí odevzdat do sběrného místa k recyklaci plastů.

Guma

- Všechny gumové součásti (např. hadice, pneumatiky) se musí odevzdat do sběrného místa k recyklaci gumy.

Elektronické komponenty

- Všechny elektronické komponenty musí být odevzdány na místo pro likvidaci elektrických zařízení.

20 Dodatek

20.1 Schéma rozvodu hydrauliky

Legenda k následujícímu schématu hydraulického zapojení

1 Varianta s řezacím ústrojím

Seznam aktorů a symbolů pro následující schéma hydraulického zapojení

Seznam senzorů, aktorů a řídicích jednotek je ve schématu elektrického zapojení.

Symbol	Aktor	Vysvětlení
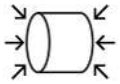	Q41	Lisovací tlak
	–	Výklopná záď u komory na balíky
	Q26	Spuštění podávací kyvné páky dolů
	Q27	Zvednutí podávací kyvné páky
	K01	Sběrač
	K03	Zvednutí/spuštění nožové kazety
	K03	Zvednutí/spuštění dna dopravního rotoru
	K21	Rozvodový hřídel nožů A aktivovaný

>>>

150 102 670 02 [▶ 242]

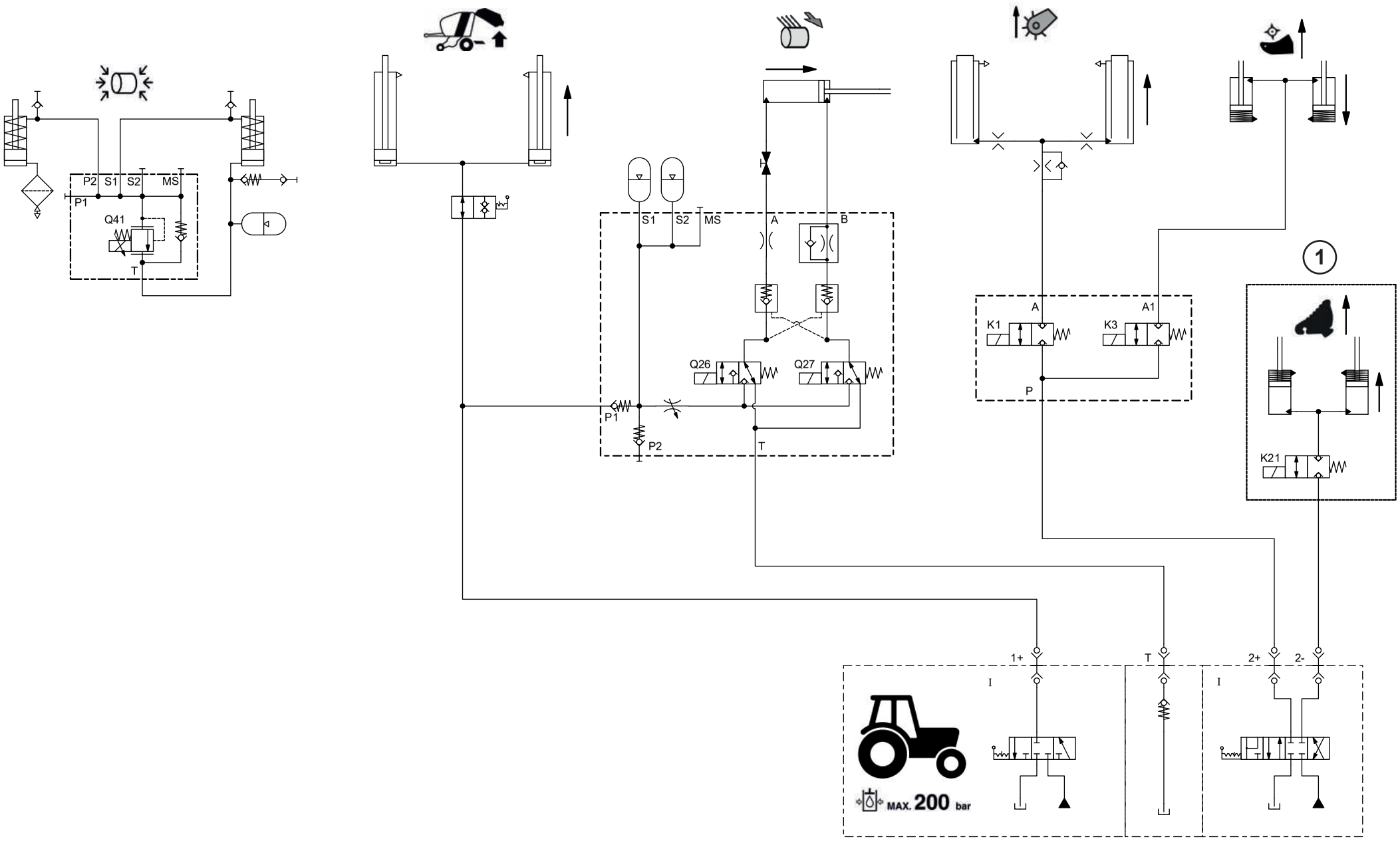

150 102 670 02

21 Rejstřík

A

Adresáře a odkazy 9
Aktivace/deaktivace odlehčení přítlačného tlaku sběrače 85
Aktivování funkcí TIM 141
Automatické vyvolání obrazovky silniční jízdy .. 138

B

B08 dno dopravního rotoru nahoře 176
B61 nastavení senzoru vázání 1 (pasivní) 177
Bezpečné odstavení stroje 22
Bezpečné provedení kontroly hladiny oleje, výměny oleje a filtračního prvku 28
Bezpečnost 14
Bezpečnost provozu 21
Bezpečnostní nálepky na stroji 29
Bezpečnostní postupy 27
Bezpečnostní výbava 39
Bezpečnostní značky na stroji 21
Body pro nasazení zvedáku vozu 238

C

Celkový čítač 168
Centrální mazání řetězů
    Nastavení množství oleje na olejovém čerpadle 195
Cílová skupina tohoto dokumentu 9
Citlivost ukazatele směru (terminál) 155
Cizí terminál ISOBUS 129
Čisticí válec na hnací hřídeli 215
Čisticí válec na vodicím hřídeli dole ve výklopné zádi 217
Čištění hnacích řetězů 213
Čištění pouzdra a tažných ok 212
Čištění stroje 211
Čištění vlečného oka 212
Čištění vratných kladek a třídění lisovacích pásů 238
Čítač 166
Čítač zákazníka 166

D

Další platné dokumenty 9
Datové úložiště 42
Demontáž 83
Demontáž/montáž nárazového plechu na válcový přidržovač 87
Demontáž/montáž zařízení bránící neoprávněnému použití 82
Demontujte hmatací kola pro silniční jízdu 186
Deska zadního značení pro pomalu jedoucí vozidla (SMV) 41
Diagnostika digitálních aktorů 180
Dno dopravního rotoru nahoře
    Nastavení senzoru 176
Doba použitelnosti stroje 15
Dodatek 241
Doobjednání 9
Dotykový displej 122, 125
DS 100
    Nastavení citlivosti zobrazení směru 107
    Nastavení jádra role, středu a okraje kulatého balíku 109
    Nastavení lisovacího tlaku 108
    Nastavení průměru balíku 106
    Nastavení předběžné signalizace 107
    Nastavení zpoždění startu vázání 112
    Počet ovinutí sítí 111
    Spuštění vázání 105
    Test aktorů 117
    Test senzorů pro digitální senzory 114
    Ukazatel směru 104
    Vyvolání obrazovky jízdy na silnici 103
    Zapnutí/vypnutí obslužné jednotky 103
    Zapnutí/vypnutí pracovního osvětlení 106
    Zobrazení čítače zákazníka 113
    Zobrazení pracovní obrazovky 104

E

elektronické nastavení lisovacího tlaku (terminál) 154
Emise hluku šířeného vzduchem 48

H

Hluk může poškodit zdraví 24
Hmotnosti 48
Hnací řetěz dopravního a spouštěcího válce (č. 3) 221
Hnací řetěz lisovací jednotky (č. 1) 219
Hnací řetěz rotoru (č. 2) 220
Horké kapaliny 24
Horké povrchy 25
Chování při přeskoku napětí z venkovních elektrických vedení 23
Chování v nebezpečných situacích a při nehodách 27
Chybová hlášení 118, 230
Chybové hlášení Měření vlhkosti (terminál) 163

I

Identifikace 44
Informace o softwaru (terminál) 180
Informační nálepky na stroji 34

J

Jízda a přeprava 183

K

K tomuto dokumentu 9
Kalibrace senzorů..... 115
Kapaliny pod vysokým tlakem 24
Kloubový hřídel..... 56
Úprava délky 57
Kloubový hřídel, mazání 204
konfigurace softwaru TIM (terminál)..... 171
Konstrukce DS 500 123
Konstrukční změny stroje 16
Kontaktní partneři 2
Kontaktní údaje Vašeho prodejce 2
Kontrola a nastavení čisticích válců 214
Kontrola hasicího přístroje..... 218
Kontrola hladiny oleje, doplnění oleje a čištění filtru 221
Kontrola hydraulických hadic..... 211, 224
Kontrola pozic přiváděcího ramena..... 233
Kontrola světel pro jízdu na silnici 186
Kontrola tlaku hydraulického oleje v upínacím systému 237
Kontrola utažení šroubových spojů na oji..... 214
Kontrola ventilu k omezení tlaku 237
Kontrola západky na brzdě sítě..... 233
Kontrola/Nastavení nožů na vázání motouzem 194
Kontrola/údržba pneumatik 208
Kontrolní seznam pro první uvedení do provozu 53
Kontrolní seznam pro přepravu stroje 187
korekce naplnění (terminál)..... 157
Korekční hodnota Měření vlhkosti (terminál).... 164
KRONE SmartConnect (terminál) 170
KRONE terminál DS 500 122

L

Likvidace 240
Lisovací pásy se v sobě zahákly 226

M

Mazací tuky 51
Menu 10 "Ruční ovládání" (u varianty "Vázání sítí a vázání motouzem")..... 159
Menu 11 "Korekce pozice start/konec" (u varianty "vázání sítí a motouzem")..... 161
Menu 12 "Měření vlhkosti"..... 163
Menu 12-1 "Chybové hlášení pro měření vlhkosti" 163
Menu 12-2 "Korekční hodnota pro měření vlhkosti" 164
Menu 13 "Čítače"..... 166
Menu 13-1 "Čítače zákazníků" 166
Menu 13-2 "Celkový čítač" 168
Menu 14 "ISOBUS" 169
Menu 14-5 "Krone SmartConnect" 170
Menu 14-6 "konfigurace softwaru TIM" (u varianty "TIM 1.0")..... 171
Menu 14-9 "Přepínání mezi terminály"..... 172
Menu 15 "Nastavení"..... 173
Menu 15-1 "Test senzorů"..... 174
Menu 15-2 "Test aktorů"..... 178
Menu 15-4 "Seznam chyb"..... 180
Menu 3 "Předběžná signalizace"..... 153
Menu 4 "Zpoždění startu vázání" 153
Menu 6 "Elektronické nastavení lisovacího tlaku"..... 154
Menu 7 "Citlivost zobrazení směru"..... 155
Menu 8 "Volba způsobu vázání" (u varianty "Vázání sítí a vázání motouzem") 156
Menu 9 "Korekce naplnění"..... 157
Menu 1 "Počet ovinutí motouzem" (vázání motouzem) 152
Menu 1 "Počet ovinutí sítí" (vázání sítí)..... 152
Menu 10 "Ruční ovládání" (u provedení s "Vázáním sítí")..... 158
Menu 15-3 "Informace o softwaru" 180
Měření vlhkosti (terminál) 163
Měření vlhkosti Chybové hlášení (terminál) 163
Měření vlhkosti Korekční hodnota (terminál).... 164
Montáž..... 83
Montáž držáku hadic a kabelů..... 54
Montáž držáku kloubového hřídele 58

Montáž kloubového hřídele na stroj 56
Montáž kloubového hřídele na traktor 60
Montáž pojistného řetězu 63
Možné druhy chyb (FMI) 231

N

Naplňování komory na balíky 76
Nastavení 191
nastavení (terminál)..... 173
Nastavení citlivosti zobrazení směru 107
Nastavení hnacích řetězů..... 219
nastavení ISOBUS (terminál) 169
Nastavení jádra role, středu a okraje kulatého balíku 109
Nastavení jednotek na terminálu 128
Nastavení lisovacího tlaku..... 108, 191
nastavení lisovacího tlaku, elektronicky (terminál) 154
Nastavení množství oleje centrálního mazacího zařízení řetězu..... 195
Nastavení napětí motouzu na brzdě motouzu.. 193
Nastavení napětí motouzu na skříňce na motouz 193
Nastavení odkládací gumové plachty na vázání sítí 192
Nastavení počtu ovinutí sítí 111
Nastavení pracovní výšky sběrače..... 84
Nastavení průměru balíku 106, 139, 191
Nastavení předběžné signalizace 107
Nastavení přesahu sítě na brzdě sítě..... 192
Nastavení senzoru B61 "Vázání 1 (pasivní)".... 177
Nastavení uzávěru výklopné zádě 236
Nastavení uživatelských předpisů 120
Nastavení válcového přidržovače 86
Nastavení vyhazovače balíků..... 196
Nastavení zpoždění startu vázání 112
Nebezpečí hrozící z okolí nasazení stroje..... 23
Nebezpečí požáru 22, 23
Nebezpečí při jízdě po silnici 21
Nebezpečí při jízdě po silnici a na poli 21
Nebezpečí při jízdě v zatáčkách s připojeným strojem a z důvodu celkové šířky 21
Nebezpečí při nesprávně připraveném stroji pro jízdu po silnici 21
Nebezpečí při provozu stroje ve svahu 22
Nebezpečí při svařování..... 26
Nebezpečí při určitých činnostech: Práce na kolech a pneumatikách..... 26

Nebezpečí při určitých činnostech: Práce na stroji 25
Nebezpečí smrtelných zranění elektrickými venkovními vedeními 23
Nebezpečí z důvodu poškození stroje 17
Nebezpečná oblast kloubového hřídele 19
Nebezpečná oblast mezi traktorem a strojem 19
Nebezpečná oblast při zapnutém pohonu 19
Nebezpečná oblast vývodového hřídele 19
Nebezpečná oblast z důvodu dobíhajících součástí stroje 19
Nebezpečné oblasti 18
Nevhodné provozní látky 22

O

Obrázky 10
Obrazovka silniční jízdy (automatické vyvolání) 138
Obsah dodávky 54
Obsluha 75
Obsluha TIM 1.0 (Tractor Implement Management) 139
Obslužná jednotka KRONE DS 100 101
Odkazy 10
Odlišné funkce od terminálu KRONE ISOBUS 129
Odstavení stroje 184
Odstranění chyb senzorů/aktorů 232
Odstranění ucpání sklizňovým produktem 99
Odstřižení sítě 91
Ohrožení dětí 16
Ochrana životního prostředí a likvidace 23
Okolní teplota 49
Oleje 51
Opakující se symboly 147
Opěrná noha 78
Osobní kvalifikace obslužného personálu 15
Osobní kvalifikace odborného personálu 16
Osobní ochranné pomůcky 20
Otevření/zavření výklopné zádi 98
Otočení skříňky na motouz dopředu/zpět 98
Ovládání opěrné nohy 78
Ovládání stroje joystickem 142

P

Plán mazání 200
Platnost 9
Plnění tlakového akumulátoru 237
Pneumatiky 49
Počet ovinutí motouzem (vázání motouzem, terminál) 152
Počet ovinutí sítí 152
Pohyblivý sběrač 85
Pojem "stroj" 10
Pojistky proti přetížení stroje 44
Pojistný řetěz 49
Poloha a význam bezpečnostních nálepek 30
Poloha a význam informačních nálepek 35
Poloha start/konec vázání motouzem (terminál) 161
Poloha vazače
    Nastavení senzoru 177
Pomocné funkce ("Auxiliary" - AUX) 142
Pomocné obsazení joysticku (Auxiliary) 143
Popis funkce vázání motouzem 47
Popis funkce vázání sítí 46
Popis stroje 43
porucha
    Centrální mazání řetězů: nízká spotřeba oleje 229
    Centrální mazání řetězů: olejové čerpadlo není plně stlačováno 230
    Centrální mazání řetězů: Suché olejové čerpadlo 230
    Centrální mazání řetězů: vysoká spotřeba oleje 229
    Hustota slisování příliš nízká 226
    Kulatý balík je sudovitý, vázací materiál se roztrhne 228
    Kulatý balík kónický 227
    Kulatý balík neroluje z komory na balíky 227
    Sběrač 225
    Síť není čistě odříznutá. 228
    Síť nesahá až k vnějším okrajům 229
    Síť se nedopravuje 228
    Síť se trhá 229

Sklizňový produkt dopravují lisovací pásy nahoru ... 226
Stroj běží neklidně ... 227
Ucpání sklizňovým produktem ... 225
Ukazatel směru reaguje příliš citlivě ... 226
Výklopná záď se neotevírá ... 227
Výklopná záď se nezavírá ... 227
Porucha, příčina a odstranění ... 225
Poruchy během operace lisování nebo po ní ... 226
Poruchy elektrického/elektronického systému . 230
Poruchy na centrálním mazacím zařízení řetězu ... 229
Poruchy sběrače nebo během nakládání sklizňového produktu ... 225
Poruchy vázání nebo během procesu vázání .. 228
Postup vázání v navigačním menu ... 151
Poškozené hydraulické hadice ... 25
Poškozený pneumatický systém ... 25
Potvrzení chybového hlášení ... 231
Použijte zásoby vázacího materiálu ... 92
Použití otočné zásoby vázacího materiálu ... 92
Použití podle určení ... 14
Použití stupátek k vázání ... 81
Použití uzavíracího kohoutu výklopné zádě ... 79
Používání tohoto dokumentu ... 9
Požadavky na traktor – brzdová soustava ... 51
Požadavky na traktor – elektrická soustava ... 50
Požadavky na traktor – hydraulika ... 50
Požadavky na traktor – výkon ... 50
Práce jen na zastaveném stroji ... 25
Pracoviště na stroji ... 17
Princip funkce TIM 1.0 ... 139
Prohlášení o shodě ... 253
Provedení testu aktorů ... 29
Provedení vizuální kontroly ... 211, 224
Provoz jen po řádném uvedení do provozu ... 17
Provozní bezpečnost: Technicky bezvadný stav 17
Provozní látky ... 22, 51
První uvedení do provozu ... 53
Před zahájením práce na hydraulickém zařízení ... 224
Předběžná signalizace (terminál) ... 153
Přehled ... 101
Přehled stroje ... 43
Přepínání mezi terminály ... 172, 173
Přerušení funkcí TIM ... 142
Převodní tabulka ... 12
Při práci na nebo ve vysoko položených oblastech stroje ... 26
Přídavná vybavení a náhradní díly ... 16
Připojení cizího terminálu ISOBUS ... 70
Připojení hydraulické brzdy (export) ... 62
Připojení hydraulických hadic ... 61
Připojení joysticku ... 71
Připojení kamery k terminálu KRONE ISOBUS CCI 800 nebo CCI 1200 ... 74
Připojení obslužné jednotky KRONE DS 100 ... 64
Připojení osvětlení pro silniční provoz ... 62
Připojení stroje ... 16
Připojení stroje k traktoru ... 59
Připojení terminálu KRONE DS 500 ... 66
Připojení terminálu KRONE ISOBUS (CCI 800, CCI 1200) ... 68
Příprava stroje k jízdě po silnici ... 184
Příprava stroje k přepravě ... 187
Přípravy před lisováním ... 75
Přizpůsobení výšky oje ... 55

R

Rozdělení olejových štětců na stroji ... 222
Rozměry ... 48
Rozměry balíku ... 49
Rozsah dokumentu ... 10
Rozumně předvídatelné chybné použití ... 14
Rozvržení displeje ... 127
Ruční obsluha vázání ... 119
Ruční ovládání (vázání sítí a motouzem), terminál ... 159
ruční ovládání (vázání sítí, terminál) ... 158

S

Sběr sklizňového produktu bez použití hmatacích kol 85
Sběrač 83
Sběrač, pohyblivý 85
sběrače
Nastavení pracovní výšky 84
Senzor B08 nastavení „Dna dopravního rotoru dole“ 176
Seznam chyb (teminál)..... 180
Schéma rozvodu hydrauliky 241
Skluzavka na síť 92
SmartConnect (terminál) 170
Směrové údaje 10
Snížení tlaku na boční stěny komory na balíky .. 78
Spojení cívek motouzů navzájem..... 94
Spolujízda osob 17
Spuštění sběrače dolů..... 83
Spuštění vázání..... 78, 105
Stavový řádek..... 130
Struktura aplikace stroje KRONE 127
Struktura menu 146
Symboly v obrázcích 11
Symboly v textu 10
Šroubové uzávěry na převodovkách 207
Šrouby s metrickým závitem s jemným stoupáním 206
Šrouby s metrickým závitem se standardním stoupáním..... 205
Šrouby s metrickým závitem se zápustnou hlavou a vnitřním šestihranem 206

T

Tabulka údržby 197
Technické mezní hodnoty 18
Technické údaje 48
Technicky bezvadný stav stroje 17
Technicky přípustná maximální rychlost (silniční jízda)..... 48
terminál
Čítače 166
Chybové hlášení pro měření vlhkosti 163
Informace o softwaru..... 180
konfigurace softwaru TIM 171
korekce naplnění 157
Korekce polohy start/konec vázání motouzem 161
Korekční hodnota pro měření vlhkosti.... 164
Měření vlhkosti 163
Měření vlhkosti Chybové hlášení 163
Měření vlhkosti Korekční hodnota 164
nastavení..... 173
nastavení ISOBUS 169
Nastavení jednotek 128
nastavení lisovacího tlaku, elektronicky . 154
Ovinutí motouzem počet 152
Počet ovinutí sítí..... 152
Poloha start/konec vázání motouzem 161
Postup vázání v navigačním menu 151
Předběžná signalizace 153
Přepínání mezi terminály 172, 173
Ruční ovládání (vázání sítí a motouzem)..... 159
ruční ovládání (vázání sítí)..... 158
Seznam chyb 180
SmartConnect 170
test aktorů 178
Test senzorů 174
Ukazatel směru citlivost 155
Volba způsobu vázání (vázání sítí a vázání motouzem) 156
Vyvolání navigačního menu 148
Zpoždění startu vázání..... 154

Terminál – funkce stroje 130
Terminál – menu 146
Terminál KRONE ISOBUS (CCI 800, CCI 1200) 125
test aktorů (terminál) 178
Test aktorů pro digitální a analogové aktory 117
Test senzorů..... 174
Test senzorů (terminál) 174
Test senzorů pro digitální a analogové senzory 114
TIM
Princip funkce..... 140
Tlačítka na pracovní obrazovce 140
Tlačítka..... 131
Třídění lisovacích pásů 238
Typový štítek 44

U

U provedení "Čisticí válce" 214
Ucpání sklizňovým produktem na pravé a levé straně sběrače..... 99
Ucpání sklizňovým produktem pod dopravním rotorem 99
Ucpání sklizňovým produktem v lisovacím nástroji 100
Ucpání sklizňovým produktem ve sběrači 99
Údaje pro dotazy a objednávky 2
Údržba 197
Údržba – jednorázově po 10 hodinách..... 198
Údržba – jednorázově po 50 hodinách..... 198
Údržba – jednorázově po 500 kulatých balících 199
Údržba – každé 2 roky 200
Údržba – každých 10 hodin, minimálně jednou denně 199
Údržba – každých 250 hodin..... 199
Údržba – každých 50 hodin..... 199
Údržba – každých 500 hodin..... 199
Údržba – po každých 1000 kulatých balících ... 199
Údržba – po sezóně 198
Údržba – před sezónou 197
Údržba centrálního mazacího zařízení řetězu.. 221
Údržba hlavní převodovky..... 210
Údržba hydraulického zařízení..... 223
Údržbářské a opravárenské práce 25
Udržování ochranných zařízení ve funkčním stavu 20
Ukazatel směru 104, 136
Ukazatele na informační liště 135
Ukazatele TIM a tlačítka na pracovní obrazovce 140
Ukazatele v pracovní obrazovce 133
Ukončení lisování, spuštění vázání a vyhození kulatého balíku 78
Umístění zakládacích klínů 82
Upevnění stroje 189
Upevňovací body na stroji 189
Upozornění s informacemi a doporučeními..... 12
Úprava délky kloubového hřídele 57
Utahovací moment: matic kol 209

Utahovací momenty 205
Uvedení do provozu 59
Uvedení sběrače do transportní/pracovní polohy 83
Uvolnění lisovacích pásů..... 213
Uvolnění vačkové výsuvné spojky na kloubovém hřídeli..... 219
Uvolnění/zatažení ruční brzdy..... 80

V

Vačková výsuvná spojka se spouští..... 226
Válcový přidržovač 86
Demontáž nárazového plechu 87
Varování před věcnými škodami/škodami na životním prostředí..... 12
Vázací materiál motouz..... 49
Vázací materiál síť..... 50
Vázání
Stupátka 81
Vázání motouzem 94
Vázání sítí 88
Nastavení gumové odkládací plachty 192
Ovinutí 152
Vložení kotouče sítě 88
Vložení sítě..... 90
Vložení vázacího motouzu 95
Volba menu 148
Volba způsobu vázání (vázání sítí a vázání motouzem, terminál)..... 156
Vyhození kulatého balíku 78
Vymazání jednotlivých chyb 182
Vymazat všechny chyby..... 182
Vypuštění lisovacího tlaku..... 109, 155
Výstražná upozornění 11
Vyvolání navigačního menu 148
Vyvolání obrazovky jízdy na silnici 103
Význam dokumentu..... 9
Význam provozního návodu..... 15

Z

Z držáku sítě odstraňte korozi 218
Zajištění čelní kapoty..... 188
Zajištění kloubového hřídele 185
Zajištění zvednutého stroje a součástí stroje proti poklesu 28
Základní bezpečnostní pokyny..... 15
Zapnutí/vypnutí obslužné jednotky..... 103
Zapnutí/vypnutí pracovního osvětlení 106
Zapnutí/vypnutí terminálu..... 122, 126
Zapnutí/vypnutí výstražného majáčku..... 106
Zastavení a zajištění stroje..... 27
Zdroje nebezpečí na stroji 24
Změna hodnoty 149
Změna režimu 150
Znečištění hydrauliky a/nebo systému pohonných hmot 22
Zobrazení čítače zákazníka 113
Zobrazení pracovní obrazovky 104, 137
Zobrazovací prostředky..... 10
Zpoždění startu vázání (terminál)..... 154
Zvednutí sběrače..... 83
Zvednutí stroje..... 188
Zvednutí/spuštění dna dopravního rotoru 87
Zvednutý stroj a součásti stroje..... 26

Tato strana zůstala úmyslně prázdná.

22 Prohlášení o shodě

Prohlášení o shodě ES

My

KRONE Agriculture SE

Heinrich-Krone-Straße 10, D-48480 Spelle

tímto jako výrobce níže uvedeného výrobku na vlastní odpovědnost prohlašujeme, že

stroj: Lis na válcové balíky
konstrukční řady: RP201-10

pro který platí toto prohlášení, splňuje příslušná ustanovení:

- Směrnice ES 2006/42/ES (o strojních zařízeních)
- Směrnice ES 2014/30/EU (EMC). Ve smyslu směrnice byla jako základ použita harmonizovaná norma EN ISO 14982:2009.

K sestavení technické dokumentace je zplnomocněn níže podepsaný jednatel.

Jan Horstmann
(vedoucí konstrukce a vývoje)

Spelle, dne 4. 8. 2021

Rok výroby:

Č. stroje:

KRONE

THE POWER OF GREEN

Maschinenfabrik

Bernard Krone GmbH & Co. KG

Heinrich-Krone-Straße 10
D-48480 Spelle

Postfach 11 63
D-48478 Spelle

+49 (0) 59 77 / 935-0

+49 (0) 59 77 / 935-339

www.landmaschinen.krone.de

V.7