Originální provozní návod

Číslo dokumentu: 150000861_04_cs

Stav: 5. 8. 2021

Zadní žací ústrojí

ActiveMow R 240

Od čísla stroje: 1078670

Kontaktní partneři

Maschinenfabrik Bernard Krone GmbH & Co. KG

Heinrich-Krone-Straße 10

48480 Spelle

Německo

Telefonní centrála	+ 49 (0) 59 77/935-0
Faxová centrála	+ 49 (0) 59 77/935-339
Fax sklad náhradních dílů tuzemsko	+ 49 (0) 59 77/935-239
Fax sklad náhradních dílů export	+ 49 (0) 59 77/935-359
Internet	www.landmaschinen.krone.de
	https://mediathek.krone.de/

Údaje pro dotazy a objednávky

Rok	
Číslo stroje	
Typ	

Kontaktní údaje Vašeho prodejce

1 K tomuto dokumentu ... 6
1.1 Platnost ... 6
1.2 Doobjednání ... 6
1.3 Další platné dokumenty ... 6
1.4 Cílová skupina tohoto dokumentu ... 6
1.5 Používání tohoto dokumentu ... 6
1.5.1 Adresáře a odkazy ... 6
1.5.2 Směrové údaje ... 7
1.5.3 Pojem "stroj" ... 7
1.5.4 Obrázky ... 7
1.5.5 Rozsah dokumentu ... 7
1.5.6 Zobrazovací prostředky ... 7
1.5.7 Převodní tabulka ... 9

2 Bezpečnost ... 12
2.1 Použití podle určení ... 12
2.2 Rozumně předvídatelné chybné použití ... 12
2.3 Doba použitelnosti stroje ... 13
2.4 Základní bezpečnostní pokyny ... 13
2.4.1 Význam provozního návodu ... 13
2.4.2 Osobní kvalifikace obslužného personálu ... 13
2.4.3 Osobní kvalifikace odborného personálu ... 14
2.4.4 Ohrožení dětí ... 14
2.4.5 Připojení stroje ... 14
2.4.6 Konstrukční změny stroje ... 14
2.4.7 Přídavná vybavení a náhradní díly ... 14
2.4.8 Pracoviště na stroji ... 15
2.4.9 Provozní bezpečnost: Technicky bezvadný stav ... 15
2.4.10 Nebezpečné oblasti ... 16
2.4.11 Udržování ochranných zařízení ve funkčním stavu ... 18
2.4.12 Osobní ochranné pomůcky ... 18
2.4.13 Bezpečnostní značky na stroji ... 19
2.4.14 Bezpečnost provozu ... 19
2.4.15 Bezpečné odstavení stroje ... 20
2.4.16 Provozní látky ... 20
2.4.17 Nebezpečí hrozící z okolí nasazení stroje ... 21
2.4.18 Zdroje nebezpečí na stroji ... 22
2.4.19 Nebezpečí při určitých činnostech: Práce na stroji ... 23
2.4.20 Chování v nebezpečných situacích a při nehodách ... 24
2.5 Bezpečnostní postupy ... 25
2.5.1 Zastavení a zajištění stroje ... 25
2.5.2 Zajištění zvednutého stroje a součástí stroje proti poklesu ... 25
2.5.3 Bezpečné provedení kontroly hladiny oleje, výměny oleje a filtračního prvku ... 26
2.6 Bezpečnostní nálepky na stroji ... 26
2.7 Informační nálepky na stroji ... 31
2.8 Bezpečnostní výbava ... 33
2.8.1 Deska zadního značení pro pomalu jedoucí vozidla (SMV) ... 33

3 Popis stroje ... 34
3.1 Přehled stroje ... 34
3.2 Pojistky proti přetížení stroje ... 35
3.3 Označení ... 35
3.4 Nájezdová pojistka ... 36

4 Technické údaje ... 38
4.1 Rozměry ... 38
4.2 Hmotnosti ... 38
4.3 Plošný výkon ... 38
4.4 Výška řezu ... 38
4.5 Technicky přípustná maximální rychlost (silniční jízda) ... 38
4.6 Emise hluku šířeného vzduchem ... 38
4.7 Okolní teplota ... 38

4.8 Požadavky na traktor – výkon ... 39
4.9 Požadavky na traktor – hydraulika ... 39
4.10 Vybavení stroje ... 39
4.11 Provozní látky ... 39
4.11.1 Oleje ... 39
4.11.2 Mazací tuky ... 40

5 Ovládací a zobrazovací prvky ... 41

5.1 Hydraulické řídicí jednotky traktoru ... 41

6 První uvedení do provozu ... 42

6.1 Kontrolní seznam pro první uvedení do provozu ... 42
6.2 Úprava spojovacích bodů ... 43
6.3 Montáž kloubového hřídele na stroj ... 44
6.4 Úprava kloubového hřídele ... 44

7 Uvedení do provozu ... 46

7.1 Výpočet zatížení kombinace traktoru a stroje ... 46
7.2 Připojení stroje k traktoru ... 48
7.3 Připojení hydraulických hadic ... 50
7.4 Montáž kloubového hřídele ... 51

8 Ovládání ... 52

8.1 Čelní kryt – u "sériového" provedení ... 52
8.1.1 Zvednutí čelního krytu ... 52
8.1.2 Sklopení čelního krytu ... 53
8.2 Čelní kryt – u varianty "sklápěcí boční kryty" ... 53
8.2.1 Zvednutí čelního krytu ... 53
8.2.2 Sklopení čelního krytu ... 54
8.3 Boční kryt – u varianty "sklápěcí boční kryty" ... 54
8.3.1 Odklopení bočního krytu nahoru (transportní poloha) ... 55
8.3.2 Sklopení bočního krytu dolů (pracovní poloha) ... 55
8.4 Opěrná noha - "sériového" provedení ... 55
8.4.1 Uvedení opěrné nohy do transportní polohy ... 56
8.4.2 Uvedení opěrné nohy do opěrné polohy ... 56
8.5 Montáž/demontáž - u varianty "přídavná opěrná noha" ... 56
8.5.1 Montáž opěrné nohy ... 57
8.5.2 Demontáž opěrné nohy ... 57
8.6 Zavření/otevření uzavíracího kohoutu ... 58
8.7 Spuštění stroje dolů z transportní do pracovní polohy ... 58
8.8 Polní provoz ... 60
8.9 Polní provoz na svahu ... 61

9 Jízda a přeprava ... 62

9.1 Příprava stroje na jízdu po silnici ... 63
9.2 Odstavení stroje ... 64
9.3 Příprava stroje k transportu ... 65
9.3.1 Kontrolní seznam pro přepravu stroje ... 65
9.3.2 Zvednutí stroje ... 65
9.3.3 Upevnění stroje ... 66

10 Nastavení ... 67

10.1 Nastavení žacího ústrojí do pracovní polohy ... 67
10.2 Nastavení výšky řezu ... 67
10.3 Kontrola/nastavení blokovacího mechanizmu bočních krytů ... 68
10.4 Zvýšení/snížení tlaku na půdu ... 69
10.4.1 Nastavení odlehčovacích pružin pro žací ústrojí ... 69
10.4.2 Nastavení odlehčovací pružiny pro nosnou kleč ... 70

11 Údržba – všeobecně ... 71

11.1 Tabulka údržby ... 71
11.1.1 Údržba – před sezónou ... 71
11.1.2 Údržba – po sezóně ... 72

11.1.3 Údržba – jednorázově po 50 hodinách ... 72
11.1.4 Údržba – každých 10 hodin, minimálně jednou denně ... 73
11.1.5 Údržba – každých 50 hodin ... 73
11.1.6 Údržba – každých 200 hodin ... 73
11.2 Utahovací momenty ... 73
11.3 Jiné utahovací momenty ... 76
11.4 Provzdušnění třecí spojky ... 76
11.5 Kontrola ochranných plachet ... 79
11.6 Čištění stroje ... 79

12 Údržba – hydraulika ... 80

12.1 Hydraulický olej ... 81
12.2 Kontrola hydraulických hadic ... 81

13 Údržba – převodovky ... 82

13.1 Přehled převodovek ... 82
13.2 Vstupní převodovka ... 83
13.3 Hlavní převodovka ... 84

14 Údržba – žací lišta ... 85

14.1 Náboj rotorů ... 86
14.2 Kontrola/výměna nožů ... 87
14.2.1 Kontrola opotřebení nožů ... 87
14.2.2 Výměna nožů u varianty "Šroubový uzávěr nožů" ... 88
14.2.3 Výměna nožů u varianty "Rychlouzávěr nožů" ... 89
14.3 Kontrola/výměna nárazových hran na žací liště ... 90
14.4 Kontrola hladiny oleje ... 91

15 Údržba – mazání ... 93

15.1 Kloubový hřídel, mazání ... 93
15.2 Plán mazání – stroj ... 94

16 Porucha, příčina a odstranění ... 96

16.1 Poruchy obecně ... 96

17 Likvidace ... 97

18 Rejstřík ... 98

19 Prohlášení o shodě ... 103

1 K tomuto dokumentu

1.1 Platnost

Tento dokument platí pro stroje typu:

ActiveMow R 240
Všechny informace, ilustrace a technické údaje v tomto dokumentu odpovídají poslednímu stavu v okamžiku zveřejnění.

Konstrukční změny jsou kdykoliv a bez udání důvodů vyhrazeny.

1.2 Doobjednání

Pokud by byl tento dokument zcela nebo částečně nepoužitelný, nebo by byl vyžadován v jiném jazyce, lze si pod číslem dokumentu uvedeným na obálce objednat náhradní dokument. Tento dokument lze také stáhnout online z KRONE MEDIA https://media.krone.de/.

1.3 Další platné dokumenty

Pro zajištění bezpečného a řádného používání je nutné dodržovat následující platné dokumenty.

- Provozní návod kloubového hřídele
- S čelním žacím ústrojím: Provozní návod čelního žacího ústrojí
- Návod k sestavení, KRONE
- Seznam náhradních dílů, KRONE

1.4 Cílová skupina tohoto dokumentu

Tento dokument je určen obsluhujícímu stroje, který splňuje minimální požadavky na kvalifikaci personálu, *viz Strana 13*.

1.5 Používání tohoto dokumentu

1.5.1 Adresáře a odkazy

Obsah/záhlaví

Obsah a záhlaví v tomto dokumentu slouží k rychlé orientaci v jednotlivých kapitolách.

Rejstřík

V rejstříku můžete pomocí klíčových slov v abecedním pořadí cíleně nalézt informace k požadovanému tématu. Rejstřík se nachází na posledních stranách tohoto dokumentu.

Odkazy

V textu jsou odkazy na jiný dokument nebo na jiné místo v dokumentu s uvedením čísla strany.

Příklady:

- Zkontrolujte pevné utažení všech šroubů, *viz Strana 7*. (**INFO**: Pokud tento dokument používáte v elektronické podobě, potom kliknutím myší na odkaz přejdete na uvedenou stranu.)
- Bližší informace naleznete v provozním návodu od výrobce kloubového hřídele.

1.5.2 Směrové údaje

Směrové údaje v tomto dokumentu, jako vpředu, vzadu, vpravo a vlevo platí z pohledu po směru jízdy stroje.

1.5.3 Pojem "stroj"

"Žací ústrojí pro zadní připojení" bude dále v tomto dokumentu označováno také pojmem "Stroj".

1.5.4 Obrázky

Obrázky v tomto dokumentu nemusí vždy představovat přesný typ stroje. Informace, které se k obrázku vztahují, odpovídají vždy typu stroje tohoto dokumentu.

1.5.5 Rozsah dokumentu

V tomto dokumentu je kromě sériového vybavení stroje uveden i popis příslušenství a variant stroje. Váš stroj se může lišit od popisu.

1.5.6 Zobrazovací prostředky

Symboly v textu

Pro přehlednější znázornění textu se používají následující zobrazovací prostředky (symboly):

▶ Tato šipka označuje **krok činnosti**. Několik šipek za sebou označuje sled činností, které se mají vykonat krok za krokem.

✓ Tento symbol označuje **předpoklad**, který musí být splněn, aby se mohl provést krok činnosti resp. sled činností.

⇨ Tato šipka označuje **dočasný výsledek** jednoho kroku činnosti.

➡ Tato šipka označuje **výsledek** jednoho kroku činnosti nebo sledu činností.

● Tento bod označuje **výčet**. Je-li tento bod odsazený, označuje druhou úroveň výčtu.

Symboly v obrázcích

V obrázcích lze použít následující symboly:

Symbol	Vysvětlení	Symbol	Vysvětlení
1	Referenční značka součásti	I	Poloha součásti (např. přesazení z polohy I do polohy II)
X	Rozměry (např. také Š = šířka, V = výška, D = délka)		Zvětšení výřezu obrázku
LH	Levá strana stroje	RH	Pravá strana stroje
	Směr jízdy	↑	Směr pohybu
——	Vztažná čára pro viditelný materiál	- - - - -	Vztažná čára pro zakrytý materiál

Symbol	Vysvětlení	Symbol	Vysvětlení
	Středová čára		Směr uložení
	otevřeno		zavřeno
	Nanesení tekutého maziva (například mazacího oleje)		Nanesení mazacího tuku

Výstražná upozornění

Výstrahy před nebezpečím jsou jako výstražná upozornění odsazeny od ostatního textu a jsou označeny symbolem nebezpečí a signálními slovy.

Aby se předcházelo zranění osob, je nutné tato výstražná upozornění číst a dodržovat příslušná opatření.

Vysvětlení symbolu nebezpečí

Toto je symbol nebezpečí, který varuje před nebezpečím zranění.

Dodržujte všechna upozornění označená tímto symbolem nebezpečí, abyste předešli poraněním nebo usmrcení.

Vysvětlení signálních slov

NEBEZPEČÍ
Signální slovo NEBEZPEČÍ varuje před nebezpečnou situací, která při nedodržení výstražného upozornění má za následek vážná poranění nebo usmrcení.

VAROVÁNÍ
Signální slovo VAROVÁNI varuje před nebezpečnou situací, která při nedodržení výstražného upozornění může mít za následek vážná poranění nebo usmrcení.

POZOR
Signální slovo POZOR varuje před nebezpečnou situací, která při nedodržení výstražného upozornění může mít za následek lehká až středně těžká poranění.

Příklad výstražného upozornění:

VAROVÁNÍ
Poškození očí odletujícími úlomky nečistot Při čištění stlačeným vzduchem jsou částice nečistot odmršťovány vysokou rychlostí a mohou zasáhnout oko. Může tak dojít k poranění očí. ▶ Zabraňte přístupu osob do pracovní oblasti. ▶ Při čištění stlačeným vzduchem noste osobní ochranné pomůcky (např. ochrané brýle).

Varování před věcnými škodami/škodami na životním prostředí

Varování před věcnými škodami/škodami na životním prostředí jsou od ostatního textu odsazené a jsou označeny slovem "Oznámení".

Příklad:

UPOZORNĚNÍ

Poškození převodovky při nízké hladině oleje

Při příliš nízké hladině oleje se může poškodit převodovka.

- Pravidelně kontrolujte hladinu oleje v převodovce a v případě potřeby olej doplňte.
- Stav oleje v převodovce zkontrolujte přibližně 3 až 4 hodiny po odstavení stroje a jen u stroje stojícího ve vodorovné poloze.

Upozornění s informacemi a doporučeními

Doplňující informace a doporučení pro bezporuchový a produktivní provoz stroje jsou odsazeny od ostatního textu a označeny slovem "Informace".

Příklad:

INFO

Každá bezpečnostní nálepka je opatřena objednacím číslem a může se přímo objednat u výrobce nebo u autorizovaného odborného prodejce.

1.5.7 Převodní tabulka

Pomocí následující tabulky lze metrické jednotky přepočítat na angloamerické jednotky.

Velikost	Jednotky SI (metrické)		Faktor	Jednotky palce - libry	
	Název jednotek	Zkratka		Název jednotek	Zkratka
Plocha	Hektar	ha	2,47105	Akry	acres
Objemový průtok	Litry za minutu	l/min	0,2642	US galony za minutu	gpm
	Kubické metry za hodinu	m³/h	4,4029		
Síla	Newton	N	0,2248	Silová libra	lbf
Délka	Milimetr	mm	0,03937	Palec	in.
	Metr	m	3,2808	Stopa	ft
Výkon	Kilowatt	kW	1,3410	Koňská síla	KS
Tlak	Kilopascal	kPa	0,1450	Libry na čtvereční palec	psi
	Megapascal	MPa	145,0377		
	Bar (není SI)	bar	14,5038		
Točivý moment	Newtonmetr	Nm	0,7376	Pound-foot nebo foot-pound	ft·lbf
			8,8507	Pound-inch nebo inch-pound	in·lbf
Teplota	Stupeň Celsia	°C	°Cx1,8+32	Stupeň Fahrenheita	°F
Rychlost	Metrů za minutu	m/min	3,2808	Stop za minutu	ft/min

Velikost	Jednotky SI (metrické)		Faktor	Jednotky palce - libry	
	Název jednotek	Zkratka		Název jednotek	Zkratka
Rychlost	Metrů za sekundu	m/s	3,2808	Stop za sekundu	ft/s
	Kilometrů za hodinu	km/h	0,6215	Mil za hodinu	mph
Objem	litry	l	0,2642	US gallon	US gal.
	Mililitr	ml	0,0338	US unce	US oz.
	Centimetr krychlový	cm^3	0,0610	Stopa krychlová	in^3
Hmotnost	Kilogram	kg	2,2046	Libra	lbs

Tato strana zůstala úmyslně prázdná.

2 Bezpečnost

2.1 Použití podle určení

Tento stroj je žací ústrojí a slouží k sekání sklizňového produktu.

Sklizňovým produktem určeným pro správné použití tohoto stroje jsou stébelniny a listnaté rostliny rostoucí u země.

Stroj je určen výhradně k použití v zemědělství a smí se používat jen za splnění těchto podmínek

- v souladu s provozním návodem jsou namontována všechna bezpečnostní zařízení a nachází se v ochranné poloze.
- jsou respektována a dodržována všechny bezpečnostní upozornění v provozním návodu, jak v kapitole "Základní bezpečnostní upozornění", *viz Strana 13*, tak i přímo v kapitolách provozního návodu.

Stroj smí používat jen osoby, které splňují požadavky na kvalifikaci stanovené výrobcem stroje, *viz Strana 13*.

Provozní návod je součástí stroje a musí se proto během použití stroje vozit na stroji. Obsluha stroje se smí provádět až po zaškolení a při dodržování tohoto provozního návodu.

Použití stroje, které není popsáno v provozním návodu může způsobit těžká zranění nebo smrt osob a poškození stroje nebo jiného věcného majetku a je proto zakázáno.

Svévolné změny na stroji mohou negativně ovlivnit vlastnosti stroje nebo porušit jeho řádnou funkci. Svévolné změny proto zbavují výrobce jakýchkoliv povinností ručení, které by v jejich důsledku vznikly.

Použití v souladu s určením zahrnuje rovněž dodržování provozních, údržbářských a opravářských podmínek předepsaných výrobcem.

2.2 Rozumně předvídatelné chybné použití

Každé jiné použití než použití k danému účelu, *viz Strana 12*, je nepřípustné a ve smyslu směrnice o strojních zařízeních znamená chybné použití. Za takto vzniklé škody neručí výrobce, ale sám uživatel.

Taková chybná použití jsou např.:

- Použití nebo zpracování sklizňových produktů, které nejsou uvedeny pod účelem použití, *viz Strana 12*
- přeprava osob
- přeprava zboží
- překročení maximální dovolené technické celkové hmotnosti.
- nedodržování bezpečnostních nálepek na stroji a bezpečnostních upozornění v provozním návodu
- odstraňování poruch, provádění nastavování, čištění, oprav a údržby v rozporu s údaji uvedenými v provozním návodu
- svévolné změny na stroji
- montáž neschváleného/nepovolného přídavného vybavení
- nepoužití originálních náhradních dílů KRONE
- stacionární provoz stroje

Svévolné změny na stroji mohou negativně ovlivnit vlastnosti stroje resp. jeho bezpečné použití nebo mohou porušit řádnou funkci stroje. Svévolné změny proto zbavují výrobce jakékoliv povinnosti náhrady škody, která by v jejich důsledku vznikla.

2.3 Doba použitelnosti stroje

- Doba použitelnosti tohoto stroje závisí na jeho odborné obsluze a údržbě, stejně jako na podmínkách použití a okolnostech při jeho nasazení.
- Při dodržování pokynů a upozornění uvedených v tomto provozním návodu lze docílit trvalé provozní připravenosti stroje a jeho dlouhé použitelnosti.
- Po každém sezónním použití je nutné stroj prohlédnout ohledně opotřebení a jiných poškození.
- Poškozené a opotřebované součásti se musí před opětovným uvedením do provozu vyměnit.
- Po pěti letech nasazení stroje je nutné provést celkovou technickou kontrolu stroje a podle výsledků této kontroly rozhodnout o možnosti jeho dalšího používání.
- Teoreticky je doba použitelnosti tohoto stroje neomezená, protože všechny opotřebované nebo poškozené součásti lze vyměnit.

2.4 Základní bezpečnostní pokyny

Nedodržení bezpečnostních a výstražných pokynů

Nedodržení bezpečnostních a výstražných pokynů může mít za následek ohrožení osob, životního prostředí a věcné škody.

2.4.1 Význam provozního návodu

Provozní návod je důležitý dokument a je součástí stroje. Je určen uživateli a obsahuje bezpečnostně-relevantní údaje.

Bezpečné jsou pouze postupy uvedené v provozním návodu. Pokud nebude provozní návod dodržen, může dojít k vážným až smrtelným úrazům osob.

- ▶ Před prvním použitím stroje si v celém rozsahu přečtěte "Základní bezpečnostní pokyny" a dodržujte je.
- ▶ Před zahájením práce si navíc přečtěte příslušné oddíly v provozním návodu a řiďte se jimi.
- ▶ Provozní návod uložte tak, aby ho měl uživatel stroje vždy po ruce v zásobníku na dokumenty, *viz Strana 34*.
- ▶ Předejte provozní návod dalším uživatelům stroje.

2.4.2 Osobní kvalifikace obslužného personálu

Při neodborném používání stroje může dojít k vážným až smrtelným úrazům osob. Aby se předcházelo úrazům, musí každá osoba pracující na stroji splňovat následující minimální požadavky:

- Musí být tělesně zdatná, aby mohla kontrolovat stroj.
- Může provádět práce se strojem v souladu s požadavky na bezpečnost uvedenými v tomto provozním návodu.
- Rozumí způsobu funkce stroje v rámci své práce a umí rozpoznat nebezpečí při práci a zabránit mu.
- Přečetla si provozní návod a umí informace uvedené v provozním návodu příslušně realizovat.
- Je obeznámena s bezpečný řízením vozidel.
- Má dostatečné znalosti pravidel silničního provozu a vlastní předepsané řidičské oprávnění.

2.4.3 Osobní kvalifikace odborného personálu

Jsou-li práce (sestavení, přestavba, přestrojení, rozšíření, oprava, dovybavení) na stroji prováděny neodborně, může dojít k vážným až smrtelným úrazům osob. Aby se předcházelo úrazům, musí každá osoba provádějící práce na stroji podle tohoto návodu splňovat následující minimální požadavky:

- Musí být kvalifikovaným odborníkem s odpovídajícím vzděláním.
- Musí být na základě své odborné způsobilosti schopen sestavit i částečně demontovaný stroj způsobem, který výrobce uvádí v návodu k sestavení.
- Musí být na základě své odborné způsobilosti, např. školením, schopen rozšířit, změnit či opravit funkci stroje způsobem, který výrobce uvádí v příslušném návodu.
- Přečetla si provozní návod a umí informace z provozního návodu příslušně realizovat.
- Může provádět práce v souladu s požadavky na bezpečnost uvedenými v tomto návodu.
- Rozumí fungování prováděných prací a stroje a umí rozpoznat a zamezit nebezpečí při práci.
- Má přečtený tento návod a umí informace uvedené v tomto návodu uplatnit.

2.4.4 Ohrožení dětí

Děti neumí odhadnout nebezpečí a chovají se nepředvídatelně.

Proto jsou děti obzvláště ohrožené.

▶ Držte děti dál od stroje.

▶ Držte děti dál od provozních látek.

▶ Zejména před rozjezdem a před spuštěním pohybů stroje se ujistěte, že se v nebezpečné oblasti nezdržují žádné děti.

2.4.5 Připojení stroje

V důsledku chybného připojení traktoru ke stroji hrozí nebezpečí, která mohou způsobit vážné úrazy.

▶ Při připojování dodržujte všechny provozní návody:

- provozní návod traktoru
- provozní návod stroje, *viz Strana 46*
- provozní návod kloubového hřídele

▶ Zohledněte změněné jízdní vlastnosti této kombinace.

2.4.6 Konstrukční změny stroje

Neautorizované konstrukční změny ze strany KRONE a další úpravy mohou negativně ovlivnit funkčnost a provozní bezpečnost, ale také schálení stroje pro silniční provoz. Takto může dojít k těžkému zranění nebo usmrcení osob.

Konstrukční změny a rozšíření neautorizované ze strany KRONE nejsou přípustné.

2.4.7 Přídavná vybavení a náhradní díly

Přídavná vybavení a náhradní díly, které nesplňují požadavky výrobce, mohou negativně ovlivnit provozní bezpečnost stroje a způsobit nehody.

▶ Pro zajištění provozní bezpečnosti používejte jen originální nebo normované díly, které splňují požadavky výrobce.

2.4.8 Pracoviště na stroji

Spolujízda osob

Osoby jedoucí na stroji mohou být strojem těžce zraněni nebo mohou spadnout ze stroje a být přejeti. Osoby jedoucí na stroji mohou být zasaženy a zraněny odmrštěnými předměty.

- Nikdy nenechte na stroji jet žádné osoby.

2.4.9 Provozní bezpečnost: Technicky bezvadný stav

Provoz jen po řádném uvedení do provozu

Bez řádného uvedení stroje do provozu podle tohoto provozního návodu není zaručena provozní bezpečnost stroje. Z tohoto důvodu mohou být zaviněny nehody a může dojít k těžkým až smrtelným úrazům.

- Používejte stroj jen po řádném uvedení do provozu, *viz Strana 46*.

Technicky bezvadný stav stroje

Neodborná údržba a nastavení stroje může ovlivnit provozní bezpečnost stroje a způsobit úrazy. Může dojít k těžkým až smrtelným úrazům.

- Všechny práce údržby a nastavování provádějte podle kapitol Údržba a Nastavení.
- Před zahájením údržby a nastavování vypněte a zajistěte stroj, *viz Strana 25*.

Nebezpečí z důvodu poškození stroje

Poškození stroje může negativně ovlivnit provozní bezpečnost stroje a způsobit úrazy. Může dojít k těžkým až smrtelným úrazům. Pro bezpečnost jsou obzvláště důležité tyto součásti stroje:

- Ochranná zařízení
- Spojovací zařízení
- Osvětlení
- Hydraulika
- Kloubový hřídel

V případě pochybností o provozně bezpečném stavu stroje, například při neočekávaně změněných provozních vlastnostech, viditelném poškození nebo unikajících provozních látkách:

- Zastavte a zajistěte stroj, *viz Strana 25*.
- Okamžitě odstraňte možné příčiny poškození, například odstraňte hrubé nečistoty nebo utáhněte uvolněné šrouby.
- V případě poškození, která mohou mít vliv na provozní bezpečnost a která nelze odstranit podle tohoto provozního návodu: Nechte poškození opravit v autorizovaném odborném servisu.

Technické mezní hodnoty

Nejsou-li dodrženy technické mezní hodnoty stroje, může se stroj poškodit. Z tohoto důvodu mohou být zaviněny nehody a může dojít k těžkým nebo smrtelným úrazům. Pro bezpečnost je obzvláště důležité dodržování následujících mezních hodnot:

- maximálního přípustného provozního tlaku hydrauliky
- maximálních přípustných otáček pohonu
- maximálního přípustného zatížení náprav traktoru
- maximální přípustné transportní výšky a šířky

▶ Dodržení limitních hodnot, *viz Strana 38*.

2.4.10 Nebezpečné oblasti

Když je stroj zapnutý, může být prostor kolem něho nebezpečnou oblastí.

Aby se nikdo nedostal do nebezpečného prostoru stroje, je nutné dodržovat alespoň bezpečnostní vzdálenost.

Při nedodržování bezpečnostní vzdálenosti může dojít k vážným až smrtelným úrazům osob.

▶ Pohony a motor zapínejte, jen když nikdo není blíže než v bezpečnostní vzdálenosti.

▶ Když je někdo blíže než v bezpečnostní vzdálenosti, pohony vypněte.

▶ Při manipulačním a polním provozu zastavte stroj.

Bezpečnostní vzdálenost činí:

Při manipulačním a polním provozu stroje	
Před strojem	30 m
Za strojem	5 m
Na stranách stroje	3 m

Při zapnutém, ale nejedoucím stroji	
Před strojem	3 m
Za strojem	5 m
Na stranách stroje	3 m

Uvedené bezpečnostní vzdálenosti jsou minimální vzdálenosti z hlediska používání ke stanovenému účelu. Tyto bezpečnostní vzdálenosti se v závislosti na podmínkách práce a prostředí mohou zvětšovat.

▶ Před veškerými pracemi před traktorem a za ním a v nebezpečné oblasti stroje: Zastavte a zajistěte stroj, *viz Strana 25*. Platí to i pro krátkodobé kontrolní práce.

▶ Dodržujte údaje uvedené ve všech souvisejících provozních návodech:

- provozní návod traktoru
- provozní návod stroje
- provozní návod kloubového hřídele

Nebezpečná oblast kloubového hřídele

Kloubovým hřídelem může být někdo zachycen, vtažen a těžce zraněn.

▶ Dodržujte provozní návod kloubového hřídele.

▶ Dodržujte dostatečné překrytí profilové trubky a krytů kloubového hřídele.

▶ Ujistěte se, že jsou připevněny kryty kloubového hřídele a jsou funkční.

- Uzávěry kloubového hřídele nechte zaskočit. Zařízení bránící neoprávněnému použití vidlice kloubového hřídele nesmí mít žádná místa, která způsobí zachycení nebo navinutí (např. svým kruhovým tvarem, ochranným límcem kolem pojistného kolíku).
- Kryty kloubového hřídele zajistěte zavěšením řetězů proti souběžnému chodu.
- Zajistěte, aby se nikdo nenacházel v nebezpečné oblasti vývodového hřídele a kloubového hřídele.
- Ujistěte se, že zvolené otáčky a směr otáčení vývodového hřídele traktoru souhlasí s přípustnými otáčkami a směrem otáčení stroje.
- Pokud dojde k příliš velkému zalomení mezi kloubovým hřídelem a vývodovým hřídelem, odpojte vývodový hřídel. Stroj se může poškodit. Může dojít k odmrštění součástí a zranění osob.

Nebezpečná oblast vývodového hřídele

Vývodovým hřídelem a poháněnými součástmi může být někdo zachycen, vtažen a těžce zraněn.

Před zapnutím vývodového hřídele:

- Ujistěte se, že jsou namontována všechna ochranná zařízení a jsou v ochranné poloze.
- Zajistěte, aby se nikdo nenacházel v nebezpečné oblasti vývodového hřídele a kloubového hřídele.
- Když nejsou pohony zapotřebí, vypněte je.

Nebezpečná oblast mezi traktorem a strojem

Pokud se někdo zdržuje mezi traktorem a strojem, může být vážně zraněn nebo usmrcen z důvodu odvalení traktoru, nepozornosti nebo v důsledku pohybů stroje:

- Před veškerými pracemi mezi traktorem a strojem: Zastavte a zajistěte stroj, *viz Strana 25*. Platí to i pro krátkodobé kontrolní práce.
- Musí-li se aktivovat zvedací závěs, vykažte všechny osoby z oblasti jeho pohybu.

Nebezpečný prostor, kam mohou být odmrštěny předměty

Sklizňový produkt a cizí tělesa mohou být velmi prudce odmrštěny a mohou někoho zranit nebo usmrtit.

- Před nastartováním stroje vykažte všechny osoby z nebezpečné oblasti stroje.
- Je-li někdo v nebezpečném prostoru stroje, ihned vypněte pohony a dieselový motor.

Nebezpečná oblast při zapnutém pohonu

Při zapnutém pohonu hrozí nebezpečí smrtelného úrazu způsobeného pohybujícími se součástmi stroje. V nebezpečné oblasti stroje se nesmí nikdo zdržovat.

- Před nastartováním stroje vykažte všechny osoby z nebezpečné oblasti stroje.
- Pokud vznikne nebezpečná situace, ihned vypněte pohony a vykažte osoby z nebezpečné oblasti.

Nebezpečná oblast z důvodu dobíhajících součástí stroje

Při dobíhání součástí stroje může dojít k těžkým až smrtelným úrazům.

Po vypnutí pohonů dobíhají následující součásti stroje:

- Kloubové hřídele
- Žací disky
- Kondicionér
- Dopravní zařízení

▶ Zastavte a zajistěte stroj, *viz Strana 25*.

▶ Na stroj vstupte až poté, co jsou všechny součásti stroje v klidovém stavu.

2.4.11 Udržování ochranných zařízení ve funkčním stavu

Jestliže chybí ochranná zařízení nebo jsou poškozená, mohou pohybující se součásti stroje někoho těžce poranit nebo usmrtit.

▶ Vyměňujte poškozená ochranná zařízení.

▶ Před uvedením stroje do provozu namontujte zpět demontovaná ochranná zařízení a součásti stroje a uveďte je do ochranné polohy.

▶ V případě pochybností, zda jsou všechna ochranná zařízení řádně namontovaná a funkční, pověřte kontrolou odbornou dílnu.

Údržba funkčního krytu kloubového hřídele

Zakrytí kloubového hřídele a ochranný hrnec na stroji nesmí být menší než 50 mm. Toto minimální zakrytí je potřeba také pro ochranné zařízení kloubového hřídele s širokým úhlem a když se používají spřáhla nebo jiné montážní díly. Pokud musí obsluha pro připojení kloubového hřídele sahat mezi kryt kloubového hřídele a ochranný hrnec kloubového hřídele, musí být volný prostor v jedné úrovni minimálně 50 mm. Volný prostor ve všech úrovních nesmí být větší než 150 mm.

2.4.12 Osobní ochranné pomůcky

Používání osobních ochranných pomůcek je důležitým bezpečnostním opatřením. Chybějící nebo nevhodné osobní ochranné pomůcky zvyšují riziko poškození zdraví a zranění osob.

Osobní ochranné pomůcky jsou například:

- vhodné ochranné rukavice
- bezpečnostní obuv
- těsně přiléhající ochranný oděv
- ochrana sluchu
- ochranné brýle
- Při tvorbě prachu: vhodná ochrana dýchání

▶ Určete osobní ochranné pomůcky pro příslušné pracovní nasazení a dejte je k dispozici.

▶ Používejte jen takové osobní ochranné pomůcky, které jsou v řádném stavu a poskytují účinnou ochranu.

▶ Upravte osobní ochranné pomůcky, například jejich velikost, podle osoby, která je bude používat.

▶ Odložte nevhodný oděv a šperky (např. prstýnky, řetízky) a pokud máte dlouhé vlasy noste síťku.

2.4.13 Bezpečnostní značky na stroji

Bezpečnostní nálepky na stroji varují před ohrožením v nebezpečných místech a jsou důležitou součástí bezpečnostního vybavení stroje. Chybějící bezpečnostní nálepky zvyšují riziko vážných a smrtelných zranění osob.

- Čistěte znečištěné bezpečnostní nálepky.
- Po každém čištění zkontrolujte bezpečnostní nálepky, zda jsou kompletní a čitelné.
- Chybějící, poškozené nebo nečitelné bezpečnostní nálepky ihned vyměňte.
- Náhradní díly opatřete určenými bezpečnostními nálepkami.

Popis, vysvětlení a objednací čísla bezpečnostních nálepek, *viz Strana 26*.

2.4.14 Bezpečnost provozu

Nebezpečí při jízdě po silnici

Pokud stroj překračuje maximální rozměry a hmotnosti stanovené národními právními předpisy a není osvětlen podle předpisů, mohou být při jízdě na veřejných komunikacích ohroženi ostatní účastníci silničního provozu.

- Před jízdou po silnici zajistěte, aby nebyly překročeny maximální přípustné rozměry, hmotnosti a zatížení v bodě připojení návěsu, zatížení náprav a závěsné zatížení, které určují platné národní předpisy pro jízdu ne veřejných komunikacích.
- Před silniční jízdou zapněte osvětlení pro jízdu po silnici a zajistěte jejich předpisovou funkci.
- Před silniční jízdou zavřete všechny uzavírací kohouty mezi traktorem a strojem k hydraulickému napájení stroje.
- Před silniční jízdou uveďte všechny řídicí jednotky traktoru do neutrální polohy a zajistěte je.

Nebezpečí při jízdě po silnici a na poli

Zavěšené a přimontované stroje mění jízdní vlastnosti traktoru. Jízdní vlastnosti závisí například na provozním stavu a na podkladu. Pokud řidič nezohlední změněné jízdní podmínky, může způsobit nehody.

- Dodržujte opatření pro jízdu na silnici a na poli, *viz Strana 62*.

Nebezpečí při nesprávně připraveném stroji pro jízdu po silnici

Pokud není stroj řádně připraven pro jízdu po silnici, může to mít za následek těžké nehody v silničním provozu.

- Před každou jízdou po silnici připravte stroj pro jízdu na silnici, *viz Strana 63*.

Nebezpečí při jízdě v zatáčkách s přimontovaným strojem a z důvodu celkové šířky

Při vychýlení stroje při jízdě v zatáčkách a z důvodu celkové šířky může dojít k nehodám.

- Zohledněte celkovou šířku kombinace traktoru a stroje.
- Zohledněte větší akční rádius při jízdě v zatáčkách.
- Při odbočování dejte pozor na osoby, překážky a provoz v protisměru.

Nebezpečí při provozu stroje ve svahu

Za provozu ve svahu se stroje mohou převrátit. Z tohoto důvodu mohou být zaviněny nehody a může dojít k těžkým nebo smrtelným úrazům.

- Pracujte a jezděte po svahu jen tehdy, je-li na svahu rovné podloží a je zaručena dostatečná přilnavost pneumatik k zemi.
- Stroj obracejte jen při malé rychlosti. Při obracení stroje jeďte velkým obloukem.
- Vyhněte se jízdě napříč svahem, protože zvláště v důsledku působení nákladu a provádění funkcí stroje se mění těžiště stroje.
- Ve svahu nedělejte žádné trhavé pohyby řízením.
- Stroj nikdy nepřemisťujte z pracovní do transportní polohy, resp. z transportní do pracovní polohy, dokud stroj používáte napříč ke svahu.
- Stroj neodstavujte ve svahu.
- Dodržujte opatření za provozu stroje ve svahu, *viz Strana 61*.

2.4.15 Bezpečné odstavení stroje

Nesprávně odstavený a nedostatečně zajištěný stroj může být nebezpečím pro osoby, zejména děti a může se dát nekontrolovaně do pohybu nebo převrátit. Mohlo by dojít ke zranění až usmrcení.

- Stroj odstavujte na nosném, horizontálním a rovném podkladu.
- Před nastavováním, opravami, údržbou a čištěním dbejte na bezpečnou polohu stroje.
- Řiďte se oddílem "Odstavení stroje" v kapitole Jízda a přeprava, *viz Strana 64*.
- Před odstavením: Zastavte a zajistěte stroj, *viz Strana 25*.

2.4.16 Provozní látky

Nevhodné provozní látky

Provozní látky, které nesplňují požadavky výrobce, mohou negativně ovlivnit provozní bezpečnost stroje a způsobit nehody.

- Používejte jen provozní látky, které splňují požadavky výrobce.

Požadavky na provozní látky viz *viz Strana 39*.

Znečištění hydrauliky a/nebo systému pohonných hmot

Zanesení cizích těles a/nebo tekutin do hydraulického systému a/nebo systému pohonných hmot můře může negativně ovlivnit provozní bezpečnost stroje a způsobit úrazy.

- Vyčistěte všechny přípojky a komponenty.
- Otevřené přípojky zavřete krytkami.

Ochrana životního prostředí a likvidace

Provozní látky, jako motorová nafta, brzdová kapalina, nemrznoucí prostředek a maziva (např. převodový olej, hydraulický olej) mohou poškodit životní prostředí a zdraví lidí.

- Provozní látky nesmí proniknout do životního prostředí.
- Nalijte provozní látky do označené vodotěsné, speciálně k těmto účelům určené nádoby a zlikvidujte v souladu s úředními předpisy.
- Vyteklé provozní látky zachyťte savým materiálem, dejte do speciálně k těmto účelům označené vodotěsné nádoby a zlikvidujte v souladu s úředními předpisy.

2.4.17 Nebezpečí hrozící z okolí nasazení stroje

Nebezpečí požáru

Provoz nebo zvířata, jako například hlodavci nebo hnízdící ptáci, nebo zvířený prach mohou zapříčinit nashromáždění hořlavých látek ve stroji.

Na horkých dílech stroje se při suchých pracovních podmínkách může vznítit prach, nečistoty nebo zbytky sklizňových produktů a požár může někoho těžce zranit nebo usmrtit.

- Denně stroj před prvním nasazením zkontrolujte a vyčistěte.
- Během pracovního dne stroj pravidelně kontrolujte a čistěte.

Nebezpečí smrtelných zranění elektrickými venkovními vedeními

Při sklápění a vyklápění může stroj dosáhnout výšky venkovních elektrických vedení. V důsledku toho může na stroj přeskočit napětí a způsobit smrtelný úraz elektrickým proudem nebo vyvolat požár.

- Při sklápění a vyklápění udržujte dostatečný odstup od volných elektrických vedení.
- Nikdy nesklápějte ani nevyklápějte žací ústrojí v blízkosti elektrických stožárů a venkovních elektrických vedení.
- Se sklopenými žacími ústrojími udržujte dostatečný odstup od volných elektrických vedení.
- Abyste předešli možnému nebezpečí úrazu elektrickým proudem při přeskoku napětí, nenechávejte nikdy traktor pod venkovním elektrickým vedením, ani do něj v této oblasti nenastupujte.

Chování při přeskoku napětí z venkovních elektrických vedení

Elektricky vodivé části stroje mohou být z důvodu přeskoku napětí vystaveny vysokému elektrickému napětí. Na zemi kolem stroje vznikne při přeskoku napětí napěťový trychtýř, ve kterém působí velké rozdíly napětí. V důsledku velkých rozdílů napětí v zemi může dojít ke smrtelným úrazům elektrickým proudem při velkých krocích, lehnutí na zem nebo při opření rukama o zem.

- Neopouštějte kabinu.
- Nedotýkejte se žádných kovových částí.
- Nevytvářejte žádné vodivé spojení se zemí.
- Výstraha pro osobay: Nepřibližujte se ke stroji. Rozdíly elektrického napětí na zemi mohou způsobit vážné úrazy elektrickým proudem.
- Počkejte na pomoc profesionálních záchranných složek. Venkovní vedení se musí vypnout.

Pokud navzdory přeskoku napětí musí osoby opustit kabinu, například když hrozí bezprostřední ohrožení života požárem:

- ▶ Vyvarujte se současnému kontaktu se strojem a se zemí.
- ▶ Odskočte od stroje. Doskočte přitom do bezpečného postoje. Nedotkněte se zvenku stroje.
- ▶ Od stroje se vzdalujte velmi malými kroky a mějte přitom nohy těsně u sebe.

2.4.18 Zdroje nebezpečí na stroji

Hluk může poškodit zdraví

Hlučnost stroje při provozu může vést ke zdravotním potížím jako nedoslýchavost, hluchota nebo hučení v uších. Při použití stroje s vysokými otáčkami se zvyšuje hladina hluku. Výška hladiny akustického tlaku v zásadě závisí na použitém traktoru. Emise byly měřeny při zavřené kabině za podmínek podle DIN EN ISO 4254-1, příloha B, *viz Strana 38*.

- ▶ Před uvedením stroje do provozu odhadněte ohrožení hlukem.
- ▶ Podle okolních podmínek, pracovní doby a pracovních a provozních podmínek stroje určete vhodnou ochranu sluchu a používejte ji.
- ▶ Určete pravidla pro používání ochrany sluchu a pro délku pracovní doby.
- ▶ Při provozu mějte zavřené dveře a okna kabiny.
- ▶ Pro jízdu po silnici si ochranu sluchu sundejte.

Kapaliny pod vysokým tlakem

Následující kapaliny jsou pod vysokým tlakem:

- Hydraulický olej

Kapaliny unikající pod vysokým tlakem mohou vniknout kůží do těla a způsobit těžká zranění.

- ▶ Při podezření na poškozený hydraulický systém ihned vypněte a zajistěte stroj a kontaktujte autorizovaný odborný servis.
- ▶ Nikdy nehledejte netěsnosti holýma rukama. Otvor již o velikosti špendlíku může mít za následek těžké poranění osob.
- ▶ Kvůli nebezpečí zranění používejte při hledání netěsností vhodné pomůcky, jako např. kus kartónu.
- ▶ Nepřibližujte tělo ani obličej k netěsným místům.
- ▶ Vnikne-li kapalina do těla, ihned vyhledejte lékaře. Kapalina se musí co nejrychleji odstranit z těla.

Horké kapaliny

Při vypouštění horkých kapalin může být někdo popálen a/nebo opařen.

- ▶ Při vypouštění horkých provozních látek noste osobní ochranné pomůcky.
- ▶ V případě nutnosti opravy, údržby nebo čištění nechte kapaliny a součásti stroje vychladnout.

Poškozené hydraulické hadice

Poškozené hydraulické hadice se mohou utrhnout, mohou prasknout nebo způsobit únik oleje. Z tohoto důvodu se může stroj poškodit a může dojít k těžkým úrazům.

- ▶ Zastavte a zajistěte stroj, *viz Strana 25*.
- ▶ Při podezření, že jsou hydraulické hadice poškozené, ihned kontaktujte odborný servis, *viz Strana 81*.

Horké povrchy

Následující součásti mohou být při provozu horké a mohou zapříčinit popálení:

- Převodovka
- Žací lišta
- ▶ Dodržujte dostatečnou vzdálenost od horkých ploch a sousedících konstrukčních dílů.
- ▶ Nechte součásti stroje vychladnout a noste ochranné rukavice.

2.4.19 Nebezpečí při určitých činnostech: Práce na stroji

Práce jen na zastaveném stroji

Není-li stroj zastavený a zajištěný, mohou se začít neúmyslně pohybovat součásti nebo se stroj může dát do pohybu. Může dojít k těžkým až smrtelným úrazům.

- ▶ Před zahájením oprav, údržby, nastavování a čištění vypněte a zajistěte stroj, *viz Strana 25*.

Údržbářské a opravárenské práce

Neodborně prováděné údržbářské a opravárenské práce ohrožují provozní bezpečnost. Z tohoto důvodu mohou být zaviněny nehody a může dojít k těžkým nebo smrtelným úrazům.

- ▶ Provádějte výhradně práce, které jsou popsané v tomto provozním návodu. Před zahájením prací na stroji vypněte a zajistěte stroj, *viz Strana 25*.
- ▶ Všechny ostatní údržbářské a opravárenské práce nechte provádět jen v autorizovaném odborném servisu.

Při práci na nebo ve vysoko položených oblastech stroje

Při práci na nebo ve vysoko položených oblastech stroje hrozí nebezpečí pádu. Z tohoto důvodu mohou být zaviněny nehody a může dojít k těžkým nebo smrtelným úrazům.

- ▶ Před veškerými pracemi zastavte a zajistěte stroj, *viz Strana 25*.
- ▶ Dbejte na bezpečné postavení.
- ▶ Používejte vhodné zajištění proti pádu.
- ▶ Oblast pod montážním místem zajistěte před padajícími předměty.

Zvednutý stroj a součásti stroje

Zvednutý stroj nebo jeho části se mohou neúmyslně spustit dolů nebo převrátit. Následně může dojít k těžkým až smrtelným úrazům.

- Nezdržujte se pod zvednutým strojem nebo pod zvednutými součástmi stroje, které nejsou podepřené, *viz Strana 25*.
- Před prováděním prací na zvednutém stroji nebo součástech stroje spusťte stroj nebo součásti stroje dolů.
- Před prováděním jakýchkoliv prací na zvednutých strojích nebo součástech stroje zajistěte stroj pevnou bezpečnostní podpěrou nebo hydraulickým blokovacím zařízením a podepřením proti poklesu.

Nebezpečí při svařování

Neodborně provedené svařování ohrožuje provozní bezpečnost stroje. Z tohoto důvodu mohou být zaviněny nehody a může dojít k těžkým nebo smrtelným úrazům.

- Nikdy nesvařujte na následujících dílech:

- Převodovka
- Součásti hydraulického systému
- Součásti elektronického systému
- Rámy nebo nosné moduly
- Pojezdové ústrojí

- Před svařováním na stroji si vyžádejte souhlas zákaznického servisu KRONE a v případě potřeby si nechte ukázat alternativní řešení.
- Před svařováním na stroji bezpečně odstavte stroj a odpojte ho od traktoru.
- Svařování nechte provést jen zkušeným odborným personálem.
- Uzemnění svářečky připojte co nejblíže ke svařovaným místům.
- Pozor při svařování v blízkosti elektrických a hydraulických součástí, plastových součástí a tlakových zásobníků. Mohlo by dojít k poškození dílů, ohrožení osob nebo k nehodám.

2.4.20 Chování v nebezpečných situacích a při nehodách

Opominutá nebo chybná opatření v nebezpečných situacích mohou omezit nebo zabránit záchraně ohrožených osob. Při ztížených záchranných podmínkách se zhoršují šance na pomoc a ošetření zraněných.

- Zásadně: Vypněte stroj.
- Udělejte si přehled o druhu nebezpečí a zjistěte jeho příčinu.
- Zajistěte místo nehody.
- Zachraňte osoby z nebezpečné oblasti.
- Vzdalte se z nebezpečné oblasti a již do ní nevstupujte.
- Uvědomte záchranné složky a pokud je to možné, dojděte pro pomoc.
- Rychle proveďte nezbytnou první pomoc.

2.5 Bezpečnostní postupy

2.5.1 Zastavení a zajištění stroje

⚠ *VAROVÁNÍ*

Nebezpečí zranění způsobeného pohyby stroje nebo jeho součástí

Není-li stroj zastavený, může se stroj nebo jeho součásti neúmyslně dát do pohybu. Může tak dojít k těžkým až smrtelným úrazům.

- Před opuštěním pracoviště obsluhy: Zastavte a zajistěte stroj.

Zastavení a zajištění stroje:

- Odstavte stroj na zpevněný horizontální a rovný podklad s dostatečnou nosností.
- Vypněte pohony a počkejte, až budou všechny dobíhající součásti v klidovém stavu.
- Spusťte stroj úplně na zem.
- Vypněte motor traktoru, vytáhněte klíč zapalování a vezměte jej k sobě.
- Zajistěte traktor proti samovolnému odjetí.

2.5.2 Zajištění zvednutého stroje a součástí stroje proti poklesu

⚠ *VAROVÁNÍ*

Nebezpečí zhmoždění způsobeného pohyby stroje nebo součástí stroje

Není-li stroj nebo jeho součásti zajištěn proti poklesu, může se stroj nebo jeho součásti neúmyslně dát do pohybu, spadnout nebo poklesnout. Může tak dojít k přimáčknutí nebo usmrcení osob.

- Poklesnou zvednuté součásti stroje.
- Zastavte a zajistěte stroj, *viz Strana 25*.
- Před prováděním prací na zvednutých součástech stroje nebo pod nimi: Zajistěte stroj nebo jeho součásti hydraulickým zavíracím zařízením na stroji (např. uzavíracím kohoutem) proti poklesu.
- Před prováděním prací na zvednutých součástech stroje nebo pod nimi: Bezpečné podepřete stroj nebo jeho součásti.

Bezpečné podepření stroje nebo jeho součástí:

- K podepření používejte pouze vhodné a dostatečně dimenzované materiály, které při zatížení neprasknou nebo se nepodají.
- Cihly a duté cihly nejsou pro podepření a bezpečné podložení vhodné a nesmí se používat.
- Automobilové hevery nejsou pro podepření a bezpečné podložení vhodné a nesmí se používat.

2.5.3 Bezpečné provedení kontroly hladiny oleje, výměny oleje a filtračního prvku

⚠ VAROVÁNÍ

Bezpečné provedení kontroly hladiny oleje, výměny oleje a filtračního prvku

Neprovádí-li se kontrola hladiny oleje, výměna oleje a filtračního prvku spolehlivě, může být negativně ovlivněna provozní bezpečnost stroje. Může tak dojít k nehodám.

- Bezpečně proveďte kontrolu hladiny oleje, výměnu oleje a filtračního prvku.

Bezpečné provádění kontroly hladiny oleje, výměny oleje a filtračního prvku:

- Zvednuté části stroje spusťte nebo zajistěte proti pádu, *viz Strana 25*.
- Zastavte a zajistěte stroj, *viz Strana 25*.
- Dodržujte intervaly pro kontrolu oleje, výměnu oleje a filtračního prvku, *viz Strana 71*.
- Používejte pouze kvalitu/množství oleje, jak je uvedeno v tabulce provozních látek *viz Strana 39*.
- Zajistěte, aby byl olej a pomocné prostředky, které doplňujete, zcela čisté.
- Vyčistěte oblasti kolem součástí (např. převodovky, vysokotlakého filtru) a zajistěte, aby se do součástí nebo hydraulického systému nedostala žádná cizí tělesa.
- Zkontrolujte stávající těsnicí kroužky s ohledem na poškození a v případě potřeby je vyměňte.
- Vytékající, příp. použitý olej zachyťte do určených nádob a řádně zlikvidujte, *viz Strana 21*.

2.6 Bezpečnostní nálepky na stroji

Každá bezpečnostní nálepka je opatřena objednacím číslem a může se přímo objednat u autorizovaného specializovaného prodejce KRONE. Chybějící, poškozené nebo nečitelné bezpečnostní nálepky ihned vyměňte.

Při umisťování bezpečnostních nálepek na stroj musí být kontaktní plocha na stroji čistá a bez nečistoty, oleje a tuku, aby nálepky optimálně držely.

Poloha a význam bezpečnostních nálepek

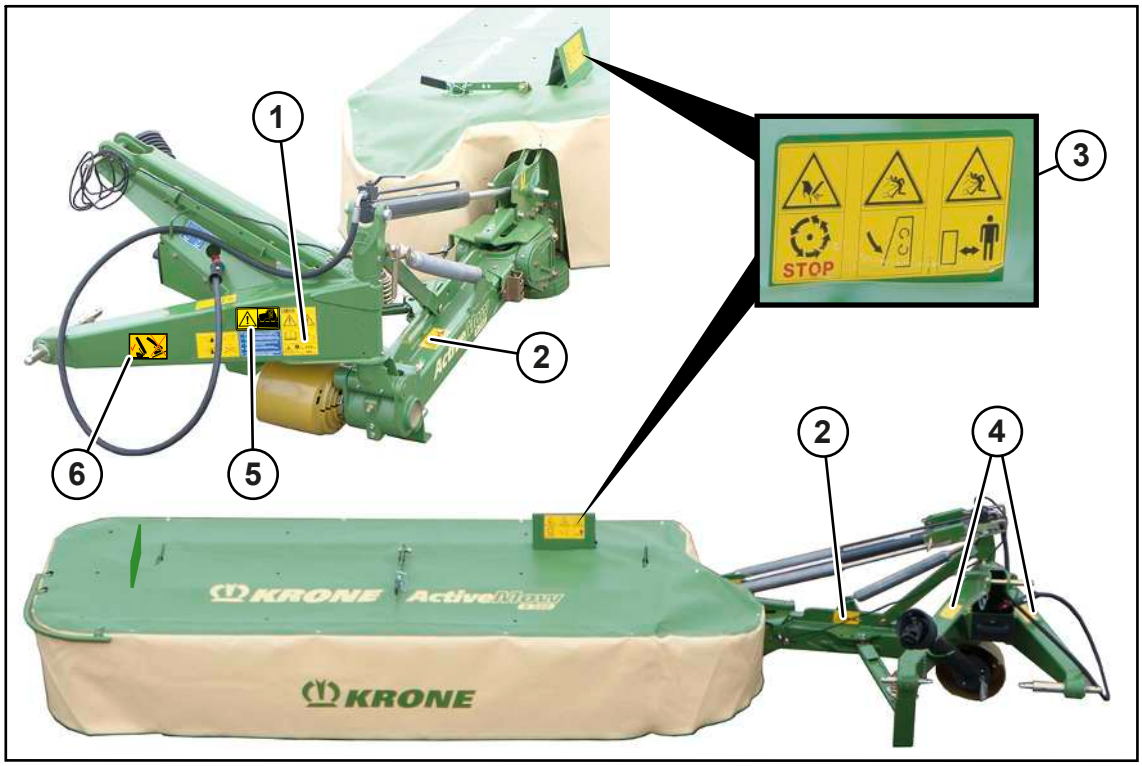

KM000-412

1. Obj. č. 27 007 982 0 (1x) / **540 ot./min u zelené hlavní převodovky**

- Obj. č. 27 007 983 0 (1x) / **1000 ot./min u béžové hlavní převodovky**

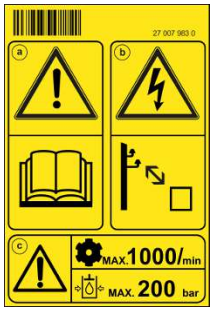 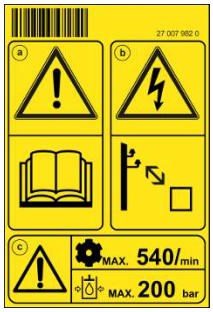	**a)** **Nebezpečí z důvodu chybné obsluhy a neznalosti** Při nesprávné obsluze nebo neznalosti stroje a při nesprávném chování v nebezpečných situacích je ohrožen život obsluhy stroje a třetích osob. ▶ Před uvedením do provozu si přečtěte provozní návod a bezpečnostní upozornění a dodržujte je. **b)** **Nebezpečí úrazu elektrickým proudem** Pokud se součásti stroje dostanou příliš blízko k venkovním elektrickým vedením, hrozí životu nebezpečné zranění přeskokem napětí. ▶ Dodržujte předepsanou bezpečnou vzdálenost od venkovních elektrických vedení. **c)** **Nebezpečí při překročení maximálního přípustného počtu otáček vývodového hřídele nebo maximálního přípustného provozního tlaku** Při překročení maximálního přípustného počtu otáček vývodového hřídele se mohou zničit nebo odmrštit součásti stroje. Při překročení maximálního přípustného provozního tlaku se mohou poškodit hydraulické součásti. Může tak dojít k vážným nebo život ohrožujícím zraněním osob. ▶ Dodržujte přípustný počet otáček vývodového hřídele. ▶ Dodržujte přípustný provozní tlak.

2. Obj. č. 942 459 0 (2x)

	Nebezpečí zhmoždění nebo pořezání Nebezpečí úrazu u pohyblivých částí stroje, kde může dojít ke zhmoždění nebo pořezání. ▶ Nikdy nesahejte do prostoru, kde se ještě mohou pohybovat součásti - hrozí nebezpečí pohmoždění.

3. Obj. č. 939 576 0 (2x)

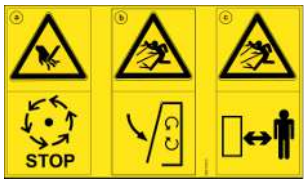	**a)** **Ohrožení otáčejícími se částmi stroje** Hrozí nebezpečí poranění, protože součásti stroje mohou po vypnutí ještě dobíhat. ▶ Nedotýkejte se pohybujících se součástí stroje. ▶ Počkejte, až se zcela zastaví všechny části stroje. **b)** **Nebezpečí způsobené odmrštěnými předměty** Při běžícím stroji hrozí nebezpečí zranění způsobeného odmrštěnými předměty. ▶ Před uvedením do provozu nastavte kryty do ochranné polohy. **c)** **Nebezpečí způsobené odmrštěnými předměty** Při běžícím stroji hrozí nebezpečí zranění způsobeného odmrštěnými předměty. ▶ Je-li stroj v chodu, dodržujte bezpečnou vzdálenost.

4. Obj. č. 27 002 459 0 (2x)

	Nebezpečí způsobené nechtěným sklopením nebo vychýlením součástí stroje Nebezpečí zranění účastníků provozu způsobené nechtěným sklopením nebo vychýlením součástí stroje. ▶ Před každou jízdou po silnici nebo přepravní jízdou se ujistěte, že je zavřený uzavírací kohout.

5. Obj. č. 27 021 591 0 (1x)

	Nebezpečí při nezajištěných řídicích ventilech traktoru Nebezpečí nehody při nezajištěných řídicích ventilech traktoru. ▶ Aby nedošlo k nechtěnému spoštění funkceí, musí být řídicí ventily traktoru při přepravních jízdách na silnici v neutrální poloze a zajištěné.

6. Obj. č. 27 008 383 0 (1x)

	Nebezpečí při převrácení stroje Při nesprávném odstavení stroje hrozí nebezpečí převrácení, což může vést ke zranění osob. ▶ Odstavte stroj na pevný a rovný podklad.

2.7 Informační nálepky na stroji

Každá informační nálepka je opatřena objednacím číslem a může se přímo objednat u autorizovaného specializovaného prodejce KRONE. Chybějící, poškozené nebo nečitelné informační nálepky ihned obnovte.

Při umisťování informačních nálepek na stroj musí být kontaktní plocha na stroji čistá a bez nečistoty, oleje a tuku, aby nálepky optimálně držely.

Poloha a význam informačních nálepek

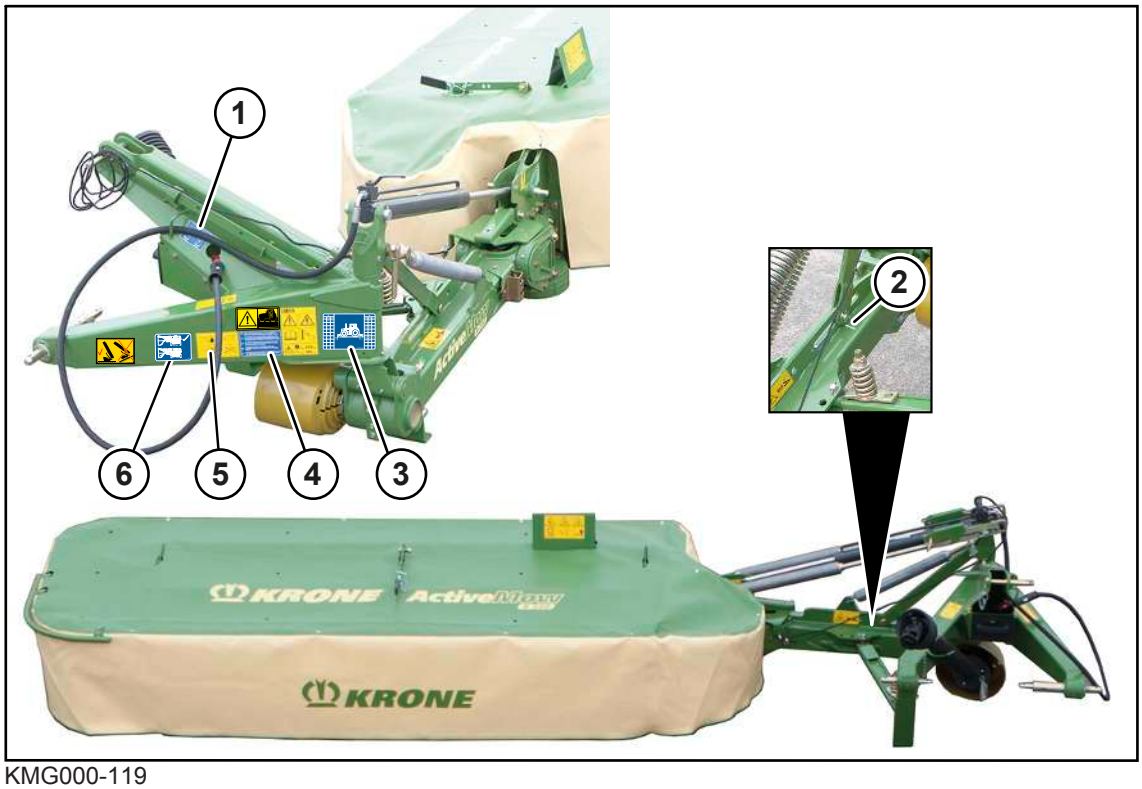

KMG000-119

1. Obj. č. 939 567 1 (1x)

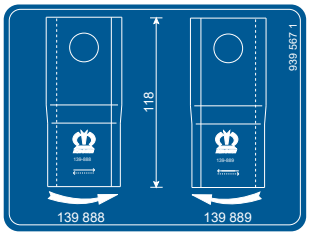	Na této nálepce se nachází objednací čísla pro náhradní nože.

2. Obj. č. 942 132 0 (1x)

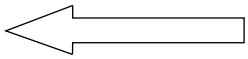	Nálepka se nachází na nosné kleči a označuje nastavení pro optimální pracovní výšku, *viz Strana 67*.

3. Obj. č. 27 028 700 0 (1x)

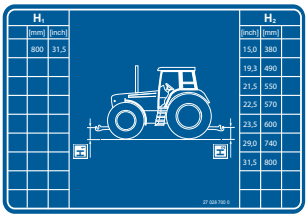	Nálepka informuje o tom, do jaké výšky se musí po připojení stroje umístit spodní táhlo, *viz Strana 48*.

4. Obj. č. 939 278 4 (1x)

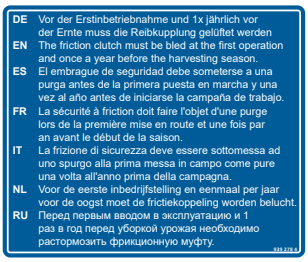	Tato nálepka uvádí, že se musí třecí spojka před prvním uvedením do provozu a jednou za rok před sezónou provzdušnit.

5. Obj. č. 255 499 2 (1x)

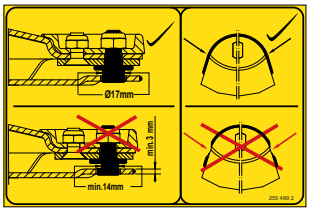	**U provedení "rychlouzávěr pro nože"** Při každé výměně nožů nebo po kontaktu s cizím tělesem se musí zkontrolovat tloušťka materiálu upevňovacích čepů. Pokud je tloušťka materiálu upevňovacích čepů na nejtenčím místě menší než 14 mm, musí upevňovací čepy vyměnit autorizovaný odborný personál.

6. Obj. č. 255 498 1 (1x)

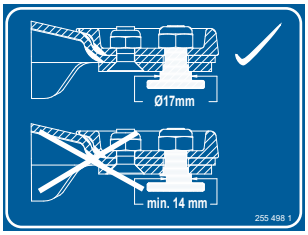	**U provedení se šroubovým uzávěrem nožů** Při každé výměně nožů nebo po kontaktu s cizím tělesem se musí zkontrolovat tloušťka materiálu upevňovacích čepů. Pokud je tloušťka materiálu upevňovacích čepů na nejtenčím místě menší než 14 mm, musí upevňovací čepy vyměnit autorizovaný odborný personál.

- Obj. č. 942 012 2

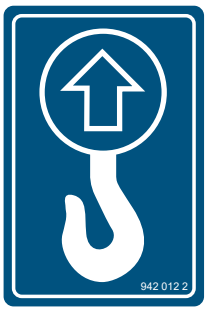	Na stroji se nachází zvedací body, které jsou označeny touto samolepkou, *viz Strana 65*.

- Obj. č. 27 021 260 0

	Na stroji se nachází několik mazacích míst, která se musí pravidelně mazat, *viz Strana 94*. Mazací místa, která nejsou přímo viděr, se musí označit upozorňující samolepkou.

2.8 Bezpečnostní výbava

KMG000-088

Poz.	Označení	Vysvětlení
1	Uzavírací kohout	• Při transportu stroje a při práci pod strojem vždy zavřete uzavírací kohout.
2	Opěrná noha	• Opěrná noha slouží k zajištění stability stroje, když není připojen k traktoru *viz Strana 55*.

2.8.1 Deska zadního značení pro pomalu jedoucí vozidla (SMV)

U varianty "deska zadního značení pro pomalu jedoucí vozidla (SMV)"

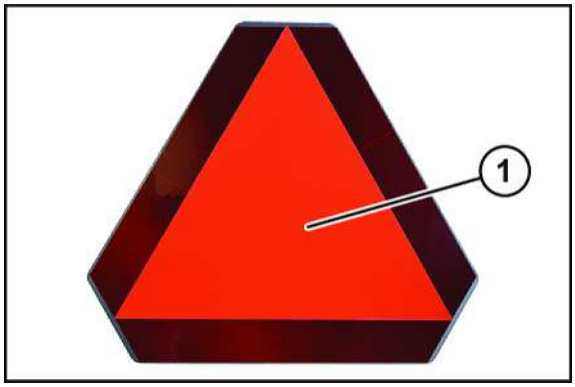

KM000-567

Deska zadního značení pro pomalu jedoucí vozidla (deska zadního značení SMV) (1) se může umístit na pomalu jedoucí stroje nebo vozidla. Je třeba dodržovat specifické předpisy platné v příslušné zemi.

Deska zadního značení pro pomalu jedoucí vozidla (SMV) (1) je umístěna vzadu uprostřed nebo vlevo.

Pokud se stroj přepravuje na přepravních vozidlech (např. na nákladním automobilu nebo na dráze), musí se deska zadního značení pro pomalu jedoucí vozidla (SMV) odstranit nebo demontovat.

3 Popis stroje

3.1 Přehled stroje

KMG000-072

1	Zásobník na dokumenty	10	Klíč na nože
2	Tříbodový závěs	11	Třecí spojka
3	Držák kloubového hřídele	12	Odlehčovací pružina(y) nosné kleče
4	Nájezdová pojistka	13	Zajišťovací mechanizmus
5	Žací lišta	14	Odlehčovací pružina(y) žací lišty
6	Zajištění pro odlehčovací pružinu(y)	15	Převodovka žacího ústrojí
7	Uzavírací kohout	16	Vložený kloubový hřídel
8	Hnací kloubový hřídel	17	Opěrná noha
9	Zásuvka na nože	18	Hlavní převodovka

3.2 Pojistky proti přetížení stroje

UPOZORNĚNÍ

Poškození stroje při špičkách v zatížení

Pojistka proti přetížení chrání traktor a stroj před špičkami v zatížení. Proto se nesmí pojistky proti přetížení měnit. Pokud budou použity pojistky proti přetížení jiné než určené z výroby, záruka stroje zaniká.

- Používejte pouze takové pojistky proti přetížení, které jsou namontovány ve stroji.
- Abyste předešli předčasnému opotřebení pojistky proti přetížení, tak při déle trvající reakci pojistky proti přetížení vypněte vývodový hřídel.
- Zastavte a zajistěte stroj, *viz Strana 25*.

Kloubový hřídel

Pro zajištění proti přetížení se na kloubovém hřídeli nachází třecí spojka. Třecí spojka je z výroby nastavena a její nastavení se nesmí bez domluvy se servistním partnerem KRONE změnit.

Pro provzdušnění třecí spojky, *viz Strana 76*.

3.3 Označení

INFO

Kompletní označení má hodnotu úřední listiny, nesmí se měnit a musí se udržovat v čitelném stavu!

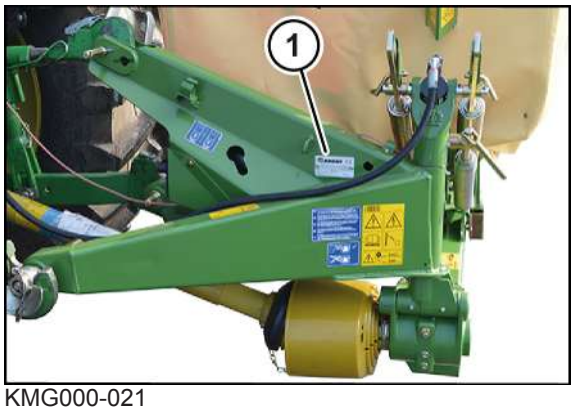

KMG000-021

Údaje o stroji se nacházejí na typovém štítku (1). Typový štítek je umístěn na čelní straně tříbodového závěsu.

Údaje pro dotazy a objednávky

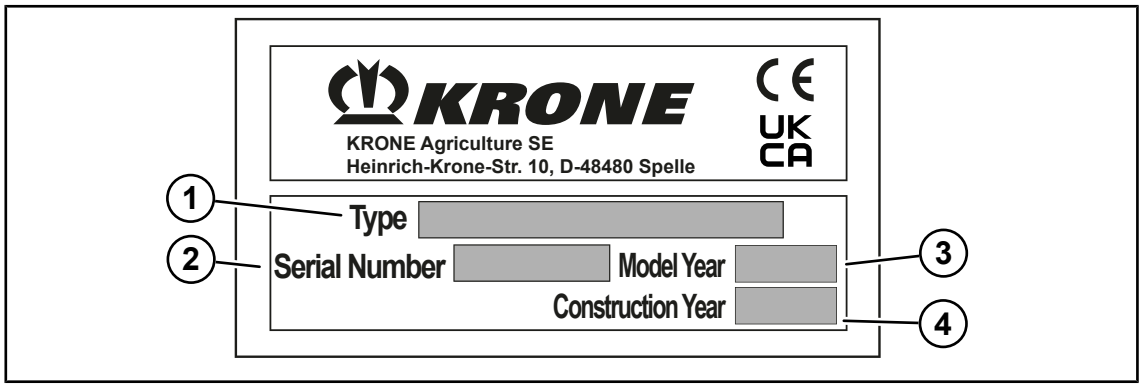

DVG000-004

Ilustrační zobrazení

1 Typ
2 Číslo stroje (Masch.Nr.)
3 Rok modelu
4 Rok výroby

V případě dotazů ke stroji a při objednávání náhradních dílů musíte uvést typ (1), číslo stroje (2) a rok výroby (4) příslušného stroje. Abyste měli neustále údaje k dispozici, doporučujeme vám tyto údaje zapsat do políček na přední straně obálky tohoto provozního návodu.

3.4 Nájezdová pojistka

⚠ *VAROVÁNÍ*

Nebezpečí nehody při změněných jízdních vlastnostech

Jestliže se změní hodnota nastavení pružiny na nájezdové pojistce, změní se i spouštěcí moment nájezdové pojistky. Nájezdová pojistka by potom v transportní poloze mohla při nárazovitém zatížení zareagovat a změnit jízdní vlastnosti stroje. Může tak dojít k nehodám.

- **Nikdy** neměňte hodnotu nastavení pružiny na nájezdové pojistce.

UPOZORNĚNÍ

Poškození stroje, pokud nájezdová pojistka při jízdě vzad samočinně nezaskočí.

Pokud při jízdě vzad nájezdová pojistka samočinně nezaskočí, může dojít k poškození stroje.

- Uvolněte odlehčovací pružinu (pružiny) a jeďte dozadu, dokud nájezdová pojistka nezaskočí, *viz Strana 69*.

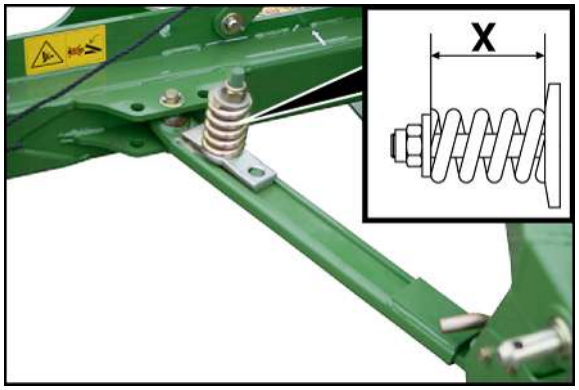

KMG000-032

Aby bylo žací ústrojí chráněno před poškozením při najetí na překážku, je vybaveno takzvanou nájezdovou pojistkou. Po aktivaci nájezdové pojistky se žací ústrojí otočí dozadu. Jízdou žacího ústrojí vzad nájezdová pojistka opět zapadne.

Spouštěcí moment je nastaven z výroby.

Rozměr X=80 mm

4 Technické údaje

4.1 Rozměry

Rozměry	
Pracovní šířka	2440 mm
Transportní šířka	2013 mm
Transportní výška	3035 mm

4.2 Hmotnosti

Hmotnosti	
Vlastní hmotnost	cca 520 kg

4.3 Plošný výkon

Plošný výkon	
Plošný výkon	2-2,5 ha/h

4.4 Výška řezu

Výška řezu	
Sériové provedení	cca 1-7 cm
Varianta kleč pro vysoký řez	cca 6-12 cm
Varianta kombinovaná kleč	cca 4-10 cm

4.5 Technicky přípustná maximální rychlost (silniční jízda)

Technicky přípustná maximální rychlost může být omezena různými parametry výbavy (např. spojovací zařízení, náprava, brzda, pneumatiky atd.) nebo zákonnými předpisy v zemi nasazení.

Technicky přípustná maximální rychlost (silniční jízda)	
Technicky přípustná maximální rychlost (silniční jízda)	40 km/h

4.6 Emise hluku šířeného vzduchem

Emise hluku šířeného vzduchem	
Hodnota emisí (hladina akustického tlaku)	76,2 dB
Měřidlo	Bruel & Kjaer, typ 2236
Třída přesnosti	2
Nespolehlivost měření (podle DIN EN ISO 11201)	4 dB

4.7 Okolní teplota

Okolní teplota	
Teplotní rozsah pro provoz stroje	-5 až +45 °C

4.8 Požadavky na traktor – výkon

Požadavky na traktor – výkon	
Příkon	23 kW (30 KS)
Počet otáček vývodového hřídele	540 ot./min

4.9 Požadavky na traktor – hydraulika

Požadavky na traktor – hydraulika	
Max. provozní tlak hydraulického zařízení	200 bar
Kvalita hydraulického oleje	Olej ISO VG 46
Jednočinná hydraulická přípojka	1x

4.10 Vybavení stroje

Vybavení stroje	
Spodní táhlo závěsu	Kat. I a kat. II
Počet žacích disků	4 kusy
Počet žacích bubnů	2 kusy
Mechanické odlehčení pružin	Sériově

4.11 Provozní látky

UPOZORNĚNÍ

Dodržování intervalů výměny bioolejů

Aby se zachovala dlouhá životnost stroje, je u bio olejů bezpodmínečně nutné dodržet intervaly výměny z důvodu jejich stárnutí.

UPOZORNĚNÍ

Poškození stroje kvůli míchání olejů

Pokud se smíchají oleje různé specifikace, může dojít k poškození stroje.

- Nikdy nemíchejte oleje s různou specifikací.
- Pokud chcete po výměně oleje použít olej s jinou specifikací, konzultujte to předem se svým servisním partnerem KRONE.

Biologická maziva na vyžádání

4.11.1 Oleje

Označení	Objem náplně	Specifikace	První naplnění z výroby
Vstupní převodovka	0,5 l	SAE 90	Wiolin ML 4 SAE 90
Hlavní převodovka	0,3 l	SAE 90	Wiolin ML 4 SAE 90
Žací lišta	5,0 l	SAE 90	Wiolin ML 4 SAE 90

Plnicí množství převodovek jsou jen směrné hodnoty. Správné hodnoty zjistíte při výměně oleje/kontrole hladiny oleje, *viz Strana 82*.

4.11.2 Mazací tuky

Označení	Objem náplně	Specifikace
Místa pro ruční mazání	Podle potřeby [1]	Mazací tuky podle DIN 51818 třídy NLGI 2, lithiové mýdlo s EP přísadami

[1] Mazivo aplikujte na mazacích místech tak dlouho, dokud mazivo nezačne vystupovat z místa uložení. Po promazání odstraňte tuk vystupující z místa uložení.

5 Ovládací a zobrazovací prvky

5.1 Hydraulické řídicí jednotky traktoru

Označení	Funkce
Jednočinná řídicí jednotka (1+) a ovládací lanko	Zatáhněte za ovládací lanko a držte ho napnuté. **Plovoucí poloha** Spuštění žacího ústrojí z transportní do pracovní polohy. **(1+)** Zvednutí žacího ústrojí z pracovní do transportní polohy.
Jednočinná řídicí jednotka (1+)	**Plovoucí poloha** Spuštění žacího ústrojí ze souvraťové do pracovní polohy. **(1+)** Zvednutí žacího ústrojí z pracovní do souvraťové polohy.

6 První uvedení do provozu

⚠ VAROVÁNÍ

Nebezpečí zranění nebo škody na stroji způsobené chybným prvním uvedením do provozu

Pokud se první uvedení do provozu neprovede správně nebo se provede neúplně, může stroj vykazovat chyby. Může dojít ke zraněním až po smrtelné úrazy nebo k poškození stroje.

- ▶ První uvedení do provozu nechte provést výhradně autorizovaným odborným personálem.
- ▶ Přečtěte si celou část „Osobní kvalifikace odborného personálu“ a řiďte se jí, *viz Strana 14*.

⚠ VAROVÁNÍ

Nebezpečí zranění při nedodržení základních bezpečnostních upozornění

Při nedodržení základních bezpečnostních upozornění může dojít k vážným až smrtelným úrazům osob.

- ▶ Aby nedocházelo k úrazům, je nutné si přečíst a dodržovat základní bezpečnostní pokyny, *viz Strana 13*.

⚠ VAROVÁNÍ

Nebezpečí úrazu při nedodržení bezpečnostních postupů

Při nedodržení bezpečnostních postupů může dojít k vážným až smrtelným úrazům osob.

- ▶ Aby se předcházelo úrazům, je nutné přečtení a dodržování bezpečnostních postupů, *viz Strana 25*.

6.1 Kontrolní seznam pro první uvedení do provozu

- ✓ Provozní návod, který je součástí dodávky, se nachází v nádobě na dokumenty.
- ✓ Stroj je smontován podle návodu k montáži stroje.
- ✓ Všechny šrouby a matice jsou zkontrolované ohledně pevného utažení a jsou utažené předepsanými utahovacími momenty, *viz Strana 73*.
- ✓ Ochranná zařízení jsou namontovaná a zkontrolovaná ohledně kompletnosti a poškození.
- ✓ Stroj je zcela promazaný, *viz Strana 94*.
- ✓ U všech převodovek je provedená kontrola hladiny oleje, *viz Strana 82*.
- ✓ Hydraulické zařízení je zkontrolováno ohledně těsnosti.
- ✓ Traktor splňuje požadavky stroje, *viz Strana 38*.
- ✓ Zatížení náprav, minimální vyvážení a celková hmotnost jsou zkontrolované. *viz Strana 38*.
- ✓ Délka kloubového hřídele je zkontrolována a přizpůsobena, *viz Strana 44*.
- ✓ Nože jsou nasazené, *viz Strana 87*.
- ✓ Hydraulické zařízení je odvzdušněné.
- ✓ Třecí spojka je odvzdušněná, *viz Strana 76*.
- ✓ Spojovací body jsou přizpůsobené, *viz Strana 43*.
- ✓ Volný prostor mezi traktorem a strojem je zkontrolován, *viz Strana 48*.

6.2 Úprava spojovacích bodů

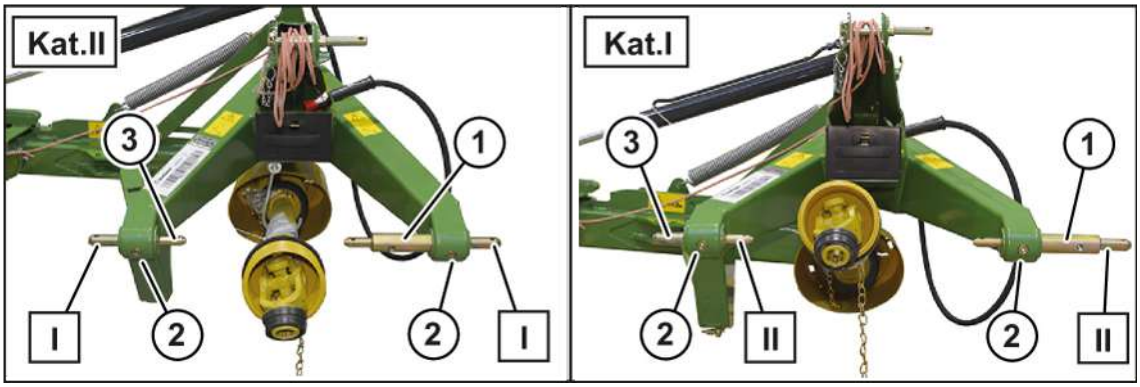

KM000-410

Žací ústrojí lze přimontovat dvěma způsoby:

Kulová pouzdra kategorie II (kat.II)

Z výroby jsou čepy spodního táhla namontované do polohy I (I) pro kategorii II (kat.II).

Kulová pouzdra kategorie I (kat.I)

Pro kulová pouzdra kategorie I (kat. I) se musí čep spodního táhla (1) přesadit směrem ven.

- Vyšroubujte šrouby s válcovou hlavou (2).
- Vytáhněte kratší čep spodního táhla (3), otočte ho o 180° a zasuňte ho zevnitř.
- Vytáhněte delší čep spodního táhla (1) až k dalšímu otvoru směrem ven.
- Zajistěte oba čepy spodního táhla (1,3) šrouby s válcovou hlavou (2).

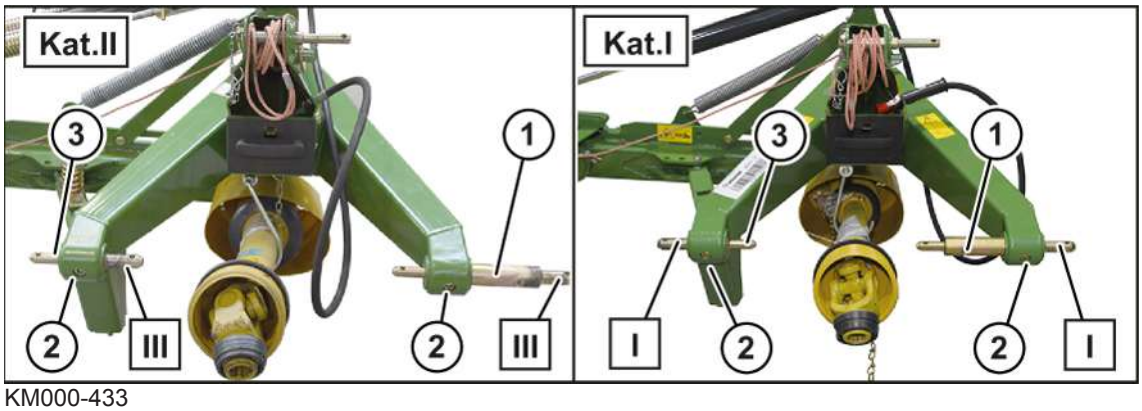

KM000-433

U širších traktorů nebo při pracích v kombinaci s čelním žacím ústrojím (pracovní šířka cca 2,8 – 3,2 m) se doporučuje přestavit čepy spodního táhla (1, 3) pro kulová pouzdra kategorie II (kat.II) do polohy (III). Pro kulová pouzdra kategorie I (kat. I) doporučujeme přesadit čepy spodního táhla (1, 3) do polohy (I).

Kulová pouzdra kategorie II (kat.II)

- Vyšroubujte šrouby s válcovou hlavou (2).
- Vytáhněte kratší čep spodního táhla (3), otočte ho o 180° a zasuňte ho zevnitř.
- Vytáhněte delší čep spodního táhla (1) až k dalšímu otvoru směrem ven.
- Zajistěte oba čepy spodního táhla (1, 3) šrouby s válcovou hlavou (2).

Kulová pouzdra kategorie I (kat.I)

- Vyšroubujte šrouby s válcovou hlavou (2).
- Vytáhněte kratší čep spodního táhla (3), otočte ho o 180° a zvenku ho zastrčte.
- Zasuňte delší čep spodního táhla (1) až k dalšímu otvoru směrem dovnitř.
- Zajistěte oba čepy spodního táhla (1, 3) šrouby s válcovou hlavou (2).

6.3 Montáž kloubového hřídele na stroj

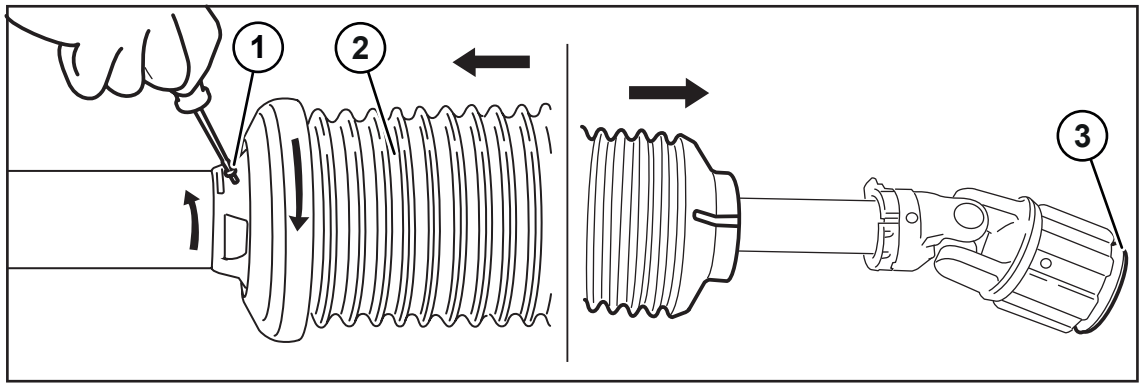

KMG000-053

✓ Stroj je zastavený a zajištěný, *viz Strana 25*.

- Demontujte šroub (1) na kloubovém hřídeli (2).
- Ochranný hrnec a ochrannou trubku přetočte proti sobě a kryt kloubového hřídele (2) zasuňte zpět ve směru šipky.
- Nasuňte kloubový hřídel s pojistkou proti přetížení na vývodový hřídel na žacím ústrojí. Dejte pozor na to, aby bylo zařízení bránící neoprávněnému použití (3) zaklapnuté.
- Opět namontujte kryt kloubového hřídele (2) a zajistěte jej šroubem (1).
- Kryt kloubového hřídele (2) nasuňte na krk převodovky a fixujte pomocí spony se šnekovým závitem.

INFO

Pro další informace se řiďte dodaným provozním návodem ke kloubovému hřídeli.

6.4 Úprava kloubového hřídele

UPOZORNĚNÍ

Změna traktoru

Pokud se při změně traktoru nezkontroluje délka kloubového hřídele, může dojít k poškození stroje.

- Aby se zabránilo poškození stroje, je nutno při každé změně traktoru zkontrolovat délku kloubového hřídele a případně ji nechat servisním partnerem KRONE upravit.

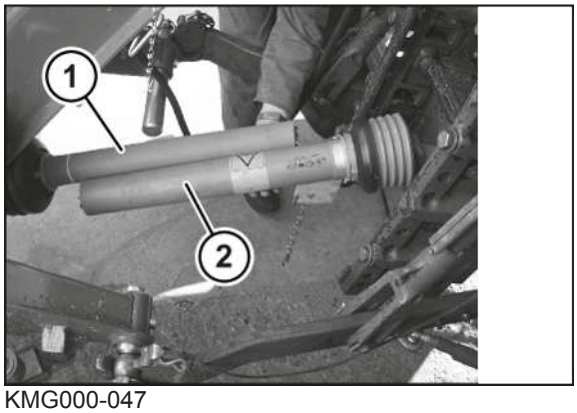

KMG000-047

✓ Stroj je připojen k traktoru, *viz Strana 48*.

▶ Zvedněte stroj tak, aby konec vývodového hřídele traktoru byl ve stejné výšce jako hnací hřídel stroje.

▶ Zastavte a zajistěte stroj, *viz Strana 25*.

▶ Rozpojte kloubový hřídel.

▶ Nasaďte vždy jednu polovinu (1, 2) na traktor a na stroj.

▶ Profil a ochranné trubky zkraťte podle provozního návodu výrobce kloubového hřídele.

UPOZORNĚNÍ: Materiální škody při nedodržení překrytí profilů! Dodržte překrytí (posuvná délka) profilových a ochranných trubek minimálně 200 mm, viz provozní návod výrobce kloubového hřídele.

▶ Zkontrolujte překrytí profilových a ochranných trubek.

Dodávaný kloubový hřídel je na koncích vybaven delším a kratším krytem přes klouby. Kloub s delším krytem musí být nasunut na hnací hřídel na straně ke stroji.

7 Uvedení do provozu

⚠ VAROVÁNÍ

Nebezpečí zranění při nedodržení základních bezpečnostních upozornění

Při nedodržení základních bezpečnostních upozornění může dojít k vážným až smrtelným úrazům osob.

- Aby nedocházelo k úrazům, je nutné si přečíst a dodržovat základní bezpečnostní pokyny, *viz Strana 13*.

⚠ VAROVÁNÍ

Nebezpečí úrazu při nedodržení bezpečnostních postupů

Při nedodržení bezpečnostních postupů může dojít k vážným až smrtelným úrazům osob.

- Aby se předcházelo úrazům, je nutné přečtení a dodržování bezpečnostních postupů, *viz Strana 25*.

⚠ VAROVÁNÍ

Nebezpečí zranění nebo poškození stroje způsobené nesprávně připojenými, zaměněnými nebo neodborně uloženými připojovacími vedeními

Jsou-li připojovací vedení stroje neodborně uložena nebo nesprávně připojena k traktoru, mohou se utrhnout nebo poškodit. Může tak dojít k vážným nehodám. V případě zaměněných připojovacích vedení se mohou neúmyslně provádět funkce, které mohou mít za následek vážné nehody.

- Připojte správně hadice a kabely a zajistěte je.
- Hadice, kabely a lana uložte tak, aby se neodíraly, nenapínaly, neuskříply nebo nepřišly do kontaktu s jinými součástmi stroje (např. pneumatikami traktoru).
- Hadice a kabely napojte a připojte do určených přípojek podle popisu v provozním návodu.

7.1 Výpočet zatížení kombinace traktoru a stroje

⚠ VAROVÁNÍ

Nebezpečí v důsledku chybného zatížení kombinace traktoru a stroje

V důsledku chybného zatížení kombinace traktoru a stroje mohou být osoby těžce poraněny nebo usmrceny.

- Před uvedením kombinace traktoru a stroje do provozu zkontrolujte následující předpoklady a příp. je přizpůsobte podle návodu k provozu.

Montáž strojů na čele a na zádi nesmí mít za následek přesáhnutí nejvyšší dovolené celkové hmotnosti, dovolených nápravových tlaků a nosnosti pneumatik traktoru. Tyto údaje najdete na typovém štítku, v technickém průkazu nebo v návodu na provoz traktoru.

Přední náprava traktoru musí být i po připojení strojů nesených za traktorem zatížena vždy nejméně 20 % vlastní hmotnosti traktoru.

- Pro zajištění vhodnosti traktoru před připojením za traktor proveďte následující výpočet:

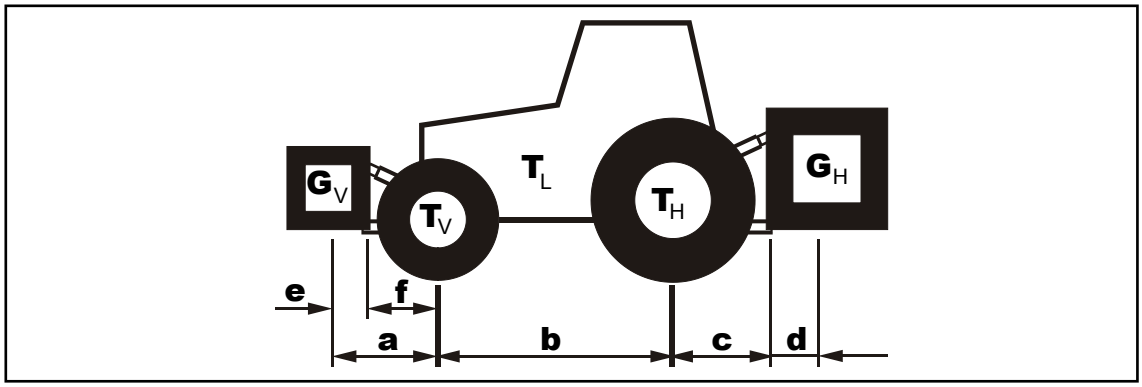

Výpočet minimálního zatížení přídě $G_{V\ min}$ pro stroje připojené k zádi a přední a zadní kombinace

$$G_{V\ \min} = \frac{G_H \bullet (c+d) - T_V \bullet b + 0{,}2 \bullet T_L \bullet b}{(e+f)+b}$$

- Vypočtené minimální zatížení, které je potřeba na přídi traktoru, zapište do tabulky.

Výpočet minimálního zatížení zádě $G_{H\ min}$ pro stroje připojené k přídi

$$G_{H\ \min} = \frac{G_V \bullet (e+f) - T_H \bullet b + x \bullet T_L \bullet b}{b+c+d}$$

- Pro „x“ respektujte technické údaje výrobce traktoru. Jestliže „x“ nebude uvedeno, dosaďte hodnotu 0,45.
- Vypočtené minimální zatížení, které je potřeba na zádi traktoru, zapište do tabulky.

Výpočet skutečného zatížení přední nápravy $T_{V\ tat}$

$$T_{V\ \mathrm{tat}} = \frac{G_V \bullet (e+f+b) + T_V \bullet b - G_H \bullet (c+d)}{b}$$

- Skutečné zatížení přední nápravy a přípustné zatížení přední nápravy uvedené v návodu na provoz traktoru zapište do tabulky.

Výpočet skutečné celkové hmotnosti G_{tat}

$$G_{tat} = G_V + T_L + G_H$$

- Jestliže se strojem připojeným k zádi (G_H) nedosáhne potřebné minimální zatížení přídě ($G_{H\ min}$), musí se hmotnost stroje připojeného k zádi zvýšit na hmotnost minimálního zatížení zádě.
- Vypočtenou skutečnou celkovou hmotnost a přípustnou celkovou hmotnost uvedenou v návodu na provoz traktoru zapište do tabulky.

Výpočet skutečného zatížení zadní nápravy $T_{V\ tat}$

$$T_{H\ tat} = G_{tat} - T_{V\ tat}$$

- Vypočtené skutečné zatížení zadní nápravy a přípustné zatížení zadní nápravy uvedené v návodu na provoz traktoru zapište do tabulky.

Nosnost pneumatik

- Dvojnásobnou hodnotu (dvě pneumatiky) přípustné nosnosti pneumatik (viz např. podklady výrobce pneumatik) zapište do tabulky.

Tabulka

Na traktoru musí být minimální zatížení jako připojovací stroj nebo zátěžová hmotnost. Vypočtené hodnoty musí být menší/stejné (≤) jako přípustné hodnoty.

	Skutečná hodnota dle výpočtu		Přípustná hodnota dle návodu k provozu traktoru		Dvojnásobná přípustná nosnost pneumatik (dvě pneumatiky)
Minimální zatížení Příď/záď	/ kg		—		—
Celková hmotnost	kg	≤	kg		—
Zatížení přední nápravy	kg	≤	kg	≤	kg
Zatížení zadní nápravy	kg	≤	kg	≤	kg

7.2 Připojení stroje k traktoru

UPOZORNĚNÍ

Montáž strojů na čele a na zádi nesmí mít za následek přesáhnutí nejvyšší dovolené celkové hmotnosti, dovolených nápravových tlaků a nosnosti pneumatik traktoru. Přední náprava traktoru musí být i po připojení strojů nesených za traktorem zatížena vždy nejméně 20 % vlastní hmotnosti traktoru.

- Před jízdou se přesvědčte, že jsou tyto předpoklady splněny, *viz Strana 46*.

KMG000-012

VAROVÁNÍ! Zvýšené nebezpečí zranění! Dávejte pozor, aby se při připojování (zejména při jízdě traktoru vzad) nikdo nezdržoval mezi traktorem a strojem.

- Jeďte traktorem vzad ke stroji a umístěte spodní táhla (1) pod čepy spodních táhel na stroji.
- Nadzvedněte spodní táhla (1) tak, aby zapadla do kulových pouzder a zajistila se.
- Vypněte traktor, vytáhněte klíč ze zapalování a vezměte ho k sobě.
- Zajistěte traktor proti samovolnému odjetí.
- Zavěste horní táhlo (2) k tříbodovému závěsu a zajistěte ho.
- Aby nedocházelo k vychylování stroje při jízdě po silnici a při pracovním nasazení, upevněte spodní táhla.

Nastavení výšky spodního táhla

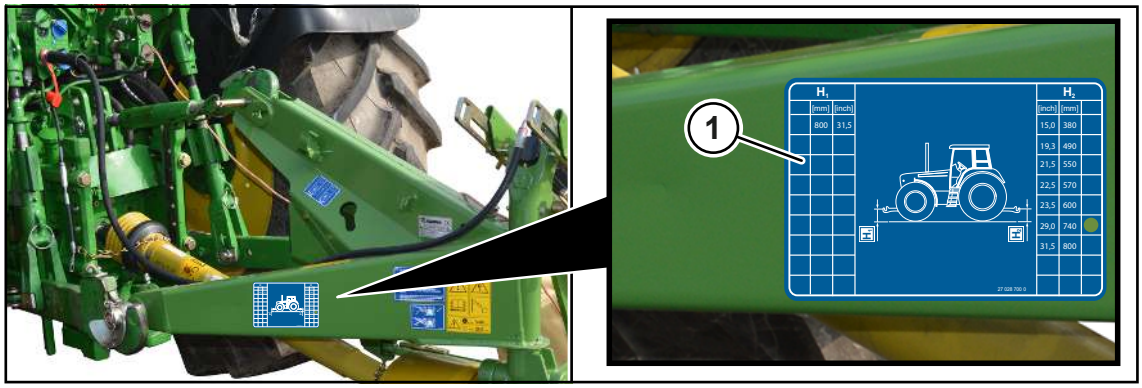

KMG000-126

Po připojení se musí stroj umístit pro žací režim do vhodné výšky.

Rozměr H_2 je označen děrováním na informační nálepce (1).

Rozměr H_2=740 mm

- Spodní táhlo zvedněte nebo spusťte nad hydrauliku traktoru tak, až je dosažen rozměr H_2.

7.3 Připojení hydraulických hadic

⚠ VAROVÁNÍ

Nebezpečí úrazu unikajícím hydraulickým olejem

Hydraulický systém pracuje s velmi vysokým tlakem. Unikající hydraulický olej může způsobit těžká poranění kůže, končetin a očí.

- Před připojením hydraulických hadic k traktoru odtlakujte hydraulický systém na obou stranách.
- Před odpojením hadic a před prací na hydraulickém zařízení uvolněte tlak z hydraulického systému.
- Při připojování rychlospojek dbejte na to, aby byly čisté a suché.
- Hydraulické hadice pravidelně kontrolujte *viz Strana 81* a při jejich poškození (např. odřená nebo přiskřípnutá místa) nebo stárnutí je vyměňte. Náhradní potrubí musí odpovídat technickým požadavkům výrobce zařízení.

UPOZORNĚNÍ

Poškození stroje při znečištění hydraulického systému

Pokud by se do hydraulického systému dostala cizí tělesa nebo kapaliny, mohlo by dojít k vážnému poškození hydraulického systému.

- Při připojování rychlospojek dbejte na to, aby byly čisté a suché.
- Kontrolujte hydraulické hadice, zda nemají prodřená nebo přiskřípnutá místa a v případě potřeby je vyměňte.

Aby se hydraulická hadice správně připojila, je hydraulická hadice (1) označena číslem nebo písmenem.

Hydraulické hadice pro připojení k jednočinné řídicí jednotce jsou označeny číslem a znaménkem plus, např. (1+).

Používejte řídicí jednotku na traktoru, kterou lze zablokovat v neutrální poloze pro ochranu před neúmyslnou obsluhou.

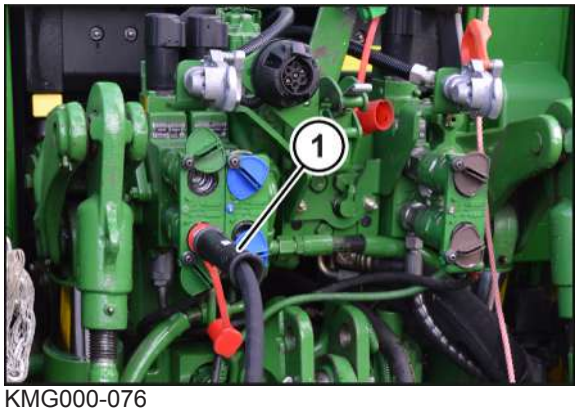

KMG000-076

Aby se hydraulická hadice správně připojila, je hydraulická hadice (1) označena číslem nebo písmenem.

Aby se hydraulická hadice správně připojila, je hydraulická hadice (1) označena číslem nebo písmenem.

Hydraulické hadice pro připojení k jednočinné řídicí jednotce jsou označeny číslem a znaménkem plus, např. (1+).

Používejte řídicí jednotku na traktoru, kterou lze zablokovat v neutrální poloze pro ochranu před neúmyslnou obsluhou.

- Uvolněte tlak z hydrauliky traktoru.
- Zastavte a zajistěte stroj, *viz Strana 25*.
- Vyčistěte a vysušte spojení hydraulickými rychlospojkami.
- Připojte hydraulickou hadici (1+) k jednočinné řídicí jednotce traktoru, která je zablokovaná v neutrální poloze.

7.4 Montáž kloubového hřídele

⚠ *VAROVÁNÍ*

Nebezpečí úrazu při nerespektování nebezpečné oblasti kloubového hřídele

Při nerespektování nebezpečné oblasti kloubového hřídele může dojít k vážným až smrtelným úrazům osob.

- Aby se předcházelo úrazům, respektujte nebezpečnou oblast kloubového hřídele, *viz Strana 16*.

UPOZORNĚNÍ

Změna traktoru

Pokud se při změně traktoru nezkontroluje délka kloubového hřídele, může dojít k poškození stroje.

- Aby se zabránilo poškození stroje, je nutno při každé změně traktoru zkontrolovat délku kloubového hřídele a případně ji nechat servisním partnerem KRONE upravit.

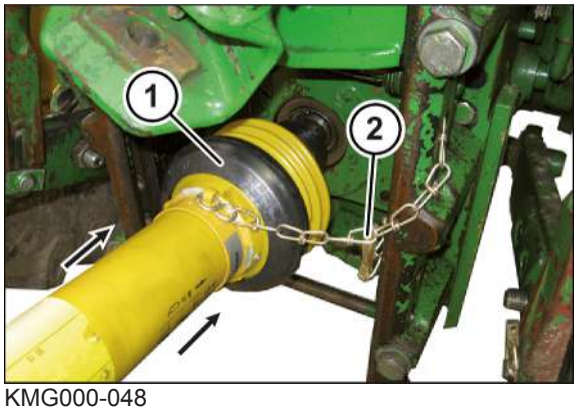

KMG000-048

✓ Stroj je zastavený a zajištěný, *viz Strana 25*.
✓ Délka kloubového hřídele je nastavená podle použitého traktoru.

- Nasuňte kloubový hřídel (1) na konec vývodového hřídele traktoru a zajistěte jej.
- Kryt kloubového hřídele zajistěte přidržovacím řetězem (2) proti unášení.

8 Ovládání

⚠ VAROVÁNÍ

Nebezpečí zranění při nedodržení základních bezpečnostních upozornění

Při nedodržení základních bezpečnostních upozornění může dojít k vážným až smrtelným úrazům osob.

- Aby nedocházelo k úrazům, je nutné si přečíst a dodržovat základní bezpečnostní pokyny, *viz Strana 13*.

⚠ VAROVÁNÍ

Nebezpečí úrazu při nedodržení bezpečnostních postupů

Při nedodržení bezpečnostních postupů může dojít k vážným až smrtelným úrazům osob.

- Aby se předcházelo úrazům, je nutné přečtení a dodržování bezpečnostních postupů, *viz Strana 25*.

⚠ VAROVÁNÍ

Nebezpečí úrazu při pracovním nasazení

Při nedodržení následujících pokynů může dojít k vážným až smrtelným úrazům osob.

- Před zapnutím vývodového hřídele musí být stroj v pracovní poloze a vodicí opěrky musí dosedat na zem.
- I při řádném použití stroje hrozí nebezpečí vymrštěných předmětů. Proto vykažte osoby z nebezpečné oblasti.
- Při práci v blízkosti silnic a budov se vyžaduje mimořádná obezřelost.

8.1 Čelní kryt – u "sériového" provedení

⚠ VAROVÁNÍ

Nebezpečí zranění způsobené odmrštěnými předměty

Pokud je čelní/boční kryt během pracovního nasazení zvednutý, mohou být odmršťovány předměty. Může tak dojít k vážným zraněním osob.

- Sklopte čelní/boční kryt dolů.
- Spojte ochranné plachty čelního krytu a bočního krytu pomocí otočných uzávěrů.

8.1.1 Zvednutí čelního krytu

Za účelem opravy a údržby se může odklopit čelní kryt.

KM000-434

✓ Stroj se nachází v pracovní poloze, *viz Strana 58*.

✓ Stroj je zastavený a zajištěný, *viz Strana 25*.

▶ Vytáhněte pružinovou závlačku (3) a vytáhněte zajišťovací mechanizmus (2) z čepu.

▶ Odklopte čelní kryt (1) nahoru, zajišťovací mechanizmus (2) nasaďte na čep a zajistěte pružinovou závlačkou (3).

8.1.2 Sklopení čelního krytu

KM000-439

✓ Stroj se nachází v pracovní poloze, *viz Strana 58*.

✓ Stroj je zastavený a zajištěný, *viz Strana 25*.

▶ Vytáhněte pružinovou závlačku (3) a vytáhněte zajišťovací mechanizmus (2) z čepu.

▶ Sklopte čelní kryt (1) dolů, nasaďte na čep zajišťovací mechanizmus (2) a zajistěte ho pružinovou závlačkou (3).

8.2 Čelní kryt – u varianty "sklápěcí boční kryty"

⚠ *VAROVÁNÍ*

Nebezpečí zranění způsobené odmrštěnými předměty

Pokud je čelní/boční kryt během pracovního nasazení zvednutý, mohou být odmršťovány předměty. Může tak dojít k vážným zraněním osob.

▶ Sklopte čelní/boční kryt dolů.

▶ Spojte ochranné plachty čelního krytu a bočního krytu pomocí otočných uzávěrů.

8.2.1 Zvednutí čelního krytu

Za účelem opravy a údržby se může odklopit čelní kryt.

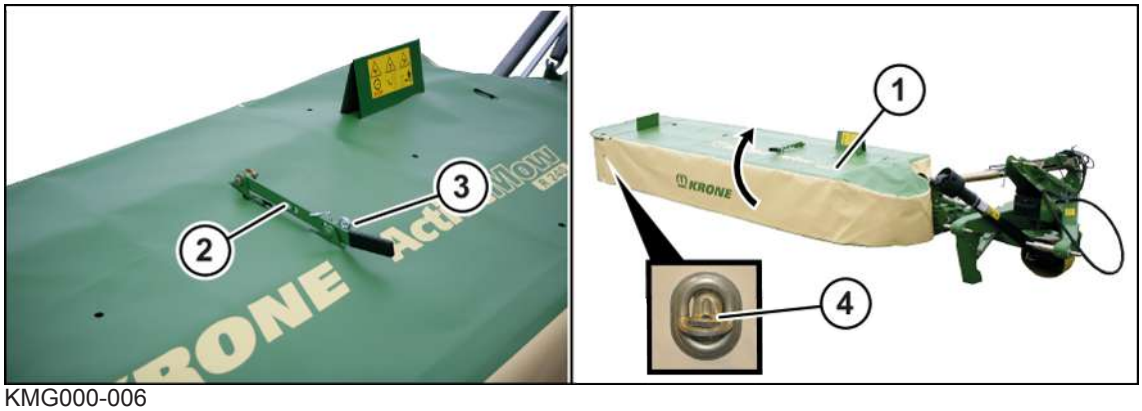

KMG000-006

✓ Stroj se nachází v pracovní poloze, *viz Strana 58*.

✓ Stroj je zastavený a zajištěný, *viz Strana 25*.

▶ Otevřete otočné uzávěry (4).

▶ Vytáhněte pružinovou závlačku (3) a vytáhněte zajišťovací mechanizmus (2) z čepu.

▶ Odklopte čelní kryt (1) nahoru, zajišťovací mechanizmus (2) nasaďte na čep a zajistěte pružinovou závlačkou (3).

8.2.2 Sklopení čelního krytu

KMG000-077

✓ Stroj se nachází v pracovní poloze, *viz Strana 58*.

✓ Stroj je zastavený a zajištěný, *viz Strana 25*.

▶ Vytáhněte pružinovou závlačku (3) a vytáhněte zajišťovací mechanizmus (2) z čepu.

▶ Sklopte čelní kryt (1) dolů, nasaďte na čep zajišťovací mechanizmus (2) a zajistěte ho pružinovou závlačkou (3).

▶ Zavřete otočné uzávěry (4).

8.3 Boční kryt – u varianty "sklápěcí boční kryty"

⚠ *VAROVÁNÍ*

Nebezpečí zranění způsobené odmrštěnými předměty

Pokud je čelní/boční kryt během pracovního nasazení zvednutý, mohou být odmršťovány předměty. Může tak dojít k vážným zraněním osob.

▶ Sklopte čelní/boční kryt dolů.

▶ Spojte ochranné plachty čelního krytu a bočního krytu pomocí otočných uzávěrů.

8.3.1 Odklopení bočního krytu nahoru (transportní poloha)

KMG000-058

✓ Stroj je zastavený a zajištěný, *viz Strana 25*.

▶ Otevřete otočné uzávěry (2) ochranných plachet.

▶ Zvedněte boční kryt (1).

8.3.2 Sklopení bočního krytu dolů (pracovní poloha)

KMG000-059

✓ Stroj je zastavený a zajištěný, *viz Strana 25*.

▶ Sklopte boční kryt (1).

▶ Ujistěte se, že je boční kryt (1) mechanicky zajištěn, *viz Strana 68*.

▶ Ochranné plachetky zajistěte otočnými uzávěry (2).

8.4 Opěrná noha - "sériového" provedení

INFO

Pro zvýšení stability opěrné nohy v měkkém podloží použijte vhodnou podložku.

8.4.1 Uvedení opěrné nohy do transportní polohy

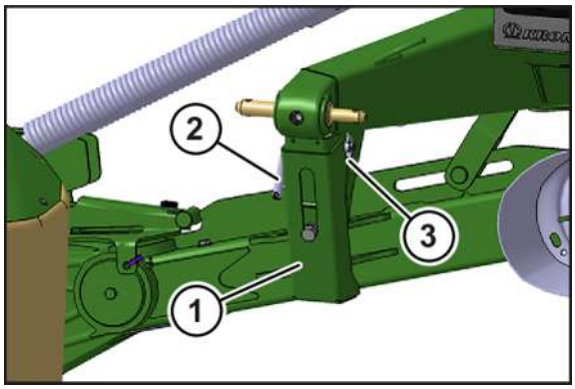

KM000-715

- Pomocí hydrauliky zádě zvedněte stroj natolik, aby bylo možné vysunout nahoru opěrnou nohu (1).
- Zastavte a zajistěte stroj, *viz Strana 25*.

VAROVÁNÍ! Nebezpečí pohmoždění opěrnou nohou! Nepřibližujte ruce a nohy k nebezpečné oblasti opěrné nohy.

- Vytáhněte sklopnou závlačku (3) z aretačního čepu (2).
- Vytáhněte aretační čep (2) a nastavte opěrnou nohu (1) do horní polohy.
- Zastrčte aretační čep (2) do horního otvoru a zajistěte sklopnou závlačkou (3).

8.4.2 Uvedení opěrné nohy do opěrné polohy

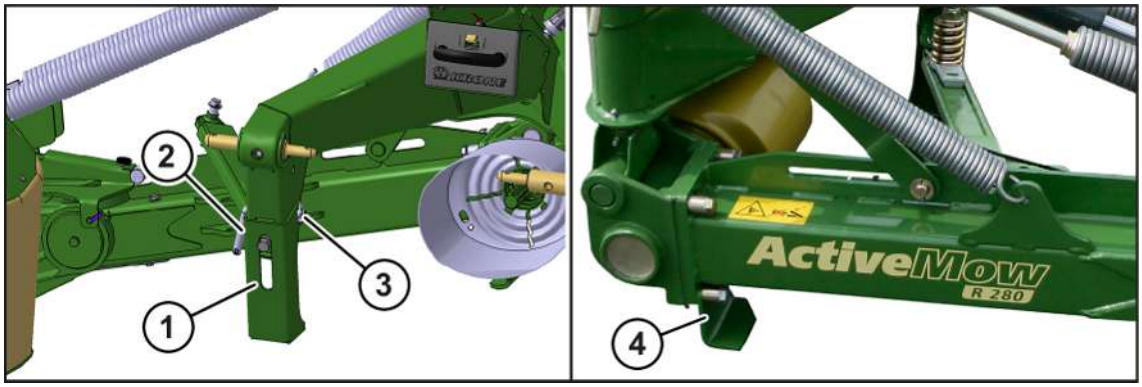

KM000-436

- Pomocí hydrauliky zádě zvedněte stroj natolik, aby bylo možné vysunout opěrnou nohu dolů.

VAROVÁNÍ! Nebezpečí pohmoždění opěrnou nohou! Nepřibližujte ruce a nohy k nebezpečné oblasti opěrné nohy.

- Vytáhněte sklopnou závlačku (3) z aretačního čepu (2).
- Vytáhněte aretační čep (2) a nastavte opěrnou nohu (1) do spodní polohy.
- Zastrčte aretační čep (2) do spodního otvoru a zajistěte sklopnou závlačkou (3).
- Pomocí hydrauliky zádě spouštějte stroj dolů, dokud nestojí na opěrné noze (1, 4).
- Zastavte a zajistěte stroj, *viz Strana 25*.

8.5 Montáž/demontáž - u varianty "přídavná opěrná noha"

Přídavné opěrné patky slouží k bezpečnému odstavení žacího ústrojí v transportní poloze.

8.5.1 Montáž opěrné nohy

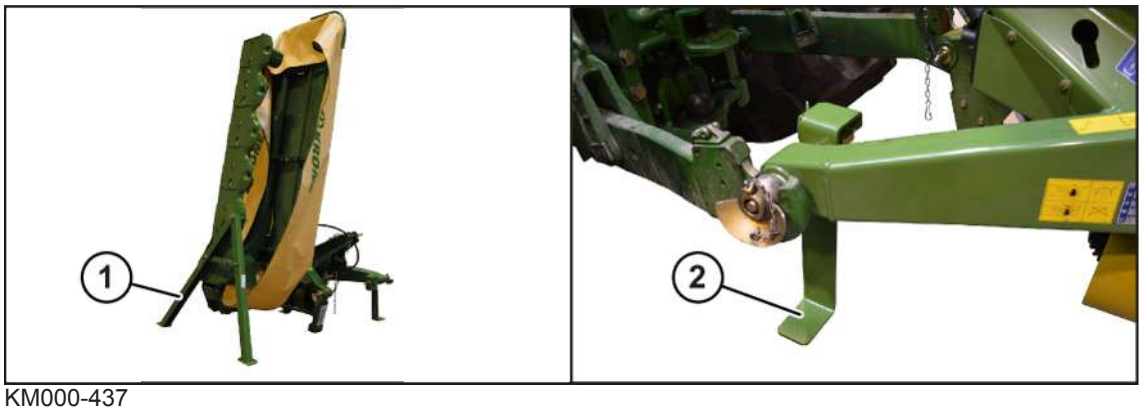

KM000-437

✓ Stroj se nachází v transportní poloze, *viz Strana 59*.

VAROVÁNÍ! Nebezpečí pohmoždění opěrnou nohou! Nepřibližujte ruce a nohy k nebezpečné oblasti opěrné nohy.

- Pomocí hydrauliky zádě zvedněte stroj natolik, aby se mohly namontovat přídavné opěrné patky (1, 2).
- Po montáži opěrných patek (1, 2) spouštějte pomocí hydrauliky zádě stroj dolů, dokud stroj nestojí na opěrných patkách (1, 2).
- Zastavte a zajistěte stroj, *viz Strana 25*.

8.5.2 Demontáž opěrné nohy

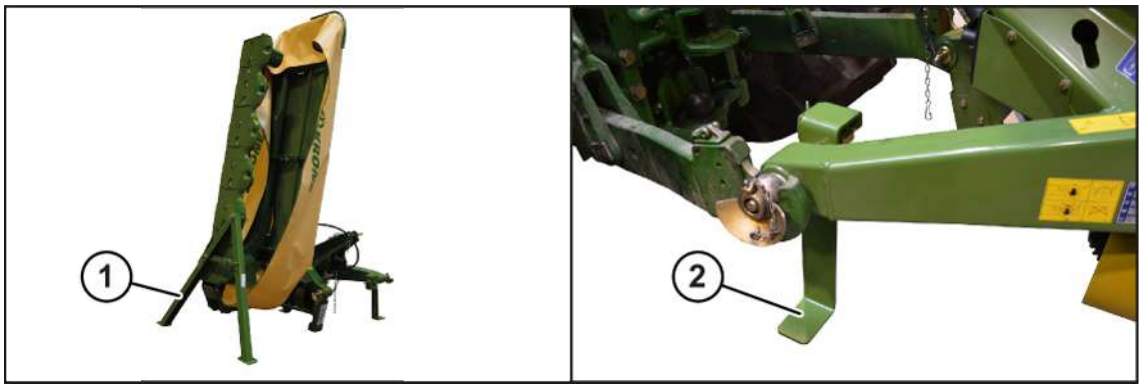

KM000-437

✓ Žací ústrojí je připojené k traktoru, *viz Strana 48*.
✓ Žací ústrojí se nachází v transportní poloze, *viz Strana 59*.

- Pomocí hydrauliky zádě zvedněte stroj natolik, aby se mohly přídavné opěrné patky (1, 2) demontovat.
- Zastavte a zajistěte stroj, *viz Strana 25*.

VAROVÁNÍ! Nebezpečí pohmoždění opěrnou nohou! Nepřibližujte ruce a nohy k nebezpečné oblasti opěrné nohy.

- Demontujte opěrné patky (1, 2).

8.6 Zavření/otevření uzavíracího kohoutu

KMG000-089

Zavření

- Přepněte uzavírací kohout (1) do polohy (I).

Otevření

- Přepněte uzavírací kohout (1) do polohy (II).

8.7 Spuštění stroje dolů z transportní do pracovní polohy

⚠ *VAROVÁNÍ*

Ohrožení života, nebezpečí zranění nebo škody na stroji způsobené nekontrolovaným spuštěním stroje

Při spouštění stroje do pracovní polohy mohou být těžce zraněny osoby nebo zvířata v akčním prostoru a poškozen stroj.

- Stroj spouštějte dolů teprve tehdy, je-li zaručeno, že se v jeho akčním rádiu nenachází žádné osoby, zvířata nebo předměty.
- Vývodový hřídel zapněte teprve tehdy, až je stroj v pracovní poloze.

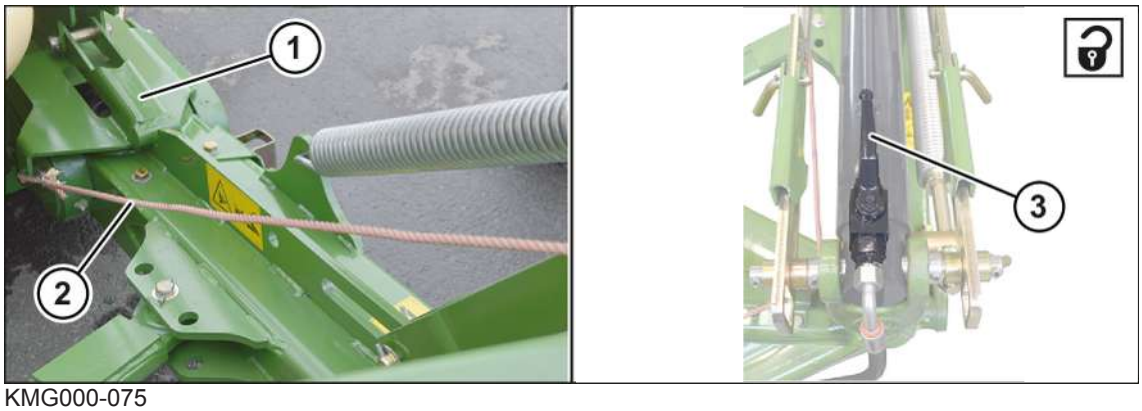

KMG000-075

Z transportní do souvraťové polohy

✓ Uzavírací kohout je otevřený./Uzavírací kohouty jsou otevřené.

▶ Pro uvolnění zajišťovacího mechanizmu (1) aktivujte řídicí jednotku (1+).

▶ Pro otevření zajišťovacího mechanizmu (1) zatáhněte za ovládací lanko (2) a držte ho pevně napnuté.

▶ Pro spuštění žacího ústrojí dolů uveďte jednočinnou řídicí jednotku (1+) do plovoucí polohy.

▶ Pusťte ovládací lanko (2).

Souvraťové polohy

✓ Zajišťovací mechanizmus (1) je sklopen dolů a ovládací lanko (2) není napnuté.

Spuštění žacího ústrojí ze souvraťové polohy do pracovní polohy

▶ Odblokujte řídicí jednotku (1+) a uveďte ji do plovoucí polohy, dokud se žací ústrojí nespustí do pracovní polohy.

▶ Pro sekání uveďte jednočinnou řídicí jednotku (1+) do plovoucí polohy.

Zvednutí žacího ústrojí z pracovní do souvraťové polohy

▶ Aktivujte řídicí jednotku (1+), dokud se žací ústrojí nezvedne do souvraťové polohy.

Ze souvraťové polohy do transportní polohy

✓ Vývodový hřídel je vypnutý.

▶ Pro uvolnění zajišťovacího mechanizmu (1) napněte ovládací lanko (2) a držte ho napnuté.

▶ Aktivujte jednočinnou řídicí jednotku (1+), dokud se žací ústrojí nezvedne do transportní polohy.

▶ Pusťte ovládací lanko (2).

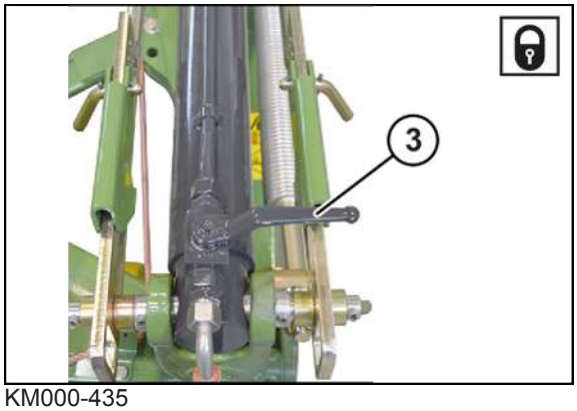

KM000-435

▶ Zavřete uzavírací kohout (3) na hydraulickém válci.

8.8 Polní provoz

Ochrana zvěře

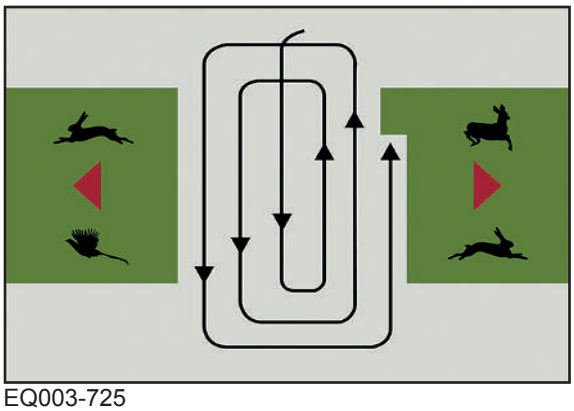

EQ003-725

Při sekání "zvenku dovnitř" se zvířata pomalu přesouvají z bezpečné okrajové oblasti do středu sekané plochy, odkud potom zvíře může hůře uniknout resp. nemůže uniknout vůbec.

Nápravou je metoda sekání, při níž se plocha seká "zevnitř směrem ven".

Při ní se jede ihned dovnitř pole, aniž by se začal sekat jeho okraj, a potom se seká "zevnitř směrem ven". Zvíře tak může v souladu se svým přirozeným pudem nezraněné utéct z pole.

Příprava pro sekání

- ✓ Myslivci jsou informováni o termínu sklizně.
- ✓ Na ploše byla vyhledána divoká zvířata a snůšky.
- ✓ Všechny body uvedené v kapitole "Uvedení do provozu" jsou splněny, *viz Strana 46*.
- ✓ Stroj se nachází v pracovní poloze, *viz Strana 58*.
- ✓ Stroj je zastavený a zajištěný, *viz Strana 25*.
- ✓ Čelní kryt je sklopený dolů, *viz Strana 53*.
- ✓ Boční kryt je sklopený dolů, *viz Strana 55*.
- ✓ Řídicí jednotky se nachází v plovoucí poloze.
- ✓ Zvedací závěs traktoru je zablokovaný.
- ✓ Opěrná noha se nachází v transportní poloze, *viz Strana 56*.

Sekání

- ▶ Před zajetím do pokosu zapněte při volnoběhu vývodový hřídel traktoru a pomalu zvyšujte na jmenovité otáčky stroje.
- ▶ Zajeďte do pokosu.
- ▶ Během sekání zkontrolujte tlak na půdu, *viz Strana 69*.
- ▶ Aby byla čistá a stejnoměrná výška řezu, přizpůsobte rychlost jízdy a sekání podmínkám použití (půdní podmínky, výška, hustota a stav pokosu).

Najetí na překážku

- ▶ Pokud zareaguje nájezdová pojistka a žací ústrojí je otočené dozadu, jeďte traktorem dozadu, dokud nájezdová pojistka automaticky nezaskočí.

OZNÁMENÍ! Poškození stroje, pokud nájezdová pojistka automaticky nezaskočí! Aby nájezdová pojistka automaticky zaskočila, uvolněte odlehčovací pružinu (pružiny) (*viz Strana 69*) a jeďte dozadu, dokud nájezdová pojistka nezaskočí. Poté odlehčovací pružinu (pružiny) opět napněte, *viz Strana 69*.

INFO

Během sekání nechte řídicí jednotky v plovoucí poloze.

UPOZORNĚNÍ

Poškození stroje při jízdě vzad

Stroj je navržený pro jízdu dopředu. Pokud je stroj zapnutý a je v pracovní poloze, nikdy nejezděte vzad.

- Před jízdou vzad zvedněte stroj.

8.9 Polní provoz na svahu

VAROVÁNÍ

Nebezpečí zranění při nedodržení základních bezpečnostních upozornění

Při nedodržení základních bezpečnostních upozornění může dojít k vážným až smrtelným úrazům osob.

- Aby nedocházelo k úrazům, je nutné si přečíst a dodržovat základní bezpečnostní pokyny, *viz Strana 13*.

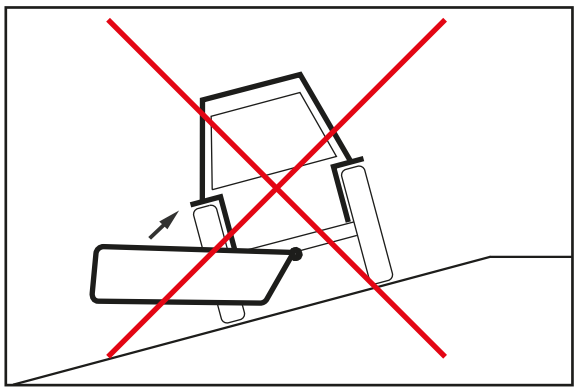

KMG000-094

- Stroj nikdy nepřemisťujte z transportní do pracovní polohy, resp. z pracovní do transportní polohy, dokud stroj používáte napříč ke svahu.

9 Jízda a přeprava

⚠ VAROVÁNÍ

Nebezpečí zranění při nedodržení základních bezpečnostních upozornění

Při nedodržení základních bezpečnostních upozornění může dojít k vážným až smrtelným úrazům osob.

- Aby nedocházelo k úrazům, je nutné si přečíst a dodržovat základní bezpečnostní pokyny, *viz Strana 13*.

⚠ VAROVÁNÍ

Nebezpečí úrazu při nedodržení bezpečnostních postupů

Při nedodržení bezpečnostních postupů může dojít k vážným až smrtelným úrazům osob.

- Aby se předcházelo úrazům, je nutné přečtení a dodržování bezpečnostních postupů, *viz Strana 25*.

⚠ VAROVÁNÍ

Nebezpečí úrazu při nezavřených řídicích ventilech traktoru

Při nezavřených řídicích ventilech stroje se mohou neúmyslně aktivovat komponenty stroje. Může tak dojít k vážným nehodám

- Aby nedošlo k tomu, že se funkce omylem spustí, musí být při přepravních jízdách traktoru na silnici řídicí ventily traktoru v neutrální poloze a uzavřené.

⚠ VAROVÁNÍ

Nebezpečí nehody při otevřených uzavíracích kohoutech

Při otevřených uzavíracích kohoutech se mohou neúmyslně dát do pohybu komponenty stroje. Může tak dojít k vážným nehodám.

- Aby nedošlo k tomu, že se funkce omylem spustí, musí být při přepravních jízdách/ jízdách na silnici uzavřený uzavírací kohout / uzavřené uzavírací kohouty.

UPOZORNĚNÍ

Montáž strojů na čele a na zádi nesmí mít za následek přesáhnutí nejvyšší dovolené celkové hmotnosti, dovolených nápravových tlaků a nosnosti pneumatik traktoru. Přední náprava traktoru musí být i po připojení strojů nesených za traktorem zatížena vždy nejméně 20 % vlastní hmotnosti traktoru.

- Před jízdou se přesvědčte, že jsou tyto předpoklady splněny, *viz Strana 46*.

9.1 Příprava stroje na jízdu po silnici

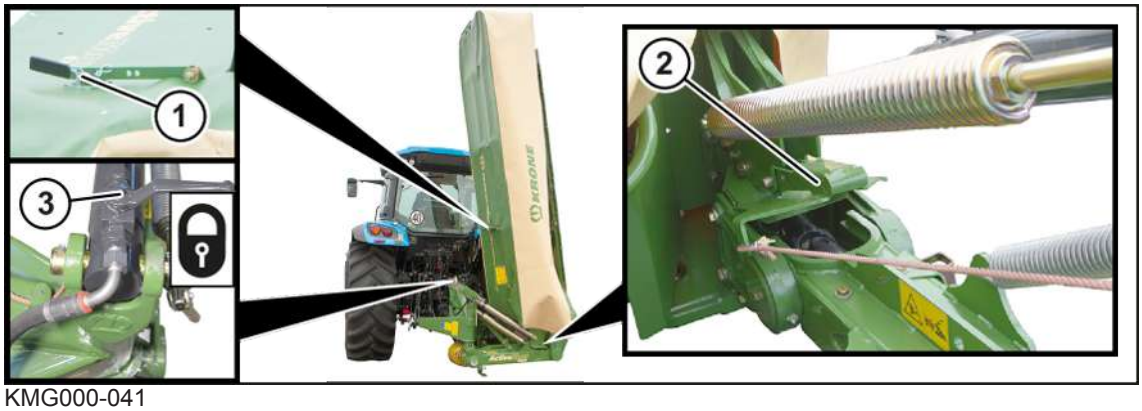

KMG000-041

- ✓ Všechny body uvedené v kapitole "Uvedení do provozu" jsou splněny, *viz Strana 46*.
- ✓ Stroj je zastavený a zajištěný, *viz Strana 25*.
- ✓ Hydraulické hadice jsou připojené, *viz Strana 50*.
- ✓ Kloubový hřídel je namontovaný, *viz Strana 51*.
- ✓ **U varianty "sklápěcí boční kryt":** Čelní kryt je sklopený dolů, zavřený a zajištěný, *viz Strana 52*.
- ✓ **U varianty "sklápěcí boční kryt":** Boční kryt je zvednutý a nachází se v transportní poloze, *viz Strana 55*.
- ✓ Stroj se nachází v transportní poloze, *viz Strana 59*.
- ✓ Zajišťovací mechanizmus (2) je otevřený, *viz Strana 59*.
- ✓ Řídicí jednotky na traktoru jsou v neutrální poloze a jsou zajištěné.
- ✓ Uzavírací kohout (3) na hydraulické hadici je uzavřen, *viz Strana 58*.
- ✓ Stroj je zbaven nečistot a zbytků po sklizni, zejména zařízení osvětlení a poznávací značky.
- ✓ Pomocí hydrauliky zádě je stroj natolik spuštěn dolů, aby transportní výška nebyla vyšší než maximálně povolená výška 4 metry.
- ✓ Světlá výška je dostatečná.

9.2 Odstavení stroje

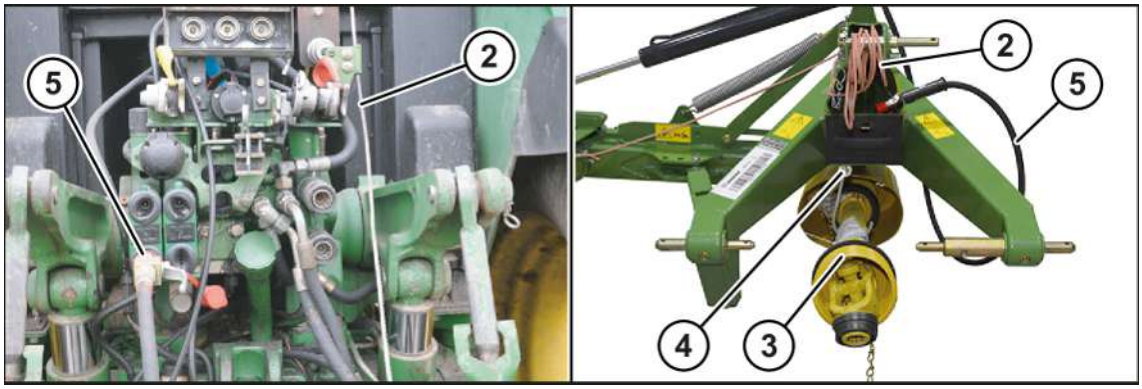

KMG000-019

- ▶ Odstavujte stroj jen na únosný, horizontální a rovný podklad, jako beton nebo asfalt.
- ✓ Stroj se nachází v pracovní nebo v transportní poloze, *viz Strana 58*, *viz Strana 59*.
- ▶ Odlehčovací pružinu (pružiny) uvolněte, *viz Strana 69*.
- ▶ Uvolněte tlak z hydrauliky traktoru.
- ▶ **U "sériového" provedení:** Spouštějte stroj dolů, dokud se nepostaví na opěrnou nohu, *viz Strana 56*.
- ▶ Pomocí zvedacího závěsu traktoru spusťte stroj na zem.
- ▶ Zastavte a zajistěte stroj, *viz Strana 25*.
- ▶ Sejměte z traktoru kloubový hřídel (3) a odložte ho na odkládací místo (4).
- ▶ Zavřete uzavírací kohout/kohouty.

INFORMACE! Problémy při dalším připojení. Abyste předešli problémům při dalším připojení stroje, tak před odpojením hydraulických hadic (5) uvolněte z hydraulického systému tlak a zavřete uzavírací kohout/kohouty.

- ▶ Sejměte z traktoru ovládací lanko (2) a odložte jej na stroj.
- ▶ Vyvěste horní táhlo.
- ▶ Odjistěte háky spodních táhel traktoru.
- ▶ Dále spusťte zvedací závěs traktoru, až se uvolní čepy spodního táhla.
- ▶ Opatrně traktorem odjeďte.

Odstavení

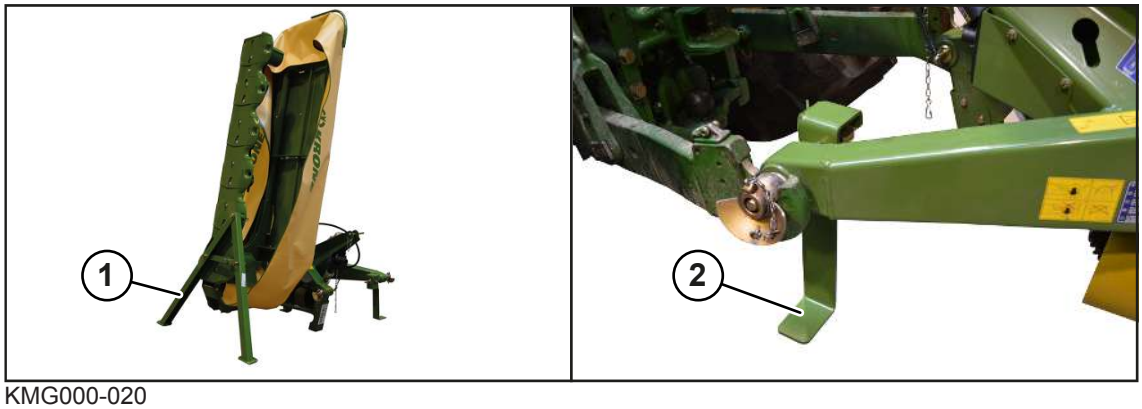

KMG000-020

UPOZORNĚNÍ

Odstavení se zvednutým žacím ústrojím

Jen u varianty "Přídavné opěrné nohy": Pro úsporu místa lze stroj odstavit také se zvednutým žacím ústrojím. Stroj se musí odstavit na zpevněný podklad, aby se zabránilo jeho převrácení.

- Odstavujte stroj jen na nosný, horizontální a rovný podklad, jako beton nebo asfalt.

9.3 Příprava stroje k transportu

VAROVÁNÍ

Riziko nehody při nedostatečném zajištění pohyblivých součástí stroje

Pokud není stroj pro přepravu na nákladním automobilu nebo vlaku řádně zajištěn, může vlivem proudění vzduchu za jízdy dojít k nežádoucímu uvolnění některých součástí stroje. Může tak dojít k vážným nehodám nebo poškození stroje.

- Proveďte dále uvedená opatření pro zajištění pohyblivých součástí stroje.

9.3.1 Kontrolní seznam pro přepravu stroje

- ✓ Všechny kryty jsou řádně zavřené a zajištěné.
- ✓ Kloubový hřídel je zajištěný.
- ✓ Hydraulické hadice jsou na stroji zajištěné proti spadnutí.
- ✓ Stroj byl zvednutý zvedacím nářadím s minimální nostností v označených záchytných bodech, *viz Strana 65*. Minimální nosnost závisí na nejvyšší dovolené celkové hmotnosti stroje, *viz Strana 38*.
- ✓ Stroj je zajištěný vhodnými tažnými prostředky na k tomu určených upevňovacích bodech.
- ✓ **U provedení "Označovací tabule SMV“**: Označovací tabule SMV je zakrytá nebo demontovaná, *viz Strana 33*.

9.3.2 Zvednutí stroje

VAROVÁNÍ

Nebezpečí zranění při zvednutém stroji

Padající stroj nebo nekontrolovaně se pohybující díly mohou ohrozit přítomné osoby. Tyto činnosti smí provádět pouze kvalifikovaný odborný personál.

- Používejte jen schválené zvedací nářadí a vázací prostředky s dostatečnou nosností. Pro hmotnosti, *viz Strana 38*.
- Dodržujte údaje k určeným záchytným bodům.
- Dbejte na bezpečné usazení vázacích prostředků.
- Nikdy se nezdržujte pod zvednutým strojem.
- Pokud pod strojem musíte pracovat, bezpečně ho podložte, *viz Strana 25*.

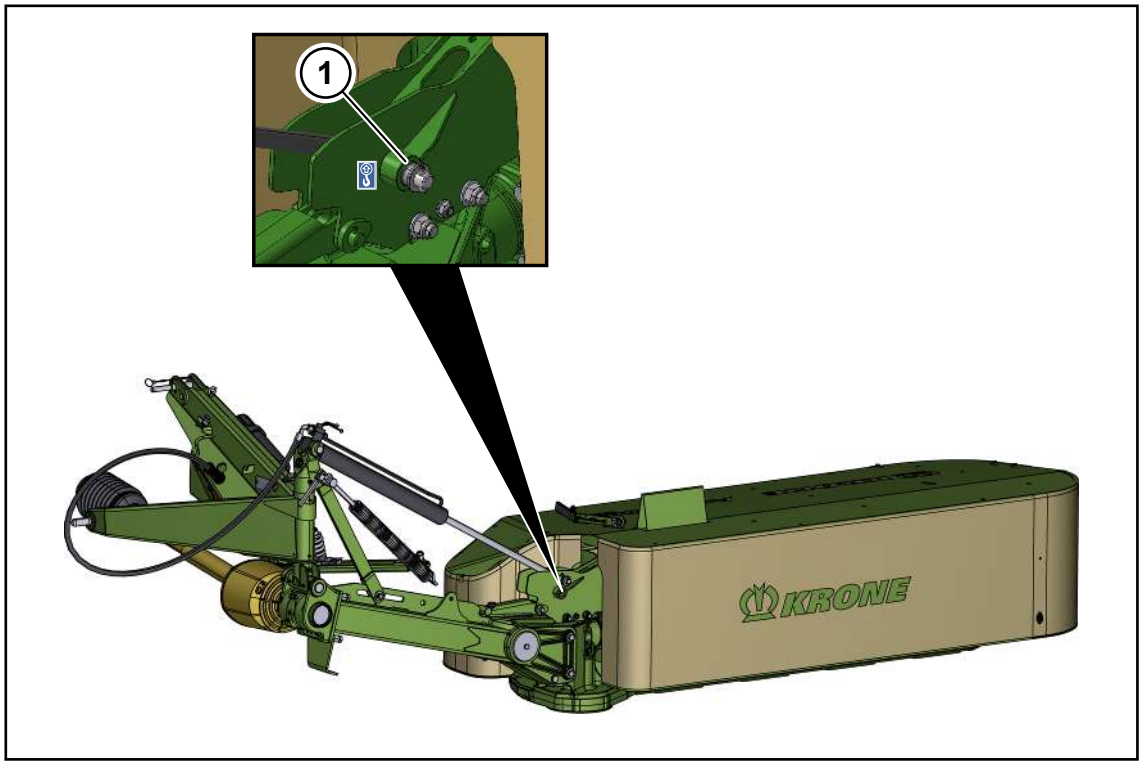

KMG000-108

✓ Stroj se nachází v pracovní poloze.

✓ Stroj je demontován z traktoru.

Stroj je vybaven 1 záchytným bodem:

- • Záchytný bod (1) se nachází na ochranném rámu.

▶ Ujistěte se, že je zvedací nářadí řádně upevněno k vázacím bodům.

Pro zvednutí stroje se musí použít zvedací nářadí, které má minimální nosnost podle přípustné celkové hmotnosti stroje, viz kapitola "Technické údaje", *viz Strana 38*.

9.3.3 Upevnění stroje

⚠ *VAROVÁNÍ*

Ohrožení života při nekontrolovaném pohybu stroje

Jestliže stroj není pro přepravu dopravním prostředkem řádně upevněn, může se stroj dát nekontrolovaně do pohybu a tím ohrozit osoby.

▶ Stroj před transportem řádně zajistěte vhodnými upevňovacími prostředky.

Stroj před transportem na vhodných místech zajistěte vhodnými upevňovacími prostředky.

▶ Ujistěte se, že je stroj upevněn tak, že se během přepravy dopravním prostředkem nemůže dát nekontrolovaně do pohybu.

10 Nastavení

⚠ VAROVÁNÍ

Nebezpečí zranění při nedodržení základních bezpečnostních upozornění

Při nedodržení základních bezpečnostních upozornění může dojít k vážným až smrtelným úrazům osob.

- Aby nedocházelo k úrazům, je nutné si přečíst a dodržovat základní bezpečnostní pokyny, *viz Strana 13*.

⚠ VAROVÁNÍ

Nebezpečí úrazu při nedodržení bezpečnostních postupů

Při nedodržení bezpečnostních postupů může dojít k vážným až smrtelným úrazům osob.

- Aby se předcházelo úrazům, je nutné přečtení a dodržování bezpečnostních postupů, *viz Strana 25*.

10.1 Nastavení žacího ústrojí do pracovní polohy

KM000-431

Pokud se čep (1) nachází uprostřed nad vyznačenou šipkou (2), je nastavena optimální pracovní výška stroje.

- ✓ Stroj se nachází v pracovní poloze, *viz Strana 58*.
- ✓ Stroj je zastavený a zajištěný, *viz Strana 25*.
- ▶ Pro nastavení pracovní výšky zvedněte nebo snižte spodní táhlo

10.2 Nastavení výšky řezu

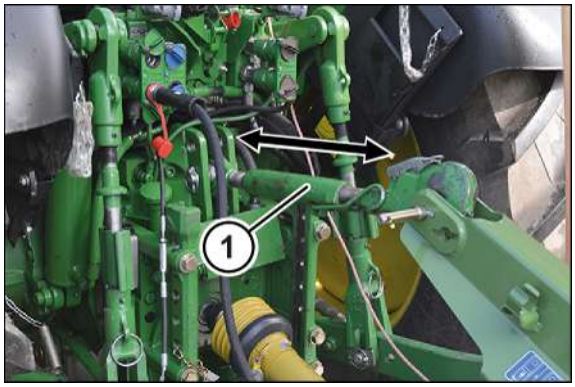

KMG000-035

Výška řezu se nastavuje pomocí horního táhla (1).

Rozmezí nastavení výšky řezu, *viz Strana 38*.

- ▶ Zastavte a zajistěte stroj, *viz Strana 25*.
- ▶ Otáčejte horním táhlem, dokud není nastavena výška řezu.
  - ⇨ Delší horní táhlo = větší výška řezu
  - ⇨ Kratší horní táhlo = menší výška řezu

U varianty "Splazy pro vysoké sečení"

Pomocí splazů pro vysoké sečení lze zvýšit výšku řezu.

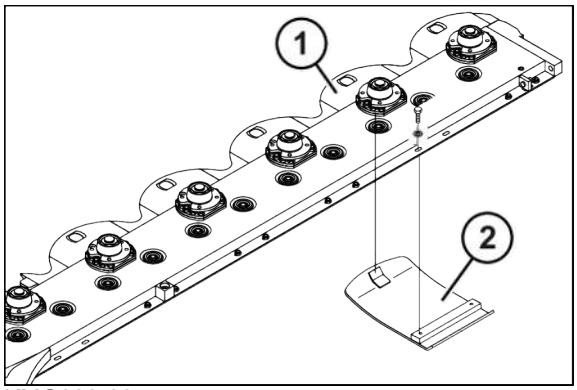

KMG000-025

- ✓ Uzavírací kohouty jsou zavřené.
- ✓ Stroj je zastavený a zajištěný, *viz Strana 25*.
- ✓ Stroj je bezpečně podepřen, *viz Strana 25*.
- ▶ Kleče pro vysoký řez se montují vždy pod žací disky, které běží vedle žacích bubnů.
- ▶ Zasuňte kleč pro vysoké sečení (2) do vodicí opěrky (1) a přišroubujte ji.
- ▶ Otevřete uzavírací kohouty.

10.3 Kontrola/nastavení blokovacího mechanizmu bočních krytů

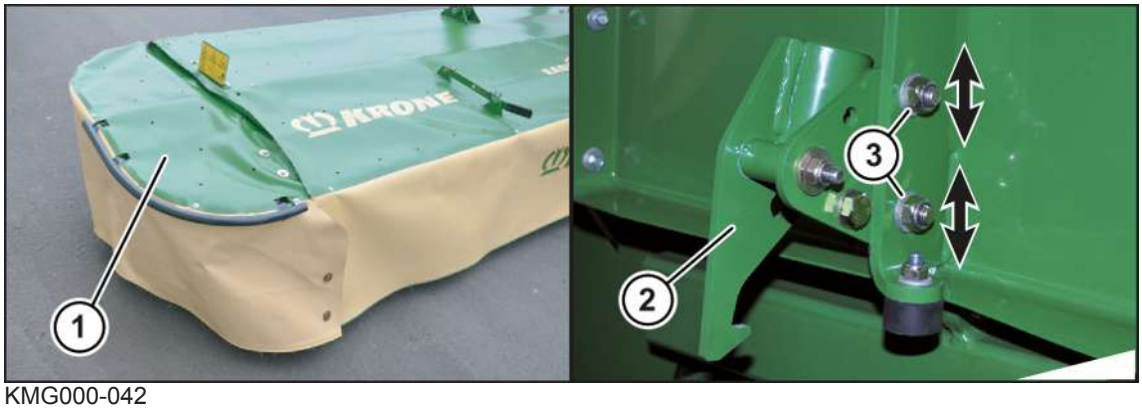

KMG000-042

Blokovací mechanizmus (2) zamezuje tomu, aby se při použití sklopil nahoru boční kryt (1), který zabraňuje odmršťování předmětů. Před každým nasazením stroje se proto musíte ujistit, že je sklopený boční kryt (1) stroje a je zajištěn blokovacím mechanizmem (2).

Kontrola zajišťovacího mechanizmu

- ▶ Uveďte stroj do transportní polohy.

⇨ Když se boční kryt sklopí dolů, je boční kryt správně nastaven.

⇨ Když se boční kryt **nesklopí dolů**, musí se blokovací mechanizmus nastavit.

Nastavení zajišťovacího mechanismu

✓ Stroj se nachází v pracovní poloze, *viz Strana 58*.

✓ Stroj je zastavený a zajištěný, *viz Strana 25*.

▶ Povolte šroubový spoj (3).

▶ Seřiďte zajišťovací mechanizmus (2) v podélném otvoru.

▶ Utáhněte šroubový spoj (3).

▶ Zkontrolujte zajišťovací mechanizmus (2).

10.4 Zvýšení/snížení tlaku na půdu

⚠ *VAROVÁNÍ*

Nebezpečí zranění při přestavení odlehčovací pružiny (odlehčovacích pružin)

V pracovní poloze jsou odlehčovací pružiny pod vysokým tahovým napětím. Pokud se pokusíte odlehčovací pružinu (pružiny) vyjmout resp. přestavit v pracovní poloze, může dojít k vážným až smrtelným úrazům osob.

▶ Demontáž resp. nastavení odlehčovací pružiny (odlehčovacích pružin) provádějte pouze v transportní poloze.

▶ Spodní šroubovací díly na odlehčovací pružině (odlehčovacích pružinách) jsou zcela zašroubované.

10.4.1 Nastavení odlehčovacích pružin pro žací ústrojí

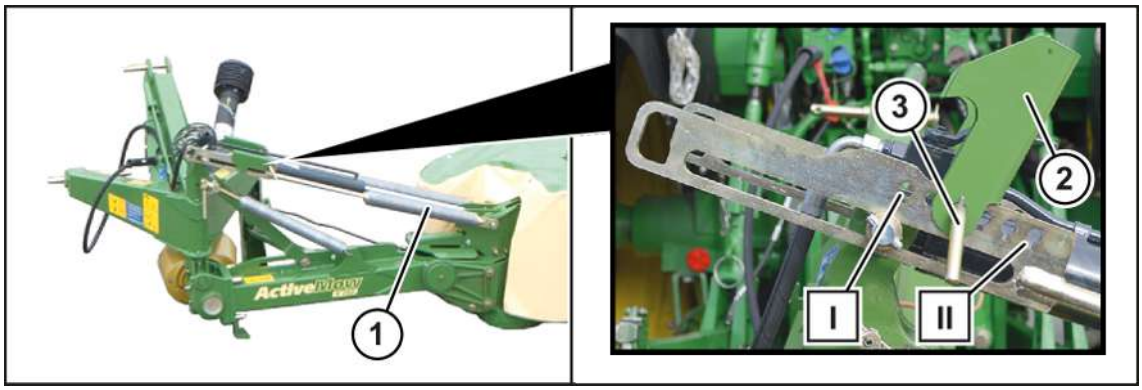

KM000-426

Odlehčovacími pružinami (1) se místním podmínkám přizpůsobí tlak žací lišty na půdu. K šetření travnatého povrchu musí být žací lišta natolik odlehčena, aby při sekání neposkakovala, ale také nezanechávala na podloží stopy po drhnutí.

Uvolnění odlehčovacích pružin

✓ Stroj se nachází v transportní poloze, *viz Strana 59*.

✓ Stroj je zastavený a zajištěný, *viz Strana 25*.

VAROVÁNÍ! Nebezpečí zranění napnutou odlehčovací pružinou (odlehčovacími pružinami). Odlehčovací pružiny (1) **nikdy** neuvolňujte v pracovní poloze stroje.

- ▶ Natočte zajišťovací mechanizmus (2) nahoru.
- ➡ Odlehčovací pružina (pružiny) jsou uvolněné, i když se stroj spustí do pracovní polohy.

Zvýšení/snížení tlaku na půdu

VAROVÁNÍ! Nebezpečí zranění napnutou odlehčovací pružinou (odlehčovacími pružinami).Odlehčovací pružiny (1) nikdy nepřestavujte v pracovní poloze stroje.

- ▶ Natočte zajišťovací mechanizmus (2) nahoru.
- ▶ Pro zvýšení tlaku na půdu přesaďte čep (3) ve skupině otvorů **směrem (II)**.
- ▶ Pro snížení tlaku na půdu přesaďte čep (3) ve skupině otvorů **směrem (I)**.
- ▶ Natočte zajišťovací mechanizmus (2) dolů.

Napnutí odlehčovacích pružin

- ✓ Stroj se nachází v transportní poloze, *viz Strana 59*.
- ✓ Stroj je zastavený a zajištěný, *viz Strana 25*.
- ▶ Natočte zajišťovací mechanizmus (2) dolů.
- ➡ Odlehčovací pružina (pružiny) jsou napnuté, když se stroj spustí do pracovní polohy.

10.4.2 Nastavení odlehčovací pružiny pro nosnou kleč

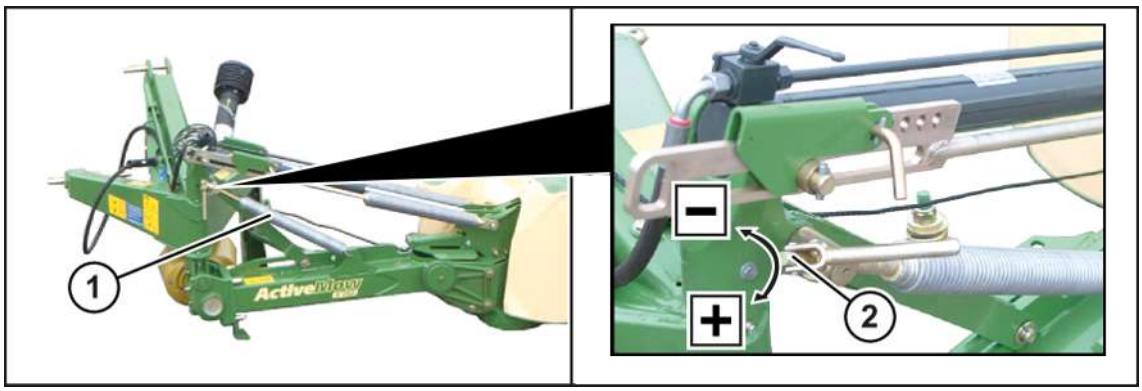

KM000-429

Pomocí odlehčovací pružiny (1) nosné kleče se odlehčuje nebo zatěžuje vnitřní strana žací lišty.

- ✓ Stroj se nachází v souvraťové poloze.
- ✓ Stroj je zastavený a zajištěný, *viz Strana 25*.
- ▶ Chcete-li tlak na půdu snížit, otáčejte vřetenem (2) ve směru +.
- ▶ Chcete-li tlak na půdu zvýšit, otáčejte vřetenem (2) ve směru –.

11 Údržba – všeobecně

⚠ VAROVÁNÍ

Nebezpečí zranění při nedodržení základních bezpečnostních upozornění

Při nedodržení základních bezpečnostních upozornění může dojít k vážným až smrtelným úrazům osob.

- Aby nedocházelo k úrazům, je nutné si přečíst a dodržovat základní bezpečnostní pokyny, *viz Strana 13*.

⚠ VAROVÁNÍ

Nebezpečí úrazu při nedodržení bezpečnostních postupů

Při nedodržení bezpečnostních postupů může dojít k vážným až smrtelným úrazům osob.

- Aby se předcházelo úrazům, je nutné přečtení a dodržování bezpečnostních postupů, *viz Strana 25*.

⚠ VAROVÁNÍ

Nebezpečí poranění při zkušebním chodu stroje

Pokud se po opravách, údržbě, čištění a technických zásazích do stroje provádí zkušební chod, může dojít k nepředvídatelnému chování stroje. Může dojít k těžkým až smrtelným úrazům.

- ✓ Stroj se nachází v pracovní poloze.
- Pohony zapněte až tehdy, když je/jsou žací ústrojí položena na zemi a je zajištěno, že se v nebezpečné oblasti nenachází žádné osoby.
- Zkušební chod stroje startujte pouze ze sedadla řidiče.

11.1 Tabulka údržby

11.1.1 Údržba – před sezónou

Kontrola hladiny oleje	
Vstupní převodovka	*viz Strana 83*
Hlavní převodovka	*viz Strana 84*
Žací lišta	*viz Strana 91*

Komponenty	
Kontrola/výměna nožů	*viz Strana 87*
Kontrola/výměna žacích disků/žacích bubnů	Provede jen servisní partner KRONE, viz příručka pro servisní techniky
Kontrola/výměna upevňovacích čepů (šroubový uzávěr nožů)	Provede jen servisní partner KRONE, viz příručka pro servisní techniky
Kontrola/výměna upevňovacích čepů (šroubový uzávěr nožů)	Provede jen servisní partner KRONE, viz příručka pro servisní techniky
Kontrola/výměna nosníků nožů (rychlouzávěr nožů)	Provede jen servisní partner KRONE, viz příručka pro servisní techniky

Komponenty	
Kontrola/výměna nárazových hran na žací liště	*viz Strana 90*
Provzdušnění třecí spojky	*viz Strana 76*
Kontrola/výměna zajišťovacího mechanizmu bočních krytů	*viz Strana 68*
Utažení šroubů/matic	*viz Strana 73*
Kontrola ochranných plachet	*viz Strana 79*
Zkontrolujte hydraulické hadice ohledně netěsností a v případě potřeby nechte vyměnit od servisního partnera KRONE	*viz Strana 81*
Kontrola elektrických spojovacích kabelů a v případě potřeby jejich oprava nebo výměna servisním partnerem KRONE	
Kontrola/nastavení celkového nastavení stroje	*viz Strana 67*

11.1.2 Údržba – po sezóně

Komponenty	
Vyčistěte stroj	*viz Strana 79*
Mazání stroje podle plánu mazání	*viz Strana 94*
Namažte kloubový hřídel	*viz Strana 93*
Uvolněte pružiny	
Namažte tukem závity nastavovacích šroubů	
Namažte tukem holé pístnice všech hydraulických válců a co nejvíce je vtáhněte	
Všechny pákové klouby a místa uložení bez možnosti mazání potřete olejem	
Opravte poškozený lak, holá místa konzervujte ochranným prostředkem proti korozi	
Zkontrolujte lehký chod všech pohyblivých součástí. V případě potřeby je vymontujte, vyčistěte a namazané tukem znovu zamontujte.	
Odstavte stroj na suchém místě, chráněném před povětrnostními vlivy, které se nenachází v blízkosti látek podporujících korozi	
Popojeďte se strojem každé 2 měsíce	

11.1.3 Údržba – jednorázově po 50 hodinách

Výměna oleje	
Vstupní převodovka	*viz Strana 83*
Hlavní převodovka	*viz Strana 84*

11.1.4 Údržba – každých 10 hodin, minimálně jednou denně

Kontrola hladiny oleje	
Vstupní převodovka	*viz Strana 83*
Hlavní převodovka	*viz Strana 84*
Žací lišta	*viz Strana 91*

11.1.5 Údržba – každých 50 hodin

Komponenty	
Utažení šroubů/matic	*viz Strana 73*

11.1.6 Údržba – každých 200 hodin

Výměna oleje	
Vstupní převodovka	*viz Strana 83*
Hlavní převodovka	*viz Strana 84*

11.2 Utahovací momenty

Jiné utahovací momenty

Všechny šroubové spoje musí být zásadně utaženy utahovacími momenty podle níže uvedeného seznamu. Odchylky od tabulek jsou odpovídajícím způsobem označeny.

Šrouby s metrickým závitem se standardním stoupáním

INFO

Tabulka neplatí pro zápustné šrouby s vnitřním šestihranem, pokud se zápustný šroub utahuje přes vnitřní šestihran.

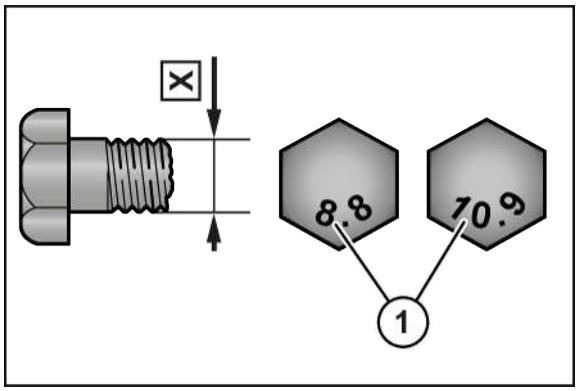

DV000-001

X Velikost závitu

1 Třída pevnosti na hlavě šroubu

X	Třída pevnosti			
	5.6	8.8	10.9	12.9
	Utahovací moment (Nm)			
M4		3,0	4,4	5,1
M5		5,9	8,7	10
M6		10	15	18
M8		25	36	43
M10	29	49	72	84
M12	42	85	125	145
M14		135	200	235
M16		210	310	365
M20		425	610	710
M22		571	832	972
M24		730	1050	1220
M27		1100	1550	1800
M30		1450	2100	2450

Šrouby s metrickým závitem s jemným stoupáním

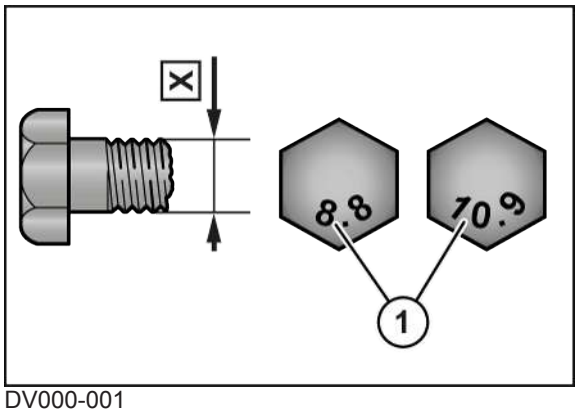

DV000-001

X Velikost závitu

1 Třída pevnosti na hlavě šroubu

X	Třída pevnosti			
	5.6	8.8	10.9	12.9
	Utahovací moment (Nm)			
M12x1,5		88	130	152
M14x1,5		145	213	249
M16x1,5		222	327	382
M18x1,5		368	525	614
M20x1,5		465	662	775
M24x2		787	1121	1312
M27x2		1148	1635	1914
M30x1,5		800	2100	2650

Šrouby s metrickým závitem se zápustnou hlavou a vnitřním šestihranem

INFO

Tabulka platí jen pro zápustné šrouby s vnitřním šestihranem a metrickým závitem, které se utahují přes vnitřní šestihran.

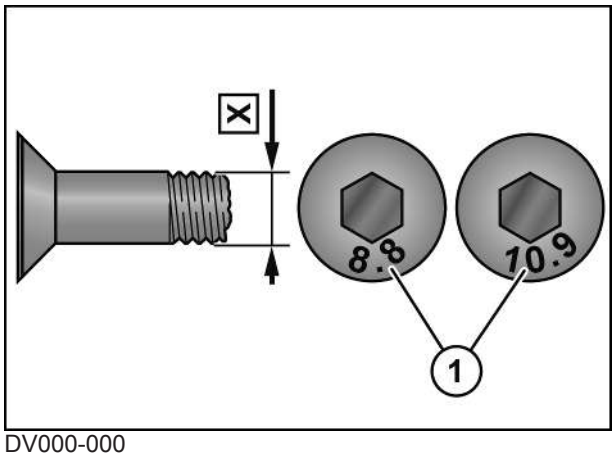

DV000-000

X Velikost závitu

1 Třída pevnosti na hlavě šroubu

X	Třída pevnosti			
	5.6	8.8	10.9	12.9
	Utahovací moment (Nm)			
M4		2,5	3,5	4,1
M5		4,7	7	8
M6		8	12	15
M8		20	29	35
M10	23	39	58	67
M12	34	68	100	116
M14		108	160	188
M16		168	248	292
M20		340	488	568

Šroubové uzávěry na převodovkách

INFO

Utahovací momenty platí jen pro montáž uzavíracích šroubů, průzorů, olejových průzorů, zavzdušňovacích a odvzdušňovacích filtrů a odvzdušňovacích ventilů do převodovky s litinovou, hliníkovou nebo ocelovou skříní. Uzavírací šrouby jsou výpustný šroub, kontrolní šroub a zavzdušňovací a odvzdušňovací filtr.

Tabulka platí jen pro šroubové uzávěry s vnějším šestihranem v kombinaci s měděným těsnicím kroužkem a pro mosazné odvzdušňovací ventily s tvarovým těsnicím kroužkem.

Závit	Šroubový uzávěr a průzor s měděným kroužkem[1] Ocelový zavzdušňovací/ odvzdušňovací filtr		Mosazný odvzdušňovací ventil Mosazný zavzdušňovací/ odvzdušňovací filtr	
	v oceli a litině	v hliníku	v oceli a litině	v hliníku
	Maximální utahovací moment (Nm) (± 10 %)			
M10x1			8	
M12x1,5			14	
G1/4"			14	
M14x1,5			16	
M16x1,5	45	40	24	24
M18x1,5	50	45	30	30
M20x1,5			32	
G1/2"			32	
M22x1,5			35	
M24x1,5			60	
G3/4"			60	
M33x2			80	
G1"			80	
M42x1,5			100	
G1 1/4"			100	

[1] Měděné kroužky vždy vyměňte.

11.3 Jiné utahovací momenty

Šrouby / matice	Utahovací moment
Matka střihové pojistky (náboj rotoru)	300 Nm
Ložiskové pouzdro žacího disku	55 Nm
Ložiskové pouzdro žacího bubnu	55 Nm

11.4 Provzdušnění třecí spojky

UPOZORNĚNÍ

Zásahy do třecí spojky mají za následek ztrátu záruky.

Zásahy do třecí spojky změní moment protáčení. Potom může dojít k vážnému poškození stroje.

- ▶ Nikdy neprovádějte žádné zásahy do pojistky proti přetížení.
- ▶ Používat pouze originální náhradní díly KRONE.

Při přetížení a krátkodobých špičkách utahovacího momentu je utahovací moment omezen a během časové rezervy rovnoměrně přenášen.

Pro zajištění funkce se musí třecí spojky před prvním uvedením do provozu a po delším klidovém stavu odvzdušnit. K tomu se musí třecí obložení odlehčit a spojka manuálně protočit.

Třecí spojka je koncipována s pevně nastaveným momentem protáčení M_R. Moment protáčení je vyražen na plášti třecí spojky (2).

Odvzdušnění třecí spojky (Walterscheid, řada K92, K96, K97)

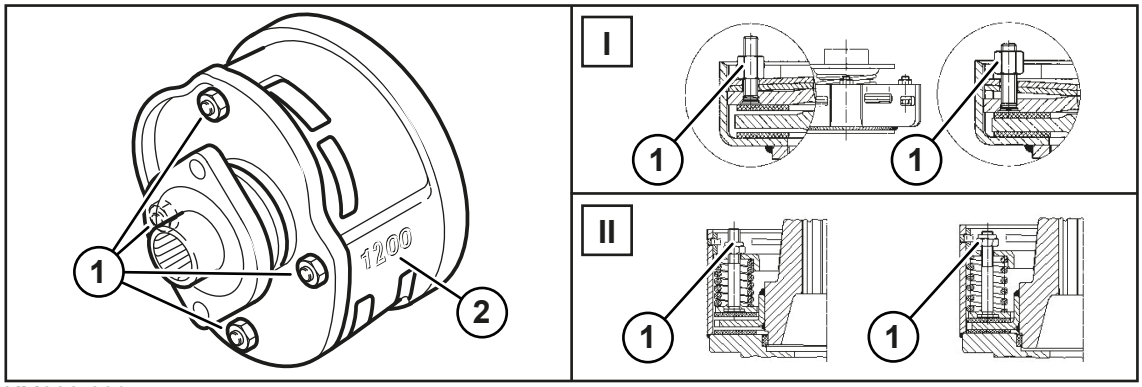

KM000-899

- ✓ Stroj se nachází v pracovní poloze, *viz Strana 58*.
- ✓ Stroj je zastavený a zajištěný, *viz Strana 25*.
- ▶ Dodržujte provozní návod výrobce kloubového hřídele.
- ▶ Demontujte kloubový hřídel.
- ▶ Matice (1) rovnoměrně utáhněte (I), čímž se odlehčí třecí kotouče.
  - ⇨ Třecí kotouče jsou odlehčené.
- ▶ Protočte třecí spojku (2).
- ▶ Matice (1) potom vyšroubujte až ke konci závitu (II).

Odvzdušnění třecí spojky (Walterscheid, řada K90, K94, K92E)

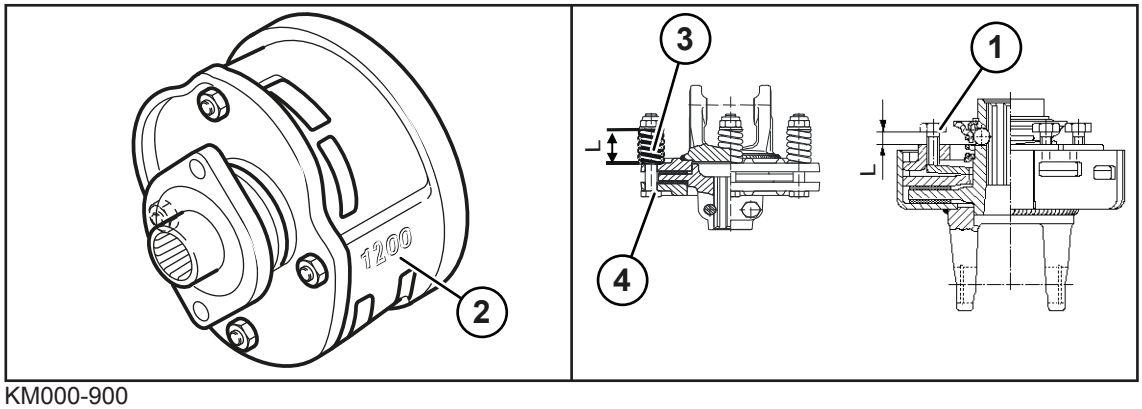

KM000-900

- ✓ Stroj se nachází v pracovní poloze, *viz Strana 58*.
- ✓ Stroj je zastavený a zajištěný, *viz Strana 25*.
- ▶ Dodržujte provozní návod výrobce kloubového hřídele.
- ▶ Demontujte kloubový hřídel.
- ▶ Změřte rozměr „L“ na tlačné pružině (3) nebo na nastavovacím šroubu (1).
- ▶ Uvolněte šrouby (1) nebo (4), čímž se odlehčí třecí kotouče.
  - ⇨ Třecí kotouče jsou odlehčené.
- ▶ Protočte třecí spojku (2).
- ▶ Šrouby (1) nebo (4) znovu nastavte na rozměr „L“.

Odvzdušnění třecí spojky (Walterscheid, řada K90/4T)

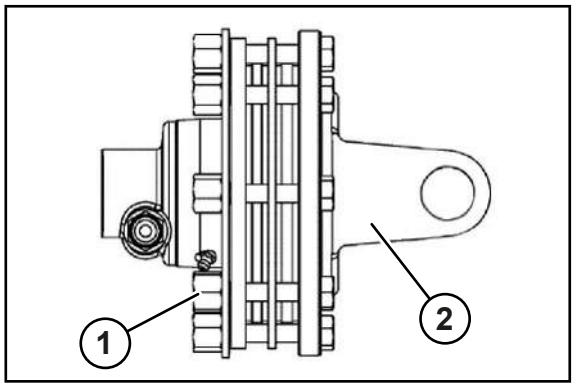

KM000-988

✓ Stroj se nachází v pracovní poloze, *viz Strana 58*.

✓ Stroj je zastavený a zajištěný, *viz Strana 25*.

▶ Dodržujte provozní návod výrobce kloubového hřídele.

▶ Demontujte kloubový hřídel.

▶ Stejnoměrně uvolněte šestihranné matice (1), nedemontujte.

⇨ Třecí kotouče jsou odlehčené.

▶ Protočte třecí spojku (2).

▶ Stejnoměrně utáhněte šestihranné matice (1).

Odvzdušnění třecí spojky (ByPy)

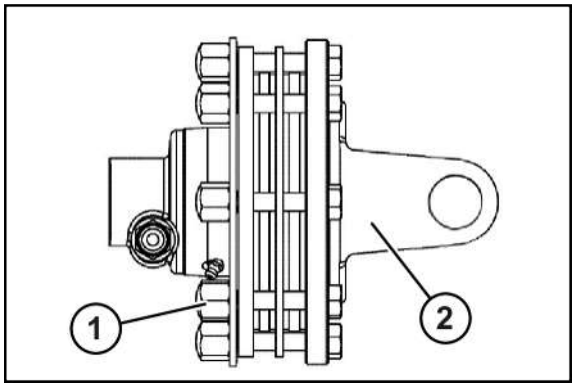

KM000-603

✓ Stroj se nachází v pracovní poloze, *viz Strana 58*.

✓ Stroj je zastavený a zajištěný, *viz Strana 25*.

▶ Dodržujte provozní návod výrobce kloubového hřídele.

▶ Demontujte kloubový hřídel.

▶ Stejnoměrně povolte kloboučkové matice (1), ale nedemontujte je.

⇨ Třecí kotouče jsou odlehčené.

▶ Protočte třecí spojku (2).

▶ Zcela zašroubujte kloboučkové matice (1).

11.5 Kontrola ochranných plachet

KMG000-010

✓ Stroj se nachází v pracovní poloze, *viz Strana 58*.

✓ Stroj je zastavený a zajištěný, *viz Strana 25*.

▶ Vizuálně zkontrolujte ochranné zástěrky (1) ohledně trhlin a poškození.

➡ Pokud nemají žádné trhliny nebo jiná poškození, může být stroj nasazen.

➡ Pokud mají trhliny nebo jiná poškození, ochranné zástěrky vyměňte.

11.6 Čištění stroje

⚠ *VAROVÁNÍ*

Poškození očí odletujícími úlomky!

Při čištění stlačeným vzduchem resp. vysokotlakým čističem jsou částice nečistot odmršťovány vysokou rychlostí. Částice nečistot mohou zasáhnout a zranit oči.

▶ Zabraňte přístupu osob do pracovní oblasti.

▶ Při čištění stlačeným vzduchem nebo vysokotlakým čističem noste odpovídající pracovní oděv (např. ochranu zraku).

UPOZORNĚNÍ

Poškození stroje vodou při mytí vysokotlakým čisticím zařízením

Pokud se k čištění použijte vysokotlaké čisticí zařízení a proud vody se dostane přímo na ložiska nebo elektrické či elektronické součásti, mohou se tyto součásti poškodit.

▶ Nemiřte proudem vody vysokotlakého čisticího zařízení na ložiska, elektrické/elektronické součásti a bezpečnostní nálepky.

▶ Chybějící, poškozené nebo nečitelné bezpečnostní nálepky vyměňte.

✓ Stroj je zastavený a zajištěný, *viz Strana 25*.

▶ Po každém použití vyčistěte stroj od plev a prachu.

12 Údržba – hydraulika

⚠ VAROVÁNÍ

Nebezpečí zranění při nedodržení základních bezpečnostních upozornění

Při nedodržení základních bezpečnostních upozornění může dojít k vážným až smrtelným úrazům osob.

- Aby nedocházelo k úrazům, je nutné si přečíst a dodržovat základní bezpečnostní pokyny, *viz Strana 13*.

⚠ VAROVÁNÍ

Nebezpečí úrazu při nedodržení bezpečnostních postupů

Při nedodržení bezpečnostních postupů může dojít k vážným až smrtelným úrazům osob.

- Aby se předcházelo úrazům, je nutné přečtení a dodržování bezpečnostních postupů, *viz Strana 25*.

⚠ VAROVÁNÍ

Hydraulické hadice podléhají stárnutí

Hydraulické hadice se mohou na základě tlaku, zatížení teplem a působení UV záření opotřebovat. Při poškozených hydraulických hadicích může dojít k těžkým až smrtelným úrazům.

Na hydraulických hadicových potrubích je natištěno datum výroby. Bez dlouhého hledání tak lze zjistit jejich stáří.

Doporučujeme měnit hydraulické hadice po uplynutí jejich životnosti, to je každých šest let.

- Jako výměnné hadice používejte jen originální náhradní díly.

UPOZORNĚNÍ

Poškození stroje při znečištění hydraulického systému

Pokud by se do hydraulického systému dostala cizí tělesa nebo kapaliny, mohlo by dojít k vážnému poškození hydraulického systému.

- Před demontáží vyčistěte hydraulické přípojky a komponenty.
- Otevřené hydraulické přípojky zavřete ochrannými čepičkami.
- Zajistěte, aby se do hydraulického systému nedostala žádná cizí tělesa nebo kapaliny.

UPOZORNĚNÍ

Likvidace a skladování olejů a použitých olejových filtrů

Při neodborné likvidaci a skladování olejů a použitých olejových filtrů mohou vzniknout ekologické škody.

- Staré oleje a olejové filtry skladovat resp. likvidovat dle zákonných předpisů.

12.1 Hydraulický olej

UPOZORNĚNÍ

Poškození hydraulického systému v případě neschválených hydraulických olejů

Při použití neschválených hydraulických olejů nebo směsi různých olejů může dojít k poškození hydraulického systému.

- Nikdy nemíchejte různé druhy olejů.
- Nikdy nepoužívejte motorový olej.
- Používejte jen schválené hydraulické oleje.

Plnicí množství a druhy olejů, *viz Strana 39*.

12.2 Kontrola hydraulických hadic

Hydraulické hadice podléhají přirozenému stárnutí. Tím je doba jejich použití omezena. Doporučená doba použití je 6 let, v tom je obsažena maximální doba skladování 2 roky. Na hydraulických hadicích je natištěno výrobní datum. Při kontrole hydraulických hadic musí být respektovány podmínky příslušné země (např.: BGVU).

Provedení vizuální kontroly

- Všechny hydraulické hadice vizuálně zkontrolujte ohledně poškození a netěsností a v případě potřeby je nechtae autorizovaným odborným personálem vyměnit.

13 Údržba – převodovky

⚠ VAROVÁNÍ

Nebezpečí zranění při nedodržení základních bezpečnostních upozornění

Při nedodržení základních bezpečnostních upozornění může dojít k vážným až smrtelným úrazům osob.

- Aby nedocházelo k úrazům, je nutné si přečíst a dodržovat základní bezpečnostní pokyny, *viz Strana 13*.

⚠ VAROVÁNÍ

Nebezpečí úrazu při nedodržení bezpečnostních postupů

Při nedodržení bezpečnostních postupů může dojít k vážným až smrtelným úrazům osob.

- Aby se předcházelo úrazům, je nutné přečtení a dodržování bezpečnostních postupů, *viz Strana 25*.

13.1 Přehled převodovek

KMG000-105

1 Vstupní převodovka
2 Hlavní převodovka
3 Žací lišta

13.2 Vstupní převodovka

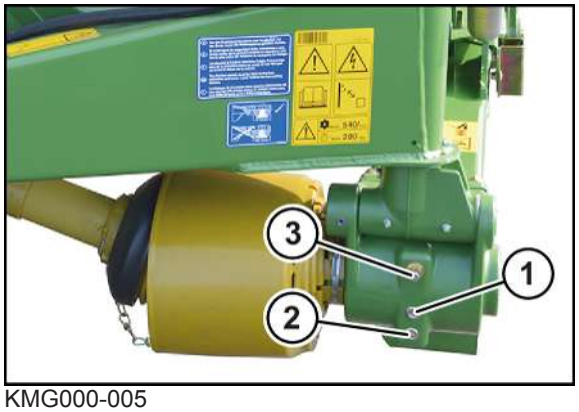

KMG000-005

- Dodržujte bezpečnostní postup "Kontrola hladiny oleje, bezpečná výměna oleje a filtrační vložky", *viz Strana 26*.

> ***INFO***
>
> Kontrolu hladiny oleje a výměnu oleje provádějte ve vodorovné pracovní poloze stroje.

Kontrola hladiny oleje

OZNÁMENÍ! Poškození stroje neodborně provedenou kontrolou hladiny oleje, výměnou oleje a filtračních prvků! Respektujte bezpečnostní upozornění „Bezpečné provádění kontroly hladiny oleje. Výměna oleje a filtračních prvků, *viz Strana 26*.

- Demontujte šroubový uzávěr kontrolního otvoru (1).
  - ⇨ Pokud olej dosahuje až ke kontrolnímu otvoru (1):
- Přimontujte šroubový uzávěr kontrolního otvoru (1), utahovací moment *viz Strana 75*.
  - ⇨ Pokud olej nedosahuje až ke kontrolnímu otvoru (1):
- Demontujte šroubový uzávěr plnicího otvoru (3).
- Plnicím otvorem (3) doplňte nový olej až ke kontrolnímu otvoru (1).
- Přimontujte šroubový uzávěr kontrolního otvoru (1) a šroubový uzávěr plnicího otvoru (3), utahovací moment *viz Strana 75*.

Výměna oleje

✓ Pro unikající olej je k dispozici vhodná nádoba.

OZNÁMENÍ! Poškození stroje neodborně provedenou kontrolou hladiny oleje, výměnou oleje a filtračních prvků! Respektujte bezpečnostní upozornění „Bezpečné provádění kontroly hladiny oleje. Výměna oleje a filtračních prvků, *viz Strana 26*.

- Demontujte šroubový uzávěr kontrolního otvoru (1) a šroubový uzávěr plnicího otvoru (3).
- Demontujte výpustný šroub oleje (2) a vypusťte olej.
- Namontujte výpustný šroub (2), utahovací moment *viz Strana 75*.
- Plnicím otvorem (3) nalijte nový olej až ke kontrolnímu otvoru (1).
- Přimontujte šroubový uzávěr kontrolního otvoru (1) a šroubový uzávěr plnicího otvoru (3), utahovací moment *viz Strana 75*.

13.3 Hlavní převodovka

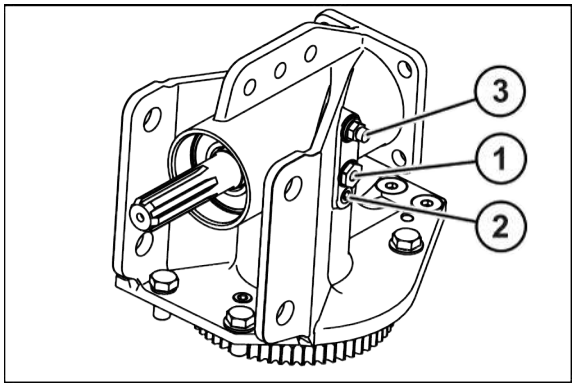

KMG000-073

- Dodržujte bezpečnostní postup "Kontrola hladiny oleje, bezpečná výměna oleje a filtrační vložky", *viz Strana 26*.

> ***INFO***
>
> Kontrolu hladiny oleje a výměnu oleje provádějte ve vodorovné pracovní poloze stroje.

Kontrola hladiny oleje

OZNÁMENÍ! Poškození stroje neodborně provedenou kontrolou hladiny oleje, výměnou oleje a filtračních prvků! Respektujte bezpečnostní upozornění „Bezpečné provádění kontroly hladiny oleje. Výměna oleje a filtračních prvků, *viz Strana 26*.

- Demontujte šroubový uzávěr kontrolního otvoru (1).
  - ⇨ Pokud olej dosahuje až ke kontrolnímu otvoru (1):
- Přimontujte šroubový uzávěr kontrolního otvoru (1), utahovací moment *viz Strana 75*.
  - ⇨ Pokud olej nedosahuje až ke kontrolnímu otvoru (1):
- Demontujte šroubový uzávěr plnicího otvoru (3).
- Plnicím otvorem (3) doplňte nový olej až ke kontrolnímu otvoru (1).
- Přimontujte šroubový uzávěr kontrolního otvoru (1) a šroubový uzávěr plnicího otvoru (3), utahovací moment *viz Strana 75*.

Výměna oleje

- ✓ Pro unikající olej je k dispozici vhodná nádoba.
- Demontujte šroubový uzávěr kontrolního otvoru (1) a šroubový uzávěr plnicího otvoru (3).
- Demontujte výpustný šroub oleje (2) a vypusťte olej.
- Namontujte výpustný šroub (2), utahovací moment *viz Strana 75*.

OZNÁMENÍ! Poškození stroje neodborně provedenou kontrolou hladiny oleje, výměnou oleje a filtračních prvků! Respektujte bezpečnostní upozornění „Bezpečné provádění kontroly hladiny oleje. Výměna oleje a filtračních prvků, *viz Strana 26*.

- Plnicím otvorem (3) nalijte nový olej až ke kontrolnímu otvoru (1).
- Přimontujte šroubový uzávěr kontrolního otvoru (1) a šroubový uzávěr plnicího otvoru (3), utahovací moment *viz Strana 75*.

14 Údržba – žací lišta

⚠ VAROVÁNÍ

Nebezpečí zranění při nedodržení základních bezpečnostních upozornění

Při nedodržení základních bezpečnostních upozornění může dojít k vážným až smrtelným úrazům osob.

- Aby nedocházelo k úrazům, je nutné si přečíst a dodržovat základní bezpečnostní pokyny, *viz Strana 13*.

⚠ VAROVÁNÍ

Nebezpečí úrazu při nedodržení bezpečnostních postupů

Při nedodržení bezpečnostních postupů může dojít k vážným až smrtelným úrazům osob.

- Aby se předcházelo úrazům, je nutné přečtení a dodržování bezpečnostních postupů, *viz Strana 25*.

⚠ VAROVÁNÍ

Nebezpečí zranění neodborně prováděnou údržbou a servisem na součástech stroje důležitých pro bezpečnost!

Neodborně prováděnou údržbou a servisem na součástech stroje důležitých pro bezpečnost, jako například žacích diskách a žacích bubnech může dojít během provozu k prasknutí nebo nebezpečnému nevyvážení. Tak může dojít k těžkému poranění nebo usmrcení osob.

- Poškozené součásti důležité pro bezpečnost, jako například žací disky a žací bubny a s nimi spojené komponenty stroje se musí zásadně vyměnit.
- Respektujte meze opotřebení a součásti kontrolujte nebo vyměňte.
- Návarové svary se nesmí měnit.
- Poškozené součásti nahraďte výhradně originálními náhradními díly KRONE.

14.1 Náboj rotorů

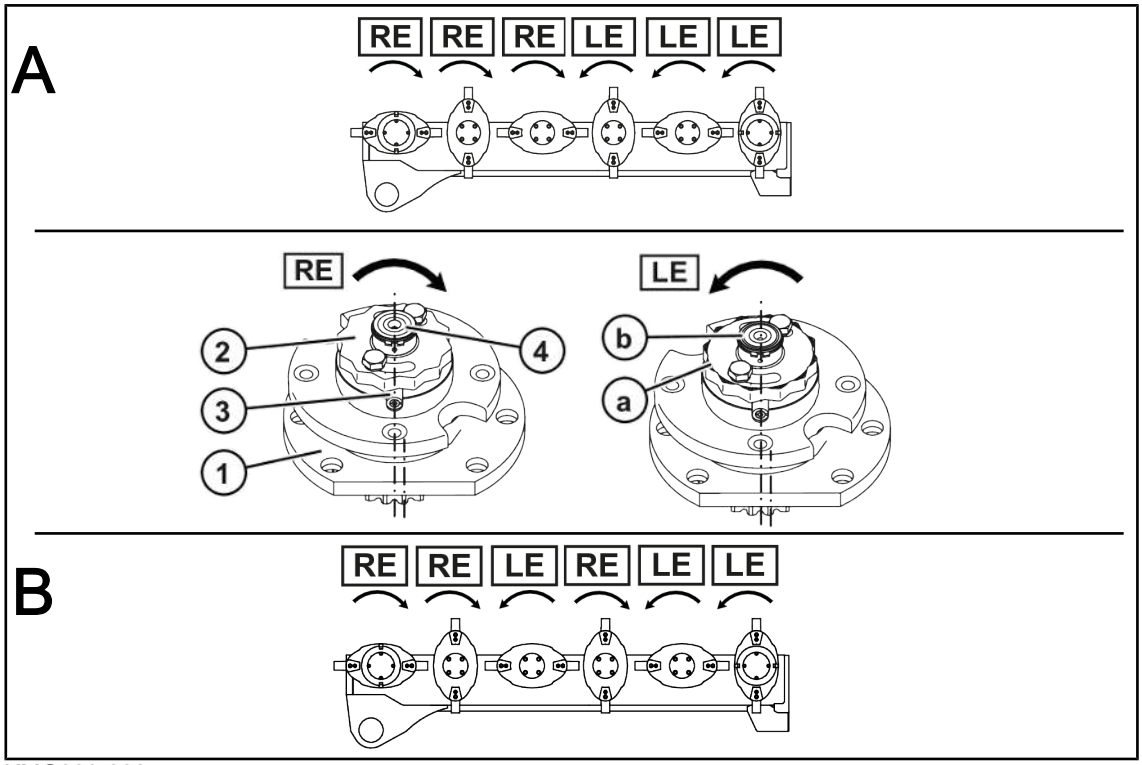

KMG000-002

Zkratky použité na obrázku:

A	=	směr otáčení "A" ke středu
B	=	směr otáčení "B" v párech
RE	=	excentrické pouzdro ložiska (pravotočivé), bez poznávací drážky
LE	=	excentrické pouzdro ložiska (levotočivé), s poznávací drážkou

K zajištění proti přetížení žacích ústrojí jsou náboje rotorů (1) zajištěny maticemi (2) a střižnými kolíky (3).

Při najetí na překážky (např. kameny) se přestřihnou dva střižné kolíky v náboji rotorů. Náboj rotorů včetně matic se otáčí na pastorkovém hřídeli nahoru.

- Žací disky resp. bubny, které dopravují sklizňový produkt po směru jízdy doleva (LE) mají levotočivý závit.
- Žací disky resp. bubny, které dopravují sklizňový produkt po směru jízdy doprava (RE) mají pravotočivý závit.

K rozlišení mezi směrem otáčení doprava (RE) a směrem otáčení doleva (LE) jsou matice (2) a pastorkové hřídele (4) směru otáčení doleva (LE) označeny poznávací rýhou (a,b).

- Matice (2) s levotočivým závitem (LE) mají poznávací rýhy (a) na zešikmení.
- Pastorkové hřídele (4) s levotočivým závitem (LE) mají poznávací rýhu (b) na čelní ploše.

14.2 Kontrola/výměna nožů

⚠ VAROVÁNÍ

Chybějící, poškozené nebo nesprávně namontované nože a držáky nožů

Při chybějících, poškozených nebo nesprávně namontovaných nožích a držácích nožů mohou vzniknout nebezpečné nevyváženosti a součásti se mohou uvolnit. Může dojít k těžkým až smrtelným úrazům.

- ▶ Alespoň jednou denně zkontrolujte nože a závěsné svorníky zkontrolujte při každé výměně nože resp. po kontaktu s cizím tělesem.
- ▶ Chybějící, poškozené nebo nesprávně namontované nože a držáky nožů ihned vyměňte.
- ▶ Aby se zabránilo nevyváženostem, vyměňujte chybějící nebo poškozené nože vždy po sadách a nikdy na jeden žací disk/žací buben nemontujte nestejně opotřebované nože.

Provedení se šroubovým uzávěrem nožů	Provedení s rychlouzávěrem nožů

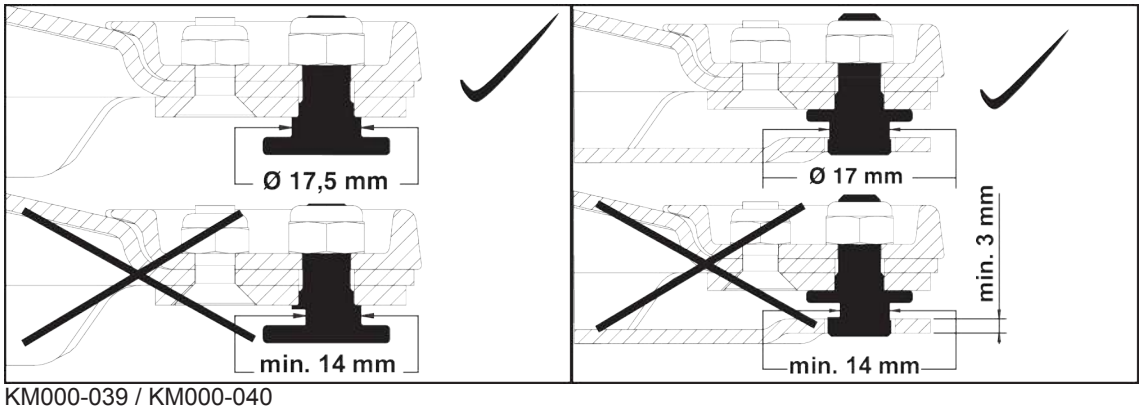

KM000-039 / KM000-040

- ▶ Upevňovací čepy zkontrolujte po každé výměně nástrojů nebo po kontaktu s cizím tělesem a v případě potřeby nechejte vyměnit autorizovaným odborným personálem.

14.2.1 Kontrola opotřebení nožů

⚠ VAROVÁNÍ

Nebezpečí zranění z důvodu příliš malé tloušťky materiálu nožů

Mají-li nože příliš malou tloušťku materiálu, mohou se při vysoké rychlosti otáčení uvolnit. Může dojít k těžkým až smrtelným úrazům.

- ▶ Nože vyměňte nejpozději tehdy, je-li dosažena mez jejich opotřebení.
  - ⇨ Mez opotřebení je dosažena, když se otvor nože dotýká značky (1) značky na noži, resp. když je **rozměr X ≤ 13 mm**.

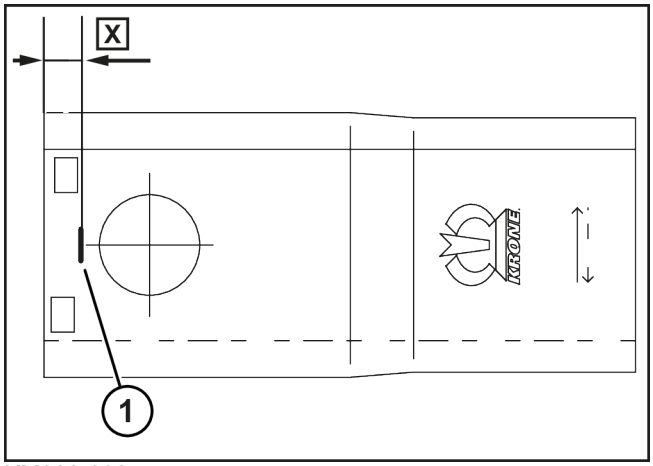

KM000-038

✓ Stroj se nachází v pracovní poloze, *viz Strana 58*.

✓ Stroj je zastavený a zajištěný, *viz Strana 25*.

▶ Zvedněte čelní kryt, *viz Strana 52*.

VAROVÁNÍ! Nebezpečí zranění ostrými noži! Noste vhodné ochranné rukavice.

▶ Vyčistěte oblast kolem nožů, žacích disků a žacích bubnů.

▶ Zkontrolujte mez opotřebení.

⇨ Je-li **rozměr X>13 mm**, není dosažena mez opotřebení.

⇨ Je-li **rozměr X≤13 mm** nebo se otvor dotýká značky (1), musí se nůž vyměnit.

▶ Sklopte čelní kryt dolů, *viz Strana 52*.

14.2.2 Výměna nožů u varianty "Šroubový uzávěr nožů"

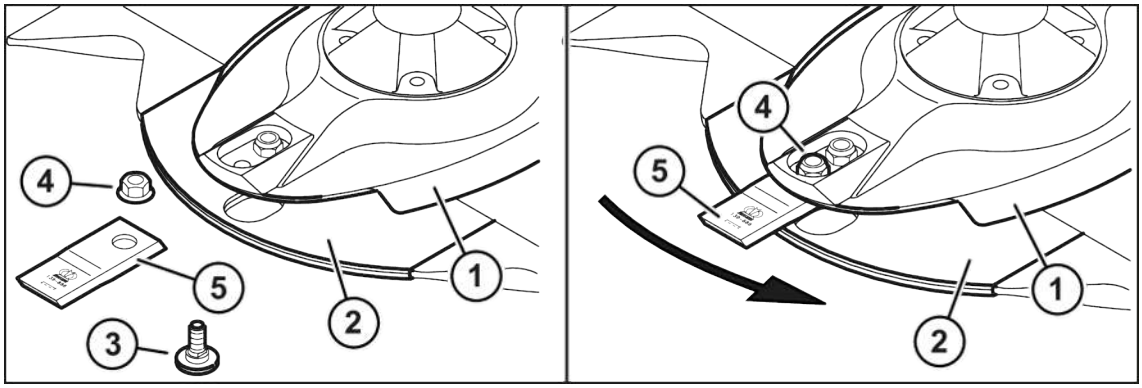

KM000-044

✓ Stroj se nachází v pracovní poloze, *viz Strana 58*.

✓ Stroj je zastavený a zajištěný, *viz Strana 25*.

▶ Zvedněte čelní kryt, *viz Strana 52*.

VAROVÁNÍ! Nebezpečí zranění ostrými noži! Noste vhodné ochranné rukavice.

▶ Vyčistěte oblast kolem nožů, žacích disků a žacích bubnů.

▶ Demontujte poškozený nebo opotřebený nůž.

▶ Zkontrolujte připevňovací součásti nože. Vyměňte i opotřebované nebo poškozené připevňovací součásti.

Informace: Nože pro levotočivé a pravotočivé žací disky/žací bubny jsou jiné. Při montáži nožů dbejte na směr otáčení. Šipka na noži musí odpovídat směru otáčení příslušných žacích disků/žacích bubnů.

- Zaveďte nový nůž (5) mezi protioděrovou sanici (2) a žací disk (1).
- Zastrčte upevňovací čep (3) zespodu skrz protioděrovou sanici (2), nůž (5) a žací disk (1).

INFORMACE: Pojistnou matici (4) použijte jen jednou.

- Našroubujte pojistnou matici (4) seshora na upevňovací čep (3) a pevně ji utáhněte, utahovací moment, *viz Strana 73*.
- Postup opakujte u všech nožů.
- Sklopte čelní kryt dolů, *viz Strana 52*.

INFO

Pravotočivé nože lze objednat pod objednacím číslem 00 139 889 *.

Levotočivé nože lze objednat pod objednacím číslem 00 139 888 *.

14.2.3 Výměna nožů u varianty "Rychlouzávěr nožů"

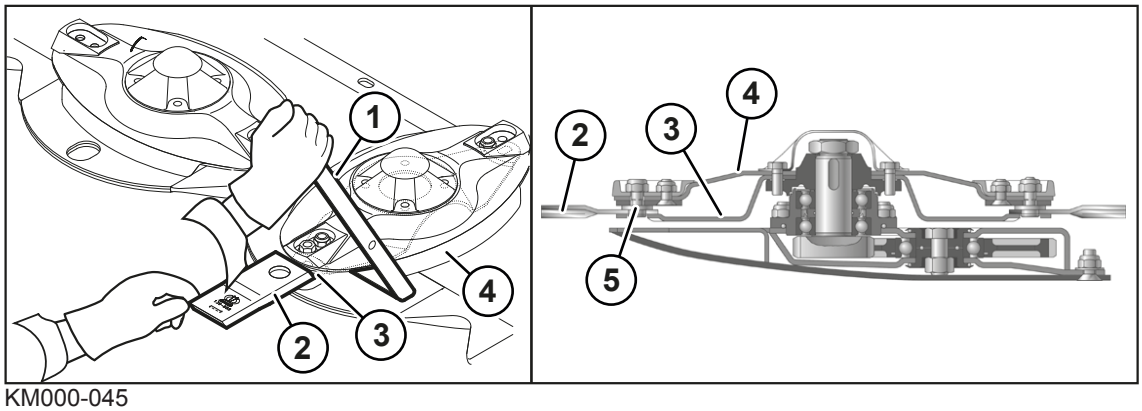

KM000-045

- ✓ Stroj se nachází v pracovní poloze, *viz Strana 58*.
- ✓ Stroj je zastavený a zajištěný, *viz Strana 25*.
- Zvedněte čelní kryt, *viz Strana 52*.

VAROVÁNÍ! Nebezpečí zranění ostrými noži! Noste vhodné ochranné rukavice.

- Vyčistěte oblast kolem nožů, žacích disků a žacích bubnů.
- Pro vyjmutí nože (2) zasuňte mezi žací disk (4) a nosník nožů (3) až na doraz klíč na nože (1) a jednou rukou ho stlačte dolů a držte.
- Zkontrolujte připevňovací součásti nože (2). Vyměňte i opotřebované nebo poškozené připevňovací součásti.

Informace: Nože pro levotočivé a pravotočivé žací disky/žací bubny jsou jiné. Při montáži nožů dbejte na směr otáčení. Šipka na noži musí odpovídat směru otáčení příslušných žacích disků/žacích bubnů.

- Pro vložení nového nože (2) zasuňte mezi žací disk (4) a nosník nožů (3) až na doraz klíč na nože (1) a jednou rukou ho stlačte dolů a držte.
- Zaveďte nůž (2) na upevňovací čep (5) a kontrolovaně rukou uvolněte klíč na nože (1).
- Postup opakujte u všech nožů.
- Sklopte čelní kryt dolů, *viz Strana 52*.

INFO

Alternativně lze nože vyměnit nástrojem QuickChange.

INFO

Pravotočivé nože lze objednat pod objednacím číslem 00 139 889 *.

Levotočivé nože lze objednat pod objednacím číslem 00 139 888 *.

14.3 Kontrola/výměna nárazových hran na žací liště

UPOZORNĚNÍ

Nepravidelná kontrola nárazových hran

Nárazové hrany podléhají přirozenému opotřebení musí se denně kontrolovat ohledně opotřebení a případně vyměnit. Pokud se neprovede kontrola, může dojít k poškození stroje.

- Svářecí proud a svářecí materiál přizpůsobte materiálu žací lišty a nárazové hrany. Příp. proveďte zkušební svar.

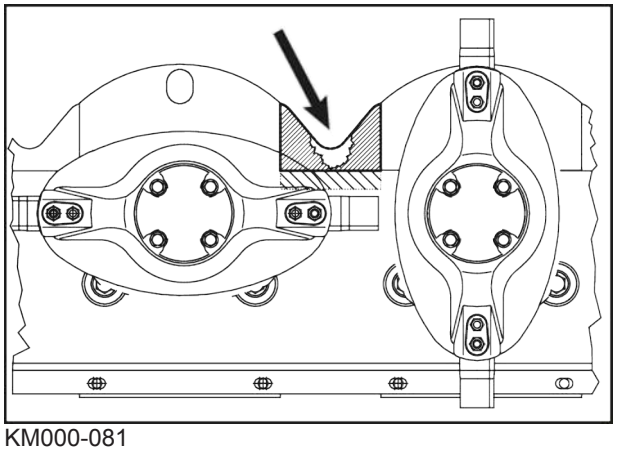

KM000-081

- Otevřete svary na staré nárazové hraně.
- Odstraňte nárazovou hranu.
- Z dosedacích ploch odstraňte otřepy.

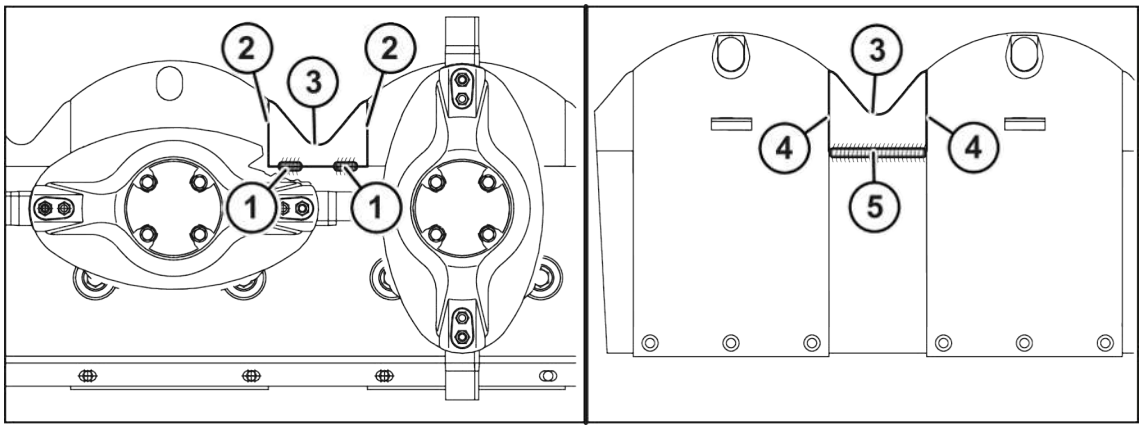

KM000-080

- Vsaďte novou nárazovou hranu (3).
- Na horní straně žací lišty v oblastech (1) svařujte krátkými rovnými svary (cca po 30 mm). **INFO:** Hrany (2) se nesmí přivařit.
- Nárazovou hranu (3) na spodní straně žací lišty přivařte k žací liště po celé délce v oblasti (5). **INFO:** Hrany (4) se nesmí přivařit.

14.4 Kontrola hladiny oleje

> ***INFO***
>
> Výměna oleje u žací lišty není zapotřebí.

Před kontrolou hladiny oleje na žací liště se musí žací lišta vyrovnat pomocí vodováhy do roviny.

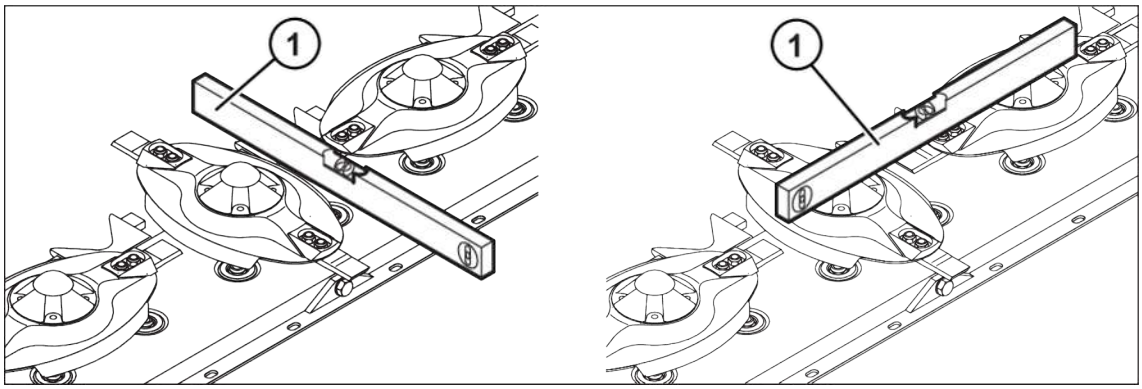

KM000-284

OZNÁMENÍ! Poškození stroje neodborně provedenou kontrolou hladiny oleje, výměnou oleje a filtračních prvků! Respektujte bezpečnostní upozornění „Bezpečné provádění kontroly hladiny oleje. Výměna oleje a filtračních prvků, *viz Strana 26*.

- Zastavte a zajistěte stroj, *viz Strana 25*.

Vyrovnání žací lišty v příčném směru (směru jízdy)

- Položte vodováhu (1) napříč na žací lištu.
- Vyrovnejte žací lištu pomocí vodováhy (1), příp. seřiďte pomocí nastavení výšky řezu, *viz Strana 67*.

Vyrovnání žací lišty v podélném směru

- Položte vodováhu (1) na dva žací disky.
- Vyrovnejte žací lištu pomocí vodováhy (1), příp. pomocí klínů ji vyrovnejte do vodorovné polohy.

Kontrola hladiny oleje

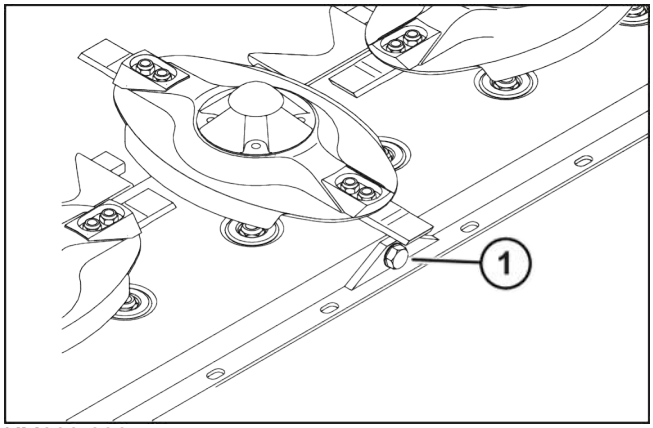

KM000-036

- Povolte šroubový uzávěr kontrolního otvoru (1).
  - ⇨ Hladina oleje musí dosahovat až ke kontrolnímu otvoru (1).

Pokud olej dosahuje až ke kontrolnímu otvoru (1):

- Namontujte šroubový uzávěr kontrolního otvoru (1), *viz Strana 75*.

Pokud olej nedosahuje až ke kontrolnímu otvoru (1):

- Kontrolním otvorem (1) doplňte nový olej až ke kontrolnímu otvoru (1).
- Namontujte šroubový uzávěr kontrolního otvoru (1), *viz Strana 75*.

15 Údržba – mazání

UPOZORNĚNÍ

Poškození míst uložení

Při použití různých mazacích tuků se mohou poškodit mazané součásti.

- Nepoužívejte mazací tuky s obsahem grafitu.
- Nepoužívejte různé mazací tuky.

UPOZORNĚNÍ

Poškození životního prostředí provozními látkami

Když se provozní látky neuskladní a nezlikvidují podle předpisů, mohou proniknout do životního prostředí. I při malém množství se životní prostředí poškodí.

- Provozní látky skladujte podle zákonných předpisů ve vhodných nádobách.
- Použité provozní látky likvidujte podle zákonných předpisů.

VAROVÁNÍ

Nebezpečí zranění při nedodržení základních bezpečnostních upozornění

Při nedodržení základních bezpečnostních upozornění může dojít k vážným až smrtelným úrazům osob.

- Aby nedocházelo k úrazům, je nutné si přečíst a dodržovat základní bezpečnostní pokyny, *viz Strana 13*.

VAROVÁNÍ

Nebezpečí úrazu při nedodržení bezpečnostních postupů

Při nedodržení bezpečnostních postupů může dojít k vážným až smrtelným úrazům osob.

- Aby se předcházelo úrazům, je nutné přečtení a dodržování bezpečnostních postupů, *viz Strana 25*.

15.1 Kloubový hřídel, mazání

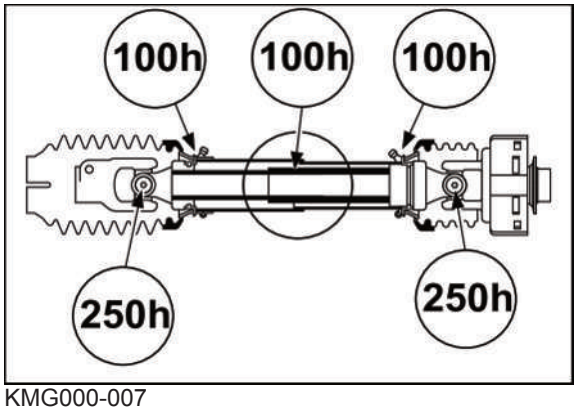

KMG000-007

Hnací kloubový hřídel

✓ Stroj je zastavený a zajištěný, *viz Strana 25*.

▶ Dodržujte provozní návod výrobce kloubového hřídele.

▶ Kloubový hřídel mažte víceúčelovým tukem v časových intervalech uvedených na obrázku.

15.2 Plán mazání – stroj

Při stanovení údajů intervalů údržby se vycházelo z průměrného vytížení stroje. Při častějším využití a extrémních podmínkách je nutné intervaly zkrátit. Typy mazání jsou v plánu mazání označeny symboly, viz tabulka.

Typ mazání	Mazivo	Poznámka
Mazání tukem	Víceúčelový tuk	▶ Na jednu tlakovou mazničku aplikujte cca 2 zdvihy mazacího tuku z mazacího lisu. ▶ Přebytečný mazací tuk na tlakové mazničce odstraňte.

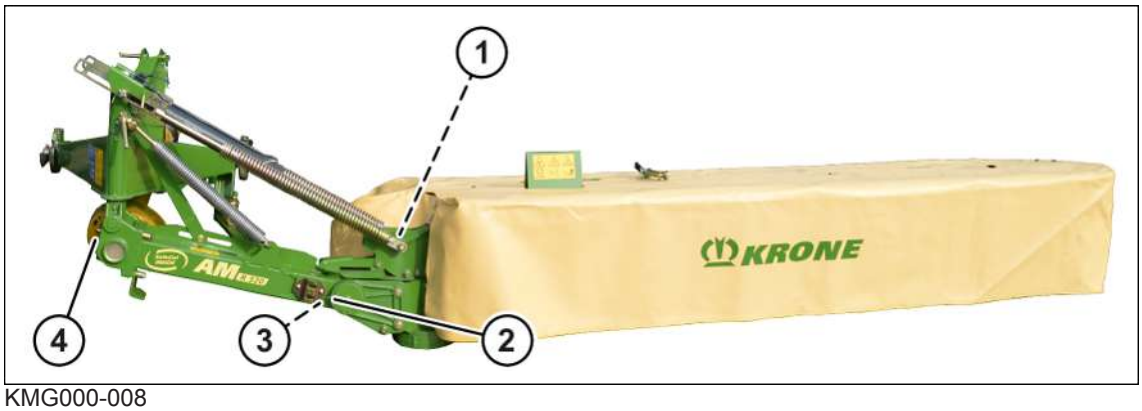

KMG000-008

Každých 20 provozních hodin		
1) 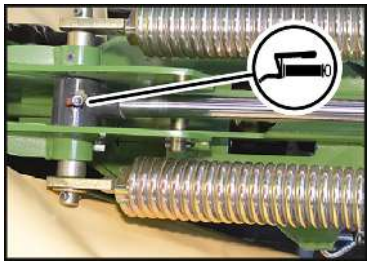	2) 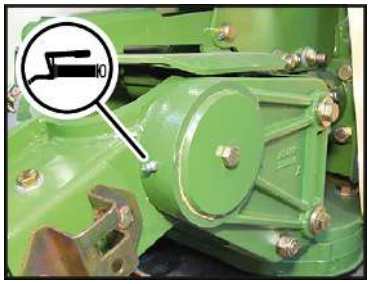	3) 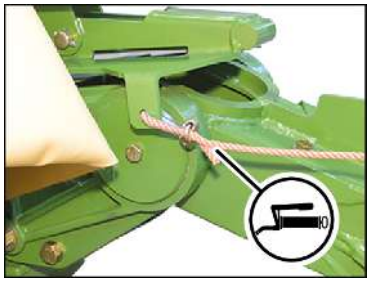
4) 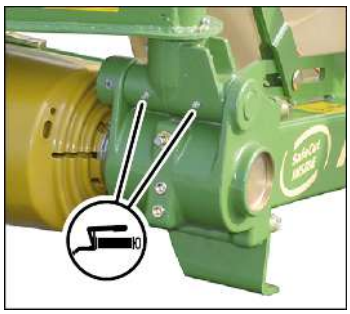		

KM000-432

Každých 100 provozních hodin		
1)	2) 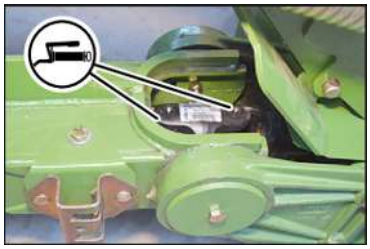	3)

16 Porucha, příčina a odstranění

⚠ VAROVÁNÍ

Nebezpečí zranění při nedodržení základních bezpečnostních upozornění

Při nedodržení základních bezpečnostních upozornění může dojít k vážným až smrtelným úrazům osob.

- Aby nedocházelo k úrazům, je nutné si přečíst a dodržovat základní bezpečnostní pokyny, *viz Strana 13*.

⚠ VAROVÁNÍ

Nebezpečí úrazu při nedodržení bezpečnostních postupů

Při nedodržení bezpečnostních postupů může dojít k vážným až smrtelným úrazům osob.

- Aby se předcházelo úrazům, je nutné přečtení a dodržování bezpečnostních postupů, *viz Strana 25*.

16.1 Poruchy obecně

Porucha: Kvalita řezu je nedostatečná.

Možná příčina	Odstranění
Je nastavena příliš vysoká výška řezu.	▶ Snížení výšky řezu, *viz Strana 67*.
Příliš nízké otáčky.	▶ Zvyšte otáčky.
Nože jsou tupé.	▶ Vyměna nožů, *viz Strana 87*.

Porucha: Žací ústrojí se nemůže přizpůsobit nerovnostem půdy.

Možná příčina	Odstranění
Hydraulika traktoru není v plovoucí poloze.	▶ Nastavte hydrauliku traktoru do plovoucí polohy, *viz Strana 41*.

Porucha: Velmi znečištěná píce.

Možná příčina	Odstranění
Odlehčení je příliš slabé.	▶ Zvětšení odlehčení, *viz Strana 69*.

17 Likvidace

Po uplynutí životnosti stroje se musí jednotlivé součásti stroje řádně zlikvidovat. Nutné je dodržovat aktuálně platné národní zákony a předpisy o likvidaci odpadu.

Kovové součásti

- Všechny kovové součásti se musí odevzdat do sběrného místa k recyklaci kovů.
- Před sešrotováním se ze součástí musí odstranit provozní látky a maziva (převodový olej, olej z hydraulického systému, …).
- Provozní látky a maziva se musí odděleně odevzdat k ekologické likvidaci resp. recyklaci.

Provozní látky a maziva

- Provozní látky a maziva (nafta, chladicí prostředek, převodový olej, olej z hydraulického systému, …) se musí odevzdat do sběrného místa použitých olejů k likvidaci.

Umělé hmoty

- Všechny umělé hmoty se musí odevzdat do sběrného místa k recyklaci plastů.

Guma

- Všechny gumové součásti (hadice, pneumatiky, …) se musí odevzdat do sběrného místa k recyklaci gumy.

Elektronický šrot

- Všechny elektronické součásti se musí odevzdat do sběrného místa k recyklaci elektrického odpadu.

18 Rejstřík

A

Adresáře a odkazy 6

B

Bezpečné odstavení stroje 20
Bezpečné provedení kontroly hladiny oleje, výměny oleje a filtračního prvku 26
Bezpečnost 12
Bezpečnost provozu 19
Bezpečnostní nálepky na stroji 26
Bezpečnostní postupy 25
Bezpečnostní výbava 33
Bezpečnostní značky na stroji 19
Boční kryt – u varianty "sklápěcí boční kryty" 54

C

Cílová skupina tohoto dokumentu 6
Čelní kryt – u "sériového" provedení 52
Čelní kryt – u varianty "sklápěcí boční kryty" 53
Čištění stroje 79

D

Další platné dokumenty 6
Demontáž opěrné nohy 57
Deska zadního značení pro pomalu jedoucí vozidla (SMV) 33
Doba použitelnosti stroje 13
Doobjednání 6

E

Emise hluku šířeného vzduchem 38

H

Hlavní převodovka 84
Hluk může poškodit zdraví 22
Hmotnosti 38
Horké kapaliny 22
Horké povrchy 23
Hydraulické řídicí jednotky traktoru 41
Hydraulický olej 81
Chování při přeskoku napětí z venkovních elektrických vedení 21
Chování v nebezpečných situacích a při nehodách 24

I

Informační nálepky na stroji 31

J

Jiné utahovací momenty 76
Jízda a přeprava 62

K

K tomuto dokumentu 6
Kapaliny pod vysokým tlakem 22
Kloubový hřídel, mazání 93
Konstrukční změny stroje 14
Kontaktní partneři 2
Kontaktní údaje Vašeho prodejce 2
Kontrola hladiny oleje 91
Kontrola hydraulických hadic 81
Kontrola ochranných plachet 79
Kontrola opotřebení nožů 87
Kontrola/nastavení blokovacího mechanizmu bočních krytů 68
Kontrola/výměna nárazových hran na žací liště 90
Kontrola/výměna nožů 87
Kontrolní seznam pro první uvedení do provozu 42
Kontrolní seznam pro přepravu stroje 65

L

Likvidace 97

M

Mazací tuky 40
Montáž kloubového hřídele 51
Montáž kloubového hřídele na stroj 44
Montáž opěrné nohy..... 57
Montáž/demontáž - u varianty "přídavná opěrná noha" 56

N

Náboj rotorů..... 86
Nájezdová pojistka 36
Napnutí odlehčovacích pružin 70
Nastavení 67
Nastavení odlehčovací pružiny pro nosnou kleč 70
Nastavení odlehčovacích pružin pro žací ústrojí 69
Nastavení výšky řezu 67
Nastavení žacího ústrojí do pracovní polohy 67
Nebezpečí hrozící z okolí nasazení stroje..... 21
Nebezpečí požáru 21
Nebezpečí při jízdě po silnici..... 19
Nebezpečí při jízdě po silnici a na poli 19
Nebezpečí při jízdě v zatáčkách s přimontovaným strojem a z důvodu celkové šířky 19
Nebezpečí při nesprávně připraveném stroji pro jízdu po silnici 19
Nebezpečí při provozu stroje ve svahu 20
Nebezpečí při svařování..... 24
Nebezpečí při určitých činnostech: Práce na stroji 23
Nebezpečí smrtelných zranění elektrickými venkovními vedeními..... 21
Nebezpečí z důvodu poškození stroje 15
Nebezpečná oblast kloubového hřídele 16
Nebezpečná oblast mezi traktorem a strojem 17
Nebezpečná oblast při zapnutém pohonu..... 17
Nebezpečná oblast vývodového hřídele 17
Nebezpečná oblast z důvodu dobíhajících součástí stroje..... 17
Nebezpečné oblasti..... 16
Nebezpečný prostor, kam mohou být odmrštěny předměty 17
Nevhodné provozní látky..... 20

O

Obrázky 7
Odkazy 6
Odklopení bočního krytu nahoru (transportní poloha) 55
Odstavení stroje 64
Ohrožení dětí 14
Ochrana životního prostředí a likvidace 21
Okolní teplota 38
Oleje 39
Opěrná noha - "sériového" provedení 55
Osobní kvalifikace obslužného personálu 13
Osobní kvalifikace odborného personálu 14
Osobní ochranné pomůcky 18
Ovládací a zobrazovací prvky 41
Ovládání 52
Označení 35

P

Plán mazání – stroj 94
Platnost 6
Plošný výkon 38
Pojem "stroj" 7
Pojistky proti přetížení stroje 35
Polní provoz 60
Polní provoz na svahu 61
Poloha a význam bezpečnostních nálepek 28
Poloha a význam informačních nálepek 31
Popis stroje 34
Porucha, příčina a odstranění 96
Poruchy obecně 96
Poškozené hydraulické hadice 23
Použití podle určení 12
Používání tohoto dokumentu 6
Požadavky na traktor – hydraulika 39
Požadavky na traktor – výkon 39
Práce jen na zastaveném stroji 23
Pracoviště na stroji 15
Prohlášení o shodě 103
Provedení vizuální kontroly 81
Provoz jen po řádném uvedení do provozu 15
Provozní bezpečnost: Technicky bezvadný stav 15
Provozní látky 20, 39
Provzdušnění třecí spojky 76
První uvedení do provozu 42
Přehled převodovek 82
Přehled stroje 34
Převodní tabulka 9
Při práci na nebo ve vysoko položených oblastech stroje 23
Přídavná vybavení a náhradní díly 14
Připojení hydraulických hadic 50
Připojení stroje 14
Připojení stroje k traktoru 48
Příprava stroje k transportu 65
Příprava stroje na jízdu po silnici 63

R

Rozměry ... 38
Rozsah dokumentu ... 7
Rozumně předvídatelné chybné použití ... 12

S

Sklopení bočního krytu dolů (pracovní poloha) .. 55
Sklopení čelního krytu ... 53, 54
Směrové údaje ... 7
Souvraťové polohy ... 59
Spolujízda osob ... 15
Spuštění stroje dolů z transportní do pracovní polohy ... 58
Spuštění žacího ústrojí ze souvraťové polohy do pracovní polohy ... 59
Symboly v obrázcích ... 7
Symboly v textu ... 7
Šroubové uzávěry na převodovkách ... 75
Šrouby s metrickým závitem s jemným stoupáním ... 74
Šrouby s metrickým závitem se standardním stoupáním ... 73
Šrouby s metrickým závitem se zápustnou hlavou a vnitřním šestihranem ... 75

T

Tabulka údržby ... 71
Technické mezní hodnoty ... 16
Technické údaje ... 38
Technicky bezvadný stav stroje ... 15
Technicky přípustná maximální rychlost (silniční jízda) ... 38

U

Údaje pro dotazy a objednávky ... 2, 36
Údržba – hydraulika ... 80
Údržba – jednorázově po 50 hodinách ... 72
Údržba – každých 10 hodin, minimálně jednou denně ... 73
Údržba – každých 200 hodin ... 73
Údržba – každých 50 hodin ... 73
Údržba – mazání ... 93
Údržba – po sezóně ... 72
Údržba – před sezónou ... 71
Údržba – převodovky ... 82
Údržba – všeobecně ... 71
Údržba – žací lišta ... 85
Údržbářské a opravárenské práce ... 23
Udržování ochranných zařízení ve funkčním stavu ... 18
Upevnění stroje ... 66
Upozornění s informacemi a doporučeními ... 9
Úprava kloubového hřídele ... 44
Úprava spojovacích bodů ... 43
Utahovací momenty ... 73
Uvedení do provozu ... 46
Uvedení opěrné nohy do opěrné polohy ... 56
Uvedení opěrné nohy do transportní polohy ... 56
Uvolnění odlehčovacích pružin ... 69

V

Varování před věcnými škodami/škodami na životním prostředí ... 9
Vstupní převodovka ... 83
Vybavení stroje ... 39
Výměna nožů u varianty "Rychlouzávěr nožů" ... 89
Výměna nožů u varianty "Šroubový uzávěr nožů" ... 88
Výměna oleje ... 83, 84
Výpočet zatížení kombinace traktoru a stroje ... 46
Výstražná upozornění ... 8
Výška řezu ... 38
Význam provozního návodu ... 13

Z

Z transportní do souvraťové polohy..... 59

Zajištění zvednutého stroje a součástí stroje proti poklesu 25

Základní bezpečnostní pokyny 13

Zastavení a zajištění stroje..... 25

Zavření/otevření uzavíracího kohoutu 58

Zdroje nebezpečí na stroji 22

Ze souvraťové polohy do transportní polohy 59

Znečištění hydrauliky a/nebo systému pohonných hmot 20

Zobrazovací prostředky 7

Zvednutí čelního krytu 52, 53

Zvednutí stroje..... 65

Zvednutí žacího ústrojí z pracovní do souvraťové polohy 59

Zvednutý stroj a součásti stroje 24

Zvýšení/snížení tlaku na půdu..... 69, 70

19 Prohlášení o shodě

Prohlášení o shodě ES

My

KRONE Agriculture SE

Heinrich-Krone-Straße 10, D-48480 Spelle

tímto jako výrobce níže uvedeného výrobku na vlastní odpovědnost prohlašujeme, že

stroj: Zadní žací ústrojí
typ: ActiveMow R 240

pro který platí toto prohlášení, splňuje příslušná ustanovení:

- Směrnice ES 2006/42/ES (o strojních zařízeních)

K sestavení technické dokumentace je zplnomocněn níže podepsaný jednatel.

Jan Horstmann
(vedoucí konstrukce a vývoje)

Spelle, dne 4. 8. 2021

Rok výroby:

Č. stroje:

KRONE

THE POWER OF GREEN

Maschinenfabrik

Bernard Krone GmbH & Co. KG

Heinrich-Krone-Straße 10
D-48480 Spelle

Postfach 11 63
D-48478 Spelle

+49 (0) 59 77 / 935-0

+49 (0) 59 77 / 935-339

www.landmaschinen.krone.de

V.7