Originele handleiding

Documentnummer: 150001056_04_nl

Stand: 30-7-2021

RP701-25

Ronde balenpers

Comprima CF 155 XC

Vanaf machinenummer: 1078089

Contactpersonen

Maschinenfabrik Bernard Krone GmbH & Co.KG

Heinrich-Krone-Straße 10

48480 Spelle

Duitsland

Telefoon centrale	+ 49 (0) 59 77/935-0
Telefax centrale	+ 49 (0) 59 77/935-339
Telefax reserveonderdelenmagazijn binnenland	+ 49 (0) 59 77/935-239
Telefax reserveonderdelenmagazijn export	+ 49 (0) 59 77/935-359
Internet	www.landmaschinen.krone.de https://mediathek.krone.de/

Gegevens voor aanvragen en bestellingen

Type	
Voertuigidentificatienummer	
Bouwjaar	

Contactgegevens van uw handelaar

1 Over dit document ... 9
1.1 Geldigheid ... 9
1.2 Nabestelling ... 9
1.3 Andere geldende documenten ... 9
1.4 Doelgroep van dit document ... 9
1.5 Zo gebruikt u dit document ... 9
1.5.1 Lijsten en verwijzingen ... 9
1.5.2 Richtingsgegevens ... 10
1.5.3 Het begrip "Machine" ... 10
1.5.4 Afbeeldingen ... 10
1.5.5 Omvang van het document ... 10
1.5.6 Weergavemiddelen ... 10
1.5.7 Omrekeningstabel ... 12

2 Veiligheid ... 14
2.1 Gebruik volgens bestemming ... 14
2.2 Redelijkerwijs voorzienbaar verkeerd gebruik ... 14
2.3 Gebruiksduur van de machine ... 15
2.4 Fundamentele veiligheidsaanwijzingen ... 15
2.4.1 Belang van de handleiding ... 15
2.4.2 Kwalificatie van het bedieningspersoneel ... 15
2.4.3 Kwalificatie van het vakpersoneel ... 16
2.4.4 Kinderen in gevaar ... 16
2.4.5 Machine aankoppelen ... 16
2.4.6 Constructieve wijzigingen aan de machine ... 16
2.4.7 Extra uitrustingen en reserveonderdelen ... 17
2.4.8 Werkplekken aan de machine ... 17
2.4.9 Veilige werking: Technisch onberispelijke toestand ... 17
2.4.10 Gevarenzones ... 18
2.4.11 Veiligheidsinrichtingen in goed werkende staat houden ... 20
2.4.12 Persoonlijke beschermingsmiddelen ... 20
2.4.13 Veiligheidsaanduidingen aan de machine ... 21
2.4.14 Verkeersveiligheid ... 21
2.4.15 Machine veilig parkeren ... 22
2.4.16 Bedrijfsstoffen ... 22
2.4.17 Gevaren door de gebruiksomgeving ... 23
2.4.18 Gevarenbronnen aan de machine ... 24
2.4.19 Gevaren bij bepaalde werkzaamheden: op- en afstappen ... 26
2.4.20 Gevaren bij bepaalde werkzaamheden: Werkzaamheden aan de machine ... 26
2.4.21 Gevaren bij bepaalde werkzaamheden: werkzaamheden aan wielen en banden ... 27
2.4.22 Hoe te handelen in gevaarlijke situaties en bij ongevallen ... 28
2.5 Veiligheidsroutines ... 28
2.5.1 Machine stopzetten en beveiligen ... 28
2.5.2 Omhoog gebrachte machine en machinedelen beveiligen tegen omlaag zakken ... 29
2.5.3 Oliepeilcontrole, olie- en filterelementwissel veilig uitvoeren ... 29
2.5.4 Actortest uitvoeren ... 30
2.6 Veiligheidsstickers aan de machine ... 30
2.7 Aanwijzingsstickers op de machine ... 37
2.8 Veiligheidsuitrusting ... 44
2.8.1 SMV-markeringspaneel ... 46

3 Gegevensopslag ... 47

4 Machinebeschrijving ... 48
4.1 Machineoverzicht ... 48
4.2 Overlastbeveiligingen aan de machine ... 49
4.3 Markering ... 50
4.4 Functiebeschrijving netbinding ... 51
4.5 Functiebeschrijving net- en foliebinding ... 52
4.6 Functiebeschrijving snijinrichting ... 52
4.7 Functiebeschrijving wikkelinrichting ... 53
4.8 Functiebeschrijving balenkeerder ... 54

5 Technische gegevens ... 55
5.1 Afmetingen* ... 55
5.2 Gewichten ... 55
5.3 Technisch toegestane maximumsnelheid (rijden op de weg) ... 55
5.4 Luchtgeluidsemissie ... 55
5.5 Omgevingstemperatuur ... 55
5.6 Banden ... 56
5.7 Veiligheidsketting ... 56
5.8 Balenafmetingen ... 56
5.9 Bindmateriaal net ... 56
5.10 Bindmateriaal folie ... 56
5.11 wikkelfolie ... 57
5.12 Vereisten aan het trekkervermogen ... 57
5.13 Vereisten aan de trekkerhydrauliek ... 57
5.14 Vereisten aan de trekker - elektrisch systeem ... 57
5.15 Vereisten aan de trekker - remsysteem ... 57
5.16 Bedrijfsstoffen ... 58
5.16.1 Oliën ... 58
5.16.2 Smeervetten ... 58

6 Eerste inbedrijfstelling ... 59
6.1 Checklist voor de eerste inbedrijfstelling ... 59
6.2 Meegeleverd ... 60
6.3 Slang- en kabelhouder monteren ... 61
6.4 Remschijf van de bindmateriaalrem voorbereiden ... 61
6.5 Bandenspanning controleren/aanpassen ... 61
6.6 Disselhoogte aanpassen ... 62
6.7 Tussenas ... 64
6.7.1 Tussenas op de machine monteren ... 64
6.7.2 Lengte van de tussenas aanpassen ... 65
6.7.3 Tussenashouder monteren ... 65
6.8 Spanvoorziening demonteren ... 66

7 Inbedrijfstelling ... 67
7.1 Machine aan de trekker vastkoppelen ... 67
7.2 Tussenas aan de trekker monteren ... 68
7.3 Hydraulische slangen vastkoppelen ... 69
7.4 Hydraulische rem (export) vastkoppelen ... 70
7.5 Persluchtaansluitingen bij persluchtrem vast-/loskoppelen ... 71
7.6 Trekoog aanpassen ... 71
7.7 Verlichting voor het rijden op de weg aansluiten ... 72
7.8 Veiligheidsketting monteren ... 72
7.9 Snelstopschakelaar en veiligheidsbeugel controleren ... 73
7.10 Balenkeerder in gebruik nemen (bij uitvoering "Balenkeerder") ... 74
7.10.1 Balenkeerder uitklappen ... 74
7.10.2 Steunwiel monteren ... 74
7.10.3 Rol monteren ... 75
7.10.4 Stootplaat instellen ... 76
7.10.5 Steunwiel instellen ... 77
7.10.6 Balenkeerder voor het werk inklappen ... 78
7.11 Baalplaatsing demonteren/monteren ... 79
7.12 KRONE terminal DS 500 aansluiten ... 80
7.13 KRONE ISOBUS-terminal aansluiten (CCI 800, CCI 1200) ... 82
7.14 Extern ISOBUS-terminal aansluiten ... 85
7.15 Joystick aansluiten ... 85
7.16 Camera op de KRONE ISOBUS-terminal CCI 800 of CCI 1200 aansluiten ... 88

8 Bediening ... 89
8.1 Voorbereidingen voor het persen ... 89
8.2 Perskamer vullen ... 90
8.3 Vulling perskamer verbeteren ... 92
8.3.1 Druk op de zijwanden van de perskamer verminderen ... 92

8.3.2 Extra meeneemlijsten op de startwals monteren ... 92
8.3.3 Extra geleidingsplaten in de achterklep monteren ... 93
8.4 Het persen afsluiten, het bind- en wikkelproces starten en ronde balen uitwerpen ... 93
8.5 Steunvoet bedienen ... 94
8.6 Afsluitkraan voor de achterklep gebruiken ... 96
8.7 Parkeerrem losmaken/aantrekken ... 97
8.8 Wielwiggen aanbrengen ... 98
8.9 Beveiliging tegen onbevoegd gebruik demonteren/monteren ... 98
8.10 Remkrachtregelaar bedienen ... 99
8.11 Pick-up ... 100
8.11.1 Pick-up in transport-/werkstand brengen ... 100
8.11.2 Werkhoogte van de pick-up instellen ... 100
8.11.3 Steundrukontlasting van de pick-up instellen ... 101
8.12 Gewasgeleiderol ... 102
8.12.1 Gewasgeleiderol instellen ... 102
8.12.2 Stootplaat aan de gewasgeleiderol instellen ... 103
8.12.3 Stootplaat op gewasgeleiderol demonteren/monteren ... 104
8.13 Snijinrichting ... 105
8.13.1 Messencassette heffen/neerlaten ... 105
8.13.2 Messengroepen naar binnen/buiten zwenken ... 105
8.14 Netbinding ... 108
8.14.1 Netrol inleggen ... 108
8.14.2 Net inleggen ... 110
8.15 Net- en foliebinding ... 111
8.15.1 Net- of folierol inleggen ... 111
8.15.2 Net of folie inleggen ... 112
8.15.3 Aanwijzingen voor de werking ... 114
8.15.4 Rek van de ingelegde folie controleren ... 115
8.16 Wikkelinrichting ... 115
8.16.1 Folierol in de wikkelinrichting leggen ... 116
8.16.2 Folie in de wikkelinrichting leggen ... 119
8.16.3 Folie van de silagebaal controleren ... 120
8.16.4 Trap bij de wikkeltafel gebruiken ... 120
8.16.5 Vuilnisbak aan de machine gebruiken ... 121
8.17 Aandrijving hydraulische pomp van hoofdaandrijving scheiden ... 121
8.18 Balenkeerder gebruiken ... 122
8.19 Baalplaatsing vast-/loshaken ... 123
8.20 Oogstgoedblokkades verhelpen ... 123
8.20.1 Oogstgoedblokkade in de rechter en linker hoek van de pick-up ... 123
8.20.2 Oogstgoedblokkade in de pick-up ... 124
8.20.3 Oogstgoedblokkade onder de snijrotor ... 124
8.20.4 Oogstgoedblokkade in persorgaan ... 125
8.21 Centrale kettingsmering bedienen ... 126

9 KRONE terminal DS 500 ... 128

9.1 Touchdisplay ... 128
9.2 Terminal in-/uitschakelen ... 128
9.3 Opbouw DS 500 ... 129

10 KRONE ISOBUS-terminal (CCI 800, CCI 1200) ... 131

10.1 Touchdisplay ... 131
10.2 Terminal in- of uitschakelen ... 132
10.3 Display-opbouw ... 133
10.4 Opbouw van de KRONE machinetoepassing ... 133
10.5 Eenheden op terminal instellen ... 134

11 Extern ISOBUS-terminal ... 135

11.1 Afwijkende functies van het KRONE ISOBUS-terminal ... 135

12 Terminal – machinefuncties ... 136

12.1 Statusregel ... 136
12.2 Toetsen ... 138

12.3 Weergaven in het werkscherm ... 140
12.4 Weergaven in de infobalk ... 143
12.5 Richtingindicatie ... 144
12.6 Werkscherm oproepen ... 145
12.7 Automatisch oproepen van het scherm rijden op de weg ... 146
12.8 Persdruk instellen ... 146
12.9 Hydraulische messengroepschakeling bedienen ... 147
12.10 TIM 1.0 (Tractor Implement Management) bedienen ... 149
12.10.1 Functiewijze van TIM 1.0 ... 149
12.10.2 TIM-weergaven en toetsen in het werkscherm ... 149
12.10.3 TIM-functies activeren ... 150
12.10.4 TIM-functies pauzeren ... 151
12.11 Machine via joystick bedienen ... 152
12.11.1 Auxiliary-functies (AUX) ... 152
12.11.2 Auxiliary-toewijzing van een joystick ... 152

13 Terminal – menu's ... 155

13.1 Menustructuur ... 155
13.2 Terugkerende symbolen ... 157
13.3 Menuniveau opvragen ... 158
13.4 Menu selecteren ... 158
13.5 Waarde wijzigen ... 159
13.6 Modus wijzigen ... 160
13.7 Binding in het menuniveau ... 160
13.8 Menu 1 "Instellingen pers" ... 162
13.8.1 Menu 1-1 "Aantal bindmateriaallagen" ... 163
13.8.2 Menu 1-3 "Voorsignalering" ... 163
13.8.3 Menu 1-4 "Bindstartvertraging" ... 164
13.8.4 Menu 1-5 "Baaldiameter" ... 164
13.8.5 Menu 1-7 "Gevoeligheid richtingindicatie" ... 165
13.8.6 Menu 1-8 "Selectie bindsoort" (bij uitvoering "Net- en foliebinding") ... 166
13.9 Menu 2 "Instellingen wikkelinrichting" ... 167
13.9.1 Menu 2-1 "Aantal folielagen wikkelinrichting" ... 168
13.9.2 Menu 2-2 "Correctie foliewikkelingen wikkelarm" ... 168
13.9.3 Menu 2-3 "Werkwijze wikkelinrichting" ... 169
13.9.4 Menu 2-4 "Werkwijze wikkeltafel" ... 170
13.9.5 Menu 2-5 "Foliebreedte" ... 171
13.9.6 Menu 2-6 "Detectie foliescheur" ... 171
13.9.7 Menu 2-7 "Correctie wikkeltafelpositie" ... 172
13.10 Menu 10 "Handmatige bediening" ... 173
13.11 Menu 12 "Vochtmeting" ... 179
13.11.1 Menu 12-1 "Foutmelding voor vochtmeting" ... 179
13.11.2 Menu 12-2 "Correctiewaarde voor vochtmeting" ... 181
13.12 Menu 13 "Tellers" ... 182
13.12.1 Menu 13-1 "Klantenteller" ... 182
13.12.2 Menu 13-2 "Totaalteller" ... 184
13.13 Menu 14 "ISOBUS" ... 185
13.13.1 Menu 14-5 "KRONE SmartConnect" ... 186
13.13.2 Menu 14-6 "TIM-software configureren" (bij uitvoering "TIM 1.0") ... 187
13.13.3 Menu 14-9 "Omschakelen tussen terminals" ... 188
13.14 Menu 15 "Instellingen" ... 189
13.14.1 Menu 15-1 "Sensortest" ... 190
13.14.1.1 Sensor B08 "Messencassette boven" instellen ... 193
13.14.1.2 Sensor B09/B10 "Vulindicatie links/rechts" instellen ... 193
13.14.1.3 Sensor B27 "positie wikkeltafel" instellen ... 194
13.14.1.4 Sensor B50 "Baaldetectie wikkeltafel" instellen ... 196
13.14.1.5 Sensor B61 "Binding 1 (passief)" instellen ... 197
13.14.2 Menu 15-2 "Actortest" ... 198
13.14.3 Menu 15-3 "Software-info" ... 202
13.14.4 Menu 15-4 "Foutenlijst" ... 202
13.14.5 Menu 15-9 "Handmatige bediening zonder veiligheidsopvraag" ... 204

14 Rijden en transport ... 205
14.1 De machine voorbereiden voor het rijden op de weg ... 206
14.2 Machine parkeren ... 206
14.3 Tussenas borgen ... 207
14.4 Balenkeerder voor het rijden op de weg inklappen ... 208
14.5 Verlichting voor rijden op de weg controleren ... 208
14.6 De machine voorbereiden voor het transport ... 209
14.6.1 Zijkappen borgen ... 209
14.6.2 Voorraadkastklep borgen ... 210
14.6.3 Spanvoorziening monteren ... 210
14.6.4 Machine optillen ... 211
14.6.5 Machine vastsjorren ... 212

15 Instellingen ... 213
15.1 Persdruk instellen ... 213
15.2 Baaldiameter instellen ... 213
15.3 Snijlengte instellen ... 214
15.4 Positie van de nettoevoerarm controleren en instellen ... 214
15.4.1 Toevoerpositie controleren en instellen ... 215
15.4.2 Eindpositie bij foliebinding controleren en instellen ... 216
15.4.3 Eindpositie bij netbinding controleren en instellen ... 217
15.5 Bindmateriaaloverhang instellen ... 218
15.6 Netrem instellen ... 219
15.7 Remkrachtontlasting bij het toevoeren van bindmateriaal instellen ... 220
15.8 Axiale speling van de remschijf op de netrem controleren en instellen ... 221
15.9 Spanhendel vergrendelen/ontgrendelen ... 222
15.10 Vergrendeling van de conische wals instellen ... 223
15.11 Tegenhoudkam bij netbinding controleren ... 224
15.12 Tegenhoudkam bij foliebinding controleren ... 225
15.13 Folierem op de wikkelinrichting instellen ... 225
15.14 Voorrekking van de folie in de wikkelinrichting instellen ... 226
15.15 Aandrijving op de wikkeltafel op foliebreedte instellen ... 227

16 Onderhoud ... 228
16.1 Onderhoudstabel ... 228
16.1.1 Onderhoud – voor het seizoen ... 228
16.1.2 Onderhoud – na ieder seizoen ... 229
16.1.3 Onderhoud – eenmalig na 10 uur ... 229
16.1.4 Onderhoud – eenmalig na 50 uur ... 230
16.1.5 Onderhoud – eenmalig na 500 ronde balen ... 230
16.1.6 Onderhoud – om de 10 uur, minstens dagelijks ... 230
16.1.7 Onderhoud – om de 50 uur ... 230
16.1.8 Onderhoud – om de 250 uur ... 231
16.1.9 Onderhoud – om de 500 uur ... 231
16.1.10 Onderhoud – om de 2 jaar ... 231
16.2 Smeerschema ... 231
16.3 Tussenas smeren ... 235
16.4 Aandraaimomenten ... 235
16.5 Controle/onderhoud banden ... 238
16.6 Onderhoud hoofdaandrijving ... 240
16.7 Onderhoud aandrijving hydraulische pomp ... 241
16.8 Machine reinigen ... 242
16.9 Omkeerbuizen of conische walsen van de binding reinigen ... 243
16.10 Bus en trekoog reinigen ... 244
16.11 Aandrijfkettingen reinigen ... 245
16.12 Remschijf van de netrem tegen corrosie beschermen ... 245
16.13 Schroefverbindingen op de dissel controleren ... 245
16.14 Afstrijker en steenuitwerper instellen ... 246
16.14.1 Afstrijker voor de spiraalwals instellen ... 246
16.14.2 Afstrijker op de omkeerassen instellen ... 248
16.14.3 Afstrijker op de vastzittende omkeerrollen instellen ... 248
16.15 Nokkenschakelkoppeling op de tussenas vrijgeven ... 249

16.16 Messen vervangen ... 249
16.17 Mesbeveiligingsas ontgrendelen/vergrendelen ... 250
16.18 Messenbeveiligingsas controleren en verschuiven ... 251
16.19 Messen slijpen ... 252
16.20 Borgrollen van de enkelmesbeveiliging controleren/smeren ... 253
16.21 Aandrijfkettingen instellen ... 254
16.21.1 Aandrijfketting van de pick-up ... 254
16.21.2 Aandrijfketting van de invoer ... 255
16.21.3 Aandrijfketting van de rolbodem ... 256
16.21.4 Aandrijfketting van de transportvijzel ... 257
16.21.5 Aandrijfketting van de startwals en de onderste perswals ... 257
16.22 Rolbodemspanning controleren ... 258
16.23 Wikkeltafelketting naspannen ... 258
16.24 Walsen op wikkeltafel ... 259
16.25 Instellingen in het bereik van de wikkelinrichting ... 259
16.26 Centrale kettingsmeerinstallatie onderhouden ... 259
16.26.1 Oliepeil controleren, olie bijvullen en filter vervangen ... 260
16.26.2 Doseereenheden reinigen ... 261
16.26.3 Slang aan de doseereenheid vervangen ... 262
16.27 Onderhoud persluchtrem (bij uitvoering "Persluchtrem") ... 262
16.27.1 Luchtfilter reinigen ... 262
16.27.2 Condenswater aftappen uit het persluchtreservoir ... 263
16.27.3 Spanbanden op het persluchtreservoir aanhalen ... 264
16.28 Onderhoud hydraulische installatie ... 265
16.28.1 Hydraulische slangen controleren ... 265
16.28.2 Stuurblok hydrauliek ... 266
16.28.2.1 Hydraulische ventielen voor bevestigingsarmen losmaken/sluiten ... 267
16.28.3 Magneetventielen ... 267
16.28.4 Hydraulische olietank ... 268
16.28.4.1 Oliepeil controleren en olie verversen aan hydraulische olietank ... 268
16.28.4.2 Terugloopfilter van de hydraulische olietank vervangen ... 269
16.28.5 Hydraulisch oliefilterelement vervangen ... 270

17 Storing, oorzaak en oplossing ... 272
17.1 Storingen aan de pick-up of tijdens de oogstgoedopname ... 272
17.2 Storingen tijdens of na het persen ... 273
17.3 Storingen aan de binding of tijdens het binden ... 274
17.4 Storingen aan de centrale kettingsmeerinstallatie ... 277
17.5 Storing aan de wikkelinrichting ... 277
17.6 Storingen van het elektrisch systeem/elektronica ... 279
17.6.1 Foutmeldingen ... 279
17.6.1.1 Mogelijke foutsoorten (FMI) ... 280
17.6.2 Overzicht zekeringen ... 281
17.6.3 Sensor-/actorfouten verhelpen ... 281
17.7 Voorstrekrollen aan de wikkelinrichting wisselen ... 282
17.8 Aanzetpunten van de krik ... 282

18 Afvalverwijdering ... 284

19 Bijlage ... 285
19.1 Hydraulisch schakelschema ... 285

20 Trefwoordenlijst ... 287

21 Conformiteitsverklaring ... 299

1 Over dit document

1.1 Geldigheid

Dit document is geldig voor machines van het type:

RP701-25 (Comprima CF 155 XC)
Alle informatie, afbeeldingen en technische gegevens in dit document komen overeen met de stand ten tijde van publicatie.

Wijzigingen aan de constructie blijven altijd en zonder kennisgeving of opgave van redenen voorbehouden.

1.2 Nabestelling

Mocht dit document geheel of gedeeltelijk onbruikbaar zijn geworden of mocht u een andere taal nodig hebben, dan kunt u onder vermelding van het op de titelpagina aangegeven documentnummer een vervangend document aanvragen. Verder kan het document ook online via KRONE MEDIA https://media.krone.de/ worden gedownload.

1.3 Andere geldende documenten

Om het veilige en beoogde gebruik te waarborgen moeten ook de volgende geldende documenten in acht worden genomen.

- Handleiding tussenas
- Handleiding terminal
- Handleiding camerasysteem (bij uitvoering "Net- en foliebinding")
- Handleiding AUX joystick
- Stroomloopschema, KRONE
- Reserveonderdelenlijst, KRONE

1.4 Doelgroep van dit document

Dit document richt zich tot de operator van de machine, die voldoet aan de minimum eisen m.b.t. de personeelkwalificatie, *zie Pagina 15*.

1.5 Zo gebruikt u dit document

1.5.1 Lijsten en verwijzingen

Inhoudsopgave/kopteksten

De inhoudsopgave en de kopteksten in dit document zijn bedoeld om snel de weg te vinden in de hoofdstukken.

Trefwoordenlijst

In de trefwoordenlijst is via trefwoorden in alfabetische volgorde gericht informatie over het gewenste onderwerp te vinden. De trefwoordenlijst bevindt zich op de laatste pagina's van dit document.

Kruisverwijzingen

In de tekst staan kruisverwijzingen die naar een ander document of met vermelding van een pagina naar een andere plaats in het document verwijzen.

Voorbeelden:

- Alle schroeven aan de machine op vastzitten controleren, *zie Pagina 10*. (**INFO**: wanneer u dit document in elektronische vorm gebruikt, komt u per muisklik op de link naar de aangegeven pagina.)
- Meer informatie staat vermeld in de bedrijfshandleiding van de fabrikant van de tussenas.

1.5.2 Richtingsgegevens

Richtingsaanduidingen in dit document zoals voor, achter, rechts en links zijn altijd in rijrichting van de machine bedoeld.

1.5.3 Het begrip "Machine"

In het verdere verloop van dit document wordt de ronde balenpers ook omschreven met het begrip "machine".

1.5.4 Afbeeldingen

De afbeeldingen in dit document geven niet altijd het exacte machinetype weer. De informatie die betrekking heeft op de afbeelding komt altijd overeen met het machinetype van dit document.

1.5.5 Omvang van het document

In dit document worden naast de standaarduitvoering ook uitbreidingen en varianten van de machine beschreven. Uw machine kan daarvan afwijken.

1.5.6 Weergavemiddelen

Symbolen in de tekst

Om de tekst overzichtelijker weer te geven worden de volgende weergavemiddleen (symbolen) gebruikt:

▶ Deze pijl duidt een **handelingsstap** aan. Meerdere opeenvolgende pijlen geven een handelingsvolgorde aan die stap voor stap moet worden uitgevoerd.

✓ Dit symbool geeft een **voorwaarde** aan waaraan voldaan moet zijn om een handelingsstap resp. een handelingsvolgorde uit te voeren.

⇨ Deze pijl geeft een **tussenresultaat** van een handelingsstap aan.

➡ Deze pijl geeft het **resultaat** van een handelingsstap of een handelingsvolgorde aan.

● Dit punt geeft een **opsomming** aan. Als de punt ingesprongen is, geeft hij het tweede niveau van de opsomming aan.

Symbolen in afbeeldingen

In de afbeeldingen kunnen de volgende symbolen worden gebruikt:

Symbool	Toelichting	Symbool	Toelichting
1	Referentieteken voor onderdeel	I	Positie van een onderdeel (bijv. van positie I naar positie II verplaatsen)
X	Maten (bijv. ook b = breedte, h = hoogte, l = lengte)		Vergroting van een beeldsegment
LH	Linkerzijde van de machine	RH	Rechterzijde van de machine
	Rijrichting		Bewegingsrichting
——	Referentielijn voor zichtbaar materiaal	- - - - -	Referentielijn voor verborgen materiaal
–·–·–	Middellijn	——	Installatieweg
	geopend		gesloten
	Vloeibaar smeermiddel (bijv. smeerolie) aanbrengen		Smeervet aanbrengen

Waarschuwingsaanwijzingen

Waarschuwingen voor gevaren zijn in deze handleiding duidelijk van de overige tekst onderscheiden en aangegeven met een gevaarsymbool en signaalwoorden.

De waarschuwingsaanwijzingen moeten worden gelezen en de maatregelen moeten in acht worden genomen om persoonlijk letsel te voorkomen.

Toelichting van het gevaarsymbool

Dit is het gevaarsymbool waarmee wordt gewaarschuwd voor gevaar voor letsel.

Neem alle aanwijzingen die met het gevaarsymbool zijn aangegeven in acht om letsel of de dood te voorkomen.

Toelichting van de signaalwoorden

GEVAAR
Met het signaalwoord GEVAAR wordt gewaarschuwd voor een gevaarlijke situatie die onherroepelijk tot ernstig letsel of de dood zal leiden, als de waarschuwingsaanwijzing niet in acht wordt genomen.

WAARSCHUWING
Met het signaalwoord WAARSCHUWING wordt gewaarschuwd voor een gevaarlijke situatie die tot ernstig letsel of de dood kan leiden, als de waarschuwingsaanwijzing niet in acht wordt genomen.

⚠ *VOORZICHTIG*

Met het signaalwoord VOORZICHTIG wordt gewaarschuwd voor een gevaarlijke situatie die tot licht tot matig ernstig letsel kan leiden, als de waarschuwingsaanwijzing niet in acht wordt genomen.

Voorbeeld van een waarschuwingsaanwijzing:

⚠ *WAARSCHUWING*

Oogletsel door rondvliegende vuildeeltjes

Bij reinigingswerkzaamheden met perslucht worden vuildeeltjes met hoge snelheid weggeslingerd en kunnen in de ogen komen. Daardoor kan oogletsel ontstaan.

- ▶ Personen uit de werkzone weghouden.
- ▶ Bij reinigingswerkzaamheden met perslucht persoonlijke beschermende uitrusting dragen (bijv. veiligheidsbril).

Waarschuwingen voor materiële schade/milieuschade

Waarschuwingen voor materiële schade/milieuschade zijn duidelijk onderscheiden van de overige tekst en zijn aangegeven met het woord "Let op".

Voorbeeld:

LET OP

Schade aan de aandrijfkast door te laag oliepeil

Bij te laag oliepeil kan er schade aan de aandrijvingen ontstaan.

- ▶ Het oliepeil van de transmissieolie regelmatig controleren en indien nodig bijvullen.
- ▶ Het oliepeil van de transmissieolie ca. 3 tot 4 uur na uitschakelen van de machine en alleen bij waterpas staande machine controleren.

Aanwijzingen met informatie en adviezen

Extra informatie en aanbevelingen voor een storingsvrije en productieve werking van de machine zijn duidelijk onderscheiden van de overige tekst en met het woord "Info" gekenmerkt.

Voorbeeld:

INFO

Elke veiligheidssticker is voorzien van een bestelnummer en kan direct bij de fabrikant of bij de geautoriseerde vakhandel worden besteld.

1.5.7 Omrekeningstabel

Met de volgende tabel kunnen metrische eenheden in US-eenheden worden omgerekend.

Grootheid	SI-eenheden (metrisch)		Factor	Inch-pond eenheden	
	Eenhedennaam	Afkorting		Eenhedennaam	Afkorting
Vlakke	Hectare	ha	2,47105	Acre	acres
Volumestroom	Liter per minuut	l/min	0,2642	US gallons per minuut	gpm
	Kubieke meters per uur	m³/h	4,4029		

Grootheid	SI-eenheden (metrisch)		Factor	Inch-pond eenheden	
	Eenhedennaam	Afkorting		Eenhedennaam	Afkorting
Kracht	Newton	N	0,2248	Pound-force	lbf
Lengte	Millimeter	mm	0,03937	Inch	in.
	Meter	m	3,2808	Voet	ft.
Capaciteit	Kilowatt	kW	1,3410	Paardenkracht	PK
Druk	Kilopascal	kPa	0,1450	Pond per vierkante inch	psi
	Megapascal	MPa	145,0377		
	Bar (niet-SI)	bar	14,5038		
Draaimoment	Newtonmeter	Nm	0,7376	Pound-foot of foot-pound	ft·lbf
			8,8507	Pound-inch of inch-pound	in·lbf
Temperatuur	Graden Celsius	°C	°Cx1,8+32	Graden Fahrenheit	°F
Snelheid	Meter per minuut	m/min	3,2808	Voet per minuut	ft/min
	Meter per seconde	m/s	3,2808	Voet per seconde	ft/s
	Kilometer per uur	km/h	0,6215	Mijlen per uur	mph
Volume	Liter	l	0,2642	US gallons	US gal.
	Milliliter	ml	0,0338	US ons	US oz.
	Kubieke centimeter	cm³	0,0610	Kubieke inch	in³
Gewicht	Kilogram	kg	2,2046	Pond	lbs

2 Veiligheid

2.1 Gebruik volgens bestemming

Deze machine is een ronde balenpers en dient ervoor om oogstgoed tot ronde balen te persen.

Het voor het beoogde gebruik van deze machine bedoelde oogstgoed zijn gemaaid halm- en bladgoed.

De machine is uitsluitend bestemd voor gebruik in de landbouw en mag alleen worden ingezet wanneer

- alle veiligheidsinrichtingen overeenkomstig de handleiding aanwezig zijn en zich in de beschermende stand bevinden.
- alle veiligheidsaanwijzingen van de handleiding in acht worden genomen en worden opgevolgd, zowel in het hoofdstuk "Principiële veiligheidsaanwijzingen", *zie Pagina 15*, als ook direct in de hoofdstukken van de handleiding.

De machine mag alleen worden gebruikt door personen die voldoen aan de door de machinefabrikant gestelde eisen voor de kwalificatie van het personeel, *zie Pagina 15*.

De handleiding is onderdeel van de machine en moet daarom tijdens het gebruik worden meegenomen. De bediening van de machine mag alleen na de instructie en onder inachtneming van deze handleiding plaatsvinden.

Toepassingen van de machine die niet in de handleiding staan beschreven, kunnen tot ernstig letsel of de dood van personen en tot schade aan de machine en andere materiële schade leiden.

Eigenmachtige veranderingen aan de machine kunnen de eigenschappen van de machine negatief beïnvloeden of de correcte functie storen. Eigenmachtige veranderingen ontslaan de fabrikant daarom van alle hieruit resulterende aansprakelijkheid.

Tot het doelmatig gebruik behoort tevens het opvolgen van de door de fabrikant voorgeschreven werkings-, onderhouds- en instandhoudingsvoorwaarden..

2.2 Redelijkerwijs voorzienbaar verkeerd gebruik

Elk gebruik in afwijking van het beoogd gebruik, *zie Pagina 14*, is een niet-beoogd gebruik en vormt daarmee een "verkeerd gebruik" als bedoeld in de Machinerichtlijn. Voor de hieruit voortvloeiende schade is niet de fabrikant, maar alleen de gebruiker aansprakelijk.

Dergelijke verkeerde toepassingen zijn bijv.:

- Ver- of bewerking van oogstgoederen die niet bij het beoogd gebruik worden genoemd, *zie Pagina 14*
- Transport van personen
- Transport van goederen
- Overschrijding van het toegestane technische totale gewicht
- Niet-inachtneming van veiligheidsstickers op de machine en veiligheidsaanwijzingen in de handleiding
- Verhelpen van storingen, uitvoering van instel-, reinigings-, reparatie- en onderhoudswerkzaamheden in strijd met de gegevens in de handleiding
- Eigenmachtige veranderingen aan de machine
- Aanbrengen van niet toegestane/goedgekeurde aanvullende uitrusting
- Gebruik van niet originele KRONE vervangingsonderdelen
- Stationaire werking van de machine

Eigenmachtige veranderingen aan de machine kunnen de eigenschappen van de machine en het veilig gebruik negatief beïnvloeden of de correcte werking storen. Eigenmachtige veranderingen ontslaan de fabrikant daarom van alle hieruit resulterende schadeclaims.

2.3 Gebruiksduur van de machine

- De gebruiksduur van deze machine is afhankelijk van de vakkundige bediening en het onderhoud evenals van de toepassingsvoorwaarden en gebruiksomstandigheden.
- Door het opvolgen van de aanwijzingen en instructies in deze bedrijfshandleiding kan een permanente paraatheid en een lange gebruiksduur van de machine worden bereikt.
- Na ieder seizoen moet de machine in het geheel op slijtage en andere beschadigingen worden gecontroleerd.
- Beschadigde en versleten componenten moeten voor de hernieuwde inbedrijfstelling worden vervangen.
- Na vijf jaar gebruik van de machine moet een volledige technische controle van de machine worden uitgevoerd en afhankelijk van de resultaten van deze controle moet over het verdere gebruik van de machine worden beslist.
- Theoretisch is de gebruiksduur van deze machine onbegrensd omdat alle versleten of beschadigde onderdelen kunnen worden vervangen.

2.4 Fundamentele veiligheidsaanwijzingen

Niet-inachtneming van veiligheidsaanwijzingen en waarschuwingsaanwijzingen

Indien de veiligheidsaanwijzingen en waarschuwingsaanwijzingen niet in acht worden genomen, kan dit gevaren voor personen, het milieu en de materieel tot gevolg hebben.

2.4.1 Belang van de handleiding

De handleiding is een belangrijk document en bestanddeel van de machine. Deze richt zich tot de gebruiker en bevat veiligheidsrelevante aanwijzingen.

Alleen de in de handleiding aangegeven werkwijzen zijn veilig. Wanneer de handleiding niet in acht wordt genomen, kunnen personen ernstig of dodelijk letsel oplopen.

- ▶ De "Fundamentele veiligheidsaanwijzingen" volledig lezen en in acht nemen, voordat de machine wordt gebruikt.
- ▶ Vóór het werk bovendien de desbetreffende paragrafen van de handleiding lezen en in acht nemen.
- ▶ De handleiding voor de gebruiker van de machine binnen handbereik in de documenthouder bewaren, *zie Pagina 48*.
- ▶ De handleiding doorgeven aan volgende gebruikers.

2.4.2 Kwalificatie van het bedieningspersoneel

Wanneer de machine ondeskundig wordt gebruikt, kunnen personen ernstig letsel oplopen of worden gedood. Om ongevallen te voorkomen moet elke persoon die met de machine werkt, aan de volgende minimumvereisten voldoen:

- Hij is lichamelijk in staat de machine te controleren.
- Hij kan de werkzaamheden met de machine in het kader van deze handleiding in overeenstemming met de veiligheidseisen uitvoeren.
- Hij begrijpt de werking van de machine in het kaders zijn werkzaamheden en kan de gevaren van het werk herkennen en voorkomen.
- Hij heeft de handleiding gelezen en kan de informatie in de handleiding dienovereenkomstig in de praktijk brengen.
- Hij is vertrouwd met het veilig besturen van voertuigen.
- Voor rijden op de openbare weg beschikt hij over voldoende kennis van de verkeersregels en over het voorgeschreven rijbewijs.

2.4.3 Kwalificatie van het vakpersoneel

Wanneer de uit te voeren werkzaamheden (montage, ombouw, inrichting, uitbreiding, reparatie, montage achteraf) onvakkundig aan de machine worden uitgevoerd, kunnen personen ernstig of dodelijk letsel oplopen. Om ongevallen te voorkomen, moet elke persoon die werkzaamheden volgens deze handleiding uitvoert, aan de volgende minimum vereisten voldoen:

- hij/zij is een gekwalificeerde vakman met overeenkomstige opleiding.
- Hij/zij is op grond van de vakbekwaamheid in staat de (gedeeltelijk) gedemonteerde machine te monteren zoals het volgens de montagehandleiding door de fabrikant is voorzien.
- Hij/zij is op grond van de vakbekwaamheid, bijv. door een opleiding, in staat de functie van de machine uit te breiden, te veranderen, te repareren zoals het volgens de overeenkomstige handleiding door de fabrikant is voorzien.
- Hij/zij heeft de handleiding gelezen en kan de informatie in de handleiding dienovereenkomstig in de praktijk brengen.
- hij/zij kan de uit te voeren werkzaamheden in het kader van deze handleiding overeenkomstig de veiligheidseisen uitvoeren.
- hij/zij begrijpt de werking van de uit te voeren werkzaamheden en de machine en kan de gevaren van het werk herkennen en voorkomen.
- hij/zij heeft de handleiding gelezen en kan de informatie in de handleiding dienovereenkomstig in de praktijk brengen.

2.4.4 Kinderen in gevaar

Kinderen kunnen gevaren niet inschatten en gedragen zich onberekenbaar.

Daardoor lopen kinderen extra gevaar.

▶ Kinderen weghouden van de machine.

▶ Kinderen weghouden van bedrijfsstoffen.

▶ Met name vóór het starten en het in gang zetten van machinebewegingen controleren of er zich geen kinderen in de gevarenzone bevinden.

2.4.5 Machine aankoppelen

Door de foutieve aankoppeling van trekker en machine ontstaan gevaren die ernstige ongevallen kunnen veroorzaken.

▶ Let bij het vastkoppelen op alle handleidingen:

- de handleiding van de trekker
- de handleiding van de machine, *zie Pagina 67*
- de handleiding van de tussenas

▶ Let op het veranderde rijgedrag van de combinatie.

2.4.6 Constructieve wijzigingen aan de machine

Door KRONE niet geautoriseerde constructieve veranderen en uitbreidingen kunnen een hindernis vormen voor goede werking, bedrijfsveiligheid, maar ook de verkeersvergunning van de machine. Hierdoor kunnen personen ernstig gewond raken of gedood worden.

Door KRONE niet geautoriseerde constructieve wijzigingen en uitbreidingen zijn niet toegestaan.

2.4.7 Extra uitrustingen en reserveonderdelen

Extra uitrustingen en reserveonderdelen die niet voldoen aan de eisen van de fabrikant, kunnen afbreuk doen aan de veilige werking van de machine en ongevallen veroorzaken.

- Om de veilige werking te waarborgen originele of genormeerde onderdelen gebruiken, die voldoen aan de eisen van de fabrikant.

2.4.8 Werkplekken aan de machine

Meerijdende personen

Meerijdende personen kunnen door de machine ernstig gewond worden of van de machine vallen en worden overreden. Weggeslingerde voorwerpen kunnen meerijdende personen treffen en verwonden.

- Laat nooit personen op de machine meerijden.

2.4.9 Veilige werking: Technisch onberispelijke toestand

Werking alleen na correcte inbedrijfstelling

Zonder correcte inbedrijfstelling volgens deze handleiding is de veilige werking van de machine niet gewaarborgd. Daardoor kunnen ongevallen worden veroorzaakt en kunnen personen ernstig letsel oplopen of worden gedood.

- De machine alleen na correcte inbedrijfstelling gebruiken, *zie Pagina 67*.

Technisch onberispelijke toestand van de machine

Ondeskundig onderhoud en ondeskundige instelling kan afbreuk doen aan de veilige werking van de machine en ongevallen veroorzaken. Daardoor kunnen personen ernstig letsel oplopen of worden gedood.

- Alle onderhouds- en instelwerkzaamheden uitvoeren volgens de hoofdstukken Onderhoud en Instelling.
- Voor alle onderhouds- en instelwerkzaamheden de machine stilzetten en beveiligen, *zie Pagina 28*.

Gevaar door schade aan de machine

Schade aan de machine kan afbreuk doen aan de veilige werking van de machine en ongevallen veroorzaken. Daardoor kunnen personen ernstig letsel oplopen of worden gedood. Voor de veiligheid zijn de volgende onderdelen van de machine van bijzonder belang:

- Remmen
- Besturing
- Veiligheidsinrichtingen
- Verbindingsinrichtingen
- Verlichting
- Hydrauliek
- Banden
- Tussenas

Bij twijfel aan de bedrijfsveilige toestand van de machine, bijvoorbeeld bij onverwacht veranderd rijgedrag, zichtbare schade of onverwacht veranderd bedrijfsgedrag:

- ▶ De machine stopzetten en beveiligen, *zie Pagina 28*.
- ▶ Mogelijke oorzaken voor schade onmiddellijk wegnemen, bijvoorbeeld grove vervuilingen verwijderen of losse schroeven vastdraaien.
- ▶ De oorzaak van de schade volgens deze handleiding bepalen en indien mogelijk verhelpen, *zie Pagina 272*.
- ▶ Bij schade die van invloed kan zijn op de veilige werking en volgens deze handleiding niet zelf kan worden verholpen: schade door een gekwalificeerde vakgarage laten verhelpen.

Technische grenswaarden

Wanneer de technische grenswaarden van de machine niet worden opgevolgd, kan de machine worden beschadigd. Daardoor kunnen ongevallen worden veroorzaakt en personen ernstig gewond raken of gedood worden. Het is bijzonder belangrijk voor de veiligheid dat de volgende technische grenswaarden in acht worden genomen:

- maximaal toegestane bedrijfsdruk van de hydrauliek
- maximaal toegestane aandrijftoerental
- maximaal toegestaan totaal gewicht
- maximaal toegestane aslast/aslasten
- maximaal toegestane steunlast
- maximaal toelaatbare aslasten van de trekker
- maximaal toegestane transporthoogte en -breedte
- maximaal toegestane maximumsnelheid

▶ Grenswaarden aanhouden, *zie Pagina 55*.

2.4.10 Gevarenzones

Bij ingeschakelde machine kan rondom de machine een gevarenzone ontstaan.

Om niet in de gevarenzone van de machine te komen moet minstens de veiligheidsafstand worden aangehouden.

Wanneer de veiligheidsafstand niet wordt aangehouen, kunnen personen ernstig letsel oplopen of worden gedood.

- ▶ Schakel de aandrijvingen en de motor alleen in wanneer geen personen de veiligheidsafstand hebben onderschreden.
- ▶ Wanneer personen de veiligheidsafstand onderschrijden, schakel dan de aandrijvingen uit.
- ▶ Bij het manoeuvreren en het werken op het veld de machine stoppen.

De veiligheidsafstand bedraagt:

Bij machine in rangeermodus en modus werken op het veld	
Voor de machine	3 m
Achter de machine	5 m
Aan de zijkant van de machine	3 m

Bij ingeschakelde machine zonder rijbeweging	
Voor de machine	3 m
Achter de machine	5 m
Aan de zijkant van de machine	3 m

De hier genoemde veiligheidsafstanden zijn minimum afstanden in het kader van de reglementaire toepassing. Deze veiligheidsafstanden moeten afhankelijk van de toepassings- en omgevingsvoorwaarden worden verhoogd.

- ▶ Voorafgaand aan alle werkzaamheden voor en achter de trekker en in de gevarenzone van de machine: De machine stopzetten en beveiligen, *zie Pagina 28*. Dit geldt ook voor kortdurende controlewerkzaamheden.
- ▶ Houd rekening met de gegevens in alle desbetreffende handleidingen:
- de handleiding van de trekker
- de handleiding van de machine
- de handleiding van de tussenas

Gevarenzone tussenas

Personen kunnen door de tussenas worden gegrepen, naar binnen worden getrokken en ernstig gewond raken.

- ▶ Neem de handleiding van de tussenas in acht.
- ▶ Houd voldoende overlapping van profielbuis en tussenasbescherming aan.
- ▶ Zorg ervoor dat de tussenasbeschermingen zijn aangebracht en dat deze functioneren.
- ▶ Laat de tussenassluitingen vastklikken. De voorziening ter beveiliging tegen onrechtmatig gebruik van de aftakasvork mag geen plaatsen hebben die kunnen grijpen of omwikkelen (bijv. door ringvormige vormgeving, beschermkraag om de borgpen).
- ▶ Voorkom meelopen van de tussenasbescherming door het vastmaken van de kettingen.
- ▶ Controleer of er niemand in de gevarenzone van de aftakas en de tussenas aanwezig is.
- ▶ Controleren of het gekozen toerental en draairichting van de aftakas van de trekker in overeenstemming zijn met het toegestane toerental en draairichting van de machine.
- ▶ Indien te grote hoeken tussen tussenas en aftakas optreden, de aftakas uitschakelen. De machine kan worden beschadigd. Onderdelen kunnen worden weggeslingerd en personen letsel toebrengen.

Gevarenzone aftakas

Personen kunnen door de aftakas en de aangedreven onderdelen worden gegrepen, naar binnen worden getrokken en ernstig worden verwond.

Voordat de aftakas wordt ingeschakeld:

- ▶ Ervoor zorgen dat alle veiligheidsinrichtingen zijn aangebracht en in de beschermende stand zijn gezet.
- ▶ Controleer of er niemand in de gevarenzone van de aftakas en de tussenas aanwezig is.
- ▶ Indien de aandrijvingen niet nodig zijn, de aandrijvingen uitschakelen.

Gevarenzone tussen trekker en machine

Bij verblijf tussen trekker en machine kunnen personen door wegrollen van de trekker, onachtzaamheid of door machinebewegingen ernstig gewond raken of overlijden:

- ▶ Voor alle werkzaamheden tussen de trekker en de machine: de machine stopzetten en beveiligen, *zie Pagina 28*. Dit geldt ook voor kortdurende controlewerkzaamheden.
- ▶ Wanneer de krachthefboom moet worden bediend, moeten alle personen op afstand van de krachthefboom blijven.

Gevarenzone bij ingeschakelde aandrijving

Bij ingeschakelde aandrijving bestaat er levensgevaar door bewegende machinedelen. Er mogen zich geen personen in de gevarenzone van de machine ophouden.

- ▶ Vóór het starten van de machine alle personen uit de gevarenzone van de machine wegsturen.
- ▶ Wanneer er een gevaarlijke situatie ontstaat, de aandrijvingen onmiddellijk uitschakelen en personen uit de gevarenzone sturen.

Gevarenzone door nalopende machinedelen

Wanneer machinedelen nalopen, kunnen personen ernstig gewond raken of gedood worden.

Na het uit schakelen van de aandrijvingen, lopen de volgende machinedelen na:

- Tussenas
- Aandrijfkettingen
- Pick-up
- Snijrotor
- Bindmechanisme
- Wikkelinrichting
- Rolbodem

- ▶ De machine stopzetten en beveiligen, *zie Pagina 28*.
- ▶ De machine pas benaderen wanneer alle machinedelen volledig tot stilstand zijn gekomen.

2.4.11 Veiligheidsinrichtingen in goed werkende staat houden

Wanneer veiligheidsinrichtingen ontbreken of beschadigd zijn, kunnen bewegende machinedelen personen ernstig verwonden of doden.

- ▶ Beschadigde veiligheidsinrichtingen vervangen.
- ▶ Gedemonteerde veiligheidsinrichtingen en machinedelen vóór de inbedrijfstelling weer monteren en in de beschermende stand zetten.
- ▶ Bij twijfel of alle veiligheidsinrichtingen correct zijn gemonteerd en deugdelijk werken, een vakgarage een controle laten uitvoeren.

Tussenasbescherming operationeel houden

De overlapping van tussenas en beschermpot aan de machine mag niet minder dan 50 mm bedragen. Deze minimale overlapping is ook noodzakelijk voor veiligheidsinrichtingen van groothoek-tussenas en wanneer koppelingen of andere componenten worden gebruikt. Wanneer de bediener voor het aansluiten van de tussenas tussen de tussenasbescherming en de beschermpot moet grijpen, moet de vrije ruimte in een niveau minstens 50 mm bedragen. In alle niveaus mag de vrije ruimte niet meer dan 150 mm bedragen.

2.4.12 Persoonlijke beschermingsmiddelen

Het dragen van persoonlijke beschermingsmiddelen is een belangrijke veiligheidsmaatregel. Ontbrekende of ongeschikte persoonlijke beschermingsmiddelen verhogen het risico van gezondheidsschade en letsel van personen.

Persoonlijke beschermingsmiddelen zijn bijvoorbeeld:

- Geschikte veiligheidshandschoenen
- Veiligheidsschoenen
- Nauwsluitende veiligheidskleding

- Gehoorbescherming
- Veiligheidsbril
- Bij stofvorming: geschikte adembescherming

▶ Persoonlijke beschermingsmiddelen voor de desbetreffende werkzaamheid vastleggen en ter beschikking stellen.

▶ Alleen persoonlijke beschermingsmiddelen gebruiken, die zich in deugdelijke toestand bevinden en effectieve bescherming bieden.

▶ Persoonlijke beschermingsmiddelen aanpassen aan de persoon, bijvoorbeeld zijn lengte.

▶ Ongeschikte kleding en sieraden afdoen (bijv. ringen, kettingen) en bij lang haar een haarnetje dragen.

2.4.13 Veiligheidsaanduidingen aan de machine

Veiligheidsstickers op de machine waarschuwen voor gevaren op gevaarlijke plaatsen en zijn een belangrijk onderdeel van de veiligheidsuitrusting van de machine. Ontbrekende veiligheidsstickers verhogen het risico van ernstig en dodelijk letsel bij personen.

▶ Vervuilde veiligheidsstickers reinigen.

▶ Veiligheidsstickers na elke reiniging controleren op volledigheid en leesbaarheid.

▶ Ontbrekende, beschadigde en onherkenbaar geworden veiligheidsstickers onmiddellijk vervangen.

▶ Vervangingsonderdelen voorzien van de voorgeschreven veiligheidsstickers.

Beschrijvingen, toelichtingen en bestelnummers van de veiligheidsstickers, *zie Pagina 30*.

2.4.14 Verkeersveiligheid

Gevaren bij rijden op de weg

Wanneer de machine de door het nationale recht voorgeschreven maximale afmetingen en gewichten overschrijdt en niet volgens de voorschriften is verlicht, kunnen tijdens het rijden op de weg andere verkeersdeelnemers in gevaar worden gebracht.

▶ Zorg er vóór het rijden op de weg voor dat de maximaal toegelaten afmetingen, gewichten, as-, steun- en aanhanglasten niet worden overschreden die volgens de nationale wetgeving gelden voor het rijden op de openbare weg.

▶ Voor het rijden op de weg de desbetreffende verlichting inschakelen en de functie ervan controleren.

▶ Voor het rijden op de weg alle afsluitkranen voor de hydraulische voorziening van de machine tussen trekker en machine sluiten.

▶ Voor eht rijden op de weg de besturingsapparaten van de trekker in neutrale stand brengen en vergrendelen.

Gevaren bij het rijden op de weg en in het veld

Aangekoppelde en aangebouwde machines veranderen de rijeigenschappen van de trekker. De rijeigenschappen zijn ook afhankelijk van de bedrijfstoestand en van de ondergrond. Wanneer de bestuurder geen rekening houdt met veranderde rijeigenschappen, kan hij ongevallen veroorzaken.

▶ Neem de maatregelen voor het rijden op de weg en in het veld in acht, *zie Pagina 205*.

Gevaren bij niet-correct voorbereide machine voor het rijden op de weg

Wanneer de machine niet correct voor het rijden op de weg wordt voorbereid, kunnen ernstige ongevallen in het wegverkeer hiervan het gevolg zijn.

- Telkens voor het rijden op de weg de machine hiervoor voorbereiden, *zie Pagina 206*.

Gevaren bij het rijden door bochten met aangehangen machine en door de totale breedte

Door het uitzwenken van de machine bij het rijden door bochten en door de totale breedte kunnen ongevallen worden veroorzaakt.

- De totale breedte van de trekker-machine-combinatie in acht nemen.
- Rekening houden met het grotere zwenkbereik bij het rijden door bochten.
- De rijsnelheid bij het rijden door bochten aanpassen.
- Bij het afbuigen bedacht zijn op personen, tegenliggend verkeer en hindernissen.

Gevaar bij de werking van de machine op een helling.

De machine kan bij de werking op een helling kantelen. Daardoor kunnen ongevallen worden veroorzaakt en kunnen personen ernstig letsel oplopen of worden gedood.

- Alleen op een helling werken en rijden als de bodem van de helling vlak is en wanneer gegarandeerd is dat de banden grip hebben op de bodem.
- De machine met geringe snelheid omkeren. Een grote bocht rijden bij het omkeren.
- Dwars op de helling rijden vermijden omdat vooral door de extra lading en het uitvoeren van machinefuncties het zwaartepunt van de machine wordt veranderd.
- Vermijd rukachtige bewegingen op de helling.
- Een ronde baal op de helling altijd zodanig neerleggen dat deze niet vanzelf in beweging kan raken.
- Parkeer de machine niet op een helling.

2.4.15 Machine veilig parkeren

Een onvakkundig geparkeerde en onvoldoende beveiligde machine kan een gevaar vormen voor personen, in het bijzonder voor kinderen en kan zich ongecontroleerd in beweging zetten of omkiepen. Personen kunnen ernstig verwond of gedood worden.

- De machine op een vlakke, horizontale ondergrond met voldoende draagvermogen neerzetten.
- Vóór instel-, reparatie-, onderhouds- en reinigingswerkzaamheden ervoor zorgen dat de machine veilig staat.
- In het hoofdstuk Rijden en transport de paragraaf "Machine parkeren" in acht nemen, *zie Pagina 206*.
- Voor het parkeren: de machine stoppen en beveiligen, *zie Pagina 28*.

2.4.16 Bedrijfsstoffen

Ongeschikte bedrijfsstoffen

Bedrijfsstoffen die niet voldoen aan de eisen van de fabrikant, kunnen afbreuk doen aan de veilige werking van de machine en ongevallen veroorzaken.

- Alleen bedrijfsstoffen gebruiken, die aan de eisen van de fabrikant voldoen.

M.b.t. de eisen aan de bedrijfsstoffen, *zie Pagina 58*.

Vervuiling van het hydrauliek- en/of brandstofsysteem

Het binnendringen van vreemde voorwerpen en/of vloeistoffen in het hydrauliek- en/of brandstofsysteem kan de bedrijfszekerheid van de machine in gevaar brengen en ongevallen veroorzaken.

- Alle aansluitingen en componenten reinigen.
- Open aansluitingen met beschermkappen afsluiten.

Milieubescherming en afvalverwijdering

Bedrijfsstoffen als dieselbrandstof, remvloeistof, antivriesmiddel en smeermiddelen (bijv. tandwielolie, hydraulische olie) kunnen schade toebrengen aan het milieu en de gezondheid van personen.

- De bedrijfsstoffen niet in het milieu terecht laten komen.
- De bedrijfsstoffen in een goed afsluitende speciaal hiervoor aangeduide vloeistoftank vullen en volgens de overheidsvoorschriften verwijderen.
- Eruit gelopen bedrijfsstoffen opnemen met absorberende materiaal in een goed afsluitende, speciaal hiervoor aangeduide vloeistoftank met etiket gieten en volgens de overheidsvoorschriften verwijderen.

2.4.17 Gevaren door de gebruiksomgeving

Brandgevaar

Door de werking of door dieren, bijvoorbeeld knaagdieren, nestelende vogels of opwervelingen kan zich brandbaar materiaal in de machine verzamelen.

Stof, verontreinigingen en oogstresten onder droge werkomstandigheden kunnen zich aan hete delen ontsteken en personen door brand ernstig verwonden of doden.

- De machine dagelijks voor het eerste gebruik controleren en reinigen.
- De machine tijdens de werkdag regelmatig controleren en reinigen.

Levensgevaarlijke elektrische schokken door elektrische bovenleiding

De machine kan met geopende achterklep de hoogte van elektrische bovenleiding bereiken. Daardoor kan spanning op de machine overslaan en dodelijke elektrische schokken of brand veroorzaken.

- Houd voldoende afstand tot elektrische bovenleidingen bij het openen van de achterklep.
- De achterklep nooit in de nabijheid van stroommasten en elektrische bovenleidingen openen.
- Bij geopende achterklep voldoende afstand tot elektrische bovenleidingen houden.
- Om eventueel gevaar voor elektrische schokken door spanningsoverslag te voorkomen, nooit in of uit de trekker stappen onder elektrische bovenleidingen.

Hoe te handelen bij spanningsoverslag van elektrische bovenleidingen

Elektrisch geleidende delen van de machine kunnen door een spanningsoverslag onder hoge elektrische spanning worden gezet. Op de bodem rond de machine ontstaat bij spanningsoverslag een spanningstrechter waarin grote spanningsverschillen werken. Op grond

van de grote spanningsverschillen in de bodem kunnen dodelijke elektrische schokken ontstaan door het nemen van grote stappen, het gaan liggen op de bodem of het steunen met de handen.

- De cabine niet verlaten.
- Geen metalen delen aanraken.
- Geen geleidende verbinding met de grond maken.
- Personen waarschuwen om niet bij de machine te komen. Elektrische spanningsverschillen op de grond kunnen tot ernstige elektrische schokken leiden.
- Op hulp door professionele reddingsdiensten wachten. De elektrische bovenleiding moet worden uitgeschakeld.

Wanneer personen de cabine ondanks spanningsoverslag moeten verlaten, bijvoorbeeld omdat onmiddellijk levensgevaar door brand dreigt:

- gelijktijdig contact met de machine en de bodem voorkomen.
- Van de machine vandaan springen. Daarbij zo springen dat u rechtop kunt blijven staan. Machine niet van buiten aanraken.
- In zeer kleine stappen van de machine weglopen en daarbij de voeten dicht bij elkaar houden.

2.4.18 Gevarenbronnen aan de machine

Lawaai kan gezondheidsschade veroorzaken

Door de geluidshinder van de machine tijdens de werking kan gezondheidsschade worden veroorzaakt zoals hardhorendheid, doofheid of tinnitus. Bij het gebruik van de machine met hoog toerental wordt bovendien het geluidsniveau verhoogd. De hoogte van het geluiddrukniveau is hoofdzakelijk afhankelijk van de gebruikte trekker. De emissiewaarde werd bij gesloten cabine onder de condities conform DIN EN ISO 4254-1, bijlage B gemeten, *zie Pagina 55*.

- Vóór inbedrijfstelling van de machine het gevaar door lawaai beoordelen.
- Afhankelijk van de omgevingsomstandigheden, werktijden en werk- en gebruiksomstandigheden van de machine een geschikte gehoorbescherming vastleggen en gebruiken.
- Regels voor het gebruik van de gehoorbescherming en voor de arbeidsduur vastleggen.
- Tijdens het gebruik ramen en deuren van de cabine gesloten houden.
- Bij rijden op de weg gehoorbescherming afdoen.

Vloeistoffen onder hoge druk

De volgende vloeistoffen staan onder hoge druk:

- Hydraulische olie

Onder hoge druk uittredende vloeistoffen kunnen door de huid het lichaam binnendringen en personen ernstig verwonden.

- ▶ Bij verdacht op een beschadigd hydraulisch systeem onmiddellijk de machine stopzetten en beveiligen en contact opnemen met een gekwalificeerde vakwerkplaats.
- ▶ Lekkage nooit met blote handen opsporen. Een gat ter grootte van een speldenknop kan al ernstig letsel veroorzaken.
- ▶ Bij het zoeken naar lekkage vanwege het gevaar voor letsel daarvoor geschikte hulpmiddelen gebruiken, zoals bijv. een stuk karton.
- ▶ Lichaam en gezicht op afstand van lekkage houden.
- ▶ Wanneer er vloeistof in het lichaam binnengedrongen is, onmiddellijk een arts consulteren. De vloeistof moet zo snel mogelijk uit het lichaam worden verwijderd.

Hete vloeistoffen

Wanneer hete vloeistoffen worden afgetapt kunnen personen zich verbranden.

- ▶ Bij het aftappen van hete bedrijfsstoffen persoonlijke veiligheidsuitrusting dragen.
- ▶ Vloeistoffen en machinedelen zo nodig laten afkoelen voordat reparatie-, onderhouds- en reinigingswerkzaamheden worden uitgevoerd.

Beschadigde persluchtinstallatie

Beschadigde persluchtslangen van de persluchtinstallatie kunnen losscheuren. Zich ongecontroleerd bewegende slangen kunnen personen ernstige letsel toebrengen.

- ▶ Bij verdenking dat de persluchtinstallatie beschadigd is, onmiddellijk contact opnemen met een vakgarage.
- ▶ De machine stopzetten en beveiligen, *zie Pagina 28*.

Beschadigde hydraulische slangen

Beschadigde hydraulische slangen kunnen losscheuren, knappen of oliedoorlatingen veroorzaken. Daardoor kan de machine beschadigd raken en kunnen personen ernstig letsel oplopen.

- ▶ De machine stoppen en beveiligen, *zie Pagina 28*.
- ▶ Bij vermoeden dat de hydraulische slangen beschadigd zijn, direct contact opnemen met een vakwerkplaats, *zie Pagina 265*.

Hete oppervlakken

De volgende componenten kunnen tijdens de werking heet worden waardoor personen zich eraan kunnen verbranden:

- Perskamer
- Magneetspoelen van de stuurventielen
- Aandrijving

- ▶ Voldoende afstand houden van hete oppervlakken en aangrenzende componenten.
- ▶ Machinedelen laten afkoelen en veiligheidshandschoenen dragen.

2.4.19 Gevaren bij bepaalde werkzaamheden: op- en afstappen

Veilig op- en afstappen

Door nonchalant gedrag bij het op- en afstappen kunnen personen van de trap vallen. Personen die buiten de daarvoor bestemde trappen om op de machine klimmen, kunnen uitglijden, vallen en ernstig letsel oplopen.

Vuil, bedrijfsstoffen en smeermiddelen kunnen afbreuk doen aan de veiligheid bij het opstappen en staan.

- De opstap- en stavlakken steeds schoon en in behoorlijke toestand houden, zodat veilig opstappen en staan zijn gewaarborgd.
- Nooit op- en afstappen wanneer de machine zich beweegt.
- Met het gezicht naar de machine op- en afstappen.
- Bij het op- en afstappen op drie punten contact met treden en leuningen houden (tegelijkertijd twee handen en één voet of twee voeten en één hand aan de machine).
- Bij het op- en afstappen nooit bedieningselementen als handgreep gebruiken. Door per ongeluk bedienen van bedieningselementen kunnen functies onbedoeld worden bediend die een gevaar opleveren.
- Bij het afstappen nooit van de machine springen.
- Alleen via de in deze handleiding aangegeven opstap- en stavlakken op- en afstappen, *zie Pagina 120*.

2.4.20 Gevaren bij bepaalde werkzaamheden: Werkzaamheden aan de machine

Werkzaamheden aan de stopgezette machine

Wanneer de machine niet is stopgezet en beveiligd, kunnen delen onbedoeld bewegen of kan de machine zich in beweging zetten. Daardoor kunnen personen ernstig letsel oplopen of worden gedood.

- Voor alle reparatie-, onderhouds-, instel- en reinigingswerkzaamheden aan de machine de machine stilzetten en beveiligen, *zie Pagina 28*.

Instandhoudings- en reparatiewerkzaamheden

Ondeskundige instandhoudings- en reparatiewerkzaamheden brengen de veilige werking in gevaar. Daardoor kunnen ongevallen worden veroorzaakt en kunnen personen ernstig letsel oplopen of worden gedood.

- Uitsluitend werkzaamheden uitvoeren die in deze handleiding staan beschreven. Voor alle werkzaamheden de machine stilzetten en beveiligen, *zie Pagina 28*.
- Alle overige instandhoudings- en reparatiewerkzaamheden uitsluitend door een gekwalificeerde vakgarage laten uitvoeren.

Bij werkzaamheden aan of op hoog gelegen gebieden van de machine

Bij werkzaamheden aan of op hoog gelegen gebieden van de machine bestaat gevaar om te vallen. Daardoor kunnen ongevallen worden veroorzaakt en personen ernstig gewond raken of gedood worden.

- Voor alle werkzaamheden de machine stopzetten en beveiligen, *zie Pagina 28*.
- Let op een stabiele stand.
- Een geschikte valbeveiliging gebruiken.
- Het gebied onder de montageplaats tegen vallende voorwerpen beschermen.

Omhooggeheven machine en machinedelen

De opgetilde machine en opgetilde machinedelen kunnen ongewenst naar beneden zakken of kantelen. Daardoor kunnen personen ernstig of dodelijk letsel oplopen.

- Niet onder de omhoog geheven machine of machinedelen, die niet werden ondersteund, gaan staan, *zie Pagina 29*.
- Altijd vóór werkzaamheden aan opgetilde machines of machinedelen eerst de machine of machinedelen neerlaten.
- Altijd vóór werkzaamheden onder opgetilde machines of machinedelen eerst de machine of machinedelen met starre veiigheidsondersteuning of met hydraulische afsluitinrichting en door ondersteunen tegen neerlaten beveiligen.

Gevaar door laswerkzaamheden

Ondeskundige laswerkzaamheden brengen de veilige werking van de machine in gevaar. Daardoor kunnen ongevallen worden veroorzaakt en personen ernstig gewond raken of gedood worden.

- Nooit aan de volgende delen lassen:

- Aandrijving
- Componenten van de hydrauliek
- Componenten van de elektronica
- Frames of dragende bouwgroepen
- Onderstel

- Voor laswerkzaamheden aan de machine de toestemming door de KRONE klantenservice bezorgen en desgewenst alternatieven laten tonen.
- Voor laswerkzaamheden aan de machine, de machine veilig neerzetten en van de trekker loskoppelen.
- Laswerkzaamheden alleen door ervaren vakpersoneel laten uitvoeren.
- De aarding van het lasapparaat dicht bij de laspunten aanbrengen.
- Voorzichtig bij laswerkzaamheden in de nabijheid van elektrische en hydraulische delen, kunststof delen en drukvaten. De delen kunnen worden beschadigd, personen in gevaar brengen of ongevallen veroorzaken.

2.4.21 Gevaren bij bepaalde werkzaamheden: werkzaamheden aan wielen en banden

Onvakkundige montage of demontage van de wielen en banden brengen de veilige werking in gevaar. Daardoor kunnen ongevallen worden veroorzaakt en kunnen personen ernstig letsel oplopen of worden gedood.

Voor wiel- en bandmontage moet voldoende kennis aanwezig zijn en voorgeschreven montagegereedschap worden gebruikt.

- Als de kennis ontbreekt, de wielen en banden laten monteren door de KRONE-dealer of een gekwalificeerde bandenservice.
- Bij het monteren van de band op de velg mag nooit de door KRONE aangegeven maximaal toegestane druk worden overschreden. Anders kan de band of zelfs de velg explosief scheuren, *zie Pagina 55*.
- Bij de montage van de wielen de wielmoeren met het voorgeschreven draaimoment monteren, *zie Pagina 238*.

2.4.22 Hoe te handelen in gevaarlijke situaties en bij ongevallen

Verboden of verkeerde maatregelen in gevaarlijke situaties kunnen de redding van personen die gevaar lopen hinderen of verhinderen. Door de lastigere reddingsomstandigheden nemen de kansen op hulp en genezing van gewonden af.

- Principieel: de machine uitschakelen.
- Overzicht over de gevaarlijke situatie krijgen en de oorzaak van het gevaar herkennen.
- De plaats van het ongeval afsluiten.
- Personen uit de gevarenzone redden.
- Uit de gevarenzone weggaan en deze niet meer betreden.
- Reddingsdiensten alarmeren en, indien mogelijk, hulp halen.
- Levensreddende directe maatregelen nemen.

2.5 Veiligheidsroutines

2.5.1 Machine stopzetten en beveiligen

⚠ *WAARSCHUWING*

Gevaar voor letsel door beweging van de machine of machinedelen

Wanneer de machine niet is stopgezet, kunnen de machine of machinedelen onbedoeld bewegen. Daardoor kunnen personen ernstig letsel oplopen of worden gedood.

- Voor het verlaten van de werkplek van de operator: Machine stopzetten en beveiligen.

Om de machine te stoppen en te beveiligen:

- Machine op een horizontale en vlakke ondergrond met voldoende draagvermogen neerzetten.
- De aandrijvingen uitschakelen en afwachten tot nalopende delen tot stilstand zijn gekomen.
- De trekkermotor uitschakelen, contactsleutel eruit trekken en meenemen.
- De trekker beveiligen tegen wegrollen.
- De machine met wielwiggen vastzetten om wegrollen te voorkomen.
- Indien aanwezig de parkeerrem tegen de machine aantrekken.

2.5.2 Omhoog gebrachte machine en machinedelen beveiligen tegen omlaag zakken

⚠ *WAARSCHUWING*

Gevaar voor beknellen door bewegingen van de machine of machinedelen

Wanneer de machine of machinedelen niet beveiligd zijn tegen omlaag zakken, kunnen de machine of machinedelen gaan rollen, vallen of wegzakken. Daardoor kunnen personen worden bekneld of dodelijk letsel oplopen.

- De omhoog gebrachte machinedelen kunnen omlaag zakken.
- De machine stoppen en beveiligen, *zie Pagina 28*.
- Voor werkzaamheden aan of onder opgeheven machinedelen: Machine of machinedelen met hydraulische afsluitinrichting aan machinezijde (bijv. een afsluitkraan) beveiligen tegen omlaag zakken.
- Voor werkzaamheden aan of onder opgeheven machinedelen: Machine of machinedelen veilig ondersteunen.

Om de machine of machinedelen veilig te ondersteunen:

- Alleen geschikte materialen en met voldoende omvang gebruiken voor het ondersteunen, die bij belasting niet breken of meegeven.
- Bakstenen of holle bouwstenen zijn ongeschikt voor het stutten en veilig ondersteunen en mogen niet worden gebruikt.
- Een autokrik is ongeschikt voor het stutten en veilig ondersteunen en mag niet worden gebruikt.

2.5.3 Oliepeilcontrole, olie- en filterelementwissel veilig uitvoeren

⚠ *WAARSCHUWING*

Oliepeilcontrole, olie- en filterelementwissel veilig uitvoeren

Wanneer de oliepeilcontrole, olie- en filterelementwissel niet veilig worden uitgevoerd kan de veilige werking van de machine worden gereduceerd. Daardoor kunnen er ongevallen ontstaan.

- Oliepeilcontrole, olie- en filterelementwissel veilig uitvoeren.

Om de oliepeilcontrole, olie- en filterelementwissel veilig uit te voeren:

- Opgetilde machinedelen neerlaten of tegen het vallen beveiligen, *zie Pagina 29*.
- De machine stopzetten en beveiligen, *zie Pagina 28*.
- De intervallen voor de oliepeilcontrole, olie en filterelementwissel aanhouden,*zie Pagina 228*.
- Alleen de oliekwaliteit/oliehoeveelheid gebruiken die in de bedrijfsstoffentabel zijn vermeld, *zie Pagina 58*.
- Ervoor zorgen dat de olie en de hulpmiddelen voor het vullen zuiver zijn.
- Het gebied rond de componenten (bijv. aandrijving, hogedrukfilter) reinigen en ervoor zorgen dat er geen vreemde voorwerpen in de componenten of het hydraulisch systeem komen.
- De aanwezige afdichtingsringen controleren op beschadigingen en indien nodig vervangen.
- Uitlopende olie resp. oude olie in een hiervoor bestemd reservoir opvangen en correct verwijderen, *zie Pagina 23*.

2.5.4 Actortest uitvoeren

⚠ WAARSCHUWING

Actortest veilig uitvoeren

Door het van stroom voorzien van de actoren worden functies rechtstreeks en zonder veiligheidsafvraag uitgevoerd. Daardoor kunnen machinedelen ongewenst in beweging worden gezet, personen grijpen en ernstig letsel toevoegen.

✓ Alleen personen die met de machine vertrouwd zijn, mogen de actortest uitvoeren.

✓ De uitvoerende persoon moet ermee vertrouwd zijn, welke machinedelen door het aansturen van de actoren worden bediend.

▶ De actortest veilig uitvoeren.

Om de actortest veilig uit te voeren:

▶ Opgeheven machinedelen neerlaten of tegen vallen beveiligen, *zie Pagina 29*.

▶ De machine stoppen en beveiligen, *zie Pagina 28*.

▶ De gevarenzone van de aangestuurde bewegende machinedelen goed zichtbaar afsluiten.

▶ Ervoor zorgen dat zich geen personen in de gevarenzone van de aangestuurde bewegende machinedelen bevinden.

▶ Op contact zetten.

▶ De actortest alleen vanaf een veilige positie buiten het werkingsgebied van de door de actoren bewogen machinedelen uitvoeren.

2.6 Veiligheidsstickers aan de machine

Elke veiligheidssticker is voorzien van een bestelnummer en kan direct bij de KRONE dealer worden besteld. Ontbrekende, beschadigde en onherkenbare veiligheidsstickers moeten onmiddellijk worden vervangen.

Bij het aanbrengen van veiligheidsstickers moet het contactoppervlak op de machine schoon en vrij van vuil, olie en vet zijn, zodat de stickers optimaal hechten.

Positie en betekenis van de veiligheidsstickers

Rechterzijde en linkerzijde machine

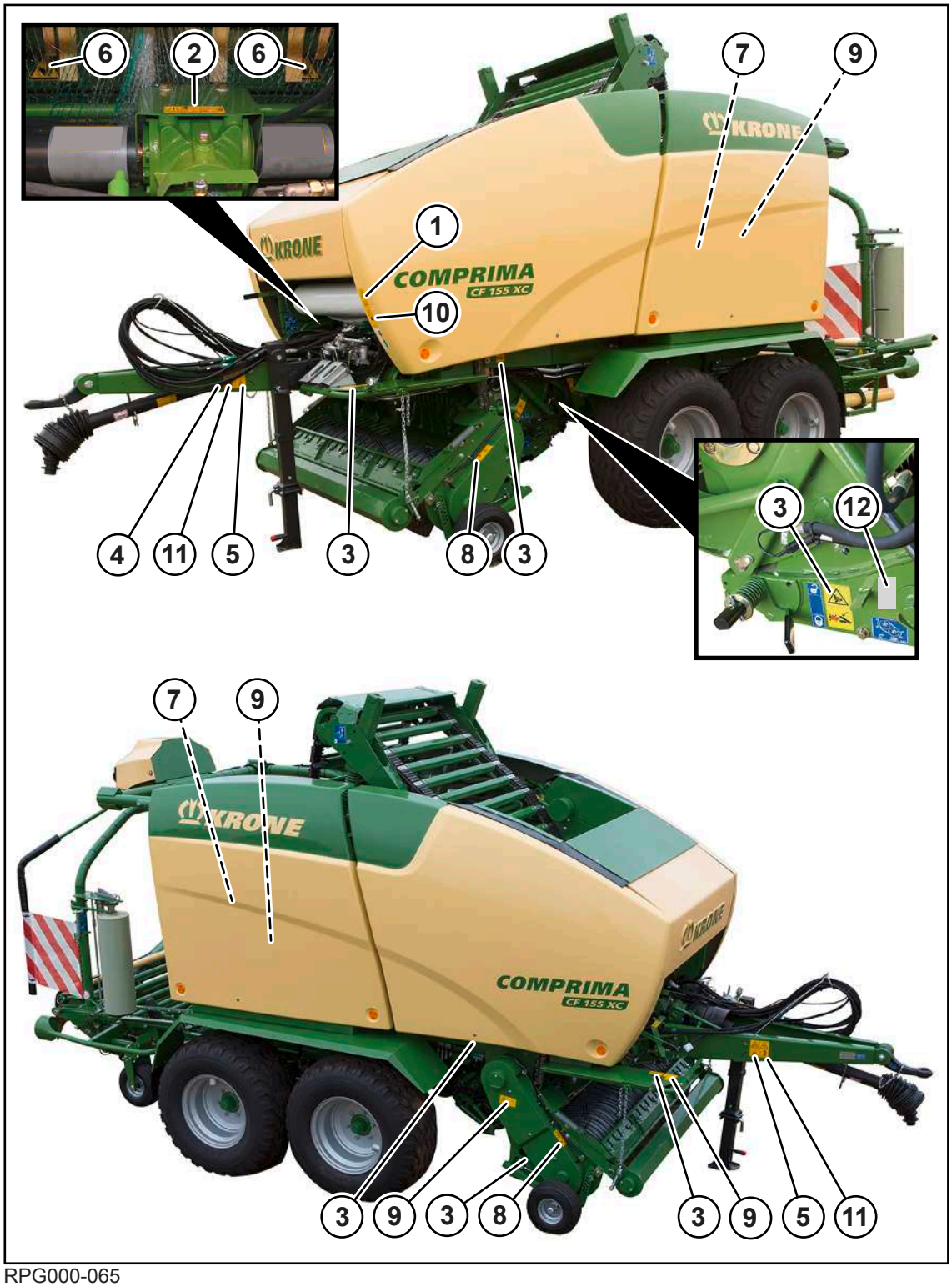

RPG000-065

1. Best.-nr. 939 471 1 (1x)

	Gevaar door verkeerde bediening en onbekendheid Door verkeerde bediening van de machine en onbekendheid met de machine en een verkeerde handelwijze in gevaarlijke situaties bestaat er levensgevaar voor operators en derden. ▶ Vóór de inbedrijfstelling de handleiding en de veiligheidsvoorschriften lezen en in acht nemen.

2. Best.-nr. 939 100 4 (1x)

	Gevaar door overschrijden van het maximaal toelaatbare aftakastoerental of van de maximaal toelaatbare bedrijfs-druk Bij overschrijding van het toegelaten aftakastoerental kunnen machinedelen worden vernield of weggeslingerd. Bij het overschrijden van de maximaal toelaatbare werkdruk kunnen hydraulische componenten worden beschadigd. Daardoor kunnen personen ernstig of levensgevaarlijk letsel oplopen. ▶ Neem het toegestane aftakastoerental in acht. ▶ Neem de toegestane bedrijfsdruk in acht.

3. Best.-nr. 942 196 1 (6x)

	Gevaar door beknellen of afsnijden Gevaar voor letsel door beknellende en snijdende punten aan bewegende machinedelen. ▶ Nooit in het beknellings-gevarenzone grijpen zolang daar nog delen kunnen bewegen.

4. Best.-nr. 942 196 1 (1x) bij uitvoering "Hydraulische steunvoet"

	Gevaar door beknellen of afsnijden Gevaar voor letsel door beknellende en snijdende punten aan bewegende machinedelen. ▶ Nooit in het beknellings-gevarenzone grijpen zolang daar nog delen kunnen bewegen.

5. Best.-nr. 939 407 1 (2x)

	Gevaar door draaiende pick-up Bij het benaderen van de gevarenzone en bij het verhelpen oogstgoedblokkades met handen en voeten bestaat gevaar voor intrekken. ▶ Voor werkzaamheden aan de pick-up de aftakas en de motor uitschakelen.

6. Best.-nr. 939 125 1 (2x)

	Gevaar door scherpe messen. Bij het grijpen in de gevarenzone van de messen bestaat gevaar voor snijwonden ▶ Snijvaste handschoenen dragen.

7. Best.-nr. 27 024 736 1 (2x)

	Gevaar door onder spanning staande veer Gevaar voor letsel door wegslingerende machinedelen. ▶ Schroefverbinding nooit losdraaien.

8. Best.-nr. 939 520 1 (2x)

	Gevaar door draaiende vijzel Door de draaiende vijzel bestaat gevaar door binnentrekken en vastgrijpen. ▶ Nooit in de draaiende vijzel grijpen. ▶ Afstand houden tot bewegende machinedelen.

9. Best.-nr. 942 002 4 (4x)

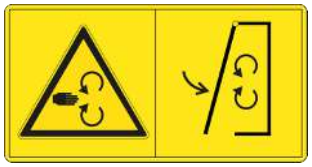	**Gevaar door draaiende machinedelen** Bij draaiende machine bestaat gevaar voor letsel door draaiende machinedelen. ▶ Breng de beschermingen voor de inbedrijfstelling in de beschermende stand.

10. Best.-nr. 27 017 775 0 (1x)

	Gevaar door verkeerde instelling Gevaar voor ongevallen door verkeerde reminstelling. ▶ Bij rijden op de weg ervoor zorgen dat "Vollast" (1/1) op de remkrachtregelaar is ingesteld.

11. Best.-nr. 939 408 2 (2x)

	Gevaar door draaiende machinedelen Bij het beklimmen van de machine bij draaiende aftakas bestaat gevaar om door draaiende machinedelen naar binnen te worden getrokken. ▶ Voor het beklimmen van de machine de aftakas en de motor uitschakelen.

12. Best.-nr. 27 014 439 0 (1x)

	Gevaar door stoten Gevaar voor letsel door hendel onder veerspanning. ▶ Bij bediening voldoende afstand houden.

Wikkelinrichting achter

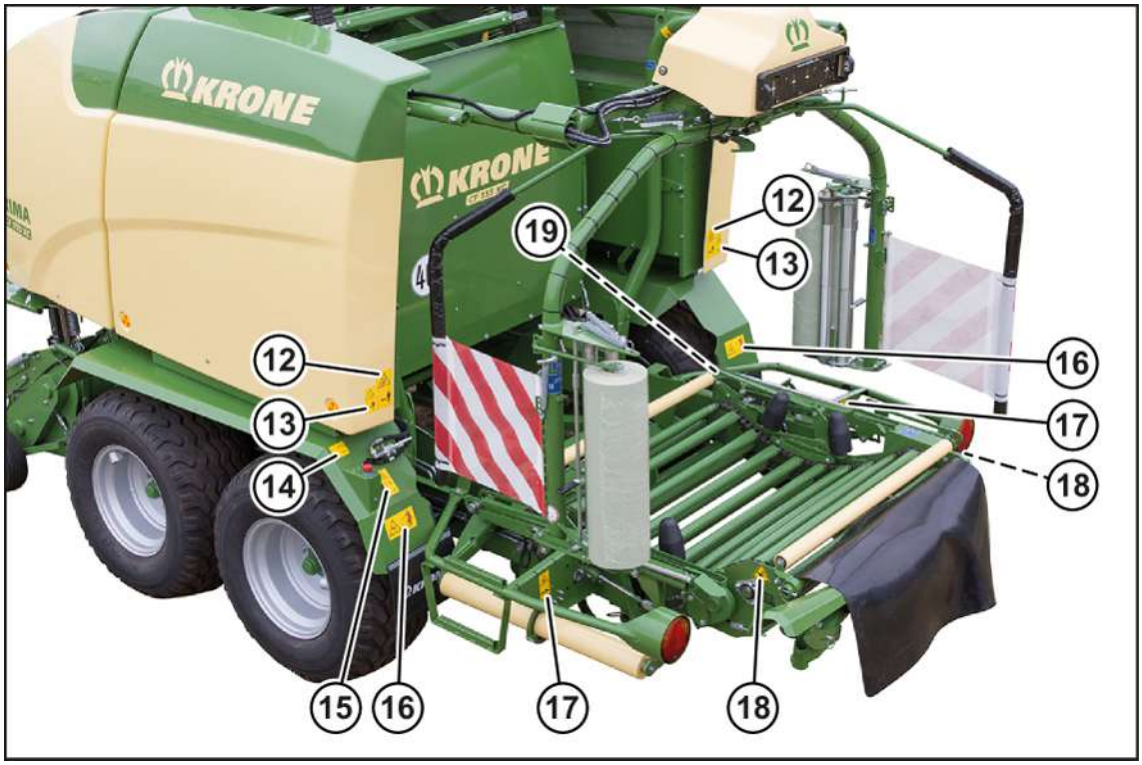

RPG000-066

13. Best.-nr. 942 235 0 (2x)

	Gevaar door stoten Door de zwenkbeweging van de machine bestaat levensgevaar. ▶ Er voor zorgen dat zich geen personen in het zwenkbereik van de machine bevinden. ▶ Afstand houden tot bewegende machinedelen.

14. Best.-nr. 27 013 422 0 (2x)

	Gevaar door stoten Gevaar voor letsel door de rollende baal. ▶ Controleren of zich geen personen in de gevarenzone bevinden.

15. Best.-nr. 942 272 0 (1x)

	Gevaar door draaiende machinedelen In de bewegingszone van de wikkelinrichting bestaat gevaar voor letsel door draaiende machinedelen. ▶ Bedien de snelstopschakelaar om alle functies van de wikkelinrichting te onderbreken.

16. Best.-nr. 27 014 576 0 (1x)

	Gevaar door stoten of kneuzen Door de zakkende achterklep bestaat levensgevaar. ▶ Voor onderhoudswerkzaamheden in de omgeving van de achterklep de afsluitkraan op de linker hefcilinder sluiten. ▶ Zorg ervoor dat er geen personen onder de opgeheven achterklep aanwezig zijn.

17. Best.-nr. 942 271 0 (2x)

	Gevaar door draaiende machinedelen Bij het beklimmen van de machine bij draaiende aftakas bestaat gevaar om door draaiende machinedelen naar binnen te worden getrokken. ▶ Voor het beklimmen van de machine de aftakas en de motor uitschakelen.

18. Best.-nr. 942 196 1 (2x)

	Gevaar door beknellen of afsnijden Gevaar voor letsel door beknellende en snijdende punten aan bewegende machinedelen. ▶ Nooit in het beknellings-gevarenzone grijpen zolang daar nog delen kunnen bewegen.

19. Best.-nr. 27 007 502 0 (2x)

	Gevaar door scherpe messen. Bij het grijpen in de gevarenzone van de messen bestaat gevaar voor snijwonden ▶ Snijvaste handschoenen dragen.

20. Best.-nr. 939 125 1 (1x)

	Gevaar door scherpe messen. Bij het grijpen in de gevarenzone van de messen bestaat gevaar voor snijwonden ▶ Snijvaste handschoenen dragen.

2.7 Aanwijzingsstickers op de machine

Elke aanwijzingssticker is voorzien van een bestelnummer en kan direct bij de KRONE dealer worden besteld. Ontbrekende, beschadigde en onherkenbare aanwijzingsstickers moeten onmiddellijk worden vervangen.

Bij het aanbrengen van aanwijzingsstickers moet het contactoppervlak op de machine schoon en vrij van vuil, olie en vet zijn, zodat de stickers optimaal hechten.

Positie en betekenis van de aanwijzingsstickers

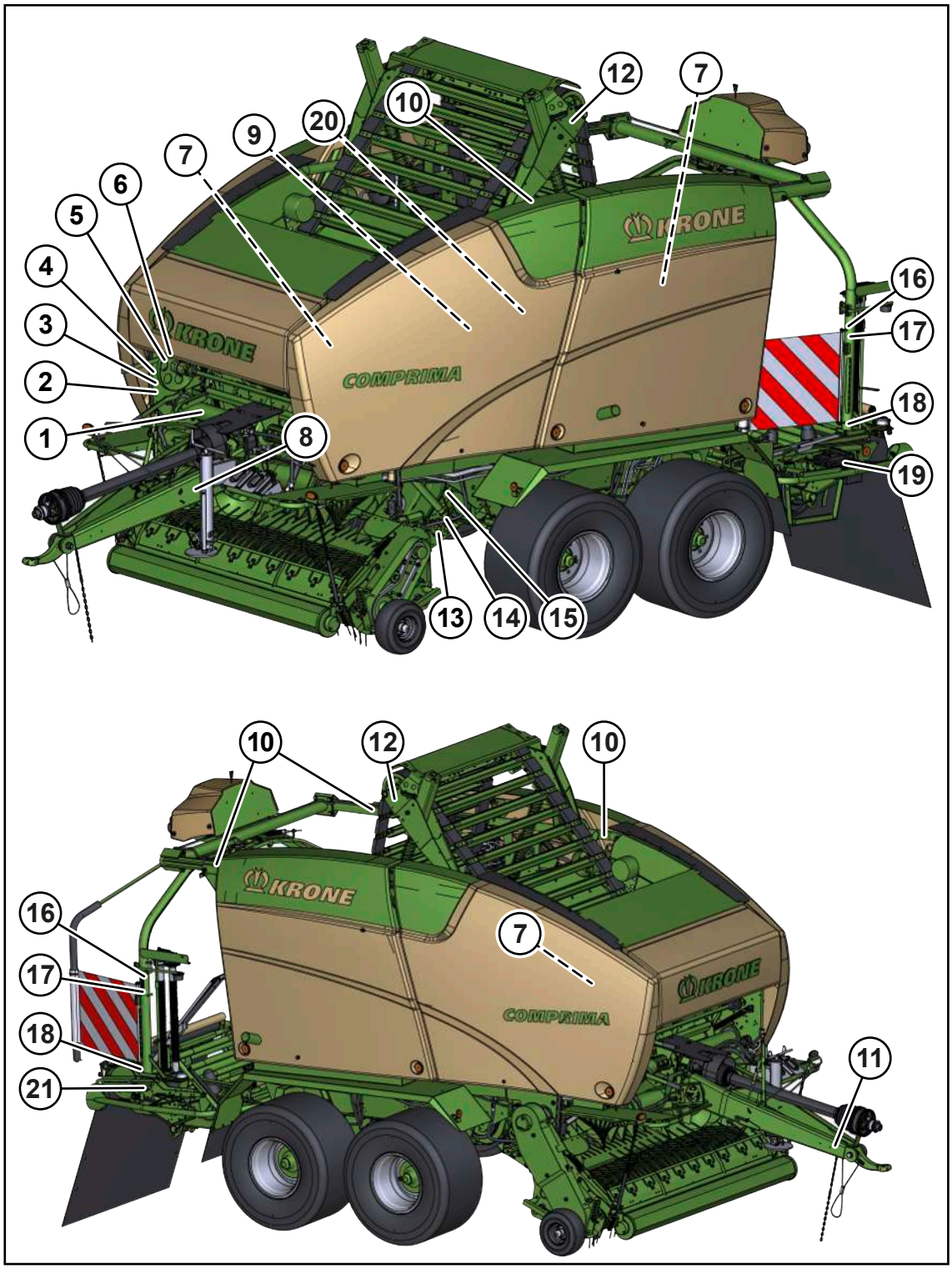

RPG000-205

1. Best.-nr. 942 111 0 (1x)

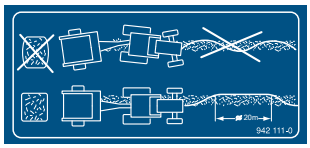	Deze sticker geeft aan hoe de perskamer optimaal wordt gevuld om een gelijkmatig gevormde ronde baal te verkrijgen, *zie Pagina 90*.

2. Best.-nr. 27 024 217 0 (1x) bij uitvoering "Netbinding"

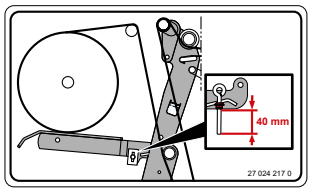	De sticker toont hoe de bindmateriaalrem wordt ingesteld, *zie Pagina 219*.

3. Best.-nr. 27 028 988 0 (1x) bij uitvoering "Net- en foliebinding"

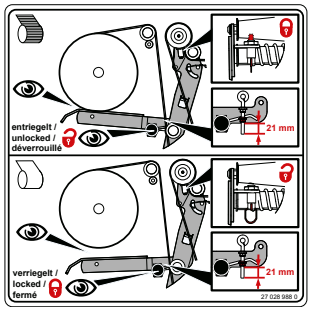	De sticker toont hoe de bindmateriaalrem wordt ingesteld. Er zijn verschillen of de machine met net of folie moet binden, *zie Pagina 219*.

4. Best.-nr. 27 027 330 0 (1x) bij uitvoering "Net- en foliebinding"

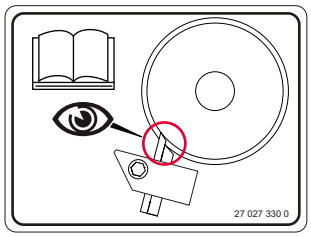	De afstrijker van de spiraalwals moet regelmatig worden gecontroleerd en ingesteld, *zie Pagina 246*.

5. Best.-nr. 27 004 223 4 (1x) bij uitvoering "Netbinding"

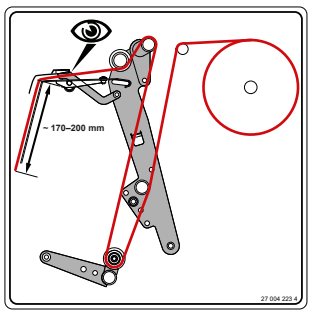	De sticker toont hoe het net in de machine moet worden gelegd, *zie Pagina 110*.

6. Best.-nr. 27 020 889 2 (1x) bij uitvoering "Net- en foliebinding"

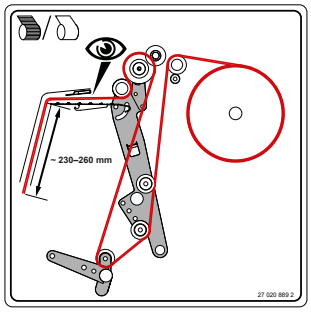	De sticker toont hoe het bindmateriaal in de machine moet worden gelegd, *zie Pagina 112*.

7. Best.-nr. 942 038 1 (3x)

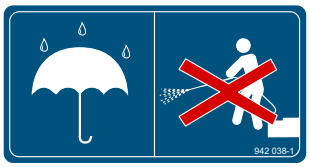	De gebieden die met deze sticker zijn gemarkeerd, moeten tegen spatwater worden beschermd. Vooral mag de waterstraal van de hogedrukreiniger niet op lagers en elektrische/elektronische componenten worden gericht.

8. Best.-nr. 27 022 070 0 (1x)

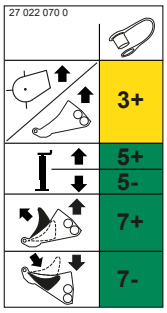	De sticker toont de mogelijke hydraulische aansluitingen van de machine. Voor meer informatie hoe de hydraulische slangen moeten worden aangekoppeld: *zie Pagina 69*.

9. Best.-nr. 27 021 398 1 (1x)

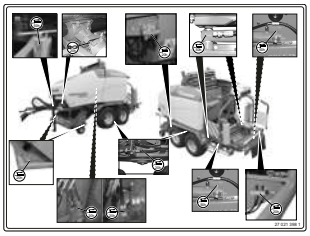	De sticker toont de smeerpunten aan de machine die volgens de opgegeven onderhoudsintervallen moeten worden gesmeerd, *zie Pagina 231*.

10. Best.-nr. 939 194 1 (4x)

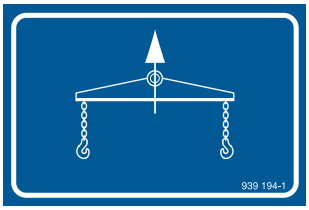	Als de machine wordt opgetild, moet een lasttraverse worden gebruikt, *zie Pagina 211*.

11. Best.-nr. 939 478 3 (1x) bij uitvoering "Trekoog boven"

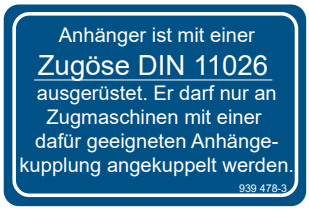	De aanhanger is met een trekoog DIN 11026 uitgerust. Hij mag alleen alleen aan trekkers met een daarvoor geschikte trekhaak wordt vastgekoppeld.

12. Best.-nr. 27 020 479 0 (2x)

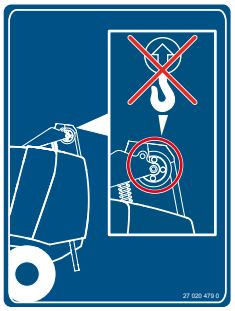	Aan de spanarm mag geen hefgereedschap worden gehangen om de machine op te tillen. Dat kan de machine beschadigen. ▶ Voor het optillen van de machine de hijspunten gebruiken, *zie Pagina 211*.

13. Best.-nr. 27 003 973 0 (1x)

	De sticker markeert de twee posities "ontgrendeld" en "vergrendeld" van de mesbeveiligingsas, *zie Pagina 250*.

14. Best.-nr. 293 689 0 (1x) bij uitvoering "Mechanische messengroepschakeling"

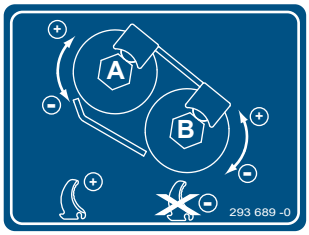	Deze sticker geeft aan hoe de messengroepen naar binnen en naar buiten worden gezwenkt, *zie Pagina 106*.

15. Best.-nr. 27 005 758 0 (1x)

	De sticker markeert de sensor B08 "Messencassette boven" en geeft aan dat die indien nodig moet worden ingesteld, *zie Pagina 193*.

16. Best.-nr. 27 016 353 0 (2x)

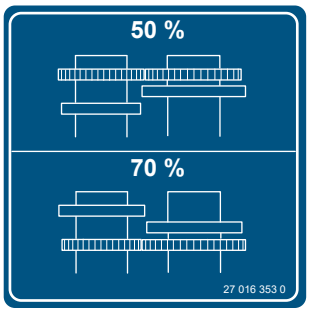	De voorstrekking van de folie kan met behulp van de wielenparen aan de wikkelarm op 50 % of op 70 % worden ingesteld, *zie Pagina 226*.

17. Best.-nr. 942 458 0 (2x)

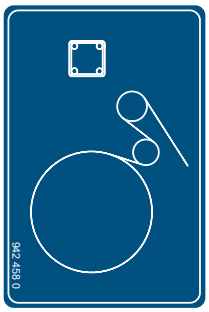	Het folieverloop geeft aan hoe de folie in de voorstrekeenheid moet worden gelegd, *zie Pagina 119*.

18. Best.-nr. 27 018 048 2 (2x)

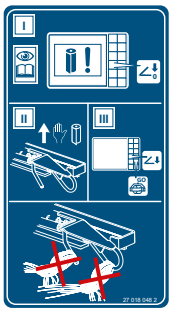	Als de folie nieuw in de vasthoud- en snijvoorziening moet worden gelegd, wordt de bevestigingsarm via de terminal gelost, *zie Pagina 172*. Na het inleggen van de folie wordt de vasthoud- en snijvoorziening via de terminal gesloten en het wikkelproces wordt voortgezet. De folie mag niet aan de vasthoud- en snijvoorziening worden geknoopt.

19. Best.-nr. 27 027 206 0 (1x)

	Deze sticker markeert de vuilnisbak waarin folieresten voor de afvoer kunnen worden bewaard, *zie Pagina 121*.

20. Best.-nr. 27 021 339 0 (1x)

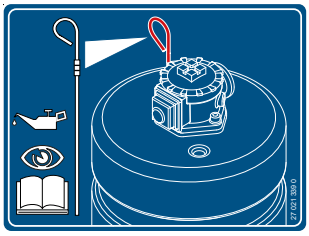	De hydraulische olie in de hydraulische olietank moet met de oliepeilstok regelmatig worden gecontroleerd, *zie Pagina 268*.

21. Best.-nr. 27 000 608 1 (1x)

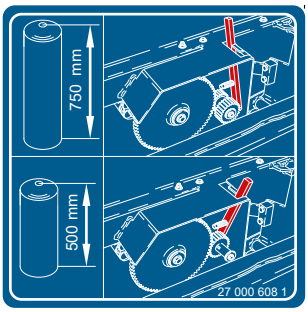	De grootte van de folierol wordt aan deze hendel op 500 mm of 750 mm ingesteld, *zie Pagina 227*.

- Best.-nr. 27 021 260 0

	Aan de machine bevinden zich meerdere smeerpunten die regelmatig moeten worden gesmeerd, *zie Pagina 231*. Niet direct zichtbare smeerpunten zijn bijkomend met deze aanwijzingssticker gemarkeerd.

- Best.-nr. 27 018 170 0

	Aan de machine bevinden zich krikopnames die met deze sticker zijn gemarkeerd, *zie Pagina 282*.

- Best.-nr. 942 012 2

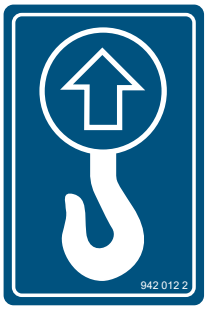	Aan de machine bevinden zich hijspunten die met deze sticker zijn gemarkeerd, *zie Pagina 211*.

- Best.-nr. 27 023 958 0

	Aan de machine bevinden zich sjorpunten die met deze sticker zijn gemarkeerd, *zie Pagina 212*.

2.8 Veiligheidsuitrusting

RPG000-067

Pos.	Aanduiding	Toelichting
1	Parkeerrem (landspecifiek)	• De parkeerrem dient ter beveiliging van de machine tegen onbedoeld wegrollen, *zie Pagina 97*. • Door de extra beveiligingskabel wordt de parkeerrem aangetrokken wanneer de machine tijdens het rijden van de trekker losscheurt, *zie Pagina 97*. • Om de machine tegen wegrollen te beveiligen bovendien de wielwiggen gebruiken, *zie Pagina 98*.
2	Veiligheidsketting	• De veiligheidsketting is bestemd om getrokken machines extra te beveiligen als deze bij het transport van de trekhaak loslaten, *zie Pagina 72*. • Bij transportritten zijn de landspecifieke voorschriften voor het gebruik van de veiligheidsketting bindend.
3.1	Overlastbeveiliging tussenas	• De overlastbeveiliging beschermt trekker en machine tegen belastingspieken, *zie Pagina 49*.
3.2	Overlastbeveiliging pick-up	• De overlastbeveiliging beschermt trekker en machine tegen belastingspieken, *zie Pagina 49*.
4	Wielwiggen	• Wielwiggen beschermen de machine tegen wegrollen. Aan de machine zijn 2 wielwiggen aangebracht, *zie Pagina 98*. • **Bij uitvoering "Parkeerrem":** Om de machine tegen wegrollen te beschermen, naast de wielwiggen de parkeerrem gebruiken, *zie Pagina 97*.
5	Steunvoet	• De steunvoet is bestemd voor de stabiliteit van de machine wanneer deze niet aan de trekker is gekoppeld, *zie Pagina 94*.
6 (afhankelijk van de landvariant)	SMV-markeringspaneel	• Het Slow-Moving Vehicle-markeringsbord kan aan langzaam rijdende machines of voertuigen worden aangebracht, *zie Pagina 46*. Hiervoor moeten de landspecifieke voorschriften in acht worden genomen. • Het SMV-markeringsbord zit middenachter of linksachter. • Wanneer de machine op transportvoertuigen (bijv. vrachtwagen of trein) wordt getransporteerd, moet het SMV-markeringsbord worden afgedekt of gedemonteerd.
7	Afsluitkraan achterklep	• De afsluitkraan van de achterklep is een veiligheidscomponent, die onbedoeld sluiten van de achterklep voorkomt, *zie Pagina 96*.

Pos.	Aanduiding	Toelichting
8	Snelstopschakelaar	• Wanneer de snelstopschakelaar wordt ingedrukt, stopt het wikkelproces onmiddellijk en blijven de wikkelarmen stilstaan, *zie Pagina 73*.
9	Trap	• De trap naar de wikkelinrichting is bestemd om onderhoudswerkzaamheden aan de wikkelinrichting uit te voeren.
10	Veiligheidsbeugel op de wikkelin-richting	• Wanneer een van de veiligheidsbeugels door een hindernis wort gestopt, stopt het volledige wikkelproces onmiddellijk en blijven de wikkelarmen stilstaan, *zie Pagina 73*.

2.8.1 SMV-markeringspaneel

Bij uitvoering "SMV-markeringspaneel"

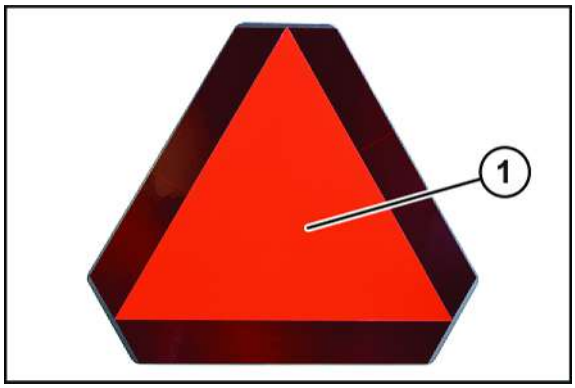

KM000-567

Het Slow-Moving Vehicle-markeringsbord (SMV-markeringsbord) (1) kan worden aangebracht op langzaam rijdende machines en voertuigen. Hiervoor moeten de landspecifieke voorschriften in acht worden genomen.

Het SMV-markeringsbord (1) zit middenachter of linksachter.

Wanneer de machine op transportvoertuigen (bijv. vrachtwagen of trein) wordt getransporteerd, moet het SMV-markeringsbord worden afgedekt of gedemonteerd.

3 Gegevensopslag

Vele elektronische componenten van de machine bevatten een gegevensopslag die technische informatie over de toestand van de machine, gebeurtenissen en fouten tijdelijk of permanent opslaat. Deze technische informatie documenteert in het algemeen de toestand van een component, van een module, een systeem of de omgeving:

- Bedrijfstoestanden van systeemcomponenten (bijv. vulniveaus)
- Statusmeldingen van de machine en de afzonderlijke componenten (bijv. aantal omwentelingen van wiel, wielsnelheid, bewegingsvertraging, laterale versnelling)
- Storingen en defecten in belangrijke systeemcomponenten (bijv. licht en remmen)
- Reacties van de machine in speciale rijsituaties (bijv. activeren van stabiliteitsregelingssystemen)
- Omgevingstoestanden (bijv. temperatuur).

Deze gegevens zijn uitsluitend technisch en zijn bestemd voor het herkennen en verhelpen van storingen en het optimaliseren van machinefuncties. Bewegingsprofielen over gevaarlijke trajecten kunnen uit deze gegevens niet worden opgesteld.

Wanneer er serviceprestaties in aanspraak worden genomen (bijv. bij reparaties, serviceprocessen, garantiegevallen, kwaliteitsborg) kan deze technische informatie door medewerkers van het servicenetwerk (incl. fabrikanten) met speciale diagnosetoestellen uit de gebeurtenis- en storingsgeheugens worden uitgelezen. Daar krijgt u desgewenst nadere informatie. Na het verhelpen van een storing wordt de informatie in het storingsgeheugen gewist en doorlopend overschreven.

Bij het gebruik van de machine zijn situaties denkbaar waarin deze technische gegevens in combinatie met andere informatie (ongevalbericht, schade aan de machine, getuigenverklaringen enz.) en eventueel met behulp van een deskundige aan personen kunnen worden gerelateerd.

Aanvullende functies die contractueel met de klant worden overeengekomen (bijv. afstandsonderhoud) staan het overdragen van bepaalde machinegegevens uit de machine toe.

4 Machinebeschrijving

4.1 Machineoverzicht

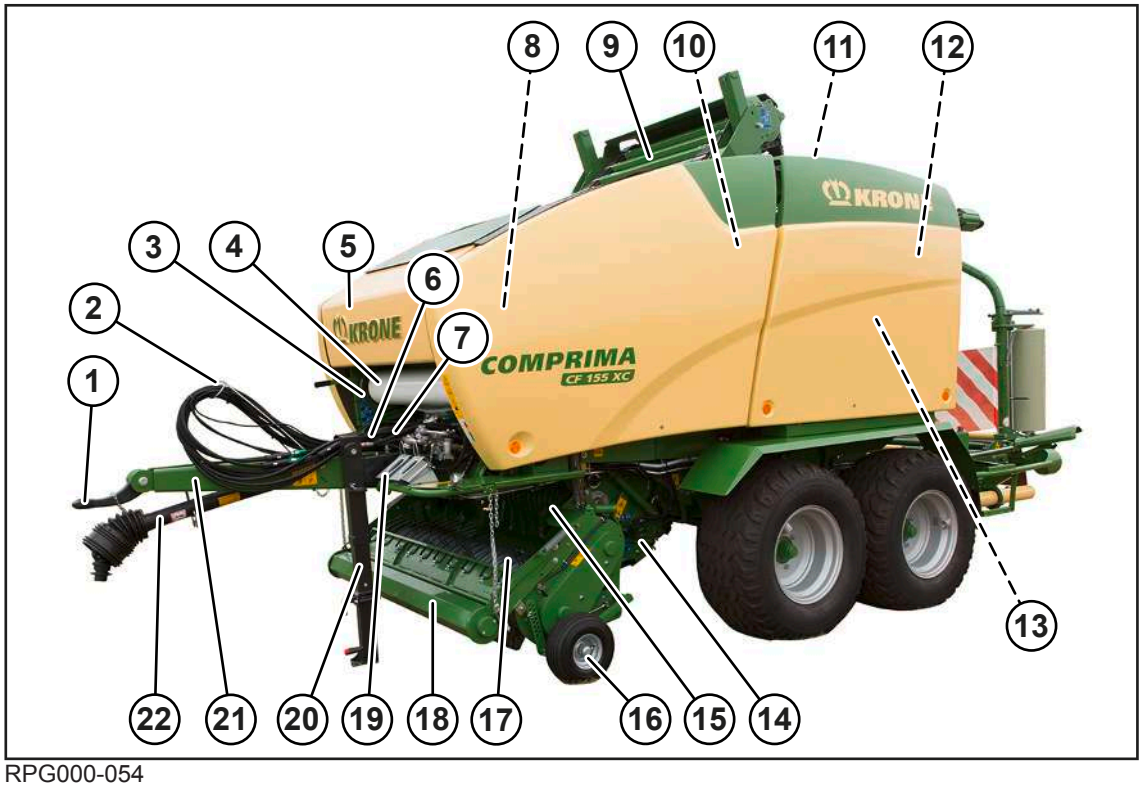

RPG000-054

1 Trekoog
2 Slang- en kabelhouder
3 Netrem
4 Bindmateriaal
5 Voorraadsreservoir
6 Aandrijving hydraulische pomp
7 Hoofdaandrijving
8 Oliereservoir voor centrale kettingsmering
9 Rolbodem
10 Hydraulische olietank
11 Documentenhouder (aan de rechterkant van de machine onder de foliekast)
12 Stuurblok hydrauliek
13 Foliekast
14 Messencassette
15 Snijrotor
16 Tastwiel
17 Pick-up
18 Gewasgeleiderol
19 Wielwiggen
20 Steunvoet
21 Dissel
22 Tussenas

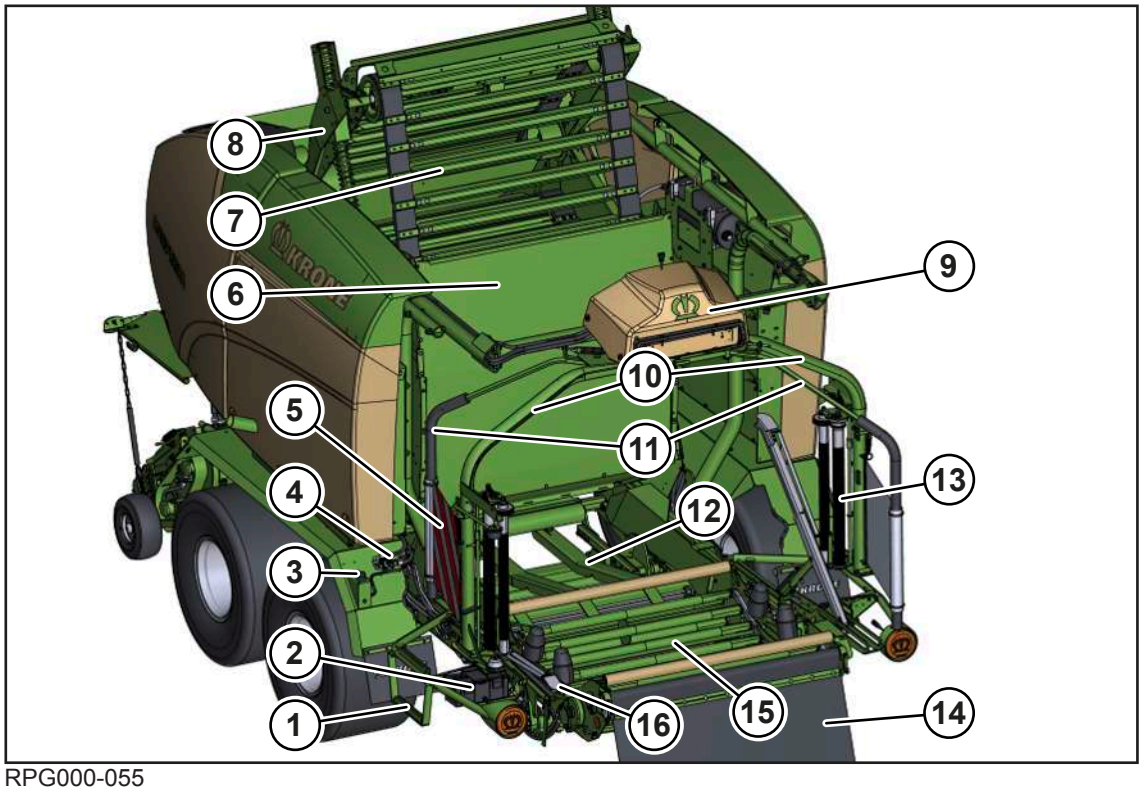

RPG000-055

1 Trap
2 Vuilnisbak voor folieresten
3 Snelstopschakelaar
4 Afsluitkraan achterklep
5 Veiligheidsafscheiding
6 Achterklep
7 Rolbodem
8 Spaninrichting voor de ronde balenpers
9 Aandrijving wikkelarm met rem
10 Wikkelarmen
11 Veiligheidsbeugel
12 Hefinrichting van de baal
13 Voorstrekeenheid waarin de folierollen worden gelegd en de folie wordt voorgestrekt
14 Baalplaatsing
15 Wikkeltafel
16 Vasthoud- en snijvoorziening

4.2 Overlastbeveiligingen aan de machine

LET OP

Machineschade door belastingspieken

De overlastbeveiligingen beschermen trekker en machine tegen belastingspieken. Daarom mogen de overlastbeveiligingen niet worden veranderd. De garantie van de machine vervalt wanneer ander dan de in de fabriek voorziene overlastbeveiligingen worden gebruikt.

- Alleen de overlastbeveiligingen gebruiken die aan de machine zijn gemonteerd.
- Om vroegtijdige slijtage van de overlastbeveiliging te voorkomen, bij langdurig aanspreken van de overlastbeveiliging de aftakas uitschakelen.
- De machine stopzetten en beveiligen, *zie Pagina 28*.
- De storing verhelpen, *zie Pagina 272*.

Tussenas

Ter beveiliging tegen overbelasting bevindt zich op de tussenas een nokkenschakelkoppeling. Deze nokkenschakelkoppeling hoeft niet te worden geventileerd.

Wanneer de nokkenschakelkoppeling bij overbelasting van de machine activeert, *zie Pagina 249*.

Pick-up-aandrijving

Ter beveiliging tegen overbelasting bevindt zich op de aandrijving van de pick-up een nokkenschakelkoppeling. Deze nokkenschakelkoppeling is in de fabriek ingesteld en mag niet zonder overleg met uw KRONE servicepartner worden versteld.

4.3 Markering

INFO

Het typeplaatje is een officieel document en mag niet worden veranderd of onleesbaar worden gemaakt!

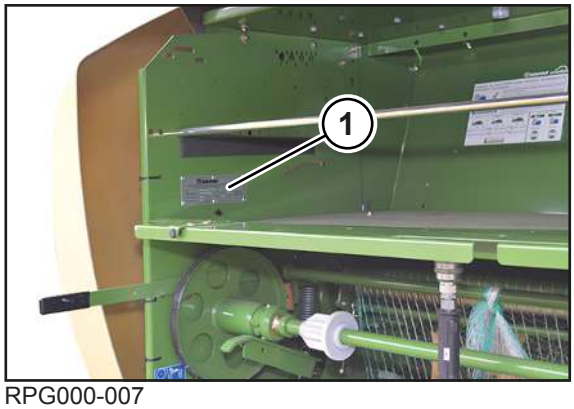

RPG000-007

De machinegegevens bevinden zich op een typeplaatje (1). Dit bevindt zich aan de rechter machinezijde in de voorraadkast.

Gegevens voor aanvragen en bestellingen

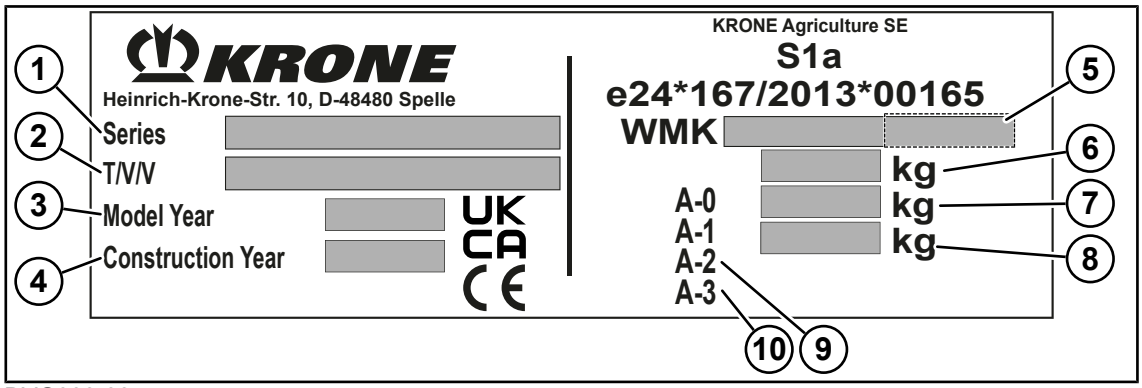

DVG000-004

Voorbeeldafbeelding

1 Serie
2 Type/variant/versie (T/V/V)
3 Modeljaar
4 Bouwjaar
5 Voertuigidentificatienummer (de laatste 7 cijfers)
6 Totaal gewicht van de machine
7 Steunlast (A-0)
8 Aslast (A-1)
9 Aslast (A-2)
10 Aslast (A-3)

Bij vragen over het werktuig en bij het bestellen van onderdelen moeten de serie (1), het voertuigidentificatienummer (5) en het bouwjaar (4) van de betreffende machine worden vermeld. Om de gegevens altijd ter beschikking te hebben, adviseren wij om deze in de velden op de voorste omslag van deze handleiding te vermelden.

4.4 Functiebeschrijving netbinding

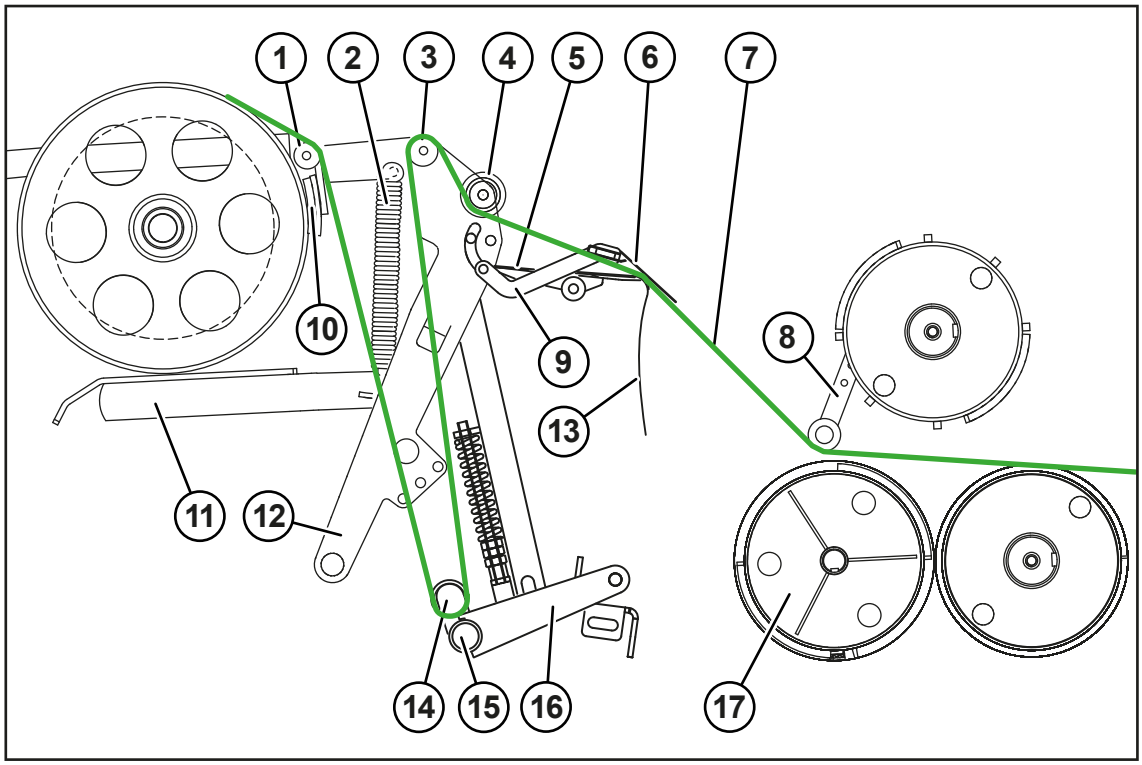

RP000-533

1	Omkeeras	10	Netrem
2	Veer van de netrem	11	Spanhendel
3	Breedtrekbeugel	12	Nettoevoerarm
4	Breedtrekwals	13	Kunststof geleiding
5	Bevestigingsplaat	14	Omkeerrol op dwarsbuis
6	Kunststof doek	15	Omkeerbuis op dwarsbuis
7	Netverloop	16	Dwarsbuis
8	Snij-eenheid	17	Transportwals
9	Bevestigingsbeugel		

Wanneer de binding wordt gestart, leidt de nettoevoerarm (12) het net op de transportwals (17). Van de transportwals (17) wordt het net tussen de perswalsen naar de ronde baal geleid en door de ronde baal getrokken. Na het binden van de ingestelde netlagen zwenkt de snij-eenheid (8) op het net en snijdt het net af.

4.5 Functiebeschrijving net- en foliebinding

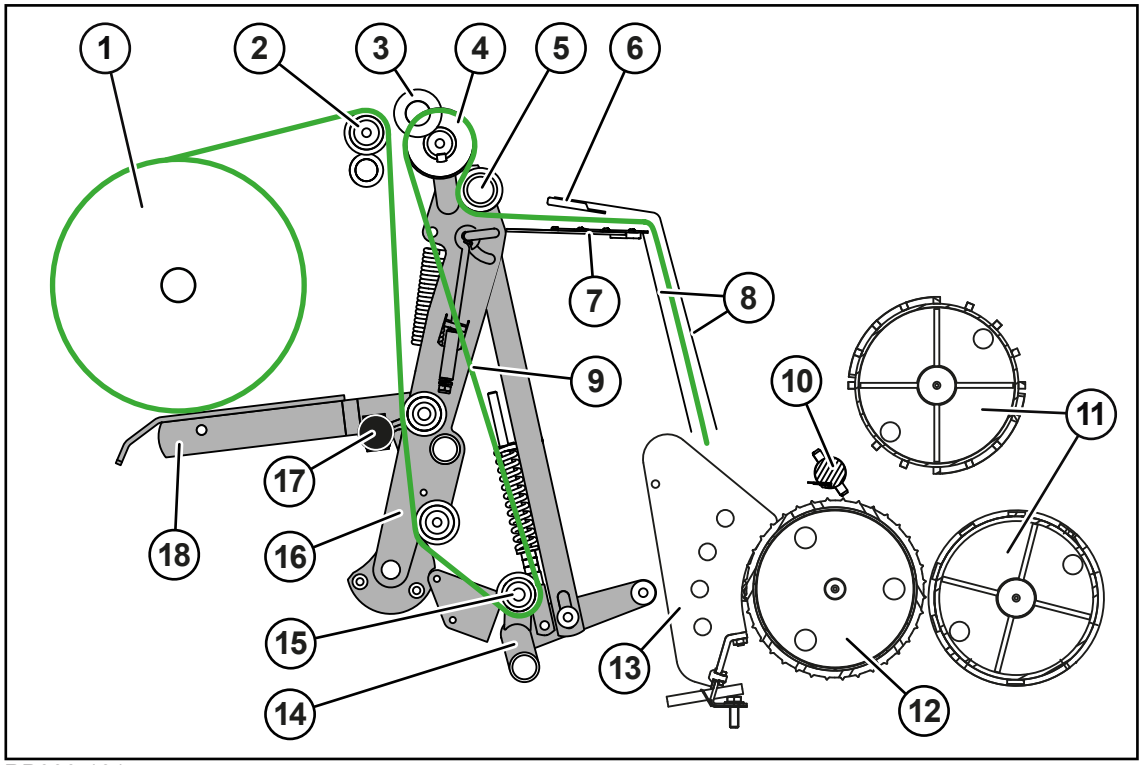

RP000-181

1 Net- of folierol
2 Omkeerrol
3 Aandrukas met schuimstof
4 Conische wals
5 Breedtrekrol
6 Kunststof doek
7 Bevestigingsplaat
8 Toevoerstrook
9 Bindmateriaalverloop van net of folie
10 Snij-eenheid
11 Perswalsen
12 Transportwals
13 Aanvoereenheid
14 Breedtrekbeugel
15 Omkeerrol op dwarsbuis
16 Nettoevoerarm
17 Kogelknop voor de vergrendeling van de spanhendel
18 Spanhendel

Wanneer de binding wordt gestart, leidt de nettoevoerarm (16) het bindmateriaal (net of folie) via de transporteenheid (13) net op de transportwals (12). Van de transportwals (12) wordt het bindmateriaal (net of folie) tussen de perswalsen (11) naar de ronde baal geleid en door de ronde baal getrokken. Na het binden van de ingestelde net- of folielagen zwenkt de snijeenheid (10) op het bindmateriaal (net of folie) en snijdt het bindmateriaal (net of folie) af.

4.6 Functiebeschrijving snijinrichting

De machine heeft een snijinrichting met snijrotor en vaststaande messen. Het snijden heeft tot doel een betere verwerkbaarheid van de ronde baal te bevorderen en de persdichtheid te verhogen. De messencassette kan bij eventuele oogstgoedblokkades hydraulisch vanuit de trekker uit het transportkanaal worden weggezwenkt, *zie Pagina 105*. De enkelmesbeveiliging voorkomt beschadiging van de messen door vreemde voorwerpen. De snijinrichting kan bovendien mechanisch worden uitgeschakeld.

4.7 Functiebeschrijving wikkelinrichting

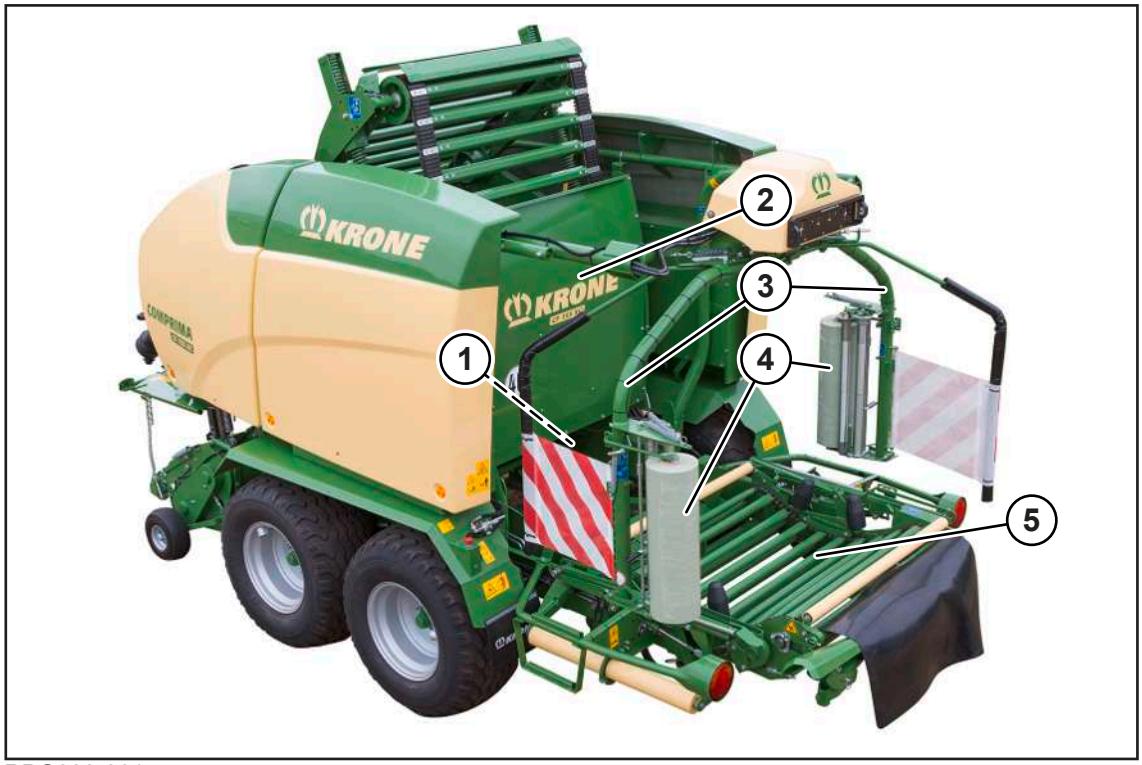

RPG000-061

Bij een volle perskamer krijgt de chauffeur een akoestisch signaal en moet hij stoppen. Het net of de folie wordt door de transportwals en de spiraalwals naar de perskamer getransporteerd en de ronde baal wordt gebonden.

Als het binden voltooid is, gaat de achterklep (2) open en valt de ronde baal op de hefinrichting (1). De hefinrichting (1) heft de ronde baal op de wikkeltafel (5). De hefinrichting (1) daalt en de achterklep (2) sluit weer.

Terwijl in de perskamer een nieuwe ronde baal wordt geperst, begint in de wikkelinrichting het wikkelproces.

De ronde baal rolt op de aangedreven wikkeltafel (5) terwijl gelijktijdig de wikkelarmen (3) rond de ronde baal draaien en deze met wikkelfolie (4) omwikkellen. Na een vooraf ingesteld aantal folielagen (*zie Pagina 168*) stopt deze bewerking automatisch en de folie wordt afgesneden.

Zodra de bestuurder stopt omdat de volgende ronde baal geperst is en het binden start, helt de wikkeltafel (5) naar achteren. De ronde baal werd op het veld neergelegd.

4.8 Functiebeschrijving balenkeerder

Bij uitvoering "Balenkeerder"

BEI001-540

De balenkeerder is bestemd om de ronde baal na het wikkelproces met de kopzijde op de grond wordt neergelegd. De ronde baal wordt na het wikkelen door de wikkeltafel op de balenkeerder gekanteld, zodat hij door de stootplaat wordt omgekeerd en met de kopzijde op de grond wordt neergelegd. De ronde baal kan bij stilstaande machine of bij langzaam rijden worden neergelegd. KRONE adviseert de ronde baal bij stilstaande machine neer te leggen.

5 Technische gegevens

5.1 Afmetingen*

Afmetingen	
Breedte [B] afhankelijk van de banden	2.955–2.970 mm
Hoogte [H]	3.410 mm
Lengte [L]	6.578 mm
Werkbreedte [X]	2.150 mm

5.2 Gewichten

Gewichten	
Gewichten	Zie gegevens op het type-plaatje, *zie Pagina 50*.

5.3 Technisch toegestane maximumsnelheid (rijden op de weg)

De technisch toegestane maximumsnelheid kan door verschillende uitrustingskenmerken (bijv. verbindingsinrichting, as, rem, banden, enz.) of door wettelijke voorschriften in het land van toepassing worden beperkt.

Technisch toegestane maximumsnelheid (rijden op de weg)	
Technisch toegestane maximumsnelheid (rijden op de weg)	40 km/h

5.4 Luchtgeluidsemissie

Luchtgeluidsemissie	
Emissiewaarde (geluiddrukniveau)	65,5 dB
Meetinstrument	Bruel & Kjaer, type 2236
Precisieklasse	2
Meetonzekerheid (conform DIN EN ISO 11201)	4 dB

5.5 Omgevingstemperatuur

Omgevingstemperatuur	
Temperatuurbereik voor de werking van de machine	-5 tot +45 °C

5.6 Banden

Bandaanduiding	Minimumdruk V_{max}=10 km/h	Maximumdruk	Aanbevolen banden-spanning[1]
Tastwielen aan de pick-up			
15x6.00-6		3,2 bar	
Banden op de machine			
500/50-17 (standaard-banden)	1,5 bar	3,0 bar	1,5 bar
500/55-20	1,5 bar	3,0 bar	1,5 bar

[1] De aanbeveling geldt vooral voor de normale gemengde werking (veld/weg) bij de toegelaten maximumsnelheid van de machine. Desgewenst kan de bandenspanning tot de aangegeven minimumdruk worden gereduceerd. Dan moet echter de in dit verband toegelaten maximumsnelheid in acht genomen worden.

5.7 Veiligheidsketting

Veiligheidsketting	
Trekvastheid	178 kN

5.8 Balenafmetingen

Balenafmetingen	
Breedte	1.200 mm
Diameter	ø 1.250-1.500 mm

5.9 Bindmateriaal net

Bindmateriaal net	
Netbreedte	1.300 mm
Scheurvastheid	260–320 kgf
Diameter van de netrol	ø max.310 mm
Diameter van de huls	ø 75-80 mm
Lengte van de huls	1.250-1.330 mm

5.10 Bindmateriaal folie

Bindmateriaal folie	
Foliebreedte	1.280 mm
Foliedikte	16–20 µm
Voorstrekking	10 %
Diameter van de folierol	ø 225 mm (2.000 m rol)
Diameter van de huls	ø 77,3 mm
Lengte van de huls	1.295 mm

5.11 wikkelfolie

wikkelfolie	
Foliebreedte	2 x 750 mm (500 mm ook mogelijk)
Foliedikte	16–20 µm
Voorstrekking	50 % of 70 %
Diameter van de folierol	ø max. 260 mm
Diameter van de huls	ø 75-80 mm

5.12 Vereisten aan het trekkervermogen

Vereisten aan het trekkervermogen	
Benodigd vermogen	51 kW (70 PK)
Aftakastoerental	540 o.p.m.
Aftakasstomp	1 3/8"; Z=6

5.13 Vereisten aan de trekkerhydrauliek

Vereisten aan de trekkerhydrauliek	
Debiet van de hydraulische installatie	30–60 l/min
Maximale bedrijfsdruk van hydraulische installatie	200 bar
Maximale temperatuur van de hydraulische olie	80° C
Kwaliteit van de hydraulische olie	Olie ISO VG 46
Enkelwerkende hydraulische aansluiting	1x
Bij uitvoering "Hydraulische messengroepschakeling" Dubbelwerkende hydraulische aansluiting	1x
Bij uitvoering "Hydraulische steunvoet" Dubbelwerkende hydraulische aansluiting	1x

5.14 Vereisten aan de trekker - elektrisch systeem

Vereisten aan de trekker - elektrisch systeem	
Verlichting voor rijden op de weg	12 volt, 7-polige contactdoos
Stroomvoorziening bedieningseenheid DS 500	12 volt, 9-polige contactdoos
Stroomvoorziening terminal CCI 800/CCI 1200	12 volt, 9-polige contactdoos
ISOBUS	12 volt, 9-polige contactdoos

5.15 Vereisten aan de trekker - remsysteem

Vereisten aan de trekker - remsysteem	
Persluchtaansluiting bij uitvoering "Persluchtrem"	2x
Maximale bedrijfsdruk bij uitvoering "Hydraulische rem"	100 bar

5.16 Bedrijfsstoffen

LET OP

Verversingsintervallen bij biologische olie aanhouden

Om een hoge levensverwachting van de machine te verkrijgen bij biologische olie de verversingsintervallen wegens veroudering van de olie in elk geval aanhouden.

LET OP

Machineschade door het mengen van olie

Wanneer oliesoorten met verschillende specificaties met elkaar worden gemengd, kan er schade aan de machine ontstaan.

- Nooit oliesoorten met verschillende specificaties met elkaar mengen.
- Overleg met uw KRONE servicepartner houden, voordat na een oliewissel een olie met een andere specificatie wordt gebruikt.

Op aanvraag kunnen biologische bedrijfsstoffen worden gebruikt.

5.16.1 Oliën

Aanduiding	Vulhoeveelheid	Specificatie
T-aandrijving hoofdaandrijving	2,00 L	SAE 90 GL4
Aandrijving hydraulische pomp	450 g	SAE 90 GL4
Aandrijving wikkelarm	750 g	GFO 35
Aandrijving wikkeltafel	250 g	GFO 35
Hydraulische olietank	14,65-15,75 L	HLP 46
Centrale kettingsmeerinstallatie	7,00 L	SAE 10W-40

5.16.2 Smeervetten

Aanduiding	Vulhoeveelheid	Specificatie
Smeerpunten (handsmering)	De vulhoeveelheid richt zich naar de behoefte. De smeerpunten zolang smeren tot vet bij het lagerpunt uittreedt. Na de smering het vet dat uit de lagerpunten puilt, verwijderen.	Smeervet overeenkomstig DIN 51818 van de NLGI-Kl.2, lithiumzeep met EP-toevoegingen
Smeerpunten aan de ADR-as	De vulhoeveelheid richt zich naar de behoefte. De smeerpunten zolang smeren tot vet bij het lagerpunt uittreedt. Na de smering het vet dat uit de lagerpunten puilt, verwijderen.	Smeervet volgens DIN 51825: KP 3 N-20.
Smeerpunten aan de BPW-as	De vulhoeveelheid richt zich naar de behoefte. De smeerpunten zolang smeren tot vet bij het lagerpunt uittreedt. Na de smering het vet dat uit de lagerpunten puilt, verwijderen.	BPW ECO-Li Plus

Voor een lijst van de te smeren smeerpunten, *zie Pagina 231*.

6 Eerste inbedrijfstelling

In dit hoofdstuk worden montage- en instelwerkzaamheden aan de machine beschreven die alleen door gekwalificeerd vakpersoneel mogen worden uitgevoerd. Hier geldt de aanwijzing "Kwalificatie van het vakpersoneel", *zie Pagina 16*.

⚠ *WAARSCHUWING*

Gevaar voor letsel of schade aan de machine door een foutieve eerste inbedrijfstelling

Wanneer de eerste inbedrijfstelling niet correct of onvolledig wordt uitgevoerd, kan de machine storingen tonen. Daardoor kunnen personen ernstig of dodelijk letsel oplopen en of er kan machineschade optreden.

- ▶ De eerste inbedrijfstelling uitsluitend door geautoriseerd vakpersoneel laten uitvoeren.
- ▶ Lees de "Kwalificatie van het vakpersoneel" volledig door en neem deze in acht, *zie Pagina 16*.

⚠ *WAARSCHUWING*

Gevaar voor letsel door niet-inachtneming van de principiële veiligheidsinstructies

Wanneer de principiële veiligheidsinstructies niet in acht worden genomen, kunnen personen ernstig letsel oplopen of worden gedood.

- ▶ Om ongevallen te voorkomen, moeten de principiële veiligheidsinstructies in de handleiding worden gelezen en opgevolgd, *zie Pagina 15*.

⚠ *WAARSCHUWING*

Gevaar voor letsel door niet-inachtneming van de veiligheidsroutines

Wanneer de veiligheidsroutine niet in acht wordt genomen, kunnen personen ernstig letsel oplopen of worden gedood.

- ▶ Om ongevallen te voorkomen, moeten de principiële veiligheidsroutines worden gelezen en opgevolgd, *zie Pagina 28*.

6.1 Checklist voor de eerste inbedrijfstelling

- ✓ Alle bouten en moeren zijn op vastzitten gecontroleerd en werden met het voorgeschreven aandraaimoment aangehaald, *zie Pagina 235*.
- ✓ Alle sensoren zijn op vastzitten gecontroleerd en werden met de voorgeschreven aandraaimomenten aangetrokken. Voor de positie van de sensoren, zie stroomschema.
- ✓ De veiligheidsinrichtingen zijn gemonteerd en gecontroleerd op volledigheid en beschadigingen.
- ✓ De machine is volledig gesmeerd, *zie Pagina 231*.
- ✓ De tussenas is gesmeerd, *zie Pagina 235*.
- ✓ De hydraulische installatie is op dichtheid gecontroleerd.
- ✓ De trekker voldoet aan de eisen van de machine,*zie Pagina 55*.
- ✓ De meegeleverde handleiding bevindt zich in de documentenhouder.
- ✓ De slang- en kabelhouder is gemonteerd, *zie Pagina 61*.
- ✓ De remschijf van de bindmateriaalrem is voorbereid, *zie Pagina 61*.
- ✓ De banden zijn gecontroleerd en de bandenspanning is correct ingesteld, *zie Pagina 238*.
- ✓ De disselhoogte is aangepast, *zie Pagina 62*.

- ✓ De lengte van de tussenas is gecontroleerd en aangepast, *zie Pagina 65*.
- ✓ De tussenas is gemonteerd, *zie Pagina 64*.
- ✓ De kabelbinders werden verwijderd, die voor de zekering van de voorraadkastklep en de zijkap werden gemonteerd.

6.2 Meegeleverd

De machine wordt geleverd met de volgende extra onderdelen, die zich in de voorraadkast, op de wikkeltafel of in de bindinrichting bevinden.

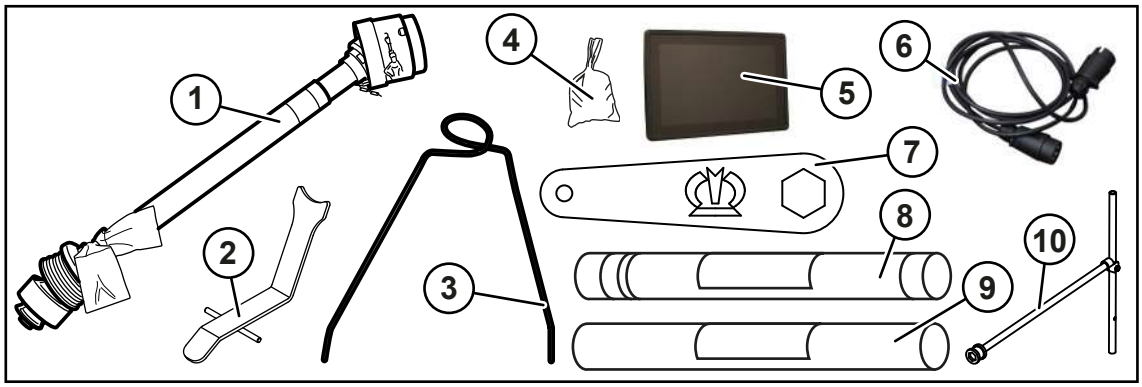

RPG000-056

1 Tussenas
2 Tussenashouder
3 Slang- en kabelhouder
4 Kleine onderdelen
5 Terminal (afhankelijk van de uitvoering)
6 7-polige verbindingskabel voor verlichting bij rijden op de weg
7 Ringsleutel
8 Testrol KRONE excellent, net voor netbinding
9 Testrol KRONE excellent, folie voor foliebinding (bij uitvoering "Net- en foliebinding")
10 Sleutel voor mechanische messengroepschakeling

6.3 Slang- en kabelhouder monteren

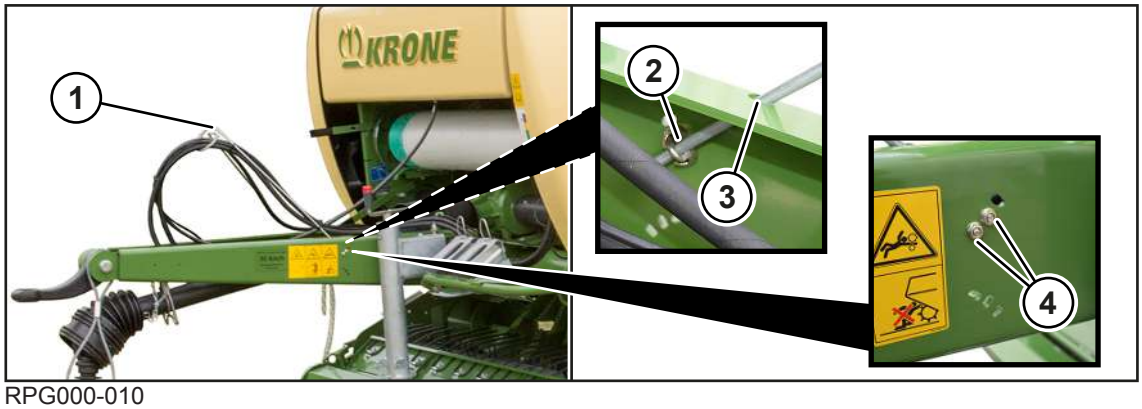

RPG000-010

✓ De machine is stopgezet en beveiligd, *zie Pagina 28*.

▶ De slang- en kabelhouder (1) uit de voorraadkast nemen.

▶ De slang- en kabelhouder (1) in de langgaten (3) aan de rechter en linker zijde van de dissel invoeren.

▶ De slang- en kabelhouder (1) met de klemmen (2) van binnen en de moeren (4) van buiten monteren.

➡ De slangen en kabels kunnen door de ogen op de slang- en kabelhouder (1) naar de trekker worden geleid.

6.4 Remschijf van de bindmateriaalrem voorbereiden

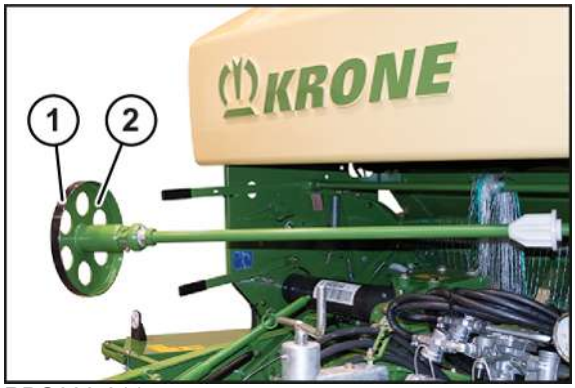

RPG000-011

▶ De kleeffolie (1) ter bescherming tegen corrosie van het remvlak van de remschijf (2) lostrekken en verwijderen.

6.5 Bandenspanning controleren/aanpassen

Voor de eerste inbedrijfstelling moet de bandenspanning worden gecontroleerd en aangepast. Een aanhanger op de aftakasstomp geeft deze belangrijke controle aan:

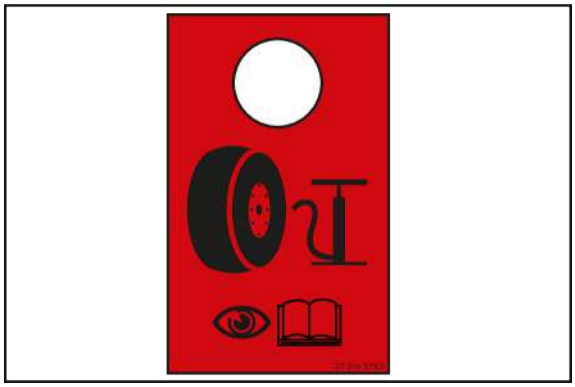

RP000-060

- De bandenspanning controleren en aanpassen, *zie Pagina 238*.

6.6 Disselhoogte aanpassen

LET OP
Bij horizontale stand van de trekker en machine moeten de gekoppelde mechanische verbindingsinrichtingen (bijv. kogelkopkoppeling) in horizontale positie (+/- 3°) tot de ondergrond bevinden, om de tijdens de werking gebruikelijke zwenkhoek tussen de mechanische verbindingsinrichtingen niet te belemmeren.

Om de pick-up het oogstgoed gelijkmatig te laten opnemen, moet de disselhoogte van de machine aan de gebruikte trekker worden aangepast.

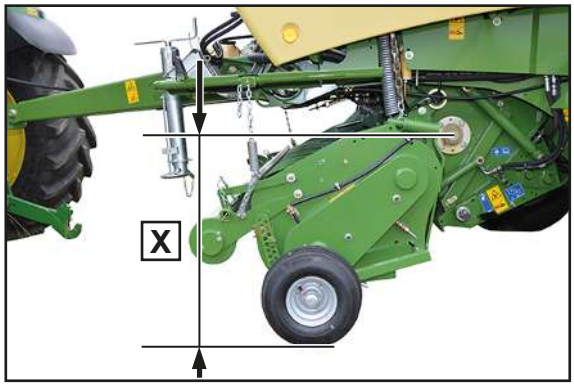

RPG000-058

De dissel is optimaal in de hoogte ingesteld wanneer de maat X in vastgekoppelde toestand van de machine aan de trekker tussen midden snij- of transportwals en bodem **X=700-750 mm** bedraagt.

Bij strotoepassing (grote zwaden) kan de maat afwijken **X=750-800 mm.**

Disselhoogte controleren

✓ De bandenspanning stemt overeen met de waarde uit de bandentabel, *zie Pagina 56*.

- Om een optimale werkwijze te garanderen, de machine zo vastkoppelen dat de maat X overeenkomt met de bovengenoemde waarden.
  - ⇨ Wanneer de gemeten maat X afwijkt moet de disselhoogte als volgt worden aangepast.

Disselhoogte aanpassen

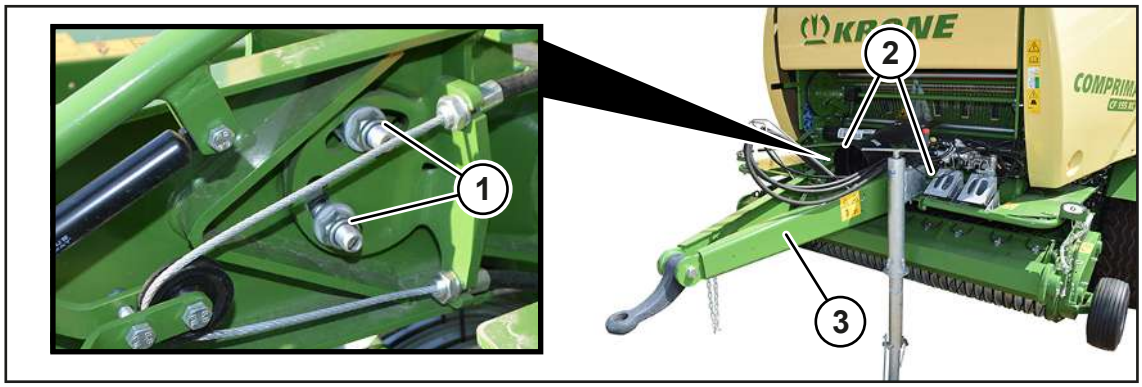

RPG000-087

✓ De machine is van de trekker losgekoppeld en staat op de steunvoet.

▶ De schroefverbindingen (1) aan de rechter en linker zijde van de dissel zo ver losdraaien tot de dissel (3) zich in de tandschijfverbindingen (2) laat bewegen.

▶ De dissel (3) aan de hoogte van de trekhaak van de trekker aanpassen.

▶ Let erop dat de tandschijfverbindingen (2) ineengrijpen.

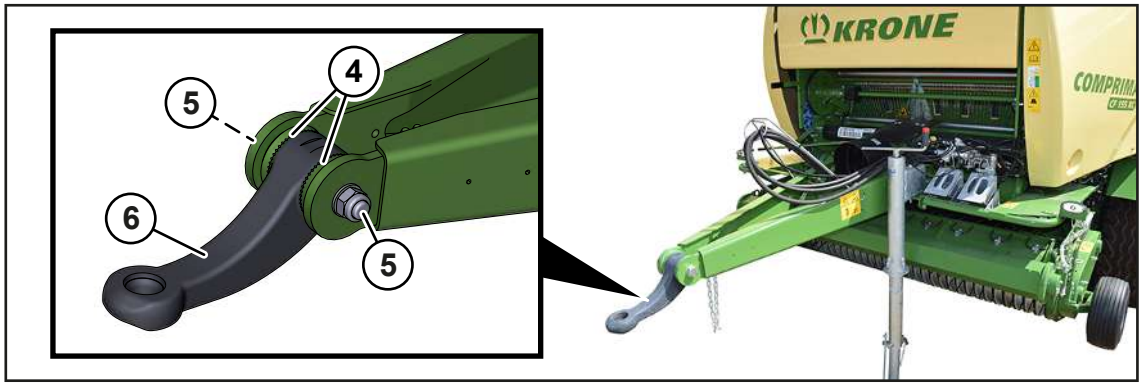

RPG000-136

Om de hoogte van het trekoog (6) aan te passen:

▶ De schroefverbindingen (5) zo ver losdraaien tot het trekoog (6) zich in de tandschijfverbindingen (4) laat bewegen.

▶ Het trekoog (6) parallel aan bodem afstellen.

▶ Let erop dat de tandschijfverbindingen (4) ineengrijpen.

▶ De schroefverbindingen (1) en (5) vastdraaien. Draaimoment, *zie Pagina 235*.

▶ Na 10 bedrijfsuren de schroefverbindingen (1) en (5) vastdraaien.

6.7 Tussenas

6.7.1 Tussenas op de machine monteren

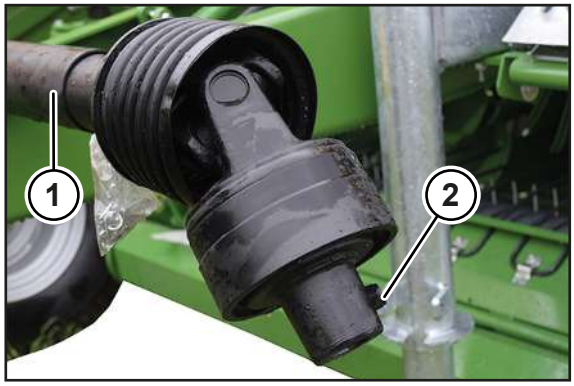

RP000-281

✓ De machine is stopgezet en beveiligd, *zie Pagina 28*.

✓ De lengte van de tussenas is aan de trekker aangepast, *zie Pagina 65*.

▶ De schroefverbinding (2) aan de tussenas (1) demonteren.

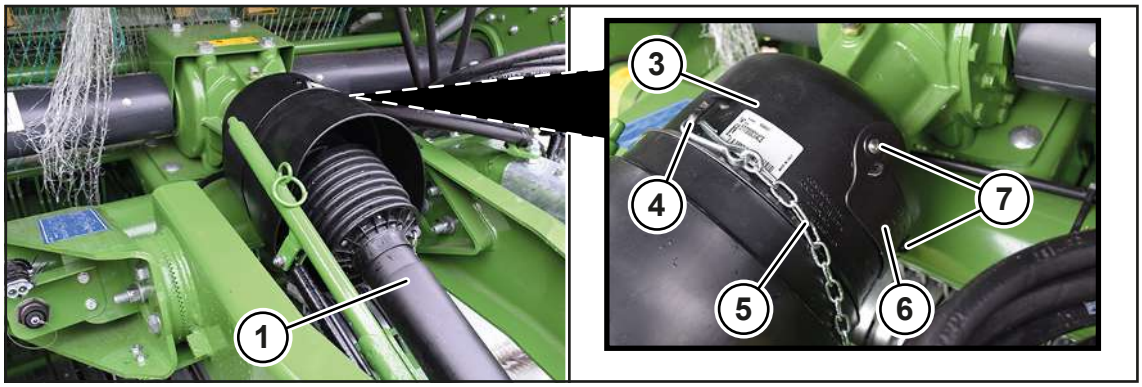

RPG000-179

▶ Om beter bij de schroefverbinding (2) aan de tussenas (1) te komen, de schroefverbindingen (7) demonteren en de afdekking (6) aan de beschermpot (3) verwijderen.

▶ De tussenas (1) op de aftakasstomp van de machine schuiven.

▶ Door het ontstane gat achter de afdekking (6) de schroefverbinding (2) monteren. Het aandraaimoment staat in de meegeleverde handleiding van de tussenas.

▶ De afdekking (6) monteren.

▶ De ophangketting (5) tegen het meedraaien in het oog (4) aan de beschermpot (3) hangen.

INFO

Voor meer informatie de meegeleverde handleiding van de tussenas in acht nemen.

6.7.2 Lengte van de tussenas aanpassen

LET OP

Trekkerwissel

Wanneer de tussenaslengte bij een trekkerwissel niet wordt gecontroleerd, kan er schade aan de machine ontstaan.

- Om schade aan de machine te vermijden, bij iedere trekkerwissel de tussenaslengte controleren en evt. door een KRONE servicepartner laten corrigeren.

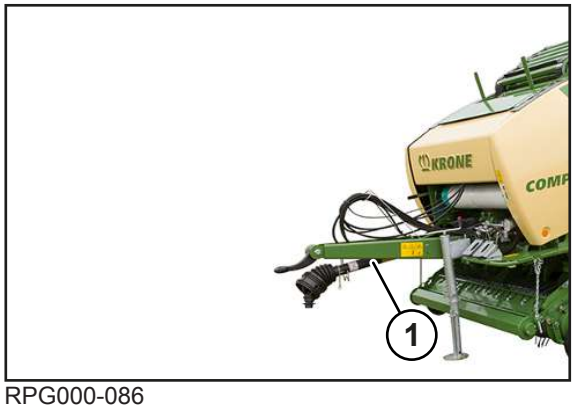

RPG000-086

De tussenas (1) moet zodanig worden ingekort als de nauwste stand van de beide tussenashelften toelaat.

Om de machine in de kortste positie te brengen:

- Eerst een volledige stuurslag met het stuur van de trekker naar links of rechts maken en met trekker en machine zover naar voren rijden tot de kleinst mogelijke rit door de bocht is bereikt.
- De motor uitschakelen en de contactsleutel eruit trekken en meenemen.
- De machine en de trekker tegen wegrollen beveiligen.
- De werkwijze van het inkorten van de tussenas (1) staat vermeld in de handleiding van de fabrikant van de tussenas.

6.7.3 Tussenashouder monteren

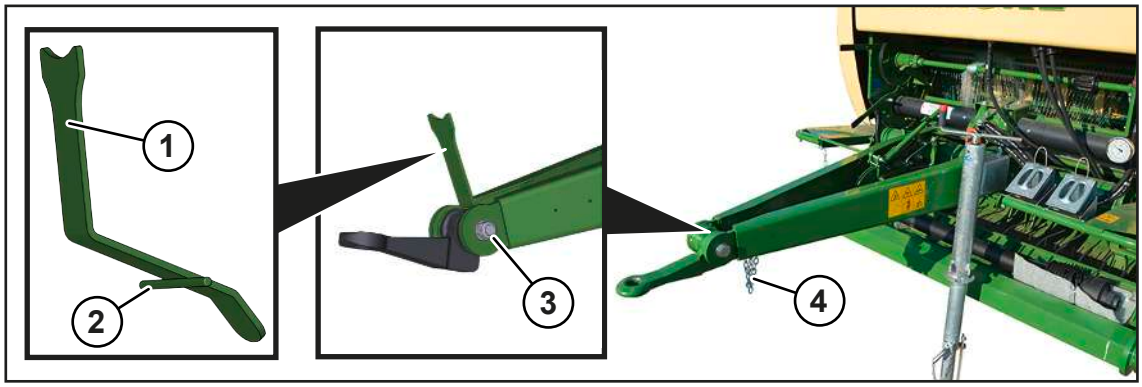

RPG000-133

De tussenashouder (1) is alleen nodig wanneer de dissel zich in de aankoppeling onder bevindt.

De tussenashouder (1) is nodig om de tussenas te ondersteunen wanneer de machine van de trekker wordt losgekoppeld.

✓ De machine is stopgezet en beveiligd, *zie Pagina 28*.

✓ De tussenasketting (4) en de kettinghouder zijn gedemonteerd.

▶ De tussenashouder (1) uit de voorraadkast nemen.

▶ Om de tussenashouder (1) te monteren, de schroefverbinding (3) demonteren.

▶ De einden van de bout (2) aan beide kanten in de boringen in de disselbalk vastklemmen.

LET OP! Dit zijn de boringen van de eerder gedemonteerde tussenasketting.

▶ De schroefverbinding (3) monteren. Draaimoment: *zie Pagina 235*.

➡ De tussenas kan bij aankoppeling onder van de dissel op de tussenashouder (1) worden neergelegd, *zie Pagina 207*.

6.8 Spanvoorziening demonteren

Om de hoogte van de machine voor het transport te verkleinen, kan in de fabriek een spanvoorziening aan de spanarmen van de machine zijn gemonteerd. Vóór inbedrijfstelling van de machine moet de spanvoorziening aan de rechter- en linkerzijde van de machine worden gedemonteerd.

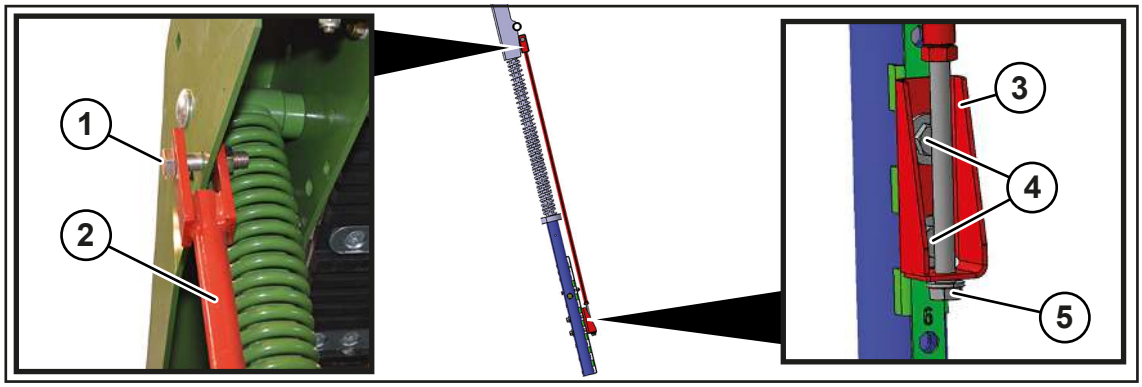

RPG000-057

Om de spanvoorziening te demonteren de volgende stappen aan de rechter- en linkerkant van de machine op gelijke wijze uitvoeren:

WAARSCHUWING! Gevaar voor letsel door onder druk staande spanarm en spanvoorziening! Tijdens de demontage van de spanvoorziening personen uit de gevarenzone van de veer weghouden.

▶ De schroef (5) gelijkmatig aan beide zijden van de machine losdraaien en pas verwijderen als de spanarm is ontspannen.

▶ De schroefverbindingen (4) demonteren.

▶ De steunplaat (3) naar beneden schuiven en verwijderen.

▶ De schroefverbinding (1) demonteren en de verbindingsbuis (2) verwijderen.

▶ Alle gedemonteerde delen volgens de voorschriften als afval verwijderen. Hergebruik is niet toegestaan.

7 Inbedrijfstelling

⚠ WAARSCHUWING

Gevaar voor letsel door niet-inachtneming van de principiële veiligheidsinstructies

Wanneer de principiële veiligheidsinstructies niet in acht worden genomen, kunnen personen ernstig letsel oplopen of worden gedood.

- Om ongevallen te voorkomen, moeten de principiële veiligheidsinstructies in de handleiding worden gelezen en opgevolgd, *zie Pagina 15*.

⚠ WAARSCHUWING

Gevaar voor letsel door niet-inachtneming van de veiligheidsroutines

Wanneer de veiligheidsroutine niet in acht wordt genomen, kunnen personen ernstig letsel oplopen of worden gedood.

- Om ongevallen te voorkomen, moeten de principiële veiligheidsroutines worden gelezen en opgevolgd, *zie Pagina 28*.

⚠ WAARSCHUWING

Gevaar voor letsel of schade aan de machine door niet correct aangesloten, verwisselde of onvakkundig geïnstalleerde aansluitleidingen.

Wanneer de aansluitleidingen van de machine niet correct aan de trekker zijn aangesloten of geïnstalleerd, kunnen deze losscheuren of beschadigd worden. Dit kan ernstige ongelukken tot gevolg hebben. Door verwisselde aansluitleidingen kunnen per ongeluk functies worden uitgevoerd, die eveneens ernstige ongelukken kunnen veroorzaken.

- De slangen en kabels correct aansluiten en borgen.
- De slangen, kabels en draden zodanig installeren dat ze niet schuren, spannen, inklemmen of met andere componenten (bijv. trekkerbanden) in aanraking komen, vooral bij het rijden door bochten.
- De slangen en kabels aan de hiervoor bestemde aansluitingen vastkoppelen en aansluiten zoals beschreven in de handleiding.

7.1 Machine aan de trekker vastkoppelen

LET OP

Bij horizontale stand van de trekker en machine moeten de gekoppelde mechanische verbindingsinrichtingen (bijv. kogelkopkoppeling) in horizontale positie (+/- 3°) tot de ondergrond bevinden, om de tijdens de werking gebruikelijke zwenkhoek tussen de mechanische verbindingsinrichtingen niet te belemmeren.

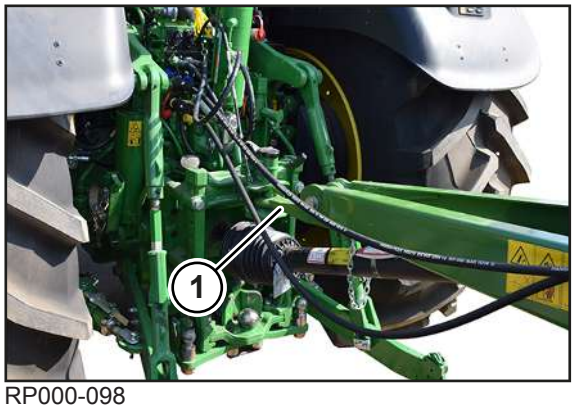

RP000-098

Voorbeeldafbeelding

Bij uitvoering "Trekoog"

WAARSCHUWING! Verhoogd gevaar voor letsel! Let erop dat zich tijdens het vastkoppelen (in het bijzonder tijdens het achteruitrijden van de trekker) niemand tussen trekker en machine bevindt.

- Met de trekker achteruit tot aan de dissel rijden tot het trekoog van de machine in de aanhangvoorziening van de trekker is ingevoerd.
- De machine stoppen en beveiligen, *zie Pagina 28*.
- De aanhangvoorziening volgens de handleiding van de fabrikant van de trekker borgen.

Bij uitvoering "Kogelkopoog"

WAARSCHUWING! Verhoogd gevaar voor letsel! Let erop dat zich tijdens het vastkoppelen (in het bijzonder tijdens het achteruitrijden van de trekker) niemand tussen trekker en machine bevindt.

- Met de trekker achteruit tot aan de dissel rijden en de kogelkopkoppeling van de trekker onder de kogelkop aanspanning van de machine brengen.
- **Bij uitvoering "Mechanische steunvoet":** boven de steunvoet de dissel neerlaten tot het kogelkop-trekoog op de kogelkop-aanspanning ligt.
- **Bij uitvoering "Hydraulische steunvoet":** het dubbelwerkende besturingsapparaat (groen, 5+) bedienen om via de steunvoet de dissel neer te laten tot het kogelkop-trekoog op de kogelkop-aanspanning ligt.
- De machine stoppen en beveiligen, *zie Pagina 28*.
- De aanhangvoorziening volgens de handleiding van de fabrikant van de trekker borgen.

7.2 Tussenas aan de trekker monteren

WAARSCHUWING

Gevaar voor letsel door niet-inachtneming van de gevarenzone van de tussenas

Wanneer de gevarenzone van de tussenas niet in acht wordt genomen, kunnen personen ernstig letsel oplopen of worden gedood.

- Om ongevallen te voorkomen, de gevarenzone van de tussenas in acht nemen, *zie Pagina 19*.

LET OP

Trekkerwissel

Wanneer de tussenaslengte bij een trekkerwissel niet wordt gecontroleerd, kan er schade aan de machine ontstaan.

- Om schade aan de machine te vermijden, bij iedere trekkerwissel de tussenaslengte controleren en evt. door een KRONE servicepartner laten corrigeren.

✓ De machine is stopgezet en beveiligd, *zie Pagina 28*.

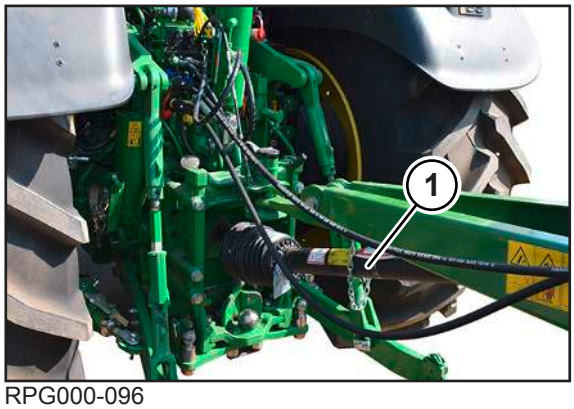

RPG000-096

- De tussenas (1) op de trekkeraftakas schuiven en met de ketting op een geschikte plek tegen meedraaien borgen.

7.3 Hydraulische slangen vastkoppelen

⚠ ***WAARSCHUWING***

Gevaar voor letsel door ontsnappende hydraulische olie

Het hydraulisch systeem werkt met zeer hoge druk. Ontsnappende hydraulische olie kan tot ernstig letsel aan huid, ledematen en ogen leiden.

- Voordat de hydraulische slangen aan de trekker worden vastgekoppeld, het hydraulische systeem aan beide zijden drukloos maken.
- Vóór het afkoppelen van de slangen en vóór werkzaamheden aan de hydraulische installatie de druk van het hydraulisch systeem aflaten.
- Bij het verbinden van de snelkoppelingen erop letten dat deze schoon en droog zijn.
- De hydraulische slangen regelmatig controleren, *zie Pagina 265*, en bij beschadigingen (bijv. geschuurde of beknelde plaats) en veroudering vervangen. De vervangende leidingen moeten voldoen aan de technische eisen van de fabrikant van het werktuig.

LET OP

Schade aan de machine door verontreiniging van de hydraulische installatie

Wanneer vreemde voorwerpen of vloeistoffen in het hydraulisch systeem terechtkomen, kan ernstige schade aan het hydraulisch systeem optreden.

- Bij het verbinden van de snelkoppelingen erop letten dat deze schoon en droog zijn.
- De hydraulische slangen onderzoeken op schuur- en klemplekken en indien nodig vervangen.

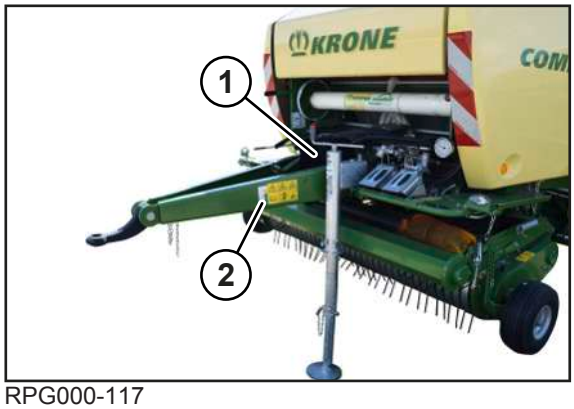

RPG000-117

Op de trekker moeten besturingsapparaten worden gebruikt, die in de neutrale stand tegen ongewenst neerlaten vergrendeld kunnen worden.

Om de hydraulische slangen (1) correct vast te koppelen, zijn de hydraulische slangen (1) met cijfers gekenmerkt.

Meer uitleg over de markeringen op de grepen kan op de sticker (2) op de machine worden teruggevonden.

- De trekkerhydrauliek drukloos schakelen.
- De machine stoppen en beveiligen, *zie Pagina 28*.
- De verbindingen van de hydraulische snelkoppelaar schoonmaken en drogen.

Hydraulische aansluiting voor pick-up omhoog/omlaag bewegen en voor messencassette omhoog/omlaag bewegen

- De hydraulische slang (geel, 3+) aan een enkelwerkend besturingsapparaat van de trekker vastkoppelen.

Hydraulische aansluitingen voor de steunvoet (bij uitvoering "Hydraulische steunvoet")

- De hydraulische slangen (groen 5+, groen 5-) vastkoppelen op een dubbelwerkend besturingsapparaat van de trekker.

Hydraulische aansluitingen voor de messengroepschakeling (bij uitvoering "Hydraulische messengroepschakeling")

- De hydraulische slangen (groen 7+, groen 7-) vastkoppelen op een dubbelwerkend besturingsapparaat van de trekker.

7.4 Hydraulische rem (export) vastkoppelen

Op grond van landspecifieke voorschriften kan een hydraulische rem op de machine voorzien zijn. Voor de hydraulische rem is een remventiel op de trekker nodig. De bijbehorende hydraulische slang wordt verbonden met het remventiel aan trekkerzijde. Door het bedienen van het rempedaal wordt de rem geactiveerd.

- ✓ De machine is stopgezet en beveiligd, *zie Pagina 28*.
- De hydraulische slang van de hydraulische rem aan de aansluiting voor de hydraulische rem op de trekker vastkoppelen.

7.5 Persluchtaansluitingen bij persluchtrem vast-/loskoppelen

De machine is met een persluchtinstallatie met twee leidingen uitgerust. De koppelingskoppen worden voor de verbinding van de voorraadleiding (2) (rode koppelingskop) en remleiding (1) (gele koppelingskop) van de trekker met de machine vastgekoppeld.

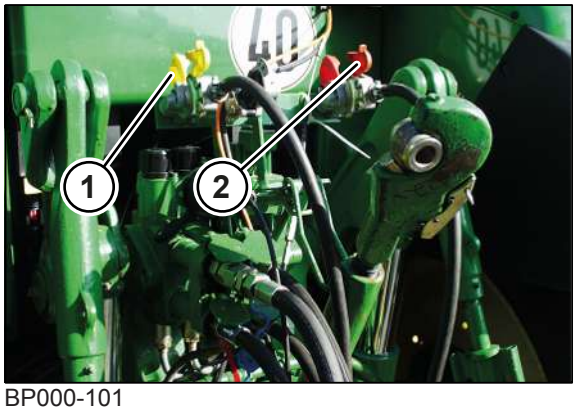

BP000-101

✓ De machine is stopgezet en beveiligd, *zie Pagina 28*.

Aankoppelen

De volgorde van de persluchtleidingen bij het vastkoppelen in acht nemen.

- ▶ Eerst de remleiding (1) (gele koppelingskop) vastkoppelen.
- ▶ Vervolgens de voorraadleiding (2) (rode koppelingskop) vastkoppelen.

Loskoppelen

De volgorde van de persluchtleidingen bij het loskoppelen in acht nemen.

- ▶ Eerst de voorraadleiding (2) (rode koppelingskop) loskoppelen.
- ▶ Vervolgens de remleiding (1) (gele koppelingskop) loskoppelen.

7.6 Trekoog aanpassen

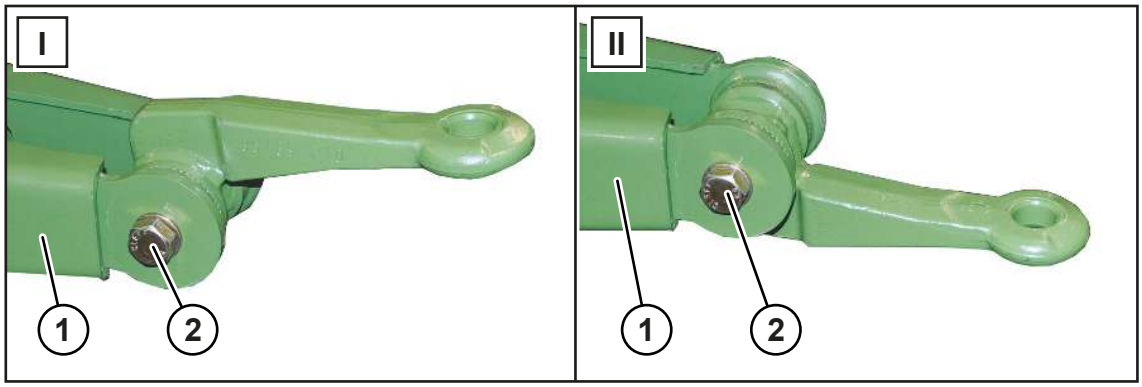

RP000-266

Om meer vrijheid voor de tussenas te krijgen, kan het trekoog in stand (I) of (II) op de dissel (1) worden gemonteerd. Er kunnen alleen trekogen bij uitvoering "Trekoog onder" worden gedraaid.

- ▶ De schroefverbinding (2) demonteren.
- ▶ Het trekoog in de gewenste stand (I) of (II) draaien en met schroefverbinding (2) op de dissel (1) monteren.
- ▶ Let erop dat de tandschijfverbindingen ineengrijpen.

7.7 Verlichting voor het rijden op de weg aansluiten

LET OP

Kortsluiting door verontreinigingen en vocht in de stekkerverbinding

Door een kortsluiting kan er schade aan de machine ontstaan.

- Let erop dat de stekkers en contactdozen schoon en droog zijn.

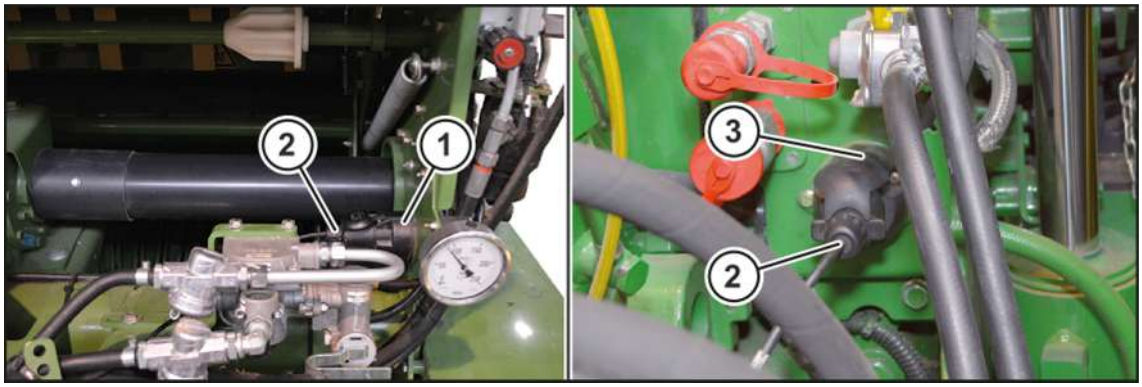

BPG000-067

Met de meegeleverde 7-polige verlichtingskabel (2) wordt de verlichting voor het rijden op de weg aangesloten.

- ✓ De machine is stopgezet en beveiligd, *zie Pagina 28*.
- De 7-polige stekker van de verlichtingskabel (2) met de 7-polige contactdoos (1) van de machine verbinden.
- De 7-polige stekker van de verlichtingskabel (2) met de 7-polige contactdoos (3) van de trekker verbinden.
- Installeer de verlichtingskabel (2) zo dat deze niet met de trekkerwielen of andere bewegende onderdelen van de machine in aanraking komt.

7.8 Veiligheidsketting monteren

WAARSCHUWING

Gevaar voor ongevallen door een veiligheidsketting met onjuiste afmetingen

Door gebruik van een veiligheidsketting met onjuiste afmetingen kan bij onbedoeld losraken van de machine de veiligheidsketting breken. Daardoor kunnen er ernstige ongelukken ontstaan.

- Altijd een veiligheidsketting met een minimumtreksterkte van 178 kN (40.000 lbf) gebruiken.

WAARSCHUWING

Gevaar voor letsel of schade aan de machine door niet correct aangesloten of geïnstalleerde veiligheidsketting

Een te strak of te los geïnstalleerde veiligheidsketting kan leiden tot het scheuren van de veiligheidsketting. Daardoor kunnen personen ernstig letsel oplopen of de trekker en de machine worden beschadigd.

- Installeer de veiligheidsketting zodanig dat deze bij het rijden door de bocht niet spant en niet met de trekkerwielen of andere delen van de trekker of machine in aanraking komt.

> ***INFO***
>
> Bij transportritten zijn de landspecifieke voorschriften voor het gebruik van de veiligheidsketting bindend.

De veiligheidsketting is bestemd om getrokken apparaten extra te beveiligen als deze bij het transport van de aanhanging loslaten. De veiligheidsketting met de juiste bevestigingsdelen aan de aanhangvoorziening van de trekker of een ander aangegeven aanzwenkpunt bevestigen. De veiligheidsketting moet zoveel speling hebben dat er bochten kunnen worden gereden.

✓ De machine is stopgezet en beveiligd, *zie Pagina 28*.

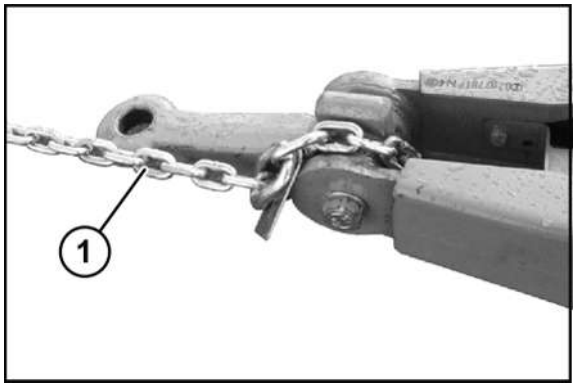

RP000-104

▶ De veiligheidsketting (1) aan de machine monteren.

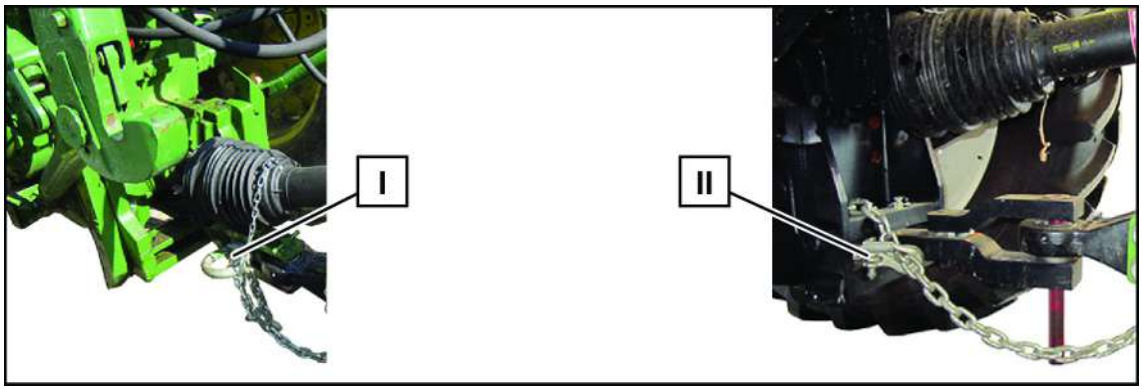

BP000-106

▶ De veiligheidsketting (1) op geschikte positie (bijvoorbeeld: [I] of [II]) op de trekker monteren.

7.9 Snelstopschakelaar en veiligheidsbeugel controleren

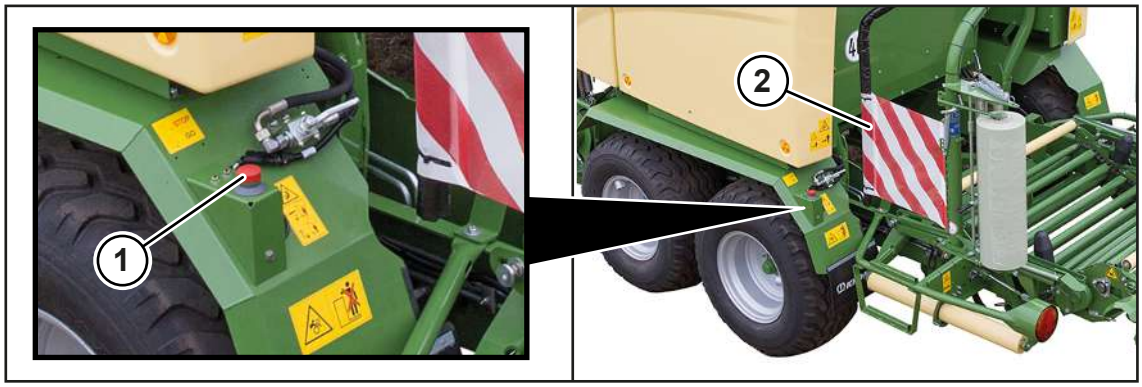

RPG000-184

Voor iedere inbedrijfstelling moet de snelstopschakelaar (1) en de veiligheidsbeugel (2) van de wikkelinrichting op functie worden gecontroleerd.

- Het terminal inschakelen.
- De snelstopschakelaar (1) bedienen en controleren of het terminal een foutmelding weergeeft. De foutmelding op het terminal bevestigen.
- Achtereenvolgens eerst de linker en dan de rechter veiligheidsbeugel (2) bewegen en controleren of het terminal een foutmelding weergeeft.
- De foutmelding op het terminal bevestigen.

Om de snelstopschakelaar (1) terug te zetten:

- De snelstopschakelaar (1) naar links of rechts draaien.
- ➡ De snelstopschakelaar ontgrendelt en beweegt in de uitgangspositie.

Wanneer bij de controles geen foutmelding in het terminal wordt weergegeven, de snelstopschakelaar (1) en de veiligheidsbeugel (2) door de KRONE servicepartner laten controleren. De machine niet in bedrijf stellen.

Voor een weergave van de foutmelding, zie aanvulling op de gebruiksaanwijzing (software).

7.10 Balenkeerder in gebruik nemen (bij uitvoering "Balenkeerder")

7.10.1 Balenkeerder uitklappen

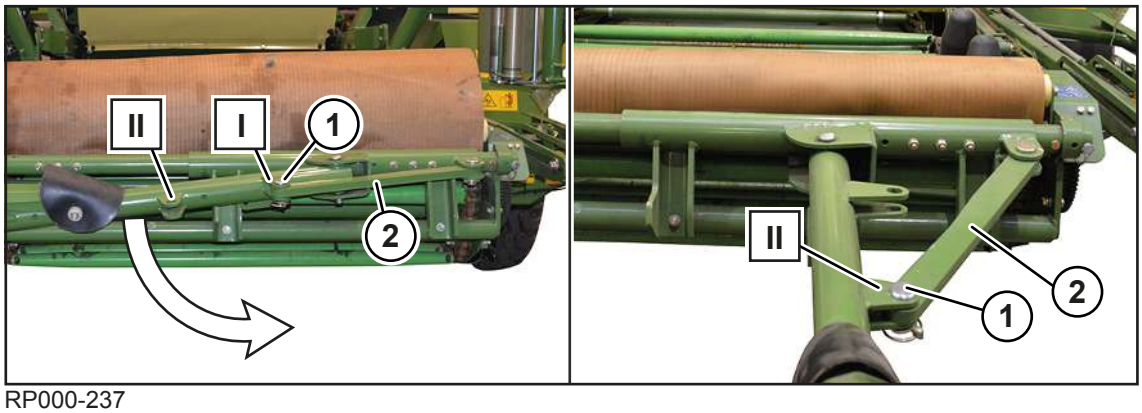

RP000-237

- De bout (1) van de schoor (2) op de positie (I) demonteren.
- De balenkeerder uitklappen en de schoor (2) met de bout (1) op de positie (II) monteren en met de klapstekker borgen.

7.10.2 Steunwiel monteren

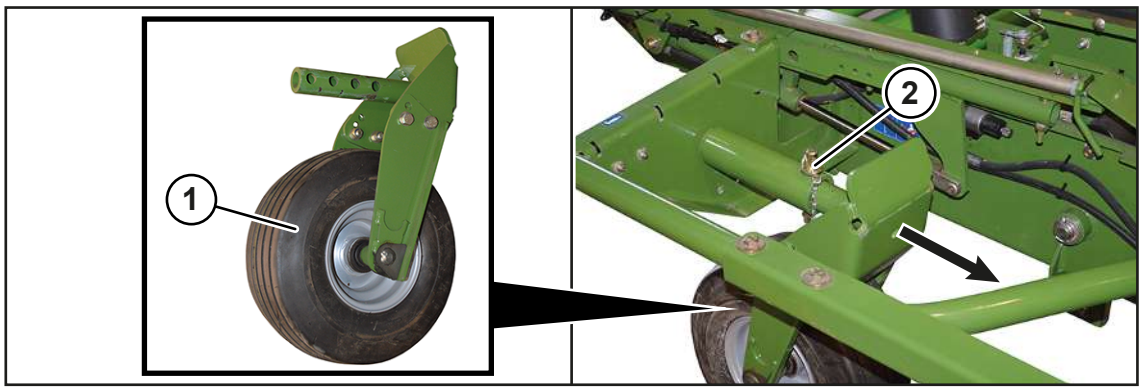

RPG000-105

Het steunwiel bevindt zich aan de rechterzijde van de wikkelinrichting.

- De klapstekker losmaken en de bout (2) uittrekken.
- Het steunwiel (1) er in pijlrichting uitnemen.

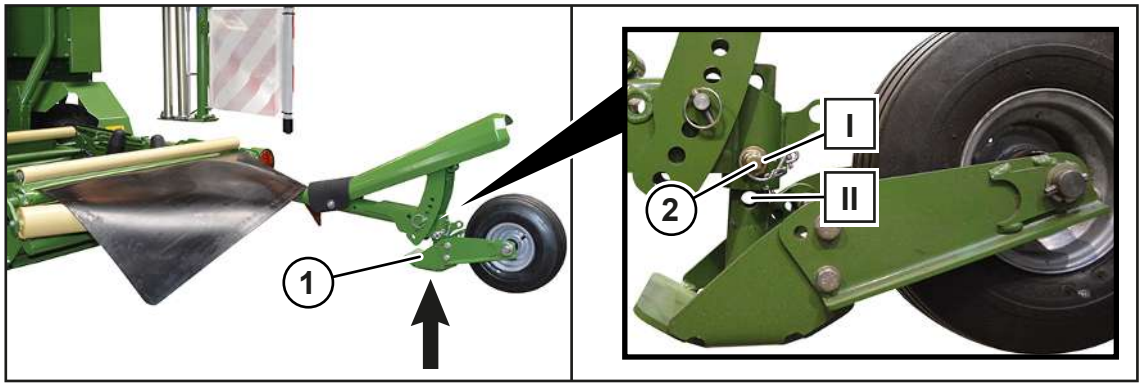

RP000-239

De volgende 2 standen van het steunwiel kunnen worden geselecteerd:

Stand (I): basispositie, bovenste boring, door KRONE aanbevolen

Stand (II): onderste boring

- Het steunwiel (1) er in pijlrichting inschuiven en de bout (2) in de stand (I) of (II) inschuiven.
- De bout (2) met de klapstekker borgen.

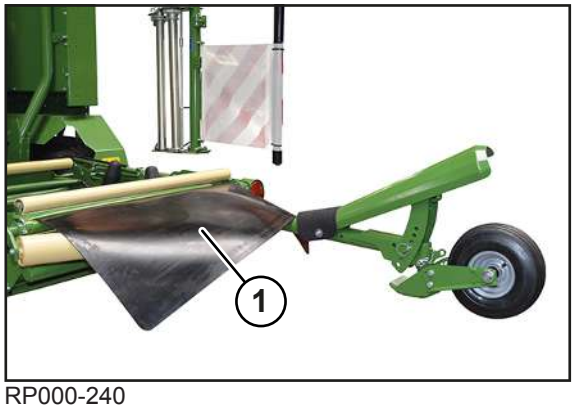

RP000-240

- De baalplaatsing (1) op de balenkeerder leggen.

7.10.3 Rol monteren

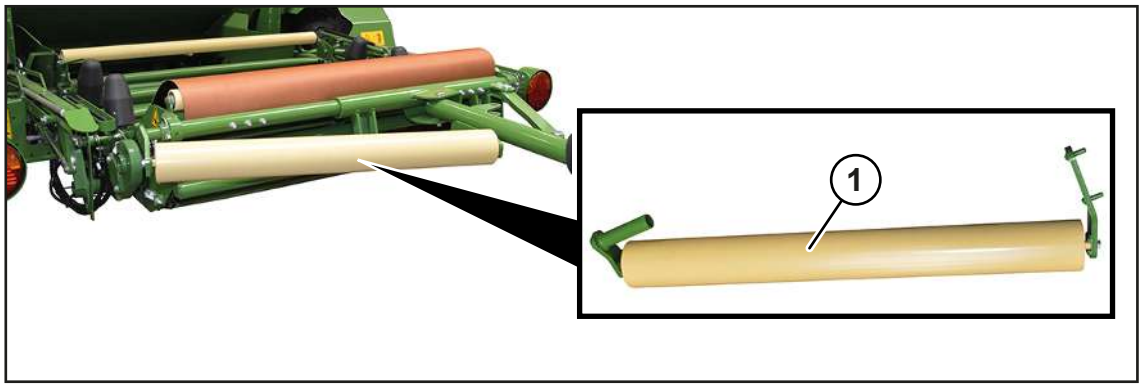

RP000-241

De rol (1) op de balenkeerder heeft tot functie dat de folie door eventueel terugrollende silagebalen niet wordt beschadigd. Het is optioneel om de rol (1) te monteren. Bij niet-gebruik bevindt de rol (1) zich aan de rechterzijde van de wikkelinrichting.

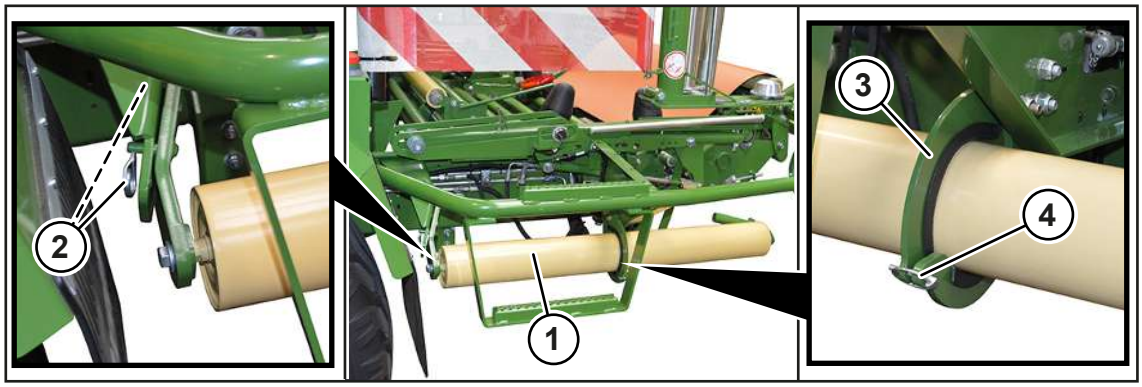

RPG000-191

- De 2 veerstekkers (2) demonteren en voor de montage aan de balenkeerder opzij leggen.
- De klapstekker (4) demonteren en het bovenste deel van de rolhouder (3) omhoog schuiven.
- De rol (1) verwijderen.
- De rolhouder (3) sluiten en borgen met de klapstekker (4).

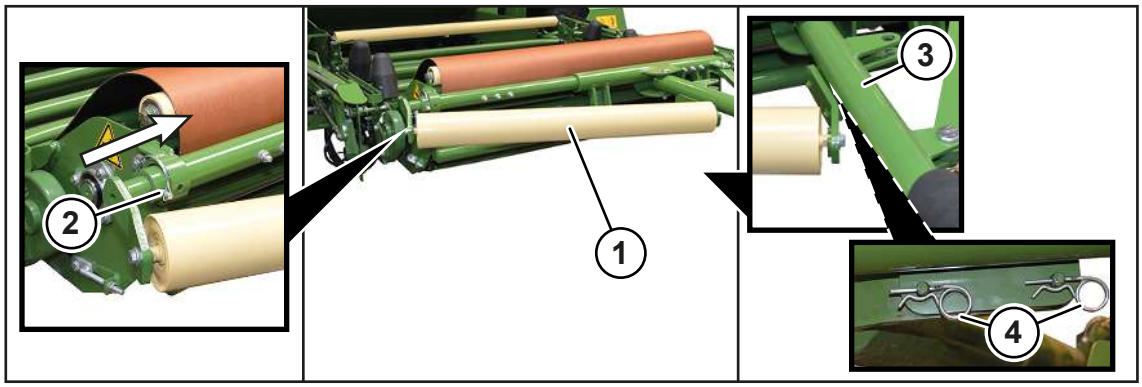

RP000-243

Om de rol (1) aan de wikkelinrichting en aan de balenkeerder te monteren:

- Aan de linkerzijde de klapstekker (2) demonteren en de rol (1) in pijlrichting erin schuiven.
- Met de klapstekker (2) borgen.
- Aan de rechterzijde de rol (1) tegen de balenkeerder (3) aanleggen.
- Met de veerstekker (4) borgen.

7.10.4 Stootplaat instellen

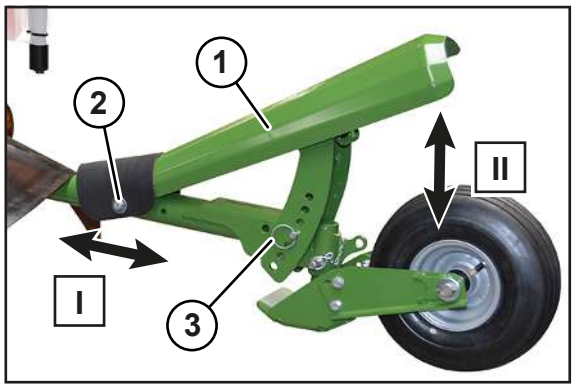

RP000-244

Door de instelling op de stootplaat (1) wordt de helling van de stootplaat veranderd en zodoende het neerleggen van de balen beïnvloed.

De instelling is afhankelijk van meerdere factoren (bijv. baalgrootte) en varieert naar behoefte.

Voorbeelden

- Hoge hellingshoek van de stootplaat bij grote baaldiameter
- Geringe hellingshoek van de stootplaat bij kleine baaldiameter

De stootplaat (1) is in horizontale (I) en in verticale richting (II) instelbaar.

> ***INFO***
>
> In horizontale richting (I) is de stootplaat in de fabriek vooringesteld. KRONE adviseert deze positie te behouden.
>
> In verticale richting (II) adviseert KRONE, de boring in het midden te gebruiken.

Stootplaat in horizontale richting (I) instellen

▶ De schroefverbinding (2) demonteren.

▶ De stootplaat (1) in de gewenste positie brengen en de schroefverbinding monteren.

Stootplaat in verticale richting (II) instellen

▶ De bout (3) demonteren.

▶ De stootplaat (1) in de gewenste positie brengen en met de bout (3) en met klapstekker en klapsplitring borgen.

7.10.5 Steunwiel instellen

Met het steunwiel kunnen ronde balen ook tijdens langzaam rijden worden neergelegd. Of het neerleggen tijdens langzaam rijden mogelijk is, is afhankelijk van verschillende factoren zoals baalgrootte en baalvorm, de eigenschappen van het oogstgoed en het terrein.

KRONE adviseert de ronde baal bij stilstaande machine neer te leggen.

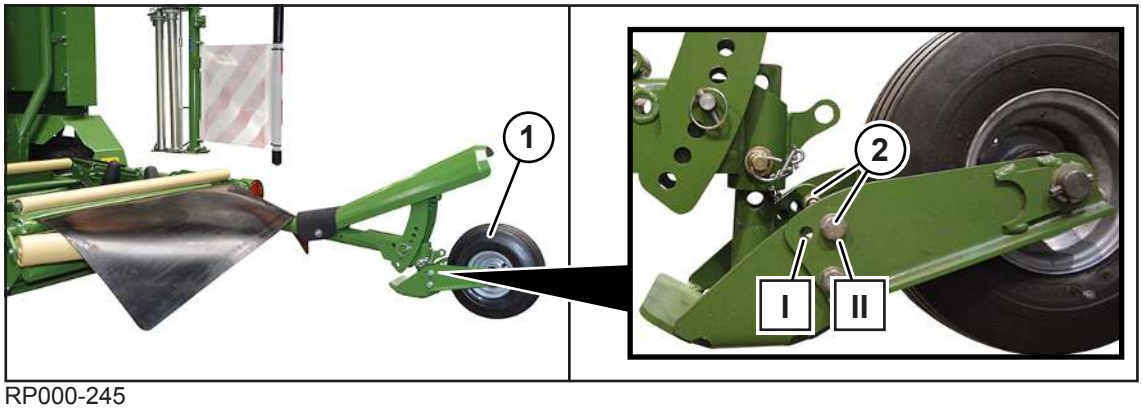

RP000-245

Het steunwiel (1) kan in twee standen worden ingesteld.

Stand (I): hoog ingesteld steunwiel (1) voor natte bodem zonder draagvermogen

Stand (II): laag ingesteld steunwiel (1) voor bodem met voldoende draagvermogen

▶ De 2 schroeven (2) aan beide zijden van het steunwiel (1) demonteren.

▶ Het steunwiel (1) van stand (II) in stand (I) of omgekeerd schuiven en met de schroeven (2) monteren.

> ***INFO***
>
> De stand (I) moet bij natheid en zodoende bodem zonder draagvermogen worden geselecteerd. Zo zakt het steunwiel niet in de bodem omdat de houder van het steunwiel nog extra op de bodem steunt.

7.10.6 Balenkeerder voor het werk inklappen

Wanneer de ronde baal niet op de kopzijde moet worden neergelegd, kan de balenkeerder voor het werk niet worden ingeklapt. Hiervoor moet ook het steunwiel gedemonteerd worden.

Steunwiel demonteren

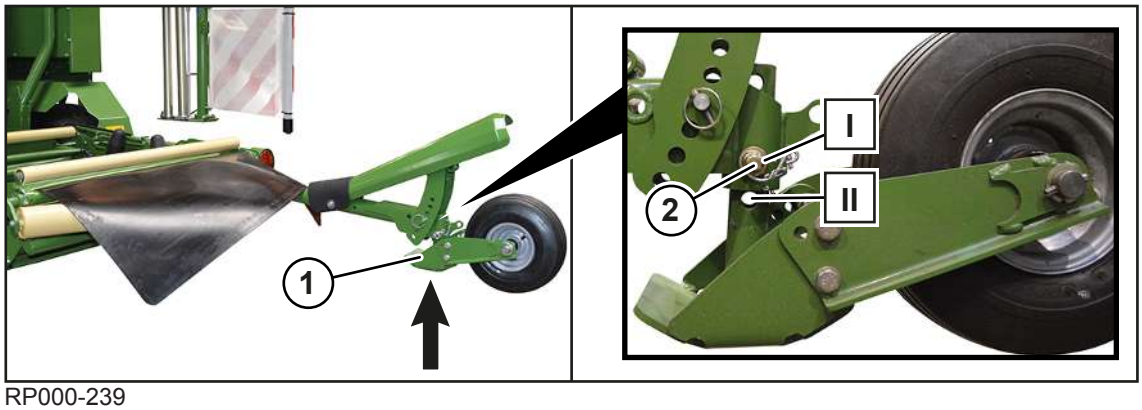

RP000-239

- De klapstekker losmaken en de bout (2) uittrekken.
- Het steunwiel (1) er tegen de pijlrichting uittrekken.

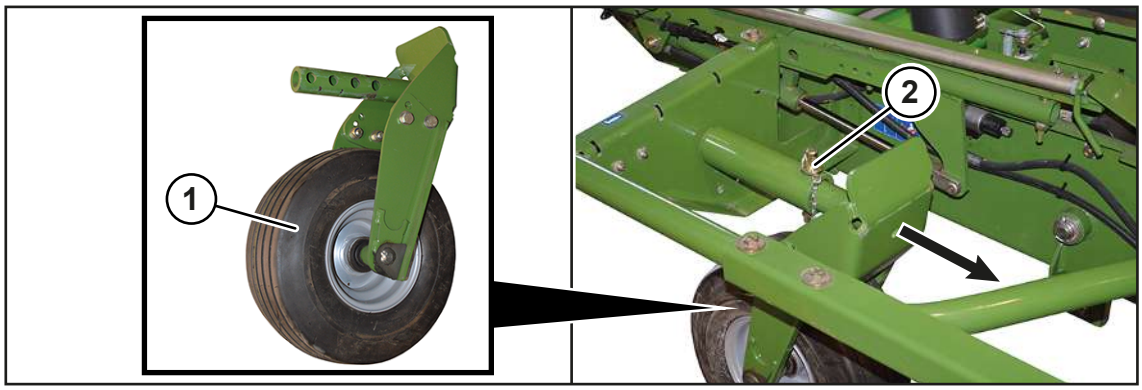

RPG000-105

- Aan de rechterzijde van de wikkelinrichting het steunwiel (1) er tegen de pijlrichting inschuiven.
- Met de bout (2) en de klapstekker borgen.

Balenkeerder inklappen

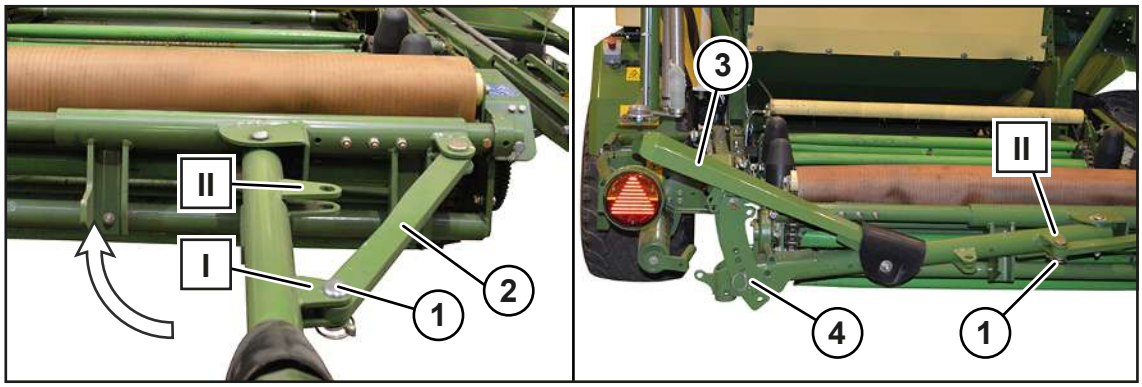

RP000-246

- De bout (1) van de schoor (2) op de positie (I) demonteren.
- De balenkeerder inklappen en de schoor (2) met de bout (1) op de positie (II) monteren en met de klapstekker borgen.
- De bout (4) demonteren en de stootplaat (3) omlaag zetten.

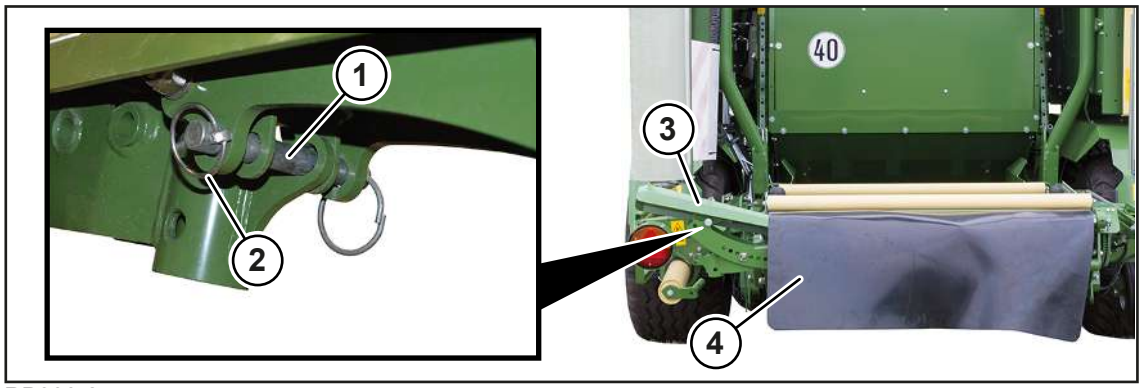

RP000-247

- De bout (1) aan de stootplaat (3) monteren.
- Met de klapstekker (2) borgen.
- De baalplaatsing (4) op de ingeklapte balenkeerder leggen.

7.11 Baalplaatsing demonteren/monteren

Bij uitvoering zonder "Balenkeerder"

De baalplaatsing beschermt de folie van de omwikkelde ronde baal bij het neerleggen op de bodem tegen beschadigingen. Wanneer de ronde baal niet met folie wordt omwikkeld, kan de baalplaatsing worden gedemonteerd.

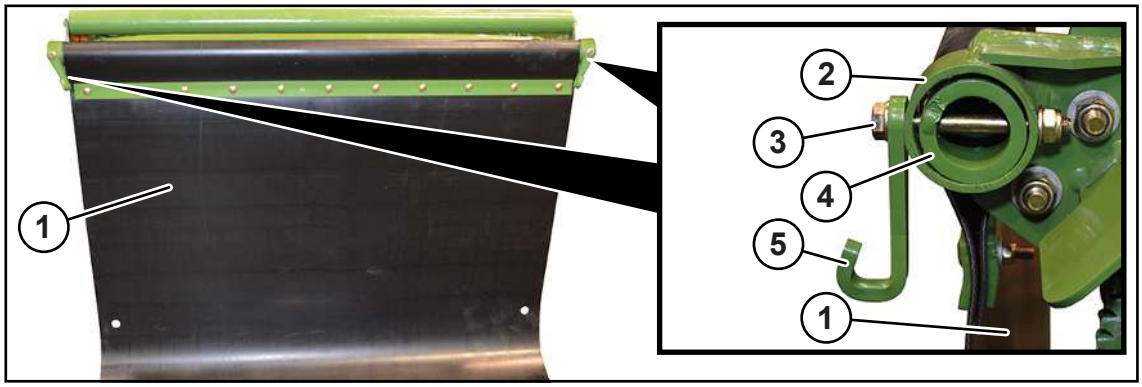

RP000-248

Baalplaatsing demonteren

De volgende demontagestappen aan de rechter en linker machinezijde op gelijke wijze uitvoeren:

- De schroefverbinding (3) demonteren.
- De bevestigingsbuis (4) uit de opname (2) en de baalplaatsing (1) trekken.
- De bevestigingsbuis (4), de haak (5) en de baalplaatsing (1) op een droge en schone plaats bewaren.

Baalplaatsing monteren

De volgende montagestappen aan de rechter en linker machinezijde op gelijke wijze uitvoeren:

- De bevestigingsbuis (4) door de opname (2) en door de opening van de baalplaatsing (1) leiden.
- De bevestigingsbuis (4) en de haak (5) met de schroefverbinding (3) monteren.

7.12 KRONE terminal DS 500 aansluiten

LET OP
Kortsluiting door verontreinigingen en vocht in de stekkerverbinding Door een kortsluiting kan er schade aan de machine ontstaan. ▶ Let erop dat de stekkers en contactdozen schoon en droog zijn.

Trekkers met geïntegreerd ISOBUS-systeem

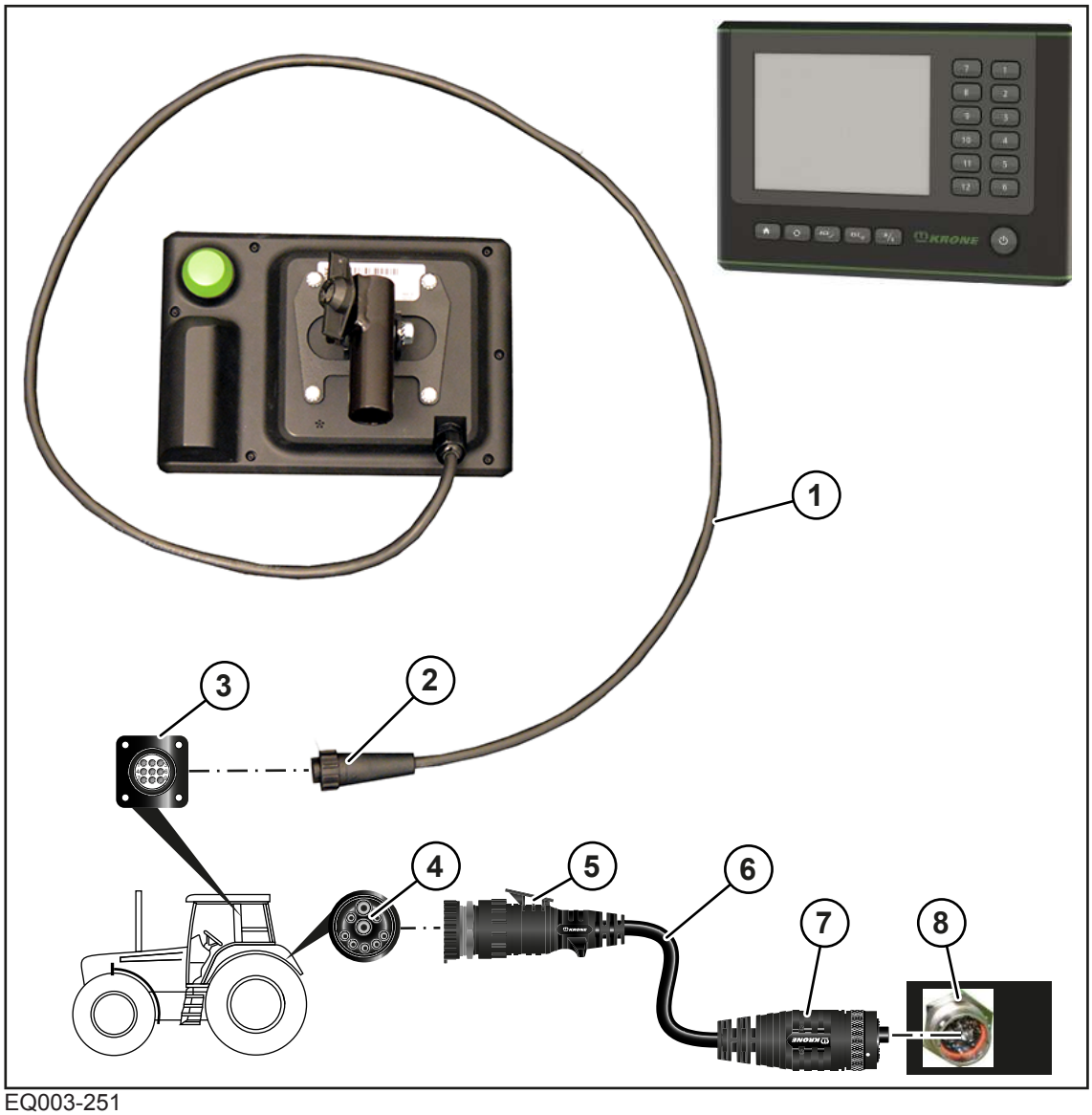

EQ003-251

✓ De machine is stopgezet en beveiligd, *zie Pagina 28*.

Verbinding terminal met trekker

▶ De 9-polige stekker (2) van de kabel (1) verbinden met de 9-polige contactdoos (3) (In-cab).

Verbinding trekker met machine

> ***INFO***
>
> De kabel (6) kan onder vermelding van het bestelnummer 20 086 886 * worden besteld.

▶ De 9-polige stekker (5) van de kabel (6) met de 9-polige ISOBUS-contactdoos (4) van de trekker verbinden.

▶ De 11-polige stekker (7) van de kabel (6) verbinden met de 11-polige contactdoos (8) van de machine.

Trekkers zonder ISOBUS-systeem

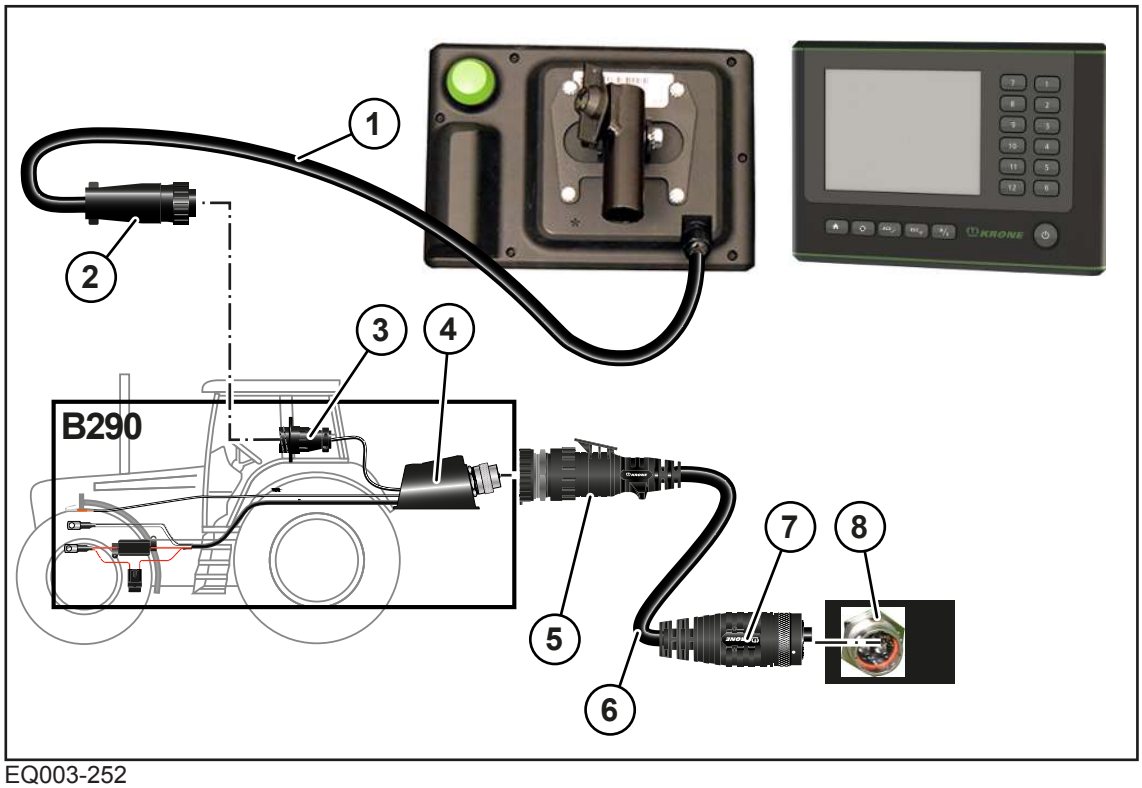

EQ003-252

✓ De machine is stopgezet en beveiligd, *zie Pagina 28*.

✓ De uitbreiding B290 "KRONE trekker uitbreiding" is gemonteerd.

Verbinding terminal met trekker

▶ De 9-polige stekker (2) van de kabel (1) verbinden met de 9-polige contactdoos (3) (In-cab).

Verbinding trekker met machine

INFO
De kabel (6) kan onder vermelding van het bestelnummer 20 086 886 * worden besteld.

▶ De 9-polige stekker (5) van de kabel (6) met de 9-polige ISOBUS-contactdoos (4) van de trekker verbinden.

▶ De 11-polige stekker (7) van de kabel (6) verbinden met de 11-polige contactdoos (8) van de machine.

7.13 KRONE ISOBUS-terminal aansluiten (CCI 800, CCI 1200)

LET OP
Kortsluiting door verontreinigingen en vocht in de stekkerverbinding Door een kortsluiting kan er schade aan de machine ontstaan. ▶ Let erop dat de stekkers en contactdozen schoon en droog zijn.

> ***INFO***
>
> Voor de aanbouw van de terminal in de trekkercabine de meegeleverde bedrijfshandleiding van de terminal in acht nemen.

Trekker met geïntegreerd ISOBUS-systeem

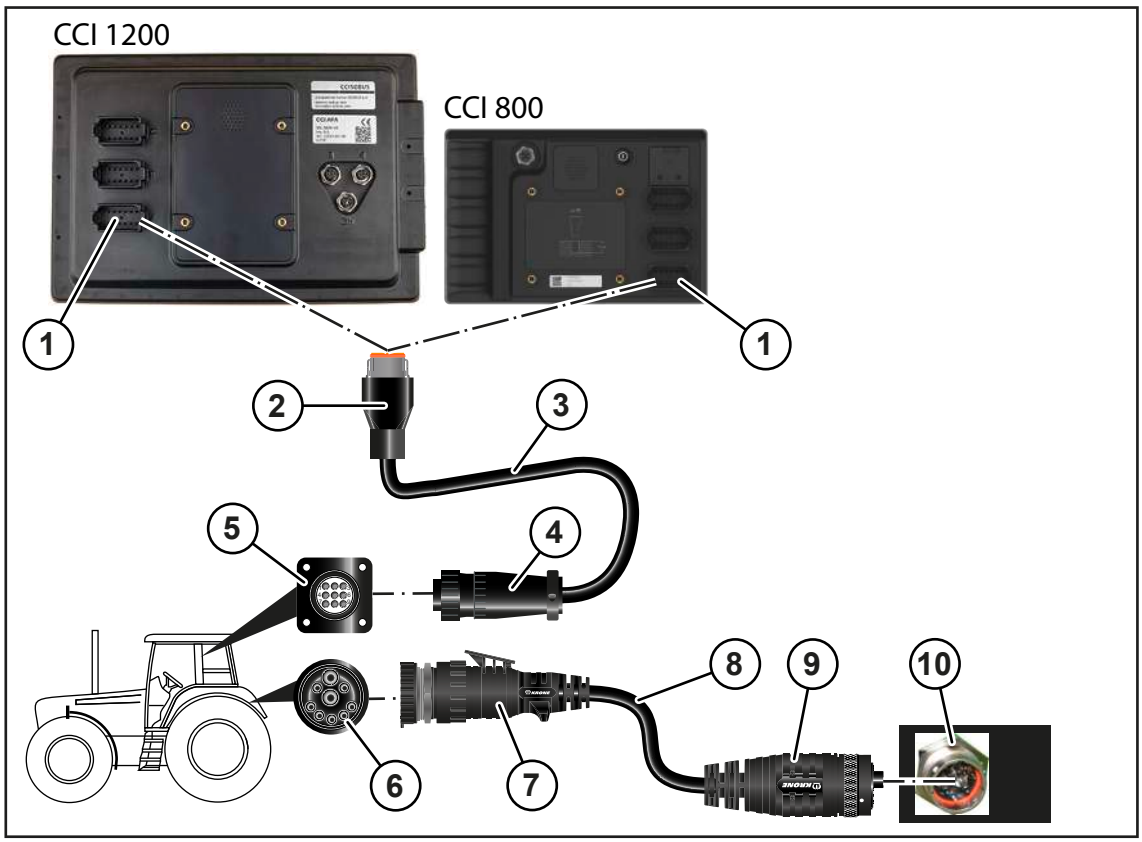

EQ001-173

✓ De machine is stopgezet en beveiligd, *zie Pagina 28*.

Verbinding terminal met trekker

- De 12-polige stekker (2) van de kabel (3) met de 12-polige contactdoos (1) van de terminal verbinden.
- De 9-polige stekker (4) van de kabel (3) verbinden met de 9-polige contactdoos (5) (In-cab).

Verbinding trekker met machine

> ***INFO***
>
> De kabel (8) kan onder vermelding van het bestelnummer 20 086 886 * worden besteld.

- De 9-polige stekker (7) van de kabel (8) met de 9-polige ISOBUS-contactdoos (6) van de trekker verbinden.
- De 11-polige stekker (9) van de kabel (8) verbinden met de 11-polige contactdoos (10) van de machine.

Trekkers zonder ISOBUS-systeem

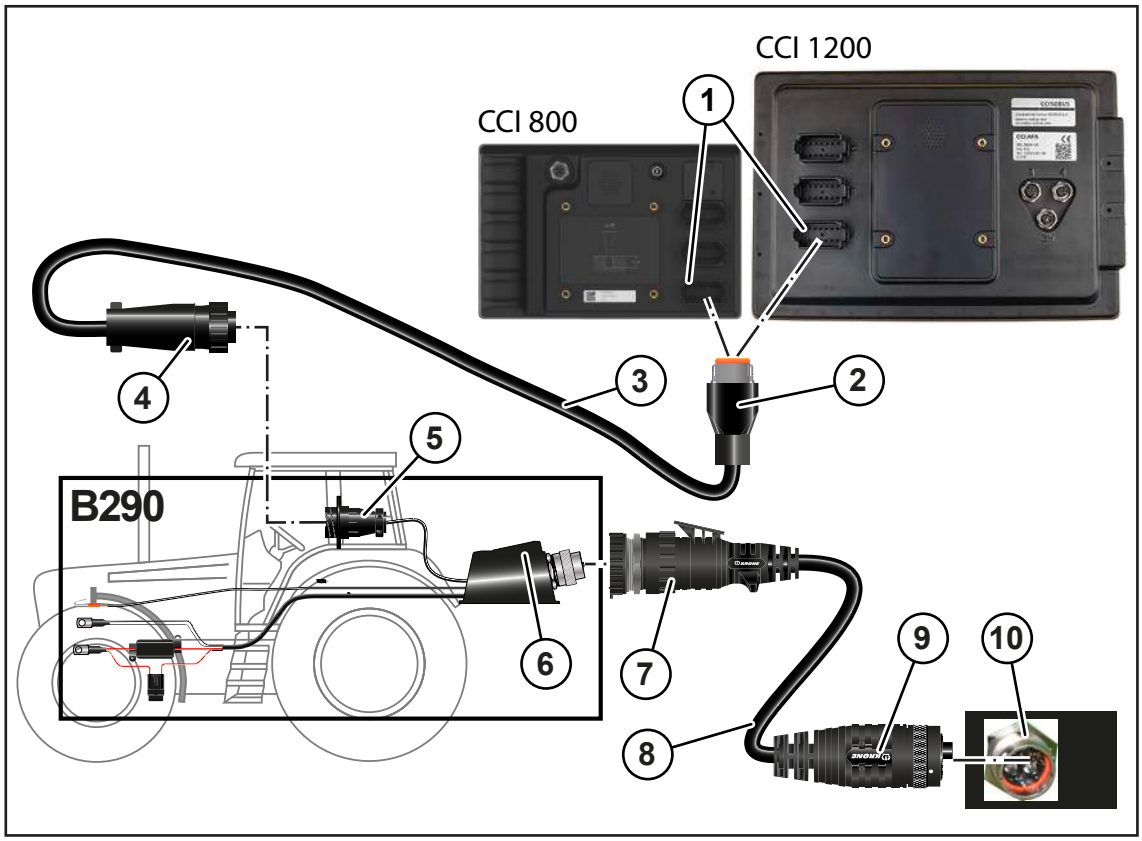

EQ001-181

✓ De machine is stopgezet en beveiligd, *zie Pagina 28*.

✓ De uitbreiding B290 "KRONE trekker uitbreiding" is gemonteerd.

Verbinding terminal met trekker

▶ De 12-polige stekker (2) van de kabel (3) met de 12-polige contactdoos (1) van de terminal verbinden.

▶ De 9-polige stekker (4) van de kabel (3) verbinden met de 9-polige contactdoos (5) (In-cab).

Verbinding trekker met machine

INFO
De kabel (8) kan onder vermelding van het bestelnummer 20 086 886 * worden besteld.

▶ De 9-polige stekker (7) van de kabel (8) met de 9-polige ISOBUS-contactdoos (6) van de trekker verbinden.

▶ De 11-polige stekker (9) van de kabel (8) met de 11-polige contactdoos (10) van de machine verbinden.

7.14 Extern ISOBUS-terminal aansluiten

LET OP

Kortsluiting door verontreinigingen en vocht in de stekkerverbinding

Door een kortsluiting kan er schade aan de machine ontstaan.

- Let erop dat de stekkers en contactdozen schoon en droog zijn.

INFO

Voor de aanbouw van de terminal in de trekkercabine de meegeleverde bedrijfshandleiding van de terminal in acht nemen.

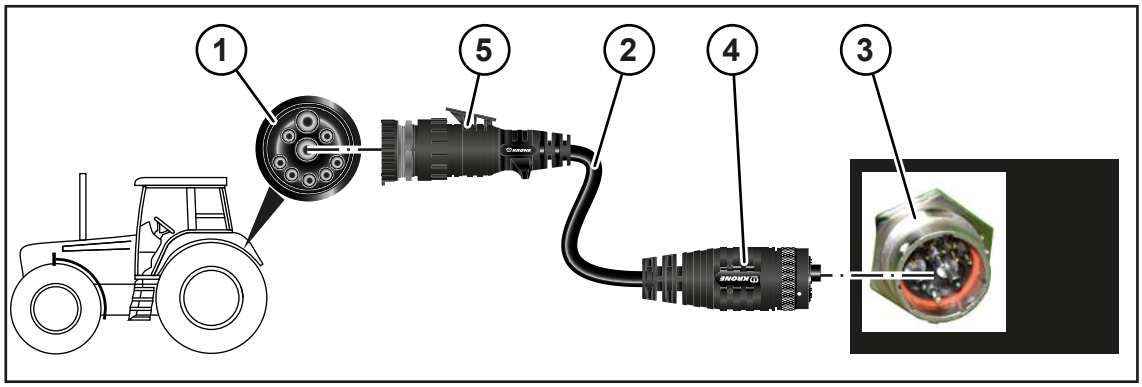

EQ001-146

✓ De machine is stopgezet en beveiligd, *zie Pagina 28*.

Verbinding trekker met machine

- De 9-polige stekker (5) van de kabel (2) met de 9-polige ISOBUS-contactdoos (1) van de trekker verbinden.
- De 11-polige stekker (4) van de kabel (2) met de 11-polige contactdoos (3) van de machine verbinden.

Verbinding terminal met trekker

INFO

Voor meer gegevens over de verbinding van de terminal de meegeleverde handleiding van de fabrikant van de ISOBUS-terminal in acht nemen.

7.15 Joystick aansluiten

INFO

Voor de montage van de joystick in de trekkercabine a.u.b. de meegeleverde handleiding van de joystick in acht nemen.

KRONE ISOBUS-terminal bij trekkers met geïntegreerd ISOBUS-systeem

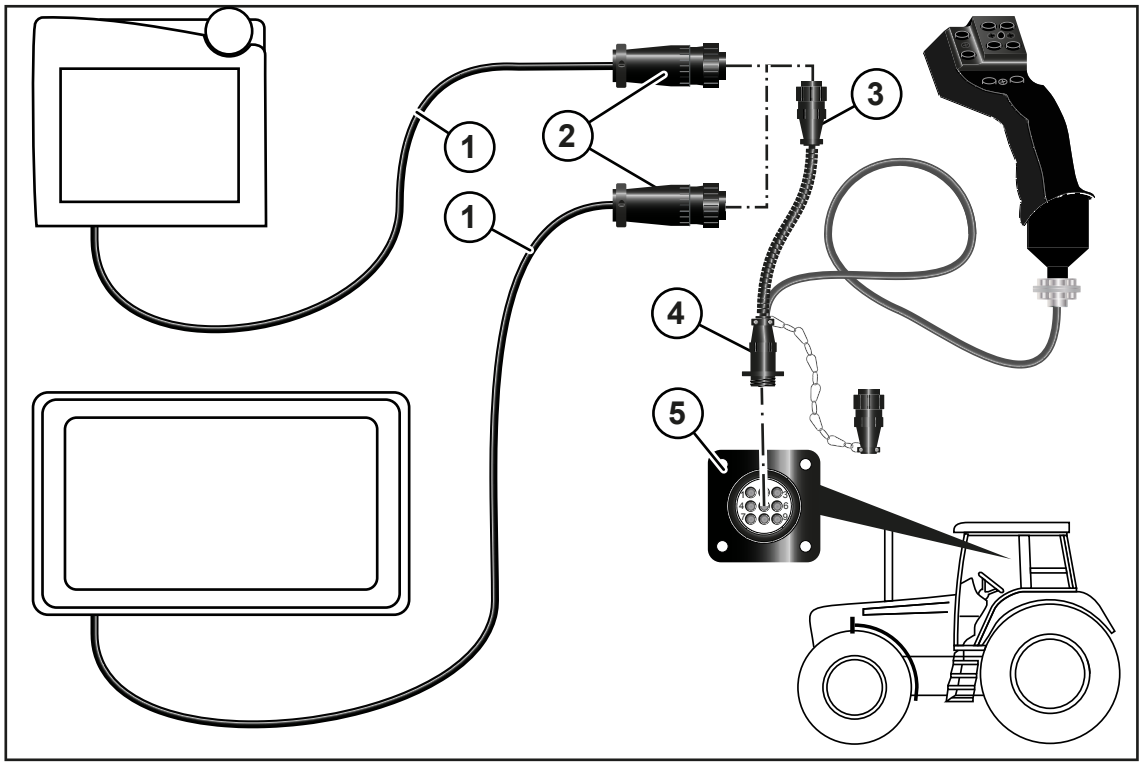

EQ001-150

✓ De machine is stopgezet en beveiligd, *zie Pagina 28*.

▶ De 9-polige stekker (2) van de kabel (1) met de 9-polige contactdoos (3) van de joystick verbinden.

▶ De 9-polige stekker (4) van de joystick met de 9-polige contactdoos (5) (In-cab) verbinden.

KRONE ISOBUS-terminal bij trekkers zonder geïntegreerd ISOBUS-systeem

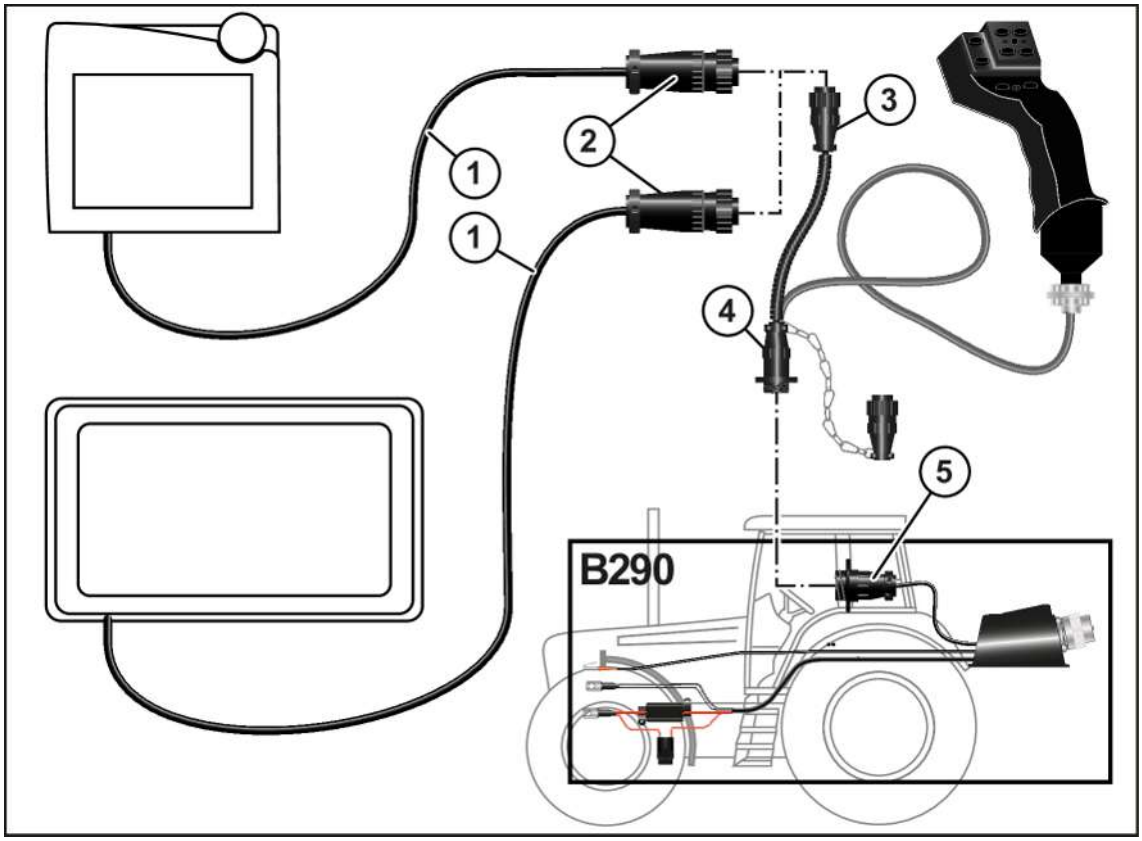

EQ001-151

✓ De machine is stopgezet en beveiligd, *zie Pagina 28*.

✓ De uitbreiding B290 "KRONE trekker uitbreiding" is gemonteerd.

▶ De 9-polige stekker (2) van de kabel (1) met de 9-polige contactdoos (3) van de joystick verbinden.

▶ De 9-polige stekker (4) van de joystick met de 9-polige contactdoos (5) (In-cab) verbinden.

7.16 Camera op de KRONE ISOBUS-terminal CCI 800 of CCI 1200 aansluiten

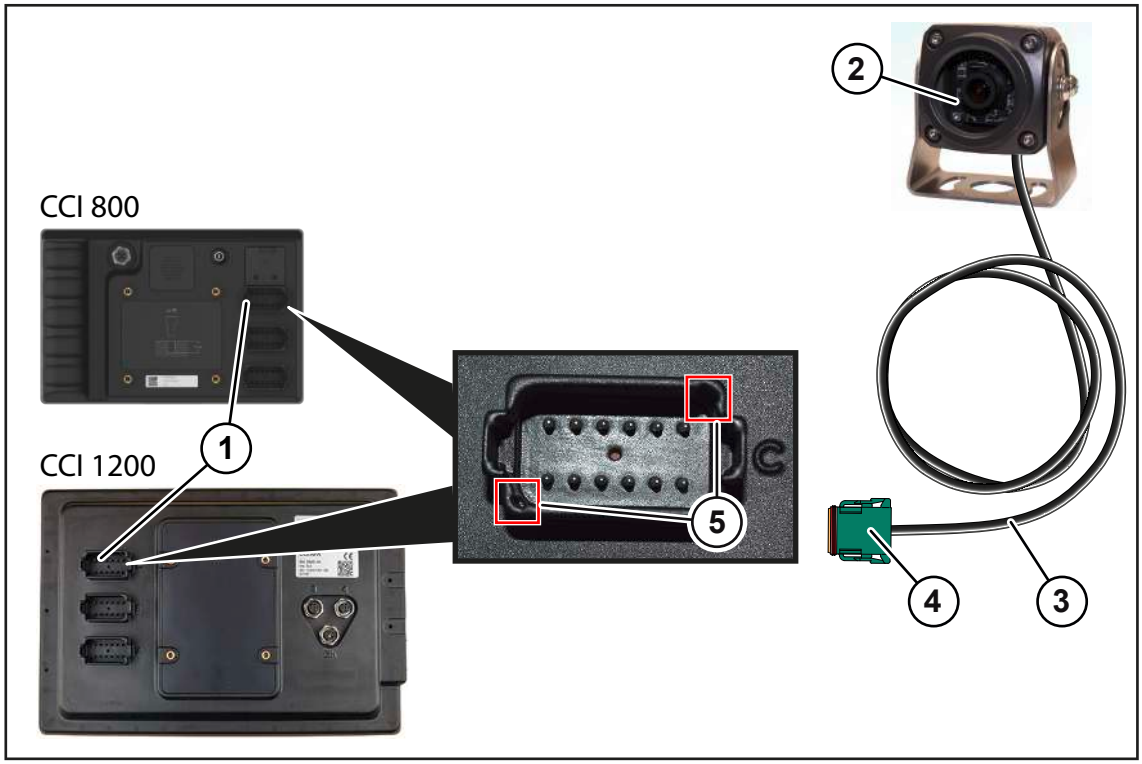

EQ000-212

- De kabel (3) van de camera (2) met de stekker (4) in de aansluiting C (1) van het KRONE ISOBUS-terminal CCI 800 of CCI 1200 steken.
- Om de stekker (4) correct aan te sluiten op de uitrichting op de gemarkeerde plaatsen (5) letten.

8 Bediening

⚠ WAARSCHUWING

Gevaar voor letsel door niet-inachtneming van de principiële veiligheidsinstructies

Wanneer de principiële veiligheidsinstructies niet in acht worden genomen, kunnen personen ernstig letsel oplopen of worden gedood.

- Om ongevallen te voorkomen, moeten de principiële veiligheidsinstructies in de handleiding worden gelezen en opgevolgd, *zie Pagina 15*.

⚠ WAARSCHUWING

Gevaar voor letsel door niet-inachtneming van de veiligheidsroutines

Wanneer de veiligheidsroutine niet in acht wordt genomen, kunnen personen ernstig letsel oplopen of worden gedood.

- Om ongevallen te voorkomen, moeten de principiële veiligheidsroutines worden gelezen en opgevolgd, *zie Pagina 28*.

⚠ WAARSCHUWING

Gevaar voor letsel door onverwachte beweging van de ronde baal bij de werking van de machine op een helling

Wanneer op een helling ronde balen worden neergelegd kunnen de ronde balen zich zelfstandig gaan bewegen. Wanneer ze eenmaal in beweging zijn gekomen kunnen ze door hun gewicht en de cilindrische vorm ernstige ongelukken met persoonlijk letsel veroorzaken.

- Op een helling de ronde balen uitsluitend in handmatig bedrijf neerleggen.
- Plaats op een helling ronde balen altijd zo dat deze niet zelfstandig in beweging kunnen komen.

⚠ WAARSCHUWING

Gevaar voor ongevallen door onvoldoende remkracht

Wanneer de remkrachtregelaar verkeerd is ingesteld. bestaat gevaar voor ongevallen.

- Bij rijden op de weg ervoor zorgen dat "Vollast" (1/1) op de remkrachtregelaar is ingesteld, *zie Pagina 99*.
- Tijdens het werken op bijvoorbeeld vochtige velden kan de remkracht worden gereduceerd.

8.1 Voorbereidingen voor het persen

✓ De pick-up bevindt zich in de werkstand, *zie Pagina 100*.
✓ De gewasgeleiderol is volgens hoeveelheid van het oogstgoed correct ingesteld, *zie Pagina 102*.
✓ Het bindmateriaal is correct geplaatst.
Netbinding: *zie Pagina 108*
Foliebinding: *zie Pagina 111*
✓ De gewenste snijlengte is ingesteld, *zie Pagina 214*.
✓ De klantenteller is op 0 ingesteld, *zie Pagina 182*.
✓ Bij uitvoering "Balenkeerder": indien gewenst de balenkeerder in gebruik nemen, *zie Pagina 74*.

✓ Bij uitvoering zonder "Balenkeerder": De baalplaatsing is losgehaakt, *zie Pagina 123*.
✓ De achterklep is gesloten.
✓ Het werkscherm is opgeroepen, *zie Pagina 145*.

8.2 Perskamer vullen

LET OP

Machineschade door overbelasting van de machine

Door te harde of te grote ronde balen kan de machine worden beschadigd en de gebruiksduur aanzienlijk worden beïnvloed. Bij overbelasting wordt automatisch een gedwongen binding geactiveerd die in het terminal wordt opgeslagen.

- ▶ Alleen ronde balen persen die de maximaal ingestelde persdruk niet overschrijden.
- ▶ De volgende aanwijzingen voor de gelijkmatige vulling van de perskamer in acht nemen.

LET OP

Schade aan de rolbodem door tonvormige ronde baal

Ongelijkmatig gevormde en verdichte ronde balen kunnen de rolbodem beschadigen. Bovendien kan er geen correcte winning van inkuilmoddel worden gegarandeerd.

- ▶ Alleen gelijkmatig gevormde en verdichte ronde balen persen.
- ▶ De volgende aanwijzingen voor de gelijkmatige vulling van de perskamer in acht nemen.

Om een gelijkmatige baaldichtheid binnen een ronde baal te bereiken, moet de perskamer gelijkmatig worden gevuld. Hiervoor is de passende zwadbreedte belangrijk. Een optimale zwadbreedte is gegeven als het zwad even breed is als de perskamer.

Bij te brede zwaden

De geperste ronde balen hebben geen exacte vorm. Bovendien is de ronde baal aan de zijkanten rafelig en kan slechts moeilijk uit de perskamer worden verwijderd.

- ▶ Het zwad op het veld smaller maken.
- ▶ De persdruk verlagen, *zie Pagina 213*.

Bij te smalle zwaden

De perskamer kan alleen gelijkmatig worden gevuld wanneer het zwad afwisselend (links/rechts) wordt bereden. Te vaak wisselen en ongelijkmatig vullen leiden tot tonvormige ronde balen en een ongelijkmatige persdichtheid.

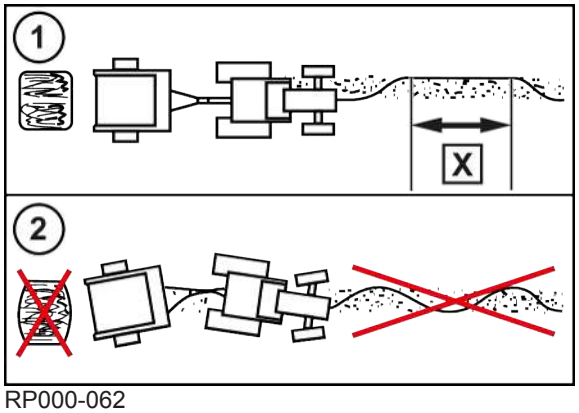

RP000-062

- Langere trajecten steeds aan de overeenkomstige linker en rechter kant van het zwad (1) rijden. Daarbij een lengte van ongeveer **X=20 m** aan een kant aanhouden.
- Niet zigzag (2) rijden.

Bij kleine, vlakke zwaden

- Het aftakastoerental verlagen.
- De rijsnelheid verhogen.

Bij zeer nat, weinig gestructureerd oogstgoed

Wanneer het oogstgoed zeer nat en weinig gestructureerd is, kan de rolbodem vaker slippen. Dit kan door de volgende maatregelen worden gereduceerd:

- Het aantal messen in de snijinrichting reduceren of de messen volledig naar buiten zwenken, *zie Pagina 105*.
- De persdruk reduceren, *zie Pagina 213*.

Bij kort en brokkelig stro

- De persdruk reduceren, *zie Pagina 213*.
- Het aantal messen in de snijinrichting reduceren of de messen volledig naar buiten zwenken, *zie Pagina 105*.
- Het binden eerder starten dan wordt aangegeven.
- Om zoveel mogelijk te voorkomen dat kort brokkelig stro uit de perskamer valt wanneer van het ene zwad naar het volgende zwad wordt gereden, de aftakas in de tussentijd uitschakelen.

Rijsnelheid

KRONE adviseert een rijsnelheid van 5-12 km/h

De rijsnelheid bij het werken moet aan de volgende omstandigheden worden aangepast:

- Soort oogstgoed
- Vochtgehalte van het oogstgoed
- Zwadhoogte
- Bodemomstandigheden

Verdere tips voor het vullen van de perskamer

- De rijsnelheid aan het begin en het einde van het vullen reduceren om constante baalgroottes te krijgen.
- Er kan al weer oogstgoed worden opgenomen terwijl de achterklep nog sluit.
- Hoe korter het oogstgoed in de perskamer, des te groter is de wrijving aan de zijwanden. Daarom is het mogelijk dat de overlastkoppeling vaker reageert. Bovendien kan korter oogstgoed gemakkelijker worden verdicht. Daarom kan de persdruk worden verlaagd bij naar binnen gezwenkte messen zonder dat de baaldichtheid wordt gereduceerd, *zie Pagina 213*. Zo kan het reageren van de overlastkoppeling worden gereduceerd.

8.3 Vulling perskamer verbeteren

8.3.1 Druk op de zijwanden van de perskamer verminderen

Wanneer er zeer zwaar oogstgoed zonder structuur wordt opgenomen, kunnen de ronde balen zeer hard worden en tegen de zijwanden van de machine drukken. Dan kan de verdraaizekerheid van de ronde baal in de perskamer door de volgende maatregelen worden verhoogd:

- ▶ Om de druk op de zijwanden te verminderen, niet extreem rechts/links rijden.
- ▶ De buitenste messen in de snijinrichting verwijderen of de snijinrichting volledig uitschakelen.
- ▶ De persdruk verlagen, *zie Pagina 213*.

8.3.2 Extra meeneemlijsten op de startwals monteren

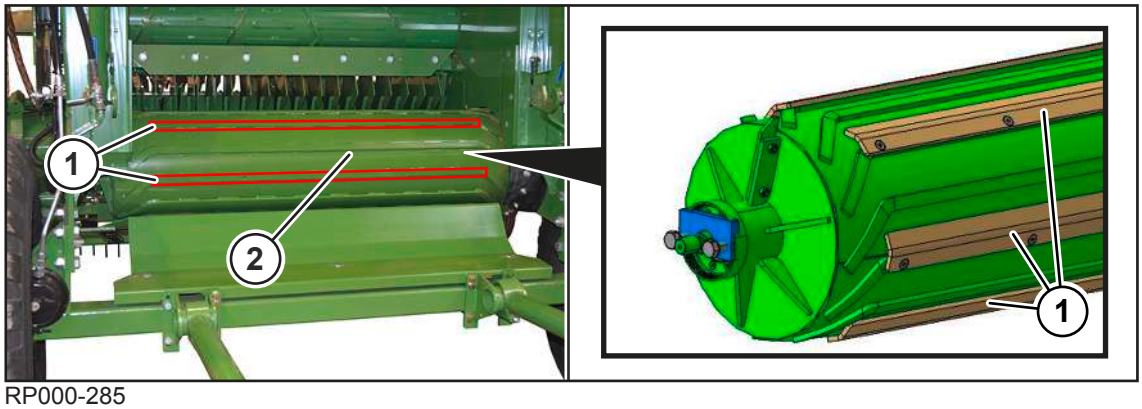

RP000-285

Ter verhoging van de verdraaizekerheid van de ronde balen kunnen er 6 extra meeneemlijsten (1) op de starterwals (2) worden gemonteerd.

De meeneemlijsten (1) op de starterwals moeten altijd in het inwendige van de perskamer worden gemonteerd.

Voor de bestelling en montage contact opnemen met uw KRONE-servicepartner.

8.3.3 Extra geleidingsplaten in de achterklep monteren

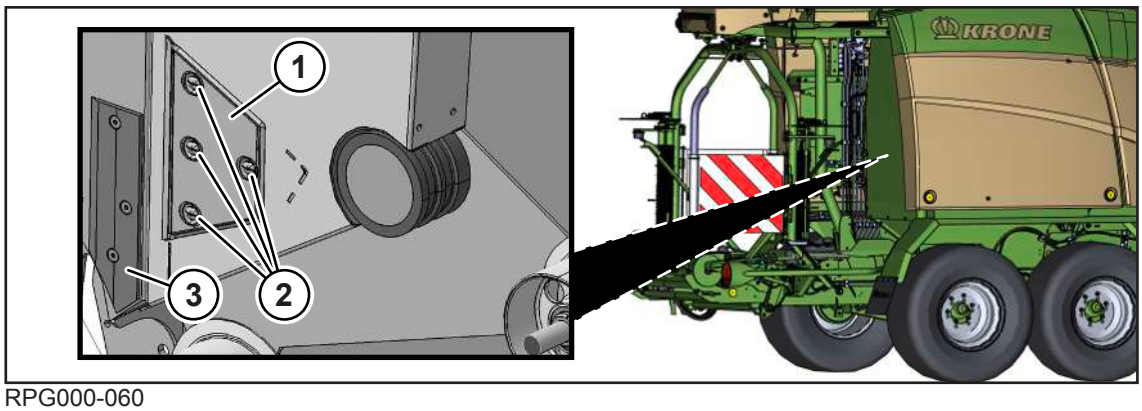

RPG000-060

Wanneer de afgewerkte ronde balen niet uit de perskamer vallen, kunnen rechts en links in de achterklep van de machine 2 geleidingsplaten (1) worden gemonteerd. Voor de bestelling contact opnemen met uw KRONE-servicepartner.

✓ De achterklep is geopend en beveiligd, *zie Pagina 96*.

✓ De machine is stopgezet en beveiligd, *zie Pagina 28*.

▶ De geleidingsplaten (1) met de schroefverbindingen (2) aan de binnenkant van de perskamer in de aanwezige boringen monteren.

Wanneer na de montage van de geleidingsplaten (1) de afgewerkte ronde balen nog niet uit de perskamer vallen:

▶ De geleidingsplaten (3)uit de machinebehuizing rechts en links demonteren.

8.4 Het persen afsluiten, het bind- en wikkelproces starten en ronde balen uitwerpen

▶ De status van de vulling van de perskamer op het terminal aflezen, *zie Pagina 140*.

▶ De trekker stoppen.

▶ Het binden in het automatisch bedrijf laten starten of in handmatig bedrijf handmatig starten.

▶ Wachten tot het binden is beëindigd.

▶ **Bijzonderheid bij de uitvoering "Net- en foliebinding" en actieve foliebinding:**
bij het starten van de foliebinding net zolang oogstgoed opnemen tot de folie door de ronde baal wordt gegrepen en de folierol draait.

▶ De achterklep openen en de ronde baal aan de wikkelinrichting overdragen.

▶ Nadat de perskamer gesloten is, de volgende persing beginnen.

➡ De ronde baal op de wikkeltafel wordt tijdens het persen in folie gewikkeld.

➡ Wanneer de ronde baal een 2e keer met folie moet worden gewikkeld, de folie eerst met de hand afsnijden.

Wanneer de automatische werking geactiveerd is, wordt na het starten van het volgende binden de ronde baal door de wikkeltafel neergelegd.

Wanneer de handmatige werking is geactiveerd, kan de ronde baal buiten het binden op ieder moment worden neergelegd.

Bij uitvoering "Balenkeerder":
de ronde baal wordt na het wikkelen door de wikkeltafel op de balenkeerder gekanteld, zodat hij door de stootplaat wordt omgekeerd en met de kopzijde op de grond wordt neergelegd, *zie Pagina 122*.

▶ Wanneer tijdens het rijden de ronde baal wordt neergelegd, dan de folie controleren, *zie Pagina 120*. Afhankelijk van de ondergrond kan de folie worden beschadigd.

8.5 Steunvoet bedienen

> ***INFO***
>
> Om het standvlak van de steunvoet bij zachte ondergrond te vergroten, dient u een geschikte onderlaag te gebruiken.

De steunvoet is bestemd voor de stabiliteit van de machine wanneer deze niet aan de trekker is gekoppeld. De steunvoet moet bij ieder parkeren van de machine worden gebruikt.

✓ De machine is stopgezet en beveiligd, *zie Pagina 28*.
✓ De machine is aan de trekker gekoppeld, *zie Pagina 67*.

Bij uitvoering "Mechanische steunvoet"

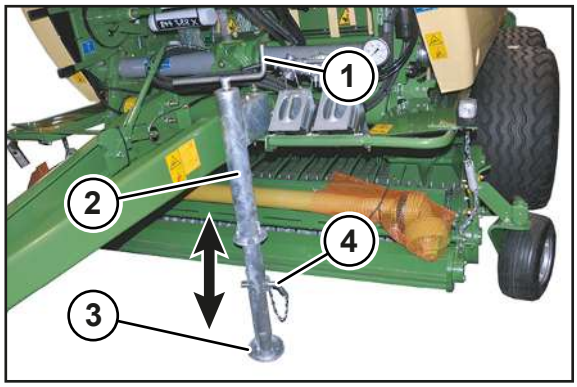

RPG000-063

Steunvoet in steunstand brengen

▶ De handkruk (1) enkele slagen tegen de klok in draaien.

WAARSCHUWING! Beknellingsgevaar door de steunvoet! Handen en voeten op een afstand van de gevarenzone van de steunvoet houden.

▶ De borgpen (4) eruit trekken, de steunvoet (2) naar buiten duwen en de positie met de borgpen (4) borgen.

▶ De steunvoet (2) met de handkruk (1) stevig linksom op de bodem draaien tot de dissel ontlast is.

Steunvoet in transportstand brengen

▶ De handkruk (1) enkele slagen rechtsom draaien tot de steunschijf (3) is ontlast.

WAARSCHUWING! Beknellingsgevaar door de steunvoet! Handen en voeten op een afstand van de gevarenzone van de steunvoet houden.

▶ De borgpen (4) eruit trekken, de steunvoet (2) erin duwen en de positie met de borgpen (4) borgen.

▶ De steunvoet (2) met de handkruk (1) rechtsom volledig omhoog draaien.

▶ De steunschijf (3) zo draaien dat de vlakke zijde naar de pick-up wijst.

Bij uitvoering "Hydraulische steunvoet"

Steunvoet in steunstand brengen

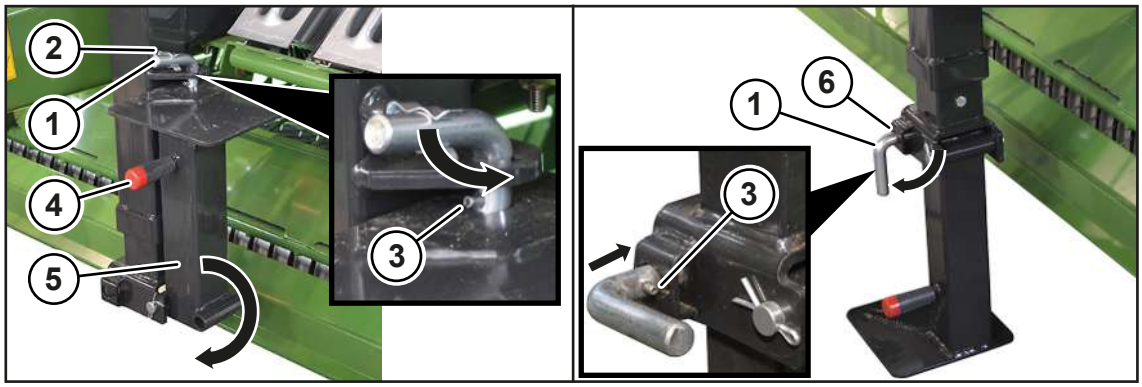

RP000-117

- De bout (1) uit de vergrendelingsveer (2) loshalen en 90° naar rechts draaien, zodat de blokkeerpen (3) niet meer vergrendelt.
- De bout (1) uittrekken.

WAARSCHUWING! Beknellingsgevaar door omlaag zwaaiende steunvoet! De steunvoet alleen met behulp van de greep (4) omhoog of omlaag klappen.

- De steunvoet (5) 180° omlaagklappen.
- De bout (1) met greep naar rechts in de opening (6) steken en 90° naar links draaien, zodat de blokkeerpen (3) vergrendelt.
- Het dubbelwerkende besturingsapparaat (groen, 5-) bedienen tot de steunvoet (5) stevig op de grond staat en het trekoog is ontlast.

Steunvoet in transportstand brengen

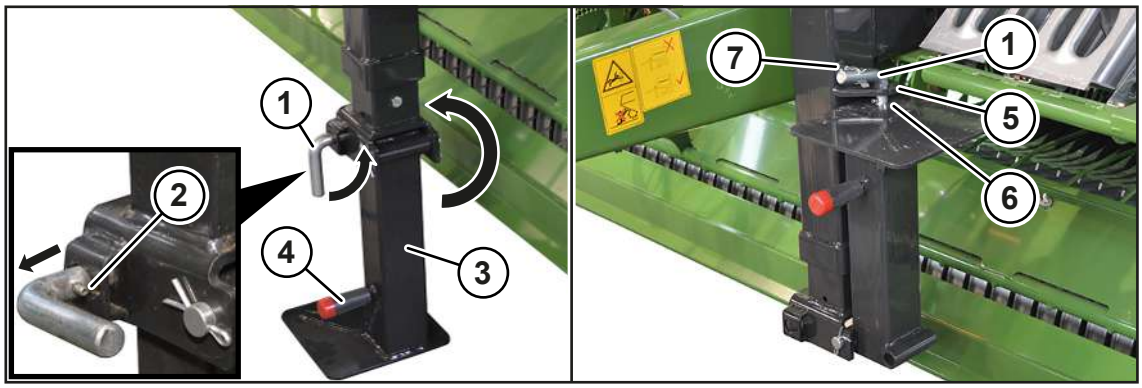

RP000-116

- Het dubbelwerkende ventielblok (groen, 5+) bedienen tot de steunvoet (3) naar binnen is bewogen.
- De bout (1) 90° naar rechts draaien, zodat de blokkeerpen (2) niet meer vergrendelt.
- De bout (1) uittrekken.
- Het onderste deel van de steunvoet (3) 180° omhoog klappen.

WAARSCHUWING! Beknellingsgevaar door omlaag zwaaiende steunvoet! De steunvoet alleen met behulp van de greep (4) omhoog of omlaag zwenken.

- De bout (1) door de boringen (5, 6) steken en in de vergrendelingsveer (7) borgen.

8.6 Afsluitkraan voor de achterklep gebruiken

⚠ WAARSCHUWING

Gevaar voor letsel door geopende afsluitkraan van de achterklep

Bij werkzaamheden aan of onder de geopende achterklep of binnen ind e perskamer kan bij geopende afsluitkraan de achterklep ongecontroleerd omlaag bewegen. Daardoor kunnen personen ernstig gewond raken of gedood worden.

- De afsluitkraan altijd sluiten wanneer werkzaamheden bij geopende achterklep worden uitgevoerd.

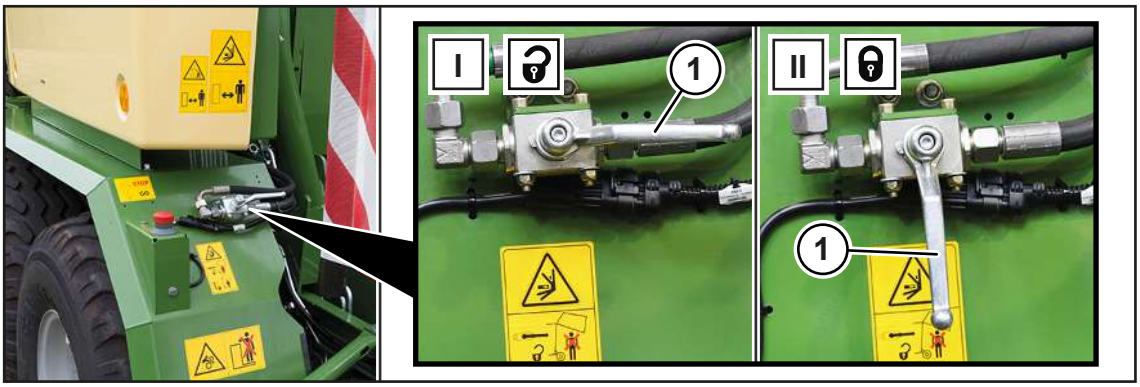

RPG000-014

De hydrauliek van de machine wordt via hydraulische slangen vanuit de trekker gevoed. De afsluitkraan van de achterklep (1) is een veiligheidscomponent, die onbedoeld sluiten van de achterklep voorkomt. De afsluitkraan van de achterklep (1) moet gesloten zijn wanneer in de perskamer of aan de achterklep wordt gewerkt.

De afsluitkraan van de achterklep (1) bevindt zich aan de linker machinezijde op de beschermplaat van het wiel.

✓ De machine is stopgezet en beveiligd, *zie Pagina 28*.

Afsluitkraan openen

- De afsluitkraan (1) omhoog en in positie (I) draaien.
- ➡ De achterklep kan worden gesloten.

Afsluitkraan sluiten

- De afsluitkraan (1) omhoog en in positie (II) draaien.
- ➡ De achterklep kan niet worden gesloten.

8.7 Parkeerrem losmaken/aantrekken

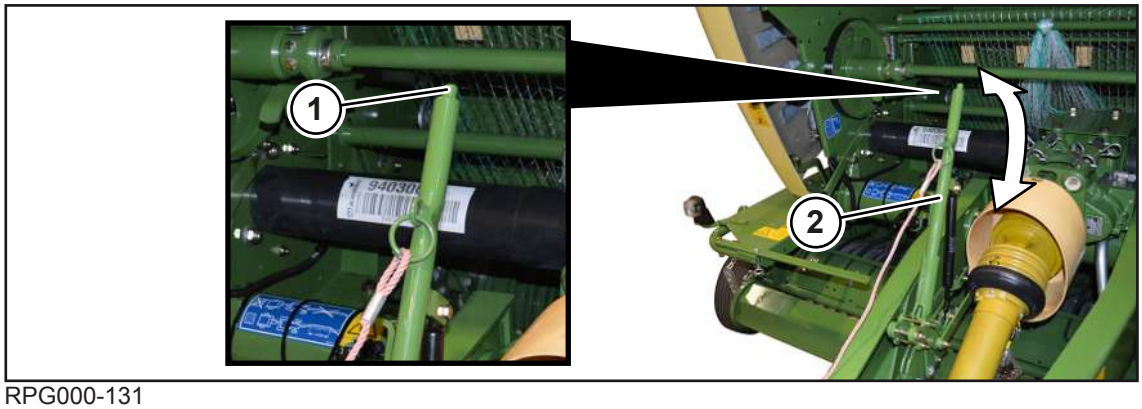

RPG000-131

De parkeerrem (2) bevindt zich aan de voorkant van de machine op de dissel. De parkeerrem (2) dient ter beveiliging van de machine tegen onbedoeld wegrollen.

Om de machine tegen wegrollen te beveiligen bovendien de wielwiggen gebruiken, *zie Pagina 98*.

De afbeelding toont de aangetrokken parkeerrem.

Parkeerrem (2) aantrekken

- De parkeerrem (2) omhoog trekken tot de weerstand merkbaar groter is geworden.

Parkeerrem (2) losmaken

- De toets (1) indrukken en de parkeerrem (2) tot de aanslag omlaag drukken.

Beveiligingskabel aan de parkeerrem monteren

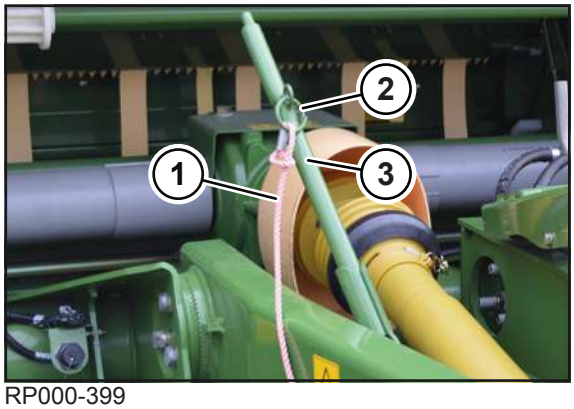

RP000-399

Door de beveiligingskabel (1) wordt de parkeerrem (3) aangetrokken wanneer de machine tijdens het rijden van de trekker losscheurt.

- Om de beveiligingskabel (1) aan de machine te monteren, de beveiligingskabel (1) aan de parkeerrem (3) bevestigen. Hiervoor de beveiligingskabel (1) door de kleine lus van de beveiligingskabel (1) en de ring (2) trekken.
- Om de beveiligingskabel (1) aan de trekker te monteren, het andere uiteinde van de beveiligingskabel (1) op een geschikte plaats achter op de trekker aanbrengen.
- Let erop dat de beveiligingskabel (1) niet kan wegglijden resp. losraken.

8.8 Wielwiggen aanbrengen

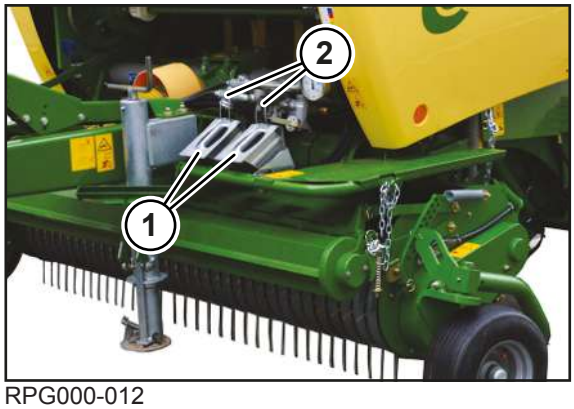

RPG000-012

De wielwiggen (1) beveiligen de machine tegen wegrollen. Aan de machine zijn 2 wielwiggen aangebracht.

Bij uitvoering "Parkeerrem": Om de machine tegen wegrollen te beschermen, naast de wielwiggen (1) de parkeerrem gebruiken, *zie Pagina 97*.

✓ Machine is geplaatst op een horizontale en vlakke ondergrond met voldoende draagvermogen.

✓ De machine is stopgezet en beveiligd, *zie Pagina 28*.

▶ Om de wielwiggen (1) van de machine te demonteren, op de houder (2) drukken en de wielwiggen (1) omhoog trekken en verwijderen.

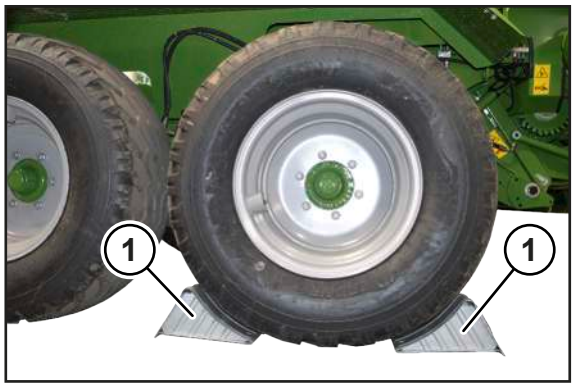

RPG000-180

▶ De wielwiggen (1) zo dicht voor en achter hetzelfde wiel leggen dat de machine niet kan wegrollen.

8.9 Beveiliging tegen onbevoegd gebruik demonteren/monteren

De beveiliging dient als bescherming tegen onbevoegd gebruik na het parkeren van de machine.

✓ De machine is geparkeerd, *zie Pagina 206*.

Bij uitvoering "Kogelkop-trekhaak" of "Trekoog-aanspanning"

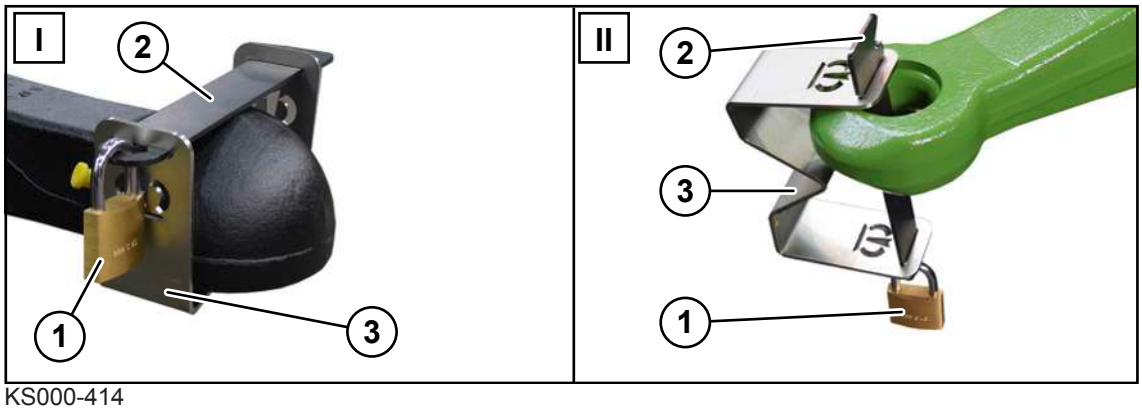

KS000-414

I Uitvoering kogelkop-trekhaak

II Bij uitvoering trekoog-aanspanning

Demonteren

- Het hangslot (1) verwijderen, de grendel (2) en de beugel (3) demonteren en meenemen.

Monteren

- De beugel (3) met de grendel (2) monteren en met het hangslot (1) beveiligen en de sleutel veilig bewaren.

8.10 Remkrachtregelaar bedienen

Bij uitvoering "Enkele as met persluchtrem" of tandemas met persluchtrem“

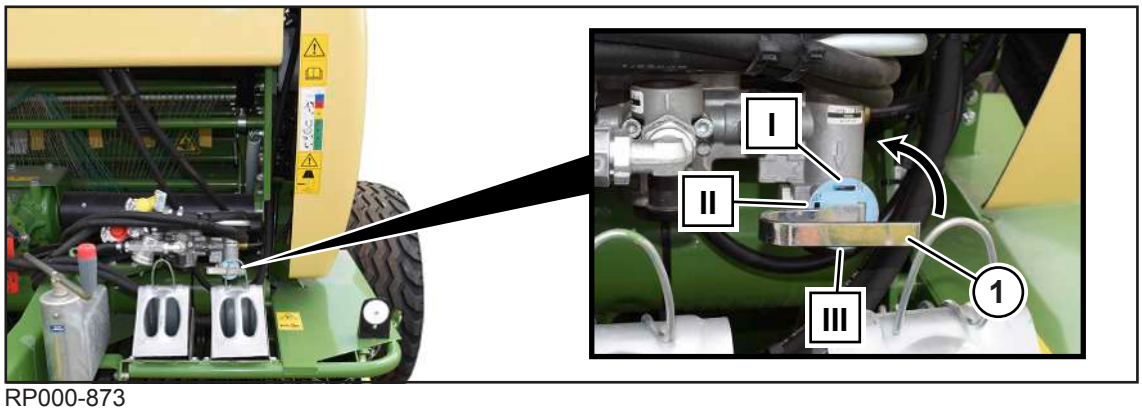

RP000-873

De remkrachtregelaar (1) regelt de remkracht van de persluchtrem. Bij bepaalde voorwaarden tijdens de toepassing kan de remkracht worden gereduceerd. Bij rijden op de weg moet de remkrachtregelaar (1) op volle belasting (I) worden ingesteld. De volgende standen zijn mogelijk:

Stand	Remkracht
(I)	Volle belasting (1/1)
(II)	Halve belasting (1/2)
(III)	uitgeschakeld (0)

- De remkrachtregelaar (1) in pijlrichting op de gewenste stand draaien.

8.11 Pick-up

8.11.1 Pick-up in transport-/werkstand brengen

Werkstand

WAARSCHUWING! Gevaar voor letsel door omlaag bewegende pick-up! Terwijl de pick-up omlaag beweegt, personen uit de bewegingszone van de pick-up verwijderen.

- Om de pick-up voor te selecteren, de toets op het terminal indrukken, *zie Pagina 138*.
  - ⇨ De toets wisselt naar .
- Om de pick-up in de werkstand neer te laten, het besturingsapparaat op de trekker (geel, 3+) bedienen.

Transportstand

WAARSCHUWING! Gevaar voor letsel door omhoog bewegende pick-up! Terwijl de pick-up omhoog beweegt, personen uit de bewegingszone van de pick-up sturen.

- Om de pick-up voor te selecteren, de toets op het terminal indrukken, *zie Pagina 138*.
  - ⇨ De toets wisselt naar .
- Om de pick-up in de transportstand te heffen, het besturingsapparaat op de trekker (geel, 3+) bedienen.

8.11.2 Werkhoogte van de pick-up instellen

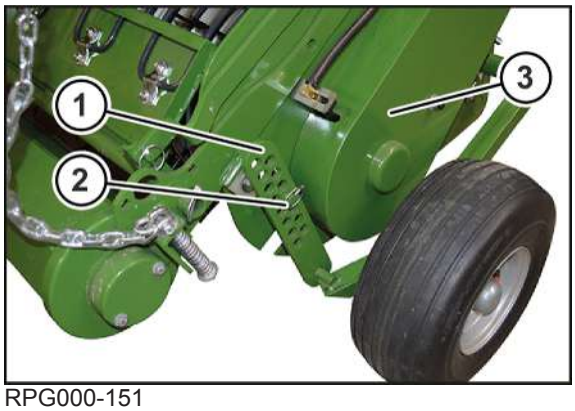

RPG000-151

De werkhoogte van de pick-up (3) moet zo worden ingesteld dat de afstand van de tanden tot de bodem **ca. 20-30 mm** bedraagt. Bovendien moet de werkhoogte van de pick-up (3) aan de bodemomstandigheden worden aangepast.

✓ De disselhoogte is correct ingesteld, *zie Pagina 62*.

De volgende instelling aan de rechter en linker zijde van de pick-up op gelijke wijze uitvoeren:

- De pick-up (3) hydraulisch optillen, *zie Pagina 100*.
- De machine stoppen en beveiligen, *zie Pagina 28*.
- De klapstekker (2) demonteren.
- De gatenlijst (1) in de vereiste positie schuiven en met de klapstekker (2) borgen.

- De pick-up (3) hydraulisch omlaag brengen, *zie Pagina 100*.
- De machine stoppen en beveiligen, *zie Pagina 28*.
- Controleren of de afstand van de tanden tot de bodem ca. **20-30 mm** bedraagt.
- Indien nodig de gatenlijst (1) opnieuw instellen.

Werkhoogte van de pick-up nauwkeuriger instellen

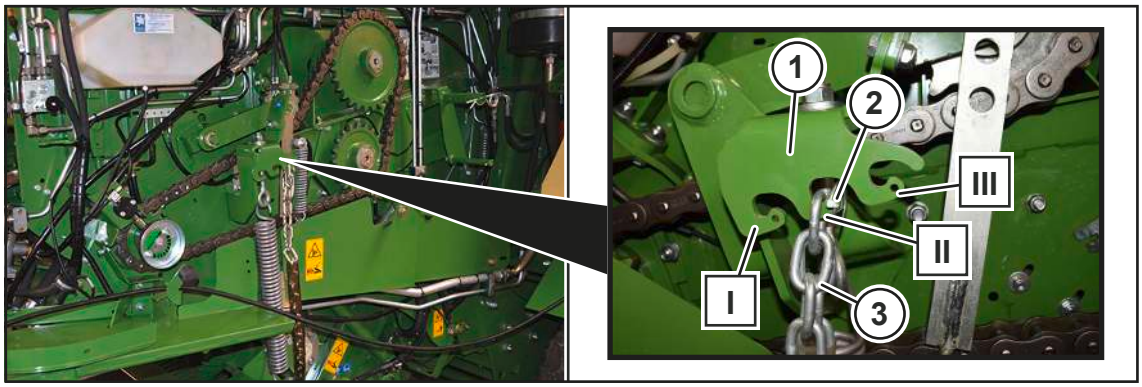

RPG000-127

Bij extreme bodemomstandigheden kan de hoogte van de pick-up via de ketting (3) ook nog worden ingesteld. Hiervoor kan de pick-up of een volledige kettingschakel hoger of lager worden ingesteld of nog preciezer via de kettinghouder (1).

Bij de toepassing in stro moet de pick-up zo hoog mogelijk boven de bodem ingesteld worden. Daarna de pick-up-tastwielen via de ketting (3) zodanig instellen dat zij de bodem niet raken.

- ✓ De machine is stopgezet en beveiligd, *zie Pagina 28*.
- ✓ De pick-up is in de transportstand omhoog bewogen, *zie Pagina 100*.
- ✓ De tastwielen zijn naar boven gezet.

De volgende instelling aan de rechter en linker machinezijde op gelijke wijze uitvoeren:

- De zijkap openen.
- De klapstekker (2) demonteren.
- De ketting (3) of een volledige schakel hoger of lager of de gewenste kettingschakel in een stand (I), (II) of (III) ophangen.
- De klapstekker (2) monteren.
- Controleren of de disselhoogte van de machine aan de gebruikte trekker moet worden aangepast, *zie Pagina 62*.

8.11.3 Steundrukontlasting van de pick-up instellen

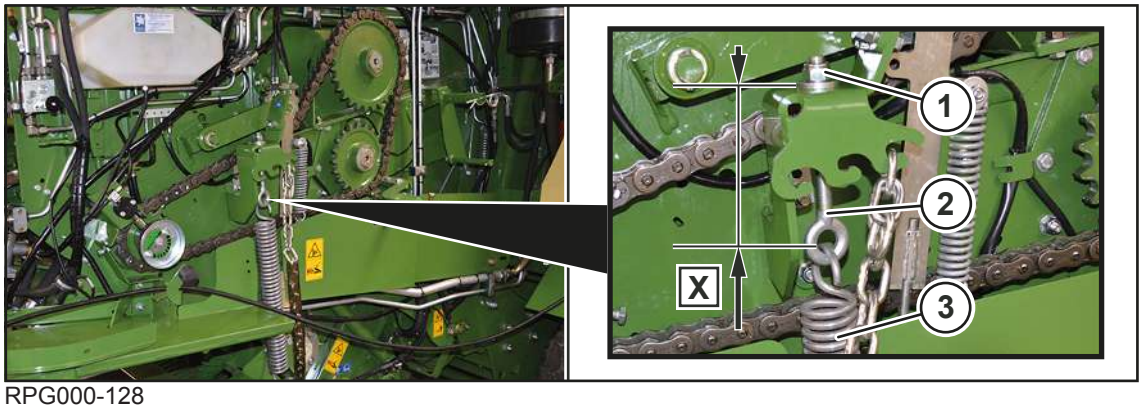

RPG000-128

Om beter over ongelijkmatigheden te kunnen rijden, wordt de pick-up met behulp van de veren (3) aan beide machinezijden ontlast. De veer (3) kan aan de ringschroef (2) ingesteld worden.

KRONE adviseert de volgende instelling:

- Maat X (linker machinezijde):**150 mm**
- Maat X (rechter machinezijde):**42 mm**

✓ De machine is stopgezet en beveiligd, *zie Pagina 28*.

✓ De tastwielen zijn voldoende ontlast.

▶ Aan de rechter en linker machinezijde controleren of de boven aangegeven maten overeenstemmen.

▶ Indien gewenst de moer (1) zo ver indraaien of uitdraaien tot de bovenstaande maat X is ingesteld.

8.12 Gewasgeleiderol

⚠ *WAARSCHUWING*

Gevaar voor letsel door gebruik van de machine zonder gewasgeleiderol

De gewasgeleiderol dient ter bescherming tegen ongevallen! Wanneer de machine zonder gewasgeleiderol wordt gebruikt, kunnen personen ernstig letsel oplopen of worden gedood.

▶ Nooit de machine zonder gewasgeleiderol in bedrijf nemen.

8.12.1 Gewasgeleiderol instellen

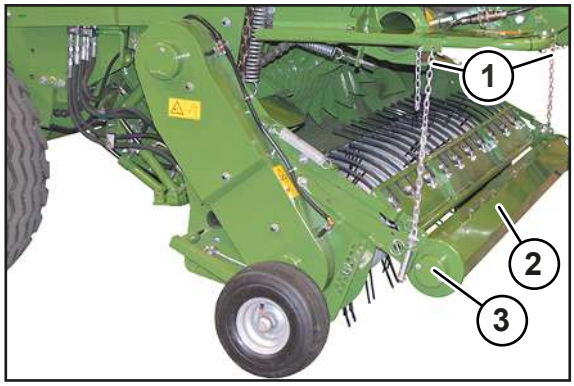

RPG000-110

De gewasgeleiderol (3) leidt het oogstgoed bij de invoer via de pick-up.

De hoogte van de gewasgeleiderol (3) moet zo worden ingesteld dat de omlaaghouder (2) tijdens der werking het zwad permanent aanraakt.

Hoogte van de gewasgeleiderol instellen

De volgende instelling aan de rechter en linker zijde van de pick-up op gelijke wijze uitvoeren:

✓ De machine is stopgezet en beveiligd, *zie Pagina 28*.

▶ De ketting (1) overeenkomstig het zwad hoger of lager ophangen.

8.12.2 Stootplaat aan de gewasgeleiderol instellen

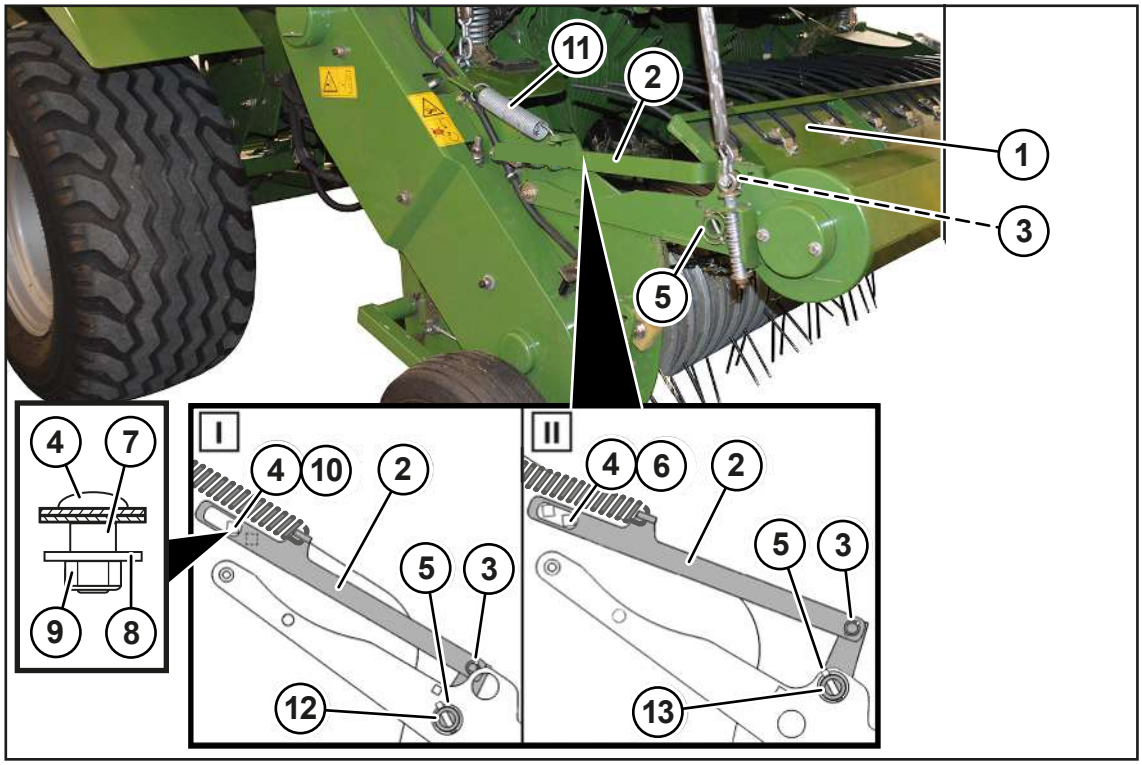

RP000-140

De hoogte van de stootplaat (1) op de gewasgeleiderol kan aan het zwad worden aangepast. In de fabriek is positie (I) ingesteld. Bij zeer vochtig oogstgoed wordt aanbevolen om de stootplaat in positie (II) te zetten.

✓ De machine is stopgezet en beveiligd, *zie Pagina 28*.

De stootplaat (1) van positie (I) in positie (II) zetten

De volgende instelling aan de rechter en linker machinezijde op gelijke wijze uitvoeren:

▶ Om de beugel (2) te demonteren

- de klapstekker (3) eruit trekken,
- de vlakke ronde schroef (4) losdraaien,
- de veer (11) demonteren en
- de beugel (2) verwijderen.

▶ De klapstekker (5) demonteren.

▶ De stootplaat (1) in de bovenste boring (13) verplaatsen en met de klapstekker (5) borgen.

▶ Om de beugel (2) te monteren:

- de vlakke ronde schroef (4) in de voorste vierkante boring (6) zetten en met afstandsbuis (7), schijf (8) en borgmoer (9) bevestigen,
- de beugel (2) op de bout (3) zetten en met de klapstekker (3) borgen en
- de veer (11) monteren.

De stootplaat (1) van positie (II) in positie (I) zetten

De volgende instelling aan de rechter en linker machinezijde op gelijke wijze uitvoeren:

▶ Om de beugel (2) te demonteren

- de klapstekker (3) eruit trekken,
- de vlakke ronde schroef (4) losdraaien,
- de veer (11) demonteren en
- de beugel (2) verwijderen.

▶ De klapstekker (5) demonteren.

▶ • de stootplaat (1) in de onderste boring (12) verplaatsen en met de klapstekker (5) borgen.

▶ Om de beugel (2) te monteren:

- de vlakke ronde schroef (4) in de voorste vierkante boring (10) zetten en met afstandsbuis (7), schijf (8) en borgmoer (9) bevestigen,
- de beugel (2) op de bout (3) zetten en met de klapstekker (3) borgen en
- de veer (11) monteren.

8.12.3 Stootplaat op gewasgeleiderol demonteren/monteren

Tijdens het werk moet de stootplaat aan de gewasgeleiderol zijn gemonteerd. De stootplaat op de gewasgeleiderol kan bij oogstgoedblokkades kortdurend gedemonteerd worden.

Oogstgoedblokkades verhelpen: *zie Pagina 123*

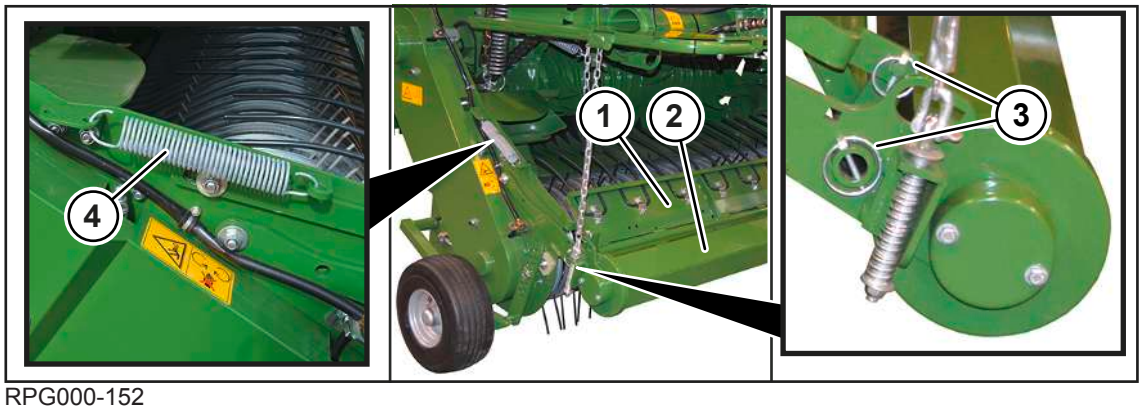

RPG000-152

✓ De machine is stopgezet en beveiligd, *zie Pagina 28*.

Demonteren

▶ De klapstekker (3) aan de rechter en linker zijde van de pick-up demonteren.

▶ De veer (4) aan de rechter en linker zijde van de pick-up demonteren.

▶ De stootplaat (1) naar een kant schuiven en verwijderen.

Monteren

▶ De stootplaat (1) tegen de omlaaghouder (2) aan leggen en met de klapstekkers (3) op de rechter en linker zijde van de pick-up borgen.

▶ De veer (4) monteren.

8.13 Snijinrichting

8.13.1 Messencassette heffen/neerlaten

⚠ WAARSCHUWING

Beknellingsgevaar door heffen of neerlaten van de messencassette

Bij het heffen of neerlaten van de messencassette kunnen lichaamsdelen worden bekneld.

- De messencassete alleen heffen of neerlaten wanneer er geen personen in de gevarenzone van de messencassette aanwezig zijn.
- Voor alle werkzaamheden aan de messencassette de machine stopzetten en beveiligen, *zie Pagina 28*.

Messencassette neerlaten

- Om de messencassette voor te selecteren, de toets op het terminal indrukken, *zie Pagina 138*.
  - ⇨ De toets wisselt naar .
- Om de messencassette neer te laten, het besturingsapparaat in de trekker (geel, 3-) bedienen en ingedrukt houden.

Bij de uitvoering "Hydraulische messengroepschakeling": de messencassette wordt via het besturingsapparaat in de trekker (groen 7+, groen 7-) omhoog en omlaag bewogen, *zie Pagina 147*.

Messencassette heffen

- Om de messencassette voor te selecteren, de toets op het terminal indrukken, *zie Pagina 138*.
  - ⇨ De toets wisselt naar .
- Om de messencassette omhoog te bewegen, het besturingsapparaat in de trekker (geel, 3+) bedienen en ingedrukt houden.
- ➡ De messencassette beweegt omhoog en het eerder ingestelde aantal messen wordt naar binnen gezwenkt (geactiveerd).

8.13.2 Messengroepen naar binnen/buiten zwenken

De messen van de snijinrichting zijn in twee groepen A en B ingedeeld. Deze groepen A en B kunnen afzonderlijk of volledig naar binnen of naar buiten worden gezwenkt. De snijlengte van het oogstgoed wordt door het aantal gebruikte messen bepaald, *zie Pagina 214*.

- ✓ De pick-up is in de transportstand omhoog bewogen, *zie Pagina 100*.
- ✓ De messencassette is neergelaten, *zie Pagina 105*.
- ✓ De machine is stopgezet en beveiligd, *zie Pagina 28*.

Bij uitvoering "Mechanische messengroepschakeling"

⚠ WAARSCHUWING

Gevaar voor letsel door onverwachte beweging van het gereedschap

Door de veerkracht van de voorgespannen messen kan het gereedschap bij het in-/uitzwenken van de messengroepen plots omslaan en de persoon verwonden.

- Om de messengroepen in of uit te zwenken het gereedschap met beide handen vasthouden en de schroeven draaien.
- Als de messengroepen met het gereedschap in- of uitgezwenkt worden, vooral voor- en omzichtig werken.

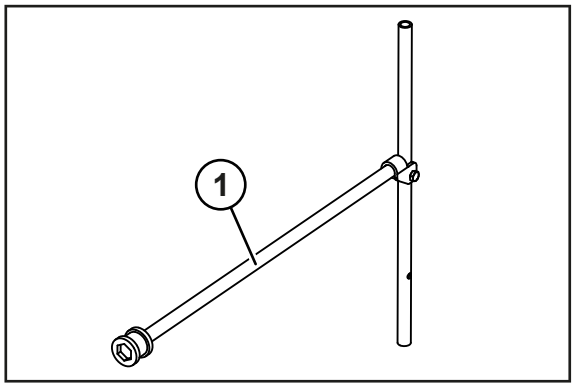

RP000-475

Het gereedschap (1) bevindt zich in de voorraadkast.

- Om het meegeleverde gereedschap (1) uit de voorraadkast te nemen, de schroef voor de bevestiging demonteren.
- Na werkzaamheden aan de messencassette het gereedschap (1) met behulp van de schroef voor de bevestiging in de voorraadkast monteren.

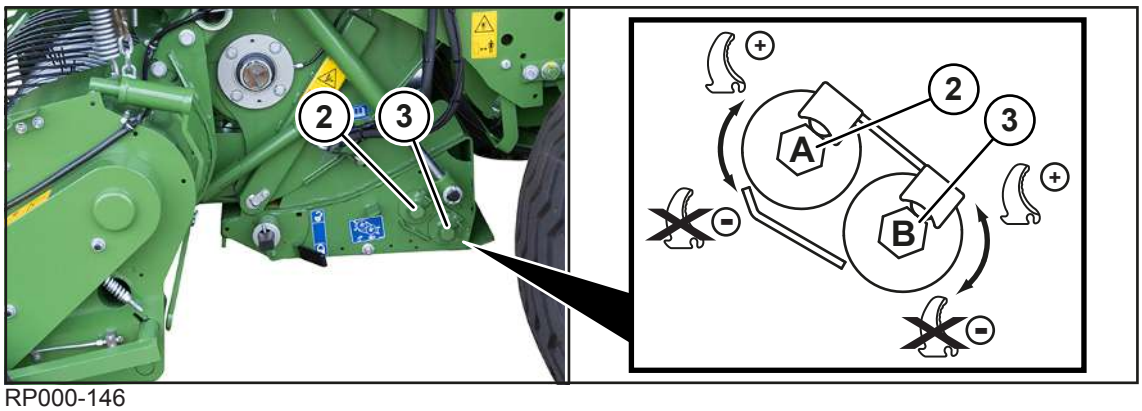

RP000-146

De symbolen in de afbeelding en op de sticker hebben de volgende betekenis:

Symbool	Toelichting
	Messen handmatig naar binnen zwenken (werkstand)
	Messen handmatig naar buiten zwenken

- Om de messengroep A naar binnen te zwenken, met het gereedschap (1) de schroef (2) in richting draaien.
- Om de messengroep B naar binnen te zwenken, met het gereedschap (1) de schroef (3) in richting draaien.
- Om de messengroep A naar buiten te zwenken, met het gereedschap (1) de schroef (2) in richting draaien.
- Om de messengroep B naar buiten te zwenken, met het gereedschap (1) de schroef (3) in richting draaien.

Bij uitvoering "Hydraulische messengroepschakeling"

- De messengroepen hydraulisch via het terminal naar binnen of naar buiten zwenken, *zie Pagina 147*.

LET OP
Bij uitvoering "Hydraulische messengroepschakeling" KRONE adviseert om tijdens de werking van de machine de gebruikte messengroepen af en toe naar binnen en naar buiten te zwenken om oogstgoedblokkades te voorkomen.

Wanner afzonderlijke messen niet neer binnen werden gezwenkt

De volgende arbeidsstappen moeten worden uitgevoerd wanneer afzonderlijke messen na mechanisch of hydraulisch naar binnen zwenken van de messengroepen niet naar binnen werden gezwenkt.

De messen als volgt in de onderhoudspositie brengen:

- **Bij uitvoering "Mechanische messengroepschakeling":** de messengroepen A en B handmatig naar binnen zwenken *zie Pagina 106*.
- **Bij uitvoering "Hydraulische messengroepschakeling":** de messencassette hydraulisch via het terminal in de onderhoudsstand brengen, *zie Pagina 147*.

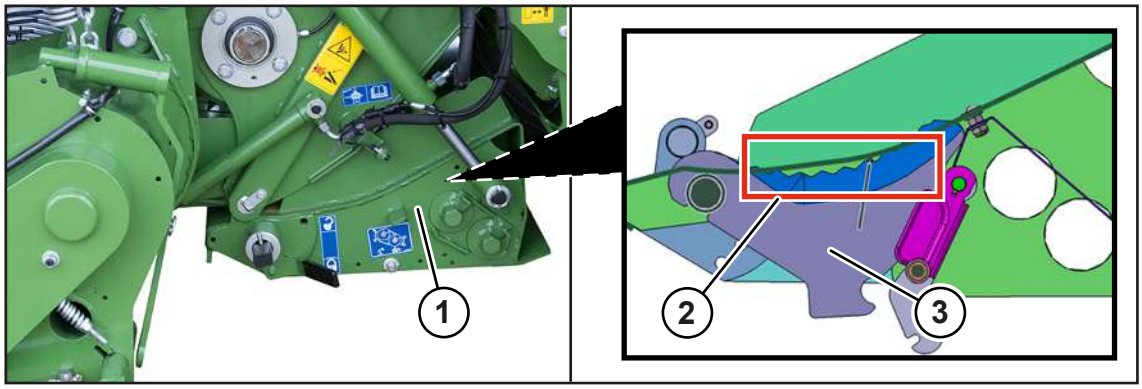

RPG000-154

✓ De messencassette is neergelaten, *zie Pagina 105*.

✓ De achterklep is geopend en beveiligd, *zie Pagina 96*.

▶ Vanuit de achterste machinezijde de messen (3) en de messencassette (1) reinigen. In het bijzonder het gebied (2) op het snijvlak van het mes (3) reinigen.

▶ De messengroepen terug in de werkstand naar binnen zwenken.

▶ Indien gewenst afzonderlijke niet naar binnen gezwenkte messen met een geschikt gereedschap bijv. een kunststof hamer door een lichte slag op de achterzijde van het mes in de werkstand brengen.

8.14 Netbinding

Bij uitvoering "Netbinding"

8.14.1 Netrol inleggen

Opdat de hulsklem volledig in de huls van de netrol kan vasthaken, moet de huls van karton zijn. Bij een huls van kunststof met groeven kan de hulsklem zich in de groeven vastklemmen en zo de remkracht van de remschijf op de netrol overdragen. Daarom zijn hulzen van kunststof zonder groeven niet aan te bevelen.

Bij hulzen van karton moet vooral op de juiste opslag worden gelet. Door vocht of hoge luchtvochtigheid kan de huls van karton zacht worden en de functie van de binding belemmeren. Let hiervoor ook op de gegevens van de bindmateriaalfabrikant op de verpakking.

INFO

KRONE adviseert voor een correcte veldinzet één van de "KRONE excellent" netten, zie sticker op de machine met het nummer 27 016 326 *.

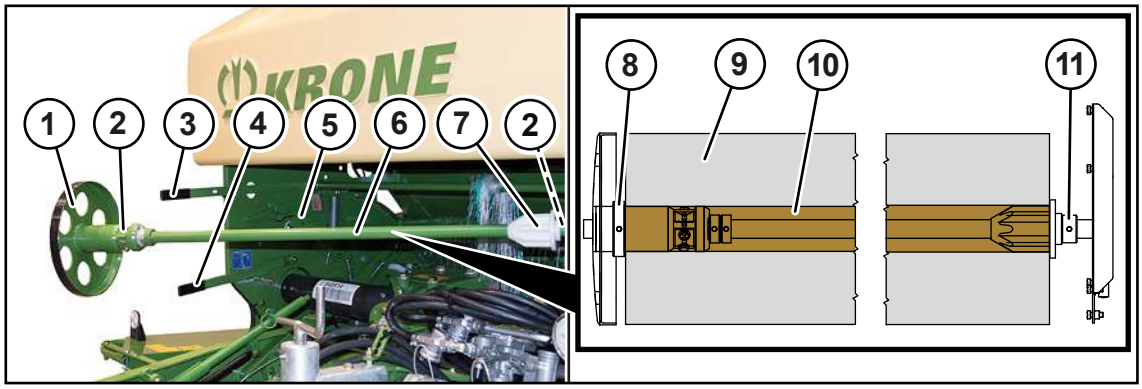

RPG000-016

✓ De machine is stopgezet en beveiligd, *zie Pagina 28*.
✓ De overige netrollen in de voorraadkast zijn geborgd met de bevestigingsstang.

- ▶ De hendel (4) opheffen.
- ▶ De rolopname (6) en de remschijf (1) naar voren zwenken.
- ▶ De remschijf (1) lostrekken.
- ▶ Een nieuwe netrol uit de verpakking nemen. Erop letten dat het begin van de netrol naar de machine wijst en er van boven uitgetrokken kan worden.
- ▶ Schuif de netrol (9) op de rolopname (6) en de houder (7).
- ▶ Schuif de remschijf (1) met de hulsklemmen (2) linksom tot de aanslag in de huls (10) van de netrol (9).
  - ⇨ De netrol (9) is vast in de rolopname (6) vergrendeld.
- ▶ De rolopname (6) terug in de machine zwenken en met de hendel (4) in de vergrendeling heffen.
- ▶ De netrem (3) bedienen om de rolopname (6) op de netrem te laten vastklikken.
- ▶ Let er bij het aanzwenken op dat de spanhendel (5) zich onder de netrol(9) bevindt.
- ▶ Controleer of de netrol (9) in het midden is uitgericht. Hiervoor de afstanden tot de zijwanden links en rechts meten.

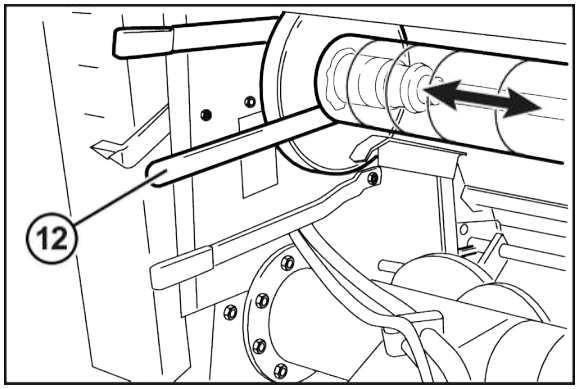

RPG000-017

Wanneer de netrol (9) niet in het midden is uitgericht:

- ▶ De beide draadpennen (8, 11) losmaken.
- ▶ Met een montagehendel (12) de netrol (9) in de gewenste pijlrichting verschuiven tot de netrol (9) in het midden zit.
- ▶ De beide draadpennen (8, 11) steeds met een afstand van 2-3 mm tegen de huls (10) schuiven en fixeren.

8.14.2 Net inleggen

⚠ WAARSCHUWING

Gevaar voor letsel door scherpe messen aan de snijeenheid van de bindinrichting

Bij het inleggen van het bindmateriaal of werkzaamheden in de omgeving van de snijeenheid van de bindinrichting bestaat gevaar voor letsel aan vingers en handen.

- ▶ Bij het inleggen van het bindmateriaal en bij werkzaamheden in de omgeving van de snijeenheid veiligheidshandschoenen dragen.
- ▶ Bij werkzaamheden aan de snijeenheid extra voorzichtig en behoedzaam werken.

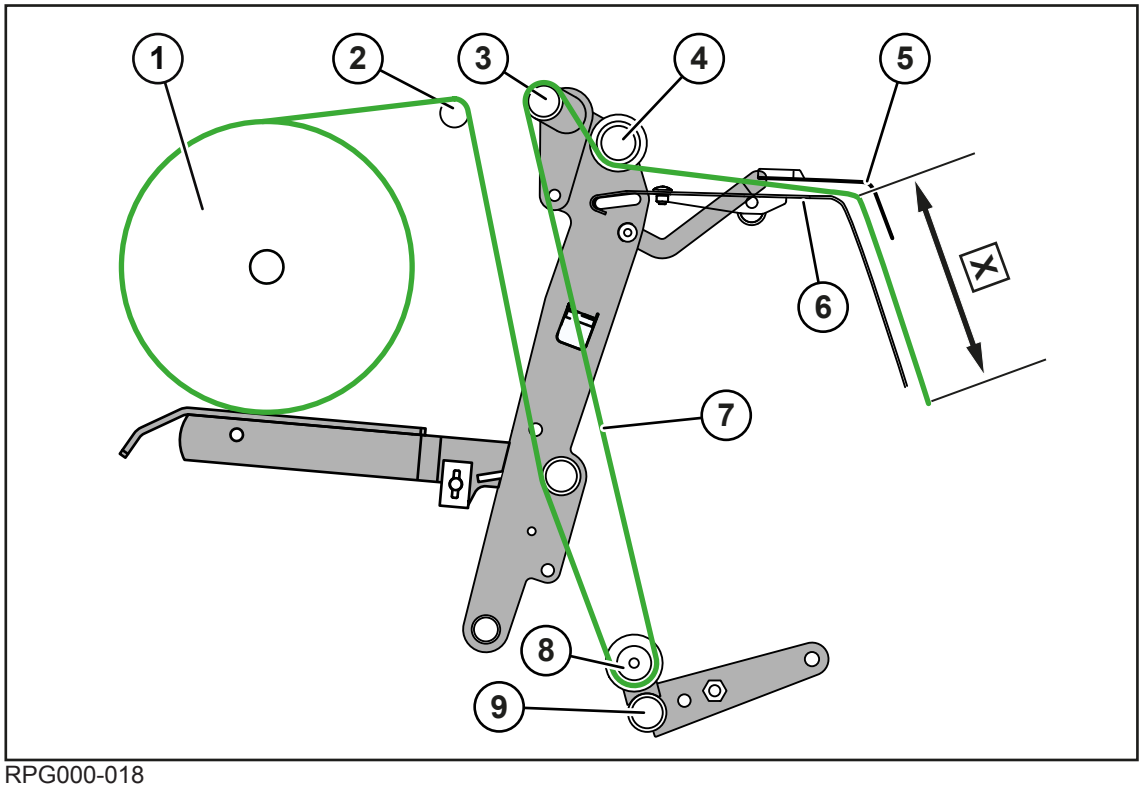

RPG000-018

✓ De machine is stopgezet en beveiligd, *zie Pagina 28*.
✓ De rolopname is naar voren gezwenkt.

- ▶ Een deel van het net (7) van de netrol (1) afrollen en via de omkeeras (2) en onder de omkeerrol op de dwarsbuis (8) leiden.
- ▶ Het net (7) over de breedtrekbeugel (3) leggen.
- ▶ Het net (7) onder de breedtrekrol (4) op de bevestigingsplaat (6) leggen.
- ▶ Het net (7) onder de kunststof doek (5) leiden. Erop letten dat het net minstens **X=170-200 mm** over de rand van de bevestigingsplaat (6) uitsteekt.
- ▶ Het net (7) over een breedte van ongeveer **500 mm** uit elkaar trekken zodat de meenemers van de transportwals het net volledig kunnen opnemen.

Wanneer de netspanning niet voldoende is en het net niet ver genoeg naar buiten op de ronde baal wordt getrokken:

- ▶ Het net (7) onder de omkeerbuis op de dwarsbuis (9) leggen.

Om de toevoer- en eindpositie in te stellen, *zie Pagina 197*.

Om het aantal netlagen in te stellen, *zie Pagina 163*.

8.15 Net- en foliebinding

Bij uitvoering "Net- en foliebinding"

8.15.1 Net- of folierol inleggen

Opdat de hulsklem volledig in de huls van de net- of folierol kan vasthaken, moet de huls van karton zijn. Bij een huls van kunststof met groeven kan de hulsklem zich in de groeven vastklemmen en zo de remkracht van de remschijf op de net- of folierol overdragen. Daarom zijn hulzen van kunststof zonder groeven niet aan te bevelen.

Bij hulzen van karton moet vooral op de juiste opslag worden gelet. Door vocht of hoge luchtvochtigheid kan de huls van karton zacht worden en de functie van de binding belemmeren. Let hiervoor ook op de gegevens van de bindmateriaalfabrikant op de verpakking.

> ***INFO***
>
> KRONE adviseert voor een correcte veldinzet één van de "KRONE excellent" netten of folies, zie sticker op de machine met het nummer 27 016 326 *.

✓ De machine is stopgezet en beveiligd, *zie Pagina 28*.

✓ De overige netrollen in de voorraadkast zijn geborgd met de bevestigingsstang.

Voor het inleggen van een folierol:

▶ Voordat de folie wordt ingelegd, controleren of de folierol beschadigingen vertoont.

Wanneer de folierol beschadigd is:

▶ De beschadigde folie afrollen en afsnijden.

▶ De zijdelingse plooien op de folierol wegsnijden.

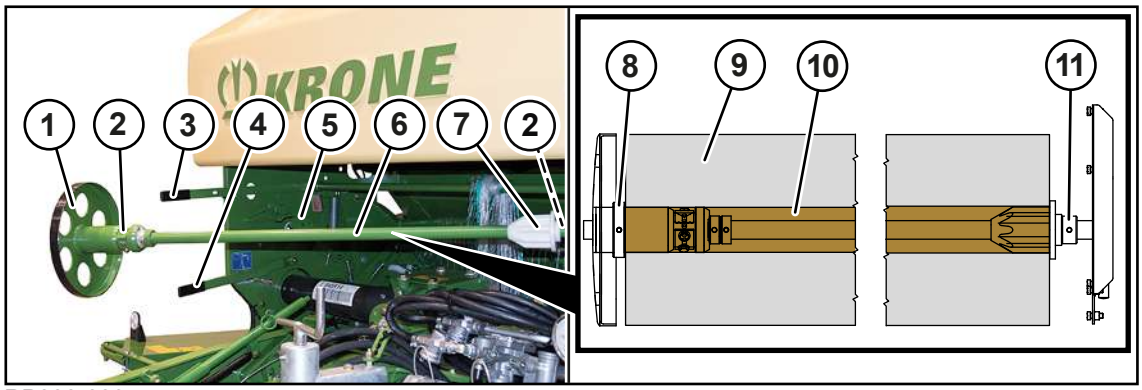

RP000-039

▶ De hendel (4) opheffen.

▶ De rolopname (6) en de remschijf (1) naar voren zwenken.

▶ De remschijf (1) lostrekken.

▶ Een nieuwe net- of folierol uit de verpakking nemen. Erop letten dat het begin van de rol naar de machine wijst en er van boven uitgetrokken kan worden.

▶ Schuif de net- of folierol (9) op de rolopname (6) en de houder (7).

▶ Schuif de remschijf (1) met de hulsklemmen (2) linksom tot de aanslag in de huls (10) van de net- of folierol (9).

⇨ De net- of folierol (9) is vast in de rolopname (6) vergrendeld.

▶ De rolopname (6) terug in de machine zwenken en met de hendel (4) in de vergrendeling heffen.

- De netrem (3) bedienen om de rolopname (6) op de netrem te laten vastklikken.
- Let er bij het aanzwenken op dat de spanhendel (5) zich onder de net- of folierem (9) bevindt.
- Controleren of de net- of folierol (9) in het midden is uitgericht. Hiervoor de afstanden tot de zijwanden links en rechts meten.

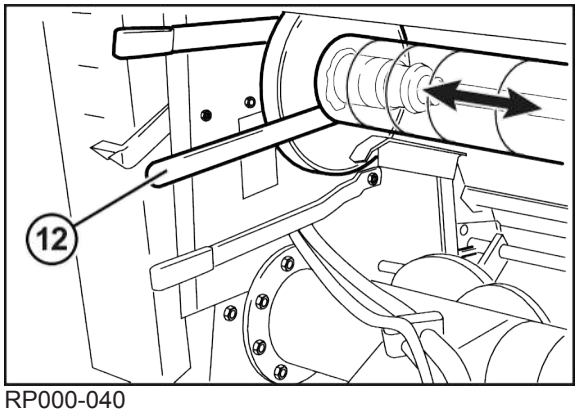

RP000-040

Wanneer de net- of folierol (9) niet in het midden is uitgericht:

- De 2 draadpennen (8, 11) losmaken.
- Met een montagehendel (12) de net- of folierol (9) in de gewenste pijlrichting verschuiven tot de net- of folierol (9) in het midden is gepositioneerd.
- De 2 draadpennen (8, 11) steeds met een afstand van 1-2 mm tegen de huls (10) schuiven en fixeren.

8.15.2 Net of folie inleggen

⚠ *WAARSCHUWING*

Gevaar voor letsel door scherpe messen aan de snijeenheid van de bindinrichting

Bij het inleggen van het bindmateriaal of werkzaamheden in de omgeving van de snijeenheid van de bindinrichting bestaat gevaar voor letsel aan vingers en handen.

- Bij het inleggen van het bindmateriaal en bij werkzaamheden in de omgeving van de snijeenheid veiligheidshandschoenen dragen.
- Bij werkzaamheden aan de snijeenheid extra voorzichtig en behoedzaam werken.

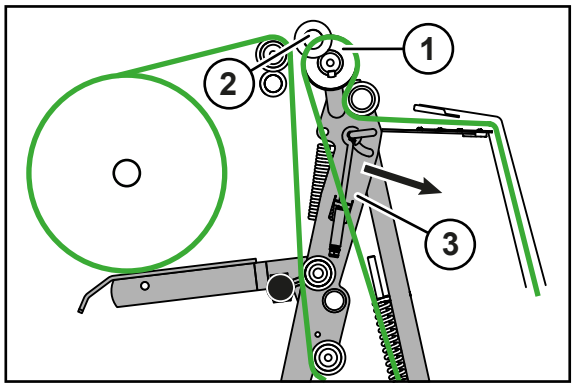

RPG000-183

✓ In het terminal is net- of foliebinding geselecteerd, *zie Pagina 166*.

- De nettoevoerarm (3) met de terminal in pijlrichting toevoerpositie bewegen, tot ongeveer een afstand van 5 cm tussen de met rode schuimstof beklede aandrukas (2) en de conische wals (1) is gemaakt, *zie Pagina 173*.

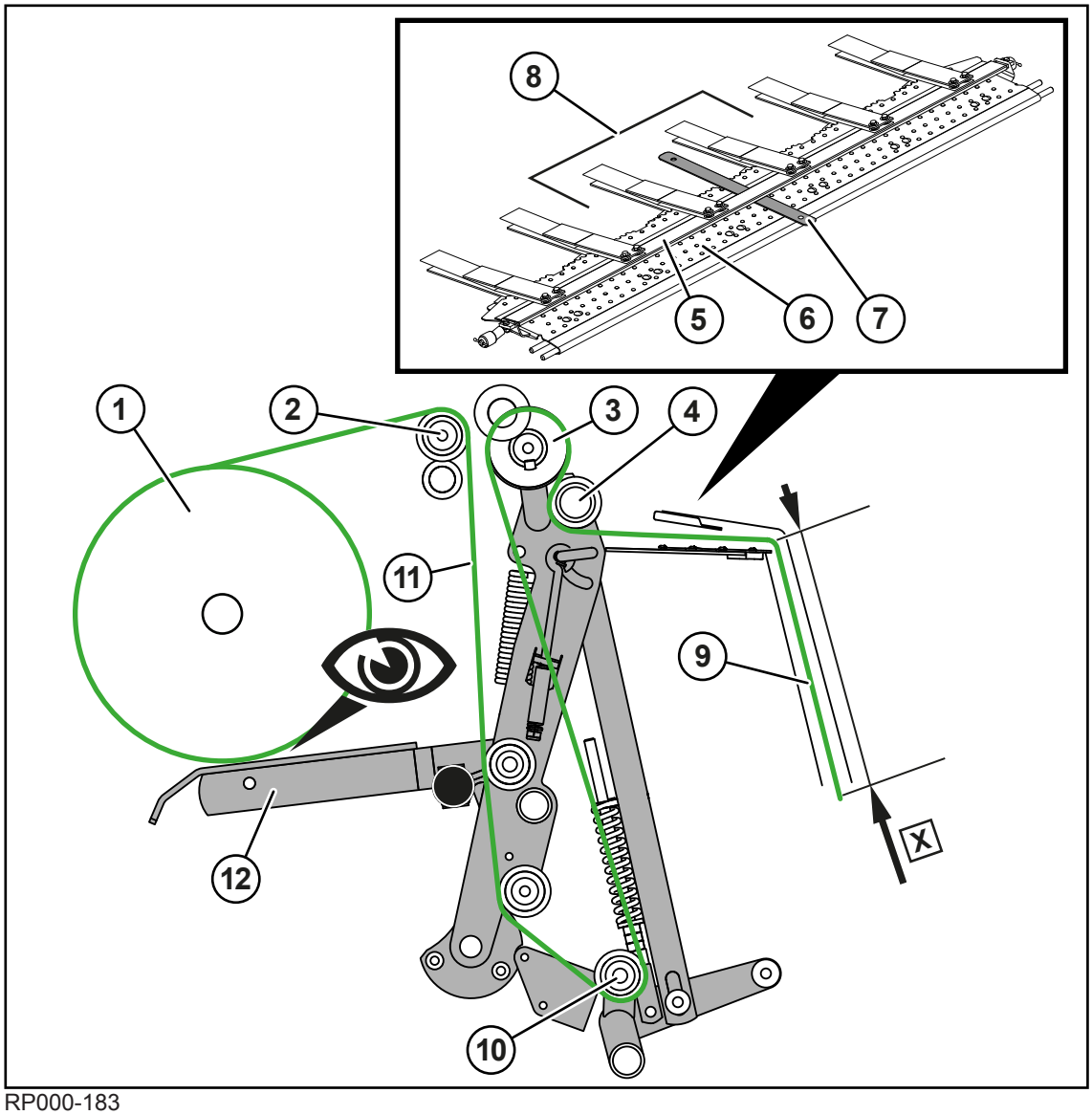

RP000-183

De toevoerplaat (7), die nodig is voor het inleggen van het bindmateriaal bevindt zich in de voorraadkast aan de rechter kant.

Voorinstellingen bij netbinding:

- De spanhendel (12) moet de bindmateriaalrol (1) aanraken en geleiden. Daarvoor moet de spanhendel (12) worden ontgrendeld, *zie Pagina 222*.
- De conische wals (3) moet vergrendeld zijn zodat deze bij de netbinding niet draait, *zie Pagina 223*.

Voorinstellingen bij foliebinding:

- De spanhendel (12) mag de bindmateriaalrol (1) niet aanraken. Daarvoor moet de spanhendel (12) worden vergrendeld, *zie Pagina 222*.
- De conische wals (3) moet ontgrendeld zijn zodat deze bij de foliebinding meedraait, *zie Pagina 223*.

✓ De machine is stopgezet en beveiligd, *zie Pagina 28*.
✓ De rolopname is naar voren gezwenkt.
✓ De conische wals (3) is afhankelijk van de ingestelde net- of foliebinding ver- of ontgrendeld, *zie Pagina 223*.
✓ De spanhendel (12) is afhankelijk van de ingestelde net- of foliebinding ver- of ontgrendeld, *zie Pagina 222*.

▶ Een dele van het bindmateriaal (11) van de netrol (1) afrollen en over de omkeerrol (2) en onder de omkeerrol op de dwarsbuis (10) leiden.

▶ Het bindmateriaal (11) over de conische wals (3) leggen.

▶ Het bindmateriaal (11) onder de breedtrekrol (4) op de bevestigingsplaat (6) leggen.

▶ Met behulp van de meegeleverde toevoerplaat (7) het bindmateriaal (11) tussen de bevestigingsplaat (6) en de kunststof doek (5) schuiven.

▶ Erop letten dat het bindmateriaal (11) over een oppervlak (8) van minstens 2 toevoerstroken ligt.

▶ Erop letten dat het bindmateriaal (11) met een volgende lengte over de rand van de bevestigingsplaat (6) uitsteekt:

- Bij net: **X=170–200 mm**
- Bij folie: **X=230–260 mm**

Om de positie van de nettoevoerarm te controleren, *zie Pagina 214*.

Om het aantal netlagen in te stellen, *zie Pagina 163*.

Om het aantal folielagen in te stellen, *zie Pagina 163*.

8.15.3 Aanwijzingen voor de werking

- Het is nodig bij het starten van de foliebinding net zo lang oogstgoed op te nemen tot de folie door de ronde baal wordt gegrepen en de folierol draait.
- Indien mogelijk voor de eerste inbedrijfstelling eerst een volledige netrol verbruiken en daarmee de ronde balen met net binden. Zo kunnen mogelijke scherpe randen of verfresten van tevoren worden verwijderd.
- KRONE adviseert geen foliebinding bij strobalen te gebruiken. Er bestaat gevaar voor condenswater en de daaruit resulterende schimmelvorming.
- De ronde baal met de passende folierekking laten binden, *zie Pagina 115*.
- KRONE adviseert 3,5 - 4 folielagen voor een optimale foliebinding, *zie Pagina 163*. Hoe droger het oogstgoed, des te meer folielagen noodzakelijk zijn.
- KRONE adviseert niet minder dan 2,5 net lagen voor een optimale netbinding, *zie Pagina 163*. Anders kan, afhankelijk van de net- en oogstgoedeigenschappen, de expansiekracht van het oogstgoed niet door het net worden opgevangen.
- Een machine met foliebinding kan verder ronde balen met net binden. Let er daarbij op dat de conische wals en de spanhendel verschillend moeten worden ingesteld.
    - Vergrendeling van de conische wals instellen: *zie Pagina 223*
    - Spanhendel vergrendelen/ontgrendelen: *zie Pagina 222*

8.15.4 Rek van de ingelegde folie controleren

De ronde baal moet met de passende folierekking worden gebonden. KRONE adviseert een voorrekking van 5-15 %. Of deze voorrekking van 5-15 % is bereikt, kan als volgt worden gecontroleerd.

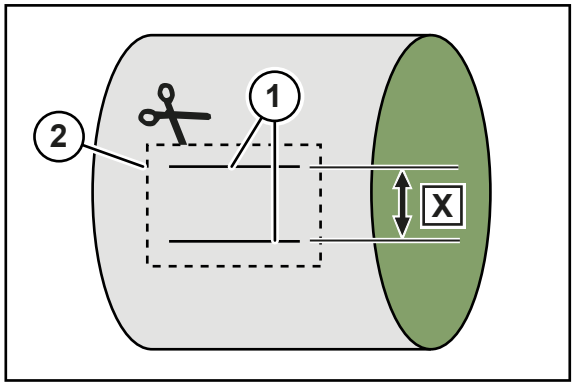

RP000-024

✓ Een ronde baal is met foliebinding geperst en op het veld neergelegd.
✓ De machine is stopgezet en beveiligd, *zie Pagina 28*.

▶ Met een foliestift op de folie 2 horizontale lijnen (1) met de afstand **X=100 mm** tekenen.

▶ Het stuk (2) rondom de 2 ingetekende lijnen uitsnijden. Let erop om alle folielagen uit te knippen.

▶ Alle folielagen van het uitgesneden stuk (2) minstens 3 minuten laten rusten.

▶ De afstand X tussen de ingetekende lijnen (1) meten.

➡ Wanneer de afstand X tussen 86 en 95 mm ligt, is de voorrekking correct ingesteld.

Gemeten waarde X	Voorrekking	Beoordeling
< 86 mm	> 15 %	De voorrekking is te sterk. De remkracht op de netrem reduceren, *zie Pagina 219*.
86 mm	15 %	correct
95 mm	5 %	correct
> 95 mm	< 5 %	De voorrekking is te zwak. De remkracht op de netrem verhogen, *zie Pagina 219*.

INFO

KRONE adviseert 3,5-4 folielagen voor een optimale foliebinding, *zie Pagina 163*. Het minimaal noodzakelijke aantal folielagen is afhankelijk van de aard van het oogstgoed.

Bij ronde balen met een diameter groter dan 130 cm en/of zeer droog of zeer nat oogstgoed adviseert KRONE minstens een extra folielaag.

8.16 Wikkelinrichting

LET OP

Minderwaardige silagebalen door nat oogstgoed bij het wikkelen

▶ Geen nat oogstgoed en niet bij regen ronde balen wikkelen.

▶ Het oogstgoed eerst laten drogen voordat het tot ronde balen wordt geperst en gewikkeld.

8.16.1 Folierol in de wikkelinrichting leggen

Folierol uit de foliekast nemen

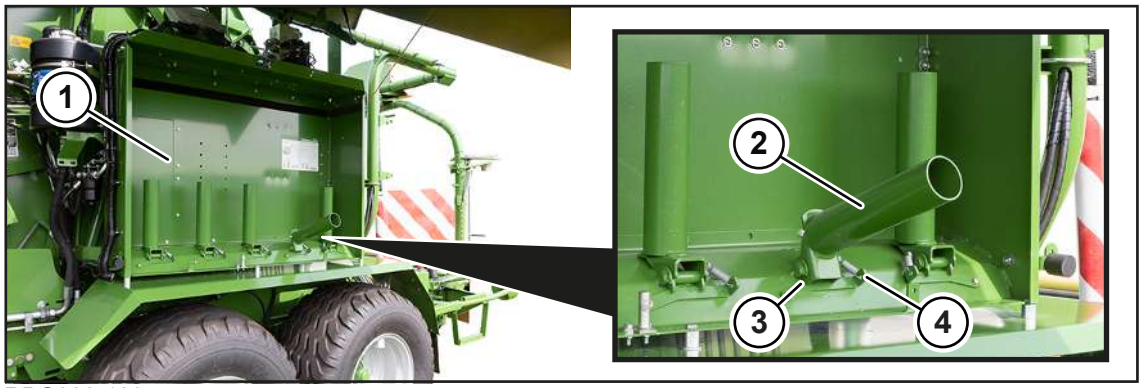

RPG000-199

In de beide foliekasten (1) aan linker- en rechterzijde van de machine kunnen maximaal 10 folierollen bewaard worden.

In de wikkelinrichting kunnen 2 folierolbreedtes worden toegepast, *zie Pagina 57*:

Foliebreedte	Voorstrekking	Hulsdiameter	Folieroldiameter
750 mm	50 % of 70 %	75-80 mm	225 mm
500 mm	50 % of 70 %	75-80 mm	225 mm

INFO

KRONE adviseert voor een correcte veldinzet één van de "KRONE excellent" folies, zie sticker op de machine met het nummer 27 016 325 *.

✓ De machine is stopgezet en beveiligd, *zie Pagina 28*.

✓ De kap van de foliekast is geopend.

▶ Om de folierolhouder (2) naar voren te zwenken, de vergrendeling (4) losmaken en de folierolhouder (2) naar voren trekken tot de inkeping (3) in de vergrendeling (4) vastklikt.

▶ De nieuwe folierol uit de verpakking nemen.

▶ De folierolhouder (3) terugzwenken en laten vastklikken.

Folierol in de wikkelinrichting leggen

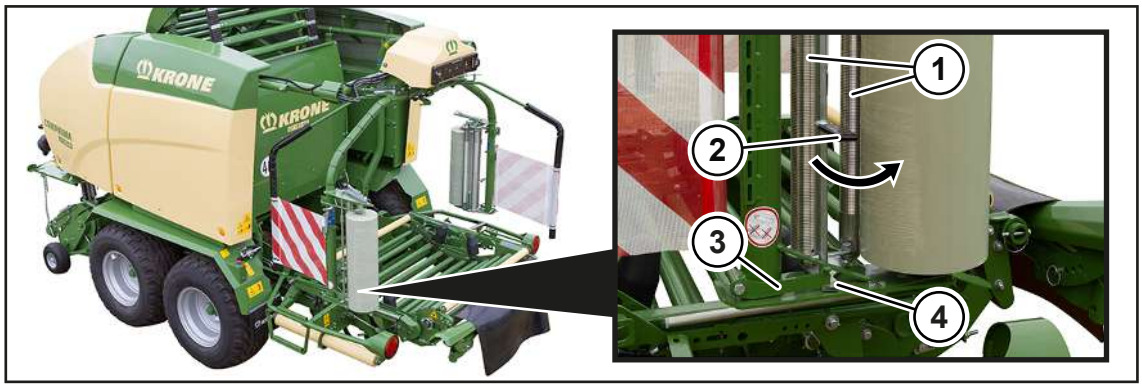

RPG000-081

✓ De machine is stopgezet en beveiligd, *zie Pagina 28*.

▶ Om de stretchrollen (1) van de folierol af te bewegen, de hendel (2) in pijlrichting trekken en gelijktijdig met de andere hand de vergrendelingshendel (3) omlaag drukken.

▶ De hendel (2) loslaten, zodat de geleiding (4) tegen de vergrendelingshendel (3) schuift.

➡ De stretchrollen (1) zijn vergrendeld en kan een nieuwe folierol worden ingelegd.

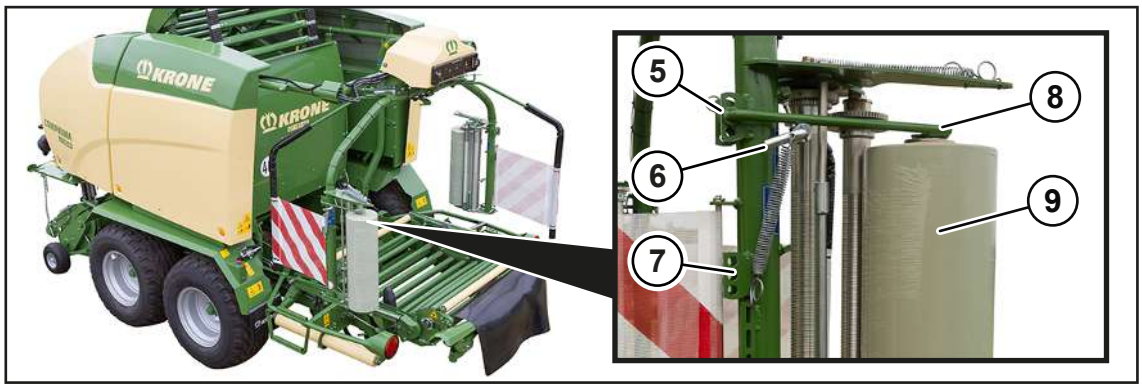

RPG000-082

Voor het inleggen van de folierol (9) in de wikkelinrichting moet de rollengeleiding (8) afhankelijk van de foliebreedte worden ingesteld. De rollengeleiding moet altijd parallel aan het bovenste einde van de folierol (9) verlopen.

De volgende instelling aan beide folierolhouders in gelijke mate uitvoeren:

▶ Voor de foliebreedte 500 mm de rollengeleiding (8) aan de gatenlijst (7) monteren.

▶ Voor de foliebreedte 750 mm de rollengeleiding (8) aan de gatenlijst (5) monteren.

▶ Om de rollengeleiding (8) te ontgrendelen, de bout (6) naar boven bewegen, tot de bout (6) vastklikt.

▶ De folierol (9) in de onderste opname zetten.

▶ Om de folierol (9) boven in de rollengeleiding (8) in te voeren, de bout (6) bedienen.

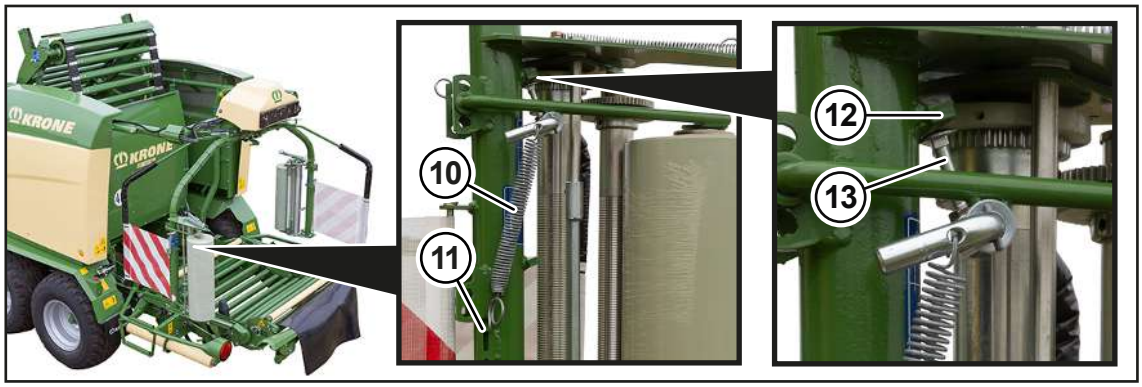

RPG000-083

WAARSCHUWING! Gevaar voor letsel of machineschade door verliezen van de folierol! De folierol (9) met de veer (10) borgen en controleren of de borgschroef (13) tegen de aanslag (12) word gedrukt.

- Voor de foliebreedte 500 mm de veer (10) in het onderste gedeelte van de gatenlijst (11) ophangen.
- Voor de foliebreedte 750 mm de veer (10) in het bovenste gedeelte van de gatenlijst (11) ophangen.
- Controleren of de borgschroef (13) tegen de aanslag (12) wordt gedrukt.
- Controleren of de wikkelarm in alle posities vrij kan draaien.
- Ervoor zorgen dat de voorstrekeenheid gesmeerd is.

Om de aandrijving op de wikkeltafel op de passende foliebreedte in te stellen, *zie Pagina 227*.

Om de folierem op de wikkelinrichting in te stellen, *zie Pagina 225*.

Om het aantal folielagen achter in te stellen, *zie Pagina 168*.

Om de snelstopschakelaar en de veiligheidsbeugel op de wikkelinrichting te controleren, *zie Pagina 73*.

8.16.2 Folie in de wikkelinrichting leggen

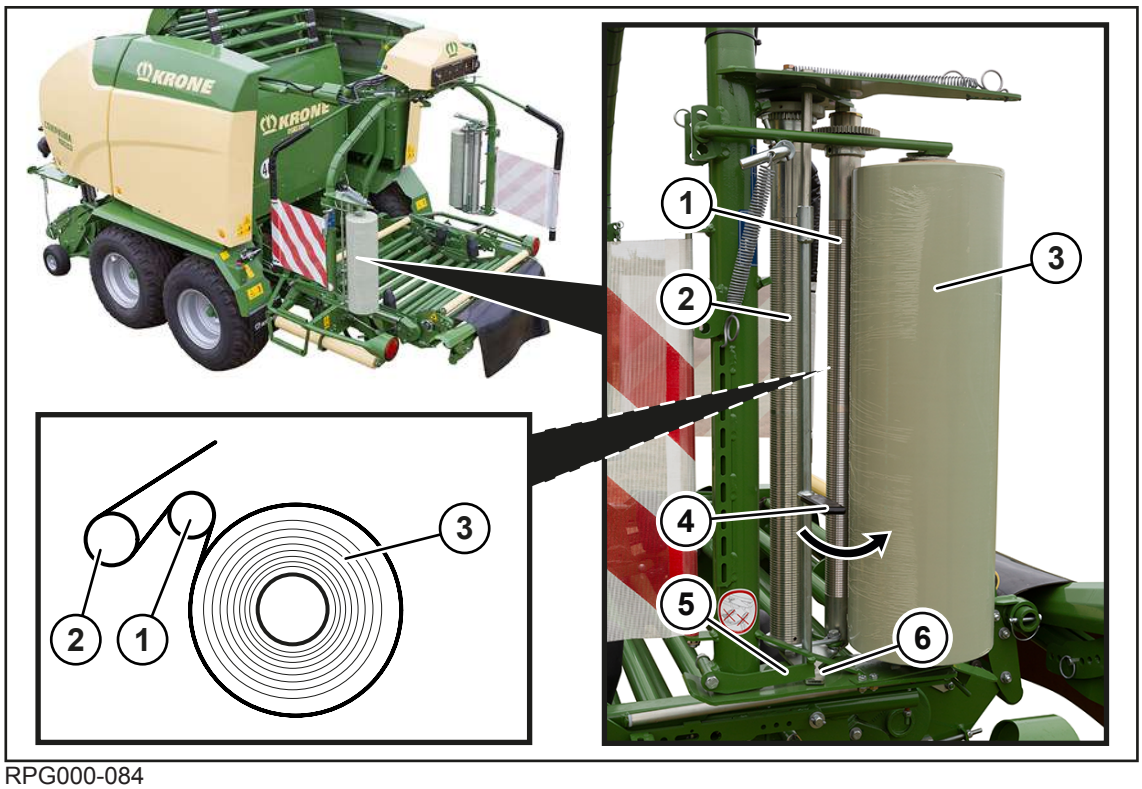

RPG000-084

De volgende instelling aan beide folierolhouders in gelijke mate uitvoeren:

✓ De machine is stopgezet en beveiligd, *zie Pagina 28*.

WAARSCHUWING! Gevaar voor letsel van de vingers tussen de stretchrollen! De vingers niet tussen de stretchrollen (1) en (2) of tussen de stretchrollen (1, 2) en de houder van de stretchrollen schuiven zolang de delen zich bewegen.

- Een weinig folie van de folierol (3) afrollen.
- Zoals afgebeeld de folie van de folierol (3) om de stretchrol (1) naar de stretchrol (2) geleiden.
- Om de stretchrollen (1) en (2) terug tegen de folierol te leggen, de hendel (4) in pijlrichting trekken en gelijktijdig met de andere hand de vergrendelingshendel (5) naar boven bewegen.
- De hendel (4) loslaten, zodat de geleiding (6) tegen de vergrendelingshendel (5) schuift.

➡ De stretchrol (1) ligt nauw tegen de folierol (3) aan.

Folie in de vasthoud- en snijvoorziening klemmen

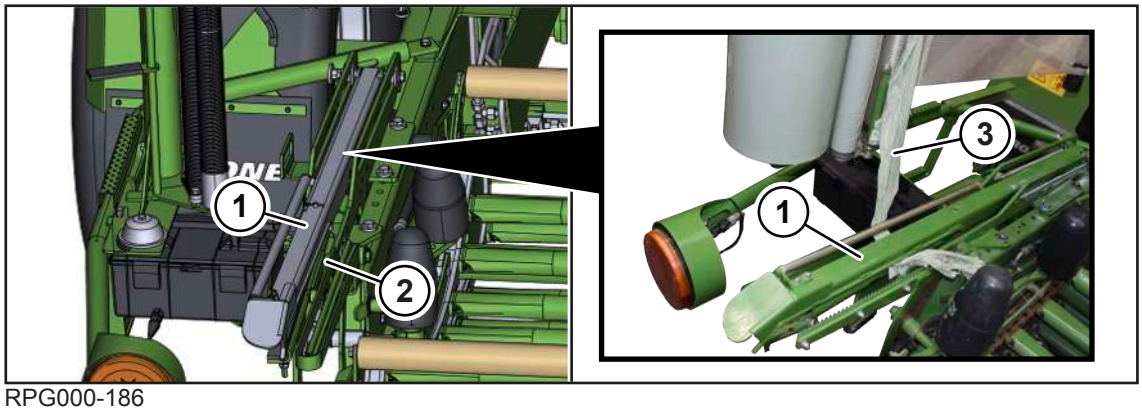

RPG000-186

De volgende instelling aan beide vasthoud- en snijvoorzieningen (2) in gelijke mate uitvoeren:

- Om de bevestigingsarmen (1) los te maken, op het terminal indrukken, *zie Pagina 174*.
- De machine stoppen en beveiligen, *zie Pagina 28*.
- De bevestigingsarm (1) optillen en het foliebegin in de vasthoud- en snijvoorziening (2) leggen.
- Erop letten dat de folie (3) maximaal 10 cm uit de vasthoud- en snijvoorziening steekt.
- De bevestigingsarm (1) met de hand omlaag duwen.
- Om het terminal te kunnen bedienen, de machine starten.
- De bevestigingsarm (1) boven de toets op het terminal sluiten, *zie Pagina 174*.

➡ Nadat de eerste ronde baal gewikkeld is, houdt de bevestigingsarm (1) de folie (3) in de juiste stand.

➡ Wanneer de ronde baal een 2e keer met folie moet worden gewikkeld, de folie eerst met de hand afsnijden.

On de detectie foliescheur in te stellen, *zie Pagina 171*.

8.16.3 Folie van de silagebaal controleren

INFO

Aanspraken op schadevergoeding vanwege bederven van de silage kunnen door KRONE niet worden erkend omdat hier talrijke factoren een rol spelen die de fabrikant niet kan controleren.

- Naast het wikkelen van de ronde balen de neergelegde silagebalen op beschadigingen van de folie controleren.
- Indien nodig beschadigingen van de folie met isolatieband repareren.

8.16.4 Trap bij de wikkeltafel gebruiken

WAARSCHUWING

Gevaar voor letsel in de gevarenzone van de wikkelinrichting

Als de veiligheidsbeugel niet wordt bediend, kan de machine per ongeluk in beweging komen en personen verwonden.

- De veiligheidsbeugel aan de wikkelinrichting bedienen voordat de trap aan de wikkeltafel wordt gebruikt.

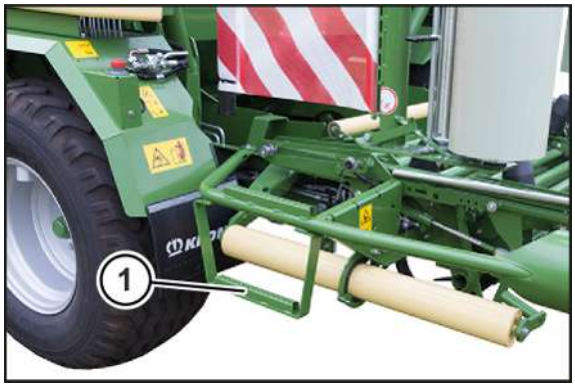

RPG000-185

Aan de linker machinezijde achter op de wikkelinrichting bevindt zich een trap (1). Deze trap (1) is bestemd om de wikkelinrichting of de perskamer gemakkelijker te bereiken.

8.16.5 Vuilnisbak aan de machine gebruiken

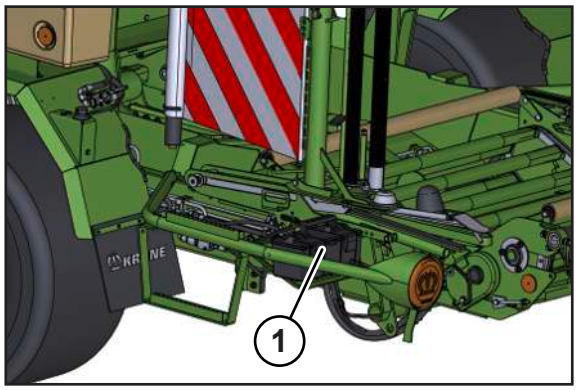

BWG000-013

De vuilnisbak (1) aan de linkerkant van de machine dient om folieresten voor de latere afvoer te verzamelen die tijdens het inleggen van de folie ontstaan.

- Het deksel van de vuilnisbak (1) openklappen en folieresten erin gooien.

8.17 Aandrijving hydraulische pomp van hoofdaandrijving scheiden

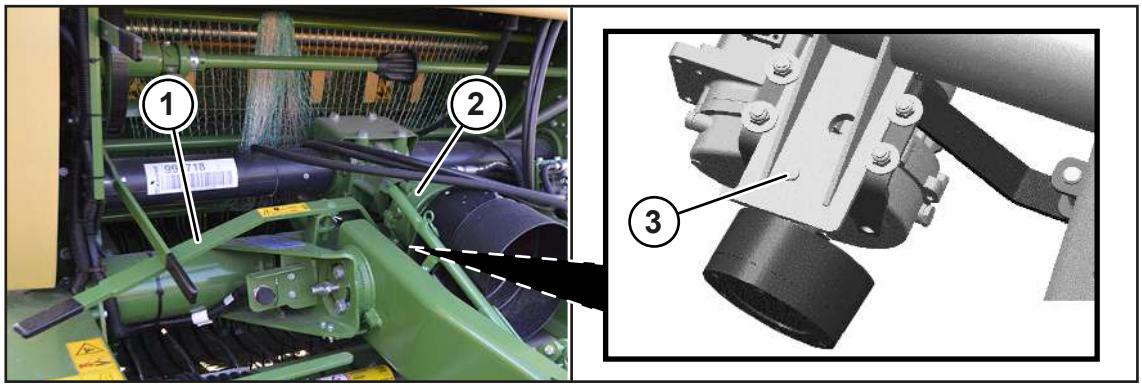

RP000-307

De aandrijving hydraulische pomp (2) kan van de hoofdaandrijving worden gescheiden. Daardoor worden de mechanische aandrijvingen uitgeschakeld. Dan functioneren alleen nog de hydraulische aandrijvingen voor alle functies van de wikkelinrichting en de functie "Achterklep heffen/zakken".

Scheiden

- De splitpen en de bout (3) onder de aandrijving hydraulische pomp (2) demonteren.
- De aandrijving hydraulische pomp (2) er met de hendel (1) uittrekken.

Samenvoegen

- Om de aandrijving hydraulische pomp (2) te monteren, met de hendel (1) de aandrijving hydraulische pomp (2) erin schuiven.
- De bout en de splitpen (3) onder de aandrijving hydraulische pomp (2) monteren.

8.18 Balenkeerder gebruiken

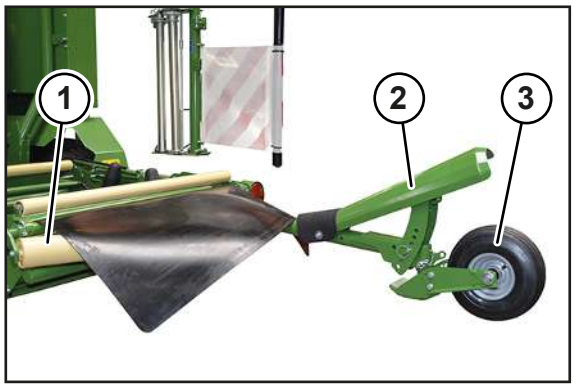

RP000-250

Ronde balen neerleggen

De ronde baal wordt na het wikkelproces door de wikkeltafel op de balenkeerder gekanteld, zodat hij door de stootplaat wordt omgekeerd en met de kopzijde op de grond wordt neergelegd. De ronde baal kan bij stilstaande machine of bij langzaam rijden worden neergelegd. KRONE adviseert de ronde baal bij stilstaande machine neer te leggen.

- De balenkeerder uitklappen, *zie Pagina 74*.
- De ronde baal neerleggen.

Ronde balen controleren

Op een helling kan de veilige functie alleen beperkt gegarandeerd worden. In extreme situaties (bijv. conische balen, helling) kan een beschadiging van de folie door het opstellen niet worden uitgesloten.

- Controleren of de ronde balen zonder beschadigingen op de kopzijde werden neergelegd.

Indien dit niet het geval is:

- de rol (1) monteren, *zie Pagina 75*.
- de stootplaat (2) instellen, *zie Pagina 76*.
- het steunwiel (3) instellen, *zie Pagina 77*.
- Controleren of de grootst mogelijke bandenmaat van de machine wordt gebruikt. Zo niet, dan de wielen wisselen.

Als de veilige functie van de balenkeerder niet kan worden verhoogd, moet het plaatsen van de balen achterwege worden gelaten en de balenkeerder worden ingeklapt, *zie Pagina 78*.

> ***INFO***
>
> Aanspraken op schadevergoeding vanwege bederven van de silage kunnen door KRONE niet worden erkend omdat hier talrijke factoren een rol spelen die de fabrikant niet kan controleren.

8.19 Baalplaatsing vast-/loshaken

Bij uitvoering zonder "Balenkeerder"

De baalplaatsing beschermt de folie van de omwikkelde ronde baal bij het neerleggen op de bodem tegen beschadigingen. Bij rijden op de weg of een transportrit moet de baalplaatsing erin worden gehangen.

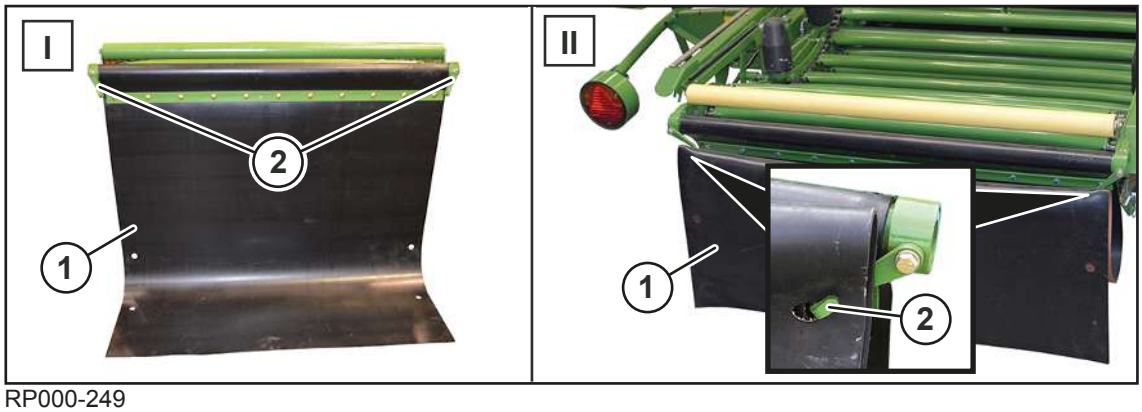

RP000-249

Stand (I): baalplaatsing (1) voor het werk met gewikkelde ronde balen eruit gehaald

Stand (II): baalplaatsing (1) voor rijden op de weg of een transportrit erin gehangen

Om de baalplaatsing (1) van stand (I) in stand (II) zetten:

- De baalplaatsing (1) zodanig in de haken (2) ophangen dat deze niet met de bodem in aanraking komt.

8.20 Oogstgoedblokkades verhelpen

8.20.1 Oogstgoedblokkade in de rechter en linker hoek van de pick-up

- Het toerental verlagen.
- Bij draaiende aftakas achteruit rijden en daarbij het besturingsapparaat in de trekker (geel, 3+) meerdere malen bedienen om de pick-up te heffen en neer te laten.
- Erop letten dat de gewasgeleiderol van boven niet met het frame botst.

Als de oogstgoedblokkade daardoor niet verwijderd is:

- De machine stoppen en beveiligen, *zie Pagina 28*.

VOORZICHTIG! Gevaar voor letsel door scherpe componenten! Bij het verhelpen van oogstgoedblokkades altijd geschikte veiligheidshandschoenen dragen.

- Het opgestuwde oogstgoed met de hand verwijderen.
- Na het verhelpen van de oogstgoedblokkade het toerental weer op het nominaal toerental verhogen.

8.20.2 Oogstgoedblokkade in de pick-up

- Het toerental verlagen.
- Bij draaiende aftakas achteruit rijden en daarbij het besturingsapparaat in de trekker (geel, 3+) meerdere malen bedienen om de pick-up te heffen en neer te laten.
- Erop letten dat de gewasgeleiderol van boven niet met het frame botst.

Als de oogstgoedblokkade daardoor niet verwijderd is:

- De machine stoppen en beveiligen, *zie Pagina 28*.
- De stootplaat demonteren, *zie Pagina 104*.

VOORZICHTIG! Gevaar voor letsel door scherpe componenten! Bij het verhelpen van oogstgoedblokkades altijd geschikte veiligheidshandschoenen dragen.

- Het opgestuwde oogstgoed met de hand verwijderen.
- De stootplaat monteren, *zie Pagina 104*.

8.20.3 Oogstgoedblokkade onder de snijrotor

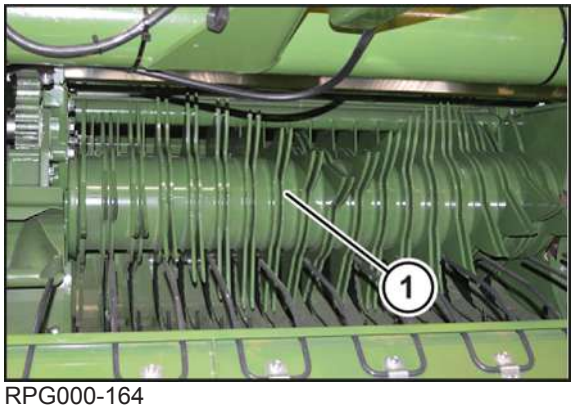

RPG000-164

Om het opgestuwde oogstgoed onder de snijrotor (1) te verwijderen, gaat u als volgt te werk:

- De aftakas uitschakelen.
- Achteruit rijden.
- Zorg ervoor dat de trekker recht ten opzichte van de machine is uitgelijnd.
- Om de pick-up te heffen, het besturingsapparaat op de trekker (geel, 3+) bedienen.
- De aftakas inschakelen en bij stationair toerental testen of de oogstgoedblokkade wordt opgelost.

Als de oogstgoedblokkade daardoor niet verwijderd is:

Bij uitvoering "Mechanische messengroepschakeling"

- De aftakas uitschakelen.
- De messencassette hydraulisch neerlaten, *zie Pagina 105*.
- De machine stoppen en beveiligen, *zie Pagina 28*.
- De messengroepen handmatig naar buiten zwenken (instelling A/B: -/-), *zie Pagina 106*.
- De aftakas inschakelen en bij stationair toerental testen of de oogstgoedblokkade wordt opgelost.

Bij uitvoering "Hydraulische messengroepschakeling"

- De aftakas uitschakelen.
- Om de messencassette hydraulisch neer te laten, het besturingsapparaat op de trekker (groen, 7-) bedienen.
  - ⇨ De messencassette en de messengroepen bewegen omlaag.
- De aftakas inschakelen en bij stationair toerental testen of de oogstgoedblokkade wordt opgelost.

Als de oogstgoedblokkade daardoor niet verwijderd is:

- De machine stoppen en beveiligen, *zie Pagina 28*.

VOORZICHTIG! Gevaar voor letsel door scherpe componenten! Bij het verhelpen van oogstgoedblokkades altijd geschikte veiligheidshandschoenen dragen.

- Het opgestuwde oogstgoed met de hand verwijderen.

Nadat de oogstgoedblokkade werd verholpen, de snijinrichting als volgt weer in werking stellen:

✓ De aftakas is uitgeschakeld.

- **Bij uitvoering "Mechanische messengroepschakeling":** de messencassette hydraulisch heffen, *zie Pagina 105*.
- **Bij uitvoering "Hydraulische messengroepschakeling":**Om de messencassette hydraulisch te heffen, het besturingsapparaat op de trekker (groen, 7+) bedienen.
  - ⇨ De messencassette en de messengroepen bewegen omhoog.
- De aftakas inschakelen.

8.20.4 Oogstgoedblokkade in persorgaan

- De aftakas inschakelen.
- De achterklep openen.
- De machine stoppen en beveiligen, *zie Pagina 28*.
- De afsluitkraan sluiten, *zie Pagina 96*.

VOORZICHTIG! Gevaar voor letsel door scherpe componenten! Bij het verhelpen van oogstgoedblokkades altijd geschikte veiligheidshandschoenen dragen.

- Het opgestuwde oogstgoed met de hand uit het persorgaan verwijderen.
- De afsluitkraan openen, *zie Pagina 96*.
- De trekkermotor en de aftakas inschakelen.
- De achterklep sluiten.
- Het persen weer voortzetten.

8.21 Centrale kettingsmering bedienen

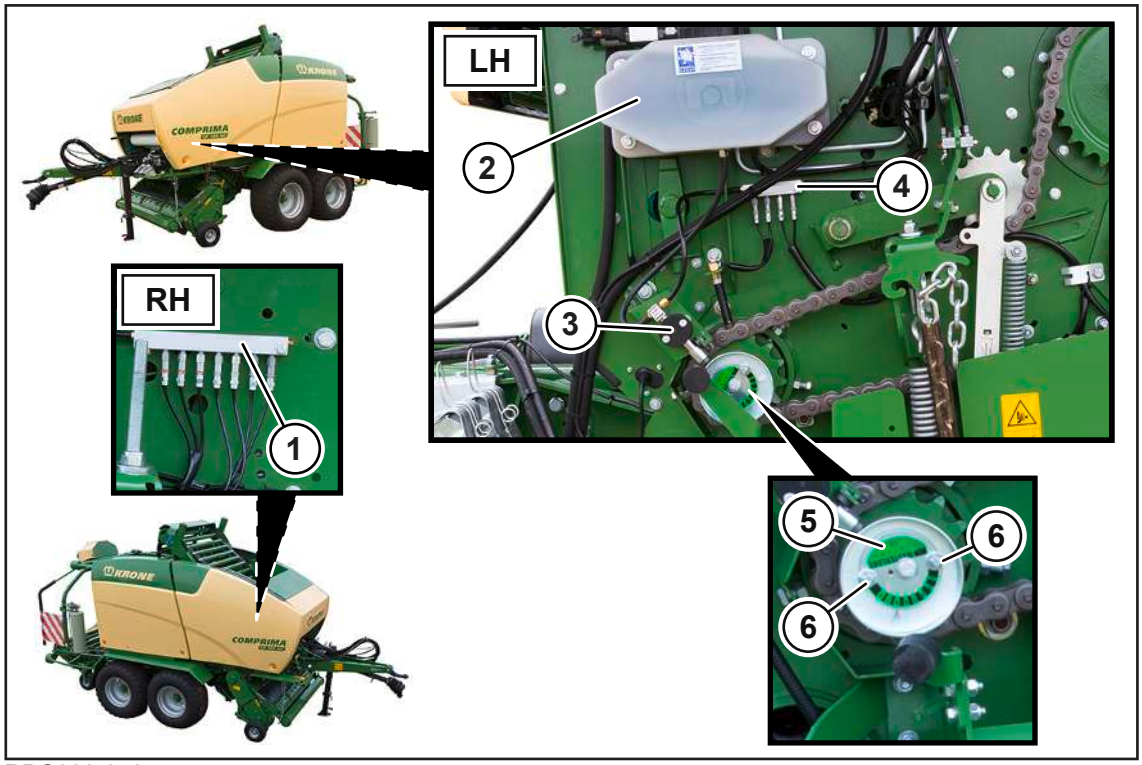

RPG000-078

De centrale kettingsmering bevindt zich aan de linker machinezijde achter de voorste zijkap. De lijsten met de doseereenheden (1) en (4) bevinden zicht aan de rechter en linker machinezijde.

Bij iedere omwenteling van de aandrijfas wordt via de pomp (3) olie uit de tank (2) via de lijsten met de doseereenheden (1) en (4) naar de borstels op de aandrijfkettingen gedrukt.

In de lijsten zijn voor elk smeerpunt verschillende doseereenheden ingebouwd. De oliehoeveelheid kan met het excentriek (5) op de aandrijfrol worden ingesteld. Hierbij wordt de oliehoeveelheid voor alle doseereenheden van de gehele machine ingesteld.

Om de centrale kettingsmering te onderhouden, *zie Pagina 259*.

Doseereenheden rechter machinezijde

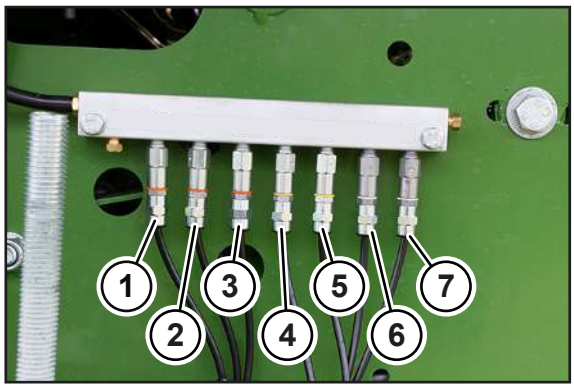

RPG000-077

De doseereenheden op de lijst aan de rechter machinezijde oliën de kettingen van de volgende machinecomponenten:

Pos.	Aanduiding
1	Walsaandrijving starterwals
2	Walsaandrijving starterwals
3	Aandrijftandwielen
4	Invoer
5	Invoer
6	Pick-up-aandrijving
7	Pick-up/transportvijzel

Doseereenheden linker machinezijde

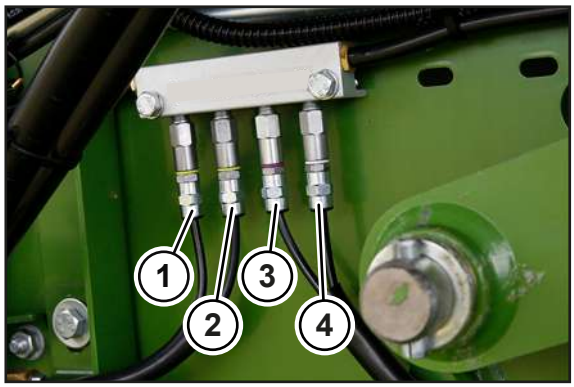

RP000-405

De doseereenheden op de lijst aan de linker machinezijde oliën de kettingen van de volgende machinecomponenten:

Pos.	Aanduiding
1	Rolbodemaandrijving
2	Rolbodemaandrijving
3	Walsaandrijving transportwals
4	Pick-up/transportvijzel

Oliehoeveelheid instellen

- De schroeven (6) losdraaien.
- De excenter (5) draaien tot de pijl op de gewenste oliehoeveelheid staat.
- De schroeven (6) vastdraaien.

9 KRONE terminal DS 500

LET OP

Doordat water in het terminal binnendringt, ontstaan storingen. Daardoor kan de machine niet meer veilig worden bediend.

- Het terminal tegen water beschermen.
- Als de machine langere tijd (bijv. 's winters) niet wordt gebruikt, moet het terminal in een droge ruimte worden bewaard.
- Bij montage of reparatie, in het bijzonder bij laswerk aan de machine, de elektrische verbindingen naar het terminal onderbreken.

9.1 Touchdisplay

Voor de menubesturing en het invoeren van waarden/gegevens is het terminal uitgerust met een display dat als touchscreen kan worden gebruikt. Via het aanraken van het display kunnen functies worden opgeroepen en waarden met blauwe tekst worden gewijzigd.

9.2 Terminal in-/uitschakelen

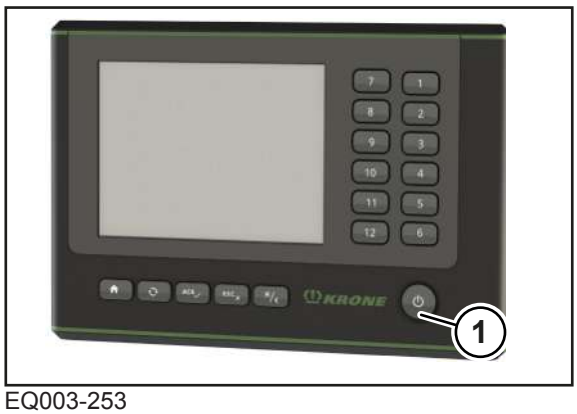

EQ003-253

- Voordat voor het eerst wordt ingeschakeld, controleren of de aansluitingen correct zijn bevestigd en goed vastzitten.

INFO

Bij het eerste inschakelen wordt de configuratie van de machine in het terminal geladen en in het geheugen van het terminal opgeslagen. Het laadproces kan enkele minuten duren.

Inschakelen

- De toets (1) indrukken en ingedrukt houden.
  - ⇨ Bij niet-aangesloten machine geeft het display na het inschakelen het hoofdmenu weer.
  - ⇨ Bij aangesloten machine geeft het display na het inschakelen het scherm rijden op de weg weer.
- ➡ Het terminal is bedrijfsklaar.

Uitschakelen

- De toets (1) indrukken en ingedrukt houden.

9.3 Opbouw DS 500

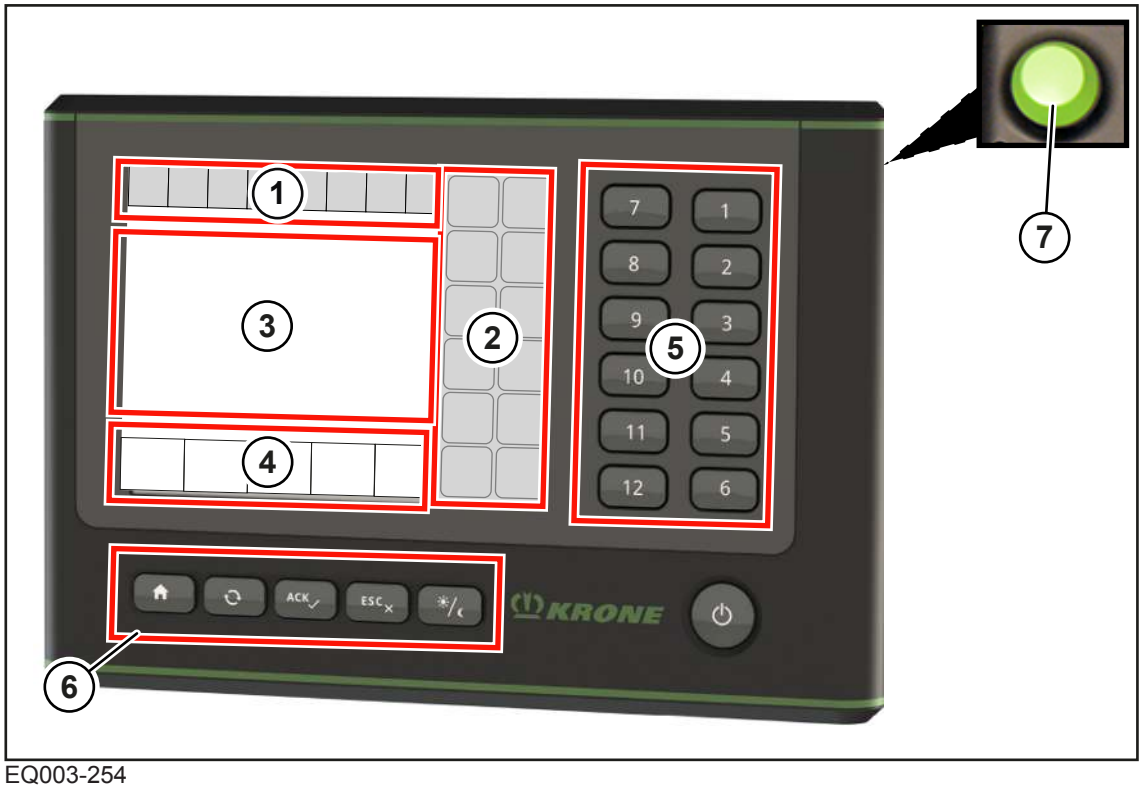

EQ003-254

De KRONE machinetoepassing is in de volgende delen ingedeeld:

Statusregel (1)

De statusregel (1) geeft de actuele toestanden van de machine (afhankelijk van de uitvoering) aan, *zie Pagina 136*.

Toetsen (2)

De machine wordt door eht indrukken van de toetsen (2) via de touch-functie bediend, *zie Pagina 138*.

Hoofdvenster (3)

In het hoofdvenster blauw weergegeven waarden (cijfers) kunnen met de touchfunctie worden geselecteerd.

Er zijn de volgende hoofdvensterweergaven:

- Scherm rijden op de weg, *zie Pagina 146*
- Werkscherm, *zie Pagina 140*
- Menuniveau, *zie Pagina 158*

Infobalk (4)

De infobalk toont informatie over het werkscherm, *zie Pagina 143*.

Toetsen (5)

Alternatief wordt de machine door het indrukken van de toetsen (5) zonder de touch-functie bediend.

Toetsen (6)

Met de toetsen (6) kan het hoofdmenu of het werkscherm worden opgeroepen, foutmeldingen worden bevestigd en de helderheid worden ingesteld.

Symbool	Aanduiding	Toelichting
	Hoofdmenu	Het hoofdmenu van het terminal oproepen.
	Omschakeltoets	Tussen het hoofdmenu en het werkscherm van het terminal wisselen. Bij meer dan een machinemasker wisselt het scherm naar het overeenkomstige volgende scherm.
ACK	ACK (bevestigingstoets)	Foutmeldingen bevestigen.
ESC	ESC (Terug-toets)	Het menu zonder opslaan verlaten.
	Helderheid	Van dag- naar nacht-design omschakelen en omgekeerd.

Scrollwieltje (7)

Alternatief kunnen de in het hoofdvenster (3) weergegeven waarden (cijfers) met het scrollwieltje (7) worden geselecteerd en ingesteld. Bovendien kan met het scrollwieltje (7) tussen de afzonderlijke menu's worden genavigeerd.

Het scrollwieltje naar rechts draaien:

- De waarde verhogen.
- Naar de volgende waarde in het menu navigeren.
- Naar het volgende menu navigeren.

Het scrollwieltje naar links draaien:

- De waarde verlagen.
- Naar de vorige waarde in het menu navigeren.
- Naar het vorige menu navigeren.

Het scrollwieltje indrukken:

- De waarde selecteren.
- De waarde opslaan.
- Het menu oproepen.

10 KRONE ISOBUS-terminal (CCI 800, CCI 1200)

LET OP

Doordat water in het terminal binnendringt, ontstaan storingen. Daardoor kan de machine niet meer veilig worden bediend.

- Het terminal tegen water beschermen.
- Als de machine langere tijd (bijv. 's winters) niet wordt gebruikt, moet het terminal in een droge ruimte worden bewaard.
- Bij montage of reparatie, in het bijzonder bij laswerk aan de machine, de elektrische verbindingen naar het terminal onderbreken.

Het ISOBUS-systeem is een internationaal genormd communicatiesysteem voor agrarische machines en systemen. De aanduiding van de bijbehorende normenserie luidt: ISO 11783. Het agrarische ISOBUS-systeem maakt de informatie- en gegevensuitwisseling tussen trekker en apparaten van verschillende fabrikanten mogelijk. Voor dit doel zijn zowel de noodzakelijke steekverbindingen als ook de signalen genormd die voor de overdracht van communicatie en commando's noodzakelijk zijn. Met het systeem is ook de bediening van machines met bedieningseenheden (terminals) mogelijk die al op de trekker aanwezig zijn resp. in de trekkercabine werden aangebracht. De overeenkomstige gegevens vindt u in de technische documentatie van de bediening resp. op de apparaten zelf.

KRONE - machines, die een ISOBUS-uitrusting hebben, zijn afgestemd op dit systeem.

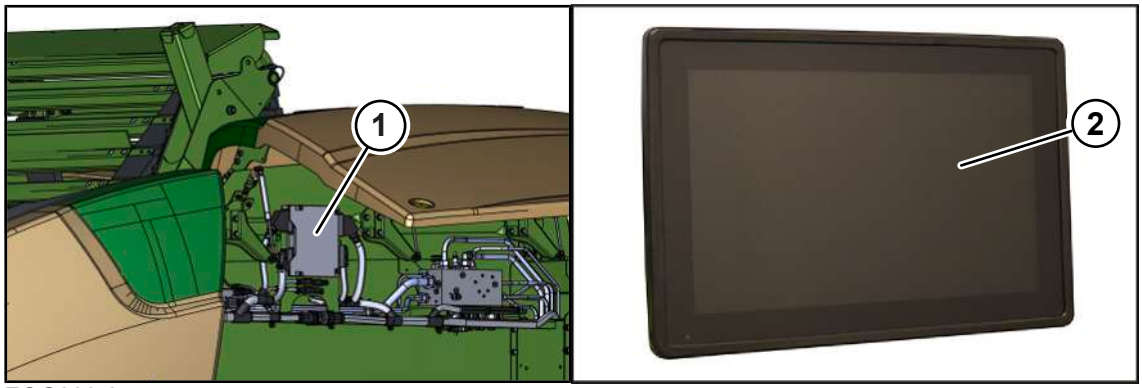

EQG000-057

De elektronische uitrusting van de machine bestaat in hoofdzaak uit de boordcomputer (1), de terminal (2) en de besturings- en functie-elementen.

De boordcomputer (1) bevindt zich aan de linkerzijde van de machine onder de achterste zijkap.

Functies van de boordcomputer (1):

- de besturing van de op de machine gemonteerde actoren.
- de overdracht van foutmeldingen
- de evaluatie van de sensoren
- de diagnose van sensoren en actoren

Via de terminal (2) krijgt de bestuurder informatie en kan hij instellingen voor het gebruik van de machine veranderen die door de boordcomputer (1) worden opgenomen en verder worden verwerkt.

10.1 Touchdisplay

Voor de menubesturing en het invoeren van waarden/gegevens is het terminal uitgerust met een display dat als touchscreen kan worden gebruikt. Via het aanraken van het display kunnen functies worden opgeroepen en waarden met blauwe tekst worden gewijzigd.

10.2 Terminal in- of uitschakelen

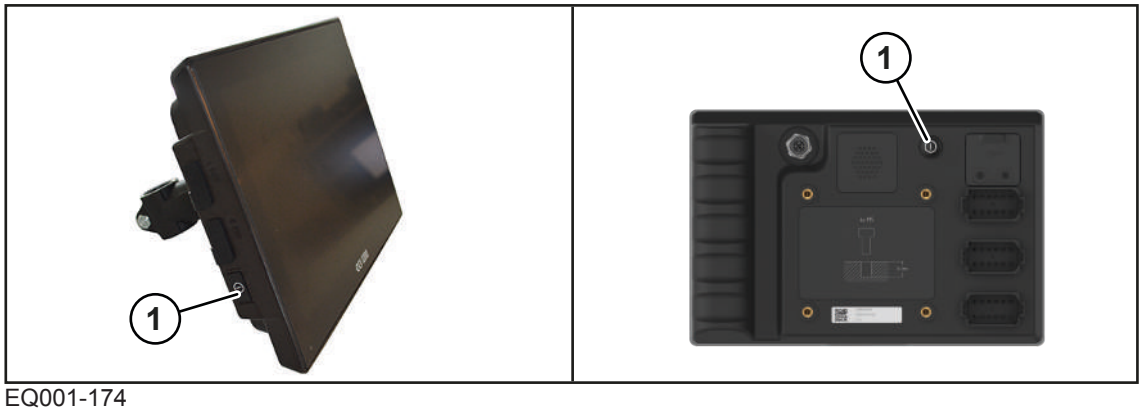

EQ001-174

KRONE ISOBUS-Terminal CCI 1200	KRONE ISOBUS-Terminal CCI 800

- Voordat voor het eerst wordt ingeschakeld, controleren of de aansluitingen correct zijn bevestigd en goed vastzitten.

> ***INFO***
>
> Bij het eerste inschakelen wordt de configuratie van de machine in het terminal geladen en in het geheugen van het terminal opgeslagen. Het laadproces kan enkele minuten duren.

Inschakelen

- De toets (1) indrukken en ingedrukt houden.
  - ⇨ Bij niet-aangesloten machine geeft het display na het inschakelen het hoofdmenu weer.
  - ⇨ Bij aangesloten machine geeft het display na het inschakelen het scherm rijden op de weg weer.
- ➡ Het terminal is bedrijfsklaar.

Bij niet aangesloten machine: "Hoofdmenu"

Bij aangesloten machine: "Scherm rijden op de weg"

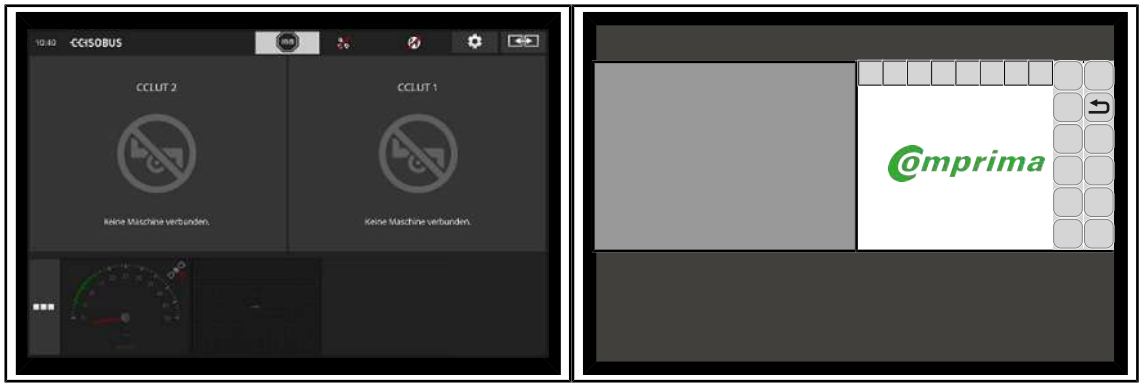

EQG000-056

Na het starten van het terminal wordt het display in liggend formaat weergegeven. Om het display in staand formaat of de op het terminal beschikbare toepassingen in volledig beeld weer te geven, zie de handleiding van het CCI-terminal.

Uitschakelen

- De toets (1) indrukken en ingedrukt houden.

> ***INFO***
>
> ▶ Voor meer gegevens over de functiewijze van het terminal de handleiding van het terminal in acht nemen.

10.3 Display-opbouw

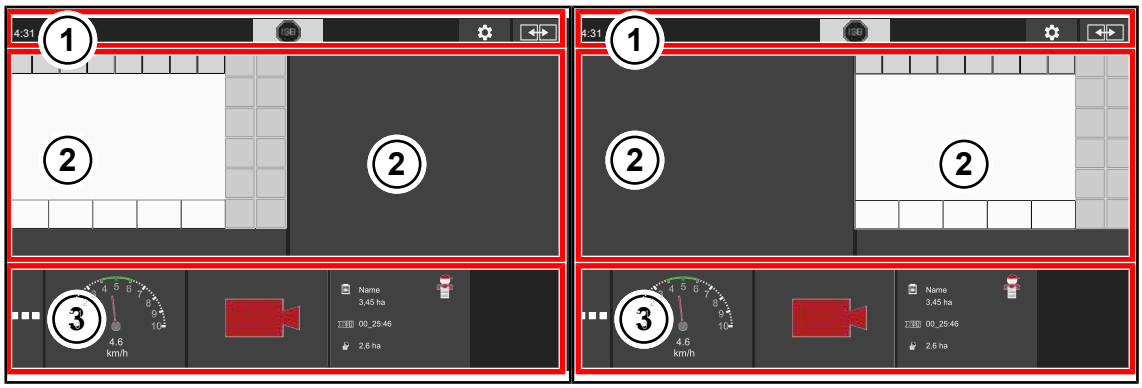

EQG000-058

Pos.	Aanduiding	Toelichting
1	Statusregel	
2	Hoofdscherm links/rechts	Voor de bediening van de machine adviseert KRONE de machinetoepassing in het hoofdscherm te plaatsen.
3	Infoscherm	In het infoscherm kunnen aanvullende toepassingen (apps) uit het app-menu worden geselecteerd en weergegeven. De apps kunnen met "drag-and-drop" in het hoofdscherm worden getrokken.

> ***INFO***
>
> ▶ Voor meer gegevens over de functiewijze van het terminal de handleiding van het terminal in acht nemen.

10.4 Opbouw van de KRONE machinetoepassing

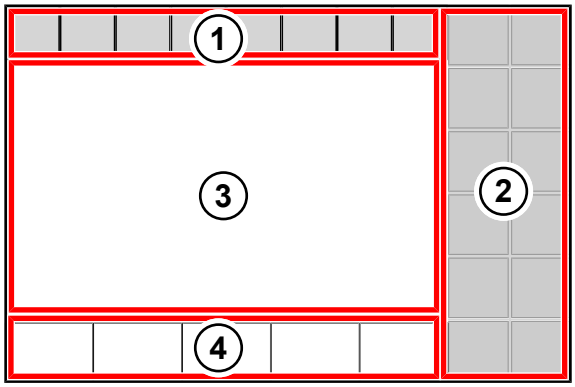

EQG000-059

De KRONE machinetoepassing is in de volgende delen ingedeeld:

Statusregel (1)

De statusregel (1) geeft de actuele toestanden van de machine (afhankelijk van de uitvoering) aan, *zie Pagina 136*.

Toetsen (2)

De machine wordt door eht indrukken van de toetsen (2) via de touch-functie bediend, *zie Pagina 138*.

Hoofdvenster (3)

In het hoofdvenster blauw weergegeven waarden (cijfers) kunnen met de touchfunctie worden geselecteerd.

Er zijn de volgende hoofdvensterweergaven:

- Scherm rijden op de weg, *zie Pagina 146*
- Werkscherm, *zie Pagina 140*
- Menuniveau, *zie Pagina 158*

Infobalk (4)

De infobalk toont informatie over het werkscherm, *zie Pagina 143*.

10.5 Eenheden op terminal instellen

Op het terminal kunnen in het menu "Gebruikersinstellingen" de eenheden zoals bijv. metrisch of imperial worden ingesteld. Deze instelling wordt na een nieuwe start van het terminal ook voor de machinesoftware overgenomen.

De werkwijze en verdere instellingen kunt u lezen in de handleiding van de fabrikant van het terminal.

11 Extern ISOBUS-terminal

⚠ *WAARSCHUWING*

Gevaar voor letsel door gebruik van extern terminal en overige bedieningseenheden

Bij toepassing van terminals en andere bedieningseenheden die niet door KRONE werden geleverd, moet erop worden gelet dat de gebruiker:

- ✓ de verantwoording voor het gebruik van KRONE-machines bij toepassing van machines aan niet door KRONE geleverde bedieningseenheden (Terminal/overige bedieningselementen) overneemt.
- ✓ indien mogelijk alleen systemen aan elkaar koppelt die van tevoren een AEF/DLG/VDMA -test (de zogenaamde ISOBUS COMPATIBILITEITSTEST) hebben ondergaan.
- ✓ de veiligheidsaanwijzingen van de leverancier van de ISOBUS-bedieningseenheid (bijv. terminal) in acht neemt.
- ✓ moet controleren dat de gebruikte bedieningselementen en machinebesturingen met betrekking tot het IL (IL = Implementation Level; beschrijft compatibiliteitsniveaus van de verschillende softwarestanden) bij elkaar passen (voorwaarde: IL gelijk of groter).
- ▶ Controleer voor het gebruik van de machine of alle machinefuncties volgens de bijgevoegde handleiding worden uitgevoerd.

INFO

KRONE ISOBUS-systemen ondergaan regelmatig de ISOBUS-COMPATIBILITEITSTEST (AEF/DLG/VDMA-test). De bediening van deze machine vereist minstens het toepassingsniveau (Implementation Level) 3 van het ISOBUS- systeem.

Het ISOBUS-systeem is een internationaal genormd communicatiesysteem voor agrarische machines en systemen. De aanduiding van de bijbehorende normenserie luidt: ISO 11783. Het agrarische ISOBUS-systeem maakt de informatie- en gegevensuitwisseling tussen trekker en apparaten van verschillende fabrikanten mogelijk. Voor dit doel zijn zowel de noodzakelijke steekverbindingen als ook de signalen genormd die voor de overdracht van communicatie en commando's noodzakelijk zijn. Met het systeem is ook de bediening van machines met bedieningseenheden (terminals) mogelijk die al op de trekker aanwezig zijn resp. in de trekkercabine werden aangebracht. De overeenkomstige gegevens vindt u in de technische documentatie van de bediening resp. op de apparaten zelf.

KRONE - machines, die een ISOBUS-uitrusting hebben, zijn afgestemd op dit systeem.

11.1 Afwijkende functies van het KRONE ISOBUS-terminal

Door de boordcomputer worden informatie en besturingsfuncties van de machine op het display van de externe ISOBUS-terminal beschikbaar gesteld. De bediening met een ISOBUS-terminal van een andere fabrikant is vergelijkbaar met die van de KRONE ISOBUS-terminal. Voor de inbedrijfstelling de werking van de KRONE-ISOBUS-terminal in de handleiding raadplegen.

Een belangrijk verschil met de KRONE ISOBUS-terminal ligt in de rangschikking en het aantal toetsen met functies die door de geselecteerde ISOBUS-terminal van een andere fabrikant worden bepaald.

De waarden voor de persdruk worden bij de externe ISOBUS-terminal met de aanraakfunctie ingesteld, zie meegeleverde terminal-handleiding.

12 Terminal – machinefuncties

⚠ *WAARSCHUWING*

Persoonlijk letsel en/of machineschade door niet in acht nemen van foutmeldingen

Bij het niet in acht nemen van foutmeldingen zonder de storing te verhelpen, kunnen persoonlijk letsel en/of ernstige schade aan de machine ontstaan.

- ▶ Bij aangegeven foutmelding de storing verhelpen, *zie Pagina 279*.
- ▶ Als de storing niet kan worden verholpen, neem dan contact op met de servicepartner van KRONE.

12.1 Statusregel

INFO

Gebruik een terminal met een resolutie van minder dan 480x480 pixels.

Bij terminals met een resolutie van minder dan 480x480 pixels worden slechts 7 velden in de statusregel weergegeven. Daardoor worden niet alle symbolen voor de statusregel weergegeven.

Bij terminals met een resolutie groter/gelijk aan 480x480 pixels worden 8 velden in de statusregel weergegeven.

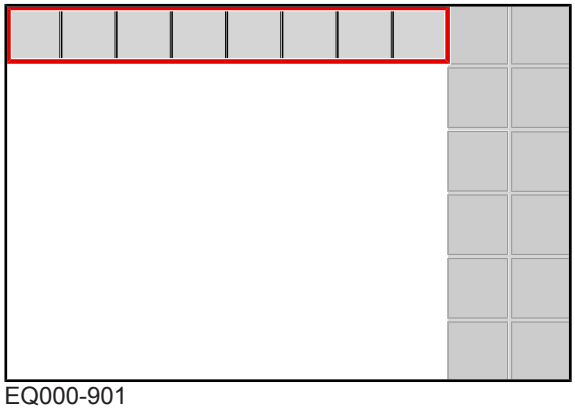

EQ000-901

Symbolen die met een kleurverloop ( ) worden weergegeven, kunnen geselecteerd worden. Wanneer een symbool met kleurverloop wordt geselecteerd:

- gaat een venster met meer informatie open of
- wordt een functie geactiveerd of uitgeschakeld.

De statusregel geeft de actuele toestanden van de machine (afhankelijk van de uitvoering) aan:

Symbool	Toelichting
	Een of meerdere foutmeldingen zijn opgetreden. Bij uitvoering "Touch-display": Wanneer dit symbool wordt ingedrukt, gaan de aanwezige foutmeldingen achtereenvolgens open, *zie Pagina 279*.
	Messen naar binnen gezwenkt (geactiveerd).
	Messen naar buiten gezwenkt (uitgeschakeld).

Symbool	Toelichting
	Voorsignalering ingesteld.
Bij uitvoering "TIM 1.0"	
	TIM-status: de machine bevindt zich in de registratie en de authenticatie met de trekker.
	TIM-status: de machine is geregistreerd en geauthenticeerd. Door de toets TIM in te drukken, wisselt de TIM-status naar .
	TIM: status: de machine wacht op bevestiging van de trekker. Door de bevestiging op het terminal of ander bedieningsapparaat van de trekker wisselt de TIM-status naar .
	TIM-status: de machine en de trekker zijn met succes verbonden. De machine neemt geautomatiseerd de besturing van de TIM-functies op de trekker over, *zie Pagina 149*.
Ronde-balenoverdracht bij de wikkelelinrichting	
	Handmatig met wikkelproces
	Automatisch met wikkelproces
	Handmatig zonder wikkelproces
	Automatisch zonder wikkelproces
Aflegmodus bij de wikkelinrichting	
	Handmatig
	Automatisch
	Automatisch, zonder wikkelproces, met dubbele afleg
	Er is een correctie van de foliewikkelingen ingesteld, *zie Pagina 168*.
Bij uitvoering "Hydraulische messengroepschakeling"	
A	Messengroep A naar binnen gezwenkt (geactiveerd).
AB	Messengroep A en B naar binnen gezwenkt (geactiveerd).

Symbool	Toelichting
	Messengroep B naar binnen gezwenkt (geactiveerd).
	Messengroep A en B naar buiten gezwenkt (uitgeschakeld).
	Messengroep A en B naar buiten gezwenkt en messencassette is onderaan om de messen eruit te halen (gedeactiveerd).
Bij uitvoering "werkverlichting"	
	Ingeschakeld.
	Uitgeschakeld.

12.2 Toetsen

Welke toetsen beschikbaar zijn, is afhankelijk van de uitrusting van de machine. De volgende weergegeven toetsen zijn niet altijd beschikbaar.

Als toetsen uitgegrijsd zijn, zijn ze actueel niet beschikbaar.

Symbool	Aanduiding	Toelichting
	Bindmateriaal toevoeren in het handmatige bedrijf.	Door indrukken van de toets wordt bindmateriaal naar de ronde baal geleid.
	Binding op automatisch bedrijf omschakelen.	De voordien gekozen bedieningsmodus "Automatisch bedrijf" of "Handmatig bedrijf" wordt op de toets weergegeven. Door het indrukken van de toets wordt de bedieningsmodus gewisseld.
	Binding op handmatig bedrijf omschakelen.	
	Pick-up voorselecteren.	De eerder gekozen instelling, pick-up of messeninstelling wordt weergegeven. Door het indrukken van de toets wordt van instelling gewisseld.
	Messeninstelling voorselecteren.	

		Toetsenselectie voor de "Hydraulische messengroepschakeling" openen.	De volgende toetsen verschijnen om de "Hydraulische messengroepschakeling" te bedienen.
	A	Verschillende instellingen bij uitvoering "Hydraulische messengroepschakeling".	*zie Pagina 147*
	AB		
	B		

		Verschillende instellingen bij uitvoering "Hydraulische messengroepschakeling".	*zie Pagina 147*
		Toetskeuze verlaten.	

	Menu handmatige bediening openen.	Door het indrukken van de toets wisselt het terminal direct uit het werkscherm in het menu 10 "Handmatige bediening".
	Werkverlichting uitschakelen.	De vooraf geselecteerde instelling "Werkverlichting uitgeschakeld" of "Werkverlichting ingeschakeld" wordt op de toets weergegeven. Door het indrukken van de toets wordt van instelling gewisseld.
	Werkverlichting inschakelen.	
	Zwaailicht uitschakelen.	(Zwaailicht alleen voor bepaalde landen) De vooraf geselecteerde instelling "Zwaailicht uitgeschakeld" of "Zwaailicht ingeschakeld" wordt op de toets weergegeven. Door het indrukken van de toets wordt van instelling gewisseld.
	Zwaailicht inschakelen.	
	Achterklep openen en overdracht/wikkelproces starten.	Door het indrukken van de toets wordt de achterklep geopend en de overdracht en evt. het wikkelproces gestart.
	Wikkelproces starten/voortzetten.	Door het indrukken van de toets start het wikkelproces of wordt het voortgezet.
	Baalafleg starten.	Door indrukken van de toets wordt de ronde baal afgeworpen.
0	Bevestigingsarmen loskoppelen.	De bevestigingsarmen worden door indrukken van de toets losgekoppeld (alleen bij herkende foliescheur of lege folierol). Door hernieuwd indrukken van de toets worden de bevestigingsarmen weer gesloten.
		Beëindigen van de functie "Bevestigingsarmen loskoppelen". Wanneer de bevestigingsarmen losgekoppeld zijn, wordt overschakelen naar het scherm "Rijden op de weg" onderdrukt.
	Menuniveau in het terminal.	Dor het indrukken van de toets gaat het menuniveau in het terminal open, *zie Pagina 158*.
3 6	Menu teller openen.	Dor het indrukken van de toets gaat het menu 13 "Teller" open, *zie Pagina 182*.
1/2 2/2	Tussen displaypagina's wisselen.	

Bij uitvoering "TIM 1.0"

Met de toetsen kunnen de volgende functies worden bediend. Wanneer de toeten in het grijs worden weergegeven, is de functie niet beschikbaar.

Symbool		Toelichting
TIM	TIM	TIM-functies starten (alleen te selecteren bij gesloten achterklep).
TIM	TIM	TIM-functies pauzeren. Hierbij wordt **niet** de registratie en de authenticatie tussen trekker en machine gescheiden.

12.3 Weergaven in het werkscherm

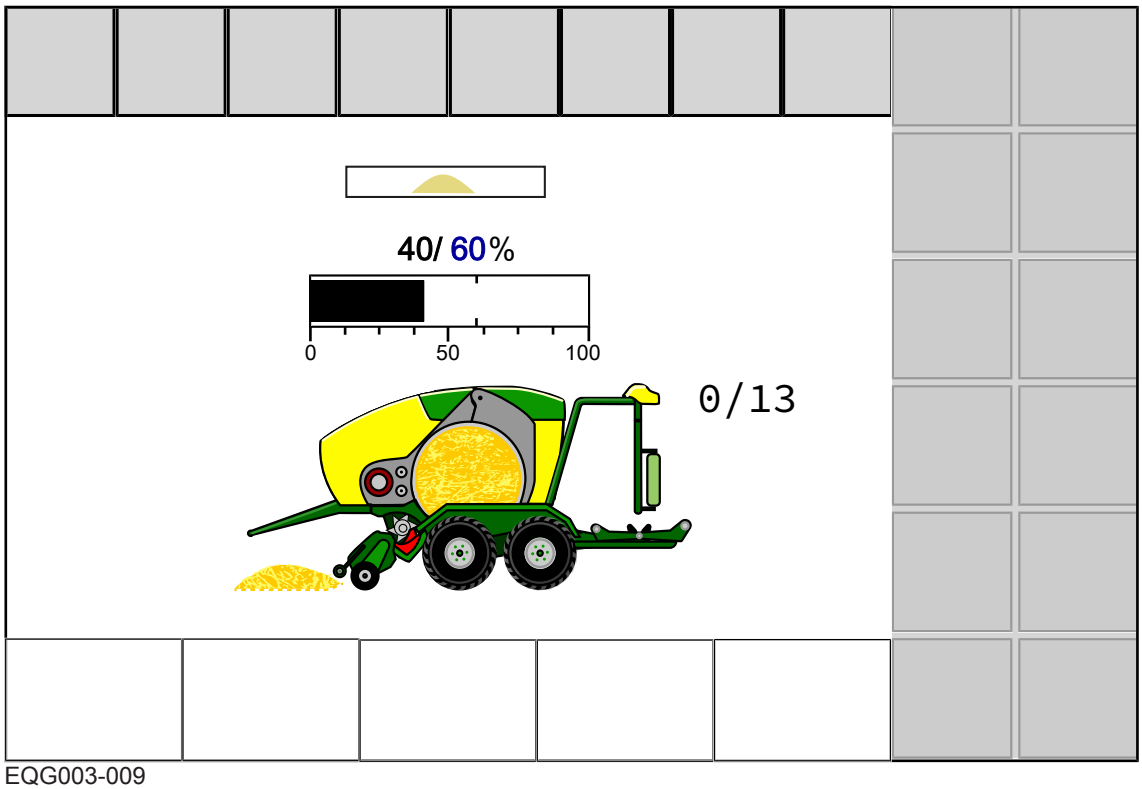

EQG003-009

Welke symbolen beschikbaar zijn, is afhankelijk van de uitrusting van de machine. De volgende weergegeven symbolen zijn niet altijd beschikbaar.

Symbool	Toelichting
STOP	**Bij uitvoering "TIM 1.0":** er is een TIM-functie op de machine actief.
	Richtingindicatie.
2	Richtingindicatie pijlen: Links en rechts van de richtingindicatie kunnen tijdens de werking pijlen verschijnen. De pijlen hebben drie verschillende groottes, genummerd van 1 tot 3. De pijlen tonen de bestuurder naar welke kant en hoe sterk hij bij het rijden over het zwad zijn richting moet corrigeren om een gelijkmatige vulling van de perskamer te bereiken. Wanneer de rijrichting niet wordt gecorrigeerd, begint de weergegeven pijl te knipperen en klinkt een akoestisch signaal. Meer informatie over de richtingindicatie, *zie Pagina 144*
40/ 60% 0 50 100	Persdruk instellen en weergeven. De persdruk kan direct op het werkscherm worden ingesteld, *zie Pagina 146*.
0/13	Statusindicatie van de folielagen achter 1e cijfer: actueel aantal van de folielagen achter 2e cijfer: ingesteld aantal folielagen achter, *zie Pagina 168*

Ronde balenpers

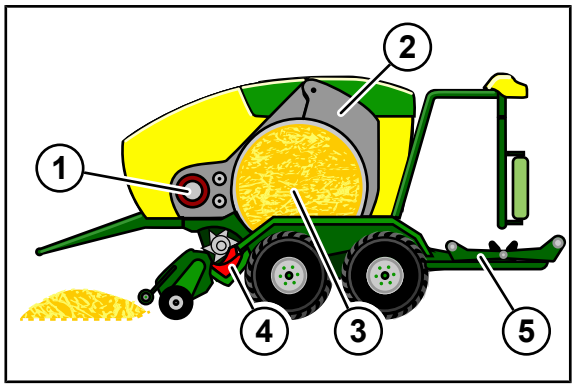

EQG003-122

De ronde balenpers in het midden van het werkscherm toont

- de voortgang van het persen aan hand van de groter wordende ronde baal (3),
- de voortgang van het binden aan hand van de netrol (1) en aan hand van het rondom de ronde baal lopende rode net,
- de posities van de messencassette (4),
- de baaluitworp aan hand van de openende achterklep (2)
- en het wikkelproces op de wikkeltafel (5) weer.

De messencassette (4) kan de volgende posities weergeven:

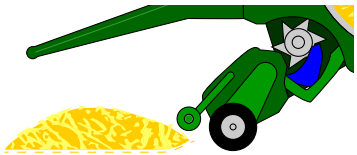	De messen zijn naar binnen gezwenkt en de messencassette bevindt zich in de bovenste positie. **Bij de uitvoering "Hydraulische messengroepschakeling":** Welke messengroepen actueel naar binnen zijn gezwenkt, kan men in de statusregel zien. Messengroepen naar binnen/buiten zwenken, *zie Pagina 147*.
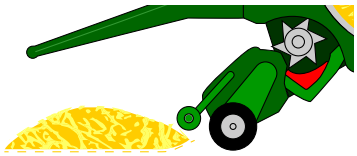	De messen zijn naar buiten gezwenkt en de messencassette bevindt zich in de bovenste positie.
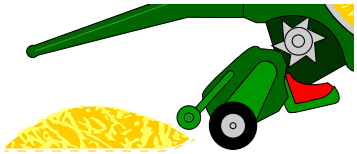	De messencassette bevindt zich in de onderste positie.
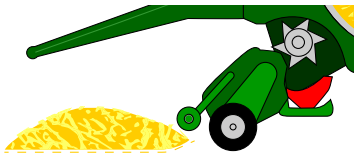	De messencassette bevindt zich in de onderste positie en de messen zijn ontgrendeld. Deze onderhoudspositie wordt gebruikt om de messen te vervangen, *zie Pagina 249*.

Symbolen tijdens de net- of foliebinding

Symbool		Toelichting
1		Waarde baaldiameter/persdruk is bereikt (knipperend).
2N	2F	Net/folie wordt toegevoerd.
3N	3F	Net/folie wordt niet aangetrokken.
4N	4F	Net-/foliebinding wordt uitgevoerd.
5N	5F	Net-/foliebinding staat stil.
6N	6F	Net/folie wordt afgesneden.
7N	7F	Net/folie is niet afgesneden.
8N	8F	Net-/foliebinding is afgesloten.
9N	9F	Net/folie wordt aangetrokken zonder dat het binden werd geactiveerd.

Wikkelinrichting

De status van het actieve wikkelproces toont de ronde balenpers in het midden van het werkscherm:

- De wikkeltafel kantelt naar voren en de achterklep gaat open.
- De ronde baal wordt aan de wikkeltafel overgedragen.
- De achterklep sluit.
- Het wikkelproces wordt gestart en uitgevoerd.
- De folie wordt afgesneden en de ronde baal neergelegd.

12.4 Weergaven in de infobalk

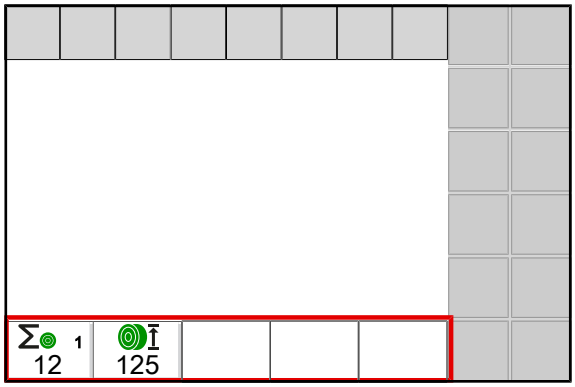

EQG003-111

Welke symbolen beschikbaar zijn, is afhankelijk van de uitrusting van de machine. De volgende weergegeven symbolen zijn niet altijd beschikbaar.

Symbool	Aanduiding	Toelichting
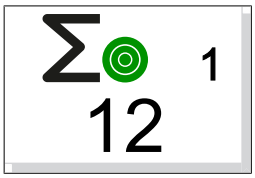	Klantenteller	De geselecteerde klantenteller wordt weergegeven en de actuele som van de geperste ronde balen. Wanneer op de weergave wordt gedrukt, gaat het menu 13-1 "Klantenteller" open, *zie Pagina 182*.
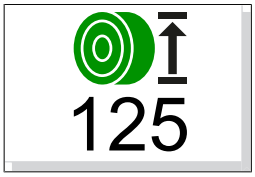	Baaldiameter	De ingestelde baaldiameter wordt in cm weergegeven. Wanneer op de weergave wordt gedrukt, opent het menu 1.5 "Baaldiameter" om de baaldiameter te kunnen instellen, *zie Pagina 164*.
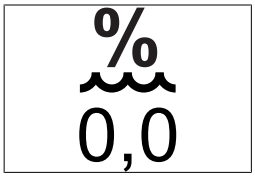	Vochtmeting	De actuele vochtigheidsgraad van het oogstgoed wordt weergegeven. Voor instellingen in de vochtmeting, zie menu 12-1 "Foutmelding voor vochtmeting", *zie Pagina 179*. of menu 12-2 "Correctiewaarde voor vochtmeting", *zie Pagina 181*.

12.5 Richtingindicatie

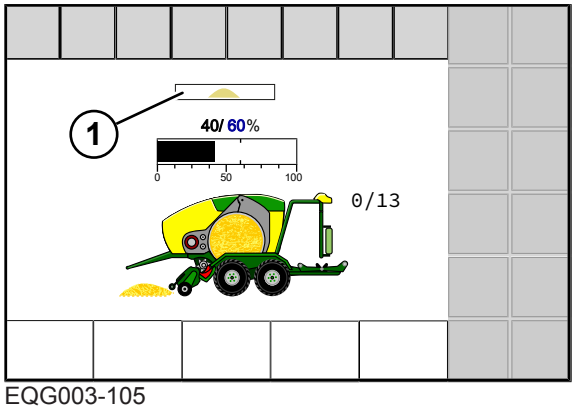

EQG003-105

De richtingindicatie (1) toont de bestuurder naar welke kant en hoe sterk hij bij het rijden over het zwad zijn richting moet corrigeren om de perskamer gelijkmatige te vullen.

De volgende weergaven zijn mogelijk:

Symbool	Toelichting
	Zwad wordt in het midden opgenomen
	Stand 1: De perskamer wordt iets te sterk aan de linker zijde gevuld. De trekker naar links sturen om het zwad aan de rechter kant van de perskamer op te nemen.
	Stand 2: De perskamer wordt te sterk aan de linker zijde gevuld. De trekker naar links sturen om het zwad aan de rechter kant van de perskamer op te nemen.
	Stand 3: De perskamer wordt zeer sterk aan de linker zijde gevuld. De trekker naar links sturen om het zwad aan de rechter kant van de perskamer op te nemen.
Pijl knippert	Stand 4: De perskamer wordt alleen aan de linker zijde gevuld. De trekker naar links sturen om het zwad aan de rechter kant van de perskamer op te nemen.
	Stand 1: De perskamer wordt iets te sterk aan de rechter zijde gevuld. De trekker naar rechts sturen om het zwad aan de linker kant van de perskamer op te nemen.

Symbool	Toelichting
2	Stand 2: De perskamer wordt te sterk aan de rechter zijde gevuld. De trekker naar rechts sturen om het zwad aan de linker kant van de perskamer op te nemen.
3	Stand 3: De perskamer wordt zeer sterk aan de rechter zijde gevuld. De trekker naar rechts sturen om het zwad aan de linker kant van de perskamer op te nemen.
3 Pijl knippert	Stand 4: De perskamer wordt alleen aan de rechter zijde gevuld. De trekker naar rechts sturen om het zwad aan de linker kant van de perskamer op te nemen.

Meer informatie over hoe de perskamer wordt gevuld, *zie Pagina 90*.

- Wanneer het zwad even breed is als de perskamer het zwad indien mogelijk in het midden opnemen.
- Wanneer het zwad te smal is, het zwad afwisselend (links/rechts) opnemen. Erop letten dat niet te ver links 3 of rechts 3 wordt gereden.

12.6 Werkscherm oproepen

Scherm rijden op de weg Voorbeeldmenu

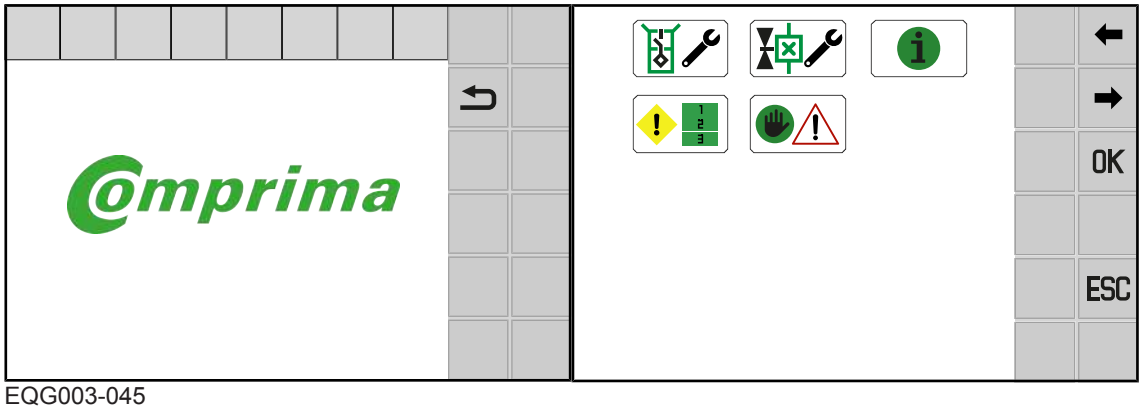

EQG003-045

Uit het scherm van het rijden op de weg

- indrukken.
- Het werkscherm wordt weergegeven, *zie Pagina 140*.

Uit elk menu

✓ Een menu is opgevraagd.

▶ ESC langer indrukken.

12.7 Automatisch oproepen van het scherm rijden op de weg

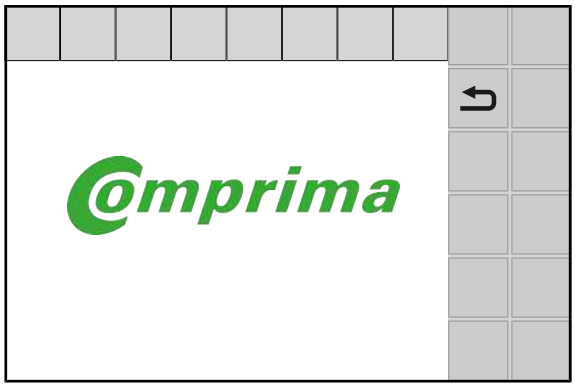

EQG000-026

Het terminal wisselt na ongeveer 5 minuten automatisch in het scherm rijden op de weg wanneer aan de volgende voorwaarden is voldaan:

✓ De aftakas is uitgeschakeld.
✓ Er bevindt zich geen ronde baal op de wikkeltafel.
✓ De achterklep is gesloten.
✓ De machine bevindt zich in de bedrijfstoestand Werken op het veld.

12.8 Persdruk instellen

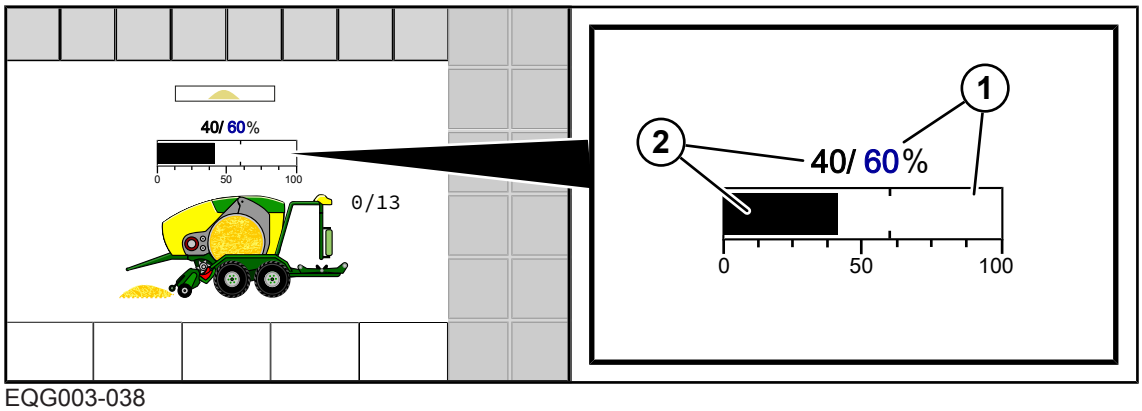

EQG003-038

1 Ingestelde streefpersdruk in %
2 Werkelijke persdruk in %

Persdruk instellen via het scrollwieltje

▶ Met het scrollwieltje de te wijzigen blauwe waarde selecteren.
  ⇨ Het selectieveld wordt invers weergegeven.
▶ Het scrollwieltje indrukken.
  ⇨ Er wordt een invoervenster geopend.
▶ Om de waarde te verhogen resp. te verlagen, het scrollwieltje draaien.
▶ Het scrollwieltje indrukken om de waarde op te slaan.

⇨ De instelling wordt toegepast, het invoervenster sluit.

Persdruk via het display met touchscreen instellen

▶ De te wijzigen blauwe waarde aantippen.

⇨ Er wordt een invoerveld geopend.

▶ De gewenste waarde invoeren en OK indrukken.

⇨ De waarde wordt opgeslagen en het invoerveld wordt afgesloten.

12.9 Hydraulische messengroepschakeling bedienen

LET OP
KRONE adviseert om tijdens de werking van de machine de gebruikte messengroepen af en toe naar binnen en naar buiten te zwenken om oogstgoedblokkades in de messleuven te voorkomen.

Met de hydraulische messengroepschakeling kunnen de messen in twee groepen A en B centraal worden geschakeld zonder montage en demontage. Vanaf de tractorstoel kan de halve messenset (messengroep A of B) of de volledige messenset (messengroepen A en B) naar binnen en naar buiten worden gezwenkt.

De volgende functies van de messengroepschakeling kunnen worden geselecteerd. De ingestelde functie verschijnt in de statusregel van het werkscherm.

Symbool	Toelichting
A	Messengroep A naar binnen zwenken (activeren)
AB	Messengroep A en B naar binnen zwenken (activeren)
B	Messengroep B naar binnen zwenken (activeren)
	Messengroep A en B naar buiten zwenken (deactiveren)
	Messengroep A en B naar buiten zwenken en messencassette omlaag bewegen. Deze onderhoudspositie wordt gebruikt om de messen te vervangen, *zie Pagina 249*.

Messengroepen naar binnen/buiten zwenken

▶ Op het terminal selecteren.

⇨ De toetsen van de hydraulische messengroepschakeling worden aan de zijkanten weergegeven.

▶ De gewenste functie selecteren.

➡ De actuele status van de hydraulische messengroepschakeling wordt in de statusregel van het werkscherm weergegeven.

Na de selectie van de gewenste functie van de messengroepschakeling verschijnt na ca. 3 seconden de oproep om de messen naar buiten te zwenken en de messencassette via de trekkerhydrauliek neer te laten.

- De oproep in het display bevestigen.
- Om de messen naar buiten te zwenken en de messencassette neer te laten, het besturingsapparaat (groen, 7-) bedienen.

Na ca. 3 seconden verschijnt de oproep om de gewenste messen naar binnen te zwenken en de messencassette via de trekkerhydrauliek omhoog te bewegen.

Wanneer er geen messen werden geselecteerd, worden er gene messen naar binnen gezwenkt maar wordt de messencassette niettemin omhoog bewogen.

- De oproep in het display bevestigen.
- Om de messen naar binnen te zwenken en de messencassette omhoog te bewegen, het besturingsapparaat (groen, 7+) bedienen.

Onderhoudspositie bedienen

De onderhoudspositie is bestemd om de messen naar buiten te zwenken en de messencassette in een proces neer te laten. Om de messen beter te kunnen verwijderen worden de messen vervolgens weer een stukje omhoog bewogen.

- Op het terminal in het werkscherm selecteren.
  - ⇨ Na ca. 3 seconden verschijnt de oproep om de messen via de trekkerhydrauliek naar buiten te zwenken.
- De oproep in het display bevestigen.
- Om de messen naar buiten te zwenken, het besturingsapparaat (groen, 7-) bedienen.
  - ⇨ Na ca. 3 seconden verschijnt de oproep om de messencassette via de trekkerhydrauliek neer te laten.
- De oproep in het display bevestigen.
- Om de messencassette neer te laten, het besturingsapparaat (groen, 7-) bedienen.
  - ⇨ Na ca. 3 seconden verschijnt de oproep om de messen via de trekkerhydrauliek een klein stukje omhoog te bewegen.
- De oproep in het display bevestigen.
- Om de messen een klein stukje omhoog te bewegen, het besturingsapparaat (groen, 7+) bedienen.

➡ De status "Onderhoudspositie" wordt in de statusregel van het werkscherm weergegeven.

12.10 TIM 1.0 (Tractor Implement Management) bedienen

Bij uitvoering "TIM 1.0"

12.10.1 Functiewijze van TIM 1.0

⚠ *WAARSCHUWING*

Gevaar voor letsel door onverwachte beweging van de ronde baal bij de werking van de machine op een helling

Wanneer op een helling ronde balen worden neergelegd kunnen de ronde balen zich zelfstandig gaan bewegen. Wanneer ze eenmaal in beweging zijn gekomen kunnen ze door hun gewicht en de cilindrische vorm ernstige ongelukken met persoonlijk letsel veroorzaken.

- Op een helling de ronde balen uitsluitend in handmatig bedrijf neerleggen.
- Plaats op een helling ronde balen altijd zo dat deze niet zelfstandig in beweging kunnen komen.

TIM 1.0 (Tractor Implement Management) maakt gebruik van de gegevensuitwisseling tussen de ISOBUS-boordcomputers van machine en trekker zodat de machine de trekker kan besturen en op die manier de bestuurder ontlast.

Bij de start van het binden wordt de trekker door TIM automatisch gestopt. Na het einde van het binden wordt de achterklep automatisch geopend, de ronde baal uitgeworpen en de achterklep gesloten. Om te volgende ronde baal te persen, moet de bestuurder de trekker alleen nog starten. Vervolgens moet de bestuurder van de trekker zelfstandig de aan het zicht, weersomstandigheden en bodemgesteldheid aangepaste snelheid rijden.

12.10.2 TIM-weergaven en toetsen in het werkscherm

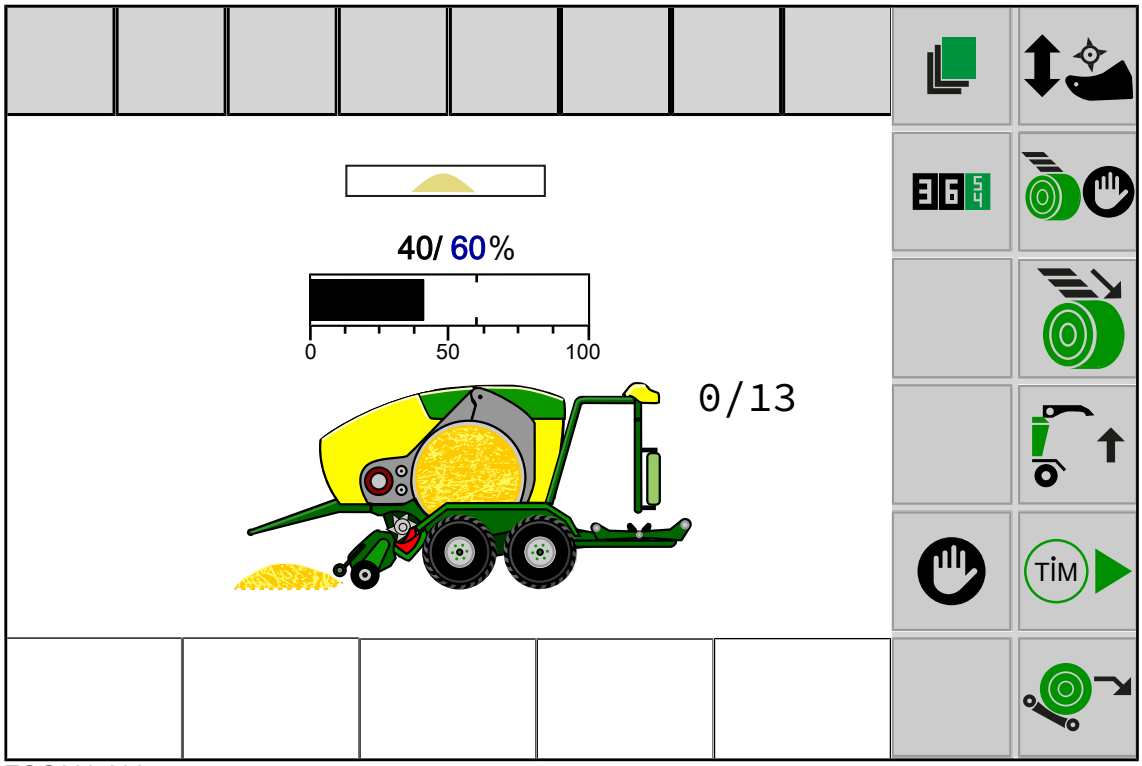

EQG003-096

De volgende TIM-weergaven zijn mogelijk:

Symbool	Toelichting
STOP	**Bij uitvoering "TIM 1.0":** er is een TIM-functie op de machine actief.

De volgende statusindicaties zijn in de statusregel mogelijk:

Symbool	Toelichting
Bij uitvoering "TIM 1.0"	
	TIM-status: de machine bevindt zich in de registratie en de authenticatie met de trekker.
	TIM-status: de machine is geregistreerd en geauthenticeerd. Door de toets TIM in te drukken, wisselt de TIM-status naar .
	TIM: status: de machine wacht op bevestiging van de trekker. Door de bevestiging op het terminal of ander bedieningsapparaat van de trekker wisselt de TIM-status naar .
	TIM-status: de machine en de trekker zijn met succes verbonden. De machine neemt geautomatiseerd de besturing van de TIM-functies op de trekker over, *zie Pagina 149*.

Met de toetsen kunnen de volgende functies worden bediend. Wanneer de toeten in het grijs worden weergegeven, is de functie niet beschikbaar.

Symbool		Toelichting
TIM	TIM	TIM-functies starten (alleen te selecteren bij gesloten achterklep).
TIM	TIM	TIM-functies pauzeren. Hierbij wordt **niet** de registratie en de authenticatie tussen trekker en machine gescheiden.

12.10.3 TIM-functies activeren

Wanneer de machine uitgeschakeld was en weer ingeschakeld wordt, wordt de registratie en authenticatie tussen trekker en machine automatisch hersteld.

Om de TIM-functies te activeren, moet alleen nog de verbinding tussen machine en trekker worden gemaakt.

✓ In het menu 14-5 "TIM-software configureren" (*zie Pagina 187*) werden
- de gewenste TIM-functies geselecteerd en

- de registratie en authenticatie op de trekker uitgevoerd.

✓ De TIM-status in het werkscherm staat op .

▶ indrukken.

▶ Op het terminal of ander bedieningspparaat van de trekker de TIM-functies bevestigen.

➡ De TIM-status wisselt naar . De machine neemt geautomatiseerd de besturing van de TIM-functies op de trekker over, .

Wanneer in het werkscherm geen TIM-status wordt weergegeven moeten de TIM-functies via het menu 14-5 "TIM-software configureren" worden geselecteerd, geregistreerd en geauthenticeerd, *zie Pagina 187*.

INFO

Bij de TIM-functie "Trekker stoppen bij start van het binden" moet met de trekker minstens ene snelheid van 0,5 km/h worden gereden, voordat de TIM-functie op de trekker kan worden bevestigd.

INFO

Wanneer de TIM-functie wordt overstuurd, wisselt de TIM-status naar .

▶ Om de verbinding te herstellen, de toets indrukken.

12.10.4 TIM-functies pauzeren

Wanneer TIM voorlopig niet wordt gebruikt, kan men TIM laten pauzeren. De registratie en de authenticatie tussen trekker en machine blijft daarbij behouden.

✓ De TIM-status in het werkscherm staat op .

▶ indrukken.

➡ De TIM-functies pauzeren en moeten handmatig via de besturingsapparaten van de trekker worden bediend. De TIM-status wisselt naar .

▶ Om de TIM-functies opnieuw te activeren, *zie Pagina 150*.

12.11 Machine via joystick bedienen

12.11.1 Auxiliary-functies (AUX)

Er zijn terminals die de aanvullende functie "Auxiliary" (AUX) ondersteunen. Daarmee kunnen aan programmeerbare toetsen van de randapparatuur (bijv. joystick) functies van de aangesloten boordcomputer worden toegewezen. Aan een programmeerbare toets kunnen meerdere verschillende functies worden toegewezen. Wanneer toetstoewijzingen opgeslagen zijn, toont het display bij het inschakelen van de terminal de overeenkomstige menu's.

De volgende functies zijn in het menu" Auxiliary" (AUX) beschikbaar:

Symbool	Toelichting
	Ronde baal van de wikkeltafel neerleggen
	Binding starten
	Bedieningsmodus voor het binden selecteren: automatisch of handmatig bedrijf
	De persdruk verhogen
	De persdruk verlagen

12.11.2 Auxiliary-toewijzing van een joystick

INFO

Wanneer een joystick aan trekkerzijde met functies uit het bedieningsterminal moet worden belegd, moet deze met AUX-functies zijn uitgerust.

Zie voor meer informatie de handleiding van het gebruikte terminal resp. trekker.

INFO

Bij de volgende voorbeelden is sprake van een aanbeveling. De belegging van de joystick kan aan de eigen wensen worden aangepast.

Zie de handleiding van de fabrikant van het terminal voor meer informatie.

Geadviseerde toewijzing van een WTK-joystick

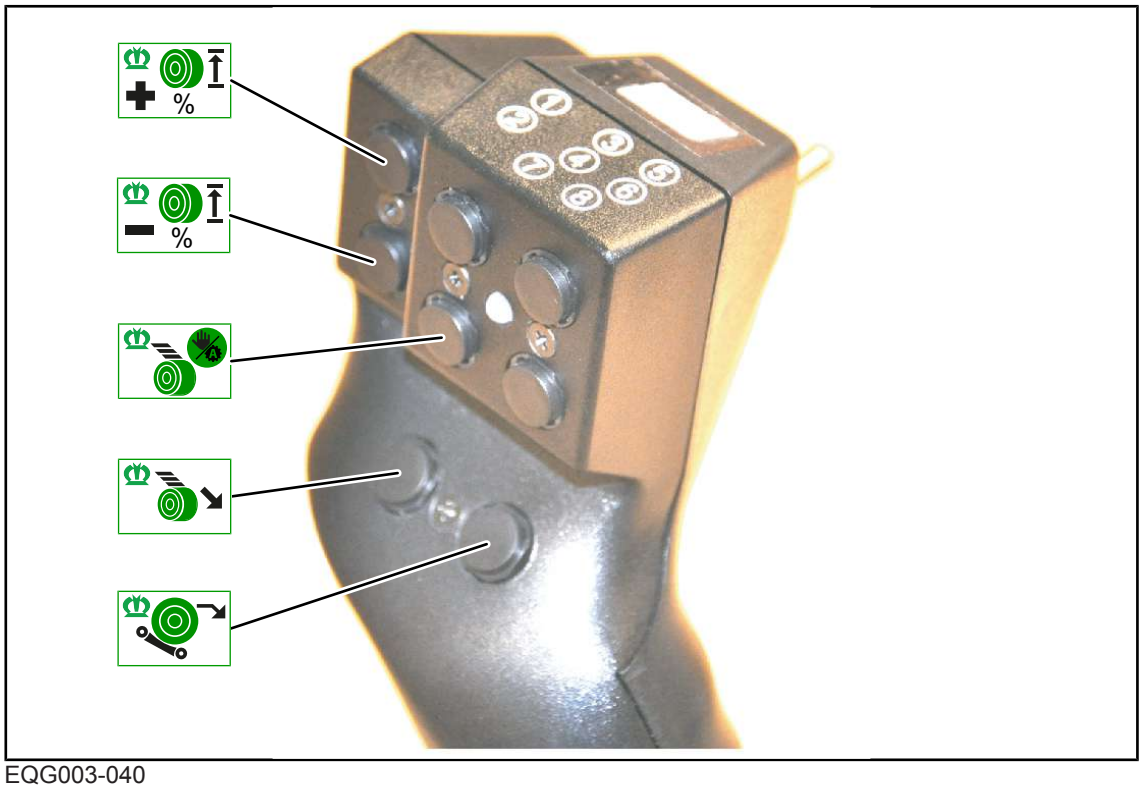

EQG003-040

De toetsen op de WTK-joystick kunnen op 2 niveaus worden belegd.

- ▶ Met de schakelaar (2) tussen de niveaus wisselen.
- ➡ Die LED (1) brandt groen of rood.

Geadviseerde toewijzing van een AUX-joystick CCI A3

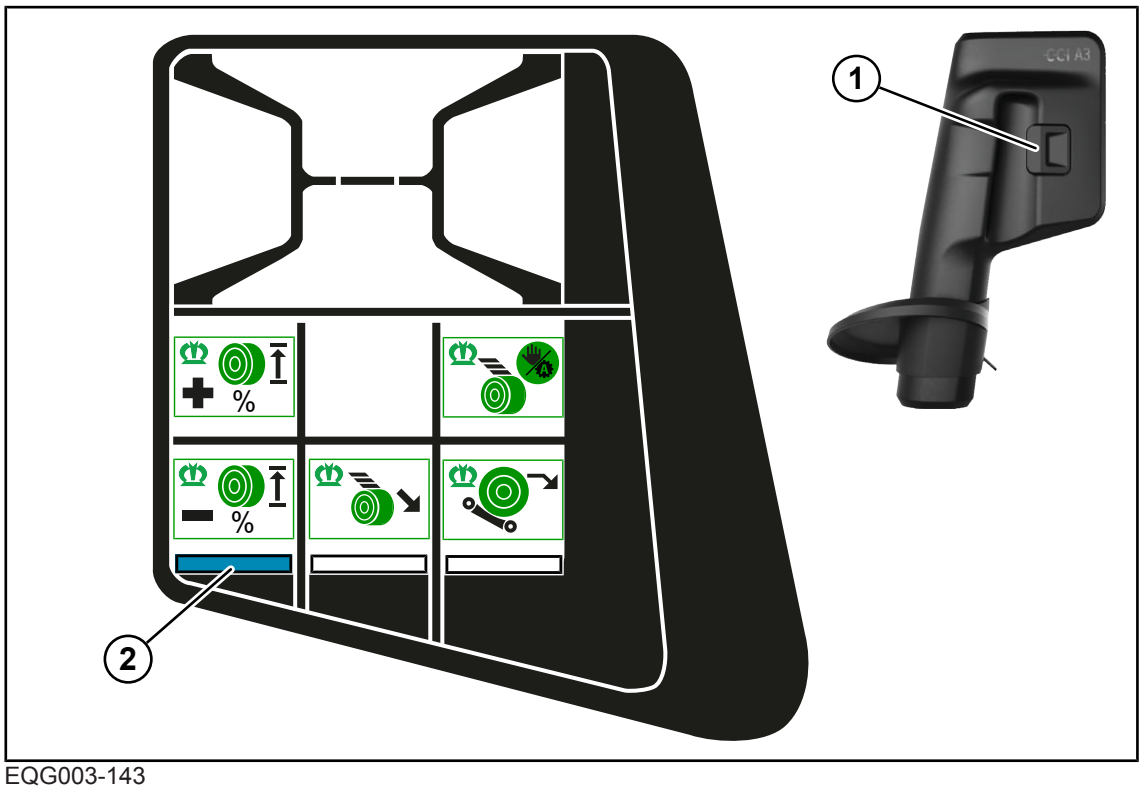

EQG003-143

Het controlelampje (2) brandt en geeft aan dat het bedieningsniveau 1 actief is.

- Om het volgende bedieningsniveau weer te geven, de schakelaar (1) aan de achterkant van de joystick bedienen.

13 Terminal – menu's

13.1 Menustructuur

De menustructuur bestaat naargelang de uitrusting van de machine uit de volgende menu's.

Menu	Ondermenu	Aanduiding
1		Instellingen pers
	1-1	Aantal bindmateriaallagen, *zie Pagina 163*
	1-3	Voorsignalering, *zie Pagina 163*
	1-4	Bindstartvertraging, *zie Pagina 164*
	1-5	Baaldiameter, *zie Pagina 164*
	1-7	Gevoeligheid richtingindicatie, *zie Pagina 165*
	1-8	Selectie bindsoort (bij uitvoering "Net- en foliebinding") *zie Pagina 166*
2		Instellingen wikkelinrichting, *zie Pagina 167*
	2-1	Aantal folielagen wikkelinrichting, *zie Pagina 168*
	2-2	Correctie foliewikkelingen wikkelarm, *zie Pagina 168*
	2-3	Werkwijze wikkelinrichting, *zie Pagina 169*

Menu	Ondermenu	Aanduiding
	2-4	Werkwijze wikkeltafel, *zie Pagina 170*
	2-5	Foliebreedte, *zie Pagina 171*
	2-6	Detectie foliescheur, *zie Pagina 171*
	2-7	Correctie wikkeltafelpositie, *zie Pagina 172*
10		Handmatige bediening, *zie Pagina 173*
12		Vochtmeting (bij uitvoering "Vochtmeting"), *zie Pagina 179*
	12-1	Foutmelding bij vochtmeting, *zie Pagina 179*
	12-2	Correctiewaarde voor vochtmeting, *zie Pagina 181*
13		Teller, *zie Pagina 182*
	13-1	Klantenteller, *zie Pagina 182*
	13-2	Totaalteller, *zie Pagina 184*
14		ISOBUS, *zie Pagina 185*
	14-5	KRONE SmartConnect, *zie Pagina 186*
	14-6	TIM-software configureren (bij uitvoering "TIM 1.0"), *zie Pagina 187*

Menu	Ondermenu	Aanduiding
	14-9	Omschakelen tussen terminals, *zie Pagina 188*
15		Instellingen, *zie Pagina 189*
	15-1	Sensortest, *zie Pagina 190*
	15-2	Actortest, *zie Pagina 198*
	15-3	Software-info, *zie Pagina 202*
	15-4	Foutenlijst, *zie Pagina 202*
	15-9	Handmatige bediening zonder veiligheidsvraag, *zie Pagina 204*

13.2 Terugkerende symbolen

Voor de navigatie op menuniveau/in de menu's verschijnen de volgende symbolen steeds opnieuw.

Symbool	Aanduiding	Toelichting
↑	Pijl omhoog	Omhoog bewegen om iets te selecteren.
↓	Pijl omlaag	Omlaag bewegen om iets te selecteren.
→	Pijl naar rechts	Naar rechts bewegen om iets te selecteren.
←	Pijl naar links	Naar links bewegen om iets te selecteren.
	Diskette	De instelling opslaan.
ESC	ESC	Het menu zonder opslaan verlaten. Door langer indrukken wordt het eerder opgeroepen werkscherm opgeroepen.
DEF	DEF	Op fabrieksinstelling terugzetten.

Symbool	Aanduiding	Toelichting
	Diskette	De modus of waarde is opgeslagen.
	Plus	De waarde verhogen.
	Minus	De waarde verlagen.

13.3 Menuniveau opvragen

▶ Om het menuniveau vanuit het basisscherm op te roepen, indrukken.

➡ Het display geeft het menuniveau aan.

Van de menupagina's naar het hoofdmenu terugkeren:

▶ Zo vaak ESC indrukken tot het hoofdmenu verschijnt.

Voor een overzicht van de menu's: *zie Pagina 155*.

13.4 Menu selecteren

Menu oproepen

Het selecteren van de menu's is afhankelijk van de gebruikte terminal (met of zonder touchscreen).

Bij uitvoering "terminal met touchscreen" en "terminal zonder touchscreen"

Via de toetsen ernaast

▶ Om een menu te selecteren, op de toetsen naast ➡ of ⬅ drukken tot het gewenste menu is geselecteerd.

⇨ Het geselecteerde menu wordt met een kleur geaccentueerd.

▶ Om het menu op te roepen, de toets naast OK indrukken.

➡ Het menu wordt geopend.

> ***INFO***
>
> Bij de uitvoering "Terminal met touchscreen" kunnen de symbolen direct worden afgedrukt.

Via het scrollwieltje

▶ Met behulp van het scrollwieltje het gewenste menu selecteren.

⇨ Het geselecteerde menu wordt in kleur geaccentueerd.

▶ Om het menu op te roepen, het scrollwieltje indrukken.

➡ Het menu wordt geopend.

Bij uitvoering terminal met touchscreen

Over het indrukken van de symbolen

▶ Om een menu op te roepen, op het symbool (bijv.) in het display drukken.

➡ Het menu wordt geopend.

Menu verlaten

▶ ESC of de toets ernaast indrukken.

➡ Het menu wordt gesloten.

13.5 Waarde wijzigen

Voor de instellingen in de menu's moeten waarden of teksten worden ingevoerd resp. gewijzigd. Het selecteren van de waarden is afhankelijk van het gebruikte terminal (touchscreen of geen touchscreen).

Bij uitvoering "terminal met touchscreen" en "terminal zonder touchscreen"

- Via het scrollwieltje

Bovendien bij uitvoering "terminal met touchscreen"

- Door indrukken van resp. .
- Door aantippen van de blauwe waarde op het display.

  Wanneer in het menu een numerieke waarde wordt aangetipt gaat er nog een invoervenster open. Voor meer informatie over het invoeren van waarden zie de meegeleverde terminalhandleiding.

Voorbeelden:

Via het scrollwieltje

▶ Met het scrollwieltje de gewenste waarde selecteren.

⇨ De waarde wordt in kleur geaccentueerd.

▶ Het scrollwieltje indrukken.

⇨ Een invoervenster wordt geopend.

▶ Om de waarde te verhogen resp. te verlagen, het scrollwieltje draaien.

▶ Het scrollwieltje indrukken om de waarde op te slaan.

➡ De instelling wordt opgeslagen en het invoervenster wordt gesloten.

Over de waarde

▶ De waarde aantikken.

⇨ Een invoervenster gaat open.

▶ De waarde verhogen resp. verlagen.

▶ Om de waarde op te slaan, OK indrukken.

➡ De instelling wordt opgeslagen en het invoervenster sluit.

13.6 Modus wijzigen

In de afzonderlijke menu's kan tussen verschillende modi worden gekozen.

▶ Om de volgende modus op te roepen, ➡ indrukken.

▶ Om de vorige modus op te roepen, ⬅ indrukken.

▶ Om op te slaan, indrukken.

➡ Er klinkt een geluidssignaal, de ingestelde modus wordt opgeslagen en het symbool wordt kort in de bovenste regel weergegeven.

▶ Om het menu te verlaten, ESC indrukken.

13.7 Binding in het menuniveau

✓ Het menuniveau is opgeroepen, *zie Pagina 158*.

Bij uitvoering "netbinding"

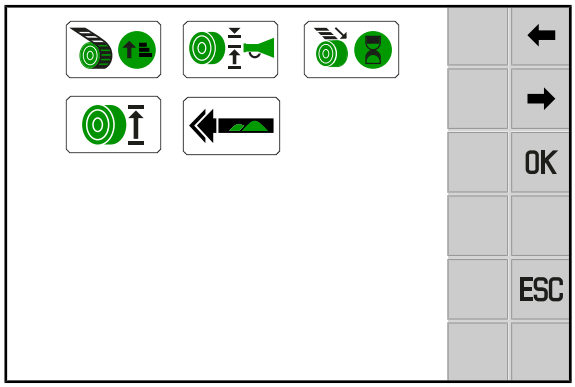

EQG003-008

Bij uitvoering "Net- en foliebinding" en geselecteerde foliebinding

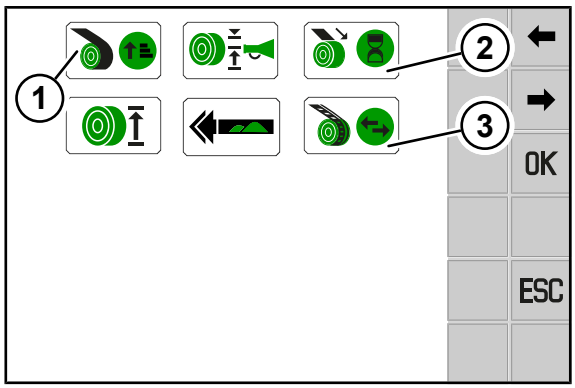

EQG003-043

Afhankelijk van de uitrusting van de machine en geselecteerde binding kunnen de menupunten (1), (2) en (3) voor de binding in het menuniveau er verschillend uitzien.

Bij uitvoering "Net- en foliebinding"

Pos.	Symbool	Toelichting
1		Aantal netlagen (wanneer bindsoort net onder (3) is geselecteerd)
		Aantal folielagen (wanneer bindsoort folie onder (3) is geselecteerd)
2		Bindstartvertraging netbinding (wanneer bindsoort net onder (3) is geselecteerd)
		Bindstartvertraging foliebinding (wanneer bindsoort folie onder (3) is geselecteerd)
3		Bindsoort selecteren (net of folie)

13.8 Menu 1 "Instellingen pers"

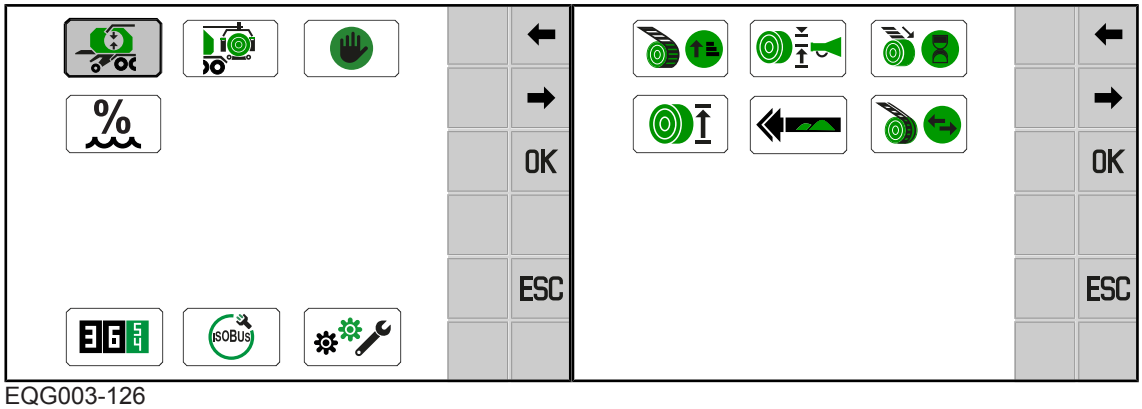

EQG003-126

✓ Het menuniveau is opgeroepen, *zie Pagina 158*.

▶ Om het menu te openen, selecteren.

➡ Het display geeft het menu "Instellingen pers" aan.

Het menu "Instellingen pers" is ingedeeld in de volgende menu's:

Menu	Ondermenu	Aanduiding
1		Instellingen pers
	1-1	Aantal bindmateriaallagen, *zie Pagina 163*
	1-3	Voorsignalering, *zie Pagina 163*
	1-4	Bindstartvertraging, *zie Pagina 164*
	1-5	Baaldiameter, *zie Pagina 164*
	1-7	Gevoeligheid richtingindicatie, *zie Pagina 165*
	1-8	Selectie bindsoort (bij uitvoering "Net- en foliebinding") *zie Pagina 166*

13.8.1 Menu 1-1 "Aantal bindmateriaallagen"

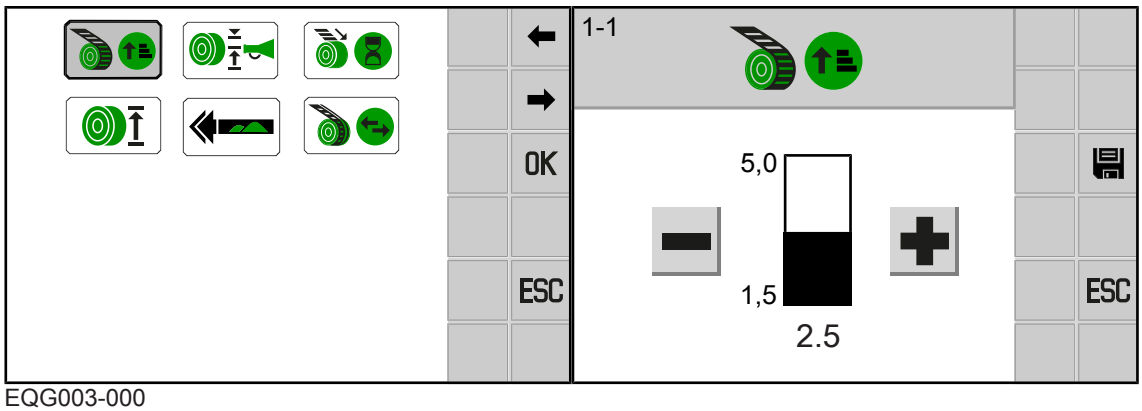

EQG003-000

✓ Het menu 1 "Instellingen pers" is opgeroepen, *zie Pagina 162*.

▶ Om het menu te openen, indrukken.

➡ Het display geeft het menu "Aantal bindmateriaallagen" weer.

Aantal bindmateriaallagen instellen

▶ De waarde verhogen resp. verlagen, *zie Pagina 159*.

▶ Om de waarde op te slaan, indrukken.

> ***INFO***
>
> KRONE adviseert 3,5-4 folielagen voor een optimale foliebinding. Het minimaal noodzakelijke aantal folielagen is afhankelijk van de aard van het oogstgoed.
> Bij ronde balen met een diameter groter dan 130 cm en/of zeer droog of zeer nat oogstgoed adviseert KRONE minstens een folielaag meer.

13.8.2 Menu 1-3 "Voorsignalering"

Met de voorsignalering wordt gewaarschuwd wanneer de ronde baal in de perskamer vlak voor de voltooiing staat. In de terminal kan worden ingesteld bij welke vulling de voorsignalering start.

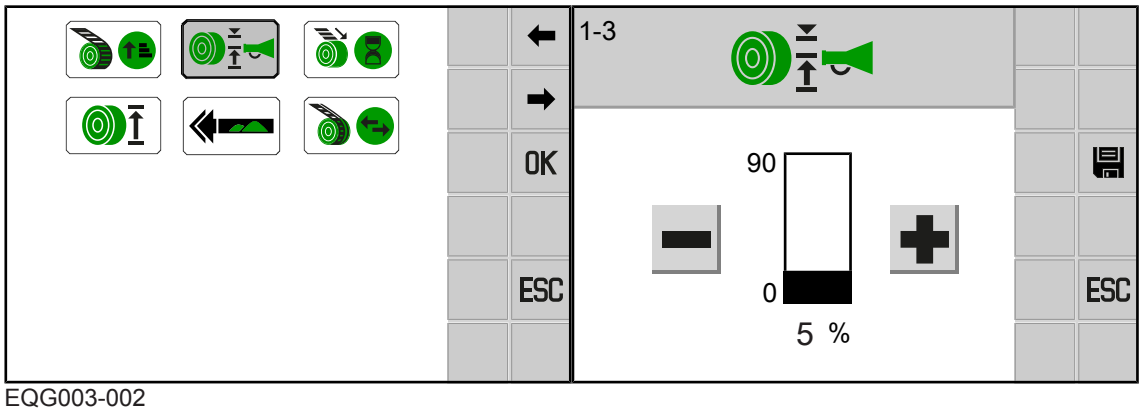

EQG003-002

✓ Het menu 1 "Instellingen pers" is opgeroepen, *zie Pagina 162*.

▶ Om het menu te openen indrukken.

➡ Het display geeft het menu "Voorsignalering" weer.

Voorsignalering instellen

- ▶ De waarde verhogen resp. verlagen, *zie Pagina 159*.
- ▶ Om de waarde op te slaan, indrukken.

13.8.3 Menu 1-4 "Bindstartvertraging"

Met de bindstartvertraging wordt de tijd ingesteld die tussen voltooiing van de ronde baal in de perskamer en het starten van het binden moet liggen. De bindstartvertraging wordt in seconden ingesteld.

Instelbereik: 0,0–1,0 s

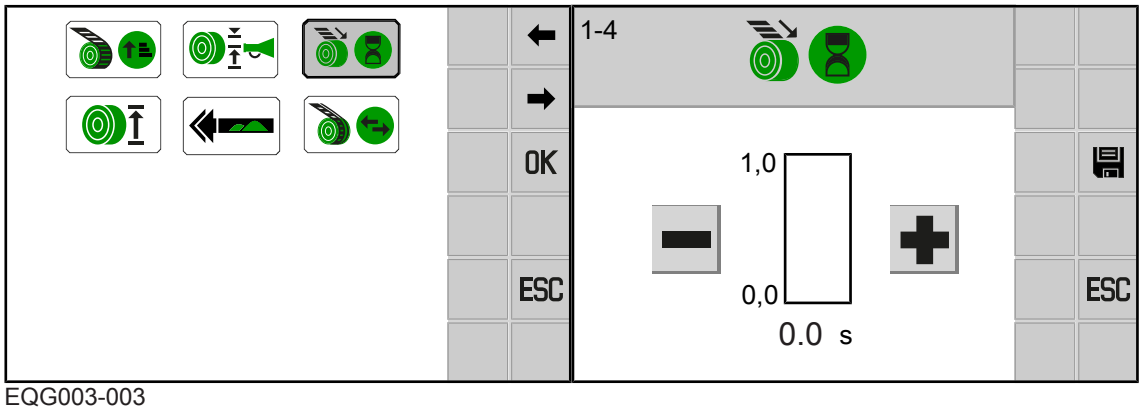

EQG003-003

- ✓ Het menu 1 "Instellingen pers" is opgeroepen, *zie Pagina 162*.
- ▶ Om het menu te openen, indrukken.
- ➡ Het display geeft het menu "Bindstartvertraging" weer.

Bindstartvertraging instellen

- ▶ De waarde verhogen resp. verlagen, *zie Pagina 159*.
- ▶ Om de waarde op te slaan, indrukken.

Bijzonderheden foliebinding

De bindstartvertraging is bij foliebinding automatisch ingesteld op 0,0 s. KRONE adviseert deze instelling.

Bij hoge rijsnelheid kan de bindstartvertraging bij foliebinding minimaal worden ingesteld:

- ▶ De waarde verhogen resp. verlagen, *zie Pagina 159*.
- ▶ Om de waarde op te slaan, indrukken.

13.8.4 Menu 1-5 "Baaldiameter"

De diameter van de ronde baal tussen 125 en 150 cm instellen.

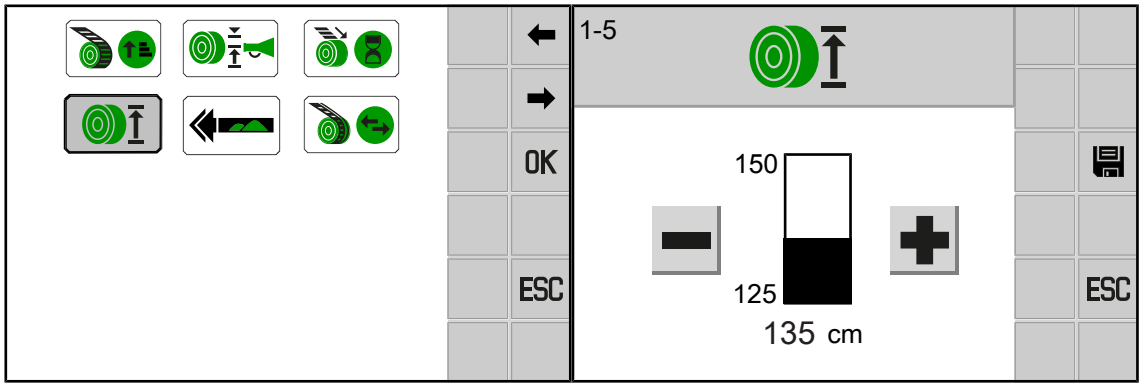

EQG003-019

✓ Het menu 1 "Instellingen pers" is opgeroepen, *zie Pagina 162*.

▶ Om het menu te openen indrukken.

➡ Het display geeft het menu "Baaldiameter" weer.

Baaldiameter instellen

▶ De waarde verhogen resp. verlagen, *zie Pagina 159*.

▶ Om de waarde op te slaan, indrukken.

13.8.5 Menu 1-7 "Gevoeligheid richtingindicatie"

In dit menu wordt de gevoeligheid van de richtingindicatie ingesteld.

De richtingindicatie geeft aan of het zwad in het midden door de pick-up wordt opgepakt en geeft aanwijzingen in welke richting moet worden gereden. Hoe hoger de balk op het display, des gevoeliger is de richtingindicatie ingesteld. Hoe hoger de gevoeligheid van de richtingindicatie is ingesteld, hoe eerder de rij-aanwijzingen in de vorm van de pijlen zijn in het werkscherm.

Hoe de perskamer het best door de pick-up wordt gevuld, *zie Pagina 90*.

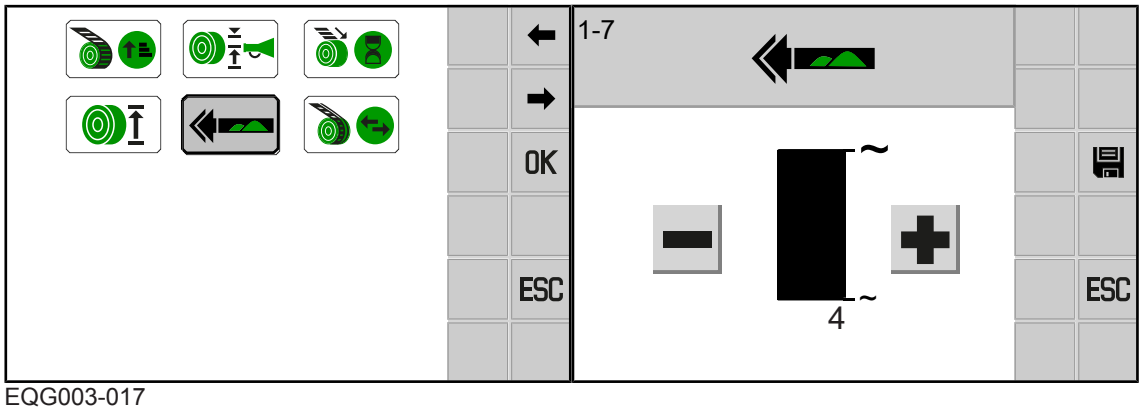

EQG003-017

✓ Het menu 1 "Instellingen pers" is opgeroepen, *zie Pagina 162*.

▶ Om het menu te openen, indrukken.

➡ Het display geeft het menu "Gevoeligheid richtingindicatie" aan.

Gevoeligheid van de richtingindicatie instellen

- De waarde verhogen resp. verlagen, *zie Pagina 159*.
- Om de waarde op te slaan, indrukken.

13.8.6 Menu 1-8 "Selectie bindsoort" (bij uitvoering "Net- en foliebinding")

In dit menu wordt op de gewenste bindsoort omgeschakeld. Daarna kunnen alleen nog bindfuncties van deze geselecteerde bindsoort in het terminal worden bediend.

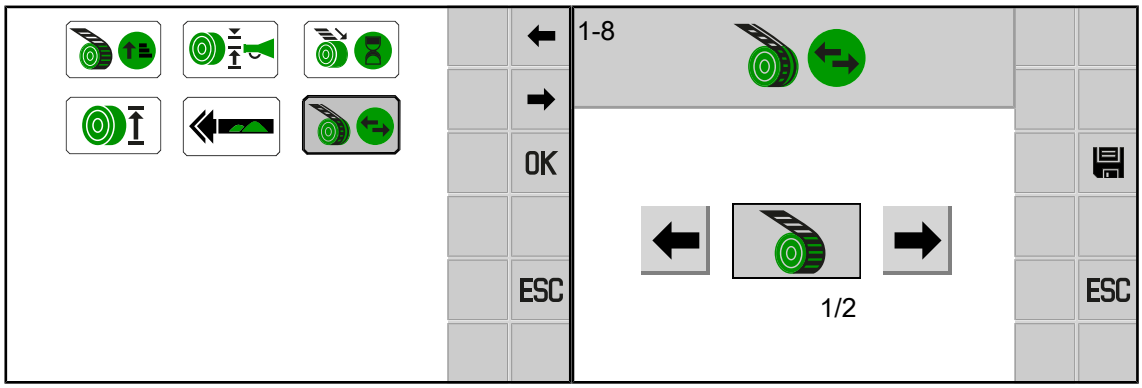

EQG003-005

✓ Het menu 1 "Instellingen pers" is opgeroepen, *zie Pagina 162*.

- Om het menu te openen indrukken.

➡ Het display geeft het menu "Selectie bindsoort" weer.

Modus wijzigen

- De modus oproepen en opslaan, *zie Pagina 160*.

De volgende modi kunnen worden geselecteerd:

Symbool	Toelichting
	Netbinding
	Foliebinding

13.9 Menu 2 "Instellingen wikkelinrichting"

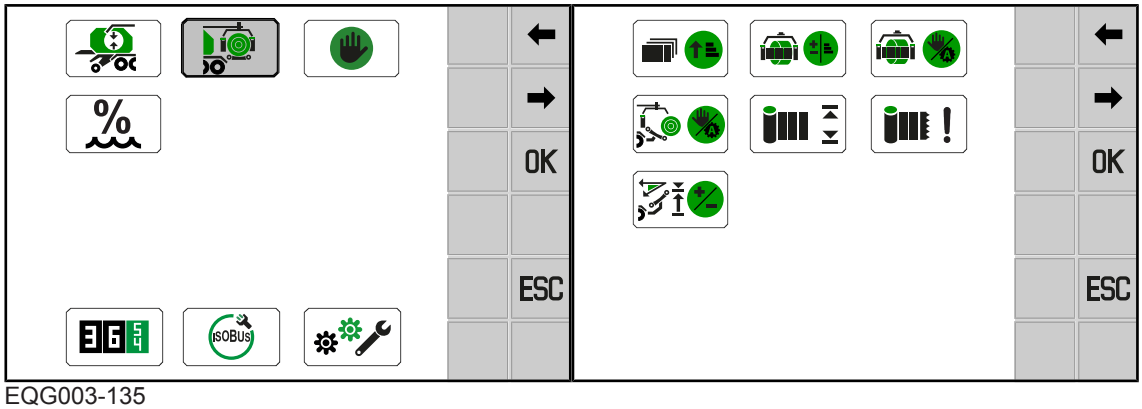

EQG003-135

✓ Het menuniveau is opgeroepen, *zie Pagina 158*.

▶ Om het menu te openen, selecteren.

➡ Het display geeft het menu "Instellingen wikkelinrichting" aan.

Het menu "Instellingen wikkelinrichting" is ingedeeld in de volgende menu's:

Menu	Ondermenu	Aanduiding
2		Instellingen wikkelinrichting, *zie Pagina 167*
	2-1	Aantal folielagen wikkelinrichting, *zie Pagina 168*
	2-2	Correctie foliewikkelingen wikkelarm, *zie Pagina 168*
	2-3	Werkwijze wikkelinrichting, *zie Pagina 169*
	2-4	Werkwijze wikkeltafel, *zie Pagina 170*
	2-5	Foliebreedte, *zie Pagina 171*
	2-6	Detectie foliescheur, *zie Pagina 171*
	2-7	Correctie wikkeltafelpositie, *zie Pagina 172*

13.9.1 Menu 2-1 "Aantal folielagen wikkelinrichting"

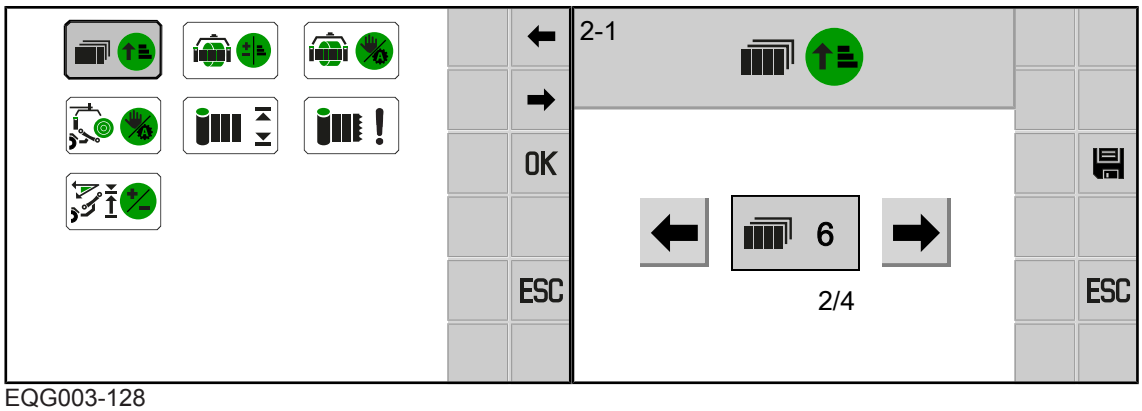

EQG003-128

✓ Het menu 2 "Instellingen wikkelinrichting" is opgeroepen, *zie Pagina 167*.

▶ Om het menu te openen, indrukken.

➡ Het display geeft het menu "Aantal folielagen wikkelinrichting" weer.

Aantal folielagen achter instellen

Er kan tussen 4, 6, 8 of 10 folielagen worden gekozen.

Modus wijzigen

▶ De modus oproepen en opslaan, *zie Pagina 160*.

> ***INFO***
>
> KRONE adviseert 6 folielagen voor een optimale silagekwaliteit.

13.9.2 Menu 2-2 "Correctie foliewikkelingen wikkelarm"

Via dit menu kan het ingestelde aantal foliewikkelingen bij de wikkelarm omhoog en of omlaag worden gecorrigeerd. Een positieve waarde betekent meer foliewikkelingen, een negatieve waarde betekent minder foliewikkelingen.

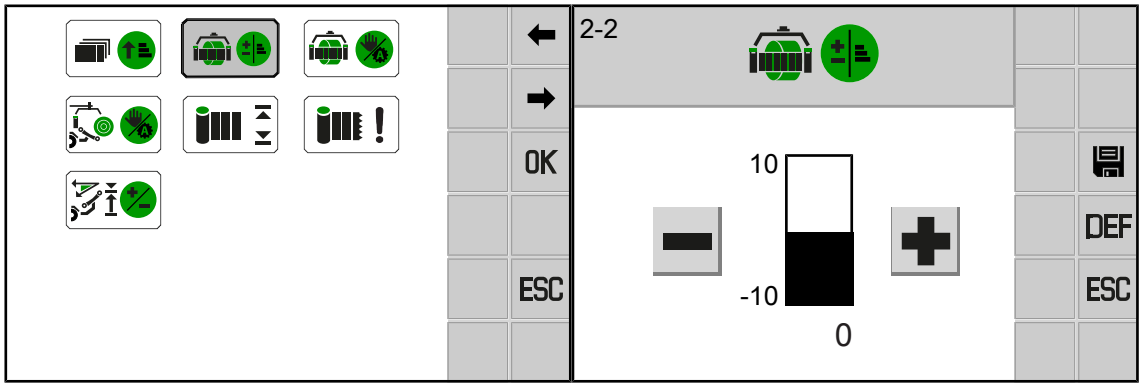

EQG003-129

✓ Het menu 2 "Instellingen wikkelinrichting" is opgeroepen, *zie Pagina 167*.

▶ Om het menu te openen indrukken.

➡ Het display geeft het menu "Correctiewaarde foliewikkelingen wikkelarm" aan.

Aantal folielagen achter corrigeren

- De waarde verhogen resp. verlagen, *zie Pagina 159*.
- Om de waarde op te slaan, indrukken.

13.9.3 Menu 2-3 "Werkwijze wikkelinrichting"

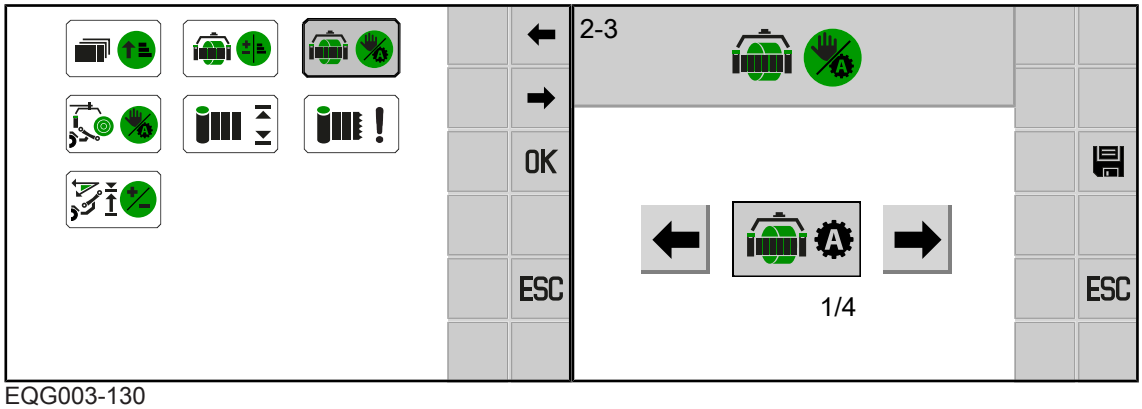

EQG003-130

✓ Het menu 2 "Instellingen wikkelinrichting" is opgeroepen, *zie Pagina 167*.

- Om het menu te openen, indrukken.

➡ Het display geeft het menu "Werkwijze wikkelinrichting" weer.

Werkwijze wijzigen

Modus wijzigen

- De modus oproepen en opslaan, *zie Pagina 160*.

Volgende werkwijzen bij de wikkelinrichting kunnen worden geselecteerd:

Symbool	Aanduiding	Toelichting
	Wikkelinrichting automatisch	De ronde baal wordt na de binding automatisch uit de perskamer overgedragen aan de wikkeltafel. Vervolgens start het wikkelproces automatisch.
	Overdracht ronde baal aan wikkeltafel handmatig, start van het wikkelproces automatisch	De ronde baal wordt na de binding met een druk op de toets uit de perskamer overgedragen aan de wikkeltafel. Vervolgens start het wikkelproces automatisch.
	Overdracht ronde baal aan wikkeltafel handmatig, geen wikkelproces	De ronde baal wordt na de binding met een druk op de toets uit de perskamer overgedragen aan de wikkeltafel. Er vindt geen wikkelproces plaats.
	Overdracht ronde baal aan wikkeltafel automatisch, geen wikkelproces	De ronde baal wordt automatisch uit de perskamer overgedragen aan de wikkeltafel. Er vindt geen wikkelproces plaats.

13.9.4 Menu 2-4 "Werkwijze wikkeltafel"

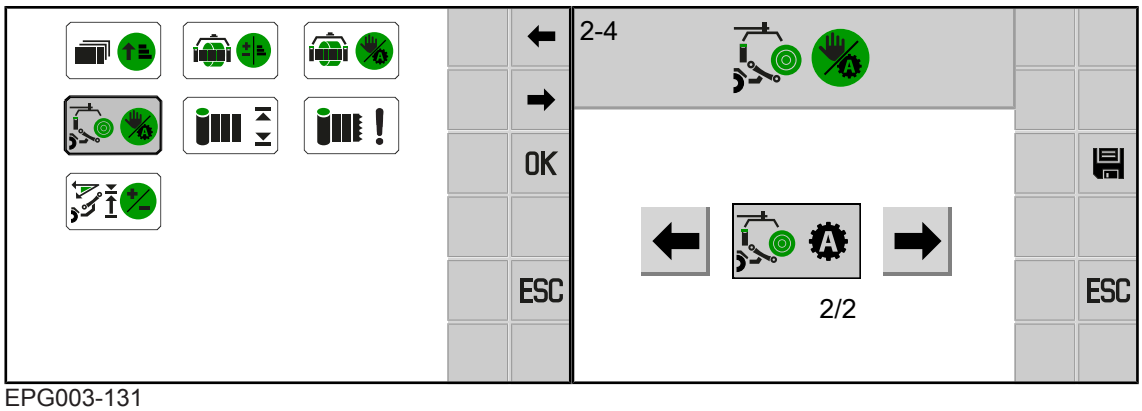

EPG003-131

✓ Het menu 2 "Instellingen wikkelinrichting" is opgeroepen, *zie Pagina 167*.

▶ Om het menu te openen, 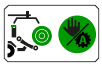 indrukken.

➡ Het display toont het menu "Werkwijze wikkeltafel".

Werkwijze wijzigen

Modus wijzigen

▶ De modus oproepen en opslaan, *zie Pagina 160*.

Volgende werkwijzen bij de wikkeltafel kunnen worden geselecteerd:

Symbool	Aanduiding	Toelichting
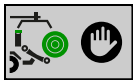	Handmatig neerleggen van de ronde baal	Het neerleggen van de ronde baal wordt gestart door een druk op de toets.
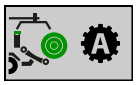	Automatisch neerleggen van de ronde baal	Het neerleggen van de ronde baal wordt automatisch gestart.
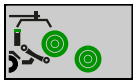	Dubbel neerleggen van de ronde baal	Een ronde baal blijft net zo lang op de wikkeltafel tot een tweede ronde baal klaar is. Aansluitend worden beide automatisch direct achter elkaar neergelegd. Deze functie kan alleen worden geselecteerd wanneer de ronde balen niet worden gewikkeld.

13.9.5 Menu 2-5 "Foliebreedte"

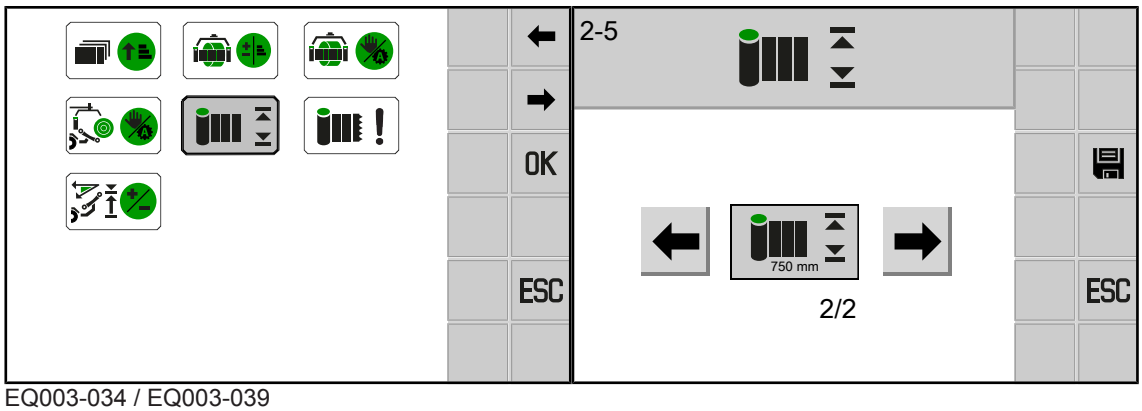

EQ003-034 / EQ003-039

✓ Het menu 2 "Instellingen wikkelinrichting" is opgeroepen, *zie Pagina 167*.

▶ Om het menu te openen, indrukken.

➡ Het display geeft het menu "Foliebreedte" weer.

Foliebreedte wijzigen

Modus wijzigen

▶ De modus oproepen en opslaan, *zie Pagina 160*.

De volgende foliebreedtes kunnen worden geselecteerd:

Symbool	Toelichting
500 mm	Foliebreedte 500 mm
750 mm	Foliebreedte 750 mm

13.9.6 Menu 2-6 "Detectie foliescheur"

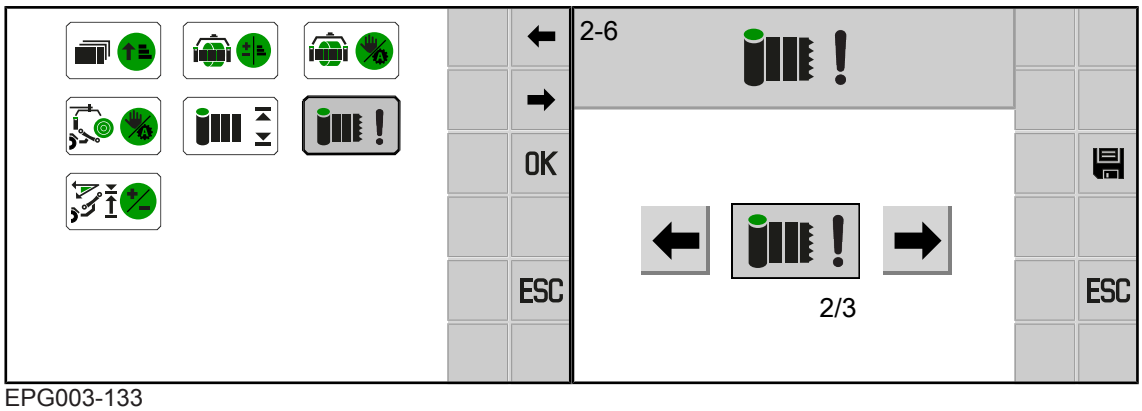

EPG003-133

✓ Het menu 2 "Instellingen wikkelinrichting" is opgeroepen, *zie Pagina 167*.

▶ Om het menu te openen, indrukken.

➡ Het display geeft het menu "Detectie foliescheur" weer.

Instelling van de detectie foliescheur veranderen

Modus wijzigen

- De modus oproepen en opslaan, *zie Pagina 160*.

De volgende instellingen voor de detectie foliescheur kunnen worden geselecteerd:

Symbool	Toelichting
	Geen foliescheurherkenning
	Stop bij foliescheurherkenning
1/2	Eenzijdige foliescheur toestaan: hier wordt de ronde baal door de intacte folierol met overeenkomstig gewijzigde waarden tot het einde gewikkeld. Het nominale toerental moet bij een eenzijdige foliescheur worden aangehouden (540 min-1).

Nieuwe folie na detectie foliescheur inleggen

Wanneer de folie op de wikkelarm scheurt, wordt op het display een foutmelding weergegeven, zie aanvulling op de handleiding (software).

Bij ingestelde modus "Stop bij foliescheur" klinkt direct bij een foliescheur een continu claxonsignaal en wordt de foutmelding in het display weergegeven.

Bij ingestelde modus "Eenzijdige foliescheur toestaan" 1/2 wordt na het voltooien van de omwikkelde ronde baal de foutmelding in het display weergegeven.

Nadat de foutmelding werd weergegeven, verschijnt het symbool 0 in het werkscherm.

Er moet een nieuwe folie worden geplaatst.

- Om de bevestigingsarmen los te maken, 0 op het terminal indrukken.
- Het foliebegin in de klemvoorziening leggen, *zie Pagina 119*.
- indrukken.
  - ⇨ De bevestigingsarmen bewegen automatisch in de gesloten eindpositie.
- Om het wikkelproces voor te zetten, indrukken.

13.9.7 Menu 2-7 "Correctie wikkeltafelpositie"

In dit menu kan de wikkeltafelpositie bij baaloverdracht en tijdens het wikkelproces worden gecorrigeerd.

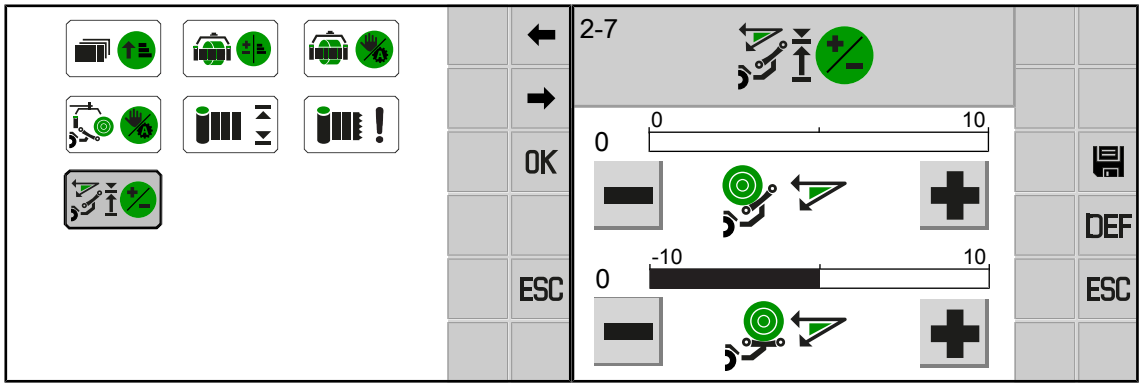

EPG003-134

✓ Het menu 2 "Instellingen wikkelinrichting" is opgeroepen, *zie Pagina 167*.

▶ Om het menu te openen, indrukken.

➡ Het display toont het menu "Correctie wikkeltafelpositie".

De volgende instellingen zijn mogelijk:

	Wikkeltafelpositie bij de baaloverdracht instellen. Hier wordt de wikkeltafelpositie ingesteld, hoe sterk de wikkeltafel naar de machine toe helt wanneer de ronde baal aan de wikkeltafel wordt overgedragen. Er kunnen waarden tussen 0 en 10 graden worden opgeslagen.
	Wikkeltafelpositie bij het wikkelproces instellen. Hier wordt de wikkeltafelpositie ingesteld, hoe ver de wikkeltafel naar voren of naar achteren t.o.v. de perskamer is gepositioneerd wanneer de ronde baal wordt gewikkeld. Er kunnen waarden tussen –10 en 10 worden opgeslagen: • Minuswaarden: wikkeltafel verder naar voren naar de perskamer • Pluswaarden: wikkeltafel verder naar achteren van de perskamer af

▶ De waarde verhogen resp. verlagen, *zie Pagina 159*.

▶ Om de waarde op te slaan, indrukken.

13.10 Menu 10 "Handmatige bediening"

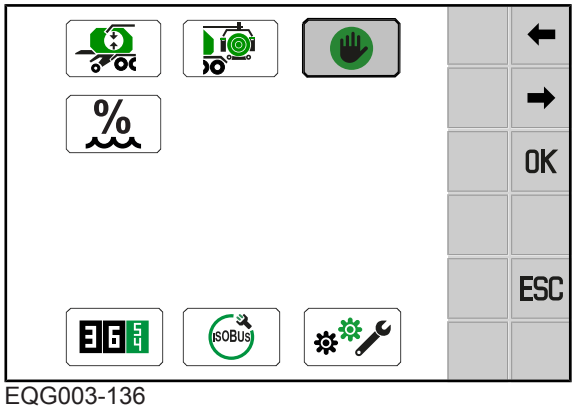

EQG003-136

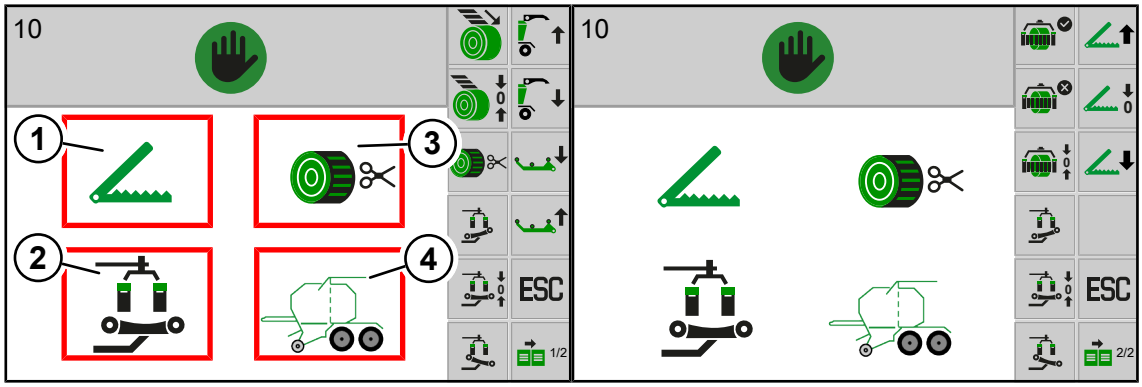

EQG003-010

✓ Het menuniveau is opgeroepen, *zie Pagina 158*.

▶ Om het menu te openen, indrukken.

➡ Het display geeft het menu "Handmatige bediening" weer.

(1) Bevestigingsarmen

De volgende statusindicaties kunnen in het display verschijnen:

Symbool	Toelichting
	Beide bevestigingsarmen open
L	Bevestigingsarm links open
R	Bevestigingsarm rechts open
?	Positie niet gedefinieerd
STOP	Snelstop actief

Met de toetsen aan de zijkanten van de terminal kunnen de volgende functies worden bediend:

Symbool	Toelichting
	Bevestigingsarmen openen/naar boven bewegen
0	Bevestigingsarmen loskoppelen
	Bevestigingsarmen sluiten/naar beneden bewegen

Bevestigingsarmen openen/sluiten

- Om de bevestigingsarmen te openen, indrukken en zolang ingedrukt houden tot de bevestigingsarmen in de gewenste positie staan.
- Om de bevestigingsarmen te sluiten, indrukken en zolang ingedrukt houden tot de bevestigingsarmen in de gewenste positie staan.
- Om de bevestigingsarmen los te maken, indrukken.

(2) Wikkelarm/wikkeltafel

De volgende statusindicaties kunnen in het display verschijnen:

Symbool	Toelichting
	Wikkelarm niet in positie, wikkeltafel voor (zonder ronde baal)
	Wikkelarm in positie (nulstand), wikkeltafel voor (zonder ronde baal)
	Wikkelarm niet in positie, wikkeltafel midden (zonder ronde baal)
	Wikkelarm in positie (nulstand), wikkeltafel midden (zonder ronde baal)
	Wikkelarm niet in positie, wikkeltafel achter (zonder ronde baal)
	Wikkelarm in positie (nulstand), wikkeltafel achter (zonder ronde baal)
	Wikkelarm niet in positie, wikkeltafel voor (met ronde baal)
	Wikkelarm in positie (nulstand), wikkeltafel voor (met ronde baal)
	Wikkelarm niet in positie, wikkeltafel midden (met ronde baal)
	Wikkelarm in positie (nulstand), wikkeltafel midden (met ronde baal)
	Wikkelarm niet in positie, wikkeltafel achter (met ronde baal).

Symbool	Toelichting
	Wikkelarm in positie (nulstand), wikkeltafel voor (met ronde baal)
STOP	Snelstop actief
	Positie niet gedefinieerd

Met de toetsen aan de zijkanten van de terminal kunnen de volgende functies worden bediend:

Symbool	Toelichting
	Wikkeltafel naar voren bewegen
	Wikkeltafel in nulstand bewegen
	Wikkeltafel naar achteren bewegen
	Wikkelarm inschakelen
	Wikkelarm uitschakelen
	Wikkelarm in nulstand bewegen
	Ronde baal op wikkeltafel bevestigen

Wikkeltafel bewegen

- Om de wikkeltafel naar voren te bewegen, indrukken en zo lang ingedrukt houden tot de wikkeltafel in de gewenste positie staat.
- Om de wikkeltafel naar achteren te bewegen, indrukken en zo lang ingedrukt houden tot de wikkeltafel in de gewenste positie staat.
- Om de wikkeltafel in de nulstand te bewegen, indrukken.

Ronde baal op wikkeltafel bevestigen

Als de ronde baal op de wikkeltafel niet werd herkend, omdat hij bijvoorbeeld te klein is om automatisch door de sensor te worden herkend, kan hij handmatig bevestigd worden.

- Met de ronde baal op de wikkeltafel bevestigen.

Wikkelarm in-/uitschakelen of in de nulstand bewegen

- Om de wikkelarm in te schakelen, indrukken.
- Om de wikkelarm uit te schakelen, indrukken.
- Om de wikkelarm in de nulstand te bewegen, selecteren en zo lang ingedrukt houden, tot de wikkelarm in de nulstand staat.

(3) Net- en foliebinding (foliebinding bij uitvoering "net- en foliebinding")

De volgende statusindicaties kunnen in het display verschijnen:

Symbool		Toelichting
		Netmotor (net/folie) in toevoerpositie
		Netmotor (net/folie) in de bindpositie
		Netmotor (net/folie) in eindpositie
?		Positie niet gedefinieerd

Met de toetsen aan de zijkanten van de terminal kunnen de volgende functies worden bediend:

Symbool		Toelichting
		Netmotor (net/folie) in toevoerpositie bewegen
		Netmotor (net/folie) in bindpositie bewegen
		Netmotor (net/folie) in eindpositie bewegen

Netmotor bewegen

Met deze functie kan onder andere de nettoevoerarm worden ingesteld, *zie Pagina 214*.

✓ De aftakas is ingeschakeld.

- Om de netmotor in de toevoerpositie te bewegen, of indrukken.
- Om de netmotor in de bindpositie te bewegen, of indrukken.
- Om de netmotor in eindstand te bewegen, of indrukken.

(4) Perskamer

De volgende statusindicaties kunnen in het display verschijnen:

Symbool	Toelichting
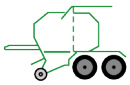	Achterklep gesloten
	Achterklep niet gesloten
	Achterklep open
	Achterklep open, hefinrichting boven
	Achterklep open, hefinrichting boven, ronde baal op hefinrichting
	Achterklep open, hefinrichting onder, ronde baal op hefinrichting
	Achterklep gesloten, hefinrichting niet onderaan
	Achterklep niet gesloten, hefinrichting boven
	Snelstop actief
?	Positie niet gedefinieerd

Met de toetsen aan de zijkanten van de terminal kunnen de volgende functies worden bediend:

Symbool	Toelichting
	Achterklep openen
	Achterklep sluiten
	Hefinrichting van de baal naar boven bewegen
	Hefinrichting van de baal naar onderen bewegen

13.11 Menu 12 "Vochtmeting"

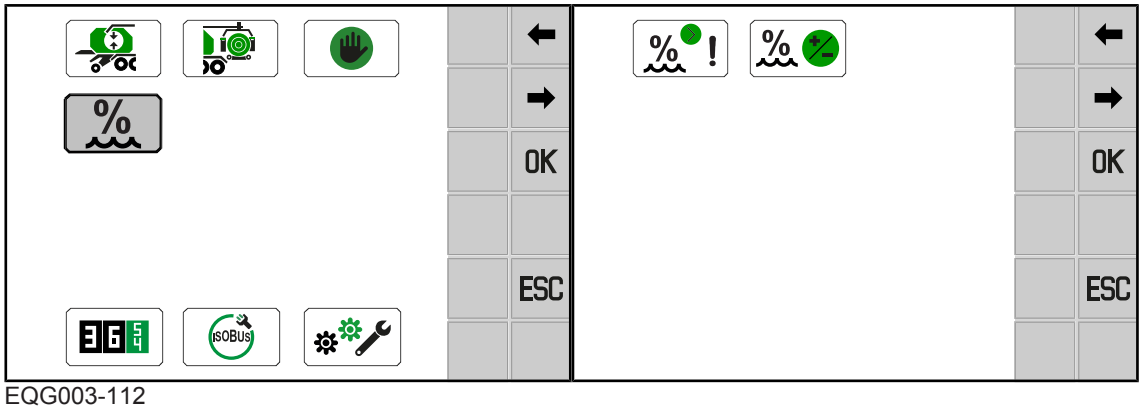

EQG003-112

✓ Het menuniveau is opgeroepen, *zie Pagina 158*.

▶ Om het menu te openen, selecteren.

➡ Het display toont het menu "Vochtmeting".

Het menu "Vochtmeting" is onderverdeeld in de volgende menu's:

Menu	Ondermenu	Aanduiding
12		Vochtmeting (bij uitvoering "Vochtmeting"), *zie Pagina 179*
	12-1	Foutmelding bij vochtmeting, *zie Pagina 179*
	12-2	Correctiewaarde voor vochtmeting, *zie Pagina 181*

13.11.1 Menu 12-1 "Foutmelding voor vochtmeting"

De foutmelding 522078-15 "Vochtmeting bovenste grenswaard" waarschuwt ervoor als het oogstgoed te vochtig is, zie hoofdstuk "Foutenlijst" in de aanvullende handleiding (software). De hoogte van de vochtigheidsgraad, dus wanneer de foutmelding moet verschijnen, kan in dit menu worden ingesteld.

Bovendien kan de foutmelding voor het display worden gedeactiveerd of opnieuw worden geactiveerd.

De onderste grenswaarde is in de fabriek ingesteld en kan niet worden gewijzigd.

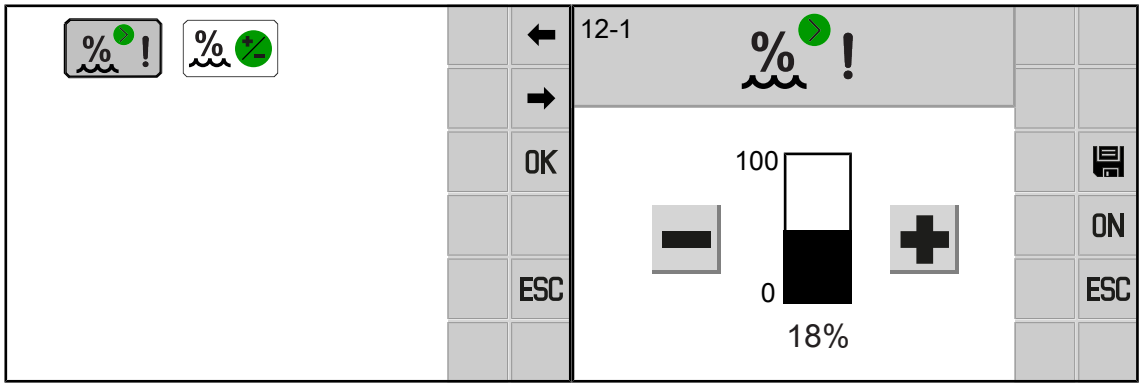

EQG003-141

✓ Het menu 12 "Vochtmeting" is opgevraagd.

▶ Om het menu te openen, [%!] indrukken.

➡ Het display toont het menu "Foutmelding voor vochtmeting".

Bovenste grenswaarde instellen

▶ De waarde verhogen resp. verlagen, *zie Pagina 159*.

▶ Om de waarde op te slaan, [💾] indrukken.

Foutmelding deactiveren/activeren

▶ Om de foutmelding te deactiveren, [ON] indrukken.

➡ De weergave op de toets wisselt van [ON] naar [OFF].

▶ Om de foutmelding te activeren, [OFF] indrukken.

➡ De weergave op de toets wisselt van [OFF] naar [ON].

13.11.2 Menu 12-2 "Correctiewaarde voor vochtmeting"

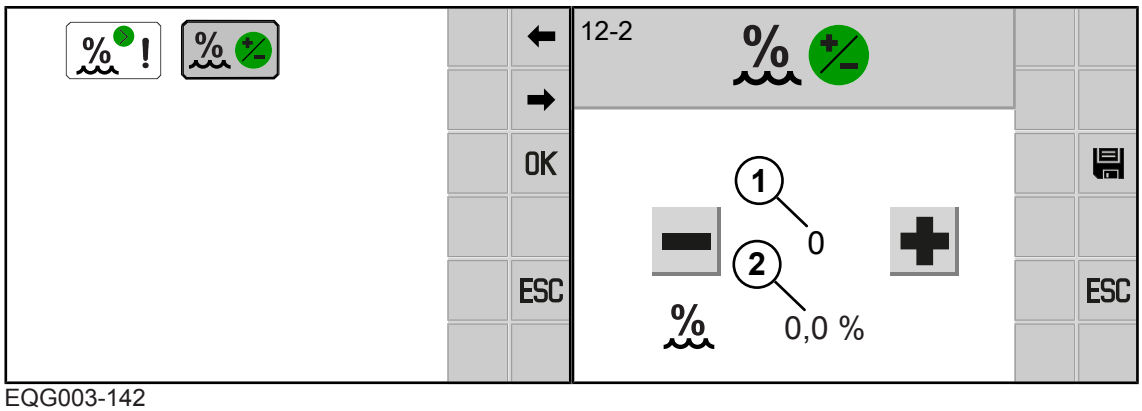

EQG003-142

✓ Het menu 12 "Vochtmeting" is opgevraagd.

▶ Om het menu te openen, indrukken.

➡ Het display geeft het menu "Correctiewaarde voor vochtmeting" aan.

Vochtigheid bepalen

▶ Met een geschikt vochtmetingssysteem de vochtigheid van het oogstgoed bepalen.

➡ Wanneer de gemeten waarde met de waarde (2) op het display overeenstemt, is de vochtmeting correct ingesteld.

➡ Wanneer de gemeten waarde niet met de waarde (2) op het display overeenstemt, moet de correctiewaarde (1) worden ingesteld.

Correctiewaarde (1) instellen

De in te stellen correctiewaarde (1) kan als volgt worden bepaald:

Waarde (2) – gemeten waarde van het andere vochtmeetsysteem=correctiewaarde (1)

Er kunnen waarden tussen +10 tot -10 worden ingesteld.

▶ De waarde verhogen resp. verlagen, *zie Pagina 159*.

▶ Om de waarde op te slaan, indrukken.

13.12 Menu 13 "Tellers"

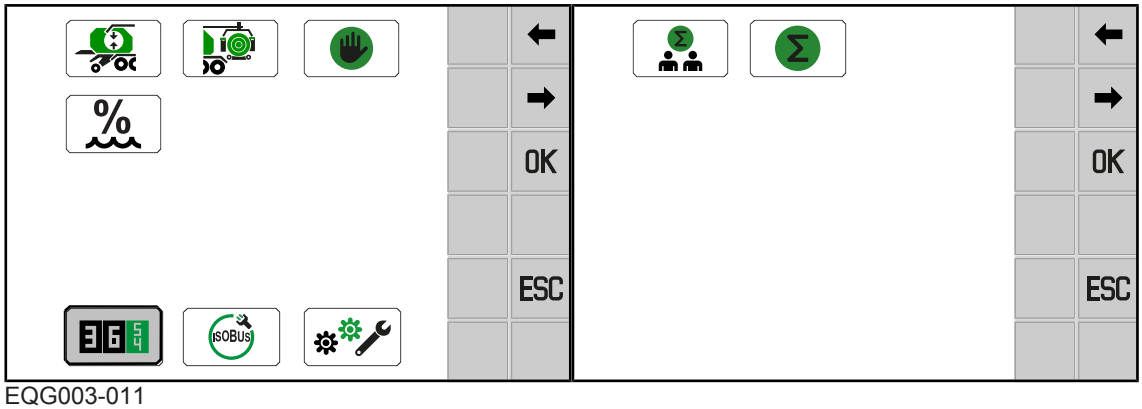

EQG003-011

✓ Het menuniveau is opgeroepen, *zie Pagina 158*.

▶ Om het menu te openen, indrukken.

➡ Het display geeft het menu "Teller" aan.

Het menu "Teller" is ingedeeld in de volgende ondermenu's:

Menu	Ondermenu	Aanduiding
13		Teller, *zie Pagina 182*
	13-1	Klantenteller, *zie Pagina 182*
	13-2	Totaalteller, *zie Pagina 184*

13.12.1 Menu 13-1 "Klantenteller"

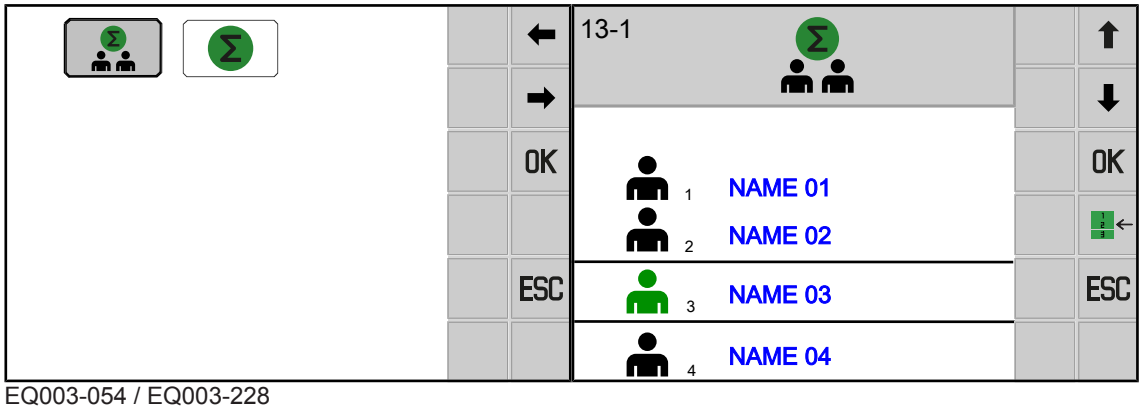

EQ003-054 / EQ003-228

✓ Het menu 13 "Tellers" is opgeroepen *zie Pagina 182*.

▶ Om het menu te openen, indrukken.

➡ Het display geeft het menu 13-1 "Klantenteller" weer.

Het menu geeft een klantenlijst weer. De blauw weergegeven namen kunnen worden aangepast, *zie Pagina 159*.

- Met ⬆ of ⬇ door de klantenlijst navigeren.
- Om een klantenteller te activeren naar de gewenste klant navigeren en OK indrukken.
- ➡ De gewenste klantenteller wordt als volgt weergegeven: .
- Om het detailaanzicht voor een klant te openen, naar de gewenste klant navigeren en op drukken.

Detailaanzicht voor een klant

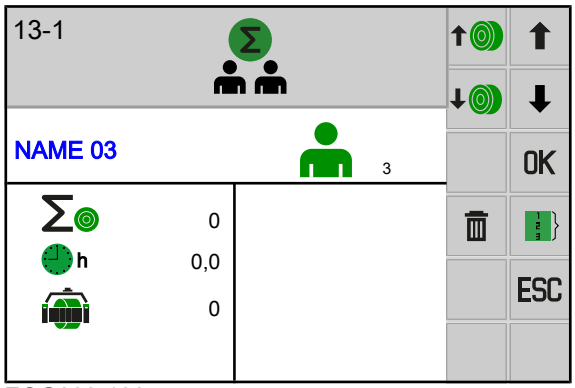

EQG003-106

De weergegeven symbolen in het menu hebben de volgende betekenis:

Symbool	Toelichting
1	Geactiveerde klantenteller 1–20
Σ	Totaal aantal geperste ronde balen voor de desbetreffende klant
	Totaal aantal gewikkelde silagebalen voor de desbetreffende klant
h	Bedrijfsurenteller voor de desbetreffende klant

Met de toetsen aan de zijkanten van de terminal kunnen de volgende functies worden bediend:

Symbool	Toelichting
	Aantal balen verhogen
	Aantal balen verlagen
	Weergegeven klantenteller op nul zetten

Symbool	Toelichting
↑ ↓	Tussen de detailaanzichten van de klanten navigeren
OK	Weergegeven klantenteller activeren
←	Naar het totaal overzicht van alle klanten terugkeren

Aantal balen wijzigen

Het aantal balen kan in de klantenteller handmatig worden gewijzigd. De desbetreffende klantenteller moet hiervoor zijn geactiveerd.

- ▶ Om het aantal balen te verhogen, ↑ indrukken.
- ▶ Om het aantal balen te verlagen, ↓ indrukken.

Klantenteller op nul zetten

- ▶ Om de klantenteller op nul te zetten 🗑 gedurende minstens 2 seconden ingedrukt houden.

13.12.2 Menu 13-2 "Totaalteller"

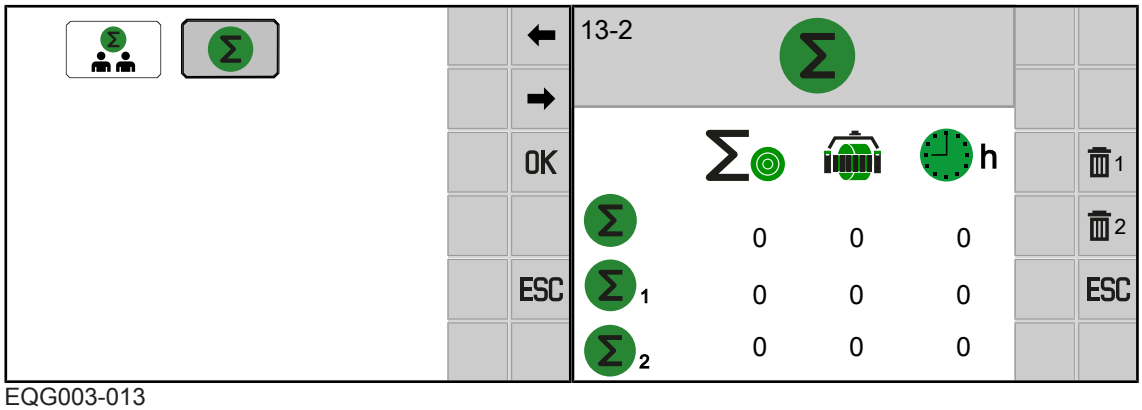

EQG003-013

✓ Het menu 13 "Tellers" is opgeroepen *zie Pagina 182*.

- ▶ Om het menu te openen, Σ indrukken.

➡ Het display geeft het menu 13–2 "Totaalteller" weer.

De weergegeven symbolen in het werkscherm hebben de volgende betekenis:

Symbool	Toelichting
Σ	Totaalteller (niet wisbaar)
Σ 1	Seizoenteller 1 (wisbaar)
Σ 2	Seizoenteller 2 (wisbaar)
Σ	Totaal aantal geperste ronde balen
	Totaal aantal gewikkelde silagebalen
h	Bedrijfsurenteller

Met de toetsen aan de zijkanten van de terminal kunnen de volgende functies worden bediend:

Symbool	Toelichting
1	Seizoenteller 1 op nul zetten
2	Seizoenteller 2 op nul zetten

Seizoenteller 1 of 2 op nul zetten

- Om seizoenteller 1 op nul te zetten 1 indrukken.
- Om seizoenteller 2 op nul te zetten 2 indrukken.

13.13 Menu 14 "ISOBUS"

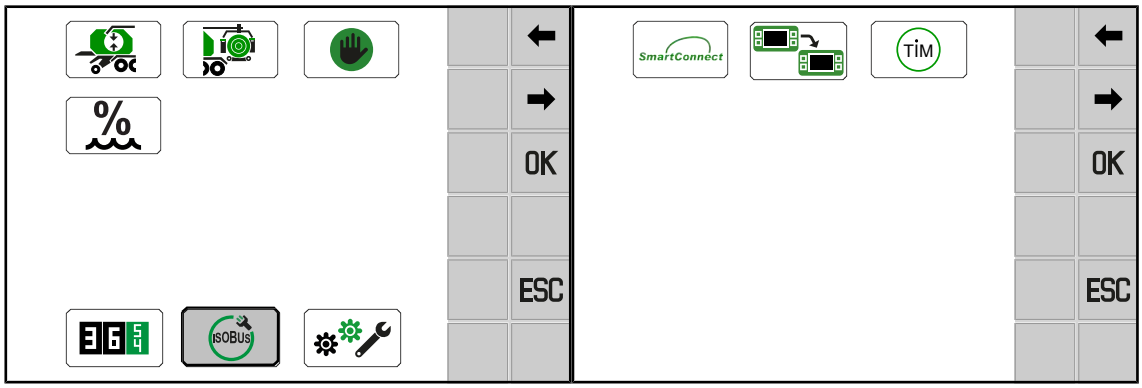

EQG003-014

✓ Het menuniveau is opgeroepen, *zie Pagina 158*.

▶ Om het menu te openen, [ISOBUS] indrukken.

➡ Het display geeft het menu "ISOBUS" aan.

Het menu "ISOBUS" is afhankelijk van de uitrusting van de machine in de volgende ondermenu's onderverdeeld:

Menu	Ondermenu	Aanduiding
14 [ISOBUS]		ISOBUS, *zie Pagina 185*
	14-5 [SmartConnect]	KRONE SmartConnect, *zie Pagina 186*
	14-6 [TIM]	TIM-software configureren (bij uitvoering "TIM 1.0"), *zie Pagina 187*
	14-9	Omschakelen tussen terminals, *zie Pagina 188*

13.13.1 Menu 14-5 "KRONE SmartConnect"

In dit menu kunnen de toegangsgegevens voor de KRONE SmartConnect (KSC) worden bekeken.

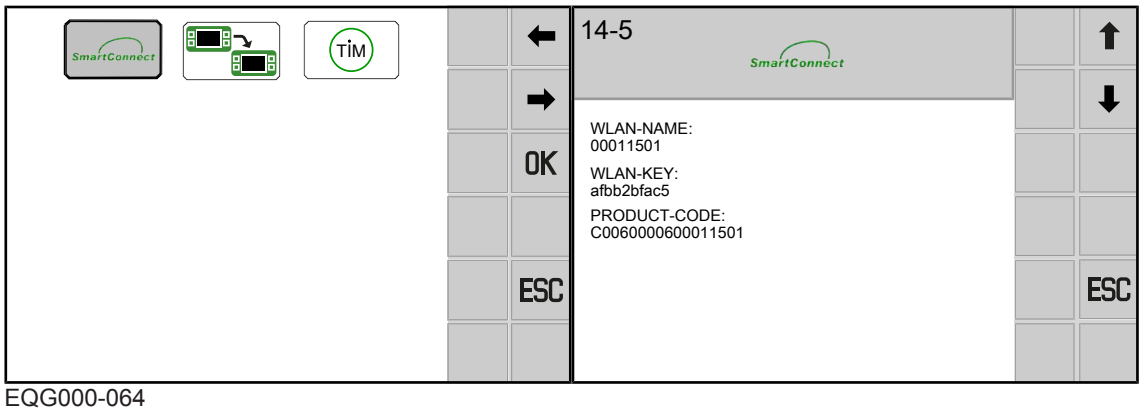

EQG000-064

✓ Er zijn een of meerdere KRONE SmartConnects gemonteerd.

✓ Het menu 14 "ISOBUS" is opgevraagd, *zie Pagina 185*.

▶ Om het menu te openen, [SmartConnect] indrukken.

➡ Het display geeft het menu "SmartConnect" aan.

13.13.2 Menu 14-6 "TIM-software configureren" (bij uitvoering "TIM 1.0")

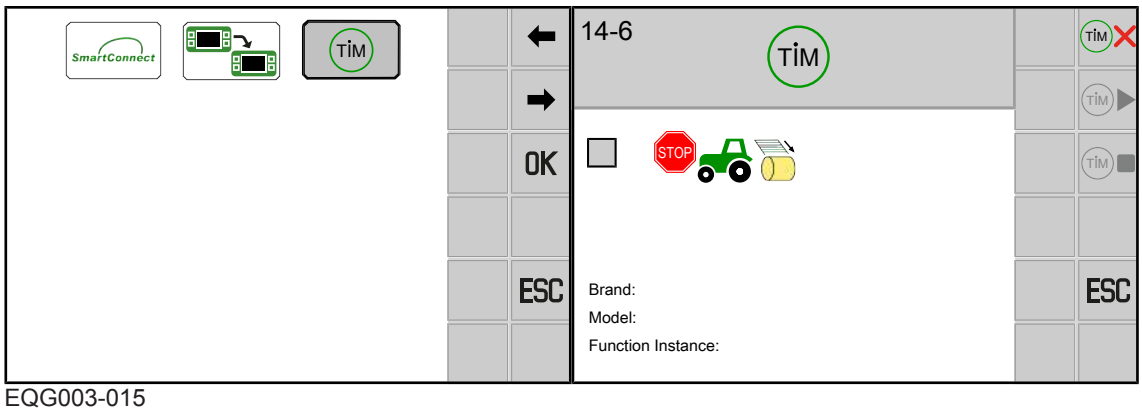

EQG003-015

✓ Het menu 14 "ISOBUS" is opgevraagd, *zie Pagina 185*.

▶ Om het menu te openen, TIM selecteren.

➡ Het display geeft het menu "TIM-software configureren" aan.

De volgende weergaven bevinden zich in het menu:

Symbool	Toelichting
STOP	TIM-functie "Trekker stoppen bij start van het binden".
Brand: Model: Function Instance:	Wanneer een trekker zich in het ISOBUS-systeem heeft aangemeld, verschijnen hier de aanduidingen en het type van de trekker.

Met de toetsen kunnen de volgende functies worden bediend. Wanneer de toeten in het grijs worden weergegeven, is de functie niet beschikbaar.

Symbool		Toelichting
TIM ✕		De trekker is niet via TIM met de machine verbonden. Wanneer er TIM-functies werden geselecteerd, wisselt de toets naar TIM ✓.
TIM ✓	TIM ✓	Registratie en authenticatie van de TIM-functies starten.
TIM ▶	TIM ▶	TIM-functies starten (alleen te selecteren bij gesloten achterklep).
TIM ■	TIM ■	TIM-functies stoppen. Hierbij wordt ook de registratie en de authenticatie tussen trekker en machine gescheiden.
TIM ❚❚	TIM ❚❚	TIM-functies pauzeren. Hierbij wordt **niet** de registratie en de authenticatie tussen trekker en machine gescheiden.

TIM-functies selecteren

- Het naast het symbool staande controlevakje selecteren.
- Om het maken van de verbinding tussen trekker en machine te starten, indrukken.
- ➡ De registratie en de authenticatie van de TIM-functies worden gestart.

Machine en trekker met elkaar verbinden

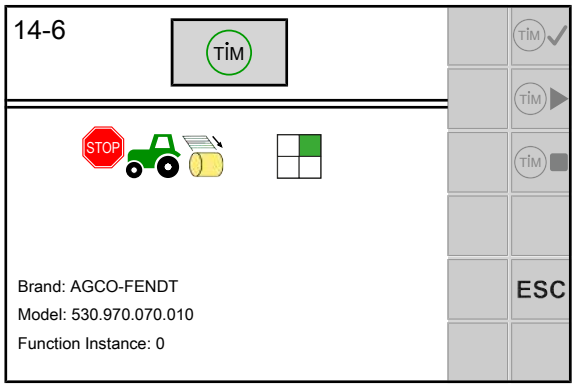

EQG003-095

Nadat de TIM-functies werden voorgeselecteerd, gaan de controlevakjes uit en wordt de TIM-status in het display weergegeven. De machine bevindt zich in de registratie en de authenticatie met de trekker.

De TIM-status wisselt naar .

- Om TIM op de machine te activeren, de toets indrukken.
- ➡ De TIM-status wisselt naar . De machine wacht op bevestiging van de trekker.
- Op het terminal of ander bedieningspparaat van de trekker de TIM-activering bevestigen.
- ➡ De TIM-status wisselt naar . De machine neemt geautomatiseerd de besturing van de TIM-functies op de trekker over, *zie Pagina 149*.

13.13.3 Menu 14-9 "Omschakelen tussen terminals"

> ***INFO***
>
> Dit menu is alleen aanwezig wanneer er meerdere ISOBUS-terminals zijn aangesloten.

Bij de eerste omschakeling wordt de configuratie van de machine in het volgende terminal geladen. De laadprocedure kan enkele minuten duren. De configuratie wordt in het geheugen van het volgende terminal opgeslagen.

Tot de volgende oproep staat de machine in het vorige terminal niet meer ter beschikking.

Bij een nieuwe start probeert het systeem het laatst gebruikte terminal te starten. Wanneer het laatst gebruikte terminal niet meer beschikbaar is, (bijv. omdat het gedemonteerd werd) vertraagt de nieuwe start omdat het systeem een nieuw terminal zoekt en de specifieke menu's in het terminal laadt. De laadprocedure kan enkele minuten duren.

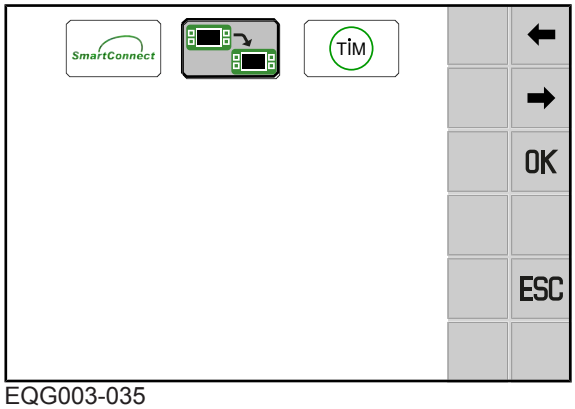

EQG003-035

✓ Het menu 14 "ISOBUS" is opgevraagd, *zie Pagina 185*.

▶ Om naar het volgende terminal te wisselen, 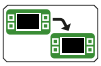 indrukken.

13.14 Menu 15 "Instellingen"

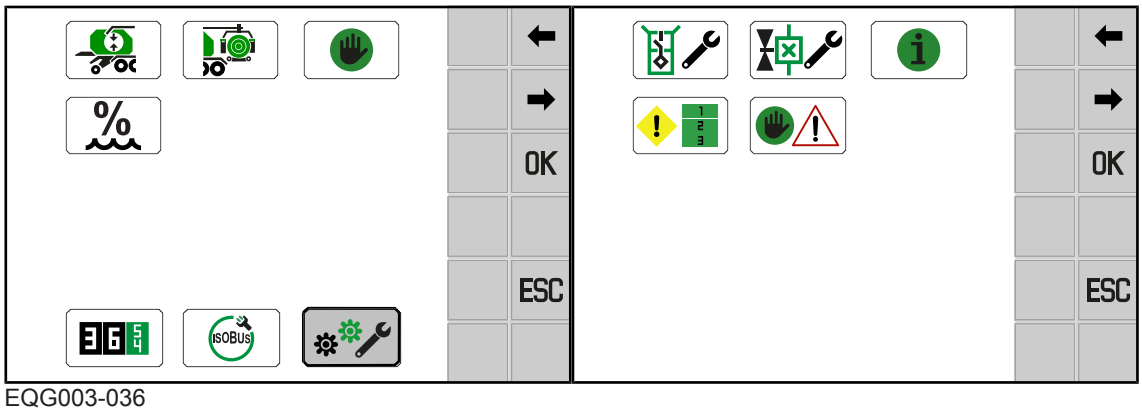

EQG003-036

✓ Het menuniveau is opgeroepen, *zie Pagina 158*.

▶ Om het menu te openen, selecteren.

➡ Het display geeft het menu "Instellingen" aan.

Het menu "Instellingen" is ingedeeld in de volgende ondermenu's:

Menu	Ondermenu	Aanduiding
15		Instellingen, *zie Pagina 189*
	15-1	Sensortest, *zie Pagina 190*
	15-2	Actortest, *zie Pagina 198*

Menu	Ondermenu	Aanduiding
	15-3	Software-info, *zie Pagina 202*
	15-4	Foutenlijst, *zie Pagina 202*
	15-9	Handmatige bediening zonder veiligheidsvraag, *zie Pagina 204*

13.14.1 Menu 15-1 "Sensortest"

⚠ *WAARSCHUWING*

Gevaar voor letsel in de gevarenzone van de machine

Wanner tijdens de sensortest de aftakas loopt, kunnen machinedelen ongewenst gaan bewegen. Daardoor kunnen personen ernstig letsel oplopen of worden gedood.

▶ De aftakas uitschakelen.

Bij de sensortest worden de sensoren die aan de machine zijn gemonteerd op fouten gecontroleerd. Bovendien kunnen in de sensortest de sensoren correct worden ingesteld. Pas na instelling van de sensoren is gewaarborgd dat de machine correct werkt.

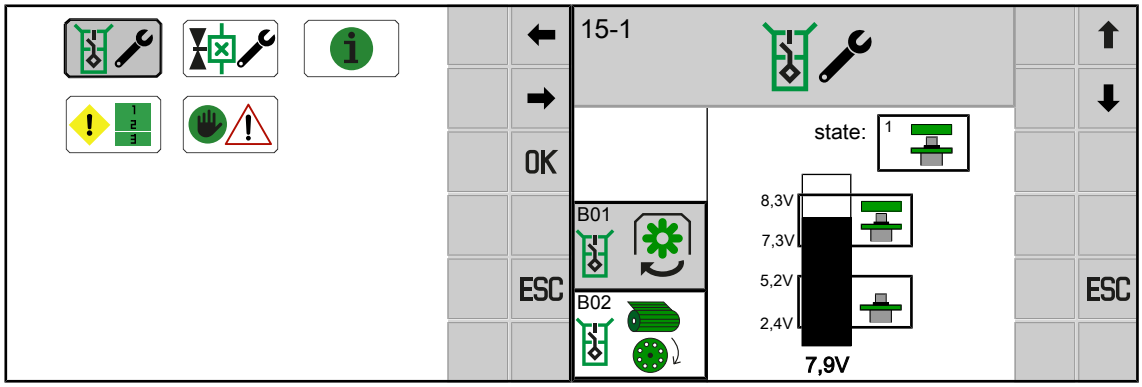

EQG003-030

✓ Menu 15 "Instellingen" is opgevraagd, *zie Pagina 189*.

▶ Om het menu te openen, indrukken.

➡ Het display geeft het menu aan.

Volgende toetsen kunnen in het menu beschikbaar zijn:

Symbool	Aanduiding
⬆	De vorige sensor selecteren
⬇	De volgende sensor selecteren
ESC	Menu verlaten

Instelwaarde voor inductieve naderingsschakelaar (NAMUR):

In het bovenste deel van de balkindicatie wordt de minimale en maximale instelwaarde bij contact (metaal voor de sensor) weergegeven. De actuele instelwaarde (werkelijke waarde) wordt onder de balkindicatie weergegeven.

De afstand van de sensor tot het metaal moet zo worden ingesteld dat in de contacttoestand de balk in de bovenste markering ligt. Controleer aansluitend of de balk zich in de contacttoestand in het onderste gemarkeerde bereik bevindt.

Mogelijke sensoren (afhankelijk van uitrusting van machine)

Een overzicht van de sensoren, actoren en besturingsapparaten bevindt zich in het stroomschema in de bijlage.

Nr.	Sensor	Aanduiding
B01		Toerental perskamer
B02	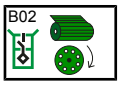	Bindproces actief
B05	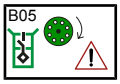	Slip rolbodem
B08		Messencassette boven
B09		Vulindicatie links
B10		Vulindicatie rechts
B11		Sluithaak achterklep links
B12	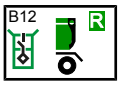	Sluithaak achterklep rechts
B14		Achterklep geopend
B15		Baaluitworp
B20		Nul stellen wikkelarm
B21		Positie wikkelarm
B22		Bevestigingsarm links geopend
B23		Bevestigingsarm rechts geopend

Nr.	Sensor	Aanduiding
B24		Detectie foliescheur
B26		Baalhevel onder
B27		Positie wikkeltafel
B40	B OFF	Messengroep B naar buiten gezwenkt (bij uitvoering "Hydraulische messengroepschakeling")
B41	B ON	Messengroep B naar binnen gezwenkt (bij uitvoering "Hydraulische messengroepschakeling")
B42	A OFF	Messengroep A naar buiten gezwenkt (bij uitvoering "Hydraulische messengroepschakeling")
B43	A ON	Messengroep A naar binnen gezwenkt (bij uitvoering "Hydraulische messengroepschakeling")
B50		Baalherkenning wikkeltafel
B61		Binding 1 (passief)

Mogelijke statusindicaties van sensoren

Symbool	Aanduiding
0 OK	Sensor bedrijfsklaar
1	Sensor heeft contact (metaal voor de sensor)
2	Sensor contactloos (geen metaal voor de sensor)
7	Kabelbreuk of kortsluiting
8 Error	Defect aan sensor of boordcomputer
20	Kabelbreuk
21	Kortsluiting

13.14.1.1 Sensor B08 "Messencassette boven" instellen

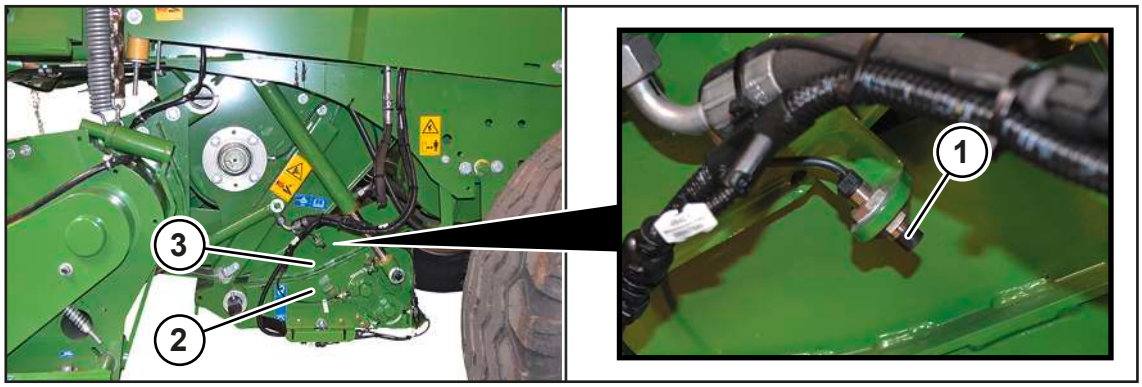

RPG001-241

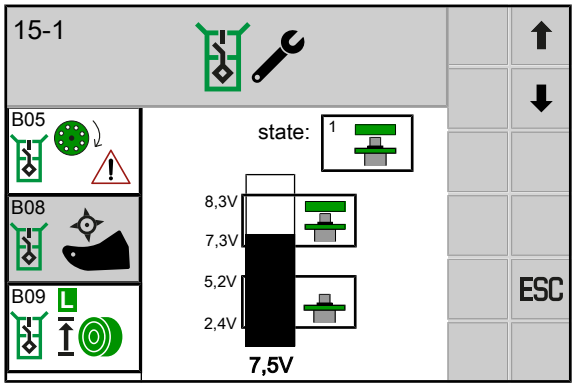

EQG003-145

De sensor B08 "Messencassette boven"(1) bevindt zich aan de linkerkant van de machine in het onderste gedeelte.

✓ De messencassette (2) ligt vlak afsluitend tegen de behuizing van de snijinrichting (1) aan.

▶ Vervuiling in het bereik van de messencassette (2) en van de behuizing van de snijinrichting (3) verwijderen.

▶ De afstand van de sensor (1) tot het metaal zodanig instellen dat in contacttoestand de zwarte balk in het menu 15-1 "Sensortest" in de bovenste markering ligt.

▶ Controleer of de zwarte balk zich in contactloze toestand in de onderste markering bevindt.

13.14.1.2 Sensor B09/B10 "Vulindicatie links/rechts" instellen

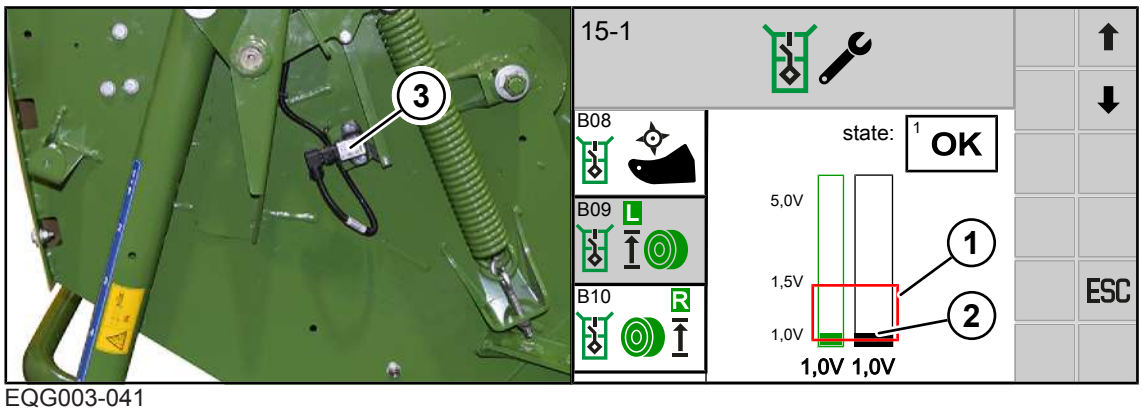

EQG003-041

De sensor (3) bevindt zich achter de achterste zijbescherming:

- B09 aan de linker machinezijde
- B10 aan de rechter machinezijde.

De groene balk in het menu 15-1 "Sensortest" geeft de opgeslagen waarde aan. De zwarte balk toont de actuele waarde van de sensor. Zodra er een nieuwe waarde wordt opgeslagen, wordt de groene balk aan de zwarte balk aangepast.

✓ De perskamer is gesloten en leeg.
✓ Het menu 15-1 "Sensortest is opgeroepen.
✓ De sensor B09 of B10 is geselecteerd.

Als bij gesloten en lege perskamer de balk (2) niet in de rechthoek (1) is, de sensor B09 of B10 mechanisch instellen:

▶ De schroefverbindingen van de sensor losmaken en zo ver in het langgat verschuiven tot in het display de balk (2) zich in de rechthoek (1) van de balkindicatie bevindt.

⇨ Er klinkt een akoestisch signaal als de balk (2) zich in de rechthoek (1) bevindt.

▶ De schroefverbindingen van de sensor vastdraaien.

▶ OK indrukken.

➡ De ingestelde positie is opgeslagen.

> ***INFO***
>
> Er kan alleen worden opgeslagen als de balk (2) zich in de rechthoek (1) van de balkindicatie bevindt.

13.14.1.3 Sensor B27 "positie wikkeltafel" instellen

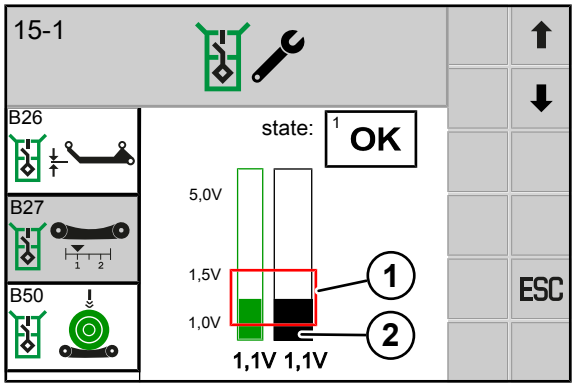

EQG003-144

De groene balk in het menu 15-1 "Sensortest" geeft de opgeslagen waarde aan. De zwarte balk toont de actuele waarde van de sensor. Zodra er een nieuwe waarde wordt opgeslagen, wordt de groene balk aan de zwarte balk aangepast.

✓ Het menu 15-1 "Sensortest is opgeroepen.
✓ De sensor B27 is geselecteerd.

> ***INFO***
>
> Er kan alleen worden opgeslagen als de balk (2) zich in de rechthoek (1) van de balkindicatie bevindt.

▶ Om de sensor B27 te kunnen instellen, het menu 10 "Handmatige bediening" oproepen, *zie Pagina 173*.

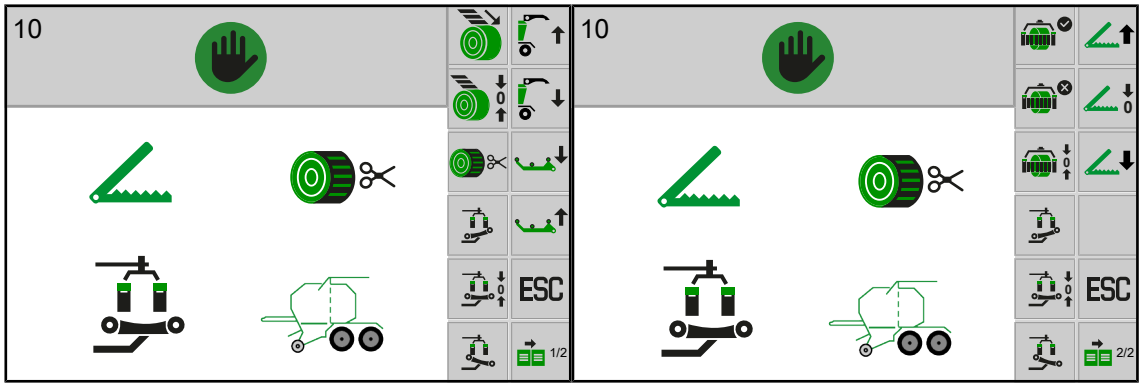

EQG003-044

- Om de wikkeltafel in de overdrachtpositie te bewegen, of indrukken.
- Het menu 15-1 "Sensortest" opnieuw oproepen.
- De instelling opslaan.

Sensor B27 "positie wikkeltafel" mechanisch instellen

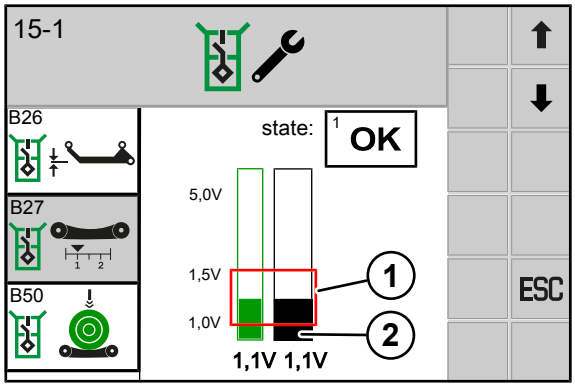

EQ003-112

Wanneer op het display de zwarte balk (2) niet in de rechthoek (1) zit, nadat de wikkeltafel in de overdrachtpositie werd bewogen, moet de sensor mechanisch worden ingesteld.

RPG000-125

- De sensor (3) zo ver in het langgat verschuiven tot de zwarte balk (2) zich in de rechthoek (1) heeft verschoven.

13.14.1.4 Sensor B50 "Baaldetectie wikkeltafel" instellen

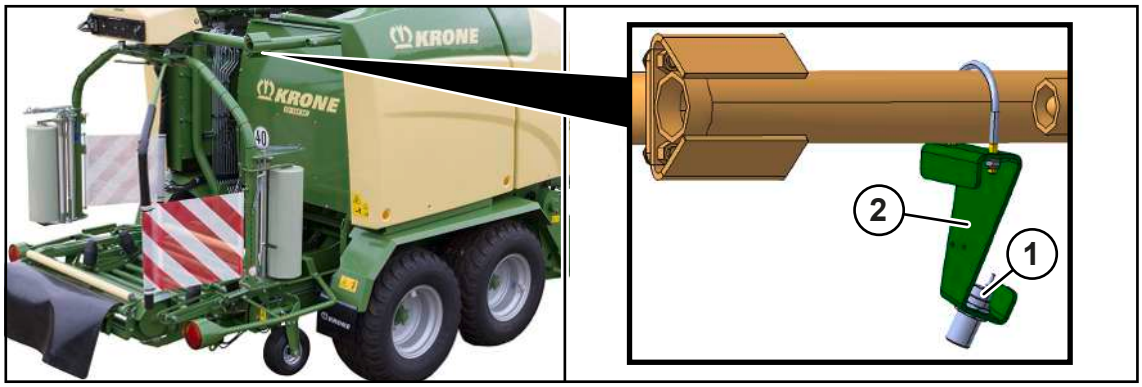

RPG000-182

Wanneer de ronde baal op de wikkeltafel niet meer wordt herkend, moet de sensor (1) B50 "Baalherkenning wikkeltafel" worden ingesteld.

Daarvoor moet de sensorhouder (2) losgemaakt en overeenkomstig worden ingesteld. Met een hulpmiddel zoals bijvoorbeeld een metalen rail met een lengte van 2,30 m, wordt de herkenningsweg van de sensor (1) van de sensorhouder (2) tot de wikkeltafel ingeleefd.

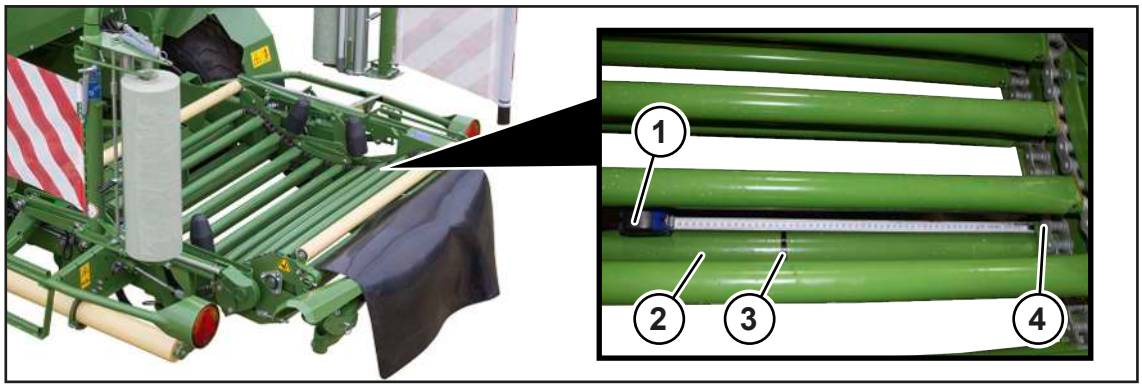

RPG000-190

- Van het lagerblok (4) op de wikkeltafel rechts naar binnen **420 mm** met een maatband (1) meten. Op deze plek een markering (3) op de vaststaande buis (2) tekenen.

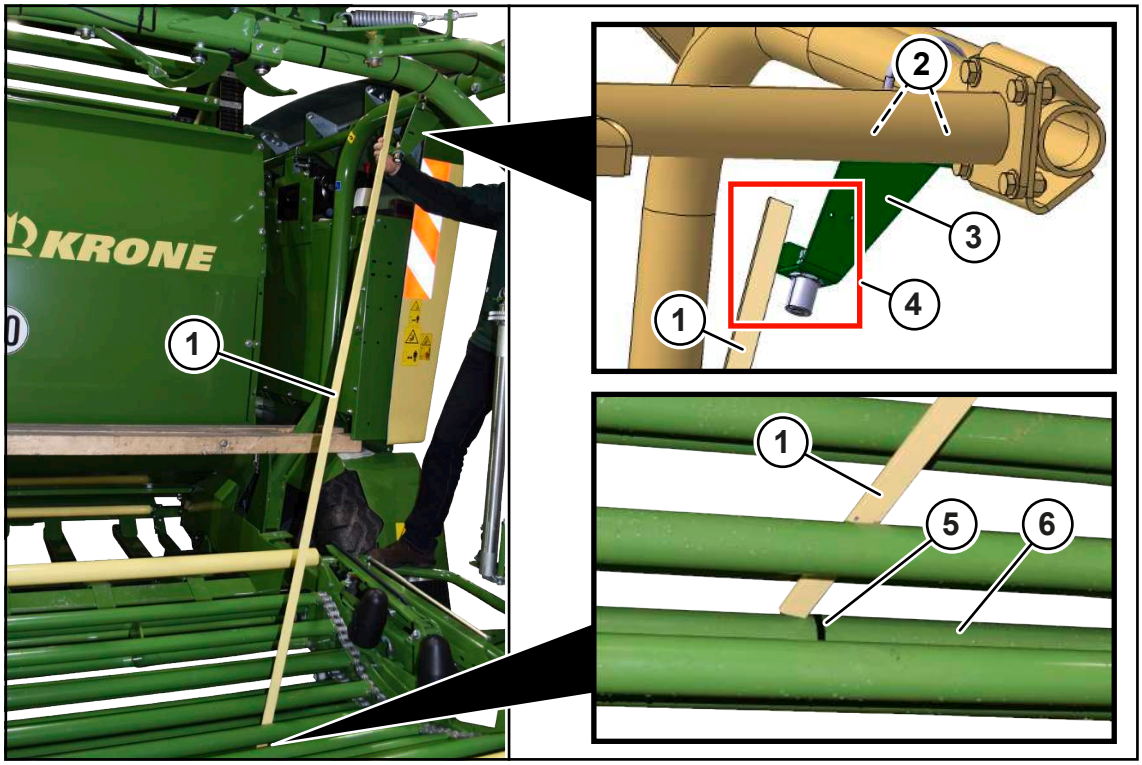

RPG000-218

- De sensorhouder (3) aan de 2 schroefverbindingen (2) losdraaien.
- De metalen rail (1) boven parallel tot de sensorhouder (3) houden zoals in de afbeelding van bereik (4) getoond.
- De metalen rail (1) onder op de getekende markering (5) op de vaststaande buis (6) laten wijzen.
- In deze stand de schroefverbindingen (2) van de sensorhouder (3) vastschroeven.

13.14.1.5 Sensor B61 "Binding 1 (passief)" instellen

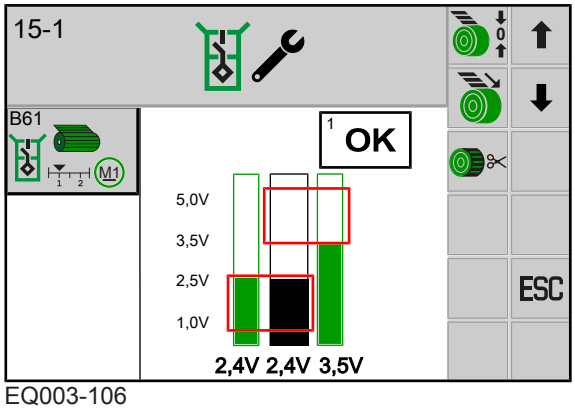

EQ003-106

✓ Het menu 15-1 "Sensortest is opgeroepen.
✓ De sensor B61 "binding 1 (passief)" is geselecteerd.

Er kan alleen worden opgeslagen als de balk zich in de onderste of bovenste rode rechthoek van de balkindicatie bevindt.

Over de instelling van de toevoer- en eindpositie, *zie Pagina 214*.

13.14.2 Menu 15-2 "Actortest"

⚠ WAARSCHUWING

Gevaar voor letsel door niet-inachtneming van de veiligheidsroutines

Wanneer de veiligheidsroutine niet in acht wordt genomen, kunnen personen ernstig letsel oplopen of worden gedood.

- Om ongevallen te voorkomen, moeten de principiële veiligheidsroutines worden gelezen en opgevolgd, *zie Pagina 28*.

De actortest dient voor het testen van de in de machine ingebouwde actoren. Een actor kan alleen worden getest als deze van stroom is voorzien. In het menu "Actortest" moet de actor daarom kort handmatig worden aangestuurd om zo eventuele fouten in de actoren te kunnen vaststellen.

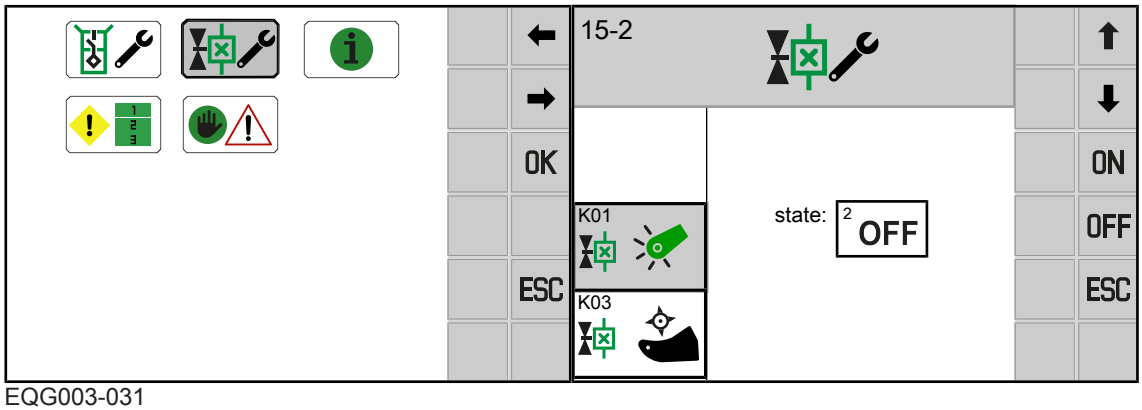

EQG003-031

✓ Menu 15 "Instellingen" is opgevraagd, *zie Pagina 189*.

- Om het menu te openen, indrukken.
  - ⇨ Er gaat een waarschuwingsaanwijzing open die verwijst naar de handleiding.
- De veiligheidsroutine "Actortest uitvoeren" in acht nemen, *zie Pagina 30*.
- Met OK bevestigen.

➡ Het display geeft menu "Actortest" aan.

Volgende toetsen kunnen in het menu beschikbaar zijn:

Symbool	Aanduiding
⬆	De vorige sensor selecteren
⬇	De volgende sensor selecteren
ON	Actor inschakelen
OFF	Actor uitschakelen
ESC	Menu verlaten

Mogelijke actoren (afhankelijk van uitvoering van machine)

Een overzicht van de sensoren, actoren en besturingsapparaten bevindt zich in het stroomschema in de bijlage.

Nr.	Actor	Aanduiding
K01	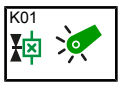	Pick-up
K03		Messencassette heffen/neerlaten
K05		Blok omloopventiel
K07		Achterklep sluiten
K08		Achterklep openen
K10	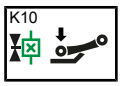	Balenoverdracht wikkeltafel
K11	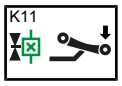	Baalafleg wikkeltafel
K12	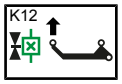	Balenoverdracht heffen
K13	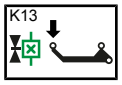	Balenoverdracht neerlaten
K14		Snelheid wikkeltafel foliescheur
K16		Bevestigingsarmen openen
K17		Bevestigingsarmen losmaken/sluiten
K19	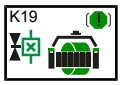	Rem wikkelarm
K20		Messengroep B (bij uitvoering "Hydraulische messengroep-schakeling")
K21		Messengroep A (bij uitvoering "Hydraulische messengroep-schakeling")
K38	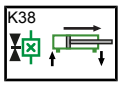	Voorstuurventiel 1
K39	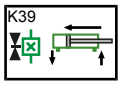	Voorstuurventiel 2

Nr.	Actor	Aanduiding
E10	E10	Zwaailicht (voor bepaalde landen)
E20	E20	Werkverlichting netrol (bij uitvoering "Werkverlichting")
E20/ E21	E20/E21	Werkverlichting netrol (bij uitvoering "Net- en foliebinding" en "Werkverlichting")
E21	E21	Werkverlichting foliebinding (bij uitvoering "Net- en foliebin-ding")
E22/ E23	E22/E23	Onderhoudsverlichting zijkap links/rechts
E31/ E32	E31/E32	Werkverlichting wikkeltafel links/rechts
E33	E33	Werkverlichting achterzijde links
E34	E34	Werkverlichting achterzijde rechts
M01	M01	Motor binding 1 (passief)
Q06	Q06	Snelheid wikkelarm

Mogelijke statusindicaties van de actoren

Symbool	Aanduiding
1 ON	Actor aan
2 OFF	Actor uit
3	Algemene actorfout
4 FUSE	Geen voedingsspanning Mogelijke oorzaak zekering defect.

Diagnose digitale actoren

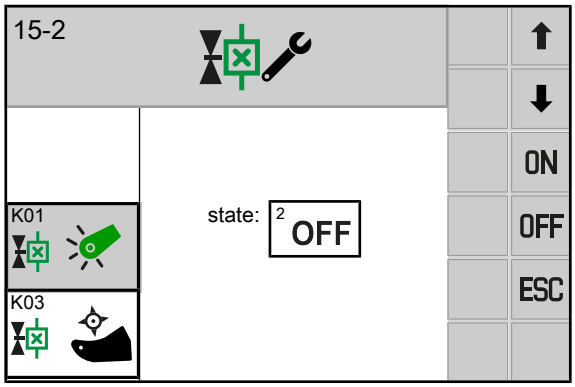

EQG000-019

Fouten worden alleen weergegeven als de actor ingeschakeld is en voor de actor een test mogelijk is. Er kan ook rechtstreeks op de actor de LED aan de stekker worden gecontroleerd.

- Om de actor in te schakelen, ON indrukken.
- Om de actor uit te schakelen, OFF indrukken.

Diagnose netmotor

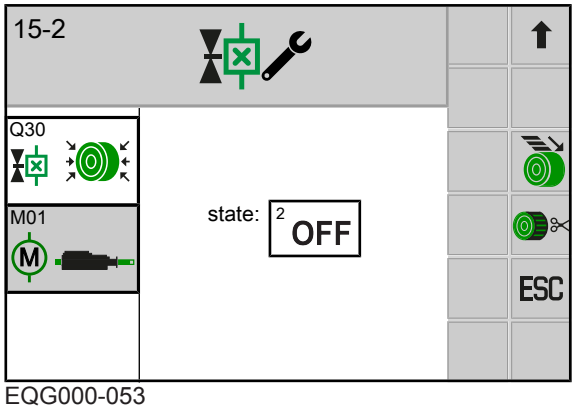

EQG000-053

De bindingsactor M01 kan worden getest door deze in de toevoer- of afsnijpositie te bewegen.

- Om de netmotor in de toevoerpositie te bewegen, indrukken.
- Om de netmotor in de afsnijpositie te bewegen, indrukken.

13.14.3 Menu 15-3 "Software-info"

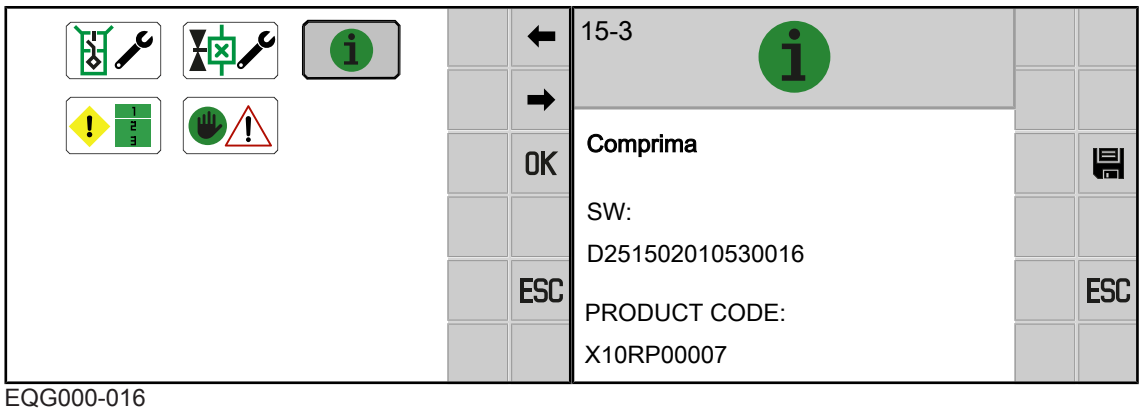

EQG000-016

✓ Menu 15 "Instellingen" is opgevraagd, *zie Pagina 189*.

▶ Om het menu te openen, indrukken.

➡ Het display geeft het menu "Software-info" weer.

Weergavebereik

Symbool	Aanduiding
SW	Versie van de totale software van de machine

13.14.4 Menu 15-4 "Foutenlijst"

In dit menu worden alle actieve en niet actieve storingen weergegeven. De storingen worden met een storingsnummer, hoe vaak de storing is opgetreden en de tijd van de bedrijfsurenteller toen de storing voor het eerst optrad, weergegeven.

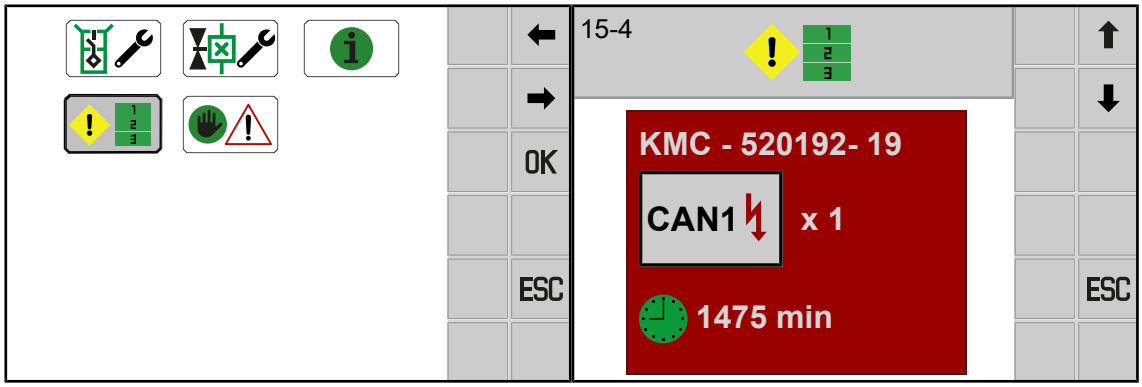

EQG000-060

✓ Menu 15 "Instellingen" is opgevraagd, *zie Pagina 189*.

▶ Om het menu te openen, indrukken.

➡ Het display geeft het menu "Foutenlijst" aan.

Weergavebereik

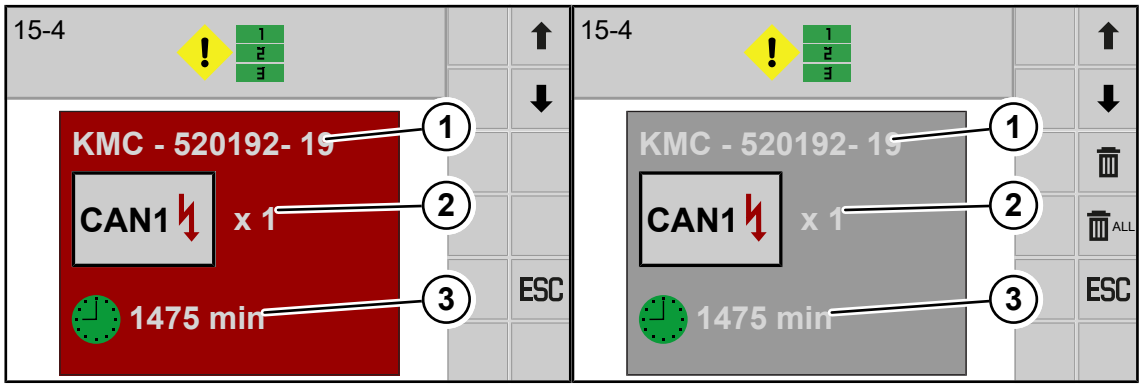

EQ001-085 / EQ001-209

Symbool	Aanduiding	Toelichting
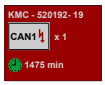	Actieve storing	• Niet wisbaar
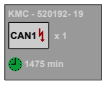	Niet actieve storing	• Wisbaar
(1)	Storingsnummer	• Betekenis, oorzaak en verhelpen van de foutmelding *zie Pagina 281*.
(2)	Aantal	• Hoe vaak de storing is opgetreden.
(3)	Tijd van de bedrijfsurentel-ler	• De tijd van de bedrijfsurenteller toen de storing voor het eerst optrad.
	Afzonderlijke storingen wissen	• De geselecteerde storing wordt gewist. • Alleen niet actieve storingen kunnen worden gewist.
	Alle storingen wissen	• Alle niet actieve storingen worden gewist.

Terugkerende symbolen *zie Pagina 157*.

Afzonderlijke storingen wissen

Alleen niet actieve storingen (grijze achtergrond) kunnen worden gewist.

▶ Om de te wissen storing te selecteren, ⬇ resp. ⬆ indrukken.

▶ Om de storing te wissen, 🗑 indrukken.

Alle storingen wissen

Alleen niet actieve storingen (grijze achtergrond) kunnen worden gewist.

▶ Om alle storingen te wissen, 🗑 ALL indrukken.

13.14.5 Menu 15-9 "Handmatige bediening zonder veiligheidsopvraag"

⚠ *WAARSCHUWING*

Gevaar voor letsel door onverwachte bewegingen van de machine

Zonder programmagestuurde veiligheidsvraag zijn de veiligheidsfuncties van de machine buiten werking gesteld en de handmatig bediende machinefuncties worden onmiddellijk uitgevoerd. Daardoor kunnen personen ernstig gewond raken of gedood worden.

- ▶ Controleren of zich geen personen in de gevarenzone van de machine bevinden.
- ▶ Als personen de veiligheidsafstand onderschrijden, de machine stilleggen en borgen, *zie Pagina 28*.

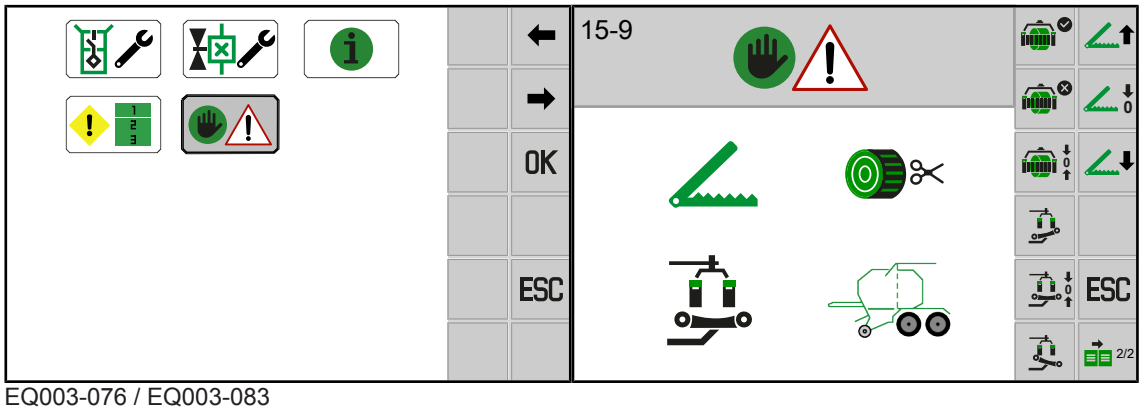

EQ003-076 / EQ003-083

✓ Menu 15 "Instellingen" is opgevraagd, *zie Pagina 189*.

▶ Om het menu te openen, indrukken.

➡ Het display geeft het menu "Handmatige bediening zonder veiligheidsvraag" weer.

Dezelfde functies als in menu 10 "Handmatige bediening" kunnen worden uitgevoerd, *zie Pagina 173*.

Wanneer er functies worden bediend, worden deze zonder programmagestuurde veiligheidsvraag meteen uitgevoerd.

14 Rijden en transport

⚠ WAARSCHUWING

Gevaar voor letsel door niet-inachtneming van de principiële veiligheidsinstructies

Wanneer de principiële veiligheidsinstructies niet in acht worden genomen, kunnen personen ernstig letsel oplopen of worden gedood.

- Om ongevallen te voorkomen, moeten de principiële veiligheidsinstructies in de handleiding worden gelezen en opgevolgd, *zie Pagina 15*.

⚠ WAARSCHUWING

Gevaar voor letsel door niet-inachtneming van de veiligheidsroutines

Wanneer de veiligheidsroutine niet in acht wordt genomen, kunnen personen ernstig letsel oplopen of worden gedood.

- Om ongevallen te voorkomen, moeten de principiële veiligheidsroutines worden gelezen en opgevolgd, *zie Pagina 28*.

⚠ WAARSCHUWING

Gevaar voor ongevallen door geopende afsluitkranen

Door geopende afsluitkranen kunnen machinecomponenten onopzettelijk in beweging worden gezet. Daardoor kunnen er ernstige ongelukken ontstaan.

- Om te voorkomen dat er functies bij vergissing worden gestart, moeten de afsluitkraan/moeten de afsluitkranen bij transportritten/rijden op de openbare weg gesloten zijn.

⚠ WAARSCHUWING

Gevaar voor ongevallen bij het rijden door bochten met aangehangen machine

In bochten zwenkt de aangehangen machine sterker uit dan de trekker. Daardoor kunnen er ongevallen ontstaan.

- Rekening houden met het grotere zwenkbereik.
- Bij het afbuigen bedacht zijn op personen, tegenliggend verkeer en hindernissen.

⚠ WAARSCHUWING

Gevaar voor ongevallen door niet vergrendelde stuurventielen van de trekker

Door niet vergrendelde stuurventielen kunnen machinecomponenten onbedoeld worden geactiveerd. Daardoor kunnen er ernstige ongelukken ontstaan

- Om te voorkomen dat er functies bij vergissing worden gestart, moeten de stuurventielen van de trekker bij transportritten over de weg in de neutrale stand staan en vergrendeld zijn.

⚠ WAARSCHUWING

Gevaar voor ongevallen door onvoldoende remkracht

Wanneer de remkrachtregelaar verkeerd is ingesteld. bestaat gevaar voor ongevallen.

- ▶ Bij rijden op de weg ervoor zorgen dat "Vollast" (1/1) op de remkrachtregelaar is ingesteld, *zie Pagina 99*.
- ▶ Tijdens het werken op bijvoorbeeld vochtige velden kan de remkracht worden gereduceerd.

14.1 De machine voorbereiden voor het rijden op de weg

- ✓ Aan alle in het hoofdstuk "Inbedrijfstelling" vermelde punten is voldaan, *zie Pagina 67*.
- ✓ De besturingsapparaten op de trekker bevinden zich in de neutrale stand en zijn vergrendeld.
- ✓ De machine is stopgezet en beveiligd, *zie Pagina 28*.
- ✓ Alle beschermingen zijn correct gesloten en vergrendeld.
- ✓ De wielwiggen zijn in de houders op de machine beveiligd, *zie Pagina 98*.
- ✓ De steunvoet bevindt zich in de transportstand, *zie Pagina 94*.
- ✓ De verlichting voor het rijden op de weg is gecontroleerd en functioneert correct, *zie Pagina 72*.
- ✓ De pick-up is in de transportstand omhoog bewogen, *zie Pagina 100*.
- ✓ De perskamer is leeg en de achterklep is gesloten.
- ✓ Er bevindt zich geen ronde baal op de wikkeltafel.
- ✓ De machine is ontdaan van verontreinigingen en oogstresten, met name de verlichtings- en markeringsinrichtingen.
- ✓ De banden hebben geen beschadigingen, sneden en breuken.
- ✓ **Bij uitvoering "Balenkeerder":** De balenkeerder is ingeklapt, *zie Pagina 208*.
- ✓ **Bij uitvoering zonder "Balenkeerder":** De baalplaatsing is ingehaakt, *zie Pagina 123*.
- ✓ De banden hebben de correcte bandenspanning, *zie Pagina 56*.
- ✓ De rem functioneert correct.
- ✓ **Bij uitvoering "Enkele as met persluchtrem" of tandemas met persluchtrem“**: De remkrachtregelaar is op volle belasting (1/1) ingesteld, *zie Pagina 99*.
- ✓ **Bij uitvoering "parkeerrem":** de parkeerrem is los, *zie Pagina 97*.
- ✓ De bevestigingsstang in de voorraadkast is gemonteerd en beveiligt opgeborgen net- of folierollen.
- ✓ De toegestane maximumsnelheid van de machine is bekend en wordt aangehouden.
- ✓ Het scherm rijden op de weg is opgeroepen, *zie Pagina 146*.

14.2 Machine parkeren

⚠ WAARSCHUWING

Gevaar voor letsel door wegrollen van de onbeveiligde machine

Wanneer de machine na het parkeren niet tegen wegrollen is beveiligd, bestaat het gevaar dat personen door de ongecontroleerd rollende machine gewond raken.

- ▶ De machine met wielwiggen beveiligen tegen wegrollen.

- ▶ Voor het loskoppelen van de machine van de trekker de achterklep volledig sluiten.
- ▶ De machine stoppen en beveiligen, *zie Pagina 28*.
- ▶ De steunvoet in de steunstand brengen, *zie Pagina 94*.

- Aan trekkerzijde de bevestigingsketting van de tussenas losmaken, de tussenas afkoppelen, bij onderophanging op de tussenashouder neerleggen of bij bovenophanging in de tussenasketting inhaken.
- De aanhangerinrichting volgens de handleiding van de trekkerfabrikant losmaken.
- Bij gebruik van een veiligheidsketting om getrokken apparaten extra te beveiligen: de veiligheidsketting verwijderen.
- De stekker voor de verlichting voor het rijden op de weg eruit trekken, *zie Pagina 72*.
- De voedingskabel voor de terminal lostrekken.
- De hydraulische slangen loskoppelen en in de houder van de machine ophangen.
- De trekker voorzichtig wegrijden.
- De beveiliging tegen onbevoegd gebruik monteren en de sleutel veilig bewaren, *zie Pagina 98*.

14.3 Tussenas borgen

Wanner de tussenas niet aan de trekker is gekoppeld, moet deze met de tussenashouderketting of met de tussenashouder aan de dissel geborgd worden.

Bij ophanging boven van de dissel

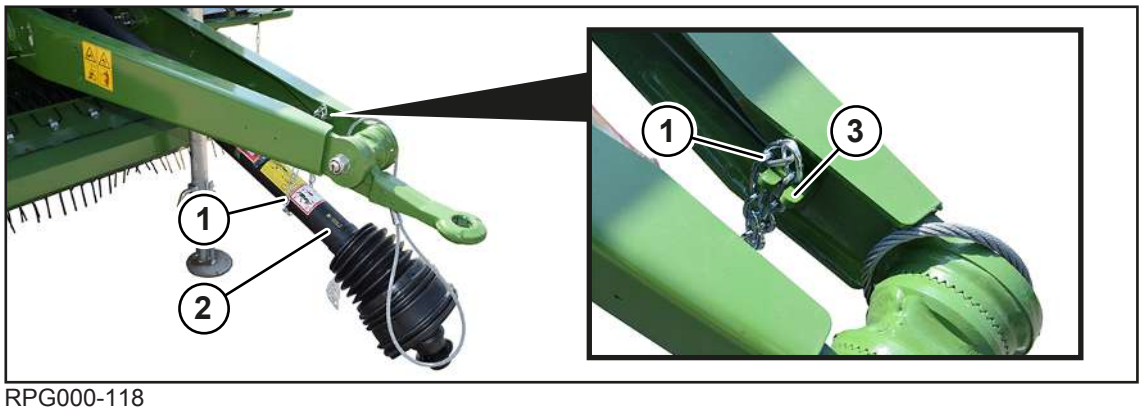

RPG000-118

- De tussenas (2) in de tussenasketting (1) leggen.
- De tussenasketting (1) in de houder (3) ophangen.

Bij ophanging onder van de dissel

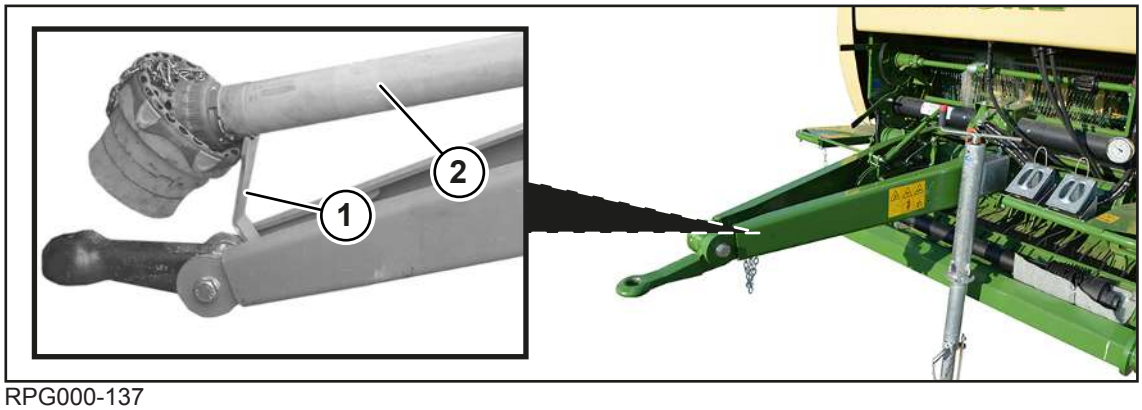

RPG000-137

- De tussenashouder (1) uitklappen en de tussenas (2) op de tussenashouder (1) leggen.

14.4 Balenkeerder voor het rijden op de weg inklappen

⚠ WAARSCHUWING

gevaar voor ongevallen bij niet ingeklapte en beveiligde balenuitwerper

Wanneer de balenuitwerper tijdens het rijden op de weg of een transportrit niet ingeklapt en beveiligd is, kunnen personen letsel oplopen of kan de machine worden beschadigd.

- De balenkeerder voor ieder rijden op de weg of transportrit inklappen.
- Let erop of de schoor (2) in de transportstand in positie (II) is en met bout en klapstekker (1) geborgd is.

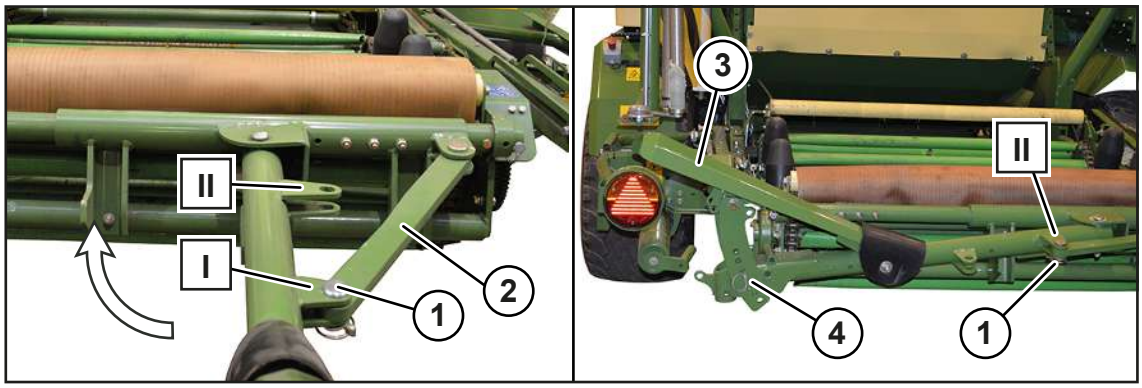

RP000-246

- De bout (1) van de schoor (2) op de positie (I) demonteren.
- De balenkeerder inklappen en de schoor (2) met de bout (1) op de positie (II) monteren en met de klapstekker borgen.

WAARSCHUWING! Gevaar voor ongevallen door niet zichtbaar linker achterlicht! Om het linker achterlicht niet te bedekken, de stootplaat van de balenkeerder omhoog zetten.

- De bout (4) monteren, de stootplaat (3) omhoog zetten en in de onderste boring met de bout (4) en de klapstekker vastzetten.
- De baalplaatsing op de ingeklapte balenkeerder leggen.

14.5 Verlichting voor rijden op de weg controleren

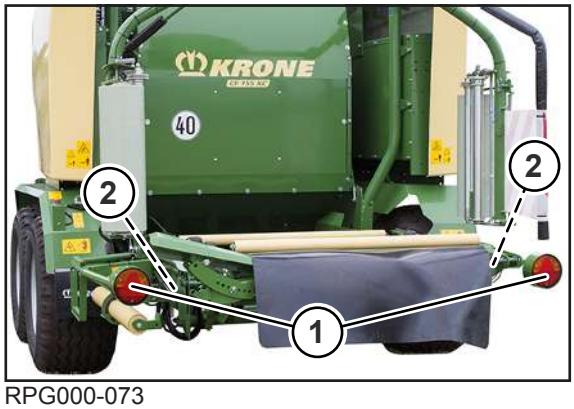

RPG000-073

- De verlichting voor het rijden op de weg op de voertuigelektronica aansluiten, *zie Pagina 72*.
- De achterlichten (1) op functie controleren.
- De achterlichten (1) en de reflectoren aan de zijkant (2) schoonmaken.

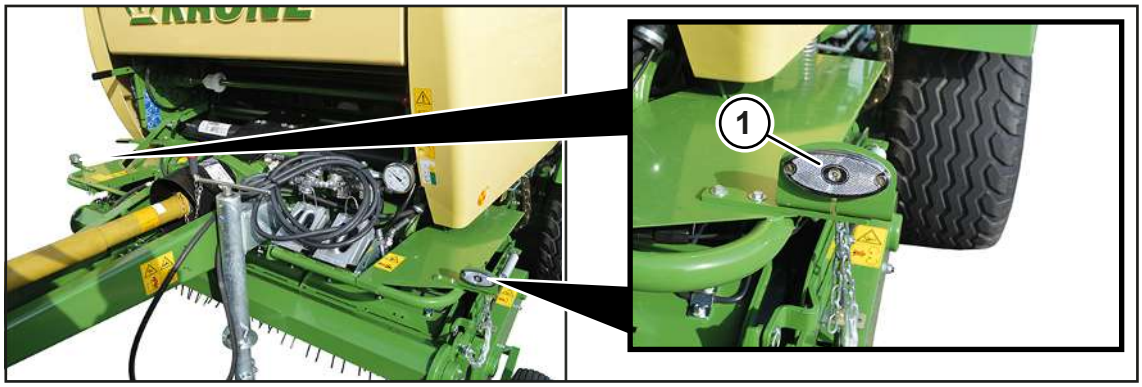

RPG000-074

- De 2 reflectoren inclusief de verlichting aan de voorzijde (1) aan de linker en rechter machinezijde schoonmaken.

14.6 De machine voorbereiden voor het transport

⚠ *WAARSCHUWING*

Gevaar voor ongevallen door onbeveiligde machinedelen

Wanneer de machine voor het transport op een vrachtwagen of trein niet correct wordt beveiligd, kunnen componenten door de werking van de rijwind ongewenst losraken. Daardoor kunnen er ernstige ongelukken of materiaalschade ontstaan.

- Onderstaande maatregelen voor de borging van bewegende machinedelen uitvoeren.

14.6.1 Zijkappen borgen

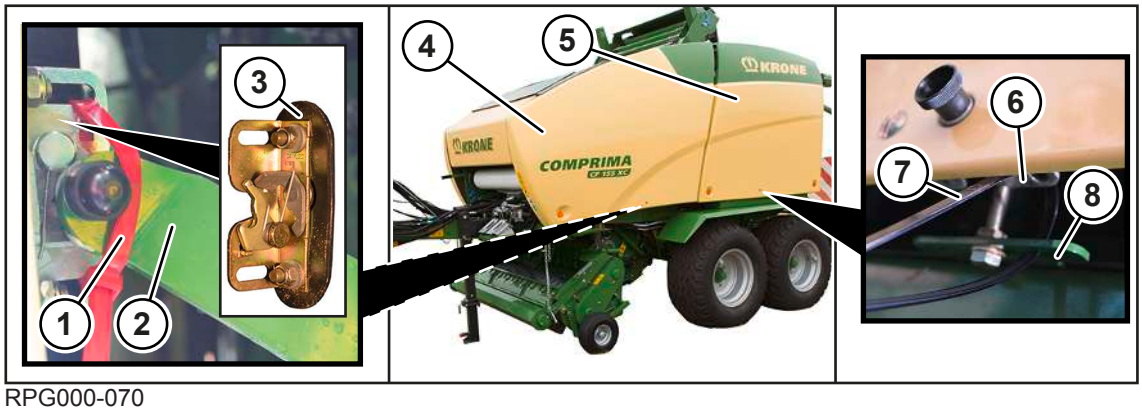

RPG000-070

Aan de rechter en linker machinezijde de volgende instelling uitvoeren:

Voorste zijkap (4)

- De zijkap (4) openen.
- Een kabelbinder (1) door de openingen van de klepsluitingen (3) aanbrengen.
- De zijkap (4) voorzichtig sluiten.
- De kabelbinder (1) om de sluitinghouder (2) aanbrengen en vasttrekken.

Achterste zijkap (5)

- De zijkap (5) een spleet openen.
- Een kabelbinder (7) om het langgat (8) en om de sluiting (6) leggen.
- De zijkap (5) voorzichtig sluiten.
- De kabelbinder (7) vasttrekken.

14.6.2 Voorraadkastklep borgen

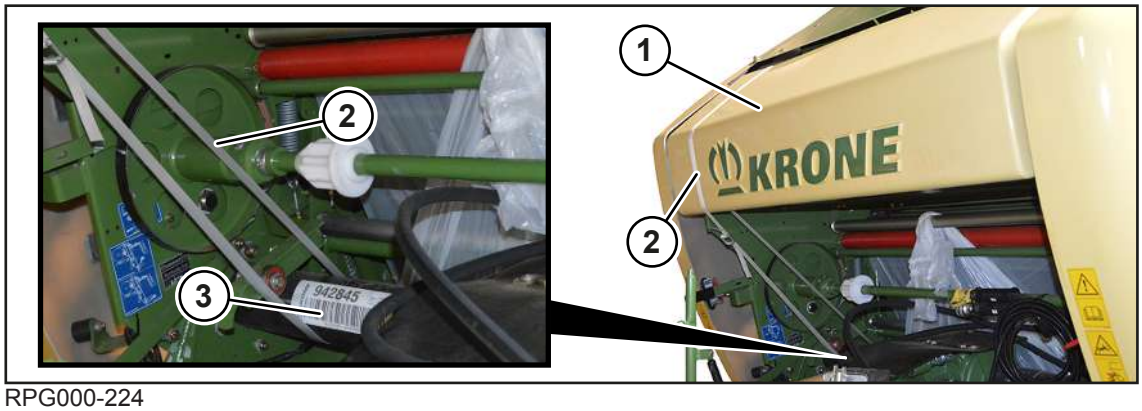

RPG000-224

- Om de voorraadkastklep (1) te borgen, een gordel (2) om de voorraadkastklep (1) en de beschermbuis (3) leggen en vastdraaien.

14.6.3 Spanvoorziening monteren

Om de hoogte van de machine voor het transport te verkleinen, kan een spanvoorziening aan de spanarmen van de machine worden gemonteerd.

Na eenmalig gebruik van de spanvoorziening moet deze volgens de voorschriften worden verwijderd. Hergebruik is niet toegestaan.

KRONE speciaal gereedschap (1)	Bestelnummer
Spanvoorziening rolbodem	20 460 089*

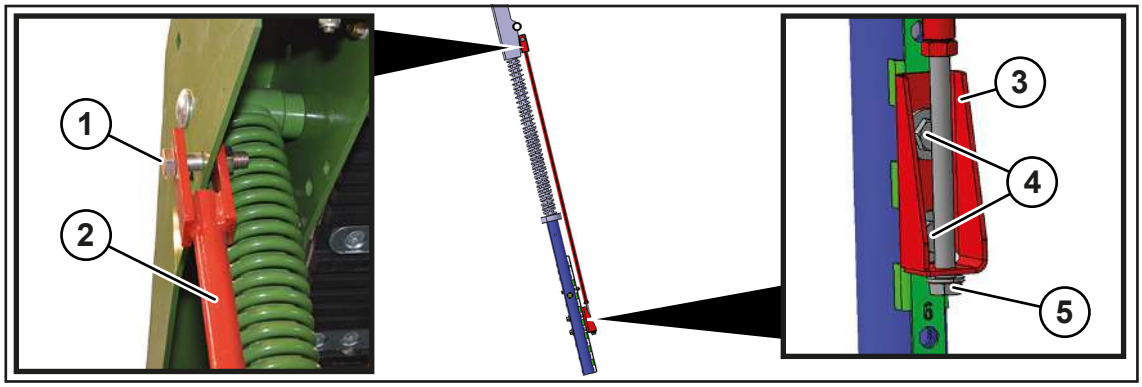

RPG000-072

Voorbeeldafbeelding

De volgende instellingen aan de rechter en linker machinezijde uitvoeren:

- De verbindingspijp (2) met de schroefverbinding (1) monteren.
- De steunplaat (3) met de schroefverbinding (4) monteren.
- De schroef (5) gelijkmatig aan beide zijden van de machine vastdraaien tot de spanarmen gespannen zijn.

14.6.4 Machine optillen

⚠ WAARSCHUWING

Gevaar voor letsel door omhoog bewogen machine

Er bestaat gevaar voor personen door vallen van de machine of ongecontroleerd zwenkende delen. Deze handelingen mogen alleen door gekwalificeerd vakpersoneel worden uitgevoerd.

- Alleen goedgekeurd hefgereedschap en aanslagmiddelen met voldoende draagvermogen gebruiken. Voor de gewichten, *zie Pagina 55*.
- De gegevens van de geplande aanslagpunten in acht nemen.
- Let erop dat de aanslagmiddelen veilig vastzitten.
- Nooit onder de omhoog gebrachte machine gaan staan.
- Machine veilig ondersteunen wanneer onder de machine moet worden gewerkt, *zie Pagina 29*.

De machine is uitgerust met 3 aanslagpunten.

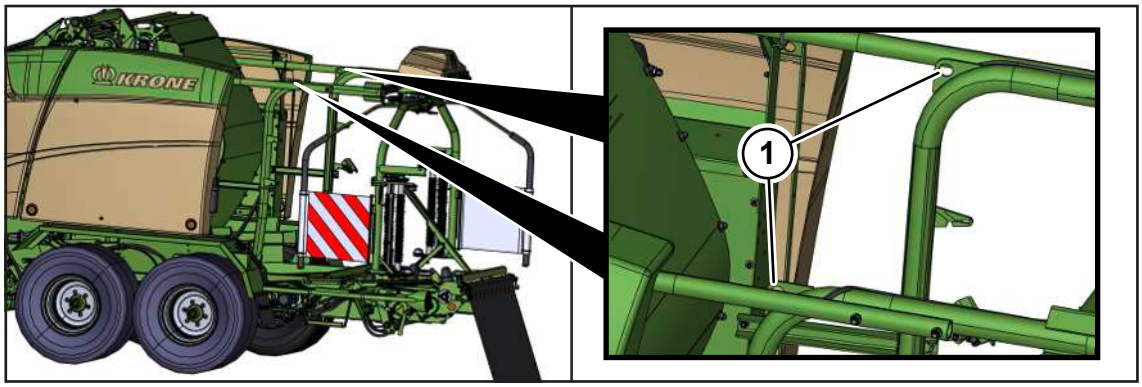

RPG000-228

2 aanslagpunten (1) bevinden zich aan het frame van de wikkelinrichting.

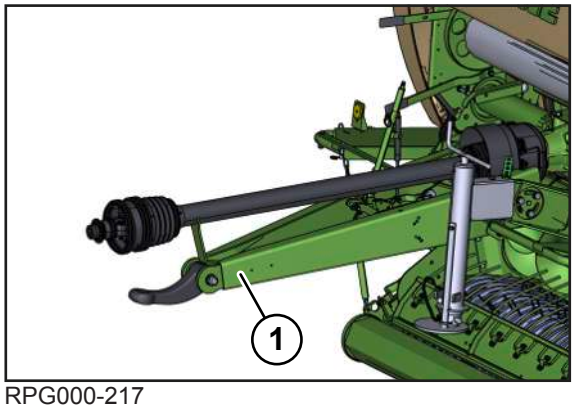

RPG000-217

1 aanslagpunt bevindt zich in het voorste gedeelte van de dissel (1).

Voor het heffen van de machine moet hefgereedschap worden gebruikt dat een minimum draagvermogen heeft afhankelijk van het toegestane totaal gewicht van de machine, zie typeplaatje op de machine, *zie Pagina 50*.

✓ De machine is stopgezet en beveiligd, *zie Pagina 28*.

- De achterklep sluiten.
- De pick-up in de transportstand heffen, *zie Pagina 100*.
- Controleren of alle veiligheidsinrichtingen vergrendeld zijn.
- Ervoor zorgen dat de tussenas, de hydraulische leidingen en kabels gezekerd zijn.

- De kettingen van het hefgereedschap aan de aanslagpunten van de machine aanbrengen.
- Controleren of haken van kettingen correct aan de aanslagpunten zijn aangebracht.
- De kettingen spannen, zodat de steunvoet wordt ontlast.
- De steunvoet in transportstand brengen, *zie Pagina 94*.

14.6.5 Machine vastsjorren

⚠ *WAARSCHUWING*

Levensgevaar door ongecontroleerde beweging van de machine

Wanneer de machine voor het transport met een transportmiddel niet correct wordt vastgesjord, kan de machine ongecontroleerd gaan bewegen en daardoor personen in gevaar brengen.

- De machine voorafgaand aan een transport correct en met geschikte sjormiddelen vastzetten aan de daarvoor bedoelde sjorpunten.

De sjorpunten aan de machine zijn met een aanwijzingssticker gemarkeerd, *zie Pagina 37*.

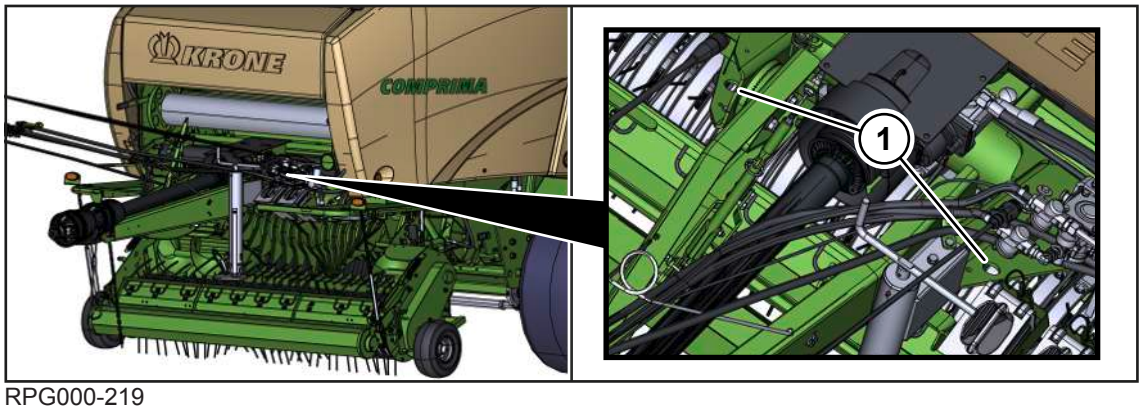

RPG000-219

1 2 sjorpunten vooraan

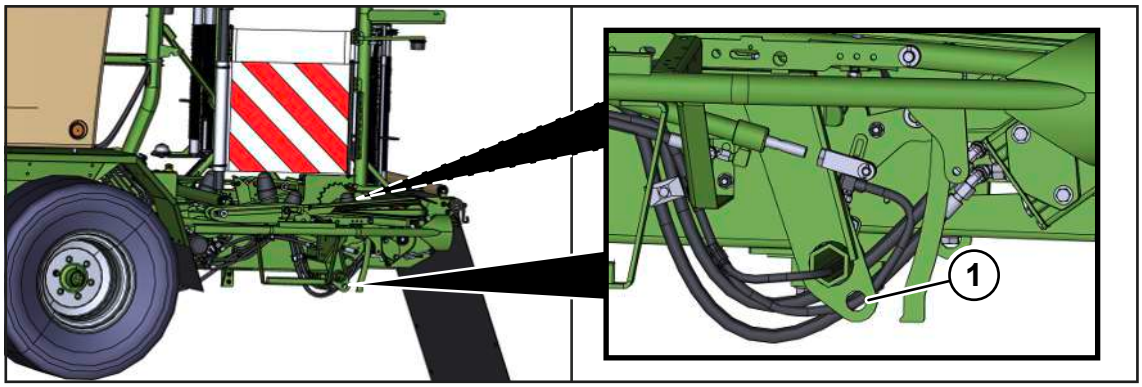

RPG000-220

1 2 sjorpunten achteraan (telkens een aan de linker- en rechterzijde van de machine)

15 Instellingen

⚠ WAARSCHUWING

Gevaar voor letsel door niet-inachtneming van de principiële veiligheidsinstructies

Wanneer de principiële veiligheidsinstructies niet in acht worden genomen, kunnen personen ernstig letsel oplopen of worden gedood.

- Om ongevallen te voorkomen, moeten de principiële veiligheidsinstructies in de handleiding worden gelezen en opgevolgd, *zie Pagina 15*.

⚠ WAARSCHUWING

Gevaar voor letsel door niet-inachtneming van de veiligheidsroutines

Wanneer de veiligheidsroutine niet in acht wordt genomen, kunnen personen ernstig letsel oplopen of worden gedood.

- Om ongevallen te voorkomen, moeten de principiële veiligheidsroutines worden gelezen en opgevolgd, *zie Pagina 28*.

15.1 Persdruk instellen

- De persdruk via het terminal instellen, *zie Pagina 146*.

15.2 Baaldiameter instellen

De baaldiameter wordt gelijkmatig aan de linker en rechter machinezijde achter ingesteld.

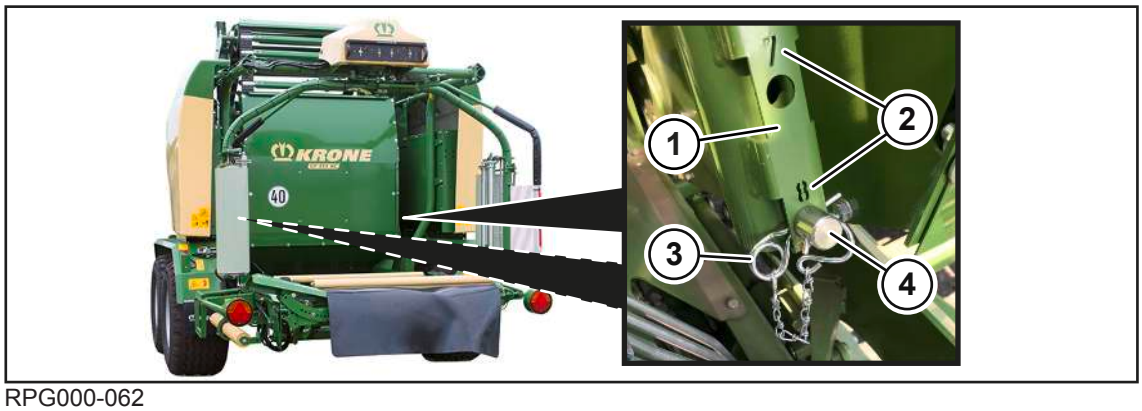

RPG000-062

Hoe kleiner het aantal (2) boringen, des te kleiner is de baaldiameter.

Hoe groter het aantal (2) boringen, des te groter is de baaldiameter.

De onderste boring die met 8 is gekenmerkt, mag alleen voor onderhoudsdoeleinden en niet voor de werking worden gebruikt.

- ✓ De achterklep is gesloten.
- ✓ De perskamer is leeg.
- ✓ De machine is stopgezet en beveiligd, *zie Pagina 28*.

De volgende instelling aan de rechter en linker machinezijde op gelijke wijze uitvoeren:

- De veerstekker (3) van de borgpen (4) op de veerbuis (1) trekken.
- De borgpen (4) in de gewenste boring op veerbuis (1) omsteken en met de veerstekker (3) borgen.
- De ingestelde baaldiameter in gelijke mate in het terminal opslaan, *zie Pagina 164*.

15.3 Snijlengte instellen

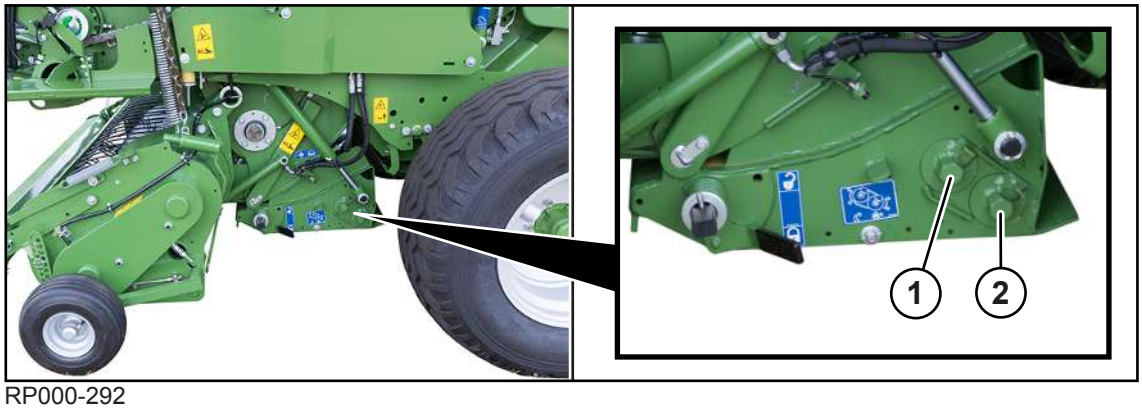

RP000-292

1 Messengroep A
2 Messengroep B

De snijlengte wordt door het aantal gebruikte messen bepaald. De messengroepen A en B worden hiervoor naar binnen of naar buiten gezwenkt.

Bij uitvoering "17 messen"

Snijlengte	Aantal messen	Messengroep A	Messengroep B
-	0	uit	uit
128 mm	8	uit	aan
128 mm	9	aan	uit
64 mm	17	aan	aan

Bij uitvoering-"26 messen"

Snijlengte	Aantal messen	Messengroep A	Messengroep B
-	0	uit	uit
84 mm	13	uit	aan
84 mm	13	aan	uit
42 mm	26	aan	aan

▶ De gewenste messengroepen naar binnen of naar buiten zwenken, *zie Pagina 105*.

15.4 Positie van de nettoevoerarm controleren en instellen

De positie van de nettoevoerarm wordt via de sensor B61 "Binding 1 (passief)" ingesteld, *zie Pagina 197*.

De nettoevoerarm wordt als volgt met behulp van het terminal in de desbetreffende positie bewogen.

✓ De aftakas is ingeschakeld.

▶ Het menu 10 "Handmatige bediening" in het terminal openen, *zie Pagina 173*.

▶ Om de nettoevoerarm in de opgeslagen toevoerpositie naar de ronde baal toe te bewegen,

indrukken.

▶ Om de nettoevoerarm in de opgeslagen eindpositie te bewegen, indrukken.

Wanneer de toevoer- of eindpositie niet correct is, moet een nieuwe toevoer- of eindpositie worden opgeslagen. Dat kan alleen in menu 15-1 "Sensortest" worden gedaan.

▶ Het menu 15-1 "Sensortest" in de terminal openen, *zie Pagina 190*.

▶ Om de nettoevoerarm in de richting van de toevoerpositie te bewegen, indrukken.

▶ Om de nettoevoerarm in de richting van de eindpositie te bewegen, indrukken.

▶ indrukken.

➡ De ingestelde positie is opgeslagen.

15.4.1 Toevoerpositie controleren en instellen

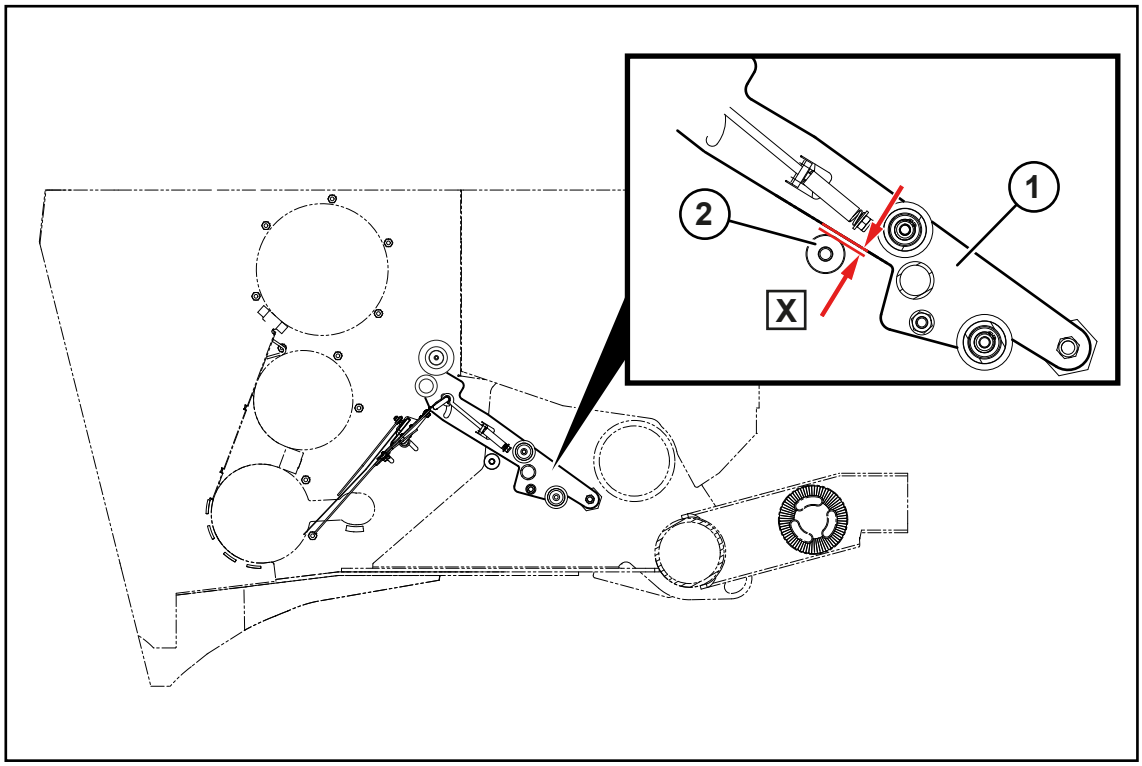

RP000-029

De toevoerpositie is optimaal ingesteld wanneer de afstand tussen nettoevoerarm (1) en aanslag (2) **X=3–5 mm** bedraagt. Daardoor wordt het bindmateriaal zo goed mogelijk door de ronde baal aangenomen.

- De nettoevoerarm (1) in de opgeslagen toevoerpositie naar de ronde baal toe bewegen.
- De trekker uitschakelen en contactsleutel eruit trekken en meenemen.
- Controleren of er tussen nettoevoerarm (1) en aanslag (2) een afstand van **X=3-5 mm** is.

Wanneer de afstand niet **X=3–5 mm** bedraagt, de toevoerpositie als volgt opnieuw instellen en opslaan:

- De trekker starten.
- De nettoevoerarm in richting toevoerpositie bewegen tot de nettoevoerarm (1) zo dicht naar de aanslag (2) beweegt, dat de afstand **X=3-5 mm** bedraagt.
- De nieuwe positie opslaan.

15.4.2 Eindpositie bij foliebinding controleren en instellen

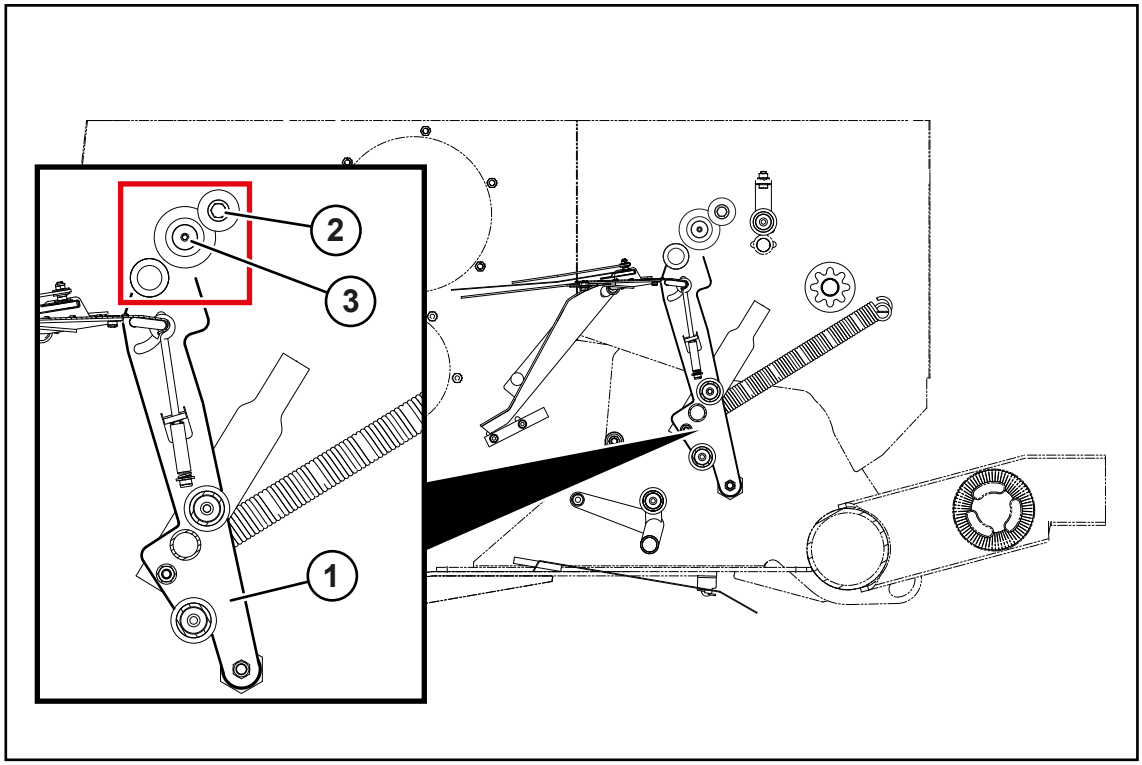

RP000-028

De eindpositie is optimaal ingesteld wanneer bij geactiveerde foliebinding de nettoevoerarm (1) in eindpositie tegen de isolatie van de aandrukas (2) aan ligt. Daardoor wordt de folie ingeklemd en in positie gehouden.

- Het menu 10 "Handmatige bediening" in het terminal openen, *zie Pagina 173*.
- De nettoevoerarm (1) in de opgeslagen eindpositie zetten.
- De trekker uitschakelen en contactsleutel eruit trekken en meenemen.
- Controleren of de conische wals (3) tegen de isolatie van de aandrukas (2) ligt en de folie tussen isolatie van de aandrukas (2) en de conische wals (3) klemt.

Wanneer de folie niet tussen isolatie van de aandrukas (2) en de conische wals (3) klemt:

- De trekker starten.
- De nettoevoerarm zolang in richting eindpositie bewegen tot de conische wals (3) tegen de isolatie van de aandrukas (2) ligt en de folie tussen isolatie en conische wals vastgeklemd zit.
- De nieuwe positie opslaan.

15.4.3 Eindpositie bij netbinding controleren en instellen

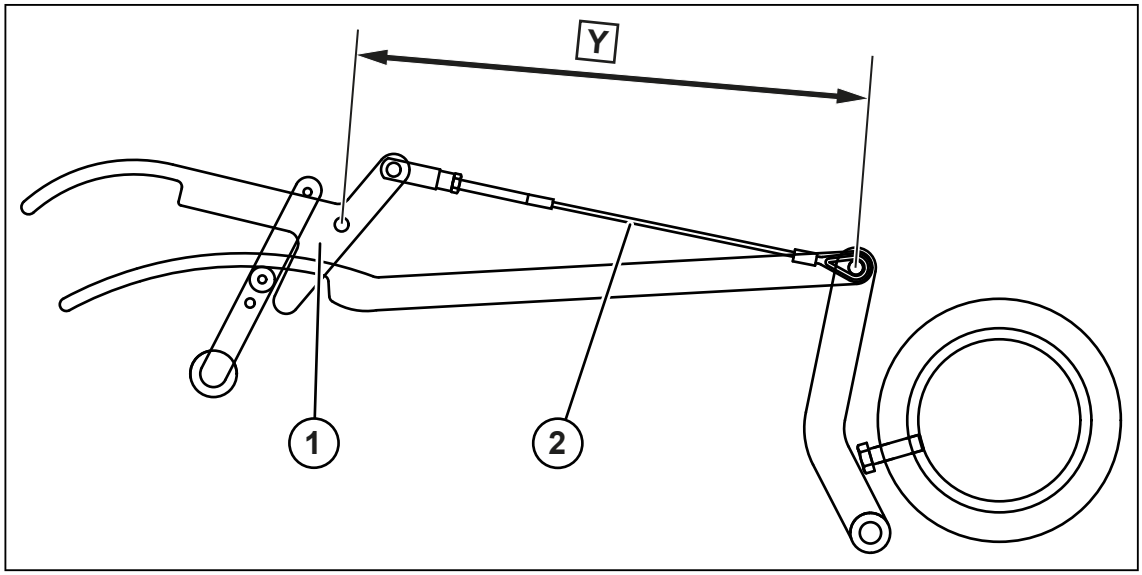

RP000-044

Die eindpositie is optimaal ingesteld wanneer **Y=410 mm** bedraagt.

- Het menu 10 "Handmatige bediening" in het terminal openen, *zie Pagina 173*.
- De nettoevoerarm (1) in de opgeslagen eindpositie zetten.
- De trekker uitschakelen en contactsleutel eruit trekken en meenemen.
- Controleren of de maat **Y=410 mm** bedraagt.

Wanneer de maat Y niet **Y=410 mm** bedraagt, de eindpositie als volgt opnieuw instellen en opslaan:

- De trekker starten.
- De nettoevoerarm in richting van de eindpositie bewegen tot de maat **Y=410 mm** bedraagt.
- De nieuwe positie opslaan.

15.5 Bindmateriaaloverhang instellen

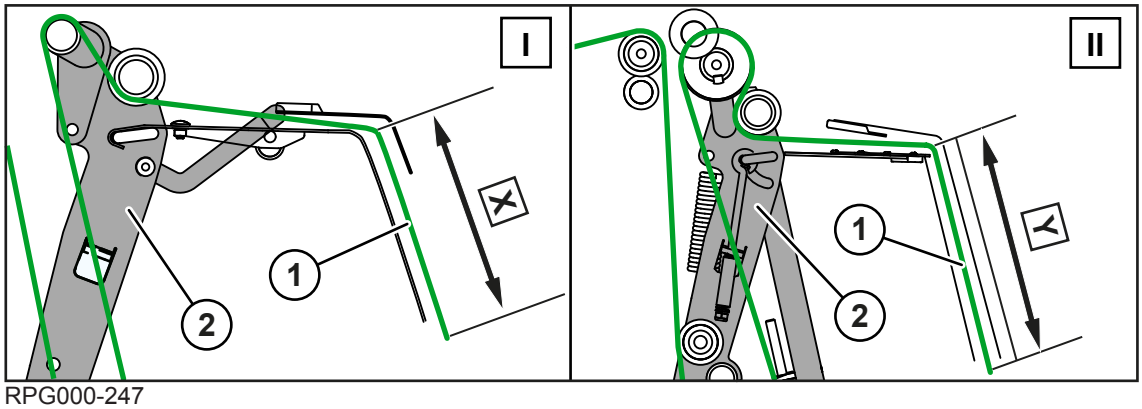

RPG000-247

I Uitvoering "Netbinding"

II Uitvoering "Net- en foliebinding"

Na elk binden met het net **X=170–200 mm** of de folie **Y=230–260 mm** uitsteken.

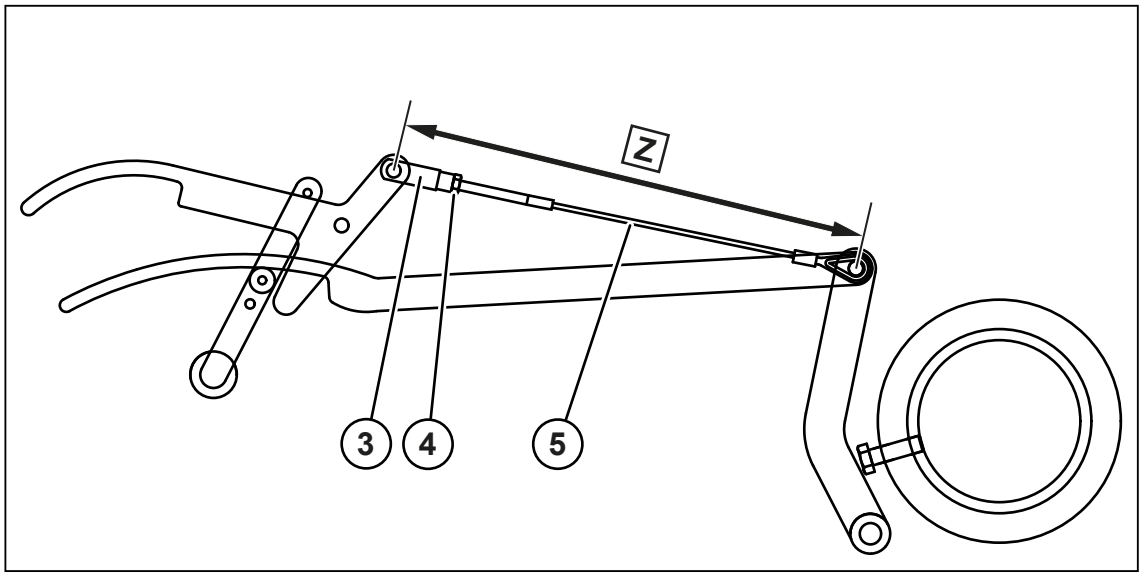

RP000-878

Netbinding: door KRONE vooringestelde maat **Z=365 mm**

Foliebinding: door KRONE vooringestelde maat **Z=370-375 mm**

Wanneer de bindmateriaaloverhang (1) niet **X=170–200 mm** of **Y=230–260 mm** bedraagt, moet de draadkabel (5) als volgt worden ingesteld.

Hoe groter de maat Z van de draadkabel (5), des te groter is de bindmateriaaloverhang (1).

Hoe kleiner de maat Z van de draadkabel (5), des te kleiner is de bindmateriaaloverhang (1).

✓ De nettoevoerarm bevindt zich in de eindpositie, *zie Pagina 214*.

▶ De draadkabel (5) met behulp van de moer (4) en klink (3) in de gewenste lengte instellen.

15.6 Netrem instellen

Bij uitvoering "Netbinding"

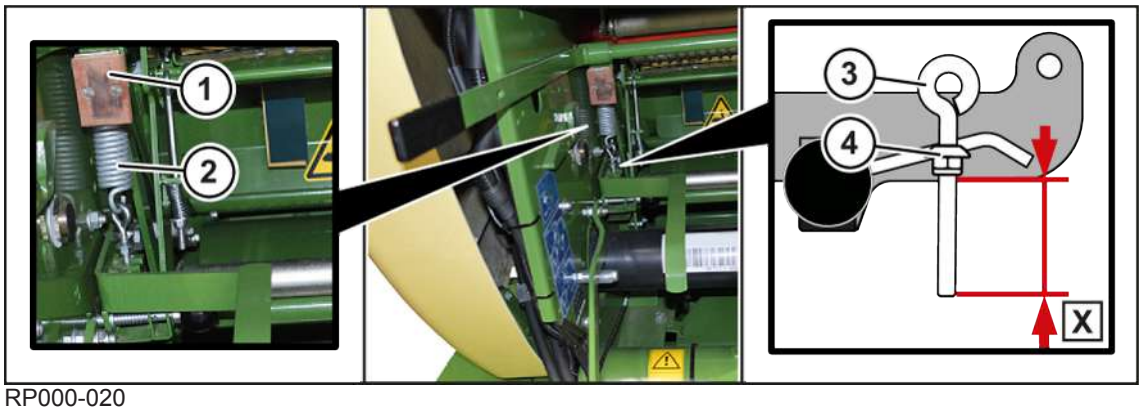

RP000-020

De netrem bevindt zich aan de rechter machinezijde onder de voorraadkast.

De veer (2) is zodanig gemonteerd dat de rempad (1) tegen de remschijf (niet afgebeeld) drukt. Daarmee remt de netrem de bindmateriaaltoevoer naar de ronde baal. Wanneer het net te los of te vast om de ronde baal werd gebonden, kan de remkracht via de moer (4) tegen de oogbout (3) worden ingesteld.

Vooringestelde maat van KRONE: **X=40 mm**

✓ De machine is stopgezet en beveiligd, *zie Pagina 28*.

✓ De rolopname is naar voren gezwenkt.

▶ Om de remkracht te vergroten, de maat X vergroten.

▶ Om de remkracht te verlagen, de maat X reduceren.

Bij uitvoering "Net- en foliebinding"

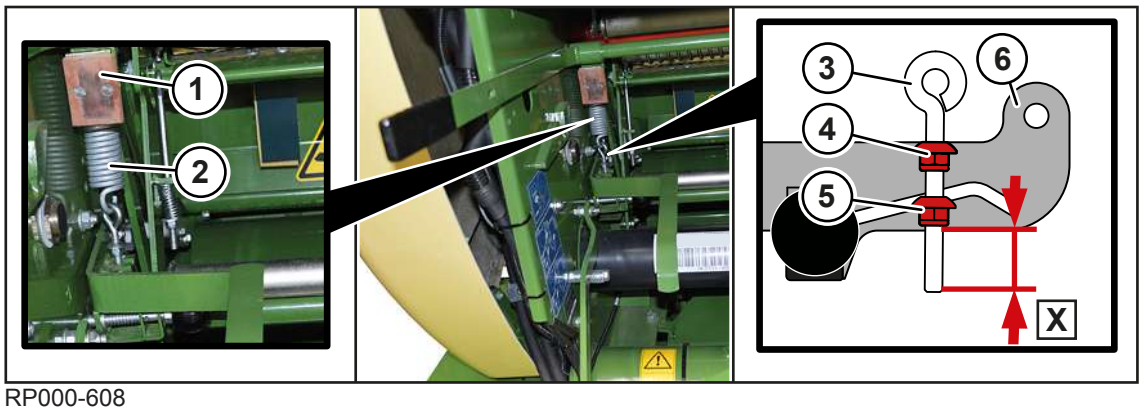

RP000-608

De netrem bevindt zich aan de rechter machinezijde onder de voorraadkast.

De veer (2) is zodanig gemonteerd dat de rempad (1) tegen de remschijf (niet afgebeeld) drukt. Daarmee remt de netrem de bindmateriaaltoevoer naar de ronde baal.

Wanneer de rek van de folie te sterk of te gering is, of wanneer het net om de ronde baal te los of te strak werd gebonden, kan de remkracht van de netrem via de moer (5) op de oogbout (3) worden verhoogd of verlaagd. Ter controle van de rek, *zie Pagina 115*.

De vooringestelde maat X voor net- en foliebinding bedraagt **X=21 mm**.

Wanneer voor de binding geen net of geen folie van "KRONE excellent" werd gebruikt, is het mogelijk dat de remkracht aan de oogbout (3) moet worden ingesteld.

✓ De machine is stopgezet en beveiligd, *zie Pagina 28*.

✓ De rolopname is naar voren gezwenkt.

▶ Om de remkracht te vergroten, de maat X vergroten of indien gewenst de oogbout (3) in de bovenste conus (4) ophangen.

▶ Om de remkracht te verlagen, de maat X reduceren.

15.7 Remkrachtontlasting bij het toevoeren van bindmateriaal instellen

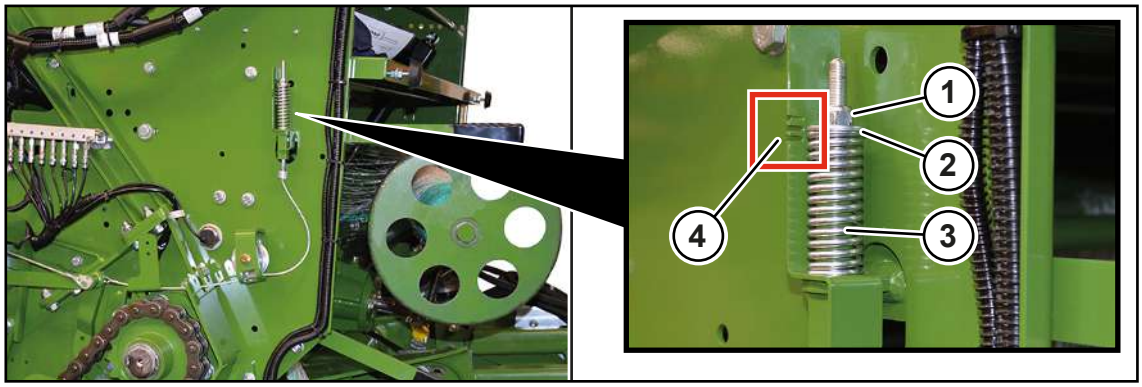

RP000-019

Speciaal bij de ingestelde foliebinding kan het zijn dat de folie op de folierol over de kop gaat in plaats van naar de ronde baal te worden toegevoerd. Dan moet de remkrachtontlasting bij het toevoeren worden ingesteld.

Wanneer het bindmateriaal naar de ronde baal wordt geleid, moet de remkracht gereduceerd zijn zodat het bindmateriaal lichter van de ronde baal kan worden getrokken.

Deze remkrachtontlasting bij het toevoeren kan op de veer (3) aan de rechter machinezijde achter de zijkap worden ingesteld.

Hoe sterker de veer (3) is gespannen, des te groter is de remkrachtontlasting bij het toevoeren.

✓ De netmotor bevindt zich in toevoerpositie, *zie Pagina 173*.

✓ De machine is stopgezet en beveiligd, *zie Pagina 28*.

▶ Controleren of de schijf (2) zich via de veer (3) op de hoogte van de middelste inkeping (4) bevindt.

▶ Wanneer de spanning van de veer (3) moet worden gewijzigd, de moer (1) losdraaien of steviger vastdraaien.

Inkepingen (4)	Spanning van de veer (3)	Bindmateriaal om toe te voeren
boven	gering	Het bindmateriaal kan moeilijker worden getrokken.
in het midden	gemiddeld	Het bindmateriaal kan op gemiddelde sterkte worden getrokken. KRONE adviseert deze instelling als een optimale remkrachtontlasting bij het toevoeren van het bindmateriaal.
onder	sterk	Het bindmateriaal kan gemakkelijker worden getrokken.

15.8 Axiale speling van de remschijf op de netrem controleren en instellen

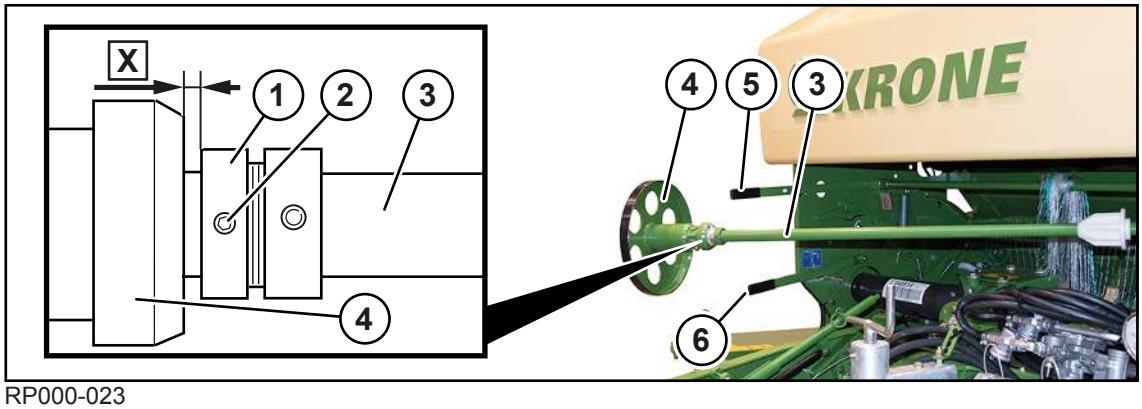

RP000-023

De axiale speling van de remschijf (4) op de netrem moet onder andere worden ingesteld voordat de sensor B02 "Bindproces actief" wordt ingesteld, *zie Pagina 190*.

De axiale speling moet **X=1-2 mm** bedragen.

- Om de netrem los te maken, de hendel (5) omlaag drukken.
- De axiale speling X van de remschijf (4) tot de instelring (1) meten.

Wanneer de axiale speling niet **X=1–2 mm** bedraagt:

- De hendel (6) opheffen.
- De remschijf (4) met rolopname (3) naar voren zwenken en de remschijf (4) lostrekken.
- De draadpen (2) losmaken en de stelring (1) demonteren.
- Met passchijven de gewenste axiale speling X instellen.
- De stelring (1) monteren en de draadpen (2) vastdraaien.
- De remschijf (4) op de rolopname (3) schuiven en in de machine terugzwenken.

15.9 Spanhendel vergrendelen/ontgrendelen

Bij uitvoering "Net- en foliebinding"

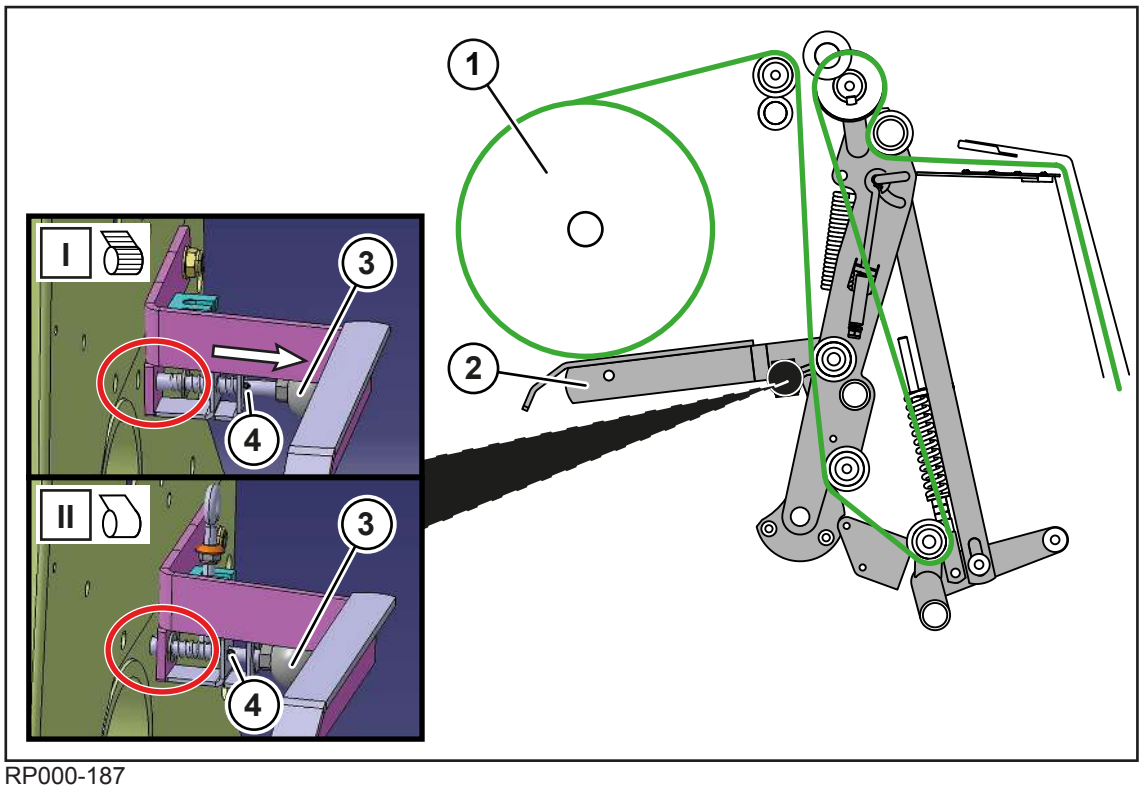

RP000-187

Stand (I) (netbinding)

De vergrendelingsbout met kogelkop (3) is ontgrendeld (in de afbeelding rood omrand). De spanhendel (2) ligt tegen de netrol (1) aan.

Stand (II) (foliebinding)

De vergrendelingsbout met kogelkop (3) is in de zijwand vergrendeld (in de afbeelding rood omrand). Daarmee wordt de spanhendel (2) onder gehouden om de folierol (1) niet aan te raken.

Foliebinding instellen (van stand (I) in stand (II))

- ▶ Om de vergrendelingsbout met kogelkop (3) te vergrendelen, de kogelkop rechtsom draaien tot de spanhuls (4) zich door de sleuf beweegt.
- ▶ Gelijktijdig de spanhendel (2) omlaag naar de boring bewegen.
- ➡ De drukveer drukt de bout automatisch in de boring.

Netbinding instellen (van stand (II) in stand (I))

- ▶ Om de vergrendelingsbout met kogelkop (3) te ontgrendelen, de kogelkop linksom draaien en de bout in pijlrichting trekken tot de spanhuls (4) zich door de sleuf beweegt en de bout is vastgeklikt.

15.10 Vergrendeling van de conische wals instellen

Bij uitvoering "Net- en foliebinding"

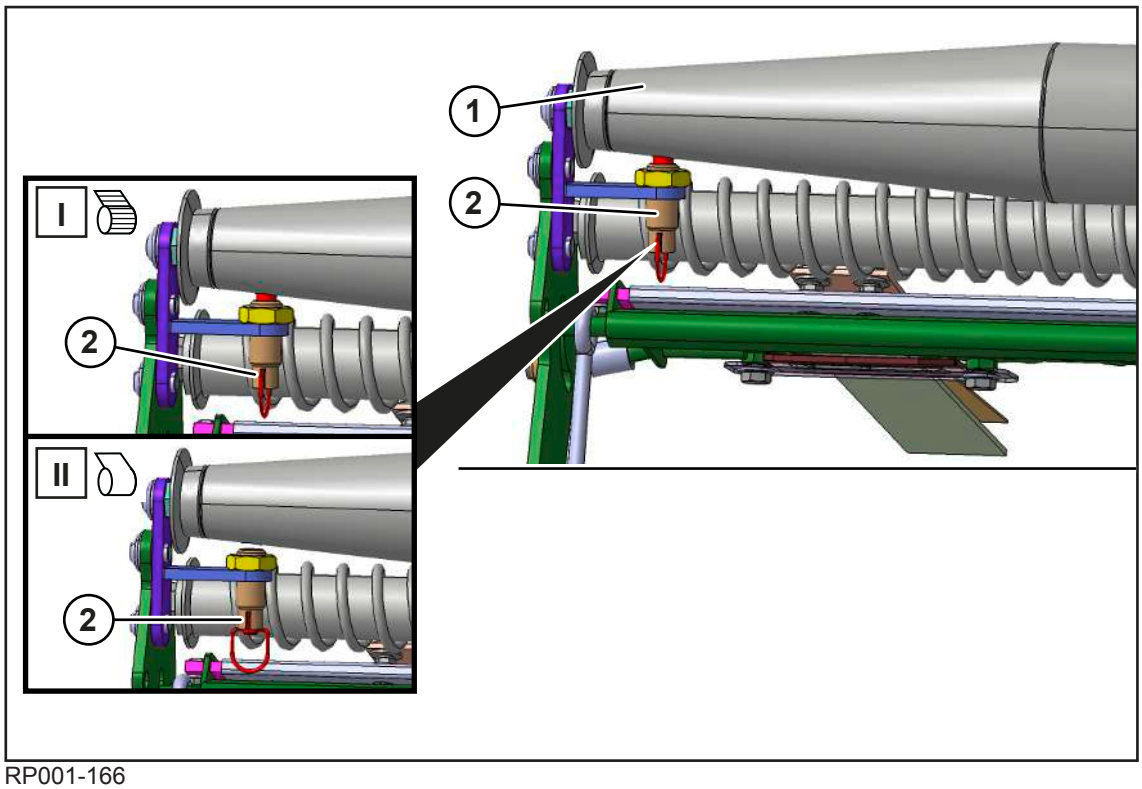

RP001-166

Stand (I) (netbinding)

De vergrendelingsschuif (2) vergrendelt de conische wals (1) zodat deze bij de netbinding niet draait.

Stand (II) (foliebinding)

De vergrendelingsschuif (2) ontgrendelt de conische wals (1) zodat deze bij de foliebinding meedraait.

- Om voor de netbinding de conische wals (1) te vergrendelen, de vergrendelingsschuif (2) lostrekken en tegen de klok in draaien om deze in stand (I) te laten vastklikken.
- Om voor de foliebinding de conische wals (1) te ontgrendelen, de vergrendelingsschuif (2) lostrekken en met de klok mee draaien om deze in stand (II) te laten vastklikken.

15.11 Tegenhoudkam bij netbinding controleren

Bij uitvoering "Netbinding"

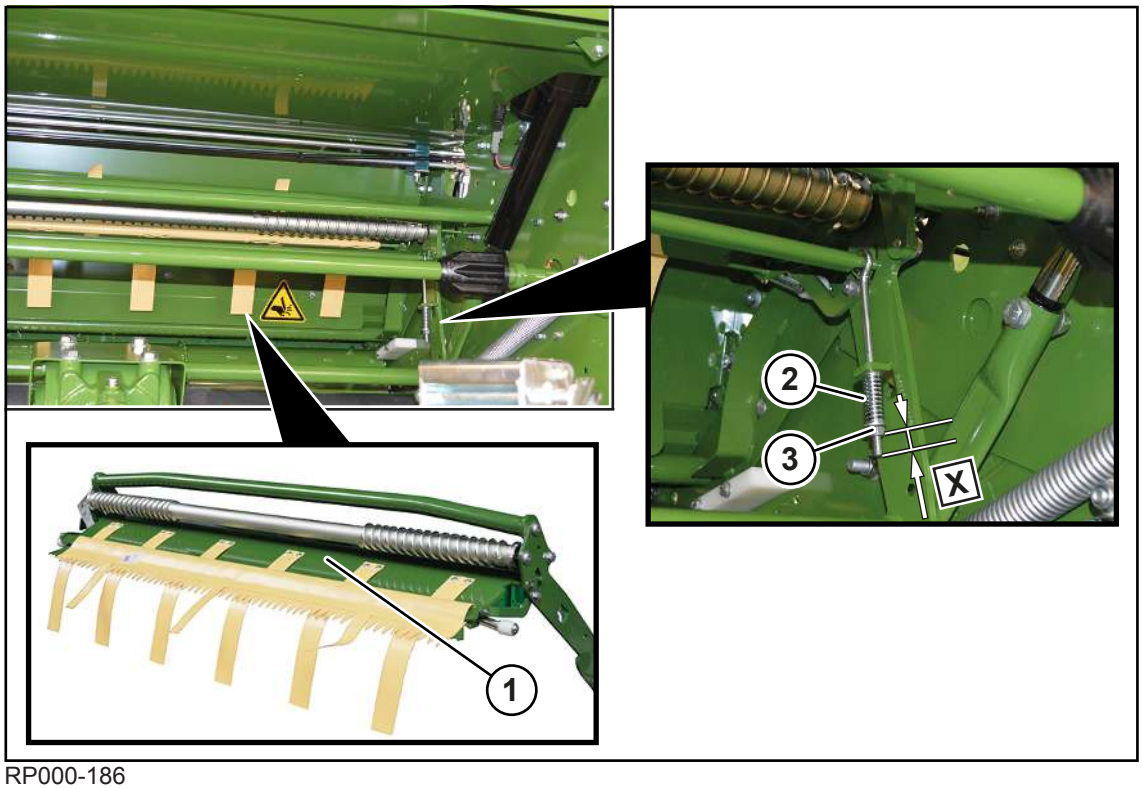

RP000-186

De tegenhoudkam (1) bevindt zich voor op de machine onder de voorraadkast.

De volgende controle aan de rechter en linker machinezijde op gelijke wijze uitvoeren:

- Controleren of de maat X aan de veer (2) **X=15 mm** bedraagt.
- Wanneer de maat niet **X=15 mm** bedraagt, de maat op de moer (3) instellen.

15.12 Tegenhoudkam bij foliebinding controleren

Bij uitvoering "Net- en foliebinding"

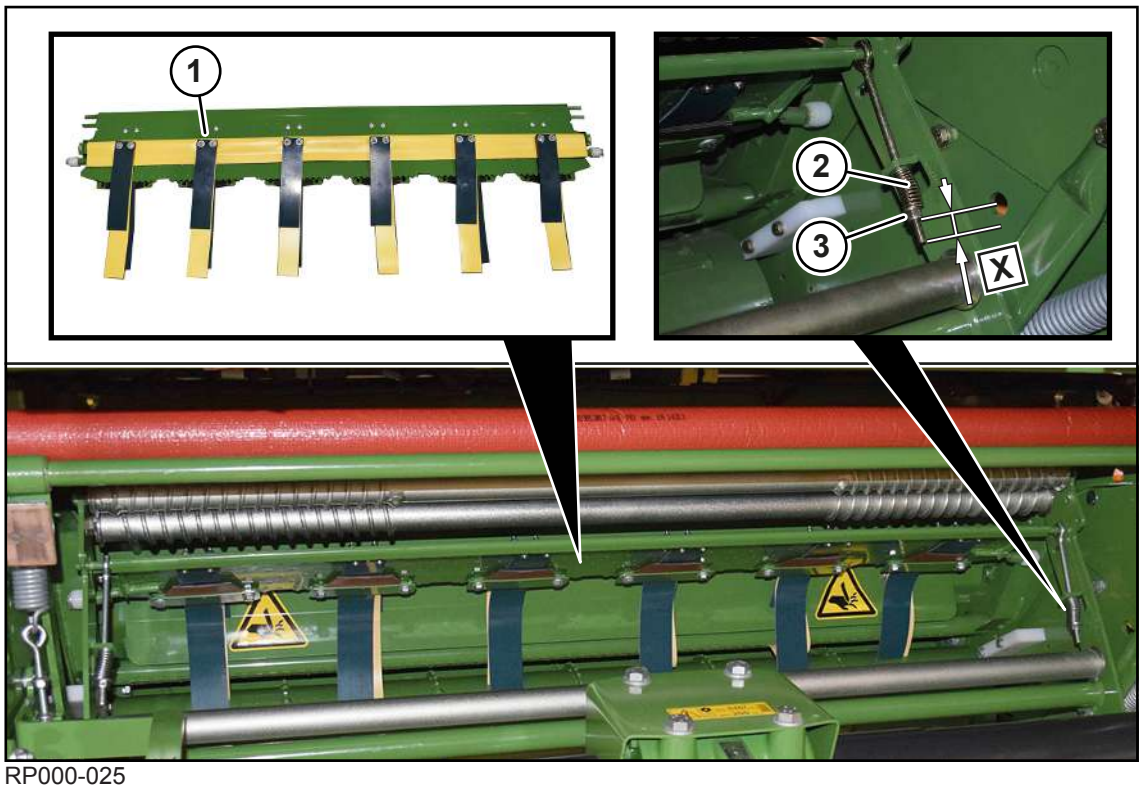

RP000-025

De tegenhoudkam (1) bevindt zich voor op de machine onder de voorraadkast.

De volgende controle aan de rechter en linker machinezijde op gelijke wijze uitvoeren:

- Controleren of de maat X aan de veer **X=5 mm** bedraagt.
- Wanneer de maat niet **X=5 mm** bedraagt, de maat op de moer (3) instellen.

15.13 Folierem op de wikkelinrichting instellen

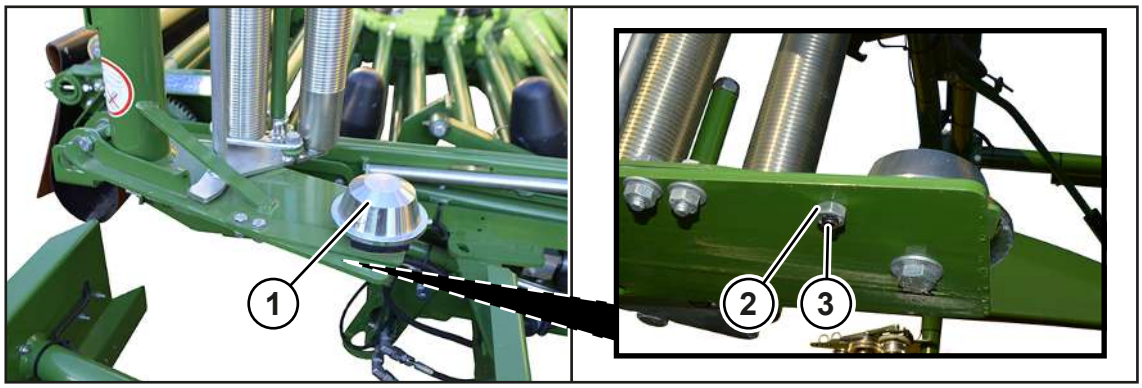

RP000-458

Wanneer de folierol naloopt, de folierem (1) instellen:

- De contramoer (2) losmaken.
- De schroef (3) er verder indraaien.
- De contramoer (2) vastdraaien.

15.14 Voorrekking van de folie in de wikkelinrichting instellen

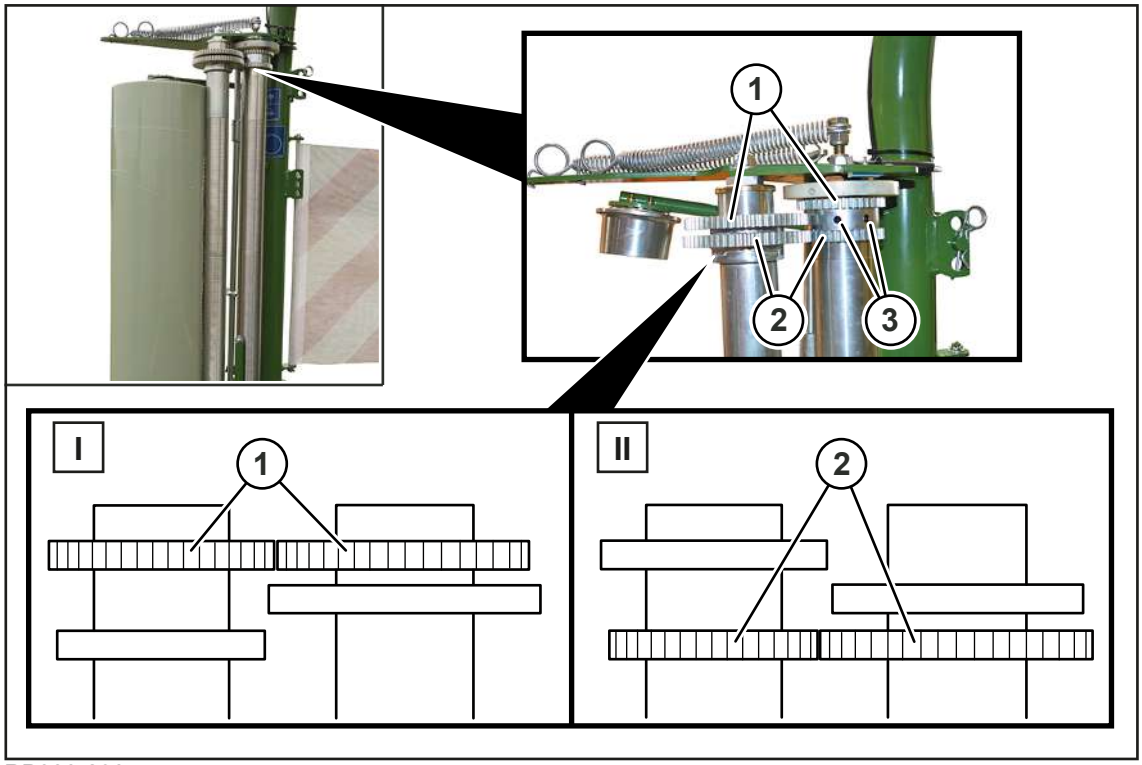

RP000-298

Door keuze van de wielenparen aan de wikkelarm kan de voorstrekking tussen 50 % en 70 % worden ingesteld.

Stand (I): 50 % voorstrekking, ingesteld op bovenste wielenpaar (1)

Stand (II): 70 % voorstrekking, ingesteld op onderste wielenpaar (2)

De volgende instelling aan de rechter en linker zijde van de wikkelinrichting op gelijke wijze uitvoeren:

- ▶ De draadpennen (3) losmaken.
- ▶ Het gewenste wielenpaar (1) of (2) in stand (I) of stand (II) zetten en met de draadpennen (3) borgen.

Voorrekking controleren

- ▶ De folie op de rol met 2 verticale strepen op een afstand van **100 mm** markeren.
- ▶ Nadat de folie op de ronde baal werd gewikkeld, de afstand tussen de 2 verticale strepen meten.
- ➡ Bij een correct ingestelde voorrekking van 50 % bedraagt de afstand ca. **150 mm**.
- ➡ Bij een correct ingestelde voorrekking van 70 % bedraagt de afstand ca. **170 mm**.

De breedte van de opgerekte folie gemeten aan het vlakke uiteinde van de ronde balen mag bij een originele breedte van:

- 500 mm niet onder 400 mm en
- 750 mm niet onder 600 mm

liggen.

Er is een te sterke voorrekking wanneer met een rol een duidelijk groter aantal ronde balen omwikkeld kan worden of wanneer de folie in dwarsrichting te smal wordt.

- Wanneer er een te sterke voorrekking is, het wikkelproces onmiddellijk afbreken.
- De oorzaak van de storing vinden. Indien nodig, contact opnemen met de KRONE-servicepartner.
- Het wikkelproces pas voortzetten wanneer de voorrekking correct is ingesteld.

15.15 Aandrijving op de wikkeltafel op foliebreedte instellen

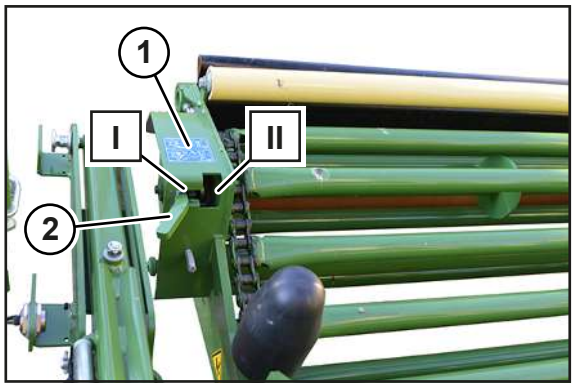

RP000-459

Afhankelijk van de grootte van de folierol moet op de aandrijving van de wikkeltafel de juiste instelling worden uitgevoerd.

Op de aandrijving van de wikkeltafel bevindt zich een sticker (1) die de schakelstanden van de hendel (2) voor de juiste folierolgrootte aangeeft.

Stand van de hendel (1)	Toelichting
I	Schakelstand voor 500 mm folie
II	Schakelstand voor 750 mm folie

- De schakelhendel (2) in de gewenste stand (I) of (II) omzetten.

16 Onderhoud

⚠ WAARSCHUWING

Gevaar voor letsel door niet-inachtneming van de principiële veiligheidsinstructies

Wanneer de principiële veiligheidsinstructies niet in acht worden genomen, kunnen personen ernstig letsel oplopen of worden gedood.

- Om ongevallen te voorkomen, moeten de principiële veiligheidsinstructies in de handleiding worden gelezen en opgevolgd, *zie Pagina 15*.

⚠ WAARSCHUWING

Gevaar voor letsel door niet-inachtneming van de veiligheidsroutines

Wanneer de veiligheidsroutine niet in acht wordt genomen, kunnen personen ernstig letsel oplopen of worden gedood.

- Om ongevallen te voorkomen, moeten de principiële veiligheidsroutines worden gelezen en opgevolgd, *zie Pagina 28*.

16.1 Onderhoudstabel

16.1.1 Onderhoud – voor het seizoen

Oliepeil controleren	
Hoofdaandrijving	*zie Pagina 240*
Aandrijving hydraulische pomp	*zie Pagina 241*
Hydraulische olietank	*zie Pagina 268*
Centrale kettingsmeerinstallatie	*zie Pagina 260*

Olie verversen	
Hydraulische olietank	*zie Pagina 268*

Componenten	
Aandrijfkettingen instellen	*zie Pagina 254*
Bouten/moeren op de machine vastdraaien	*zie Pagina 235*
Wielmoeren aanhalen	*zie Pagina 239*
Bandenspanning controleren	*zie Pagina 239*
Bus en trekoog reinigen	*zie Pagina 244*
Filter aan de centrale kettingsmering vervangen	*zie Pagina 261*
Borgrollen van de enkelmesbeveiliging smeren	*zie Pagina 253*
Condenswater aftappen uit het persluchtreservoir van de persluchtrem	*zie Pagina 263*
Afstrijker op de omkeerassen instellen	*zie Pagina 248*
Afstrijker op de vastzittende omkeerrollen instellen	*zie Pagina 248*
Remschijf van de netrem voorbereiden	*zie Pagina 61*

Componenten	
De machine volgens smeerschema smeren	*zie Pagina 231*
Binden en wikkelproces activeren en functies controleren	*zie Pagina 93*
Hydraulische slangen controleren	*zie Pagina 265*
Omkeerbuizen of conische walsen van de binding reinigen	*zie Pagina 243*
Elektrische verbindingskabels controleren en indien nodig door een KRONE servicepartner laten repareren of wisselen	

16.1.2 Onderhoud – na ieder seizoen

Componenten	
Machine reinigen	*zie Pagina 242*
De machine volgens smeerschema smeren	*zie Pagina 231*
Tussenas smeren	*zie Pagina 235*
Schroefdraad van de instelschroeven invetten	
Condenswater aftappen uit het persluchtreservoir van de persluchtrem	*zie Pagina 263*
Aandrijfkettingen reinigen	*zie Pagina 245*
Blanke zuigerstangen van alle hydraulische cilinders goed invetten en zo ver mogelijk intrekken	
Alle hendelscharnieren en lagerpunten zonder smeermogelijkheid bevochtigen met olie	
Verfbeschadigingen bijwerken, blanke delen met roestwerend middel conserveren	
Alle bewegende componenten op goede gangbaarheid controleren. Indien nodig demonteren, reinigen en ingevet weer monteren.	
Remschijf van de netrem tegen corrosie beschermen	*zie Pagina 245*
De machine op een tegen weersinvloeden beschermde, droge plaats neerzetten, die zich niet in de nabijheid van corroderende stoffen bevindt	
Bescherm de banden tegen invloeden van buitenaf, zoals bijv. olie, vet, zonbestraling, enz.	

16.1.3 Onderhoud – eenmalig na 10 uur

Componenten	
Wielmoeren aanhalen	*zie Pagina 239*
Schroefverbindingen op de dissel vastdraaien	*zie Pagina 245*
Bandenspanning controleren	*zie Pagina 239*

Componenten	
Remsteller van de reminstallatie door laten controleren	Alleen door KRONE-servicemonteur, zie handboek voor servicemonteurs
Hydraulische slangen op lekkage controleren en indien nodig door KRONE servicepartner laten wisselen	*zie Pagina 265*
Bus en trekoog reinigen	*zie Pagina 244*
Messen controleren/vervangen	*zie Pagina 249*

16.1.4 Onderhoud – eenmalig na 50 uur

Olie verversen	
Hoofdaandrijving	*zie Pagina 240*
Aandrijving hydraulische pomp	*zie Pagina 241*

16.1.5 Onderhoud – eenmalig na 500 ronde balen

Componenten	
Afstrijker op de omkeerassen instellen	*zie Pagina 248*
Afstrijker op de vastzittende omkeerrollen instellen	*zie Pagina 248*

16.1.6 Onderhoud – om de 10 uur, minstens dagelijks

Oliepeil controleren	
Hoofdaandrijving	*zie Pagina 240*
Aandrijving hydraulische pomp	*zie Pagina 241*
Hydraulische olietank	*zie Pagina 268*

Componenten	
Machine reinigen	*zie Pagina 242*
Functie van de reminstallatie controleren	
Bus en trekoog reinigen	*zie Pagina 244*
De doseereenheden van de centrale kettingsmering controleren en indien nodig reinigen	*zie Pagina 261*

16.1.7 Onderhoud – om de 50 uur

Componenten	
Bouten/moeren op de machine vastdraaien	*zie Pagina 235*
Schroefverbindingen op de dissel vastdraaien	*zie Pagina 245*
Wielmoeren aanhalen	*zie Pagina 239*
Bandenspanning controleren	*zie Pagina 239*
Condenswater aftappen uit het persluchtreservoir van de persluchtrem	*zie Pagina 263*
Wikkeltafelketting oliën	

16.1.8 Onderhoud – om de 250 uur

Componenten	
Wikkeltafelketting naspannen	*zie Pagina 258*

16.1.9 Onderhoud – om de 500 uur

Olie verversen	
Hoofdaandrijving	*zie Pagina 240*
Aandrijving hydraulische pomp	*zie Pagina 241*
Hydraulische olietank	*zie Pagina 268*

16.1.10 Onderhoud – om de 2 jaar

Componenten	
Persluchtreservoir door KRONE servicepartner laten controleren	
Pneumatische remcilinder door KRONE servicepartner laten onderhouden	

16.2 Smeerschema

LET OP

Schade aan lagerpunten

Bij gebruik van andere dan de vrijgegeven smeervetten en bij gebruik van verschillende smeervetten kan er schade aan de gesmeerde componenten ontstaan.

- Gebruik uitsluitend de vrijgegeven smeervetten, *zie Pagina 58*.
- Geen grafiethoudende smeervetten gebruiken.
- Geen verschillende smeervetten gebruiken.

LET OP

Milieuschade door bedrijfsstoffen

Wanneer bedrijfsstoffen niet volgens voorschrift worden opgeslagen en verwijderd, kunnen ze in het milieu terechtkomen. Daardoor wordt al bij geringe hoeveelheden schade aan het milieu toegebracht.

- De bedrijfsstoffen overeenkomstig de wettelijke voorschriften in geschikte blikken of flessen bewaren.
- Gebruikte bedrijfsstoffen volgens de wettelijke voorschriften verwijderen.

Bij de vermelde onderhoudsintervallen wordt een gemiddelde belasting van de machine verondersteld. Bij een sterkere belasting en uitzonderlijke gebruiksomstandigheden moeten de tijden worden verkort. De smeersoorten zijn in het smeerschema met symbolen gekenmerkt, zie tabel.

Soort smering	Smeermiddel	Opmerking
Vet	Multifunctioneel vet	▶ Per smeernippel ca. 2 slagen smeervet uit de vetspuit aanbrengen. ▶ Overtollig smeervet van de smeernippel verwijderen.
Smeren	Multifunctioneel vet	▶ Oud smeervet verwijderen. ▶ Nieuw smeervet dun met een kwast aanbrengen. ▶ Overtollig smeervet verwijderen.

Linkerzijde van de machine

RPG000-029

Elke 20 bedrijfsuren		
(2) 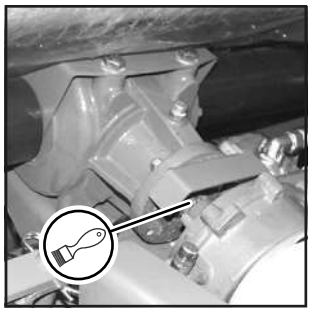	(3) 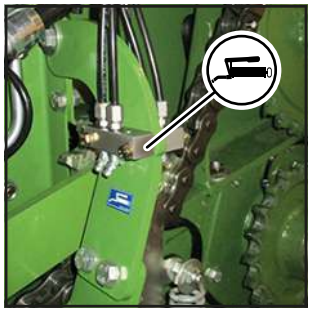	(4)
(5) 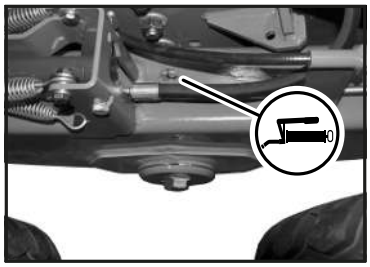	(6) 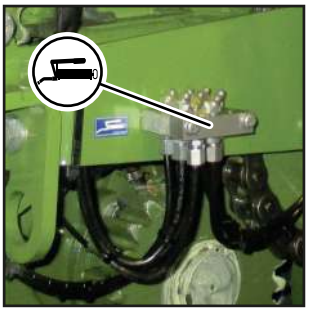	(7)

Elke 50 bedrijfsuren		
(1)		

Rechterzijde en achterzijde van de machine

RPG000-030

Elke 20 bedrijfsuren		
(3)	(4) 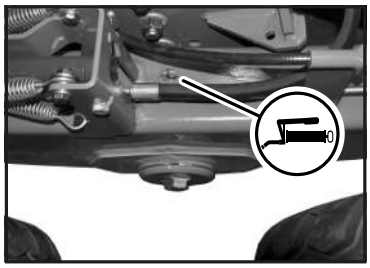	(5) 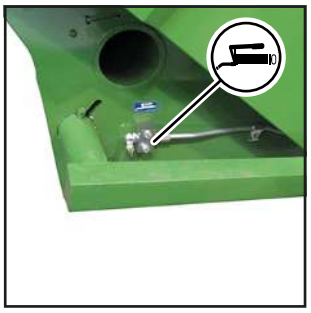

Elke 50 bedrijfsuren		
(1) 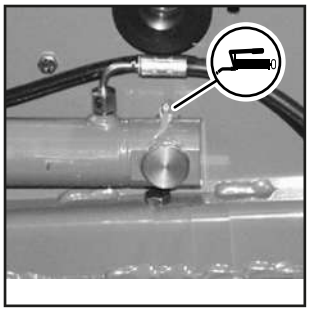	(2) 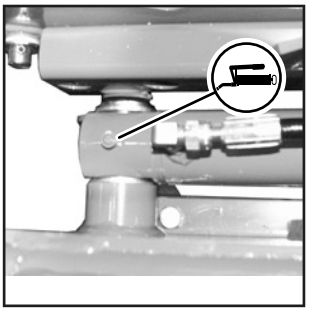	

16.3 Tussenas smeren

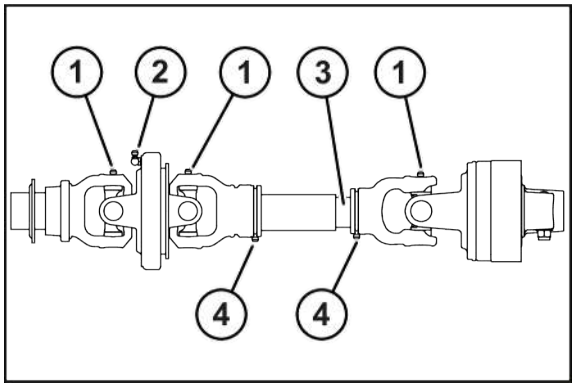

RP000-176

✓ De machine is stopgezet en beveiligd, *zie Pagina 28*.

▶ Volg de handleiding van de fabrikant van de tussenas goed op.

▶ De tussenas reinigen.

▶ De tussenas in de afstanden die in de volgende tabel met smeerintervallen zijn aangegeven met een multifunctioneel vet smeren.

Voor een lijst met te gebruiken smeervetten, *zie Pagina 58*.

De onderstaande tabel biedt informatie over de smeermiddelhoeveelheid en het smeerinterval per smeerpunt.

Pos.	Smeermiddelhoeveelheid	Smeerinterval
(1)	18 g	50 uur
(2)	30 g	
(3)	20 g	
(4)	6 g	

16.4 Aandraaimomenten

Afwijkende aandraaimomenten

Alle schroefverbindingen moeten principieel met de hierna vermelde aandraaimomenten worden vastgedraaid. Afwijkingen van de tabel zijn overeenkomstig gemarkeerd.

Metrische draadschroeven met normaal schroefdraad

INFO

De tabel geldt niet voor verzonken schroeven met binnenzeskant wanneer de verzonken schroef over de binnenzeskant wordt aangehaald.

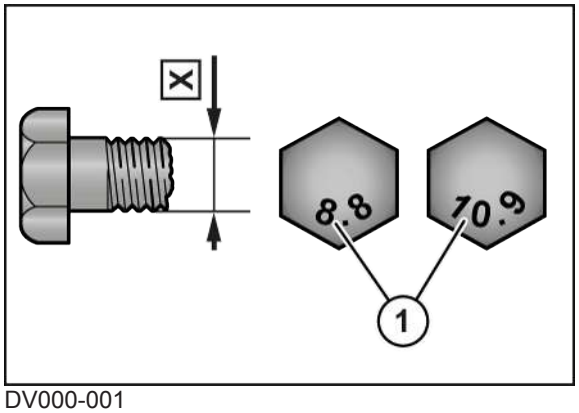

DV000-001

X Maat schroefdraad 1 Sterkteklasse op de boutkop

X	Sterkteklasse			
	5.6	8.8	10.9	12.9
	Aandraaimoment (Nm)			
M4		3,0	4,4	5,1
M5		5,9	8,7	10
M6		10	15	18
M8		25	36	43
M10	29	49	72	84
M12	42	85	125	145
M14		135	200	235
M16		210	310	365
M20		425	610	710
M22		571	832	972
M24		730	1050	1220
M27		1100	1550	1800
M30		1450	2100	2450

Metrische draadschroeven met fijn schroefdraad

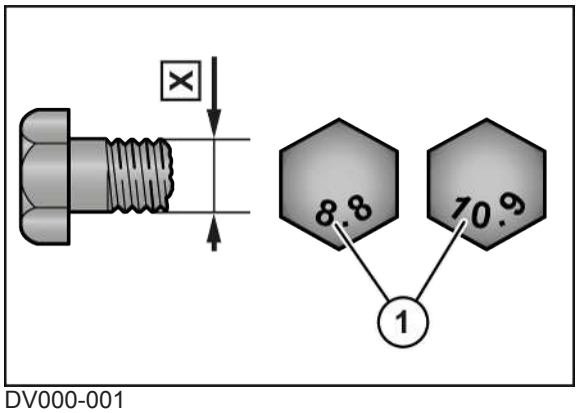

DV000-001

X Maat schroefdraad 1 Sterkteklasse op de boutkop

X	Sterkteklasse			
	5.6	8.8	10.9	12.9
	Aandraaimoment (Nm)			
M12x1,5		88	130	152
M14x1,5		145	213	249
M16x1,5		222	327	382
M18x1,5		368	525	614
M20x1,5		465	662	775
M24x2		787	1121	1312
M27x2		1148	1635	1914
M30x1,5		800	2100	2650

Metrische draadschroeven met verzonken kop en binnenzeskant

INFO

De tabel geldt alleen voor verzonken schroeven met binnenzeskant en metrische schroefdraad die via de binnenzeskant worden aangedraaid.

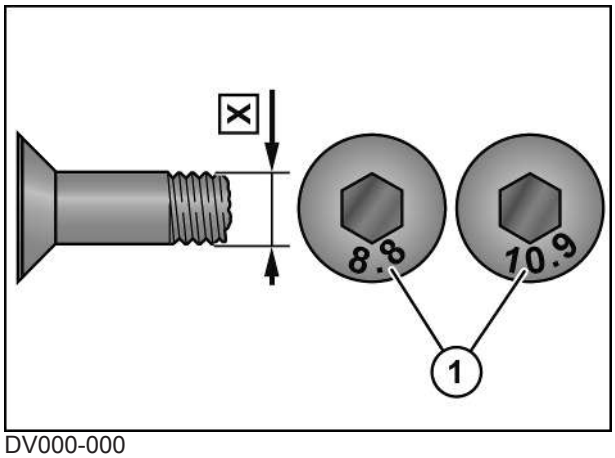

DV000-000

X Maat schroefdraad

1 Sterkteklasse op de boutkop

X	Sterkteklasse			
	5.6	8.8	10.9	12.9
	Aandraaimoment (Nm)			
M4		2,5	3,5	4,1
M5		4,7	7	8
M6		8	12	15
M8		20	29	35
M10	23	39	58	67
M12	34	68	100	116
M14		108	160	188
M16		168	248	292
M20		340	488	568

Sluitschroeven aan aandrijvingen

> ***INFO***
>
> De aandraaimomenten gelden alleen voor de montage van sluitschroeven, kijkglazen, be-/ontluchtingsfilters in aandrijvingen met gietijzeren, aluminium en stalen behuizingen. Onder het begrip sluitschroef vallen de aftapschroef, de controleschroef, de be- en ontluchtingsfilters.

De tabel geldt alleen voor sluitschroeven met buitenzeskant in combinatie met een koperen afdichtingsring en voor ontluchtingsventielen van messing met een vormafdichtingsring.

Schroef-draad	**Sluitschroef en kijkglas met koperen ring[1]** **Beluchtingsfilter/ontluchtingsfilter van staal**		**Ontluchtingsventiel van messing** **Beluchtingsfilter/ontluchtingsfilter van messing**	
	in staal en giet-werk	**in aluminium**	**in staal en gietwerk**	**in aluminium**
	Maximaal aandraaimoment (Nm) (± 10%)			
M10x1			8	
M12x1,5			14	
G1/4“			14	
M14x1,5			16	
M16x1,5	45	40	24	24
M18x1,5	50	45	30	30
M20x1,5			32	
G1/2“			32	
M22x1,5			35	
M24x1,5			60	
G3/4“			60	
M33x2			80	
G1“			80	
M42x1,5			100	
G1 1/4“			100	

[1] Koperen ringen altijd vervangen.

16.5 Controle/onderhoud banden

✓ De machine is stopgezet en beveiligd, *zie Pagina 28*.

Banden visueel controleren

▶ De banden op sneden en breuken visueel controleren.

➡ Wanneer er sneden of breuken in de banden aanwezig zijn, de banden door een KRONE servicepartner laten repareren of wisselen.

Onderhoudsintervallen voor visueel controleren van de banden, *zie Pagina 228*.

Bandenspanning controleren/aanpassen

- ▶ De bandenspanning controleren, *zie Pagina 56*.
- ➡ Wanneer de bandenspanning te hoog is, lucht aflaten.
- ➡ Wanneer de bandenspanning te laag is, de bandenspanning verhogen.

Onderhoudsintervallen voor bandenspanning controleren, *zie Pagina 228*.

Wielmoeren aanhalen

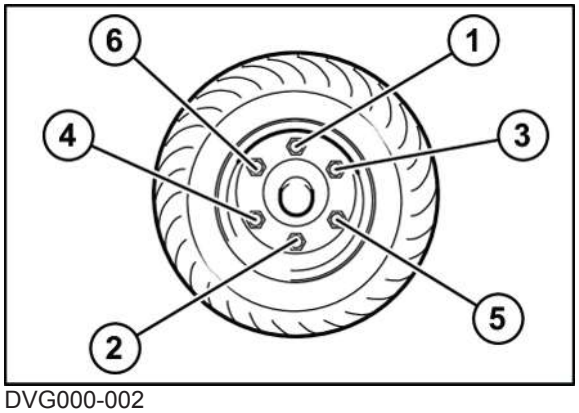

DVG000-002

- ▶ De wielmoeren kruisgewijze (zoals in de afbeelding) met een momentsleutel vastdraaien, aandraaimoment *zie Pagina 239*.

Onderhoudsintervallen, *zie Pagina 228*.

Aandraaimoment: wielmoeren

Schroefdraad	Sleutelwijdte	Aantal bouten per naaf	Maximaal aandraaimoment	
			zwart	gegalvaniseerd
M12x1,5	19 mm	4/5 stuks	95 Nm	95 Nm
M14x1,5	22 mm	5 stuks	125 Nm	125 Nm
M18x1,5	24 mm	6 stuks	290 Nm	320 Nm
M20x1,5	27 mm	8 stuks	380 Nm	420 Nm
M20x1,5	30 mm	8 stuks	380 Nm	420 Nm
M22x1,5	32 mm	8/10 stuks	510 Nm	560 Nm
M22x2	32 mm	10 stuks	460 Nm	505 Nm

16.6 Onderhoud hoofdaandrijving

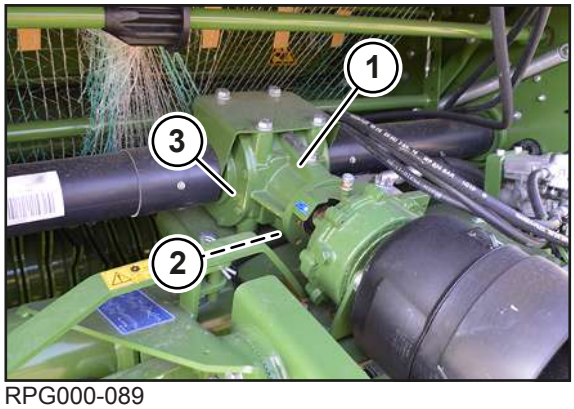

RPG000-089

De hoofdaandrijving (1) bevindt zich achter de dissel in het voorste deel van de machine. De afsluitschroef van de controle- en vulboring (3) bevindt zich aan de zijkant van de hoofdaandrijving. De afsluitschroef (2) voor het aftappen van olie bevindt zich onder aan de hoofdaandrijving (1).

Onderhoudsintervallen: *zie Pagina 228*

Hoeveelheid- en typegegevens van de olie: *zie Pagina 58*

✓ De machine staat horizontaal op een stevige en egale ondergrond.
✓ De machine is stopgezet en beveiligd, *zie Pagina 28*.
✓ De disselhoogte is correct ingesteld, *zie Pagina 62*.

Oliepeil controleren

LET OP! Schade aan de machine door onvakkundig uitgevoerde oliepeilcontrole, olie- en filterelementwissel! De veiligheidsroutine "Oliepeilcontrole. Olie- en filterelementwissel veilig uitvoeren" in acht nemen, *zie Pagina 29*.

▶ De afsluitschroef van de controle- en vulboring (3) demonteren.

⇨ De olie moet tot de controle- en vulboring (3) reiken.

Wanneer de olie tot de controle- en vulboring (3) reikt:

▶ De afsluitschroef van de controle- en vulboring (3) monteren, aandraaimoment *zie Pagina 238*.

Wanneer de olie niet tot de controle- en vulboring (3) reikt:

▶ Nieuwe olie via de controle- en vulboring (3) bijvullen tot aan de controle- en vulboring (3).

▶ De afsluitschroef van de controle- en vulboring (3) monteren, aandraaimoment *zie Pagina 238*.

Olie verversen

✓ Voor uittredende olie is een geschikt reservoir aanwezig.

LET OP! Schade aan de machine door onvakkundig uitgevoerde oliepeilcontrole, olie- en filterelementwissel! De veiligheidsroutine "Oliepeilcontrole. Olie- en filterelementwissel veilig uitvoeren" in acht nemen, *zie Pagina 29*.

▶ De afsluitschroef van de controle- en vulboring (3) demonteren.

▶ De afsluitschroef (2) voor het aftappen van olie demonteren.

▶ De olie in een bak opvangen.

- De afsluitschroef (2) monteren, *zie Pagina 238*.
- Nieuwe olie via de controle- en vulboring (3) vullen tot aan de controle- en vulboring (3).
- De afsluitschroef van de controle- en vulboring (3) monteren, aandraaimoment *zie Pagina 238*.

16.7 Onderhoud aandrijving hydraulische pomp

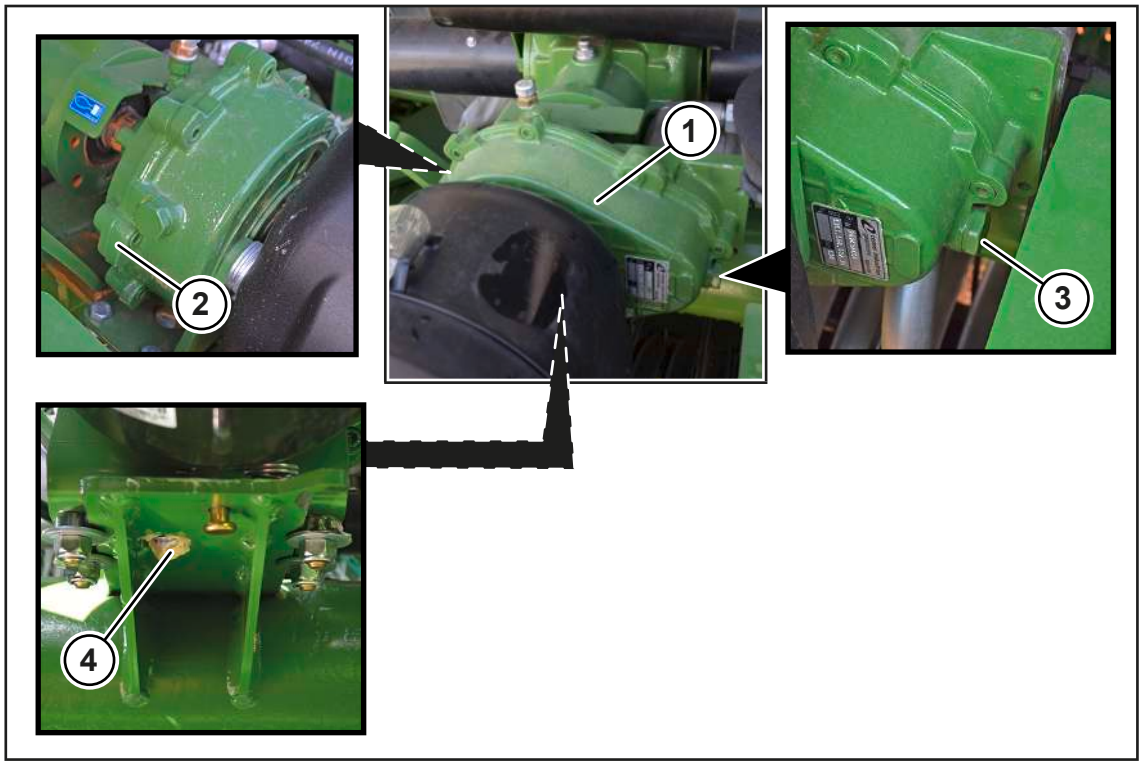

RPG000-221

De aandrijving hydraulische pomp (1) bevindt zich achter de hoofdaandrijving in het voorste deel van de machine.

Onderhoudsintervallen: *zie Pagina 228*

Hoeveelheid- en typegegevens van de olie: *zie Pagina 58*

✓ De machine staat horizontaal op een stevige en egale ondergrond.
✓ De machine is stopgezet en beveiligd, *zie Pagina 28*.

Oliepeil controleren

LET OP! Schade aan de machine door onvakkundig uitgevoerde oliepeilcontrole, olie- en filterelementwissel! De veiligheidsroutine "Oliepeilcontrole. Olie- en filterelementwissel veilig uitvoeren" in acht nemen, *zie Pagina 29*.

- De afsluitschroef van de controleboring (3) demonteren.
  - ⇨ De olie moet tot aan de controleboring (3) reiken.

Wanneer de olie tot de controleboring (3) reikt:

- De afsluitschroef van de controleboring (3) monteren, aandraaimoment *zie Pagina 238*.

Wanneer de olie niet tot de controle-opening (3) reikt:

- Nieuwe olie via de vulopening (2) bijvullen tot de olie tot de controle-opening (3) reikt.
- De afsluitschroef van de controleboring (3) monteren, aandraaimoment *zie Pagina 238*.

Olie verversen

✓ Voor uittredende olie is een geschikt reservoir aanwezig.

LET OP! Schade aan de machine door onvakkundig uitgevoerde oliepeilcontrole, olie- en filterelementwissel! De veiligheidsroutine "Oliepeilcontrole. Olie- en filterelementwissel veilig uitvoeren" in acht nemen, *zie Pagina 29*.

- De afsluitschroef van de controleboring (3) demonteren.
- De afsluitschroef (4) voor het aftappen van olie demonteren.
- De olie in een bak opvangen.
- De afsluitschroef (4) monteren, *zie Pagina 238*.
- Nieuwe olie via de vulopening (2) vullen tot de olie tot de controle-opening (3) reikt.
- De afsluitschroef van de controleboring (3) monteren, aandraaimoment *zie Pagina 238*.

16.8 Machine reinigen

⚠ *WAARSCHUWING*

Oogletsel door rondvliegende vuildeeltjes!

Bij het reinigen van de machine met perslucht resp. met een hogedrukreiniger worden vuildeeltjes met hoge snelheid weggeslingerd. De vuildeeltjes kunnen de ogen raken en oogletsel veroorzaken.

- Personen uit de werkzone weghouden.
- Bij reinigingswerkzaamheden met perslucht of een hogedrukreiniger overeenkomstige werkkleding (bijv. oogbescherming) dragen.

LET OP

Schade aan de machine door waterschade met hogedrukreiniger

Wanneer bij het reinigen met een hogedrukreiniger de waterstraal direct op lagers en elektrische componenten wordt gericht, kunnen deze onderdelen beschadigd raken.

- De waterstraal van een hogedrukreiniger niet op lagers en elektronische componenten en veiligheidsstickers richten.
- Ontbrekende, beschadigde en onherkenbare veiligheidsstickers moeten worden vervangen.

✓ De machine is stopgezet en beveiligd, *zie Pagina 28*.

- Na ieder gebruik de volgende gebieden op de machine reinigen:

- het volledige gebied rondom de binding,
- de aandrijfwielen en de bovenste perswals in de voorste perskamer.

- Bovendien na elk gebruik alle beweeglijke delen aan de remstangen en remhendel met perslucht reinigen, zoals bijv. zuigerstang, remhendel en remhefboom. Zo kunnen mechanische blokkades worden uitgesloten.
- Oogstgoedophopingen met perslucht aan de aandrijfkettingen verwijderen.
- Erop letten dat de aandrijfkettingen na de reiniging voldoende met motorolie zijn ingesmeerd.
- Indien nodig de reiniging meerdere malen per dag herhalen.

16.9 Omkeerbuizen of conische walsen van de binding reinigen

De onderhoudsintervallen bevinden zich in de onderhoudstabel, *zie Pagina 228*.

Bij uitvoering "Netbinding"

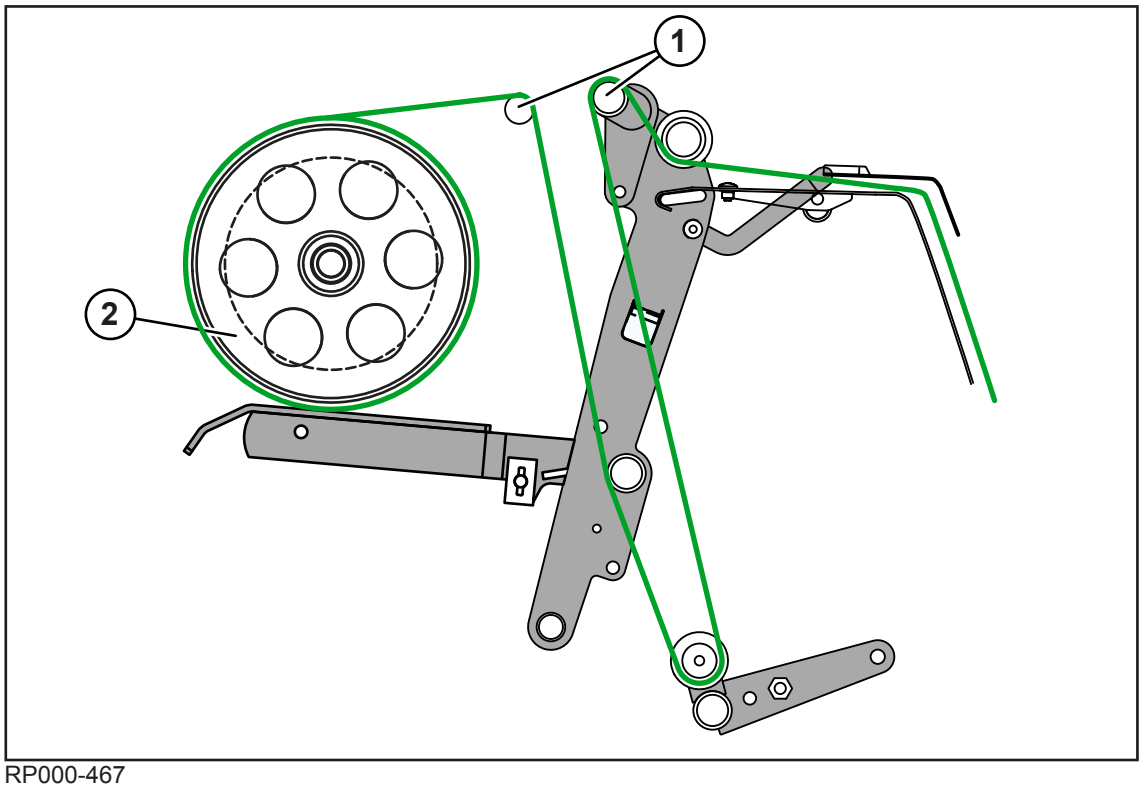

RP000-467

- Alle vaststaande omkeerbuizen (1) en het remvlak van de remschijf (2) in de bindeenheid van eventuele opgetreden corrosie reinigen.

Bij uitvoering "Net- en foliebinding"

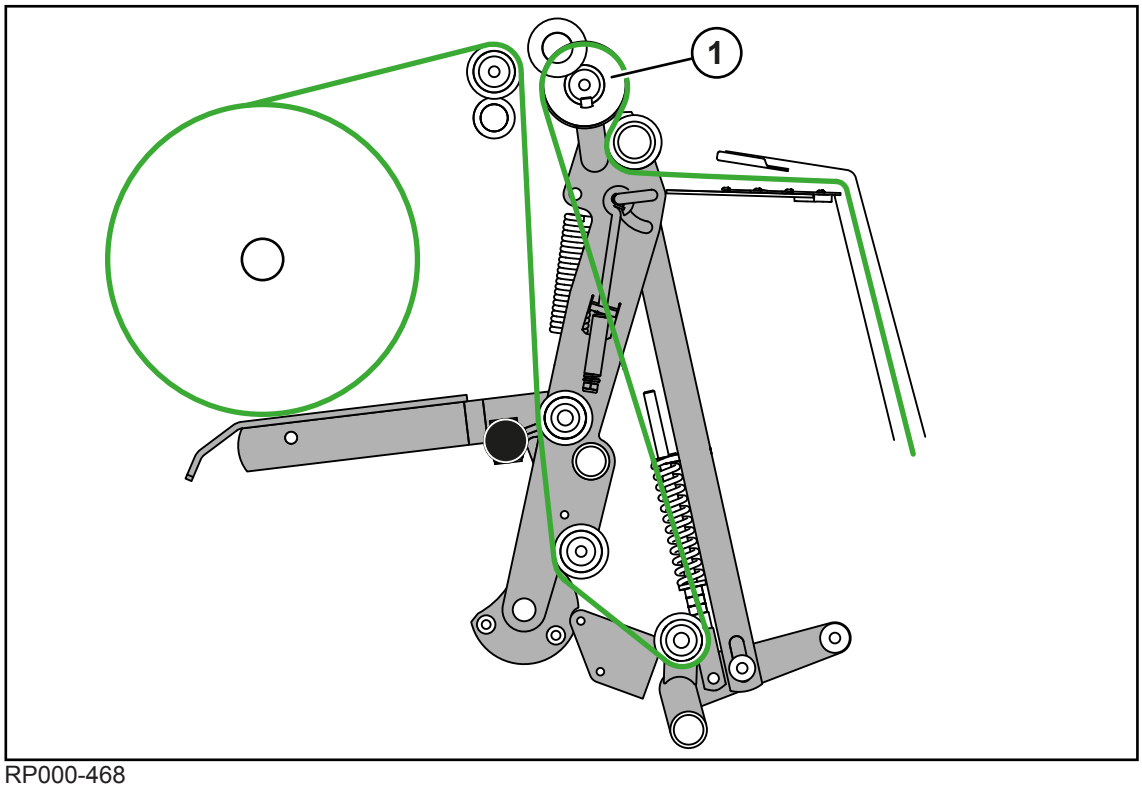

RP000-468

- Aan de conische wals (1) controleren of corrosie is ontstaan en desgewenst de corrosie verwijderen.
- Het remvlak van de remschijf (hier niet afgebeeld) van de netrem van eventuele opgetreden corrosie reinigen.

16.10 Bus en trekoog reinigen

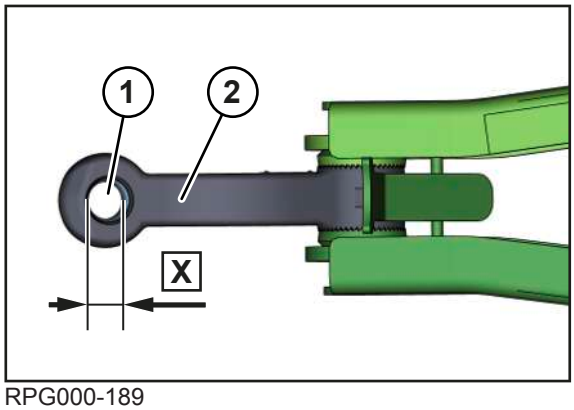

RPG000-189

Het trekoog moet altijd horizontaal in de trekbek gekoppeld zijn. De slijtagegrens van de bus (1) in het trekoog (2) ligt bij **X=43 mm**. Wanneer de maat X wordt overschreden, moet het trekoog (1) door een KRONE servicepartner worden vervangen.

- Om de slijtage te minimaliseren, de bus (1) en het trekoog (2) dagelijks reinigen en met vet smeren.

16.11 Aandrijfkettingen reinigen

Na het einde van het seizoen moeten de aandrijfkettingen van de machine worden gereinigd.

- De aandrijfkettingen met perslucht reinigen.
- Gereinigde aandrijfkettingen met motorolie smeren.
- De machine in gebruik nemen zodat de motorolie zich over alle contactvlakken verdeelt.

De aandrijvingen moeten altijd voldoende moet motorolie zijn ingesmeerd.

Tijdens het gebruik zorgt de centrale kettingsmeerinstallatie hiervoor, *zie Pagina 126*.

- De machine stoppen en beveiligen, *zie Pagina 28*.
- De slijtage van de aandrijfkettingen en kettingwielen controleren.
- Controleren of de aandrijfkettingen in het midden op de kettingwielen verlopen.
- Controleren of de aandrijfkettingen passend zijn ingesteld, *zie Pagina 254*.

16.12 Remschijf van de netrem tegen corrosie beschermen

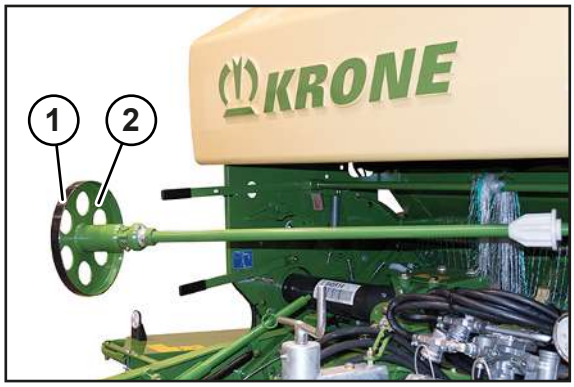

RPG000-222

- Om corrosie aan de remschijf van de netrem te voorkomen, het remvlak van de remschijf (2) met kleefbeschermingsfolie (1) of isolatieband afplakken.

16.13 Schroefverbindingen op de dissel controleren

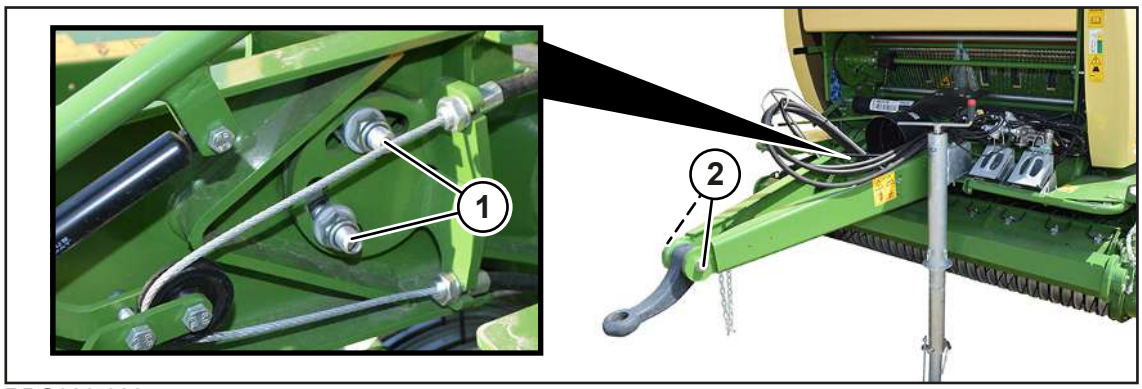

RPG000-088

- Controleren of de schroefverbindingen (1) en (2) met het correcte aandraaimoment werden gemonteerd.
- De schroefverbindingen (1) op de dissel met het aandraaimoment **210 Nm** vastdraaien.
- De schroefverbindingen (2) op het trekoog met het aandraaimoment **730 Nm** vastdraaien.

Onderhoudsinterval, *zie Pagina 228*.

16.14 Afstrijker en steenuitwerper instellen

16.14.1 Afstrijker voor de spiraalwals instellen

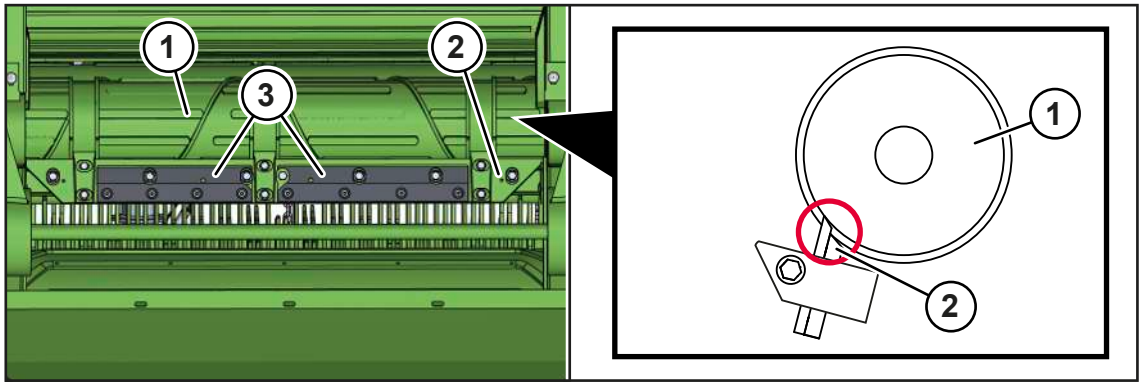

RPG000-249

De afstrijker (2) aan de spiraalwals moet dicht tegen de spiraalwals (1) aanliggen zodat het bindmateriaal bij het binden niet rond de spiraalwals wordt gewikkeld. De afstrijker (2) is bereikbaar vanaf de achterzijde van de machine bij een geopende achterklep.

Hier en hierna afgebeeld zijn bovendien zwarte kunststofsteunen (3) die alleen bij uitvoering net- en foliebinding beschikbaar zijn.

✓ De achterklep is geopend en de achterklep is hydraulisch geblokkeerd, *zie Pagina 96*.

▶ Controleren of de afstrijker (2) dicht tegen de spiraalwals (1) aanligt.

▶ Wanneer de afstrijker (2) niet dicht tegen de spiraalwals (1) aanligt, de afstrijker (2) instellen zoals in het onderstaande is beschreven.

Afstrijkversterkers loshalen

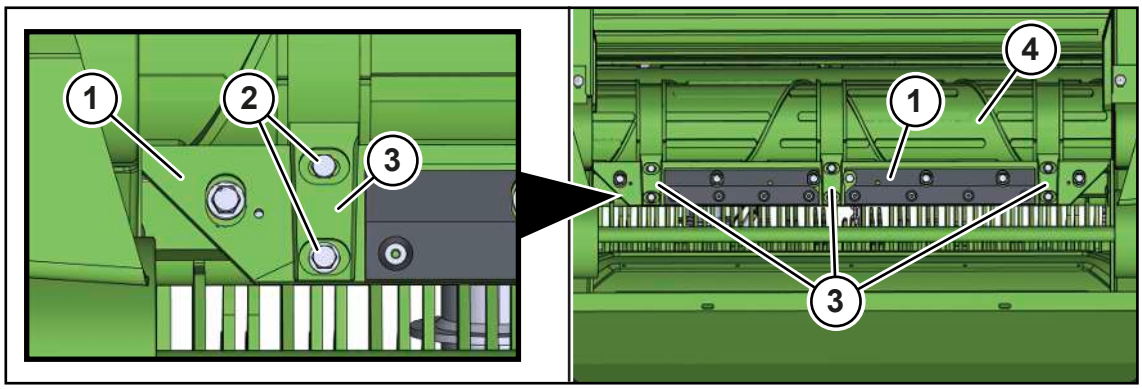

RP000-302

Alleen bij uitvoering "Net- en foliebinding" zijn aan de afstrijkrail (1) aanvullend 3 afstrijkversterkers (3) gemonteerd. Deze afstrijkversterkers (3) en de tweedelige afstrijkrail (1) moeten tegen de spiraalwals (4) aanliggen.

Om de afstrijkrail (1) in te stellen de afstrijkversterkers (3) loshalen:

▶ De schroefverbindingen (2) losdraaien.

➡ De afstrijkversterkers (3) kunnen in het langgat iets naar boven of onderen worden bewogen.

Afstrijkrail instellen

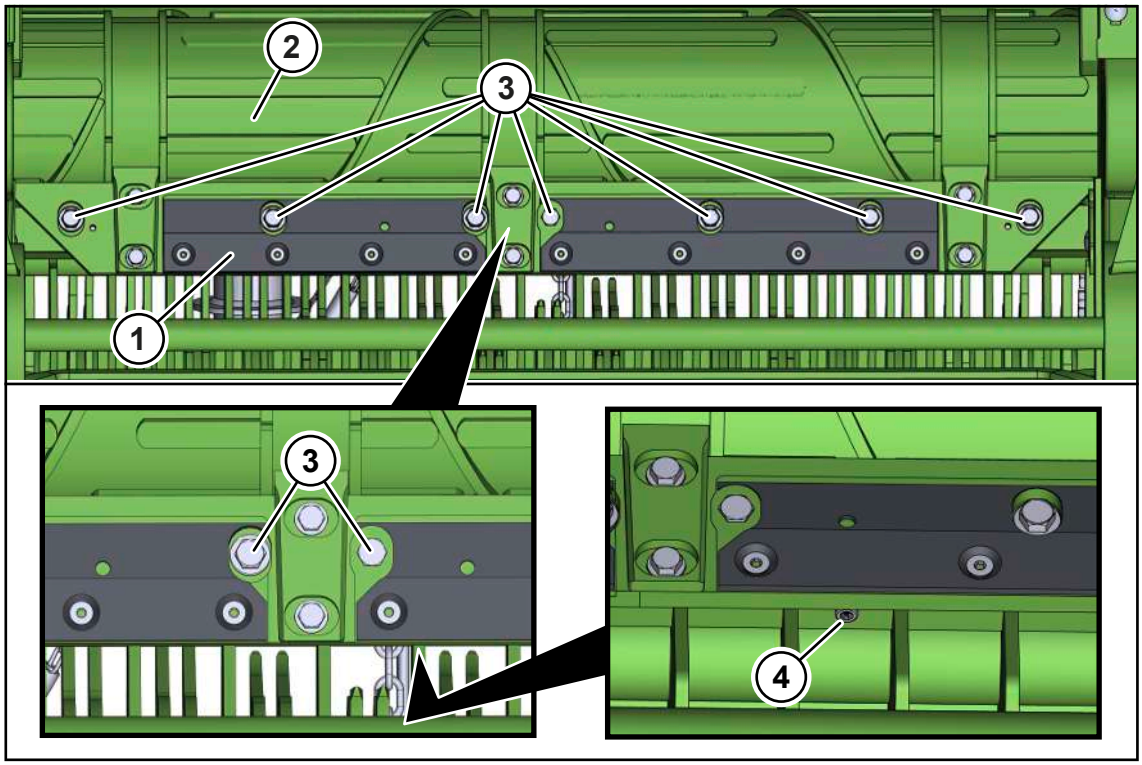

RPG000-248

Om de afstrijkrail (1) te kunnen instellen, moeten eerst de 7 schroefverbindingen (3) worden gelost. Daarna wordt met behulp van de instelschroeven (4) de afstrijkrail dichter tegen de spiraalwals bewogen.

Bij uitvoering "Netbinding": de afstrijkrail (1) is met 2 instelschroeven (4) aan een eendelige afstrijkrail uitgerust.

Bij uitvoering "Net- en foliebinding": de afstrijkrail (1) is met 4 instelschroeven (4) aan een tweedelige afstrijkrail uitgerust (hier afgebeeld).

- De 7 schroeven (3) aan de afstrijkrail (1) losdraaien.
- De contramoeren van de instelschroeven (4) losdraaien.
- Om de afstrijkrail (1) dichter tegen de spiraalwals (2) aan te leggen, de instelschroeven (4) rechtsom draaien.
  - ⇨ De afstrijkrail (1) beweegt zich dichter naar spiraalwals (2) toe.

Wanneer de afstrijkrail tegen de spiraalwals aanligt:

- De schroefverbindingen (3) vastdraaien.
- De contramoeren van de instelschroeven (4) vastdraaien.

Afstrijkversterkers instellen en vastdraaien

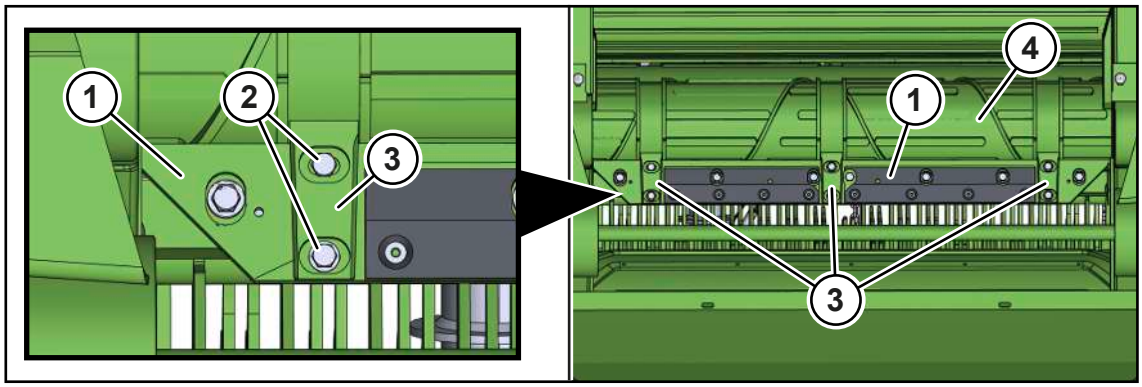

RP000-302

Alleen bij uitvoering "Net- en foliebinding" zijn aan de afstrijkrail (1) aanvullend 3 afstrijkversterkers (3) gemonteerd die na het instellen van de afstrijkrail ingesteld en vastgedraaid moeten worden.

- ▶ De afstrijkversterkers (3) tegen de spiraalwals (4) plaatsen.
- ▶ De schroefverbindingen (2) vastdraaien, aandraaimoment, *zie Pagina 235*.

16.14.2 Afstrijker op de omkeerassen instellen

Alle afstrijkers op de omkeerassen in de perskamer moeten regelmatig worden gecontroleerd en ingesteld.

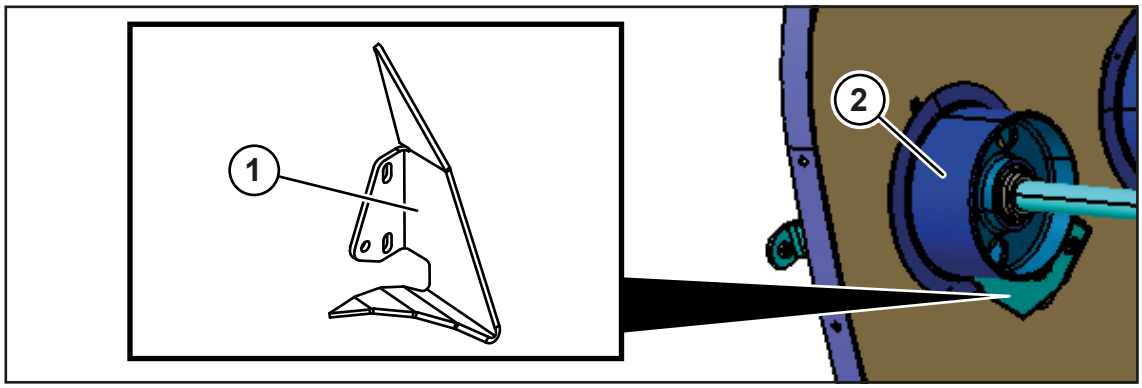

RPG000-232

Bij alle afstrijkers als volgt te werk gaan:

- ▶ De afstrijker (1) zo instellen, dat

- de afstand buiten (tot de zijwand) tussen omkeerrol (2) en afstrijker (1) **0-1 mm** en
- de afstand binnen (tot de perskamer) tussen omkeerrol (2) en afstrijker (1) **1-2 mm** bedraagt.

16.14.3 Afstrijker op de vastzittende omkeerrollen instellen

Alle afstrijkers op de vastzittende omkeerrollen moeten regelmatig worden gecontroleerd en ingesteld. De volgende afbeelding toont de positie van de vastzittende omkeerrollen (1) in de perskamer waaraan afstrijkers zijn gemonteerd.

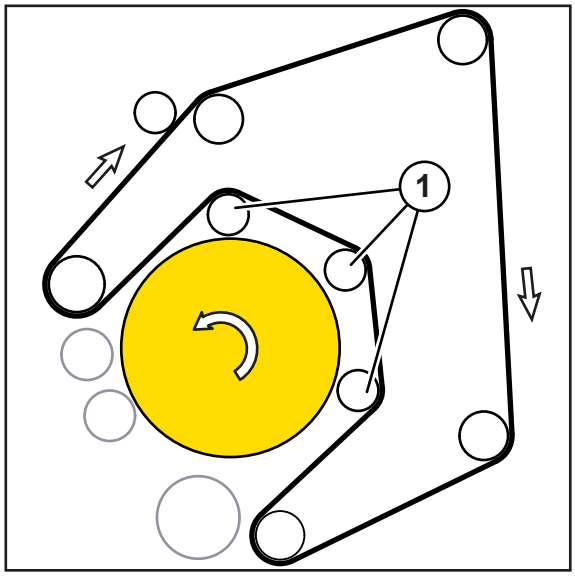

RP000-311

Bij alle afstrijkers als volgt te werk gaan:

- De afstrijkers op de omkeerrollen (1) zo instellen dat de afstand tussen omkeerrol (1) en afstrijker **0-0,5 mm** bedraagt.

16.15 Nokkenschakelkoppeling op de tussenas vrijgeven

Wanneer de nokkenschakelkoppeling tijdens het persen op de tussenas bij overbelasting werd geactiveerd, dan als volgt te werk gaan:

- De aftakas uitschakelen.
- De aftakas bij laagste toerental inschakelen, tot nokkenschakelkoppeling is ingeschakeld.
- De aftakas op nominaal toerental brengen.

16.16 Messen vervangen

- ✓ De pick-up is in de transportstand omhoog bewogen, *zie Pagina 100*.
- ✓ De messencassette is neergelaten, *zie Pagina 105*.
- ✓ De achterklep is geopend en door de afsluitkraan van de achterklep beveiligd.
- ✓ De machine is stopgezet en beveiligd, *zie Pagina 28*.

Messen in onderhoudspositie brengen

- **Bij uitvoering "Mechanische messengroepschakeling":** de messengroepen A en B handmatig naar binnen zwenken *zie Pagina 106*.
- **Bij uitvoering "Hydraulische messengroepschakeling":** de messencassette hydraulisch via het terminal in de onderhoudsstand brengen, *zie Pagina 147*.
- De mesbeveiligingsas ontgrendelen/vergrendelen, *zie Pagina 250*.

Mes verwijderen

⚠ WAARSCHUWING

Gevaar voor letsel door scherpe messen die met veerkracht zijn voorgespannen

Bij onderhoudswerkzaamheden aan de messencassette bestaat gevaar voor letsel aan vingers en handen door scherpe messen.

- Bij werkzaamheden aan de messencassette extra voorzichtig en behoedzaam werken.
- Draag altijd veiligheidshandschoenen bij werkzaamheden aan de messencassette.
- De messen niet met de hand in de werkstand duwen. Gebruik in plaats daarvan een hulpgereedschap zoals een hamer.
- Voor werkzaamheden aan de messencassette de machine stopzetten en beveiligen, *zie Pagina 28*.

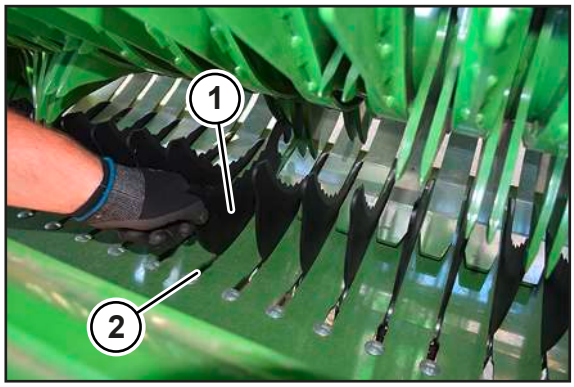

RP000-150

- Mes (1) verwijderen.
- Nieuw of geslepen mes (1) inzetten.
- Bij het inzetten van de messen (1) erop letten dat deze correct op de messenschakelas en in het midden van de sleuf (2) liggen.
- Na het inzetten van alle messen (1) controleren of alle messen (1) op één lijn staan.

INFO

Wanneer de snijinrichting langere tijd niet werd ingeschakeld, kunnen de messen door blinde messen worden vervangen om een verontreiniging van de sleuven van de messencassette en slijtage van de messen te voorkomen.

De blinde messen kunnen onder vermelding van het bestelnummer 20 065 405* worden besteld.

16.17 Mesbeveiligingsas ontgrendelen/vergrendelen

LET OP

Machineschade door niet vergrendelde mesbeveiligingsas

Wanneer de mesbeveiligingsas voor de inbedrijfstelling niet wordt vergrendeld, kunnen de messen tijdens het rijden losraken. Daardoor kan de machine beschadigd worden.

- Voordat de machine weer in bedrijf wordt gesteld, ervoor zorgen dat de mesbeveiligingsas vergrendeld is.

Wanneer aan de messen van de snijinrichting moet worden gewerkt, moet eerst de mesbeveiligingsas worden ontgrendeld. Na de werkzaamheden moet de mesbeveiligingsas weer worden vergrendeld.

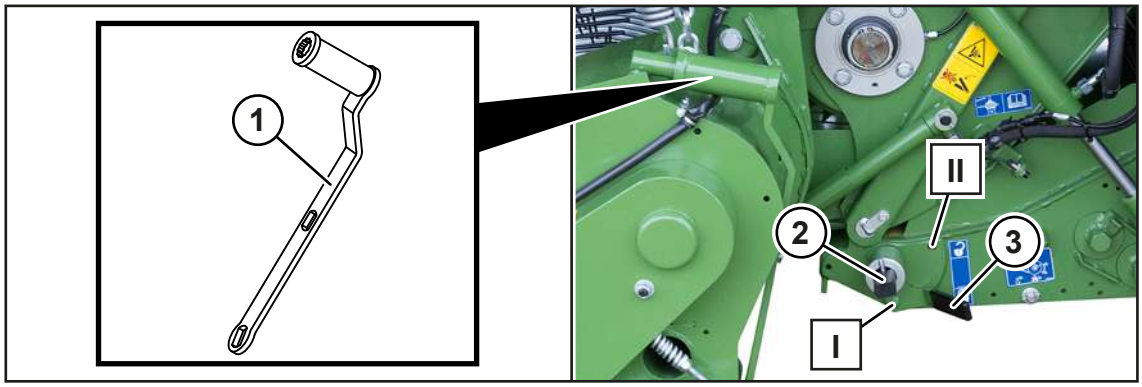

RPG000-156

Ontgrendelen

- De greep (3) uit de stand (I) trekken en in stand (II) laten vergrendelen.

Wanneer de greep (3) niet met de hand kan worden bewogen:

- Het meegeleverde gereedschap (1) demonteren.
- Het gereedschap (1) op de mesbeveiligingsas (2) zetten en in positie (II) draaien en laten vastklikken.

Vergrendelen

- De greep (3) uit de stand (II) trekken en in stand (I) laten vergrendelen.

Wanneer de greep (3) niet met de hand kan worden bewogen:

- Het meegeleverde gereedschap (1) demonteren.
- Het gereedschap (1) op de mesbeveiligingsas (2) zetten en in positie (I) draaien en laten vastklikken.

➡ Na het vergrendelen de mesbeveiligingsas (2) zwenken de messen zelfstandig naar boven in de werkstand.

16.18 Messenbeveiligingsas controleren en verschuiven

Mesbeveiligingsas controleren

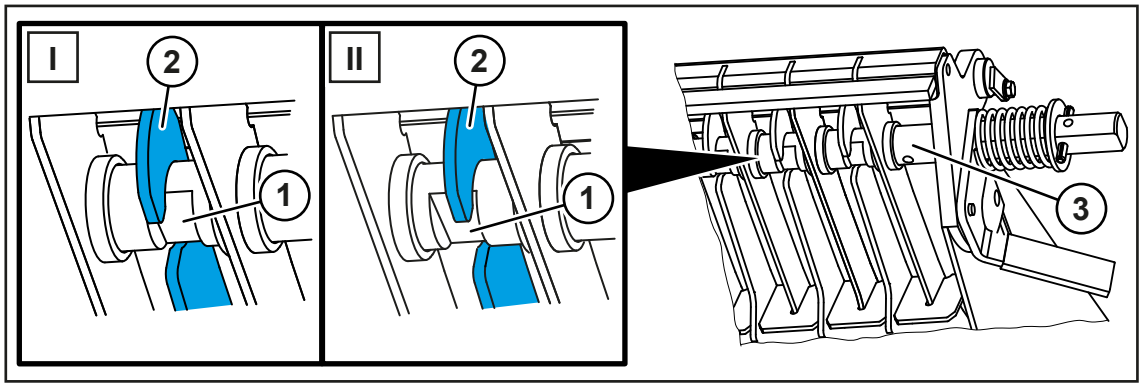

RPG000-160

Het gedeelte rondom de groef (1) waarin de messen (2) op de mesbeveiligingsas (3) zitten, verslijt tijdens het gebruik.

De mesbeveiligingsas (3) bevindt zich in de fabriek in stand (I). Wanneer het gebied rondom de groef (1) in stand (I) 1 mm is versleten, kan de mesbeveiligingsas (3) één keer in stand (II) worden geschoven. Pas wanneer de groef (1) ook in stand (II) 1 mm is versleten, moet de mesbeveiligingsas (3) worden vervangen.

Mesbeveiligingsas verschuiven

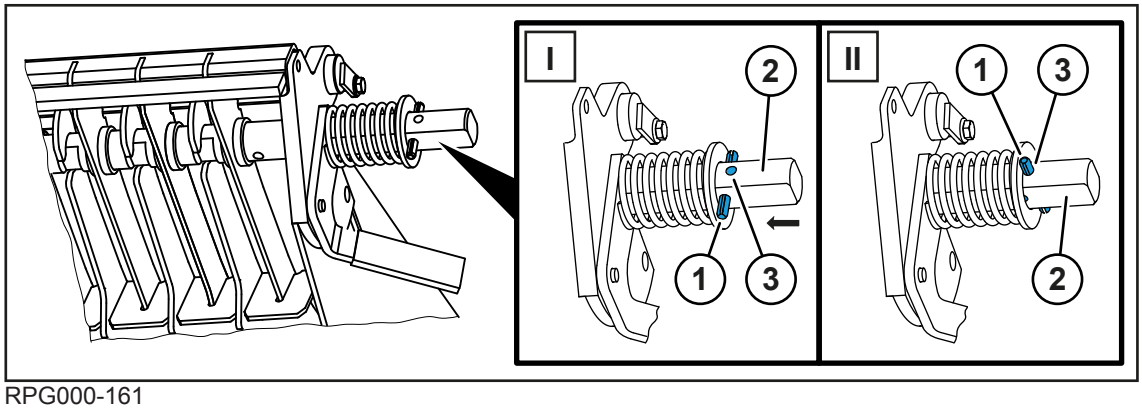

RPG000-161

✓ De messen zijn gedemonteerd, *zie Pagina 249*.

WAARSCHUWING! Gevaar voor letsel door onder druk staande veer! Bij het verschuiven van de mesbeveiligingsas bijzonder voorzichtig en behoedzaam te werk gaan.

- Aan beide kanten van de machine de spanhuls (1) eruit slaan.
- De mesbeveiligingsas (2) 8 mm verschuiven.
- Aan beide kanten van de machine de spanhuls (1) in de opening (3) slaan.

16.19 Messen slijpen

INFO

KRONE adviseert voor het slijpen van de messen het gebruik van de KRONE messenslijper.

Neem contact op met uw KRONE vakhandelaar. Zie handleiding van de externe messenslijper voor meer informatie.

Correct geslepen scherpe messen reduceren het brandstofverbruik en de slijtage aan de componenten van de snijinrichting. Bovendien zorgen ze voor een goede snijkwaliteit en optimale doorstroming van het oogstgoed.

De scherpte van de messen moet minstens eenmaal dagelijks worden gecontroleerd. Bij oogstgoed met een hoog percentage vuil/vreemde voorwerpen moet meermaals dagelijks worden gecontroleerd.

Messen zonder messenslijper slijpen

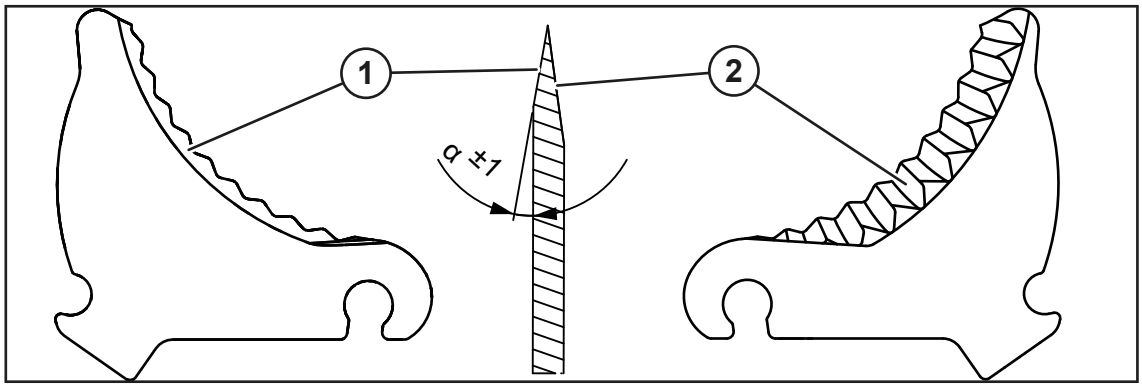

RPG000-112

1 Gladde meszijde 2 Kartelslijpsel

✓ Het mes is uit de messencassette gehaald, *zie Pagina 249*.

WAARSCHUWING! Snijgevaar door scherpe messen! Geschikte werkhandschoenen dragen.

- Grove aanhechting van vuil aan het mes verwijderen.
- Het mes in een geschikte inrichting spannen.

WAARSCHUWING! Gevaar voor letsel door vonkenregen! Bij het slijpproces altijd veiligheidshandschoenen, gehoorbescherming en een veiligheidsbril dragen.

LET OP! Om de levensduur van het mes niet in te korten, het mes tijdens het slijpen niet te sterk verwarmen en geen inkeping maken. Frequent slijpen met rustfasen is geschikter voor de levensduur als te lang aanhoudend slijpen.

- De snijkant (1) met aanhouden van de hoek (α=10 graden ±1graad) slijpen.
- Beschadigingen aan de kartelrand (2) met een geschikt gereedschap nabewerken.

16.20 Borgrollen van de enkelmesbeveiliging controleren/smeren

De enkelmesbeveiliging voorkomt dat de messen bij contact met vreemde voorwerpen worden beschadigd. Opdat de enkelmesbeveiliging correct functioneert, moeten de borgrollen soepel gedraaid kunnen worden.

Bij **iedere meswissel** controleren of de borgrollen soepel draaien.

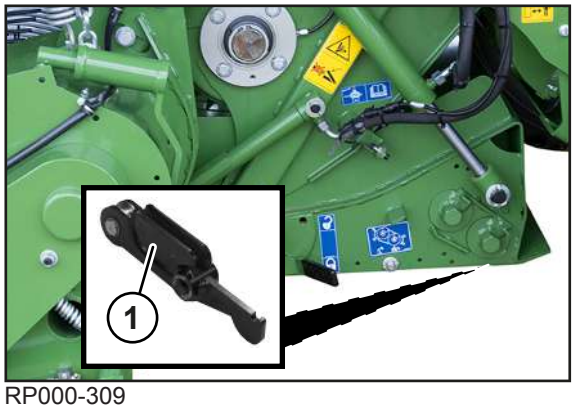

RP000-309

✓ De machine is stopgezet en beveiligd, *zie Pagina 28*.

- Wanneer de borgrollen (1) niet licht lopen, de borgrollen met een EP duurzaam vet NLGI 2 smeren.

16.21 Aandrijfkettingen instellen

⚠ WAARSCHUWING

Gevaar voor letsel door bewegende aandrijfketting

Bij werkzaamheden aan de aandrijfkettingen gevaar voor letsel door naar binnen trekken van los lang haar, sieraden of losse kleding.

- ▶ Bij werkzaamheden aan de aandrijfkettingen een veiligheidsuitrusting dragen, *zie Pagina 20*.
- ▶ Voor werkzaamheden aan de aandrijfkettingen de machine stopzetten en beveiligen, *zie Pagina 28*.

16.21.1 Aandrijfketting van de pick-up

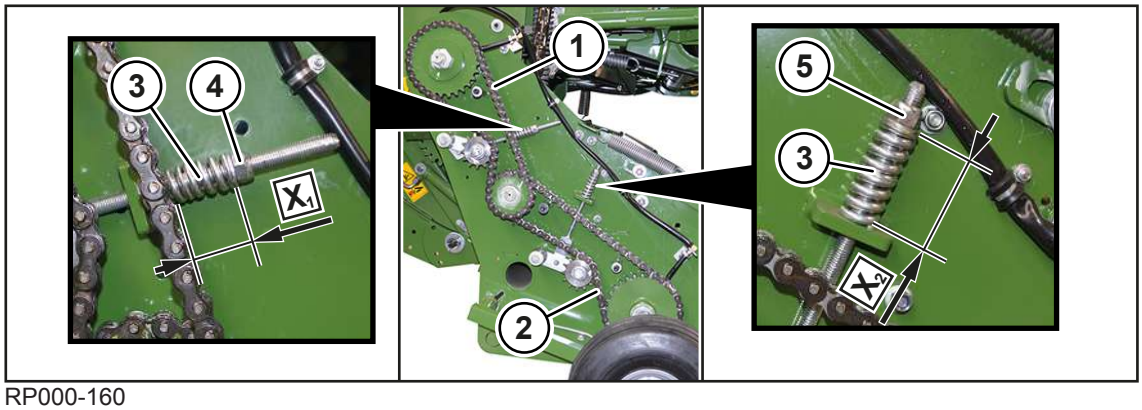

RP000-160

De aandrijfketting van de hoofdaandrijving pick-up (1) en de aandrijfketting van de pick-up (2) bevinden zich aan de pick-up op de rechter machinezijde achter de pick-up-bescherming. De aandrijfkettingen (1, 2) worden met de trekveren (3) gespannen.

De maat X_1 en X_2 van de gespannen veerlengte moet **X_1=60 mm** en **X_2=60 mm** bedragen.

Aandrijfketting instellen

- ✓ De machine is stopgezet en beveiligd, *zie Pagina 28*.
- ✓ De pick-up is in de werkstand omlaag bewogen, *zie Pagina 100*.
- ✓ De pick-up-bescherming aan de rechterzijde van de machine is gedemonteerd.
- ✓ De aandrijfkettingen (1) en (2) en de pick-up-bescherming werden gereinigd.
- ▶ Om de kettingspanning te verhogen de moer (4) en (5) rechtsom draaien tot maat **X_1= 60 mm** en maat **X_2= 60 mm** is ingesteld.
- ▶ Om de kettingspanning te verlagen de moer (4) en (5) naar links draaien tot maat **X_1=60 mm** en maat **X_2=60 mm** is ingesteld.

INFO

De aandrijfketting wordt via de centrale kettingsmering van olie voorzien, *zie Pagina 126*.

Veerschijven van de pick-up-aandrijving

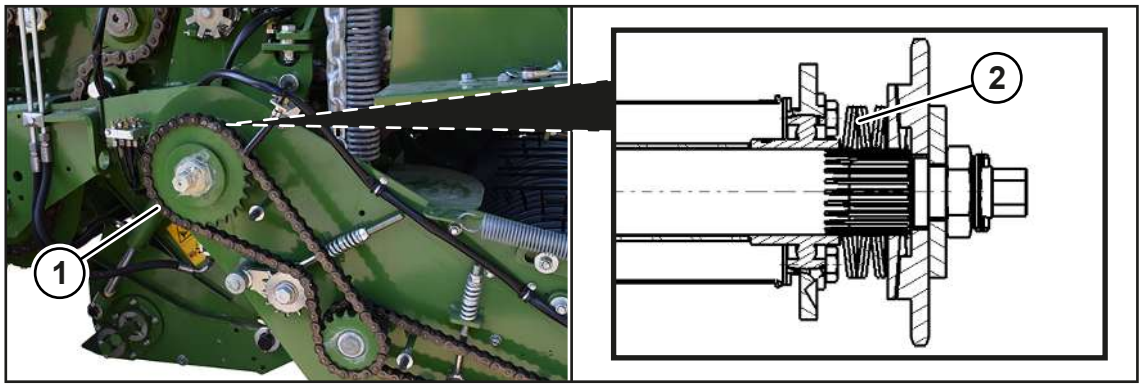

RP000-472

- Na reparaties aan de pick-up-aandrijving (1) erop letten dat de schotelveren (2) zoals afgebeeld worden gerangschikt.

16.21.2 Aandrijfketting van de invoer

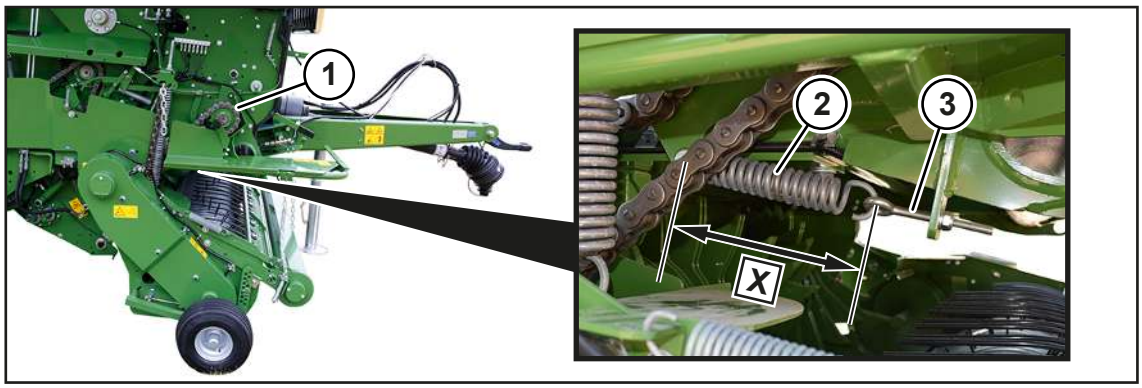

RP000-471

De aandrijfketting (1) van de invoer (startwalsen/transportwals) bevindt zich aan de rechter machinezijde.

De maat X van de gespannen veerlengte (2) moet **X=200 mm** bedragen.

✓ De machine is stopgezet en beveiligd, *zie Pagina 28*.

✓ De rechter zijkap is geopend.

- Om de aandrijfketting (1) te spannen, met de moer aan de oogbout (3) de maat **X=200 mm** instellen.

> ***INFO***
>
> De aandrijfketting wordt via de centrale kettingsmering van olie voorzien, *zie Pagina 126*.

16.21.3 Aandrijfketting van de rolbodem

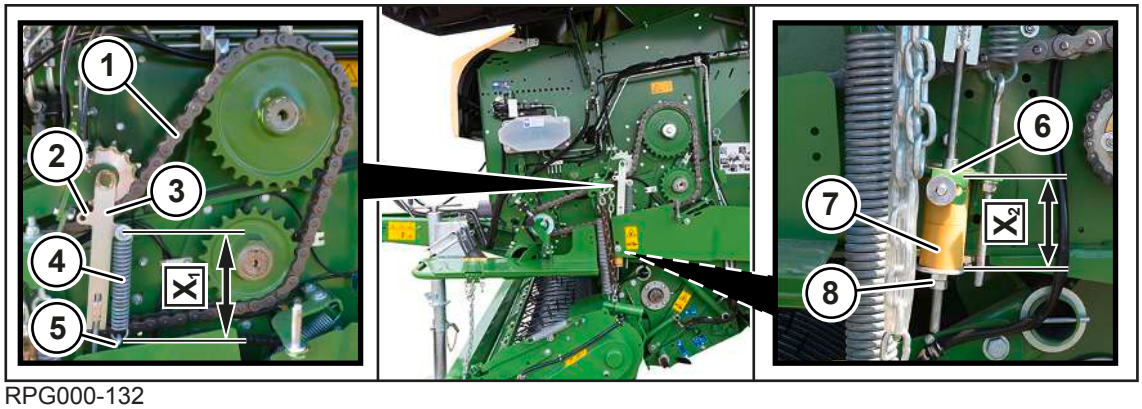

RPG000-132

De aandrijfketting (1) van de rolbodemaandrijving en de bovenste perswals bevindt zich aan de linker machinezijde.

De maat X_1 van de gespannen veerlengte (4) moet **X_1=220 mm** bedragen.

De maat X_2 van het aanslagrubber (7) moet in een bereik van **X_2=105-110 mm** liggen.

Aandrijfketting instellen

✓ De machine is stopgezet en beveiligd, *zie Pagina 28*.

✓ De linker zijkap is geopend.

▶ Om de aandrijfketting (1) te spannen, met de moer aan de oogbout (5) de maat **X_1=220 mm** instellen.

Wanneer de veerspanning op deze wijze niet op de maat X_1 kan worden ingesteld:

▶ De houder (3) demonteren.

▶ De houder (3) verticaal 180° draaien en monteren.

▶ De veer (4) aan de boring (2) monteren.

▶ Met de moer van de oogbout (5) de maat **X_1=220 mm** instellen.

Aanslag instellen

▶ Om de aanslag in te stellen, met de moer (8) de maat **X_1=105-110 mm** instellen.

▶ Erop letten dat de houder (6) en aanslagrubber (7) elkaar niet aanraken en er een weinig afstand is.

INFO

De aandrijfketting wordt via de centrale kettingsmering van olie voorzien, *zie Pagina 126*.

16.21.4 Aandrijfketting van de transportvijzel

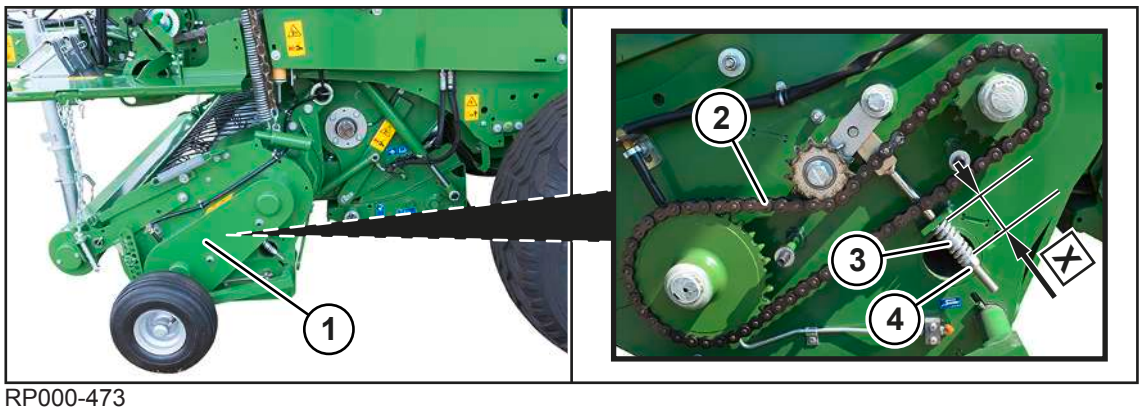

RP000-473

De aandrijfketting (2) van de linker transportvijzels bevindt zich aan de linker machinezijde achter de pick-up-bescherming (1).

De maat X van de gespannen veerlengte (3) moet **X=60 mm** bedragen.

✓ De machine is stopgezet en beveiligd, *zie Pagina 28*.

✓ De pick-up-bescherming (1) is gedemonteerd.

✓ De aandrijfketting (2) en de pick-up-bescherming werden gereinigd.

▶ Om de aandrijfketting (2) te spannen, met de moer (4) de maat **X=60 mm** instellen.

> ***INFO***
>
> De aandrijfketting wordt via de centrale kettingsmering van olie voorzien, *zie Pagina 126*.

16.21.5 Aandrijfketting van de startwals en de onderste perswals

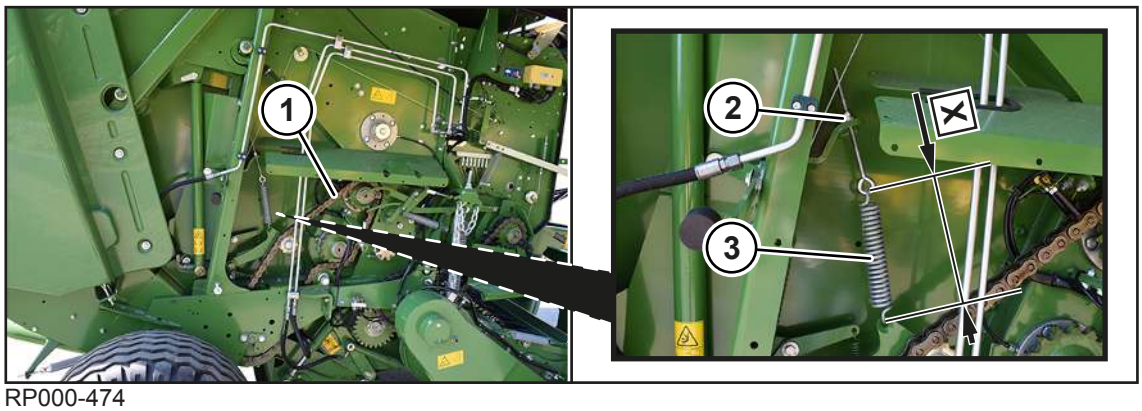

RP000-474

De aandrijfketting (1) van de startwals en de onderste perswals bevindt zich aan de rechter machinezijde.

De maat X van de gespannen veerlengte (3) moet **X=220 mm** bedragen.

✓ De machine is stopgezet en beveiligd, *zie Pagina 28*.

✓ De rechter zijkap is geopend.

▶ Om de aandrijfketting (1) te spannen, met de moer (2) de maat **X=220 mm** instellen.

> ***INFO***
>
> De aandrijfketting wordt via de centrale kettingsmering van olie voorzien, *zie Pagina 126*.

16.22 Rolbodemspanning controleren

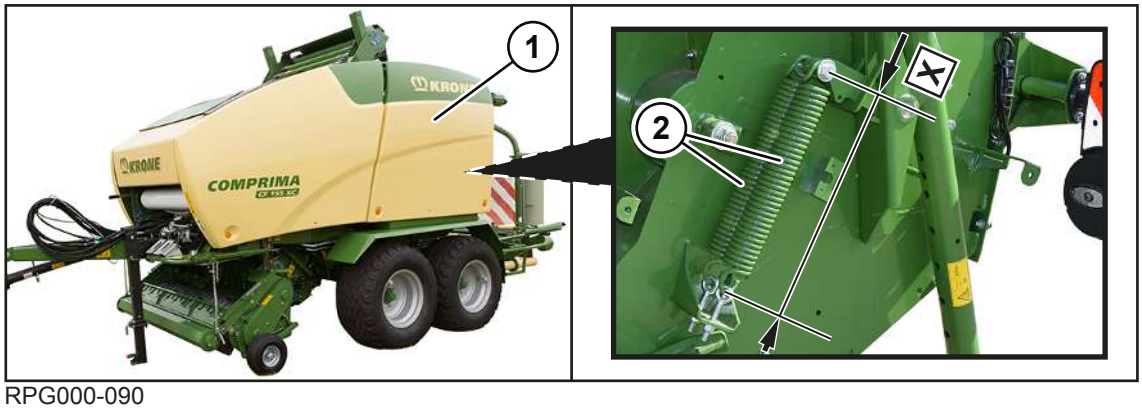

RPG000-090

Den maat **X=440 mm** is in de fabriek ingesteld en mag niet worden veranderd.

- Controleren of de maat **X=440** mm bedraagt.
- Wanneer de maat **niet X=440 mm** bedraagt, dan contact opnemen met de KRONE-servicepartner.

16.23 Wikkeltafelketting naspannen

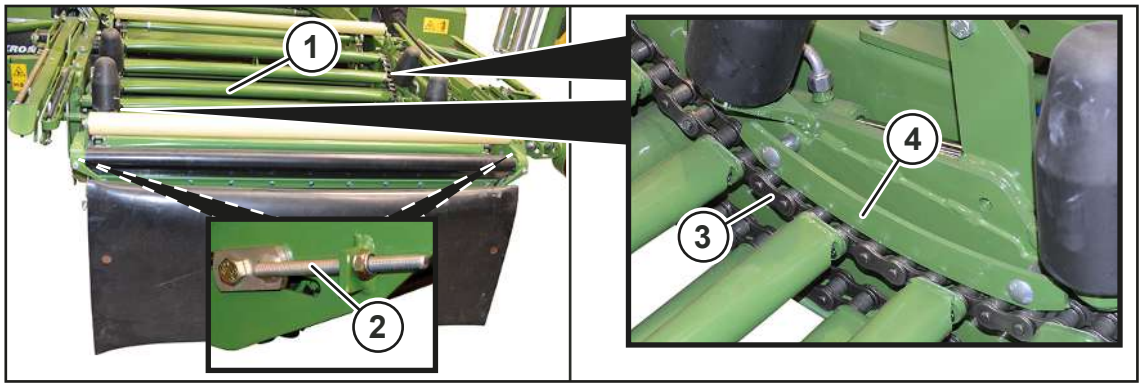

RPG000-197

- De machine stoppen en beveiligen, *zie Pagina 28*.

De ketting van de wikkeltafel (3) moet aan beide kanten van de wikkeltafel (1) zodanig zijn gespannen dat deze tegen de kettinggeleidingen (4) aanligt.

- De spanning van de ketting van de wikkeltafel (3) voor ieder gebruik controleren.

Wanneer de ketting van de wikkeltafel (3) tegen de kettinggeleidingen (4) aanligt, is de wikkeltafelketting (3) voldoende gespannen.

Wanneer de ketting van de wikkeltafel (3) niet tegen de kettinggeleidingen (4) aanligt:

- de ketting van de wikkeltafel (3) met behulp van de kettingspanner (2) naspannen.

16.24 Walsen op wikkeltafel

⚠ *WAARSCHUWING*

Gevaar voor letsel voor personen door beweeglijke walsen op wikkeltafel

Wanneer de geel gelakte walsen van de wikkeltafel worden bestreden, bestaat verhoogd gevaar voor letsel omdat deze beweeglijk zijn opgehangen.

- Bij reparatie-, onderhouds- en reinigingswerkzaamheden en het verhelpen van functiestoringen principieel alleen de groen gelakte gebieden van de wikkeltafel betreden.

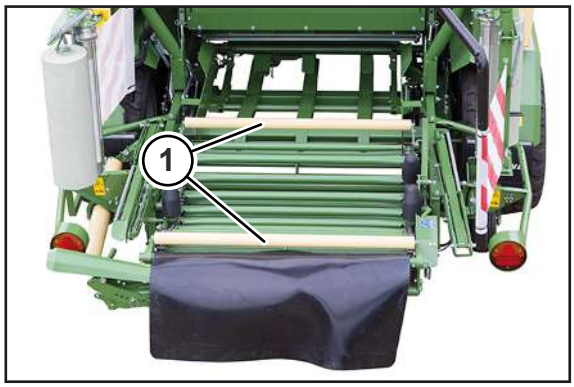

RPG000-198

- Betreed bij werkzaamheden op de wikkeltafel niet de geel gelakte beweeglijke walsen (1).

16.25 Instellingen in het bereik van de wikkelinrichting

Instellingen in het bereik van de wikkelinrichting mogen alleen door een geautoriseerde vakwerkplaats worden uitgevoerd. De instellingen hoeven niet regelmatig te worden uitgevoerd, maar alleen wanneer componenten van de wikkelinrichting zijn vervangen.

16.26 Centrale kettingsmeerinstallatie onderhouden

LET OP

Schade aan de machine door het gebruik van verkeerde en verontreinigde smeermiddelen

Niet toegestane of verontreinigde smeermiddelen in de centrale kettingsmeerinstallatie leiden tot storingen in de centrale kettingsmeerinstallatie en tot schade aan de lagerpunten.

- Bij werkzaamheden aan de centrale kettingsmeerinstallatie schoon en geschikt gereedschap gebruiken.
- Uitsluitend de toegestane smeermiddelen gebruiken.
- Zorg ervoor dat geen vuil of vervuild smeermiddel in de centrale kettingsmeerinstallatie terechtkomt.

16.26.1 Oliepeil controleren, olie bijvullen en filter vervangen

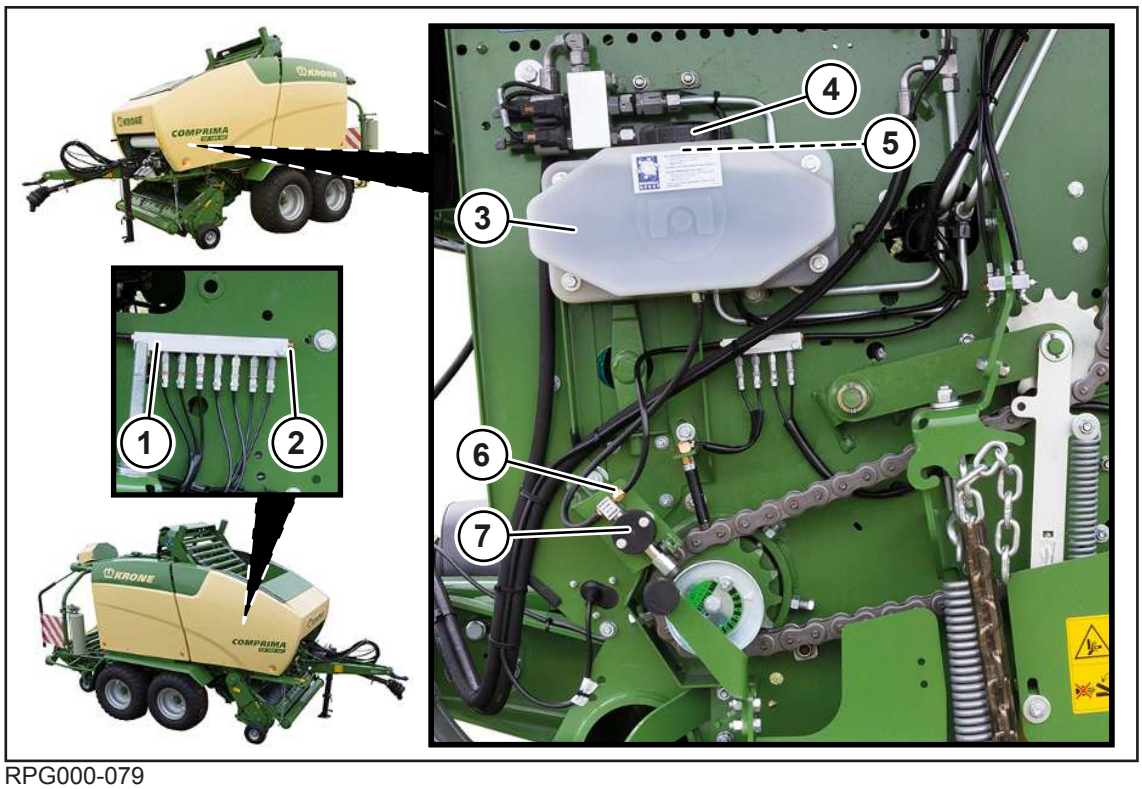

RPG000-079

✓ De machine is stopgezet en beveiligd, *zie Pagina 28*.

Oliepeil controleren, olie bijvullen

- Op het voorraadreservoir (3) het oliepeil aflezen.
- Wanneer het oliepeil te gering is, olie via de opening (4) bijvullen, *zie Pagina 58*.

Centrale kettingsmering ontluchten

Als het voorraadreservoir (3) is leeggelopen, moet de centrale kettingsmering worden ontlucht.

- Op het voorraadreservoir (3) olie via de opening (4) bijvullen, *zie Pagina 58*.
- De slang aan de verbinding (6) van de pomp (7) demonteren en wachten tot er olie naar buiten komt.
- Wanneer er olie uitgetreden is, de slang aan de pomp (7) monteren.
- De ontluchtingsschroef (2) openen.
- De pomp (7) met de hand bedienen tot er olie zonder bellen uit het verdelerblok (1) stroomt.
- De ontluchtingsschroef (2) sluiten.

Filter vervangen

✓ Het voorraadreservoir (3) is grotendeels leeg.

▶ Demonteer het deksel (4).

▶ Uit het voorraadreservoir (3) het filter (5) demonteren.

▶ Een nieuw filter (5) monteren.

▶ Monteer het deksel (4).

▶ Het voorraadreservoir (3) met olie vullen, *zie Pagina 260*.

16.26.2 Doseereenheden reinigen

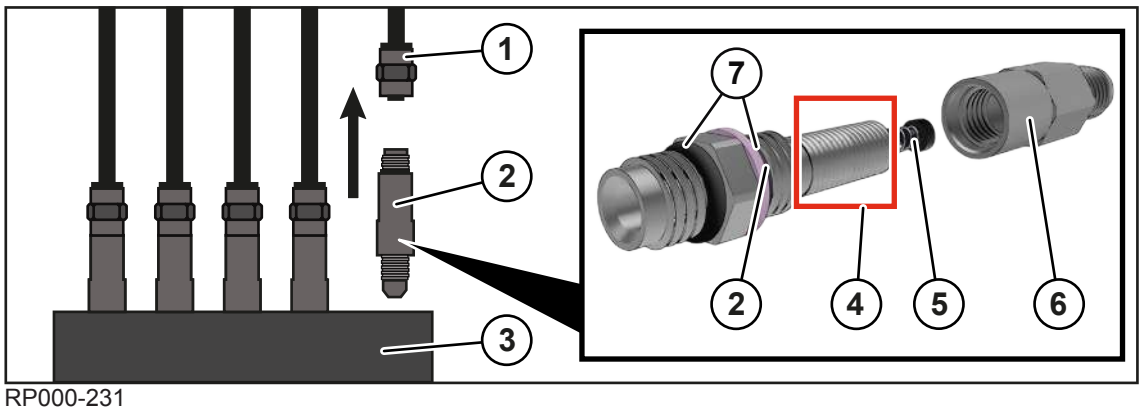

RP000-231

Wanneer afzonderlijke doseereenheden (2) op de centrale kettingsmering verstopt zijn, moeten deze doseereenheden en hun omgeving worden gereinigd, zie ook onderhoudstabel, *zie Pagina 228*.

De verdeler (3) met de doseereenheden (2) van de centrale kettingsmering bevinden zich aan de rechter en linker machinezijde achter de voorste zijkap.

✓ De machine is stopgezet en beveiligd, *zie Pagina 28*.

✓ De voorste zijkap is geopend.

▶ De dopmoer (1) van de doseereenheid (2) losschroeven.

▶ De doseereenheid (2) van de verdeler (3) losschroeven.

▶ De kap (6) van de doseereenheid (2) losschroeven.

▶ De veer en de stopkraan (5) voorzichtig demonteren. Let erop dat de veer niet beschadigd wordt.

▶ Alle componenten met een geschikt reinigingsmiddel reinigen. In het bijzonder het gebied (4) reinigen, dat vermoedelijk de meeste verontreinigingen toont.

▶ Erop letten dat rubber afdichtingen (7) niet met een sterk reinigingsmiddel worden gereinigd.

▶ De veer en de stopkraan (5) monteren.

▶ De kap (6) er handvast aanschroeven.

▶ De doseereenheid (2) in de verdeler (3) zetten en er handvast aanschroeven.

▶ De dopmoer (1) op de doseereenheid (2) handvast aanschroeven.

16.26.3 Slang aan de doseereenheid vervangen

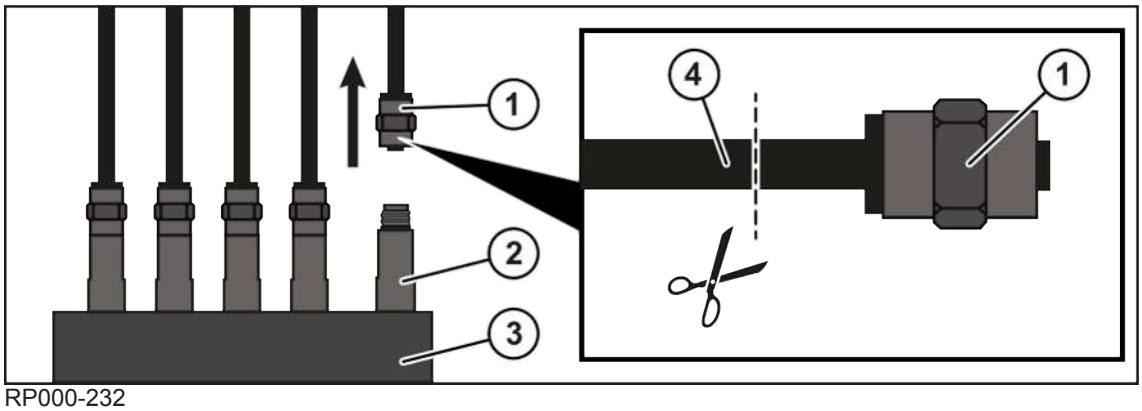

RP000-232

Wanneer slangen (4) op de doseereenheden (2) beschadigd zijn, moeten ze worden vervangen.

✓ De machine is stopgezet en beveiligd, *zie Pagina 28*.

✓ De voorste zijkap is geopend.

▶ De dopmoer (1) van de doseereenheid (2) losschroeven.

▶ De slang (4) boven de dopmoer (1) doorsnijden.

⇨ De slang (4) wordt met elke snede korter. Daarom mag er slechts tot het stuk worden afgesneden, dat beschadigingen toont.

▶ De defecte slang (4) uit de dopmoer (1) trekken en verwijderen.

▶ De dopmoer (1) op de doseereenheid (2) handvast aanschroeven.

▶ Het nieuwe uiteinde van de slang (4) erin zetten. Erop letten dat de slang (4) volledig in de dopmoer (1) is ingevoerd.

16.27 Onderhoud persluchtrem (bij uitvoering "Persluchtrem")

16.27.1 Luchtfilter reinigen

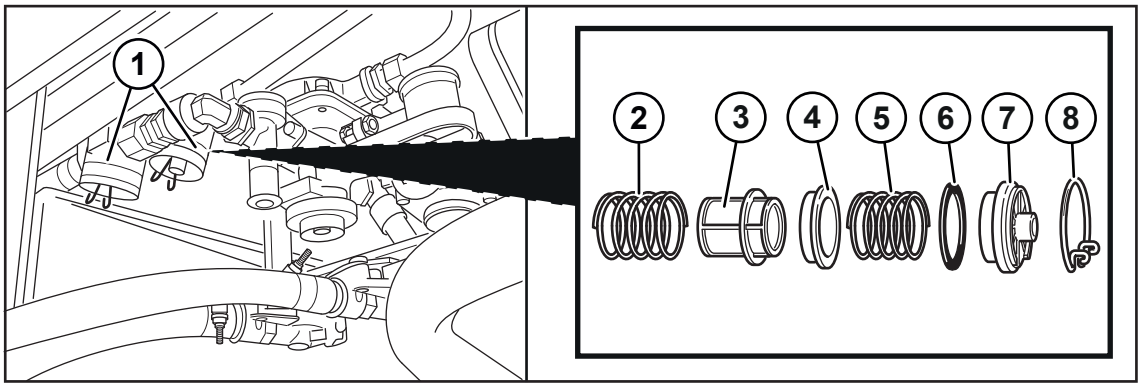

RP000-436

1 Luchtfilter totaal
2 Veer
3 Filterelement
4 Afstandsstuk
5 Veer
6 Afdichtingsring
7 Afdekkap
8 Haakspringring

Het luchtfilter (1) reinigen de perslucht en beschermen de persluchtrem tegen storingen. De persluchtrem blijft ook bij verstopt filterelement (3) in beide stromingsrichtingen bedrijfsklaar.

Filterelement uitbouwen

✓ De machine is stopgezet en beveiligd, *zie Pagina 28*.

▶ De haakspringring (8) demonteren.

▶ De afdekkap (7) verwijderen.

▶ De afdichtingsring (6) verwijderen.

▶ De veer (5) verwijderen.

▶ Het afstandsstuk (4) verwijderen.

▶ Het filterelement (3) met de veer (2) verwijderen.

Luchtfilter reinigen

✓ Het filterelement is uitgebouwd, *zie Pagina 263*.

▶ De binnenruimte van het filterhuis, het filterelement en de overige bestanddelen met perslucht uitblazen.

▶ Bij hardnekkig vuil de bestanddelen met water reinigen.

Filterelement inbouwen

✓ De machine is stopgezet en beveiligd, *zie Pagina 28*.

▶ Het filterelement (3) met de veer (2) plaatsen.

▶ Het afstandsstuk (4) plaatsen.

▶ De veer (5) plaatsen.

▶ De afdichtingsring (6) plaatsen.

▶ De afdekkap (7) plaatsen.

▶ De haakspringring (8) monteren.

16.27.2 Condenswater aftappen uit het persluchtreservoir

⚠ *WAARSCHUWING*

Gevaar voor letsel door gecorrodeerde of beschadigde persluchttank

Beschadigde of gecorrodeerde persluchttanks kunnen barsten en personen ernstige letsel toebrengen.

▶ De controle-intervallen volgens de onderhoudstabel aanhouden, *zie Pagina 228*.

▶ Beschadigde of gecorrodeerde persluchttanks onmiddellijk door een vakgarage laten vervangen.

LET OP

Schade aan het persluchtreservoir door water in de persluchtinstallatie

Door water in de persluchtinstallatie ontstaat corrosie, die het persluchtreservoir beschadigt.

▶ Het ontwateringsventiel volgens de onderhoudstabel controleren en reinigen, *zie Pagina 228*.

▶ Een defect ontwateringsventiel onmiddellijk vervangen.

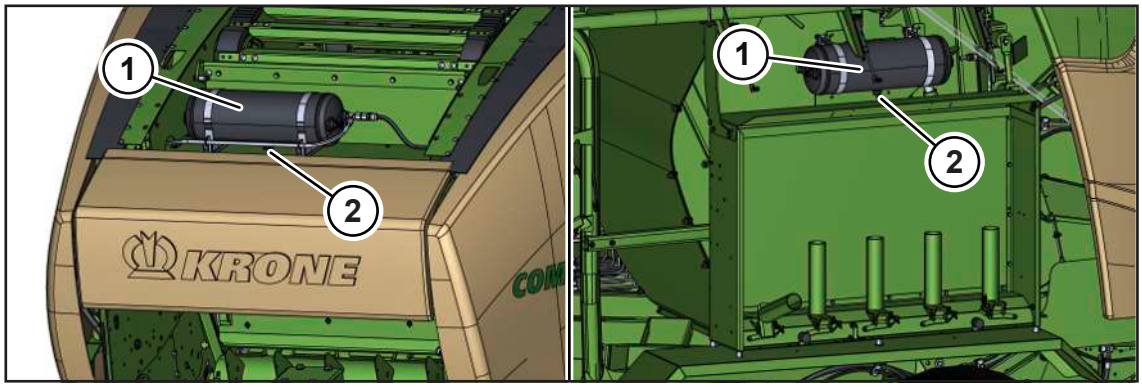

DVG000-014

Er bevinden zich 2 persluchtreservoirs (1) aan de machine:

- Achter de voorraadkast
- Boven de foliekast aan de rechter machinezijde

Het persluchtreservoir slaat de door de verdichter aangevoerde perslucht op.

Tijdens gebruik kan zich in het persluchtreservoir (1) condenswater verzamelen. Het persluchtreservoir (1) moet regelmatig worden geleegd, *zie Pagina 228*.

Het aftapventiel (2) bevindt zich aan de onderkant van het persluchtreservoir (1).

▶ De machine stoppen en beveiligen, *zie Pagina 28*.

WAARSCHUWING! Gevaar voor letsel voor de ogen door naar buiten spuitend condenswater! Geschikte veiligheidsbril dragen.

✓ Voor uittredend condenswater is een geschikt reservoir aanwezig.

▶ Het ontwateringsventiel (2) openen.

➡ Perslucht en condenswater ontwijken uit het persluchtreservoir (1).

▶ Via visuele controle vaststellen of het ontwateringsventiel (2) niet defect of vervuild is.

➡ Wanneer het ontwateringsventiel (2) defect is en niet meer afdicht, het ontwateringsventiel (2) onmiddellijk door een KRONE servicepartner laten vervangen.

➡ Wanneer het ontwateringsventiel (2) vervuild is, het ontwateringsventiel (2) reinigen.

16.27.3 Spanbanden op het persluchtreservoir aanhalen

Voor een overzicht van de aandraaimomenten, *zie Pagina 235*.

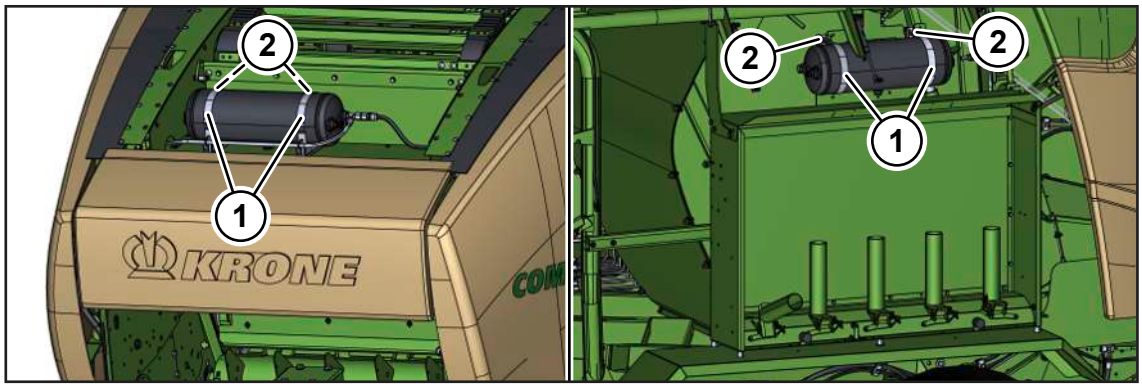

DVG000-015

▶ De machine stoppen en beveiligen, *zie Pagina 28*.

▶ De spanbanden (1) op stevig vastzitten controleren.

Wanneer het persluchtreservoir niet met de hand kan worden gedraaid, zijn de spanbanden (1) correct ingesteld.

Wanneer het persluchtreservoir niet met de hand kan worden gedraaid, moeten de spanbanden (1) worden nagespannen.

- Om de spanbanden (1) te spannen, de moeren (2) vastdraaien.

16.28 Onderhoud hydraulische installatie

⚠ *WAARSCHUWING*

Hydraulische slangen zijn onderhevig aan veroudering

Hydraulische slangen kunnen op basis van de druk, de warmtebelasting evenals de inwerking van UV-stralen verslijten. Door beschadigde hydraulische slangen kunnen personen ernstig gewond raken of gedood worden.

Op de hydraulische slangen staat de productiedatum gedrukt. Zo kan hun leeftijd zonder lang te zoeken worden bepaald.

Er wordt aanbevolen dat hydraulische slangen na een levensduur van zes jaar worden vervangen.

- Als reserveslangen alleen originele reserveonderdelen gebruiken.

LET OP

Schade aan de machine door verontreiniging van de hydraulische installatie

Wanneer vreemde voorwerpen of vloeistoffen in het hydraulisch systeem terechtkomen, kan ernstige schade aan het hydraulisch systeem optreden.

- Hydraulische aansluitingen en componenten vóór de demontage schoonmaken.
- Open hydraulische aansluitingen afsluiten met beschermkappen.
- Zorg ervoor dat er geen vreemde voorwerpen of vloeistoffen in het hydraulisch systeem terechtkomen.

LET OP

Verwijderen en opslaan van oliën en gebruikte oliefilters

Bij ondeskundige opslag en verwijdering van oliën en gebruikte oliefilters kan milieuschade ontstaan.

- Gebruikte olie en oliefilters volgens de wettelijke voorschriften opslaan resp. verwijderen.

16.28.1 Hydraulische slangen controleren

Hydraulische slangen zijn onderhevig aan natuurlijke veroudering. Daardoor is de gebruiksduur begrensd. De aanbevolen gebruiksduur bedraagt 6 jaar, daarin inbegrepen is een maximale opslagduur van hoogstens 2 jaar. De fabricagedatum is op de hydraulische slangen afgedrukt. Bij de controle van de hydraulische slangen moeten de landspecifieke voorschriften (bijv.: BGVU) in acht worden genomen.

Visuele controle uitvoeren

- Alle hydraulische slangen visueel op beschadigingen en lekkage controleren en indien nodig door geautoriseerd vakpersoneel laten vervangen.

16.28.2 Stuurblok hydrauliek

Het stuurblok van de boordhydrauliek bevindt zich aan de linker machinezijde aan de achterkant op de foliekast.

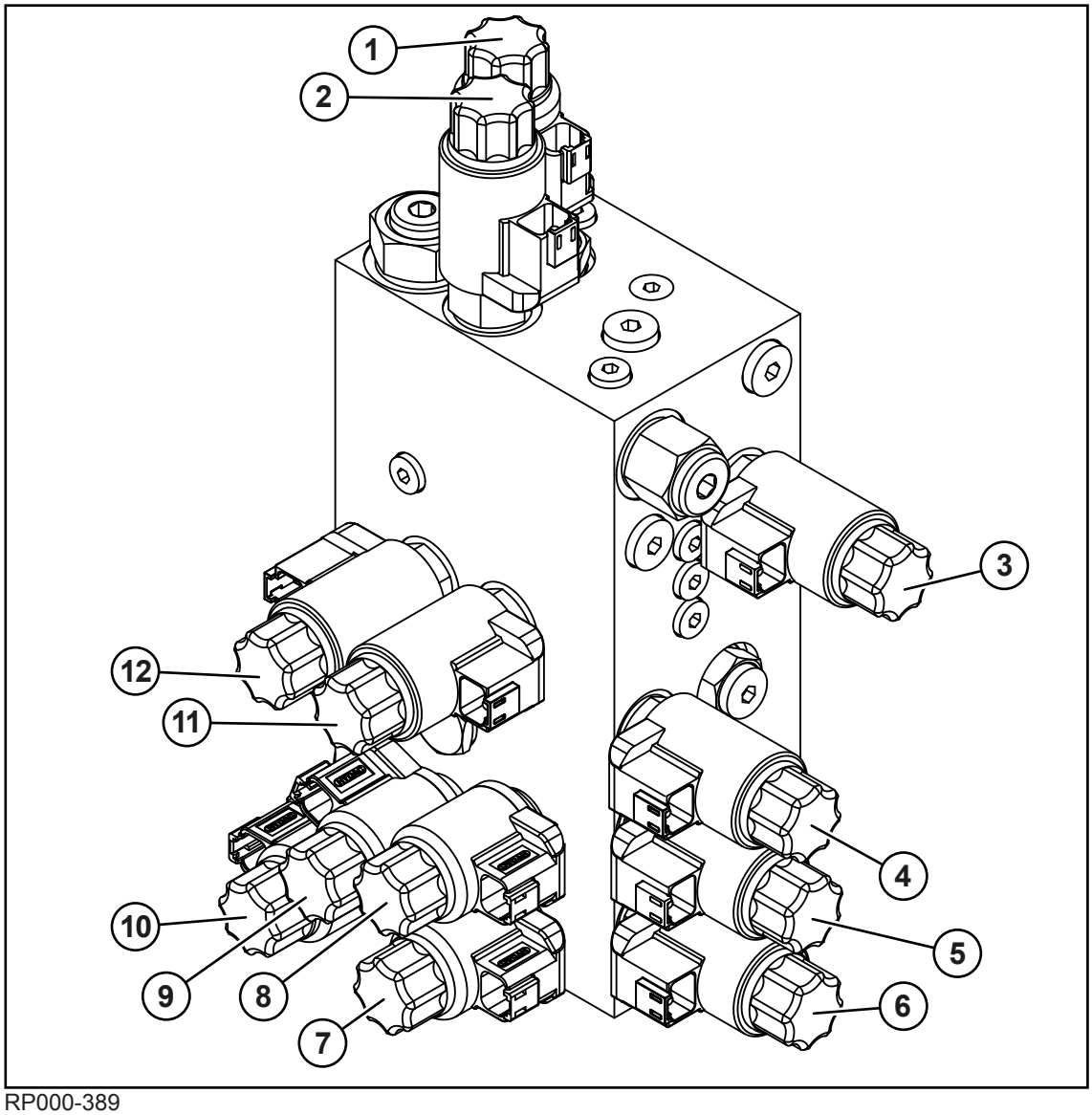

RP000-389

1 K05 blok omloopventiel
2 Q06 snelheid wikkelarm
3 K14 snelheid wikkeltafel foliescheur
4 K08 perskamer openen
5 K12 balenoverdracht heffen
6 K13 balenoverdracht neerlaten
7 K11 baalafleg wikkeltafel
8 K10 balenoverdracht wikkeltafel
9 K07 perskamer sluiten
10 K16 bevestigingsarmen openen
11 K39 voorstuurventiel 1
12 K38 voorstuurventiel 2

16.28.2.1 Hydraulische ventielen voor bevestigingsarmen losmaken/sluiten

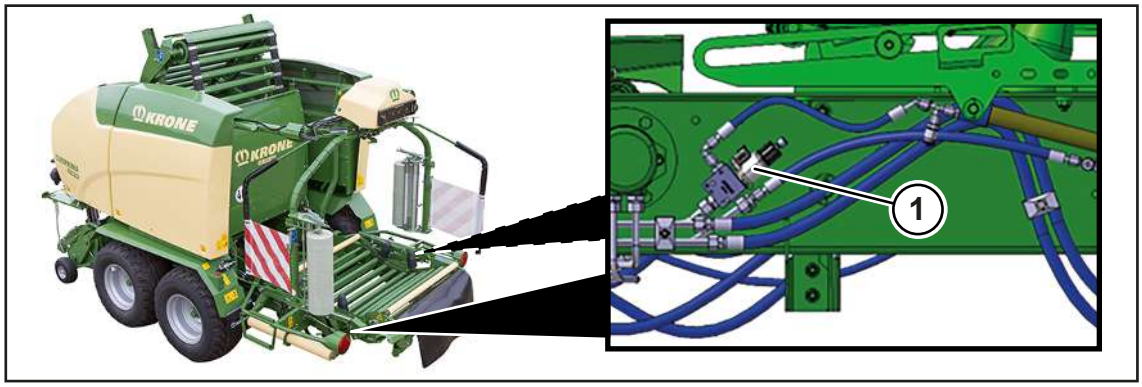

RPG000-075

Bovendien bevinden zich 2 hydraulische ventielen (1) links en rechts op de wikkeltafel. Hiermee worden

de functies "Bevestigingsarmen losmaken/sluiten links" (K17-1) en "Bevestigingsarmen losmaken/sluiten

rechts" (K17-2) bediend.

16.28.3 Magneetventielen

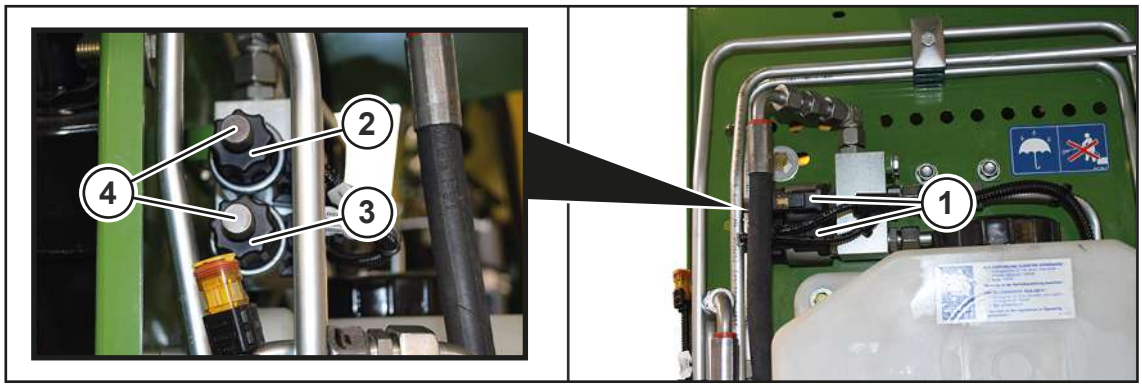

RP000-392

De magneetventielen (1) bevinden zich aan de linker machinezijde achter de zijkap.

Bij uitvoering "Hydraulische messengroepschakeling": De magneetventielen (1) bevinden zich aan de rechter machinezijde achter de zijkap.

Wanneer de comfort-elektronica uitvalt, kan in noodgevallen met het magneetventiel (2) de pick-up en met het magneetventiel (3) de messencassette omhoog of omlaag worden bewogen.

Om de pick-up of de messencassette in noodgevallen omhoog of omlaag te bewegen:

WAARSCHUWING! Gevaar voor letsel door hete oppervlakken op magneetventielen en omringende componenten! Veiligheidshandschoenen dragen wanneer de magneetventielen worden bediend.

- De overeenkomstige kartelschroef (4) indraaien tot de pick-up of de messencassette direct door het stuurventiel op de trekker omhoog of omlaag kan worden bewogen.

Wanneer de comfort-elektronica weer correct werkt:

- De kartelschroeven (4) eruit draaien.

De pick-up en de messencassette kunnen via het terminal worden bediend.

16.28.4 Hydraulische olietank

16.28.4.1 Oliepeil controleren en olie verversen aan hydraulische olietank

Oliepeil controleren

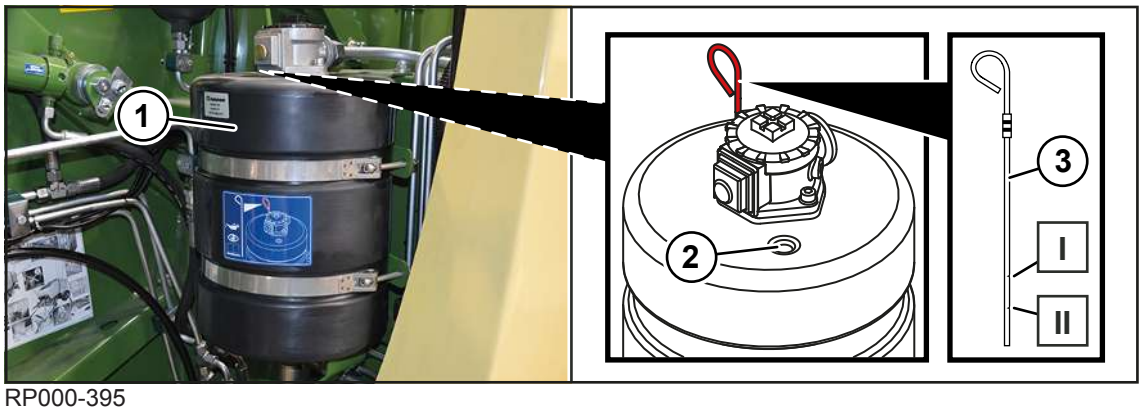

RP000-395

De hydraulische olietank (1) bevindt zich aan de linker machinezijde achter de voorste zijkap.

Voor een aanduiding van de hydraulische olie *zie Pagina 58*.

- ✓ De achterklep is gesloten.
- ✓ De hefinrichting van de baal bevindt zich in de onderste positie, *zie Pagina 178*.

LET OP! Schade aan de machine door onvakkundig uitgevoerde oliepeilcontrole, olie- en filterelementwissel! De veiligheidsroutine "Oliepeilcontrole. Olie- en filterelementwissel veilig uitvoeren" in acht nemen, *zie Pagina 29*.

- De oliepeilstok (3) eruit trekken en oliepeil controleren.

Wanneer het oliepeil tussen markering (I) en markering (II) op de oliepeilstok (3) ligt, is er voldoende hydraulische olie in de hydraulische olietank.

Wanneer het oliepeil onder de markering (II) ligt, dan nieuwe hydraulische olie bijvullen:

- Het gebied rond de vulopening (2) schoonmaken.
- Nieuwe hydraulische olie via de vulopening (2) bijvullen.
- Het oliepeil controleren.

Olie verversen

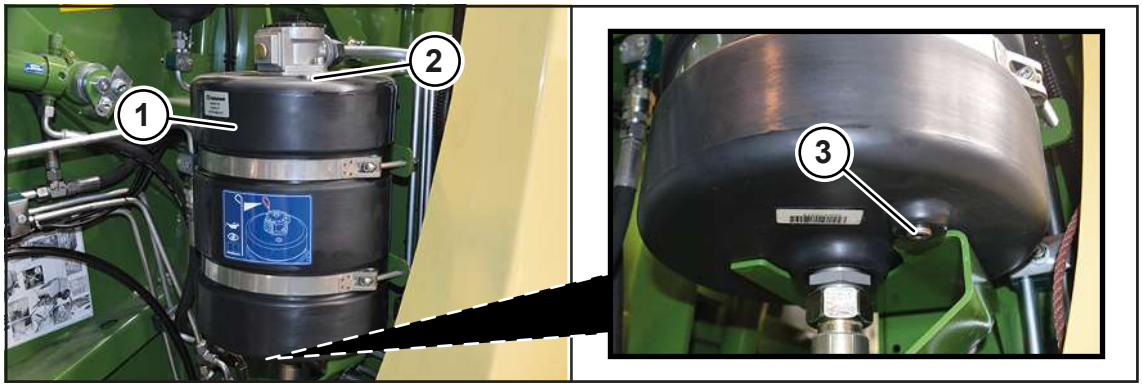

RP000-396

Voor een aanduiding van de hydraulische olie *zie Pagina 58*.

✓ De achterklep is gesloten.
✓ Voor uittredende hydraulische olie is een geschikt reservoir aanwezig.

LET OP! Schade aan de machine door onvakkundig uitgevoerde oliepeilcontrole, olie- en filterelementwissel! De veiligheidsroutine "Oliepeilcontrole. Olie- en filterelementwissel veilig uitvoeren" in acht nemen, *zie Pagina 29*.

- De aftapschroef (3) demonteren en de hydraulische olie in een geschikte tank opvangen.
- De aftapschroef (3) monteren, *zie Pagina 235*.
- Het gebied rond de vulopening (2) schoonmaken.
- Nieuwe hydraulische olie via de vulopening (2) bijvullen.
- Het oliepeil controleren.

16.28.4.2 Terugloopfilter van de hydraulische olietank vervangen

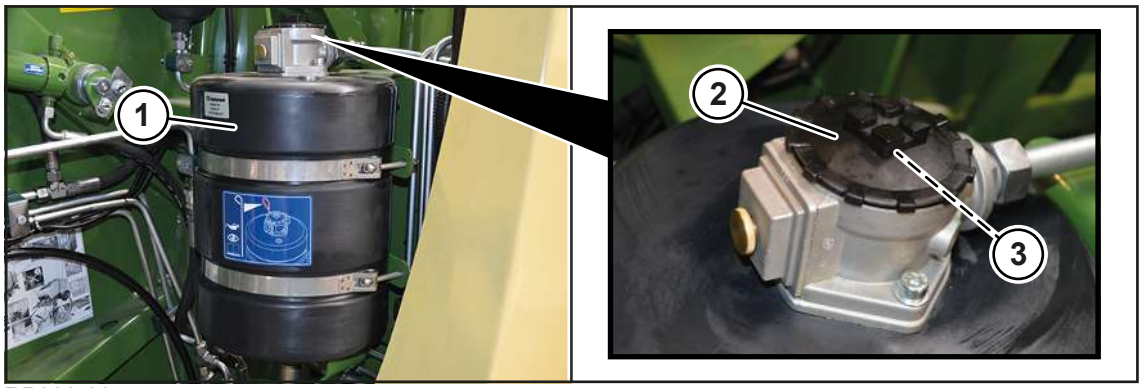

RP000-397

Het terugloopfilter (3) van de hydraulische olietank (1) moet een keer per jaar worden gewisseld.

De terugloopfilter (3) kan worden besteld onder vermelding van bestelnummer 27 016 505 *.

LET OP! Schade aan de machine door onvakkundig uitgevoerde oliepeilcontrole, olie- en filterelementwissel! De veiligheidsroutine "Oliepeilcontrole. Olie- en filterelementwissel veilig uitvoeren" in acht nemen, *zie Pagina 29*.

- Om het terugloopfilter (3) te wisselen, de schroefsluiting (2) demonteren.
- Het terugloopfilter (3) verwijderen.
- De omgeving van de retourfilter (3) en de schroefsluiting (2) schoonmaken.
- Een nieuw terugloopfilter plaatsen.
- De hydraulische olietank (1) met de schroefsluiting (2) sluiten.

16.28.5 Hydraulisch oliefilterelement vervangen

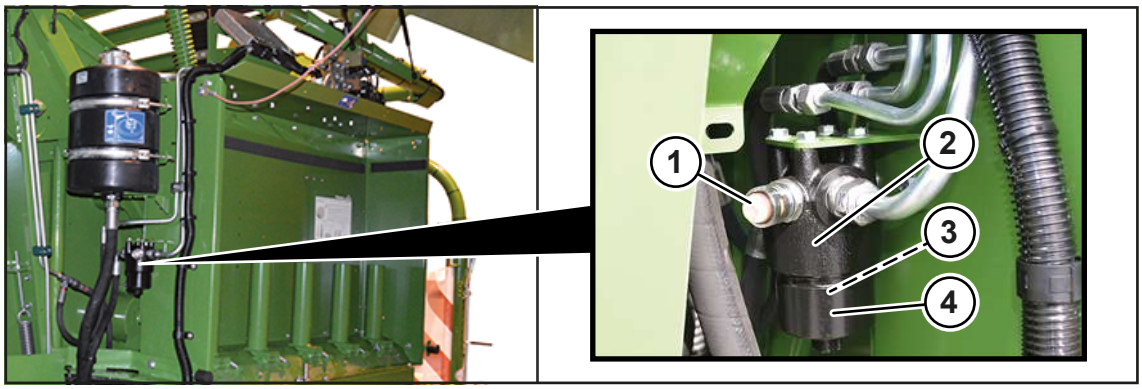

RPG000-076

Het hydraulische oliefilter (2) bevindt zich achter de zijkap op de foliekast.

Het hydraulische oliefilter (2) neemt afscheidingen van vaste-stofdeeltjes van het hydraulisch systeem op. Zo kunnen beschadigingen aan de componenten van het hydraulisch circuit worden vermeden. De vervuilingsindicatie (1) informeert optisch over de vervuilingsindicatie van het hydraulische oliefilter.

Hydraulische oliefilter controleren

- Voor ieder werk de vervuilingsindicatie (1) controleren.

Weergave	Betekenis
groen	Filterelement (3) voldoende schoon.
rood	Filterelement (3) moet worden vervangen.

Wanneer de vervuilingsindicatie (1) er in koude toestand bij het starten uitspringt:

- Pas na het bereiken van de bedrijfstemperatuur de vervuilingsindicatie (1) er weer indrukken.
- Wanneer de vervuilingsindicatie (1) er direct opnieuw uitspringt, het filterelement (3) als volgt vervangen.

Filterelement (3) vervangen

Een filterelement kan met vermelding van het volgende bestelnummer worden besteld:

KRONE component	Bestelnummer
Filterelement	27 018 688 *

- Het hydraulische systeem drukloos schakelen.

LET OP! Schade aan de machine door onvakkundig uitgevoerde oliepeilcontrole, olie- en filterelementwissel! De veiligheidsroutine "Oliepeilcontrole. Olie- en filterelementwissel veilig uitvoeren" in acht nemen, *zie Pagina 29*.

- Het filteronderstuk (4) losschroeven en reinigen.
- Het filterelement (3) lostrekken.
- Nieuw filterelement (3) inschuiven.
- De O-ring op het filterelement (3) controleren en eventueel door een nieuwe O-ring met identieke eigenschappen vervangen.
- Het filteronderstuk (4) aan het filterbovenstuk schroeven.
- De hydraulische installatie met druk belasten en op dichtheid controleren.

17 Storing, oorzaak en oplossing

⚠ WAARSCHUWING

Gevaar voor letsel door niet-inachtneming van de principiële veiligheidsinstructies

Wanneer de principiële veiligheidsinstructies niet in acht worden genomen, kunnen personen ernstig letsel oplopen of worden gedood.

- Om ongevallen te voorkomen, moeten de principiële veiligheidsinstructies in de handleiding worden gelezen en opgevolgd, *zie Pagina 15*.

⚠ WAARSCHUWING

Gevaar voor letsel door niet-inachtneming van de veiligheidsroutines

Wanneer de veiligheidsroutine niet in acht wordt genomen, kunnen personen ernstig letsel oplopen of worden gedood.

- Om ongevallen te voorkomen, moeten de principiële veiligheidsroutines worden gelezen en opgevolgd, *zie Pagina 28*.

17.1 Storingen aan de pick-up of tijdens de oogstgoedopname

Storing: De pick-up kan niet omlaag worden gezet.

Mogelijke oorzaak	Oplossing
In het terminal werd niet op pick-up omgeschakeld.	▶ In het terminal met de toets de pick-up voorselecteren.
De hydraulische slang is niet op de trekker ingestoken.	▶ De hydraulische slang voor de pick-up correct vastkoppelen, *zie Pagina 69*.
De werkhoogte van de pick-up is te hoog ingesteld zodat de pick-up zich niet omlaag kan bewegen.	▶ De werkhoogte van de pick-up instellen, *zie Pagina 100*.

Storing: Er zijn oogstgoedblokkades in het intrekbereik aanwezig.

VOORZICHTIG! Machineschade door oogstgoedblokkades! Onmiddellijk stoppen, aftakas uitschakelen en de oogstgoedblokkades verwijderen.

Mogelijke oorzaak	Oplossing
De zwaden zijn ongelijkmatig of te groot.	▶ De zwaden delen.
De trekkerbestuurder rijdt te snel.	▶ De rijsnelheid verlagen. ▶ Rijd aan het begin van het persen langzamer tot het opgenomen oogstgoed in de perskamer rolt.
De machinehoogte is niet passend bij de trekker ingesteld.	▶ De machine via de dissel door een KRONE Servicepartner passend laten instellen, *zie Pagina 62*.
De gewasgeleiderol is te laag ingesteld.	▶ De gewasgeleiderol hoger instellen, *zie Pagina 102*.

Om de oogstgoedblokkades te verwijderen, *zie Pagina 123*.

Storing: Kort oogstgoed wordt niet correct ingetrokken.

Mogelijke oorzaak	Oplossing
De machine is aan de voorzijde te laag opgehangen.	▶ De instelling van de dissel controleren. ▶ Indien nodig de disselhoogte door de KRONE servicepartner laten aanpassen, *zie Pagina 62*.

17.2 Storingen tijdens of na het persen

Storing: De rolbodem draait langzamer dan hij zou moeten. Er ontstaat slip.

Mogelijke oorzaak	Oplossing
De persdruk is te hoog.	▶ De persdruk reduceren, *zie Pagina 213*.
Het toerental is te hoog.	▶ Het toerental reduceren.
De sensor B01 "Toerental perskamer" is defect.	▶ De sensor en de bekabeling op beschadiging controleren, *zie Pagina 281*.
Het oogstgoed bestaat uit zeer zwaar gras zonder structuur (bijv. klavergras).	▶ Met minder of zonder messen rijden. Om messengroepen naar buiten te zwenken, *zie Pagina 105*.

Storing: De richtingindicatie tijdens het persen reageert te gevoelig.

Mogelijke oorzaak	Oplossing
De veerbuizen op de riemspanvoorziening voor het instellen van de baaldiameter bewegen te zwaar.	▶ De veerbuizen reinigen. ▶ De inwendige buis smeren.
De gevoeligheid van de richtingindicatie is in het terminal te hoog ingesteld.	▶ De gevoeligheid van de richtingindicatie in het terminal instellen, *zie Pagina 165*.

Storing: D ronde baal rolt niet of slechts langzaam uit de perskamer.

Mogelijke oorzaak	Oplossing
De zijkanten zijn te krachtig gevuld.	▶ Smaller zwad maken, *zie Pagina 90*. ▶ Niet te veel opzij rijden.
De persdruk is te hoog.	▶ De persdruk reduceren, *zie Pagina 213*.

Storing: De hydraulische olie is te heet geworden.

Mogelijke oorzaak	Oplossing
De oliehoeveelheid is te gering.	▶ Het oliepeil controleren en indien nodig olie bijvullen, *zie Pagina 268*.

Storing: De achterklep kan niet volledig gesloten worden.

Mogelijke oorzaak	Oplossing
De afsluitkraan voor de achterklep is gesloten.	▶ De afsluitkraan openen, *zie Pagina 96*.

Storing: De achterklep kan niet geopend worden.

Mogelijke oorzaak	Oplossing
De hydraulische slang voor "Achterklep openen/sluiten" is niet correct vastgekoppeld.	▶ De hydraulische slang voor "Achterklep openen/sluiten" vastkoppelen, *zie Pagina 69*.

Storing: De ronde baal is conisch (kegelvormig) gevormd.

Mogelijke oorzaak	Oplossing
De perskamer wordt eenzijdig gevuld.	▶ De perskamer gelijkmatig vullen, *zie Pagina 90*.
De trekker met machine werd aan het einde van het persen te snel gereden.	▶ Aan het einde van het persen langzamer rijden.
Netbinding: Het aantal netlagen is te gering.	▶ Het aantal netlagen via het terminal verhogen, *zie Pagina 163*.
Het bindmateriaal is gescheurd.	▶ Alleen bindmateriaal in de voorgeschreven kwaliteit gebruiken. KRONE adviseert één van de "KRONE excellent" producten, zie sticker op de machine met het nummer 27 016 326 *.

Storing: De ronde baal is tonvormig. Daardoor scheurt het bindmateriaal in het midden open.

Mogelijke oorzaak	Oplossing
De perskamer is ongelijkmatig gevuld.	▶ Afwisselend over het zwad rijden, *zie Pagina 90*.
Het aantal lagen van het bindmateriaal is te gering.	▶ Het aantal lagen verhogen. Netbinding: *zie Pagina 163*. Foliebinding: *zie Pagina 163*
De bindmateriaalrem is te krachtig ingesteld.	▶ De netrem instellen, *zie Pagina 219*.

17.3 Storingen aan de binding of tijdens het binden

Storing: Het bindmateriaal (net of folie) staat bij actieve binding. Het net scheurt direct na de bindstart of tijdens het binden.

Bij deze storing verschijnt er een foutmelding in het terminal.

VOORZICHTIG! Gevaar voor letsel door scherpe componenten! Bij het verwijderen van verontreinigingen aan de snij-eenheid altijd geschikte veiligheidshandschoenen dragen.

Mogelijke oorzaak	Oplossing
De bindmateriaalrem is te krachtig ingesteld.	▶ De netrem controleren en instellen, *zie Pagina 219*. ▶ Controleren of de klauwen op de remschijf functioneren en of daardoor de kartonnen huls van de netrol wordt vastgehouden.
De snijeenheid is in het net gevallen.	▶ Verontreinigingen bij de snijeenheid verwijderen. ▶ De instelling van de snij-eenheid controleren. ▶ Controleren of de snij-eenheid bij het toevoeren wordt vergrendeld/gespannen.
De snij-eenheid is niet vergrendeld.	
De snijeenheid staat te diep.	
Het toerental is te hoog.	▶ Het toerental controleren. Het mag niet groter dan 540 o.p.m. zijn.

Storing: het bindmateriaal (net of folie) wordt na de bindstart niet getransporteerd.

Bij deze storing verschijnt er een foutmelding in het terminal.

Mogelijke oorzaak	Oplossing
De bindmateriaalrol is leeg.	▶ De bindmateriaalrol vervangen. Bij uitvoering "Netbinding": *zie Pagina 108* , bij de uitvoering "Net- en foliebinding": *zie Pagina 111*.
De bindmateriaalrol heeft verkeerde afmetingen.	▶ Alleen bindmateriaalrollen met de voorgeschreven afmetingen gebruiken, *zie Pagina 56*.
De bindmateriaalrol is niet correct in de rolopname gelegd.	▶ De bindmateriaalrol er volgens de beschrijving inleggen. Bij uitvoering "Netbinding": *zie Pagina 108* , bij de uitvoering "Net- en foliebinding": *zie Pagina 111*.
Het bindmateriaal is niet correct geplaatst.	▶ Het bindmateriaal er volgens de beschrijving inleggen. Bij uitvoering "Netbinding": *zie Pagina 110* Bij de uitvoering "Net- en foliebinding": *zie Pagina 112*.
De bindmateriaaloverhang is te kort.	▶ De bindmateriaaloverhang controleren. Zorg ervoor dat deze minstens 250 mm bedraagt. ▶ Wanneer de bindmateriaaloverhang te kort is, de draadkabel instellen, *zie Pagina 218*.
De netrem lost niet.	▶ De netrem instellen, *zie Pagina 219*. ▶ De axiale speling van de netrem controleren, *zie Pagina 221*.
De remkrachtontlasting is niet correct ingesteld.	▶ De remkrachtontlasting bij het toevoeren controleren en instellen, *zie Pagina 220*.
Het bindmateriaal wordt vroeger getrokken hoewel de nettoevoerarm nog niet in toevoerpositie is.	▶ De sensor B02 "Bindproces actief" controleren. ▶ De sensor B61 "Binding 1 (passief)" controleren en de toevoerpositie instellen, *zie Pagina 214*.
Het toerental is te hoog.	▶ Het toerental controleren. Het mag niet groter dan 540 o.p.m. zijn.

Storing: Het bindmateriaal (net of folie) wordt niet of niet correct afgesneden.

Bij deze storing verschijnt er een foutmelding in het terminal.

VOORZICHTIG! Gevaar voor letsel door scherpe componenten! Bij het verwijderen van verontreinigingen aan de snij-eenheid altijd geschikte veiligheidshandschoenen dragen.

Mogelijke oorzaak	Oplossing
De snijeenheid is stomp	▶ Verontreinigingen bij de snijeenheid verwijderen. ▶ Indien nodig de snijeenheid door een KRONE servicepartner laten vervangen.
De snijeenheid wordt niet geactiveerd.	▶ Verontreinigingen bij de snijeenheid verwijderen. ▶ De mesbeugel op draaibaarheid controleren. ▶ De bindmateriaaloverhang controleren en instellen, *zie Pagina 218*.
De netmotor is defect.	▶ De netmotor controleren.
De klink op de snij-eenheid beweegt niet naar boven.	▶ De draadkabel op de snij-eenheid controleren en indien nodig inkorten.

Storing: Het bindmateriaal (net of folie) wordt tijdens het binden beschadigd.

Mogelijke oorzaak	Oplossing
Er zijn verontreinigingen of kleine beschadigingen aan de componenten in de machine die door scherpe randen het bindmateriaal beschadigen.	▶ De componenten langs het verloop van het bindmateriaal controleren en reinigen. ▶ Scherpe randen langs het verloop van het bindmateriaal verwijderen. ▶ Wanneer de storing nog steeds bestaat, contact opnemen met de KRONE-servicepartner.

Storing: Het bindmateriaal (net- of folie) bedekt een of beide buitenkanten niet of niet volledig.

Mogelijke oorzaak	Oplossing
Het bindmateriaal (net of folie) wordt tijdens het binden niet correct geremd.	▶ De netrem instellen, *zie Pagina 219*.
Het bindmateriaal (net of folie) ia aan het mes van de snij-eenheid vastgehaakt.	▶ De instelling van de snijeenheid controleren.
De net- of folierol is niet tot het midden van de machine uitgericht.	▶ De net- of folierol er correct inleggen en in het midden tot de machine uitrichten. Bij uitvoering "Netbinding":*zie Pagina 108* Bij de uitvoering "Net- en foliebinding": *zie Pagina 111*.
Er is een blokkade in het buitenste gedeelte van de bindmateriaalafloop opgetreden.	▶ Verontreinigingen door oogstgoed op de afstrijker of in de bindeenheid verwijderen.
Foliebinding: er ontbreken randenvormers in de machine.	▶ De uitbreidingsset "Randenvormer" door een KRONE servicepartner laten monteren.

Storing: Het bindmateriaal (net of folie) scheurt bij reductie van de netrol- of folieroldiameter.

Mogelijke oorzaak	Oplossing
De netrem is niet correct ingesteld.	▶ De netrem instellen, *zie Pagina 219*.

Storing: Bij uitvoering net- en foliebinding" en geactiveerde foliebinding: de folie wikkelt zich om de spiraalwals.

Mogelijke oorzaak	Oplossing
De afstand tussen de afstrijkrail inclusief afstrijkversterkers en de spiraalwals is te groot.	▶ De afstrijker t.o.v. de spiraalwals instellen, *zie Pagina 246*

Storing: Bij uitvoering net- en foliebinding" en geactiveerde foliebinding: de folie wikkelt zich om de bovenste perswals.

Mogelijke oorzaak	Oplossing
De oogstgoedopname werd te vroeg gestopt.	▶ Na de start van het binden verder zolang oogstgoed opnemen tot de folie door de ronde baal wordt gegrepen en de folierol draait.
De bovenste perswals heeft scherpe randen.	▶ De scherpe randen verwijderen.

17.4 Storingen aan de centrale kettingsmeerinstallatie

Storing: Het olieverbruik is te gering.

Mogelijke oorzaak	Oplossing
De sproeiers van de centrale kettingsmering zijn vervuild zodat de druk van de olie-pomp te gering is.	▶ De doseereenheden van de centrale kettingsmering reinigen, *zie Pagina 261*. ▶ De oliepomp reinigen, *zie Pagina 259*.
De druk is te gering omdat de oliepomp wordt niet voor volle slag wordt ingedrukt.	▶ De oliehoeveelheid verhogen, *zie Pagina 260*. ▶ De oliepomp door een KRONE servicepartner laten demonteren en reinigen of wisselen.
De olie is te dik.	▶ Aanbevolen olie gebruiken, *zie Pagina 58*.
De centrale kettingsmering is vervuild.	▶ Het hele systeem van de centrale kettingsmering reinigen.

Storing: Het olieverbruik is te hoog.

Mogelijke oorzaak	Oplossing
De hoofdbuis is gescheurd.	▶ De hoofdbuis door een KRONE servicepartner laten repareren of wisselen.
De olie is te dun.	▶ Aanbevolen olie gebruiken, *zie Pagina 58*.

Storing: De machine is droog.

Mogelijke oorzaak	Oplossing
Er is geen druk. De oliepomp functioneert niet.	▶ De oliepomp door een KRONE servicepartner laten demonteren en reinigen of wisselen.
Er is geen druk. De hoofdbuis is gescheurd.	▶ De hoofdbuis door een KRONE servicepartner laten repareren of wisselen.
Er is geen druk. Het systeem is zonder olie.	▶ De centrale kettingsmeerinstallatie ontluchten, *zie Pagina 260*.
Het systeem is verstopt omdat de hoofdbuis ingeklemd is.	▶ De hoofdbuis door een KRONE servicepartner laten repareren of wisselen.

Storing: De oliepomp wordt geen volledige slag ingedrukt.

Mogelijke oorzaak	Oplossing
De doseereenheden zijn ver-stopt.	▶ De doseereenheden reinigen, *zie Pagina 261*.
De olie is te dik.	▶ Aanbevolen olie gebruiken, *zie Pagina 58*.

17.5 Storing aan de wikkelinrichting

Storing: De folie maakt plooien.

Mogelijke oorzaak	Oplossing
De voorrekking van de folie is te zwak.	▶ De voorrekking van de folie controleren, *zie Pagina 226*. ▶ De voorrekking van de folie instellen, *zie Pagina 226*.

Storing: Het wikkelproces start niet.

Mogelijke oorzaak	Oplossing
De snelstopschakelaar werd bediend.	▶ De snelstopschakelaar terugzetten, *zie Pagina 74*. Wanneer er een storing aan de wikkelarm is, waardoor de snelstopschakelaar werd bediend: ▶ De storing verhelpen en de snelstopschakelaar terugzetten, *zie Pagina 74*.
Een van de veiligheidsbeugels of beide veiligheidsbeugels werden bediend.	▶ Het bereik van de wikkelarmen op storingen controleren. ▶ De stand van de veiligheidsbeugel op beide wikkelarmen controleren, *zie Pagina 74*. ▶ De foutmelding op het terminal bevestigen.
Het toerental werd niet of nog niet bereikt.	▶ Wachten tot het toerental werd bereikt. ▶ Het toerental verhogen.
De positie van de wikkelarmen is niet correct. Het remtijdstip van de wikkelarmen is te laat.	▶ De wikkelarm in menu 10 "Handmatige bediening" in nulstand bewegen, *zie Pagina 173*. Als het remtijdstip van de wikkelarmen te laat is: ▶ De remtijdsduur van de wikkelarm verhogen. Als de remsnelheid te hoog is: ▶ De remsnelheid van de wikkelarm verlagen.
De achterklep is niet volledig gesloten.	▶ De achterklep via de handmatige bediening volledig openen, *zie Pagina 173*.
Er is een sensor- of actordefect opgetreden.	▶ Diverse sensoren en actoren op functionaliteit controleren, *zie Pagina 281*.
De overdracht van de ronde baal aan de wikkeltafel was niet succesvol. De wikkeltafel kon niet binnen de opgegeven tijd in de gewenste positie worden bewogen.	▶ De sensor B50 "Baalherkenning wikkeltafel" controleren en instellen, *zie Pagina 196*. ▶ De ronde baal in de handmatige bediening aan de wikkeltafel overdragen, *zie Pagina 173*.
De hefinrichting is niet in de nulstand.	▶ De hefinrichting via de handmatige bediening in de nulstand zetten, *zie Pagina 173*.
Er zit vuil of een ronde baal op de hefinrichting.	▶ Het vuil verwijderen. ▶ De ronde baal verwijderen.

Storing: De folie wordt niet gesneden.

Mogelijke oorzaak	Oplossing
De messen van de vasthoud- en snijvoorziening zijn stomp.	▶ De messen van de vasthoud- en snijvoorziening door een KRONE servicepartner laten wisselen.

Storing: De folie scheurt.

Mogelijke oorzaak	Oplossing
De stretchrollen draaien te zwaar.	▶ De voorstrekwielen op de wikkelinrichting smeren.
De stretchrollen zijn beschadigd.	▶ De stretchrollen door een KRONE servicepartner laten vervangen.
De folierem is te krachtig ingesteld.	▶ De folierem instellen, *zie Pagina 225*.
De folierol is niet correct in de rolopname gelegd.	▶ De folierol er correct inleggen, *zie Pagina 116*. ▶ De folie correct in de wikkelinrichting leggen, *zie Pagina 119*.
De buitentemperatuur is te hoog of de folie heeft geen voldoende kwaliteit.	▶ De voorrekking van de folie op 50 % reduceren, *zie Pagina 226*.

17.6 Storingen van het elektrisch systeem/elektronica

17.6.1 Foutmeldingen

⚠ *WAARSCHUWING*

Persoonlijk letsel en/of machineschade door niet in acht nemen van foutmeldingen

Bij het niet in acht nemen van foutmeldingen zonder de storing te verhelpen, kunnen persoonlijk letsel en/of ernstige schade aan de machine ontstaan.

- ▶ Bij een foutmelding de storing verhelpen, zie hoofdstuk "Foutenlijst" in de aanvulling op de handleiding (software).
- ▶ Als de storing niet kan worden verholpen, neem dan contact op met de servicepartner van KRONE.

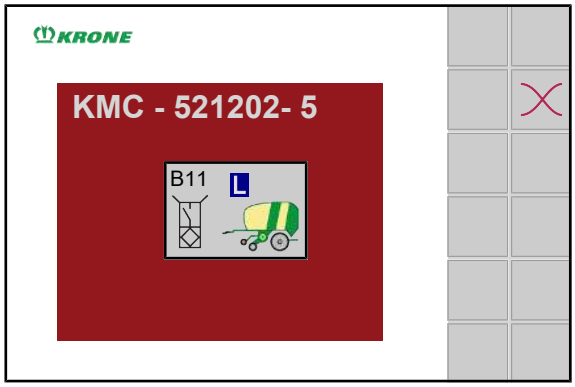

EQG000-034

Als aan de machine een storing optreedt, geeft het display een foutmelding weer. Gelijktijdig klinkt een akoestisch signaal (continu claxonsignaal). Voor een lijst met foutmeldingen, zie hoofdstuk "Foutenlijst" in de aanvulling op de handleiding (software).

Opbouw van een foutmelding

De foutmelding is volgens het volgende patroon opgebouwd: bijv. foutmelding "520192-19 CAN1 ↯"

520192	19	CAN1 ↯
SPN (Suspect Parameter Number) = storingsnummer	FMI=soort fout, *zie Pagina 280*	Symbool

Foutmelding bevestigen

- De foutmelding noteren.
- Kort op drukken.
- ➡ Het akoestische signaal stopt en de foutweergave wordt niet meer weergegeven. Als de storing weer optreedt, wordt de foutmelding opnieuw weergegeven.
- Om de foutmelding tot de volgende start van het bedieningsterminal te bevestigen, de toets indrukken en 5 seconden ingedrukt houden.
- De fout verhelpen, zie hoofdstuk "Foutenlijst" in de aanvulling op de handleiding (software).

Bevestigde en nog aanwezige foutmeldingen kunnen via het menu "Foutenlijst" of via de statusregel weer worden weergegeven.

17.6.1.1 Mogelijke foutsoorten (FMI)

Er zijn verschillende foutsoorten die onder het begrip FMI (Failure Mode Identification) en met een bijbehorende afkorting worden weergegeven.

FMI	Betekenis
0	De bovenste grenswaarde is ver overschreden.
1	De bovenste grenswaarde is ver onderschreden.
2	De gegevens zijn niet toegestaan.
3	Er is overspanning opgetreden of een kortsluiting naar voedingsspanning.
4	Er is onderspanning opgetreden of een kortsluiting naar aarde.
5	Er is een kabelbreuk opgetreden of de stroomsterkte is te gering.
6	Er is een massasluiting opgetreden of de stroomsterkte is te hoog.
7	Het mechanisme reageert niet of er treedt geen verwachte gebeurtenis op.
8	De frequentie is niet toegestaan.
9	Er is een niet normaal update-percentage opgetreden.
10	Er is een niet normaal wijzigingspercentage opgetreden.
11	De foutoorzaak is onbekend.
12	Er is een interne fout opgetreden.
13	De waarden van de kalibratie liggen buiten het waardenbereik.

FMI	Betekenis
14	Er zijn bijzondere aanwijzingen nodig.
15	De bovenste grenswaarde is bereikt.
16	De bovenste grenswaarde is overschreden.
17	De onderste grenswaarde is bereikt.
18	De onderste grenswaarde is onderschreden.
19	Er is een CAN-communicatiestoring opgetreden.
20	De gegevens wijken naar boven af.
21	De gegevens wijken naar beneden af.
31	Aan de voorwaarde is voldaan.

17.6.2 Overzicht zekeringen

De printplaat met de zekeringen bevindt zich aan de rechter machinezijde achter de zijkap.

Zoals in het elektrische schema weergegeven bevinden de volgende zekeringen zich op de printplaat:

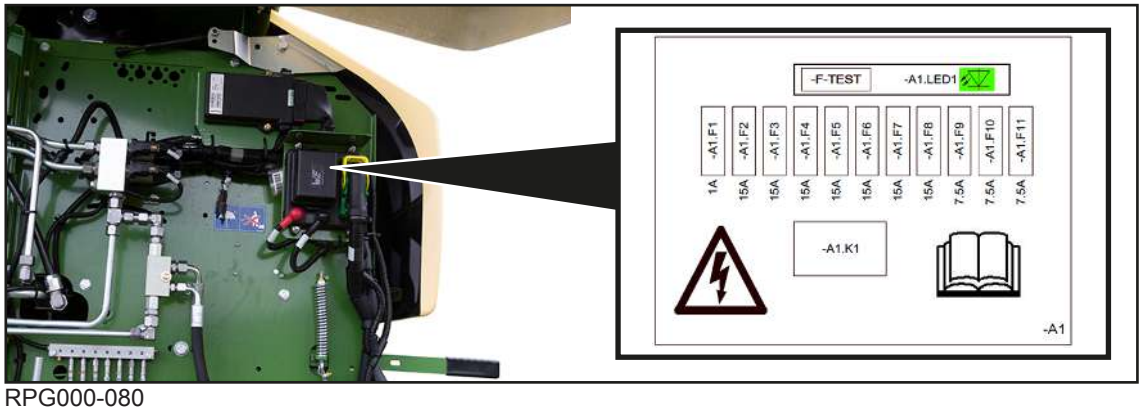

RPG000-080

Aandui-ding	Toelichting	Aandui-ding	Toelichting
A1.F1	Reserve 1 A	A1.F7	KMB A33 PWR 15 A
A1.F2	KMC A10 PWR UB1 15 A	A1.F8	KMB A31 PWR UB 15 A
A1.F3	KMC A10 PWR UB2 15 A	A1.F9	KMC A10 ECU PWR 7,5 A
A1.F4	KMC A10 PWR UB3 15 A	A1.F10	ISOBUS-uitbreiding ECU PWR 7,5 A
A1.F5	ISOBUS-uitbreiding PWR 15 A	A1.F11	KMB A33 ECU PWR 7,5 A
A1.F6	FM A32 PWR UB3 15 A		

17.6.3 Sensor-/actorfouten verhelpen

Een reparatie of vervanging van componenten mag alleen door een gekwalificeerde vakwerkplaats worden uitgevoerd.

Voordat er contact opgenomen wordt met de leverancier, de volgende informatie over de foutmelding verzamelen:

- ▶ Het in het display weergegeven foutnummer met de FMI (*zie Pagina 280*) noteren.
- ▶ De machine stoppen en beveiligen, *zie Pagina 28*.
- ▶ De sensor/actor aan de buitenzijde op beschadigingen controleren.
- ➡ Wanneer de sensor/actor beschadigingen toont, de sensor/actor vervangen.
- ➡ Wanneer de sensor/actor geen beschadiging heeft, dan verder gaan met de volgende teststap.
- ▶ De aansluitkabel en de stekkerverbinding op beschadigingen en vastzitten controleren.
- ➡ Wanneer de aansluitkabel/de stekkerverbinding beschadigingen toont, de aansluitkabel/de stekkerverbinding vervangen.
- ➡ Wanneer de aansluitkabel/de stekkerverbinding geen beschadiging heeft, dan verder gaan met de volgende teststap.
- ▶ Bij een actorfout een actortest uit te voeren om de status van de actor te identificeren, *zie Pagina 198*.
- ▶ Bij een sensorfout een sensortest uit te voeren om de status van de sensor te identificeren, *zie Pagina 190*.

Hoe meer informatie aan uw leverancier wordt meegedeeld, hoe eenvoudiger het is om de foutoorzaak te verhelpen.

17.7 Voorstrekrollen aan de wikkelinrichting wisselen

Bij bijzonder natte weersomstandigheden kan het zijn dat de folie niet voldoende werd voorgestrekt. Dan kunnen de voorstrekrollen op de wikkelinrichting door meer slipvaste voorstrekrollen met karteling worden vervangen. Hiervoor contact opnemen met een KRONE-servicepartner.

Hiervoor moeten de volgende 4 voorstrekrollen worden besteld:

Aanduiding	Aantal	KRONE-nummer
Voorstrekrol met karteling	2	20 068 250 *
Voorstrekrol met karteling	2	20 068 254 *

17.8 Aanzetpunten van de krik

⚠ *WAARSCHUWING*

Gevaar voor letsel door omhoog bewogen machine

Er bestaat gevaar voor personen door vallen van de machine of ongecontroleerd zwenkende delen. Deze handelingen mogen alleen door gekwalificeerd vakpersoneel worden uitgevoerd.

- ▶ Alleen goedgekeurd hefgereedschap en aanslagmiddelen met voldoende draagvermogen gebruiken. Voor de gewichten, *zie Pagina 55*.
- ▶ De gegevens van de geplande aanslagpunten in acht nemen.
- ▶ Let erop dat de aanslagmiddelen veilig vastzitten.
- ▶ Nooit onder de omhoog gebrachte machine gaan staan.
- ▶ Machine veilig ondersteunen wanneer onder de machine moet worden gewerkt, *zie Pagina 29*.

De aanzetpunten van de krik bevinden zich links en rechts op de enkele as of de tandemas en zijn met stickers gemarkeerd.

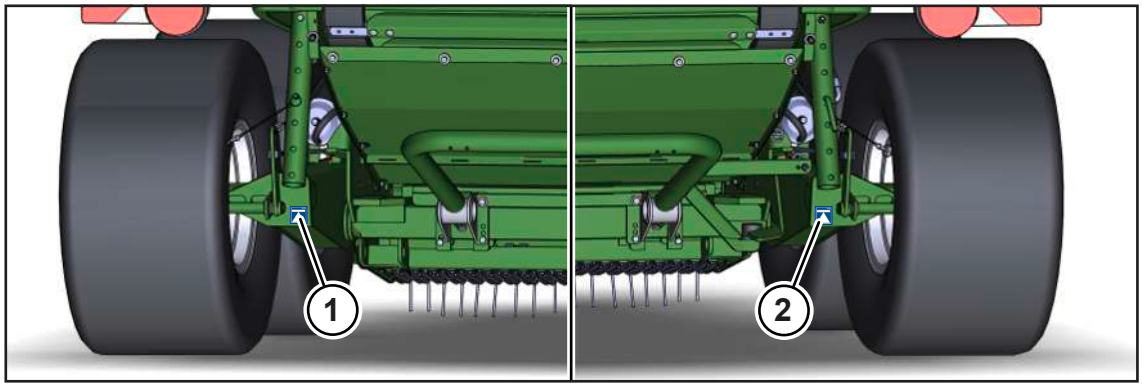

RP000-869

1 Aanzetpunt krik linksachter

2 Aanzetpunt krik rechtsachter

18 Afvalverwijdering

Na de gebruiksduur van de machine moeten de afzonderlijke bestanddelen van de machine volgens voorschrift worden verwijderd. De in het desbetreffende land actueel geldende voorschriften voor afvalverwijdering en de hiervoor geldende wetten moeten in acht worden genomen.

Metalen delen

- Alle metalen delen moeten voor recycling naar een inzamelpunt voor metaal worden gebracht.
- De onderdelen moeten, voordat ze worden gesloopt, worden ontdaan van bedrijfsstoffen en smeermiddelen (transmissieolie, olie uit het hydraulisch systeem, …).
- De bedrijfsstoffen en smeermiddelen moeten apart worden ingeleverd bij een inzamelpunt voor milieuvriendelijke afvalverwijdering of recycling.

Bedrijfsstoffen en smeermiddelen

- Bedrijfsstoffen en smeermiddelen (dieselbrandstof, koelmiddelen, transmissie-olie, olie uit het hydraulisch systeem, …) moeten worden ingeleverd bij een inzamelpunt voor afgewerkte olie.

Kunststoffen

- Alle kunststoffen moeten voor recycling worden ingeleverd bij een inzamelpunt voor kunststof.

Rubber

- Alle rubberen delen (slangen, banden...) moeten voor recycling worden ingeleverd bij een inzamelpunt voor rubber.

Elektronisch afval

- Alle elektronische onderdelen moeten naar een inzamelpunt voor afgedankte elektronische apparatuur worden gebracht.

19 Bijlage

19.1 Hydraulisch schakelschema

Legenda voor het volgende hydraulische schakelschema

1 Standaarduitvoering
2 Uitvoering "Hydraulische messen-groepschakeling"
3 Uitvoering "Hydraulische steunvoet"

Overzicht actoren en symbolen voor het volgende hydraulische schakelschema

Een overzicht van de plaats van sensoren, de actoren en de besturingsapparaten staat in het stroomschema.

Symbool	Actor	Toelichting
	K01	Pick-up
	K03	Messencassette heffen/neerlaten
	K05	Blok omloopventiel
	K07	Achterklep sluiten
	K08	Achterklep openen
	K10	Balenoverdracht wikkeltafel
	K11	Baalafleg wikkeltafel
	K12	Balenoverdracht heffen
	K13	Balenoverdracht neerlaten
	K14	Snelheid wikkeltafel foliescheur
	K19	Rem wikkelarm
	Q06	Snelheid wikkelarm
	K16	Bevestigingsarmen openen
	K17-1	Bevestigingsarmen losmaken/sluiten links
	K17-2	Bevestigingsarmen losmaken/sluiten rechts
	K20	Messengroep B (bij uitvoering "Hydraulische messengroepschakeling")
	K21	Messengroep A (bij uitvoering "Hydraulische messengroepschakeling")
	K38	Voorstuurventiel 1
	K39	Voorstuurventiel 2
	–	Hydraulische steunvoet

>>>

150 102 248 02 [▸ 286]

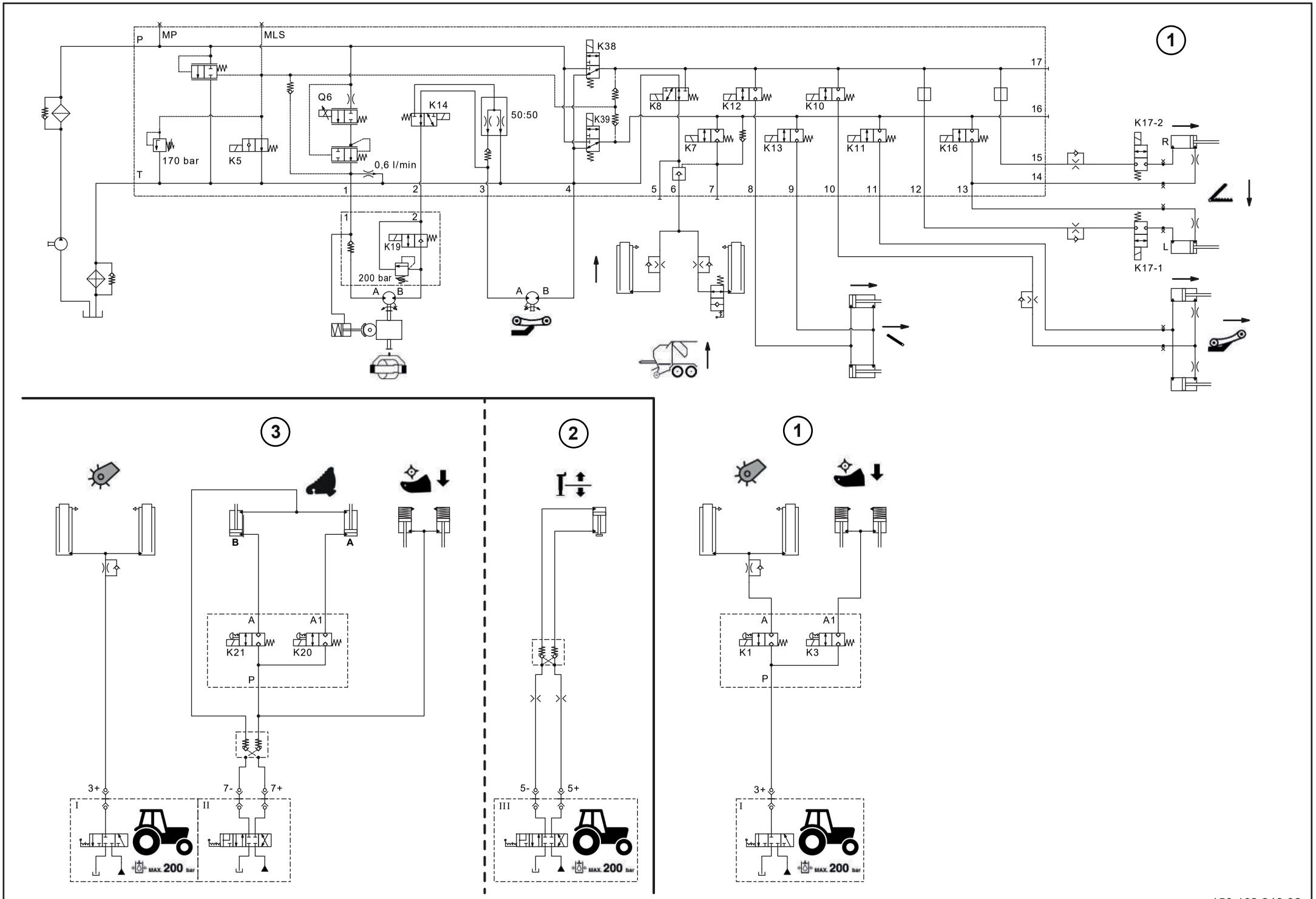

150 102 248 02

20 Trefwoordenlijst

A

Aandraaimoment: wielmoeren 239
Aandraaimomenten 235
Aandrijfketting van de invoer 255
Aandrijfketting van de pick-up 254
Aandrijfketting van de rolbodem 256
Aandrijfketting van de startwals en de onderste perswals 257
Aandrijfketting van de transportvijzel 257
Aandrijfkettingen instellen 254
Aandrijfkettingen reinigen 245
Aandrijving hydraulische pomp van hoofdaandrijving scheiden 121
Aandrijving op de wikkeltafel op foliebreedte instellen 227
Aantal folielagen wikkelinrichting instellen (terminal) 168
Aanwijzingen met informatie en adviezen 12
Aanwijzingen voor de werking 114
Aanwijzingsstickers op de machine 37
Aanzetpunten van de krik 282
Actortest (terminal) 198
Actortest uitvoeren 30
Afbeeldingen 10
Afmetingen* 55
Afsluitkraan voor de achterklep gebruiken 96
Afstrijker en steenuitwerper instellen 246
Afstrijker op de omkeerassen instellen 248
Afstrijker op de vastzittende omkeerrollen instellen 248
Afstrijker voor de spiraalwals instellen 246
Afvalverwijdering 284
Afwijkende functies van het KRONE ISOBUS-terminal 135
Afzonderlijke storingen wissen 203
Alle storingen wissen 203
Andere geldende documenten 9
Automatisch oproepen van het scherm rijden op de weg 146
Auxiliary-functies (AUX) 152
Auxiliary-toewijzing van een joystick 152
Axiale speling van de remschijf op de netrem controleren en instellen 221

B

B08 messencassette boven 193
B09/B10 sensor vulindicatie links/rechts instellen 193
B27 Sensor positie wikkeltafel instellen 194
B61 Sensor binding 1 (passief) instellen 197
Baaldiameter (terminal) 164
Baaldiameter instellen 213
Baalplaatsing demonteren/monteren 79
Baalplaatsing vast-/loshaken 123
Balenafmetingen 56
balenkeerder
- Rol monteren 75
- Steunwiel instellen 77
- Steunwiel monteren 74
- Stootplaat instellen 76

Balenkeerder functiebeschrijving 54
Balenkeerder gebruiken 122
Balenkeerder in gebruik nemen (bij uitvoering "Balenkeerder") 74
Balenkeerder uitklappen 74
Balenkeerder voor het rijden op de weg inklappen 208
Balenkeerder voor het werk inklappen 78
Banden 56
Bandenspanning controleren/aanpassen 61
Bediening 89
Bedrijfsstoffen 22, 58
Belang van de handleiding 15
Beschadigde hydraulische slangen 25
Beschadigde persluchtinstallatie 25
Beveiliging tegen onbevoegd gebruik demonteren/monteren 98
Bij werkzaamheden aan of op hoog gelegen gebieden van de machine 27
Bijlage 285
Binden starten 93
Binding in het menuniveau 160
Bindmateriaal folie 56
Bindmateriaal net 56
Bindmateriaallagen 163
Bindmateriaaloverhang instellen 218

Bindstartvertraging (terminal) 164
Borgrollen van de enkelmesbeveiliging controleren/smeren 253
Brandgevaar 23
Bus en trekoog reinigen 244

C

Camera op de KRONE ISOBUS-terminal CCI 800 of CCI 1200 aansluiten 88
Centrale kettingsmeerinstallatie onderhouden . 259
Centrale kettingsmering
Doseereenheden reinigen 261
Slang aan de doseereenheid vervangen 262
Centrale kettingsmering bedienen 126
Checklist voor de eerste inbedrijfstelling 59
Condenswater aftappen uit het persluchtreservoir 263
Conformiteitsverklaring 299
Conische wals bij net- en foliebinding instellen 223
Constructieve wijzigingen aan de machine 16
Contactgegevens van uw handelaar 2
Contactpersonen 2
Controle/onderhoud banden 238
Correctie foliewikkelingen wikkelarm (terminal) 168
Correctie wikkeltafelpositie (terminal) 172
Correctiewaarde vochtmeting (terminal) 181

D

De machine voorbereiden voor het rijden op de weg 206
De machine voorbereiden voor het transport ... 209
Demonteren 99
Diagnose digitale actoren 201
Display-opbouw 133
Disselhoogte aanpassen 62
Doelgroep van dit document 9
Doseereenheden reinigen 261
Druk op de zijwanden van de perskamer verminderen 92

E

Eenheden op terminal instellen 134
Eerste inbedrijfstelling 59
Eindpositie bij foliebinding controleren en instellen 216
Eindpositie bij netbinding controleren en instellen 217
Extern ISOBUS-terminal 135
Extern ISOBUS-terminal aansluiten 85
Extra geleidingsplaten in de achterklep monteren 93
Extra meeneemlijsten op de startwals monteren 92
Extra uitrustingen en reserveonderdelen 17

F

Folie in de vasthoud- en snijvoorziening klemmen 119
Folie in de wikkelinrichting leggen 119
Folie na detectie foliescheur inleggen 172
Folie van de silagebaal controleren 120
Foliebinding
Axiale speling van de remschijf controleren en instellen 221
Bindmateriaaloverhang instellen 218
Conische wals instellen 223
Netrem instellen 219
Nettoevoerarm instellen 214
Remkrachtontlasting bij het toevoeren van bindmateriaal instellen 220
Spanhendel vergrendelen/ontgrendelen 222
Tegenhoudkam controleren 225
Foliebreedte wikkelinrichting (terminal) 171
Folielagen wikkelinrichting aantal instellen (terminal) 168
Folierem op de wikkelinrichting instellen 225
Folierol in de wikkelinrichting leggen 116
Foliescheurherkenning wikkelinrichting (terminal) 171
Foliewikkelingen wikkelarm correctie (terminal) 168
Foutenlijst (terminal) 202
Foutmelding bevestigen 280
Foutmelding vochtmeting (terminal) 179
Foutmeldingen 279
Functiebeschrijving balenkeerder 54
Functiebeschrijving net- en foliebinding 52
Functiebeschrijving netbinding 51
Functiebeschrijving snijinrichting 52
Functiebeschrijving wikkelinrichting 53
Functiewijze van TIM 1.0 149
Fundamentele veiligheidsaanwijzingen 15

G

Gebruik volgens bestemming 14
Gebruiksduur van de machine 15
Gegevens voor aanvragen en bestellingen 2, 50
Gegevensopslag 47
Geldigheid 9
Gevaar bij de werking van de machine op een helling. 22
Gevaar door laswerkzaamheden 27
Gevaar door schade aan de machine 17
Gevaren bij bepaalde werkzaamheden: op- en afstappen 26
Gevaren bij bepaalde werkzaamheden: Werkzaamheden aan de machine 26
Gevaren bij bepaalde werkzaamheden: werkzaamheden aan wielen en banden 27
Gevaren bij het rijden door bochten met aangehangen machine en door de totale breedte 22
Gevaren bij het rijden op de weg en in het veld . 21
Gevaren bij niet-correct voorbereide machine voor het rijden op de weg 22
Gevaren bij rijden op de weg 21
Gevaren door de gebruiksomgeving 23
Gevarenbronnen aan de machine 24
Gevarenzone aftakas 19
Gevarenzone bij ingeschakelde aandrijving 20
Gevarenzone door nalopende machinedelen 20
Gevarenzone tussen trekker en machine 19
Gevarenzone tussenas 19
Gevarenzones 18
Gevoeligheid-richtingindicatie (terminal) 165
Gewasgeleiderol 102
Stootplaat demonteren 104
Gewasgeleiderol instellen 102
Gewichten 55

H

Handmatige bediening (terminal) 173
Handmatige bediening zonder veiligheidsopvraag (terminal) 204
Het begrip "Machine" 10
Het persen afsluiten, het bind- en wikkelproces starten en ronde balen uitwerpen 93
Hete oppervlakken 25
Hete vloeistoffen 25
Hoe te handelen bij spanningsoverslag van elektrische bovenleidingen 23
Hoe te handelen in gevaarlijke situaties en bij ongevallen 28
Hydraulisch oliefilterelement vervangen 270
Hydraulisch schakelschema 285
Hydraulische messengroepschakeling bedienen 147
Hydraulische olietank 268
Hydraulische rem (export) vastkoppelen 70
Hydraulische slangen controleren 265
Hydraulische slangen vastkoppelen 69
Hydraulische ventielen voor bevestigingsarmen losmaken/sluiten 267

I

Inbedrijfstelling 67
Instandhoudings- en reparatiewerkzaamheden . 26
Instellingen 213
Instellingen (terminal) 189
Instellingen in het bereik van de wikkelinrichting 259
Instellingen pers (terminal) 162
Instellingen wikkelinrichting (terminal) 167
ISOBUS instellingen (terminal) 185

J

Joystick aansluiten 85

K

Kinderen in gevaar 16
Klantenteller 182
KRONE ISOBUS-terminal (CCI 800, CCI 1200) 131
KRONE ISOBUS-terminal aansluiten (CCI 800, CCI 1200) 82
KRONE SmartConnect (terminal) 186
KRONE terminal DS 500 128
KRONE terminal DS 500 aansluiten 80
Kruisverwijzingen 10
Kwalificatie van het bedieningspersoneel 15
Kwalificatie van het vakpersoneel 16

L

Lawaai kan gezondheidsschade veroorzaken ... 24
Lengte van de tussenas aanpassen 65
Levensgevaarlijke elektrische schokken door elektrische bovenleiding 23
Lijsten en verwijzingen 9
Luchtfilter reinigen 262
Luchtgeluidsemissie 55

M

Machine aan de trekker vastkoppelen 67
Machine aankoppelen 16
Machine optillen 211
Machine parkeren 206
Machine reinigen 242
Machine stopzetten en beveiligen 28
Machine vastsjorren 212
Machine veilig parkeren 22
Machine via joystick bedienen 152
Machinebeschrijving 48
Machineoverzicht 48
Magneetventielen 267
Markering 50
Meegeleverd 60
Meerijdende personen 17
Menu 10 "Handmatige bediening" 173
Menu 1-1 "Aantal bindmateriaallagen" 163
Menu 12 "Vochtmeting" 179
Menu 12-1 "Foutmelding voor vochtmeting" 179
Menu 12-2 "Correctiewaarde voor vochtmeting" 181
Menu 13 "Tellers" 182
Menu 1-3 "Voorsignalering" 163
Menu 13-1 "Klantenteller" 182
Menu 13-2 "Totaalteller" 184
Menu 1-4 "Bindstartvertraging" 164
Menu 14 "ISOBUS" 185
Menu 14-5 "KRONE SmartConnect" 186
Menu 14-6 "TIM-software configureren" (bij uitvoering "TIM 1.0") 187
Menu 14-9 "Omschakelen tussen terminals" 188
Menu 1-5 "Baaldiameter" 164
Menu 15 "Instellingen" 189
Menu 15-1 "Sensortest" 190
Menu 15-2 "Actortest" 198
Menu 15-4 "Foutenlijst" 202
Menu 15-9 "Handmatige bediening zonder veiligheidsopvraag" 204
Menu 1-7 "Gevoeligheid richtingindicatie" 165
Menu 2-1 "Aantal folielagen wikkelinrichting" 168
Menu 2-3 "Werkwijze wikkelinrichting" 169
Menu 2-4 "Werkwijze wikkeltafel" 170
Menu 2-7 "Correctie wikkeltafelpositie" 172
Menu selecteren 158
Menu 1 "Instellingen pers" 162
Menu 15-3 "Software-info" 202
Menu 1-8 "Selectie bindsoort" (bij uitvoering "Net- en foliebinding") 166
Menu 2 "Instellingen wikkelinrichting" 167
Menu 2-2 "Correctie foliewikkelingen wikkelarm" 168
Menu 2-5 "Foliebreedte" 171
Menu 2-6 "Detectie foliescheur" 171
Menuniveau opvragen 158
Menustructuur 155
Mesbeveiligingsas ontgrendelen/vergrendelen 250
Messen slijpen 252
Messen vervangen 249
Messen zonder messenslijper slijpen 253
Messenbeveiligingsas controleren en verschuiven 251
Messencassette boven
Sensor instellen 193
Messencassette heffen/neerlaten 105
Messengroepen naar binnen/buiten zwenken .. 105
Metrische draadschroeven met fijn schroefdraad 236
Metrische draadschroeven met normaal schroefdraad 235
Metrische draadschroeven met verzonken kop en binnenzeskant 237
Milieubescherming en afvalverwijdering 23
Modus wijzigen 160
Mogelijke foutsoorten (FMI) 280
Monteren 99

N

Nabestelling 9

net- en foliebinding 111

Aanwijzingen voor de werking met foliebinding 114

Functiebeschrijving 52

Net of folie inleggen 112

Net inleggen 110

Net of folie inleggen 112

Net- of folierol inleggen 111

Netbinding 108

Axiale speling van de remschijf controleren en instellen 221

Bindmateriaaloverhang instellen 218

Conische wals instellen 223

Lagen 163

Net inleggen 110

Netrem instellen 219

Nettoevoerarm instellen 214

Remkrachtontlasting bij het toevoeren van bindmateriaal instellen 220

Spanhendel vergrendelen/ontgrendelen 222

Tegenhoudkam controleren 224

Werkwijze 51

Netmotor positie

Sensor instellen 197

Netrem instellen 219

Netrol inleggen 108

Nettoevoerarm controleren en instellen 214

Nieuwe folie na detectie foliescheur inleggen .. 172

Nokkenschakelkoppeling op de tussenas vrijgeven 249

O

Oliën 58

Oliepeil controleren en olie verversen aan hydraulische olietank 268

Oliepeil controleren, olie bijvullen en filter vervangen 260

Oliepeilcontrole, olie- en filterelementwissel veilig uitvoeren 29

Omgevingstemperatuur 55

Omhoog gebrachte machine en machinedelen beveiligen tegen omlaag zakken 29

Omhooggeheven machine en machinedelen 27

Omkeerbuizen of conische walsen van de binding reinigen 243

Omrekeningstabel 12

Omschakelen tussen terminals 188, 189

Omvang van het document 10

Onderhoud 228

Onderhoud – eenmalig na 10 uur 229

Onderhoud – eenmalig na 50 uur 230

Onderhoud – eenmalig na 500 ronde balen 230

Onderhoud – na ieder seizoen 229

Onderhoud – om de 10 uur, minstens dagelijks 230

Onderhoud – om de 2 jaar 231

Onderhoud – om de 250 uur 231

Onderhoud – om de 50 uur 230

Onderhoud – om de 500 uur 231

Onderhoud – voor het seizoen 228

Onderhoud aandrijving hydraulische pomp 241

Onderhoud hoofdaandrijving 240

Onderhoud hydraulische installatie 265

Onderhoud persluchtrem (bij uitvoering "Persluchtrem") 262

Onderhoudstabel 228

Ongeschikte bedrijfsstoffen 22

Oogstgoedblokkade in de pick-up 124

Oogstgoedblokkade in de rechter en linker hoek van de pick-up 123

Oogstgoedblokkade in persorgaan 125

Oogstgoedblokkade onder de snijrotor 124

Oogstgoedblokkades verhelpen 123

Opbouw DS 500 129

Opbouw van de KRONE machinetoepassing .. 133
Over dit document 9
Overlastbeveiligingen aan de machine 49
Overzicht zekeringen..... 281

P

Parkeerrem losmaken/aantrekken 97
Persdruk
Sensor instellen..... 193
Persdruk instellen..... 146, 213
Perskamer vullen..... 90
Persluchtaansluitingen bij persluchtrem vast-/loskoppelen 71
Persluchtrem
Condenswater aftappen uit het persluchtreservoir..... 263
Luchtfilter reinigen..... 262
Spanbanden op het persluchtreservoir aanhalen 264
Persoonlijke beschermingsmiddelen..... 20
Pick-up 100
Werkhoogte instellen..... 100
Pick-up heffen 100
Pick-up in transport-/werkstand brengen..... 100
Pick-up neerlaten 100
Positie en betekenis van de aanwijzingsstickers 38
Positie en betekenis van de veiligheidsstickers . 31
Positie van de nettoevoerarm controleren en instellen 214
Positie wikkeltafel
Sensor instellen..... 194

R

Redelijkerwijs voorzienbaar verkeerd gebruik.... 14
Rek van de ingelegde folie controleren 115
Remkrachtontlasting bij het toevoeren van bindmateriaal instellen..... 220
Remkrachtregelaar bedienen 99
Remschijf van de bindmateriaalrem voorbereiden 61
Remschijf van de netrem
Axiale speling controleren en instellen... 221
Remschijf van de netrem tegen corrosie beschermen..... 245
Richtingindicatie 144
Richtingindicatie gevoeligheid (terminal)..... 165
Richtingsgegevens 10
Rijden en transport 205
Rol monteren 75
Rolbodemspanning controleren 258
Ronde baal uitwerpen 93

S

Scherm rijden op de weg (automatische oproep) 146

Schroefverbindingen op de dissel controleren . 245

Selectie bindsoort (net- en foliebinding, terminal) 166

Sensor B08 "Messencassette boven" instellen 193

Sensor B09/B10 "Vulindicatie links/rechts" instellen 193

Sensor B27 "positie wikkeltafel" instellen 194

Sensor B50 "Baaldetectie wikkeltafel" instellen 196

Sensor B61 "Binding 1 (passief)" instellen 197

Sensor-/actorfouten verhelpen 281

Sensortest 190

Sensortest (terminal) 190

Sjorpunten aan de machine 212

Slang aan de doseereenheid vervangen..... 262

Slang- en kabelhouder monteren 61

Sluitschroeven aan aandrijvingen 238

SmartConnect (terminal) 186

Smeerschema 231

Smeervetten 58

SMV-markeringspaneel 46

Snelstopschakelaar en veiligheidsbeugel controleren 73

Snijinrichting 105

Mesbeveiligingsas ontgrendelen/ vergrendelen 251

Snijlengte instellen 214

Software-info (terminal) 202

Spanbanden op het persluchtreservoir aanhalen 264

Spanhendel vergrendelen/ontgrendelen 222

Spanvoorziening demonteren 66

Spanvoorziening monteren 210

Sproeiers van de centrale kettingsmering reinigen 261

Statusregel 136

Steundrukontlasting van de pick-up instellen ... 101

Steunvoet 94

Steunvoet bedienen 94

Steunwiel instellen..... 77

Steunwiel monteren..... 74

Stootplaat aan de gewasgeleiderol instellen 103

Stootplaat instellen 76

Stootplaat op gewasgeleiderol demonteren/ monteren 104

Storing

Achterklep kan niet geopend worden..... 274

Achterklep sluit niet 273

Bindmateriaal bedekt een of beide buitenkanten niet of niet volledig..... 276

Bindmateriaal breekt 274

Bindmateriaal niet correct afgesneden... 275

Bindmateriaal niet getransporteerd. 275

Bindmateriaal scheurt bij reductie van de netrol- of folieroldiameter 276

Centrale kettingsmering: machine droog 277

Centrale kettingsmering: oliepomp niet volledig ingedrukt 277

Centrale kettingsmering: olieverbruik te gering 277

Centrale kettingsmering: olieverbruik te hoog 277

De ronde baal is tonvormig, het bindmateriaal scheurt..... 274

Folie wikkelt zich om bovenste perswals 276

Folie wikkelt zich om spiraalwals 276

Hydraulische olie te heet..... 273

Oogstgoed kort..... 273

oogstgoedblokkades 272

Pick-up 272

Richtingindicatie reageert te gevoelig 273

Ronde baal conisch..... 274

Ronde baal rolt niet uit de perskamer 273

Wikkelinrichting folie..... 277

Wikkelinrichting folie scheurt..... 279

Wikkelinrichting folie wordt niet gesneden 278

Wikkelproces start niet 278

Storing aan de wikkelinrichting..... 277

Storing, oorzaak en oplossing 272

Storingen aan de binding of tijdens het binden 274

Storingen aan de centrale kettingsmeerinstallatie 277

Storingen aan de pick-up of tijdens de oogstgoedopname 272
Storingen tijdens of na het persen 273
Storingen van het elektrisch systeem/elektronica 279
Stuurblok hydrauliek 266
Symbolen in afbeeldingen 10
Symbolen in de tekst 10

T

Technisch onberispelijke toestand van de machine 17
Technisch toegestane maximumsnelheid (rijden op de weg) 55
Technische gegevens 55
Technische grenswaarden 18
Tegenhoudkam bij foliebinding controleren 225
Tegenhoudkam bij netbinding controleren 224
Teller 182
terminal
- Actortest 198
- Baaldiameter 164
- Binding in het menuniveau 161
- Bindmateriaallagen 163
- Bindsoort selecteren (net- en foliebinding).... 166
- Bindstartvertraging 164
- Correctie wikkeltafelpositie 172
- Correctiewaarde voor vochtmeting 181
- Eenheden instellen 134
- Foliebreedte wikkelinrichting 171
- Foliescheurinrichting wikkelinrichting 171
- Foutenlijst 202
- Foutmelding voor vochtmeting 179
- Handmatige bediening 173
- Handmatige bediening zonder veiligheidsopvraag 204
- Instellingen 189
- Instellingen pers 162
- ISOBUS instellingen 185
- menuniveau oproepen 158
- Omschakelen tussen terminals 188, 189
- Richtingindicatie gevoeligheid 165
- Sensortest 190
- SmartConnect 186
- Software-info 202
- Teller 182
- TIM-software configureren 187
- Vochtmeting 179
- Vochtmeting correctiewaarde 181

Vochtmeting foutmelding 179
Voorsignalering 163
Wikkelinrichting instellingen 167
Wikkeltafel werkwijze 170
Wikkeltafelpositie correctie 172
Terminal – machinefuncties 136
Terminal – menu's 155
Terminal in- of uitschakelen 132
Terminal in-/uitschakelen 128
Terugkerende symbolen 157
Terugloopfilter van de hydraulische olietank vervangen 269
TIM
Functiewijze 149
Toetsen in het werkscherm 149
TIM 1.0 (Tractor Implement Management) bedienen 149
TIM-functies activeren 150
TIM-functies pauzeren 151
TIM-software configureren (terminal) 187
TIM-weergaven en toetsen in het werkscherm 149
Toetsen 138
Toevoerpositie controleren en instellen 215
Totaalteller 184
Touchdisplay 128, 131
Trap bij de wikkeltafel gebruiken 120
Trekoog aanpassen 71
Trekoog reinigen 244
Tussenas 64
Lengte aanpassen 65
Tussenas aan de trekker monteren 68
Tussenas borgen 207
Tussenas op de machine monteren 64
Tussenas smeren 235
Tussenashouder monteren 65
Typeplaatje 50

V

Veilig op- en afstappen 26
Veilige werking: Technisch onberispelijke toestand 17
Veiligheid 14
Veiligheidsaanduidingen aan de machine 21
Veiligheidsinrichtingen in goed werkende staat houden 20
Veiligheidsketting 56
Veiligheidsketting monteren 72
Veiligheidsroutines 28
Veiligheidsstickers aan de machine 30
Veiligheidsuitrusting 44
Vereisten aan de trekker - elektrisch systeem ... 57
Vereisten aan de trekker - remsysteem 57
Vereisten aan de trekkerhydrauliek 57
Vereisten aan het trekkervermogen 57
Vergrendeling van de conische wals instellen .. 223
Verkeersveiligheid 21
Verlichting voor het rijden op de weg aansluiten 72
Verlichting voor rijden op de weg controleren .. 208
Vervuiling van het hydrauliek- en/of brandstofsysteem 23
Visuele controle uitvoeren 265
Vloeistoffen onder hoge druk 24
Vochtmeting (terminal) 179
Vochtmeting correctiewaarde (terminal) 181
Vochtmeting foutmelding (terminal) 179
Voorbereidingen voor het persen 89
Voorraadkastklep borgen 210
Voorrekking van de folie in de wikkelinrichting instellen 226
Voorsignalering (terminal) 163
Voorstrekrollen aan de wikkelinrichting wisselen 282
Vuilnisbak aan de machine gebruiken 121
Vulling perskamer verbeteren 92

W

Waarde wijzigen 159
Waarschuwingen voor materiële schade/ milieuschade 12
Waarschuwingsaanwijzingen 11
Walsen op wikkeltafel 259
Weergavemiddelen 10
Weergaven in de infobalk 143
Weergaven in het werkscherm 140
Werkhoogte van de pick-up instellen 100
Werking alleen na correcte inbedrijfstelling 17
Werkplekken aan de machine 17
Werkscherm oproepen 145
Werkwijze wikkelinrichting (terminal) 169
Werkwijze wikkeltafel (terminal) 170
Werkzaamheden aan de stopgezette machine .. 26
Wielwiggen aanbrengen 98
Wikkelen starten 93
wikkelfolie 57
wikkelinrichting 115
    Folierol inleggen 116
    Functiebeschrijving 53
    Instellingen (terminal) 167
Wikkelinrichting werkwijze (terminal) 169
Wikkeltafel werkwijze (terminal) 170
Wikkeltafelketting naspannen 258
Wikkeltafelpositie
    Sensor instellen 194
Wikkeltafelpositie corrigeren (terminal) 172

Z

Zijkappen borgen 209
Zo gebruikt u dit document 9

21 Conformiteitsverklaring

EG-conformiteitsverklaring

Wij

KRONE Agriculture SE

Heinrich-Krone-Straße 10, D-48480 Spelle

verklaren hiermee als fabrikant van het hierna genoemde product en onder eigen verantwoordelijkheid, dat de

Machine: Ronde balenpers
Serie: RP701-25

waarop deze verklaring betrekking heeft, in overeenstemming is met de volgende bepalingen:

- EG-richtlijn 2006/42/EG (machines)
- EU-richtlijn 2014/30/EU (EMC). In de zin van de richtlijn werd de geharmoniseerde norm EN ISO 14982:2009 ten grondslag gelegd.

Als gemachtigde voor de samenstelling van de technische documenten geldt de ondertekenende bedrijfsleider.

Jan Horstmann
(Directeur Constructie & Ontwikkeling)

Spelle, 4-8-2021

Bouwjaar: **Machinenr.:**

KRONE

THE POWER OF GREEN

Maschinenfabrik

Bernard Krone GmbH & Co. KG

Heinrich-Krone-Straße 10
D-48480 Spelle

Postfach 11 63
D-48478 Spelle

+49 (0) 59 77 / 935-0

+49 (0) 59 77 / 935-339

www.landmaschinen.krone.de

V.9