Originele handleiding

Documentnummer: 150001180_02_nl

Stand: 14-10-2021

RP801-35

Ronde balenpers

Comprima CV 150 XC Plus

Vanaf machinenummer: 1078089

Contactpersonen

Maschinenfabrik Bernard Krone GmbH & Co.KG

Heinrich-Krone-Straße 10

48480 Spelle

Duitsland

Telefoon centrale	+ 49 (0) 59 77/935-0
Telefax centrale	+ 49 (0) 59 77/935-339
Telefax reserveonderdelenmagazijn binnenland	+ 49 (0) 59 77/935-239
Telefax reserveonderdelenmagazijn export	+ 49 (0) 59 77/935-359
Internet	www.landmaschinen.krone.de https://mediathek.krone.de/

Gegevens voor aanvragen en bestellingen

Type	
Voertuigidentificatienummer	
Bouwjaar	

Contactgegevens van uw handelaar

1 Over dit document ... 9
1.1 Geldigheid ... 9
1.2 Nabestelling ... 9
1.3 Andere geldende documenten ... 9
1.4 Doelgroep van dit document ... 9
1.5 Zo gebruikt u dit document ... 9
1.5.1 Lijsten en verwijzingen ... 9
1.5.2 Richtingsgegevens ... 10
1.5.3 Het begrip "Machine" ... 10
1.5.4 Afbeeldingen ... 10
1.5.5 Omvang van het document ... 10
1.5.6 Weergavemiddelen ... 10
1.5.7 Omrekeningstabel ... 12

2 Veiligheid ... 14
2.1 Gebruik volgens bestemming ... 14
2.2 Redelijkerwijs voorzienbaar verkeerd gebruik ... 14
2.3 Gebruiksduur van de machine ... 15
2.4 Fundamentele veiligheidsaanwijzingen ... 15
2.4.1 Belang van de handleiding ... 15
2.4.2 Kwalificatie van het bedieningspersoneel ... 15
2.4.3 Kwalificatie van het vakpersoneel ... 16
2.4.4 Kinderen in gevaar ... 16
2.4.5 Machine aankoppelen ... 16
2.4.6 Constructieve wijzigingen aan de machine ... 16
2.4.7 Extra uitrustingen en reserveonderdelen ... 17
2.4.8 Werkplekken aan de machine ... 17
2.4.9 Veilige werking: Technisch onberispelijke toestand ... 17
2.4.10 Gevarenzones ... 18
2.4.11 Veiligheidsinrichtingen in goed werkende staat houden ... 20
2.4.12 Persoonlijke beschermingsmiddelen ... 20
2.4.13 Veiligheidsaanduidingen aan de machine ... 21
2.4.14 Verkeersveiligheid ... 21
2.4.15 Machine veilig parkeren ... 23
2.4.16 Bedrijfsstoffen ... 23
2.4.17 Gevaren door de gebruiksomgeving ... 23
2.4.18 Gevarenbronnen aan de machine ... 24
2.4.19 Gevaren bij bepaalde werkzaamheden: op- en afstappen ... 26
2.4.20 Gevaren bij bepaalde werkzaamheden: Werkzaamheden aan de machine ... 26
2.4.21 Gevaren bij bepaalde werkzaamheden: werkzaamheden aan wielen en banden ... 28
2.4.22 Hoe te handelen in gevaarlijke situaties en bij ongevallen ... 28
2.5 Veiligheidsroutines ... 29
2.5.1 Machine stopzetten en beveiligen ... 29
2.5.2 Omhoog gebrachte machine en machinedelen beveiligen tegen omlaag zakken ... 29
2.5.3 Oliepeilcontrole, olie- en filterelementwissel veilig uitvoeren ... 30
2.5.4 Actortest uitvoeren ... 30
2.6 Veiligheidsstickers aan de machine ... 31
2.7 Aanwijzingsstickers op de machine ... 38
2.8 Veiligheidsuitrusting ... 45
2.8.1 SMV-markeringspaneel ... 47

3 Gegevensopslag ... 48

4 Machinebeschrijving ... 49
4.1 Machineoverzicht ... 49
4.2 Overlastbeveiligingen aan de machine ... 50
4.3 Markering ... 51
4.4 Functiebeschrijving netbinding ... 52
4.5 Functiebeschrijving net- en foliebinding ... 53
4.6 Functiebeschrijving snijinrichting ... 53
4.7 Functiebeschrijving wikkelinrichting ... 54
4.8 Functiebeschrijving balenkeerder ... 55

4.9 Functiebeschrijving hydraulisch systeem ... 55

5 Technische gegevens ... 56

5.1 Afmetingen* ... 56
5.2 Gewichten ... 56
5.3 Technisch toegestane maximumsnelheid (rijden op de weg) ... 56
5.4 Luchtgeluidsemissie ... 56
5.5 Omgevingstemperatuur ... 57
5.6 Banden ... 57
5.7 Veiligheidsketting ... 57
5.8 Balenafmetingen ... 57
5.9 Bindmateriaal net ... 57
5.10 Bindmateriaal folie ... 58
5.11 wikkelfolie ... 58
5.12 Vereisten aan het trekkervermogen ... 58
5.13 Vereisten aan de trekkerhydrauliek ... 58
5.14 Vereisten aan de trekker - elektrisch systeem ... 59
5.15 Vereisten aan de trekker - remsysteem ... 59
5.16 Bedrijfsstoffen ... 59
5.16.1 Oliën ... 59
5.16.2 Smeervetten ... 60

6 Eerste inbedrijfstelling ... 61

6.1 Checklist voor de eerste inbedrijfstelling ... 61
6.2 Meegeleverd ... 62
6.3 Slang- en kabelhouder monteren ... 63
6.4 Remschijf van de bindmateriaalrem voorbereiden ... 63
6.5 Aanslag aan de dissel monteren ... 64
6.6 Disselhoogte aanpassen ... 64
6.7 Tussenas ... 66
6.7.1 Tussenas op de machine monteren ... 66
6.7.2 Lengte van de tussenas aanpassen ... 66
6.7.3 Tussenashouder monteren ... 67

7 Inbedrijfstelling ... 68

7.1 Machine aan de trekker vastkoppelen ... 68
7.2 Tussenas aan de trekker monteren ... 69
7.3 Hydraulische slangen vastkoppelen ... 70
7.4 Hydraulsich systeem aanpassen ... 72
7.5 Hydraulische rem (export) vastkoppelen ... 72
7.6 Persluchtaansluitingen bij persluchtrem vast-/loskoppelen ... 72
7.7 Verlichting voor het rijden op de weg aansluiten ... 73
7.8 Veiligheidsketting monteren ... 74
7.9 Snelstopschakelaar en veiligheidsbeugel controleren ... 75
7.10 Balenkeerder in gebruik nemen (bij uitvoering "Balenkeerder") ... 76
7.10.1 Balenkeerder uitklappen ... 76
7.10.2 Steunwiel monteren ... 76
7.10.3 Rol monteren ... 77
7.10.4 Stootplaat instellen ... 78
7.10.5 Steunwiel instellen ... 79
7.10.6 Balenkeerder voor het werk inklappen ... 80
7.11 Baalplaatsing demonteren/monteren ... 81
7.12 KRONE terminal DS 500 aansluiten ... 82
7.13 KRONE ISOBUS-terminal aansluiten (CCI 800, CCI 1200) ... 84
7.14 Extern ISOBUS-terminal aansluiten ... 87
7.15 Joystick aansluiten ... 87
7.16 Camera op de KRONE ISOBUS-terminal CCI 800 of CCI 1200 aansluiten ... 90

8 Bediening ... 91

8.1 Voorbereidingen voor het persen ... 91
8.2 Perskamer vullen ... 92
8.3 Vulling perskamer verbeteren ... 94

8.3.1 Druk op de zijwanden van de perskamer verminderen ... 94
8.3.2 Extra meeneemlijsten op de startwals monteren ... 94
8.3.3 Extra geleidingsplaten in de achterklep monteren ... 94
8.4 Het persen afsluiten, het bind- en wikkelproces starten en ronde balen uitwerpen ... 95
8.5 Rolbodem in werk-/parkeerstand brengen ... 96
8.6 Steunvoet bedienen ... 96
8.7 Afsluitkraan voor de achterklep gebruiken ... 98
8.8 Parkeerrem losmaken/aantrekken ... 99
8.9 Wielwiggen aanbrengen ... 100
8.10 Beveiliging tegen onbevoegd gebruik demonteren/monteren ... 101
8.11 Pick-up ... 102
8.11.1 Pick-up in transport-/werkstand brengen ... 102
8.11.2 Werkhoogte van de pick-up instellen ... 102
8.11.3 Steundrukontlasting van de pick-up instellen ... 104
8.12 Gewasgeleiderol ... 104
8.12.1 Gewasgeleiderol instellen ... 104
8.12.2 Stootplaat aan de gewasgeleiderol instellen ... 105
8.12.3 Stootplaat op gewasgeleiderol demonteren/monteren ... 106
8.13 Snijinrichting ... 107
8.13.1 Messencassette heffen/neerlaten ... 107
8.13.2 Messengroepen naar binnen/buiten zwenken ... 108
8.14 Netbinding ... 110
8.14.1 Netrol inleggen ... 110
8.14.2 Net inleggen ... 112
8.15 Net- en foliebinding ... 113
8.15.1 Net- of folierol inleggen ... 113
8.15.2 Net of folie inleggen ... 114
8.15.3 Aanwijzingen voor de werking ... 117
8.15.4 Rek van de ingelegde folie controleren ... 118
8.16 Wikkelinrichting ... 118
8.16.1 Folierol in de wikkelinrichting leggen ... 119
8.16.2 Folie in de wikkelinrichting leggen ... 121
8.16.3 Folie van de silagebaal controleren ... 122
8.16.4 Trap bij de wikkeltafel gebruiken ... 123
8.16.5 Vuilnisbak aan de machine gebruiken ... 123
8.17 Balenkeerder gebruiken ... 124
8.18 Baalplaatsing vast-/loshaken ... 124
8.19 Oogstgoedblokkades verhelpen ... 125
8.19.1 Oogstgoedblokkade in de rechter en linker hoek van de pick-up ... 125
8.19.2 Oogstgoedblokkade in de pick-up ... 125
8.19.3 Oogstgoedblokkade onder de snijrotor ... 126
8.19.4 Oogstgoedblokkade in persorgaan ... 127

9 KRONE terminal DS 500 ... 128

9.1 Touchdisplay ... 128
9.2 Terminal in-/uitschakelen ... 128
9.3 Opbouw DS 500 ... 129

10 KRONE ISOBUS-terminal (CCI 800, CCI 1200) ... 131

10.1 Touchdisplay ... 131
10.2 Terminal in- of uitschakelen ... 132
10.3 Display-opbouw ... 133
10.4 Opbouw van de KRONE machinetoepassing ... 133
10.5 Eenheden op terminal instellen ... 134

11 Extern ISOBUS-terminal ... 135

11.1 Afwijkende functies van het KRONE ISOBUS-terminal ... 135

12 Terminal – machinefuncties ... 136

12.1 Statusregel ... 136
12.2 Toetsen ... 138
12.3 Weergaven in het werkscherm ... 140

12.4 Weergaven in de infobalk ... 143
12.5 Richtingindicatie ... 144
12.6 Werkscherm oproepen ... 145
12.7 Automatisch oproepen van het scherm rijden op de weg ... 146
12.8 Baaldiameter instellen ... 146
12.9 Hydraulische messengroepschakeling bedienen ... 147
12.10 TIM 1.0 (Tractor Implement Management) bedienen ... 149
12.10.1 Functiewijze van TIM 1.0 ... 149
12.10.2 TIM-weergaven en toetsen in het werkscherm ... 149
12.10.3 TIM-functies activeren ... 150
12.10.4 TIM-functies pauzeren ... 151
12.11 Machine via joystick bedienen ... 152
12.11.1 Auxiliary-functies (AUX) ... 152
12.11.2 Auxiliary-toewijzing van een joystick ... 152

13 Terminal – menu's ... 155

13.1 Menustructuur ... 155
13.2 Terugkerende symbolen ... 157
13.3 Menuniveau opvragen ... 158
13.4 Menu selecteren ... 158
13.5 Waarde wijzigen ... 159
13.6 Modus wijzigen ... 160
13.7 Binding in het menuniveau ... 161
13.8 Menu 1 "Instellingen pers" ... 162
13.8.1 Menu 1-1 "Aantal bindmateriaallagen" ... 163
13.8.2 Menu 1-3 "Voorsignalering" ... 163
13.8.3 Menu 1-4 "Bindstartvertraging" ... 164
13.8.4 Menu 1-6 "Elektronische persdrukverstelling" ... 165
13.8.5 Menu 1-7 "Gevoeligheid richtingindicatie" ... 166
13.8.6 Menu 1-8 "Selectie bindsoort" (bij uitvoering "Net- en foliebinding") ... 167
13.8.7 Menu 1-9 "Correctie vulling" ... 168
13.8.8 Menu 1-11 "Centrale smering" ... 168
13.9 Menu 2 "Instellingen wikkelinrichting" ... 169
13.9.1 Menu 2-1 "Aantal folielagen wikkelinrichting" ... 170
13.9.2 Menu 2-2 "Correctie foliewikkelingen" ... 171
13.9.3 Menu 2-3 "Werkwijze wikkelinrichting" ... 172
13.9.4 Menu 2-4 "Werkwijze wikkeltafel" ... 173
13.9.5 Menu 2-6 "Detectie foliescheur" ... 174
13.9.6 Menu 2-7 "Correctie wikkeltafelpositie" ... 175
13.9.7 Menu 2-8 "Hefinrichting van de baal" ... 176
13.10 Menu 3 "Weeginrichting (bij uitvoering "Weeginrichting") ... 177
13.11 Menu 10 "Handmatige bediening" ... 178
13.12 Menu 12 "Vochtmeting" ... 183
13.12.1 Menu 12-1 "Foutmelding voor vochtmeting" ... 184
13.12.2 Menu 12-2 "Correctiewaarde voor vochtmeting" ... 185
13.13 Menu 13 "Tellers" ... 186
13.13.1 Menu 13-1 "Klantenteller" ... 186
13.13.2 Menu 13-2 "Totaalteller" ... 189
13.14 Menu 14 "ISOBUS" ... 190
13.14.1 Menu 14-5 "KRONE SmartConnect" ... 190
13.14.2 Menu 14-6 "TIM-software configureren" (bij uitvoering "TIM 1.0") ... 191
13.14.3 Menu 14-9 "Omschakelen tussen terminals" ... 193
13.15 Menu 15 "Instellingen" ... 194
13.15.1 Menu 15-1 "Sensortest" ... 194
13.15.1.1 Sensor B08 "Messencassette boven" instellen ... 198
13.15.1.2 Sensor B09/B10 "Vulindicatie links/rechts" instellen ... 199
13.15.1.3 Sensor B27 "positie wikkeltafel" instellen ... 200
13.15.1.4 Sensor B61 "Binding 1 (passief)" instellen ... 201
13.15.1.5 Sensor B77 "Positie hefinrichting van de baal" instellen ... 201
13.15.2 Menu 15-2 "Actortest" ... 202
13.15.3 Menu 15-3 "Software-info" ... 206
13.15.4 Menu 15-4 "Foutenlijst" ... 206

13.15.5 Menu 15-9 "Handmatige bediening zonder veiligheidsopvraag" ... 208

14 Rijden en transport ... 209

14.1 De machine voorbereiden voor het rijden op de weg ... 210
14.2 Machine parkeren ... 210
14.3 Tussenas borgen ... 211
14.4 Balenkeerder voor het rijden op de weg inklappen ... 212
14.5 Verlichting voor rijden op de weg controleren ... 212
14.6 De machine voorbereiden voor het transport ... 213
14.6.1 Zijkappen borgen ... 213
14.6.2 Voorraadkastklep borgen ... 214
14.6.3 Tastwielen aan de pick-up beveiligen ... 214
14.6.4 Machine optillen ... 215
14.6.5 Machine vastsjorren ... 216

15 Instellingen ... 217

15.1 Persdruk instellen ... 217
15.2 Baaldiameter instellen ... 217
15.3 Dichtheid van de baalkern instellen ... 217
15.4 Snijlengte instellen ... 219
15.5 Positie van de nettoevoerarm controleren en instellen ... 220
15.5.1 Toevoerpositie controleren en instellen ... 221
15.5.2 Eindpositie bij foliebinding controleren en instellen ... 222
15.5.3 Eindpositie bij netbinding controleren en instellen ... 223
15.6 Bindmateriaaloverhang instellen ... 223
15.7 Netrem instellen ... 224
15.8 Remkrachtontlasting bij het toevoeren van bindmateriaal instellen ... 225
15.9 Axiale speling van de remschijf op de netrem controleren en instellen ... 226
15.10 Spanhendel vergrendelen/ontgrendelen ... 227
15.11 Vergrendeling van de conische wals instellen ... 228
15.12 Tegenhoudkam bij netbinding controleren ... 229
15.13 Tegenhoudkam bij foliebinding controleren ... 230
15.14 Folierem op de wikkelinrichting instellen ... 230
15.15 Voorrekking van de folie in de wikkelinrichting instellen ... 231
15.16 Oliehoeveelheden van de centrale kettingsmeerinstallatie instellen ... 232

16 Onderhoud ... 234

16.1 Onderhoudstabel ... 234
16.1.1 Onderhoud – voor het seizoen ... 234
16.1.2 Onderhoud – na ieder seizoen ... 235
16.1.3 Onderhoud – eenmalig na 10 uur ... 235
16.1.4 Onderhoud – eenmalig na 50 uur ... 236
16.1.5 Onderhoud – om de 10 uur, minstens dagelijks ... 236
16.1.6 Onderhoud – om de 50 uur ... 236
16.1.7 Onderhoud – om de 500 uur ... 236
16.1.8 Onderhoud – Iedere 1.000 ronde balen ... 236
16.1.9 Onderhoud – om de 2 jaar ... 236
16.2 Smeerschema ... 237
16.3 Tussenas smeren ... 240
16.4 Aandraaimomenten ... 240
16.5 Controle/onderhoud banden ... 244
16.6 Onderhoud hoofdaandrijving ... 245
16.7 Machine reinigen ... 246
16.8 Omkeerbuizen of conische walsen van de binding reinigen ... 247
16.9 Bus en trekoog reinigen ... 249
16.10 Aandrijfkettingen reinigen ... 250
16.11 Remschijf van de netrem tegen corrosie beschermen ... 250
16.12 Schroefverbindingen op de dissel controleren ... 250
16.13 Afstrijker en steenuitwerper instellen ... 251
16.13.1 Afstrijker voor de spiraalwals instellen ... 251
16.13.2 Afstrijker op de omkeerassen instellen ... 253
16.14 Nokkenschakelkoppeling op de tussenas vrijgeven ... 254

16.15 Messen vervangen ... 254
16.16 Mesbeveiligingsas ontgrendelen/vergrendelen ... 255
16.17 Messenbeveiligingsas controleren en verschuiven ... 256
16.18 Messen slijpen ... 257
16.19 Borgrollen van de enkelmesbeveiliging controleren/smeren ... 258
16.20 Aandrijfkettingen instellen ... 258
16.20.1 Aandrijfketting van de pick-up ... 259
16.20.2 Aandrijfketting van de invoer ... 260
16.20.3 Aandrijfketting van de rolbodem ... 260
16.20.4 Aandrijfketting van de transportvijzel ... 261
16.20.5 Aandrijfketting van de startwals en de onderste perswals ... 262
16.21 Achterste rolbodem controleren ... 262
16.22 Omkeerrol aan de achterste rolbodem verplaatsen ... 263
16.23 Wikkeltafelketting naspannen ... 264
16.24 Walsen op wikkeltafel ... 264
16.25 Instellingen in het bereik van de wikkelinrichting ... 265
16.26 Smeerstofreservoir van de centrale smeerinstallatie vullen ... 265
16.27 Centrale kettingsmeerinstallatie onderhouden ... 269
16.27.1 Oliepeil controleren, olie bijvullen en filter reinigen ... 269
16.27.2 Verdeling van de oliekwasten op de machine ... 270
16.28 Onderhoud persluchtrem (bij uitvoering "Persluchtrem") ... 272
16.28.1 Luchtfilter reinigen ... 272
16.28.2 Condenswater aftappen uit het persluchtreservoir ... 272
16.28.3 Spanbanden op het persluchtreservoir aanhalen ... 273
16.29 Onderhoud hydraulische installatie ... 274
16.29.1 Vóór werkzaamheden aan de hydraulische installatie ... 274
16.29.2 Hydraulische slangen controleren ... 274
16.29.3 Magneetventielen ... 275
16.29.4 Hydraulisch oliefilterelement vervangen ... 275

17 Storing, oorzaak en oplossing ... 277

17.1 Storingen aan de pick-up of tijdens de oogstgoedopname ... 277
17.2 Storingen tijdens of na het persen ... 278
17.3 Storingen aan de binding of tijdens het binden ... 279
17.4 Storingen aan de centrale kettingsmeerinstallatie ... 282
17.5 Storing aan de wikkelinrichting ... 283
17.6 Storing aan de centrale smeerinstallatie ... 284
17.6.1 Storingen aan de pomp van de centrale smeerinstallatie ... 284
17.6.2 Storingen aan de verdelers van de centrale smeerinstallatie ... 284
17.6.3 Fout in de centrale smeerinstallatie opsporen ... 286
17.6.4 Verdelers van de centrale smeerinstallatie ... 286
17.7 Storingen van het elektrisch systeem/elektronica ... 289
17.7.1 Foutmeldingen ... 289
17.7.1.1 Mogelijke foutsoorten (FMI) ... 290
17.7.2 Overzicht zekeringen ... 291
17.7.3 Sensor-/actorfouten verhelpen ... 292
17.8 Voorstrekrollen aan de wikkelinrichting wisselen ... 292
17.9 De afsluitkraan voor Load-Sensing-leidingen gebruiken ... 293
17.10 Aanzetpunten van de krik ... 293

18 Afvalverwijdering ... 295

19 Bijlage ... 296

19.1 Hydraulisch schakelschema ... 296

20 Trefwoordenlijst ... 299

21 Conformiteitsverklaring ... 311

1 Over dit document

1.1 Geldigheid

Dit document is geldig voor machines van het type:

RP801-35 (Comprima CV 150 XC Plus)
Alle informatie, afbeeldingen en technische gegevens in dit document komen overeen met de stand ten tijde van publicatie.

Wijzigingen aan de constructie blijven altijd en zonder kennisgeving of opgave van redenen voorbehouden.

1.2 Nabestelling

Mocht dit document geheel of gedeeltelijk onbruikbaar zijn geworden of mocht u een andere taal nodig hebben, dan kunt u onder vermelding van het op de titelpagina aangegeven documentnummer een vervangend document aanvragen. Verder kan het document ook online via KRONE MEDIA https://media.mykrone.green worden gedownload.

1.3 Andere geldende documenten

Om het veilige en beoogde gebruik te waarborgen moeten ook de volgende geldende documenten in acht worden genomen.

- Handleiding tussenas
- Handleiding terminal
- Handleiding camerasysteem (bij uitvoering "Net- en foliebinding")
- Handleiding AUX joystick
- Handleiding centrale smeerinstallatie
- Aanvulling handleiding "Foutmeldingen en parameters"
- Stroomloopschema, KRONE
- Reserveonderdelenlijst, KRONE

1.4 Doelgroep van dit document

Dit document richt zich tot de operator van de machine, die voldoet aan de minimum eisen m.b.t. de personeelkwalificatie, *zie Pagina 15*.

1.5 Zo gebruikt u dit document

1.5.1 Lijsten en verwijzingen

Inhoudsopgave/kopteksten

De inhoudsopgave en de kopteksten in dit document zijn bedoeld om snel de weg te vinden in de hoofdstukken.

Trefwoordenlijst

In de trefwoordenlijst is via trefwoorden in alfabetische volgorde gericht informatie over het gewenste onderwerp te vinden. De trefwoordenlijst bevindt zich op de laatste pagina's van dit document.

Kruisverwijzingen

In de tekst staan kruisverwijzingen die naar een ander document of met vermelding van een pagina naar een andere plaats in het document verwijzen.

Voorbeelden:

- Alle schroeven aan de machine op vastzitten controleren, *zie Pagina 10*. (**INFO**: wanneer u dit document in elektronische vorm gebruikt, komt u per muisklik op de link naar de aangegeven pagina.)
- Meer informatie staat vermeld in de bedrijfshandleiding van de fabrikant van de tussenas.

1.5.2 Richtingsgegevens

Richtingsaanduidingen in dit document zoals voor, achter, rechts en links zijn altijd in rijrichting van de machine bedoeld.

1.5.3 Het begrip "Machine"

In het verdere verloop van dit document wordt de ronde balenpers ook omschreven met het begrip "machine".

1.5.4 Afbeeldingen

De afbeeldingen in dit document geven niet altijd het exacte machinetype weer. De informatie die betrekking heeft op de afbeelding komt altijd overeen met het machinetype van dit document.

1.5.5 Omvang van het document

In dit document worden naast de standaarduitvoering ook uitbreidingen en varianten van de machine beschreven. Uw machine kan daarvan afwijken.

1.5.6 Weergavemiddelen

Symbolen in de tekst

Om de tekst overzichtelijker weer te geven worden de volgende weergavemiddleen (symbolen) gebruikt:

▶ Deze pijl duidt een **handelingsstap** aan. Meerdere opeenvolgende pijlen geven een handelingsvolgorde aan die stap voor stap moet worden uitgevoerd.

✓ Dit symbool geeft een **voorwaarde** aan waaraan voldaan moet zijn om een handelingsstap resp. een handelingsvolgorde uit te voeren.

⇨ Deze pijl geeft een **tussenresultaat** van een handelingsstap aan.

➡ Deze pijl geeft het **resultaat** van een handelingsstap of een handelingsvolgorde aan.

● Dit punt geeft een **opsomming** aan. Als de punt ingesprongen is, geeft hij het tweede niveau van de opsomming aan.

Symbolen in afbeeldingen

In de afbeeldingen kunnen de volgende symbolen worden gebruikt:

Symbool	Toelichting	Symbool	Toelichting
1	Referentieteken voor onderdeel	I	Positie van een onderdeel (bijv. van positie I naar positie II verplaatsen)
X	Maten (bijv. ook b = breedte, h = hoogte, l = lengte)		Vergroting van een beeldsegment
LH	Linkerzijde van de machine	RH	Rechterzijde van de machine
	Rijrichting		Bewegingsrichting
———	Referentielijn voor zichtbaar materiaal	- - - - -	Referentielijn voor verborgen materiaal
–·–·–	Middellijn	———	Installatieweg
	geopend		gesloten
	Vloeibaar smeermiddel (bijv. smeerolie) aanbrengen		Smeervet aanbrengen

Waarschuwingsaanwijzingen

Waarschuwingen voor gevaren zijn in deze handleiding duidelijk van de overige tekst onderscheiden en aangegeven met een gevaarsymbool en signaalwoorden.

De waarschuwingsaanwijzingen moeten worden gelezen en de maatregelen moeten in acht worden genomen om persoonlijk letsel te voorkomen.

Toelichting van het gevaarsymbool

Dit is het gevaarsymbool waarmee wordt gewaarschuwd voor gevaar voor letsel.

Neem alle aanwijzingen die met het gevaarsymbool zijn aangegeven in acht om letsel of de dood te voorkomen.

Toelichting van de signaalwoorden

⚠ *GEVAAR*
Met het signaalwoord GEVAAR wordt gewaarschuwd voor een gevaarlijke situatie die onherroepelijk tot ernstig letsel of de dood zal leiden, als de waarschuwingsaanwijzing niet in acht wordt genomen.

⚠ *WAARSCHUWING*
Met het signaalwoord WAARSCHUWING wordt gewaarschuwd voor een gevaarlijke situatie die tot ernstig letsel of de dood kan leiden, als de waarschuwingsaanwijzing niet in acht wordt genomen.

⚠ *VOORZICHTIG*

Met het signaalwoord VOORZICHTIG wordt gewaarschuwd voor een gevaarlijke situatie die tot licht tot matig ernstig letsel kan leiden, als de waarschuwingsaanwijzing niet in acht wordt genomen.

Voorbeeld van een waarschuwingsaanwijzing:

⚠ *WAARSCHUWING*

Oogletsel door rondvliegende vuildeeltjes

Bij reinigingswerkzaamheden met perslucht worden vuildeeltjes met hoge snelheid weggeslingerd en kunnen in de ogen komen. Daardoor kan oogletsel ontstaan.

- ▶ Personen uit de werkzone weghouden.
- ▶ Bij reinigingswerkzaamheden met perslucht persoonlijke beschermende uitrusting dragen (bijv. veiligheidsbril).

Waarschuwingen voor materiële schade/milieuschade

Waarschuwingen voor materiële schade/milieuschade zijn duidelijk onderscheiden van de overige tekst en zijn aangegeven met het woord "Let op".

Voorbeeld:

LET OP

Schade aan de aandrijfkast door te laag oliepeil

Bij te laag oliepeil kan er schade aan de aandrijvingen ontstaan.

- ▶ Het oliepeil van de transmissieolie regelmatig controleren en indien nodig bijvullen.
- ▶ Het oliepeil van de transmissieolie ca. 3 tot 4 uur na uitschakelen van de machine en alleen bij waterpas staande machine controleren.

Aanwijzingen met informatie en adviezen

Extra informatie en aanbevelingen voor een storingsvrije en productieve werking van de machine zijn duidelijk onderscheiden van de overige tekst en met het woord "Info" gekenmerkt.

Voorbeeld:

INFO

Elke veiligheidssticker is voorzien van een bestelnummer en kan direct bij de fabrikant of bij de geautoriseerde vakhandel worden besteld.

1.5.7 Omrekeningstabel

Met de volgende tabel kunnen metrische eenheden in US-eenheden worden omgerekend.

Grootheid	SI-eenheden (metrisch)		Factor	Inch-pond eenheden	
	Eenhedennaam	Afkorting		Eenhedennaam	Afkorting
Vlakke	Hectare	ha	2,47105	Acre	acres
Volumestroom	Liter per minuut	l/min	0,2642	US gallons per minuut	gpm
	Kubieke meters per uur	m³/h	4,4029		

Grootheid	SI-eenheden (metrisch)		Factor	Inch-pond eenheden	
	Eenhedennaam	Afkorting		Eenhedennaam	Afkorting
Kracht	Newton	N	0,2248	Pound-force	lbf
Lengte	Millimeter	mm	0,03937	Inch	in.
	Meter	m	3,2808	Voet	ft.
Capaciteit	Kilowatt	kW	1,3410	Paardenkracht	PK
Druk	Kilopascal	kPa	0,1450	Pond per vierkante inch	psi
	Megapascal	MPa	145,0377		
	Bar (niet-SI)	bar	14,5038		
Draaimoment	Newtonmeter	Nm	0,7376	Pound-foot of foot-pound	ft·lbf
			8,8507	Pound-inch of inch-pound	in·lbf
Temperatuur	Graden Celsius	°C	°Cx1,8+32	Graden Fahrenheit	°F
Snelheid	Meter per minuut	m/min	3,2808	Voet per minuut	ft/min
	Meter per seconde	m/s	3,2808	Voet per seconde	ft/s
	Kilometer per uur	km/h	0,6215	Mijlen per uur	mph
Volume	Liter	l	0,2642	US gallons	US gal.
	Milliliter	ml	0,0338	US ons	US oz.
	Kubieke centimeter	cm³	0,0610	Kubieke inch	in³
Gewicht	Kilogram	kg	2,2046	Pond	lbs

2 Veiligheid

2.1 Gebruik volgens bestemming

Deze machine is een ronde balenpers en dient ervoor om oogstgoed tot ronde balen te persen.

Het voor het beoogde gebruik van deze machine bedoelde oogstgoed zijn gemaaid halm- en bladgoed.

De machine is uitsluitend bestemd voor gebruik in de landbouw en mag alleen worden ingezet wanneer

- alle veiligheidsinrichtingen overeenkomstig de handleiding aanwezig zijn en zich in de beschermende stand bevinden.
- alle veiligheidsaanwijzingen van de handleiding in acht worden genomen en worden opgevolgd, zowel in het hoofdstuk "Principiële veiligheidsaanwijzingen", *zie Pagina 15*, als ook direct in de hoofdstukken van de handleiding.

De machine mag alleen worden gebruikt door personen die voldoen aan de door de machinefabrikant gestelde eisen voor de kwalificatie van het personeel, *zie Pagina 15*.

De handleiding is onderdeel van de machine en moet daarom tijdens het gebruik worden meegenomen. De bediening van de machine mag alleen na de instructie en onder inachtneming van deze handleiding plaatsvinden.

Toepassingen van de machine die niet in de handleiding staan beschreven, kunnen tot ernstig letsel of de dood van personen en tot schade aan de machine en andere materiële schade leiden.

Eigenmachtige veranderingen aan de machine kunnen de eigenschappen van de machine negatief beïnvloeden of de correcte functie storen. Eigenmachtige veranderingen ontslaan de fabrikant daarom van alle hieruit resulterende aansprakelijkheid.

Tot het doelmatig gebruik behoort tevens het opvolgen van de door de fabrikant voorgeschreven werkings-, onderhouds- en instandhoudingsvoorwaarden..

2.2 Redelijkerwijs voorzienbaar verkeerd gebruik

Elk gebruik in afwijking van het beoogd gebruik, *zie Pagina 14*, is een niet-beoogd gebruik en vormt daarmee een "verkeerd gebruik" als bedoeld in de Machinerichtlijn. Voor de hieruit voortvloeiende schade is niet de fabrikant, maar alleen de gebruiker aansprakelijk.

Dergelijke verkeerde toepassingen zijn bijv.:

- Ver- of bewerking van oogstgoederen die niet bij het beoogd gebruik worden genoemd, *zie Pagina 14*
- Transport van personen
- Transport van goederen
- Overschrijding van het toegestane technische totale gewicht
- Niet-inachtneming van veiligheidsstickers op de machine en veiligheidsaanwijzingen in de handleiding
- Verhelpen van storingen, uitvoering van instel-, reinigings-, reparatie- en onderhoudswerkzaamheden in strijd met de gegevens in de handleiding
- Eigenmachtige veranderingen aan de machine
- Aanbrengen van niet toegestane/goedgekeurde aanvullende uitrusting
- Gebruik van niet originele KRONE vervangingsonderdelen
- Stationaire werking van de machine

Eigenmachtige veranderingen aan de machine kunnen de eigenschappen van de machine en het veilig gebruik negatief beïnvloeden of de correcte werking storen. Eigenmachtige veranderingen ontslaan de fabrikant daarom van alle hieruit resulterende schadeclaims.

2.3 Gebruiksduur van de machine

- De gebruiksduur van deze machine is afhankelijk van de vakkundige bediening en het onderhoud evenals van de toepassingsvoorwaarden en gebruiksomstandigheden.
- Door het opvolgen van de aanwijzingen en instructies in deze bedrijfshandleiding kan een permanente paraatheid en een lange gebruiksduur van de machine worden bereikt.
- Na ieder seizoen moet de machine in het geheel op slijtage en andere beschadigingen worden gecontroleerd.
- Beschadigde en versleten componenten moeten voor de hernieuwde inbedrijfstelling worden vervangen.
- Na vijf jaar gebruik van de machine moet een volledige technische controle van de machine worden uitgevoerd en afhankelijk van de resultaten van deze controle moet over het verdere gebruik van de machine worden beslist.
- Theoretisch is de gebruiksduur van deze machine onbegrensd omdat alle versleten of beschadigde onderdelen kunnen worden vervangen.

2.4 Fundamentele veiligheidsaanwijzingen

Niet-inachtneming van veiligheidsaanwijzingen en waarschuwingsaanwijzingen

Indien de veiligheidsaanwijzingen en waarschuwingsaanwijzingen niet in acht worden genomen, kan dit gevaren voor personen, het milieu en de materieel tot gevolg hebben.

2.4.1 Belang van de handleiding

De handleiding is een belangrijk document en bestanddeel van de machine. Deze richt zich tot de gebruiker en bevat veiligheidsrelevante aanwijzingen.

Alleen de in de handleiding aangegeven werkwijzen zijn veilig. Wanneer de handleiding niet in acht wordt genomen, kunnen personen ernstig of dodelijk letsel oplopen.

- ▶ De "Fundamentele veiligheidsaanwijzingen" volledig lezen en in acht nemen, voordat de machine wordt gebruikt.
- ▶ Vóór het werk bovendien de desbetreffende paragrafen van de handleiding lezen en in acht nemen.
- ▶ De handleiding voor de gebruiker van de machine binnen handbereik in de documenthouder bewaren, *zie Pagina 49*.
- ▶ De handleiding doorgeven aan volgende gebruikers.

2.4.2 Kwalificatie van het bedieningspersoneel

Wanneer de machine ondeskundig wordt gebruikt, kunnen personen ernstig letsel oplopen of worden gedood. Om ongevallen te voorkomen moet elke persoon die met de machine werkt, aan de volgende minimumvereisten voldoen:

- Hij is lichamelijk in staat de machine te controleren.
- Hij kan de werkzaamheden met de machine in het kader van deze handleiding in overeenstemming met de veiligheidseisen uitvoeren.
- Hij begrijpt de werking van de machine in het kaders zijn werkzaamheden en kan de gevaren van het werk herkennen en voorkomen.
- Hij heeft de handleiding gelezen en kan de informatie in de handleiding dienovereenkomstig in de praktijk brengen.
- Hij is vertrouwd met het veilig besturen van voertuigen.
- Voor rijden op de openbare weg beschikt hij over voldoende kennis van de verkeersregels en over het voorgeschreven rijbewijs.

2.4.3 Kwalificatie van het vakpersoneel

Wanneer de uit te voeren werkzaamheden (montage, ombouw, inrichting, uitbreiding, reparatie, montage achteraf) onvakkundig aan de machine worden uitgevoerd, kunnen personen ernstig of dodelijk letsel oplopen. Om ongevallen te voorkomen, moet elke persoon die werkzaamheden volgens deze handleiding uitvoert, aan de volgende minimum vereisten voldoen:

- hij/zij is een gekwalificeerde vakman met overeenkomstige opleiding.
- Hij/zij is op grond van de vakbekwaamheid in staat de (gedeeltelijk) gedemonteerde machine te monteren zoals het volgens de montagehandleiding door de fabrikant is voorzien.
- Hij/zij is op grond van de vakbekwaamheid, bijv. door een opleiding, in staat de functie van de machine uit te breiden, te veranderen, te repareren zoals het volgens de overeenkomstige handleiding door de fabrikant is voorzien.
- Hij/zij heeft de handleiding gelezen en kan de informatie in de handleiding dienovereenkomstig in de praktijk brengen.
- hij/zij kan de uit te voeren werkzaamheden in het kader van deze handleiding overeenkomstig de veiligheidseisen uitvoeren.
- hij/zij begrijpt de werking van de uit te voeren werkzaamheden en de machine en kan de gevaren van het werk herkennen en voorkomen.
- hij/zij heeft de handleiding gelezen en kan de informatie in de handleiding dienovereenkomstig in de praktijk brengen.

2.4.4 Kinderen in gevaar

Kinderen kunnen gevaren niet inschatten en gedragen zich onberekenbaar.

Daardoor lopen kinderen extra gevaar.

▶ Kinderen weghouden van de machine.

▶ Kinderen weghouden van bedrijfsstoffen.

▶ Met name vóór het starten en het in gang zetten van machinebewegingen controleren of er zich geen kinderen in de gevarenzone bevinden.

2.4.5 Machine aankoppelen

Door de foutieve aankoppeling van trekker en machine ontstaan gevaren die ernstige ongevallen kunnen veroorzaken.

▶ Let bij het vastkoppelen op alle handleidingen:

- de handleiding van de trekker
- de handleiding van de machine, *zie Pagina 68*
- de handleiding van de tussenas

▶ Let op het veranderde rijgedrag van de combinatie.

2.4.6 Constructieve wijzigingen aan de machine

Door KRONE niet geautoriseerde constructieve veranderen en uitbreidingen kunnen een hindernis vormen voor goede werking, bedrijfsveiligheid, maar ook de verkeersvergunning van de machine. Hierdoor kunnen personen ernstig gewond raken of gedood worden.

Door KRONE niet geautoriseerde constructieve wijzigingen en uitbreidingen zijn niet toegestaan.

2.4.7 Extra uitrustingen en reserveonderdelen

Extra uitrustingen en reserveonderdelen die niet voldoen aan de eisen van de fabrikant, kunnen afbreuk doen aan de veilige werking van de machine en ongevallen veroorzaken.

- Om de veilige werking te waarborgen originele of genormeerde onderdelen gebruiken, die voldoen aan de eisen van de fabrikant.

2.4.8 Werkplekken aan de machine

Meerijdende personen

Meerijdende personen kunnen door de machine ernstig gewond worden of van de machine vallen en worden overreden. Weggeslingerde voorwerpen kunnen meerijdende personen treffen en verwonden.

- Laat nooit personen op de machine meerijden.

2.4.9 Veilige werking: Technisch onberispelijke toestand

Werking alleen na correcte inbedrijfstelling

Zonder correcte inbedrijfstelling volgens deze handleiding is de veilige werking van de machine niet gewaarborgd. Daardoor kunnen ongevallen worden veroorzaakt en kunnen personen ernstig letsel oplopen of worden gedood.

- De machine alleen na correcte inbedrijfstelling gebruiken, *zie Pagina 68*.

Technisch onberispelijke toestand van de machine

Ondeskundig onderhoud en ondeskundige instelling kan afbreuk doen aan de veilige werking van de machine en ongevallen veroorzaken. Daardoor kunnen personen ernstig letsel oplopen of worden gedood.

- Alle onderhouds- en instelwerkzaamheden uitvoeren volgens de hoofdstukken Onderhoud en Instelling.
- Voor alle onderhouds- en instelwerkzaamheden de machine stilzetten en beveiligen, *zie Pagina 29*.

Gevaar door schade aan de machine

Schade aan de machine kan afbreuk doen aan de veilige werking van de machine en ongevallen veroorzaken. Daardoor kunnen personen ernstig letsel oplopen of worden gedood. Voor de veiligheid zijn de volgende onderdelen van de machine van bijzonder belang:

- Remmen
- Besturing
- Veiligheidsinrichtingen
- Verbindingsinrichtingen
- Verlichting
- Hydrauliek
- Banden
- Tussenas

Bij twijfel aan de bedrijfsveilige toestand van de machine, bijvoorbeeld bij onverwacht veranderd rijgedrag, zichtbare schade of onverwacht veranderd bedrijfsgedrag:

- ▶ De machine stopzetten en beveiligen, *zie Pagina 29*.
- ▶ Mogelijke oorzaken voor schade onmiddellijk wegnemen, bijvoorbeeld grove vervuilingen verwijderen of losse schroeven vastdraaien.
- ▶ De oorzaak van de schade volgens deze handleiding bepalen en indien mogelijk verhelpen, *zie Pagina 277*.
- ▶ Bij schade die van invloed kan zijn op de veilige werking en volgens deze handleiding niet zelf kan worden verholpen: schade door een gekwalificeerde vakgarage laten verhelpen.

Technische grenswaarden

Wanneer de technische grenswaarden van de machine niet worden opgevolgd, kan de machine worden beschadigd. Daardoor kunnen ongevallen worden veroorzaakt en personen ernstig gewond raken of gedood worden. Het is bijzonder belangrijk voor de veiligheid dat de volgende technische grenswaarden in acht worden genomen:

- maximaal toegestane bedrijfsdruk van de hydrauliek
- maximaal toegestane aandrijftoerental
- maximaal toegestaan totaal gewicht
- maximaal toegestane aslast/aslasten
- maximaal toegestane steunlast
- maximaal toelaatbare aslasten van de trekker
- maximaal toegestane transporthoogte en -breedte
- maximaal toegestane maximumsnelheid

▶ Grenswaarden aanhouden, *zie Pagina 56*.

2.4.10 Gevarenzones

Bij ingeschakelde machine kan rondom de machine een gevarenzone ontstaan.

Om niet in de gevarenzone van de machine te komen moet minstens de veiligheidsafstand worden aangehouden.

Wanneer de veiligheidsafstand niet wordt aangehouen, kunnen personen ernstig letsel oplopen of worden gedood.

- ▶ Schakel de aandrijvingen en de motor alleen in wanneer geen personen de veiligheidsafstand hebben onderschreden.
- ▶ Wanneer personen de veiligheidsafstand onderschrijden, schakel dan de aandrijvingen uit.
- ▶ Bij het manoeuvreren en het werken op het veld de machine stoppen.

De veiligheidsafstand bedraagt:

Bij machine in rangeermodus en modus werken op het veld	
Voor de machine	3 m
Achter de machine	5 m
Aan de zijkant van de machine	3 m

Bij ingeschakelde machine zonder rijbeweging	
Voor de machine	3 m
Achter de machine	5 m
Aan de zijkant van de machine	3 m

De hier genoemde veiligheidsafstanden zijn minimum afstanden in het kader van de reglementaire toepassing. Deze veiligheidsafstanden moeten afhankelijk van de toepassings- en omgevingsvoorwaarden worden verhoogd.

- ▶ Voorafgaand aan alle werkzaamheden voor en achter de trekker en in de gevarenzone van de machine: De machine stopzetten en beveiligen, *zie Pagina 29*. Dit geldt ook voor kortdurende controlewerkzaamheden.
- ▶ Houd rekening met de gegevens in alle desbetreffende handleidingen:
- de handleiding van de trekker
- de handleiding van de machine
- de handleiding van de tussenas

Gevarenzone tussenas

Personen kunnen door de tussenas worden gegrepen, naar binnen worden getrokken en ernstig gewond raken.

- ▶ Neem de handleiding van de tussenas in acht.
- ▶ Houd voldoende overlapping van profielbuis en tussenasbescherming aan.
- ▶ Zorg ervoor dat de tussenasbeschermingen zijn aangebracht en dat deze functioneren.
- ▶ Laat de tussenassluitingen vastklikken. De voorziening ter beveiliging tegen onrechtmatig gebruik van de aftakasvork mag geen plaatsen hebben die kunnen grijpen of omwikkelen (bijv. door ringvormige vormgeving, beschermkraag om de borgpen).
- ▶ Voorkom meelopen van de tussenasbescherming door het vastmaken van de kettingen.
- ▶ Controleer of er niemand in de gevarenzone van de aftakas en de tussenas aanwezig is.
- ▶ Controleren of het gekozen toerental en draairichting van de aftakas van de trekker in overeenstemming zijn met het toegestane toerental en draairichting van de machine.
- ▶ Indien te grote hoeken tussen tussenas en aftakas optreden, de aftakas uitschakelen. De machine kan worden beschadigd. Onderdelen kunnen worden weggeslingerd en personen letsel toebrengen.

Gevarenzone aftakas

Personen kunnen door de aftakas en de aangedreven onderdelen worden gegrepen, naar binnen worden getrokken en ernstig worden verwond.

Voordat de aftakas wordt ingeschakeld:

- ▶ Ervoor zorgen dat alle veiligheidsinrichtingen zijn aangebracht en in de beschermende stand zijn gezet.
- ▶ Controleer of er niemand in de gevarenzone van de aftakas en de tussenas aanwezig is.
- ▶ Indien de aandrijvingen niet nodig zijn, de aandrijvingen uitschakelen.

Gevarenzone tussen trekker en machine

Bij verblijf tussen trekker en machine kunnen personen door wegrollen van de trekker, onachtzaamheid of door machinebewegingen ernstig gewond raken of overlijden:

- ▶ Voor alle werkzaamheden tussen de trekker en de machine: de machine stopzetten en beveiligen, *zie Pagina 29*. Dit geldt ook voor kortdurende controlewerkzaamheden.
- ▶ Wanneer de krachthefboom moet worden bediend, moeten alle personen op afstand van de krachthefboom blijven.

Gevarenzone bij ingeschakelde aandrijving

Bij ingeschakelde aandrijving bestaat er levensgevaar door bewegende machinedelen. Er mogen zich geen personen in de gevarenzone van de machine ophouden.

- ▶ Vóór het starten van de machine alle personen uit de gevarenzone van de machine wegsturen.
- ▶ Wanneer er een gevaarlijke situatie ontstaat, de aandrijvingen onmiddellijk uitschakelen en personen uit de gevarenzone sturen.

Gevarenzone door nalopende machinedelen

Wanneer machinedelen nalopen, kunnen personen ernstig gewond raken of gedood worden.

Na het uit schakelen van de aandrijvingen, lopen de volgende machinedelen na:

- Tussenas
- Aandrijfkettingen
- Pick-up
- Snijrotor
- Bindmechanisme
- Wikkelinrichting
- Rolbodem

- ▶ De machine stopzetten en beveiligen, *zie Pagina 29*.
- ▶ De machine pas benaderen wanneer alle machinedelen volledig tot stilstand zijn gekomen.

2.4.11 Veiligheidsinrichtingen in goed werkende staat houden

Wanneer veiligheidsinrichtingen ontbreken of beschadigd zijn, kunnen bewegende machinedelen personen ernstig verwonden of doden.

- ▶ Beschadigde veiligheidsinrichtingen vervangen.
- ▶ Gedemonteerde veiligheidsinrichtingen en machinedelen vóór de inbedrijfstelling weer monteren en in de beschermende stand zetten.
- ▶ Bij twijfel of alle veiligheidsinrichtingen correct zijn gemonteerd en deugdelijk werken, een vakgarage een controle laten uitvoeren.

Tussenasbescherming operationeel houden

De overlapping van tussenas en beschermpot aan de machine mag niet minder dan 50 mm bedragen. Deze minimale overlapping is ook noodzakelijk voor veiligheidsinrichtingen van groothoek-tussenas en wanneer koppelingen of andere componenten worden gebruikt. Wanneer de bediener voor het aansluiten van de tussenas tussen de tussenasbescherming en de beschermpot moet grijpen, moet de vrije ruimte in een niveau minstens 50 mm bedragen. In alle niveaus mag de vrije ruimte niet meer dan 150 mm bedragen.

2.4.12 Persoonlijke beschermingsmiddelen

Het dragen van persoonlijke beschermingsmiddelen is een belangrijke veiligheidsmaatregel. Ontbrekende of ongeschikte persoonlijke beschermingsmiddelen verhogen het risico van gezondheidsschade en letsel van personen.

Persoonlijke beschermingsmiddelen zijn bijvoorbeeld:

- Geschikte veiligheidshandschoenen
- Veiligheidsschoenen
- Nauwsluitende veiligheidskleding

- Gehoorbescherming
- Veiligheidsbril
- Bij stofvorming: geschikte adembescherming

▶ Persoonlijke beschermingsmiddelen voor de desbetreffende werkzaamheid vastleggen en ter beschikking stellen.

▶ Alleen persoonlijke beschermingsmiddelen gebruiken, die zich in deugdelijke toestand bevinden en effectieve bescherming bieden.

▶ Persoonlijke beschermingsmiddelen aanpassen aan de persoon, bijvoorbeeld zijn lengte.

▶ Ongeschikte kleding en sieraden afdoen (bijv. ringen, kettingen) en bij lang haar een haarnetje dragen.

2.4.13 Veiligheidsaanduidingen aan de machine

Veiligheidsstickers op de machine waarschuwen voor gevaren op gevaarlijke plaatsen en zijn een belangrijk onderdeel van de veiligheidsuitrusting van de machine. Ontbrekende veiligheidsstickers verhogen het risico van ernstig en dodelijk letsel bij personen.

▶ Vervuilde veiligheidsstickers reinigen.

▶ Veiligheidsstickers na elke reiniging controleren op volledigheid en leesbaarheid.

▶ Ontbrekende, beschadigde en onherkenbaar geworden veiligheidsstickers onmiddellijk vervangen.

▶ Vervangingsonderdelen voorzien van de voorgeschreven veiligheidsstickers.

Beschrijvingen, toelichtingen en bestelnummers van de veiligheidsstickers, *zie Pagina 31*.

2.4.14 Verkeersveiligheid

Gevaren bij rijden op de weg

Wanneer de machine de door het nationale recht voorgeschreven maximale afmetingen en gewichten overschrijdt en niet volgens de voorschriften is verlicht, kunnen tijdens het rijden op de weg andere verkeersdeelnemers in gevaar worden gebracht.

▶ Zorg er vóór het rijden op de weg voor dat de maximaal toegelaten afmetingen, gewichten, as-, steun- en aanhanglasten niet worden overschreden die volgens de nationale wetgeving gelden voor het rijden op de openbare weg.

▶ Voor het rijden op de weg de desbetreffende verlichting inschakelen en de functie ervan controleren.

▶ Voor het rijden op de weg alle afsluitkranen voor de hydraulische voorziening van de machine tussen trekker en machine sluiten.

▶ Voor eht rijden op de weg de besturingsapparaten van de trekker in neutrale stand brengen en vergrendelen.

Gevaren bij het rijden op de weg en in het veld

Aangekoppelde en aangebouwde machines veranderen de rijeigenschappen van de trekker. De rijeigenschappen zijn ook afhankelijk van de bedrijfstoestand en van de ondergrond. Wanneer de bestuurder geen rekening houdt met veranderde rijeigenschappen, kan hij ongevallen veroorzaken.

▶ Neem de maatregelen voor het rijden op de weg en in het veld in acht, *zie Pagina 209*.

Gevaren bij niet-correct voorbereide machine voor het rijden op de weg

Wanneer de machine niet correct voor het rijden op de weg wordt voorbereid, kunnen ernstige ongevallen in het wegverkeer hiervan het gevolg zijn.

- Telkens voor het rijden op de weg de machine hiervoor voorbereiden, *zie Pagina 210*.

Gevaren bij het rijden door bochten met aangehangen machine en door de totale breedte

Door het uitzwenken van de machine bij het rijden door bochten en door de totale breedte kunnen ongevallen worden veroorzaakt.

- De totale breedte van de trekker-machine-combinatie in acht nemen.
- Rekening houden met het grotere zwenkbereik bij het rijden door bochten.
- De rijsnelheid bij het rijden door bochten aanpassen.
- Bij het afbuigen bedacht zijn op personen, tegenliggend verkeer en hindernissen.

Gevaar bij de werking van de machine op een helling.

De machine kan bij de werking op een helling kantelen. Daardoor kunnen ongevallen worden veroorzaakt en kunnen personen ernstig letsel oplopen of worden gedood.

- Alleen op een helling werken en rijden als de bodem van de helling vlak is en wanneer gegarandeerd is dat de banden grip hebben op de bodem.
- De machine met geringe snelheid omkeren. Een grote bocht rijden bij het omkeren.
- Dwars op de helling rijden vermijden omdat vooral door de extra lading en het uitvoeren van machinefuncties het zwaartepunt van de machine wordt veranderd.
- Vermijd rukachtige bewegingen op de helling.
- Een ronde baal op de helling altijd zodanig neerleggen dat deze niet vanzelf in beweging kan raken.
- Parkeer de machine niet op een helling.

Brandgevaar

Door vaak afremmen bij het rijden op de weg, bijv. bij afdalen van een berg, kan het tot een sterke warmteontwikkeling aan de rem komen.

Stof, verontreinigingen en oogstresten kunnen zich aan de hete oppervlakken van de rem ontvlammen en personen door brand ernstig verwonden of doden.

- Een te sterke warmteontwikkeling aan de rem door vooruitziend rijden in het wegverkeer voorkomen.
- De machine in het bereik rond de rem tijdens de werkdag regelmatig controleren en reinigen.

2.4.15 Machine veilig parkeren

Een onvakkundig geparkeerde en onvoldoende beveiligde machine kan een gevaar vormen voor personen, in het bijzonder voor kinderen en kan zich ongecontroleerd in beweging zetten of omkiepen. Personen kunnen ernstig verwond of gedood worden.

- De machine op een vlakke, horizontale ondergrond met voldoende draagvermogen neerzetten.
- Vóór instel-, reparatie-, onderhouds- en reinigingswerkzaamheden ervoor zorgen dat de machine veilig staat.
- In het hoofdstuk Rijden en transport de paragraaf "Machine parkeren" in acht nemen, *zie Pagina 210*.
- Voor het parkeren: de machine stoppen en beveiligen, *zie Pagina 29*.

2.4.16 Bedrijfsstoffen

Ongeschikte bedrijfsstoffen

Bedrijfsstoffen die niet voldoen aan de eisen van de fabrikant, kunnen afbreuk doen aan de veilige werking van de machine en ongevallen veroorzaken.

- Alleen bedrijfsstoffen gebruiken, die aan de eisen van de fabrikant voldoen.

M.b.t. de eisen aan de bedrijfsstoffen, *zie Pagina 59*.

Vervuiling van het hydrauliek- en/of brandstofsysteem

Het binnendringen van vreemde voorwerpen en/of vloeistoffen in het hydrauliek- en/of brandstofsysteem kan de bedrijfszekerheid van de machine in gevaar brengen en ongevallen veroorzaken.

- Alle aansluitingen en componenten reinigen.
- Open aansluitingen met beschermkappen afsluiten.

Milieubescherming en afvalverwijdering

Bedrijfsstoffen als dieselbrandstof, remvloeistof, antivriesmiddel en smeermiddelen (bijv. tandwielolie, hydraulische olie) kunnen schade toebrengen aan het milieu en de gezondheid van personen.

- De bedrijfsstoffen niet in het milieu terecht laten komen.
- De bedrijfsstoffen in een goed afsluitende speciaal hiervoor aangeduide vloeistoftank vullen en volgens de overheidsvoorschriften verwijderen.
- Eruit gelopen bedrijfsstoffen opnemen met absorberende materiaal in een goed afsluitende, speciaal hiervoor aangeduide vloeistoftank met etiket gieten en volgens de overheidsvoorschriften verwijderen.

2.4.17 Gevaren door de gebruiksomgeving

Brandgevaar

Door de werking of door dieren, bijvoorbeeld knaagdieren, nestelende vogels of opwervelingen kan zich brandbaar materiaal in de machine verzamelen.

Stof, verontreinigingen en oogstresten onder droge werkomstandigheden kunnen zich aan hete delen ontsteken en personen door brand ernstig verwonden of doden.

- De machine dagelijks voor het eerste gebruik controleren en reinigen.
- De machine tijdens de werkdag regelmatig controleren en reinigen.

Levensgevaarlijke elektrische schokken door elektrische bovenleiding

De machine kan met geopende achterklep de hoogte van elektrische bovenleiding bereiken. Daardoor kan spanning op de machine overslaan en dodelijke elektrische schokken of brand veroorzaken.

- Houd voldoende afstand tot elektrische bovenleidingen bij het openen van de achterklep.
- De achterklep nooit in de nabijheid van stroommasten en elektrische bovenleidingen openen.
- Bij geopende achterklep voldoende afstand tot elektrische bovenleidingen houden.
- Om eventueel gevaar voor elektrische schokken door spanningsoverslag te voorkomen, nooit in of uit de trekker stappen onder elektrische bovenleidingen.

Hoe te handelen bij spanningsoverslag van elektrische bovenleidingen

Elektrisch geleidende delen van de machine kunnen door een spanningsoverslag onder hoge elektrische spanning worden gezet. Op de bodem rond de machine ontstaat bij spanningsoverslag een spanningstrechter waarin grote spanningsverschillen werken. Op grond van de grote spanningsverschillen in de bodem kunnen dodelijke elektrische schokken ontstaan door het nemen van grote stappen, het gaan liggen op de bodem of het steunen met de handen.

- De cabine niet verlaten.
- Geen metalen delen aanraken.
- Geen geleidende verbinding met de grond maken.
- Personen waarschuwen om niet bij de machine te komen. Elektrische spanningsverschillen op de grond kunnen tot ernstige elektrische schokken leiden.
- Op hulp door professionele reddingsdiensten wachten. De elektrische bovenleiding moet worden uitgeschakeld.

Wanneer personen de cabine ondanks spanningsoverslag moeten verlaten, bijvoorbeeld omdat onmiddellijk levensgevaar door brand dreigt:

- gelijktijdig contact met de machine en de bodem voorkomen.
- Van de machine vandaan springen. Daarbij zo springen dat u rechtop kunt blijven staan. Machine niet van buiten aanraken.
- In zeer kleine stappen van de machine weglopen en daarbij de voeten dicht bij elkaar houden.

2.4.18 Gevarenbronnen aan de machine

Lawaai kan gezondheidsschade veroorzaken

Door de geluidshinder van de machine tijdens de werking kan gezondheidsschade worden veroorzaakt zoals hardhorendheid, doofheid of tinnitus. Bij het gebruik van de machine met hoog toerental wordt bovendien het geluidsniveau verhoogd. De hoogte van het

geluiddrukniveau is hoofdzakelijk afhankelijk van de gebruikte trekker. De emissiewaarde werd bij gesloten cabine onder de condities conform DIN EN ISO 4254-1, bijlage B gemeten, *zie Pagina 56*.

- Vóór inbedrijfstelling van de machine het gevaar door lawaai beoordelen.
- Afhankelijk van de omgevingsomstandigheden, werktijden en werk- en gebruiksomstandigheden van de machine een geschikte gehoorbescherming vastleggen en gebruiken.
- Regels voor het gebruik van de gehoorbescherming en voor de arbeidsduur vastleggen.
- Tijdens het gebruik ramen en deuren van de cabine gesloten houden.
- Bij rijden op de weg gehoorbescherming afdoen.

Vloeistoffen onder hoge druk

De volgende vloeistoffen staan onder hoge druk:

- Hydraulische olie

Onder hoge druk uittredende vloeistoffen kunnen door de huid het lichaam binnendringen en personen ernstig verwonden.

- Bij verdacht op een beschadigd hydraulisch systeem onmiddellijk de machine stopzetten en beveiligen en contact opnemen met een gekwalificeerde vakwerkplaats.
- Lekkage nooit met blote handen opsporen. Een gat ter grootte van een speldenknop kan al ernstig letsel veroorzaken.
- Bij het zoeken naar lekkage vanwege het gevaar voor letsel daarvoor geschikte hulpmiddelen gebruiken, zoals bijv. een stuk karton.
- Lichaam en gezicht op afstand van lekkage houden.
- Wanneer er vloeistof in het lichaam binnengedrongen is, onmiddellijk een arts consulteren. De vloeistof moet zo snel mogelijk uit het lichaam worden verwijderd.

Hete vloeistoffen

Wanneer hete vloeistoffen worden afgetapt kunnen personen zich verbranden.

- Bij het aftappen van hete bedrijfsstoffen persoonlijke veiligheidsuitrusting dragen.
- Vloeistoffen en machinedelen zo nodig laten afkoelen voordat reparatie-, onderhouds- en reinigingswerkzaamheden worden uitgevoerd.

Beschadigde persluchtinstallatie

Beschadigde persluchtslangen van de persluchtinstallatie kunnen losscheuren. Zich ongecontroleerd bewegende slangen kunnen personen ernstige letsel toebrengen.

- Bij verdenking dat de persluchtinstallatie beschadigd is, onmiddellijk contact opnemen met een vakgarage.
- De machine stopzetten en beveiligen, *zie Pagina 29*.

Beschadigde hydraulische slangen

Beschadigde hydraulische slangen kunnen losscheuren, knappen of oliedoorlatingen veroorzaken. Daardoor kan de machine beschadigd raken en kunnen personen ernstig letsel oplopen.

- De machine stoppen en beveiligen, *zie Pagina 29*.
- Bij vermoeden dat de hydraulische slangen beschadigd zijn, direct contact opnemen met een vakwerkplaats, *zie Pagina 274*.

Hete oppervlakken

De volgende componenten kunnen tijdens de werking heet worden waardoor personen zich eraan kunnen verbranden:

- Perskamer
- Magneetspoelen van de stuurventielen
- Aandrijving

▶ Voldoende afstand houden van hete oppervlakken en aangrenzende componenten.

▶ Machinedelen laten afkoelen en veiligheidshandschoenen dragen.

2.4.19 Gevaren bij bepaalde werkzaamheden: op- en afstappen

Veilig op- en afstappen

Door nonchalant gedrag bij het op- en afstappen kunnen personen van de trap vallen. Personen die buiten de daarvoor bestemde trappen om op de machine klimmen, kunnen uitglijden, vallen en ernstig letsel oplopen.

Vuil, bedrijfsstoffen en smeermiddelen kunnen afbreuk doen aan de veiligheid bij het opstappen en staan.

▶ De opstap- en stavlakken steeds schoon en in behoorlijke toestand houden, zodat veilig opstappen en staan zijn gewaarborgd.

▶ Nooit op- en afstappen wanneer de machine zich beweegt.

▶ Met het gezicht naar de machine op- en afstappen.

▶ Bij het op- en afstappen op drie punten contact met treden en leuningen houden (tegelijkertijd twee handen en één voet of twee voeten en één hand aan de machine).

▶ Bij het op- en afstappen nooit bedieningselementen als handgreep gebruiken. Door per ongeluk bedienen van bedieningselementen kunnen functies onbedoeld worden bediend die een gevaar opleveren.

▶ Bij het afstappen nooit van de machine springen.

▶ Alleen via de in deze handleiding aangegeven opstap- en stavlakken op- en afstappen, *zie Pagina 123*.

2.4.20 Gevaren bij bepaalde werkzaamheden: Werkzaamheden aan de machine

Werkzaamheden aan de stopgezette machine

Wanneer de machine niet is stopgezet en beveiligd, kunnen delen onbedoeld bewegen of kan de machine zich in beweging zetten. Daardoor kunnen personen ernstig letsel oplopen of worden gedood.

▶ Voor alle reparatie-, onderhouds-, instel- en reinigingswerkzaamheden aan de machine de machine stilzetten en beveiligen, *zie Pagina 29*.

Instandhoudings- en reparatiewerkzaamheden

Ondeskundige instandhoudings- en reparatiewerkzaamheden brengen de veilige werking in gevaar. Daardoor kunnen ongevallen worden veroorzaakt en kunnen personen ernstig letsel oplopen of worden gedood.

- Uitsluitend werkzaamheden uitvoeren die in deze handleiding staan beschreven. Voor alle werkzaamheden de machine stilzetten en beveiligen, *zie Pagina 29*.
- Alle overige instandhoudings- en reparatiewerkzaamheden uitsluitend door een gekwalificeerde vakgarage laten uitvoeren.

Bij werkzaamheden aan of op hoog gelegen gebieden van de machine

Bij werkzaamheden aan of op hoog gelegen gebieden van de machine bestaat gevaar om te vallen. Daardoor kunnen ongevallen worden veroorzaakt en personen ernstig gewond raken of gedood worden.

- Voor alle werkzaamheden de machine stopzetten en beveiligen, *zie Pagina 29*.
- Let op een stabiele stand.
- Een geschikte valbeveiliging gebruiken.
- Het gebied onder de montageplaats tegen vallende voorwerpen beschermen.

Omhooggeheven machine en machinedelen

De opgetilde machine en opgetilde machinedelen kunnen ongewenst naar beneden zakken of kantelen. Daardoor kunnen personen ernstig of dodelijk letsel oplopen.

- Niet onder de omhoog geheven machine of machinedelen, die niet werden ondersteund, gaan staan, *zie Pagina 29*.
- Altijd vóór werkzaamheden aan opgetilde machines of machinedelen eerst de machine of machinedelen neerlaten.
- Altijd vóór werkzaamheden onder opgetilde machines of machinedelen eerst de machine of machinedelen met starre veiigheidsondersteuning of met hydraulische afsluitinrichting en door ondersteunen tegen neerlaten beveiligen.

Gevaar door laswerkzaamheden

Ondeskundige laswerkzaamheden brengen de veilige werking van de machine in gevaar. Daardoor kunnen ongevallen worden veroorzaakt en personen ernstig gewond raken of gedood worden.

▶ Nooit aan de volgende delen lassen:

- Aandrijving
- Componenten van de hydrauliek
- Componenten van de elektronica
- Frames of dragende bouwgroepen
- Onderstel

▶ Voor laswerkzaamheden aan de machine de toestemming door de KRONE klantenservice bezorgen en desgewenst alternatieven laten tonen.

▶ Voor laswerkzaamheden aan de machine, de machine veilig neerzetten en van de trekker loskoppelen.

▶ Laswerkzaamheden alleen door ervaren vakpersoneel laten uitvoeren.

▶ De aarding van het lasapparaat dicht bij de laspunten aanbrengen.

▶ Voorzichtig bij laswerkzaamheden in de nabijheid van elektrische en hydraulische delen, kunststof delen en drukvaten. De delen kunnen worden beschadigd, personen in gevaar brengen of ongevallen veroorzaken.

2.4.21 Gevaren bij bepaalde werkzaamheden: werkzaamheden aan wielen en banden

Onvakkundige montage of demontage van de wielen en banden brengen de veilige werking in gevaar. Daardoor kunnen ongevallen worden veroorzaakt en kunnen personen ernstig letsel oplopen of worden gedood.

Voor wiel- en bandmontage moet voldoende kennis aanwezig zijn en voorgeschreven montagegereedschap worden gebruikt.

▶ Als de kennis ontbreekt, de wielen en banden laten monteren door de KRONE-dealer of een gekwalificeerde bandenservice.

▶ Bij het monteren van de band op de velg mag nooit de door KRONE aangegeven maximaal toegestane druk worden overschreden. Anders kan de band of zelfs de velg explosief scheuren, *zie Pagina 56*.

▶ Bij de montage van de wielen de wielmoeren met het voorgeschreven draaimoment monteren, *zie Pagina 244*.

2.4.22 Hoe te handelen in gevaarlijke situaties en bij ongevallen

Verboden of verkeerde maatregelen in gevaarlijke situaties kunnen de redding van personen die gevaar lopen hinderen of verhinderen. Door de lastigere reddingsomstandigheden nemen de kansen op hulp en genezing van gewonden af.

▶ Principieel: de machine uitschakelen.

▶ Overzicht over de gevaarlijke situatie krijgen en de oorzaak van het gevaar herkennen.

▶ De plaats van het ongeval afsluiten.

▶ Personen uit de gevarenzone redden.

▶ Uit de gevarenzone weggaan en deze niet meer betreden.

▶ Reddingsdiensten alarmeren en, indien mogelijk, hulp halen.

▶ Levensreddende directe maatregelen nemen.

2.5 Veiligheidsroutines

2.5.1 Machine stopzetten en beveiligen

⚠ WAARSCHUWING

Gevaar voor letsel door beweging van de machine of machinedelen

Wanneer de machine niet is stopgezet, kunnen de machine of machinedelen onbedoeld bewegen. Daardoor kunnen personen ernstig letsel oplopen of worden gedood.

- Voor het verlaten van de werkplek van de operator: Machine stopzetten en beveiligen.

Om de machine te stoppen en te beveiligen:

- Machine op een horizontale en vlakke ondergrond met voldoende draagvermogen neerzetten.
- De aandrijvingen uitschakelen en afwachten tot nalopende delen tot stilstand zijn gekomen.
- De trekkermotor uitschakelen, contactsleutel eruit trekken en meenemen.
- De trekker beveiligen tegen wegrollen.
- De machine met wielwiggen vastzetten om wegrollen te voorkomen.
- Indien aanwezig de parkeerrem tegen de machine aantrekken.

2.5.2 Omhoog gebrachte machine en machinedelen beveiligen tegen omlaag zakken

⚠ WAARSCHUWING

Gevaar voor beknellen door bewegingen van de machine of machinedelen

Wanneer de machine of machinedelen niet beveiligd zijn tegen omlaag zakken, kunnen de machine of machinedelen gaan rollen, vallen of wegzakken. Daardoor kunnen personen worden bekneld of dodelijk letsel oplopen.

- De omhoog gebrachte machinedelen kunnen omlaag zakken.
- De machine stoppen en beveiligen, *zie Pagina 29*.
- Voor werkzaamheden aan of onder opgeheven machinedelen: Machine of machinedelen met hydraulische afsluitinrichting aan machinezijde (bijv. een afsluitkraan) beveiligen tegen omlaag zakken.
- Voor werkzaamheden aan of onder opgeheven machinedelen: Machine of machinedelen veilig ondersteunen.

Om de machine of machinedelen veilig te ondersteunen:

- Alleen geschikte materialen en met voldoende omvang gebruiken voor het ondersteunen, die bij belasting niet breken of meegeven.
- Bakstenen of holle bouwstenen zijn ongeschikt voor het stutten en veilig ondersteunen en mogen niet worden gebruikt.
- Een autokrik is ongeschikt voor het stutten en veilig ondersteunen en mag niet worden gebruikt.

2.5.3 Oliepeilcontrole, olie- en filterelementwissel veilig uitvoeren

⚠ WAARSCHUWING

Oliepeilcontrole, olie- en filterelementwissel veilig uitvoeren

Wanneer de oliepeilcontrole, olie- en filterelementwissel niet veilig worden uitgevoerd kan de veilige werking van de machine worden gereduceerd. Daardoor kunnen er ongevallen ontstaan.

- ▶ Oliepeilcontrole, olie- en filterelementwissel veilig uitvoeren.

Om de oliepeilcontrole, olie- en filterelementwissel veilig uit te voeren:

- ▶ Opgetilde machinedelen neerlaten of tegen het vallen beveiligen, *zie Pagina 29*.
- ▶ De machine stopzetten en beveiligen, *zie Pagina 29*.
- ▶ De intervallen voor de oliepeilcontrole, olie en filterelementwissel aanhouden,*zie Pagina 234*.
- ▶ Alleen de oliekwaliteit/oliehoeveelheid gebruiken die in de bedrijfsstoffentabel zijn vermeld, *zie Pagina 59*.
- ▶ Ervoor zorgen dat de olie en de hulpmiddelen voor het vullen zuiver zijn.
- ▶ Het gebied rond de componenten (bijv. aandrijving, hogedrukfilter) reinigen en ervoor zorgen dat er geen vreemde voorwerpen in de componenten of het hydraulisch systeem komen.
- ▶ De aanwezige afdichtingsringen controleren op beschadigingen en indien nodig vervangen.
- ▶ Uitlopende olie resp. oude olie in een hiervoor bestemd reservoir opvangen en correct verwijderen, *zie Pagina 23*.

2.5.4 Actortest uitvoeren

⚠ WAARSCHUWING

Actortest veilig uitvoeren

Door het van stroom voorzien van de actoren worden functies rechtstreeks en zonder veiligheidsafvraag uitgevoerd. Daardoor kunnen machinedelen ongewenst in beweging worden gezet, personen grijpen en ernstig letsel toevoegen.

- ✓ Alleen personen die met de machine vertrouwd zijn, mogen de actortest uitvoeren.
- ✓ De uitvoerende persoon moet ermee vertrouwd zijn, welke machinedelen door het aansturen van de actoren worden bediend.
- ▶ De actortest veilig uitvoeren.

Om de actortest veilig uit te voeren:

- ▶ Opgeheven machinedelen neerlaten of tegen vallen beveiligen, *zie Pagina 29*.
- ▶ De machine stoppen en beveiligen, *zie Pagina 29*.
- ▶ De gevarenzone van de aangestuurde bewegende machinedelen goed zichtbaar afsluiten.
- ▶ Ervoor zorgen dat zich geen personen in de gevarenzone van de aangestuurde bewegende machinedelen bevinden.
- ▶ Op contact zetten.
- ▶ De actortest alleen vanaf een veilige positie buiten het werkingsgebied van de door de actoren bewogen machinedelen uitvoeren.

2.6 Veiligheidsstickers aan de machine

Elke veiligheidssticker is voorzien van een bestelnummer en kan direct bij de KRONE dealer worden besteld. Ontbrekende, beschadigde en onherkenbare veiligheidsstickers moeten onmiddellijk worden vervangen.

Bij het aanbrengen van veiligheidsstickers moet het contactoppervlak op de machine schoon en vrij van vuil, olie en vet zijn, zodat de stickers optimaal hechten.

Positie en betekenis van de veiligheidsstickers

Rechterzijde en linkerzijde machine

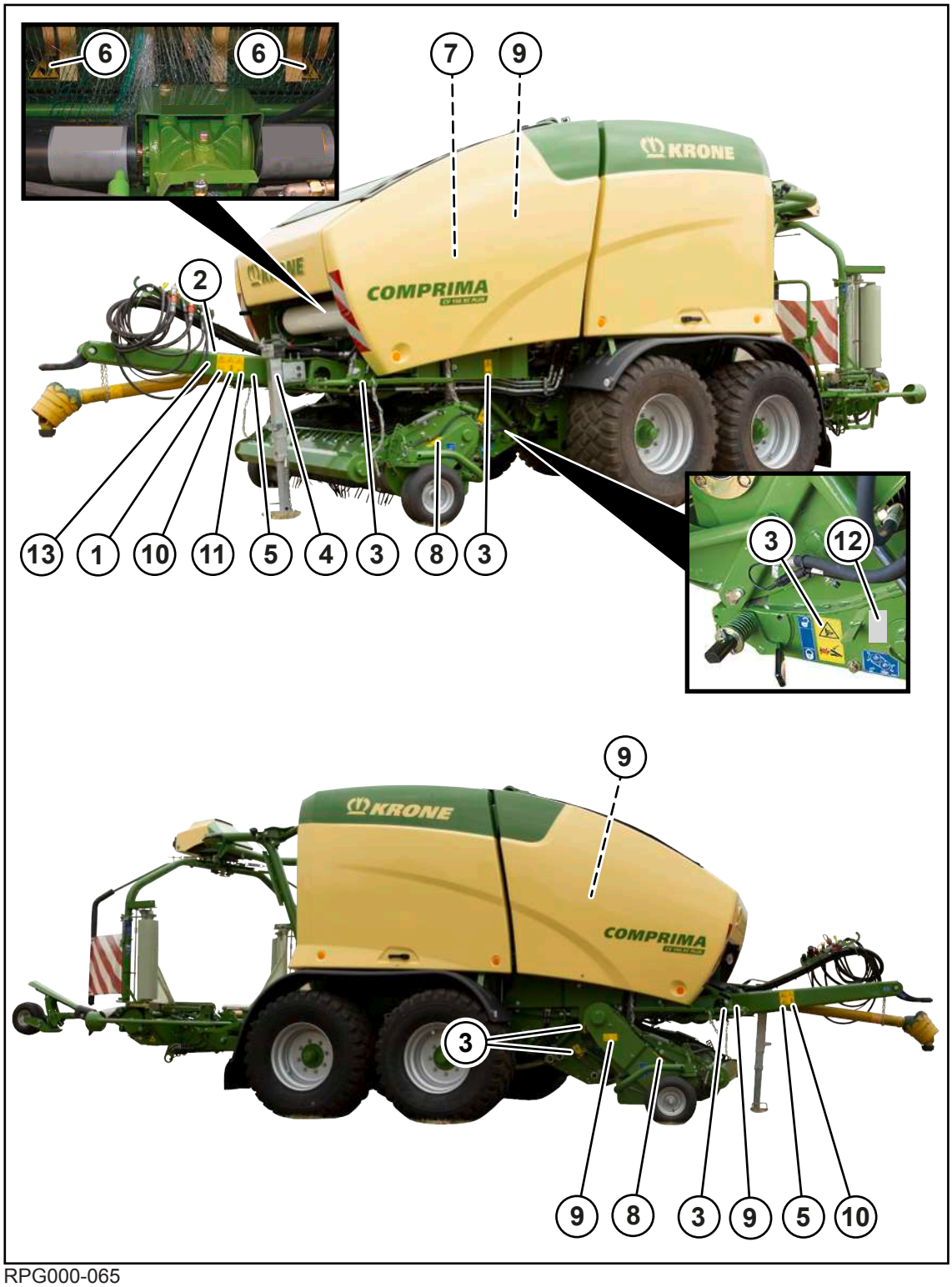

RPG000-065

1. Best.-nr. 939 471 1 (1x)

	Gevaar door verkeerde bediening en onbekendheid Door verkeerde bediening van de machine en onbekendheid met de machine en een verkeerde handelwijze in gevaarlijke situaties bestaat er levensgevaar voor operators en derden. ▶ Vóór de inbedrijfstelling de handleiding en de veiligheidsvoorschriften lezen en in acht nemen.

2. Best.-nr. 939 100 4 (1x)

	Gevaar door overschrijden van het maximaal toelaatbare aftakastoerental of van de maximaal toelaatbare bedrijfs-druk Bij overschrijding van het toegelaten aftakastoerental kunnen machinedelen worden vernield of weggeslingerd. Bij het overschrijden van de maximaal toelaatbare werkdruk kunnen hydraulische componenten worden beschadigd. Daardoor kunnen personen ernstig of levensgevaarlijk letsel oplopen. ▶ Neem het toegestane aftakastoerental in acht. ▶ Neem de toegestane bedrijfsdruk in acht.

3. Best.-nr. 942 196 1 (6x)

	Gevaar door beknellen of afsnijden Gevaar voor letsel door beknellende en snijdende punten aan bewegende machinedelen. ▶ Nooit in het beknellings-gevarenzone grijpen zolang daar nog delen kunnen bewegen.

4. Best.-nr. 942 196 1 (1x) bij uitvoering "Hydraulische steunvoet"

	Gevaar door beknellen of afsnijden Gevaar voor letsel door beknellende en snijdende punten aan bewegende machinedelen. ▶ Nooit in het beknellings-gevarenzone grijpen zolang daar nog delen kunnen bewegen.

5. Best.-nr. 939 407 1 (2x)

	Gevaar door draaiende pick-up Bij het benaderen van de gevarenzone en bij het verhelpen oogstgoedblokkades met handen en voeten bestaat gevaar voor intrekken. ▶ Voor werkzaamheden aan de pick-up de aftakas en de motor uitschakelen.

6. Best.-nr. 939 125 1 (2x)

	Gevaar door scherpe messen. Bij het grijpen in de gevarenzone van de messen bestaat gevaar voor snijwonden ▶ Snijvaste handschoenen dragen.

7. Best.-nr. 27 018 010 0 (1x)

	Gevaar door hogedrukvloeistof Hydraulische drukvaten bevatten olie en gas onder hoge druk. Bij niet vakkundige demontage van een drukvat of niet vakkundige reparatie van het hydraulisch systeem bestaat gevaar voor letsel. ▶ De demontage van een drukvat of reparaties aan het hydraulisch systeem mogen uitsluitend worden uitgevoerd door een vakwerkplaats.

8. Best.-nr. 939 520 1 (2x)

	Gevaar door draaiende vijzel Door de draaiende vijzel bestaat gevaar door binnentrekken en vastgrijpen. ▶ Nooit in de draaiende vijzel grijpen. ▶ Afstand houden tot bewegende machinedelen.

9. Best.-nr. 942 002 4 (4x)

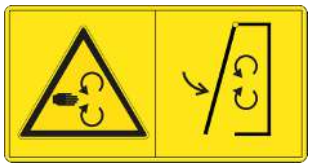	**Gevaar door draaiende machinedelen** Bij draaiende machine bestaat gevaar voor letsel door draaiende machinedelen. ▶ Breng de beschermingen voor de inbedrijfstelling in de beschermende stand.

10. Best.-nr. 939 408 2 (2x)

	Gevaar door draaiende machinedelen Bij het beklimmen van de machine bij draaiende aftakas bestaat gevaar om door draaiende machinedelen naar binnen te worden getrokken. ▶ Voor het beklimmen van de machine de aftakas en de motor uitschakelen.

11. Best.-nr. 27 028 023 0 (1x)

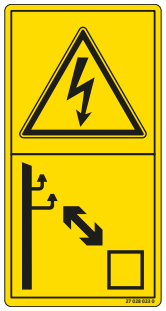	**Gevaar door elektrische schok** Levensgevaarlijk letsel door spanningsoverslag, wanneer machinedelen te dicht bij elektrische bovenleidingen komen. ▶ De voorgeschreven veiligheidsafstand tot elektrische bovenleidingen aanhouden.

12. Best.-nr. 27 014 439 0 (1x)

	Gevaar door stoten Gevaar voor letsel door hendel onder veerspanning. ▶ Bij bediening voldoende afstand houden.

13. Best.-nr. 27 021 592 0 (1x)

	Gevaar door niet vergrendelde stuurventielen van de trekker Gevaar voor ongevallen door niet vergrendelde stuurventielen van de trekker. ▶ Om te voorkomen dat er functies bij vergissing worden gestart, moeten de stuurventielen van de trekker bij transportritten over de weg in de neutrale stand staan en vergrendeld zijn.

Wikkelinrichting achter

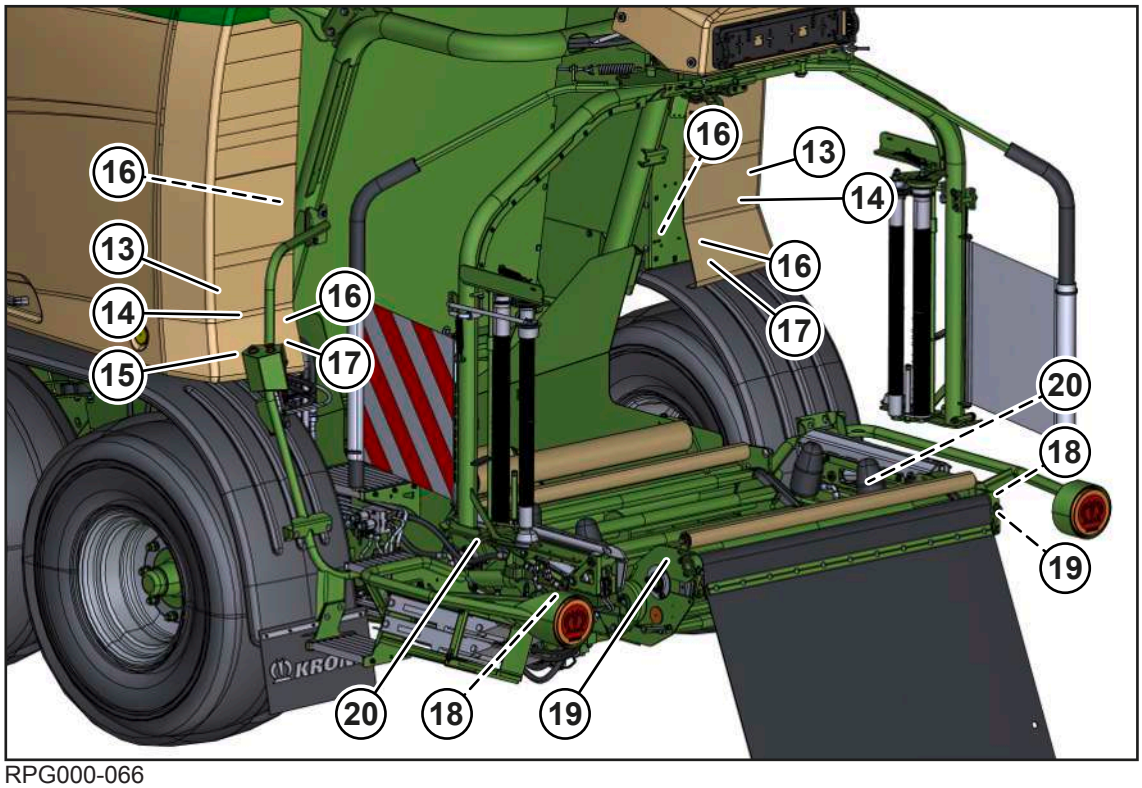

RPG000-066

14. Best.-nr. 942 235 0 (2x)

	Gevaar door stoten Door de zwenkbeweging van de machine bestaat levensgevaar. ▶ Er voor zorgen dat zich geen personen in het zwenkbereik van de machine bevinden. ▶ Afstand houden tot bewegende machinedelen.

15. Best.-nr. 27 013 422 0 (2x)

	Gevaar door stoten Gevaar voor letsel door de rollende baal. ▶ Controleren of zich geen personen in de gevarenzone bevinden.

16. Best.-nr. 942 272 0 (1x)

	Gevaar door draaiende machinedelen In de bewegingszone van de wikkelinrichting bestaat gevaar voor letsel door draaiende machinedelen. ▶ Bedien de snelstopschakelaar om alle functies van de wikkelinrichting te onderbreken.

17. Best.-nr. 27 014 576 0 (1x)

	Gevaar door stoten of kneuzen Door de zakkende achterklep bestaat levensgevaar. ▶ Voor onderhoudswerkzaamheden in de omgeving van de achterklep de afsluitkraan op de linker hefcilinder sluiten. ▶ Zorg ervoor dat er geen personen onder de opgeheven achterklep aanwezig zijn.

18. Best.-nr. 942 271 0 (2x)

	Gevaar door draaiende machinedelen Bij het beklimmen van de machine bij draaiende aftakas bestaat gevaar om door draaiende machinedelen naar binnen te worden getrokken. ▶ Voor het beklimmen van de machine de aftakas en de motor uitschakelen.

19. Best.-nr. 942 196 1 (2x)

	Gevaar door beknellen of afsnijden Gevaar voor letsel door beknellende en snijdende punten aan bewegende machinedelen. ▶ Nooit in het beknellings-gevarenzone grijpen zolang daar nog delen kunnen bewegen.

20. Best.-nr. 27 007 502 0 (2x)

	Gevaar door scherpe messen. Bij het grijpen in de gevarenzone van de messen bestaat gevaar voor snijwonden ▶ Snijvaste handschoenen dragen.

21. Best.-nr. 939 125 1 (1x)

	Gevaar door scherpe messen. Bij het grijpen in de gevarenzone van de messen bestaat gevaar voor snijwonden ▶ Snijvaste handschoenen dragen.

2.7 Aanwijzingsstickers op de machine

Elke aanwijzingssticker is voorzien van een bestelnummer en kan direct bij de KRONE dealer worden besteld. Ontbrekende, beschadigde en onherkenbare aanwijzingsstickers moeten onmiddellijk worden vervangen.

Bij het aanbrengen van aanwijzingsstickers moet het contactoppervlak op de machine schoon en vrij van vuil, olie en vet zijn, zodat de stickers optimaal hechten.

Positie en betekenis van de aanwijzingsstickers

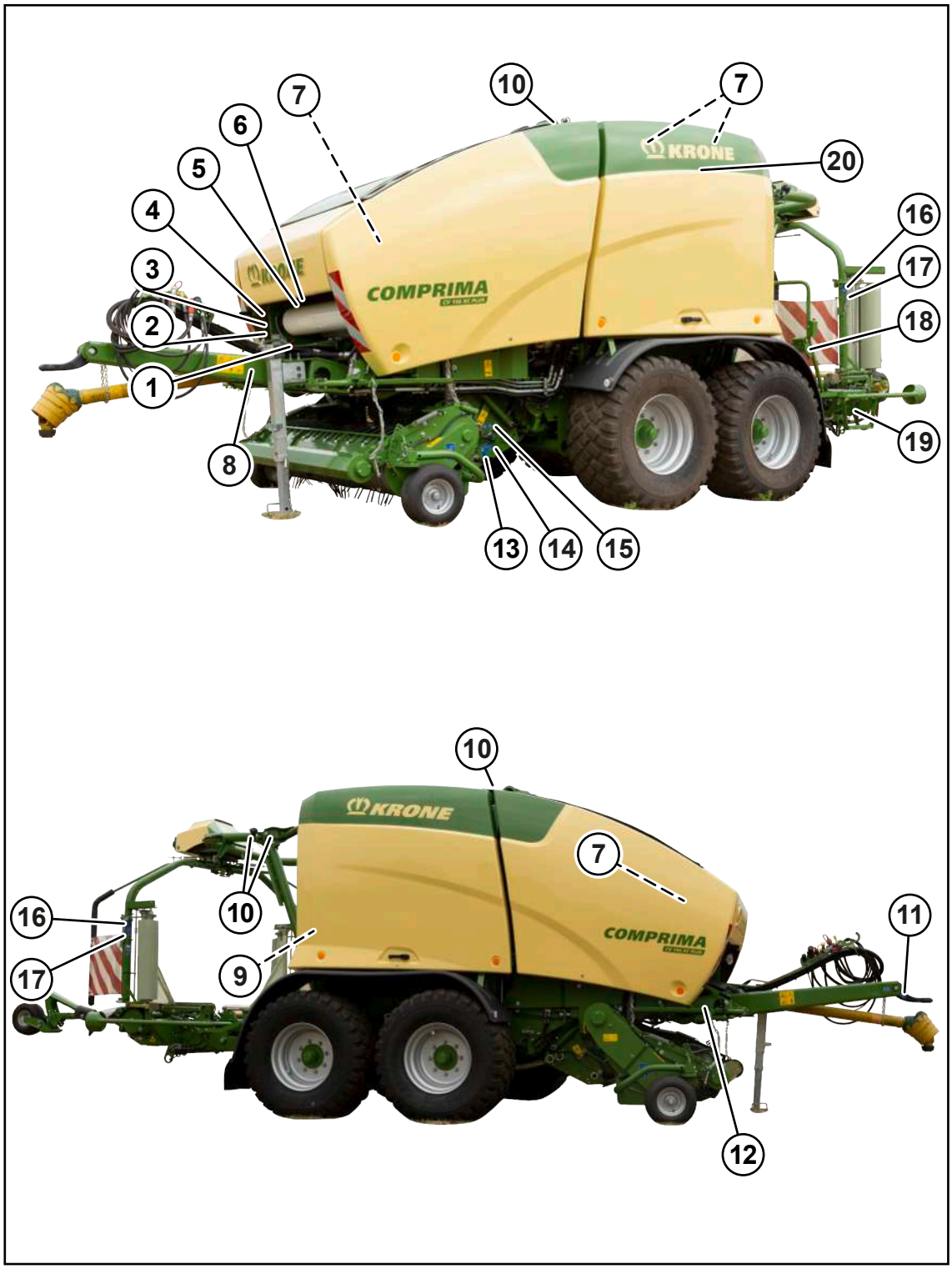

RPG000-205

1. Best.-nr. 942 111 0 (1x)

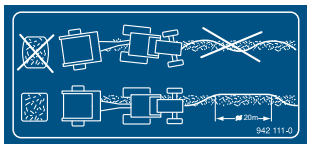	Deze sticker geeft aan hoe de perskamer optimaal wordt gevuld om een gelijkmatig gevormde ronde baal te verkrijgen, *zie Pagina 92*.

2. Best.-nr. 27 024 217 0 (1x) bij uitvoering "Netbinding"

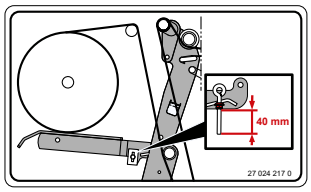	De sticker toont hoe de bindmateriaalrem wordt ingesteld, *zie Pagina 224*.

3. Best.-nr. 27 028 988 0 (1x) bij uitvoering "Net- en foliebinding"

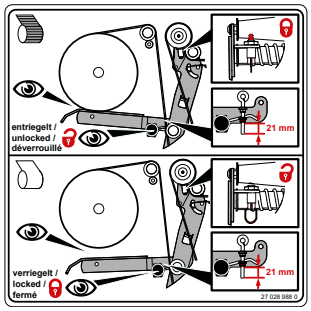	De sticker toont hoe de bindmateriaalrem wordt ingesteld. Er zijn verschillen of de machine met net of folie moet binden, *zie Pagina 225*.

4. Best.-nr. 27 027 330 0 (1x) bij uitvoering "Net- en foliebinding"

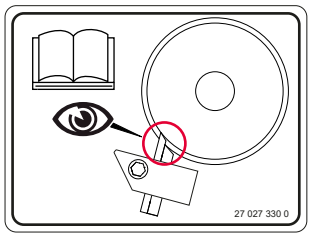	De afstrijker van de spiraalwals moet regelmatig worden gecontroleerd en ingesteld, *zie Pagina 251*.

5. Best.-nr. 27 004 223 4 (1x) bij uitvoering "Netbinding"

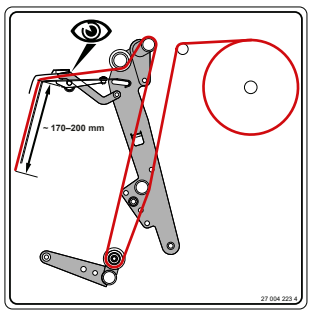	De sticker toont hoe het net in de machine moet worden gelegd, *zie Pagina 112*.

6. Best.-nr. 27 020 889 2 (1x) bij uitvoering "Net- en foliebinding"

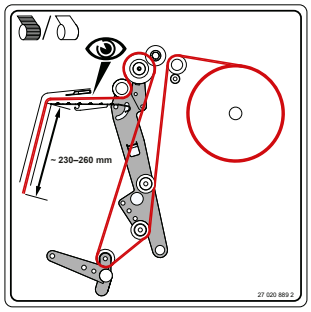	De sticker toont hoe het bindmateriaal in de machine moet worden gelegd, *zie Pagina 114*.

7. Best.-nr. 942 038 1 (4x)

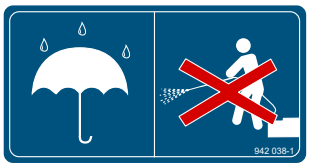	De gebieden die met deze sticker zijn gemarkeerd, moeten tegen spatwater worden beschermd. Vooral mag de waterstraal van de hogedrukreiniger niet op lagers en elektrische/elektronische componenten worden gericht.

8. Best.-nr. 27 022 070 0 (1x)

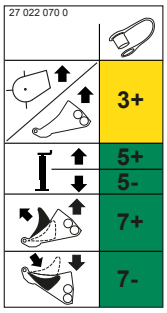	De sticker toont de mogelijke hydraulische aansluitingen van de machine. Voor meer informatie hoe de hydraulische slangen moeten worden aangekoppeld: *zie Pagina 70*.

9. Best.-nr. 27 029 098 0 (1x)

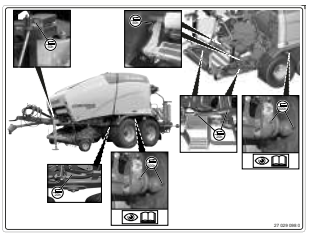	De sticker toont de smeerpunten aan de machine die volgens de opgegeven onderhoudsintervallen moeten worden gesmeerd, *zie Pagina 237*.

10. Best.-nr. 939 194 1 (3x)

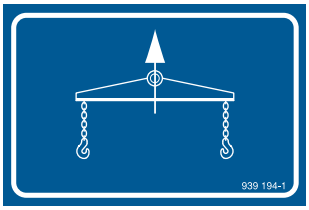	Als de machine wordt opgetild, moet een lasttraverse worden gebruikt, *zie Pagina 215*.

11. Best.-nr. 939 478 3 (1x) bij uitvoering "Trekoog boven"

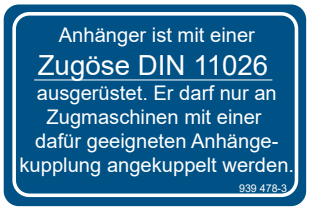	De aanhanger is met een trekoog DIN 11026 uitgerust. Hij mag alleen alleen aan trekkers met een daarvoor geschikte trekhaak wordt vastgekoppeld.

12. Best.-nr. 27 026 763 0 (1x)

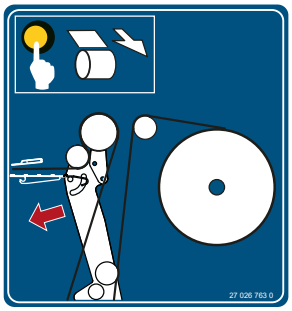	Om het bindmateriaal comfortabel te kunnen inleggen, kan de nettoevoerarm ofwel met de toets aan de machine of via de terminal naar voren worden bewogen, *zie Pagina 114*.

13. Best.-nr. 27 003 973 0 (1x)

	De sticker markeert de twee posities "ontgrendeld" en "vergrendeld" van de mesbeveiligingsas, *zie Pagina 255*.

14. Best.-nr. 293 689 0 (1x) bij uitvoering "Mechanische messengroepschakeling"

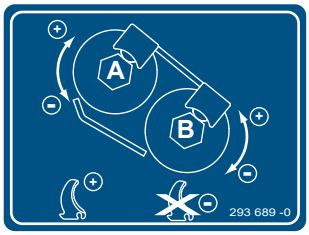	Deze sticker geeft aan hoe de messengroepen naar binnen en naar buiten worden gezwenkt, *zie Pagina 108*.

15. Best.-nr. 27 005 758 0 (1x)

	De sticker markeert de sensor B08 "Messencassette boven" en geeft aan dat die indien nodig moet worden ingesteld, *zie Pagina 198*.

16. Best.-nr. 27 016 353 0 (2x)

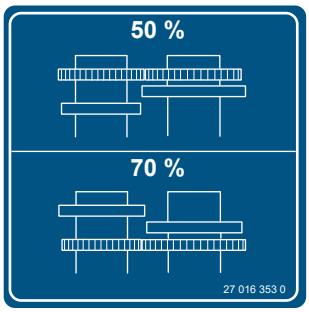	De voorstrekking van de folie kan met behulp van de wielenparen aan de wikkelarm op 50 % of op 70 % worden ingesteld, *zie Pagina 231*.

17. Best.-nr. 942 458 0 (2x)

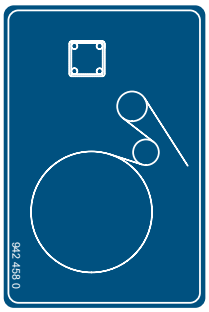	Het folieverloop geeft aan hoe de folie in de voorstrekeenheid moet worden gelegd, *zie Pagina 121*.

18. Best.-nr. 27 026 715 0 (1x)

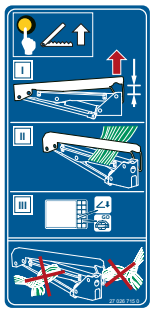	Als de folie nieuw in de vasthoud- en snijvoorziening moet worden gelegd, kan de bevestigingsarm ofwel met de toets aan de machine of via de terminal worden gelost, *zie Pagina 174*. Vervolgens wordt de vasthoud- en snijvoorziening via de terminal gesloten. De folie mag niet aan de vasthoud- en snijvoorziening worden geknoopt.

19. Best.-nr. 27 027 206 0 (1x)

	Deze sticker markeert de vuilnisbak waarin folieresten voor de afvoer kunnen worden bewaard, *zie Pagina 123*.

20. Best.-nr. 27 006 256 0 (1x)

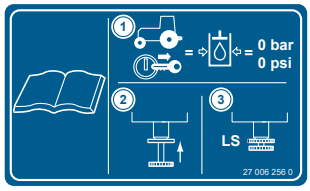	De machine kan met Load Sensing worden gebruikt. Hiervoor volgende instelling uitvoeren: ▶ De trekkermotor uitschakelen, contactsleutel eruit trekken en meenemen (1). ⇨ Het hydraulisch systeem is drukloos geschakeld. ▶ De systeemschroef tot aan de aanslag indraaien (2). ➡ De machine kan alleen door trekkers met Load-Sensing-systeem worden gebruikt (3). Voor meer informatie, *zie Pagina 72*.

- Best.-nr. 27 021 260 0

	Aan de machine bevinden zich meerdere smeerpunten die regelmatig moeten worden gesmeerd, *zie Pagina 237*. Niet direct zichtbare smeerpunten zijn bijkomend met deze aanwijzingssticker gemarkeerd.

- Best.-nr. 27 018 170 0

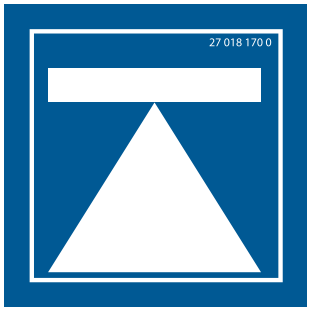	Aan de machine bevinden zich krikopnames die met deze sticker zijn gemarkeerd, *zie Pagina 293*.

- Best.-nr. 942 012 2

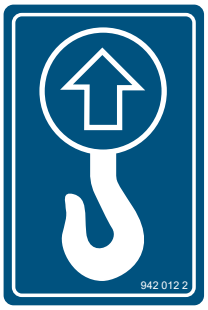	Aan de machine bevinden zich hijspunten die met deze sticker zijn gemarkeerd, *zie Pagina 215*.

- Best.-nr. 27 023 958 0

	Aan de machine bevinden zich sjorpunten die met deze sticker zijn gemarkeerd, *zie Pagina 216*.

2.8 Veiligheidsuitrusting

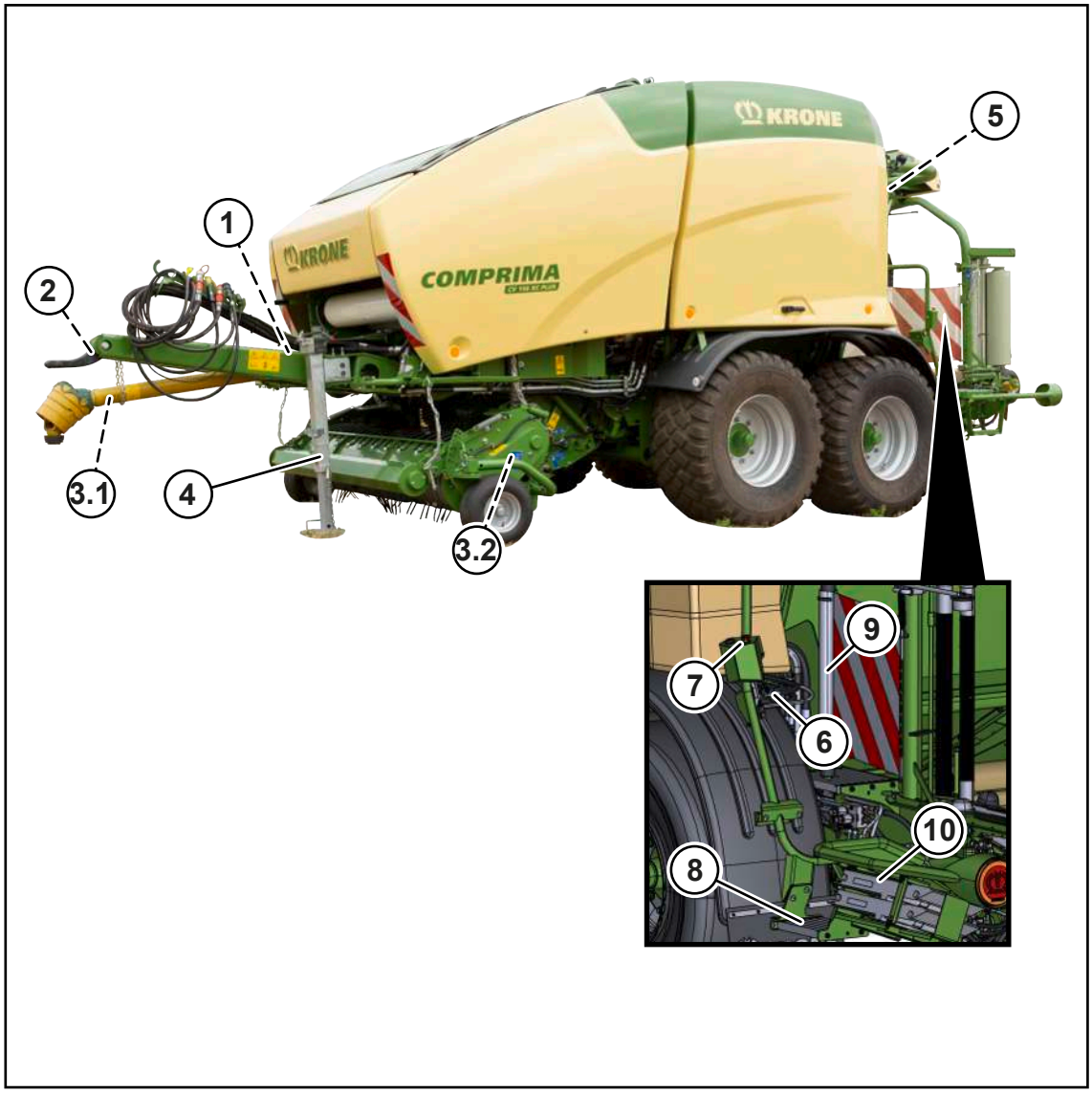

RPG000-067

Pos.	Aanduiding	Toelichting
1	Parkeerrem (landspecifiek)	• De parkeerrem dient ter beveiliging van de machine tegen onbedoeld wegrollen, *zie Pagina 99*. • Door de extra beveiligingskabel wordt de parkeerrem aangetrokken wanneer de machine tijdens het rijden van de trekker losscheurt, *zie Pagina 100*. • Om de machine tegen wegrollen te beveiligen bovendien de wielwiggen gebruiken, *zie Pagina 100*.
2	Veiligheidsketting	• De veiligheidsketting is bestemd om getrokken machines extra te beveiligen als deze bij het transport van de trekhaak loslaten, *zie Pagina 74*. • Bij transportritten zijn de landspecifieke voorschriften voor het gebruik van de veiligheidsketting bindend.
3.1	Overlastbeveiliging tussenas	• De overlastbeveiliging beschermt trekker en machine tegen belastingspieken, *zie Pagina 50*.
3.2	Overlastbeveiliging pick-up	• De overlastbeveiliging beschermt trekker en machine tegen belastingspieken, *zie Pagina 50*.
4	Steunvoet	• De steunvoet is bestemd voor de stabiliteit van de machine wanneer deze niet aan de trekker is gekoppeld, *zie Pagina 96*.
5 (afhankelijk van de landvariant)	SMV-markeringspaneel	• Het Slow-Moving Vehicle-markeringsbord kan aan langzaam rijdende machines of voertuigen worden aangebracht, *zie Pagina 47*. Hiervoor moeten de landspecifieke voorschriften in acht worden genomen. • Het SMV-markeringsbord zit middenachter of linksachter. • Wanneer de machine op transportvoertuigen (bijv. vrachtwagen of trein) wordt getransporteerd, moet het SMV-markeringsbord worden afgedekt of gedemonteerd.
6	Afsluitkraan achterklep	• De afsluitkraan van de achterklep is een veiligheidscomponent, die onbedoeld sluiten van de achterklep voorkomt, *zie Pagina 98*.
7	Snelstopschakelaar	• Wanneer de snelstopschakelaar wordt ingedrukt, stopt het wikkelproces onmiddellijk en blijven de wikkelarmen stilstaan, *zie Pagina 75*.

Pos.	Aanduiding	Toelichting
8	Trap	• De trap naar de wikkelinrichting is bestemd om onderhoudswerkzaamheden aan de wikkelinrichting uit te voeren.
9	Veiligheidsbeugel op de wikkelin-richting	• Wanneer een van de veiligheidsbeugels door een hindernis wort gestopt, stopt het volledige wikkelproces onmiddellijk en blijven de wikkelarmen stilstaan, *zie Pagina 75*.
10	Wielwiggen	• De wielwiggen beveiligen de machine tegen wegrollen. Aan de machine zijn 2 wielwiggen aangebracht, *zie Pagina 100*. • Om de machine tegen wegrollen te beschermen, naast de wielwiggen de parkeerrem gebruiken, *zie Pagina 99*.

2.8.1 SMV-markeringspaneel

Bij uitvoering "SMV-markeringspaneel"

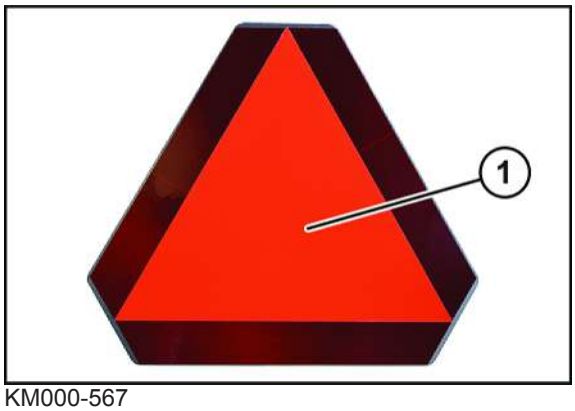

KM000-567

Het Slow-Moving Vehicle-markeringsbord (SMV-markeringsbord) (1) kan worden aangebracht op langzaam rijdende machines en voertuigen. Hiervoor moeten de landspecifieke voorschriften in acht worden genomen.

Het SMV-markeringsbord (1) zit middenachter of linksachter.

Wanneer de machine op transportvoertuigen (bijv. vrachtwagen of trein) wordt getransporteerd, moet het SMV-markeringsbord worden afgedekt of gedemonteerd.

3 Gegevensopslag

Vele elektronische componenten van de machine bevatten een gegevensopslag die technische informatie over de toestand van de machine, gebeurtenissen en fouten tijdelijk of permanent opslaat. Deze technische informatie documenteert in het algemeen de toestand van een component, van een module, een systeem of de omgeving:

- Bedrijfstoestanden van systeemcomponenten (bijv. vulniveaus)
- Statusmeldingen van de machine en de afzonderlijke componenten (bijv. aantal omwentelingen van wiel, wielsnelheid, bewegingsvertraging, laterale versnelling)
- Storingen en defecten in belangrijke systeemcomponenten (bijv. licht en remmen)
- Reacties van de machine in speciale rijsituaties (bijv. activeren van stabiliteitsregelingssystemen)
- Omgevingstoestanden (bijv. temperatuur).

Deze gegevens zijn uitsluitend technisch en zijn bestemd voor het herkennen en verhelpen van storingen en het optimaliseren van machinefuncties. Bewegingsprofielen over gevaarlijke trajecten kunnen uit deze gegevens niet worden opgesteld.

Wanneer er serviceprestaties in aanspraak worden genomen (bijv. bij reparaties, serviceprocessen, garantiegevallen, kwaliteitsborg) kan deze technische informatie door medewerkers van het servicenetwerk (incl. fabrikanten) met speciale diagnosetoestellen uit de gebeurtenis- en storingsgeheugens worden uitgelezen. Daar krijgt u desgewenst nadere informatie. Na het verhelpen van een storing wordt de informatie in het storingsgeheugen gewist en doorlopend overschreven.

Bij het gebruik van de machine zijn situaties denkbaar waarin deze technische gegevens in combinatie met andere informatie (ongevalbericht, schade aan de machine, getuigenverklaringen enz.) en eventueel met behulp van een deskundige aan personen kunnen worden gerelateerd.

Aanvullende functies die contractueel met de klant worden overeengekomen (bijv. afstandsonderhoud) staan het overdragen van bepaalde machinegegevens uit de machine toe.

4 Machinebeschrijving

4.1 Machineoverzicht

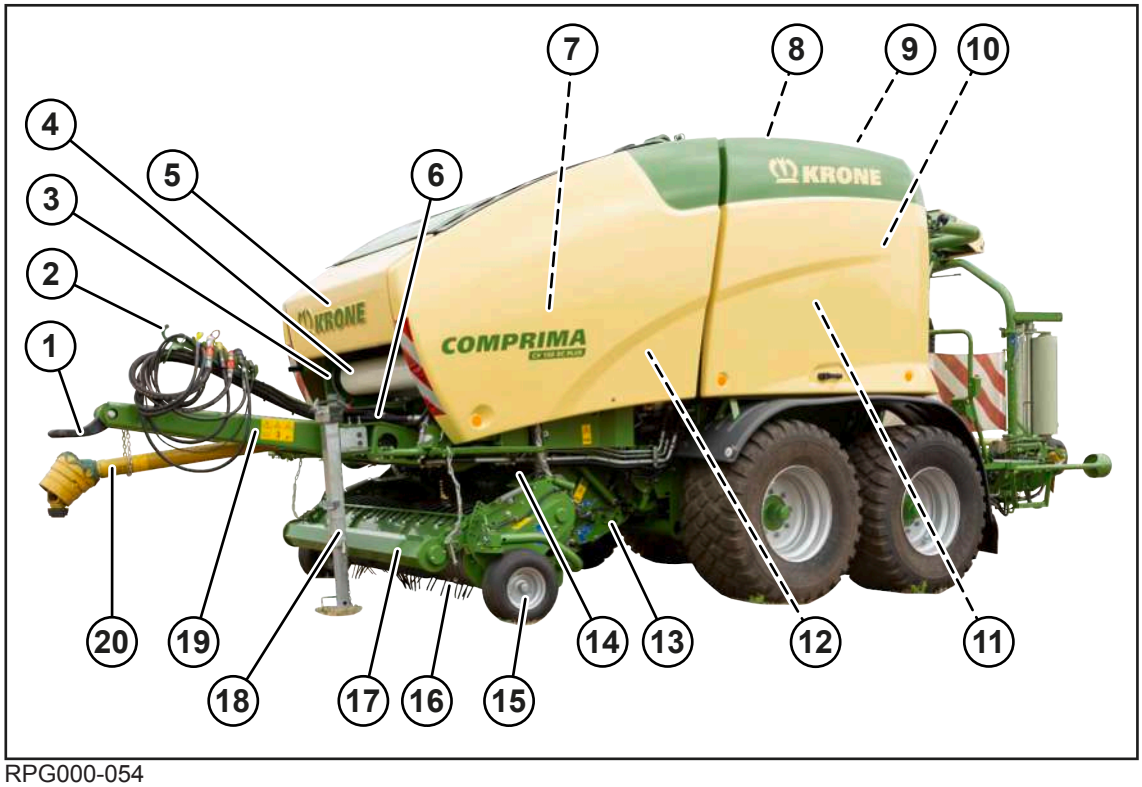

RPG000-054

1 Trekoog
2 Slang- en kabelhouder
3 Netrem
4 Bindmateriaal
5 Voorraadsreservoir
6 Hoofdaandrijving
7 Oliereservoir voor centrale kettingsmering
8 Documentenhouder (aan de rechterkant van de machine onder de foliekast)
9 Rolbodem
10 Stuurblok hydrauliek
11 Foliekast
12 Smeerstofreservoir voor de centrale smering
13 Messencassette
14 Snijrotor
15 Tastwiel
16 Pick-up
17 Gewasgeleiderol
18 Steunvoet
19 Dissel
20 Tussenas

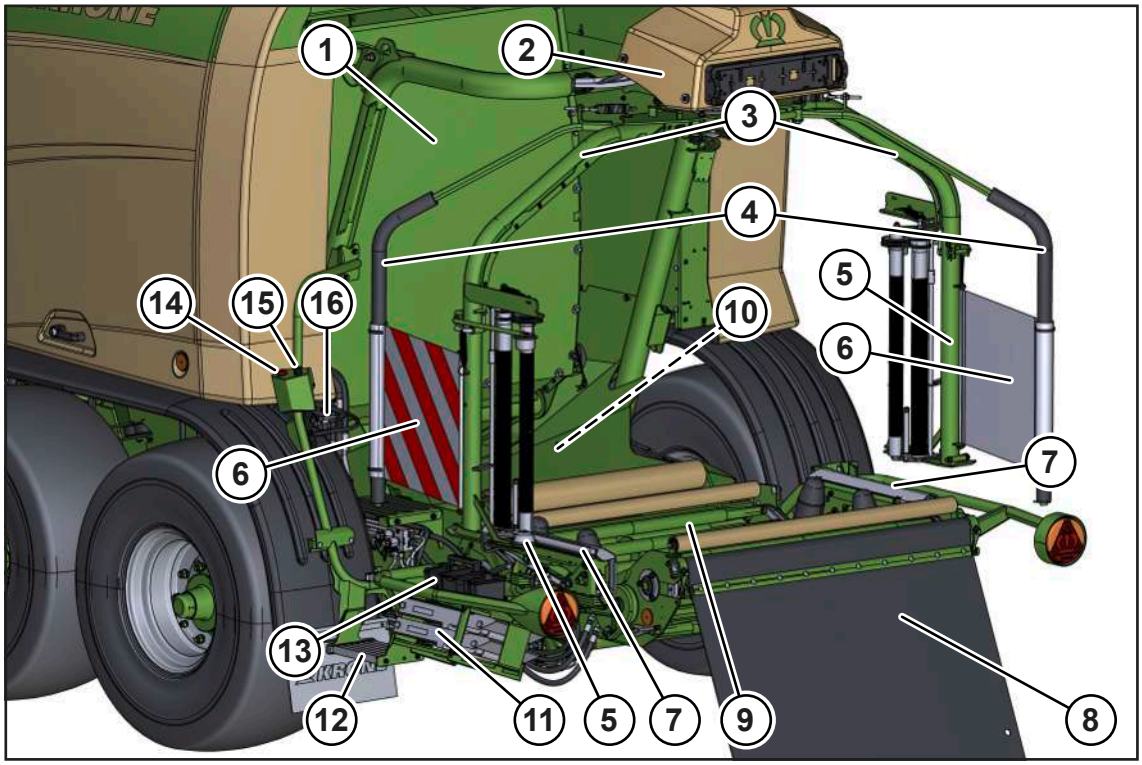

RPG000-055

1 Achterklep
2 Aandrijving wikkelarm met rem
3 Wikkelarmen
4 Veiligheidsbeugel
5 Folierol (niet afgebeeld)
6 Veiligheidsafscheiding
7 Vasthoud- en snijvoorziening
8 Baalplaatsing
9 Wikkeltafel
10 Hefinrichting van de baal
11 Wielwiggen
12 Trap
13 Vuilnisbak voor folieresten
14 Toets bevestigingsarmen loskoppelen
15 Snelstopschakelaar
16 Afsluitkraan achterklep

4.2 Overlastbeveiligingen aan de machine

LET OP

Machineschade door belastingspieken

De overlastbeveiligingen beschermen trekker en machine tegen belastingspieken. Daarom mogen de overlastbeveiligingen niet worden veranderd. De garantie van de machine vervalt wanneer ander dan de in de fabriek voorziene overlastbeveiligingen worden gebruikt.

- Alleen de overlastbeveiligingen gebruiken die aan de machine zijn gemonteerd.
- Om vroegtijdige slijtage van de overlastbeveiliging te voorkomen, bij langdurig aanspreken van de overlastbeveiliging de aftakas uitschakelen.
- De machine stopzetten en beveiligen, *zie Pagina 29*.
- De storing verhelpen, *zie Pagina 277*.

Tussenas

Ter beveiliging tegen overbelasting bevindt zich op de tussenas een nokkenschakelkoppeling. Deze nokkenschakelkoppeling hoeft niet te worden geventileerd.

Wanneer de nokkenschakelkoppeling bij overbelasting van de machine activeert, *zie Pagina 254*.

Pick-up-aandrijving

Ter beveiliging tegen overbelasting bevindt zich op de aandrijving van de pick-up een nokkenschakelkoppeling. Deze nokkenschakelkoppeling is in de fabriek ingesteld en mag niet zonder overleg met uw KRONE servicepartner worden versteld.

4.3 Markering

INFO

Het typeplaatje is een officieel document en mag niet worden veranderd of onleesbaar worden gemaakt!

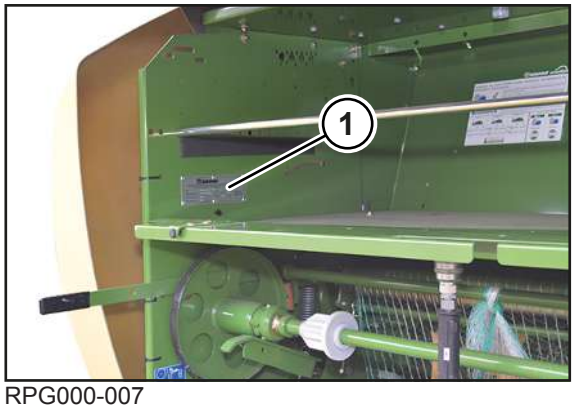

RPG000-007

De machinegegevens bevinden zich op een typeplaatje (1). Dit bevindt zich aan de rechter machinezijde in de voorraadkast.

Gegevens voor aanvragen en bestellingen

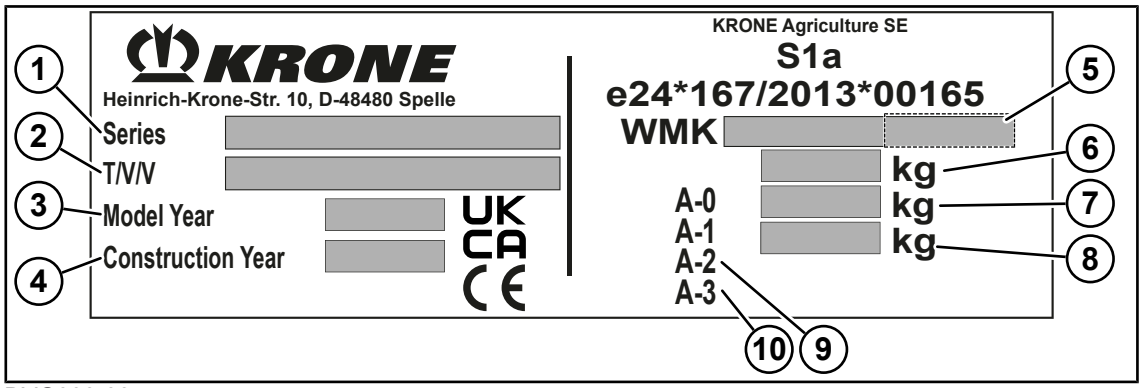

DVG000-004

Voorbeeldafbeelding

1 Serie
2 Type/variant/versie (T/V/V)
3 Modeljaar
4 Bouwjaar
5 Voertuigidentificatienummer (de laatste 7 cijfers)
6 Totaal gewicht van de machine
7 Steunlast (A-0)
8 Aslast (A-1)
9 Aslast (A-2)
10 Aslast (A-3)

Bij vragen over het werktuig en bij het bestellen van onderdelen moeten de serie (1), het voertuigidentificatienummer (5) en het bouwjaar (4) van de betreffende machine worden vermeld. Om de gegevens altijd ter beschikking te hebben, adviseren wij om deze in de velden op de voorste omslag van deze handleiding te vermelden.

4.4 Functiebeschrijving netbinding

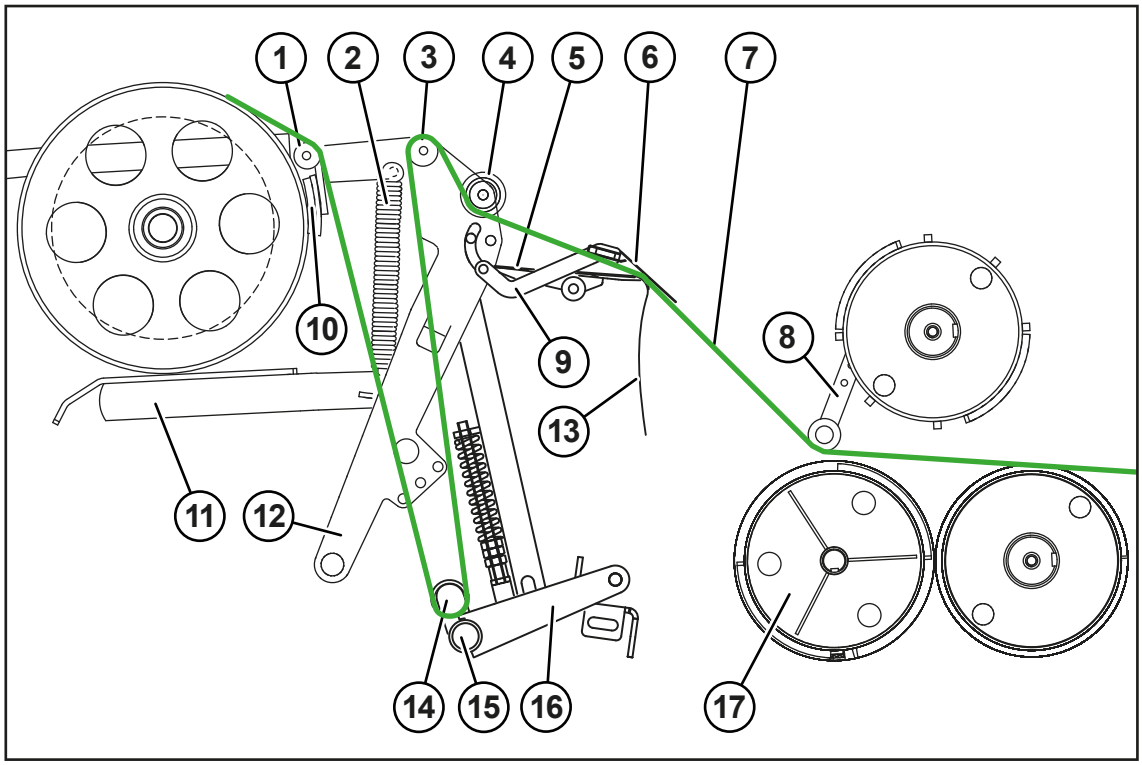

RP000-533

1	Omkeeras	10	Netrem
2	Veer van de netrem	11	Spanhendel
3	Breedtrekbeugel	12	Nettoevoerarm
4	Breedtrekwals	13	Kunststof geleiding
5	Bevestigingsplaat	14	Omkeerrol op dwarsbuis
6	Kunststof doek	15	Omkeerbuis op dwarsbuis
7	Netverloop	16	Dwarsbuis
8	Snij-eenheid	17	Transportwals
9	Bevestigingsbeugel		

Wanneer de binding wordt gestart, leidt de nettoevoerarm (12) het net op de transportwals (17). Van de transportwals (17) wordt het net tussen de perswalsen naar de ronde baal geleid en door de ronde baal getrokken. Na het binden van de ingestelde netlagen zwenkt de snij-eenheid (8) op het net en snijdt het net af.

4.5 Functiebeschrijving net- en foliebinding

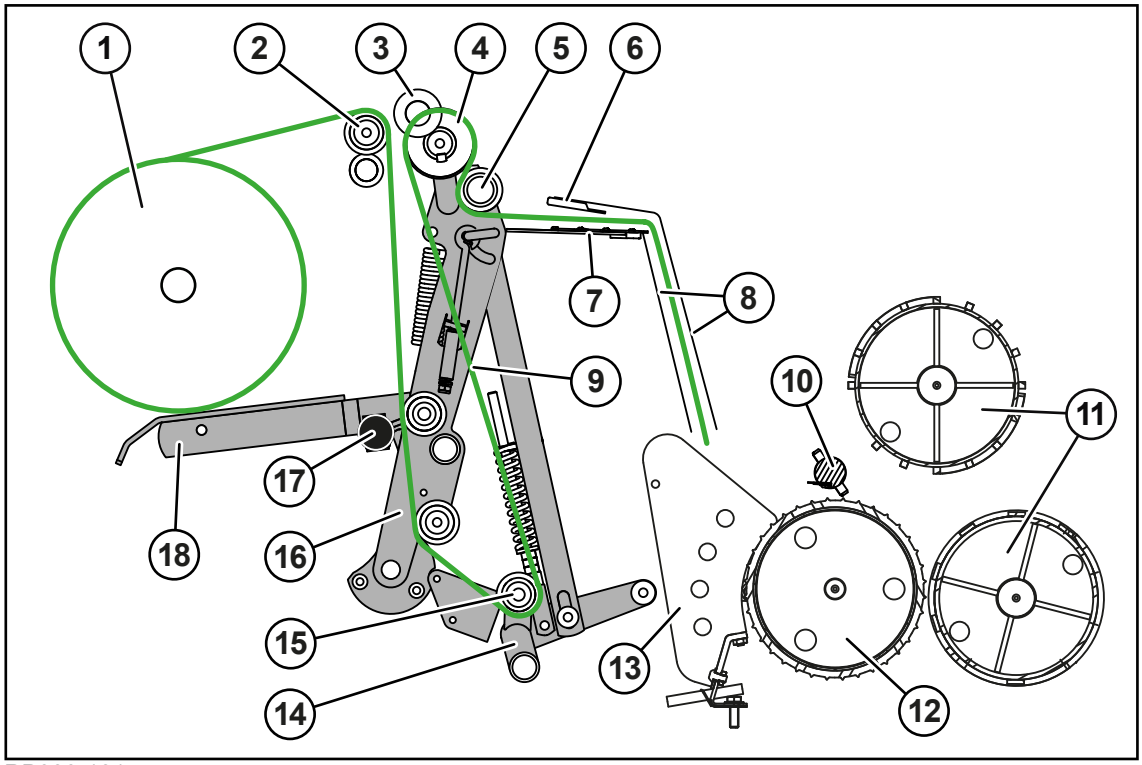

RP000-181

1 Net- of folierol
2 Omkeerrol
3 Aandrukas met schuimstof
4 Conische wals
5 Breedtrekrol
6 Kunststof doek
7 Bevestigingsplaat
8 Toevoerstrook
9 Bindmateriaalverloop van net of folie
10 Snij-eenheid
11 Perswalsen
12 Transportwals
13 Aanvoereenheid
14 Breedtrekbeugel
15 Omkeerrol op dwarsbuis
16 Nettoevoerarm
17 Kogelknop voor de vergrendeling van de spanhendel
18 Spanhendel

Wanneer de binding wordt gestart, leidt de nettoevoerarm (16) het bindmateriaal (net of folie) via de transporteenheid (13) net op de transportwals (12). Van de transportwals (12) wordt het bindmateriaal (net of folie) tussen de perswalsen (11) naar de ronde baal geleid en door de ronde baal getrokken. Na het binden van de ingestelde net- of folielagen zwenkt de snijeenheid (10) op het bindmateriaal (net of folie) en snijdt het bindmateriaal (net of folie) af.

4.6 Functiebeschrijving snijinrichting

De machine heeft een snijinrichting met snijrotor en vaststaande messen. Het snijden heeft tot doel een betere verwerkbaarheid van de ronde baal te bevorderen en de persdichtheid te verhogen. De messencassette kan bij eventuele oogstgoedblokkades hydraulisch vanuit de trekker uit het transportkanaal worden weggezwenkt, *zie Pagina 107*. De enkelmesbeveiliging voorkomt beschadiging van de messen door vreemde voorwerpen. De snijinrichting kan bovendien mechanisch worden uitgeschakeld.

4.7 Functiebeschrijving wikkelinrichting

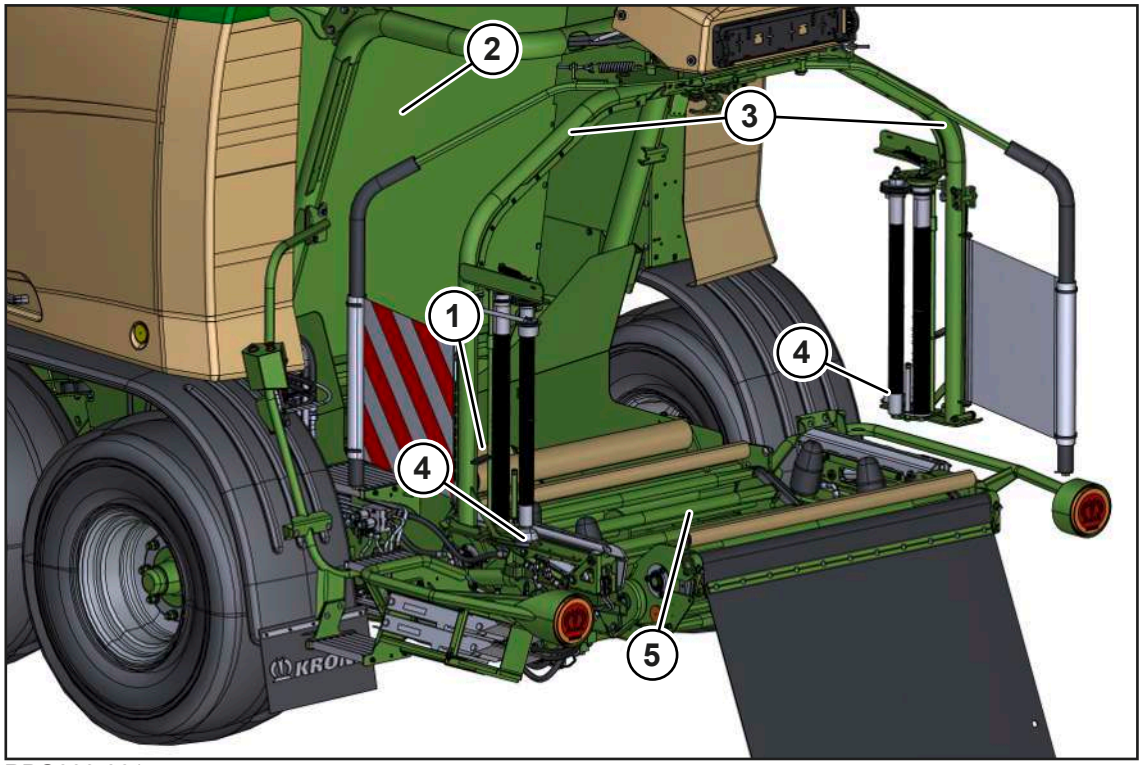

RPG000-061

Bij een volle perskamer krijgt de chauffeur een akoestisch signaal en moet hij stoppen. Het net of de folie wordt door de transportwals en de spiraalwals naar de perskamer getransporteerd en de ronde baal wordt gebonden.

Als het binden voltooid is, gaat de achterklep (2) open en valt de ronde baal op de hefinrichting (1). De hefinrichting (1) heft de ronde baal op de wikkeltafel (5). De hefinrichting (1) daalt en de achterklep (2) sluit weer.

Terwijl in de perskamer een nieuwe ronde baal wordt geperst, begint in de wikkelinrichting het wikkelproces.

De ronde baal rolt op de aangedreven wikkeltafel (5) terwijl gelijktijdig de wikkelarmen (3) rond de ronde baal draaien en deze met wikkelfolie (4) omwikkellen. Na een vooraf ingesteld aantal folielagen (*zie Pagina 170*) stopt deze bewerking automatisch en de folie wordt afgesneden.

Zodra de bestuurder stopt omdat de volgende ronde baal geperst is en het binden start, helt de wikkeltafel (5) naar achteren. De ronde baal werd op het veld neergelegd.

4.8 Functiebeschrijving balenkeerder

Bij uitvoering "Balenkeerder"

BEI001-540

De balenkeerder is bestemd om de ronde baal na het wikkelproces met de kopzijde op de grond wordt neergelegd. De ronde baal wordt na het wikkelen door de wikkeltafel op de balenkeerder gekanteld, zodat hij door de stootplaat wordt omgekeerd en met de kopzijde op de grond wordt neergelegd. De ronde baal kan bij stilstaande machine of bij langzaam rijden worden neergelegd. KRONE adviseert de ronde baal bij stilstaande machine neer te leggen.

4.9 Functiebeschrijving hydraulisch systeem

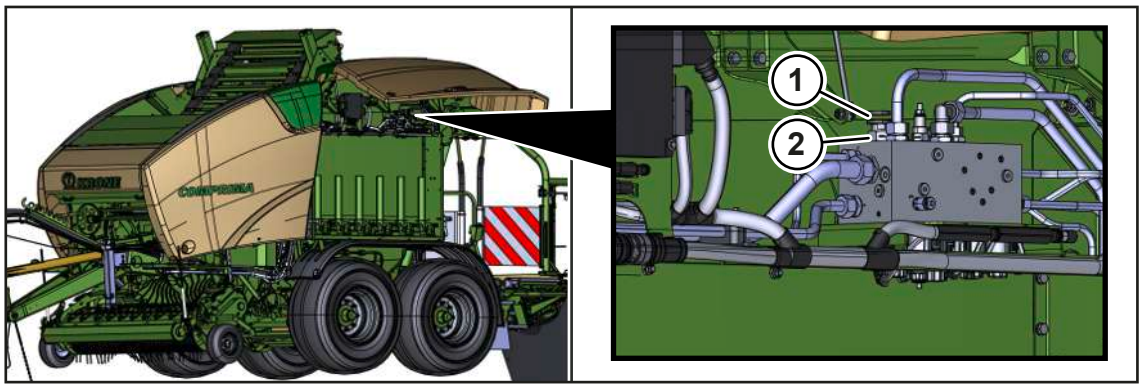

BPG000-018

Het hydraulisch systeem van de machine is geconcipieerd voor trekkers met **Constante stroom-systeem** en voor trekkers met **Load-Sensing-systeem**.

In de fabriek is het hydraulisch systeem van de machine ingesteld voor trekkers met **Load-Sensing-systeem**. Daarbij is de systeemschroef (1) volledig in het stuurblok gedraaid.

Het hydraulisch systeem wordt via de systeemschroef (1) aan het stuurblok van de machine aan de trekkerhydrauliek **(Constante stroom-systeem resp. Load-Sensing-systeem)** aangepast, *zie Pagina 72*.

5 Technische gegevens

5.1 Afmetingen*

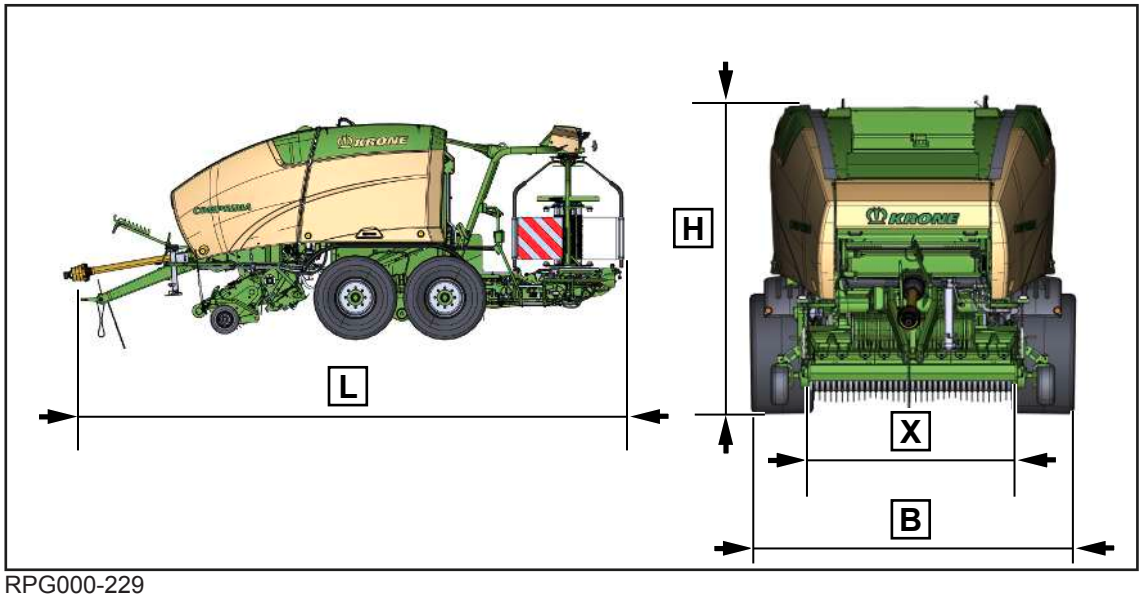

RPG000-229

Afmetingen	
Breedte [B] afhankelijk van de banden	2.990–3.180 mm
Hoogte [H]	3.400 mm
Lengte [L]	7.720 mm
Werkbreedte [X]	2.150 mm

5.2 Gewichten

Gewichten	
Gewichten	Zie gegevens op het type-plaatje, *zie Pagina 51*.

5.3 Technisch toegestane maximumsnelheid (rijden op de weg)

De technisch toegestane maximumsnelheid kan door verschillende uitrustingskenmerken (bijv. verbindingsinrichting, as, rem, banden, enz.) of door wettelijke voorschriften in het land van toepassing worden beperkt.

Technisch toegestane maximumsnelheid (rijden op de weg)	
Technisch toegestane maximumsnelheid (rijden op de weg)	40 km/h

5.4 Luchtgeluidsemissie

Luchtgeluidsemissie	
Emissiewaarde (geluiddrukniveau)	65,5 dB
Meetinstrument	Bruel & Kjaer, type 2236
Precisieklasse	2
Meetonzekerheid (conform DIN EN ISO 11201)	4 dB

5.5 Omgevingstemperatuur

Omgevingstemperatuur	
Temperatuurbereik voor de werking van de machine	-5 tot +45 °C

5.6 Banden

Bandaanduiding	Minimumdruk V_{max}=10 km/h	Maximumdruk	Aanbevolen banden-spanning[1]
Tastwielen aan de pick-up			
16x6.50-8		5,0 bar	
Banden op de machine			
500/55-20 (standaard-banden)	1,5 bar	3,0 bar	1,5 bar
500/60-R22.5	1,5 bar	4,0 bar	1,5 bar
600/50-R22.5	1,5 bar	4,0 bar	1,5 bar

[1] De aanbeveling geldt vooral voor de normale gemengde werking (veld/weg) bij de toegelaten maximumsnelheid van de machine. Desgewenst kan de bandenspanning tot de aangegeven minimumdruk worden gereduceerd. Dan moet echter de in dit verband toegelaten maximumsnelheid in acht genomen worden.

5.7 Veiligheidsketting

Veiligheidsketting	
Trekvastheid	178 kN

5.8 Balenafmetingen

Balenafmetingen	
Breedte	1.200 mm
Diameter	ø 1.000-1.500 mm
Maximaal gewicht	1.500 kg

5.9 Bindmateriaal net

Bindmateriaal net	
Netbreedte	1.300 mm
Scheurvastheid	260–320 kgf
Diameter van de netrol	ø max.310 mm
Diameter van de huls	ø 75-80 mm
Lengte van de huls	1.250-1.330 mm

5.10 Bindmateriaal folie

Bindmateriaal folie	
Foliebreedte	1.280 mm
Foliedikte	16–20 µm
Diameter van de folierol	ø 225 mm (2.000 m rol)
Diameter van de huls	ø 77,3 mm
Lengte van de huls	1.295 mm

5.11 wikkelfolie

wikkelfolie	
Foliebreedte	2 x 750 mm
Foliedikte	16–20 µm
Voorstrekking	50 % of 70 %
Diameter van de folierol	ø max. 260 mm
Diameter van de huls	ø 75-80 mm

5.12 Vereisten aan het trekkervermogen

Vereisten aan het trekkervermogen	
Benodigd vermogen	74 kW (100 PK)
Aftakastoerental	540 o.p.m.
Aftakasstomp	1 3/8"; Z=6

5.13 Vereisten aan de trekkerhydrauliek

Vereisten aan de trekkerhydrauliek	
Debiet van de hydraulische installatie	30–60 l/min
Maximale bedrijfsdruk van hydraulische installatie	200 bar
Maximale temperatuur van de hydraulische olie	80° C
Kwaliteit van de hydraulische olie	Olie ISO VG 46
Enkelwerkende hydraulische aansluiting	1x
Drukaansluiting Power Beyond (P)	1x
Load-Sensing-aansluiting Power Beyond (LS)	1x
Drukloze terugloopaansluiting Power Beyond (T)	1x
Bij uitvoering "Hydraulische messengroepschakeling" Dubbelwerkende hydraulische aansluiting	1x
Bij uitvoering "Hydraulische steunvoet" Dubbelwerkende hydraulische aansluiting	1x

5.14 Vereisten aan de trekker - elektrisch systeem

Vereisten aan de trekker - elektrisch systeem	
Verlichting voor rijden op de weg	12 volt, 7-polige contactdoos
Stroomvoorziening bedieningseenheid DS 500	12 volt, 9-polige contactdoos
Stroomvoorziening terminal CCI 800/CCI 1200	12 volt, 9-polige contactdoos
ISOBUS	12 volt, 9-polige contactdoos

5.15 Vereisten aan de trekker - remsysteem

Vereisten aan de trekker - remsysteem	
Persluchtaansluiting bij uitvoering "Persluchtrem"	2x
Maximale bedrijfsdruk bij uitvoering "Hydraulische rem"	100 bar

5.16 Bedrijfsstoffen

LET OP

Verversingsintervallen bij biologische olie aanhouden

Om een hoge levensverwachting van de machine te verkrijgen bij biologische olie de verversingsintervallen wegens veroudering van de olie in elk geval aanhouden.

LET OP

Machineschade door het mengen van olie

Wanneer oliesoorten met verschillende specificaties met elkaar worden gemengd, kan er schade aan de machine ontstaan.

- Nooit oliesoorten met verschillende specificaties met elkaar mengen.
- Overleg met uw KRONE servicepartner houden, voordat na een oliewissel een olie met een andere specificatie wordt gebruikt.

Op aanvraag kunnen biologische bedrijfsstoffen worden gebruikt.

5.16.1 Oliën

Aanduiding	Vulhoeveelheid	Specificatie
T-aandrijving hoofdaandrijving	2,00 L	SAE 90 GL4
Aandrijving wikkelarm	750 g	GFO 35
Aandrijving wikkeltafel	250 g	GFO 35
Centrale kettingsmeerinstallatie	8,00 L	SAE 10W-40

5.16.2 Smeervetten

Aanduiding	Vulhoeveelheid	Specificatie
Centrale smeerinstallatie	1,4 L	Smeervet overeenkomstig DIN 51818 van de NLGI-Kl.2, lithiumzeep met EP-toevoegingen
Smeerpunten (handsmering)	De vulhoeveelheid richt zich naar de behoefte. De smeerpunten zolang smeren tot vet bij het lagerpunt uittreedt. Na de smering het vet dat uit de lagerpunten puilt, verwijderen.	Smeervet overeenkomstig DIN 51818 van de NLGI-Kl.2, lithiumzeep met EP-toevoegingen
Smeerpunten aan de ADR-as	De vulhoeveelheid richt zich naar de behoefte. De smeerpunten zolang smeren tot vet bij het lagerpunt uittreedt. Na de smering het vet dat uit de lagerpunten puilt, verwijderen.	Smeervet volgens DIN 51825: KP 3 N-20.
Smeerpunten aan de BPW-as	De vulhoeveelheid richt zich naar de behoefte. De smeerpunten zolang smeren tot vet bij het lagerpunt uittreedt. Na de smering het vet dat uit de lagerpunten puilt, verwijderen.	BPW ECO-Li Plus

Voor een lijst van de te smeren smeerpunten, *zie Pagina 237*.

6 Eerste inbedrijfstelling

In dit hoofdstuk worden montage- en instelwerkzaamheden aan de machine beschreven die alleen door gekwalificeerd vakpersoneel mogen worden uitgevoerd. Hier geldt de aanwijzing "Kwalificatie van het vakpersoneel", *zie Pagina 16*.

⚠ WAARSCHUWING

Gevaar voor letsel of schade aan de machine door een foutieve eerste inbedrijfstelling

Wanneer de eerste inbedrijfstelling niet correct of onvolledig wordt uitgevoerd, kan de machine storingen tonen. Daardoor kunnen personen ernstig of dodelijk letsel oplopen en of er kan machineschade optreden.

- De eerste inbedrijfstelling uitsluitend door geautoriseerd vakpersoneel laten uitvoeren.
- Lees de "Kwalificatie van het vakpersoneel" volledig door en neem deze in acht, *zie Pagina 16*.

⚠ WAARSCHUWING

Gevaar voor letsel door niet-inachtneming van de principiële veiligheidsinstructies

Wanneer de principiële veiligheidsinstructies niet in acht worden genomen, kunnen personen ernstig letsel oplopen of worden gedood.

- Om ongevallen te voorkomen, moeten de principiële veiligheidsinstructies in de handleiding worden gelezen en opgevolgd, *zie Pagina 15*.

⚠ WAARSCHUWING

Gevaar voor letsel door niet-inachtneming van de veiligheidsroutines

Wanneer de veiligheidsroutine niet in acht wordt genomen, kunnen personen ernstig letsel oplopen of worden gedood.

- Om ongevallen te voorkomen, moeten de principiële veiligheidsroutines worden gelezen en opgevolgd, *zie Pagina 29*.

6.1 Checklist voor de eerste inbedrijfstelling

- ✓ Alle bouten en moeren zijn op vastzitten gecontroleerd en werden met het voorgeschreven aandraaimoment aangehaald, *zie Pagina 240*.
- ✓ Alle sensoren zijn op vastzitten gecontroleerd en werden met de voorgeschreven aandraaimomenten aangetrokken. Voor de positie van de sensoren, zie stroomschema.
- ✓ De veiligheidsinrichtingen zijn gemonteerd en gecontroleerd op volledigheid en beschadigingen.
- ✓ De machine is volledig gesmeerd, *zie Pagina 237*.
- ✓ De tussenas is gesmeerd, *zie Pagina 240*.
- ✓ De hydraulische installatie is op dichtheid gecontroleerd.
- ✓ De trekker voldoet aan de eisen van de machine,*zie Pagina 56*.
- ✓ De meegeleverde handleiding bevindt zich in de documentenhouder.
- ✓ De slang- en kabelhouder is gemonteerd, *zie Pagina 63*.
- ✓ De remschijf van de bindmateriaalrem is voorbereid, *zie Pagina 63*.
- ✓ De banden zijn gecontroleerd en de bandenspanning is correct ingesteld, *zie Pagina 244*.
- ✓ De disselhoogte is aangepast, *zie Pagina 64*.

- ✓ De lengte van de tussenas is gecontroleerd en aangepast, *zie Pagina 66*.
- ✓ De tussenas is gemonteerd, *zie Pagina 66*.
- ✓ De kabelbinders werden verwijderd, die voor de zekering van de voorraadkastklep en de zijkap werden gemonteerd.

6.2 Meegeleverd

De machine wordt geleverd met de volgende extra onderdelen, die zich in de voorraadkast, op de wikkeltafel of in de bindinrichting bevinden.

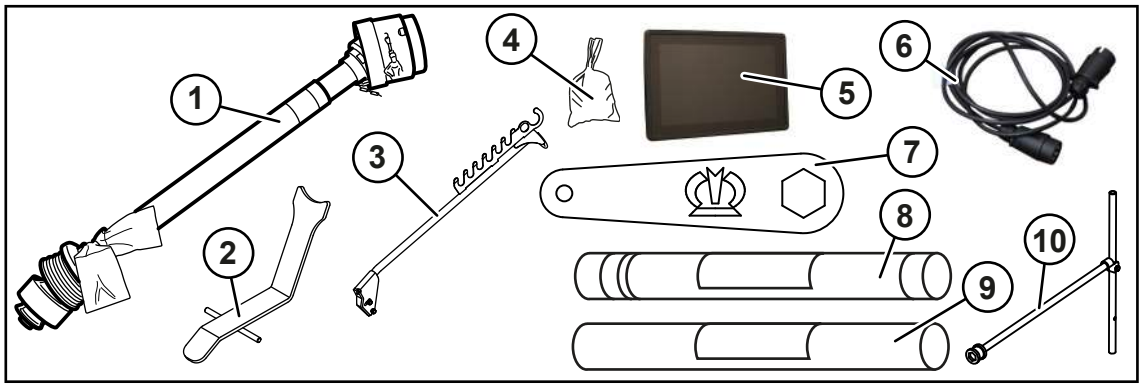

RPG000-056

1 Tussenas
2 Tussenashouder
3 Slang- en kabelhouder
4 Kleine onderdelen
5 Terminal (afhankelijk van de uitvoering)
6 7-polige verbindingskabel voor verlichting bij rijden op de weg
7 Ringsleutel
8 Testrol KRONE excellent, net voor netbinding
9 Testrol KRONE excellent, folie voor foliebinding (bij uitvoering "Net- en foliebinding")
10 Sleutel voor mechanische messengroepschakeling

6.3 Slang- en kabelhouder monteren

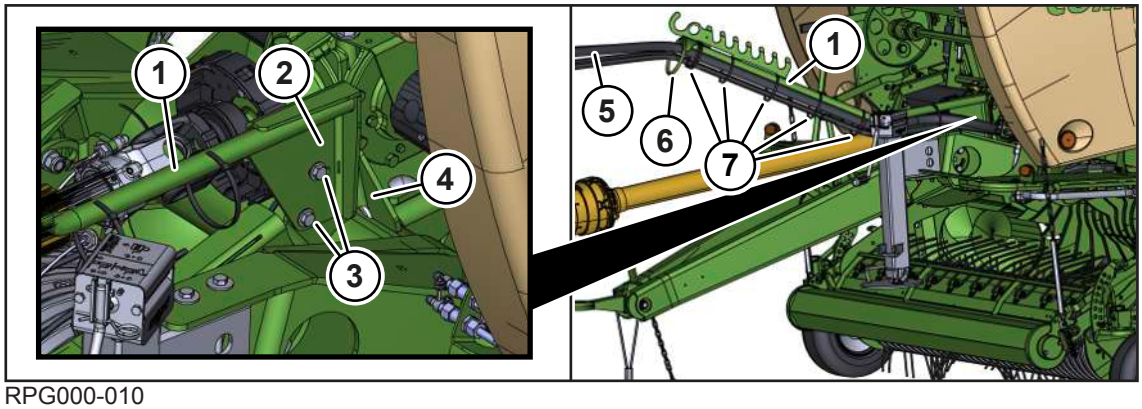

RPG000-010

✓ De machine is stopgezet en beveiligd, *zie Pagina 29*.

- De slang en kabelhouder (1) zoals afgebeeld met de houder (2) tegen de framebuis (4) aan leggen.
- Met de schroefverbindingen (3) de slang- en kabelhouder (1) monteren.
- Hierbij de schuinte van de slang- en kabelhouder (1) aan de hand van de schroefverbindingen (3) passend bij de trekker instellen.
- De slangen en kabels (5) zo dicht mogelijk bij elkaar plaatsen, door de voorste ring (6) plaatsen en met kabelbinders (7) zoals afgebeeld aan de slang- en kabelhouder (1) bevestigen.
- Erop letten dat de slangen en kabels (5) niet aan de voorste ring (6) of tegen elkaar schuren.

6.4 Remschijf van de bindmateriaalrem voorbereiden

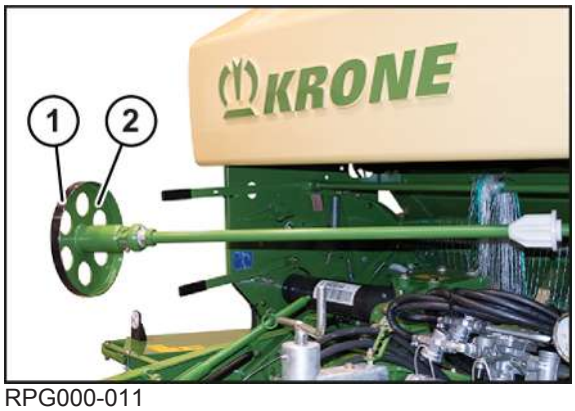

RPG000-011

- De kleeffolie (1) ter bescherming tegen corrosie van het remvlak van de remschijf (2) lostrekken en verwijderen.

6.5 Aanslag aan de dissel monteren

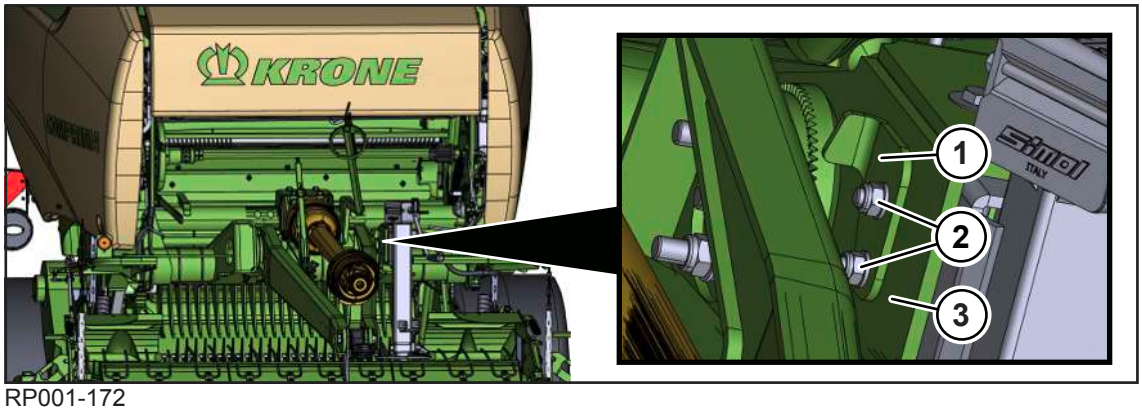

RP001-172

Als de dissel voor het transport omhooggeklapt werd, is de aanslag (1) niet volledig gemonteerd. Vóór de inbedrijfstelling van de machine moet de aanslag (1) absoluut zoals afgebeeld worden gemonteerd.

- Met de 2 schroeven (2) zoals afgebeeld de aanslag (1) aan de framebuis (3) monteren.

Aandraaimoment, *zie Pagina 240*.

6.6 Disselhoogte aanpassen

LET OP
Bij horizontale stand van de trekker en machine moeten de gekoppelde mechanische verbindingsinrichtingen (bijv. kogelkopkoppeling) in horizontale positie (+/- 3°) tot de ondergrond bevinden, om de tijdens de werking gebruikelijke zwenkhoek tussen de mechanische verbindingsinrichtingen niet te belemmeren.

Om de pick-up het oogstgoed gelijkmatig te laten opnemen, moet de disselhoogte van de machine aan de gebruikte trekker worden aangepast.

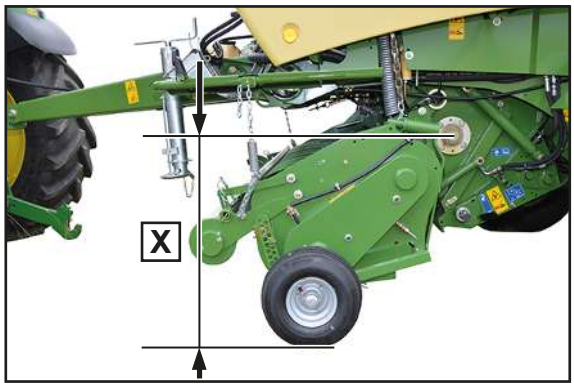

RPG000-058

De dissel is optimaal in de hoogte ingesteld wanneer de maat X in vastgekoppelde toestand van de machine aan de trekker tussen midden snij- of transportwals en bodem **X=700-750 mm** bedraagt.

Bij strotoepassing (grote zwaden) kan de maat afwijken **X=750-800 mm.**

Disselhoogte controleren

✓ De bandenspanning stemt overeen met de waarde uit de bandentabel, *zie Pagina 57*.

- Om een optimale werkwijze te garanderen, de machine zo vastkoppelen dat de maat X overeenkomt met de bovengenoemde waarden.

⇨ Wanneer de gemeten maat X afwijkt moet de disselhoogte als volgt worden aangepast.

Disselhoogte aanpassen

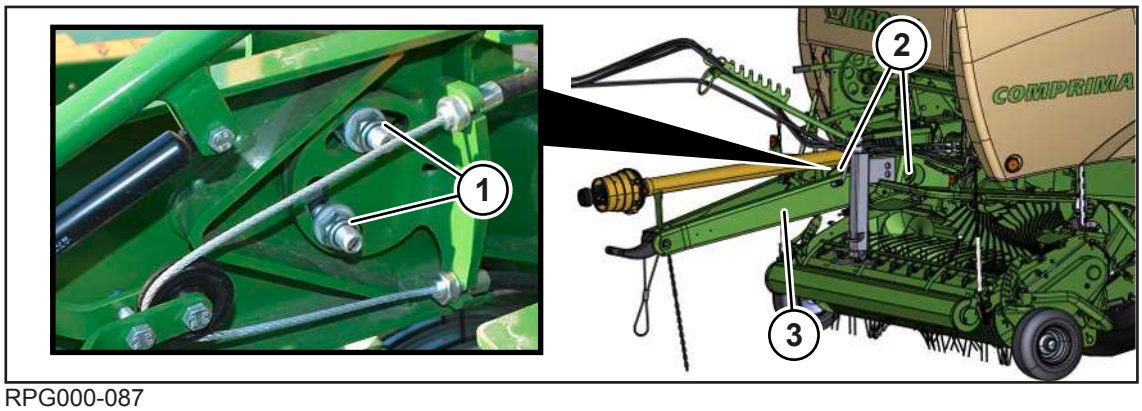

RPG000-087

✓ De machine is van de trekker losgekoppeld en staat op de steunvoet.

▶ De schroefverbindingen (1) aan de rechter en linker zijde van de dissel zo ver losdraaien tot de dissel (3) zich in de tandschijfverbindingen (2) laat bewegen.

▶ De dissel (3) aan de hoogte van de trekhaak van de trekker aanpassen.

▶ Let erop dat de tandschijfverbindingen (2) ineengrijpen.

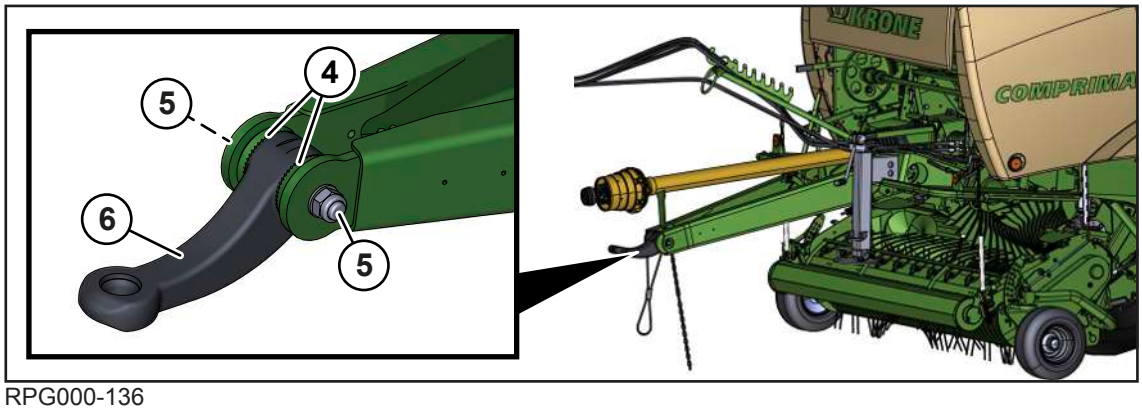

RPG000-136

Om de hoogte van het trekoog (6) aan te passen:

▶ De schroefverbindingen (5) zo ver losdraaien tot het trekoog (6) zich in de tandschijfverbindingen (4) laat bewegen.

▶ Het trekoog (6) parallel aan bodem afstellen.

▶ Let erop dat de tandschijfverbindingen (4) ineengrijpen.

▶ De schroefverbindingen (1) en (5) vastdraaien. Draaimoment, *zie Pagina 240*.

▶ Na 10 bedrijfsuren de schroefverbindingen (1) en (5) vastdraaien.

6.7 Tussenas

6.7.1 Tussenas op de machine monteren

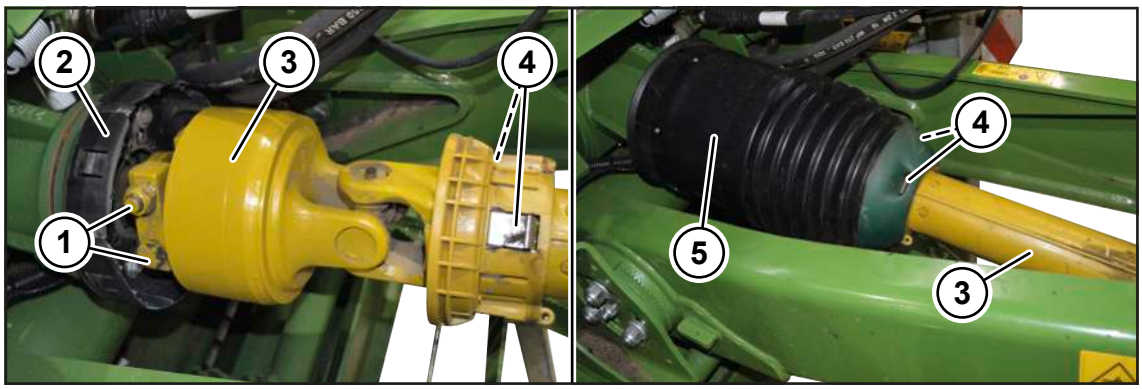

RP000-910

✓ De machine is stopgezet en beveiligd, *zie Pagina 29*.

▶ De tussenas (3) met de schroefverbindingen (1) aan de machine monteren. Het aandraaimoment staat in de meegeleverde handleiding van de tussenas.

▶ De volledige bescherming (5) op de houder (2) schuiven en laten vastklikken.

▶ Bovendien de volledige bescherming (5) aan de klemmen (4) laten vastklikken.

INFO

Voor meer informatie de meegeleverde handleiding van de tussenas in acht nemen.

6.7.2 Lengte van de tussenas aanpassen

LET OP

Trekkerwissel

Wanneer de tussenaslengte bij een trekkerwissel niet wordt gecontroleerd, kan er schade aan de machine ontstaan.

▶ Om schade aan de machine te vermijden, bij iedere trekkerwissel de tussenaslengte controleren en evt. door een KRONE servicepartner laten corrigeren.

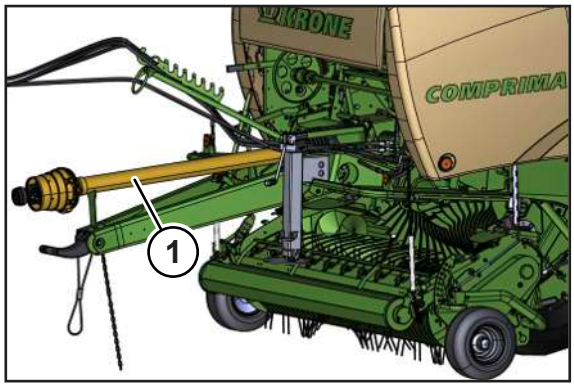

RPG000-086

De tussenas (1) moet zodanig worden ingekort als de nauwste stand van de beide tussenashelften toelaat.

Om de machine in de kortste positie te brengen:

- Eerst een volledige stuurslag met het stuur van de trekker naar links of rechts maken en met trekker en machine zover naar voren rijden tot de kleinst mogelijke rit door de bocht is bereikt.
- De motor uitschakelen en de contactsleutel eruit trekken en meenemen.
- De machine en de trekker tegen wegrollen beveiligen.
- De werkwijze van het inkorten van de tussenas (1) staat vermeld in de handleiding van de fabrikant van de tussenas.

6.7.3 Tussenashouder monteren

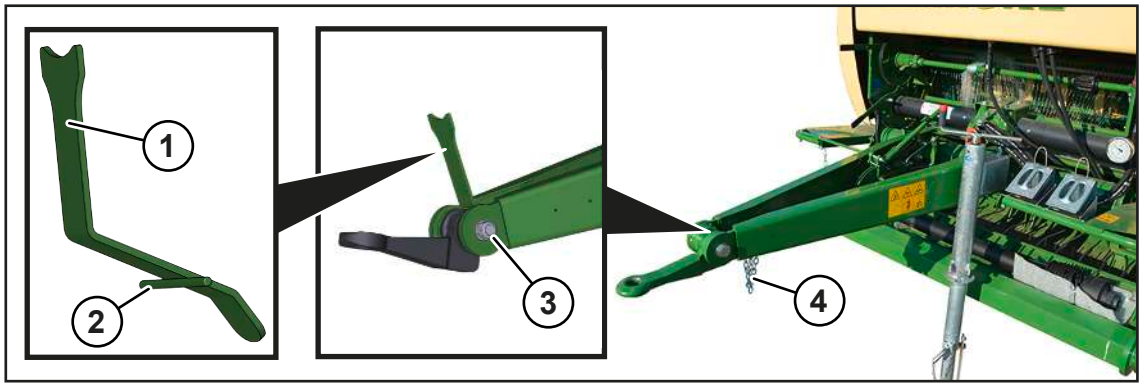

RPG000-133

De tussenashouder (1) is alleen nodig wanneer de dissel zich in de aankoppeling onder bevindt.

De tussenashouder (1) is nodig om de tussenas te ondersteunen wanneer de machine van de trekker wordt losgekoppeld.

✓ De machine is stopgezet en beveiligd, *zie Pagina 29*.

✓ De tussenasketting (4) en de kettinghouder zijn gedemonteerd.

- De tussenashouder (1) uit de voorraadkast nemen.
- Om de tussenashouder (1) te monteren, de schroefverbinding (3) demonteren.
- De einden van de bout (2) aan beide kanten in de boringen in de disselbalk vastklemmen.

LET OP! Dit zijn de boringen van de eerder gedemonteerde tussenasketting.

- De schroefverbinding (3) monteren. Draaimoment: *zie Pagina 240*.

➡ De tussenas kan bij aankoppeling onder van de dissel op de tussenashouder (1) worden neergelegd, *zie Pagina 211*.

7 Inbedrijfstelling

⚠ *WAARSCHUWING*

Gevaar voor letsel door niet-inachtneming van de principiële veiligheidsinstructies

Wanneer de principiële veiligheidsinstructies niet in acht worden genomen, kunnen personen ernstig letsel oplopen of worden gedood.

- Om ongevallen te voorkomen, moeten de principiële veiligheidsinstructies in de handleiding worden gelezen en opgevolgd, *zie Pagina 15*.

⚠ *WAARSCHUWING*

Gevaar voor letsel door niet-inachtneming van de veiligheidsroutines

Wanneer de veiligheidsroutine niet in acht wordt genomen, kunnen personen ernstig letsel oplopen of worden gedood.

- Om ongevallen te voorkomen, moeten de principiële veiligheidsroutines worden gelezen en opgevolgd, *zie Pagina 29*.

⚠ *WAARSCHUWING*

Gevaar voor letsel of schade aan de machine door niet correct aangesloten, verwisselde of onvakkundig geïnstalleerde aansluitleidingen.

Wanneer de aansluitleidingen van de machine niet correct aan de trekker zijn aangesloten of geïnstalleerd, kunnen deze losscheuren of beschadigd worden. Dit kan ernstige ongelukken tot gevolg hebben. Door verwisselde aansluitleidingen kunnen per ongeluk functies worden uitgevoerd, die eveneens ernstige ongelukken kunnen veroorzaken.

- De slangen en kabels correct aansluiten en borgen.
- De slangen, kabels en draden zodanig installeren dat ze niet schuren, spannen, inklemmen of met andere componenten (bijv. trekkerbanden) in aanraking komen, vooral bij het rijden door bochten.
- De slangen en kabels aan de hiervoor bestemde aansluitingen vastkoppelen en aansluiten zoals beschreven in de handleiding.

7.1 Machine aan de trekker vastkoppelen

LET OP

Bij horizontale stand van de trekker en machine moeten de gekoppelde mechanische verbindingsinrichtingen (bijv. kogelkopkoppeling) in horizontale positie (+/- 3°) tot de ondergrond bevinden, om de tijdens de werking gebruikelijke zwenkhoek tussen de mechanische verbindingsinrichtingen niet te belemmeren.

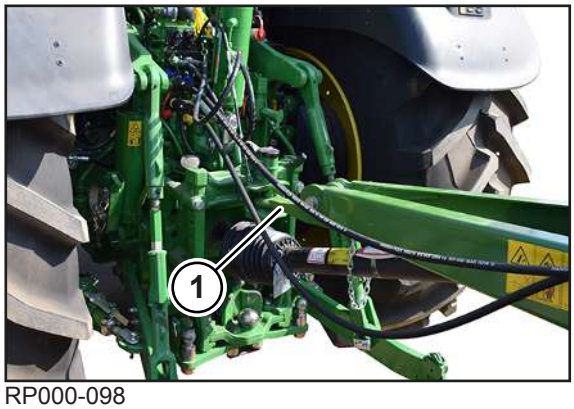

RP000-098

Voorbeeldafbeelding

Bij uitvoering "Trekoog"

WAARSCHUWING! Verhoogd gevaar voor letsel! Let erop dat zich tijdens het vastkoppelen (in het bijzonder tijdens het achteruitrijden van de trekker) niemand tussen trekker en machine bevindt.

- Met de trekker achteruit tot aan de dissel rijden tot het trekoog van de machine in de aanhangvoorziening van de trekker is ingevoerd.
- De machine stoppen en beveiligen, *zie Pagina 29*.
- De aanhangvoorziening volgens de handleiding van de fabrikant van de trekker borgen.

Bij uitvoering "Kogelkopoog"

WAARSCHUWING! Verhoogd gevaar voor letsel! Let erop dat zich tijdens het vastkoppelen (in het bijzonder tijdens het achteruitrijden van de trekker) niemand tussen trekker en machine bevindt.

- Met de trekker achteruit tot aan de dissel rijden en de kogelkopkoppeling van de trekker onder de kogelkop aanspanning van de machine brengen.
- **Bij uitvoering "Mechanische steunvoet":** boven de steunvoet de dissel neerlaten tot het kogelkop-trekoog op de kogelkop-aanspanning ligt.
- **Bij uitvoering "Hydraulische steunvoet":** het dubbelwerkende besturingsapparaat (groen, 5+) bedienen om via de steunvoet de dissel neer te laten tot het kogelkop-trekoog op de kogelkop-aanspanning ligt.
- De machine stoppen en beveiligen, *zie Pagina 29*.
- De aanhangvoorziening volgens de handleiding van de fabrikant van de trekker borgen.

7.2 Tussenas aan de trekker monteren

WAARSCHUWING

Gevaar voor letsel door niet-inachtneming van de gevarenzone van de tussenas

Wanneer de gevarenzone van de tussenas niet in acht wordt genomen, kunnen personen ernstig letsel oplopen of worden gedood.

- Om ongevallen te voorkomen, de gevarenzone van de tussenas in acht nemen, *zie Pagina 19*.

LET OP

Trekkerwissel

Wanneer de tussenaslengte bij een trekkerwissel niet wordt gecontroleerd, kan er schade aan de machine ontstaan.

- Om schade aan de machine te vermijden, bij iedere trekkerwissel de tussenaslengte controleren en evt. door een KRONE servicepartner laten corrigeren.

✓ De machine is stopgezet en beveiligd, *zie Pagina 29*.

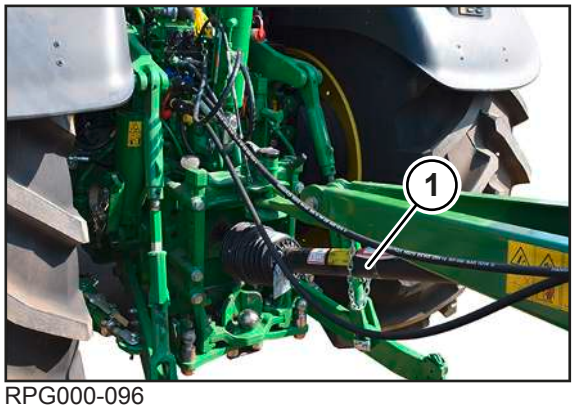

RPG000-096

- De tussenas (1) op de trekkeraftakas schuiven.

7.3 Hydraulische slangen vastkoppelen

WAARSCHUWING

Gevaar voor letsel door ontsnappende hydraulische olie

Het hydraulisch systeem werkt met zeer hoge druk. Ontsnappende hydraulische olie kan tot ernstig letsel aan huid, ledematen en ogen leiden.

- Voordat de hydraulische slangen aan de trekker worden vastgekoppeld, het hydraulische systeem aan beide zijden drukloos maken.
- Vóór het afkoppelen van de slangen en vóór werkzaamheden aan de hydraulische installatie de druk van het hydraulisch systeem aflaten.
- Bij het verbinden van de snelkoppelingen erop letten dat deze schoon en droog zijn.
- De hydraulische slangen regelmatig controleren, *zie Pagina 274*, en bij beschadigingen (bijv. geschuurde of beknelde plaats) en veroudering vervangen. De vervangende leidingen moeten voldoen aan de technische eisen van de fabrikant van het werktuig.

LET OP

Schade aan de machine door verontreiniging van de hydraulische installatie

Wanneer vreemde voorwerpen of vloeistoffen in het hydraulisch systeem terechtkomen, kan ernstige schade aan het hydraulisch systeem optreden.

- Bij het verbinden van de snelkoppelingen erop letten dat deze schoon en droog zijn.
- De hydraulische slangen onderzoeken op schuur- en klemplekken en indien nodig vervangen.

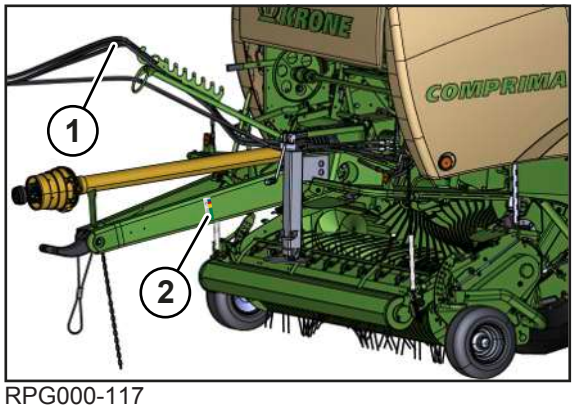

RPG000-117

Op de trekker moeten besturingsapparaten worden gebruikt, die in de neutrale stand tegen ongewenst neerlaten vergrendeld kunnen worden.

Om de hydraulische slangen (1) voor Load-Sensing correct vast te koppelen, zijn de hydraulische slangen (1) met letters en gekleurde kappen gekenmerkt.

Meer uitleg over de markeringen op de grepen kan op de sticker (2) op de machine worden teruggevonden.

- De trekkerhydrauliek drukloos schakelen.
- De machine stoppen en beveiligen, *zie Pagina 29*.
- De verbindingen van de hydraulische snelkoppelaar schoonmaken en drogen.

Bij trekkers met Load-Sensing-systeem

✓ De systeemschroef van het hydraulische systeem is er volledig ingedraaid, *zie Pagina 72*.

- De hydraulische slang (rood) aan de drukaansluiting Power Beyond van de trekker vastkoppelen.
- De hydraulische slang (blauw, T) aan de drukloze terugloopaansluiting Power Beyond van de trekker vastkoppelen.
- De hydraulische slang (groen LS) aan de Load-Sensing-aansluiting Power Beyond van de trekker vastkoppelen.

Bij trekkers met Constante stroom-systeem

✓ De systeemschroef van het hydraulisch systeem is er volledig uitgedraaid, *zie Pagina 72*.

- De hydraulische slang (rood, P) aan de drukaansluiting van de trekker vastkoppelen.
- De hydraulische slang (blauw, T) aan de drukloze terugloopaansluiting vastkoppelen.
- De hydraulische aansluiting (groen, LS) niet gebruiken en in de houder aan de machine neerleggen.

Hydraulische aansluiting voor pick-up omhoog/omlaag bewegen en voor messencassette omhoog/omlaag bewegen

- De hydraulische slang (geel, 3+) aan een enkelwerkend besturingsapparaat van de trekker vastkoppelen.

Hydraulische aansluitingen voor de steunvoet (bij uitvoering "Hydraulische steunvoet")

- De hydraulische slangen (groen 5+, groen 5-) vastkoppelen op een dubbelwerkend besturingsapparaat van de trekker.

Hydraulische aansluitingen voor de messengroepschakeling (bij uitvoering "Hydraulische messengroepschakeling")

- De hydraulische slangen (groen 7+, groen 7-) vastkoppelen op een dubbelwerkend besturingsapparaat van de trekker.

7.4 Hydraulsich systeem aanpassen

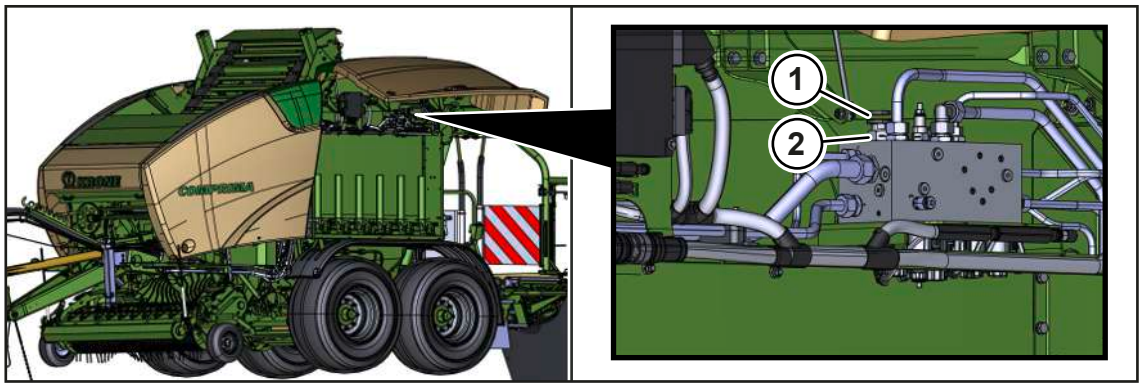

BPG000-018

- De ventielblokken van de trekker in zweefstand zetten.
- Het hydraulisch systeem van de trekker en de machine drukloos schakelen.
- De machine stoppen en beveiligen, *zie Pagina 29*.

Werking van de machine aan trekkers met Constante stroom-systeem

Bij trekkers met open hydraulisch systeem:

- De contramoer (2) losmaken.
- De systeemschroef (1) tot aan de aanslag uitdraaien.

Werking van de machine aan trekkers met Load-Sensing-systeem

Bij trekkers met gesloten hydraulisch systeem (meldleiding is aangesloten):

- De systeemschroef (1) tot aan de aanslag indraaien.
- De contramoer (2) vastdraaien.

7.5 Hydraulische rem (export) vastkoppelen

Op grond van landspecifieke voorschriften kan een hydraulische rem op de machine voorzien zijn. Voor de hydraulische rem is een remventiel op de trekker nodig. De bijbehorende hydraulische slang wordt verbonden met het remventiel aan trekkerzijde. Door het bedienen van het rempedaal wordt de rem geactiveerd.

- ✓ De machine is stopgezet en beveiligd, *zie Pagina 29*.
- De hydraulische slang van de hydraulische rem aan de aansluiting voor de hydraulische rem op de trekker vastkoppelen.

7.6 Persluchtaansluitingen bij persluchtrem vast-/loskoppelen

De machine is met een persluchtinstallatie met twee leidingen uitgerust. De koppelingskoppen worden voor de verbinding van de voorraadleiding (2) (rode koppelingskop) en remleiding (1) (gele koppelingskop) van de trekker met de machine vastgekoppeld.

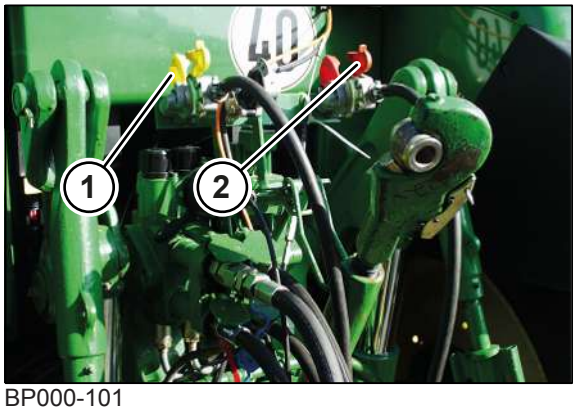

BP000-101

✓ De machine is stopgezet en beveiligd, *zie Pagina 29*.

Aankoppelen

De volgorde van de persluchtleidingen bij het vastkoppelen in acht nemen.

- ▶ Eerst de remleiding (1) (gele koppelingskop) vastkoppelen.
- ▶ Vervolgens de voorraadleiding (2) (rode koppelingskop) vastkoppelen.

Loskoppelen

De volgorde van de persluchtleidingen bij het loskoppelen in acht nemen.

- ▶ Eerst de voorraadleiding (2) (rode koppelingskop) loskoppelen.
- ▶ Vervolgens de remleiding (1) (gele koppelingskop) loskoppelen.

7.7 Verlichting voor het rijden op de weg aansluiten

LET OP
Kortsluiting door verontreinigingen en vocht in de stekkerverbinding Door een kortsluiting kan er schade aan de machine ontstaan. ▶ Let erop dat de stekkers en contactdozen schoon en droog zijn.

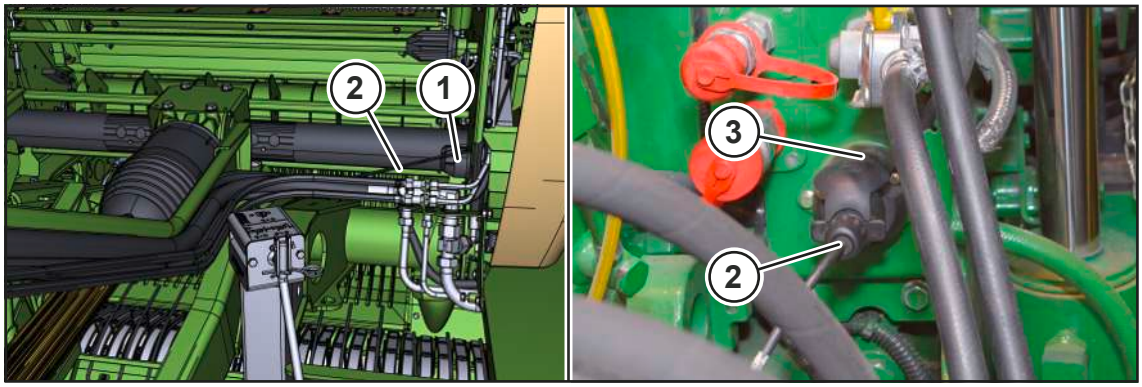

BPG000-067

Met de meegeleverde 7-polige verlichtingskabel (2) wordt de verlichting voor het rijden op de weg aangesloten.

✓ De machine is stopgezet en beveiligd, *zie Pagina 29*.

▶ De 7-polige stekker van de verlichtingskabel (2) met de 7-polige contactdoos (1) van de machine verbinden.

▶ De 7-polige stekker van de verlichtingskabel (2) met de 7-polige contactdoos (3) van de trekker verbinden.

▶ Installeer de verlichtingskabel (2) zo dat deze niet met de trekkerwielen of andere bewegende onderdelen van de machine in aanraking komt.

7.8 Veiligheidsketting monteren

⚠ *WAARSCHUWING*

Gevaar voor ongevallen door een veiligheidsketting met onjuiste afmetingen

Door gebruik van een veiligheidsketting met onjuiste afmetingen kan bij onbedoeld losraken van de machine de veiligheidsketting breken. Daardoor kunnen er ernstige ongelukken ontstaan.

▶ Altijd een veiligheidsketting met een minimumtreksterkte van 178 kN (40.000 lbf) gebruiken.

⚠ *WAARSCHUWING*

Gevaar voor letsel of schade aan de machine door niet correct aangesloten of geïnstalleerde veiligheidsketting

Een te strak of te los geïnstalleerde veiligheidsketting kan leiden tot het scheuren van de veiligheidsketting. Daardoor kunnen personen ernstig letsel oplopen of de trekker en de machine worden beschadigd.

▶ Installeer de veiligheidsketting zodanig dat deze bij het rijden door de bocht niet spant en niet met de trekkerwielen of andere delen van de trekker of machine in aanraking komt.

INFO

Bij transportritten zijn de landspecifieke voorschriften voor het gebruik van de veiligheidsketting bindend.

De veiligheidsketting bevindt zich in de voorraadkast van de machine.

De veiligheidsketting is bestemd om getrokken apparaten extra te beveiligen als deze bij het transport van de aanhanging loslaten. De veiligheidsketting met de juiste bevestigingsdelen aan de aanhangvoorziening van de trekker of een ander aangegeven aanzwenkpunt bevestigen. De veiligheidsketting moet zoveel speling hebben dat er bochten kunnen worden gereden.

✓ De machine is stopgezet en beveiligd, *zie Pagina 29*.

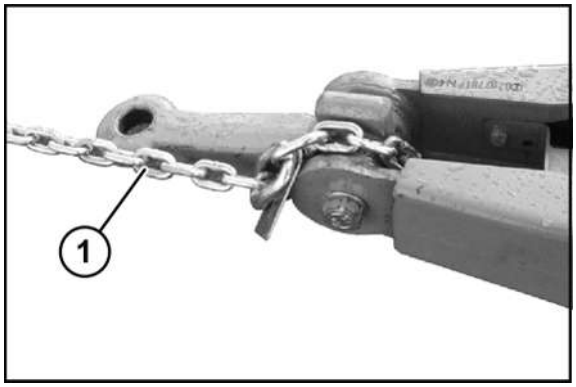

RP000-104

- De veiligheidsketting (1) aan de machine monteren.

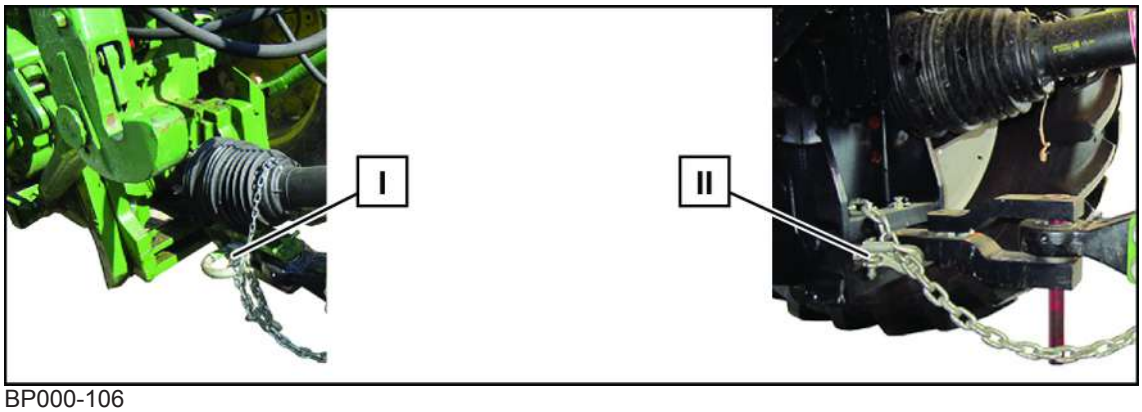

BP000-106

- De veiligheidsketting (1) op geschikte positie (bijvoorbeeld: [I] of [II]) op de trekker monteren.

7.9 Snelstopschakelaar en veiligheidsbeugel controleren

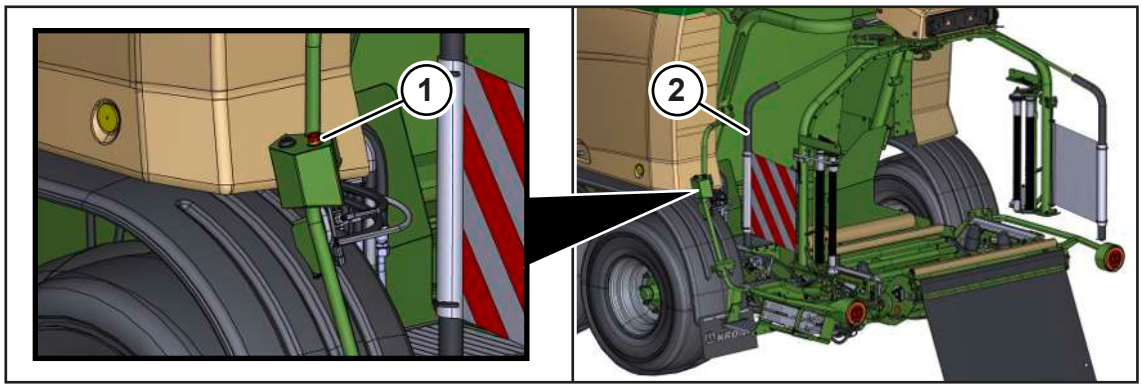

RPG000-184

Voor iedere inbedrijfstelling moet de snelstopschakelaar (1) en de veiligheidsbeugel (2) van de wikkelinrichting op functie worden gecontroleerd.

- Het terminal inschakelen.
- De snelstopschakelaar (1) bedienen en controleren of het terminal een foutmelding weergeeft. De foutmelding op het terminal bevestigen.
- Achtereenvolgens eerst de linker en dan de rechter veiligheidsbeugel (2) bewegen en controleren of het terminal een foutmelding weergeeft.
- De foutmelding op het terminal bevestigen.

Om de snelstopschakelaar (1) terug te zetten:

- ▶ De snelstopschakelaar (1) naar links of rechts draaien.
- ➡ De snelstopschakelaar ontgrendelt en beweegt in de uitgangspositie.

Wanneer bij de controles geen foutmelding in het terminal wordt weergegeven, de snelstopschakelaar (1) en de veiligheidsbeugel (2) door de KRONE servicepartner laten controleren. De machine niet in bedrijf stellen.

Voor een weergave van de foutmelding, zie aanvulling op de gebruiksaanwijzing (software).

7.10 Balenkeerder in gebruik nemen (bij uitvoering "Balenkeerder")

7.10.1 Balenkeerder uitklappen

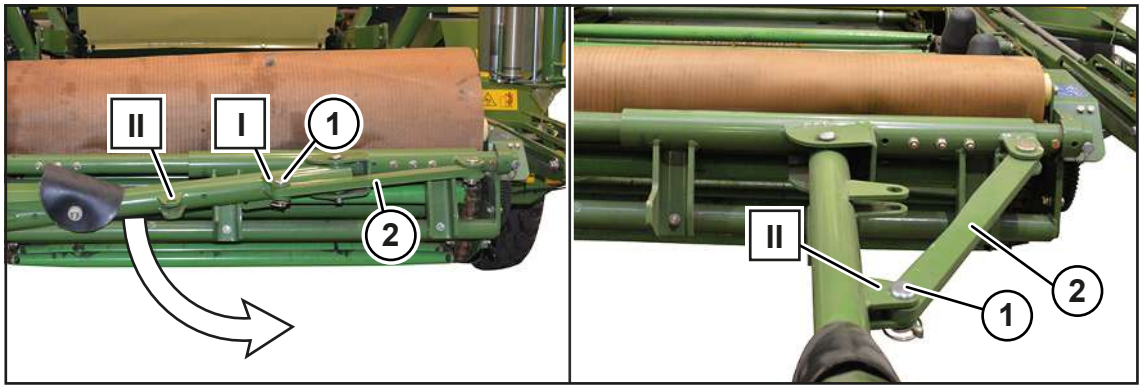

RP000-237

- ▶ De bout (1) van de schoor (2) op de positie (I) demonteren.
- ▶ De balenkeerder uitklappen en de schoor (2) met de bout (1) op de positie (II) monteren en met de klapstekker borgen.

7.10.2 Steunwiel monteren

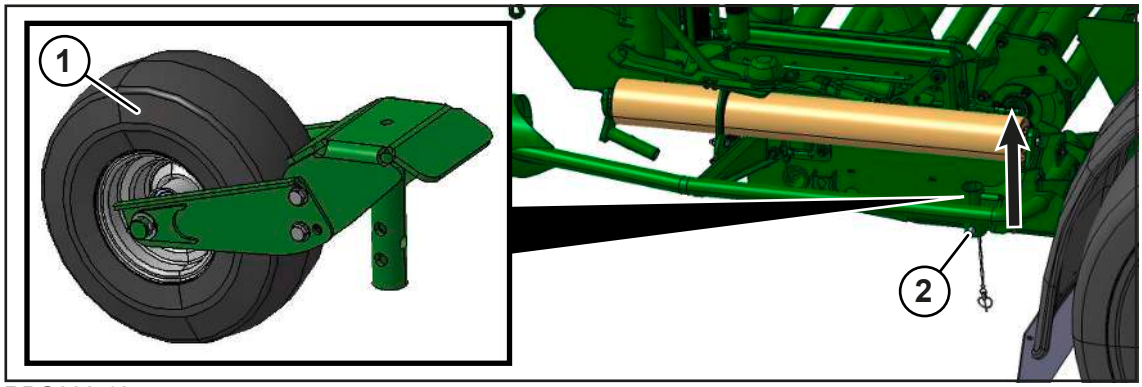

RPG000-105

Het steunwiel bevindt zich aan de rechterzijde van de wikkelinrichting.

- ▶ De klapstekker losmaken en de bout (2) uittrekken.
- ▶ Het steunwiel (1) er in pijlrichting uitnemen.

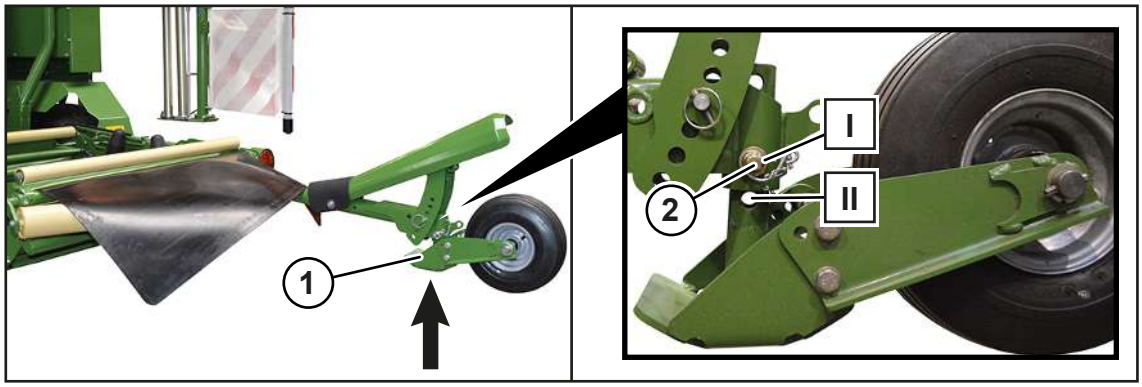

RP000-239

De volgende 2 standen van het steunwiel kunnen worden geselecteerd:

Stand (I): basispositie, bovenste boring, door KRONE aanbevolen

Stand (II): onderste boring

- Het steunwiel (1) er in pijlrichting inschuiven en de bout (2) in de stand (I) of (II) inschuiven.
- De bout (2) met de klapstekker borgen.

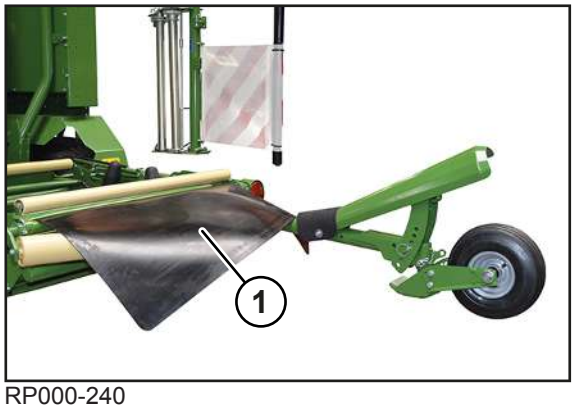

RP000-240

- De baalplaatsing (1) op de balenkeerder leggen.

7.10.3 Rol monteren

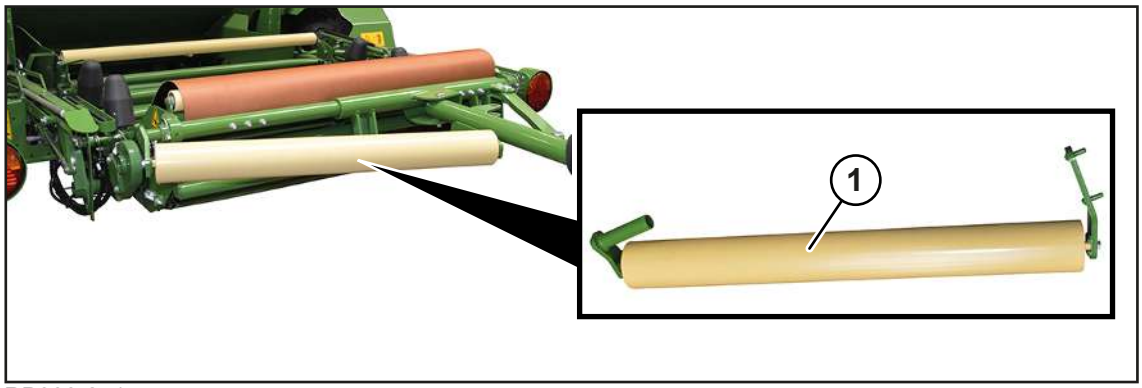

RP000-241

De rol (1) op de balenkeerder heeft tot functie dat de folie door eventueel terugrollende silagebalen niet wordt beschadigd. Het is optioneel om de rol (1) te monteren. Bij niet-gebruik bevindt de rol (1) zich aan de rechterzijde van de wikkelinrichting.

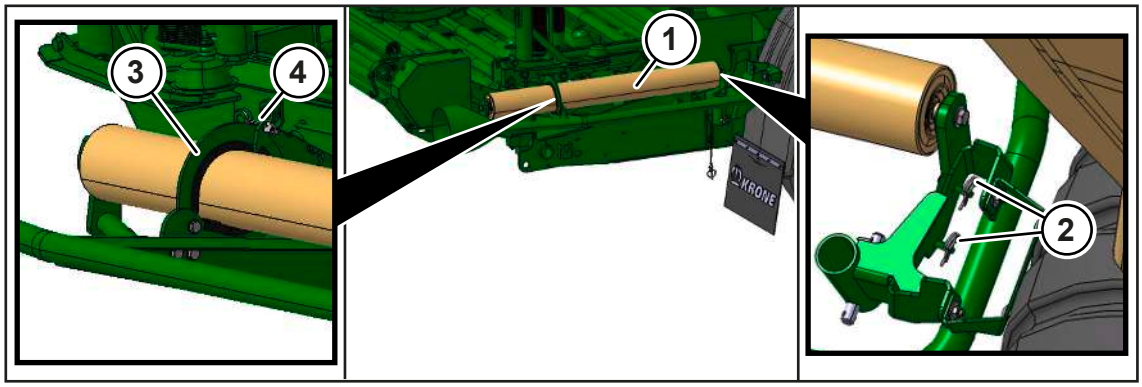

RPG000-191

- De 2 veerstekkers (2) demonteren en voor de montage aan de balenkeerder opzij leggen.
- De klapstekker (4) demonteren en het bovenste deel van de rolhouder (3) omhoog schuiven.
- De rol (1) verwijderen.
- De rolhouder (3) sluiten en borgen met de klapstekker (4).

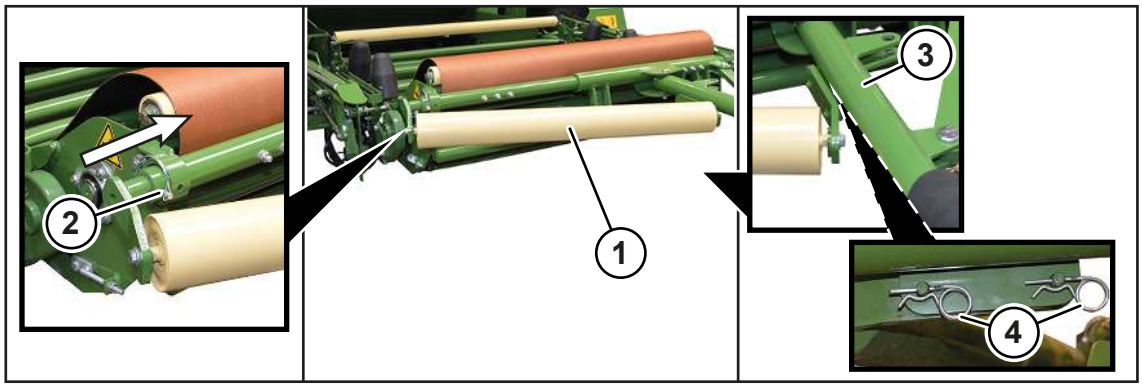

RP000-243

Om de rol (1) aan de wikkelinrichting en aan de balenkeerder te monteren:

- Aan de linkerzijde de klapstekker (2) demonteren en de rol (1) in pijlrichting erin schuiven.
- Met de klapstekker (2) borgen.
- Aan de rechterzijde de rol (1) tegen de balenkeerder (3) aanleggen.
- Met de veerstekker (4) borgen.

7.10.4 Stootplaat instellen

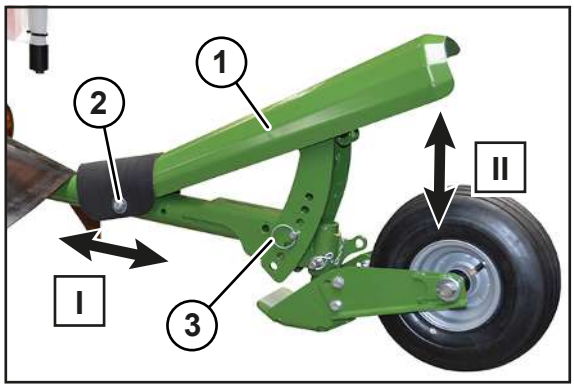

RP000-244

Door de instelling op de stootplaat (1) wordt de helling van de stootplaat veranderd en zodoende het neerleggen van de balen beïnvloed.

De instelling is afhankelijk van meerdere factoren (bijv. baalgrootte) en varieert naar behoefte.

Voorbeelden

- Hoge hellingshoek van de stootplaat bij grote baaldiameter
- Geringe hellingshoek van de stootplaat bij kleine baaldiameter

De stootplaat (1) is in horizontale (I) en in verticale richting (II) instelbaar.

> ***INFO***
>
> In horizontale richting (I) is de stootplaat in de fabriek vooringesteld. KRONE adviseert deze positie te behouden.
>
> In verticale richting (II) adviseert KRONE, de boring in het midden te gebruiken.

Stootplaat in horizontale richting (I) instellen

▶ De schroefverbinding (2) demonteren.

▶ De stootplaat (1) in de gewenste positie brengen en de schroefverbinding monteren.

Stootplaat in verticale richting (II) instellen

▶ De bout (3) demonteren.

▶ De stootplaat (1) in de gewenste positie brengen en met de bout (3) en met klapstekker en klapsplitring borgen.

7.10.5 Steunwiel instellen

Met het steunwiel kunnen ronde balen ook tijdens langzaam rijden worden neergelegd. Of het neerleggen tijdens langzaam rijden mogelijk is, is afhankelijk van verschillende factoren zoals baalgrootte en baalvorm, de eigenschappen van het oogstgoed en het terrein.

KRONE adviseert de ronde baal bij stilstaande machine neer te leggen.

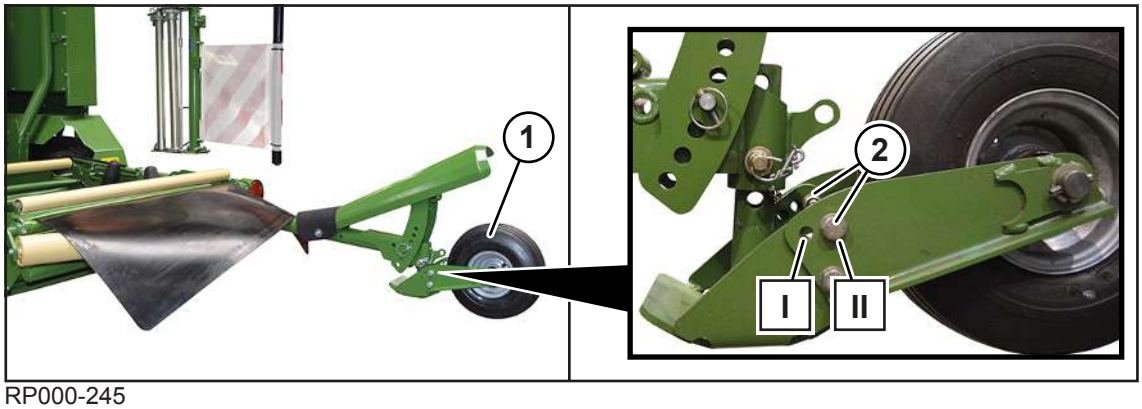

RP000-245

Het steunwiel (1) kan in twee standen worden ingesteld.

Stand (I): hoog ingesteld steunwiel (1) voor natte bodem zonder draagvermogen

Stand (II): laag ingesteld steunwiel (1) voor bodem met voldoende draagvermogen

▶ De 2 schroeven (2) aan beide zijden van het steunwiel (1) demonteren.

▶ Het steunwiel (1) van stand (II) in stand (I) of omgekeerd schuiven en met de schroeven (2) monteren.

> ***INFO***
>
> De stand (I) moet bij natheid en zodoende bodem zonder draagvermogen worden geselecteerd. Zo zakt het steunwiel niet in de bodem omdat de houder van het steunwiel nog extra op de bodem steunt.

7.10.6 Balenkeerder voor het werk inklappen

Wanneer de ronde baal niet op de kopzijde moet worden neergelegd, kan de balenkeerder voor het werk niet worden ingeklapt. Hiervoor moet ook het steunwiel gedemonteerd worden.

Steunwiel demonteren

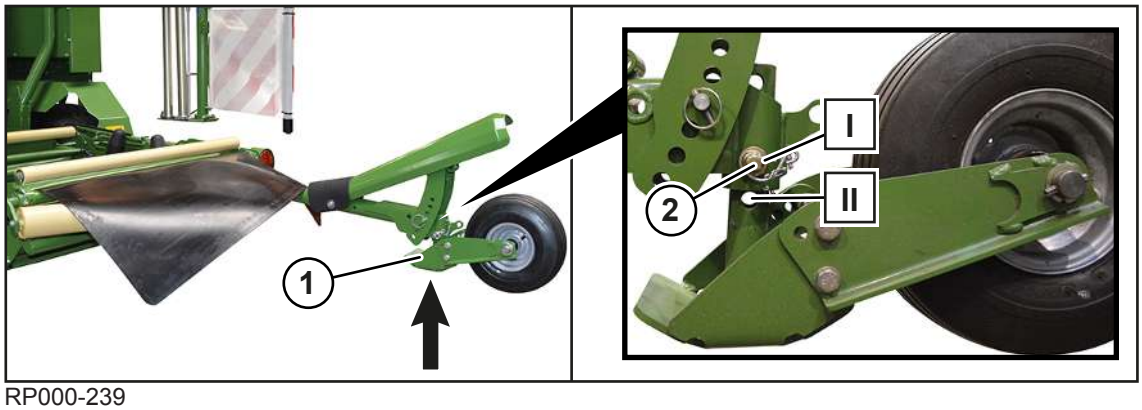

RP000-239

- De klapstekker losmaken en de bout (2) uittrekken.
- Het steunwiel (1) er tegen de pijlrichting uittrekken.

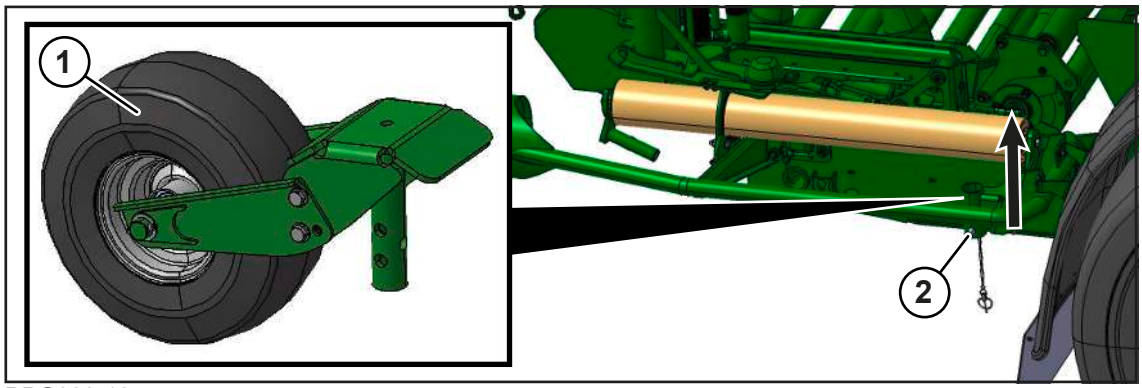

RPG000-105

- Aan de rechterzijde van de wikkelinrichting het steunwiel (1) er tegen de pijlrichting inschuiven.
- Met de bout (2) en de klapstekker borgen.

Balenkeerder inklappen

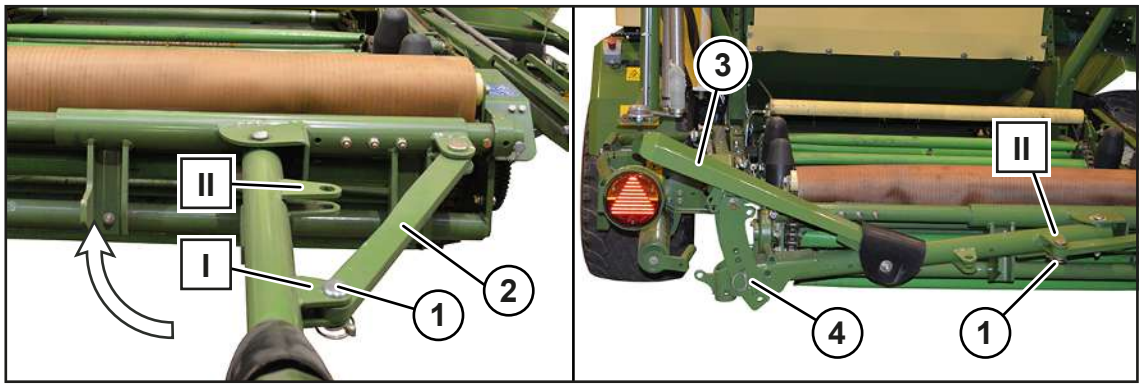

RP000-246

- De bout (1) van de schoor (2) op de positie (I) demonteren.
- De balenkeerder inklappen en de schoor (2) met de bout (1) op de positie (II) monteren en met de klapstekker borgen.
- De bout (4) demonteren en de stootplaat (3) omlaag zetten.

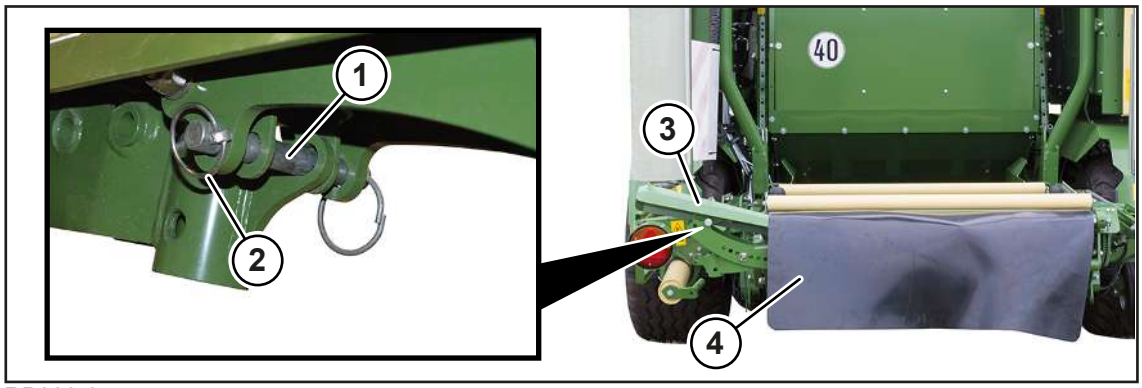

RP000-247

- De bout (1) aan de stootplaat (3) monteren.
- Met de klapstekker (2) borgen.
- De baalplaatsing (4) op de ingeklapte balenkeerder leggen.

7.11 Baalplaatsing demonteren/monteren

Bij uitvoering zonder "Balenkeerder"

De baalplaatsing beschermt de folie van de omwikkelde ronde baal bij het neerleggen op de bodem tegen beschadigingen. Wanneer de ronde baal niet met folie wordt omwikkeld, kan de baalplaatsing worden gedemonteerd.

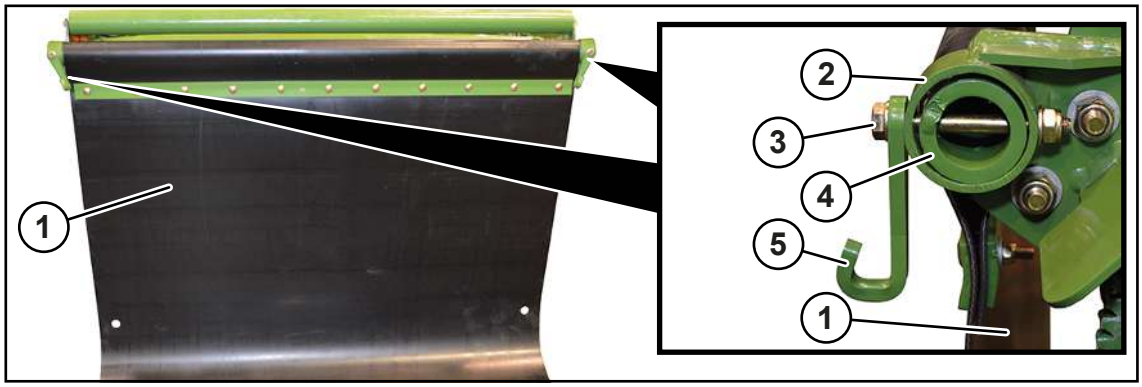

RP000-248

Baalplaatsing demonteren

De volgende demontagestappen aan de rechter en linker machinezijde op gelijke wijze uitvoeren:

- De schroefverbinding (3) demonteren.
- De bevestigingsbuis (4) uit de opname (2) en de baalplaatsing (1) trekken.
- De bevestigingsbuis (4), de haak (5) en de baalplaatsing (1) op een droge en schone plaats bewaren.

Baalplaatsing monteren

De volgende montagestappen aan de rechter en linker machinezijde op gelijke wijze uitvoeren:

- De bevestigingsbuis (4) door de opname (2) en door de opening van de baalplaatsing (1) leiden.
- De bevestigingsbuis (4) en de haak (5) met de schroefverbinding (3) monteren.

7.12 KRONE terminal DS 500 aansluiten

LET OP
Kortsluiting door verontreinigingen en vocht in de stekkerverbinding Door een kortsluiting kan er schade aan de machine ontstaan. ▶ Let erop dat de stekkers en contactdozen schoon en droog zijn.

Trekkers met geïntegreerd ISOBUS-systeem

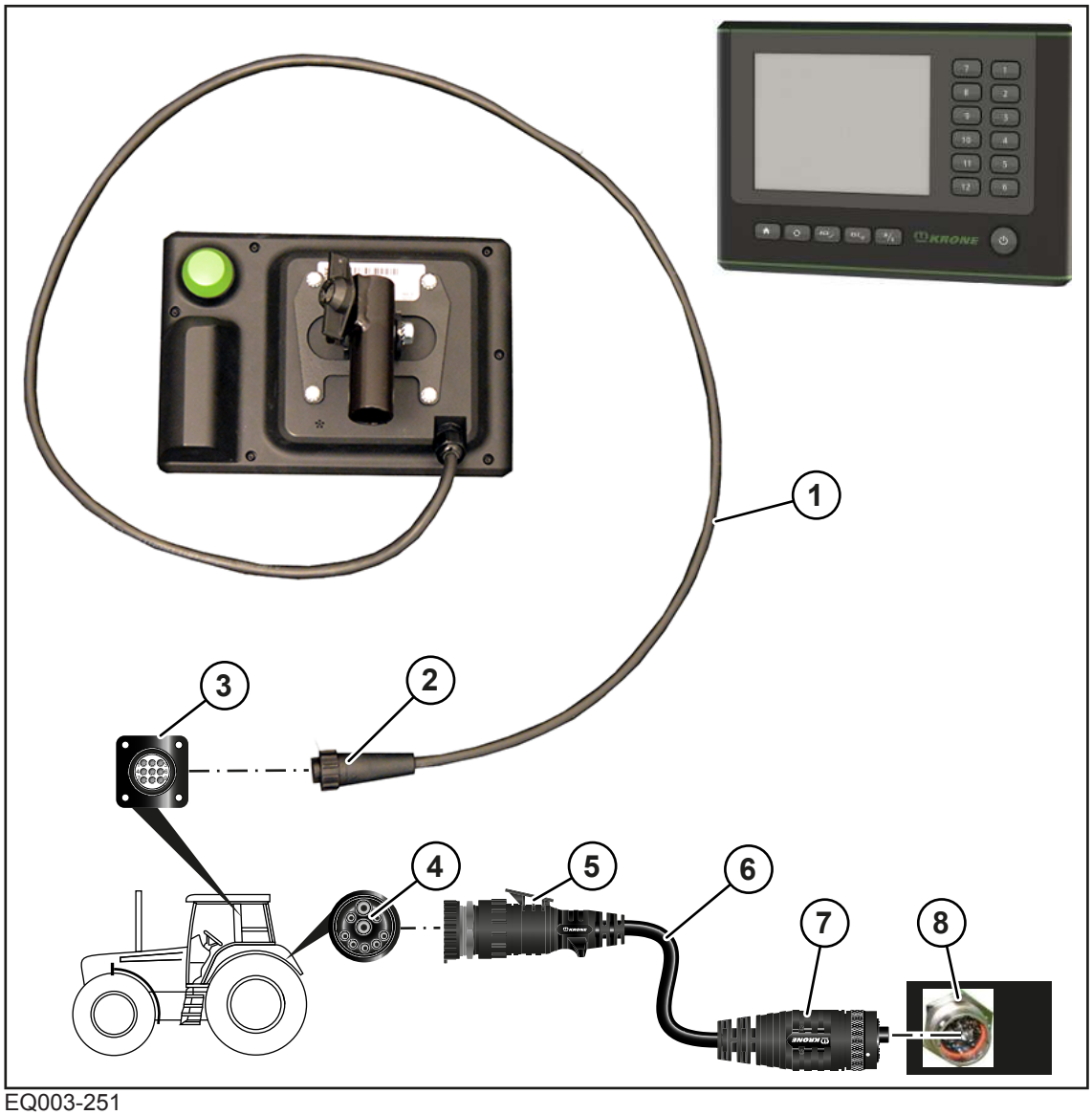

EQ003-251

✓ De machine is stopgezet en beveiligd, *zie Pagina 29*.

Verbinding terminal met trekker

▶ De 9-polige stekker (2) van de kabel (1) verbinden met de 9-polige contactdoos (3) (In-cab).

Verbinding trekker met machine

> ***INFO***
>
> De kabel (6) kan onder vermelding van het bestelnummer 20 086 886 * worden besteld.

▶ De 9-polige stekker (5) van de kabel (6) met de 9-polige ISOBUS-contactdoos (4) van de trekker verbinden.

▶ De 11-polige stekker (7) van de kabel (6) verbinden met de 11-polige contactdoos (8) van de machine.

Trekkers zonder ISOBUS-systeem

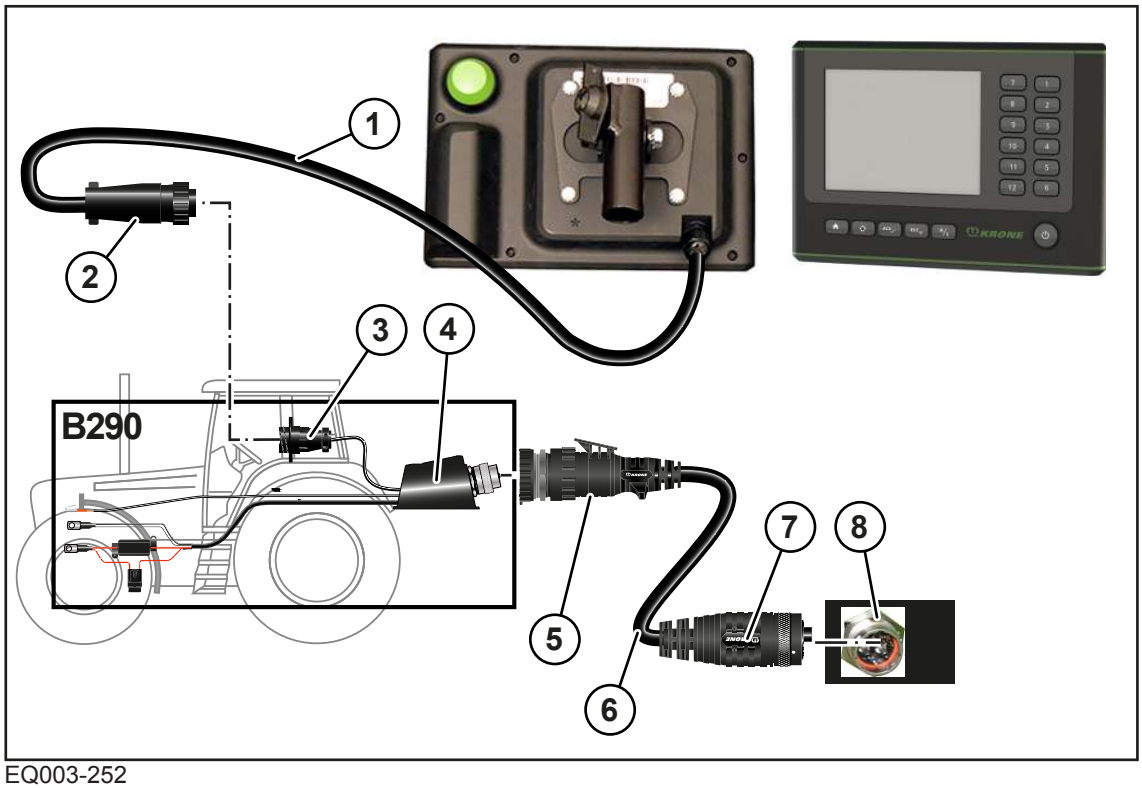

EQ003-252

✓ De machine is stopgezet en beveiligd, *zie Pagina 29*.

✓ De uitbreiding B290 "KRONE trekker uitbreiding" is gemonteerd.

Verbinding terminal met trekker

▶ De 9-polige stekker (2) van de kabel (1) verbinden met de 9-polige contactdoos (3) (In-cab).

Verbinding trekker met machine

INFO
De kabel (6) kan onder vermelding van het bestelnummer 20 086 886 * worden besteld.

▶ De 9-polige stekker (5) van de kabel (6) met de 9-polige ISOBUS-contactdoos (4) van de trekker verbinden.

▶ De 11-polige stekker (7) van de kabel (6) verbinden met de 11-polige contactdoos (8) van de machine.

7.13 KRONE ISOBUS-terminal aansluiten (CCI 800, CCI 1200)

LET OP
Kortsluiting door verontreinigingen en vocht in de stekkerverbinding Door een kortsluiting kan er schade aan de machine ontstaan. ▶ Let erop dat de stekkers en contactdozen schoon en droog zijn.

> ***INFO***
>
> Voor de aanbouw van de terminal in de trekkercabine de meegeleverde bedrijfshandleiding van de terminal in acht nemen.

Trekker met geïntegreerd ISOBUS-systeem

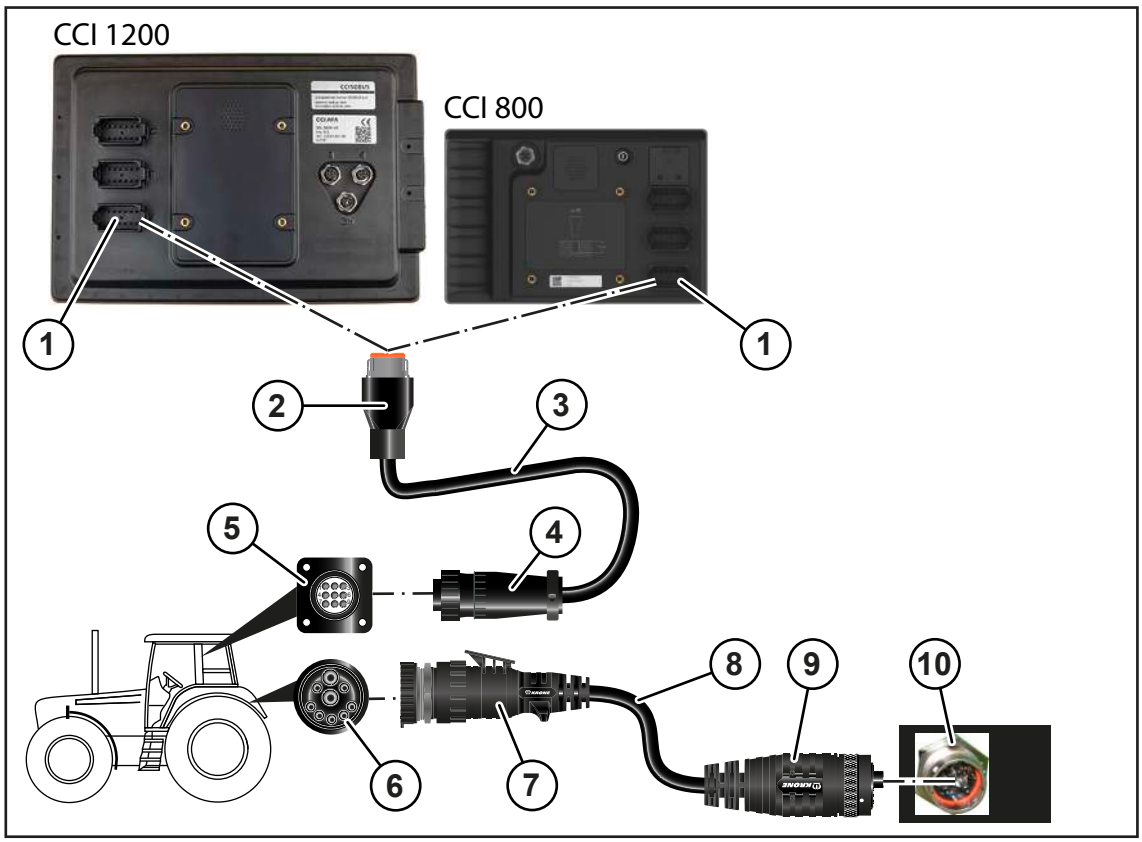

EQ001-173

✓ De machine is stopgezet en beveiligd, *zie Pagina 29*.

Verbinding terminal met trekker

- De 12-polige stekker (2) van de kabel (3) met de 12-polige contactdoos (1) van de terminal verbinden.
- De 9-polige stekker (4) van de kabel (3) verbinden met de 9-polige contactdoos (5) (In-cab).

Verbinding trekker met machine

> ***INFO***
>
> De kabel (8) kan onder vermelding van het bestelnummer 20 086 886 * worden besteld.

- De 9-polige stekker (7) van de kabel (8) met de 9-polige ISOBUS-contactdoos (6) van de trekker verbinden.
- De 11-polige stekker (9) van de kabel (8) verbinden met de 11-polige contactdoos (10) van de machine.

Trekkers zonder ISOBUS-systeem

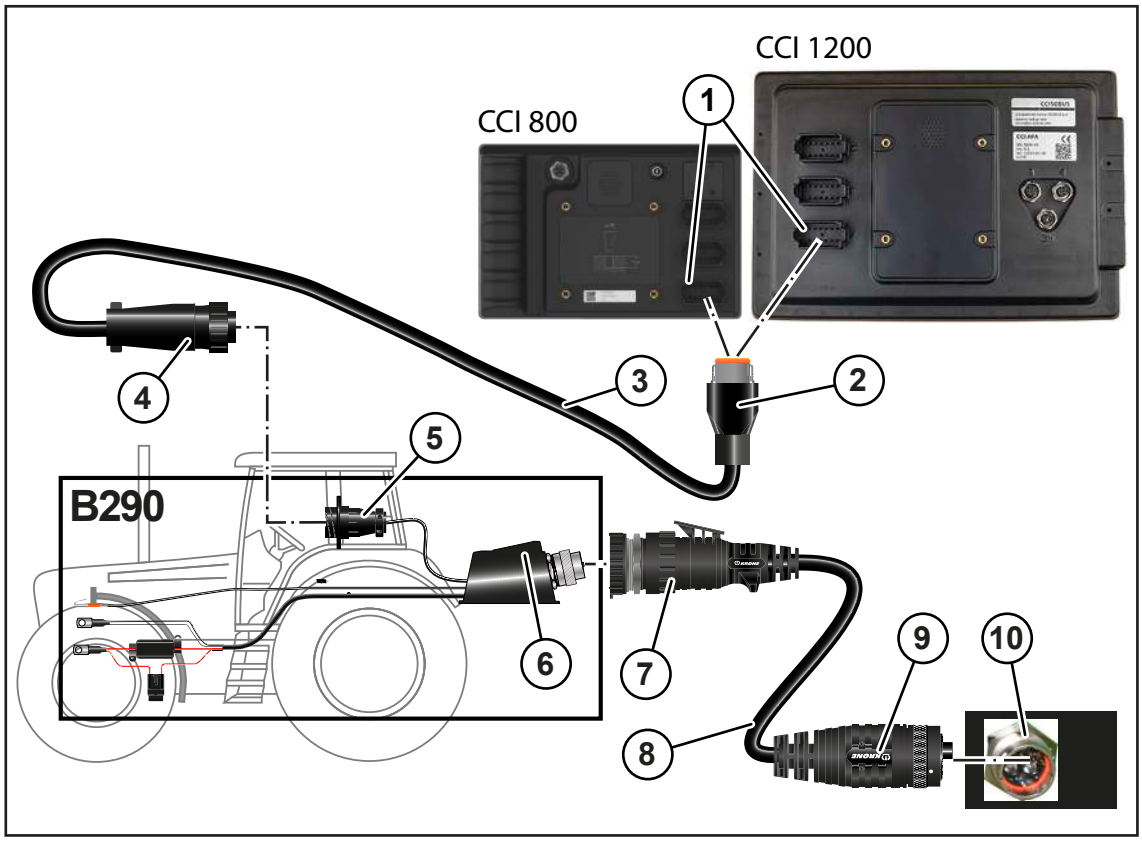

EQ001-181

✓ De machine is stopgezet en beveiligd, *zie Pagina 29*.

✓ De uitbreiding B290 "KRONE trekker uitbreiding" is gemonteerd.

Verbinding terminal met trekker

▶ De 12-polige stekker (2) van de kabel (3) met de 12-polige contactdoos (1) van de terminal verbinden.

▶ De 9-polige stekker (4) van de kabel (3) verbinden met de 9-polige contactdoos (5) (In-cab).

Verbinding trekker met machine

INFO
De kabel (8) kan onder vermelding van het bestelnummer 20 086 886 * worden besteld.

▶ De 9-polige stekker (7) van de kabel (8) met de 9-polige ISOBUS-contactdoos (6) van de trekker verbinden.

▶ De 11-polige stekker (9) van de kabel (8) met de 11-polige contactdoos (10) van de machine verbinden.

7.14 Extern ISOBUS-terminal aansluiten

LET OP

Kortsluiting door verontreinigingen en vocht in de stekkerverbinding

Door een kortsluiting kan er schade aan de machine ontstaan.

- Let erop dat de stekkers en contactdozen schoon en droog zijn.

INFO

Voor de aanbouw van de terminal in de trekkercabine de meegeleverde bedrijfshandleiding van de terminal in acht nemen.

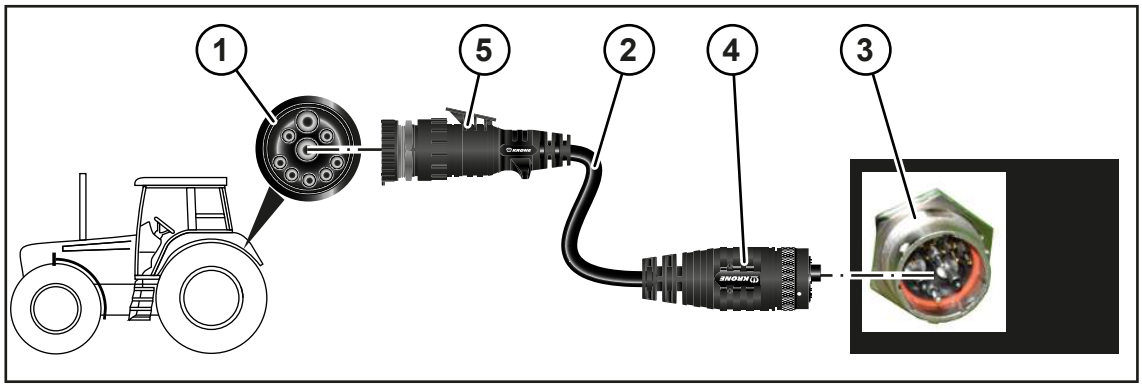

EQ001-146

✓ De machine is stopgezet en beveiligd, *zie Pagina 29*.

Verbinding trekker met machine

- De 9-polige stekker (5) van de kabel (2) met de 9-polige ISOBUS-contactdoos (1) van de trekker verbinden.
- De 11-polige stekker (4) van de kabel (2) met de 11-polige contactdoos (3) van de machine verbinden.

Verbinding terminal met trekker

INFO

Voor meer gegevens over de verbinding van de terminal de meegeleverde handleiding van de fabrikant van de ISOBUS-terminal in acht nemen.

7.15 Joystick aansluiten

INFO

Voor de montage van de joystick in de trekkercabine a.u.b. de meegeleverde handleiding van de joystick in acht nemen.

KRONE ISOBUS-terminal bij trekkers met geïntegreerd ISOBUS-systeem

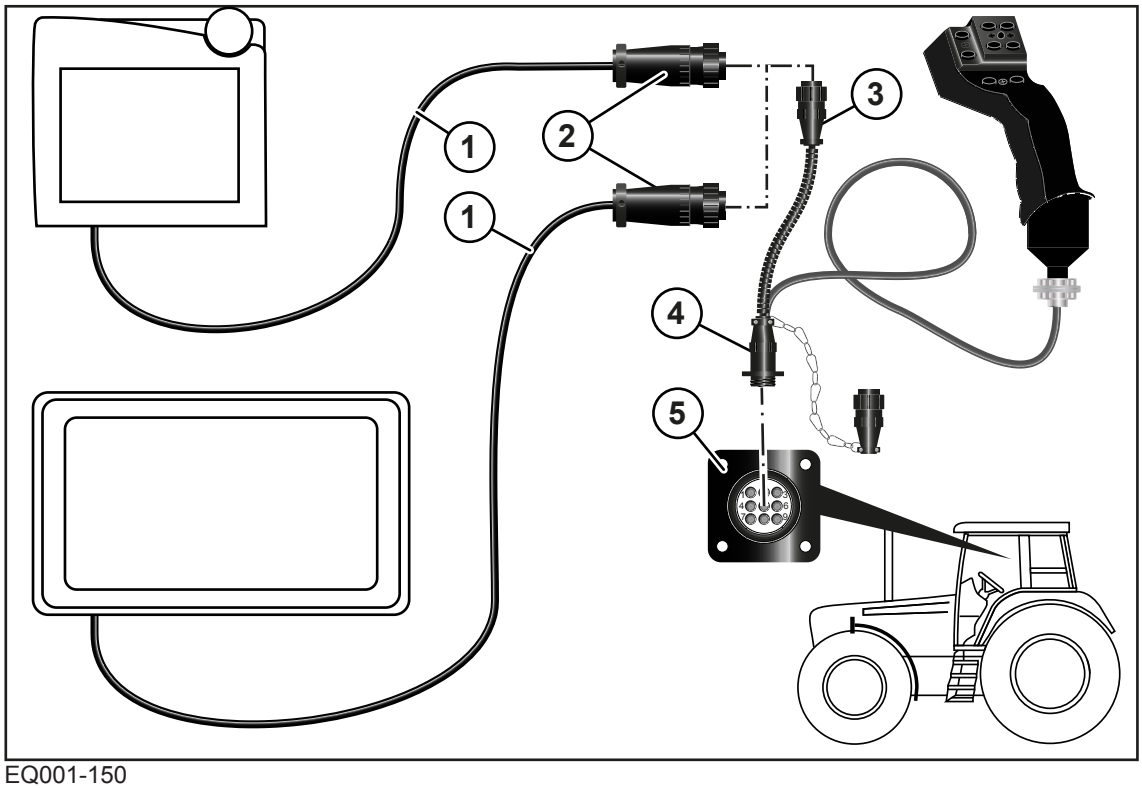

EQ001-150

✓ De machine is stopgezet en beveiligd, *zie Pagina 29*.

▶ De 9-polige stekker (2) van de kabel (1) met de 9-polige contactdoos (3) van de joystick verbinden.

▶ De 9-polige stekker (4) van de joystick met de 9-polige contactdoos (5) (In-cab) verbinden.

KRONE ISOBUS-terminal bij trekkers zonder geïntegreerd ISOBUS-systeem

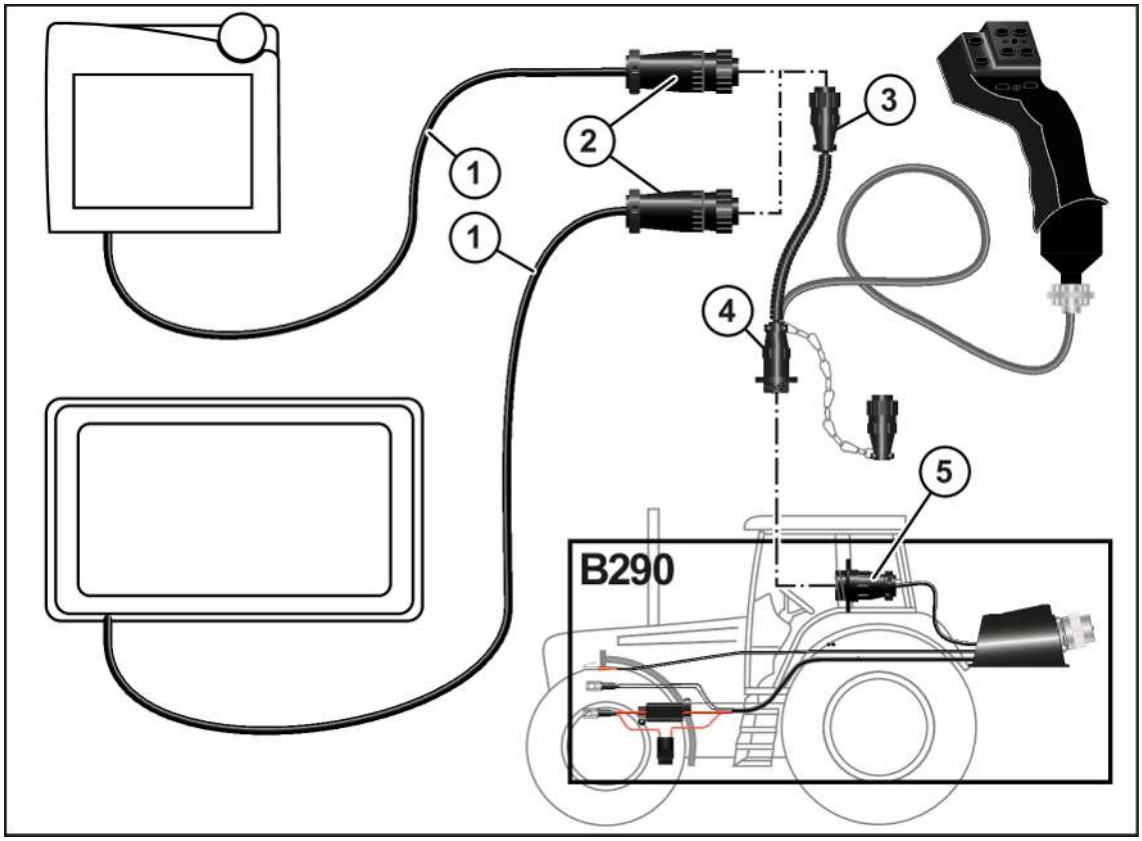

EQ001-151

✓ De machine is stopgezet en beveiligd, *zie Pagina 29*.

✓ De uitbreiding B290 "KRONE trekker uitbreiding" is gemonteerd.

▶ De 9-polige stekker (2) van de kabel (1) met de 9-polige contactdoos (3) van de joystick verbinden.

▶ De 9-polige stekker (4) van de joystick met de 9-polige contactdoos (5) (In-cab) verbinden.

7.16 Camera op de KRONE ISOBUS-terminal CCI 800 of CCI 1200 aansluiten

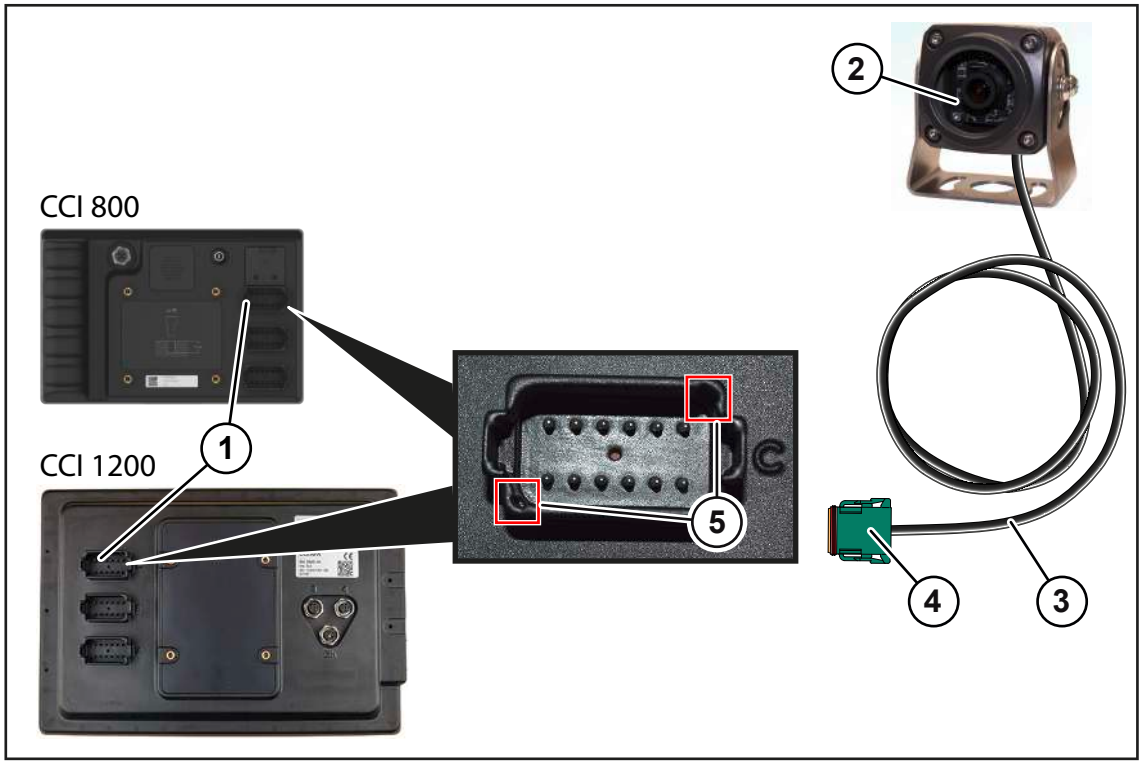

EQ000-212

- De kabel (3) van de camera (2) met de stekker (4) in de aansluiting C (1) van het KRONE ISOBUS-terminal CCI 800 of CCI 1200 steken.
- Om de stekker (4) correct aan te sluiten op de uitrichting op de gemarkeerde plaatsen (5) letten.

8 Bediening

⚠ WAARSCHUWING

Gevaar voor letsel door niet-inachtneming van de principiële veiligheidsinstructies

Wanneer de principiële veiligheidsinstructies niet in acht worden genomen, kunnen personen ernstig letsel oplopen of worden gedood.

- Om ongevallen te voorkomen, moeten de principiële veiligheidsinstructies in de handleiding worden gelezen en opgevolgd, *zie Pagina 15*.

⚠ WAARSCHUWING

Gevaar voor letsel door niet-inachtneming van de veiligheidsroutines

Wanneer de veiligheidsroutine niet in acht wordt genomen, kunnen personen ernstig letsel oplopen of worden gedood.

- Om ongevallen te voorkomen, moeten de principiële veiligheidsroutines worden gelezen en opgevolgd, *zie Pagina 29*.

⚠ WAARSCHUWING

Gevaar voor letsel door onverwachte beweging van de ronde baal bij de werking van de machine op een helling

Wanneer op een helling ronde balen worden neergelegd kunnen de ronde balen zich zelfstandig gaan bewegen. Wanneer ze eenmaal in beweging zijn gekomen kunnen ze door hun gewicht en de cilindrische vorm ernstige ongelukken met persoonlijk letsel veroorzaken.

- Op een helling de ronde balen uitsluitend in handmatig bedrijf neerleggen.
- Plaats op een helling ronde balen altijd zo dat deze niet zelfstandig in beweging kunnen komen.

8.1 Voorbereidingen voor het persen

- ✓ De rolbodem bevindt zich in de werkstand, *zie Pagina 96*.
- ✓ De pick-up bevindt zich in de werkstand, *zie Pagina 102*.
- ✓ De gewasgeleiderol is volgens hoeveelheid van het oogstgoed correct ingesteld, *zie Pagina 104*.
- ✓ Het bindmateriaal is correct geplaatst.
  Netbinding: *zie Pagina 110*
  Foliebinding: *zie Pagina 113*
- ✓ De persdruk is ingesteld, *zie Pagina 217*.
- ✓ De gewenste snijlengte is ingesteld, *zie Pagina 219*.
- ✓ De klantenteller is op 0 ingesteld, *zie Pagina 186*.
- ✓ Bij uitvoering "Balenkeerder": indien gewenst de balenkeerder in gebruik nemen, *zie Pagina 76*.
- ✓ Bij uitvoering zonder "Balenkeerder": De baalplaatsing is losgehaakt, *zie Pagina 124*.
- ✓ De achterklep is gesloten.
- ✓ Het werkscherm is opgeroepen, *zie Pagina 145*.

8.2 Perskamer vullen

LET OP

Machineschade door overbelasting van de machine

Door te harde of te grote ronde balen kan de machine worden beschadigd en de gebruiksduur aanzienlijk worden beïnvloed. Bij overbelasting wordt automatisch een gedwongen binding geactiveerd die in het terminal wordt opgeslagen.

- Alleen ronde balen persen die de maximaal ingestelde persdruk en baaldiameter niet overschrijden.
- De volgende aanwijzingen voor de gelijkmatige vulling van de perskamer in acht nemen.

LET OP

Schade aan de rolbodem door tonvormige ronde baal

Ongelijkmatig gevormde en verdichte ronde balen kunnen de rolbodem beschadigen. Bovendien kan er geen correcte winning van inkuilmoddel worden gegarandeerd.

- Alleen gelijkmatig gevormde en verdichte ronde balen persen.
- De volgende aanwijzingen voor de gelijkmatige vulling van de perskamer in acht nemen.

Om een gelijkmatige baaldichtheid binnen een ronde baal te bereiken, moet de perskamer gelijkmatig worden gevuld. Hiervoor is de passende zwadbreedte belangrijk. Een optimale zwadbreedte is gegeven als het zwad even breed is als de perskamer.

Bij te brede zwaden

De geperste ronde balen hebben geen exacte vorm. Bovendien is de ronde baal aan de zijkanten rafelig en kan slechts moeilijk uit de perskamer worden verwijderd.

- Het zwad op het veld smaller maken.
- De persdruk verlagen, *zie Pagina 217*.

Bij te smalle zwaden

De perskamer kan alleen gelijkmatig worden gevuld wanneer het zwad afwisselend (links/rechts) wordt bereden. Te vaak wisselen en ongelijkmatig vullen leiden tot tonvormige ronde balen en een ongelijkmatige persdichtheid.

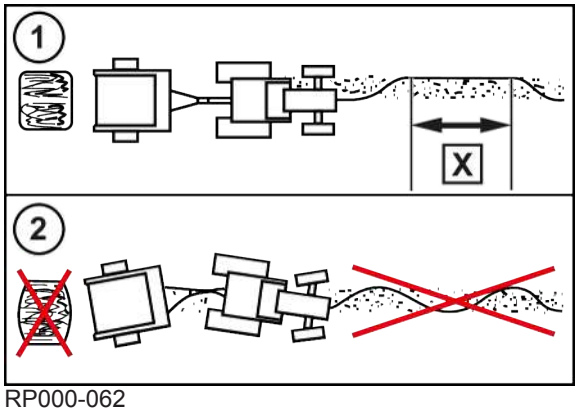

RP000-062

- Langere trajecten steeds aan de overeenkomstige linker en rechter kant van het zwad (1) rijden. Daarbij een lengte van ongeveer **X=20 m** aan een kant aanhouden.
- Niet zigzag (2) rijden.

Bij kleine, vlakke zwaden

- Het aftakastoerental verlagen.
- De rijsnelheid verhogen.

Bij zeer nat, weinig gestructureerd oogstgoed

Wanneer het oogstgoed zeer nat en weinig gestructureerd is, kan de rolbodem vaker slippen. Dit kan door de volgende maatregelen worden gereduceerd:

- Het aantal messen in de snijinrichting reduceren of de messen volledig naar buiten zwenken, *zie Pagina 107*.
- De persdruk reduceren, *zie Pagina 217*.
- Een geringe dichtheid van de baalkern instellen, *zie Pagina 217*.

Bij kort en brokkelig stro

- De persdruk reduceren, *zie Pagina 217*.
- Het aantal messen in de snijinrichting reduceren of de messen volledig naar buiten zwenken, *zie Pagina 107*.
- Een geringe dichtheid van de baalkern instellen, *zie Pagina 217*.
- Het binden eerder starten dan wordt aangegeven.
- Om zoveel mogelijk te voorkomen dat kort brokkelig stro uit de perskamer valt wanneer van het ene zwad naar het volgende zwad wordt gereden, de aftakas in de tussentijd uitschakelen.

Rijsnelheid

KRONE adviseert een rijsnelheid van 5-12 km/h

De rijsnelheid bij het werken moet aan de volgende omstandigheden worden aangepast:

- Soort oogstgoed
- Vochtgehalte van het oogstgoed
- Zwadhoogte
- Bodemomstandigheden

Verdere tips voor het vullen van de perskamer

- De rijsnelheid aan het begin en het einde van het vullen reduceren om constante baalgroottes te krijgen.
- Er kan al weer oogstgoed worden opgenomen terwijl de achterklep nog sluit.
- Hoe korter het oogstgoed in de perskamer, des te groter is de wrijving aan de zijwanden. Daarom is het mogelijk dat de overlastkoppeling vaker reageert. Bovendien kan korter oogstgoed gemakkelijker worden verdicht. Daarom kan de persdruk worden verlaagd bij naar binnen gezwenkte messen zonder dat de baaldichtheid wordt gereduceerd, *zie Pagina 217*. Zo kan het reageren van de overlastkoppeling worden gereduceerd.

8.3 Vulling perskamer verbeteren

8.3.1 Druk op de zijwanden van de perskamer verminderen

Wanneer er zeer zwaar oogstgoed zonder structuur wordt opgenomen, kunnen de ronde balen zeer hard worden en tegen de zijwanden van de machine drukken. Dan kan de verdraaizekerheid van de ronde baal in de perskamer door de volgende maatregelen worden verhoogd:

- Om de druk op de zijwanden te verminderen, niet extreem rechts/links rijden.
- De buitenste messen in de snijinrichting verwijderen of de snijinrichting volledig uitschakelen.
- De persdruk verlagen, *zie Pagina 217*.

8.3.2 Extra meeneemlijsten op de startwals monteren

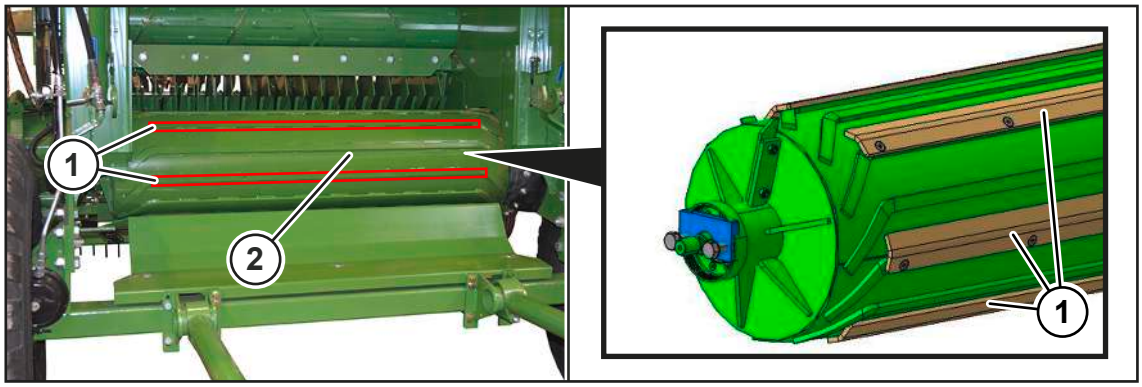

RP000-285

Ter verhoging van de verdraaizekerheid van de ronde balen kunnen er 6 extra meeneemlijsten (1) op de starterwals (2) worden gemonteerd.

De meeneemlijsten (1) op de starterwals moeten altijd in het inwendige van de perskamer worden gemonteerd.

Voor de bestelling en montage contact opnemen met uw KRONE-servicepartner.

8.3.3 Extra geleidingsplaten in de achterklep monteren

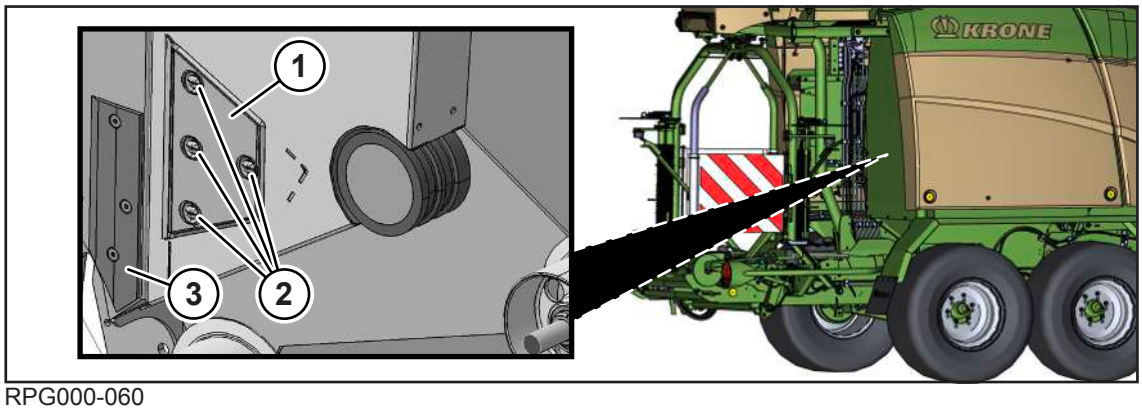

RPG000-060

Wanneer de afgewerkte ronde balen niet uit de perskamer vallen, kunnen rechts en links in de achterklep van de machine 2 geleidingsplaten (1) worden gemonteerd. Voor de bestelling contact opnemen met uw KRONE-servicepartner.

✓ De achterklep is geopend en beveiligd, *zie Pagina 98*.

✓ De machine is stopgezet en beveiligd, *zie Pagina 29*.

▶ De geleidingsplaten (1) met de schroefverbindingen (2) aan de binnenkant van de perskamer in de aanwezige boringen monteren.

Wanneer na de montage van de geleidingsplaten (1) de afgewerkte ronde balen nog niet uit de perskamer vallen:

▶ De geleidingsplaten (3)uit de machinebehuizing rechts en links demonteren.

8.4 Het persen afsluiten, het bind- en wikkelproces starten en ronde balen uitwerpen

▶ De status van de vulling van de perskamer op het terminal aflezen, *zie Pagina 140*.

▶ De trekker stoppen.

▶ Het binden in het automatisch bedrijf laten starten of in handmatig bedrijf handmatig starten.

▶ Wachten tot het binden is beëindigd.

▶ **Bijzonderheid bij de uitvoering "Net- en foliebinding" en actieve foliebinding:**
bij het starten van de foliebinding net zolang oogstgoed opnemen tot de folie door de ronde baal wordt gegrepen en de folierol draait.

▶ De achterklep openen en de ronde baal aan de wikkelinrichting overdragen.

▶ Nadat de perskamer gesloten is, de volgende persing beginnen.

➡ De ronde baal op de wikkeltafel wordt tijdens het persen in folie gewikkeld.

➡ Wanneer de ronde baal een 2e keer met folie moet worden gewikkeld, de folie eerst met de hand afsnijden.

Wanneer de automatische werking geactiveerd is, wordt na het starten van het volgende binden de ronde baal door de wikkeltafel neergelegd.

Wanneer de handmatige werking is geactiveerd, kan de ronde baal buiten het binden op ieder moment worden neergelegd.

Bij uitvoering "Balenkeerder":
de ronde baal wordt na het wikkelen door de wikkeltafel op de balenkeerder gekanteld, zodat hij door de stootplaat wordt omgekeerd en met de kopzijde op de grond wordt neergelegd, *zie Pagina 124*.

▶ Wanneer tijdens het rijden de ronde baal wordt neergelegd, dan de folie controleren, *zie Pagina 122*. Afhankelijk van de ondergrond kan de folie worden beschadigd.

8.5 Rolbodem in werk-/parkeerstand brengen

Voor de perswerkzaamheden moeten de rolbodems in de werkstand worden gebracht en hydraulisch worden gespannen. Na de perswerkzaamheden moeten de rolbodems, om ze te ontzien, weer in de parkeerstand worden gebracht en worden ontspannen.

- Om de rolbodems in parkeerstand te brengen de persdruk via het menu "Elektronische persdrukverstelling" verlagen, *zie Pagina 166*.
- Om de rolbodems in werkstand te brengen, de persdruk via het menu "Elektronische persdrukverstelling" verhogen, *zie Pagina 166*.

8.6 Steunvoet bedienen

> ***INFO***
>
> Om het standvlak van de steunvoet bij zachte ondergrond te vergroten, dient u een geschikte onderlaag te gebruiken.

De steunvoet is bestemd voor de stabiliteit van de machine wanneer deze niet aan de trekker is gekoppeld. De steunvoet moet bij ieder parkeren van de machine worden gebruikt.

✓ De machine is stopgezet en beveiligd, *zie Pagina 29*.
✓ De machine is aan de trekker gekoppeld, *zie Pagina 68*.

Bij uitvoering "Mechanische steunvoet"

RPG000-063

Aan de handkruk (1) kunnen de volgende 2 standen om te draaien worden gekozen:

Stand van de handkruk (1)	Toelichting
Ingeschoven – stand [I]	De steunvoet (2) beweegt met lage snelheid omhoog of omlaag. Er moet minder kracht worden uitgeoefend.
Uitgetrokken – stand [II]	De steunvoet (2) beweegt met hoge snelheid omhoog of omlaag. Er moet meer kracht worden uitgeoefend.

- Om de handkruk in stand [I] te brengen, de veerstekker (5) demonteren, de handkruk (1) inschuiven en met de veerstekker (5) borgen.
- Om de handkruk in stand [II] te brengen, de veerstekker (5) demonteren, de handkruk (1) volledig uittrekken en met de veerstekker (5) borgen.

Steunvoet in steunstand brengen

- De handkruk (1) enkele slagen tegen de klok in draaien.

WAARSCHUWING! Beknellingsgevaar door de steunvoet! Handen en voeten op een afstand van de gevarenzone van de steunvoet houden.

- De borgpen (4) eruit trekken, de steunvoet (2) naar buiten duwen en de positie met de borgpen (4) borgen.
- De steunvoet (2) met de handkruk (1) stevig linksom op de bodem draaien tot de dissel ontlast is.

Steunvoet in transportstand brengen

- De handkruk (1) enkele slagen rechtsom draaien tot de steunschijf (3) is ontlast.

WAARSCHUWING! Beknellingsgevaar door de steunvoet! Handen en voeten op een afstand van de gevarenzone van de steunvoet houden.

- De borgpen (4) eruit trekken, de steunvoet (2) erin duwen en de positie met de borgpen (4) borgen.
- De steunvoet (2) met de handkruk (1) rechtsom volledig omhoog draaien.
- De steunschijf (3) zo draaien dat de vlakke zijde naar de pick-up wijst.

Bij uitvoering "Hydraulische steunvoet"

Steunvoet in steunstand brengen

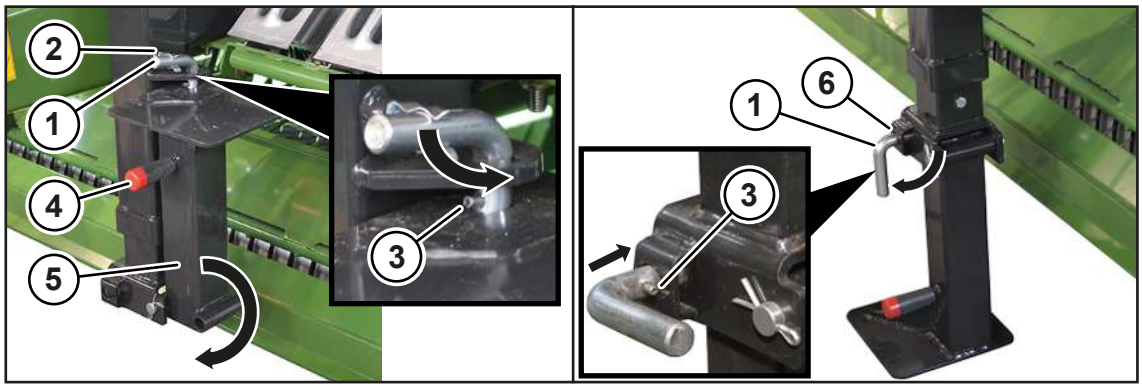

RP000-117

- De bout (1) uit de vergrendelingsveer (2) loshalen en 90° naar rechts draaien, zodat de blokkeerpen (3) niet meer vergrendelt.
- De bout (1) uittrekken.

WAARSCHUWING! Beknellingsgevaar door omlaag zwaaiende steunvoet! De steunvoet alleen met behulp van de greep (4) omhoog of omlaag klappen.

- De steunvoet (5) 180° omlaagklappen.
- De bout (1) met greep naar rechts in de opening (6) steken en 90° naar links draaien, zodat de blokkeerpen (3) vergrendelt.
- Het dubbelwerkende besturingsapparaat (groen, 5-) bedienen tot de steunvoet (5) stevig op de grond staat en het trekoog is ontlast.

Steunvoet in transportstand brengen

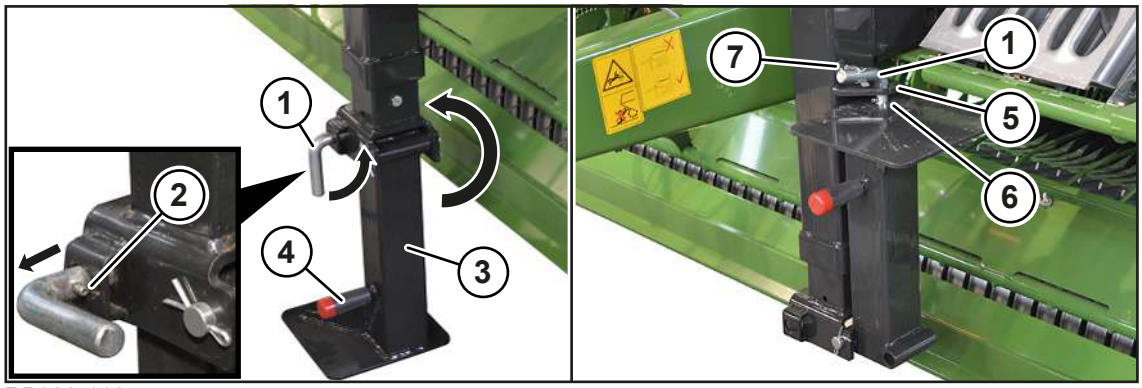

RP000-116

- Het dubbelwerkende ventielblok (groen, 5+) bedienen tot de steunvoet (3) naar binnen is bewogen.
- De bout (1) 90° naar rechts draaien, zodat de blokkeerpen (2) niet meer vergrendelt.
- De bout (1) uittrekken.
- Het onderste deel van de steunvoet (3) 180° omhoog klappen.

WAARSCHUWING! Beknellingsgevaar door omlaag zwaaiende steunvoet! De steunvoet alleen met behulp van de greep (4) omhoog of omlaag zwenken.

- De bout (1) door de boringen (5, 6) steken en in de vergrendelingsveer (7) borgen.

8.7 Afsluitkraan voor de achterklep gebruiken

WAARSCHUWING

Gevaar voor letsel door geopende afsluitkraan van de achterklep

Bij werkzaamheden aan of onder de geopende achterklep of binnen ind e perskamer kan bij geopende afsluitkraan de achterklep ongecontroleerd omlaag bewegen. Daardoor kunnen personen ernstig gewond raken of gedood worden.

- De afsluitkraan altijd sluiten wanneer werkzaamheden bij geopende achterklep worden uitgevoerd.

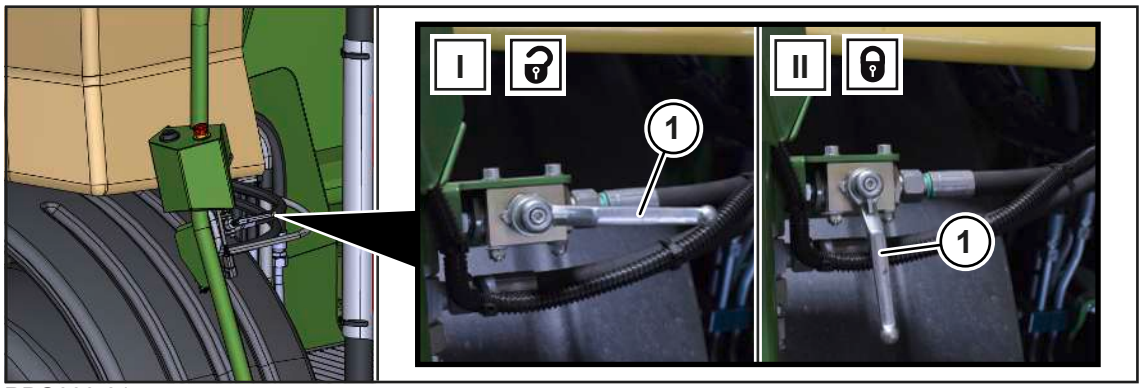

RPG000-014

De hydrauliek van de machine wordt via hydraulische slangen vanuit de trekker gevoed. De afsluitkraan van de achterklep (1) is een veiligheidscomponent, die onbedoeld sluiten van de achterklep voorkomt. De afsluitkraan van de achterklep (1) moet gesloten zijn wanneer in de perskamer of aan de achterklep wordt gewerkt.

De afsluitkraan van de achterklep (1) bevindt zich aan de linker machinezijde op de beschermplaat van het wiel.

✓ De machine is stopgezet en beveiligd, *zie Pagina 29*.

Afsluitkraan openen

▶ De afsluitkraan (1) omhoog en in positie (I) draaien.

➡ De achterklep kan worden gesloten.

Afsluitkraan sluiten

▶ De afsluitkraan (1) omhoog en in positie (II) draaien.

➡ De achterklep kan niet worden gesloten.

8.8 Parkeerrem losmaken/aantrekken

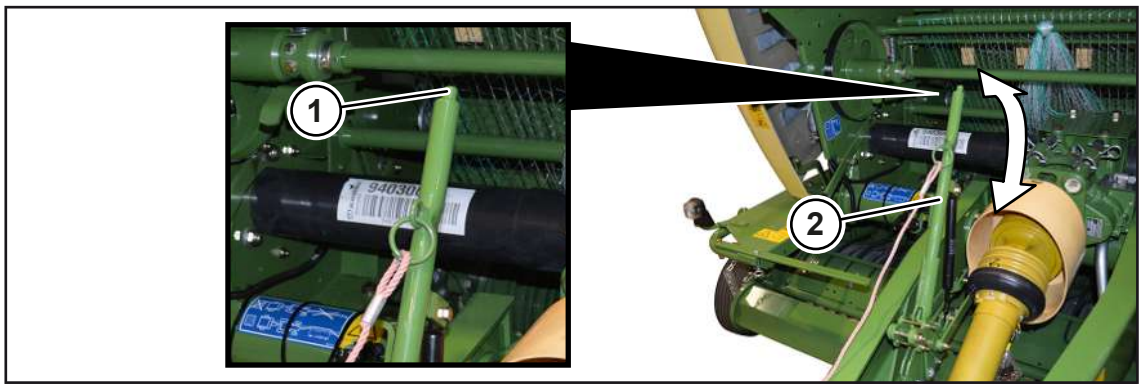

RPG000-131

De parkeerrem (2) bevindt zich aan de voorkant van de machine op de dissel. De parkeerrem (2) dient ter beveiliging van de machine tegen onbedoeld wegrollen.

Om de machine tegen wegrollen te beveiligen bovendien de wielwiggen gebruiken, *zie Pagina 100*.

De afbeelding toont de aangetrokken parkeerrem.

Parkeerrem (2) aantrekken

▶ De parkeerrem (2) omhoog trekken tot de weerstand merkbaar groter is geworden.

Parkeerrem (2) losmaken

▶ De toets (1) indrukken en de parkeerrem (2) tot de aanslag omlaag drukken.

Beveiligingskabel aan de parkeerrem monteren

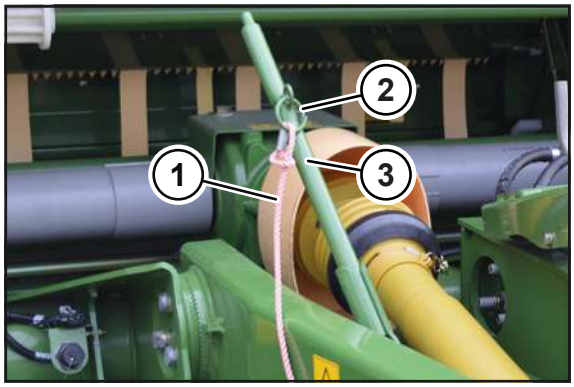

RP000-399

Door de beveiligingskabel (1) wordt de parkeerrem (3) aangetrokken wanneer de machine tijdens het rijden van de trekker losscheurt.

- Om de beveiligingskabel (1) aan de machine te monteren, de beveiligingskabel (1) aan de parkeerrem (3) bevestigen. Hiervoor de beveiligingskabel (1) door de kleine lus van de beveiligingskabel (1) en de ring (2) trekken.
- Om de beveiligingskabel (1) aan de trekker te monteren, het andere uiteinde van de beveiligingskabel (1) op een geschikte plaats achter op de trekker aanbrengen.
- Let erop dat de beveiligingskabel (1) niet kan wegglijden resp. losraken.

8.9 Wielwiggen aanbrengen

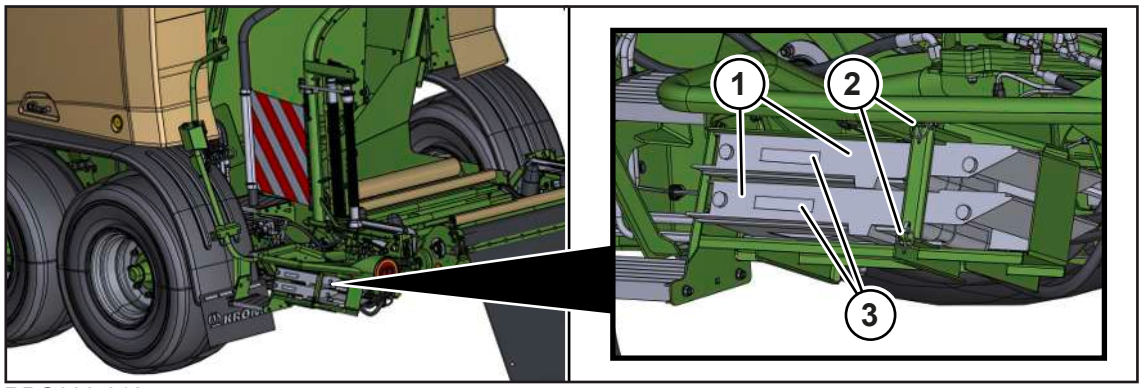

RPG000-012

De wielwiggen (1) beveiligen de machine tegen wegrollen. Aan de machine zijn 2 wielwiggen aangebracht.

Om de machine tegen wegrollen te beschermen, naast de wielwiggen (1) de parkeerrem gebruiken, *zie Pagina 99*.

- ✓ Machine is geplaatst op een horizontale en vlakke ondergrond met voldoende draagvermogen.
- ✓ De machine is stopgezet en beveiligd, *zie Pagina 29*.
- De klapstekker (2) demonteren en de wielwiggen (1) verwijderen.
- Om de wielwiggen (1) omhoog te klappen, de lasplaat (3) bedienen.

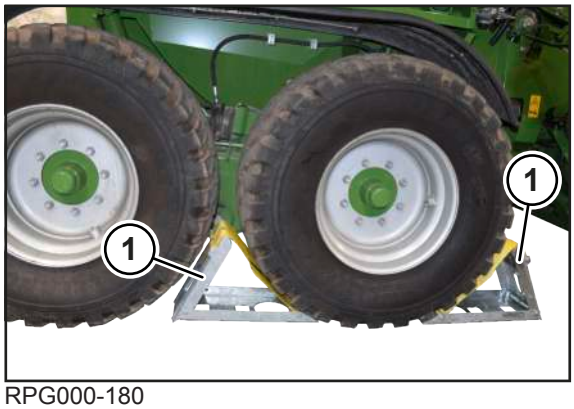

RPG000-180

- De wielwiggen (1) zo dicht voor en achter hetzelfde wiel leggen dat de machine niet kan wegrollen.

8.10 Beveiliging tegen onbevoegd gebruik demonteren/monteren

De beveiliging dient als bescherming tegen onbevoegd gebruik na het parkeren van de machine.

✓ De machine is geparkeerd, *zie Pagina 210*.

Bij uitvoering "Kogelkop-trekhaak" of "Trekoog-aanspanning"

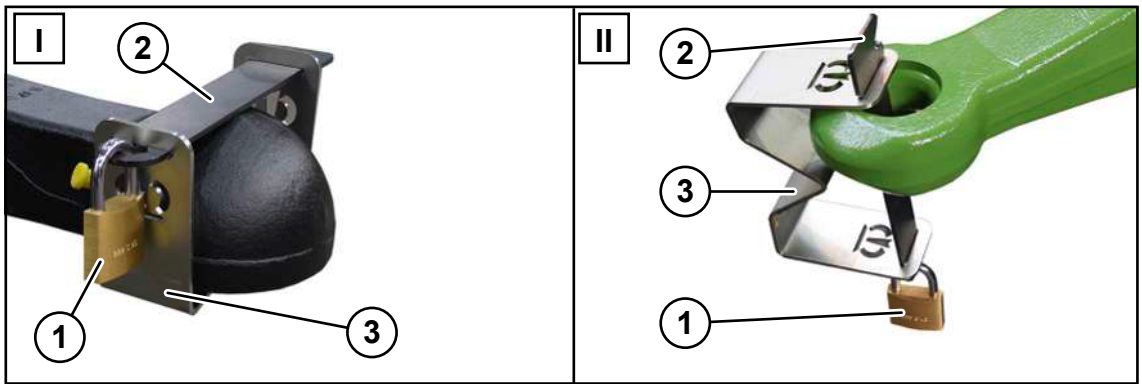

KS000-414

I Uitvoering kogelkop-trekhaak

II Bij uitvoering trekoog-aanspanning

Demonteren

- Het hangslot (1) verwijderen, de grendel (2) en de beugel (3) demonteren en meenemen.

Monteren

- De beugel (3) met de grendel (2) monteren en met het hangslot (1) beveiligen en de sleutel veilig bewaren.

8.11 Pick-up

8.11.1 Pick-up in transport-/werkstand brengen

Werkstand

WAARSCHUWING! Gevaar voor letsel door omlaag bewegende pick-up! Terwijl de pick-up omlaag beweegt, personen uit de bewegingszone van de pick-up verwijderen.

- Om de pick-up voor te selecteren, de toets op het terminal indrukken, *zie Pagina 138*.
  - ⇨ De toets wisselt naar .
- Om de pick-up in de werkstand neer te laten, het besturingsapparaat op de trekker (geel, 3+) bedienen.

Transportstand

WAARSCHUWING! Gevaar voor letsel door omhoog bewegende pick-up! Terwijl de pick-up omhoog beweegt, personen uit de bewegingszone van de pick-up sturen.

- Om de pick-up voor te selecteren, de toets op het terminal indrukken, *zie Pagina 138*.
  - ⇨ De toets wisselt naar .
- Om de pick-up in de transportstand te heffen, het besturingsapparaat op de trekker (geel, 3+) bedienen.

8.11.2 Werkhoogte van de pick-up instellen

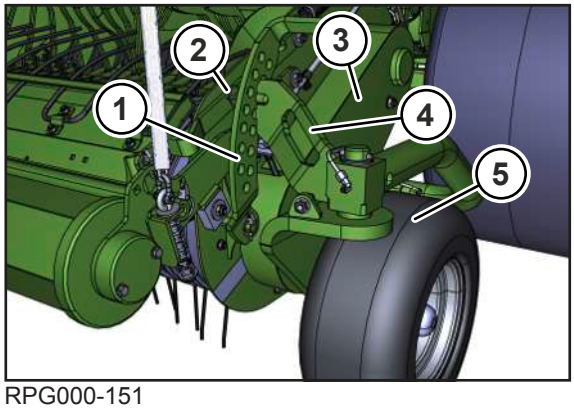

RPG000-151

De werkhoogte van de pick-up (3) moet zo worden ingesteld dat de afstand van de tanden tot de bodem **ca. 20-30 mm** bedraagt. Bovendien moet de werkhoogte van de pick-up (3) aan de bodemomstandigheden worden aangepast.

✓ De disselhoogte is correct ingesteld, *zie Pagina 64*.

De volgende instelling aan de rechter en linker zijde van de pick-up op gelijke wijze uitvoeren:

- De pick-up (3) met het besturingsapparaat (geel, 3+) optillen.
- De machine stoppen en beveiligen, *zie Pagina 29*.
- De klapstekker (2) demonteren.

- Het tastwiel (5) aan de greep (4) verwijderen en in de vereiste positie op de gatenlijst (1) steken.
- Met de klapstekker (2) borgen.
- De pick-up (3) met het besturingsapparaat (geel, 3+) neerlaten.
- De machine stoppen en beveiligen, *zie Pagina 29*.
- Controleren of de afstand van de tanden tot de bodem ca. **20-30 mm** bedraagt.
- Indien nodig het tastwiel (5) opnieuw in de gatenlijst (1) verplaatsen.

Werkhoogte van de pick-up nauwkeuriger instellen

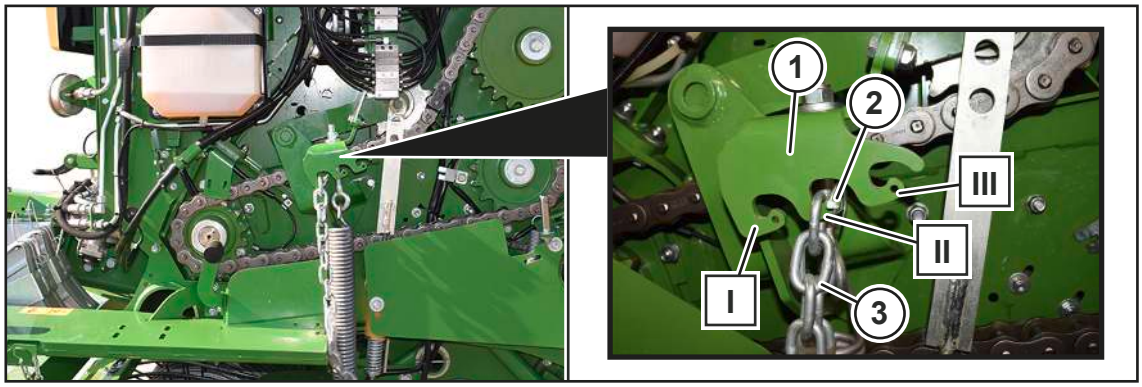

RPG000-127

Bij extreme bodemomstandigheden kan de hoogte van de pick-up via de ketting (3) ook nog worden ingesteld. Hiervoor kan de pick-up of een volledige kettingschakel hoger of lager worden ingesteld of nog preciezer via de kettinghouder (1).

Bij de toepassing in stro moet de pick-up zo hoog mogelijk boven de bodem ingesteld worden. Daarna de pick-up-tastwielen via de ketting (3) zodanig instellen dat zij de bodem niet raken.

- ✓ De machine is stopgezet en beveiligd, *zie Pagina 29*.
- ✓ De pick-up is in de transportstand omhoog bewogen, *zie Pagina 102*.
- ✓ De tastwielen zijn naar boven gezet.

De volgende instelling aan de rechter en linker machinezijde op gelijke wijze uitvoeren:

- De zijkap openen.
- De klapstekker (2) demonteren.
- De ketting (3) of een volledige schakel hoger of lager of de gewenste kettingschakel in een stand (I), (II) of (III) ophangen.
- De klapstekker (2) monteren.
- Controleren of de disselhoogte van de machine aan de gebruikte trekker moet worden aangepast, *zie Pagina 64*.

8.11.3 Steundrukontlasting van de pick-up instellen

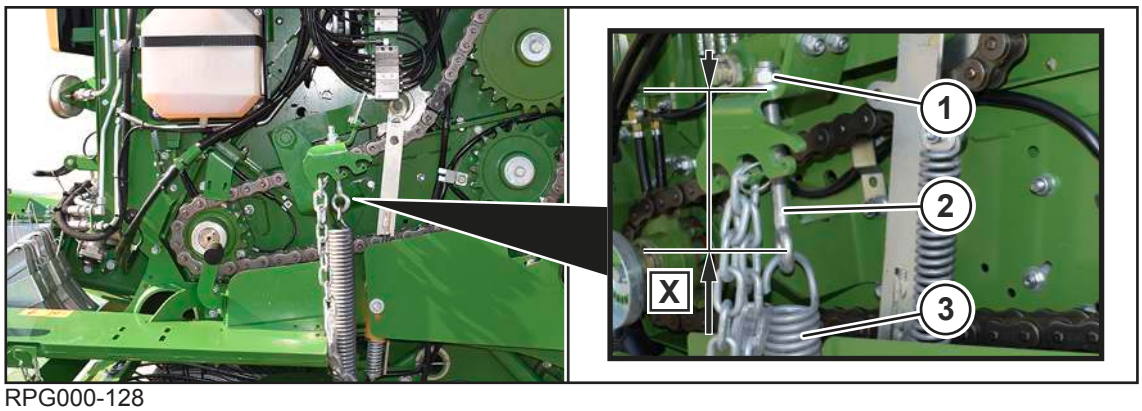

RPG000-128

Om beter over ongelijkmatigheden te kunnen rijden, wordt de pick-up met behulp van de veren (3) aan beide machinezijden ontlast. De veer (3) kan aan de ringschroef (2) ingesteld worden.

KRONE adviseert de volgende instelling:

- Maat X (linker machinezijde):**150 mm**
- Maat X (rechter machinezijde):**42 mm**

✓ De machine is stopgezet en beveiligd, *zie Pagina 29*.

✓ De tastwielen zijn voldoende ontlast.

▶ Aan de rechter en linker machinezijde controleren of de boven aangegeven maten overeenstemmen.

▶ Indien gewenst de moer (1) zo ver indraaien of uitdraaien tot de bovenstaande maat X is ingesteld.

8.12 Gewasgeleiderol

⚠ *WAARSCHUWING*

Gevaar voor letsel door gebruik van de machine zonder gewasgeleiderol

De gewasgeleiderol dient ter bescherming tegen ongevallen! Wanneer de machine zonder gewasgeleiderol wordt gebruikt, kunnen personen ernstig letsel oplopen of worden gedood.

▶ Nooit de machine zonder gewasgeleiderol in bedrijf nemen.

8.12.1 Gewasgeleiderol instellen

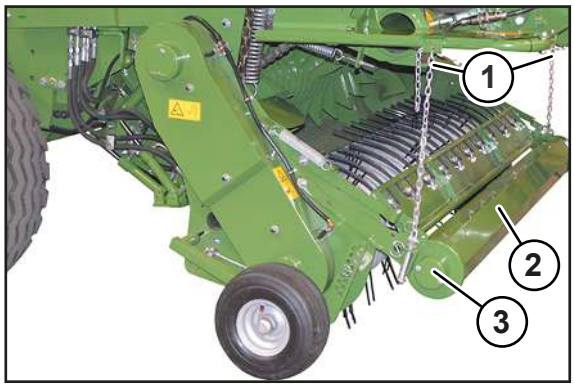

RPG000-110

De gewasgeleiderol (3) leidt het oogstgoed bij de invoer via de pick-up.

De hoogte van de gewasgeleiderol (3) moet zo worden ingesteld dat de omlaaghouder (2) tijdens der werking het zwad permanent aanraakt.

Hoogte van de gewasgeleiderol instellen

De volgende instelling aan de rechter en linker zijde van de pick-up op gelijke wijze uitvoeren:

✓ De machine is stopgezet en beveiligd, *zie Pagina 29*.

▶ De ketting (1) overeenkomstig het zwad hoger of lager ophangen.

8.12.2 Stootplaat aan de gewasgeleiderol instellen

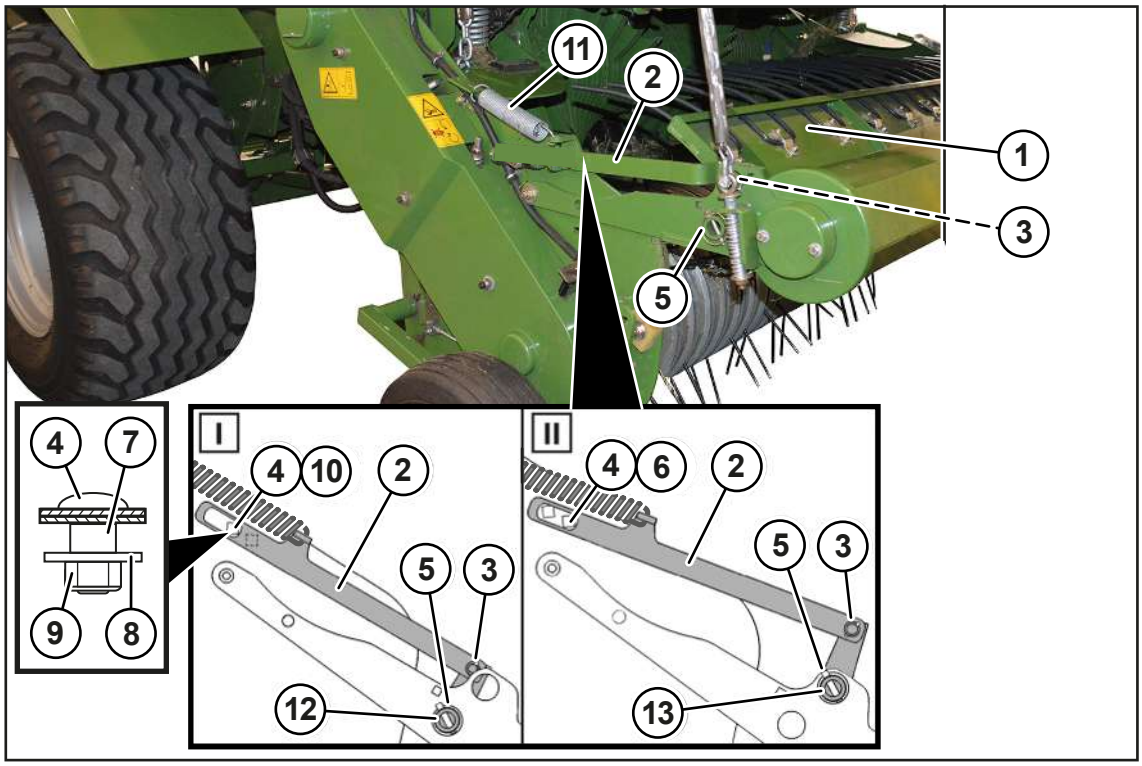

RP000-140

De hoogte van de stootplaat (1) op de gewasgeleiderol kan aan het zwad worden aangepast. In de fabriek is positie (I) ingesteld. Bij zeer vochtig oogstgoed wordt aanbevolen om de stootplaat in positie (II) te zetten.

✓ De machine is stopgezet en beveiligd, *zie Pagina 29*.

De stootplaat (1) van positie (I) in positie (II) zetten

De volgende instelling aan de rechter en linker machinezijde op gelijke wijze uitvoeren:

▶ Om de beugel (2) te demonteren

- de klapstekker (3) eruit trekken,
- de vlakke ronde schroef (4) losdraaien,
- de veer (11) demonteren en
- de beugel (2) verwijderen.

▶ De klapstekker (5) demonteren.

▶ De stootplaat (1) in de bovenste boring (13) verplaatsen en met de klapstekker (5) borgen.

▶ Om de beugel (2) te monteren:

- de vlakke ronde schroef (4) in de voorste vierkante boring (6) zetten en met afstandsbuis (7), schijf (8) en borgmoer (9) bevestigen,
- de beugel (2) op de bout (3) zetten en met de klapstekker (3) borgen en
- de veer (11) monteren.

De stootplaat (1) van positie (II) in positie (I) zetten

De volgende instelling aan de rechter en linker machinezijde op gelijke wijze uitvoeren:

▶ Om de beugel (2) te demonteren

- de klapstekker (3) eruit trekken,
- de vlakke ronde schroef (4) losdraaien,
- de veer (11) demonteren en
- de beugel (2) verwijderen.

▶ De klapstekker (5) demonteren.

▶ • de stootplaat (1) in de onderste boring (12) verplaatsen en met de klapstekker (5) borgen.

▶ Om de beugel (2) te monteren:

- de vlakke ronde schroef (4) in de voorste vierkante boring (10) zetten en met afstandsbuis (7), schijf (8) en borgmoer (9) bevestigen,
- de beugel (2) op de bout (3) zetten en met de klapstekker (3) borgen en
- de veer (11) monteren.

8.12.3 Stootplaat op gewasgeleiderol demonteren/monteren

Tijdens het werk moet de stootplaat aan de gewasgeleiderol zijn gemonteerd. De stootplaat op de gewasgeleiderol kan bij oogstgoedblokkades kortdurend gedemonteerd worden.

Oogstgoedblokkades verhelpen: *zie Pagina 125*

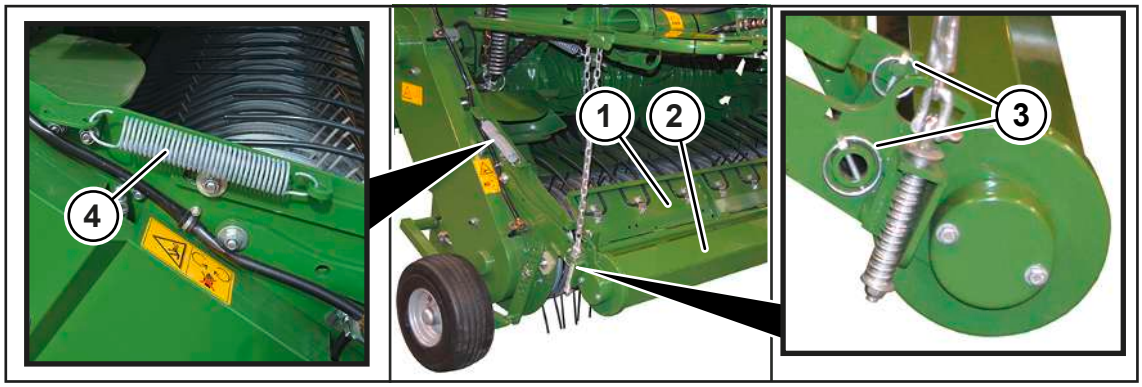

RPG000-152

✓ De machine is stopgezet en beveiligd, *zie Pagina 29*.

Demonteren

- De klapstekker (3) aan de rechter en linker zijde van de pick-up demonteren.
- De veer (4) aan de rechter en linker zijde van de pick-up demonteren.
- De stootplaat (1) naar een kant schuiven en verwijderen.

Monteren

- De stootplaat (1) tegen de omlaaghouder (2) aan leggen en met de klapstekkers (3) op de rechter en linker zijde van de pick-up borgen.
- De veer (4) monteren.

8.13 Snijinrichting

8.13.1 Messencassette heffen/neerlaten

⚠ *WAARSCHUWING*

Beknellingsgevaar door heffen of neerlaten van de messencassette

Bij het heffen of neerlaten van de messencassette kunnen lichaamsdelen worden bekneld.

- De messencassete alleen heffen of neerlaten wanneer er geen personen in de gevarenzone van de messencassette aanwezig zijn.
- Voor alle werkzaamheden aan de messencassette de machine stopzetten en beveiligen, *zie Pagina 29*.

Messencassette neerlaten

- Om de messencassette voor te selecteren, de toets op het terminal indrukken, *zie Pagina 138*.

  ⇨ De toets wisselt naar .

- Om de messencassette neer te laten, het besturingsapparaat in de trekker (geel, 3-) bedienen en ingedrukt houden.

Bij de uitvoering "Hydraulische messengroepschakeling": de messencassette wordt via het besturingsapparaat in de trekker (groen 7+, groen 7-) omhoog en omlaag bewogen, *zie Pagina 147*.

Messencassette heffen

- Om de messencassette voor te selecteren, de toets op het terminal indrukken, *zie Pagina 138*.

⇨ De toets wisselt naar .

▶ Om de messencassette omhoog te bewegen, het besturingsapparaat in de trekker (geel, 3+) bedienen en ingedrukt houden.

➡ De messencassette beweegt omhoog en het eerder ingestelde aantal messen wordt naar binnen gezwenkt (geactiveerd).

8.13.2 Messengroepen naar binnen/buiten zwenken

De messen van de snijinrichting zijn in twee groepen A en B ingedeeld. Deze groepen A en B kunnen afzonderlijk of volledig naar binnen of naar buiten worden gezwenkt. De snijlengte van het oogstgoed wordt door het aantal gebruikte messen bepaald, *zie Pagina 219*.

✓ De pick-up is in de transportstand omhoog bewogen, *zie Pagina 102*.

✓ De messencassette is neergelaten, *zie Pagina 107*.

✓ De machine is stopgezet en beveiligd, *zie Pagina 29*.

Bij uitvoering "Mechanische messengroepschakeling"

⚠ *WAARSCHUWING*

Gevaar voor letsel door onverwachte beweging van het gereedschap

Door de veerkracht van de voorgespannen messen kan het gereedschap bij het in-/uitzwenken van de messengroepen plots omslaan en de persoon verwonden.

▶ Om de messengroepen in of uit te zwenken het gereedschap met beide handen vasthouden en de schroeven draaien.

▶ Als de messengroepen met het gereedschap in- of uitgezwenkt worden, vooral voor- en omzichtig werken.

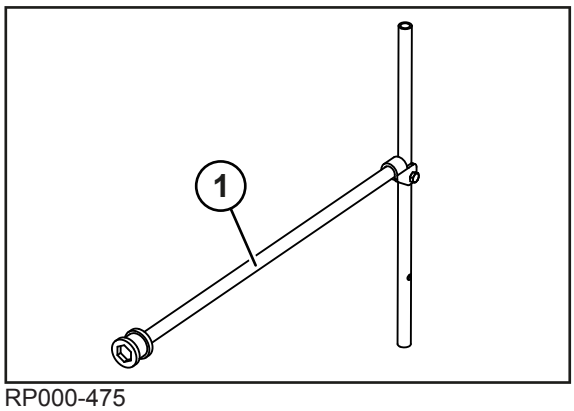

RP000-475

Het gereedschap (1) bevindt zich in de voorraadkast.

▶ Om het meegeleverde gereedschap (1) uit de voorraadkast te nemen, de schroef voor de bevestiging demonteren.

▶ Na werkzaamheden aan de messencassette het gereedschap (1) met behulp van de schroef voor de bevestiging in de voorraadkast monteren.

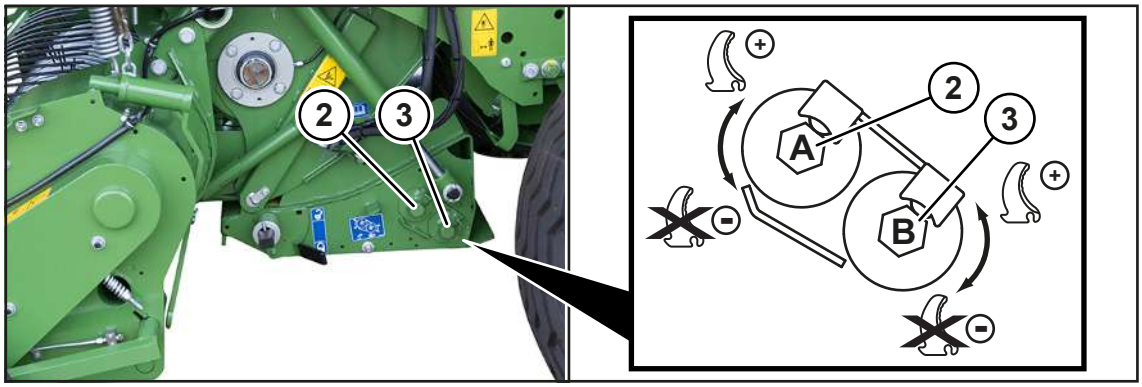

RP000-146

De symbolen in de afbeelding en op de sticker hebben de volgende betekenis:

Symbool	Toelichting
	Messen handmatig naar binnen zwenken (werkstand)
	Messen handmatig naar buiten zwenken

- Om de messengroep A naar binnen te zwenken, met het gereedschap (1) de schroef (2) in richting draaien.
- Om de messengroep B naar binnen te zwenken, met het gereedschap (1) de schroef (3) in richting draaien.
- Om de messengroep A naar buiten te zwenken, met het gereedschap (1) de schroef (2) in richting draaien.
- Om de messengroep B naar buiten te zwenken, met het gereedschap (1) de schroef (3) in richting draaien.

Bij uitvoering "Hydraulische messengroepschakeling"

- De messengroepen hydraulisch via het terminal naar binnen of naar buiten zwenken, *zie Pagina 147*.

LET OP
Bij uitvoering "Hydraulische messengroepschakeling" KRONE adviseert om tijdens de werking van de machine de gebruikte messengroepen af en toe naar binnen en naar buiten te zwenken om oogstgoedblokkades te voorkomen.

Wanner afzonderlijke messen niet neer binnen werden gezwenkt

De volgende arbeidsstappen moeten worden uitgevoerd wanneer afzonderlijke messen na mechanisch of hydraulisch naar binnen zwenken van de messengroepen niet naar binnen werden gezwenkt.

De messen als volgt in de onderhoudspositie brengen:

- **Bij uitvoering "Mechanische messengroepschakeling":** de messengroepen A en B handmatig naar binnen zwenken *zie Pagina 108*.
- **Bij uitvoering "Hydraulische messengroepschakeling":** de messencassette hydraulisch via het terminal in de onderhoudsstand brengen, *zie Pagina 147*.

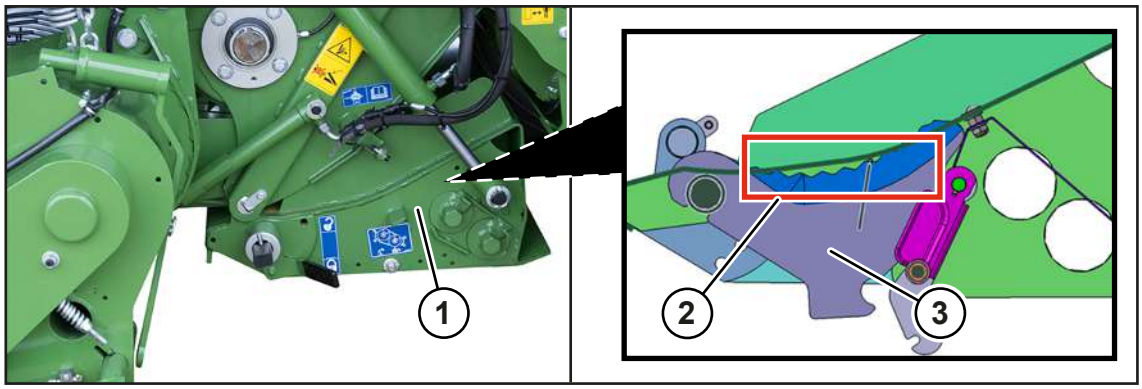

RPG000-154

- ✓ De messencassette is neergelaten, *zie Pagina 107*.
- ✓ De achterklep is geopend en beveiligd, *zie Pagina 98*.
- ▶ Vanuit de achterste machinezijde de messen (3) en de messencassette (1) reinigen. In het bijzonder het gebied (2) op het snijvlak van het mes (3) reinigen.
- ▶ De messengroepen terug in de werkstand naar binnen zwenken.
- ▶ Indien gewenst afzonderlijke niet naar binnen gezwenkte messen met een geschikt gereedschap bijv. een kunststof hamer door een lichte slag op de achterzijde van het mes in de werkstand brengen.

8.14 Netbinding

Bij uitvoering "Netbinding"

8.14.1 Netrol inleggen

Opdat de hulsklem volledig in de huls van de netrol kan vasthaken, moet de huls van karton zijn. Bij een huls van kunststof met groeven kan de hulsklem zich in de groeven vastklemmen en zo de remkracht van de remschijf op de netrol overdragen. Daarom zijn hulzen van kunststof zonder groeven niet aan te bevelen.

Bij hulzen van karton moet vooral op de juiste opslag worden gelet. Door vocht of hoge luchtvochtigheid kan de huls van karton zacht worden en de functie van de binding belemmeren. Let hiervoor ook op de gegevens van de bindmateriaalfabrikant op de verpakking.

> ***INFO***
>
> KRONE adviseert voor een correcte veldinzet één van de "KRONE excellent" netten, zie sticker op de machine met het nummer 27 016 326 *.

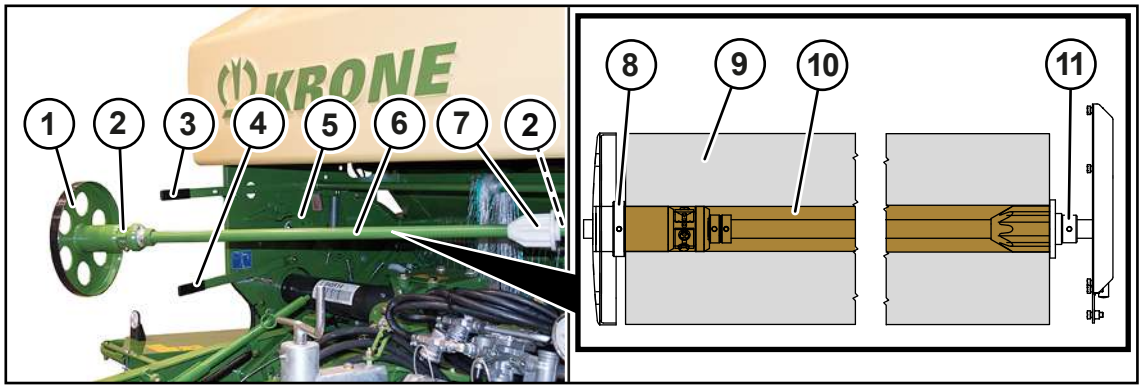

RPG000-016

✓ De machine is stopgezet en beveiligd, *zie Pagina 29*.

✓ De overige netrollen in de voorraadkast zijn geborgd met de bevestigingsstang.

▶ De hendel (4) opheffen.

▶ De rolopname (6) en de remschijf (1) naar voren zwenken.

▶ De remschijf (1) lostrekken.

▶ Een nieuwe netrol uit de verpakking nemen. Erop letten dat het begin van de netrol naar de machine wijst en er van boven uitgetrokken kan worden.

▶ Schuif de netrol (9) op de rolopname (6) en de houder (7).

▶ Schuif de remschijf (1) met de hulsklemmen (2) linksom tot de aanslag in de huls (10) van de netrol (9).

⇨ De netrol (9) is vast in de rolopname (6) vergrendeld.

▶ De rolopname (6) terug in de machine zwenken en met de hendel (4) in de vergrendeling heffen.

▶ De netrem (3) bedienen om de rolopname (6) op de netrem te laten vastklikken.

▶ Let er bij het aanzwenken op dat de spanhendel (5) zich onder de netrol(9) bevindt.

▶ Controleer of de netrol (9) in het midden is uitgericht. Hiervoor de afstanden tot de zijwanden links en rechts meten.

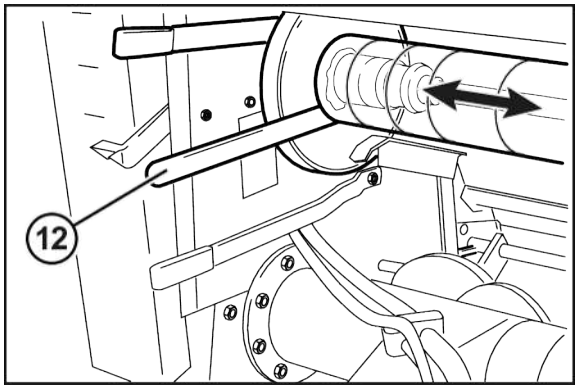

RPG000-017

Wanneer de netrol (9) niet in het midden is uitgericht:

▶ De beide draadpennen (8, 11) losmaken.

▶ Met een montagehendel (12) de netrol (9) in de gewenste pijlrichting verschuiven tot de netrol (9) in het midden zit.

▶ De beide draadpennen (8, 11) steeds met een afstand van 2-3 mm tegen de huls (10) schuiven en fixeren.

8.14.2 Net inleggen

⚠ WAARSCHUWING

Gevaar voor letsel door scherpe messen aan de snijeenheid van de bindinrichting

Bij het inleggen van het bindmateriaal of werkzaamheden in de omgeving van de snijeenheid van de bindinrichting bestaat gevaar voor letsel aan vingers en handen.

- Bij het inleggen van het bindmateriaal en bij werkzaamheden in de omgeving van de snijeenheid veiligheidshandschoenen dragen.
- Bij werkzaamheden aan de snijeenheid extra voorzichtig en behoedzaam werken.

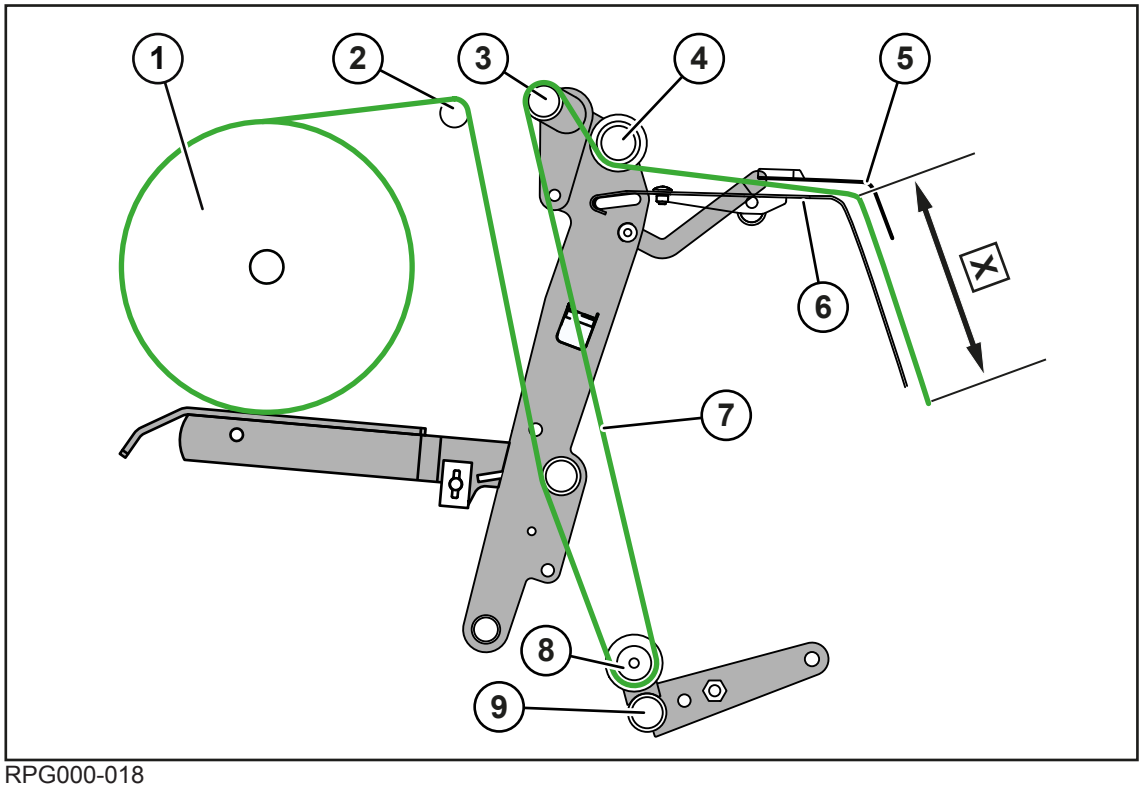

RPG000-018

✓ De machine is stopgezet en beveiligd, *zie Pagina 29*.

✓ De rolopname is naar voren gezwenkt.

- Een deel van het net (7) van de netrol (1) afrollen en via de omkeeras (2) en onder de omkeerrol op de dwarsbuis (8) leiden.
- Het net (7) over de breedtrekbeugel (3) leggen.
- Het net (7) onder de breedtrekrol (4) op de bevestigingsplaat (6) leggen.
- Het net (7) onder de kunststof doek (5) leiden. Erop letten dat het net minstens **X=170-200 mm** over de rand van de bevestigingsplaat (6) uitsteekt.
- Het net (7) over een breedte van ongeveer **500 mm** uit elkaar trekken zodat de meenemers van de transportwals het net volledig kunnen opnemen.

Wanneer de netspanning niet voldoende is en het net niet ver genoeg naar buiten op de ronde baal wordt getrokken:

- Het net (7) onder de omkeerbuis op de dwarsbuis (9) leggen.

Om de toevoer- en eindpositie in te stellen, *zie Pagina 201*.

Om het aantal netlagen in te stellen, *zie Pagina 163*.

8.15 Net- en foliebinding

Bij uitvoering "Net- en foliebinding"

8.15.1 Net- of folierol inleggen

Opdat de hulsklem volledig in de huls van de net- of folierol kan vasthaken, moet de huls van karton zijn. Bij een huls van kunststof met groeven kan de hulsklem zich in de groeven vastklemmen en zo de remkracht van de remschijf op de net- of folierol overdragen. Daarom zijn hulzen van kunststof zonder groeven niet aan te bevelen.

Bij hulzen van karton moet vooral op de juiste opslag worden gelet. Door vocht of hoge luchtvochtigheid kan de huls van karton zacht worden en de functie van de binding belemmeren. Let hiervoor ook op de gegevens van de bindmateriaalfabrikant op de verpakking.

> ***INFO***
>
> KRONE adviseert voor een correcte veldinzet één van de "KRONE excellent" netten of folies, zie sticker op de machine met het nummer 27 016 326 *.

✓ De machine is stopgezet en beveiligd, *zie Pagina 29*.

✓ De overige netrollen in de voorraadkast zijn geborgd met de bevestigingsstang.

Voor het inleggen van een folierol:

▶ Voordat de folie wordt ingelegd, controleren of de folierol beschadigingen vertoont.

Wanneer de folierol beschadigd is:

▶ De beschadigde folie afrollen en afsnijden.

▶ De zijdelingse plooien op de folierol wegsnijden.

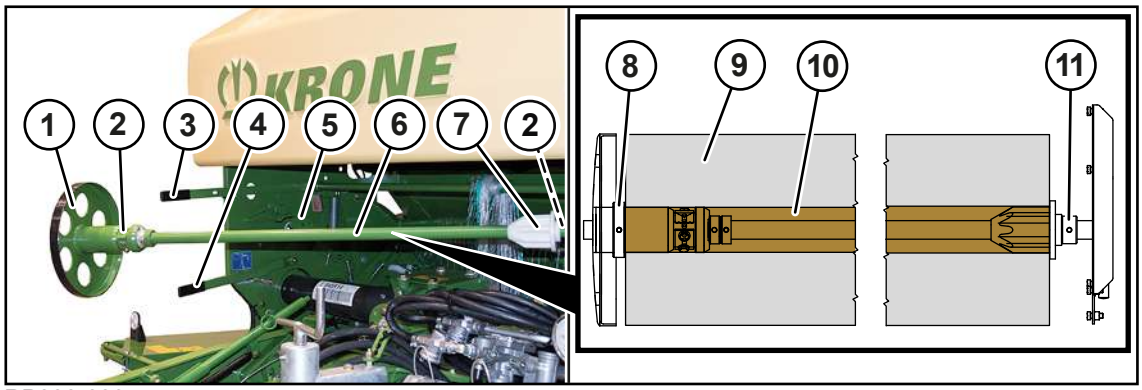

RP000-039

▶ De hendel (4) opheffen.

▶ De rolopname (6) en de remschijf (1) naar voren zwenken.

▶ De remschijf (1) lostrekken.

▶ Een nieuwe net- of folierol uit de verpakking nemen. Erop letten dat het begin van de rol naar de machine wijst en er van boven uitgetrokken kan worden.

▶ Schuif de net- of folierol (9) op de rolopname (6) en de houder (7).

▶ Schuif de remschijf (1) met de hulsklemmen (2) linksom tot de aanslag in de huls (10) van de net- of folierol (9).

⇨ De net- of folierol (9) is vast in de rolopname (6) vergrendeld.

▶ De rolopname (6) terug in de machine zwenken en met de hendel (4) in de vergrendeling heffen.

- De netrem (3) bedienen om de rolopname (6) op de netrem te laten vastklikken.
- Let er bij het aanzwenken op dat de spanhendel (5) zich onder de net- of folierem (9) bevindt.
- Controleren of de net- of folierol (9) in het midden is uitgericht. Hiervoor de afstanden tot de zijwanden links en rechts meten.

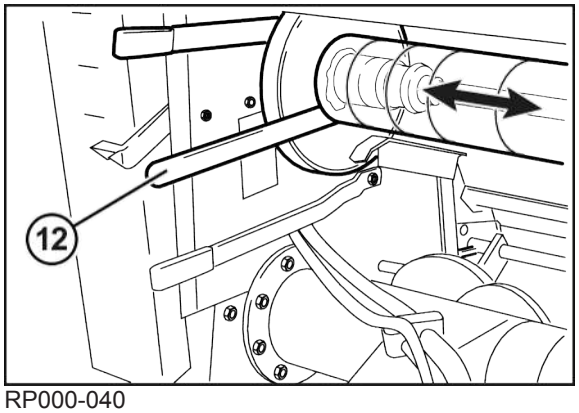

RP000-040

Wanneer de net- of folierol (9) niet in het midden is uitgericht:

- De 2 draadpennen (8, 11) losmaken.
- Met een montagehendel (12) de net- of folierol (9) in de gewenste pijlrichting verschuiven tot de net- of folierol (9) in het midden is gepositioneerd.
- De 2 draadpennen (8, 11) steeds met een afstand van 1-2 mm tegen de huls (10) schuiven en fixeren.

8.15.2 Net of folie inleggen

WAARSCHUWING

Gevaar voor letsel door scherpe messen aan de snijeenheid van de bindinrichting

Bij het inleggen van het bindmateriaal of werkzaamheden in de omgeving van de snijeenheid van de bindinrichting bestaat gevaar voor letsel aan vingers en handen.

- Bij het inleggen van het bindmateriaal en bij werkzaamheden in de omgeving van de snijeenheid veiligheidshandschoenen dragen.
- Bij werkzaamheden aan de snijeenheid extra voorzichtig en behoedzaam werken.

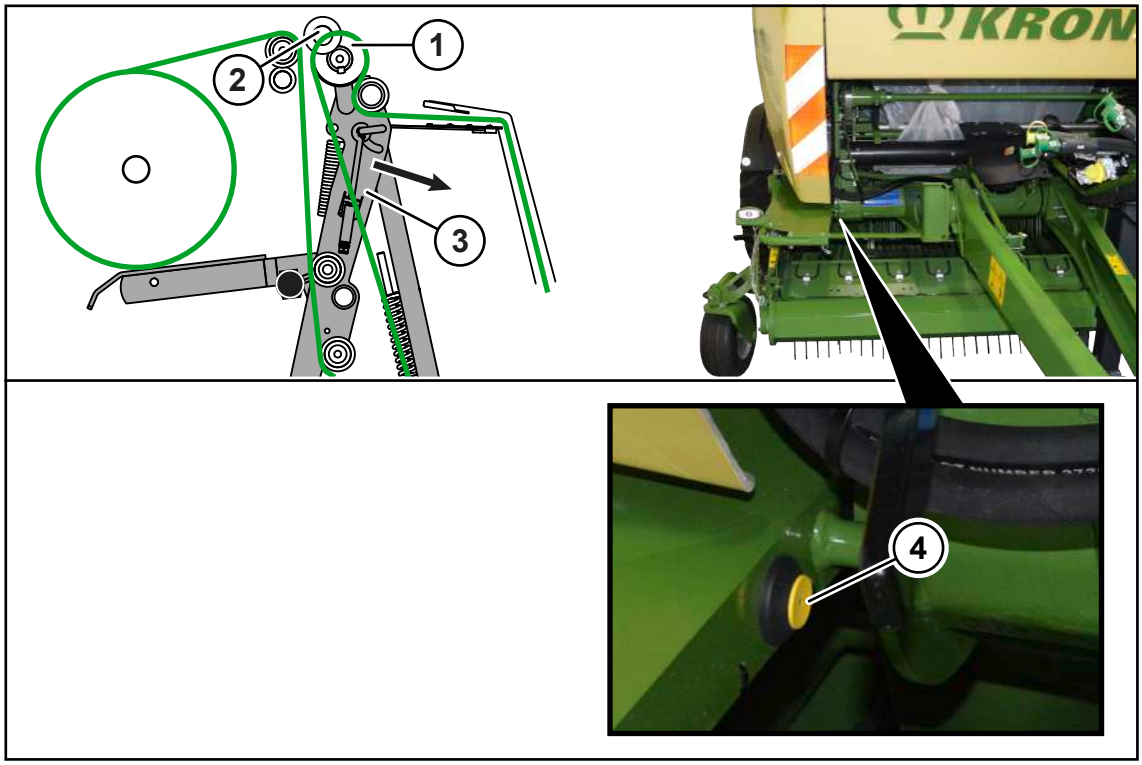

RPG000-183

✓ De ontsteking is ingeschakeld.

▶ De nettoevoerarm (3) met de toets (4) in pijlrichting toevoerpositie bewegen, tot ongeveer een afstand van 5 cm tussen de met rode schuimstof beklede aandrukas (2) en de conische wals (1) is gemaakt.

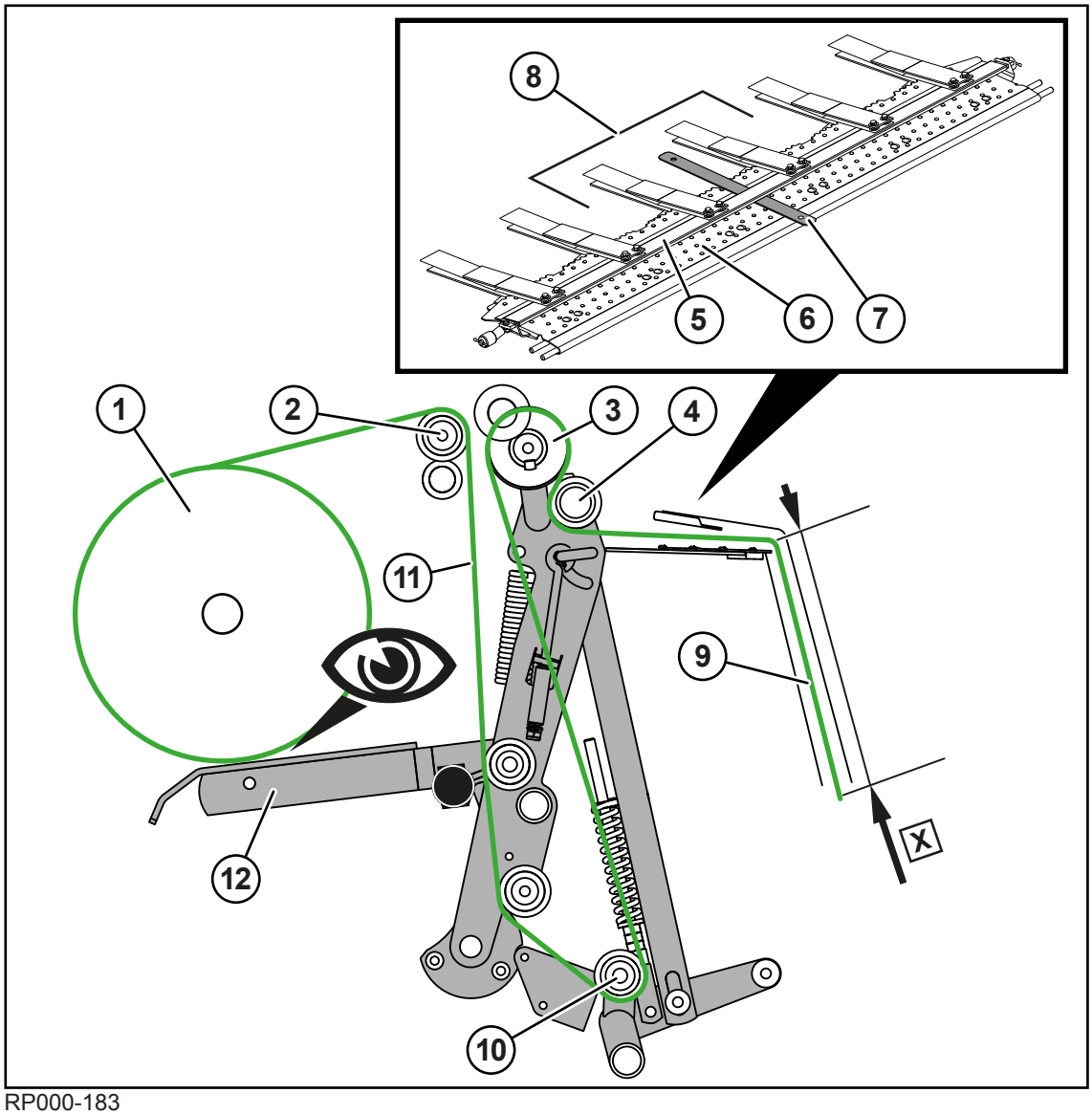

RP000-183

De toevoerplaat (7), die nodig is voor het inleggen van het bindmateriaal bevindt zich in de voorraadkast aan de rechter kant.

Voorinstellingen bij netbinding:

- De spanhendel (12) moet de bindmateriaalrol (1) aanraken en geleiden. Daarvoor moet de spanhendel (12) worden ontgrendeld, *zie Pagina 227*.
- De conische wals (3) moet vergrendeld zijn zodat deze bij de netbinding niet draait, *zie Pagina 228*.

Voorinstellingen bij foliebinding:

- De spanhendel (12) mag de bindmateriaalrol (1) niet aanraken. Daarvoor moet de spanhendel (12) worden vergrendeld, *zie Pagina 227*.
- De conische wals (3) moet ontgrendeld zijn zodat deze bij de foliebinding meedraait, *zie Pagina 228*.

✓ De machine is stopgezet en beveiligd, *zie Pagina 29*.
✓ De rolopname is naar voren gezwenkt.
✓ De conische wals (3) is afhankelijk van de ingestelde net- of foliebinding ver- of ontgrendeld, *zie Pagina 228*.
✓ De spanhendel (12) is afhankelijk van de ingestelde net- of foliebinding ver- of ontgrendeld, *zie Pagina 227*.

▶ Een dele van het bindmateriaal (11) van de netrol (1) afrollen en over de omkeerrol (2) en onder de omkeerrol op de dwarsbuis (10) leiden.

▶ Het bindmateriaal (11) over de conische wals (3) leggen.

▶ Het bindmateriaal (11) onder de breedtrekrol (4) op de bevestigingsplaat (6) leggen.

▶ Met behulp van de meegeleverde toevoerplaat (7) het bindmateriaal (11) tussen de bevestigingsplaat (6) en de kunststof doek (5) schuiven.

▶ Erop letten dat het bindmateriaal (11) over een oppervlak (8) van minstens 2 toevoerstroken ligt.

▶ Erop letten dat het bindmateriaal (11) met een volgende lengte over de rand van de bevestigingsplaat (6) uitsteekt:

- Bij net: **X=170–200 mm**
- Bij folie: **X=230–260 mm**

Om de positie van de nettoevoerarm te controleren, *zie Pagina 220*.

Om het aantal netlagen in te stellen, *zie Pagina 163*.

Om het aantal folielagen in te stellen, *zie Pagina 163*.

8.15.3 Aanwijzingen voor de werking

- Het is nodig bij het starten van de foliebinding net zo lang oogstgoed op te nemen tot de folie door de ronde baal wordt gegrepen en de folierol draait.
- Indien mogelijk voor de eerste inbedrijfstelling eerst een volledige netrol verbruiken en daarmee de ronde balen met net binden. Zo kunnen mogelijke scherpe randen of verfresten van tevoren worden verwijderd.
- KRONE adviseert geen foliebinding bij strobalen te gebruiken. Er bestaat gevaar voor condenswater en de daaruit resulterende schimmelvorming.
- De ronde baal met de passende folierekking laten binden, *zie Pagina 118*.
- KRONE adviseert 3,5 - 4 folielagen voor een optimale foliebinding, *zie Pagina 163*. Hoe droger het oogstgoed, des te meer folielagen noodzakelijk zijn.
- KRONE adviseert niet minder dan 2,5 net lagen voor een optimale netbinding, *zie Pagina 163*. Anders kan, afhankelijk van de net- en oogstgoedeigenschappen, de expansiekracht van het oogstgoed niet door het net worden opgevangen.
- Een machine met foliebinding kan verder ronde balen met net binden. Let er daarbij op dat de conische wals en de spanhendel verschillend moeten worden ingesteld.
    - Vergrendeling van de conische wals instellen: *zie Pagina 228*
    - Spanhendel vergrendelen/ontgrendelen: *zie Pagina 227*

8.15.4 Rek van de ingelegde folie controleren

De ronde baal moet met de passende folierekking worden gebonden. KRONE adviseert een voorrekking van 5-15 %. Of deze voorrekking van 5-15 % is bereikt, kan als volgt worden gecontroleerd.

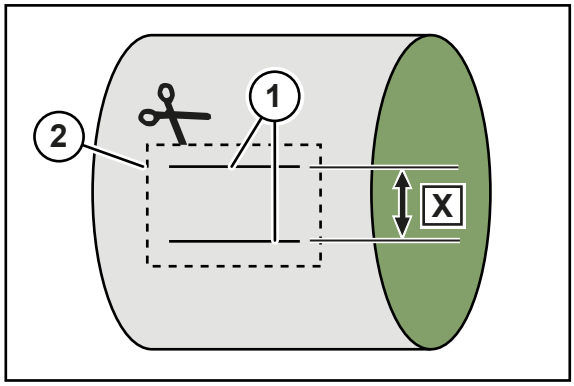

RP000-024

✓ Een ronde baal is met foliebinding geperst en op het veld neergelegd.
✓ De machine is stopgezet en beveiligd, *zie Pagina 29*.

▶ Met een foliestift op de folie 2 horizontale lijnen (1) met de afstand **X=100 mm** tekenen.

▶ Het stuk (2) rondom de 2 ingetekende lijnen uitsnijden. Let erop om alle folielagen uit te knippen.

▶ Alle folielagen van het uitgesneden stuk (2) minstens 3 minuten laten rusten.

▶ De afstand X tussen de ingetekende lijnen (1) meten.

➡ Wanneer de afstand X tussen 86 en 95 mm ligt, is de voorrekking correct ingesteld.

Gemeten waarde X	Voorrekking	Beoordeling
< 86 mm	> 15 %	De voorrekking is te sterk. De remkracht op de netrem reduceren, *zie Pagina 225*.
86 mm	15 %	correct
95 mm	5 %	correct
> 95 mm	< 5 %	De voorrekking is te zwak. De remkracht op de netrem verhogen, *zie Pagina 225*.

INFO

KRONE adviseert 3,5-4 folielagen voor een optimale foliebinding, *zie Pagina 163*. Het minimaal noodzakelijke aantal folielagen is afhankelijk van de aard van het oogstgoed.

Bij ronde balen met een diameter groter dan 130 cm en/of zeer droog of zeer nat oogstgoed adviseert KRONE minstens een extra folielaag.

8.16 Wikkelinrichting

LET OP

Minderwaardige silagebalen door nat oogstgoed bij het wikkelen

▶ Geen nat oogstgoed en niet bij regen ronde balen wikkelen.

▶ Het oogstgoed eerst laten drogen voordat het tot ronde balen wordt geperst en gewikkeld.

8.16.1 Folierol in de wikkelinrichting leggen

Folierol uit de foliekast nemen

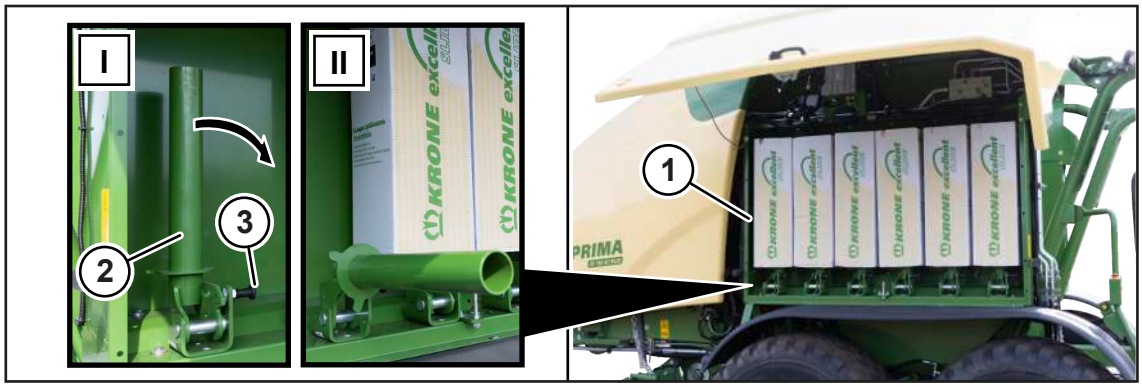

RPG000-199

In de beide foliekasten (1) aan linker- en rechterzijde van de machine kunnen maximaal 12 folierollen bewaard worden.

In de wikkelinrichting kunnen folierollen met de breedte van 750 mm worden toegepast, *zie Pagina 58*.

> ***INFO***
>
> KRONE adviseert voor een correcte veldinzet één van de "KRONE excellent" folies, zie sticker op de machine met het nummer 27 016 325 *.

✓ De machine is stopgezet en beveiligd, *zie Pagina 29*.

✓ De kap van de foliekast is geopend.

▶ Om de folierolhouder (2) van stand I in stand II in pijlrichting te zwenken, aan de vergrendeling (3) trekken.

▶ De nieuwe folierol uit de verpakking nemen.

▶ De folierolhouder (3) terugzwenken en laten vastklikken.

Folierol in de wikkelinrichting leggen

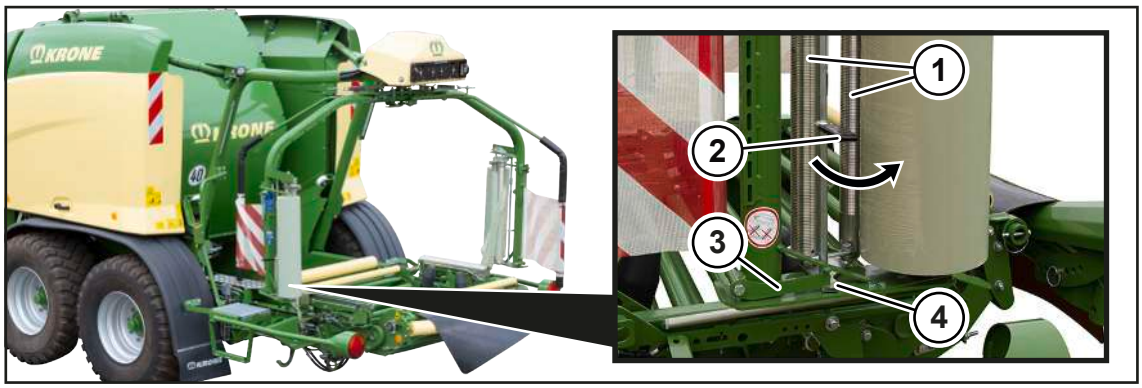

RPG000-081

✓ De machine is stopgezet en beveiligd, *zie Pagina 29*.

▶ Om de stretchrollen (1) van de folierol af te bewegen, de hendel (2) in pijlrichting trekken en gelijktijdig met de andere hand de vergrendelingshendel (3) omlaag drukken.

▶ De hendel (2) loslaten, zodat de geleiding (4) tegen de vergrendelingshendel (3) schuift.

➡ De stretchrollen (1) zijn vergrendeld en kan een nieuwe folierol worden ingelegd.

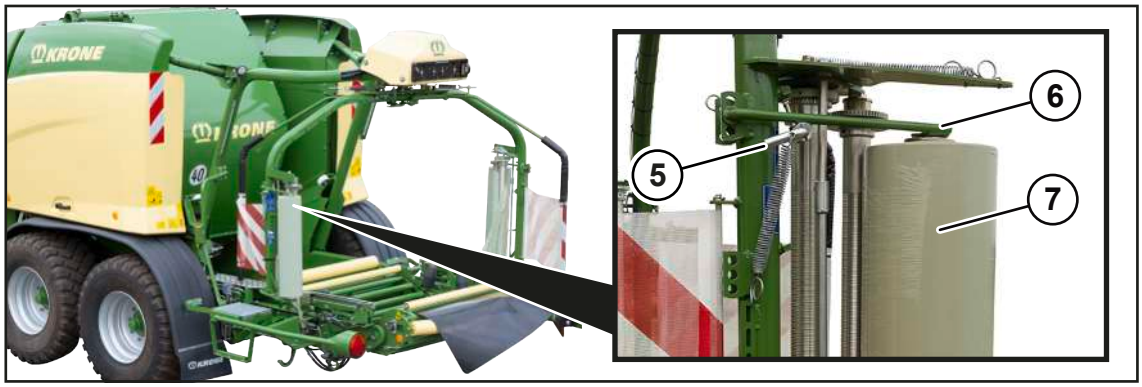

RPG000-082

- De folierol (7) in de onderste opname zetten.
- Om de folierol (7) boven in de rollengeleiding (6) in te voeren, de bout (5) bedienen.

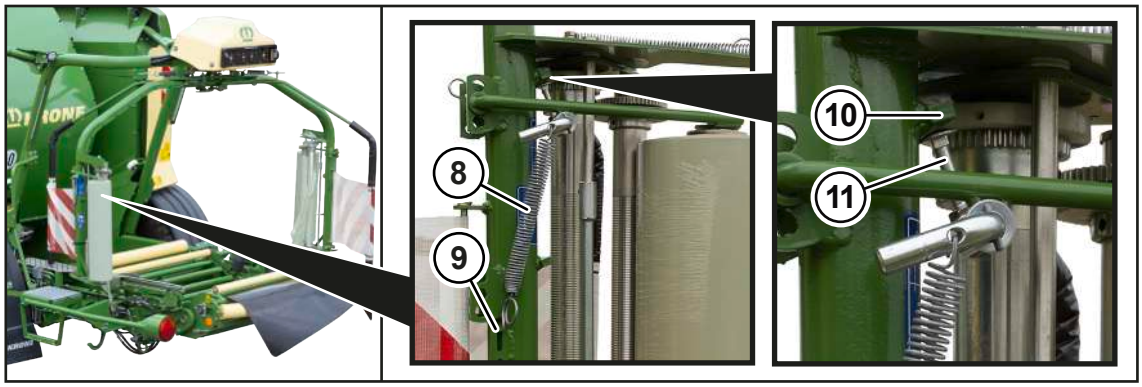

RPG000-083

WAARSCHUWING! Gevaar voor letsel of machineschade door verliezen van de folierol! De folierol (7) met de veer (8) borgen en controleren of de borgschroef (11) tegen de aanslag (10) word gedrukt.

- De veer (8) in het bovenste gedeelte van de gatenlijst (9) ophangen.
- Controleren of de borgschroef (11) tegen de aanslag (10) wordt gedrukt.
- Controleren of de wikkelarm in alle posities vrij kan draaien.
- Ervoor zorgen dat de voorstrekeenheid gesmeerd is.

Om de folierem op de wikkelinrichting in te stellen, *zie Pagina 230*.

Om het aantal folielagen achter in te stellen, *zie Pagina 170*.

Om de snelstopschakelaar en de veiligheidsbeugel op de wikkelinrichting te controleren, *zie Pagina 75*.

8.16.2 Folie in de wikkelinrichting leggen

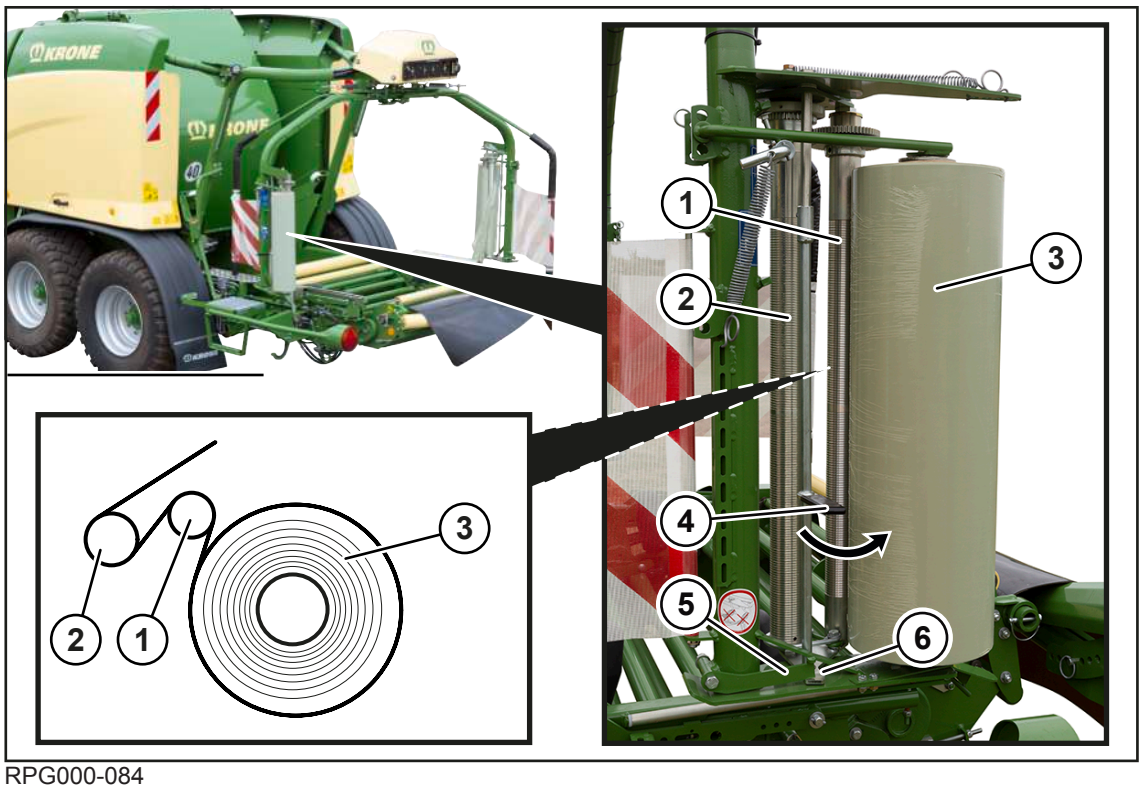

RPG000-084

De volgende instelling aan beide folierolhouders in gelijke mate uitvoeren:

✓ De machine is stopgezet en beveiligd, *zie Pagina 29*.

WAARSCHUWING! Gevaar voor letsel van de vingers tussen de stretchrollen! De vingers niet tussen de stretchrollen (1) en (2) of tussen de stretchrollen (1, 2) en de houder van de stretchrollen schuiven zolang de delen zich bewegen.

- Een weinig folie van de folierol (3) afrollen.
- Zoals afgebeeld de folie van de folierol (3) om de stretchrol (1) naar de stretchrol (2) geleiden.
- Om de stretchrollen (1) en (2) terug tegen de folierol te leggen, de hendel (4) in pijlrichting trekken en gelijktijdig met de andere hand de vergrendelingshendel (5) naar boven bewegen.
- De hendel (4) loslaten, zodat de geleiding (6) tegen de vergrendelingshendel (5) schuift.

➡ De stretchrol (1) ligt nauw tegen de folierol (3) aan.

Folie in de vasthoud- en snijvoorziening klemmen

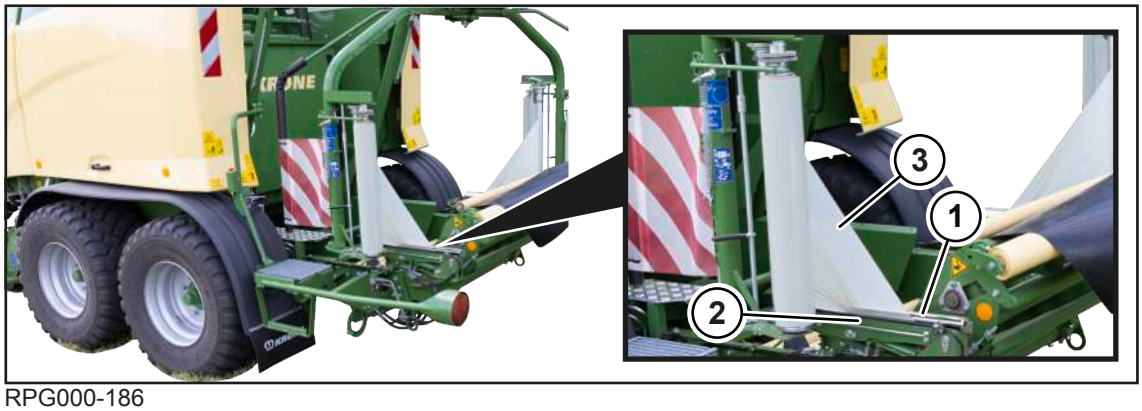

RPG000-186

De volgende instelling aan beide vasthoud- en snijvoorzieningen (2) in gelijke mate uitvoeren:

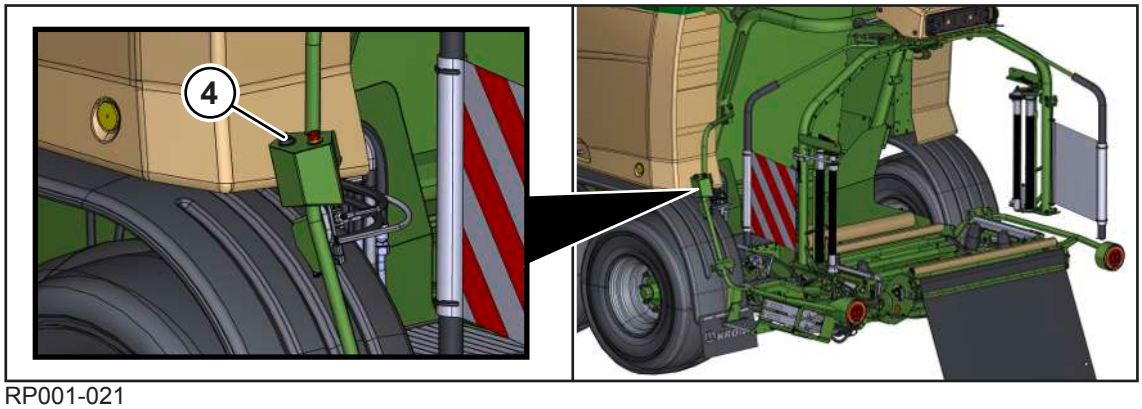

RP001-021

- Om de bevestigingsarmen los te maken, de toets (4) op de wikkelinrichting indrukken.

Of:

- Om de bevestigingsarmen (1) los te maken, op het terminal indrukken, *zie Pagina 178*.
- De machine stoppen en beveiligen, *zie Pagina 29*.
- De bevestigingsarm (1) optillen en het foliebegin in de vasthoud- en snijvoorziening (2) leggen.
- Erop letten dat de folie (3) maximaal 10 cm uit de vasthoud- en snijvoorziening steekt.
- De bevestigingsarm (1) met de hand omlaag duwen.
- Om het terminal te kunnen bedienen, de machine starten.
- De bevestigingsarm (1) boven de toets op het terminal sluiten, *zie Pagina 178*.

➡ Nadat de eerste ronde baal gewikkeld is, houdt de bevestigingsarm (1) de folie (3) in de juiste stand.

➡ Wanneer de ronde baal een 2e keer met folie moet worden gewikkeld, de folie eerst met de hand afsnijden.

On de detectie foliescheur in te stellen, *zie Pagina 174*.

8.16.3 Folie van de silagebaal controleren

INFO

Aanspraken op schadevergoeding vanwege bederven van de silage kunnen door KRONE niet worden erkend omdat hier talrijke factoren een rol spelen die de fabrikant niet kan controleren.

- Naast het wikkelen van de ronde balen de neergelegde silagebalen op beschadigingen van de folie controleren.
- Indien nodig beschadigingen van de folie met isolatieband repareren.

8.16.4 Trap bij de wikkeltafel gebruiken

⚠ *WAARSCHUWING*

Gevaar voor letsel in de gevarenzone van de wikkelinrichting

Als de veiligheidsbeugel niet wordt bediend, kan de machine per ongeluk in beweging komen en personen verwonden.

- ▶ De veiligheidsbeugel aan de wikkelinrichting bedienen voordat de trap aan de wikkeltafel wordt gebruikt.

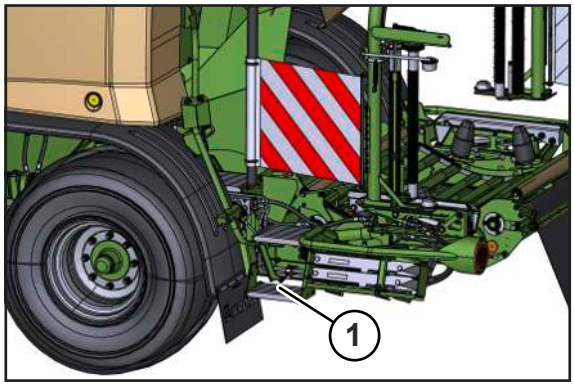

RPG000-185

Aan de linker machinezijde achter op de wikkelinrichting bevindt zich een trap (1). Deze trap (1) is bestemd om de wikkelinrichting of de perskamer gemakkelijker te bereiken.

8.16.5 Vuilnisbak aan de machine gebruiken

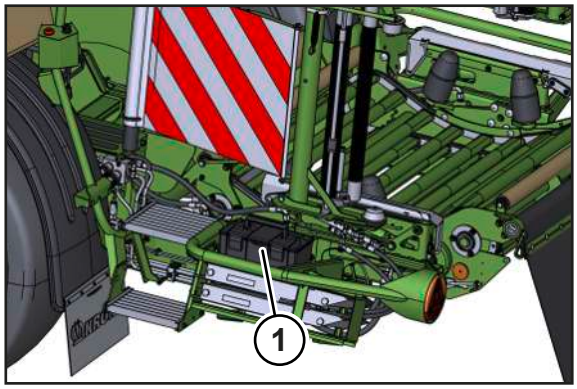

BWG000-013

De vuilnisbak (1) aan de linkerkant van de machine dient om folieresten voor de latere afvoer te verzamelen die tijdens het inleggen van de folie ontstaan.

- ▶ Het deksel van de vuilnisbak (1) openklappen en folieresten erin gooien.

8.17 Balenkeerder gebruiken

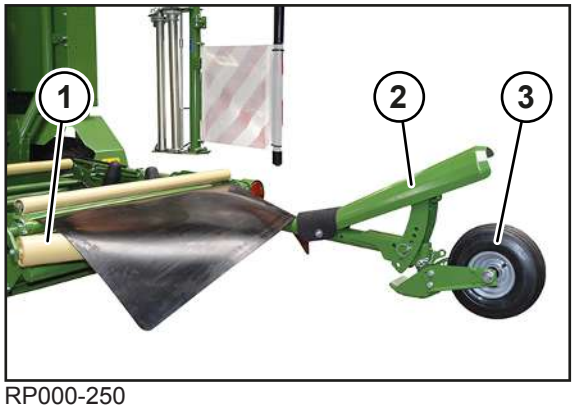

RP000-250

Ronde balen neerleggen

De ronde baal wordt na het wikkelproces door de wikkeltafel op de balenkeerder gekanteld, zodat hij door de stootplaat wordt omgekeerd en met de kopzijde op de grond wordt neergelegd. De ronde baal kan bij stilstaande machine of bij langzaam rijden worden neergelegd. KRONE adviseert de ronde baal bij stilstaande machine neer te leggen.

- De balenkeerder uitklappen, *zie Pagina 76*.
- De ronde baal neerleggen.

Ronde balen controleren

Op een helling kan de veilige functie alleen beperkt gegarandeerd worden. In extreme situaties (bijv. conische balen, helling) kan een beschadiging van de folie door het opstellen niet worden uitgesloten.

- Controleren of de ronde balen zonder beschadigingen op de kopzijde werden neergelegd.

Indien dit niet het geval is:

- de rol (1) monteren, *zie Pagina 77*.
- de stootplaat (2) instellen, *zie Pagina 78*.
- het steunwiel (3) instellen, *zie Pagina 79*.
- Controleren of de grootst mogelijke bandenmaat van de machine wordt gebruikt. Zo niet, dan de wielen wisselen.

Als de veilige functie van de balenkeerder niet kan worden verhoogd, moet het plaatsen van de balen achterwege worden gelaten en de balenkeerder worden ingeklapt, *zie Pagina 80*.

INFO

Aanspraken op schadevergoeding vanwege bederven van de silage kunnen door KRONE niet worden erkend omdat hier talrijke factoren een rol spelen die de fabrikant niet kan controleren.

8.18 Baalplaatsing vast-/loshaken

Bij uitvoering zonder "Balenkeerder"

De baalplaatsing beschermt de folie van de omwikkelde ronde baal bij het neerleggen op de bodem tegen beschadigingen. Bij rijden op de weg of een transportrit moet de baalplaatsing erin worden gehangen.

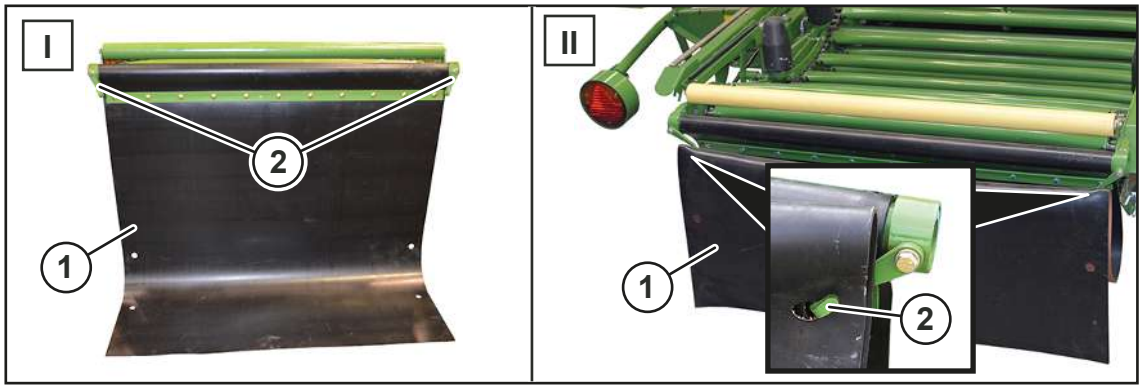

RP000-249

Stand (I): baalplaatsing (1) voor het werk met gewikkelde ronde balen eruit gehaald

Stand (II): baalplaatsing (1) voor rijden op de weg of een transportrit erin gehangen

Om de baalplaatsing (1) van stand (I) in stand (II) zetten:

- De baalplaatsing (1) zodanig in de haken (2) ophangen dat deze niet met de bodem in aanraking komt.

8.19 Oogstgoedblokkades verhelpen

8.19.1 Oogstgoedblokkade in de rechter en linker hoek van de pick-up

- Het toerental verlagen.
- Bij draaiende aftakas achteruit rijden en daarbij het besturingsapparaat in de trekker (geel, 3+) meerdere malen bedienen om de pick-up te heffen en neer te laten.
- Erop letten dat de gewasgeleiderol van boven niet met het frame botst.

Als de oogstgoedblokkade daardoor niet verwijderd is:

- De machine stoppen en beveiligen, *zie Pagina 29*.

VOORZICHTIG! Gevaar voor letsel door scherpe componenten! Bij het verhelpen van oogstgoedblokkades altijd geschikte veiligheidshandschoenen dragen.

- Het opgestuwde oogstgoed met de hand verwijderen.
- Na het verhelpen van de oogstgoedblokkade het toerental weer op het nominaal toerental verhogen.

8.19.2 Oogstgoedblokkade in de pick-up

- Het toerental verlagen.
- Bij draaiende aftakas achteruit rijden en daarbij het besturingsapparaat in de trekker (geel, 3+) meerdere malen bedienen om de pick-up te heffen en neer te laten.
- Erop letten dat de gewasgeleiderol van boven niet met het frame botst.

Als de oogstgoedblokkade daardoor niet verwijderd is:

- De machine stoppen en beveiligen, *zie Pagina 29*.
- De stootplaat demonteren, *zie Pagina 106*.

VOORZICHTIG! Gevaar voor letsel door scherpe componenten! Bij het verhelpen van oogstgoedblokkades altijd geschikte veiligheidshandschoenen dragen.

- Het opgestuwde oogstgoed met de hand verwijderen.
- De stootplaat monteren, *zie Pagina 106*.

8.19.3 Oogstgoedblokkade onder de snijrotor

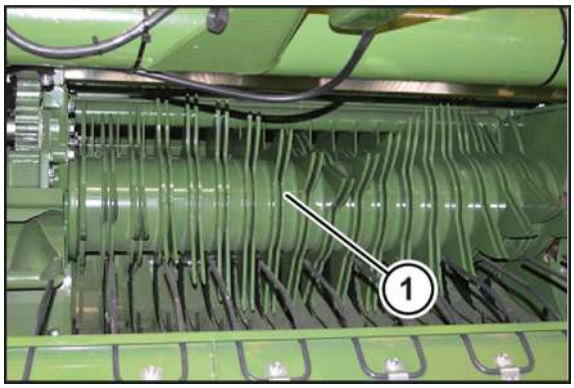

RPG000-164

Om het opgestuwde oogstgoed onder de snijrotor (1) te verwijderen, gaat u als volgt te werk:

- De aftakas uitschakelen.
- Achteruit rijden.
- Zorg ervoor dat de trekker recht ten opzichte van de machine is uitgelijnd.
- Om de pick-up te heffen, het besturingsapparaat op de trekker (geel, 3+) bedienen.
- De aftakas inschakelen en bij stationair toerental testen of de oogstgoedblokkade wordt opgelost.

Als de oogstgoedblokkade daardoor niet verwijderd is:

Bij uitvoering "Mechanische messengroepschakeling"

- De aftakas uitschakelen.
- De messencassette hydraulisch neerlaten, *zie Pagina 107*.
- De machine stoppen en beveiligen, *zie Pagina 29*.
- De messengroepen handmatig naar buiten zwenken (instelling A/B: -/-), *zie Pagina 108*.
- De aftakas inschakelen en bij stationair toerental testen of de oogstgoedblokkade wordt opgelost.

Bij uitvoering "Hydraulische messengroepschakeling"

- De aftakas uitschakelen.
- Om de messencassette hydraulisch neer te laten, het besturingsapparaat op de trekker (groen, 7-) bedienen.
  - ⇨ De messencassette en de messengroepen bewegen omlaag.
- De aftakas inschakelen en bij stationair toerental testen of de oogstgoedblokkade wordt opgelost.

Als de oogstgoedblokkade daardoor niet verwijderd is:

- De machine stoppen en beveiligen, *zie Pagina 29*.

VOORZICHTIG! Gevaar voor letsel door scherpe componenten! Bij het verhelpen van oogstgoedblokkades altijd geschikte veiligheidshandschoenen dragen.

- Het opgestuwde oogstgoed met de hand verwijderen.

Nadat de oogstgoedblokkade werd verholpen, de snijinrichting als volgt weer in werking stellen:

✓ De aftakas is uitgeschakeld.

- **Bij uitvoering "Mechanische messengroepschakeling":** de messencassette hydraulisch heffen, *zie Pagina 107*.
- **Bij uitvoering "Hydraulische messengroepschakeling":**Om de messencassette hydraulisch te heffen, het besturingsapparaat op de trekker (groen, 7+) bedienen.
  - ⇨ De messencassette en de messengroepen bewegen omhoog.
- De aftakas inschakelen.

8.19.4 Oogstgoedblokkade in persorgaan

- De aftakas inschakelen.
- De achterklep openen.
- De machine stoppen en beveiligen, *zie Pagina 29*.
- De afsluitkraan sluiten, *zie Pagina 98*.

VOORZICHTIG! Gevaar voor letsel door scherpe componenten! Bij het verhelpen van oogstgoedblokkades altijd geschikte veiligheidshandschoenen dragen.

- Het opgestuwde oogstgoed met de hand uit het persorgaan verwijderen.
- De afsluitkraan openen, *zie Pagina 98*.
- De trekkermotor en de aftakas inschakelen.
- De achterklep sluiten.
- Het persen weer voortzetten.

9 KRONE terminal DS 500

LET OP

Doordat water in het terminal binnendringt, ontstaan storingen. Daardoor kan de machine niet meer veilig worden bediend.

- Het terminal tegen water beschermen.
- Als de machine langere tijd (bijv. 's winters) niet wordt gebruikt, moet het terminal in een droge ruimte worden bewaard.
- Bij montage of reparatie, in het bijzonder bij laswerk aan de machine, de elektrische verbindingen naar het terminal onderbreken.

9.1 Touchdisplay

Voor de menubesturing en het invoeren van waarden/gegevens is het terminal uitgerust met een display dat als touchscreen kan worden gebruikt. Via het aanraken van het display kunnen functies worden opgeroepen en waarden met blauwe tekst worden gewijzigd.

9.2 Terminal in-/uitschakelen

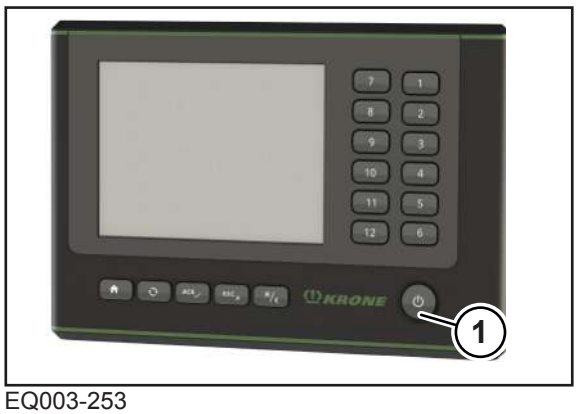

EQ003-253

- Voordat voor het eerst wordt ingeschakeld, controleren of de aansluitingen correct zijn bevestigd en goed vastzitten.

INFO

Bij het eerste inschakelen wordt de configuratie van de machine in het terminal geladen en in het geheugen van het terminal opgeslagen. Het laadproces kan enkele minuten duren.

Inschakelen

- De toets (1) indrukken en ingedrukt houden.
  - ⇨ Bij niet-aangesloten machine geeft het display na het inschakelen het hoofdmenu weer.
  - ⇨ Bij aangesloten machine geeft het display na het inschakelen het scherm rijden op de weg weer.
- ➡ Het terminal is bedrijfsklaar.

Uitschakelen

- De toets (1) indrukken en ingedrukt houden.

9.3 Opbouw DS 500

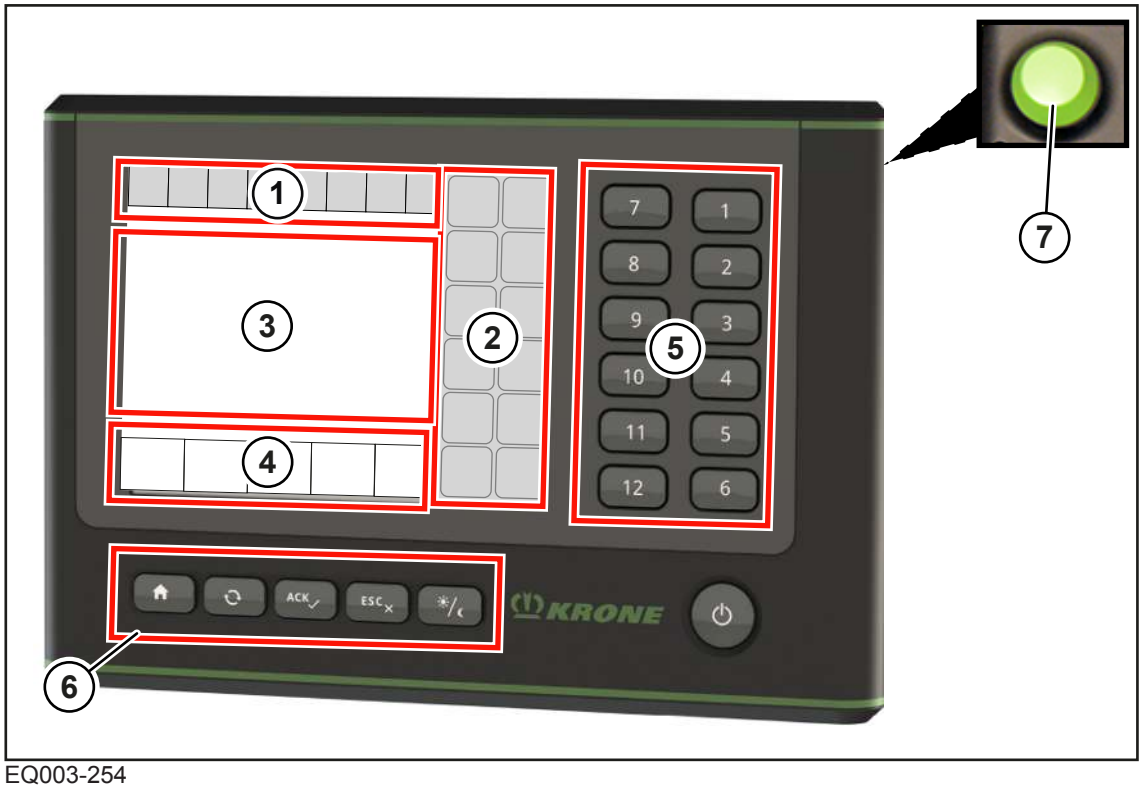

EQ003-254

De KRONE machinetoepassing is in de volgende delen ingedeeld:

Statusregel (1)

De statusregel (1) geeft de actuele toestanden van de machine (afhankelijk van de uitvoering) aan, *zie Pagina 136*.

Toetsen (2)

De machine wordt door eht indrukken van de toetsen (2) via de touch-functie bediend, *zie Pagina 138*.

Hoofdvenster (3)

In het hoofdvenster blauw weergegeven waarden (cijfers) kunnen met de touchfunctie worden geselecteerd.

Er zijn de volgende hoofdvensterweergaven:

- Scherm rijden op de weg, *zie Pagina 146*
- Werkscherm, *zie Pagina 140*
- Menuniveau, *zie Pagina 158*

Infobalk (4)

De infobalk toont informatie over het werkscherm, *zie Pagina 143*.

Toetsen (5)

Alternatief wordt de machine door het indrukken van de toetsen (5) zonder de touch-functie bediend.

Toetsen (6)

Met de toetsen (6) kan het hoofdmenu of het werkscherm worden opgeroepen, foutmeldingen worden bevestigd en de helderheid worden ingesteld.

Symbool	Aanduiding	Toelichting
	Hoofdmenu	Het hoofdmenu van het terminal oproepen.
	Omschakeltoets	Tussen het hoofdmenu en het werkscherm van het terminal wisselen. Bij meer dan een machinemasker wisselt het scherm naar het overeenkomstige volgende scherm.
ACK	ACK (bevestigingstoets)	Foutmeldingen bevestigen.
ESC	ESC (Terug-toets)	Het menu zonder opslaan verlaten.
	Helderheid	Van dag- naar nacht-design omschakelen en omgekeerd.

Scrollwieltje (7)

Alternatief kunnen de in het hoofdvenster (3) weergegeven waarden (cijfers) met het scrollwieltje (7) worden geselecteerd en ingesteld. Bovendien kan met het scrollwieltje (7) tussen de afzonderlijke menu's worden genavigeerd.

Het scrollwieltje naar rechts draaien:

- De waarde verhogen.
- Naar de volgende waarde in het menu navigeren.
- Naar het volgende menu navigeren.

Het scrollwieltje naar links draaien:

- De waarde verlagen.
- Naar de vorige waarde in het menu navigeren.
- Naar het vorige menu navigeren.

Het scrollwieltje indrukken:

- De waarde selecteren.
- De waarde opslaan.
- Het menu oproepen.

10 KRONE ISOBUS-terminal (CCI 800, CCI 1200)

LET OP

Doordat water in het terminal binnendringt, ontstaan storingen. Daardoor kan de machine niet meer veilig worden bediend.

- Het terminal tegen water beschermen.
- Als de machine langere tijd (bijv. 's winters) niet wordt gebruikt, moet het terminal in een droge ruimte worden bewaard.
- Bij montage of reparatie, in het bijzonder bij laswerk aan de machine, de elektrische verbindingen naar het terminal onderbreken.

Het ISOBUS-systeem is een internationaal genormd communicatiesysteem voor agrarische machines en systemen. De aanduiding van de bijbehorende normenserie luidt: ISO 11783. Het agrarische ISOBUS-systeem maakt de informatie- en gegevensuitwisseling tussen trekker en apparaten van verschillende fabrikanten mogelijk. Voor dit doel zijn zowel de noodzakelijke steekverbindingen als ook de signalen genormd die voor de overdracht van communicatie en commando's noodzakelijk zijn. Met het systeem is ook de bediening van machines met bedieningseenheden (terminals) mogelijk die al op de trekker aanwezig zijn resp. in de trekkercabine werden aangebracht. De overeenkomstige gegevens vindt u in de technische documentatie van de bediening resp. op de apparaten zelf.

KRONE - machines, die een ISOBUS-uitrusting hebben, zijn afgestemd op dit systeem.

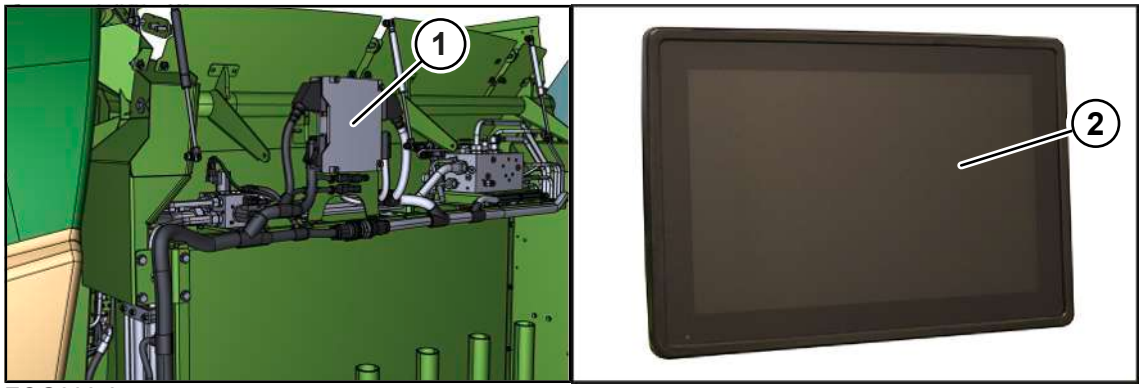

EQG000-057

De elektronische uitrusting van de machine bestaat in hoofdzaak uit de boordcomputer (1), de terminal (2) en de besturings- en functie-elementen.

De boordcomputer (1) bevindt zich aan de linkerzijde van de machine onder de achterste zijkap.

Functies van de boordcomputer (1):

- de besturing van de op de machine gemonteerde actoren.
- de overdracht van foutmeldingen
- de evaluatie van de sensoren
- de diagnose van sensoren en actoren

Via de terminal (2) krijgt de bestuurder informatie en kan hij instellingen voor het gebruik van de machine veranderen die door de boordcomputer (1) worden opgenomen en verder worden verwerkt.

10.1 Touchdisplay

Voor de menubesturing en het invoeren van waarden/gegevens is het terminal uitgerust met een display dat als touchscreen kan worden gebruikt. Via het aanraken van het display kunnen functies worden opgeroepen en waarden met blauwe tekst worden gewijzigd.

10.2 Terminal in- of uitschakelen

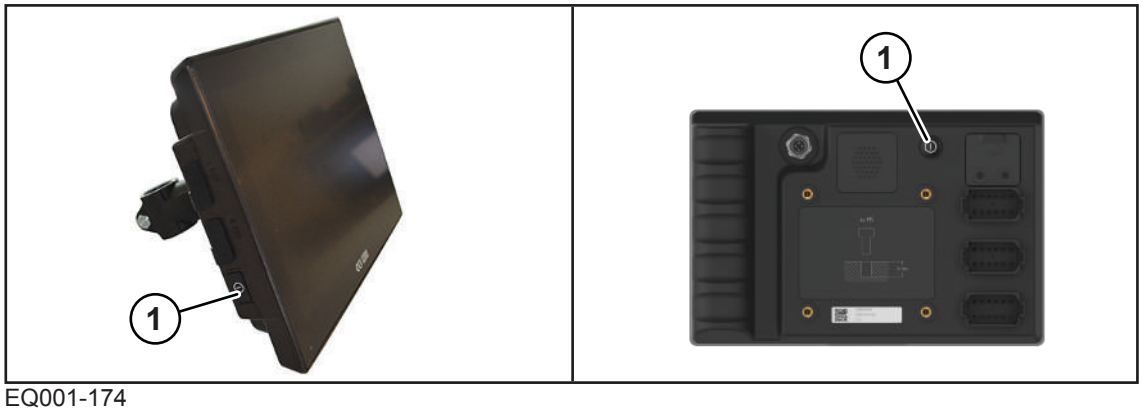

EQ001-174

KRONE ISOBUS-Terminal CCI 1200	KRONE ISOBUS-Terminal CCI 800

- Voordat voor het eerst wordt ingeschakeld, controleren of de aansluitingen correct zijn bevestigd en goed vastzitten.

> ***INFO***
>
> Bij het eerste inschakelen wordt de configuratie van de machine in het terminal geladen en in het geheugen van het terminal opgeslagen. Het laadproces kan enkele minuten duren.

Inschakelen

- De toets (1) indrukken en ingedrukt houden.
  - ⇨ Bij niet-aangesloten machine geeft het display na het inschakelen het hoofdmenu weer.
  - ⇨ Bij aangesloten machine geeft het display na het inschakelen het scherm rijden op de weg weer.
- ➡ Het terminal is bedrijfsklaar.

Bij niet aangesloten machine: "Hoofdmenu"

Bij aangesloten machine: "Scherm rijden op de weg"

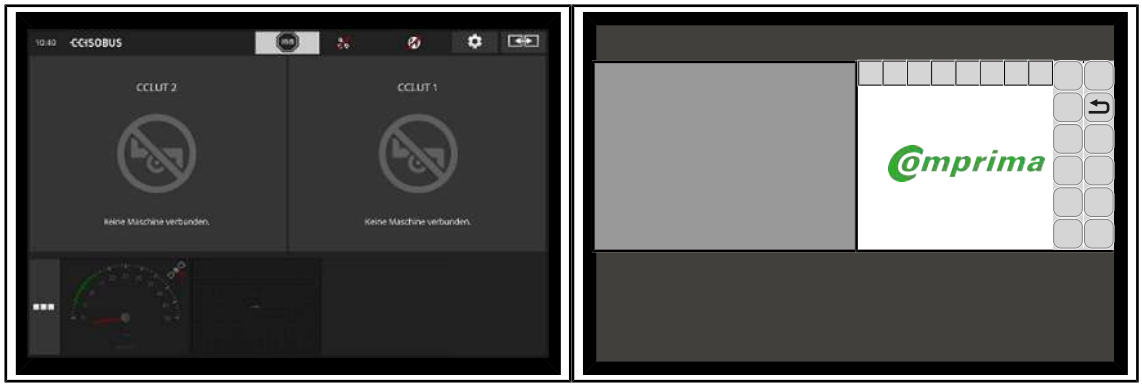

EQG000-056

Na het starten van het terminal wordt het display in liggend formaat weergegeven. Om het display in staand formaat of de op het terminal beschikbare toepassingen in volledig beeld weer te geven, zie de handleiding van het CCI-terminal.

Uitschakelen

- De toets (1) indrukken en ingedrukt houden.

> ***INFO***
>
> ▶ Voor meer gegevens over de functiewijze van het terminal de handleiding van het terminal in acht nemen.

10.3 Display-opbouw

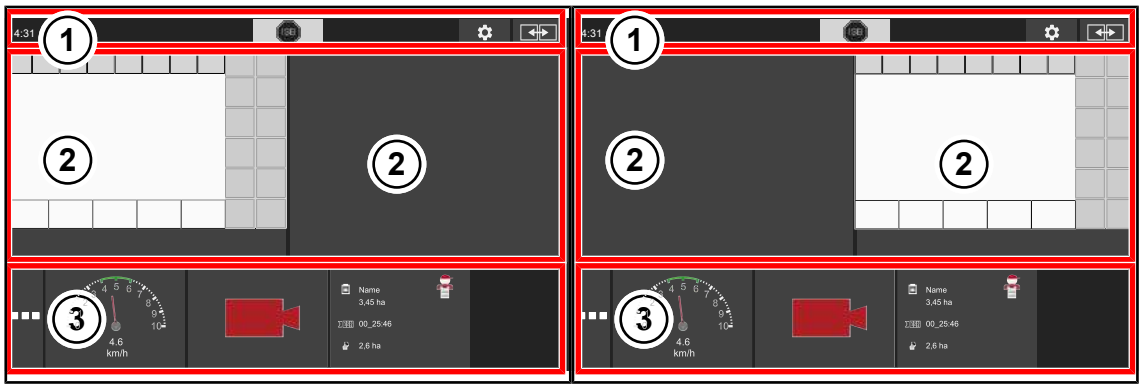

EQG000-058

Pos.	Aanduiding	Toelichting
1	Statusregel	
2	Hoofdscherm links/rechts	Voor de bediening van de machine adviseert KRONE de machinetoepassing in het hoofdscherm te plaatsen.
3	Infoscherm	In het infoscherm kunnen aanvullende toepassingen (apps) uit het app-menu worden geselecteerd en weergegeven. De apps kunnen met "drag-and-drop" in het hoofdscherm worden getrokken.

> ***INFO***
>
> ▶ Voor meer gegevens over de functiewijze van het terminal de handleiding van het terminal in acht nemen.

10.4 Opbouw van de KRONE machinetoepassing

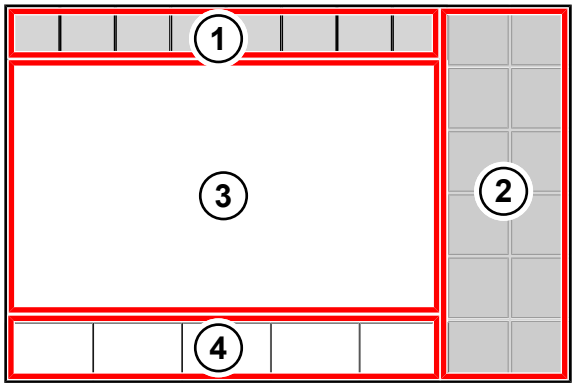

EQG000-059

De KRONE machinetoepassing is in de volgende delen ingedeeld:

Statusregel (1)

De statusregel (1) geeft de actuele toestanden van de machine (afhankelijk van de uitvoering) aan, *zie Pagina 136*.

Toetsen (2)

De machine wordt door eht indrukken van de toetsen (2) via de touch-functie bediend, *zie Pagina 138*.

Hoofdvenster (3)

In het hoofdvenster blauw weergegeven waarden (cijfers) kunnen met de touchfunctie worden geselecteerd.

Er zijn de volgende hoofdvensterweergaven:

- Scherm rijden op de weg, *zie Pagina 146*
- Werkscherm, *zie Pagina 140*
- Menuniveau, *zie Pagina 158*

Infobalk (4)

De infobalk toont informatie over het werkscherm, *zie Pagina 143*.

10.5 Eenheden op terminal instellen

Op het terminal kunnen in het menu "Gebruikersinstellingen" de eenheden zoals bijv. metrisch of imperial worden ingesteld. Deze instelling wordt na een nieuwe start van het terminal ook voor de machinesoftware overgenomen.

De werkwijze en verdere instellingen kunt u lezen in de handleiding van de fabrikant van het terminal.

11 Extern ISOBUS-terminal

⚠ *WAARSCHUWING*

Gevaar voor letsel door gebruik van extern terminal en overige bedieningseenheden

Bij toepassing van terminals en andere bedieningseenheden die niet door KRONE werden geleverd, moet erop worden gelet dat de gebruiker:

- ✓ de verantwoording voor het gebruik van KRONE-machines bij toepassing van machines aan niet door KRONE geleverde bedieningseenheden (Terminal/overige bedieningselementen) overneemt.
- ✓ indien mogelijk alleen systemen aan elkaar koppelt die van tevoren een AEF/DLG/VDMA -test (de zogenaamde ISOBUS COMPATIBILITEITSTEST) hebben ondergaan.
- ✓ de veiligheidsaanwijzingen van de leverancier van de ISOBUS-bedieningseenheid (bijv. terminal) in acht neemt.
- ✓ moet controleren dat de gebruikte bedieningselementen en machinebesturingen met betrekking tot het IL (IL = Implementation Level; beschrijft compatibiliteitsniveaus van de verschillende softwarestanden) bij elkaar passen (voorwaarde: IL gelijk of groter).
- ▶ Controleer voor het gebruik van de machine of alle machinefuncties volgens de bijgevoegde handleiding worden uitgevoerd.

INFO

KRONE ISOBUS-systemen ondergaan regelmatig de ISOBUS-COMPATIBILITEITSTEST (AEF/DLG/VDMA-test). De bediening van deze machine vereist minstens het toepassingsniveau (Implementation Level) 3 van het ISOBUS- systeem.

Het ISOBUS-systeem is een internationaal genormd communicatiesysteem voor agrarische machines en systemen. De aanduiding van de bijbehorende normenserie luidt: ISO 11783. Het agrarische ISOBUS-systeem maakt de informatie- en gegevensuitwisseling tussen trekker en apparaten van verschillende fabrikanten mogelijk. Voor dit doel zijn zowel de noodzakelijke steekverbindingen als ook de signalen genormd die voor de overdracht van communicatie en commando's noodzakelijk zijn. Met het systeem is ook de bediening van machines met bedieningseenheden (terminals) mogelijk die al op de trekker aanwezig zijn resp. in de trekkercabine werden aangebracht. De overeenkomstige gegevens vindt u in de technische documentatie van de bediening resp. op de apparaten zelf.

KRONE - machines, die een ISOBUS-uitrusting hebben, zijn afgestemd op dit systeem.

11.1 Afwijkende functies van het KRONE ISOBUS-terminal

Door de boordcomputer worden informatie en besturingsfuncties van de machine op het display van de externe ISOBUS-terminal beschikbaar gesteld. De bediening met een ISOBUS-terminal van een andere fabrikant is vergelijkbaar met die van de KRONE ISOBUS-terminal. Voor de inbedrijfstelling de werking van de KRONE-ISOBUS-terminal in de handleiding raadplegen.

Een belangrijk verschil met de KRONE ISOBUS-terminal ligt in de rangschikking en het aantal toetsen met functies die door de geselecteerde ISOBUS-terminal van een andere fabrikant worden bepaald.

De waarden voor baaldiameter worden bij de externe ISOBUS-terminal met de aanraakfunctie ingesteld, zie meegeleverde terminal-handleiding.

12 Terminal – machinefuncties

⚠ WAARSCHUWING

Persoonlijk letsel en/of machineschade door niet in acht nemen van foutmeldingen

Bij het niet in acht nemen van foutmeldingen zonder de storing te verhelpen, kunnen persoonlijk letsel en/of ernstige schade aan de machine ontstaan.

- ▶ Bij aangegeven foutmelding de storing verhelpen, *zie Pagina 289*.
- ▶ Als de storing niet kan worden verholpen, neem dan contact op met de servicepartner van KRONE.

12.1 Statusregel

INFO

Gebruik een terminal met een resolutie van minder dan 480x480 pixels.

Bij terminals met een resolutie van minder dan 480x480 pixels worden slechts 7 velden in de statusregel weergegeven. Daardoor worden niet alle symbolen voor de statusregel weergegeven.

Bij terminals met een resolutie groter/gelijk aan 480x480 pixels worden 8 velden in de statusregel weergegeven.

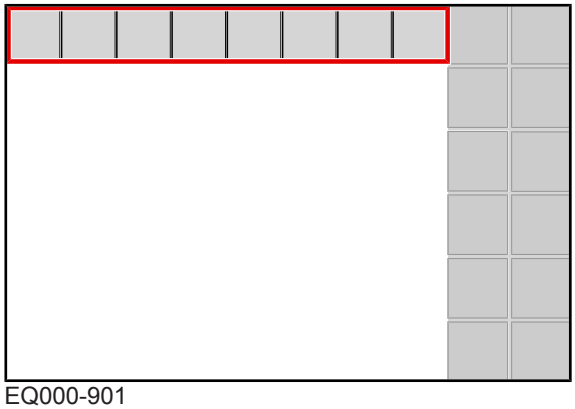

EQ000-901

Symbolen die met een kleurverloop ( ) worden weergegeven, kunnen geselecteerd worden. Wanneer een symbool met kleurverloop wordt geselecteerd:

- gaat een venster met meer informatie open of
- wordt een functie geactiveerd of uitgeschakeld.

De statusregel geeft de actuele toestanden van de machine (afhankelijk van de uitvoering) aan:

Symbool	Toelichting
	Een of meerdere foutmeldingen zijn opgetreden. Bij uitvoering "Touch-display": Wanneer dit symbool wordt ingedrukt, gaan de aanwezige foutmeldingen achtereenvolgens open, *zie Pagina 289*.
	Messen naar binnen gezwenkt (geactiveerd).
	Messen naar buiten gezwenkt (uitgeschakeld).

Symbool	Toelichting
	Voorsignalering ingesteld.
Bij uitvoering "TIM 1.0"	
	TIM-status: de machine bevindt zich in de registratie en de authenticatie met de trekker.
	TIM-status: de machine is geregistreerd en geauthenticeerd. Door de toets TIM in te drukken, wisselt de TIM-status naar .
	TIM: status: de machine wacht op bevestiging van de trekker. Door de bevestiging op het terminal of ander bedieningsapparaat van de trekker wisselt de TIM-status naar .
	TIM-status: de machine en de trekker zijn met succes verbonden. De machine neemt geautomatiseerd de besturing van de TIM-functies op de trekker over, *zie Pagina 149*.
Ronde-balenoverdracht bij de wikkelelinrichting	
	Handmatig met wikkelproces
	Automatisch met wikkelproces
	Handmatig zonder wikkelproces
	Automatisch zonder wikkelproces
Aflegmodus bij de wikkelinrichting	
	Handmatig
	Automatisch
	Automatisch, zonder wikkelproces, met dubbele afleg
	Er is een correctie van de foliewikkelingen ingesteld, *zie Pagina 171*.
Bij uitvoering "Hydraulische messengroepschakeling"	
A	Messengroep A naar binnen gezwenkt (geactiveerd).
AB	Messengroep A en B naar binnen gezwenkt (geactiveerd).

Symbool	Toelichting
	Messengroep B naar binnen gezwenkt (geactiveerd).
	Messengroep A en B naar buiten gezwenkt (uitgeschakeld).
	Messengroep A en B naar buiten gezwenkt en messencassette is onderaan om de messen eruit te halen (gedeactiveerd).
Bij uitvoering "werkverlichting"	
	Ingeschakeld.
	Uitgeschakeld.

12.2 Toetsen

Welke toetsen beschikbaar zijn, is afhankelijk van de uitrusting van de machine. De volgende weergegeven toetsen zijn niet altijd beschikbaar.

Als toetsen uitgegrijsd zijn, zijn ze actueel niet beschikbaar.

Symbool	Aanduiding	Toelichting
	Bindmateriaal toevoeren in het handmatige bedrijf.	Door indrukken van de toets wordt bindmateriaal naar de ronde baal geleid.
	Binding op automatisch bedrijf omschakelen.	De voordien gekozen bedieningsmodus "Automatisch bedrijf" of "Handmatig bedrijf" wordt op de toets weergegeven. Door het indrukken van de toets wordt de bedieningsmodus gewisseld.
	Binding op handmatig bedrijf omschakelen.	
	Pick-up voorselecteren.	De eerder gekozen instelling, pick-up of messeninstelling wordt weergegeven. Door het indrukken van de toets wordt van instelling gewisseld.
	Messeninstelling voorselecteren.	

		Toetsenselectie voor de "Hydraulische messengroepschakeling" openen.	De volgende toetsen verschijnen om de "Hydraulische messengroepschakeling" te bedienen.
	A	Verschillende instellingen bij uitvoering "Hydraulische messengroepschakeling".	*zie Pagina 147*
	AB		
	B		

		Verschillende instellingen bij uitvoering "Hydraulische messengroepschakeling".	*zie Pagina 147*
		Toetskeuze verlaten.	

	Werkverlichting uitschakelen.	De vooraf geselecteerde instelling "Werkverlichting uitgeschakeld" of "Werkverlichting ingeschakeld" wordt op de toets weergegeven. Door het indrukken van de toets wordt van instelling gewisseld.
	Werkverlichting inschakelen.	
	Zwaailicht uitschakelen.	(Zwaailicht alleen voor bepaalde landen) De vooraf geselecteerde instelling "Zwaailicht uitgeschakeld" of "Zwaailicht ingeschakeld" wordt op de toets weergegeven. Door het indrukken van de toets wordt van instelling gewisseld.
	Zwaailicht inschakelen.	
	Achterklep openen en overdracht/wikkelproces starten.	Door het indrukken van de toets wordt de achterklep geopend en de overdracht en evt. het wikkelproces gestart.
	Wikkelproces starten/voortzetten.	Door het indrukken van de toets start het wikkelproces of wordt het voortgezet.
	Baalafleg starten.	Door indrukken van de toets wordt de ronde baal afgeworpen.
0	Bevestigingsarmen loskoppelen.	De bevestigingsarmen worden door indrukken van de toets losgekoppeld (alleen bij herkende foliescheur of lege folierol). Door hernieuwd indrukken van de toets worden de bevestigingsarmen weer gesloten.
		Beëindigen van de functie "Bevestigingsarmen loskoppelen". Wanneer de bevestigingsarmen losgekoppeld zijn, wordt overschakelen naar het scherm "Rijden op de weg" onderdrukt.
	Menuniveau in het terminal.	Dor het indrukken van de toets gaat het menuniveau in het terminal open, *zie Pagina 158*.
36	Menu teller openen.	Dor het indrukken van de toets gaat het menu 13 "Teller" open, *zie Pagina 186*.
1/2 2/2	Tussen displaypagina's wisselen.	

Bij uitvoering "TIM 1.0"

Met de toetsen kunnen de volgende functies worden bediend. Wanneer de toeten in het grijs worden weergegeven, is de functie niet beschikbaar.

Symbool		Toelichting
TIM	TIM	TIM-functies starten (alleen te selecteren bij gesloten achterklep).
TIM	TIM	TIM-functies pauzeren. Hierbij wordt **niet** de registratie en de authenticatie tussen trekker en machine gescheiden.

12.3 Weergaven in het werkscherm

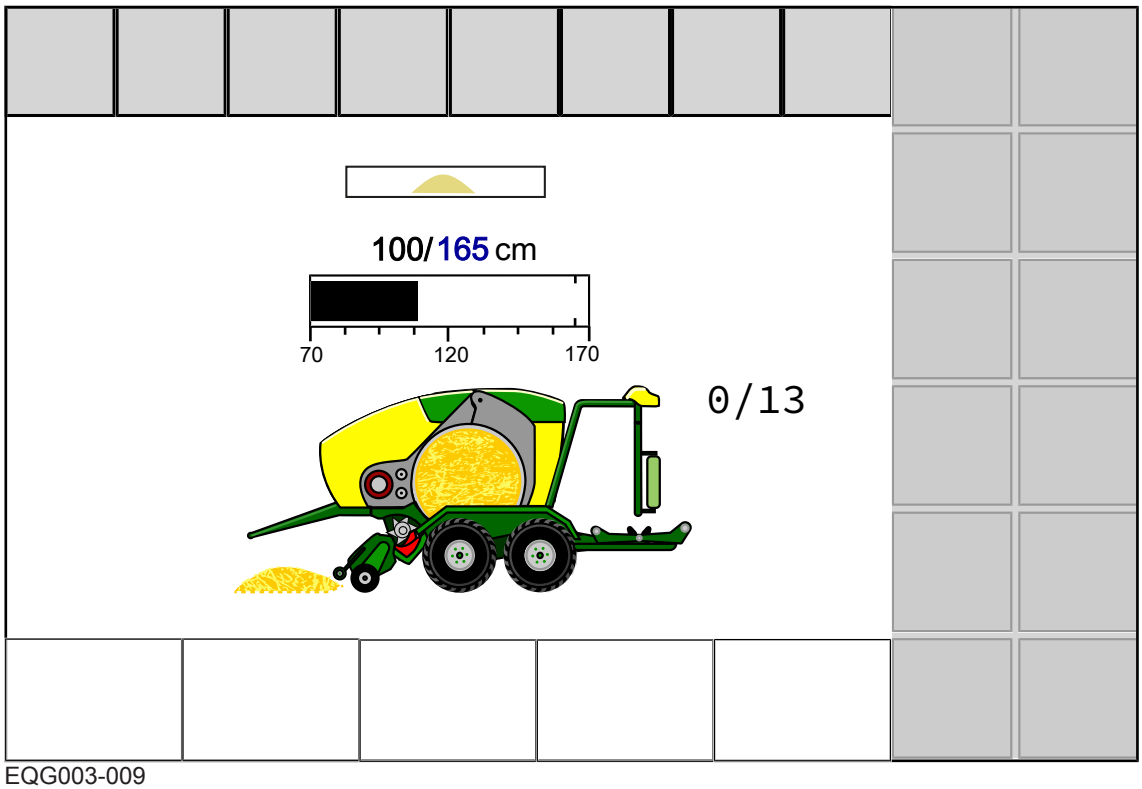

EQG003-009

Welke symbolen beschikbaar zijn, is afhankelijk van de uitrusting van de machine. De volgende weergegeven symbolen zijn niet altijd beschikbaar.

Symbool	Toelichting
STOP	**Bij uitvoering "TIM 1.0":** er is een TIM-functie op de machine actief.
	Richtingindicatie.
2	Richtingindicatie pijlen: Links en rechts van de richtingindicatie kunnen tijdens de werking pijlen verschijnen. De pijlen hebben drie verschillende groottes, genummerd van 1 tot 3. De pijlen tonen de bestuurder naar welke kant en hoe sterk hij bij het rijden over het zwad zijn richting moet corrigeren om een gelijkmatige vulling van de perskamer te bereiken. Wanneer de rijrichting niet wordt gecorrigeerd, begint de weergegeven pijl te knipperen en klinkt een akoestisch signaal. Meer informatie over de richtingindicatie, *zie Pagina 144*
100/165 cm 70 120 170	Baaldiameter instellen en weergeven. De baaldiameter kan direct op het werkscherm worden ingesteld, *zie Pagina 146*.
0/13	Statusindicatie van de folielagen achter 1e cijfer: actueel aantal van de folielagen achter 2e cijfer: ingesteld aantal folielagen achter, *zie Pagina 170*

Ronde balenpers

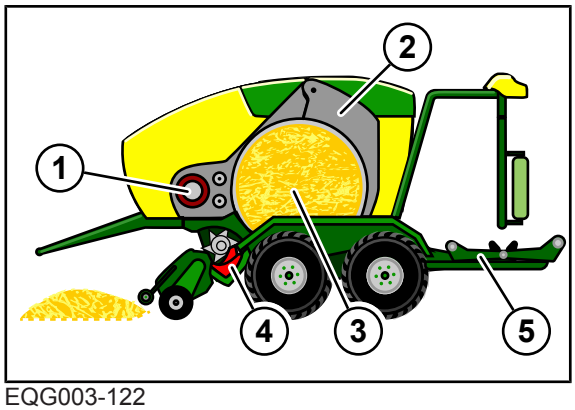

EQG003-122

De ronde balenpers in het midden van het werkscherm toont

- de voortgang van het persen aan hand van de groter wordende ronde baal (3),
- de voortgang van het binden aan hand van de netrol (1) en aan hand van het rondom de ronde baal lopende rode net,
- de posities van de messencassette (4),
- de baaluitworp aan hand van de openende achterklep (2)
- en het wikkelproces op de wikkeltafel (5) weer.

De messencassette (4) kan de volgende posities weergeven:

Symbool	Toelichting
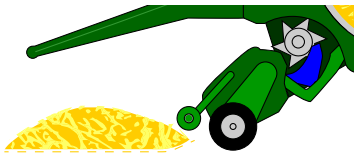	De messen zijn naar binnen gezwenkt en de messencassette bevindt zich in de bovenste positie. **Bij de uitvoering "Hydraulische messengroepschakeling":** Welke messengroepen actueel naar binnen zijn gezwenkt, kan men in de statusregel zien. Messengroepen naar binnen/buiten zwenken, *zie Pagina 147*.
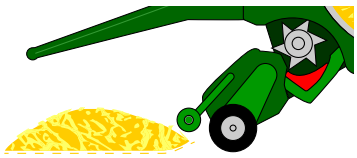	De messen zijn naar buiten gezwenkt en de messencassette bevindt zich in de bovenste positie.
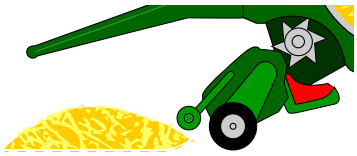	De messencassette bevindt zich in de onderste positie.
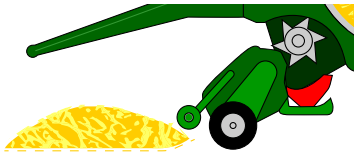	De messencassette bevindt zich in de onderste positie en de messen zijn ontgrendeld. Deze onderhoudspositie wordt gebruikt om de messen te vervangen, *zie Pagina 254*.

Symbolen tijdens de net- of foliebinding

Symbool		Toelichting
1		Waarde baaldiameter/persdruk is bereikt (knipperend).
2N	2F	Net/folie wordt toegevoerd.
3N	3F	Net/folie wordt niet aangetrokken.
4N	4F	Net-/foliebinding wordt uitgevoerd.
5N	5F	Net-/foliebinding staat stil.
6N	6F	Net/folie wordt afgesneden.
7N	7F	Net/folie is niet afgesneden.
8N	8F	Net-/foliebinding is afgesloten.
9N	9F	Net/folie wordt aangetrokken zonder dat het binden werd geactiveerd.

Wikkelinrichting

De status van het actieve wikkelproces toont de ronde balenpers in het midden van het werkscherm:

- De wikkeltafel kantelt naar voren en de achterklep gaat open.
- De ronde baal wordt aan de wikkeltafel overgedragen.
- De achterklep sluit.
- Het wikkelproces wordt gestart en uitgevoerd.
- De folie wordt afgesneden en de ronde baal neergelegd.

12.4 Weergaven in de infobalk

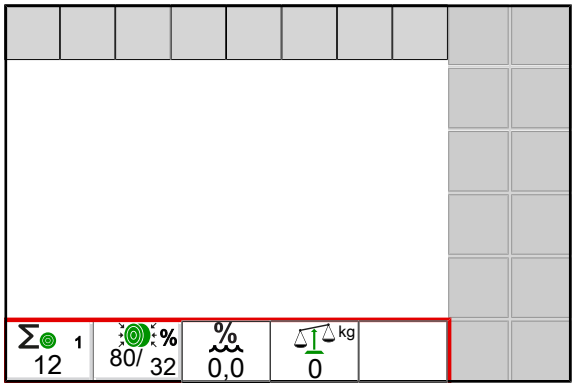

EQG003-111

Welke symbolen beschikbaar zijn, is afhankelijk van de uitrusting van de machine. De volgende weergegeven symbolen zijn niet altijd beschikbaar.

Symbool	Aanduiding	Toelichting
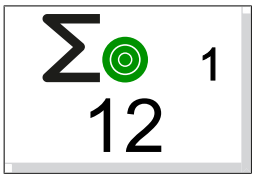	Klantenteller	De geselecteerde klantenteller wordt weergegeven en de actuele som van de geperste ronde balen. Wanneer op de weergave wordt gedrukt, gaat het menu 13-1 "Klantenteller" open, *zie Pagina 186*.
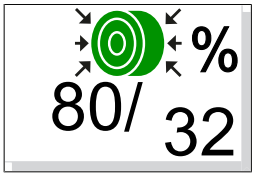	Persdruk	De ingestelde gewenste persdruk wordt links in % weergegeven. De werkelijke persdruk wordt rechtsonder in % weergegeven. Wanneer op de weergave wordt gedrukt, opent het menu 1.6 "Elektronische pesdrukinstelling" om de persdruk te kunnen instellen, *zie Pagina 165*.
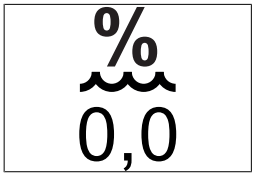	Vochtmeting	De actuele vochtigheidsgraad van het oogstgoed wordt weergegeven. Voor instellingen in de vochtmeting, zie menu 12-1 "Foutmelding voor vochtmeting", *zie Pagina 184*. of menu 12-2 "Correctiewaarde voor vochtmeting", *zie Pagina 185*.
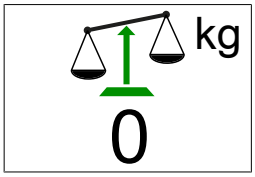	Weeginrichting	Het gewicht van de actueel op de wikkeltafel liggende ronde baal wordt weergegeven.

12.5 Richtingindicatie

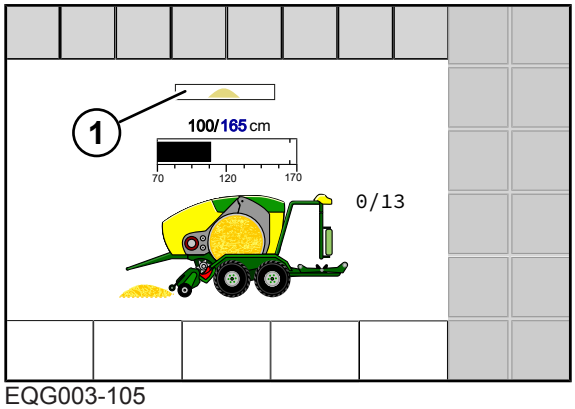

EQG003-105

De richtingindicatie (1) toont de bestuurder naar welke kant en hoe sterk hij bij het rijden over het zwad zijn richting moet corrigeren om de perskamer gelijkmatige te vullen.

De volgende weergaven zijn mogelijk:

Symbool	Toelichting
	Zwad wordt in het midden opgenomen
	Stand 1: De perskamer wordt iets te sterk aan de linker zijde gevuld. De trekker naar links sturen om het zwad aan de rechter kant van de perskamer op te nemen.
	Stand 2: De perskamer wordt te sterk aan de linker zijde gevuld. De trekker naar links sturen om het zwad aan de rechter kant van de perskamer op te nemen.
	Stand 3: De perskamer wordt zeer sterk aan de linker zijde gevuld. De trekker naar links sturen om het zwad aan de rechter kant van de perskamer op te nemen.
Pijl knippert	Stand 4: De perskamer wordt alleen aan de linker zijde gevuld. De trekker naar links sturen om het zwad aan de rechter kant van de perskamer op te nemen.
	Stand 1: De perskamer wordt iets te sterk aan de rechter zijde gevuld. De trekker naar rechts sturen om het zwad aan de linker kant van de perskamer op te nemen.

Symbool	Toelichting
2	Stand 2: De perskamer wordt te sterk aan de rechter zijde gevuld. De trekker naar rechts sturen om het zwad aan de linker kant van de perskamer op te nemen.
3	Stand 3: De perskamer wordt zeer sterk aan de rechter zijde gevuld. De trekker naar rechts sturen om het zwad aan de linker kant van de perskamer op te nemen.
3 Pijl knippert	Stand 4: De perskamer wordt alleen aan de rechter zijde gevuld. De trekker naar rechts sturen om het zwad aan de linker kant van de perskamer op te nemen.

Meer informatie over hoe de perskamer wordt gevuld, *zie Pagina 92*.

- Wanneer het zwad even breed is als de perskamer het zwad indien mogelijk in het midden opnemen.
- Wanneer het zwad te smal is, het zwad afwisselend (links/rechts) opnemen. Erop letten dat niet te ver links 3 of rechts 3 wordt gereden.

12.6 Werkscherm oproepen

Scherm rijden op de weg Voorbeeldmenu

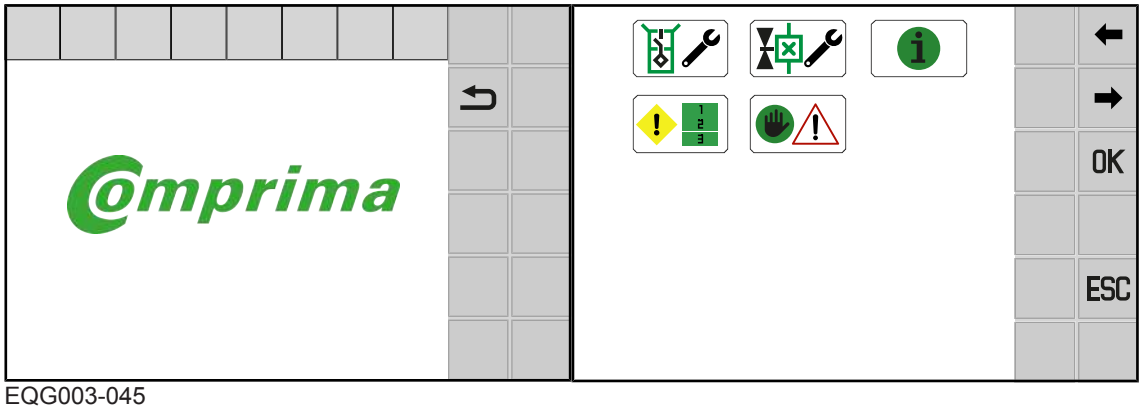

EQG003-045

Uit het scherm van het rijden op de weg

- indrukken.
- Het werkscherm wordt weergegeven, *zie Pagina 140*.

Uit elk menu

✓ Een menu is opgevraagd.

▶ ESC langer indrukken.

12.7 Automatisch oproepen van het scherm rijden op de weg

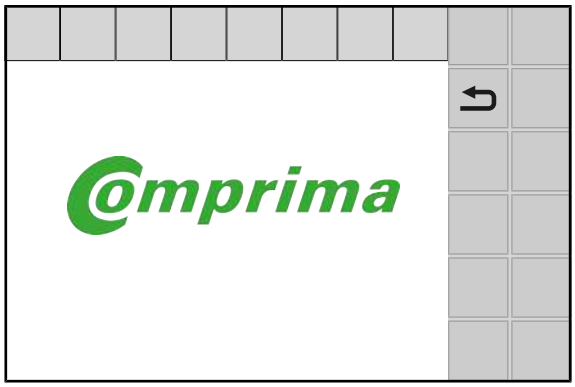

EQG000-026

Het terminal wisselt na ongeveer 5 minuten automatisch in het scherm rijden op de weg wanneer aan de volgende voorwaarden is voldaan:

✓ De aftakas is uitgeschakeld.
✓ Er bevindt zich geen ronde baal op de wikkeltafel.
✓ De achterklep is gesloten.
✓ De machine bevindt zich in de bedrijfstoestand Werken op het veld.

12.8 Baaldiameter instellen

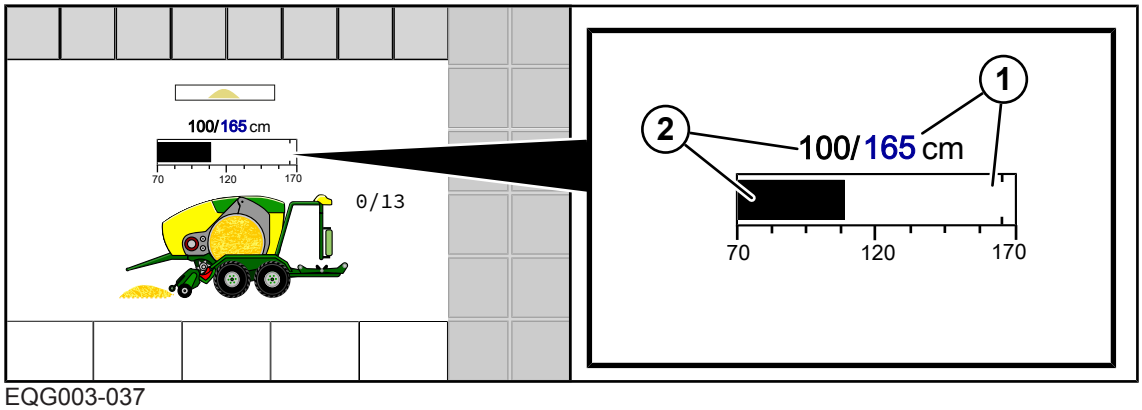

EQG003-037

1 Ingestelde gewenste baaldiameter in cm
2 Werkelijke baaldiameter in cm

Baaldiameter instellen via het scrollwieltje

▶ Met het scrollwieltje de te wijzigen blauwe waarde selecteren.
  ⇨ Het selectieveld wordt invers weergegeven.
▶ Het scrollwieltje indrukken.
  ⇨ Er wordt een invoervenster geopend.
▶ Om de waarde te verhogen resp. te verlagen, het scrollwieltje draaien.
▶ Het scrollwieltje indrukken om de waarde op te slaan.

⇨ De instelling wordt toegepast, het invoervenster sluit.

Baaldiameter via het display met touchscreen instellen

▶ De te wijzigen blauwe waarde aantippen.

⇨ Er wordt een invoerveld geopend.

▶ De gewenste waarde invoeren en OK indrukken.

⇨ De waarde wordt opgeslagen en het invoerveld wordt afgesloten.

12.9 Hydraulische messengroepschakeling bedienen

LET OP
KRONE adviseert om tijdens de werking van de machine de gebruikte messengroepen af en toe naar binnen en naar buiten te zwenken om oogstgoedblokkades in de messleuven te voorkomen.

Met de hydraulische messengroepschakeling kunnen de messen in twee groepen A en B centraal worden geschakeld zonder montage en demontage. Vanaf de tractorstoel kan de halve messenset (messengroep A of B) of de volledige messenset (messengroepen A en B) naar binnen en naar buiten worden gezwenkt.

De volgende functies van de messengroepschakeling kunnen worden geselecteerd. De ingestelde functie verschijnt in de statusregel van het werkscherm.

Symbool	Toelichting
A	Messengroep A naar binnen zwenken (activeren)
AB	Messengroep A en B naar binnen zwenken (activeren)
B	Messengroep B naar binnen zwenken (activeren)
	Messengroep A en B naar buiten zwenken (deactiveren)
	Messengroep A en B naar buiten zwenken en messencassette omlaag bewegen. Deze onderhoudspositie wordt gebruikt om de messen te vervangen, *zie Pagina 254*.

Messengroepen naar binnen/buiten zwenken

▶ Op het terminal selecteren.

⇨ De toetsen van de hydraulische messengroepschakeling worden aan de zijkanten weergegeven.

▶ De gewenste functie selecteren.

➡ De actuele status van de hydraulische messengroepschakeling wordt in de statusregel van het werkscherm weergegeven.

Na de selectie van de gewenste functie van de messengroepschakeling verschijnt na ca. 3 seconden de oproep om de messen naar buiten te zwenken en de messencassette via de trekkerhydrauliek neer te laten.

- Om de messen naar buiten te zwenken en de messencassette neer te laten, het besturingsapparaat (groen, 7-) bedienen.

Na ca. 3 seconden verschijnt de oproep om de gewenste messen naar binnen te zwenken en de messencassette via de trekkerhydrauliek omhoog te bewegen.

Wanneer er geen messen werden geselecteerd, worden er gene messen naar binnen gezwenkt maar wordt de messencassette niettemin omhoog bewogen.

- Om de messen naar binnen te zwenken en de messencassette omhoog te bewegen, het besturingsapparaat (groen, 7+) bedienen.

Onderhoudspositie bedienen

De onderhoudspositie dient om het wisselen van de messen te vereenvoudigen. Hiervoor worden de messen slechts zover naar buiten gezwenkt dat de mesvergrendeling niet meer actief is. Zo kunnen de messen gemakkelijker worden verwijderd.

- Op het terminal in het werkscherm selecteren.
  - ⇨ Na ca. 3 seconden verschijnt de oproep om de messencassette via de trekkerhydrauliek neer te laten.
- Om de messencassette neer te laten, het besturingsapparaat (groen, 7-) bedienen.
  - ⇨ Na ca. 3 seconden verschijnt de oproep om de messencassette via de trekkerhydrauliek op te tillen.
- Om de messencassette op te tillen, het besturingsapparaat (groen, 7+) bedienen.
  - ⇨ Na ca. 3 seconden verschijnt de oproep om de messencassette een stuk via de trekkerhydrauliek neer te laten.
- Om de messencassette een stuk neer te laten, het besturingsapparaat (groen, 7-) bedienen.
- ➡ De status "Onderhoudspositie" wordt in de statusregel van het werkscherm weergegeven.
- ➡ De messen kunnen worden gewisseld, *zie Pagina 254*.

12.10 TIM 1.0 (Tractor Implement Management) bedienen

12.10.1 Functiewijze van TIM 1.0

⚠ *WAARSCHUWING*

Gevaar voor letsel door onverwachte beweging van de ronde baal bij de werking van de machine op een helling

Wanneer op een helling ronde balen worden neergelegd kunnen de ronde balen zich zelfstandig gaan bewegen. Wanneer ze eenmaal in beweging zijn gekomen kunnen ze door hun gewicht en de cilindrische vorm ernstige ongelukken met persoonlijk letsel veroorzaken.

- Op een helling de ronde balen uitsluitend in handmatig bedrijf neerleggen.
- Plaats op een helling ronde balen altijd zo dat deze niet zelfstandig in beweging kunnen komen.

TIM 1.0 (Tractor Implement Management) maakt gebruik van de gegevensuitwisseling tussen de ISOBUS-boordcomputers van machine en trekker zodat de machine de trekker kan besturen en op die manier de bestuurder ontlast.

Bij de start van het binden wordt de trekker door TIM automatisch gestopt. Na het einde van het binden wordt de achterklep automatisch geopend, de ronde baal uitgeworpen en de achterklep gesloten. Om te volgende ronde baal te persen, moet de bestuurder de trekker alleen nog starten. Vervolgens moet de bestuurder van de trekker zelfstandig de aan het zicht, weersomstandigheden en bodemgesteldheid aangepaste snelheid rijden.

12.10.2 TIM-weergaven en toetsen in het werkscherm

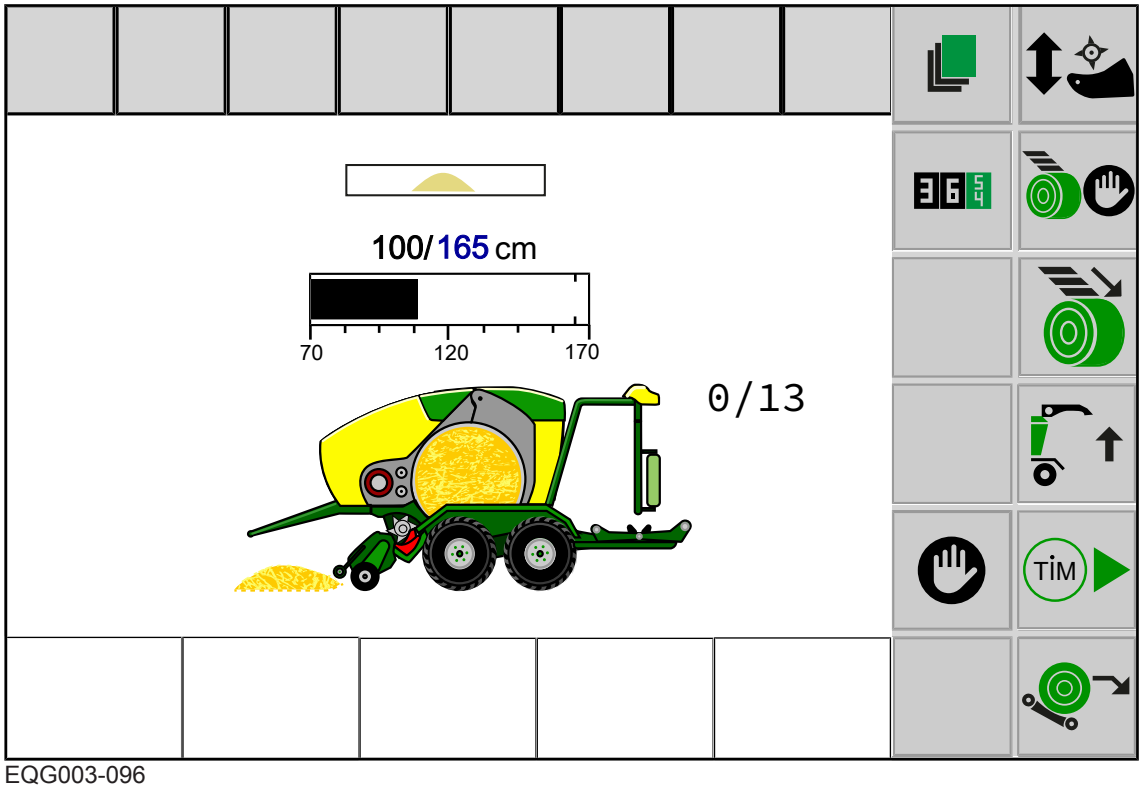

EQG003-096

De volgende TIM-weergaven zijn mogelijk:

Symbool	Toelichting
STOP	**Bij uitvoering "TIM 1.0":** er is een TIM-functie op de machine actief.

De volgende statusindicaties zijn in de statusregel mogelijk:

Symbool	Toelichting
Bij uitvoering "TIM 1.0"	
	TIM-status: de machine bevindt zich in de registratie en de authenticatie met de trekker.
	TIM-status: de machine is geregistreerd en geauthenticeerd. Door de toets TIM in te drukken, wisselt de TIM-status naar .
	TIM: status: de machine wacht op bevestiging van de trekker. Door de bevestiging op het terminal of ander bedieningsapparaat van de trekker wisselt de TIM-status naar .
	TIM-status: de machine en de trekker zijn met succes verbonden. De machine neemt geautomatiseerd de besturing van de TIM-functies op de trekker over, *zie Pagina 149*.

Met de toetsen kunnen de volgende functies worden bediend. Wanneer de toeten in het grijs worden weergegeven, is de functie niet beschikbaar.

Symbool		Toelichting
TIM	TIM	TIM-functies starten (alleen te selecteren bij gesloten achterklep).
TIM	TIM	TIM-functies pauzeren. Hierbij wordt **niet** de registratie en de authenticatie tussen trekker en machine gescheiden.

12.10.3 TIM-functies activeren

Wanneer de machine uitgeschakeld was en weer ingeschakeld wordt, wordt de registratie en authenticatie tussen trekker en machine automatisch hersteld.

Om de TIM-functies te activeren, moet alleen nog de verbinding tussen machine en trekker worden gemaakt.

✓ In het menu 14-5 "TIM-software configureren" (*zie Pagina 191*) werden
- de gewenste TIM-functies geselecteerd en

- de registratie en authenticatie op de trekker uitgevoerd.

✓ De TIM-status in het werkscherm staat op .

▶ indrukken.

▶ Op het terminal of ander bedieningspparaat van de trekker de TIM-functies bevestigen.

➡ De TIM-status wisselt naar . De machine neemt geautomatiseerd de besturing van de TIM-functies op de trekker over, .

Wanneer in het werkscherm geen TIM-status wordt weergegeven moeten de TIM-functies via het menu 14-5 "TIM-software configureren" worden geselecteerd, geregistreerd en geauthenticeerd, *zie Pagina 191*.

INFO

Bij de TIM-functie "Trekker stoppen bij start van het binden" moet met de trekker minstens ene snelheid van 0,5 km/h worden gereden, voordat de TIM-functie op de trekker kan worden bevestigd.

INFO

Wanneer de TIM-functie wordt overstuurd, wisselt de TIM-status naar .

▶ Om de verbinding te herstellen, de toets indrukken.

12.10.4 TIM-functies pauzeren

Wanneer TIM voorlopig niet wordt gebruikt, kan men TIM laten pauzeren. De registratie en de authenticatie tussen trekker en machine blijft daarbij behouden.

✓ De TIM-status in het werkscherm staat op .

▶ indrukken.

➡ De TIM-functies pauzeren en moeten handmatig via de besturingsapparaten van de trekker worden bediend. De TIM-status wisselt naar .

▶ Om de TIM-functies opnieuw te activeren, *zie Pagina 150*.

12.11 Machine via joystick bedienen

12.11.1 Auxiliary-functies (AUX)

Er zijn terminals die de aanvullende functie "Auxiliary" (AUX) ondersteunen. Daarmee kunnen aan programmeerbare toetsen van de randapparatuur (bijv. joystick) functies van de aangesloten boordcomputer worden toegewezen. Aan een programmeerbare toets kunnen meerdere verschillende functies worden toegewezen. Wanneer toetstoewijzingen opgeslagen zijn, toont het display bij het inschakelen van de terminal de overeenkomstige menu's.

De volgende functies zijn in het menu" Auxiliary" (AUX) beschikbaar:

Symbool	Toelichting
	Ronde baal van de wikkeltafel neerleggen
	Binding starten
	Bedieningsmodus voor het binden selecteren: automatisch of handmatig bedrijf
	Baaldiameter verhogen
	Baaldiameter verlagen

12.11.2 Auxiliary-toewijzing van een joystick

INFO

Wanneer een joystick aan trekkerzijde met functies uit het bedieningsterminal moet worden belegd, moet deze met AUX-functies zijn uitgerust.

Zie voor meer informatie de handleiding van het gebruikte terminal resp. trekker.

INFO

Bij de volgende voorbeelden is sprake van een aanbeveling. De belegging van de joystick kan aan de eigen wensen worden aangepast.

Zie de handleiding van de fabrikant van het terminal voor meer informatie.

Geadviseerde toewijzing van een WTK-joystick

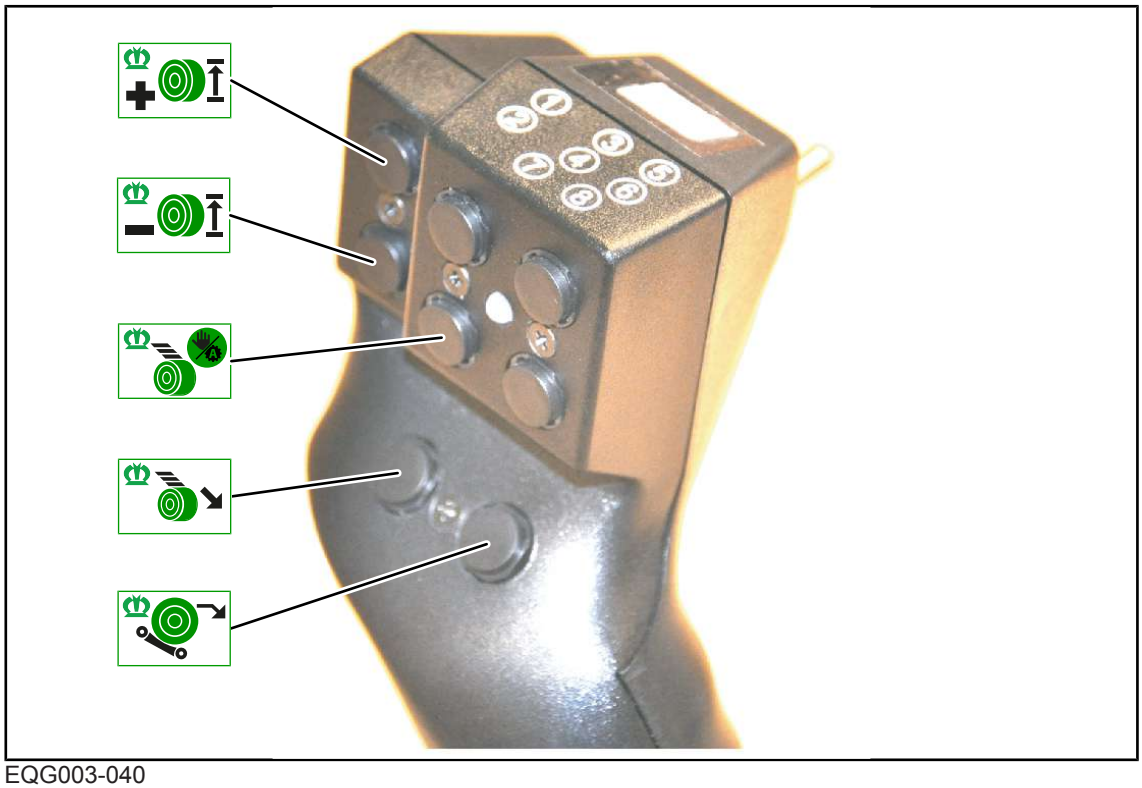

EQG003-040

De toetsen op de WTK-joystick kunnen op 2 niveaus worden belegd.

- ▶ Met de schakelaar (2) tussen de niveaus wisselen.
- ➡ Die LED (1) brandt groen of rood.

Geadviseerde toewijzing van een AUX-joystick CCI A3

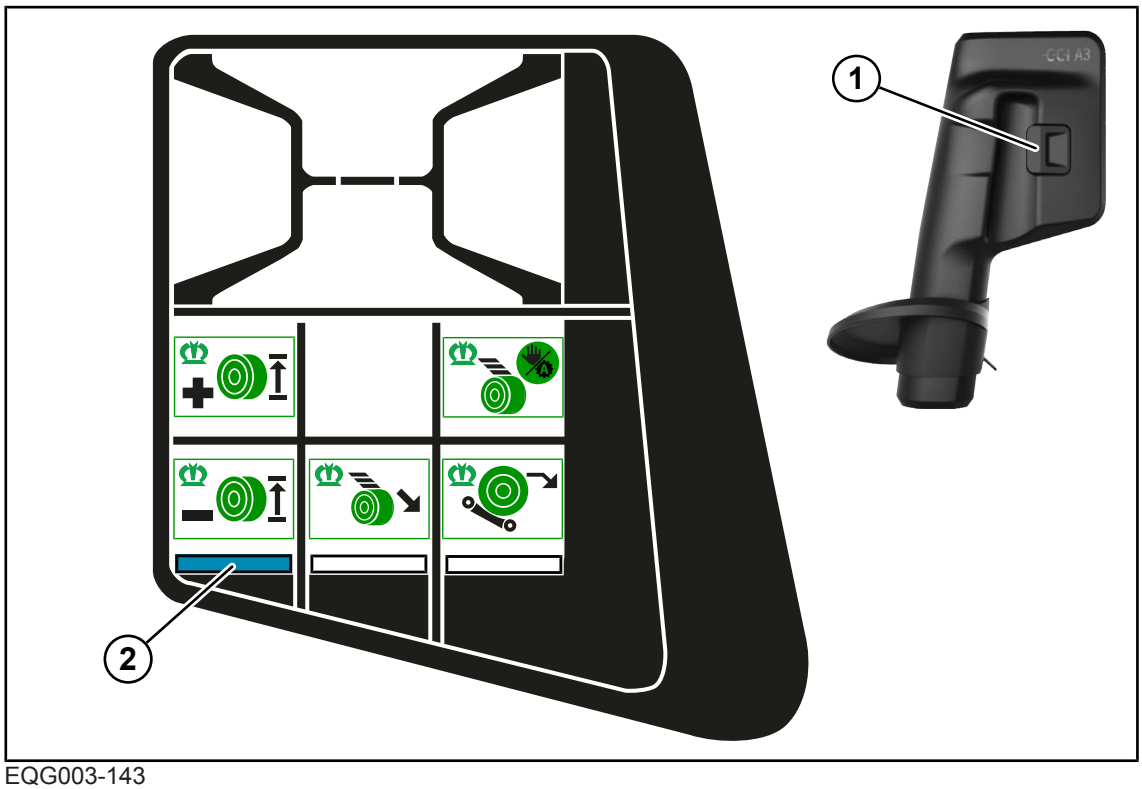

EQG003-143

Het controlelampje (2) brandt en geeft aan dat het bedieningsniveau 1 actief is.

- Om het volgende bedieningsniveau weer te geven, de schakelaar (1) aan de achterkant van de joystick bedienen.

13 Terminal – menu's

13.1 Menustructuur

De menustructuur bestaat naargelang de uitrusting van de machine uit de volgende menu's.

Menu	Ondermenu	Aanduiding
1		Instellingen pers
	1-1	Aantal bindmateriaallagen, *zie Pagina 163*
	1-3	Voorsignalering, *zie Pagina 163*
	1-4	Bindstartvertraging, *zie Pagina 164*
	1-6	Elektronische persdrukverstelling, *zie Pagina 165*
	1-7	Gevoeligheid richtingindicatie, *zie Pagina 166*
	1-8	Selectie bindsoort (bij uitvoering "Net- en foliebinding") *zie Pagina 167*
	1-9	Correctie vulling, *zie Pagina 168*
	1-11	Centrale smering, *zie Pagina 168*
2		Instellingen wikkelinrichting, *zie Pagina 169*
	2-1	Aantal folielagen wikkelinrichting, *zie Pagina 170*

Menu	Ondermenu	Aanduiding
	2-2	Correctie foliewikkelingen wikkelarm, *zie Pagina 171*
	2-3	Werkwijze wikkelinrichting, *zie Pagina 172*
	2-4	Werkwijze wikkeltafel, *zie Pagina 173*
	2-6	Detectie foliescheur, *zie Pagina 174*
	2-7	Correctie wikkeltafelpositie, *zie Pagina 175*
	2-8	Hefinrichting van de baal, *zie Pagina 176*
3		Weeginrichting (bij uitvoering "Weeginrichting"), *zie Pagina 177*
10		Handmatige bediening, *zie Pagina 178*
12		Vochtmeting (bij uitvoering "Vochtmeting"), *zie Pagina 183*
	12-1	Foutmelding bij vochtmeting, *zie Pagina 184*
	12-2	Correctiewaarde voor vochtmeting, *zie Pagina 185*
13		Teller, *zie Pagina 186*
	13-1	Klantenteller, *zie Pagina 186*
	13-2	Totaalteller, *zie Pagina 189*

Menu	Ondermenu	Aanduiding
14		ISOBUS, *zie Pagina 190*
	14-5	KRONE SmartConnect, *zie Pagina 190*
	14-6	TIM-software configureren (bij uitvoering "TIM 1.0"), *zie Pagina 191*
	14-9	Omschakelen tussen terminals, *zie Pagina 193*
15		Instellingen, *zie Pagina 194*
	15-1	Sensortest, *zie Pagina 194*
	15-2	Actortest, *zie Pagina 202*
	15-3	Software-info, *zie Pagina 206*
	15-4	Foutenlijst, *zie Pagina 206*
	15-9	Handmatige bediening zonder veiligheidsvraag, *zie Pagina 208*

13.2 Terugkerende symbolen

Voor de navigatie op menuniveau/in de menu's verschijnen de volgende symbolen steeds opnieuw.

Symbool	Aanduiding	Toelichting
	Pijl omhoog	Omhoog bewegen om iets te selecteren.
	Pijl omlaag	Omlaag bewegen om iets te selecteren.
	Pijl naar rechts	Naar rechts bewegen om iets te selecteren.

Symbool	Aanduiding	Toelichting
	Pijl naar links	Naar links bewegen om iets te selecteren.
	Diskette	De instelling opslaan.
ESC	ESC	Het menu zonder opslaan verlaten. Door langer indrukken wordt het eerder opgeroepen werkscherm opgeroepen.
DEF	DEF	Op fabrieksinstelling terugzetten.
	Diskette	De modus of waarde is opgeslagen.
	Plus	De waarde verhogen.
	Minus	De waarde verlagen.

13.3 Menuniveau opvragen

▶ Om het menuniveau vanuit het basisscherm op te roepen, indrukken.

➡ Het display geeft het menuniveau aan.

Van de menupagina's naar het hoofdmenu terugkeren:

▶ Zo vaak ESC indrukken tot het hoofdmenu verschijnt.

Voor een overzicht van de menu's: *zie Pagina 155*.

13.4 Menu selecteren

Menu oproepen

Het selecteren van de menu's is afhankelijk van de gebruikte terminal (met of zonder touchscreen).

Bij uitvoering "terminal met touchscreen" en "terminal zonder touchscreen"

Via de toetsen ernaast

- Om een menu te selecteren, op de toetsen naast ➡ of ⬅ drukken tot het gewenste menu is geselecteerd.
  - ⇨ Het geselecteerde menu wordt met een kleur geaccentueerd.
- Om het menu op te roepen, de toets naast OK indrukken.
- ➡ Het menu wordt geopend.

> ***INFO***
>
> Bij de uitvoering "Terminal met touchscreen" kunnen de symbolen direct worden afgedrukt.

Via het scrollwieltje

- Met behulp van het scrollwieltje het gewenste menu selecteren.
  - ⇨ Het geselecteerde menu wordt in kleur geaccentueerd.
- Om het menu op te roepen, het scrollwieltje indrukken.
- ➡ Het menu wordt geopend.

Bij uitvoering terminal met touchscreen

Over het indrukken van de symbolen

- Om een menu op te roepen, op het symbool (bijv. 36 ESC) in het display drukken.
- ➡ Het menu wordt geopend.

Menu verlaten

- ESC of de toets ernaast indrukken.
- ➡ Het menu wordt gesloten.

13.5 Waarde wijzigen

Voor de instellingen in de menu's moeten waarden of teksten worden ingevoerd resp. gewijzigd. Het selecteren van de waarden is afhankelijk van het gebruikte terminal (touchscreen of geen touchscreen).

Bij uitvoering "terminal met touchscreen" en "terminal zonder touchscreen"

- Via het scrollwieltje

Bovendien bij uitvoering "terminal met touchscreen"

- Door indrukken van ✚ resp. ▬.
- Door aantippen van de blauwe waarde op het display.
  Wanneer in het menu een numerieke waarde wordt aangetipt gaat er nog een invoervenster open. Voor meer informatie over het invoeren van waarden zie de meegeleverde terminalhandleiding.

Voorbeelden:

Via het scrollwieltje

▶ Met het scrollwieltje de gewenste waarde selecteren.
  ⇨ De waarde wordt in kleur geaccentueerd.
▶ Het scrollwieltje indrukken.
  ⇨ Een invoervenster wordt geopend.
▶ Om de waarde te verhogen resp. te verlagen, het scrollwieltje draaien.
▶ Het scrollwieltje indrukken om de waarde op te slaan.
➡ De instelling wordt opgeslagen en het invoervenster wordt gesloten.

Over de waarde

▶ De waarde aantikken.
  ⇨ Een invoervenster gaat open.
▶ De waarde verhogen resp. verlagen.
▶ Om de waarde op te slaan, OK indrukken.
➡ De instelling wordt opgeslagen en het invoervenster sluit.

13.6 Modus wijzigen

In de afzonderlijke menu's kan tussen verschillende modi worden gekozen.

▶ Om de volgende modus op te roepen, ➡ indrukken.
▶ Om de vorige modus op te roepen, ⬅ indrukken.
▶ Om op te slaan, 💾 indrukken.
➡ Er klinkt een geluidssignaal, de ingestelde modus wordt opgeslagen en het symbool 💾 wordt kort in de bovenste regel weergegeven.
▶ Om het menu te verlaten, ESC indrukken.

13.7 Binding in het menuniveau

✓ Het menuniveau is opgeroepen, *zie Pagina 158*.

Bij uitvoering "netbinding"

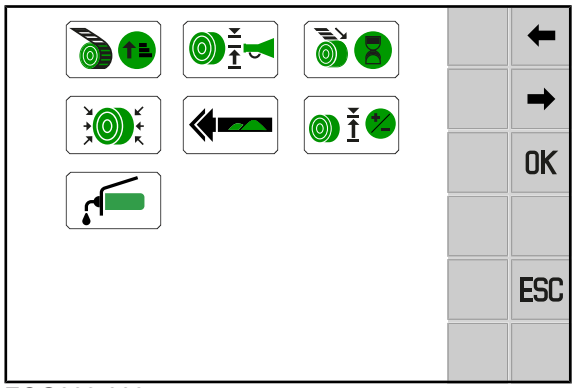

EQG003-008

Bij uitvoering "Net- en foliebinding" en geselecteerde foliebinding

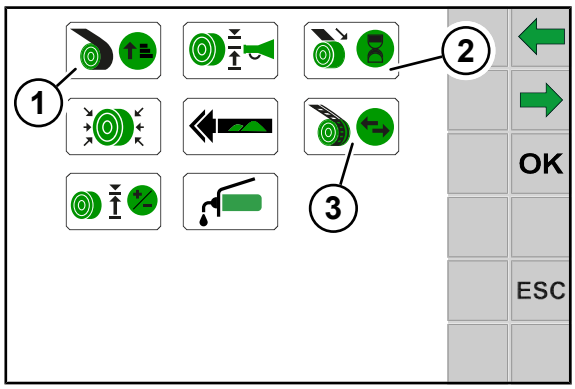

EQG003-043

Afhankelijk van de uitrusting van de machine en geselecteerde binding kunnen de menupunten (1), (2) en (3) voor de binding in het menuniveau er verschillend uitzien.

Bij uitvoering "Net- en foliebinding"

Pos.	Symbool	Toelichting
1		Aantal netlagen (wanneer bindsoort net onder (3) is geselecteerd)
		Aantal folielagen (wanneer bindsoort folie onder (3) is geselecteerd)
2		Bindstartvertraging netbinding (wanneer bindsoort net onder (3) is geselecteerd)
		Bindstartvertraging foliebinding (wanneer bindsoort folie onder (3) is geselecteerd)
3		Bindsoort selecteren (net of folie)

13.8 Menu 1 "Instellingen pers"

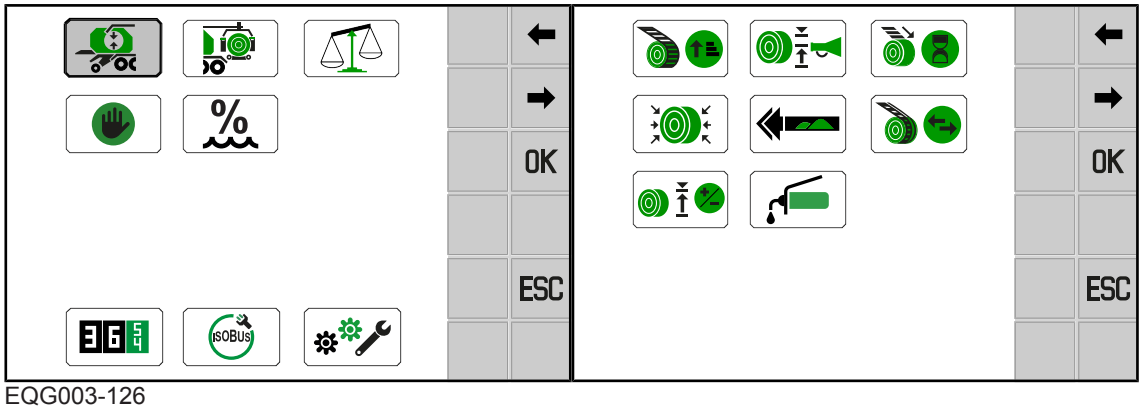

EQG003-126

✓ Het menuniveau is opgeroepen, *zie Pagina 158*.

▶ Om het menu te openen, selecteren.

➡ Het display geeft het menu "Instellingen pers" aan.

Het menu "Instellingen pers" is ingedeeld in de volgende menu's:

Menu	Ondermenu	Aanduiding
1		Instellingen pers
	1-1	Aantal bindmateriaallagen, *zie Pagina 163*
	1-3	Voorsignalering, *zie Pagina 163*
	1-4	Bindstartvertraging, *zie Pagina 164*
	1-6	Elektronische persdrukverstelling, *zie Pagina 165*
	1-7	Gevoeligheid richtingindicatie, *zie Pagina 166*

Menu	Ondermenu	Aanduiding
	1-8	Selectie bindsoort (bij uitvoering "Net- en foliebinding") *zie Pagina 167*
	1-9	Correctie vulling, *zie Pagina 168*
	1-11	Centrale smering, *zie Pagina 168*

13.8.1 Menu 1-1 "Aantal bindmateriaallagen"

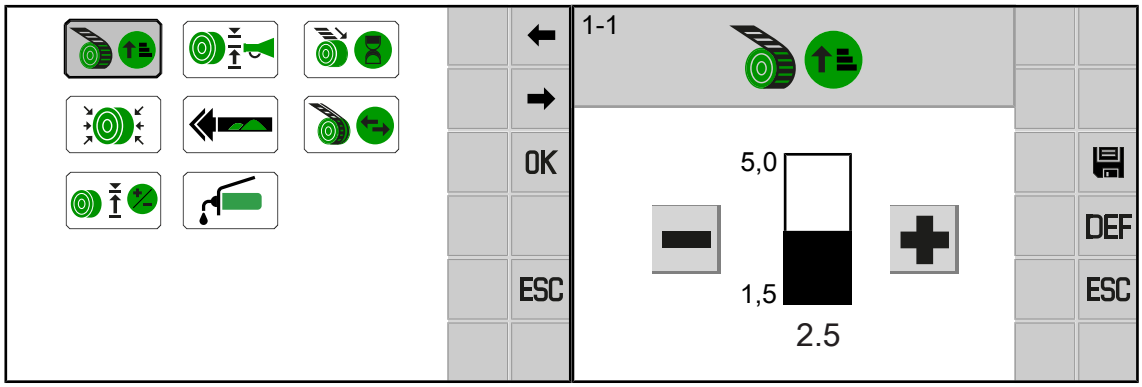

EQG003-000

✓ Het menu 1 "Instellingen pers" is opgeroepen, *zie Pagina 162*.

▶ Om het menu te openen, indrukken.

➡ Het display geeft het menu "Aantal bindmateriaallagen" weer.

Aantal bindmateriaallagen instellen

▶ De waarde verhogen resp. verlagen, *zie Pagina 159*.

▶ Om de waarde op te slaan, indrukken.

> ***INFO***
>
> KRONE adviseert 3,5-4 folielagen voor een optimale foliebinding. Het minimaal noodzakelijke aantal folielagen is afhankelijk van de aard van het oogstgoed.
> Bij ronde balen met een diameter groter dan 130 cm en/of zeer droog of zeer nat oogstgoed adviseert KRONE minstens een folielaag meer.

13.8.2 Menu 1-3 "Voorsignalering"

Met de voorsignalering wordt gewaarschuwd wanneer de ronde baal in de perskamer vlak voor de voltooiing staat. In de terminal kan worden ingesteld bij welke vulling de voorsignalering start.

De maximum waarde richt zich naar de persdruk die van tevoren werd ingesteld, *zie Pagina 217*. Wanneer bijv. een persdruk van 100 % werd ingesteld, is de maximum waarde van de voorsignalering 90 %.

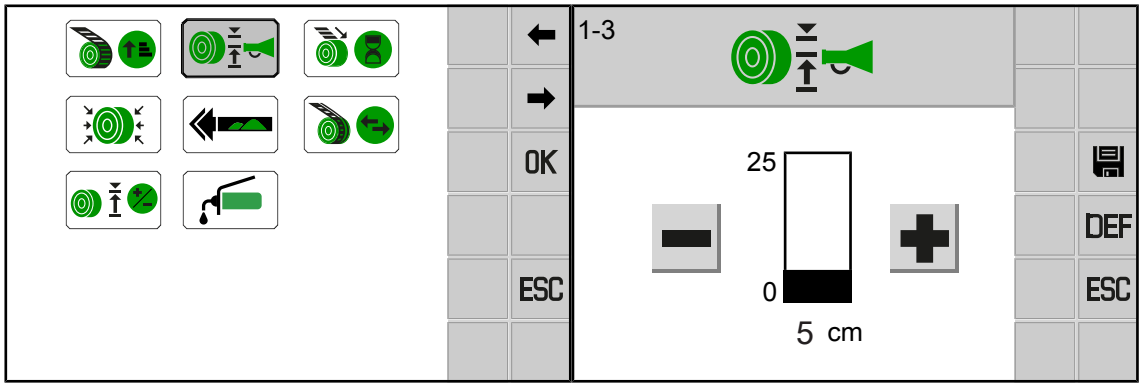

EQG003-002

✓ Het menu 1 "Instellingen pers" is opgeroepen, *zie Pagina 162*.

▶ Om het menu te openen indrukken.

➡ Het display geeft het menu "Voorsignalering" weer.

Voorsignalering instellen

▶ De waarde verhogen resp. verlagen, *zie Pagina 159*.

▶ Om de waarde op te slaan, indrukken.

13.8.3 Menu 1-4 "Bindstartvertraging"

Met de bindstartvertraging wordt de tijd ingesteld die tussen voltooiing van de ronde baal in de perskamer en het starten van het binden moet liggen. De bindstartvertraging wordt in seconden ingesteld.

Instelbereik: 0,0-2,5 s

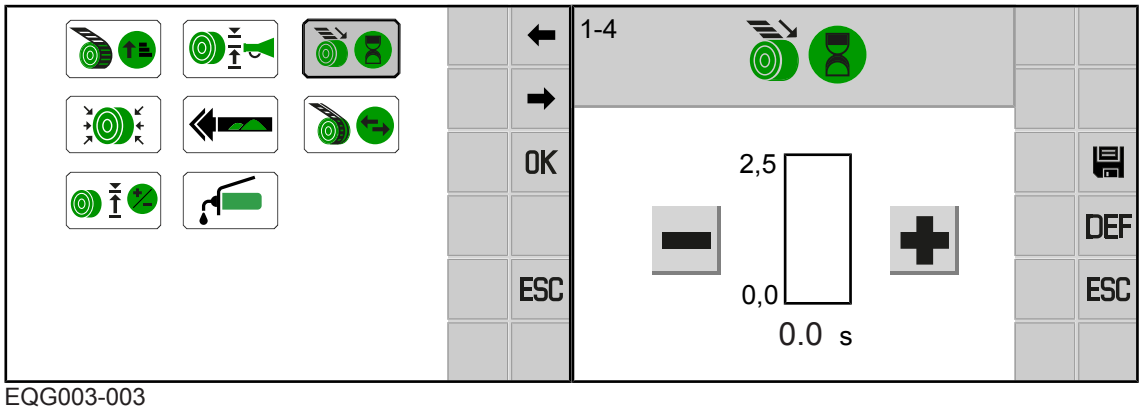

EQG003-003

✓ Het menu 1 "Instellingen pers" is opgeroepen, *zie Pagina 162*.

▶ Om het menu te openen, indrukken.

➡ Het display geeft het menu "Bindstartvertraging" weer.

Bindstartvertraging instellen

▶ De waarde verhogen resp. verlagen, *zie Pagina 159*.

▶ Om de waarde op te slaan, indrukken.

Bijzonderheden foliebinding

De bindstartvertraging is bij foliebinding automatisch ingesteld op 0,0 s. KRONE adviseert deze instelling.

Bij hoge rijsnelheid kan de bindstartvertraging bij foliebinding minimaal worden ingesteld:

- De waarde verhogen resp. verlagen, *zie Pagina 159*.
- Om de waarde op te slaan, indrukken.

13.8.4 Menu 1-6 "Elektronische persdrukverstelling"

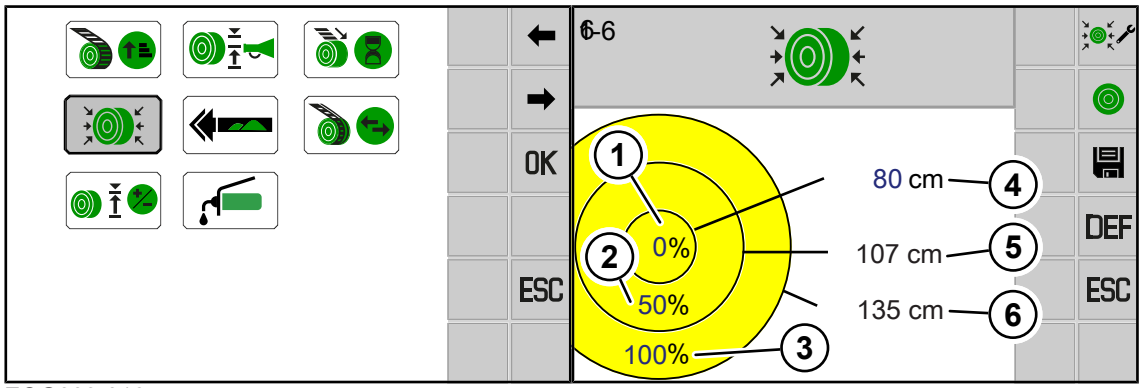

EQG003-016

✓ Het menu 1 "Instellingen pers" is opgeroepen, *zie Pagina 162*.

- Om het menu te openen, indrukken.

➡ Het display geeft het menu "Elektronische persdrukverstelling" weer.

Persdruk instellen

voor de kern, het midden en de rand van de ronde baal kunnen verschillende persdrukken worden ingesteld en voor de kern kan een diameter worden ingesteld. De volgende waarden zijn mogelijk:

	Persdruk	Diameter
Kern	(1) 0-100 %	(4) tot 80 cm
Midden	(2) 0-100 %	(5) wordt automatisch bereekend op basis van kern en rand.
Rand	(3) 0-100 %	(6) Ingestelde baaldiameter, in te stellen via het werkscherm, *zie Pagina 146*.

- De waarde verhogen resp. verlagen, *zie Pagina 159*.
- Om de waarde op te slaan, indrukken.

Een gelijke persdruk voor de complete ronde baal instellen

▶ indrukken.

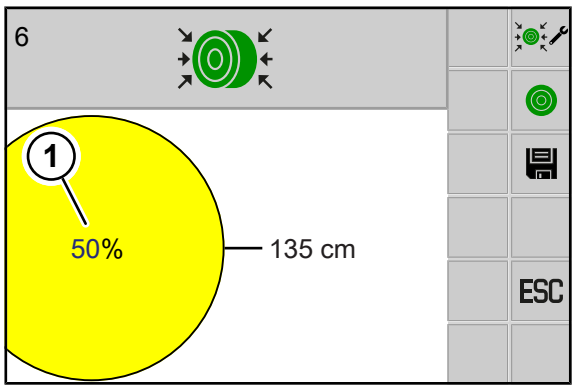

EQ003-304

▶ De gewenste waarde (1) voor de persdruk invoeren en opslaan, *zie Pagina 159*.

➡ De persdruk is voor de gehele ronde baal gelijk ingesteld. De baaldiameter voor de gehele ronde baal wordt ingesteld via het werkscherm, *zie Pagina 146*.

Persdruk reduceren

Voor de perswerkzaamheden moeten de rolbodems in de werkstand worden gebracht en hydraulisch worden gespannen. Na de perswerkzaamheden moeten de rolbodems, om ze te ontzien, weer in de parkeerstand worden gebracht en worden ontspannen.

▶ indrukken en enkele seconden ingedrukt houden.

➡ De persdruk wordt afgelaten en de status wordt op de toets weergegeven: .

▶ Om de persdruk op te nemen, indrukken en enkele seconden ingedrukt houden.

▶ Om de laatst ingestelde persdruk te bereiken, in het menu 10 "Handmatige bediening" de achterklep met een keer volledig openen en met sluiten, *zie Pagina 178*.

13.8.5 Menu 1-7 "Gevoeligheid richtingindicatie"

In dit menu wordt de gevoeligheid van de richtingindicatie ingesteld.

De richtingindicatie geeft aan of het zwad in het midden door de pick-up wordt opgepakt en geeft aanwijzingen in welke richting moet worden gereden. Hoe hoger de balk op het display, des gevoeliger is de richtingindicatie ingesteld. Hoe hoger de gevoeligheid van de richtingindicatie is ingesteld, hoe eerder de rij-aanwijzingen in de vorm van de pijlen zijn in het werkscherm.

Hoe de perskamer het best door de pick-up wordt gevuld, *zie Pagina 92*.

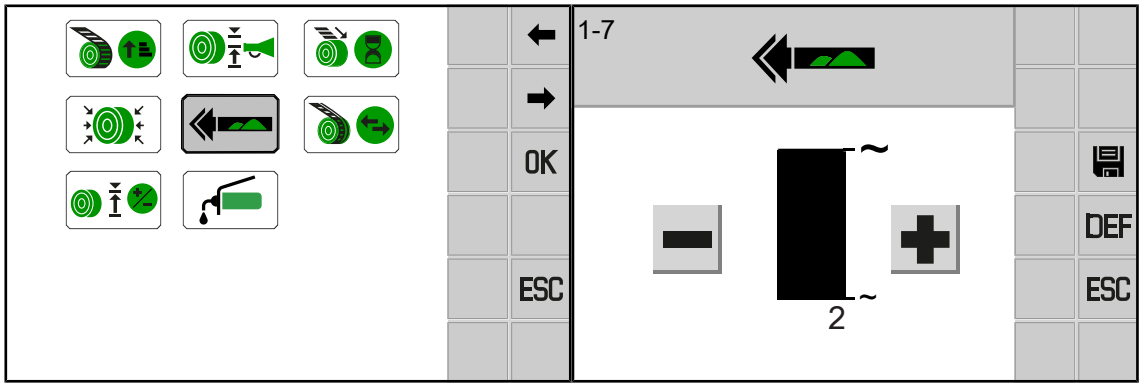

EQG003-017

✓ Het menu 1 "Instellingen pers" is opgeroepen, *zie Pagina 162*.

▶ Om het menu te openen, indrukken.

➡ Het display geeft het menu "Gevoeligheid richtingindicatie" aan.

Gevoeligheid van de richtingindicatie instellen

▶ De waarde verhogen resp. verlagen, *zie Pagina 159*.

▶ Om de waarde op te slaan, indrukken.

13.8.6 Menu 1-8 "Selectie bindsoort" (bij uitvoering "Net- en foliebinding")

In dit menu wordt op de gewenste bindsoort omgeschakeld. Daarna kunnen alleen nog bindfuncties van deze geselecteerde bindsoort in het terminal worden bediend.

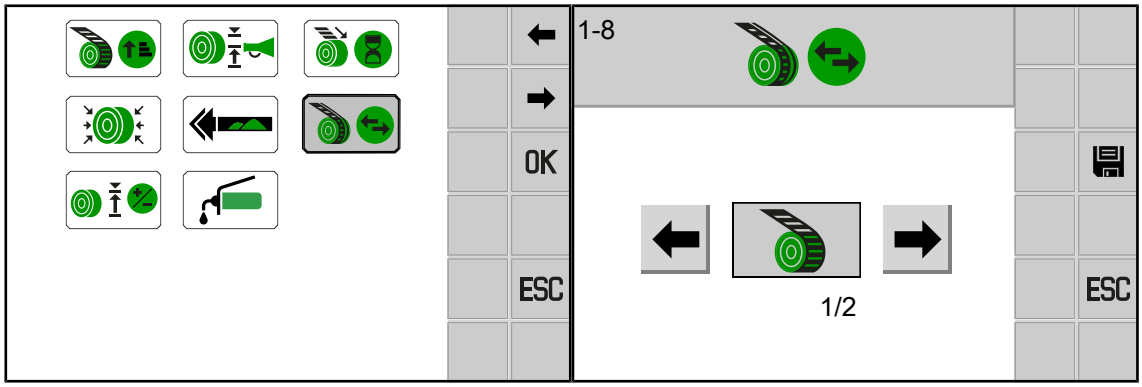

EQG003-005

✓ Het menu 1 "Instellingen pers" is opgeroepen, *zie Pagina 162*.

▶ Om het menu te openen indrukken.

➡ Het display geeft het menu "Selectie bindsoort" weer.

Modus wijzigen

▶ De modus oproepen en opslaan, *zie Pagina 160*.

De volgende modi kunnen worden geselecteerd:

Symbool	Toelichting
	Netbinding
	Foliebinding

13.8.7 Menu 1-9 "Correctie vulling"

Wanneer de baaldiameter niet wordt bereikt of te hoog is, kan met de correctie van de vulling van de baaldiameter binnen een vooraf gedefinieerd bereik (baalgrootte -10 tot +10 cm) worden gecorrigeerd.

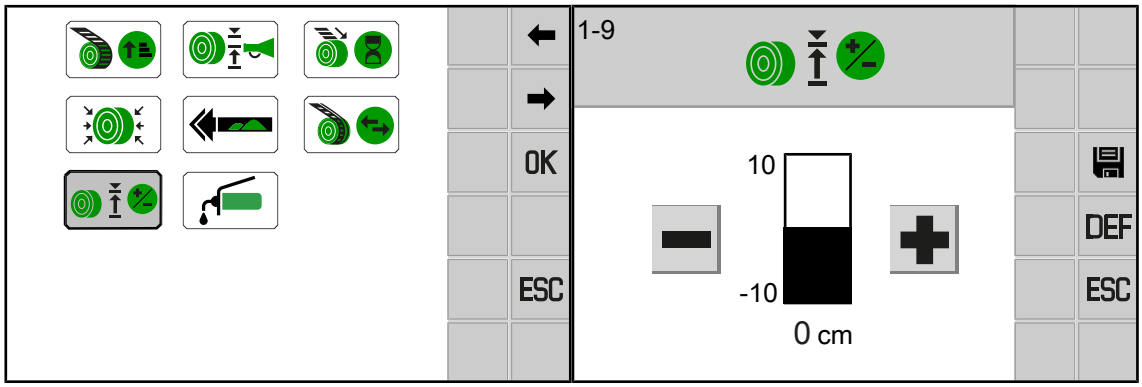

EQG003-018

✓ Het menu 1 "Instellingen pers" is opgeroepen, *zie Pagina 162*.

▶ Om het menu te openen indrukken.

➡ Het display geeft het menu "Correctie vulling" weer.

Correctie vulling instellen

▶ De waarde verhogen resp. verlagen, *zie Pagina 159*.

▶ Om de waarde op te slaan, indrukken.

Voorbeeld

De ingestelde streef-baaldiameter bedraagt 108 cm.

Wanneer de daadwerkelijke baaldiameter slechts 100 cm bedraagt, dus 8 cm te klein is moet een correctiewaarde van +8 cm ingesteld worden.

Dat betekent:

Correctiewaarde=streef-baaldiameter - baaldiameter

13.8.8 Menu 1-11 "Centrale smering"

In dit menu worden de niet instelbare smeerintervallen van de centrale smering weergegeven. Bovendien kan een tussensmering handmatig worden geactiveerd.

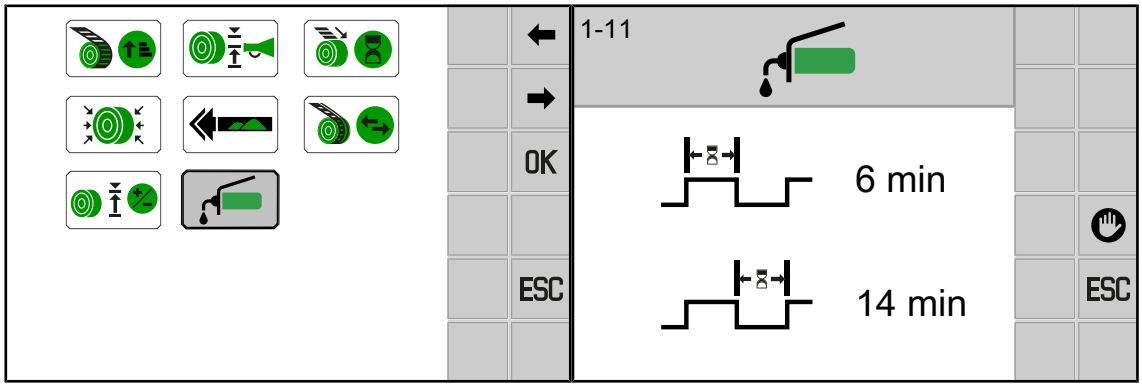

EQG003-113

✓ Het menu 1 "Instellingen pers" is opgeroepen, *zie Pagina 162*.

▶ Om het menu te openen, indrukken.

➡ Het display geeft het menu "Centrale smering" aan.

De weergaven in het display hebben de volgende betekenis:

Symbool	Aanduiding	Toelichting
	Smeerduur	• Niet instelbaar • Fabrieksinstelling: 6 min
	Smeerpauze	• Niet instelbaar • Fabrieksinstelling: 14 min

Tussensmering activeren

▶ indrukken.

Er wordt een smeercyclus handmatig geactiveerd terwijl de automatische smeercyclus pauzeert.

13.9 Menu 2 "Instellingen wikkelinrichting"

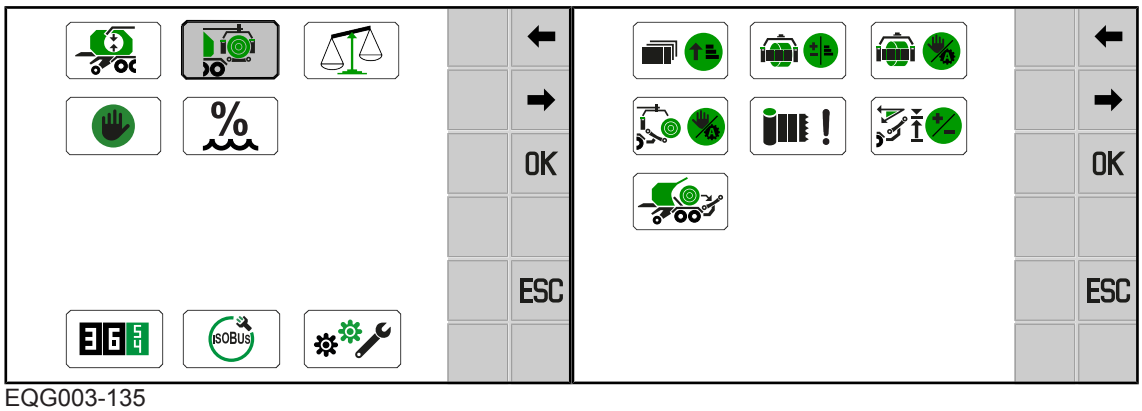

EQG003-135

✓ Het menuniveau is opgeroepen, *zie Pagina 158*.

▶ Om het menu te openen, selecteren.

➡ Het display geeft het menu "Instellingen wikkelinrichting" aan.

Het menu "Instellingen wikkelinrichting" is ingedeeld in de volgende menu's:

Menu	Ondermenu	Aanduiding
2		Instellingen wikkelinrichting, *zie Pagina 169*
	2-1	Aantal folielagen wikkelinrichting, *zie Pagina 170*
	2-2	Correctie foliewikkelingen wikkelarm, *zie Pagina 171*
	2-3	Werkwijze wikkelinrichting, *zie Pagina 172*
	2-4	Werkwijze wikkeltafel, *zie Pagina 173*
	2-6	Detectie foliescheur, *zie Pagina 174*
	2-7	Correctie wikkeltafelpositie, *zie Pagina 175*
	2-8	Hefinrichting van de baal, *zie Pagina 176*

13.9.1 Menu 2-1 "Aantal folielagen wikkelinrichting"

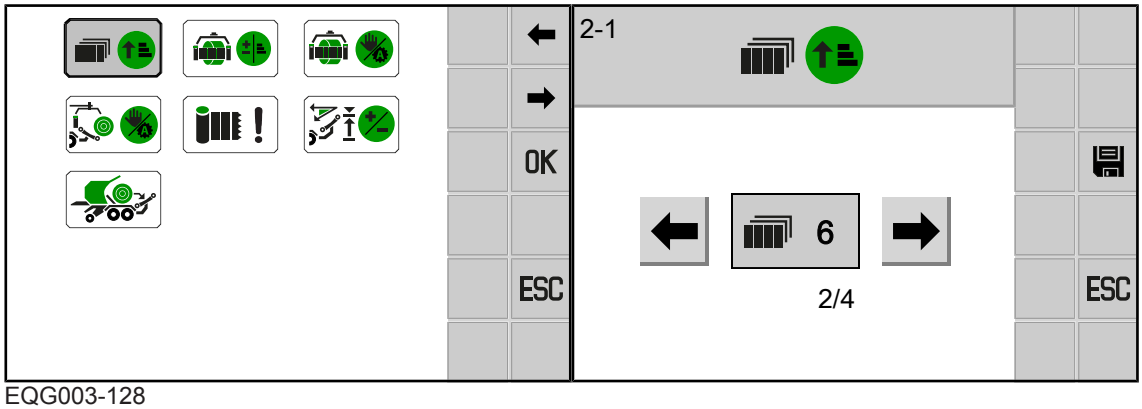

EQG003-128

✓ Het menu 2 "Instellingen wikkelinrichting" is opgeroepen, *zie Pagina 169*.

▶ Om het menu te openen, indrukken.

➡ Het display geeft het menu "Aantal folielagen wikkelinrichting" weer.

Aantal folielagen achter instellen

Er kan tussen 4, 6, 8 of 10 folielagen worden gekozen.

Modus wijzigen

▶ De modus oproepen en opslaan, *zie Pagina 160*.

> ***INFO***
>
> KRONE adviseert 6 folielagen voor een optimale silagekwaliteit.

13.9.2 Menu 2-2 "Correctie foliewikkelingen"

Via dit menu kan het ingestelde aantal foliewikkelingen aan de wikkelarm omhoog of omlaag worden gecorrigeerd. Een positieve waarde betekent meer foliewikkelingen, een negatieve waarde minder foliewikkelingen.

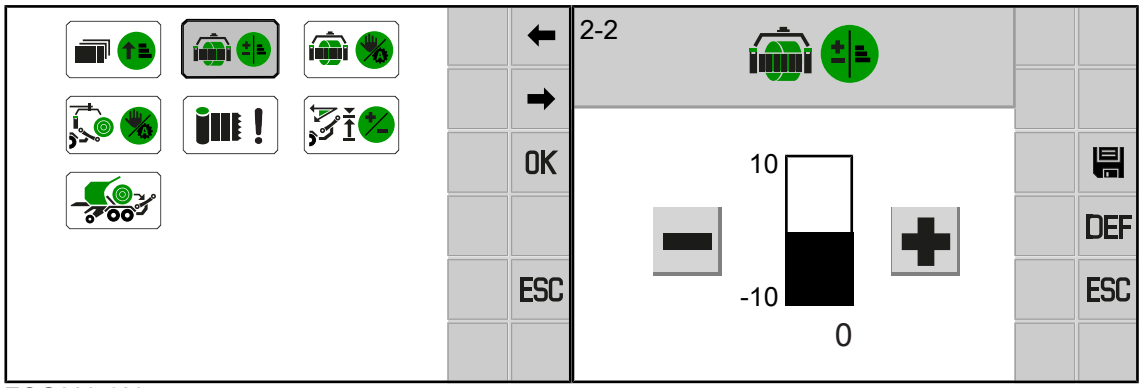

EQG003-129

✓ Het menu 2 "Instellingen wikkelinrichting" is opgeroepen, *zie Pagina 169*.

▶ Om het menu te openen, indrukken.

➡ Het display geeft het menu "Correctie folielagen" aan.

Aantal foliewikkelingen corrigeren

▶ De waarde verhogen resp. verlagen, *zie Pagina 159*.

▶ Om de waarde op te slaan, indrukken.

13.9.3 Menu 2-3 "Werkwijze wikkelinrichting"

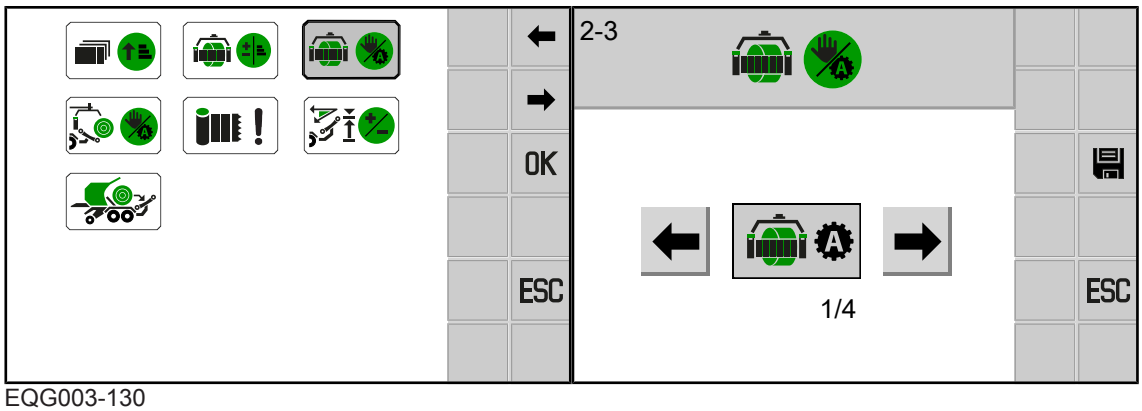

EQG003-130

✓ Het menu 2 "Instellingen wikkelinrichting" is opgeroepen, *zie Pagina 169*.

▶ Om het menu te openen, indrukken.

➡ Het display geeft het menu "Werkwijze wikkelinrichting" weer.

Werkwijze wijzigen

Modus wijzigen

▶ De modus oproepen en opslaan, *zie Pagina 160*.

Volgende werkwijzen bij de wikkelinrichting kunnen worden geselecteerd:

Symbool	Aanduiding	Toelichting
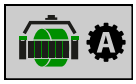	Wikkelinrichting automatisch	De ronde baal wordt na de binding automatisch uit de perskamer overgedragen aan de wikkeltafel. Vervolgens start het wikkelproces automatisch.
	Overdracht ronde baal aan wikkeltafel handmatig, start van het wikkelproces automatisch	De ronde baal wordt na de binding met een druk op de toets uit de perskamer overgedragen aan de wikkeltafel. Vervolgens start het wikkelproces automatisch.
	Overdracht ronde baal aan wikkeltafel handmatig, geen wikkelproces	De ronde baal wordt na de binding met een druk op de toets uit de perskamer overgedragen aan de wikkeltafel. Er vindt geen wikkelproces plaats.
	Overdracht ronde baal aan wikkeltafel automatisch, geen wikkelproces	De ronde baal wordt automatisch uit de perskamer overgedragen aan de wikkeltafel. Er vindt geen wikkelproces plaats.

13.9.4 Menu 2-4 "Werkwijze wikkeltafel"

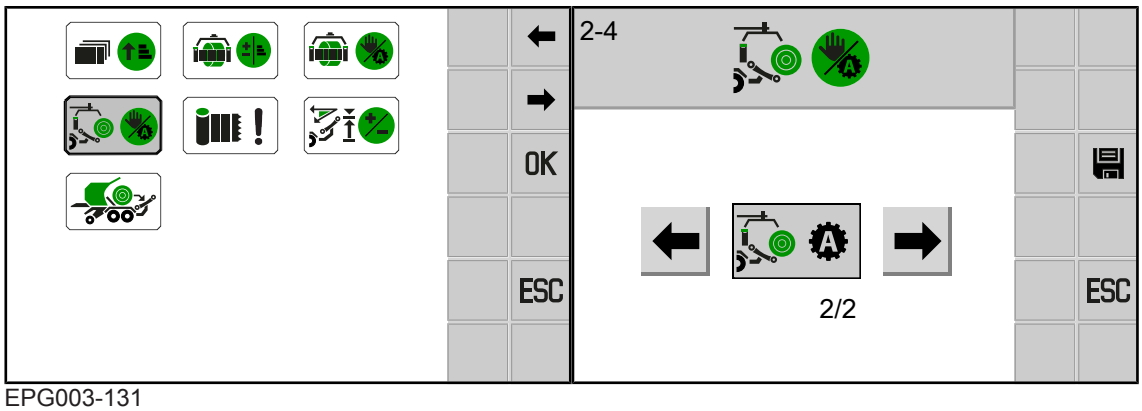

EPG003-131

✓ Het menu 2 "Instellingen wikkelinrichting" is opgeroepen, *zie Pagina 169*.

▶ Om het menu te openen, 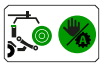 indrukken.

➡ Het display toont het menu "Werkwijze wikkeltafel".

Werkwijze wijzigen

Modus wijzigen

▶ De modus oproepen en opslaan, *zie Pagina 160*.

Volgende werkwijzen bij de wikkeltafel kunnen worden geselecteerd:

Symbool	Aanduiding	Toelichting
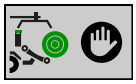	Handmatig neerleggen van de ronde baal	Het neerleggen van de ronde baal wordt gestart door een druk op de toets.
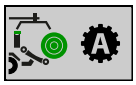	Automatisch neerleggen van de ronde baal	Het neerleggen van de ronde baal wordt automatisch gestart.
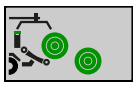	Dubbel neerleggen van de ronde baal	Een ronde baal blijft net zo lang op de wikkeltafel tot een tweede ronde baal klaar is. Aansluitend worden beide automatisch direct achter elkaar neergelegd. Deze functie kan alleen worden geselecteerd wanneer de ronde balen niet worden gewikkeld.

13.9.5 Menu 2-6 "Detectie foliescheur"

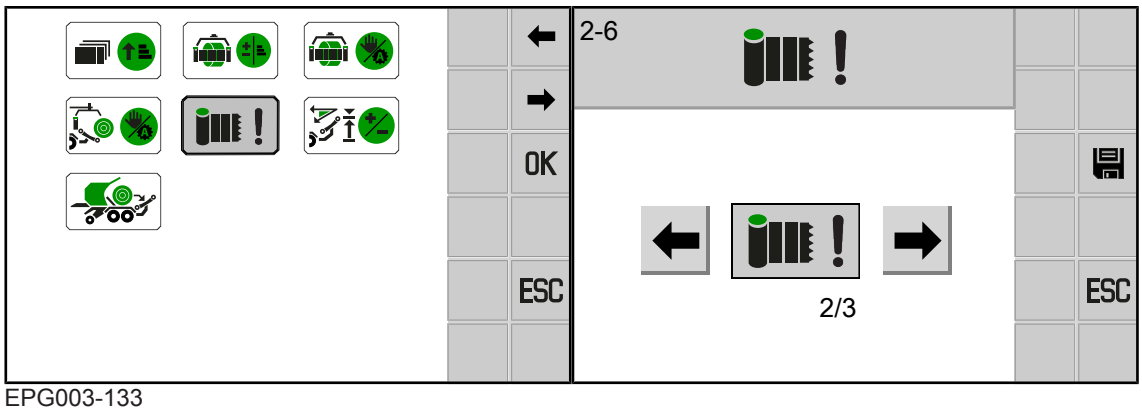

EPG003-133

✓ Het menu 2 "Instellingen wikkelinrichting" is opgeroepen, *zie Pagina 169*.

▶ Om het menu te openen, indrukken.

➡ Het display geeft het menu "Detectie foliescheur" weer.

Instelling van de detectie foliescheur veranderen

Modus wijzigen

▶ De modus oproepen en opslaan, *zie Pagina 160*.

De volgende instellingen voor de detectie foliescheur kunnen worden geselecteerd:

Symbool	Toelichting
	Geen foliescheurherkenning
	Stop bij foliescheurherkenning
1/2	Eenzijdige foliescheur toestaan: hier wordt de ronde baal door de intacte folierol met overeenkomstig gewijzigde waarden tot het einde gewikkeld. Het nominale toerental moet bij een eenzijdige foliescheur worden aangehouden (540 min-1).

Nieuwe folie na foliescheur inleggen

Wanneer de folie op de wikkelarm scheurt, wordt op het display een foutmelding weergegeven, zie aanvulling op de handleiding "Foutmeldingen".

Bij ingestelde modus "Stop bij foliescheur" klinkt direct bij een foliescheur een continu claxonsignaal en wordt de foutmelding in het display weergegeven.

Bij ingestelde modus "Eenzijdige foliescheur toestaan" 1/2 wordt na het voltooien van de omwikkelde ronde baal de foutmelding in het display weergegeven.

Nadat de foutmelding werd weergegeven, verschijnt het symbool 0 in het werkscherm.

Er moet een nieuwe folie worden geplaatst.

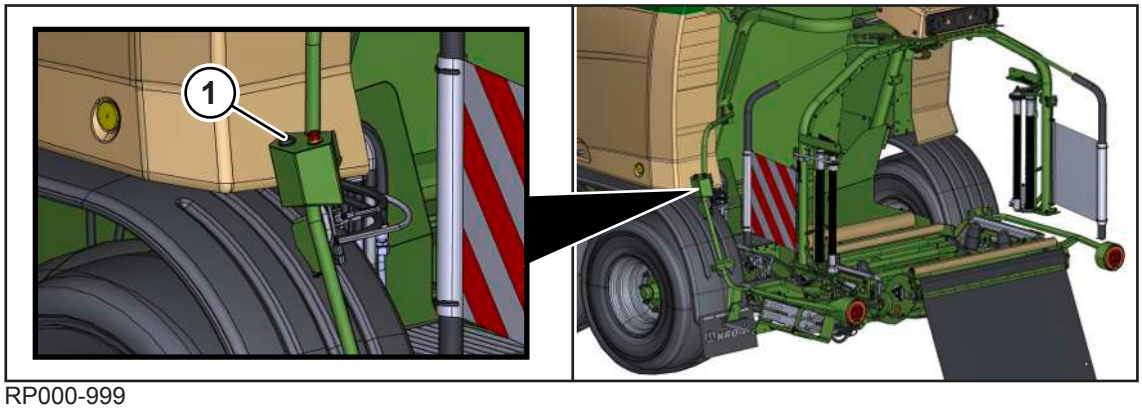

RP000-999

- Om de bevestigingsarmen los te maken, de toets (1) op de wikkelinrichting indrukken.

Of:

- Om de bevestigingsarmen los te maken, op het terminal indrukken.
- Het foliebegin in de klemvoorziening leggen, *zie Pagina 121*.
- indrukken.
  - ⇨ De bevestigingsarmen bewegen automatisch in de gesloten eindpositie.
- Om het wikkelproces voort te zetten, indrukken.

13.9.6 Menu 2-7 "Correctie wikkeltafelpositie"

In dit menu kan de wikkeltafelpositie bij baaloverdracht en tijdens het wikkelproces worden gecorrigeerd.

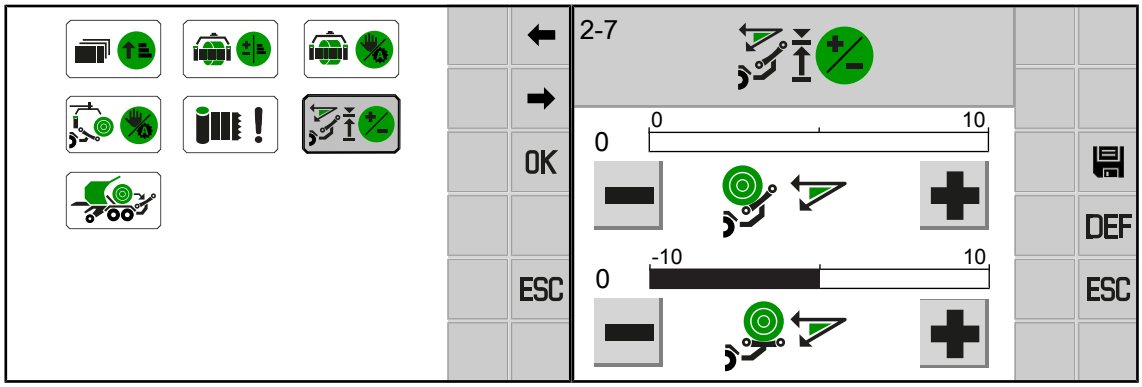

EPG003-134

✓ Het menu 2 "Instellingen wikkelinrichting" is opgeroepen, *zie Pagina 169*.

- Om het menu te openen, indrukken.

➡ Het display toont het menu "Correctie wikkeltafelpositie".

De volgende instellingen zijn mogelijk:

	Wikkeltafelpositie bij de baaloverdracht instellen. Hier wordt de wikkeltafelpositie ingesteld, hoe sterk de wikkeltafel naar de machine toe helt wanneer de ronde baal aan de wikkeltafel wordt overgedragen. Er kunnen waarden tussen 0 en 10 graden worden opgeslagen.
	Wikkeltafelpositie bij het wikkelproces instellen. Hier wordt de wikkeltafelpositie ingesteld, hoe ver de wikkeltafel naar voren of naar achteren t.o.v. de perskamer is gepositioneerd wanneer de ronde baal wordt gewikkeld. Er kunnen waarden tussen –10 en 10 worden opgeslagen: • Minuswaarden: wikkeltafel verder naar voren naar de perskamer • Pluswaarden: wikkeltafel verder naar achteren van de perskamer af

▶ De waarde verhogen resp. verlagen, *zie Pagina 159*.

▶ Om de waarde op te slaan, indrukken.

13.9.7 Menu 2-8 "Hefinrichting van de baal"

In dit menu kan worden ingesteld hoe de hefinrichting van de baal zich bij de baaloverdracht gedraagt.

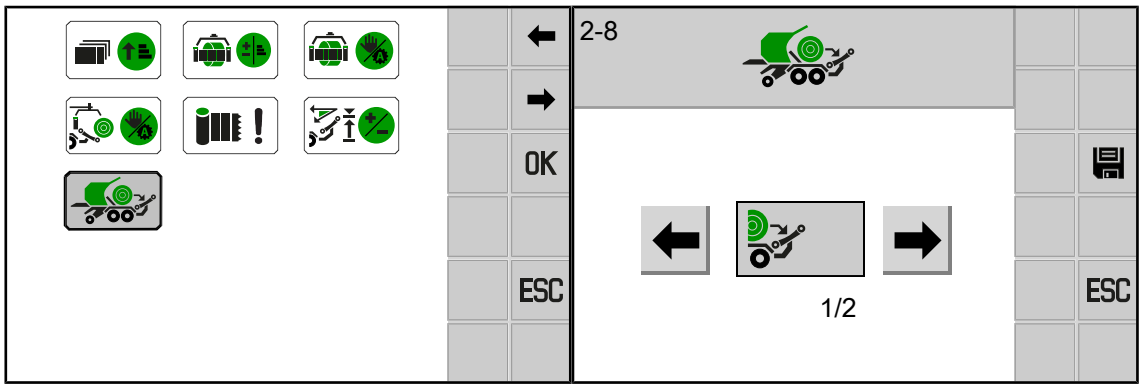

EQ003-522 / EQ003-523

✓ Het menu 2 "Instellingen wikkelinrichting" is opgeroepen, *zie Pagina 169*.

▶ Om het menu te openen, indrukken.

➡ Het display geeft het menu "Hefinrichting van de baal" aan.

Instelling van de hefinrichting van de baal wijzigen

Modus wijzigen

▶ De modus oproepen en opslaan, *zie Pagina 160*.

De volgende instellingen van de hefinrichting van de baal kunnen worden geselecteerd:

Symbool	Toelichting
	De hefinrichting van de baal beweegt snel naar de baaloverdracht. Deze instelling wordt op vlakke ondergrond aanbevolen.
ALPINE	De hefinrichting van de baal geeft de ronde baal vertraagd af. Dat betekent dat de hefinrichting van de baal zolang in de wikkelpositie blijft tot de wikkeltafel in de wikkelpositie is aangekomen. Zo kan de ronde baal op bergachtige ondergrond zachter aan de wikkeltafel worden overgedragen.

13.10 Menu 3 "Weeginrichting (bij uitvoering "Weeginrichting")

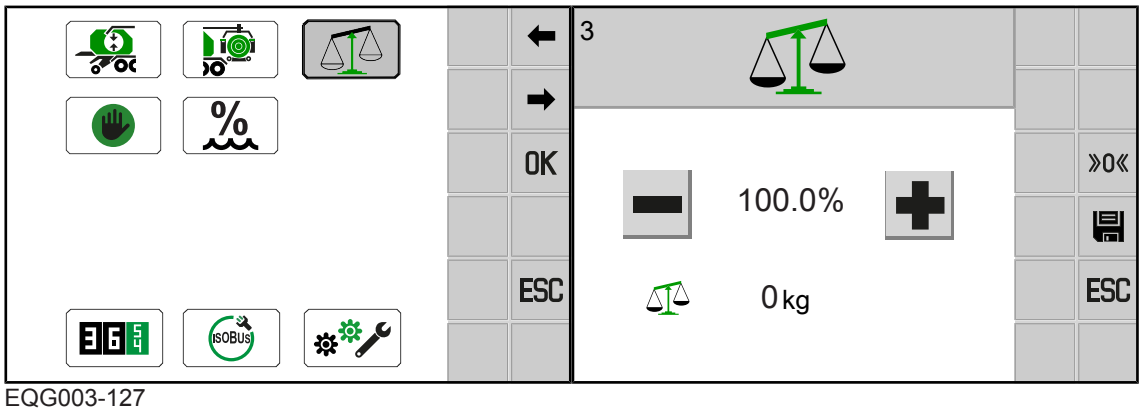

EQG003-127

✓ Het menuniveau is opgeroepen, *zie Pagina 158*.

▶ Om het menu te openen, indrukken.

➡ Het display geeft het menu "Weeginrichting" aan.

Weeginrichting op nul zetten

✓ De machine staat horizontaal op een stevige en egale ondergrond.

✓ Er bevindt zich geen gewicht op de wikkeltafel.

✓ De tussenas is uitgeschakeld.

▶ Om de weeginrichting op nul zetten, »0« indrukken en ingedrukt houden.

Gewicht van een ronde baal controleren

✓ Een ronde baal werd gewogen en dit gewicht werd genoteerd.

▶ Deze ronde baal op de wikkeltafel leggen.

▶ Het weergegeven gewicht in het display naast met het genoteerde gewicht vergelijken.

Wanneer het weergegeven gewicht afwijkt van het genoteerde gewicht:

▶ Met de toetsen en het weergegeven gewicht corrigeren en met de toets opslaan.

> ***INFO***
>
> Wanneer vooraf geen ronde baal kan worden gewogen, kan de weeginrichting in plaats daarvan met folierollen van de wikkelinrichting worden gecontroleerd.
>
> ▶ Een folierol met een geijkte personenweegschaal wegen.
>
> ▶ Het gewicht voor 12 folierollen berekenen.
>
> ▶ Voor de controle 12 folierollen op de wikkeltafel leggen.
>
> ▶ Het gewicht zoals boven beschreven corrigeren en opslaan.

13.11 Menu 10 "Handmatige bediening"

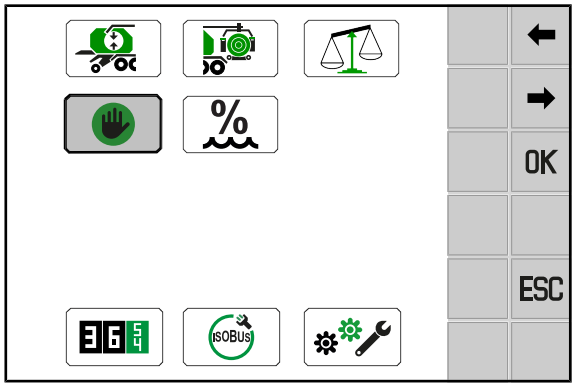

EQG003-136

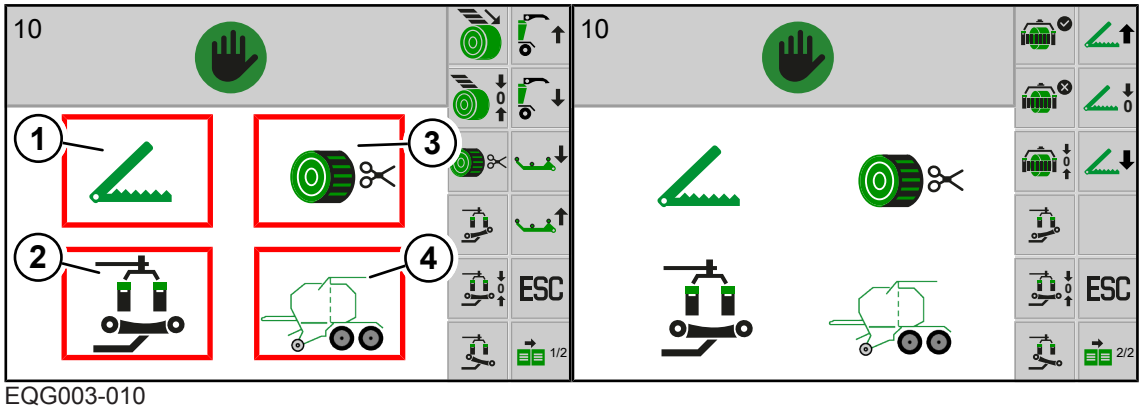

EQG003-010

✓ Het menuniveau is opgeroepen, *zie Pagina 158*.

▶ Om het menu te openen, indrukken.

➡ Het display geeft het menu "Handmatige bediening" weer.

(1) Bevestigingsarmen

De volgende statusindicaties kunnen in het display verschijnen:

Symbool	Toelichting
	Beide bevestigingsarmen open
	Beide bevestigingsarmen gesloten
?	Positie niet gedefinieerd
STOP	Snelstop actief

Met de toetsen aan de zijkanten van de terminal kunnen de volgende functies worden bediend:

Symbool	Toelichting
	Bevestigingsarmen openen/naar boven bewegen
0	Bevestigingsarmen loskoppelen
	Bevestigingsarmen sluiten/naar beneden bewegen

Bevestigingsarmen openen/sluiten

- Om de bevestigingsarmen te openen, indrukken en zolang ingedrukt houden tot de bevestigingsarmen in de gewenste positie staan.
- Om de bevestigingsarmen te sluiten, indrukken en zolang ingedrukt houden tot de bevestigingsarmen in de gewenste positie staan.
- Om de bevestigingsarmen los te maken, 0 indrukken.

(2) Wikkelarm/wikkeltafel

De volgende statusindicaties kunnen in het display verschijnen:

Symbool	Toelichting
	Wikkelarm niet in positie, wikkeltafel voor (zonder ronde baal)
0	Wikkelarm in positie (nulstand), wikkeltafel voor (zonder ronde baal)
	Wikkelarm niet in positie, wikkeltafel midden (zonder ronde baal)
0	Wikkelarm in positie (nulstand), wikkeltafel midden (zonder ronde baal)

Symbool	Toelichting
	Wikkelarm niet in positie, wikkeltafel achter (zonder ronde baal)
	Wikkelarm in positie (nulstand), wikkeltafel achter (zonder ronde baal)
	Wikkelarm niet in positie, wikkeltafel voor (met ronde baal)
	Wikkelarm in positie (nulstand), wikkeltafel voor (met ronde baal)
	Wikkelarm niet in positie, wikkeltafel midden (met ronde baal)
	Wikkelarm in positie (nulstand), wikkeltafel midden (met ronde baal)
	Wikkelarm niet in positie, wikkeltafel achter (met ronde baal).
	Wikkelarm in positie (nulstand), wikkeltafel voor (met ronde baal)
STOP	Snelstop actief
?	Positie niet gedefinieerd

Met de toetsen aan de zijkanten van de terminal kunnen de volgende functies worden bediend:

Symbool	Toelichting
	Wikkeltafel naar voren bewegen
	Wikkeltafel in nulstand bewegen
	Wikkeltafel naar achteren bewegen
	Wikkelarm inschakelen
	Wikkelarm uitschakelen
	Wikkelarm in nulstand bewegen
	Ronde baal op wikkeltafel bevestigen

Wikkeltafel bewegen

- Om de wikkeltafel naar voren te bewegen, indrukken en zo lang ingedrukt houden tot de wikkeltafel in de gewenste positie staat.
- Om de wikkeltafel naar achteren te bewegen, indrukken en zo lang ingedrukt houden tot de wikkeltafel in de gewenste positie staat.
- Om de wikkeltafel in de nulstand te bewegen, indrukken.

Ronde baal op wikkeltafel bevestigen

Als de ronde baal op de wikkeltafel niet werd herkend, omdat hij bijvoorbeeld te klein is om automatisch door de sensor te worden herkend, kan hij handmatig bevestigd worden.

- Met de ronde baal op de wikkeltafel bevestigen.

Wikkelarm in-/uitschakelen of in de nulstand bewegen

- Om de wikkelarm in te schakelen, indrukken.
- Om de wikkelarm uit te schakelen, indrukken.
- Om de wikkelarm in de nulstand te bewegen, selecteren en zo lang ingedrukt houden, tot de wikkelarm in de nulstand staat.

(3) Net- en foliebinding (foliebinding bij uitvoering "net- en foliebinding")

De volgende statusindicaties kunnen in het display verschijnen:

Symbool		Toelichting
		Netmotor (net/folie) in toevoerpositie
		Netmotor (net/folie) in de bindpositie
		Netmotor (net/folie) in eindpositie
?		Positie niet gedefinieerd

Met de toetsen aan de zijkanten van de terminal kunnen de volgende functies worden bediend:

Symbool		Toelichting
		Netmotor (net/folie) in toevoerpositie bewegen
		Netmotor (net/folie) in bindpositie bewegen
		Netmotor (net/folie) in eindpositie bewegen

Netmotor bewegen

Met deze functie kan onder andere de nettoevoerarm worden ingesteld, *zie Pagina 220*.

✓ De aftakas is ingeschakeld.

▶ Om de netmotor in de toevoerpositie te bewegen, of indrukken.

▶ Om de netmotor in de bindpositie te bewegen, of indrukken.

▶ Om de netmotor in eindstand te bewegen, of indrukken.

(4) Perskamer

De volgende statusindicaties kunnen in het display verschijnen:

Symbool	Toelichting
	Achterklep gesloten
	Achterklep niet gesloten
	Achterklep open
	Achterklep open, hefinrichting boven
	Achterklep open, hefinrichting boven, ronde baal op hefinrichting
	Achterklep open, hefinrichting onder, ronde baal op hefinrichting
?	Achterklep gesloten, hefinrichting niet onderaan

Symbool	Toelichting
	Achterklep niet gesloten, hefinrichting boven
STOP	Snelstop actief
?	Positie niet gedefinieerd

Met de toetsen aan de zijkanten van de terminal kunnen de volgende functies worden bediend:

Symbool	Toelichting
	Achterklep openen
	Achterklep sluiten
	Hefinrichting van de baal naar boven bewegen
	Hefinrichting van de baal naar onderen bewegen

13.12 Menu 12 "Vochtmeting"

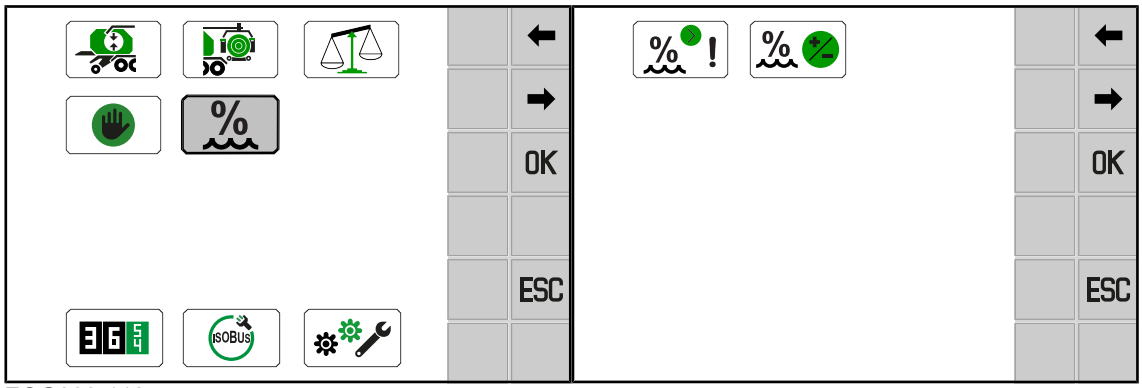

EQG003-112

✓ Het menuniveau is opgeroepen, *zie Pagina 158*.

▶ Om het menu te openen, % selecteren.

➡ Het display toont het menu "Vochtmeting".

Het menu "Vochtmeting" is onderverdeeld in de volgende menu's:

Menu	Ondermenu	Aanduiding
12		Vochtmeting (bij uitvoering "Vochtmeting"), *zie Pagina 183*
	12-1	Foutmelding bij vochtmeting, *zie Pagina 184*
	12-2	Correctiewaarde voor vochtmeting, *zie Pagina 185*

13.12.1 Menu 12-1 "Foutmelding voor vochtmeting"

De foutmelding 522078-15 "Vochtmeting bovenste grenswaard" waarschuwt ervoor als het oogstgoed te vochtig is, zie hoofdstuk "Foutenlijst" in de aanvullende handleiding (software). De hoogte van de vochtigheidsgraad, dus wanneer de foutmelding moet verschijnen, kan in dit menu worden ingesteld.

Bovendien kan de foutmelding voor het display worden gedeactiveerd of opnieuw worden geactiveerd.

De onderste grenswaarde is in de fabriek ingesteld en kan niet worden gewijzigd.

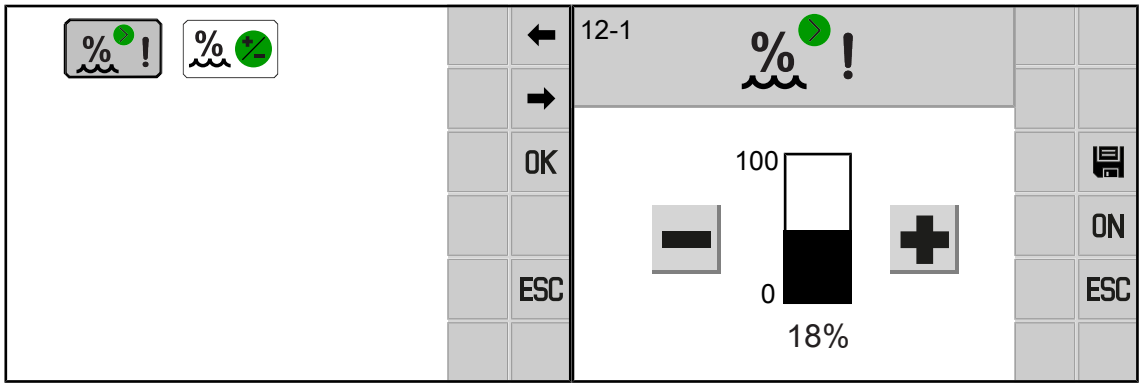

EQG003-141

✓ Het menu 12 "Vochtmeting" is opgevraagd.

▶ Om het menu te openen, indrukken.

➡ Het display toont het menu "Foutmelding voor vochtmeting".

Bovenste grenswaarde instellen

▶ De waarde verhogen resp. verlagen, *zie Pagina 159*.

▶ Om de waarde op te slaan, indrukken.

Foutmelding deactiveren/activeren

- ▶ Om de foutmelding te deactiveren, ON indrukken.
- ➡ De weergave op de toets wisselt van ON naar OFF.
- ▶ Om de foutmelding te activeren, OFF indrukken.
- ➡ De weergave op de toets wisselt van OFF naar ON.

13.12.2 Menu 12-2 "Correctiewaarde voor vochtmeting"

In dit menu kan een correctiewaarde voor de vochtmeting worden ingesteld als de weergegeven waarde afwijkt van die van een extern meetsysteem.

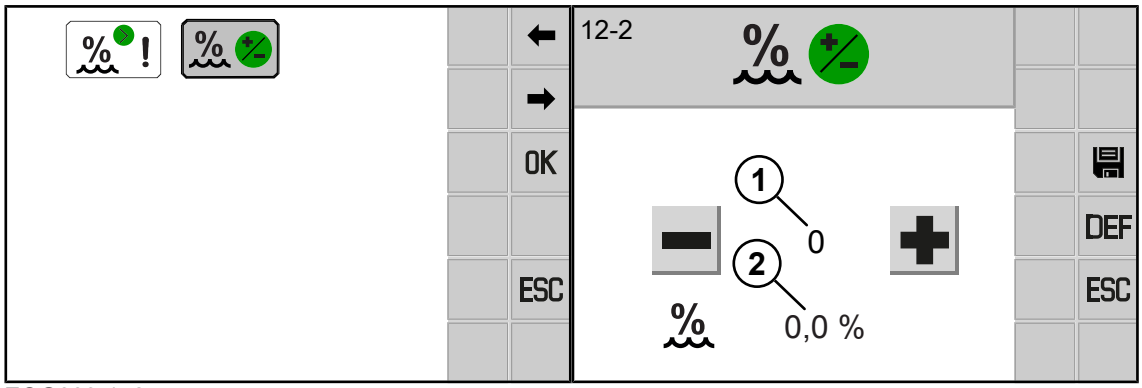

EQG003-142

- ✓ Het menu 12 "Vochtmeting" is opgevraagd.
- ▶ Om het menu te openen, % +/- indrukken.
- ➡ Het display geeft het menu "Correctiewaarde voor vochtmeting" aan.

Vochtigheid bepalen

- ▶ Met een geschikt vochtmetingssysteem de vochtigheid van het oogstgoed bepalen.
- ➡ Wanneer de gemeten waarde met de waarde (2) op het display overeenstemt, is de vochtmeting correct ingesteld.
- ➡ Wanneer de gemeten waarde niet met de waarde (2) op het display overeenstemt, moet de correctiewaarde (1) worden ingesteld.

Correctiewaarde (1) instellen

De in te stellen correctiewaarde (1) kan als volgt worden bepaald:

Waarde (2) – gemeten waarde van het andere vochtmeetsysteem=correctiewaarde (1)

Er kunnen waarden tussen +10 tot -10 worden ingesteld.

- ▶ De waarde verhogen resp. verlagen, *zie Pagina 159*.
- ▶ Om de waarde op te slaan, indrukken.

13.13 Menu 13 "Tellers"

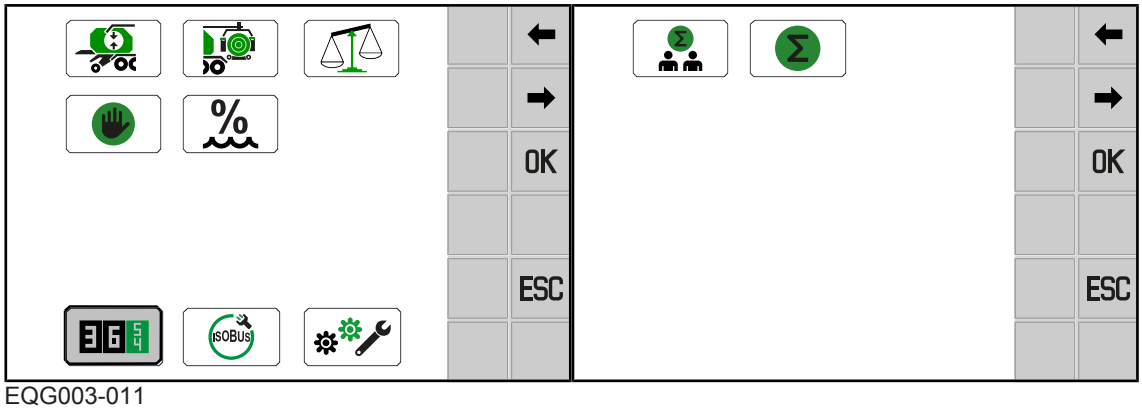

EQG003-011

✓ Het menuniveau is opgeroepen, *zie Pagina 158*.

▶ Om het menu te openen, indrukken.

➡ Het display geeft het menu "Teller" aan.

Het menu "Teller" is ingedeeld in de volgende ondermenu's:

Menu	Ondermenu	Aanduiding
13		Teller, *zie Pagina 186*
	13-1	Klantenteller, *zie Pagina 186*
	13-2	Totaalteller, *zie Pagina 189*

13.13.1 Menu 13-1 "Klantenteller"

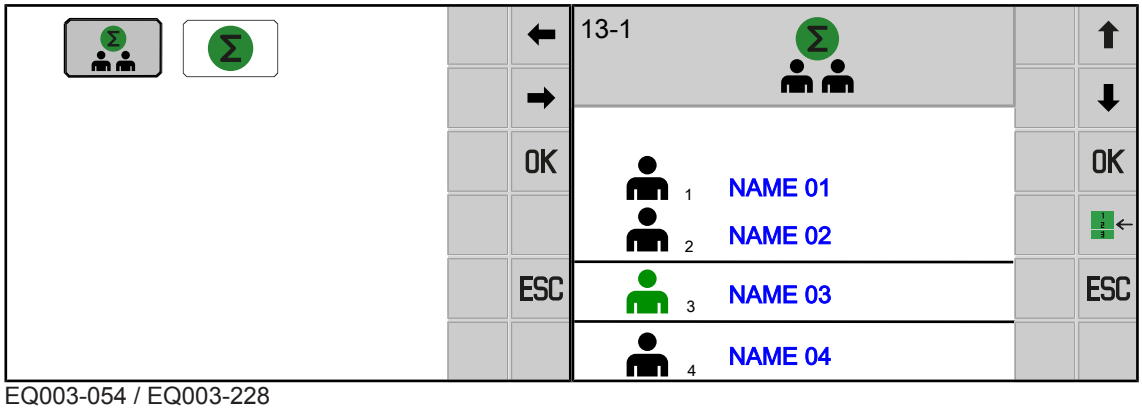

EQ003-054 / EQ003-228

✓ Het menu 13 "Tellers" is opgeroepen *zie Pagina 186*.

▶ Om het menu te openen, indrukken.

➡ Het display geeft het menu 13-1 "Klantenteller" weer.

Het menu geeft een klantenlijst weer. De blauw weergegeven namen kunnen worden aangepast, *zie Pagina 159*.

- Met ⬆ of ⬇ door de klantenlijst navigeren.
- Om een klantenteller te activeren naar de gewenste klant navigeren en OK indrukken.
- ➡ De gewenste klantenteller wordt als volgt weergegeven: .
- Om het detailaanzicht voor een klant te openen, naar de gewenste klant navigeren en op drukken.

Detailaanzicht voor een klant

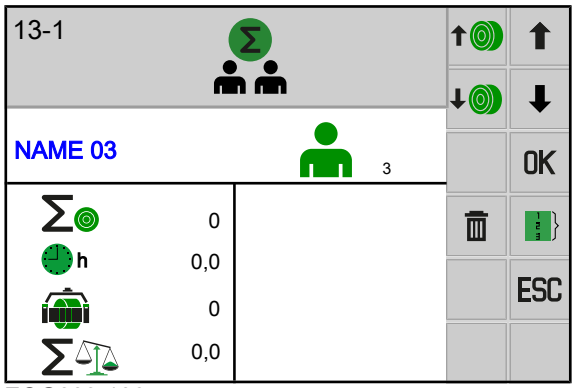

EQG003-106

De weergegeven symbolen in het menu hebben de volgende betekenis:

Symbool	Toelichting
1	Geactiveerde klantenteller 1–20
	Totaal aantal geperste ronde balen voor de desbetreffende klant
	Totaal aantal gewikkelde silagebalen voor de desbetreffende klant
	Totaal gewicht van alle geperste ronde balen voor de desbetreffende klant
h	Bedrijfsurenteller voor de desbetreffende klant

Met de toetsen aan de zijkanten van de terminal kunnen de volgende functies worden bediend:

Symbool	Toelichting
	Aantal balen verhogen
	Aantal balen verlagen
	Weergegeven klantenteller op nul zetten
	Tussen de detailaanzichten van de klanten navigeren
OK	Weergegeven klantenteller activeren
	Naar het totaal overzicht van alle klanten terugkeren

Aantal balen wijzigen

Het aantal balen kan in de klantenteller handmatig worden gewijzigd. De desbetreffende klantenteller moet hiervoor zijn geactiveerd.

- Om het aantal balen te verhogen, indrukken.
- Om het aantal balen te verlagen, indrukken.

Klantenteller op nul zetten

- Om de klantenteller op nul te zetten gedurende minstens 2 seconden ingedrukt houden.

INFO

Om het totaal gewicht van de weeginrichting te controleren, kunnen de geperste ronde balen op een aanhanger van uw landbouwpartner worden gewogen. Wanneer het genoteerde gewicht niet overeenstemt met de gewichtgegevens in de klantenteller, moet de weeginrichting in het terminal worden ingesteld, *zie Pagina 177*.

13.13.2 Menu 13-2 "Totaalteller"

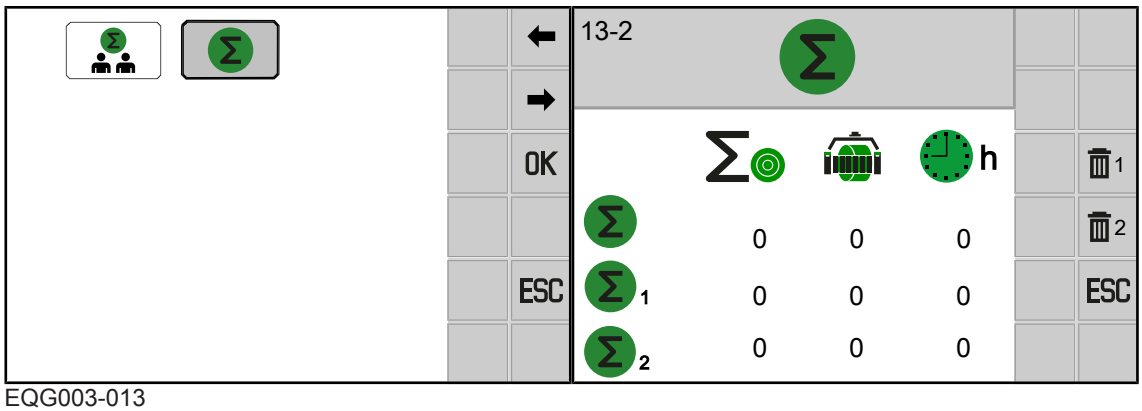

EQG003-013

✓ Het menu 13 "Tellers" is opgeroepen *zie Pagina 186*.

▶ Om het menu te openen, Σ indrukken.

➡ Het display geeft het menu 13–2 "Totaalteller" weer.

De weergegeven symbolen in het werkscherm hebben de volgende betekenis:

Symbool	Toelichting
Σ	Totaalteller (niet wisbaar)
Σ 1	Seizoenteller 1 (wisbaar)
Σ 2	Seizoenteller 2 (wisbaar)
Σ	Totaal aantal geperste ronde balen
	Totaal aantal gewikkelde silagebalen
h	Bedrijfsurenteller

Met de toetsen aan de zijkanten van de terminal kunnen de volgende functies worden bediend:

Symbool	Toelichting
1	Seizoenteller 1 op nul zetten
2	Seizoenteller 2 op nul zetten

Seizoenteller 1 of 2 op nul zetten

- Om seizoenteller 1 op nul te zetten 1 indrukken.
- Om seizoenteller 2 op nul te zetten 2 indrukken.

13.14 Menu 14 "ISOBUS"

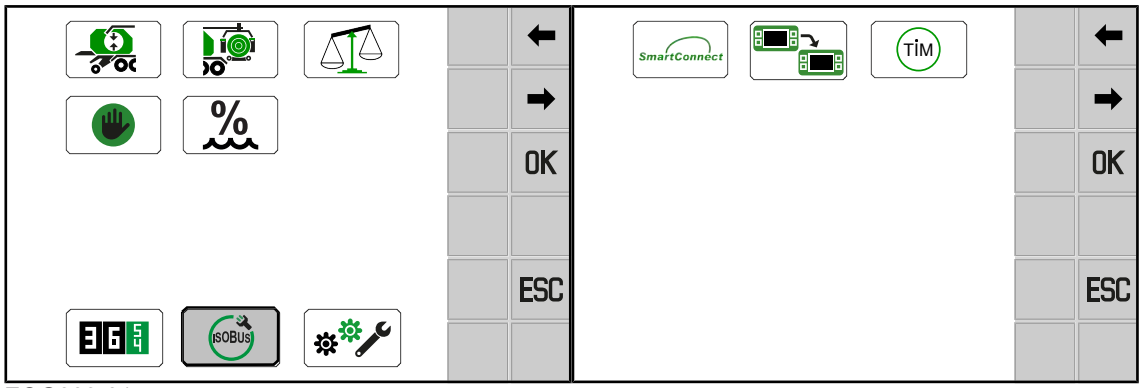

EQG003-014

✓ Het menuniveau is opgeroepen, *zie Pagina 158*.

- Om het menu te openen, ISOBUS indrukken.

➡ Het display geeft het menu "ISOBUS" aan.

Het menu "ISOBUS" is afhankelijk van de uitrusting van de machine in de volgende ondermenu's onderverdeeld:

Menu	Ondermenu	Aanduiding
14 ISOBUS		ISOBUS, *zie Pagina 190*
	14-5 SmartConnect	KRONE SmartConnect, *zie Pagina 190*
	14-6 TIM	TIM-software configureren (bij uitvoering "TIM 1.0"), *zie Pagina 191*
	14-9	Omschakelen tussen terminals, *zie Pagina 193*

13.14.1 Menu 14-5 "KRONE SmartConnect"

In dit menu kunnen de toegangsgegevens voor de KRONE SmartConnect (KSC) worden bekeken.

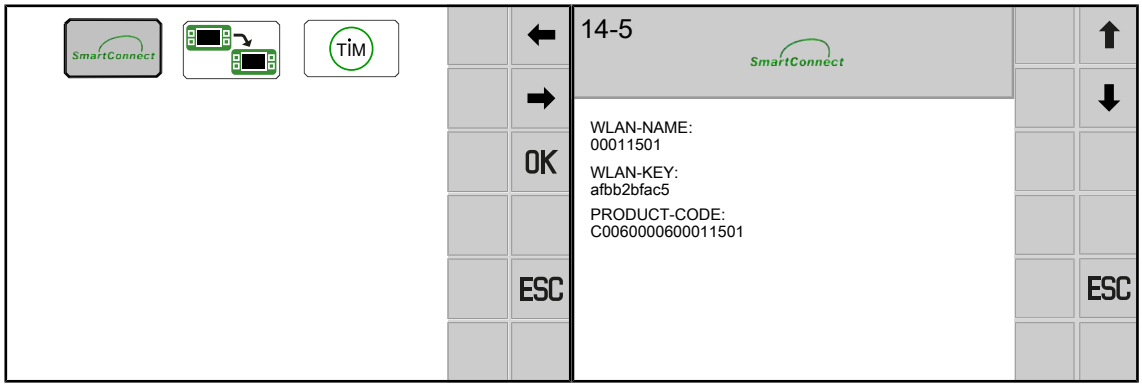

EQG000-064

✓ Er zijn een of meerdere KRONE SmartConnects gemonteerd.

✓ Het menu 14 "ISOBUS" is opgevraagd, *zie Pagina 190*.

▶ Om het menu te openen, [SmartConnect] indrukken.

➡ Het display geeft het menu "SmartConnect" aan.

13.14.2 Menu 14-6 "TIM-software configureren" (bij uitvoering "TIM 1.0")

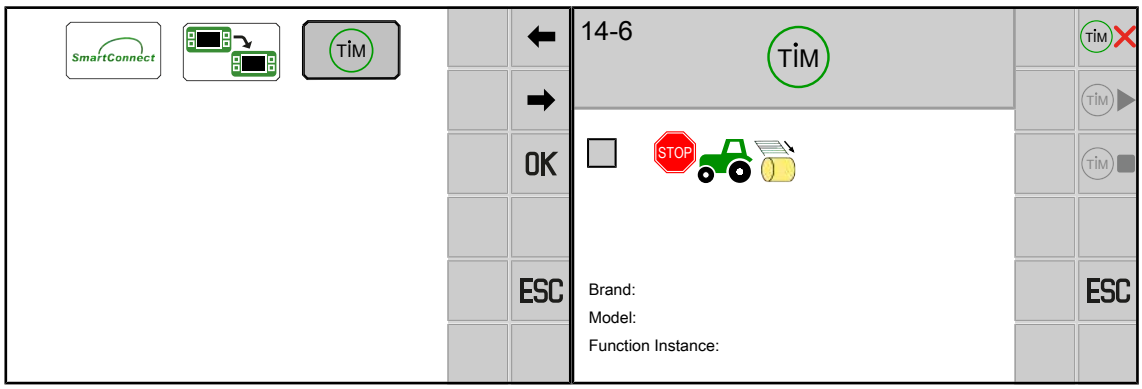

EQG003-015

✓ Het menu 14 "ISOBUS" is opgevraagd, *zie Pagina 190*.

▶ Om het menu te openen, [TIM] selecteren.

➡ Het display geeft het menu "TIM-software configureren" aan.

De volgende weergaven bevinden zich in het menu:

Symbool	Toelichting
STOP	TIM-functie "Trekker stoppen bij start van het binden".
Brand: Model: Function Instance:	Wanneer een trekker zich in het ISOBUS-systeem heeft aangemeld, verschijnen hier de aanduidingen en het type van de trekker.

Met de toetsen kunnen de volgende functies worden bediend. Wanneer de toeten in het grijs worden weergegeven, is de functie niet beschikbaar.

Symbool		Toelichting
		De trekker is niet via TIM met de machine verbonden. Wanneer er TIM-functies werden geselecteerd, wisselt de toets naar .
		Registratie en authenticatie van de TIM-functies starten.
		TIM-functies starten (alleen te selecteren bij gesloten achterklep).
		TIM-functies stoppen. Hierbij wordt ook de registratie en de authenticatie tussen trekker en machine gescheiden.
		TIM-functies pauzeren. Hierbij wordt **niet** de registratie en de authenticatie tussen trekker en machine gescheiden.

TIM-functies selecteren

- Het naast het symbool staande controlevakje selecteren.
- Om het maken van de verbinding tussen trekker en machine te starten, indrukken.

➡ De registratie en de authenticatie van de TIM-functies worden gestart.

Machine en trekker met elkaar verbinden

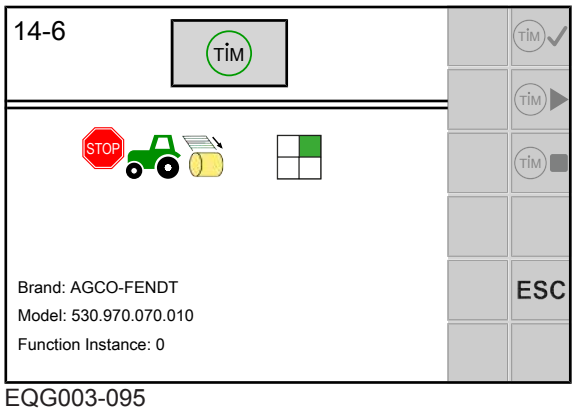

EQG003-095

Nadat de TIM-functies werden voorgeselecteerd, gaan de controlevakjes uit en wordt de TIM-status in het display weergegeven. De machine bevindt zich in de registratie en de authenticatie met de trekker.

De TIM-status wisselt naar .

▶ Om TIM op de machine te activeren, de toets indrukken.

➡ De TIM-status wisselt naar . De machine wacht op bevestiging van de trekker.

▶ Op het terminal of ander bedieningspparaat van de trekker de TIM-activering bevestigen.

➡ De TIM-status wisselt naar . De machine neemt geautomatiseerd de besturing van de TIM-functies op de trekker over, *zie Pagina 149*.

13.14.3 Menu 14-9 "Omschakelen tussen terminals"

> ***INFO***
>
> Dit menu is alleen aanwezig wanneer er meerdere ISOBUS-terminals zijn aangesloten.

Bij de eerste omschakeling wordt de configuratie van de machine in het volgende terminal geladen. De laadprocedure kan enkele minuten duren. De configuratie wordt in het geheugen van het volgende terminal opgeslagen.

Tot de volgende oproep staat de machine in het vorige terminal niet meer ter beschikking.

Bij een nieuwe start probeert het systeem het laatst gebruikte terminal te starten. Wanneer het laatst gebruikte terminal niet meer beschikbaar is, (bijv. omdat het gedemonteerd werd) vertraagt de nieuwe start omdat het systeem een nieuw terminal zoekt en de specifieke menu's in het terminal laadt. De laadprocedure kan enkele minuten duren.

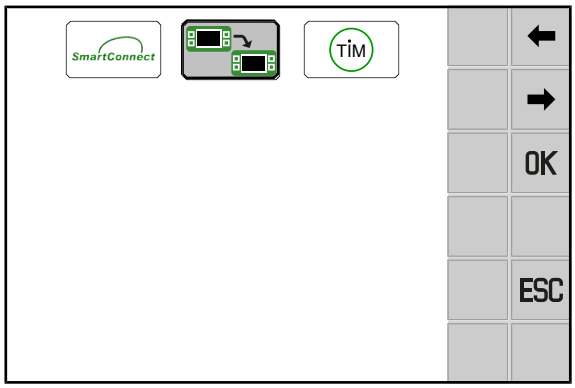

EQG003-035

✓ Het menu 14 "ISOBUS" is opgevraagd, *zie Pagina 190*.

▶ Om naar het volgende terminal te wisselen, 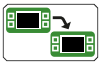 indrukken.

13.15 Menu 15 "Instellingen"

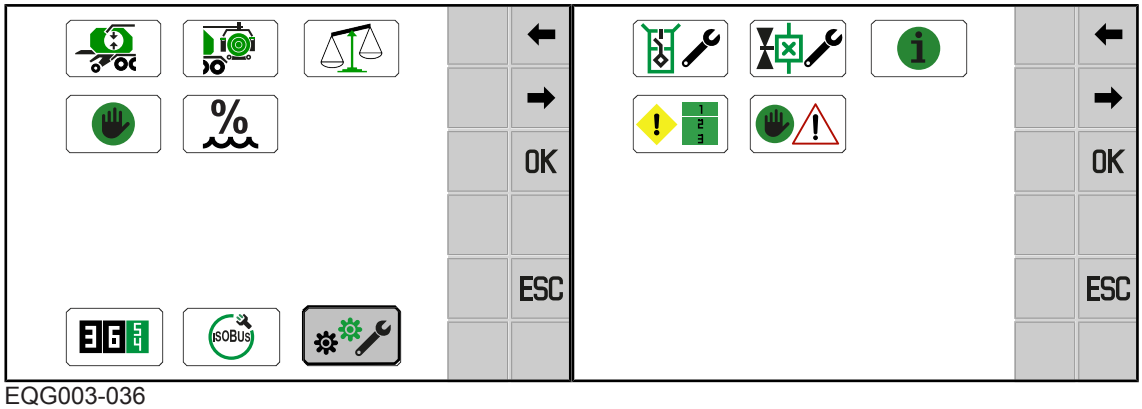

EQG003-036

✓ Het menuniveau is opgeroepen, *zie Pagina 158*.

▶ Om het menu te openen, selecteren.

➡ Het display geeft het menu "Instellingen" aan.

Het menu "Instellingen" is ingedeeld in de volgende ondermenu's:

Menu	Ondermenu	Aanduiding
15		Instellingen, *zie Pagina 194*
	15-1	Sensortest, *zie Pagina 194*
	15-2	Actortest, *zie Pagina 202*
	15-3	Software-info, *zie Pagina 206*
	15-4	Foutenlijst, *zie Pagina 206*
	15-9	Handmatige bediening zonder veiligheidsvraag, *zie Pagina 208*

13.15.1 Menu 15-1 "Sensortest"

⚠ *WAARSCHUWING*

Gevaar voor letsel in de gevarenzone van de machine

Wanner tijdens de sensortest de aftakas loopt, kunnen machinedelen ongewenst gaan bewegen. Daardoor kunnen personen ernstig letsel oplopen of worden gedood.

▶ De aftakas uitschakelen.

Bij de sensortest worden de sensoren die aan de machine zijn gemonteerd op fouten gecontroleerd. Bovendien kunnen in de sensortest de sensoren correct worden ingesteld. Pas na instelling van de sensoren is gewaarborgd dat de machine correct werkt.

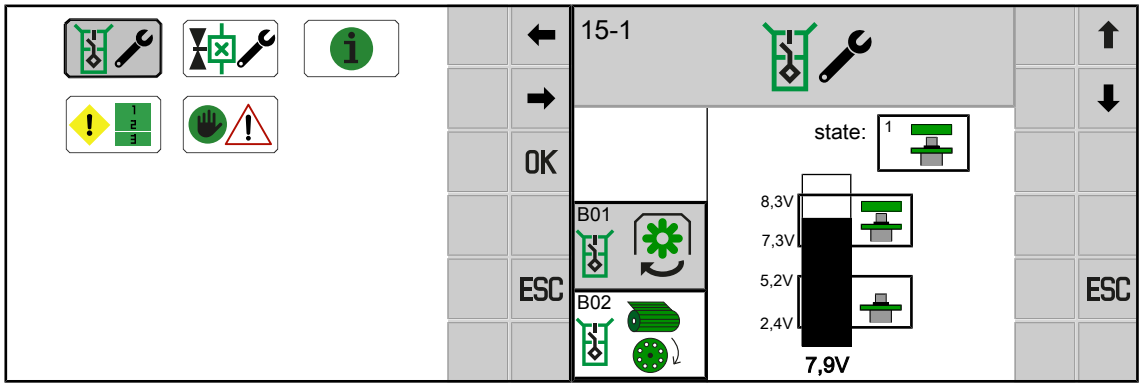

EQG003-030

✓ Menu 15 "Instellingen" is opgevraagd, *zie Pagina 194*.

▶ Om het menu te openen, indrukken.

➡ Het display geeft het menu aan.

Volgende toetsen kunnen in het menu beschikbaar zijn:

Symbool	Aanduiding
⬆	De vorige sensor selecteren
⬇	De volgende sensor selecteren
ESC	Menu verlaten

Instelwaarde voor inductieve naderingsschakelaar (NAMUR):

In het bovenste deel van de balkindicatie wordt de minimale en maximale instelwaarde bij contact (metaal voor de sensor) weergegeven. De actuele instelwaarde (werkelijke waarde) wordt onder de balkindicatie weergegeven.

De afstand van de sensor tot het metaal moet zo worden ingesteld dat in de contacttoestand de balk in de bovenste markering ligt. Controleer aansluitend of de balk zich in de contacttoestand in het onderste gemarkeerde bereik bevindt.

Mogelijke sensoren (afhankelijk van uitrusting van machine)

Een overzicht van de sensoren, actoren en besturingsapparaten bevindt zich in het stroomschema in de bijlage.

Nr.	Sensor	Aanduiding
B01	B01	Toerental perskamer
B02	B02	Bindproces actief
B05	B05	Slip rolbodem

Nr.	Sensor	Aanduiding
B08	B08	Messencassette boven
B09	B09 L	Vulindicatie links
B10	B10 R	Vulindicatie rechts
B11	B11 L	Sluithaak achterklep links
B12	B12 R	Sluithaak achterklep rechts
B14	B14	Achterklep geopend
B20	B20 0	Nul stellen wikkelarm
B21	B21	Positie wikkelarm
B24	B24 !	Detectie foliescheur
B27	B27 1 2	Positie wikkeltafel
B35	B35 L	Bevestigingsarm links gesloten
B36	B36 R	Bevestigingsarm rechts gesloten
B40	B40 B OFF	Messengroep B naar buiten gezwenkt (bij uitvoering "Hydraulische messengroepschakeling")
B41	B41 B ON	Messengroep B naar binnen gezwenkt (bij uitvoering "Hydraulische messengroepschakeling")
B42	B42 A OFF	Messengroep A naar buiten gezwenkt (bij uitvoering "Hydraulische messengroepschakeling")
B43	B43 A ON	Messengroep A naar binnen gezwenkt (bij uitvoering "Hydraulische messengroepschakeling")
B50	B50	Baalherkenning wikkeltafel
B57-B58	B57-B58 CH 1	Krachtmeetbout achter

Nr.	Sensor	Aanduiding
B59-B60	B59-B60 CH 2	Krachtmeetbout voor
B61	B61 M1	Binding 1 (passief)
B74	B74 a	Versnellingssensor weeginrichting
B77	B77	Positie hefinrichting van de baal
B84	B84	Persdruk hydrauliek
B99	B99	Wiel rijsnelheid
B99	B99	Wiel rijrichting

Mogelijke statusindicaties van sensoren

Symbool	Aanduiding
0 OK	Sensor bedrijfsklaar
1	Sensor heeft contact (metaal voor de sensor)
2	Sensor contactloos (geen metaal voor de sensor)
7	Kabelbreuk of kortsluiting
8 Error	Defect aan sensor of boordcomputer
20	Kabelbreuk
21	Kortsluiting

Diagnose toetsen

Als de toets is ingedrukt, moet de balk zich in het onderste gemarkeerde gedeelte van de balkindicatie bevinden.

Als de toets niet is ingedrukt, moet de balk zich in het bovenste gemarkeerde gedeelte van de balkindicatie bevinden.

Nr.	Sensor	Aanduiding
S04	S04	Bevestigingsarmen loskoppelen
S05	S05	Binding net inleggen

13.15.1.1 Sensor B08 "Messencassette boven" instellen

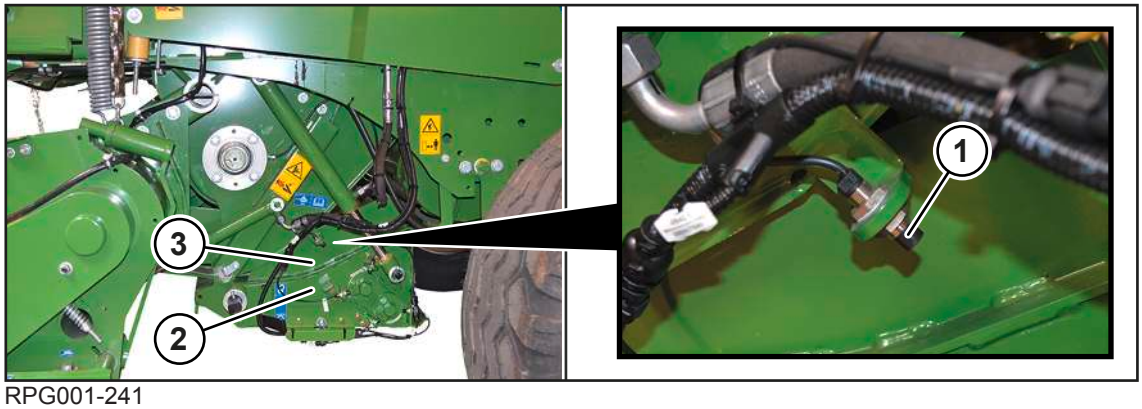

RPG001-241

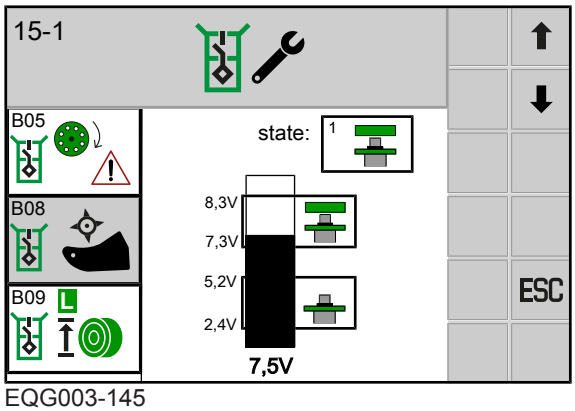

EQG003-145

De sensor B08 "Messencassette boven"(1) bevindt zich aan de linkerkant van de machine in het onderste gedeelte.

✓ De messencassette (2) ligt vlak afsluitend tegen de behuizing van de snijinrichting (1) aan.

▶ Vervuiling in het bereik van de messencassette (2) en van de behuizing van de snijinrichting (3) verwijderen.

▶ De afstand van de sensor (1) tot het metaal zodanig instellen dat in contacttoestand de zwarte balk in het menu 15-1 "Sensortest" in de bovenste markering ligt.

▶ Controleer of de zwarte balk zich in contactloze toestand in de onderste markering bevindt.

13.15.1.2 Sensor B09/B10 "Vulindicatie links/rechts" instellen

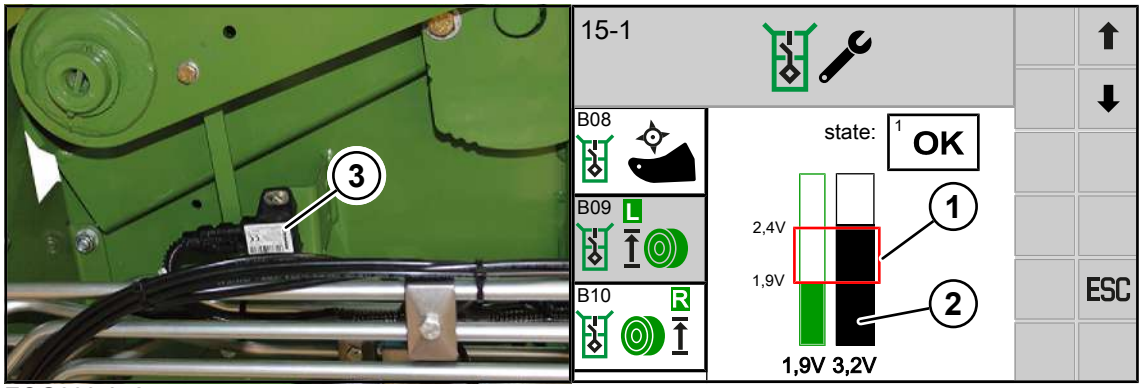

EQG003-042

De sensor (3) bevindt zich achter de zijkap:

- B09 aan de linker machinezijde
- B10 aan de rechter machinezijde

De groene balk in het menu 15-1 "Sensortest" geeft de opgeslagen waarde aan. De zwarte balk toont de actuele waarde van de sensor. Zodra er een nieuwe waarde wordt opgeslagen, wordt de groene balk aan de zwarte balk aangepast.

✓ De perskamer is gesloten en leeg.

✓ De dichtheid van de baalkern is in positie III ingesteld – "Geringe dichtheid van de baalkern", *zie Pagina 217*.

✓ Het menu 15-1 "Sensortest is opgeroepen.

✓ De sensor B09 of B10 is geselecteerd.

Als bij gesloten en lege perskamer de balk (2) niet in de rechthoek (1) is, de sensor B09 of B10 mechanisch instellen:

▶ De schroefverbindingen van de sensor losmaken en zo ver in het langgat verschuiven tot in het display de balk (2) zich in de rechthoek (1) van de balkindicatie bevindt.

⇨ Er klinkt een akoestisch signaal als de balk (2) zich in de rechthoek (1) bevindt.

▶ De schroefverbindingen van de sensor vastdraaien.

▶ OK indrukken.

➡ De ingestelde positie is opgeslagen.

> ***INFO***
>
> Er kan alleen worden opgeslagen als de balk (2) zich in de rechthoek (1) van de balkindicatie bevindt.

13.15.1.3 Sensor B27 "positie wikkeltafel" instellen

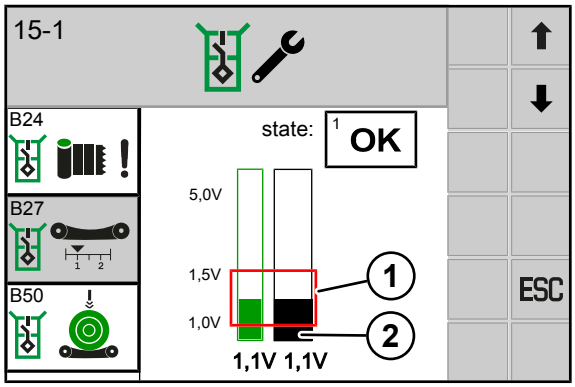

EQG003-144

De groene balk in het menu 15-1 "Sensortest" geeft de opgeslagen waarde aan. De zwarte balk toont de actuele waarde van de sensor. Zodra er een nieuwe waarde wordt opgeslagen, wordt de groene balk aan de zwarte balk aangepast.

✓ Het menu 15-1 "Sensortest is opgeroepen.
✓ De sensor B27 is geselecteerd.

> ***INFO***
>
> Er kan alleen worden opgeslagen als de balk (2) zich in de rechthoek (1) van de balkindicatie bevindt.

▶ Om de sensor B27 te kunnen instellen, het menu 10 "Handmatige bediening" oproepen, *zie Pagina 178*.

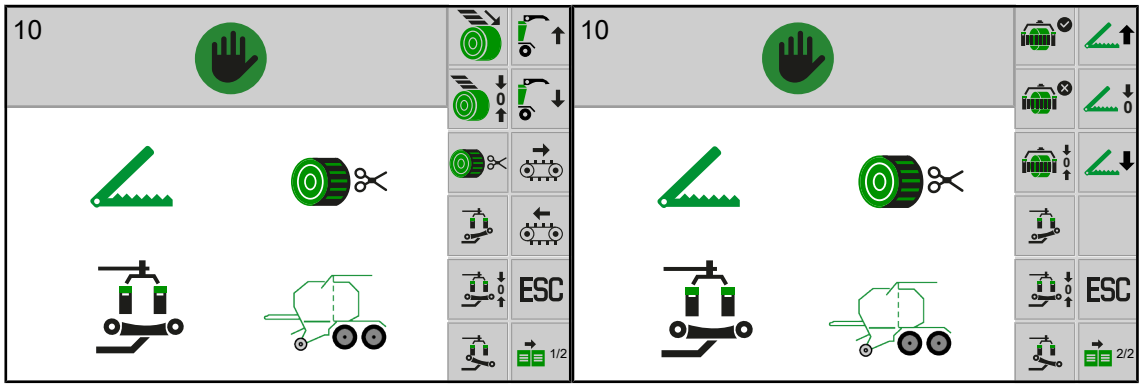

EQG003-044

▶ Om de wikkeltafel in de overdrachtpositie te bewegen, of indrukken.

▶ Het menu 15-1 "Sensortest" opnieuw oproepen.

▶ De instelling opslaan.

Sensor B27 "positie wikkeltafel" mechanisch instellen

Wanneer op het display de zwarte balk (2) niet in de rechthoek (1) zit, nadat de wikkeltafel in de overdrachtpositie werd bewogen, moet de sensor mechanisch worden ingesteld.

▶ De sensor (3) zo ver in het langgat verschuiven tot de zwarte balk (2) zich in de rechthoek (1) heeft verschoven.

13.15.1.4 Sensor B61 "Binding 1 (passief)" instellen

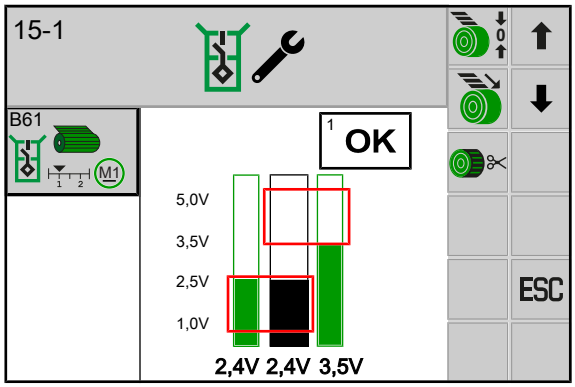

EQ003-106

✓ Het menu 15-1 "Sensortest is opgeroepen.
✓ De sensor B61 "binding 1 (passief)" is geselecteerd.

Er kan alleen worden opgeslagen als de balk zich in de onderste of bovenste rode rechthoek van de balkindicatie bevindt.

Over de instelling van de toevoer- en eindpositie, *zie Pagina 220*.

13.15.1.5 Sensor B77 "Positie hefinrichting van de baal" instellen

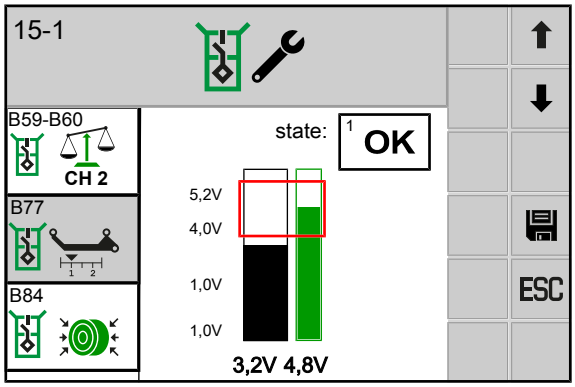

EQ003-562

De groene balk in het menu 15-1 "Sensortest" geeft de opgeslagen waarde aan. De zwarte balk toont de actuele waarde van de sensor. Zodra er een nieuwe waarde wordt opgeslagen, wordt de groene balk aan de zwarte balk aangepast.

✓ Het menu 15-1 "Sensortest is opgeroepen.
✓ De sensor B77 is geselecteerd.
• De hefinrichting van de baal bevindt zich in nulstand.
▶ De sensor zo instellen dat de spanningswaarde ongeveer 4,8 V bedraagt.

> ***INFO***
>
> Er kan alleen worden opgeslagen als de balk (2) zich in de rechthoek (1) van de balkindicatie bevindt.

13.15.2 Menu 15-2 "Actortest"

⚠ WAARSCHUWING

Gevaar voor letsel door niet-inachtneming van de veiligheidsroutines

Wanneer de veiligheidsroutine niet in acht wordt genomen, kunnen personen ernstig letsel oplopen of worden gedood.

- Om ongevallen te voorkomen, moeten de principiële veiligheidsroutines worden gelezen en opgevolgd, *zie Pagina 29*.

De actortest dient voor het testen van de in de machine ingebouwde actoren. Een actor kan alleen worden getest als deze van stroom is voorzien. In het menu "Actortest" moet de actor daarom kort handmatig worden aangestuurd om zo eventuele fouten in de actoren te kunnen vaststellen.

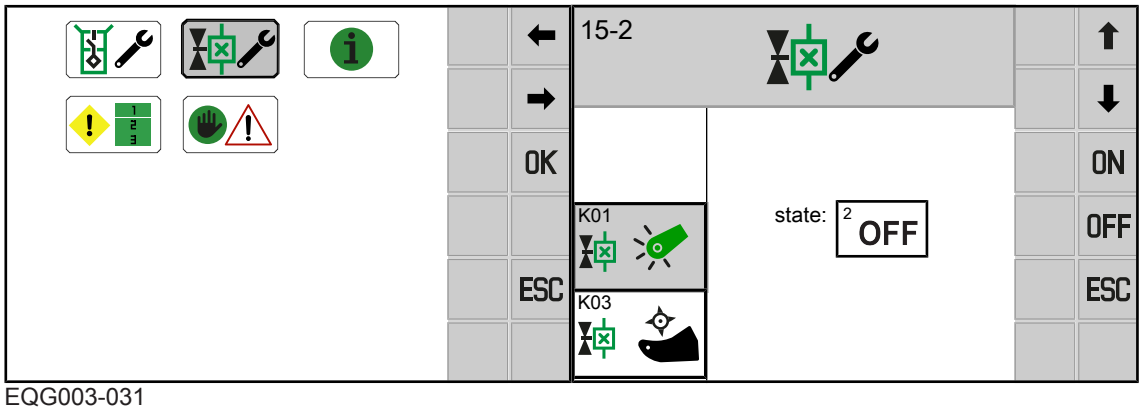

EQG003-031

✓ Menu 15 "Instellingen" is opgevraagd, *zie Pagina 194*.

- Om het menu te openen, indrukken.
  - ⇨ Er gaat een waarschuwingsaanwijzing open die verwijst naar de handleiding.
- De veiligheidsroutine "Actortest uitvoeren" in acht nemen, *zie Pagina 30*.
- Met OK bevestigen.

➡ Het display geeft menu "Actortest" aan.

Volgende toetsen kunnen in het menu beschikbaar zijn:

Symbool	Aanduiding
⬆	De vorige sensor selecteren
⬇	De volgende sensor selecteren
ON	Actor inschakelen
OFF	Actor uitschakelen
ESC	Menu verlaten

Mogelijke actoren (afhankelijk van uitvoering van machine)

Een overzicht van de sensoren, actoren en besturingsapparaten bevindt zich in het stroomschema in de bijlage.

Nr.	Actor	Aanduiding
K01	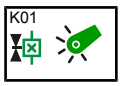	Pick-up
K03		Messencassette heffen/neerlaten
K05		Blok omloopventiel
K07		Achterklep sluiten
K08		Achterklep openen
K10	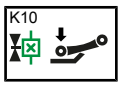	Balenoverdracht wikkeltafel
K11	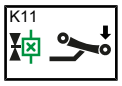	Baalafleg wikkeltafel
K14		Snelheid wikkeltafel foliescheur
K19	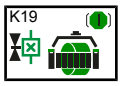	Rem wikkelarm
K20		Messengroep B (bij uitvoering "Hydraulische messengroep-schakeling")
K21		Messengroep A (bij uitvoering "Hydraulische messengroep-schakeling")
K38	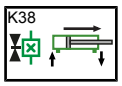	Voorstuurventiel 1
K39	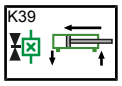	Voorstuurventiel 2
K53		Bevestigingsarm links openen
K54		Bevestigingsarm rechts openen
K55	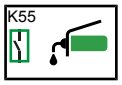	Centrale smering
K56	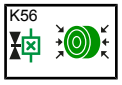	Spanhydrauliek vullen

Nr.	Actor	Aanduiding
E10		Zwaailicht (voor bepaalde landen)
E20		Werkverlichting netrol (bij uitvoering "Werkverlichting")
E20/ E21		Werkverlichting netrol (bij uitvoering "Net- en foliebinding" en "Werkverlichting")
E21		Werkverlichting foliebinding (bij uitvoering "Net- en foliebin-ding")
E22/ E23		Onderhoudsverlichting zijkap links/rechts
E31/ E32		Werkverlichting wikkeltafel links/rechts
E33		Werkverlichting achterzijde links
E34		Werkverlichting achterzijde rechts
M01		Motor binding 1 (passief)
Q06	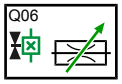	Snelheid wikkelarm
Q30	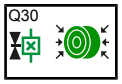	Persdruk
Q52	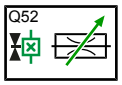	Voorstuurventiel 3
Q75	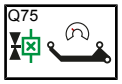	Snelheid hefinrichting van de baal
Q76	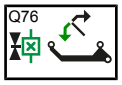	Bewegingsrichting hefinrichting van de baal

Mogelijke statusindicaties van de actoren

Symbool	Aanduiding
1 ON	Actor aan
2 OFF	Actor uit
3	Algemene actorfout
4 FUSE	Geen voedingsspanning Mogelijke oorzaak zekering defect.

Diagnose digitale actoren

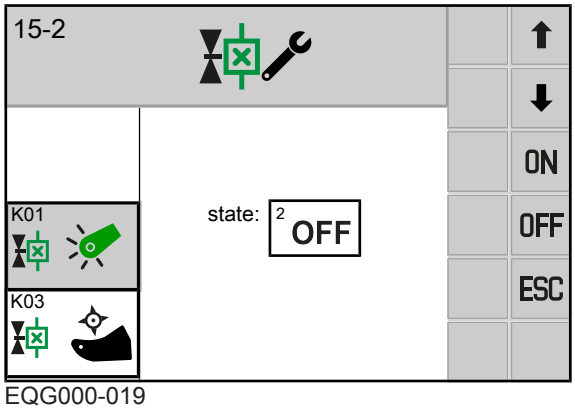

EQG000-019

Fouten worden alleen weergegeven als de actor ingeschakeld is en voor de actor een test mogelijk is. Er kan ook rechtstreeks op de actor de LED aan de stekker worden gecontroleerd.

- Om de actor in te schakelen, ON indrukken.
- Om de actor uit te schakelen, OFF indrukken.

Diagnose netmotor

De bindingsactor M01 kan worden getest door deze in de toevoer- of afsnijpositie te bewegen.

- Om de netmotor in de toevoerpositie te bewegen, indrukken.
- Om de netmotor in de afsnijpositie te bewegen, indrukken.

13.15.3 Menu 15-3 "Software-info"

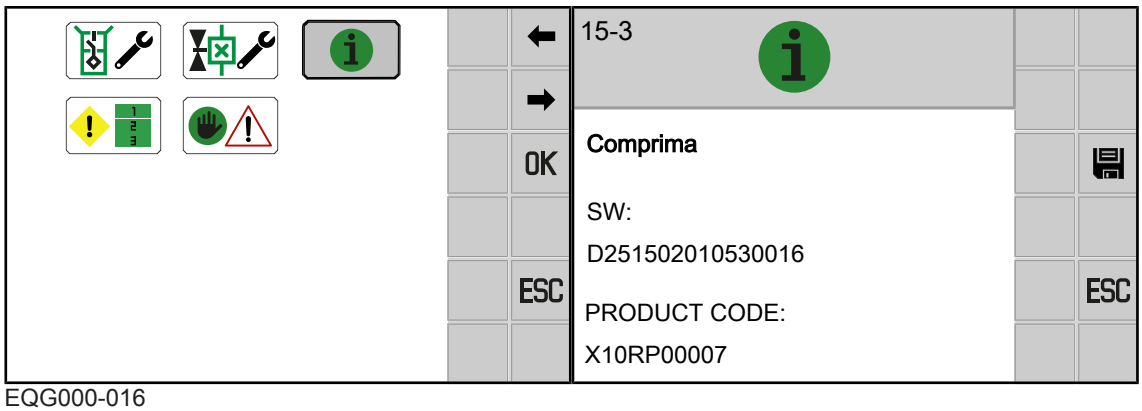

EQG000-016

✓ Menu 15 "Instellingen" is opgevraagd, *zie Pagina 194*.

▶ Om het menu te openen, indrukken.

➡ Het display geeft het menu "Software-info" weer.

Weergavebereik

Symbool	Aanduiding
SW	Versie van de totale software van de machine

13.15.4 Menu 15-4 "Foutenlijst"

In dit menu worden alle actieve en niet actieve storingen weergegeven. De storingen worden met een storingsnummer, hoe vaak de storing is opgetreden en de tijd van de bedrijfsurenteller toen de storing voor het eerst optrad, weergegeven.

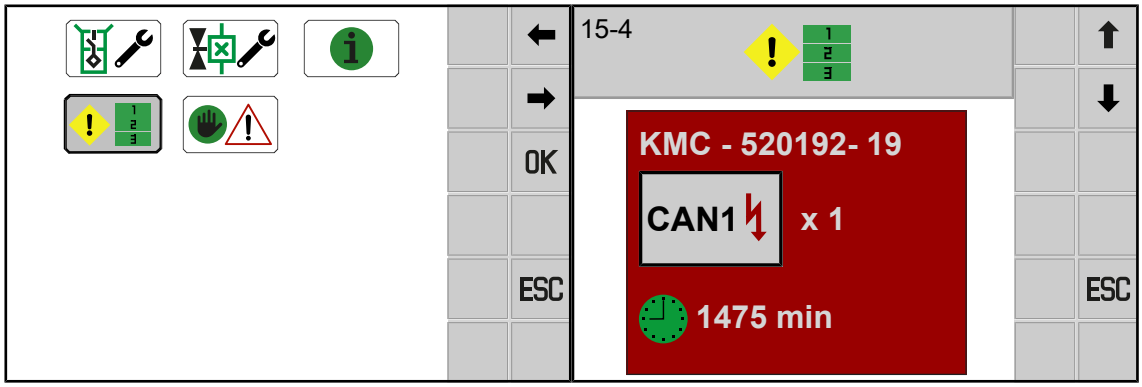

EQG000-060

✓ Menu 15 "Instellingen" is opgevraagd, *zie Pagina 194*.

▶ Om het menu te openen, indrukken.

➡ Het display geeft het menu "Foutenlijst" aan.

Weergavebereik

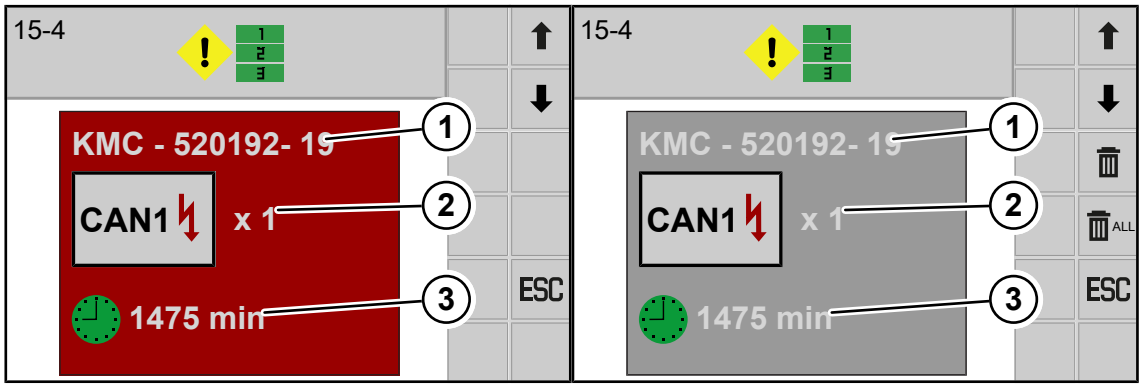

EQ001-085 / EQ001-209

Symbool	Aanduiding	Toelichting
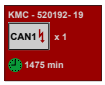	Actieve storing	• Niet wisbaar
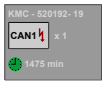	Niet actieve storing	• Wisbaar
(1)	Storingsnummer	• Betekenis, oorzaak en verhelpen van de foutmelding *zie Pagina 292*.
(2)	Aantal	• Hoe vaak de storing is opgetreden.
(3)	Tijd van de bedrijfsurentel-ler	• De tijd van de bedrijfsurenteller toen de storing voor het eerst optrad.
	Afzonderlijke storingen wissen	• De geselecteerde storing wordt gewist. • Alleen niet actieve storingen kunnen worden gewist.
	Alle storingen wissen	• Alle niet actieve storingen worden gewist.

Terugkerende symbolen *zie Pagina 157*.

Afzonderlijke storingen wissen

Alleen niet actieve storingen (grijze achtergrond) kunnen worden gewist.

▶ Om de te wissen storing te selecteren, ⬇ resp. ⬆ indrukken.

▶ Om de storing te wissen, 🗑 indrukken.

Alle storingen wissen

Alleen niet actieve storingen (grijze achtergrond) kunnen worden gewist.

▶ Om alle storingen te wissen, 🗑 ALL indrukken.

13.15.5 Menu 15-9 "Handmatige bediening zonder veiligheidsopvraag"

⚠ *WAARSCHUWING*

Gevaar voor letsel door onverwachte bewegingen van de machine

Zonder programmagestuurde veiligheidsvraag zijn de veiligheidsfuncties van de machine buiten werking gesteld en de handmatig bediende machinefuncties worden onmiddellijk uitgevoerd. Daardoor kunnen personen ernstig gewond raken of gedood worden.

- ▶ Controleren of zich geen personen in de gevarenzone van de machine bevinden.
- ▶ Als personen de veiligheidsafstand onderschrijden, de machine stilleggen en borgen, *zie Pagina 29*.

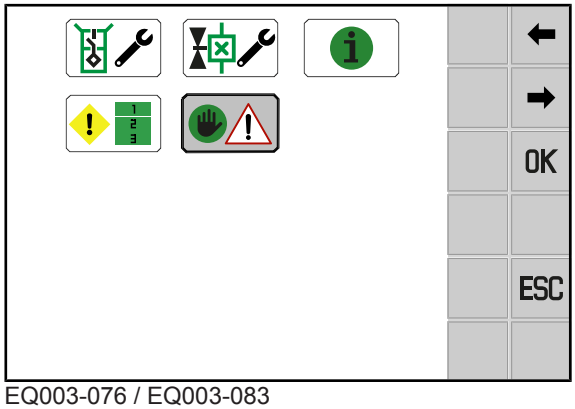

EQ003-076 / EQ003-083

✓ Menu 15 "Instellingen" is opgevraagd, *zie Pagina 194*.

▶ Om het menu te openen, indrukken.

➡ Het display geeft het menu "Handmatige bediening zonder veiligheidsvraag" weer.

Dezelfde functies als in menu 10 "Handmatige bediening" kunnen worden uitgevoerd, *zie Pagina 178*.

Wanneer er functies worden bediend, worden deze zonder programmagestuurde veiligheidsvraag meteen uitgevoerd.

14 Rijden en transport

⚠ WAARSCHUWING

Gevaar voor letsel door niet-inachtneming van de principiële veiligheidsinstructies

Wanneer de principiële veiligheidsinstructies niet in acht worden genomen, kunnen personen ernstig letsel oplopen of worden gedood.

- Om ongevallen te voorkomen, moeten de principiële veiligheidsinstructies in de handleiding worden gelezen en opgevolgd, *zie Pagina 15*.

⚠ WAARSCHUWING

Gevaar voor letsel door niet-inachtneming van de veiligheidsroutines

Wanneer de veiligheidsroutine niet in acht wordt genomen, kunnen personen ernstig letsel oplopen of worden gedood.

- Om ongevallen te voorkomen, moeten de principiële veiligheidsroutines worden gelezen en opgevolgd, *zie Pagina 29*.

⚠ WAARSCHUWING

Gevaar voor ongevallen door geopende afsluitkranen

Door geopende afsluitkranen kunnen machinecomponenten onopzettelijk in beweging worden gezet. Daardoor kunnen er ernstige ongelukken ontstaan.

- Om te voorkomen dat er functies bij vergissing worden gestart, moeten de afsluitkraan/moeten de afsluitkranen bij transportritten/rijden op de openbare weg gesloten zijn.

⚠ WAARSCHUWING

Gevaar voor ongevallen bij het rijden door bochten met aangehangen machine

In bochten zwenkt de aangehangen machine sterker uit dan de trekker. Daardoor kunnen er ongevallen ontstaan.

- Rekening houden met het grotere zwenkbereik.
- Bij het afbuigen bedacht zijn op personen, tegenliggend verkeer en hindernissen.

⚠ WAARSCHUWING

Gevaar voor ongevallen door niet vergrendelde stuurventielen van de trekker

Door niet vergrendelde stuurventielen kunnen machinecomponenten onbedoeld worden geactiveerd. Daardoor kunnen er ernstige ongelukken ontstaan

- Om te voorkomen dat er functies bij vergissing worden gestart, moeten de stuurventielen van de trekker bij transportritten over de weg in de neutrale stand staan en vergrendeld zijn.

LET OP

Gevaren door automatische trajectremsystemen aan de trekker

Trekkers met traploze aandrijvingen die met een automatisch trajectremsysteem zijn uitgerust, kunnen het remgedrag van de aangehangen machine in sommige gevallen negatief beïnvloeden. Als deze automatische trajectremsystemen, bijv. op lange hellingtrajecten, gedurende een langere periode geactiveerd zijn, kan dit tot een oververhitting en hierdoor tot een sterk verminderd remvermogen aan de remmen van de machine leiden.

Bovendien kan bij het gebruik van autoamtische trajectremsystemen de remslijtage van de machine sterk stijgen.

14.1 De machine voorbereiden voor het rijden op de weg

- ✓ Aan alle in het hoofdstuk "Inbedrijfstelling" vermelde punten is voldaan, *zie Pagina 68*.
- ✓ De besturingsapparaten op de trekker bevinden zich in de neutrale stand en zijn vergrendeld.
- ✓ De machine is stopgezet en beveiligd, *zie Pagina 29*.
- ✓ Alle beschermingen zijn correct gesloten en vergrendeld.
- ✓ De wielwiggen zijn in de daarvoor bestemde houder op de machine beveiligd, *zie Pagina 100*.
- ✓ De steunvoet bevindt zich in de transportstand, *zie Pagina 96*.
- ✓ De verlichting voor het rijden op de weg is gecontroleerd en functioneert correct, *zie Pagina 73*.
- ✓ De pick-up is in de transportstand omhoog bewogen, *zie Pagina 102*.
- ✓ De perskamer is leeg en de achterklep is gesloten.
- ✓ Er bevindt zich geen ronde baal op de wikkeltafel.
- ✓ De machine is ontdaan van verontreinigingen en oogstresten, met name de verlichtings- en markeringsinrichtingen.
- ✓ De banden hebben geen beschadigingen, sneden en breuken.
- ✓ **Bij uitvoering "Balenkeerder":** De balenkeerder is ingeklapt, *zie Pagina 212*.
- ✓ **Bij uitvoering zonder "Balenkeerder":** De baalplaatsing is ingehaakt, *zie Pagina 124*.
- ✓ De banden hebben de correcte bandenspanning, *zie Pagina 57*.
- ✓ De rem functioneert correct.
- ✓ De parkeerrem is losgemaakt, *zie Pagina 99*.
- ✓ De bevestigingsstang in de voorraadkast is gemonteerd en beveiligt opgeborgen net- of folierollen.
- ✓ De toegestane maximumsnelheid van de machine is bekend en wordt aangehouden.
- ✓ Het scherm rijden op de weg is opgeroepen, *zie Pagina 146*.

14.2 Machine parkeren

WAARSCHUWING

Gevaar voor letsel door wegrollen van de onbeveiligde machine

Wanneer de machine na het parkeren niet tegen wegrollen is beveiligd, bestaat het gevaar dat personen door de ongecontroleerd rollende machine gewond raken.

- ▶ De machine met wielwiggen beveiligen tegen wegrollen.

- ▶ Voor het loskoppelen van de machine van de trekker de achterklep volledig sluiten.
- ▶ De machine stoppen en beveiligen, *zie Pagina 29*.
- ▶ De steunvoet in de steunstand brengen, *zie Pagina 96*.

- Aan trekkerzijde de tussenas loskoppelen, bij onderophanging op de tussenashouder neerleggen of bij bovenophanging in de tussenasketting inhaken.
- De aanhangerinrichting volgens de handleiding van de trekkerfabrikant losmaken.
- Bij gebruik van een veiligheidsketting om getrokken apparaten extra te beveiligen: de veiligheidsketting verwijderen.
- De stekker voor de verlichting voor het rijden op de weg eruit trekken, *zie Pagina 73*.
- De voedingskabel voor de terminal lostrekken.
- De hydraulische slangen loskoppelen en in de houder van de machine ophangen.
- De trekker voorzichtig wegrijden.
- De beveiliging tegen onbevoegd gebruik monteren en de sleutel veilig bewaren, *zie Pagina 101*.

14.3 Tussenas borgen

Wanner de tussenas niet aan de trekker is gekoppeld, moet deze met de tussenashouderketting of met de tussenashouder aan de dissel geborgd worden.

Bij ophanging boven van de dissel

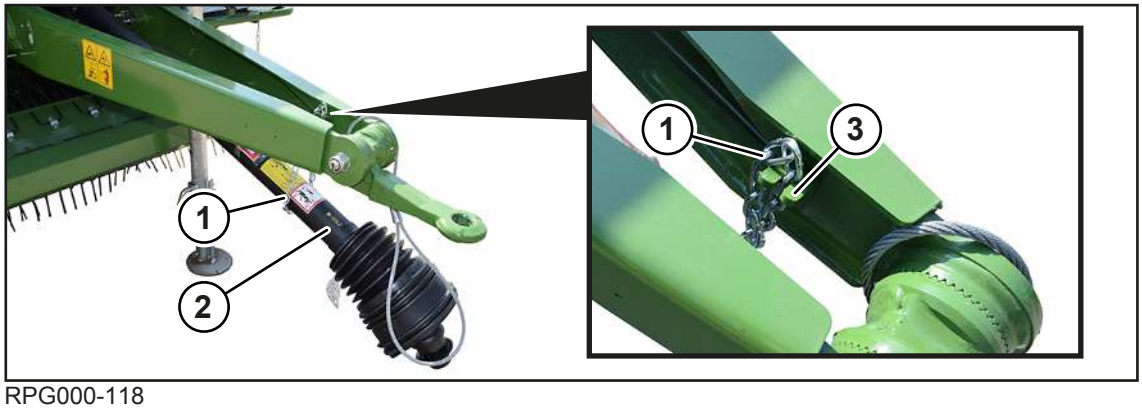

RPG000-118

- De tussenas (2) in de tussenasketting (1) leggen.
- De tussenasketting (1) in de houder (3) ophangen.

Bij ophanging onder van de dissel

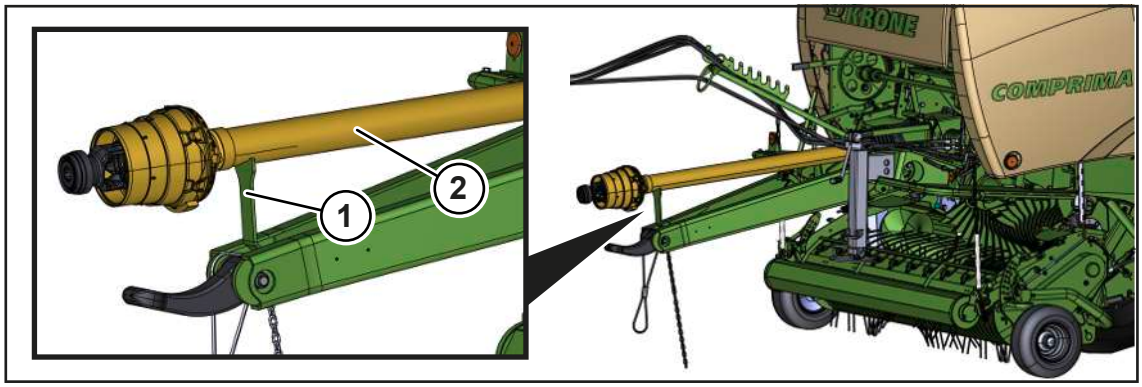

RPG000-137

- De tussenashouder (1) uitklappen en de tussenas (2) op de tussenashouder (1) leggen.

14.4 Balenkeerder voor het rijden op de weg inklappen

⚠ *WAARSCHUWING*

gevaar voor ongevallen bij niet ingeklapte en beveiligde balenuitwerper

Wanneer de balenuitwerper tijdens het rijden op de weg of een transportrit niet ingeklapt en beveiligd is, kunnen personen letsel oplopen of kan de machine worden beschadigd.

- De balenkeerder voor ieder rijden op de weg of transportrit inklappen.
- Let erop of de schoor (2) in de transportstand in positie (II) is en met bout en klapstekker (1) geborgd is.

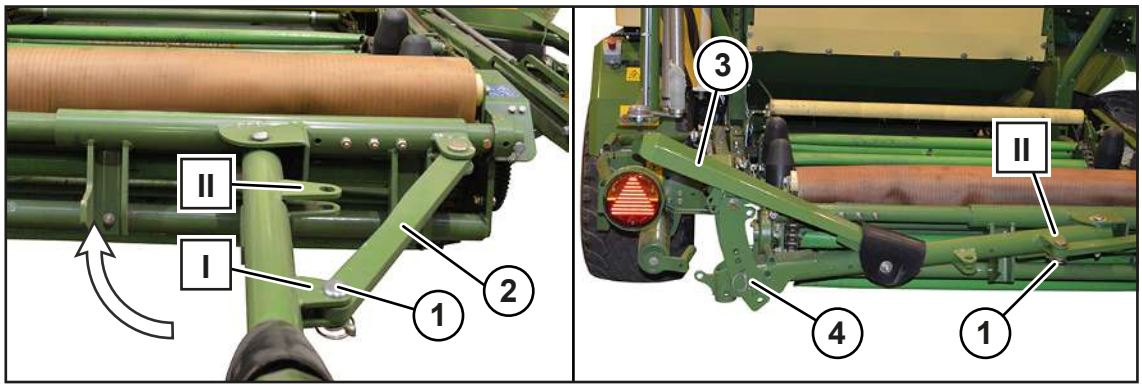

RP000-246

- De bout (1) van de schoor (2) op de positie (I) demonteren.
- De balenkeerder inklappen en de schoor (2) met de bout (1) op de positie (II) monteren en met de klapstekker borgen.

WAARSCHUWING! Gevaar voor ongevallen door niet zichtbaar linker achterlicht! Om het linker achterlicht niet te bedekken, de stootplaat van de balenkeerder omhoog zetten.

- De bout (4) monteren, de stootplaat (3) omhoog zetten en in de onderste boring met de bout (4) en de klapstekker vastzetten.
- De baalplaatsing op de ingeklapte balenkeerder leggen.

14.5 Verlichting voor rijden op de weg controleren

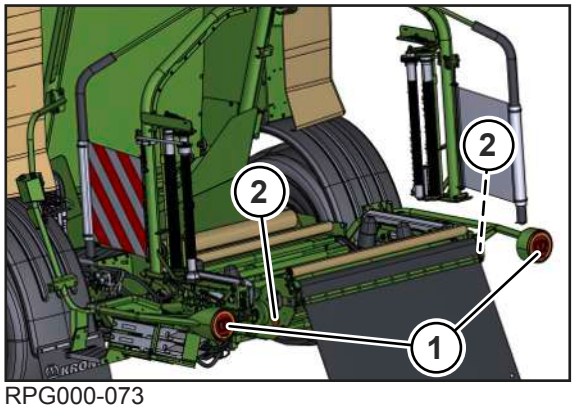

RPG000-073

- De verlichting voor het rijden op de weg op de voertuigelektronica aansluiten, *zie Pagina 73*.
- De achterlichten (1) op functie controleren.
- De achterlichten (1) en de reflectoren aan de zijkant (2) schoonmaken.

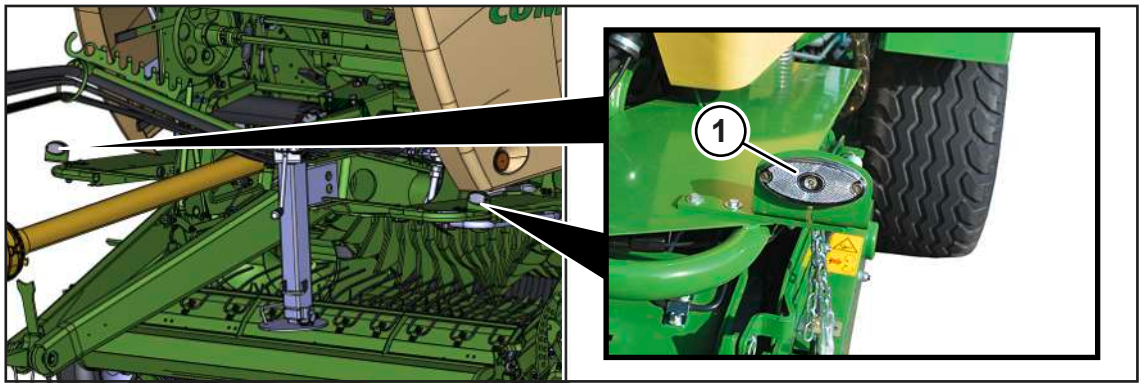

RPG000-074

- De 2 reflectoren inclusief de verlichting aan de voorzijde (1) aan de linker en rechter machinezijde schoonmaken.

14.6 De machine voorbereiden voor het transport

⚠ *WAARSCHUWING*

Gevaar voor ongevallen door onbeveiligde machinedelen

Wanneer de machine voor het transport op een vrachtwagen of trein niet correct wordt beveiligd, kunnen componenten door de werking van de rijwind ongewenst losraken. Daardoor kunnen er ernstige ongelukken of materiaalschade ontstaan.

- Onderstaande maatregelen voor de borging van bewegende machinedelen uitvoeren.

14.6.1 Zijkappen borgen

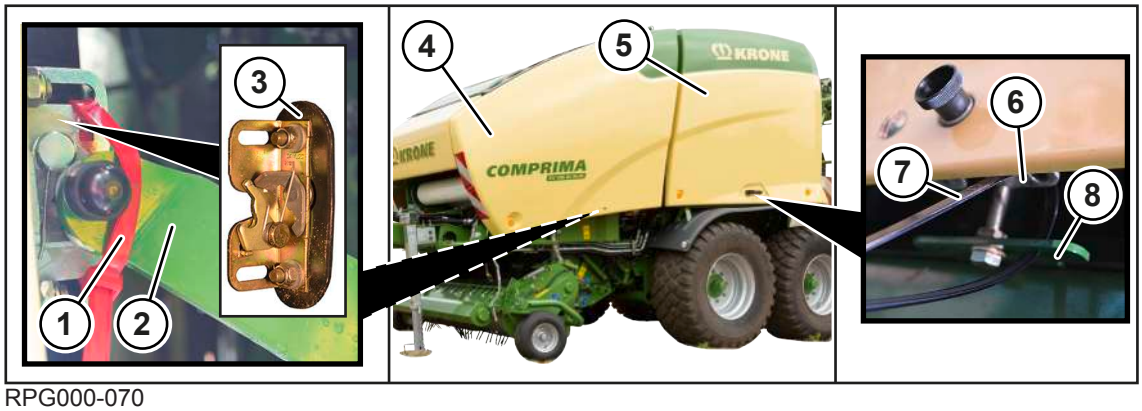

RPG000-070

Aan de rechter en linker machinezijde de volgende instelling uitvoeren:

Voorste zijkap (4)

- De zijkap (4) openen.
- Een kabelbinder (1) door de openingen van de klepsluitingen (3) aanbrengen.
- De zijkap (4) voorzichtig sluiten.
- De kabelbinder (1) om de sluitinghouder (2) aanbrengen en vasttrekken.

Achterste zijkap (5)

- De zijkap (5) een spleet openen.
- Een kabelbinder (7) om het langgat (8) en om de sluiting (6) leggen.
- De zijkap (5) voorzichtig sluiten.
- De kabelbinder (7) vasttrekken.

14.6.2 Voorraadkastklep borgen

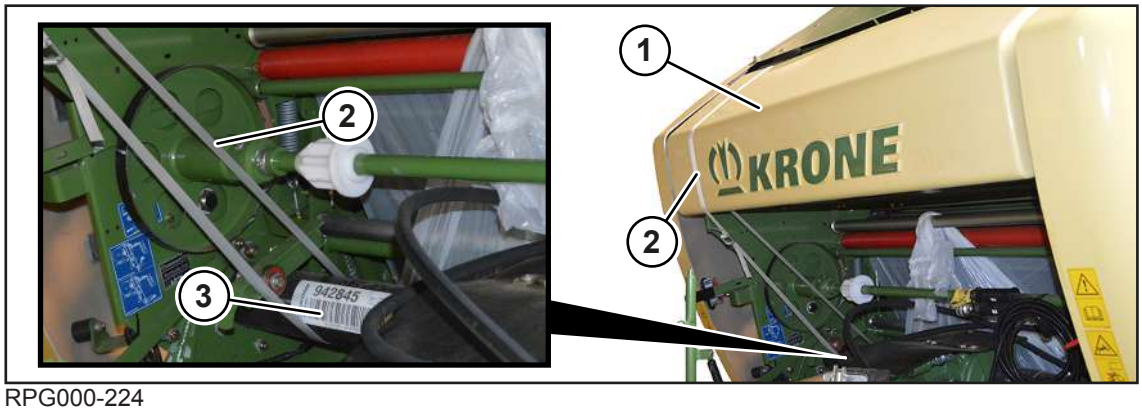

RPG000-224

- Om de voorraadkastklep (1) te borgen, een gordel (2) om de voorraadkastklep (1) en de beschermbuis (3) leggen en vastdraaien.

14.6.3 Tastwielen aan de pick-up beveiligen

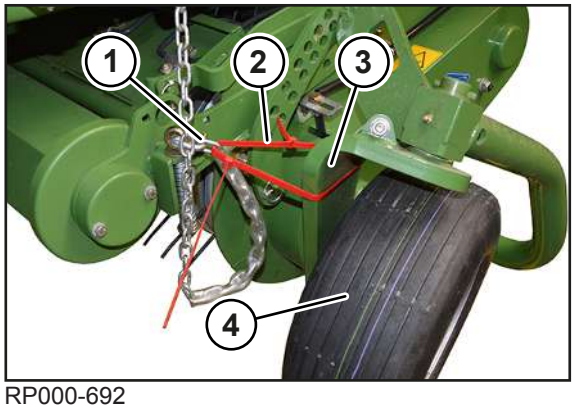

RP000-692

De volgende instelling aan de rechter en linker machinezijde op gelijke wijze uitvoeren:

- Het tastwiel (4) in de bovenste positie vastzetten.
- Om het tastwiel (4) te borgen, een kabelbinder (2) door de laatste opgehangen kettingschakel (1) voeren en om de tastwielhouder (3) leggen en vastdraaien.

14.6.4 Machine optillen

⚠ WAARSCHUWING

Gevaar voor letsel door omhoog bewogen machine

Er bestaat gevaar voor personen door vallen van de machine of ongecontroleerd zwenkende delen. Deze handelingen mogen alleen door gekwalificeerd vakpersoneel worden uitgevoerd.

- Alleen goedgekeurd hefgereedschap en aanslagmiddelen met voldoende draagvermogen gebruiken. Voor de gewichten, *zie Pagina 56*.
- De gegevens van de geplande aanslagpunten in acht nemen.
- Let erop dat de aanslagmiddelen veilig vastzitten.
- Nooit onder de omhoog gebrachte machine gaan staan.
- Machine veilig ondersteunen wanneer onder de machine moet worden gewerkt, *zie Pagina 29*.

De machine is uitgerust met 3 aanslagpunten.

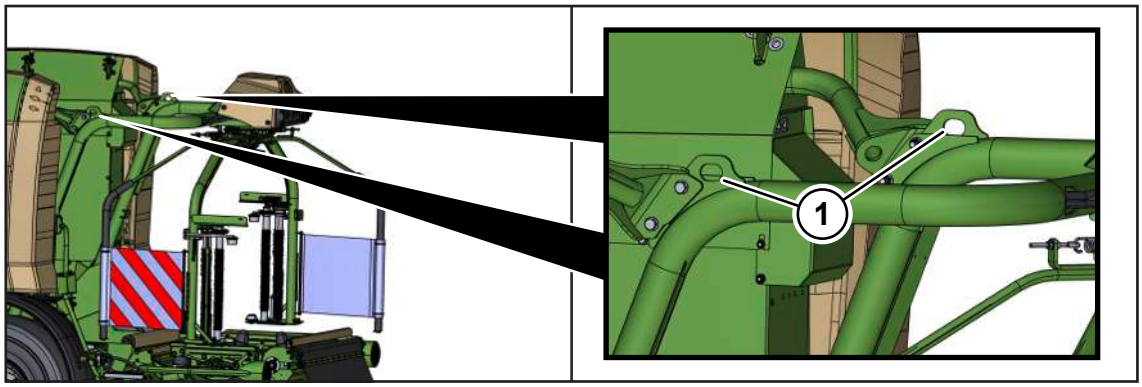

RPG000-228

2 aanslagpunten (1) bevinden zich aan het frame van de wikkelinrichting.

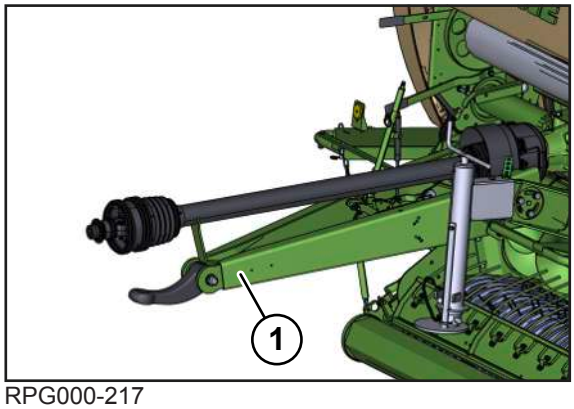

RPG000-217

1 aanslagpunt bevindt zich in het voorste gedeelte van de dissel (1).

Voor het heffen van de machine moet hefgereedschap worden gebruikt dat een minimum draagvermogen heeft afhankelijk van het toegestane totaal gewicht van de machine, zie typeplaatje op de machine, *zie Pagina 51*.

✓ De machine is stopgezet en beveiligd, *zie Pagina 29*.

- De achterklep sluiten.
- De pick-up in de transportstand heffen, *zie Pagina 102*.
- Controleren of alle veiligheidsinrichtingen vergrendeld zijn.
- Ervoor zorgen dat de tussenas, de hydraulische leidingen en kabels gezekerd zijn.

- De kettingen van het hefgereedschap aan de aanslagpunten van de machine aanbrengen.
- Controleren of haken van kettingen correct aan de aanslagpunten zijn aangebracht.
- De kettingen spannen, zodat de steunvoet wordt ontlast.
- De steunvoet in transportstand brengen, *zie Pagina 96*.

14.6.5 Machine vastsjorren

⚠ *WAARSCHUWING*

Levensgevaar door ongecontroleerde beweging van de machine

Wanneer de machine voor het transport met een transportmiddel niet correct wordt vastgesjord, kan de machine ongecontroleerd gaan bewegen en daardoor personen in gevaar brengen.

- De machine voorafgaand aan een transport correct en met geschikte sjormiddelen vastzetten aan de daarvoor bedoelde sjorpunten.

De sjorpunten aan de machine zijn met een aanwijzingssticker gemarkeerd, *zie Pagina 38*.

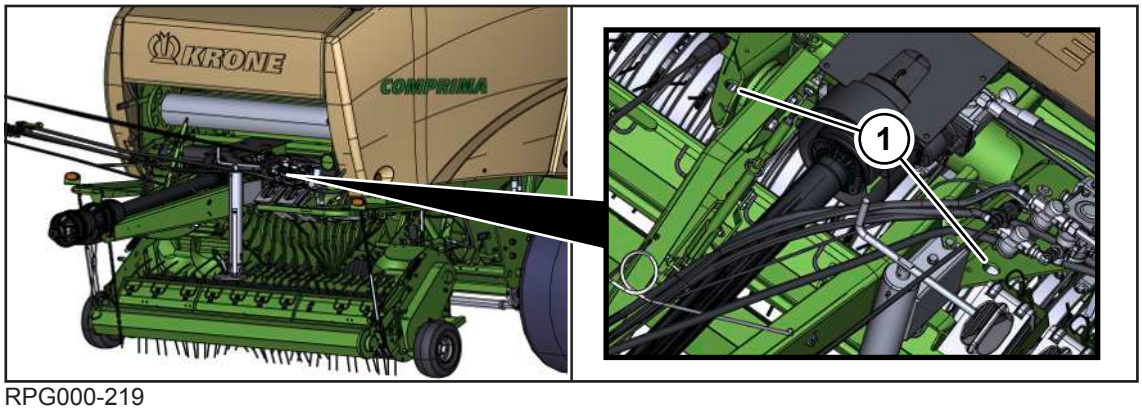

RPG000-219

1 2 sjorpunten vooraan

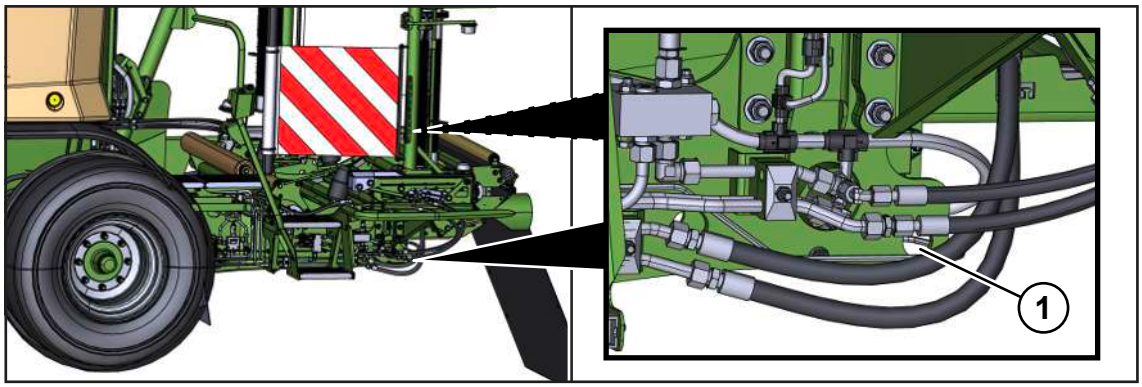

RPG000-220

1 2 sjorpunten achteraan (telkens een aan de linker- en rechterzijde van de machine)

15 Instellingen

⚠ WAARSCHUWING

Gevaar voor letsel door niet-inachtneming van de principiële veiligheidsinstructies

Wanneer de principiële veiligheidsinstructies niet in acht worden genomen, kunnen personen ernstig letsel oplopen of worden gedood.

- Om ongevallen te voorkomen, moeten de principiële veiligheidsinstructies in de handleiding worden gelezen en opgevolgd, *zie Pagina 15*.

⚠ WAARSCHUWING

Gevaar voor letsel door niet-inachtneming van de veiligheidsroutines

Wanneer de veiligheidsroutine niet in acht wordt genomen, kunnen personen ernstig letsel oplopen of worden gedood.

- Om ongevallen te voorkomen, moeten de principiële veiligheidsroutines worden gelezen en opgevolgd, *zie Pagina 29*.

15.1 Persdruk instellen

- De persdruk via de terminal in het menu "Elektronische persdrukverstellling" instellen, *zie Pagina 165*.

15.2 Baaldiameter instellen

- De baaldiameter via de balk in het terminal instellen, *zie Pagina 146*.

15.3 Dichtheid van de baalkern instellen

De dichtheid van de baalkern kan aan het verschillend gestructureerde oogstgoed worden aangepast door de dubbele toevoerarm in te stellen. Vervolgens moet nog gecontroleerd worden of de veer van de rolbodemspanning correct ingesteld is.

Dubbele toevoerarm instellen

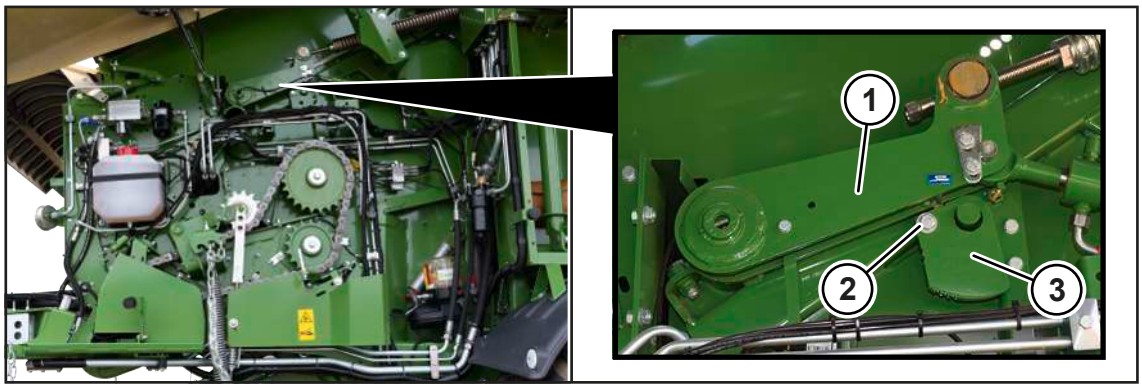

RPG000-095

Wanneer de onderste aanslag (3) van de dubbele toevoerarm (1) wordt ingesteld, verkort of verlengt zich de persweg en wordt de baalkern harder of zachter.

De volgende instelling aan de rechter en linker machinezijde op gelijke wijze uitvoeren:

✓ De machine is stopgezet en beveiligd, *zie Pagina 29*.

▶ De schroef (2) demonteren.

▶ De aanslag (3) naar rechts of links een boring verder in de volgende stand (I), (II) of (III) verplaatsen.

⇨ De 3 standen worden hierna verder toegelicht.

▶ De schroef (2) monteren.

▶ Let erop dat de aanslag (2) aan de rechter- en linkerzijde van de machine identiek is ingesteld.

Om de dichtheid van de baalkern te veranderen, kunnen de volgende posities worden ingesteld. Als voorbeeld wordt de Comprima V 180 weergegeven.

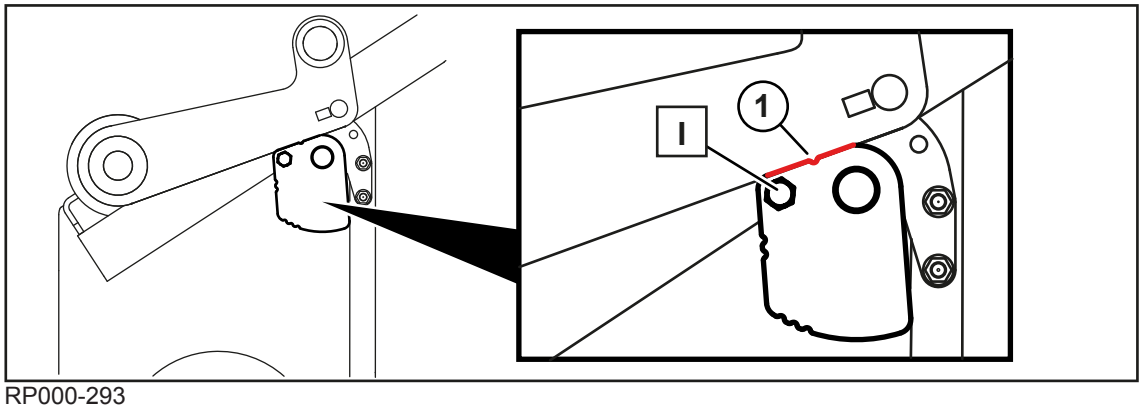

RP000-293

Stand (I) van de schroef: hoge dichtheid van de baalkern, 1 inkeping boven (1)

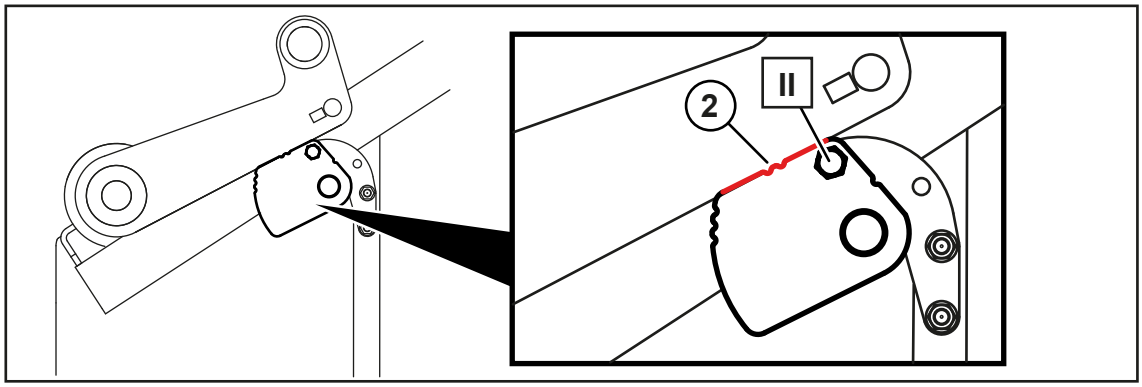

RP000-294

Stand (II) van de schroef: gemiddelde dichtheid van de baalkern, 2 inkepingen boven (2)

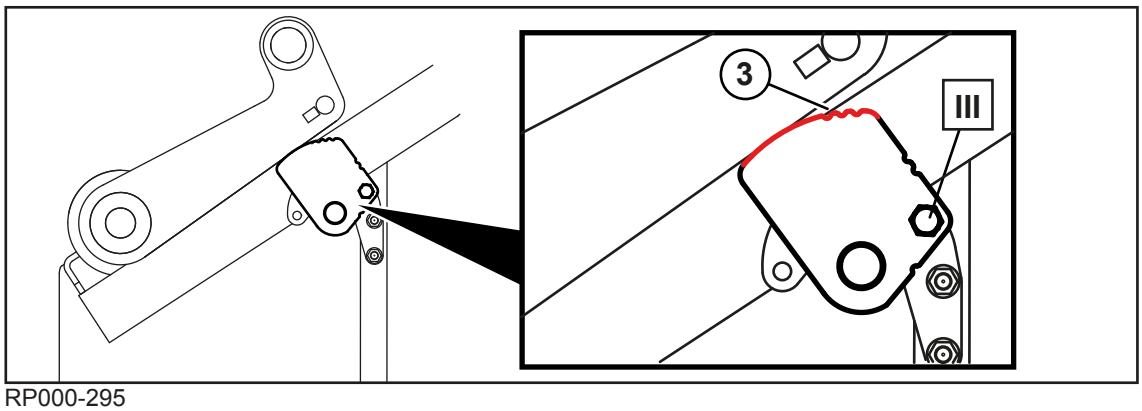

RP000-295

Stand (III) van de schroef: geringe dichtheid van de baalkern, 3 inkepingen boven (3)

Rolbodemspanning voor controleren en instellen

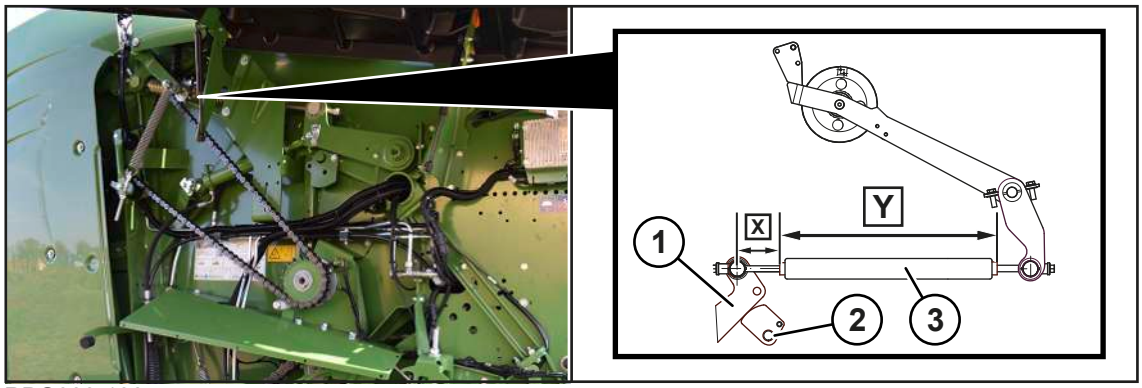

RPG000-130

De veer (3) is correct ingesteld wanneer de maat **X=130 mm** en de maat **Y=690 mm** bedragen.

Wanneer de dubbele toevoerarmen (1) aan de rechter en linker machinezijde zich op gelijke hoogte bevinden, moeten beide veren (3) dezelfde veerspanning aantonen.

De volgende instellingen aan de rechter en linker machinezijde op gelijke wijze uitvoeren:

✓ De machine is stopgezet en beveiligd, *zie Pagina 29*.

✓ De aanslag (2) bevindt zich in stand (III) (geringe dichtheid van de baalkern).

✓ De dubbele toevoerarm (1) ligt op de aanslag (2).

✓ De perskamer is gesloten.

▶ De veer (3) zodanig instellen dat de maten **X=130 mm** en **Y=690 mm** bedragen.

15.4 Snijlengte instellen

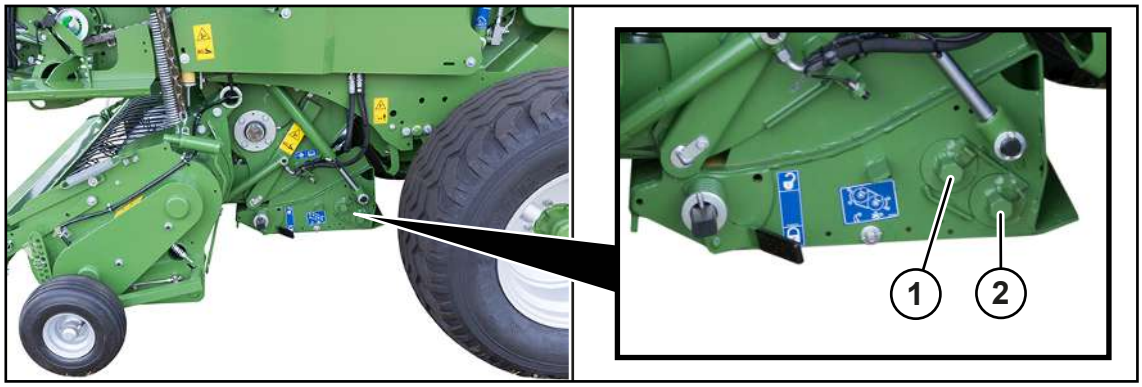

RP000-292

1 Messengroep A

2 Messengroep B

De snijlengte wordt door het aantal gebruikte messen bepaald. De messengroepen A en B worden hiervoor naar binnen of naar buiten gezwenkt.

Bij uitvoering "17 messen"

Snijlengte	Aantal messen	Messengroep A	Messengroep B
-	0	uit	uit
128 mm	8	uit	aan
128 mm	9	aan	uit
64 mm	17	aan	aan

Bij uitvoering-"26 messen"

Snijlengte	Aantal messen	Messengroep A	Messengroep B
-	0	uit	uit
84 mm	13	uit	aan
84 mm	13	aan	uit
42 mm	26	aan	aan

▶ De gewenste messengroepen naar binnen of naar buiten zwenken, *zie Pagina 108*.

15.5 Positie van de nettoevoerarm controleren en instellen

De positie van de nettoevoerarm wordt via de sensor B61 "Binding 1 (passief)" ingesteld, *zie Pagina 201*.

De nettoevoerarm wordt als volgt met behulp van het terminal in de desbetreffende positie bewogen.

✓ De aftakas is ingeschakeld.

▶ Het menu 10 "Handmatige bediening" in het terminal openen, *zie Pagina 178*.

▶ Om de nettoevoerarm in de opgeslagen toevoerpositie naar de ronde baal toe te bewegen,

indrukken.

▶ Om de nettoevoerarm in de opgeslagen eindpositie te bewegen, indrukken.

Wanneer de toevoer- of eindpositie niet correct is, moet een nieuwe toevoer- of eindpositie worden opgeslagen. Dat kan alleen in menu 15-1 "Sensortest" worden gedaan.

▶ Het menu 15-1 "Sensortest" in de terminal openen, *zie Pagina 194*.

▶ Om de nettoevoerarm in de richting van de toevoerpositie te bewegen, indrukken.

▶ Om de nettoevoerarm in de richting van de eindpositie te bewegen, indrukken.

▶ indrukken.

➡ De ingestelde positie is opgeslagen.

15.5.1 Toevoerpositie controleren en instellen

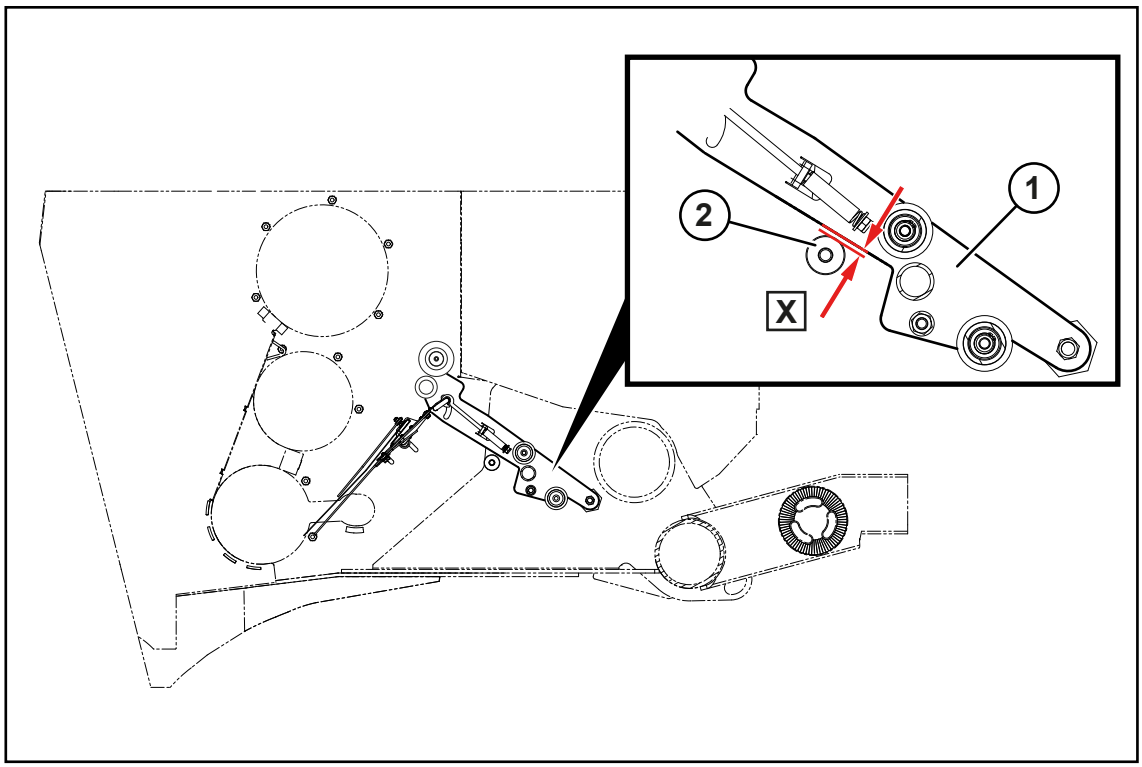

RP000-029

De toevoerpositie is optimaal ingesteld wanneer de afstand tussen nettoevoerarm (1) en aanslag (2) **X=3–5 mm** bedraagt. Daardoor wordt het bindmateriaal zo goed mogelijk door de ronde baal aangenomen.

- De nettoevoerarm (1) in de opgeslagen toevoerpositie naar de ronde baal toe bewegen.
- De trekker uitschakelen en contactsleutel eruit trekken en meenemen.
- Controleren of er tussen nettoevoerarm (1) en aanslag (2) een afstand van **X=3-5 mm** is.

Wanneer de afstand niet **X=3–5 mm** bedraagt, de toevoerpositie als volgt opnieuw instellen en opslaan:

- De trekker starten.
- De nettoevoerarm in richting toevoerpositie bewegen tot de nettoevoerarm (1) zo dicht naar de aanslag (2) beweegt, dat de afstand **X=3-5 mm** bedraagt.
- De nieuwe positie opslaan.

15.5.2 Eindpositie bij foliebinding controleren en instellen

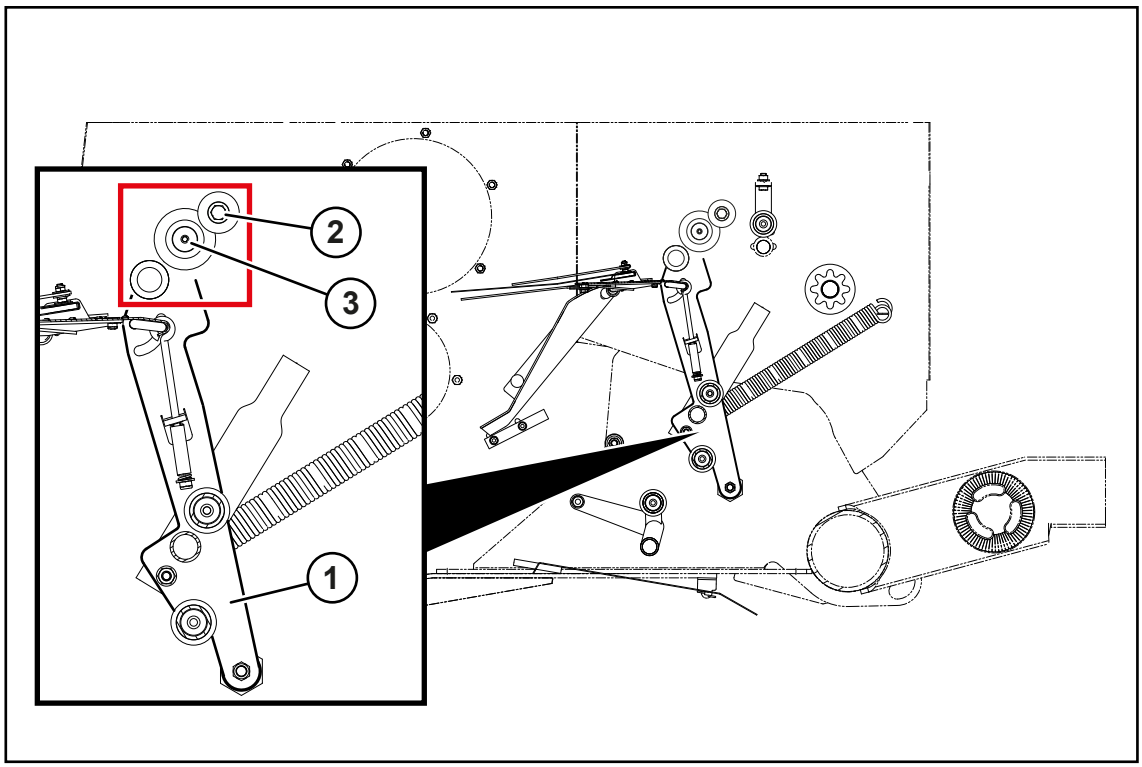

RP000-028

De eindpositie is optimaal ingesteld wanneer bij geactiveerde foliebinding de nettoevoerarm (1) in eindpositie tegen de isolatie van de aandrukas (2) aan ligt. Daardoor wordt de folie ingeklemd en in positie gehouden.

- Het menu 10 "Handmatige bediening" in het terminal openen, *zie Pagina 178*.
- De nettoevoerarm (1) in de opgeslagen eindpositie zetten.
- De trekker uitschakelen en contactsleutel eruit trekken en meenemen.
- Controleren of de conische wals (3) tegen de isolatie van de aandrukas (2) ligt en de folie tussen isolatie van de aandrukas (2) en de conische wals (3) klemt.

Wanneer de folie niet tussen isolatie van de aandrukas (2) en de conische wals (3) klemt:

- De trekker starten.
- De nettoevoerarm zolang in richting eindpositie bewegen tot de conische wals (3) tegen de isolatie van de aandrukas (2) ligt en de folie tussen isolatie en conische wals vastgeklemd zit.
- De nieuwe positie opslaan.

15.5.3 Eindpositie bij netbinding controleren en instellen

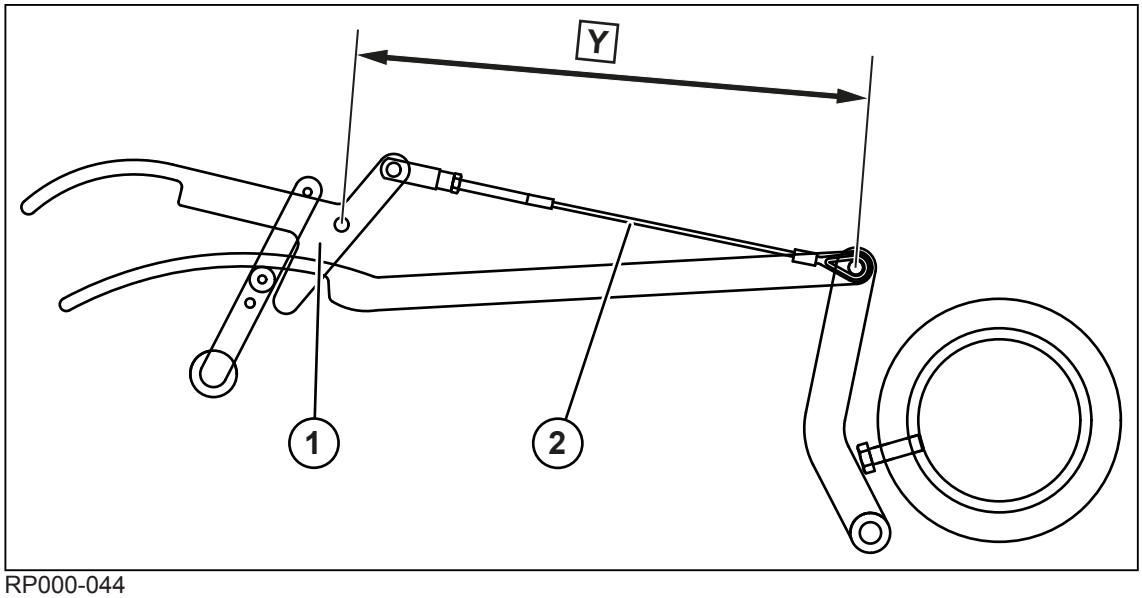

RP000-044

Die eindpositie is optimaal ingesteld wanneer **Y=410 mm** bedraagt.

- Het menu 10 "Handmatige bediening" in het terminal openen, *zie Pagina 178*.
- De nettoevoerarm (1) in de opgeslagen eindpositie zetten.
- De trekker uitschakelen en contactsleutel eruit trekken en meenemen.
- Controleren of de maat **Y=410 mm** bedraagt.

Wanneer de maat Y niet **Y=410 mm** bedraagt, de eindpositie als volgt opnieuw instellen en opslaan:

- De trekker starten.
- De nettoevoerarm in richting van de eindpositie bewegen tot de maat **Y=410 mm** bedraagt.
- De nieuwe positie opslaan.

15.6 Bindmateriaaloverhang instellen

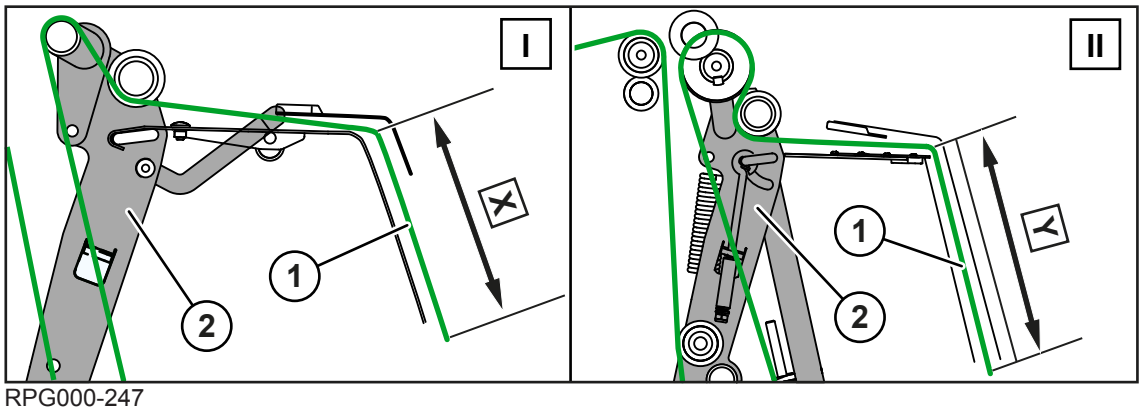

RPG000-247

I Uitvoering "Netbinding"

II Uitvoering "Net- en foliebinding"

Na elk binden met het net **X=170–200 mm** of de folie **Y=230–260 mm** uitsteken.

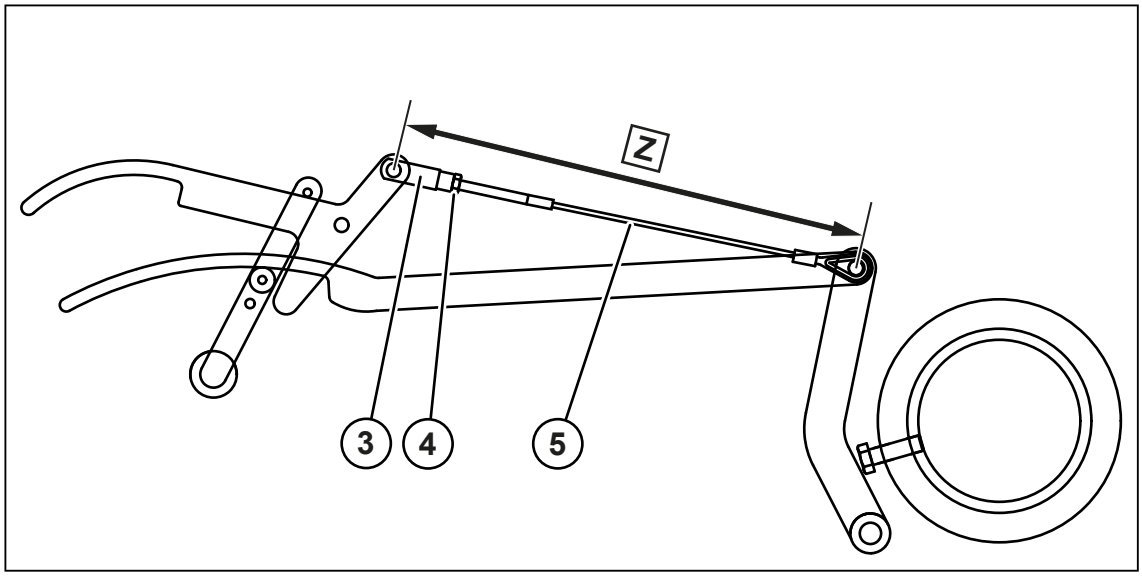

RP000-878

Netbinding: door KRONE vooringestelde maat **Z=365 mm**

Foliebinding: door KRONE vooringestelde maat **Z=370-375 mm**

Wanneer de bindmateriaaloverhang (1) niet **X=170–200 mm** of **Y=230–260 mm** bedraagt, moet de draadkabel (5) als volgt worden ingesteld.

Hoe groter de maat Z van de draadkabel (5), des te groter is de bindmateriaaloverhang (1).

Hoe kleiner de maat Z van de draadkabel (5), des te kleiner is de bindmateriaaloverhang (1).

✓ De nettoevoerarm bevindt zich in de eindpositie, *zie Pagina 220*.

▶ De draadkabel (5) met behulp van de moer (4) en klink (3) in de gewenste lengte instellen.

15.7 Netrem instellen

Bij uitvoering "Netbinding"

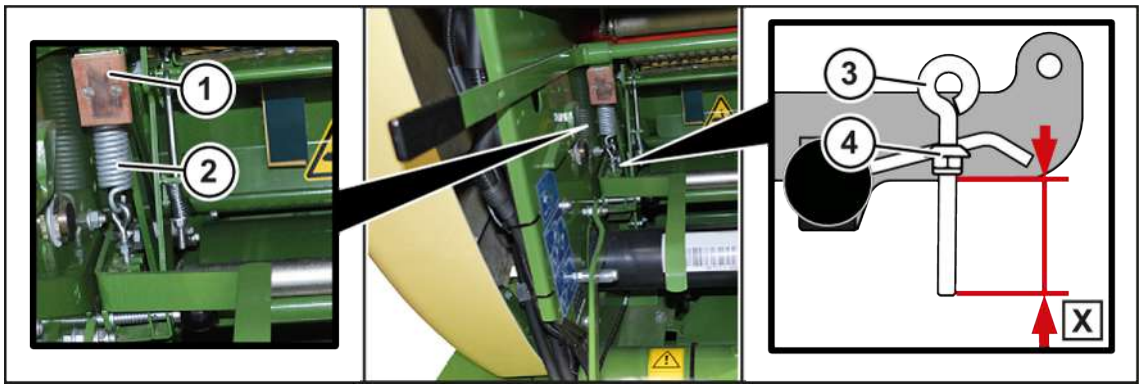

RP000-020

De netrem bevindt zich aan de rechter machinezijde onder de voorraadkast.

De veer (2) is zodanig gemonteerd dat de rempad (1) tegen de remschijf (niet afgebeeld) drukt. Daarmee remt de netrem de bindmateriaaltoevoer naar de ronde baal. Wanneer het net te los of te vast om de ronde baal werd gebonden, kan de remkracht via de moer (4) tegen de oogbout (3) worden ingesteld.

Vooringestelde maat van KRONE: **X=40 mm**

✓ De machine is stopgezet en beveiligd, *zie Pagina 29*.
✓ De rolopname is naar voren gezwenkt.
▶ Om de remkracht te vergroten, de maat X vergroten.
▶ Om de remkracht te verlagen, de maat X reduceren.

Bij uitvoering "Net- en foliebinding"

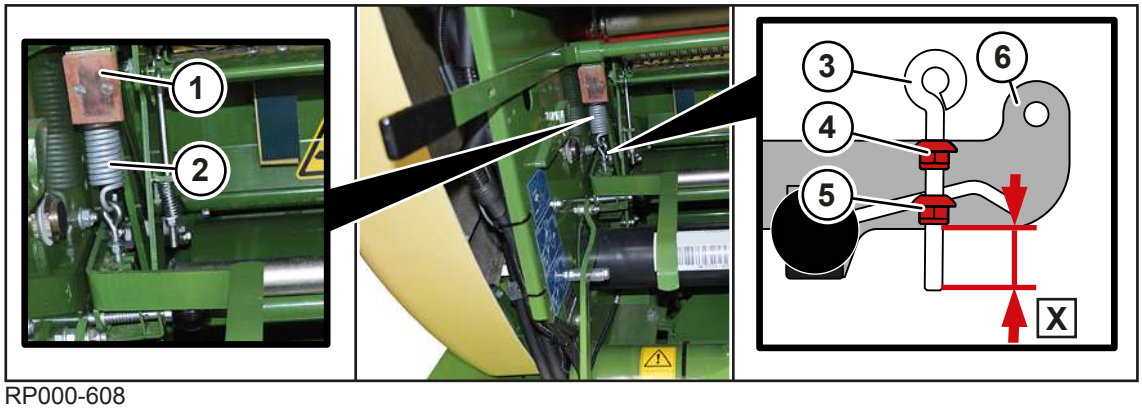

RP000-608

De netrem bevindt zich aan de rechter machinezijde onder de voorraadkast.

De veer (2) is zodanig gemonteerd dat de rempad (1) tegen de remschijf (niet afgebeeld) drukt. Daarmee remt de netrem de bindmateriaaltoevoer naar de ronde baal.

Wanneer de rek van de folie te sterk of te gering is, of wanneer het net om de ronde baal te los of te strak werd gebonden, kan de remkracht van de netrem via de moer (5) op de oogbout (3) worden verhoogd of verlaagd. Ter controle van de rek, *zie Pagina 118*.

De vooringestelde maat X voor net- en foliebinding bedraagt **X=21 mm**.

Wanneer voor de binding geen net of geen folie van "KRONE excellent" werd gebruikt, is het mogelijk dat de remkracht aan de oogbout (3) moet worden ingesteld.

✓ De machine is stopgezet en beveiligd, *zie Pagina 29*.
✓ De rolopname is naar voren gezwenkt.
▶ Om de remkracht te vergroten, de maat X vergroten of indien gewenst de oogbout (3) in de bovenste conus (4) ophangen.
▶ Om de remkracht te verlagen, de maat X reduceren.

15.8 Remkrachtontlasting bij het toevoeren van bindmateriaal instellen

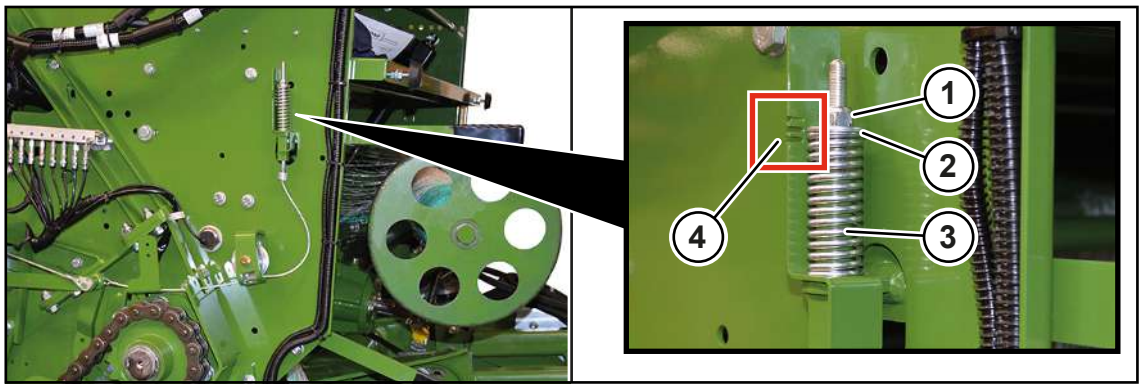

RP000-019

Speciaal bij de ingestelde foliebinding kan het zijn dat de folie op de folierol over de kop gaat in plaats van naar de ronde baal te worden toegevoerd. Dan moet de remkrachtontlasting bij het toevoeren worden ingesteld.

Wanneer het bindmateriaal naar de ronde baal wordt geleid, moet de remkracht gereduceerd zijn zodat het bindmateriaal lichter van de ronde baal kan worden getrokken.

Deze remkrachtontlasting bij het toevoeren kan op de veer (3) aan de rechter machinezijde achter de zijkap worden ingesteld.

Hoe sterker de veer (3) is gespannen, des te groter is de remkrachtontlasting bij het toevoeren.

✓ De netmotor bevindt zich in toevoerpositie, *zie Pagina 178*.

✓ De machine is stopgezet en beveiligd, *zie Pagina 29*.

▶ Controleren of de schijf (2) zich via de veer (3) op de hoogte van de middelste inkeping (4) bevindt.

▶ Wanneer de spanning van de veer (3) moet worden gewijzigd, de moer (1) losdraaien of steviger vastdraaien.

Inkepingen (4)	Spanning van de veer (3)	Bindmateriaal om toe te voeren
boven	gering	Het bindmateriaal kan moeilijker worden getrokken.
in het midden	gemiddeld	Het bindmateriaal kan op gemiddelde sterkte worden getrokken. KRONE adviseert deze instelling als een optimale remkrachtontlasting bij het toevoeren van het bindmateriaal.
onder	sterk	Het bindmateriaal kan gemakkelijker worden getrokken.

15.9 Axiale speling van de remschijf op de netrem controleren en instellen

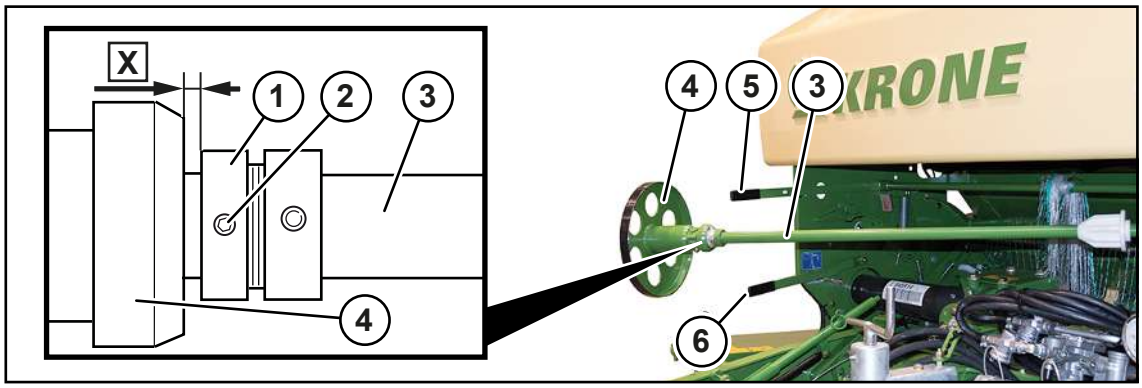

RP000-023

De axiale speling van de remschijf (4) op de netrem moet onder andere worden ingesteld voordat de sensor B02 "Bindproces actief" wordt ingesteld, *zie Pagina 194*.

De axiale speling moet **X=1-2 mm** bedragen.

▶ Om de netrem los te maken, de hendel (5) omlaag drukken.

▶ De axiale speling X van de remschijf (4) tot de instelring (1) meten.

Wanneer de axiale speling niet **X=1–2 mm** bedraagt:

▶ De hendel (6) opheffen.

▶ De remschijf (4) met rolopname (3) naar voren zwenken en de remschijf (4) lostrekken.

▶ De draadpen (2) losmaken en de stelring (1) demonteren.

- Met passchijven de gewenste axiale speling X instellen.
- De stelring (1) monteren en de draadpen (2) vastdraaien.
- De remschijf (4) op de rolopname (3) schuiven en in de machine terugzwenken.

15.10 Spanhendel vergrendelen/ontgrendelen

Bij uitvoering "Net- en foliebinding"

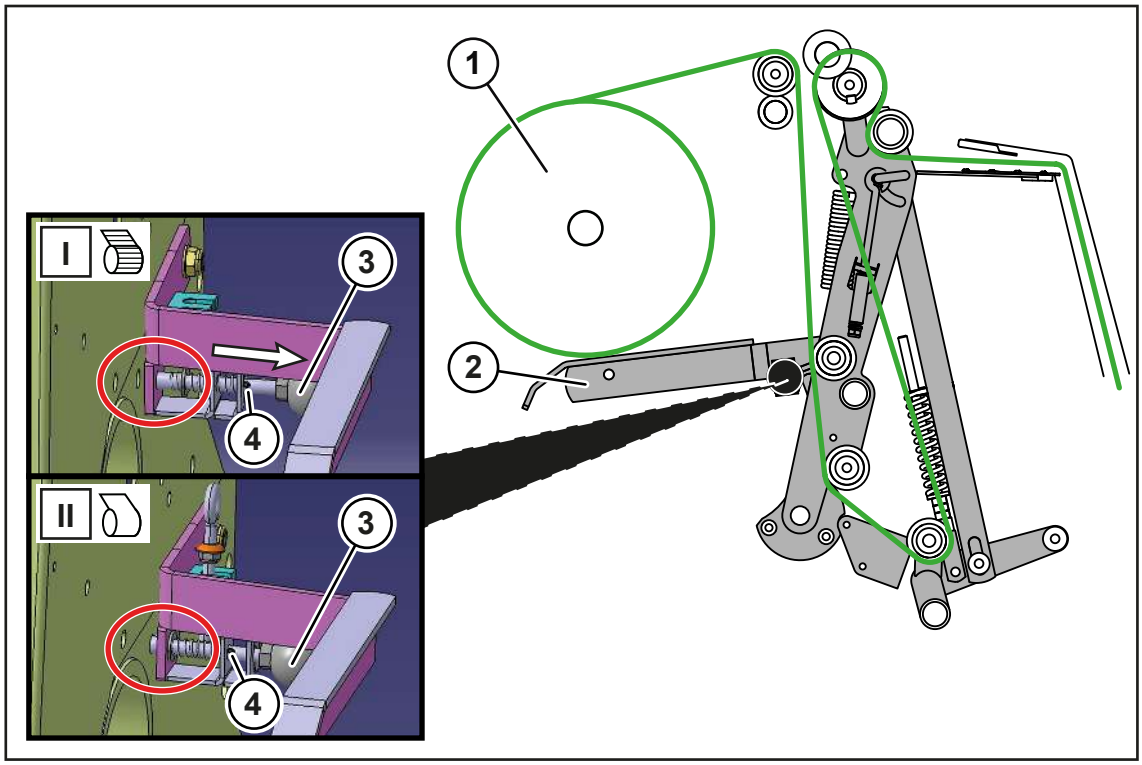

RP000-187

Stand (I) (netbinding)

De vergrendelingsbout met kogelkop (3) is ontgrendeld (in de afbeelding rood omrand). De spanhendel (2) ligt tegen de netrol (1) aan.

Stand (II) (foliebinding)

De vergrendelingsbout met kogelkop (3) is in de zijwand vergrendeld (in de afbeelding rood omrand). Daarmee wordt de spanhendel (2) onder gehouden om de folierol (1) niet aan te raken.

Foliebinding instellen (van stand (I) in stand (II))

- Om de vergrendelingsbout met kogelkop (3) te vergrendelen, de kogelkop rechtsom draaien tot de spanhuls (4) zich door de sleuf beweegt.
- Gelijktijdig de spanhendel (2) omlaag naar de boring bewegen.
- ➡ De drukveer drukt de bout automatisch in de boring.

Netbinding instellen (van stand (II) in stand (I))

- Om de vergrendelingsbout met kogelkop (3) te ontgrendelen, de kogelkop linksom draaien en de bout in pijlrichting trekken tot de spanhuls (4) zich door de sleuf beweegt en de bout is vastgeklikt.

15.11 Vergrendeling van de conische wals instellen

Bij uitvoering "Net- en foliebinding"

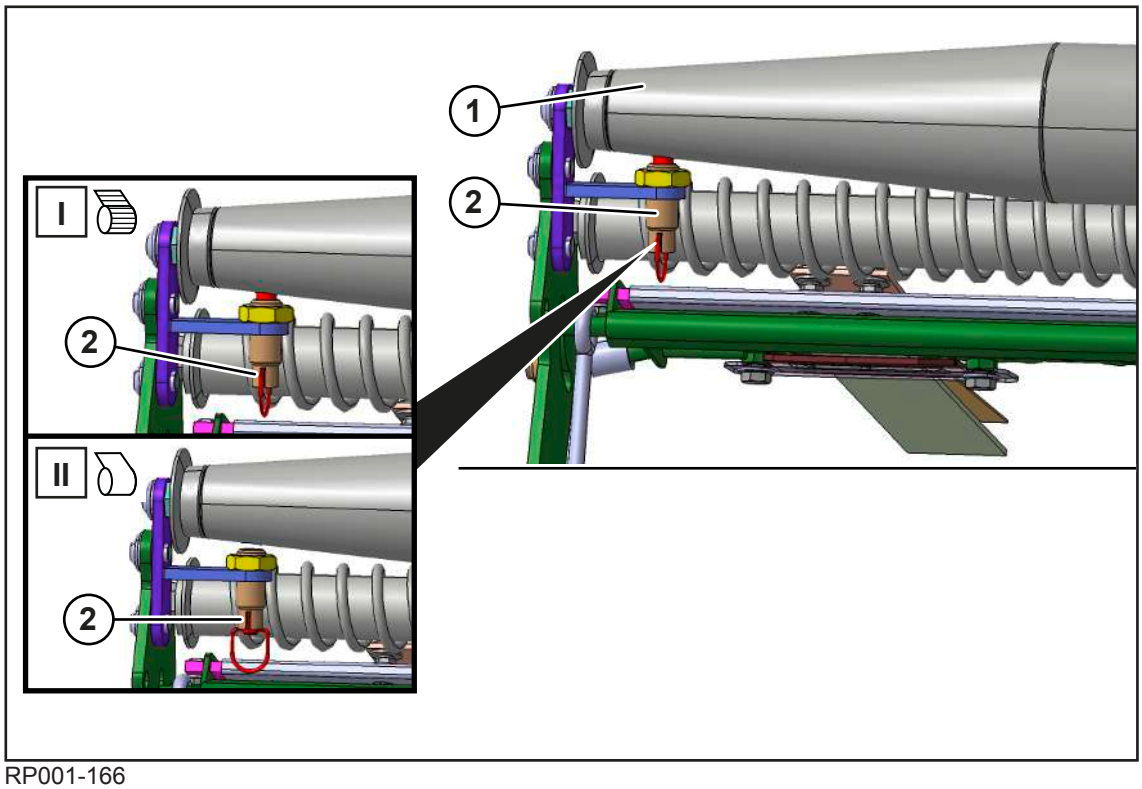

RP001-166

Stand (I) (netbinding)

De vergrendelingsschuif (2) vergrendelt de conische wals (1) zodat deze bij de netbinding niet draait.

Stand (II) (foliebinding)

De vergrendelingsschuif (2) ontgrendelt de conische wals (1) zodat deze bij de foliebinding meedraait.

- Om voor de netbinding de conische wals (1) te vergrendelen, de vergrendelingsschuif (2) lostrekken en tegen de klok in draaien om deze in stand (I) te laten vastklikken.
- Om voor de foliebinding de conische wals (1) te ontgrendelen, de vergrendelingsschuif (2) lostrekken en met de klok mee draaien om deze in stand (II) te laten vastklikken.

15.12 Tegenhoudkam bij netbinding controleren

Bij uitvoering "Netbinding"

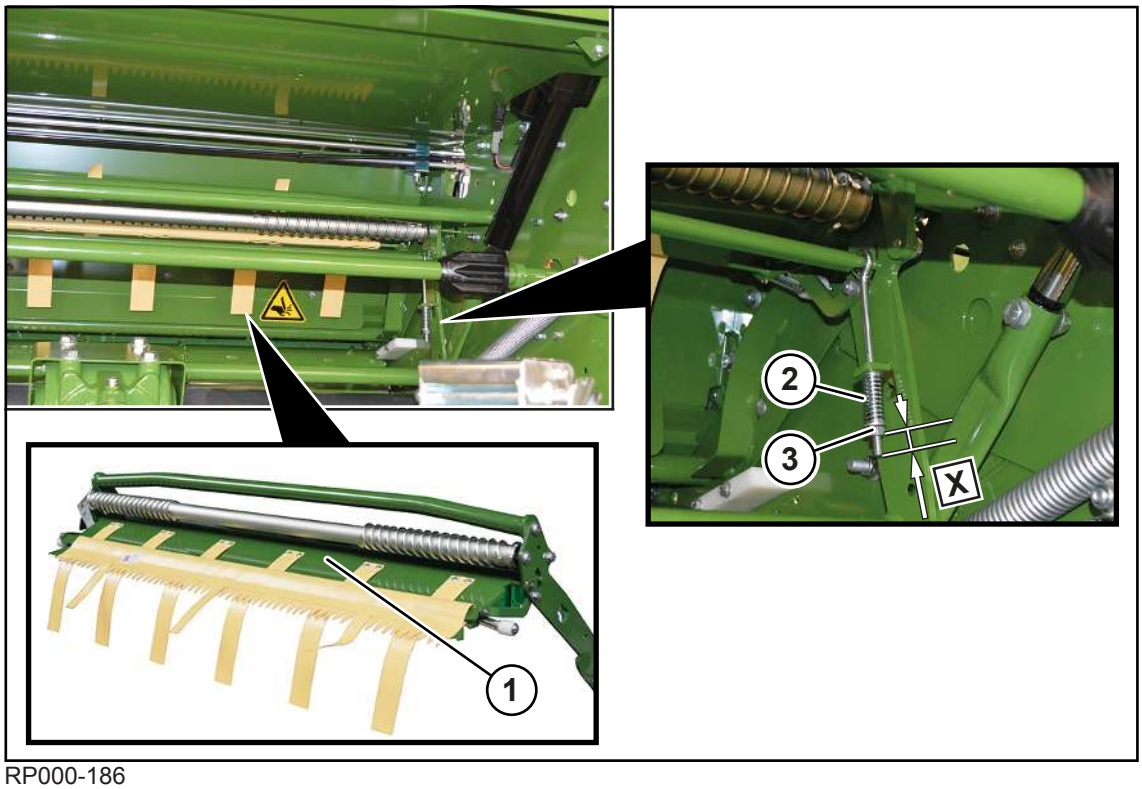

RP000-186

De tegenhoudkam (1) bevindt zich voor op de machine onder de voorraadkast.

De volgende controle aan de rechter en linker machinezijde op gelijke wijze uitvoeren:

- Controleren of de maat X aan de veer (2) **X=15 mm** bedraagt.
- Wanneer de maat niet **X=15 mm** bedraagt, de maat op de moer (3) instellen.

15.13 Tegenhoudkam bij foliebinding controleren

Bij uitvoering "Net- en foliebinding"

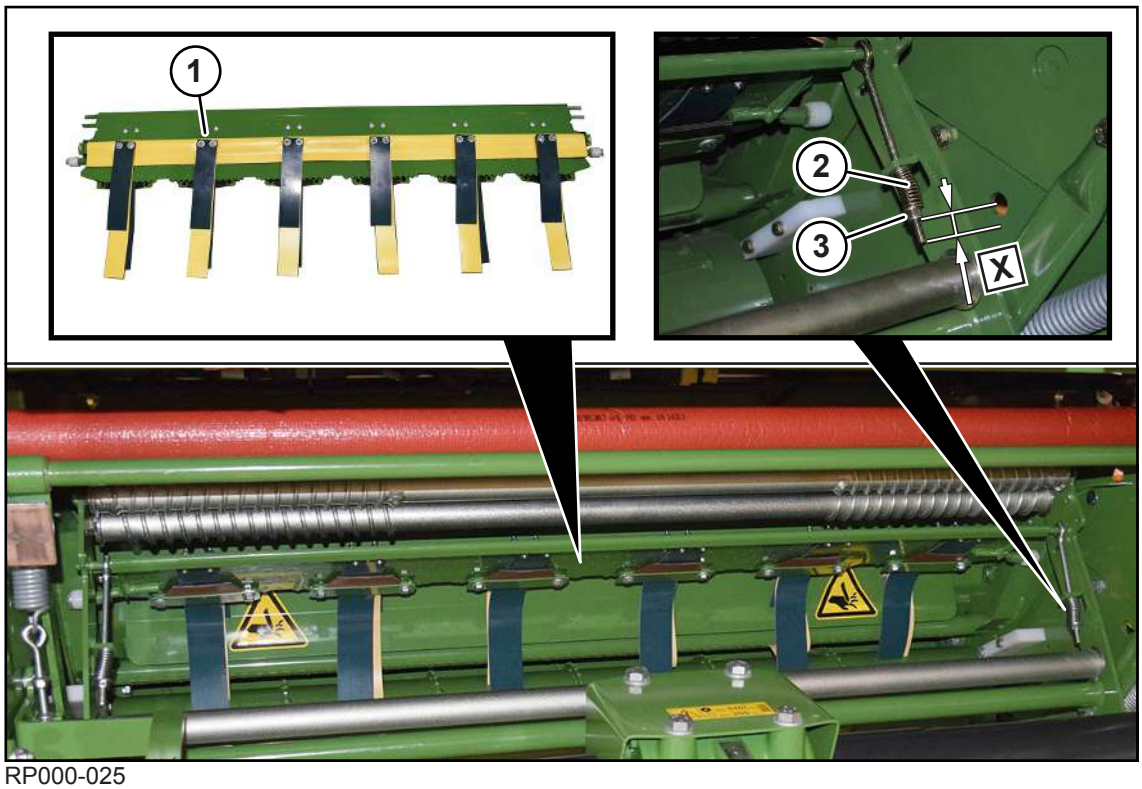

RP000-025

De tegenhoudkam (1) bevindt zich voor op de machine onder de voorraadkast.

De volgende controle aan de rechter en linker machinezijde op gelijke wijze uitvoeren:

- Controleren of de maat X aan de veer **X=5 mm** bedraagt.
- Wanneer de maat niet **X=5 mm** bedraagt, de maat op de moer (3) instellen.

15.14 Folierem op de wikkelinrichting instellen

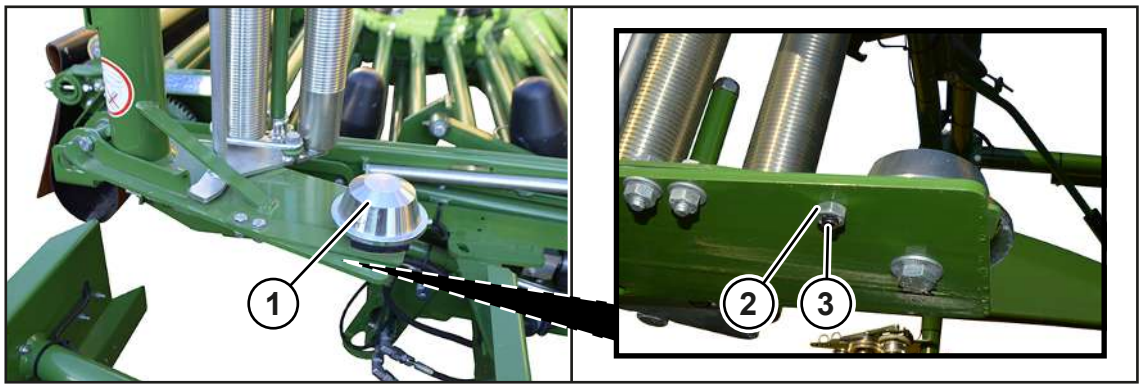

RP000-458

Wanneer de folierol naloopt, de folierem (1) instellen:

- De contramoer (2) losmaken.
- De schroef (3) er verder indraaien.
- De contramoer (2) vastdraaien.

15.15 Voorrekking van de folie in de wikkelinrichting instellen

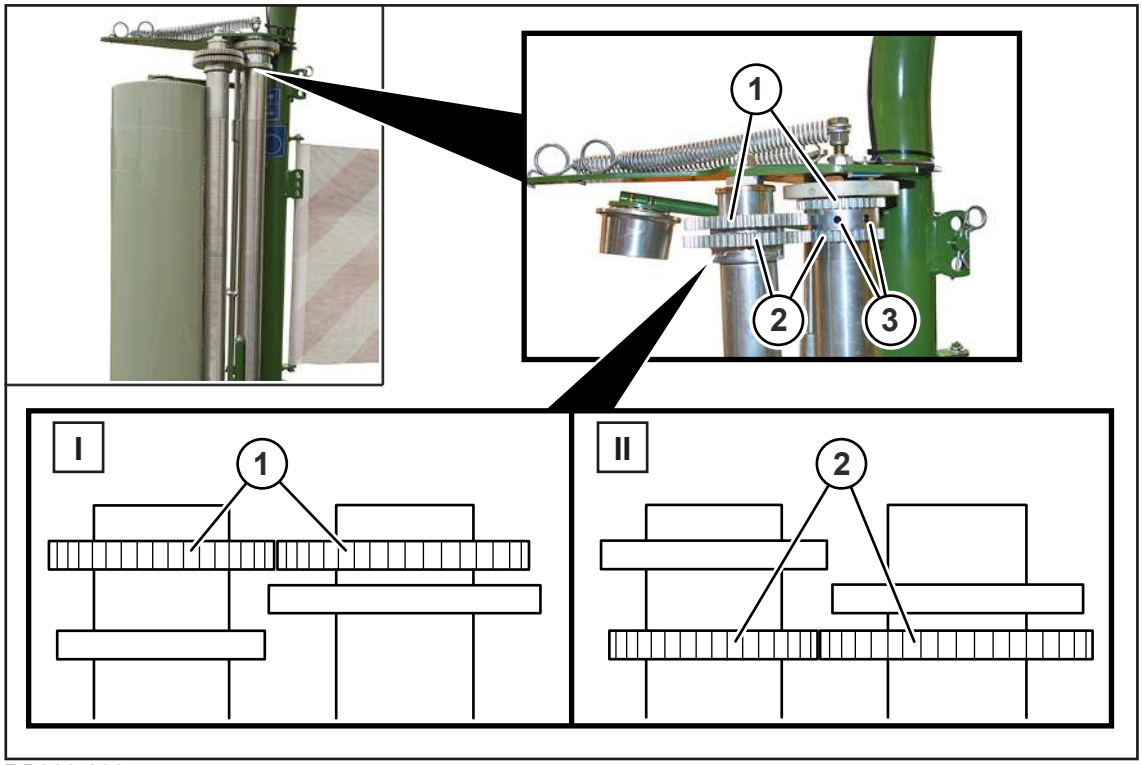

RP000-298

Door keuze van de wielenparen aan de wikkelarm kan de voorstrekking tussen 50 % en 70 % worden ingesteld.

Stand (I): 50 % voorstrekking, ingesteld op bovenste wielenpaar (1)

Stand (II): 70 % voorstrekking, ingesteld op onderste wielenpaar (2)

De volgende instelling aan de rechter en linker zijde van de wikkelinrichting op gelijke wijze uitvoeren:

- De draadpennen (3) losmaken.
- Het gewenste wielenpaar (1) of (2) in stand (I) of stand (II) zetten en met de draadpennen (3) borgen.

Voorrekking controleren

- De folie op de rol met 2 verticale strepen op een afstand van **100 mm** markeren.
- Nadat de folie op de ronde baal werd gewikkeld, de afstand tussen de 2 verticale strepen meten.
- ➡ Bij een correct ingestelde voorrekking van 50 % bedraagt de afstand ca. **150 mm**.
- ➡ Bij een correct ingestelde voorrekking van 70 % bedraagt de afstand ca. **170 mm**.

De breedte van de opgerekte folie gemeten aan het vlakke uiteinde van de ronde balen mag bij een originele breedte van 750 mm niet onder 600 mm liggen.

Er is een te sterke voorrekking wanneer met een rol een duidelijk groter aantal ronde balen omwikkeld kan worden of wanneer de folie in dwarsrichting te smal wordt.

- Wanneer er een te sterke voorrekking is, het wikkelproces onmiddellijk afbreken.
- De oorzaak van de storing vinden. Indien nodig, contact opnemen met de KRONE-servicepartner.
- Het wikkelproces pas voortzetten wanneer de voorrekking correct is ingesteld.

15.16 Oliehoeveelheden van de centrale kettingsmeerinstallatie instellen

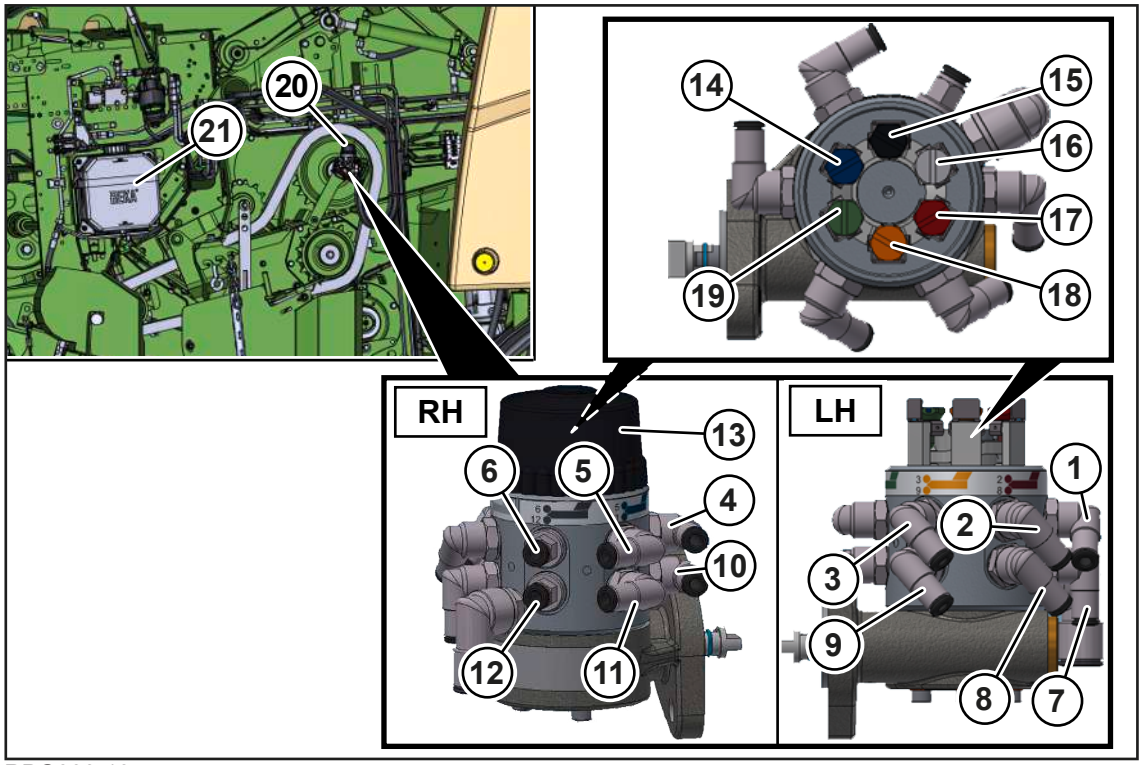

RPG000-135

De centrale kettingsmering bevindt zich aan de linker machinezijde achter de voorste zijkap.

Bij elke omwenteling van de aandrijfas wordt olie van de oliepomp (20) uit de tank (21) via de uitgangen (1), (2), (3), (4), (5), (6), (7), (8), (9), (10), (11) en (12) naar de oliekwasten op de aandrijfkettingen getransporteerd.

Om de centrale kettingsmering te onderhouden, *zie Pagina 269*.

Oliehoeveelheden instellen

De oliehoeveelheden voor de afzonderlijke kwasten van de centrale kettingsmering kunnen aan de oliepomp (20) worden verhoogd of verlaagd.

Er bevindt zich een sticker op de oliepomp (20), die de uitgangen (1–12) aan een kleur toewijst. De instelschroeven (14–19) zijn eveneens met een kleur gemarkeerd en kunnen zo aan de uitgangen worden toegewezen.

Om de oliehoeveelheden in te stellen, worden de instelschroeven (14), (15), (16), (17), (18) of (19) gedraaid. Een volledige omwenteling komt overeen met een kwart van de maximale oliehoeveelheid.

Voor een overzicht van de oliekwasten op de machine, *zie Pagina 270*.

✓ De machine is stopgezet en beveiligd, *zie Pagina 29*.

▶ Het deksel (13) van de oliepomp losschroeven.

▶ Om de oliehoeveelheid te verhogen, de gewenste instelschroef (14), (15), (16), (17), (18) of (19) rechtsom draaien.

▶ Om de oliehoeveelheid te verlagen, de gewenste instelschroef (14), (15), (16), (17), (18) of (19) linksom draaien.

De instelschroeven zijn als volgt toegewezen:

Pos.	Oliesmering voor	instelschroef
(1)	Aandrijving rolbodem voor	(16) wit
(2)	Aandrijving transportwals	(17) rood
(3)	Aandrijving starterwals	(18) geel
(4)	Aandrijving pick-up rechts	(19) groen
(5)	Aandrijving rolbodem achter	(14) blauw
(6)	Aandrijving invoer	(15) zwart
(7)	Aandrijving rolbodem voor	(16) wit
(8)	Aandrijving pick-up links Aandrijving pick-up/transportvijzel links	(17) rood
(9)	Aandrijving starterwals	(18) geel
(10)	Aandrijving pick-up rechts Aandrijving pick-up/transportvijzel rechts	(19) groen
(11)	Aandrijving aandrijftandwielen	(14) blauw
(12)	Aandrijving invoer	(15) zwart

16 Onderhoud

⚠ WAARSCHUWING

Gevaar voor letsel door niet-inachtneming van de principiële veiligheidsinstructies

Wanneer de principiële veiligheidsinstructies niet in acht worden genomen, kunnen personen ernstig letsel oplopen of worden gedood.

- Om ongevallen te voorkomen, moeten de principiële veiligheidsinstructies in de handleiding worden gelezen en opgevolgd, *zie Pagina 15*.

⚠ WAARSCHUWING

Gevaar voor letsel door niet-inachtneming van de veiligheidsroutines

Wanneer de veiligheidsroutine niet in acht wordt genomen, kunnen personen ernstig letsel oplopen of worden gedood.

- Om ongevallen te voorkomen, moeten de principiële veiligheidsroutines worden gelezen en opgevolgd, *zie Pagina 29*.

16.1 Onderhoudstabel

16.1.1 Onderhoud – voor het seizoen

Oliepeil controleren	
Hoofdaandrijving	*zie Pagina 245*
Centrale kettingsmeerinstallatie	*zie Pagina 270*

Componenten	
Aandrijfkettingen instellen	*zie Pagina 258*
Bouten/moeren op de machine vastdraaien	*zie Pagina 240*
Wielmoeren aanhalen	*zie Pagina 244*
Bandenspanning controleren	*zie Pagina 244*
Bus en trekoog reinigen	*zie Pagina 249*
Filter aan de centrale kettingsmering reinigen	*zie Pagina 270*
Borgrollen van de enkelmesbeveiliging smeren	*zie Pagina 258*
Condenswater aftappen uit het persluchtreservoir van de persluchtrem	*zie Pagina 272*
Remschijf van de netrem voorbereiden	*zie Pagina 63*
De machine volgens smeerschema smeren	*zie Pagina 237*
Binden en wikkelproces activeren en functies controleren	*zie Pagina 95*
Hydraulische slangen controleren	*zie Pagina 274*
Omkeerbuizen of conische walsen van de binding reinigen	*zie Pagina 247*
Elektrische verbindingskabels controleren en indien nodig door een KRONE servicepartner laten repareren of wisselen	

16.1.2 Onderhoud – na ieder seizoen

Componenten	
Machine reinigen	*zie Pagina 246*
De machine volgens smeerschema smeren	*zie Pagina 237*
Tussenas smeren	*zie Pagina 240*
Schroefdraad van de instelschroeven invetten	
Condenswater aftappen uit het persluchtreservoir van de persluchtrem	*zie Pagina 272*
Aandrijfkettingen reinigen	*zie Pagina 250*
Blanke zuigerstangen van alle hydraulische cilinders goed invetten en zo ver mogelijk intrekken	
Alle hendelscharnieren en lagerpunten zonder smeermogelijkheid bevochtigen met olie	
Verfbeschadigingen bijwerken, blanke delen met roestwerend middel conserveren	
Alle bewegende componenten op goede gangbaarheid controleren. Indien nodig demonteren, reinigen en ingevet weer monteren.	
Remschijf van de netrem tegen corrosie beschermen	*zie Pagina 250*
De machine op een tegen weersinvloeden beschermde, droge plaats neerzetten, die zich niet in de nabijheid van corroderende stoffen bevindt	
Bescherm de banden tegen invloeden van buitenaf, zoals bijv. olie, vet, zonbestraling, enz.	

16.1.3 Onderhoud – eenmalig na 10 uur

Componenten	
Wielmoeren aanhalen	*zie Pagina 244*
Schroefverbindingen op de dissel vastdraaien	*zie Pagina 250*
Bandenspanning controleren	*zie Pagina 244*
Remsteller van de reminstallatie door laten controleren	Alleen door KRONE-servicemonteur, zie handboek voor servicemonteurs
Hydraulische slangen op lekkage controleren en indien nodig door KRONE servicepartner laten wisselen	*zie Pagina 274*
Bus en trekoog reinigen	*zie Pagina 249*
Messen controleren/vervangen	*zie Pagina 254*
Achterste rolbodem controleren en indien nodig instellen	*zie Pagina 262*

16.1.4 Onderhoud – eenmalig na 50 uur

Olie verversen	
Hoofdaandrijving	*zie Pagina 245*

16.1.5 Onderhoud – om de 10 uur, minstens dagelijks

Oliepeil controleren	
Hoofdaandrijving	*zie Pagina 245*

Componenten	
Machine reinigen	*zie Pagina 246*
Functie van de reminstallatie controleren	
Bus en trekoog reinigen	*zie Pagina 249*

16.1.6 Onderhoud – om de 50 uur

Componenten	
Bouten/moeren op de machine vastdraaien	*zie Pagina 240*
Schroefverbindingen op de dissel vastdraaien	*zie Pagina 250*
Wielmoeren aanhalen	*zie Pagina 244*
Bandenspanning controleren	*zie Pagina 244*
Condenswater aftappen uit het persluchtreservoir van de persluchtrem	*zie Pagina 272*
Wikkeltafelketting oliën	

16.1.7 Onderhoud – om de 500 uur

Olie verversen	
Hoofdaandrijving	*zie Pagina 245*

16.1.8 Onderhoud – ledere 1.000 ronde balen

Componenten	
Achterste rolbodem controleren en indien nodig instellen	*zie Pagina 262*

16.1.9 Onderhoud – om de 2 jaar

Componenten	
Persluchtreservoir door KRONE servicepartner laten controleren	
Pneumatische remcilinder door KRONE servicepartner laten onderhouden	

16.2 Smeerschema

LET OP

Schade aan lagerpunten

Bij gebruik van andere dan de vrijgegeven smeervetten en bij gebruik van verschillende smeervetten kan er schade aan de gesmeerde componenten ontstaan.

- Gebruik uitsluitend de vrijgegeven smeervetten, *zie Pagina 60*.
- Geen grafiethoudende smeervetten gebruiken.
- Geen verschillende smeervetten gebruiken.

LET OP

Milieuschade door bedrijfsstoffen

Wanneer bedrijfsstoffen niet volgens voorschrift worden opgeslagen en verwijderd, kunnen ze in het milieu terechtkomen. Daardoor wordt al bij geringe hoeveelheden schade aan het milieu toegebracht.

- De bedrijfsstoffen overeenkomstig de wettelijke voorschriften in geschikte blikken of flessen bewaren.
- Gebruikte bedrijfsstoffen volgens de wettelijke voorschriften verwijderen.

Bij de vermelde onderhoudsintervallen wordt een gemiddelde belasting van de machine verondersteld. Bij een sterkere belasting en uitzonderlijke gebruiksomstandigheden moeten de tijden worden verkort. De smeersoorten zijn in het smeerschema met symbolen gekenmerkt, zie tabel.

De resterende smeerpunten worden door de centrale smeerinstallatie gesmeerd, *zie Pagina 286*.

Soort smering	Smeermiddel	Opmerking
Vet	Multifunctioneel vet	▶ Per smeernippel ca. 2 slagen smeervet uit de vetspuit aanbrengen. ▶ Overtollig smeervet van de smeernippel verwijderen.
Smeren	Multifunctioneel vet	▶ Oud smeervet verwijderen. ▶ Nieuw smeervet dun met een kwast aanbrengen. ▶ Overtollig smeervet verwijderen.

Linkerzijde van de machine

RPG000-029

Elke 20 bedrijfsuren		
(2) 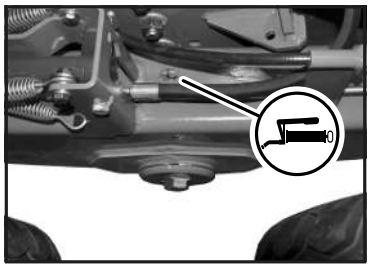		

Elke 50 bedrijfsuren		
(1) 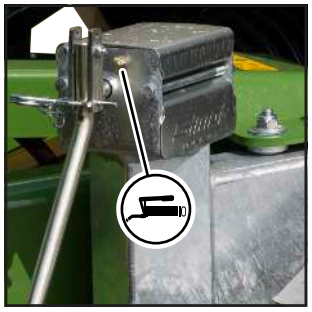		

Elke 500 bedrijfsuren		
(3) 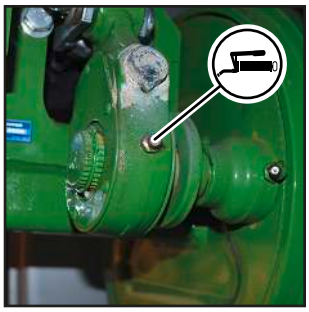	(3) 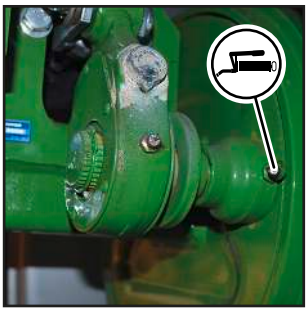 Voor dit smeerpunt een ander smeervet gebruiken, *zie Pagina 60*.	

Rechterzijde en achterzijde van de machine

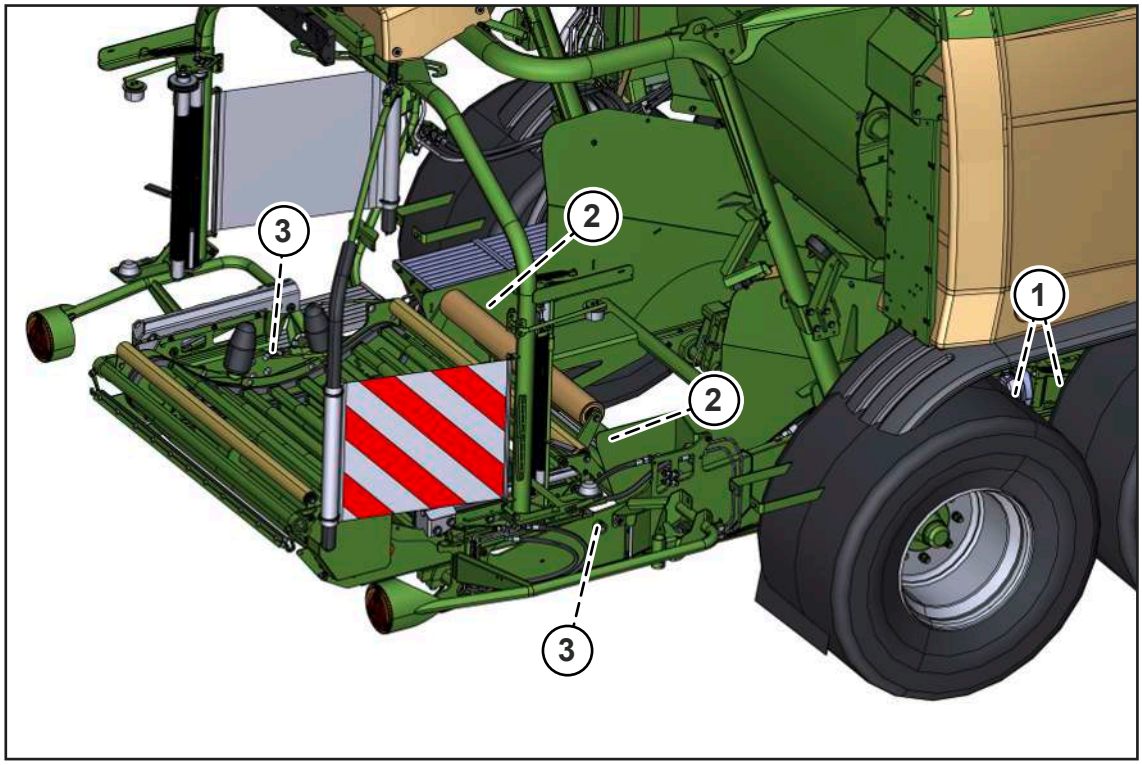

RPG000-030

Elke 20 bedrijfsuren		
(2) 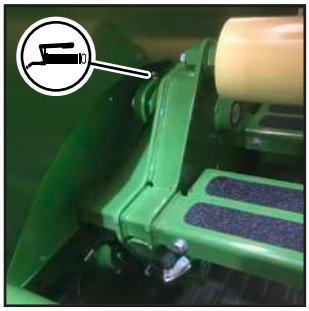	(3) 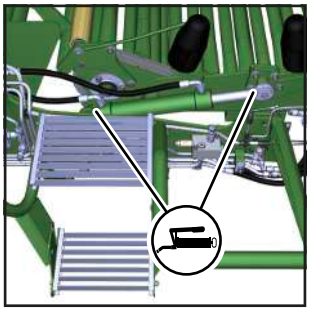	

Elke 500 bedrijfsuren		
(1) 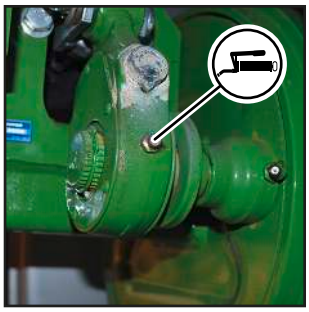	(1) 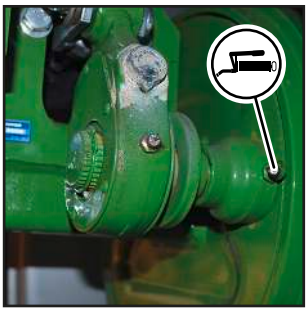 Voor dit smeerpunt een ander smeervet gebruiken, *zie Pagina 60*.	

16.3 Tussenas smeren

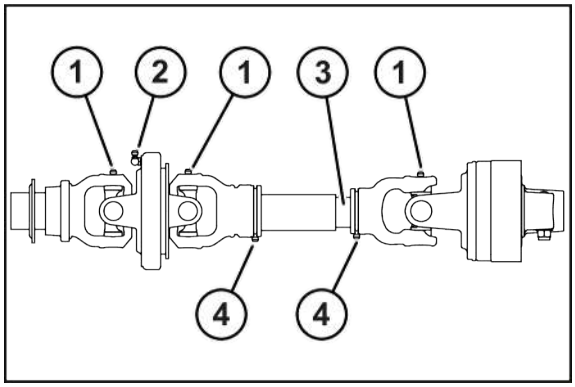

RP000-176

✓ De machine is stopgezet en beveiligd, *zie Pagina 29*.

▶ Volg de handleiding van de fabrikant van de tussenas goed op.

▶ De tussenas reinigen.

▶ De tussenas in de afstanden die in de volgende tabel met smeerintervallen zijn aangegeven met een multifunctioneel vet smeren.

Voor een lijst met te gebruiken smeervetten, *zie Pagina 59*.

De onderstaande tabel biedt informatie over de smeermiddelhoeveelheid en het smeerinterval per smeerpunt.

Pos.	Smeermiddelhoeveelheid	Smeerinterval
(1)	18 g	50 uur
(2)	30 g	
(3)	20 g	
(4)	6 g	

16.4 Aandraaimomenten

Afwijkende aandraaimomenten

Alle schroefverbindingen moeten principieel met de hierna vermelde aandraaimomenten worden vastgedraaid. Afwijkingen van de tabel zijn overeenkomstig gemarkeerd.

Metrische draadschroeven met normaal schroefdraad

INFO

De tabel geldt niet voor verzonken schroeven met binnenzeskant wanneer de verzonken schroef over de binnenzeskant wordt aangehaald.

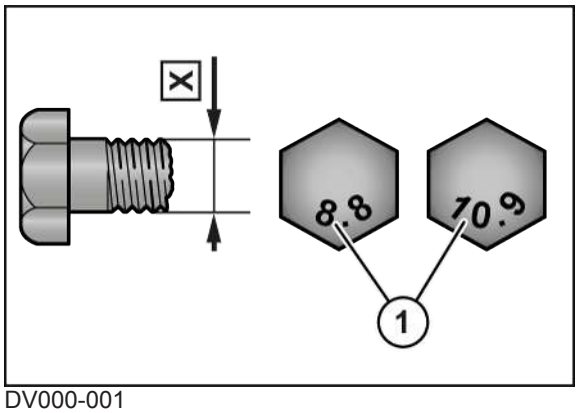

DV000-001

X Maat schroefdraad

1 Sterkteklasse op de boutkop

X	Sterkteklasse			
	5.6	8.8	10.9	12.9
	Aandraaimoment (Nm)			
M4		3,0	4,4	5,1
M5		5,9	8,7	10
M6		10	15	18
M8		25	36	43
M10	29	49	72	84
M12	42	85	125	145
M14		135	200	235
M16		210	310	365
M20		425	610	710
M22		571	832	972
M24		730	1050	1220
M27		1100	1550	1800
M30		1450	2100	2450

Metrische draadschroeven met fijn schroefdraad

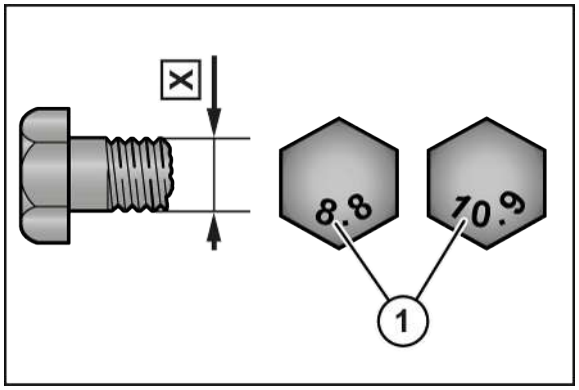

DV000-001

X Maat schroefdraad 1 Sterkteklasse op de boutkop

X	Sterkteklasse			
	5.6	8.8	10.9	12.9
	Aandraaimoment (Nm)			
M12x1,5		88	130	152
M14x1,5		145	213	249
M16x1,5		222	327	382
M18x1,5		368	525	614
M20x1,5		465	662	775
M24x2		787	1121	1312
M27x2		1148	1635	1914
M30x1,5		800	2100	2650

Metrische draadschroeven met verzonken kop en binnenzeskant

INFO

De tabel geldt alleen voor verzonken schroeven met binnenzeskant en metrische schroefdraad die via de binnenzeskant worden aangedraaid.

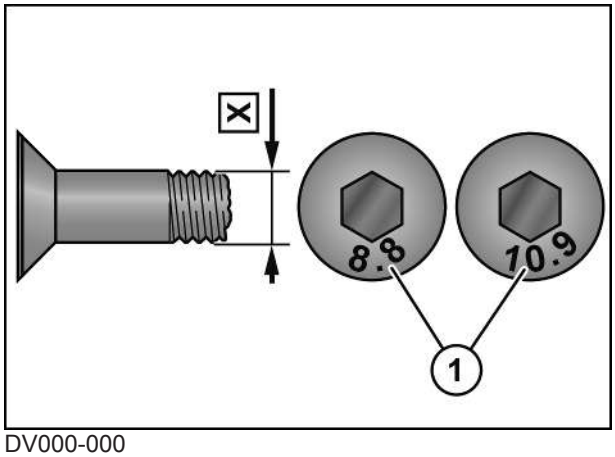

DV000-000

X Maat schroefdraad 1 Sterkteklasse op de boutkop

X	Sterkteklasse			
	5.6	8.8	10.9	12.9
	Aandraaimoment (Nm)			
M4		2,5	3,5	4,1
M5		4,7	7	8
M6		8	12	15
M8		20	29	35
M10	23	39	58	67
M12	34	68	100	116
M14		108	160	188
M16		168	248	292
M20		340	488	568

Sluitschroeven aan aandrijvingen

INFO

De aandraaimomenten gelden alleen voor de montage van sluitschroeven, kijkglazen, be-/ontluchtingsfilters in aandrijvingen met gietijzeren, aluminium en stalen behuizingen. Onder het begrip sluitschroef vallen de aftapschroef, de controleschroef, de be- en ontluchtingsfilters.

De tabel geldt alleen voor sluitschroeven met buitenzeskant in combinatie met een koperen afdichtingsring en voor ontluchtingsventielen van messing met een vormafdichtingsring.

Schroef-draad	Sluitschroef en kijkglas met koperen ring[1] Beluchtingsfilter/ontluchtingsfilter van staal		Ontluchtingsventiel van messing Beluchtingsfilter/ontluchtingsfilter van messing	
	in staal en giet-werk	in aluminium	in staal en gietwerk	in aluminium
	Maximaal aandraaimoment (Nm) (± 10%)			
M10x1			8	
M12x1,5			14	
G1/4“			14	
M14x1,5			16	
M16x1,5	45	40	24	24
M18x1,5	50	45	30	30
M20x1,5			32	
G1/2“			32	
M22x1,5			35	
M24x1,5			60	
G3/4“			60	
M33x2			80	

Schroef-draad	Sluitschroef en kijkglas met koperen ring[1] Beluchtingsfilter/ontluchtingsfilter van staal		Ontluchtingsventiel van messing Beluchtingsfilter/ontluchtingsfilter van messing	
	in staal en giet-werk	in aluminium	in staal en gietwerk	in aluminium
	Maximaal aandraaimoment (Nm) (± 10%)			
G1“			80	
M42x1,5			100	
G1 1/4“			100	

[1] Koperen ringen altijd vervangen.

16.5 Controle/onderhoud banden

✓ De machine is stopgezet en beveiligd, *zie Pagina 29*.

Banden visueel controleren

▶ De banden op sneden en breuken visueel controleren.

➡ Wanneer er sneden of breuken in de banden aanwezig zijn, de banden door een KRONE servicepartner laten repareren of wisselen.

Onderhoudsintervallen voor visueel controleren van de banden, *zie Pagina 234*.

Bandenspanning controleren/aanpassen

▶ De bandenspanning controleren, *zie Pagina 57*.

➡ Wanneer de bandenspanning te hoog is, lucht aflaten.

➡ Wanneer de bandenspanning te laag is, de bandenspanning verhogen.

Onderhoudsintervallen voor bandenspanning controleren, *zie Pagina 234*.

Wielmoeren aanhalen

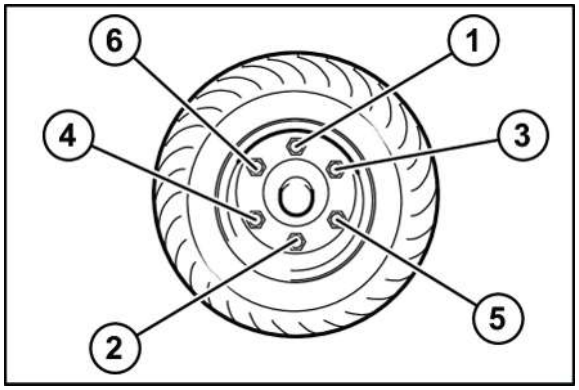

DVG000-002

▶ De wielmoeren kruisgewijze (zoals in de afbeelding) met een momentsleutel vastdraaien, aandraaimoment *zie Pagina 245*.

Onderhoudsintervallen, *zie Pagina 234*.

Aandraaimoment: wielmoeren

Schroefdraad	Sleutelwijdte	Aantal bouten per naaf	Maximaal aandraaimoment	
			zwart	gegalvaniseerd
M12x1,5	19 mm	4/5 stuks	95 Nm	95 Nm
M14x1,5	22 mm	5 stuks	125 Nm	125 Nm
M18x1,5	24 mm	6 stuks	290 Nm	320 Nm
M20x1,5	27 mm	8 stuks	380 Nm	420 Nm
M20x1,5	30 mm	8 stuks	380 Nm	420 Nm
M22x1,5	32 mm	8/10 stuks	510 Nm	560 Nm
M22x2	32 mm	10 stuks	460 Nm	505 Nm

16.6 Onderhoud hoofdaandrijving

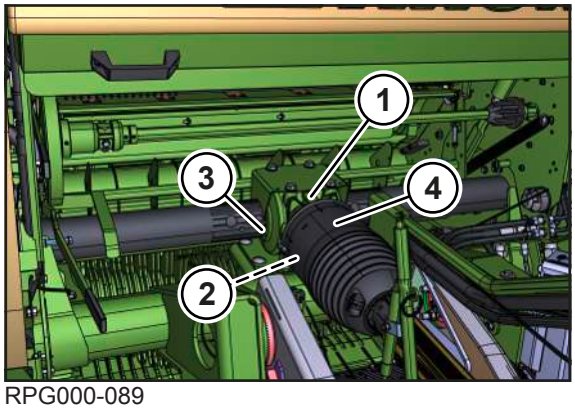

RPG000-089

De hoofdaandrijving (1) bevindt zich achter de dissel in het voorste deel van de machine. De afsluitschroef van de controle- en vulboring (3) bevindt zich aan de zijkant van de hoofdaandrijving. De afsluitschroef (2) voor het aftappen van olie bevindt zich onder aan de hoofdaandrijving (1).

Onderhoudsintervallen: *zie Pagina 234*

Hoeveelheid- en typegegevens van de olie: *zie Pagina 59*

✓ De machine staat horizontaal op een stevige en egale ondergrond.
✓ De machine is stopgezet en beveiligd, *zie Pagina 29*.
✓ De disselhoogte is correct ingesteld, *zie Pagina 64*.

Oliepeil controleren

LET OP! Schade aan de machine door onvakkundig uitgevoerde oliepeilcontrole, olie- en filterelementwissel! De veiligheidsroutine "Oliepeilcontrole. Olie- en filterelementwissel veilig uitvoeren" in acht nemen, *zie Pagina 30*.

▶ De afsluitschroef van de controle- en vulboring (3) demonteren.

⇨ De olie moet tot de controle- en vulboring (3) reiken.

Wanneer de olie tot de controle- en vulboring (3) reikt:

▶ De afsluitschroef van de controle- en vulboring (3) monteren, aandraaimoment *zie Pagina 243*.

Wanneer de olie niet tot de controle- en vulboring (3) reikt:

- Nieuwe olie via de controle- en vulboring (3) bijvullen tot aan de controle- en vulboring (3).
- De afsluitschroef van de controle- en vulboring (3) monteren, aandraaimoment *zie Pagina 243*.

Olie verversen

✓ Voor uittredende olie is een geschikt reservoir aanwezig.

LET OP! Schade aan de machine door onvakkundig uitgevoerde oliepeilcontrole, olie- en filterelementwissel! De veiligheidsroutine "Oliepeilcontrole. Olie- en filterelementwissel veilig uitvoeren" in acht nemen, *zie Pagina 30*.

- De afsluitschroef van de controle- en vulboring (3) demonteren.
- De afsluitschroef (2) voor het aftappen van olie demonteren.
- De olie in een bak opvangen.
- De afsluitschroef (2) monteren, *zie Pagina 243*.
- Nieuwe olie via de controle- en vulboring (3) vullen tot aan de controle- en vulboring (3).
- De afsluitschroef van de controle- en vulboring (3) monteren, aandraaimoment *zie Pagina 243*.

16.7 Machine reinigen

⚠ *WAARSCHUWING*

Oogletsel door rondvliegende vuildeeltjes!

Bij het reinigen van de machine met perslucht resp. met een hogedrukreiniger worden vuildeeltjes met hoge snelheid weggeslingerd. De vuildeeltjes kunnen de ogen raken en oogletsel veroorzaken.

- Personen uit de werkzone weghouden.
- Bij reinigingswerkzaamheden met perslucht of een hogedrukreiniger overeenkomstige werkkleding (bijv. oogbescherming) dragen.

LET OP

Schade aan de machine door waterschade met hogedrukreiniger

Wanneer bij het reinigen met een hogedrukreiniger de waterstraal direct op lagers en elektrische componenten wordt gericht, kunnen deze onderdelen beschadigd raken.

- ▶ De waterstraal van een hogedrukreiniger niet op lagers en elektronische componenten en veiligheidsstickers richten.
- ▶ Ontbrekende, beschadigde en onherkenbare veiligheidsstickers moeten worden vervangen.

✓ De machine is stopgezet en beveiligd, *zie Pagina 29*.

▶ Na ieder gebruik de volgende gebieden op de machine reinigen:

- het volledige gebied rondom de binding,
- de aandrijfwielen en de bovenste perswals in de voorste perskamer.

▶ Bovendien na elk gebruik alle beweeglijke delen aan de remstangen en remhendel met perslucht reinigen, zoals bijv. zuigerstang, remhendel en remhefboom. Zo kunnen mechanische blokkades worden uitgesloten.

▶ Oogstgoedophopingen met perslucht aan de aandrijfkettingen verwijderen.

▶ Erop letten dat de aandrijfkettingen na de reiniging voldoende met motorolie zijn ingesmeerd.

▶ Indien nodig de reiniging meerdere malen per dag herhalen.

16.8 Omkeerbuizen of conische walsen van de binding reinigen

De onderhoudsintervallen bevinden zich in de onderhoudstabel, *zie Pagina 234*.

Bij uitvoering "Netbinding"

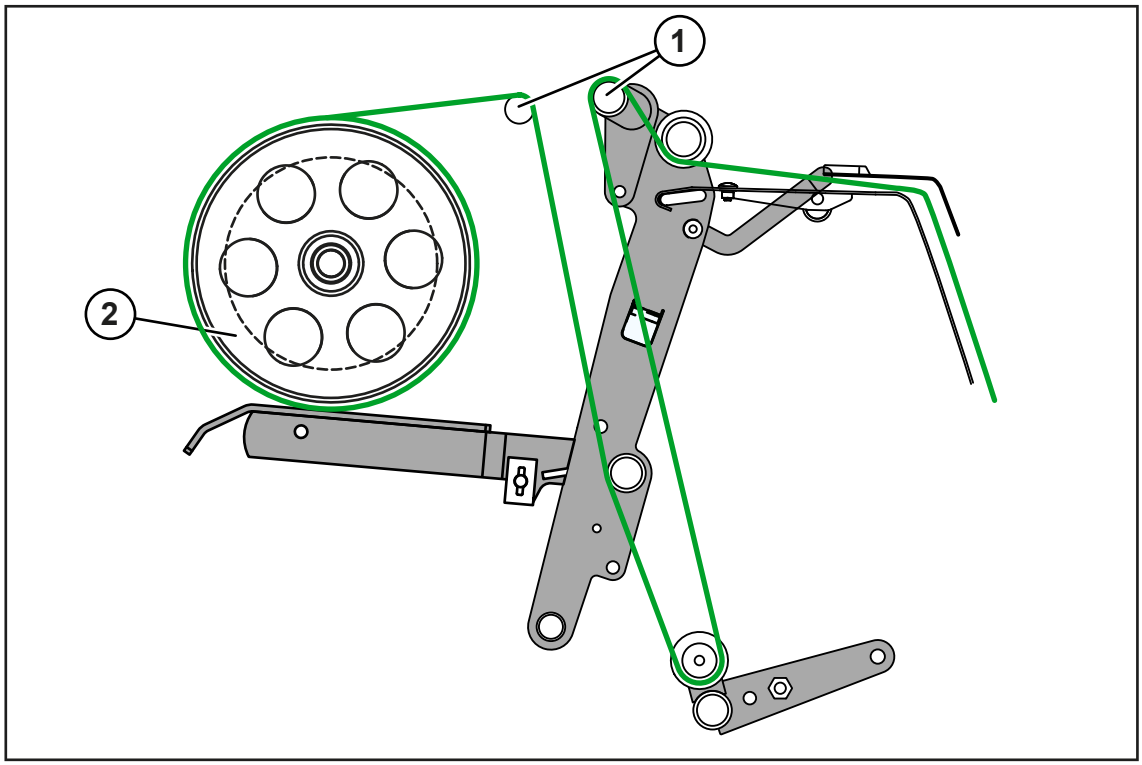

RP000-467

- Alle vaststaande omkeerbuizen (1) en het remvlak van de remschijf (2) in de bindeenheid van eventuele opgetreden corrosie reinigen.

Bij uitvoering "Net- en foliebinding"

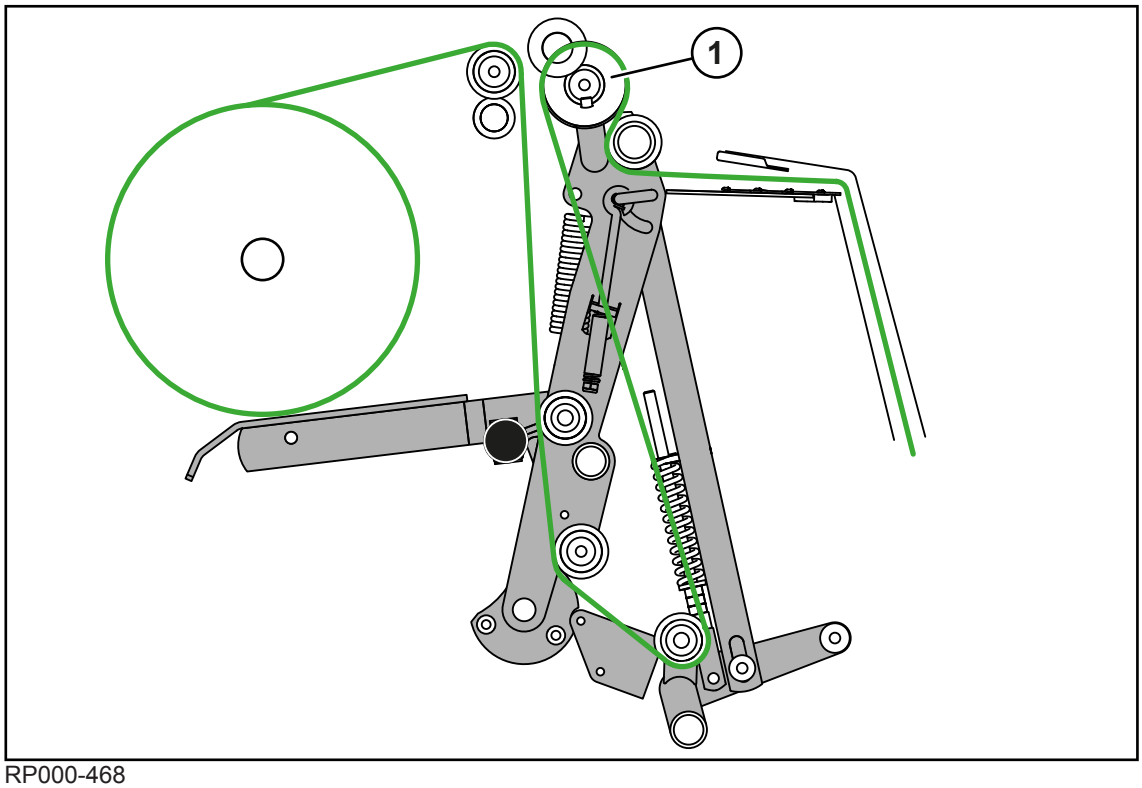

RP000-468

- Aan de conische wals (1) controleren of corrosie is ontstaan en desgewenst de corrosie verwijderen.
- Het remvlak van de remschijf (hier niet afgebeeld) van de netrem van eventuele opgetreden corrosie reinigen.

16.9 Bus en trekoog reinigen

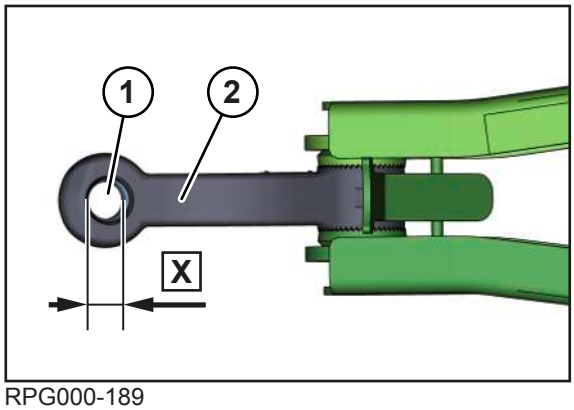

RPG000-189

Het trekoog moet altijd horizontaal in de trekbek gekoppeld zijn. De slijtagegrens van de bus (1) in het trekoog (2) ligt bij **X=43 mm**. Wanneer de maat X wordt overschreden, moet het trekoog (1) door een KRONE servicepartner worden vervangen.

- Om de slijtage te minimaliseren, de bus (1) en het trekoog (2) dagelijks reinigen en met vet smeren.

16.10 Aandrijfkettingen reinigen

Na het einde van het seizoen moeten de aandrijfkettingen van de machine worden gereinigd.

✓ De machine is stopgezet en beveiligd, *zie Pagina 29*.

▶ De aandrijfkettingen met perslucht reinigen.

▶ Gereinigde aandrijfkettingen met motorolie smeren.

▶ De machine in gebruik nemen zodat de motorolie zich over alle contactvlakken verdeelt.

De aandrijvingen moeten altijd voldoende moet motorolie zijn ingesmeerd.

Tijdens het gebruik zorgt de centrale kettingsmeerinstallatie hiervoor, *zie Pagina 269*.

▶ De machine stoppen en beveiligen, *zie Pagina 29*.

▶ De slijtage van de aandrijfkettingen en kettingwielen controleren.

▶ Controleren of de aandrijfkettingen in het midden op de kettingwielen verlopen.

▶ Controleren of de aandrijfkettingen passend zijn ingesteld, *zie Pagina 258*.

16.11 Remschijf van de netrem tegen corrosie beschermen

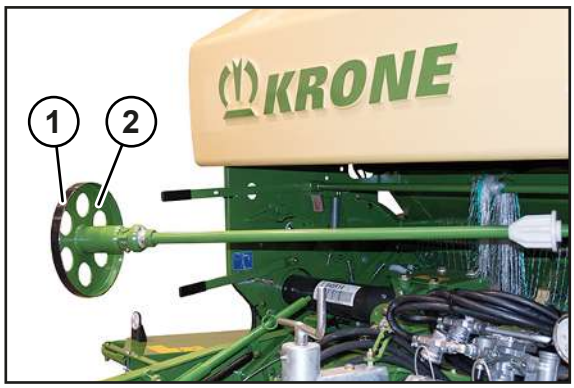

RPG000-222

▶ Om corrosie aan de remschijf van de netrem te voorkomen, het remvlak van de remschijf (2) met kleefbeschermingsfolie (1) of isolatieband afplakken.

16.12 Schroefverbindingen op de dissel controleren

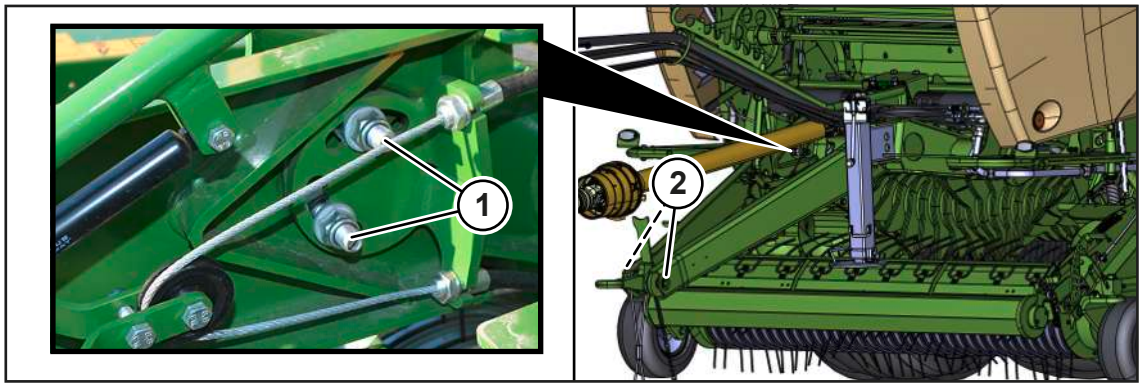

RPG000-088

▶ Controleren of de schroefverbindingen (1) en (2) met het correcte aandraaimoment werden gemonteerd.

▶ De schroefverbindingen (1) op de dissel met het aandraaimoment **210 Nm** vastdraaien.

▶ De schroefverbindingen (2) op het trekoog met het aandraaimoment **730 Nm** vastdraaien.

Onderhoudsinterval, *zie Pagina 234*.

16.13 Afstrijker en steenuitwerper instellen

16.13.1 Afstrijker voor de spiraalwals instellen

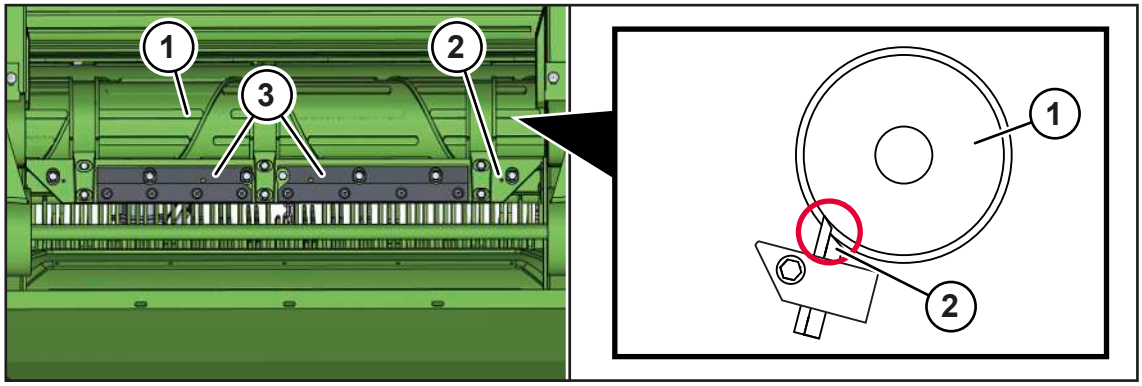

RPG000-249

De afstrijker (2) aan de spiraalwals moet dicht tegen de spiraalwals (1) aanliggen zodat het bindmateriaal bij het binden niet rond de spiraalwals wordt gewikkeld. De afstrijker (2) is bereikbaar vanaf de achterzijde van de machine bij een geopende achterklep.

Hier en hierna afgebeeld zijn bovendien zwarte kunststofsteunen (3) die alleen bij uitvoering net- en foliebinding beschikbaar zijn.

✓ De achterklep is geopend en de achterklep is hydraulisch geblokkeerd, *zie Pagina 98*.

▶ Controleren of de afstrijker (2) dicht tegen de spiraalwals (1) aanligt.

▶ Wanneer de afstrijker (2) niet dicht tegen de spiraalwals (1) aanligt, de afstrijker (2) instellen zoals in het onderstaande is beschreven.

Afstrijkversterkers loshalen

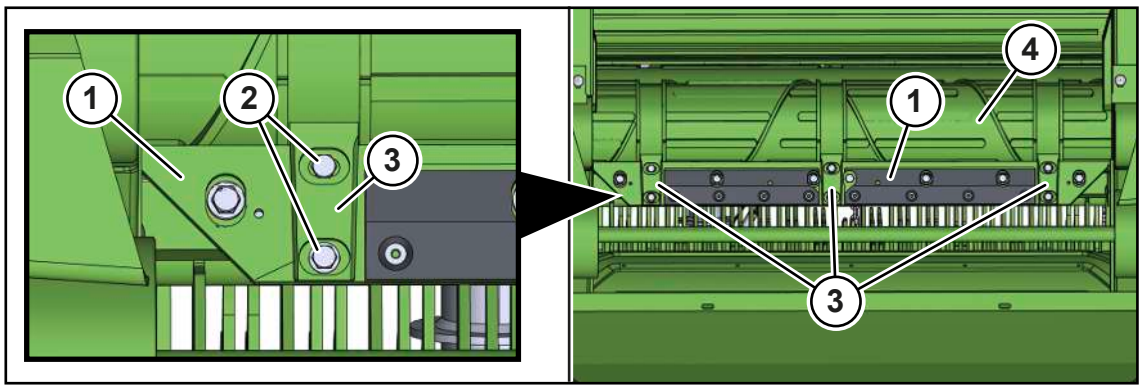

RP000-302

Alleen bij uitvoering "Net- en foliebinding" zijn aan de afstrijkrail (1) aanvullend 3 afstrijkversterkers (3) gemonteerd. Deze afstrijkversterkers (3) en de tweedelige afstrijkrail (1) moeten tegen de spiraalwals (4) aanliggen.

Om de afstrijkrail (1) in te stellen de afstrijkversterkers (3) loshalen:

▶ De schroefverbindingen (2) losdraaien.

➡ De afstrijkversterkers (3) kunnen in het langgat iets naar boven of onderen worden bewogen.

Afstrijkrail instellen

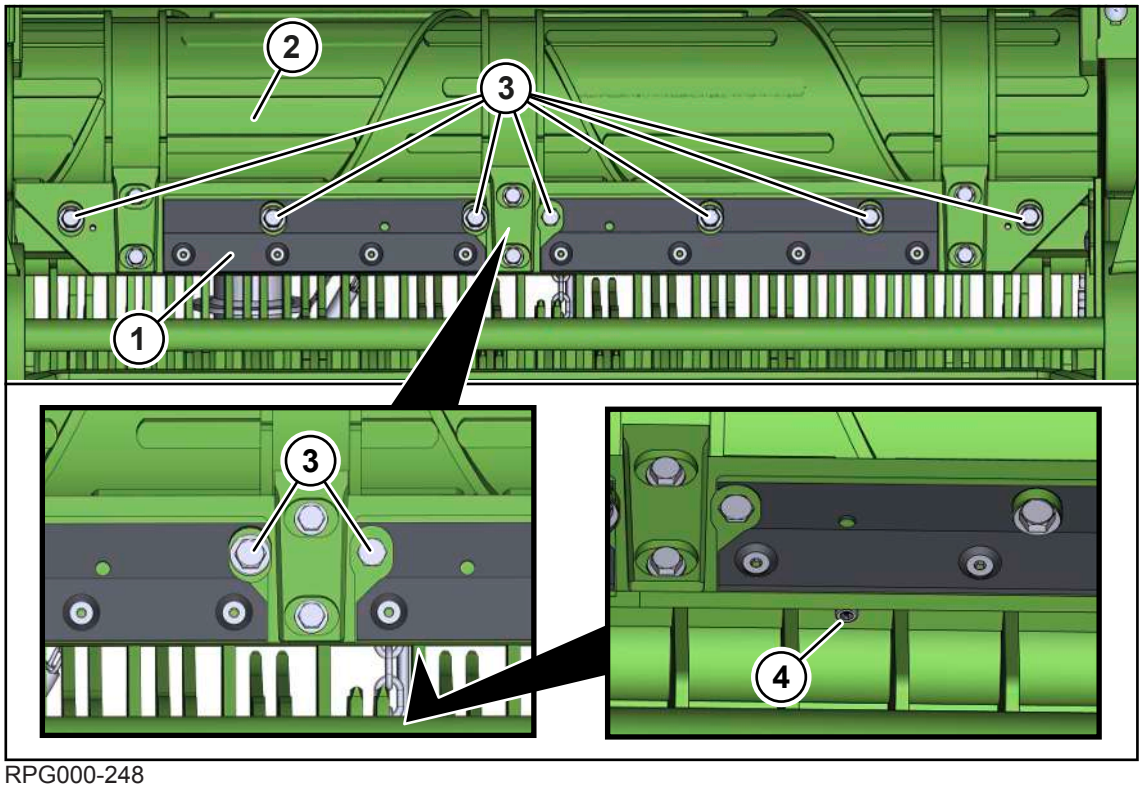

RPG000-248

Om de afstrijkrail (1) te kunnen instellen, moeten eerst de 7 schroefverbindingen (3) worden gelost. Daarna wordt met behulp van de instelschroeven (4) de afstrijkrail dichter tegen de spiraalwals bewogen.

Bij uitvoering "Netbinding": de afstrijkrail (1) is met 2 instelschroeven (4) aan een eendelige afstrijkrail uitgerust.

Bij uitvoering "Net- en foliebinding": de afstrijkrail (1) is met 4 instelschroeven (4) aan een tweedelige afstrijkrail uitgerust (hier afgebeeld).

- De 7 schroeven (3) aan de afstrijkrail (1) losdraaien.
- De contramoeren van de instelschroeven (4) losdraaien.
- Om de afstrijkrail (1) dichter tegen de spiraalwals (2) aan te leggen, de instelschroeven (4) rechtsom draaien.
  - ⇨ De afstrijkrail (1) beweegt zich dichter naar spiraalwals (2) toe.

Wanneer de afstrijkrail tegen de spiraalwals aanligt:

- De schroefverbindingen (3) vastdraaien.
- De contramoeren van de instelschroeven (4) vastdraaien.

Afstrijkversterkers instellen en vastdraaien

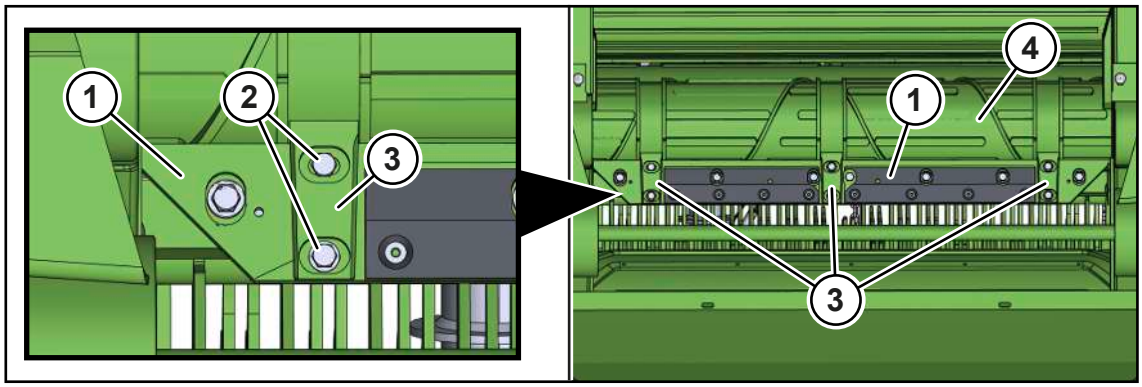

RP000-302

Alleen bij uitvoering "Net- en foliebinding" zijn aan de afstrijkrail (1) aanvullend 3 afstrijkversterkers (3) gemonteerd die na het instellen van de afstrijkrail ingesteld en vastgedraaid moeten worden.

- ▶ De afstrijkversterkers (3) tegen de spiraalwals (4) plaatsen.
- ▶ De schroefverbindingen (2) vastdraaien, aandraaimoment, *zie Pagina 240*.

16.13.2 Afstrijker op de omkeerassen instellen

Alle afstrijkers op de omkeerassen in de perskamer moeten regelmatig worden gecontroleerd en ingesteld.

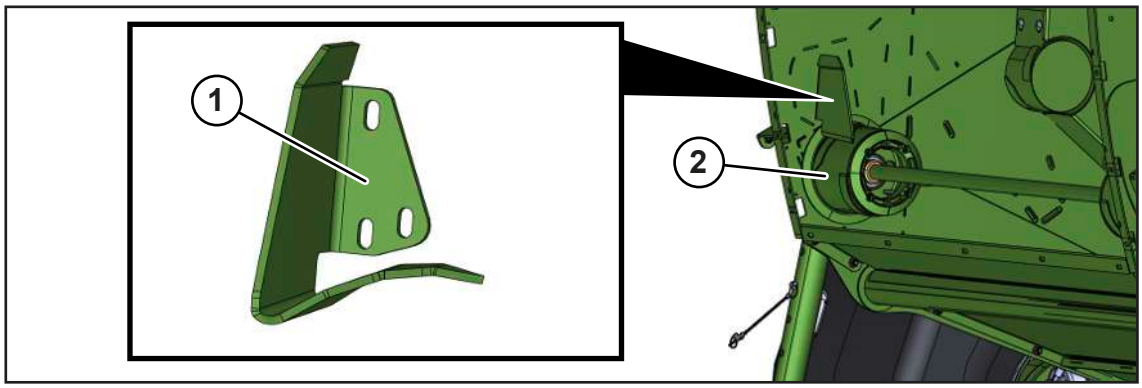

RPG000-232

Bij deze afstrijkers als volgt te werk gaan:

- ▶ De afstrijker (1) zo instellen, dat
- de afstand buiten (tot de zijwand) tussen omkeerrol (2) en afstrijker (1) **0-1 mm** en
- de afstand binnen (tot de perskamer) tussen omkeerrol (2) en afstrijker (1) **1-2 mm** bedraagt.

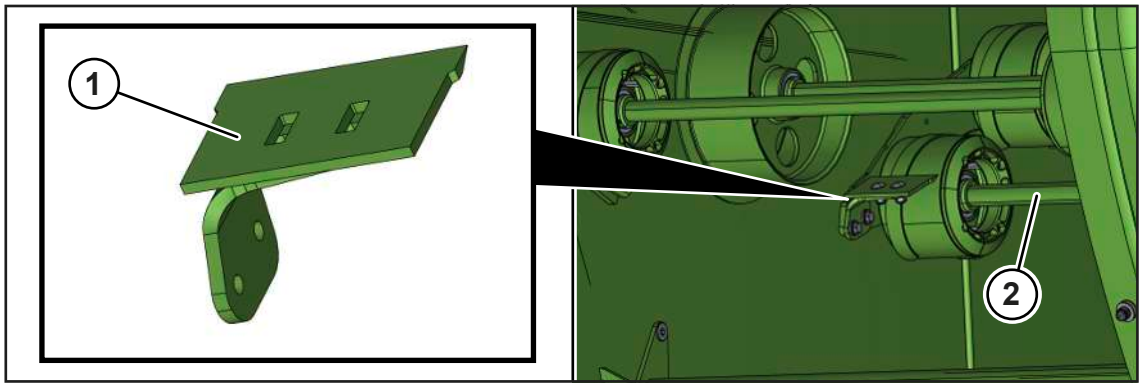

RP001-185

Bij deze afstrijkers als volgt te werk gaan:

- De afstrijker (1) zo instellen dat de afstand tot de omkeerrol **0–0,5 mm** bedraagt.

16.14 Nokkenschakelkoppeling op de tussenas vrijgeven

Wanneer de nokkenschakelkoppeling tijdens het persen op de tussenas bij overbelasting werd geactiveerd, dan als volgt te werk gaan:

- De aftakas uitschakelen.
- De aftakas bij laagste toerental inschakelen, tot nokkenschakelkoppeling is ingeschakeld.
- De aftakas op nominaal toerental brengen.

16.15 Messen vervangen

- ✓ De pick-up is in de transportstand omhoog bewogen, *zie Pagina 102*.
- ✓ De messencassette is neergelaten, *zie Pagina 107*.
- ✓ De achterklep is geopend en door de afsluitkraan van de achterklep beveiligd.
- ✓ De machine is stopgezet en beveiligd, *zie Pagina 29*.

Messen in onderhoudspositie brengen

- **Bij uitvoering "Mechanische messengroepschakeling":** de messengroepen A en B handmatig naar binnen zwenken *zie Pagina 108*.
- **Bij uitvoering "Hydraulische messengroepschakeling":** de messencassette hydraulisch via het terminal in de onderhoudsstand brengen, *zie Pagina 147*.
- De mesbeveiligingsas ontgrendelen/vergrendelen, *zie Pagina 255*.

Mes verwijderen

⚠ *WAARSCHUWING*

Gevaar voor letsel door scherpe messen die met veerkracht zijn voorgespannen

Bij onderhoudswerkzaamheden aan de messencassette bestaat gevaar voor letsel aan vingers en handen door scherpe messen.

- Bij werkzaamheden aan de messencassette extra voorzichtig en behoedzaam werken.
- Draag altijd veiligheidshandschoenen bij werkzaamheden aan de messencassette.
- De messen niet met de hand in de werkstand duwen. Gebruik in plaats daarvan een hulpgereedschap zoals een hamer.
- Voor werkzaamheden aan de messencassette de machine stopzetten en beveiligen, *zie Pagina 29*.

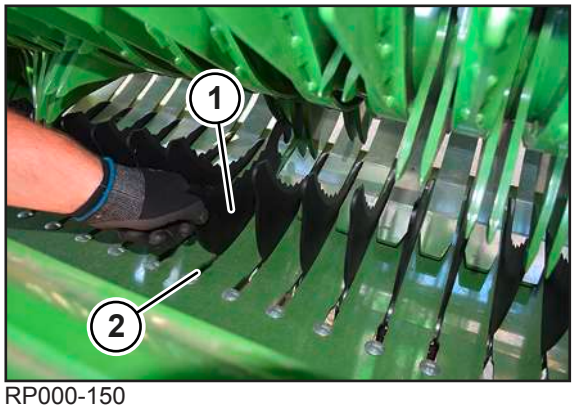

RP000-150

- Mes (1) verwijderen.
- Nieuw of geslepen mes (1) inzetten.
- Bij het inzetten van de messen (1) erop letten dat deze correct op de messenschakelas en in het midden van de sleuf (2) liggen.
- Na het inzetten van alle messen (1) controleren of alle messen (1) op één lijn staan.

INFO

Wanneer de snijinrichting langere tijd niet werd ingeschakeld, kunnen de messen door blinde messen worden vervangen om een verontreiniging van de sleuven van de messencassette en slijtage van de messen te voorkomen.

De blinde messen kunnen onder vermelding van het bestelnummer 20 065 405* worden besteld.

16.16 Mesbeveiligingsas ontgrendelen/vergrendelen

LET OP

Machineschade door niet vergrendelde mesbeveiligingsas

Wanneer de mesbeveiligingsas voor de inbedrijfstelling niet wordt vergrendeld, kunnen de messen tijdens het rijden losraken. Daardoor kan de machine beschadigd worden.

- Voordat de machine weer in bedrijf wordt gesteld, ervoor zorgen dat de mesbeveiligingsas vergrendeld is.

Wanneer aan de messen van de snijinrichting moet worden gewerkt, moet eerst de mesbeveiligingsas worden ontgrendeld. Na de werkzaamheden moet de mesbeveiligingsas weer worden vergrendeld.

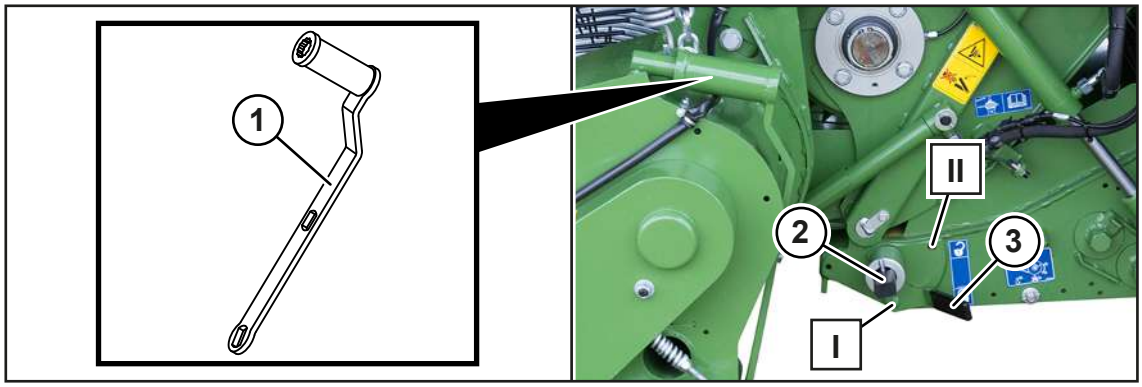

RPG000-156

Ontgrendelen

- De greep (3) uit de stand (I) trekken en in stand (II) laten vergrendelen.

Wanneer de greep (3) niet met de hand kan worden bewogen:

- Het meegeleverde gereedschap (1) demonteren.
- Het gereedschap (1) op de mesbeveiligingsas (2) zetten en in positie (II) draaien en laten vastklikken.

Vergrendelen

- De greep (3) uit de stand (II) trekken en in stand (I) laten vergrendelen.

Wanneer de greep (3) niet met de hand kan worden bewogen:

- Het meegeleverde gereedschap (1) demonteren.
- Het gereedschap (1) op de mesbeveiligingsas (2) zetten en in positie (I) draaien en laten vastklikken.
- ➡ Na het vergrendelen de mesbeveiligingsas (2) zwenken de messen zelfstandig naar boven in de werkstand.

16.17 Messenbeveiligingsas controleren en verschuiven

Mesbeveiligingsas controleren

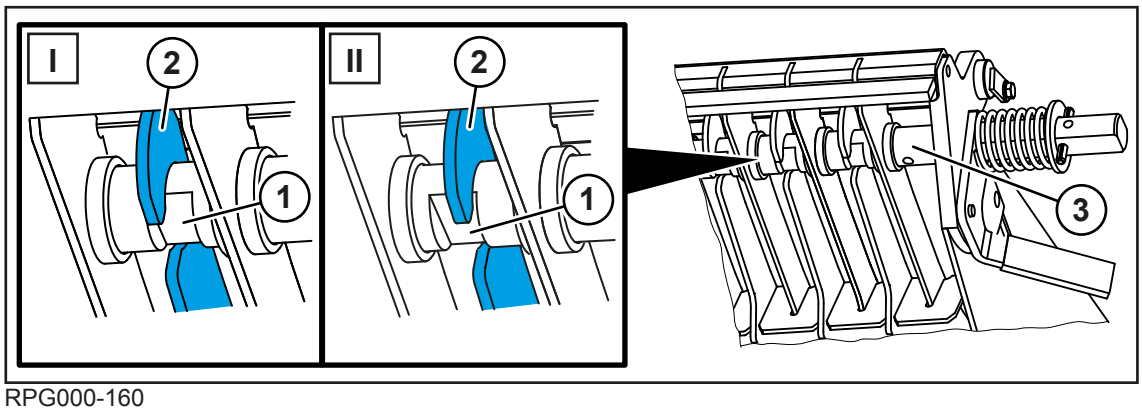

RPG000-160

Het gedeelte rondom de groef (1) waarin de messen (2) op de mesbeveiligingsas (3) zitten, verslijt tijdens het gebruik.

De mesbeveiligingsas (3) bevindt zich in de fabriek in stand (I). Wanneer het gebied rondom de groef (1) in stand (I) 1 mm is versleten, kan de mesbeveiligingsas (3) één keer in stand (II) worden geschoven. Pas wanneer de groef (1) ook in stand (II) 1 mm is versleten, moet de mesbeveiligingsas (3) worden vervangen.

Mesbeveiligingsas verschuiven

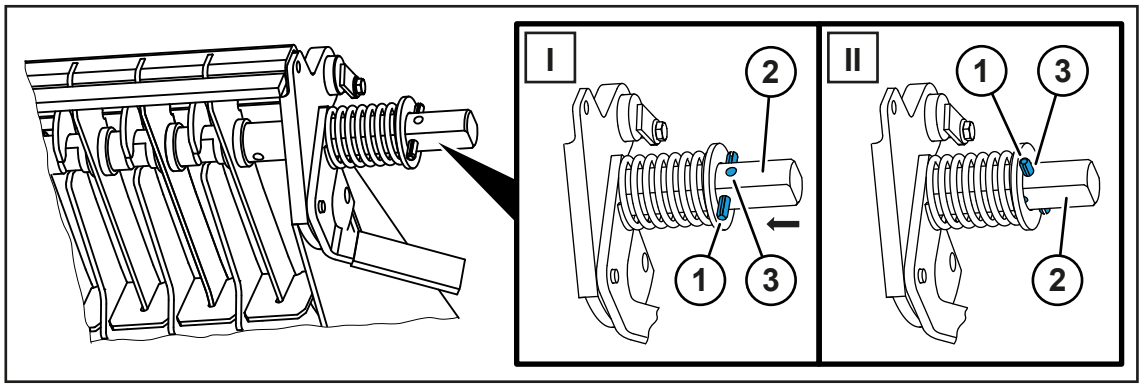

RPG000-161

✓ De messen zijn gedemonteerd, *zie Pagina 254*.

WAARSCHUWING! Gevaar voor letsel door onder druk staande veer! Bij het verschuiven van de mesbeveiligingsas bijzonder voorzichtig en behoedzaam te werk gaan.

- Aan beide kanten van de machine de spanhuls (1) eruit slaan.
- De mesbeveiligingsas (2) 8 mm verschuiven.
- Aan beide kanten van de machine de spanhuls (1) in de opening (3) slaan.

16.18 Messen slijpen

INFO

KRONE adviseert voor het slijpen van de messen het gebruik van de KRONE messenslijper.

Neem contact op met uw KRONE vakhandelaar. Zie handleiding van de externe messenslijper voor meer informatie.

Correct geslepen scherpe messen reduceren het brandstofverbruik en de slijtage aan de componenten van de snijinrichting. Bovendien zorgen ze voor een goede snijkwaliteit en optimale doorstroming van het oogstgoed.

De scherpte van de messen moet minstens eenmaal dagelijks worden gecontroleerd. Bij oogstgoed met een hoog percentage vuil/vreemde voorwerpen moet meermaals dagelijks worden gecontroleerd.

Messen zonder messenslijper slijpen

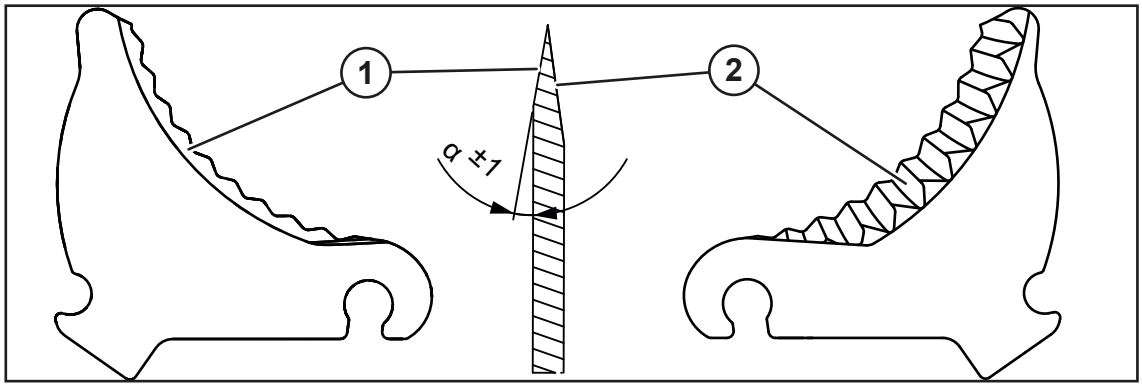

RPG000-112

1	Gladde meszijde	2	Kartelslijpsel

✓ Het mes is uit de messencassette gehaald, *zie Pagina 254*.

WAARSCHUWING! Snijgevaar door scherpe messen! Geschikte werkhandschoenen dragen.

- Grove aanhechting van vuil aan het mes verwijderen.
- Het mes in een geschikte inrichting spannen.

WAARSCHUWING! Gevaar voor letsel door vonkenregen! Bij het slijpproces altijd veiligheidshandschoenen, gehoorbescherming en een veiligheidsbril dragen.

LET OP! Om de levensduur van het mes niet in te korten, het mes tijdens het slijpen niet te sterk verwarmen en geen inkeping maken. Frequent slijpen met rustfasen is geschikter voor de levensduur als te lang aanhoudend slijpen.

- De snijkant (1) met aanhouden van de hoek (α=10 graden ±1graad) slijpen.
- Beschadigingen aan de kartelrand (2) met een geschikt gereedschap nabewerken.

16.19 Borgrollen van de enkelmesbeveiliging controleren/smeren

De enkelmesbeveiliging voorkomt dat de messen bij contact met vreemde voorwerpen worden beschadigd. Opdat de enkelmesbeveiliging correct functioneert, moeten de borgrollen soepel gedraaid kunnen worden.

Bij **iedere meswissel** controleren of de borgrollen soepel draaien.

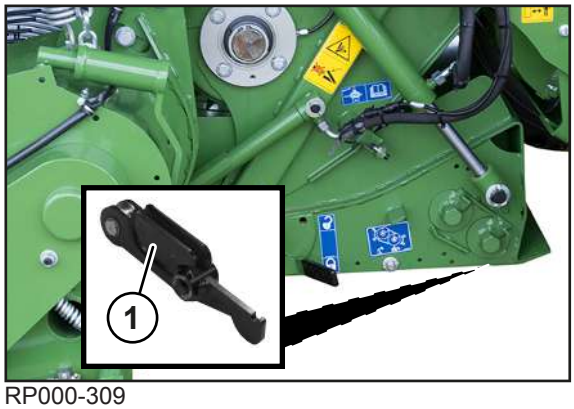

RP000-309

- ✓ De machine is stopgezet en beveiligd, *zie Pagina 29*.
- Wanneer de borgrollen (1) niet licht lopen, de borgrollen met een EP duurzaam vet NLGI 2 smeren.

16.20 Aandrijfkettingen instellen

⚠ *WAARSCHUWING*

Gevaar voor letsel door bewegende aandrijfketting

Bij werkzaamheden aan de aandrijfkettingen gevaar voor letsel door naar binnen trekken van los lang haar, sieraden of losse kleding.

- Bij werkzaamheden aan de aandrijfkettingen een veiligheidsuitrusting dragen, *zie Pagina 20*.
- Voor werkzaamheden aan de aandrijfkettingen de machine stopzetten en beveiligen, *zie Pagina 29*.

16.20.1 Aandrijfketting van de pick-up

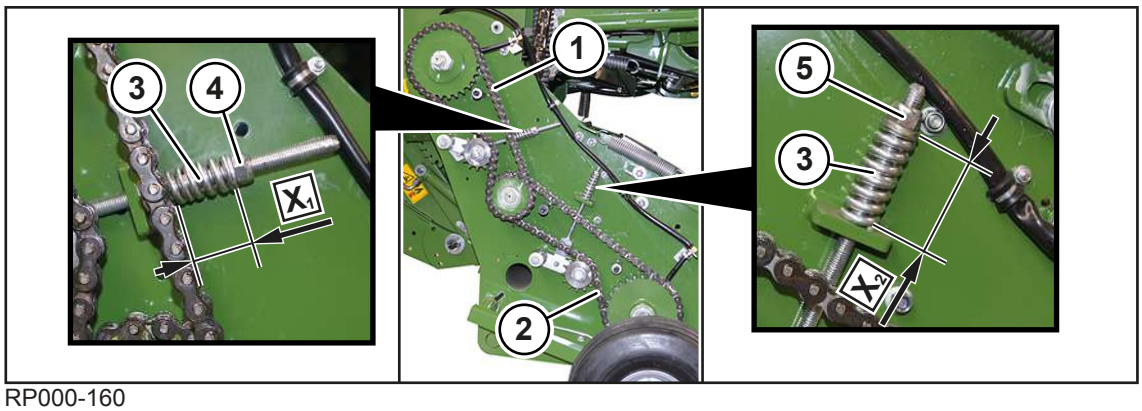

RP000-160

De aandrijfketting van de hoofdaandrijving pick-up (1) en de aandrijfketting van de pick-up (2) bevinden zich aan de pick-up op de rechter machinezijde achter de pick-up-bescherming. De aandrijfkettingen (1, 2) worden met de trekveren (3) gespannen.

De maat X_1 en X_2 van de gespannen veerlengte moet **X_1=60 mm** en **X_2=60 mm** bedragen.

Aandrijfketting instellen

- ✓ De machine is stopgezet en beveiligd, *zie Pagina 29*.
- ✓ De pick-up is in de werkstand omlaag bewogen, *zie Pagina 102*.
- ✓ De pick-up-bescherming aan de rechterzijde van de machine is gedemonteerd.
- ✓ De aandrijfkettingen (1) en (2) en de pick-up-bescherming werden gereinigd.
- ▶ Om de kettingspanning te verhogen de moer (4) en (5) rechtsom draaien tot maat **X_1= 60 mm** en maat **X_2= 60 mm** is ingesteld.
- ▶ Om de kettingspanning te verlagen de moer (4) en (5) naar links draaien tot maat **X_1=60 mm** en maat **X_2=60 mm** is ingesteld.

> ***INFO***
>
> De aandrijfketting wordt via de centrale kettingsmering van olie voorzien, *zie Pagina 232*.

Veerschijven van de pick-up-aandrijving

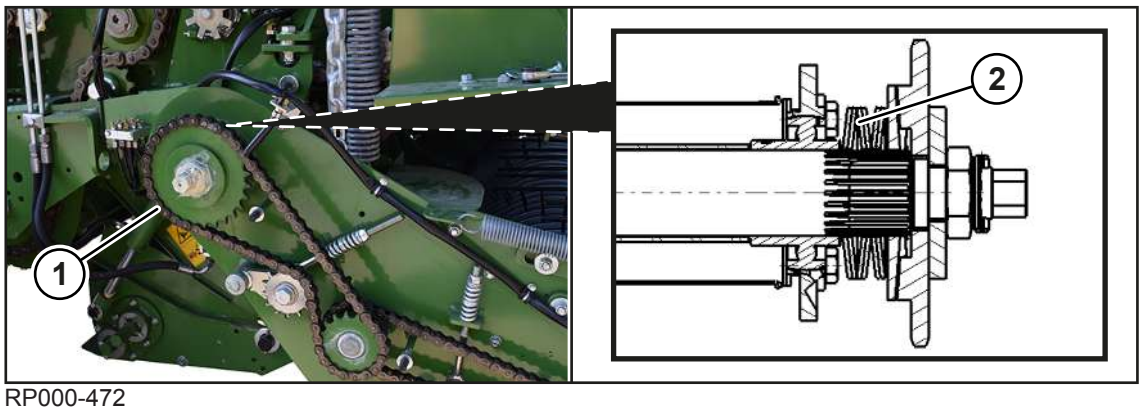

RP000-472

- ▶ Na reparaties aan de pick-up-aandrijving (1) erop letten dat de schotelveren (2) zoals afgebeeld worden gerangschikt.

16.20.2 Aandrijfketting van de invoer

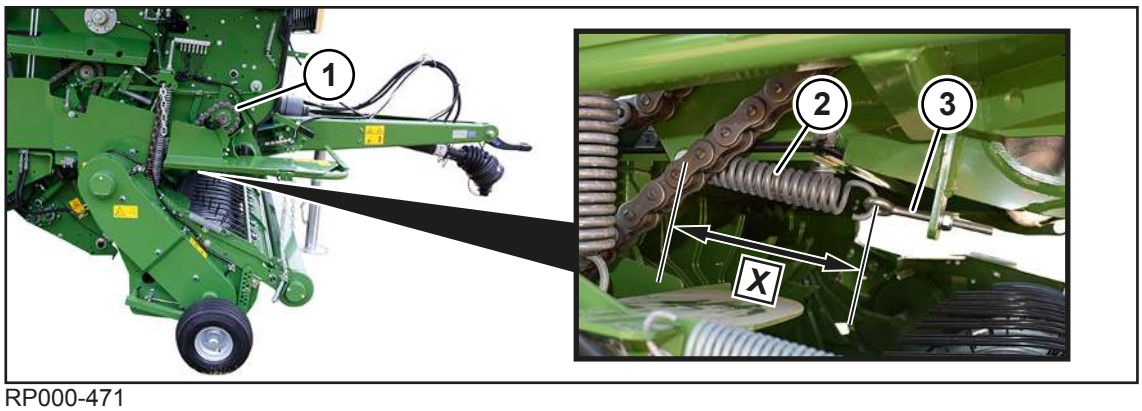

RP000-471

De aandrijfketting (1) van de invoer (startwalsen/transportwals) bevindt zich aan de rechter machinezijde.

De maat X van de gespannen veerlengte (2) moet **X=200 mm** bedragen.

✓ De machine is stopgezet en beveiligd, *zie Pagina 29*.

✓ De rechter zijkap is geopend.

▶ Om de aandrijfketting (1) te spannen, met de moer aan de oogbout (3) de maat **X=200 mm** instellen.

> ***INFO***
>
> De aandrijfketting wordt via de centrale kettingsmering van olie voorzien, *zie Pagina 232*.

16.20.3 Aandrijfketting van de rolbodem

Voorste rolbodem

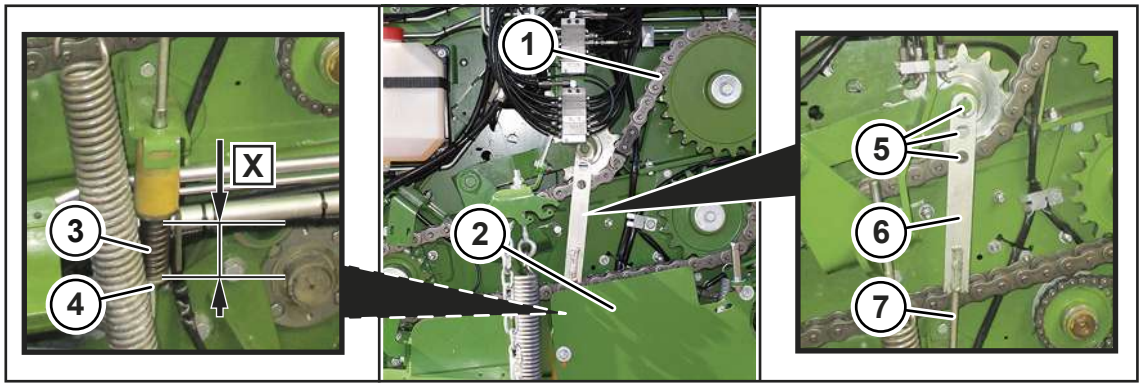

RPG000-132

De aandrijfketting (1) van de voorste rolbodemaandrijving en de bovenste perswals bevindt zich aan de linker machinezijde.

De maat X van de gespannen veerlengte (3) moet **X=80 mm** bedragen.

Aandrijfketting instellen

✓ De machine is stopgezet en beveiligd, *zie Pagina 29*.

✓ De linker zijkap is geopend.

▶ De veiligheidsinrichting (2) demonteren.

▶ Om de aandrijfketting (1) te spannen, met de moer (4) de maat **X=80 mm** instellen.

Wanneer de veerspanning op deze wijze niet op de maat X kan worden ingesteld, de draadstang (6) instellen:

▶ De houder (6) op de draadstang (7) in een diepere boring (5) ophangen.

> ***INFO***
>
> De aandrijfketting wordt via de centrale kettingsmering van olie voorzien, *zie Pagina 232*.

Achterste rolbodem

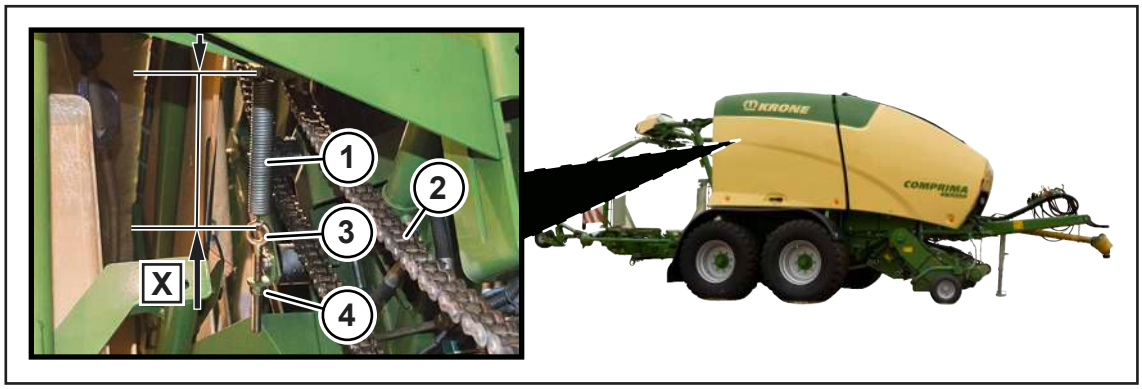

RPG000-146

De aandrijfketting (2) van de achterste rolbodemaandrijving bevindt zich aan de rechter machinezijde.

De maat X van de gespannen veerlengte (1) moet **X=390 mm** bedragen.

Aandrijfketting instellen

✓ De machine is stopgezet en beveiligd, *zie Pagina 29*.

✓ De rechter zijkap is geopend.

✓ De achterklep is gesloten.

▶ Om de kettingspanning te corrigeren, met de moer (8) de maat **X=390 mm** instellen.

> ***INFO***
>
> De aandrijfketting wordt via de centrale kettingsmering van olie voorzien, *zie Pagina 232*.

16.20.4 Aandrijfketting van de transportvijzel

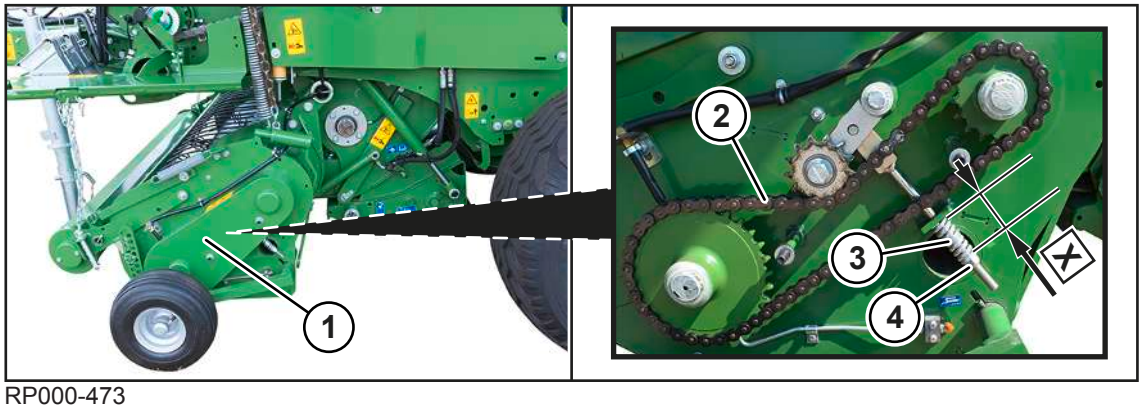

RP000-473

De aandrijfketting (2) van de linker transportvijzels bevindt zich aan de linker machinezijde achter de pick-up-bescherming (1).

De maat X van de gespannen veerlengte (3) moet **X=60 mm** bedragen.

✓ De machine is stopgezet en beveiligd, *zie Pagina 29*.

✓ De pick-up-bescherming (1) is gedemonteerd.

✓ De aandrijfketting (2) en de pick-up-bescherming werden gereinigd.

▶ Om de aandrijfketting (2) te spannen, met de moer (4) de maat **X=60 mm** instellen.

> ***INFO***
>
> De aandrijfketting wordt via de centrale kettingsmering van olie voorzien, *zie Pagina 232*.

16.20.5 Aandrijfketting van de startwals en de onderste perswals

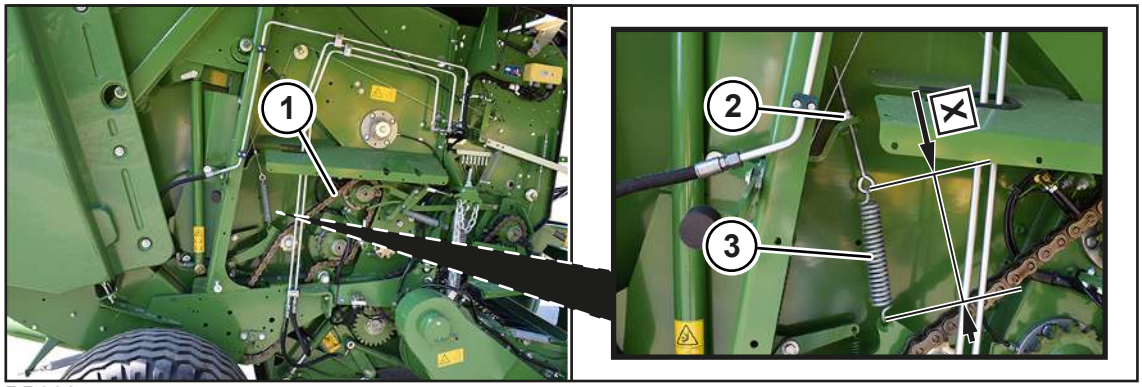

RP000-474

De aandrijfketting (1) van de startwals en de onderste perswals bevindt zich aan de rechter machinezijde.

De maat X van de gespannen veerlengte (3) moet **X=220 mm** bedragen.

✓ De machine is stopgezet en beveiligd, *zie Pagina 29*.

✓ De rechter zijkap is geopend.

▶ Om de aandrijfketting (1) te spannen, met de moer (2) de maat **X=220 mm** instellen.

> ***INFO***
>
> De aandrijfketting wordt via de centrale kettingsmering van olie voorzien, *zie Pagina 232*.

16.21 Achterste rolbodem controleren

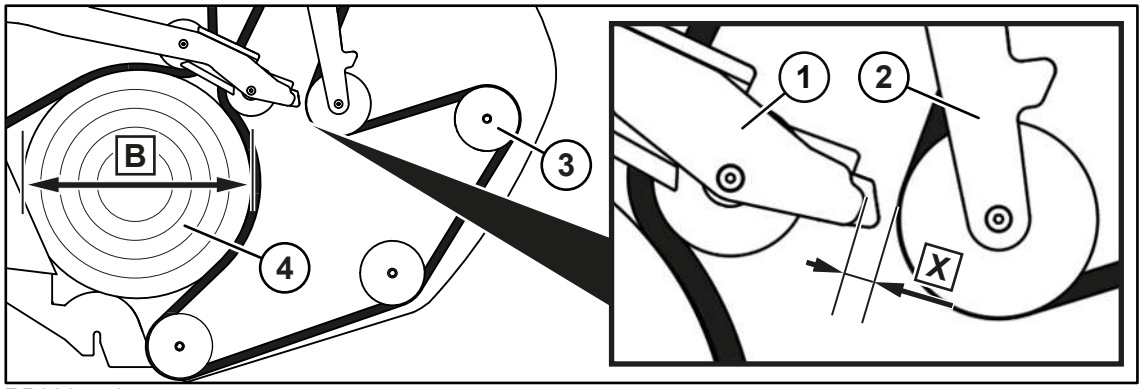

RP000-453

De achterste rolbodem moet regelmatig worden gecontroleerd om beschadigingen of scheuren van de achterste rolbodem te vermijden.

De onderhoudsintervallen bevinden zich in de onderhoudstabel, *zie Pagina 234*.

- ▶ Met de machine beginnen om een ronde baal (4) te persen.
- ▶ Bij een baaldiameter van de ronde baal (4) van **B=800-1.000 mm** de machine stoppen.
- ▶ De machine stoppen en beveiligen, *zie Pagina 29*.
- ▶ Maat Y tussen de voorste spanarm (1) en de achterste spanarm (2) controleren.
- ➡ Als de maat **X>20 mm** bedraagt, is de instelling correct.
- ➡ Wanneer de maat **X<20 mm** bedraagt, moet de omkeerrol (3) worden verplaatst, *zie Pagina 263*.

16.22 Omkeerrol aan de achterste rolbodem verplaatsen

Wanneer bij de controle van de achterste rolbodem (*zie Pagina 262*) werd gemeten dat de spanarmen te dicht bij elkaar zijn, moet de omkeerrol worden verplaatst.

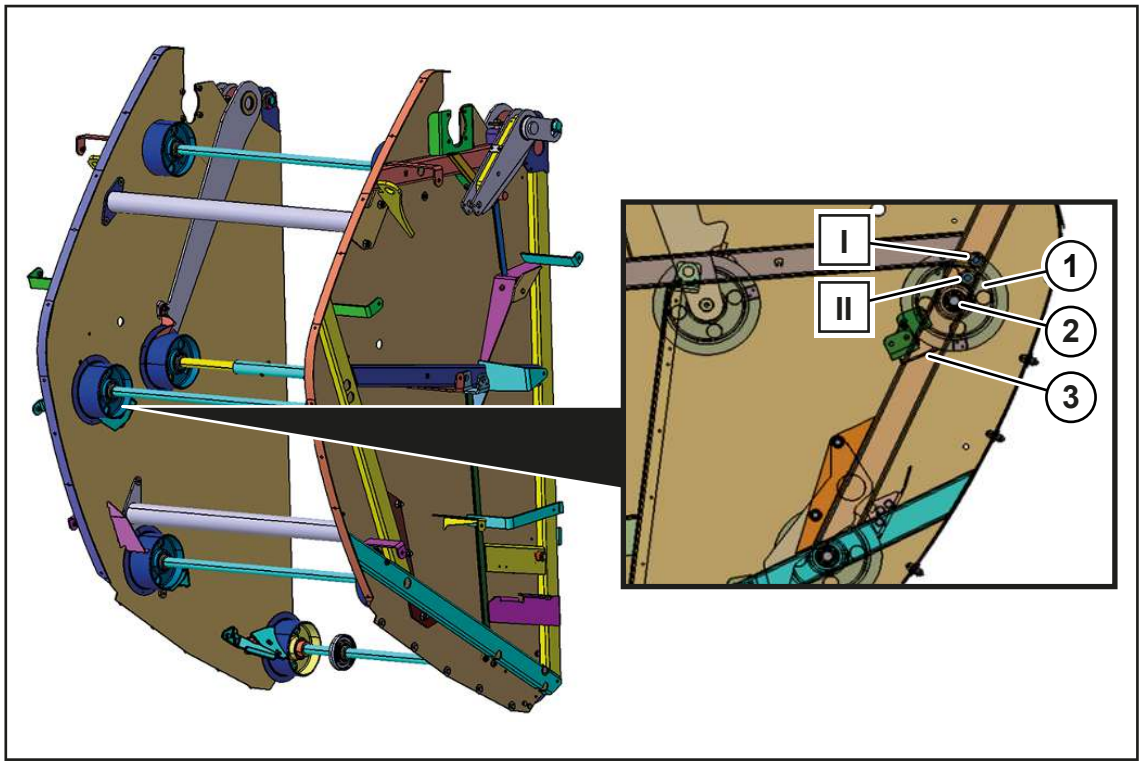

RP000-454

- ✓ De zijkap aan de linker machinezijde is open.
- ✓ De achterste zijbescherming aan de linkerzijde van de machine is gedemonteerd.
- ▶ Demonteer de afstrijker (3).
- ▶ De draadpen op de instelring op de omkeeras (2) verwijderen en de instelring demonteren.
- ▶ De omkeeras (2) demonteren.
- ▶ De omkeeras (2) met de omkeerrol (1) in positie (II) monteren.
- ▶ De instelring op de omkeeras (2) schuiven en met de draadpen borgen.
- ▶ Monteer de afstrijker (3) in een hogere positie.
- ▶ Controleren of de spanarm de riem nog aanraakten er sleepsporen op de riem optreden.

Wanneer de spanarm de riem nog aanraakt:

- ▶ Zoals hierboven beschreven de omkeerrol (1) in positie (I) monteren.

> ***INFO***
>
> De omkeerrol (1) alleen dan in positie (I) monteren, wanneer de spanarm contact blijft maken met de riem. De riem wordt anders onnodig belast.

16.23 Wikkeltafelketting naspannen

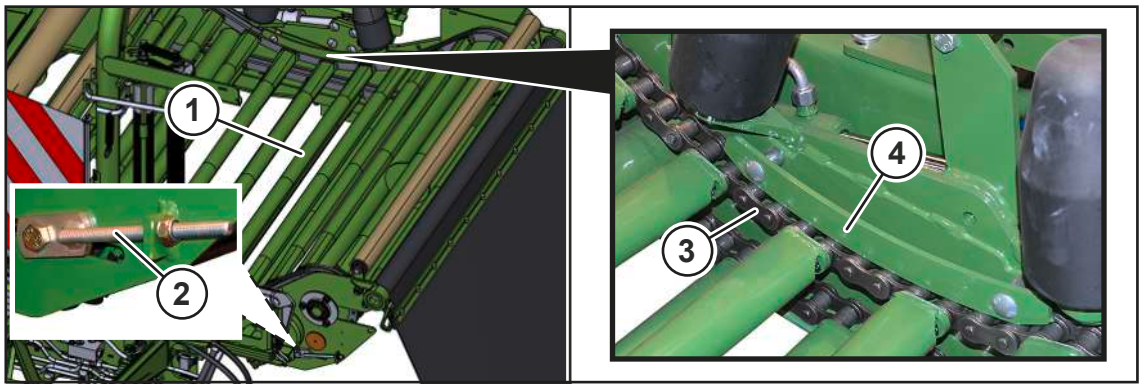

RPG000-197

- De machine stoppen en beveiligen, *zie Pagina 29*.

De ketting van de wikkeltafel (3) moet aan beide kanten van de wikkeltafel (1) zodanig zijn gespannen dat deze tegen de kettinggeleidingen (4) aanligt.

- De spanning van de ketting van de wikkeltafel (3) voor ieder gebruik controleren.

Wanneer de ketting van de wikkeltafel (3) tegen de kettinggeleidingen (4) aanligt, is de wikkeltafelketting (3) voldoende gespannen.

Wanneer de ketting van de wikkeltafel (3) niet tegen de kettinggeleidingen (4) aanligt:

- de ketting van de wikkeltafel (3) met behulp van de kettingspanner (2) naspannen.

16.24 Walsen op wikkeltafel

> ***⚠ WAARSCHUWING***
>
> **Gevaar voor letsel voor personen door beweeglijke walsen op wikkeltafel**
>
> Wanneer de geel gelakte walsen van de wikkeltafel worden bestreden, bestaat verhoogd gevaar voor letsel omdat deze beweeglijk zijn opgehangen.
>
> - Bij reparatie-, onderhouds- en reinigingswerkzaamheden en het verhelpen van functiestoringen principieel alleen de groen gelakte gebieden van de wikkeltafel betreden.

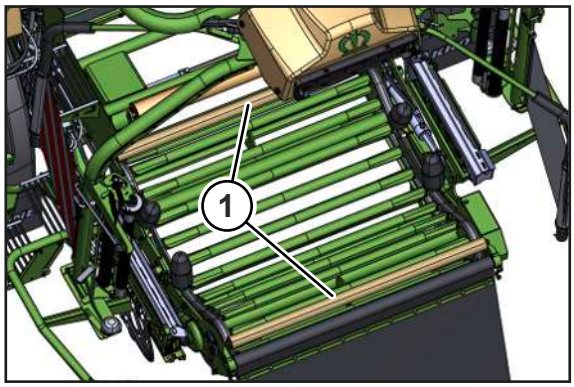

RPG000-198

- Betreed bij werkzaamheden op de wikkeltafel niet de geel gelakte beweeglijke walsen (1).

16.25 Instellingen in het bereik van de wikkelinrichting

Instellingen in het bereik van de wikkelinrichting mogen alleen door een geautoriseerde vakwerkplaats worden uitgevoerd. De instellingen hoeven niet regelmatig te worden uitgevoerd, maar alleen wanneer componenten van de wikkelinrichting zijn vervangen.

16.26 Smeerstofreservoir van de centrale smeerinstallatie vullen

LET OP

Schade aan de machine door het gebruik van verkeerde en verontreinigde smeermiddelen

Niet toegestane of verontreinigde smeermiddelen in de centrale smeerinstallatie leiden tot storingen in de centrale smeerinstallatie en tot schade aan de lagerpunten.

- ▶ Bij werkzaamheden aan de centrale smeerinstallatie schoon en geschikt gereedschap gebruiken.
- ▶ Uitsluitend de toegestane smeermiddelen gebruiken.
- ▶ Zorg ervoor dat geen vuil of vervuild smeermiddel in de centrale smeerinstallatie terechtkomt.

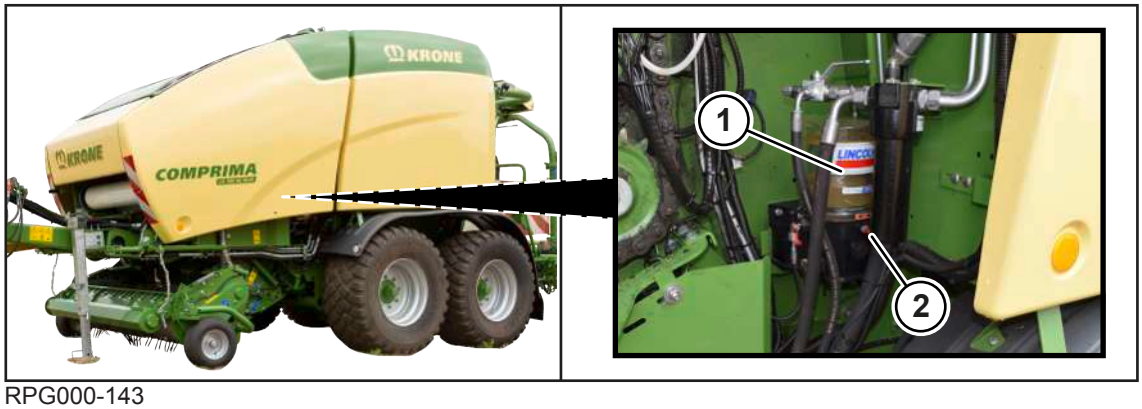

RPG000-143

Het smeerstofreservoir (1) bevindt zich aan de linker machinezijde achter de zijkap. Het smeerstofreservoir (1) kan op 4 wijzen worden gevuld, die hierna nader worden beschreven:

1. Met een gangbare vetspuit via de smeernippel (2)
2. Met een vulcilinder en vulaansluiting (te bestellen via KRONE)
3. Met een handmatig of pneumatisch bediende vetspuit via een in plaats van de smeernippel (2) ingeschroefde vulopening (te bestellen via KRONE)
4. Met een handmatig of pneumatisch bediende vetspuit via een in plaats van de smeernippel (2) ingeschroefde koppelstekker (te bestellen via KRONE)

Vulniveau controleren

LET OP
Schade aan de machine door ontbrekende smering Wanneer de machine niet voldoende wordt gesmeerd, leidt dat tot schade aan de betreffende componenten. ▶ Zorg ervoor dat het smeermiddelreservoir van de centrale smeerinstallatie altijd voldoende is gevuld.

✓ De machine is stopgezet en beveiligd, *zie Pagina 29*.

▶ Regelmatig visueel aan het smeerstofreservoir controleren of er nog voldoende smeermiddel aanwezig is.

1. Smeerstofreservoir via de smeernippel vullen

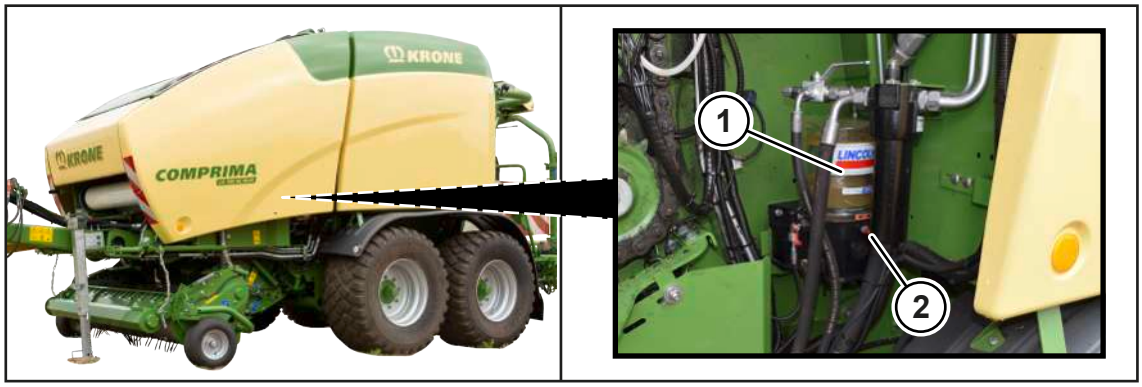

RPG000-143

✓ De machine is stopgezet en beveiligd, *zie Pagina 29*.

▶ Het deksel aan de smeernippel (2) openen.

▶ De gangbare vetspuit op de smeernippel (2) zetten en het smeerstofreservoir (1) met smeervet vullen.

2. Smeerstofreservoir met een vulcilinder vullen

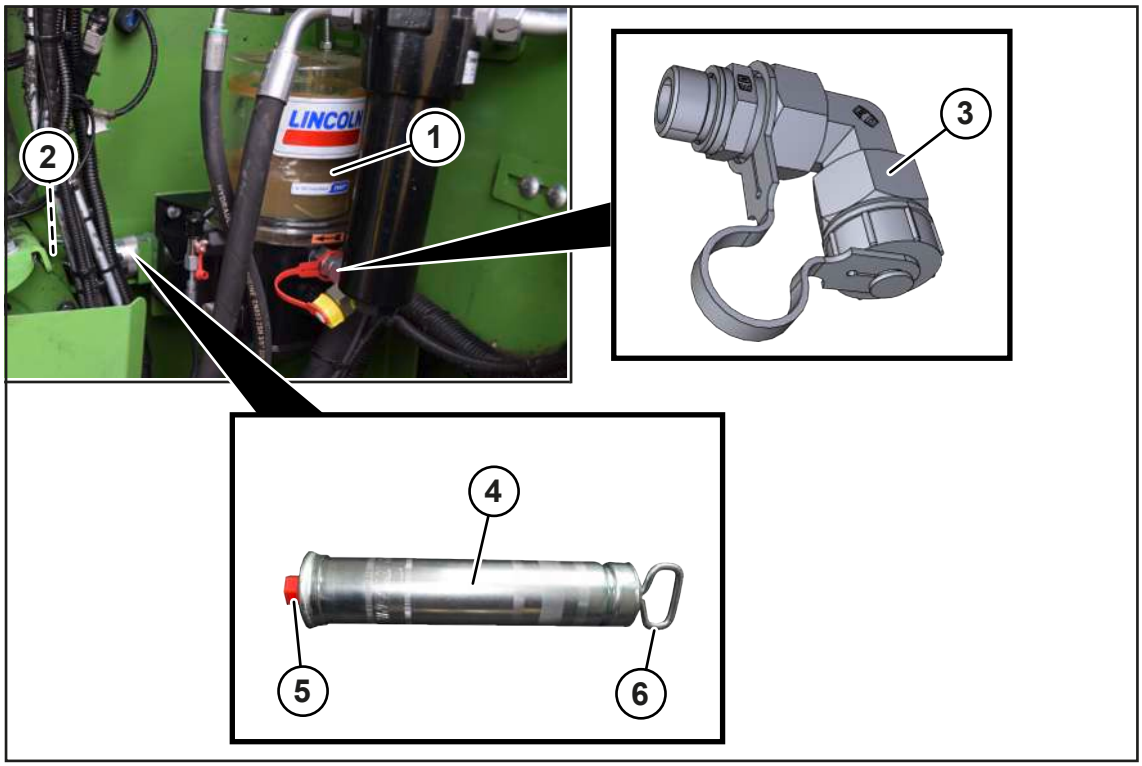

RPG000-193

KRONE component	Bestelnummer
Klapstekker (2)	00 917 004 *
Vulaansluiting M22x1,5 (3)	27 100 690 *
Vulcilinder M26x1,5 (4)	27 100 688*

✓ De machine is stopgezet en beveiligd, *zie Pagina 29*.

▶ De vulcilinder (4) openen en een vetpatroon inzetten.

▶ De beschermkap aan de vulaansluiting (3) en de beschermkap (5) van de vulcilinder (4) openen.

▶ De vulcilinder (4) aan de vulaansluiting (3) vastschroeven en smeervet met behulp van de greep (6) in het smeerstofreservoir (1) drukken.

▶ Met de beschermkappen de vulaansluiting (3) en de vulcilinder (4) sluiten.

▶ Na het vullen de vulcilinder (4) in de houder achter het smeerstofreservoir (1) positioneren en met de klapstekker (2) borgen.

Voor een lijst met geschikt smeervet, *zie Pagina 60*.

3. Smeerstofreservoir via een vulopening vullen

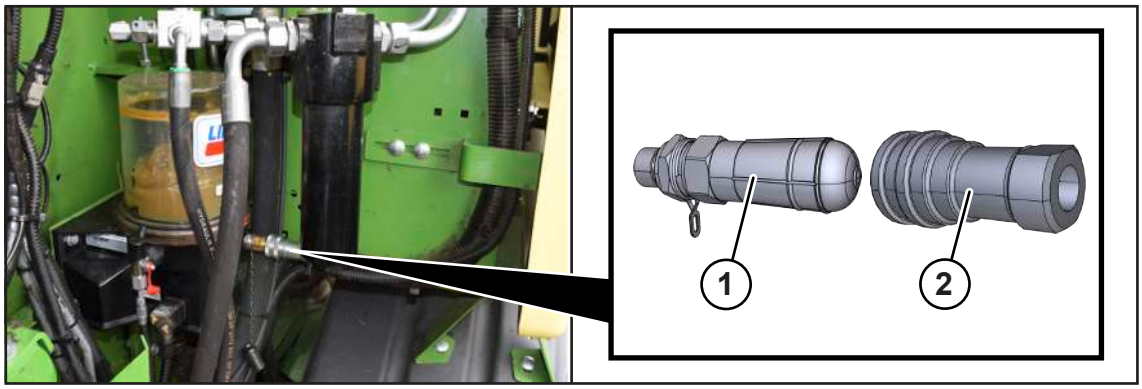

RPG000-149

Het smeerstofreservoir kan via een handmatig of pneumatisch bediende vetspuit via een vulopening worden gevuld. Hiervoor zijn de volgende componenten nodig, die onder vermelding van de bestelnummers kunnen worden besteld.

KRONE component	Bestelnummer
Vulopening (1)	27 001 594 *
Koppelbus (2)	27 001 595 *

✓ De machine is stopgezet en beveiligd, *zie Pagina 29*.

▶ De smeernippel demonteren.

▶ De componenten (1) en (2) zoals afgebeeld monteren.

▶ De handmatig of pneumatisch bediende vetpers aan de koppelbus (2) aansluiten en het smeerstofreservoir met smeervet vullen.

Voor een lijst met geschikt smeervet, *zie Pagina 60*.

4. Smeerstofreservoir via een koppelstekker vullen

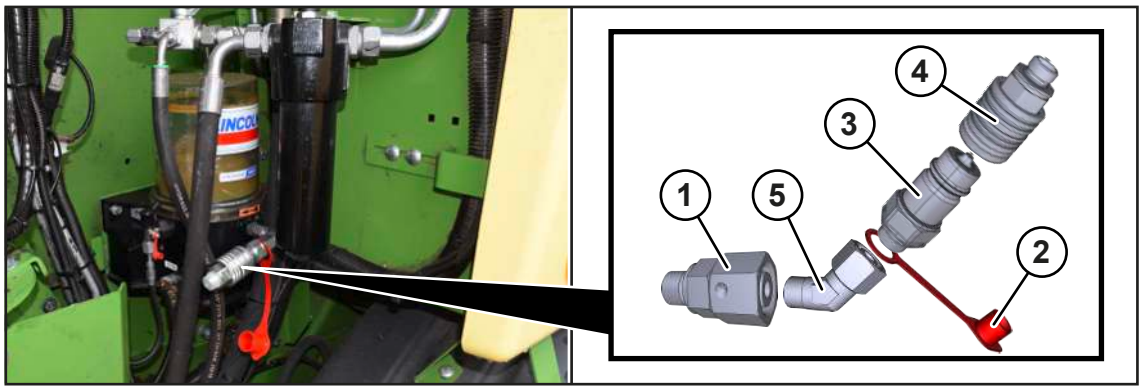

RPG000-194

Het smeerstofreservoir kan via een handmatig of pneumatisch bediende vetspuit via een koppelstekker worden gevuld. Hiervoor zijn de volgende componenten nodig, die onder vermelding van de bestelnummers kunnen worden besteld.

KRONE component	Bestelnummer
Inschroefaansluitstuk (1)	90 003 052 *
Stofhuls (2)	00 921 171 *
Koppelstekker (3)	00 921 145 *
Koppelbus (4)	00 919 323 *
Hoekverbindingsstuk (5)	90 002 635 *

- De smeernippel demonteren.
- De componenten (1), (2), (3), (4) en (5) zoals afgebeeld monteren.
- De handmatig of pneumatisch bediende vetpers aan de koppelbus (4) aansluiten en het smeerstofreservoir met smeervet vullen.

Voor een lijst met geschikt smeervet, *zie Pagina 60*.

16.27 Centrale kettingsmeerinstallatie onderhouden

LET OP

Schade aan de machine door het gebruik van verkeerde en verontreinigde smeermiddelen

Niet toegestane of verontreinigde smeermiddelen in de centrale kettingsmeerinstallatie leiden tot storingen in de centrale kettingsmeerinstallatie en tot schade aan de lagerpunten.

- Bij werkzaamheden aan de centrale kettingsmeerinstallatie schoon en geschikt gereedschap gebruiken.
- Uitsluitend de toegestane smeermiddelen gebruiken.
- Zorg ervoor dat geen vuil of vervuild smeermiddel in de centrale kettingsmeerinstallatie terechtkomt.

16.27.1 Oliepeil controleren, olie bijvullen en filter reinigen

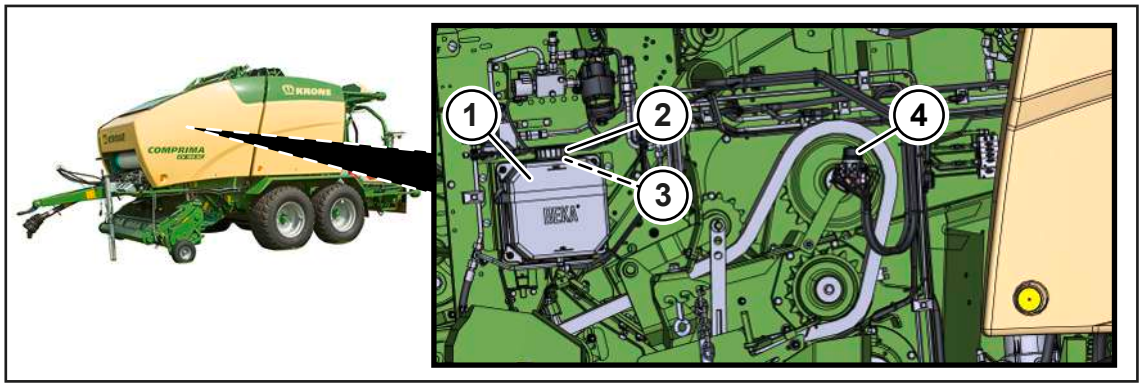

RPG000-134

1 Voorraadtank
2 Deksel
3 Filter
4 Oliepomp

Oliepeil controleren, olie bijvullen

✓ De machine is stopgezet en beveiligd, *zie Pagina 29*.

▶ Op het voorraadreservoir (1) het oliepeil aflezen.

▶ Wanneer het oliepeil te gering is, het deksel (2) demonteren en olie via de opening bijvullen. Voor een lijst met oliesoorten, *zie Pagina 59*.

▶ Monteer het deksel (2).

Filter reinigen

✓ De machine is stopgezet en beveiligd, *zie Pagina 29*.

✓ De voorraadtank (1) is grotendeels leeg.

▶ Demonteer het deksel (2).

▶ Uit de voorraadtank (1) het filter (3) demonteren.

▶ Het filter (3) reinigen.

▶ Het schone filter (3) monteren.

▶ De voorraadtank (1) met olie vullen.

▶ Monteer het deksel (2).

16.27.2 Verdeling van de oliekwasten op de machine

De oliekwasten van de centrale kettingsmeerinstallatie zijn op de aandrijfkettingen op de machine gemonteerd. Bovendien zijn voor een betere oriëntatie nummeringen aan de oliekwasten op de machine gemonteerd. Deze nummeringen hebben betrekking op de uitgangen van de oliepomp, die hier worden beschreven, *zie Pagina 232*.

Rechterzijde van de machine

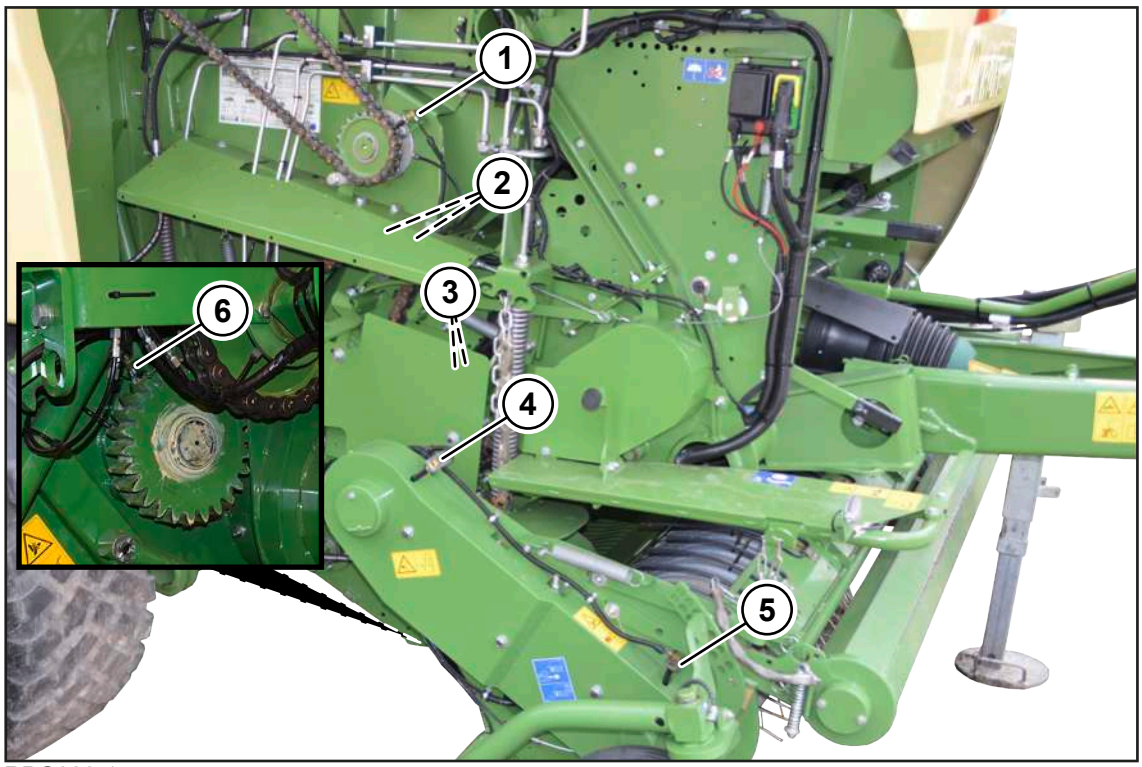

RPG000-145

Pos.	Aanduiding	Uitgangen aan de oliepomp
1	Aandrijving rolbodem achter (1x)	5 (blauw)
2	Aandrijving starterwals (2x)	3 en 9 (geel)
3	Aandrijving invoer (2x)	6 en 12 (zwart)
4	Aandrijving pick-up (1x)	10 (groen)
5	Aandrijving pick-up/transportvijzel (1x)	4 (groen)
6	Aandrijving aandrijftandwielen snijrotor (1x)	11 (blauw)

Linkerzijde van de machine

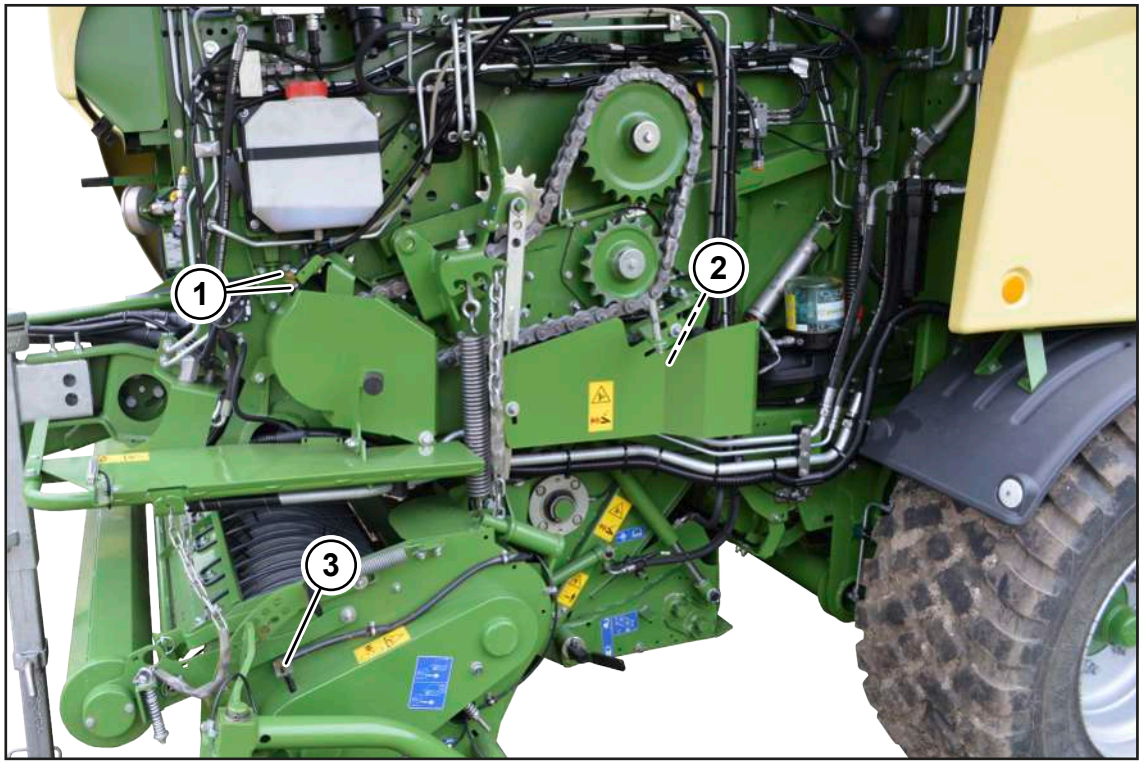

RPG000-144

Pos.	Aanduiding	Uitgangen aan de oliepomp
1	Aandrijving rolbodem voor (2x)	1 en 7 (wit)
2	Aandrijving transportwals (1x)	2 (rood)
3	Aandrijving pick-up/transportvijzel (1x)	8 (rood)

16.28 Onderhoud persluchtrem (bij uitvoering "Persluchtrem")

16.28.1 Luchtfilter reinigen

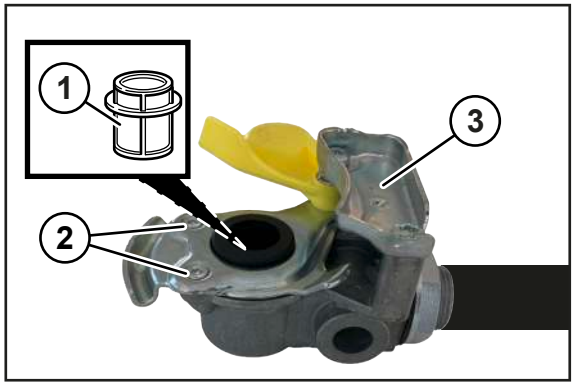

RP001-015

Het filterelement (1) van het luchtfilter bevindt zich in de 2 persluchtaansluitingen (3) van de machine. Het luchtfilter reinigen de perslucht en beschermen de persluchtrem tegen storingen. De persluchtrem blijft ook bij verstopt filterelement in beide stromingsrichtingen bedrijfsklaar.

✓ De machine is stopgezet en beveiligd, *zie Pagina 29*.

Het filterelement in de voorraadleiding (rode koppelingskop) en in de remleiding (gele koppelingskop) als volgt reinigen:

- ▶ De schroefverbindingen (2) demonteren.
- ▶ Het filterelement (1) verwijderen en reinigen.
- ▶ De schroefverbindingen (1) monteren.

16.28.2 Condenswater aftappen uit het persluchtreservoir

⚠ *WAARSCHUWING*

Gevaar voor letsel door gecorrodeerde of beschadigde persluchttank

Beschadigde of gecorrodeerde persluchttanks kunnen barsten en personen ernstige letsel toebrengen.

- ▶ De controle-intervallen volgens de onderhoudstabel aanhouden, *zie Pagina 234*.
- ▶ Beschadigde of gecorrodeerde persluchttanks onmiddellijk door een vakgarage laten vervangen.

LET OP

Schade aan het persluchtreservoir door water in de persluchtinstallatie

Door water in de persluchtinstallatie ontstaat corrosie, die het persluchtreservoir beschadigt.

- ▶ Het ontwateringsventiel volgens de onderhoudstabel controleren en reinigen, *zie Pagina 234*.
- ▶ Een defect ontwateringsventiel onmiddellijk vervangen.

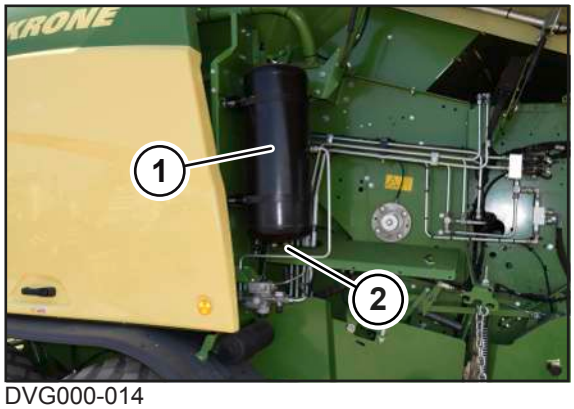

DVG000-014

Het persluchtreservoir slaat de door de verdichter aangevoerde perslucht op.

Tijdens gebruik kan zich in het persluchtreservoir (1) condenswater verzamelen. Het persluchtreservoir (1) moet regelmatig worden geleegd, *zie Pagina 234*.

Het aftapventiel (2) bevindt zich aan de onderkant van het persluchtreservoir (1).

▶ De machine stoppen en beveiligen, *zie Pagina 29*.

WAARSCHUWING! Gevaar voor letsel voor de ogen door naar buiten spuitend condenswater! Geschikte veiligheidsbril dragen.

✓ Voor uittredend condenswater is een geschikt reservoir aanwezig.

▶ Het ontwateringsventiel (2) openen.

➡ Perslucht en condenswater ontwijken uit het persluchtreservoir (1).

▶ Via visuele controle vaststellen of het ontwateringsventiel (2) niet defect of vervuild is.

➡ Wanneer het ontwateringsventiel (2) defect is en niet meer afdicht, het ontwateringsventiel (2) onmiddellijk door een KRONE servicepartner laten vervangen.

➡ Wanneer het ontwateringsventiel (2) vervuild is, het ontwateringsventiel (2) reinigen.

16.28.3 Spanbanden op het persluchtreservoir aanhalen

Voor een overzicht van de aandraaimomenten, *zie Pagina 240*.

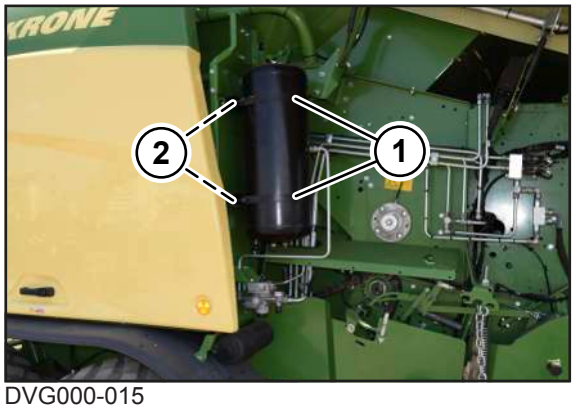

DVG000-015

▶ De machine stoppen en beveiligen, *zie Pagina 29*.

▶ De spanbanden (1) op stevig vastzitten controleren.

Wanneer het persluchtreservoir niet met de hand kan worden gedraaid, zijn de spanbanden (1) correct ingesteld.

Wanneer het persluchtreservoir niet met de hand kan worden gedraaid, moeten de spanbanden (1) worden nagespannen.

▶ Om de spanbanden (1) te spannen, de moeren (2) vastdraaien.

16.29 Onderhoud hydraulische installatie

⚠ WAARSCHUWING

Hydraulische slangen zijn onderhevig aan veroudering

Hydraulische slangen kunnen op basis van de druk, de warmtebelasting evenals de inwerking van UV-stralen verslijten. Door beschadigde hydraulische slangen kunnen personen ernstig gewond raken of gedood worden.

Op de hydraulische slangen staat de productiedatum gedrukt. Zo kan hun leeftijd zonder lang te zoeken worden bepaald.

Er wordt aanbevolen dat hydraulische slangen na een levensduur van zes jaar worden vervangen.

- Als reserveslangen alleen originele reserveonderdelen gebruiken.

LET OP

Schade aan de machine door verontreiniging van de hydraulische installatie

Wanneer vreemde voorwerpen of vloeistoffen in het hydraulisch systeem terechtkomen, kan ernstige schade aan het hydraulisch systeem optreden.

- Hydraulische aansluitingen en componenten vóór de demontage schoonmaken.
- Open hydraulische aansluitingen afsluiten met beschermkappen.
- Zorg ervoor dat er geen vreemde voorwerpen of vloeistoffen in het hydraulisch systeem terechtkomen.

LET OP

Verwijderen en opslaan van oliën en gebruikte oliefilters

Bij ondeskundige opslag en verwijdering van oliën en gebruikte oliefilters kan milieuschade ontstaan.

- Gebruikte olie en oliefilters volgens de wettelijke voorschriften opslaan resp. verwijderen.

16.29.1 Vóór werkzaamheden aan de hydraulische installatie

Voordat er aan de hydraulische installatie mag worden gewerkt moeten de volgende arbeidsstappen worden uitgevoerd om de hydraulische installatie volledig drukloos te schakelen:

- De achterklep sluiten.
- De persdruk via de terminal in het menu "Elektronische persdrukinstelling" verlagen, *zie Pagina 166*.
- De machine stoppen en beveiligen, *zie Pagina 29*.

16.29.2 Hydraulische slangen controleren

Hydraulische slangen zijn onderhevig aan natuurlijke veroudering. Daardoor is de gebruiksduur begrensd. De aanbevolen gebruiksduur bedraagt 6 jaar, daarin inbegrepen is een maximale opslagduur van hoogstens 2 jaar. De fabricagedatum is op de hydraulische slangen afgedrukt. Bij de controle van de hydraulische slangen moeten de landspecifieke voorschriften (bijv.: BGVU) in acht worden genomen.

Visuele controle uitvoeren

- Alle hydraulische slangen visueel op beschadigingen en lekkage controleren en indien nodig door geautoriseerd vakpersoneel laten vervangen.

16.29.3 Magneetventielen

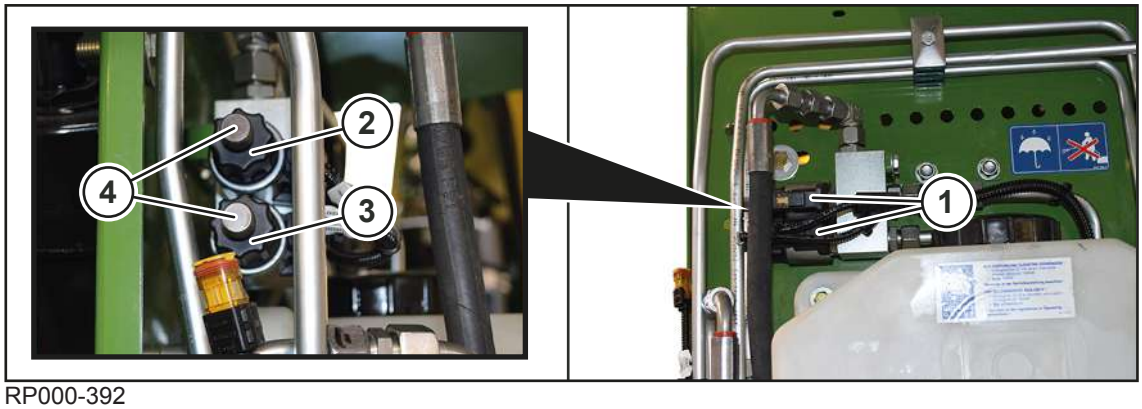

RP000-392

De magneetventielen (1) bevinden zich aan de linker machinezijde achter de zijkap.

Bij uitvoering "Hydraulische messengroepschakeling": De magneetventielen (1) bevinden zich aan de rechter machinezijde achter de zijkap.

Wanneer de comfort-elektronica uitvalt, kan in noodgevallen met het magneetventiel (2) de pick-up en met het magneetventiel (3) de messencassette omhoog of omlaag worden bewogen.

Om de pick-up of de messencassette in noodgevallen omhoog of omlaag te bewegen:

WAARSCHUWING! Gevaar voor letsel door hete oppervlakken op magneetventielen en omringende componenten! Veiligheidshandschoenen dragen wanneer de magneetventielen worden bediend.

- De overeenkomstige kartelschroef (4) indraaien tot de pick-up of de messencassette direct door het stuurventiel op de trekker omhoog of omlaag kan worden bewogen.

Wanneer de comfort-elektronica weer correct werkt:

- De kartelschroeven (4) eruit draaien.

De pick-up en de messencassette kunnen via het terminal worden bediend.

16.29.4 Hydraulisch oliefilterelement vervangen

Hydraulisch oliefilter van de werkhydrauliek

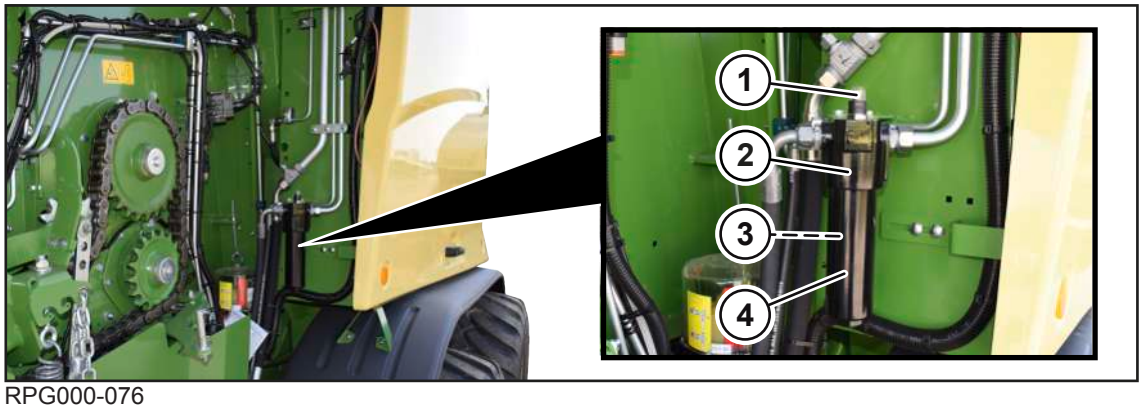

RPG000-076

Het hydraulische oliefilter van de werkhydrauliek bevindt zich achter de zijkap op de foliekast.

Hydraulische oliefilter van de spanhydraulica

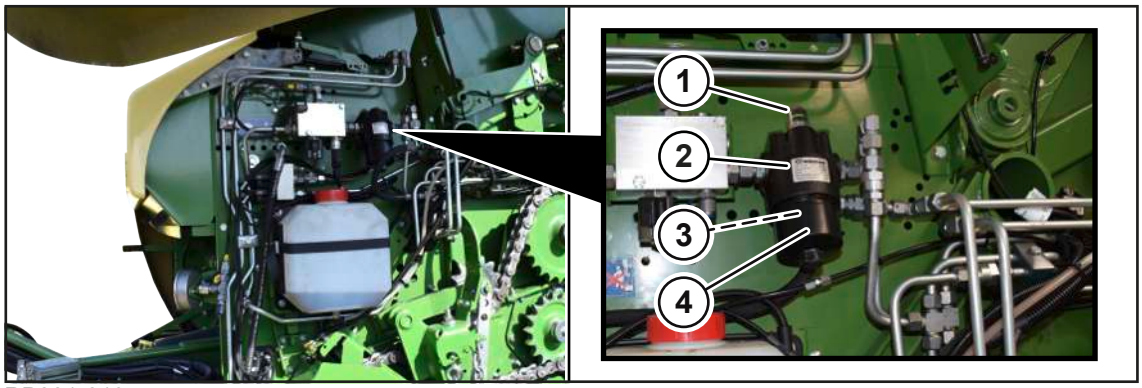

RP001-019

De hydraulische oliefilter van de spanhydraulica bevindt zich achter de zijkap.

Het hydraulische oliefilter (2) neemt afscheidingen van vaste-stofdeeltjes van het hydraulisch systeem op. Zo kunnen beschadigingen aan de componenten van het hydraulisch circuit worden vermeden. De vervuilingsindicatie (1) informeert optisch over de vervuilingsindicatie van het hydraulische oliefilter.

Hydraulische oliefilter controleren

- Voor ieder werk de vervuilingsindicatie (1) controleren.

Weergave	Betekenis
groen	Filterelement (3) voldoende schoon.
rood	Filterelement (3) moet worden vervangen.

Wanneer de vervuilingsindicatie (1) er in koude toestand bij het starten uitspringt:

- Pas na het bereiken van de bedrijfstemperatuur de vervuilingsindicatie (1) er weer indrukken.
- Wanneer de vervuilingsindicatie (1) er direct opnieuw uitspringt, het filterelement (3) als volgt vervangen.

Filterelement (3) vervangen

Een filterelement kan met vermelding van het volgende bestelnummer worden besteld:

KRONE component	Bestelnummer
Filterelement werkhydrauliek	27 025 978 *
Filterelement spanhydraulica	27 018 688 *

- Het hydraulische systeem drukloos schakelen, *zie Pagina 274*.

LET OP! Schade aan de machine door onvakkundig uitgevoerde oliepeilcontrole, olie- en filterelementwissel! De veiligheidsroutine "Oliepeilcontrole. Olie- en filterelementwissel veilig uitvoeren" in acht nemen, *zie Pagina 30*.

- Het filteronderstuk (4) losschroeven en reinigen.
- Het filterelement (3) lostrekken.
- Nieuw filterelement (3) inschuiven.
- De O-ring op het filterelement (3) controleren en eventueel door een nieuwe O-ring met identieke eigenschappen vervangen.
- Het filteronderstuk (4) aan het filterbovenstuk schroeven.
- De hydraulische installatie met druk belasten en op dichtheid controleren.

17 Storing, oorzaak en oplossing

⚠ WAARSCHUWING

Gevaar voor letsel door niet-inachtneming van de principiële veiligheidsinstructies

Wanneer de principiële veiligheidsinstructies niet in acht worden genomen, kunnen personen ernstig letsel oplopen of worden gedood.

- Om ongevallen te voorkomen, moeten de principiële veiligheidsinstructies in de handleiding worden gelezen en opgevolgd, *zie Pagina 15*.

⚠ WAARSCHUWING

Gevaar voor letsel door niet-inachtneming van de veiligheidsroutines

Wanneer de veiligheidsroutine niet in acht wordt genomen, kunnen personen ernstig letsel oplopen of worden gedood.

- Om ongevallen te voorkomen, moeten de principiële veiligheidsroutines worden gelezen en opgevolgd, *zie Pagina 29*.

17.1 Storingen aan de pick-up of tijdens de oogstgoedopname

Storing: De pick-up kan niet omlaag worden gezet.

Mogelijke oorzaak	Oplossing
In het terminal werd niet op pick-up omgeschakeld.	▶ In het terminal met de toets de pick-up voorselecteren.
De hydraulische slang is niet op de trekker ingestoken.	▶ De hydraulische slang voor de pick-up correct vastkoppelen, *zie Pagina 70*.
De hydraulische slang is er op de trekker voor de terugloop naar de tank niet ingestoken.	▶ De hydraulische slang voor de drukloze terugloop naar de tank correct vastkoppelen, *zie Pagina 70*.
De werkhoogte van de pick-up is te hoog ingesteld zodat de pick-up zich niet omlaag kan bewegen.	▶ De werkhoogte van de pick-up instellen, *zie Pagina 102*.

Storing: Er zijn oogstgoedblokkades in het intrekbereik aanwezig.

VOORZICHTIG! Machineschade door oogstgoedblokkades! Onmiddellijk stoppen, aftakas uitschakelen en de oogstgoedblokkades verwijderen.

Mogelijke oorzaak	Oplossing
De zwaden zijn ongelijkmatig of te groot.	▶ De zwaden delen.
De trekkerbestuurder rijdt te snel.	▶ De rijsnelheid verlagen. ▶ Rijd aan het begin van het persen langzamer tot het opgenomen oogstgoed in de perskamer rolt.
De machinehoogte is niet passend bij de trekker ingesteld.	▶ De machine via de dissel door een KRONE Servicepartner passend laten instellen, *zie Pagina 64*.
De gewasgeleiderol is te laag ingesteld.	▶ De gewasgeleiderol hoger instellen, *zie Pagina 104*.

Om de oogstgoedblokkades te verwijderen, *zie Pagina 125*.

Storing: Kort oogstgoed wordt niet correct ingetrokken.

Mogelijke oorzaak	Oplossing
De machine is aan de voorzijde te laag opgehangen.	▶ De instelling van de dissel controleren. ▶ Indien nodig de disselhoogte door de KRONE servicepartner laten aanpassen, *zie Pagina 64*.

Storing: oogstgoed wordt door de rolbodem naar boven getransporteerd.

Mogelijke oorzaak	Oplossing
De dichtheid van de baalkern is te hoog ingesteld.	▶ De dichtheid van de baalkern aanpassen, *zie Pagina 217*. ▶ Indien nodig de persdruk reduceren.

17.2 Storingen tijdens of na het persen

Storing: De rolbodem draait langzamer dan hij zou moeten. Er ontstaat slip.

Mogelijke oorzaak	Oplossing
De persdruk is te hoog.	▶ De persdruk reduceren, *zie Pagina 217*.
Het toerental is te hoog.	▶ Het toerental reduceren.
De sensor B01 "Toerental perskamer" is defect.	▶ De sensor en de bekabeling op beschadiging controleren, *zie Pagina 292*.
Het oogstgoed bestaat uit zeer zwaar gras zonder structuur (bijv. klavergras).	▶ Met minder of zonder messen rijden. Om messengroepen naar buiten te zwenken, *zie Pagina 108*.
Het oogstgoed bestaat uit zeer zwaar gras zonder structuur (bijv. klavergras).	▶ De dichtheid van de baalkern reduceren, *zie Pagina 217*.

Storing: Er wordt geen persdruk opgebouwd.

Mogelijke oorzaak	Oplossing
Er is geen persdruk in de terminal ingesteld.	▶ De gewenste persdruk in de terminal instellen, *zie Pagina 165*.

Storing: D ronde baal rolt niet of slechts langzaam uit de perskamer.

Mogelijke oorzaak	Oplossing
De zijkanten zijn te krachtig gevuld.	▶ Smaller zwad maken, *zie Pagina 92*. ▶ Niet te veel opzij rijden.
De persdruk is te hoog.	▶ De persdruk reduceren, *zie Pagina 217*.

Storing: de machine loopt onrustig en het persen in de perskamer heeft startproblemen.

Mogelijke oorzaak	Oplossing
De dichtheid van de baalkern is te hoog.	▶ De dichtheid van de baalkern reduceren, *zie Pagina 217*. ▶ De persdruk reduceren, *zie Pagina 217*.

Storing: De achterklep kan niet volledig gesloten worden.

Mogelijke oorzaak	Oplossing
De afsluitkraan voor de achterklep is gesloten.	▶ De afsluitkraan openen, *zie Pagina 98*.

Storing: De achterklep kan niet geopend worden.

Mogelijke oorzaak	Oplossing
De hydraulische slang voor "Achterklep openen/sluiten" is niet correct vastgekoppeld.	▶ De hydraulische slang voor "Achterklep openen/sluiten" vastkoppelen, *zie Pagina 70*.

Storing: De ronde baal is conisch (kegelvormig) gevormd.

Mogelijke oorzaak	Oplossing
De perskamer wordt eenzijdig gevuld.	▶ De perskamer gelijkmatig vullen, *zie Pagina 92*.
De trekker met machine werd aan het einde van het persen te snel gereden.	▶ Aan het einde van het persen langzamer rijden.
Netbinding: Het aantal netlagen is te gering.	▶ Het aantal netlagen via het terminal verhogen, *zie Pagina 163*.
Het bindmateriaal is gescheurd.	▶ Alleen bindmateriaal in de voorgeschreven kwaliteit gebruiken. KRONE adviseert één van de "KRONE excellent" producten, zie sticker op de machine met het nummer 27 016 326 *.

Storing: De ronde baal is tonvormig. Daardoor scheurt het bindmateriaal in het midden open.

Mogelijke oorzaak	Oplossing
De perskamer is ongelijkmatig gevuld.	▶ Afwisselend over het zwad rijden, *zie Pagina 92*.
Het aantal lagen van het bindmateriaal is te gering.	▶ Het aantal lagen verhogen. Netbinding: *zie Pagina 163*. Foliebinding: *zie Pagina 163*
De bindmateriaalrem is te krachtig ingesteld.	▶ De netrem instellen, *zie Pagina 224*.

17.3 Storingen aan de binding of tijdens het binden

Storing: Het bindmateriaal (net of folie) staat bij actieve binding. Het net scheurt direct na de bindstart of tijdens het binden.

Bij deze storing verschijnt er een foutmelding in het terminal.

VOORZICHTIG! Gevaar voor letsel door scherpe componenten! Bij het verwijderen van verontreinigingen aan de snij-eenheid altijd geschikte veiligheidshandschoenen dragen.

Mogelijke oorzaak	Oplossing
De bindmateriaalrem is te krachtig ingesteld.	▶ De netrem controleren en instellen, *zie Pagina 224*. ▶ Controleren of de klauwen op de remschijf functioneren en of daardoor de kartonnen huls van de netrol wordt vastgehouden.
De snijeenheid is in het net gevallen.	▶ Verontreinigingen bij de snijeenheid verwijderen. ▶ De instelling van de snij-eenheid controleren. ▶ Controleren of de snij-eenheid bij het toevoeren wordt vergrendeld/gespannen.
De snij-eenheid is niet vergrendeld.	
De snijeenheid staat te diep.	
Het toerental is te hoog.	▶ Het toerental controleren. Het mag niet groter dan 540 o.p.m. zijn.

Storing: het bindmateriaal (net of folie) wordt na de bindstart niet getransporteerd.

Bij deze storing verschijnt er een foutmelding in het terminal.

Mogelijke oorzaak	Oplossing
De bindmateriaalrol is leeg.	▶ De bindmateriaalrol vervangen. Bij uitvoering "Netbinding": *zie Pagina 110* , bij de uitvoering "Net- en foliebinding": *zie Pagina 113*.
De bindmateriaalrol heeft verkeerde afmetingen.	▶ Alleen bindmateriaalrollen met de voorgeschreven afmetingen gebruiken, *zie Pagina 57*.
De bindmateriaalrol is niet correct in de rolopname gelegd.	▶ De bindmateriaalrol er volgens de beschrijving inleggen. Bij uitvoering "Netbinding": *zie Pagina 110* , bij de uitvoering "Net- en foliebinding": *zie Pagina 113*.
Het bindmateriaal is niet correct geplaatst.	▶ Het bindmateriaal er volgens de beschrijving inleggen. Bij uitvoering "Netbinding": *zie Pagina 112* Bij de uitvoering "Net- en foliebinding": *zie Pagina 114*.
De bindmateriaaloverhang is te kort.	▶ De bindmateriaaloverhang controleren. Zorg ervoor dat deze minstens 250 mm bedraagt. ▶ Wanneer de bindmateriaaloverhang te kort is, de draadkabel instellen, *zie Pagina 223*.
De netrem lost niet.	▶ De netrem instellen, *zie Pagina 224*. ▶ De axiale speling van de netrem controleren, *zie Pagina 226*.
De remkrachtontlasting is niet correct ingesteld.	▶ De remkrachtontlasting bij het toevoeren controleren en instellen, *zie Pagina 225*.
Het bindmateriaal wordt vroeger getrokken hoewel de nettoevoerarm nog niet in toevoerpositie is.	▶ De sensor B02 "Bindproces actief" controleren. ▶ De sensor B61 "Binding 1 (passief)" controleren en de toevoerpositie instellen, *zie Pagina 220*.
Het toerental is te hoog.	▶ Het toerental controleren. Het mag niet groter dan 540 o.p.m. zijn.

Storing: Het bindmateriaal (net of folie) wordt niet of niet correct afgesneden.

Bij deze storing verschijnt er een foutmelding in het terminal.

VOORZICHTIG! Gevaar voor letsel door scherpe componenten! Bij het verwijderen van verontreinigingen aan de snij-eenheid altijd geschikte veiligheidshandschoenen dragen.

Mogelijke oorzaak	Oplossing
De snijeenheid is stomp	▶ Verontreinigingen bij de snijeenheid verwijderen. ▶ Indien nodig de snijeenheid door een KRONE servicepartner laten vervangen.
De snijeenheid wordt niet geactiveerd.	▶ Verontreinigingen bij de snijeenheid verwijderen. ▶ De mesbeugel op draaibaarheid controleren. ▶ De bindmateriaaloverhang controleren en instellen, *zie Pagina 223*.
De netmotor is defect.	▶ De netmotor controleren.
De klink op de snij-eenheid beweegt niet naar boven.	▶ De draadkabel op de snij-eenheid controleren en indien nodig inkorten.

Storing: Het bindmateriaal (net of folie) wordt tijdens het binden beschadigd.

Mogelijke oorzaak	Oplossing
Er zijn verontreinigingen of kleine beschadigingen aan de componenten in de machine die door scherpe randen het bindmateriaal beschadigen.	▶ De componenten langs het verloop van het bindmateriaal controleren en reinigen. ▶ Scherpe randen langs het verloop van het bindmateriaal verwijderen. ▶ Wanneer de storing nog steeds bestaat, contact opnemen met de KRONE-servicepartner.

Storing: Het bindmateriaal (net- of folie) bedekt een of beide buitenkanten niet of niet volledig.

Mogelijke oorzaak	Oplossing
Het bindmateriaal (net of folie) wordt tijdens het binden niet correct geremd.	▶ De netrem instellen, *zie Pagina 224*.
Het bindmateriaal (net of folie) ia aan het mes van de snij-eenheid vastgehaakt.	▶ De instelling van de snijeenheid controleren.
De net- of folierol is niet tot het midden van de machine uitgericht.	▶ De net- of folierol er correct inleggen en in het midden tot de machine uitrichten. Bij uitvoering "Netbinding":*zie Pagina 110* Bij de uitvoering "Net- en foliebinding": *zie Pagina 113*.
Er is een blokkade in het buitenste gedeelte van de bindmateriaalafloop opgetreden.	▶ Verontreinigingen door oogstgoed op de afstrijker of in de bindeenheid verwijderen.

Storing: Het bindmateriaal (net of folie) scheurt bij reductie van de netrol- of folieroldiameter.

Mogelijke oorzaak	Oplossing
De netrem is niet correct ingesteld.	▶ De netrem instellen, *zie Pagina 224*.

Storing: Bij uitvoering net- en foliebinding" en geactiveerde foliebinding: de folie wikkelt zich om de spiraalwals.

Mogelijke oorzaak	Oplossing
De afstand tussen de afstrijkrail inclusief afstrijkversterkers en de spiraalwals is te groot.	▶ De afstrijker t.o.v. de spiraalwals instellen, *zie Pagina 251*

Storing: Bij uitvoering net- en foliebinding" en geactiveerde foliebinding: de folie wikkelt zich om de bovenste perswals.

Mogelijke oorzaak	Oplossing
De oogstgoedopname werd te vroeg gestopt.	▶ Na de start van het binden verder zolang oogstgoed opnemen tot de folie door de ronde baal wordt gegrepen en de folierol draait.
De bovenste perswals heeft scherpe randen.	▶ De scherpe randen verwijderen.

17.4 Storingen aan de centrale kettingsmeerinstallatie

Storing: Het olieverbruik is te gering.

Mogelijke oorzaak	Oplossing
De oliehoeveelheden zijn te gering ingesteld. Aan de kwasten van de centrale kettingsmeerinstallatie treedt te weinig olie uit, *zie Pagina 270*.	▶ De oliehoeveelheden aan de desbetreffende aandrijfkettingen hoger instellen, *zie Pagina 232*.
De olie is te dik.	▶ Aanbevolen olie gebruiken, *zie Pagina 59*.
De centrale kettingsmering is vervuild.	▶ Het hele systeem van de centrale kettingsmering reinigen.

Storing: Het olieverbruik is te hoog.

Mogelijke oorzaak	Oplossing
De oliehoeveelheden zijn te hoog ingesteld. Aan de kwasten van de centrale kettingsmeerinstallatie treedt te veel olie uit, *zie Pagina 270*.	▶ De oliehoeveelheden aan de desbetreffende aandrijfkettingen lager instellen, *zie Pagina 232*.
De olie is te dun.	▶ Aanbevolen olie gebruiken, *zie Pagina 59*.

Storing: De oliepomp is droog.

Mogelijke oorzaak	Oplossing
Er is geen druk. De oliepomp transporteert niet.	▶ De oliepomp door een KRONE servicepartner laten demonteren en reinigen of wisselen.
Er is geen druk. Het systeem is zonder olie.	▶ Het oliepeil controleren, olie bijvullen, *zie Pagina 269*.
Het systeem is door verontreinigingen verstopt.	▶ Het hele systeem van de centrale kettingsmering reinigen.

Storing: De oliepomp wordt geen volledige slag ingedrukt.

Mogelijke oorzaak	Oplossing
De olie is te dik.	▶ Aanbevolen olie gebruiken, *zie Pagina 59*.

17.5 Storing aan de wikkelinrichting

Storing: Het wikkelproces start niet.

Mogelijke oorzaak	Oplossing
De snelstopschakelaar werd bediend.	▶ De snelstopschakelaar terugzetten, *zie Pagina 76*. Wanneer er een storing aan de wikkelarm is, waardoor de snelstopschakelaar werd bediend: ▶ De storing verhelpen en de snelstopschakelaar terugzetten, *zie Pagina 76*.
Een van de veiligheidsbeugels of beide veiligheidsbeugels werden bediend.	▶ Het bereik van de wikkelarmen op storingen controleren. ▶ De stand van de veiligheidsbeugel op beide wikkelarmen controleren, *zie Pagina 76*. ▶ De foutmelding op het terminal bevestigen.
Het toerental werd niet of nog niet bereikt.	▶ Wachten tot het toerental werd bereikt. ▶ Het toerental verhogen.
De positie van de wikkelarmen is niet correct. Het remtijdstip van de wikkelarmen is te laat.	▶ De wikkelarm in menu 10 "Handmatige bediening" in nulstand bewegen, *zie Pagina 178*. Als het remtijdstip van de wikkelarmen te laat is: ▶ De remtijdsduur van de wikkelarm verhogen. Als de remsnelheid te hoog is: ▶ De remsnelheid van de wikkelarm verlagen.
De achterklep is niet volledig gesloten.	▶ De achterklep via de handmatige bediening volledig openen, *zie Pagina 178*.
Er is een sensor- of actordefect opgetreden.	▶ Diverse sensoren en actoren op functionaliteit controleren, *zie Pagina 292*.
De transporttafel is niet in de nulstand.	▶ De transporttafel via de handmatige bediening in de nulstand zetten, *zie Pagina 178*.
Er zit vuil of een ronde baal op de transporttafel	▶ Het vuil verwijderen. ▶ De ronde baal verwijderen.

Storing: de functies "Ronde baal wikkelen" en/of "Ronde baal aan wikkeltafel doorgeven" en/of "Ronde baal neerleggen" zijn bij het gebruik van Load-Sensing gestoord.

Mogelijke oorzaak	Oplossing
De hydrauliek aan de Load-Sensing-leiding is gestoord. Dit kan afhankelijk van het trekkertype afwijken.	▶ De afsluitkraan voor Load-Sensing-leidingen gebruiken, *zie Pagina 293*.

Storing: De folie scheurt.

Mogelijke oorzaak	Oplossing
De stretchrollen draaien te zwaar.	▶ De voorstrekwielen op de wikkelinrichting smeren.
De stretchrollen zijn beschadigd.	▶ De stretchrollen door een KRONE servicepartner laten vervangen.
De folierem is te krachtig ingesteld.	▶ De folierem instellen, *zie Pagina 230*.
De folierol is niet correct in de rolopname gelegd.	▶ De folierol er correct inleggen, *zie Pagina 119*. ▶ De folie correct in de wikkelinrichting leggen, *zie Pagina 121*.
De buitentemperatuur is te hoog of de folie heeft geen voldoende kwaliteit.	▶ De voorrekking van de folie op 50 % reduceren, *zie Pagina 231*.

17.6 Storing aan de centrale smeerinstallatie

LET OP

Schade aan de machine door het gebruik van verkeerde en verontreinigde smeermiddelen

Niet toegestane of verontreinigde smeermiddelen in de centrale smeerinstallatie leiden tot storingen in de centrale smeerinstallatie en tot schade aan de lagerpunten.

- ▶ Bij werkzaamheden aan de centrale smeerinstallatie schoon en geschikt gereedschap gebruiken.
- ▶ Uitsluitend de toegestane smeermiddelen gebruiken.
- ▶ Zorg ervoor dat geen vuil of vervuild smeermiddel in de centrale smeerinstallatie terechtkomt.

17.6.1 Storingen aan de pomp van de centrale smeerinstallatie

Storing: er komt geen smeervet aan de smeerpunten naar buiten.

Mogelijke oorzaak	Oplossing
De pomp van de centrale smeerinstallatie blokkeert.	▶ Om de blokkering te identificeren, de pompuitlaat losdraien en de pomp bedienen. Als de pomp correct werkt: ▶ De pompuitlaat aansluiten. Als de pomp niet correct werkt: ▶ Met een KRONE-servicepartner contact opnemen.

17.6.2 Storingen aan de verdelers van de centrale smeerinstallatie

Storing: er komt geen smeervet aan de smeerpunten naar buiten.

Mogelijke oorzaak	Oplossing
De hoofdverdeler van de centrale smeerinstallatie is geblokkeerd.	Om de blokkade te identificeren als volgt te werk gaan: ▶ De pomp tot de volgende blokkering of de volgende ontoelaatbare drukstijging laten werken. ▶ De druk laten stijgen. ▶ De ingangsschroefverbinding aan de hoofdverdeler losmaken. Als er geen smeervet uit de toevoerleiding naar buiten komt, is de leiding geblokkeerd: ▶ De toevoerleiding vervangen. Als er smeervet naar buiten komt: ▶ De uitgangsschroefverbindingen aan de hoofdverdeler controleren. ▶ De ingangsschroefverbinding vastdraaien. ▶ Alle uitgangsschroefverbindingen losdraaien. Als er geen smeervet aan de hoofdverdeler naar buiten komt, is de hoofdverdeler geblokkeerd: ▶ De hoofdverdeler vervangen. ▶ Alle uitgangsschroefverbindingen vastdraaien.
De onderverdelers van de centrale smeerinstallatie zijn geblokkeerd.	Om de blokkade te identificeren als volgt te werk gaan: ▶ De ingangsschroefverbinding aan de onderverdeler losmaken. Als er geen smeervet uit de toevoerleiding naar buiten komt, is de leiding geblokkeerd: ▶ De toevoerleiding vervangen. Als er smeervet naar buiten komt: ▶ De uitgangsschroefverbindingen aan de onderverdeler controleren. ▶ De ingangsschroefverbinding vastdraaien. ▶ Alle uitgangsschroefverbindingen aan de onderverdeler losmaken. Als er geen smeervet uit de onderverdeler naar buiten komt, is de onderverdeler geblokkeerd: ▶ De onderverdeler vervangen. De toevoerleiding waaruit geen smeervet naar buiten komt, leidt naar het geblokkeerde lagerpunt. ▶ De blokkade aan het lager verhelpen. ▶ Alle uitgangsschroefverbindingen vastdraaien.

17.6.3 Fout in de centrale smeerinstallatie opsporen

Blokkering in het systeem of in een van de aangesloten smeerpunten.

- Na elkaar de uitgangsschroefverbindingen aan de hoofdverdeler naar de onderverdeler losmaken. Als bij het losmaken van een uitgangsschroefverbinding plotseling smeermiddel onder druk naar buiten komt is de aangesloten onderverdeler geblokkeerd. Als er uit geen van de uitgangsschroefverbindingen smeermiddel naar buiten komt, is de hoofdverdeler verstopt. Hoofdverdeler reinigen en indien nodig vervangen.
- Monteer de uitgangsschroefverbindingen weer.
- De uitgangsschroefverbindingen van de geblokkeerde onderverdeler losmaken. Als bij het losmaken van een uitgangsschroefverbinding plotseling smeermiddel onder druk naar buiten komt is de aangesloten smeerplaats geblokkeerd. Als er uit geen van de uitgangsschroefverbindingen smeermiddel naar buiten komt, is de onderverdeler verstopt. Geblokkeerde onderverdeler reinigen of vervangen.
- Blokkering van het smeerpunt ongedaan maken.

17.6.4 Verdelers van de centrale smeerinstallatie

Linkerzijde van de machine

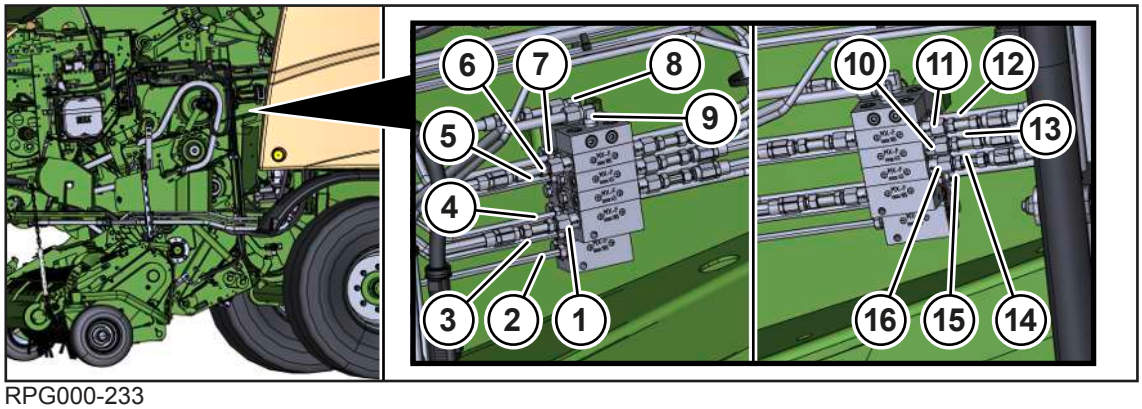

RPG000-233

Pos.	Aanduiding
1	Verdeler pick-up/invoer
2	Omkering linksvoor
3	Starterwals links
4	Cilinderstang links
5	Aandrijving rolbodem links
6	Verdeler perskamer A links
7	Aandrijfas links
8	Verdeler perskamer A links
9	Elektronische pomp
10	Verdeler perskamer achterklep
11	Verdeler perskamer A rechts
12	Transportwals linksboven
13	Transportwals linksonder

Pos.	Aanduiding
14	Aandrijfas linksboven
15	Cilinderbodem links
16	Terugloop naar de pomp

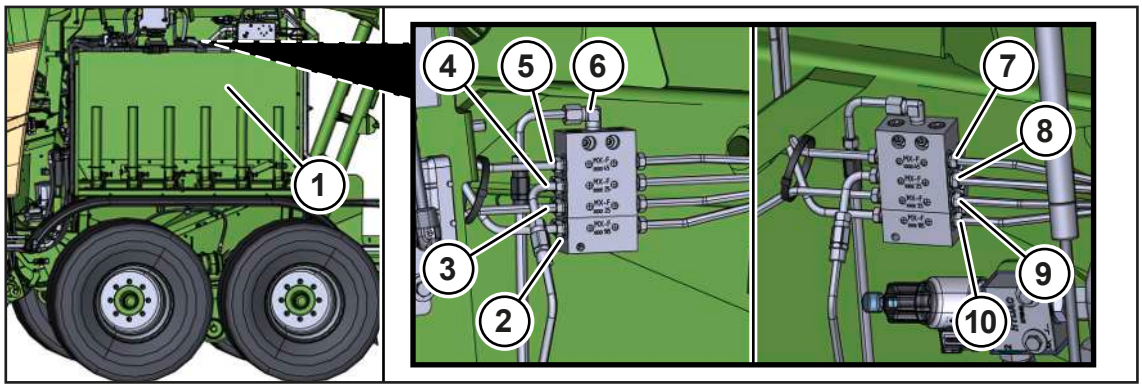

RPG000-235

Het verdelerblok bevindt zich achter de foliekast (1).

Pos.	Aanduiding
2	Aandrijving rolbodem linksachter
3	Cilinderbodem links
4	Cilinderstang links
5	Draaipunt toevoerarm links
6	Verdeler perskamer achterklep
7	Draaipunt toevoerarm rechts
8	Cilinderstang rechts
9	Cilinderbodem rechts
10	Aandrijving rolbodem achter rechts

Rechterzijde van de machine

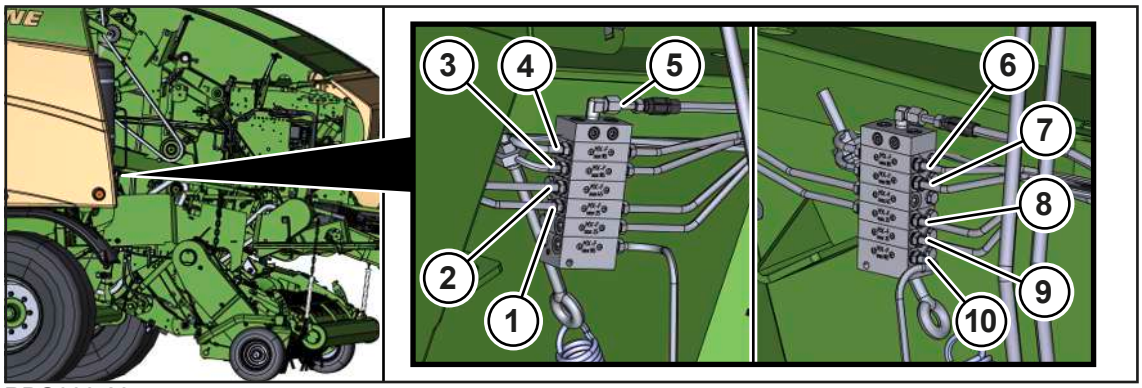

RPG000-234

Pos.	Aanduiding
1	Cilinderbodem rechts
2	Lager tweede aandrijving rechts
3	Transportwals rechtsonder
4	Transportwals rechtsboven

Pos.	Aanduiding
5	Verdeler perskamer A rechts
6	Aandrijving rolbodem rechts
7	Aandrijfas rechts
8	Cilinderstang rechts
9	Omkering rechtsvoor
10	Starterwals rechts

Invoer

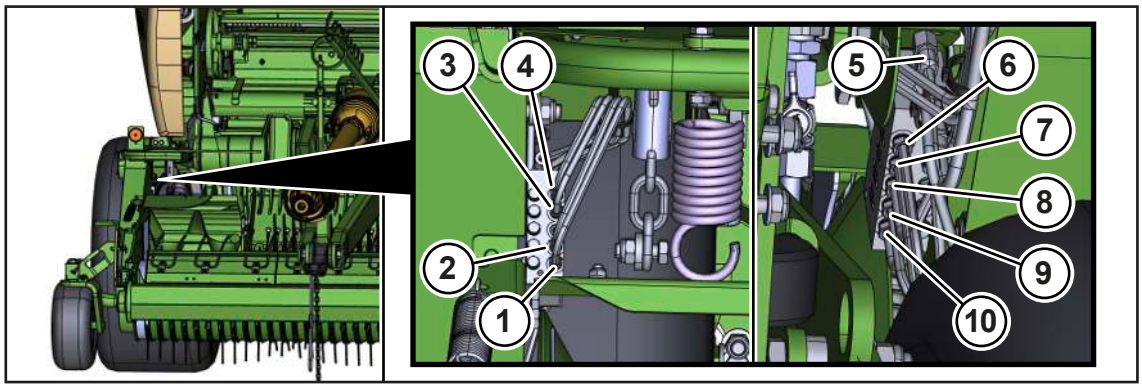

RP001-179

Aan de invoer aan de rechterzijde van de machine bevindt zich de verdeler. Er vertrekken aan voor- en achterzijde smeerleidingen.

Pos.	Aanduiding
1	Rotorlager rechts
2	Pick-up rotor rechts
3	Tastwiel rechts
4	Verdraaibeveiliging buiten
5	Verdeler pick-up/invoer
6	Verdraaibeveiliging binnen
7	Tussenas aandrijving rechts
8	Tastwiel links
9	Pick-up rotor links
10	Rotorlager links

Wikkelinrichting

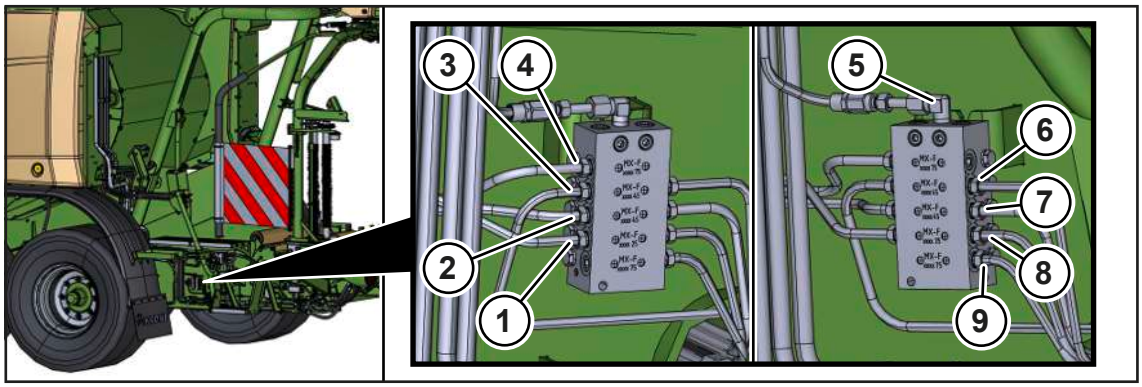

RPG000-236

Pos.	Aanduiding
1	Pendelas links
2	Wikkeltafel links
3	Hefinrichting van de baal links
4	Cilinder bodem links
5	Verdeelblok wikkelinrichting
6	Wikkeltafel rechts
7	Hefinrichting van de baal rechts
8	Cilinder bodem rechts
9	Pendelas rechts

17.7 Storingen van het elektrisch systeem/elektronica

17.7.1 Foutmeldingen

⚠ *WAARSCHUWING*

Persoonlijk letsel en/of machineschade door niet in acht nemen van foutmeldingen

Bij het niet in acht nemen van foutmeldingen zonder de storing te verhelpen, kunnen persoonlijk letsel en/of ernstige schade aan de machine ontstaan.

- ▶ Bij een foutmelding de storing verhelpen, zie hoofdstuk "Foutenlijst" in de aanvulling op de handleiding (software).
- ▶ Als de storing niet kan worden verholpen, neem dan contact op met de servicepartner van KRONE.

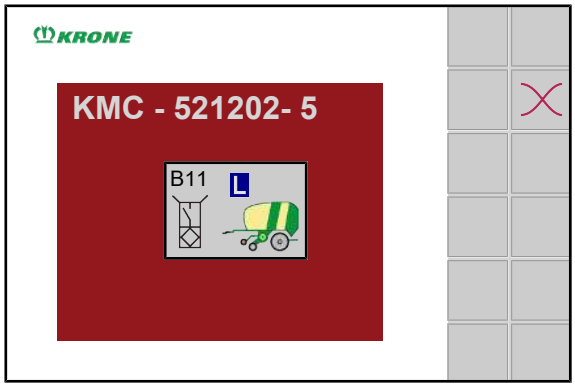

EQG000-034

Als aan de machine een storing optreedt, geeft het display een foutmelding weer. Gelijktijdig klinkt een akoestisch signaal (continu claxonsignaal). Voor een lijst met foutmeldingen, zie hoofdstuk "Foutenlijst" in de aanvulling op de handleiding (software).

Opbouw van een foutmelding

De foutmelding is volgens het volgende patroon opgebouwd: bijv. foutmelding "520192-19

CAN1 "

520192	19	CAN1
SPN (Suspect Parameter Number) = storingsnummer	FMI=soort fout, *zie Pagina 290*	Symbool

Foutmelding bevestigen

- De foutmelding noteren.
- Kort op drukken.
- ➡ Het akoestische signaal stopt en de foutweergave wordt niet meer weergegeven. Als de storing weer optreedt, wordt de foutmelding opnieuw weergegeven.
- Om de foutmelding tot de volgende start van het bedieningsterminal te bevestigen, de toets indrukken en 5 seconden ingedrukt houden.
- De fout verhelpen, zie hoofdstuk "Foutenlijst" in de aanvulling op de handleiding (software).

Bevestigde en nog aanwezige foutmeldingen kunnen via het menu "Foutenlijst" of via de statusregel weer worden weergegeven.

17.7.1.1 Mogelijke foutsoorten (FMI)

Er zijn verschillende foutsoorten die onder het begrip FMI (Failure Mode Identification) en met een bijbehorende afkorting worden weergegeven.

FMI	Betekenis
0	De bovenste grenswaarde is ver overschreden.
1	De bovenste grenswaarde is ver onderschreden.
2	De gegevens zijn niet toegestaan.

FMI	Betekenis
3	Er is overspanning opgetreden of een kortsluiting naar voedingsspanning.
4	Er is onderspanning opgetreden of een kortsluiting naar aarde.
5	Er is een kabelbreuk opgetreden of de stroomsterkte is te gering.
6	Er is een massasluiting opgetreden of de stroomsterkte is te hoog.
7	Het mechanisme reageert niet of er treedt geen verwachte gebeurtenis op.
8	De frequentie is niet toegestaan.
9	Er is een niet normaal update-percentage opgetreden.
10	Er is een niet normaal wijzigingspercentage opgetreden.
11	De foutoorzaak is onbekend.
12	Er is een interne fout opgetreden.
13	De waarden van de kalibratie liggen buiten het waardenbereik.
14	Er zijn bijzondere aanwijzingen nodig.
15	De bovenste grenswaarde is bereikt.
16	De bovenste grenswaarde is overschreden.
17	De onderste grenswaarde is bereikt.
18	De onderste grenswaarde is onderschreden.
19	Er is een CAN-communicatiestoring opgetreden.
20	De gegevens wijken naar boven af.
21	De gegevens wijken naar beneden af.
31	Aan de voorwaarde is voldaan.

17.7.2 Overzicht zekeringen

De printplaat met de zekeringen bevindt zich aan de rechter machinezijde achter de zijkap.

Zoals in het elektrische schema weergegeven bevinden de volgende zekeringen zich op de printplaat:

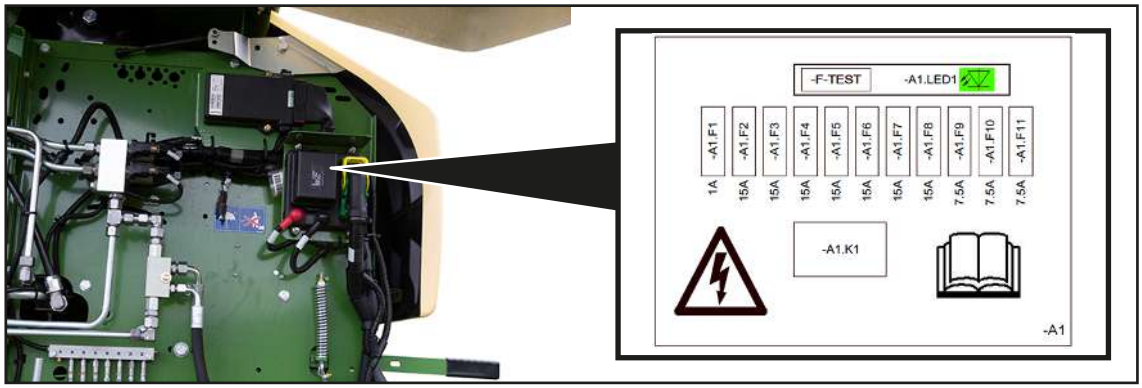

RPG000-080

Aandui-ding	Toelichting	Aandui-ding	Toelichting
A1.F1	Reserve 1 A	A1.F7	KMB A33 PWR 15 A
A1.F2	KMC A10 PWR UB1 15 A	A1.F8	KMB A31 PWR UB 15 A
A1.F3	KMC A10 PWR UB2 15 A	A1.F9	KMC A10 ECU PWR 7,5 A

Aandui-ding	Toelichting	Aandui-ding	Toelichting
A1.F4	KMC A10 PWR UB3 15 A	A1.F10	ISOBUS-uitbreiding ECU PWR 7,5 A
A1.F5	ISOBUS-uitbreiding PWR 15 A	A1.F11	KMB A33 ECU PWR 7,5 A
A1.F6	FM A32 PWR UB3 15 A		

17.7.3 Sensor-/actorfouten verhelpen

Een reparatie of vervanging van componenten mag alleen door een gekwalificeerde vakwerkplaats worden uitgevoerd.

Voordat er contact opgenomen wordt met de leverancier, de volgende informatie over de foutmelding verzamelen:

- ▶ Het in het display weergegeven foutnummer met de FMI (*zie Pagina 290*) noteren.
- ▶ De machine stoppen en beveiligen, *zie Pagina 29*.
- ▶ De sensor/actor aan de buitenzijde op beschadigingen controleren.
- ➡ Wanneer de sensor/actor beschadigingen toont, de sensor/actor vervangen.
- ➡ Wanneer de sensor/actor geen beschadiging heeft, dan verder gaan met de volgende teststap.
- ▶ De aansluitkabel en de stekkerverbinding op beschadigingen en vastzitten controleren.
- ➡ Wanneer de aansluitkabel/de stekkerverbinding beschadigingen toont, de aansluitkabel/de stekkerverbinding vervangen.
- ➡ Wanneer de aansluitkabel/de stekkerverbinding geen beschadiging heeft, dan verder gaan met de volgende teststap.
- ▶ Bij een actorfout een actortest uit te voeren om de status van de actor te identificeren, *zie Pagina 202*.
- ▶ Bij een sensorfout een sensortest uit te voeren om de status van de sensor te identificeren, *zie Pagina 194*.

Hoe meer informatie aan uw leverancier wordt meegedeeld, hoe eenvoudiger het is om de foutoorzaak te verhelpen.

17.8 Voorstrekrollen aan de wikkelinrichting wisselen

Bij bijzonder natte weersomstandigheden kan het zijn dat de folie niet voldoende werd voorgestrekt. Dan kunnen de voorstrekrollen op de wikkelinrichting door meer slipvaste voorstrekrollen met karteling worden vervangen. Hiervoor contact opnemen met een KRONE-servicepartner.

Hiervoor moeten de volgende 4 voorstrekrollen worden besteld:

Aanduiding	Aantal	KRONE-nummer
Voorstrekrol met karteling	2	20 068 250 *
Voorstrekrol met karteling	2	20 068 254 *

17.9 De afsluitkraan voor Load-Sensing-leidingen gebruiken

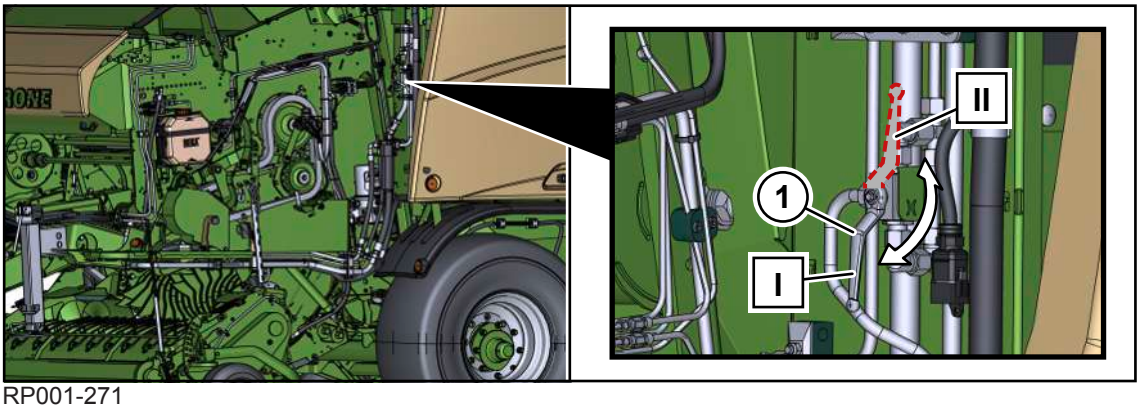

RP001-271

Als functies aan de wikkelinrichting bij het gebruik van Load-Sensing gestoord zijn, kan het hydraulische systeem met behulp van de afsluitkraan (1) aan de linker machinezijde anders worden geschakeld. Dit kan afhankelijk van het trekkertype afwijken. Volgende functies kunnen gestoord zijn:

- Ronde baal wikkelen
- Ronde baal aan wikkeltafel overdragen
- Ronde balen neerleggen

Volgende standen kunnen aan de afsluitkraan (1) worden ingesteld:

Stand	Toelichting
I	De hydraulische olie stroomt door een afdekking in de ene Load-Sensing-leiding.
II	De hydraulische olie stroomt zonder afdekking door een tweede Load-Sensing-leiding.

De fabrieksinstelling is stand (I) zodat de hydraulische olie door een afdekking in de Load-Sensor-leiding stroomt.

- ▶ Als het tot storingen in het functieverloop aan de wikkelinrichting komt, de afsluitkraan naar boven op stand (II) draaien.
- ▶ In deze stand testen of de storingen aan de wikkelinrichting verholpen zijn.

Als de storingen aan de wikkelinrichting niet verholpen zijn:

- ▶ Met een KRONE-servicepartner contact opnemen.

17.10 Aanzetpunten van de krik

⚠ *WAARSCHUWING*

Gevaar voor letsel door omhoog bewogen machine

Er bestaat gevaar voor personen door vallen van de machine of ongecontroleerd zwenkende delen. Deze handelingen mogen alleen door gekwalificeerd vakpersoneel worden uitgevoerd.

- ▶ Alleen goedgekeurd hefgereedschap en aanslagmiddelen met voldoende draagvermogen gebruiken. Voor de gewichten, *zie Pagina 56*.
- ▶ De gegevens van de geplande aanslagpunten in acht nemen.
- ▶ Let erop dat de aanslagmiddelen veilig vastzitten.
- ▶ Nooit onder de omhoog gebrachte machine gaan staan.
- ▶ Machine veilig ondersteunen wanneer onder de machine moet worden gewerkt, *zie Pagina 29*.

De aanzetpunten van de krik bevinden zich links en rechts op de enkele as of de tandemas en zijn met stickers gemarkeerd.

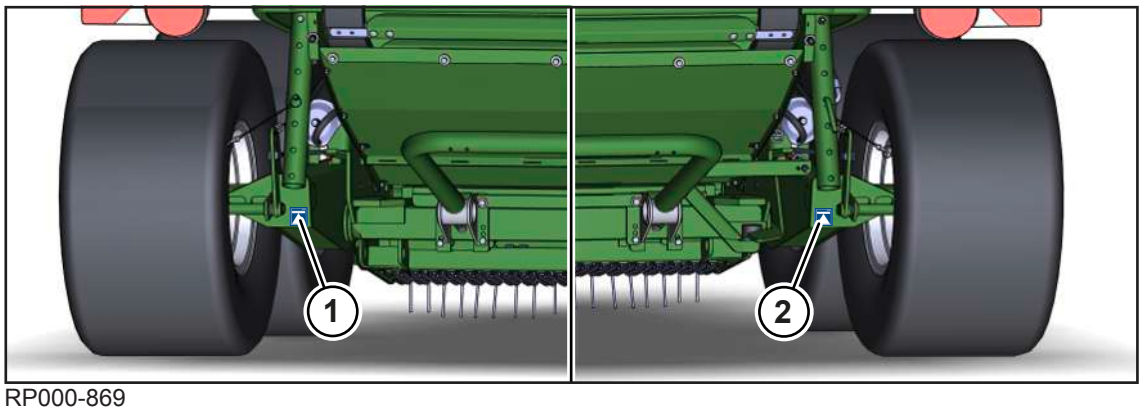

RP000-869

1 Aanzetpunt krik linksachter

2 Aanzetpunt krik rechtsachter

18 Afvalverwijdering

Na de gebruiksduur van de machine moeten de afzonderlijke bestanddelen van de machine volgens voorschrift worden verwijderd. De in het desbetreffende land actueel geldende voorschriften voor afvalverwijdering en de hiervoor geldende wetten moeten in acht worden genomen.

Metalen delen

- Alle metalen delen moeten voor recycling naar een inzamelpunt voor metaal worden gebracht.
- De onderdelen moeten, voordat ze worden gesloopt, worden ontdaan van bedrijfsstoffen en smeermiddelen (transmissieolie, olie uit het hydraulisch systeem, …).
- De bedrijfsstoffen en smeermiddelen moeten apart worden ingeleverd bij een inzamelpunt voor milieuvriendelijke afvalverwijdering of recycling.

Bedrijfsstoffen en smeermiddelen

- Bedrijfsstoffen en smeermiddelen (dieselbrandstof, koelmiddelen, transmissie-olie, olie uit het hydraulisch systeem, …) moeten worden ingeleverd bij een inzamelpunt voor afgewerkte olie.

Kunststoffen

- Alle kunststoffen moeten voor recycling worden ingeleverd bij een inzamelpunt voor kunststof.

Rubber

- Alle rubberen delen (slangen, banden...) moeten voor recycling worden ingeleverd bij een inzamelpunt voor rubber.

Elektronisch afval

- Alle elektronische onderdelen moeten naar een inzamelpunt voor afgedankte elektronische apparatuur worden gebracht.

19 Bijlage

19.1 Hydraulisch schakelschema

Legenda voor het volgende hydraulische schakelschema

1 Serie-uitvoering

2 Uitvoering "Hydraulische steunvoet"

3 Uitvoering "Hydraulische messen-groepschakeling"

Overzicht actoren en symbolen voor het volgende hydraulische schakelschema

Een overzicht van de plaats van sensoren, de actoren en de besturingsapparaten staat in het stroomschema.

Symbool	Actor	Toelichting
	K01	Pick-up
	K03	Messencassette heffen/neerlaten
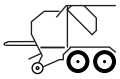	K07	Achterklep sluiten
	K08	Achterklep openen
	K10	Balenoverdracht wikkeltafel
	K11	Baalafleg wikkeltafel
	K14	Snelheid wikkeltafel foliescheur
	K38	Voorstuurventiel 2
	K39	Voorstuurventiel 2
	Q52	Voorstuurventiel 3
	K05	Blok omloopventiel
	Q75	Snelheid hefinrichting van de baal
	Q76	Bewegingsrichting hefinrichting van de baal
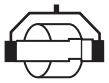	K19	Rem wikkelarm
	Q06	Snelheid wikkelarm
	K53	Bevestigingsarm links openen
	K54	Bevestigingsarm rechts openen
	K20	Messengroep B (bij uitvoering "Hydraulische messengroepschakeling")
	K21	Messengroep A (bij uitvoering "Hydraulische messengroepschakeling")

Symbool	Actor	Toelichting
	Q30	Persdruk
	B84	Persdruk hydrauliek
	K56	Spanhydrauliek vullen
	–	Hydraulische steunvoet

>>>

150 102 703 03 [298]

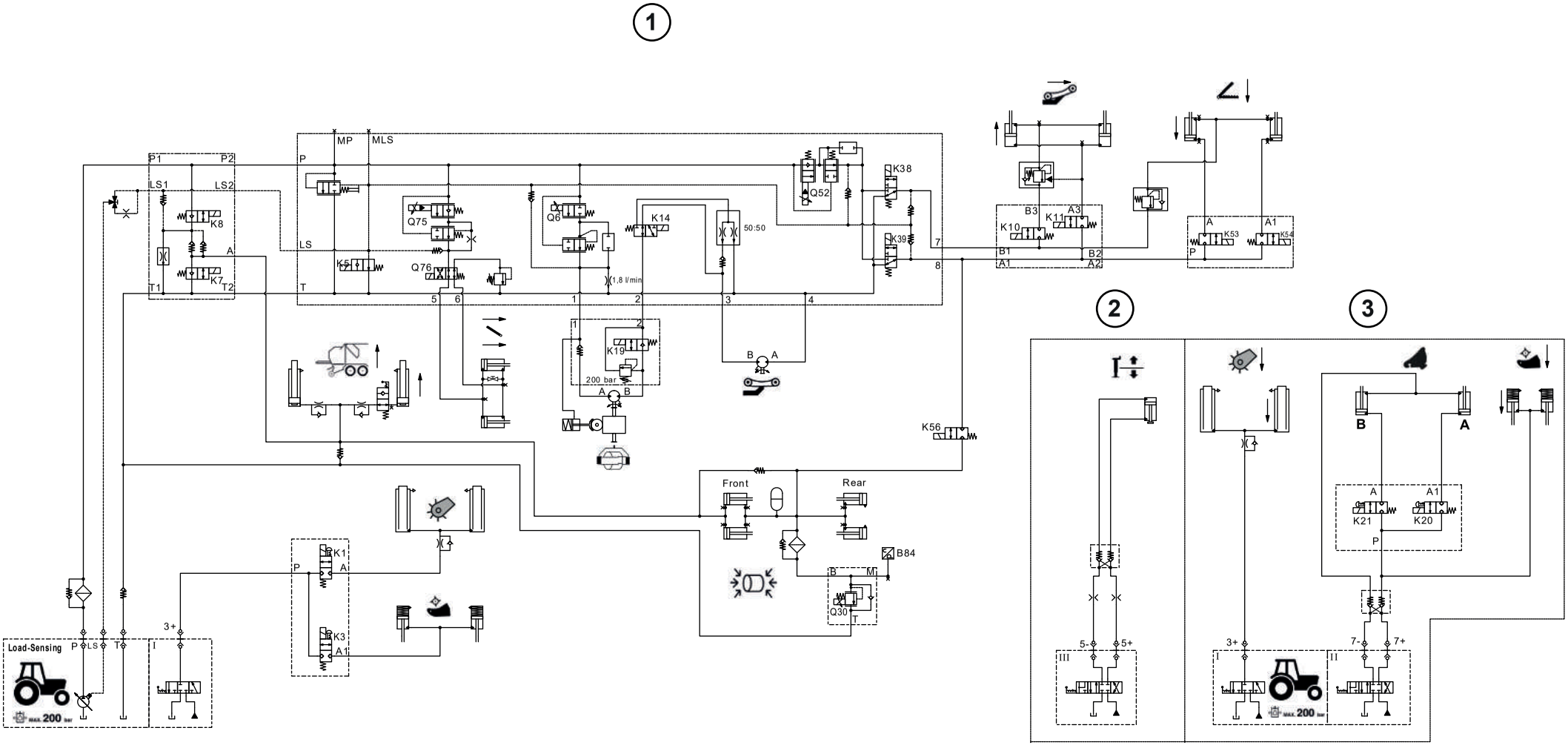
1
2
3
P1
P2
LS1
LS2
K8
K7
T1
T2
MP
MLS
P
LS
T
K5
Q75
Q76
Q6
K14
50:50
Q52
K38
K39
(1,8 l/min)
K19
200 bar
A
B
K56
Front
Rear
B84
Q30
K1
K3
A1
3+
Load-Sensing
LS
I
B3
A3
K11
K10
B1
B2
A2
K53
K54
K21
K20
5-
5+
III
7-
7+
II
MAX. 200 bar

20 Trefwoordenlijst

A

Aandraaimoment: wielmoeren 245
Aandraaimomenten 240
Aandrijfketting van de invoer 260
Aandrijfketting van de pick-up 259
Aandrijfketting van de rolbodem 260
Aandrijfketting van de startwals en de onderste perswals 262
Aandrijfketting van de transportvijzel 261
Aandrijfkettingen instellen 258
Aandrijfkettingen reinigen 250
Aanslag aan de dissel monteren 64
Aantal folielagen wikkelinrichting instellen (terminal) 170
Aanwijzingen met informatie en adviezen 12
Aanwijzingen voor de werking 117
Aanwijzingsstickers op de machine 38
Aanzetpunten van de krik 293
Achterste rolbodem
Omkeerrol verplaatsen 263
Achterste rolbodem controleren 262
Actortest (terminal) 202
Actortest uitvoeren 30
Afbeeldingen 10
Afmetingen* 56
Afsluitkraan voor de achterklep gebruiken 98
Afstrijker en steenuitwerper instellen 251
Afstrijker op de omkeerassen instellen 253
Afstrijker voor de spiraalwals instellen 251
Afvalverwijdering 295
Afwijkende functies van het KRONE ISOBUS-terminal 135
Afzonderlijke storingen wissen 207
Alle storingen wissen 207
Andere geldende documenten 9
Automatisch oproepen van het scherm rijden op de weg 146
Auxiliary-functies (AUX) 152
Auxiliary-toewijzing van een joystick 152
Axiale speling van de remschijf op de netrem controleren en instellen 226

B

B08 messencassette boven 198
B09/B10 sensor vulindicatie links/rechts instellen 199
B27 Sensor positie wikkeltafel instellen 200
B61 Sensor binding 1 (passief) instellen 201
Baaldiameter
Sensor instellen 199
Baaldiameter instellen 146, 217
Baalplaatsing demonteren/monteren 81
Baalplaatsing vast-/loshaken 124
Balenafmetingen 57
balenkeerder
Rol monteren 77
Steunwiel instellen 79
Steunwiel monteren 76
Stootplaat instellen 78
Balenkeerder functiebeschrijving 55
Balenkeerder gebruiken 124
Balenkeerder in gebruik nemen (bij uitvoering "Balenkeerder") 76
Balenkeerder uitklappen 76
Balenkeerder voor het rijden op de weg inklappen 212
Balenkeerder voor het werk inklappen 80
Banden 57
Bediening 91
Bedrijfsstoffen 23, 59
Belang van de handleiding 15
Beschadigde hydraulische slangen 25
Beschadigde persluchtinstallatie 25
Beveiliging tegen onbevoegd gebruik demonteren/monteren 101
Bij werkzaamheden aan of op hoog gelegen gebieden van de machine 27
Bijlage 296
Binden starten 95
Binding in het menuniveau 161
Bindmateriaal folie 58
Bindmateriaal net 57
Bindmateriaallagen 163
Bindmateriaaloverhang instellen 223

Bindstartvertraging (terminal) 164
Borgrollen van de enkelmesbeveiliging controleren/smeren 258
Brandgevaar 22, 23
Bus en trekoog reinigen 249

C

Camera op de KRONE ISOBUS-terminal CCI 800 of CCI 1200 aansluiten 90
Centrale kettingsmeerinstallatie
    Oliekwast verdeling 270
Centrale kettingsmeerinstallatie onderhouden . 269
Centrale kettingsmering
    Oliehoeveelheden aan de oliepomp instellen 232
Centrale smeerinstallatie
    Smeerstofreservoir vullen 265
    Vulniveau controleren 266
Centrale smering (terminal) 168
Checklist voor de eerste inbedrijfstelling 61
Condenswater aftappen uit het persluchtreservoir 272
Conformiteitsverklaring 311
Conische wals bij net- en foliebinding instellen 228
Constructieve wijzigingen aan de machine 16
Contactgegevens van uw handelaar 2
Contactpersonen 2
Controle/onderhoud banden 244
Correctie foliewikkelingen (terminal) 171
Correctie vulling (terminal) 168
Correctie wikkeltafelpositie (terminal) 175
Correctiewaarde vochtmeting (terminal) 185

D

De afsluitkraan voor Load-Sensing-leidingen gebruiken 293
De machine voorbereiden voor het rijden op de weg 210
De machine voorbereiden voor het transport ... 213
Demonteren 101
Diagnose digitale actoren 205
Diagnose toetsen 197
Dichtheid van de baalkern instellen 217
Display-opbouw 133
Disselhoogte aanpassen 64
Doelgroep van dit document 9
Druk op de zijwanden van de perskamer verminderen 94
Dubbele toevoerarm instellen 217

E

Eenheden op terminal instellen 134
Eerste inbedrijfstelling 61
Eindpositie bij foliebinding controleren en instellen 222
Eindpositie bij netbinding controleren en instellen 223
Elektronische persdrukverstelling (terminal) 165
Extern ISOBUS-terminal 135
Extern ISOBUS-terminal aansluiten 87
Extra geleidingsplaten in de achterklep monteren 94
Extra meeneemlijsten op de startwals monteren 94
Extra uitrustingen en reserveonderdelen 17

F

Folie in de vasthoud- en snijvoorziening klemmen 121
Folie in de wikkelinrichting leggen 121
Folie inleggen na foliescheur 174
Folie van de silagebaal controleren 122
Foliebinding
Axiale speling van de remschijf controleren en instellen 226
Bindmateriaaloverhang instellen 223
Conische wals instellen 228
Netrem instellen 224
Nettoevoerarm instellen 220
Remkrachtontlasting bij het toevoeren van bindmateriaal instellen 225
Spanhendel vergrendelen/ontgrendelen 227
Tegenhoudkam controleren 230
Folielagen wikkelinrichting aantal instellen (terminal) 170
Folierem op de wikkelinrichting instellen 230
Folierol in de wikkelinrichting leggen 119
Foliescheurherkenning wikkelinrichting (terminal) 174
Foliewikkelingen correctie (terminal) 171
Fout in de centrale smeerinstallatie opsporen.. 286
Foutenlijst (terminal) 206
Foutmelding bevestigen 290
Foutmelding vochtmeting (terminal) 184
Foutmeldingen 289
Functiebeschrijving balenkeerder 55
Functiebeschrijving hydraulisch systeem 55
Functiebeschrijving net- en foliebinding 53
Functiebeschrijving netbinding 52
Functiebeschrijving snijinrichting 53
Functiebeschrijving wikkelinrichting 54
Functiewijze van TIM 1.0 149
Fundamentele veiligheidsaanwijzingen 15

G

Gebruik volgens bestemming 14
Gebruiksduur van de machine 15
Gegevens voor aanvragen en bestellingen 2, 51
Gegevensopslag 48
Geldigheid 9
Gevaar bij de werking van de machine op een helling. 22
Gevaar door laswerkzaamheden 28
Gevaar door schade aan de machine 17
Gevaren bij bepaalde werkzaamheden: op- en afstappen 26
Gevaren bij bepaalde werkzaamheden: Werkzaamheden aan de machine 26
Gevaren bij bepaalde werkzaamheden: werkzaamheden aan wielen en banden 28
Gevaren bij het rijden door bochten met aangehangen machine en door de totale breedte 22
Gevaren bij het rijden op de weg en in het veld . 21
Gevaren bij niet-correct voorbereide machine voor het rijden op de weg 22
Gevaren bij rijden op de weg 21
Gevaren door de gebruiksomgeving 23
Gevarenbronnen aan de machine 24
Gevarenzone aftakas 19
Gevarenzone bij ingeschakelde aandrijving 20
Gevarenzone door nalopende machinedelen 20
Gevarenzone tussen trekker en machine 19
Gevarenzone tussenas 19
Gevarenzones 18
Gevoeligheid-richtingindicatie (terminal) 166
Gewasgeleiderol 104
Stootplaat demonteren 106
Gewasgeleiderol instellen 104
Gewicht van een ronde baal controleren 177
Gewichten 56

H

Handmatige bediening (terminal) 178
Handmatige bediening zonder veiligheidsopvraag (terminal) 208
Hefinrichting van de baal (terminal)..... 176
Het begrip "Machine"..... 10
Het persen afsluiten, het bind- en wikkelproces starten en ronde balen uitwerpen..... 95
Hete oppervlakken 26
Hete vloeistoffen..... 25
Hoe te handelen bij spanningsoverslag van elektrische bovenleidingen 24
Hoe te handelen in gevaarlijke situaties en bij ongevallen 28
Hydrauliksystem – Funktionsbeschreibung..... 55
Hydraulisch oliefilterelement vervangen..... 275
Hydraulisch schakelschema 296
Hydraulische messengroepschakeling bedienen 147
Hydraulische rem (export) vastkoppelen..... 72
Hydraulische slangen controleren 274
Hydraulische slangen vastkoppelen..... 70
Hydraulsich systeem aanpassen..... 72

I

Inbedrijfstelling 68
Instandhoudings- en reparatiewerkzaamheden . 27
Instellingen 217
Instellingen (terminal) 194
Instellingen in het bereik van de wikkelinrichting 265
Instellingen pers (terminal) 162
Instellingen wikkelinrichting (terminal)..... 169
ISOBUS instellingen (terminal)..... 190

J

Joystick aansluiten 87

K

Kinderen in gevaar 16
Klantenteller 186
KRONE ISOBUS-terminal (CCI 800, CCI 1200) 131
KRONE ISOBUS-terminal aansluiten (CCI 800, CCI 1200) 84
KRONE SmartConnect (terminal) 190
KRONE terminal DS 500 128
KRONE terminal DS 500 aansluiten 82
Kruisverwijzingen 10
Kwalificatie van het bedieningspersoneel 15
Kwalificatie van het vakpersoneel 16

L

Lawaai kan gezondheidsschade veroorzaken ... 24
Lengte van de tussenas aanpassen..... 66
Levensgevaarlijke elektrische schokken door elektrische bovenleiding 24
Lijsten en verwijzingen 9
Luchtfilter reinigen 272
Luchtgeluidsemissie 56

M

Machine aan de trekker vastkoppelen 68
Machine aankoppelen 16
Machine optillen 215
Machine parkeren 210
Machine reinigen 246
Machine stopzetten en beveiligen 29
Machine vastsjorren 216
Machine veilig parkeren 23
Machine via joystick bedienen 152
Machinebeschrijving 49
Machineoverzicht 49
Magneetventielen 275
Markering 51
Meegeleverd 62
Meerijdende personen 17
Menu 10 "Handmatige bediening" 178
Menu 1-1 "Aantal bindmateriaallagen" 163
Menu 1-11 "Centrale smering" 168
Menu 12 "Vochtmeting" 183
Menu 12-1 "Foutmelding voor vochtmeting" 184
Menu 12-2 "Correctiewaarde voor vochtmeting" 185
Menu 13 "Tellers" 186
Menu 1-3 "Voorsignalering" 163
Menu 13-1 "Klantenteller" 186
Menu 13-2 "Totaalteller" 189
Menu 1-4 "Bindstartvertraging" 164
Menu 14 "ISOBUS" 190
Menu 14-5 "KRONE SmartConnect" 190
Menu 14-6 "TIM-software configureren" (bij uitvoering "TIM 1.0") 191
Menu 14-9 "Omschakelen tussen terminals" 193
Menu 15 "Instellingen" 194
Menu 15-1 "Sensortest" 194
Menu 15-2 "Actortest" 202
Menu 15-4 "Foutenlijst" 206
Menu 15-9 "Handmatige bediening zonder veiligheidsopvraag" 208
Menu 1-6 "Elektronische persdrukverstelling" 165
Menu 1-7 "Gevoeligheid richtingindicatie" 166
Menu 1-9 "Correctie vulling" 168
Menu 2-1 "Aantal folielagen wikkelinrichting" 170
Menu 2-2 "Correctie foliewikkelingen" 171
Menu 2-3 "Werkwijze wikkelinrichting" 172
Menu 2-4 "Werkwijze wikkeltafel" 173
Menu 2-7 "Correctie wikkeltafelpositie" 175
Menu 2-8 "Hefinrichting van de baal" 176
Menu 3 "Weeginrichting (bij uitvoering "Weeginrichting") 177
Menu selecteren 158
Menu 1 "Instellingen pers" 162
Menu 15-3 "Software-info" 206
Menu 1-8 "Selectie bindsoort" (bij uitvoering "Net- en foliebinding") 167
Menu 2 "Instellingen wikkelinrichting" 169
Menu 2-6 "Detectie foliescheur" 174
Menuniveau opvragen 158
Menustructuur 155
Mesbeveiligingsas ontgrendelen/vergrendelen 255
Messen slijpen 257
Messen vervangen 254
Messen zonder messenslijper slijpen 257
Messenbeveiligingsas controleren en verschuiven 256
Messencassette boven
Sensor instellen 198
Messencassette heffen/neerlaten 107
Messengroepen naar binnen/buiten zwenken 108
Metrische draadschroeven met fijn schroefdraad 242
Metrische draadschroeven met normaal schroefdraad 241
Metrische draadschroeven met verzonken kop en binnenzeskant 242
Milieubescherming en afvalverwijdering 23
Modus wijzigen 160
Mogelijke foutsoorten (FMI) 290
Monteren 101

N

Nabestelling 9

net- en foliebinding 113

Aanwijzingen voor de werking met foliebinding 117

Functiebeschrijving 53

Net of folie inleggen 114

Net inleggen 112

Net of folie inleggen 114

Net- of folierol inleggen 113

Netbinding 110

Axiale speling van de remschijf controleren en instellen 226

Bindmateriaaloverhang instellen 223

Conische wals instellen 228

Lagen 163

Net inleggen 112

Netrem instellen 224

Nettoevoerarm instellen 220

Remkrachtontlasting bij het toevoeren van bindmateriaal instellen 225

Spanhendel vergrendelen/ontgrendelen 227

Tegenhoudkam controleren 229

Werkwijze 52

Netmotor positie

Sensor instellen 201

Netrem instellen 224

Netrol inleggen 110

Nettoevoerarm controleren en instellen 220

Nieuwe folie na foliescheur inleggen 174

Nokkenschakelkoppeling op de tussenas vrijgeven 254

O

Oliehoeveelheden van de centrale kettingsmeerinstallatie instellen 232

Oliekwast verdeling 270

Oliën 59

Oliepeil controleren, olie bijvullen en filter reinigen 269

Oliepeilcontrole, olie- en filterelementwissel veilig uitvoeren 30

Omgevingstemperatuur 57

Omhoog gebrachte machine en machinedelen beveiligen tegen omlaag zakken 29

Omhooggeheven machine en machinedelen 27

Omkeerbuizen of conische walsen van de binding reinigen 247

Omkeerrol aan de achterste rolbodem verplaatsen 263

Omrekeningstabel 12

Omschakelen tussen terminals 193

Omvang van het document 10

Onderhoud 234

Onderhoud – eenmalig na 10 uur 235

Onderhoud – eenmalig na 50 uur 236

Onderhoud – Iedere 1.000 ronde balen 236

Onderhoud – na ieder seizoen 235

Onderhoud – om de 10 uur, minstens dagelijks 236

Onderhoud – om de 2 jaar 236

Onderhoud – om de 50 uur 236

Onderhoud – om de 500 uur 236

Onderhoud – voor het seizoen 234

Onderhoud hoofdaandrijving 245

Onderhoud hydraulische installatie 274

Onderhoud persluchtrem (bij uitvoering "Persluchtrem") 272

Onderhoudstabel 234

Ongeschikte bedrijfsstoffen 23

Oogstgoedblokkade in de pick-up 125

Oogstgoedblokkade in de rechter en linker hoek van de pick-up 125

Oogstgoedblokkade in persorgaan 127

Oogstgoedblokkade onder de snijrotor 126

Oogstgoedblokkades verhelpen 125

Opbouw DS 500 129
Opbouw van de KRONE machinetoepassing .. 133
Over dit document 9
Overlastbeveiligingen aan de machine 50
Overzicht zekeringen..... 291

P

Parkeerrem losmaken/aantrekken 99
Persdruk instellen..... 217
Persdruk reduceren..... 166
Persdrukverstelling, elektronisch (Terminal) 165
Perskamer vullen..... 92
Persluchtaansluitingen bij persluchtrem vast-/loskoppelen 72
Persluchtrem
Condenswater aftappen uit het persluchtreservoir..... 272
Spanbanden op het persluchtreservoir aanhalen 273
Persoonlijke beschermingsmiddelen..... 20
Pick-up 102
Werkhoogte instellen..... 102
Pick-up heffen 102
Pick-up in transport-/werkstand brengen..... 102
Pick-up neerlaten 102
Positie en betekenis van de aanwijzingsstickers 39
Positie en betekenis van de veiligheidsstickers . 32
Positie hefinrichting van de baal
Sensor instellen..... 201
Positie van de nettoevoerarm controleren en instellen 220
Positie wikkeltafel
Sensor instellen..... 200

R

Redelijkerwijs voorzienbaar verkeerd gebruik.... 14
Rek van de ingelegde folie controleren 118
Remkrachtontlasting bij het toevoeren van bindmateriaal instellen..... 225
Remschijf van de bindmateriaalrem voorbereiden 63
Remschijf van de netrem
Axiale speling controleren en instellen... 226
Remschijf van de netrem tegen corrosie beschermen..... 250
Richtingindicatie 144
Richtingindicatie gevoeligheid (terminal)..... 166
Richtingsgegevens 10
Rijden en transport 209
Rol monteren..... 77
Rolbodem in werk-/parkeerstand brengen 96
Rolbodemspanning voor controleren en instellen 219
Ronde baal uitwerpen 95

S

Scherm rijden op de weg (automatische oproep) 146

Schroefverbindingen op de dissel controleren . 250

Selectie bindsoort (net- en foliebinding, terminal) 167

Sensor B08 "Messencassette boven" instellen 198

Sensor B09/B10 "Vulindicatie links/rechts" instellen 199

Sensor B27 "positie wikkeltafel" instellen 200

Sensor B61 "Binding 1 (passief)" instellen 201

Sensor B77 "Positie hefinrichting van de baal" instellen 201

Sensor B77 positie hefinrichting van de baal instellen 201

Sensor-/actorfouten verhelpen 292

Sensortest 195

Sensortest (terminal) 194

Sjorpunten aan de machine 216

Slang- en kabelhouder monteren 63

Sluitschroeven aan aandrijvingen 243

SmartConnect (terminal) 190

Smeerschema 237

Smeerstofreservoir van de centrale smeerinstallatie vullen 265

Smeervetten 60

SMV-markeringspaneel 47

Snelstopschakelaar en veiligheidsbeugel controleren 75

Snijinrichting 107

Mesbeveiligingsas ontgrendelen/ vergrendelen 255

Snijlengte instellen 219

Software-info (terminal) 206

Spanbanden op het persluchtreservoir aanhalen 273

Spanhendel vergrendelen/ontgrendelen 227

Statusregel 136

Steundrukontlasting van de pick-up instellen ... 104

Steunvoet 96

Steunvoet bedienen 96

Steunwiel instellen 79

Steunwiel monteren 76

Stootplaat aan de gewasgeleiderol instellen 105

Stootplaat instellen 78

Stootplaat op gewasgeleiderol demonteren/ monteren 106

Storing

Achterklep kan niet geopend worden 279

Achterklep sluit niet 278

Bindmateriaal bedekt een of beide buitenkanten niet of niet volledig 281

Bindmateriaal breekt 279

Bindmateriaal niet correct afgesneden... 280

Bindmateriaal niet getransporteerd. 280

Bindmateriaal scheurt bij reductie van de netrol- of folieroldiameter 281

Centrale kettingsmering: oliepomp droog 282

Centrale kettingsmering: oliepomp niet volledig ingedrukt 282

Centrale kettingsmering: olieverbruik te gering 282

Centrale kettingsmering: olieverbruik te hoog 282

De ronde baal is tonvormig, het bindmateriaal scheurt 279

Folie wikkelt zich om bovenste perswals 281

Folie wikkelt zich om spiraalwals 281

Machine loopt onrustig 278

Oogstgoed kort 278

Oogstgoed van de rolbodem naar boven getransporteerd 278

oogstgoedblokkades 277

Persdruk bouwt zich niet op 278

Pick-up 277

Ronde baal conisch 279

Ronde baal rolt niet uit de perskamer 278

Wikkelinrichting folie scheurt 284

Wikkelinrichting Load-Sensing 283

Wikkelproces start niet 283

Storing aan de centrale smeerinstallatie 284

Storing aan de wikkelinrichting 283

Storing, oorzaak en oplossing 277

Storingen aan de binding of tijdens het binden 279

Storingen aan de centrale kettingsmeerinstallatie 282

Storingen aan de pick-up of tijdens de oogstgoedopname 277
Storingen aan de pomp van de centrale smeerinstallatie 284
Storingen aan de verdelers van de centrale smeerinstallatie 284
Storingen tijdens of na het persen 278
Storingen van het elektrisch systeem/elektronica 289
Symbolen in afbeeldingen 10
Symbolen in de tekst 10

T

Tastwielen aan de pick-up beveiligen 214
Technisch onberispelijke toestand van de machine 17
Technisch toegestane maximumsnelheid (rijden op de weg) 56
Technische gegevens 56
Technische grenswaarden 18
Tegenhoudkam bij foliebinding controleren 230
Tegenhoudkam bij netbinding controleren 229
Teller 186
terminal
- Actortest 202
- Binding in het menuniveau 161
- Bindmateriaallagen 163
- Bindsoort selecteren (net- en foliebinding).... 167
- Bindstartvertraging 164
- Centrale smering 168
- Correctie wikkeltafelpositie 175
- Correctiewaarde voor vochtmeting 185
- Eenheden instellen 134
- Foliescheurinrichting wikkelinrichting 174
- Foutenlijst 206
- Foutmelding voor vochtmeting 184
- Handmatige bediening 178
- Handmatige bediening zonder veiligheidsopvraag 208
- Hefinrichting van de baal 176
- Instellingen 194
- Instellingen pers 162
- ISOBUS instellingen 190
- menuniveau oproepen 158
- Omschakelen tussen terminals 193
- Persdrukverstelling, elektronisch 165
- Richtingindicatie gevoeligheid 166
- Sensortest 194
- SmartConnect 190
- Software-info 206
- Teller 186
- TIM-software configureren 191

Vochtmeting 183
Vochtmeting correctiewaarde..... 185
Vochtmeting foutmelding..... 184
Voorsignalering 163
Vulling correctie..... 168
Weeginrichting 177
Wikkelinrichting instellingen 169
Wikkeltafel werkwijze 173
Wikkeltafelpositie correctie..... 175
Terminal – machinefuncties 136
Terminal – menu's 155
Terminal in- of uitschakelen 132
Terminal in-/uitschakelen 128
Terugkerende symbolen..... 157
TIM
Functiewijze 149
Toetsen in het werkscherm 149
TIM 1.0 (Tractor Implement Management) bedienen..... 149
TIM-functies activeren 150
TIM-functies pauzeren..... 151
TIM-software configureren (terminal) 191
TIM-weergaven en toetsen in het werkscherm 149
Toetsen 138
Toevoerpositie controleren en instellen..... 221
Totaalteller..... 189
Touchdisplay 128, 131
Trap bij de wikkeltafel gebruiken 123
Trekoog reinigen 249
Tussenas..... 66
Lengte aanpassen..... 66
Tussenas aan de trekker monteren..... 69
Tussenas borgen..... 211
Tussenas op de machine monteren 66
Tussenas smeren..... 240
Tussenashouder monteren 67
Tussensmering activeren 169
Typeplaatje..... 51

V

Veilig op- en afstappen..... 26
Veilige werking: Technisch onberispelijke toestand 17
Veiligheid 14
Veiligheidsaanduidingen aan de machine..... 21
Veiligheidsinrichtingen in goed werkende staat houden 20
Veiligheidsketting 57
Veiligheidsketting monteren 74
Veiligheidsroutines 29
Veiligheidsstickers aan de machine 31
Veiligheidsuitrusting 45
Verdelers van de centrale smeerinstallatie 286
Verdeling van de oliekwasten op de machine .. 270
Vereisten aan de trekker - elektrisch systeem ... 59
Vereisten aan de trekker - remsysteem 59
Vereisten aan de trekkerhydrauliek..... 58
Vereisten aan het trekkervermogen 58
Vergrendeling van de conische wals instellen.. 228
Verkeersveiligheid 21
Verlichting voor het rijden op de weg aansluiten 73
Verlichting voor rijden op de weg controleren .. 212
Vervuiling van het hydrauliek- en/of brandstofsysteem 23
Visuele controle uitvoeren 275
Vloeistoffen onder hoge druk 25
Vochtmeting (terminal) 183
Vochtmeting correctiewaarde (terminal)..... 185
Vochtmeting foutmelding (terminal)..... 184
Vóór werkzaamheden aan de hydraulische installatie 274
Voorbereidingen voor het persen 91
Voorraadkastklep borgen 214
Voorrekking van de folie in de wikkelinrichting instellen 231
Voorsignalering (terminal) 163
Voorstrekrollen aan de wikkelinrichting wisselen 292
Vuilnisbak aan de machine gebruiken..... 123
Vulling correctie (terminal)..... 168
Vulling perskamer verbeteren 94

W

Waarde wijzigen 159
Waarschuwingen voor materiële schade/ milieuschade 12
Waarschuwingsaanwijzingen 11
Walsen op wikkeltafel 264
Weeginrichting (terminal) 177
Weeginrichting op nul zetten 177
Weergavemiddelen 10
Weergaven in de infobalk 143
Weergaven in het werkscherm 140
Werkhoogte van de pick-up instellen 102
Werking alleen na correcte inbedrijfstelling 17
Werking van de machine aan trekkers met Constante stroom-systeem 72
Werking van de machine aan trekkers met Load-Sensing-systeem 72
Werkplekken aan de machine 17
Werkscherm oproepen 145
Werkwijze wikkelinrichting (terminal) 172
Werkwijze wikkeltafel (terminal) 173
Werkzaamheden aan de stopgezette machine .. 26
Wielwiggen aanbrengen 100
Wikkelen starten 95
wikkelfolie 58
wikkelinrichting 118
    Folierol inleggen 119
    Functiebeschrijving 54
    Instellingen (terminal) 169
Wikkelinrichting werkwijze (terminal) 172
Wikkeltafel werkwijze (terminal) 173
Wikkeltafelketting naspannen 264
Wikkeltafelpositie
    Sensor instellen 200
Wikkeltafelpositie corrigeren (terminal) 175

Z

Zijkappen borgen 213
Zo gebruikt u dit document 9

21 Conformiteitsverklaring

EG-conformiteitsverklaring

Wij

KRONE Agriculture SE

Heinrich-Krone-Straße 10, D-48480 Spelle

verklaren hiermee als fabrikant van het hierna genoemde product en onder eigen verantwoordelijkheid, dat de

Machine: Ronde balenpers
Serie: RP801-35

waarop deze verklaring betrekking heeft, in overeenstemming is met de volgende bepalingen:

- EG-richtlijn 2006/42/EG (machines)
- EU-richtlijn 2014/30/EU (EMC). In de zin van de richtlijn werd de geharmoniseerde norm EN ISO 14982:2009 ten grondslag gelegd.

Als gemachtigde voor de samenstelling van de technische documenten geldt de ondertekenende bedrijfsleider.

Jan Horstmann
(Directeur Constructie & Ontwikkeling)

Spelle, 4-8-2021

Bouwjaar: **Machinenr.:**

KRONE

THE POWER OF GREEN

Maschinenfabrik

Bernard Krone GmbH & Co. KG

Heinrich-Krone-Straße 10
D-48480 Spelle

Postfach 11 63
D-48478 Spelle

+49 (0) 59 77 / 935-0

+49 (0) 59 77 / 935-339

www.landmaschinen.krone.de

V.3