Originele handleiding

Documentnummer: 150001157_02_nl

Stand: 28-9-2021

RP601-10

Ronde balenpers

Fortima F 1250

Vanaf machinenummer: 1078089

Contactpersonen

Maschinenfabrik Bernard Krone GmbH & Co.KG

Heinrich-Krone-Straße 10

48480 Spelle

Duitsland

Telefoon centrale	+ 49 (0) 59 77/935-0
Telefax centrale	+ 49 (0) 59 77/935-339
Telefax reserveonderdelenmagazijn binnenland	+ 49 (0) 59 77/935-239
Telefax reserveonderdelenmagazijn export	+ 49 (0) 59 77/935-359
Internet	www.landmaschinen.krone.de https://mediathek.krone.de/

Gegevens voor aanvragen en bestellingen

Type	
Voertuigidentificatienummer	
Bouwjaar	

Contactgegevens van uw handelaar

1 Over dit document ... 9
1.1 Geldigheid ... 9
1.2 Nabestelling ... 9
1.3 Andere geldende documenten ... 9
1.4 Doelgroep van dit document ... 9
1.5 Zo gebruikt u dit document ... 9
1.5.1 Lijsten en verwijzingen ... 9
1.5.2 Richtingsgegevens ... 10
1.5.3 Het begrip "Machine" ... 10
1.5.4 Afbeeldingen ... 10
1.5.5 Omvang van het document ... 10
1.5.6 Weergavemiddelen ... 10
1.5.7 Omrekeningstabel ... 12

2 Veiligheid ... 14
2.1 Gebruik volgens bestemming ... 14
2.2 Redelijkerwijs voorzienbaar verkeerd gebruik ... 14
2.3 Gebruiksduur van de machine ... 15
2.4 Fundamentele veiligheidsaanwijzingen ... 15
2.4.1 Belang van de handleiding ... 15
2.4.2 Kwalificatie van het bedieningspersoneel ... 15
2.4.3 Kwalificatie van het vakpersoneel ... 16
2.4.4 Kinderen in gevaar ... 16
2.4.5 Machine aankoppelen ... 16
2.4.6 Constructieve wijzigingen aan de machine ... 16
2.4.7 Extra uitrustingen en reserveonderdelen ... 17
2.4.8 Werkplekken aan de machine ... 17
2.4.9 Veilige werking: Technisch onberispelijke toestand ... 17
2.4.10 Gevarenzones ... 18
2.4.11 Veiligheidsinrichtingen in goed werkende staat houden ... 20
2.4.12 Persoonlijke beschermingsmiddelen ... 20
2.4.13 Veiligheidsaanduidingen aan de machine ... 21
2.4.14 Verkeersveiligheid ... 21
2.4.15 Machine veilig parkeren ... 23
2.4.16 Bedrijfsstoffen ... 23
2.4.17 Gevaren door de gebruiksomgeving ... 23
2.4.18 Gevarenbronnen aan de machine ... 24
2.4.19 Gevaren bij bepaalde werkzaamheden: op- en afstappen ... 26
2.4.20 Gevaren bij bepaalde werkzaamheden: Werkzaamheden aan de machine ... 26
2.4.21 Gevaren bij bepaalde werkzaamheden: werkzaamheden aan wielen en banden ... 28
2.4.22 Hoe te handelen in gevaarlijke situaties en bij ongevallen ... 28
2.5 Veiligheidsroutines ... 29
2.5.1 Machine stopzetten en beveiligen ... 29
2.5.2 Omhoog gebrachte machine en machinedelen beveiligen tegen omlaag zakken ... 29
2.5.3 Oliepeilcontrole, olie- en filterelementwissel veilig uitvoeren ... 30
2.5.4 Actortest uitvoeren ... 30
2.6 Veiligheidsstickers aan de machine ... 31
2.7 Aanwijzingsstickers op de machine ... 35
2.8 Veiligheidsuitrusting ... 39
2.8.1 SMV-markeringspaneel ... 41

3 Gegevensopslag ... 42

4 Machinebeschrijving ... 43
4.1 Machineoverzicht ... 43
4.2 Overlastbeveiligingen aan de machine ... 43
4.3 Markering ... 44
4.4 Functiebeschrijving touwbinding 2-voudig ... 45
4.5 Functiebeschrijving touwbinding 4-voudig ... 46
4.6 Functiebeschrijving netbinding ... 47

5 Technische gegevens ... 48

5.1 Afmetingen* ... 48
5.2 Gewichten ... 48
5.3 Technisch toegestane maximumsnelheid (rijden op de weg) ... 48
5.4 Luchtgeluidsemissie ... 48
5.5 Omgevingstemperatuur ... 48
5.6 Banden ... 48
5.7 Veiligheidsketting ... 49
5.8 Balenafmetingen ... 49
5.9 Bindmateriaal touw ... 49
5.10 Bindmateriaal net ... 49
5.11 Vereisten aan het trekkervermogen ... 50
5.12 Vereisten aan de trekkerhydrauliek ... 50
5.13 Vereisten aan de trekker - elektrisch systeem ... 50
5.14 Vereisten aan de trekker - remsysteem ... 50
5.15 Bedrijfsstoffen ... 50
5.15.1 Oliën ... 51
5.15.2 Smeervetten ... 51

6 Eerste inbedrijfstelling ... 52

6.1 Checklist voor de eerste inbedrijfstelling ... 52
6.2 Leveringsomvang ... 53
6.3 Slang- en kabelhouder monteren ... 53
6.4 Remschijf van de bindmateriaalrem voorbereiden ... 54
6.5 Disselhoogte aanpassen ... 54
6.6 Tussenas ... 56
6.6.1 Lengte van de tussenas aanpassen ... 56
6.6.2 Beschermpot van de tussenas monteren ... 57
6.6.3 Tussenas op de machine monteren ... 57

7 Inbedrijfstelling ... 59

7.1 Machine aan de trekker vastkoppelen ... 59
7.2 Tussenas aan de trekker monteren ... 60
7.3 Trekoog aanpassen ... 61
7.4 Hydraulische slangen vastkoppelen ... 62
7.5 Hydraulische rem (export) vastkoppelen ... 63
7.6 Hydraulische rem vastkoppelen ... 63
7.7 Verlichting voor het rijden op de weg aansluiten ... 63
7.8 Veiligheidsketting monteren ... 64
7.9 KRONE bedieningseenheid DS 100 aansluiten ... 65
7.10 KRONE terminal DS 500 aansluiten ... 67
7.11 KRONE ISOBUS-terminal aansluiten (CCI 800, CCI 1200) ... 69
7.12 Extern ISOBUS-terminal aansluiten ... 72
7.13 Joystick aansluiten ... 72
7.14 Camera op de KRONE ISOBUS-terminal CCI 800 of CCI 1200 aansluiten ... 75

8 Bediening ... 76

8.1 Voorbereidingen voor het persen ... 76
8.2 Perskamer vullen ... 77
8.3 Vulling perskamer verbeteren ... 78
8.3.1 Druk op de zijwanden van de perskamer verminderen ... 78
8.4 Het persen afsluiten, het binden starten en ronde balen uitwerpen ... 79
8.5 Steunvoet bedienen ... 79
8.6 Afsluitkraan voor de achterklep gebruiken ... 80
8.7 Parkeerrem losmaken/aantrekken ... 81
8.8 Wielwiggen aanbrengen ... 82
8.9 Beveiliging tegen onbevoegd gebruik demonteren/monteren ... 82
8.10 Trap voor werkzaamheden aan de binding ... 83
8.11 Pick-up ... 84
8.11.1 Pick-up in transport-/werkstand brengen ... 84
8.11.2 Werkhoogte van de pick-up instellen ... 85
8.11.3 Breekbout aan de pick-up-aandrijving vervangen ... 86
8.12 Gewasgeleiderol ... 87

8.12.1 Gewasgeleiderol instellen ... 87
8.12.2 Stootplaat aan de gewasgeleiderol instellen ... 87
8.12.3 Stootplaat op gewasgeleiderol demonteren/monteren ... 88
8.13 Touwbinding 2-voudig ... 89
8.13.1 Perstouw inleggen ... 89
8.14 Touwbinding 4-voudig ... 92
8.14.1 Perstouw inleggen ... 92
8.15 Netbinding ... 95
8.15.1 Netrol inleggen ... 95
8.15.2 Net inleggen ... 97
8.16 Breedtrekbeugel op net- of touwbinding instellen ... 97
8.17 Oogstgoedblokkades verhelpen ... 98
8.17.1 Oogstgoedblokkade in de rechter en linker hoek van de pick-up ... 98
8.17.2 Oogstgoedblokkade in de pick-up ... 98
8.17.3 Oogstgoedblokkade onder de transportwals ... 99
8.17.4 Oogstgoedblokkade in persorgaan ... 99
8.18 Terugdraai-inrichting bij oogstgoedblokkades bedienen ... 99
8.19 Centrale kettingsmering bedienen ... 102
8.20 Spatbescherming monteren/demonteren ... 104

9 KRONE bedieningsbox medium ... 106

9.1 Overzicht ... 106
9.2 Bedieningsbox aan-/uitschakelen ... 107
9.3 Net- of touwbinding selecteren ... 107
9.4 Balenteller bedienen ... 108
9.5 Tussen messennulschakeling en bediening pick-up omschakelen ... 108
9.6 Vulling laten weergeven ... 109
9.7 Binding starten ... 110
9.7.1 Binding handmatig starten (handmatige modus) ... 110
9.7.2 Binding automatisch starten (automatische modus) ... 110
9.8 Sensoren controleren en instellen ... 111
9.8.1 Sensor B04 "Netbinding stop" ... 111
9.8.2 Sensor B05/B06 "Vulindicatie rechts/links" ... 111

10 KRONE bedieningseenheid DS 100 ... 113

10.1 Overzicht ... 113
10.2 Bedieningseenheid in-/uitschakelen ... 115
10.3 Scherm voor het rijden op de weg opvragen ... 116
10.4 Werkscherm oproepen ... 116
10.5 Richtingindicatie ... 116
10.6 Binding starten ... 118
10.7 Werkverlichting in-/uitschakelen ... 118
10.8 Zwaailicht in-/uitschakelen ... 118
10.9 Voorsignalering instellen ... 119
10.10 Gevoeligheid van de richtingindicatie instellen ... 119
10.11 Persdruk instellen ... 120
10.12 Aantal netlagen instellen ... 121
10.13 Bindstartvertraging instellen ... 121
10.14 Klantenteller weergeven ... 122
10.15 Sensortest voor digitale en analoge sensoren ... 123
10.16 Sensoren kalibreren ... 125
10.17 Actortest voor digitale en analoge actoren ... 127
10.18 Foutmeldingen ... 128
10.19 Handmatige bediening van de binding ... 129
10.20 Gebruikersopgaven instellen ... 130

11 KRONE terminal DS 500 ... 131

11.1 Touchdisplay ... 131
11.2 Terminal in-/uitschakelen ... 131
11.3 Opbouw DS 500 ... 132

12 KRONE ISOBUS-terminal (CCI 800, CCI 1200) ... 134

12.1 Touchdisplay ... 134
12.2 Terminal in- of uitschakelen ... 135
12.3 Display-opbouw ... 136
12.4 Opbouw van de KRONE machinetoepassing ... 136
12.5 Eenheden op terminal instellen ... 137

13 Extern ISOBUS-terminal ... 138

13.1 Afwijkende functies van het KRONE ISOBUS-terminal ... 138

14 Terminal – machinefuncties ... 139

14.1 Statusregel ... 139
14.2 Toetsen ... 140
14.3 Weergaven in het werkscherm ... 141
14.4 Weergaven in de infobalk ... 143
14.5 Richtingindicatie ... 143
14.6 Werkscherm oproepen ... 145
14.7 Automatisch oproepen van het scherm rijden op de weg ... 145
14.8 Persdruk instellen ... 146
14.9 Machine via joystick bedienen ... 146
14.9.1 Auxiliary-functies (AUX) ... 146
14.9.2 Auxiliary-toewijzing van een joystick ... 147

15 Terminal – menu's ... 149

15.1 Menustructuur ... 149
15.2 Terugkerende symbolen ... 150
15.3 Menuniveau opvragen ... 151
15.4 Menu selecteren ... 151
15.5 Waarde wijzigen ... 152
15.6 Modus wijzigen ... 153
15.7 Binding in het menuniveau ... 153
15.8 Menu 1 "Aantal netlagen" (netbinding) ... 155
15.9 Menu 1 "Aantal touwlagen" (touwbinding) ... 155
15.10 Menu 3 "Voorsignalering" ... 156
15.11 Menu 4 "Bindstartvertraging" ... 156
15.12 Menu 7 "Gevoeligheid richtingindicatie" ... 157
15.13 Menu 8 "Selectie bindsoort" (bij uitvoering "Net- en touwbinding") ... 158
15.14 Menu 10 "Handbediening "(bij geselecteerde netbinding) ... 159
15.15 Menu 10 "Handbediening (bij geselecteerde touwbinding) ... 160
15.16 Menu 13 "Tellers" ... 161
15.16.1 Menu 13-1 "Klantenteller" ... 162
15.16.2 Menu 13-2 "Totaalteller" ... 164
15.17 Menu 14 "ISOBUS" ... 165
15.17.1 Menu 14-5 "KRONE SmartConnect" ... 165
15.17.2 Menu 14-9 "Omschakelen tussen terminals" ... 166
15.18 Menu 15 "Instellingen" ... 167
15.18.1 Menu 15-1 "Sensortest" ... 167
15.18.1.1 Sensor B09/B10 "Vulindicatie links/rechts" instellen ... 169
15.18.1.2 Sensor B62 "Binding 2 (actief)" instellen ... 170
15.18.2 Menu 15-2 "Actortest" ... 171
15.18.3 Menu 15-3 "Software-info" ... 174
15.18.4 Menu 15-4 "Foutenlijst" ... 174

16 Rijden en transport ... 176

16.1 De machine voorbereiden voor het rijden op de weg ... 176
16.2 Machine parkeren ... 177
16.3 Tussenas borgen ... 177
16.4 Opgetilde pick-up voor het rijden op de weg borgen ... 178
16.5 Straatverlichting controleren ... 179
16.6 Voedingsleidingen scheiden ... 179
16.7 De machine voorbereiden voor het transport ... 180
16.7.1 Zijkappen borgen ... 180
16.7.2 Voorraadkastklep borgen ... 181

16.7.3 Machine optillen ... 181
16.7.4 Machine vastsjorren ... 182

17 Instellingen ... 184

17.1 Persdruk instellen ... 184
17.2 Aantal touwlagen instellen ... 185
17.3 Aantal netlagen instellen ... 185
17.4 Touwbegrenzers instellen ... 186
17.5 Touwrem instellen ... 187
17.6 Touwrem losmaken ... 188
17.7 Magneetkoppeling van de touwbinding instellen ... 188
17.8 Sensor "Positie touwgeleidingsslede" instellen ... 189
17.9 Netrem instellen ... 190
17.10 Remkrachtontlasting bij het toevoeren van bindmateriaal instellen ... 190
17.11 Remkrachtontlasting in bindpositie controleren ... 191
17.12 Breedtrekbeugel van de binding instellen ... 192
17.13 Snijeenheid van de netbinding instellen ... 192

18 Onderhoud ... 193

18.1 Onderhoudstabel ... 193
18.1.1 Onderhoud – voor het seizoen ... 193
18.1.2 Onderhoud – na ieder seizoen ... 194
18.1.3 Onderhoud – eenmalig na 10 uur ... 194
18.1.4 Onderhoud – eenmalig na 50 uur ... 195
18.1.5 Onderhoud – om de 10 uur, minstens dagelijks ... 195
18.1.6 Onderhoud – om de 50 uur ... 195
18.1.7 Onderhoud – om de 500 uur ... 195
18.1.8 Onderhoud – om de 2 jaar ... 195
18.2 Smeerschema ... 196
18.3 Tussenas smeren ... 201
18.4 Aandraaimomenten ... 202
18.5 Controle/onderhoud banden ... 205
18.6 Onderhoud hoofdaandrijving ... 206
18.7 Hydraulische slangen controleren ... 207
18.8 Machine reinigen ... 208
18.9 Bus en trekoog reinigen ... 208
18.10 Aandrijfkettingen reinigen ... 209
18.11 Breedtrekbeugel van corrosie ontdoen ... 209
18.12 Remschijf van de netrem tegen corrosie beschermen ... 209
18.13 Snijeenheid van de netbinding instellen ... 210
18.14 Schroefverbindingen op de dissel controleren ... 210
18.15 Afstrijker voor de spiraalwals instellen ... 211
18.16 Veerrail van de bindinrichting instellen ... 211
18.17 Nokkenschakelkoppeling op de tussenas vrijgeven ... 212
18.18 Aandrijfkettingen instellen ... 212
18.18.1 Aandrijfketting van de rolbodem ... 212
18.18.2 Aandrijfketting van de pick-up ... 213
18.18.3 Aandrijfketting van de walsen ... 213
18.18.4 Aandrijfketting van de transportvijzel ... 214
18.19 Centrale kettingsmeerinstallatie onderhouden ... 214
18.19.1 Oliepeil controleren, olie bijvullen en filter vervangen ... 215
18.19.2 Doseereenheden reinigen ... 216
18.19.3 Slang aan de doseereenheid vervangen ... 217
18.20 Onderhoud persluchtrem (bij uitvoering "Persluchtrem") ... 217
18.20.1 Luchtfilter reinigen ... 217
18.20.2 Condenswater aftappen uit het persluchtreservoir ... 218

19 Storing, oorzaak en oplossing ... 220

19.1 Storingen aan de pick-up of tijdens de oogstgoedopname ... 220
19.2 Storingen tijdens of na het persen ... 221
19.3 Storingen aan de binding of tijdens het binden ... 222
19.4 Storingen aan de touwbinding ... 223

19.5 Storingen aan de centrale kettingsmeerinstallatie ... 224
19.6 Storingen van het elektrisch systeem/elektronica ... 225
19.6.1 Foutmeldingen ... 225
19.6.1.1 Mogelijke foutsoorten (FMI) ... 226
19.6.2 Sensor-/actorfouten verhelpen ... 227
19.7 Achterklepsluiting instellen ... 227
19.8 Aandrukrol van de touwbinding instellen ... 229
19.9 Afdekplaat van de balenuitwerper verplaatsen ... 229
19.10 Aanzetpunten van de krik ... 230

20 Afvalverwijdering ... 231

21 Aanhangsel ... 232

21.1 Hydraulisch schakelschema ... 232

22 Trefwoordenlijst ... 234

23 Conformiteitsverklaring ... 245

1 Over dit document

1.1 Geldigheid

Dit document is geldig voor machines van het type:

RP601-10 (Fortima F 1250)
Alle informatie, afbeeldingen en technische gegevens in dit document komen overeen met de stand ten tijde van publicatie.

Wijzigingen aan de constructie blijven altijd en zonder kennisgeving of opgave van redenen voorbehouden.

1.2 Nabestelling

Mocht dit document geheel of gedeeltelijk onbruikbaar zijn geworden of mocht u een andere taal nodig hebben, dan kunt u onder vermelding van het op de titelpagina aangegeven documentnummer een vervangend document aanvragen. Verder kan het document ook online via KRONE MEDIA https://media.mykrone.green worden gedownload.

1.3 Andere geldende documenten

Om het veilige en beoogde gebruik te waarborgen moeten ook de volgende geldende documenten in acht worden genomen.

- Handleiding tussenas
- Handleiding terminal
- Handleiding AUX joystick
- Aanvulling handleiding "Foutmeldingen en parameters"
- Stroomloopschema, KRONE
- Reserveonderdelenlijst, KRONE

1.4 Doelgroep van dit document

Dit document richt zich tot de operator van de machine, die voldoet aan de minimum eisen m.b.t. de personeelkwalificatie, *zie Pagina 15*.

1.5 Zo gebruikt u dit document

1.5.1 Lijsten en verwijzingen

Inhoudsopgave/kopteksten

De inhoudsopgave en de kopteksten in dit document zijn bedoeld om snel de weg te vinden in de hoofdstukken.

Trefwoordenlijst

In de trefwoordenlijst is via trefwoorden in alfabetische volgorde gericht informatie over het gewenste onderwerp te vinden. De trefwoordenlijst bevindt zich op de laatste pagina's van dit document.

Kruisverwijzingen

In de tekst staan kruisverwijzingen die naar een ander document of met vermelding van een pagina naar een andere plaats in het document verwijzen.

Voorbeelden:

- Alle schroeven aan de machine op vastzitten controleren, *zie Pagina 10*. (**INFO**: wanneer u dit document in elektronische vorm gebruikt, komt u per muisklik op de link naar de aangegeven pagina.)
- Meer informatie staat vermeld in de bedrijfshandleiding van de fabrikant van de tussenas.

1.5.2 Richtingsgegevens

Richtingsaanduidingen in dit document zoals voor, achter, rechts en links zijn altijd in rijrichting van de machine bedoeld.

1.5.3 Het begrip "Machine"

In het verdere verloop van dit document wordt de ronde balenpers ook omschreven met het begrip "machine".

1.5.4 Afbeeldingen

De afbeeldingen in dit document geven niet altijd het exacte machinetype weer. De informatie die betrekking heeft op de afbeelding komt altijd overeen met het machinetype van dit document.

1.5.5 Omvang van het document

In dit document worden naast de standaarduitvoering ook uitbreidingen en varianten van de machine beschreven. Uw machine kan daarvan afwijken.

1.5.6 Weergavemiddelen

Symbolen in de tekst

Om de tekst overzichtelijker weer te geven worden de volgende weergavemiddleen (symbolen) gebruikt:

▶ Deze pijl duidt een **handelingsstap** aan. Meerdere opeenvolgende pijlen geven een handelingsvolgorde aan die stap voor stap moet worden uitgevoerd.

✓ Dit symbool geeft een **voorwaarde** aan waaraan voldaan moet zijn om een handelingsstap resp. een handelingsvolgorde uit te voeren.

⇨ Deze pijl geeft een **tussenresultaat** van een handelingsstap aan.

➡ Deze pijl geeft het **resultaat** van een handelingsstap of een handelingsvolgorde aan.

● Dit punt geeft een **opsomming** aan. Als de punt ingesprongen is, geeft hij het tweede niveau van de opsomming aan.

Symbolen in afbeeldingen

In de afbeeldingen kunnen de volgende symbolen worden gebruikt:

Symbool	Toelichting	Symbool	Toelichting
1	Referentieteken voor onderdeel	I	Positie van een onderdeel (bijv. van positie I naar positie II verplaatsen)
X	Maten (bijv. ook b = breedte, h = hoogte, l = lengte)		Vergroting van een beeldsegment
LH	Linkerzijde van de machine	RH	Rechterzijde van de machine
	Rijrichting		Bewegingsrichting
——	Referentielijn voor zichtbaar materiaal	- - - - -	Referentielijn voor verborgen materiaal
—·—·—	Middellijn	——	Installatieweg
	geopend		gesloten
	Vloeibaar smeermiddel (bijv. smeerolie) aanbrengen		Smeervet aanbrengen

Waarschuwingsaanwijzingen

Waarschuwingen voor gevaren zijn in deze handleiding duidelijk van de overige tekst onderscheiden en aangegeven met een gevaarsymbool en signaalwoorden.

De waarschuwingsaanwijzingen moeten worden gelezen en de maatregelen moeten in acht worden genomen om persoonlijk letsel te voorkomen.

Toelichting van het gevaarsymbool

Dit is het gevaarsymbool waarmee wordt gewaarschuwd voor gevaar voor letsel.

Neem alle aanwijzingen die met het gevaarsymbool zijn aangegeven in acht om letsel of de dood te voorkomen.

Toelichting van de signaalwoorden

⚠ *GEVAAR*
Met het signaalwoord GEVAAR wordt gewaarschuwd voor een gevaarlijke situatie die onherroepelijk tot ernstig letsel of de dood zal leiden, als de waarschuwingsaanwijzing niet in acht wordt genomen.

⚠ *WAARSCHUWING*
Met het signaalwoord WAARSCHUWING wordt gewaarschuwd voor een gevaarlijke situatie die tot ernstig letsel of de dood kan leiden, als de waarschuwingsaanwijzing niet in acht wordt genomen.

⚠ *VOORZICHTIG*

Met het signaalwoord VOORZICHTIG wordt gewaarschuwd voor een gevaarlijke situatie die tot licht tot matig ernstig letsel kan leiden, als de waarschuwingsaanwijzing niet in acht wordt genomen.

Voorbeeld van een waarschuwingsaanwijzing:

⚠ *WAARSCHUWING*

Oogletsel door rondvliegende vuildeeltjes

Bij reinigingswerkzaamheden met perslucht worden vuildeeltjes met hoge snelheid weggeslingerd en kunnen in de ogen komen. Daardoor kan oogletsel ontstaan.

- ▶ Personen uit de werkzone weghouden.
- ▶ Bij reinigingswerkzaamheden met perslucht persoonlijke beschermende uitrusting dragen (bijv. veiligheidsbril).

Waarschuwingen voor materiële schade/milieuschade

Waarschuwingen voor materiële schade/milieuschade zijn duidelijk onderscheiden van de overige tekst en zijn aangegeven met het woord "Let op".

Voorbeeld:

LET OP

Schade aan de aandrijfkast door te laag oliepeil

Bij te laag oliepeil kan er schade aan de aandrijvingen ontstaan.

- ▶ Het oliepeil van de transmissieolie regelmatig controleren en indien nodig bijvullen.
- ▶ Het oliepeil van de transmissieolie ca. 3 tot 4 uur na uitschakelen van de machine en alleen bij waterpas staande machine controleren.

Aanwijzingen met informatie en adviezen

Extra informatie en aanbevelingen voor een storingsvrije en productieve werking van de machine zijn duidelijk onderscheiden van de overige tekst en met het woord "Info" gekenmerkt.

Voorbeeld:

INFO

Elke veiligheidssticker is voorzien van een bestelnummer en kan direct bij de fabrikant of bij de geautoriseerde vakhandel worden besteld.

1.5.7 Omrekeningstabel

Met de volgende tabel kunnen metrische eenheden in US-eenheden worden omgerekend.

Grootheid	SI-eenheden (metrisch)		Factor	Inch-pond eenheden	
	Eenhedennaam	Afkorting		Eenhedennaam	Afkorting
Vlakke	Hectare	ha	2,47105	Acre	acres
Volumestroom	Liter per minuut	l/min	0,2642	US gallons per minuut	gpm
	Kubieke meters per uur	m³/h	4,4029		

Grootheid	SI-eenheden (metrisch)		Factor	Inch-pond eenheden	
	Eenhedennaam	Afkorting		Eenhedennaam	Afkorting
Kracht	Newton	N	0,2248	Pound-force	lbf
Lengte	Millimeter	mm	0,03937	Inch	in.
	Meter	m	3,2808	Voet	ft.
Capaciteit	Kilowatt	kW	1,3410	Paardenkracht	PK
Druk	Kilopascal	kPa	0,1450	Pond per vierkante inch	psi
	Megapascal	MPa	145,0377		
	Bar (niet-SI)	bar	14,5038		
Draaimoment	Newtonmeter	Nm	0,7376	Pound-foot of foot-pound	ft·lbf
			8,8507	Pound-inch of inch-pound	in·lbf
Temperatuur	Graden Celsius	°C	°Cx1,8+32	Graden Fahrenheit	°F
Snelheid	Meter per minuut	m/min	3,2808	Voet per minuut	ft/min
	Meter per seconde	m/s	3,2808	Voet per seconde	ft/s
	Kilometer per uur	km/h	0,6215	Mijlen per uur	mph
Volume	Liter	l	0,2642	US gallons	US gal.
	Milliliter	ml	0,0338	US ons	US oz.
	Kubieke centimeter	cm³	0,0610	Kubieke inch	in³
Gewicht	Kilogram	kg	2,2046	Pond	lbs

2 Veiligheid

2.1 Gebruik volgens bestemming

Deze machine is een ronde balenpers en dient ervoor om oogstgoed tot ronde balen te persen.

Het voor het beoogde gebruik van deze machine bedoelde oogstgoed zijn gemaaid halm- en bladgoed.

De machine is uitsluitend bestemd voor gebruik in de landbouw en mag alleen worden ingezet wanneer

- alle veiligheidsinrichtingen overeenkomstig de handleiding aanwezig zijn en zich in de beschermende stand bevinden.
- alle veiligheidsaanwijzingen van de handleiding in acht worden genomen en worden opgevolgd, zowel in het hoofdstuk "Principiële veiligheidsaanwijzingen", *zie Pagina 15*, als ook direct in de hoofdstukken van de handleiding.

De machine mag alleen worden gebruikt door personen die voldoen aan de door de machinefabrikant gestelde eisen voor de kwalificatie van het personeel, *zie Pagina 15*.

De handleiding is onderdeel van de machine en moet daarom tijdens het gebruik worden meegenomen. De bediening van de machine mag alleen na de instructie en onder inachtneming van deze handleiding plaatsvinden.

Toepassingen van de machine die niet in de handleiding staan beschreven, kunnen tot ernstig letsel of de dood van personen en tot schade aan de machine en andere materiële schade leiden.

Eigenmachtige veranderingen aan de machine kunnen de eigenschappen van de machine negatief beïnvloeden of de correcte functie storen. Eigenmachtige veranderingen ontslaan de fabrikant daarom van alle hieruit resulterende aansprakelijkheid.

Tot het doelmatig gebruik behoort tevens het opvolgen van de door de fabrikant voorgeschreven werkings-, onderhouds- en instandhoudingsvoorwaarden..

2.2 Redelijkerwijs voorzienbaar verkeerd gebruik

Elk gebruik in afwijking van het beoogd gebruik, *zie Pagina 14*, is een niet-beoogd gebruik en vormt daarmee een "verkeerd gebruik" als bedoeld in de Machinerichtlijn. Voor de hieruit voortvloeiende schade is niet de fabrikant, maar alleen de gebruiker aansprakelijk.

Dergelijke verkeerde toepassingen zijn bijv.:

- Ver- of bewerking van oogstgoederen die niet bij het beoogd gebruik worden genoemd, *zie Pagina 14*
- Transport van personen
- Transport van goederen
- Overschrijding van het toegestane technische totale gewicht
- Niet-inachtneming van veiligheidsstickers op de machine en veiligheidsaanwijzingen in de handleiding
- Verhelpen van storingen, uitvoering van instel-, reinigings-, reparatie- en onderhoudswerkzaamheden in strijd met de gegevens in de handleiding
- Eigenmachtige veranderingen aan de machine
- Aanbrengen van niet toegestane/goedgekeurde aanvullende uitrusting
- Gebruik van niet originele KRONE vervangingsonderdelen
- Stationaire werking van de machine

Eigenmachtige veranderingen aan de machine kunnen de eigenschappen van de machine en het veilig gebruik negatief beïnvloeden of de correcte werking storen. Eigenmachtige veranderingen ontslaan de fabrikant daarom van alle hieruit resulterende schadeclaims.

2.3 Gebruiksduur van de machine

- De gebruiksduur van deze machine is afhankelijk van de vakkundige bediening en het onderhoud evenals van de toepassingsvoorwaarden en gebruiksomstandigheden.
- Door het opvolgen van de aanwijzingen en instructies in deze bedrijfshandleiding kan een permanente paraatheid en een lange gebruiksduur van de machine worden bereikt.
- Na ieder seizoen moet de machine in het geheel op slijtage en andere beschadigingen worden gecontroleerd.
- Beschadigde en versleten componenten moeten voor de hernieuwde inbedrijfstelling worden vervangen.
- Na vijf jaar gebruik van de machine moet een volledige technische controle van de machine worden uitgevoerd en afhankelijk van de resultaten van deze controle moet over het verdere gebruik van de machine worden beslist.
- Theoretisch is de gebruiksduur van deze machine onbegrensd omdat alle versleten of beschadigde onderdelen kunnen worden vervangen.

2.4 Fundamentele veiligheidsaanwijzingen

Niet-inachtneming van veiligheidsaanwijzingen en waarschuwingsaanwijzingen

Indien de veiligheidsaanwijzingen en waarschuwingsaanwijzingen niet in acht worden genomen, kan dit gevaren voor personen, het milieu en de materieel tot gevolg hebben.

2.4.1 Belang van de handleiding

De handleiding is een belangrijk document en bestanddeel van de machine. Deze richt zich tot de gebruiker en bevat veiligheidsrelevante aanwijzingen.

Alleen de in de handleiding aangegeven werkwijzen zijn veilig. Wanneer de handleiding niet in acht wordt genomen, kunnen personen ernstig of dodelijk letsel oplopen.

- ▶ De "Fundamentele veiligheidsaanwijzingen" volledig lezen en in acht nemen, voordat de machine wordt gebruikt.
- ▶ Vóór het werk bovendien de desbetreffende paragrafen van de handleiding lezen en in acht nemen.
- ▶ De handleiding voor de gebruiker van de machine binnen handbereik in de documenthouder bewaren, *zie Pagina 43*.
- ▶ De handleiding doorgeven aan volgende gebruikers.

2.4.2 Kwalificatie van het bedieningspersoneel

Wanneer de machine ondeskundig wordt gebruikt, kunnen personen ernstig letsel oplopen of worden gedood. Om ongevallen te voorkomen moet elke persoon die met de machine werkt, aan de volgende minimumvereisten voldoen:

- Hij is lichamelijk in staat de machine te controleren.
- Hij kan de werkzaamheden met de machine in het kader van deze handleiding in overeenstemming met de veiligheidseisen uitvoeren.
- Hij begrijpt de werking van de machine in het kaders zijn werkzaamheden en kan de gevaren van het werk herkennen en voorkomen.
- Hij heeft de handleiding gelezen en kan de informatie in de handleiding dienovereenkomstig in de praktijk brengen.
- Hij is vertrouwd met het veilig besturen van voertuigen.
- Voor rijden op de openbare weg beschikt hij over voldoende kennis van de verkeersregels en over het voorgeschreven rijbewijs.

2.4.3 Kwalificatie van het vakpersoneel

Wanneer de uit te voeren werkzaamheden (montage, ombouw, inrichting, uitbreiding, reparatie, montage achteraf) onvakkundig aan de machine worden uitgevoerd, kunnen personen ernstig of dodelijk letsel oplopen. Om ongevallen te voorkomen, moet elke persoon die werkzaamheden volgens deze handleiding uitvoert, aan de volgende minimum vereisten voldoen:

- hij/zij is een gekwalificeerde vakman met overeenkomstige opleiding.
- Hij/zij is op grond van de vakbekwaamheid in staat de (gedeeltelijk) gedemonteerde machine te monteren zoals het volgens de montagehandleiding door de fabrikant is voorzien.
- Hij/zij is op grond van de vakbekwaamheid, bijv. door een opleiding, in staat de functie van de machine uit te breiden, te veranderen, te repareren zoals het volgens de overeenkomstige handleiding door de fabrikant is voorzien.
- Hij/zij heeft de handleiding gelezen en kan de informatie in de handleiding dienovereenkomstig in de praktijk brengen.
- hij/zij kan de uit te voeren werkzaamheden in het kader van deze handleiding overeenkomstig de veiligheidseisen uitvoeren.
- hij/zij begrijpt de werking van de uit te voeren werkzaamheden en de machine en kan de gevaren van het werk herkennen en voorkomen.
- hij/zij heeft de handleiding gelezen en kan de informatie in de handleiding dienovereenkomstig in de praktijk brengen.

2.4.4 Kinderen in gevaar

Kinderen kunnen gevaren niet inschatten en gedragen zich onberekenbaar.

Daardoor lopen kinderen extra gevaar.

▶ Kinderen weghouden van de machine.

▶ Kinderen weghouden van bedrijfsstoffen.

▶ Met name vóór het starten en het in gang zetten van machinebewegingen controleren of er zich geen kinderen in de gevarenzone bevinden.

2.4.5 Machine aankoppelen

Door de foutieve aankoppeling van trekker en machine ontstaan gevaren die ernstige ongevallen kunnen veroorzaken.

▶ Let bij het vastkoppelen op alle handleidingen:

- de handleiding van de trekker
- de handleiding van de machine, *zie Pagina 59*
- de handleiding van de tussenas

▶ Let op het veranderde rijgedrag van de combinatie.

2.4.6 Constructieve wijzigingen aan de machine

Door KRONE niet geautoriseerde constructieve veranderen en uitbreidingen kunnen een hindernis vormen voor goede werking, bedrijfsveiligheid, maar ook de verkeersvergunning van de machine. Hierdoor kunnen personen ernstig gewond raken of gedood worden.

Door KRONE niet geautoriseerde constructieve wijzigingen en uitbreidingen zijn niet toegestaan.

2.4.7 Extra uitrustingen en reserveonderdelen

Extra uitrustingen en reserveonderdelen die niet voldoen aan de eisen van de fabrikant, kunnen afbreuk doen aan de veilige werking van de machine en ongevallen veroorzaken.

- Om de veilige werking te waarborgen originele of genormeerde onderdelen gebruiken, die voldoen aan de eisen van de fabrikant.

2.4.8 Werkplekken aan de machine

Meerijdende personen

Meerijdende personen kunnen door de machine ernstig gewond worden of van de machine vallen en worden overreden. Weggeslingerde voorwerpen kunnen meerijdende personen treffen en verwonden.

- Laat nooit personen op de machine meerijden.

2.4.9 Veilige werking: Technisch onberispelijke toestand

Werking alleen na correcte inbedrijfstelling

Zonder correcte inbedrijfstelling volgens deze handleiding is de veilige werking van de machine niet gewaarborgd. Daardoor kunnen ongevallen worden veroorzaakt en kunnen personen ernstig letsel oplopen of worden gedood.

- De machine alleen na correcte inbedrijfstelling gebruiken, *zie Pagina 59*.

Technisch onberispelijke toestand van de machine

Ondeskundig onderhoud en ondeskundige instelling kan afbreuk doen aan de veilige werking van de machine en ongevallen veroorzaken. Daardoor kunnen personen ernstig letsel oplopen of worden gedood.

- Alle onderhouds- en instelwerkzaamheden uitvoeren volgens de hoofdstukken Onderhoud en Instelling.
- Voor alle onderhouds- en instelwerkzaamheden de machine stilzetten en beveiligen, *zie Pagina 29*.

Gevaar door schade aan de machine

Schade aan de machine kan afbreuk doen aan de veilige werking van de machine en ongevallen veroorzaken. Daardoor kunnen personen ernstig letsel oplopen of worden gedood. Voor de veiligheid zijn de volgende onderdelen van de machine van bijzonder belang:

- Remmen
- Besturing
- Veiligheidsinrichtingen
- Verbindingsinrichtingen
- Verlichting
- Hydrauliek
- Banden
- Tussenas

Bij twijfel aan de bedrijfsveilige toestand van de machine, bijvoorbeeld bij onverwacht veranderd rijgedrag, zichtbare schade of onverwacht veranderd bedrijfsgedrag:

- ▶ De machine stopzetten en beveiligen, *zie Pagina 29*.
- ▶ Mogelijke oorzaken voor schade onmiddellijk wegnemen, bijvoorbeeld grove vervuilingen verwijderen of losse schroeven vastdraaien.
- ▶ De oorzaak van de schade volgens deze handleiding bepalen en indien mogelijk verhelpen, *zie Pagina 220*.
- ▶ Bij schade die van invloed kan zijn op de veilige werking en volgens deze handleiding niet zelf kan worden verholpen: schade door een gekwalificeerde vakgarage laten verhelpen.

Technische grenswaarden

Wanneer de technische grenswaarden van de machine niet worden opgevolgd, kan de machine worden beschadigd. Daardoor kunnen ongevallen worden veroorzaakt en personen ernstig gewond raken of gedood worden. Het is bijzonder belangrijk voor de veiligheid dat de volgende technische grenswaarden in acht worden genomen:

- maximaal toegestane bedrijfsdruk van de hydrauliek
- maximaal toegestane aandrijftoerental
- maximaal toegestaan totaal gewicht
- maximaal toegestane aslast/aslasten
- maximaal toegestane steunlast
- maximaal toelaatbare aslasten van de trekker
- maximaal toegestane transporthoogte en -breedte
- maximaal toegestane maximumsnelheid

▶ Grenswaarden aanhouden, *zie Pagina 48*.

2.4.10 Gevarenzones

Bij ingeschakelde machine kan rondom de machine een gevarenzone ontstaan.

Om niet in de gevarenzone van de machine te komen moet minstens de veiligheidsafstand worden aangehouden.

Wanneer de veiligheidsafstand niet wordt aangehouen, kunnen personen ernstig letsel oplopen of worden gedood.

- ▶ Schakel de aandrijvingen en de motor alleen in wanneer geen personen de veiligheidsafstand hebben onderschreden.
- ▶ Wanneer personen de veiligheidsafstand onderschrijden, schakel dan de aandrijvingen uit.
- ▶ Bij het manoeuvreren en het werken op het veld de machine stoppen.

De veiligheidsafstand bedraagt:

Bij machine in rangeermodus en modus werken op het veld	
Voor de machine	3 m
Achter de machine	5 m
Aan de zijkant van de machine	3 m

Bij ingeschakelde machine zonder rijbeweging	
Voor de machine	3 m
Achter de machine	5 m
Aan de zijkant van de machine	3 m

De hier genoemde veiligheidsafstanden zijn minimum afstanden in het kader van de reglementaire toepassing. Deze veiligheidsafstanden moeten afhankelijk van de toepassings- en omgevingsvoorwaarden worden verhoogd.

- ▶ Voorafgaand aan alle werkzaamheden voor en achter de trekker en in de gevarenzone van de machine: De machine stopzetten en beveiligen, *zie Pagina 29*. Dit geldt ook voor kortdurende controlewerkzaamheden.
- ▶ Houd rekening met de gegevens in alle desbetreffende handleidingen:
- de handleiding van de trekker
- de handleiding van de machine
- de handleiding van de tussenas

Gevarenzone tussenas

Personen kunnen door de tussenas worden gegrepen, naar binnen worden getrokken en ernstig gewond raken.

- ▶ Neem de handleiding van de tussenas in acht.
- ▶ Houd voldoende overlapping van profielbuis en tussenasbescherming aan.
- ▶ Zorg ervoor dat de tussenasbeschermingen zijn aangebracht en dat deze functioneren.
- ▶ Laat de tussenassluitingen vastklikken. De voorziening ter beveiliging tegen onrechtmatig gebruik van de aftakasvork mag geen plaatsen hebben die kunnen grijpen of omwikkelen (bijv. door ringvormige vormgeving, beschermkraag om de borgpen).
- ▶ Voorkom meelopen van de tussenasbescherming door het vastmaken van de kettingen.
- ▶ Controleer of er niemand in de gevarenzone van de aftakas en de tussenas aanwezig is.
- ▶ Controleren of het gekozen toerental en draairichting van de aftakas van de trekker in overeenstemming zijn met het toegestane toerental en draairichting van de machine.
- ▶ Indien te grote hoeken tussen tussenas en aftakas optreden, de aftakas uitschakelen. De machine kan worden beschadigd. Onderdelen kunnen worden weggeslingerd en personen letsel toebrengen.

Gevarenzone aftakas

Personen kunnen door de aftakas en de aangedreven onderdelen worden gegrepen, naar binnen worden getrokken en ernstig worden verwond.

Voordat de aftakas wordt ingeschakeld:

- ▶ Ervoor zorgen dat alle veiligheidsinrichtingen zijn aangebracht en in de beschermende stand zijn gezet.
- ▶ Controleer of er niemand in de gevarenzone van de aftakas en de tussenas aanwezig is.
- ▶ Indien de aandrijvingen niet nodig zijn, de aandrijvingen uitschakelen.

Gevarenzone tussen trekker en machine

Bij verblijf tussen trekker en machine kunnen personen door wegrollen van de trekker, onachtzaamheid of door machinebewegingen ernstig gewond raken of overlijden:

- ▶ Voor alle werkzaamheden tussen de trekker en de machine: de machine stopzetten en beveiligen, *zie Pagina 29*. Dit geldt ook voor kortdurende controlewerkzaamheden.
- ▶ Wanneer de krachthefboom moet worden bediend, moeten alle personen op afstand van de krachthefboom blijven.

Gevarenzone bij ingeschakelde aandrijving

Bij ingeschakelde aandrijving bestaat er levensgevaar door bewegende machinedelen. Er mogen zich geen personen in de gevarenzone van de machine ophouden.

- ▶ Vóór het starten van de machine alle personen uit de gevarenzone van de machine wegsturen.
- ▶ Wanneer er een gevaarlijke situatie ontstaat, de aandrijvingen onmiddellijk uitschakelen en personen uit de gevarenzone sturen.

Gevarenzone door nalopende machinedelen

Wanneer machinedelen nalopen, kunnen personen ernstig gewond raken of gedood worden.

Na het uit schakelen van de aandrijvingen, lopen de volgende machinedelen na:

- Tussenas
- Aandrijfkettingen
- Pick-up
- Snijrotor
- Bindmechanisme
- Rolbodem

- ▶ De machine stopzetten en beveiligen, *zie Pagina 29*.
- ▶ De machine pas benaderen wanneer alle machinedelen volledig tot stilstand zijn gekomen.

2.4.11 Veiligheidsinrichtingen in goed werkende staat houden

Wanneer veiligheidsinrichtingen ontbreken of beschadigd zijn, kunnen bewegende machinedelen personen ernstig verwonden of doden.

- ▶ Beschadigde veiligheidsinrichtingen vervangen.
- ▶ Gedemonteerde veiligheidsinrichtingen en machinedelen vóór de inbedrijfstelling weer monteren en in de beschermende stand zetten.
- ▶ Bij twijfel of alle veiligheidsinrichtingen correct zijn gemonteerd en deugdelijk werken, een vakgarage een controle laten uitvoeren.

Tussenasbescherming operationeel houden

De overlapping van tussenas en beschermpot aan de machine mag niet minder dan 50 mm bedragen. Deze minimale overlapping is ook noodzakelijk voor veiligheidsinrichtingen van groothoek-tussenas en wanneer koppelingen of andere componenten worden gebruikt. Wanneer de bediener voor het aansluiten van de tussenas tussen de tussenasbescherming en de beschermpot moet grijpen, moet de vrije ruimte in een niveau minstens 50 mm bedragen. In alle niveaus mag de vrije ruimte niet meer dan 150 mm bedragen.

2.4.12 Persoonlijke beschermingsmiddelen

Het dragen van persoonlijke beschermingsmiddelen is een belangrijke veiligheidsmaatregel. Ontbrekende of ongeschikte persoonlijke beschermingsmiddelen verhogen het risico van gezondheidsschade en letsel van personen.

Persoonlijke beschermingsmiddelen zijn bijvoorbeeld:

- Geschikte veiligheidshandschoenen
- Veiligheidsschoenen
- Nauwsluitende veiligheidskleding

- Gehoorbescherming
- Veiligheidsbril
- Bij stofvorming: geschikte adembescherming

▶ Persoonlijke beschermingsmiddelen voor de desbetreffende werkzaamheid vastleggen en ter beschikking stellen.

▶ Alleen persoonlijke beschermingsmiddelen gebruiken, die zich in deugdelijke toestand bevinden en effectieve bescherming bieden.

▶ Persoonlijke beschermingsmiddelen aanpassen aan de persoon, bijvoorbeeld zijn lengte.

▶ Ongeschikte kleding en sieraden afdoen (bijv. ringen, kettingen) en bij lang haar een haarnetje dragen.

2.4.13 Veiligheidsaanduidingen aan de machine

Veiligheidsstickers op de machine waarschuwen voor gevaren op gevaarlijke plaatsen en zijn een belangrijk onderdeel van de veiligheidsuitrusting van de machine. Ontbrekende veiligheidsstickers verhogen het risico van ernstig en dodelijk letsel bij personen.

▶ Vervuilde veiligheidsstickers reinigen.

▶ Veiligheidsstickers na elke reiniging controleren op volledigheid en leesbaarheid.

▶ Ontbrekende, beschadigde en onherkenbaar geworden veiligheidsstickers onmiddellijk vervangen.

▶ Vervangingsonderdelen voorzien van de voorgeschreven veiligheidsstickers.

Beschrijvingen, toelichtingen en bestelnummers van de veiligheidsstickers, *zie Pagina 31*.

2.4.14 Verkeersveiligheid

Gevaren bij rijden op de weg

Wanneer de machine de door het nationale recht voorgeschreven maximale afmetingen en gewichten overschrijdt en niet volgens de voorschriften is verlicht, kunnen tijdens het rijden op de weg andere verkeersdeelnemers in gevaar worden gebracht.

▶ Zorg er vóór het rijden op de weg voor dat de maximaal toegelaten afmetingen, gewichten, as-, steun- en aanhanglasten niet worden overschreden die volgens de nationale wetgeving gelden voor het rijden op de openbare weg.

▶ Voor het rijden op de weg de desbetreffende verlichting inschakelen en de functie ervan controleren.

▶ Voor het rijden op de weg alle afsluitkranen voor de hydraulische voorziening van de machine tussen trekker en machine sluiten.

▶ Voor eht rijden op de weg de besturingsapparaten van de trekker in neutrale stand brengen en vergrendelen.

Gevaren bij het rijden op de weg en in het veld

Aangekoppelde en aangebouwde machines veranderen de rijeigenschappen van de trekker. De rijeigenschappen zijn ook afhankelijk van de bedrijfstoestand en van de ondergrond. Wanneer de bestuurder geen rekening houdt met veranderde rijeigenschappen, kan hij ongevallen veroorzaken.

▶ Neem de maatregelen voor het rijden op de weg en in het veld in acht, *zie Pagina 176*.

Gevaren bij niet-correct voorbereide machine voor het rijden op de weg

Wanneer de machine niet correct voor het rijden op de weg wordt voorbereid, kunnen ernstige ongevallen in het wegverkeer hiervan het gevolg zijn.

- Telkens voor het rijden op de weg de machine hiervoor voorbereiden, *zie Pagina 176*.

Gevaren bij het rijden door bochten met aangehangen machine en door de totale breedte

Door het uitzwenken van de machine bij het rijden door bochten en door de totale breedte kunnen ongevallen worden veroorzaakt.

- De totale breedte van de trekker-machine-combinatie in acht nemen.
- Rekening houden met het grotere zwenkbereik bij het rijden door bochten.
- De rijsnelheid bij het rijden door bochten aanpassen.
- Bij het afbuigen bedacht zijn op personen, tegenliggend verkeer en hindernissen.

Gevaar bij de werking van de machine op een helling.

De machine kan bij de werking op een helling kantelen. Daardoor kunnen ongevallen worden veroorzaakt en kunnen personen ernstig letsel oplopen of worden gedood.

- Alleen op een helling werken en rijden als de bodem van de helling vlak is en wanneer gegarandeerd is dat de banden grip hebben op de bodem.
- De machine met geringe snelheid omkeren. Een grote bocht rijden bij het omkeren.
- Dwars op de helling rijden vermijden omdat vooral door de extra lading en het uitvoeren van machinefuncties het zwaartepunt van de machine wordt veranderd.
- Vermijd rukachtige bewegingen op de helling.
- Een ronde baal op de helling altijd zodanig neerleggen dat deze niet vanzelf in beweging kan raken.
- Parkeer de machine niet op een helling.

Brandgevaar

Door vaak afremmen bij het rijden op de weg, bijv. bij afdalen van een berg, kan het tot een sterke warmteontwikkeling aan de rem komen.

Stof, verontreinigingen en oogstresten kunnen zich aan de hete oppervlakken van de rem ontvlammen en personen door brand ernstig verwonden of doden.

- Een te sterke warmteontwikkeling aan de rem door vooruitziend rijden in het wegverkeer voorkomen.
- De machine in het bereik rond de rem tijdens de werkdag regelmatig controleren en reinigen.

2.4.15 Machine veilig parkeren

Een onvakkundig geparkeerde en onvoldoende beveiligde machine kan een gevaar vormen voor personen, in het bijzonder voor kinderen en kan zich ongecontroleerd in beweging zetten of omkiepen. Personen kunnen ernstig verwond of gedood worden.

- De machine op een vlakke, horizontale ondergrond met voldoende draagvermogen neerzetten.
- Vóór instel-, reparatie-, onderhouds- en reinigingswerkzaamheden ervoor zorgen dat de machine veilig staat.
- In het hoofdstuk Rijden en transport de paragraaf "Machine parkeren" in acht nemen, *zie Pagina 177*.
- Voor het parkeren: de machine stoppen en beveiligen, *zie Pagina 29*.

2.4.16 Bedrijfsstoffen

Ongeschikte bedrijfsstoffen

Bedrijfsstoffen die niet voldoen aan de eisen van de fabrikant, kunnen afbreuk doen aan de veilige werking van de machine en ongevallen veroorzaken.

- Alleen bedrijfsstoffen gebruiken, die aan de eisen van de fabrikant voldoen.

M.b.t. de eisen aan de bedrijfsstoffen, *zie Pagina 50*.

Vervuiling van het hydrauliek- en/of brandstofsysteem

Het binnendringen van vreemde voorwerpen en/of vloeistoffen in het hydrauliek- en/of brandstofsysteem kan de bedrijfszekerheid van de machine in gevaar brengen en ongevallen veroorzaken.

- Alle aansluitingen en componenten reinigen.
- Open aansluitingen met beschermkappen afsluiten.

Milieubescherming en afvalverwijdering

Bedrijfsstoffen als dieselbrandstof, remvloeistof, antivriesmiddel en smeermiddelen (bijv. tandwielolie, hydraulische olie) kunnen schade toebrengen aan het milieu en de gezondheid van personen.

- De bedrijfsstoffen niet in het milieu terecht laten komen.
- De bedrijfsstoffen in een goed afsluitende speciaal hiervoor aangeduide vloeistoftank vullen en volgens de overheidsvoorschriften verwijderen.
- Eruit gelopen bedrijfsstoffen opnemen met absorberende materiaal in een goed afsluitende, speciaal hiervoor aangeduide vloeistoftank met etiket gieten en volgens de overheidsvoorschriften verwijderen.

2.4.17 Gevaren door de gebruiksomgeving

Brandgevaar

Door de werking of door dieren, bijvoorbeeld knaagdieren, nestelende vogels of opwervelingen kan zich brandbaar materiaal in de machine verzamelen.

Stof, verontreinigingen en oogstresten onder droge werkomstandigheden kunnen zich aan hete delen ontsteken en personen door brand ernstig verwonden of doden.

- De machine dagelijks voor het eerste gebruik controleren en reinigen.
- De machine tijdens de werkdag regelmatig controleren en reinigen.

Levensgevaarlijke elektrische schokken door elektrische bovenleiding

De machine kan met geopende achterklep de hoogte van elektrische bovenleiding bereiken. Daardoor kan spanning op de machine overslaan en dodelijke elektrische schokken of brand veroorzaken.

- Houd voldoende afstand tot elektrische bovenleidingen bij het openen van de achterklep.
- De achterklep nooit in de nabijheid van stroommasten en elektrische bovenleidingen openen.
- Bij geopende achterklep voldoende afstand tot elektrische bovenleidingen houden.
- Om eventueel gevaar voor elektrische schokken door spanningsoverslag te voorkomen, nooit in of uit de trekker stappen onder elektrische bovenleidingen.

Hoe te handelen bij spanningsoverslag van elektrische bovenleidingen

Elektrisch geleidende delen van de machine kunnen door een spanningsoverslag onder hoge elektrische spanning worden gezet. Op de bodem rond de machine ontstaat bij spanningsoverslag een spanningstrechter waarin grote spanningsverschillen werken. Op grond van de grote spanningsverschillen in de bodem kunnen dodelijke elektrische schokken ontstaan door het nemen van grote stappen, het gaan liggen op de bodem of het steunen met de handen.

- De cabine niet verlaten.
- Geen metalen delen aanraken.
- Geen geleidende verbinding met de grond maken.
- Personen waarschuwen om niet bij de machine te komen. Elektrische spanningsverschillen op de grond kunnen tot ernstige elektrische schokken leiden.
- Op hulp door professionele reddingsdiensten wachten. De elektrische bovenleiding moet worden uitgeschakeld.

Wanneer personen de cabine ondanks spanningsoverslag moeten verlaten, bijvoorbeeld omdat onmiddellijk levensgevaar door brand dreigt:

- gelijktijdig contact met de machine en de bodem voorkomen.
- Van de machine vandaan springen. Daarbij zo springen dat u rechtop kunt blijven staan. Machine niet van buiten aanraken.
- In zeer kleine stappen van de machine weglopen en daarbij de voeten dicht bij elkaar houden.

2.4.18 Gevarenbronnen aan de machine

Lawaai kan gezondheidsschade veroorzaken

Door de geluidshinder van de machine tijdens de werking kan gezondheidsschade worden veroorzaakt zoals hardhorendheid, doofheid of tinnitus. Bij het gebruik van de machine met hoog toerental wordt bovendien het geluidsniveau verhoogd. De hoogte van het

geluiddrukniveau is hoofdzakelijk afhankelijk van de gebruikte trekker. De emissiewaarde werd bij gesloten cabine onder de condities conform DIN EN ISO 4254-1, bijlage B gemeten, *zie Pagina 48*.

- Vóór inbedrijfstelling van de machine het gevaar door lawaai beoordelen.
- Afhankelijk van de omgevingsomstandigheden, werktijden en werk- en gebruiksomstandigheden van de machine een geschikte gehoorbescherming vastleggen en gebruiken.
- Regels voor het gebruik van de gehoorbescherming en voor de arbeidsduur vastleggen.
- Tijdens het gebruik ramen en deuren van de cabine gesloten houden.
- Bij rijden op de weg gehoorbescherming afdoen.

Vloeistoffen onder hoge druk

De volgende vloeistoffen staan onder hoge druk:

- Hydraulische olie

Onder hoge druk uittredende vloeistoffen kunnen door de huid het lichaam binnendringen en personen ernstig verwonden.

- Bij verdacht op een beschadigd hydraulisch systeem onmiddellijk de machine stopzetten en beveiligen en contact opnemen met een gekwalificeerde vakwerkplaats.
- Lekkage nooit met blote handen opsporen. Een gat ter grootte van een speldenknop kan al ernstig letsel veroorzaken.
- Bij het zoeken naar lekkage vanwege het gevaar voor letsel daarvoor geschikte hulpmiddelen gebruiken, zoals bijv. een stuk karton.
- Lichaam en gezicht op afstand van lekkage houden.
- Wanneer er vloeistof in het lichaam binnengedrongen is, onmiddellijk een arts consulteren. De vloeistof moet zo snel mogelijk uit het lichaam worden verwijderd.

Hete vloeistoffen

Wanneer hete vloeistoffen worden afgetapt kunnen personen zich verbranden.

- Bij het aftappen van hete bedrijfsstoffen persoonlijke veiligheidsuitrusting dragen.
- Vloeistoffen en machinedelen zo nodig laten afkoelen voordat reparatie-, onderhouds- en reinigingswerkzaamheden worden uitgevoerd.

Beschadigde persluchtinstallatie

Beschadigde persluchtslangen van de persluchtinstallatie kunnen losscheuren. Zich ongecontroleerd bewegende slangen kunnen personen ernstige letsel toebrengen.

- Bij verdenking dat de persluchtinstallatie beschadigd is, onmiddellijk contact opnemen met een vakgarage.
- De machine stopzetten en beveiligen, *zie Pagina 29*.

Beschadigde hydraulische slangen

Beschadigde hydraulische slangen kunnen losscheuren, knappen of oliedoorlatingen veroorzaken. Daardoor kan de machine beschadigd raken en kunnen personen ernstig letsel oplopen.

- De machine stoppen en beveiligen, *zie Pagina 29*.
- Bij vermoeden dat de hydraulische slangen beschadigd zijn, direct contact opnemen met een vakwerkplaats, *zie Pagina 207*.

Hete oppervlakken

De volgende componenten kunnen tijdens de werking heet worden waardoor personen zich eraan kunnen verbranden:

- Perskamer
- Magneetspoelen van de stuurventielen
- Aandrijving

▶ Voldoende afstand houden van hete oppervlakken en aangrenzende componenten.

▶ Machinedelen laten afkoelen en veiligheidshandschoenen dragen.

2.4.19 Gevaren bij bepaalde werkzaamheden: op- en afstappen

Veilig op- en afstappen

Door nonchalant gedrag bij het op- en afstappen kunnen personen van de trap vallen. Personen die buiten de daarvoor bestemde trappen om op de machine klimmen, kunnen uitglijden, vallen en ernstig letsel oplopen.

Vuil, bedrijfsstoffen en smeermiddelen kunnen afbreuk doen aan de veiligheid bij het opstappen en staan.

▶ De opstap- en stavlakken steeds schoon en in behoorlijke toestand houden, zodat veilig opstappen en staan zijn gewaarborgd.

▶ Nooit op- en afstappen wanneer de machine zich beweegt.

▶ Met het gezicht naar de machine op- en afstappen.

▶ Bij het op- en afstappen op drie punten contact met treden en leuningen houden (tegelijkertijd twee handen en één voet of twee voeten en één hand aan de machine).

▶ Bij het op- en afstappen nooit bedieningselementen als handgreep gebruiken. Door per ongeluk bedienen van bedieningselementen kunnen functies onbedoeld worden bediend die een gevaar opleveren.

▶ Bij het afstappen nooit van de machine springen.

▶ Alleen via de in deze handleiding aangegeven opstap- en stavlakken op- en afstappen, *zie Pagina 83*.

2.4.20 Gevaren bij bepaalde werkzaamheden: Werkzaamheden aan de machine

Werkzaamheden aan de stopgezette machine

Wanneer de machine niet is stopgezet en beveiligd, kunnen delen onbedoeld bewegen of kan de machine zich in beweging zetten. Daardoor kunnen personen ernstig letsel oplopen of worden gedood.

▶ Voor alle reparatie-, onderhouds-, instel- en reinigingswerkzaamheden aan de machine de machine stilzetten en beveiligen, *zie Pagina 29*.

Instandhoudings- en reparatiewerkzaamheden

Ondeskundige instandhoudings- en reparatiewerkzaamheden brengen de veilige werking in gevaar. Daardoor kunnen ongevallen worden veroorzaakt en kunnen personen ernstig letsel oplopen of worden gedood.

- Uitsluitend werkzaamheden uitvoeren die in deze handleiding staan beschreven. Voor alle werkzaamheden de machine stilzetten en beveiligen, *zie Pagina 29*.
- Alle overige instandhoudings- en reparatiewerkzaamheden uitsluitend door een gekwalificeerde vakgarage laten uitvoeren.

Bij werkzaamheden aan of op hoog gelegen gebieden van de machine

Bij werkzaamheden aan of op hoog gelegen gebieden van de machine bestaat gevaar om te vallen. Daardoor kunnen ongevallen worden veroorzaakt en personen ernstig gewond raken of gedood worden.

- Voor alle werkzaamheden de machine stopzetten en beveiligen, *zie Pagina 29*.
- Let op een stabiele stand.
- Een geschikte valbeveiliging gebruiken.
- Het gebied onder de montageplaats tegen vallende voorwerpen beschermen.

Omhooggeheven machine en machinedelen

De opgetilde machine en opgetilde machinedelen kunnen ongewenst naar beneden zakken of kantelen. Daardoor kunnen personen ernstig of dodelijk letsel oplopen.

- Niet onder de omhoog geheven machine of machinedelen, die niet werden ondersteund, gaan staan, *zie Pagina 29*.
- Altijd vóór werkzaamheden aan opgetilde machines of machinedelen eerst de machine of machinedelen neerlaten.
- Altijd vóór werkzaamheden onder opgetilde machines of machinedelen eerst de machine of machinedelen met starre veiigheidsondersteuning of met hydraulische afsluitinrichting en door ondersteunen tegen neerlaten beveiligen.

Gevaar door laswerkzaamheden

Ondeskundige laswerkzaamheden brengen de veilige werking van de machine in gevaar. Daardoor kunnen ongevallen worden veroorzaakt en personen ernstig gewond raken of gedood worden.

▶ Nooit aan de volgende delen lassen:

- Aandrijving
- Componenten van de hydrauliek
- Componenten van de elektronica
- Frames of dragende bouwgroepen
- Onderstel

▶ Voor laswerkzaamheden aan de machine de toestemming door de KRONE klantenservice bezorgen en desgewenst alternatieven laten tonen.

▶ Voor laswerkzaamheden aan de machine, de machine veilig neerzetten en van de trekker loskoppelen.

▶ Laswerkzaamheden alleen door ervaren vakpersoneel laten uitvoeren.

▶ De aarding van het lasapparaat dicht bij de laspunten aanbrengen.

▶ Voorzichtig bij laswerkzaamheden in de nabijheid van elektrische en hydraulische delen, kunststof delen en drukvaten. De delen kunnen worden beschadigd, personen in gevaar brengen of ongevallen veroorzaken.

2.4.21 Gevaren bij bepaalde werkzaamheden: werkzaamheden aan wielen en banden

Onvakkundige montage of demontage van de wielen en banden brengen de veilige werking in gevaar. Daardoor kunnen ongevallen worden veroorzaakt en kunnen personen ernstig letsel oplopen of worden gedood.

Voor wiel- en bandmontage moet voldoende kennis aanwezig zijn en voorgeschreven montagegereedschap worden gebruikt.

▶ Als de kennis ontbreekt, de wielen en banden laten monteren door de KRONE-dealer of een gekwalificeerde bandenservice.

▶ Bij het monteren van de band op de velg mag nooit de door KRONE aangegeven maximaal toegestane druk worden overschreden. Anders kan de band of zelfs de velg explosief scheuren, *zie Pagina 48*.

▶ Bij de montage van de wielen de wielmoeren met het voorgeschreven draaimoment monteren, *zie Pagina 205*.

2.4.22 Hoe te handelen in gevaarlijke situaties en bij ongevallen

Verboden of verkeerde maatregelen in gevaarlijke situaties kunnen de redding van personen die gevaar lopen hinderen of verhinderen. Door de lastigere reddingsomstandigheden nemen de kansen op hulp en genezing van gewonden af.

▶ Principieel: de machine uitschakelen.

▶ Overzicht over de gevaarlijke situatie krijgen en de oorzaak van het gevaar herkennen.

▶ De plaats van het ongeval afsluiten.

▶ Personen uit de gevarenzone redden.

▶ Uit de gevarenzone weggaan en deze niet meer betreden.

▶ Reddingsdiensten alarmeren en, indien mogelijk, hulp halen.

▶ Levensreddende directe maatregelen nemen.

2.5 Veiligheidsroutines

2.5.1 Machine stopzetten en beveiligen

⚠ WAARSCHUWING

Gevaar voor letsel door beweging van de machine of machinedelen

Wanneer de machine niet is stopgezet, kunnen de machine of machinedelen onbedoeld bewegen. Daardoor kunnen personen ernstig letsel oplopen of worden gedood.

- Voor het verlaten van de werkplek van de operator: Machine stopzetten en beveiligen.

Om de machine te stoppen en te beveiligen:

- Machine op een horizontale en vlakke ondergrond met voldoende draagvermogen neerzetten.
- De aandrijvingen uitschakelen en afwachten tot nalopende delen tot stilstand zijn gekomen.
- De trekkermotor uitschakelen, contactsleutel eruit trekken en meenemen.
- De trekker beveiligen tegen wegrollen.
- De machine met wielwiggen vastzetten om wegrollen te voorkomen.
- Indien aanwezig de parkeerrem tegen de machine aantrekken.

2.5.2 Omhoog gebrachte machine en machinedelen beveiligen tegen omlaag zakken

⚠ WAARSCHUWING

Gevaar voor beknellen door bewegingen van de machine of machinedelen

Wanneer de machine of machinedelen niet beveiligd zijn tegen omlaag zakken, kunnen de machine of machinedelen gaan rollen, vallen of wegzakken. Daardoor kunnen personen worden bekneld of dodelijk letsel oplopen.

- De omhoog gebrachte machinedelen kunnen omlaag zakken.
- De machine stoppen en beveiligen, *zie Pagina 29*.
- Voor werkzaamheden aan of onder opgeheven machinedelen: Machine of machinedelen met hydraulische afsluitinrichting aan machinezijde (bijv. een afsluitkraan) beveiligen tegen omlaag zakken.
- Voor werkzaamheden aan of onder opgeheven machinedelen: Machine of machinedelen veilig ondersteunen.

Om de machine of machinedelen veilig te ondersteunen:

- Alleen geschikte materialen en met voldoende omvang gebruiken voor het ondersteunen, die bij belasting niet breken of meegeven.
- Bakstenen of holle bouwstenen zijn ongeschikt voor het stutten en veilig ondersteunen en mogen niet worden gebruikt.
- Een autokrik is ongeschikt voor het stutten en veilig ondersteunen en mag niet worden gebruikt.

2.5.3 Oliepeilcontrole, olie- en filterelementwissel veilig uitvoeren

⚠ WAARSCHUWING

Oliepeilcontrole, olie- en filterelementwissel veilig uitvoeren

Wanneer de oliepeilcontrole, olie- en filterelementwissel niet veilig worden uitgevoerd kan de veilige werking van de machine worden gereduceerd. Daardoor kunnen er ongevallen ontstaan.

- ▶ Oliepeilcontrole, olie- en filterelementwissel veilig uitvoeren.

Om de oliepeilcontrole, olie- en filterelementwissel veilig uit te voeren:

- ▶ Opgetilde machinedelen neerlaten of tegen het vallen beveiligen, *zie Pagina 29*.
- ▶ De machine stopzetten en beveiligen, *zie Pagina 29*.
- ▶ De intervallen voor de oliepeilcontrole, olie en filterelementwissel aanhouden,*zie Pagina 193*.
- ▶ Alleen de oliekwaliteit/oliehoeveelheid gebruiken die in de bedrijfsstoffentabel zijn vermeld, *zie Pagina 50*.
- ▶ Ervoor zorgen dat de olie en de hulpmiddelen voor het vullen zuiver zijn.
- ▶ Het gebied rond de componenten (bijv. aandrijving, hogedrukfilter) reinigen en ervoor zorgen dat er geen vreemde voorwerpen in de componenten of het hydraulisch systeem komen.
- ▶ De aanwezige afdichtingsringen controleren op beschadigingen en indien nodig vervangen.
- ▶ Uitlopende olie resp. oude olie in een hiervoor bestemd reservoir opvangen en correct verwijderen, *zie Pagina 23*.

2.5.4 Actortest uitvoeren

⚠ WAARSCHUWING

Actortest veilig uitvoeren

Door het van stroom voorzien van de actoren worden functies rechtstreeks en zonder veiligheidsafvraag uitgevoerd. Daardoor kunnen machinedelen ongewenst in beweging worden gezet, personen grijpen en ernstig letsel toevoegen.

- ✓ Alleen personen die met de machine vertrouwd zijn, mogen de actortest uitvoeren.
- ✓ De uitvoerende persoon moet ermee vertrouwd zijn, welke machinedelen door het aansturen van de actoren worden bediend.
- ▶ De actortest veilig uitvoeren.

Om de actortest veilig uit te voeren:

- ▶ Opgeheven machinedelen neerlaten of tegen vallen beveiligen, *zie Pagina 29*.
- ▶ De machine stoppen en beveiligen, *zie Pagina 29*.
- ▶ De gevarenzone van de aangestuurde bewegende machinedelen goed zichtbaar afsluiten.
- ▶ Ervoor zorgen dat zich geen personen in de gevarenzone van de aangestuurde bewegende machinedelen bevinden.
- ▶ Op contact zetten.
- ▶ De actortest alleen vanaf een veilige positie buiten het werkingsgebied van de door de actoren bewogen machinedelen uitvoeren.

2.6 Veiligheidsstickers aan de machine

Elke veiligheidssticker is voorzien van een bestelnummer en kan direct bij de KRONE dealer worden besteld. Ontbrekende, beschadigde en onherkenbare veiligheidsstickers moeten onmiddellijk worden vervangen.

Bij het aanbrengen van veiligheidsstickers moet het contactoppervlak op de machine schoon en vrij van vuil, olie en vet zijn, zodat de stickers optimaal hechten.

Positie en betekenis van de veiligheidsstickers

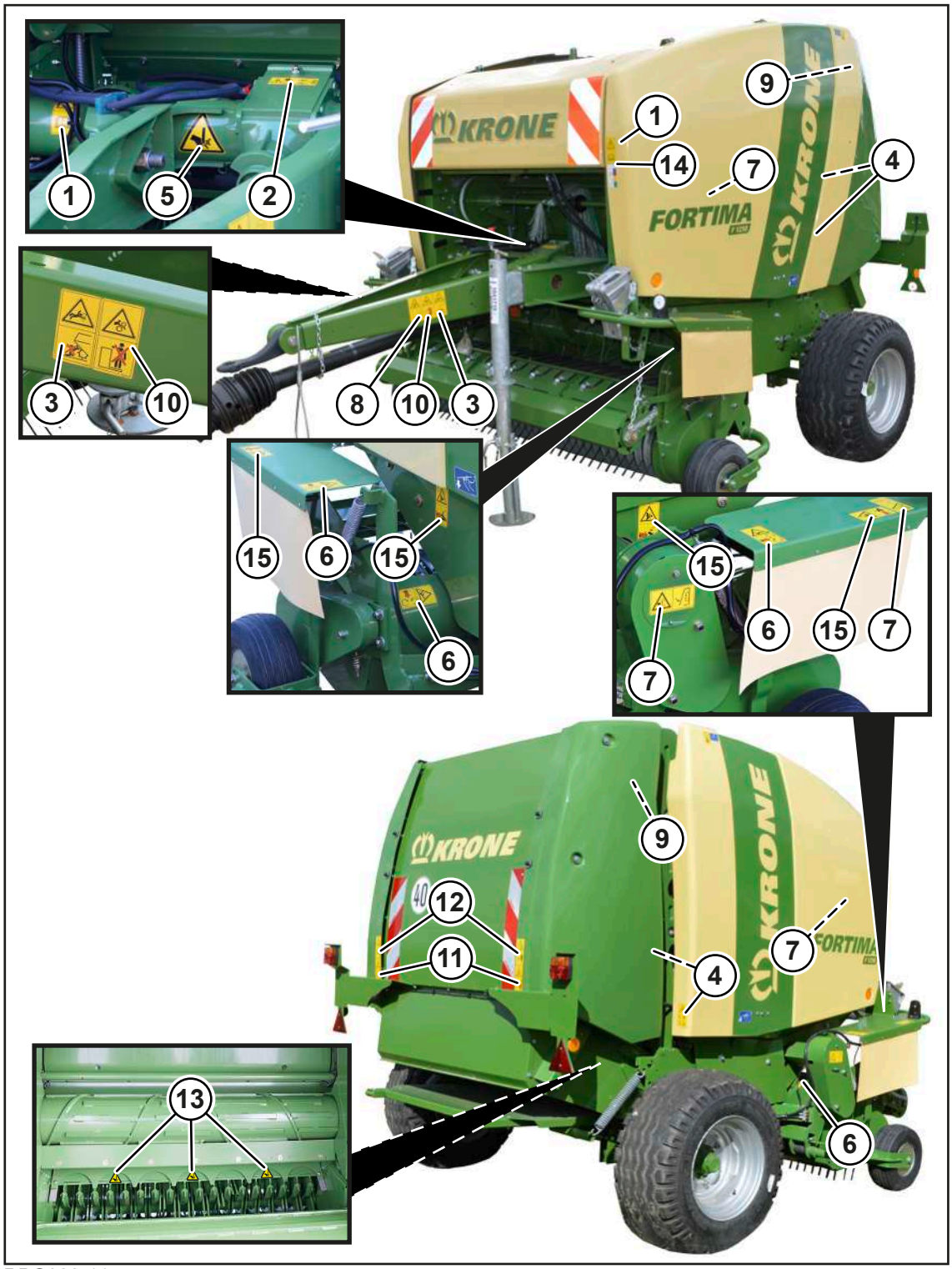

RPG000-115

1. Best.-nr. 939 471 1 (2x)

	Gevaar door verkeerde bediening en onbekendheid Door verkeerde bediening van de machine en onbekendheid met de machine en een verkeerde handelwijze in gevaarlijke situaties bestaat er levensgevaar voor operators en derden. ▶ Vóór de inbedrijfstelling de handleiding en de veiligheidsvoorschriften lezen en in acht nemen.

2. Best.-nr. 939 100 4 (1x)

	Gevaar door overschrijden van het maximaal toelaatbare aftakastoerental of van de maximaal toelaatbare bedrijfs-druk Bij overschrijding van het toegelaten aftakastoerental kunnen machinedelen worden vernield of weggeslingerd. Bij het overschrijden van de maximaal toelaatbare werkdruk kunnen hydraulische componenten worden beschadigd. Daardoor kunnen personen ernstig of levensgevaarlijk letsel oplopen. ▶ Neem het toegestane aftakastoerental in acht. ▶ Neem de toegestane bedrijfsdruk in acht.

3. Best.-nr. 939 407 1 (2x)

	Gevaar door draaiende pick-up Bij het benaderen van de gevarenzone en bij het verhelpen oogstgoedblokkades met handen en voeten bestaat gevaar voor intrekken. ▶ Voor werkzaamheden aan de pick-up de aftakas en de motor uitschakelen.

4. Best.-nr. 27 014 371 0 (4x)

	Gevaar door stoten of kneuzen Door de zakkende achterklep bestaat levensgevaar. ▶ Voor onderhoudswerkzaamheden in de omgeving van de achterklep de afsluitkraan op de linker hefcilinder sluiten. ▶ Zorg ervoor dat er geen personen onder de opgeheven achterklep aanwezig zijn.

5. Best.-nr. 939 125 1 (1x)

	Gevaar door scherpe messen. Bij het grijpen in de gevarenzone van de messen bestaat gevaar voor snijwonden ▶ Snijvaste handschoenen dragen.

6. Best.-nr. 939 520 1 (4 x)

	Gevaar door draaiende vijzel Door de draaiende vijzel bestaat gevaar door binnentrekken en vastgrijpen. ▶ Nooit in de draaiende vijzel grijpen. ▶ Afstand houden tot bewegende machinedelen.

7. Best.-nr. 942 360 4 (1x)

	Gevaar door ongewenste beweging van de machine bij het openen van de achterklep Gevaar voor letsel door wegrollen of kantelen van de machine. ▶ Zorg er vóór het openen van de achterklep voor dat de machine correct aan de trekker is gekoppeld. ▶ Bij het loskoppelen van de machine ervoor zorgen dat de achterklep is gesloten.

8. Best.-nr. 27 018 010 0 (2x)

	Gevaar door hogedrukvloeistof Hydraulische drukvaten bevatten olie en gas onder hoge druk. Bij niet vakkundige demontage van een drukvat of niet vakkundige reparatie van het hydraulisch systeem bestaat gevaar voor letsel. ▶ De demontage van een drukvat of reparaties aan het hydraulisch systeem mogen uitsluitend worden uitgevoerd door een vakwerkplaats.

9. Best.-nr. 939 408 2 (2x)

	Gevaar door draaiende machinedelen Bij het beklimmen van de machine bij draaiende aftakas bestaat gevaar om door draaiende machinedelen naar binnen te worden getrokken. ▶ Voor het beklimmen van de machine de aftakas en de motor uitschakelen.

10. Best.-nr. 939 412 2 (2x)

	Gevaar door stoten of kneuzen Bij het openen van de achterklep bestaat beknellingsgevaar voor personen in de gevarenzone tussen de achterklep en een vaststaand obstakel. ▶ Zorg ervoor dat er geen personen tussen de achterklep en een vaststaand obstakel aanwezig zijn.

11. Best.-nr. 27 013 422 0 (2x)

	Gevaar door stoten Gevaar voor letsel door de rollende baal. ▶ Controleren of zich geen personen in de gevarenzone bevinden.

12. Best.-nr. 27 014 591 0 (3x)

	Gevaar door scherpe messen. Bij het grijpen in de gevarenzone van de messen bestaat gevaar voor snijwonden ▶ Snijvaste handschoenen dragen.

13. Best.-nr. 27 017 775 0 (1x)

	Gevaar door verkeerde instelling Gevaar voor ongevallen door verkeerde reminstelling. ▶ Bij rijden op de weg ervoor zorgen dat "Vollast" (1/1) op de remkrachtregelaar is ingesteld.

14. Best.-nr. 939 408 2 (2x)

	Gevaar door draaiende machinedelen Bij het beklimmen van de machine bij draaiende aftakas bestaat gevaar om door draaiende machinedelen naar binnen te worden getrokken. ▶ Voor het beklimmen van de machine de aftakas en de motor uitschakelen.

15. Best.-nr. 942 196 1 (4x)

	Gevaar door beknellen of afsnijden Gevaar voor letsel door beknellende en snijdende punten aan bewegende machinedelen. ▶ Nooit in het beknellings-gevarenzone grijpen zolang daar nog delen kunnen bewegen.

2.7 Aanwijzingsstickers op de machine

Elke aanwijzingssticker is voorzien van een bestelnummer en kan direct bij de KRONE dealer worden besteld. Ontbrekende, beschadigde en onherkenbare aanwijzingsstickers moeten onmiddellijk worden vervangen.

Bij het aanbrengen van aanwijzingsstickers moet het contactoppervlak op de machine schoon en vrij van vuil, olie en vet zijn, zodat de stickers optimaal hechten.

Positie en betekenis van de aanwijzingsstickers

RPG000-227

1. Best.-nr. 942 111 0 (1x)

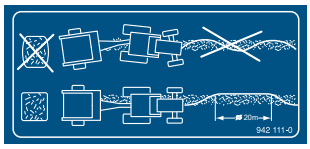	Deze sticker geeft aan hoe de perskamer optimaal wordt gevuld om een gelijkmatig gevormde ronde baal te verkrijgen, *zie Pagina 77*.

2. Best.-nr. 27 014 592 0 (2x)

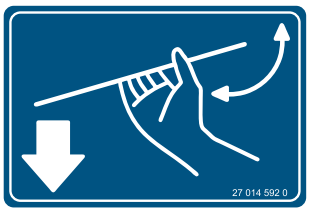	De zijbescherming ontgrendelen en in de richting van de pijl openen.

3. Best.-nr. 942 038 1 (2x)

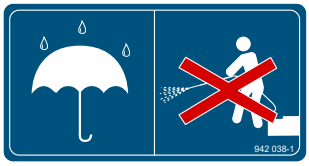	De gebieden die met deze sticker zijn gemarkeerd, moeten tegen spatwater worden beschermd. Vooral mag de waterstraal van de hogedrukreiniger niet op lagers en elektrische/elektronische componenten worden gericht.

4. Best.-nr. 942 215 1 (1x) bij uitvoering "Touwbinding 2-voudig"

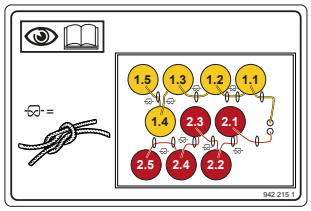	De sticker toont hoe de touwrollen en het touw in de machine moeten worden gelegd, *zie Pagina 89*.

5. Best.-nr. 27 007 853 1 (1x) bij uitvoering "Touwbinding 4-voudig"

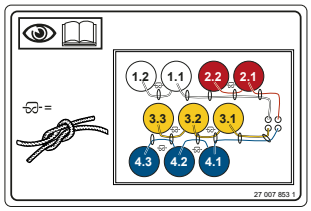	De sticker toont hoe de touwrollen en het touw in de machine moeten worden gelegd, *zie Pagina 92*.

6. Best.-nr. 278 393 1 (1x)

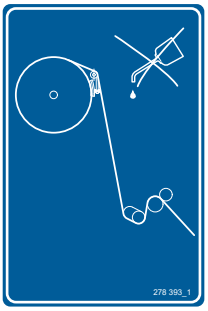	De sticker toont hoe het net in de machine moet worden gelegd, *zie Pagina 97*. Daarnaast wordt erop gewezen dat de componenten van de netbinding niet mogen worden geolied.

7. Best.-nr. 27 022 068 0 (1x)

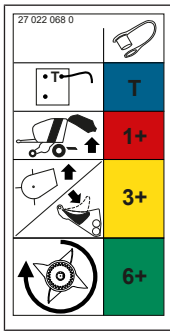	De sticker toont de mogelijke hydraulische aansluitingen van de machine. Voor meer informatie hoe de hydraulische slangen moeten worden aangekoppeld: *zie Pagina 62*.

8. Best.-nr. 27 014 445 0 (1x)

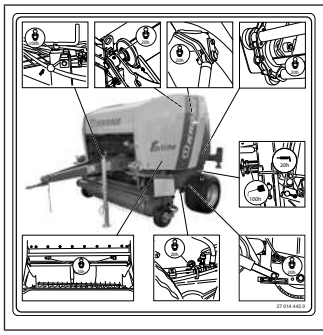	De sticker toont de smeerpunten aan de machine die volgens de opgegeven onderhoudsintervallen moeten worden gesmeerd, *zie Pagina 196*.

9. Best.-nr. 27 018 387 0 (1x)

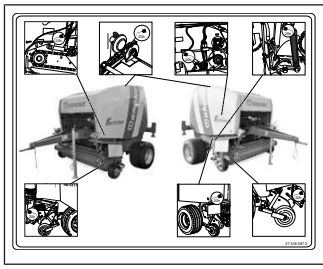	**Bij uitvoering zonder "Centrale kettingsmeerinstallatie"** De sticker toont de aandrijfkettingen aan de machine die volgens de opgegeven onderhoudsintervallen moeten worden geolied, *zie Pagina 196*.

10. Best.-nr. 27 014 446 0 (1x)

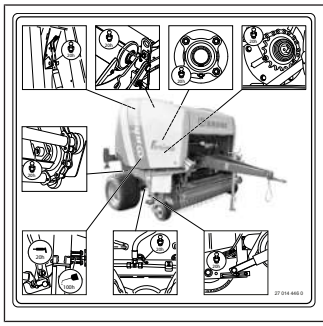	De sticker toont de smeerpunten aan de machine die volgens de opgegeven onderhoudsintervallen moeten worden gesmeerd, *zie Pagina 196*.

- Best.-nr. 942 012 2

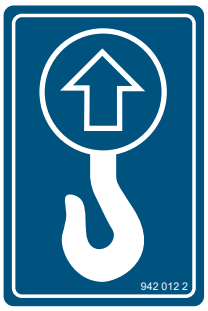	Aan de machine bevinden zich hijspunten die met deze sticker zijn gemarkeerd, *zie Pagina 181*.

- Best.-nr. 27 018 170 0

	Aan de machine bevinden zich krikopnames die met deze sticker zijn gemarkeerd, *zie Pagina 230*.

- Best.-nr. 27 023 958 0

	Aan de machine bevinden zich sjorpunten die met deze sticker zijn gemarkeerd, *zie Pagina 182*.

2.8 Veiligheidsuitrusting

RPG000-225

Pos.	Aanduiding	Toelichting
1 (afhankelijk van de landvariant)	SMV-markeringspaneel	• Het Slow-Moving Vehicle-markeringsbord kan aan langzaam rijdende machines of voertuigen worden aangebracht, *zie Pagina 41*. Hiervoor moeten de landspecifieke voorschriften in acht worden genomen. • Het SMV-markeringsbord zit middenachter of linksachter. • Wanneer de machine op transportvoertuigen (bijv. vrachtwagen of trein) wordt getransporteerd, moet het SMV-markeringsbord worden afgedekt of gedemonteerd.
2	Afsluitkraan achterklep	• De afsluitkraan van de achterklep is een veiligheidscomponent, die onbedoeld sluiten van de achterklep voorkomt, *zie Pagina 80*.
3	Steunvoet	• De steunvoet is bestemd voor de stabiliteit van de machine wanneer deze niet aan de trekker is gekoppeld, *zie Pagina 79*.
4.1	Overlastbeveiliging tussenas	• De overlastbeveiliging beschermt trekker en machine tegen belastingspieken, *zie Pagina 43*.
4.2	Overlastbeveiliging pick-up	• De overlastbeveiliging beschermt trekker en machine tegen belastingspieken, *zie Pagina 43*.
5	Veiligheidsketting	• De veiligheidsketting is bestemd om getrokken machines extra te beveiligen als deze bij het transport van de trekhaak loslaten, *zie Pagina 64*. • Bij transportritten zijn de landspecifieke voorschriften voor het gebruik van de veiligheidsketting bindend.
	Vangkabel	• De vangkabel is bestemd als extra beveiliging van getrokken machines.
6	Parkeerrem (landspecifiek)	• De parkeerrem dient ter beveiliging van de machine tegen onbedoeld wegrollen, *zie Pagina 81*. • Door de extra beveiligingskabel wordt de parkeerrem aangetrokken wanneer de machine tijdens het rijden van de trekker losscheurt, *zie Pagina 81*. • Om de machine tegen wegrollen te beveiligen bovendien de wielwiggen gebruiken, *zie Pagina 82*.
7	Wielwiggen	• Wielwiggen beschermen de machine tegen wegrollen. Aan de machine zijn 2 wielwiggen aangebracht, *zie Pagina 82*. • **Bij uitvoering "Parkeerrem":** Om de machine tegen wegrollen te beschermen, naast de wielwiggen de parkeerrem gebruiken, *zie Pagina 81*.

2.8.1 SMV-markeringspaneel

Bij uitvoering "SMV-markeringspaneel"

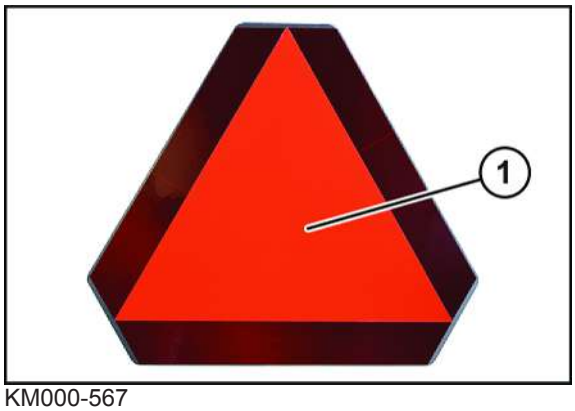

KM000-567

Het Slow-Moving Vehicle-markeringsbord (SMV-markeringsbord) (1) kan worden aangebracht op langzaam rijdende machines en voertuigen. Hiervoor moeten de landspecifieke voorschriften in acht worden genomen.

Het SMV-markeringsbord (1) zit middenachter of linksachter.

Wanneer de machine op transportvoertuigen (bijv. vrachtwagen of trein) wordt getransporteerd, moet het SMV-markeringsbord worden afgedekt of gedemonteerd.

3 Gegevensopslag

Vele elektronische componenten van de machine bevatten een gegevensopslag die technische informatie over de toestand van de machine, gebeurtenissen en fouten tijdelijk of permanent opslaat. Deze technische informatie documenteert in het algemeen de toestand van een component, van een module, een systeem of de omgeving:

- Bedrijfstoestanden van systeemcomponenten (bijv. vulniveaus)
- Statusmeldingen van de machine en de afzonderlijke componenten (bijv. aantal omwentelingen van wiel, wielsnelheid, bewegingsvertraging, laterale versnelling)
- Storingen en defecten in belangrijke systeemcomponenten (bijv. licht en remmen)
- Reacties van de machine in speciale rijsituaties (bijv. activeren van stabiliteitsregelingssystemen)
- Omgevingstoestanden (bijv. temperatuur).

Deze gegevens zijn uitsluitend technisch en zijn bestemd voor het herkennen en verhelpen van storingen en het optimaliseren van machinefuncties. Bewegingsprofielen over gevaarlijke trajecten kunnen uit deze gegevens niet worden opgesteld.

Wanneer er serviceprestaties in aanspraak worden genomen (bijv. bij reparaties, serviceprocessen, garantiegevallen, kwaliteitsborg) kan deze technische informatie door medewerkers van het servicenetwerk (incl. fabrikanten) met speciale diagnosetoestellen uit de gebeurtenis- en storingsgeheugens worden uitgelezen. Daar krijgt u desgewenst nadere informatie. Na het verhelpen van een storing wordt de informatie in het storingsgeheugen gewist en doorlopend overschreven.

Bij het gebruik van de machine zijn situaties denkbaar waarin deze technische gegevens in combinatie met andere informatie (ongevalbericht, schade aan de machine, getuigenverklaringen enz.) en eventueel met behulp van een deskundige aan personen kunnen worden gerelateerd.

Aanvullende functies die contractueel met de klant worden overeengekomen (bijv. afstandsonderhoud) staan het overdragen van bepaalde machinegegevens uit de machine toe.

4 Machinebeschrijving

4.1 Machineoverzicht

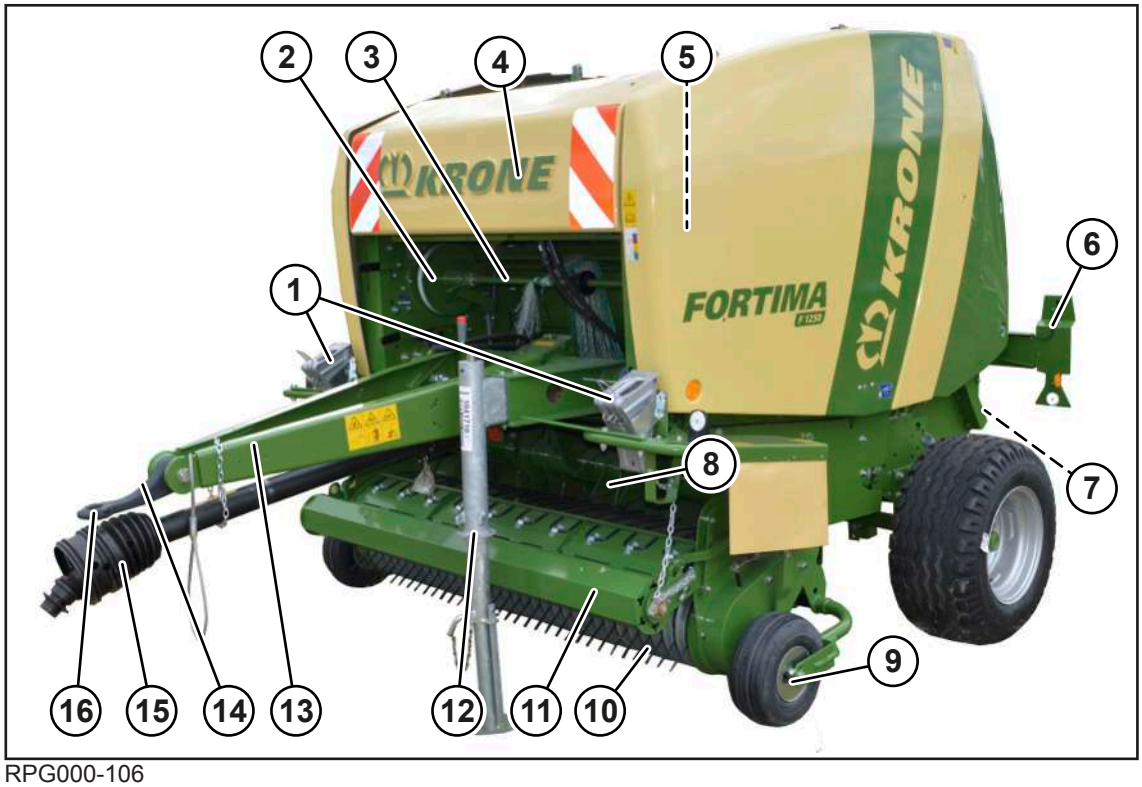

RPG000-106

1 Wielwiggen
2 Netrem
3 Rolopname voor bindmateriaal
4 Voorraadsreservoir
5 Documenthouder
6 Verlichting voor rijden op de weg
7 Balenuitwerper
8 Transportwals
9 Tastwiel
10 Pick-up
11 Gewasgeleiderol
12 Steunvoet
13 Dissel
14 Vangkabel
15 Tussenas
16 Trekoog

4.2 Overlastbeveiligingen aan de machine

LET OP

Machineschade door belastingspieken

De overlastbeveiligingen beschermen trekker en machine tegen belastingspieken. Daarom mogen de overlastbeveiligingen niet worden veranderd. De garantie van de machine vervalt wanneer ander dan de in de fabriek voorziene overlastbeveiligingen worden gebruikt.

- Alleen de overlastbeveiligingen gebruiken die aan de machine zijn gemonteerd.
- Om vroegtijdige slijtage van de overlastbeveiliging te voorkomen, bij langdurig aanspreken van de overlastbeveiliging de aftakas uitschakelen.
- De machine stopzetten en beveiligen, *zie Pagina 29*.
- De storing verhelpen, *zie Pagina 220*.

Tussenas

Ter beveiliging tegen overbelasting bevindt zich op de tussenas een nokkenschakelkoppeling. Deze nokkenschakelkoppeling hoeft niet te worden geventileerd.

Wanneer de nokkenschakelkoppeling bij overbelasting van de machine activeert, *zie Pagina 212*.

Pick-up-aandrijving

Ter beveiliging tegen overbelasting zijn de aandrijving van de pick-up en de toevoervijzels aan het bovenste kettingwiel met een breekbout geborgd. Om de breekbout te vervangen, wanneer deze is gebroken, *zie Pagina 86*.

4.3 Markering

INFO

Het typeplaatje is een officieel document en mag niet worden veranderd of onleesbaar worden gemaakt!

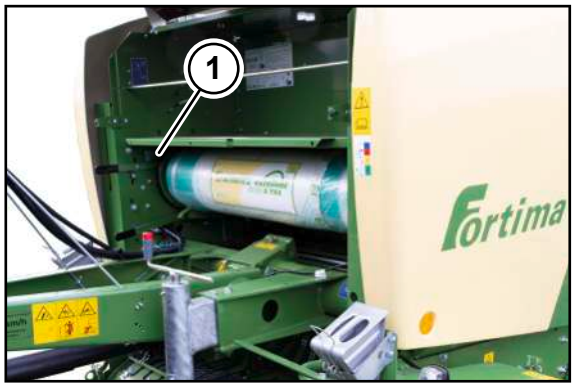

RPG000-007

De machinegegevens bevinden zich op een typeplaatje (1). Dit bevindt zich aan de rechter machinezijde onder de voorraadkast.

Gegevens voor aanvragen en bestellingen

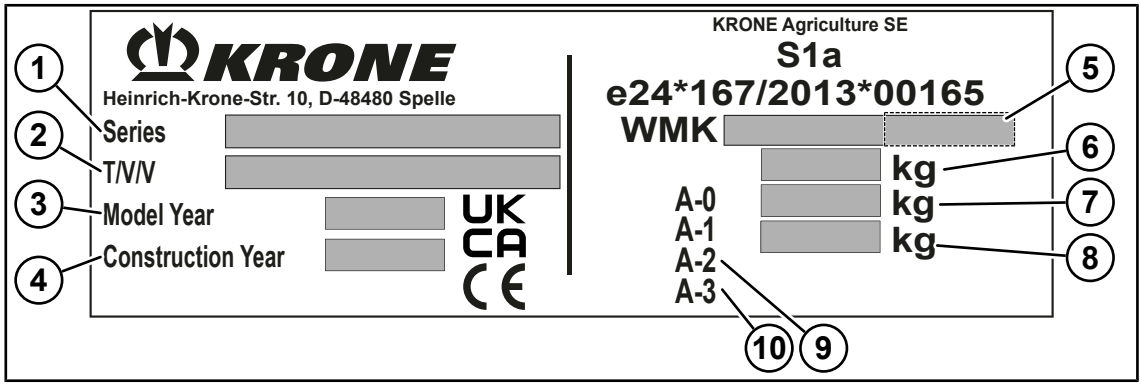

DVG000-004

Voorbeeldafbeelding

1 Serie
2 Type/variant/versie (T/V/V)
3 Modeljaar
4 Bouwjaar
5 Voertuigidentificatienummer (de laatste 7 cijfers)
6 Totaal gewicht van de machine
7 Steunlast (A-0)
8 Aslast (A-1)
9 Aslast (A-2)
10 Aslast (A-3)

Bij vragen over het werktuig en bij het bestellen van onderdelen moeten de serie (1), het voertuigidentificatienummer (5) en het bouwjaar (4) van de betreffende machine worden vermeld. Om de gegevens altijd ter beschikking te hebben, adviseren wij om deze in de velden op de voorste omslag van deze handleiding te vermelden.

4.4 Functiebeschrijving touwbinding 2-voudig

Bij uitvoering "bedieningsbox medium"

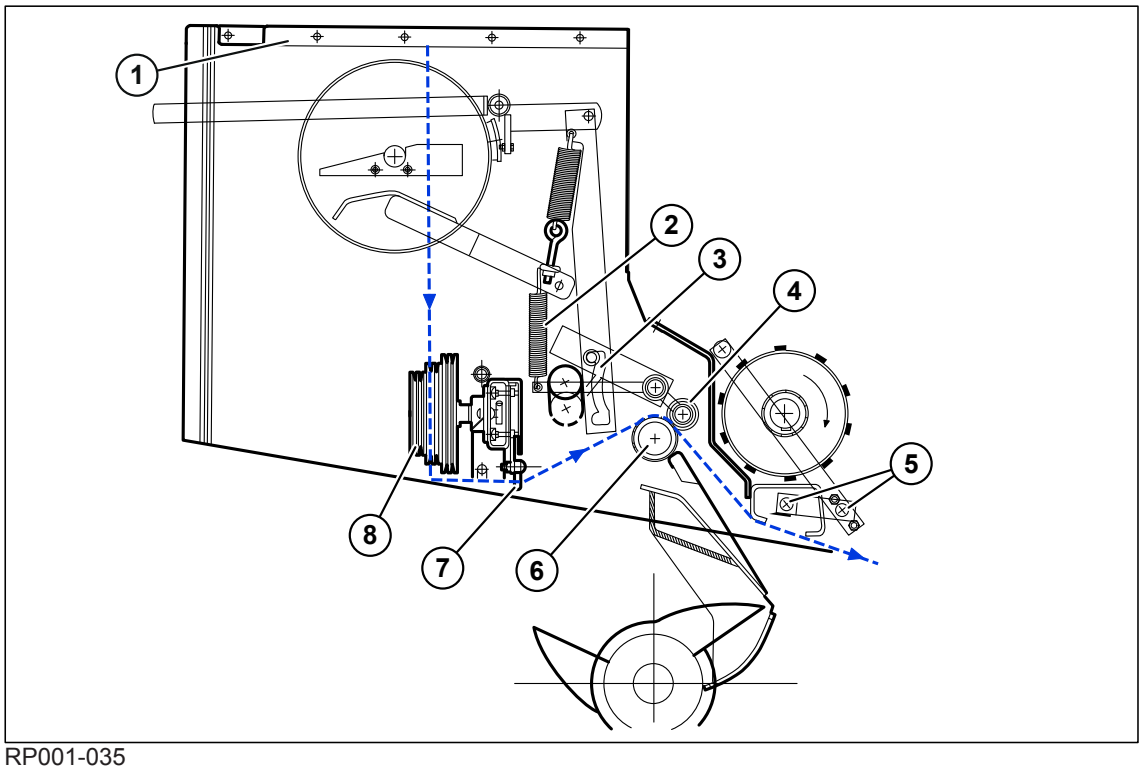

RP001-035

1 Voorraadsreservoir
2 Trekveer aandrukrol
3 Coulissengeleiding
4 Aandrukrol
5 Snij-eenheid
6 Rubber rol
7 Touwbinding
8 Getrapte schijf

Het touw wordt uit de voorraadkast (1) via touwogen en touwrem naar de getrapte schijf (8) geleid. Van hieruit wordt het touw via de touwbinding (7) tussen rubber rol (6) en aandrukrol (4) door in het bereik van de snijeenheid (5) gelegd. Bij het starten van een wikkelproces wordt de rubber rol (6) aangedreven en transporteert deze het touw naar het bereik van het transportkanaal en de ronddraaiende ronde baal. Met nog getransporteerd persmateriaal wordt het touw met de ronde baal opgenomen. De touwbinding (7) voert een touw van binnen naar buiten en vervolgens weer naar binnen over de ronde baal. Gelijktijdig voert de touwbinding het andere touw naar buiten en dan weer naar binnen via de ronde balen. Een sensor aan de touwbinding meldt de afsluiting van het wikkelproces. Het touw wordt afgesneden en het wikkelproces is beëindigd.

4.5 Functiebeschrijving touwbinding 4-voudig

Bij uitvoering "Net- en touwbinding"

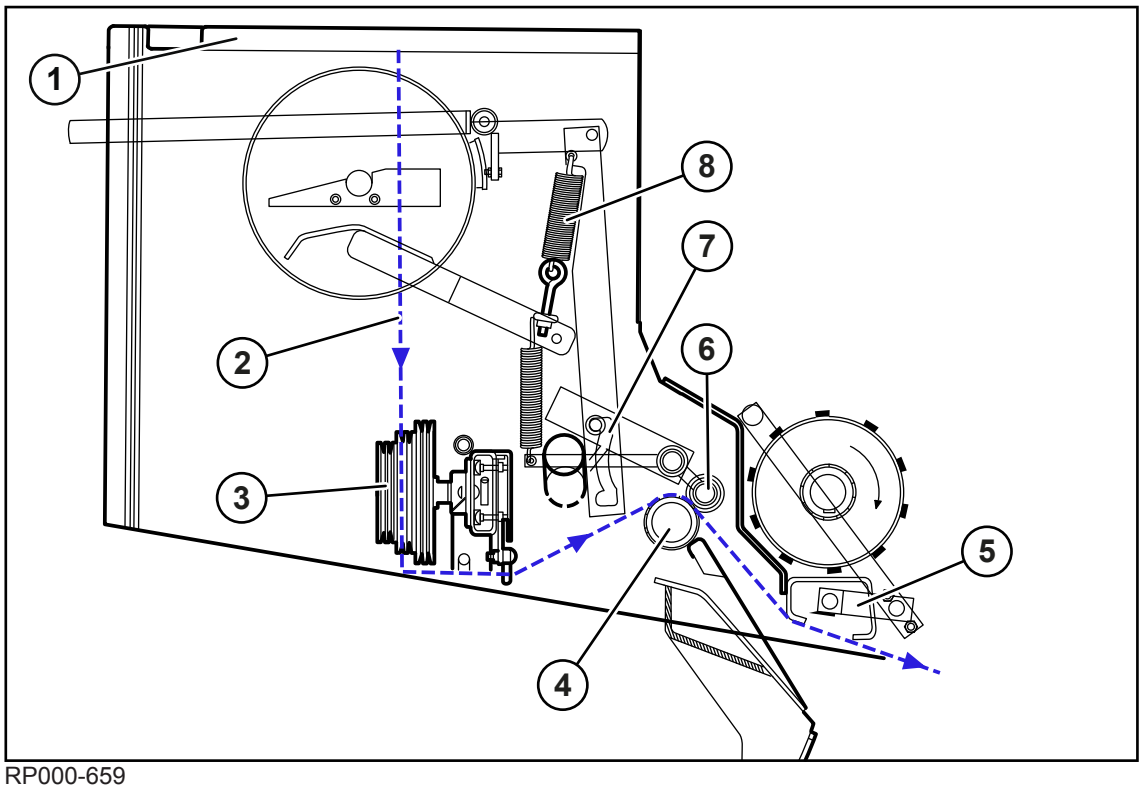

RP000-659

1 Voorraadsreservoir
2 Touwverloop
3 Getrapte schijf
4 Rubber rol
5 Snij-eenheid
6 Aandrukrol
7 Coulissengeleiding
8 Trekveer aandrukrol

De bovenste touwen worden uit de voorraadkast (1) via touwgeleidingsogen en touwrem naar de getrapte schijf (3) geleid. De 2 onderste touwen worden door de touwrem direct naar de touwbinding geleid. Van hieruit worden ze via de touwbinding tussen rubber rol (4) en aandrukrol (6) door in het bereik van de snijeenheid (5) gelegd. Wanneer het binden wordt geactiveerd, transporteert de rubber rol (4) het touw (2) in het gebied van het transportkanaal en de roterende ronde baal. Door verder getransporteerd oogstgoed wordt het touw (2) met de ronde baal opgenomen. De touwbinding voert twee touwen van binnen naar buiten en vervolgens weer naar binnen over de ronde baal. Tegelijkertijd voort de touwbinding de andere touwen van buiten naar binnen en weer terug over de ronde baal.

Een sensor aan de touwbinding meldt de afsluiting van het binden zodat het touw wordt afgesneden.

4.6 Functiebeschrijving netbinding

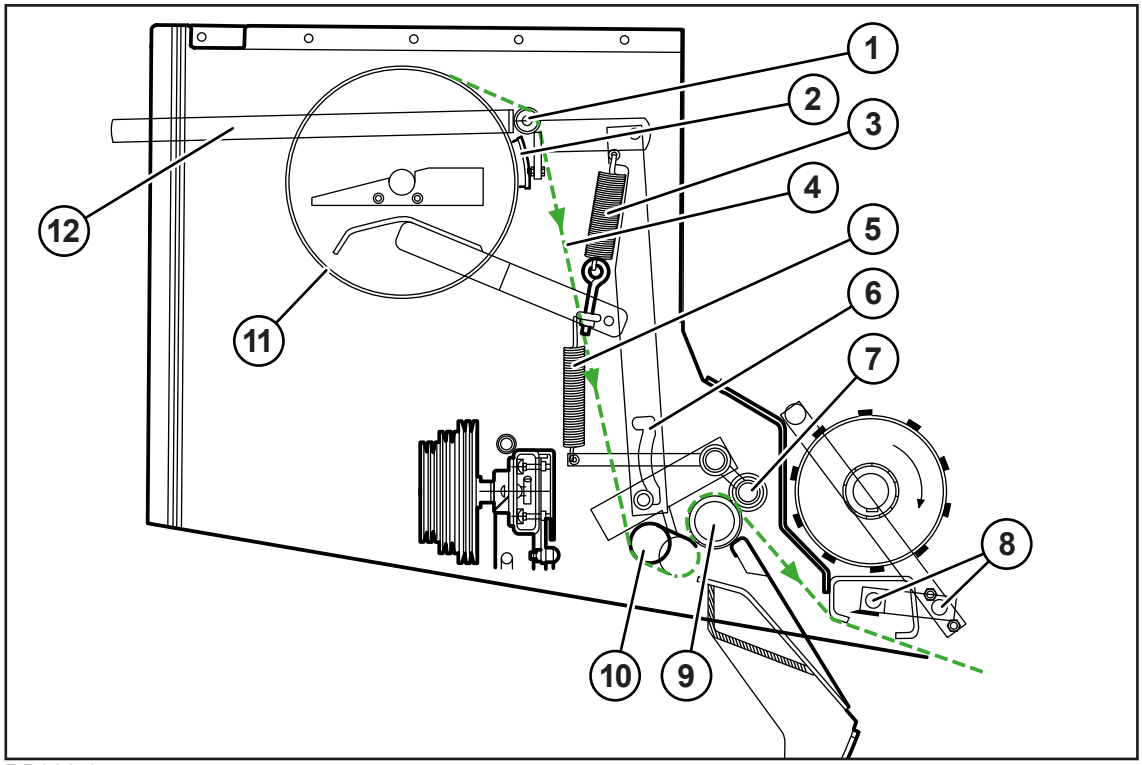

RP000-655

1 Omkeeras
2 Netrem
3 Veer van de netrem
4 Netverloop
5 Veer van de aandrukrol
6 Houder van de breedtrekbeugel
7 Aandrukrol
8 Snij-eenheid van de bindinrichting
9 Rubber rol
10 Breedtrekbeugel
11 Netrol
12 Remhendel

Het net (4) wordt door de netrol (11) via de omkeerrol (1) naar de breedtrekbeugel (10) geleid. Van daar loopt het net (4) tussen rubber rol (9) en aandrukrol (7) in het gebied van de snij-eenheid (8).

Wanneer het binden wordt geactiveerd, transporteert de rubber rol (9) het net (4) in het gebied van het transportkanaal en de roterende ronde baal. Door verder getransporteerd oogstgoed wordt het net (4) in de ronde baal opgenomen. Door zijn eigen rotatie trekt de ronde baal het net (4) over de rubber rol (9) en de breedtrekbeugel (10) van de netrol (11) af.

De netrem (2) houdt het net strak tijdens het binden.

Na het binden van de ingestelde netlagen zwenkt de snij-eenheid (8) op het net (4) en snijdt het net (4) af.

5 Technische gegevens

5.1 Afmetingen*

Afmetingen	
Breedte [B] afhankelijk van de banden	2.447–2.921 mm
Lengte [L]	4.100 mm
Werkbreedte [X]	2.050 mm

5.2 Gewichten

Gewichten	
Gewichten	Zie gegevens op het type-plaatje, *zie Pagina 44*.

5.3 Technisch toegestane maximumsnelheid (rijden op de weg)

De technisch toegestane maximumsnelheid kan door verschillende uitrustingskenmerken (bijv. verbindingsinrichting, as, rem, banden, enz.) of door wettelijke voorschriften in het land van toepassing worden beperkt.

Technisch toegestane maximumsnelheid (rijden op de weg)	
Technisch toegestane maximumsnelheid (rijden op de weg)	40 km/h

5.4 Luchtgeluidsemissie

Luchtgeluidsemissie	
Emissiewaarde (geluiddrukniveau)	73,1 dB
Meetinstrument	Bruel & Kjaer, type 2236
Precisieklasse	2
Meetonzekerheid (conform DIN EN ISO 11201)	4 dB

5.5 Omgevingstemperatuur

Omgevingstemperatuur	
Temperatuurbereik voor de werking van de machine	-5 tot +45 °C

5.6 Banden

Bandaanduiding	Minimumdruk V_{max}=10 km/h	Maximumdruk	Aanbevolen banden-spanning[1]
Tastwielen aan de pick-up			
15x6.00-6		3,2 bar	
Enkele as			
11.5/80-15.3 (stan-daardbanden)	2,2 bar	4,6 bar	3,0 bar
15.0/55-17	1,5 bar	3,6 bar	2,0 bar

Bandaanduiding	Minimumdruk V_{max}=10 km/h	Maximumdruk	Aanbevolen banden-spanning[1]
19.0/45-17	1,5 bar	3,0 bar	1,5 bar
500/50-17	1,5 bar	2,7 bar	1,5 bar
Tandemas			
11.5/80-15.3	2,2 bar	4,6 bar	1,5 bar
15.0/55-17	1,5 bar	3,6 bar	1,5 bar
19.0/45-17	1,5 bar	3,0 bar	1,5 bar

[1] De aanbeveling geldt vooral voor de normale gemengde werking (veld/weg) bij de toegelaten maximumsnelheid van de machine. Desgewenst kan de bandenspanning tot de aangegeven minimumdruk worden gereduceerd. Dan moet echter de in dit verband toegelaten maximumsnelheid in acht genomen worden.

5.7 Veiligheidsketting

Veiligheidsketting	
Trekvastheid	89 kN

5.8 Balenafmetingen

Balenafmetingen	
Breedte	1.200 mm
Diameter	ø 1.250 mm

5.9 Bindmateriaal touw

Bindmateriaal touw	
Lengte kunststoftouw	400-1.000 m/kg
Lengte Sisal	150-300 m/kg
Maximale diameter van de touwrol	270 mm
Maximale hoogte van de touwrol	270 mm

5.10 Bindmateriaal net

Bindmateriaal net	
Netbreedte	1.250 mm (± 5 mm)
Scheurvastheid	260–320 kgf
Diameter van de netrol	ø max.310 mm
Diameter van de huls	ø 75-80 mm
Lengte van de huls	1.250–1.270 mm

5.11 Vereisten aan het trekkervermogen

Vereisten aan het trekkervermogen	
Benodigd vermogen	36 kW (50 PK)
Aftakastoerental	540 o.p.m.
Aftakasstomp	1 3/8"; Z=6

5.12 Vereisten aan de trekkerhydrauliek

Vereisten aan de trekkerhydrauliek	
Debiet van de hydraulische installatie	30–60 l/min
Maximale bedrijfsdruk van hydraulische installatie	200 bar
Maximale temperatuur van de hydraulische olie	80° C
Kwaliteit van de hydraulische olie	Olie ISO VG 46
Enkelwerkende hydraulische aansluiting	2x
Bij de uitvoering "Hydraulische terugdraai-inrichting" Enkelwerkende hydraulische aansluiting	1x
Bij uitvoering "Hydraulische steunvoet" Dubbelwerkende hydraulische aansluiting	1x

5.13 Vereisten aan de trekker - elektrisch systeem

Vereisten aan de trekker - elektrisch systeem	
Verlichting voor rijden op de weg	12 volt, 7-polige contactdoos
Stroomvoorziening bedieningsbox	12 volt, 3-polige contactdoos
Stroomvoorziening bedieningseenheid DS 100	12 volt, 9-polige contactdoos
Stroomvoorziening bedieningseenheid DS 500	12 volt, 9-polige contactdoos
Stroomvoorziening terminal CCI 800/CCI 1200	12 volt, 9-polige contactdoos
ISOBUS	12 volt, 9-polige contactdoos

5.14 Vereisten aan de trekker - remsysteem

Vereisten aan de trekker - remsysteem	
Persluchtaansluiting bij uitvoering "Persluchtrem"	2x
Maximale bedrijfsdruk bij uitvoering "Hydraulische rem"	100 bar

5.15 Bedrijfsstoffen

LET OP

Verversingsintervallen bij biologische olie aanhouden

Om een hoge levensverwachting van de machine te verkrijgen bij biologische olie de verversingsintervallen wegens veroudering van de olie in elk geval aanhouden.

LET OP

Machineschade door het mengen van olie

Wanneer oliesoorten met verschillende specificaties met elkaar worden gemengd, kan er schade aan de machine ontstaan.

- Nooit oliesoorten met verschillende specificaties met elkaar mengen.
- Overleg met uw KRONE servicepartner houden, voordat na een oliewissel een olie met een andere specificatie wordt gebruikt.

Op aanvraag kunnen biologische bedrijfsstoffen worden gebruikt.

5.15.1 Oliën

Aanduiding	Vulhoeveelheid	Specificatie
Aandrijving hoofdaandrijving	1,70 L	SAE 90 GL4
Centrale kettingsmeerinstallatie	3,00 L	SAE 10W-40

5.15.2 Smeervetten

Aanduiding	Vulhoeveelheid	Specificatie
Smeerpunten (handsmering)	De vulhoeveelheid richt zich naar de behoefte. De smeerpunten zolang smeren tot vet bij het lagerpunt uittreedt. Na de smering het vet dat uit de lagerpunten puilt, verwijderen.	Smeervet overeenkomstig DIN 51818 van de NLGI-Kl.2, lithiumzeep met EP-toevoegingen
Smeerpunten aan de ADR-as	De vulhoeveelheid richt zich naar de behoefte. De smeerpunten zolang smeren tot vet bij het lagerpunt uittreedt. Na de smering het vet dat uit de lagerpunten puilt, verwijderen.	Smeervet volgens DIN 51825: KP 3 N-20.
Smeerpunten aan de BPW-as	De vulhoeveelheid richt zich naar de behoefte. De smeerpunten zolang smeren tot vet bij het lagerpunt uittreedt. Na de smering het vet dat uit de lagerpunten puilt, verwijderen.	BPW ECO-Li Plus

Voor een lijst van de te smeren smeerpunten, *zie Pagina 196*.

6 Eerste inbedrijfstelling

In dit hoofdstuk worden montage- en instelwerkzaamheden aan de machine beschreven die alleen door gekwalificeerd vakpersoneel mogen worden uitgevoerd. Hier geldt de aanwijzing "Kwalificatie van het vakpersoneel", *zie Pagina 16*.

⚠ *WAARSCHUWING*

Gevaar voor letsel of schade aan de machine door een foutieve eerste inbedrijfstelling

Wanneer de eerste inbedrijfstelling niet correct of onvolledig wordt uitgevoerd, kan de machine storingen tonen. Daardoor kunnen personen ernstig of dodelijk letsel oplopen en of er kan machineschade optreden.

- De eerste inbedrijfstelling uitsluitend door geautoriseerd vakpersoneel laten uitvoeren.
- Lees de "Kwalificatie van het vakpersoneel" volledig door en neem deze in acht, *zie Pagina 16*.

⚠ *WAARSCHUWING*

Gevaar voor letsel door niet-inachtneming van de principiële veiligheidsinstructies

Wanneer de principiële veiligheidsinstructies niet in acht worden genomen, kunnen personen ernstig letsel oplopen of worden gedood.

- Om ongevallen te voorkomen, moeten de principiële veiligheidsinstructies in de handleiding worden gelezen en opgevolgd, *zie Pagina 15*.

⚠ *WAARSCHUWING*

Gevaar voor letsel door niet-inachtneming van de veiligheidsroutines

Wanneer de veiligheidsroutine niet in acht wordt genomen, kunnen personen ernstig letsel oplopen of worden gedood.

- Om ongevallen te voorkomen, moeten de principiële veiligheidsroutines worden gelezen en opgevolgd, *zie Pagina 29*.

6.1 Checklist voor de eerste inbedrijfstelling

- ✓ Alle bouten en moeren zijn op vastzitten gecontroleerd en werden met het voorgeschreven aandraaimoment aangehaald, *zie Pagina 202*.
- ✓ Alle sensoren zijn op vastzitten gecontroleerd en werden met de voorgeschreven aandraaimomenten aangetrokken. Voor de positie van de sensoren, zie stroomschema.
- ✓ De veiligheidsinrichtingen zijn gemonteerd en gecontroleerd op volledigheid en beschadigingen.
- ✓ De machine is volledig gesmeerd, *zie Pagina 196*.
- ✓ De tussenas is gesmeerd, *zie Pagina 201*.
- ✓ De hydraulische installatie is op dichtheid gecontroleerd.
- ✓ De trekker voldoet aan de eisen van de machine,*zie Pagina 48*.
- ✓ De meegeleverde handleiding bevindt zich in de documentenhouder.
- ✓ De slang- en kabelhouder is gemonteerd, *zie Pagina 53*.
- ✓ De remschijf van de bindmateriaalrem is voorbereid, *zie Pagina 54*.
- ✓ De banden zijn gecontroleerd en de bandenspanning is correct ingesteld, *zie Pagina 205*.
- ✓ De disselhoogte is aangepast, *zie Pagina 54*.
- ✓ De lengte van de tussenas is gecontroleerd en aangepast, *zie Pagina 56*.

✓ De beschermpot van de tussenas is gemonteerd, *zie Pagina 57*.
✓ De tussenas is gemonteerd, *zie Pagina 57*.
✓ De kabelbinders werden verwijderd, die voor de zekering van de voorraadkastklep en de zijkap werden gemonteerd.

6.2 Leveringsomvang

De machine wordt geleverd met de volgende extra onderdelen, die zich in de voorraadkast of de perskamer bevinden.

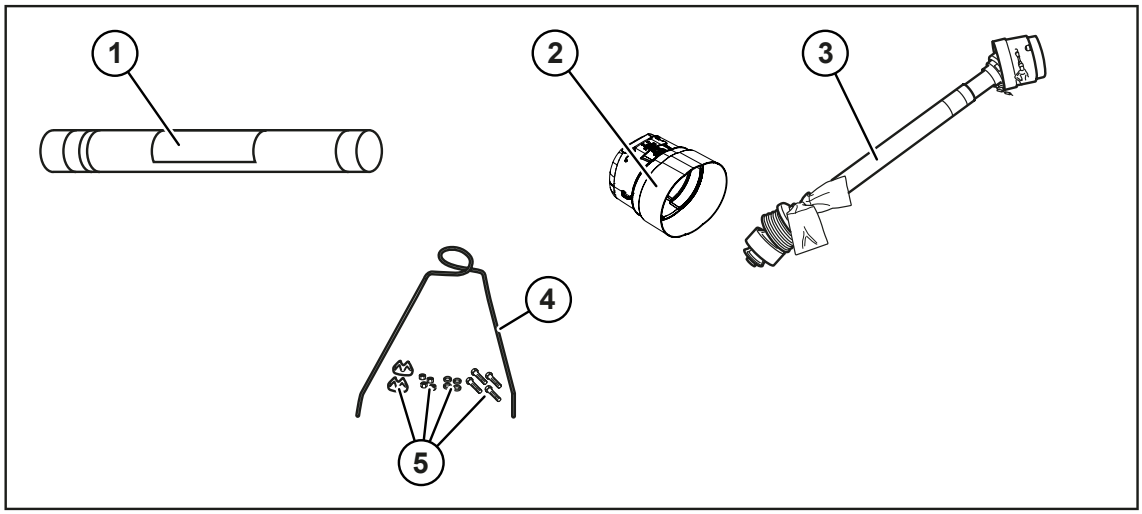

RPG000-108

1 Testrol KRONE excellent wikkelnet
2 Beschermpot
3 Tussenas
4 Slang- en kabelhouder
5 Bevestigingsmateriaal

6.3 Slang- en kabelhouder monteren

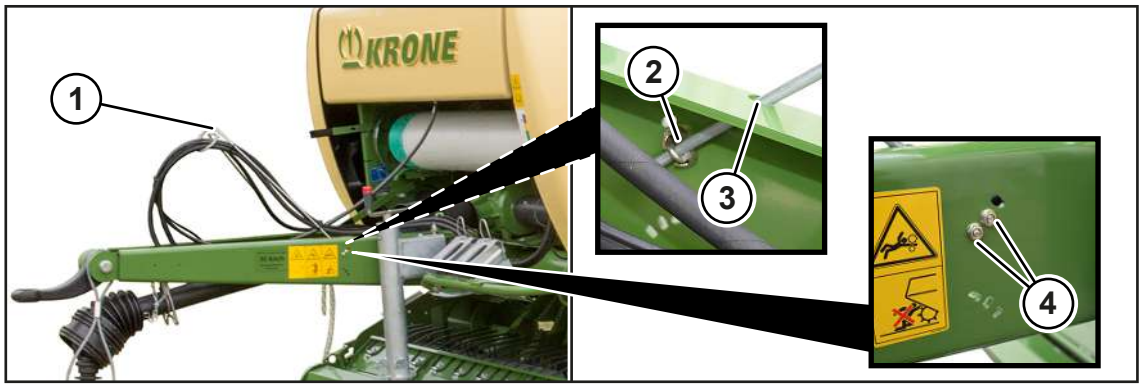

RPG000-010

✓ De machine is stopgezet en beveiligd, *zie Pagina 29*.

▶ De slang- en kabelhouder (1) uit de voorraadkast nemen.

▶ De slang- en kabelhouder (1) in de langgaten (3) aan de rechter en linker zijde van de dissel invoeren.

▶ De slang- en kabelhouder (1) met de klemmen (2) van binnen en de moeren (4) van buiten monteren.

➡ De slangen en kabels kunnen door de ogen op de slang- en kabelhouder (1) naar de trekker worden geleid.

6.4 Remschijf van de bindmateriaalrem voorbereiden

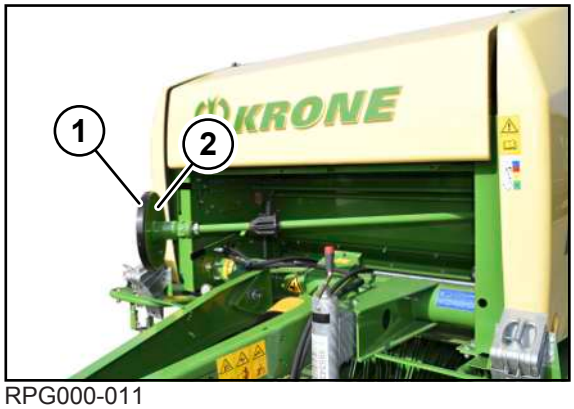

RPG000-011

- De kleeffolie (1) ter bescherming tegen corrosie van het remvlak van de remschijf (2) lostrekken en verwijderen.

6.5 Disselhoogte aanpassen

LET OP
Bij horizontale stand van de trekker en machine moeten de gekoppelde mechanische verbindingsinrichtingen (bijv. kogelkopkoppeling) in horizontale positie (+/- 3°) tot de ondergrond bevinden, om de tijdens de werking gebruikelijke zwenkhoek tussen de mechanische verbindingsinrichtingen niet te belemmeren.

Om de pick-up het oogstgoed gelijkmatig te laten opnemen, moet de disselhoogte van de machine aan de gebruikte trekker worden aangepast. De dissel is optimaal in de hoogte ingesteld wanneer de aangekoppelde machine horizontaal t.o.v. de trekker is uitgericht.

Vóór het uitlijnen van de machine en de hoogteaanpassing van de dissel werd de bandenspanning gecontroleerd en indien nodig werd de in de bandenspanningstabel aanbevolen waarde voor de aanwezige bandensoort aangepast, *zie Pagina 205*.

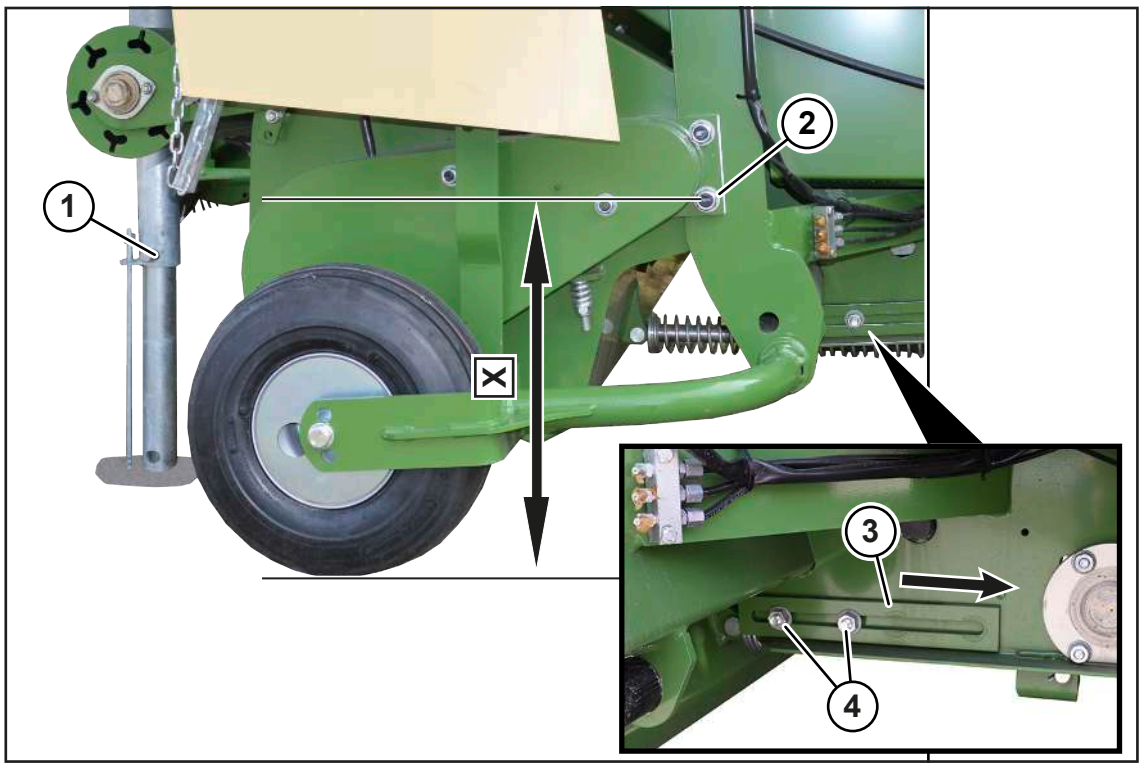

RP000-577

De maat X bevindt zich in aangekoppelde toestand van de machine tussen midden van de schroefverbinding (2) en bodem en moet **X=530 mm** bedragen. De maat X moet eventueel aan de desbetreffende oogstomstandigheden en de bandenmaat worden aangepast.

Disselhoogte aanpassen

✓ De machine is van de trekker losgekoppeld en staat op de steunvoet.

▶ Het besturingsapparaat op de trekker (geel, 3+) bedienen tot de pick-up omhoog is bewogen.

▶ De schroefverbindingen (4) aan de rechter- en linkerzijde van de pick-up losdraaien.

▶ De dieptebegrenzer (3) aan de rechter en linkerzijde van de pick-up in pijlrichting tot de aanslag schuiven.

▶ De schroefverbindingen (4) vastdraaien.

▶ Het besturingsapparaat op de trekker (geel, 3+) bedienen tot de pick-up omlaag is bewogen.

▶ De steunvoet (1) met de handkruk hoger of lager draaien tot de maat **X=530 mm** is bereikt.

Hoogte van het trekoog aan de hoogte van de trekhaak van de trekker aanpassen

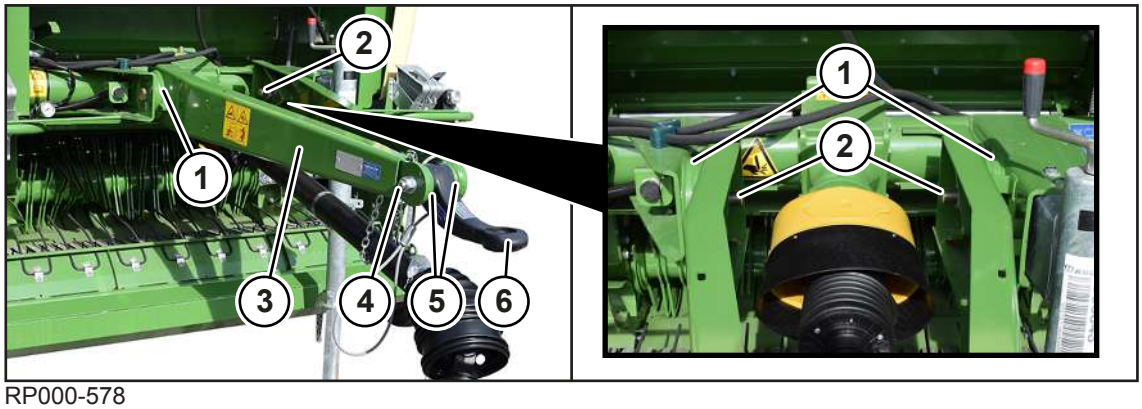

RP000-578

✓ De machine is stopgezet en beveiligd, *zie Pagina 29*.

▶ De schroefverbindingen (2) zo ver losdraaien tot de dissel (3) zich in de tandschijven (1) laat draaien.

▶ De dissel (3) aan de hoogte van de trekhaak van de trekker aanpassen. Let erop dat de tandschijven (1) ineengrijpen.

▶ De schroefverbinding (4) losmaken en het trekoog (6) parallel aan de bodem uitlijnen. Let erop dat de tandschijven (5) ineengrijpen.

▶ De schroefverbindingen (2) en (4) met het voorgeschreven draaimoment vastdraaien, *zie Pagina 202*.

6.6 Tussenas

6.6.1 Lengte van de tussenas aanpassen

LET OP

Trekkerwissel

Wanneer de tussenaslengte bij een trekkerwissel niet wordt gecontroleerd, kan er schade aan de machine ontstaan.

- Om schade aan de machine te vermijden, bij iedere trekkerwissel de tussenaslengte controleren en evt. door een KRONE servicepartner laten corrigeren.

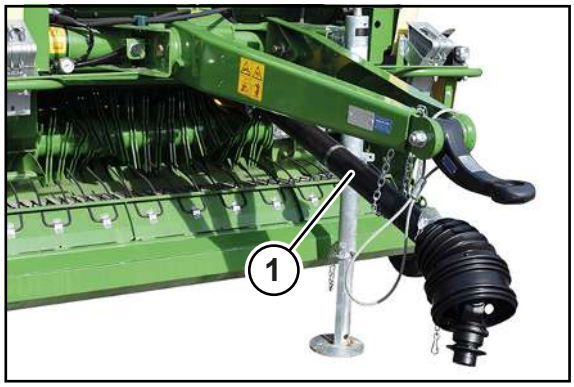

RPG000-086

De tussenas (1) moet zodanig worden ingekort als de nauwste stand van de beide tussenashelften toelaat.

Om de machine in de kortste positie te brengen:

- Eerst een volledige stuurslag met het stuur van de trekker naar links of rechts maken en met trekker en machine zover naar voren rijden tot de kleinst mogelijke rit door de bocht is bereikt.
- De motor uitschakelen en de contactsleutel eruit trekken en meenemen.
- De machine en de trekker tegen wegrollen beveiligen.
- De werkwijze van het inkorten van de tussenas (1) staat vermeld in de handleiding van de fabrikant van de tussenas.

6.6.2 Beschermpot van de tussenas monteren

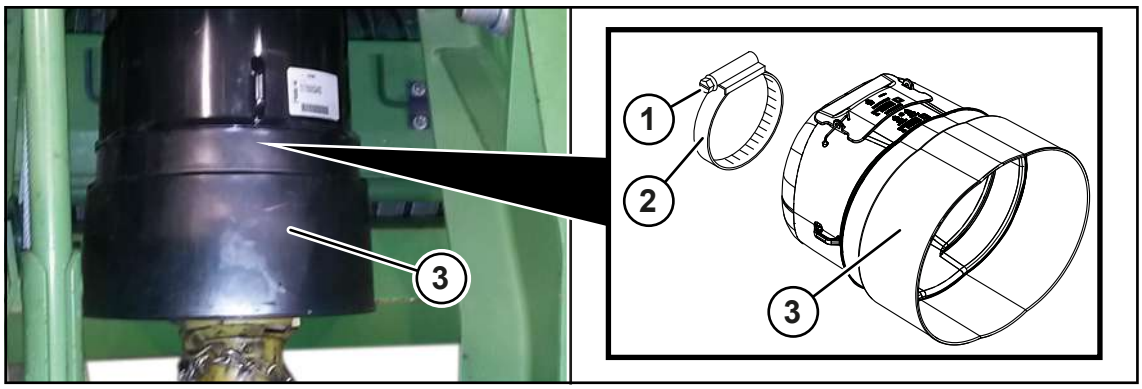

RPG000-109

✓ De machine is stopgezet en beveiligd, *zie Pagina 29*.

▶ De beschermpot (3) uit de voorraadkast nemen.

▶ De schroef (1) op de wormschroefdraadklem (2) losmaken.

▶ De wormschroefdraadklem (2) op de adapterring aan de beschermpot (3) schuiven.

▶ De beschermpot (3) op de behuizing van de distributiekast schuiven en de schroef (1) aan de wormschroefdraadklem (2) vastdraaien.

6.6.3 Tussenas op de machine monteren

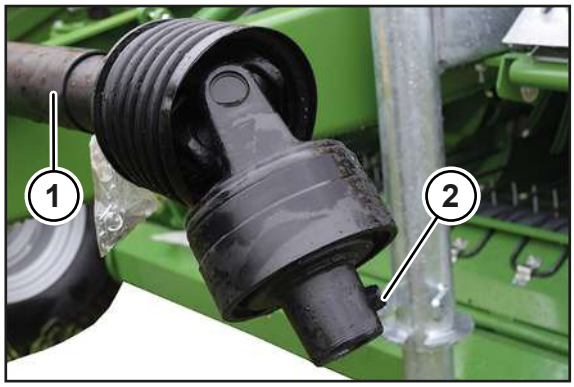

RP000-281

✓ De machine is stopgezet en beveiligd, *zie Pagina 29*.

✓ De lengte van de tussenas is aan de trekker aangepast, *zie Pagina 56*.

✓ De beschermpot is gemonteerd, *zie Pagina 57*.

▶ De schroefverbinding (2) aan de tussenas (1) demonteren.

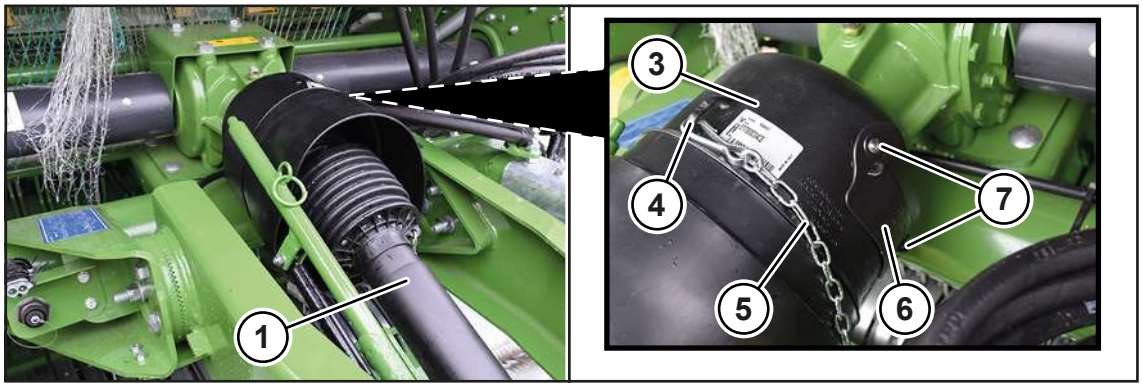

RPG000-179

- Om beter bij de schroefverbinding (2) aan de tussenas (1) te komen, de schroefverbindingen (7) demonteren en de afdekking (6) aan de beschermpot (3) verwijderen.
- De tussenas (1) op de aftakasstomp van de machine schuiven.
- Door het ontstane gat achter de afdekking (6) de schroefverbinding (2) monteren. Het aandraaimoment staat in de meegeleverde handleiding van de tussenas.
- De afdekking (6) monteren.
- De ophangketting (5) tegen het meedraaien in het oog (4) aan de beschermpot (3) hangen.

INFO

Voor meer informatie de meegeleverde handleiding van de tussenas in acht nemen.

7 Inbedrijfstelling

⚠ WAARSCHUWING

Gevaar voor letsel door niet-inachtneming van de principiële veiligheidsinstructies

Wanneer de principiële veiligheidsinstructies niet in acht worden genomen, kunnen personen ernstig letsel oplopen of worden gedood.

- Om ongevallen te voorkomen, moeten de principiële veiligheidsinstructies in de handleiding worden gelezen en opgevolgd, *zie Pagina 15*.

⚠ WAARSCHUWING

Gevaar voor letsel door niet-inachtneming van de veiligheidsroutines

Wanneer de veiligheidsroutine niet in acht wordt genomen, kunnen personen ernstig letsel oplopen of worden gedood.

- Om ongevallen te voorkomen, moeten de principiële veiligheidsroutines worden gelezen en opgevolgd, *zie Pagina 29*.

⚠ WAARSCHUWING

Gevaar voor letsel of schade aan de machine door niet correct aangesloten, verwisselde of onvakkundig geïnstalleerde aansluitleidingen.

Wanneer de aansluitleidingen van de machine niet correct aan de trekker zijn aangesloten of geïnstalleerd, kunnen deze losscheuren of beschadigd worden. Dit kan ernstige ongelukken tot gevolg hebben. Door verwisselde aansluitleidingen kunnen per ongeluk functies worden uitgevoerd, die eveneens ernstige ongelukken kunnen veroorzaken.

- De slangen en kabels correct aansluiten en borgen.
- De slangen, kabels en draden zodanig installeren dat ze niet schuren, spannen, inklemmen of met andere componenten (bijv. trekkerbanden) in aanraking komen, vooral bij het rijden door bochten.
- De slangen en kabels aan de hiervoor bestemde aansluitingen vastkoppelen en aansluiten zoals beschreven in de handleiding.

7.1 Machine aan de trekker vastkoppelen

LET OP

Bij horizontale stand van de trekker en machine moeten de gekoppelde mechanische verbindingsinrichtingen (bijv. kogelkopkoppeling) in horizontale positie (+/- 3°) tot de ondergrond bevinden, om de tijdens de werking gebruikelijke zwenkhoek tussen de mechanische verbindingsinrichtingen niet te belemmeren.

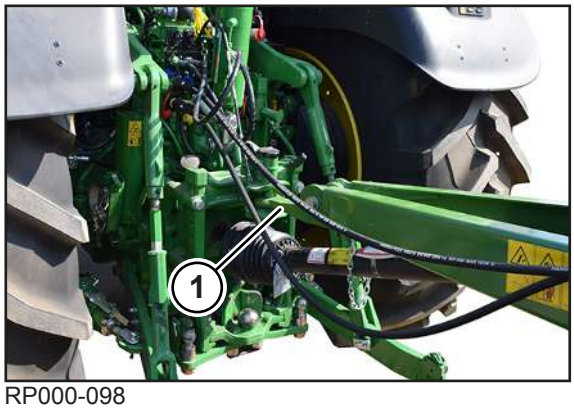

RP000-098

Voorbeeldafbeelding

Bij uitvoering "Trekoog"

WAARSCHUWING! Verhoogd gevaar voor letsel! Let erop dat zich tijdens het vastkoppelen (in het bijzonder tijdens het achteruitrijden van de trekker) niemand tussen trekker en machine bevindt.

- Met de trekker achteruit tot aan de dissel rijden tot het trekoog van de machine in de aanhangvoorziening van de trekker is ingevoerd.
- De machine stoppen en beveiligen, *zie Pagina 29*.
- De aanhangvoorziening volgens de handleiding van de fabrikant van de trekker borgen.

Bij uitvoering "Kogelkopoog"

WAARSCHUWING! Verhoogd gevaar voor letsel! Let erop dat zich tijdens het vastkoppelen (in het bijzonder tijdens het achteruitrijden van de trekker) niemand tussen trekker en machine bevindt.

- Met de trekker achteruit tot aan de dissel rijden en de kogelkopkoppeling van de trekker onder de kogelkop aanspanning van de machine brengen.
- Via de steunvoet de dissel neerlaten tot het kogelkop-trekoog op de kogelkopkoppeling ligt.
- De machine stoppen en beveiligen, *zie Pagina 29*.
- De aanhangvoorziening volgens de handleiding van de fabrikant van de trekker borgen.

7.2 Tussenas aan de trekker monteren

WAARSCHUWING

Gevaar voor letsel door niet-inachtneming van de gevarenzone van de tussenas

Wanneer de gevarenzone van de tussenas niet in acht wordt genomen, kunnen personen ernstig letsel oplopen of worden gedood.

- Om ongevallen te voorkomen, de gevarenzone van de tussenas in acht nemen, *zie Pagina 19*.

LET OP

Trekkerwissel

Wanneer de tussenaslengte bij een trekkerwissel niet wordt gecontroleerd, kan er schade aan de machine ontstaan.

- Om schade aan de machine te vermijden, bij iedere trekkerwissel de tussenaslengte controleren en evt. door een KRONE servicepartner laten corrigeren.

✓ De machine is stopgezet en beveiligd, *zie Pagina 29*.

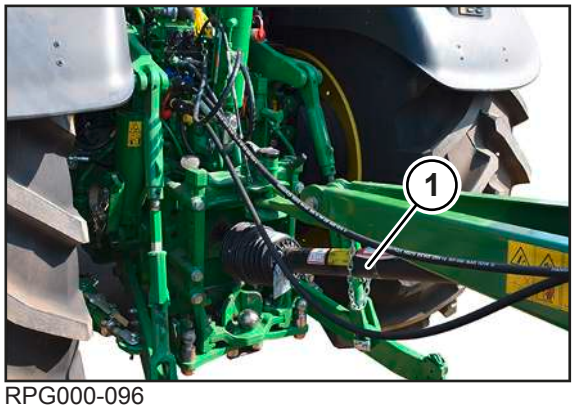

RPG000-096

- De tussenas (1) op de trekkeraftakas schuiven en met de ketting op een geschikte plek tegen meedraaien borgen.

7.3 Trekoog aanpassen

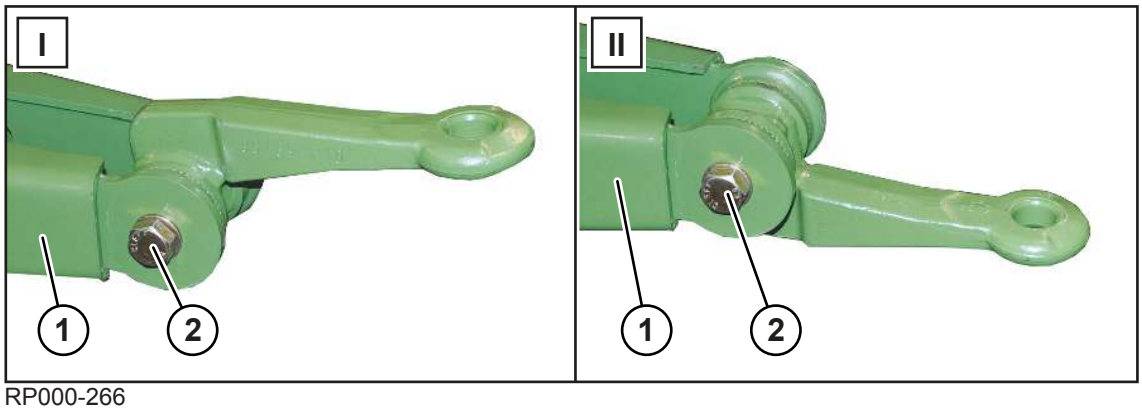

RP000-266

Om meer vrijheid voor de tussenas te krijgen, kan het trekoog in stand (I) of (II) op de dissel (1) worden gemonteerd. Er kunnen alleen trekogen bij uitvoering "Trekoog onder" worden gedraaid.

- De schroefverbinding (2) demonteren.
- Het trekoog in de gewenste stand (I) of (II) draaien en met schroefverbinding (2) op de dissel (1) monteren.
- Let erop dat de tandschijfverbindingen ineengrijpen.

7.4 Hydraulische slangen vastkoppelen

⚠ WAARSCHUWING

Gevaar voor letsel door ontsnappende hydraulische olie

Het hydraulisch systeem werkt met zeer hoge druk. Ontsnappende hydraulische olie kan tot ernstig letsel aan huid, ledematen en ogen leiden.

- Voordat de hydraulische slangen aan de trekker worden vastgekoppeld, het hydraulische systeem aan beide zijden drukloos maken.
- Vóór het afkoppelen van de slangen en vóór werkzaamheden aan de hydraulische installatie de druk van het hydraulisch systeem aflaten.
- Bij het verbinden van de snelkoppelingen erop letten dat deze schoon en droog zijn.
- De hydraulische slangen regelmatig controleren, *zie Pagina 207*, en bij beschadigingen (bijv. geschuurde of beknelde plaats) en veroudering vervangen. De vervangende leidingen moeten voldoen aan de technische eisen van de fabrikant van het werktuig.

LET OP

Schade aan de machine door verontreiniging van de hydraulische installatie

Wanneer vreemde voorwerpen of vloeistoffen in het hydraulisch systeem terechtkomen, kan ernstige schade aan het hydraulisch systeem optreden.

- Bij het verbinden van de snelkoppelingen erop letten dat deze schoon en droog zijn.
- De hydraulische slangen onderzoeken op schuur- en klemplekken en indien nodig vervangen.

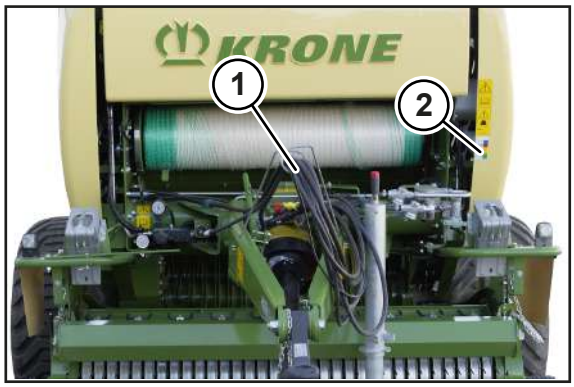

RPG000-117

Op de trekker moeten besturingsapparaten worden gebruikt, die in de neutrale stand tegen ongewenst neerlaten vergrendeld kunnen worden.

Om de hydraulische slangen (1) correct vast te koppelen, zijn de hydraulische slangen (1) met cijfers gekenmerkt.

Meer uitleg over de markeringen op de grepen kan op de sticker (2) op de machine worden teruggevonden.

- De trekkerhydrauliek drukloos schakelen.
- De machine stoppen en beveiligen, *zie Pagina 29*.
- De verbindingen van de hydraulische snelkoppelaar schoonmaken en drogen.

Hydraulische aansluiting voor achterklep openen/sluiten

- De hydraulische slang (rood, 1+) aan een enkelwerkend besturingsapparaat van de trekker vastkoppelen.

Hydraulische aansluiting voor pick-up omhoog/omlaag bewegen

- De hydraulische slang (geel, 3+) aan een enkelwerkend besturingsapparaat van de trekker vastkoppelen.

Hydraulische aansluiting voor de terugdraai-inrichting (bij uitvoering "Hydraulische terugdraai-inrichting")

- De hydraulische slang (groen, 6+) aan een enkelwerkend besturingsapparaat van de trekker vastkoppelen.

7.5 Hydraulische rem (export) vastkoppelen

Op grond van landspecifieke voorschriften kan een hydraulische rem op de machine voorzien zijn. Voor de hydraulische rem is een remventiel op de trekker nodig. De bijbehorende hydraulische slang wordt verbonden met het remventiel aan trekkerzijde. Door het bedienen van het rempedaal wordt de rem geactiveerd.

✓ De machine is stopgezet en beveiligd, *zie Pagina 29*.

- De hydraulische slang van de hydraulische rem aan de aansluiting voor de hydraulische rem op de trekker vastkoppelen.

7.6 Hydraulische rem vastkoppelen

Bij de uitvoering "Hydraulische hulprem"

Voor bepaalde gebruiksomstandigheden kunnen machines die anders voor het transport over de weg geen eigen rem nodig hebben met een hydraulische hulprem worden uitgebreid.

Daarvoor is een extra enkel werkend stuurventiel op de trekker nodig. Door het bedienen van het stuurventiel wordt de rem geactiveerd.

Op het drukbegrenzingsventiel van de machine kan de druk worden geregeld. Het drukbegrenzingsventiel is ingesteld op ca. 50 bar.

7.7 Verlichting voor het rijden op de weg aansluiten

LET OP

Kortsluiting door verontreinigingen en vocht in de stekkerverbinding

Door een kortsluiting kan er schade aan de machine ontstaan.

- Let erop dat de stekkers en contactdozen schoon en droog zijn.

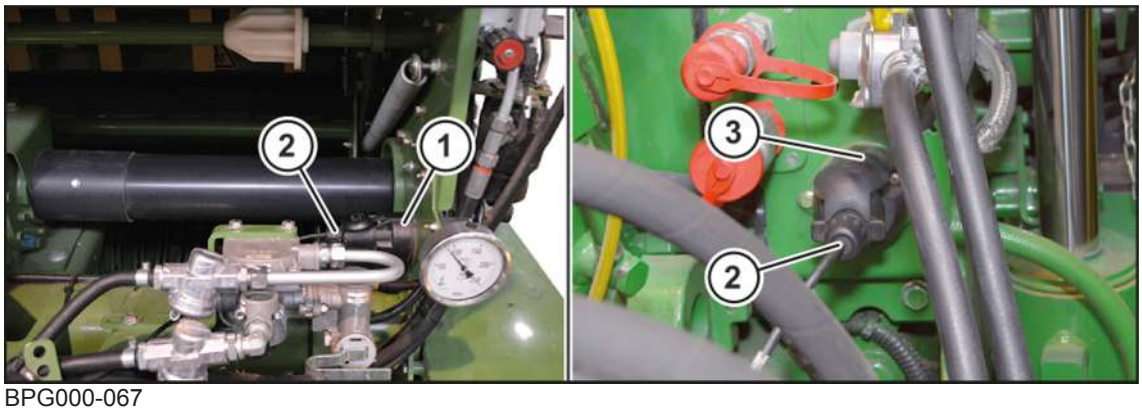

BPG000-067

Met de meegeleverde 7-polige verlichtingskabel (2) wordt de verlichting voor het rijden op de weg aangesloten.

✓ De machine is stopgezet en beveiligd, *zie Pagina 29*.

▶ De 7-polige stekker van de verlichtingskabel (2) met de 7-polige contactdoos (1) van de machine verbinden.

▶ De 7-polige stekker van de verlichtingskabel (2) met de 7-polige contactdoos (3) van de trekker verbinden.

▶ Installeer de verlichtingskabel (2) zo dat deze niet met de trekkerwielen of andere bewegende onderdelen van de machine in aanraking komt.

7.8 Veiligheidsketting monteren

⚠ *WAARSCHUWING*

Gevaar voor ongevallen door een veiligheidsketting met onjuiste afmetingen

Door gebruik van een veiligheidsketting met onjuiste afmetingen kan bij onbedoeld losraken van de machine de veiligheidsketting breken. Daardoor kunnen er ernstige ongelukken ontstaan.

▶ Altijd een veiligheidsketting met een minimumtreksterkte van 89 kN (20.000 lbf) gebruiken.

⚠ *WAARSCHUWING*

Gevaar voor letsel of schade aan de machine door niet correct aangesloten of geïnstalleerde veiligheidsketting

Een te strak of te los geïnstalleerde veiligheidsketting kan leiden tot het scheuren van de veiligheidsketting. Daardoor kunnen personen ernstig letsel oplopen of de trekker en de machine worden beschadigd.

▶ Installeer de veiligheidsketting zodanig dat deze bij het rijden door de bocht niet spant en niet met de trekkerwielen of andere delen van de trekker of machine in aanraking komt.

INFO

Bij transportritten zijn de landspecifieke voorschriften voor het gebruik van de veiligheidsketting bindend.

De veiligheidsketting is bestemd om getrokken apparaten extra te beveiligen als deze bij het transport van de aanhanging loslaten. De veiligheidsketting met de juiste bevestigingsdelen aan de aanhangvoorziening van de trekker of een ander aangegeven aanzwenkpunt bevestigen. De veiligheidsketting moet zoveel speling hebben dat er bochten kunnen worden gereden.

✓ De machine is stopgezet en beveiligd, *zie Pagina 29*.

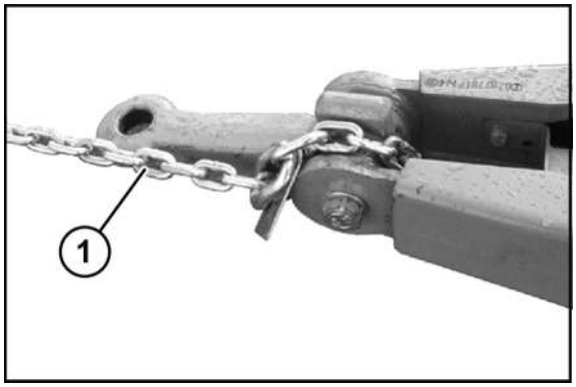

RP000-104

▶ De veiligheidsketting (1) aan de machine monteren.

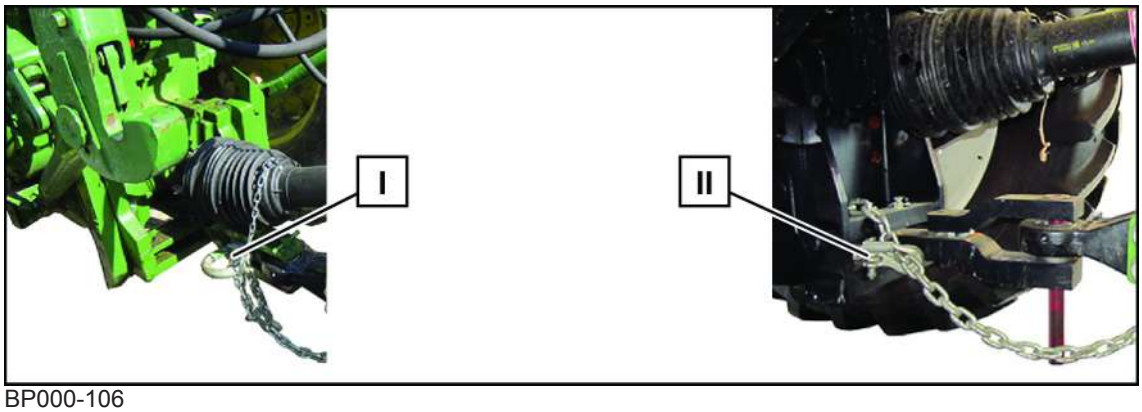

BP000-106

▶ De veiligheidsketting (1) op geschikte positie (bijvoorbeeld: [I] of [II]) op de trekker monteren.

7.9 KRONE bedieningseenheid DS 100 aansluiten

LET OP
Kortsluiting door verontreinigingen en vocht in de stekkerverbinding Door een kortsluiting kan er schade aan de machine ontstaan. ▶ Let erop dat de stekkers en contactdozen schoon en droog zijn.

Trekkers met geïntegreerd ISOBUS-systeem

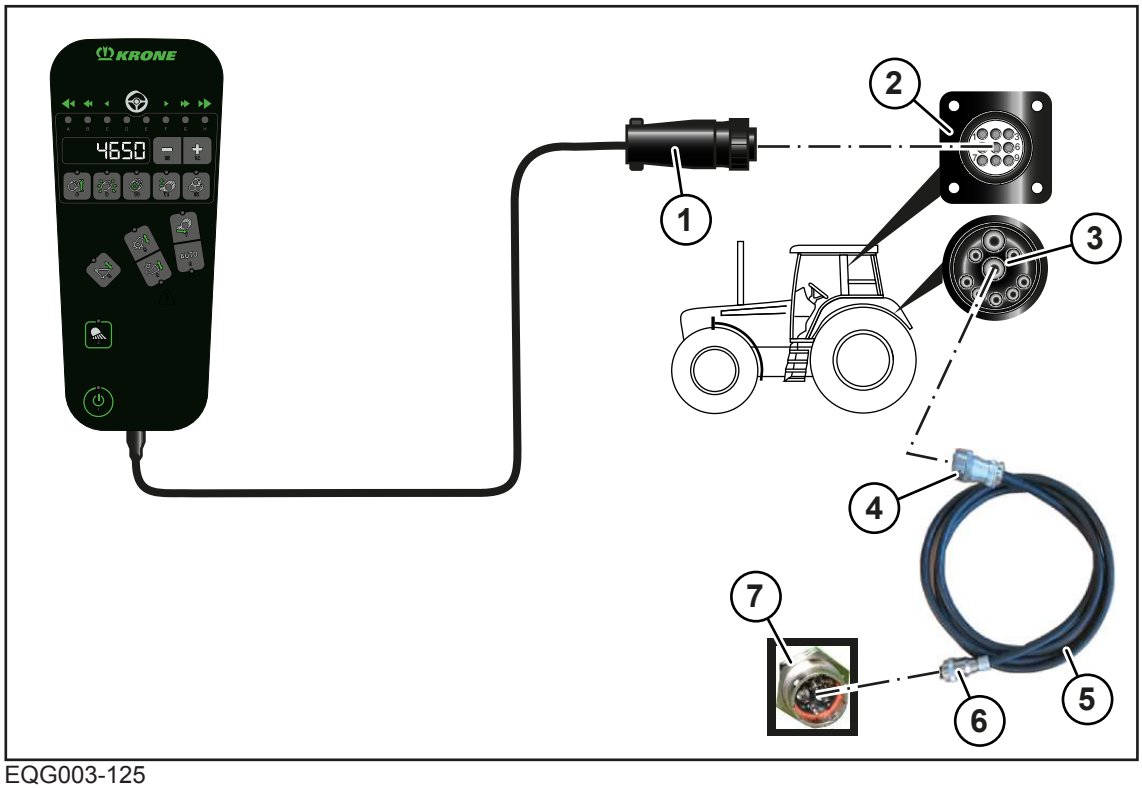

EQG003-125

✓ De machine is stopgezet en beveiligd, *zie Pagina 29*.

Verbinding terminal met trekker

▶ De 9-polige stekker (1) van het terminal met de 9-polige contactdoos (2) (In-cab) verbinden.

Verbinding trekker met machine

> ***INFO***
>
> De kabel (5) kan onder vermelding van het bestelnummer 20 086 886 * worden besteld.

▶ De 9-polige stekker (4) van de kabel (5) met de 9-polige ISOBUS-contactdoos (3) van de trekker verbinden.

▶ De 11-polige stekker (6) van de kabel (5) met de 11-polige contactdoos (7) van de machine verbinden.

Trekkers zonder ISOBUS-systeem

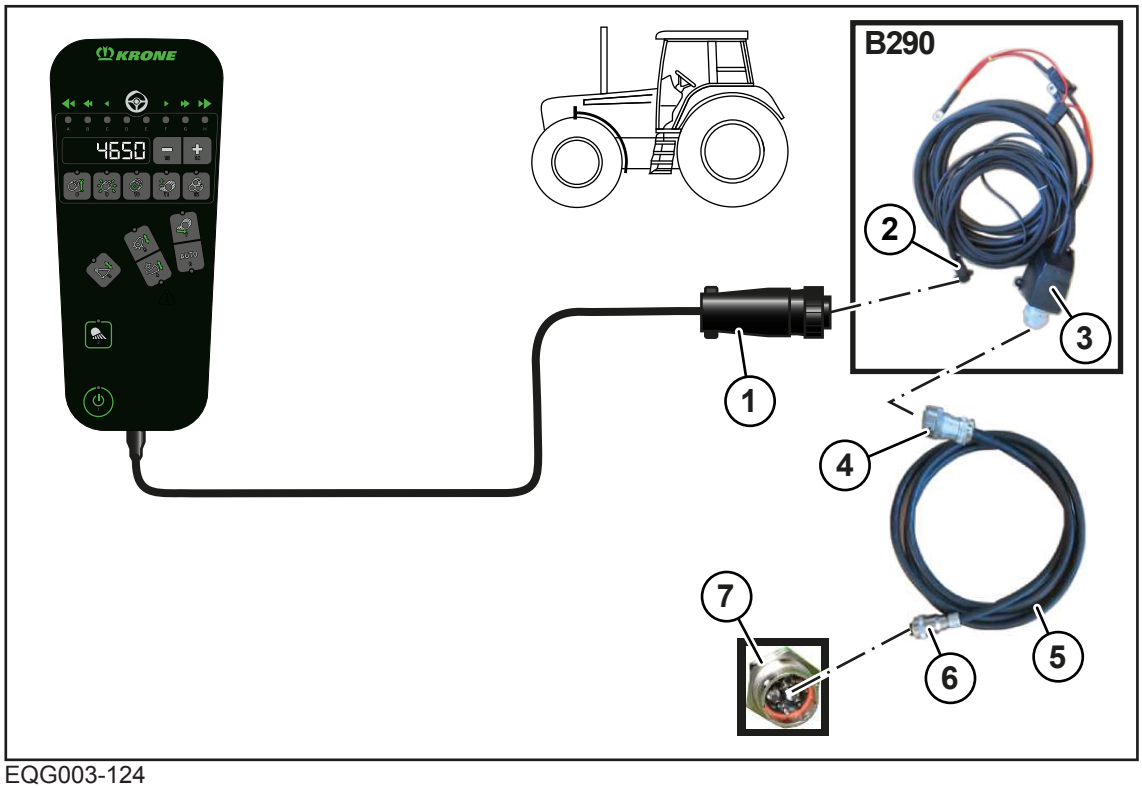

EQG003-124

✓ De machine is stopgezet en beveiligd, *zie Pagina 29*.

✓ De uitbreiding B290 "KRONE trekker uitbreiding" is gemonteerd.

Verbinding terminal met trekker

▶ De 9-polige stekker (1) van het terminal met de 9-polige contactdoos (2) (In-cab) verbinden.

Verbinding trekker met machine

INFO
De kabel (5) kan onder vermelding van het bestelnummer 20 086 886 * worden besteld.

▶ De 9-polige stekker (4) van de kabel (5) met de 9-polige ISOBUS-contactdoos (3) van de trekker verbinden.

▶ De 11-polige stekker (6) van de kabel (5) met de 11-polige contactdoos (7) van de machine verbinden.

7.10 KRONE terminal DS 500 aansluiten

LET OP
Kortsluiting door verontreinigingen en vocht in de stekkerverbinding Door een kortsluiting kan er schade aan de machine ontstaan. ▶ Let erop dat de stekkers en contactdozen schoon en droog zijn.

Trekkers met geïntegreerd ISOBUS-systeem

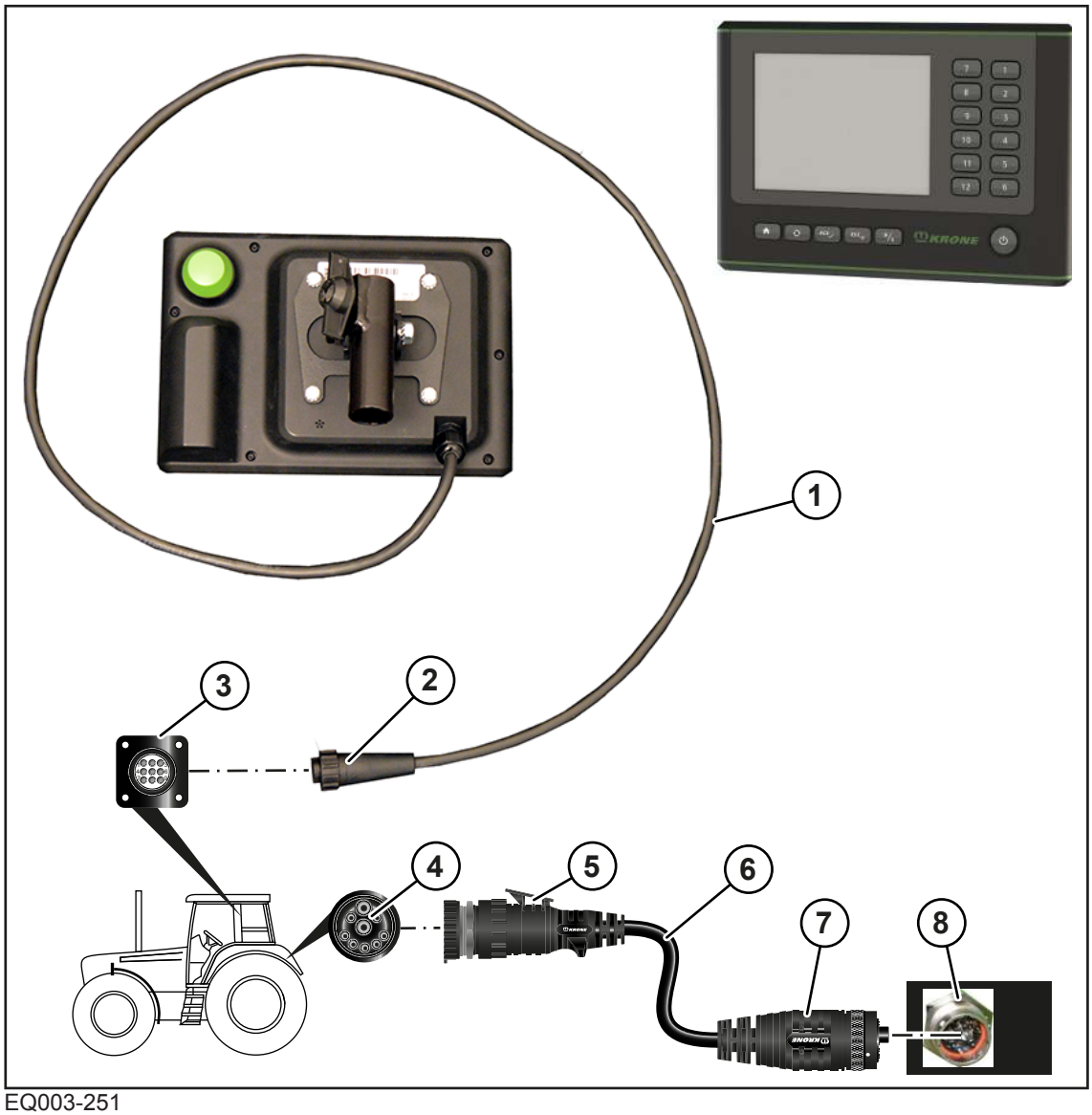

EQ003-251

✓ De machine is stopgezet en beveiligd, *zie Pagina 29*.

Verbinding terminal met trekker

▶ De 9-polige stekker (2) van de kabel (1) verbinden met de 9-polige contactdoos (3) (In-cab).

Verbinding trekker met machine

> ***INFO***
>
> De kabel (6) kan onder vermelding van het bestelnummer 20 086 886 * worden besteld.

▶ De 9-polige stekker (5) van de kabel (6) met de 9-polige ISOBUS-contactdoos (4) van de trekker verbinden.

▶ De 11-polige stekker (7) van de kabel (6) verbinden met de 11-polige contactdoos (8) van de machine.

Trekkers zonder ISOBUS-systeem

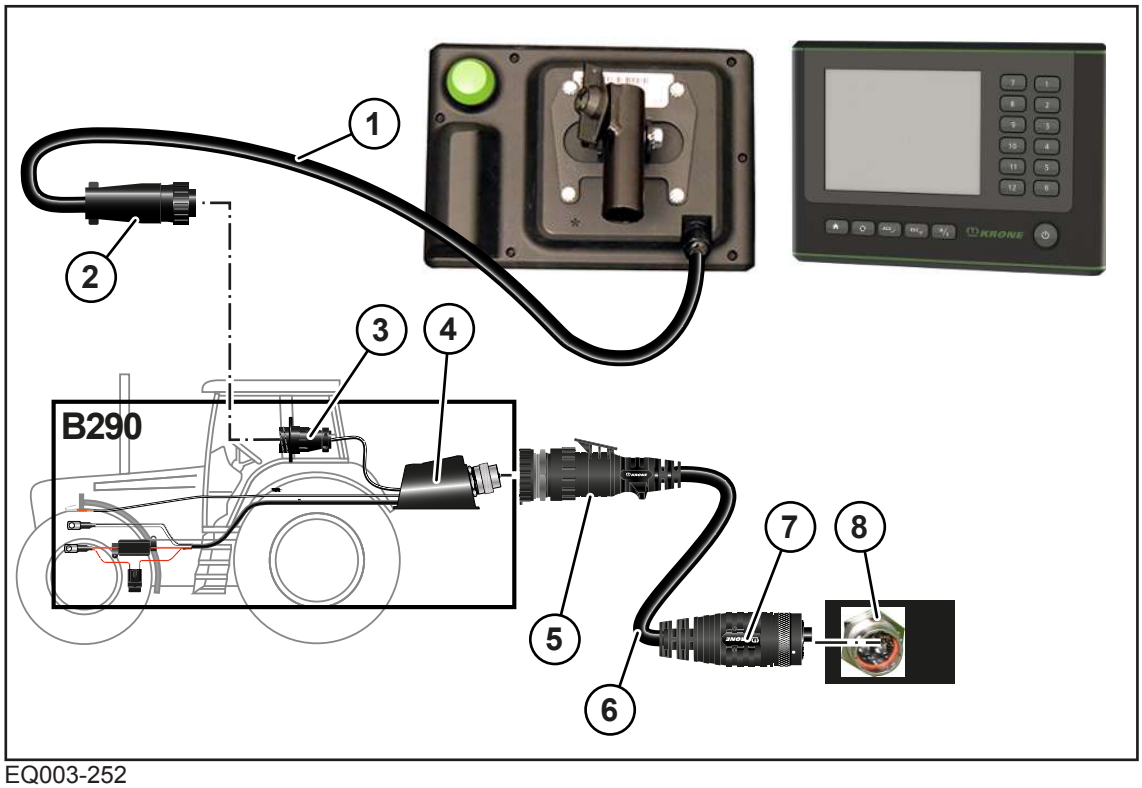

EQ003-252

✓ De machine is stopgezet en beveiligd, *zie Pagina 29*.

✓ De uitbreiding B290 "KRONE trekker uitbreiding" is gemonteerd.

Verbinding terminal met trekker

▶ De 9-polige stekker (2) van de kabel (1) verbinden met de 9-polige contactdoos (3) (In-cab).

Verbinding trekker met machine

INFO
De kabel (6) kan onder vermelding van het bestelnummer 20 086 886 * worden besteld.

▶ De 9-polige stekker (5) van de kabel (6) met de 9-polige ISOBUS-contactdoos (4) van de trekker verbinden.

▶ De 11-polige stekker (7) van de kabel (6) verbinden met de 11-polige contactdoos (8) van de machine.

7.11 KRONE ISOBUS-terminal aansluiten (CCI 800, CCI 1200)

LET OP
Kortsluiting door verontreinigingen en vocht in de stekkerverbinding Door een kortsluiting kan er schade aan de machine ontstaan. ▶ Let erop dat de stekkers en contactdozen schoon en droog zijn.

> ***INFO***
>
> Voor de aanbouw van de terminal in de trekkercabine de meegeleverde bedrijfshandleiding van de terminal in acht nemen.

Trekker met geïntegreerd ISOBUS-systeem

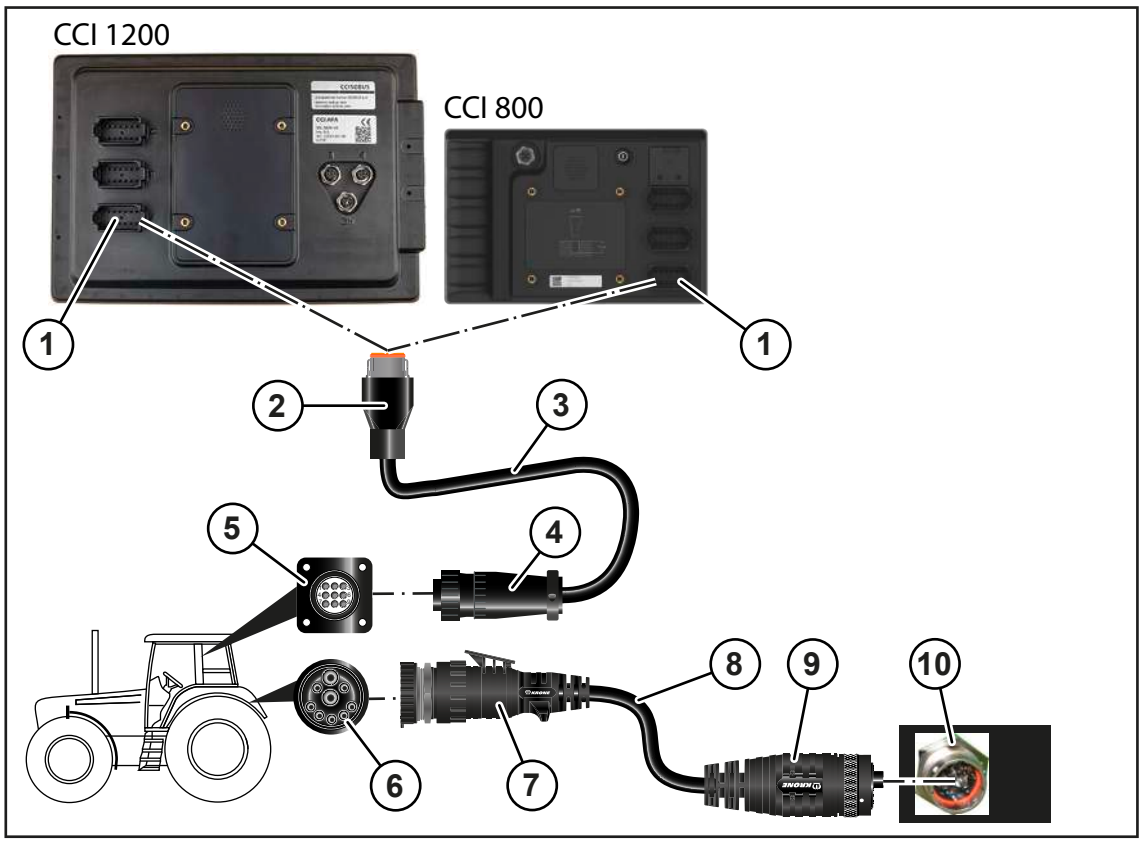

EQ001-173

✓ De machine is stopgezet en beveiligd, *zie Pagina 29*.

Verbinding terminal met trekker

- De 12-polige stekker (2) van de kabel (3) met de 12-polige contactdoos (1) van de terminal verbinden.
- De 9-polige stekker (4) van de kabel (3) verbinden met de 9-polige contactdoos (5) (In-cab).

Verbinding trekker met machine

> ***INFO***
>
> De kabel (8) kan onder vermelding van het bestelnummer 20 086 886 * worden besteld.

- De 9-polige stekker (7) van de kabel (8) met de 9-polige ISOBUS-contactdoos (6) van de trekker verbinden.
- De 11-polige stekker (9) van de kabel (8) verbinden met de 11-polige contactdoos (10) van de machine.

Trekkers zonder ISOBUS-systeem

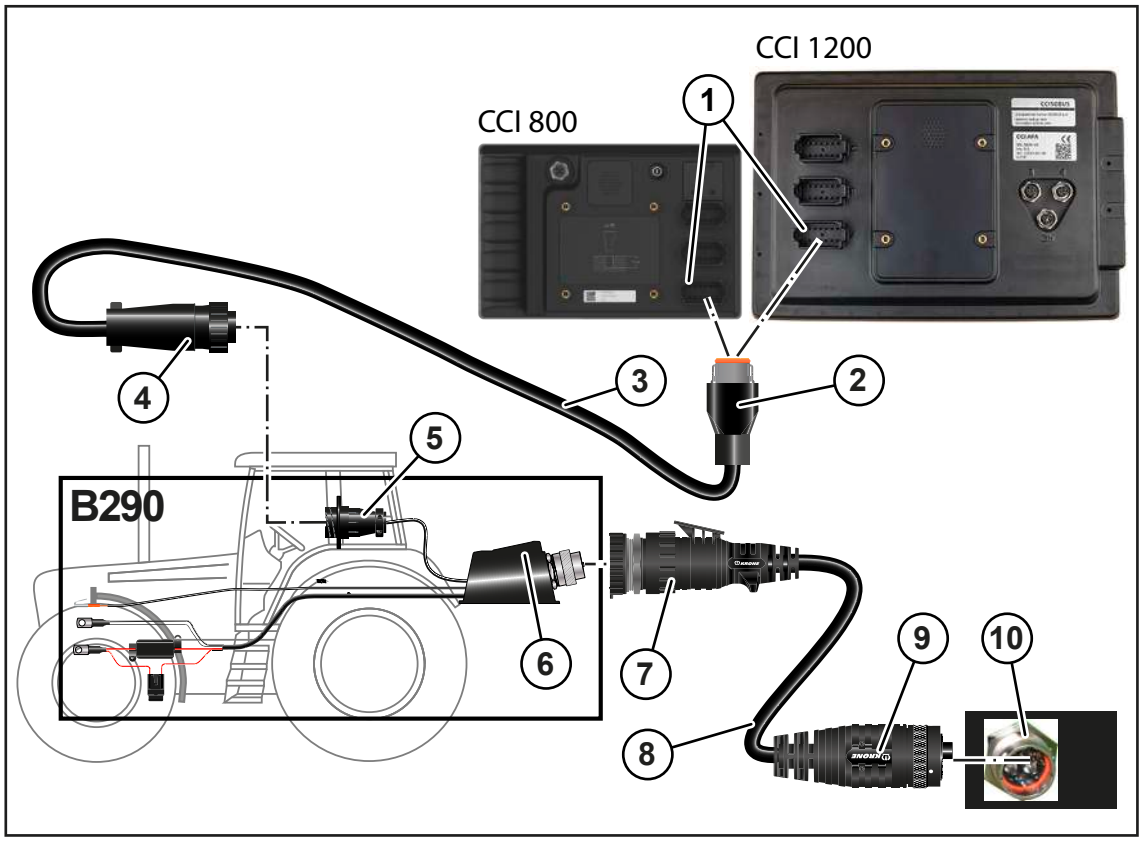

EQ001-181

✓ De machine is stopgezet en beveiligd, *zie Pagina 29*.

✓ De uitbreiding B290 "KRONE trekker uitbreiding" is gemonteerd.

Verbinding terminal met trekker

▶ De 12-polige stekker (2) van de kabel (3) met de 12-polige contactdoos (1) van de terminal verbinden.

▶ De 9-polige stekker (4) van de kabel (3) verbinden met de 9-polige contactdoos (5) (In-cab).

Verbinding trekker met machine

INFO

De kabel (8) kan onder vermelding van het bestelnummer 20 086 886 * worden besteld.

▶ De 9-polige stekker (7) van de kabel (8) met de 9-polige ISOBUS-contactdoos (6) van de trekker verbinden.

▶ De 11-polige stekker (9) van de kabel (8) met de 11-polige contactdoos (10) van de machine verbinden.

7.12 Extern ISOBUS-terminal aansluiten

LET OP

Kortsluiting door verontreinigingen en vocht in de stekkerverbinding

Door een kortsluiting kan er schade aan de machine ontstaan.

- Let erop dat de stekkers en contactdozen schoon en droog zijn.

INFO

Voor de aanbouw van de terminal in de trekkercabine de meegeleverde bedrijfshandleiding van de terminal in acht nemen.

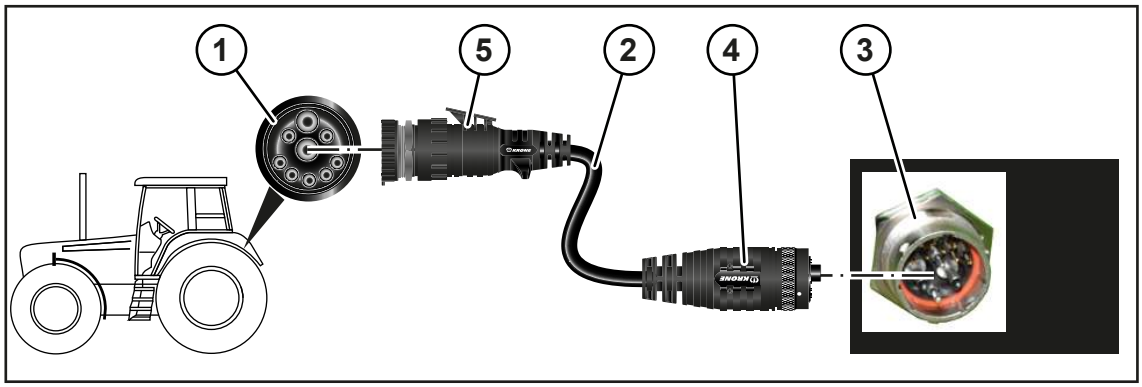

EQ001-146

✓ De machine is stopgezet en beveiligd, *zie Pagina 29*.

Verbinding trekker met machine

- De 9-polige stekker (5) van de kabel (2) met de 9-polige ISOBUS-contactdoos (1) van de trekker verbinden.
- De 11-polige stekker (4) van de kabel (2) met de 11-polige contactdoos (3) van de machine verbinden.

Verbinding terminal met trekker

INFO

Voor meer gegevens over de verbinding van de terminal de meegeleverde handleiding van de fabrikant van de ISOBUS-terminal in acht nemen.

7.13 Joystick aansluiten

INFO

Voor de montage van de joystick in de trekkercabine a.u.b. de meegeleverde handleiding van de joystick in acht nemen.

KRONE ISOBUS-terminal bij trekkers met geïntegreerd ISOBUS-systeem

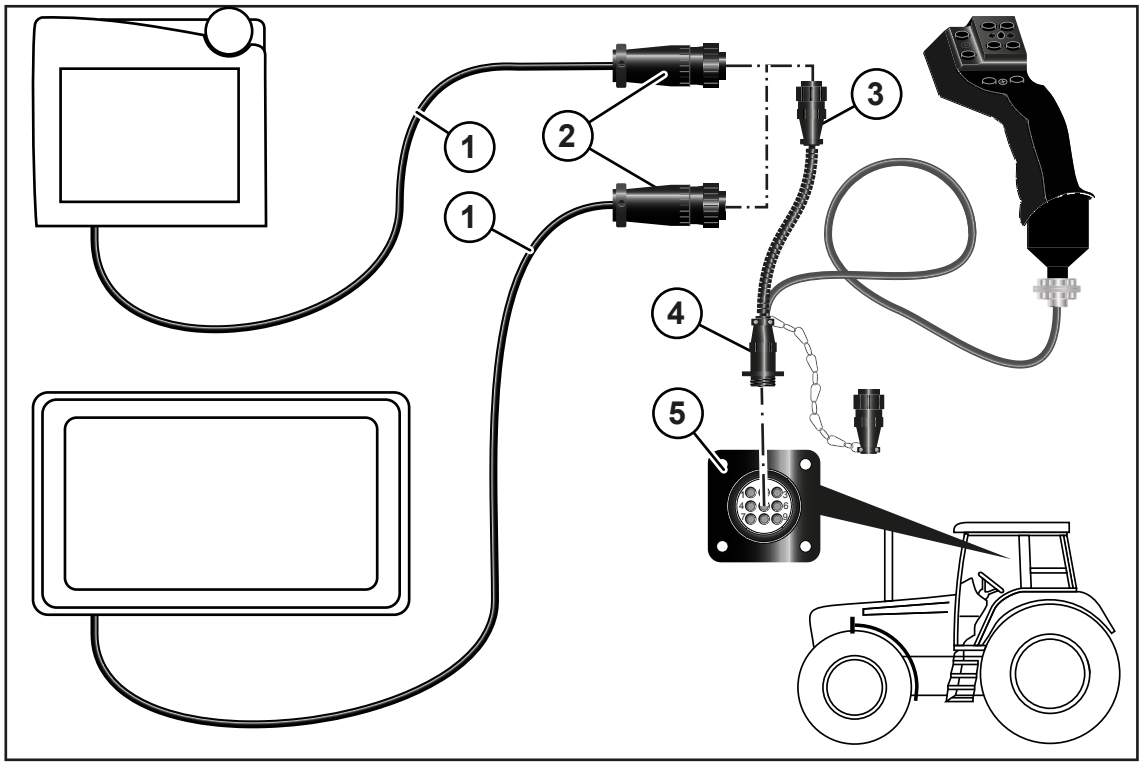

EQ001-150

✓ De machine is stopgezet en beveiligd, *zie Pagina 29*.

▶ De 9-polige stekker (2) van de kabel (1) met de 9-polige contactdoos (3) van de joystick verbinden.

▶ De 9-polige stekker (4) van de joystick met de 9-polige contactdoos (5) (In-cab) verbinden.

KRONE ISOBUS-terminal bij trekkers zonder geïntegreerd ISOBUS-systeem

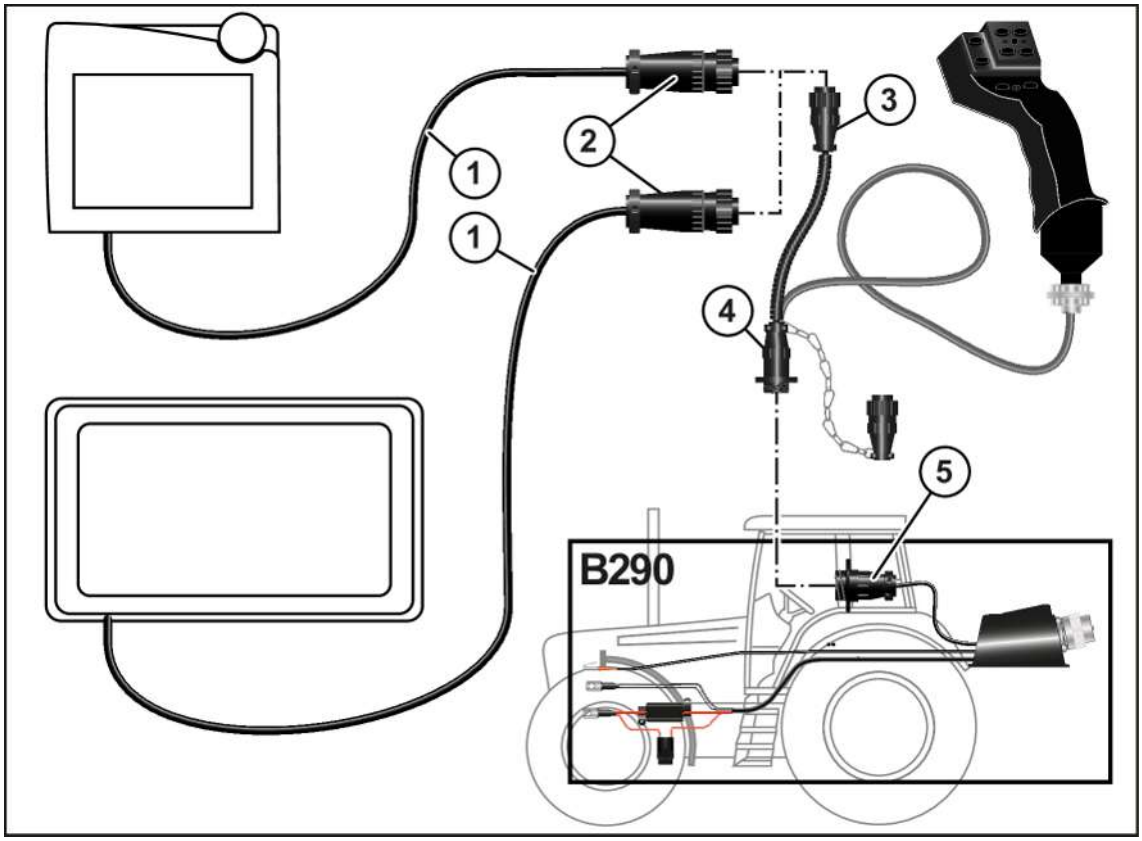

EQ001-151

✓ De machine is stopgezet en beveiligd, *zie Pagina 29*.

✓ De uitbreiding B290 "KRONE trekker uitbreiding" is gemonteerd.

▶ De 9-polige stekker (2) van de kabel (1) met de 9-polige contactdoos (3) van de joystick verbinden.

▶ De 9-polige stekker (4) van de joystick met de 9-polige contactdoos (5) (In-cab) verbinden.

7.14 Camera op de KRONE ISOBUS-terminal CCI 800 of CCI 1200 aansluiten

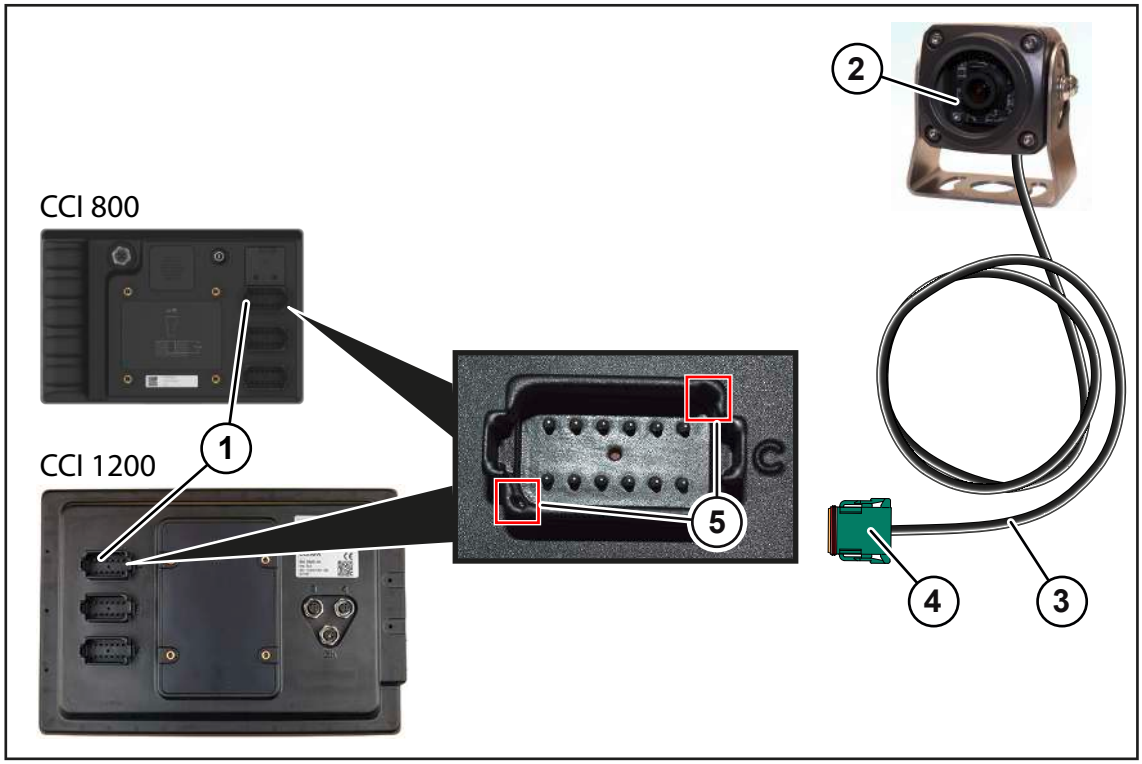

EQ000-212

- De kabel (3) van de camera (2) met de stekker (4) in de aansluiting C (1) van het KRONE ISOBUS-terminal CCI 800 of CCI 1200 steken.
- Om de stekker (4) correct aan te sluiten op de uitrichting op de gemarkeerde plaatsen (5) letten.

8 Bediening

⚠ WAARSCHUWING

Gevaar voor letsel door niet-inachtneming van de principiële veiligheidsinstructies

Wanneer de principiële veiligheidsinstructies niet in acht worden genomen, kunnen personen ernstig letsel oplopen of worden gedood.

- Om ongevallen te voorkomen, moeten de principiële veiligheidsinstructies in de handleiding worden gelezen en opgevolgd, *zie Pagina 15*.

⚠ WAARSCHUWING

Gevaar voor letsel door niet-inachtneming van de veiligheidsroutines

Wanneer de veiligheidsroutine niet in acht wordt genomen, kunnen personen ernstig letsel oplopen of worden gedood.

- Om ongevallen te voorkomen, moeten de principiële veiligheidsroutines worden gelezen en opgevolgd, *zie Pagina 29*.

⚠ WAARSCHUWING

Gevaar voor letsel door onverwachte beweging van de ronde baal bij de werking van de machine op een helling

Wanneer op een helling ronde balen worden neergelegd kunnen de ronde balen zich zelfstandig gaan bewegen. Wanneer ze eenmaal in beweging zijn gekomen kunnen ze door hun gewicht en de cilindrische vorm ernstige ongelukken met persoonlijk letsel veroorzaken.

- Op een helling de ronde balen uitsluitend in handmatig bedrijf neerleggen.
- Plaats op een helling ronde balen altijd zo dat deze niet zelfstandig in beweging kunnen komen.

8.1 Voorbereidingen voor het persen

- ✓ De pick-up bevindt zich in de werkstand, *zie Pagina 84*.
- ✓ De gewasgeleiderol is volgens hoeveelheid van het oogstgoed correct ingesteld, *zie Pagina 87*.
- ✓ Het bindmateriaal is correct geplaatst.
  Touwbinding: *zie Pagina 89*
  netbinding: *zie Pagina 95*
- ✓ De persdruk is ingesteld.
  Bij uitvoering "Bedieningsbox medium": *zie Pagina 184*
  Bij uitvoering "Comfort 1.0": *zie Pagina 146*
- ✓ De klantenteller is op 0 ingesteld, *zie Pagina 162*.
- ✓ Bij gebruik in stro: de spatbescherming is gedemonteerd, *zie Pagina 104*.
- ✓ Bij gebruik in silage of hooi: de spatbescherming is gemonteerd, *zie Pagina 104*.
- ✓ De achterklep is gesloten.
- ✓ Het werkscherm is opgeroepen, *zie Pagina 145*.

8.2 Perskamer vullen

LET OP

Machineschade door overbelasting van de machine

Door te harde of te grote ronde balen kan de machine worden beschadigd en de gebruiksduur aanzienlijk worden beïnvloed. Bij overbelasting wordt automatisch een gedwongen binding geactiveerd die in het terminal wordt opgeslagen.

- Alleen ronde balen persen die de maximaal ingestelde persdruk niet overschrijden.
- De volgende aanwijzingen voor de gelijkmatige vulling van de perskamer in acht nemen.

LET OP

Schade aan de rolbodem door tonvormige ronde baal

Ongelijkmatig gevormde en verdichte ronde balen kunnen de rolbodem beschadigen. Bovendien kan er geen correcte winning van inkuilmoddel worden gegarandeerd.

- Alleen gelijkmatig gevormde en verdichte ronde balen persen.
- De volgende aanwijzingen voor de gelijkmatige vulling van de perskamer in acht nemen.

Om een gelijkmatige baaldichtheid binnen een ronde baal te bereiken, moet de perskamer gelijkmatig worden gevuld. Hiervoor is de passende zwadbreedte belangrijk. Een optimale zwadbreedte is gegeven als het zwad even breed is als de perskamer.

Bij te brede zwaden

De geperste ronde balen hebben geen exacte vorm. Bovendien is de ronde baal aan de zijkanten rafelig en kan slechts moeilijk uit de perskamer worden verwijderd.

- Het zwad op het veld smaller maken.
- De persdruk verlagen, *zie Pagina 184*.

Bij te smalle zwaden

De perskamer kan alleen gelijkmatig worden gevuld wanneer het zwad afwisselend (links/rechts) wordt bereden. Te vaak wisselen en ongelijkmatig vullen leiden tot tonvormige ronde balen en een ongelijkmatige persdichtheid.

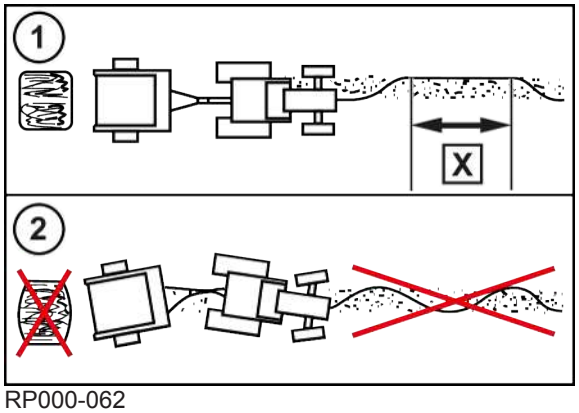

RP000-062

- Langere trajecten steeds aan de overeenkomstige linker en rechter kant van het zwad (1) rijden. Daarbij een lengte van ongeveer **X=20 m** aan een kant aanhouden.
- Niet zigzag (2) rijden.

Bij kleine, vlakke zwaden

- Het aftakastoerental verlagen.
- De rijsnelheid verhogen.

Bij zeer nat, weinig gestructureerd oogstgoed

Wanneer het oogstgoed zeer nat en weinig gestructureerd is, kan de rolbodem vaker slippen. Dit kan door de volgende maatregelen worden gereduceerd:

- De persdruk verlagen.
  Bij uitvoering "Bedieningsbox medium": *zie Pagina 184*
  Bij uitvoering "Comfort 1.0": *zie Pagina 146*

Bij kort en brokkelig stro

- De persdruk verlagen.
  Bij uitvoering "Bedieningsbox medium": *zie Pagina 184*
  Bij uitvoering "Comfort 1.0": *zie Pagina 146*
- Het binden eerder starten dan wordt aangegeven.
- Om zoveel mogelijk te voorkomen dat kort brokkelig stro uit de perskamer valt wanneer van het ene zwad naar het volgende zwad wordt gereden, de aftakas in de tussentijd uitschakelen.

Rijsnelheid

KRONE adviseert een rijsnelheid van 5-12 km/h

De rijsnelheid bij het werken moet aan de volgende omstandigheden worden aangepast:

- Soort oogstgoed
- Vochtgehalte van het oogstgoed
- Zwadhoogte
- Bodemomstandigheden

Verdere tips voor het vullen van de perskamer

- De rijsnelheid aan het begin en het einde van het vullen reduceren om constante baalgroottes te krijgen.
- Er kan al weer oogstgoed worden opgenomen terwijl de achterklep nog sluit.

8.3 Vulling perskamer verbeteren

8.3.1 Druk op de zijwanden van de perskamer verminderen

Wanneer er zeer zwaar oogstgoed zonder structuur wordt opgenomen, kunnen de ronde balen zeer hard worden en tegen de zijwanden van de machine drukken. Dan kan de verdraaizekerheid van de ronde baal in de perskamer door de volgende maatregelen worden verhoogd:

- Om de druk op de zijwanden te verminderen, niet extreem rechts/links rijden.
- De persdruk verlagen, *zie Pagina 184*.

8.4 Het persen afsluiten, het binden starten en ronde balen uitwerpen

- **Bij uitvoering "Bedieningsbox medium":** De status van de vulling van de perskamer aan de controlelampjes van de bedieningsbox aflezen, *zie Pagina 109*.
- **Bij de overige terminals:** De status van de vulling van de perskamer op het terminal aflezen, *zie Pagina 141*.
- Bij actieve netbinding: kort voor de toevoer van het net erop letten dat in het midden over het zwad wordt gereden. Daardoor wordt gewaarborgd dat het net later gelijkmatig over de randen wordt meegetrokken.

Wanneer de perskamer volledig is gevuld:

- Het binden starten. Hierbij nog meer oogstgoed opnemen tot het bindmateriaal door de ronde baal in de perskamer wordt gegrepen. Daarbij altijd het nominale toerental van 540 o.p.m. aanhouden tot het binden beëindigd is.
- De trekker stoppen en wachten tot het binden beëindigd is.
- De achterklep openen en de ronde baal uitwerpen.
- De achterklep sluiten.
- De volgende persing beginnen.

8.5 Steunvoet bedienen

> ***INFO***
>
> Om het standvlak van de steunvoet bij zachte ondergrond te vergroten, dient u een geschikte onderlaag te gebruiken.

De steunvoet is bestemd voor de stabiliteit van de machine wanneer deze niet aan de trekker is gekoppeld. De steunvoet moet bij ieder parkeren van de machine worden gebruikt.

✓ De machine is stopgezet en beveiligd, *zie Pagina 29*.
✓ De machine is aan de trekker gekoppeld, *zie Pagina 59*.

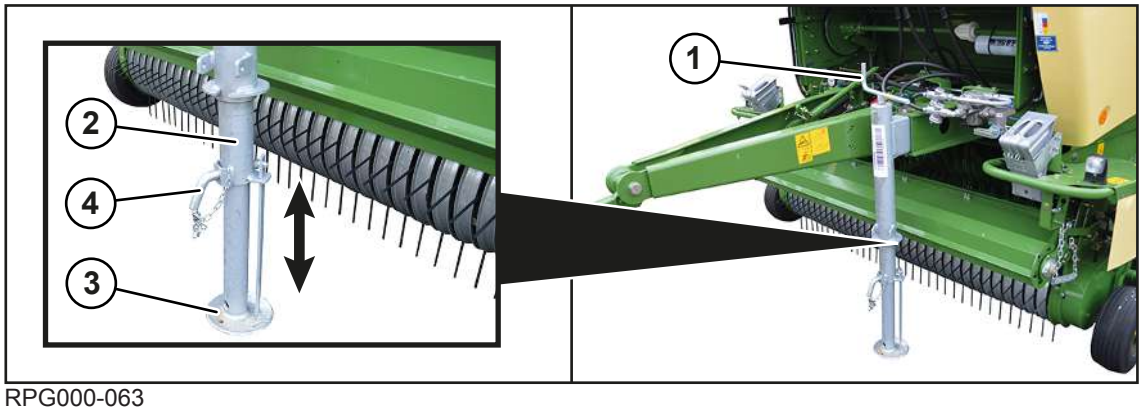

RPG000-063

Steunvoet in steunstand brengen

- De handkruk (1) enkele slagen tegen de klok in draaien.

WAARSCHUWING! Beknellingsgevaar door de steunvoet! Handen en voeten op een afstand van de gevarenzone van de steunvoet houden.

- De borgpen (4) eruit trekken, de steunvoet (2) naar buiten duwen en de positie met de borgpen (4) borgen.
- De steunvoet (2) met de handkruk (1) stevig linksom op de bodem draaien tot de dissel ontlast is.

Steunvoet in transportstand brengen

- De handkruk (1) enkele slagen rechtsom draaien tot de steunschijf (3) is ontlast.

WAARSCHUWING! Beknellingsgevaar door de steunvoet! Handen en voeten op een afstand van de gevarenzone van de steunvoet houden.

- De borgpen (4) eruit trekken, de steunvoet (2) erin duwen en de positie met de borgpen (4) borgen.
- De steunvoet (2) met de handkruk (1) rechtsom volledig omhoog draaien.
- De steunschijf (3) zo draaien dat de vlakke zijde naar de pick-up wijst.

8.6 Afsluitkraan voor de achterklep gebruiken

⚠ *WAARSCHUWING*

Gevaar voor letsel door geopende afsluitkraan van de achterklep

Bij werkzaamheden aan of onder de geopende achterklep of binnen ind e perskamer kan bij geopende afsluitkraan de achterklep ongecontroleerd omlaag bewegen. Daardoor kunnen personen ernstig gewond raken of gedood worden.

- De afsluitkraan altijd sluiten wanneer werkzaamheden bij geopende achterklep worden uitgevoerd.

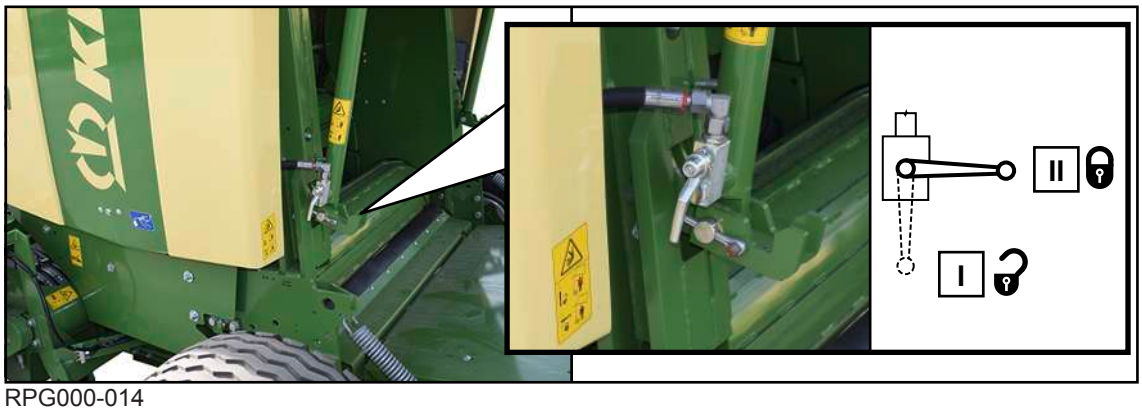

RPG000-014

De hydrauliek van de machine wordt via hydraulische slangen vanuit de trekker gevoed. De afsluitkraan van de achterklep (1) is een veiligheidscomponent, die onbedoeld sluiten van de achterklep voorkomt. De afsluitkraan van de achterklep (1) moet gesloten zijn wanneer in de perskamer of aan de achterklep wordt gewerkt.

De afsluitkraan van de achterklep (1) bevindt zich aan de linker machinezijde in de nabijheid van de achterklep.

✓ De machine is stopgezet en beveiligd, *zie Pagina 29*.

Afsluitkraan openen

- De afsluitkraan (1) omhoog en in positie (I) draaien.
- ➡ De achterklep kan worden gesloten.

Afsluitkraan sluiten

- De afsluitkraan (1) omhoog en in positie (II) draaien.
- ➡ De achterklep kan niet worden gesloten.

8.7 Parkeerrem losmaken/aantrekken

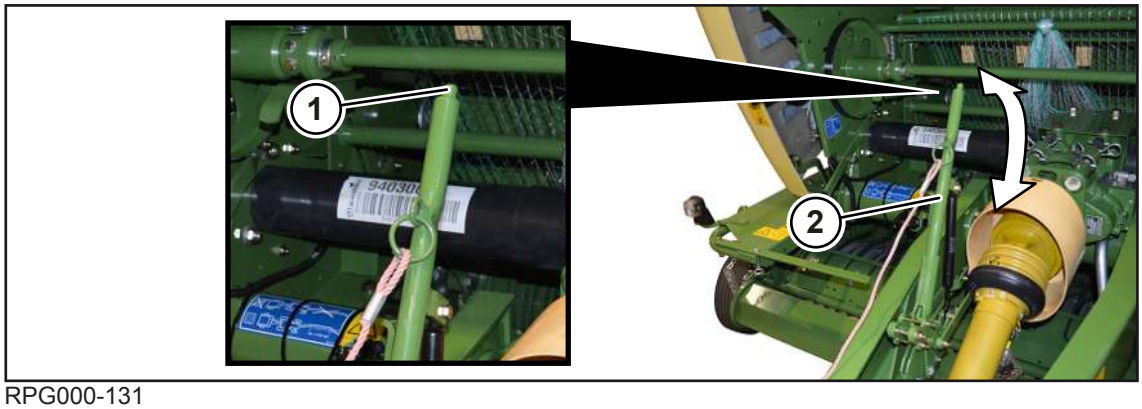

RPG000-131

De parkeerrem (2) bevindt zich aan de voorkant van de machine op de dissel. De parkeerrem (2) dient ter beveiliging van de machine tegen onbedoeld wegrollen.

Om de machine tegen wegrollen te beveiligen bovendien de wielwiggen gebruiken, *zie Pagina 82*.

De afbeelding toont de aangetrokken parkeerrem.

Parkeerrem (2) aantrekken

- De parkeerrem (2) omhoog trekken tot de weerstand merkbaar groter is geworden.

Parkeerrem (2) losmaken

- De toets (1) indrukken en de parkeerrem (2) tot de aanslag omlaag drukken.

Beveiligingskabel aan de parkeerrem monteren

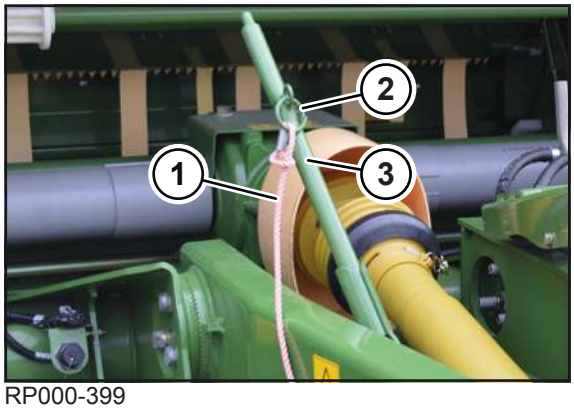

RP000-399

Door de beveiligingskabel (1) wordt de parkeerrem (3) aangetrokken wanneer de machine tijdens het rijden van de trekker losscheurt.

- Om de beveiligingskabel (1) aan de machine te monteren, de beveiligingskabel (1) aan de parkeerrem (3) bevestigen. Hiervoor de beveiligingskabel (1) door de kleine lus van de beveiligingskabel (1) en de ring (2) trekken.
- Om de beveiligingskabel (1) aan de trekker te monteren, het andere uiteinde van de beveiligingskabel (1) op een geschikte plaats achter op de trekker aanbrengen.
- Let erop dat de beveiligingskabel (1) niet kan wegglijden resp. losraken.

8.8 Wielwiggen aanbrengen

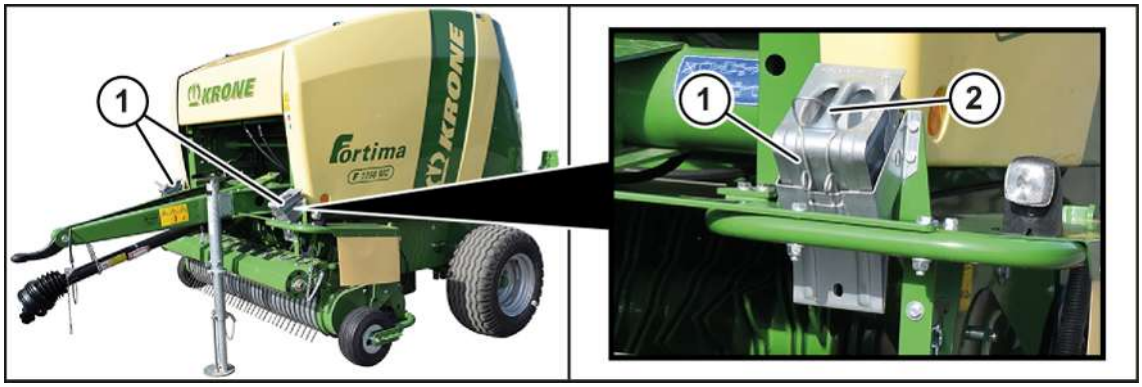

RPG000-012

De wielwiggen (1) beveiligen de machine tegen wegrollen. Aan de machine zijn 2 wielwiggen aangebracht.

Bij uitvoering "Parkeerrem": Om de machine tegen wegrollen te beschermen, naast de wielwiggen (1) de parkeerrem gebruiken, *zie Pagina 81*.

✓ Machine is geplaatst op een horizontale en vlakke ondergrond met voldoende draagvermogen.

✓ De machine is stopgezet en beveiligd, *zie Pagina 29*.

▶ Om de wielwiggen (1) van de machine te demonteren, op de houder (2) drukken en de wielwiggen (1) omhoog trekken en verwijderen.

RPG000-180

▶ De wielwiggen (1) zo dicht voor en achter hetzelfde wiel leggen dat de machine niet kan wegrollen.

8.9 Beveiliging tegen onbevoegd gebruik demonteren/monteren

De beveiliging dient als bescherming tegen onbevoegd gebruik na het parkeren van de machine.

✓ De machine is geparkeerd, *zie Pagina 177*.

Bij uitvoering "Kogelkop-trekhaak" of "Trekoog-aanspanning"

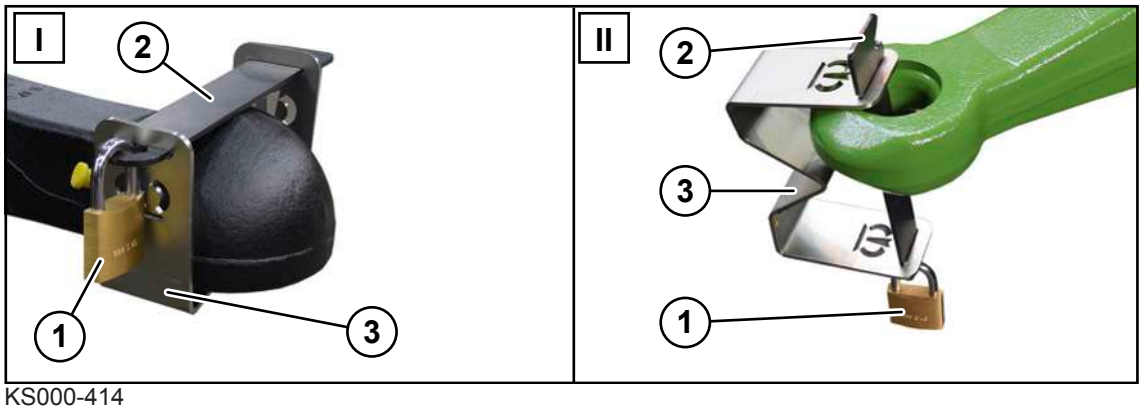

KS000-414

I Uitvoering kogelkop-trekhaak

II Bij uitvoering trekoog-aanspanning

Demonteren

- Het hangslot (1) verwijderen, de grendel (2) en de beugel (3) demonteren en meenemen.

Monteren

- De beugel (3) met de grendel (2) monteren en met het hangslot (1) beveiligen en de sleutel veilig bewaren.

8.10 Trap voor werkzaamheden aan de binding

Bij uitvoering "Net- en touwbinding"

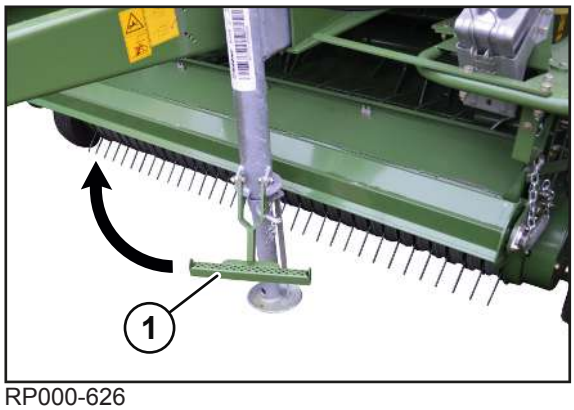

RP000-626

Aan de steunvoet is een trap (1) gemonteerd om de binding en de voorraad bindmateriaal beter te bereiken.

Tijdens het rijden moet de trap (1) omhooggeklapt zijn.

- De trap (1) naar boven klappen.

8.11 Pick-up

8.11.1 Pick-up in transport-/werkstand brengen

Werkstand

WAARSCHUWING! Gevaar voor letsel door omlaag bewegende pick-up! Terwijl de pick-up omlaag beweegt, personen uit de bewegingszone van de pick-up verwijderen.

- **Bij uitvoering "Bedieningsbox medium":** Om de pick-up te selecteren, de schakelaar op zetten, *zie Pagina 108*.
- **Bij uitvoering "Bedieningseenheid DS 100":** Om de pick-up voor te selecteren, de toets indrukken, *zie Pagina 113*.
  - ⇨ Het controlelampje boven de toets gaat branden.
- **Bij de overige terminals** Om de pick-up voor te selecteren, de toets op het terminal indrukken, *zie Pagina 140*.
  - ⇨ De toets wisselt naar .
- Om de pick-up in de werkstand neer te laten, het besturingsapparaat op de trekker (geel, 3+) bedienen.

Transportstand

WAARSCHUWING! Gevaar voor letsel door omhoog bewegende pick-up! Terwijl de pick-up omhoog beweegt, personen uit de bewegingszone van de pick-up sturen.

- **Bij uitvoering "Bedieningsbox medium":** Om de pick-up te selecteren, de schakelaar op zetten, *zie Pagina 108*.
- **Bij uitvoering "Bedieningseenheid DS 100":** Om de pick-up voor te selecteren, de toets indrukken, *zie Pagina 113*.
  - ⇨ Het controlelampje boven de toets gaat branden.
- **Bij de overige terminals** Om de pick-up voor te selecteren, de toets op het terminal indrukken, *zie Pagina 140*.
  - ⇨ De toets wisselt naar .
- Om de pick-up in de transportstand te heffen, het besturingsapparaat op de trekker (geel, 3+) bedienen.

8.11.2 Werkhoogte van de pick-up instellen

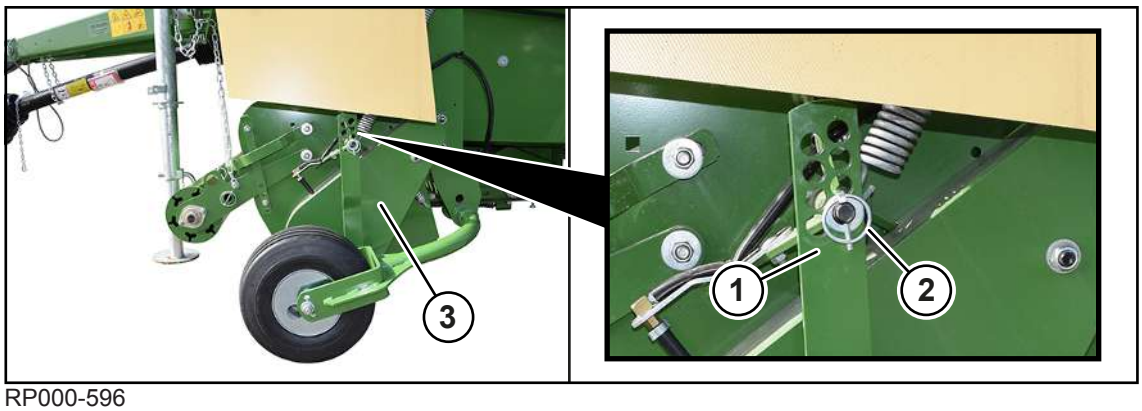

RP000-596

De werkhoogte van de pick-up (3) moet zo worden ingesteld dat de afstand van de tanden tot de bodem ongeveer **20-30 mm** bedraagt.

✓ De machine is stopgezet en beveiligd, *zie Pagina 29*.

De volgende instelling aan de rechter en linkerzijde van de pick-up (3) op gelijke wijze uitvoeren:

- De klapstekker (2) demonteren.
- De gatenlijst (1) in de vereiste positie schuiven en met de klapstekker (2) borgen.
- Om de pick-up (3) neer te laten, het besturingsapparaat op de trekker (geel, 3+) bedienen.
- De machine stoppen en beveiligen, *zie Pagina 29*.
- Controleren of de afstand van de tanden tot de bodem **20-30 mm** bedraagt.
- Indien nodig de gatenlijst (1) opnieuw instellen.
- Controleren of de disselhoogte van de machine aan de gebruikte trekker moet worden aangepast, *zie Pagina 54*.

Extra instelling van de werkhoogte via het tastwiel

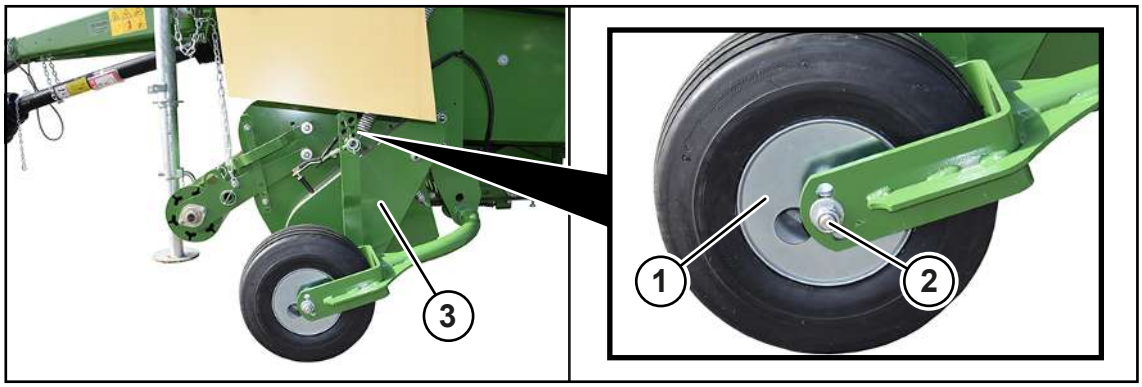

RP000-597

De volgende instelling aan de rechter en linkerzijde van de pick-up (3) op gelijke wijze uitvoeren:

- Om de pick-up (3) neer te laten, het besturingsapparaat op de trekker (geel, 3+) bedienen.
- De machine stoppen en beveiligen, *zie Pagina 29*.
- De schroefverbinding (2) demonteren.
- Het tastwiel (1) in de gewenste positie brengen en de schroefverbinding (2) met het voorgeschreven aandraaimoment monteren, aandraaimomenten, *zie Pagina 202*.

Extra instelling van de werkhoogte via de dieptebegrenzer

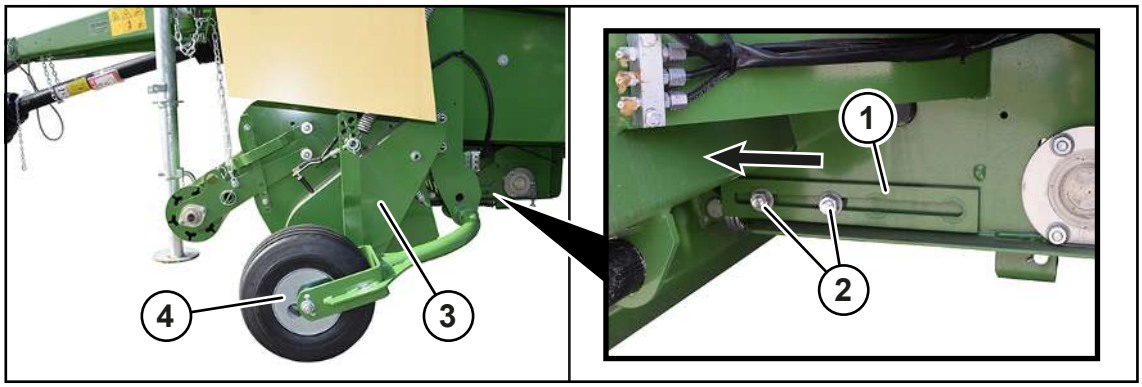

RP000-598

Bij extreme bodemomstandigheden kan de werkhoogte van de pick-up (3) via de dieptebegrenzer (1) ook nog worden ingesteld.

De volgende instelling aan de rechter en linkerzijde van de pick-up (3) op gelijke wijze uitvoeren:

- ▶ Om de pick-up (3) neer te laten, het besturingsapparaat op de trekker (geel, 3+) bedienen.
- ▶ De machine stoppen en beveiligen, *zie Pagina 29*.
- ▶ De tastwielen (4) omhoog zetten.
- ▶ De schroefverbindingen (2) losdraaien.
- ▶ De dieptebegrenzer (1) in pijlrichting schuiven tot de pick-up (3) de gewenste werkhoogte heeft bereikt.
- ▶ De schroefverbindingen (2) vastdraaien.

8.11.3 Breekbout aan de pick-up-aandrijving vervangen

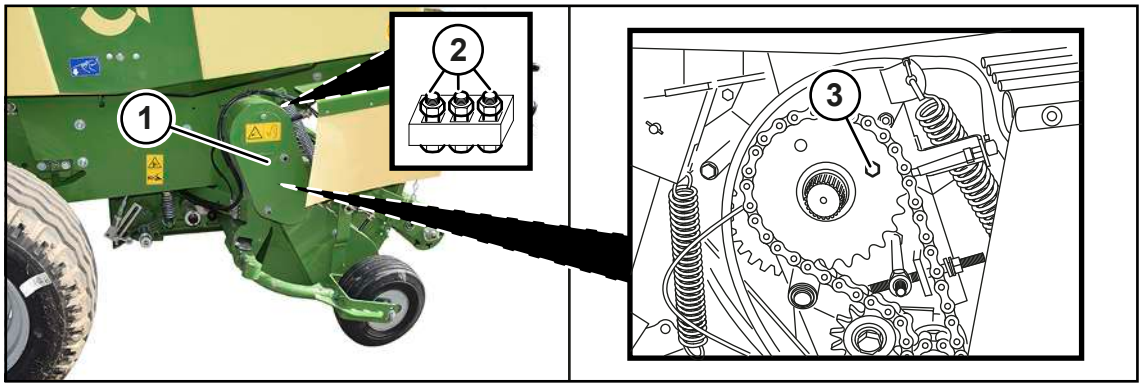

RP000-599

Ter beveiliging tegen overbelasting zijn de aandrijving van de pick-up en de toevoervijzels aan het bovenste kettingwiel met een breekbout (3) geborgd. De aandrijving bevindt zich achter de bescherming (1) aan de rechter machinezijde. Deze breekbout (3) moet worden vervangen wanneer deze gebroken is.

Aan de binnenkant van de bescherming (1) bevinden zich 3 reserveschroeven (2). Wanneer deze gebruikt zijn, kan onder vermelding van het bestelnummer 00 900 638 * de breekbout (3) (M10x50) worden nabesteld.

- ✓ De bescherming (1) is gedemonteerd.
- ▶ Indien nodig, de resten van de breekbout (3) verwijderen.
- ▶ Een nieuwe breekbout (3) monteren.
- ▶ De bescherming (1) monteren.

8.12 Gewasgeleiderol

⚠ WAARSCHUWING

Gevaar voor letsel door gebruik van de machine zonder gewasgeleiderol

De gewasgeleiderol dient ter bescherming tegen ongevallen! Wanneer de machine zonder gewasgeleiderol wordt gebruikt, kunnen personen ernstig letsel oplopen of worden gedood.

- ▶ Nooit de machine zonder gewasgeleiderol in bedrijf nemen.

8.12.1 Gewasgeleiderol instellen

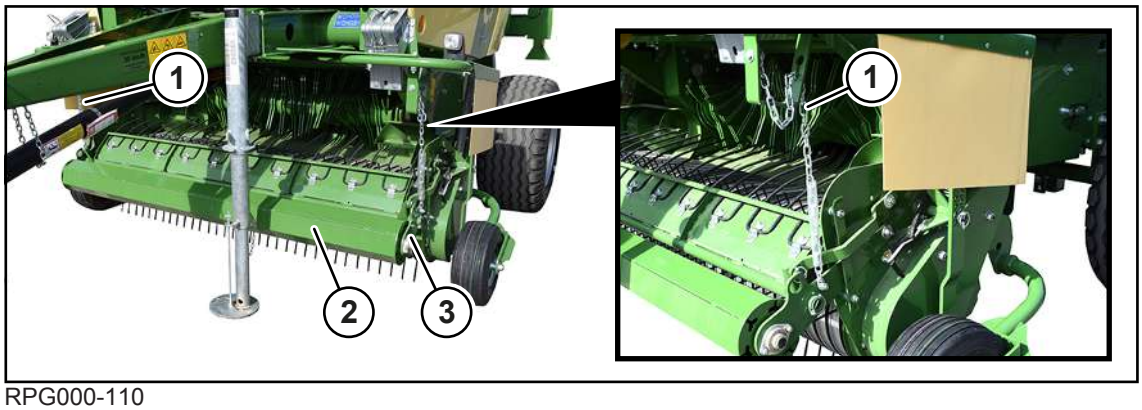

RPG000-110

De gewasgeleiderol (3) leidt het oogstgoed bij de invoer via de pick-up.

De hoogte van de gewasgeleiderol (3) moet zo worden ingesteld dat de omlaaghouder (2) tijdens der werking het zwad permanent aanraakt.

Hoogte van de gewasgeleiderol instellen

De volgende instelling aan de rechter en linker zijde van de pick-up op gelijke wijze uitvoeren:

- ✓ De machine is stopgezet en beveiligd, *zie Pagina 29*.
- ▶ De ketting (1) overeenkomstig het zwad hoger of lager ophangen.

8.12.2 Stootplaat aan de gewasgeleiderol instellen

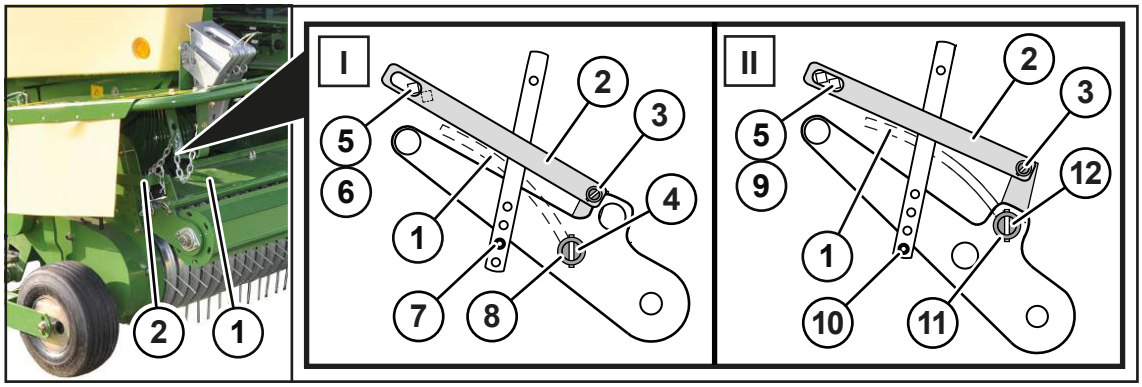

RP000-601

De stootplaat (1) van positie (I) in positie (II) zetten

De volgende instelling aan de rechter en linker machinezijde op gelijke wijze uitvoeren:

▶ Om de beugel (2) te demonteren:

- de klapstekker (3) demonteren,
- de vlakke ronde schroef (5) losdraaien,
- de beugel (2) verwijderen.

▶ De klapstekker (4) demonteren.

▶ De schroefverbinding (7) een boring naar onderen (10) verplaatsen.

▶ De stootplaat (1) in de bovenste boring (12) verplaatsen en de klapstekker (4) monteren.

▶ Om de beugel (2) te monteren:

- de vlakke ronde schroef (5) in de vierkante boring (9) zetten en met afstandsbuis, schijf en borgmoer bevestigen en
- de beugel (2) op de bout (3) zetten en met de klapstekker (3) borgen.

De stootplaat (1) van positie (II) in positie (I) zetten

De volgende instelling aan de rechter en linker machinezijde op gelijke wijze uitvoeren:

▶ Om de beugel (2) te demonteren:

- de klapstekker (3) demonteren,
- de vlakke ronde schroef (5) losdraaien,
- de beugel (2) verwijderen.

▶ De klapstekker (4) demonteren.

▶ De schroefverbinding (10) een boring naar boven (7) verplaatsen.

▶ De stootplaat (1) in de onderste boring (4) verplaatsen en de klapstekker (4) monteren.

▶ Om de beugel (2) te monteren:

- de vlakke ronde schroef (5) in de vierkante boring (6) zetten en met afstandsbuis, schijf en borgmoer bevestigen en
- de beugel (2) op de bout (3) zetten en met de klapstekker (3) borgen.

8.12.3 Stootplaat op gewasgeleiderol demonteren/monteren

Tijdens het werk moet de stootplaat aan de gewasgeleiderol zijn gemonteerd. De stootplaat op de gewasgeleiderol kan bij oogstgoedblokkades kortdurend gedemonteerd worden.

Oogstgoedblokkades verhelpen: *zie Pagina 98*

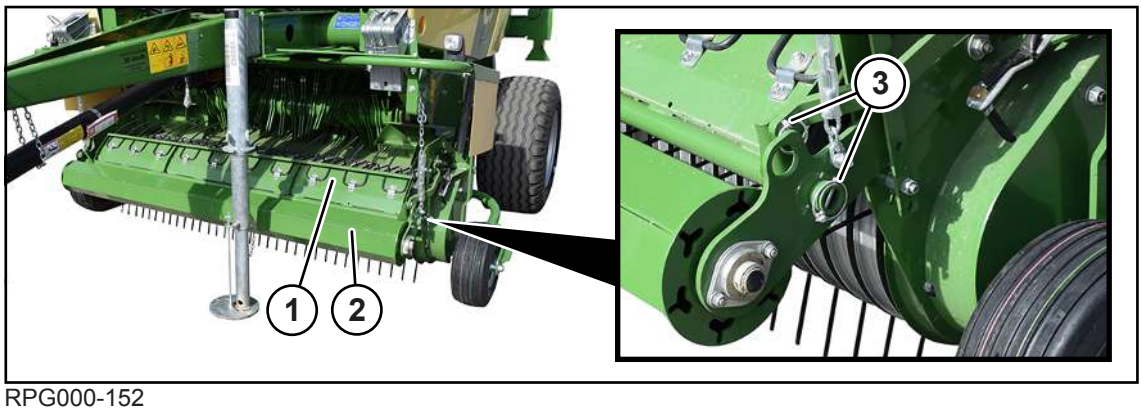

RPG000-152

✓ De machine is stopgezet en beveiligd, *zie Pagina 29*.

Demonteren

- De klapstekker (3) aan de rechter en linker zijde van de pick-up demonteren.
- De stootplaat (1) naar een kant schuiven en verwijderen.

Monteren

- De stootplaat (1) tegen de omlaaghouder (2) aan leggen en met de klapstekkers (3) op de rechter en linker zijde van de pick-up borgen.

8.13 Touwbinding 2-voudig

Bij uitvoering "Bedieningsbox medium" en uitvoering "Net- en touwbinding"

8.13.1 Perstouw inleggen

LET OP

Schade aan de machine door verontreiniging van de touwbinding

Wanneer het perstouw of componenten van de touwbinding door olie of smeervet verontreinigd zijn, kan de machine worden beschadigd.

- De delen van het perstouw die verontreinigd zijn, afknippen of een nieuwe touwrol gebruiken.
- De componenten van de touwbinding schoonmaken voordat het touw er wordt ingelegd.

✓ De machine is stopgezet en beveiligd, *zie Pagina 29*.

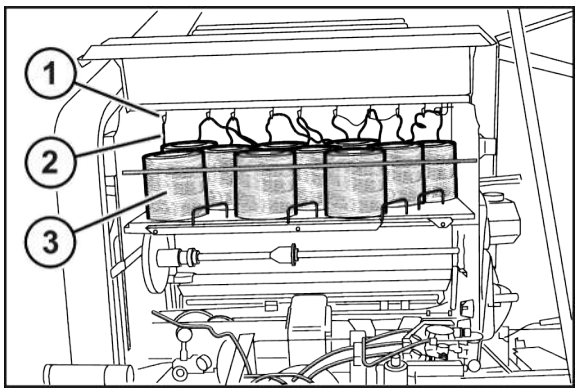

RP000-032

1 Touwgeleidingsoog
2 Perstouw
3 Touwrol

- De 10 touwrollen (3) in de voorraadkast plaatsen. Let erop dat de kant met de markering "boven" omhoog wijst.
- Het perstouw volgens de volgende afbeelding knopen.

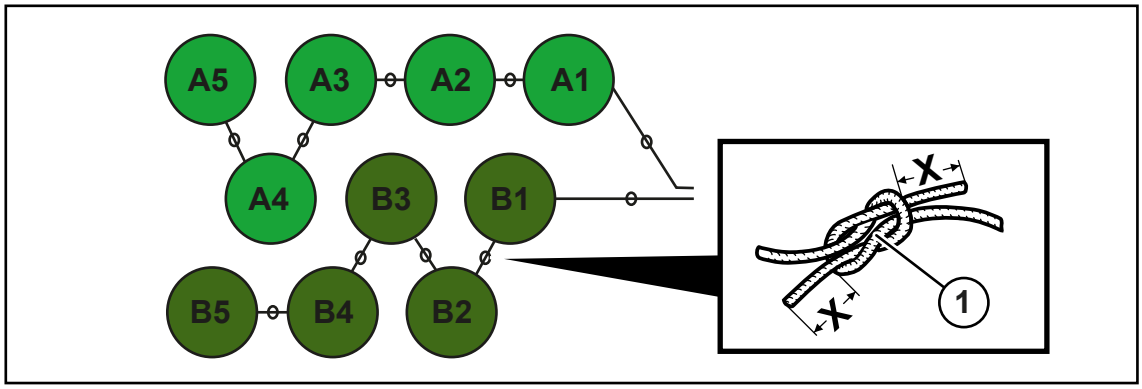

RP001-039

	Het einde van de touwrol	met het begin van de touwrol
Touw A	A1	A2
	A2	A3
	A3	A4
	A4	A5
Touw B	B1	B2
	B2	B3
	B3	B4
	B4	B5

Touw A maken:

- Het begin van het touw van de touwrol (A1) via het erboven liggende oog door de touwrem uit de voorraadkast leiden.
- Het einde van het touw van de touwrol (A1) via het erboven liggende oog met het begin van het touw van de touwrol (A2) voeren en door een platte knoop (1) met elkaar verbinden.
- Het einde van het touw van de touwrol (A2) via het erboven liggende oog met het begin van het touw van de touwrol (A3) voeren en door een platte knoop (1) met elkaar verbinden.
- Het einde van het touw van de touwrol (A3) via het erboven liggende oog met het begin van het touw van de touwrol (A4) voeren en door een platte knoop (1) met elkaar verbinden.
- Het einde van het touw van de touwrol (A4) via het erboven liggende oog met het begin van het touw van de touwrol (A5) voeren en door een platte knoop (1) met elkaar verbinden.
- De touweinden van alle platte knopen (1) inkorten op **X=15-20 mm**.

Touw B maken:

- Het begin van het touw van de touwrol (B1) via het erboven liggende oog door de touwrem uit de voorraadkast leiden.
- Het einde van het touw van de touwrol (B1) via het erboven liggende oog met het begin van het touw van de touwrol (B2) voeren en door een platte knoop (1) met elkaar verbinden.
- Het einde van het touw van de touwrol (B2) via het erboven liggende oog met het begin van het touw van de touwrol (B3) voeren en door een platte knoop (1) met elkaar verbinden.
- Het einde van het touw van de touwrol (B3) via het erboven liggende oog met het begin van het touw van de touwrol (B4) voeren en door een platte knoop (1) met elkaar verbinden.
- Het einde van het touw van de touwrol (B4) via het erboven liggende oog met het begin van het touw van de touwrol (B5) voeren en door een platte knoop (1) met elkaar verbinden.
- De touweinden van alle platte knopen (1) inkorten op **X=15-20 mm**.

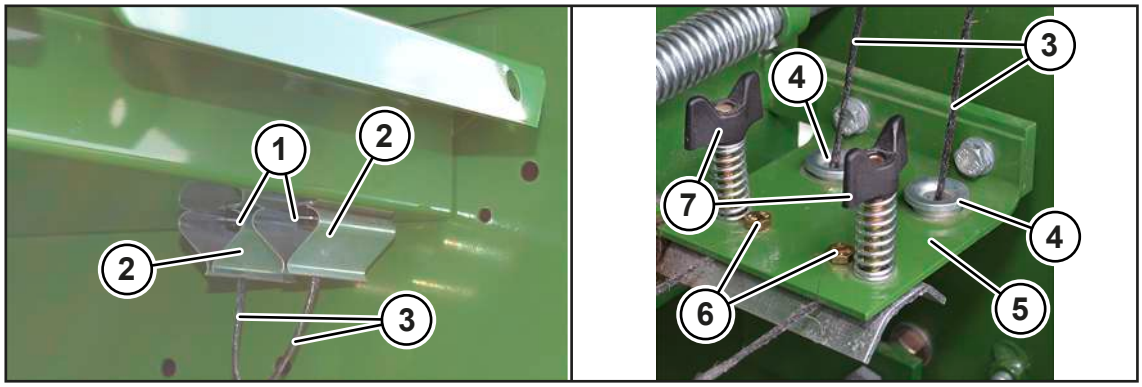

RP001-040

- De twee touwen (3) uit de ogen (1) door de touwhouder (2) leiden.
- De twee touwen (3) door de ogen (4) van de touwrem (5) leiden.
- De twee touwen (3) tussen de veerspanners (7) en de schroeven (6) door leiden.

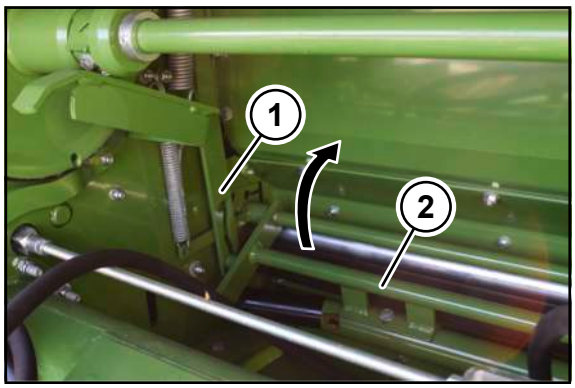

RP001-041

- De netbreedhouder (2) in de bovenste positie zwenken.
- Let erop dat de netbreedhouder (2) in de coulisse van het geleidingsijzer (1) wordt gehouden.

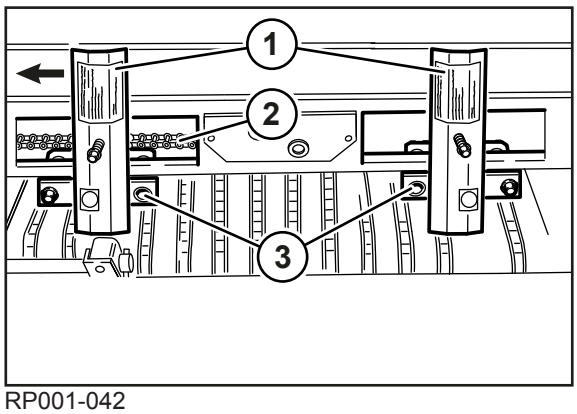

RP001-042

- De reinigingskleppen (1) van de touwbinding openen.
- De touwbinding met de hand aan getrapte schijf in werkrichting (pijlrichting) doordraaien.
- Vervuiling in het bereik (2) verwijderen.
- De reinigingskleppen (1) sluiten.
- De getrapte schijf zolang in de pijlrichting draaien tot de touwvoeringssleden (3) zich van buiten naar het midden in de uitgangspositie (zie afbeelding) bewegen.

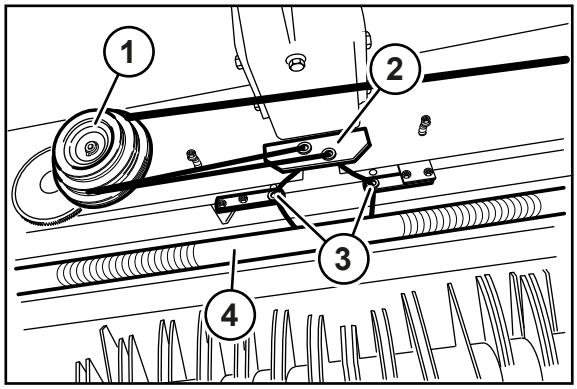

RP001-043

- De van de touwrem komende touwen om de getrapte schijf (1) door de verdeelogen (2) en verder door de verdeelogen (3) leiden.
- De touweinden minstens 40 cm over de rubber rol (4) leggen.

8.14 Touwbinding 4-voudig

Bij uitvoering "Comfort 1.0" en uitvoering "Net- en touwbinding"

8.14.1 Perstouw inleggen

LET OP

Schade aan de machine door verontreiniging van de touwbinding

Wanneer het perstouw of componenten van de touwbinding door olie of smeervet verontreinigd zijn, kan de machine worden beschadigd.

- De delen van het perstouw die verontreinigd zijn, afknippen of een nieuwe touwrol gebruiken.
- De componenten van de touwbinding schoonmaken voordat het touw er wordt ingelegd.

✓ De machine is stopgezet en beveiligd, *zie Pagina 29*.

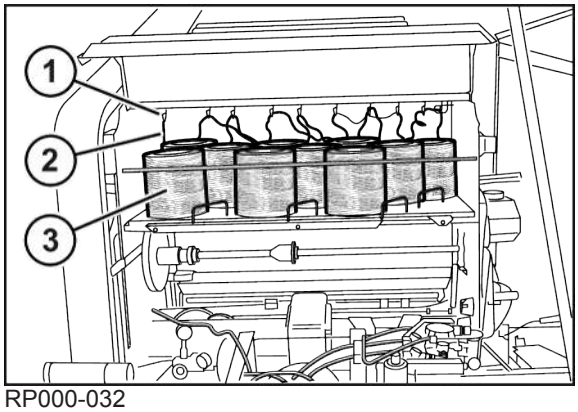

RP000-032

1 Touwgeleidingsoog
2 Perstouw
3 Touwrol

- De 10 touwrollen (3) in de voorraadkast plaatsen. Let erop dat de kant met de markering "boven" omhoog wijst.
- Het perstouw volgens de volgende afbeelding knopen.

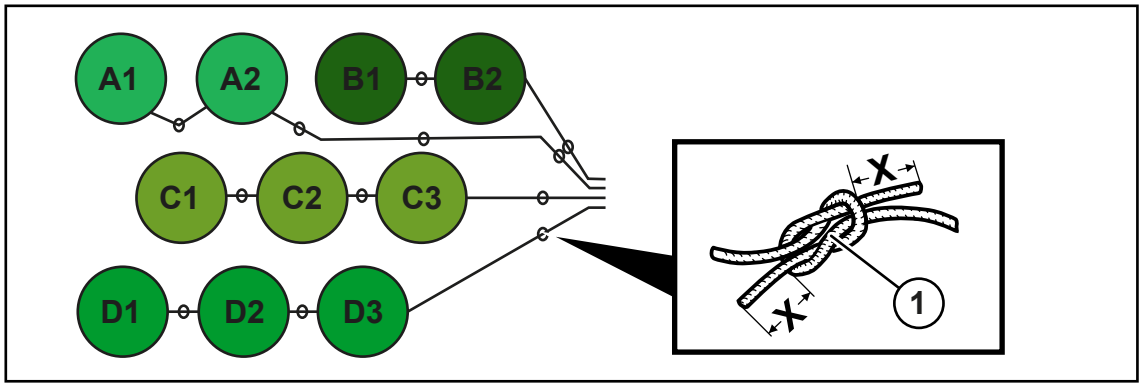

RP000-660

	Het einde van de touwrol	met het begin van de touwrol
Touw A	A1	A2
Touw B	B1	B2
Touw C	C1	C2
	C2	C3
Touw D	D1	D2
	D2	D3

Touw A en touw B maken

- Het begin van het touw van de touwrol (A2 resp. B2) via de erboven liggende ogen door de touwrem uit de voorraadkast leiden.
- Het einde van het touw van de touwrol (A1 resp. B1) via het erboven liggende oog met het begin van het touw van de touwrol (A2 resp. B2) door een platte knoop (1) met elkaar verbinden.
- De touweinden van alle platte knopen (1) inkorten op **X=15-20 mm**.

Touw C en touw D maken

- Het begin van het touw van de touwrol (C3 resp. D3) via de erboven liggende ogen door de touwrem uit de voorraadkast leiden.
- Het einde van het touw van de touwrol (C2 resp. D2) via het erboven liggende oog met het begin van het touw van de touwrol (C3 resp. D3) door een platte knoop (1) met elkaar verbinden.
- Het einde van het touw van de touwrol (C1 resp. D1) via het erboven liggende oog met het begin van het touw van de touwrol (C2 resp. D2) door een platte knoop (1) met elkaar verbinden.
- De touweinden van alle platte knopen (1) inkorten op **X=15-20 mm**.

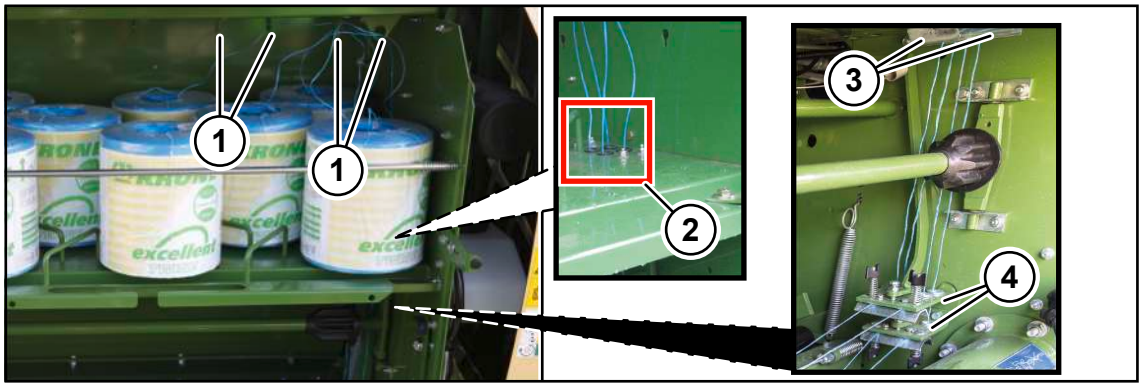

RP001-044

- De 4 touwen door de touwgeleidingen (1) in de voorraadkast loodrecht, zonder te kruisen, omlaag leiden. Telkens een touw in een oog (2) steken.
- Het van boven komende touw door de touwhouder (3) en verder naar onderen naar de 2 touwremmen (4) leiden.

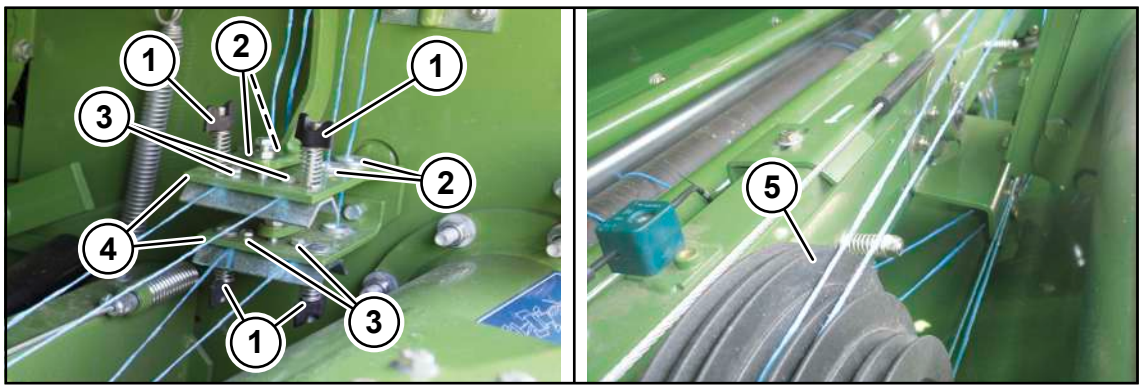

RP001-045

- Telkens 2 touwen door de ogen (2) van de beide touwremmen (4) leiden.
- De touwen tussen de schroeven (3) en de veerspanners (1) leiden.
- De beide touwen uit de bovenste touwrem naar de getrapte schijf (5) leiden.

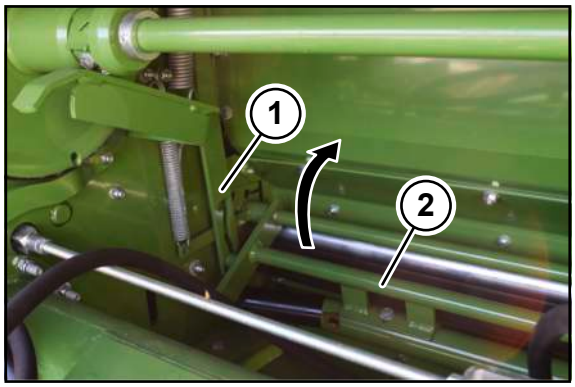

RP001-041

- De netbreedhouder (2) in de bovenste positie zwenken.
- Let erop dat de netbreedhouder (2) in de coulisse van het geleidingsijzer (1) wordt gehouden.

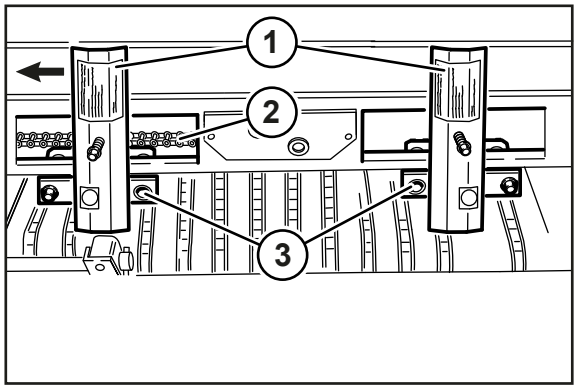

RP001-042

- De reinigingskleppen (1) van de touwbinding openen.
- De touwbinding met de hand aan getrapte schijf in werkrichting (pijlrichting) doordraaien.
- Vervuiling in het bereik (2) verwijderen.
- De reinigingskleppen (1) sluiten.
- De getrapte schijf zolang in de pijlrichting draaien tot de touwvoeringssleden (3) zich van buiten naar het midden in de uitgangspositie (zie afbeelding) bewegen.

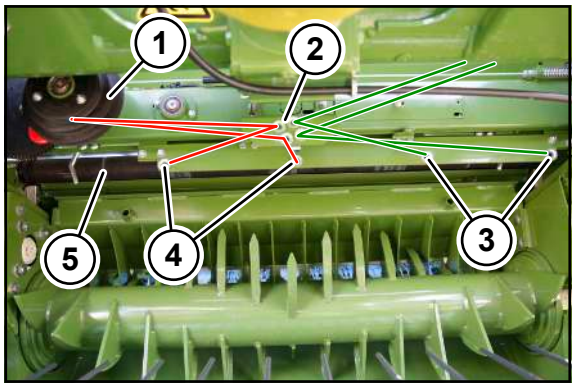

RP001-047

- De van de bovenste touwrem komende touwen om de getrapte schijf (1) door de verdeelogen (2) en verder door de verdeelogen (4) leiden.
- De van de onderste touwrem komende touwen rechtstreeks door de verdeelogen (2) en vervolgens verder door de verdeelogen (3) steken.
- De touweinden minstens 25 cm over de rubber rol (5) leggen.

8.15 Netbinding

Bij uitvoering "Netbinding"

8.15.1 Netrol inleggen

Opdat de hulsklem volledig in de huls van de netrol kan vasthaken, moet de huls van karton zijn. Bij een huls van kunststof met groeven kan de hulsklem zich in de groeven vastklemmen en zo de remkracht van de remschijf op de netrol overdragen. Daarom zijn hulzen van kunststof zonder groeven niet aan te bevelen.

Bij hulzen van karton moet vooral op de juiste opslag worden gelet. Door vocht of hoge luchtvochtigheid kan de huls van karton zacht worden en de functie van de binding belemmeren. Let hiervoor ook op de gegevens van de bindmateriaalfabrikant op de verpakking.

INFO

KRONE adviseert voor een correcte veldinzet één van de "KRONE excellent" netten, zie sticker op de machine met het nummer 27 016 326 *.

RPG000-016

✓ De machine is stopgezet en beveiligd, *zie Pagina 29*.

✓ De overige netrollen in de voorraadkast zijn geborgd met de bevestigingsstang.

▶ De hendel (1) opheffen.

▶ De netrolopname (4) en de remschijf (2) naar voren zwenken.

▶ De remschijf (2) lostrekken.

▶ Een nieuwe netrol uit de verpakking nemen. Erop letten dat het begin van de netrol naar de machine wijst en er van boven uitgetrokken kan worden.

▶ Schuif de netrol op de netrolopname (4) en de houder (5).

▶ Schuif de remschijf (2) met de hulsklem (3) linksom tot de aanslag op de huls van de netrol.

➡ De netrol is vast in de netrolopname (4) vergrendeld.

▶ Controleer of de netrol in het midden is uitgericht. Hiervoor de afstanden tot de zijwanden links en rechts meten.

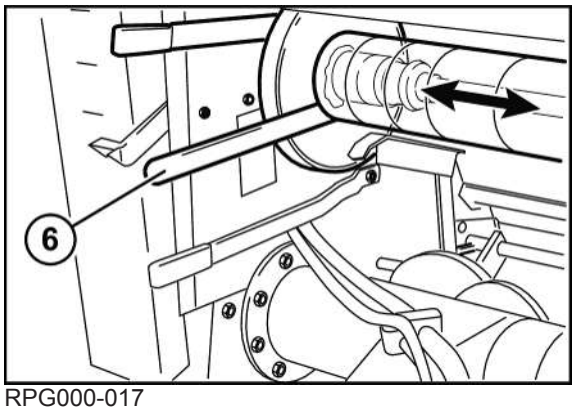

RPG000-017

Wanneer de netrol niet in het midden is uitgericht:

▶ Met een montagehendel (6) de netrol in de gewenste pijlrichting verschuiven tot de netrol in het midden zit.

8.15.2 Net inleggen

⚠ WAARSCHUWING

Gevaar voor letsel door scherpe messen aan de snijeenheid van de bindinrichting

Bij het inleggen van het bindmateriaal of werkzaamheden in de omgeving van de snijeenheid van de bindinrichting bestaat gevaar voor letsel aan vingers en handen.

- Bij het inleggen van het bindmateriaal en bij werkzaamheden in de omgeving van de snijeenheid veiligheidshandschoenen dragen.
- Bij werkzaamheden aan de snijeenheid extra voorzichtig en behoedzaam werken.

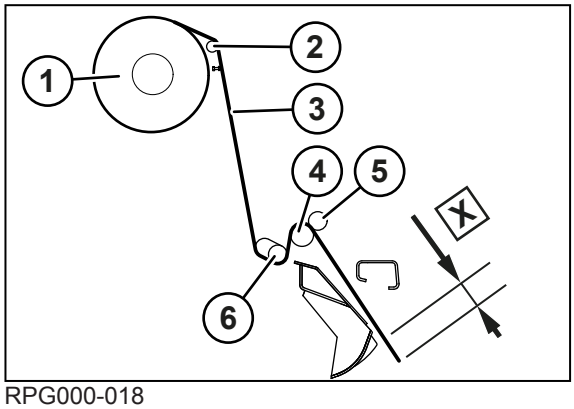

RPG000-018

✓ De machine is stopgezet en beveiligd, *zie Pagina 29*.
✓ De rolopname is naar voren gezwenkt.

- Een deel van het net (3) van de netrol (1) afrollen en via de omkeeras (2) leiden.
- Het net (3) onder de breedtrekbeugel (6) tussen rubber rol (4) en aandrukrol (5) leggen.
- Erop letten dat het net (3) **X=50 mm** boven de afstrijker van de transportwals en snijrotor uitsteekt.
- Het net (3) over een breedte van ongeveer 500 mm uit elkaar trekken zodat de meenemers van de transportwals het net volledig kunnen opnemen.
- Na het plaatsen van het net de breedtrekbeugel op netbinding instellen, *zie Pagina 97*.

8.16 Breedtrekbeugel op net- of touwbinding instellen

Bij uitvoering "Net- en touwbinding"

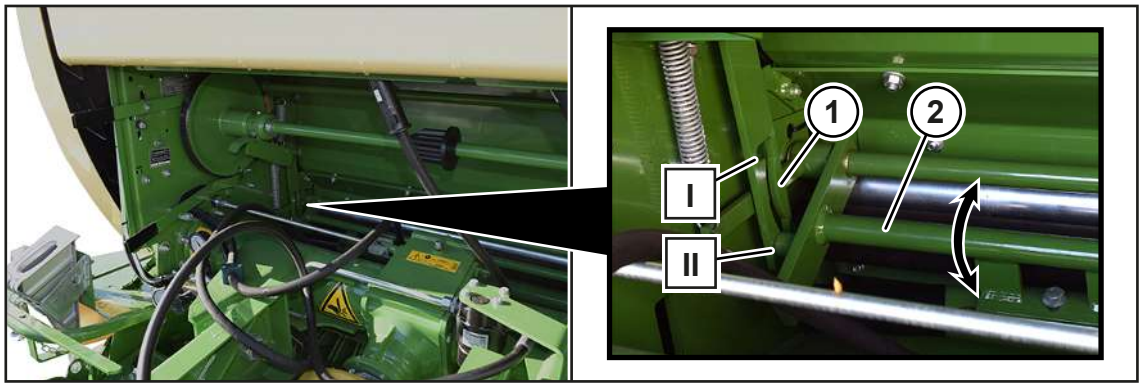

RP000-657

Stand (I): touwbinding actief

Stand (II): netbinding actief

Touwbinding instellen

- De houder (1) naar voren trekken.
- De breedtrekbeugel (2) omlaag zwenken en in stand (I) laten vastklikken.

Netbinding instellen

- De houder (1) naar voren trekken.
- De breedtrekbeugel (2) omlaag zwenken en in stand (II) laten vastklikken.

8.17 Oogstgoedblokkades verhelpen

8.17.1 Oogstgoedblokkade in de rechter en linker hoek van de pick-up

- Het toerental verlagen.
- Bij draaiende aftakas achteruit rijden en daarbij het besturingsapparaat in de trekker (geel, 3+) meerdere malen bedienen om de pick-up te heffen en neer te laten.
- Erop letten dat de gewasgeleiderol van boven niet met het frame botst.

Als de oogstgoedblokkade daardoor niet verwijderd is:

- De machine stoppen en beveiligen, *zie Pagina 29*.

VOORZICHTIG! Gevaar voor letsel door scherpe componenten! Bij het verhelpen van oogstgoedblokkades altijd geschikte veiligheidshandschoenen dragen.

- Het opgestuwde oogstgoed met de hand verwijderen.
- Na het verhelpen van de oogstgoedblokkade het toerental weer op het nominaal toerental verhogen.

8.17.2 Oogstgoedblokkade in de pick-up

- Het toerental verlagen.
- Bij draaiende aftakas achteruit rijden en daarbij het besturingsapparaat in de trekker (geel, 3+) meerdere malen bedienen om de pick-up te heffen en neer te laten.
- Erop letten dat de gewasgeleiderol van boven niet met het frame botst.

Als de oogstgoedblokkade daardoor niet verwijderd is:

- De machine stoppen en beveiligen, *zie Pagina 29*.
- De stootplaat demonteren, *zie Pagina 88*.

VOORZICHTIG! Gevaar voor letsel door scherpe componenten! Bij het verhelpen van oogstgoedblokkades altijd geschikte veiligheidshandschoenen dragen.

- Het opgestuwde oogstgoed met de hand verwijderen.
- De stootplaat monteren, *zie Pagina 88*.

8.17.3 Oogstgoedblokkade onder de transportwals

Als volgt te werk gaan om het opgestuwde oogstgoed onder de transportwals te verwijderen:

- De aftakas uitschakelen.
- Achteruit rijden.
- Zorg ervoor dat de trekker recht ten opzichte van de machine is uitgelijnd.
- Om de pick-up te heffen, het besturingsapparaat op de trekker (geel, 3+) bedienen.
- De aftakas inschakelen en bij stationair toerental testen of de oogstgoedblokkade wordt opgelost.

Als de oogstgoedblokkade daardoor niet verwijderd is:

- Afhankelijk van de uitrusting van de machine de handmatige of hydraulische terugdraai-inrichting gebruiken, *zie Pagina 99*.

Als de oogstgoedblokkade daardoor niet verwijderd is:

- De machine stoppen en beveiligen, *zie Pagina 29*.

VOORZICHTIG! Gevaar voor letsel door scherpe componenten! Bij het verhelpen van oogstgoedblokkades altijd geschikte veiligheidshandschoenen dragen.

- Het opgestuwde oogstgoed met de hand verwijderen.

8.17.4 Oogstgoedblokkade in persorgaan

- De aftakas inschakelen.
- De achterklep openen.
- De machine stoppen en beveiligen, *zie Pagina 29*.
- De afsluitkraan sluiten, *zie Pagina 80*.

VOORZICHTIG! Gevaar voor letsel door scherpe componenten! Bij het verhelpen van oogstgoedblokkades altijd geschikte veiligheidshandschoenen dragen.

- Het opgestuwde oogstgoed met de hand uit het persorgaan verwijderen.
- De afsluitkraan openen, *zie Pagina 80*.
- De trekkermotor en de aftakas inschakelen.
- De achterklep sluiten.
- Het persen weer voortzetten.

8.18 Terugdraai-inrichting bij oogstgoedblokkades bedienen

Bij oogstgoedblokkades kan met behulp van de terugdraai-inrichting de transportwals handmatig of hydraulisch worden teruggedraaid. Zo kan de oogstgoedblokkade gemakkelijker worden verwijderd.

Handmatige terugdraai-inrichting

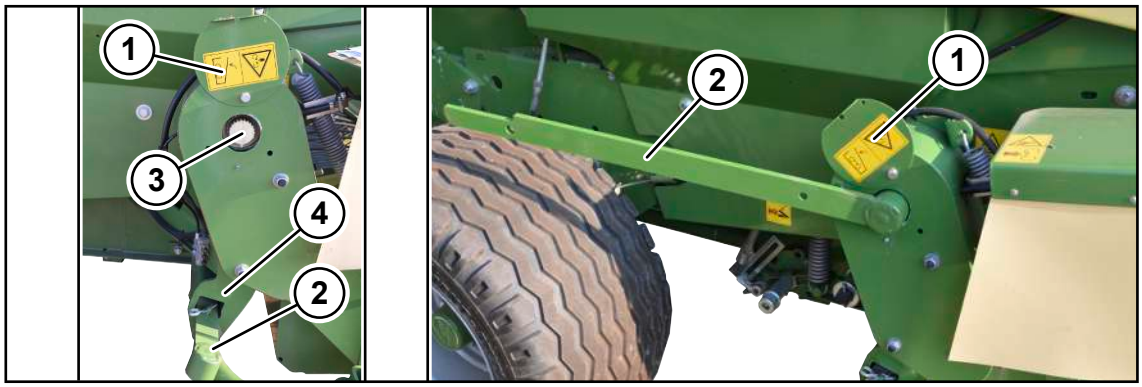

RPG000-223

- De aftakas en de motor van de trekker uitschakelen.
- De contactsleutel eruit trekken en meenemen.
- De afdekking (1) opzij schuiven.
- De schakelhendel (2) uit de houder (4) nemen en op de aandrijfas van de pick-up (3) aan de rechterkant van de machine steken.
- De transportwals met de schakelhendel handmatig terugdraaien.

WAARSCHUWING! Gevaar voor letsel of machineschade door opgestoken schakelhendel (2) bij hernieuwde inbedrijfstelling van de machine! Om letsel te vermijden, de schakelhendel (2) verwijderen en in de voorraadkast opbergen.

- De machine achteruitrijden.
- De machine stoppen en beveiligen, *zie Pagina 29*.
- De afdekking (1) sluiten.
- Het oogstgoed dat zich nog in de transportwals of in de pick-up bevindt, met de hand verwijderen.

Bij de uitvoering "Hydraulische terugdraai-inrichting"

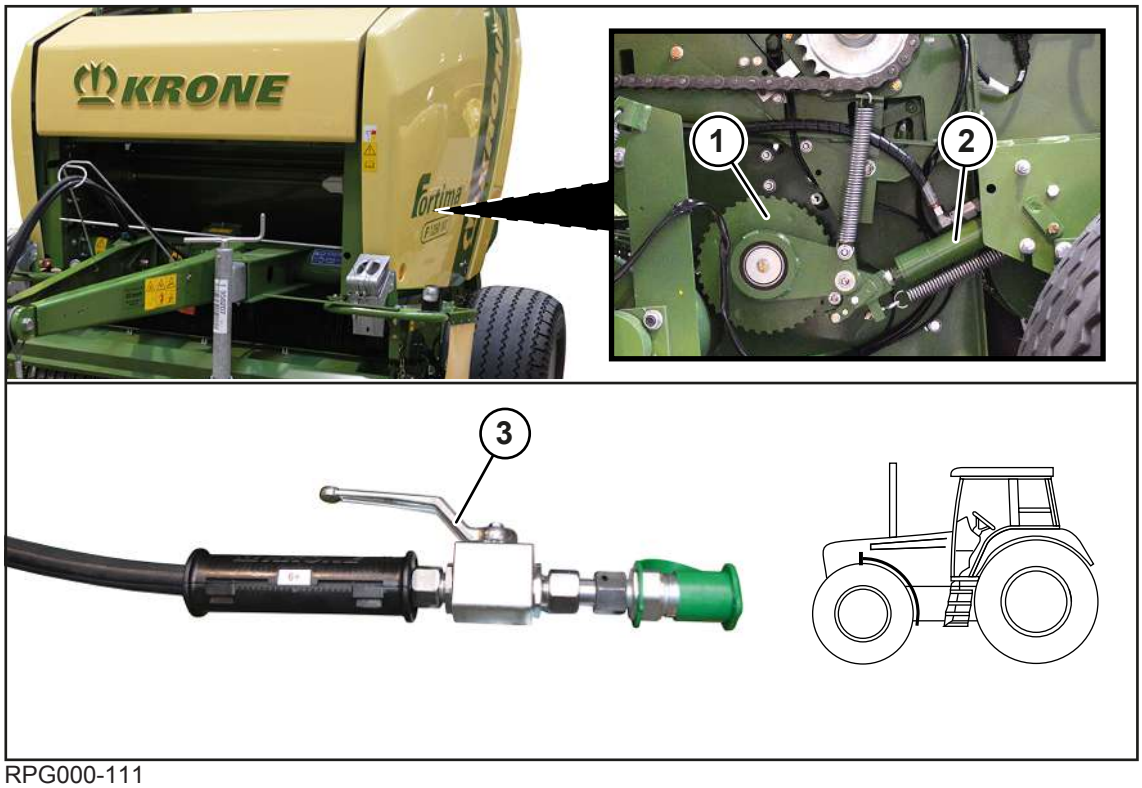

RPG000-111

- De aftakas uitschakelen.
- Wachten tot alle machinedelen zich in stilstand bevinden.
- De motor van de trekker uitschakelen en de contactsleutel uittrekken en meenemen.
- De afsluitkraan (3) van de hydraulische slang van het stuurventiel van de terugdraai-inrichting openen.
- De motor van de trekker inschakelen.
- Om de transportwals (1) ongeveer een kwartslag terug te draaien, het besturingsapparaat in de trekker (groen, 6+) voor de terugdraai-inrichting 4-5 keer bedienen.
- De trekker met de machine terugzetten.
- De hydraulische cilinder (2) drukloos schakelen.
- De motor van de trekker uitschakelen en de contactsleutel uittrekken en meenemen.
- Erop letten dat de hydraulische cilinder (2) volledig ingeschoven is.
- De afsluitkraan (3) van de hydraulische slang van het stuurventiel sluiten.
- Nog in de transportwals (1) of in de pick-up aanwezig oogstgoed met de hand verwijderen.
- De motor starten en de aftakas inschakelen.

Breekbout vervangen (bij uitvoering "Hydraulische terugdraai-inrichting")

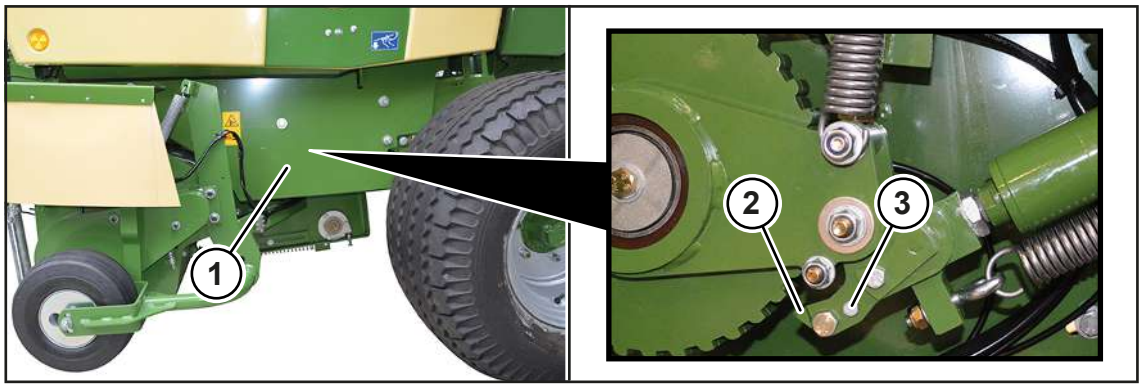

RP000-607

Ter beveiliging tegen overbelasting van de klink (2) is de hydraulische terugdraai-inrichting met een breekbout (3) geborgd. Deze breekbout (3) moet worden vervangen wanneer deze gebroken is. Onder vermelding van het bestelnummer 00 901 412 * kan de breekbout (3) (M6x50) worden besteld.

✓ De bescherming (1) is gedemonteerd.

▶ Indien nodig, de resten van de breekbout (3) verwijderen.

▶ Een nieuwe breekbout (3) monteren.

▶ De bescherming (1) monteren.

8.19 Centrale kettingsmering bedienen

Bij uitvoering "Centrale kettingsmering"

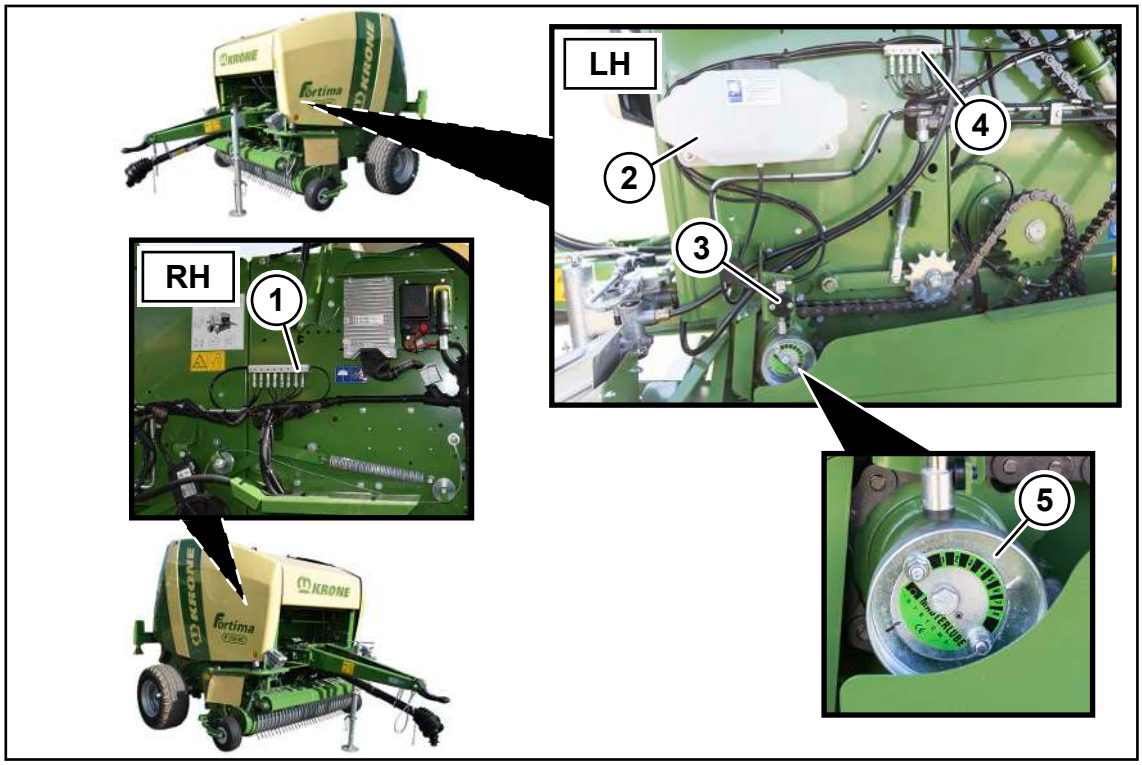

RPG000-078

De centrale kettingsmering bevindt zich aan de linker machinezijde achter de voorste zijkap. De lijsten met de doseereenheden (1) en (4) bevinden zicht aan de rechter en linker machinezijde.

Bij iedere omwenteling van de aandrijfas wordt via de pomp (3) olie uit de tank (2) via de lijsten met de doseereenheden (1) en (4) naar de borstels op de aandrijfkettingen gedrukt.

In de lijsten zijn voor elk smeerpunt verschillende doseereenheden ingebouwd. De oliehoeveelheid kan met het excentriek (5) op de aandrijfrol worden ingesteld. Hierbij wordt de oliehoeveelheid voor alle doseereenheden van de gehele machine ingesteld.

Om de centrale kettingsmering te onderhouden, *zie Pagina 214*.

Doseereenheden rechter machinezijde

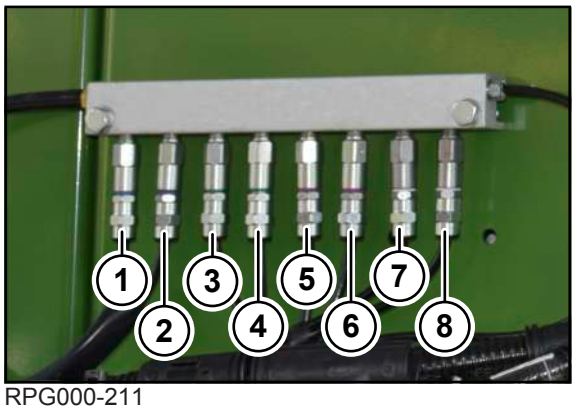

RPG000-211

Pos.	Aanduiding
1	Rolbodem
2	Rolbodem
3	Starterwals
4	Aandrijftandwiel
5	Transportwals
6	Transportwals
7	Pick-up-aandrijving
8	Pick-up

Doseereenheden linker machinezijde

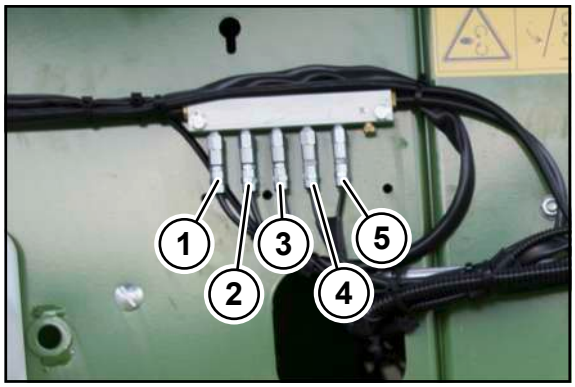

RPG000-212

Pos.	Aanduiding
1	Pick-up
2	Hoofdaandrijving
3	Hoofdaandrijving
4	Rolbodem
5	Rolbodem

Oliehoeveelheid instellen

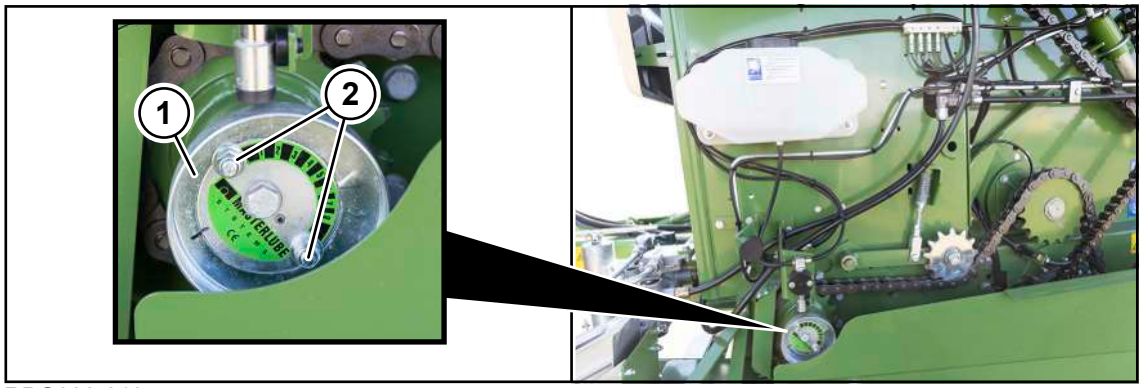

RPG000-213

- De schroeven (6) losdraaien.
- De excenter (5) draaien tot de pijl op de gewenste oliehoeveelheid staat.
- De schroeven (6) vastdraaien.

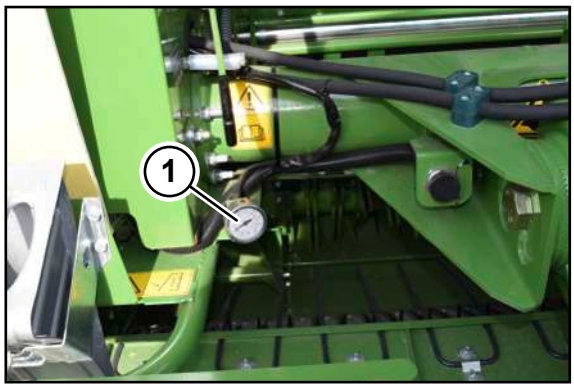

RPG000-215

Aan de rechter machinezijde is een manometer (1) aangebracht die de druk van de installatie weergeeft. Deze druk stijgt of daalt, afhankelijk van de instelling van de excenterschijf.

8.20 Spatbescherming monteren/demonteren

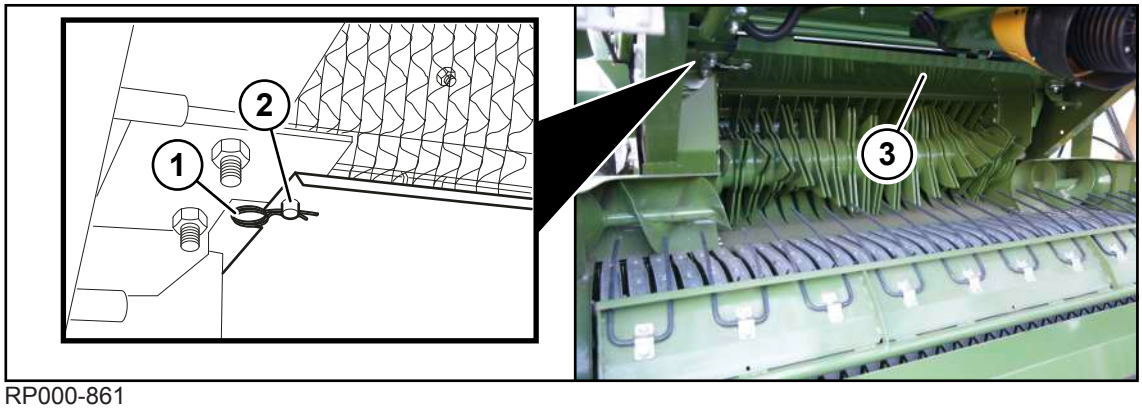

RP000-861

Spatbescherming monteren:

Bij gebruik met silage of hooi, de spatbescherming (3) monteren, hiervoor:

- De veerstekker (1) telkens aan beide zijden van de spatbescherming in de bout (2) steken.

Spatbescherming demonteren:

Bij het gebruik in stro, de spatbescherming (3) demonteren, hiervoor:

- De veerstekker (1) telkens aan beide zijden van de spatbescherming uit de bout (2) trekken.

9 KRONE bedieningsbox medium

LET OP
Doordat water in de bedieningseenheid binnendringt, ontstaan er storingen. Daardoor kan de machine niet meer veilig worden bediend. ▶ De bedieningseenheid beschermen tegen water. ▶ Als de machine langere tijd (bijv. 's winters) niet wordt gebruikt, moet de terminal in een droge ruimte worden bewaard. ▶ Bij montage of reparatie, in het bijzonder bij laswerk aan de machine, de elektrische voeding naar de bedieningseenheid onderbreken.

9.1 Overzicht

RP000-581

1 Controlelampjes persdruk links/rechts
2 Controlelampje bedieningsbox aan/uit
3 Schakelaar bedieningsbox aan/uit
4 Schakelaar net-/touwbinding
5 Toets bindstart
6 Schakelaar messennulschakeling/pick-up
7 Stroomleiding
8 Stuurleiding naar machine

9.2 Bedieningsbox aan-/uitschakelen

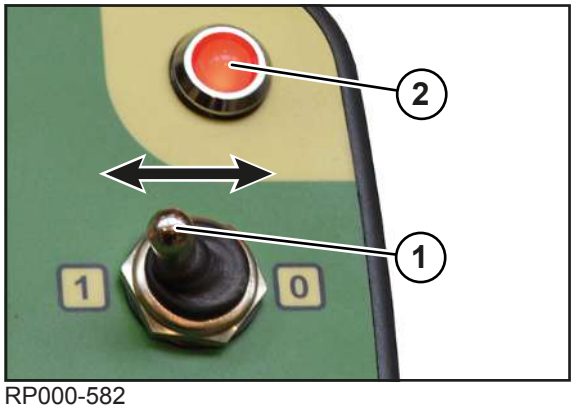

RP000-582

- De bedieningsbox met behulp van de magneet in het zicht van de bestuurder in de trekker bevestigen.
- De bedieningsbox aan de spanningsvoorziening (12 V) aansluiten.
- Om de bedieningsbox in te schakelen, de schakelaar (1) op 1 zetten.
  - ⇨ Het controlelampje (2) brandt. De bindmotor beweegt in de basispositie.
- Om de bedieningseenheid uit te schakelen, de schakelaar (1) op 0 zetten.
  - ⇨ Het controlelampje (2) gaat uit.

9.3 Net- of touwbinding selecteren

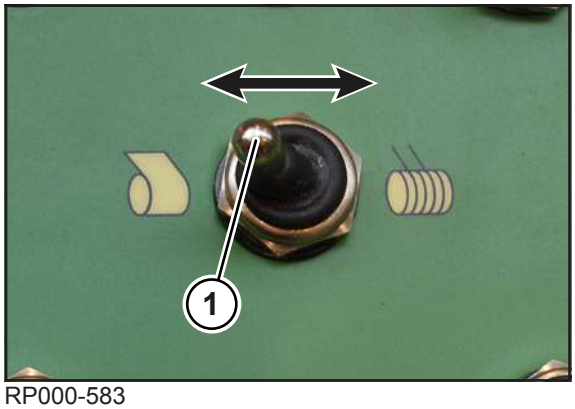

RP000-583

- Om de netbinding te selecteren, de schakelaar (1) op zetten.
- Om de touwbinding te selecteren, de schakelaar (1) op zetten.

9.4 Balenteller bedienen

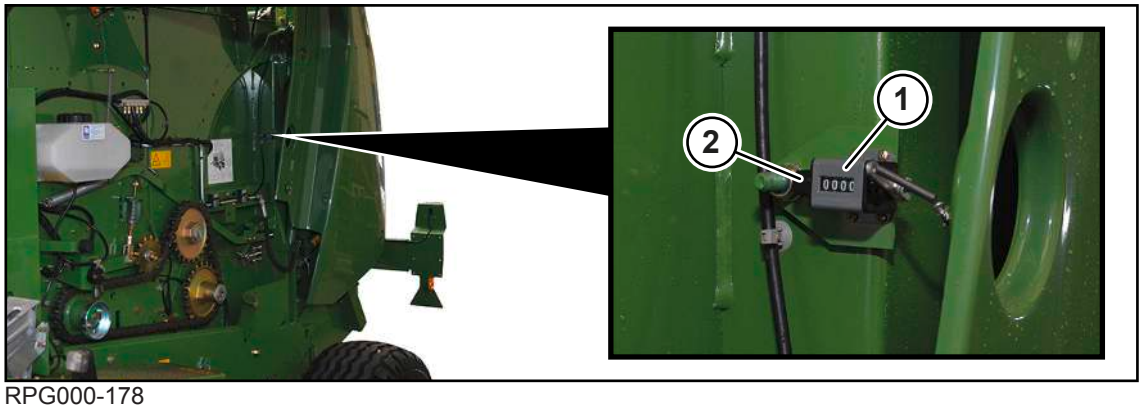

RPG000-178

Telkens wanneer de achterklep wordt geopend, wordt de balenteller (1) bediend. De balenteller (1)

bevindt zich aan de linker machinezijde achter de zijkap.

Balenteller op 0 terugzetten

- De kartelschroef (2) indrukken en ingedrukt houden tot de balenteller (1) 0000 weergeeft.

9.5 Tussen messennulschakeling en bediening pick-up omschakelen

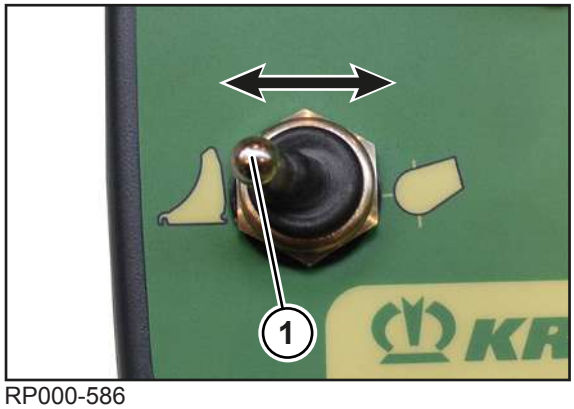

RP000-586

- Om de pick-up hydraulisch te kunnen bedienen, de schakelaar (1) op zetten.
- Om de messennulschakeling hydraulisch te kunnen bedienen, de schakelaar (1) op

  zetten.

Bij ingeschakelde messennulschakeling

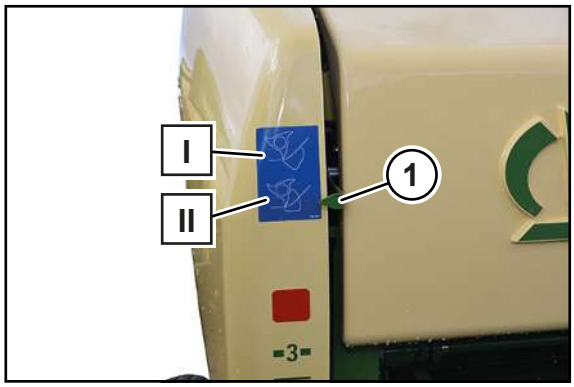

RP000-587

De messennulwijzer (1) aan de rechterkant van de machine geeft aan of de snijinrichting in- of uitgeschakeld is.

Stand (I): snijinrichting uitgeschakeld

Stand (II): snijinrichting ingeschakeld

De messennulwijzer (1) geeft ook tijdens het persen aan of de messen door externe invloeden werden uitgeschakeld.

9.6 Vulling laten weergeven

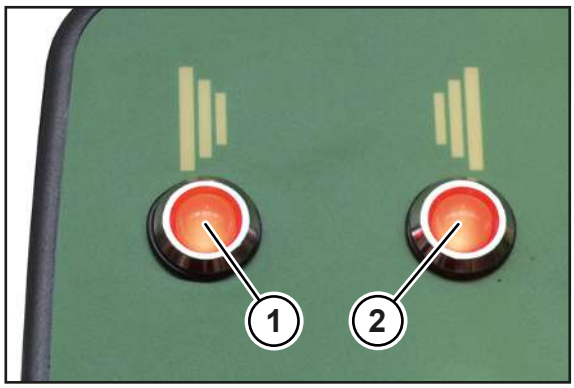

RP000-588

Tijdens het vullen van de perskamer geven de controlelampjes (1) en (2) aan dat de persdruk wordt opgebouwd. Het controlelampje (1) brandt tot de ingestelde persdruk aan de linkerzijde is bereikt. Het controlelampje (2) brandt tot de ingestelde persdruk aan de rechterzijde is bereikt.

- Als de persdruk links (1) en rechts (2) is bereikt en de controlelampjes uitgaan, de binding starten, *zie Pagina 110*.
- Om de persdruk in te stellen, *zie Pagina 184*.

> ***INFO***
>
> De binding kan altijd worden gestart, ook als de persdruk niet is bereikt.

9.7 Binding starten

9.7.1 Binding handmatig starten (handmatige modus)

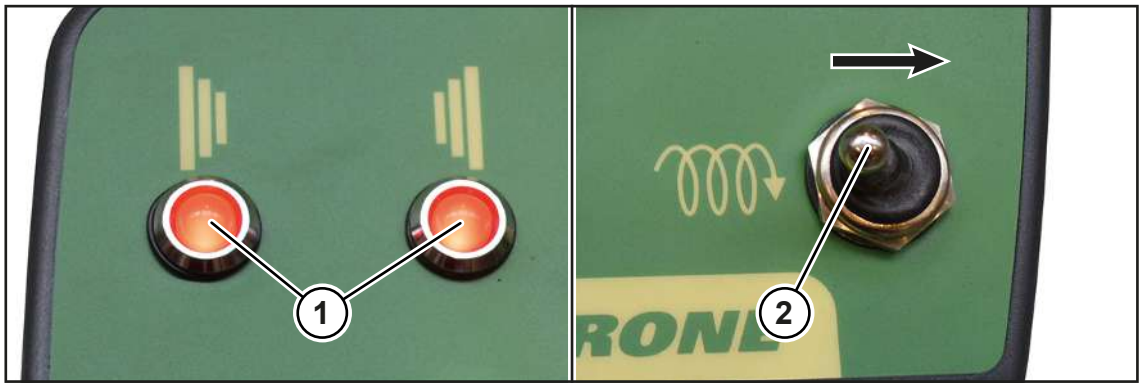

RP000-589

Zodra de ronde baal de voorgeselecteerde persdruk heeft bereikt, klinkt er een claxonsignaal en gaan de 2 controlelampjes (1) uit. In de handmatige modus moet het binden handmatig worden gestart:

- De toets (2) zo lang in pijlrichting naar rechts bedienen tot de ronde baal het net of het touw heeft gegrepen en door de ronde baal wordt getrokken.
- De toets (2) loslaten.

Wanneer het binden beëindigd is, klinkt er een claxonsignaal.

- De achterklep openen en de ronde baal uitwerpen.

9.7.2 Binding automatisch starten (automatische modus)

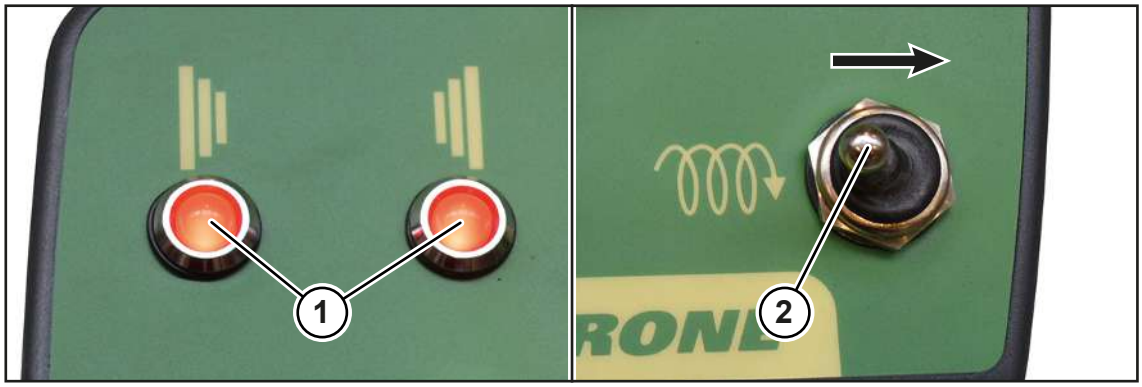

RP000-589

Zodra de ronde baal de voorgeselecteerde persdruk heeft bereikt, klinkt er een claxonsignaal en gaan de 2 controlelampjes (1) uit. In de automatische modus start het binden automatisch na de ingestelde bindstarttijd.

De bindstarttijd bepaalt de tijd die de bindingsactor nodig heeft om het touw of net naar de ronde baal te transporteren. Wanneer deze te kort wordt gekozen, kan het zijn dat de ronde baal niet correct met touw of net wordt gebonden.

Aanbevolen is een zo kort mogelijke bindstarttijd, bij net ca. 3 seconden, bij touw ca. 6 seconden.

De bindstarttijd en de automatische modus worden als volgt ingesteld:

✓ De bedieningsbox is uitgeschakeld.

▶ De toets (2) in pijlrichting naar rechts bedienen en ingedrukt houden en gelijktijdig de bedieningsbox inschakelen.

⇨ Er klinkt een kort piepsignaal.

▶ De toets (2) zolang in pijlrichting naar rechts ingedrukt houden als de bindstarttijd tot de automatische start van het binden moet duren.

▶ De toets (2) loslaten.

⇨ Er klinkt een kort piepsignaal. De automatische modus is geactiveerd.

Wanneer het binden beëindigd is, klinkt er een claxonsignaal.

▶ De achterklep openen en de ronde baal uitwerpen.

INFO

Aanwijzingen voor de automatische modus

Wanneer de bedieningsbox wordt uitgeschakeld, wordt de automatische modus gedeactiveerd.

De bindstarttijd moet bij iedere activering van de automatische modus opnieuw worden ingesteld.

Het binden kan op ieder moment handmatig worden gestart.

9.8 Sensoren controleren en instellen

9.8.1 Sensor B04 "Netbinding stop"

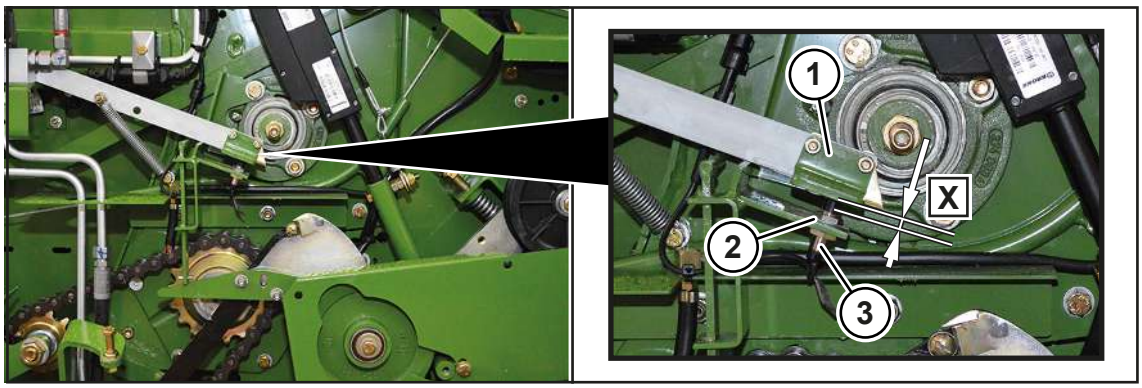

RP000-591

De sensor B04 "Netbinding stop" (3) bevindt zich aan de rechterzijde van de machine achter de zijbescherming.

✓ De machine is stopgezet en beveiligd, *zie Pagina 29*.

▶ De contramoer (2) losmaken.

▶ De sensor (3) zo instellen dat bij een neergelegde veerrail (1) de maat **X=2 mm** tussen sensor (3) en veerrail (1) bedraagt.

▶ De contramoer (2) vastdraaien.

9.8.2 Sensor B05/B06 "Vulindicatie rechts/links"

Als de persdruk niet past, moeten de sensoren B05 en B06 "Vulindicatie rechts/links" worden gecontroleerd:

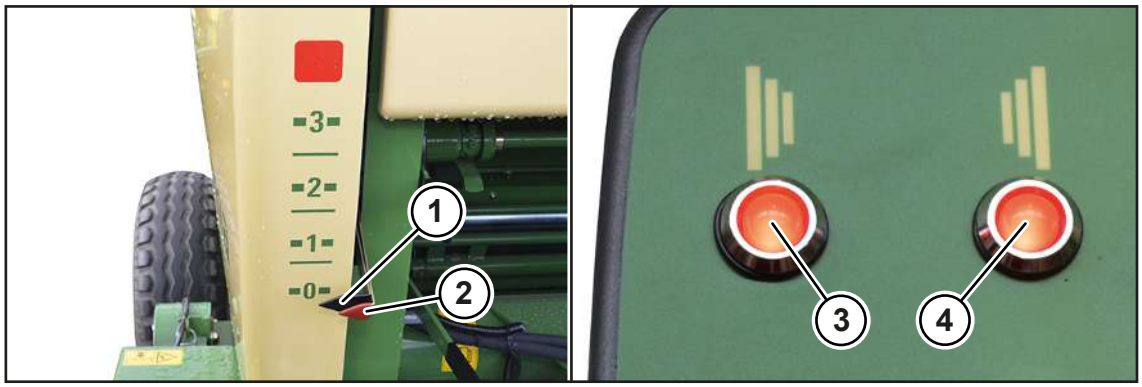

RP000-590

✓ De ontsteking is ingeschakeld.

Sensor B05 "Vulindicatie rechts" controleren

▶ De persdrukwijzer (1) links aan de voorzijde van de ronde balenpers opheffen.

⇨ Het controlelampje (3) moet uitgaan.

Wanneer het controlelampje (3) niet uitgaat:

▶ De sensor B05 "Vulindicatie rechts" als volgt instellen.

Sensor B06 "Vulindicatie links" controleren

▶ De persdrukwijzer (2) links aan de voorzijde van de ronde balenpers opheffen.

⇨ Het controlelampje (4) moet uitgaan.

Wanneer het controlelampje (4) niet uitgaat:

▶ De sensor B06 "Vulindicatie links" als volgt instellen.

Sensoren B05/B06 "Vulindicatie rechts/links" instellen

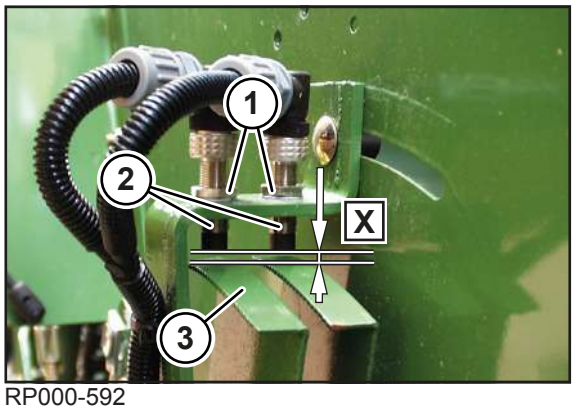

RP000-592

De sensoren B05/B06 (2) "Vulindicatie rechts/links" bevinden zich aan de rechterzijde van de machine achter de zijbescherming.

✓ De machine is stopgezet en beveiligd, *zie Pagina 29*.

▶ De contramoeren (1) losdraaien.

▶ De sensoren (2) zo instellen dat de maat **X=2 mm** tussen sensoren (2) en segment (3) bedraagt.

▶ De contramoeren (1) vastdraaien.

10 KRONE bedieningseenheid DS 100

Bij uitvoering "Netbinding"

LET OP
Doordat water in de bedieningseenheid binnendringt, ontstaan er storingen. Daardoor kan de machine niet meer veilig worden bediend. ▶ De bedieningseenheid beschermen tegen water. ▶ Als de machine langere tijd (bijv. 's winters) niet wordt gebruikt, moet de terminal in een droge ruimte worden bewaard. ▶ Bij montage of reparatie, in het bijzonder bij laswerk aan de machine, de elektrische voeding naar de bedieningseenheid onderbreken.

10.1 Overzicht

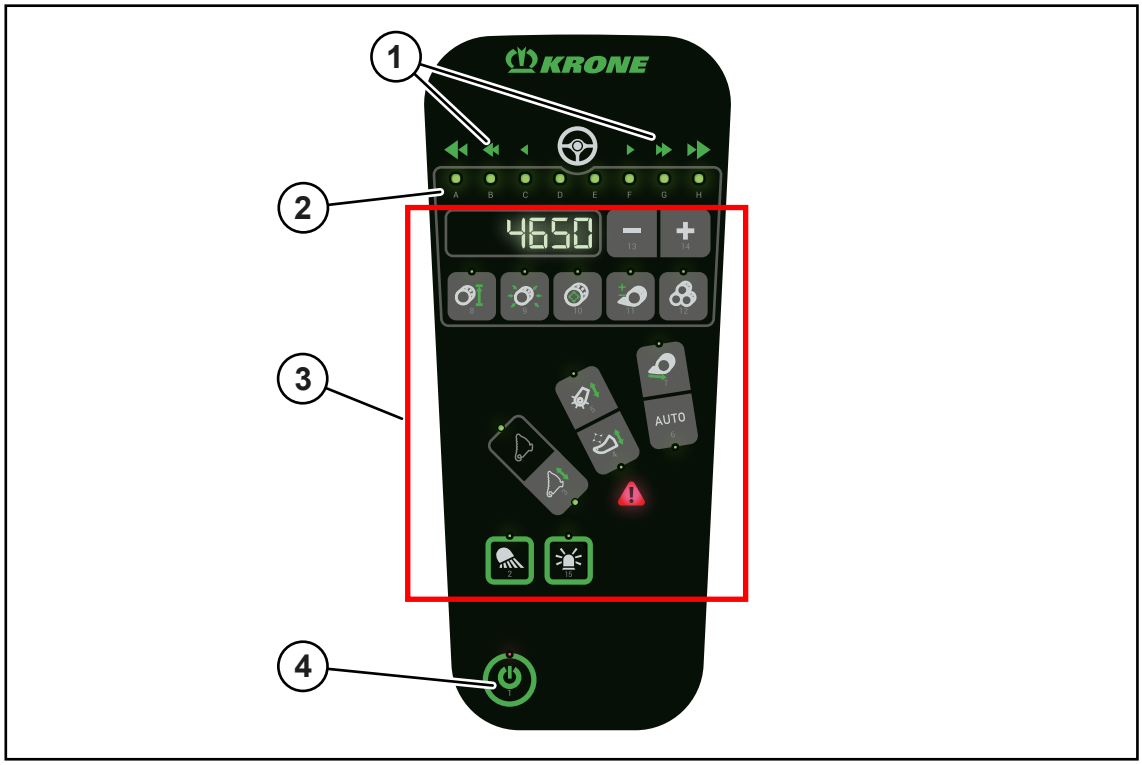

EQ003-241

Pos.	Symbool/Aanduiding	Toelichting
1		Pijlen voor de richtingindicatie, *zie Pagina 116*
2	LED's A-H	De LED's tonen in heet werkscherm de richtingindicatie of de voortgang van het binden. Bovendien kunnen verschillende instellingen via de LED's worden weergegeven.
3	4650	Display voor verschillende weergaven en instellingen
	13 14	Met de toetsen plus en minus kunnen verschillende instellingen worden gemaakt.
	8	Toets niet bezet
	9	• Persdruk instellen, *zie Pagina 120* • Voorsignalering instellen, *zie Pagina 119* • Gevoeligheid van de richtingindicatie instellen, *zie Pagina 119*
	10	Toets niet bezet
	11	• Aantal netlagen instellen, *zie Pagina 121* • Bindstartvertraging instellen, *zie Pagina 121*
	12	Klantenteller weergeven, *zie Pagina 122*
	3	Toets niet bezet
		• Pick-up voorselecteren om pick-up in transport-/werkstand via het besturingsapparaat te kunnen brengen, *zie Pagina 84* • Onderste toets niet bezet

Pos.	Symbool/Aanduiding	Toelichting
	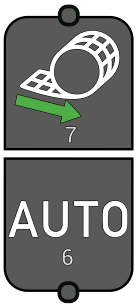	• Binding in handmatig bedrijf starten • Automatisch bedrijf van de binding in-/uitschakelen, *zie Pagina 118*
		Werkverlichting in-/uitschakelen, *zie Pagina 118*
		Zwaailicht in-/uitschakelen, *zie Pagina 118*
4		Bedieningseenheid in-/uitschakelen, *zie Pagina 115*

10.2 Bedieningseenheid in-/uitschakelen

Wanneer de bedieningseenheid op de stroomvoorziening van de trekker is aangesloten, is de bedieningseenheid automatisch ingeschakeld. Voor het aansluiten van de bedieningseenheid, *zie Pagina 65*.

Bij ingeschakelde bedieningseenheid:

- Alle controlelampjes en de achtergrondverlichting gaan kort branden en er klinkt een geluidssignaal.
- Wanneer een controlelampje niet gaat branden, is dit controlelampje defect.
- De bedieningseenheid is gereed voor gebruik en bevindt zich in het scherm voor het rijden op de weg.

INFO

Wanneer er nog een terminal op de machine wordt aangesloten en daarop een functie wordt geactiveerd die de bedieningseenheid DS 100 niet kan afbeelden, kunnen de toetsen op de bedieningseenheid DS 100 niet meer worden ingedrukt. Het controlelampje boven de toets knippert.

▶ Om deze toestand te verlaten, de toets indrukken en ongeveer 1 seconde ingedrukt houden.

⇨ De bedieningseenheid bevindt zich in het scherm voor het rijden op de weg.

10.3 Scherm voor het rijden op de weg opvragen

Nadat de bedieningseenheid werd ingeschakeld, bevindt de bedieningseenheid zich in de modus voor het rijden op de weg. In het scherm voor het rijden op de weg brandt alleen het controlelampje boven de toets .

▶ Om van het werkscherm naar het scherm voor het rijden op de weg te gaan, de toets indrukken en ongeveer 1 seconde ingedrukt houden.

10.4 Werkscherm oproepen

In het werkscherm kunnen de volgende weergaven worden getoond:

- In het display wordt de werkelijke persdruk in % weergegeven.
- Tijdens de vulling van de perskamer dienen de LED's A–H als richtingindicatie, *zie Pagina 116*.
- Tijdens het binden geven de LED's A–H aan, hoe ver de binding is voortgeschreden.

▶ Om van het scherm voor het rijden op de weg naar het werkscherm te gaan, de toets indrukken.

10.5 Richtingindicatie

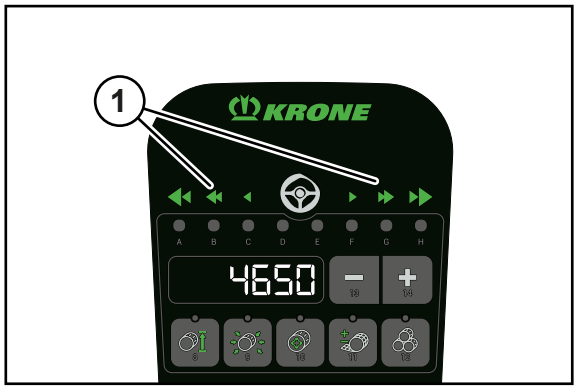

EQ003-242

De richtingindicatie (1) toont de bestuurder naar welke kant en hoe sterk hij bij het rijden over het zwad zijn richting moet corrigeren om de perskamer gelijkmatige te vullen.

De LED's onder de symbolen gaan branden om de rijrichting weer te geven. De symbolen hebben de volgende betekenis:

Symbool	Toelichting
LED C/D	Stand 1: De perskamer wordt iets te sterk aan de linker zijde gevuld. De trekker naar links sturen om het zwad aan de rechter kant van de perskamer op te nemen.
LED B/C	Stand 2: De perskamer wordt te sterk aan de linker zijde gevuld. De trekker naar links sturen om het zwad aan de rechter kant van de perskamer op te nemen.
LED A/B	Stand 3: De perskamer wordt zeer sterk aan de linker zijde gevuld. De trekker naar links sturen om het zwad aan de rechter kant van de perskamer op te nemen.
LED A	Stand 4: De perskamer wordt zeer sterk aan de linker zijde gevuld. De trekker naar links sturen om het zwad aan de rechter kant van de perskamer op te nemen.
LED D/E	Zwad wordt in het midden opgenomen
LED E/F	Stand 1: De perskamer wordt iets te sterk aan de rechter zijde gevuld. De trekker naar rechts sturen om het zwad aan de linker kant van de perskamer op te nemen.
LED F/G	Stand 2: De perskamer wordt te sterk aan de rechter zijde gevuld. De trekker naar rechts sturen om het zwad aan de linker kant van de perskamer op te nemen.
LED G/H	Stand 3: De perskamer wordt zeer sterk aan de rechter zijde gevuld. De trekker naar rechts sturen om het zwad aan de linker kant van de perskamer op te nemen.
LED H	Stand 4: De perskamer wordt zeer sterk aan de rechter zijde gevuld. De trekker naar rechts sturen om het zwad aan de linker kant van de perskamer op te nemen.

Hoe de perskamer het best door de pick-up wordt gevuld, *zie Pagina 77*.

- Wanneer het zwad even breed is als de perskamer het zwad indien mogelijk in het midden opnemen.
  - ⇨ De LED's D en E gaan branden.
- Wanneer het zwad te smal is, het zwad afwisselend (links/rechts) opnemen. Erop letten dat niet te ver links of rechts wordt gereden.

10.6 Binding starten

Binding in handmatig bedrijf starten

Wanneer de vulling van de perskamer werd bereikt, knippert het controlelampje boven de toets en kan het binden handmatig worden gestart.

- ▶ Om het binden te starten, de Taste indrukken.
- ➡ Het controlelampje boven de toets brandt. De LED's A-H tonen de voortgang van het binden.

Automatisch bedrijf van de binding in-/uitschakelen

- ▶ Om het automatisch bedrijf van de binding in te schakelen, de toets AUTO indrukken.
- ➡ Het controlelampje onder de toets brandt. De volgende bindprocedures worden gestart zodra de ingestelde vulling van de perskamer werd bereikt.
- ▶ Om het automatisch bedrijf van de binding uit te schakelen, de toets AUTO indrukken.
- ➡ Het controlelampje onder de toets gaat uit. De volgende bindprocedures moeten handmatig via de toets worden gestart.

10.7 Werkverlichting in-/uitschakelen

- ▶ Om de werkverlichting in te schakelen, de toets indrukken.
- ➡ Het controlelampje boven de toets brandt.
- ▶ Om de werkverlichting uit te schakelen, de toets indrukken.
- ➡ Het controlelampje boven de toets gaat uit.

10.8 Zwaailicht in-/uitschakelen

- ▶ Om het zwaailicht in te schakelen, de toets indrukken.
- ➡ Het controlelampje boven de toets brandt.
- ▶ Om het zwaailicht uit te schakelen, de toets indrukken.
- ➡ Het controlelampje boven de toets gaat uit.

10.9 Voorsignalering instellen

Met de voorsignalering wordt gewaarschuwd wanneer de ronde baal in de perskamer vlak voor de voltooiing staat. In de bedieningseenheid kan worden ingesteld bij welke vulling de voorsignalering start.

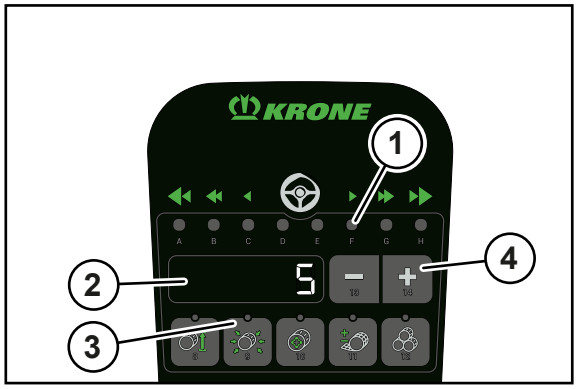

EQG003-117

In het werkscherm kan de voorsignalering in % op de bedieningseenheid worden ingesteld.

- Om in het menu "Voorsignalering" te komen, eerst de toets (3) en daarna de toets AUTO een maal indrukken.
  - ⇨ Het controlelampje boven de toets en de LED F (1) knipperen.
  - ⇨ In het display (2) wordt de ingestelde voorsignalering in % weergegeven.
- Om de waarde te wijzigen, de toetsen (4) indrukken.
- ➡ De waarde wordt automatisch opgeslagen.
- Om terug te keren naar het werkscherm, de toets (3) opnieuw indrukken.

10.10 Gevoeligheid van de richtingindicatie instellen

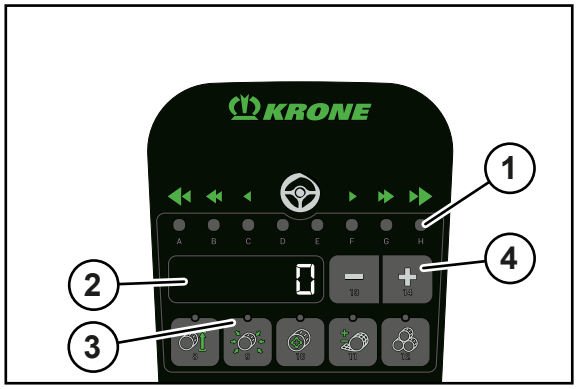

EQG003-118

In dit menu wordt in het werkscherm de gevoeligheid van de richtingindicatie ingesteld.

De richtingindicatie geeft aan of het zwad in het midden door de pick-up wordt opgepakt en geeft aanwijzingen in welke richting moet worden gereden. Hoe hoger het getal op het display (2), des gevoeliger is de richtingindicatie ingesteld. Hoe hoger de gevoeligheid van de richtingindicatie is ingesteld, hoe eerder de rij-aanwijzingen in de vorm van de pijlen zijn in het werkscherm.

Hoe de perskamer het best door de pick-up wordt gevuld, *zie Pagina 77*.

- ▶ Om in het menu "Gevoeligheid-richtingindicatie" te komen, eerst de toets (3) en daarna de toets AUTO twee maal indrukken.
  - ⇨ Het controlelampje boven de toets en de LED H (1) knipperen.
  - ⇨ In het display (2) wordt de ingestelde gevoeligheid van de richtingindicatie weergegeven.
- ▶ Om de waarde te wijzigen, de toetsen (4) indrukken.
- ➡ De waarde wordt automatisch opgeslagen.
- ▶ Om terug te keren naar het werkscherm, de toets (3) opnieuw indrukken.

10.11 Persdruk instellen

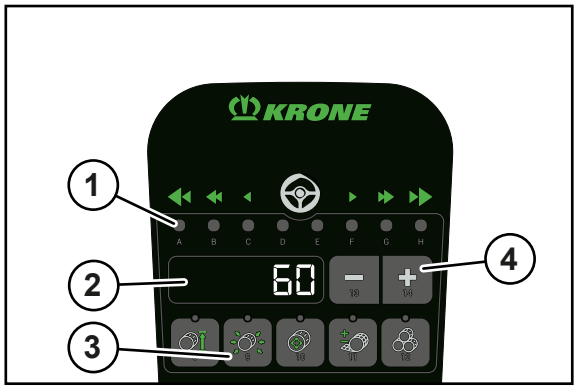

EQG003-116

In het werkscherm kan de persdruk in % voor de gehele ronde baal op de bedieningseenheid worden ingesteld.

- ▶ Om in het menu "Persdruk" te komen, de toets (3) indrukken.
  - ⇨ Het controlelampje boven de toets en de LED A (1) knipperen.
  - ⇨ In het display (2) wordt de werkelijke persdruk in % weergegeven.
- ▶ Om de waarde te wijzigen, de toetsen (4) indrukken.
- ➡ De waarde wordt automatisch opgeslagen.
- ▶ Om terug te keren naar het werkscherm, de toets (3) opnieuw indrukken.

10.12 Aantal netlagen instellen

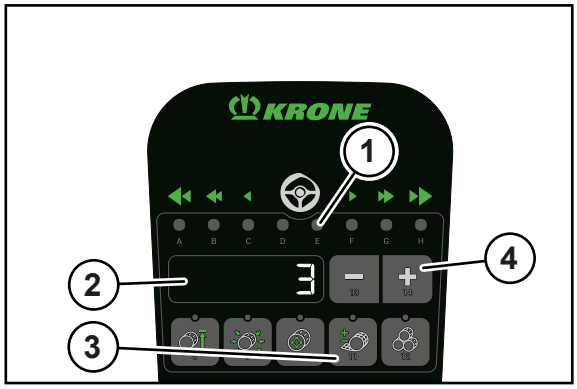

EQ003-248

In het werkscherm kunnen tussen 1,5 en 5,0 netlagen op de bedieningseenheid worden ingesteld. In het display worden de netlagen in tienden weergegeven, bijvoorbeeld wordt 35 bij 3,5 netlagen weergegeven.

- Om in het menu "Aantal netlagen" te komen, de toets (3) indrukken.
  - ⇨ Het controlelampje boven de toets en de LED E (1) knipperen.
  - ⇨ In het display (2) wordt het ingestelde aantal netlagen weergegeven.
- Om de waarde te wijzigen, de toetsen (4) indrukken.
- ➡ De waarde wordt automatisch opgeslagen.
- Om terug te keren naar het werkscherm, de toets (3) opnieuw indrukken.

10.13 Bindstartvertraging instellen

Met de bindstartvertraging wordt de tijd ingesteld die tussen voltooiing van de ronde baal in de perskamer en het starten van het binden moet liggen. De bindstartvertraging wordt in milliseconden ingesteld.

Instelbereik: 0-8.000 ms

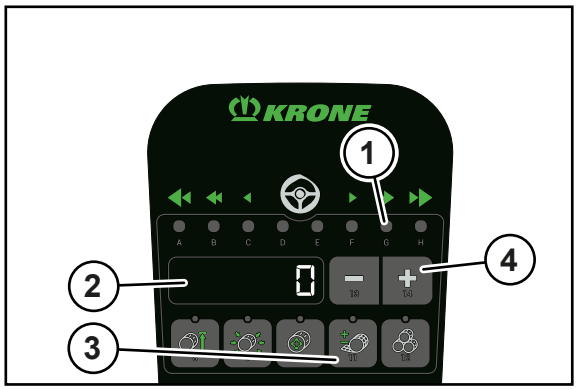

EQ003-249

In het werkscherm kan de bindstartvertraging in milliseconden (MS) op de bedieningseenheid worden ingesteld.

- Om in het menu "Bindstartvertraging" te komen, eerst de toets (3) en daarna de toets AUTO een maal indrukken.
  - ⇨ Het controlelampje boven de toets en de LED G (1) branden.
  - ⇨ In het display (2) wordt de ingestelde bindstartvertraging in ms weergegeven.
- Om de waarde te wijzigen, de toetsen (4) indrukken.
- ➡ De waarde wordt automatisch opgeslagen.
- Om terug te keren naar het werkscherm, de toets (3) opnieuw indrukken.

10.14 Klantenteller weergeven

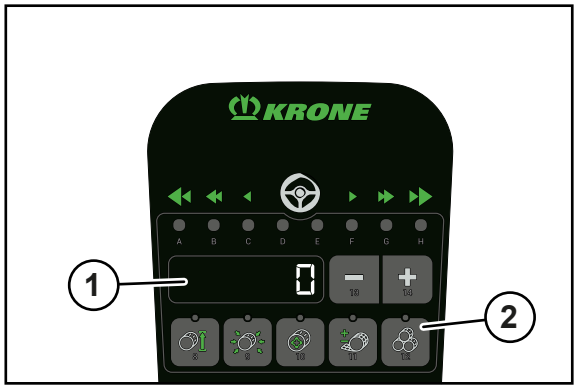

EQ003-250

In de klantenteller wordt het aantal geperste ronde balen in het display (1) weergegeven. Er kunnen 8 verschillende klantentellers worden weergegeven en opgeslagen. Iedere LED van A-H komt overeen met een klantenteller. De overeenkomstige LED brandt wanneer de klantenteller werd geselecteerd en knippert wanneer deze klantenteller actief is.

Na het doorbladeren tot LED H verschijnt de totaalteller in het display (1).

- Om in het menu "Klantenteller" te komen, de toets (2) indrukken.
  - ⇨ Het controlelampje boven de toets en de overeenkomstige LED branden.
  - ⇨ In het display (1) wordt het aantal geperste ronde balen weergegeven.
- Om tussen de klantentellers te bladeren, toets voor omhoog bladeren en toets AUTO voor omlaag bladeren indrukken.

⇨ Die LED's gaan na elkaar branden en het overeenkomstige aantal geperste ronde balen wordt in het display (1) weergegeven. Na de LED H branden alle LED's en wordt de totaalteller in het display (1) weergegeven.

▶ Om direct naar de totaalteller te gaan, de toets indrukken en ongeveer 1 seconde ingedrukt houden.

▶ Om de klantenteller te activeren die actueel zichtbaar is, de toets indrukken.

⇨ De LED van de geactiveerde klantenteller knippert.

▶ Om het aantal ronde balen te wijzigen, de toetsen indrukken.

▶ Om de weergegeven klantenteller op 0 te zetten, de toets indrukken en ongeveer 1 seconden lang ingedrukt houden.

10.15 Sensortest voor digitale en analoge sensoren

⚠ WAARSCHUWING

Gevaar voor letsel in de gevarenzone van de machine

Wanner tijdens de sensortest de aftakas loopt, kunnen machinedelen ongewenst gaan bewegen. Daardoor kunnen personen ernstig letsel oplopen of worden gedood.

▶ De aftakas uitschakelen.

Bij de sensortest worden de sensoren die aan de machine zijn gemonteerd op fouten gecontroleerd. Bovendien kunnen in de sensortest de sensoren correct worden ingesteld. Pas na instelling van de sensoren is gewaarborgd dat de machine correct werkt.

Alleen in het scherm voor het rijden op de weg heeft men toegang tot de sensortest voor digitale sensoren, *zie Pagina 116*.

▶ Om in het gebied van de diagnose te komen, de toets indrukken en ingedrukt houden en ondertussen de toets indrukken.

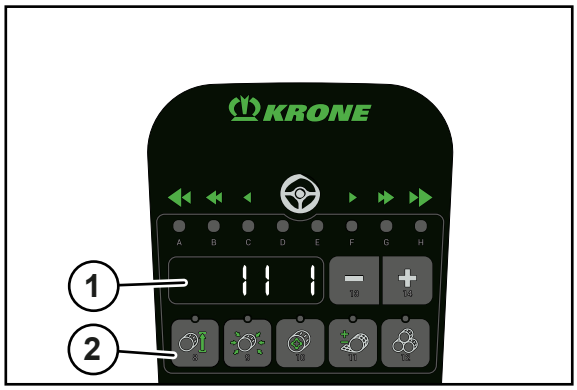

EQ003-530

▶ Om naar het menu "Sensortest" te gaan, de toets (2) indrukken.

⇨ Het controlelampje boven de toets brandt.

⇨ **Digitale sensoren:** op het display (1) wordt links het sensornummer en rechts de status van de sensor weergegeven.

⇨ **Analoge sensoren:** op het display (1) wordt links het sensornummer en rechts de actuele spanning in 1/10 V weergegeven (bijv. 1,5 = 15 V).

Volgende statusindicaties voor digitale sensoren zijn mogelijk:

Status	Weergave	Sensorstatus
1	Brandt en waarschuwingssignaal weerklinkt	Sensor heeft contact (metaal voor de sensor)
2	Brandt	Sensor maakt geen contact
20	Knippert	Kortsluiting
21	Knippert	Kabelbreuk
26	Knippert	Algemene fout

Volgende sensoren kunnen worden weergegeven:

Nr.	Aanduiding	Sensortype
B02	Bindproces actief	digitaal
B09	Vulindicatie links	analoog
B10	Vulindicatie rechts	analoog
B11	Sluithaak achterklep links	digitaal
B12	Sluithaak achterklep rechts	digitaal
B62	Binding 2 (actief)	digitaal

Een overzicht van de plaats van sensoren, de actoren en de besturingsapparaten staat in het stroomschema.

▶ Om tussen de sensoren te wisselen, de toets voor omhoog bladeren en de toets

voor omlaag bladeren indrukken.

▶ Om een fout aan de sensor te verhelpen, *zie Pagina 227*.

▶ Om het gebied van de diagnose te verlaten, de toets indrukken en ongeveer 1 seconde ingedrukt houden.

10.16 Sensoren kalibreren

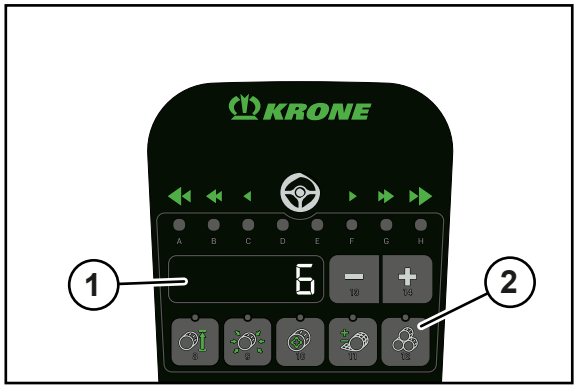

EQ003-529

✓ Het menu "Sensortest" is opgeroepen, *zie Pagina 123*.

▶ Om naar het menu "Sensoren kalibreren" te gaan, de toets indrukken.

⇨ Het controlelampje boven de toets knippert en het controlelampje boven de toets brandt.

⇨ Op het display wordt de actueel gemeten spanning van de geselecteerde sensor in 1/10 V weergegeven.

⇨ Een van de LED's A-E brandt.

De LED's A-E staan voor volgende sensoren:

LED	Sensor		Extra
A	B09	Vulindicatie links	
B	B10	Vulindicatie rechts	
C	B61	Binding 1 (passief)	Toevoerpositie van de nettoe-voerarm instellen
D	B61	Binding 1 (passief)	Eindpositie van de nettoevoer-arm instellen
E	B82	Richtingaanwijzer	

▶ Om tussen de sensorkalibraties te wisselen, de toets voor omhoog bladeren en de toets AUTO voor omlaag bladeren indrukken.

Sensor B61 "Binding 1 (passief)" kalibreren

- ▶ De sensor B61 oproepen.
- ▶ Om de waarde te wijzigen, de toetsen 13 14 indrukken.
  - ⇨ Zodra de sensorwaarde zich in een geldig bereik bevindt, brandt het controlelampje onder de toets 3.
- ▶ Om de waarde op te slaan, de toets 3 indrukken en ingedrukt houden.
- ➡ De sensor is gekalibreerd en er weerklinkt een bevestigingssignaal.

Resterende sensoren kalibreren

De resterende sensoren moeten mechanisch aan de machine worden ingesteld als ze in de sensortest een storing aangeven.

Een overzicht van de plaats van sensoren, de actoren en de besturingsapparaten staat in het stroomschema.

Toevoerpositie van de nettoevoerarm instellen

- ✓ De LED C brandt.
- ▶ Om de nettoevoerarm in de richting van de toevoerpositie te bewegen, de toetsen 13 14 indrukken.
- ▶ Om de waarde op te slaan, de toets 3 indrukken en ingedrukt houden.
- ➡ De sensor is gekalibreerd en er weerklinkt een bevestigingssignaal.

Eindpositie van de nettoevoerarm instellen

- ✓ De LED D brandt.
- ▶ Om de nettoevoerarm in de richting van de eindpositie te bewegen, de toetsen 13 14 indrukken.
- ▶ Om de waarde op te slaan, de toets 3 indrukken en ingedrukt houden.
- ➡ De sensor is gekalibreerd en er weerklinkt een bevestigingssignaal.

10.17 Actortest voor digitale en analoge actoren

⚠ WAARSCHUWING

Gevaar voor letsel door niet-inachtneming van de veiligheidsroutines

Wanneer de veiligheidsroutine niet in acht wordt genomen, kunnen personen ernstig letsel oplopen of worden gedood.

- Om ongevallen te voorkomen, moeten de principiële veiligheidsroutines worden gelezen en opgevolgd, *zie Pagina 29*.

De actortest dient voor het testen van de in de machine ingebouwde actoren. Een actor kan alleen worden getest als deze van stroom is voorzien. In het menu "Actortest" moet de actor daarom kort handmatig worden aangestuurd om zo eventuele fouten in de actoren te kunnen vaststellen.

Alleen in het scherm voor het rijden op de weg heeft men toegang tot de actortest, *zie Pagina 116*.

- Om in het gebied van de diagnose te komen, de toets indrukken en ingedrukt houden en ondertussen de toets indrukken.

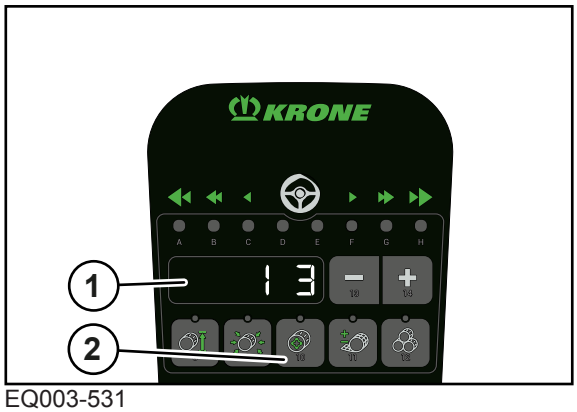

EQ003-531

- Om naar het menu "Actortest" te gaan, de toets (2) indrukken.
  - ⇨ Het controlelampje boven de toets brandt.
  - ⇨ Op het display (1) wordt links het actornummer en rechts de status van de actor weergegeven.

Volgende statusindicaties voor actoren zijn mogelijk:

Status	Weergave	Actor status
3	Brandt	Actor aan
4	Brandt	Actor uit
20	Knippert	Kortsluiting
21	Knippert	Kabelbreuk
26	Knippert	Algemene fout

Volgende actoren kunnen worden weergegeven:

Nr.	Aanduiding
K01	Pick-up
K50	Koppeling binding
M01	Motor binding 1 (passief)

Een overzicht van de plaats van sensoren, de actoren en de besturingsapparaten staat in het stroomschema.

- Om tussen de actoren te wisselen, toets voor omhoog bladeren en de toets AUTO voor omlaag bladeren indrukken.

Actoren in-/uitschakelen

- Om de weergegeven actor in te schakelen, de toets 14 indrukken.
- Om de weergegeven actor uit te schakelen, de toets 13 indrukken.

Stromen van de analoge actoren verhogen/verlagen

Bij de analoge actoren Q30 en Q41 kunnen de stromen in worden verhoogd of verlaagd.

- De gewenste actor selecteren.
  - ⇨ De actueel ingestelde stroom wordt in mA in het display weergegeven.
- Om de stroom van de weergegeven actor te verhogen, de toets 14 indrukken.
- Om de stroom van de weergegeven actor te verlagen, de toets 13 indrukken.

10.18 Foutmeldingen

De foutmeldingen kunnen in het werkscherm of in het scherm voor het rijden op de weg worden weergegeven.

Wanneer er een foutmelding voorhanden is, knipperen de LED's A–H.

In het display worden het storingsnummer en de foutmelding weergegeven.

- Om de FMI van de foutmelding weer te geven, de toets indrukken.

Voor een toelichting over de opbouw van een foutmelding, *zie Pagina 225*.

Foutmelding bevestigen

- Het storingsnummer noteren.
- Op de toets 13 of 14 drukken.

➡ Het akoestische signaal stopt en de foutmelding wordt niet meer weergegeven.

- De fout verhelpen, zie hoofdstuk "Foutenlijst" in de aanvulling op de handleiding (software).

Als de storing weer optreedt, wordt de foutmelding opnieuw weergegeven.

10.19 Handmatige bediening van de binding

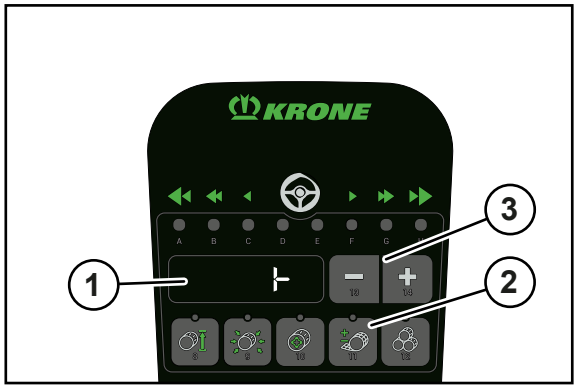

EQ003-528

In de handmatige bediening van de binding kan de nettoevoerarm handmatig worden bewogen.

- Om naar het menu "Handmatige bediening" te gaan, de toets (2) indrukken en ca. 4 seconden ingedrukt houden.
  - ⇨ Het controlelampje boven de toets knippert.
  - ⇨ Op het display wordt de actuele positie van de nettoevoerarm weergegeven.

De volgende weergaven zijn mogelijk:

Displayweergave	Toelichting
⊢	De nettoevoerarm bevindt zich in de eindpositie.
⊣	De nettoevoerarm bevindt zich in toevoerpositie.
- -	De nettoevoerarm bevindt zich tussen eind- en toevoerpositie. Deze weergave wordt ook tijdens de beweging van de nettoevoerarm weergegeven.

- Om de nettoevoerarm in eindpositie te bewegen, de toets indrukken en ingedrukt houden tot op het display ⊢ verschijnt.
- Om de nettoevoerarm in toevoerpositie te bewegen, de toets indrukken en ingedrukt houden tot op het display ⊣ verschijnt.
- Om de nettoevoerarm in bindpositie te bewegen, de toets indrukken en ingedrukt houden.
- Om naar het werkscherm terug te keren, de toets indrukken en ingedrukt houden.

10.20 Gebruikersopgaven instellen

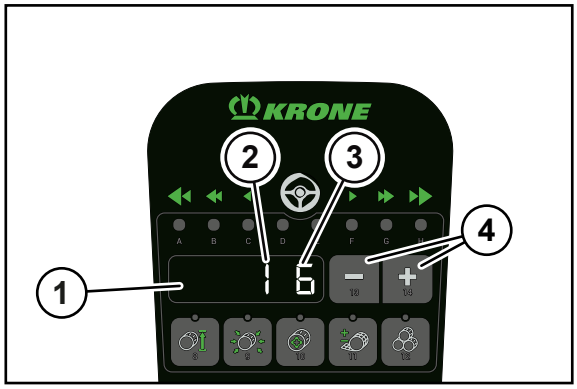

EQG003-123

In de gebruikersinstellingen kunnen

- het volume,
- de achtergrondverlichting voor het dag- of nachtdesign,
- de displayverlichting voor het dag- of nachtdesign

worden ingesteld. Bovendien kan het dag- of nachtdesign worden geactiveerd.

✓ Het scherm rijden op de weg is opgeroepen, *zie Pagina 116*.

▶ Om naar het menu "Gebruikersinstellingen" te gaan, de toetsen 13 en 14 (4) gelijktijdig indrukken.

➡ In het display (1) worden het nummer van de instelling (2) en de ingestelde waarde (3) weergegeven.

Nummer van de instelling (2)	Type instelling	Waardenbereik (3)
1	Volume	0-10
2	Achtergrondverlichting dagdesign	0-10
3	Achtergrondverlichting nachtdesign	0-10
4	Displayverlichting dagdesign	1-10
5	Displayverlichting nachtdesign	1-10
6	Dag- of nachtdesign	d voor dag n voor nacht

▶ Om tussen de instellingen te wisselen, de toets of AUTO indrukken.

▶ Om de waarde te wijzigen, de toetsen 13 14 (4) indrukken.

➡ De waarde wordt automatisch opgeslagen.

11 KRONE terminal DS 500

LET OP

Doordat water in het terminal binnendringt, ontstaan storingen. Daardoor kan de machine niet meer veilig worden bediend.

- Het terminal tegen water beschermen.
- Als de machine langere tijd (bijv. 's winters) niet wordt gebruikt, moet het terminal in een droge ruimte worden bewaard.
- Bij montage of reparatie, in het bijzonder bij laswerk aan de machine, de elektrische verbindingen naar het terminal onderbreken.

11.1 Touchdisplay

Voor de menubesturing en het invoeren van waarden/gegevens is het terminal uitgerust met een display dat als touchscreen kan worden gebruikt. Via het aanraken van het display kunnen functies worden opgeroepen en waarden met blauwe tekst worden gewijzigd.

11.2 Terminal in-/uitschakelen

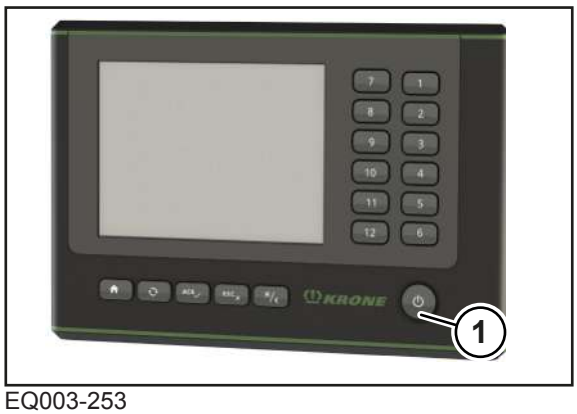

EQ003-253

- Voordat voor het eerst wordt ingeschakeld, controleren of de aansluitingen correct zijn bevestigd en goed vastzitten.

INFO

Bij het eerste inschakelen wordt de configuratie van de machine in het terminal geladen en in het geheugen van het terminal opgeslagen. Het laadproces kan enkele minuten duren.

Inschakelen

- De toets (1) indrukken en ingedrukt houden.
  - ⇨ Bij niet-aangesloten machine geeft het display na het inschakelen het hoofdmenu weer.
  - ⇨ Bij aangesloten machine geeft het display na het inschakelen het scherm rijden op de weg weer.

➡ Het terminal is bedrijfsklaar.

Uitschakelen

- De toets (1) indrukken en ingedrukt houden.

11.3 Opbouw DS 500

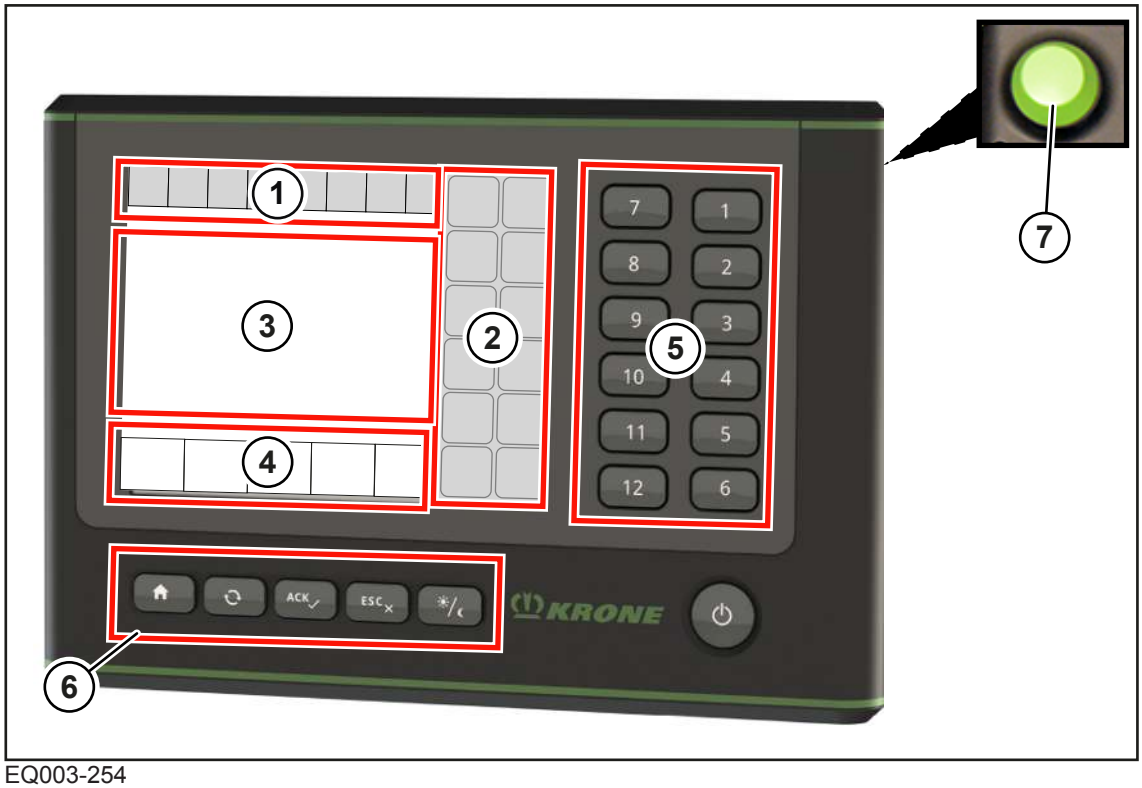

EQ003-254

De KRONE machinetoepassing is in de volgende delen ingedeeld:

Statusregel (1)

De statusregel (1) geeft de actuele toestanden van de machine (afhankelijk van de uitvoering) aan, *zie Pagina 139*.

Toetsen (2)

De machine wordt door eht indrukken van de toetsen (2) via de touch-functie bediend, *zie Pagina 140*.

Hoofdvenster (3)

In het hoofdvenster blauw weergegeven waarden (cijfers) kunnen met de touchfunctie worden geselecteerd.

Er zijn de volgende hoofdvensterweergaven:

- Scherm rijden op de weg, *zie Pagina 116*
- Werkscherm, *zie Pagina 141*
- Menuniveau, *zie Pagina 151*

Infobalk (4)

De infobalk toont informatie over het werkscherm, *zie Pagina 143*.

Toetsen (5)

Alternatief wordt de machine door het indrukken van de toetsen (5) zonder de touch-functie bediend.

Toetsen (6)

Met de toetsen (6) kan het hoofdmenu of het werkscherm worden opgeroepen, foutmeldingen worden bevestigd en de helderheid worden ingesteld.

Symbool	Aanduiding	Toelichting
	Hoofdmenu	Het hoofdmenu van het terminal oproepen.
	Omschakeltoets	Tussen het hoofdmenu en het werkscherm van het terminal wisselen. Bij meer dan een machinemasker wisselt het scherm naar het overeenkomstige volgende scherm.
ACK	ACK (bevestigingstoets)	Foutmeldingen bevestigen.
ESC	ESC (Terug-toets)	Het menu zonder opslaan verlaten.
	Helderheid	Van dag- naar nacht-design omschakelen en omgekeerd.

Scrollwieltje (7)

Alternatief kunnen de in het hoofdvenster (3) weergegeven waarden (cijfers) met het scrollwieltje (7) worden geselecteerd en ingesteld. Bovendien kan met het scrollwieltje (7) tussen de afzonderlijke menu's worden genavigeerd.

Het scrollwieltje naar rechts draaien:

- De waarde verhogen.
- Naar de volgende waarde in het menu navigeren.
- Naar het volgende menu navigeren.

Het scrollwieltje naar links draaien:

- De waarde verlagen.
- Naar de vorige waarde in het menu navigeren.
- Naar het vorige menu navigeren.

Het scrollwieltje indrukken:

- De waarde selecteren.
- De waarde opslaan.
- Het menu oproepen.

12 KRONE ISOBUS-terminal (CCI 800, CCI 1200)

LET OP

Doordat water in het terminal binnendringt, ontstaan storingen. Daardoor kan de machine niet meer veilig worden bediend.

- Het terminal tegen water beschermen.
- Als de machine langere tijd (bijv. 's winters) niet wordt gebruikt, moet het terminal in een droge ruimte worden bewaard.
- Bij montage of reparatie, in het bijzonder bij laswerk aan de machine, de elektrische verbindingen naar het terminal onderbreken.

Het ISOBUS-systeem is een internationaal genormd communicatiesysteem voor agrarische machines en systemen. De aanduiding van de bijbehorende normenserie luidt: ISO 11783. Het agrarische ISOBUS-systeem maakt de informatie- en gegevensuitwisseling tussen trekker en apparaten van verschillende fabrikanten mogelijk. Voor dit doel zijn zowel de noodzakelijke steekverbindingen als ook de signalen genormd die voor de overdracht van communicatie en commando's noodzakelijk zijn. Met het systeem is ook de bediening van machines met bedieningseenheden (terminals) mogelijk die al op de trekker aanwezig zijn resp. in de trekkercabine werden aangebracht. De overeenkomstige gegevens vindt u in de technische documentatie van de bediening resp. op de apparaten zelf.

KRONE - machines, die een ISOBUS-uitrusting hebben, zijn afgestemd op dit systeem.

EQG000-057

De elektronische uitrusting van de machine bestaat in hoofdzaak uit de boordcomputer (1), de terminal (2) en de besturings- en functie-elementen.

De boordcomputer (1) bevindt zich aan de rechterzijde van de machine onder de zijkap.

Functies van de boordcomputer (1):

- de besturing van de op de machine gemonteerde actoren.
- de overdracht van foutmeldingen
- de evaluatie van de sensoren
- de diagnose van sensoren en actoren

Via de terminal (2) krijgt de bestuurder informatie en kan hij instellingen voor het gebruik van de machine veranderen die door de boordcomputer (1) worden opgenomen en verder worden verwerkt.

12.1 Touchdisplay

Voor de menubesturing en het invoeren van waarden/gegevens is het terminal uitgerust met een display dat als touchscreen kan worden gebruikt. Via het aanraken van het display kunnen functies worden opgeroepen en waarden met blauwe tekst worden gewijzigd.

12.2 Terminal in- of uitschakelen

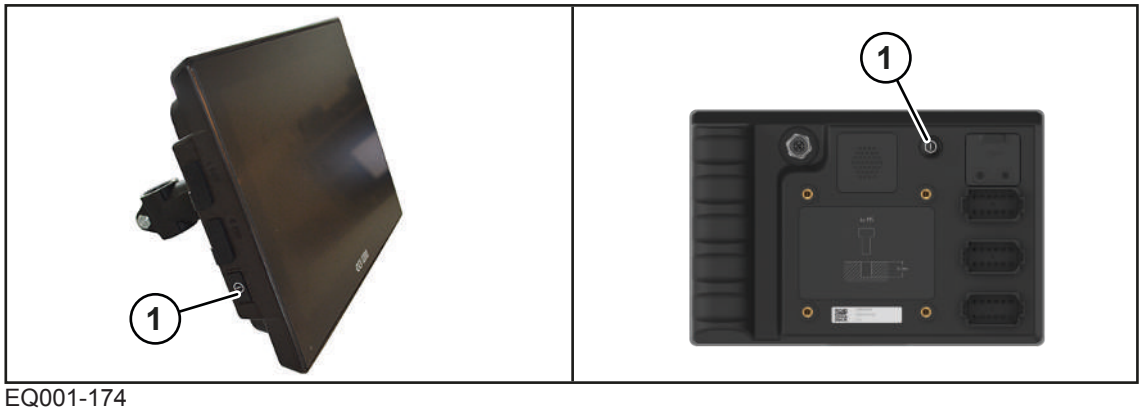

EQ001-174

KRONE ISOBUS-Terminal CCI 1200	KRONE ISOBUS-Terminal CCI 800

- Voordat voor het eerst wordt ingeschakeld, controleren of de aansluitingen correct zijn bevestigd en goed vastzitten.

> ***INFO***
>
> Bij het eerste inschakelen wordt de configuratie van de machine in het terminal geladen en in het geheugen van het terminal opgeslagen. Het laadproces kan enkele minuten duren.

Inschakelen

- De toets (1) indrukken en ingedrukt houden.
  - ⇨ Bij niet-aangesloten machine geeft het display na het inschakelen het hoofdmenu weer.
  - ⇨ Bij aangesloten machine geeft het display na het inschakelen het scherm rijden op de weg weer.
- ➡ Het terminal is bedrijfsklaar.

Bij niet aangesloten machine: "Hoofdmenu"

Bij aangesloten machine: "Scherm rijden op de weg"

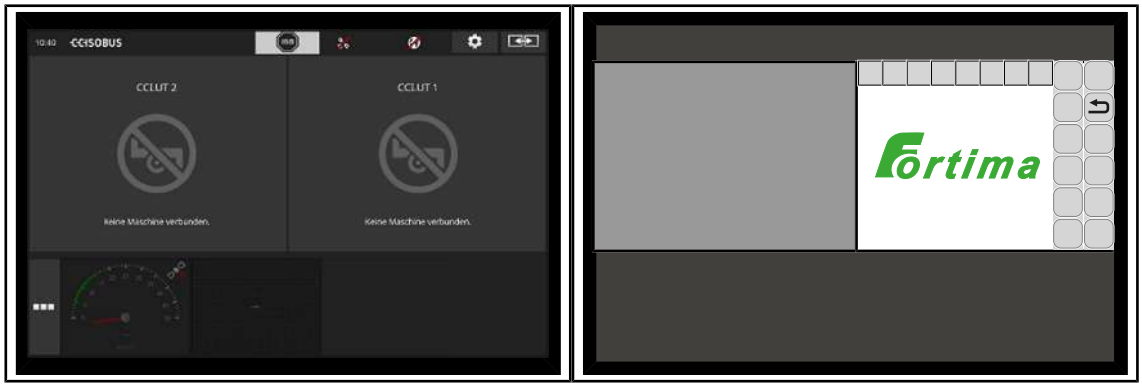

EQG000-056

Na het starten van het terminal wordt het display in liggend formaat weergegeven. Om het display in staand formaat of de op het terminal beschikbare toepassingen in volledig beeld weer te geven, zie de handleiding van het CCI-terminal.

Uitschakelen

- De toets (1) indrukken en ingedrukt houden.

> ***INFO***
>
> ▶ Voor meer gegevens over de functiewijze van het terminal de handleiding van het terminal in acht nemen.

12.3 Display-opbouw

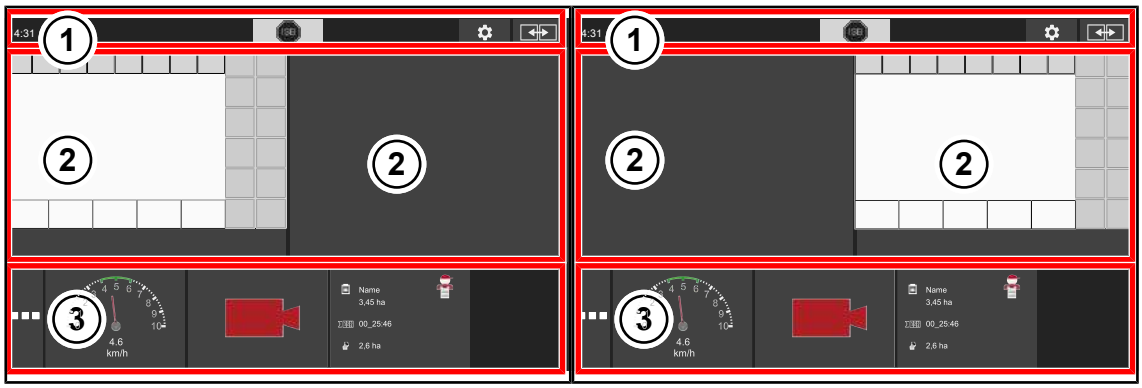

EQG000-058

Pos.	Aanduiding	Toelichting
1	Statusregel	
2	Hoofdscherm links/rechts	Voor de bediening van de machine adviseert KRONE de machinetoepassing in het hoofdscherm te plaatsen.
3	Infoscherm	In het infoscherm kunnen aanvullende toepassingen (apps) uit het app-menu worden geselecteerd en weergegeven. De apps kunnen met "drag-and-drop" in het hoofdscherm worden getrokken.

> ***INFO***
>
> ▶ Voor meer gegevens over de functiewijze van het terminal de handleiding van het terminal in acht nemen.

12.4 Opbouw van de KRONE machinetoepassing

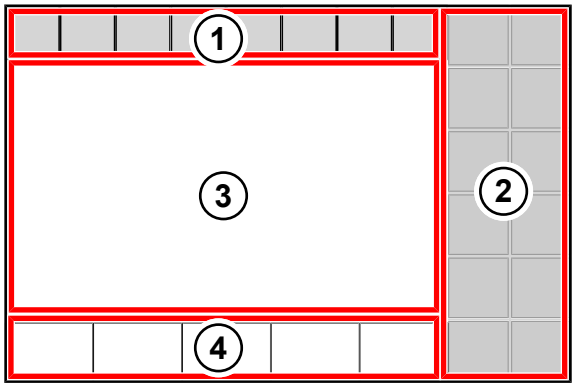

EQG000-059

De KRONE machinetoepassing is in de volgende delen ingedeeld:

Statusregel (1)

De statusregel (1) geeft de actuele toestanden van de machine (afhankelijk van de uitvoering) aan, *zie Pagina 139*.

Toetsen (2)

De machine wordt door eht indrukken van de toetsen (2) via de touch-functie bediend, *zie Pagina 140*.

Hoofdvenster (3)

In het hoofdvenster blauw weergegeven waarden (cijfers) kunnen met de touchfunctie worden geselecteerd.

Er zijn de volgende hoofdvensterweergaven:

- Scherm rijden op de weg, *zie Pagina 116*
- Werkscherm, *zie Pagina 141*
- Menuniveau, *zie Pagina 151*

Infobalk (4)

De infobalk toont informatie over het werkscherm, *zie Pagina 143*.

12.5 Eenheden op terminal instellen

Op het terminal kunnen in het menu "Gebruikersinstellingen" de eenheden zoals bijv. metrisch of imperial worden ingesteld. Deze instelling wordt na een nieuwe start van het terminal ook voor de machinesoftware overgenomen.

De werkwijze en verdere instellingen kunt u lezen in de handleiding van de fabrikant van het terminal.

13 Extern ISOBUS-terminal

⚠ *WAARSCHUWING*

Gevaar voor letsel door gebruik van extern terminal en overige bedieningseenheden

Bij toepassing van terminals en andere bedieningseenheden die niet door KRONE werden geleverd, moet erop worden gelet dat de gebruiker:

- ✓ de verantwoording voor het gebruik van KRONE-machines bij toepassing van machines aan niet door KRONE geleverde bedieningseenheden (Terminal/overige bedieningselementen) overneemt.
- ✓ indien mogelijk alleen systemen aan elkaar koppelt die van tevoren een AEF/DLG/VDMA -test (de zogenaamde ISOBUS COMPATIBILITEITSTEST) hebben ondergaan.
- ✓ de veiligheidsaanwijzingen van de leverancier van de ISOBUS-bedieningseenheid (bijv. terminal) in acht neemt.
- ✓ moet controleren dat de gebruikte bedieningselementen en machinebesturingen met betrekking tot het IL (IL = Implementation Level; beschrijft compatibiliteitsniveaus van de verschillende softwarestanden) bij elkaar passen (voorwaarde: IL gelijk of groter).
- ▶ Controleer voor het gebruik van de machine of alle machinefuncties volgens de bijgevoegde handleiding worden uitgevoerd.

INFO

KRONE ISOBUS-systemen ondergaan regelmatig de ISOBUS-COMPATIBILITEITSTEST (AEF/DLG/VDMA-test). De bediening van deze machine vereist minstens het toepassingsniveau (Implementation Level) 3 van het ISOBUS- systeem.

Het ISOBUS-systeem is een internationaal genormd communicatiesysteem voor agrarische machines en systemen. De aanduiding van de bijbehorende normenserie luidt: ISO 11783. Het agrarische ISOBUS-systeem maakt de informatie- en gegevensuitwisseling tussen trekker en apparaten van verschillende fabrikanten mogelijk. Voor dit doel zijn zowel de noodzakelijke steekverbindingen als ook de signalen genormd die voor de overdracht van communicatie en commando's noodzakelijk zijn. Met het systeem is ook de bediening van machines met bedieningseenheden (terminals) mogelijk die al op de trekker aanwezig zijn resp. in de trekkercabine werden aangebracht. De overeenkomstige gegevens vindt u in de technische documentatie van de bediening resp. op de apparaten zelf.

KRONE - machines, die een ISOBUS-uitrusting hebben, zijn afgestemd op dit systeem.

13.1 Afwijkende functies van het KRONE ISOBUS-terminal

Door de boordcomputer worden informatie en besturingsfuncties van de machine op het display van de externe ISOBUS-terminal beschikbaar gesteld. De bediening met een ISOBUS-terminal van een andere fabrikant is vergelijkbaar met die van de KRONE ISOBUS-terminal. Voor de inbedrijfstelling de werking van de KRONE-ISOBUS-terminal in de handleiding raadplegen.

Een belangrijk verschil met de KRONE ISOBUS-terminal ligt in de rangschikking en het aantal toetsen met functies die door de geselecteerde ISOBUS-terminal van een andere fabrikant worden bepaald.

14 Terminal – machinefuncties

⚠ *WAARSCHUWING*

Persoonlijk letsel en/of machineschade door niet in acht nemen van foutmeldingen

Bij het niet in acht nemen van foutmeldingen zonder de storing te verhelpen, kunnen persoonlijk letsel en/of ernstige schade aan de machine ontstaan.

- ▶ Bij aangegeven foutmelding de storing verhelpen, *zie Pagina 225*.
- ▶ Als de storing niet kan worden verholpen, neem dan contact op met de servicepartner van KRONE.

14.1 Statusregel

INFO

Gebruik een terminal met een resolutie van minder dan 480x480 pixels.

Bij terminals met een resolutie van minder dan 480x480 pixels worden slechts 7 velden in de statusregel weergegeven. Daardoor worden niet alle symbolen voor de statusregel weergegeven.

Bij terminals met een resolutie groter/gelijk aan 480x480 pixels worden 8 velden in de statusregel weergegeven.

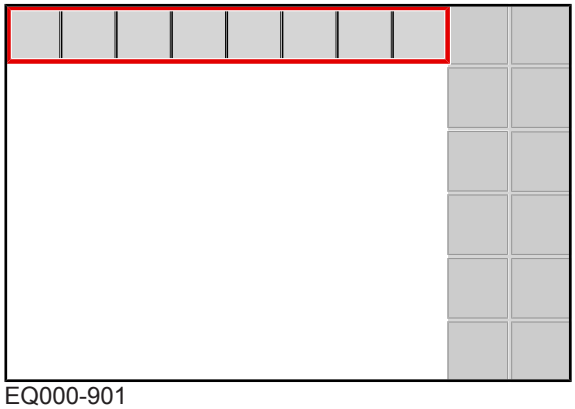

EQ000-901

Symbolen die met een kleurverloop ( ) worden weergegeven, kunnen geselecteerd worden. Wanneer een symbool met kleurverloop wordt geselecteerd:

- gaat een venster met meer informatie open of
- wordt een functie geactiveerd of uitgeschakeld.

De statusregel geeft de actuele toestanden van de machine (afhankelijk van de uitvoering) aan:

Symbool	Toelichting
	Een of meerdere foutmeldingen zijn opgetreden. Bij uitvoering "Touch-display": Wanneer dit symbool wordt ingedrukt, gaan de aanwezige foutmeldingen achtereenvolgens open, *zie Pagina 225*.
	Voorsignalering ingesteld.

14.2 Toetsen

Welke toetsen beschikbaar zijn, is afhankelijk van de uitrusting van de machine. De volgende weergegeven toetsen zijn niet altijd beschikbaar.

Als toetsen uitgegrijsd zijn, zijn ze actueel niet beschikbaar.

Symbool	Aanduiding	Toelichting
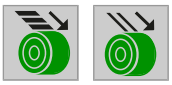	Bindmateriaal toevoeren in het handmatige bedrijf.	Door indrukken van de toets wordt bindmateriaal naar de ronde baal geleid.
	Binding op automatisch bedrijf omschakelen.	De voordien gekozen bedieningsmodus "Automatisch bedrijf" of "Handmatig bedrijf" wordt op de toets weergegeven. Door het indrukken van de toets wordt de bedieningsmodus gewisseld.
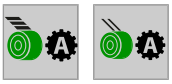	Binding op handmatig bedrijf omschakelen.	
	Zwaailicht uitschakelen.	(Zwaailicht alleen voor bepaalde landen) De vooraf geselecteerde instelling "Zwaailicht uitgeschakeld" of "Zwaailicht ingeschakeld" wordt op de toets weergegeven. Door het indrukken van de toets wordt van instelling gewisseld.
	Zwaailicht inschakelen.	
	Menuniveau in het terminal.	Dor het indrukken van de toets gaat het menuniveau in het terminal open, *zie Pagina 151*.
	Menu teller openen.	Dor het indrukken van de toets gaat het menu 13 "Teller" open, *zie Pagina 161*.
	Tussen displaypagina's wisselen.	

14.3 Weergaven in het werkscherm

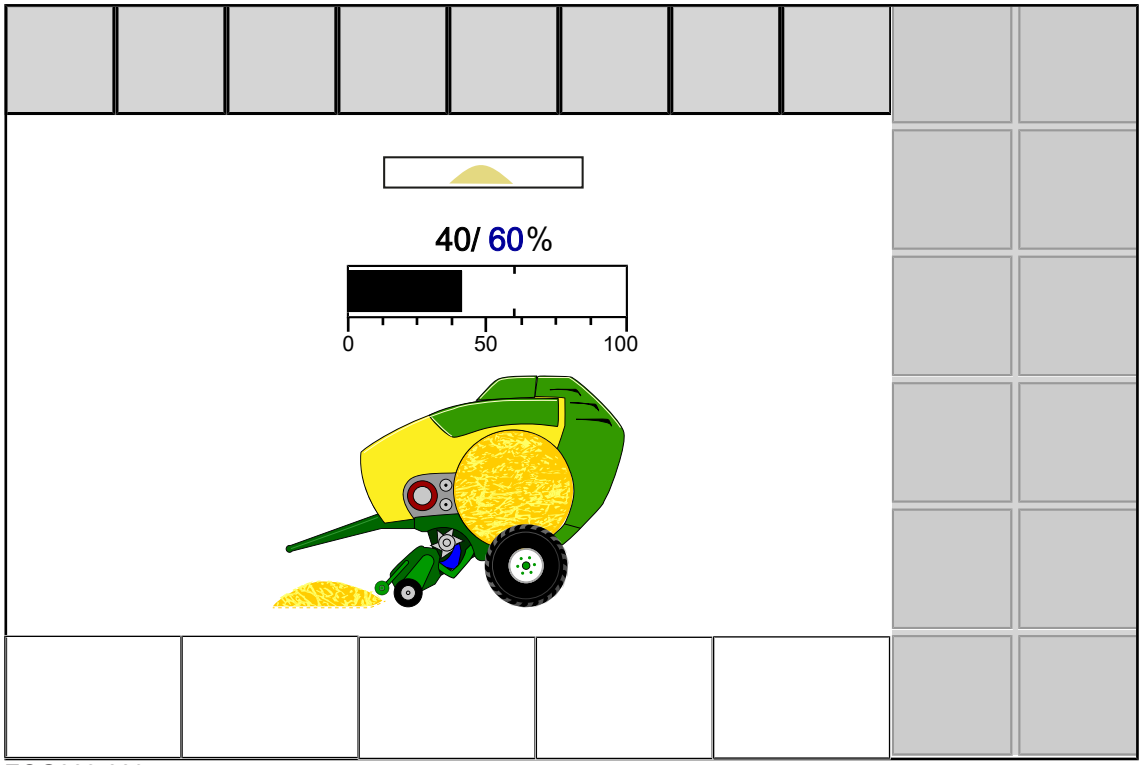

EQG003-009

Welke symbolen beschikbaar zijn, is afhankelijk van de uitrusting van de machine. De volgende weergegeven symbolen zijn niet altijd beschikbaar.

Symbool	Toelichting
	De klantenteller 1 is geactiveerd.
	Richtingindicatie.
	Richtingindicatie pijlen: Links en rechts van de richtingindicatie kunnen tijdens de werking pijlen verschijnen. De pijlen hebben drie verschillende groottes, genummerd van 1 tot 3. De pijlen tonen de bestuurder naar welke kant en hoe sterk hij bij het rijden over het zwad zijn richting moet corrigeren om een gelijkmatige vulling van de perskamer te bereiken. Wanneer de rijrichting niet wordt gecorrigeerd, begint de weergegeven pijl te knipperen en klinkt een akoestisch signaal. Meer informatie over de richtingindicatie, *zie Pagina 143*
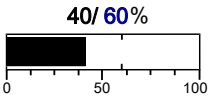	Persdruk instellen en weergeven. De persdruk kan direct op het werkscherm worden ingesteld, *zie Pagina 146*.

Ronde balenpers

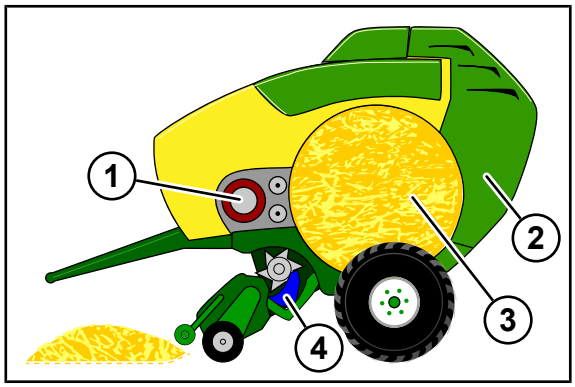

EQG003-122

De ronde balenpers in het midden van het werkscherm toont

- de voortgang van het persen aan hand van de groter wordende ronde baal (3),
- de voortgang van het binden aan hand van de netrol (1) en aan hand van het rondom de ronde baal lopende rode net,
- de posities van de transportwalsbasis (4)
- en de baaluitworp aan hand van de openende achterklep (2) weer.

De transportwalsbasis (4) kan de volgende posities weergeven:

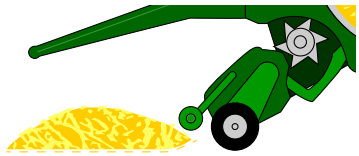	De transportwalsbasis bevindt zich in bovenste positie.
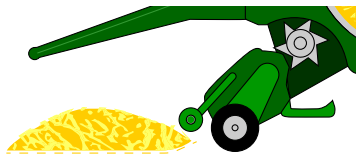	De transportwalsbasis bevindt zich in onderste positie. Oogst-goedblokkades kunnen worden verholpen, *zie Pagina 98*.

Symbolen tijdens de net-, of touwbinding

Symbool		Toelichting
1		Waarde baaldiameter/persdruk is bereikt (knipperend).
2N	2G	Net/touw wordt toegevoerd.
3N	3G	Net/touw wordt niet aangetrokken.
4N	4G	Net/touwbinding loopt.
5N	5G	Net/touwbinding staat stil.
6N	6G	Net/touw wordt afgesneden.

Symbool		Toelichting
7N	7G	Net/touw werd niet afgesneden.
8N	8G	Net-/touwbinding is afgesloten.
9N	9G	Net/touw wordt aangetrokken zonder dat het binden is geactiveerd.

Tevens wordt de voortgang van de net- of touwbinding als percentage onder het symbool weergegeven.

14.4 Weergaven in de infobalk

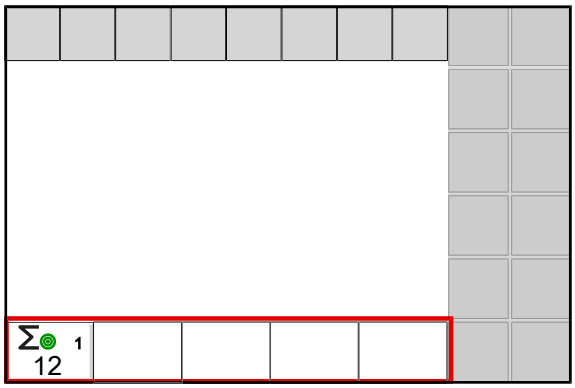

EQG003-111

Welke symbolen beschikbaar zijn, is afhankelijk van de uitrusting van de machine. De volgende weergegeven symbolen zijn niet altijd beschikbaar.

Symbool	Aanduiding	Toelichting
1 12	Klantenteller	De geselecteerde klantenteller wordt weergegeven en de actuele som van de geperste ronde balen. Wanneer op de weergave wordt gedrukt, gaat het menu 13-1 "Klantenteller" open, *zie Pagina 162*.

14.5 Richtingindicatie

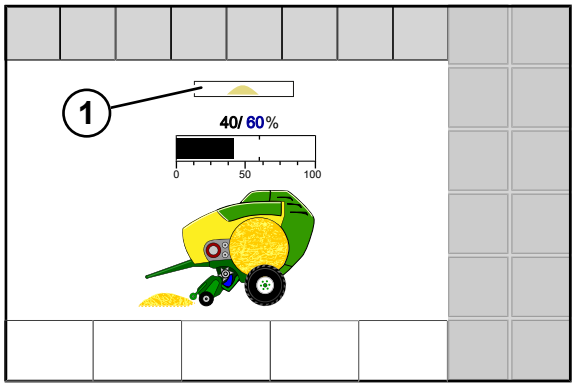

EQG003-105

De richtingindicatie (1) toont de bestuurder naar welke kant en hoe sterk hij bij het rijden over het zwad zijn richting moet corrigeren om de perskamer gelijkmatige te vullen.

De volgende weergaven zijn mogelijk:

Symbool	Toelichting
	Zwad wordt in het midden opgenomen
	Stand 1: De perskamer wordt iets te sterk aan de linker zijde gevuld. De trekker naar links sturen om het zwad aan de rechter kant van de perskamer op te nemen.
	Stand 2: De perskamer wordt te sterk aan de linker zijde gevuld. De trekker naar links sturen om het zwad aan de rechter kant van de perskamer op te nemen.
	Stand 3: De perskamer wordt zeer sterk aan de linker zijde gevuld. De trekker naar links sturen om het zwad aan de rechter kant van de perskamer op te nemen.
Pijl knippert	Stand 4: De perskamer wordt alleen aan de linker zijde gevuld. De trekker naar links sturen om het zwad aan de rechter kant van de perskamer op te nemen.
	Stand 1: De perskamer wordt iets te sterk aan de rechter zijde gevuld. De trekker naar rechts sturen om het zwad aan de linker kant van de perskamer op te nemen.
	Stand 2: De perskamer wordt te sterk aan de rechter zijde gevuld. De trekker naar rechts sturen om het zwad aan de linker kant van de perskamer op te nemen.
	Stand 3: De perskamer wordt zeer sterk aan de rechter zijde gevuld. De trekker naar rechts sturen om het zwad aan de linker kant van de perskamer op te nemen.
Pijl knippert	Stand 4: De perskamer wordt alleen aan de rechter zijde gevuld. De trekker naar rechts sturen om het zwad aan de linker kant van de perskamer op te nemen.

Meer informatie over hoe de perskamer wordt gevuld, *zie Pagina 77*.

- Wanneer het zwad even breed is als de perskamer het zwad indien mogelijk in het midden opnemen.
- Wanneer het zwad te smal is, het zwad afwisselend (links/rechts) opnemen. Erop letten dat niet te ver links of rechts wordt gereden.

14.6 Werkscherm oproepen

Scherm rijden op de weg Voorbeeldmenu

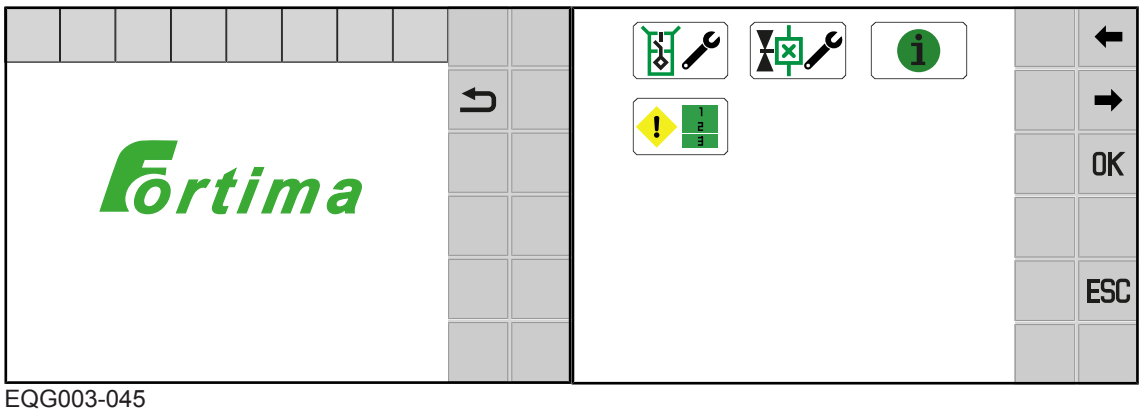

EQG003-045

Uit het scherm van het rijden op de weg

▶ indrukken.

➡ Het werkscherm wordt weergegeven, *zie Pagina 141*.

Uit elk menu

✓ Een menu is opgevraagd.

▶ ESC langer indrukken.

14.7 Automatisch oproepen van het scherm rijden op de weg

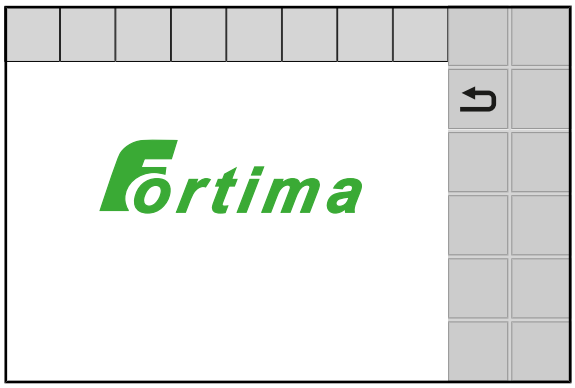

EQG000-026

Het terminal wisselt na ongeveer 5 minuten automatisch in het scherm rijden op de weg wanneer aan de volgende voorwaarden is voldaan:

✓ De aftakas is uitgeschakeld.
✓ De achterklep is gesloten.
✓ De machine bevindt zich in de bedrijfstoestand Werken op het veld.

14.8 Persdruk instellen

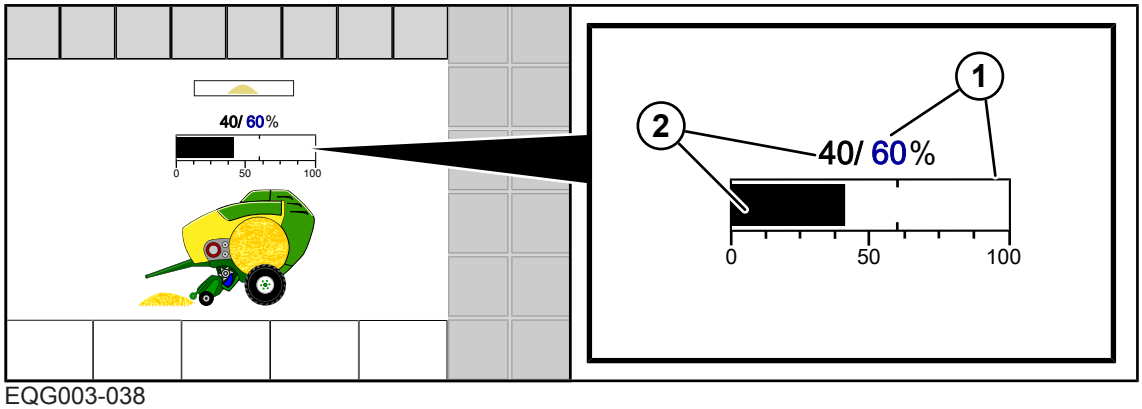

EQG003-038

1 Ingestelde streefpersdruk in %

2 Werkelijke persdruk in %

Persdruk instellen via het scrollwieltje

- Met het scrollwieltje de te wijzigen blauwe waarde selecteren.
  - ⇨ Het selectieveld wordt invers weergegeven.
- Het scrollwieltje indrukken.
  - ⇨ Er wordt een invoervenster geopend.
- Om de waarde te verhogen resp. te verlagen, het scrollwieltje draaien.
- Het scrollwieltje indrukken om de waarde op te slaan.
  - ⇨ De instelling wordt toegepast, het invoervenster sluit.

Persdruk via het display met touchscreen instellen

- De te wijzigen blauwe waarde aantippen.
  - ⇨ Er wordt een invoerveld geopend.
- De gewenste waarde invoeren en OK indrukken.
  - ⇨ De waarde wordt opgeslagen en het invoerveld wordt afgesloten.

14.9 Machine via joystick bedienen

14.9.1 Auxiliary-functies (AUX)

Er zijn terminals die de aanvullende functie "Auxiliary" (AUX) ondersteunen. Daarmee kunnen aan programmeerbare toetsen van de randapparatuur (bijv. joystick) functies van de aangesloten boordcomputer worden toegewezen. Aan een programmeerbare toets kunnen meerdere verschillende functies worden toegewezen. Wanneer toetstoewijzingen opgeslagen zijn, toont het display bij het inschakelen van de terminal de overeenkomstige menu's.

De volgende functies zijn in het menu" Auxiliary" (AUX) beschikbaar:

Symbool	Toelichting
	Binding starten
	Bedieningsmodus voor het binden selecteren: automatisch of handmatig bedrijf
	De persdruk verhogen
	De persdruk verlagen

14.9.2 Auxiliary-toewijzing van een joystick

INFO

Wanneer een joystick aan trekkerzijde met functies uit het bedieningsterminal moet worden belegd, moet deze met AUX-functies zijn uitgerust.

Zie voor meer informatie de handleiding van het gebruikte terminal resp. trekker.

INFO

Bij de volgende voorbeelden is sprake van een aanbeveling. De belegging van de joystick kan aan de eigen wensen worden aangepast.

Zie de handleiding van de fabrikant van het terminal voor meer informatie.

Geadviseerde toewijzing van een WTK-joystick

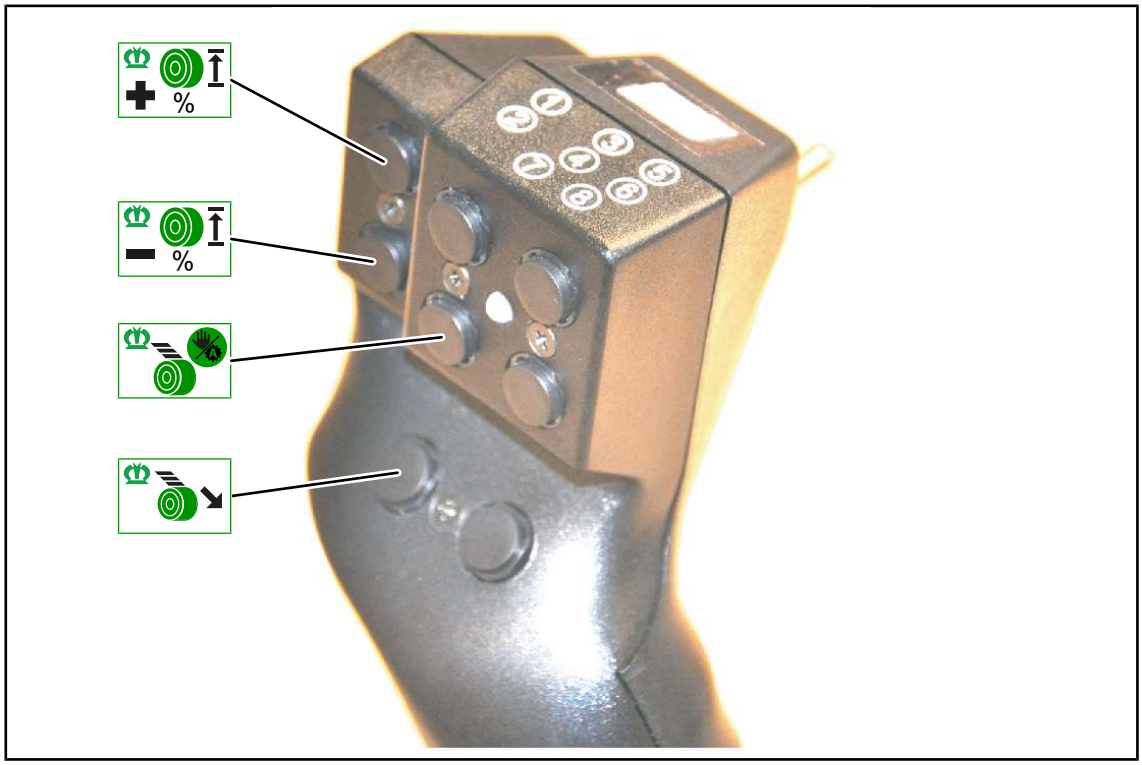

EQG003-040

De toetsen op de WTK-joystick kunnen op 2 niveaus worden belegd.

- ▶ Met de schakelaar (2) tussen de niveaus wisselen.
- ➡ Die LED (1) brandt groen of rood.

Geadviseerde toewijzing van een AUX-joystick CCI A3

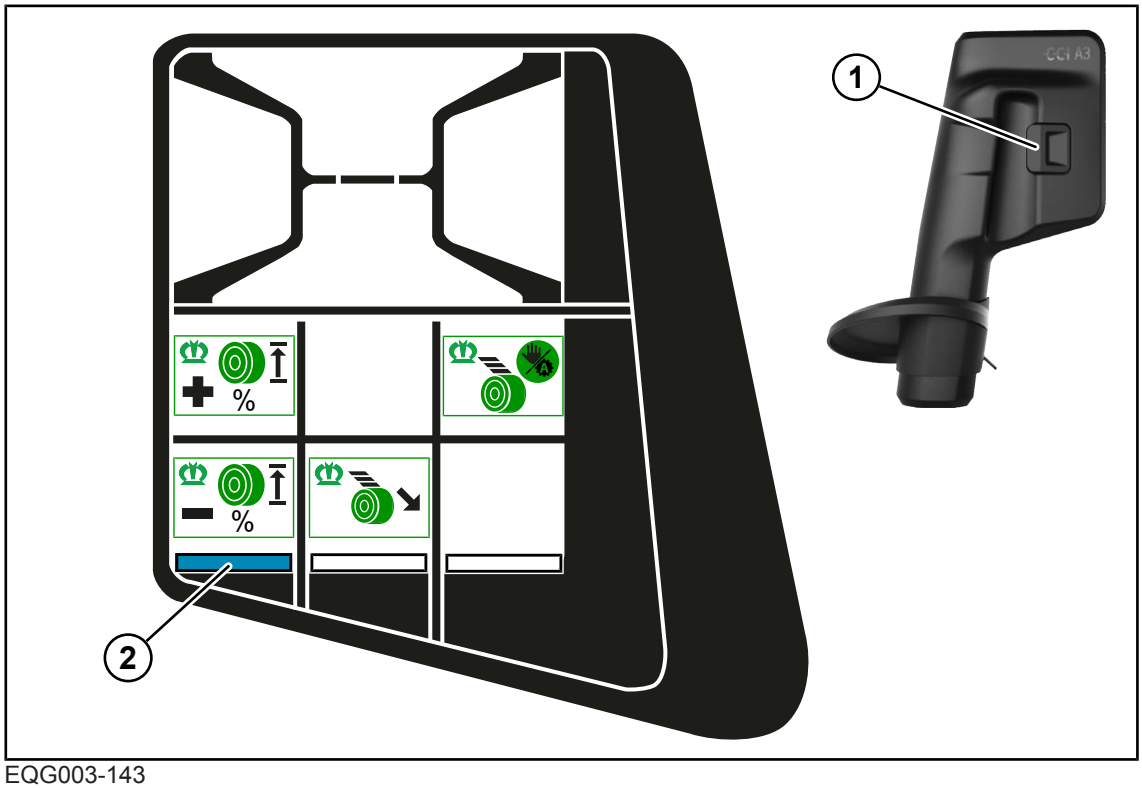

EQG003-143

Het controlelampje (2) brandt en geeft aan dat het bedieningsniveau 1 actief is.

- ▶ Om het volgende bedieningsniveau weer te geven, de schakelaar (1) aan de achterkant van de joystick bedienen.

15 Terminal – menu's

15.1 Menustructuur

De menustructuur bestaat naargelang de uitrusting van de machine uit de volgende menu's.

Menu	Ondermenu	Aanduiding
1		Aantal netlagen, *zie Pagina 155*
1		Aantal touwlagen (bij uitvoering "Net- en touwbinding"), *zie Pagina 155*
3		Voorsignalering, *zie Pagina 156*
4		Bindstartvertraging, *zie Pagina 156*
7		Gevoeligheid richtingindicatie, *zie Pagina 157*
8		Selectie bindsoort (bij uitvoering "Net- en touwbinding"), *zie Pagina 158*
10		Handmatige bediening, *zie Pagina 159*
13		Teller, *zie Pagina 161*
	13-1	Klantenteller, *zie Pagina 162*
	13-2	Totaalteller, *zie Pagina 164*
14		ISOBUS, *zie Pagina 165*
	14-5	KRONE SmartConnect, *zie Pagina 165*

Menu	Ondermenu	Aanduiding
	14-9	Omschakelen tussen terminals, *zie Pagina 166*
15		Instellingen, *zie Pagina 167*
	15-1	Sensortest, *zie Pagina 167*
	15-2	Actortest, *zie Pagina 171*
	15-3	Software-info, *zie Pagina 174*
	15-4	Foutenlijst, *zie Pagina 174*

15.2 Terugkerende symbolen

Voor de navigatie op menuniveau/in de menu's verschijnen de volgende symbolen steeds opnieuw.

Symbool	Aanduiding	Toelichting
	Pijl omhoog	Omhoog bewegen om iets te selecteren.
	Pijl omlaag	Omlaag bewegen om iets te selecteren.
	Pijl naar rechts	Naar rechts bewegen om iets te selecteren.
	Pijl naar links	Naar links bewegen om iets te selecteren.
	Diskette	De instelling opslaan.
ESC	ESC	Het menu zonder opslaan verlaten. Door langer indrukken wordt het eerder opgeroepen werkscherm opgeroepen.
DEF	DEF	Op fabrieksinstelling terugzetten.

Symbool	Aanduiding	Toelichting
	Diskette	De modus of waarde is opgeslagen.
	Plus	De waarde verhogen.
	Minus	De waarde verlagen.

15.3 Menuniveau opvragen

▶ Om het menuniveau vanuit het basisscherm op te roepen, indrukken.

➡ Het display geeft het menuniveau aan.

Van de menupagina's naar het hoofdmenu terugkeren:

▶ Zo vaak ESC indrukken tot het hoofdmenu verschijnt.

Voor een overzicht van de menu's: *zie Pagina 149*.

15.4 Menu selecteren

Menu oproepen

Het selecteren van de menu's is afhankelijk van de gebruikte terminal (met of zonder touchscreen).

Bij uitvoering "terminal met touchscreen" en "terminal zonder touchscreen"

Via de toetsen ernaast

▶ Om een menu te selecteren, op de toetsen naast ➡ of ⬅ drukken tot het gewenste menu is geselecteerd.

⇨ Het geselecteerde menu wordt met een kleur geaccentueerd.

▶ Om het menu op te roepen, de toets naast OK indrukken.

➡ Het menu wordt geopend.

> ***INFO***
>
> Bij de uitvoering "Terminal met touchscreen" kunnen de symbolen direct worden afgedrukt.

Via het scrollwieltje

- ▶ Met behulp van het scrollwieltje het gewenste menu selecteren.
  - ⇨ Het geselecteerde menu wordt in kleur geaccentueerd.
- ▶ Om het menu op te roepen, het scrollwieltje indrukken.
- ➡ Het menu wordt geopend.

Bij uitvoering terminal met touchscreen

Over het indrukken van de symbolen

- ▶ Om een menu op te roepen, op het symbool (bijv.) in het display drukken.
- ➡ Het menu wordt geopend.

Menu verlaten

- ▶ ESC of de toets ernaast indrukken.
- ➡ Het menu wordt gesloten.

15.5 Waarde wijzigen

Voor de instellingen in de menu's moeten waarden of teksten worden ingevoerd resp. gewijzigd. Het selecteren van de waarden is afhankelijk van het gebruikte terminal (touchscreen of geen touchscreen).

Bij uitvoering "terminal met touchscreen" en "terminal zonder touchscreen"

- Via het scrollwieltje

Bovendien bij uitvoering "terminal met touchscreen"

- Door indrukken van resp. .
- Door aantippen van de blauwe waarde op het display.

  Wanneer in het menu een numerieke waarde wordt aangetipt gaat er nog een invoervenster open. Voor meer informatie over het invoeren van waarden zie de meegeleverde terminalhandleiding.

Voorbeelden:

Via het scrollwieltje

- ▶ Met het scrollwieltje de gewenste waarde selecteren.

⇨ De waarde wordt in kleur geaccentueerd.

▶ Het scrollwieltje indrukken.

⇨ Een invoervenster wordt geopend.

▶ Om de waarde te verhogen resp. te verlagen, het scrollwieltje draaien.

▶ Het scrollwieltje indrukken om de waarde op te slaan.

➡ De instelling wordt opgeslagen en het invoervenster wordt gesloten.

Over de waarde

▶ De waarde aantikken.

⇨ Een invoervenster gaat open.

▶ De waarde verhogen resp. verlagen.

▶ Om de waarde op te slaan, OK indrukken.

➡ De instelling wordt opgeslagen en het invoervenster sluit.

15.6 Modus wijzigen

In de afzonderlijke menu's kan tussen verschillende modi worden gekozen.

▶ Om de volgende modus op te roepen, ➡ indrukken.

▶ Om de vorige modus op te roepen, ⬅ indrukken.

▶ Om op te slaan, indrukken.

➡ Er klinkt een geluidssignaal, de ingestelde modus wordt opgeslagen en het symbool wordt kort in de bovenste regel weergegeven.

▶ Om het menu te verlaten, ESC indrukken.

15.7 Binding in het menuniveau

✓ Het menuniveau is opgeroepen, *zie Pagina 151*.

Bij uitvoering "netbinding"

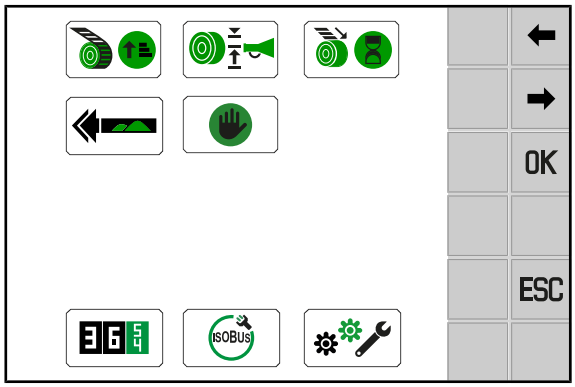

EQG003-008

Bij uitvoering "net- en touwbinding" en geselecteerde touwbinding

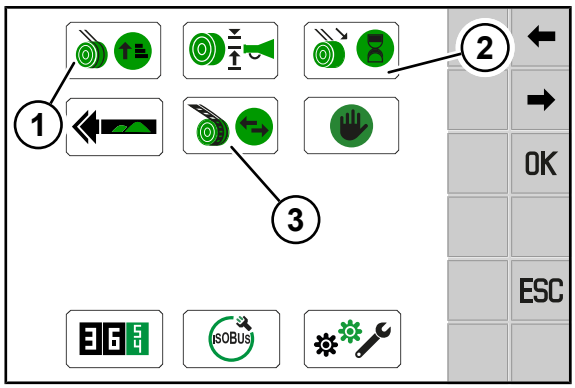

EQG003-043

Afhankelijk van de uitrusting van de machine en geselecteerde binding kunnen de menupunten (1), (2) en (3) voor de binding in het menuniveau er verschillend uitzien.

Bij uitvoering "Net- en touwbinding"

Pos.	Symbool	Toelichting
1		Aantal netlagen (wanneer bindsoort net onder (3) is geselecteerd)
		Aantal touwlagen (wanneer bindsoort touw onder (3) is geselecteerd)
2		Bindstartvertraging netbinding (wanneer bindsoort net onder (3) is geselecteerd)
		Bindstartvertraging touwbinding (wanneer bindsoort touw onder (3) is geselecteerd)
3		Bindsoort selecteren (net of touw)

15.8 Menu 1 "Aantal netlagen" (netbinding)

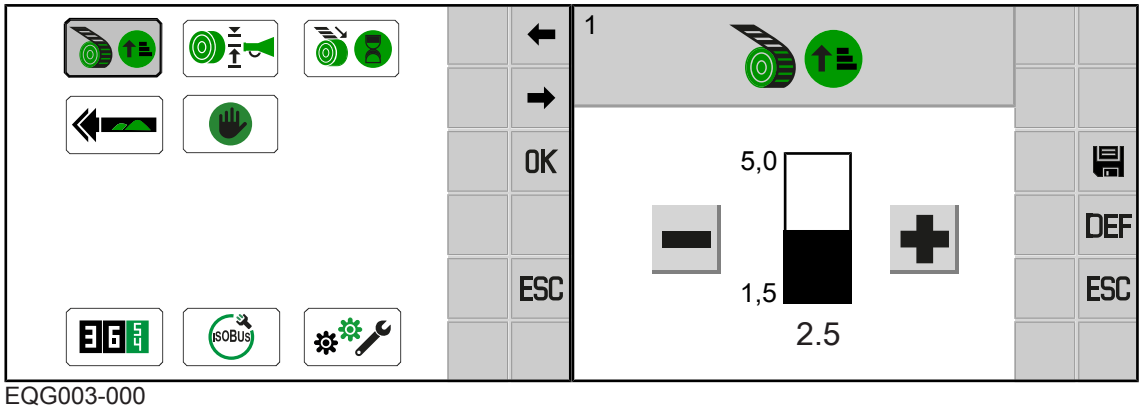

EQG003-000

✓ Het menuniveau is opgeroepen, *zie Pagina 151*.

▶ Om het menu te openen, indrukken.

➡ Het display geeft het menu "Aantal bindmateriaallagen" weer.

Aantal bindmateriaallagen instellen

▶ De waarde verhogen resp. verlagen, *zie Pagina 152*.

▶ Om de waarde op te slaan, indrukken.

15.9 Menu 1 "Aantal touwlagen" (touwbinding)

In dit menu wordt ingesteld,

- hoeveel touwlagen om de ronde baal aan de startpositie moeten worden gebonden voordat het touw naar het midden wordt gevoerd,
- hoeveel touwlagen om de ronde baal aan de eindpositie moeten worden gebonden voordat het touw wordt afgesneden.

Voor de instelling van het aantal touwlagen en de gehele ronde baal, *zie Pagina 185*.

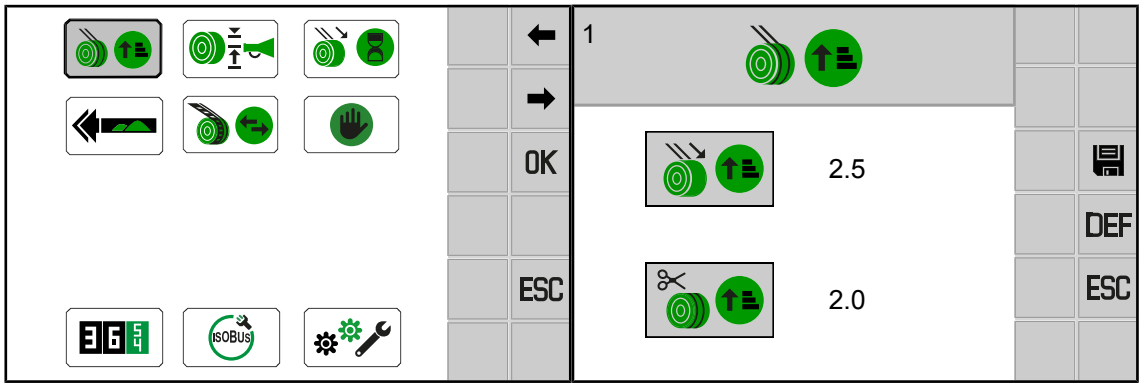

EQG003-046

✓ Het menuniveau is opgeroepen, *zie Pagina 151*.

✓ In het menu 8 "Selectie bindsoort" is touwbinding geselecteerd,*zie Pagina 158*.

▶ Om het menu te openen, indrukken.

➡ Op het display wordt het menu "Aantal touwlagen" weergegeven.

De volgende waarden kunnen worden ingesteld:

Symbool	Toelichting
	Aantal touwlagen aan het begin van de touwbinding
	Aantal touwlagen aan het einde van de touwbinding

Aantal touwlagen instellen

- De waarde verhogen resp. verlagen, *zie Pagina 152*.
- Om de waarde op te slaan, indrukken.

15.10 Menu 3 "Voorsignalering"

Met de voorsignalering wordt gewaarschuwd wanneer de ronde baal in de perskamer vlak voor de voltooiing staat. In de terminal kan worden ingesteld bij welke vulling de voorsignalering start.

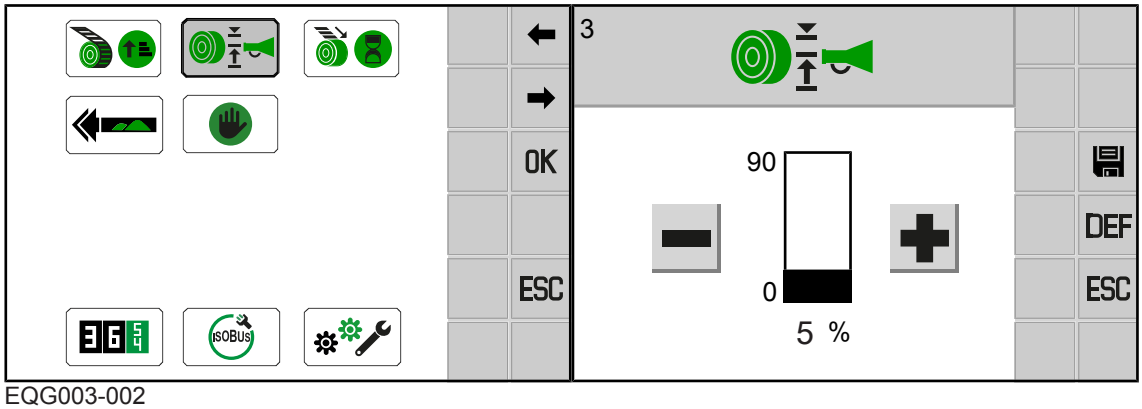

EQG003-002

✓ Het menuniveau is opgeroepen, *zie Pagina 151*.

- Om het menu te openen indrukken.

➡ Het display geeft het menu "Voorsignalering" weer.

Voorsignalering instellen

- De waarde verhogen resp. verlagen, *zie Pagina 152*.
- Om de waarde op te slaan, indrukken.

15.11 Menu 4 "Bindstartvertraging"

Met de bindstartvertraging wordt de tijd ingesteld die tussen voltooiing van de ronde baal in de perskamer en het starten van het binden moet liggen. De bindstartvertraging wordt in seconden ingesteld.

Instelbereik: 0,0–1,0 s

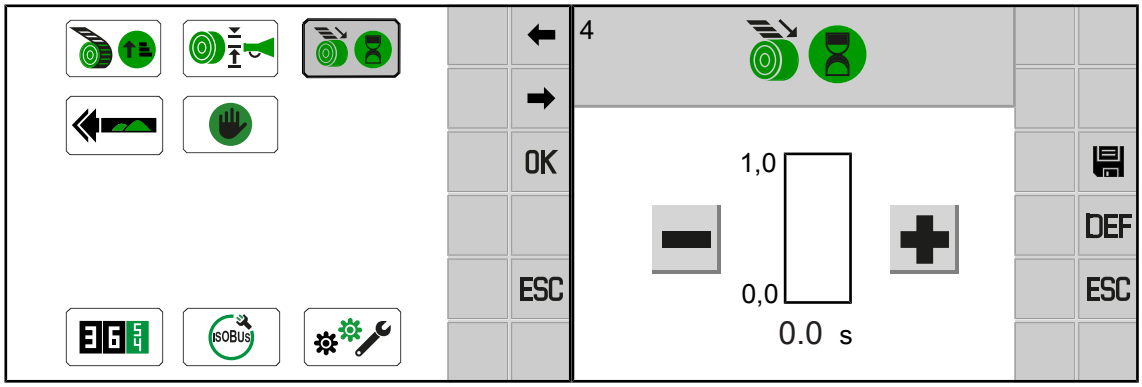

EQG003-003

✓ Het menuniveau is opgeroepen, *zie Pagina 151*.

▶ Om het menu te openen, indrukken.

➡ Het display geeft het menu "Bindstartvertraging" weer.

Bindstartvertraging instellen

▶ De waarde verhogen resp. verlagen, *zie Pagina 152*.

▶ Om de waarde op te slaan, indrukken.

15.12 Menu 7 "Gevoeligheid richtingindicatie"

In dit menu wordt de gevoeligheid van de richtingindicatie ingesteld.

De richtingindicatie geeft aan of het zwad in het midden door de pick-up wordt opgepakt en geeft aanwijzingen in welke richting moet worden gereden. Hoe hoger de balk op het display, des gevoeliger is de richtingindicatie ingesteld. Hoe hoger de gevoeligheid van de richtingindicatie is ingesteld, hoe eerder de rij-aanwijzingen in de vorm van de pijlen zijn in het werkscherm.

Hoe de perskamer het best door de pick-up wordt gevuld, *zie Pagina 77*.

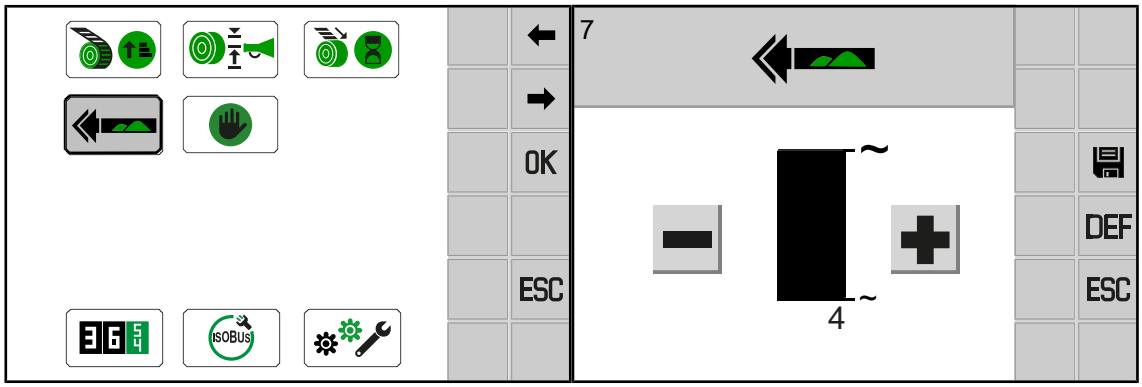

EQG003-017

✓ Het menuniveau is opgeroepen, *zie Pagina 151*.

▶ Om het menu te openen, indrukken.

➡ Het display geeft het menu "Gevoeligheid richtingindicatie" aan.

Gevoeligheid van de richtingindicatie instellen

- De waarde verhogen resp. verlagen, *zie Pagina 152*.
- Om de waarde op te slaan, indrukken.

15.13 Menu 8 "Selectie bindsoort" (bij uitvoering "Net- en touwbinding")

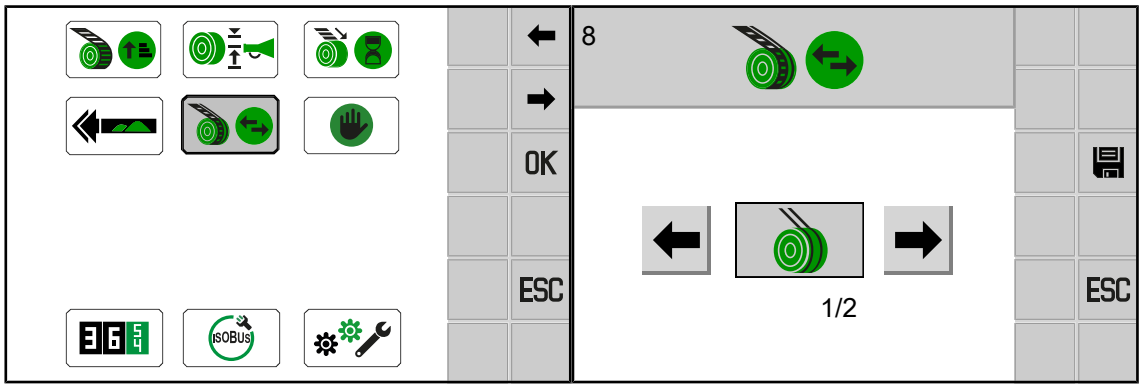

EQG003-005

✓ Het menuniveau is opgeroepen, *zie Pagina 151*.

- Om het menu te openen, indrukken.

➡ Het display geeft het menu "Selectie bindsoort" weer.

Modus wijzigen

- De modus oproepen en opslaan, *zie Pagina 153*.

De volgende modi kunnen worden geselecteerd:

Symbool	Toelichting
	Netbinding
	Touwbinding

15.14 Menu 10 "Handbediening "(bij geselecteerde netbinding)

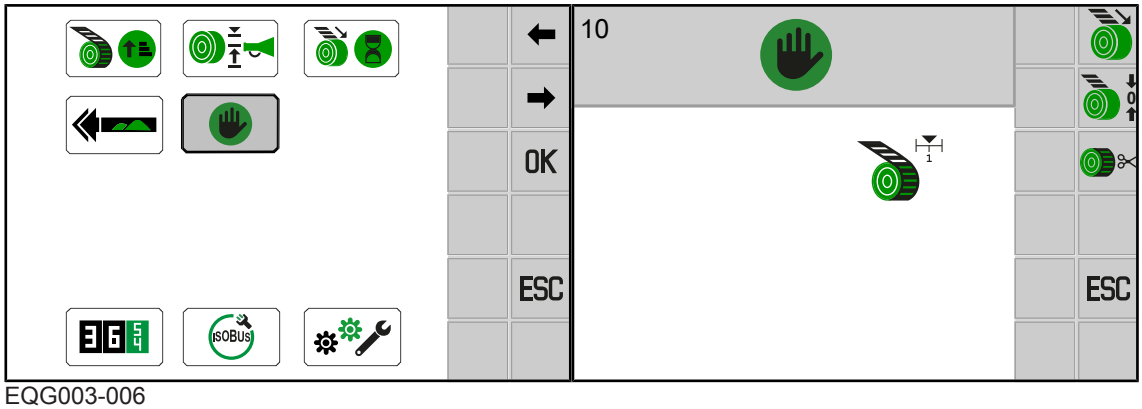

EQG003-006

✓ Het menuniveau is opgeroepen, *zie Pagina 151*.

▶ Om het menu te openen, selecteren.

➡ Het display geeft het menu "Handmatige bediening" weer.

De volgende statusindicaties kunnen in het display verschijnen:

Symbool	Toelichting
	Netmotor (net) is in toevoerpositie.
	Netmotor (net) is in de bindpositie.
	Netmotor (net) is in eindstand.
?	Positie is niet gedefinieerd.

Met de toetsen aan de zijkanten kunnen de volgende functies worden bediend:

Symbool	Toelichting
	Netmotor in de toevoerpositie bewegen
	Netmotor in de bindpositie bewegen
	Netmotor is in eindstand bewegen

Netmotor bewegen

- Om de netmotor in de toevoerpositie te bewegen, indrukken.
- Om de netmotor in de bindpositie te bewegen, indrukken.
- Om de netmotor in eindstand te bewegen, indrukken.

15.15 Menu 10 "Handbediening (bij geselecteerde touwbinding)

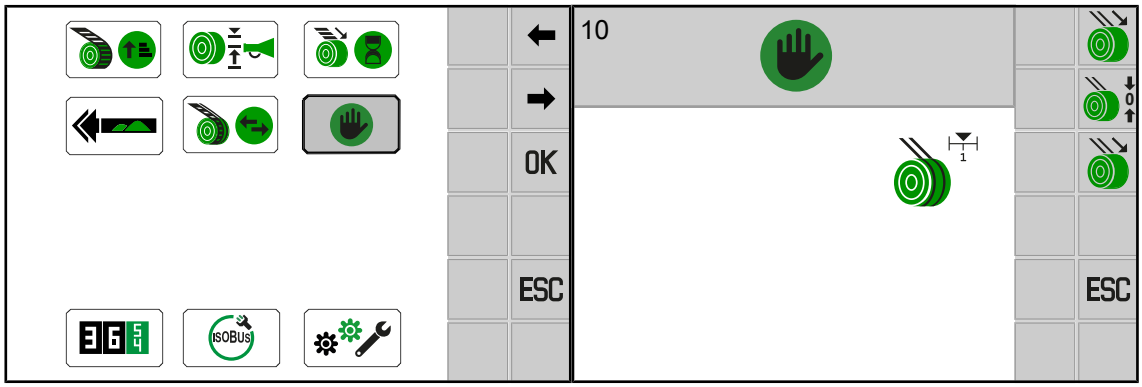

EQG003-049

✓ Het menuniveau is opgeroepen, *zie Pagina 151*.

- Om het menu te openen, selecteren.

➡ Het display geeft het menu "Handmatige bediening" weer.

De volgende statusindicaties kunnen in het display verschijnen:

Symbool	Toelichting
	Netmotor (touw) is in toevoerpositie.
	Netmotor (touw) is in de middelste stand.
	Netmotor (touw) is in eindpositie.
?	Positie is niet gedefinieerd.

Met de toetsen aan de zijkanten van de terminal kunnen de volgende functies worden bediend:

Symbool	Toelichting
	Netmotor (net/touw) in de toevoerpositie bewegen
	Netmotor (touw) in de afsnijpositie bewegen
	Netmotor (touw) in de bindpositie bewegen

Netmotor bewegen

- Om de netmotor (touw) in de toevoerpositie te bewegen, indrukken.
- Om de netmotor (touw) in de bindpositie te bewegen, indrukken.
- Om de netmotor (touw) in eindstand te bewegen, indrukken.

15.16 Menu 13 "Tellers"

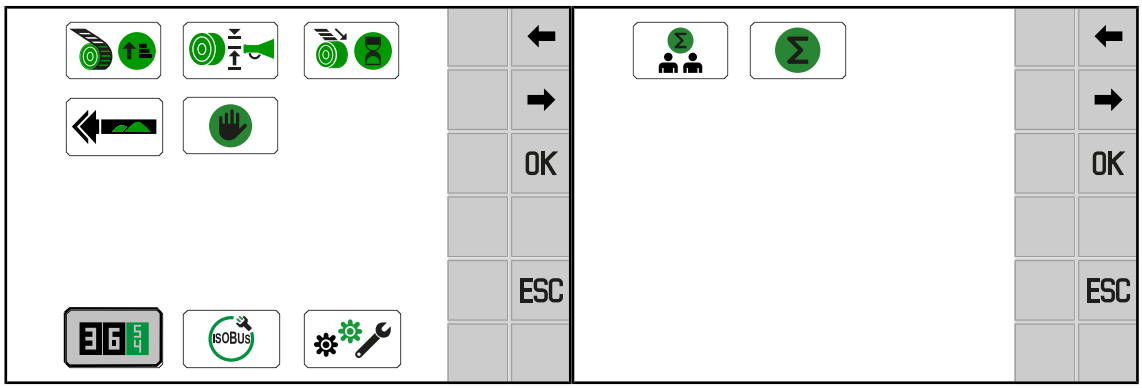

EQG003-011

✓ Het menuniveau is opgeroepen, *zie Pagina 151*.

- Om het menu te openen, indrukken.

➡ Het display geeft het menu "Teller" aan.

Het menu "Teller" is ingedeeld in de volgende ondermenu's:

Menu	Ondermenu	Aanduiding
13		Teller, *zie Pagina 161*
	13-1	Klantenteller, *zie Pagina 162*
	13-2	Totaalteller, *zie Pagina 164*

15.16.1 Menu 13-1 "Klantenteller"

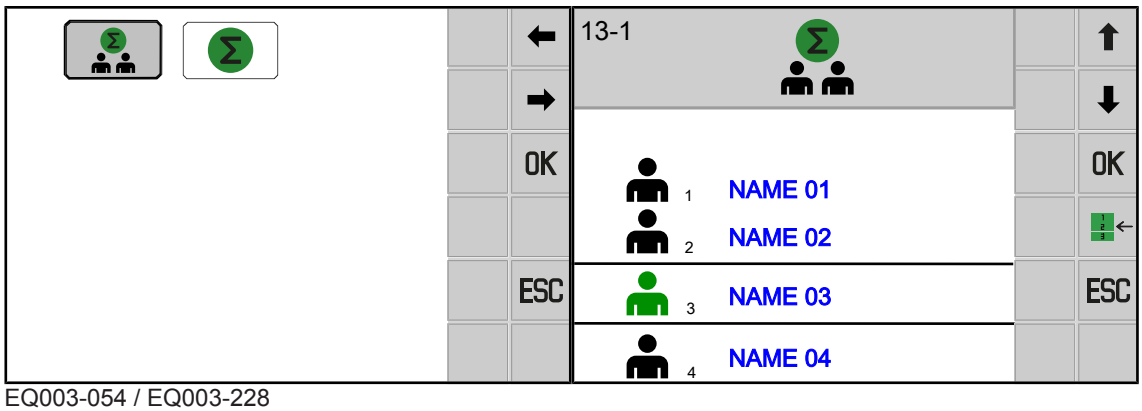

EQ003-054 / EQ003-228

✓ Het menu 13 "Tellers" is opgeroepen *zie Pagina 161*.

▶ Om het menu te openen, indrukken.

➡ Het display geeft het menu 13-1 "Klantenteller" weer.

Het menu geeft een klantenlijst weer. De blauw weergegeven namen kunnen worden aangepast, *zie Pagina 152*.

▶ Met ⬆ of ⬇ door de klantenlijst navigeren.

▶ Om een klantenteller te activeren naar de gewenste klant navigeren en OK indrukken.

➡ De gewenste klantenteller wordt als volgt weergegeven: .

▶ Om het detailaanzicht voor een klant te openen, naar de gewenste klant navigeren en op drukken.

Detailaanzicht voor een klant

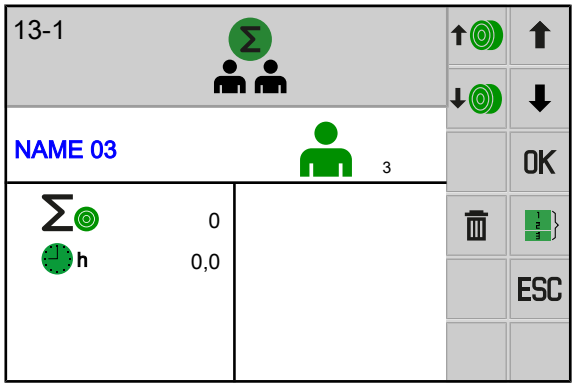

EQG003-106

De weergegeven symbolen in het menu hebben de volgende betekenis:

Symbool	Toelichting
1	Geactiveerde klantenteller 1–20
Σ	Totaal aantal geperste ronde balen voor de desbetreffende klant
h	Bedrijfsurenteller voor de desbetreffende klant

Met de toetsen aan de zijkanten van de terminal kunnen de volgende functies worden bediend:

Symbool	Toelichting
	Aantal balen verhogen
	Aantal balen verlagen
	Weergegeven klantenteller op nul zetten
	Tussen de detailaanzichten van de klanten navigeren
OK	Weergegeven klantenteller activeren
	Naar het totaal overzicht van alle klanten terugkeren

Aantal balen wijzigen

Het aantal balen kan in de klantenteller handmatig worden gewijzigd. De desbetreffende klantenteller moet hiervoor zijn geactiveerd.

- Om het aantal balen te verhogen, indrukken.
- Om het aantal balen te verlagen, indrukken.

Klantenteller op nul zetten

- Om de klantenteller op nul te zetten gedurende minstens 2 seconden ingedrukt houden.

15.16.2 Menu 13-2 "Totaalteller"

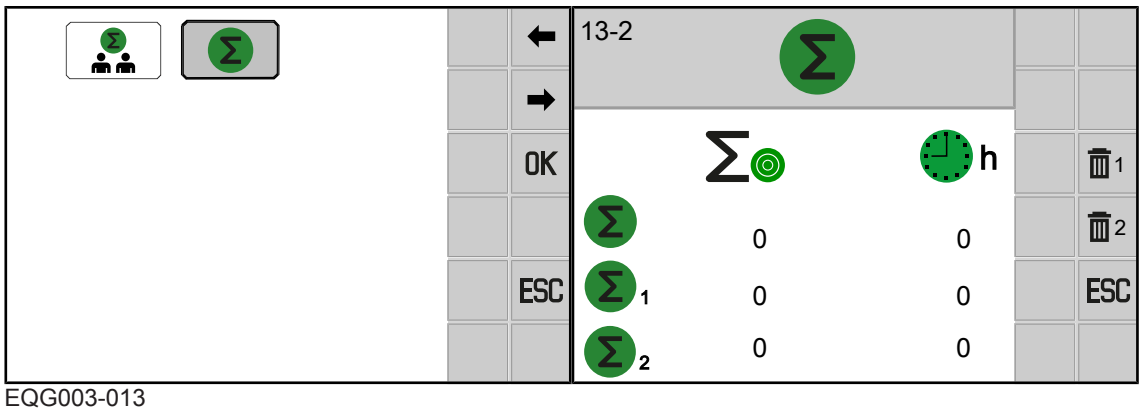

EQG003-013

✓ Het menu 13 "Tellers" is opgeroepen *zie Pagina 161*.

▶ Om het menu te openen, [Σ] indrukken.

➡ Het display geeft het menu 13–2 "Totaalteller" weer.

De weergegeven symbolen in het werkscherm hebben de volgende betekenis:

Symbool	Toelichting
Σ	Totaalteller (niet wisbaar)
Σ 1	Seizoenteller 1 (wisbaar)
Σ 2	Seizoenteller 2 (wisbaar)
Σ ◎	Totaal aantal geperste ronde balen
h	Bedrijfsurenteller

Met de toetsen aan de zijkanten van de terminal kunnen de volgende functies worden bediend:

Symbool	Toelichting
1	Seizoenteller 1 op nul zetten
2	Seizoenteller 2 op nul zetten

Seizoenteller 1 of 2 op nul zetten

▶ Om seizoenteller 1 op nul te zetten [1] indrukken.

▶ Om seizoenteller 2 op nul te zetten [2] indrukken.

15.17 Menu 14 "ISOBUS"

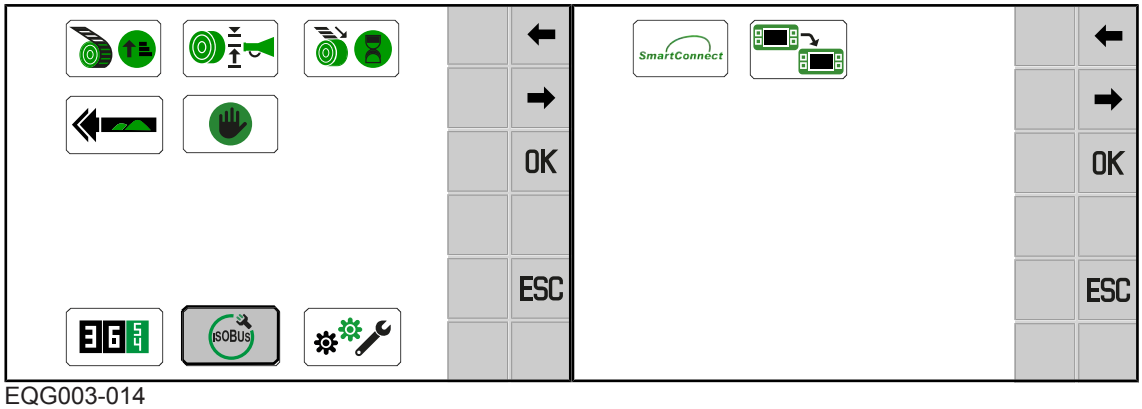

EQG003-014

✓ Het menuniveau is opgeroepen, *zie Pagina 151*.

▶ Om het menu te openen, indrukken.

➡ Het display geeft het menu "ISOBUS" aan.

Het menu "ISOBUS" is afhankelijk van de uitrusting van de machine in de volgende ondermenu's onderverdeeld:

Menu	Ondermenu	Aanduiding
14		ISOBUS, *zie Pagina 165*
	14-5	KRONE SmartConnect, *zie Pagina 165*
	14-9 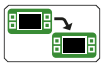	Omschakelen tussen terminals, *zie Pagina 166*

15.17.1 Menu 14-5 "KRONE SmartConnect"

In dit menu kunnen de toegangsgegevens voor de KRONE SmartConnect (KSC) worden bekeken.

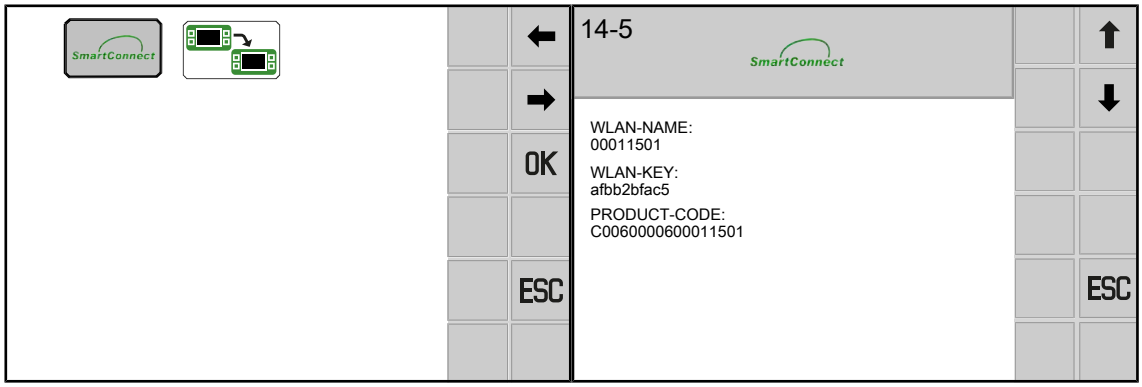

EQG000-064

✓ Er zijn een of meerdere KRONE SmartConnects gemonteerd.

✓ Het menu 14 "ISOBUS" is opgevraagd, *zie Pagina 165*.

▶ Om het menu te openen, SmartConnect indrukken.

➡ Het display geeft het menu "SmartConnect" aan.

15.17.2 Menu 14-9 "Omschakelen tussen terminals"

> ***INFO***
>
> Dit menu is alleen aanwezig wanneer er meerdere ISOBUS-terminals zijn aangesloten.

Bij de eerste omschakeling wordt de configuratie van de machine in het volgende terminal geladen. De laadprocedure kan enkele minuten duren. De configuratie wordt in het geheugen van het volgende terminal opgeslagen.

Tot de volgende oproep staat de machine in het vorige terminal niet meer ter beschikking.

Bij een nieuwe start probeert het systeem het laatst gebruikte terminal te starten. Wanneer het laatst gebruikte terminal niet meer beschikbaar is, (bijv. omdat het gedemonteerd werd) vertraagt de nieuwe start omdat het systeem een nieuw terminal zoekt en de specifieke menu's in het terminal laadt. De laadprocedure kan enkele minuten duren.

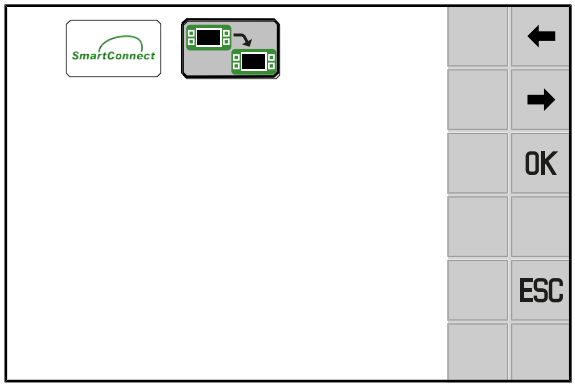

EQG003-035

✓ Het menu 14 "ISOBUS" is opgevraagd, *zie Pagina 165*.

▶ Om naar het volgende terminal te wisselen, indrukken.

15.18 Menu 15 "Instellingen"

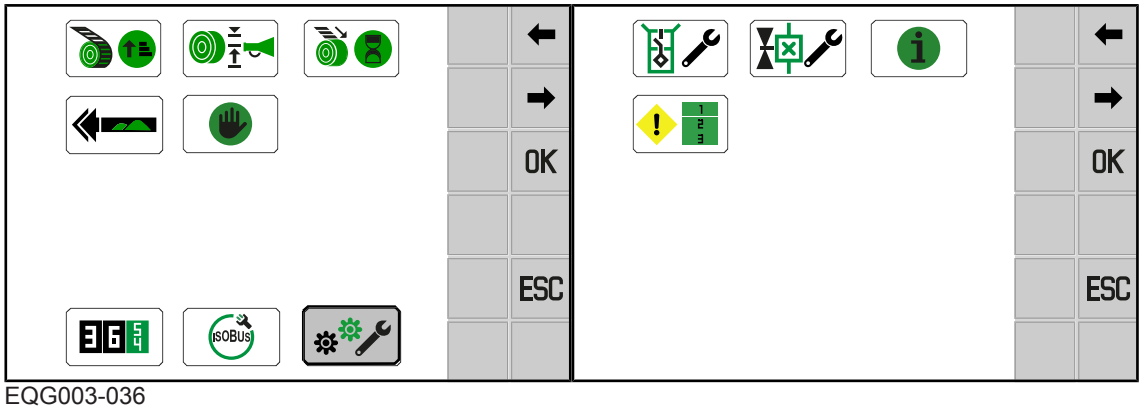

EQG003-036

✓ Het menuniveau is opgeroepen, *zie Pagina 151*.

▶ Om het menu te openen, selecteren.

➡ Het display geeft het menu "Instellingen" aan.

Het menu "Instellingen" is ingedeeld in de volgende ondermenu's:

Menu	Ondermenu	Aanduiding
15		Instellingen, *zie Pagina 167*
	15-1	Sensortest, *zie Pagina 167*
	15-2	Actortest, *zie Pagina 171*
	15-3	Software-info, *zie Pagina 174*
	15-4	Foutenlijst, *zie Pagina 174*

15.18.1 Menu 15-1 "Sensortest"

⚠ *WAARSCHUWING*

Gevaar voor letsel in de gevarenzone van de machine

Wanner tijdens de sensortest de aftakas loopt, kunnen machinedelen ongewenst gaan bewegen. Daardoor kunnen personen ernstig letsel oplopen of worden gedood.

▶ De aftakas uitschakelen.

Bij de sensortest worden de sensoren die aan de machine zijn gemonteerd op fouten gecontroleerd. Bovendien kunnen in de sensortest de sensoren correct worden ingesteld. Pas na instelling van de sensoren is gewaarborgd dat de machine correct werkt.

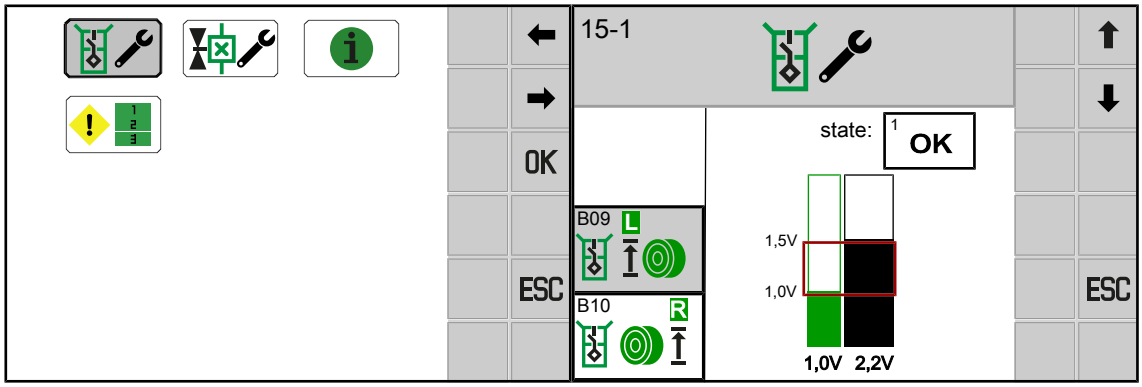

EQG003-030

✓ Menu 15 "Instellingen" is opgevraagd, *zie Pagina 167*.

▶ Om het menu te openen, indrukken.

➡ Het display geeft het menu aan.

Volgende toetsen kunnen in het menu beschikbaar zijn:

Symbool	Aanduiding
⬆	De vorige sensor selecteren
⬇	De volgende sensor selecteren
ESC	Menu verlaten

Instelwaarde voor inductieve naderingsschakelaar (NAMUR):

In het bovenste deel van de balkindicatie wordt de minimale en maximale instelwaarde bij contact (metaal voor de sensor) weergegeven. De actuele instelwaarde (werkelijke waarde) wordt onder de balkindicatie weergegeven.

De afstand van de sensor tot het metaal moet zo worden ingesteld dat in de contacttoestand de balk in de bovenste markering ligt. Controleer aansluitend of de balk zich in de contacttoestand in het onderste gemarkeerde bereik bevindt.

Mogelijke sensoren (afhankelijk van uitrusting van machine)

Een overzicht van de sensoren, actoren en besturingsapparaten bevindt zich in het stroomschema in de bijlage.

Nr.	Sensor	Aanduiding
B02	B02	Bindproces actief
B09	B09 L	Vulindicatie links
B10	B10 R	Vulindicatie rechts
B11	B11 L	Sluithaak achterklep links

Nr.	Sensor	Aanduiding
B12	B12	Sluithaak achterklep rechts
B13	B13	Positie touwgeleidingsslede
B62	B62	Binding 2 (actief)

Mogelijke statusindicaties van sensoren

Symbool	Aanduiding
0 OK	Sensor bedrijfsklaar
1	Sensor heeft contact (metaal voor de sensor)
2	Sensor contactloos (geen metaal voor de sensor)
7	Kabelbreuk of kortsluiting
8 Error	Defect aan sensor of boordcomputer
20	Kabelbreuk
21	Kortsluiting

15.18.1.1 Sensor B09/B10 "Vulindicatie links/rechts" instellen

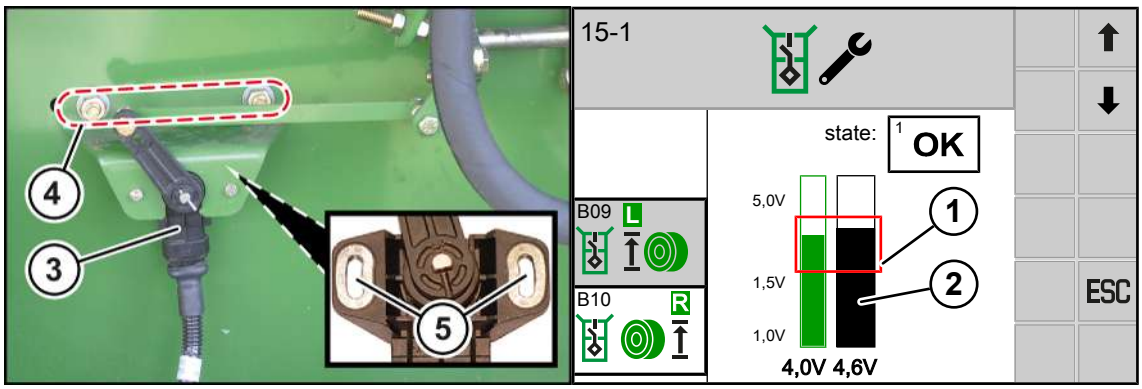

EQG003-041

De sensor (3) bevindt zich achter de achterste zijbescherming:

- B09 aan de linker machinezijde
- B10 aan de rechter machinezijde.

De groene balk in het menu 15-1 "Sensortest" geeft de opgeslagen waarde aan. De zwarte balk toont de actuele waarde van de sensor. Zodra er een nieuwe waarde wordt opgeslagen, wordt de groene balk aan de zwarte balk aangepast.

✓ De achterklep is geopend.
✓ Het menu 15-1 "Sensortest is opgeroepen.
✓ De sensor B09 of B10 is geselecteerd.

Als bij gesloten en lege perskamer de balk (2) niet in de rechthoek (1) is, de sensor B09 of B10 mechanisch instellen:

▶ De schroefverbindingen van de sensor (3) losmaken en zo ver in het langgat (4) verschuiven tot in het display de balk (2) zich in de rechthoek (1) van de balkindicatie bevindt.

⇨ Er klinkt een akoestisch signaal als de balk (2) zich in de rechthoek (1) bevindt.

▶ Indien nodig de sensor (3) extra verschuiven in de langgaten (5).

▶ De schroefverbindingen van de sensor vastdraaien.

▶ OK indrukken.

➡ De ingestelde positie is opgeslagen.

> ***INFO***
>
> Er kan alleen worden opgeslagen als de balk (2) zich in de rechthoek (1) van de balkindicatie bevindt.

15.18.1.2 Sensor B62 "Binding 2 (actief)" instellen

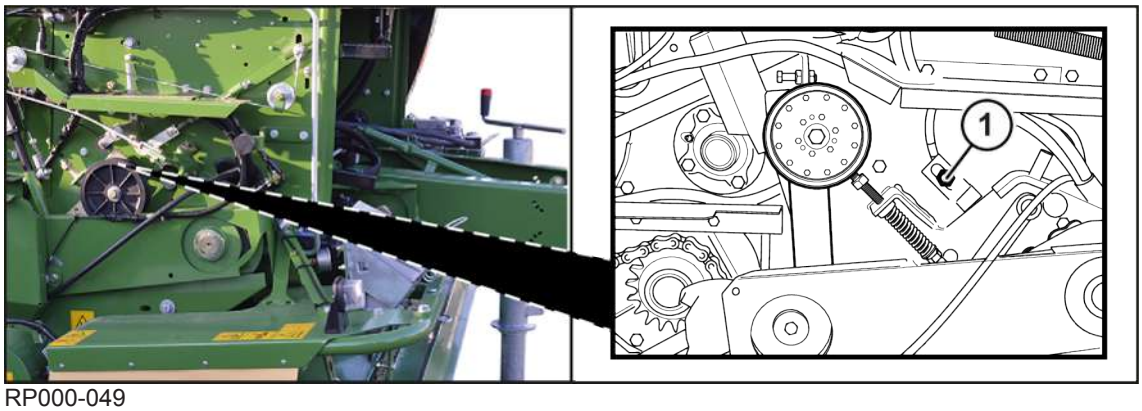

RP000-049

De sensor B62 "Binding 2 (actief)" bevindt zich aan de rechterzijde van de machine boven de V-snaar.

▶ De moer op de sensor (1) losmaken.

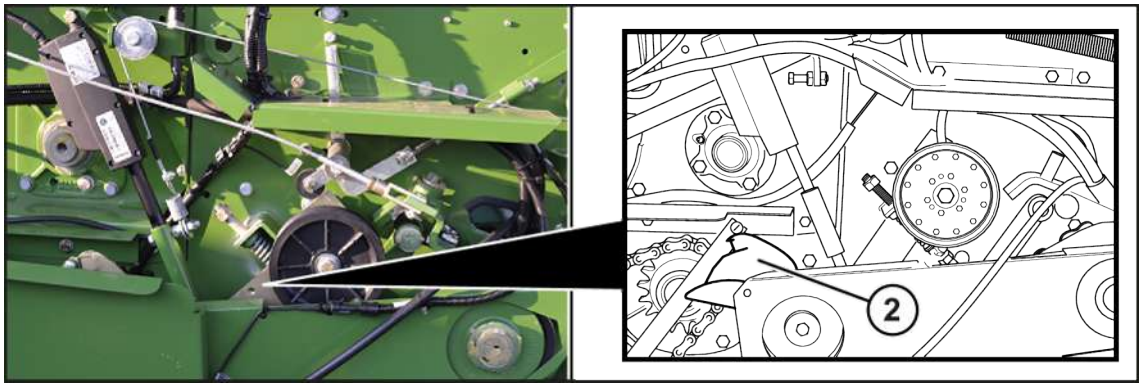

RP000-051

- De sensor (1) in het langgat zo instellen dat de coulisse (2) in de aangegeven positie blijft staan (rechter weergave ind e afbeelding), wanneer de spanrol van boven naar beneden beweegt.
- De moer op de sensor (1) vastdraaien.

15.18.2 Menu 15-2 "Actortest"

⚠ WAARSCHUWING

Gevaar voor letsel door niet-inachtneming van de veiligheidsroutines

Wanneer de veiligheidsroutine niet in acht wordt genomen, kunnen personen ernstig letsel oplopen of worden gedood.

- Om ongevallen te voorkomen, moeten de principiële veiligheidsroutines worden gelezen en opgevolgd, *zie Pagina 29*.

De actortest dient voor het testen van de in de machine ingebouwde actoren. Een actor kan alleen worden getest als deze van stroom is voorzien. In het menu "Actortest" moet de actor daarom kort handmatig worden aangestuurd om zo eventuele fouten in de actoren te kunnen vaststellen.

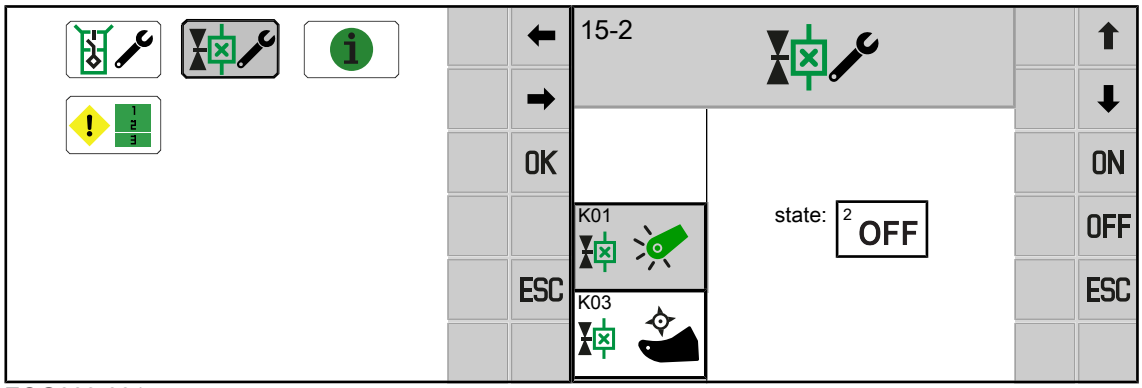

EQG003-031

✓ Menu 15 "Instellingen" is opgevraagd, *zie Pagina 167*.

- Om het menu te openen, indrukken.
  - ⇨ Er gaat een waarschuwingsaanwijzing open die verwijst naar de handleiding.
- De veiligheidsroutine "Actortest uitvoeren" in acht nemen, *zie Pagina 30*.
- Met OK bevestigen.

➡ Het display geeft menu "Actortest" aan.

Volgende toetsen kunnen in het menu beschikbaar zijn:

Symbool	Aanduiding
↑	De vorige sensor selecteren
↓	De volgende sensor selecteren
ON	Actor inschakelen
OFF	Actor uitschakelen
ESC	Menu verlaten

Mogelijke actoren (afhankelijk van uitvoering van machine)

Een overzicht van de sensoren, actoren en besturingsapparaten bevindt zich in het stroomschema in de bijlage.

Nr.	Actor	Aanduiding
K01	K01	Pick-up
K50	K50	Koppeling binding
E10	E10	Zwaailicht (voor bepaalde landen)
M02	M02	Motor binding 2 (actief)

Mogelijke statusindicaties van de actoren

Symbool	Aanduiding
1 ON	Actor aan
2 OFF	Actor uit
3	Algemene actorfout
4 FUSE	Geen voedingsspanning Mogelijke oorzaak zekering defect.

Diagnose digitale actoren

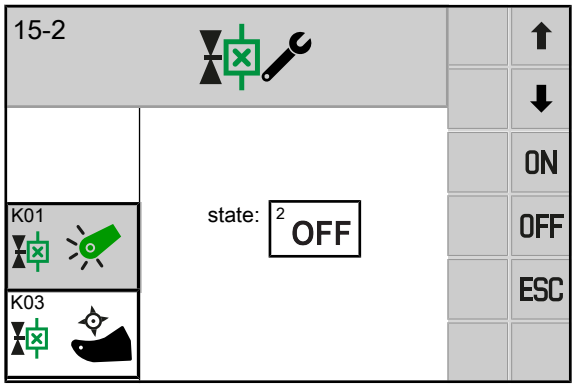

EQG000-019

Fouten worden alleen weergegeven als de actor ingeschakeld is en voor de actor een test mogelijk is. Er kan ook rechtstreeks op de actor de LED aan de stekker worden gecontroleerd.

- Om de actor in te schakelen, ON indrukken.
- Om de actor uit te schakelen, OFF indrukken.

Diagnose netmotor

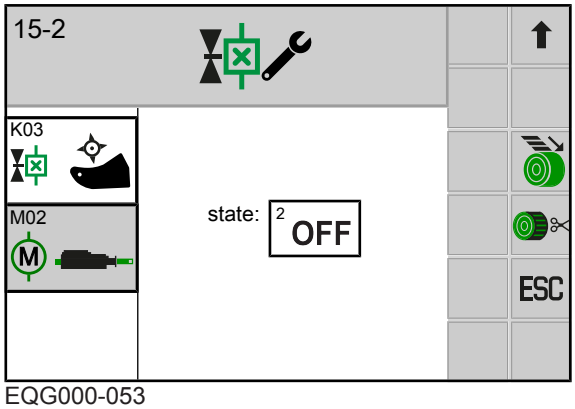

EQG000-053

De bindingsactor M02 kan worden getest door deze in de toevoer- of afsnijpositie te bewegen.

- Om de netmotor in de toevoerpositie te bewegen, indrukken.
- Om de netmotor in de afsnijpositie te bewegen, indrukken.

15.18.3 Menu 15-3 "Software-info"

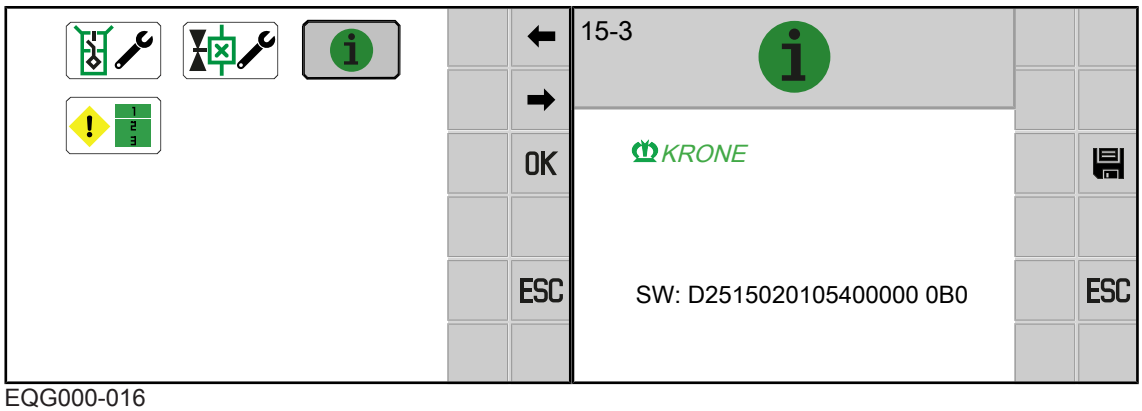

EQG000-016

✓ Menu 15 "Instellingen" is opgevraagd, *zie Pagina 167*.

▶ Om het menu te openen, indrukken.

➡ Het display geeft het menu "Software-info" weer.

Weergavebereik

Symbool	Aanduiding
SW	Versie van de totale software van de machine

15.18.4 Menu 15-4 "Foutenlijst"

In dit menu worden alle actieve en niet actieve storingen weergegeven. De storingen worden met een storingsnummer, hoe vaak de storing is opgetreden en de tijd van de bedrijfsurenteller toen de storing voor het eerst optrad, weergegeven.

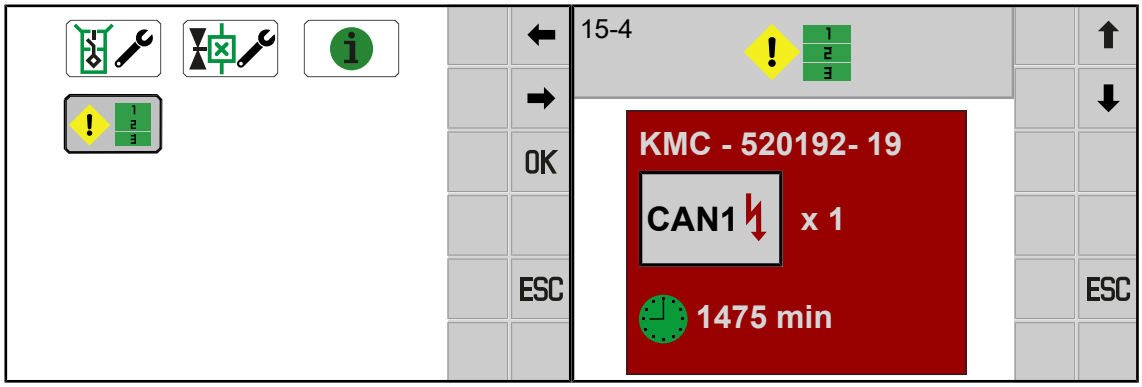

EQG000-060

✓ Menu 15 "Instellingen" is opgevraagd, *zie Pagina 167*.

▶ Om het menu te openen, indrukken.

➡ Het display geeft het menu "Foutenlijst" aan.

Weergavebereik

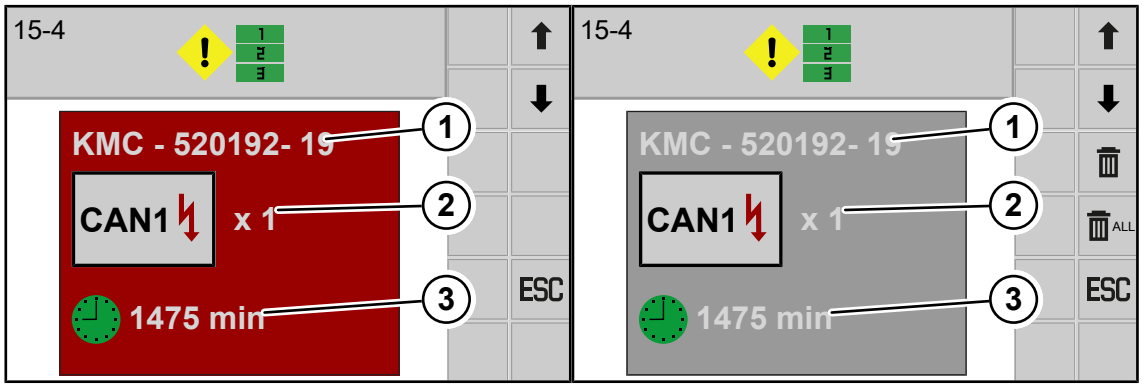

EQ001-085 / EQ001-209

Symbool	Aanduiding	Toelichting
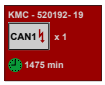	Actieve storing	• Niet wisbaar
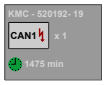	Niet actieve storing	• Wisbaar
(1)	Storingsnummer	• Betekenis, oorzaak en verhelpen van de foutmelding *zie Pagina 227*.
(2)	Aantal	• Hoe vaak de storing is opgetreden.
(3)	Tijd van de bedrijfsurentel-ler	• De tijd van de bedrijfsurenteller toen de storing voor het eerst optrad.
	Afzonderlijke storingen wissen	• De geselecteerde storing wordt gewist. • Alleen niet actieve storingen kunnen worden gewist.
	Alle storingen wissen	• Alle niet actieve storingen worden gewist.

Terugkerende symbolen *zie Pagina 150*.

Afzonderlijke storingen wissen

Alleen niet actieve storingen (grijze achtergrond) kunnen worden gewist.

▶ Om de te wissen storing te selecteren, ⬇ resp. ⬆ indrukken.

▶ Om de storing te wissen, 🗑 indrukken.

Alle storingen wissen

Alleen niet actieve storingen (grijze achtergrond) kunnen worden gewist.

▶ Om alle storingen te wissen, 🗑 ALL indrukken.

16 Rijden en transport

⚠ WAARSCHUWING

Gevaar voor letsel door niet-inachtneming van de principiële veiligheidsinstructies

Wanneer de principiële veiligheidsinstructies niet in acht worden genomen, kunnen personen ernstig letsel oplopen of worden gedood.

- Om ongevallen te voorkomen, moeten de principiële veiligheidsinstructies in de handleiding worden gelezen en opgevolgd, *zie Pagina 15*.

⚠ WAARSCHUWING

Gevaar voor letsel door niet-inachtneming van de veiligheidsroutines

Wanneer de veiligheidsroutine niet in acht wordt genomen, kunnen personen ernstig letsel oplopen of worden gedood.

- Om ongevallen te voorkomen, moeten de principiële veiligheidsroutines worden gelezen en opgevolgd, *zie Pagina 29*.

⚠ WAARSCHUWING

Gevaar voor ongevallen door geopende afsluitkranen

Door geopende afsluitkranen kunnen machinecomponenten onopzettelijk in beweging worden gezet. Daardoor kunnen er ernstige ongelukken ontstaan.

- Om te voorkomen dat er functies bij vergissing worden gestart, moeten de afsluitkraan/moeten de afsluitkranen bij transportritten/rijden op de openbare weg gesloten zijn.

⚠ WAARSCHUWING

Gevaar voor ongevallen bij het rijden door bochten met aangehangen machine

In bochten zwenkt de aangehangen machine sterker uit dan de trekker. Daardoor kunnen er ongevallen ontstaan.

- Rekening houden met het grotere zwenkbereik.
- Bij het afbuigen bedacht zijn op personen, tegenliggend verkeer en hindernissen.

⚠ WAARSCHUWING

Gevaar voor ongevallen door niet vergrendelde stuurventielen van de trekker

Door niet vergrendelde stuurventielen kunnen machinecomponenten onbedoeld worden geactiveerd. Daardoor kunnen er ernstige ongelukken ontstaan

- Om te voorkomen dat er functies bij vergissing worden gestart, moeten de stuurventielen van de trekker bij transportritten over de weg in de neutrale stand staan en vergrendeld zijn.

16.1 De machine voorbereiden voor het rijden op de weg

✓ Aan alle in het hoofdstuk "Inbedrijfstelling" vermelde punten is voldaan, *zie Pagina 59*.
✓ De besturingsapparaten op de trekker bevinden zich in de neutrale stand en zijn vergrendeld.
✓ De machine is stopgezet en beveiligd, *zie Pagina 29*.
✓ Alle beschermingen zijn correct gesloten en vergrendeld.

- ✓ De wielwiggen zijn in de houders op de machine beveiligd, *zie Pagina 82*.
- ✓ De steunvoet bevindt zich in de transportstand, *zie Pagina 79*.
- ✓ De verlichting voor het rijden op de weg is gecontroleerd en functioneert correct, *zie Pagina 63*.
- ✓ De pick-up is in de transportstand omhoog bewogen, *zie Pagina 84*.
- ✓ Indien gewenst is de pick-up via de dieptebegrenzer beveiligd, *zie Pagina 178*.
- ✓ De perskamer is leeg en de achterklep is gesloten.
- ✓ De machine is ontdaan van verontreinigingen en oogstresten, met name de verlichtings- en markeringsinrichtingen.
- ✓ De banden hebben geen beschadigingen, sneden en breuken.
- ✓ De banden hebben de correcte bandenspanning, *zie Pagina 48*.
- ✓ **Bij uitvoering "parkeerrem":** de parkeerrem is los, *zie Pagina 81*.
- ✓ De bevestigingsstang in de voorraadkast is gemonteerd en beveiligt opgeborgen netrollen.
- ✓ De toegestane maximumsnelheid van de machine is bekend en wordt aangehouden.
- ✓ **Bij uitvoering "Bedieningseenheid DS 100":** het scherm voor het rijden op de weg is opgeroepen, *zie Pagina 116*.
- ✓ **Bij de overige terminals:** Het scherm voor het rijden op de weg is opgeroepen, *zie Pagina 145*.

16.2 Machine parkeren

⚠ *WAARSCHUWING*

Gevaar voor letsel door wegrollen van de onbeveiligde machine

Wanneer de machine na het parkeren niet tegen wegrollen is beveiligd, bestaat het gevaar dat personen door de ongecontroleerd rollende machine gewond raken.

- ▶ De machine met wielwiggen beveiligen tegen wegrollen.

- ▶ Voor het loskoppelen van de machine van de trekker de achterklep volledig sluiten.
- ▶ De machine stoppen en beveiligen, *zie Pagina 29*.
- ▶ De steunvoet in de steunstand brengen, *zie Pagina 79*.
- ▶ Aan trekkerzijde de bevestigingsketting van de tussenas losmaken, de tussenas loskoppelen en in de tussenasketting hangen.
- ▶ De aanhangerinrichting volgens de handleiding van de trekkerfabrikant losmaken.
- ▶ Bij gebruik van een veiligheidsketting om getrokken apparaten extra te beveiligen: de veiligheidsketting verwijderen.
- ▶ De stekker voor de verlichting voor het rijden op de weg eruit trekken, *zie Pagina 63*.
- ▶ De voedingskabel voor de terminal lostrekken.
- ▶ De hydraulische slangen loskoppelen en in de houder van de machine ophangen.
- ▶ De trekker voorzichtig wegrijden.
- ▶ De beveiliging tegen onbevoegd gebruik monteren en de sleutel veilig bewaren, *zie Pagina 82*.

16.3 Tussenas borgen

Wanneer de tussenas niet aan de trekker is gekoppeld, moet deze met de tussenasketting aan de dissel geborgd worden.

Bij ophanging boven van de dissel

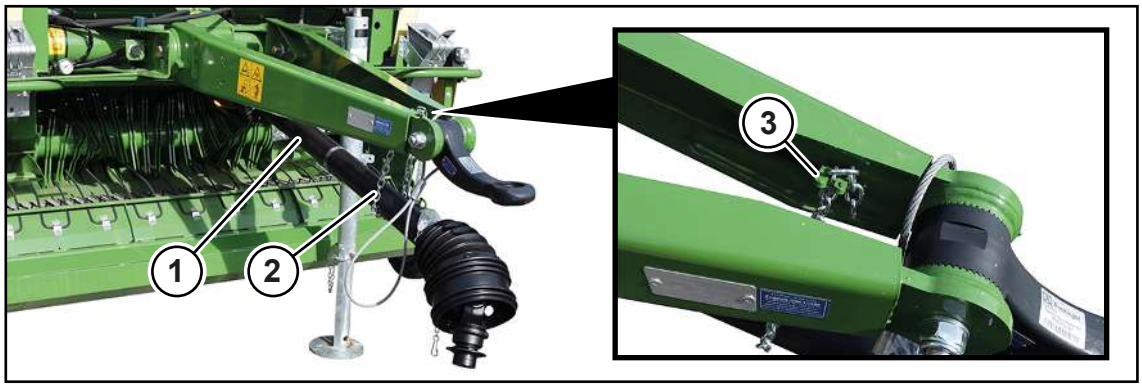

RPG000-118

- De tussenas (2) in de tussenasketting (1) leggen.
- De tussenasketting (1) in de houder (3) ophangen.

Bij ophanging onder van de dissel

- De tussenas veilig op de dissel neerleggen.

16.4 Opgetilde pick-up voor het rijden op de weg borgen

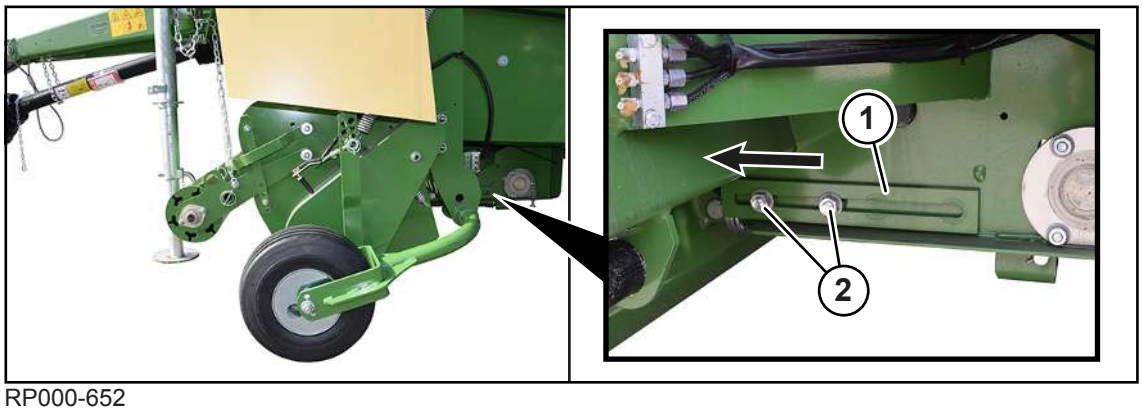

RP000-652

Indien nodig kan de pick-up aan de dieptebegrenzer (1) voor het rijden op de weg worden geborgd.

✓ De pick-up is in de transportstand omhoog bewogen, *zie Pagina 84*.
✓ De machine is stopgezet en beveiligd, *zie Pagina 29*.

De volgende instelling aan de rechter en linker zijde van de pick-up op gelijke wijze uitvoeren:

- De schroefverbindingen (2) losdraaien.
- De dieptebegrenzer (1) in pijlrichting schuiven.
- De schroefverbindingen (2) vastdraaien.

16.5 Straatverlichting controleren

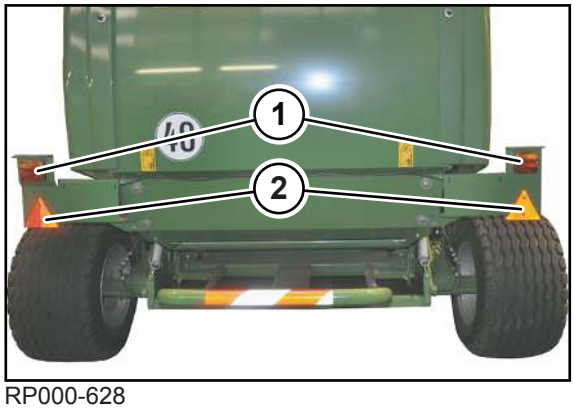

RP000-628

- De verlichting voor het rijden op de weg op de voertuigelektronica aansluiten, *zie Pagina 63*.
- De achterlichten (1) op functie controleren.
- De achterlichten (1), de reflectoren (2) en de aan de zijkanten van de machine gemonteerde reflectoren (niet afgebeeld) schoonmaken.

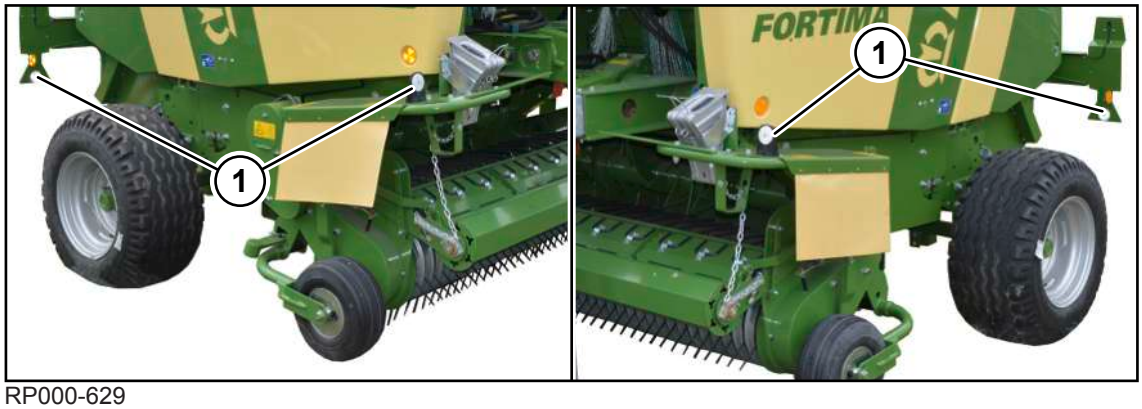

RP000-629

- De 4 reflectoren (1) aan de linker- en rechterzijde van de machine schoonmaken.

16.6 Voedingsleidingen scheiden

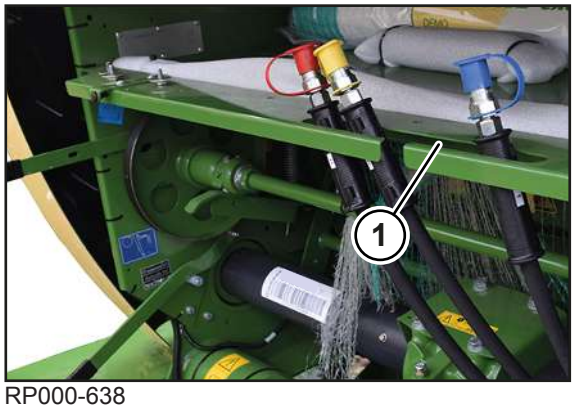

RP000-638

- De hydraulische slangen en de elektrische verbindingskabel losmaken en in de houder (1) aan de voorraadkast inhangen.

16.7 De machine voorbereiden voor het transport

⚠ WAARSCHUWING

Gevaar voor ongevallen door onbeveiligde machinedelen

Wanneer de machine voor het transport op een vrachtwagen of trein niet correct wordt beveiligd, kunnen componenten door de werking van de rijwind ongewenst losraken. Daardoor kunnen er ernstige ongelukken of materiaalschade ontstaan.

- Onderstaande maatregelen voor de borging van bewegende machinedelen uitvoeren.

16.7.1 Zijkappen borgen

Linkerzijde van de machine

RP000-593

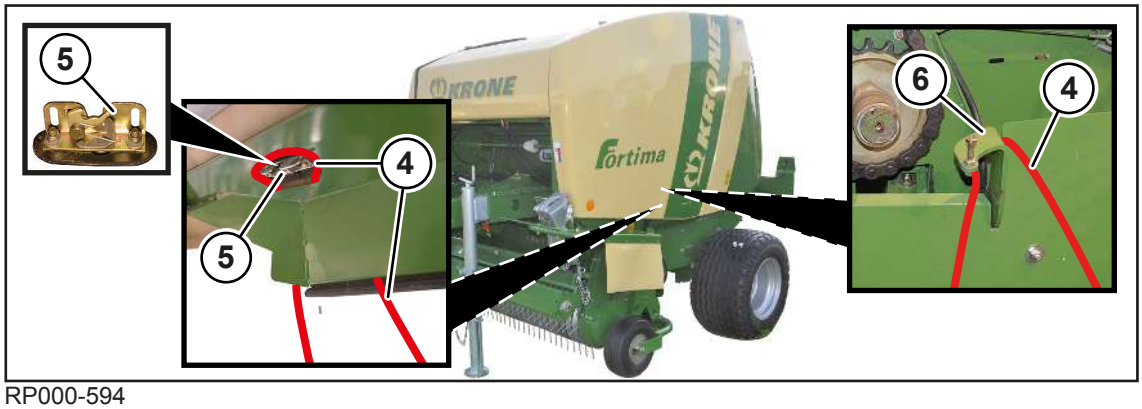

RP000-594

- De zijkap openen.
- Een kabelbinder (1) aan de zijkap door de uitsparing (3) leggen.
- Een 2e kabelbinder (4) om de klepsluiting (5) heen leggen.
- De zijkap voorzichtig sluiten.
- De kabelbinder (1) aan de machine achter de stut (2) door voeren en vastdraaien.
- De kabelbinder (4) aan de machine achter de stut (6) door voeren en vastdraaien.

Rechterzijde van de machine

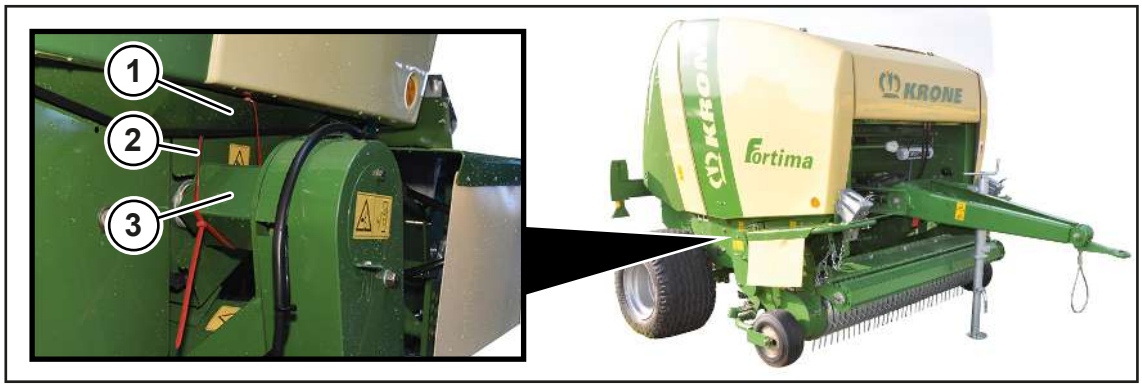

RP000-595

- Een kabelbinder (2) boven door het oog aan de zijkap (1) en onder om de beschermbuis voor de aandrijfas (3) doorvoeren.
- De kabelbinder (2) vastdraaien.

16.7.2 Voorraadkastklep borgen

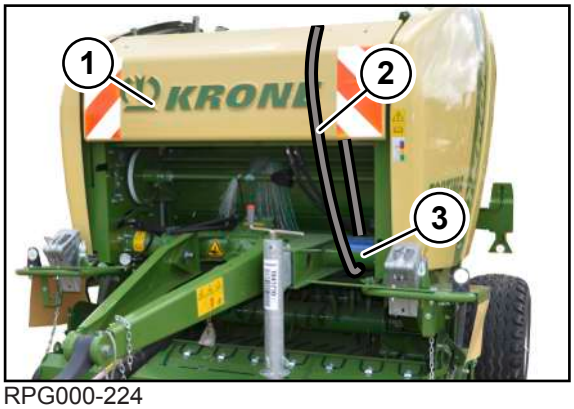

RPG000-224

- Om de voorraadkastklep (1) te borgen, een gordel (2) om de voorraadkastklep (1) en de buis (3) leggen en vastdraaien.

16.7.3 Machine optillen

⚠ *WAARSCHUWING*

Gevaar voor letsel door omhoog bewogen machine

Er bestaat gevaar voor personen door vallen van de machine of ongecontroleerd zwenkende delen. Deze handelingen mogen alleen door gekwalificeerd vakpersoneel worden uitgevoerd.

- Alleen goedgekeurd hefgereedschap en aanslagmiddelen met voldoende draagvermogen gebruiken. Voor de gewichten, *zie Pagina 48*.
- De gegevens van de geplande aanslagpunten in acht nemen.
- Let erop dat de aanslagmiddelen veilig vastzitten.
- Nooit onder de omhoog gebrachte machine gaan staan.
- Machine veilig ondersteunen wanneer onder de machine moet worden gewerkt, *zie Pagina 29*.

De machine is uitgerust met 3 aanslagpunten.

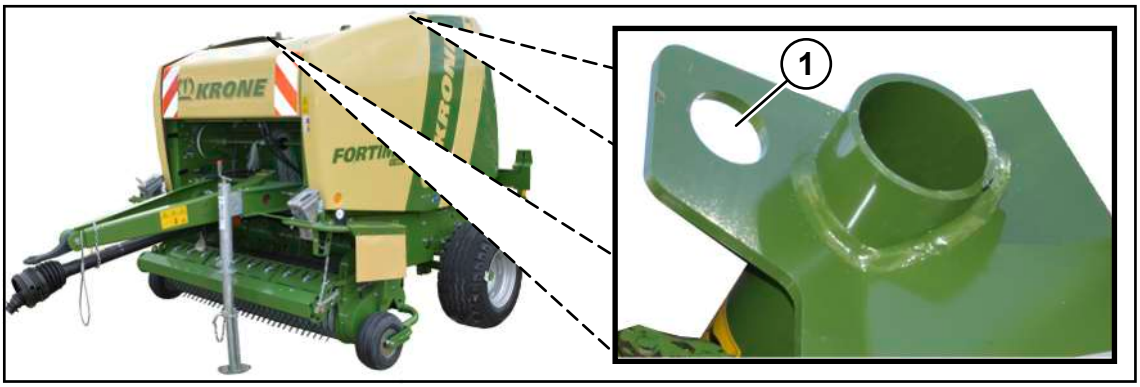

RPG000-216

2 aanslagpunten (1) bevinden zich naast de rolbodem.

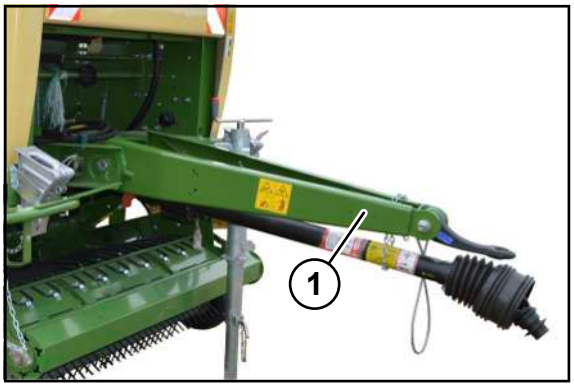

RPG000-217

1 aanslagpunt bevindt zich in het voorste gedeelte van de dissel (1).

Voor het heffen van de machine moet hefgereedschap worden gebruikt dat een minimum draagvermogen heeft afhankelijk van het toegestane totaal gewicht van de machine, zie typeplaatje op de machine, *zie Pagina 44*.

✓ De machine is stopgezet en beveiligd, *zie Pagina 29*.

- ▶ De achterklep sluiten.
- ▶ De pick-up in de transportstand heffen, *zie Pagina 84*.
- ▶ Controleren of alle veiligheidsinrichtingen vergrendeld zijn.
- ▶ Ervoor zorgen dat de tussenas, de hydraulische leidingen en kabels gezekerd zijn.
- ▶ De kettingen van het hefgereedschap aan de aanslagpunten van de machine aanbrengen.
- ▶ Controleren of haken van kettingen correct aan de aanslagpunten zijn aangebracht.
- ▶ De kettingen spannen, zodat de steunvoet wordt ontlast.
- ▶ De steunvoet in transportstand brengen, *zie Pagina 79*.

16.7.4 Machine vastsjorren

⚠ *WAARSCHUWING*

Levensgevaar door ongecontroleerde beweging van de machine

Wanneer de machine voor het transport met een transportmiddel niet correct wordt vastgesjord, kan de machine ongecontroleerd gaan bewegen en daardoor personen in gevaar brengen.

- ▶ De machine voorafgaand aan een transport correct en met geschikte sjormiddelen vastzetten aan de daarvoor bedoelde sjorpunten.

De sjorpunten aan de machine zijn met een aanwijzingssticker gemarkeerd, *zie Pagina 35*.

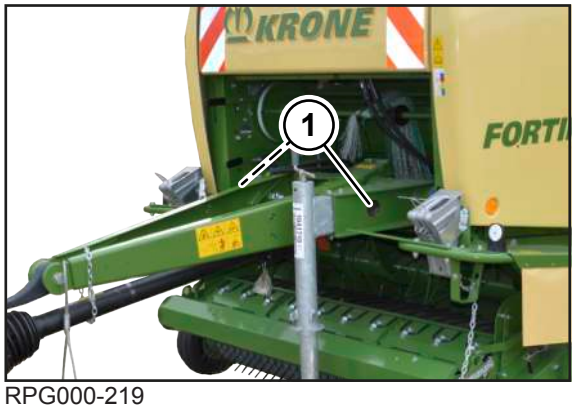

RPG000-219

1 2 sjorpunten vooraan

RPG000-220

1 2 sjorpunten achteraan (telkens een aan de linker- en rechterzijde van de machine)

17 Instellingen

⚠ WAARSCHUWING

Gevaar voor letsel door niet-inachtneming van de principiële veiligheidsinstructies

Wanneer de principiële veiligheidsinstructies niet in acht worden genomen, kunnen personen ernstig letsel oplopen of worden gedood.

- Om ongevallen te voorkomen, moeten de principiële veiligheidsinstructies in de handleiding worden gelezen en opgevolgd, *zie Pagina 15*.

⚠ WAARSCHUWING

Gevaar voor letsel door niet-inachtneming van de veiligheidsroutines

Wanneer de veiligheidsroutine niet in acht wordt genomen, kunnen personen ernstig letsel oplopen of worden gedood.

- Om ongevallen te voorkomen, moeten de principiële veiligheidsroutines worden gelezen en opgevolgd, *zie Pagina 29*.

17.1 Persdruk instellen

De volgende drukbereiken worden door KRONE aanbevolen:

Soort oogstgoed	Aanbevolen drukbereik
Hooi	laag
Stro	medium/hoog
Silage	hoog

Bij uitvoering "bedieningsbox medium"

RP000-653

De persdruk wordt op de persdrukweergave (2) aan de rechter kant van de machine voor en op de vleugelmoer (3) in de touwkast ingesteld. Hoe hoger het getal is, des te hoger is de persdruk.

- ✓ De machine is stopgezet en beveiligd, *zie Pagina 29*.
- Schuif beide persdrukwijzers (1) met de hand naar de gewenste stand.
- De vleugelmoeren (3) in de touwkast losdraaien.
- De schroef met vleugelmoer (3) in het langgat zo ver verschuiven tot de controlelampjes voor de persdruk op de bedieningsbox uitgaan en er een claxonsignaal klinkt.
- De vleugelmoer (3) vastdraaien.

Bij uitvoering "Comfort 1.0"

- De persdruk via het terminal instellen, *zie Pagina 146*.

17.2 Aantal touwlagen instellen

Bij uitvoering "bedieningsbox medium"

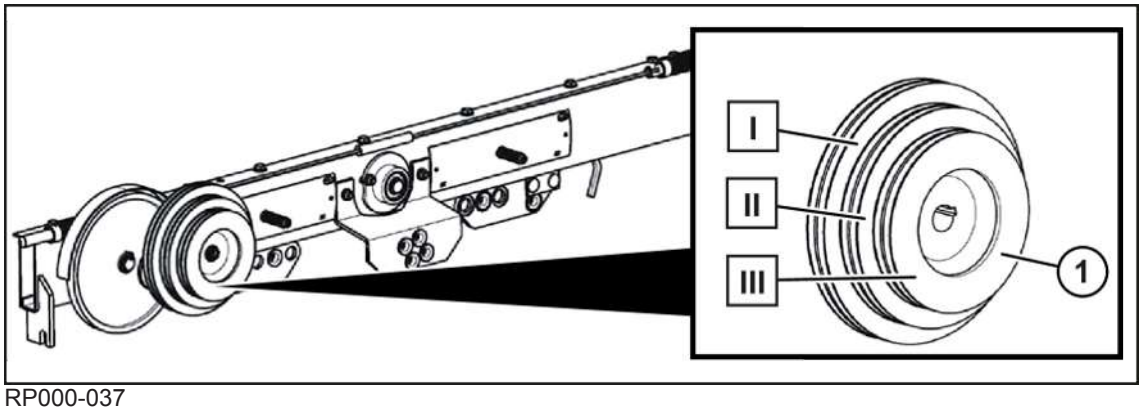

RP000-037

Lengte van het oogstgoed	Stand van de getrapte ruit (2)	Afstand tussen de touwlagen op de ronde baal
kort	(I)	nauw
gemiddeld	(II)	gemiddeld
lang	(III)	breed

Hoe langer het oogstgoed des te kleiner moet de diameter van de getrapte schijf (1) zijn en des te minder touw wordt om de ronde baal gewikkeld.

- De 2 touwen om een van de 3 getrapte schijven (1) in stand (I), (II) of (III) leggen.

Bij uitvoering "Comfort 1.0"

- Om het aantal touwlagen in te stellen, *zie Pagina 155*.

17.3 Aantal netlagen instellen

Bij uitvoering "bedieningsbox medium"

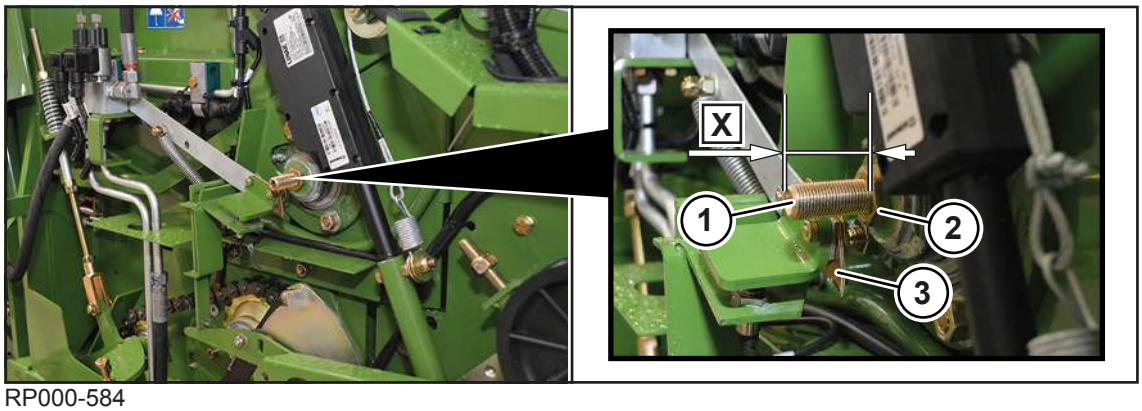

RP000-584

Aan de rechterkant van de machine achter de zijbescherming bevindt zich de stelschroef (1) waarmee het aantal netwikkelingen wordt ingesteld.

De maat X is de afstand tussen het opzetten van de punt (3) van de veerrail en de buitenste rand van de instelschroef.

Hoe verder de instelschroef (1) eruit wordt gedraaid en de afstand X kleiner wordt, des te minder wordt de ronde baal met net omwikkeld.

Afstand X	Aantal netomwikkelingen
19 mm	2
28 mm	3
23 mm	2
34 mm	3

✓ De machine is stopgezet en beveiligd, *zie Pagina 29*.

▶ Let erop dat de punt (3) van de veerrail zich niet op de instelschroef bevindt.

▶ Om de contramoer (2) los en eruit te draaien, de instelschroef (1) met een inbussleutel vasthouden.

Hier is sprake van een linkse schroefdraad!

▶ Aan de uitgeworpen ronde balen de waarden uit de tabel controleren en indien nodig corrigeren.

Bij uitvoering "Comfort 1.0"

▶ Om het aantal netlagen in te stellen, *zie Pagina 155*.

17.4 Touwbegrenzers instellen

Bij uitvoering "Net- en touwbinding"

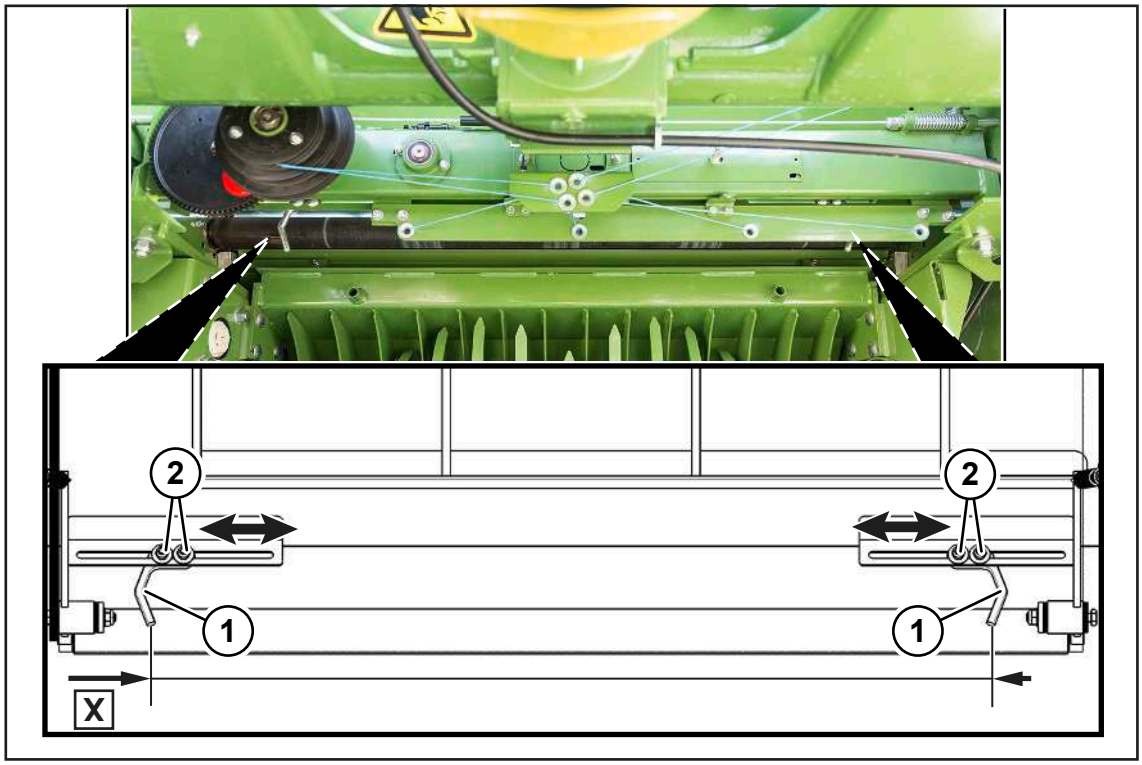

RPG000-033

De positie van de touwbegrenzer (1) bepaalt de afstand van de buitenste omwikkeling van het touw tot de buitenkant van de ronde baal. De touwbegrenzers (1) moeten afhankelijk van de lengte en het soort persmateriaal worden ingesteld om te voorkomen dat het touw van de ronde baal afglijdt.

kort	nauw
gemiddeld	gemiddeld
lang	breed

✓ De machine is stopgezet en beveiligd, *zie Pagina 29*.

De volgende instelling aan de rechter en linker zijde op gelijke wijze uitvoeren:

- ▶ De schroeven (2) losdraaien.
- ▶ De touwbegrenzer (1) in pijlrichting in de gewenste stand schuiven. Let erop dat de touwbegrenzer (1) aan de rechter- en linkerzijde gelijk is ingesteld.
- ▶ De schroeven (2) vastdraaien.

17.5 Touwrem instellen

Bij uitvoering "Net- en touwbinding"

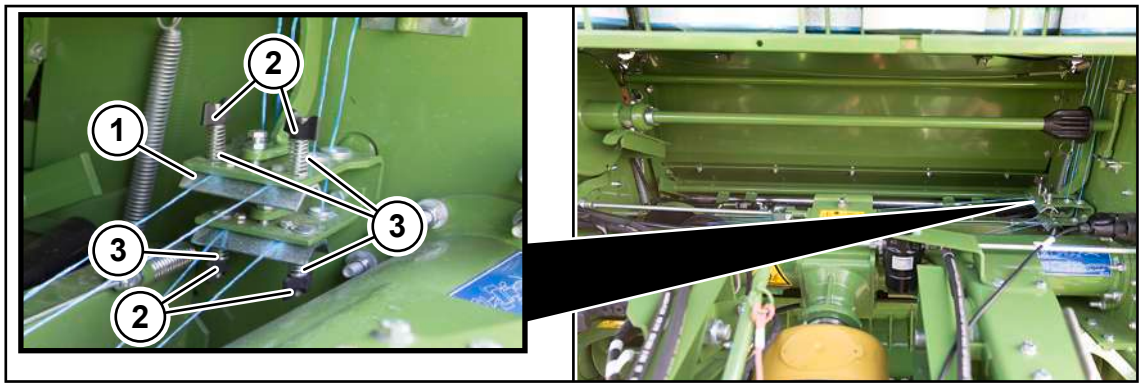

RPG000-034

De touwrem (1) houdt het perstouw onder spanning en zorgt ervoor dat het perstouw strak naar de ronde baal wordt geleid. Het perstouw moet altijd onder spanning worden gehouden zodat het correct kan worden afgesneden. Tegelijkertijd mag het perstouw niet te sterk worden aangetrokken, zodat het tijdens het starten goed kan doorlopen. Verschillende perstouwsoorten kunnen verschillende wrijvingseigenschappen hebben.

Wanneer van perstouwsoort wordt gewisseld, de touwrem opnieuw instellen:

✓ De machine is stopgezet en beveiligd, *zie Pagina 29*.

- ▶ Met de instelschroeven (2) de spanning van het perstouw instellen.

Draairichting van de instel-schroeven (2)	Voorspanning van de druk-veren (3)	Remkracht van de touw-rem (1)
Rechtsom	Hoger	Hoger
Linksom	Lager	Lager

Het is mogelijk dat de drukveren (3) verschillend moeten worden ingesteld zodat de afgesneden touwuiteinden dezelfde lengte hebben.

17.6 Touwrem losmaken

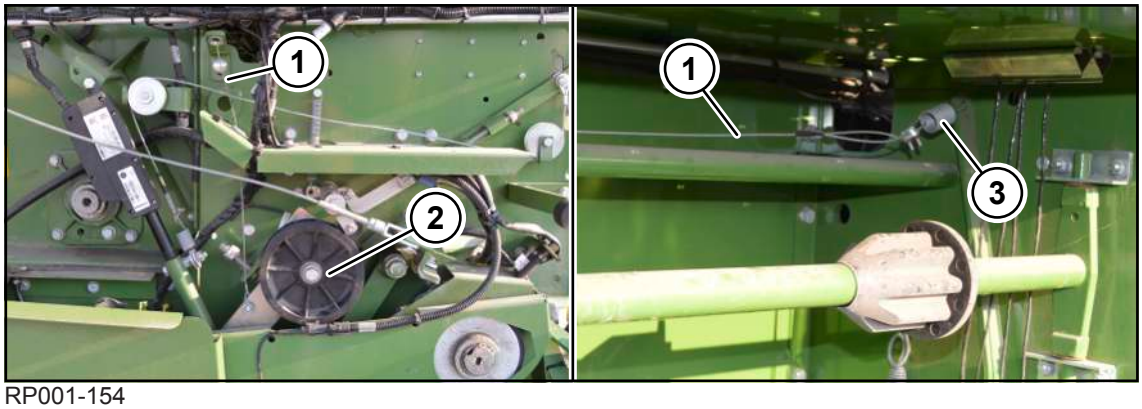

RP001-154

▶ De nettoevoerarm (2) van onderen in bindpositie brengen.

In deze positie mag de trekveer (3) niet gespannen zijn en de draadkabel (1) moet iets gespannen zijn.

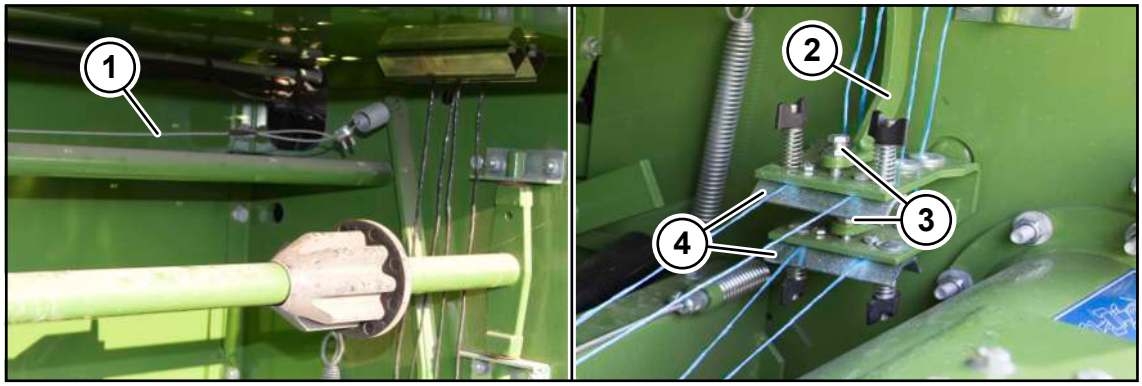

RP001-115

Door de verstelhendel (2) wordt bij de start de touwrem gelost.

✓ De machine is stopgezet en beveiligd, *zie Pagina 29*.

De touwrem via de schroeven (3) instellen:

Grotere touwdikte:

▶ De schroef (3) rechtsom draaien.

Kleinere touwdikte:

▶ De schroef (3) linksom draaien.

Bevindt de nettoevoerarm zich in toevoerpositie, dan moet de verstelhendel (2) door de draadkabel (1) zijn bediend. De beide remplaten (4) moeten gelijkmatig worden opgetild. Als dit niet het geval is, kan dit met de schroeven (3) worden bijgesteld.

17.7 Magneetkoppeling van de touwbinding instellen

Bij uitvoering net- en touwbinding

De magneetkoppeling moet bijgesteld worden als:

- bij de start- en eindfase van de binding de sleden van de touwbinding niet meer blijven staan, maar verder verplaatst worden of
- de sleden na de startfase niet verplaatst worden, maar blijven staan.

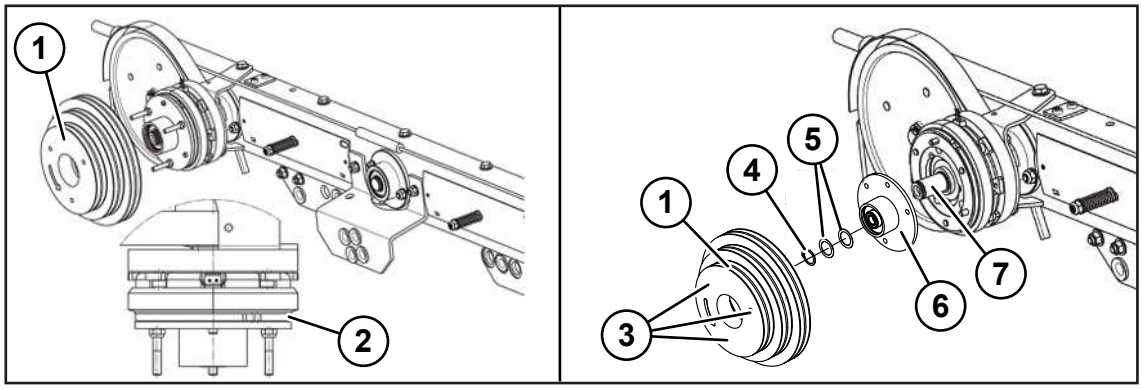

RP001-048

Om de functie van de magneetkoppeling te waarborgen, moet de luchtspleet (2) met de passchijven (5) op de maat 0,2 mm (+0,15/-0,05) worden ingesteld:

✓ De machine is stopgezet en beveiligd, *zie Pagina 29*.

▶ De borgmoeren (3) en schijven demonteren.

▶ De kunststofschijf (1) eraf halen.

▶ De luchtspleet (2) meten.

▶ Bij afwijkende maat de drager (6) van de kunststofschijf (1) van de rondselas (7) demonteren, hiervoor de borgring (4) verwijderen en de drager (6) lostrekken.

▶ De luchtspleet (2) met de passchijven (5) op de maat 0,2 mm (+0,15/-0,05) instellen.

▶ De drager (6) op de rondselas (7) schuiven en met de borgring (4) borgen.

▶ De kunststofschijf (1) met de borgmoeren (3) en schijven monteren.

17.8 Sensor "Positie touwgeleidingsslede" instellen

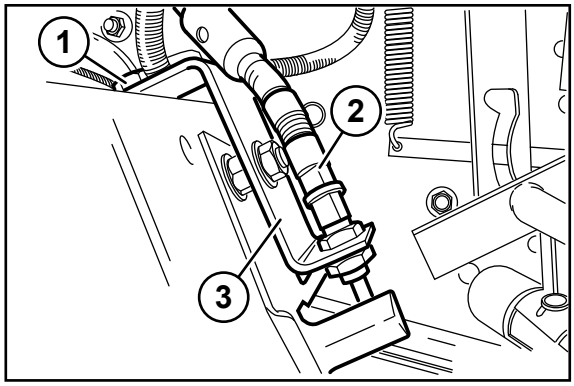

RP001-114

Om het perstouw niet altijd op dezelfde plaats te laten starten of af te laten snijden, kan de sensor (2) naar links of naar rechts worden verschoven.

✓ De machine is stopgezet en beveiligd, *zie Pagina 29*.

▶ De schroef (1) losdraaien.

▶ De sensorhouder (3) verschuiven.

▶ De schroef (1) vastdraaien.

17.9 Netrem instellen

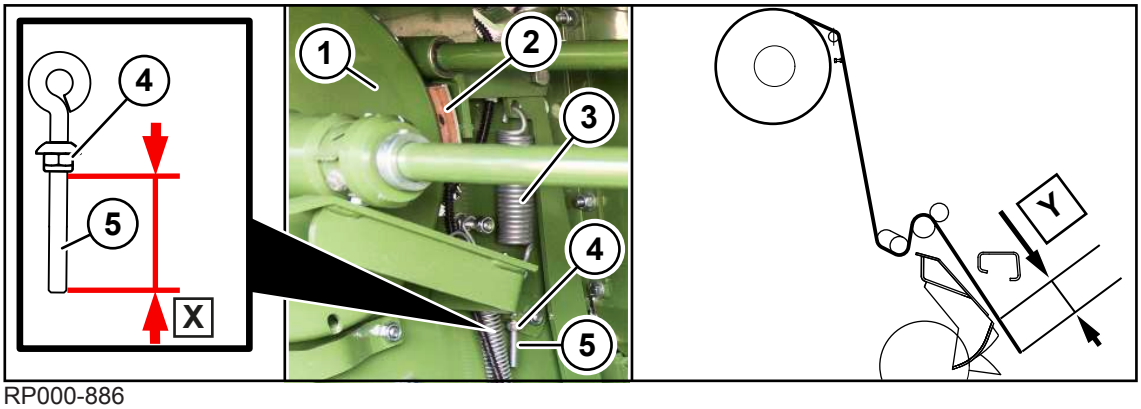

RP000-886

De netrem bevindt zich aan de rechter machinezijde onder de voorraadkast.

De veer (3) is zodanig gemonteerd dat het rempad (2) tegen de remschijf (1) drukt. Daarmee remt de netrem de bindmateriaaltoevoer naar de ronde baal. Wanneer het net te los of te vast om de ronde baal werd gebonden, kan de remkracht via de moer (4) tegen de oogbout (5) worden ingesteld.

Vooringestelde maat van KRONE: **X=35 mm**

De instelling van de netrem is afhankelijk van de netsoort die wordt gebruikt. De netrem moet zodanig ingesteld worden dat het net na het binden **Y=0–50 mm** boven de afstrijker in het kanaal hangt.

Steeds met het toerental 540 min^{-1} afbinden.

✓ De machine is stopgezet en beveiligd, *zie Pagina 29*.

✓ De rolopname is naar voren gezwenkt.

▶ Om de remkracht te vergroten, de maat X vergroten.

▶ Om de remkracht te verlagen, de maat X reduceren.

17.10 Remkrachtontlasting bij het toevoeren van bindmateriaal instellen

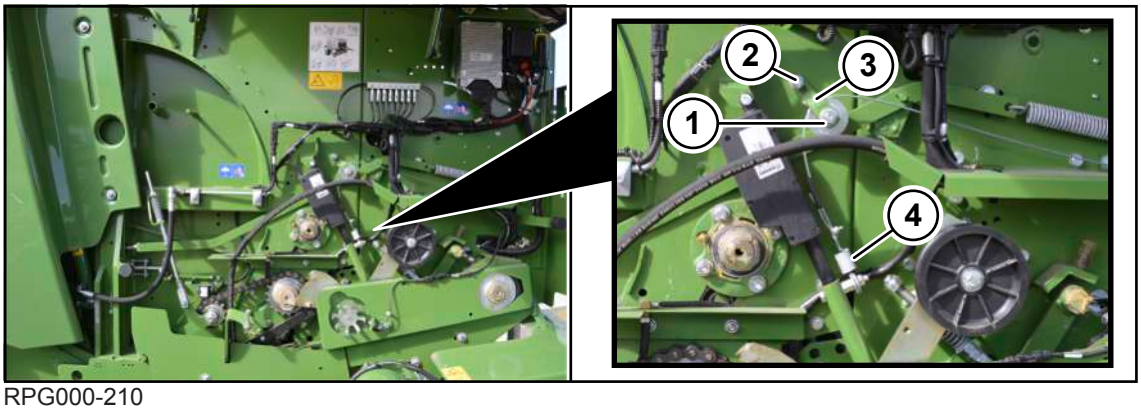

RPG000-210

Wanneer het bindmateriaal naar de ronde baal wordt geleid, moet de remkracht gereduceerd zijn zodat het bindmateriaal lichter van de ronde baal kan worden getrokken.

Deze remkrachtontlasting bij het toevoeren kan op de tweede omkeerrol aan de rechter machinezijde achter de zijkap worden ingesteld.

Hoe sterker de veer (4) is gespannen, des te groter is de remkrachtontlasting bij het toevoeren.

✓ De netmotor bevindt zich in toevoerpositie. Dit betekent dat de spaninrichting zich in onderste positie bevindt en de veer (4) en de kabel gespannen zijn.

✓ De machine is stopgezet en beveiligd, *zie Pagina 29*.

▶ Controleren of de remschijf gemakkelijk wordt afgeremd, dus dat de remschijf gemakkelijk met de hand kan worden gedraaid.

De remkracht op de remschijf wordt via de positie van de omkeerrol (1) veranderd.

▶ De schroefverbinding (2) losmaken.

▶ Om de remspanning te verhogen, de houder (3) van de omkeerrol (1) in het langgat naar onderen verschuiven.

▶ Om de remspanning te verlagen, de houder (3) van de omkeerrol (1) in het langgat naar boven verschuiven.

▶ De schroefverbinding (2) vastdraaien.

▶ De spaninrichting in middelste stand en vervolgens in toevoerpositie bewegen.

▶ Controleren of de remschijf gemakkelijk wordt afgeremd, dus dat de remschijf gemakkelijk met de hand kan worden gedraaid.

Als de remschijf niet gemakkelijk wordt afgeremd:

▶ De remspanning opnieuw verhogen of verlagen zoals hierboven beschreven.

17.11 Remkrachtontlasting in bindpositie controleren

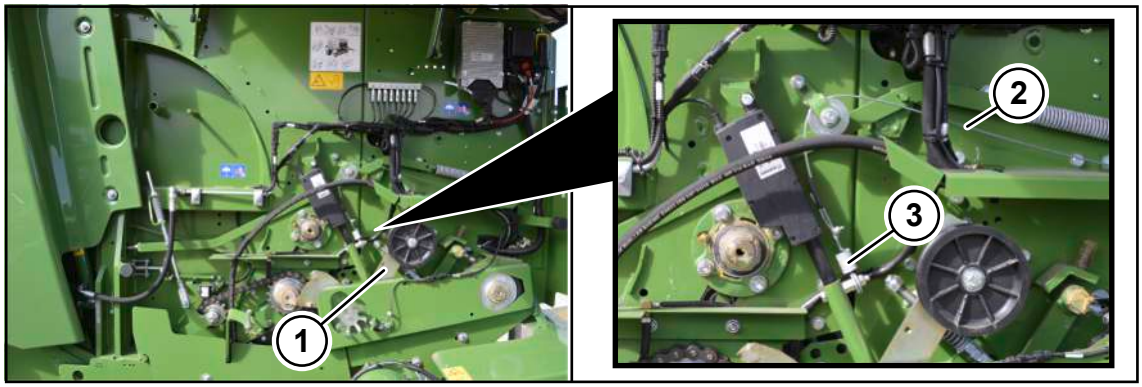

RPG000-250

▶ De nettoevoerarm (1) in toevoerpositie bewegen.

▶ De nettoevoerarm (1) van de toevoerpositie in bindpositie bewegen.

▶ Controleren of de veer (3) en de draadkabel (2) ontspannen zijn.

▶ De nettoevoerarm (1) in afsnijpositie bewegen.

▶ De nettoevoerarm (1) opnieuw in toevoerpositie en daarna in bindpositie bewegen.

▶ Opnieuw controleren of de veer (3) en de draadkabel (2) ontspannen zijn.

Als de veer (3) en de draadkabel (2) verder gespannen zijn:

▶ De remkrachtontlasting bij het toevoeren van bindmateriaal instellen, *zie Pagina 190*.

17.12 Breedtrekbeugel van de binding instellen

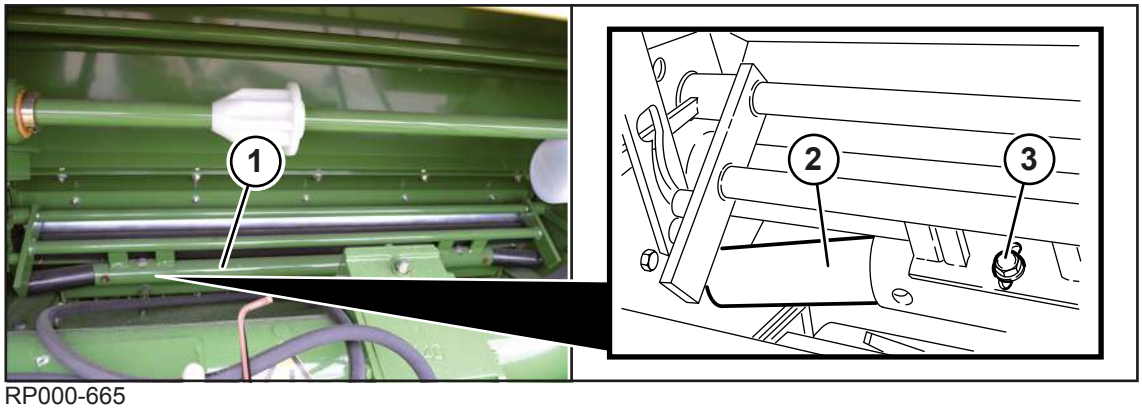

RP000-665

Om de optimale breedte van het net te benutten, kan de breedtrekbeugel (1) worden ingesteld.

✓ De machine is stopgezet en beveiligd, *zie Pagina 29*.

▶ De schroefverbinding (3) aan de rechter en linkerzijde losmaken.

Als het net breder moet worden getrokken:

▶ De breedtrekbeugel (1) zo draaien dat de rubberrol (2) naar achteren wijst.

Als het net minder breed moet worden getrokken:

▶ De breedtrekbeugel (1) zo draaien dat de rubberrol (2) naar voren wijst.

▶ De schroefverbinding (3) aan de rechter en linkerzijde vastdraaien.

17.13 Snijeenheid van de netbinding instellen

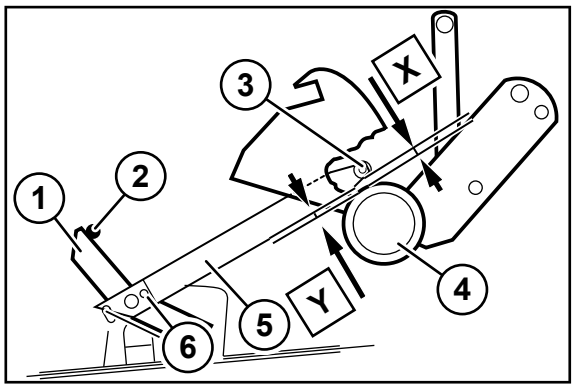

RP001-092

✓ De machine is stopgezet en beveiligd, *zie Pagina 29*.

Als de aanslag (1) tegen de aanslag (2) aanligt, moet de afstand tussen de veerrrail (5) en de lagerbuis (4) **Y=2 mm** bedragen of de afstand tussen het lager (3) en de lagerbuis (4) moet **X=8 mm** bedragen.

Om de afstanden in te stellen:

▶ De schroef (6) losdraaien.

▶ De veerrail (5) zo ver verschuiven tot maat **Y=2 mm** of de maat **X=8 mm** bedraagt.

▶ Schroef (6) vastdraaien.

18 Onderhoud

⚠ WAARSCHUWING

Gevaar voor letsel door niet-inachtneming van de principiële veiligheidsinstructies

Wanneer de principiële veiligheidsinstructies niet in acht worden genomen, kunnen personen ernstig letsel oplopen of worden gedood.

- Om ongevallen te voorkomen, moeten de principiële veiligheidsinstructies in de handleiding worden gelezen en opgevolgd, *zie Pagina 15*.

⚠ WAARSCHUWING

Gevaar voor letsel door niet-inachtneming van de veiligheidsroutines

Wanneer de veiligheidsroutine niet in acht wordt genomen, kunnen personen ernstig letsel oplopen of worden gedood.

- Om ongevallen te voorkomen, moeten de principiële veiligheidsroutines worden gelezen en opgevolgd, *zie Pagina 29*.

INFO

Wanneer bij onderhoudswerkzaamheden nieuwe onderdelen moeten worden besteld, alleen originele KRONE-vervangingsonderdelen gebruiken.

18.1 Onderhoudstabel

18.1.1 Onderhoud – voor het seizoen

Oliepeil controleren	
Hoofdaandrijving	*zie Pagina 206*
Centrale kettingsmeerinstallatie	*zie Pagina 215*

Componenten	
Aandrijfkettingen instellen	*zie Pagina 212*
Bouten/moeren op de machine vastdraaien	*zie Pagina 202*
Wielmoeren aanhalen	*zie Pagina 206*
Bandenspanning controleren	*zie Pagina 205*
Bus en trekoog reinigen	*zie Pagina 208*
Filter aan de centrale kettingsmering vervangen	*zie Pagina 216*
Condenswater aftappen uit het persluchtreservoir van de persluchtrem	*zie Pagina 218*
Remschijf van de netrem voorbereiden	*zie Pagina 54*
De machine volgens smeerschema smeren	*zie Pagina 196*
Binden activeren en functies controleren	*zie Pagina 79*

Componenten	
Hydraulische slangen controleren	*zie Pagina 207*
Elektrische verbindingskabels controleren en indien nodig door een KRONE servicepartner laten repareren of wisselen	
Breedtrekbeugel van corrosie ontdoen	*zie Pagina 209*

18.1.2 Onderhoud – na ieder seizoen

Componenten	
Machine reinigen	*zie Pagina 208*
De machine volgens smeerschema smeren	*zie Pagina 196*
Tussenas smeren	*zie Pagina 201*
Schroefdraad van de instelschroeven invetten	
Condenswater aftappen uit het persluchtreservoir van de persluchtrem	*zie Pagina 218*
Aandrijfkettingen reinigen	*zie Pagina 209*
Blanke zuigerstangen van alle hydraulische cilinders goed invetten en zo ver mogelijk intrekken	
Alle hendelscharnieren en lagerpunten zonder smeermogelijkheid bevochtigen met olie	
Verfbeschadigingen bijwerken, blanke delen met roestwerend middel conserveren	
Alle bewegende componenten op goede gangbaarheid controleren. Indien nodig demonteren, reinigen en ingevet weer monteren.	
Remschijf van de netrem tegen corrosie beschermen	*zie Pagina 209*
De machine op een tegen weersinvloeden beschermde, droge plaats neerzetten, die zich niet in de nabijheid van corroderende stoffen bevindt	
Bescherm de banden tegen invloeden van buitenaf, zoals bijv. olie, vet, zonbestraling, enz.	

18.1.3 Onderhoud – eenmalig na 10 uur

Componenten	
Wielmoeren aanhalen	*zie Pagina 206*
Schroefverbindingen op de dissel vastdraaien	*zie Pagina 210*
Bandenspanning controleren	*zie Pagina 205*

Componenten	
Remsteller van de reminstallatie door laten controleren	Alleen door KRONE-servicemonteur, zie handboek voor servicemonteurs
Hydraulische slangen op lekkage controleren en indien nodig door KRONE servicepartner laten wisselen	*zie Pagina 207*
Bus en trekoog reinigen	*zie Pagina 208*

18.1.4 Onderhoud – eenmalig na 50 uur

Olie verversen	
Hoofdaandrijving	*zie Pagina 206*

18.1.5 Onderhoud – om de 10 uur, minstens dagelijks

Oliepeil controleren	
Hoofdaandrijving	*zie Pagina 206*

Componenten	
Machine reinigen	*zie Pagina 208*
Functie van de reminstallatie controleren	
Bus en trekoog reinigen	*zie Pagina 208*
De doseereenheden van de centrale kettingsmering controleren en indien nodig reinigen	*zie Pagina 216*

18.1.6 Onderhoud – om de 50 uur

Componenten	
Bouten/moeren op de machine vastdraaien	*zie Pagina 202*
Schroefverbindingen op de dissel vastdraaien	*zie Pagina 210*
Wielmoeren aanhalen	*zie Pagina 206*
Bandenspanning controleren	*zie Pagina 205*
Condenswater aftappen uit het persluchtreservoir van de persluchtrem	*zie Pagina 218*

18.1.7 Onderhoud – om de 500 uur

Olie verversen	
Hoofdaandrijving	*zie Pagina 206*

18.1.8 Onderhoud – om de 2 jaar

Componenten	
Persluchtreservoir door KRONE servicepartner laten controleren	
Pneumatische remcilinder door KRONE servicepartner laten onderhouden	

18.2 Smeerschema

LET OP

Schade aan lagerpunten

Bij gebruik van andere dan de vrijgegeven smeervetten en bij gebruik van verschillende smeervetten kan er schade aan de gesmeerde componenten ontstaan.

- Gebruik uitsluitend de vrijgegeven smeervetten, *zie Pagina 51*.
- Geen grafiethoudende smeervetten gebruiken.
- Geen verschillende smeervetten gebruiken.

LET OP

Milieuschade door bedrijfsstoffen

Wanneer bedrijfsstoffen niet volgens voorschrift worden opgeslagen en verwijderd, kunnen ze in het milieu terechtkomen. Daardoor wordt al bij geringe hoeveelheden schade aan het milieu toegebracht.

- De bedrijfsstoffen overeenkomstig de wettelijke voorschriften in geschikte blikken of flessen bewaren.
- Gebruikte bedrijfsstoffen volgens de wettelijke voorschriften verwijderen.

Bij de vermelde onderhoudsintervallen wordt een gemiddelde belasting van de machine verondersteld. Bij een sterkere belasting en uitzonderlijke gebruiksomstandigheden moeten de tijden worden verkort. De smeersoorten zijn in het smeerschema met symbolen gekenmerkt, zie tabel.

Soort smering	Smeermiddel	Opmerking
Vet	Multifunctioneel vet	▶ Per smeernippel ca. 2 slagen smeervet uit de vetspuit aanbrengen. ▶ Overtollig smeervet van de smeernippel verwijderen.
Smeren	Olie op plantaardige basis, indien niets anders is voorgeschreven.	▶ De olie gelijkmatig verdelen.

Linkerzijde van de machine

RPG000-113

Elke 20 bedrijfsuren		
(1) 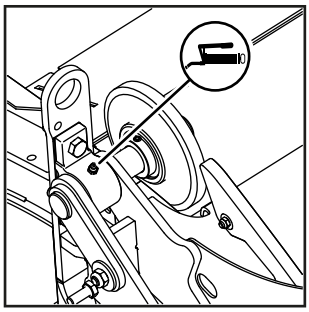	(2) Zonder uitvoering "Centrale kettingsmering" 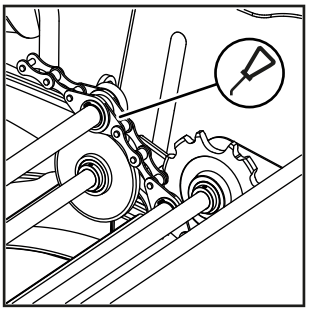	(3) 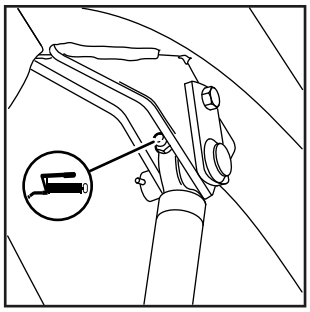
(4) 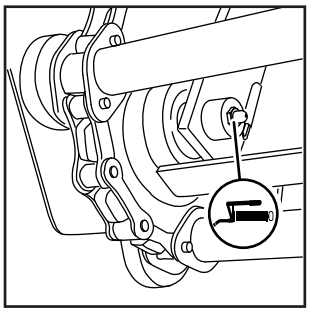	(5) 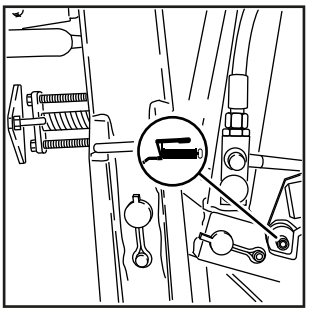	(6) 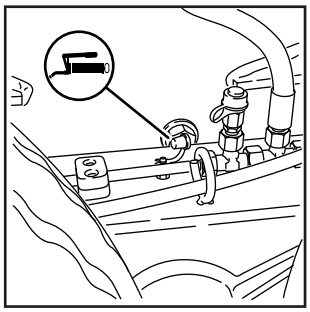
(7) 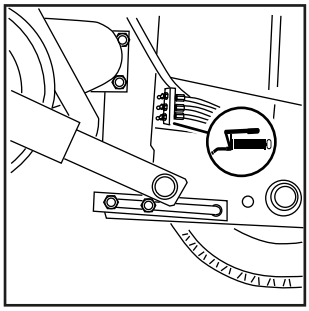	(8) 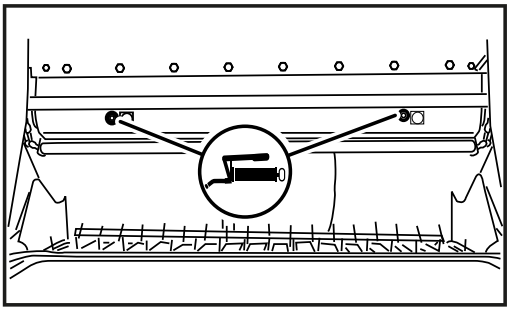	
(9) Zonder uitvoering "Centrale kettingsmering" 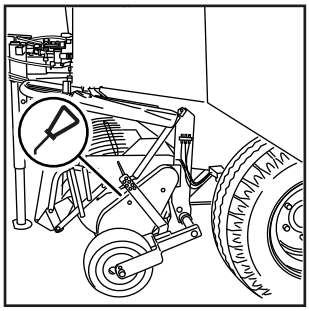	(10) Zonder uitvoering "Centrale kettingsmering" 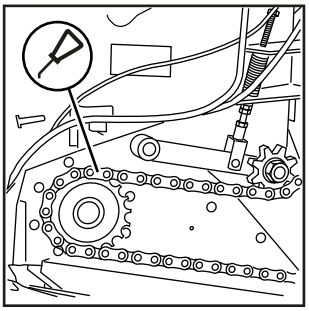	

Elke 100 bedrijfsuren		
(1) 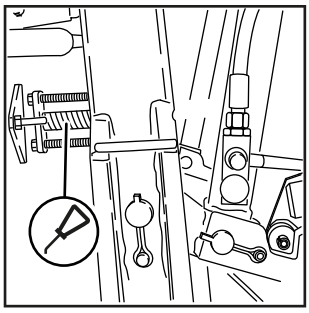	(2) 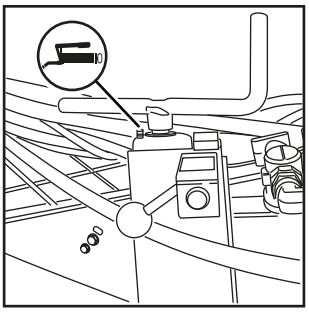	

Rechterzijde van de machine

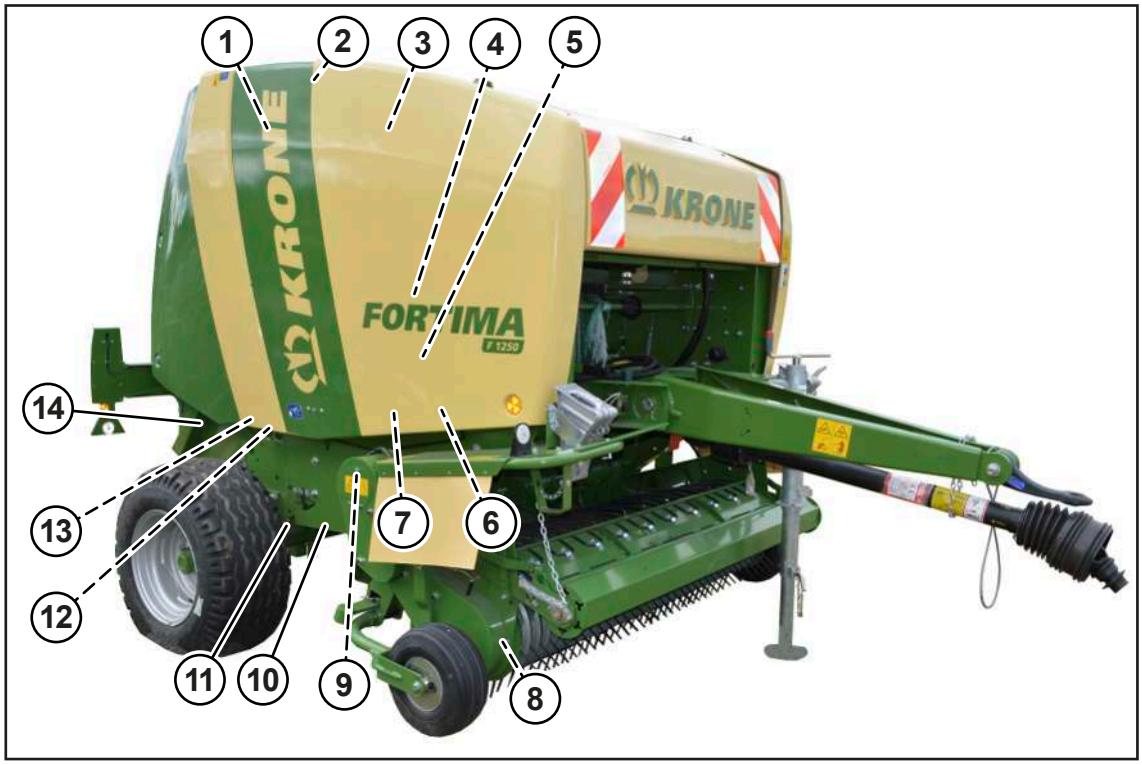

RPG000-114

Elke 20 bedrijfsuren		
(1) 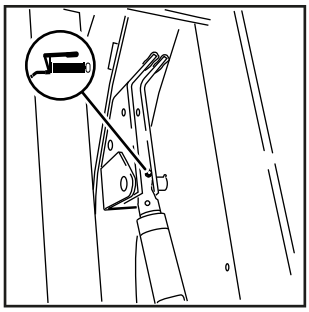	(2) Zonder uitvoering "Centrale kettingsmering" 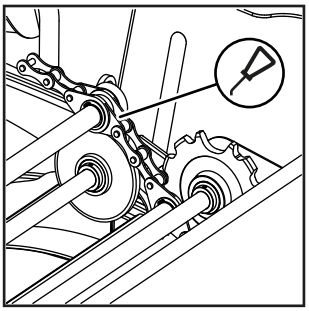	(3) 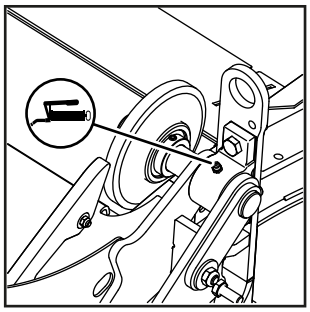
(4) 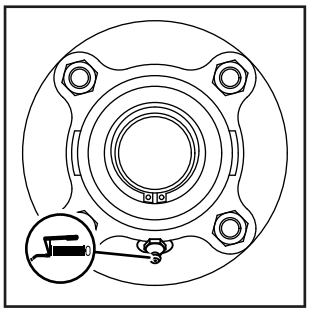	(5) 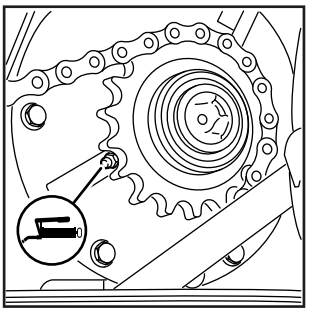	(6) Zonder uitvoering "Centrale kettingsmering" 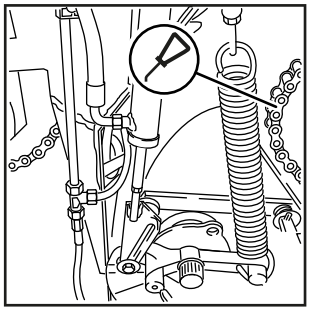
(7) Zonder uitvoering "Centrale kettingsmering" 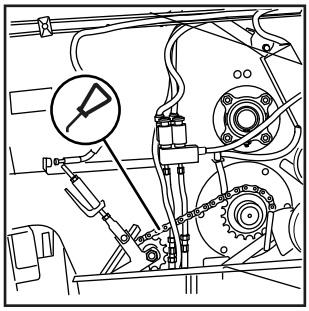	(8) Zonder uitvoering "Centrale kettingsmering" 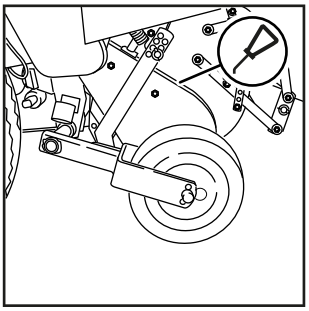	(9) Zonder uitvoering "Centrale kettingsmering" 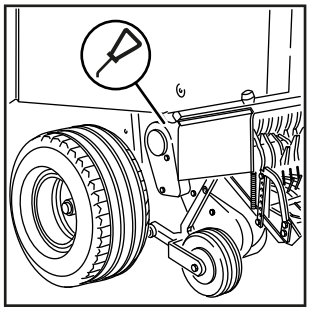
(10) 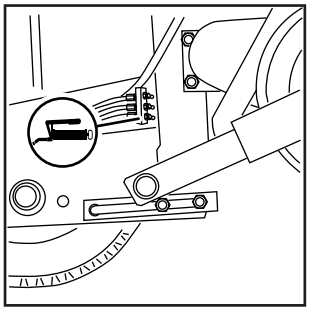	(11) 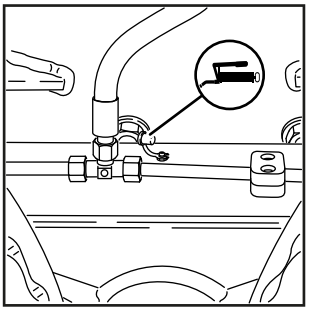	(12) 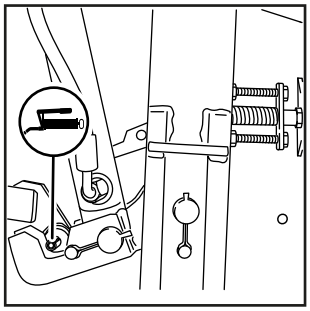

Elke 20 bedrijfsuren		
(13) 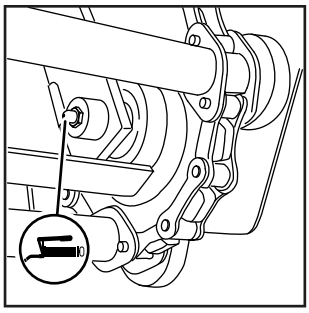		

Elke 100 bedrijfsuren		
(1) 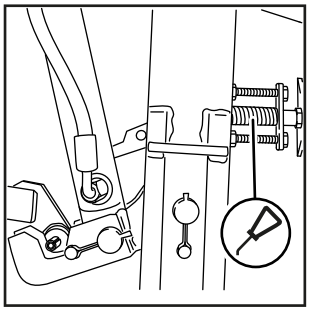		

18.3 Tussenas smeren

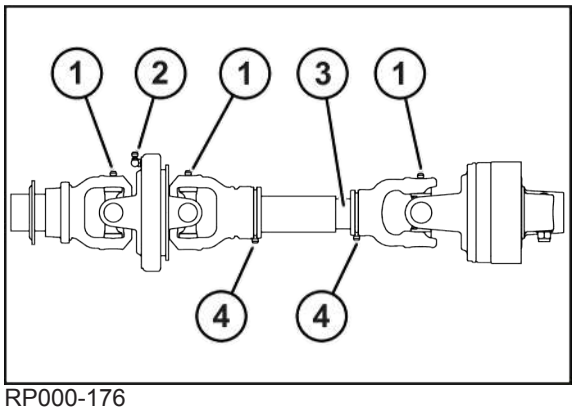

RP000-176

✓ De machine is stopgezet en beveiligd, *zie Pagina 29*.

▶ Volg de handleiding van de fabrikant van de tussenas goed op.

▶ De tussenas reinigen.

▶ De tussenas in de afstanden die in de volgende tabel met smeerintervallen zijn aangegeven met een multifunctioneel vet smeren.

Voor een lijst met te gebruiken smeervetten, *zie Pagina 50*.

De onderstaande tabel biedt informatie over de smeermiddelhoeveelheid en het smeerinterval per smeerpunt.

Pos.	Smeermiddelhoeveelheid		Smeerinterval
	Met frictiekoppeling	Met nokkenschakelkoppeling	
(1)	13 g	10 g	50 uur
(2)	60 g	30 g	

Pos.	Smeermiddelhoeveelheid		Smeerinterval
	Met frictiekoppeling	Met nokkenschakelkoppeling	
(3)	20 g	20 g	50 uur
(4)	6 g	6 g	

18.4 Aandraaimomenten

Afwijkende aandraaimomenten

Alle schroefverbindingen moeten principieel met de hierna vermelde aandraaimomenten worden vastgedraaid. Afwijkingen van de tabel zijn overeenkomstig gemarkeerd.

Metrische draadschroeven met normaal schroefdraad

INFO

De tabel geldt niet voor verzonken schroeven met binnenzeskant wanneer de verzonken schroef over de binnenzeskant wordt aangehaald.

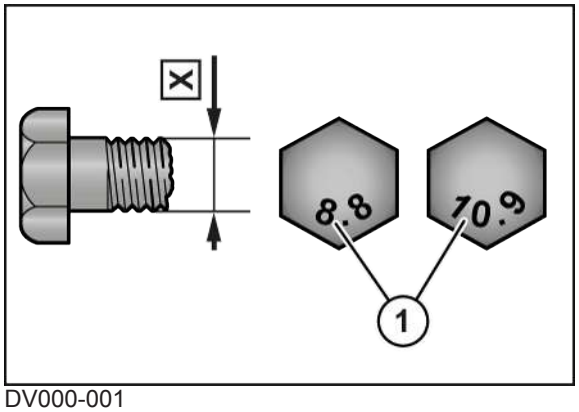

DV000-001

X Maat schroefdraad

1 Sterkteklasse op de boutkop

X	Sterkteklasse			
	5.6	8.8	10.9	12.9
	Aandraaimoment (Nm)			
M4		3,0	4,4	5,1
M5		5,9	8,7	10
M6		10	15	18
M8		25	36	43
M10	29	49	72	84
M12	42	85	125	145
M14		135	200	235
M16		210	310	365
M20		425	610	710
M22		571	832	972

X	Sterkteklasse			
	5.6	8.8	10.9	12.9
	Aandraaimoment (Nm)			
M24		730	1050	1220
M27		1100	1550	1800
M30		1450	2100	2450

Metrische draadschroeven met fijn schroefdraad

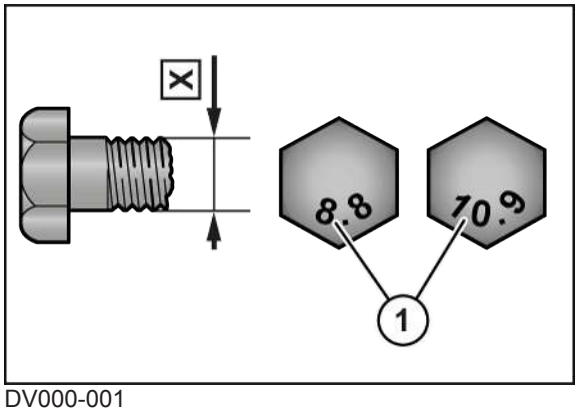

DV000-001

X Maat schroefdraad

1 Sterkteklasse op de boutkop

X	Sterkteklasse			
	5.6	8.8	10.9	12.9
	Aandraaimoment (Nm)			
M12x1,5		88	130	152
M14x1,5		145	213	249
M16x1,5		222	327	382
M18x1,5		368	525	614
M20x1,5		465	662	775
M24x2		787	1121	1312
M27x2		1148	1635	1914
M30x1,5		800	2100	2650

Metrische draadschroeven met verzonken kop en binnenzeskant

INFO

De tabel geldt alleen voor verzonken schroeven met binnenzeskant en metrische schroefdraad die via de binnenzeskant worden aangedraaid.

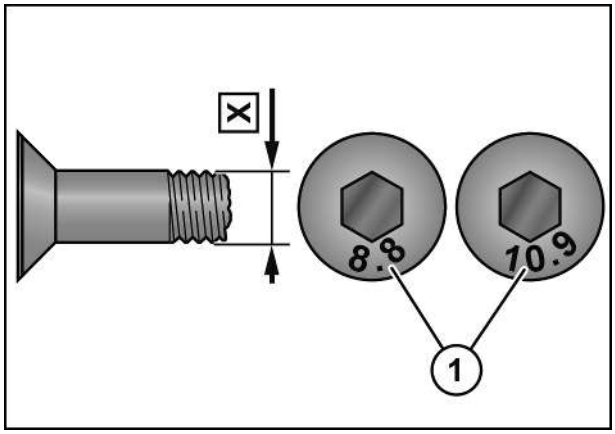

DV000-000

X Maat schroefdraad

1 Sterkteklasse op de boutkop

X	Sterkteklasse			
	5.6	8.8	10.9	12.9
	Aandraaimoment (Nm)			
M4		2,5	3,5	4,1
M5		4,7	7	8
M6		8	12	15
M8		20	29	35
M10	23	39	58	67
M12	34	68	100	116
M14		108	160	188
M16		168	248	292
M20		340	488	568

Sluitschroeven aan aandrijvingen

INFO

De aandraaimomenten gelden alleen voor de montage van sluitschroeven, kijkglazen, be-/ontluchtingsfilters in aandrijvingen met gietijzeren, aluminium en stalen behuizingen. Onder het begrip sluitschroef vallen de aftapschroef, de controleschroef, de be- en ontluchtingsfilters.

De tabel geldt alleen voor sluitschroeven met buitenzeskant in combinatie met een koperen afdichtingsring en voor ontluchtingsventielen van messing met een vormafdichtingsring.

Schroef-draad	Sluitschroef en kijkglas met koperen ring[1] Beluchtingsfilter/ontluchtingsfilter van staal		Ontluchtingsventiel van messing Beluchtingsfilter/ontluchtingsfilter van messing	
	in staal en giet-werk	in aluminium	in staal en gietwerk	in aluminium
	Maximaal aandraaimoment (Nm) (± 10%)			
M10x1			8	
M12x1,5			14	
G1/4“			14	

Schroef-draad	Sluitschroef en kijkglas met koperen ring[1] Beluchtingsfilter/ontluchtingsfilter van staal		Ontluchtingsventiel van messing Beluchtingsfilter/ontluchtingsfilter van messing	
	in staal en giet-werk	in aluminium	in staal en gietwerk	in aluminium
	Maximaal aandraaimoment (Nm) (± 10%)			
M14x1,5			16	
M16x1,5	45	40	24	24
M18x1,5	50	45	30	30
M20x1,5			32	
G1/2“			32	
M22x1,5			35	
M24x1,5			60	
G3/4“			60	
M33x2			80	
G1“			80	
M42x1,5			100	
G1 1/4“			100	

[1] Koperen ringen altijd vervangen.

18.5 Controle/onderhoud banden

✓ De machine is stopgezet en beveiligd, *zie Pagina 29*.

Banden visueel controleren

▶ De banden op sneden en breuken visueel controleren.

➡ Wanneer er sneden of breuken in de banden aanwezig zijn, de banden door een KRONE servicepartner laten repareren of wisselen.

Onderhoudsintervallen voor visueel controleren van de banden, *zie Pagina 193*.

Bandenspanning controleren/aanpassen

▶ De bandenspanning controleren, *zie Pagina 48*.

➡ Wanneer de bandenspanning te hoog is, lucht aflaten.

➡ Wanneer de bandenspanning te laag is, de bandenspanning verhogen.

Onderhoudsintervallen voor bandenspanning controleren, *zie Pagina 193*.

Wielmoeren aanhalen

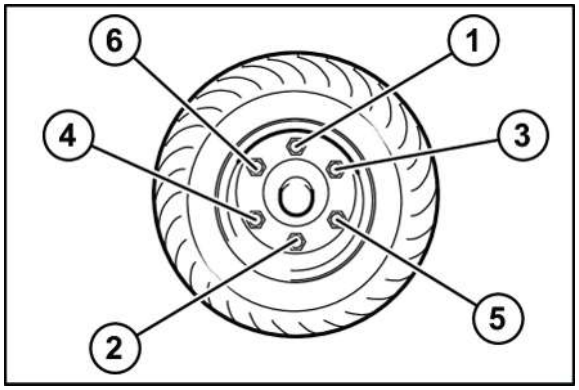

DVG000-002

- De wielmoeren kruisgewijze (zoals in de afbeelding) met een momentsleutel vastdraaien, aandraaimoment *zie Pagina 206*.

Onderhoudsintervallen, *zie Pagina 193*.

Aandraaimoment: wielmoeren

Schroefdraad	Sleutelwijdte	Aantal bouten per naaf	Maximaal aandraaimoment	
			zwart	gegalvaniseerd
M12x1,5	19 mm	4/5 stuks	95 Nm	95 Nm
M14x1,5	22 mm	5 stuks	125 Nm	125 Nm
M18x1,5	24 mm	6 stuks	290 Nm	320 Nm
M20x1,5	27 mm	8 stuks	380 Nm	420 Nm
M20x1,5	30 mm	8 stuks	380 Nm	420 Nm
M22x1,5	32 mm	8/10 stuks	510 Nm	560 Nm
M22x2	32 mm	10 stuks	460 Nm	505 Nm

18.6 Onderhoud hoofdaandrijving

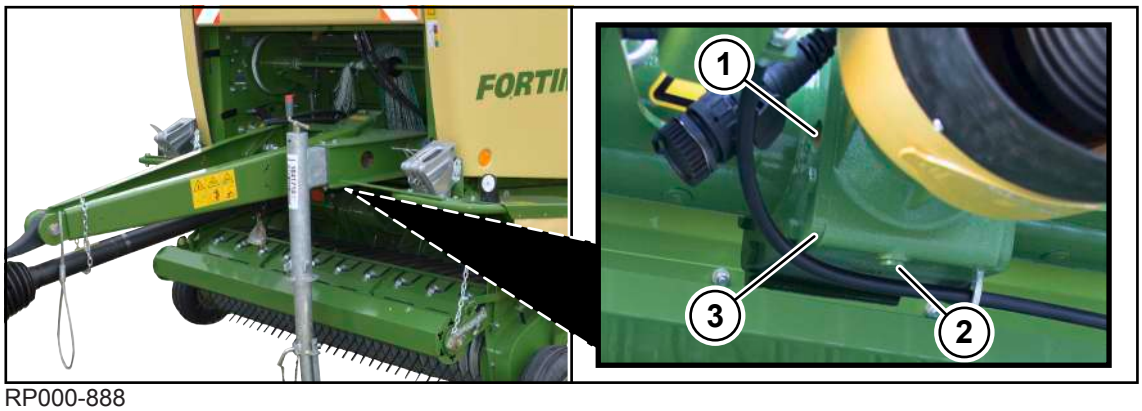

RP000-888

De hoofdaandrijving (3) bevindt zich achter de dissel in het voorste deel van de machine. De afsluitschroef van de controle- en vulboring (1) bevindt zich aan de zijkant van de hoofdaandrijving. De afsluitschroef (2) voor het aftappen van olie bevindt zich onder aan de hoofdaandrijving (1).

Onderhoudsintervallen: *zie Pagina 193*

Hoeveelheid- en typegegevens van de olie: *zie Pagina 50*

✓ De machine staat horizontaal op een stevige en egale ondergrond.
✓ De machine is stopgezet en beveiligd, *zie Pagina 29*.

Oliepeil controleren

LET OP! Schade aan de machine door onvakkundig uitgevoerde oliepeilcontrole, olie- en filterelementwissel! De veiligheidsroutine "Oliepeilcontrole. Olie- en filterelementwissel veilig uitvoeren" in acht nemen, *zie Pagina 30*.

▶ De afsluitschroef van de controle- en vulboring (1) demonteren.

⇨ De olie moet tot de controle- en vulboring (1) reiken.

Wanneer de olie tot de controle- en vulboring (1) reikt:

▶ De afsluitschroef van de controle- en vulboring (1) monteren, aandraaimoment *zie Pagina 204*.

Wanneer de olie niet tot de controle- en vulboring (1) reikt:

▶ Nieuwe olie via de controle- en vulboring (1) bijvullen tot aan de controle- en vulboring (1).

▶ De afsluitschroef van de controle- en vulboring (1) monteren, aandraaimoment *zie Pagina 204*.

Olie verversen

✓ Voor uittredende olie is een geschikt reservoir aanwezig.

LET OP! Schade aan de machine door onvakkundig uitgevoerde oliepeilcontrole, olie- en filterelementwissel! De veiligheidsroutine "Oliepeilcontrole. Olie- en filterelementwissel veilig uitvoeren" in acht nemen, *zie Pagina 30*.

▶ De afsluitschroef van de controle- en vulboring (1) demonteren.

▶ De afsluitschroef (2) voor het aftappen van olie demonteren.

▶ De olie in een bak opvangen.

▶ De afsluitschroef (2) monteren, *zie Pagina 204*.

▶ Nieuwe olie via de controle- en vulboring (1) vullen tot aan de controle- en vulboring (1).

▶ De afsluitschroef van de controle- en vulboring (1) monteren, aandraaimoment *zie Pagina 204*.

18.7 Hydraulische slangen controleren

Hydraulische slangen zijn onderhevig aan natuurlijke veroudering. Daardoor is de gebruiksduur begrensd. De aanbevolen gebruiksduur bedraagt 6 jaar, daarin inbegrepen is een maximale opslagduur van hoogstens 2 jaar. De fabricagedatum is op de hydraulische slangen afgedrukt. Bij de controle van de hydraulische slangen moeten de landspecifieke voorschriften (bijv.: BGVU) in acht worden genomen.

Visuele controle uitvoeren

▶ Alle hydraulische slangen visueel op beschadigingen en lekkage controleren en indien nodig door geautoriseerd vakpersoneel laten vervangen.

18.8 Machine reinigen

⚠ *WAARSCHUWING*

Oogletsel door rondvliegende vuildeeltjes!

Bij het reinigen van de machine met perslucht resp. met een hogedrukreiniger worden vuildeeltjes met hoge snelheid weggeslingerd. De vuildeeltjes kunnen de ogen raken en oogletsel veroorzaken.

- ▶ Personen uit de werkzone weghouden.
- ▶ Bij reinigingswerkzaamheden met perslucht of een hogedrukreiniger overeenkomstige werkkleding (bijv. oogbescherming) dragen.

LET OP

Schade aan de machine door waterschade met hogedrukreiniger

Wanneer bij het reinigen met een hogedrukreiniger de waterstraal direct op lagers en elektrische componenten wordt gericht, kunnen deze onderdelen beschadigd raken.

- ▶ De waterstraal van een hogedrukreiniger niet op lagers en elektronische componenten en veiligheidsstickers richten.
- ▶ Ontbrekende, beschadigde en onherkenbare veiligheidsstickers moeten worden vervangen.

✓ De machine is stopgezet en beveiligd, *zie Pagina 29*.

- ▶ Na ieder gebruik het volledige gebied rondom de binding reinigen.
- ▶ Bovendien na elk gebruik alle beweeglijke delen aan de remstangen en remhendel met perslucht reinigen, zoals bijv. zuigerstang, remhendel en remhefboom. Zo kunnen mechanische blokkades worden uitgesloten.
- ▶ Oogstgoedophopingen met perslucht aan de aandrijfkettingen verwijderen.
- ▶ Erop letten dat de aandrijfkettingen na de reiniging voldoende met motorolie zijn ingesmeerd.
- ▶ Indien nodig de reiniging meerdere malen per dag herhalen.

18.9 Bus en trekoog reinigen

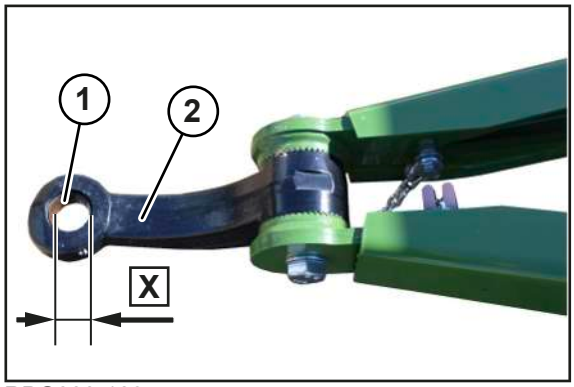

RPG000-189

Het trekoog moet altijd horizontaal in de trekbek gekoppeld zijn. De slijtagegrens van de bus (1) in het trekoog (2) ligt bij **X=43 mm**. Wanneer de maat X wordt overschreden, moet het trekoog (1) door een KRONE servicepartner worden vervangen.

- ▶ Om de slijtage te minimaliseren, de bus (1) en het trekoog (2) dagelijks reinigen en met vet smeren.

18.10 Aandrijfkettingen reinigen

Na het einde van het seizoen moeten de aandrijfkettingen van de machine worden gereinigd.

✓ De machine is stopgezet en beveiligd, *zie Pagina 29*.

▶ De aandrijfkettingen met perslucht reinigen.

▶ Gereinigde aandrijfkettingen met motorolie smeren.

▶ De machine in gebruik nemen zodat de motorolie zich over alle contactvlakken verdeelt.

De aandrijvingen moeten altijd voldoende moet motorolie zijn ingesmeerd.

Bij uitvoering "Centrale kettingsmering": tijdens het gebruik zorgt de centrale kettingsmeerinstallatie hiervoor, *zie Pagina 102*.

▶ De machine stoppen en beveiligen, *zie Pagina 29*.

▶ De slijtage van de aandrijfkettingen en kettingwielen controleren.

▶ Controleren of de aandrijfkettingen in het midden op de kettingwielen verlopen.

▶ Controleren of de aandrijfkettingen passend zijn ingesteld, *zie Pagina 212*.

18.11 Breedtrekbeugel van corrosie ontdoen

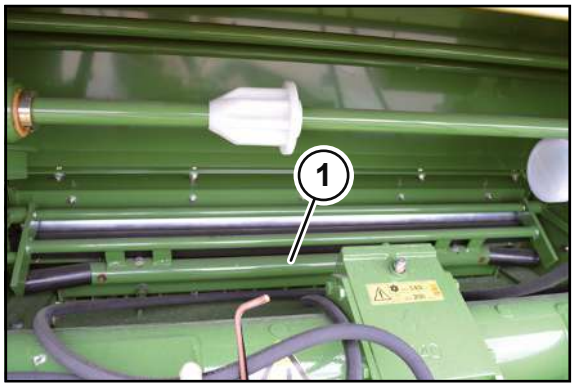

RP000-664

▶ Voor aanvang van het nieuwe seizoen de breedtrekbeugel (1) van corrosie ontdoen.

18.12 Remschijf van de netrem tegen corrosie beschermen

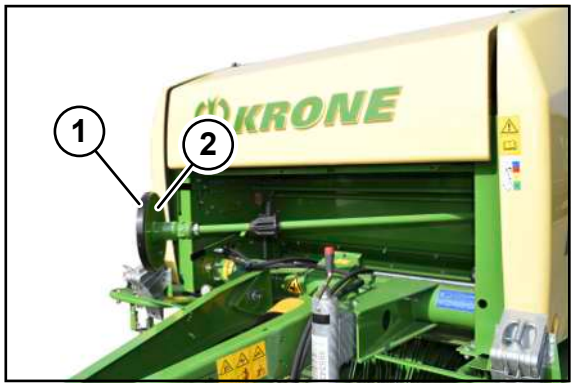

RPG000-222

▶ Om corrosie aan de remschijf van de netrem te voorkomen, het remvlak van de remschijf (2) met kleefbeschermingsfolie (1) of isolatieband afplakken.

18.13 Snijeenheid van de netbinding instellen

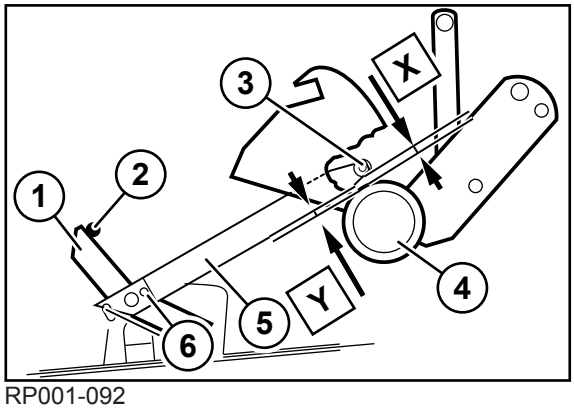

RP001-092

✓ De machine is stopgezet en beveiligd, *zie Pagina 29*.

Als de aanslag (1) tegen de aanslag (2) aanligt, moet de afstand tussen de veerrrail (5) en de lagerbuis (4) **Y=2 mm** bedragen of de afstand tussen het lager (3) en de lagerbuis (4) moet **X=8 mm** bedragen.

Om de afstanden in te stellen:

- ▶ De schroef (6) losdraaien.
- ▶ De veerrail (5) zo ver verschuiven tot maat **Y=2 mm** of de maat **X=8 mm** bedraagt.
- ▶ Schroef (6) vastdraaien.

18.14 Schroefverbindingen op de dissel controleren

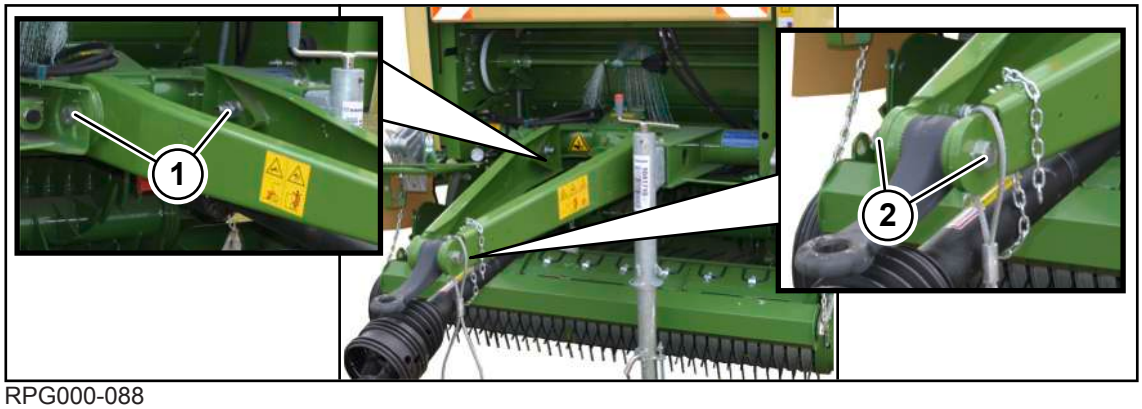

RPG000-088

- ▶ Controleren of de schroefverbindingen (1) en (2) met het correcte aandraaimoment werden gemonteerd.
- ▶ De schroefverbindingen (1) op de dissel met het aandraaimoment **210 Nm** vastdraaien.
- ▶ De schroefverbindingen (2) op het trekoog met het aandraaimoment **800 Nm** vastdraaien.

Onderhoudsinterval, *zie Pagina 193*.

18.15 Afstrijker voor de spiraalwals instellen

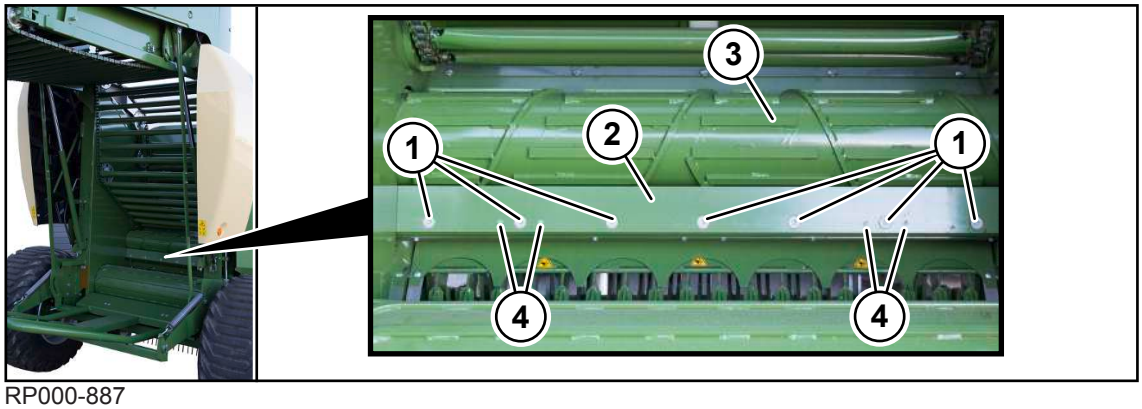

RP000-887

✓ De achterklep is geopend en de achterklep is hydraulisch geblokkeerd, *zie Pagina 80*.

✓ De machine is stopgezet en beveiligd, *zie Pagina 29*.

▶ Erop letten dat de afstrijkrail (2) dicht tegen de spiraalwals (3) aanligt.

Als de afstrijkrail (2) niet dicht tegen de spiraalwals (3) aanligt, de afstrijkrail (2) zoals hierna beschreven instellen.

▶ De schroefverbindingen (1) losdraaien.

▶ De schroefverbindingen (4) losdraaien.

▶ De afstrijkrail (2) in de langgaten zo verschuiven tot de afstrijkrail tegen de spiraalwals (3) ligt.

▶ De schroefverbindingen (1) vastdraaien.

▶ De schroefverbindingen (4) vastdraaien.

18.16 Veerrail van de bindinrichting instellen

Bij uitvoering "bedieningsbox medium"

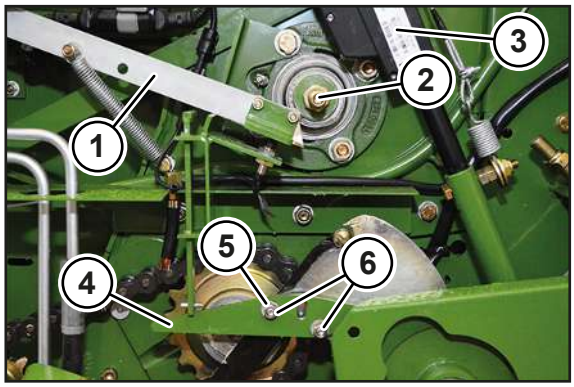

RP000-650

In de fabriek werd de veerrail (1) tot boven de instelschroef (2) opgetild. Zo worden de ronde balen optimaal met net omwikkeld.

Wanneer de ronde balen niet optimaal met net werden omwikkeld, de veerrail (1) instellen:

▶ De stelmotor (3) volledig uitschuiven.

▶ De schroeven (6) losdraaien.

▶ De voorste punt (4) zodanig in het langgat (5) verschuiven tot de veerrail (1) zich boven de instelschroef (2) bevindt.

▶ De schroeven (6) vastdraaien.

18.17 Nokkenschakelkoppeling op de tussenas vrijgeven

Wanneer de nokkenschakelkoppeling tijdens het persen op de tussenas bij overbelasting werd geactiveerd, dan als volgt te werk gaan:

- De aftakas uitschakelen.
- De aftakas bij laagste toerental inschakelen, tot nokkenschakelkoppeling is ingeschakeld.
- De aftakas op nominaal toerental brengen.

18.18 Aandrijfkettingen instellen

⚠ *WAARSCHUWING*

Gevaar voor letsel door bewegende aandrijfketting

Bij werkzaamheden aan de aandrijfkettingen gevaar voor letsel door naar binnen trekken van los lang haar, sieraden of losse kleding.

- Bij werkzaamheden aan de aandrijfkettingen een veiligheidsuitrusting dragen, *zie Pagina 20*.
- Voor werkzaamheden aan de aandrijfkettingen de machine stopzetten en beveiligen, *zie Pagina 29*.

18.18.1 Aandrijfketting van de rolbodem

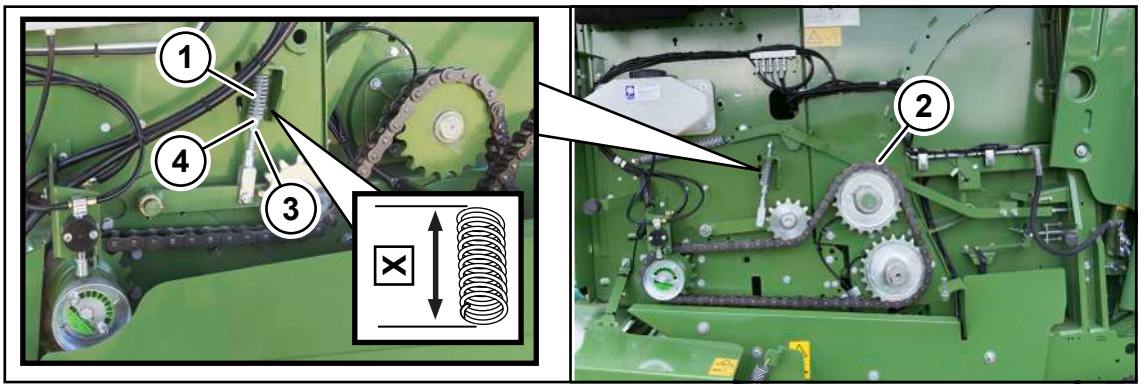

RP000-902

De aandrijfketting (2) van de rolbodemaandrijving bevindt zich aan de linker machinezijde.

De maat X van de gespannen veerlengte (1) moet in een bereik van **X=80-90 mm** liggen.

Aandrijfketting instellen

✓ De machine is stopgezet en beveiligd, *zie Pagina 29*.
✓ De linker zijkap is geopend.

- De contramoer (3) losmaken.
- De moer (4) draaien tot de maat X in een bereik van **X=80-90 mm** ligt.
- De contramoer (3) vastdraaien.

18.18.2 Aandrijfketting van de pick-up

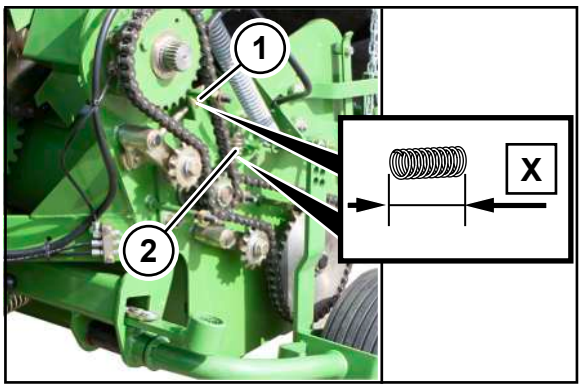

RP001-054

De aandrijfketting van de hoofdaandrijving pick-up en de aandrijfketting van de pick-up bevinden zich aan de pick-up op de rechter machinezijde achter de pick-up-bescherming. De aandrijfkettingen worden met de drukveren (1, 2) gespannen.

De maat X van de gespannen veerlengte moet **X=30 mm** aan de drukveer (1) en de drukveer (2) bedragen.

Aandrijfketting instellen

- ✓ De pick-up is in de werkstand omlaag bewogen, *zie Pagina 84*.
- ✓ De machine is stopgezet en beveiligd, *zie Pagina 29*.
- ✓ De pick-up-bescherming aan de rechterzijde van de machine is gedemonteerd.
- ✓ De aandrijfkettingen (1) en (2) en de pick-up-bescherming werden gereinigd.
- ▶ Om de kettingspanning te verhogen, de moer aan de drukveer (1, 2) rechtsom draaien tot de maat **X=30 mm** is ingesteld.
- ▶ Om de kettingspanning te verlagen, de moer aan de drukveer (1, 2) linksom draaien tot de maat **X=30 mm** is ingesteld.

18.18.3 Aandrijfketting van de walsen

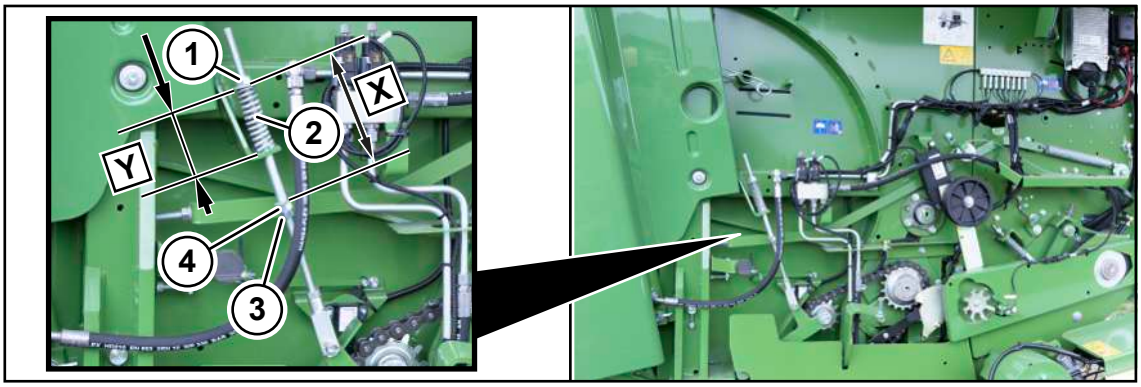

RPG000-203

De walsaandrijving bevindt zich aan de rechter machinezijde.

✓ De machine is stopgezet en beveiligd, *zie Pagina 29*.

▶ Controleren of de maat **Y=90 mm** bedraagt.

➡ Als de maat **X=90 mm** bedraagt, is de instelling correct.

➡ Als de maat **niet X= 90 mm** bedraagt, moet de drukveer worden ingesteld.

▶ Om de drukveer in te stellen, de moer (1) draaien tot de maat **X=90 mm** is bereikt.

▶ Controleren of de maat **X=170** mm bedraagt.

➡ Als de maat **X=170 mm** bedraagt, is de instelling correct.

➡ Als de maat **niet X=170 mm** bedraagt, moet de maat worden ingesteld.

▶ Om de maat X in te stellen, de moer (4) draaien tot de maat **X=170 mm** is bereikt.

▶ Met de moer (3) borgen.

18.18.4 Aandrijfketting van de transportvijzel

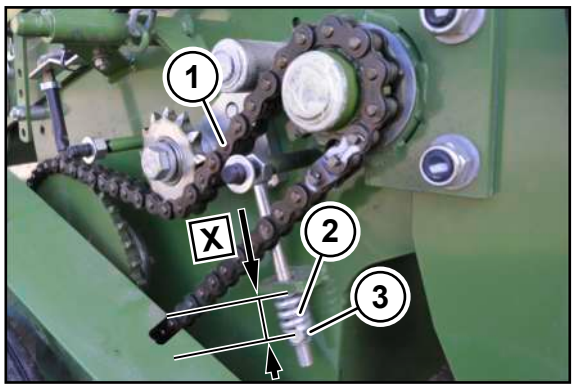

RP001-058

De aandrijfketting (1) van de linker transportvijzels bevindt zich aan de linker machinezijde achter de pick-up-bescherming.

De maat X van de gespannen veerlengte (2) moet **X=30 mm** bedragen.

✓ De machine is stopgezet en beveiligd, *zie Pagina 29*.

✓ De pick-up-bescherming is gedemonteerd.

✓ De aandrijfketting (1) en de pick-up-bescherming werden gereinigd.

▶ Om de aandrijfketting (1) te spannen, met de moer (3) de maat **X=30 mm** instellen.

18.19 Centrale kettingsmeerinstallatie onderhouden

Bij uitvoering "Centrale kettingsmering"

LET OP

Schade aan de machine door het gebruik van verkeerde en verontreinigde smeermiddelen

Niet toegestane of verontreinigde smeermiddelen in de centrale kettingsmeerinstallatie leiden tot storingen in de centrale kettingsmeerinstallatie en tot schade aan de lagerpunten.

- ▶ Bij werkzaamheden aan de centrale kettingsmeerinstallatie schoon en geschikt gereedschap gebruiken.
- ▶ Uitsluitend de toegestane smeermiddelen gebruiken.
- ▶ Zorg ervoor dat geen vuil of vervuild smeermiddel in de centrale kettingsmeerinstallatie terechtkomt.

18.19.1 Oliepeil controleren, olie bijvullen en filter vervangen

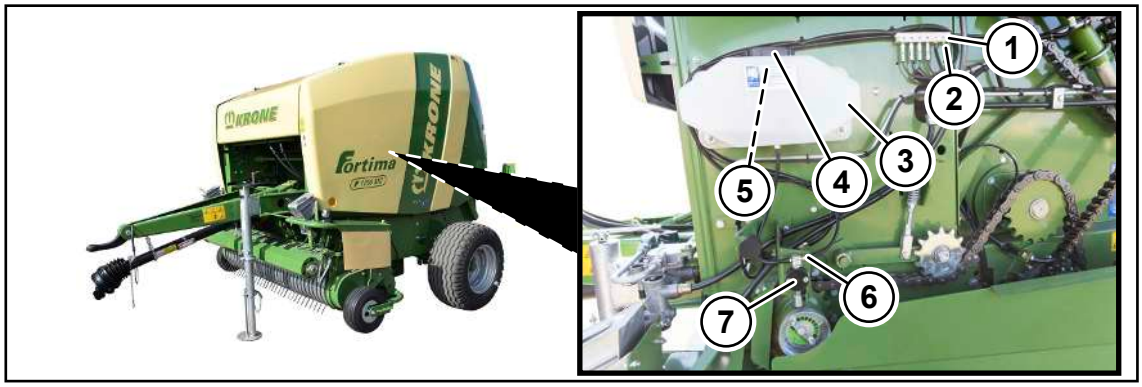

RPG000-079

✓ De machine is stopgezet en beveiligd, *zie Pagina 29*.

Oliepeil controleren, olie bijvullen

- ▶ Op het voorraadreservoir (3) het oliepeil aflezen.
- ▶ Wanneer het oliepeil te gering is, olie via de opening (4) bijvullen, *zie Pagina 51*.

Centrale kettingsmering ontluchten

Als het voorraadreservoir (3) is leeggelopen, moet de centrale kettingsmering worden ontlucht.

- ▶ Op het voorraadreservoir (3) olie via de opening (4) bijvullen, *zie Pagina 51*.
- ▶ De slang aan de verbinding (6) van de pomp (7) demonteren en wachten tot er olie naar buiten komt.
- ▶ Wanneer er olie uitgetreden is, de slang aan de pomp (7) monteren.
- ▶ De ontluchtingsschroef (2) openen.
- ▶ De pomp (7) met de hand bedienen tot er olie zonder bellen uit het verdelerblok (1) stroomt.
- ▶ De ontluchtingsschroef (2) sluiten.

Filter vervangen

✓ Het voorraadreservoir (3) is grotendeels leeg.

▶ Demonteer het deksel (4).

▶ Uit het voorraadreservoir (3) het filter (5) demonteren.

▶ Een nieuw filter (5) monteren.

▶ Monteer het deksel (4).

▶ Het voorraadreservoir (3) met olie vullen, *zie Pagina 215*.

18.19.2 Doseereenheden reinigen

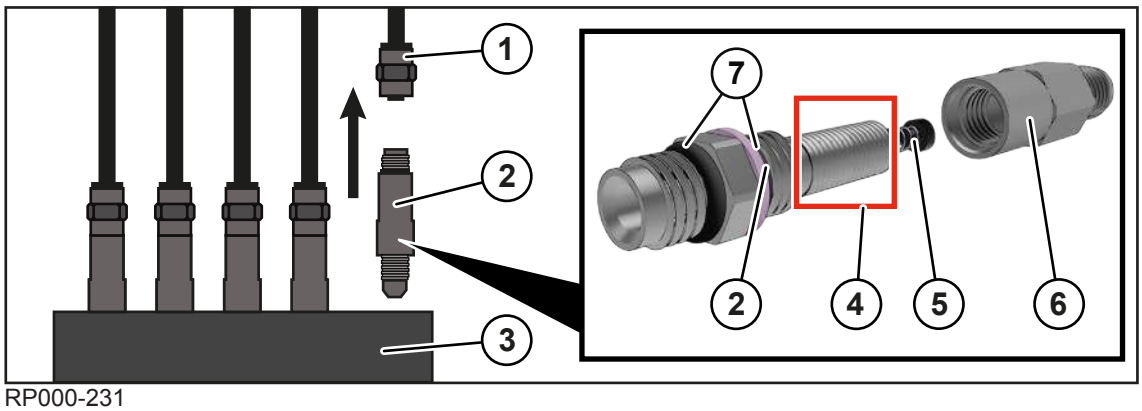

RP000-231

Wanneer afzonderlijke doseereenheden (2) op de centrale kettingsmering verstopt zijn, moeten deze doseereenheden en hun omgeving worden gereinigd, zie ook onderhoudstabel, *zie Pagina 193*.

De verdeler (3) met de doseereenheden (2) van de centrale kettingsmering bevinden zich aan de rechter en linker machinezijde achter de voorste zijkap.

✓ De machine is stopgezet en beveiligd, *zie Pagina 29*.

✓ De voorste zijkap is geopend.

▶ De dopmoer (1) van de doseereenheid (2) losschroeven.

▶ De doseereenheid (2) van de verdeler (3) losschroeven.

▶ De kap (6) van de doseereenheid (2) losschroeven.

▶ De veer en de stopkraan (5) voorzichtig demonteren. Let erop dat de veer niet beschadigd wordt.

▶ Alle componenten met een geschikt reinigingsmiddel reinigen. In het bijzonder het gebied (4) reinigen, dat vermoedelijk de meeste verontreinigingen toont.

▶ Erop letten dat rubber afdichtingen (7) niet met een sterk reinigingsmiddel worden gereinigd.

▶ De veer en de stopkraan (5) monteren.

▶ De kap (6) er handvast aanschroeven.

▶ De doseereenheid (2) in de verdeler (3) zetten en er handvast aanschroeven.

▶ De dopmoer (1) op de doseereenheid (2) handvast aanschroeven.

18.19.3 Slang aan de doseereenheid vervangen

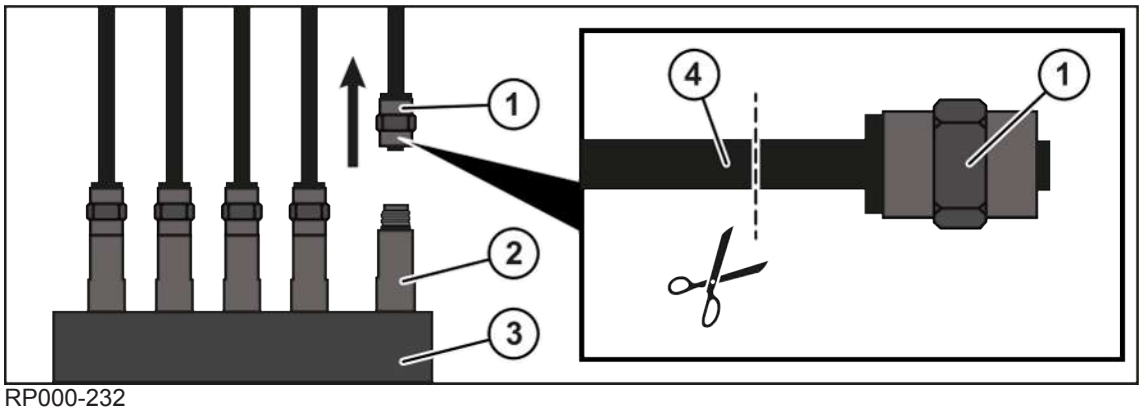

RP000-232

Wanneer slangen (4) op de doseereenheden (2) beschadigd zijn, moeten ze worden vervangen.

✓ De machine is stopgezet en beveiligd, *zie Pagina 29*.

✓ De voorste zijkap is geopend.

▶ De dopmoer (1) van de doseereenheid (2) losschroeven.

▶ De slang (4) boven de dopmoer (1) doorsnijden.

⇨ De slang (4) wordt met elke snede korter. Daarom mag er slechts tot het stuk worden afgesneden, dat beschadigingen toont.

▶ De defecte slang (4) uit de dopmoer (1) trekken en verwijderen.

▶ De dopmoer (1) op de doseereenheid (2) handvast aanschroeven.

▶ Het nieuwe uiteinde van de slang (4) erin zetten. Erop letten dat de slang (4) volledig in de dopmoer (1) is ingevoerd.

18.20 Onderhoud persluchtrem (bij uitvoering "Persluchtrem")

18.20.1 Luchtfilter reinigen

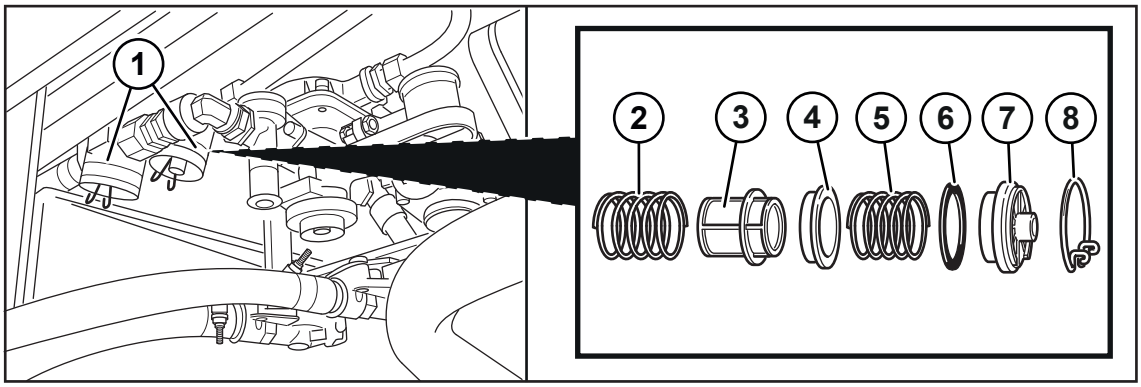

RP000-436

1 Luchtfilter totaal
2 Veer
3 Filterelement
4 Afstandsstuk
5 Veer
6 Afdichtingsring
7 Afdekkap
8 Haakspringring

Het luchtfilter (1) reinigen de perslucht en beschermen de persluchtrem tegen storingen. De persluchtrem blijft ook bij verstopt filterelement (3) in beide stromingsrichtingen bedrijfsklaar.

Filterelement uitbouwen

✓ De machine is stopgezet en beveiligd, *zie Pagina 29*.

- De haakspringring (8) demonteren.
- De afdekkap (7) verwijderen.
- De afdichtingsring (6) verwijderen.
- De veer (5) verwijderen.
- Het afstandsstuk (4) verwijderen.
- Het filterelement (3) met de veer (2) verwijderen.

Luchtfilter reinigen

✓ Het filterelement is uitgebouwd, *zie Pagina 218*.

- De binnenruimte van het filterhuis, het filterelement en de overige bestanddelen met perslucht uitblazen.
- Bij hardnekkig vuil de bestanddelen met water reinigen.

Filterelement inbouwen

✓ De machine is stopgezet en beveiligd, *zie Pagina 29*.

- Het filterelement (3) met de veer (2) plaatsen.
- Het afstandsstuk (4) plaatsen.
- De veer (5) plaatsen.
- De afdichtingsring (6) plaatsen.
- De afdekkap (7) plaatsen.
- De haakspringring (8) monteren.

18.20.2 Condenswater aftappen uit het persluchtreservoir

⚠ *WAARSCHUWING*

Gevaar voor letsel door gecorrodeerde of beschadigde persluchttank

Beschadigde of gecorrodeerde persluchttanks kunnen barsten en personen ernstige letsel toebrengen.

- De controle-intervallen volgens de onderhoudstabel aanhouden, *zie Pagina 193*.
- Beschadigde of gecorrodeerde persluchttanks onmiddellijk door een vakgarage laten vervangen.

LET OP

Schade aan het persluchtreservoir door water in de persluchtinstallatie

Door water in de persluchtinstallatie ontstaat corrosie, die het persluchtreservoir beschadigt.

- Het ontwateringsventiel volgens de onderhoudstabel controleren en reinigen, *zie Pagina 193*.
- Een defect ontwateringsventiel onmiddellijk vervangen.

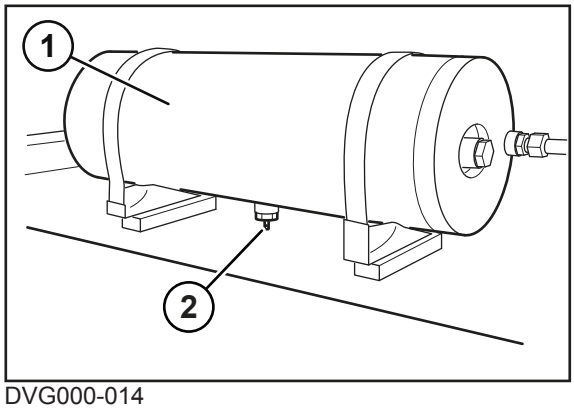

DVG000-014

Het persluchtreservoir slaat de door de verdichter aangevoerde perslucht op.

Tijdens gebruik kan zich in het persluchtreservoir (1) condenswater verzamelen. Het persluchtreservoir (1) moet regelmatig worden geleegd, *zie Pagina 193*.

Het aftapventiel (2) bevindt zich aan de onderkant van het persluchtreservoir (1).

▶ De machine stoppen en beveiligen, *zie Pagina 29*.

WAARSCHUWING! Gevaar voor letsel voor de ogen door naar buiten spuitend condenswater! Geschikte veiligheidsbril dragen.

✓ Voor uittredend condenswater is een geschikt reservoir aanwezig.

▶ Het ontwateringsventiel (2) openen.

➡ Perslucht en condenswater ontwijken uit het persluchtreservoir (1).

▶ Via visuele controle vaststellen of het ontwateringsventiel (2) niet defect of vervuild is.

➡ Wanneer het ontwateringsventiel (2) defect is en niet meer afdicht, het ontwateringsventiel (2) onmiddellijk door een KRONE servicepartner laten vervangen.

➡ Wanneer het ontwateringsventiel (2) vervuild is, het ontwateringsventiel (2) reinigen.

19 Storing, oorzaak en oplossing

⚠ WAARSCHUWING

Gevaar voor letsel door niet-inachtneming van de principiële veiligheidsinstructies

Wanneer de principiële veiligheidsinstructies niet in acht worden genomen, kunnen personen ernstig letsel oplopen of worden gedood.

- Om ongevallen te voorkomen, moeten de principiële veiligheidsinstructies in de handleiding worden gelezen en opgevolgd, *zie Pagina 15*.

⚠ WAARSCHUWING

Gevaar voor letsel door niet-inachtneming van de veiligheidsroutines

Wanneer de veiligheidsroutine niet in acht wordt genomen, kunnen personen ernstig letsel oplopen of worden gedood.

- Om ongevallen te voorkomen, moeten de principiële veiligheidsroutines worden gelezen en opgevolgd, *zie Pagina 29*.

19.1 Storingen aan de pick-up of tijdens de oogstgoedopname

Storing: De pick-up kan niet omlaag worden gezet.

Mogelijke oorzaak	Oplossing
De hydraulische slang is niet op de trekker ingestoken.	▶ De hydraulische slang voor de pick-up correct vastkoppelen, *zie Pagina 62*.
De werkhoogte van de pick-up is te hoog ingesteld zodat de pick-up zich niet omlaag kan bewegen.	▶ De werkhoogte van de pick-up instellen, *zie Pagina 85*.

Storing: Er zijn oogstgoedblokkades in het intrekbereik aanwezig.

VOORZICHTIG! Machineschade door oogstgoedblokkades! Onmiddellijk stoppen, aftakas uitschakelen en de oogstgoedblokkades verwijderen.

Mogelijke oorzaak	Oplossing
De zwaden zijn ongelijkmatig of te groot.	▶ De zwaden delen.
De trekkerbestuurder rijdt te snel.	▶ De rijsnelheid verlagen. ▶ Rijd aan het begin van het persen langzamer tot het opgenomen oogstgoed in de perskamer rolt.
De machinehoogte is niet passend bij de trekker ingesteld.	▶ De machine via de dissel door een KRONE Servicepartner passend laten instellen, *zie Pagina 54*.
De gewasgeleiderol is te laag ingesteld.	▶ De gewasgeleiderol hoger instellen, *zie Pagina 87*.

Om de oogstgoedblokkades te verwijderen, *zie Pagina 98*.

Storing: Kort oogstgoed wordt niet correct ingetrokken.

Mogelijke oorzaak	Oplossing
De machine is aan de voorzijde te laag opgehangen.	▶ De instelling van de dissel controleren. ▶ Indien nodig de disselhoogte door de KRONE servicepartner laten aanpassen, *zie Pagina 54*.

19.2 Storingen tijdens of na het persen

Storing: D ronde baal rolt niet of slechts langzaam uit de perskamer.

Mogelijke oorzaak	Oplossing
De zijkanten zijn te krachtig gevuld.	▶ Smaller zwad maken, *zie Pagina 77*. ▶ Niet te veel opzij rijden.
De persdruk is te hoog.	▶ De persdruk reduceren, *zie Pagina 184*.

Storing: De achterklep kan niet volledig gesloten worden.

Mogelijke oorzaak	Oplossing
Op de balenuitwerper heeft zich zand en stenen verzameld.	▶ Het zand en de stenen verwijderen. ▶ De afdekplaat van de balenuitwerper een boring naar achteren monteren, *zie Pagina 229*.
De afsluitkraan voor de achterklep is gesloten.	▶ De afsluitkraan openen, *zie Pagina 80*.

Storing: De achterklep kan niet geopend worden.

Mogelijke oorzaak	Oplossing
De hydraulische slang voor "Achterklep openen/sluiten" is niet correct vastgekoppeld.	▶ De hydraulische slang voor "Achterklep openen/sluiten" vastkoppelen, *zie Pagina 62*.

Storing: De ronde baal is conisch (kegelvormig) gevormd.

Mogelijke oorzaak	Oplossing
De perskamer wordt eenzijdig gevuld.	▶ De perskamer gelijkmatig vullen, *zie Pagina 77*.
De trekker met machine werd aan het einde van het persen te snel gereden.	▶ Aan het einde van het persen langzamer rijden.
Netbinding: Het aantal netlagen is te gering.	▶ Het aantal netlagen via het terminal verhogen, *zie Pagina 155*.
Het bindmateriaal is gescheurd.	▶ Alleen bindmateriaal in de voorgeschreven kwaliteit gebruiken. KRONE adviseert één van de "KRONE excellent" producten, zie sticker op de machine met het nummer 27 016 326 *.

Storing: De ronde baal is tonvormig. Daardoor scheurt het bindmateriaal in het midden open.

Mogelijke oorzaak	Oplossing
De perskamer is ongelijkmatig gevuld.	▶ Afwisselend over het zwad rijden, *zie Pagina 77*.
Het aantal lagen van het bindmateriaal is te gering.	▶ Het aantal lagen verhogen. Touwbinding: *zie Pagina 185*. netbinding: *zie Pagina 185*.
De breedtrekbeugel is te krachtig ingesteld.	▶ De breedtrekbeugel instellen, *zie Pagina 192*

19.3 Storingen aan de binding of tijdens het binden

Storing: Het net wordt na de bindstart niet getransporteerd.

Bij deze storing verschijnt er een foutmelding in het terminal.

Mogelijke oorzaak	Oplossing
De netrol heeft verkeerde afmetingen.	▶ Alleen netrollen met de voorgeschreven afmetingen gebruiken, *zie Pagina 49*.
Het net is niet correct ingelegd.	▶ Het net er volgens de beschrijving inleggen, *zie Pagina 97*.

Storing: Het net wordt niet of niet correct afgesneden.

VOORZICHTIG! Gevaar voor letsel door scherpe componenten! Bij het verwijderen van verontreinigingen aan de snij-eenheid altijd geschikte veiligheidshandschoenen dragen.

Mogelijke oorzaak	Oplossing
De snijeenheid is stomp	▶ Verontreinigingen bij de snijeenheid verwijderen. ▶ Indien nodig de snijeenheid door een KRONE servicepartner laten vervangen.
De netmotor is defect.	▶ De netmotor controleren.

Storing: Het net staat bij actieve binding. Het net scheurt direct na de bindstart of tijdens het binden.

Bij deze storing verschijnt er een foutmelding in het terminal.

VOORZICHTIG! Gevaar voor letsel door scherpe componenten! Bij het verwijderen van verontreinigingen aan de snij-eenheid altijd geschikte veiligheidshandschoenen dragen.

Mogelijke oorzaak	Oplossing
De snijeenheid is in het net gevallen.	▶ Verontreinigingen bij de snijeenheid verwijderen. ▶ De instelling van de snij-eenheid controleren. ▶ Controleren of de snij-eenheid bij het toevoeren wordt vergrendeld/gespannen.
De snij-eenheid is niet vergrendeld.	
De snijeenheid staat te diep.	

Storing: het net bedekt een of beide buitenkanten niet of niet volledig.

Mogelijke oorzaak	Oplossing
Het net wordt tijdens het binden niet correct geremd.	▶ De netrem instellen, *zie Pagina 190*.
Het net is aan de afsnijmessen vastgehaakt.	▶ De snijeenheid instellen, *zie Pagina 210*.
De starterwalsen van de bindinrichting zijn verbogen.	▶ De bindinrichting controleren en indien nodig door een KRONE servicepartner laten vervangen.
De breedtrekbeugel is niet correct ingesteld.	▶ De breedtrekbeugel instellen, *zie Pagina 192*.
Er bevindt zich oogstgoed tussen spiraalwals en afstrijker.	▶ De afstrijker instellen, *zie Pagina 211*.
Aan de afstrijkers van de snij- en transportrotor bevindt zich teveel oogstgoed.	▶ Voor het binden wordt gestart, opnieuw de zijde in het zwad wisselen.

Storing: het net wordt tijdens het persen ingetrokken.

Mogelijke oorzaak	Oplossing
Het net hangt te ver in het perskanaal.	▶ De netoverhang controleren.
	▶ De netrem instellen, *zie Pagina 190*
	▶ Tijdens het binden de machine met een aftakastoerental van 540 min^{-1} gebruiken.

Storing: het net wikkelt zich om de rubberrol.

Mogelijke oorzaak	Oplossing
Het net hangt niet ver genoeg in het perskanaal.	▶ De netrem losmaken. ▶ Tijdens het binden de machine met een aftakastoerental van 540 min^{-1} gebruiken.
Na langere standtijd plakt het net aan de rubberrol.	▶ Na langere standtijden het net opnieuw inleggen, *zie Pagina 97*.

19.4 Storingen aan de touwbinding

Bij uitvoering "Net- en touwbinding"

Storing: het touw schiet bij de bindstart niet naar binnen.

Mogelijke oorzaak	Oplossing
De aandrukrollen op de bindstartinrichting lopen te zwaar	▶ De schroef op de aandrukrollen lichtjes losdraaien en weer vastdraaien, *zie Pagina 229*.
	▶ De lagerpunten op de aandrukrollen oliën, *zie Pagina 229*.

Storing: het touw wordt niet afgesneden.

Mogelijke oorzaak	Oplossing
De breedtrekbeugel is niet op touwbinding ingesteld.	▶ De breedtrekbeugel op touwbinding instellen, *zie Pagina 97*.

Storing: Het touw glijdt van de randen van de ronde baal af.

Mogelijke oorzaak	Oplossing
De touwbegrenzer is niet correct ingesteld.	▶ De touwbegrenzer op de bindstartinrichting verder naar binnen zetten, *zie Pagina 186*.
Het oogstgoed is zeer droog en brokkelig.	▶ De touwbegrenzer op de bindstartinrichting verder naar binnen zetten, *zie Pagina 186*.
	▶ Rijd aan het einde van het persen langzamer. ▶ Voor de bindstart de ronde baal laten uitrollen zonder dat er oogstgoed wordt toegevoerd.

Storing: Het touw is te ver van de rand van de ronde baal verwijderd.

Mogelijke oorzaak	Oplossing
De touwbegrenzer is niet correct ingesteld.	▶ De touwbegrenzer op de bindstartinrichting verder naar buiten zetten, *zie Pagina 186*.

Storing: de touwgeleidingsslede wordt bij het binden niet meegenomen

Mogelijke oorzaak	Oplossing
De ketting van de touwbinding is te los.	▶ De ketting met kettingspanner naspannen.

Storing: bij 4-voudige touwbinding: er zijn geen 4 touwen op de ronde baal aanwezig.

Mogelijke oorzaak	Oplossing
Het touwverloop is gestoord.	▶ Het touwverloop controleren. ▶ Het touw opnieuw inleggen, *zie Pagina 92*.
Een of meerdere touwrollen zijn leeg.	▶ De touwvoorraad aanvullen en inleggen, *zie Pagina 92*.
Er werden touweinden verkeerd samengeknoopt.	▶ De touweinden correct aan elkaar vastknopen, *zie Pagina 92*.

Storing: het touwverbruik per ronde baal is te hoog of te laag.

Mogelijke oorzaak	Oplossing
Het aantal touwlagen aan het begin en aan het einde van de touwbinding is te hoog of te laag.	▶ Het aantal touwlagen aan het begin en aan het einde van de touwbinding verhogen of verlagen, *zie Pagina 155*.
Touwlagen aan de getrapte schijf zijn niet correct ingesteld.	▶ De touwlagen aan de getrapte schijf instellen, *zie Pagina 185*.

19.5 Storingen aan de centrale kettingsmeerinstallatie

Storing: Het olieverbruik is te gering.

Mogelijke oorzaak	Oplossing
De olie is te dik.	▶ Aanbevolen olie gebruiken, *zie Pagina 50*.
De centrale kettingsmering is vervuild.	▶ Het hele systeem van de centrale kettingsmering reinigen.

Storing: Het olieverbruik is te hoog.

Mogelijke oorzaak	Oplossing
De olie is te dun.	▶ Aanbevolen olie gebruiken, *zie Pagina 50*.

Mogelijke oorzaak	Oplossing

Storing: De oliepomp wordt geen volledige slag ingedrukt.

Mogelijke oorzaak	Oplossing
De olie is te dik.	▶ Aanbevolen olie gebruiken, *zie Pagina 50*.

19.6 Storingen van het elektrisch systeem/elektronica

19.6.1 Foutmeldingen

⚠ *WAARSCHUWING*

Persoonlijk letsel en/of machineschade door niet in acht nemen van foutmeldingen

Bij het niet in acht nemen van foutmeldingen zonder de storing te verhelpen, kunnen persoonlijk letsel en/of ernstige schade aan de machine ontstaan.

- Bij een foutmelding de storing verhelpen, zie hoofdstuk "Foutenlijst" in de aanvulling op de handleiding (software).
- Als de storing niet kan worden verholpen, neem dan contact op met de servicepartner van KRONE.

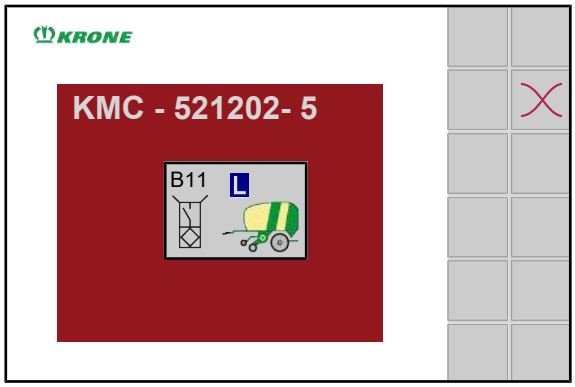

EQG000-034

Als aan de machine een storing optreedt, geeft het display een foutmelding weer. Gelijktijdig klinkt een akoestisch signaal (continu claxonsignaal). Voor een lijst met foutmeldingen, zie hoofdstuk "Foutenlijst" in de aanvulling op de handleiding (software).

Opbouw van een foutmelding

De foutmelding is volgens het volgende patroon opgebouwd: bijv. foutmelding "520192-19 CAN1 "

520192	19	CAN1
SPN (Suspect Parameter Number) = storingsnummer	FMI=soort fout, *zie Pagina 226*	Symbool

Foutmelding bevestigen

- De foutmelding noteren.
- Kort op drukken.
- ➡ Het akoestische signaal stopt en de foutweergave wordt niet meer weergegeven. Als de storing weer optreedt, wordt de foutmelding opnieuw weergegeven.
- Om de foutmelding tot de volgende start van het bedieningsterminal te bevestigen, de toets indrukken en 5 seconden ingedrukt houden.
- De fout verhelpen, zie hoofdstuk "Foutenlijst" in de aanvulling op de handleiding (software).

Bevestigde en nog aanwezige foutmeldingen kunnen via het menu "Foutenlijst" of via de statusregel weer worden weergegeven.

19.6.1.1 Mogelijke foutsoorten (FMI)

Er zijn verschillende foutsoorten die onder het begrip FMI (Failure Mode Identification) en met een bijbehorende afkorting worden weergegeven.

FMI	Betekenis
0	De bovenste grenswaarde is ver overschreden.
1	De bovenste grenswaarde is ver onderschreden.
2	De gegevens zijn niet toegestaan.
3	Er is overspanning opgetreden of een kortsluiting naar voedingsspanning.
4	Er is onderspanning opgetreden of een kortsluiting naar aarde.
5	Er is een kabelbreuk opgetreden of de stroomsterkte is te gering.
6	Er is een massasluiting opgetreden of de stroomsterkte is te hoog.
7	Het mechanisme reageert niet of er treedt geen verwachte gebeurtenis op.
8	De frequentie is niet toegestaan.
9	Er is een niet normaal update-percentage opgetreden.
10	Er is een niet normaal wijzigingspercentage opgetreden.
11	De foutoorzaak is onbekend.
12	Er is een interne fout opgetreden.
13	De waarden van de kalibratie liggen buiten het waardenbereik.
14	Er zijn bijzondere aanwijzingen nodig.
15	De bovenste grenswaarde is bereikt.
16	De bovenste grenswaarde is overschreden.
17	De onderste grenswaarde is bereikt.
18	De onderste grenswaarde is onderschreden.
19	Er is een CAN-communicatiestoring opgetreden.
20	De gegevens wijken naar boven af.
21	De gegevens wijken naar beneden af.
31	Aan de voorwaarde is voldaan.

19.6.2 Sensor-/actorfouten verhelpen

Een reparatie of vervanging van componenten mag alleen door een gekwalificeerde vakwerkplaats worden uitgevoerd.

Voordat er contact opgenomen wordt met de leverancier, de volgende informatie over de foutmelding verzamelen:

- ▶ Het in het display weergegeven foutnummer met de FMI (*zie Pagina 225*) noteren.
- ▶ De machine stoppen en beveiligen, *zie Pagina 29*.
- ▶ De sensor/actor aan de buitenzijde op beschadigingen controleren.
- ➡ Wanneer de sensor/actor beschadigingen toont, de sensor/actor vervangen.
- ➡ Wanneer de sensor/actor geen beschadiging heeft, dan verder gaan met de volgende teststap.
- ▶ De aansluitkabel en de stekkerverbinding op beschadigingen en vastzitten controleren.
- ➡ Wanneer de aansluitkabel/de stekkerverbinding beschadigingen toont, de aansluitkabel/de stekkerverbinding vervangen.
- ➡ Wanneer de aansluitkabel/de stekkerverbinding geen beschadiging heeft, dan verder gaan met de volgende teststap.
- ▶ Bij een actorfout een actortest uit te voeren om de status van de actor te identificeren, *zie Pagina 171*.
- ▶ Bij een sensorfout een sensortest uit te voeren om de status van de sensor te identificeren, *zie Pagina 167*.

Hoe meer informatie aan uw leverancier wordt meegedeeld, hoe eenvoudiger het is om de foutoorzaak te verhelpen.

19.7 Achterklepsluiting instellen

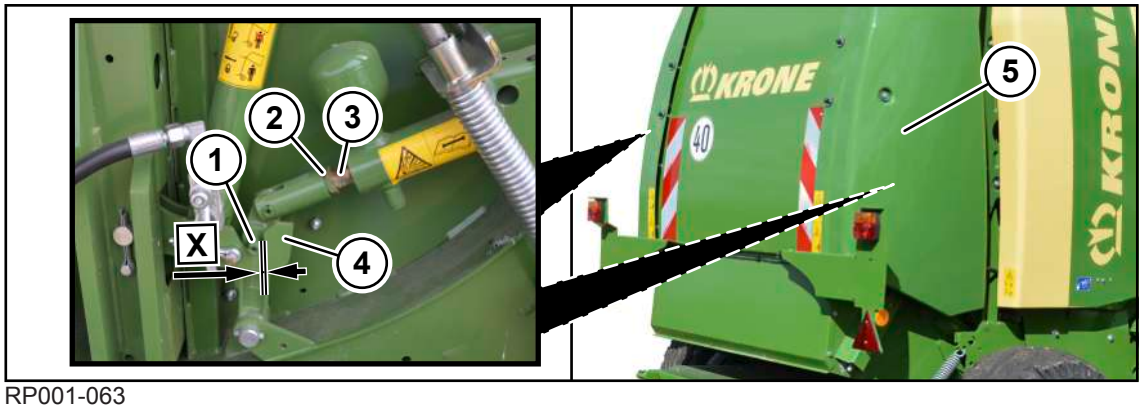

RP001-063

De achterklepsluiting wordt aan de rechter- en linkerzijde van de machine op dezelfde manier ingesteld.

- ✓ De machine is stopgezet en beveiligd, *zie Pagina 29*.
- ✓ De bescherming (5) is gedemonteerd.
- ▶ De contramoer (2) losmaken.
- ▶ De zuigerstang (3) zo ver verdraaien tot de afstand tussen de sluithaak (4) en de spanhuls (1) **X=5 mm** bedraagt.
- ▶ De contramoer (2) vastdraaien.
- ▶ De bescherming (5) monteren.

Sluithaakblokkering controleren en instellen

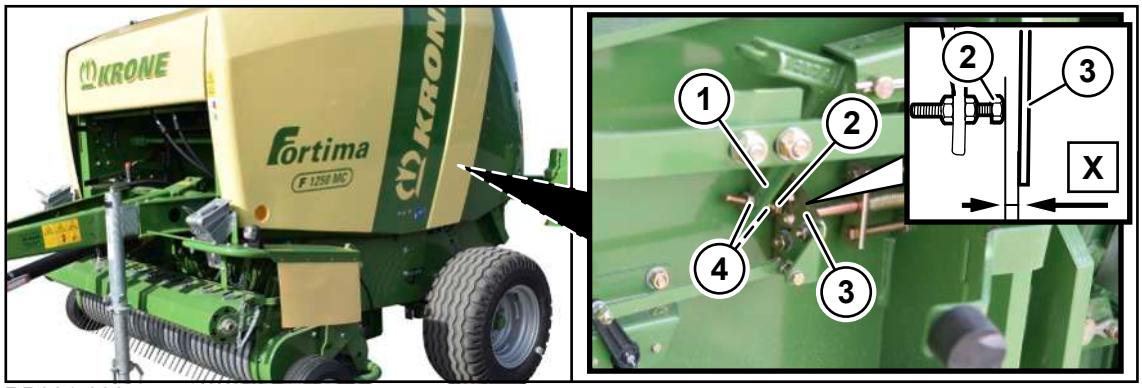

RP001-090

✓ De achterklep is geopend en met de afsluitkraan beveiligd, *zie Pagina 80*.

✓ De machine is stopgezet en beveiligd, *zie Pagina 29*.

De instellingen van de sluithaakblokkering (1) moeten aan de linker- en rechterzijde van de machine gecontroleerd en indien nodig aangepast worden om de correcte functie van de achterklepsluiting te garanderen.

▶ Controleren of de afstand tussen instelschroef (2) en toets (3) **X=2-5 mm** bedraagt.

Om de afstand in te stellen:

▶ De contramoeren (4) losdraaien.

▶ De instelschroef (2) verdraaien tot de maat **X = 2-5 mm** bedraagt.

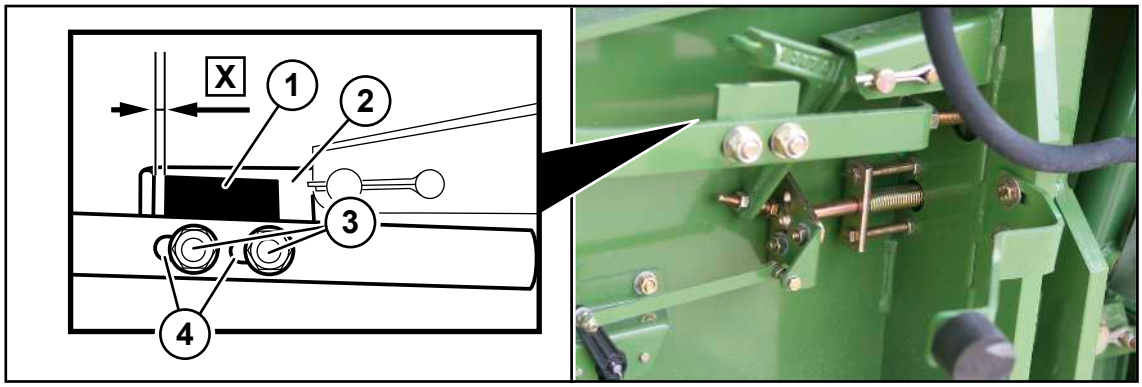

RP001-091

✓ De achterklep is geopend en met de afsluitkraan beveiligd, *zie Pagina 80*.

✓ De machine is stopgezet en beveiligd, *zie Pagina 29*.

▶ Controleren of de afstand tussen sluithaakblokkering (2) en aanslag (1) **X=2-5 mm** bedraagt.

Om de afstand in te stellen:

▶ De moeren (3) losdraaien.

▶ De aanslag (1) in de langgaten (4) verschuiven tot de afstand **X=2–5 mm** bedraagt.

▶ De moeren (3) vastdraaien.

19.8 Aandrukrol van de touwbinding instellen

Bij uitvoering "Net- en touwbinding"

RP000-885

Als het perstouw bij het starten niet correct wordt ingetrokken of als het net tijdens het binden breekt, kan de druk van de aandrukrol door de veren (3, 5) worden verhoogd.

✓ De machine is stopgezet en beveiligd, *zie Pagina 29*.

Rechterzijde van de machine

- De veer (3) losmaken.
- De schroef (2) demonteren.
- De schroef (2) in een van de bovenste boringen (1) monteren.
- De veer (3) inhangen.

Linkerzijde van de machine:

- De veer (5) in een van de bovenste boringen (4) hangen.

19.9 Afdekplaat van de balenuitwerper verplaatsen

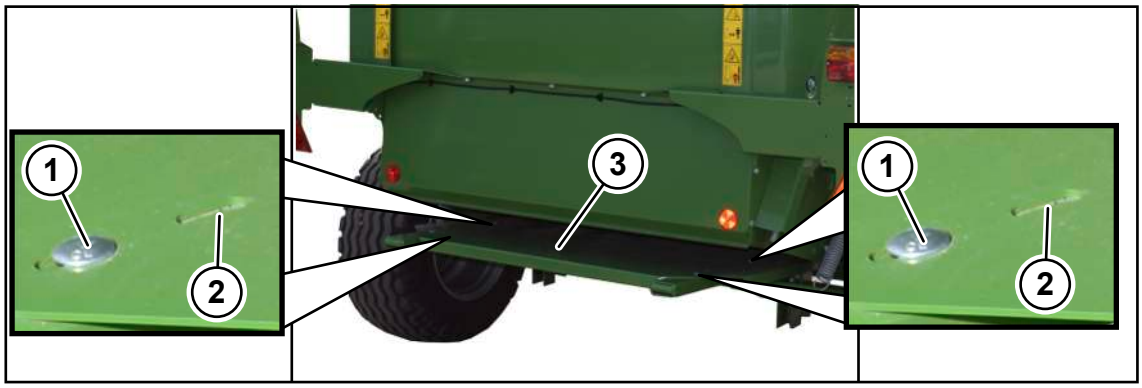

RP001-155

Als zich op de balenuitwerper zand en stenen hebben verzameld, kan de afdekplaat (3) een boring naar achteren worden verschoven.

✓ De machine is stopgezet en beveiligd, *zie Pagina 29*.

- De 4 schroefverbindingen (1) demonteren.
- De afdekplaat (3) naar achteren verschuiven.
- De 4 schroefverbindingen (1) in de boringen (2) monteren.

19.10 Aanzetpunten van de krik

⚠ WAARSCHUWING

Gevaar voor letsel door omhoog bewogen machine

Er bestaat gevaar voor personen door vallen van de machine of ongecontroleerd zwenkende delen. Deze handelingen mogen alleen door gekwalificeerd vakpersoneel worden uitgevoerd.

- Alleen goedgekeurd hefgereedschap en aanslagmiddelen met voldoende draagvermogen gebruiken. Voor de gewichten, *zie Pagina 48*.
- De gegevens van de geplande aanslagpunten in acht nemen.
- Let erop dat de aanslagmiddelen veilig vastzitten.
- Nooit onder de omhoog gebrachte machine gaan staan.
- Machine veilig ondersteunen wanneer onder de machine moet worden gewerkt, *zie Pagina 29*.

De aanzetpunten van de krik bevinden zich links en rechts op de enkele as of de tandemas en zijn met stickers gemarkeerd.

Voorbeeldafbeelding van een enkele as:

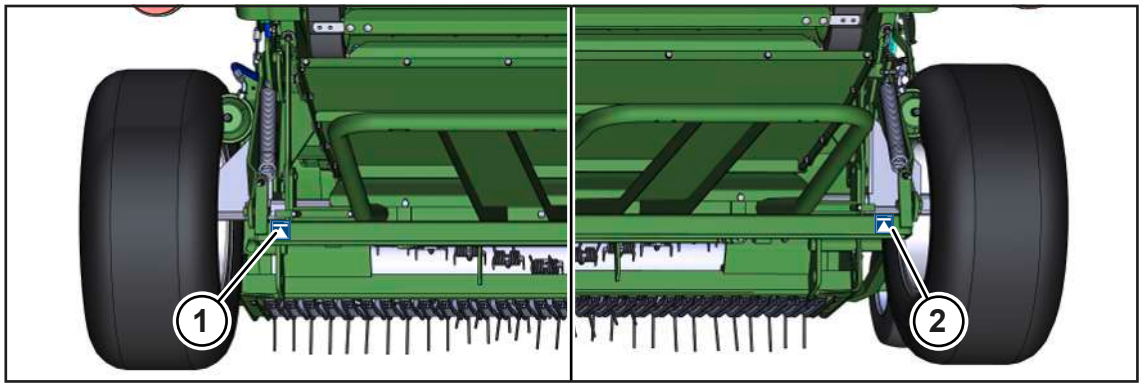

RPG000-177

1 Aanzetpunt krik linksachter
2 Aanzetpunt krik rechtsachter

Voorbeeldafbeelding van een tandemas:

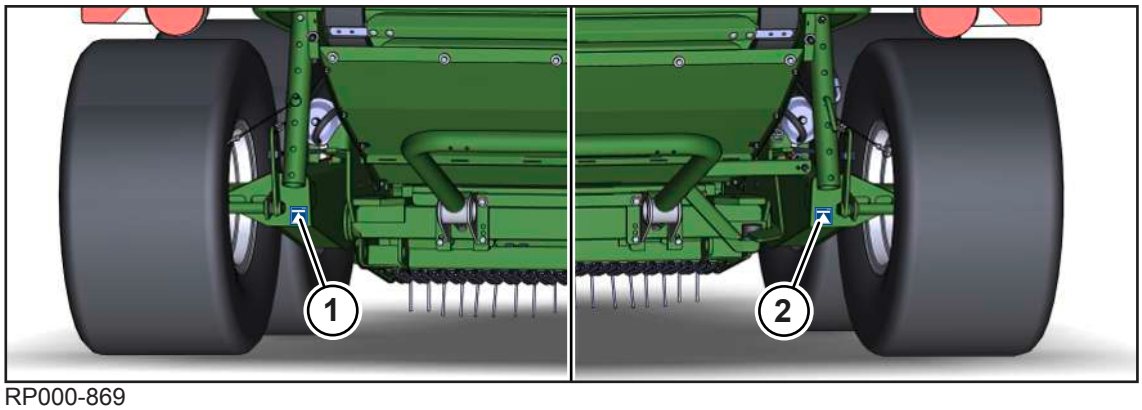

RP000-869

1 Aanzetpunt krik linksachter
2 Aanzetpunt krik rechtsachter

20 Afvalverwijdering

Na de gebruiksduur van de machine moeten de afzonderlijke bestanddelen van de machine volgens voorschrift worden verwijderd. De in het desbetreffende land actueel geldende voorschriften voor afvalverwijdering en de hiervoor geldende wetten moeten in acht worden genomen.

Metalen delen

- Alle metalen delen moeten voor recycling naar een inzamelpunt voor metaal worden gebracht.
- De onderdelen moeten, voordat ze worden gesloopt, worden ontdaan van bedrijfsstoffen en smeermiddelen (transmissieolie, olie uit het hydraulisch systeem, …).
- De bedrijfsstoffen en smeermiddelen moeten apart worden ingeleverd bij een inzamelpunt voor milieuvriendelijke afvalverwijdering of recycling.

Bedrijfsstoffen en smeermiddelen

- Bedrijfsstoffen en smeermiddelen (dieselbrandstof, koelmiddelen, transmissie-olie, olie uit het hydraulisch systeem, …) moeten worden ingeleverd bij een inzamelpunt voor afgewerkte olie.

Kunststoffen

- Alle kunststoffen moeten voor recycling worden ingeleverd bij een inzamelpunt voor kunststof.

Rubber

- Alle rubberen delen (slangen, banden...) moeten voor recycling worden ingeleverd bij een inzamelpunt voor rubber.

Elektronisch afval

- Alle elektronische onderdelen moeten naar een inzamelpunt voor afgedankte elektronische apparatuur worden gebracht.

21 Aanhangsel

21.1 Hydraulisch schakelschema

Legenda voor het volgende hydraulische schakelschema

1 Bij uitvoering "Snijinrichting"

Overzicht actoren en symbolen voor het volgende hydraulische schakelschema

Een overzicht van de plaats van sensoren, de actoren en de besturingsapparaten staat in het stroomschema.

Symbool	Actor	Toelichting
	K01	Pick-up
	K03	Messen naar buiten en binnen zwenken (bij uitvoering "Snijinrichting")
	–	Achterklep in de perskamer
	-	Bij de uitvoering "Hydraulische terugdraai-inrichting"

>>>

150 102 343 00 [▸ 233]

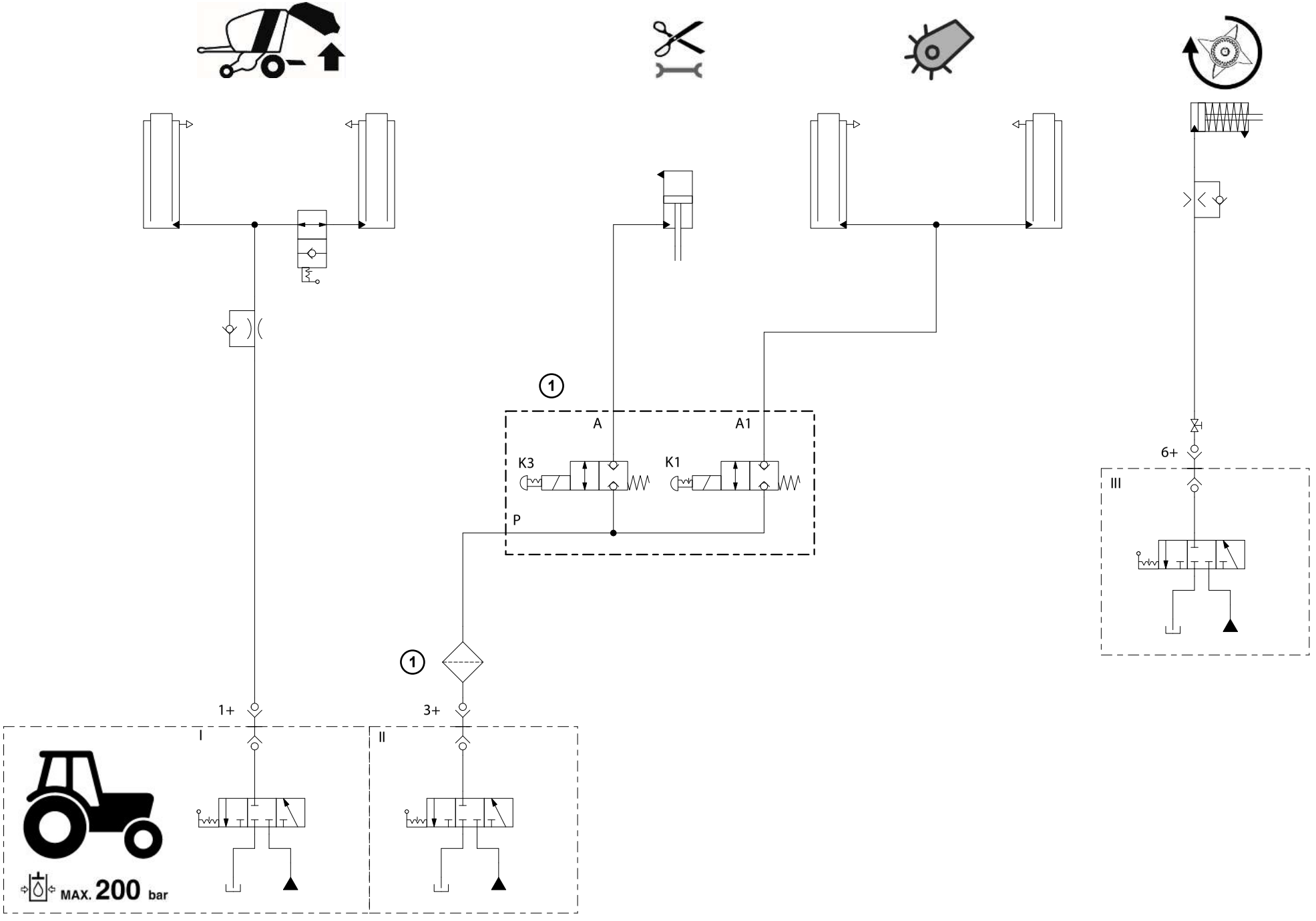
1
A
A1
K3
K1
P
1
1+
3+
6+
I
II
III
MAX. 200 bar

22 Trefwoordenlijst

A

Aandraaimoment: wielmoeren 206
Aandraaimomenten 202
Aandrijfketting van de pick-up 213
Aandrijfketting van de rolbodem 212
Aandrijfketting van de transportvijzel 214
Aandrijfketting van de walsen 213
Aandrijfkettingen instellen 212
Aandrijfkettingen reinigen 209
Aandrukrol van de touwbinding instellen 229
Aanhangsel 232
Aantal netlagen 155
Aantal netlagen instellen 121, 185
Aantal touwlagen (touwbinding, terminal) 155
Aantal touwlagen instellen 185
Aanwijzingen met informatie en adviezen 12
Aanwijzingsstickers op de machine 35
Aanzetpunten van de krik 230
Achterklepsluiting instellen 227
Actortest (terminal) 171
Actortest uitvoeren 30
Actortest voor digitale en analoge actoren 127
Afbeeldingen 10
Afdekplaat van de balenuitwerper verplaatsen 229
Afmetingen* 48
Afsluitkraan voor de achterklep gebruiken 80
Afstrijker voor de spiraalwals instellen 211
Afvalverwijdering 231
Afwijkende functies van het KRONE ISOBUS-terminal 138
Afzonderlijke storingen wissen 175
Alle storingen wissen 175
Andere geldende documenten 9
Automatisch oproepen van het scherm rijden op de weg 145
Auxiliary-functies (AUX) 146
Auxiliary-toewijzing van een joystick 147

B

B09/B10 sensor vulindicatie links/rechts instellen 169
B62 binding 2 (actief)
Sensor instellen 170
Balenafmetingen 49
Balenteller bedienen 108
Banden 48
Bediening 76
Bedieningsbox aan-/uitschakelen 107
Bedieningsbox medium
Aantal netlagen instellen 185
Aantal touwlagen instellen 185
Automatische modus binding 110
Balenteller bedienen 108
Bedieningsbox in-/uitschakelen 107
Binding automatisch starten 110
Binding handmatig starten 110
Messennulschakeling en pick-up selecteren. 108
Net- of touwbinding selecteren 107
Overzicht 106
Persdruk weergeven 109
Pick-up messennulschakeling selecteren 108
Sensor B05/B06 Vulindicatie rechts/links 111
Bedieningseenheid in-/uitschakelen 115
Bedrijfsstoffen 23, 50
Belang van de handleiding 15
Beschadigde hydraulische slangen 25
Beschadigde persluchtinstallatie 25
Beschermpot van de tussenas monteren 57
Beveiliging tegen onbevoegd gebruik demonteren/monteren 82
Bij werkzaamheden aan of op hoog gelegen gebieden van de machine 27
Binding automatisch starten (automatische modus) 110
Binding handmatig starten (handmatige modus) 110
Binding in het menuniveau 153
Binding starten 79, 110, 118
Bindmateriaal net 49
Bindmateriaal touw 49
Bindsoort selecteren (net- en touwbinding, terminal) 158
Bindstartvertraging (terminal) 157
Bindstartvertraging instellen 121
Brandgevaar 22, 23
Breedtrekbeugel op net- of touwbinding instellen 97
Breedtrekbeugel van corrosie ontdoen 209
Breedtrekbeugel van de binding instellen 192
Breekbout aan de pick-up-aandrijving vervangen 86
Bus en trekoog reinigen 208

C

Camera op de KRONE ISOBUS-terminal CCI 800 of CCI 1200 aansluiten 75
Centrale kettingsmeerinstallatie onderhouden . 214
Centrale kettingsmering
Doseereenheden reinigen 216
Slang aan de doseereenheid vervangen 217
Centrale kettingsmering bedienen 102
Checklist voor de eerste inbedrijfstelling 52
Condenswater aftappen uit het persluchtreservoir 218
Conformiteitsverklaring 245
Constructieve wijzigingen aan de machine 16
Contactgegevens van uw handelaar 2
Contactpersonen 2
Controle/onderhoud banden 205

D

De machine voorbereiden voor het rijden op de weg 176
De machine voorbereiden voor het transport ... 180
Demonteren 83
Diagnose digitale actoren 173
Display-opbouw 136
Disselhoogte aanpassen 54
Doelgroep van dit document 9
Doseereenheden reinigen 216
Druk op de zijwanden van de perskamer verminderen 78
DS 100
- Aantal netlagen 121
- Actortest 127
- Bedieningseenheid in-/uitschakelen 115
- Binding starten 118
- Bindstartvertraging instellen 121
- Gevoeligheid van de richtingindicatie instellen 119
- Klantenteller weergeven 122
- Persdruk instellen 120
- Richtingindicatie 116
- Scherm voor het rijden op de weg opvragen 116
- Sensortest voor digitale sensoren 123
- Voorsignalering instellen 119
- Werkscherm oproepen 116
- Werkverlichting in-/uitschakelen 118

E

Eenheden op terminal instellen 137
Eerste inbedrijfstelling 52
Extern ISOBUS-terminal 138
Extern ISOBUS-terminal aansluiten 72
Extra uitrustingen en reserveonderdelen 17

F

Foutenlijst (terminal) 174
Foutmelding bevestigen 226
Foutmeldingen 128, 225
Functiebeschrijving netbinding 47
Functiebeschrijving touwbinding 2-voudig 45
Functiebeschrijving touwbinding 4-voudig 46
Fundamentele veiligheidsaanwijzingen 15

G

Gebruik volgens bestemming 14
Gebruikersopgaven instellen 130
Gebruiksduur van de machine 15
Gegevens voor aanvragen en bestellingen 2, 44
Gegevensopslag 42
Geldigheid 9
Gevaar bij de werking van de machine op een helling. 22
Gevaar door laswerkzaamheden 28
Gevaar door schade aan de machine 17
Gevaren bij bepaalde werkzaamheden: op- en afstappen 26
Gevaren bij bepaalde werkzaamheden: Werkzaamheden aan de machine 26
Gevaren bij bepaalde werkzaamheden: werkzaamheden aan wielen en banden 28
Gevaren bij het rijden door bochten met aangehangen machine en door de totale breedte 22
Gevaren bij het rijden op de weg en in het veld . 21
Gevaren bij niet-correct voorbereide machine voor het rijden op de weg 22
Gevaren bij rijden op de weg 21
Gevaren door de gebruiksomgeving 23
Gevarenbronnen aan de machine 24
Gevarenzone aftakas 19
Gevarenzone bij ingeschakelde aandrijving 20
Gevarenzone door nalopende machinedelen 20
Gevarenzone tussen trekker en machine 19
Gevarenzone tussenas 19
Gevarenzones 18
Gevoeligheid van de richtingindicatie instellen. 119
Gevoeligheid-richtingindicatie (terminal) 157
Gewasgeleiderol 87
Stootplaat demonteren 88
Gewasgeleiderol instellen 87
Gewichten 48

H

Handbediening (touwbinding, terminal) 160
Handmatige bediening van de binding 129
Het begrip "Machine" 10
Het persen afsluiten, het binden starten en ronde balen uitwerpen 79
Hete oppervlakken 26
Hete vloeistoffen 25
Hoe te handelen bij spanningsoverslag van elektrische bovenleidingen 24
Hoe te handelen in gevaarlijke situaties en bij ongevallen 28
Hydraulisch schakelschema 232
Hydraulische rem (export) vastkoppelen 63
Hydraulische rem vastkoppelen 63
Hydraulische slangen controleren 207
Hydraulische slangen vastkoppelen 62

I

Inbedrijfstelling 59
Instandhoudings- en reparatiewerkzaamheden . 27
Instellingen 184
Instellingen (terminal) 167
ISOBUS instellingen (terminal) 165

J

Joystick aansluiten 72

K

Kinderen in gevaar 16
Klantenteller 162
Klantenteller weergeven 122
KRONE bedieningsbox medium 106
KRONE bedieningseenheid DS 100 113
KRONE bedieningseenheid DS 100 aansluiten . 65
KRONE ISOBUS-terminal (CCI 800, CCI 1200) 134
KRONE ISOBUS-terminal aansluiten (CCI 800, CCI 1200) 69
KRONE SmartConnect (terminal) 165
KRONE terminal DS 500 131
KRONE terminal DS 500 aansluiten 67
Kruisverwijzingen 10
Kwalificatie van het bedieningspersoneel 15
Kwalificatie van het vakpersoneel 16

L

Lawaai kan gezondheidsschade veroorzaken ... 24
Lengte van de tussenas aanpassen 56
Levensgevaarlijke elektrische schokken door elektrische bovenleiding 24
Leveringsomvang 53
Lijsten en verwijzingen 9
Luchtfilter reinigen 217
Luchtgeluidsemissie 48

M

Machine aan de trekker vastkoppelen 59
Machine aankoppelen 16
Machine optillen 181
Machine parkeren 177
Machine reinigen 208
Machine stopzetten en beveiligen 29
Machine vastsjorren 182
Machine veilig parkeren 23
Machine via joystick bedienen 146
Machinebeschrijving 43
Machineoverzicht 43
Magneetkoppeling van de touwbinding instellen 188
Markering 44
Meerijdende personen 17
Menu 10 "Handbediening "(bij geselecteerde netbinding) 159
Menu 10 "Handbediening (bij geselecteerde touwbinding) 160
Menu 13 "Tellers" 161
Menu 13-1 "Klantenteller" 162
Menu 13-2 "Totaalteller" 164
Menu 14 "ISOBUS" 165
Menu 14-5 "KRONE SmartConnect" 165
Menu 14-9 "Omschakelen tussen terminals" 166
Menu 15 "Instellingen" 167
Menu 15-1 "Sensortest" 167
Menu 15-2 "Actortest" 171
Menu 15-4 "Foutenlijst" 174
Menu 4 "Bindstartvertraging" 156
Menu 7 "Gevoeligheid richtingindicatie" 157
Menu selecteren 151
Menu 1 "Aantal netlagen" (netbinding) 155
Menu 1 "Aantal touwlagen" (touwbinding) 155
Menu 15-3 "Software-info" 174
Menu 3 "Voorsignalering" 156
Menu 8 "Selectie bindsoort" (bij uitvoering "Net- en touwbinding") 158
Menuniveau opvragen 151
Menustructuur 149

Metrische draadschroeven met fijn schroefdraad 203
Metrische draadschroeven met normaal schroefdraad 202
Metrische draadschroeven met verzonken kop en binnenzeskant 203
Milieubescherming en afvalverwijdering..... 23
Modus wijzigen 153
Mogelijke foutsoorten (FMI)..... 226
Monteren 83

N

Nabestelling..... 9
Net inleggen 97
Net- of touwbinding selecteren..... 107
Netbinding 95
Lagen 155
Net inleggen 97
Netmotor
Sensor instellen..... 170
Netrem instellen 190
Netrol inleggen 95
Nokkenschakelkoppeling op de tussenas vrijgeven 212

O

Oliën 51
Oliepeil controleren, olie bijvullen en filter vervangen..... 215
Oliepeilcontrole, olie- en filterelementwissel veilig uitvoeren..... 30
Omgevingstemperatuur 48
Omhoog gebrachte machine en machinedelen beveiligen tegen omlaag zakken 29
Omhooggeheven machine en machinedelen..... 27
Omrekeningstabel 12
Omschakelen tussen terminals 166
Omvang van het document 10
Onderhoud 193
Onderhoud – eenmalig na 10 uur..... 194
Onderhoud – eenmalig na 50 uur..... 195
Onderhoud – na ieder seizoen 194
Onderhoud – om de 10 uur, minstens dagelijks 195
Onderhoud – om de 2 jaar 195
Onderhoud – om de 50 uur 195
Onderhoud – om de 500 uur 195
Onderhoud – voor het seizoen 193
Onderhoud hoofdaandrijving 206
Onderhoud persluchtrem (bij uitvoering "Persluchtrem")..... 217
Onderhoudstabel 193
Ongeschikte bedrijfsstoffen 23
Oogstgoedblokkade in de pick-up 98
Oogstgoedblokkade in de rechter en linker hoek van de pick-up 98
Oogstgoedblokkade in persorgaan 99
Oogstgoedblokkade onder de transportwals..... 99
Oogstgoedblokkades verhelpen..... 98
Opbouw DS 500 132
Opbouw van de KRONE machinetoepassing .. 136
Opgetilde pick-up voor het rijden op de weg borgen 178
Over dit document 9
Overlastbeveiligingen aan de machine 43
Overzicht 106, 113

P

Parkeerrem losmaken/aantrekken 81
Persdruk
Sensor instellen..... 169
Persdruk instellen..... 120, 146, 184
Perskamer vullen..... 77
Persluchtrem
Condenswater aftappen uit het persluchtreservoir..... 218
Luchtfilter reinigen..... 217
Persoonlijke beschermingsmiddelen..... 20
Perstouw inleggen..... 89, 92
Pick-up 84
Werkhoogte instellen..... 85
Pick-up heffen 84
Pick-up in transport-/werkstand brengen..... 84
Pick-up neerlaten 84
Pick-up-aandrijving
Breekbout vervangen 86
Positie en betekenis van de aanwijzingsstickers 36
Positie en betekenis van de veiligheidsstickers . 31

R

Redelijkerwijs voorzienbaar verkeerd gebruik.... 14
Remkrachtontlasting bij het toevoeren van bindmateriaal instellen..... 190
Remkrachtontlasting in bindpositie controleren 191
Remschijf van de bindmateriaalrem voorbereiden 54
Remschijf van de netrem tegen corrosie beschermen..... 209
Richtingindicatie 116, 143
Richtingindicatie gevoeligheid (terminal)..... 157
Richtingsgegevens 10
Rijden en transport 176
Ronde baal uitwerpen 79

S

Scherm rijden op de weg (automatische oproep) 145
Scherm voor het rijden op de weg opvragen.... 116
Schroefverbindingen op de dissel controleren . 210
Selectie bindsoort (net- en touwbinding, terminal) 158
Sensor "Positie touwgeleidingsslede" instellen 189
Sensor B04 "Netbinding stop" 111
Sensor B05/B06 "Vulindicatie rechts/links" 111
Sensor B09/B10 "Vulindicatie links/rechts" instellen 169
Sensor B62 "Binding 2 (actief)" instellen..... 170
Sensor-/actorfouten verhelpen 227
Sensoren controleren en instellen..... 111
Sensoren kalibreren 125
Sensortest 168
Sensortest (terminal) 167
Sensortest voor digitale en analoge sensoren . 123
Sjorpunten aan de machine 182
Slang aan de doseereenheid vervangen..... 217
Slang- en kabelhouder monteren 53
Sluithaakblokkering controleren en instellen 228
Sluitschroeven aan aandrijvingen 204
SmartConnect (terminal) 165
Smeerschema 196
Smeervetten 51
SMV-markeringspaneel 41
Snijeenheid van de netbinding instellen ... 192, 210
Software-info (terminal) 174
Spatbescherming monteren/demonteren 104
Sproeiers van de centrale kettingsmering reinigen 216
Statusregel 139
Steunvoet 79
Steunvoet bedienen 79
Stootplaat aan de gewasgeleiderol instellen 87
Stootplaat op gewasgeleiderol demonteren/ monteren 88
Storing
Achterklep kan niet geopend worden..... 221
Achterklep sluit niet 221

Centrale kettingsmering: oliepomp niet volledig ingedrukt 224
Centrale kettingsmering: olieverbruik te gering 224
Centrale kettingsmering: olieverbruik te hoog 224
De ronde baal is tonvormig, het bindmateriaal scheurt 221
Geen 4 touwen op de ronde baal aanwezig.. 224
Net gaat niet tot de buitenkanten 222
Net niet correct afgesneden. 222
Net niet getransporteerd. 222
Net scheurt 222
Net wikkelt zich om rubberrol 223
Net wordt tijdens het persen ingetrokken 223
Oogstgoed kort 220
oogstgoedblokkades 220
Pick-up 220
Ronde baal conisch 221
Ronde baal rolt niet uit de perskamer 221
Touw glijdt eraf 223
Touw schiet bij bindstart niet naar binnen. 223
Touw te ver van de rand van de ronde baal verwijderd 223
Touw wordt niet afgesneden 223
Touwgeleidingsslede 224
Touwverbruik per ronde baal te hoog of te laag 224
Storing, oorzaak en oplossing 220
Storingen aan de binding of tijdens het binden 222
Storingen aan de centrale kettingsmeerinstallatie 224
Storingen aan de pick-up of tijdens de oogstgoedopname 220
Storingen aan de touwbinding 223
Storingen tijdens of na het persen 221
Storingen van het elektrisch systeem/elektronica 225
Straatverlichting controleren 179
Symbolen in afbeeldingen 10
Symbolen in de tekst 10

T

Technisch onberispelijke toestand van de machine 17
Technisch toegestane maximumsnelheid (rijden op de weg) 48
Technische gegevens 48
Technische grenswaarden 18
Teller 161
terminal
Aantal netlagen 155
Actortest 171
Binding in het menuniveau 154
Bindsoort selecteren (net- en touwbinding)... 158
Bindstartvertraging 157
Eenheden instellen 137
Foutenlijst 174
Handbediening (touwbinding) 160
Instellingen 167
ISOBUS instellingen 165
menuniveau oproepen 151
Omschakelen tussen terminals 166
Richtingindicatie gevoeligheid 157
Sensortest 167
SmartConnect 165
Software-info 174
Teller 161
Touwlagen aantal 155
Voorsignalering 156
Terminal – machinefuncties 139
Terminal – menu's 149
Terminal in- of uitschakelen 135
Terminal in-/uitschakelen 131
Terugdraai-inrichting bij oogstgoedblokkades bedienen 99
Terugkerende symbolen 150
Toetsen 140
Totaalteller 164
Touchdisplay 131, 134
Touwbegrenzers instellen 186
Touwbinding 2-voudig 89

Touwbinding 4-voudig 92
Touwlagen aantal (touwbinding, terminal)..... 155
Touwrem instellen 187
Touwrem losmaken 188
Trap voor werkzaamheden aan de binding 83
Trekoog aanpassen..... 61
Trekoog reinigen 208
Tussen messennulschakeling en bediening pick-up omschakelen 108
Tussenas 56
Lengte aanpassen..... 56
Tussenas aan de trekker monteren..... 60
Tussenas borgen..... 177
Tussenas op de machine monteren 57
Tussenas smeren..... 201
Typeplaatje 44

V

Veerrail van de bindinrichting instellen..... 211
Veilig op- en afstappen..... 26
Veilige werking: Technisch onberispelijke toestand 17
Veiligheid 14
Veiligheidsaanduidingen aan de machine..... 21
Veiligheidsinrichtingen in goed werkende staat houden 20
Veiligheidsketting 49
Veiligheidsketting monteren 64
Veiligheidsroutines 29
Veiligheidsstickers aan de machine 31
Veiligheidsuitrusting 39
Vereisten aan de trekker - elektrisch systeem ... 50
Vereisten aan de trekker - remsysteem 50
Vereisten aan de trekkerhydrauliek..... 50
Vereisten aan het trekkervermogen 50
Verkeersveiligheid 21
Verlichting voor het rijden op de weg aansluiten 63
Vervuiling van het hydrauliek- en/of brandstofsysteem 23
Visuele controle uitvoeren 207
Vloeistoffen onder hoge druk 25
Voedingsleidingen scheiden..... 179
Voorbereidingen voor het persen 76
Voorraadkastklep borgen 181
Voorsignalering (terminal) 156
Voorsignalering instellen 119
Vulling laten weergeven 109
Vulling perskamer verbeteren 78

W

Waarde wijzigen 152
Waarschuwingen voor materiële schade/ milieuschade 12
Waarschuwingsaanwijzingen 11
Weergavemiddelen 10
Weergaven in de infobalk 143
Weergaven in het werkscherm 141
Werkhoogte van de pick-up instellen 85
Werking alleen na correcte inbedrijfstelling 17
Werkplekken aan de machine 17
Werkscherm oproepen 116, 145
Werkverlichting in-/uitschakelen 118
Werkzaamheden aan de stopgezette machine .. 26
Wielwiggen aanbrengen 82

Z

Zijkappen borgen 180
Zo gebruikt u dit document 9
Zwaailicht in-/uitschakelen 118

Deze pagina werd bewust vrijgehouden.

23 Conformiteitsverklaring

EG-conformiteitsverklaring

Wij

KRONE Agriculture SE

Heinrich-Krone-Straße 10, D-48480 Spelle

verklaren hiermee als fabrikant van het hierna genoemde product en onder eigen verantwoordelijkheid, dat de

Machine: Ronde balenpers
Serie: RP601-10

waarop deze verklaring betrekking heeft, in overeenstemming is met de volgende bepalingen:

- EG-richtlijn 2006/42/EG (machines)
- EU-richtlijn 2014/30/EU (EMC). In de zin van de richtlijn werd de geharmoniseerde norm EN ISO 14982:2009 ten grondslag gelegd.

Als gemachtigde voor de samenstelling van de technische documenten geldt de ondertekenende bedrijfsleider.

Jan Horstmann
(Directeur Constructie & Ontwikkeling)

Spelle, 4-8-2021

Bouwjaar: **Machinenr.:**

KRONE

THE POWER OF GREEN

Maschinenfabrik

Bernard Krone GmbH & Co. KG

Heinrich-Krone-Straße 10
D-48480 Spelle

Postfach 11 63
D-48478 Spelle

+49 (0) 59 77 / 935-0

+49 (0) 59 77 / 935-339

www.landmaschinen.krone.de

V.3