Originální provozní návod

Číslo dokumentu: 150001159_01_cs

Stav: 28. 9. 2021

RP601-20

Lis na válcové balíky

Fortima F 1600

Od čísla stroje: 1078089

Kontaktní partneři

Maschinenfabrik Bernard Krone GmbH & Co. KG
Heinrich-Krone-Straße 10
48480 Spelle
Německo

Telefonní centrála	+ 49 (0) 59 77/935-0
Faxová centrála	+ 49 (0) 59 77/935-339
Fax sklad náhradních dílů tuzemsko	+ 49 (0) 59 77/935-239
Fax sklad náhradních dílů export	+ 49 (0) 59 77/935-359
Internet	www.landmaschinen.krone.de
	https://mediathek.krone.de/

Údaje pro dotazy a objednávky

Typ	
Identifikační číslo vozidla	
Rok výroby	

Kontaktní údaje Vašeho prodejce

1 K tomuto dokumentu ... 9
1.1 Platnost ... 9
1.2 Doobjednání ... 9
1.3 Další platné dokumenty ... 9
1.4 Cílová skupina tohoto dokumentu ... 9
1.5 Používání tohoto dokumentu ... 9
1.5.1 Adresáře a odkazy ... 9
1.5.2 Směrové údaje ... 10
1.5.3 Pojem "stroj" ... 10
1.5.4 Obrázky ... 10
1.5.5 Rozsah dokumentu ... 10
1.5.6 Zobrazovací prostředky ... 10
1.5.7 Převodní tabulka ... 12

2 Bezpečnost ... 14
2.1 Použití podle určení ... 14
2.2 Rozumně předvídatelné chybné použití ... 14
2.3 Doba použitelnosti stroje ... 15
2.4 Základní bezpečnostní pokyny ... 15
2.4.1 Význam provozního návodu ... 15
2.4.2 Osobní kvalifikace obslužného personálu ... 15
2.4.3 Osobní kvalifikace odborného personálu ... 16
2.4.4 Ohrožení dětí ... 16
2.4.5 Připojení stroje ... 16
2.4.6 Konstrukční změny stroje ... 16
2.4.7 Přídavná vybavení a náhradní díly ... 16
2.4.8 Pracoviště na stroji ... 17
2.4.9 Provozní bezpečnost: Technicky bezvadný stav ... 17
2.4.10 Nebezpečné oblasti ... 18
2.4.11 Udržování ochranných zařízení ve funkčním stavu ... 20
2.4.12 Osobní ochranné pomůcky ... 20
2.4.13 Bezpečnostní značky na stroji ... 21
2.4.14 Bezpečnost provozu ... 21
2.4.15 Bezpečné odstavení stroje ... 22
2.4.16 Provozní látky ... 22
2.4.17 Nebezpečí hrozící z okolí nasazení stroje ... 23
2.4.18 Zdroje nebezpečí na stroji ... 24
2.4.19 Nebezpečí při určitých činnostech: Vystupování a sestupování ... 25
2.4.20 Nebezpečí při určitých činnostech: Práce na stroji ... 26
2.4.21 Nebezpečí při určitých činnostech: Práce na kolech a pneumatikách ... 27
2.4.22 Chování v nebezpečných situacích a při nehodách ... 27
2.5 Bezpečnostní postupy ... 28
2.5.1 Zastavení a zajištění stroje ... 28
2.5.2 Zajištění zvednutého stroje a součástí stroje proti poklesu ... 28
2.5.3 Bezpečné provedení kontroly hladiny oleje, výměny oleje a filtračního prvku ... 29
2.5.4 Provedení testu aktorů ... 29
2.6 Bezpečnostní nálepky na stroji ... 30
2.7 Informační nálepky na stroji ... 34
2.8 Bezpečnostní výbava ... 39
2.8.1 Deska zadního značení pro pomalu jedoucí vozidla (SMV) ... 41

3 Datové úložiště ... 42

4 Popis stroje ... 43
4.1 Přehled stroje ... 43
4.2 Pojistky proti přetížení stroje ... 43
4.3 Identifikace ... 44
4.4 Popis funkce 2násobného vázání motouzem ... 45
4.5 Popis funkce 4násobného vázání motouzem ... 46
4.6 Popis funkce vázání sítí ... 47

5 Technické údaje ... 48

5.1 Rozměry ... 48
5.2 Hmotnosti ... 48
5.3 Technicky přípustná maximální rychlost (silniční jízda) ... 48
5.4 Emise hluku šířeného vzduchem ... 48
5.5 Okolní teplota ... 48
5.6 Pneumatiky ... 48
5.7 Pojistný řetěz ... 49
5.8 Rozměry balíku ... 49
5.9 Vázací materiál motouz ... 49
5.10 Vázací materiál síť ... 49
5.11 Požadavky na traktor – výkon ... 50
5.12 Požadavky na traktor – hydraulika ... 50
5.13 Požadavky na traktor – elektrická soustava ... 50
5.14 Požadavky na traktor – brzdová soustava ... 50
5.15 Provozní látky ... 50
5.15.1 Oleje ... 51
5.15.2 Mazací tuky ... 51

6 První uvedení do provozu ... 52

6.1 Kontrolní seznam pro první uvedení do provozu ... 52
6.2 Obsah dodávky ... 53
6.3 Montáž držáku hadic a kabelů ... 53
6.4 Příprava brzdového kotouče brzdy sítě ... 54
6.5 Přizpůsobení výšky oje ... 54
6.6 Kloubový hřídel ... 55
6.6.1 Úprava délky kloubového hřídele ... 55
6.6.2 Montáž ochranného hrnce na kloubový hřídel ... 56
6.6.3 Montáž kloubového hřídele na stroj ... 57

7 Uvedení do provozu ... 58

7.1 Připojení stroje k traktoru ... 58
7.2 Montáž kloubového hřídele na traktor ... 59
7.3 Přizpůsobení vlečného oka ... 60
7.4 Připojení hydraulických hadic ... 60
7.5 Připojení hydraulické brzdy (export) ... 61
7.6 Připojení hydraulické nouzové brzdy ... 62
7.7 Připojení osvětlení pro silniční provoz ... 62
7.8 Montáž pojistného řetězu ... 62
7.9 Připojení obslužné jednotky KRONE DS 100 ... 64
7.10 Připojení terminálu KRONE DS 500 ... 65
7.11 Připojení terminálu KRONE ISOBUS (CCI 800, CCI 1200) ... 67
7.12 Připojení cizího terminálu ISOBUS ... 69
7.13 Připojení joysticku ... 70
7.14 Připojení kamery k terminálu KRONE ISOBUS CCI 800 nebo CCI 1200 ... 73

8 Obsluha ... 74

8.1 Přípravy před lisováním ... 74
8.2 Naplňování komory na balíky ... 75
8.3 Zlepšení plnění komory na balíky ... 76
8.3.1 Snížení tlaku na boční stěny komory na balíky ... 76
8.4 Ukončení lisování, spuštění vázání a vyhození kulatého balíku ... 77
8.5 Ovládání opěrné nohy ... 77
8.6 Použití uzavíracího kohoutu výklopné zádě ... 78
8.7 Uvolnění/zatažení ruční brzdy ... 79
8.8 Umístění zakládacích klínů ... 80
8.9 Demontáž/montáž zařízení bránící neoprávněnému použití ... 80
8.10 Výstup pro práce na vázání ... 81
8.11 Sběrač ... 82
8.11.1 Uvedení sběrače do transportní/pracovní polohy ... 82
8.11.2 Nastavení pracovní výšky sběrače ... 83
8.11.3 Obnovení střižného šroubu pro pohon sběrače ... 84
8.12 Válcový přidržovač ... 85

8.12.1 Nastavení válcového přidržovače ... 85
8.12.2 Nastavení nárazového plechu na válcovém přidržovači ... 85
8.12.3 Demontáž/montáž nárazového plechu na válcový přidržovač ... 86
8.13 Vázání motouzem dvojité ... 87
8.13.1 Vložení vázacího motouzu ... 87
8.14 Vázání motouzem čtyřnásobné ... 90
8.14.1 Vložení vázacího motouzu ... 90
8.15 Vázání sítí ... 93
8.15.1 Vložení role sítě ... 93
8.15.2 Vložit síť ... 95
8.16 Nastavení širokotažného třmenu na vázání sítí nebo motouzem ... 95
8.17 Odstranění ucpání sklizňovým produktem ... 96
8.17.1 Ucpání sklizňovým produktem na pravé a levé straně sběrače ... 96
8.17.2 Ucpání sklizňovým produktem ve sběrači ... 96
8.17.3 Ucpání sklizňovým produktem pod dopravním rotorem ... 97
8.17.4 Ucpání sklizňovým produktem v lisovacím nástroji ... 97
8.18 Ovládání zařízení pro obrácený chod při ucpání sklizňovým produktem ... 97
8.19 Ovládání centrálního mazání řetězů ... 100
8.20 Demontáž/montáž krytu proti postříkání ... 102

9 Ovládací box KRONE Medium ... 104

9.1 Přehled ... 104
9.2 Zapnutí/vypnutí ovládacího boxu ... 105
9.3 Volba vázání sítí nebo motouzem ... 105
9.4 Ovládání čítače balíků ... 106
9.5 Přepínání mezi přepínáním nožů do nulové polohy/ovládáním sběrače ... 106
9.6 Zobrazení naplnění ... 107
9.7 Spuštění vázání ... 108
9.7.1 Manuální spuštění vázání (ruční režim) ... 108
9.7.2 Automatické spuštění vázání (automatický režim) ... 108
9.8 Kontrola a nastavení senzorů ... 109
9.8.1 Senzor B04 „Zastavení vázání sítí“ ... 109
9.8.2 Senzor B05/06 "Ukazatel naplnění vpravo" ... 109

10 Obslužná jednotka KRONE DS 100 ... 111

10.1 Přehled ... 111
10.2 Zapnutí/vypnutí obslužné jednotky ... 113
10.3 Vyvolání obrazovky jízdy na silnici ... 113
10.4 Zobrazení pracovní obrazovky ... 114
10.5 Ukazatel směru ... 114
10.6 Spuštění vázání ... 115
10.7 Zapnutí/vypnutí pracovního osvětlení ... 116
10.8 Zapnutí/vypnutí výstražného majáčku ... 116
10.9 Nastavení předběžné signalizace ... 116
10.10 Nastavení citlivosti zobrazení směru ... 117
10.11 Nastavení lisovacího tlaku ... 118
10.12 Nastavení počtu ovinutí sítí ... 118
10.13 Nastavení zpoždění startu vázání ... 119
10.14 Zobrazení čítače zákazníka ... 120
10.15 Test senzorů pro digitální a analogové senzory ... 121
10.16 Kalibrace senzorů ... 122
10.17 Test aktorů pro digitální a analogové aktory ... 124
10.18 Chybová hlášení ... 125
10.19 Ruční obsluha vázání ... 126
10.20 Nastavení uživatelských předpisů ... 127

11 KRONE terminál DS 500 ... 129

11.1 Dotykový displej ... 129
11.2 Zapnutí/vypnutí terminálu ... 129
11.3 Konstrukce DS 500 ... 130

12 Terminál KRONE ISOBUS (CCI 800, CCI 1200) ... 132

12.1 Dotykový displej ... 132
12.2 Zapnutí/vypnutí terminálu ... 133
12.3 Rozvržení displeje ... 134
12.4 Struktura aplikace stroje KRONE ... 134
12.5 Nastavení jednotek na terminálu ... 135

13 Cizí terminál ISOBUS ... 136

13.1 Odlišné funkce od terminálu KRONE ISOBUS ... 136

14 Terminál – funkce stroje ... 137

14.1 Stavový řádek ... 137
14.2 Tlačítka ... 137
14.3 Ukazatele v pracovní obrazovce ... 138
14.4 Ukazatele na informační liště ... 140
14.5 Ukazatel směru ... 141
14.6 Zobrazení pracovní obrazovky ... 142
14.7 Automatické vyvolání obrazovky silniční jízdy ... 143
14.8 Nastavení lisovacího tlaku ... 143
14.9 Ovládání stroje joystickem ... 144
14.9.1 Pomocné funkce ("Auxiliary" - AUX) ... 144
14.9.2 Pomocné obsazení joysticku (Auxiliary) ... 144

15 Terminál – menu ... 147

15.1 Struktura menu ... 147
15.2 Opakující se symboly ... 148
15.3 Vyvolání navigačního menu ... 149
15.4 Volba menu ... 149
15.5 Změna hodnoty ... 150
15.6 Změna režimu ... 151
15.7 Postup vázání v navigačním menu ... 151
15.8 Menu 1 "Počet ovinutí sítí" (vázání sítí) ... 152
15.9 Menu 1 "Počet ovinutí motouzem" (vázání motouzem) ... 153
15.10 Menu 3 "Předběžná signalizace" ... 153
15.11 Menu 4 "Zpoždění startu vázání" ... 154
15.12 Menu 7 "Citlivost zobrazení směru" ... 155
15.13 Menu 8 "Volba způsobu vázání" (u varianty "Vázání sítí a vázání motouzem") ... 155
15.14 Menu 10 "Ruční ovládání" (při zvoleném vázání sítí) ... 156
15.15 Menu 10 "Ruční ovládání" (při zvoleném vázání motouzem) ... 157
15.16 Menu 13 "Čítače" ... 158
15.16.1 Menu 13-1 "Čítače zákazníků" ... 159
15.16.2 Menu 13-2 "Celkový čítač" ... 161
15.17 Menu 14 "ISOBUS" ... 162
15.17.1 Menu 14-5 "Krone SmartConnect" ... 162
15.17.2 Menu 14-9 "Přepínání mezi terminály" ... 163
15.18 Menu 15 "Nastavení" ... 164
15.18.1 Menu 15-1 "Test senzorů" ... 164
15.18.1.1 Nastavení senzoru B09/B10 "Ukazatel naplnění vlevo/vpravo" ... 166
15.18.1.2 Nastavení senzoru B62 "vázání 2 (aktivní)" ... 167
15.18.2 Menu 15-2 "Test aktorů" ... 168
15.18.3 Menu 15-3 "Informace o softwaru" ... 170
15.18.4 Menu 15-4 "Seznam chyb" ... 170

16 Jízda a přeprava ... 173

16.1 Příprava stroje k jízdě po silnici ... 173
16.2 Odstavení stroje ... 174
16.3 Zajištění kloubového hřídele ... 174
16.4 Zajištění zvednutého sběrače pro silniční jízdu ... 175
16.5 Kontrola světel pro jízdu na silnici ... 176
16.6 Odpojení napájecích vedení ... 176
16.7 Příprava stroje k přepravě ... 177
16.7.1 Zajištění bočních kapot ... 177
16.7.2 Zajištění příklopu zásobní skříňky ... 178

16.7.3 Zvednutí stroje ... 178
16.7.4 Upevnění stroje ... 179

17 Nastavení ... 181

17.1 Nastavení lisovacího tlaku ... 181
17.2 Nastavení počtu ovinutí motouzem ... 182
17.3 Pro nastavení počtu ovinutí sítí ... 182
17.4 Nastavení omezovače motouzu ... 183
17.5 Nastavení brzdy motouzu ... 184
17.6 Uvolnění brzdy motouzu ... 185
17.7 Nastavení magnetické spojky vázání motouzem ... 185
17.8 Nastavení senzoru „Pozice saní pro vedení motouzu” ... 186
17.9 Nastavení brzdy vázacího materiálu ... 187
17.10 Nastavení odlehčení brzdné síly na přívodu vázacího materiálu ... 187
17.11 Kontrola odlehčení brzdné síly v poloze vázání ... 188
17.12 Nastavení širokotažného třmenu vázání ... 189
17.13 Nastavení řezací jednotky vázání sítí ... 189

18 Údržba ... 190

18.1 Tabulka údržby ... 190
18.1.1 Údržba – před sezónou ... 190
18.1.2 Údržba – po sezóně ... 191
18.1.3 Údržba – jednorázově po 10 hodinách ... 191
18.1.4 Údržba – jednorázově po 50 hodinách ... 191
18.1.5 Údržba – každých 10 hodin, minimálně jednou denně ... 192
18.1.6 Údržba – každých 50 hodin ... 192
18.1.7 Údržba – každých 500 hodin ... 192
18.1.8 Údržba – každé 2 roky ... 192
18.2 Plán mazání ... 192
18.3 Kloubový hřídel, mazání ... 197
18.4 Utahovací momenty ... 198
18.5 Kontrola/údržba pneumatik ... 201
18.6 Údržba hlavní převodovky ... 202
18.7 Kontrola hydraulických hadic ... 203
18.8 Čištění stroje ... 204
18.9 Čištění pouzdra a tažných ok ... 204
18.10 Čištění hnacích řetězů ... 205
18.11 Odstranění koroze ze širokotažného třmenu ... 205
18.12 Ochrana nrzdicího kotouče brzdy vázacího materiálu před korozí ... 205
18.13 Nastavení řezací jednotky vázání sítí ... 206
18.14 Kontrola utažení šroubových spojů na oji ... 206
18.15 Nastavení stěrače vůči spirálovému válci ... 207
18.16 Nastavení pružinové lišty vázacího zařízení ... 207
18.17 Uvolnění vačkové výsuvné spojky na kloubovém hřídeli ... 208
18.18 Nastavení hnacích řetězů ... 208
18.18.1 Hnací řetěz pohyblivého dna ... 208
18.18.2 Hnací řetěz sběrače ... 209
18.18.3 Hnací řetěz válců ... 209
18.18.4 Hnací řetěz podávacího šneku ... 210
18.19 Údržba centrálního mazacího zařízení řetězu ... 210
18.19.1 Kontrola hladiny oleje, doplnění oleje a výměna filtru ... 211
18.19.2 Čištění dávkovací jednotky ... 212
18.19.3 Výměna hadice na dávkovací jednotce ... 212
18.20 Údržba pneumatické brzdy (u varianty "Pneumatická brzda") ... 213
18.20.1 Čistění vzduchového filtru ... 213
18.20.2 Vypuštění kondenzované vody z nádrže stlačeného vzduchu ... 214

19 Porucha, příčina a odstranění ... 216

19.1 Poruchy sběrače nebo během nakládání sklizňového produktu ... 216
19.2 Poruchy během operace lisování nebo po ní ... 217
19.3 Poruchy vázání nebo během procesu vázání ... 218
19.4 Poruchy při vázání motouzem ... 219

19.5 Poruchy na centrálním mazacím zařízení řetězu 220
19.6 Poruchy elektrického/elektronického systému 221
19.6.1 Chybová hlášení 221
19.6.1.1 Možné druhy chyb (FMI) 222
19.6.2 Odstranění chyb senzorů/aktorů 223
19.7 Nastavení uzávěru výklopné zádě 223
19.8 Nastavení přítlačného válečku vázání motouzem 225
19.9 Odsazení plechového krytu vyhazovače balíků 225
19.10 Body pro nasazení zvedáku vozu 226

20 Likvidace 227

21 Dodatek 228

21.1 Schéma rozvodu hydrauliky 228

22 Rejstřík 230

23 Prohlášení o shodě 239

1 K tomuto dokumentu

1.1 Platnost

Tento dokument platí pro stroje typu:

RP601-20 (Fortima F 1600)
Všechny informace, ilustrace a technické údaje v tomto dokumentu odpovídají poslednímu stavu v okamžiku zveřejnění.

Konstrukční změny jsou kdykoliv a bez udání důvodů vyhrazeny.

1.2 Doobjednání

Pokud by byl tento dokument zcela nebo částečně nepoužitelný, nebo by byl vyžadován v jiném jazyce, lze si pod číslem dokumentu uvedeným na obálce objednat náhradní dokument. Tento dokument lze také stáhnout online z KRONE MEDIA https://media.mykrone.green.

1.3 Další platné dokumenty

Pro zajištění bezpečného a řádného používání je nutné dodržovat následující platné dokumenty.

- Provozní návod kloubového hřídele
- Provozní návod terminálu
- Provozní návod joysticku AUX
- Doplněk k provoznímu návodu "Chybová hlášení a parametry"
- Schéma elektrického zapojení, KRONE
- Seznam náhradních dílů, KRONE

1.4 Cílová skupina tohoto dokumentu

Tento dokument je určen obsluhujícímu stroje, který splňuje minimální požadavky na kvalifikaci personálu, *viz Strana 15*.

1.5 Používání tohoto dokumentu

1.5.1 Adresáře a odkazy

Obsah/záhlaví

Obsah a záhlaví v tomto dokumentu slouží k rychlé orientaci v jednotlivých kapitolách.

Rejstřík

V rejstříku můžete pomocí klíčových slov v abecedním pořadí cíleně nalézt informace k požadovanému tématu. Rejstřík se nachází na posledních stranách tohoto dokumentu.

Odkazy

V textu jsou odkazy na jiný dokument nebo na jiné místo v dokumentu s uvedením čísla strany.

Příklady:

- Zkontrolujte pevné utažení všech šroubů, *viz Strana 10*. (**INFO**: Pokud tento dokument používáte v elektronické podobě, potom kliknutím myší na odkaz přejdete na uvedenou stranu.)
- Bližší informace naleznete v provozním návodu od výrobce kloubového hřídele.

1.5.2 Směrové údaje

Směrové údaje v tomto dokumentu, jako vpředu, vzadu, vpravo a vlevo platí z pohledu po směru jízdy stroje.

1.5.3 Pojem "stroj"

Lis na válcové balíky bude dále v tomto dokumentu označován také pojmem „stroj“.

1.5.4 Obrázky

Obrázky v tomto dokumentu nemusí vždy představovat přesný typ stroje. Informace, které se k obrázku vztahují, odpovídají vždy typu stroje tohoto dokumentu.

1.5.5 Rozsah dokumentu

V tomto dokumentu je kromě sériového vybavení stroje uveden i popis příslušenství a variant stroje. Váš stroj se může lišit od popisu.

1.5.6 Zobrazovací prostředky

Symboly v textu

Pro přehlednější znázornění textu se používají následující zobrazovací prostředky (symboly):

▶ Tato šipka označuje **krok činnosti**. Několik šipek za sebou označuje sled činností, které se mají vykonat krok za krokem.

✓ Tento symbol označuje **předpoklad**, který musí být splněn, aby se mohl provést krok činnosti resp. sled činností.

⇨ Tato šipka označuje **dočasný výsledek** jednoho kroku činnosti.

➡ Tato šipka označuje **výsledek** jednoho kroku činnosti nebo sledu činností.

● Tento bod označuje **výčet**. Je-li tento bod odsazený, označuje druhou úroveň výčtu.

Symboly v obrázcích

V obrázcích lze použít následující symboly:

Symbol	Vysvětlení	Symbol	Vysvětlení
1	Referenční značka součásti	I	Poloha součásti (např. přesazení z polohy I do polohy II)
X	Rozměry (např. také Š = šířka, V = výška, D = délka)		Zvětšení výřezu obrázku
LH	Levá strana stroje	RH	Pravá strana stroje
	Směr jízdy		Směr pohybu
——	Vztažná čára pro viditelný materiál	- - - - -	Vztažná čára pro zakrytý materiál
—·—·—	Středová čára	——	Směr uložení
	otevřeno		zavřeno
	Nanesení tekutého maziva (například mazacího oleje)		Nanesení mazacího tuku

Výstražná upozornění

Výstrahy před nebezpečím jsou jako výstražná upozornění odsazeny od ostatního textu a jsou označeny symbolem nebezpečí a signálními slovy.

Aby se předcházelo zranění osob, je nutné tato výstražná upozornění číst a dodržovat příslušná opatření.

Vysvětlení symbolu nebezpečí

Toto je symbol nebezpečí, který varuje před nebezpečím zranění.

Dodržujte všechna upozornění označená tímto symbolem nebezpečí, abyste předešli poraněním nebo usmrcení.

Vysvětlení signálních slov

NEBEZPEČÍ
Signální slovo NEBEZPEČÍ varuje před nebezpečnou situací, která při nedodržení výstražného upozornění má za následek vážná poranění nebo usmrcení.

VAROVÁNÍ
Signální slovo VAROVÁNI varuje před nebezpečnou situací, která při nedodržení výstražného upozornění může mít za následek vážná poranění nebo usmrcení.

POZOR
Signální slovo POZOR varuje před nebezpečnou situací, která při nedodržení výstražného upozornění může mít za následek lehká až středně těžká poranění.

Příklad výstražného upozornění:

⚠ *VAROVÁNÍ*

Poškození očí odletujícími úlomky nečistot

Při čištění stlačeným vzduchem jsou částice nečistot odmršťovány vysokou rychlostí a mohou zasáhnout oko. Může tak dojít k poranění očí.

- ▶ Zabraňte přístupu osob do pracovní oblasti.
- ▶ Při čištění stlačeným vzduchem noste osobní ochranné pomůcky (např. ochrané brýle).

Varování před věcnými škodami/škodami na životním prostředí

Varování před věcnými škodami/škodami na životním prostředí jsou od ostatního textu odsazené a jsou označeny slovem "Oznámení".

Příklad:

UPOZORNĚNÍ

Poškození převodovky při nízké hladině oleje

Při příliš nízké hladině oleje se může poškodit převodovka.

- ▶ Pravidelně kontrolujte hladinu oleje v převodovce a v případě potřeby olej doplňte.
- ▶ Stav oleje v převodovce zkontrolujte přibližně 3 až 4 hodiny po odstavení stroje a jen u stroje stojícího ve vodorovné poloze.

Upozornění s informacemi a doporučeními

Doplňující informace a doporučení pro bezporuchový a produktivní provoz stroje jsou odsazeny od ostatního textu a označeny slovem "Informace".

Příklad:

INFO

Každá bezpečnostní nálepka je opatřena objednacím číslem a může se přímo objednat u výrobce nebo u autorizovaného odborného prodejce.

1.5.7 Převodní tabulka

Pomocí následující tabulky lze metrické jednotky přepočítat na angloamerické jednotky.

Velikost	Jednotky SI (metrické)		Faktor	Jednotky palce - libry	
	Název jednotek	Zkratka		Název jednotek	Zkratka
Plocha	Hektar	ha	2,47105	Akry	acres
Objemový průtok	Litry za minutu	l/min	0,2642	US galony za minutu	gpm
	Kubické metry za hodinu	m³/h	4,4029		
Síla	Newton	N	0,2248	Silová libra	lbf
Délka	Milimetr	mm	0,03937	Palec	in.
	Metr	m	3,2808	Stopa	ft
Výkon	Kilowatt	kW	1,3410	Koňská síla	KS
Tlak	Kilopascal	kPa	0,1450	Libry na čtvereční palec	psi
	Megapascal	MPa	145,0377		

Velikost	Jednotky SI (metrické)		Faktor	Jednotky palce - libry	
	Název jednotek	Zkratka		Název jednotek	Zkratka
Tlak	Bar (není SI)	bar	14,5038	Libry na čtvereční palec	psi
Točivý moment	Newtonmetr	Nm	0,7376	Pound-foot nebo foot-pound	ft·lbf
			8,8507	Pound-inch nebo inch-pound	in·lbf
Teplota	Stupeň Celsia	°C	°Cx1,8+32	Stupeň Fahrenheita	°F
Rychlost	Metrů za minutu	m/min	3,2808	Stop za minutu	ft/min
	Metrů za sekundu	m/s	3,2808	Stop za sekundu	ft/s
	Kilometrů za hodinu	km/h	0,6215	Mil za hodinu	mph
Objem	litry	l	0,2642	US gallon	US gal.
	Mililitr	ml	0,0338	US unce	US oz.
	Centimetr krychlový	cm³	0,0610	Stopa krychlová	in³
Hmotnost	Kilogram	kg	2,2046	Libra	lbs

2 Bezpečnost

2.1 Použití podle určení

Tento stroj je lis na válcové balíky a slouží k lisování sklizňového produktu do kulatých balíků.

Sklizňovým produktem určeným pro správné použití tohoto stroje jsou posekané stébelniny a listnaté rostliny.

Stroj je určen výhradně k použití v zemědělství a smí se používat jen za splnění těchto podmínek

- v souladu s provozním návodem jsou namontována všechna bezpečnostní zařízení a nachází se v ochranné poloze.
- jsou respektována a dodržována všechny bezpečnostní upozornění v provozním návodu, jak v kapitole "Základní bezpečnostní upozornění", *viz Strana 15*, tak i přímo v kapitolách provozního návodu.

Stroj smí používat jen osoby, které splňují požadavky na kvalifikaci stanovené výrobcem stroje, *viz Strana 15*.

Provozní návod je součástí stroje a musí se proto během použití stroje vozit na stroji. Obsluha stroje se smí provádět až po zaškolení a při dodržování tohoto provozního návodu.

Použití stroje, které není popsáno v provozním návodu může způsobit těžká zranění nebo smrt osob a poškození stroje nebo jiného věcného majetku a je proto zakázáno.

Svévolné změny na stroji mohou negativně ovlivnit vlastnosti stroje nebo porušit jeho řádnou funkci. Svévolné změny proto zbavují výrobce jakýchkoliv povinností ručení, které by v jejich důsledku vznikly.

Použití v souladu s určením zahrnuje rovněž dodržování provozních, údržbářských a opravářských podmínek předepsaných výrobcem.

2.2 Rozumně předvídatelné chybné použití

Každé jiné použití než použití k danému účelu, *viz Strana 14*, je nepřípustné a ve smyslu směrnice o strojních zařízeních znamená chybné použití. Za takto vzniklé škody neručí výrobce, ale sám uživatel.

Taková chybná použití jsou např.:

- Použití nebo zpracování sklizňových produktů, které nejsou uvedeny pod účelem použití, *viz Strana 14*
- přeprava osob
- přeprava zboží
- překročení maximální dovolené technické celkové hmotnosti.
- nedodržování bezpečnostních nálepek na stroji a bezpečnostních upozornění v provozním návodu
- odstraňování poruch, provádění nastavování, čištění, oprav a údržby v rozporu s údaji uvedenými v provozním návodu
- svévolné změny na stroji
- montáž neschváleného/nepovolného přídavného vybavení
- nepoužití originálních náhradních dílů KRONE
- stacionární provoz stroje

Svévolné změny na stroji mohou negativně ovlivnit vlastnosti stroje resp. jeho bezpečné použití nebo mohou porušit řádnou funkci stroje. Svévolné změny proto zbavují výrobce jakékoliv povinnosti náhrady škody, která by v jejich důsledku vznikla.

2.3 Doba použitelnosti stroje

- Doba použitelnosti tohoto stroje závisí na jeho odborné obsluze a údržbě, stejně jako na podmínkách použití a okolnostech při jeho nasazení.
- Při dodržování pokynů a upozornění uvedených v tomto provozním návodu lze docílit trvalé provozní připravenosti stroje a jeho dlouhé použitelnosti.
- Po každém sezónním použití je nutné stroj prohlédnout ohledně opotřebení a jiných poškození.
- Poškozené a opotřebované součásti se musí před opětovným uvedením do provozu vyměnit.
- Po pěti letech nasazení stroje je nutné provést celkovou technickou kontrolu stroje a podle výsledků této kontroly rozhodnout o možnosti jeho dalšího používání.
- Teoreticky je doba použitelnosti tohoto stroje neomezená, protože všechny opotřebované nebo poškozené součásti lze vyměnit.

2.4 Základní bezpečnostní pokyny

Nedodržení bezpečnostních a výstražných pokynů

Nedodržení bezpečnostních a výstražných pokynů může mít za následek ohrožení osob, životního prostředí a věcné škody.

2.4.1 Význam provozního návodu

Provozní návod je důležitý dokument a je součástí stroje. Je určen uživateli a obsahuje bezpečnostně-relevantní údaje.

Bezpečné jsou pouze postupy uvedené v provozním návodu. Pokud nebude provozní návod dodržen, může dojít k vážným až smrtelným úrazům osob.

- ▶ Před prvním použitím stroje si v celém rozsahu přečtěte "Základní bezpečnostní pokyny" a dodržujte je.
- ▶ Před zahájením práce si navíc přečtěte příslušné oddíly v provozním návodu a řiďte se jimi.
- ▶ Provozní návod uložte tak, aby ho měl uživatel stroje vždy po ruce v zásobníku na dokumenty, *viz Strana 43*.
- ▶ Předejte provozní návod dalším uživatelům stroje.

2.4.2 Osobní kvalifikace obslužného personálu

Při neodborném používání stroje může dojít k vážným až smrtelným úrazům osob. Aby se předcházelo úrazům, musí každá osoba pracující na stroji splňovat následující minimální požadavky:

- Musí být tělesně zdatná, aby mohla kontrolovat stroj.
- Může provádět práce se strojem v souladu s požadavky na bezpečnost uvedenými v tomto provozním návodu.
- Rozumí způsobu funkce stroje v rámci své práce a umí rozpoznat nebezpečí při práci a zabránit mu.
- Přečetla si provozní návod a umí informace uvedené v provozním návodu příslušně realizovat.
- Je obeznámena s bezpečný řízením vozidel.
- Má dostatečné znalosti pravidel silničního provozu a vlastní předepsané řidičské oprávnění.

2.4.3 Osobní kvalifikace odborného personálu

Jsou-li práce (sestavení, přestavba, přestrojení, rozšíření, oprava, dovybavení) na stroji prováděny neodborně, může dojít k vážným až smrtelným úrazům osob. Aby se předcházelo úrazům, musí každá osoba provádějící práce na stroji podle tohoto návodu splňovat následující minimální požadavky:

- Musí být kvalifikovaným odborníkem s odpovídajícím vzděláním.
- Musí být na základě své odborné způsobilosti schopen sestavit i částečně demontovaný stroj způsobem, který výrobce uvádí v návodu k sestavení.
- Musí být na základě své odborné způsobilosti, např. školením, schopen rozšířit, změnit či opravit funkci stroje způsobem, který výrobce uvádí v příslušném návodu.
- Přečetla si provozní návod a umí informace z provozního návodu příslušně realizovat.
- Může provádět práce v souladu s požadavky na bezpečnost uvedenými v tomto návodu.
- Rozumí fungování prováděných prací a stroje a umí rozpoznat a zamezit nebezpečí při práci.
- Má přečtený tento návod a umí informace uvedené v tomto návodu uplatnit.

2.4.4 Ohrožení dětí

Děti neumí odhadnout nebezpečí a chovají se nepředvídatelně.

Proto jsou děti obzvláště ohrožené.

▶ Držte děti dál od stroje.

▶ Držte děti dál od provozních látek.

▶ Zejména před rozjezdem a před spuštěním pohybů stroje se ujistěte, že se v nebezpečné oblasti nezdržují žádné děti.

2.4.5 Připojení stroje

V důsledku chybného připojení traktoru ke stroji hrozí nebezpečí, která mohou způsobit vážné úrazy.

▶ Při připojování dodržujte všechny provozní návody:

- provozní návod traktoru
- provozní návod stroje, *viz Strana 58*
- provozní návod kloubového hřídele

▶ Zohledněte změněné jízdní vlastnosti této kombinace.

2.4.6 Konstrukční změny stroje

Neautorizované konstrukční změny ze strany KRONE a další úpravy mohou negativně ovlivnit funkčnost a provozní bezpečnost, ale také schálení stroje pro silniční provoz. Takto může dojít k těžkému zranění nebo usmrcení osob.

Konstrukční změny a rozšíření neautorizované ze strany KRONE nejsou přípustné.

2.4.7 Přídavná vybavení a náhradní díly

Přídavná vybavení a náhradní díly, které nesplňují požadavky výrobce, mohou negativně ovlivnit provozní bezpečnost stroje a způsobit nehody.

▶ Pro zajištění provozní bezpečnosti používejte jen originální nebo normované díly, které splňují požadavky výrobce.

2.4.8 Pracoviště na stroji

Spolujízda osob

Osoby jedoucí na stroji mohou být strojem těžce zraněni nebo mohou spadnout ze stroje a být přejeti. Osoby jedoucí na stroji mohou být zasaženy a zraněny odmrštěnými předměty.

- Nikdy nenechte na stroji jet žádné osoby.

2.4.9 Provozní bezpečnost: Technicky bezvadný stav

Provoz jen po řádném uvedení do provozu

Bez řádného uvedení stroje do provozu podle tohoto provozního návodu není zaručena provozní bezpečnost stroje. Z tohoto důvodu mohou být zaviněny nehody a může dojít k těžkým až smrtelným úrazům.

- Používejte stroj jen po řádném uvedení do provozu, *viz Strana 58*.

Technicky bezvadný stav stroje

Neodborná údržba a nastavení stroje může ovlivnit provozní bezpečnost stroje a způsobit úrazy. Může dojít k těžkým až smrtelným úrazům.

- Všechny práce údržby a nastavování provádějte podle kapitol Údržba a Nastavení.
- Před zahájením údržby a nastavování vypněte a zajistěte stroj, *viz Strana 28*.

Nebezpečí z důvodu poškození stroje

Poškození stroje může negativně ovlivnit provozní bezpečnost stroje a způsobit úrazy. Může dojít k těžkým až smrtelným úrazům. Pro bezpečnost jsou obzvláště důležité tyto součásti stroje:

- Brzdy
- Řízení
- Ochranná zařízení
- Spojovací zařízení
- Osvětlení
- Hydraulika
- Pneumatiky
- Kloubový hřídel

V případě pochybností o provozně bezpečném stavu stroje, například při neočekávaně změněných provozních vlastnostech, viditelném poškození nebo unikajících provozních látkách:

- Zastavte a zajistěte stroj, *viz Strana 28*.
- Okamžitě odstraňte možné příčiny poškození, například odstraňte hrubé nečistoty nebo utáhněte uvolněné šrouby.
- Zjistěte příčinu poškození podle tohoto provozního návodu a pokud možno je odstraňte, *viz Strana 216*.
- V případě poškození, která mohou mít vliv na provozní bezpečnost a která nelze odstranit podle tohoto provozního návodu: Nechte poškození opravit v autorizovaném odborném servisu.

Technické mezní hodnoty

Nejsou-li dodrženy technické mezní hodnoty stroje, může se stroj poškodit. Z tohoto důvodu mohou být zaviněny nehody a může dojít k těžkým nebo smrtelným úrazům. Pro bezpečnost je obzvláště důležité dodržování následujících mezních hodnot:

- maximálního přípustného provozního tlaku hydrauliky
- maximálních přípustných otáček pohonu
- maximální přípustné celkové hmotnosti
- maximálního přípustného zatížení nápravy/náprav
- maximálního přípustného svislého zatížení na čepu spojky přívěsu
- maximálního přípustného zatížení náprav traktoru
- maximální přípustné transportní výšky a šířky
- maximální přípustné rychlosti

▶ Dodržení limitních hodnot, *viz Strana 48*.

2.4.10 Nebezpečné oblasti

Když je stroj zapnutý, může být prostor kolem něho nebezpečnou oblastí.

Aby se nikdo nedostal do nebezpečného prostoru stroje, je nutné dodržovat alespoň bezpečnostní vzdálenost.

Při nedodržování bezpečnostní vzdálenosti může dojít k vážným až smrtelným úrazům osob.

▶ Pohony a motor zapínejte, jen když nikdo není blíže než v bezpečnostní vzdálenosti.

▶ Když je někdo blíže než v bezpečnostní vzdálenosti, pohony vypněte.

▶ Při manipulačním a polním provozu zastavte stroj.

Bezpečnostní vzdálenost činí:

Při manipulačním a polním provozu stroje	
Před strojem	3 m
Za strojem	5 m
Na stranách stroje	3 m

Při zapnutém, ale nejedoucím stroji	
Před strojem	3 m
Za strojem	5 m
Na stranách stroje	3 m

Uvedené bezpečnostní vzdálenosti jsou minimální vzdálenosti z hlediska používání ke stanovenému účelu. Tyto bezpečnostní vzdálenosti se v závislosti na podmínkách práce a prostředí mohou zvětšovat.

▶ Před veškerými pracemi před traktorem a za ním a v nebezpečné oblasti stroje: Zastavte a zajistěte stroj, *viz Strana 28*. Platí to i pro krátkodobé kontrolní práce.

▶ Dodržujte údaje uvedené ve všech souvisejících provozních návodech:

- provozní návod traktoru
- provozní návod stroje
- provozní návod kloubového hřídele

Nebezpečná oblast kloubového hřídele

Kloubovým hřídelem může být někdo zachycen, vtažen a těžce zraněn.

- Dodržujte provozní návod kloubového hřídele.
- Dodržujte dostatečné překrytí profilové trubky a krytů kloubového hřídele.
- Ujistěte se, že jsou připevněny kryty kloubového hřídele a jsou funkční.
- Uzávěry kloubového hřídele nechte zaskočit. Zařízení bránící neoprávněnému použití vidlice kloubového hřídele nesmí mít žádná místa, která způsobí zachycení nebo navinutí (např. svým kruhovým tvarem, ochranným límcem kolem pojistného kolíku).
- Kryty kloubového hřídele zajistěte zavěšením řetězů proti souběžnému chodu.
- Zajistěte, aby se nikdo nenacházel v nebezpečné oblasti vývodového hřídele a kloubového hřídele.
- Ujistěte se, že zvolené otáčky a směr otáčení vývodového hřídele traktoru souhlasí s přípustnými otáčkami a směrem otáčení stroje.
- Pokud dojde k příliš velkému zalomení mezi kloubovým hřídelem a vývodovým hřídelem, odpojte vývodový hřídel. Stroj se může poškodit. Může dojít k odmrštění součástí a zranění osob.

Nebezpečná oblast vývodového hřídele

Vývodovým hřídelem a poháněnými součástmi může být někdo zachycen, vtažen a těžce zraněn.

Před zapnutím vývodového hřídele:

- Ujistěte se, že jsou namontována všechna ochranná zařízení a jsou v ochranné poloze.
- Zajistěte, aby se nikdo nenacházel v nebezpečné oblasti vývodového hřídele a kloubového hřídele.
- Když nejsou pohony zapotřebí, vypněte je.

Nebezpečná oblast mezi traktorem a strojem

Pokud se někdo zdržuje mezi traktorem a strojem, může být vážně zraněn nebo usmrcen z důvodu odvalení traktoru, nepozornosti nebo v důsledku pohybů stroje:

- Před veškerými pracemi mezi traktorem a strojem: Zastavte a zajistěte stroj, *viz Strana 28*. Platí to i pro krátkodobé kontrolní práce.
- Musí-li se aktivovat zvedací závěs, vykažte všechny osoby z oblasti jeho pohybu.

Nebezpečná oblast při zapnutém pohonu

Při zapnutém pohonu hrozí nebezpečí smrtelného úrazu způsobeného pohybujícími se součástmi stroje. V nebezpečné oblasti stroje se nesmí nikdo zdržovat.

- Před nastartováním stroje vykažte všechny osoby z nebezpečné oblasti stroje.
- Pokud vznikne nebezpečná situace, ihned vypněte pohony a vykažte osoby z nebezpečné oblasti.

Nebezpečná oblast z důvodu dobíhajících součástí stroje

Při dobíhání součástí stroje může dojít k těžkým až smrtelným úrazům.

Po vypnutí pohonů dobíhají následující součásti stroje:

- Kloubový hřídel
- Hnací řetězy
- Sběrač
- Řezný rotor
- Vázací zařízení
- Pohyblivé dno

▶ Zastavte a zajistěte stroj, *viz Strana 28*.

▶ Na stroj vstupte až poté, co jsou všechny součásti stroje v klidovém stavu.

2.4.11 Udržování ochranných zařízení ve funkčním stavu

Jestliže chybí ochranná zařízení nebo jsou poškozená, mohou pohybující se součásti stroje někoho těžce poranit nebo usmrtit.

▶ Vyměňujte poškozená ochranná zařízení.

▶ Před uvedením stroje do provozu namontujte zpět demontovaná ochranná zařízení a součásti stroje a uveďte je do ochranné polohy.

▶ V případě pochybností, zda jsou všechna ochranná zařízení řádně namontovaná a funkční, pověřte kontrolou odbornou dílnu.

Údržba funkčního krytu kloubového hřídele

Zakrytí kloubového hřídele a ochranný hrnec na stroji nesmí být menší než 50 mm. Toto minimální zakrytí je potřeba také pro ochranné zařízení kloubového hřídele s širokým úhlem a když se používají spřáhla nebo jiné montážní díly. Pokud musí obsluha pro připojení kloubového hřídele sahat mezi kryt kloubového hřídele a ochranný hrnec kloubového hřídele, musí být volný prostor v jedné úrovni minimálně 50 mm. Volný prostor ve všech úrovních nesmí být větší než 150 mm.

2.4.12 Osobní ochranné pomůcky

Používání osobních ochranných pomůcek je důležitým bezpečnostním opatřením. Chybějící nebo nevhodné osobní ochranné pomůcky zvyšují riziko poškození zdraví a zranění osob.

Osobní ochranné pomůcky jsou například:

- vhodné ochranné rukavice
- bezpečnostní obuv
- těsně přiléhající ochranný oděv
- ochrana sluchu
- ochranné brýle
- Při tvorbě prachu: vhodná ochrana dýchání

▶ Určete osobní ochranné pomůcky pro příslušné pracovní nasazení a dejte je k dispozici.

▶ Používejte jen takové osobní ochranné pomůcky, které jsou v řádném stavu a poskytují účinnou ochranu.

▶ Upravte osobní ochranné pomůcky, například jejich velikost, podle osoby, která je bude používat.

▶ Odložte nevhodný oděv a šperky (např. prstýnky, řetízky) a pokud máte dlouhé vlasy noste síťku.

2.4.13 Bezpečnostní značky na stroji

Bezpečnostní nálepky na stroji varují před ohrožením v nebezpečných místech a jsou důležitou součástí bezpečnostního vybavení stroje. Chybějící bezpečnostní nálepky zvyšují riziko vážných a smrtelných zranění osob.

- Čistěte znečištěné bezpečnostní nálepky.
- Po každém čištění zkontrolujte bezpečnostní nálepky, zda jsou kompletní a čitelné.
- Chybějící, poškozené nebo nečitelné bezpečnostní nálepky ihned vyměňte.
- Náhradní díly opatřete určenými bezpečnostními nálepkami.

Popis, vysvětlení a objednací čísla bezpečnostních nálepek, *viz Strana 30*.

2.4.14 Bezpečnost provozu

Nebezpečí při jízdě po silnici

Pokud stroj překračuje maximální rozměry a hmotnosti stanovené národními právními předpisy a není osvětlen podle předpisů, mohou být při jízdě na veřejných komunikacích ohroženi ostatní účastníci silničního provozu.

- Před jízdou po silnici zajistěte, aby nebyly překročeny maximální přípustné rozměry, hmotnosti a zatížení v bodě připojení návěsu, zatížení náprav a závěsné zatížení, které určují platné národní předpisy pro jízdu ne veřejných komunikacích.
- Před silniční jízdou zapněte osvětlení pro jízdu po silnici a zajistěte jejich předpisovou funkci.
- Před silniční jízdou zavřete všechny uzavírací kohouty mezi traktorem a strojem k hydraulickému napájení stroje.
- Před silniční jízdou uveďte všechny řídicí jednotky traktoru do neutrální polohy a zajistěte je.

Nebezpečí při jízdě po silnici a na poli

Zavěšené a přimontované stroje mění jízdní vlastnosti traktoru. Jízdní vlastnosti závisí například na provozním stavu a na podkladu. Pokud řidič nezohlední změněné jízdní podmínky, může způsobit nehody.

- Dodržujte opatření pro jízdu na silnici a na poli, *viz Strana 173*.

Nebezpečí při nesprávně připraveném stroji pro jízdu po silnici

Pokud není stroj řádně připraven pro jízdu po silnici, může to mít za následek těžké nehody v silničním provozu.

- Před každou jízdou po silnici připravte stroj pro jízdu na silnici, *viz Strana 173*.

Nebezpečí při jízdě v zatáčkách s připojeným strojem a z důvodu celkové šířky

Při vychýlení stroje při jízdě v zatáčkách a z důvodu celkové šířky může dojít k nehodám.

- Zohledněte celkovou šířku kombinace traktoru a stroje.
- Zohledněte větší akční rádius při jízdě v zatáčkách.
- Upravte rychlost při jízdě v zatáčkách.
- Při odbočování dejte pozor na osoby, překážky a provoz v protisměru.

Nebezpečí při provozu stroje ve svahu

Za provozu ve svahu se stroje mohou převrátit. Z tohoto důvodu mohou být zaviněny nehody a může dojít k těžkým nebo smrtelným úrazům.

- Pracujte a jezděte po svahu jen tehdy, je-li na svahu rovné podloží a je zaručena dostatečná přilnavost pneumatik k zemi.
- Stroj obracejte jen při malé rychlosti. Při obracení stroje jeďte velkým obloukem.
- Vyhněte se jízdě napříč svahem, protože zvláště v důsledku působení nákladu a provádění funkcí stroje se mění těžiště stroje.
- Ve svahu nedělejte žádné trhavé pohyby řízením.
- Kulatý balík odložte ve svahu vždy tak, aby se nemohl samovolně dát do pohybu.
- Stroj neodstavujte ve svahu.

Nebezpečí požáru

Časté brzdění při silniční jízdě, například při jízdě z kopce, může vést ke zvýšenému zahřívání brzd.

Na horkých povrchách brzdy se může vznítit prach, nečistoty nebo zbytky sklizňových produktů a požár může někoho těžce zranit nebo usmrtit.

- Předcházejte nadměrnému zahřívání brzd předvídavou jízdou v silničním provozu.
- Během pracovního dne stroj v prostoru brzdy pravidelně kontrolujte a čistěte.

2.4.15 Bezpečné odstavení stroje

Nesprávně odstavený a nedostatečně zajištěný stroj může být nebezpečím pro osoby, zejména děti a může se dát nekontrolovaně do pohybu nebo převrátit. Mohlo by dojít ke zranění až usmrcení.

- Stroj odstavujte na nosném, horizontálním a rovném podkladu.
- Před nastavováním, opravami, údržbou a čištěním dbejte na bezpečnou polohu stroje.
- Řiďte se oddílem "Odstavení stroje" v kapitole Jízda a přeprava, *viz Strana 174*.
- Před odstavením: Zastavte a zajistěte stroj, *viz Strana 28*.

2.4.16 Provozní látky

Nevhodné provozní látky

Provozní látky, které nesplňují požadavky výrobce, mohou negativně ovlivnit provozní bezpečnost stroje a způsobit nehody.

- Používejte jen provozní látky, které splňují požadavky výrobce.

Požadavky na provozní látky viz *viz Strana 50*.

Znečištění hydrauliky a/nebo systému pohonných hmot

Zanesení cizích těles a/nebo tekutin do hydraulického systému a/nebo systému pohonných hmot může může negativně ovlivnit provozní bezpečnost stroje a způsobit úrazy.

- Vyčistěte všechny přípojky a komponenty.
- Otevřené přípojky zavřete krytkami.

Ochrana životního prostředí a likvidace

Provozní látky, jako motorová nafta, brzdová kapalina, nemrznoucí prostředek a maziva (např. převodový olej, hydraulický olej) mohou poškodit životní prostředí a zdraví lidí.

- Provozní látky nesmí proniknout do životního prostředí.
- Nalijte provozní látky do označené vodotěsné, speciálně k těmto účelům určené nádoby a zlikvidujte v souladu s úředními předpisy.
- Vyteklé provozní látky zachyťte savým materiálem, dejte do speciálně k těmto účelům označené vodotěsné nádoby a zlikvidujte v souladu s úředními předpisy.

2.4.17 Nebezpečí hrozící z okolí nasazení stroje

Nebezpečí požáru

Provoz nebo zvířata, jako například hlodavci nebo hnízdící ptáci, nebo zvířený prach mohou zapříčinit nashromáždění hořlavých látek ve stroji.

Na horkých dílech stroje se při suchých pracovních podmínkách může vznítit prach, nečistoty nebo zbytky sklizňových produktů a požár může někoho těžce zranit nebo usmrtit.

- Denně stroj před prvním nasazením zkontrolujte a vyčistěte.
- Během pracovního dne stroj pravidelně kontrolujte a čistěte.

Nebezpečí smrtelných zranění elektrickými venkovními vedeními

Stroj může výklopnou zádí dosáhnout výšky venkovních elektrických vedení. V důsledku toho může na stroj přeskočit napětí a způsobit smrtelný úraz elektrickým proudem nebo vyvolat požár.

- Při otvírání výklopné zádě udržujte dostatečnou vzdálenost od vedení vysokého napětí.
- Nikdy výklopnou záď neotvírejte v blízkosti elektrických stožárů a elektrických vedení.
- S otevřenou výklopnou zádí udržujte dostatečnou vzdálenost od venkovních elektrických vedení.
- Abyste předešli možnému nebezpečí úrazu elektrickým proudem při přeskoku napětí, nenechávejte nikdy traktor pod venkovním elektrickým vedením, ani do něj v této oblasti nenastupujte.

Chování při přeskoku napětí z venkovních elektrických vedení

Elektricky vodivé části stroje mohou být z důvodu přeskoku napětí vystaveny vysokému elektrickému napětí. Na zemi kolem stroje vznikne při přeskoku napětí napěťový trychtýř, ve kterém působí velké rozdíly napětí. V důsledku velkých rozdílů napětí v zemi může dojít ke smrtelným úrazům elektrickým proudem při velkých krocích, lehnutí na zem nebo při opření rukama o zem.

- Neopouštějte kabinu.
- Nedotýkejte se žádných kovových částí.
- Nevytvářejte žádné vodivé spojení se zemí.
- Výstraha pro osobay: Nepřibližujte se ke stroji. Rozdíly elektrického napětí na zemi mohou způsobit vážné úrazy elektrickým proudem.
- Počkejte na pomoc profesionálních záchranných složek. Venkovní vedení se musí vypnout.

Pokud navzdory přeskoku napětí musí osoby opustit kabinu, například když hrozí bezprostřední ohrožení života požárem:

- ▶ Vyvarujte se současnému kontaktu se strojem a se zemí.
- ▶ Odskočte od stroje. Doskočte přitom do bezpečného postoje. Nedotkněte se zvenku stroje.
- ▶ Od stroje se vzdalujte velmi malými kroky a mějte přitom nohy těsně u sebe.

2.4.18 Zdroje nebezpečí na stroji

Hluk může poškodit zdraví

Hlučnost stroje při provozu může vést ke zdravotním potížím jako nedoslýchavost, hluchota nebo hučení v uších. Při použití stroje s vysokými otáčkami se zvyšuje hladina hluku. Výška hladiny akustického tlaku v zásadě závisí na použitém traktoru. Emise byly měřeny při zavřené kabině za podmínek podle DIN EN ISO 4254-1, příloha B, *viz Strana 48*.

- ▶ Před uvedením stroje do provozu odhadněte ohrožení hlukem.
- ▶ Podle okolních podmínek, pracovní doby a pracovních a provozních podmínek stroje určete vhodnou ochranu sluchu a používejte ji.
- ▶ Určete pravidla pro používání ochrany sluchu a pro délku pracovní doby.
- ▶ Při provozu mějte zavřené dveře a okna kabiny.
- ▶ Pro jízdu po silnici si ochranu sluchu sundejte.

Kapaliny pod vysokým tlakem

Následující kapaliny jsou pod vysokým tlakem:

- Hydraulický olej

Kapaliny unikající pod vysokým tlakem mohou vniknout kůží do těla a způsobit těžká zranění.

- ▶ Při podezření na poškozený hydraulický systém ihned vypněte a zajistěte stroj a kontaktujte autorizovaný odborný servis.
- ▶ Nikdy nehledejte netěsnosti holýma rukama. Otvor již o velikosti špendlíku může mít za následek těžké poranění osob.
- ▶ Kvůli nebezpečí zranění používejte při hledání netěsností vhodné pomůcky, jako např. kus kartónu.
- ▶ Nepřibližujte tělo ani obličej k netěsným místům.
- ▶ Vnikne-li kapalina do těla, ihned vyhledejte lékaře. Kapalina se musí co nejrychleji odstranit z těla.

Horké kapaliny

Při vypouštění horkých kapalin může být někdo popálen a/nebo opařen.

- ▶ Při vypouštění horkých provozních látek noste osobní ochranné pomůcky.
- ▶ V případě nutnosti opravy, údržby nebo čištění nechte kapaliny a součásti stroje vychladnout.

Poškozený pneumatický systém

Poškozené tlakovzdušné hadice pneumatického systému se mohou utrhnout. Nekontrolovaně se pohybující hadice mohou někoho těžce poranit.

- ▶ Při podezření na poškozený pneumatický systém ihned kontaktujte kvalifikovanou odbornou dílnu.
- ▶ Zastavte a zajistěte stroj, *viz Strana 28*.

Poškozené hydraulické hadice

Poškozené hydraulické hadice se mohou utrhnout, mohou prasknout nebo způsobit únik oleje. Z tohoto důvodu se může stroj poškodit a může dojít k těžkým úrazům.

- ▶ Zastavte a zajistěte stroj, *viz Strana 28*.
- ▶ Při podezření, že jsou hydraulické hadice poškozené, ihned kontaktujte odborný servis, *viz Strana 203*.

Horké povrchy

Následující součásti mohou být při provozu horké a mohou zapříčinit popálení:

- Komora na balíky
- Magnetická cívka řídicích ventilů
- Převodovka

- ▶ Dodržujte dostatečnou vzdálenost od horkých ploch a sousedících konstrukčních dílů.
- ▶ Nechte součásti stroje vychladnout a noste ochranné rukavice.

2.4.19 Nebezpečí při určitých činnostech: Vystupování a sestupování

Bezpečné vystupování a sestupování

Při nedbalém vystupování a sestupování může osoba spadnout z výstupního žebříku. Osoby, které vystupují na stroj mimo určené žebříky, mohou sklouznout, spadnout a těžce se zranit.

Nečistota, provozní látky a maziva mohou zhoršit bezpečnost stupátek a stabilitu.

- ▶ Udržujte stupátka a výstupní plochy stále v čistotě a v řádném stavu, aby byl zaručen vždy bezpečný výstup a stabilní postoj.
- ▶ Nikdy nevystupujte nebo nesestupuje z pohybujícího se stroje.
- ▶ Vystupujte a sestupujte obličejem ke stroji.
- ▶ Při vystupování a sestupování dodržujte pravidlo kontaktu tří bodů se stupátky a zábradlím (na stroji vždy současně dvě ruce a jedna noha nebo dvě nohy a jedna ruka).
- ▶ Při vystupování a sestupování nikdy nepoužívejte ovládací prvky jako držadlo. Neúmyslnou aktivací ovládacích prvků se mohou nechtěně spustit funkce, které způsobí nebezpečí.
- ▶ Pří sestupování nikdy ze stroje neskákejte.
- ▶ Vystupujte a sestupujte vždy jen pomocí výstupních žebříků a ploch označených v tomto provozním návodu, *viz Strana 81*.

2.4.20 Nebezpečí při určitých činnostech: Práce na stroji

Práce jen na zastaveném stroji

Není-li stroj zastavený a zajištěný, mohou se začít neúmyslně pohybovat součásti nebo se stroj může dát do pohybu. Může dojít k těžkým až smrtelným úrazům.

- Před zahájením oprav, údržby, nastavování a čištění vypněte a zajistěte stroj, *viz Strana 28*.

Údržbářské a opravárenské práce

Neodborně prováděné údržbářské a opravárenské práce ohrožují provozní bezpečnost. Z tohoto důvodu mohou být zaviněny nehody a může dojít k těžkým nebo smrtelným úrazům.

- Provádějte výhradně práce, které jsou popsané v tomto provozním návodu. Před zahájením prací na stroji vypněte a zajistěte stroj, *viz Strana 28*.
- Všechny ostatní údržbářské a opravárenské práce nechte provádět jen v autorizovaném odborném servisu.

Při práci na nebo ve vysoko položených oblastech stroje

Při práci na nebo ve vysoko položených oblastech stroje hrozí nebezpečí pádu. Z tohoto důvodu mohou být zaviněny nehody a může dojít k těžkým nebo smrtelným úrazům.

- Před veškerými pracemi zastavte a zajistěte stroj, *viz Strana 28*.
- Dbejte na bezpečné postavení.
- Používejte vhodné zajištění proti pádu.
- Oblast pod montážním místem zajistěte před padajícími předměty.

Zvednutý stroj a součásti stroje

Zvednutý stroj nebo jeho části se mohou neúmyslně spustit dolů nebo převrátit. Následně může dojít k těžkým až smrtelným úrazům.

- Nezdržujte se pod zvednutým strojem nebo pod zvednutými součástmi stroje, které nejsou podepřené, *viz Strana 28*.
- Před prováděním prací na zvednutém stroji nebo součástech stroje spusťte stroj nebo součásti stroje dolů.
- Před prováděním jakýchkoliv prací na zvednutých strojích nebo součástech stroje zajistěte stroj pevnou bezpečnostní podpěrou nebo hydraulickým blokovacím zařízením a podepřením proti poklesu.

Nebezpečí při svařování

Neodborně provedené svařování ohrožuje provozní bezpečnost stroje. Z tohoto důvodu mohou být zaviněny nehody a může dojít k těžkým nebo smrtelným úrazům.

▶ Nikdy nesvařujte na následujících dílech:

- Převodovka
- Součásti hydraulického systému
- Součásti elektronického systému
- Rámy nebo nosné moduly
- Pojezdové ústrojí

▶ Před svařováním na stroji si vyžádejte souhlas zákaznického servisu KRONE a v případě potřeby si nechte ukázat alternativní řešení.

▶ Před svařováním na stroji bezpečně odstavte stroj a odpojte ho od traktoru.

▶ Svařování nechte provést jen zkušeným odborným personálem.

▶ Uzemnění svářečky připojte co nejblíže ke svařovaným místům.

▶ Pozor při svařování v blízkosti elektrických a hydraulických součástí, plastových součástí a tlakových zásobníků. Mohlo by dojít k poškození dílů, ohrožení osob nebo k nehodám.

2.4.21 Nebezpečí při určitých činnostech: Práce na kolech a pneumatikách

Neodborná montáž nebo demontáž kol a pneumatik ohrožuje provozní bezpečnost. Z tohoto důvodu mohou být zaviněny nehody a může dojít k těžkým nebo smrtelným úrazům.

Montáž kol a pneumatik předpokládá dostatečné znalosti a předepsané montážní nářadí.

▶ Nemáte-li dostatečné znalosti, nechte si kola a pneumatiky namontovat od prodejce KRONE nebo v autorizovaném pneuservisu.

▶ Při montáži pneumatik na disk se nikdy nesmí překročit maximální povolený tlak udaný KRONE, jinak může pneumatika nebo dokonce disk explozivně prasknout, *viz Strana 48*.

▶ Při montáži kol přimontujte matice kola předepsaným utahovacím momentem, *viz Strana 201*.

2.4.22 Chování v nebezpečných situacích a při nehodách

Opominutá nebo chybná opatření v nebezpečných situacích mohou omezit nebo zabránit záchraně ohrožených osob. Při ztížených záchranných podmínkách se zhoršují šance na pomoc a ošetření zraněných.

▶ Zásadně: Vypněte stroj.

▶ Udělejte si přehled o druhu nebezpečí a zjistěte jeho příčinu.

▶ Zajistěte místo nehody.

▶ Zachraňte osoby z nebezpečné oblasti.

▶ Vzdalte se z nebezpečné oblasti a již do ní nevstupujte.

▶ Uvědomte záchranné složky a pokud je to možné, dojděte pro pomoc.

▶ Rychle proveďte nezbytnou první pomoc.

2.5 Bezpečnostní postupy

2.5.1 Zastavení a zajištění stroje

⚠ VAROVÁNÍ

Nebezpečí zranění způsobeného pohyby stroje nebo jeho součástí

Není-li stroj zastavený, může se stroj nebo jeho součásti neúmyslně dát do pohybu. Může tak dojít k těžkým až smrtelným úrazům.

- Před opuštěním pracoviště obsluhy: Zastavte a zajistěte stroj.

Zastavení a zajištění stroje:

- Odstavte stroj na zpevněný horizontální a rovný podklad s dostatečnou nosností.
- Vypněte pohony a počkejte, až budou všechny dobíhající součásti v klidovém stavu.
- Vypněte motor traktoru, vytáhněte klíč zapalování a vezměte jej k sobě.
- Zajistěte traktor proti samovolnému odjetí.
- Zajistěte stroj zakládacími klíny proti samovolnému odjetí.
- Pokud je k dispozi, přitáhněte ruční brzdu na stroji.

2.5.2 Zajištění zvednutého stroje a součástí stroje proti poklesu

⚠ VAROVÁNÍ

Nebezpečí zhmoždění způsobeného pohyby stroje nebo součástí stroje

Není-li stroj nebo jeho součásti zajištěn proti poklesu, může se stroj nebo jeho součásti neúmyslně dát do pohybu, spadnout nebo poklesnout. Může tak dojít k přimáčknutí nebo usmrcení osob.

- Poklesnou zvednuté součásti stroje.
- Zastavte a zajistěte stroj, *viz Strana 28*.
- Před prováděním prací na zvednutých součástech stroje nebo pod nimi: Zajistěte stroj nebo jeho součásti hydraulickým zavíracím zařízením na stroji (např. uzavíracím kohoutem) proti poklesu.
- Před prováděním prací na zvednutých součástech stroje nebo pod nimi: Bezpečné podepřete stroj nebo jeho součásti.

Bezpečné podepření stroje nebo jeho součástí:

- K podepření používejte pouze vhodné a dostatečně dimenzované materiály, které při zatížení neprasknou nebo se nepodají.
- Cihly a duté cihly nejsou pro podepření a bezpečné podložení vhodné a nesmí se používat.
- Automobilové hevery nejsou pro podepření a bezpečné podložení vhodné a nesmí se používat.

2.5.3 Bezpečné provedení kontroly hladiny oleje, výměny oleje a filtračního prvku

⚠ VAROVÁNÍ

Bezpečné provedení kontroly hladiny oleje, výměny oleje a filtračního prvku

Neprovádí-li se kontrola hladiny oleje, výměna oleje a filtračního prvku spolehlivě, může být negativně ovlivněna provozní bezpečnost stroje. Může tak dojít k nehodám.

- ▶ Bezpečně proveďte kontrolu hladiny oleje, výměnu oleje a filtračního prvku.

Bezpečné provádění kontroly hladiny oleje, výměny oleje a filtračního prvku:

- ▶ Zvednuté části stroje spusťte nebo zajistěte proti pádu, *viz Strana 28*.
- ▶ Zastavte a zajistěte stroj, *viz Strana 28*.
- ▶ Dodržujte intervaly pro kontrolu oleje, výměnu oleje a filtračního prvku, *viz Strana 190*.
- ▶ Používejte pouze kvalitu/množství oleje, jak je uvedeno v tabulce provozních látek *viz Strana 50*.
- ▶ Zajistěte, aby byl olej a pomocné prostředky, které doplňujete, zcela čisté.
- ▶ Vyčistěte oblasti kolem součástí (např. převodovky, vysokotlakého filtru) a zajistěte, aby se do součástí nebo hydraulického systému nedostala žádná cizí tělesa.
- ▶ Zkontrolujte stávající těsnicí kroužky s ohledem na poškození a v případě potřeby je vyměňte.
- ▶ Vytékající, příp. použitý olej zachyťte do určených nádob a řádně zlikvidujte, *viz Strana 23*.

2.5.4 Provedení testu aktorů

⚠ VAROVÁNÍ

Bezpečné provedení testu aktorů

Po přivedení proudu do aktorů se přímo provedou příslušné funkce. Mohly by se tak nechtěně uvést do pohybu součásti stroje a někdo by mohl být zachycen a těžce zraněn nebo usmrcen.

- ✓ Aktorový test smí provádět pouze osoby, které jsou seznámeny se strojem.
- ✓ Osoba provádějící test musí vědět, jaké části stroje se ovládají řízením aktorů.
- ▶ Proveďte test aktorů bezpečně.

Bezpečné provedení testu aktorů:

- ▶ Spusťte zvednuté součásti stroje dolů nebo je zajistěte proti poklesu, *viz Strana 28*.
- ▶ Zastavte a zajistěte stroj, *viz Strana 28*.
- ▶ Uzavřete nebezpečný prostor před pohyblivými částmi stroje tak, aby to bylo dobře viditelné.
- ▶ Ujistěte se, že se v nebezpečné oblasti ovládaných pohyblivých částí stroje nezdržují žádné osoby.
- ▶ Zapněte zapalování.
- ▶ Aktorový test provádějte pouze z bezpečné polohy mimo rozsah působnosti strojních součástí pohybovaných aktory.

2.6 Bezpečnostní nálepky na stroji

Každá bezpečnostní nálepka je opatřena objednacím číslem a může se přímo objednat u autorizovaného specializovaného prodejce KRONE. Chybějící, poškozené nebo nečitelné bezpečnostní nálepky ihned vyměňte.

Při umisťování bezpečnostních nálepek na stroj musí být kontaktní plocha na stroji čistá a bez nečistoty, oleje a tuku, aby nálepky optimálně držely.

Poloha a význam bezpečnostních nálepek

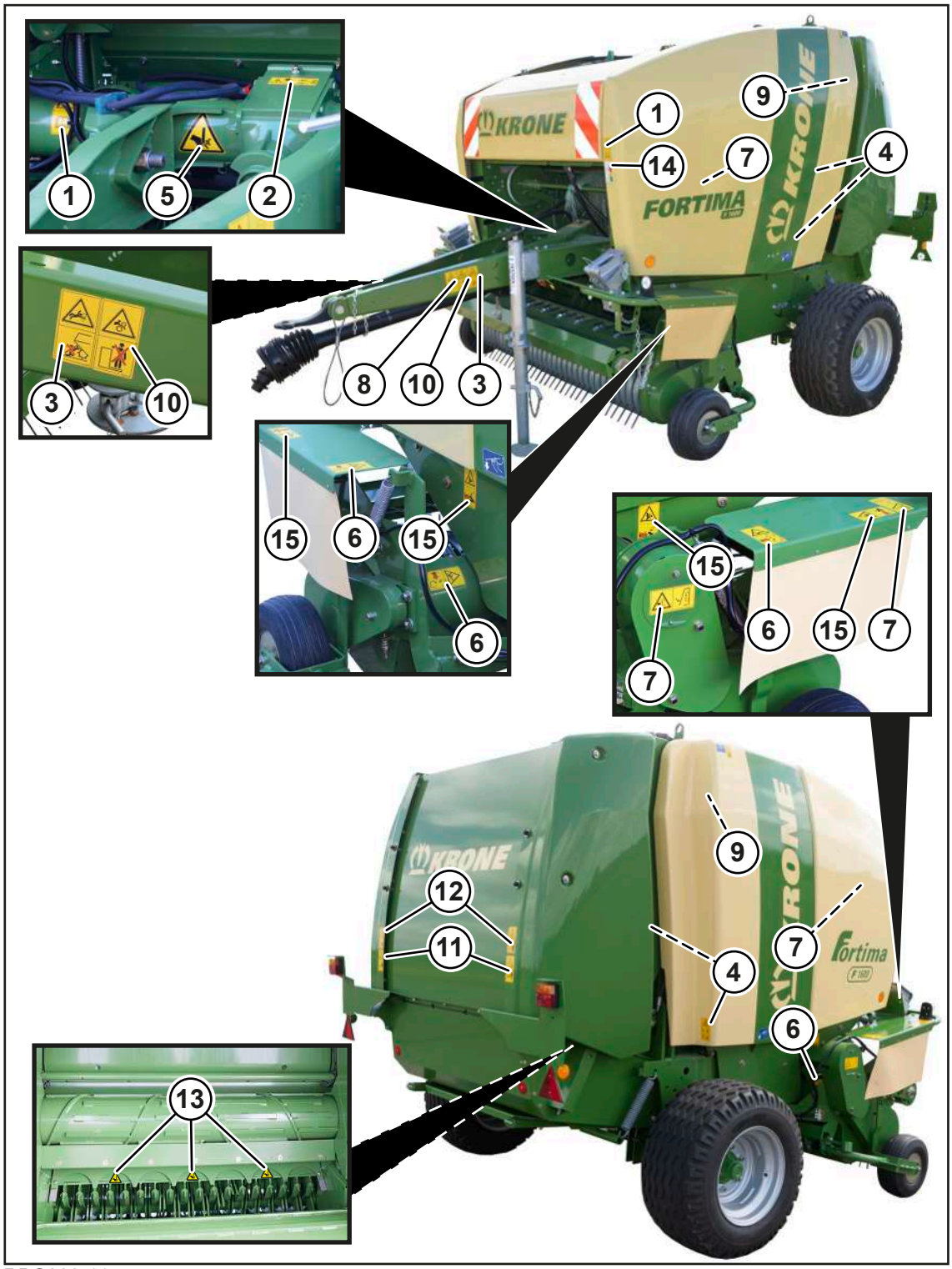

RPG000-115

1. Obj. č. 939 471 1 (2x)

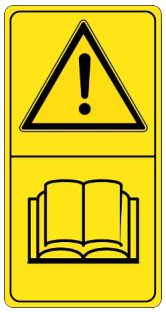	**Nebezpečí z důvodu chybné obsluhy a neznalosti** Při chybné obsluze nebo neznalosti stroje a při nesprávném chování v nebezpečných situacích je ohrožen život obsluhy stroje a třetích osob. ▶ Před uvedením do provozu si přečtěte provozní návod a bezpečnostní upozornění a dodržujte je.

2. Obj. č. 939 100 4 (1x)

	Nebezpečí při překročení maximálního přípustného počtu otáček vývodového hřídele nebo maximálního přípustného provozního tlaku Při překročení maximálního přípustného počtu otáček vývodového hřídele se mohou zničit nebo odmrštit součásti stroje. Při překročení maximálního přípustného provozního tlaku se mohou poškodit hydraulické součásti. Může tak dojít k vážným nebo život ohrožujícím zraněním osob. ▶ Dodržujte přípustný počet otáček vývodového hřídele. ▶ Dodržujte přípustný provozní tlak.

3. Obj. č. 939 407 1 (2x)

	Ohrožení otáčejícím se sběračem Při přiblížení k nebezpečné oblasti a při odstraňování ucpání sklizňovým produktem rukama nebo nohama hrozí nebezpečí vtažení. ▶ Před zahájením práce na sběrači vypněte vývodový hřídel a motor.

4. Obj. č. 27 014 371 0 (4x)

	Nebezpečí nárazu nebo zhmoždění Ohrožení života sklápěnou výklopnou zádí. ▶ Před údržbou v oblasti výklopné zádě zavřete uzavírací kohout na levém zdvihacím válci. ▶ Ujistěte se, že pod zvednutou výklopnou zádí nejsou žádné osoby.

5. Obj. č. 939 125 1 (1x)

	Nebezpečné ostré nože. Při sahání do nebezpečné oblasti nožů hrozí pořezání ▶ Noste rukavice odolné vůči proříznutí.

6. Obj. č. 939 520 1 (4x)

	Ohrožení otáčejícím se šnekem U otáčejícího se šneku hrozí nebezpečí vtažení a zachycení. ▶ Nikdy nesahejte do otáčejícího se šneku. ▶ Udržujte odstup od pohyblivých součástí stroje.

7. Obj. č. 942 360 4 (1x)

	Nebezpečí způsobené nechtěným pohybem stroje při otvírání výklopné zádě Nebezpečí poranění samovolném odjetí nebo převrácení stroje. ▶ Před otevřením výklopné zádi se ujistěte, že je stroj řádně připojen k traktoru. ▶ Při odpojování stroje se ujistěte, že je zavřená výklopná záď.

8. Obj. č. 27 018 010 0 (2x)

	Nebezpečí od kapalin pod vysokým tlakem Hydraulické tlakové zásobníky obsahují olej a plyn pod vysokým tlakem. Při neodborné demontáži tlakového zásobníku nebo neodborné opravě hydraulického systému vzniká nebezpečí zranění. ▶ Demontáž tlakového zásobníku nebo opravy hydraulického systému smí provádět jen odborná dílna.

9. Obj. č. 939 408 2 (2x)

	Nebezpečí způsobené otáčejícími se součástmi stroje Při výstupu na stroj při běžícím vývodovém hřídeli hrozí nebezpečí vtažení otáčejícími se součástmi stroje. ▶ Před výstupem na stroj vypněte vývodový hřídel a motor.

10. Obj. č. 939 412 2 (2x)

	Nebezpečí nárazu nebo zhmoždění Při otvírání výklopné zádě hrozí nebezpečí zhmoždění osob v nebezpečné oblasti mezi výklopnou zádí a pevnou překážkou. ▶ Ujistěte se, že se nikdo nezdržuje mezi výklopnou zádí a pevnou překážkou.

11. Obj. č. 27 013 422 0 (2x)

	Nebezpečí způsobené nárazem Nebezpečí zranění valícími se balíky. ▶ Zajistěte, aby se v nebezpečné oblasti nenacházely žádné osoby.

12. Obj. č. 27 014 591 0 (3x)

	Nebezpečné ostré nože. Při sahání do nebezpečné oblasti nožů hrozí pořezání ▶ Noste rukavice odolné vůči proříznutí.

13. Obj. č. 27 017 775 0 (1x)

	Nebezpečí způsobené nesprávným nastavením Nebezpečí nehody při nesprávném nastavení brzd. ▶ Při silniční jízdě zajistěte, aby na regulátoru brzdné síly bylo nastaveno plné zatížení (1/1).

14. Obj. č. 939 408 2 (2x)

	Nebezpečí způsobené otáčejícími se součástmi stroje Při výstupu na stroj při běžícím vývodovém hřídeli hrozí nebezpečí vtažení otáčejícími se součástmi stroje. ▶ Před výstupem na stroj vypněte vývodový hřídel a motor.

15. Obj. č. 942 196 1 (4x)

	Nebezpečí zhmoždění nebo pořezání Nebezpečí úrazu u pohyblivých částí stroje, kde může dojít ke zhmoždění nebo pořezání. ▶ Nikdy nesahejte do prostoru, kde se ještě mohou pohybovat součásti - hrozí nebezpečí pohmoždění.

2.7 Informační nálepky na stroji

Každá informační nálepka je opatřena objednacím číslem a může se přímo objednat u autorizovaného specializovaného prodejce KRONE. Chybějící, poškozené nebo nečitelné informační nálepky ihned obnovte.

Při umisťování informačních nálepek na stroj musí být kontaktní plocha na stroji čistá a bez nečistoty, oleje a tuku, aby nálepky optimálně držely.

Poloha a význam informačních nálepek

RPG000-227

1. Obj. č. 942 111 0 (1x)

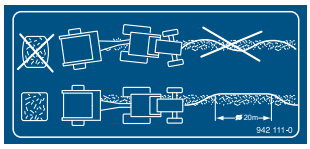	Tato nálepka ukazuje, jak se optimálně plní komora na balíky, aby se docílil rovnoměrně tvarovaný kulatý balík, *viz Strana 75*.

2. Obj. č. 27 014 592 0 (2x)

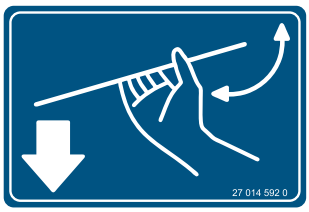	Boční kryt odblokujte a otevřete ve směru šipky.

3. Obj. č. 942 038 1 (2x)

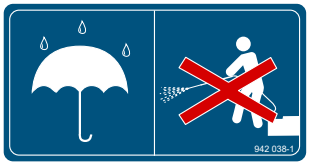	Prostory, které jsou označeny touto samolepkou, mají být chráněny před stříkající vodou. Obzvlášť nesmí být namířen proud vody vysokotlakého čisticího zařízení na ložiska a na elektrické/elektronické součásti.

4. Obj.č. 942 215 1 (1x) u provedení "Vázání motouzem 2krát“

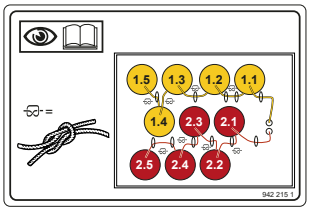	Nálepka ukazuje, jak musí být vloženy do stroje cívka motouzu a motouz, *viz Strana 87*.

5. Obj.č. 27 007 853 1 (1x) u provedení "Vázání motouzem 4krát“

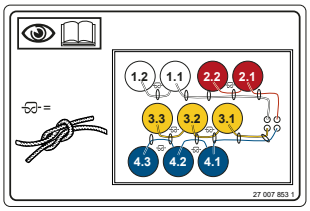	Nálepka ukazuje, jak musí být vloženy do stroje cívka motouzu a motouz, *viz Strana 90*.

6. Obj. č. 278 393 1 (1x)

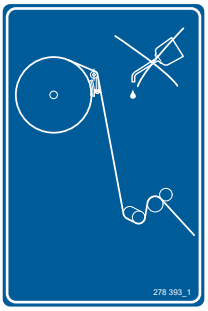	Nálepka ukazuje, jak se musí být vložena do stroje síť, *viz Strana 95*. Dále upozorňujeme na to, že se součásti vázání sítí nemusí mazat olejem.

7. Obj. č. 27 022 068 0 (1x)

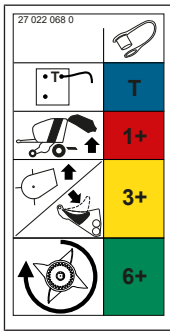	Samolepka ukazuje možné hydraulické spoje stroje. Pro další informace k připojení hydraulických hadic: *viz Strana 60*.

8. Obj. č. 27 014 445 0 (1x)

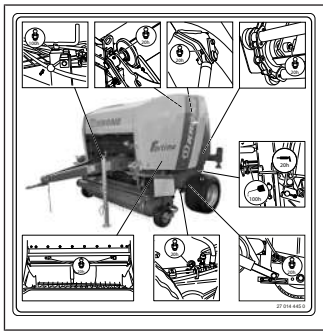	Nálepka ukazuje mazací místa na stroji, která se musí podle uvedených intervalů údržby mazat, *viz Strana 192*.

9. Obj. č. 27 018 387 0 (1x)

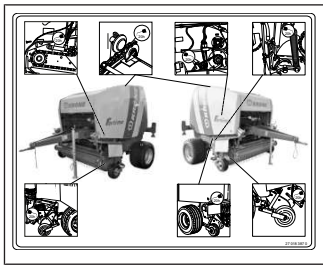	**U varianty bez "Centrálního mazacího zařízení řetězu"** Nálepka ukazuje hnací řetězy na stroji, která se musí podle uvedených intervalů údržby mazat olejem, *viz Strana 192*.

10. Obj. č. 27 014 446 0 (1x)

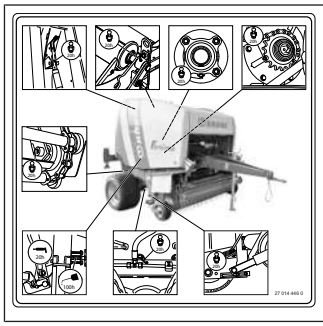	Nálepka ukazuje mazací místa na stroji, která se musí podle uvedených intervalů údržby mazat, *viz Strana 192*.

- Obj. č. 942 012 2

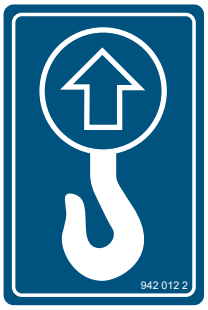	Na stroji se nachází zvedací body, které jsou označeny touto samolepkou, *viz Strana 178*.

- Obj. č. 27 018 170 0

	Na stroji se nachází body pro uchycení automobilového heveru, které jsou označeny touto samolepkou, *viz Strana 226*.

- Obj. č. 27 023 958 0

	Na stroji se nachází vázací body, které jsou označeny touto samolepkou, *viz Strana 179*.

2.8 Bezpečnostní výbava

RPG000-225

Poz.	Označení	Vysvětlení
1 (podle varianty příslušné země)	Deska zadního značení pro pomalu jedoucí vozidla (SMV)	• Deska zadního značení pro pomalu jedoucí vozidla Slow-Moving Vehicle se může umístit na pomalu jedoucí stroje nebo vozidla, *viz Strana 41*. Je třeba dodržovat specifické předpisy platné v příslušné zemi. • Deska zadního značení pro pomalu jedoucí vozidla (SMV) je umístěna vzadu uprostřed nebo vlevo. • Pokud se stroj přepravuje na přepravních vozidlech (např. na nákladním automobilu nebo na dráze), musí se deska zadního značení pro pomalu jedoucí vozidla (SMV) odstranit nebo demontovat.
2	Uzavírací kohout – výklopná záď	• Uzavírací kohout výklopné zádi je bezpečnostní komponenta, jejímž úkolem je zabránit neúmyslnému zavření výklopné zádi, *viz Strana 78*.
3	Opěrná noha	• Opěrná noha slouží k zajištění stability stroje, když není připojen k traktoru *viz Strana 77*.
4.1	Pojistka proti přetížení kloubového hřídele	• Pojistka proti přetížení chrání traktor a stroj před zátěžovými špičkami, *viz Strana 43*.
4.2	Pojistka proti přetížení sběrače	• Pojistka proti přetížení chrání traktor a stroj před zátěžovými špičkami, *viz Strana 43*.
5	Pojistný řetěz	• Pojistný řetěz slouží k dalšímu zajištění tažených strojů v případě, že by se při přepravě uvolnily ze závěsu, *viz Strana 62*. • Při přepravě je nutné dodržovat předpisy pro použití pojistného řetězu platné pro danou zemi.
	Záchytná smyčka	• Záchytná smyčka slouží k dalšímu zajištění tažených strojů.
6	Ruční brzda (podle dané země)	• Ruční brzda slouží k zajištění stroje proti neúmyslnému samovolnému rozjetí, *viz Strana 79*. • Pomocí dalšího pojistného lana se zatáhne ruční brzda v případě, když se stroj během jízdy odtrhne od traktoru, *viz Strana 79*. • Pro zajištění stroje proti rozjetí je nutno navíc použít zakládací klíny, *viz Strana 80*.
7	Zakládací klíny	• Zakládací klíny zajišťují stroj proti samovolnému odjetí. Na stroji jsou umístěny 2 zakládací klíny, *viz Strana 80*. • **U varianty "ruční brzda":** Pro zajištění stroje proti samovolnému odjetí použijte kromě zakládacích klínů navíc ruční brzdu, *viz Strana 79*.

2.8.1 Deska zadního značení pro pomalu jedoucí vozidla (SMV)

U varianty "deska zadního značení pro pomalu jedoucí vozidla (SMV)"

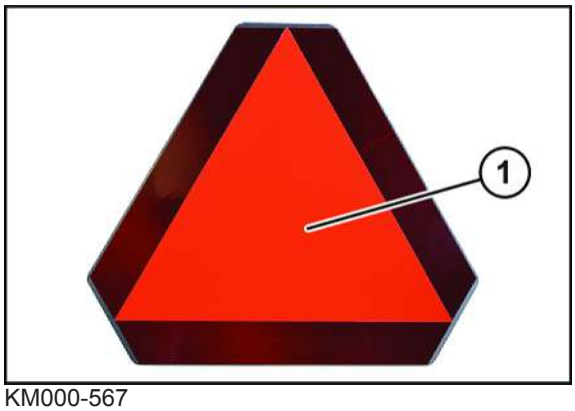

KM000-567

Deska zadního značení pro pomalu jedoucí vozidla (deska zadního značení SMV) (1) se může umístit na pomalu jedoucí stroje nebo vozidla. Je třeba dodržovat specifické předpisy platné v příslušné zemi.

Deska zadního značení pro pomalu jedoucí vozidla (SMV) (1) je umístěna vzadu uprostřed nebo vlevo.

Pokud se stroj přepravuje na přepravních vozidlech (např. na nákladním automobilu nebo na dráze), musí se deska zadního značení pro pomalu jedoucí vozidla (SMV) odstranit nebo demontovat.

3 Datové úložiště

Mnoho elektronických komponent stroje obsahuje datové úložiště, do kterého se dočasně nebo trvale ukládají technické informace o stavu stroje, události a chyby. Stav součásti, modulu, systému nebo prostředí všeobecně dokumentují tyto technické informace:

- provozní stavy systémových komponent (např. hladiny nádrží)
- stavová hlášení stroje a jeho jednotlivých komponent (např. otáčky kola, rychlost kola, zpomalení pohybu, příčné zrychlení)
- chybné funkce a závady důležitých systémových komponent (např. světel a brzd)
- reakce stroje ve zvláštních jízdních situacích (např. použití systémů regulace stability)
- stavy okolního prostředí (např. teplota).

Tyto údaje jsou výhradně technického charakteru a slouží k identifikaci a odstranění závad a k optimalizaci funkcí stroje. Z těchto údajů nelze vytvořit pohybové profily o projetých trasách.

Pokud budou požadovány servisní služby (např. při opravách, servisních procesech, v záručních případech, pro zajištění kvality), mohou zaměstnanci servisní sítě (včetně výrobce) tyto technické informace pomocí speciálních diagnostických zařízení přečíst z pamětí chyb a událostí. V případě potřeby získáte od nich další informace. Po odstranění závady se informace v chybové paměti vymažou nebo se budou průběžně přepisovat.

Při používání stroje si lze představit situace, ve kterých by tyto technické údaje v kombinaci s jinými informacemi (protokol o nehodě, poškození stroje, výpovědi svědků, atd.) – případně při přizvání odborného znalce – mohly být vztaženy ke konkrétní osobě.

Doplňkové funkce, které se smluvně dohodnou se zákazníkem (např. dálková údržba), dovolují předávání určitých strojových dat ze stroje.

4 Popis stroje

4.1 Přehled stroje

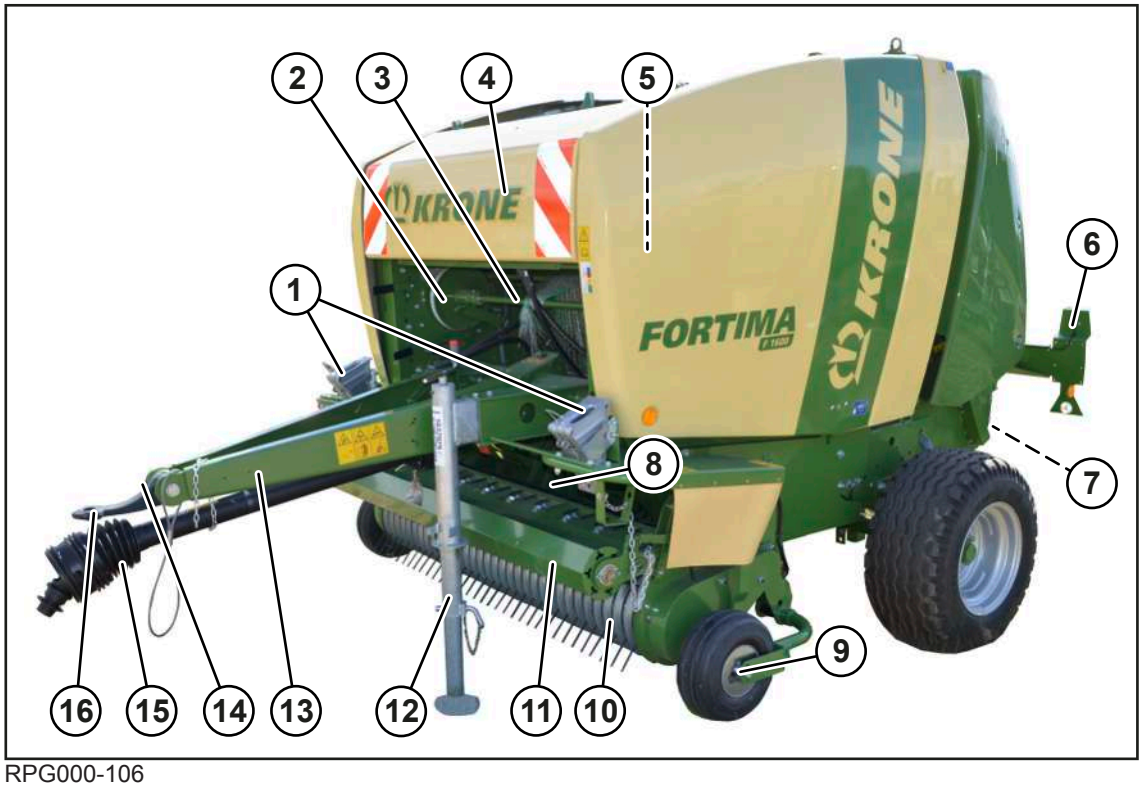

RPG000-106

1 Zakládací klíny
2 Brzda vázacího materiálu
3 Válcové uchycení vázacího materiálu
4 Zásobní skříňka
5 Zásobník na dokumenty
6 Světla pro jízdu na silnici
7 Vyhazovač balíků
8 Dopravní rotor
9 Hmatací kolo
10 Sběrač
11 Válcový přidržovač
12 Opěrná noha
13 Oj
14 Záchytná smyčka
15 Kloubový hřídel
16 Vlečné oko

4.2 Pojistky proti přetížení stroje

UPOZORNĚNÍ

Poškození stroje při špičkách v zatížení

Pojistka proti přetížení chrání traktor a stroj před špičkami v zatížení. Proto se nesmí pojistky proti přetížení měnit. Pokud budou použity pojistky proti přetížení jiné než určené z výroby, záruka stroje zaniká.

- Používejte pouze takové pojistky proti přetížení, které jsou namontovány ve stroji.
- Abyste předešli předčasnému opotřebení pojistky proti přetížení, tak při déle trvající reakci pojistky proti přetížení vypněte vývodový hřídel.
- Zastavte a zajistěte stroj, *viz Strana 28*.
- Odstranění poruchy, *viz Strana 216*.

Kloubový hřídel

Pro zajištění proti přetížení se na kloubovém hřídeli nachází vačková výsuvná spojka. Tato vačková výsuvná spojka se nemusí větrat.

Když vačková výsuvná spojka zareaguje při přetížení stroje, *viz Strana 208*.

Pohon sběrače

K zajištění proti přetížení je pohon sběrače a podávacích šneků u horního řetězového kola zajištěn střižným šroubem. Pro obnovení střižného šroubu, když je odstřižený, *viz Strana 84*.

4.3 Identifikace

INFO

Kompletní označení má hodnotu úřední listiny, nesmí se měnit a musí se udržovat v čitelném stavu!

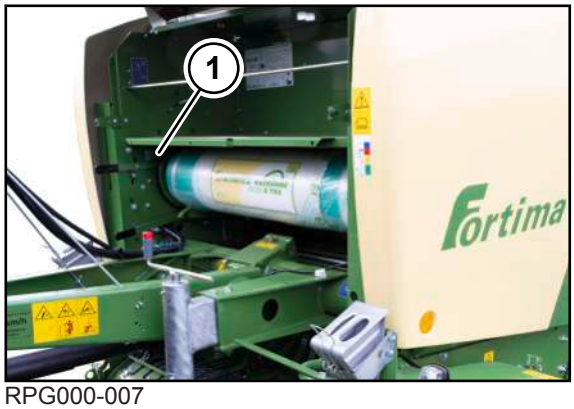

RPG000-007

Údaje o stroji se nacházejí na typovém štítku (1). Ten se nachází na pravé straně stroje pod zásobní skříňkou.

Údaje pro dotazy a objednávky

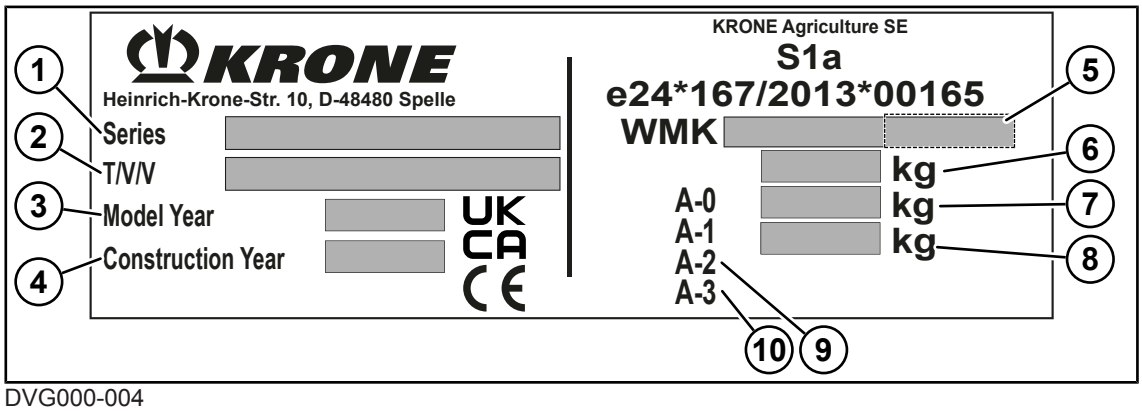

DVG000-004

Ilustrační zobrazení

1 Konstrukční řada
2 Typ / varianta / verze (T/V/V)
3 Rok modelu
4 Rok výroby
5 Identifikační číslo vozidla (posledních 7 číslic)
6 Celková hmotnost stroje
7 Zatížení na kouli závěsného zařízení (A-0)
8 Zatížení nápravy (A-1)
9 Zatížení nápravy (A-2)
10 Zatížení nápravy (A-3)

V případě dotazů ke stroji a při objednávání náhradních dílů musíte uvést konstrukční řadu (1), identifikační číslo stroje (5) a rok výroby (4) příslušného stroje. Abyste měli neustále údaje k dispozici, doporučujeme vám tyto údaje zapsat do políček na přední straně obálky tohoto provozního návodu.

4.4 Popis funkce 2násobného vázání motouzem

U provedení "Ovládacího boxu Medium"

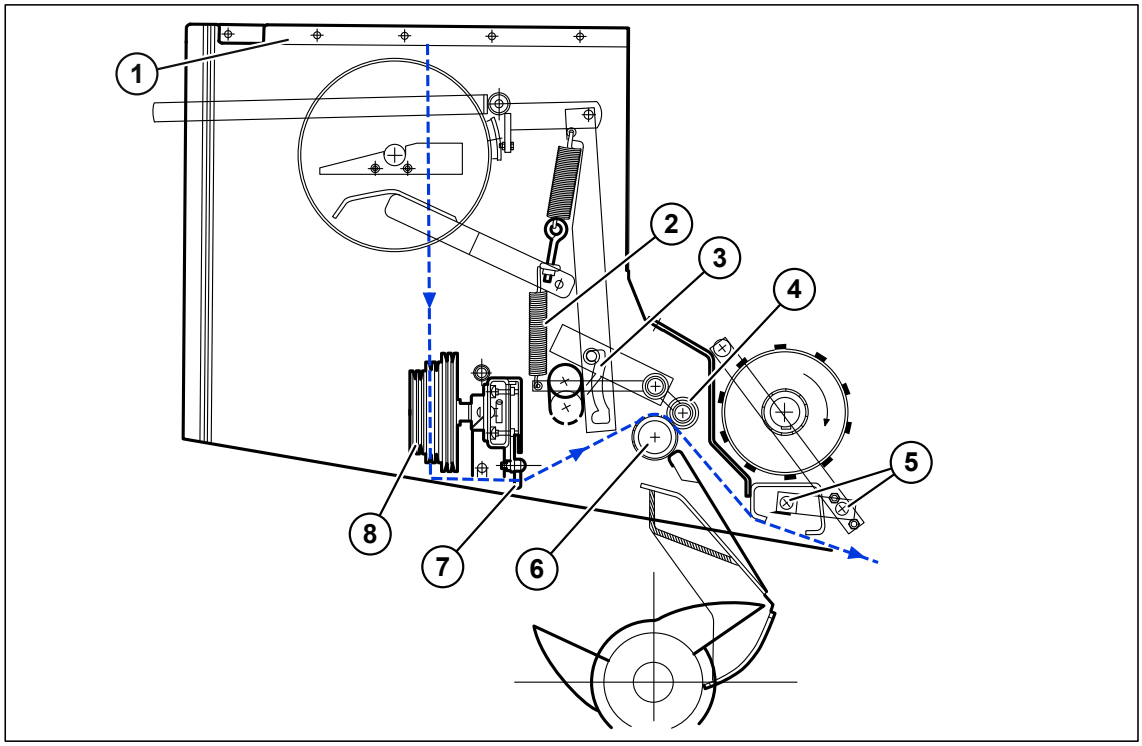

RP001-035

1 Zásobní skříňka
2 Tažná pružina přítlačného válce
3 Vedení kulisy
4 Přítlačný váleček
5 Řezací jednotka
6 Gumový váleček
7 Vázání motouzem
8 Stupňová řemenice

Motouz je veden ze zásobní skříňky (1) přes oka a brzdu motouzu ke stupňové řemenici (8). Odtud se motouz vede přes mechanismus pro vázání motouzem (7) mezi pryžový válec (6) a přítlačný válec (4) do oblasti řezací jednotky (5). Při zahájení procesu ovinování je pryžový válec (6) poháněn a posunuje motouz do oblasti dopravního kanálu a otáčejícího se kulatého balíku. Se stále ještě dopravovaným materiálem určeným k lisování je motouz uchopen kulatým balíkem. Mechanismus pro vázání motouzu (7) vede motouz zevnitř ven a dále opět dovnitř nad kulatý balík. Mechanizmus pro vázání motouzu současně vede druhý motouz ven a potom opět dovnitř nad kulatý balík. Senzor u motouzového vázacího mechanismu signalizuje ukončení ovinování. Motouz se uřízne a proces ovinování je ukončen.

4.5 Popis funkce 4násobného vázání motouzem

U provedení "Vázání sítí a vázání motouzem"

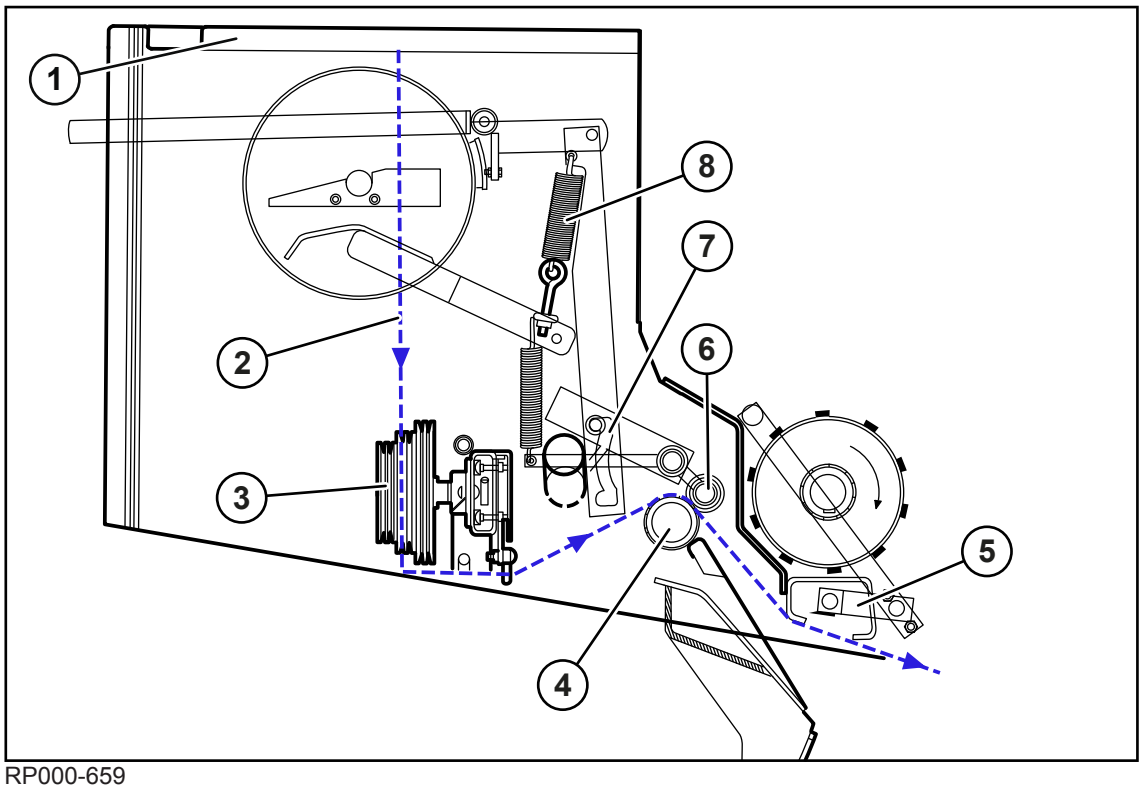

RP000-659

1 Zásobní skříňka
2 Vedení motouzu
3 Stupňová řemenice
4 Gumový váleček
5 Řezací jednotka
6 Přítlačný váleček
7 Vedení kulisy
8 Tažná pružina přítlačného válce

Horní motouzy jsou vedeny ze zásobní skříňky (1) přes oka na motouz a brzdu motouzu ke stupňové řemenici (3). Dva spodní motouzy se vedou z brzdy motouzu přímo k mechanizmu pro vázání motouzem. Odtud se vedou přes mechanismus pro vázání motouzem mezi pryžový válec (4) a přítlačný válec (6) do oblasti řezací jednotky (5). Když se spustí vázání, dopraví gumový váleček (4) motouz (2) do oblasti dopravního kanálu a rotujícího kulatého balíku. Dalším dopravovaným sklizňovým produktem je motouz (2) uchycen kulatým balíkem. Mechanismus pro vázání motouzu vede dva motouzy zevnitř ven a dále opět dovnitř nad kulatý balík. Současně vede vázání motouzem druhé motouzy zvenku dovnitř a opět zpátky nad kulatý balík.Současně vede vázání motouzem druhé motouzy zvenku dovnitř a opět zpátky nad kulatý balík.

Senzor u motouzového vázacího mechanismu signalizuje ukončení vázání, takže se motouz odstřihne.

4.6 Popis funkce vázání sítí

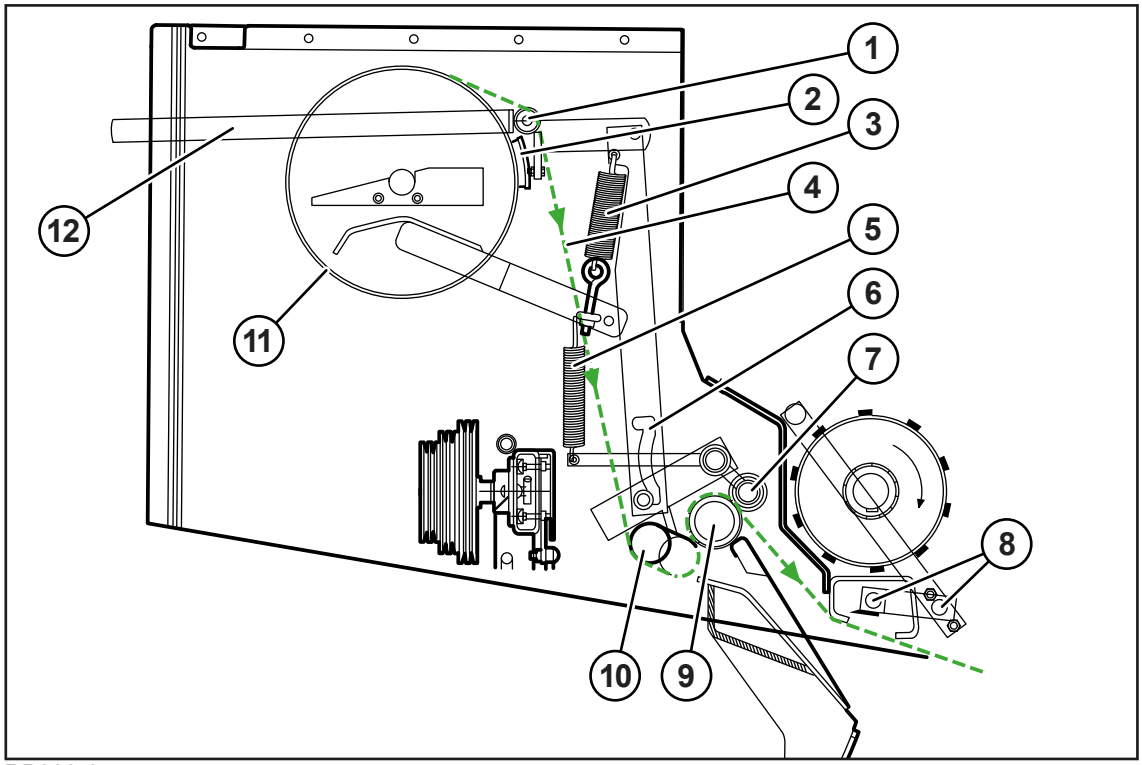

RP000-655

1 Vodicí hřídel
2 Brzda vázacího materiálu
3 Pružina brzdy vázacího materiálu
4 Vedení sítě
5 Pružina přítlačného válečku
6 Držák širokotažného třmene
7 Přítlačný váleček
8 Řezací jednotka vázacího zařízení
9 Gumový váleček
10 Širokotažný třmen
11 Role sítě
12 Brzdová páka

Síť (4) je vedena z role sítě (11) přes vratnou hřídel (1) k širokotažnému třmenu (10). Odtamtud je síť (4) vedena mezi gumovým válečkem (9) a přítlačným válečkem (7) do oblasti řezací jednotky (8).

Když se spustí vázání, dopraví gumový váleček (9) síť (4) do oblasti dopravního kanálu a rotujícího kulatého balíku. Dalším dopravovaným sklizňovým produktem je síť (4) uchycena v kulatém balíku. Kulatý balík svojí vlastní rotací stahuje síť (4) přes gumový váleček (9) a širokotažný třmen (10) z role sítě (11).

Brzda vázacího materiálu (2) drží síť během vázání napnutou.

Po ukončení vázání nastaveným počtem ovinutí sítí se natočí řezací jednotka (8) na síť (4) a odřízne ji.

5 Technické údaje

5.1 Rozměry

Rozměry	
Šířka [B] podle pneumatik	2 447–2 921 mm
Délka [L]	4300 mm
Pracovní šířka [X]	2050 mm

5.2 Hmotnosti

Hmotnosti	
Hmotnosti	viz údaje na typovém štítku, *viz Strana 44*.

5.3 Technicky přípustná maximální rychlost (silniční jízda)

Technicky přípustná maximální rychlost může být omezena různými parametry výbavy (např. spojovací zařízení, náprava, brzda, pneumatiky atd.) nebo zákonnými předpisy v zemi nasazení.

Technicky přípustná maximální rychlost (silniční jízda)	
Technicky přípustná maximální rychlost (silniční jízda)	40 km/h

5.4 Emise hluku šířeného vzduchem

Emise hluku šířeného vzduchem	
Hodnota emisí (hladina akustického tlaku)	73,1 dB
Měřidlo	Bruel & Kjaer, typ 2236
Třída přesnosti	2
Nespolehlivost měření (podle DIN EN ISO 11201)	4 dB

5.5 Okolní teplota

Okolní teplota	
Teplotní rozsah pro provoz stroje	-5 až +45 °C

5.6 Pneumatiky

Označení pneumatik	Minimální tlak V_{max}=10 km/h	Maximální tlak	Doporučený tlak v pneumatikách[1]
Hmatací kola na sběrači			
15x6.00-6		3,2 bar	
Jednotlivá náprava			
11.5/80-15.3 (standardní pneumatiky)	2,2 bar	4,6 bar	3,0 bar

Označení pneumatik	Minimální tlak V_{max}=10 km/h	Maximální tlak	Doporučený tlak v pneumatikách[1]
15.0/55-17	1,5 bar	3,6 bar	2,0 bar
19.0/45-17	1,5 bar	3,0 bar	1,5 bar
500/50-17	1,5 bar	2,7 bar	1,5 bar
Tandemová náprava			
11.5/80-15.3	2,2 bar	4,6 bar	1,5 bar
15.0/55-17	1,5 bar	3,6 bar	1,5 bar
19.0/45-17	1,5 bar	3,0 bar	1,5 bar

[1] Doporučení platí zejména pro běžný smíšený provoz (pole/silnice) při přípustné maximální rychlosti stroje. V případě potřeby je možné tlak vzduchu v pneumatikách snížit až na specifikovaný minimální tlak vzduchu. Pak se musí však dbát v této souvislosti na přípustnou maximální rychlost.

5.7 Pojistný řetěz

Pojistný řetěz	
Mez pevnosti v tahu	89 kN

5.8 Rozměry balíku

Rozměry balíku	
Šířka	1200 mm
Průměr	ø 1550 mm

5.9 Vázací materiál motouz

Vázací materiál motouz	
Délka umělohmotného motouzu	400-1000 m/kg
Délka sisalu	150-300 m/kg
Maximální průměr cívky motouzu	270 mm
Maximální výška cívky motouzu	270 mm

5.10 Vázací materiál síť

Vázací materiál síť	
Šířka sítě	1250 mm (±5 mm)
Pevnost v tahu	260–320 kgf
Průměr role sítě	ø max. 310 mm
Průměr pouzdra	ø 75-80 mm
Délka pouzdra	1 250–1 270 mm

5.11 Požadavky na traktor – výkon

Požadavky na traktor – výkon	
Příkon	40 kW (55 KS)
Počet otáček vývodového hřídele	540 ot./min
Konec vývodového hřídele	1 3/8“; Z=6

5.12 Požadavky na traktor – hydraulika

Požadavky na traktor – hydraulika	
Objemový proud hydraulického zařízení	30–60 l/min
Maximální provozní tlak hydraulického zařízení	200 bar
Maximální teplota hydraulického oleje	80 °C
Kvalita hydraulického oleje	Olej ISO VG 46
Jednočinná hydraulická přípojka	2x
U varianty "Hydraulické zařízení pro obrácený chod" Jednočinná hydraulická přípojka	1x
U varianty "hydraulická opěrná noha" Dvojčinná hydraulická přípojka	1x

5.13 Požadavky na traktor – elektrická soustava

Požadavky na traktor – elektrická soustava	
Světla pro jízdu na silnici	12 Volt, 7pólová zásuvka
Elektrické napájení ovládací box	12 Volt, 3pólová zásuvka
Elektrické napájení obslužná jednotka DS 100	12 Volt, 9pólová zásuvka
Elektrické napájení obslužná jednotka DS 500	12 Volt, 9pólová zásuvka
Napájení proudem terminál CCI 800/CCI 1200	12 Volt, 9pólová zásuvka
ISOBUS	12 Volt, 9pólová zásuvka

5.14 Požadavky na traktor – brzdová soustava

Požadavky na traktor – brzdová soustava	
Připojení stlačeného vzduchu u provedení s "Pneumatickou brzdou"	2x
Maximální provozní tlak u provedení s "Hydraulickou brzdou"	100 bar

5.15 Provozní látky

UPOZORNĚNÍ
Dodržování intervalů výměny bioolejů Aby se zachovala dlouhá životnost stroje, je u bio olejů bezpodmínečně nutné dodržet intervaly výměny z důvodu jejich stárnutí.

UPOZORNĚNÍ
Poškození stroje kvůli míchání olejů Pokud se smíchají oleje různé specifikace, může dojít k poškození stroje. ▶ Nikdy nemíchejte oleje s různou specifikací. ▶ Pokud chcete po výměně oleje použít olej s jinou specifikací, konzultujte to předem se svým servisním partnerem KRONE.

Na vyžádání lze používat biologické provozní látky.

5.15.1 Oleje

Označení	Objem náplně	Specifikace
Převodovka hlavní pohon	1,70 L	SAE 90 GL4
Centrální mazací zařízení řetězu	3,00 L	SAE 10W-40

5.15.2 Mazací tuky

Označení	Objem náplně	Specifikace
Mazací místa (ruční mazání)	Plněné množství se řídí podle potřeby. Mazaná místa mažte tak dlouho, dokud tuk nevystupuje z místa uložení. Po promazání odstraňte tuk vystupující z místa uložení.	Mazací tuky podle DIN 51818 třídy NLGI 2, lithiové mýdlo s EP přísadami
Místa mazání na nápravě ADR	Plněné množství se řídí podle potřeby. Mazaná místa mažte tak dlouho, dokud tuk nevystupuje z místa uložení. Po promazání odstraňte tuk vystupující z místa uložení.	Mazací tuky podle DIN 51825: KP 3 N-20.
Místa mazání na nápravě BPW	Plněné množství se řídí podle potřeby. Mazaná místa mažte tak dlouho, dokud tuk nevystupuje z místa uložení. Po promazání odstraňte tuk vystupující z místa uložení.	BPW ECO-Li Plus

Do seznamu mazaných míst, *viz Strana 192*.

6 První uvedení do provozu

V této kapitole jsou popsány montážní a nastavovací práce na stroji, které smí provádět jen kvalifikovaný odborný personál. Zde platí pokyn "Kvalifikace odborného personálu", *viz Strana 16*.

⚠ VAROVÁNÍ

Nebezpečí zranění nebo škody na stroji způsobené chybným prvním uvedením do provozu

Pokud se první uvedení do provozu neprovede správně nebo se provede neúplně, může stroj vykazovat chyby. Může dojít ke zraněním až po smrtelné úrazy nebo k poškození stroje.

- ▶ První uvedení do provozu nechte provést výhradně autorizovaným odborným personálem.
- ▶ Přečtěte si celou část „Osobní kvalifikace odborného personálu“ a řiďte se jí, *viz Strana 16*.

⚠ VAROVÁNÍ

Nebezpečí zranění při nedodržení základních bezpečnostních upozornění

Při nedodržení základních bezpečnostních upozornění může dojít k vážným až smrtelným úrazům osob.

- ▶ Aby nedocházelo k úrazům, je nutné si přečíst a dodržovat základní bezpečnostní pokyny, *viz Strana 15*.

⚠ VAROVÁNÍ

Nebezpečí úrazu při nedodržení bezpečnostních postupů

Při nedodržení bezpečnostních postupů může dojít k vážným až smrtelným úrazům osob.

- ▶ Aby se předcházelo úrazům, je nutné přečtení a dodržování bezpečnostních postupů, *viz Strana 28*.

6.1 Kontrolní seznam pro první uvedení do provozu

- ✓ Všechny šrouby a matice jsou zkontrolované ohledně pevného utažení a jsou utažené předepsanými utahovacími momenty, *viz Strana 198*.
- ✓ Všechny senzory jsou zkontrolované ohledně pevného utažení a jsou utažené předepsanými utahovacími momenty. K umístění senzorů viz schéma elektrického zapojení.
- ✓ Ochranná zařízení jsou namontovaná a zkontrolovaná ohledně kompletnosti a poškození.
- ✓ Stroj je zcela promazaný, *viz Strana 192*.
- ✓ Kloubový hřídel je namazaný, *viz Strana 197*.
- ✓ Hydraulické zařízení je zkontrolováno ohledně těsnosti.
- ✓ Traktor splňuje požadavky stroje, *viz Strana 48*.
- ✓ Provozní návod, který je součástí dodávky, se nachází v nádobě na dokumenty.
- ✓ Držák hadic a kabelů je namontovaný, *viz Strana 53*.
- ✓ Brzdicí kotouč brzdičky kotouče je připravený, *viz Strana 54*.
- ✓ Pneumatiky jsou zkontrolované a je v nich správně nastavený tlak, *viz Strana 201*.
- ✓ Výška oje je přizpůsobena, *viz Strana 54*.
- ✓ Délka kloubového hřídele je zkontrolována a přizpůsobena, *viz Strana 56*.

✓ Ochranný hrnec kloubového hřídele je namontovaný, *viz Strana 56*.
✓ Kloubový hřídel je namontovaný, *viz Strana 57*.
✓ Byly odstraněny stahovací pásky, které byly namontovány pro zajištění příklopu zásobní skříňky a bočního krytu.

6.2 Obsah dodávky

Stroj se dodává s následujícími přídavnými díly, které se nacházejí v zásobní skříňce nebo v komoře na balíky.

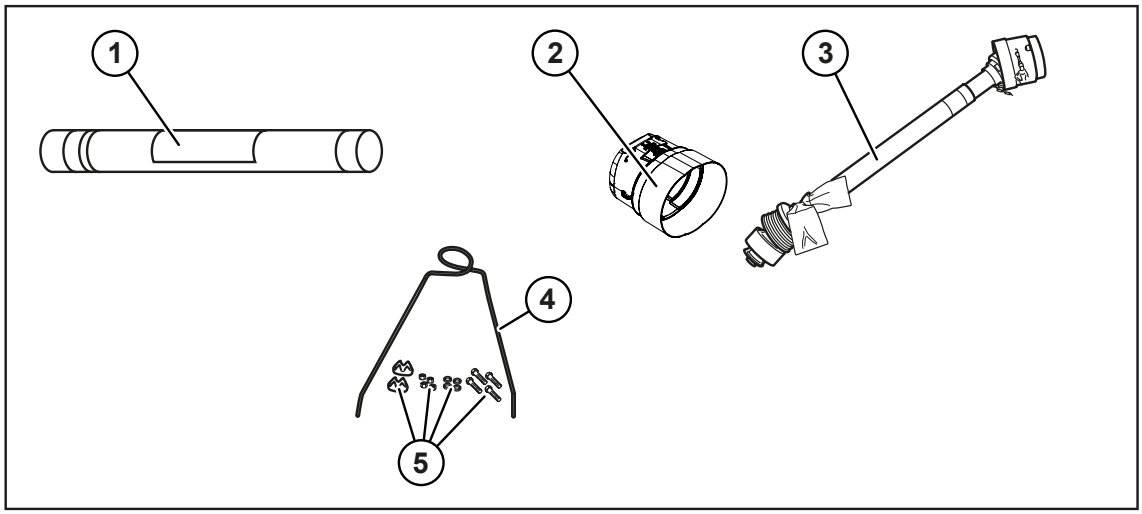

RPG000-108

1 Testovací role vázací sítě KRONE excellent
2 Ochranný hrnec
3 Kloubový hřídel
4 Držák hadic a kabelů
5 Připevňovací materiál

6.3 Montáž držáku hadic a kabelů

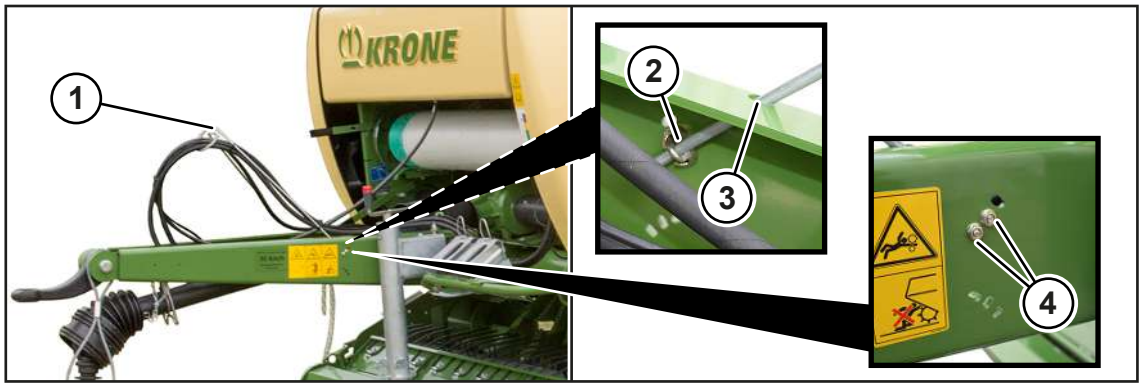

RPG000-010

✓ Stroj je zastavený a zajištěný, *viz Strana 28*.

▶ Držák hadic a kabelů (1) vyjměte ze zásobní skříňky.

▶ Zaveďte držák hadic a kabelů (1) do podélných otvorů (3) na pravé a levé straně oje.

▶ Namontujte držák hadic a kabelů (1) zevnitř pomocí svorek (2) a zvenku pomocí matic (4).

➡ Hadice a kabely se mohou vést k traktoru skrz oka na držáku hadic a kabelů (1).

6.4 Příprava brzdového kotouče brzdy sítě

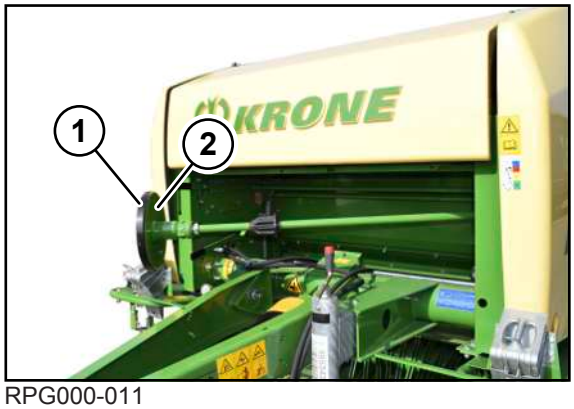

RPG000-011

- Lepicí fólii (1) na ochranu před korozí stáhněte z brzdicí pochy brzdicího kotouče (2) a zlikvidujte.

6.5 Přizpůsobení výšky oje

UPOZORNĚNÍ
Při vodorovném postavení traktoru a stroje se musí nacházet spojená mechanická spojovací zařízení (např. spojovací kulová hlava) ve vodorovné poloze (+/- 3°) k zemi, aby nedošlo k omezení obvyklého provozního úhlu natočení mezi mechanickými spojovacími zařízeními.

Aby sběrač sbíral sklizňový produkt stejnoměrně, musí být výška oje stroje přizpůsobena použitému traktoru. Oj je nastavena v optimální výšce, pokud je připojený stroj vyrovnaný horizontálně vůči traktoru.

Před vyrovnáním stroje a úpravou výšky oje byl zkontrolován tlak v pneumatikách a při potřebě upraven podle doporučené hodnoty pro stávající typ pneumatiky uvedené v tabulce tlaku pneumatik, *viz Strana 201*.

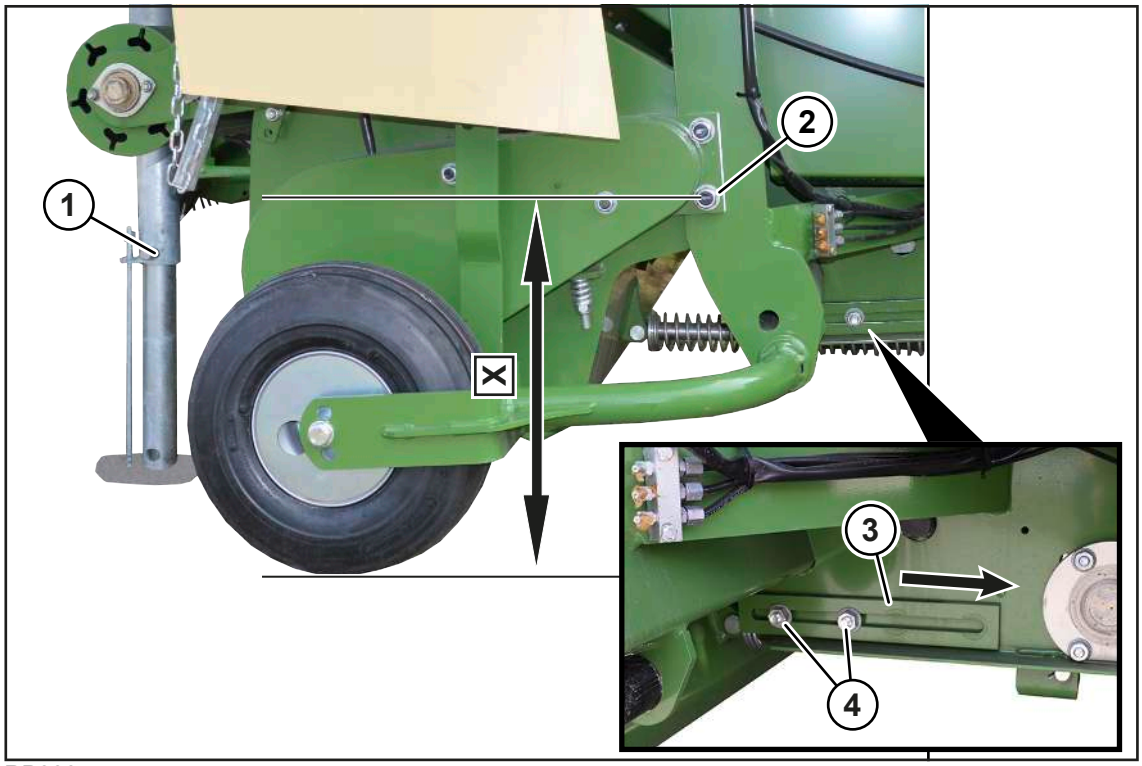

RP000-577

Rozměr X je u připojeného stroje mezi středem spodního šroubového spoje (2) a zemí a musí být **X=530 mm**. Rozměr X musí být v případě potřeby přizpůsoben příslušným sklizňovým podmínkám a velikosti pneumatik.

Přizpůsobení výšky oje

✓ Stroj je odpojen od traktoru a stojí na opěrné noze.

▶ Aktivujte řídicí jednotku v traktoru (žlutá, 3+), dokud se sběrač nezvedne.

▶ Povolte šroubové spoje (4) na pravé a levé straně sběrače.

▶ Posuňte omezovač hloubky (3) na pravé a levé straně sběrače ve směru šipky až na doraz.

▶ Utáhněte šroubové spoje (4).

▶ Aktivujte řídicí jednotku v traktoru (žlutá, 3+), dokud se sběrač nespustí.

▶ Pomocí ruční kliky otočte opěrnou nohu (1) výš nebo níž tak, aby její rozměr činil **X=530 mm**.

Úprava výšky vlečného oka podle výšky závěsu traktoru

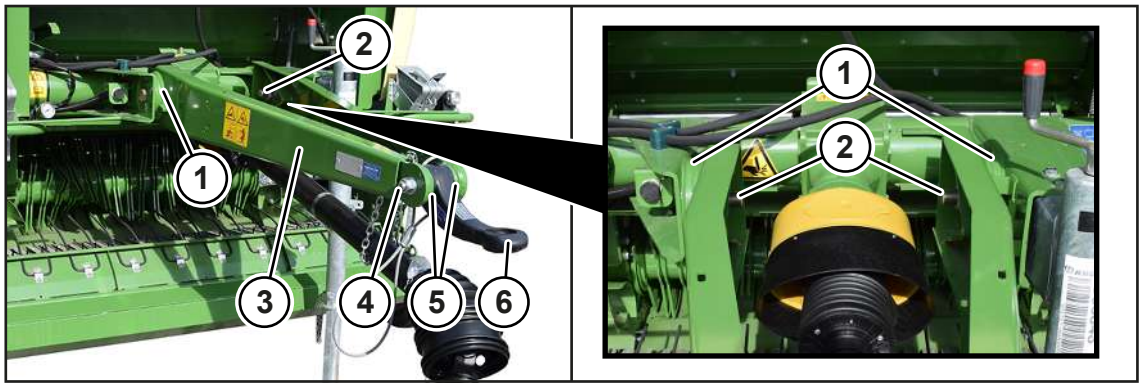

RP000-578

✓ Stroj je zastavený a zajištěný, *viz Strana 28*.

▶ Povolte šroubové spoje (2) tak, aby se mohla oj (3) otočit v ozubených kotoučích (1).

▶ Upravte oj (3) podle výšky závěsu traktoru. Dávejte pozor, aby do sebe ozubené kotouče (1) zapadaly.

▶ Povolte šroubový spoj (4) a vyrovnejte vlečné oko (6), aby bylo paralelně se zemí. Dávejte pozor, aby do sebe ozubené kotouče (5) zapadaly.

▶ Utáhněte šroubové spoje (2) a (4) předepsaným utahovacím momentem, *viz Strana 198*.

6.6 Kloubový hřídel

6.6.1 Úprava délky kloubového hřídele

UPOZORNĚNÍ

Změna traktoru

Pokud se při změně traktoru nezkontroluje délka kloubového hřídele, může dojít k poškození stroje.

▶ Aby se zabránilo poškození stroje, je nutno při každé změně traktoru zkontrolovat délku kloubového hřídele a případně ji nechat servisním partnerem KRONE upravit.

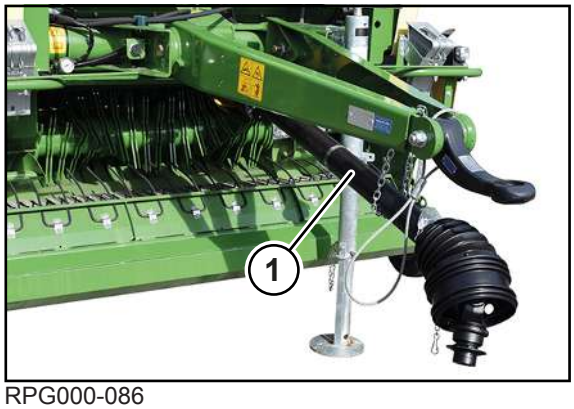

RPG000-086

Kloubový hřídel (1) se musí zkrátit tak, jak to připustí nejtěsnější poloha obou půlek kloubového hřídele.

Pro uvedení stroje do nejkratší polohy:

- Otočte řízení traktoru úplně doleva nebo doprava a traktorem a strojem popojeďte natolik, aby byla dosažená co nejostřejší poloha v zatáčce.
- Vypněte motor a vytáhněte klíček ze zapalování a vezměte jej k sobě.
- Zajistěte stroj a traktor proti samovolnému odjetí.
- Postup zkrácení kloubového hřídele (1) si přečtěte v provozním návodu výrobce kloubového hřídele.

6.6.2 Montáž ochranného hrnce na kloubový hřídel

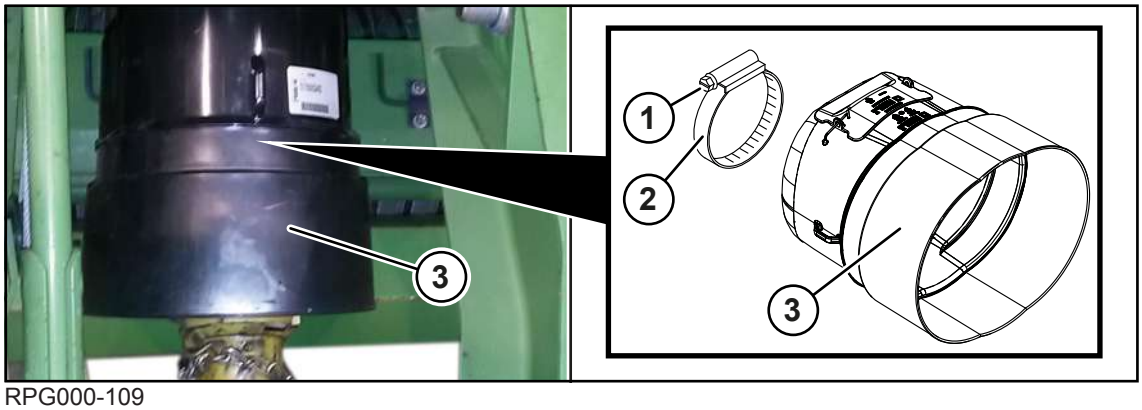

RPG000-109

✓ Stroj je zastavený a zajištěný, *viz Strana 28*.

- Ze zásobní skříňky vyjměte ochranný hrnec (3).
- Povolte šroub (1) na objímce šnekového závitu (2).
- Nasuňte objímku šnekového závitu (2) na adaptační kroužek na ochranném hrnci (3).
- Nasuňte ochranný hrnec (3) na těleso rozvodovky a utáhněte šroub (1) na objímce šnekového závitu (2).

6.6.3 Montáž kloubového hřídele na stroj

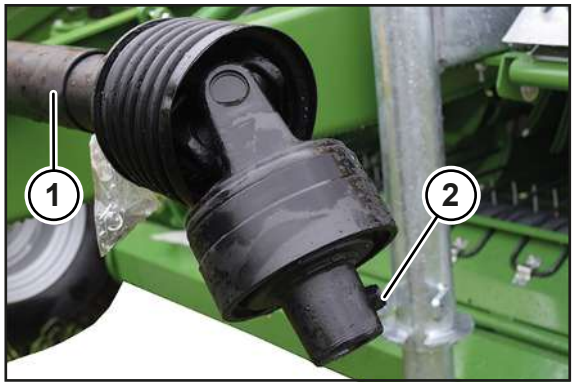

RP000-281

- ✓ Stroj je zastavený a zajištěný, *viz Strana 28*.
- ✓ Délka kloubového hřídele je nastavená k traktoru, *viz Strana 56*.
- ✓ Ochranný hrnec je namontován, *viz Strana 56*.
- ▶ Demontujte šroubový spoj (2) z kloubového hřídele (1).

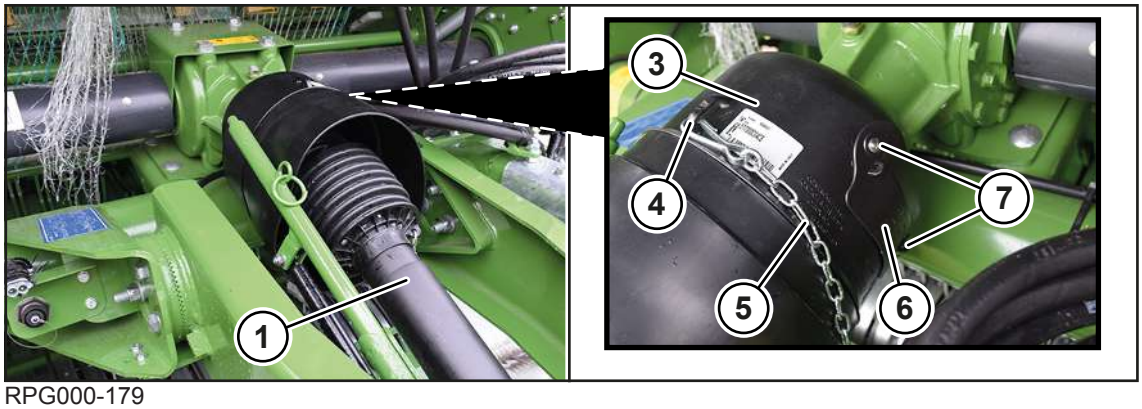

RPG000-179

- ▶ Pro lepší přístup ke šroubovému spoji (2) na kloubovém hřídeli (1) demontujte šroubové spoje (7) a sejměte kryt (6) z ochranného hrnce (3).
- ▶ Nasuňte kloubový hřídel (1) na konec vývodového hřídele stroje.
- ▶ Skrz vzniklý otvor za krytem (6) namontujte šroubový spoj (2). Utahovací moment najdete v provozním návodu kloubového hřídele, který je součástí dodávky.
- ▶ Přimontujte kryt (6).
- ▶ Přidržovací řetěz (5) zavěste proti otáčení unášením do oka (4) na ochranném hrnci (3).

INFO

Pro další informace se řiďte dodaným provozním návodem ke kloubovému hřídeli.

7 Uvedení do provozu

⚠ VAROVÁNÍ

Nebezpečí zranění při nedodržení základních bezpečnostních upozornění

Při nedodržení základních bezpečnostních upozornění může dojít k vážným až smrtelným úrazům osob.

- Aby nedocházelo k úrazům, je nutné si přečíst a dodržovat základní bezpečnostní pokyny, *viz Strana 15*.

⚠ VAROVÁNÍ

Nebezpečí úrazu při nedodržení bezpečnostních postupů

Při nedodržení bezpečnostních postupů může dojít k vážným až smrtelným úrazům osob.

- Aby se předcházelo úrazům, je nutné přečtení a dodržování bezpečnostních postupů, *viz Strana 28*.

⚠ VAROVÁNÍ

Nebezpečí zranění nebo poškození stroje způsobené nesprávně připojenými, zaměněnými nebo neodborně uloženými připojovacími vedeními

Jsou-li připojovací vedení stroje neodborně uložena nebo nesprávně připojena k traktoru, mohou se utrhnout nebo poškodit. Může tak dojít k vážným nehodám. V případě zaměněných připojovacích vedení se mohou neúmyslně provádět funkce, které mohou mít za následek vážné nehody.

- Připojte správně hadice a kabely a zajistěte je.
- Hadice, kabely a lana uložte tak, aby se neodíraly, nenapínaly, neuskříply nebo nepřišly do kontaktu s jinými součástmi stroje (např. pneumatikami traktoru).
- Hadice a kabely napojte a připojte do určených přípojek podle popisu v provozním návodu.

7.1 Připojení stroje k traktoru

UPOZORNĚNÍ

Při vodorovném postavení traktoru a stroje se musí nacházet spojená mechanická spojovací zařízení (např. spojovací kulová hlava) ve vodorovné poloze (+/- 3°) k zemi, aby nedošlo k omezení obvyklého provozního úhlu natočení mezi mechanickými spojovacími zařízeními.

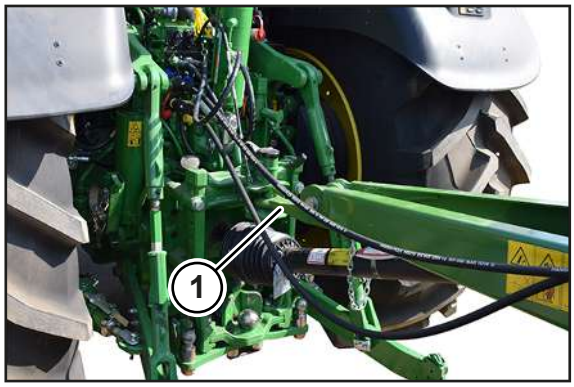

RP000-098

Ilustrační zobrazení

U varianty "vlečné oko"

VAROVÁNÍ! Zvýšené nebezpečí zranění! Dávejte pozor, aby se při připojování (zejména při jízdě traktoru vzad) nikdo nezdržoval mezi traktorem a strojem.

- Jeďte traktorem vzad k oji, dokud se vlečné oko stroje nezavede do závěsného zařízení traktoru.
- Zastavte a zajistěte stroj, *viz Strana 28*.
- Závěsné zařízení zajistěte podle pokynů v provozním návodu od výrobce traktoru.

U varianty "vlečné oko pro kulovou hlavu":

VAROVÁNÍ! Zvýšené nebezpečí zranění! Dávejte pozor, aby se při připojování (zejména při jízdě traktoru vzad) nikdo nezdržoval mezi traktorem a strojem.

- Jeďte traktorem vzad k oji a uveďte spojku s kulovou hlavou traktoru pod závěs s kulovou hlavou na stroji.
- Pomocí opěrné nohy spusťte dolů oj tak, aby vlečné oko kulové hlavy přilehlo k závěsnému zařízení s kulovou hlavou.
- Zastavte a zajistěte stroj, *viz Strana 28*.
- Závěsné zařízení zajistěte podle pokynů v provozním návodu od výrobce traktoru.

7.2 Montáž kloubového hřídele na traktor

⚠ *VAROVÁNÍ*

Nebezpečí úrazu při nerespektování nebezpečné oblasti kloubového hřídele

Při nerespektování nebezpečné oblasti kloubového hřídele může dojít k vážným až smrtelným úrazům osob.

- Aby se předcházelo úrazům, respektujte nebezpečnou oblast kloubového hřídele, *viz Strana 19*.

UPOZORNĚNÍ

Změna traktoru

Pokud se při změně traktoru nezkontroluje délka kloubového hřídele, může dojít k poškození stroje.

- Aby se zabránilo poškození stroje, je nutno při každé změně traktoru zkontrolovat délku kloubového hřídele a případně ji nechat servisním partnerem KRONE upravit.

✓ Stroj je zastavený a zajištěný, *viz Strana 28*.

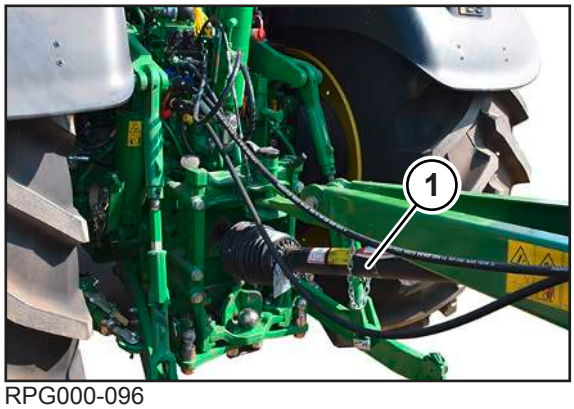

RPG000-096

- Nasuňte kloubový hřídel (1) na vývodový hřídel traktoru a na vhodném místě jej zajistěte přidržovacím řetězem, aby se také neotáčel.

7.3 Přizpůsobení vlečného oka

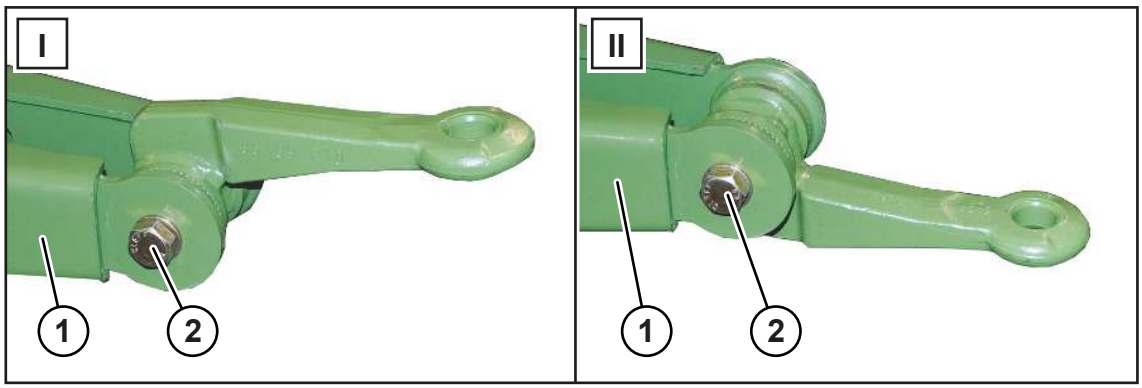

RP000-266

Pro zachování větší vůle kloubového hřídele se může vlečné oko k oji (1) přimontovat v poloze (I) nebo (II). U varianty "vlečné oko dole" se mohou otáčet jen velčná oka.

- Demontujte šroubový spoj (2).
- Otočte vlečné oko do požadované polohy (I) nebo (II) a pomocí šroubového spojení (2) ho přimontujte k oji (1).
- Dávejte pozor, aby ozubené kotoučové spoje do sebe zapadaly.

7.4 Připojení hydraulických hadic

⚠ *VAROVÁNÍ*

Nebezpečí úrazu unikajícím hydraulickým olejem

Hydraulický systém pracuje s velmi vysokým tlakem. Unikající hydraulický olej může způsobit těžká poranění kůže, končetin a očí.

- Před připojením hydraulických hadic k traktoru odtlakujte hydraulický systém na obou stranách.
- Před odpojením hadic a před prací na hydraulickém zařízení uvolněte tlak z hydraulického systému.
- Při připojování rychlospojek dbejte na to, aby byly čisté a suché.
- Hydraulické hadice pravidelně kontrolujte *viz Strana 203* a při jejich poškození (např. odřená nebo přiskřípnutá místa) nebo stárnutí je vyměňte. Náhradní potrubí musí odpovídat technickým požadavkům výrobce zařízení.

UPOZORNĚNÍ

Poškození stroje při znečištění hydraulického systému

Pokud by se do hydraulického systému dostala cizí tělesa nebo kapaliny, mohlo by dojít k vážnému poškození hydraulického systému.

- Při připojování rychlospojek dbejte na to, aby byly čisté a suché.
- Kontrolujte hydraulické hadice, zda nemají prodřená nebo přiskřípnutá místa a v případě potřeby je vyměňte.

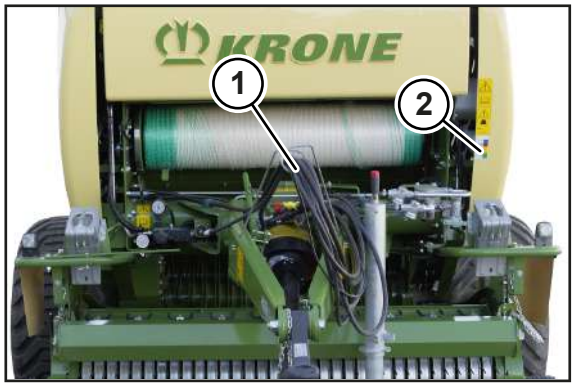

RPG000-117

Používejte řídicí jednotky na traktoru, které lze zablokovat v neutrální poloze pro ochranu před neúmyslnou obsluhou.

Aby se hydraulické hadice (1) správně připojily, jsou označeny čísly.

Další vysvětlení značek na madlech najdete na nálepce (2) na stroji.

- Uvolněte tlak z hydrauliky traktoru.
- Zastavte a zajistěte stroj, *viz Strana 28*.
- Vyčistěte a vysušte spojení hydraulickými rychlospojkami.

Hydraulická přípojka pro otevření/zavření výklopné zádi

- Připojte hydraulickou hadici (červená, 1+) k jednočinné řídicí jednotce traktoru.

Hydraulická přípojka pro zvednutí/spuštění sběrače

- Připojte hydraulickou hadici (žlutá, 3+) k jednočinné řídicí jednotce traktoru.

Hydraulická přípojka zařízení pro obrácený chod (u varianty "Hydraulická přípojka zařízení pro obrácený chod")

- Připojte hydraulickou hadici (zelená, 6+) k jednočinné řídicí jednotce traktoru.

7.5 Připojení hydraulické brzdy (export)

Z důvodů specifických předpisů v jednotlivých zemích může být na stroji hydraulická brzda. Pro hydraulickou brzdu je na traktoru zapotřebí brzdný ventil. Příslušná hydraulická hadice se připojí k brzdovému ventilu na traktoru. Brzda se aktivuje sešlápnutím brzdového pedálu.

- ✓ Stroj je zastavený a zajištěný, *viz Strana 28*.
- Připojte hydraulickou hadici hydraulické brzdy k přípojce pro hydraulickou brzdu na traktoru.

7.6 Připojení hydraulické nouzové brzdy

U varianty "hydraulická nouzová brzda"

Pro určité nasazení mohou být stroje, které jinak pro přepravu na silnicích nepotřebují vlastní brzdu, vybaveny hydraulickou nouzovou brzdou.

K tomu je nezbytný přídavný jednočinný řídicí ventil. Brzda se aktivuje spuštěním řídicího ventilu.

Tlak je možné regulovat na omezovacím ventilu tlaku na stroji. Omezovací ventil tlaku je nastaven na cca 50 bar.

7.7 Připojení osvětlení pro silniční provoz

UPOZORNĚNÍ

Zkrat způsobený nečistotami a vlhkostí v konektorovém spojení

Následkem zkratu může dojít k poškození stroje.

- ▶ Dbejte na to, aby byly konektory a zásuvky čisté a suché.

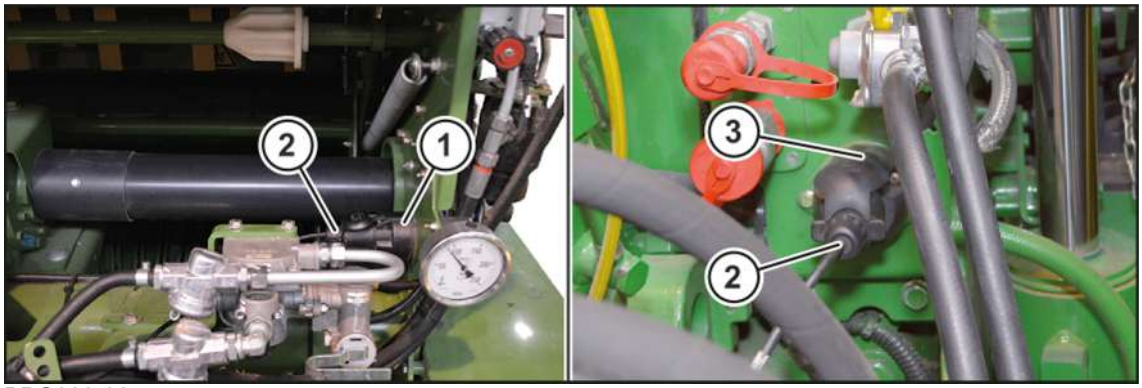

BPG000-067

Osvětlovací zařízení pro silniční jízdu se připojí pomocí dodaného 7pólového kabelu osvětlení (2).

- ✓ Stroj je zastavený a zajištěný, *viz Strana 28*.
- ▶ 7pólový konektor kabelu osvětlení (2) připojte k 7pólové zásuvce (1) na stroji.
- ▶ 7pólový konektor kabelu osvětlení (2) připojte k 7pólové zásuvce (3) na traktoru.
- ▶ Kabel osvětlení (2) položte tak, aby nepřišel do styku s koly traktoru nebo jinými pohyblivými částmi stroje.

7.8 Montáž pojistného řetězu

VAROVÁNÍ

Nebezpečí nehody při nesprávně dimenzovaném pojistném řetězu

Použitím pojistného řetězu nesprávných rozměrů se při nezamýšleném uvolnění stroje může pojistný řetěz přetrhnout. Může tak dojít k vážným nehodám.

- ▶ Vždy používejte pojistný řetěz s minimální pevností v tahu 89 kN (20000 lbf).

⚠ *VAROVÁNÍ*

Nebezpečí zranění nebo škody na stroji způsobené nesprávně připojenými nebo uloženými pojistnými řetězy

Příliš napnutý nebo příliš volný pojistný řetěz může způsobit přetržení pojistného řetězu. Z tohoto důvodu může dojít k těžkým úrazům osob nebo k poškození traktoru a stroje.

- ▶ Uložte pojistný řetěz tak, aby se při jízdách do zatáček nenapínal nebo nepřišel do styku s koly traktoru nebo s jinými částmi traktoru nebo stroje.

INFO

Při přepravě je nutné dodržovat předpisy pro použití pojistného řetězu platné pro danou zemi.

Pojistný řetěz slouží k přídavnému zajištění tažených zařízení pro případ, kdyby se tato zařízení při přepravě uvolnila ze závěsu. Pomocí příslušných upevňovacích součástí připevněte pojistný řetěz k závěsnému zařízení traktoru nebo k jinému označenému připojovacímu bodu. Pojistný řetěz má vykazovat takovou vůli, aby se mohlo projíždět zatáčkami.

✓ Stroj je zastavený a zajištěný, *viz Strana 28*.

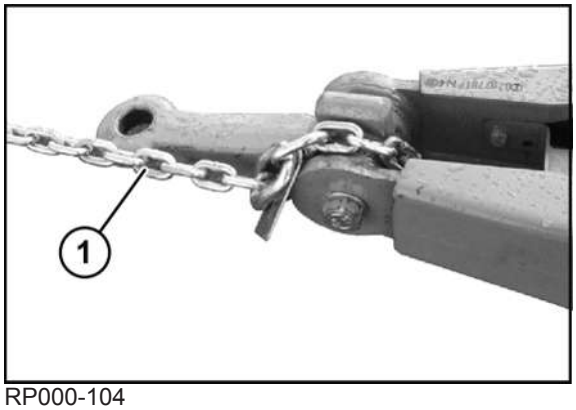

RP000-104

▶ Připevněte pojistný řetěz (1) ke stroji.

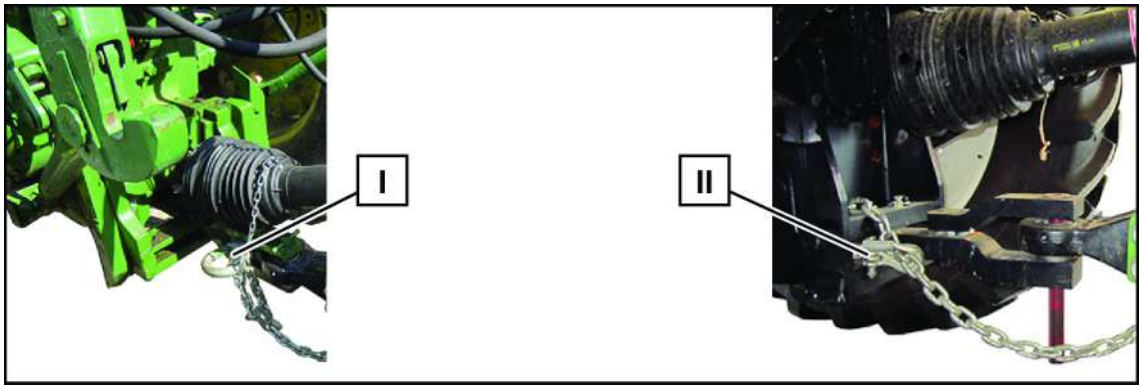

BP000-106

▶ Přimontujte pojistný řetěz (1) do vhodné polohy (například: [I] nebo [II]) na traktor.

7.9 Připojení obslužné jednotky KRONE DS 100

UPOZORNĚNÍ

Zkrat způsobený nečistotami a vlhkostí v konektorovém spojení

Následkem zkratu může dojít k poškození stroje.

- Dbejte na to, aby byly konektory a zásuvky čisté a suché.

Traktory s integrovaným systémem ISOBUS

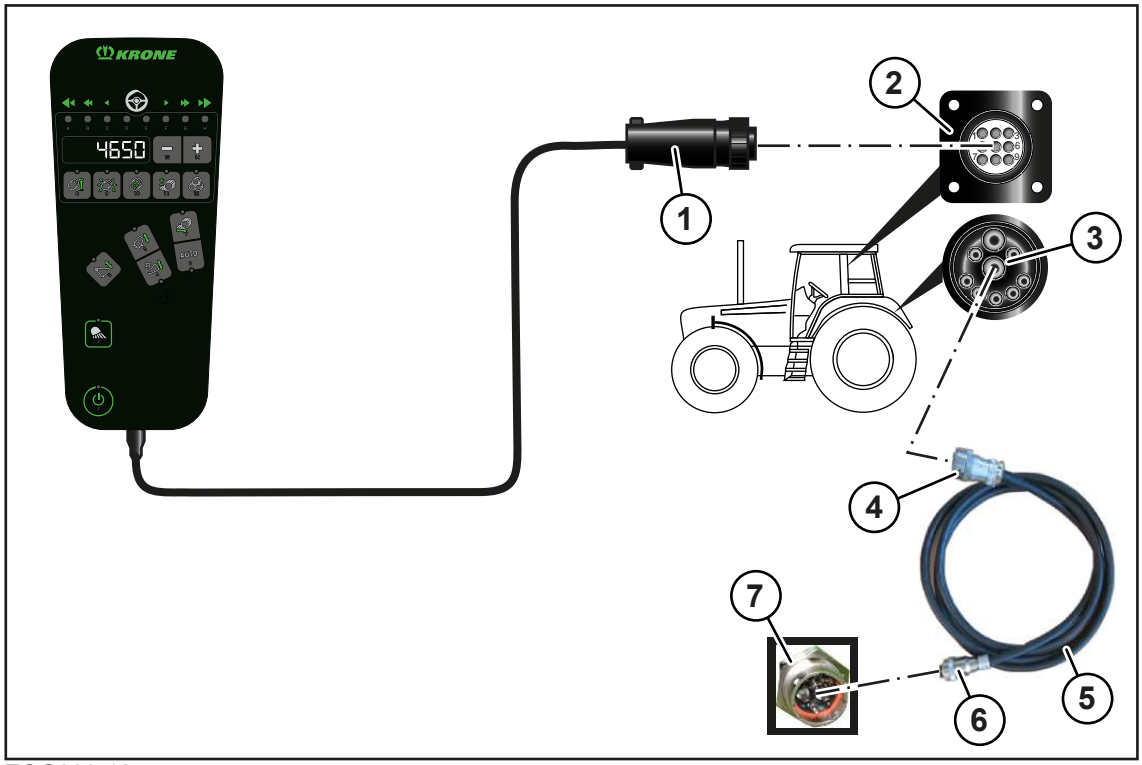

EQG003-125

✓ Stroj je zastavený a zajištěný, *viz Strana 28*.

Připojení terminálu k traktoru

- Připojte 9pólový konektor (1) terminálu do 9pólové zásuvky (2) (In-cab).

Připojení traktoru ke stroji

INFO

Kabel (5) lze objednat pod objednacím číslem 20 086 886 *.

- Připojte 9pólový konektor (4) kabelu (5) do 9pólové zásuvky ISOBUS (3) na traktoru.
- 11pólový konektor (6) kabelu (5) připojte k 11pólové zásuvce (7) na stroji.

Traktory bez systému ISOBUS

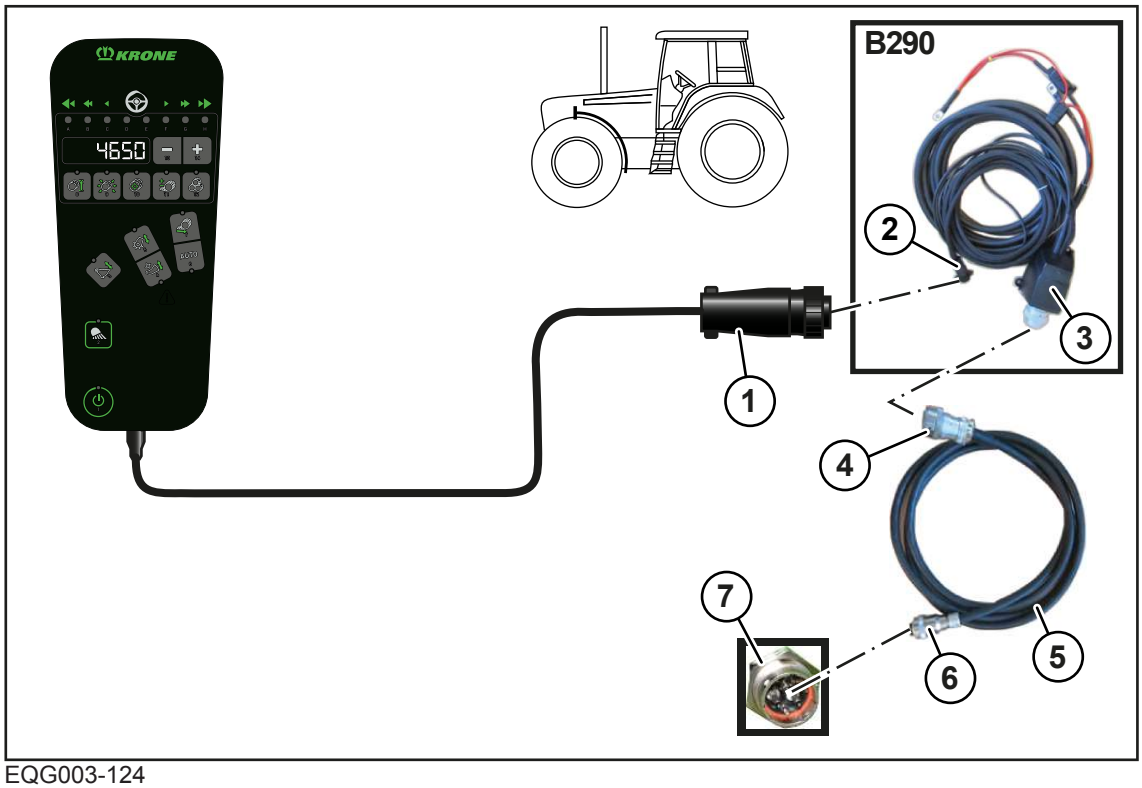

EQG003-124

✓ Stroj je zastavený a zajištěný, *viz Strana 28*.

✓ Namontované je příslušenství B290 "Dovybavení traktoru KRONE".

Připojení terminálu k traktoru

▶ Připojte 9pólový konektor (1) terminálu do 9pólové zásuvky (2) (In-cab).

Připojení traktoru ke stroji

INFO
Kabel (5) lze objednat pod objednacím číslem 20 086 886 *.

▶ Připojte 9pólový konektor (4) kabelu (5) do 9pólové zásuvky ISOBUS (3) na traktoru.

▶ 11pólový konektor (6) kabelu (5) připojte k 11pólové zásuvce (7) na stroji.

7.10 Připojení terminálu KRONE DS 500

UPOZORNĚNÍ
Zkrat způsobený nečistotami a vlhkostí v konektorovém spojení Následkem zkratu může dojít k poškození stroje. ▶ Dbejte na to, aby byly konektory a zásuvky čisté a suché.

Traktory s integrovaným systémem ISOBUS

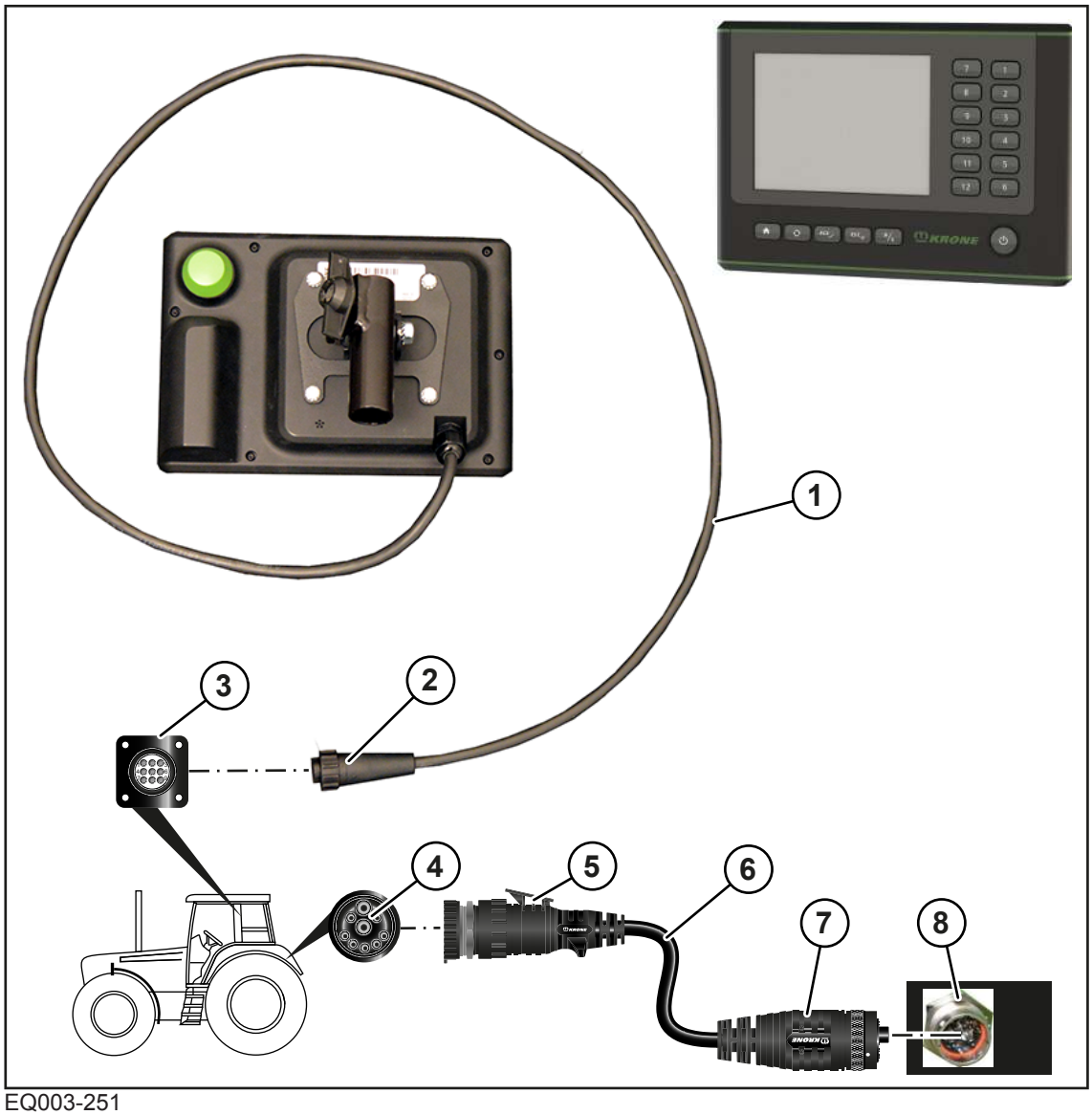

EQ003-251

✓ Stroj je zastavený a zajištěný, *viz Strana 28*.

Připojení terminálu k traktoru

▶ Připojte 9pólový konektor (2) kabelu (1) do 9pólové zásuvky (3) (In-cab).

Připojení traktoru ke stroji

INFO

Kabel (6) lze objednat pod objednacím číslem 20 086 886 *.

▶ Připojte 9pólový konektor (5) kabelu (6) do 9pólové zásuvky ISOBUS (4) na traktoru.

▶ 11pólový konektor (7) kabelu (6) připojte k 11pólové zásuvce (8) na stroji.

Traktory bez systému ISOBUS

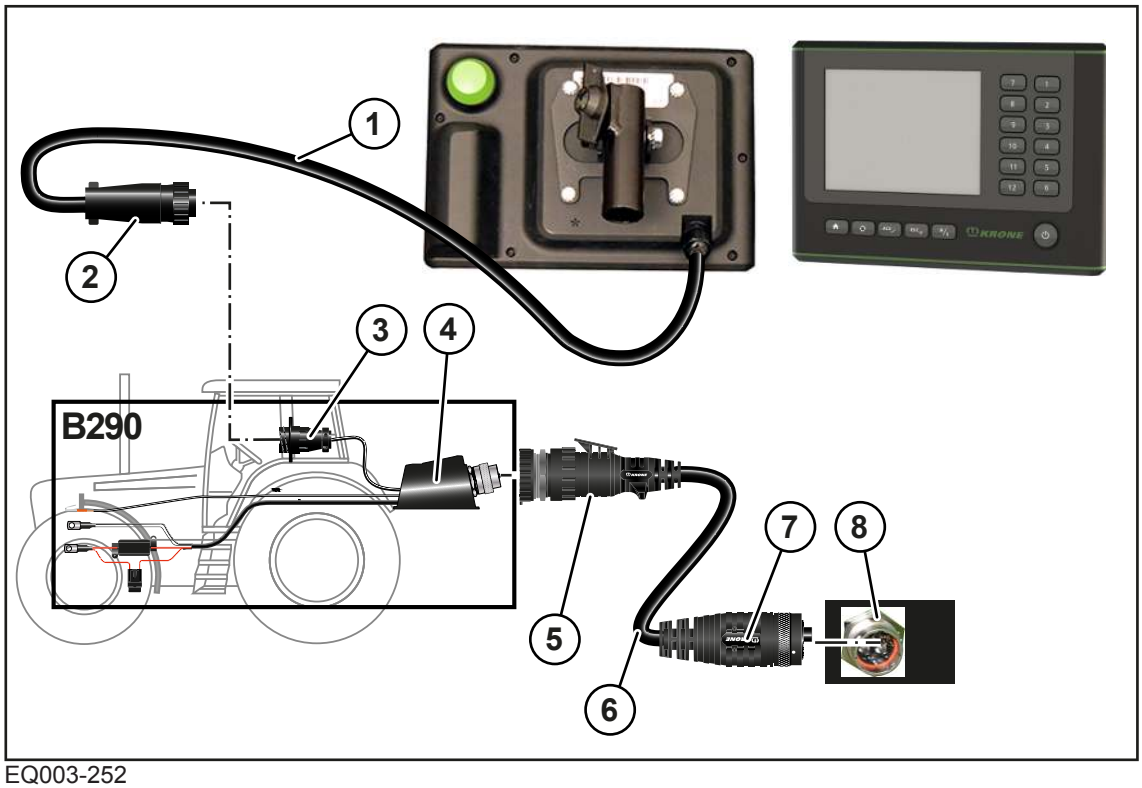

EQ003-252

✓ Stroj je zastavený a zajištěný, *viz Strana 28*.

✓ Namontované je příslušenství B290 "Dovybavení traktoru KRONE".

Připojení terminálu k traktoru

▶ Připojte 9pólový konektor (2) kabelu (1) do 9pólové zásuvky (3) (In-cab).

Připojení traktoru ke stroji

INFO
Kabel (6) lze objednat pod objednacím číslem 20 086 886 *.

▶ Připojte 9pólový konektor (5) kabelu (6) do 9pólové zásuvky ISOBUS (4) na traktoru.

▶ 11pólový konektor (7) kabelu (6) připojte k 11pólové zásuvce (8) na stroji.

7.11 Připojení terminálu KRONE ISOBUS (CCI 800, CCI 1200)

UPOZORNĚNÍ
Zkrat způsobený nečistotami a vlhkostí v konektorovém spojení Následkem zkratu může dojít k poškození stroje. ▶ Dbejte na to, aby byly konektory a zásuvky čisté a suché.

INFO
Při montáži terminálu do kabiny traktoru dodržujte dodávaný provozní návod terminálu.

Traktory s integrovaným systémem ISOBUS

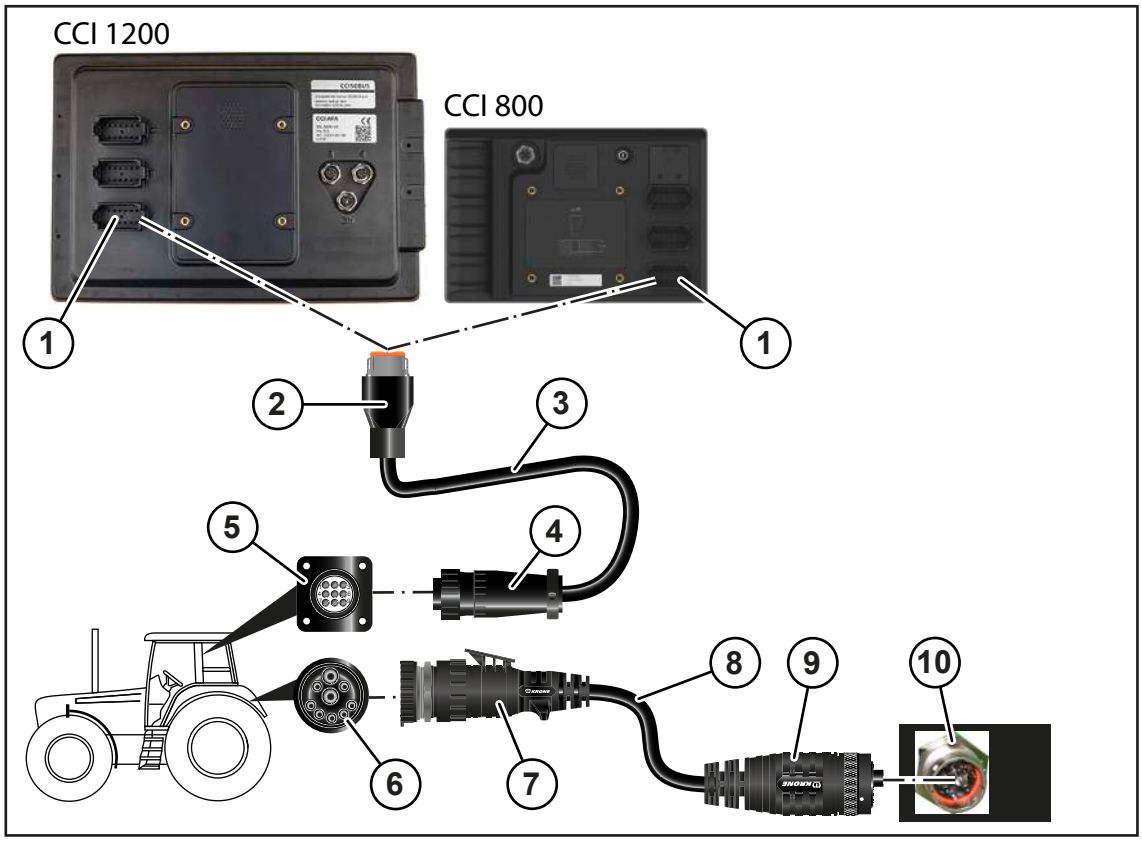

EQ001-173

✓ Stroj je zastavený a zajištěný, *viz Strana 28*.

Připojení terminálu k traktoru

- Připojte 12pólový konektor (2) kabelu (3) do 12pólové zásuvky (1) na terminálu.
- Připojte 9pólový konektor (4) kabelu (3) do 9pólové zásuvky (5) (In-cab).

Připojení traktoru ke stroji

INFO
Kabel (8) lze objednat pod objednacím číslem 20 086 886 *.

- Připojte 9pólový konektor (7) kabelu (8) do 9pólové zásuvky ISOBUS (6) na traktoru.
- Připojte 11pólový konektor (9) kabelu (8) do 11pólové zásuvky (10) na stroji.

Traktory bez systému ISOBUS

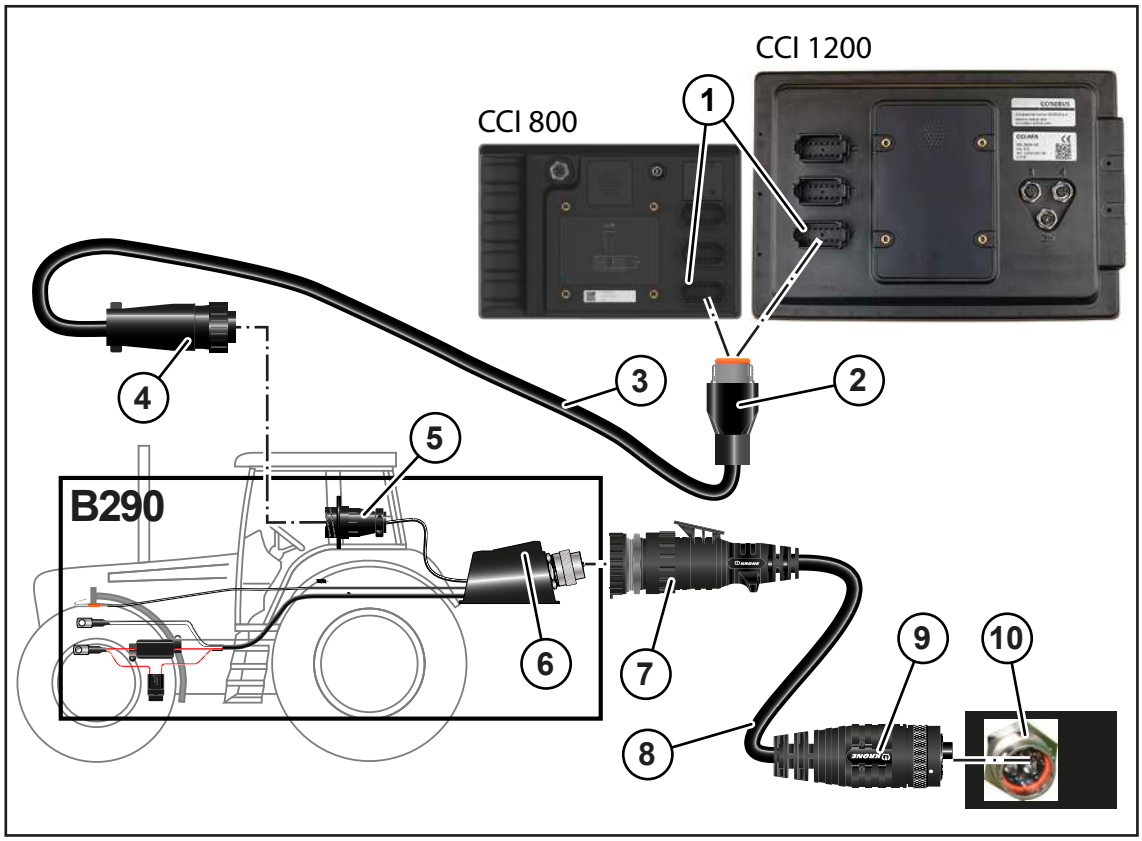

EQ001-181

✓ Stroj je zastavený a zajištěný, *viz Strana 28*.

✓ Namontované je příslušenství B290 "Dovybavení traktoru KRONE".

Připojení terminálu k traktoru

▶ Připojte 12pólový konektor (2) kabelu (3) do 12pólové zásuvky (1) na terminálu.

▶ Připojte 9pólový konektor (4) kabelu (3) do 9pólové zásuvky (5) (In-cab).

Připojení traktoru ke stroji

INFO

Kabel (8) lze objednat pod objednacím číslem 20 086 886 *.

▶ 9pólový konektor (7) kabelu (8) připojte k 9pólové zásuvce ISOBUS (6) na traktoru.

▶ 11pólový konektor (9) kabelu (8) připojte k 11pólové zásuvce (10) na stroji.

7.12 Připojení cizího terminálu ISOBUS

UPOZORNĚNÍ

Zkrat způsobený nečistotami a vlhkostí v konektorovém spojení

Následkem zkratu může dojít k poškození stroje.

▶ Dbejte na to, aby byly konektory a zásuvky čisté a suché.

INFO

Při montáži terminálu do kabiny traktoru dodržujte dodávaný provozní návod terminálu.

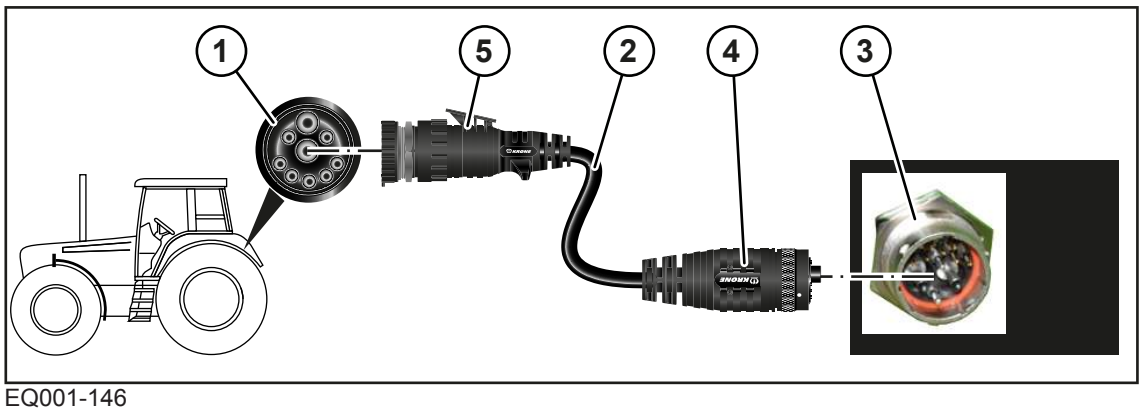

EQ001-146

✓ Stroj je zastavený a zajištěný, *viz Strana 28*.

Připojení traktoru ke stroji

- 9pólový konektor (5) kabelu (2) připojte k 9pólové zásuvce ISOBUS (1) na traktoru.
- 11pólový konektor (4) kabelu (2) připojte k 11pólové zásuvce (3) na stroji.

Připojení terminálu k traktoru

INFO

O dalších údajích k připojení terminálu se informujte v provozním návodu výrobce terminálu ISOBUS.

7.13 Připojení joysticku

INFO

Při montáži joysticku do kabiny traktoru se řiďte dodávaným provozním návodem k joysticku.

Terminál KRONE ISOBUS u traktorů s integrovaným systémem ISOBUS

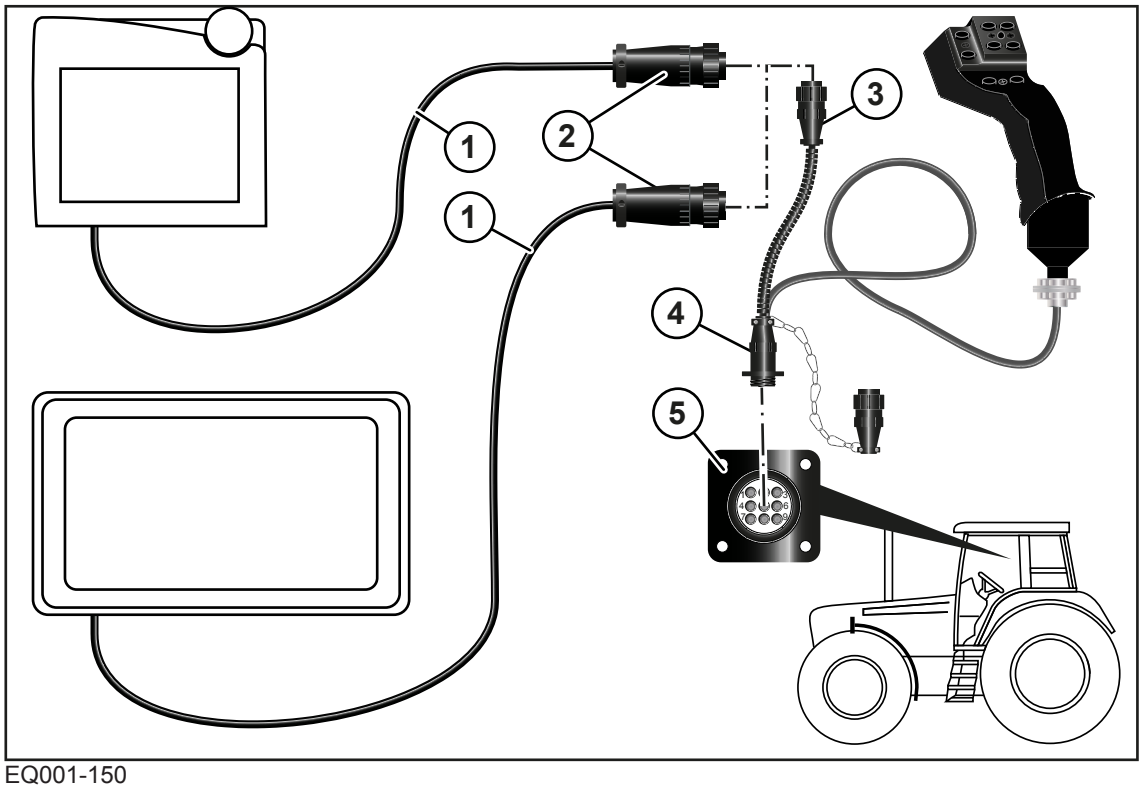

EQ001-150

✓ Stroj je zastavený a zajištěný, *viz Strana 28*.

▶ Připojte 9pólový konektor (2) kabelu (9) k 9pólové zásuvce (3) na joysticku.

▶ Připojte 9pólový konektor (4) joysticku k 9pólové zásuvce (5) (v kabině).

Terminál KRONE ISOBUS u traktorů bez integrovaného systému ISOBUS

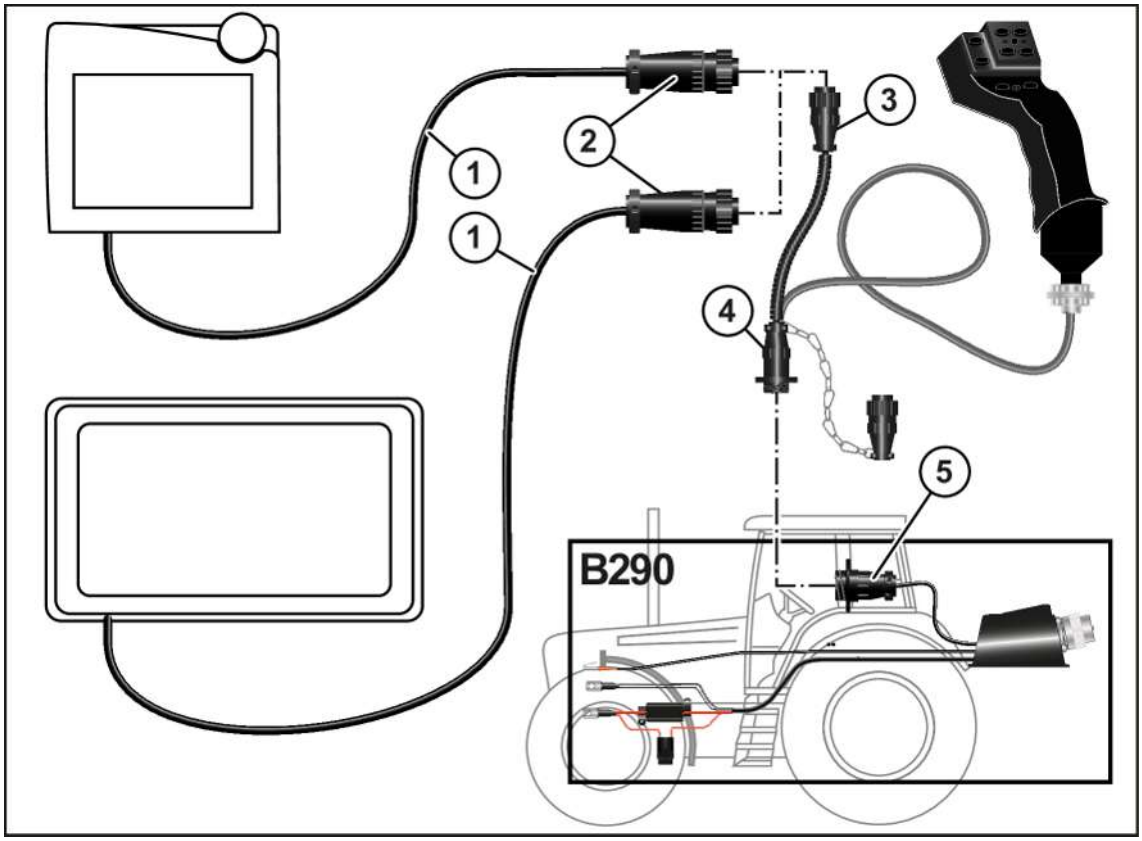

EQ001-151

✓ Stroj je zastavený a zajištěný, *viz Strana 28*.

✓ Namontované je příslušenství B290 "Dovybavení traktoru KRONE".

▶ Připojte 9pólový konektor (2) kabelu (9) k 9pólové zásuvce (3) na joysticku.

▶ Připojte 9pólový konektor (4) joysticku k 9pólové zásuvce (5) (v kabině).

7.14 Připojení kamery k terminálu KRONE ISOBUS CCI 800 nebo CCI 1200

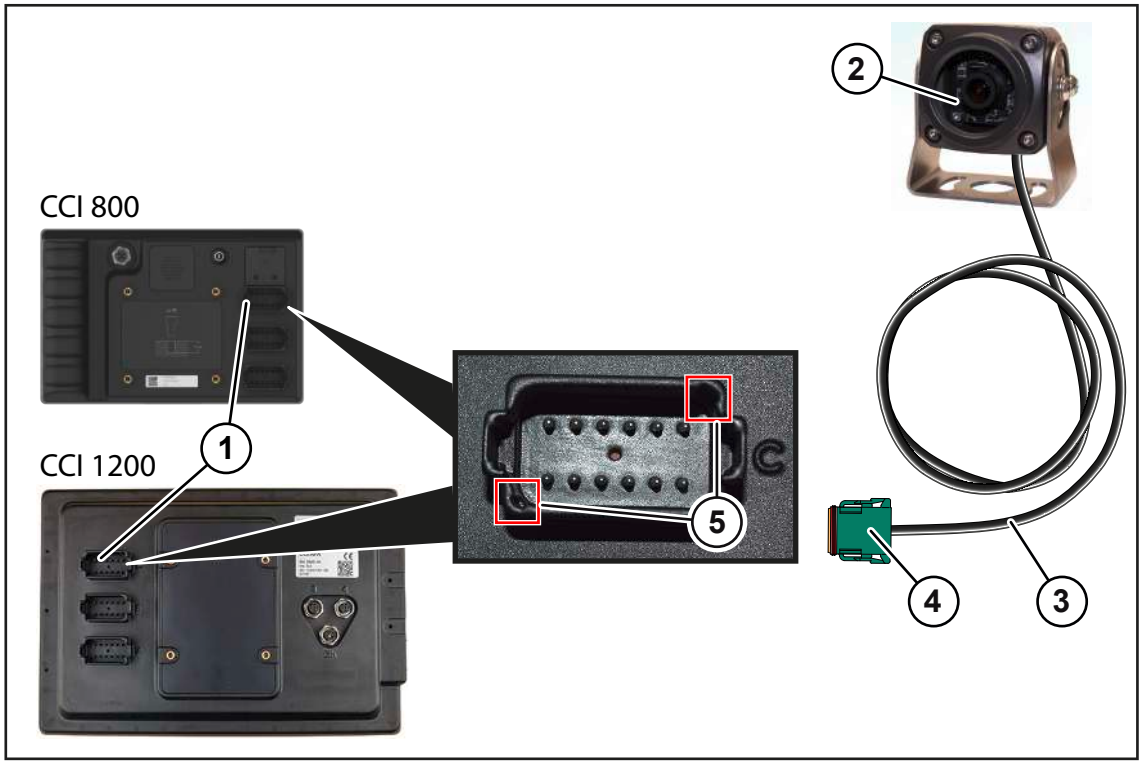

EQ000-212

- Připojte kabel (3) kamery (2) s konektorem (4) do přípojky C (1) na terminálu KRONE ISOBUS CCI 800 nebo CCI 1200.
- Pro správné připojení konektoru (4) dbejte na vyrovnání podle vyznačených míst (5).

8 Obsluha

⚠ VAROVÁNÍ

Nebezpečí zranění při nedodržení základních bezpečnostních upozornění

Při nedodržení základních bezpečnostních upozornění může dojít k vážným až smrtelným úrazům osob.

- Aby nedocházelo k úrazům, je nutné si přečíst a dodržovat základní bezpečnostní pokyny, *viz Strana 15*.

⚠ VAROVÁNÍ

Nebezpečí úrazu při nedodržení bezpečnostních postupů

Při nedodržení bezpečnostních postupů může dojít k vážným až smrtelným úrazům osob.

- Aby se předcházelo úrazům, je nutné přečtení a dodržování bezpečnostních postupů, *viz Strana 28*.

⚠ VAROVÁNÍ

Nebezpečí poranění v případě nepředvídatelného pohybu kulatých balíků při provozu stroje ve svahu

Při odkládání kulatých balíků ve svahu se mohou kulaté balíky dát samovolně do pohybu. Jakmile se dají do pohybu, mohou svou hmotností a svým válcovým tvarem způsobit těžké nehody a způsobit zranění osob.

- Za provozu ve svahu odkládejte kulaté balíky výhradně v ručním provozu.
- Na svahu odkládejte kulaté balíky vždy tak, aby se nemohly samočinně uvést do pohybu.

8.1 Přípravy před lisováním

- ✓ Sběrač se nachází v pracovní poloze, *viz Strana 82*.
- ✓ Válcový přidržovač je správně nastaven podle množství sklizňového produktu, *viz Strana 85*.
- ✓ Vázací materiál je správně vložen.
  Vázání motouzem: *viz Strana 87*
  Vázání sítí: *viz Strana 93*
- ✓ Lisovací tlak je nastaven.
  U provedení „Ovládání boxu Medium“: *viz Strana 181*
  U provedení „Komfort 1.0“: *viz Strana 143*
- ✓ Čítač zákazníka je nastaven na 0, *viz Strana 159*.
- ✓ Při nasazení ve slámě: Kryt proti postříkání je demontován, *viz Strana 102*.
- ✓ Při nasazení v siláži nebo v seně: Kryt proti postříkání je namontován, *viz Strana 102*.
- ✓ Výklopná záď je zavřená.
- ✓ Je vyvolána pracovní obrazovka, *viz Strana 142*.

8.2 Naplňování komory na balíky

UPOZORNĚNÍ

Poškození stroje kvůli přetížení stroje

Příliš pevné nebo velké kulaté balíky mohou stroj poškodit a podstatně ovlivnit jeho dobu použití. Při přetížení se automaticky vyvolá nucené vázání, které je uloženo na terminálu.

- Lisujte jen kulaté balíky, které nepřekračují maximálně nastavený lisovací tlak.
- Dodržujte následující pokyny pro stejnoměrné plnění komory na balíky.

UPOZORNĚNÍ

Poškození pohyblivého válcového dna působením vypuklých kulatých balíků

Nestejnoměrně tvarované a slisované kulaté balíky ohrožují pohyblivé dno lisu. Kromě toho nelze zajistit správnou sklizeň siláže.

- Lisujte jen stejnoměrně tvarované a slisované kulaté balíky.
- Respektujte následující pokyny ke stejnoměrnému plnění komory na balíky.

Pro dosažení rovnoměrné hustoty kulatého balíku se komora na balíky musí rovnoměrně naplnit. K tomu je důležitá správná šířka řádku. Řádek má optimální šířku, když je přesně tak široký jako komora na balíky.

Při příliš širokém řádku

Slisované kulaté balíky nemají přesný tvar. Dodatečně je kulatý balík po stranách roztřepen a je těžké jej dopravit z komory na balíky.

- Zúžení řádku na poli.
- Snížení lisovacího tlaku, *viz Strana 181*.

Příliš úzké řádky

Komoru na balíky lze naplnit stejnoměrně jen v případě, že lis jede nad řádkem střídavě (vlevo/vpravo). Příliš časté střídání a nerovnoměrné naplnění má za následek soudkovitý tvar kulatého balíku a nerovnoměrnou hustotu lisování.

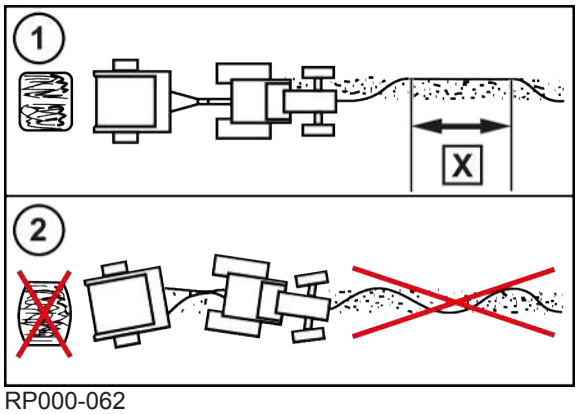

RP000-062

- Delší dráhy jeďte nad řádkem (1) vždy vlevo a vpravo. Přitom dodržujte přibližnou délku **X=20 m** nad jednou stranou.
- Nejezděte hadovitě (2).

Malé, ploché řádky

- ▶ Snižte počet otáček vývodového hřídele.
- ▶ Zvyšte rychlost jízdy.

Při velmi mokrém, málo strukturovaném sklizňovém produktu

Pokud je sklizňový produkt velmi mokrý a málo strukturovaný, může docházet ke skluzu pohyblivého dna. Ten lze snížit následujícími opatřeními:

- ▶ Snížení lisovacího tlaku.
  U provedení „Ovládací box Medium“: *viz Strana 181*
  U provedení „Komfort 1.0“: *viz Strana 143*

Při krátké a drobivé slámě

- ▶ Snížení lisovacího tlaku.
  U provedení „Ovládací box Medium“: *viz Strana 181*
  U provedení „Komfort 1.0“: *viz Strana 143*
- ▶ Spusťte vázání dříve než je zobrazeno.
- ▶ Aby se zabránilo tomu, že z komory na balíky padá krátká, drobivá sláma, když se pojíždí z jedné řádky na druhou, je během toho vývodový hřídel vypnutý.

Rychlost pojezdu

KRONE doporučuje rychlost jízdy 5-12 km/h

Rychlost jízdy v pracovním nasazení je nutno upravit podle následujících okolností.

- Druh sklizňového produktu
- Obsah vlhkosti sklizňového produktu
- Výška řádku
- Půdní podmínky

Další tipy k plnění komory na balíky

- Na začátku a konci plnění snižte rychlost, abyste docílili konstantní velikosti balíků.
- Zatímco se ještě zavírá výklopná záď, může už se sbírat sklizňový produkt.

8.3 Zlepšení plnění komory na balíky

8.3.1 Snížení tlaku na boční stěny komory na balíky

Pokud se sbírá těžký sklizňový produkt bez struktury, mohou být kulaté balíky velmi tvrdé a mohou tlačit na boční stěny stroje. Bezpečné otáčení kulatého balíku v komoře na balíky se může zlepšit následujícími opatřeními:

- ▶ Aby byl snížen tlak na boční stěny, nejezděte moc vpravo/vlevo.
- ▶ Snížení lisovacího tlaku, *viz Strana 181*.

8.4 Ukončení lisování, spuštění vázání a vyhození kulatého balíku

- **U provedení „Ovládací box Medium“:** Na kontrolkách ovládacího boxu přečtěte stav naplnění komory na balíky, *viz Strana 107*.
- **U ostatních terminálů:** Na terminálu přečtěte stav naplnění komory na balíky, *viz Strana 138*.
- Při aktivním vázání sítí: Krátce před přívodem sítě dbejte na to, abyste jeli uprostřed nad řádkem. Tím se zajistí, aby se poté síť táhla rovnoměrně přes hrany.

Když je komora na balíky úplně naplněná:

- Spusťte vázání. Při tom sbírejte další sklizňový produkt, dokud kulatý balík v komoře na balíky nezachytí vázací materiál. Přitom stále udržujte jmenovité otáčky 540 ot./min do doby, než bude vázání ukončeno.
- Zastavte traktor a čekejte, než bude vázání dokončeno.
- Otevřete výklopnou záď a vyhoďte kulatý balík.
- Zavřete výklopnou záď.
- Začněte další proces lisování.

8.5 Ovládání opěrné nohy

INFO

Pro zvýšení stability opěrné nohy v měkkém podloží použijte vhodnou podložku.

Opěrná noha slouží k zajištění stability stroje, když není připojen k traktoru. Opěrná noha se musí použít při každém odstavení stroje.

✓ Stroj je zastavený a zajištěný, *viz Strana 28*.
✓ Stroj je připojený k traktoru, *viz Strana 58*.

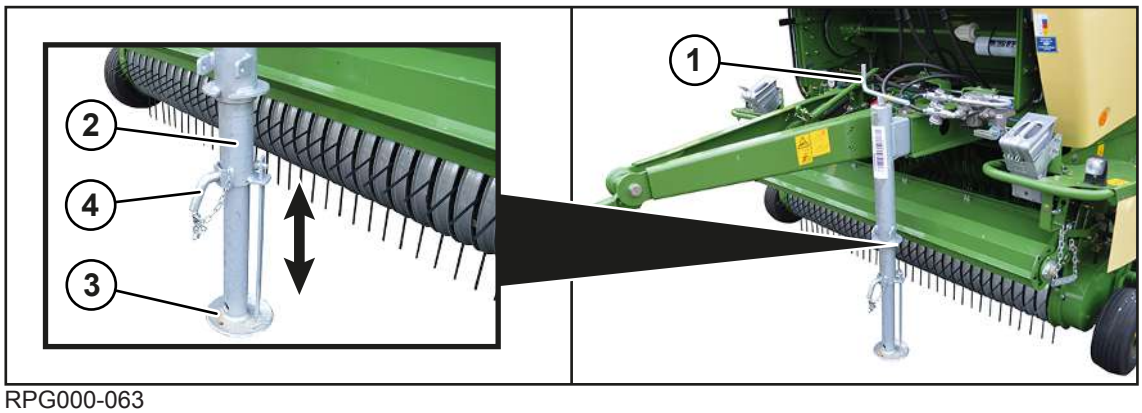

RPG000-063

Uvedení opěrné nohy do opěrné polohy

- Otočte ruční klikou (1) o několik otáček proti směru hodinových ručiček.

VAROVÁNÍ! Nebezpečí pohmoždění opěrnou nohou! Nepřibližujte ruce a nohy k nebezpečné oblasti opěrné nohy.

- Vytáhněte pojistný čep (4), vysuňte opěrnou nohu (2) a polohu zajistěte pojistným čepem (4).
- Otočte opěrnou nohu (2) ruční klikou (1) proti směru hodinových ručiček pevně na zem, aby se odlehčila oj.

Uvedení opěrné nohy do transportní polohy

- Otočte ruční klikou (1) o několik otáček ve směru hodinových ručiček, dokud se podpěrný talíř (3) neodlehčí.

VAROVÁNÍ! Nebezpečí pohmoždění opěrnou nohou! Nepřibližujte ruce a nohy k nebezpečné oblasti opěrné nohy.

- Vytáhněte pojistný čep (4), zasuňte opěrnou nohu (2) a polohu zajistěte pojistným čepem (4).
- Vytočte opěrnou nohu (2) ruční klikou (1) ve směru hodinových ručiček úplně nahoru.
- Podpěrný talíř (3) natočte tak, aby plochá strana směřovala k sběrači.

8.6 Použití uzavíracího kohoutu výklopné zádě

⚠ *VAROVÁNÍ*

Nebezpečí úrazu vycházející z otevřeného uzavíracího kohoutu výklopné zádě

Při práci na otevřené výklopné zádi nebo pod ní nebo pod komorou na balíky může výklopná záď s otevřeným uzavíracím kohoutem nekontrolovaně poklesnout. Následně může dojít k těžkým až smrtelným úrazům.

- Pokud pracujete s otevřenou výklopnou zádí, uzavírací kohout vždy zavřete.

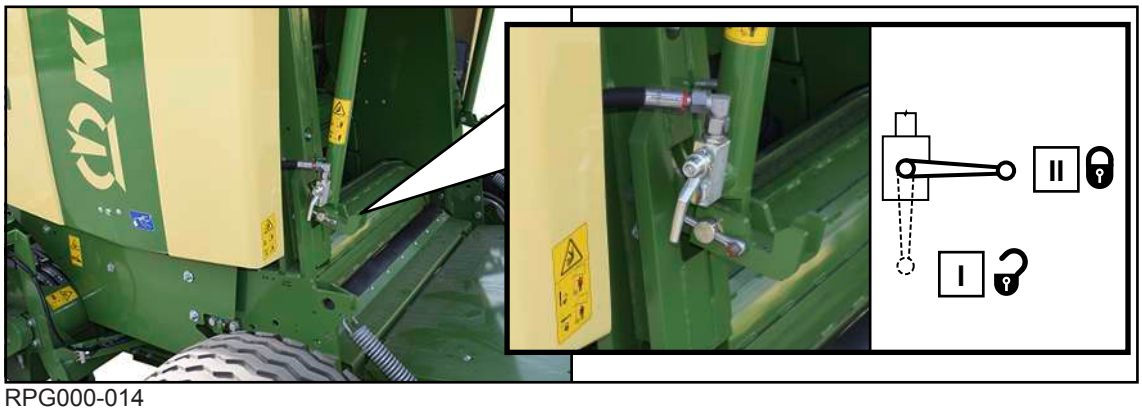

RPG000-014

Hydraulika stroje je napájena tlakem hydraulickými hadicemi z traktoru. Uzavírací kohout výklopné zádi (1) je bezpečnostní komponenta, jejímž úkolem je zabránit neúmyslnému zavření výklopné zádi. Uzavírací kohout výklopné zádě (1) musí být zavřený, když se pracuje v komoře na balíky nebo na výklopné zádi.

Uzavírací kohout výklopné zádě (1) se nachází na levé straně stroje v blízkosti výklopné zádě.

✓ Stroj je zastavený a zajištěný, *viz Strana 28*.

Otevření uzavíracího kohoutu

- Uzavírací kohout (1) zvedněte a otočte do pozice (I).
- ➡ Výklopnou záď lze zavřít.

Zavření uzavíracího kohoutu

- Uzavírací kohout (1) zvedněte a otočte do pozice (II).
- ➡ Výklopnou záď nelze zavřít.

8.7 Uvolnění/zatažení ruční brzdy

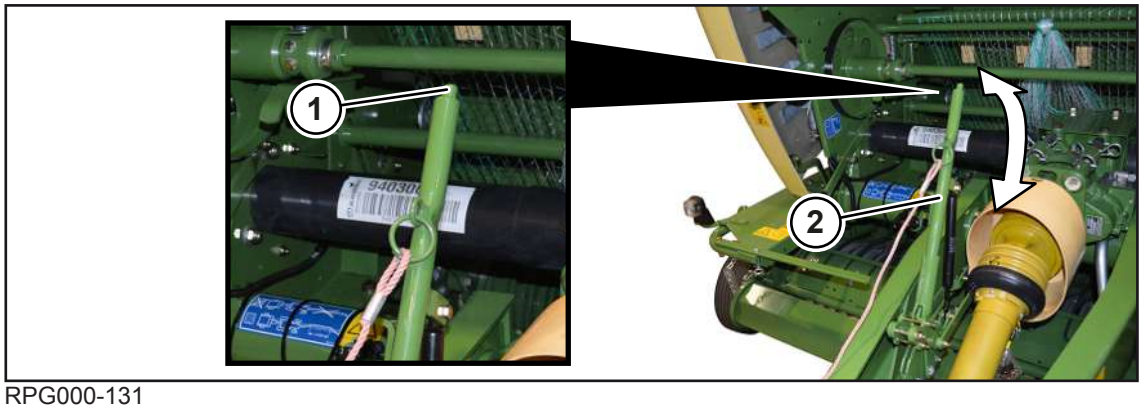

RPG000-131

Ruční brzda (2) se nachází na přední straně stroje u oje. Ruční brzda (2) slouží k zajištění stroje proti neúmyslnému samovolnému rozjetí.

Pro zajištění stroje proti rozjetí je nutno navíc použít zakládací klíny, *viz Strana 80*.

Na obrázku je znázorněna utažená ruční brzda.

Zatažení ruční brzdy (2)

- Ruční brzdu (2) vytáhněte nahoru, až se citelně zvýši odpor.

Uvolněte ruční brzdu (2).

- Zatlačte tlačítko (1) a stlačte ruční brzdu (2) až na doraz dolů.

Montáž pojistného lana k ruční brzdě

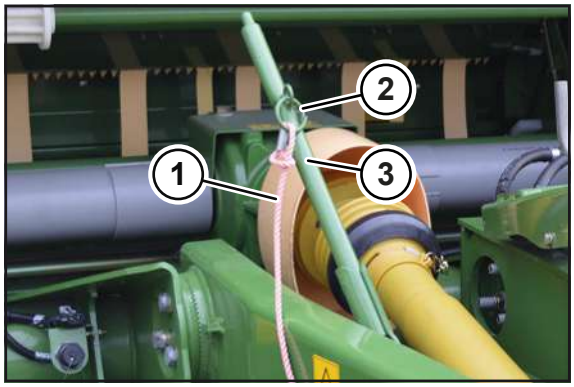

RP000-399

Pomocí pojistného lana (1) se zatáhne ruční brzda (3) v případě, když se stroj během jízdy odtrhne od traktoru.

- Pojistné lano (1) namontujete ke stroji tak, že pojistné lano (1) připevníte k ruční brzdě (3). Protáhněte pojistné lano (1) malou smyčkou pojistného lana (1) a kroužkem (2).
- Pojistné lano (1) přimontujete k traktoru tak, že druhý konec pojistného lana (1) přimontujete na vhodné místo vzadu na traktoru.
- Dbejte na to, aby pojistné lano (1) nemohlo sklouznout resp. se uvolnit.

8.8 Umístění zakládacích klínů

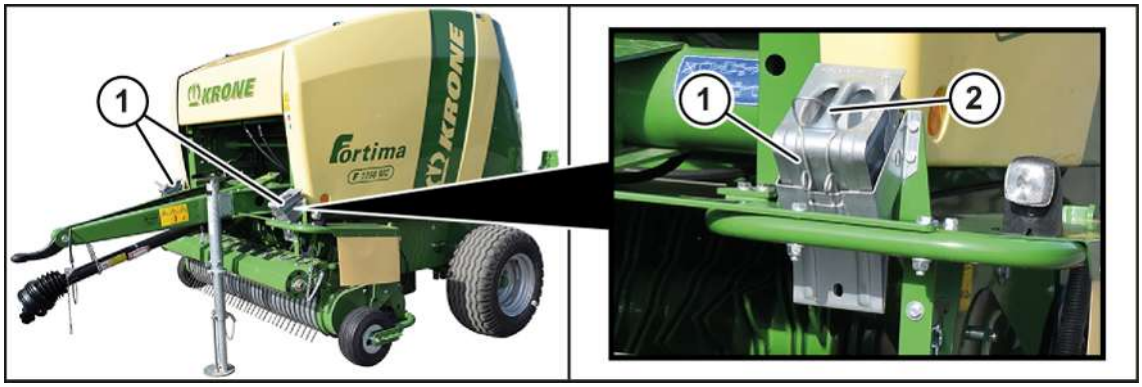

RPG000-012

Zakládací klíny (1) zajišťují stroj proti samovolnému odjetí. Na stroji jsou umístěny 2 zakládací klíny.

U varianty "Ruční brzda": Pro zajištění stroje proti samovolnému odjetí použijte kromě zakládacích klínů (1) navíc ruční brzdu, *viz Strana 79*.

✓ Stroj je odstaven na nosném, horizontálním a rovném podkladu.

✓ Stroj je zastavený a zajištěný, *viz Strana 28*.

▶ K demontáži zakládacích klínů (1) ze stroje stiskněte držáky (2) a zakládací klíny (1) vytáhněte nahoru a vyjměte je.

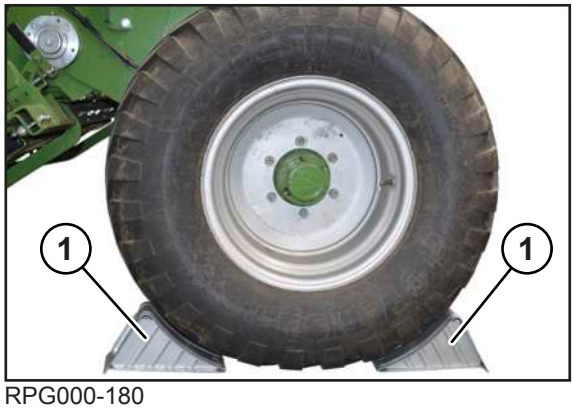

RPG000-180

▶ Zakládací klíny (1) umístěte tak těsně před i za stejné kolo, aby stroj nemohl samovolně odjet.

8.9 Demontáž/montáž zařízení bránící neoprávněnému použití

Zařízení bránící neoprávněnému použití slouží jako ochrana proti nepovolanému použití po odstavení stroje.

✓ Stroj je odstavený, *viz Strana 174*.

U varianty "Závěsné zařízení pro kulovou hlavu" nebo "Závěsné zařízení s vlečným okem"

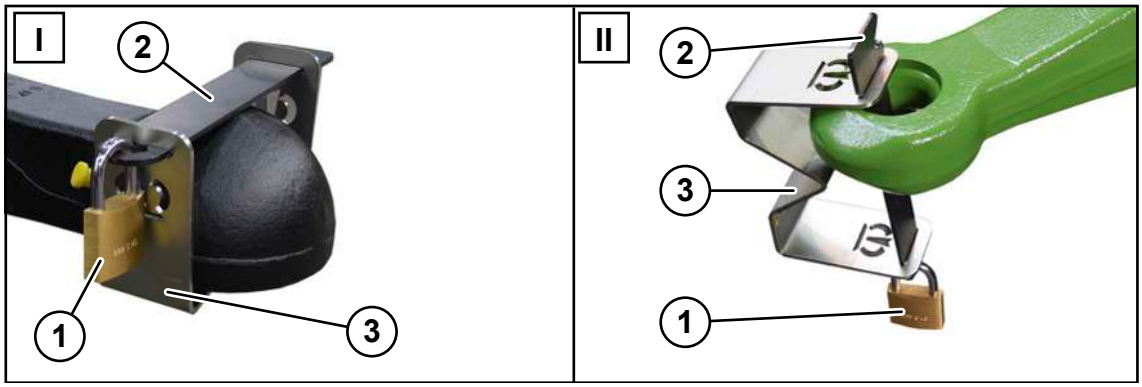

KS000-414

I Varianta závěsné zařízení pro kulovou hlavu

II Varianta závěsné zařízení s vlečným okem

Demontáž

- Odstraňte závěsný zámek (1), odmontujte závoru (2) a rameno (3) a vezměte je s sebou.

Montáž

- Namontujte rameno (3) se závorou (2) a zajistěte závěsným zámkem (1) a klíč bezpečně uschovejte.

8.10 Výstup pro práce na vázání

U provedení "Vázání sítí a vázání motouzem"

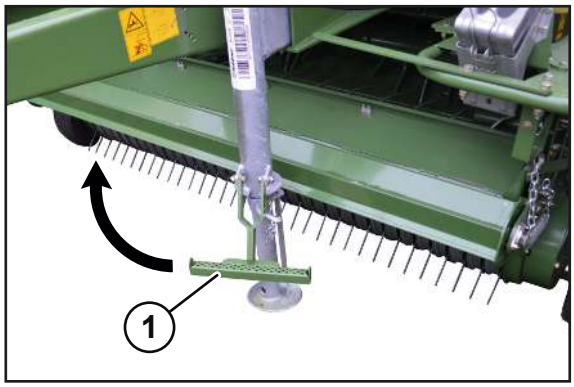

RP000-626

Na opěrné noze je namontován výstup (1), aby se lépe dosáhlo na vázání a zásobu vázacího materiálu.

Během jízdy musí být výstup (1) sklopený nahoru.

- Výstup (1) sklopte nahoru.

8.11 Sběrač

8.11.1 Uvedení sběrače do transportní/pracovní polohy

Pracovní poloha

VAROVÁNÍ! Nebezpečí zranění klesajícím sběračem! Při spouštění sběrače dolů vykažte osoby z oblasti pohybu sběrače.

- **U provedení „Ovládací box médium“:** Pro předvolbu sběrače nastavte spínač na ,

  viz Strana 106.

- **U varianty "Obslužná jednotka DS 100":** Pro předvolbu sběrače stiskněte tlačítko na terminálu, *viz Strana 111*.

  ⇨ Kotrolka nad tlačítkem se rozsvítí.

- **U ostatních terminálů** Pro předvolbu sběrače stiskněte tlačítko na terminálu tlačítko ,

  viz Strana 137.

  ⇨ Tlačítko se změní na .

- Pro spuštění sběrače dolů do pracovní polohy aktivujte řídicí jednotku v traktoru (žlutá, 3+).

Transportní poloha

VAROVÁNÍ! Nebezpečí zranění zvedajícím se sběračem! Při zvedání sběrače vykažte osoby z oblasti pohybu sběrače.

- **U provedení „Ovládací box médium“:** Pro předvolbu sběrače nastavte spínač na ,

  viz Strana 106.

- **U varianty "Obslužná jednotka DS 100":** Pro předvolbu sběrače stiskněte tlačítko na terminálu, *viz Strana 111*.

  ⇨ Kotrolka nad tlačítkem se rozsvítí.

- **U ostatních terminálů** Pro předvolbu sběrače stiskněte tlačítko na terminálu tlačítko ,

  viz Strana 137.

  ⇨ Tlačítko se změní na .

- Pro zvednutí sběrače do transportní polohy aktivujte řídicí jednotku v traktoru (žlutá, 3+).

8.11.2 Nastavení pracovní výšky sběrače

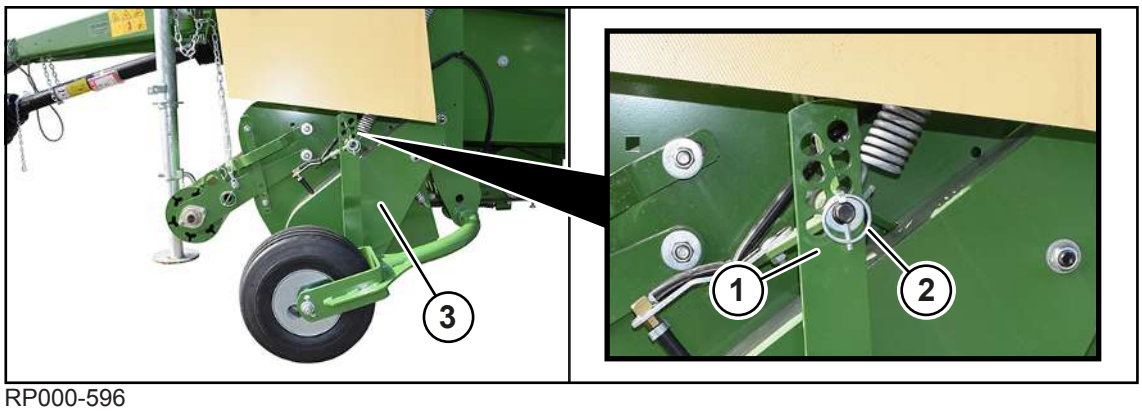

RP000-596

Pracovní výšku sběrače (3) je třeba nastavit tak, aby byla vzdálenost prstů od země asi **20–30 mm**.

✓ Stroj je zastavený a zajištěný, *viz Strana 28*.

Na pravé a levé straně sběrače (3) proveďte stejný postup nastavení:

- ▶ Demontujte sklopnou závlačku (2).
- ▶ Lištu s otvory (1) posuňte do požadované polohy a zajistěte ji sklopnou závlačkou (2).
- ▶ Pro spuštění sběrače (3) dolů aktivujte řídicí jednotku v traktoru (žlutá, 3+).
- ▶ Zastavte a zajistěte stroj, *viz Strana 28*.
- ▶ Zkontrolujte, jestli jsou prsty od země asi **20–30 mm**.
- ▶ V případě potřeby nastavte lištu s otvory (1) znovu.
- ▶ Zkontrolujte, zda musí být výška oje stroje přizpůsobena traktoru, *viz Strana 54*.

Dodatečné nastavení pracovní výšky hmatacím kolem

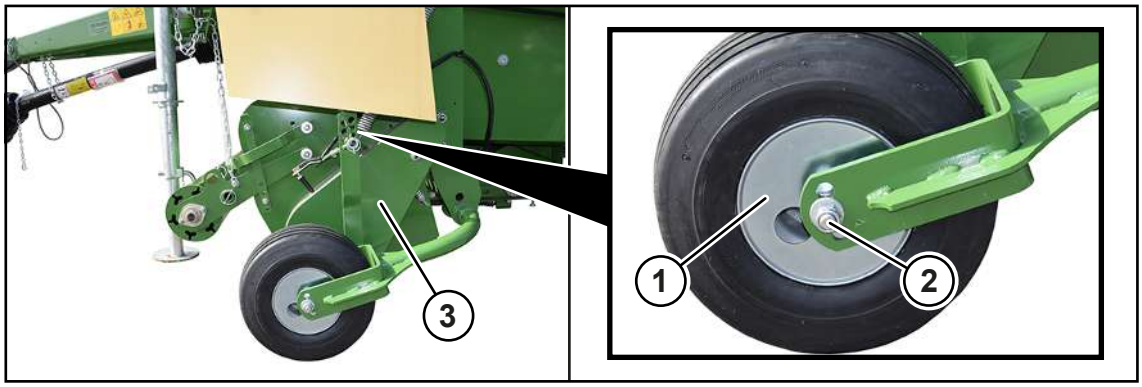

RP000-597

Na pravé a levé straně sběrače (3) proveďte stejný postup nastavení:

- ▶ Pro spuštění sběrače (3) dolů aktivujte řídicí jednotku v traktoru (žlutá, 3+).
- ▶ Zastavte a zajistěte stroj, *viz Strana 28*.
- ▶ Demontujte šroubový spoj (2).
- ▶ Hmatací kolo (1) nastavte do požadované polohy a namontujte šroubové spojení (2) s předepsaným utahovacím momentem, utahovací momenty, *viz Strana 198*.

Dodatečné nastavení pracovní výšky omezovačem hloubky

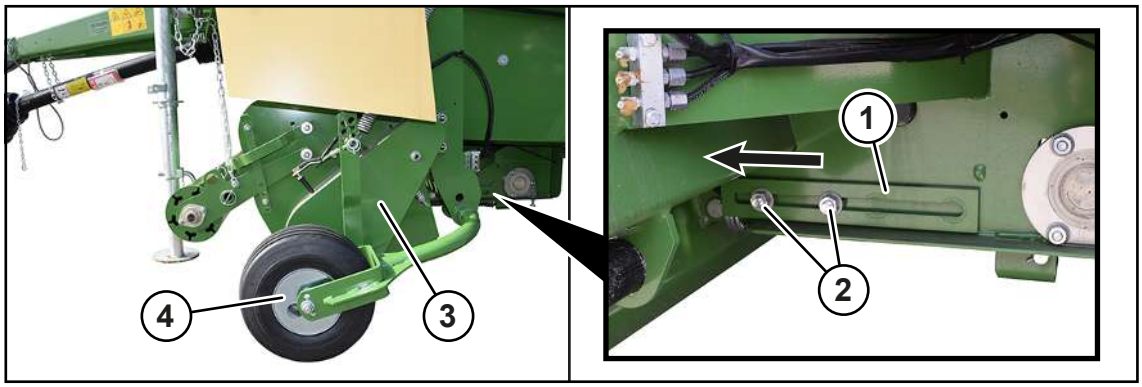

RP000-598

Na velmi náročném terénu lze pracovní výšku sběrače (3) nastavit také pomocí omezovače hloubky (1).

Na pravé a levé straně sběrače (3) proveďte stejný postup nastavení:

- ▶ Pro spuštění sběrače (3) dolů aktivujte řídicí jednotku v traktoru (žlutá, 3+).
- ▶ Zastavte a zajistěte stroj, *viz Strana 28*.
- ▶ Nastavte hmatací kola (4) nahoru.
- ▶ Povolte šroubové spoje (2).
- ▶ Posuňte omezovač hloubky (1) ve směru šipky, až sběrač (3) dosáhne požadované pracovní výšky.
- ▶ Utáhněte šroubové spoje (2).

8.11.3 Obnovení střižného šroubu pro pohon sběrače

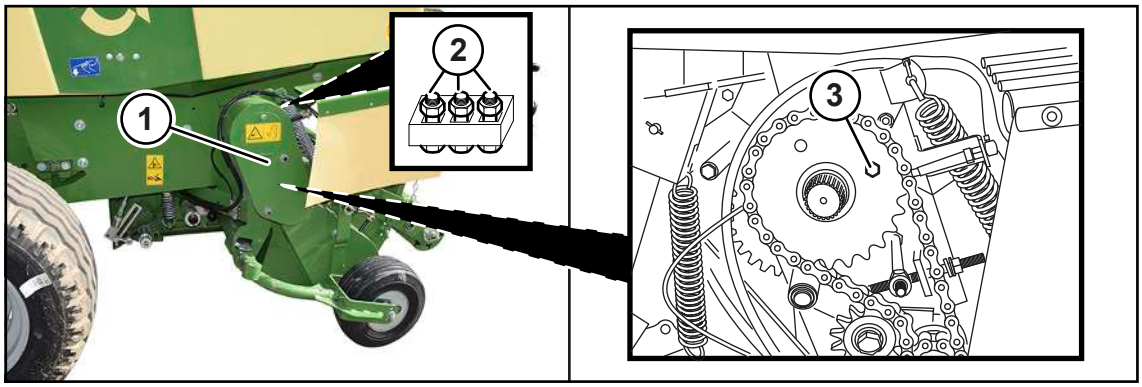

RP000-599

K zajištění proti přetížení je pohon sběrače a podávacích šneků u horního řetězového kola zajištěn střižným šroubem (3). Pohon je na pravé straně stroje za krytem (1). Pokud se tento střižný šroub (3) odstřihne, musí se vyměnit.

Na vnitřní straně krytu (1) se nachází 3 náhradní střižné šrouby (2). Pokud jsou opotřebovány, lze dodatečně střižný šroub (3) (M10x50) objednat pod objednacím číslem 00 900 638 *.

- ✓ Kryt (1) je demontovaný.
- ▶ Pokud je to nutné, odstraňte zbytky střižného šroubu (3).
- ▶ Namontujte nový střižný šroub (3).
- ▶ Namontujte kryt (1).

8.12 Válcový přidržovač

⚠ VAROVÁNÍ

Nebezpečí zranění při použití stroje bez válcového přidržovače

Válcový přidržovač slouží k ochraně proti úrazům! Pokud se stroj uvede do provozu bez válcového přidržovače, může dojít k vážným až smrtelným úrazům osob.

- Nikdy neuvádějte stroj do provozu bez válcového přidržovače.

8.12.1 Nastavení válcového přidržovače

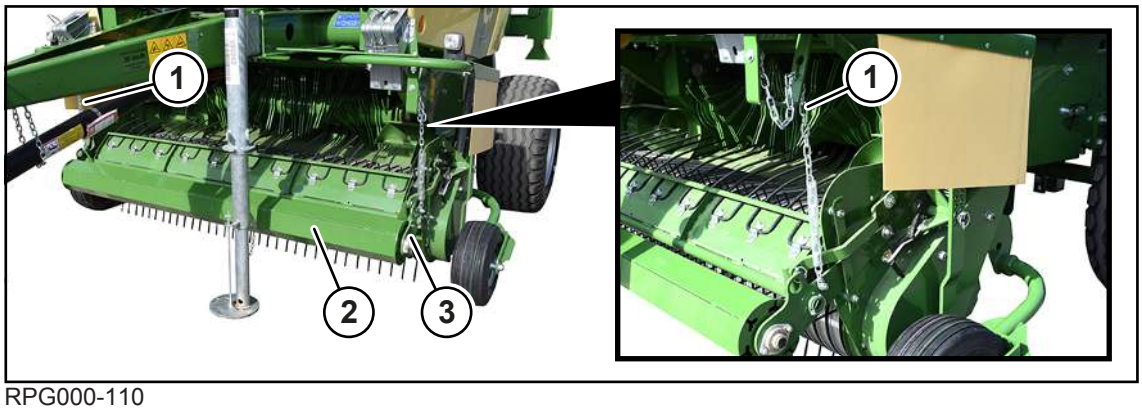

RPG000-110

Válcový přidržovač (3) vede sklizňový produkt při návodu přes sběrač.

Výšku válcového přidržovače (3) nastavte tak, aby se válec přidržovače (2) při provozu stále dotýkal řádku.

Nastavení výšky válcového přidržovače

Na pravé a levé straně sběrače proveďte stejný postup nastavení:

- ✓ Stroj je zastavený a zajištěný, *viz Strana 28*.
- Řetěz (1) zavěste podle řádku výš nebo níž.

8.12.2 Nastavení nárazového plechu na válcovém přidržovači

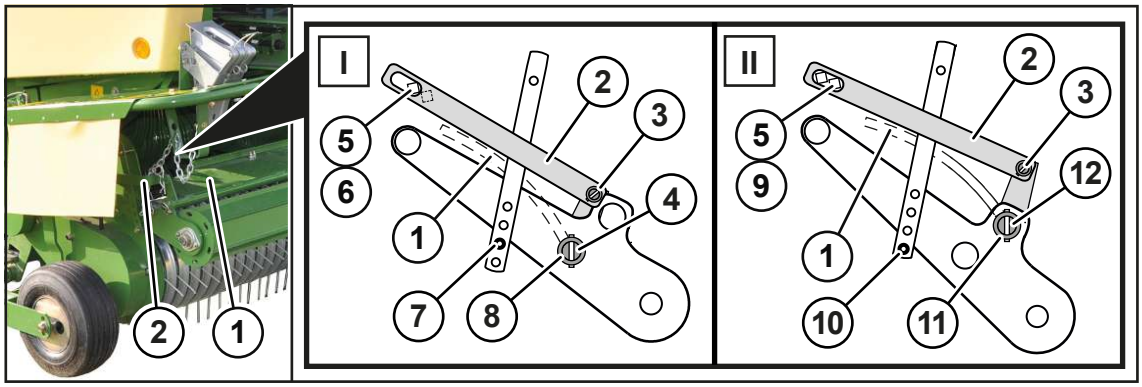

RP000-601

Přestavení nárazového plechu (1) z polohy (I) do polohy (II)

Na pravé a levé straně stroje proveďte stejný postup nastavení:

▶ Pro demontáž třmenu (2):

- demontujte sklopnou závlačku (3),
- povolte šroub s plochou kulatou hlavou (5) a
- vyjměte třmen (2).

▶ Demontujte sklopnou závlačku (4).

▶ Šroubový spoj (7) odsaďte o jeden otvor dolů (10).

▶ Přesaďte nárazový plech (1) do horního otvoru (12) a namontujte sklopnou závlačku (4).

▶ Pro montáž třmenu (2):

- nasaďte šroub s plochou kulatou hlavou (5) do čtyřhranného otvoru (9) a připevněte ho pomocí distanční trubky, podložky a pojistné matice a
- nasaďte třmen (2) na čep (3) a zajistěte kolíkem se sklopnou pružinou (3).

Přestavení nárazového plechu (1) z polohy (II) do polohy (I)

Na pravé a levé straně stroje proveďte stejný postup nastavení:

▶ Pro demontáž třmenu (2):

- demontujte sklopnou závlačku (3),
- povolte šroub s plochou kulatou hlavou (4) a
- vyjměte třmen (2).

▶ Demontujte sklopnou závlačku (4).

▶ Šroubový spoj (10) odsaďte o jeden otvor nahoru (7).

▶ Přesaďte nárazový plech (1) do spodního otvoru (4) a namontujte sklopnou závlačku (4).

▶ Pro montáž třmenu (2):

- nasaďte šroub s plochou kulatou hlavou (5) do čtyřhranného otvoru (6) a připevněte ho pomocí distanční trubky, podložky a pojistné matice a
- nasaďte třmen (2) na čep (3) a zajistěte kolíkem se sklopnou pružinou (3).

8.12.3 Demontáž/montáž nárazového plechu na válcový přidržovač

Při pracovním použití musí být nárazový plech namontovaný na válcovém přidržovači. Při ucpání sklizňovým produktem může být dočasně nárazový plech demontován z válcového přidržovače.

Odstranění ucpání sklizňovým produktem: *viz Strana 96*

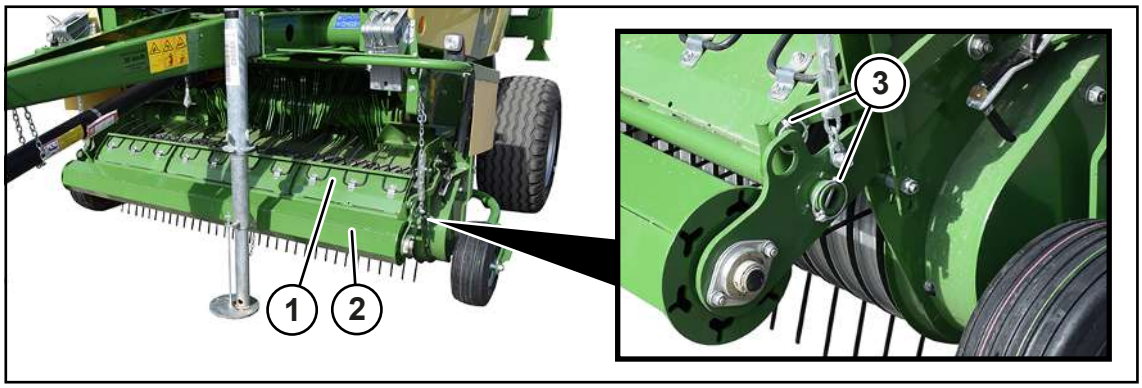

RPG000-152

✓ Stroj je zastavený a zajištěný, *viz Strana 28*.

Demontáž

- Demontujte sklopnou závlačku (3) na pravé a levé straně sběrače.
- Nárazový plech (1) posuňte na stranu a odeberte.

Montáž

- Položte nárazový plech (1) na válec přidržovače (2) a zajistěte ho sklopnými závlačkami (3) na pravé a levé straně sběrače.

8.13 Vázání motouzem dvojité

U provedení "Ovládání boxu Medium" a provedení "Vázání sítí a vázání motouzem"

8.13.1 Vložení vázacího motouzu

UPOZORNĚNÍ

Poškození stroje při znečištění součástí vázání motouzem

Jsou-li motouzy nebo součásti vázání motouzem znečištěné olejem nebo mazacími tuky, může se stroj poškodit.

- Části motouzu, které jsou znečištěné, odstřihněte, nebo použijte novou cívku motouzu.
- Než vložíte motouz, vyčistěte součásti vázání motouzem.

✓ Stroj je zastavený a zajištěný, *viz Strana 28*.

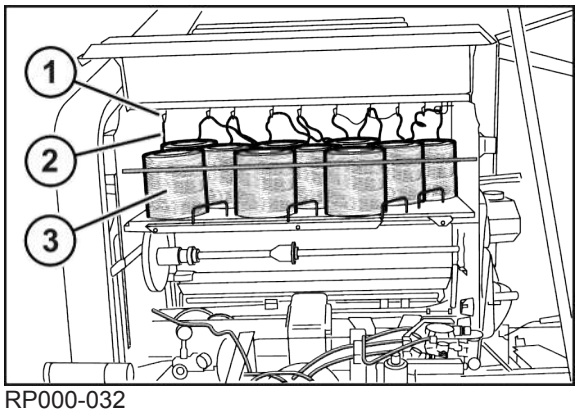

RP000-032

1 Oko na motouz
2 Vázací motouz
3 Cívka motouzu

- 10 cívek motouzu (3) uložte v zásobní skříňce. Dejte pozor, aby strana s označením "nahoře" ukazovala nahoru.
- Motouz zavažte podle následujícího znázornění na obrázku.

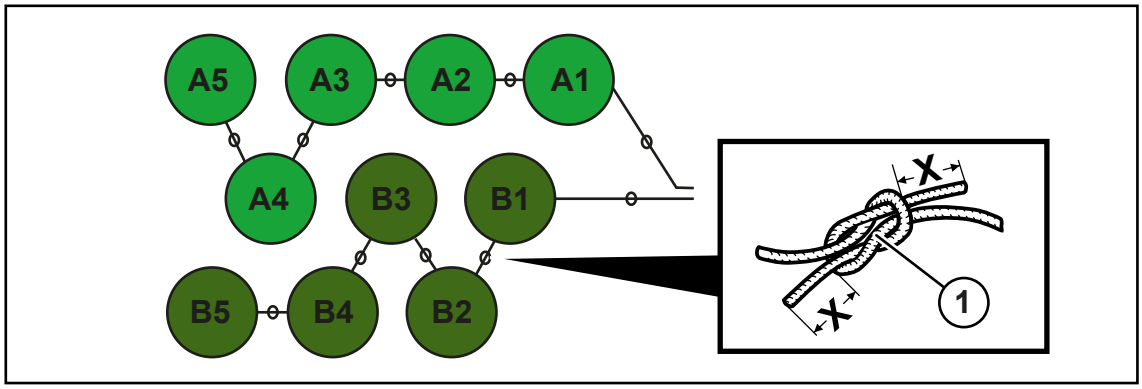

RP001-039

	Konec cívky na motouz	se začátkem cívky na motouz
Motouz A	A1	A2
	A2	A3
	A3	A4
	A4	A5
Motouz B	B1	B2
	B2	B3
	B3	B4
	B4	B5

Vytvoření motouzu A:

- Začátek motouzu z cívky (A1) veďte ze zásobní skříňky horním okem skrz brzdu motouzu.
- Konec motouzu z cívky (A1) veďte horním okem a spojte se začátkem motouzu z cívky (A2) tkalcovským uzlem (1).
- Konec motouzu z cívky (A2) veďte horním okem a spojte se začátkem motouzu z cívky (A3) tkalcovským uzlem (1).
- Konec motouzu z cívky (A3) veďte horním okem a spojte se začátkem motouzu z cívky (A4) tkalcovským uzlem (1).
- Konec motouzu z cívky (A4) veďte horním okem a spojte se začátkem motouzu z cívky (A5) tkalcovským uzlem (1).
- Die Garnenden aller Kreuzknoten (1) auf **X=15-20 mm**.

Vytvoření motouzu B:

- Začátek motouzu z cívky (B1) veďte ze zásobní skříňky horním okem skrz brzdu motouzu.
- Konec motouzu z cívky (B1) veďte horním okem a spojte se začátkem motouzu z cívky (B2) tkalcovským uzlem (1).
- Konec motouzu z cívky (B2) veďte horním okem a spojte se začátkem motouzu z cívky (B3) tkalcovským uzlem (1).
- Konec motouzu z cívky (B3) veďte horním okem a spojte se začátkem motouzu z cívky (B4) tkalcovským uzlem (1).
- Konec motouzu z cívky (B4) veďte horním okem a spojte se začátkem motouzu z cívky (B5) tkalcovským uzlem (1).
- Die Garnenden aller Kreuzknoten (1) auf **X=15-20 mm**.

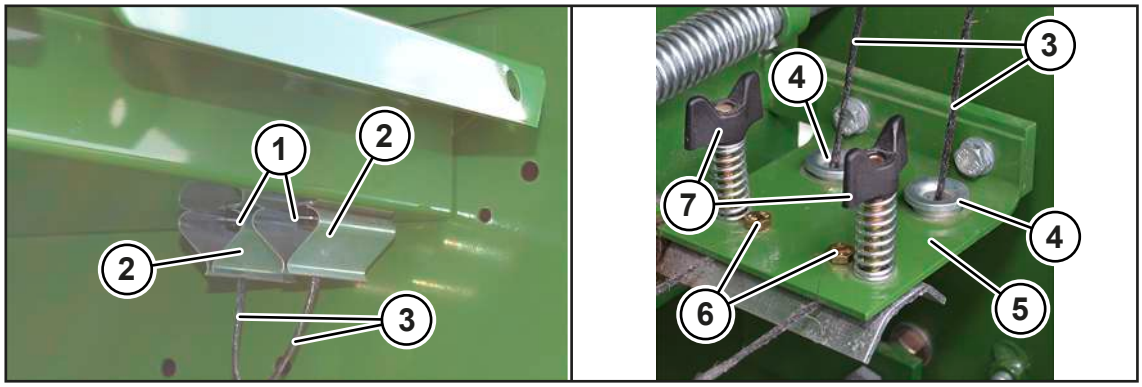

RP001-040

- Dva motouzy (3) z ok (1) veďte skrz držák na motouz (2).
- Dva motouzy (3) veďte skrz oka (4) brzdy motouzu (5).
- Dva motouzy (3) veďte mezi napínacími šrouby (7) a šrouby (6).

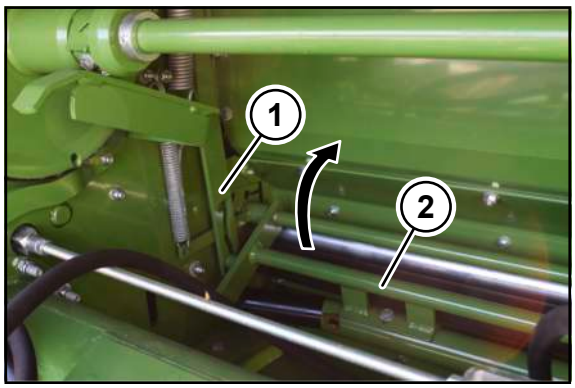

RP001-041

- Zařízení na roztahování sítě (2) natočte do horní polohy.
- Zajistěte, aby zařízení na roztahování sítě (2) bylo uchyceno v kulise železného vodítka (1).

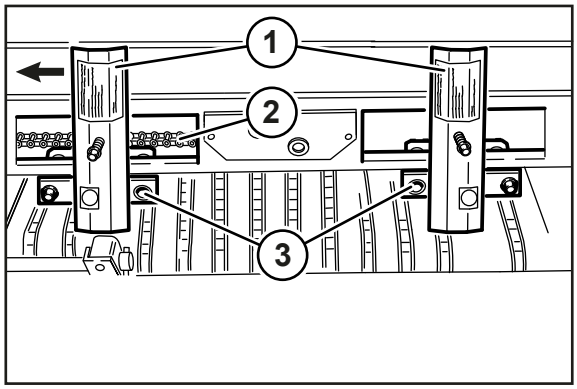

RP001-042

- Otevřete čisticí klapky (1) vázání motouzem.
- Na stupňové řemenici protočte rukou vázání motouzem pracovním směrem (směr šipky).
- Odstraňte nečistotu z oblasti (2).
- Zavřete čisticí klapky (1).
- Stupňovou řemenici otáčejte ve směru šipky tak dlouho, až se saně na vedení motouzu (3) přesunou zvenčí do středu do výchozí pozice (viz obrázek).

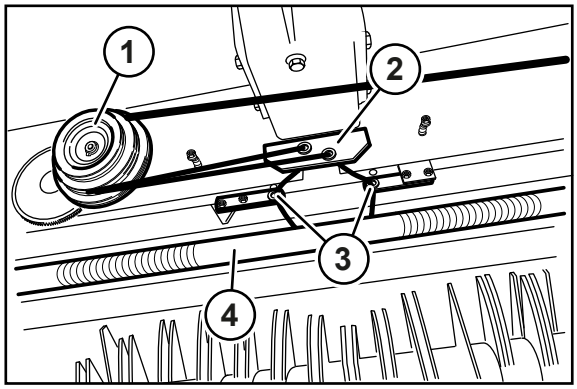

RP001-043

- Motouzy od brzdy motouzu veďte kolem stupňové řemenice (1), skrz oka rozdělovače (2) a dále skrz oka rozdělovače (3).
- Položte konce motouzů v délce minimálně 40 cm přes pryžový válec (4).

8.14 Vázání motouzem čtyřnásobné

U provedení "Komfort 1.0" a provedení "Vázání sítí a vázání motouzem"

8.14.1 Vložení vázacího motouzu

UPOZORNĚNÍ

Poškození stroje při znečištění součástí vázání motouzem

Jsou-li motouzy nebo součásti vázání motouzem znečištěné olejem nebo mazacími tuky, může se stroj poškodit.

- Části motouzu, které jsou znečištěné, odstřihněte, nebo použijte novou cívku motouzu.
- Než vložíte motouz, vyčistěte součásti vázání motouzem.

✓ Stroj je zastavený a zajištěný, *viz Strana 28*.

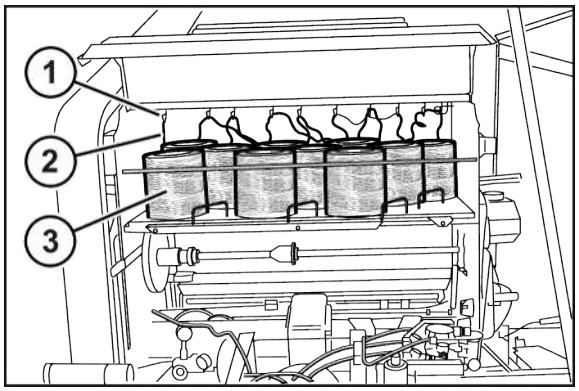

RP000-032

1 Oko na motouz
2 Vázací motouz
3 Cívka motouzu

- 10 cívek motouzu (3) uložte v zásobní skříňce. Dejte pozor, aby strana s označením "nahoře" ukazovala nahoru.
- Motouz zavažte podle následujícího znázornění na obrázku.

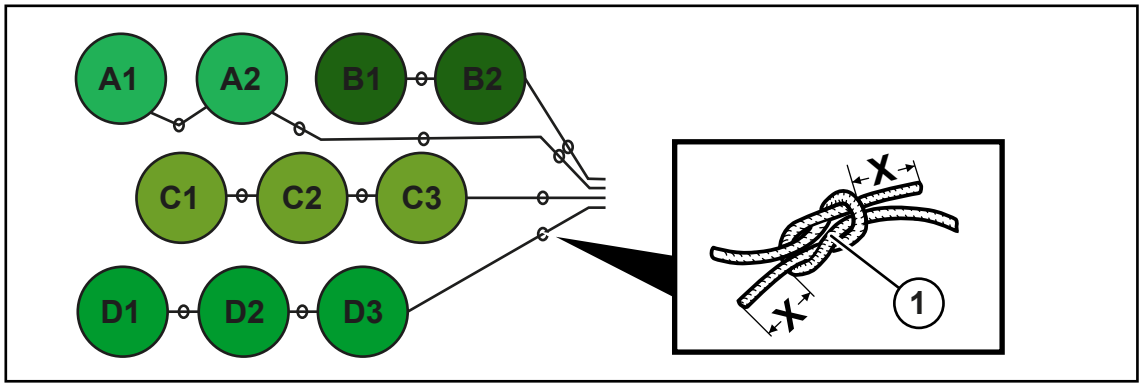

RP000-660

	Konec cívky na motouz	se začátkem cívky na motouz
Motouz A	A1	A2
Motouz B	B1	B2
Motouz C	C1	C2
	C2	C3
Motouz D	D1	D2
	D2	D3

Vytvoření motouzu A a motouzu B:

- Konec motouzu z cívky (A2 resp. B2) veďte ze zásobní skříňky horními oky skrz brzdu motouzu.
- Konec motouzu z cívky (A1 resp. B1) veďte horním okem a spojte se začátkem motouzu z cívky (A2 resp. B2) tkalcovským uzlem (1).
- Die Garnenden aller Kreuzknoten (1) auf **X=15-20 mm**.

Vytvoření motouzu C a motouzu D:

- Konec motouzu z cívky (C3 resp. D3) veďte ze zásobní skříňky horními oky skrz brzdu motouzu.
- Konec motouzu z cívky (C2 resp. D2) veďte horním okem a spojte se začátkem motouzu z cívky (C3 resp. D3) tkalcovským uzlem (1).
- Konec motouzu z cívky (C1 resp. D1) veďte horním okem a spojte se začátkem motouzu z cívky (C2 resp. D2) tkalcovským uzlem (1).
- Die Garnenden aller Kreuzknoten (1) auf **X=15-20 mm**.

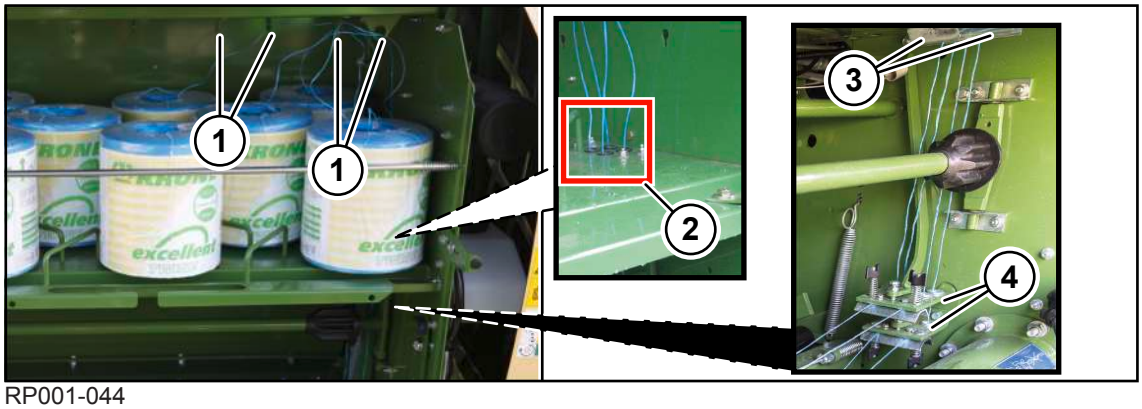

RP001-044

- Veďte 4 motouzy vodítky motouzu (1) v zásobní skříňce kolmo dolů, aniž by se překřížily. Do každého oka (2) navlékněte jeden motouz.
- Motouz přicházející seshora veďte skrz držák na motouz (3) a dále dolů ke dvěma brzdám motouzu (4).

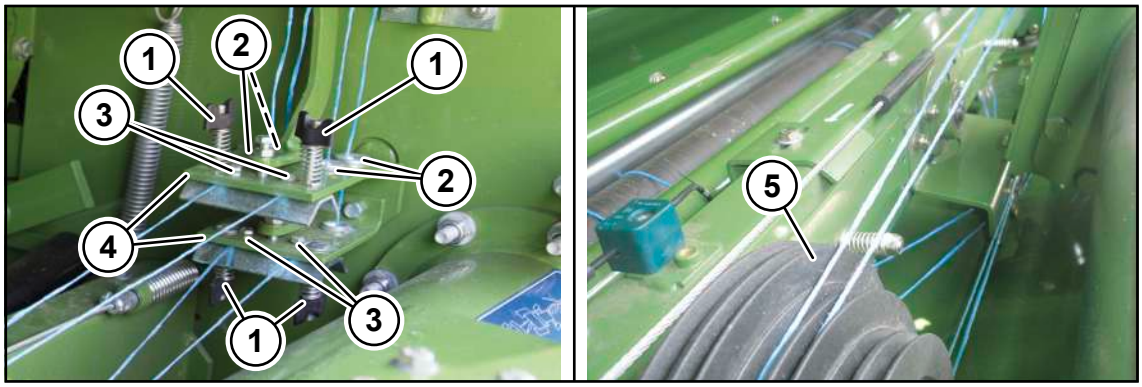

RP001-045

- Dva motouzy veďte skrz oka (2) obou brzd motouzu (4).
- Motouzy veďte mezi šrouby (3) a napnutími pružiny (1).
- Oba motouzy z horní brzdy motouzu veďte ke stupňové řemenici (5).

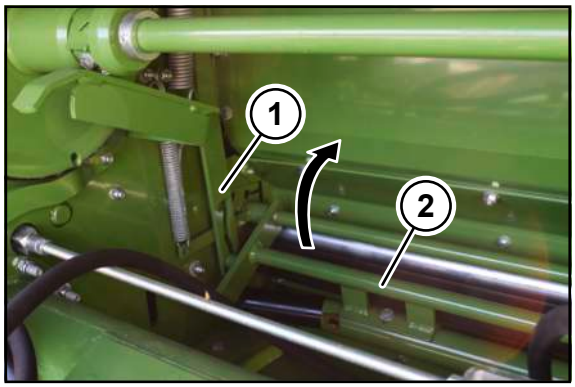

RP001-041

- Zařízení na roztahování sítě (2) natočte do horní polohy.
- Zajistěte, aby zařízení na roztahování sítě (2) bylo uchyceno v kulise železného vodítka (1).

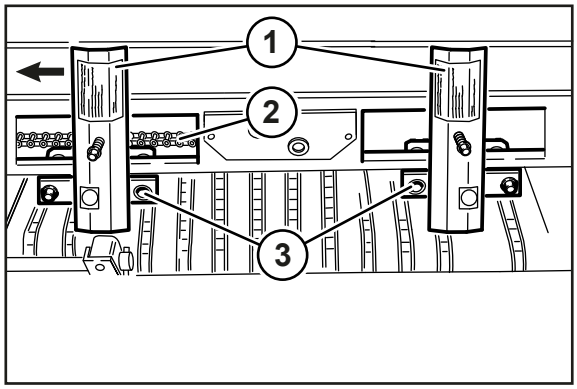

RP001-042

- Otevřete čisticí klapky (1) vázání motouzem.
- Na stupňové řemenici protočte rukou vázání motouzem pracovním směrem (směr šipky).
- Odstraňte nečistotu z oblasti (2).
- Zavřete čisticí klapky (1).
- Stupňovou řemenici otáčejte ve směru šipky tak dlouho, až se saně na vedení motouzu (3) přesunou zvenčí do středu do výchozí pozice (viz obrázek).

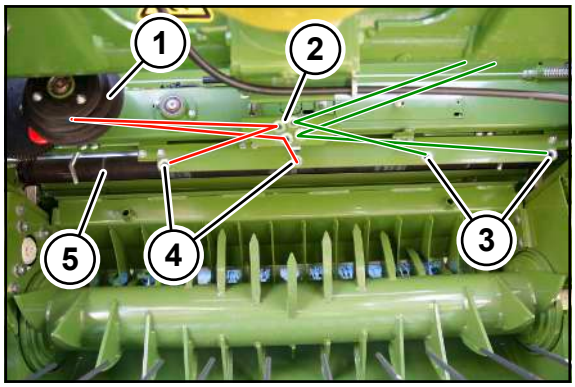

RP001-047

- Motouzy od horní brzdy motouzu veďte kolem stupňové řemenice (1), skrz oka rozdělovače (2) a dále skrz oka rozdělovače (4).
- Motouzy od spodní brzdy motouzu veďte přímo skrz oka rozdělovače (2) a dále je provlékněte skrz oka rozdělovače (3).
- Položte konce motouzů v délce minimálně 25 cm přes pryžový válec (5).

8.15 Vázání sítí

U varianty "vázání sítí"

8.15.1 Vložení role sítě

Aby bylo možné plně zaháknout svorku role v dutině role sítě, musí být dutinka role sítě vyrobená z lepenky. U dutinky z plastu s drážkami se může svorka role zachytit v drážkách a tím přenášet brzdnou sílu z brzdicího kotouče na roli sítě. Proto se nedoporučuje používat dutinky role z plastu bez drážek.

U dutinek rolí z lepenky dbejte zejména na správné uložení. Vlhkem nebo vysokou vlhkostí vzduchu může dutinka role z lepenky změknout a nepříznivě ovlivnit funkci vázání. Respektujte také údaje výrobce vázacího materiálu na jejich obalu.

INFO

KRONE pro bezproblémové použití na poli doporučuje sítě "KRONE excellent", viz nálepka na stroji s číslem 27 016 326 *.

RPG000-016

✓ Stroj je zastavený a zajištěný, *viz Strana 28*.
✓ Zbylé role sítí jsou v zásobní skříňce zajištěny přidržovací tyčí.

▶ Zvedněte páku (1).

▶ Úchyt role (4) a brzdicí kotouč (2) otočte dopředu.

▶ Stáhněte brzdicí kotouč (2).

▶ Z obalu vyjměte novou roli sítě. Dbejte, aby začátek role sítě směřoval ke stroji a bylo možné ho vytahovat shora.

▶ Nasuňte roli sítě na hřídel k uchycení role sítě (4) a na držák (5).

▶ Nasuňte brzdicí kotouč (2) až na doraz se svorkou dutinky role sítě (3) proti směru hodinových ručiček dutinky role.

➡ Role sítě je napevno namontována a aretována v úchytu role (4).

▶ Zkontrolujte, zda je role sítě správně vystředěná. K tomu změřte vzdálenosti mezi bočními stěnami vlevo a vpravo.

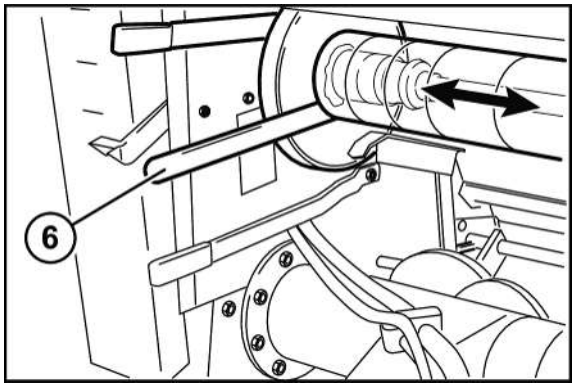

RPG000-017

Pokud není role sítě vystředěná:

▶ Montážní pákou (6) přesuňte roli sítě požadovaným směrem podle šipky, až bude role sítě usazena uprostřed.

8.15.2 Vložit síť

⚠ VAROVÁNÍ

Nebezpečí zranění ostrým nožem na řezací jednotky vázacího zařízení

Při vkládání vázacího materiálu nebo při pracích v oblasti řezací jednotky vázacího zařízení hrozí nebezpečí zranění prstů a rukou.

- ▶ Při vkládání vázacího materiálu a při pracích v oblasti řezací jednotky noste ochranné rukavice.
- ▶ Při práci v oblasti řezací jednotky pracujte zvláště pozorně a opatrně.

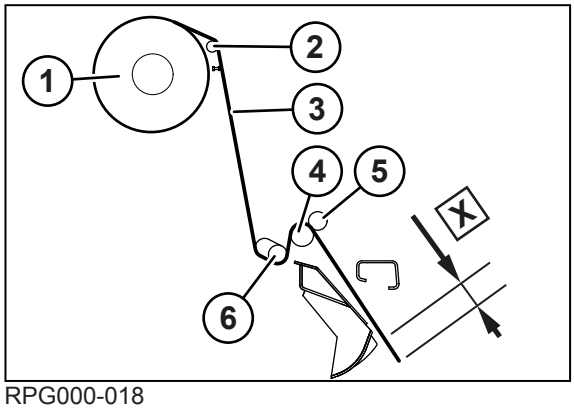

RPG000-018

- ✓ Stroj je zastavený a zajištěný, *viz Strana 28*.
- ✓ Uchycení role je vychýleno dopředu.
- ▶ Odviňte část sítě (3) z role sítě (1) a veďte jej přes vratnou kladku (2).
- ▶ Vložte síť (3) pod širokotažný třmen (6) mezi gumový váleček (4) a přítlačný váleček (5).
- ▶ Dejte pozor, aby síť (3) vyčnívala přes stěrač dopravního a řezného rotoru o **X=50 mm**.
- ▶ Roztáhněte síť (3) na šířku přibližně 500 mm, aby ji celou mohl zachytit unášeč dopravního válce.
- ▶ Po vložení sítě nastavte širokotažný třmen na vázání sítí, *viz Strana 95*.

8.16 Nastavení širokotažného třmenu na vázání sítí nebo motouzem

U provedení "Vázání sítí a vázání motouzem"

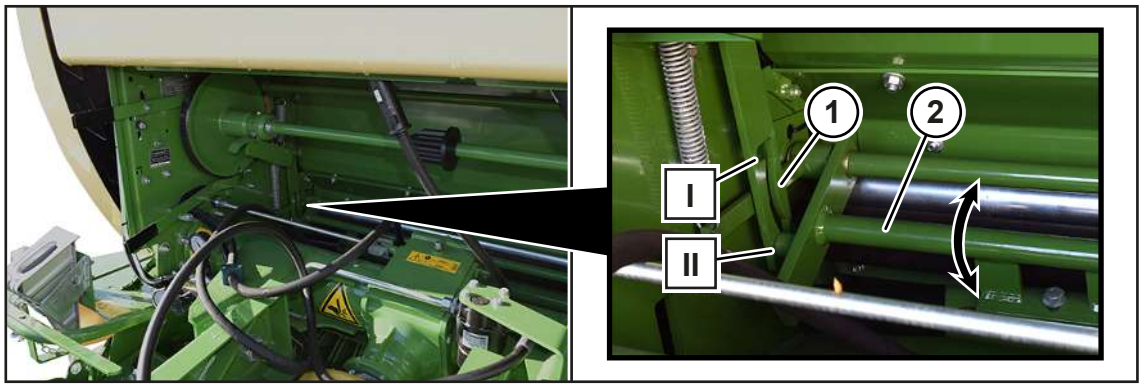

RP000-657

Poloha (I): vázání motouzem aktivní

Poloha (II): vázání sítí aktivní

Nastavení vázání motouzem

- Vytáhněte držák (1) dopředu.
- Otočte širokotažný třmen (2) dolů a nechte ho zapadnout do polohy (I).

Nastavení vázání sítí

- Vytáhněte držák (1) dopředu.
- Otočte širokotažný třmen (2) dolů a nechte ho zapadnout do polohy (II).

8.17 Odstranění ucpání sklizňovým produktem

8.17.1 Ucpání sklizňovým produktem na pravé a levé straně sběrače

- Snižte otáčky.
- Při běžícím vývodovém hřídeli jeďte vzad a přitom několikrát aktivujte řídicí jednotku v traktoru (žlutá, 3+), aby se zvednul a spustil sběrač.
- Dávejte pozor na to, aby válcový přidržovač nahoře nekolidoval s rámem.

Pokud se tím neodstraní ucpání sklizňovým produktem:

- Zastavte a zajistěte stroj, *viz Strana 28*.

POZOR! Nebezpečí zranění součástmi s ostrými hranami! Při odstraňování ucpání sklizňovým produktem noste vždy ochranné rukavice.

- Nahromaděný sklizňový produkt odstraňte ručně.
- Po odstranění ucpání sklizňovým produktem otáčky opět zvyšte na jmenovité otáčky.

8.17.2 Ucpání sklizňovým produktem ve sběrači

- Snižte otáčky.
- Při běžícím vývodovém hřídeli jeďte vzad a přitom několikrát aktivujte řídicí jednotku v traktoru (žlutá, 3+), aby se zvednul a spustil sběrač.
- Dávejte pozor na to, aby válcový přidržovač nahoře nekolidoval s rámem.

Pokud se tím ucpání sklizňovým produktem neodstraní:

- Zastavte a zajistěte stroj, *viz Strana 28*.
- Demontujte nárazový plech, *viz Strana 86*.

POZOR! Nebezpečí zranění součástmi s ostrými hranami! Při odstraňování ucpání sklizňovým produktem noste vždy ochranné rukavice.

- Ručně odstraňte nahromaděný sklizňový produkt.
- Namontujte nárazový plech, *viz Strana 86*.

8.17.3 Ucpání sklizňovým produktem pod dopravním rotorem

Pro odstranění nahromaděného sklizňového produktu pod dopravním rotorem: postupujte následovně:

- Vypněte vývodový hřídel.
- Jeďte dozadu.
- Dejte pozor, aby byl traktor přímo naproti stroji.
- Pro zvednutí sběrače aktivujte řídicí jednotku v traktoru (žlutá, 3+).
- Zapněte vývodový hřídel a na neutrál zkuste, zda se ucpání sklizňovým produktem neuvolní.

Pokud se tím ucpání sklizňovým produktem neodstraní:

- Podle vybavení stroje použijte manuální nebo hydraulické zařízení pro obrácený chod, *viz Strana 97*.

Pokud se tím ucpání sklizňovým produktem neodstraní:

- Zastavte a zajistěte stroj, *viz Strana 28*.

POZOR! Nebezpečí zranění součástmi s ostrými hranami! Při odstraňování ucpání sklizňovým produktem noste vždy ochranné rukavice.

- Ručně odstraňte nahromaděný sklizňový produkt.

8.17.4 Ucpání sklizňovým produktem v lisovacím nástroji

- Zapněte vývodový hřídel.
- Otevřete výklopnou záď.
- Zastavte a zajistěte stroj, *viz Strana 28*.
- Zavřete uzavírací kohout, *viz Strana 78*.

POZOR! Nebezpečí zranění součástmi s ostrými hranami! Při odstraňování ucpání sklizňovým produktem noste vždy ochranné rukavice.

- Odstraňte nahromaděný sklizňový produkt z lisovacího orgánu.
- Otevřete uzavírací kohout, *viz Strana 78*.
- Zapněte motor traktoru a vývodový hřídel.
- Zavřete výklopnou záď.
- Opět spusťte lisovací provoz.

8.18 Ovládání zařízení pro obrácený chod při ucpání sklizňovým produktem

Při ucpání sklizňovým produktem se může dopravní rotor otáčet zpět s pomocí zařízení pro obrácený chod. Tak se může ucpání sklizňovým produktem lépe odstranit.

Manuální zařízení pro obrácený chod

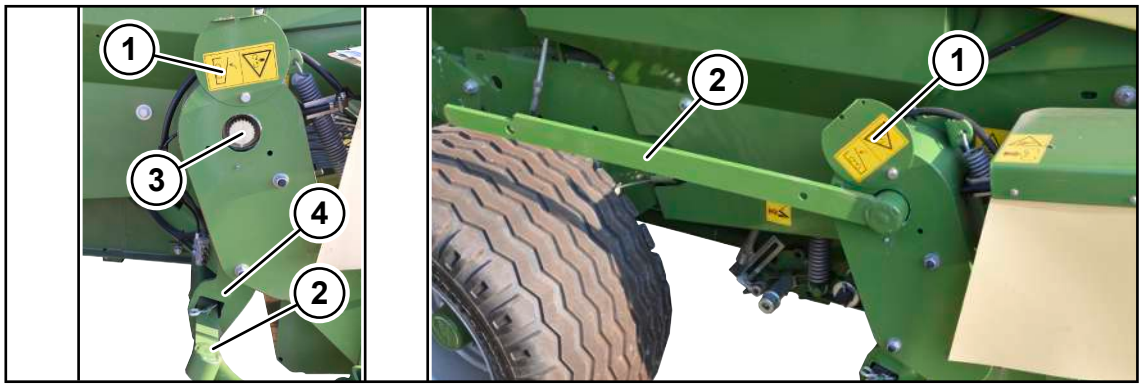

RPG000-223

- Odstavte vývodový hřídel a motor traktoru.
- Vytáhněte klíč zapalování a vezměte ho k sobě.
- Odsuňte kryt (1) na stranu.
- Z držáku (4) vyjměte ovládací páku (2) a nasaďte ji na hnací hřídel sběrače (3) na pravé straně stroje.
- Pomocí ovládací páky manuálně protočte dopravní rotor vzad.

VAROVÁNÍ! Nebezpečí zranění nebo poškození stroje v důsledku nasazené ovládací páky (2) při opětovném uvedení stroje do provozu! Aby nedošlo ke zranění, vyjměte ovládací páku (2) a odložte ji do zásobní skříňky.

- Jeďte strojem dozadu.
- Zastavte a zajistěte stroj, *viz Strana 28*.
- Zavřete kryt (1).
- Sklizňový produkt, který se ještě nachází v dopravním rotoru nebo ve sběrači, odstraňte rukou.

U varianty "hydraulické zařízení pro obrácený chod"

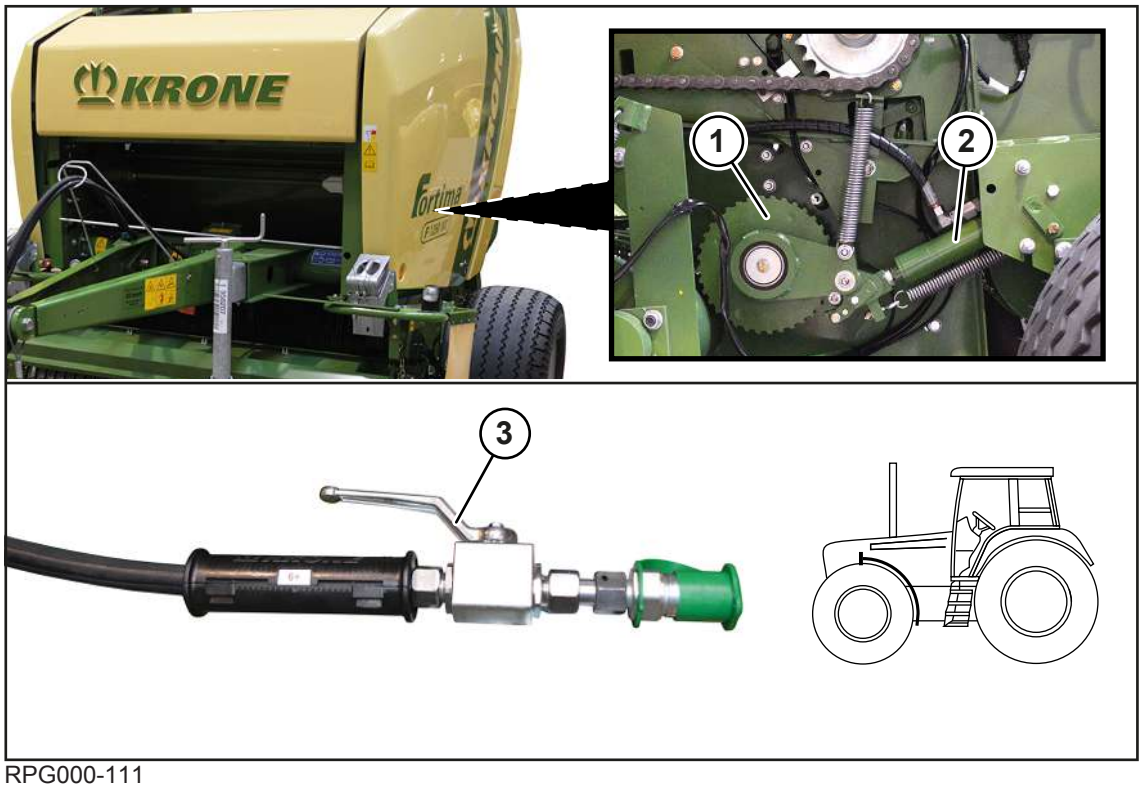

RPG000-111

- Vypněte vývodový hřídel.
- Počkejte, až se zastaví všechny součásti stroje.
- Vypněte motor traktoru a vytáhněte klíček ze zapalování a vezměte jej k sobě.
- Otevřete uzavírací kohout (3) hydraulické hadice řídicího ventilu zařízení pro obrácený chod.
- Zapněte motor traktoru.
- Aktivujte 4–5krát řídicí jednotku zařízení pro obrácený chod v traktoru (zelená, 6+), aby se dopravní rotor (1) otočil zhruba o čtvrt otáčky zpět.
- Couvněte traktorem se strojem.
- Uvolněte tlak z hydraulického válce (2).
- Vypněte motor traktoru a vytáhněte klíček ze zapalování a vezměte jej k sobě.
- Dbejte na to, aby byl hydraulický válec (2) úplně zasunutý.
- Zavřete uzavírací kohout (3) hydraulické hadice řídicího ventilu.
- Rukou odstraňte sklizňový produkt, který se ještě nachází v dopravním rotoru (1) nebo ve sběrači.
- Nastartujte motor a zapněte vývodový hřídel.

Obnovení střižného šroubu (u provedení"Hydraulické zařízení pro obrácený chod")

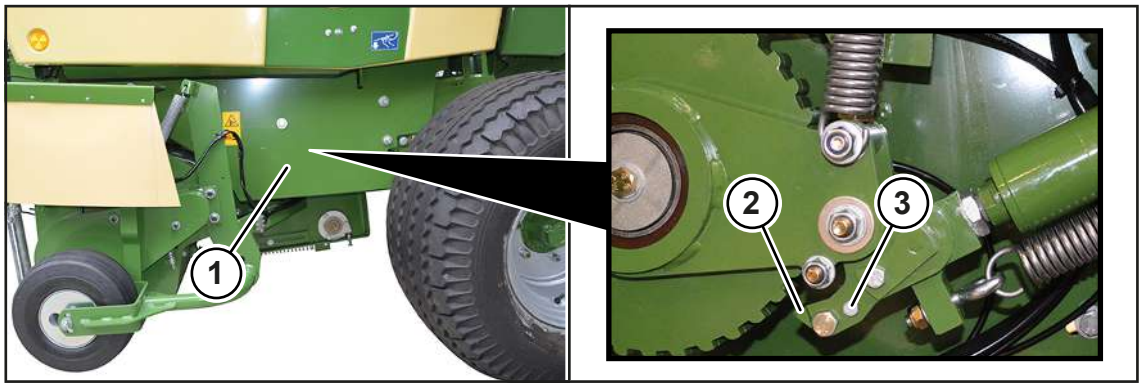

RP000-607

K zajištění proti přetížení západky (2) je hydraulické zařízení pro obrácený chod zajištěno střižným šroubem (3). Pokud se tento střižný šroub (3) odstřihne, musí se vyměnit. Střižný šroub (3) (M6x50) lze objednat pod objednacím číslem 00 901 412 *.

✓ Kryt (1) je demontovaný.

▶ Pokud je to nutné, odstraňte zbytky střižného šroubu (3).

▶ Namontujte nový střižný šroub (3).

▶ Namontujte kryt (1).

8.19 Ovládání centrálního mazání řetězů

U varianty "Centrální mazání řetězů"

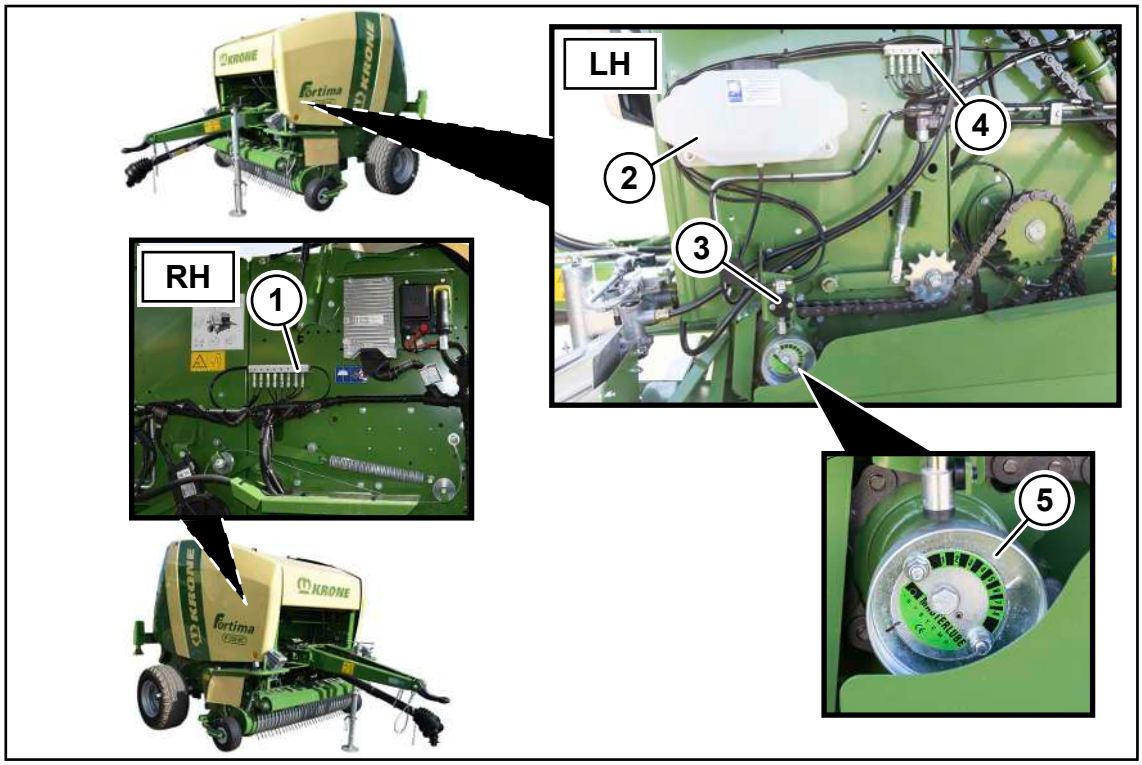

RPG000-078

Centrální mazání řetězů se nachází na levé straně stroje za přední boční kapotou. Lišty s dávkovacími jednotkami (1) a (4) se nachází na pravé a levé straně stroje:.

Při každém otočení hnacího hřídele se pomocí čerpadla (3) vytlačí z nádrže (2) olej přes lišty s dávkovacími jednotkami (1) a (4) ke kartáčům u hnacích řetězů.

V lištách jsou pro každé mazací místo namontované různé dávkovací jednotky. Množství oleje lze nastavit pomocí výstředníku (5) na hnací kladce. Zde se nastavuje množství oleje pro všechny dávkovací jednotky na celém stroji.

Údržba centrálního mazání řetězů, *viz Strana 210*.

Dávkovací jednotky pravá strana stroje

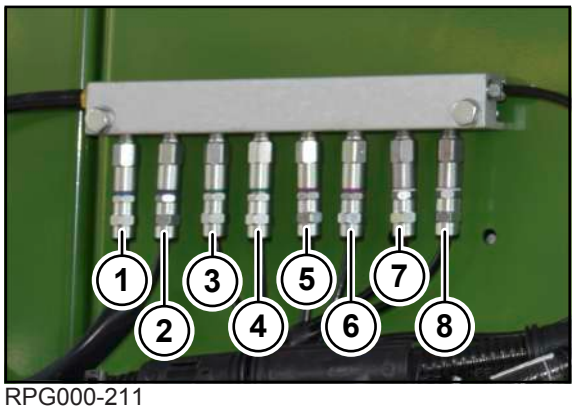

RPG000-211

Pol.	Označení
1	Pohyblivé dno
2	Pohyblivé dno
3	Spouštěcí válec
4	Čelní kolo
5	Dopravní rotor
6	Dopravní rotor
7	Pohon sběrače
8	Sběrač

Dávkovací jednotky levá strana stroje

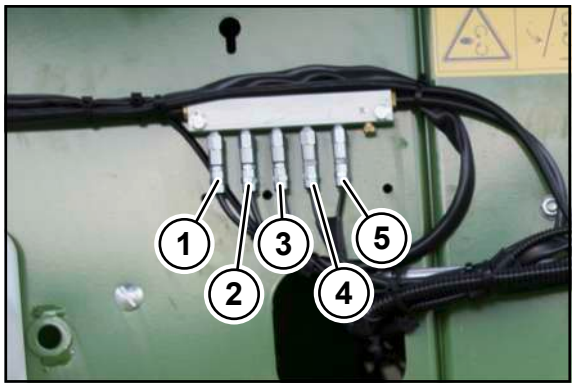

RPG000-212

Pol.	Označení
1	Sběrač
2	Hlavní pohon
3	Hlavní pohon
4	Pohyblivé dno
5	Pohyblivé dno

Nastavení množství oleje

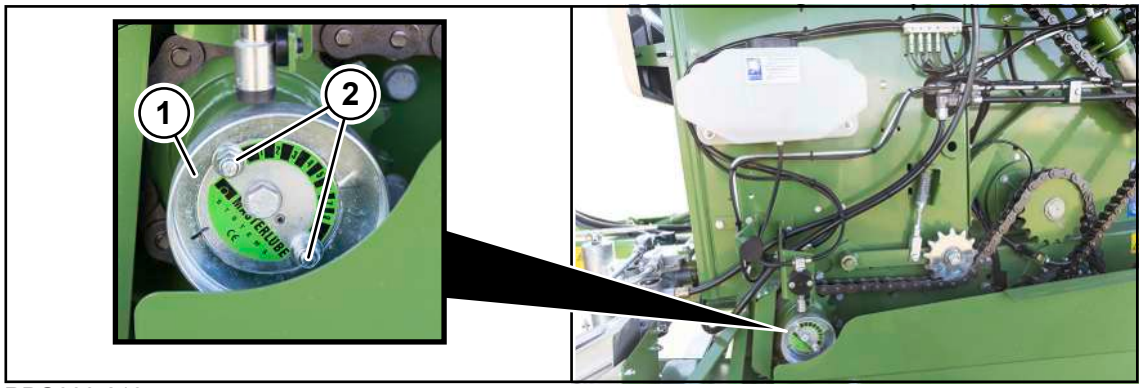

RPG000-213

- Povolte šrouby (6).
- Otočte výstředník (5), aby šipka ukazovala na požadované množství oleje.
- Utáhněte šrouby (6).

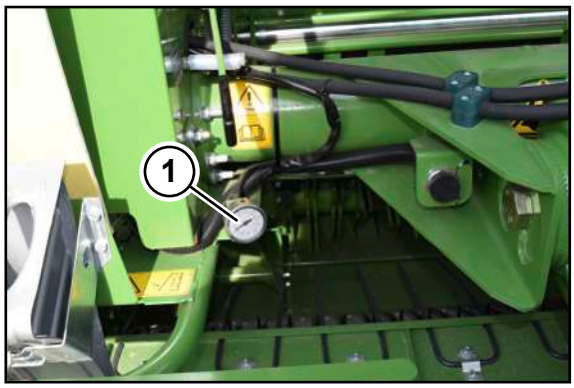

RPG000-215

Na pravé straně stroje je instalován manometr (1), který ukazuje tlak zařízení. Tento tlak stoupá nebo klesá v závislosti na nastavení výstředníkového kotouče.

8.20 Demontáž/montáž krytu proti postříkání

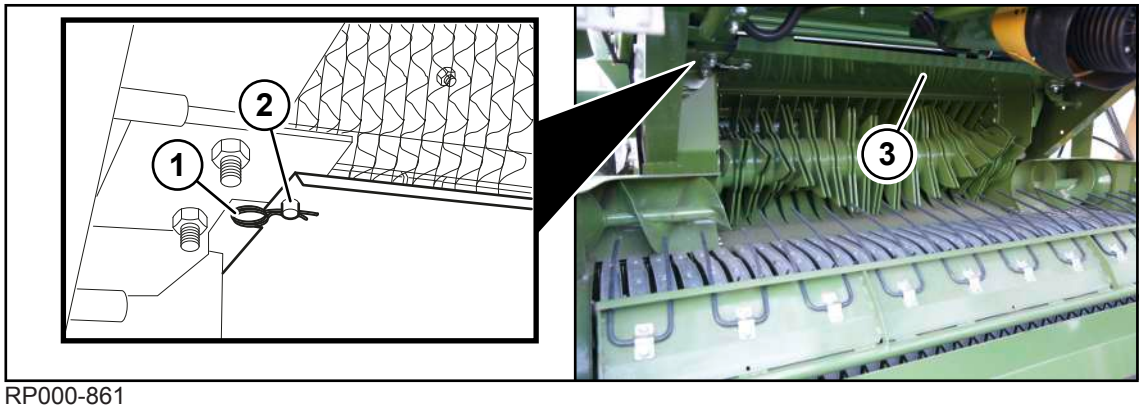

RP000-861

Montáž krytu proti postříkání:

Při nasazení v siláži nebo v seně kryt proti postříkání (3) opět přimontujte, k tomu:

- Pružinovou závlačku (1) zasuňte na obou stranách krytu proti postříkání do čepu (2).

Demontáž krytu proti postříkání:

Při nasazení ve slámě kryt proti postříkání (3) demontujte, k tomu:

- Pružinovou závlačku (1) vytáhněte na obou stranách krytu proti postříkání z čepu (2).

9 Ovládací box KRONE Medium

UPOZORNĚNÍ
Voda vniklá do obslužné jednotky by způsobila funkční poruchy. Potom by nebylo možné stroj bezpečně ovládat. ▶ Chraňte obslužnou jednotku před vodou. ▶ Pokud není stroj delší dobu (jako například v zimě) používán, uschovejte terminál na suchém místě. ▶ Při montáži a opravách, zejména při svařování na stroji, přerušte přívod napětí k obslužné jednotce.

9.1 Přehled

RP000-581

1 Kontrolky lisovacího tlaku vlevo/vpravo
2 Kontrolka zapnutí/vypnutí ovládacího boxu
3 Přepínač zapnutí/vypnutí ovládacího boxu
4 Přepínač vázání sítí/motouzem
5 Tlačítko spouštění vázání
6 Přepínač přepínání nožů do nulové polohy/sběrač
7 Přívod proudu
8 Řídicí vedení ke stroji

9.2 Zapnutí/vypnutí ovládacího boxu

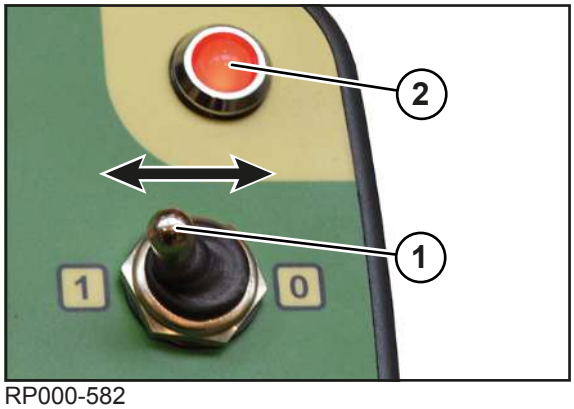

RP000-582

- Pomocí magnetu připevněte ovládací box v traktoru do zorného pole řidiče.
- Připojte ovládací box ke zdroji napětí (12 V).
- Zapnutí ovládacího boxu provedete přepnutím přepínače (1) do polohy 1.
  - ⇨ Kontrolka (2) svítí. Motor vázání najede do základní polohy.
- Vypnutí ovládací boxu provedete přepnutím přepínače (1) do polohy 0.
  - ⇨ Kontrolka (2) zhasne.

9.3 Volba vázání sítí nebo motouzem

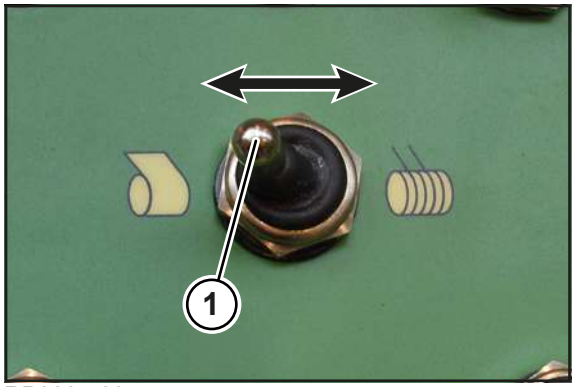

RP000-583

- Volbu vázání sítí provedete přepnutím přepínače (1) na .
- Volbu vázání motouzem provedete přepnutím přepínače (1) na .

9.4 Ovládání čítače balíků

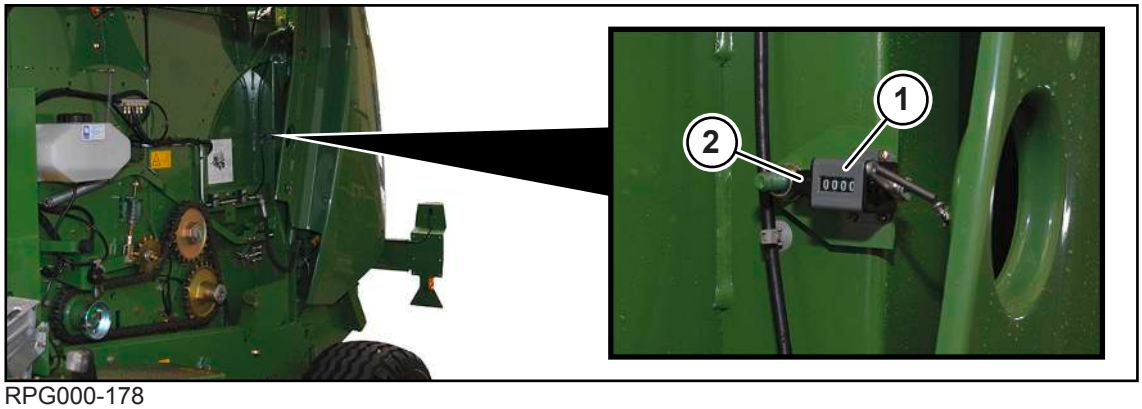

RPG000-178

Při každém otevření výklopné zádě je aktivován čítač balíků (1). Čítač balíků (1) se nachází na levé straně stroje za boční kapotou.

Vynulování čítače balíků:

- Stiskněte šroub s rýhovanou hlavou (2) a přidržte ho stisknutý, dokud čítač balíků (1) neukazuje 0000.

9.5 Přepínání mezi přepínáním nožů do nulové polohy/ovládáním sběrače

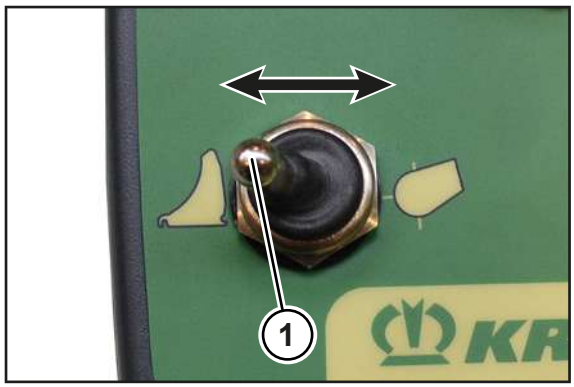

RP000-586

- Abyste mohli sběrač ovládat hydraulicky, nastavte přepínač (1) na .
- Abyste mohli přepínání nožů do nulové polohy ovládat hydraulicky, nastavte přepínač (1) na .

Při zapnutém přepínání nožů do nulové polohy

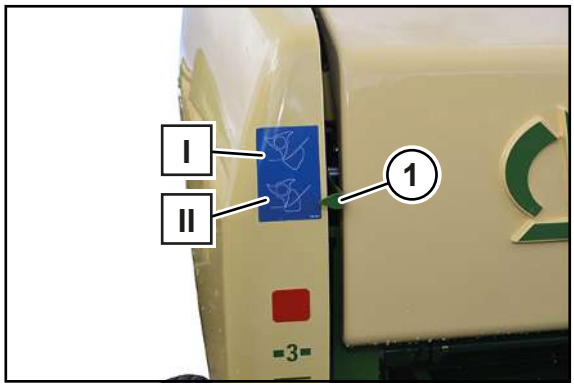

RP000-587

Ukazatel nulové polohy nožů (1) na pravé straně stroje vpředu ukazuje, zda je řezací ústrojí zapnuté nebo vypnuté.

Poloha (I): řezací ústrojí vypnuté

Poloha (II): řezací ústrojí zapnuté

Ukazatel nulové polohy nožů (1) ukazuje i při lisování, zda byly nože vypnuté vlivem cizích předmětů.

9.6 Zobrazení naplnění

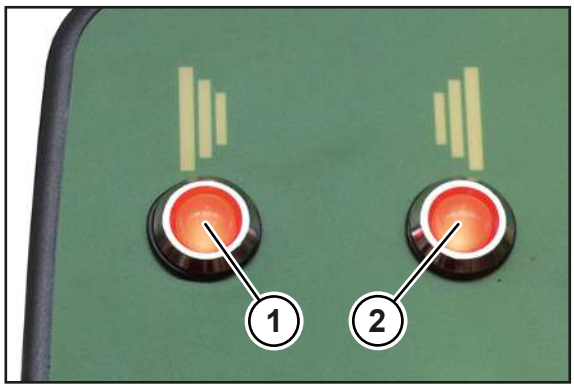

RP000-588

Během plnění komory na balíky kontrolky (1) a (2) ukazují, že stoupá lisovací tlak. Kontrolka (1) svítí tak dlouho, dokud není dosažen na levé straně nastavený lisovací tlak. Kontrolka (2) svítí tak dlouho, dokud není dosažen na pravé straně nastavený lisovací tlak.

- Když je dosažen vlevo (1) a vpravo (2) lisovací tlak a kontrolky zhasnou, spusťte vázání, *viz Strana 108*.
- Pro nastavení lisovacího tlaku, *viz Strana 181*.

> ***INFO***
>
> Vázání lze spustit kdykoliv, i když lisovací tlak není dosažen.

9.7 Spuštění vázání

9.7.1 Manuální spuštění vázání (ruční režim)

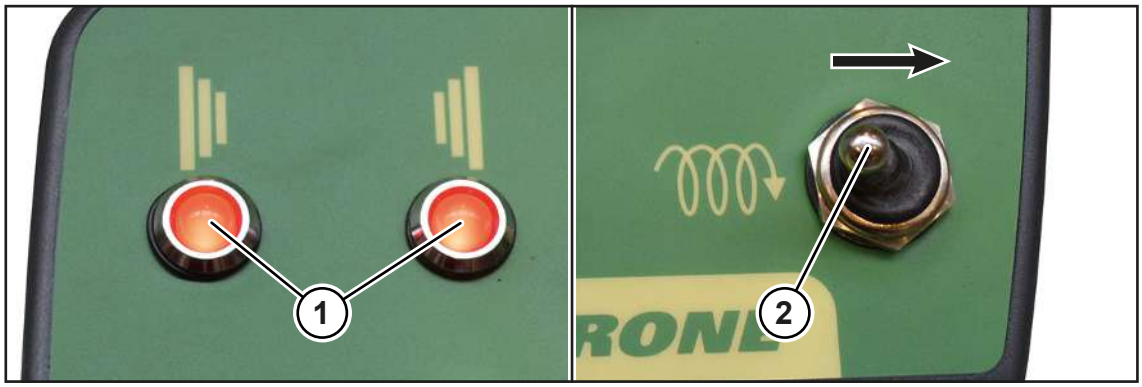

RP000-589

Jakmile kulatý balík dosáhne předvolený lisovací tlak, zazní akustický signál a obě kontrolky (1) zhasnou. V ručním režimu se musí vázání spustit ručně:

- Držte přepínač (2) tak dlouho přepnutý doprava ve směru šipky, dokud kulatý balík nezachytí síť nebo motouz a nezačne je vytahovat.
- Pusťte přepínač (2).

Když je vázání ukončeno, zazní akustický signál.

- Otevřete výklopnou záď a vyhoďte kulatý balík.

9.7.2 Automatické spuštění vázání (automatický režim)

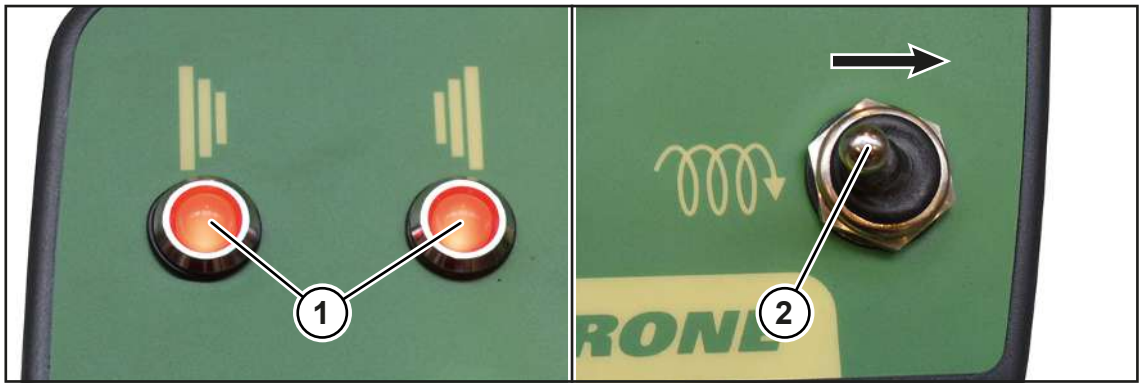

RP000-589

Jakmile kulatý balík dosáhne předvolený lisovací tlak, zazní akustický signál a obě kontrolky (1) zhasnou. V automatickém režimu se spustí vázání automaticky podle nastaveného času spuštění vázání.

Čas spuštění vázání definuje čas, který potřebuje akční člen vázání pro dopravu motouzu nebo sítě ke kulatému balíku. Pokud je zvolen příliš krátký, může se stát, že se kulatý balík správně nezaváže motouzem nebo sítí.

Doporučuje se pokud možno krátký čas spuštění vázání, např. u sítě asi 3 sekundy, u motouzu asi 6 sekund.

Čas spuštění vázání a automatický režim se nastaví následovně:

✓ Ovládací box je vypnutý.

▶ Stiskněte přepínač (2) ve směru šipky doprava a přidržte jej stisknutý a současně zapněte ovládací box.

⇨ Zazní krátké zapípání.

▶ Přidržte přepínač (2) ve směru šipky doprava tak dlouho stisknutý, jak dlouhý má být čas spuštění vázání až k automatickému spuštění vázání.

▶ Pusťte přepínač (2).

⇨ Zazní krátké zapípání. Automatický režim je aktivovaný.

Když je vázání ukončeno, zazní akustický signál.

▶ Otevřete výklopnou záď a vyhoďte kulatý balík.

INFO

Upozornění k automatickému režimu

Když se ovládací box vypne, automatický režim se deaktivuje.

Čas spuštění vázání se musí znovu nastavit při každém aktivování automatického režimu.

Vázání lze kdykoliv spustit ručně.

9.8 Kontrola a nastavení senzorů

9.8.1 Senzor B04 „Zastavení vázání sítí“

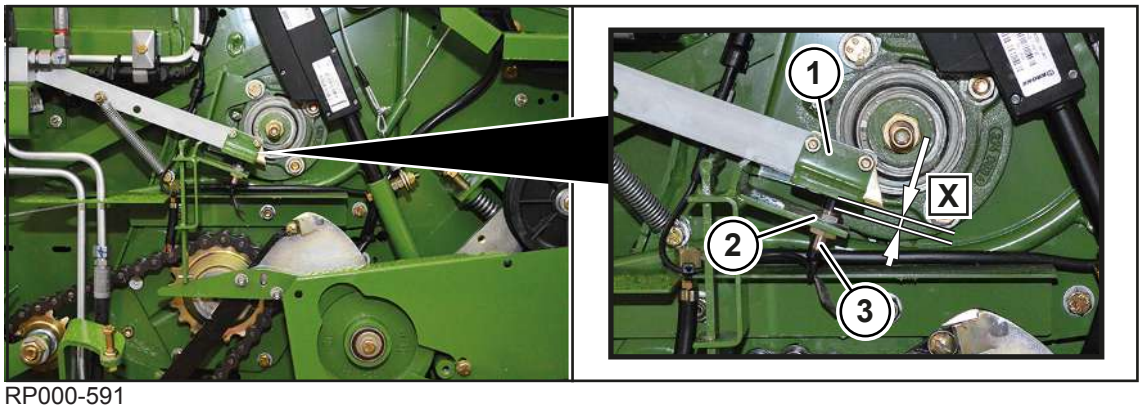

RP000-591

Senzor B04 "Zastavení vázání sítí" (3) se nachází na pravé straně stroje za bočním krytem.

✓ Stroj je zastavený a zajištěný, *viz Strana 28*.

▶ Povolte pojistnou matici (2).

▶ Nastavte senzor (3) tak, aby při odložené pružinové liště (1) činil rozměr mezi senzorem (3) a pružinovou lištou (1) **x=2 mm**.

▶ Utáhněte pojistnou matici (2).

9.8.2 Senzor B05/06 "Ukazatel naplnění vpravo"

Když není správný lisovací tlak, musí se zkontrolovat senzory B05 a B06 "Ukazatel naplnění vpravo/vlevo"

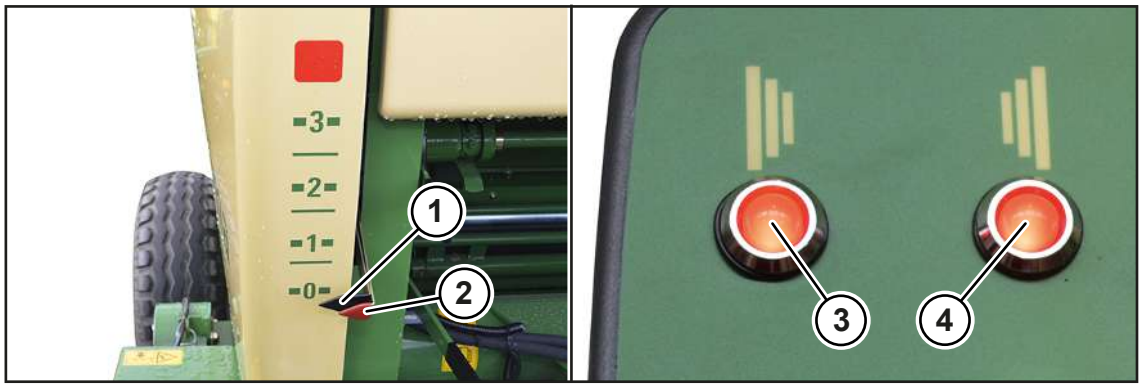

RP000-590

✓ Zapalování je zapnuté.

Kontrola senzoru B05 „Ukazatel naplnění vpravo“

▶ Zvyšte ukazatel lisovacího tlaku (1) vlevo na čelní straně lisu na válcové balíky.

⇨ Kontrolka (3) musí zhasnout.

Pokud kontrolka (3) nezhasne:

▶ Senzor B05 „Ukazatel naplnění vpravo“ nastavte následovně.

Kontrola senzoru B06 „Ukazatel nastavení vlevo“

▶ Zvyšte ukazatel lisovacího tlaku (2) vlevo na čelní straně lisu na válcové balíky.

⇨ Kontrolka (4) musí zhasnout.

Pokud kontrolka (4) nezhasne:

▶ Senzor B06 „Ukazatel naplnění vlevo“ nastavte následovně.

Nastavení senzorů B05/B06 "Ukazatel naplnění vlevo/vpravo"

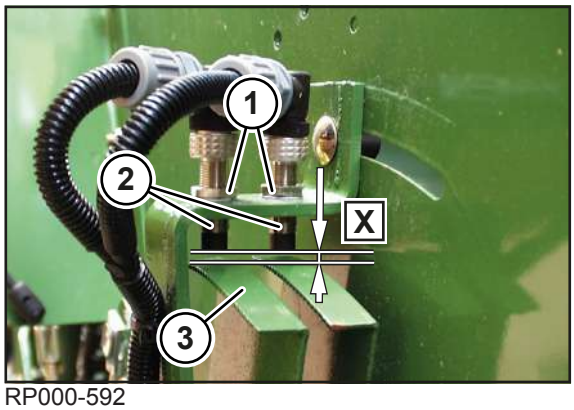

RP000-592

Senzory B05/B06 (2) "Ukazatel naplnění vlevo/vpravo" se nachází na pravé straně stroje za bočním krytem.

✓ Stroj je zastavený a zajištěný, *viz Strana 28*.

▶ Povolte pojistné matice (1).

▶ Nastavte senzory (2) tak, aby rozměr mezi senzory (2) a segmentem (3) činil **x=2 mm**.

▶ Utáhněte pojistné matice (1).

10 Obslužná jednotka KRONE DS 100

U varianty "vázání sítí"

UPOZORNĚNÍ
Voda vniklá do obslužné jednotky by způsobila funkční poruchy. Potom by nebylo možné stroj bezpečně ovládat. ▶ Chraňte obslužnou jednotku před vodou. ▶ Pokud není stroj delší dobu (jako například v zimě) používán, uschovejte terminál na suchém místě. ▶ Při montáži a opravách, zejména při svařování na stroji, přerušte přívod napětí k obslužné jednotce.

10.1 Přehled

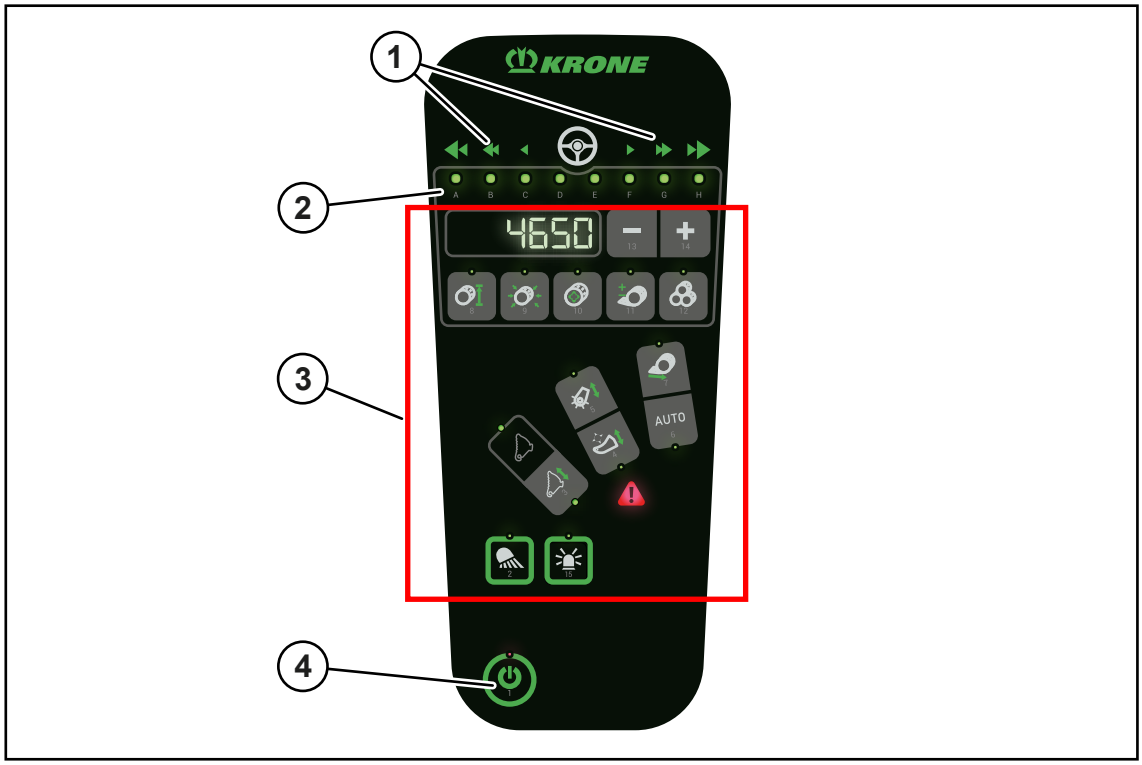

EQ003-241

Pol.	Symbol/označení	Vysvětlení
1	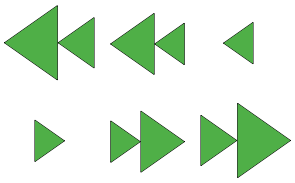	Šipka k ukazateli směru, *viz Strana 114*
2	Kontrolky LED A-H	Kontrolky LED ukazují na pracovní obrazovce ukazatel směru nebo pokrok vázání. Pomocí LED kontrolek lze dodatečně zobrazit různá nastavení.
3		Displej pro různá zobrazení a nastavení
	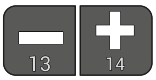	Tlačítky Plus a Mínus lze provádět různá nastavení.
		Tlačítko není obsazeno
		• Nastavení lisovacího tlaku, *viz Strana 118* • Nastavení předběžné signalizace, *viz Strana 116* • Nastavení citlivosti zobrazení směru, *viz Strana 117*
		Tlačítko není obsazeno
		• Nastavení počtu ovinutí sítí, *viz Strana 118* • Nastavení zpoždění startu vázání, *viz Strana 119*
		Zobrazení čítače zákazníka, *viz Strana 120*
	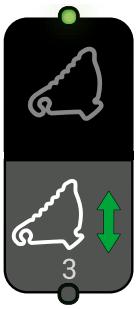	Tlačítko není obsazeno
		• Předvolte sběrač, abyste sběrač v dopravní/pracovní poloze přenesli přes řídicí jednotku, *viz Strana 82* • Spodní tlačítko není obsazeno

Pol.	Symbol/označení	Vysvětlení
	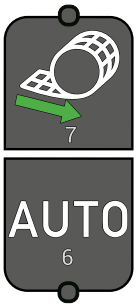	• Zahájení vázání v ručním provozu • Zapnutí/vypnutí automatického provozu vázání, *viz Strana 115*
		Zapnutí/vypnutí pracovního osvětlení, *viz Strana 116*
		Zapnutí/vypnutí výstražného majáčku, *viz Strana 116*
4		Zapnutí/vypnutí obslužné jednotky, *viz Strana 113*

10.2 Zapnutí/vypnutí obslužné jednotky

Pokud je obslužná jednotka připojena na elektrické napájení z traktoru, tak se obslužná jednotka zapne automaticky. K připojení obslužné jednotky, *viz Strana 64*.

Při zapnuté obslužné jednotce:

- Všechny kontrolky a osvětlení pozadí se krátce rozsvítí a zazní signální tón.
- Pokud se některá kontrolka nerozsvítí, je tato kontrolka vadná.
- Obslužná jednotka je připravena k provozu a nachází se na obrazovce silniční jízdy.

INFO

Pokud je ke stroji připojen další terminál a na něm se aktivuje některá funkce, kterou nemůže obslužná jednotka DS 100 zobrazit, nemohou už se tlačítka na obslužné jednotce DS 100 stisknout. Kontrolka nad tlačítkem bliká.

▶ Pro opuštění tohoto stavu stiskněte tlačítko a držte ho asi 1 sekundu stisknuté.

⇨ Obslužná jednotka je se nachází na obrazovce silniční jízdy.

10.3 Vyvolání obrazovky jízdy na silnici

Po zapnutí obslužné jednotky se nachází obslužná jednotka v režimu obrazovky silniční jízdy.

Na obrazovce silniční jízdy svítí pouze kontrolka nad tlačítkem .

▶ Pro přechod z pracovní obrazovky na obrazovku silniční jízdy stiskněte tlačítko a držte ho asi 1 sekundu stisknuté.

10.4 Zobrazení pracovní obrazovky

Na pracovní obrazovce mohou být následující zobrazení:

- Na displeji je zobrazen skutečný lisovací tlak v %.
- Během plnění komory na balíky slouží kontrolky LED A–H jako ukazatele směru, *viz Strana 114*.
- Během vázání zobrazují kontrolky LED A–H, nakolik vázání pokročilo.

▶ Pro přechod z obrazovky silniční jízdy na pracovní obrazovku stiskněte tlačítko .

10.5 Ukazatel směru

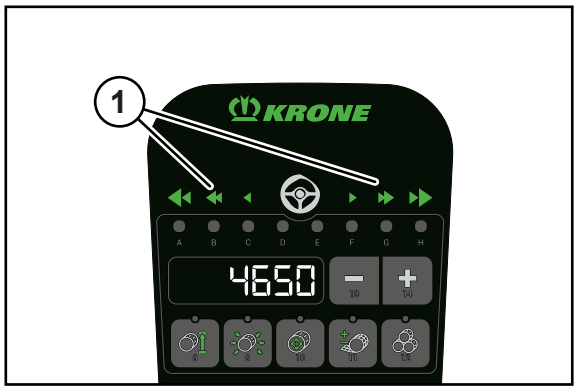

EQ003-242

Ukazatel směru (1) informují řidiče o tom, na kterou stranu a jak prudce musí opravit směr jízdy při přejíždění řádku, aby se komora na balíky naplňovala stejnoměrně.

Kontrolky LED pod symboly se rozsvítí, aby ukázaly směr jízdy. Symboly mají následující význam:

Symbol	Vysvětlení
LED C/D	Stupeň 1: Komora na balíky se plní trochu příliš silně na levé straně. Traktor řiďte doleva, aby se zachytil řádek na pravé straně komory na balíky.
LED B/C	Stupeň 2: Komora na balíky se plní příliš silně na levé straně. Traktor řiďte doleva, aby se zachytil řádek na pravé straně komory na balíky.
LED A/B	Stupeň 3: Komora na balíky se plní velmi silně na levé straně. Traktor řiďte doleva, aby se zachytil řádek na pravé straně komory na balíky.
LED A	Stupeň 4: Komora na balíky se plní velmi silně na levé straně. Traktor řiďte doleva, aby se zachytil řádek na pravé straně komory na balíky.
LED D/E	Řádek se sbírá uprostřed
LED E/F	Stupeň 1: Komora na balíky se plní trochu příliš silně na pravé straně. Traktor řiďte doprava, aby se zachytil řádek na levé straně komory na balíky.

Symbol	Vysvětlení
LED F/G	Stupeň 2: Komora na balíky se plní příliš silně na pravé straně. Traktor řiďte doprava, aby se zachytil řádek na levé straně komory na balíky.
LED G/HLED G/H	Stupeň 3: Komora na balíky se plní velmi silně na pravé straně. Traktor řiďte doprava, aby se zachytil řádek na levé straně komory na balíky.
LED H	Stupeň 4: Komora na balíky se plní velmi silně na pravé straně. Traktor řiďte doprava, aby se zachytil řádek na levé straně komory na balíky.

Jak se komora na balíky nejlépe plní sběrači, *viz Strana 75*.

- Pokud je řádek stejně široký jako komora na balíky, řádek sbírejte co možná nejvíce uprostřed.
  - ⇨ Kontrolky LED D a LED E se rozsvítí.
- Pokud je řádek příliš úzký, sbírá se řádek ze strany řádku na druhou (vlevo/vpravo). Dejte pozor na to, abyste nejeli příliš daleko vlevo nebo vpravo.

10.6 Spuštění vázání

Zahájení vázání v ručním provozu

Když je komora na balíky naplněna, bliká kontrolka nad tlačítkem a vázání se může manuálně spustit.

- Pro spuštění vázání stiskněte tlačítko .
- ➡ Kotrolka nad tlačítkem svítí. Kontrolky LED A-H ukazují pokrok vázání.

Zapnutí/vypnutí automatického provozu vázání

- Pro zapnutí automatického provozu vázání stiskněte tlačítko AUTO.
- ➡ Kontrolka pod tlačítkem svítí. Následující vázání se spustí, jakmile je dosaženo nastavené naplnění komory na balíky.
- Pro vypnutí automatického provozu vázání stiskněte tlačítko AUTO.
- ➡ Kontrolka pod tlačítkem zhasne. Následující vázání se musí spustit manuálně tlačítkem .

10.7 Zapnutí/vypnutí pracovního osvětlení

- ▶ Pro zapnutí pracovního osvětlení stiskněte tlačítko .
- ➡ Kotrolka nad tlačítkem svítí.
- ▶ Pro vypnutí pracovního osvětlení stiskněte tlačítko .
- ➡ Kontrolka nad tlačítkem zhasne.

10.8 Zapnutí/vypnutí výstražného majáčku

- ▶ Pro zapnutí majáčku stiskněte tlačítko .
- ➡ Kotrolka nad tlačítkem svítí.
- ▶ Pro vypnutí majáčku stiskněte tlačítko .
- ➡ Kontrolka nad tlačítkem zhasne.

10.9 Nastavení předběžné signalizace

Pomocí předběžné signalizace se upozorňuje, že je kulatý balík v komoře na balíky chvíli před dokončením. Na obslužné jednotce lze nastavit, při jakém naplnění se má předběžná signalizace spustit.

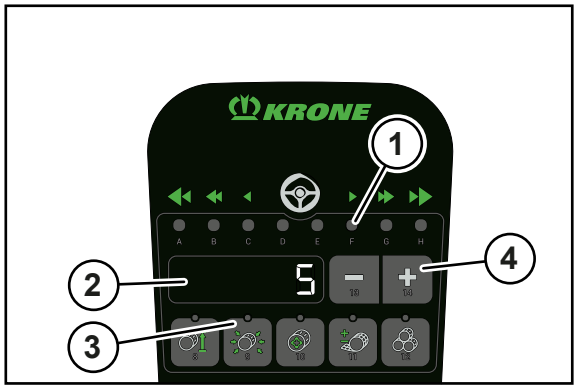

EQG003-117

Na pracovní obrazovce lze nastavit předběžnou signalizaci v % na obslužné jednotce.

- ▶ Abyste se dostali do menu „Předběžná signalizace“, stiskněte jednou nejprve tlačítko (3) a potom tlačítko AUTO.
  - ⇨ Kontrolka nad tlačítkem a LED F (1) svítí.

⇨ Na displeji (2) se zobrazí nastavená předběžná signalizace v %.

▶ Pro změnu hodnoty stiskněte tlačítka (4).

➡ Hodnota se automaticky uloží.

▶ Abyste se vrátili do pracovní obrazovky, stiskněte znovu tlačítko (3).

10.10 Nastavení citlivosti zobrazení směru

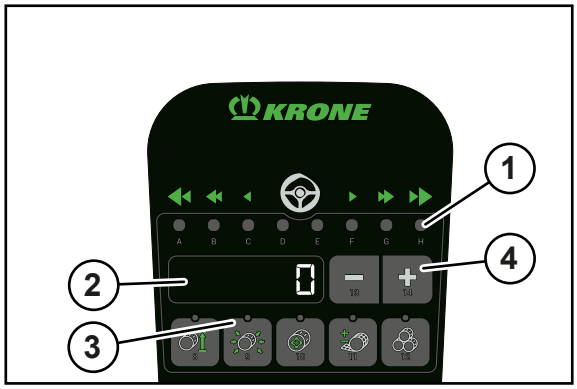

EQG003-118

V tomto menu se na pracovní obrazovce nastavuje citlivost zobrazení směru.

Zobrazení směru ukazuje, zda sběrač sbírá řádek uprostřed a upozorňují, kterým směrem se musí jet. Čím vyšší je číslo na displeji (2), tím citlivěji je zobrazení směru nastaveno. Čím vyšší je citlivost zobrazení směru, tím dříve se na pracovní obrazovce zobrazují pokyny k jízdě v podobě šipky.

Jak se komora na balíky nejlépe plní sběrači, *viz Strana 75*.

▶ Abyste se dostali do menu „Citlivost zobrazení směru“, stiskněte dvakrát nejprve tlačítko (3) a potom tlačítko AUTO.

⇨ Kontrolka nad tlačítkem a LED H (1) svítí.

⇨ Na displeji (2) se zobrazá nastavená citlivost zobrazení směru.

▶ Pro změnu hodnoty stiskněte tlačítka (4).

➡ Hodnota se automaticky uloží.

▶ Abyste se vrátili do pracovní obrazovky, stiskněte znovu tlačítko (3).

10.11 Nastavení lisovacího tlaku

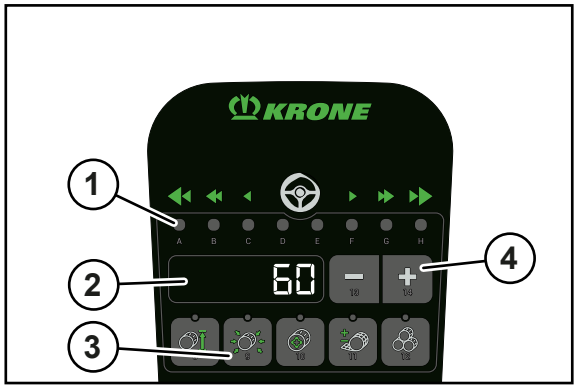

EQG003-116

Na pracovní obrazovce lze nastavit lisovací tlak v % pro celý kulatý balík na obslužné jednotce.

- ▶ Abyste se dostali do menu "Lisovací tlak", stiskněte tlačítko (3).
  - ⇨ Kontrolka nad tlačítkem a LED A (1) svítí.
  - ⇨ Na displeji (2) se zobrazí nastavený požadovaný lisovací tlak v %.
- ▶ Pro změnu hodnoty stiskněte tlačítka (4).
- ➡ Hodnota se automaticky uloží.
- ▶ Abyste se vrátili do pracovní obrazovky, stiskněte znovu tlačítko (3).

10.12 Nastavení počtu ovinutí sítí

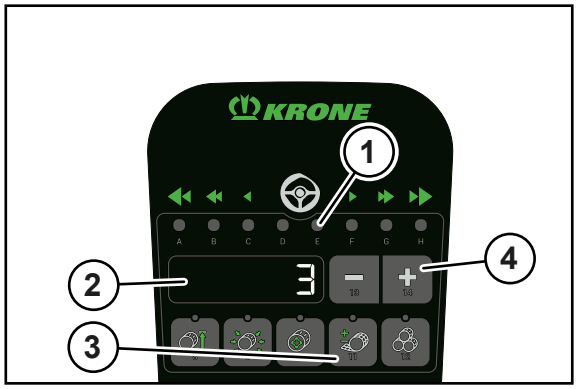

EQ003-248

Na pracovní obrazovce lze nastavit mezi 1,5 až 5,0 ovinutími sítí na obslužné jednotce. Na displeji jsou zobrazena ovinutí sítí v desetinách, například je zobrazeno 35 při ovinutí sítí 3,5.

- ▶ Abyste se dostali do menu "Počet ovinutí sítí", stiskněte tlačítko (3).
  - ⇨ Kontrolka nad tlačítkem a LED E (1) svítí.

⇨ Na displeji (2) se zobrazí nastavený počet ovinutí sítí.

▶ Pro změnu hodnoty stiskněte tlačítka (4).

➡ Hodnota se automaticky uloží.

▶ Abyste se vrátili do pracovní obrazovky, stiskněte znovu tlačítko (3).

10.13 Nastavení zpoždění startu vázání

Pomocí zpoždění startu vázání se nastavuje časový interval, který má být mezi dokončením kulatého balíku v komoře na balíky a spuštěním vázání. Zpoždění startu vázání se nastavuje v milisekundách.

Rozsah nastavení: 0–8 000 ms

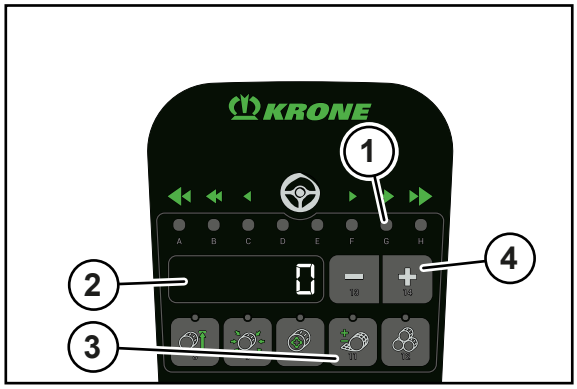

EQ003-249

Na pracovní obrazovce lze zpoždění startu vázání nastavit v milisekundách (ms) na obslužné jednotce.

▶ Abyste se dostali do menu „Zpoždění startu vázání“, stiskněte jednou tlačítko (3) a potom tlačítko AUTO.

⇨ Kontrolka nad tlačítkem a LED G (1) svítí.

⇨ Na displeji (2) se zobrazí nastavené zpoždění startu vázání v ms.

▶ Pro změnu hodnoty stiskněte tlačítka (4).

➡ Hodnota se automaticky uloží.

▶ Abyste se vrátili do pracovní obrazovky, stiskněte znovu tlačítko (3).

10.14 Zobrazení čítače zákazníka

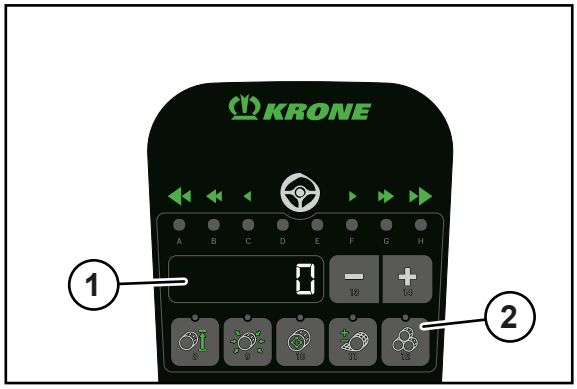

EQ003-250

Na čítači zákazníka se na displeji (1) zobrazí počet slisovaných kulatých balíků. Může být zobrazeno a uloženo 8 různých čítačů zákazníka. Každá LED z A-H odpovídá jednomu čítači zákazníka. Příslušná LED svítí, když byl zvolen čítač zákazníka a bliká, když je čítač zákazníka aktivovaný.

Po prolistování do LED H se zobrazí na displeji (1) celkový čítač.

- Abyste se dostali do menu "Čítač zákazníka", stiskněte tlačítko (2).
  - ⇨ Kontrolka nad tlačítkem a příslušná LED svítí.
  - ⇨ Na displeji (1) zobrazí počet slisovaných kulatých balíků.
- Pro listování mezi čítači zákazníka stiskněte tlačítko pro listování nahoru a tlačítko AUTO pro listování dolů.
  - ⇨ LED se postupně rozsvítí a na displeji (1) zobrazí počet slisovaných kulatých balíků. Po LED H svítí všechny LED a na displeji (1) je zobrazen celkový čítač.
- Pro přechod přímo na celkový čítač stiskněte tlačítko a držte ho asi 1 sekundu stisknuté.
- Pro aktivaci čítače zákazníka, který je právě vidět, stiskněte tlačítko .
  - ⇨ LED aktivovaného čítače zákazníka bliká.
- Pro změnu počtu kulatých balíků stiskněte tlačítka .
- Pro zadání 0 u zobrazeného čítače zákazníka stiskněte tlačítko a držte ho asi 1 sekundu stisknuté.

10.15 Test senzorů pro digitální a analogové senzory

⚠ VAROVÁNÍ

Nebezpečí poranění v nebezpečné oblasti stroje

Běží-li při testu senzorů vývodový hřídel, mohou se součásti stroje dát nečekaně do pohybu. Může dojít k těžkým až smrtelným úrazům.

- Vypněte vývodový hřídel.

Při senzorovém testu se kontrolují závady senzorů namontovaných na stroji. Při senzorovém testu lze také správně nastavit senzory. Teprve po nastavení senzorů je zaručeno, že stroj pracuje správně.

Na senzor testů pro digitální senzory je přístup pouze z obrazovky pro silniční jízdu, *viz Strana 113*.

- Pro přístup do diagnostického prostoru stiskněte tlačítko a držte ho stisknuté a během toho stiskněte tlačítko .

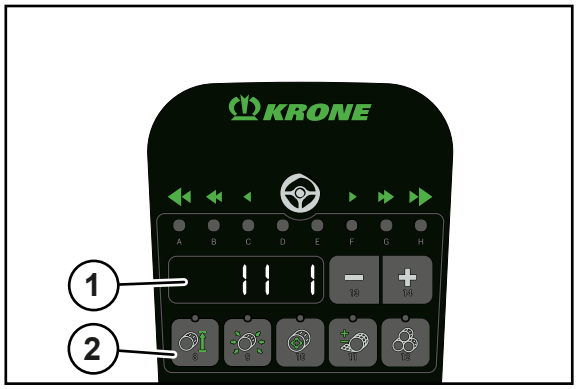

EQ003-530

- Abyste se dostali do menu "Test senzorů", stiskněte tlačítko (2).
  - ⇨ Kotrolka nad tlačítkem svítí.
  - ⇨ **Digitální senzory:** Na displeji (1) se zobrazí vlevo číslo senzoru a vpravo stav senzoru.
  - ⇨ **Analogové senzory:** Na displeji (1) se zobrazí vlevo číslo senzoru a vpravo aktuální napětí v 1/10 V (např. 1,5 = 15 V).

Pro digitální senzory mohou být indikovány následující stavy:

Stav	Zobrazení	Senzor stavu
1	Svítí a zazní výstražný tón	Senzor je tlumený (kov před senzorem)
2	Svítí	Senzor není tlumený
20	Bliká	Zkrat
21	Bliká	Přerušení kabelu
26	Bliká	Všeobecná chyba

Mohou být zobrazeny následující senzory:

Č.	Označení	Typ senzoru
B02	Aktivní vázání	digitální
B09	Ukazatel naplnění vlevo	analogový
B10	Ukazatel naplnění vpravo	analogový
B11	Levý hákový uzávěr výklopné zádě	digitální
B12	Pravý hákový uzávěr výklopné zádě	digitální
B62	Vázání 2 (aktivní)	digitální

Přehled umístění senzorů, aktorů a řídicích jednotek se nachází ve schématu elektrického zapojení.

- Pro přechod mezi senzory stiskněte tlačítko pro listování nahoru a tlačítko AUTO pro listování dolů.
- Pro odstranění chyby senzoru, *viz Strana 223*.
- Pro opuštění diagnostického prostoru stiskněte tlačítko a držte ho asi 1 sekundu stisknuté.

10.16 Kalibrace senzorů

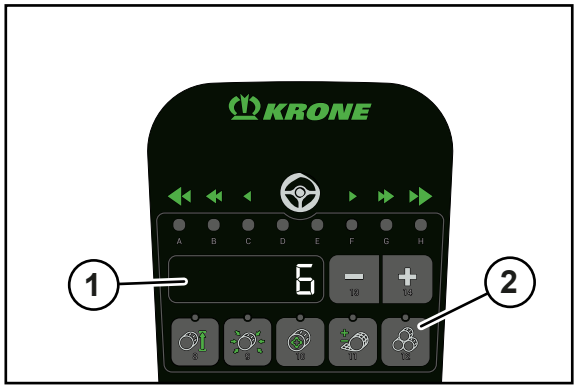

EQ003-529

✓ Je zobrazeno menu „Test senzorů“, *viz Strana 121*.

- Abyste se dostali do menu "Kalibrace senzorů", stiskněte tlačítko .
  - ⇨ Kontrolka nad tlačítkem bliká a kontrolka nad tlačítkem svítí.
  - ⇨ Na displeji se zobrazí aktuálně naměřené napětí vybraného senzoru v 1/10 V.
  - ⇨ Jedna z LED kontrolek A-E svítí.

LED kontrolky A-E jsou pro následující senzory:

LED	Senzor		Přídavek
A	B09	Ukazatel naplnění vlevo	
B	B10	Ukazatel naplnění vpravo	
C	B61	Vázání 1 (pasivní)	Nastavení přívodní pozice podávací kyvné páky
D	B61	Vázání 1 (pasivní)	Nastavení koncové pozice podávací kyvné páky
E	B82	Ukazatel směru jízdy	

- Pro přechod mezi kalibracemi senzorů stiskněte tlačítko pro listování nahoru a tlačítko AUTO pro listování dolů.

Kalibrace senzoru B61 „Vázání 1 (pasivní)“

- Zobrazení senzoru B61.
- Pro změnu hodnoty stiskněte tlačítka 13 14.
  - ⇨ Jakmile se hodnota senzoru nachází v platném rozsahu, kontrolka pod tlačítkem svítí.
- Pro uložení hodnoty stiskněte a přidržte tlačítko.
- ➡ Senzor je nakalibrovaný a zazní potvrzující tón.

Kalibrace zbývajících senzorů

Zbývající senzory se musí nastavit mechanicky na stroji, pokud se ukáže v testu senzorů chyba.

Přehled umístění senzorů, aktorů a řídicích jednotek se nachází ve schématu elektrického zapojení.

Nastavení přívodní pozice podávací kyvné páky

- ✓ LED kontrolka C svítí.
- Pro pohyb podávací kyvné páky ve směru pozice přivádění stiskněte tlačítka 13 14.
- Pro uložení hodnoty stiskněte a přidržte tlačítko.
- ➡ Senzor je nakalibrovaný a zazní potvrzující tón.

Nastavení koncové pozice podávací kyvné páky

✓ LED kontrolka D svítí.

▶ Pro pohyb podávací kyvné páky ve směru koncové pozice stiskněte tlačítka 13 14.

▶ Pro uložení hodnoty stiskněte a přidržte tlačítko 3.

➡ Senzor je nakalibrovaný a zazní potvrzující tón.

10.17 Test aktorů pro digitální a analogové aktory

⚠ VAROVÁNÍ

Nebezpečí zranění při nedodržení bezpečnostních postupů

Při nedodržení bezpečnostních postupů může dojít k vážným až smrtelným úrazům osob.

▶ Aby se předcházelo úrazům, je nutné přečtení a dodržování bezpečnostních postupů, *viz Strana 28*.

Test aktorů slouží k testování aktorů zabudovaných ve stroji. Aktor lze testovat jen když je pod proudem. V menu "Test aktorů" je proto nutné aktor aktivovat krátce ručně, aby bylo možné zjistit eventuální chyby akční jednotky.

Na aktor testů je přístup pouze z obrazovky pro silniční jízdu, *viz Strana 113*.

▶ Pro přístup do diagnostického prostoru stiskněte tlačítko 15 a držte ho stisknuté a během toho stiskněte tlačítko 1.

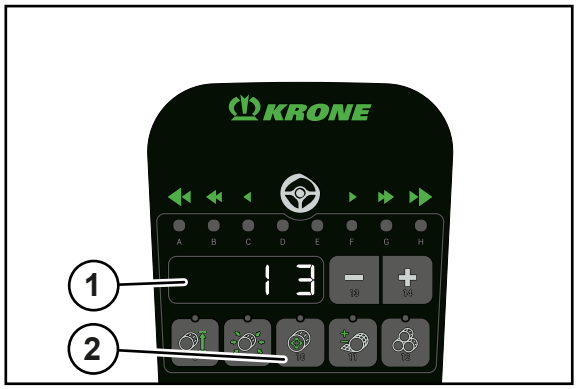

EQ003-531

▶ Abyste se dostali do menu "Test aktorů", stiskněte tlačítko 12 (2).

⇨ Kotrolka nad tlačítkem svítí.

⇨ Na displeji (1) se zobrazí vlevo číslo aktoru a vpravo stav aktoru.

Pro aktory mohou být indikovány následující stavy:

Stav	Zobrazení	Stav aktoru
3	Svítí	Aktor zapnutý
4	Svítí	Aktor vypnutý
20	Bliká	Zkrat
21	Bliká	Přerušení kabelu
26	Bliká	Všeobecná chyba

Mohou být zobrazeny následující aktory:

Č.	Označení
K01	Sběrač
K50	Spojka vázání
M01	Motor vázání 1 (pasivní)

Přehled umístění senzorů, aktorů a řídicích jednotek se nachází ve schématu elektrického zapojení.

- Pro přechod mezi aktory stiskněte tlačítko pro listování nahoru a tlačítko AUTO pro listování dolů.

Zapínání/vypínání aktorů

- Pro zapnutí aktoru stiskněte tlačítko 14.
- Pro vypnutí aktoru stiskněte tlačítko 13.

Zvýšení/snížení proudů analogových aktorů

U analogových aktorů Q30 a Q41 se mohou zvýšit nebo snížit proudy v mA.

- Vyberte požadovaný aktor.
  - ⇨ Na displeji se zobrazí aktuálně nastavený proud v mA.
- Pro zvýšení proudu zobrazeného aktoru stiskněte tlačítko 14.
- Pro snížení proudu zobrazeného aktoru stiskněte tlačítko 13.

10.18 Chybová hlášení

Chybová hlášení mohou být zobrazena na pracovní obrazovce nebo na obrazovce silniční jízdy.

Pokud se vyskytne chybové hlášení, blikají LED A–H.

Na displeji je zobrazeno číslo chyby chybového hlášení.

- Pro zobrazení FMI chybového hlášení stiskněte tlačítko .

Pro vysvětlení stavby chybového hlášení, *viz Strana 221*.

Potvrzení chybového hlášení

- ▶ Poznamenejte si číslo chyby.
- ▶ Stiskněte tlačítko 13 nebo 14.
- ➡ Akustický signál se vypne a chybové hlášení se již nebude zobrazovat.
- ▶ Odstranění chyby, viz kapitola "Seznam chyb" v dodatku k návodu k obsluze (software).

Pokud se se porucha vyskytne znovu, zobrazí se chybové hlášení znovu.

10.19 Ruční obsluha vázání

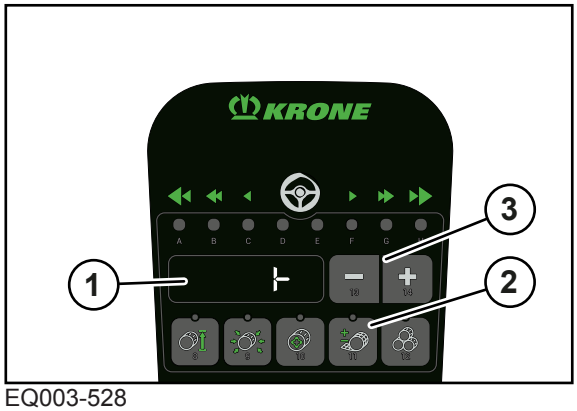

EQ003-528

V ruční obsluze vázání lze pohybovat podávací kyvnou pákou manuálně.

- ▶ Pro přechod do menu „Ruční obsluha“ stiskněte tlačítko 11 (2) a přidržte na asi 4 sekundy.
  - ⇨ Kontrolka nad tlačítkem 11 bliká.
  - ⇨ Na displeji se zobrazí aktuální poloha podávací kyvné páky.

Jsou možná následující zobrazení:

Ukazatele na displeji	Vysvětlení
⊢	Podávací kyvná páka se nachází v koncové pozici.
⊣	Podávací kyvná páka se nachází v pozici přivádění.
--	Podávací kyvná páka se nachází mezi koncovou pozicí a pozicí přivádění. Tento ukazatel je zobrazen také během pohybu podávací kyvné páky.

- Pro pohyb podávací kyvné páky do koncové pozice stiskněte tlačítko 13 a držte ho stisknuté, dokud se na displeji nezobrazí ⊢.
- Pro pohyb podávací kyvné páky ve směru pozice přivádění stiskněte tlačítko 14 a držte ho stisknuté, dokud se na displeji nezobrazí ⊣.
- Pro pohyb podávací kyvné páky ve směru pozice přivádění stiskněte tlačítko a držte ho stisknuté.
- Abyste se vrátili do pracovní obrazovky, stiskněte tlačítko 11 a držte ho stisknuté.

10.20 Nastavení uživatelských předpisů

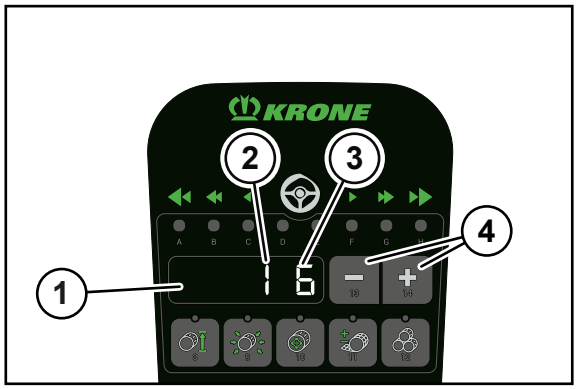

EQG003-123

V uživatelských nastaveních lze nastavit

- hlasitost,
- osvětlení pozadí pro denní nebo noční design,
- osvětlení displeje pro denní nebo noční design

. Přídavně lze aktivovat denní nebo noční design.

✓ Obrazovka pro silniční jízdu je vyvolána, *viz Strana 113*.

▶ Abyste se dostali do menu „Uživatelská nastavení“, stiskněte současně tlačítka 13 a 14 (4).

➡ Na displeji (1) se zobrazí číslo nastavení (2) a nastavená hodnota (3).

Číslo nastavení (2)	Typ nastavení	Rozsah hodnot (3)
1	Hlasitost	0-10
2	Osvětlení pozadí denní design	0-10
3	Osvětlení pozadí noční design	0-10
4	Osvětlení displeje denní design,	1-10
5	Osvětlení displeje noční design,	1-10
6	Denní nebo noční design	d pro den n pro noc

▶ Pro přechod mezi nastaveními stiskněte tlačítko nebo AUTO.

▶ Pro změnu hodnoty stiskněte tlačítka 13 14 (4).

➡ Hodnota se automaticky uloží.

11 KRONE terminál DS 500

UPOZORNĚNÍ

Voda vniklá do terminálu by způsobila funkční poruchy. Potom by nebylo možné stroj bezpečně ovládat.

- Chraňte terminál před vodou.
- Není-li stroj delší dobu (jako například v zimě) používán, uschovejte terminál na suchém místě.
- Při montáži a opravách, zejména při svařování na stroji, přerušte přívod napětí k terminálu.

11.1 Dotykový displej

K navigaci v nabídkách a zadávání hodnot/údajů má terminál dotykový displej. Dotykem na displej lze vyvolávat funkce a měnit hodnoty zobrazené modrým písmem.

11.2 Zapnutí/vypnutí terminálu

EQ003-253

- Před prvním zapnutím zkontrolujte správné připojení a pevné usazení přípojek.

INFO

Při prvním zapnutí se do terminálu zavede konfigurace stroje a uloží se do paměti terminálu. Proces zavádění může trvat několik minut.

Zapnutí

- Stiskněte a podržte tlačítko (1).
  - ⇨ Při nepřipojeném stroji se na displeji po zapnutí zobrazí hlavní menu.
  - ⇨ Při připojeném stroji se na displeji po zapnutí zobrazí obrazovka jízdy po silnici.
- ➡ Terminál je připravený k provozu.

Vypnutí

- Stiskněte a podržte tlačítko (1).

11.3 Konstrukce DS 500

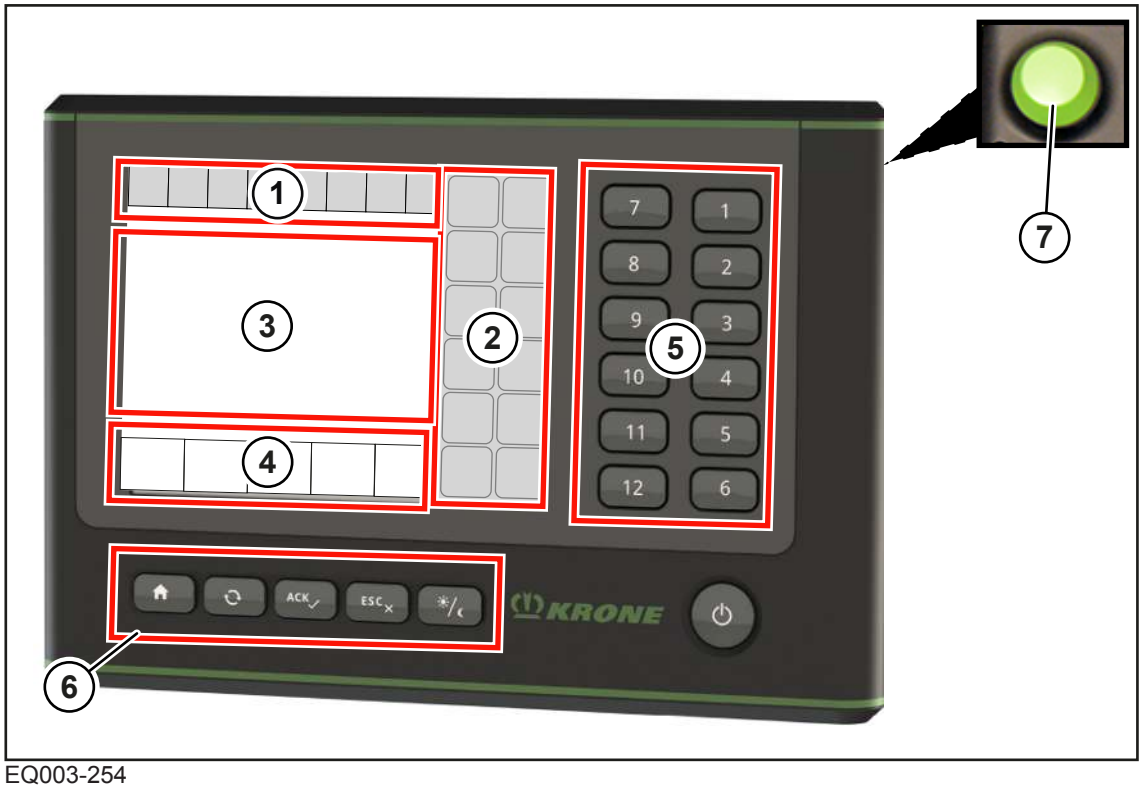

EQ003-254

Aplikace stroje KRONE je rozdělena do následujících oblastí:

Stavový řádek (1)

Ve stavovém řádku (1) jsou zobrazeny aktuální stavy stroje (podle vybavení), *viz Strana 137*.

Tlačítka (2)

Stroj lze ovládat stisknutím dotykových tlačítek (2), *viz Strana 137*.

Hlavní okno (3)

V hlavním okně lze dotykovou funkcí volit modře zobrazené hodnoty (čísla).

Hlavní okno se zobrazuje v následujících náhledech:

- Obrazovka jízdy na silnici, *viz Strana 113*
- Pracovní obrazovka, *viz Strana 138*
- Navigační menu, *viz Strana 149*

Informační lišta (4)

Informační lišta zobrazuje informace k pracovní obrazovce, *viz Strana 140*.

Tlačítka (5)

Alternativně lze stroj ovládat dotykovou funkcí, stisknutím příslušných tlačítek (5).

Tlačítka (6)

Tlačítky (6) lze vyvolávat hlavní menu nebo pracovní obrazovku, potvrzovat chybová hlášení a nastavovat jas.

Symbol	Označení	Vysvětlení
	Hlavní menu	Vyvolání hlavního menu terminálu.
	Přepínací tlačítko	Přechod mezi hlavním menu a pracovní obrazovkou terminálu. V případě více než jedné masky stroje přejde náhled na následující masku.
	ACK (potvrzovací tlačítko)	Potvrzení chybových hlášení.
	ESC (tlačítko zpět)	Opustit menu bez uložení do paměti.
	Jas	Přepnutí z denního designu na noční a obráceně.

Posuvné kolečko (7)

Alternativně lze v hlavním okně (3) vybrat a nastavit zobrazené hodnoty (čísla) posuvným kolečkem (7). Dodatečně lze posuvným kolečkem (7) přecházet mezi jednotlivými menu.

Posuvným kolečkem otočte doprava:

- Zvýšení hodnoty.
- Přechod k další hodnotě v menu.
- Přechod k dalšímu menu.

Posuvným kolečkem otočte doleva:

- Snížení hodnoty.
- Přechod k předchozí hodnotě v menu.
- Přechod k předchozímu menu.

Stiskněte posuvné kolečko:

- Výběr hodnoty.
- Uložení hodnoty.
- Vyvolání menu.

12 Terminál KRONE ISOBUS (CCI 800, CCI 1200)

UPOZORNĚNÍ

Voda vniklá do terminálu by způsobila funkční poruchy. Potom by nebylo možné stroj bezpečně ovládat.

- ▶ Chraňte terminál před vodou.
- ▶ Není-li stroj delší dobu (jako například v zimě) používán, uschovejte terminál na suchém místě.
- ▶ Při montáži a opravách, zejména při svařování na stroji, přerušte přívod napětí k terminálu.

Systém ISOBUS je mezinárodně normovaný komunikační systém pro zemědělské stroje a systémy. Příslušná řada norem je označená: ISO 11783. Zemědělský systém ISOBUS umožňuje výměnu informací a dat mezi traktorem a přístrojem různých výrobců. K tomuto účelu jsou normované jak potřebné konektory, tak i signály, které jsou nutné pro komunikace a předávání příkazů. Systém také umožňuje obsluhu strojů pomocí obslužných jednotek (terminálu), které již jsou na traktoru resp. se např. namontovaly do kabiny traktoru. Příslušné údaje k těmto přístrojům naleznete v technické dokumentaci obsluhy resp. na samotných přístrojích.

Stroje KRONE, které mají vybavení ISOBUS jsou s tímto systémem sladěné.

EQG000-057

Elektronické vybavení stroje se v podstatě skládá z řídicího počítače (1), terminálu (2) a řídicích a funkčních prvků.

Řídicí počítač (1) je na pravé straně stroje pod bočním krytem.

Funkce řídicího počítače (1):

- Řízení aktorů zabudovaných na stroji.
- Přenos chybových hlášení.
- Vyhodnocování senzorů.
- Diagnostika senzorů a aktorů.

Prostřednictvím terminálu (2) se řidiči sdělí informace a provedou se nastavení pro provoz stroje, které řídicí počítač (1) přijme a dále zpracuje.

12.1 Dotykový displej

K navigaci v nabídkách a zadávání hodnot/údajů má terminál dotykový displej. Dotykem na displej lze vyvolávat funkce a měnit hodnoty zobrazené modrým písmem.

12.2 Zapnutí/vypnutí terminálu

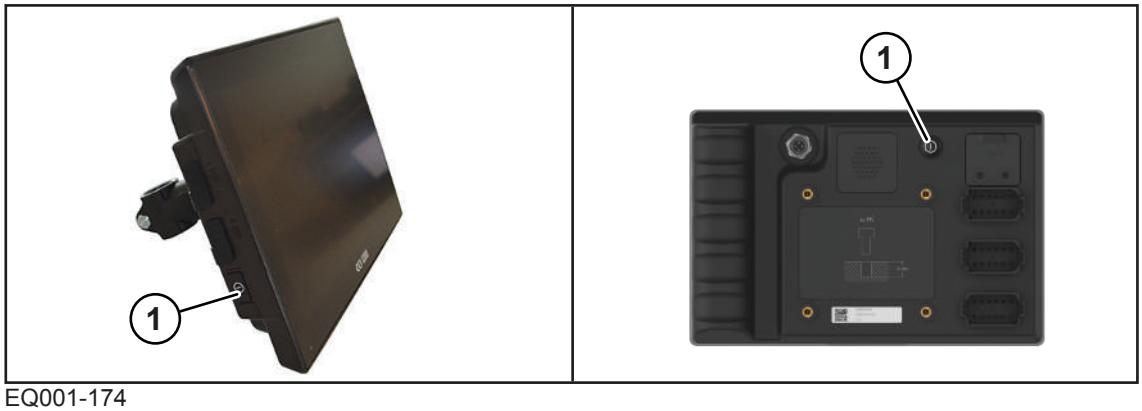

EQ001-174

KRONE terminál ISOBUS CCI 1200	KRONE terminál ISOBUS CCI 800

▶ Před prvním zapnutím zkontrolujte správné připojení a pevné usazení přípojek.

> ***INFO***
>
> Při prvním zapnutí se do terminálu zavede konfigurace stroje a uloží se do paměti terminálu. Proces zavádění může trvat několik minut.

Zapnutí

▶ Stiskněte a podržte tlačítko (1).

⇨ Při nepřipojeném stroji se na displeji po zapnutí zobrazí hlavní menu.

⇨ Při připojeném stroji se na displeji po zapnutí zobrazí obrazovka jízdy po silnici.

➡ Terminál je připravený k provozu.

Při nepřipojeném stroji: "Hlavní menu"

Při připojeném stroji: "Obrazovka jízdy na silnici"

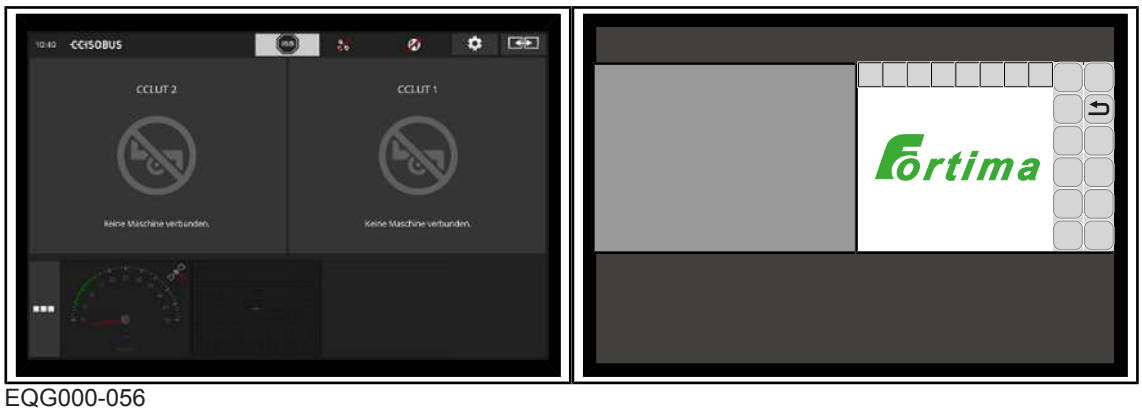

EQG000-056

Po spuštění terminálu se displej zobrazí orientován na šířku. Pro zobrazení displeje na výšku nebo zobrazení dostupných aplikací na terminálu na celý displej viz provozní návod terminálu CCI.

Vypnutí

▶ Stiskněte a podržte tlačítko (1).

> ***INFO***
>
> ▶ Řiďte se dalšími údaji ke způsobu funkce terminálu, které jsou uvedeny v dodaném provozním návodu k terminálu.

12.3 Rozvržení displeje

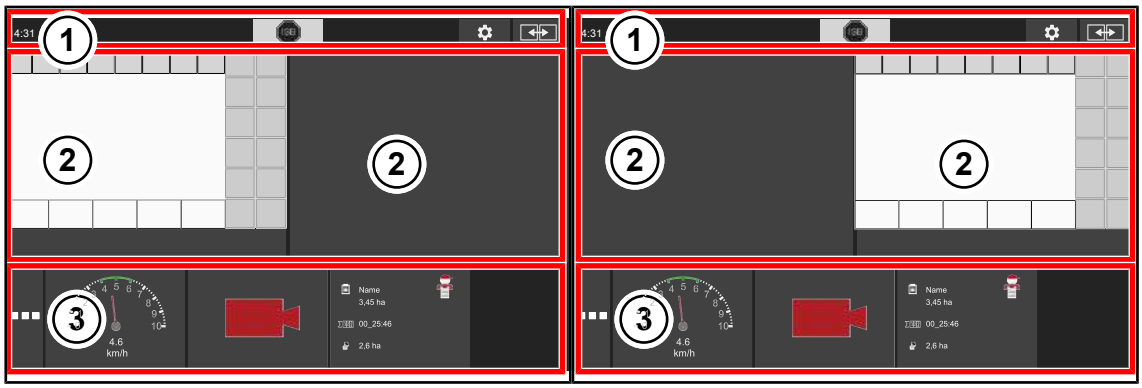

EQG000-058

Pol.	Označení	Vysvětlení
1	Stavový řádek	
2	Hlavní náhled vlevo/vpravo	Pro ovládání stroje KRONE doporučuje umístit aplikaci stroje do hlavního náhledu.
3	Informační náhled	V informačním náhledu lze zvolit a zobrazit další aplikace (apps) z menu aplikací. Aplikace lze pomocí "Drag and drop" přetáhnout do hlavního náhledu.

> ***INFO***
>
> ▶ Řiďte se dalšími údaji ke způsobu funkce terminálu, které jsou uvedeny v dodaném provozním návodu k terminálu.

12.4 Struktura aplikace stroje KRONE

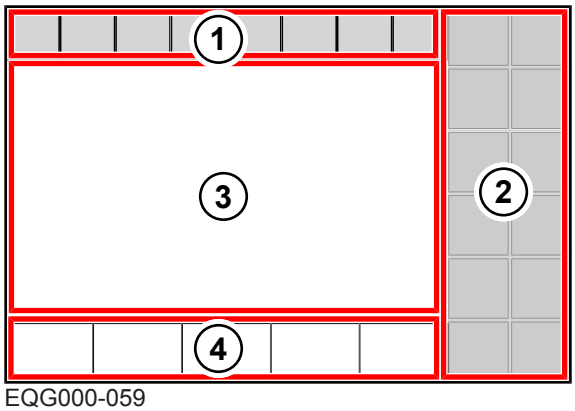

EQG000-059

Aplikace stroje KRONE je rozdělena do následujících oblastí:

Stavový řádek (1)

Ve stavovém řádku (1) jsou zobrazeny aktuální stavy stroje (podle vybavení), *viz Strana 137*.

Tlačítka (2)

Stroj lze ovládat stisknutím dotykových tlačítek (2), *viz Strana 137*.

Hlavní okno (3)

V hlavním okně lze dotykovou funkcí volit modře zobrazené hodnoty (čísla).

Hlavní okno se zobrazuje v následujících náhledech:

- Obrazovka jízdy na silnici, *viz Strana 113*
- Pracovní obrazovka, *viz Strana 138*
- Navigační menu, *viz Strana 149*

Informační lišta (4)

Informační lišta zobrazuje informace k pracovní obrazovce, *viz Strana 140*.

12.5 Nastavení jednotek na terminálu

Na terminálu lze v menu "uživatelská nastavení" nastavit jednotky, jako např. metrické nebo imperiální. Tato nastavení se převezmou i pro software stroje až po restartování terminálu.

Postup a další nastavení si prosím zjistěte v provozním návodu k terminálu.

13 Cizí terminál ISOBUS

⚠ *VAROVÁNÍ*

Nebezpečí úrazu při použití cizího terminálu a jiných obslužných jednotek

Při použití terminálů a jiných obslužných jednotek, které nebyly dodány firmou KRONE je nutno respektovat, že uživatel:

- ✓ při použití obslužných jednotek (terminálů/jiných obslužných prvků) nedodaných firmou KRONE přebírá odpovědnost za užívání strojů KRONE.
- ✓ bude spojovat jen takové systémy, který byly předtím otestovány pomocí testu AEF/DLG/VDMA (tzv. TEST KOMPATIBILITY ISOBUS).
- ✓ musí dodržovat pokyny k obsluze a bezpečnostní pokyny dodavatele obslužné jednotky ISOBUS (např. terminálu).
- ✓ musí zajistit, aby použité obslužné prvky a řízení stroje měly odpovídající implementační úroveň - IL (IL = Implementation Level; popisuje úroveň kompatibility různých verzí softwaru) (podmínka: IL stejná nebo vyšší).
- ▶ Před použitím stroje zkontrolujte, že všechny funkce stroje jsou provedené tak, jak jsou popsané v přiloženém provozním návodu.

INFO

Systémy KRONE - ISOBUS se pravidelně testují pomocí TESTU KOMPATIBILITY ISOBUS (test AEF/DLG/VDMA). Obsluha tohoto stroje vyžaduje minimální aplikační úroveň (Implementation Level) 3 systému ISOBUS.

Systém ISOBUS je mezinárodně normovaný komunikační systém pro zemědělské stroje a systémy. Příslušná řada norem je označená: ISO 11783. Zemědělský systém ISOBUS umožňuje výměnu informací a dat mezi traktorem a přístrojem různých výrobců. K tomuto účelu jsou normované jak potřebné konektory, tak i signály, které jsou nutné pro komunikace a předávání příkazů. Systém také umožňuje obsluhu strojů pomocí obslužných jednotek (terminálu), které již jsou na traktoru resp. se např. namontovaly do kabiny traktoru. Příslušné údaje k těmto přístrojům naleznete v technické dokumentaci obsluhy resp. na samotných přístrojích.

Stroje KRONE, které mají vybavení ISOBUS jsou s tímto systémem sladěné.

13.1 Odlišné funkce od terminálu KRONE ISOBUS

Prostřednictvím řídicího počítače jsou informace a řídicí funkce stroje k dispozici na displeji externího terminálu ISOBUS. Obsluha s cizím terminálem ISOBUS je analogická s obsluhou terminálu KRONE ISOBUS. Před uvedením do provozu si v návodu k obsluze přečtěte o způsobu funkce terminálu KRONE ISOBUS.

Podstatným rozdílem mezi cizím terminálem ISOBUS a terminálem KRONE ISOBUS je uspořádání a počet tlačítek s funkcemi, které jsou určeny zvoleným cizím terminálem ISOBUS.

14 Terminál – funkce stroje

⚠ *VAROVÁNÍ*

Při nerespektování chybových hlášení může dojít ke zranění osob nebo k poškození stroje

Při nerespektování chybových hlášení a neodstranění poruchy může dojít ke zranění osob nebo k vážnému poškození stroje.

- ▶ Při zobrazení chybového hlášení odstraňte poruchu, *viz Strana 221*.
- ▶ Pokud poruchu nelze odstranit, kontaktujte servisního partnera KRONE.

14.1 Stavový řádek

INFO

Použití terminálu s rozlišením menším než 480x480 pixelů.

U terminálů s rozlišením menším než 480x480 pixelů se ve stavovém řádku zobrazí jen 7 polí. Nezobrazí se tak všechny symboly pro stavový řádek.

U terminálů s rozlišením větším/rovným 480x480 pixelů se ve stavovém řádku zobrazí 8 polí.

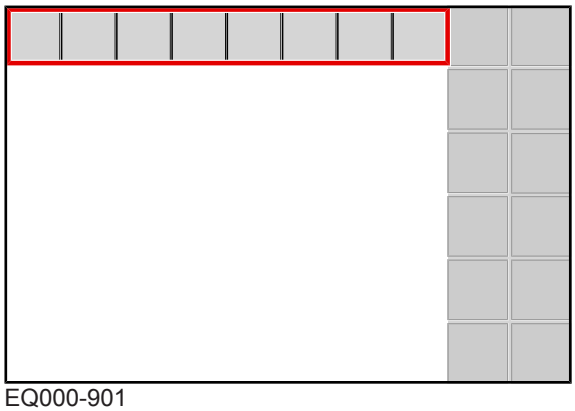

EQ000-901

Symboly, které jsou zobrazeny se stínováním ( ), lze volit. Je-li zvolen symbol se stínováním:

- otevře se okno s dalšími informacemi nebo
- aktivuje nebo deaktivuje se některá funkce.

Ve stavovém řádku jsou zobrazeny aktuální stavy stroje (podle vybavení):

Symbol	Vysvětlení
	Přítomno je jedno nebo několik chybových hlášení. U varianty "dotykový displej": Když se tento symbol stiskne, postupně se otevřou přítomná chybová hlášení, *viz Strana 221*.
	Předběžná signalizace nastavená.

14.2 Tlačítka

Tlačítka, která jsou k dispozici, závisí na vybavení stroje. Dále znázorněná tlačítka nejsou k dispozici vždy.

Když jsou tlačítka zašedlá, nejsou v současné době k dispozici.

Symbol	Označení	Vysvětlení
	Přívod vázacího materiálu v ručním provozu.	Při stisknutí tlačítka je vázací materiál přiveden ke kulatému balíku.
	Vázání přepněte na automatický provoz.	Na tlačítku se zobrazí se již zvolený způsob obsluhy "Automatický provoz" nebo "Manuální provoz". Stisknutím tlačítka se změní způsob obsluhy.
	Vázání přepněte na manuální provoz.	
	Vypnutí výstražného majáčku.	(Výstražný majáček pouze v některých státech) Na tlačítku se zobrazí předem vybrané nastavení "Výstražný majáček vypnutý" nebo "Výstražný majáček zapnutý". Stisknutím tlačítka se změní nastavení.
	Zapnutí výstražného majáčku.	
	Navigační menu na terminálu.	Stisknutím tlačítka se na terminálu otevře navigační menu, *viz Strana 149*.
	Menu otevření čítače.	Stisknutím tlačítka se otevře menu 13 "Čítače", *viz Strana 158*.
1/2 2/2	Listovat mezi stranami obrazovky.	

14.3 Ukazatele v pracovní obrazovce

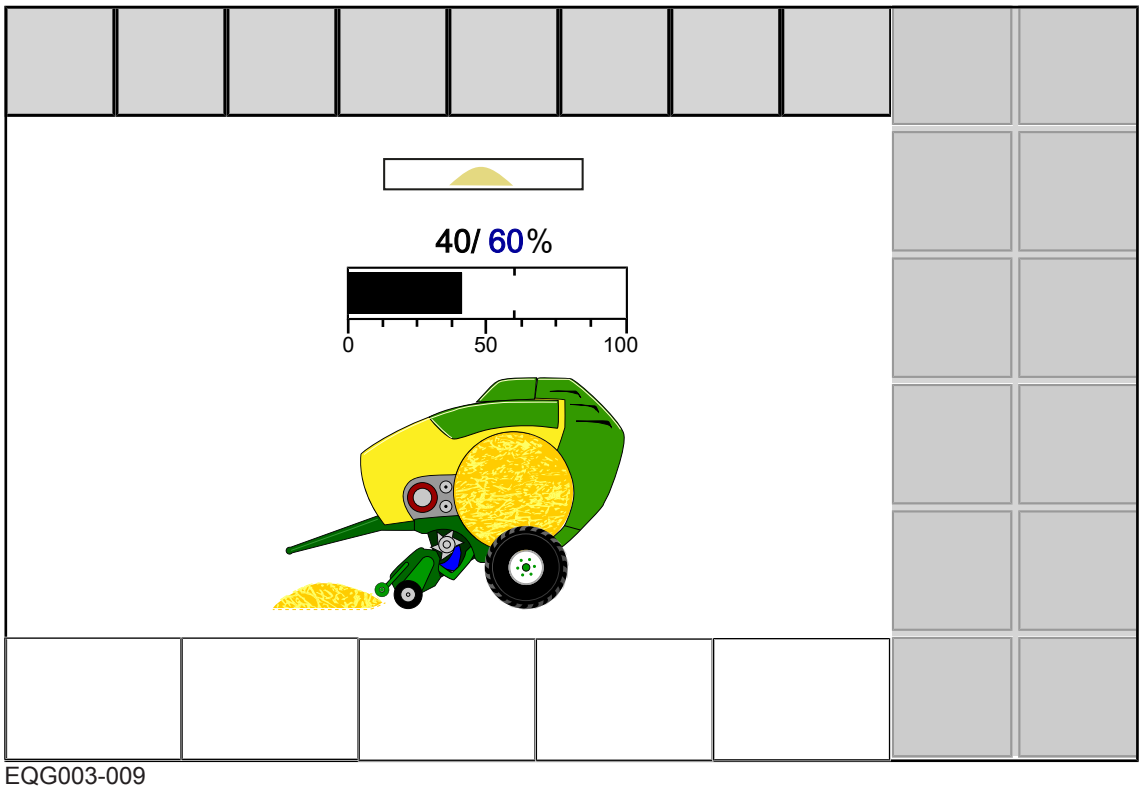

EQG003-009

Symboly, které jsou k dispozici, závisí na vybavení stroje. Dále znázorněné symboly nejsou k dispozici vždy.

Symbol	Vysvětlení
	Čítač zákazníka 1 je aktivován.
	Ukazatel směru.
	Ukazatel směru, šipky: Vlevo a vpravo od ukazatele směru se mohou během provozu zobrazovat šipky. Šipky mají tři různé velikosti, číslované od 1 do 3. Šipky informují řidiče o tom, na kterou stranu a jak prudce musí opravit směr jízdy při přejíždění řádku, aby se komora na balíky naplňovala stejnoměrně. Pokud není upraven směr jízdy, začne zobrazená šipka blikat a zazní akustický signál. Bližší informace k ukazateli směru, *viz Strana 141*
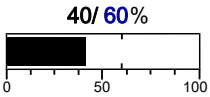	Nastavení a zobrazení lisovacího tlaku. Lisovací tlak lze nastavit přímo na pracovní obrazovce, *viz Strana 143*.

Lis na válcové balíky

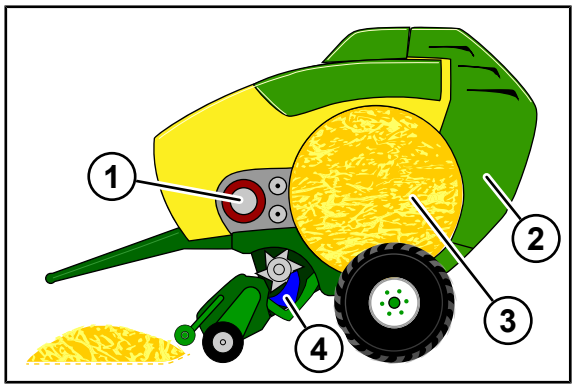

EQG003-122

Lis na válcové balíky ve středu pracovní obrazovky ukazuje

- pokrok lisování na základě zvětšujícího se kulatého balíku (3),
- pokrok vázání na základě role sítě (1) a na základě sítě probíhající kolem kulatého balíku,
- polohu dna dopravního rotoru (4)
- vyhození balíku na základě otevírající se výklopné zádě (2).

Dno dopravního rotoru (4) může ukazovat následující polohy:

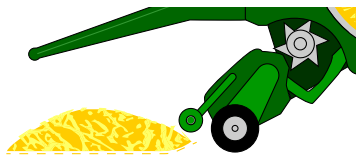	Dno dopravního rotoru se nachází ve spodní poloze.
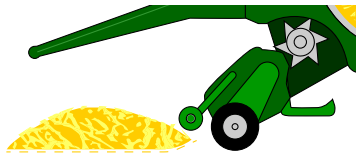	Dno dopravního rotoru se nachází v horní poloze. Ucpání sklizňovým produktem lze odstranit, *viz Strana 96*.

Symboly během vázání sítí nebo motouzem

Symbol		Vysvětlení
1		Hodnota průměru balíku/lisovací tlak je dosažen (bliká).
2N	2G	Síť/motouz se přivádí.
3N	3G	Síť/motouz se nevytahuje.
4N	4G	Vázání sítí/motouzem běží.
5N	5G	Vázání sítí/motouzem stojí.
6N	6G	Síť/motouz se odstřihuje.
7N	7G	Síť/motouz se neodstřihl.
8N	8G	Vázání sítí/motouzem je dokončeno.
9N	9G	Síť/motouz se nevytahuje, aniž by bylo vázání spuštěné.

Pokrok vázání sítí/motouzem je také ještě zobrazen v procentech pod symbolem.

14.4 Ukazatele na informační liště

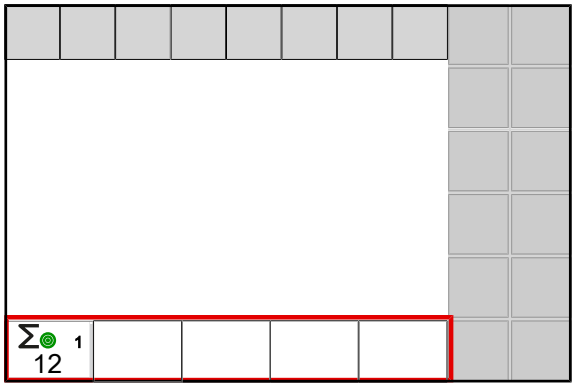

EQG003-111

Symboly, které jsou k dispozici, závisí na vybavení stroje. Dále znázorněné symboly nejsou k dispozici vždy.

Symbol	Označení	Vysvětlení
Σ 1 12	Čítač zákazníka	Je zobrazen vybraný čítač zákazníka a aktuální součet slisovaných kulatých balíků. Když se stiskne ukazatel, otevře se menu13-1 "Čítače zákazníků", *viz Strana 159*.

14.5 Ukazatel směru

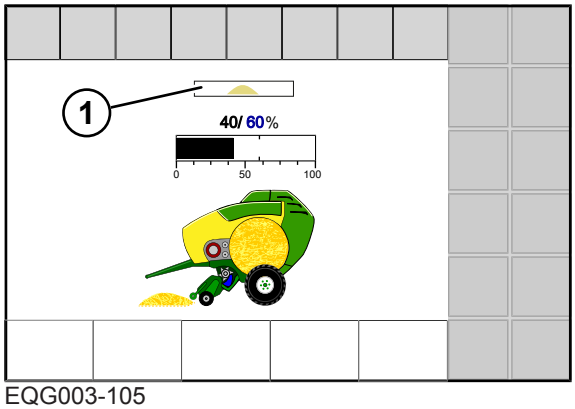

EQG003-105

Ukazatel směru (1) informují řidiče o tom, na kterou stranu a jak prudce musí opravit směr jízdy při přejíždění řádku, aby se komora na balíky naplňovala stejnoměrně.

Jsou možná následující zobrazení:

Symbol	Vysvětlení
	Řádek se sbírá uprostřed
	Stupeň 1: Komora na balíky se plní trochu příliš silně na levé straně. Traktor řiďte doleva, aby se zachytil řádek na pravé straně komory na balíky.
	Stupeň 2: Komora na balíky se plní příliš silně na levé straně. Traktor řiďte doleva, aby se zachytil řádek na pravé straně komory na balíky.
	Stupeň 3: Komora na balíky se plní velmi silně na levé straně. Traktor řiďte doleva, aby se zachytil řádek na pravé straně komory na balíky.
Šipka bliká	Stupeň 4: Komora na balíky se plní pouze na levé straně. Traktor řiďte doleva, aby se zachytil řádek na pravé straně komory na balíky.
	Stupeň 1: Komora na balíky se plní trochu příliš silně na pravé straně. Traktor řiďte doprava, aby se zachytil řádek na levé straně komory na balíky.
	Stupeň 2: Komora na balíky se plní příliš silně na pravé straně. Traktor řiďte doprava, aby se zachytil řádek na levé straně komory na balíky.
	Stupeň 3: Komora na balíky se plní velmi silně na pravé straně. Traktor řiďte doprava, aby se zachytil řádek na levé straně komory na balíky.
Šipka bliká	Stupeň 4: Komora na balíky se plní pouze na pravé straně. Traktor řiďte doprava, aby se zachytil řádek na levé straně komory na balíky.

Bližší informace, jak se naplňuje komora na balíky, *viz Strana 75*.

- Pokud je řádek stejně široký jako komora na balíky, řádek sbírejte co možná nejvíce uprostřed .
- Pokud je řádek příliš úzký, sbírá se řádek ze strany řádku na druhou (vlevo/vpravo). Dejte pozor na to, abyste nejeli příliš daleko vlevo nebo vpravo .

14.6 Zobrazení pracovní obrazovky

Obrazovka silniční jízdy

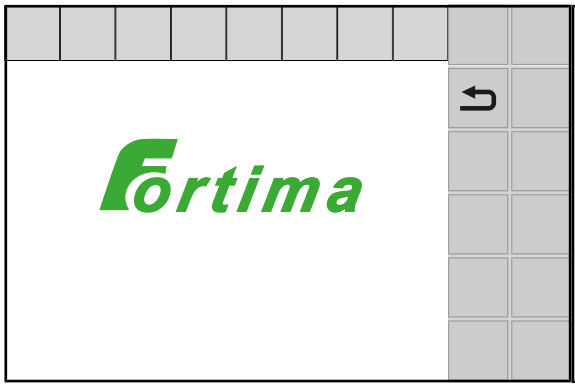

Příklad menu

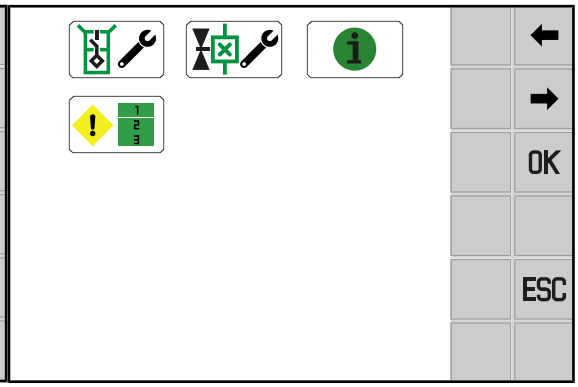

EQG003-045

Z obrazovky jízdy na silnici

- Stiskněte .
- ➡ Zobrazí se pracovní obrazovka, *viz Strana 138*.

Z každého menu

- ✓ Vyvoláno je některé menu.
- ESC stiskněte déle.

14.7 Automatické vyvolání obrazovky silniční jízdy

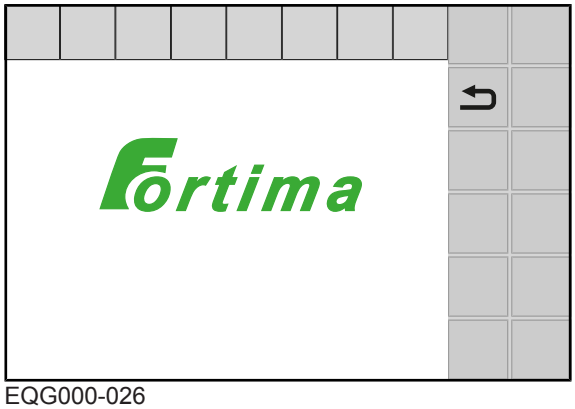

EQG000-026

Terminál se zhruba po 5 minutách přepne automaticky na obrazovku silniční jízdy, jsou-li splněny následující předpoklady:

- ✓ Vývodový hřídel je vypnutý.
- ✓ Výklopná záď je zavřená.
- ✓ Stroj je v provozním stavu polní provoz.

14.8 Nastavení lisovacího tlaku

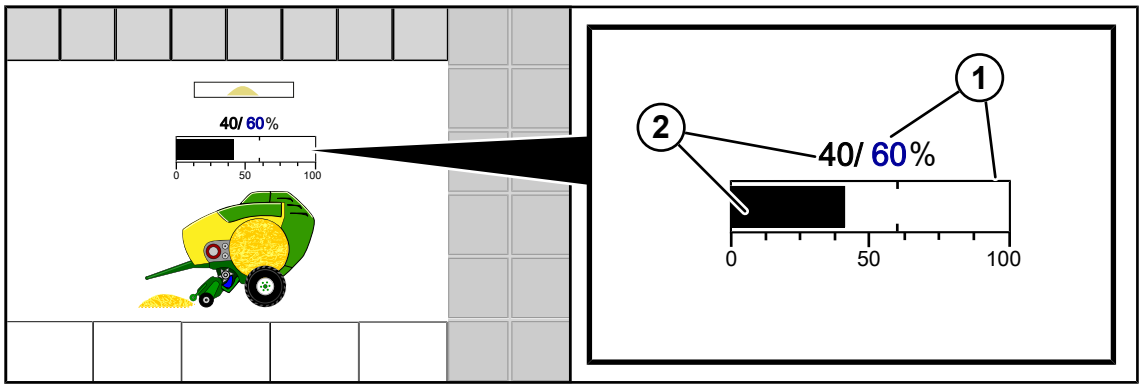

EQG003-038

1 Nastavený požadovaný lisovací tlak v % 2 Skutečný lisovací tlak v %

Nastavení lisovacího tlaku rolovacím kolečkem

- ▶ Rolovacím kolečkem zvolte modrou hodnotu, kterou chcete změnit.
  - ⇨ Výběrové pole se zobrazí inverzně.
- ▶ Stiskněte rolovací kolečko.
  - ⇨ Otevře se vstupní pole.
- ▶ Otáčením rolovacího kolečka zvýšíte resp. snížíte hodnotu.
- ▶ Pro uložení hodnoty do paměti stiskněte rolovací kolečko.
  - ⇨ Nastavení se převezme, vstupní pole se zavře.

Nastavení lisovacího tlaku na dotykovém displeji

- Stiskněte hodnotu, kterou chcete změnit.
  - ⇨ Otevře se vstupní pole.
- Zadejte požadovanou hodnotu a stiskněte OK.
  - ⇨ Hodnota se uloží do paměti a opustíte vstupní pole.

14.9 Ovládání stroje joystickem

14.9.1 Pomocné funkce ("Auxiliary" - AUX)

Existují terminály, které podporují pomocnou funkci "Auxiliary" (AUX). Díky této funkci lze programovatelná tlačítka periferních zařízení (např. joysticku) obsadit funkcemi připojených řídicích počítačů. Jedno programovatelné tlačítko může být obsazeno i několika různými funkcemi. Pokud je obsazení tlačítek uloženo v paměti, při zapnutí terminálu se na displeji zobrazí příslušná menu.

V menu "Pomocné funkce" (AUX) jsou k dispozici tyto funkce:

Symbol	Vysvětlení
	Spuštění vázání
	Vyberte způsob obsluhy pro vázání: automatický nebo ruční provoz
	Zvýšení lisovacího tlaku
	Snížení lisovacího tlaku

14.9.2 Pomocné obsazení joysticku (Auxiliary)

INFO

Pokud má být joystick na traktoru obsazen funkcemi z obslužného terminálu, musí být vybaven funkcemi AUX.

Další informace viz provozní návod výrobce použitého terminálu nebo traktoru.

INFO

Následující příklad jsou jen doporučením. Obsazení joysticku lze upravit podle vlastního přání.

Další informace viz provozní návod výrobce použitého terminálu.

Doporučené obsazení joysticku WTK

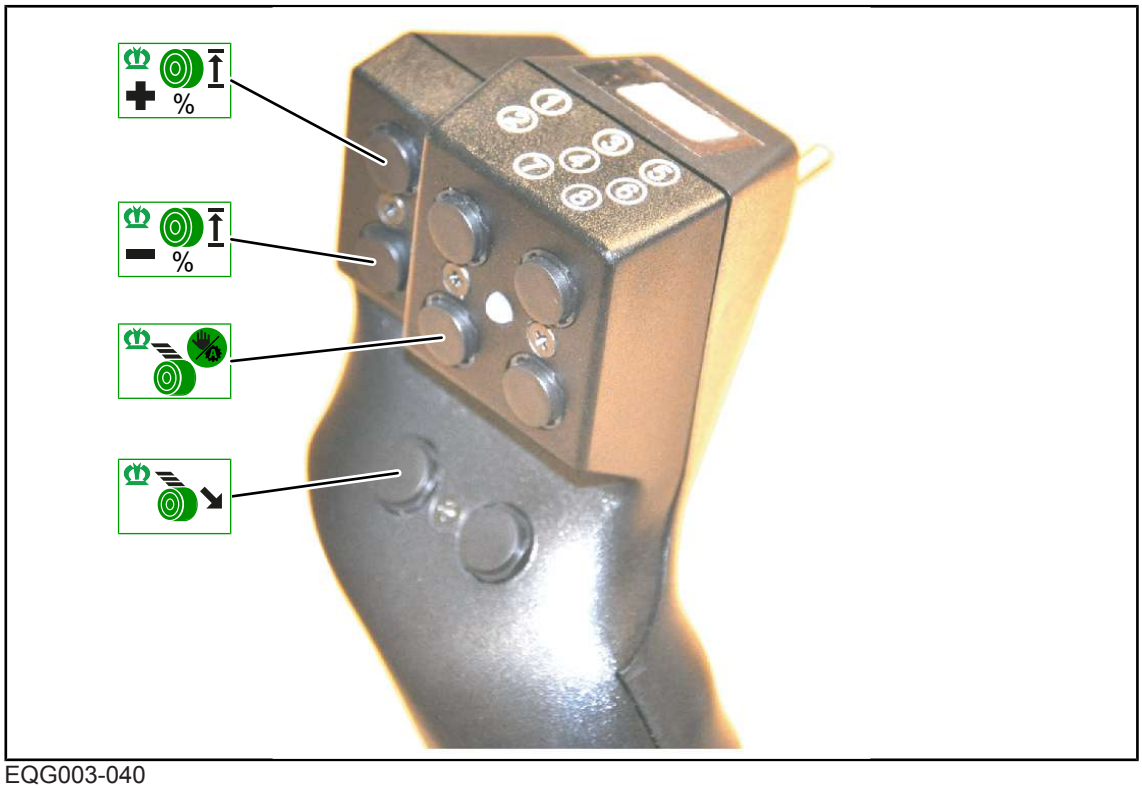

EQG003-040

Tlačítka na joysticku WTK lze obsadit ve 2 úrovních.

- ▶ Spínačem (2) přecházejte mezi úrovněmi.
- ➡ LED (1) svítí zeleně nebo červeně.

Doporučené obsazení joysticku AUX CCI A3

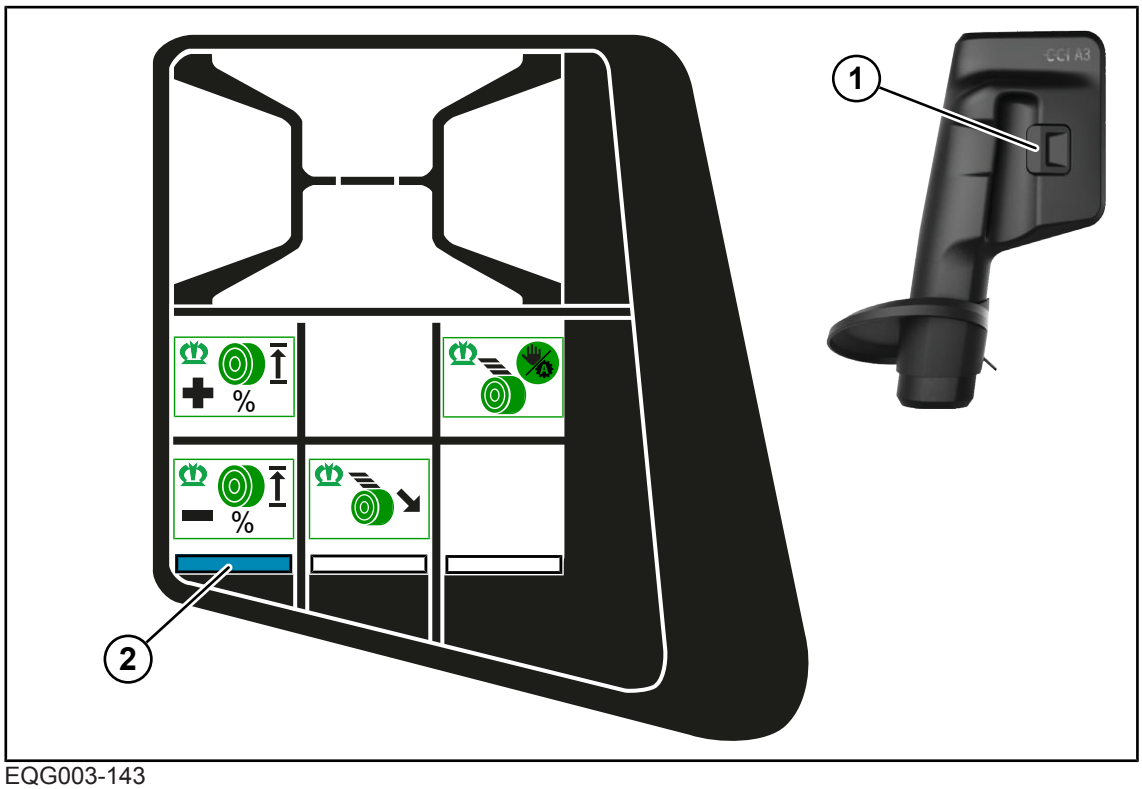

EQG003-143

Kontrolka (2) svítí a ukazuje, že je úroveň obsluhy 1 aktivní.

- Pro zobrazení následující úrovně obsluhy stiskněte spínač (1) na zadní straně joysticku.

15 Terminál – menu

15.1 Struktura menu

Struktura menu je podle vybavení stroje tvořena následujícími menu.

Menu	Podmenu	Označení
1		Počet ovinutí sítí, *viz Strana 152*
1		Počet ovinutí motouzem (u varianty "vázání sítí a vázání motouzem"), *viz Strana 153*
3		Předběžná signalizace, *viz Strana 153*
4		Zpoždění startu vázání, *viz Strana 154*
7		Citlivost zobrazení směru, *viz Strana 155*
8		Volba způsobu vázání (u varianty "vázání sítí a vázání motouzem"), *viz Strana 155*
10		Ruční ovládání, *viz Strana 156*
13		Čítač, *viz Strana 158*
	13-1	Čítače zákazníka, *viz Strana 159*
	13-2	Celkový čítač, *viz Strana 161*
14		ISOBUS, *viz Strana 162*
	14-5	Krone SmartConnect, *viz Strana 162*

Menu	Podmenu	Označení
	14-9	Přepínání mezi terminály, *viz Strana 163*
15		Nastavení, *viz Strana 164*
	15-1	Test senzorů, *viz Strana 164*
	15-2	Test aktorů, *viz Strana 168*
	15-3	Informace o softwaru, *viz Strana 170*
	15-4	Seznam chyb, *viz Strana 170*

15.2 Opakující se symboly

Pro navigaci v navigačním menu/v menu se stále zobrazují následující symboly.

Symbol	Označení	Vysvětlení
↑	Šipka nahoru	Pohyb nahoru pro volbu některé položky.
↓	Šipka dolů	Pohyb dolů pro volbu některé položky.
→	Šipka vpravo	Pohyb vpravo pro volbu některé položky.
←	Šipka vlevo	Pohyb vlevo pro volbu některé položky.
	Disketa	Uložení nastavení.
ESC	ESC	Opustit menu bez uložení do paměti. Delším stisknutím se vyvolá předchozí otevřená pracovní obrazovka.
DEF	DEF	Resetování na výrobní nastavení.

Symbol	Označení	Vysvětlení
	Disketa	Režim nebo hodnota je uložena.
	Plus	Zvýšení hodnoty.
	Mínus	Snížení hodnoty.

15.3 Vyvolání navigačního menu

▶ Pro vyvolání navigačního menu z pracovní obrazovky stiskněte .

➡ Na displeji se zobrazí navigační menu.

Návrat ze stran menu na hlavní menu:

▶ Opakovaně stiskněte ESC, dokud se nezobrazí hlavní menu.

Přehled menu: *viz Strana 147*.

15.4 Volba menu

Vyvolání menu

Volba menu je závislá na použitém terminálu (dotykovém nebo nedotykovém).

U varianty "Dotykový a nedotykový terminál“

Pomocí vedlejších tlačítek

▶ Pro volbu menu tiskněte tlačítka vedle ➡ nebo ⬅, dokud není zvoleno požadované menu.

⇨ Zvolené menu se barevně zvýrazní.

▶ Pro vyvolání menu stiskněte tlačítko vedle OK.

➡ Menu se otevře.

INFO
U varianty„Dotykový terminál“ lze přímo stisknout symboly.

Pomocí rolovacího kolečka

- ▶ Zvolte požadované menu pomocí rolovacího kolečka.
  - ⇨ Zvolené menu se barevně zvýrazní.
- ▶ Pro vyvolání menu stiskněte rolovací kolečko.
- ➡ Menu se otevře.

U varianty dotykový terminál

Stisknutím symbolů

- ▶ Pro vyvolání menu stiskněte symbol (např.) na displeji.
- ➡ Menu se otevře.

Opustit menu

- ▶ Stiskněte ESC nebo vedlejší tlačítko.
- ➡ Menu se zavře.

15.5 Změna hodnoty

Pro nastavení v menu se musí zadávat resp. měnit hodnoty. Volba hodnot je závislá na použitém terminálu (dotykovém nebo nedotykovém).

U varianty „Dotykový a nedotykový terminál“

- Pomocí rolovacího kolečka

Navíc u varianty „Dotykový terminál“

- Stisknutím , příp. .
- Poklepáním na modrou hodnotu na displeji.
  Pokud se poklepe na numerickou hodnotu, otevře se vstupní okno. Další údaje k zadávání hodnot viz dodaný provozní návod k terminálu.

Příklady:

Pomocí rolovacího kolečka

- ▶ Rolovacím kolečkem zvolte požadovanou hodnotu.
  - ⇨ Hodnota se zvýrazní barevně.
- ▶ Stiskněte rolovací kolečko.
  - ⇨ Otevře se vstupní okno.
- ▶ Otáčením rolovacího kolečka zvýšíte resp. snížíte hodnotu.
- ▶ Pro uložení hodnoty do paměti stiskněte rolovací kolečko.
- ➡ Nastavení se uloží do paměti a vstupní okno se zavře.

Prostřednictvím hodnoty

- Klepněte na hodnotu.
  - ⇨ Otevře se vstupní okno.
- Zvyšte nebo snižte hodnotu.
- Pro uložení hodnoty stiskněte OK.
- ➡ Nastavení se uloží do paměti a vstupní okno se zavře.

15.6 Změna režimu

V jednotlivých menu lze vybírat různé režimy.

- Pro vyvolání dalšího režimu stiskněte ➡.
- Pro vyvolání předchozího režimu stiskněte ⬅.
- Pro uložení do paměti stiskněte 💾.
- ➡ Zazní akustický signál, nastavený režim se uloží do paměti a v horním řádku se na chvíli zobrazí symbol 💾.
- Pro opuštění menu stiskněte ESC.

15.7 Postup vázání v navigačním menu

✓ Otevřené je navigační menu, *viz Strana 149*.

U provedení s "Vázáním sítí"

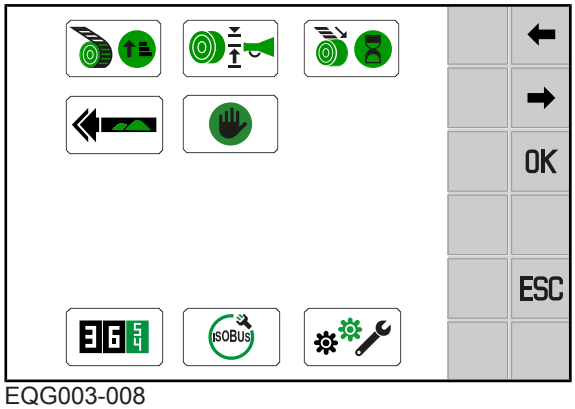

EQG003-008

U provedení "Vázání sítí a vázání motouzem“ a vybraného vázání motouzem

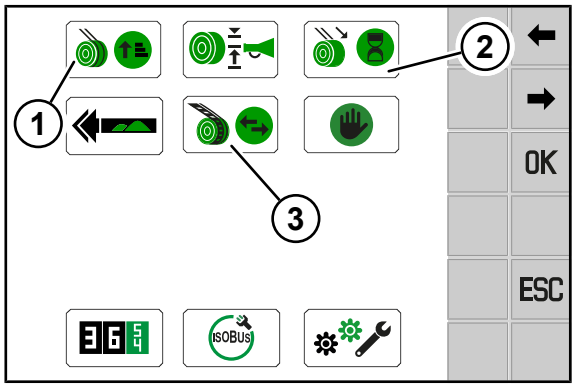

EQG003-043

Podle vybavení stroje a vybraného vázání mohou položky menu (1), (2) a (3) pro vázání v navigačním menu vypadat různě.

U provedení "Vázání sítí a vázání motouzem"

Pol.	Symbol	Vysvětlení
1		Počet ovinutí sítí (když je v části (3) zvoleno vázání sítí)
		Počet ovinutí motouzem (když byl pod bodem (3) zvolen způsob ovinutí motouzem)
2		Zpoždění startu vázání sítí (když je v části (3) zvoleno vázání sítí)
		Zpoždění startu vázání motouzem (když byl pod bodem (3) zvolen způsob ovinutí motouzem)
3		Volba způsobu vázání (sítí nebo motouzem)

15.8 Menu 1 "Počet ovinutí sítí" (vázání sítí)

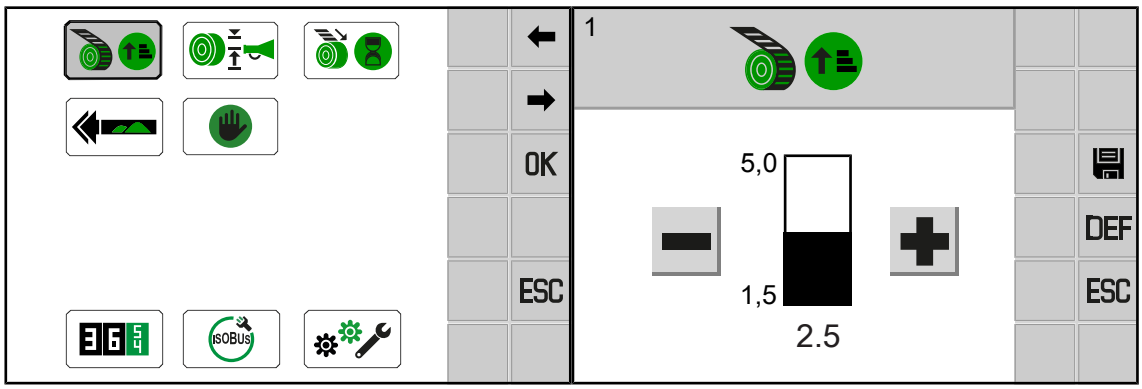

EQG003-000

✓ Otevřené je navigační menu, *viz Strana 149*.

▶ Pro otevření menu stiskněte .

➡ Na displeji se zobrazí menu "Počet ovinutí vázacím materiálem".

Nastavení počtu ovinutí vázacím materiálem

▶ Zvýšení nebo snížení hodnoty, *viz Strana 150*.

▶ Pro uložení hodnoty stiskněte .

15.9 Menu 1 "Počet ovinutí motouzem" (vázání motouzem)

V tomto menu se nastavuje,

- kolikrát se má motouz ovinout kolem kulatého balíku v poloze při startu, než se motouz vede ke středu,
- kolikrát se má motouz ovinout kolem kulatého balíku v poloze při zastavení, než se motouz uřízne.

Pro nastavení počtu vrstev motouzu kolem celého kulatého balíku, *viz Strana 182*.

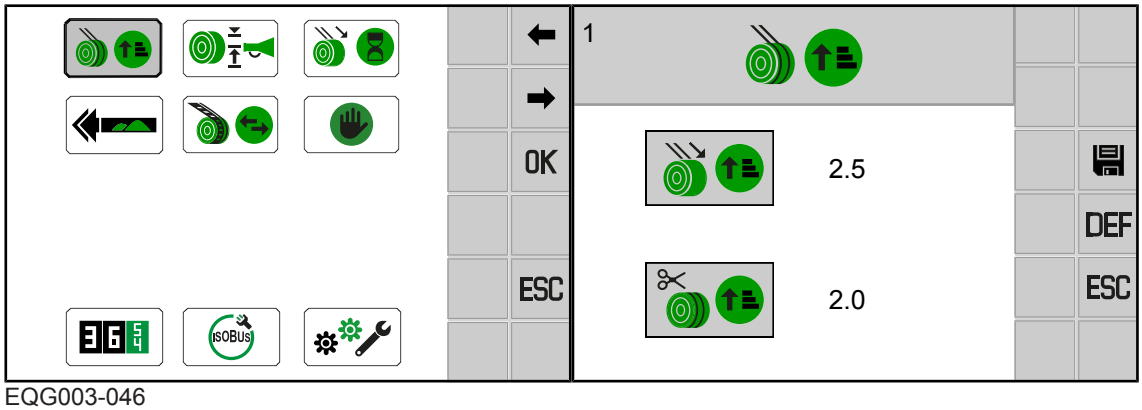

EQG003-046

✓ Otevřené je navigační menu, *viz Strana 149*.

✓ V menu 8 "Volba způsobu vázání" je zvoleno vázání motouzem,*viz Strana 155*.

▶ Pro otevření menu stiskněte .

➡ Na displeji se zobrazí menu "Počet ovinutí motouzem".

Nastavit lze tyto hodnoty:

Symbol	Vysvětlení
	Nastavení počtu ovinutí motouzem na začátku vázání motouzem
	Počet ovinutí motouzem na konci vázání motouzem

Nastavení počtu ovinutí motouzem

▶ Zvýšení nebo snížení hodnoty, *viz Strana 150*.

▶ Pro uložení hodnoty stiskněte .

15.10 Menu 3 "Předběžná signalizace"

Pomocí předběžné signalizace se upozorňuje, že je kulatý balík v komoře na balíky chvíli před dokončením. Na terminálu lze nastavit, při jakém naplnění se má předběžná signalizace spustit.

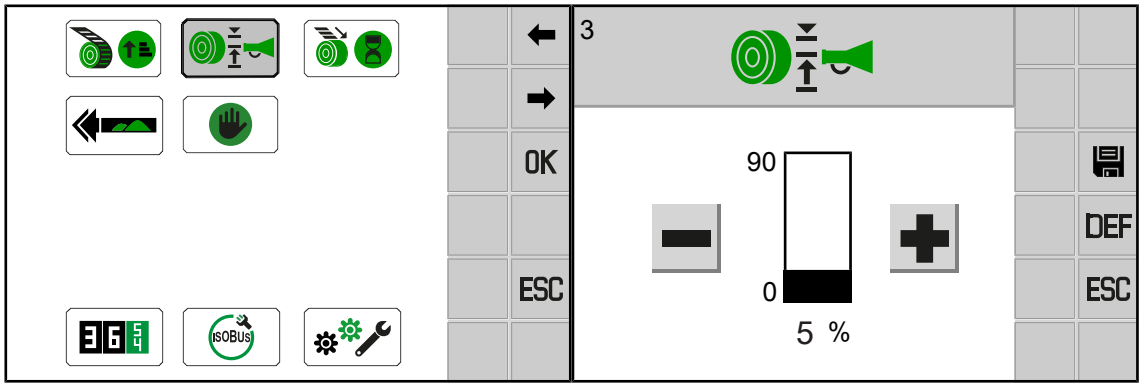

EQG003-002

✓ Otevřené je navigační menu, *viz Strana 149*.

▶ Pro otevření menu stiskněte .

➡ Na displeji se zobrazí menu "Předběžná signalizace".

Nastavení předběžné signalizace

▶ Zvýšení nebo snížení hodnoty, *viz Strana 150*.

▶ Pro uložení hodnoty stiskněte .

15.11 Menu 4 "Zpoždění startu vázání"

Pomocí zpoždění startu vázání se nastavuje časový interval, který má být mezi dokončením kulatého balíku v komoře na balíky a spuštěním vázání. Zpoždění startu vázání se nastavuje v sekundách.

Rozsah nastavení: 0,0–1,0 s

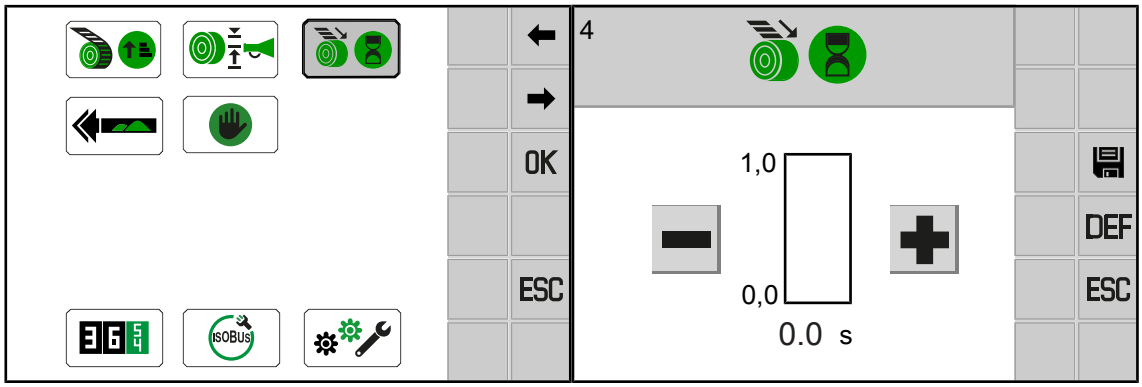

EQG003-003

✓ Otevřené je navigační menu, *viz Strana 149*.

▶ Pro otevření menu stiskněte .

➡ Na displeji se zobrazí menu "Zpoždění startu vázání".

Nastavení zpoždění startu vázání

▶ Zvýšení nebo snížení hodnoty, *viz Strana 150*.

▶ Pro uložení hodnoty stiskněte .

15.12 Menu 7 "Citlivost zobrazení směru"

V tomto menu se nastavuje citlivost zobrazení směru.

Zobrazení směru ukazuje, zda sběrač sbírá řádek uprostřed a upozorňují, kterým směrem se musí jet. Čím vyšší je sloupec na displeji, tím citlivěji je zobrazení směru nastaveno. Čím vyšší je citlivost zobrazení směru, tím dříve se na pracovní obrazovce zobrazují pokyny k jízdě v podobě šipky.

Jak se komora na balíky nejlépe plní sběrači, *viz Strana 75*.

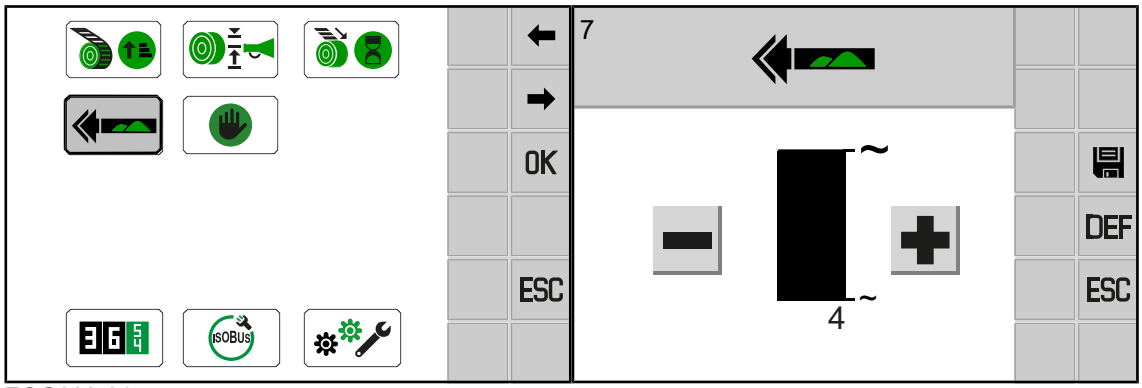

EQG003-017

✓ Otevřené je navigační menu, *viz Strana 149*.

▶ Pro otevření menu stiskněte .

➡ Na displeji se zobrazí menu "Citlivost zobrazení směru".

Nastavení citlivosti zobrazení směru

▶ Zvýšení nebo snížení hodnoty, *viz Strana 150*.

▶ Pro uložení hodnoty stiskněte .

15.13 Menu 8 "Volba způsobu vázání" (u varianty "Vázání sítí a vázání motouzem")

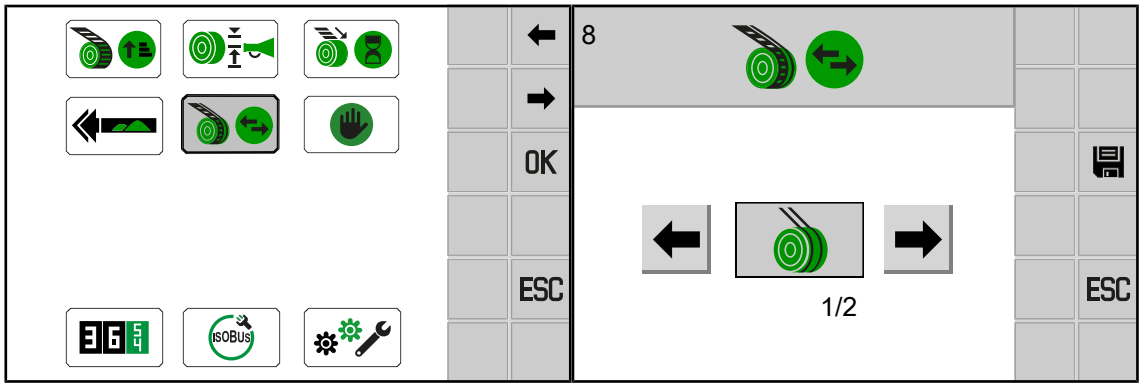

EQG003-005

✓ Otevřené je navigační menu, *viz Strana 149*.

▶ Pro otevření menu stiskněte .

➡ Na displeji se zobrazí menu "Volba způsobu vázání".

Změna režimu

▶ Vyvolání a uložení režimu, *viz Strana 151*.

Lze zvolit tyto režimy:

Symbol	Vysvětlení
	Vázání sítí
	Vázání motouzem

15.14 Menu 10 "Ruční ovládání" (při zvoleném vázání sítí)

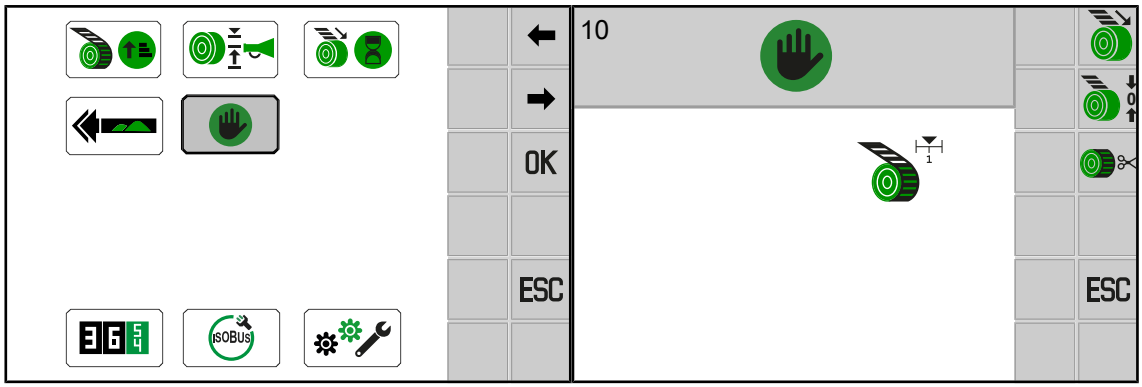

EQG003-006

✓ Otevřené je navigační menu, *viz Strana 149*.

▶ Menu lze zobrazit výběrem položky .

➡ Na displeji se zobrazí menu "Ruční ovládání".

Na displeji se mohou zobrazit následující ukazatele stavu:

Symbol	Vysvětlení
	Vazač (sítě) je v pozici přivádění.
	Vazač (sítě) je v pozici vázání.
	Vazač (sítě) je v konečné pozici.
?	Pozice není definovaná.

Pomocí tlačítek na stranách lze ovládat tyto funkce:

Symbol	Vysvětlení
	Pohyb vazače do pozice přivádění
	Pohyb vazače do pozice vázání
	Vazačem pohybujte do konečné pozice

Pohyb vazače

- ▶ Když chcete vazač umístit do pozice přivádění, stiskněte tlačítko .
- ▶ Když chcete vazač umístit do pozice vázání, stiskněte tlačítko .
- ▶ Když chcete vazač umístit do konečné pozice, stiskněte tlačítko .

15.15 Menu 10 "Ruční ovládání" (při zvoleném vázání motouzem)

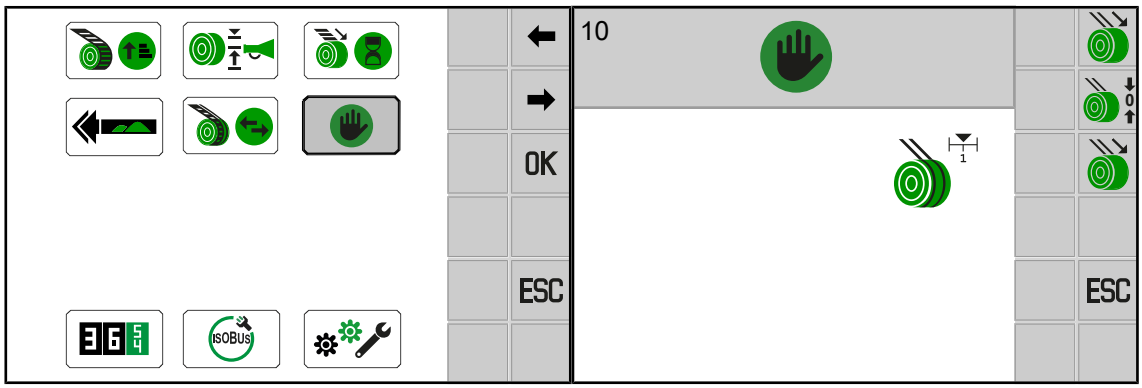

EQG003-049

✓ Otevřené je navigační menu, *viz Strana 149*.

- ▶ Menu lze zobrazit výběrem položky .

➡ Na displeji se zobrazí menu "Ruční ovládání".

Na displeji se mohou zobrazit následující ukazatele stavu:

Symbol	Vysvětlení
	Vazač (motouz) je v pozici přivádění.
	Vazač (motouzu) je ve střední poloze.
	Vazač (motouz) je v konečné pozici.
?	Pozice není definovaná.

Pomocí tlačítek na stranách terminálu lze ovládat tyto funkce:

Symbol	Vysvětlení
	Pohyb vazače (motouzu) do pozice přivádění
	Pohyb vazače (motouzu) do pozice odstřižení
	Pohyb vazače (motouzu) do pozice vázání

Pohyb vazače

- ▶ Když chcete vazač (motouz) umístit do pozice přivádění, stiskněte tlačítko .
- ▶ Když chcete vazač (motouz) umístit do pozice vázání, stiskněte tlačítko .
- ▶ Když chcete vazač (motouz) umístit do konečné pozice, stiskněte tlačítko .

15.16 Menu 13 "Čítače"

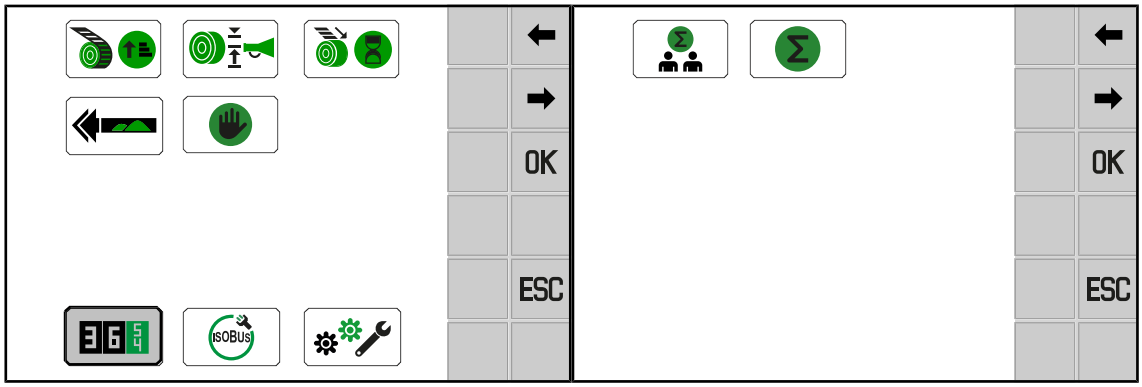

EQG003-011

✓ Otevřené je navigační menu, *viz Strana 149*.

- ▶ Pro otevření menu stiskněte .

➡ Na obrazovce se zobrazí menu „Čítač“.

Menu "Čítače" je rozděleno na tato podmenu:

Menu	Podmenu	Označení
13		Čítač, *viz Strana 158*
	13-1	Čítače zákazníka, *viz Strana 159*
	13-2	Celkový čítač, *viz Strana 161*

15.16.1 Menu 13-1 "Čítače zákazníků"

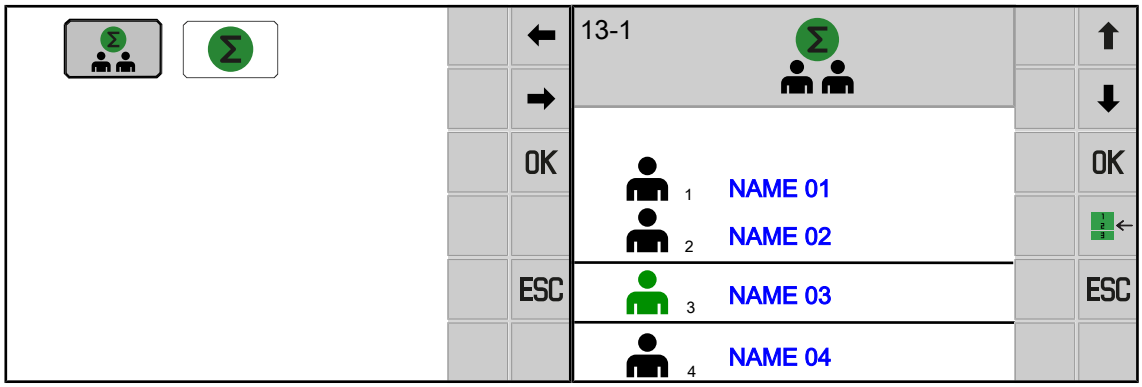

EQ003-054 / EQ003-228

✓ Menu 13 "Čítače" je vyvoláno," *viz Strana 158*.

▶ Pro otevření menu stiskněte .

➡ Na displeji se zobrazí menu 13-1 "Čítače zákazníků".

Menu zobrazuje seznam zákazníků. Modře označená jména se mohou přizpůsobit, *viz Strana 150*.

▶ Pomocí tlačítek nebo navigujete seznamem zákazníků.

▶ Pro aktivaci čítače zákazníka navigujte k požadovanému zákazníkovi a stiskněte OK.

➡ Požadovaný čítač zákazníka vypadá následovně: .

▶ Pro otevření detailního náhledu na zákazníka navigujte k požadovanému zákazníkovi a stiskněte .

Detailní náhled na zákazníka

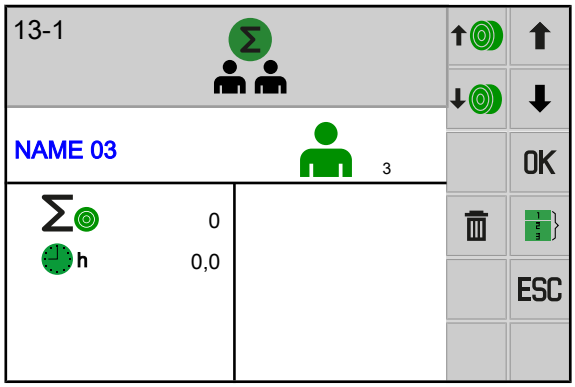

EQG003-106

Zobrazené symboly v menu mají následující význam:

Symbol	Vysvětlení
1	Aktivovaný čítač zákazníka 1–20
Σ	Celkový počet slisovaných kulatých balíků pro příslušného zákazníka
h	Čítač provozních hodin pro příslušného zákazníka

Pomocí tlačítek na stranách terminálu lze ovládat tyto funkce:

Symbol	Vysvětlení
	Zvýšit počet balíků
	Snížit počet balíků
	Vynulování zobrazeného čítače zákazníka
	Navigovat mezi detailními náhledy zákazníků
OK	Aktivování zobrazeného čítače zákazníka
	Návrat k celkovému přehledu všech zákazníků

Změna počtu balíků

Počet balíků lze manuálně změnit v rámci čítače zákazníka. Čítač zákazníka k tomu nemusí být aktivovaný.

- Pro zvýšení počtu balíků stiskněte .
- Pro snížení počtu balíků stiskněte .

Vynulování čítače zákazníka

▶ Pokud chcete vynulovat čítač zákazníka, podržte tlačítko stisknuté alespoň 2 sekundy.

15.16.2 Menu 13-2 "Celkový čítač"

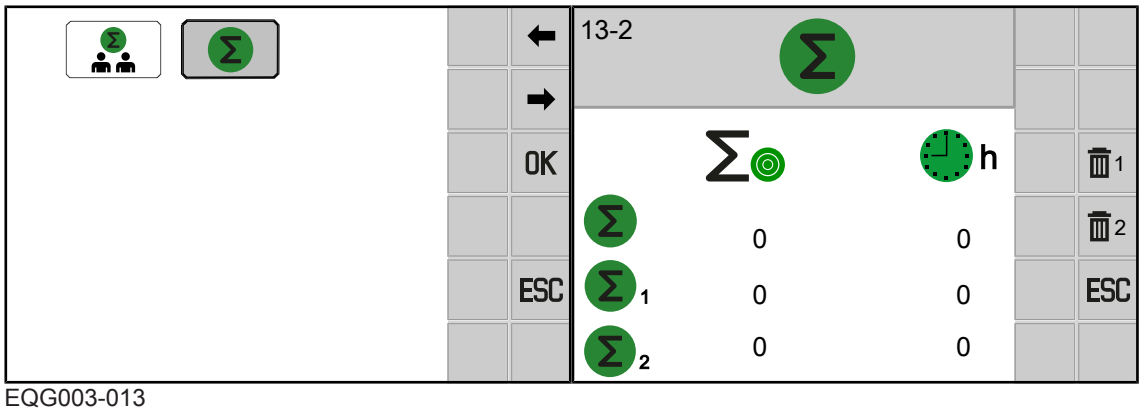

EQG003-013

✓ Menu 13 "Čítače" je vyvoláno," *viz Strana 158*.

▶ Pro otevření menu stiskněte .

➡ Na displeji se zobrazí menu 13-2 "Celkový čítač".

Význam symbolů zobrazených na pracovní obrazovce:

Symbol	Vysvětlení
Σ	Celkový čítač (nelze vynulovat)
Σ 1	Sezónní čítač 1 (lze vynulovat)
Σ 2	Sezónní čítač 2 (lze vynulovat)
Σ	Součet slisovaných kulatých balíků
h	Čítač provozních hodin

Pomocí tlačítek na stranách terminálu lze ovládat tyto funkce:

Symbol	Vysvětlení
1	Vynulování sezónního čítače 1
2	Vynulování sezónního čítače 2

Vynulování sezónního čítače 1 nebo 2

- Pokud chcete vynulovat sezónní čítač 1, stiskněte 1.
- Pokud chcete vynulovat sezónní čítač 2, stiskněte 2.

15.17 Menu 14 "ISOBUS"

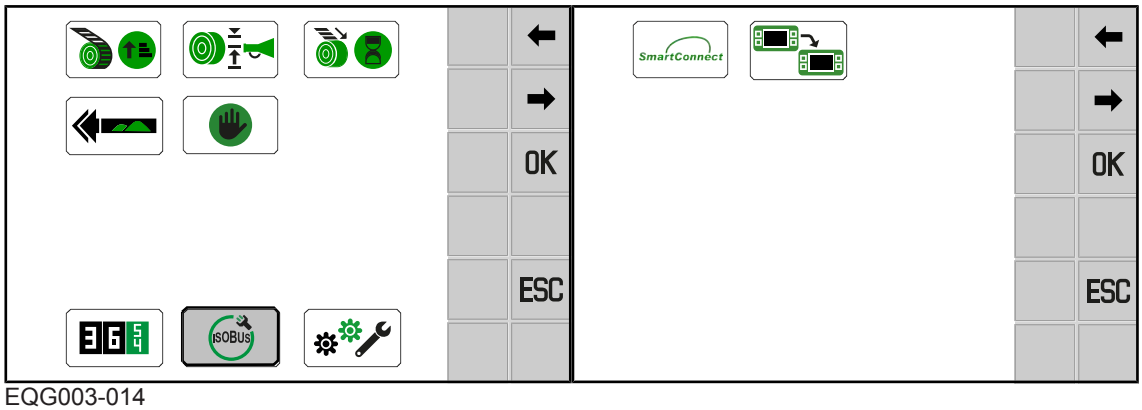

EQG003-014

✓ Je vyvoláno navigační menu, *viz Strana 149*.

- Pro otevření menu stiskněte ISOBUS.

➡ Na displeji se zobrazí menu "ISOBUS".

Menu "ISOBUS" je podle vybavení stroje rozděleno do následujících podmenu:

Menu	Podmenu	Označení
14 ISOBUS		ISOBUS, *viz Strana 162*
	14-5 SmartConnect	Krone SmartConnect, *viz Strana 162*
	14-9	Přepínání mezi terminály, *viz Strana 163*

15.17.1 Menu 14-5 "Krone SmartConnect"

V tomto menu se můžete podívat na přístupové údaje pro KRONE SmartConnect (KSC).

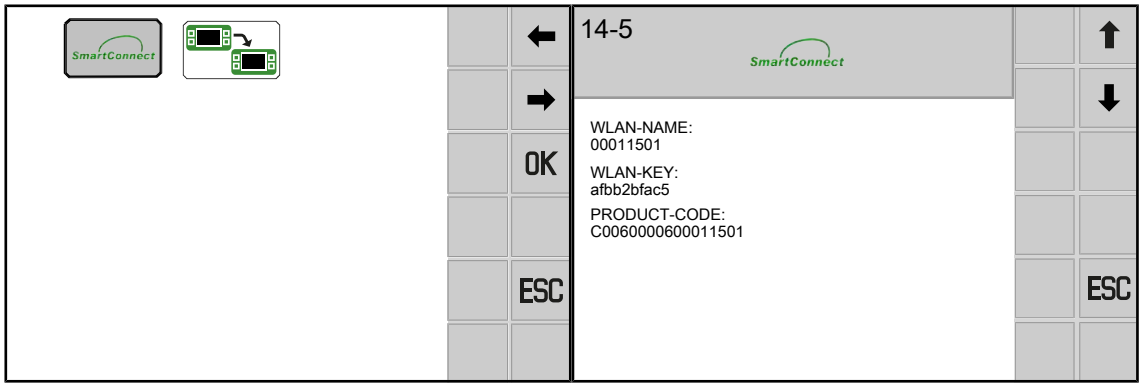

EQG000-064

✓ Je zabudován jeden nebo několik KRONE SmartConnect.

✓ Menu 14 "ISOBUS" je vyvoláno, *viz Strana 162*.

▶ Pro otevření menu stiskněte SmartConnect.

➡ Na displeji se zobrazí menu "SmartConnect".

15.17.2 Menu 14-9 "Přepínání mezi terminály"

> ***INFO***
>
> Toto menu je k dispozici jen tehdy, když je připojeno několik terminálů ISOBUS.

Při prvním přepnutí se do dalšího terminálu zavede konfigurace stroje. Proces zavádění může trvat několik minut. Konfigurace se uloží do paměti dalšího terminálu.

Až do příštího vyvolání není stroj k dispozici v předchozím terminálu.

Při restartování se systém pokusí spustit naposledy používaný terminál. Pokud naposled použitý terminál již není k dispozici (např. je demontovaný), zpozdí se restartování, protože systém hledá nový terminál a zavádí do něj specifická menu. Proces zavádění může trvat několik minut.

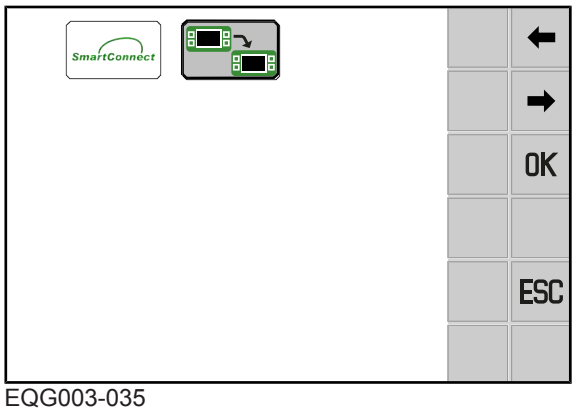

EQG003-035

✓ Menu 14 "ISOBUS" je vyvoláno, *viz Strana 162*.

▶ Pro přepnutí na další terminál stiskněte .

15.18 Menu 15 "Nastavení"

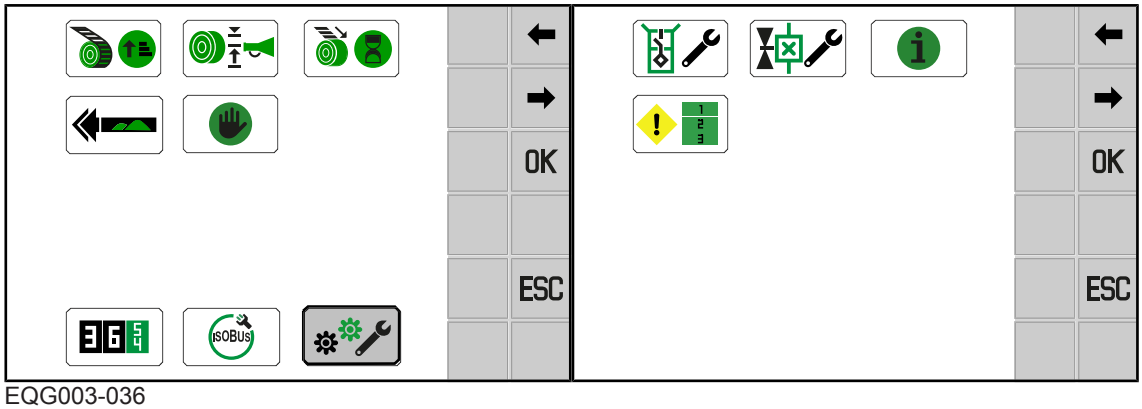

EQG003-036

✓ Otevřené je navigační menu, *viz Strana 149*.

▶ Menu lze zobrazit výběrem položky .

➡ Na displeji se zobrazí menu "Nastavení".

Menu "nastavení" je rozděleno do následujících podmenu:

Menu	Podmenu	Označení
15		Nastavení, *viz Strana 164*
	15-1	Test senzorů, *viz Strana 164*
	15-2	Test aktorů, *viz Strana 168*
	15-3	Informace o softwaru, *viz Strana 170*
	15-4	Seznam chyb, *viz Strana 170*

15.18.1 Menu 15-1 "Test senzorů"

⚠ *VAROVÁNÍ*

Nebezpečí poranění v nebezpečné oblasti stroje

Běží-li při testu senzorů vývodový hřídel, mohou se součásti stroje dát nečekaně do pohybu. Může dojít k těžkým až smrtelným úrazům.

▶ Vypněte vývodový hřídel.

Při senzorovém testu se kontrolují závady senzorů namontovaných na stroji. Při senzorovém testu lze také správně nastavit senzory. Teprve po nastavení senzorů je zaručeno, že stroj pracuje správně.

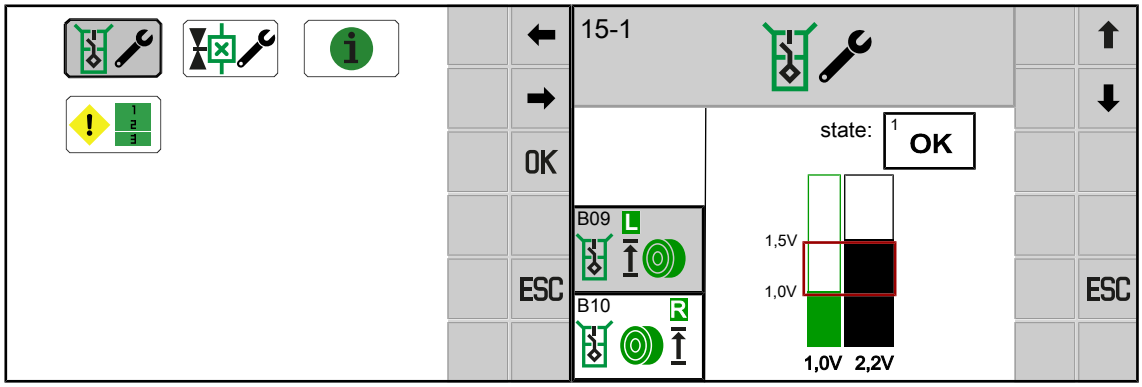

EQG003-030

✓ Menu 15 "Nastavení" je vyvoláno, *viz Strana 164*.

▶ Pro otevření menu stiskněte .

➡ Na displeji se zobrazí menu "Test senzorů".

V menu mohou být k dispozici následující tlačítka:

Symbol	Označení
⬆	Volba předchozího senzoru
⬇	Volba dalšího senzoru
ESC	Opustit menu

Nastavené hodnoty pro induktivní přibližovací spínač (NAMUR):

V horní části sloupcového diagramu je zobrazena minimální a maximální nastavená hodnota tlumeného senzoru (kov před senzorem). Aktuální nastavená hodnota (skutečná hodnota) je zobrazena pod sloupcovým diagramem.

Odstup senzoru od kovu musí být nastaven tak, aby v tlumeném stavu byl sloupec v rozmezí horního označení. Poté zkontrolujte, zda se sloupec v netlumeném stavu nachází v rozmezí dolního označení.

Možné senzory (v závislosti na vybavení stroje)

Přehled senzorů, aktorů a řídicích jednotek je ve schématu elektrického zapojení.

Č.	Senzor	Označení
B02	B02	Aktivní vázání
B09	B09 L	Ukazatel naplnění vlevo
B10	B10 R	Ukazatel naplnění vpravo
B11	B11 L	Levý hákový uzávěr výklopné zádě

Č.	Senzor	Označení
B12		Pravý hákový uzávěr výklopné zádě
B13		Pozice saní na vedení motouzu
B62	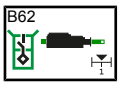	Vázání 2 (aktivní)

Možné ukazatele stavu senzorů

Symbol	Označení
0 OK	senzor připravený k provozu
1	senzor tlumený (kov před senzorem)
2	senzor netlumený (žádný kov před senzorem)
7	přerušení kabelu nebo zkrat
8 Error	Závada senzoru nebo řídicího počítače
20	přerušení kabelu
21	zkrat

15.18.1.1 Nastavení senzoru B09/B10 "Ukazatel naplnění vlevo/vpravo"

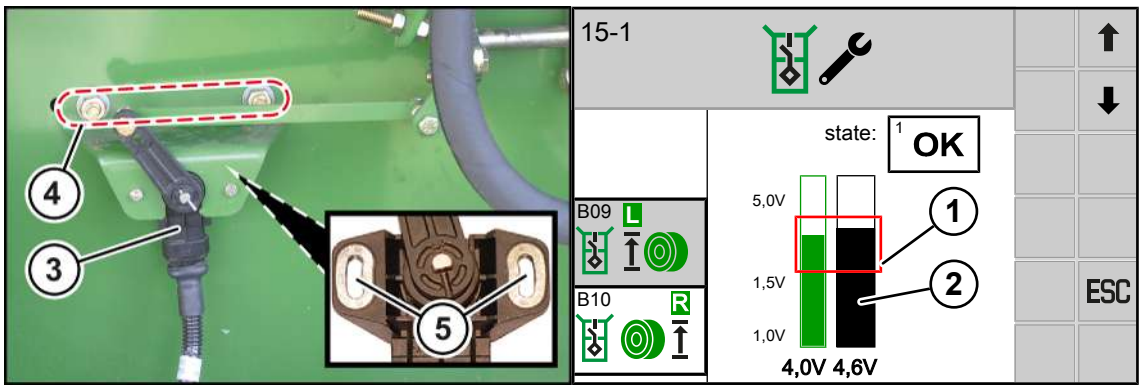

EQG003-041

Senzor (3) je za zadním bočním krytem:

- B09 na levé straně stroje,
- B10 na pravé straně stroje.

Zelený pruh v menu 15-1 "Test senzorů" znázorňuje uloženou hodnotu. Černý pruh znázorňuje aktuální hodnotu senzoru. Při uložení nové hodnoty odpovídá zelený pruh černému.

✓ Výklopná záď je otevřená.
✓ Je zobrazeno menu 15-1 "Test senzorů".
✓ Je vybraný senzor B09 nebo B10.

Pokud při zavřené a prázdné komoře na balíky není pruh (2) v obdélníku (1), je třeba mechanicky nastavit senzor B09 nebo B10:

▶ Povolte šroubové spoje senzoru (3) a v podélném otvoru (4) ho posuňte tak, aby pruh (2) na displeji byl v obdélníku (1) sloupcového zobrazení.

⇨ Jakmile je pruh (2) v obdélníku (1), zazní akustický signál.

▶ V případě potřeby senzor (3) ještě posuňte v podélných otvorech (5).

▶ Utáhněte šroubové spoje senzoru.

▶ Stiskněte OK.

➡ Nastavená poloha je uložena.

INFO

Uložení do paměti je možné, jen když je pruh (2) v obdélníku (1) pruhového ukazatele.

15.18.1.2 Nastavení senzoru B62 "vázání 2 (aktivní)"

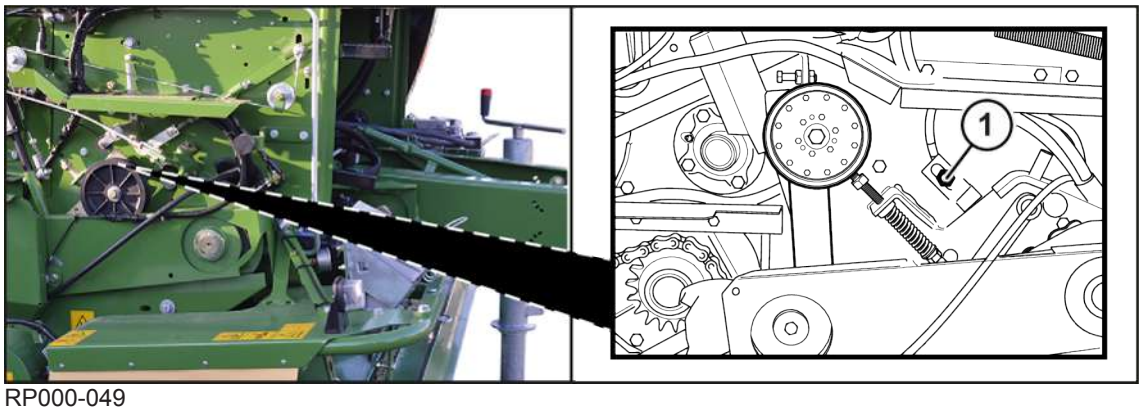

RP000-049

Senzor B62 "vázání 2 (aktivní)" se nachází na pravé straně stroje nad klínovým řemenem.

▶ Povolte matici na senzoru (1).

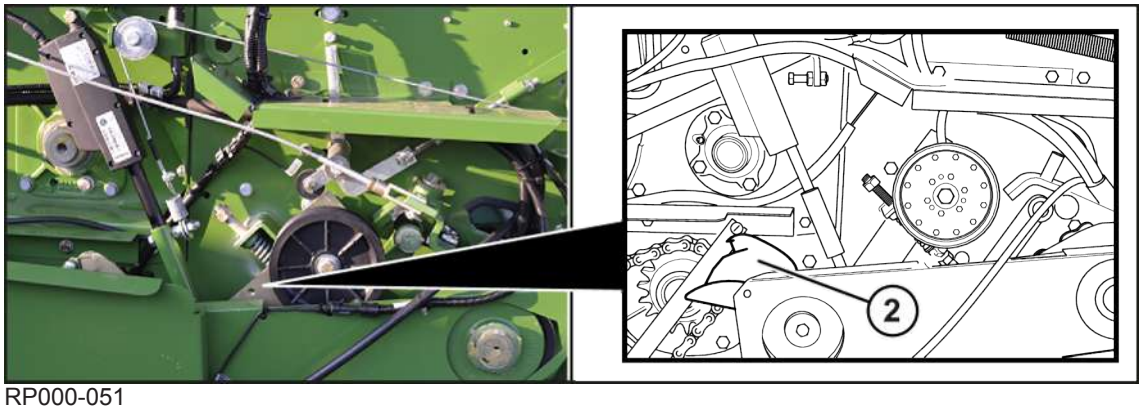

RP000-051

▶ Nastavte senzor (1) v podélném otvoru tak, aby když napínací kladka sjíždí shora dolů, zůstala kulisa (2) v zobrazené poloze (na obrázku pravé znázornění).

▶ Utáhněte matici na senzoru (1).

15.18.2 Menu 15-2 "Test aktorů"

⚠ VAROVÁNÍ

Nebezpečí zranění při nedodržení bezpečnostních postupů

Při nedodržení bezpečnostních postupů může dojít k vážným až smrtelným úrazům osob.

- Aby se předcházelo úrazům, je nutné přečtení a dodržování bezpečnostních postupů, *viz Strana 28*.

Test aktorů slouží k testování aktorů zabudovaných ve stroji. Aktor lze testovat jen když je pod proudem. V menu "Test aktorů" je proto nutné aktor aktivovat krátce ručně, aby bylo možné zjistit eventuální chyby akční jednotky.

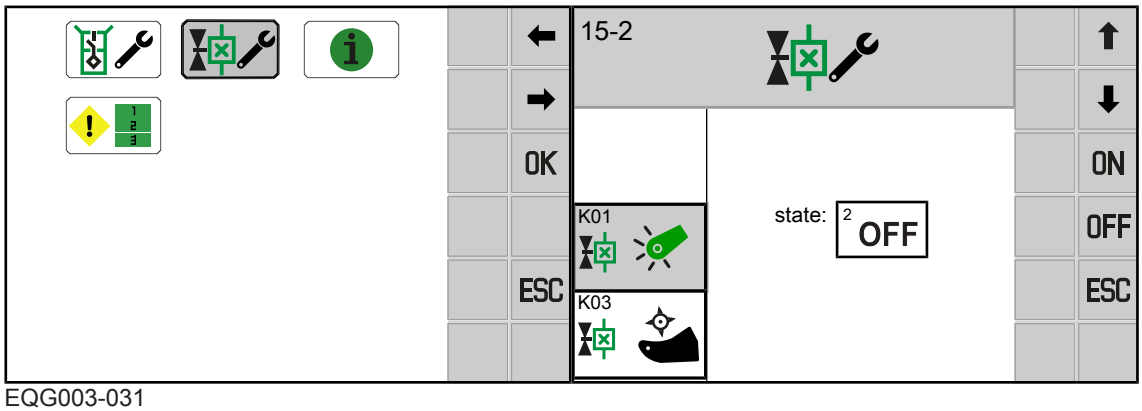

EQG003-031

✓ Menu 15 "Nastavení" je vyvoláno, *viz Strana 164*.

- Pro otevření menu stiskněte .

  ⇨ Otevře se výstražné upozornění, které odkazuje na provozní návod.

- Dodržujte bezpečnostní rutinu "Provedení testu aktorů", *viz Strana 29*.

- Potvrďte pomocí OK.

➡ Na displeji se zobrazí menu "test aktorů".

V menu mohou být k dispozici následující tlačítka:

Symbol	Označení
⬆	Volba předchozího senzoru
⬇	Volba dalšího senzoru
ON	Zapnutí aktoru
OFF	Vypnutí aktoru
ESC	Opustit menu

Možné aktory (v závislosti na vybavení stroje)

Přehled senzorů, aktorů a řídicích jednotek je ve schématu elektrického zapojení.

Č.	Aktor	Označení
K01	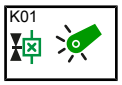	Sběrač
K50	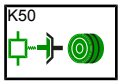	Spojka vázání
E10		Výstražný majáček (pro některé státy)
M02	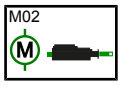	Motor vázání 2 (aktivní)

Možné ukazatele stavu aktorů

Symbol	Označení
1 ON	aktor zapnutý
2 OFF	aktor vypnutý
3	všeobecná chyba aktoru
4 FUSE	chybí napájecí napětí Možná příčina: vadná pojistka.

Diagnostika digitálních aktorů

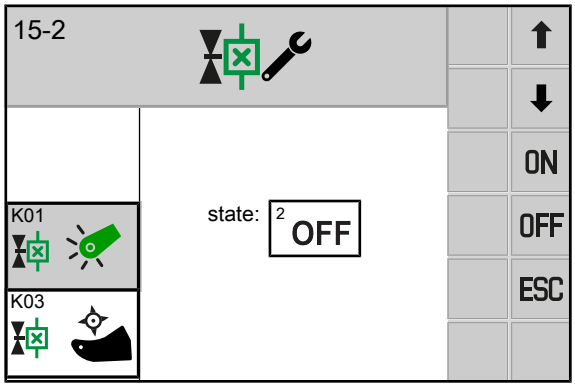

EQG000-019

Chyby se zobrazí jen když je aktor zapnutý a aktor lze testovat. Také lze kontrolovat LED přímo u zástrčky aktoru.

- Pro zapnutí aktoru stiskněte ON.
- Pro vypnutí aktoru stiskněte OFF.

Diagnostika vazače

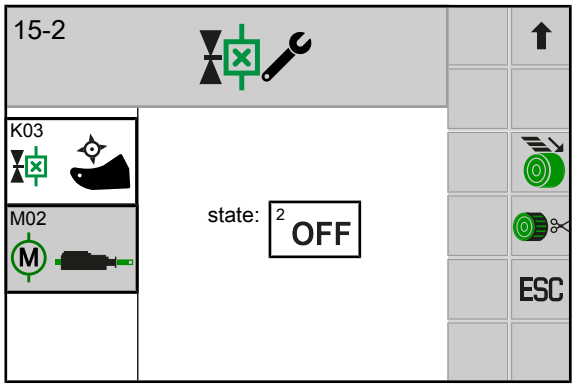

EQG000-053

Vazače M02 se může testovat tak, že se pohybuje do přívodní nebo odstřihovací pozice.

- ▶ Když chcete vazač umístit do pozice přivádění, stiskněte tlačítko .
- ▶ Když chcete vazač umístit do pozice odstřihování, stiskněte tlačítko .

15.18.3 Menu 15-3 "Informace o softwaru"

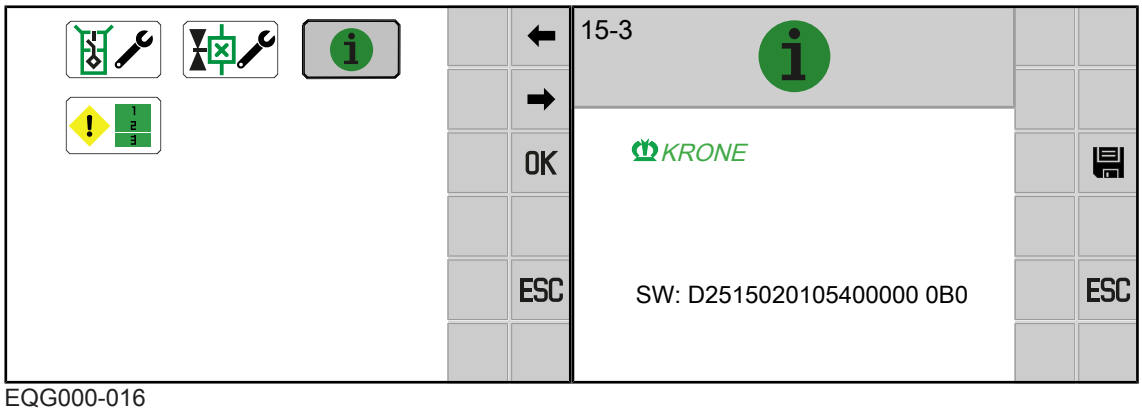

EQG000-016

✓ Menu 15 "Nastavení" je vyvoláno, *viz Strana 164*.

▶ Pro otevření menu stiskněte .

➡ Na displeji se zobrazí menu "Informace o softwaru".

Oblast zobrazení

Symbol	Označení
SW	Celková verze softwaru stroje

15.18.4 Menu 15-4 "Seznam chyb"

V tomto menu se zobrazují všechny aktivní a neaktivní chyby. Chyby se zobrazují s číslem chyby, údajem jak často se chyba vyskytla a časem počítadla provozních hodin, kdy se chyba vyskytla naposledy.

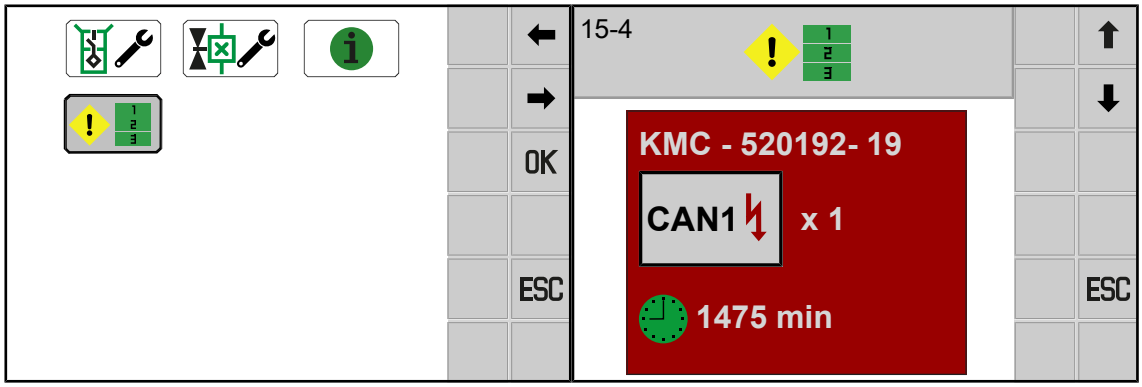

EQG000-060

✓ Menu 15 "Nastavení" je vyvoláno, *viz Strana 164*.

▶ Pro otevření menu stiskněte .

➡ Na displeji se zobrazí menu "Seznam chyb".

Oblast zobrazení

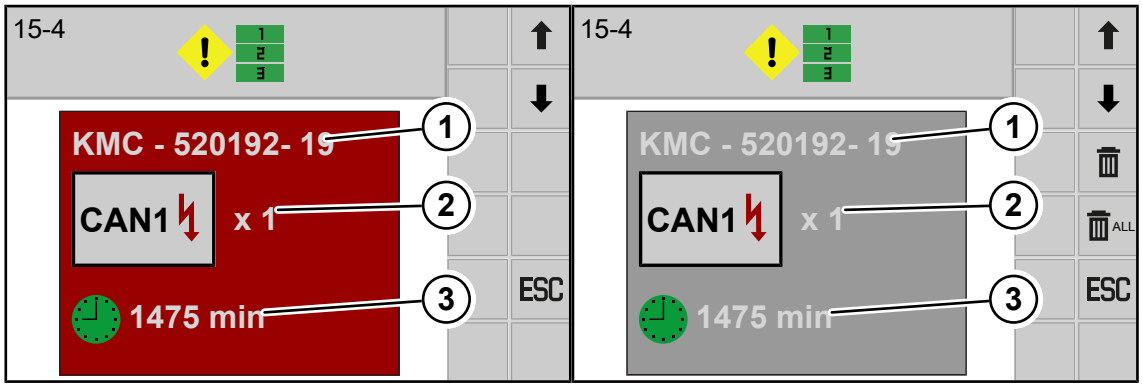

EQ001-085 / EQ001-209

Symbol	Označení	Vysvětlení
	Aktivní chyba	• Nelze vymazat
	Neaktivní chyba	• Lze vymazat
(1)	Číslo chyby	• Význam, příčina a odstranění chybového hlášení *viz Strana 223*.
(2)	Počet	• Jak často se chyba vyskytla.
(3)	Čas počítadla provozních hodin.	• Čas počítadla provozních hodin, kdy se chyba vyskytla naposledy.
	Vymazání jednotlivých chyb	• Zvolená chyba se vymaže. • Vymazat lze jen neaktivní chyby.
ALL	Vymazat všechny chyby	• Všechny neaktivní chyby se vymažou.

Opakující se symboly *viz Strana 148*.

Vymazání jednotlivých chyb

Vymazat lze jen neaktivní chyby (s šedým pozadím).

- Pro volbu chyb, které se mají vynulovat, stiskněte ⬇ resp. ⬆.
- Pro vymazání chyb stiskněte 🗑.

Vymazat všechny chyby

Vymazat lze jen neaktivní chyby (s šedým pozadím).

- Pro vymazání všech chyb stiskněte 🗑 ALL.

16 Jízda a přeprava

⚠ VAROVÁNÍ

Nebezpečí zranění při nedodržení základních bezpečnostních upozornění

Při nedodržení základních bezpečnostních upozornění může dojít k vážným až smrtelným úrazům osob.

- Aby nedocházelo k úrazům, je nutné si přečíst a dodržovat základní bezpečnostní pokyny, *viz Strana 15*.

⚠ VAROVÁNÍ

Nebezpečí úrazu při nedodržení bezpečnostních postupů

Při nedodržení bezpečnostních postupů může dojít k vážným až smrtelným úrazům osob.

- Aby se předcházelo úrazům, je nutné přečtení a dodržování bezpečnostních postupů, *viz Strana 28*.

⚠ VAROVÁNÍ

Nebezpečí nehody při otevřených uzavíracích kohoutech

Při otevřených uzavíracích kohoutech se mohou neúmyslně dát do pohybu komponenty stroje. Může tak dojít k vážným nehodám.

- Aby nedošlo k tomu, že se funkce omylem spustí, musí být při přepravních jízdách/ jízdách na silnici uzavřený uzavírací kohout / uzavřené uzavírací kohouty.

⚠ VAROVÁNÍ

Riziko nehody při jízdě s připojeným strojem v zatáčkách

Při jízdě v zatáčkách vybočí připojený stroj víc než traktor. Může tak dojít k nehodám.

- Zohledněte větší akční rádius.
- Při odbočování dejte pozor na osoby, překážky a provoz v protisměru.

⚠ VAROVÁNÍ

Nebezpečí úrazu při nezavřených řídicích ventilech traktoru

Při nezavřených řídicích ventilech stroje se mohou neúmyslně aktivovat komponenty stroje. Může tak dojít k vážným nehodám

- Aby nedošlo k tomu, že se funkce omylem spustí, musí být při přepravních jízdách traktoru na silnici řídicí ventily traktoru v neutrální poloze a uzavřené.

16.1 Příprava stroje k jízdě po silnici

- ✓ Všechny body uvedené v kapitole "Uvedení do provozu" jsou splněny, *viz Strana 58*.
- ✓ Řídicí jednotky na traktoru jsou v neutrální poloze a jsou zajištěné.
- ✓ Stroj je zastavený a zajištěný, *viz Strana 28*.
- ✓ Všechny kryty jsou řádně zavřené a zajištěné.
- ✓ Zakládací klíny jsou zajištěny v držákách na stroji, *viz Strana 80*.
- ✓ Opěrná noha se nachází v transportní poloze, *viz Strana 77*.
- ✓ Světla pro jízdu na silnici jsou připojená, zkontrolovaná a bezvadně fungují, *viz Strana 62*.

- ✓ Sběrač je zvednutý v transportní poloze, *viz Strana 82*.
- ✓ Jestliže je to požadováno, je sběrač zajištěn hloubkovým omezovačem, *viz Strana 175*.
- ✓ Komora na balíky je prázdná a výklopná záď je zavřená.
- ✓ Stroj je zbaven nečistot a zbytků po sklizni, zejména zařízení osvětlení a poznávací značky.
- ✓ Pneumatiky nenesou žádné známky poškození, nemají zářezy ani praskliny.
- ✓ Pneumatiky mají správný tlak, *viz Strana 48*.
- ✓ **U provedení „Ruční brzda“:** Ruční brzda je uvolněná, *viz Strana 79*.
- ✓ Přidržovací tyč v zásobní skříňce je namontována a zajišťuje uložené kotouče sítě.
- ✓ Přípustná maximální rychlost stroje je známa a dodržuje se.
- ✓ **U varianty "Obslužná jednotka DS 100“:** Obrazovka pro silniční jízdu je vyvolána, *viz Strana 113*.
- ✓ **U ostatních terminálůs:** Obrazovka pro silniční jízdu je vyvolána, *viz Strana 143*.

16.2 Odstavení stroje

⚠ *VAROVÁNÍ*

Nebezpečí zranění při samovolném odjetí nezajištěného stroje

Není-li stroj po odstavení zajištěn proti samovolnému odjetí, hrozí nebezpečí zranění osob nekontrolovaně se pohybujícím strojem.

- ▶ Zajistěte stroj zakládacími klíny proti samovolnému odjetí.

- ▶ Před odpojením stroje od traktoru úplně zavřete výklopnou záď.
- ▶ Zastavte a zajistěte stroj, *viz Strana 28*.
- ▶ Uvedení opěrné nohy do opěrné polohy, *viz Strana 77*.
- ▶ Uvolněte přidržovací řetěz kloubového hřídele z traktoru, odpojte kloubový hřídel a zavěste ho do držáku kloubového hřídele.
- ▶ Odpojte závěsné zařízení podle provozního návodu dodaného výrobcem traktoru.
- ▶ Při použití pojistného řetězu k přídavnému jištění tažených strojů: Odstraňte pojistný řetěz.
- ▶ Vytáhněte konektor osvětlení pro silniční provoz, *viz Strana 62*.
- ▶ Odpojte napájecí kabel terminálu.
- ▶ Odpojte hydraulické hadice a zavěste je do držáku na stroji.
- ▶ Opatrně traktorem poodjeďte.
- ▶ Namontujte zařízení bránící neoprávněnému použití a klíč bezpečně uschovejte, *viz Strana 80*.

16.3 Zajištění kloubového hřídele

Když není kloubový hřídel připojen k traktoru, musí se na oji zajistit řetězem kloubového hřídele.

U horního zavěšení oje

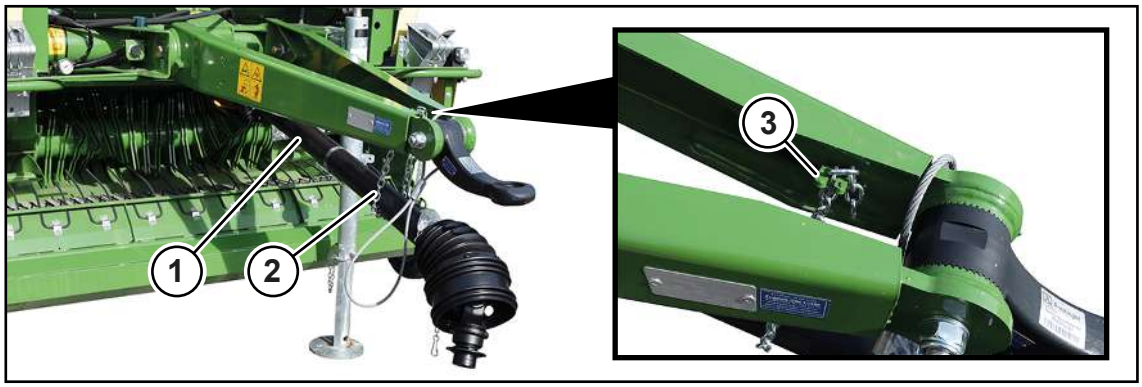

RPG000-118

- Vložte kloubový hřídel (2) do řetězu na kloubový hřídel (1).
- Zavěste řetěz kloubového hřídele (1) do držáku (3).

U spodního zavěšení oje

- Kloubový hřídel bezpečně odložte na oj.

16.4 Zajištění zvednutého sběrače pro silniční jízdu

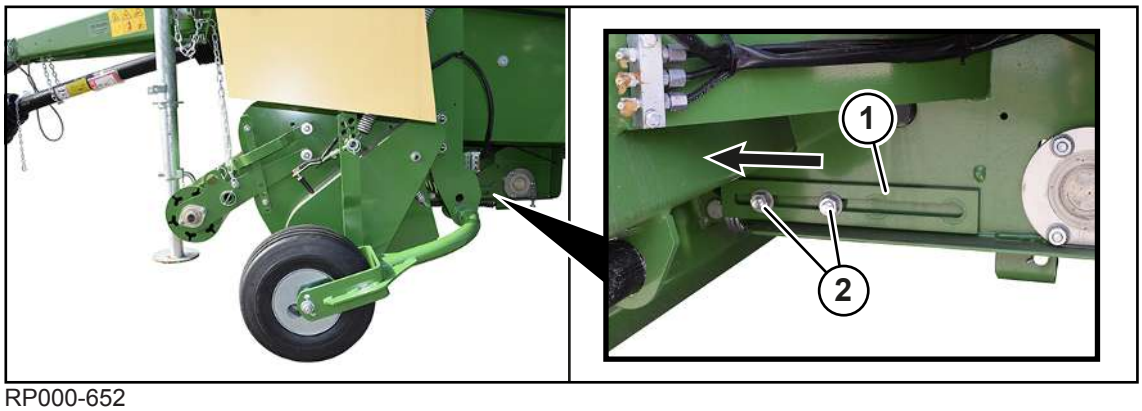

RP000-652

Podle potřeby může být sběrač zajištěn omezovačem hloubky (1) pro silniční jízdu.

✓ Sběrač je zvednutý v transportní poloze, *viz Strana 82*.
✓ Stroj je zastavený a zajištěný, *viz Strana 28*.

Na pravé a levé straně sběrače proveďte stejný postup nastavení:

- Povolte šroubové spoje (2).
- Posuňte omezovač hloubky (1) ve směru šipky.
- Utáhněte šroubové spoje (2).

16.5 Kontrola světel pro jízdu na silnici

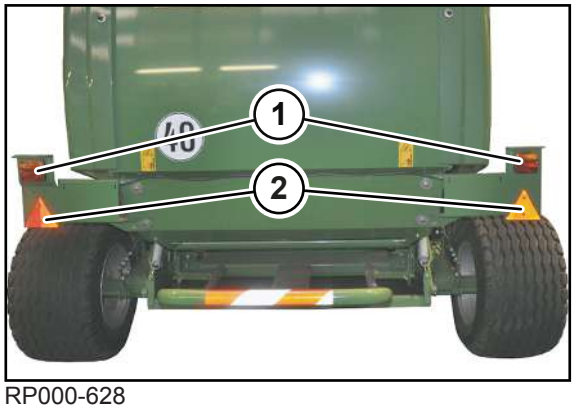

RP000-628

- Připojení světel pro jízdu na silnici na elektriku vozidla, *viz Strana 62*.
- Zkontrolujte, jestli fungují zadní světla (1).
- Vyčistěte světla na zádi (1), odrazová světla (2) a reflektory namontované na stranách stroje (není zobrazeno).

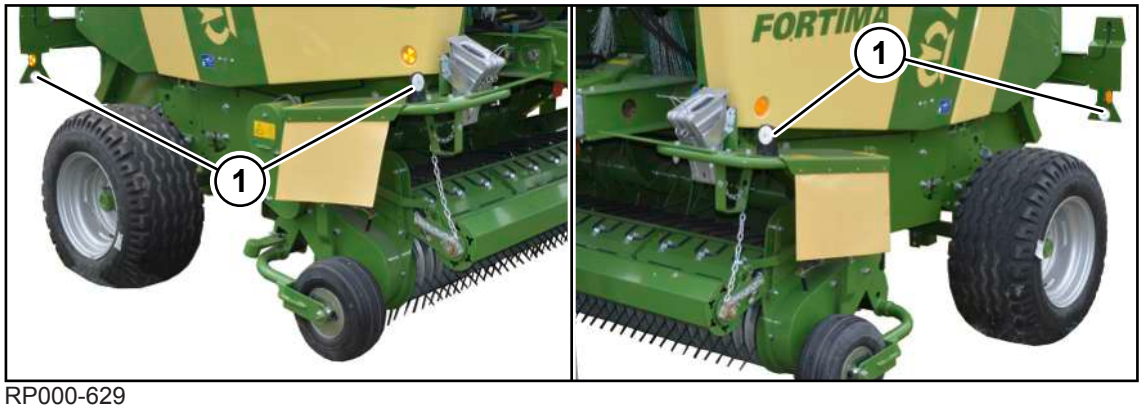

RP000-629

- Vyčistěte 4 reflektory (1) na levé a pravé straně stroje.

16.6 Odpojení napájecích vedení

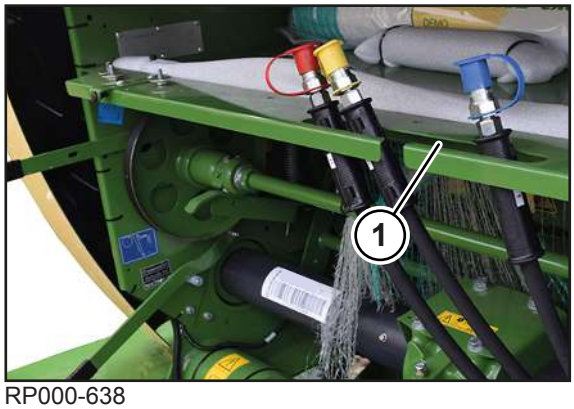

RP000-638

- Odpojte hydraulické hadice a elektrický spojovací kabel a zavěste je do držáku (1) na zásobní skříňce.

16.7 Příprava stroje k přepravě

⚠ VAROVÁNÍ

Riziko nehody při nedostatečném zajištění pohyblivých součástí stroje

Pokud není stroj pro přepravu na nákladním automobilu nebo vlaku řádně zajištěn, může vlivem proudění vzduchu za jízdy dojít k nežádoucímu uvolnění některých součástí stroje. Může tak dojít k vážným nehodám nebo poškození stroje.

- Proveďte dále uvedená opatření pro zajištění pohyblivých součástí stroje.

16.7.1 Zajištění bočních kapot

Levá strana stroje

RP000-593

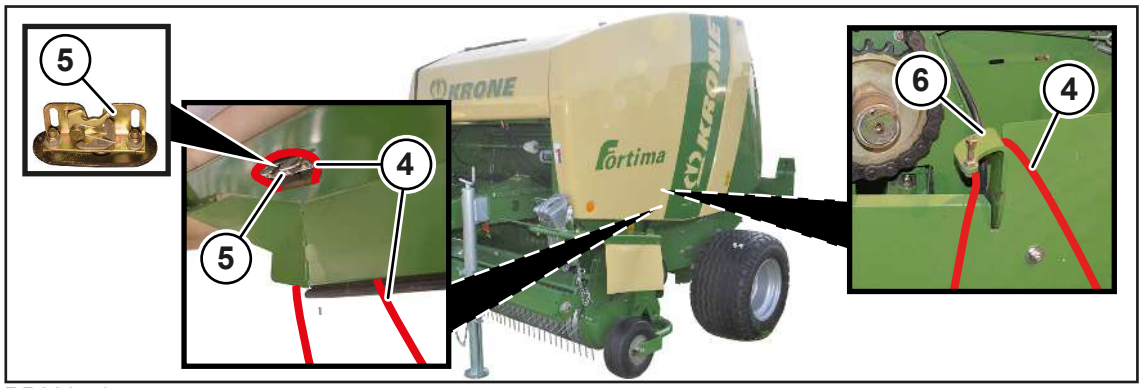

RP000-594

- Otevřete boční kapotu.
- Zaveďte stahovací pásku (1) skrz vybrání (3) na boční kapotě.
- Položte druhou stahovací pásku (4) kolem sklopného uzávěru (5).
- Opatrně zavřete boční kapotu.
- Veďte stahovací pásku (1) na stroji za výztuhu (2) a utáhněte ji.
- Veďte stahovací pásku (4) na stroji za výztuhu (6) a utáhněte ji.

Pravá strana stroje

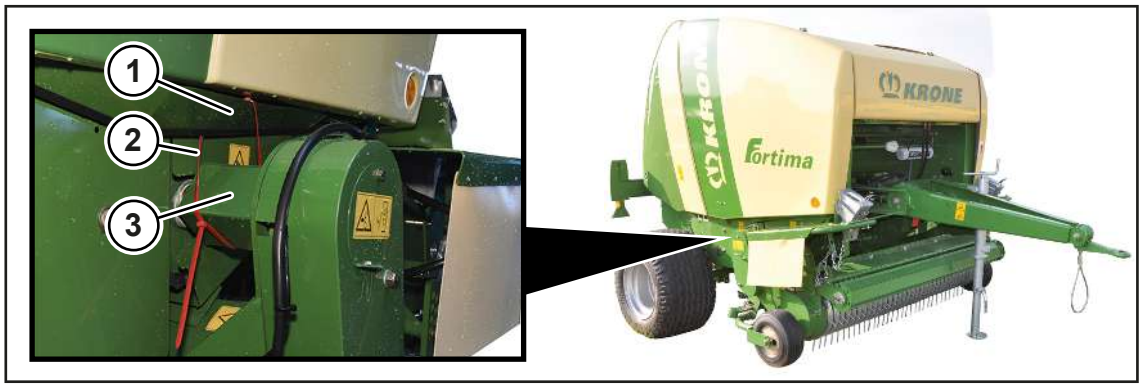

RP000-595

- Veďte jednu stahovací pásku (2) nahoře okem v boční kapotě (1) a dole kolem ochranné trubky hnacího hřídele (3).
- Utáhněte stahovací pásku (2).

16.7.2 Zajištění příklopu zásobní skříňky

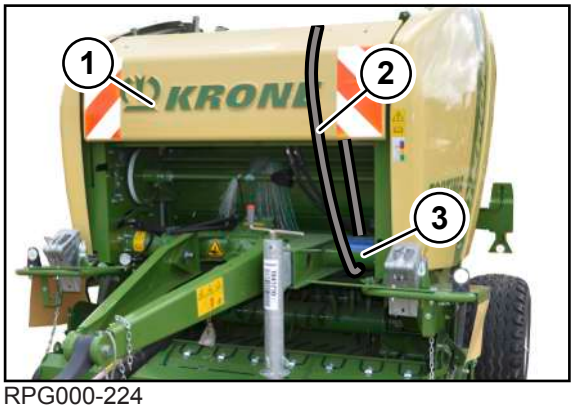

RPG000-224

- Pro zajištění příklopu zásobní skříňky (1) uložte popruh (2) kolem příklopu zásobní skříňky (1) a trubky (3) a utáhněte ho.

16.7.3 Zvednutí stroje

⚠ *VAROVÁNÍ*

Nebezpečí zranění při zvednutém stroji

Padající stroj nebo nekontrolovaně se pohybující díly mohou ohrozit přítomné osoby. Tyto činnosti smí provádět pouze kvalifikovaný odborný personál.

- Používejte jen schválené zvedací nářadí a vázací prostředky s dostatečnou nosností. Pro hmotnosti, *viz Strana 48*.
- Dodržujte údaje k určeným záchytným bodům.
- Dbejte na bezpečné usazení vázacích prostředků.
- Nikdy se nezdržujte pod zvednutým strojem.
- Pokud pod strojem musíte pracovat, bezpečně ho podložte, *viz Strana 28*.

Stroj je opatřen 3 záchytnými body.

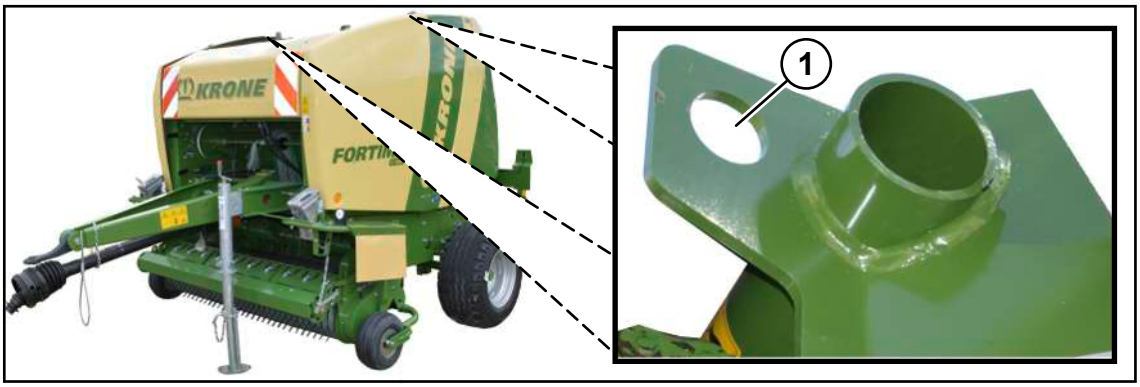

RPG000-216

2 záchytné body (1) se nachází nahoře vedle pohyblivého dna.

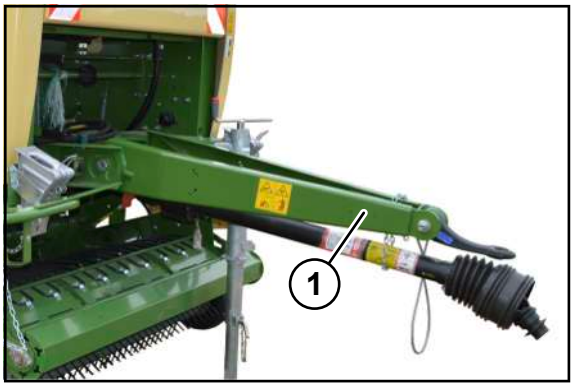

RPG000-217

1 záchytný bod je v přední oblasti oje (1).

Pro zvednutí stroje se musí použít zvedací nářadí, které má minimální nosnost podle přípustné celkové hmotnosti stroje, viz typový štítek na stroji, *viz Strana 44*.

✓ Stroj je zastavený a zajištěný, *viz Strana 28*.

- ▶ Zavřete výklopnou záď.
- ▶ Zvedněte sběrač do transportní polohy, *viz Strana 82*.
- ▶ Zajistěte, aby byla všechna ochranná zařízení zablokována.
- ▶ Ujistěte se, že jsou kloubové hřídele, hydraulická vedení a kabely zajištěny.
- ▶ Upevněte řetězy zvedacího nářadí ve dvou záchytných bodech stroje.
- ▶ Ujistěte se, že jsou háky řetězů řádně zavěšeny v záchytných bodech.
- ▶ Napněte řetězy, aby se odlehčila opěrná noha.
- ▶ Uveďte opěrnou nohu do transportní polohy, *viz Strana 77*.

16.7.4 Upevnění stroje

⚠ *VAROVÁNÍ*

Ohrožení života při nekontrolovaném pohybu stroje

Jestliže stroj není pro přepravu dopravním prostředkem (např. nákladním automobilem nebo lodí) řádně upevněn, může se stroj dát nekontrolovaně do pohybu a tím ohrozit osoby.

- ▶ Stroj před transportem řádně zajistěte vhodnými upevňovacími prostředky na k tomu určených upevňovacích bodech.

Vázací body na stroji jsou označeny upozorňující nálepkou, *viz Strana 34*.

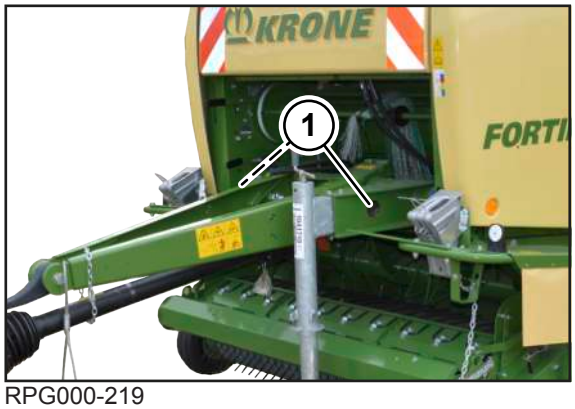

RPG000-219

1 2 vázací body vpředu

RPG000-220

1 2 vázací body vzadu (po jednom na levé a pravé straně stroje)

17 Nastavení

⚠ VAROVÁNÍ

Nebezpečí zranění při nedodržení základních bezpečnostních upozornění

Při nedodržení základních bezpečnostních upozornění může dojít k vážným až smrtelným úrazům osob.

- Aby nedocházelo k úrazům, je nutné si přečíst a dodržovat základní bezpečnostní pokyny, *viz Strana 15*.

⚠ VAROVÁNÍ

Nebezpečí úrazu při nedodržení bezpečnostních postupů

Při nedodržení bezpečnostních postupů může dojít k vážným až smrtelným úrazům osob.

- Aby se předcházelo úrazům, je nutné přečtení a dodržování bezpečnostních postupů, *viz Strana 28*.

17.1 Nastavení lisovacího tlaku

KRONE doporučuje následující rozmezí tlaku:

Druh sklizňového produktu	Doporučené rozmezí tlaku
Seno	nízký
Sláma	střední/vysoký
Siláž	vysoký

U provedení "Ovládacího boxu Medium"

RP000-653

Lisovací tlak se nastavuje pomocí ukazatele lisovacího tlaku (2) na pravé straně stroje vpředu a pomocí křídlové matice (3) ve skříňce na motouz. Čím je vyšší číslo, tím je vyšší lisovací tlak.

✓ Stroj je zastavený a zajištěný, *viz Strana 28*.

- Rukou posuňte oba ukazatele lisovacího tlaku (1) do požadované polohy.
- Povolte křídlovou matici (3) ve skříňce na motouz.
- Pomocí křídlové matice (3) posouvejte šroub v podélném otvoru, dokud nezhasnou kontrolky lisovacího tlaku na ovládacím boxu a nezazní akustický signál.
- Pevně utáhněte křídlovou matici (3).

U varianty "Komfort 1.0"

- Nastavení lisovacího tlaku na terminálu, *viz Strana 143*.

17.2 Nastavení počtu ovinutí motouzem

U provedení "Ovládacího boxu Medium"

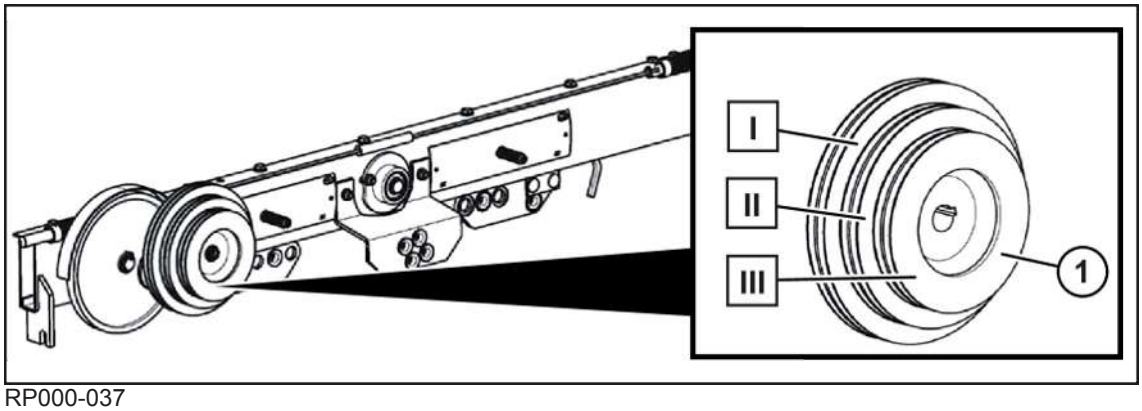

RP000-037

Délka sklizňového produktu	Postavení stupňové řemenice (2)	Vzdálenost mezi vrstvami motouzu na kulatém balíku
krátký	(I)	těsný
střední	(II)	střední
dlouhý	(III)	široký

Čím delší je sklizňový produkt, tím menší musí být průměr stupňové řemenice (1) a tím méně bude kulatý balík spojen motouzem.

- Dva motouzy položte kolem jedné ze 3 stupňových řemenic (1) v postavení (I), (II) nebo (III).

U varianty "Komfort 1.0"

- Pro nastavení počtu ovinutí motouzem, *viz Strana 153*.

17.3 Pro nastavení počtu ovinutí sítí

U provedení "Ovládacího boxu Medium"

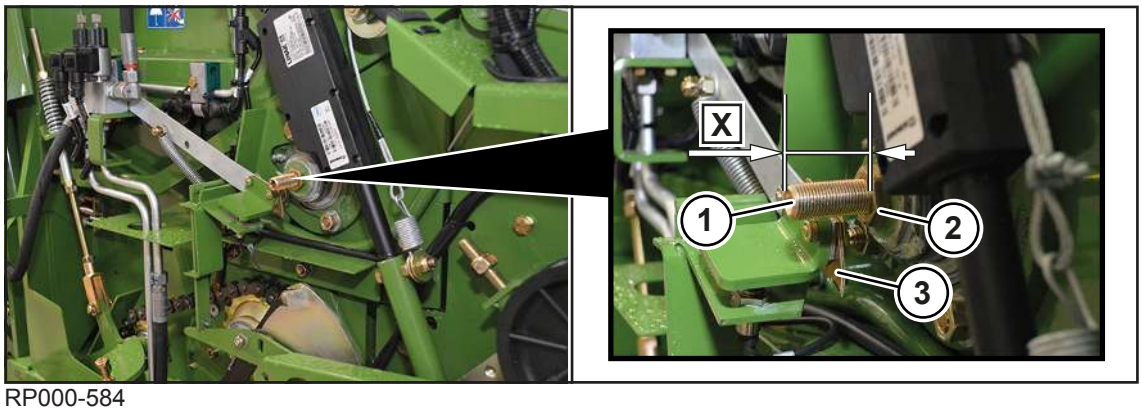

RP000-584

Na pravé straně stroje za bočním krytem se nachází nastavovací šroub (1), kterým se nastavuje počet ovinutí sítí.

Rozměr X je vzdálenost mezi dosednutím špičky (3) pružinové lišty a vnějším okrajem nastavovacího šroubu.

Čím více se nastavovací šroub (1) vyšroubuje a zmenší se rozměr X, tím méně bude kulatý balík ovinut sítí.

Vzdálenost X	Počet ovinutí sítí
19 mm	2
28 mm	3
23 mm	2
34 mm	3

✓ Stroj je zastavený a zajištěný, *viz Strana 28*.

▶ Dávejte pozor, aby špička (3) pružinové lišty nebyla na nastavovacím šroubu.

▶ Aby bylo možné povolit a vyšroubovat pojistnou matici (2), přidržte nastavovací šroub (1) klíčem na vnitřní šestihrany.

V tomto případě jde o levý závit!

▶ U vyhozeného kulatého balíku zkontrolujte hodnoty z tabulky a případně je upravte.

U varianty "Komfort 1.0"

▶ Pro nastavení počtu ovinutí sítí, *viz Strana 152*.

17.4 Nastavení omezovače motouzu

U provedení "Vázání sítí a vázání motouzem"

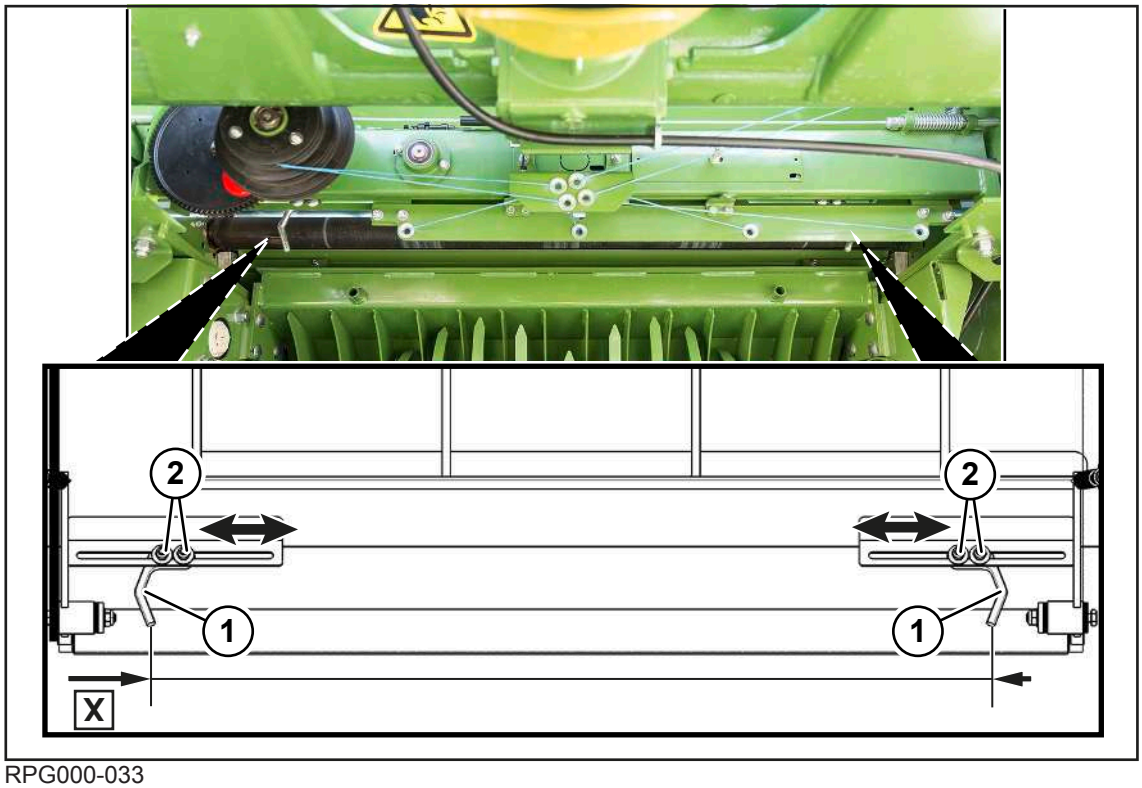

RPG000-033

Poloha omezovačů motouzu (1) určuje vzdálenost krajního ovinu motouzu od vnější hrany kulatého balíku. Omezovače motouzu (1) musí být nastaveny podle druhu lisovaného materiálu, aby nedošlo ke sklouznutí motouzu z kulatého balíku.

krátký	těsný
střední	střední
dlouhý	široký

✓ Stroj je zastavený a zajištěný, *viz Strana 28*.

Na pravé a levé straně proveďte stejný postup nastavení:

- ▶ Povolte šrouby (2).
- ▶ Posuňte omezovač motouzu (1) ve směru šipky do požadované polohy. Dávejte pozor, aby byl omezovač motouzu (1) na pravé a levé straně nastaven stejně.
- ▶ Utáhněte šrouby (2).

17.5 Nastavení brzdy motouzu

U provedení "Vázání sítí a vázání motouzem"

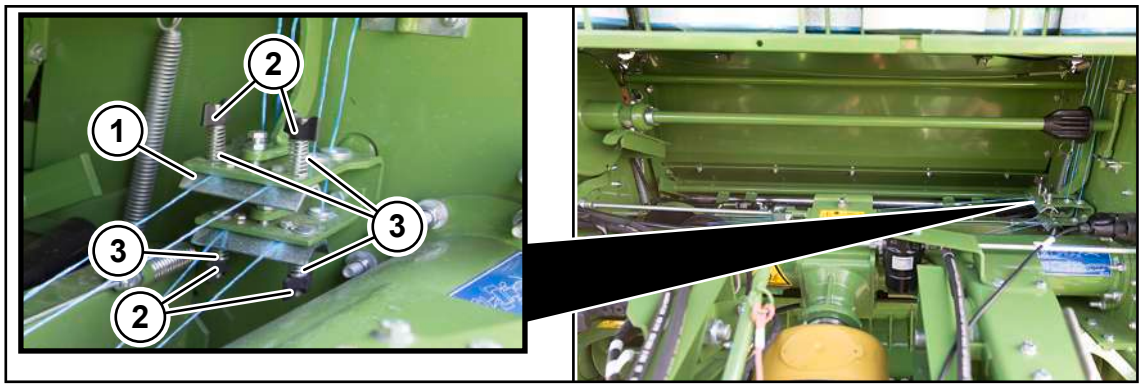

RPG000-034

Brzda motouzu (1) udržuje motouz pod napětím a zajišťuje napnuté vedení motouzu ke kulatému balíku. Motouz se musí udržovat stále napnutý, aby mohl být vždy řádně odříznutý. Zároveň se motouz nesmí příliš silně utáhnout, aby při spuštění neprokluzoval na pryžovém válečku. Různé druhy vázacích motouzů mohou mít různé vlastnosti tření.

Když se změní druh motouzu, tak znovu nastavte brzdu motouzu:

✓ Stroj je zastavený a zajištěný, *viz Strana 28*.

- ▶ Nastavovacími šrouby (2) nastavte napětí motouzu.

Směr otáčení regulačních šroubů (2)	Předpětí tlačných pružin (3)	Brzdná síla brzdy motouzu (1)
Ve směru hodinových ručiček	vyšší	vyšší
Proti směru hodinových ručiček	nižší	nižší

Může se stát, že musí být tlačné pružiny (3) nastaveny různě, aby měly uříznuté konce motouzu stejnou délku.

17.6 Uvolnění brzdy motouzu

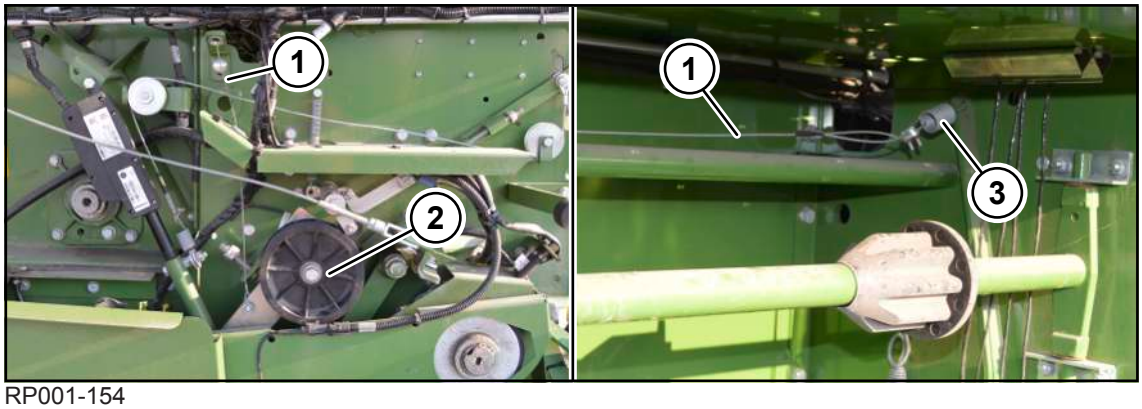

RP001-154

▶ Podávací kyvnou pákou (2) najeďte zdola do pozice vázání.

V této pozici nesmí být tažná pružina (3) napnutá a drátové lano (1) musí být lehce uvolněné.

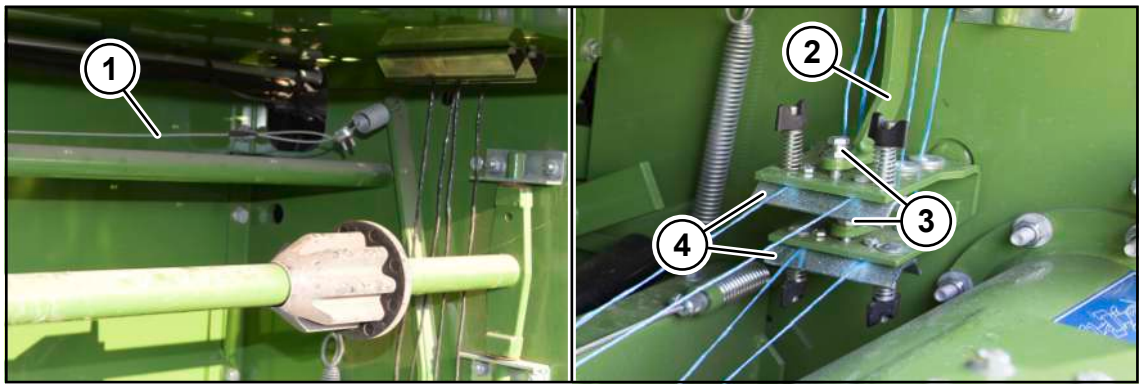

RP001-115

Brzda motouzu se uvolňuje při spuštění stavěcí pákou (2).

✓ Stroj je zastavený a zajištěný, *viz Strana 28*.

Nastavení brzdy motouzu šrouby (3):

Silnější motouz:

▶ Šroub (3) otáčejte ve směru hodinových ručiček.

Tenčí motouz:

▶ Šroub (3) otáčejte proti směru hodinových ručiček.

Jestliže se nachází podávací kyvná páka v pozici přivádění, musí se stavěcí páka (2) ovládat drátovým lanem (1). Oba plechy brzdy (4) se musí zvedat rovnoměrně. Pokud tomu tak není, lze je seřídit pomocí šroubů (3).

17.7 Nastavení magnetické spojky vázání motouzem

U provedení Vázání sítí a vázání motouzem

Magnetická spojka se musí nastavit, pokud:

- při počáteční a koncové fázi vázání nezůstanou saně vázání motouzem stát, ale dále pojíždějí nebo
- saně po počáteční fázi nepojíždějí, ale zůstanou stát.

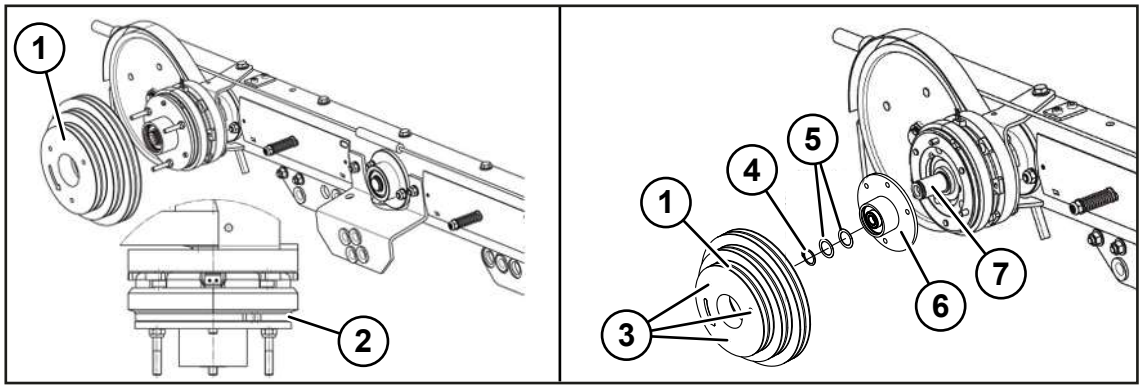

RP001-048

Aby byla zaručena funkce magnetické spojky, musí se pomocí lícovacích podložek (5) nastavit vzduchová mezera (2) na rozměr 0,2 mm (+0,15/-0,05):

✓ Stroj je zastavený a zajištěný, *viz Strana 28*.

▶ Odmontujte pojistné matice (3) a podložky.

▶ Sejměte plastovou podložku (1).

▶ Změřte vzduchovou mezeru (2).

▶ Pokud nemá správný rozměr, demontujte nosník (6) plastové podložky (1) z pastorkového hřídele (7), za tím účelem vyjměte pojistný kroužek (4) a nosník (6) stáhněte.

▶ Pomocí lícovacích podložek (5) nastavte vzduchovou mezeru (2) na rozměr 0,2 mm (+0,15/-0,05).

▶ Nosník (6) nasuňte na pastorkový hřídel (7) a zajistěte pojistným kroužkem (4).

▶ Namontujte plastovou podložku (1) s pojistnými maticemi (3) a podložkami.

17.8 Nastavení senzoru „Pozice saní pro vedení motouzu”

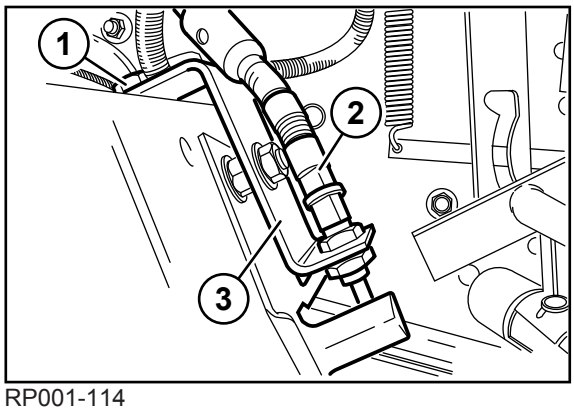

RP001-114

Aby vázací motouz nezačínal nebo nebyl odřezáván vždy na stejném místě, je možné přesunout senzor (2) doleva nebo doprava.

✓ Stroj je zastavený a zajištěný, *viz Strana 28*.

▶ Povolte šroub (1).

▶ Přesuňte držák senzoru (3).

▶ Pevně utáhněte šroub (1).

17.9 Nastavení brzdy vázacího materiálu

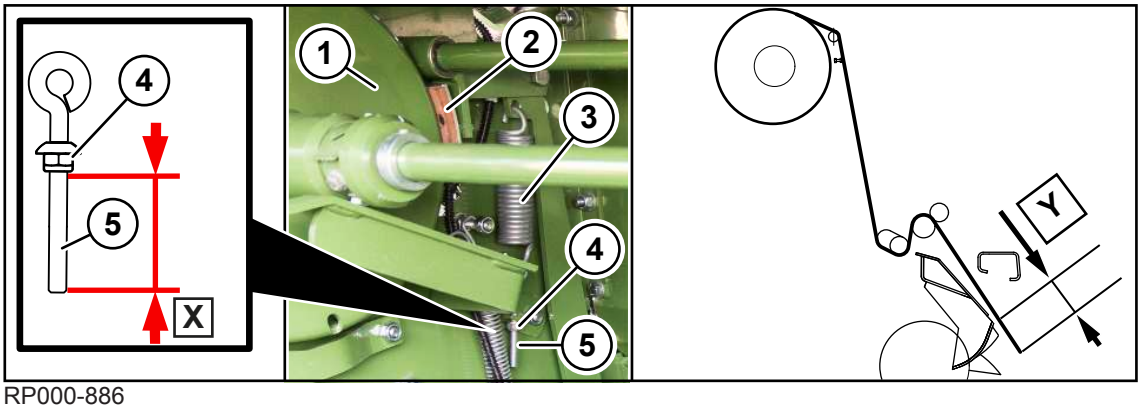

RP000-886

Brzda vázacího materiálu je na pravé straně stroje pod zásobní skříňkou.

Pružina (3) je namontovaná tak, aby brzdová destička (2) tlačila na brzdicí kotouč (1). Brzda sítě tak brzd přívod vázacího materiálu ke kulatému balíku. Pokud je síť na kulatém balíku příliš volná nebo příliš utažená, lze nastavit brzdnou sílu pomocí matice (4) na šroubu s okem (5).

Přednastavený rozměr od KRONE: **X=35 mm**

Nastavení brzdy vázacího materiálu závisí na druhu sítě, která se právě používá. Brzda vázacího materiálu má být seřízena tak, aby síť po vázání visela do kanálu **Y=0-50 mm** nad stěračem.

Važte vždy při otáčkách 540 ot/min.

✓ Stroj je zastavený a zajištěný, *viz Strana 28*.

✓ Uchycení role je vychýleno dopředu.

▶ Pro zvýšení brzdné síly zvětšete rozměr X.

▶ Pro snížení brzdné síly zmenšete rozměr X.

17.10 Nastavení odlehčení brzdné síly na přívodu vázacího materiálu

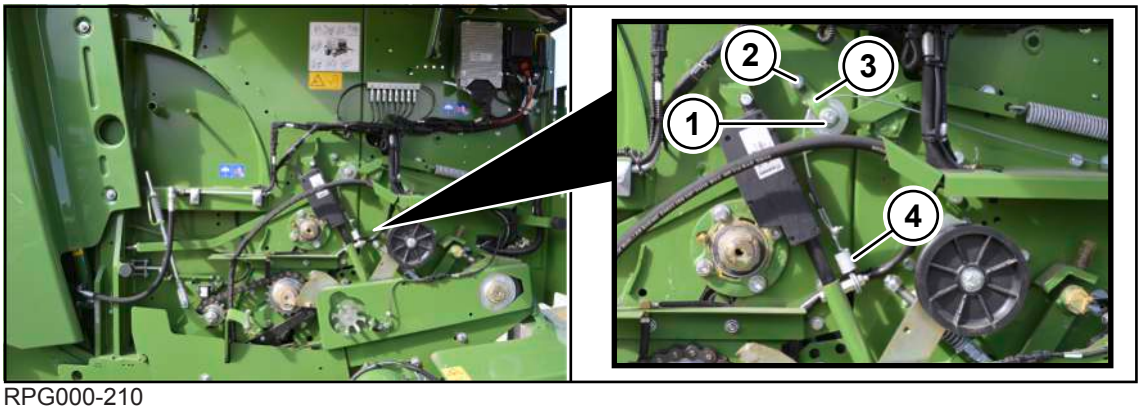

RPG000-210

Pokud vázací materiál vede ke kulatému balíku, měly by se snížit brzdné síly, aby se mohl vázací materiál lehčeji natáhnout na kulatý balík.

Tyto odlehčené brzdné síly na přívodu lze nastavit na druhé vratné kladce na pravé straně stroje za zadní boční kapotou.

Čím silněji je pružina (4) natažena, tím vyšší jsou odlehčené brzdné síly na přívodu.

✓ Vazač se nachází v pozici přivádění. To znamená, že se napínací zařízení nachází v nejspodnější poloze a pružina (4) a lano jsou napnuty.

✓ Stroj je zastavený a zajištěný, *viz Strana 28*.

▶ Zkontrolujte, zda je brzdicí kotouč lehce brzděný, tedy že lze brzdicím kotoučem rukou lehce otáčet.

Brzdicí síla na brzdicí kotouč se změní pozicí vratné kladky (1).

▶ Povolte šroubový spoj (2).

▶ Pro zvýšení brzdicího napětí posuňte držák (3) vratné kladky (1) v podélném otvoru směrem dolů.

▶ Pro snížení brzdicího napětí posuňte držák (3) vratné kladky (1) v podélném otvoru směrem nahoru.

▶ Utáhněte šroubový spoj (2).

▶ Napínacím zařízením pohybujte do střední polohy a poté do pozice přivádění.

▶ Zkontrolujte, zda je brzdicí kotouč lehce brzděný, tedy že lze brzdicím kotoučem rukou lehce otáčet.

Jestliže není brzdicí kotouč lehce brzděný:

▶ Napnutí brzdy znovu zvyšte nebo snižte podle popisu shora.

17.11 Kontrola odlehčení brzdné síly v poloze vázání

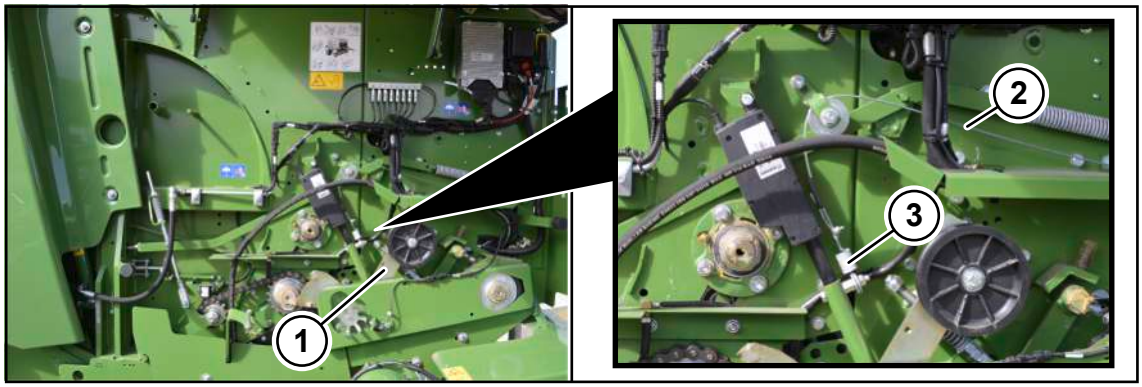

RPG000-250

▶ Podávací kyvnou páku (1) pohybujte ve směru přivádění.

▶ Podávací kyvnou páku (1) pohybujte z pozice přivádění do pozice vázání.

▶ Zkontrolujte, zda jsou pružina (3) a drátové lano (2) uvolněny.

▶ Podávací kyvnou páku (1) pohybujte do pozice odstřihování.

▶ Podávací kyvnou páku (1) znovu pohybujte do pozice přivádění a potom do pozice vázání.

▶ Znovu zkontrolujte, zda jsou pružina (3) a drátové lano (2) uvolněny.

Pokud jsou pružina (3) a drátové lano (2) nadále upnuty:

▶ Nastavení odlehčení brzdné síly na přívodu vázacího materiálun, *viz Strana 187*.

17.12 Nastavení širokotažného třmenu vázání

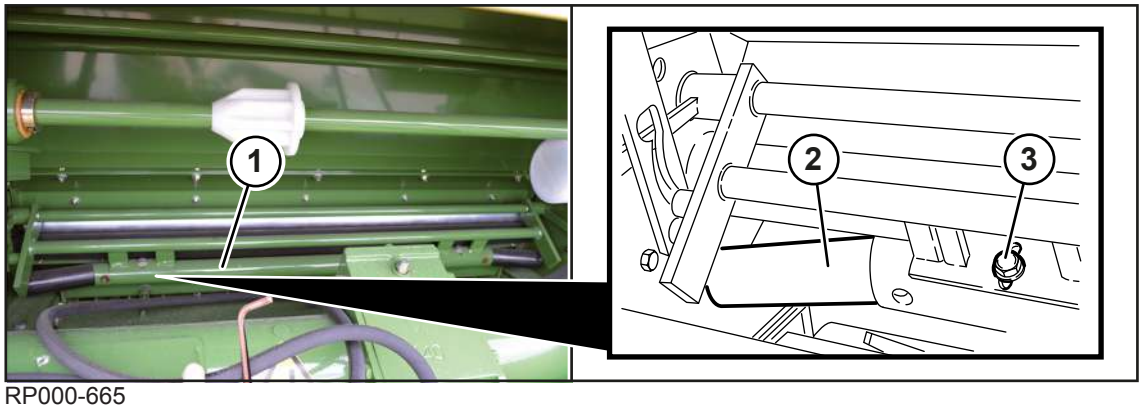

RP000-665

Širokotažný třmen (1) lze nastavit pro optimální využití šířky.

✓ Stroj je zastavený a zajištěný, *viz Strana 28*.

▶ Povolte šroubový spoj (3) na pravé a levé straně.

Jestliže se má síť táhnout více široká:

▶ Širokotažný třmen (1) otočte tak, aby pryčový válec (2) ukazoval dozadu.

Jestliže se má síť táhnout méně široká:

▶ Širokotažný třmen (1) otočte tak, aby pryčový válec (2) ukazoval dopředu.

▶ Utáhněte šroubový spoj (3) na pravé a levé straně.

17.13 Nastavení řezací jednotky vázání sítí

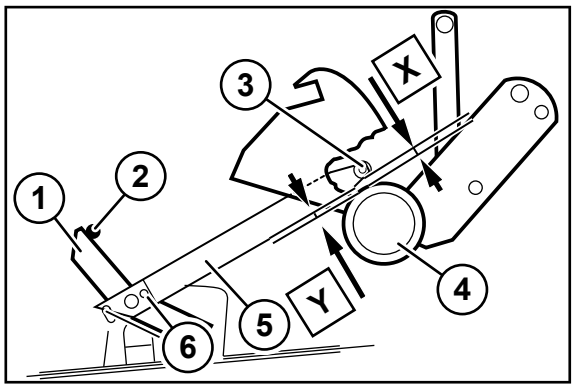

RP001-092

✓ Stroj je zastavený a zajištěný, *viz Strana 28*.

Když přiléhá doraz (1) na doraz (2), musí být vzdálenost mezi pružinovou lištou (5) a trubkou ložiska (4) **Y=2 mm** nebo vzdálenost mezi ložiskem (3) a trubkou ložiska (4) **X=8 mm**.

Pro nastavení vzdáleností:

▶ Povolte šroub (6).

▶ Pružinová lištu (5) odsuňte tak, aby byl rozměr **Y=2 mm** nebo rozměr **X=8 mm**.

▶ Utáhněte šroub (6).

18 Údržba

⚠ VAROVÁNÍ

Nebezpečí zranění při nedodržení základních bezpečnostních upozornění

Při nedodržení základních bezpečnostních upozornění může dojít k vážným až smrtelným úrazům osob.

- Aby nedocházelo k úrazům, je nutné si přečíst a dodržovat základní bezpečnostní pokyny, *viz Strana 15*.

⚠ VAROVÁNÍ

Nebezpečí úrazu při nedodržení bezpečnostních postupů

Při nedodržení bezpečnostních postupů může dojít k vážným až smrtelným úrazům osob.

- Aby se předcházelo úrazům, je nutné přečtení a dodržování bezpečnostních postupů, *viz Strana 28*.

INFO

Pokud se pro údržbářské práce musí objednat nové součásti, používejte pouze originální náhradní díly KRONE.

18.1 Tabulka údržby

18.1.1 Údržba – před sezónou

Kontrola hladiny oleje	
Hlavní převodovka	*viz Strana 202*
Centrální mazací zařízení řetězu	*viz Strana 211*

Komponenty	
Nastavení hnacích řetězů	*viz Strana 208*
Pevné utažení šroubů/matic na stroji	*viz Strana 198*
Dotažení matic kol	*viz Strana 202*
Kontrola tlaku v pneumatikách	*viz Strana 201*
Čištění pouzdra a vlečného oka	*viz Strana 204*
Výměna filtru v centrálním mazání řetězů	*viz Strana 211*
Vypuštění kondenzované vody z nádrže stlačeného vzduchu	*viz Strana 214*
Brzdicí kotouč brzdy vázacího materiálu	*viz Strana 54*
Mazání stroje podle plánu mazání	*viz Strana 192*
Kontrola spouštění a funkce vázání	*viz Strana 77*
Zkontrolujte hydraulické hadice	*viz Strana 203*
Kontrola elektrických spojovacích kabelů a v případě potřeby jejich oprava nebo výměna servisním partnerem KRONE	
Odstranění koroze ze širokotažného třmenu	*viz Strana 205*

18.1.2 Údržba – po sezóně

Komponenty	
Vyčistěte stroj	*viz Strana 204*
Mazání stroje podle plánu mazání	*viz Strana 192*
Namažte kloubový hřídel	*viz Strana 197*
Namažte tukem závity nastavovacích šroubů	
Vypuštění kondenzované vody z nádrže stlačeného vzduchu	*viz Strana 214*
Čištění hnacích řetězů	*viz Strana 205*
Namažte tukem holé pístnice všech hydraulických válců a co nejvíce je vtáhněte	
Všechny pákové klouby a místa uložení bez možnosti mazání potřete olejem	
Opravte poškozený lak, holá místa konzervujte ochranným prostředkem proti korozi	
Zkontrolujte lehký chod všech pohyblivých součástí. V případě potřeby je vymontujte, vyčistěte a namazané tukem znovu zamontujte.	
Ochrana nrzdicího kotouče brzdy vázacího materiálu před korozí	*viz Strana 205*
Odstavte stroj na suchém místě, chráněném před povětrnostními vlivy, které se nenachází v blízkosti látek podporujících korozi	
Chraňte pneumatiky proti vnějším vlivům jako je například olej, tuk, sluneční záření atd.	

18.1.3 Údržba – jednorázově po 10 hodinách

Komponenty	
Dotažení matic kol	*viz Strana 202*
Utažení šroubových spojů na oji	*viz Strana 206*
Kontrola tlaku v pneumatikách	*viz Strana 201*
Nechte stavěč tyčového ústrojí brzdové soustavy zkontrolovat	Provede jen servisní partner KRONE, viz příručka pro servisní techniky
Zkontrolujte hydraulické hadice ohledně netěsností a v případě potřeby nechte vyměnit od servisního partnera KRONE	*viz Strana 203*
Čištění pouzdra a vlečného oka	*viz Strana 204*

18.1.4 Údržba – jednorázově po 50 hodinách

Výměna oleje	
Hlavní převodovka	*viz Strana 202*

18.1.5 Údržba – každých 10 hodin, minimálně jednou denně

Kontrola hladiny oleje	
Hlavní převodovka	*viz Strana 202*

Komponenty	
Vyčistěte stroj	*viz Strana 204*
Kontrola funkce brzdové soustavy	
Čištění pouzdra a vlečného oka	*viz Strana 204*
Kontrola dávkovacích jednotek centrálního mazání řetězů a v případě potřeby vyčištění	*viz Strana 212*

18.1.6 Údržba – každých 50 hodin

Komponenty	
Pevné utažení šroubů/matic na stroji	*viz Strana 198*
Utažení šroubových spojů na oji	*viz Strana 206*
Dotažení matic kol	*viz Strana 202*
Kontrola tlaku v pneumatikách	*viz Strana 201*
Vypuštění kondenzované vody z nádrže stlačeného vzduchu	*viz Strana 214*

18.1.7 Údržba – každých 500 hodin

Výměna oleje	
Hlavní převodovka	*viz Strana 202*

18.1.8 Údržba – každé 2 roky

Komponenty	
Nechte nádrž na stlačený vzduch zkontrolovat od servisního partnera KRONE	
Nechte provést údržbu pneumatických brzdových válců od servisního partnera KRONE	

18.2 Plán mazání

UPOZORNĚNÍ

Poškození míst uložení

Při použití jiných než schválených mazacích tuků a při použití různých mazacích tuků může dojít k poškození mazaných součástí.

- Používejte výhradně schválené mazací tuky, *viz Strana 51*.
- Nepoužívejte mazací tuky s obsahem grafitu.
- Nepoužívejte různé mazací tuky.

UPOZORNĚNÍ

Poškození životního prostředí provozními látkami

Když se provozní látky neuskladní a nezlikvidují podle předpisů, mohou proniknout do životního prostředí. I při malém množství se životní prostředí poškodí.

- ▶ Provozní látky skladujte podle zákonných předpisů ve vhodných nádobách.
- ▶ Použité provozní látky likvidujte podle zákonných předpisů.

Při stanovení údajů intervalů údržby se vycházelo z průměrného vytížení stroje. Při častějším využití a extrémních podmínkách je nutné intervaly zkrátit. Typy mazání jsou v plánu mazání označeny symboly, viz tabulka.

Typ mazání	Mazivo	Poznámka
Mazání tukem	Víceúčelový tuk	▶ Na jednu tlakovou mazničku aplikujte cca 2 zdvihy mazacího tuku z mazacího lisu. ▶ Přebytečný mazací tuk na tlakové mazničce odstraňte.
olejovat	Používejte oleje na rostlinné bázi, pokud není předepsáno jinak.	▶ Stejnoměrně olej rozetřete.

Levá strana stroje

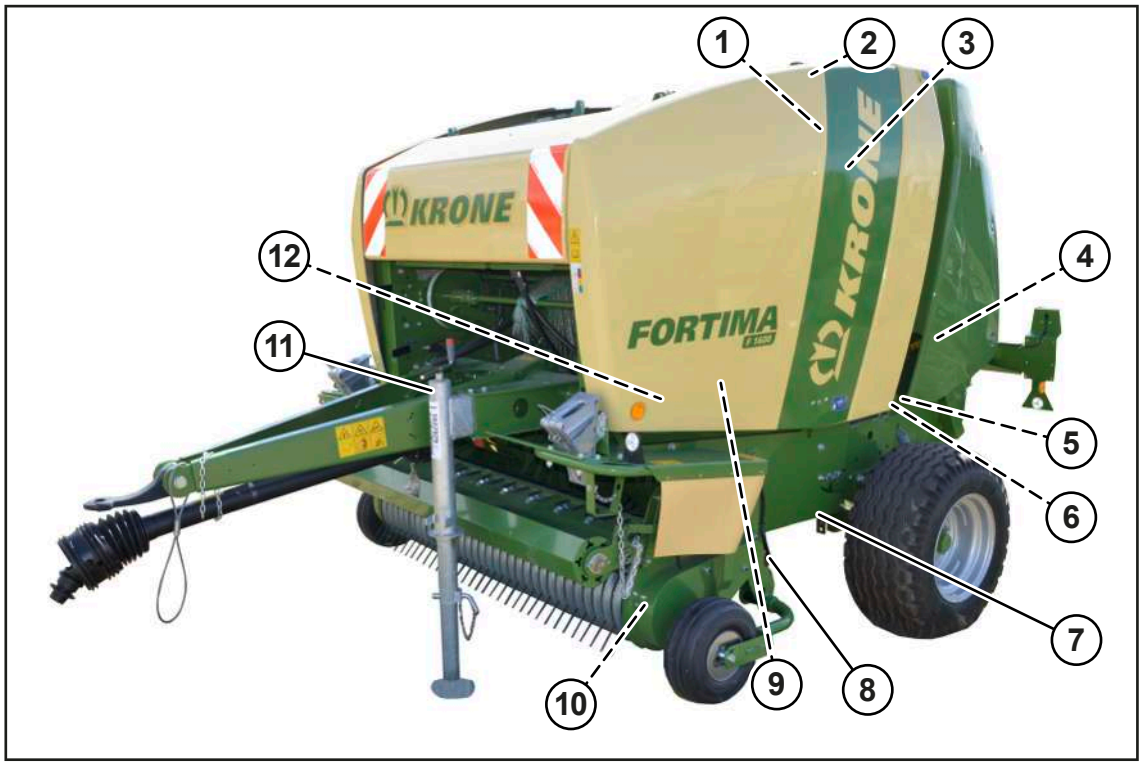

RPG000-113

Každých 20 provozních hodin		
(1) 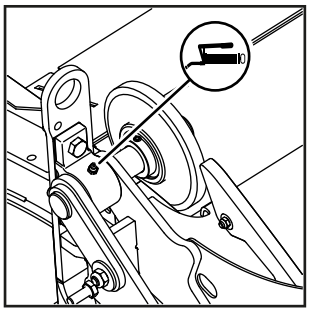	(2) Bez provedení "Centrální mazání řetězů" 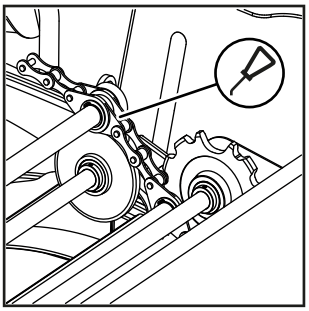	(3) 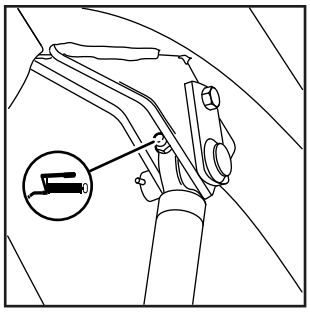
(4) 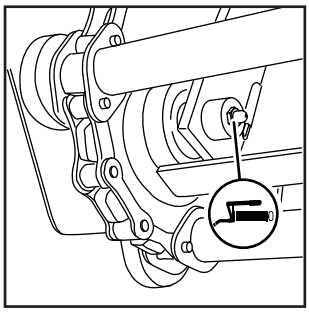	(5) 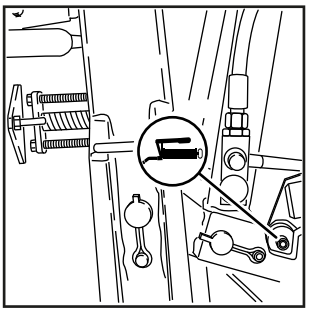	(6) 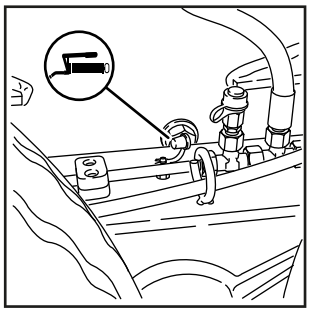
(7) 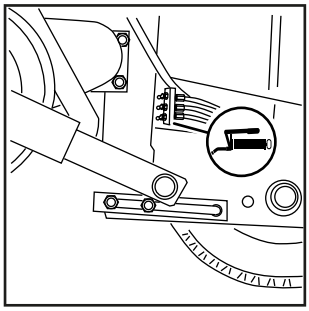	(8) 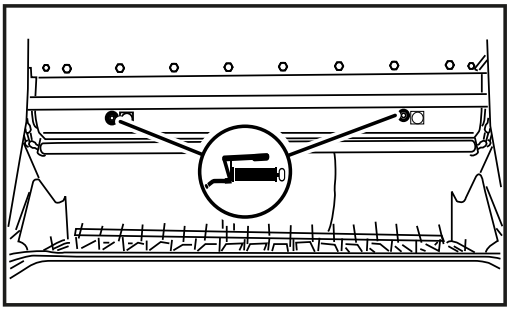	
(9) Bez provedení "Centrální mazání řetězů" 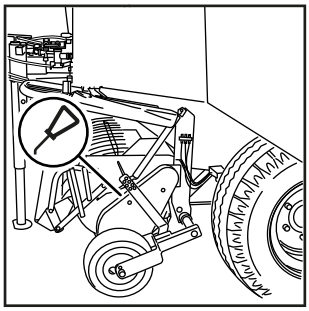	(10) Bez provedení "Centrální mazání řetězů" 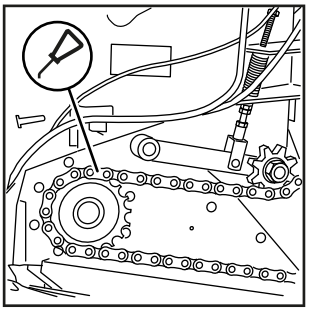	

Každých 100 provozních hodin		
(1) 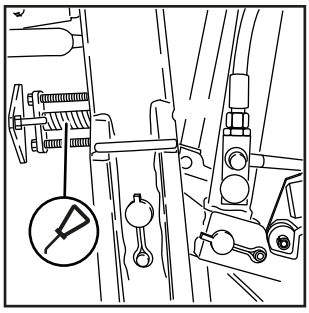	(2) 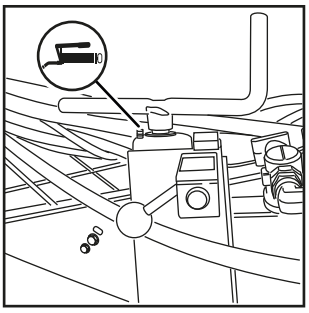	

Pravá strana stroje

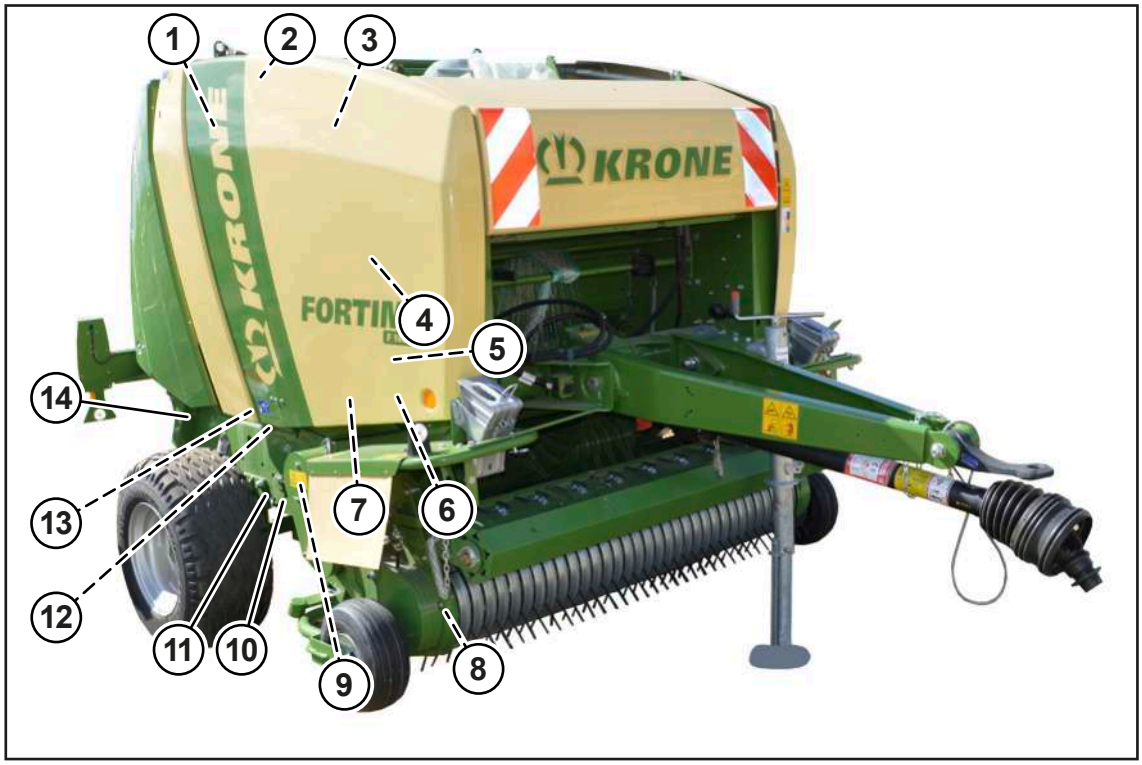

RPG000-114

Každých 20 provozních hodin		
(1) 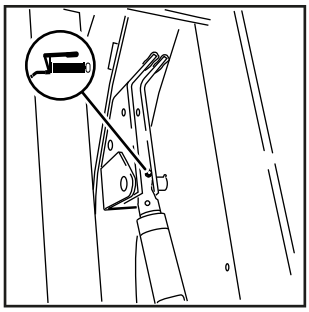	(2) Bez provedení "Centrální mazání řetězů" 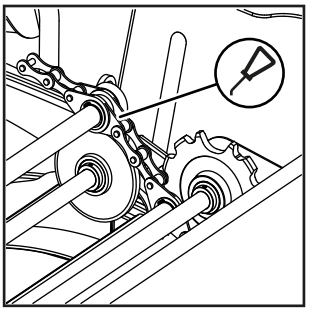	(3) 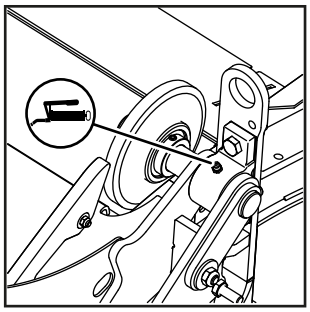
(4) 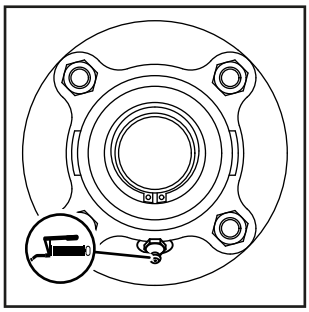	(5) 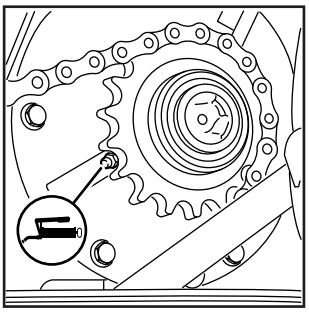	(6) Bez provedení "Centrální mazání řetězů" 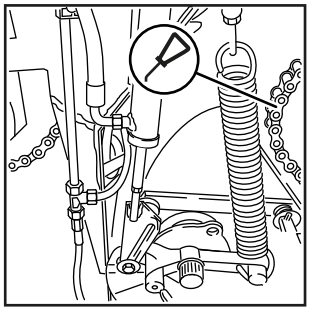
(7) Bez provedení "Centrální mazání řetězů" 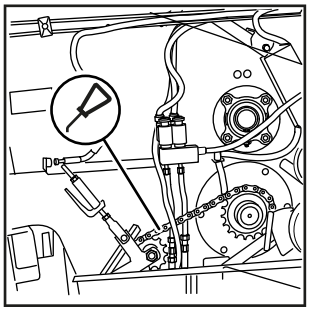	(8) Bez provedení "Centrální mazání řetězů" 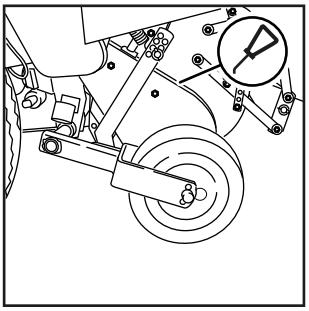	(9) Bez provedení "Centrální mazání řetězů" 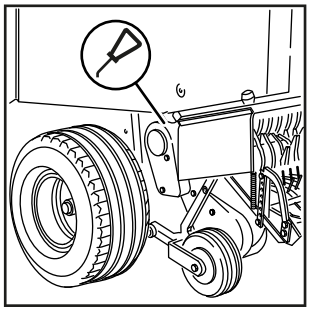
(10) 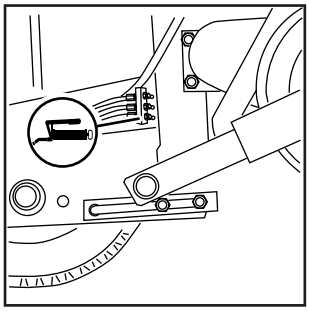	(11) 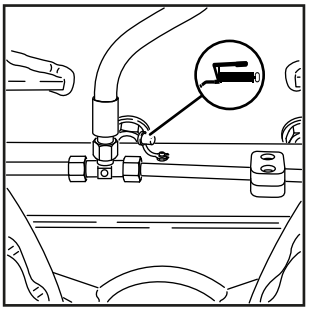	(12) 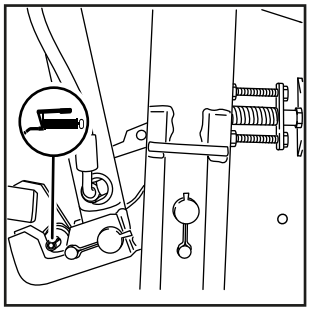

Každých 20 provozních hodin		
(13) 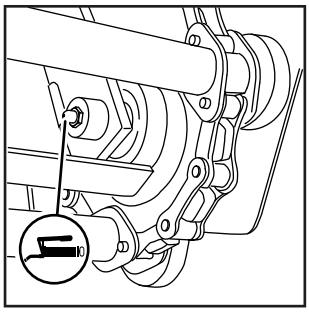		

Každých 100 provozních hodin		
(1) 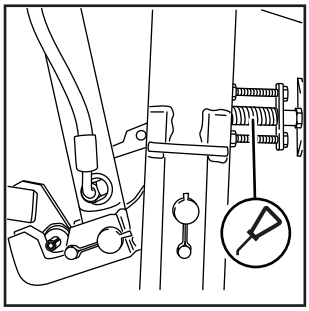		

18.3 Kloubový hřídel, mazání

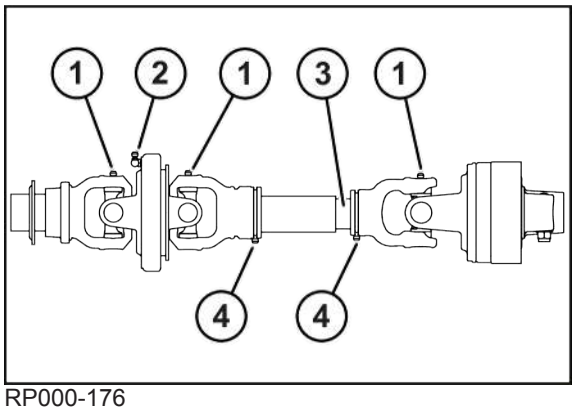

RP000-176

✓ Stroj je zastavený a zajištěný, *viz Strana 28*.

▶ Dodržujte provozní návod výrobce kloubového hřídele.

▶ Čištění kloubového hřídele.

▶ Kloubový hřídel mažte víceúčelovým tukem v časových intervalech uvedených v následující tabulce.

Seznam vhodných mazacích tuků viz *viz Strana 50*.

Následující tabulka poskytuje informace o množství maziva a intervalu mazání pro jednotlivá mazací místa.

Pol.	Množství maziva		Interval mazání
	s třecí spojkou	s vačkovou výsuvnou spojkou	
(1)	13 g	10 g	50 hodin

Pol.	Množství maziva		Interval mazání
	s třecí spojkou	s vačkovou výsuvnou spojkou	
(2)	60 g	30 g	50 hodin
(3)	20 g	20 g	
(4)	6 g	6 g	

18.4 Utahovací momenty

Jiné utahovací momenty

Všechny šroubové spoje musí být zásadně utaženy utahovacími momenty podle níže uvedeného seznamu. Odchylky od tabulek jsou odpovídajícím způsobem označeny.

Šrouby s metrickým závitem se standardním stoupáním

INFO

Tabulka neplatí pro zápustné šrouby s vnitřním šestihranem, pokud se zápustný šroub utahuje přes vnitřní šestihran.

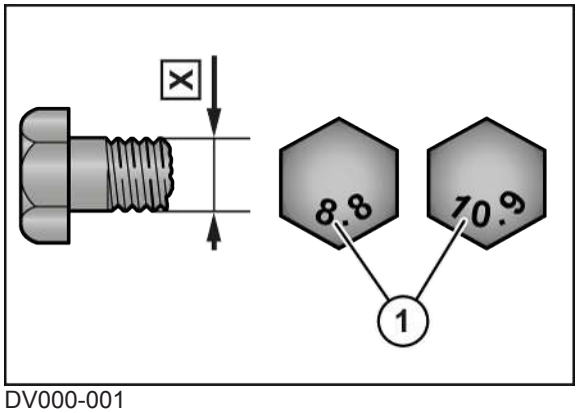

DV000-001

X Velikost závitu

1 Třída pevnosti na hlavě šroubu

X	Třída pevnosti			
	5.6	8.8	10.9	12.9
	Utahovací moment (Nm)			
M4		3,0	4,4	5,1
M5		5,9	8,7	10
M6		10	15	18
M8		25	36	43
M10	29	49	72	84
M12	42	85	125	145
M14		135	200	235
M16		210	310	365
M20		425	610	710
M22		571	832	972

X	Třída pevnosti			
	5.6	8.8	10.9	12.9
	Utahovací moment (Nm)			
M24		730	1050	1220
M27		1100	1550	1800
M30		1450	2100	2450

Šrouby s metrickým závitem s jemným stoupáním

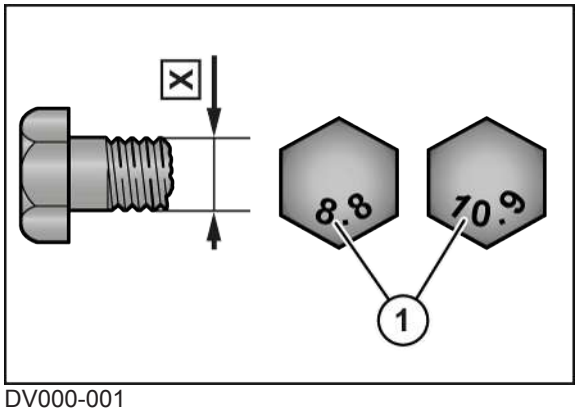

DV000-001

X Velikost závitu

1 Třída pevnosti na hlavě šroubu

X	Třída pevnosti			
	5.6	8.8	10.9	12.9
	Utahovací moment (Nm)			
M12x1,5		88	130	152
M14x1,5		145	213	249
M16x1,5		222	327	382
M18x1,5		368	525	614
M20x1,5		465	662	775
M24x2		787	1121	1312
M27x2		1148	1635	1914
M30x1,5		800	2100	2650

Šrouby s metrickým závitem se zápustnou hlavou a vnitřním šestihranem

INFO

Tabulka platí jen pro zápustné šrouby s vnitřním šestihranem a metrickým závitem, které se utahují přes vnitřní šestihran.

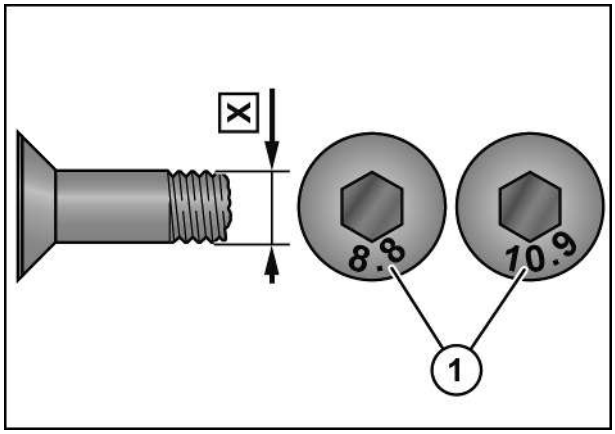

DV000-000

X Velikost závitu

1 Třída pevnosti na hlavě šroubu

X	Třída pevnosti			
	5.6	8.8	10.9	12.9
	Utahovací moment (Nm)			
M4		2,5	3,5	4,1
M5		4,7	7	8
M6		8	12	15
M8		20	29	35
M10	23	39	58	67
M12	34	68	100	116
M14		108	160	188
M16		168	248	292
M20		340	488	568

Šroubové uzávěry na převodovkách

INFO

Utahovací momenty platí jen pro montáž uzavíracích šroubů, průzorů, olejových průzorů, zavzdušňovacích a odvzdušňovacích filtrů a odvzdušňovacích ventilů do převodovky s litinovou, hliníkovou nebo ocelovou skříní. Uzavírací šrouby jsou výpustný šroub, kontrolní šroub a zavzdušňovací a odvzdušňovací filtr.

Tabulka platí jen pro šroubové uzávěry s vnějším šestihranem v kombinaci s měděným těsnicím kroužkem a pro mosazné odvzdušňovací ventily s tvarovým těsnicím kroužkem.

Závit	Šroubový uzávěr a průzor s měděným kroužkem[1] Ocelový zavzdušňovací/ odvzdušňovací filtr		Mosazný odvzdušňovací ventil Mosazný zavzdušňovací/ odvzdušňovací filtr	
	v oceli a litině	v hliníku	v oceli a litině	v hliníku
	Maximální utahovací moment (Nm) (± 10 %)			
M10x1			8	
M12x1,5			14	
G1/4"			14	
M14x1,5			16	

Závit	Šroubový uzávěr a průzor s měděným kroužkem[1] Ocelový zavzdušňovací/ odvzdušňovací filtr		Mosazný odvzdušňovací ventil Mosazný zavzdušňovací/ odvzdušňovací filtr	
	v oceli a litině	v hliníku	v oceli a litině	v hliníku
	Maximální utahovací moment (Nm) (± 10 %)			
M16x1,5	45	40	24	24
M18x1,5	50	45	30	30
M20x1,5			32	
G1/2"			32	
M22x1,5			35	
M24x1,5			60	
G3/4"			60	
M33x2			80	
G1"			80	
M42x1,5			100	
G1 1/4"			100	

[1] Měděné kroužky vždy vyměňte.

18.5 Kontrola/údržba pneumatik

✓ Stroj je zastavený a zajištěný, *viz Strana 28*.

Vizuální kontrola pneumatik

▶ Vizuálně kontrolujte pneumatiky, zda nemají zářezy nebo trhliny.

➡ Pokud jsou v pneumatikách zářezy nebo praskliny, tak nechte pneumatiky opravit nebo vyměnit od servisního partnera KRONE.

Intervaly údržby pro vizuální kontrolu pneumatik, *viz Strana 190*.

Kontrola/úprava tlaku vzduchu v pneumatikách

▶ Zkontrolujte tlak v pneumatikách, *viz Strana 48*.

➡ Je-li tlak v pneumatikách příliš vysoký, vypusťte vzduch.

➡ Je-li tlak v pneumatice příliš nízký, zvyšte jej.

Intervaly údržby pro kontrolu tlaku v pneumatikách, *viz Strana 190*.

Dotažení matic kol

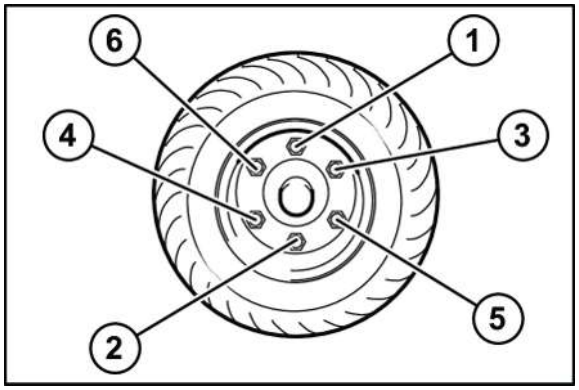

DVG000-002

- Matice kol dotahujte křížem (podle obrázku) momentovým klíčem, utahovací moment *viz Strana 202*.

Intervaly údržby, *viz Strana 190*.

Utahovací moment: matic kol

Závit	Šířka klíče	Počet čepů na náboj	Maximální utahovací moment	
			černá	pozinkovaná
M12x1,5	19 mm	4/5 kusů	95 Nm	95 Nm
M14x1,5	22 mm	5 kusů	125 Nm	125 Nm
M18x1,5	24 mm	6 kusů	290 Nm	320 Nm
M20x1,5	27 mm	8 kusů	380 Nm	420 Nm
M20x1,5	30 mm	8 kusů	380 Nm	420 Nm
M22x1,5	32 mm	8/10 kusů	510 Nm	560 Nm
M22x2	32 mm	10 kusů	460 Nm	505 Nm

18.6 Údržba hlavní převodovky

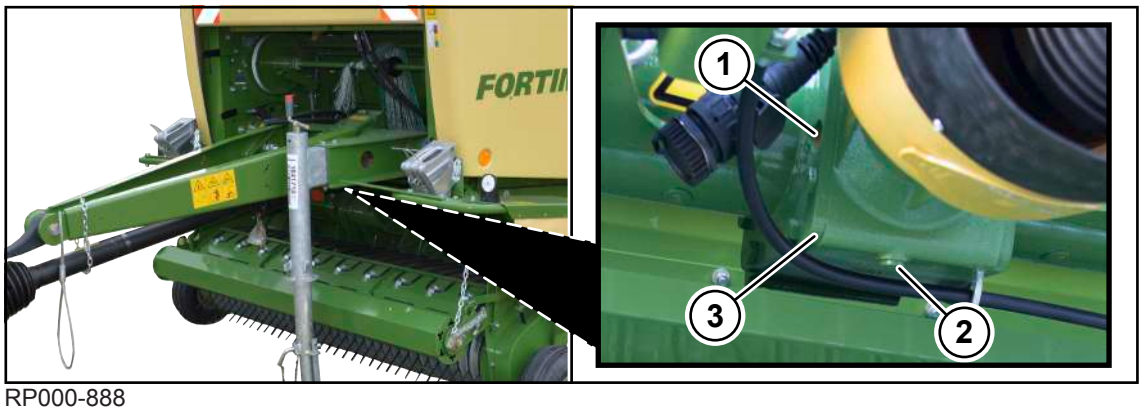

RP000-888

Hlavní převodovka (3) se nachází za ojí v přední oblasti stroje. Šroubový uzávěr kontrolního a plnicího otvoru (1) se nachází na straně hlavní převodovky. Šroubový uzávěr (2) pro vypouštění oleje se nachází na straně hlavní převodovky (1).

Intervaly údržby: *viz Strana 190*

Údaje k množství a typu oleje: *viz Strana 50*

✓ Stroj stojí vodorovně na nosném a rovném podkladu.
✓ Stroj je zastavený a zajištěný, *viz Strana 28*.

Kontrola hladiny oleje

OZNÁMENÍ! Poškození stroje neodborně provedenou kontrolou hladiny oleje, výměnou oleje a filtračních prvků! Respektujte bezpečnostní upozornění „Bezpečné provádění kontroly hladiny oleje. Výměna oleje a filtračních prvků, *viz Strana 29*.

▶ Demontujte šroubový uzávěr kontrolního a plnicího otvoru (1).

⇨ Olej musí dosahovat až ke kontrolnímu a plnicímu otvoru (1).

Když olej dosahuje až ke kontrolnímu a plnicímu otvoru (1):

▶ Přimontujte šroubový uzávěr kontrolního a plnicího otvoru (1) utahovací moment *viz Strana 200*.

Když olej nedosahuje až ke kontrolnímu a plnicímu otvoru (1):

▶ Kontrolním a plnicím otvorem (1) doplňte nový olej až ke kontrolnímu a plnicímu otvoru (1).

▶ Přimontujte šroubový uzávěr kontrolního a plnicího otvoru (1) utahovací moment *viz Strana 200*.

Výměna oleje

✓ Pro unikající olej je k dispozici vhodná nádoba.

OZNÁMENÍ! Poškození stroje neodborně provedenou kontrolou hladiny oleje, výměnou oleje a filtračních prvků! Respektujte bezpečnostní upozornění „Bezpečné provádění kontroly hladiny oleje. Výměna oleje a filtračních prvků, *viz Strana 29*.

▶ Demontujte šroubový uzávěr kontrolního a plnicího otvoru (1).

▶ Demontujte šroubový uzávěr (2) pro vypouštění oleje.

▶ Olej zachyťte do nádoby.

▶ Namontujte šroubový uzávěr (2), *viz Strana 200*.

▶ Kontrolním a plnicím otvorem (1) nalijte nový olej až ke kontrolnímu a plnicímu otvoru (1).

▶ Přimontujte šroubový uzávěr kontrolního a plnicího otvoru (1) utahovací moment *viz Strana 200*.

18.7 Kontrola hydraulických hadic

Hydraulické hadice podléhají přirozenému stárnutí. Tím je doba jejich použití omezena. Doporučená doba použití je 6 let, v tom je obsažena maximální doba skladování 2 roky. Na hydraulických hadicích je natištěno výrobní datum. Při kontrole hydraulických hadic musí být respektovány podmínky příslušné země (např.: BGVU).

Provedení vizuální kontroly

▶ Všechny hydraulické hadice vizuálně zkontrolujte ohledně poškození a netěsností a v případě potřeby je nechtae autorizovaným odborným personálem vyměnit.

18.8 Čištění stroje

⚠ VAROVÁNÍ

Poškození očí odletujícími úlomky!

Při čištění stlačeným vzduchem resp. vysokotlakým čističem jsou částice nečistot odmršťovány vysokou rychlostí. Částice nečistot mohou zasáhnout a zranit oči.

- ▶ Zabraňte přístupu osob do pracovní oblasti.
- ▶ Při čištění stlačeným vzduchem nebo vysokotlakým čističem noste odpovídající pracovní oděv (např. ochranu zraku).

UPOZORNĚNÍ

Poškození stroje vodou při mytí vysokotlakým čisticím zařízením

Pokud se k čištění použijte vysokotlaké čisticí zařízení a proud vody se dostane přímo na ložiska nebo elektrické či elektronické součásti, mohou se tyto součásti poškodit.

- ▶ Nemiřte proudem vody vysokotlakého čisticího zařízení na ložiska, elektrické/elektronické součásti a bezpečnostní nálepky.
- ▶ Chybějící, poškozené nebo nečitelné bezpečnostní nálepky vyměňte.

✓ Stroj je zastavený a zajištěný, *viz Strana 28*.

- ▶ Po každém použití vyčistěte celou oblast kolem vázání.
- ▶ Po každém použití navíc stlačeným vzduchem vyčistěte všechny pohyblivé díly na brzdovém soutyčí a brzdové páce, jako např. pístnici, brzdovou páku a soutyčový talíř. Jen tak lze vyloučit mechanické zablokování.
- ▶ Nahromaděný sklizňový produkt odstraňte na hnacích řetězech stlačeným vzduchem.
- ▶ Dejte pozor na to, aby byly hnací řetězy po vyčištění opatřeny dostatečným množstvím motorového oleje.
- ▶ V případě potřeby čištění opakujte několikrát denně.

18.9 Čištění pouzdra a tažných ok

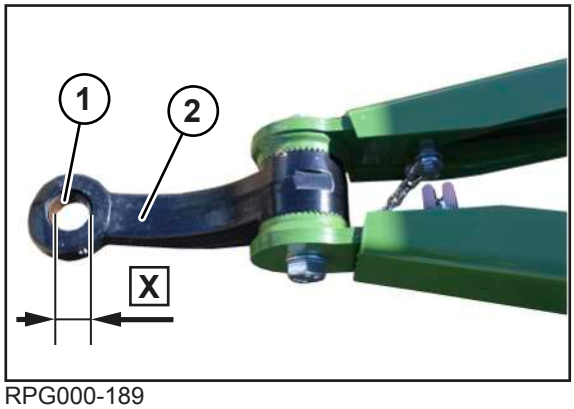

RPG000-189

Vlečné oko musí být vždy spojeno vodorovně k vlečné vidlici. Mez opotřebení pouzdra (1) k vlečnému oku (2) je **X=43 mm**. Pokud dojde k překročení meze opotřebení rozměru X, musí vlečné oko (1) vyměnit servisní partner KRONE.

- ▶ Aby se opotřebení minimalizovalo, vyčistěte denně pouzdro (1) i vlečné oko (2) a namažte je tukem.

18.10 Čištění hnacích řetězů

Po ukončení sezóny se musí hnací řetězy stroje vyčistit.

✓ Stroj je zastavený a zajištěný, *viz Strana 28*.

▶ Hnací řetězy vyčistěte stlačeným vzduchem.

▶ Vyčištěné hnací řetězy opatřete motorovým olejem.

▶ Uveďte stroj do provozu, aby se motorový olej rozdělil po všech kontaktních plochách.

Hnací řetězy musí být vždy opatřeny dostatečným množstvím motorového oleje.

U provedení "Centrální mazání řetězů“: Během provozu to provede centrální zařízení pro mazání řetězů, *viz Strana 100*.

▶ Zastavte a zajistěte stroj, *viz Strana 28*.

▶ Zkontrolujte opotřebení hnacích řetězů a řetězových kol.

▶ Zkontrolujte, zda hnací řetězy probíhají ve středu řetězových kol.

▶ Zkontrolujte, zda jsou hnací řetězy správně nastaveny, *viz Strana 208*.

18.11 Odstranění koroze ze širokotažného třmenu

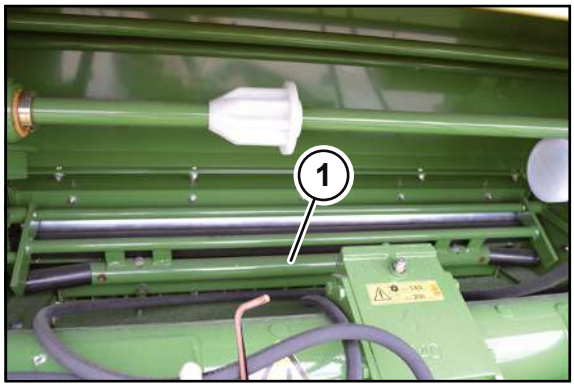

RP000-664

▶ Před začátkem nové sezóny odstraňte ze širokotažného třmenu (1) korozi.

18.12 Ochrana nrzdicího kotouče brzdy vázacího materiálu před korozí

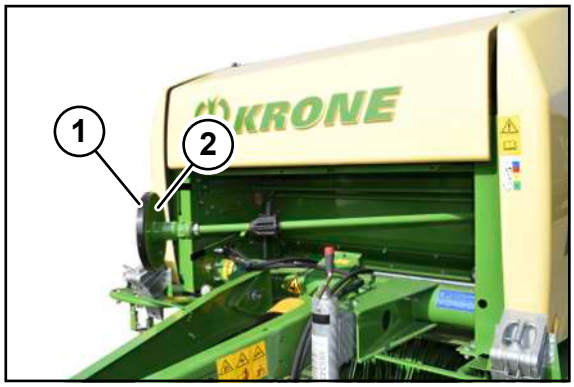

RPG000-222

▶ Aby brzdicí kotouč brzdy vázacího materiálu nekorodoval, olepte brzdicí plochu brzdového kotouče (2) lepicí ochrannou fólií (1) nebo izolační páskou.

18.13 Nastavení řezací jednotky vázání sítí

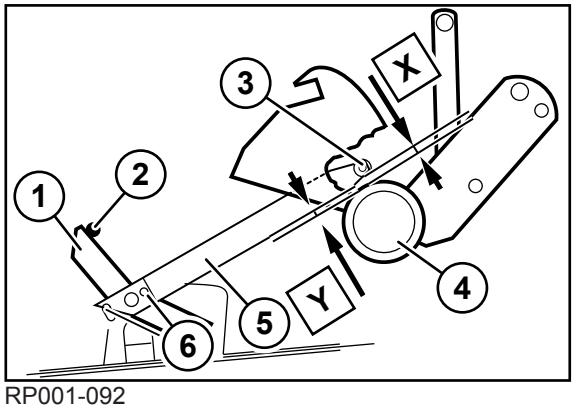

RP001-092

✓ Stroj je zastavený a zajištěný, *viz Strana 28*.

Když přiléhá doraz (1) na doraz (2), musí být vzdálenost mezi pružinovou lištou (5) a trubkou ložiska (4) **Y=2 mm** nebo vzdálenost mezi ložiskem (3) a trubkou ložiska (4) **X=8 mm**.

Pro nastavení vzdáleností:

- ▶ Povolte šroub (6).
- ▶ Pružinová lištu (5) odsuňte tak, aby byl rozměr **Y=2 mm** nebo rozměr **X=8 mm**.
- ▶ Utáhněte šroub (6).

18.14 Kontrola utažení šroubových spojů na oji

RPG000-088

- ▶ Zkontrolujte, zda jsou šroubové spoje (1) a (2) namontovány se správným utahovacím momentem.
- ▶ Utáhněte šroubové spoje (1) na oji utahovacím momentem **210 Nm**.
- ▶ Utáhněte šroubové spoje (2) na vlečném oku utahovacím momentem **800 Nm**.

Interval údržby, *viz Strana 190*.

18.15 Nastavení stěrače vůči spirálovému válci

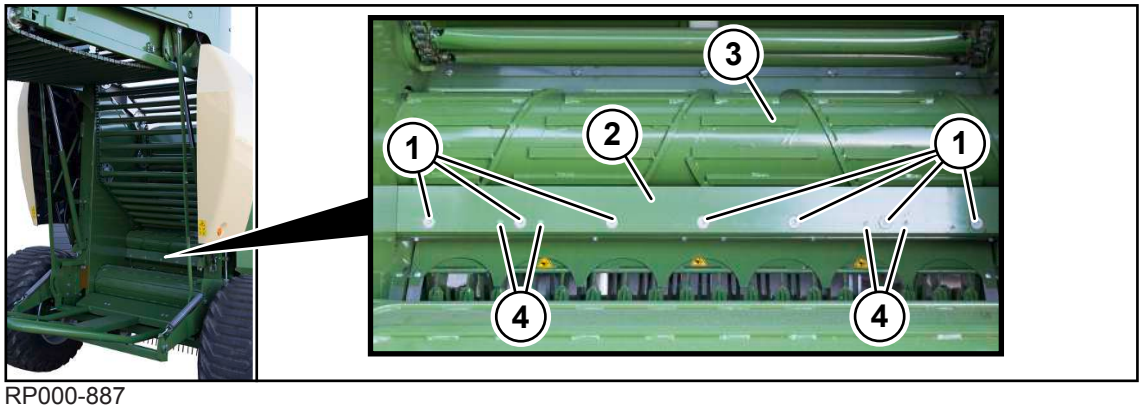

RP000-887

✓ Výklopná záď je otevřená a výklopná záď je hydraulicky zablokovaná, *viz Strana 78*.

✓ Stroj je zastavený a zajištěný, *viz Strana 28*.

▶ Dávejte pozor, aby stírací lišta (2) přiléhala ke spirálovému válci (3).

Když stírací lišta (2) nepřiléhá ke spirálovému válci (3), nastavte stírací lištu (2) podle následujícího popisu.

▶ Povolte šroubové spoje (1).

▶ Povolte šroubové spoje (4).

▶ Stírací lištu (2) zasuňte do podélných otvorů tak, aby stírací lišta přiléhala ke spirálovému válci (3).

▶ Utáhněte šroubové spoje (1).

▶ Utáhněte šroubové spoje (4).

18.16 Nastavení pružinové lišty vázacího zařízení

U provedení "Ovládacího boxu Medium"

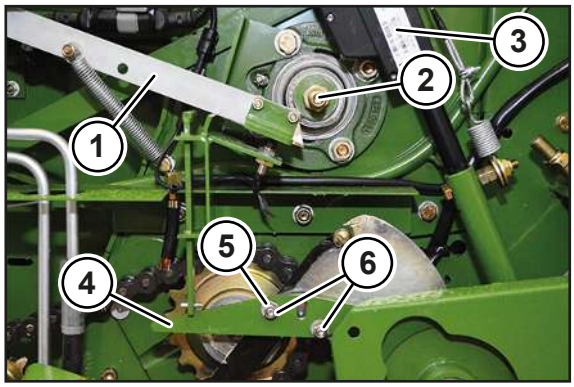

RP000-650

Pružinová lišta (1) je z výroby zvednutá až nad regulační šroub (2). Kulaté balíky jsou tak optimálně ovinovány sítí.

Pokud nejsou kulaté balíky optimálně ovinovány sítí, nastavte pružinovou lištu (1):

▶ Úplně vysuňte servomotor (3).

▶ Povolte šrouby (6).

▶ Posuňte vodicí hrot (4) v podélném otvoru (5) tak, aby se pružinová lišta (1) nacházela nad regulačním šroubem (2).

▶ Utáhněte šrouby (6).

18.17 Uvolnění vačkové výsuvné spojky na kloubovém hřídeli

Pokud během procesu lisování při přetížení zareaguje vačková výsuvná spojka na kloubovém hřídeli, postupujte takto:

- ▶ Vypněte vývodový hřídel.
- ▶ Zapněte vývodový hřídel při spodních otáčkách volnoběhu, až se vačková výsuvná spojka zasune.
- ▶ Vývodový hřídel uveďte na jmenovité otáčky.

18.18 Nastavení hnacích řetězů

⚠ *VAROVÁNÍ*

Nebezpečí zranění pohybujícími se hnacími řetězy

Při pracích na hnacích řetězech hrozí nebezpečí zranění v důsledku vtažení volných dlouhých vlasů nebo volného oděvu.

- ▶ Při pracích na hnacích řetězech noste osobní ochranné pomůcky, *viz Strana 20*.
- ▶ Před pracemi na hnacích řetězech zastavte a zajistěte stroj, *viz Strana 28*.

18.18.1 Hnací řetěz pohyblivého dna

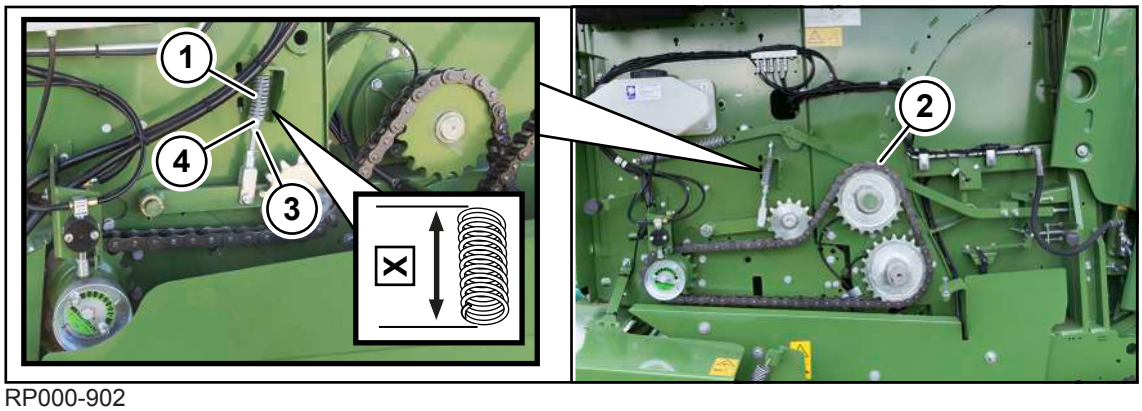

RP000-902

Hnací řetěz (2) pohonu pohyblivého dna se nachází na levé straně stroje.

Rozměr X při napnuté délce pružiny (1) musí být **X=80-90 mm**.

Nastavení hnacího řetězu

- ✓ Stroj je zastavený a zajištěný, *viz Strana 28*.
- ✓ Levá boční kapota je otevřená.
- ▶ Povolte pojistnou matici (3).
- ▶ Otáčejte maticí (4), dokud není rozměr X v rozmezí **X=80-90 mm**.
- ▶ Utáhněte pojistnou matici (3).

18.18.2 Hnací řetěz sběrače

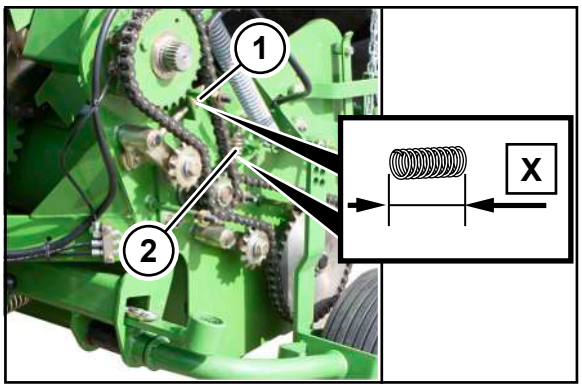

RP001-054

Hnací řetěz hlavního pohonu sběrače a hnací řetěz sběrače se nachází na sběrači na pravé straně stroje za krytem sběrače. Hnací řetězy se napínají pomocí přítlačných pružin (1, 2).

Rozměr X při napnuté délce pružiny musí být **X=30 mm** na tlačné pružině (1) a tlačné pružině (2).

Nastavení hnacího řetězu

- ✓ Sběrač je spuštěný v pracovní poloze, *viz Strana 82*.
- ✓ Stroj je zastavený a zajištěný, *viz Strana 28*.
- ✓ Demontovaný je kryt sběrače na pravé straně stroje.
- ✓ Hnací řetězy (1) a (2) a kryt sběrače byly vyčištěny.
- ▶ Pro zvýšení napnutí řetězu otáčejte maticí na tlačné pružině (1, 2) ve směru hodinových ručiček, dokud není nastaven rozměr **X=30 mm**.
- ▶ Pro snížení napnutí řetězu otáčejte maticí na tlačné pružině (1, 2) proti směru hodinových ručiček, dokud není nastaven rozměr **X=30 mm**.

18.18.3 Hnací řetěz válců

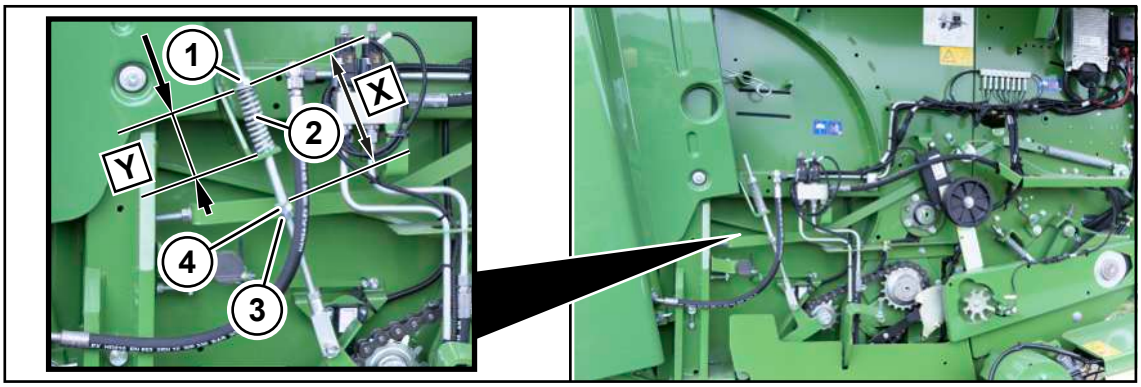

RPG000-203

Pohon válců se nachází na pravé straně stroje.

✓ Stroj je zastavený a zajištěný, *viz Strana 28*.

▶ Zkontrolujte, jestli je rozměr **Y=90 mm**.

➡ Pokud je rozměr **Y=90 mm**, je nastavení správné.

➡ Pokud rozměr Y **není 90 mm**, musí se tlačná pružina nastavit.

▶ Pro nastavení tlačné pružiny otáčejte tak dlouho maticí (1), až je dosažen rozměr **Y=90 mm**.

▶ Zkontrolujte, jestli je rozměr **X=170 mm**.

➡ Pokud je rozměr **X=170 mm**, je nastavení správné.

➡ Pokud rozměr X **není=170 mm**, musí se rozměr nastavit.

▶ Pro nastavení rozměru X otáčejte tak dlouho maticí (4), až je dosažen rozměr **X=170 mm**.

▶ Zajistěte maticí (3).

18.18.4 Hnací řetěz podávacího šneku

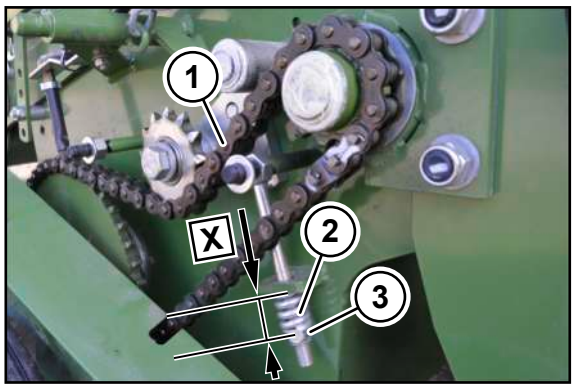

RP001-058

Hnací řetěz (1) levého podávacího šneku se nachází na levé straně stroje za krytem sběrače.

Rozměr X při napnuté pružině (2) musí být **X=30 mm**.

✓ Stroj je zastavený a zajištěný, *viz Strana 28*.

✓ Kryt sběrače je demontovaný.

✓ Hnací řetěz (1) a kryt sběrače byly vyčištěny.

▶ Pro napnutí hnacího řetězu (1) nastavte maticí (3) rozměr **X=30 mm**.

18.19 Údržba centrálního mazacího zařízení řetězu

U varianty "Centrální mazání řetězů"

UPOZORNĚNÍ

Škody na stroji při použití nesprávných a znečištěných maziv

Neschválená a znečištěná maziva v systému centrálního mazání řetězu mají za následek poruchy systému centrálního mazání řetězu a poškození míst uložení.

▶ Při práci na systému centrálního mazání řetězu používejte čistý a vhodný nástroj.

▶ Používejte výhradně schválená maziva.

▶ Zajistěte, aby se do systému centrálního mazání řetězu nedostala žádná nečistota nebo znečištěné mazivo.

18.19.1 Kontrola hladiny oleje, doplnění oleje a výměna filtru

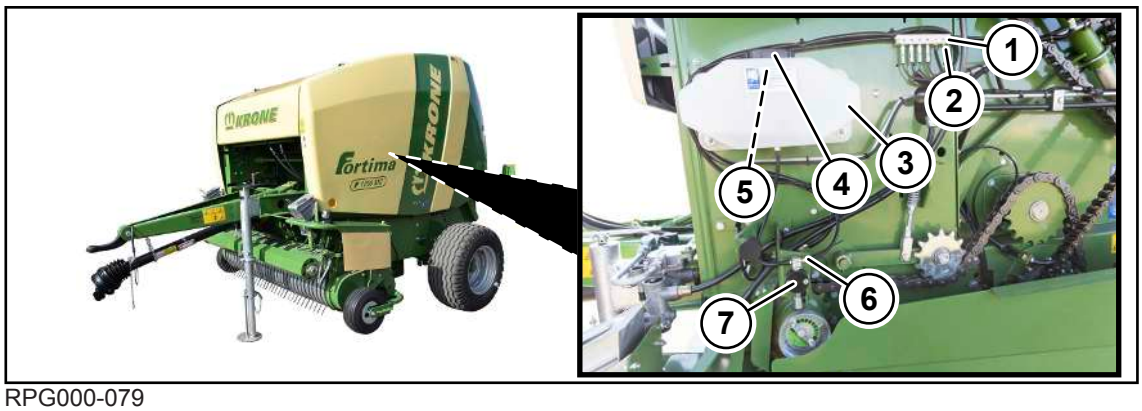

RPG000-079

✓ Stroj je zastavený a zajištěný, *viz Strana 28*.

Kontrola hladiny oleje a doplnění oleje

- ▶ Odečtěte hladinu oleje na zásobní nádrži (3).
- ▶ Když je hladina oleje příliš nízko, doplňte olej otvorem (4), *viz Strana 51*.

Odvzdušnění centrálního mazání řetězů

Když je zásobní nádrž (3) prázdná, musí se centrální mazání řetězu odvzdušnit.

- ▶ Na zásobní nádrži (3) doplňte olej otvorem (4), *viz Strana 51*.
- ▶ Demontujte hadici ve spoji (6) z čerpadla (7), a počkejte, dokud nezačne vytékat olej.
- ▶ Až olej vyteče, namonujte opět hadici k čerpadlu (7).
- ▶ Otevřete odvzdušňovací šroub (2).
- ▶ Ručně aktivujte čerpadlo (7), až olej z rozvodného bloku (1) vytéká bez bublin.
- ▶ Zavřete odvzdušňovací šroub (2).

Výměna filtru

- ✓ Zásobní nádrž (3) je převážně prázdná.
- ▶ Demontujte víčko (4).
- ▶ Ze zásobní nádrže (3) demontujte filtr (5).
- ▶ Namontujte nový filtr (5).
- ▶ Namontujte víčko (4).
- ▶ Naplňte zásobní nádrž (3) olejem, *viz Strana 211*.

18.19.2 Čištění dávkovací jednotky

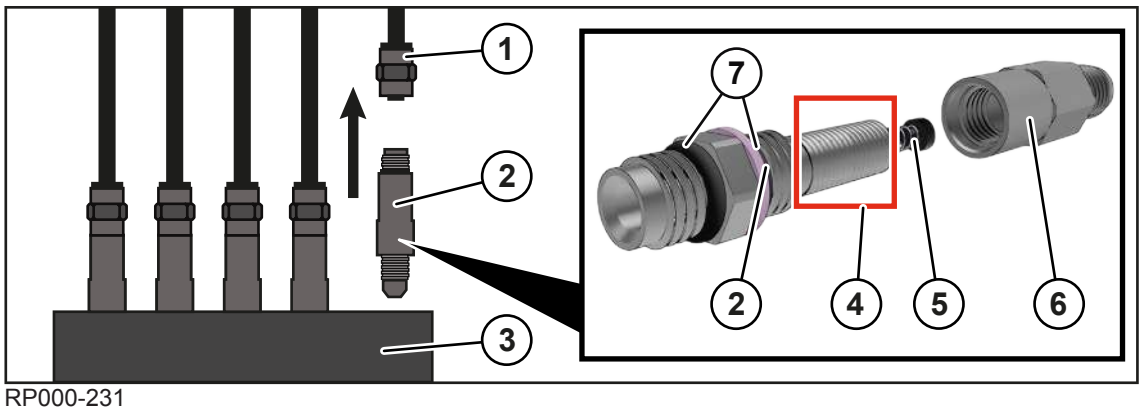

RP000-231

Když jsou jednotlivé dávkovací jednotky (2) na centrálním mazání řetězů ucpané, musí se tyto dávkovací jednotky a jejich okolí vyčistit, viz též tabulka údržby, *viz Strana 190*.

Rozdělovač (3) s dávkovacími jednotkami (2) centrálního mazání řetězů se nachází na pravé a levé straně stroje za přední boční kapotou.

✓ Stroj je zastavený a zajištěný, *viz Strana 28*.

✓ Přední boční kapota je otevřená.

▶ Odšroubujte kloboučkovou matici (1) z dávkovací jednotky (2).

▶ Odšroubujte dávkovací jednotku (2) z rozdělovače (3).

▶ Odšroubujte krytku (6) z dávkovací jednotky (2).

▶ Opatrně demontujte pružinu a uzavírací ventil (5). Dávejte pozor, aby se nepoškodila pružina.

▶ Všechny komponenty vyčistěte vhodným čisticím prostředkem. Vyčistěte zejména oblast (4), ve které je usazena většina nečistoty.

▶ Dbejte na to, abyste gumová těsnění (7) nečistili silným čisticím prostředkem.

▶ Namontujte pružinu a uzavírací ventil (5).

▶ Pevně rukou přišroubujte krytku (6).

▶ Nasaďte dávkovací jednotku (2) do rozdělovače (3) a pevně rukou ji přišroubujte.

▶ Na dávkovací jednotku (2) pevně rukou přišroubujte kloboučkovou matici (1).

18.19.3 Výměna hadice na dávkovací jednotce

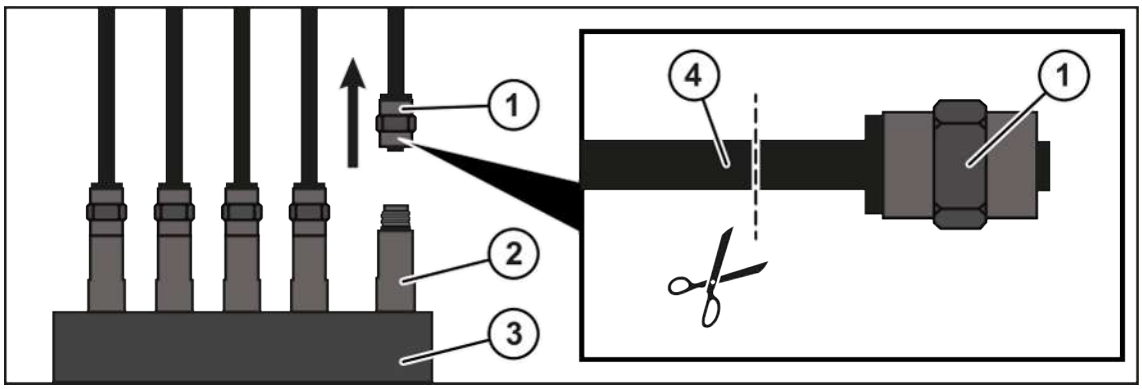

RP000-232

Když jsou poškozené hadice (4) na dávkovacích jednotkách (2), musí se vyměnit.

✓ Stroj je zastavený a zajištěný, *viz Strana 28*.

✓ Přední boční kapota je otevřená.

▶ Odšroubujte kloboučkovou matici (1) z dávkovací jednotky (2).

▶ Prořízněte hadici (4) nad kloboučkovou maticí (1).

⇨ Hadice (4) se s každým řezem zkrátí. Proto se smí odříznout jen ke kusu, který je poškozený.

▶ Vytáhněte vadnou hadici (4) z kloboučkové matice (1) a zlikvidujte ji.

▶ Na dávkovací jednotku (2) pevně rukou přišroubujte kloboučkovou matici (1).

▶ Nasaďte nový konec hadice (4). Dbejte na to, aby byla hadice (4) úplně zavedena do kloboučkové matice (1).

18.20 Údržba pneumatické brzdy (u varianty "Pneumatická brzda")

18.20.1 Čistění vzduchového filtru

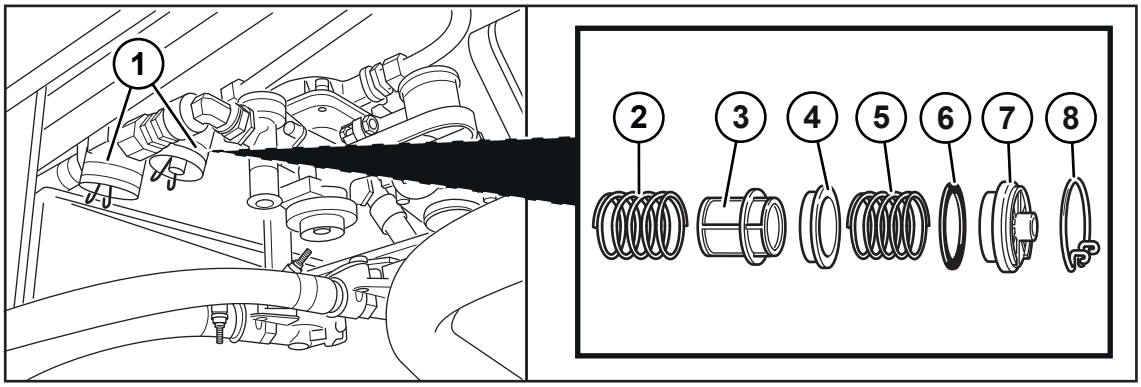

RP000-436

1 Celý vzduchový filtr
2 Pružina
3 Filtrační prvek
4 Distanční vložka
5 Pružina
6 Těsnicí kroužek
7 Krytka
8 Rozpěrný kroužek s háčky

Vzduchové filtry (1) čistí stlačený vzduch a chrání pneumatickou brzdu před poruchami. Pneumatická brzda zůstane i při ucpaném filtračním prvku (3) v obou směrech proudění funkční.

Demontáž filtračního prvku

✓ Stroj je zastavený a zajištěný, *viz Strana 28*.

▶ Demontujte rozpěrný kroužek s háčky (8).

▶ Vyjměte krytku (7).

▶ Vyjměte těsnicí kroužek (6).

▶ Vyjměte pružinu (5).

▶ Vyjměte distanční kus (4).

▶ Vyjměte filtrační prvek (3) s pružinou (2).

Čistění vzduchového filtru

✓ Filtrační prvek je demontovaný, *viz Strana 213*.

▶ Stlačeným vzduchem vyfoukejte vnitřní prostor tělesa filtru, filtrační prvek a ostatní součásti.

▶ Nečistoty neodstraněné vzduchem vyčistěte vodou.

Montáž filtračního prvku

✓ Stroj je zastavený a zajištěný, *viz Strana 28*.

▶ Nasaďte filtrační prvek (3) s pružinou (2).

▶ Nasaďte distanční kus (4).

▶ Nasaďte pružinu (5).

▶ Nasaďte těsnicí kroužek (6).

▶ Nasaďte krytku (7).

▶ Namontujte rozpěrný kroužek s háčky (8).

18.20.2 Vypuštění kondenzované vody z nádrže stlačeného vzduchu

⚠ *VAROVÁNÍ*

Nebezpečí úrazu z důvodu zkorodovaných nebo poškozených nádrží na stlačený vzduch

Poškozené nebo zkorodované nádrže na stlačený vzduch mohou prasknout a někoho těžce poranit.

▶ Dodržujte intervaly kontrol podle tabulky údržby, *viz Strana 190*.

▶ Poškozené nebo zkorodované nádrže na stlačený vzduch nechte ihned vyměnit odborným servisem.

UPOZORNĚNÍ

Poškození nádrže na stlačený vzduch vodou v tlakovzdušném zařízení

Voda v tlakovzdušném zařízení způsobuje korozi, která poškodí nádrž na stlačený vzduch.

▶ Kontrolujte a čistěte odvodňovací ventil podle tabulky údržby, *viz Strana 190*.

▶ Vadný odvodňovací ventil ihned vyměňte.

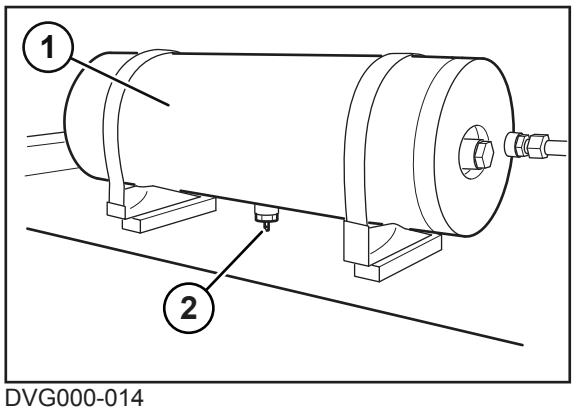

DVG000-014

Nádrž na stlačený vzduch akumuluje tlačený vzduch přiváděný od kompresoru.

Během provozu se může v nádrži na stlačený vzduch (1) nahromadit kondenzát. Nádrž na stlačený vzduch (1) se musí pravidelně vypouštět, *viz Strana 190*.

Odvodňovací ventil (2) je na spodní straně nádrže stlačeného vzduchu (1).

▶ Zastavte a zajistěte stroj, *viz Strana 28*.

VAROVÁNÍ! Nebezpečí zranění očí vystřikující kondenzovanou vodou! Noste vhodné ochranné brýle.

✓ Pro vytékající kondenzovanou vodu je k dispozici vhodná nádoba.

▶ Otevřete odvodňovací ventil (2).

➡ Stlačený vzduch a kondenzovaná voda unikne z nádrže stlačeného vzduchu (1).

▶ Vizuální kontrolou se ujistěte, že není odvodňovací ventil (2) vadný nebo znečištěný.

➡ Je-li odvodňovací ventil (2) vadný a již netěsní, nechte odvodňovací ventil (2) ihned vyměnit v servisu KRONE.

➡ Je-li odvodňovací ventil (2) znečištěný, tak odvodňovací ventil (2) vyčistěte.

19 Porucha, příčina a odstranění

⚠ VAROVÁNÍ

Nebezpečí zranění při nedodržení základních bezpečnostních upozornění

Při nedodržení základních bezpečnostních upozornění může dojít k vážným až smrtelným úrazům osob.

- Aby nedocházelo k úrazům, je nutné si přečíst a dodržovat základní bezpečnostní pokyny, *viz Strana 15*.

⚠ VAROVÁNÍ

Nebezpečí úrazu při nedodržení bezpečnostních postupů

Při nedodržení bezpečnostních postupů může dojít k vážným až smrtelným úrazům osob.

- Aby se předcházelo úrazům, je nutné přečtení a dodržování bezpečnostních postupů, *viz Strana 28*.

19.1 Poruchy sběrače nebo během nakládání sklizňového produktu

Porucha: Sběrač nelze spustit dolů.

Možná příčina	Odstranění
Není zastrčená hydraulická hadice na traktoru.	▶ Správně připojte hydraulickou hadici sběrače, *viz Strana 60*.
Pracovní výška sběrače je nastavena příliš vysoko tak, že sběrač nelze spustit dolů.	▶ Nastavení pracovní výšky sběrače, *viz Strana 83*.

Porucha: V oblasti návodu je ucpání sklizňovým produktem.

POZOR! Poškození stroje ucpáním sklizňovým produktem! Ihned zastavte, vypněte vývodový hřídel a odstraňte ucpání sklizňovým produktem.

Možná příčina	Odstranění
Řádek je nestejnoměrný nebo příliš velký.	▶ Rozdělte řádek.
Traktor jede příliš rychle.	▶ Snižte jízdní rychlost. ▶ Na začátku lisování jeďte pomaleji do doby, než se sbíraný sklizňový produkt začne v komoře na balíky rolovat.
Výška stroje není nastavena vhodně k traktoru.	▶ Nechte stroj pomocí oje vhodně nastavit v servisu KRONE, *viz Strana 54*.
Příliš nízko nastavený válcový přidržovač.	▶ Nastavte válcový přidržovač výš, *viz Strana 85*.

Odstranění ucpání sklizňovým produktem, *viz Strana 96*.

Porucha: Krátký sklizňový produkt se nevztahuje správně.

Možná příčina	Odstranění
Stroj je vpředu zavěšen příliš nízko.	▶ Zkontrolujte nastavení oje. ▶ Podle potřeby nechejte výšku oje přizpůsobit servisním partnerem KRONE, *viz Strana 54*.

19.2 Poruchy během operace lisování nebo po ní

Porucha: Kulatý balík neroluje nebo roluje pouze pomalu z komory na balíky.

Možná příčina	Odstranění
Strany jsou příliš naplněny.	▶ Nastavte menší shrnovače pokosů, *viz Strana 75*. ▶ Nejezděte příliš na straně.
Lisovací tlak je příliš vysoký.	▶ Snižte lisovací tlak, *viz Strana 181*.

Porucha: Výklopnou záď nelze úplně zavřít.

Možná příčina	Odstranění
Na vyhazovači balíků se nahromadil písek a kamení.	▶ Písek a kamení odstraňte. ▶ Plechový kryt vyhazovače balíků namontujte o otvor dozadu, *viz Strana 225*.
Uzavírací kohout pro výklopnou záď je zavřený.	▶ Otevřete uzavírací kohout, *viz Strana 78*.

Porucha: Výklopnou záď nelze úplně otevřít.

Možná příčina	Odstranění
Hydraulická hadice pro „Výklopnou záď otevřít/zavřít není správně připojena.	▶ Připojte hydraulickou hadici pro „Výklopnou záď otevřít/zavřít", *viz Strana 60*.

Porucha: Kulatý balík je vytvarován kónicky (tvar kužele).

Možná příčina	Odstranění
Komora na balíky se naplňuje jednostranně.	▶ Naplňujte komoru na balíky stejnoměrně, *viz Strana 75*.
Traktor se stroje jel na konci lisování příliš rychle.	▶ Na konci lisování jeďte pomaleji.
Vázání sítí: Počet ovinutí sítí je příliš malý.	▶ Zvyšte počet ovinutí sítí na terminálu, *viz Strana 152*.
Vázací materiál je roztržený.	▶ Používejte jen vázací materiál určené kvality. KRONE doporučuje výrobky "KRONE excellent", viz nálepka na stroji s číslem 27 016 326 *.

Porucha: Kulatý balík je sudovitý. Tak se vázací materiál uprostřed. roztrhne.

Možná příčina	Odstranění
Komora na balíky je naplněna nestejnoměrně.	▶ Jezděte střídavě z jedné strany řádku na druhou, *viz Strana 75*.
Příliš malý počet vrstev vázacího materiálu.	▶ Zvyšte počet vrstev. Vázání motouzem: *viz Strana 182*. Vázání sítí: *viz Strana 182*.
Širokotažný třmen je nastaven příliš pevně.	▶ Nastavení širokotažného třmenu, *viz Strana 189*

19.3 Poruchy vázání nebo během procesu vázání

Porucha: Síť se po spuštění vázání nedopravuje.

Při této poruše se na terminálu zobrazí chybové hlášení.

Možná příčina	Odstranění
Role sítě má nesprávný rozměr.	▶ Používejte výhradně role sítě s předepsanými rozměry, *viz Strana 49*.
Síť není správně vložena.	▶ Vložte síť podle popisu, *viz Strana 95*.

Porucha: Síť se neodřízne nebo se neodřízne čistě.

POZOR! Nebezpečí zranění součástmi s ostrými hranami! Při odstraňování nečistot na řezací jednotce vždy noste vhodné ochranné rukavice.

Možná příčina	Odstranění
Řezací jednotka je ztupená.	▶ Odstraňte nečistoty z řezací jednotky. ▶ Nechte řezací jednotku v případě potřeby vyměnit servisním partnerem KRONE.
Vazač je vadný.	▶ Zkontrolujte vazač.

Porucha: Při spuštěném vázání se síť neposouvá. Síť se roztrhne hned po spuštění vázání nebo během vázání.

Při této poruše se na terminálu zobrazí chybové hlášení.

POZOR! Nebezpečí zranění součástmi s ostrými hranami! Při odstraňování nečistot na řezací jednotce vždy noste vhodné ochranné rukavice.

Možná příčina	Odstranění
Do sítě spadla řezací jednotka.	▶ Odstraňte nečistoty z řezací jednotky. ▶ Zkontrolujte nastavení řezací jednotky. ▶ Zkontrolujte, zda se řezací jednotka při přívodu sítě aretuje/napíná.
Řezací jednotka není aretovaná.	
Řezací jednotka je příliš nízko.	

Porucha: Síť úplně nepokrývá jednu nebo obě vnější hrany.

Možná příčina	Odstranění
Síť není během vázání správně brzděná.	▶ Nastavte brzdu vázacího materiálu *viz Strana 187*.
Síť se zahákla o nože řezací jednotky.	▶ Nastavte řezací jednotku, *viz Strana 206*.
Spouštěcí válc vázacího zařízení jsou prohnuté.	▶ Nechte vázací zařízení zkontrolovat a v případě potřeby vyměnit servisním partnerem KRONE.
Širokotažný třmen není správně nastaven.	▶ Nastavení širokotažného třmenu, *viz Strana 189*.
Mezi spirálovým válcem a stěračem se nachází sklizňový produkt.	▶ Nastavení stěrače, *viz Strana 207*.
Na stěračích řezného a dopravního rotoru se nachází příliš mnoho sklizňového produktu.	▶ Než se spustí vázání, znovu vyměňte stranu v řádku.

Porucha: Síť je během lisování vtažená.

Možná příčina	Odstranění
Síť visí příliš daleko v lisovacím kanálu.	▶ Zkontrolujte převis sítě.
	▶ Nastavte brzdu vázacího materiálu, *viz Strana 187*
	▶ Během vázání s otáčkami vývodového hřídele 540 ot./min.

Porucha: Síť se navíjí kolem pryžového válce.

Možná příčina	Odstranění
Síť nevisí dostatečně daleko v lisovacím kanálu.	▶ Uvolnění brzdy vázacího materiálu. ▶ Během vázání provozujte stroj s otáčkami vývodového hřídele 540 ot./min.
Po delším prostoji síť přilne k pryžovému válečku.	▶ Po delších prostojích síť znovu vložte, *viz Strana 95*.

19.4 Poruchy při vázání motouzem

U provedení "Vázání sítí a vázání motouzem"

Porucha: Motouz na začátku vázání neovinuje.

Možná příčina	Odstranění
Přítlačné válce na zařízení ke spouštění vázání mají těžký chod	▶ Lehce povolte a zase utáhněte šroub na přítlačných válcích, *viz Strana 225*.
	▶ Naolejujte místa uložení přítlačných válců, *viz Strana 225*.

Porucha: Motouz se neodstřihává.

Možná příčina	Odstranění
Širokotažný třmen není nastaven na vázání motouzem.	▶ Nastavení širokotažného třmenu na vázání motouzem, *viz Strana 95*.

Porucha: Motouz sklouzává z hran kulatého balíku.

Možná příčina	Odstranění
Omezovač motouzu není správně nastaven.	▶ Omezovač motouzu nastavte na zařízení ke spuštění vázání více dovnitř, *viz Strana 183*.
Sklizňový produkt je příliš suchý a drolivý.	▶ Omezovač motouzu nastavte na zařízení ke spuštění vázání více dovnitř, *viz Strana 183*.
	▶ Na konci lisování jeďte pomaleji. ▶ Před zahájením vázání nechejte kulatý balík valit, aniž byste přiváděli sklizňový produkt.

Porucha: Motouz je v příliš velké vzdálenosti od hran kulatého balíku.

Možná příčina	Odstranění
Omezovač motouzu není správně nastaven.	▶ Omezovač motouzu nastavte na zařízení ke spuštění vázání více ven, *viz Strana 183*.

Porucha: Saně na vedení motouzu při vázání nejedou současně.

Možná příčina	Odstranění
Řetěz vázání motouzem je příliš volný.	▶ Řetěz pomocí napínáku řetězu dopněte.

Porucha: U vázání se 4 motouzy: Na kulatém balíku nejsou k dispozici 4 motouzy.

Možná příčina	Odstranění
Vedení motouzu má poruchu.	▶ Zkontrolujte vedení motouzu. ▶ Vložte nový motouz, *viz Strana 90*.
Jedna nebo více cívek motouzů je prázdných.	▶ Naplňte a vložte zásobu motouzu, *viz Strana 90*.
Konce motouzů byly špatně zauzlovány.	▶ Přivažte konce motouzů správně k sobě, *viz Strana 90*.

Porucha: Spotřeba motouzů na kulatý balík je příliš vysoká nebo příliš nízká.

Možná příčina	Odstranění
Počet ovinutí motouzem na začátku a na konci vázání je příliš vysoký nebo příliš nízký.	▶ Počet ovinutí motouzem na začátku a na konci vázání zvyšte nebo snižte, *viz Strana 153*.
Počet ovinutí motouzem na stupňové řemenici není správně nastavený.	▶ Nastavení počtu ovinutí motouzem na stupňové řemenici, *viz Strana 182*.

19.5 Poruchy na centrálním mazacím zařízení řetězu

Porucha: Spotřeba oleje je příliš nízká.

Možná příčina	Odstranění
Příliš hustý olej.	▶ Používejte doporučený olej, *viz Strana 50*.
Centrální mazání řetězů je znečištěné.	▶ Vyčistěte celý systém centrálního mazání řetězů.

Porucha: Spotřeba oleje je příliš vysoká.

Možná příčina	Odstranění
Příliš řídký olej.	▶ Používejte doporučený olej, *viz Strana 50*.

Možná příčina	Odstranění

Porucha: Olejové čerpadlo není stlačováno na plný zdvih.

Možná příčina	Odstranění
Příliš hustý olej.	▶ Používejte doporučený olej, *viz Strana 50*.

19.6 Poruchy elektrického/elektronického systému

19.6.1 Chybová hlášení

⚠ VAROVÁNÍ

Při nerespektování chybových hlášení může dojít ke zranění osob nebo k poškození stroje

Při nerespektování chybových hlášení a neodstranění poruchy může dojít ke zranění osob a/nebo k vážnému poškození stroje.

- Při zobrazení chybového hlášení odstraňte poruchu, viz kapitola "Seznam chyb" v dodatku k návodu k obsluze (software).
- Pokud poruchu nelze odstranit, kontaktujte servisního partnera KRONE.

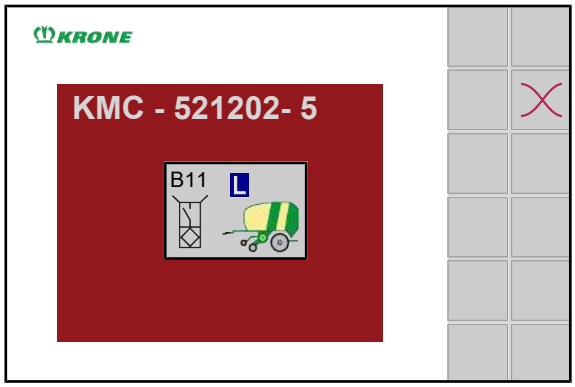

EQG000-034

Jestliže se na stroji vyskytne porucha, zobrazí se na displeji chybové hlášení. Současně se rozezní akustický signál (nepřerušovaný zvuk houkačky). Seznam chybových hlášení, viz kapitola "Seznam chyb" v dodatku k návodu k obsluze (software).

Struktura chybového hlášení

Chybové hlášení má strukturu podle následujícího vzoru: např. chybové hlášení "520192-19 CAN1 "

520192	19	CAN1
SPN (Suspect Parameter Number) = číslo chyby	FMI=typ chyby, *viz Strana 222*	Symbol

Potvrzení chybového hlášení

- Poznamenejte si chybové hlášení.
- Krátce stiskněte .
- ➡ Akustický signál se vypne a indikace chyba se již nebude zobrazovat. Vyskytne-li se porucha znovu, zobrazí se chybové hlášení znovu.
- Pro potvrzení chybového hlášení až do dalšího spuštění obslužného terminálu stiskněte tlačítko a držte ho 5 sekund stisknuté.
- Odstranění chyby, viz kapitola "Seznam chyb" v dodatku k návodu k obsluze (software).

Potvrzená a ještě přítomná chybová hlášení lze opět zobrazit pomocí menu „Seznam chyb“ nebo přes stavový řádek.

19.6.1.1 Možné druhy chyb (FMI)

Pod pojmem FMI (Failure Mode Identification) jsou zahrnuty různé druhy chyb, které jsou znázorněny příslušnou zkratkou.

FMI	Význam
0	Byla výrazně překročena horní mezní hodnota.
1	Byla výrazně podkročena spodní mezní hodnota.
2	Nepřípustné hodnoty.
3	Došlo k přepětí nebo zkratu na napájecí napětí.
4	Došlo k podpětí nebo zkratu na kostru.
5	Došlo k přerušení kabelu nebo je příliš nízká intenzita proudu.
6	Došlo ke zkratu na kostru nebo je příliš vysoká intenzita proudu.
7	Mechanika nereaguje nebo nenastal očekávaný výsledek akce.
8	Nepřípustná frekvence.
9	Byla zaznamenána abnormální hodnota aktualizace.
10	Byla zaznamenána abnormální hodnota změn.
11	Neznámá příčina chyby.
12	Došlo k interní chybě.
13	Hodnoty kalibrace jsou mimo rozsah hodnot.
14	Zapotřebí jsou speciální pokyny.
15	Je dosaženo horní mezní hodnoty.
16	Překročena je horní mezní hodnota.
17	Je dosaženo dolní mezní hodnoty.
18	Podkročena je spodní mezní hodnota.
19	Byla zaznamenána chyba komunikace na sběrnici CAN.
20	Údaje vykazují odchylku směrem nahoru.
21	Údaje vykazují odchylku směrem dolů.
31	Podmínka je splněna.

19.6.2 Odstranění chyb senzorů/aktorů

Opravu nebo výměnu součástí smí provádět jen kvalifikovaný odborný servis.

Než se obrátíte na prodejce, shromážděte v souvislosti s chybovým hlášením následující informace:

- ▶ Poznamenejte si číslo chyby s FMI zobrazené na displeji (*viz Strana 221*) notieren.
- ▶ Zastavte a zajistěte stroj, *viz Strana 28*.
- ▶ Překontrolujte senzor/aktor ohledně vnějšího poškození.
- ➡ Je-li senzor/aktor poškozený, vyměňte senzor/aktor.
- ➡ Není-li senzor/aktor poškozený, pokračujte dalším zkušebním krokem.
- ▶ Zkontrolujte připojovací kabel a konektor ohledně poškození a pevného usazení.
- ➡ Je-li připojovací kabel/konektor poškozený, vyměňte připojovací kabel/konektor.
- ➡ Není-li připojovací kabel/konektor poškozený, pokračujte dalším zkušebním krokem.
- ▶ Při chybě aktoru proveďte test aktoru, abyste zjistili jeho stav, *viz Strana 168*.
- ▶ Při chybě senzoru proveďte test senzoru, abyste zjistili jeho stav, *viz Strana 164*.

Čím více informací svému prodejci sdělíte, tím snazší bude odstranit příčinu chyby.

19.7 Nastavení uzávěru výklopné zádě

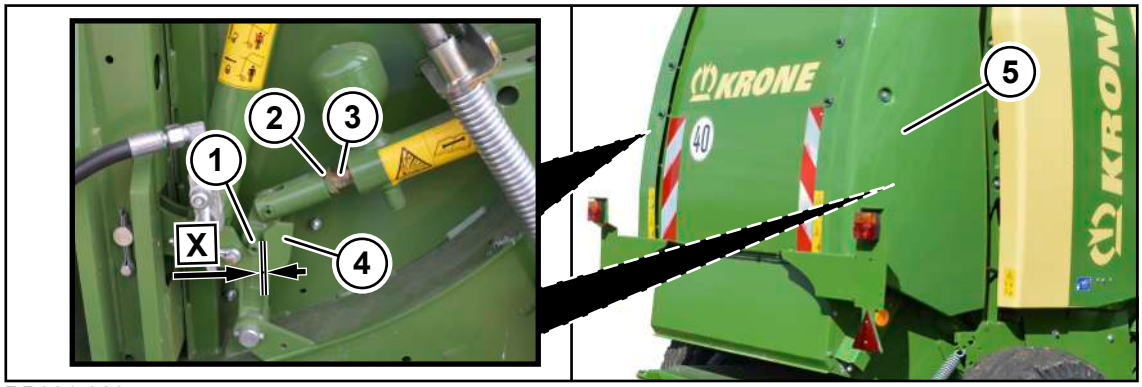

RP001-063

Uzávěr výklopné zádi se nastaví na pravé a levé straně stroje stejně.

- ✓ Stroj je zastavený a zajištěný, *viz Strana 28*.
- ✓ Kryt (5) je demontovaný.
- ▶ Povolte pojistnou matici (2).
- ▶ Otáčejte pístnicí (3) tak dlouho, dokud není vzdálenost mezi zajišťovacím hákem (4) a upínací vložkou (1) **X=5 mm**.
- ▶ Utáhněte pojistnou matici (2).
- ▶ Namontujte kryt (5).

Kontrola a nastavení zajišťovací hákové uzávěry

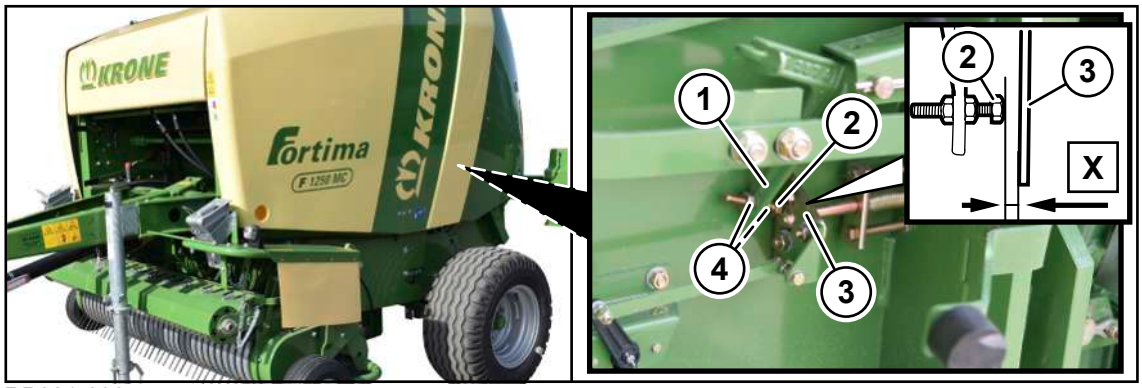

RP001-090

✓ Výklopná záď je otevřená a zajištěná uzavíracím kohoutem, *viz Strana 78*.
✓ Stroj je zastavený a zajištěný, *viz Strana 28*.

Pro správnou funkci uzávěru výklopné zádi se musí zkontrolovat a příp. upravit nastavení zajišťovací hákové uzávěry (1) na levé a pravé straně stroje.

▶ Zkontrolujte, zda je vzdálenost mezi nastavovacím šroubem (2) a čidlem (3) **X=2–5 mm**.

Pro nastavení vzdálenosti:

▶ Povolte pojistné matice (4).

▶ Otáčejte seřizovacím šroubem (2), až je rozměr **X = 2-5 mm**.

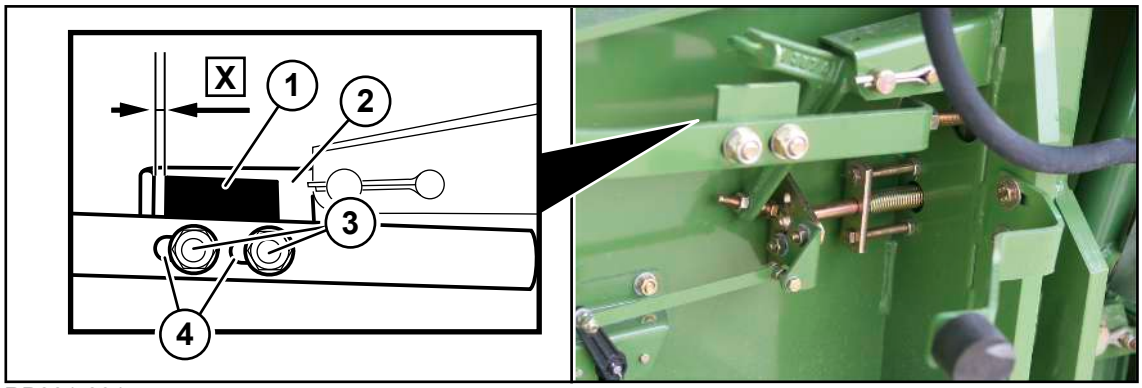

RP001-091

✓ Výklopná záď je otevřená a zajištěná uzavíracím kohoutem, *viz Strana 78*.
✓ Stroj je zastavený a zajištěný, *viz Strana 28*.

▶ Zkontrolujte, zda je vzdálenost mezi zajišťovací hákovou uzávěrou (2) a dorazem (1) **X=2–5 mm** .

Pro nastavení vzdálenosti:

▶ Povolte matice (3).

▶ Posouvejte doraz (1) v podélných otvorech (4), dokud není vzdálenost **X=2–5 mm**.

▶ Pevně utáhněte matice (3).

19.8 Nastavení přítlačného válečku vázání motouzem

U provedení "Vázání sítí a vázání motouzem"

RP000-885

Jestliže se motouz při spuštění procesu nevtahuje správně nebo jestliže se síť během vázání trhá, lze tlak přítlačného válce zvýšit pružinami (3, 5).

✓ Stroj je zastavený a zajištěný, *viz Strana 28*.

Pravá strana stroje:

- ▶ Vyvěste pružinu (3).
- ▶ Demontujte šroub (2).
- ▶ Šroub (2) zašroubujte jej do jednoho z horních otvorů (1).
- ▶ Zavěste pružinu (3).

Levá strana stroje

- ▶ Pružinu (5) zavěste do jednoho z horních otvorů (4).

19.9 Odsazení plechového krytu vyhazovače balíků

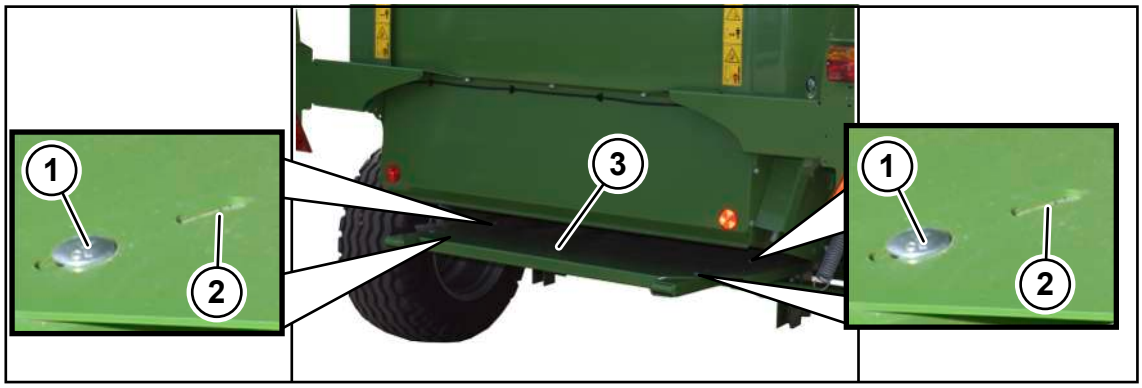

RP001-155

Když se na vyhazovači balíků nahromadil písek a kamení, může se plechový kryt (3) posunout o jeden otvor dozadu.

✓ Stroj je zastavený a zajištěný, *viz Strana 28*.

- ▶ Demontujte 4 šroubové spoje (1).
- ▶ Plechový kryt (3) posuňte dozadu.
- ▶ Čtyři šroubové spoje (1) namontujte do otvorů (2).

19.10 Body pro nasazení zvedáku vozu

⚠ VAROVÁNÍ

Nebezpečí zranění při zvednutém stroji

Padající stroj nebo nekontrolovaně se pohybující díly mohou ohrozit přítomné osoby. Tyto činnosti smí provádět pouze kvalifikovaný odborný personál.

- Používejte jen schválené zvedací nářadí a vázací prostředky s dostatečnou nosností. Pro hmotnosti, *viz Strana 48*.
- Dodržujte údaje k určeným záchytným bodům.
- Dbejte na bezpečné usazení vázacích prostředků.
- Nikdy se nezdržujte pod zvednutým strojem.
- Pokud pod strojem musíte pracovat, bezpečně ho podložte, *viz Strana 28*.

Body pro nasazení zvedáku vozu se nachází vlevo a vpravo na jednoduché nápravě nebo na tandemové nápravě a jsou označeny samolepkou.

Ilustrační zobrazení jednoduché nápravy:

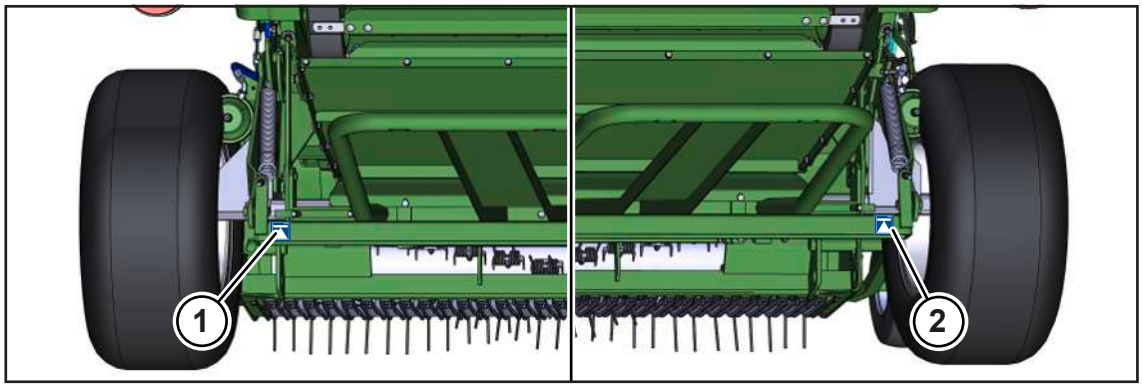

RPG000-177

1 Body pro nasazení zvedáku vozu vzadu vlevo

2 Body pro nasazení zvedáku vozu vzadu vpravo

Ilustrační zobrazení tandemové nápravy:

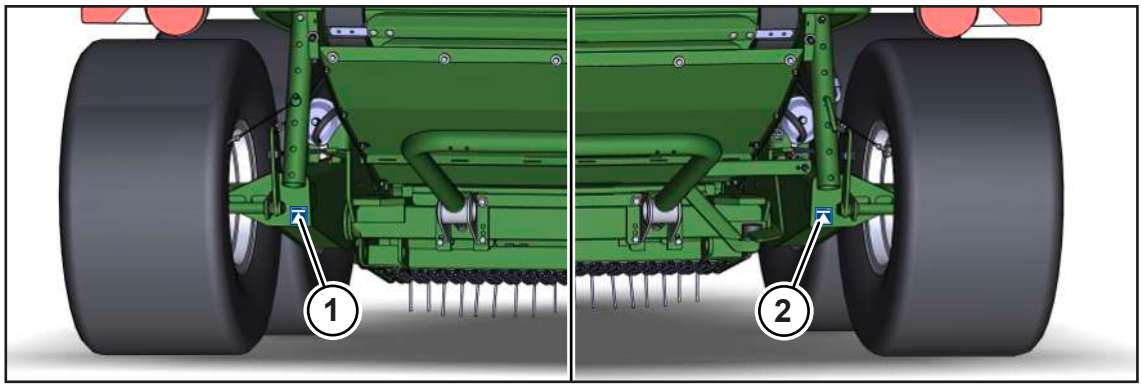

RP000-869

1 Body pro nasazení zvedáku vozu vzadu vlevo

2 Body pro nasazení zvedáku vozu vzadu vpravo

20 Likvidace

Po uplynutí životnosti stroje se musí jednotlivé součásti stroje řádně zlikvidovat. Nutné je dodržovat aktuálně platné národní zákony a předpisy o likvidaci odpadu.

Kovové součásti

- Všechny kovové součásti se musí odevzdat do sběrného místa k recyklaci kovů.
- Před sešrotováním se ze součástí musí odstranit provozní látky a maziva (převodový olej, olej z hydraulického systému, …).
- Provozní látky a maziva se musí odděleně odevzdat k ekologické likvidaci resp. recyklaci.

Provozní látky a maziva

- Provozní látky a maziva (nafta, chladicí prostředek, převodový olej, olej z hydraulického systému, …) se musí odevzdat do sběrného místa použitých olejů k likvidaci.

Umělé hmoty

- Všechny umělé hmoty se musí odevzdat do sběrného místa k recyklaci plastů.

Guma

- Všechny gumové součásti (hadice, pneumatiky, …) se musí odevzdat do sběrného místa k recyklaci gumy.

Elektronický šrot

- Všechny elektronické součásti se musí odevzdat do sběrného místa k recyklaci elektrického odpadu.

21 Dodatek

21.1 Schéma rozvodu hydrauliky

Legenda k následujícímu schématu hydraulického zapojení

1 U varianty "řezací ústrojí"

Seznam aktorů a symbolů pro následující schéma hydraulického zapojení

Přehled umístění senzorů, aktorů a řídicích jednotek se nachází ve schématu elektrického zapojení.

Symbol	Aktor	Vysvětlení
	K01	Sběrač
	K03	Zasunutí a vysunutí nožů (U varianty "řezací ústrojí")
	–	Výklopná záď u komory na balíky
	-	U varianty "Hydraulické zařízení pro obrácený chod"

>>>

150 102 343 00 [▸ 229]

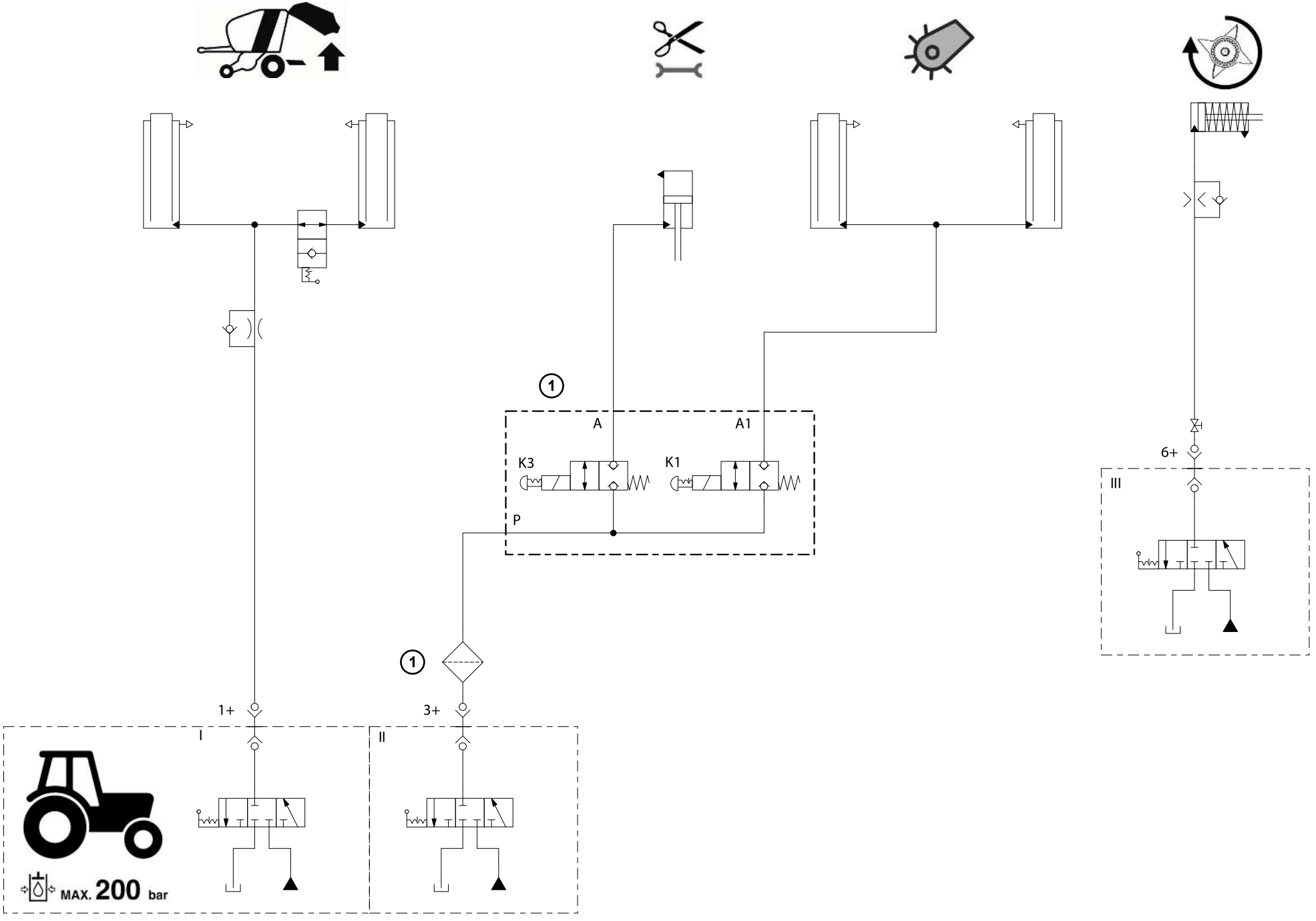
1
A
A1
K3
K1
P
1
1+
3+
6+
I
II
III
MAX. 200 bar

22 Rejstřík

A

Adresáře a odkazy 9
Automatické spuštění vázání (automatický režim) 108
Automatické vyvolání obrazovky silniční jízdy.. 143

B

B62 vázání 2 (aktivní)
Nastavení senzoru 167
Bezpečné odstavení stroje 22
Bezpečné provedení kontroly hladiny oleje, výměny oleje a filtračního prvku 29
Bezpečné vystupování a sestupování 25
Bezpečnost 14
Bezpečnost provozu 21
Bezpečnostní nálepky na stroji 30
Bezpečnostní postupy 28
Bezpečnostní výbava 39
Bezpečnostní značky na stroji 21
Body pro nasazení zvedáku vozu 226

C

Celkový čítač 161
Centrální mazání řetězů
Čištění dávkovací jednotky 212
Výměna hadice na dávkovací jednotce.. 212
Cílová skupina tohoto dokumentu 9
Citlivost ukazatele směru (terminál) 155
Cizí terminál ISOBUS 136
Čistění vzduchového filtru 213
Čištění dávkovací jednotky 212
Čištění hnacích řetězů 205
Čištění pouzdra a tažných ok 204
Čištění stroje 204
Čištění trysek centrálního mazání řetězů 212
Čištění vlečného oka 204
Čítač 158
Čítač zákazníka 159

D

Další platné dokumenty 9
Datové úložiště 42
Demontáž 81
Demontáž/montáž krytu proti postříkání 102
Demontáž/montáž nárazového plechu na válcový přidržovač 86
Demontáž/montáž zařízení bránící neoprávněnému použití 80
Deska zadního značení pro pomalu jedoucí vozidla (SMV) 41
Diagnostika digitálních aktorů 169
Doba použitelnosti stroje 15
Dodatek 228
Doobjednání 9
Dotykový displej 129, 132
DS 100
Nastavení citlivosti zobrazení směru 117
Nastavení lisovacího tlaku 118
Nastavení předběžné signalizace 116
Nastavení zpoždění startu vázání 119
Počet ovinutí sítí 118
Spuštění vázání 115
Test aktorů 124
Test senzorů pro digitální senzory 121
Ukazatel směru 114
Vyvolání obrazovky jízdy na silnici 113
Zapnutí/vypnutí obslužné jednotky 113
Zapnutí/vypnutí pracovního osvětlení 116
Zobrazení čítače zákazníka 120
Zobrazení pracovní obrazovky 114

E

Emise hluku šířeného vzduchem 48

H

Hluk může poškodit zdraví 24
Hmotnosti 48
Hnací řetěz podávacího šneku 210
Hnací řetěz pohyblivého dna 208
Hnací řetěz sběrače 209
Hnací řetěz válců 209
Horké kapaliny 24
Horké povrchy 25
Chování při přeskoku napětí z venkovních elektrických vedení 23
Chování v nebezpečných situacích a při nehodách 27
Chybová hlášení 125, 221

I

Identifikace 44
Informace o softwaru (terminál) 170
Informační nálepky na stroji 34

J

Jízda a přeprava 173

K

K tomuto dokumentu 9
Kalibrace senzorů 122
Kapaliny pod vysokým tlakem 24
Kloubový hřídel 55
    Úprava délky 55
Kloubový hřídel, mazání 197
Konstrukce DS 500 130
Konstrukční změny stroje 16
Kontaktní partneři 2
Kontaktní údaje Vašeho prodejce 2
Kontrola a nastavení senzorů 109
Kontrola a nastavení zajišťovací hákové uzávěry 224
Kontrola hladiny oleje, doplnění oleje a výměna filtru 211
Kontrola hydraulických hadic 203
Kontrola odlehčení brzdné síly v poloze vázání 188
Kontrola světel pro jízdu na silnici 176
Kontrola utažení šroubových spojů na oji 206
Kontrola/údržba pneumatik 201
Kontrolní seznam pro první uvedení do provozu 52
KRONE SmartConnect (terminál) 162
KRONE terminál DS 500 129

L

Likvidace 227
Lisovací tlak
    Nastavení senzoru 166

M

Manuální spuštění vázání (ruční režim) 108
Mazací tuky 51
Menu 13 "Čítače"..... 158
Menu 13-1 "Čítače zákazníků" 159
Menu 13-2 "Celkový čítač" 161
Menu 14 "ISOBUS" 162
Menu 14-5 "Krone SmartConnect" 162
Menu 14-9 "Přepínání mezi terminály" 163
Menu 15 "Nastavení"..... 164
Menu 15-1 "Test senzorů" 164
Menu 15-2 "Test aktorů"..... 168
Menu 15-4 "Seznam chyb" 170
Menu 3 "Předběžná signalizace"..... 153
Menu 4 "Zpoždění startu vázání" 154
Menu 7 "Citlivost zobrazení směru"..... 155
Menu 8 "Volba způsobu vázání" (u varianty "Vázání sítí a vázání motouzem") 155
Menu 1 "Počet ovinutí motouzem" (vázání motouzem) 153
Menu 1 "Počet ovinutí sítí" (vázání sítí)..... 152
Menu 10 "Ruční ovládání" (při zvoleném vázání motouzem) 157
Menu 10 "Ruční ovládání" (při zvoleném vázání sítí)..... 156
Menu 15-3 "Informace o softwaru" 170
Montáž..... 81
Montáž držáku hadic a kabelů..... 53
Montáž kloubového hřídele na stroj 57
Montáž kloubového hřídele na traktor 59
Montáž ochranného hrnce na kloubový hřídel ... 56
Montáž pojistného řetězu 62
Možné druhy chyb (FMI) 222

N

Naplňování komory na balíky 75
Nastavení 181
nastavení (terminál)..... 164
Nastavení brzdy motouzu..... 184
Nastavení brzdy vázacího materiálu 187
Nastavení citlivosti zobrazení směru 117
Nastavení hnacích řetězů..... 208
nastavení ISOBUS (terminál) 162
Nastavení jednotek na terminálu 135
Nastavení lisovacího tlaku..... 118, 143, 181
Nastavení magnetické spojky vázání motouzem 185
Nastavení nárazového plechu na válcovém přidržovači 85
Nastavení odlehčení brzdné síly na přívodu vázacího materiálu 187
Nastavení omezovače motouzu 183
Nastavení počtu ovinutí motouzem 182
Nastavení počtu ovinutí sítí 118
Nastavení pracovní výšky sběrače..... 83
Nastavení pružinové lišty vázacího zařízení 207
Nastavení předběžné signalizace 116
Nastavení přítlačného válečku vázání motouzem 225
Nastavení řezací jednotky vázání sítí..... 189, 206
Nastavení senzoru „Pozice saní pro vedení motouzu” 186
Nastavení senzoru B09/B10 "Ukazatel naplnění vlevo/vpravo" 166
Nastavení senzoru B09/B10 Ukazatel plnění vlevo/vpravo..... 166
Nastavení senzoru B62 "vázání 2 (aktivní)" 167
Nastavení stěrače vůči spirálovému válci 207
Nastavení širokotažného třmenu na vázání sítí nebo motouzem..... 95
Nastavení širokotažného třmenu vázání 189
Nastavení uzávěru výklopné zádě 223
Nastavení uživatelských předpisů 127
Nastavení válcového přidržovače 85
Nastavení zpoždění startu vázání 119
Nebezpečí hrozící z okolí nasazení stroje..... 23
Nebezpečí požáru 22, 23

Nebezpečí při jízdě po silnici 21
Nebezpečí při jízdě po silnici a na poli 21
Nebezpečí při jízdě v zatáčkách s připojeným strojem a z důvodu celkové šířky 21
Nebezpečí při nesprávně připraveném stroji pro jízdu po silnici 21
Nebezpečí při provozu stroje ve svahu 22
Nebezpečí při svařování 27
Nebezpečí při určitých činnostech: Práce na kolech a pneumatikách 27
Nebezpečí při určitých činnostech: Práce na stroji 26
Nebezpečí při určitých činnostech: Vystupování a sestupování 25
Nebezpečí smrtelných zranění elektrickými venkovními vedeními 23
Nebezpečí z důvodu poškození stroje 17
Nebezpečná oblast kloubového hřídele 19
Nebezpečná oblast mezi traktorem a strojem 19
Nebezpečná oblast při zapnutém pohonu 19
Nebezpečná oblast vývodového hřídele 19
Nebezpečná oblast z důvodu dobíhajících součástí stroje 19
Nebezpečné oblasti 18
Nevhodné provozní látky 22

O

Obnovení střižného šroubu pro pohon sběrače . 84
Obrázky 10
Obrazovka silniční jízdy (automatické vyvolání) 143
Obsah dodávky 53
Obsluha 74
Obslužná jednotka KRONE DS 100 111
Odkazy 9
Odlišné funkce od terminálu KRONE ISOBUS 136
Odpojení napájecích vedení 176
Odsazení plechového krytu vyhazovače balíků 225
Odstavení stroje 174
Odstranění chyb senzorů/aktorů 223
Odstranění koroze ze širokotažného třmenu ... 205
Odstranění ucpání sklizňovým produktem 96
Ohrožení dětí 16
Ochrana nrzdicího kotouče brzdy vázacího materiálu před korozí 205
Ochrana životního prostředí a likvidace 23
Okolní teplota 48
Oleje 51
Opakující se symboly 148
Opěrná noha 77
Osobní kvalifikace obslužného personálu 15
Osobní kvalifikace odborného personálu 16
Osobní ochranné pomůcky 20
Ovládací box KRONE Medium 104
Ovládací box Medium
- Automatické spuštění vázání 108
- Automatický režim vázání 108
- Indikace lisovacího tlaku 107
- Manuální spuštění vázání 108
- Nastavení počtu ovinutí motouzem 182
- Nastavení počtu ovinutí sítí 182
- Ovládání čítače balíků 106
- Přehled 104
- Senzor B05/06 Ukazatel naplnění vpravo/vlevo 109
- Volba přepínání nožů do nulové polohy a svěrače 106

Volba sběrače a přepínání nožů do nulové polohy ... 106
Volba vázání sítí nebo motouzem ... 105
Zapnutí/vypnutí ovládacího boxu ... 105
Ovládání centrálního mazání řetězů ... 100
Ovládání čítače balíků ... 106
Ovládání opěrné nohy ... 77
Ovládání stroje joystickem ... 144
Ovládání zařízení pro obrácený chod při ucpání sklizňovým produktem ... 97

P

Plán mazání ... 192
Platnost ... 9
Pneumatická brzda
Čistění vzduchového filtru ... 213
Pneumatiky ... 48
Počet ovinutí motouzem (vázání motouzem, terminál) ... 153
Počet ovinutí sítí ... 152
Pohon sběrače
Obnovení střižného šroubu ... 84
Pojem "stroj" ... 10
Pojistky proti přetížení stroje ... 43
Pojistný řetěz ... 49
Poloha a význam bezpečnostních nálepek ... 30
Poloha a význam informačních nálepek ... 36
Pomocné funkce ("Auxiliary" - AUX) ... 144
Pomocné obsazení joysticku (Auxiliary) ... 144
Popis funkce 2násobného vázání motouzem ... 45
Popis funkce 4násobného vázání motouzem ... 46
Popis funkce vázání sítí ... 47
Popis stroje ... 43
porucha
Centrální mazání řetězů: nízká spotřeba oleje ... 220
Centrální mazání řetězů: olejové čerpadlo není plně stlačováno ... 220
Centrální mazání řetězů: vysoká spotřeba oleje ... 220
Krátký sklizňový produkt ... 216
Kulatý balík je sudovitý, vázací materiál se roztrhne ... 217
Kulatý balík kónický ... 217
Kulatý balík neroluje z komory na balíky 217
Motouz na začátku vázání neovinuje ... 219
Motouz příliš daleko od hran kulatého balíku 219
Motouz se neodstřihává ... 219
Motouz sklouzává ... 219
Na kulatém balíku nejsou k dispozici 4 motouzy ... 220
Saně na vedení motouzu ... 220

Sběrač ... 216
Síť není čistě odříznutá. ... 218
Síť nesahá až k vnějším okrajům ... 218
Síť se během lisování vtáhne ... 219
Síť se navíjí kolem pryžového válce ... 219
Síť se nedopravuje ... 218
Síť se trhá ... 218
Spotřeba motouzů na kulatý balík je příliš vysoká nebo příliš nízká ... 220
Ucpání sklizňovým produktem ... 216
Výklopná záď se neotevírá ... 217
Výklopná záď se nezavírá ... 217
Porucha, příčina a odstranění ... 216
Poruchy během operace lisování nebo po ní ... 217
Poruchy elektrického/elektronického systému . 221
Poruchy na centrálním mazacím zařízení řetězu ... 220
Poruchy při vázání motouzem ... 219
Poruchy sběrače nebo během nakládání sklizňového produktu ... 216
Poruchy vázání nebo během procesu vázání .. 218
Postup vázání v navigačním menu ... 151
Poškozené hydraulické hadice ... 25
Poškozený pneumatický systém ... 25
Potvrzení chybového hlášení ... 222
Použití podle určení ... 14
Použití uzavíracího kohoutu výklopné zádě ... 78
Používání tohoto dokumentu ... 9
Požadavky na traktor – brzdová soustava ... 50
Požadavky na traktor – elektrická soustava ... 50
Požadavky na traktor – hydraulika ... 50
Požadavky na traktor – výkon ... 50
Práce jen na zastaveném stroji ... 26
Pracoviště na stroji ... 17
Pro nastavení počtu ovinutí sítí ... 182
Prohlášení o shodě ... 239
Provedení testu aktorů ... 29
Provedení vizuální kontroly ... 203
Provoz jen po řádném uvedení do provozu ... 17
Provozní bezpečnost: Technicky bezvadný stav 17
Provozní látky ... 22, 50
První uvedení do provozu ... 52
Předběžná signalizace (terminál) ... 153
Přehled ... 104, 111
Přehled stroje ... 43
Přepínání mezi přepínáním nožů do nulové polohy/ovládáním sběrače ... 106
Přepínání mezi terminály ... 163
Převodní tabulka ... 12
Při práci na nebo ve vysoko položených oblastech stroje ... 26
Přídavná vybavení a náhradní díly ... 16
Připojení cizího terminálu ISOBUS ... 69
Připojení hydraulické brzdy (export) ... 61
Připojení hydraulické nouzové brzdy ... 62
Připojení hydraulických hadic ... 60
Připojení joysticku ... 70
Připojení kamery k terminálu KRONE ISOBUS CCI 800 nebo CCI 1200 ... 73
Připojení obslužné jednotky KRONE DS 100 ... 64
Připojení osvětlení pro silniční provoz ... 62
Připojení stroje ... 16
Připojení stroje k traktoru ... 58
Připojení terminálu KRONE DS 500 ... 65
Připojení terminálu KRONE ISOBUS (CCI 800, CCI 1200) ... 67
Příprava brzdového kotouče brzdy sítě ... 54
Příprava stroje k jízdě po silnici ... 173
Příprava stroje k přepravě ... 177
Přípravy před lisováním ... 74
Přizpůsobení vlečného oka ... 60
Přizpůsobení výšky oje ... 54

R

Rozměry ... 48
Rozměry balíku ... 49
Rozsah dokumentu ... 10
Rozumně předvídatelné chybné použití ... 14
Rozvržení displeje ... 134
Ruční obsluha vázání ... 126
ruční ovládání (vázání motouzem, terminál) ... 157

S

Sběrač 82
sběrače
Nastavení pracovní výšky 83
Senzor B04 „Zastavení vázání sítí“ 109
Senzor B05/06 "Ukazatel naplnění vpravo"..... 109
Seznam chyb (teminál)..... 170
Schéma rozvodu hydrauliky 228
SmartConnect (terminál) 162
Směrové údaje 10
Snížení tlaku na boční stěny komory na balíky .. 76
Spolujízda osob 17
Spuštění sběrače dolů..... 82
Spuštění vázání..... 77, 108, 115
Stavový řádek..... 137
Struktura aplikace stroje KRONE 134
Struktura menu 147
Symboly v obrázcích 10
Symboly v textu 10
Šroubové uzávěry na převodovkách 200
Šrouby s metrickým závitem s jemným stoupáním 199
Šrouby s metrickým závitem se standardním stoupáním..... 198
Šrouby s metrickým závitem se zápustnou hlavou a vnitřním šestihranem 199

T

Tabulka údržby 190
Technické mezní hodnoty 18
Technické údaje 48
Technicky bezvadný stav stroje 17
Technicky přípustná maximální rychlost (silniční jízda)..... 48
terminál
Čítače 158
Informace o softwaru..... 170
nastavení..... 164
nastavení ISOBUS 162
Nastavení jednotek 135
Ovinutí motouzem počet 153
Počet ovinutí sítí..... 152
Postup vázání v navigačním menu 151
Předběžná signalizace 153
Přepínání mezi terminály 163
ruční ovládání (vázání motouzem)..... 157
Seznam chyb 170
SmartConnect 162
test aktorů 168
Test senzorů 164
Ukazatel směru citlivost 155
Volba způsobu vázání (vázání sítí a vázání motouzem) 155
Vyvolání navigačního menu 149
Zpoždění startu vázání..... 154
Terminál – funkce stroje 137
Terminál – menu 147
Terminál KRONE ISOBUS (CCI 800, CCI 1200) 132
test aktorů (terminál) 168
Test aktorů pro digitální a analogové aktory 124
Test senzorů..... 165
Test senzorů (terminál) 164
Test senzorů pro digitální a analogové senzory 121
Tlačítka..... 137
Typový štítek 44

U

Ucpání sklizňovým produktem na pravé a levé straně sběrače ... 96
Ucpání sklizňovým produktem pod dopravním rotorem ... 97
Ucpání sklizňovým produktem v lisovacím nástroji ... 97
Ucpání sklizňovým produktem ve sběrači ... 96
Údaje pro dotazy a objednávky ... 2, 44
Údržba ... 190
Údržba – jednorázově po 10 hodinách ... 191
Údržba – jednorázově po 50 hodinách ... 191
Údržba – každé 2 roky ... 192
Údržba – každých 10 hodin, minimálně jednou denně ... 192
Údržba – každých 50 hodin ... 192
Údržba – každých 500 hodin ... 192
Údržba – po sezóně ... 191
Údržba – před sezónou ... 190
Údržba centrálního mazacího zařízení řetězu .. 210
Údržba hlavní převodovky ... 202
Údržba pneumatické brzdy (u varianty "Pneumatická brzda") ... 213
Údržbářské a opravárenské práce ... 26
Udržování ochranných zařízení ve funkčním stavu ... 20
Ukazatel směru ... 114, 141
Ukazatele na informační liště ... 140
Ukazatele v pracovní obrazovce ... 138
Ukončení lisování, spuštění vázání a vyhození kulatého balíku ... 77
Umístění zakládacích klínů ... 80
Upevnění stroje ... 179
Upevňovací body na stroji ... 179
Upozornění s informacemi a doporučeními ... 12
Úprava délky kloubového hřídele ... 55
Utahovací moment: matic kol ... 202
Utahovací momenty ... 198
Uvedení do provozu ... 58
Uvedení sběrače do transportní/pracovní polohy ... 82
Uvolnění brzdy motouzu ... 185
Uvolnění vačkové výsuvné spojky na kloubovém hřídeli ... 208
Uvolnění/zatažení ruční brzdy ... 79

V

Válcový přidržovač ... 85
    Demontáž nárazového plechu ... 86
Varování před věcnými škodami/škodami na životním prostředí ... 12
Vázací materiál motouz ... 49
Vázací materiál síť ... 49
Vazač
    Nastavení senzoru ... 167
Vázání motouzem čtyřnásobné ... 90
Vázání motouzem dvojité ... 87
Vázání sítí ... 93
    Ovinutí ... 152
    Vložení sítě ... 95
Vložení role sítě ... 93
Vložení vázacího motouzu ... 87, 90
Vložit síť ... 95
Volba menu ... 149
Volba vázání sítí nebo motouzem ... 105
Volba způsobu vázání (vázání sítí a vázání motouzem, terminál) ... 155
Vyhození kulatého balíku ... 77
Vymazání jednotlivých chyb ... 172
Vymazat všechny chyby ... 172
Výměna hadice na dávkovací jednotce ... 212
Vypuštění kondenzované vody z nádrže stlačeného vzduchu ... 214
Výstražná upozornění ... 11
Výstup pro práce na vázání ... 81
Vyvolání navigačního menu ... 149
Vyvolání obrazovky jízdy na silnici ... 113
Význam provozního návodu ... 15
vzduchová brzda
    Vypuštění kondenzované vody z nádrže stlačeného vzduchu ... 214

Z

Zajištění bočních kapot 177
Zajištění kloubového hřídele 174
Zajištění příklopu zásobní skříňky 178
Zajištění zvednutého sběrače pro silniční jízdu 175
Zajištění zvednutého stroje a součástí stroje proti poklesu 28
Základní bezpečnostní pokyny 15
Zapnutí/vypnutí obslužné jednotky 113
Zapnutí/vypnutí ovládacího boxu 105
Zapnutí/vypnutí pracovního osvětlení 116
Zapnutí/vypnutí terminálu 129, 133
Zapnutí/vypnutí výstražného majáčku 116
Zastavení a zajištění stroje 28
Zdroje nebezpečí na stroji 24
Zlepšení plnění komory na balíky 76
Změna hodnoty 150
Změna režimu 151
Znečištění hydrauliky a/nebo systému pohonných hmot 22
Zobrazení čítače zákazníka 120
Zobrazení naplnění 107
Zobrazení pracovní obrazovky 114, 142
Zobrazovací prostředky 10
Zpoždění startu vázání (terminál) 154
Zvednutí sběrače 82
Zvednutí stroje 178
Zvednutý stroj a součásti stroje 26

23 Prohlášení o shodě

Prohlášení o shodě ES

My

KRONE Agriculture SE

Heinrich-Krone-Straße 10, D-48480 Spelle

tímto jako výrobce níže uvedeného výrobku na vlastní odpovědnost prohlašujeme, že

stroj: Lis na válcové balíky
konstrukční řady: RP601-20

pro který platí toto prohlášení, splňuje příslušná ustanovení:

- Směrnice ES 2006/42/ES (o strojních zařízeních)
- Směrnice ES 2014/30/EU (EMC). Ve smyslu směrnice byla jako základ použita harmonizovaná norma EN ISO 14982:2009.

K sestavení technické dokumentace je zplnomocněn níže podepsaný jednatel.

Jan Horstmann
(vedoucí konstrukce a vývoje)

Spelle, dne 4. 8. 2021

Rok výroby:

Č. stroje:

KRONE

THE POWER OF GREEN

Maschinenfabrik

Bernard Krone GmbH & Co. KG

Heinrich-Krone-Straße 10
D-48480 Spelle

Postfach 11 63
D-48478 Spelle

+49 (0) 59 77 / 935-0

+49 (0) 59 77 / 935-339

www.landmaschinen.krone.de

V.2