Originální provozní návod

Číslo dokumentu: 150000943_06_cs
Stav: 15. 2. 2021

BX404-25

Samojízdná sklízecí řezačka

BiG X 780

Od čísla stroje: 1059620

Kontaktní partneři

Maschinenfabrik Bernard Krone GmbH & Co. KG

Heinrich-Krone-Straße 10

48480 Spelle

Německo

Telefonní centrála	+ 49 (0) 59 77/935-0
Faxová centrála	+ 49 (0) 59 77/935-339
Fax sklad náhradních dílů tuzemsko	+ 49 (0) 59 77/935-239
Fax sklad náhradních dílů export	+ 49 (0) 59 77/935-359
Internet	www.landmaschinen.krone.de
	https://mediathek.krone.de/

Údaje pro dotazy a objednávky

Typ	
Identifikační číslo vozidla	
Rok výroby	

Kontaktní údaje Vašeho prodejce

1 K tomuto dokumentu ... 13
1.1 Platnost ... 13
1.2 Doobjednání ... 13
1.3 Další platné dokumenty ... 13
1.4 Cílová skupina tohoto dokumentu ... 13
1.5 Používání tohoto dokumentu ... 13
1.5.1 Adresáře a odkazy ... 13
1.5.2 Směrové údaje ... 14
1.5.3 Pojem "stroj" ... 14
1.5.4 Obrázky ... 14
1.5.5 Rozsah dokumentu ... 14
1.5.6 Zobrazovací prostředky ... 14
1.5.7 Převodní tabulka ... 16

2 Bezpečnost ... 18
2.1 Použití podle určení ... 18
2.2 Rozumně předvídatelné chybné použití ... 18
2.3 Doba použitelnosti stroje ... 19
2.4 Základní bezpečnostní pokyny ... 19
2.4.1 Význam provozního návodu ... 19
2.4.2 Osobní kvalifikace obslužného personálu ... 19
2.4.3 Osobní kvalifikace odborného personálu ... 20
2.4.4 Ohrožení dětí ... 20
2.4.5 Připojení stroje ... 20
2.4.6 Konstrukční změny stroje ... 20
2.4.7 Přídavná vybavení a náhradní díly ... 21
2.4.8 Pracoviště na stroji ... 21
2.4.9 Provozní bezpečnost: Technicky bezvadný stav ... 21
2.4.10 Nebezpečné oblasti ... 22
2.4.11 Udržování ochranných zařízení ve funkčním stavu ... 25
2.4.12 Osobní ochranné pomůcky ... 25
2.4.13 Bezpečnostní značky na stroji ... 25
2.4.14 Bezpečnost provozu ... 26
2.4.15 Bezpečné odstavení stroje ... 27
2.4.16 Provozní látky ... 27
2.4.17 Chemikálie ... 28
2.4.18 Nebezpečí hrozící z okolí nasazení stroje ... 28
2.4.19 Zdroje nebezpečí na stroji ... 29
2.4.20 Nebezpečí při určitých činnostech: Vystupování a sestupování ... 31
2.4.21 Nebezpečí při určitých činnostech: Práce na stroji ... 31
2.4.22 Nebezpečí při určitých činnostech: Kontrola a nabíjení baterií ... 33
2.4.23 Nebezpečí při určitých činnostech: Práce na kolech a pneumatikách ... 33
2.4.24 Chování v nebezpečných situacích a při nehodách ... 33
2.5 Bezpečnostní postupy ... 33
2.5.1 Zastavení a zajištění stroje ... 33
2.5.2 Zajištění zvednutého stroje a součástí stroje proti poklesu ... 34
2.5.3 Bezpečné provedení kontroly hladiny oleje, výměny oleje a filtračního prvku ... 34
2.5.4 Provedení testu aktorů ... 35
2.6 Bezpečnostní nálepky na stroji ... 35
2.7 Informační nálepky na stroji ... 53
2.8 Bezpečnostní výbava ... 61
2.8.1 Deska zadního značení pro pomalu jedoucí vozidla (SMV) ... 63
2.8.2 Hasicí přístroj ... 63

3 Datové úložiště ... 65

4 Popis stroje ... 66
4.1 Přehled stroje ... 66
4.1.1 Obsah odkládací schránky ... 67
4.2 Označení ... 68
4.3 Popis funkce řezání sklizňového produktu ... 69

5 Technické údaje ... 70

5.1 Provozní látky ... 73
5.1.1 Oleje ... 74
5.1.2 Mazací tuky ... 76
5.1.3 Chladicí kapalina ... 76
5.1.4 Chladicí prostředek (klimatizace) ... 77
5.1.5 Palivo ... 77
5.2 Pneumatiky ... 77
5.3 Celkové hmotnosti a zatížení náprav ... 78
5.4 Schválené adaptéry ... 80

6 Ovládací a zobrazovací prvky ... 82

6.1 Přehled ovládacích prvků ... 82
6.2 Otvírání dveří a oken v kabině ... 82
6.3 Ovládací a zobrazovací prvky na sloupku řízení ... 85
6.3.1 Spínač na sloupku řízení ... 85
6.3.1.1 Aktivace houkačky ... 85
6.3.1.2 Zapnutí/vypnutí ukazatelů směru jízdy ... 86
6.3.1.3 Zapnutí/vypnutí obrysových/potkávacích světel ... 86
6.3.1.4 Zapnutí/vypnutí dálkových světel ... 87
6.3.1.5 Aktivace světelné houkačky ... 88
6.3.1.6 Zapnutí/vypnutí stěrače předního okna ... 88
6.3.2 Kontrolní a výstražná světla ... 89
6.3.3 Zapnutí/vypnutí výstražného světla ... 90
6.4 Aktivace provozní brzdy ... 90
6.5 Ovládání brzdového systému přívěsu (u varianty "brzdový systém přívěsu") ... 91
6.6 Aktivace nožních tlačítek (u varianty „Nožní tlačítka kabina“) ... 92
6.7 Osvětlení ... 92
6.7.1 Ovládací jednotka světel ... 92
6.7.1.1 Světla pro jízdu na silnici ... 94
6.7.1.2 Pracovní osvětlení ... 95
6.7.1.3 Zapínání pracovních světlometů tlačítkem "Memory" a ukládání do paměti ... 96
6.7.1.4 Majáčky ... 96
6.7.1.5 Osvětlení údržby ... 97
6.7.1.6 Stěrač oken levý/pravý ... 98
6.7.1.7 Stěrač zadního okna ... 98
6.7.1.8 Nastavení zrcátek ... 99
6.7.2 Osvětlení u výstupu do kabiny a výstupu vpravo ... 100
6.7.3 Vnitřní osvětlení ... 102
6.8 Ovládací prvky na jízdní páce ... 102
6.9 Ovládací a zobrazovací prvky ve skupině tlačítek ... 106
6.10 Volicí spínač provozních režimů ... 108
6.11 Tlačítko rychlého zastavení ... 109
6.12 Navigační modul ... 109
6.13 Zámek zapalování ... 111
6.14 Přídavné pole tlačítek ... 112
6.15 Zásuvky ... 113
6.15.1 Zapalovač cigaret 12 V ... 113
6.15.2 Zásuvky 12 V ... 113
6.15.3 Zásuvka 12 V/zásuvka 24 V ... 114
6.15.4 Diagnostické zásuvky ... 114
6.15.5 Zásuvka In-cab ... 115
6.15.6 Přípojka USB ... 115
6.16 Ovládací jednotka broušení ... 115
6.17 Tlačítko rychlého zastavení na ovládací jednotce broušení ... 117
6.18 Otevření a zavření bočních kapot a kapoty na zádi ... 117

7 Terminál ... 119

7.1 Struktura terminálu ... 119
7.2 Popis displeje ... 120
7.3 Vstupní okno ... 120
7.4 Výběrové okno ... 122

8 Terminál – funkce stroje ... 124
8.1 Stavový řádek ... 125
8.2 Zobrazení poruch ve výstražném poli poruch ... 131
8.3 Tlačítka v titulkové liště ... 132
8.3.1 Menu "Čítače" ... 132
8.3.2 Menu "Chyby" ... 141
8.3.3 Hlavní menu ... 145
8.4 Přímá zadání pro "Polní provoz" ... 145
8.4.1 Dočasná změna pracovní šířky nebo počtu řad. ... 146
8.4.2 Změna otáček adaptéru ... 147
8.4.3 Změna délky řezanky ... 147
8.4.4 Změna zadané hodnoty regulace zdvihacího ústrojí ... 148
8.4.5 Změna vzdálenosti válců kondicionéru na kukuřici ... 148
8.5 Informační oblast ... 149
8.6 Zobrazovací oblast motorových a jízdních dat ... 149
8.7 Indikační kontrolky pohonu pojezdu ... 152

9 Terminál – menu ... 155
9.1 Struktura menu ... 155
9.2 Vyvolání navigačního menu ... 164
9.3 Navigace v menu ... 165
9.3.1 Změna/uložení parametru ... 165
9.4 Menu "Diagnostika", vysvětlení ... 165
9.5 Menu "Stroj" ... 167
9.5.1 Menu "Nádrže" ... 168
9.5.2 Menu "Zvedací kabina" ... 169
9.5.3 Menu "Elektronika" ... 170
9.6 Menu "Kabina" ... 171
9.6.1 Menu "Terminál" ... 173
9.6.2 Menu "Loketní opěrka" ... 174
9.6.3 Menu "Jízdní páka" ... 175
9.6.4 Menu "Osvětlení pozadí" ... 177
9.6.5 Menu "Verze řídicích jednotek" ... 177
9.6.6 Menu "Tiskárna" ... 178
9.6.7 Menu "Automatická klimatizace" ... 179
9.6.8 Menu "Dálková údržba" ... 181
9.6.9 Menu "Stěrače" ... 182
9.6.10 Menu "Osvětlení" ... 183
9.6.11 Menu "Kamerový systém" ... 184
9.6.12 Menu "Nožní tlačítko" ... 184
9.7 Menu "Mazání" ... 185
9.7.1 Menu "Centrální mazání" ... 186
9.7.2 Menu "Vložená převodovka" ... 188
9.8 Menu "Průchod produktu" ... 188
9.8.1 Menu "Adaptér" ... 191
9.8.2 Menu "Pohon adaptéru" ... 192
9.8.3 Menu "AutoScan" ... 193
9.8.4 Menu "Návod" ... 193
9.8.5 Menu „Identifikace cizího tělesa“ ... 194
9.8.6 Menu "Zdvihací ústrojí" ... 195
9.8.7 Menu "Brousicí zařízení a protiostří" ... 196
9.8.8 Menu "Hlavní spojka" ... 198
9.8.9 Menu "Kondicionér na kukuřici" ... 199
9.8.10 Menu "Urychlovač odhazování" ... 201
9.8.11 Menu "Senzor obsažené látky" ... 202
9.8.12 Menu "CropControl" ... 203
9.8.13 Menu "Zařízení pro silážní prostředek" ... 205
9.8.13.1 Menu "Externí zařízení pro silážní prostředek" ... 205
9.8.13.2 Menu "Zařízení pro jemné dávkování silážního prostředku" ... 205
9.8.13.3 Menu "Hrubé dávkování zařízení pro silážní prostředek" ... 206
9.9 Menu "Odhazovací koncovka" ... 207

9.9.1 Menu „Odhazovací koncovka“ ... 208
9.9.2 Menu "Automatická překládka" ... 210
9.10 Menu "Motor" ... 211
9.10.1 Menu "Dieselový motor" ... 212
9.10.2 Menu "ConstantPower" ... 213
9.10.3 Menu "Čistění stlačeným vzduchem" ... 214
9.11 Menu "Hydraulika" ... 215
9.11.1 Menu "Zajištění adaptéru" ... 215
9.11.2 Menu "Pracovní hydraulika" ... 216
9.11.3 Menu "Přídavná hydraulika" ... 216
9.12 Menu "Jízdní funkce" ... 217
9.12.1 Menu "Automatický systém řízení" ... 218
9.12.2 Menu "Pohon pojezdu" ... 219
9.12.3 Menu "Zadní náprava" ... 220
9.12.4 Menu "Brzda přívěsu" ... 221
9.13 Menu "Sezónní nastavení" ... 222
9.14 Menu "Uživatelská úroveň" ... 222

10 První uvedení do provozu ... 224

10.1 Kontrolní seznam pro první uvedení do provozu ... 224
10.2 Montáž štítků pro zadní značení do provozní polohy ... 225
10.3 Montáž hasicího přístroje ... 225
10.4 Montáž poznávací značky ... 226
10.5 Spojení boční nádrže s hlavní nádrží ... 226

11 Uvedení do provozu ... 228

11.1 Kontroly před uvedením do provozu ... 228
11.2 Nastavení místa řidiče ... 229
11.2.1 Komfortní vzduchem odpružené sedadlo ... 229
11.2.1.1 Ovládání komfortního vzduchem odpruženého sedadla (u varianty "standard") ... 230
11.2.1.2 Otočení sedadla řidiče (u varianty "adaptér otočného sedadla") ... 232
11.2.1.3 Obsluha komfortního vzduchem odpruženého sedadla (u varianty „Prémiové komfortní sedadlo“) ... 233
11.2.2 Nastavení sloupku řízení ... 237
11.2.3 Nastavení terminálu ... 238
11.2.4 Monitor pro kamerovou kontrolu ... 239
11.2.5 Sluneční clona ... 240
11.2.6 Nastavitelné větrací trysky ... 240
11.2.7 Vnitřní zpětné zrcátko ... 241
11.3 Všeobecné informace ... 241
11.3.1 Sedadlo pro navigátora ... 241
11.3.2 Chladicí box (u varianty "Izolovaný termobox") ... 242
11.3.3 Zásuvka pro lékárničku a provozní návod ... 242

12 Uvedení do provozu – provoz trávy/přímé řezací ústrojí ... 243

12.1 Demontáž kondicionéru na kukuřici ... 244
12.2 Montáž kanálu na trávu ... 248
12.3 Nastavení přívodu vzduchu ... 249
12.4 Odstranění kulatých kartáčů ze sítového bubnu ... 250
12.5 Nastavení hydrauliky zdvihacího ústrojí ... 250
12.6 Demontáž záchytného plechu zrn ... 251
12.7 Odpojení boční a přídavné nádrže z hlavní nádrže ... 252
12.7.1 Odpojení boční nádrže z hlavní nádrže ... 252
12.7.2 Odpojení přídavné nádrže z hlavní nádrže ... 253
12.8 Demontáž závaží zádě ... 253
12.9 Demontáž prodloužení odhazovací koncovky ... 255
12.10 Montáž kamery v poloze Provoz trávy (u varianty "Automatická překládka") ... 257
12.11 Demontáž kamery v poloze Provoz kukuřice (u varianty "Automatická překládka") ... 258
12.12 Demontáž lišty na plevy (u varianty "Lišta na plevy") ... 259
12.12.1 Demontáž údržbové klapky a vodicího plechu ... 259
12.12.2 Demontáž držáku nože a lišty na plevy ... 261
12.12.3 Demontáž ochranného plechu ... 262

12.12.4 Montáž ochranného plechu (bez okna) a vodicího plechu ... 262
12.12.5 Montáž údržbové klapky předávací šachtice ... 263

13 Uvedení do provozu – provoz kukuřice ... 264

13.1 Demontáž kanálu na trávu ... 265
13.2 Montáž kondicionéru na kukuřici ... 266
13.3 Nastavení přívodu vzduchu ... 271
13.4 Přitlačení kulatých kartáčů na sítový buben ... 272
13.5 Montáž záchytného plechu zrn ... 272
13.6 Připojení boční a přídavné nádrže k hlavní nádrži ... 273
13.6.1 Připojení boční nádrže k hlavní nádrži ... 273
13.6.2 Připojení přídavné nádrže k hlavní nádrži ... 273
13.7 Montáž prodloužení odhazovací koncovky ... 274
13.8 Montáž kamery v poloze provoz kukuřice (u varianty "Automatická překládka") ... 279
13.9 Demontáž kamery v poloze Provoz trávy (u varianty "Automatická překládka") ... 280
13.10 Montáž závaží na záď ... 281
13.11 Montáž lišty na plevy (u varianty "Lišta na plevy") ... 284
13.11.1 Demontáž údržbové klapky předávací šachtice a ochranného plechu ... 284
13.11.2 Montáž ochranného plechu ... 286
13.11.3 Montáž lišty na plevy ... 287
13.11.4 Montáž držáku nože ... 288
13.11.5 Montáž údržbové klapky předávací šachtice a vodicího plechu ... 289

14 Uvedení do provozu – provoz trávy/kukuřice na přechodnou dobu ... 290

15 Uvedení do provozu – montáž a demontáž EasyFlow ... 294

15.1 Montáž EasyFlow ... 295
15.1.1 Nastavení návodu ... 295
15.1.2 Připojení EasyFlow ... 296
15.1.3 Připojení hydraulických hadic ... 298
15.1.4 Uvedení opěrných noh vpravo/vlevo do transportní polohy ... 298
15.2 Demontáž EasyFlow ... 299
15.3 Odstavení EasyFlow ... 301

16 Uvedení do provozu – montáž a demontáž XCollect ... 302

16.1 Montáž XCollect ... 303
16.1.1 Nastavení návodu ... 303
16.1.2 Připojení XCollect ... 304
16.1.3 Připojení hydraulických hadic ... 306
16.1.4 Uvedení opěrných noh vpravo/vlevo do transportní polohy ... 307
16.1.5 Uvolnění přídavné nápravy na terminálu ... 307
16.2 Demontáž XCollect ... 307
16.3 Odstavení XCollect ... 310

17 Uvedení do provozu – montáž a demontáž EasyCollect ... 311

17.1 Montáž EasyCollect ... 312
17.1.1 Nastavení návodu ... 312
17.1.2 Připojení EasyCollect ... 313
17.1.3 Připojení hydraulických hadic ... 315
17.1.4 Uvedení opěrných noh vpravo/vlevo do transportní polohy ... 315
17.2 Demontáž EasyCollect ... 316
17.3 Odstavení EasyCollect ... 320

18 Uvedení do provozu – montáž a demontáž XDisc ... 321

18.1 Montáž XDisc ... 322
18.1.1 Nastavení návodu ... 322
18.1.2 Připojení XDisc ... 323
18.1.3 Uvedení opěrných noh vpravo/vlevo do transportní polohy ... 325
18.2 Demontáž XDisc ... 325
18.3 Odstavení XDisc ... 327

19 Jízda a přeprava ... 328

19.1 Příprava stroje na jízdu po silnici ... 328

19.1.1 Transportní poloha ... 329
19.1.2 Uvedení adaptéru do transportní polohy ... 329
19.1.3 Uvedení návodu do transportní polohy ... 331
19.1.4 Uvedení odhazovací koncovky do transportní polohy ... 332
19.1.5 Otevření uzavíracího kohoutu na Xcollect ... 333
19.2 Spuštění motoru ... 333
19.2.1 Respektujte kontrolní a výstražná světla ... 335
19.3 Chování po přiškrcení motoru ... 336
19.4 Rozjezd stroje ... 336
19.4.1 Nastavení zrychlení ... 336
19.4.2 Pokyny k jízdě se strojem ... 337
19.4.3 Jízda vpřed a zastavení ... 337
19.4.3.1 Zařízení regulace rychlosti ... 338
19.4.4 Jízda vzad a zastavení ... 339
19.5 Zastavení stroje ... 340
19.5.1 Zastavení stroje pomocí jízdní páky ... 340
19.5.2 Zastavení stroje pomocí provozní brzdy ... 341
19.6 Spojení brzdových pedálů (u varianty "brzdový systém přívěsu") ... 342
19.7 Aktivování ruční brzdy ... 342
19.8 Vypnutí motoru ... 344
19.9 Umístění zakládacích klínů ... 344
19.10 Hlavní vypínač baterie ... 345
19.11 Odstavení stroje ... 345
19.12 Odtažení stroje ... 346
19.12.1 Manuální uvolnění ruční brzdy ... 347
19.13 Příprava stroje k transportu ... 347
19.13.1 Upevnění stroje ... 348

20 Ovládání ... 349

20.1 Zvednutí a spuštění zdvihacího ústrojí ... 349
20.2 Vyrovnání výkyvné trubky do vodorovné polohy ... 350
20.3 Odblokování zajištění adaptéru ... 351
20.4 Provoz s přívěsem ... 352
20.4.1 Připojení přívěsu ... 353
20.4.2 Odpojení přívěsu ... 354
20.5 Zařízení pro silážní prostředek ... 355
20.5.1 Interní zařízení pro hrubé dávkování silážního prostředku (u varianty "Řízené zařízení pro silážní prostředek") ... 356
20.5.2 Interní zařízení pro jemné dávkování silážního prostředku (u varianty "Řízené zařízení pro jemné dávkování silážního prostředku") ... 363
20.5.3 Připojení přídavného zařízení pro silážní prostředek (u varianty "Externí zařízení pro silážní prostředek") ... 368
20.6 Polní provoz na svahu ... 369
20.7 Rychlá změna směru jízdy (rychlý obrácený chod) ... 369
20.8 Obsluha návodu/adaptéru ... 370
20.9 Regulace zdvihacího ústrojí ... 372
20.10 Nastavení odhazovací koncovky ... 375
20.11 Nastavení šířky odhazování ... 376
20.12 TractionControl/regulace proti skluzu pohonu ... 377
20.13 Automatický systém řízení ... 377
20.14 Nastavení délky řezanky ... 380
20.15 Detekce kovů ... 381
20.16 RockProtect ... 382
20.17 ConstantPower ... 383
20.18 AutoScan ... 383
20.19 CropControl ... 384
20.20 PowerSplit ... 386
20.21 Senzory obsažených látek ... 387
20.22 Elektrické ovládání VariQuick (u varianty "VariQuick elektrická") ... 389
20.23 Obsluha převodovky délky řezu VariLOC ... 390
20.23.1 Zapojení převodovky délky řezu VariLOC ... 391
20.23.2 Nastavení převodovky délky řezu VariLOC na terminálu ... 393

20.24 Ovládání automatické překládky (u varianty "Automatická překládka") ... 396
20.24.1 Stavový ukazatel monitoru kamery (u varianty "Automatická překládka") ... 396
20.24.2 Aktivování/deaktivování automatické překládky ... 398
20.24.3 Volba strategie plnění ... 398
20.24.4 Příčný posun cílového bodu ... 399
20.25 Ovládání zvedací kabiny (u varianty zvedací kabina) ... 399

21 Nastavení ... 401

21.1 Optimalizace průchodu produktu ... 401
21.2 Optimalizace výkonu odhazování stroje ... 402
21.2.1 Nastavení přesahu řezných nožů ... 402
21.2.2 Nastavení dna bubnu ... 403
21.2.3 Nastavení zadní stěny urychlovače odhazování ... 405
21.3 Nastavení vodicího plechu na kondicionéru na kukuřici ... 409

22 Údržba – všeobecně ... 410

22.1 Tabulka údržby ... 411
22.1.1 Údržba – před sezónou ... 411
22.1.2 Údržba – po sezóně ... 413
22.1.3 Údržba – jednorázově po 1 hodině ... 414
22.1.4 Údržba – jednorázově po 10 hodinách ... 414
22.1.5 Údržba – 6x, vždy po 10 hodinách ... 414
22.1.6 Údržba – jednorázově po 50 hodinách ... 414
22.1.7 Údržba – jednorázově po 200 hodinách ... 415
22.1.8 Údržba – jednorázově po 500 hodinách ... 415
22.1.9 Údržba – jednorázově po 1 000 km ... 415
22.1.10 Údržba – na začátku chladných ročních období ... 415
22.1.11 Údržba – každých 10 hodin, minimálně jednou denně ... 415
22.1.12 Údržba – týdenní ... 417
22.1.13 Údržba – každých 50 hodin ... 417
22.1.14 Údržba – každých 100 hodin ... 418
22.1.15 Údržba – měsíční ... 418
22.1.16 Údržba – každých 250 hodin ... 418
22.1.17 Údržba – každých 500 hodin ... 419
22.1.18 Údržba – každých 1000 hodin, minimálně po sezóně ... 420
22.1.19 Údržba – každých 1 000 hodin, minimálně před začátkem sezóny ... 421
22.1.20 Údržba – každých 2000 hodin, minimálně jednou ročně ... 421
22.1.21 Údržba – každých 3 let ... 421
22.1.22 Údržba – každých 4000 hodin, minimálně každé 4 roky ... 421
22.1.23 Údržba – podle potřeby ... 422
22.2 Utahovací momenty ... 423
22.3 Čištění stroje ... 426
22.4 Přípoje stlačeného vzduchu pro čištění stlačeným vzduchem ... 427
22.5 Natočení výstupu ke kabině ke straně ... 427

23 Údržba – motor ... 429

23.1 Přehled motoru ... 430
23.2 Usazeniny nečistot v motorovém prostoru ... 430
23.2.1 Čištění motorového prostoru stlačeným vzduchem ... 431
23.3 Hladina motorového oleje ... 431
23.3.1 Kontrola hladiny motorového oleje ... 431
23.3.2 Naplnění nádrže motorovým olejem ... 432
23.4 Vyčištění palivové nádrže ... 433
23.5 Palivový předfiltr/odlučovač vody ... 433
23.5.1 Výměna palivového filtračního prvku ... 434
23.5.2 Vyčištění průzoru palivového předfiltru ... 434
23.5.3 Vypuštění kondenzátu z palivového předfiltru ... 434
23.6 Tankování paliva ... 435
23.7 Odvzdušnění palivového filtru ... 436
23.8 Odvzdušnění palivové soustavy dieselového motoru ... 437
23.9 Chladicí kapalina motoru ... 437
23.10 Kontrola hladiny chladicí kapaliny motoru ... 438

23.11 Kontrola motorového potrubí ... 440
23.11.1 Kontrola potrubí systému klimatizace a topení ... 440
23.11.2 Kontrola potrubí chladicího systému motoru ... 441
23.11.3 Kontrola nasávání vzduchu a plnicího vzduchu ... 442
23.11.4 Kontrola palivového potrubí ... 442
23.12 Čistění vzduchového filtru ... 443
23.13 Výměna bezpečnostní vložky ... 444
23.14 Odstavení dieselového motoru ... 444

24 Údržba – tlakovzdušné zařízení ... 446

24.1 Vypuštění kondenzované vody z nádrže stlačeného vzduchu ... 446
24.2 Dotažení upínacích pásek na nádrži na stlačený vzduch ... 447

25 Údržba – základní stroj ... 448

25.1 Kontrola/doplnění ostřikovačů oken ... 448
25.2 Údržba klimatizace a topení ... 449
25.2.1 Součásti klimatizačního zařízení ... 449
25.2.2 Výměna/čištění filtrů čerstvého vzduchu ... 450
25.2.3 Výměna/čištění filtru cirkulujícího vzduchu ... 450
25.3 Čištění chladiče a chladicího prostoru ... 451
25.4 Vypuštění chladicí kapaliny ... 452
25.5 Údržba podvozku ... 453
25.5.1 Kontrola připevnění válce řízení ... 453
25.5.2 Kontrola připevnění příčného táhla řízení ... 453
25.5.3 Kontrola krytu náboje zadní nápravy, u varianty pohon předních kol ... 454
25.5.4 Kontrola ložiska náboje zadní nápravy, u varianty pohon předních kol ... 454
25.5.5 Kontrola připevnění nábojové převodovky ... 455
25.6 Údržba brzdy (Bosch) ... 456
25.7 Údržba řemenových pohonů ... 457
25.7.1 Kontrola spřaždného klínového řemenu ... 457
25.7.2 Kontrola řemenice ... 458
25.8 Údržba pneumatik a kol ... 458
25.8.1 Kontrola/údržba pneumatik ... 458
25.8.2 Dotažení matic kol ... 459
25.8.3 Směr chodu pneumatik ... 459
25.8.4 Změna velikosti pneumatik ... 459
25.9 Údržba závěsného zařízení ... 460
25.10 Kontrola hasicího přístroje ... 461

26 Údržba – podávací systém ... 462

26.1 Demontáž agregátu návodu pomocí montážního vozíku ... 462
26.2 Montáž agregátu návodu pomocí montážního vozíku ... 465
26.3 Demontáž agregátu návodu pomocí adaptéru ... 467
26.4 Montáž agregátu návodu s adaptérem ... 470
26.5 Broušení řezných nožů ... 471
26.5.1 Broušení řezných nožů při nepřimontovaném návodu ... 473
26.5.2 Kontrola brousku a vyčištění brusného kanálu ... 474
26.5.3 Provedení procesu broušení ... 475
26.5.4 Seřízení protiostří ... 476
26.5.5 Seřízení broušení a protiostří (u varianty "Automatické seřízení protiostří") ... 479
26.6 Seřízení resp. výměna obtahovacího brousku ... 479
26.6.1 Kontrola brousku ... 480
26.6.2 Nastavení brousku ... 481
26.6.3 Výměna brousku ... 483
26.7 Seřízení resp. výměna řezných nožů ... 485
26.8 Práce s polovičním počtem řezných nožů ... 498
26.9 Otočení resp. výměna protiostří ... 499
26.10 Ovládání montážního vozíku řezacího agregátu (u varianty "Montážní vozík řezacího agregátu") ... 501
26.10.1 Nastavení montážního vozíku ... 501
26.10.2 Odstavení montážního vozíku ... 502
26.11 Otočení resp. výměna dopravních lišt vkládacího válce ... 502

26.12 Výměna dopravních lišt dopravního válce ... 503
26.13 Nastavení vzdálenosti stěrač - hladký válec ... 503
26.14 Nastavení vzdálenosti lisovacího válce od stěrače ... 506
26.15 Nastavení pružin agregátu návodu ... 507

27 Údržba – průchod produktu ... 509

27.1 Přístupová místa k průchodu produktu ... 509
27.1.1 Demontáž kanálu na trávu ... 510
27.1.2 Montáž kanálu na trávu ... 510
27.1.3 Otevření údržbové klapky předávací šachtice ... 510
27.1.4 Demontáž dna bubnu a třecího dna (u varianty "Třecí dno") ... 511
27.1.5 Montáž dna bubnu a třecího dna (u varianty "Třecí dno") ... 512
27.1.6 Demontáž zadní stěny urychlovače odhazování ... 514
27.1.7 Montáž zadní stěny urychlovače odhazování ... 514
27.1.8 Demontáž údržbové klapky v hrdle kanálu ... 515
27.1.9 Otevření údržbové klapky v odhazovací koncovce ... 516
27.2 Údržba kondicionéru na kukuřici ... 516
27.3 Údržba urychlovač odhazování ... 517
27.3.1 Kontrola vyhazovacích lopatek ... 517
27.3.2 Montáž/demontáž vyhazovacích lopatek ... 517
27.3.3 Kontrola a nastavení stěrače urychlovače odhazování ... 518
27.4 Nastavení kondicionéru na kukuřici ... 519
27.5 Údržba lišty na plevy (u varianty "Lišta na plevy") ... 522

28 Údržba – hydraulika ... 525

28.1 Ventily k omezení tlaku ... 525
28.2 Hydraulický olej ... 526
28.3 Údržba nádrže hydraulického oleje ... 526
28.4 Výměna vysokotlakého filtru ... 527
28.5 Kontrola hydraulických hadic ... 528

29 Údržba – převodovky ... 529

29.1 Přehled převodovek ... 529
29.2 Údržba hlavní převodovky ... 529
29.3 Údržba rozvodovky ... 531
29.4 Údržba vložené převodovky návodu ... 532
29.5 Údržba převodu válců dole ... 533
29.6 Údržba převodu válců nahoře ... 534
29.7 Údržba nábojové převodovky ... 535
29.8 Údržba převodovky pohonu otáčení odhazovací koncovky ... 537
29.9 Údržba převodovky délky řezu VariLOC ... 538

30 Údržba – elektrická soustava ... 540

30.1 Baterie ... 541
30.1.1 Čištění a údržba baterií ... 542
30.1.2 Nabití baterií ... 543
30.1.3 Vyměňte baterii ... 544
30.2 Údržba dynama ... 546
30.3 Údržba startéru ... 546

31 Údržba – mazání ... 548

31.1 Mazání kloubových hřídelů ... 548
31.1.1 Mazání kloubového hřídele pohonu návodu ... 549
31.1.2 Mazání kloubového hřídele horního převodu válců ... 549
31.1.3 Mazání kloubového hřídele adaptéru ... 550
31.1.4 Mazání dvojitého kloubu ... 551
31.2 Plán mazání – stroj ... 551

32 Údržba – systém centrálního mazání ... 558

32.1 Přehled rozdělovacích bloků v centrálním mazacím zařízení ... 558
32.2 Maziva ... 562
32.3 Naplnění nádrže na mazivo ... 563
32.4 Kontrola stavu naplnění ... 564

32.5 Spustit vložené mazání ... 564
32.6 Vyhledávání chyb systému centrálního mazání ... 565

33 Porucha, příčina a odstranění ... 566

33.1 Porucha elektrického/elektronického systému BiG X ... 566
33.1.1 Přetržení kabelu, zkrat ... 567
33.1.2 Přehled pojistek ... 568
33.1.3 Přehled řídicích jednotek ... 572
33.1.4 Přehled senzorů ... 573
33.1.5 Přehled aktorů ... 574
33.2 Externí startování stroje ... 576
33.3 Odstranění ucpání z oblasti průchodu sklizňového produktu ... 577

34 Oprava, údržba a nastavení odborným personálem ... 584

34.1 Body pro nasazení zvedáku vozu ... 584
34.2 Podepření stroje ... 585
34.3 Zařízení bránící neoprávněnému použití kabinového výtahu ... 588

35 Likvidace ... 589

36 Dodatek ... 590

36.1 Seznam parametrů ... 590

37 Rejstřík ... 624

38 Prohlášení o shodě ... 639

1 K tomuto dokumentu

1.1 Platnost

Tento dokument platí pro stroje typu:

BX404-25 (BiG X 780)
Všechny informace, ilustrace a technické údaje v tomto dokumentu odpovídají poslednímu stavu v okamžiku zveřejnění.

Konstrukční změny jsou kdykoliv a bez udání důvodů vyhrazeny.

1.2 Doobjednání

Pokud by byl tento dokument zcela nebo částečně nepoužitelný, nebo by byl vyžadován v jiném jazyce, lze si pod číslem dokumentu uvedeným na obálce objednat náhradní dokument. Tento dokument lze také stáhnout online z KRONE MEDIA https://media.krone.de/.

1.3 Další platné dokumenty

Pro zajištění bezpečného a řádného používání je nutné dodržovat následující platné dokumenty.

- Provozní návod dieselového motoru, Liebherr Machines Bulle S.A.
- Provozní návod adaptéru, KRONE
- Provozní návod přepravníku, KRONE
- Provozní návod kloubového hřídele
- Schéma elektrického zapojení, KRONE
- Seznam náhradních dílů, KRONE

1.4 Cílová skupina tohoto dokumentu

Tento dokument je určen obsluhujícímu stroje, který splňuje minimální požadavky na kvalifikaci personálu, *viz Strana 19*.

1.5 Používání tohoto dokumentu

1.5.1 Adresáře a odkazy

Obsah/záhlaví

Obsah a záhlaví v tomto dokumentu slouží k rychlé orientaci v jednotlivých kapitolách.

Rejstřík

V rejstříku můžete pomocí klíčových slov v abecedním pořadí cíleně nalézt informace k požadovanému tématu. Rejstřík se nachází na posledních stranách tohoto dokumentu.

Odkazy

V textu jsou odkazy na jiný dokument nebo na jiné místo v dokumentu s uvedením čísla strany.

Příklady:

- Zkontrolujte pevné utažení všech šroubů, *viz Strana 14*. (**INFO**: Pokud tento dokument používáte v elektronické podobě, potom kliknutím myší na odkaz přejdete na uvedenou stranu.)
- Bližší informace naleznete v provozním návodu od výrobce kloubového hřídele.

1.5.2 Směrové údaje

Směrové údaje v tomto dokumentu, jako vpředu, vzadu, vpravo a vlevo platí z pohledu po směru jízdy stroje.

1.5.3 Pojem "stroj"

Samojízdná sklízecí řezačka bude dále v tomto dokumentu označována také pojmem "Stroj".

1.5.4 Obrázky

Obrázky v tomto dokumentu nemusí vždy představovat přesný typ stroje. Informace, které se k obrázku vztahují, odpovídají vždy typu stroje tohoto dokumentu.

1.5.5 Rozsah dokumentu

V tomto dokumentu je kromě sériového vybavení stroje uveden i popis příslušenství a variant stroje. Váš stroj se může lišit od popisu.

1.5.6 Zobrazovací prostředky

Symboly v textu

Pro přehlednější znázornění textu se používají následující zobrazovací prostředky (symboly):

▶ Tato šipka označuje **krok činnosti**. Několik šipek za sebou označuje sled činností, které se mají vykonat krok za krokem.

✓ Tento symbol označuje **předpoklad**, který musí být splněn, aby se mohl provést krok činnosti resp. sled činností.

⇨ Tato šipka označuje **dočasný výsledek** jednoho kroku činnosti.

➡ Tato šipka označuje **výsledek** jednoho kroku činnosti nebo sledu činností.

● Tento bod označuje **výčet**. Je-li tento bod odsazený, označuje druhou úroveň výčtu.

Symboly v obrázcích

V obrázcích lze použít následující symboly:

Symbol	Vysvětlení	Symbol	Vysvětlení
①	Referenční značka součásti	I	Poloha součásti (např. přesazení z polohy I do polohy II)
X	Rozměry (např. také Š = šířka, V = výška, D = délka)		Zvětšení výřezu obrázku
LH	Levá strana stroje	RH	Pravá strana stroje

Symbol	Vysvětlení	Symbol	Vysvětlení
	Směr jízdy		Směr pohybu
——	Vztažná čára pro viditelný materiál	- - - - -	Vztažná čára pro zakrytý materiál
–·–·–	Středová čára	——	Směr uložení
	otevřeno		zavřeno
	Nanesení tekutého maziva (například mazacího oleje)		Nanesení mazacího tuku

Výstražná upozornění

Výstrahy před nebezpečím jsou jako výstražná upozornění odsazeny od ostatního textu a jsou označeny symbolem nebezpečí a signálními slovy.

Aby se předcházelo zranění osob, je nutné tato výstražná upozornění číst a dodržovat příslušná opatření.

Vysvětlení symbolu nebezpečí

Toto je symbol nebezpečí, který varuje před nebezpečím zranění.

Dodržujte všechna upozornění označená tímto symbolem nebezpečí, abyste předešli poraněním nebo usmrcení.

Vysvětlení signálních slov

⚠ *NEBEZPEČÍ*
Signální slovo NEBEZPEČÍ varuje před nebezpečnou situací, která při nedodržení výstražného upozornění má za následek vážná poranění nebo usmrcení.

⚠ *VAROVÁNÍ*
Signální slovo VAROVÁNI varuje před nebezpečnou situací, která při nedodržení výstražného upozornění může mít za následek vážná poranění nebo usmrcení.

⚠ *POZOR*
Signální slovo POZOR varuje před nebezpečnou situací, která při nedodržení výstražného upozornění může mít za následek lehká až středně těžká poranění.

Příklad výstražného upozornění:

⚠ *VAROVÁNÍ*
Poškození očí odletujícími úlomky nečistot Při čištění stlačeným vzduchem jsou částice nečistot odmršťovány vysokou rychlostí a mohou zasáhnout oko. Může tak dojít k poranění očí. ► Zabraňte přístupu osob do pracovní oblasti. ► Při čištění stlačeným vzduchem noste osobní ochranné pomůcky (např. ochrané brýle).

Varování před věcnými škodami/škodami na životním prostředí

Varování před věcnými škodami/škodami na životním prostředí jsou od ostatního textu odsazené a jsou označeny slovem "Oznámení".

Příklad:

UPOZORNĚNÍ

Poškození převodovky při nízké hladině oleje

Při příliš nízké hladině oleje se může poškodit převodovka.

- Pravidelně kontrolujte hladinu oleje v převodovce a v případě potřeby olej doplňte.
- Stav oleje v převodovce zkontrolujte přibližně 3 až 4 hodiny po odstavení stroje a jen u stroje stojícího ve vodorovné poloze.

Upozornění s informacemi a doporučeními

Doplňující informace a doporučení pro bezporuchový a produktivní provoz stroje jsou odsazeny od ostatního textu a označeny slovem "Informace".

Příklad:

INFO

Každá bezpečnostní nálepka je opatřena objednacím číslem a může se přímo objednat u výrobce nebo u autorizovaného odborného prodejce.

1.5.7 Převodní tabulka

Pomocí následující tabulky lze metrické jednotky přepočítat na angloamerické jednotky.

Velikost	Jednotky SI (metrické)		Faktor	Jednotky palce - libry	
	Název jednotek	Zkratka		Název jednotek	Zkratka
Plocha	Hektar	ha	2,47105	Akry	acres
Objemový průtok	Litry za minutu	l/min	0,2642	US galony za minutu	gpm
	Kubické metry za hodinu	m³/h	4,4029		
Síla	Newton	N	0,2248	Silová libra	lbf
Délka	Milimetr	mm	0,03937	Palec	in.
	Metr	m	3,2808	Stopa	ft
Výkon	Kilowatt	kW	1,3410	Koňská síla	KS
Tlak	Kilopascal	kPa	0,1450	Libry na čtvereční palec	psi
	Megapascal	MPa	145,0377		
	Bar (není SI)	bar	14,5038		
Točivý moment	Newtonmetr	Nm	0,7376	Pound-foot nebo foot-pound	ft·lbf
			8,8507	Pound-inch nebo inch-pound	in·lbf
Teplota	Stupeň Celsia	°C	°Cx1,8+32	Stupeň Fahrenheita	°F
Rychlost	Metrů za minutu	m/min	3,2808	Stop za minutu	ft/min

Velikost	Jednotky SI (metrické)		Faktor	Jednotky palce - libry	
	Název jednotek	Zkratka		Název jednotek	Zkratka
Rychlost	Metrů za sekundu	m/s	3,2808	Stop za sekundu	ft/s
	Kilometrů za hodinu	km/h	0,6215	Mil za hodinu	mph
Objem	litry	l	0,2642	US gallon	US gal.
	Mililitr	ml	0,0338	US unce	US oz.
	Centimetr krychlový	cm^3	0,0610	Stopa krychlová	in^3
Hmotnost	Kilogram	kg	2,2046	Libra	lbs

2 Bezpečnost

2.1 Použití podle určení

Tento stroj je samojízdná sklízecí řezačka a slouží k řezání sklizňového produktu.

Sklizňovým produktem určeným pro správné použití tohoto stroje ve spojení

- s KRONE XCollect sklizená krmiva s tlustnými stvoly, jako např. rostliny kukuřice,
- s KRONE EasyCollect sklizená krmiva s tlustnými stvoly, jako např. rostliny kukuřice,
- s KRONE XDisc jsou posekané stébelniny a listnaté rostliny,
- s KRONE EasyFlow jsou sbírané stébelniny a listnaté rostliny,
- s adaptérem jsou odřezané dřeviny pro sklizeň drobných dřevin.

Stroj je určen výhradně k použití v zemědělství a smí se používat jen za splnění těchto podmínek

- v souladu s provozním návodem jsou namontována všechna bezpečnostní zařízení a nachází se v ochranné poloze.
- jsou respektována a dodržována všechny bezpečnostní upozornění v provozním návodu, jak v kapitole "Základní bezpečnostní upozornění", *viz Strana 19*, tak i přímo v kapitolách provozního návodu.

Stroj smí používat jen osoby, které splňují požadavky na kvalifikaci stanovené výrobcem stroje, *viz Strana 19*.

Provozní návod je součástí stroje a musí se proto během použití stroje vozit na stroji. Obsluha stroje se smí provádět až po zaškolení a při dodržování tohoto provozního návodu.

Použití stroje, které není popsáno v provozním návodu může způsobit těžká zranění nebo smrt osob a poškození stroje nebo jiného věcného majetku a je proto zakázáno.

Svévolné změny na stroji mohou negativně ovlivnit vlastnosti stroje nebo porušit jeho řádnou funkci. Svévolné změny proto zbavují výrobce jakýchkoliv povinností ručení, které by v jejich důsledku vznikly.

Použití v souladu s určením zahrnuje rovněž dodržování provozních, údržbářských a opravářských podmínek předepsaných výrobcem.

2.2 Rozumně předvídatelné chybné použití

Každé jiné použití než použití k danému účelu, *viz Strana 18*, je nepřípustné a ve smyslu směrnice o strojních zařízeních znamená chybné použití. Za takto vzniklé škody neručí výrobce, ale sám uživatel.

Taková chybná použití jsou např.:

- Použití nebo zpracování sklizňových produktů, které nejsou uvedeny pod účelem použití, *viz Strana 18*
- přeprava osob
- přeprava zboží
- překročení maximální dovolené technické celkové hmotnosti.
- nedodržování bezpečnostních nálepek na stroji a bezpečnostních upozornění v provozním návodu
- odstraňování poruch, provádění nastavování, čištění, oprav a údržby v rozporu s údaji uvedenými v provozním návodu
- svévolné změny na stroji
- montáž neschváleného/nepovolného přídavného vybavení
- nepoužití originálních náhradních dílů KRONE
- stacionární provoz stroje

Svévolné změny na stroji mohou negativně ovlivnit vlastnosti stroje resp. jeho bezpečné použití nebo mohou porušit řádnou funkci stroje. Svévolné změny proto zbavují výrobce jakékoliv povinnosti náhrady škody, která by v jejich důsledku vznikla.

2.3 Doba použitelnosti stroje

- Doba použitelnosti tohoto stroje závisí na jeho odborné obsluze a údržbě, stejně jako na podmínkách použití a okolnostech při jeho nasazení.
- Při dodržování pokynů a upozornění uvedených v tomto provozním návodu lze docílit trvalé provozní připravenosti stroje a jeho dlouhé použitelnosti.
- Po každém sezónním použití je nutné stroj prohlédnout ohledně opotřebení a jiných poškození.
- Poškozené a opotřebované součásti se musí před opětovným uvedením do provozu vyměnit.
- Po pěti letech nasazení stroje je nutné provést celkovou technickou kontrolu stroje a podle výsledků této kontroly rozhodnout o možnosti jeho dalšího používání.
- Teoreticky je doba použitelnosti tohoto stroje neomezená, protože všechny opotřebované nebo poškozené součásti lze vyměnit.

2.4 Základní bezpečnostní pokyny

Nedodržení bezpečnostních a výstražných pokynů

Nedodržení bezpečnostních a výstražných pokynů může mít za následek ohrožení osob, životního prostředí a věcné škody.

2.4.1 Význam provozního návodu

Provozní návod je důležitý dokument a je součástí stroje. Je určen uživateli a obsahuje bezpečnostně-relevantní údaje.

Bezpečné jsou pouze postupy uvedené v provozním návodu. Pokud nebude provozní návod dodržen, může dojít k vážným až smrtelným úrazům osob.

- ▶ Před prvním použitím stroje si v celém rozsahu přečtěte "Základní bezpečnostní pokyny" a dodržujte je.
- ▶ Před zahájením práce si navíc přečtěte příslušné oddíly v provozním návodu a řiďte se jimi.
- ▶ Provozní návod uložte tak, aby ho měl uživatel stroje vždy po ruce.
- ▶ Předejte provozní návod dalším uživatelům stroje.

2.4.2 Osobní kvalifikace obslužného personálu

Při neodborném používání stroje může dojít k vážným až smrtelným úrazům osob. Aby se předcházelo úrazům, musí každá osoba pracující na stroji splňovat následující minimální požadavky:

- Musí být tělesně zdatná, aby mohla kontrolovat stroj.
- Může provádět práce se strojem v souladu s požadavky na bezpečnost uvedenými v tomto provozním návodu.
- Rozumí způsobu funkce stroje v rámci své práce a umí rozpoznat nebezpečí při práci a zabránit mu.
- Přečetla si provozní návod a umí informace uvedené v provozním návodu příslušně realizovat.
- Je obeznámena s bezpečný řízením vozidel.
- Má dostatečné znalosti pravidel silničního provozu a vlastní předepsané řidičské oprávnění.

2.4.3 Osobní kvalifikace odborného personálu

Jsou-li práce (sestavení, přestavba, přestrojení, rozšíření, oprava, dovybavení) na stroji prováděny neodborně, může dojít k vážným až smrtelným úrazům osob. Aby se předcházelo úrazům, musí každá osoba provádějící práce na stroji podle tohoto návodu splňovat následující minimální požadavky:

- Musí být kvalifikovaným odborníkem s odpovídajícím vzděláním.
- Musí být na základě své odborné způsobilosti schopen sestavit i částečně demontovaný stroj způsobem, který výrobce uvádí v návodu k sestavení.
- Musí být na základě své odborné způsobilosti, např. školením, schopen rozšířit, změnit či opravit funkci stroje způsobem, který výrobce uvádí v příslušném návodu.
- Přečetla si provozní návod a umí informace z provozního návodu příslušně realizovat.
- Může provádět práce v souladu s požadavky na bezpečnost uvedenými v tomto návodu.
- Rozumí fungování prováděných prací a stroje a umí rozpoznat a zamezit nebezpečí při práci.
- Má přečtený tento návod a umí informace uvedené v tomto návodu uplatnit.

2.4.4 Ohrožení dětí

Děti neumí odhadnout nebezpečí a chovají se nepředvídatelně.

Proto jsou děti obzvláště ohrožené.

- Děti jsou při vystupování a sestupování obzvláště ohrožené.
- Děti nemohou být na samojízdném stroji dostatečně zajištěné.
- Dětská těla mohou být obzvláště poškozena vibracemi.
- Děti mohou vyvolat nebezpečné pohyby stroje.

▶ Nikdy na samojízdném stroji nevozte s sebou děti.

▶ Držte děti dál od stroje.

▶ Držte děti dál od provozních látek.

▶ Zejména před rozjezdem a před spuštěním pohybů stroje se ujistěte, že se v nebezpečné oblasti nezdržují žádné děti.

2.4.5 Připojení stroje

V důsledku chybného připojení adaptérů nebo přívěsů ke sklízecí řezačce hrozí nebezpečí, která mohou způsobit vážné úrazy.

▶ Při připojování dodržujte všechny provozní návody:

- provozní návod adaptéru
- provozní návod přívěsu
- provozní návod stroje
- provozní návod kloubového hřídele

▶ Dodržujte návod k připojení:

- adaptérů *viz Strana 294* a *viz Strana 311*.
- přívěsů *viz Strana 352*

▶ Zohledněte změněné jízdní vlastnosti této kombinace.

2.4.6 Konstrukční změny stroje

Neautorizované konstrukční změny a další úpravy mohou negativně ovlivnit funkčnost a provozní bezpečnost stroje. Může dojít k těžkým až smrtelným úrazům.

Konstrukční změny a rozšíření nejsou přípustné.

2.4.7 Přídavná vybavení a náhradní díly

Přídavná vybavení a náhradní díly, které nesplňují požadavky výrobce, mohou negativně ovlivnit provozní bezpečnost stroje a způsobit nehody.

- ▶ Pro zajištění provozní bezpečnosti používejte jen originální nebo normované díly, které splňují požadavky výrobce.

2.4.8 Pracoviště na stroji

Kontrola nad jedoucím strojem

Jedoucí stroj vyžaduje, aby mohl řidič/obsluha kdykoliv rychle zasáhnout. Jinak by se stroj mohl nekontrolovaně pohybovat a mohl by někoho těžce poranit nebo usmrtit.

- ▶ Motor startujte pouze ze sedadla řidiče.
- ▶ Během jízdy nikdy neopouštějte sedadlo řidiče.
- ▶ Během jízdy nikdy nestoupejte na stroj nebo z něj nesestupujte.

Kontrola nad strojem za provozu

Během provozu stroje je nutné, aby řidič/obsluha mohli kdykoliv rychle zasáhnout do řízení stroje. Jinak by se stroj mohl nekontrolovaně pohybovat a mohl by někoho těžce poranit nebo usmrtit.

Je-li stroj v provozu, musí být řidič/obsluha v kabině nebo u ovládací jednotky broušení.

Spolujízda navigátora při práci (na sedadle pro navigátory)

Spolu jedoucí navigátoři mohou následkem pohybů stroje spadnout a být zraněny.

- Navigátoři smí na stroji jezdit jen na sedadle pro navigátory.
- Sedadlo pro navigátory se smí použít výhradně při nasazení na poli s nutnou navigací.

Spolujízda osob

Osoby jedoucí na stroji mohou být strojem těžce zraněni nebo mohou spadnout ze stroje a být přejeti. Osoby jedoucí na stroji mohou být zasaženy a zraněny odmrštěnými předměty.

- ▶ Nikdy nenechte na stroji jet žádné osoby.

2.4.9 Provozní bezpečnost: Technicky bezvadný stav

Provoz jen po řádném uvedení do provozu

Bez řádného uvedení stroje do provozu podle tohoto provozního návodu není zaručena provozní bezpečnost stroje. Z tohoto důvodu mohou být zaviněny nehody a může dojít k těžkým až smrtelným úrazům.

- ▶ Používejte stroj jen po řádném uvedení do provozu, *viz Strana 228*.

Technicky bezvadný stav stroje

Neodborná údržba a nastavení stroje může ovlivnit provozní bezpečnost stroje a způsobit úrazy. Může dojít k těžkým až smrtelným úrazům.

- ▶ Všechny práce údržby a nastavování provádějte podle kapitol Údržba a Nastavení.
- ▶ Před zahájením údržby a nastavování vypněte a zajistěte stroj, *viz Strana 33*.

Nebezpečí z důvodu poškození stroje

Poškození stroje může negativně ovlivnit provozní bezpečnost stroje a způsobit úrazy. Může dojít k těžkým až smrtelným úrazům. Pro bezpečnost jsou obzvláště důležité tyto součásti stroje:

- Brzdy
- Řízení
- Ochranná zařízení
- Spojovací zařízení
- Osvětlení
- Hydraulika
- Pneumatiky
- Kloubový hřídel

V případě pochybností o provozně bezpečném stavu stroje, například při neočekávaně změněných provozních vlastnostech, viditelném poškození nebo unikajících provozních látkách:

- ▶ Zastavte a zajistěte stroj, *viz Strana 33*.
- ▶ Okamžitě odstraňte možné příčiny poškození, například odstraňte hrubé nečistoty nebo utáhněte uvolněné šrouby.
- ▶ Zjistěte příčinu poškození podle tohoto provozního návodu a pokud možno je odstraňte, *viz Strana 566*.
- ▶ V případě poškození, která mohou mít vliv na provozní bezpečnost a která nelze odstranit podle tohoto provozního návodu: Nechte poškození opravit v autorizovaném odborném servisu.

Technické mezní hodnoty

Nejsou-li dodrženy technické mezní hodnoty stroje, může se stroj poškodit. Z tohoto důvodu mohou být zaviněny nehody a může dojít k těžkým nebo smrtelným úrazům. Pro bezpečnost je obzvláště důležité dodržování následujících mezních hodnot:

- Maximální přípustné celkové hmotnosti
- maximálního přípustného zatížení náprav
- maximální přípustné hmotnosti přívěsu
- maximálního přípustného svislého zatížení na čepu spojky přívěsu
- maximální přípustné transportní výšky a šířky
- Maximální přípustné rychlosti

- ▶ Dodržení limitních hodnot, *viz Strana 70*.

2.4.10 Nebezpečné oblasti

Když je stroj zapnutý, může být prostor kolem něho nebezpečnou oblastí.

Aby se nikdo nedostal do nebezpečného prostoru stroje, je nutné dodržovat alespoň bezpečnostní vzdálenost.

Při nedodržování bezpečnostní vzdálenosti může dojít k vážným až smrtelným úrazům osob.

- ▶ Pohony a motor zapínejte, jen když nikdo není blíže než v bezpečnostní vzdálenosti.
- ▶ Když je někdo blíže než v bezpečnostní vzdálenosti, pohony vypněte.
- ▶ Při manipulačním a polním provozu zastavte stroj.

Bezpečnostní vzdálenost činí:

Při manipulačním a polním provozu stroje	
Před strojem	30 m
Za strojem	5 m
Na stranách stroje	3 m

Při zapnutém, ale nejedoucím stroji	
Před strojem	3 m
Za strojem	5 m
Na stranách stroje	3 m

Uvedené bezpečnostní vzdálenosti jsou minimální vzdálenosti z hlediska používání ke stanovenému účelu. Tyto bezpečnostní vzdálenosti se v závislosti na podmínkách práce a prostředí mohou zvětšovat.

- ▶ Zásady před prací v nebezpečném prostoru stroje: Zastavte a zajistěte stroj, *viz Strana 33*. Platí to i pro krátkodobé kontrolní práce.
- ▶ Dodržujte údaje uvedené ve všech souvisejících provozních návodech:

- provozní návod stroje
- Provozní návod kloubového hřídele
- Provozní návod adaptéru
- Provozní návod přepravníku

Nebezpečná oblast kloubového hřídele

Kloubovým hřídelem může být někdo zachycen, vtažen a těžce zraněn.

- ▶ Dodržujte provozní návod kloubového hřídele.
- ▶ Dodržujte dostatečné překrytí profilové trubky a krytů kloubového hřídele.
- ▶ Ujistěte se, že jsou připevněny kryty kloubového hřídele a jsou funkční.
- ▶ Uzávěry kloubového hřídele nechte zaskočit. Zařízení bránící neoprávněnému použití vidlice kloubového hřídele nesmí mít žádná místa, která způsobí zachycení nebo navinutí (např. svým kruhovým tvarem, ochranným límcem kolem pojistného kolíku).
- ▶ Kryty kloubového hřídele zajistěte zavěšením řetězů proti souběžnému chodu.
- ▶ Zajistěte, aby se nikdo nenacházel v nebezpečné oblasti vývodového hřídele a kloubového hřídele.
- ▶ Ujistěte se, že zvolené otáčky a směr otáčení vývodového hřídele samojízdného stroje souhlasí s přípustnými otáčkami a směrem otáčení adaptéru.
- ▶ Pokud dojde k příliš velkému zalomení mezi kloubovým hřídelem a vývodovým hřídelem, odpojte vývodový hřídel. Stroj se může poškodit. Může dojít k odmrštění součástí a zranění osob.

Nebezpečná oblast vývodového hřídele

Vývodovým hřídelem a poháněnými součástmi může být někdo zachycen, vtažen a těžce zraněn.

Před zapnutím vývodového hřídele:

- ▶ Ujistěte se, že jsou namontována všechna ochranná zařízení a jsou v ochranné poloze.
- ▶ Zajistěte, aby se nikdo nenacházel v nebezpečné oblasti vývodového hřídele a kloubového hřídele.
- ▶ Když nejsou pohony zapotřebí, vypněte je.

Nebezpečná oblast mezi samojízdnou sklízecí řezačkou a adaptérem

Pokud by se někdo zdržoval mezi samojízdnou sklízecí řezačkou a adaptérem, může být vážně zraněn nebo usmrcen v důsledku samovolného rozjetí samojízdné sklízecí řezačky, nepozornosti nebo pohybů stroje.

- ▶ Zásady před pracemi mezi samojízdnou sklízecí řezačkou a adaptérem: Stroj zastavte a zajistěte, *viz Strana 33*. Platí to i pro krátkodobé kontrolní práce.
- ▶ Pokud je nutné používat zdvihací ústrojí, vykažte všechny osoby z oblasti pohybu adaptéru.

Nebezpečná oblast při zapnutém pohonu

Při zapnutém pohonu hrozí nebezpečí smrtelného úrazu způsobeného pohybujícími se součástmi stroje. V nebezpečné oblasti stroje se nesmí nikdo zdržovat.

- ▶ Před nastartováním stroje vykažte všechny osoby z nebezpečné oblasti stroje.
- ▶ Pokud vznikne nebezpečná situace, ihned vypněte pohony a vykažte osoby z nebezpečné oblasti.

Nebezpečná oblast rychlospojky

Rychlospojkou a poháněnými součástmi může být někdo zachycen, vtažen a těžce zraněn.

Před zapnutím rychlospojky:

- ▶ Namontujte všechny ochranné kryty a nastavte je do ochranné polohy.
- ▶ Ujistěte se, že se nikdo nenachází v nebezpečné oblasti stroje nebo kloubového hřídele.
- ▶ Když nejsou pohony zapotřebí, vypněte je.

Nebezpečná oblast z důvodu dobíhajících součástí stroje

Při dobíhání součástí stroje může dojít k těžkým až smrtelným úrazům.

Po vypnutí pohonů dobíhají následující součásti stroje:

- Kloubový hřídel
- Hnací řemen
- Ventilátor
- Sítový buben
- Adaptér

Následující součásti stroje průchodu produktu mohou dobíhat:

- Řezací buben
- Podávací válce
- Kondicionér na kukuřici
- Urychlovač odhazování

Pokud do 10 s od vypnutí stroje jestě nejsou všechny součásti stroje průchodu produktu hlavní brzdou pohonu v klidovém stavu, zazní varovný signál. Varovný signál zní tak dlouho, dokud se nedostanou všechny součásti stroje do klidového stavu.

Při dobíhání součástí stroje může dojít k těžkým až smrtelným úrazům.

- ▶ Zastavte a zajistěte stroj, *viz Strana 33*.
- ▶ Na stroj vstupte až poté, co jsou všechny součásti stroje v klidovém stavu.

2.4.11 Udržování ochranných zařízení ve funkčním stavu

Jestliže chybí ochranná zařízení nebo jsou poškozená, mohou pohybující se součásti stroje někoho těžce poranit nebo usmrtit.

- ▶ Vyměňujte poškozená ochranná zařízení.
- ▶ Před uvedením stroje do provozu namontujte zpět demontovaná ochranná zařízení a součásti stroje a uveďte je do ochranné polohy.
- ▶ V případě pochybností, zda jsou všechna ochranná zařízení řádně namontovaná a funkční, pověřte kontrolou odbornou dílnu.

2.4.12 Osobní ochranné pomůcky

Používání osobních ochranných pomůcek je důležitým bezpečnostním opatřením. Chybějící nebo nevhodné osobní ochranné pomůcky zvyšují riziko poškození zdraví a zranění osob.

Osobní ochranné pomůcky jsou například:

- vhodné ochranné rukavice
- bezpečnostní obuv
- těsně přiléhající ochranný oděv
- ochrana sluchu
- ochranné brýle
- Při tvorbě prachu: vhodná ochrana dýchání

- ▶ Určete osobní ochranné pomůcky pro příslušné pracovní nasazení a dejte je k dispozici.
- ▶ Používejte jen takové osobní ochranné pomůcky, které jsou v řádném stavu a poskytují účinnou ochranu.
- ▶ Upravte osobní ochranné pomůcky, například jejich velikost, podle osoby, která je bude používat.
- ▶ Odložte nevhodný oděv a šperky (např. prstýnky, řetízky) a pokud máte dlouhé vlasy noste síťku.

2.4.13 Bezpečnostní značky na stroji

Bezpečnostní nálepky na stroji varují před ohrožením v nebezpečných místech a jsou důležitou součástí bezpečnostního vybavení stroje. Chybějící bezpečnostní nálepky zvyšují riziko vážných a smrtelných zranění osob.

- ▶ Čistěte znečištěné bezpečnostní nálepky.
- ▶ Po každém čištění zkontrolujte bezpečnostní nálepky, zda jsou kompletní a čitelné.
- ▶ Chybějící, poškozené nebo nečitelné bezpečnostní nálepky ihned vyměňte.
- ▶ Náhradní díly opatřete určenými bezpečnostními nálepkami.

Popis, vysvětlení a objednací čísla bezpečnostních nálepek, *viz Strana 35*.

2.4.14 Bezpečnost provozu

Nebezpečí při jízdě po silnici

Pokud stroj překračuje maximální rozměry a hmotnosti stanovené národními právními předpisy a není osvětlen podle předpisů, mohou být při jízdě na veřejných komunikacích ohroženi ostatní účastníci silničního provozu.

- Před jízdou po silnici zajistěte, aby nebyly překročeny maximální přípustné rozměry, hmotnosti a zatížení v bodě připojení návěsu, zatížení náprav a závěsné zatížení, které určují platné národní předpisy pro jízdu ne veřejných komunikacích.
- Před silniční jízdou zapněte osvětlení pro jízdu po silnici a zajistěte jejich předpisovou funkci.
- Před silniční jízdou uveďte všechny volicí spínače provozních režimů do polohy "Silniční provoz".

Nebezpečí při jízdě po silnici a na poli

Samojízdný stroj má speciální jízdní vlastnosti, které závisí také na provozním stavu a na podloží. Pokud řidič nezohlední změněné jízdní podmínky, může způsobit nehody.

- Dodržujte opatření pro jízdu na silnici a na poli, *viz Strana 328*.

Nebezpečí při nesprávně připraveném stroji pro jízdu po silnici

Pokud není stroj řádně připraven pro jízdu po silnici, může to mít za následek těžké nehody v silničním provozu.

- Před každou jízdou po silnici připravte stroj pro jízdu na silnici, *viz Strana 328*.

Nebezpečí při jízdě s taženým přívěsem v zatáčkách a z důvodu celkové šířky

Při vychýlení přívěsu při jízdě v zatáčkách a z důvodu celkové šířky může dojít k nehodám.

- Zohledněte celkovou šířku kombinace.
- Zohledněte větší akční rádius při jízdě v zatáčkách.
- Při odbočování dejte pozor na osoby, překážky a provoz v protisměru.

Nebezpečí při provozu stroje ve svahu

Za provozu ve svahu se stroje mohou převrátit. Z tohoto důvodu mohou být zaviněny nehody a může dojít k těžkým nebo smrtelným úrazům.

- Pracujte a jezděte po svahu jen tehdy, je-li na svahu rovné podloží a je zaručena dostatečná přilnavost pneumatik k zemi.
- Stroj obracejte jen při malé rychlosti. Při obracení stroje jeďte velkým obloukem.
- Vyhněte se jízdě napříč svahem, protože zvláště v důsledku působení nákladu a provádění funkcí stroje se mění těžiště stroje.
- Ve svahu nedělejte žádné trhavé pohyby řízením.
- Při jízdě nahoru a dolů svahem udržujte adaptér pokud možno ve směru do svahu a co nejblíž země.
- Stroj nikdy nepřemisťujte z pracovní do transportní polohy, resp. z transportní do pracovní polohy, dokud stroj používáte napříč ke svahu.
- Stroj neodstavujte ve svahu.
- Dodržujte opatření za provozu stroje ve svahu, *viz Strana 369*.

2.4.15 Bezpečné odstavení stroje

Nesprávně odstavený a nedostatečně zajištěný stroj může být nebezpečím pro osoby, zejména děti a může se dát nekontrolovaně do pohybu nebo převrátit. Mohlo by dojít ke zranění až usmrcení.

- Stroj odstavujte na nosném, horizontálním a rovném podkladu.
- Před nastavováním, opravami, údržbou a čištěním dbejte na bezpečnou polohu stroje.
- Řiďte se oddílem "Odstavení stroje" v kapitole Jízda a přeprava, *viz Strana 345*.
- Před odstavením: Zastavte a zajistěte stroj, *viz Strana 33*.

2.4.16 Provozní látky

Nevhodné provozní látky

Provozní látky, které nesplňují požadavky výrobce, mohou negativně ovlivnit provozní bezpečnost stroje a způsobit nehody.

- Používejte jen provozní látky, které splňují požadavky výrobce.

Požadavky na provozní látky viz *viz Strana 73*.

Palivo je zdraví škodlivé

Paliva jsou karcinogenní. Vdechnutí nebo spolknutí výparů může mít za následek poškození zdraví.

- Nenadýchejte se výparů.
- Nepožijte palivo.
- Vyhněte se kontaktu paliva s kůží, aby nedošlo k podráždění.
- Noste vhodné ochranné rukavice a ochranné brýle.
- Pokud jste spolkli naftu, okamžitě vyhledejte lékaře.

Ochrana životního prostředí a likvidace

Provozní látky, jako motorová nafta, brzdová kapalina, nemrznoucí prostředek a maziva (např. převodový olej, hydraulický olej) mohou poškodit životní prostředí a zdraví lidí.

- Provozní látky nesmí proniknout do životního prostředí.
- Nalijte provozní látky do označené vodotěsné, speciálně k těmto účelům určené nádoby a zlikvidujte v souladu s úředními předpisy.
- Vyteklé provozní látky zachyťte savým materiálem, dejte do speciálně k těmto účelům označené vodotěsné nádoby a zlikvidujte v souladu s úředními předpisy.

2.4.17 Chemikálie

Udržujte kabinu bez chemikálií

Zdraví škodlivé a agresivní chemikálie zatěžují vzduch v kabině. Zdraví škodlivými a agresivně reagujícími látkami jsou například:

- rozpouštědla
- paliva
- oleje a tuky
- čisticí prostředky
- kyseliny

Tyto chemikálie mohou přilnout na oděv a tímto způsobem se dostat do kabiny. Plyny a kapaliny mohou unikat i z uzavřených nádob. Chemikálie mohou ovlivnit zdraví a schopnosti soustředění osob. Osoby pak mohou způsobit nehody.

Mohou poškodit elektrické součásti, například řídicí jednotky a konektorové spoje. Může docházet k požárům a nehodám způsobených funkčními poruchami, výpadky systému nebo zkraty.

- ▶ Udržujte vnitřek kabiny v čistotě.
- ▶ V kabině neskladujte ani nepřepravujte žádné zdraví škodlivé a agresivní chemikálie.
- ▶ Před vstupem do kabiny odložte oděv, který by mohl být znečištěný zdraví škodlivými a agresivními chemikáliemi.
- ▶ Před vstupem do kabiny si vyčistěte boty nebo holínky od nánosu půdy nebo jiných látek. Půda by mohla být znečištěna chemikáliemi.

2.4.18 Nebezpečí hrozící z okolí nasazení stroje

Nebezpečí požáru

Provoz nebo zvířata, jako například hlodavci nebo hnízdící ptáci, nebo zvířený prach mohou zapříčinit nashromáždění hořlavých látek ve stroji.

Na horkých dílech stroje se při suchých pracovních podmínkách může vznítit prach, nečistoty nebo zbytky sklizňových produktů a požár může někoho těžce zranit nebo usmrtit.

- ▶ Denně stroj před prvním nasazením zkontrolujte a vyčistěte.
- ▶ Během pracovního dne stroj pravidelně kontrolujte a čistěte.
- ▶ Pravidelně kontrolujte vedení hydraulického oleje, zda je v řádném stavu a je uložené v dostatečné vzdálenosti od součástí s ostrými hranami.
- ▶ Pravidelně kontrolujte výfukový systém, potrubí a turbodmychadlo motorového systému. Odstraňujte zbytky sklizňového produktu.
- ▶ Během tankování nekuřte ani neodstavujte stroj v blízkosti otevřeného plamene nebo zápalných jisker.

Nebezpečí smrtelných zranění elektrickými venkovními vedeními

Stroj může odhazovací koncovkou dosáhnout výšky venkovních elektrických vedení. V důsledku toho může na stroj přeskočit napětí a způsobit smrtelný úraz elektrickým proudem nebo vyvolat požár.

- Při sklápění a vyklápění odhazovací koncovky udržujte dostatečný odstup od venkovních elektrických vedení.
- Nikdy nesklápějte ani nevyklápějte odhazovací koncovku v blízkosti elektrických stožárů a venkovních elektrických vedení.
- S vyklopenou odhazovací koncovkou udržujte dostatečný odstup od venkovních elektrických vedení.
- Abyste předešli možnému nebezpečí úrazu elektrickým proudem při přeskoku napětí, nenechávejte nikdy stroj pod venkovním elektrickým vedením, ani do něj v této oblasti nenastupujte.

Chování při přeskoku napětí z venkovních elektrických vedení

Elektricky vodivé části stroje mohou být z důvodu přeskoku napětí vystaveny vysokému elektrickému napětí. Na zemi kolem stroje vznikne při přeskoku napětí napěťový trychtýř, ve kterém působí velké rozdíly napětí. V důsledku velkých rozdílů napětí v zemi může dojít ke smrtelným úrazům elektrickým proudem při velkých krocích, lehnutí na zem nebo při opření rukama o zem.

- Neopouštějte kabinu.
- Nedotýkejte se žádných kovových částí.
- Nevytvářejte žádné vodivé spojení se zemí.
- Výstraha pro osobay: Nepřibližujte se ke stroji. Rozdíly elektrického napětí na zemi mohou způsobit vážné úrazy elektrickým proudem.
- Počkejte na pomoc profesionálních záchranných složek. Venkovní vedení se musí vypnout.

Pokud navzdory přeskoku napětí musí osoby opustit kabinu, například když hrozí bezprostřední ohrožení života požárem:

- Vyvarujte se současnému kontaktu se strojem a se zemí.
- Odskočte od stroje. Doskočte přitom do bezpečného postoje. Nedotkněte se zvenku stroje.
- Od stroje se vzdalujte velmi malými kroky a mějte přitom nohy těsně u sebe.

2.4.19 Zdroje nebezpečí na stroji

Hluk může poškodit zdraví

Hlučnost stroje při provozu může vést ke zdravotním potížím jako nedoslýchavost, hluchota nebo hučení v uších. Při použití stroje s vysokými otáčkami se zvyšuje hladina hluku. Emise byly měřeny při zavřené kabině za podmínek podle DIN EN ISO 4254-7, příloha C, *viz Strana 70*.

- Před uvedením stroje do provozu odhadněte ohrožení hlukem.
- Podle okolních podmínek, pracovní doby a pracovních a provozních podmínek stroje určete vhodnou ochranu sluchu a používejte ji.
- Určete pravidla pro používání ochrany sluchu a pro délku pracovní doby.
- Při provozu mějte zavřené dveře a okna kabiny.
- Pro jízdu po silnici si ochranu sluchu sundejte.

Kapaliny pod vysokým tlakem

Následující kapaliny jsou pod vysokým tlakem:

- Hydraulický olej
- Nafta
- Chladicí kapalina motoru
- Chladicí prostředek klimatizace

Kapaliny unikající pod vysokým tlakem mohou vniknout kůží do těla a způsobit těžká zranění.

- ▶ Při podezření na poškozený hydraulický systém ihned vypněte a zajistěte stroj a kontaktujte autorizovaný odborný servis.
- ▶ Nikdy nehledejte netěsnosti holýma rukama. Otvor již o velikosti špendlíku může mít za následek těžké poranění osob.
- ▶ Kvůli nebezpečí zranění používejte při hledání netěsností vhodné pomůcky, jako např. kus kartónu.
- ▶ Nepřibližujte tělo ani obličej k netěsným místům.
- ▶ Vnikne-li kapalina do těla, ihned vyhledejte lékaře. Kapalina se musí co nejrychleji odstranit z těla.

Horké kapaliny

Při vypouštění horkých kapalin může být někdo popálen a/nebo opařen.

- ▶ Při vypouštění horkých provozních látek noste osobní ochranné pomůcky.
- ▶ V případě nutnosti opravy, údržby nebo čištění nechte kapaliny a součásti stroje vychladnout.

Poškozený pneumatický systém

Poškozené tlakovzdušné hadice pneumatického systému se mohou utrhnout. Nekontrolovaně se pohybující hadice mohou někoho těžce poranit.

- ▶ Při podezření na poškozený pneumatický systém ihned kontaktujte kvalifikovanou odbornou dílnu.
- ▶ Zastavte a zajistěte stroj, *viz Strana 33*.

Poškozené hydraulické hadice

Poškozené hydraulické hadice se mohou utrhnout, mohou prasknout nebo způsobit únik oleje. Z tohoto důvodu se může stroj poškodit a může dojít k těžkým úrazům.

- ▶ Zastavte a zajistěte stroj, *viz Strana 33*.
- ▶ Při podezření, že jsou hydraulické hadice poškozené, ihned kontaktujte odborný servis, *viz Strana 528*.

Jedovaté výfukové plyny

Výfukové plyny mohou způsobit vážné zdravotní újmy nebo smrt.

- ▶ Při běžícím motoru zajistěte dostatečné větrání, aby nemohl být nikdo trvale vystaven dýchání výfukových plynů.
- ▶ V uzavřených prostorách nechte motor běžet jen s vhodným odsávacím zařízením.

Horké povrchy

Následující součásti mohou být při provozu horké a mohou zapříčinit popálení:

- Motor
- Výfukový systém
- Motorové potrubí
- Hydraulická soustava
- Převodovka

▶ Dodržujte dostatečnou vzdálenost od horkých ploch a sousedících konstrukčních dílů.

▶ Nechte součásti stroje vychladnout a noste ochranné rukavice.

2.4.20 Nebezpečí při určitých činnostech: Vystupování a sestupování

Bezpečné vystupování a sestupování

Při nedbalém vystupování a sestupování může osoba spadnout z výstupního žebříku. Osoby, které vystupují na stroj mimo určené žebříky, mohou sklouznout, spadnout a těžce se zranit.

Nečistota, provozní látky a maziva mohou zhoršit bezpečnost stupátek a stabilitu.

▶ Udržujte stupátka a výstupní plochy stále v čistotě a v řádném stavu, aby byl zaručen vždy bezpečný výstup a stabilní postoj.

▶ Nikdy nevystupujte nebo nesestupuje z pohybujícího se stroje.

▶ Vystupujte a sestupujte obličejem ke stroji.

▶ Při vystupování a sestupování dodržujte pravidlo kontaktu tří bodů se stupátky a zábradlím (na stroji vždy současně dvě ruce a jedna noha nebo dvě nohy a jedna ruka).

▶ Při vystupování a sestupování nikdy nepoužívejte ovládací prvky jako držadlo. Neúmyslnou aktivací ovládacích prvků se mohou nechtěně spustit funkce, které způsobí nebezpečí.

▶ Pří sestupování nikdy ze stroje neskákejte.

▶ Vystupujte a sestupujte vždy jen pomocí výstupních žebříků a ploch označených v tomto provozním návodu, *viz Strana 61*.

2.4.21 Nebezpečí při určitých činnostech: Práce na stroji

Práce jen na zastaveném stroji

Není-li stroj zastavený a zajištěný, mohou se začít neúmyslně pohybovat součásti nebo se stroj může dát do pohybu. Může dojít k těžkým až smrtelným úrazům.

▶ Před zahájením oprav, údržby, nastavování a čištění vypněte a zajistěte stroj, *viz Strana 33*.

Údržbářské a opravárenské práce

Neodborně prováděné údržbářské a opravárenské práce ohrožují provozní bezpečnost. Z tohoto důvodu mohou být zaviněny nehody a může dojít k těžkým nebo smrtelným úrazům.

▶ Provádějte výhradně práce, které jsou popsané v tomto provozním návodu. Před zahájením prací na stroji vypněte a zajistěte stroj, *viz Strana 33*.

▶ Všechny ostatní údržbářské a opravárenské práce nechte provádět jen v autorizovaném odborném servisu.

Při práci na nebo ve vysoko položených oblastech stroje

Při práci na nebo ve vysoko položených oblastech stroje hrozí nebezpečí pádu. Z tohoto důvodu mohou být zaviněny nehody a může dojít k těžkým nebo smrtelným úrazům.

- ▶ Před veškerými pracemi zastavte a zajistěte stroj, *viz Strana 33*.
- ▶ Dbejte na bezpečné postavení.
- ▶ Používejte vhodné zajištění proti pádu.
- ▶ Oblast pod montážním místem zajistěte před padajícími předměty.

Zvednutý stroj a součásti stroje

Zvednutý stroj nebo jeho části se mohou neúmyslně spustit dolů nebo převrátit. Následně může dojít k těžkým až smrtelným úrazům.

- ▶ Nezdržujte se pod zvednutým strojem nebo pod zvednutými součástmi stroje, které nejsou podepřené, *viz Strana 34*.
- ▶ Před prováděním prací na zvednutém stroji nebo součástech stroje spusťte stroj nebo součásti stroje dolů.
- ▶ Před prováděním jakýchkoliv prací na zvednutých strojích nebo součástech stroje zajistěte stroj pevnou bezpečnostní podpěrou nebo hydraulickým blokovacím zařízením a podepřením proti poklesu.

Nebezpečí při svařování

Neodborně provedené svařování ohrožuje provozní bezpečnost stroje. Z tohoto důvodu mohou být zaviněny nehody a může dojít k těžkým nebo smrtelným úrazům.

- ▶ Nikdy nesvařujte na následujících dílech:

- Motor
- Převodovka
- Součásti hydraulického systému
- Součásti elektronického systému
- Rámy nebo nosné moduly
- Pojezdové ústrojí

- ▶ Před svařováním na stroji si vyžádejte souhlas zákaznického servisu KRONE a v případě potřeby si nechte ukázat alternativní řešení.
- ▶ Před svařováním na adaptérech odpojte adaptér od sklízecí řezačky. Dodržujte provozní návod adaptéru.
- ▶ Svařování nechte provést jen zkušeným odborným personálem.
- ▶ Uzemnění svářečky připojte co nejblíže ke svařovaným místům.
- ▶ Pozor při svařování v blízkosti elektrických a hydraulických součástí, plastových součástí a tlakových zásobníků. Mohlo by dojít k poškození dílů, ohrožení osob nebo k nehodám.

Před svařováním na samojízdném stroji:

- ▶ Vypněte hlavní vypínač baterie.
- ▶ Vytáhněte konektor regulace motoru z bloku motoru.
- ▶ Odpojte svorky baterií.
- ▶ Elektricky vodivě spojte kladné a záporné vedení stroje.

2.4.22 Nebezpečí při určitých činnostech: Kontrola a nabíjení baterií

Při neodborném zacházení s baterií, např. při neúmyslném propojení pólů baterie s kovovým předmětem, příliš dlouhém nabíjení v kombinaci s jiskrou, může baterie explodovat. Explozí může být někdo zraněn, popálen nebo poleptán vystřikující kyselinou z baterie.

- Pro kontrolu stavu baterie používejte vhodný měřič napětí.
- Baterii nabíjejte jen v dobře větraných prostorách s otevřeným víkem schránky na baterie.
- Nabíjejte baterii podle popisu v tomto provozním návodu, *viz Strana 540*.
- Nepřibližujte k baterii oheň, jiskry nebo otevřené světlo.
- Přepravujte baterii jen v montážní poloze, aby nemohla uniknout žádná kyselina.

2.4.23 Nebezpečí při určitých činnostech: Práce na kolech a pneumatikách

Neodborná montáž nebo demontáž kol a pneumatik ohrožuje provozní bezpečnost. Z tohoto důvodu mohou být zaviněny nehody a může dojít k těžkým nebo smrtelným úrazům.

Montáž kol a pneumatik předpokládá dostatečné znalosti a předepsané montážní nářadí.

- Nemáte-li dostatečné znalosti, nechte si kola a pneumatiky namontovat od prodejce KRONE nebo v autorizovaném pneuservisu.
- Při montáži pneumatik na disk se nikdy nesmí překročit maximální povolený tlak udaný KRONE, jinak může pneumatika nebo dokonce disk explozivně prasknout, *viz Strana 70*.
- Při montáži kol přimontujte matice kola předepsaným utahovacím momentem, *viz Strana 458*.

2.4.24 Chování v nebezpečných situacích a při nehodách

Opominutá nebo chybná opatření v nebezpečných situacích mohou omezit nebo zabránit záchraně ohrožených osob. Při ztížených záchranných podmínkách se zhoršují šance na pomoc a ošetření zraněných.

- Zásadně: Vypněte stroj.
- Udělejte si přehled o druhu nebezpečí a zjistěte jeho příčinu.
- Zajistěte místo nehody.
- Zachraňte osoby z nebezpečné oblasti.
- Vzdalte se z nebezpečné oblasti a již do ní nevstupujte.
- Uvědomte záchranné složky a pokud je to možné, dojděte pro pomoc.
- Rychle proveďte nezbytnou první pomoc.

2.5 Bezpečnostní postupy

2.5.1 Zastavení a zajištění stroje

⚠ *VAROVÁNÍ*
Nebezpečí zranění způsobeného pohyby stroje nebo jeho součástí Není-li stroj zastavený, může se stroj nebo jeho součásti neúmyslně dát do pohybu. Může tak dojít k těžkým až smrtelným úrazům. ▶ Před opuštěním pracoviště obsluhy: Zastavte a zajistěte stroj.

Zastavení a zajištění stroje:

- Odstavte stroj na zpevněný horizontální a rovný podklad s dostatečnou nosností.
- Vypněte pohony a počkejte, až budou všechny dobíhající součásti v klidovém stavu.
- Adaptér úplně spusťte na zem.
- Zajistěte samojízdný stroj zatažením ruční brzdy proti samovolnému odjetí.
- Vypněte motor, vytáhněte klíč zapalování a vezměte jej k sobě.
- Vypněte hlavní vypínač baterie, *viz Strana 345*.
- Zajistěte samojízdný stroj zakládacími klíny proti samovolnému odjetí.

2.5.2 Zajištění zvednutého stroje a součástí stroje proti poklesu

⚠ *VAROVÁNÍ*

Nebezpečí zhmoždění způsobeného pohyby stroje nebo součástí stroje

Není-li stroj nebo jeho součásti zajištěn proti poklesu, může se stroj nebo jeho součásti neúmyslně dát do pohybu, spadnout nebo poklesnout. Může tak dojít k přimáčknutí nebo usmrcení osob.

- Poklesnou zvednuté součásti stroje.
- Zastavte a zajistěte stroj, *viz Strana 33*.
- Před prováděním prací na zvednutých součástech stroje nebo pod nimi: Zajistěte stroj nebo jeho součásti hydraulickým zavíracím zařízením na stroji (např. uzavíracím kohoutem) proti poklesu.
- Před prováděním prací na zvednutých součástech stroje nebo pod nimi: Bezpečné podepřete stroj nebo jeho součásti.

Bezpečné podepření stroje nebo jeho součástí:

- K podepření používejte pouze vhodné a dostatečně dimenzované materiály, které při zatížení nepraskou nebo se nepodají.
- Cihly a duté cihly nejsou pro podepření a bezpečné podložení vhodné a nesmí se používat.
- Automobilové hevery nejsou pro podepření a bezpečné podložení vhodné a nesmí se používat.

2.5.3 Bezpečné provedení kontroly hladiny oleje, výměny oleje a filtračního prvku

⚠ *VAROVÁNÍ*

Bezpečné provedení kontroly hladiny oleje, výměny oleje a filtračního prvku

Neprovádí-li se kontrola hladiny oleje, výměna oleje a filtračního prvku spolehlivě, může být negativně ovlivněna provozní bezpečnost stroje. Může tak dojít k nehodám.

- Bezpečně proveďte kontrolu hladiny oleje, výměnu oleje a filtračního prvku.

Bezpečné provádění kontroly hladiny oleje, výměny oleje a filtračního prvku:

- Spusťte dolů zvednuté součásti stroje nebo je zajistěte proti poklesu, *viz Strana 34*.
- Zastavte a zajistěte stroj, *viz Strana 33*.
- Dodržujte intervaly kontroly hladiny oleje, výměny oleje a filtračního prvku, *viz Strana 411*.

- Používejte jen olej kvality a množství, které jsou uvedeny v tabulce provozních látek, *viz Strana 73*.
- Vyčistěte oblasti kolem součástí (např. převodovky, vysokotlakého filtru) a zajistěte, aby se do součástí nebo hydraulického systému nedostala žádná cizí tělesa.
- Zkontrolujte stávající těsnicí kroužky ohledně poškození a v případě potřeby je vyměňte.
- Vytékající olej resp. použitý olej zachyťte do k tomu určené nádoby a řádně zlikvidujte, *viz Strana 27*.

2.5.4 Provedení testu aktorů

⚠ *VAROVÁNÍ*

Bezpečné provedení testu aktorů

Po přivedení proudu do aktorů se přímo provedou příslušné funkce. Mohly by se tak nechtěně uvést do pohybu součásti stroje a někdo by mohl být zachycen a těžce zraněn nebo usmrcen.

✓ Aktorový test smí provádět pouze osoby, které jsou seznámeny se strojem.

✓ Osoba provádějící test musí vědět, jaké části stroje se ovládají řízením aktorů.

▶ Proveďte test aktorů bezpečně.

Bezpečné provedení testu aktorů:

- Spusťte zvednuté součásti stroje dolů nebo je zajistěte proti poklesu, *viz Strana 34*.
- Zastavte a zajistěte stroj, *viz Strana 33*.
- Uzavřete nebezpečný prostor před pohyblivými částmi stroje tak, aby to bylo dobře viditelné.
- Ujistěte se, že se v nebezpečné oblasti ovládaných pohyblivých částí stroje nezdržují žádné osoby.
- Zapněte zapalování.
- Aktorový test provádějte pouze z bezpečné polohy mimo rozsah působnosti strojních součástí pohybovaných aktory.

2.6 Bezpečnostní nálepky na stroji

Každá bezpečnostní nálepka je opatřena objednacím číslem a může se přímo objednat u autorizovaného specializovaného prodejce KRONE. Chybějící, poškozené nebo nečitelné bezpečnostní nálepky ihned vyměňte.

Při umisťování bezpečnostních nálepek na stroj musí být kontaktní plocha na stroji čistá a bez nečistoty, oleje a tuku, aby nálepky optimálně držely.

Poloha a význam bezpečnostních nálepek

Výstupní žebřík ke kabině

BX001-752

1. Obj. č. 27 022 557 0 (1x)

	Tato bezpečnostní nálepka obsahuje následující varování:
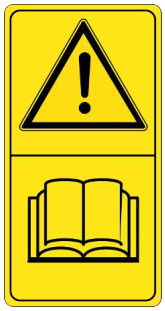	**Nebezpečí z důvodu chybné obsluhy a neznalosti** Při chybné obsluze nebo neznalosti stroje a při nesprávném chování v nebezpečných situacích je ohrožen život obsluhy stroje a třetích osob. ▶ Před uvedením do provozu si přečtěte provozní návod a bezpečnostní upozornění a dodržujte je.
	Nebezpečí pádu Při pádu ze stupátek nebo plošin během jízdy se může někdo zranit. ▶ Před každou jízdou se ujistěte, že nikdo nestojí na stupátkách nebo plošinách.
	Nebezpečí z důvodu nechtěného uvedení stroje do provozu Nebezpečí zranění způsobeného pohyby stroje resp. jeho součástí. ▶ Před opuštěním kabiny vypněte motor, vytáhněte klíček ze zapalování a vezměte jej k sobě.
	Nebezpečí úrazu elektrickým proudem Pokud se součásti stroje dostanou příliš blízko k venkovním elektrickým vedením, hrozí životu nebezpečné zranění přeskokem napětí. ▶ Dodržujte předepsanou bezpečnou vzdálenost od venkovních elektrických vedení.

	Nebezpečí z důvodu samovolného odjetí stroje Není-li stroj zajištěn proti samovolnému odjetí, může se dostat do pohybu a někoho zranit. ▶ Před odstavením zajistěte stroj zakládacími klíny proti samovolnému odjetí.
	Nebezpečí způsobené ohněm Nebezpečí zranění způsobeného ohněm na stroji. ▶ Uvádějte stroj do provozu jen s funkčním hasicím přístrojem.
	Nebezpečí vysokotlakých kapalin Kapaliny unikající pod vysokým tlakem mohou vniknout kůží do těla a způsobit těžká zranění. ▶ Kvůli nebezpečí zranění používejte při hledání netěsností vhodné pomůcky. ▶ Nepřibližujte tělo ani obličej k netěsným místům. Nikdy nehledejte netěsnosti holýma rukama. ▶ Vnikne-li kapalina do těla, ihned vyhledejte lékaře. Kapalina se musí co nejrychleji odstranit z těla, protože hrozí nebezpečí infekce.

Kabina

BX002-387

1. Obj. č. 942 293 0 (1x)

	Nebezpečí úrazu elektrickým proudem Pokud se součásti stroje dostanou příliš blízko k venkovním elektrickým vedením, hrozí životu nebezpečné zranění přeskokem napětí. ► Dodržujte předepsanou bezpečnou vzdálenost od venkovních elektrických vedení.

Oblast návodu a řezacího bubnu

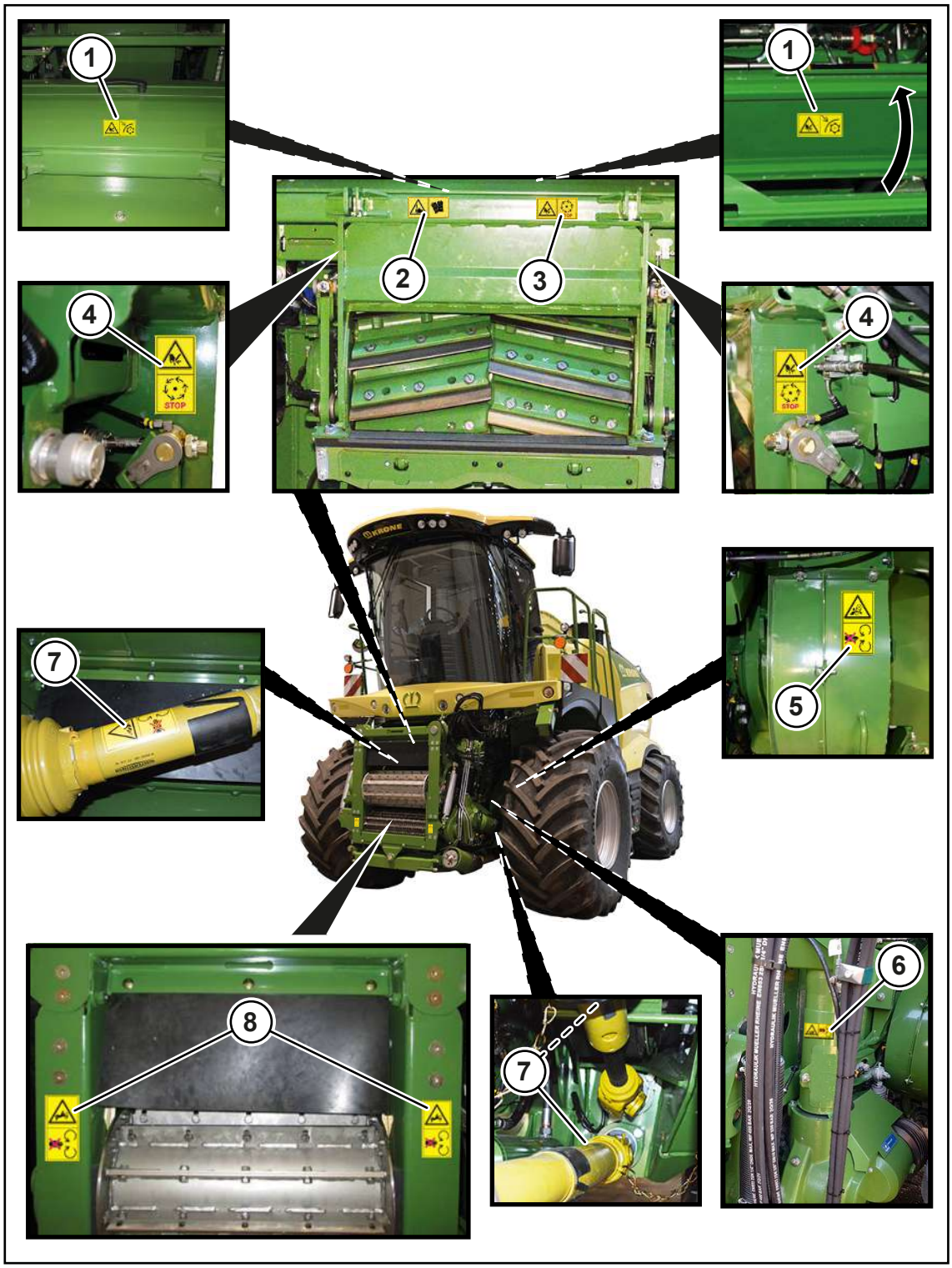

BX001-756

1. Obj. č. 942 294 0 (2x)

	Nebezpečí z důvodu otáčejícího se řezacího bubnu Při broušení nožů hrozí nebezpečí úrazu. ▶ Před zahájením broušení nastavte ochranné kryty do ochranné polohy. ▶ Během broušení nechte ochranné kryty v ochranné poloze.

2. Obj. č. 27 017 245 0 (1x)

	Nebezpečí způsobené součástmi s ostrými hranami Při odstraňování ucpání sklizňovým produktem hrozí zvýšené nebezpečí zranění o součásti v průchodu produktu s ostrými hranami. ▶ Při odstraňování ucpání noste ochranné rukavice.

3. Obj. č. 27 018 003 0 (1x)

	Nebezpečí způsobené otáčejícími se součástmi stroje Po odpojení stroje hrozí nebezpečí zranění způsobené dobíhajícími součástmi stroje. ▶ Nedotýkejte se pohybujících se součástí stroje. ▶ Počkejte, až se všechny součásti stroje dostanou zcela do klidového stavu.

4. Obj. č. 939 410 2 (2x)

	Nebezpečí způsobené otáčejícími se součástmi stroje Po odpojení stroje hrozí nebezpečí zranění způsobené dobíhajícími součástmi stroje. ▶ Nedotýkejte se pohybujících se součástí stroje. ▶ Počkejte, až se všechny součásti stroje dostanou zcela do klidového stavu.

5. Obj. č. 27 018 053 0 (1x)

	Ohrožení otáčejícími se částmi stroje Při přiblížení do nebezpečné oblasti hrozí nebezpečí vtažení otáčejícími se součástmi stroje. ▶ Udržujte dostatečnou vzdálenost od otáčejících se součástí stroje

6. Obj. č. 27 100 068 0 (1x)

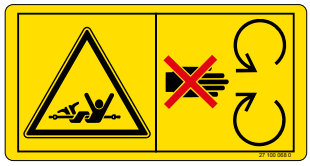	**Nebezpečí způsobené otáčejícím se kloubovým hřídelem** U otáčejícího se kloubového hřídele hrozí nebezpečí vtažení a zachycení. ▶ Nikdy nesahejte do otáčejícího se kloubového hřídele. ▶ Udržujte bezpečnou vzdálenost od pohyblivých součástí stroje.

7. Obj. č. 27 021 764 0 (3x)

	Nebezpečí způsobené otáčejícím se kloubovým hřídelem U otáčejícího se kloubového hřídele hrozí nebezpečí vtažení a zachycení. ▶ Nikdy nesahejte do otáčejícího se kloubového hřídele. ▶ Udržujte bezpečnou vzdálenost od pohyblivých součástí stroje.

8. Obj. č. 942 200 1 (2x)

	Ohrožení otáčejícími se částmi stroje Při přiblížení do nebezpečné oblasti hrozí nebezpečí vtažení otáčejícími se součástmi stroje. ▶ Udržujte dostatečnou vzdálenost od otáčejících se součástí stroje.

Levá strana stroje

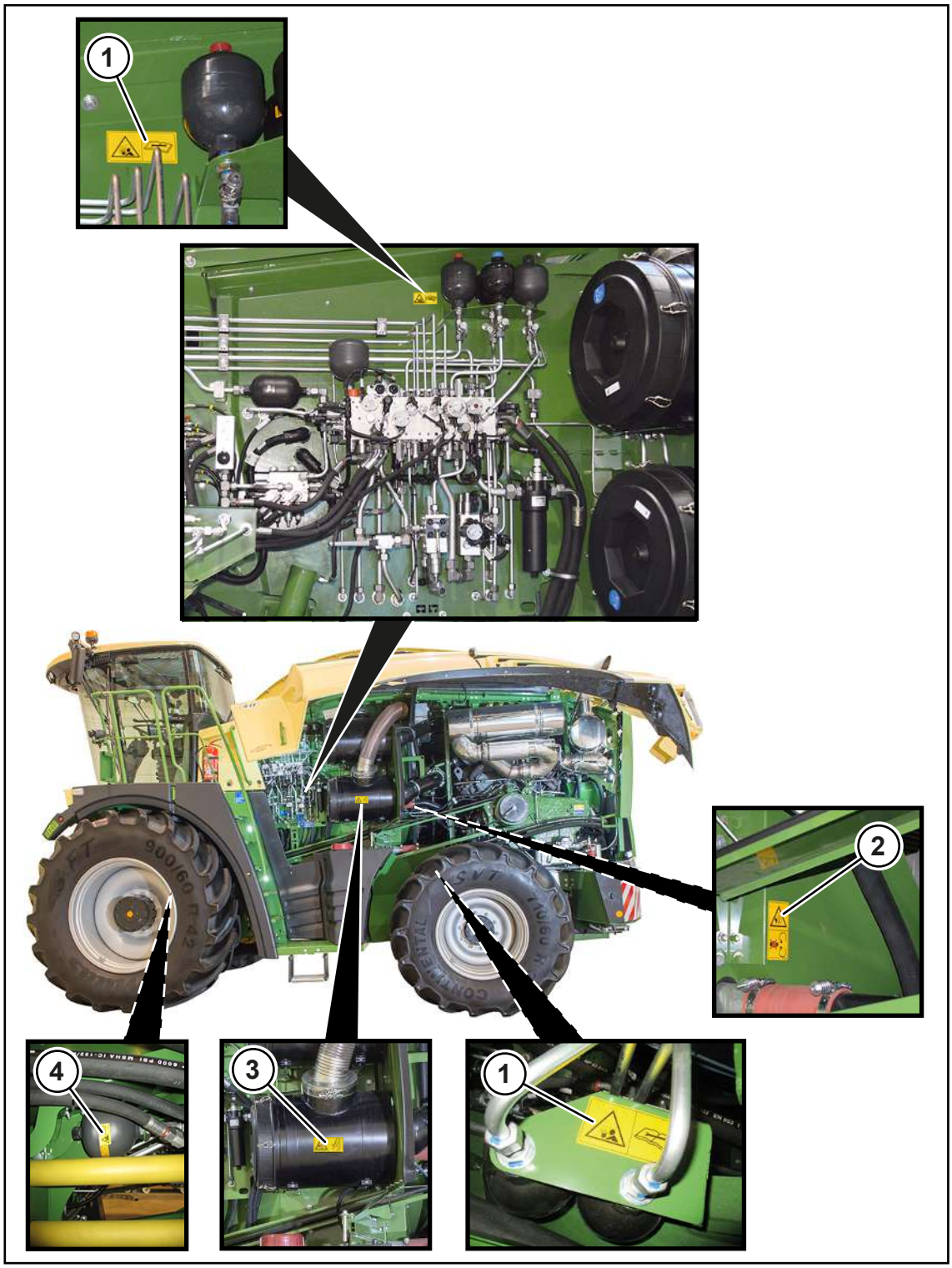

BX001-754

1. Obj. č. 27 018 010 0 (2x)

	Nebezpečí od kapalin pod vysokým tlakem Hydraulické tlakové zásobníky obsahují olej a plyn pod vysokým tlakem. Při neodborné demontáži tlakového zásobníku nebo neodborné opravě hydraulického systému vzniká nebezpečí zranění. ▶ Demontáž tlakového zásobníku nebo opravy hydraulického systému smí provádět jen odborná dílna.

2. Obj. č. 27 017 981 0 (1x)

	Nebezpečí plynoucí z otáčejících se lopatek ventilátoru Při otáčejícím se ventilátoru hrozí nebezpečí zranění plynoucí z pohybujících se lopatek ventilátoru. ▶ Nesahejte do běžícího ventilátoru. ▶ Počkejte, až se ventilátor zcela zastaví.

3. Obj. č. 942 002 4 (1x)

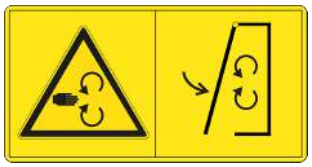	**Nebezpečí způsobené otáčejícími se součástmi stroje** Při běžícím stroji hrozí nebezpečí úrazu způsobeného otáčejícími se součástmi stroje. ▶ Před uvedením do provozu nastavte kryty do ochranné polohy.

4. Obj. č. 27 021 177 0 (1x)

	Nebezpečí od kapalin pod vysokým tlakem Tlakový zásobník je pod tlakem plynu a oleje. Při neodborné demontáži resp. opravě tlakového zásobníku hrozí nebezpečí zranění. ▶ Před demontáží a opravou tlakového zásobníku dodržujte pokyny v provozním návodu. ▶ Demontáž a opravu tlakového zásobníku smí provádět pouze odborný servis.

Pravá strana stroje

BX001-753

1. Obj. č. 942 210 0 (2x)

	Nebezpečí z důvodu horkých povrchů Při dotyku horkých povrchů hrozí nebezpečí popálení. ▶ Jsou-li povrchy horké, udržujte dostatečný odstup.

2. Obj. č. 27 017 981 0 (1x)

	Nebezpečí plynoucí z otáčejících se lopatek ventilátoru Při otáčejícím se ventilátoru hrozí nebezpečí zranění plynoucí z pohybujících se lopatek ventilátoru. ▶ Nesahejte do běžícího ventilátoru. ▶ Počkejte, až se ventilátor zcela zastaví.

3. Obj. č. 27 018 003 0 (4x)

	Nebezpečí způsobené otáčejícími se součástmi stroje Po odpojení stroje hrozí nebezpečí zranění způsobené dobíhajícími součástmi stroje. ▶ Nedotýkejte se pohybujících se součástí stroje. ▶ Počkejte, až se všechny součásti stroje dostanou zcela do klidového stavu.

4. Obj. č. 942 002 4 (2x)

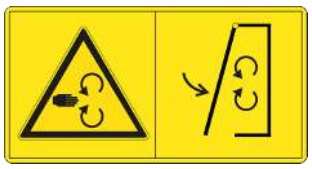	**Nebezpečí způsobené otáčejícími se součástmi stroje** Při běžícím stroji hrozí nebezpečí úrazu způsobeného otáčejícími se součástmi stroje. ▶ Před uvedením do provozu nastavte kryty do ochranné polohy.

5. Obj. č. 27 021 177 0 (1x)

	Nebezpečí od kapalin pod vysokým tlakem Tlakový zásobník je pod tlakem plynu a oleje. Při neodborné demontáži resp. opravě tlakového zásobníku hrozí nebezpečí zranění. ▶ Před demontáží a opravou tlakového zásobníku dodržujte pokyny v provozním návodu. ▶ Demontáž a opravu tlakového zásobníku smí provádět pouze odborný servis.

6. Obj. č. 942 291 0 (1x)

	Nebezpečí pádu Při pádu ze stupátek nebo plošin během jízdy se může někdo zranit. ▶ Před každou jízdou se ujistěte, že nikdo nestojí na stupátkách nebo plošinách.

Oblast zádě

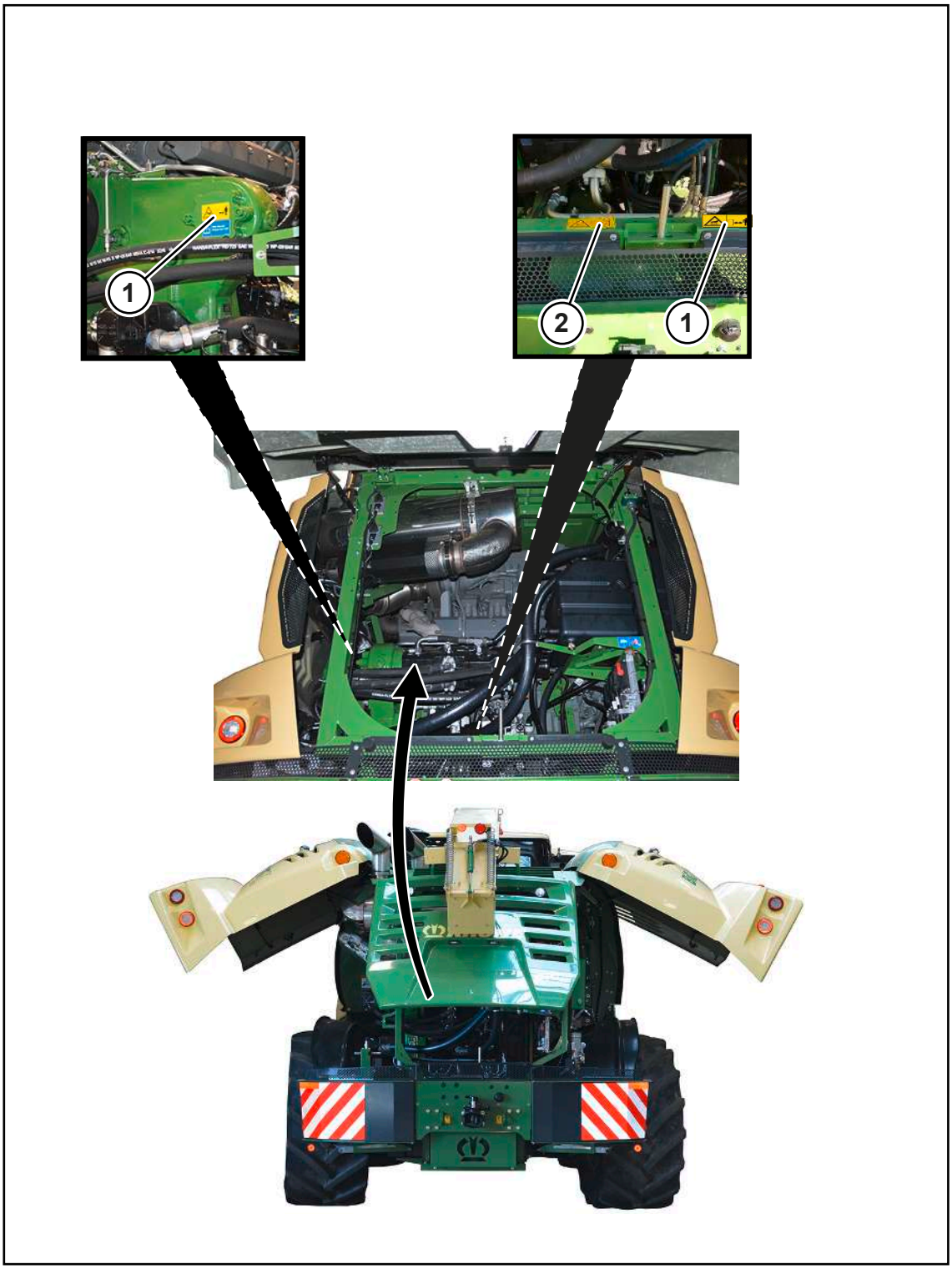

BX001-755

1. Obj. č. 942 210 0 (2x)

	Nebezpečí z důvodu horkých povrchů Při dotyku horkých povrchů hrozí nebezpečí popálení. ▶ Jsou-li povrchy horké, udržujte dostatečný odstup.

2. Obj. č. 942 002 4 (1x)

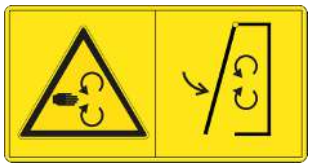	**Nebezpečí způsobené otáčejícími se součástmi stroje** Při běžícím stroji hrozí nebezpečí úrazu způsobeného otáčejícími se součástmi stroje. ▶ Před uvedením do provozu nastavte kryty do ochranné polohy.

Nahoře na stroji

BX001-757

1. Obj. č. 27 018 010 0 (1x)

	Nebezpečí vysokotlakých kapalin Hydraulické tlakové zásobníky obsahují olej a plyn pod vysokým tlakem. Při neodborné demontáži tlakového zásobníku nebo neodborné opravě hydraulického systému hrozí nebezpečí zranění. ▶ Demontáž tlakového zásobníku nebo opravy hydraulického systému smí provádět jen odborná dílna.

U provedení s "Hydraulickou přídavnou nádrží":

2. Obj. č. 942 210 0 (1x)

	Nebezpečí z důvodu horkých povrchů Při dotyku horkých povrchů hrozí nebezpečí popálení. ▶ Jsou-li povrchy horké, udržujte dostatečný odstup.

2.7 Informační nálepky na stroji

Každá informační nálepka je opatřena objednacím číslem a může se přímo objednat u autorizovaného specializovaného prodejce KRONE. Chybějící, poškozené nebo nečitelné informační nálepky ihned obnovte.

Při umisťování informačních nálepek na stroj musí být kontaktní plocha na stroji čistá a bez nečistoty, oleje a tuku, aby nálepky optimálně držely.

Poloha a význam informačních nálepek

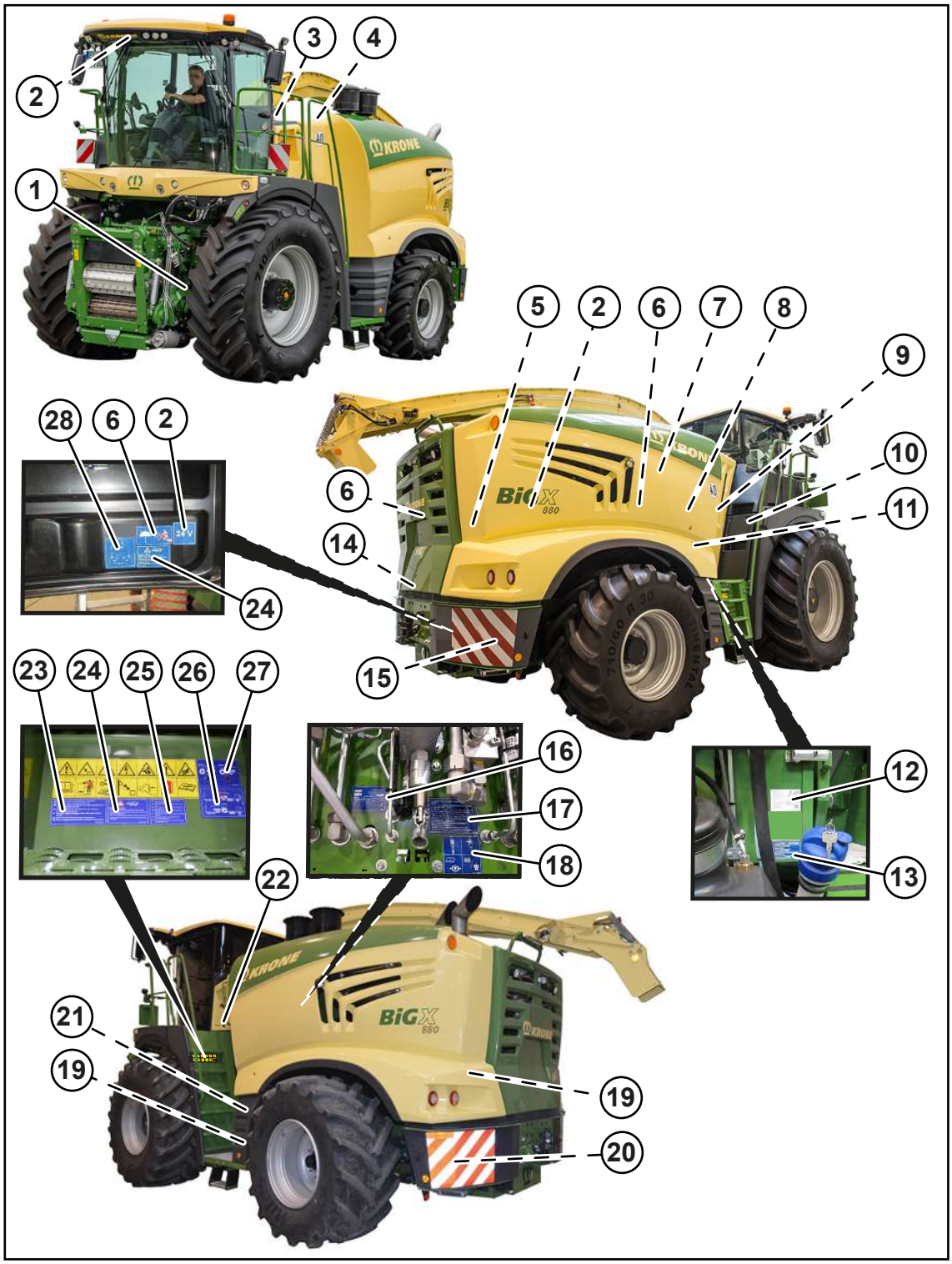

BXG001-134

1. Obj. č. 27 022 606 1 (1x)

	Používejte výhradně převodový olej API-GL4-SAE 90, *viz Strana 74*.

2. Obj. č. 942 571 0 (3x)

	Na stroji se nachází přípoky na 24 Volt, které jsou označeny touto nálepkou,

3. Obj. č. 27 013 396 1 (1x)

	Používejte výhradně převodový olej Mobil Glygoyle 460, *viz Strana 74*.

4. Obj. č. 27 015 794 0 (1x)

	První naplnění pouze chladicí kapalinou Tectrol Coolprotect SI-OAT; smíšení 1/1 max. -38°C, *viz Strana 76*.

5. Obj. č. 27 025 218 0 (1x)

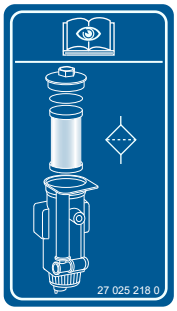	Tatp nálepka informuje o výměně filtračního prvku paliva, *viz Strana 434*.

6. Obj. č. 942 038 1 (3x)

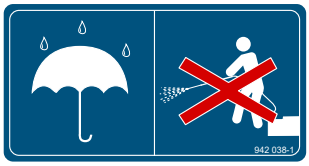	Prostory, které jsou označeny touto samolepkou, mají být chráněny před stříkající vodou. Obzvlášť nesmí být namířen proud vody vysokotlakého čisticího zařízení na ložiska a na elektrické/elektronické součásti.

7. Obj. č. 27 016 664 0 (1x) u provedení "Příprava pro externí zařízení pro silážní prostředek"

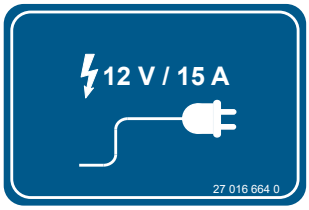	Maximální síla proudu pro napájení externího zařízení pro silážní, *viz Strana 368*.

8. Obj. č. 27 014 435 0 (1x)

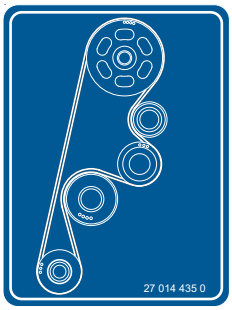	Tato nálepka znázorňuje průběh spřaženého klínového řemenu k pohonu kondicionéru na kukuřici, *viz Strana 270*

9. Obj. č. 27 023 375 0 (1x)

	Pro naklopení kondicionéru na kukuřici nepoužívejte šroubovák, *viz Strana 245*.

10. Obj. č. 27 024 302 0 (1x)

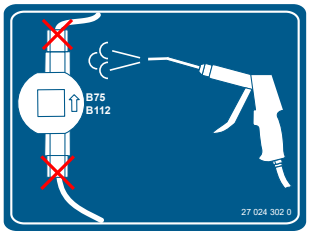	Při čištění stlačným vzduchem nesmí být proud vzduchu namířen na konektorové spoje senzorů průtoku.

11. Obj. č. 27 027 302 0 (1x)

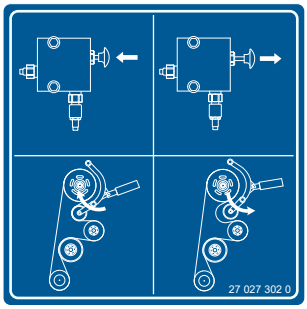	Tato nálepka uvádí, jak se řemen kondicionéru na kukuřici uvolňuje nebo upíná, *viz Strana 246*.

12. Obj. č. 27 007 027 0 (1x)

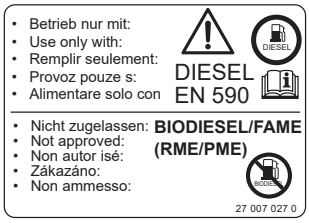	Nálepka uvádí požadavek pro přípustnou naftu, *viz Strana 435*.

13. Obj. č. 27 019 241 0 (1x)

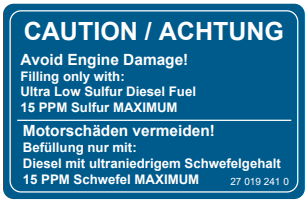	Aby se zabránilo poškození motoru, používejte výhradně naftu s ultra nízkým obsahem síry, *viz Strana 435*.

14. Obj. č. 27 023 947 0 (1x)

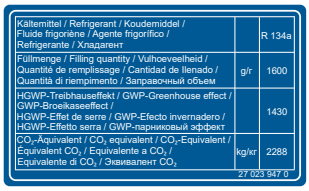	Tato nálepka se nachází na klimatizaci a uvádí, jaký chladicí prostředek se používá a jeho plněné množství.

15. Obj. č. 27 021 437 1 (1x)

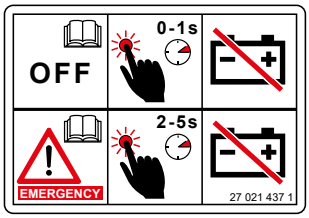	Přerušení elektrického napájení, *viz Strana 345*: ▶ Hlavní spínač baterie nedržte stisknutý déle než 1 sekundu. ➡ Po cca 120 s je elektrické napájení přerušeno. Přerušení elektrického napájení v případě nouze: ▶ Hlavní spínač baterie držte stisknutý déle než 2 sekundy. ➡ Elektrické napájení je ihned přerušeno.

16. Obj. č. 27 021 836 0 (1x)

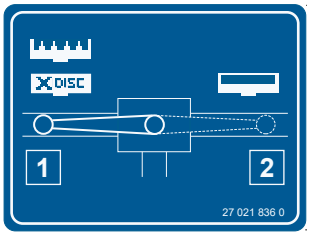	Kulový kohout zapne hydraulický systém mezi provozem trávy a kukuřice, *viz Strana 250*.

17. Obj. č. 942 441 1 (1x)

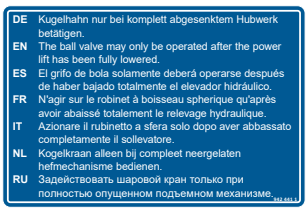	Kulový kohout aktivujte pouze při kompletně spuštěném zdvihacím ústrojí.

18. Obj. č. 27 026 759 0 (1x)

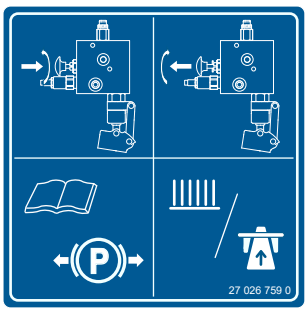	Manuální uvolnění ruční brzdy, *viz Strana 347*.

19. Obj. č. 27 016 518 1 (2x)

Používejte výhradně převodový olej Renolin Unisyn CLP 220, *viz Strana 74*.

20. Obj. č. 27 021 628 3 (1x)

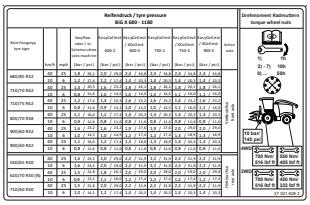

Tato nálepka uvádí tlaky pneumatik pro příslušné typy pneumatik, *viz Strana 77*, a utahovací momenty a intervaly údržby matic kol, *viz Strana 459*.

21. Obj. č. 27 009 803 0 (1x)

▶ Zajistěte, aby vznikla mezi spřaženým klínovým řemenem a plechem vzdálenost 4-6 mm.

22. Obj. č. 27 016 834 0 (1x)

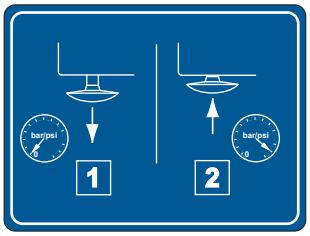

Odlehčovací knoflík pro hydraulické odlehčení kyvného rámu.

▶ Pro hydraulické odlehčení hydraulického systému kyvného rámu zatáhněte odlehčovací knoflík a zase ho pusťte.

23. Obj. č. 942 134 2 (1x)

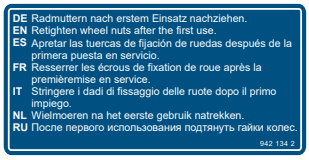

Tato nálepka uvádí, že se matice kol musí po prvním nasazení utáhnout.

24. Obj. č. 27 006 778 1 (1x)

Opatření před svařováním na stroji, *viz Strana 32*.

25. Obj. č. 942 287 1 (1x)

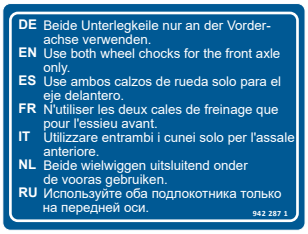	▶ Oba zakládací klíny používejte pouze na předních kolech, *viz Strana 344*.

26. Obj. č. 27 021 539 0 (1x)

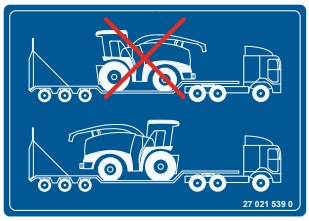	▶ Stroj při transportu přepravujte výhradně ve směru jízdy, *viz Strana 347*.

27. Obj. č. 27 024 508 0 (1x)

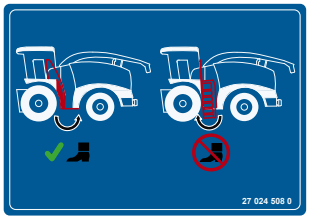	▶ Na vykloněný výstup nevstupujte.

28. Obj. č. 27 017 738 0 (1x)

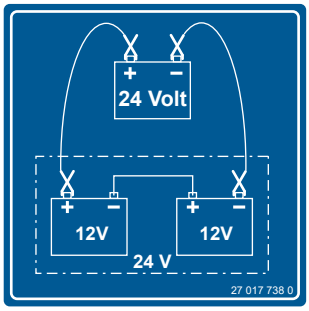	Tato nálepka uvádí, jak se musí baterie startovací pomůcky připojit, *viz Strana 576*.

- Obj. č. 27 018 170 0

	Na stroji se nachází body pro uchycení automobilového heveru, které jsou označeny touto samolepkou, *viz Strana 584*.

- Obj. č. 27 023 958 0

	Na stroji se nachází vázací body, které jsou označeny touto samolepkou, *viz Strana 348*.

2.8 Bezpečnostní výbava

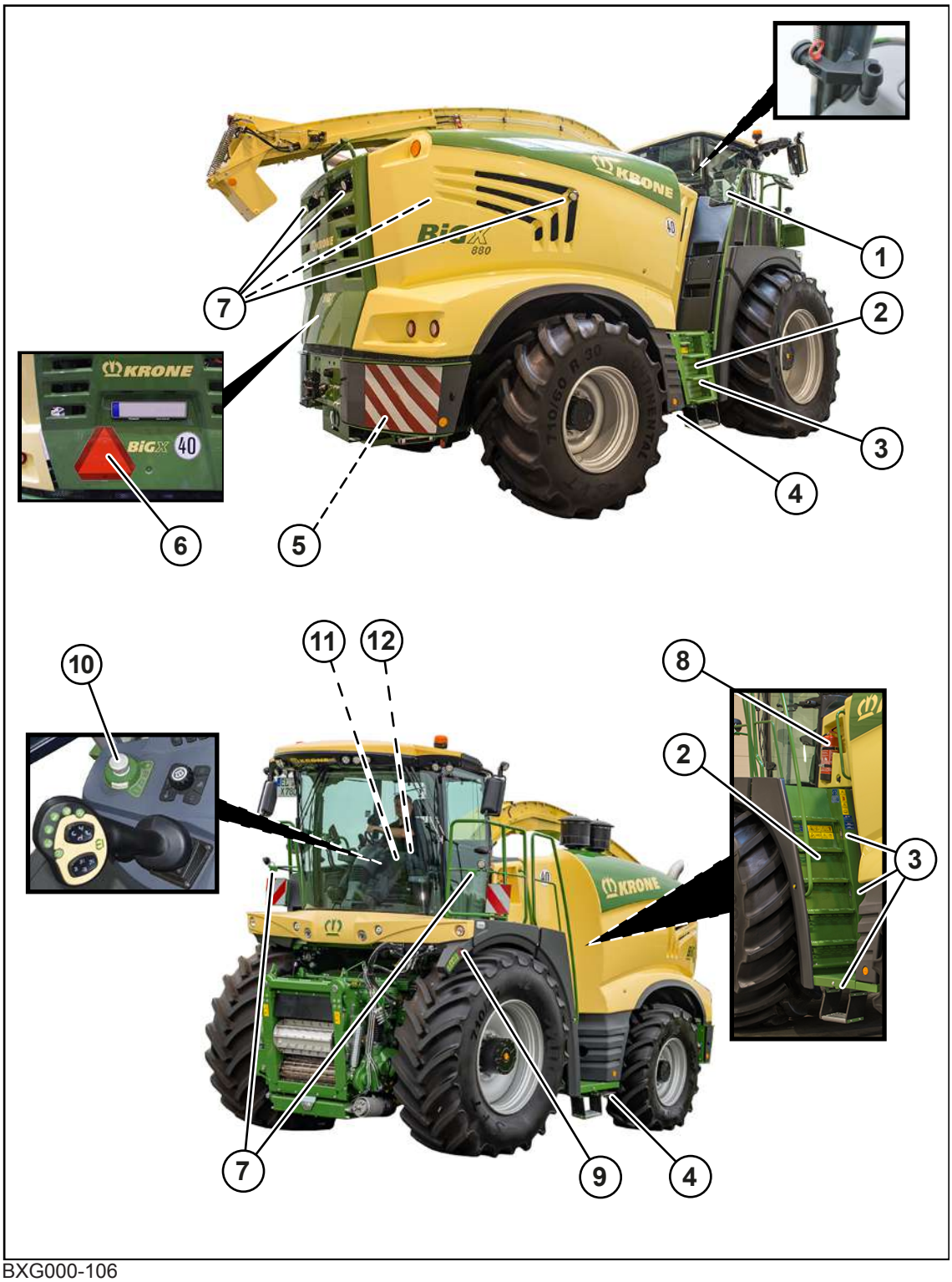

BXG000-106

Poz.	Označení	Vysvětlení
1	Nouzový výstup	Boční okno ve směru jízdy vpravo, vedle sedadla řidiče, lze v nouzovém případě použít jako výstupní dveře, *viz Strana 82*.
2	Výstupní žebřík	▶ Pro bezpečný výstup do kabiny používejte pouze levý výstup stroje. Používejte přitom zábradlí.
3	Osvětlení výstupu	**U varianty "Osvětlení údržby a výstupu"** Aby byly stupně výstupního žebříku bezpečně rozpoznat i za tmy, mohou být osvětleny, *viz Strana 100*.
4	Zakládací klíny	Zakládacími klíny může být stroj zajištěný proti neúmyslnému odjetí. Stroj je vybaven 2 zakládacími klíny, které se nacházejí za výstupem do kabiny a za výstupem vpravo, *viz Strana 344*.
5	Hlavní vypínač baterie	Hlavním vypínačem baterie se zapíná resp. přerušuje elektrické napájení stroje *viz Strana 345*.
6	Deska zadního značení pro pomalu jedoucí vozidla (SMV)	Tabulka pro označení pomalu jedoucích vozidel (Slow-Moving Vehicle (SMV)) je umístěna na pomalu jedoucích strojích, která na veřejných komunikacích jedou pomaleji než 40 km/h (25 mph), *viz Strana 63*.
7	Pracovní světlomety	Některé pracovní světlomety se vypínají s časovým zpožděním, aby bylo možné i za tmy stroj bezpečně opustit, *viz Strana 100*.
8	Hasicí přístroj	Hasicí přístroj se nachází u výstupu do kabiny, *viz Strana 63*.
9	Spínač rychlého zastavení na ovládací jednotce broušení	Spínačem rychlého zastavení ovládací jednotce broušení se v nouzovém případě zastaví pracovní funkce stroje. Dieselový motor a pohon pojezdu běží dál, *viz Strana 117*.
10	Tlačítko rychlého zastavení	Spínačem rychlého zastavení v loketní opěrce se v nouzovém případě zastaví pracovní funkce stroje. Pohon pojezdu zůstane aktivovaný, *viz Strana 109*.
11	Sedadlový spínač v sedadle řidiče	Prostřednictvím sedadlového spínače integrovaného v sedadle řidiče probíhá dotazování, zda je sedadlo řidiče obsazené. Pokud není sedadlo řidiče obsazené déle než 7 sekund, vypne se návod a adaptér. Při neobsazeném sedadle řidiče nelze zapnout návod a adaptér. Jakmile je sedadlo řidiče opět obsazené, lze návod a adaptér zapnout.
12	Zádržný systém	**U provedení „Zádržný systém včetně sedadla pro navigátora“** Sedadlo pro řidiče a sedadlo pro navigátora jsou vybaveny zádržným systémem.

2.8.1 Deska zadního značení pro pomalu jedoucí vozidla (SMV)

U varianty "deska zadního značení pro pomalu jedoucí vozidla (SMV)"

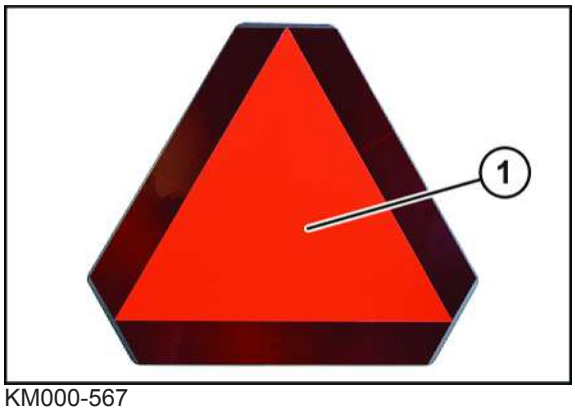

KM000-567

Deska zadního značení pro pomalu jedoucí vozidla (deska zadního značení SMV) (1) se může umístit na pomalu jedoucí stroje nebo vozidla. Je třeba dodržovat specifické předpisy platné v příslušné zemi.

Deska zadního značení pro pomalu jedoucí vozidla (SMV) (1) je umístěna vzadu uprostřed nebo vlevo.

Pokud se stroj přepravuje na přepravních vozidlech (např. na nákladním automobilu nebo na dráze), musí se deska zadního značení pro pomalu jedoucí vozidla (SMV) odstranit nebo demontovat.

2.8.2 Hasicí přístroj

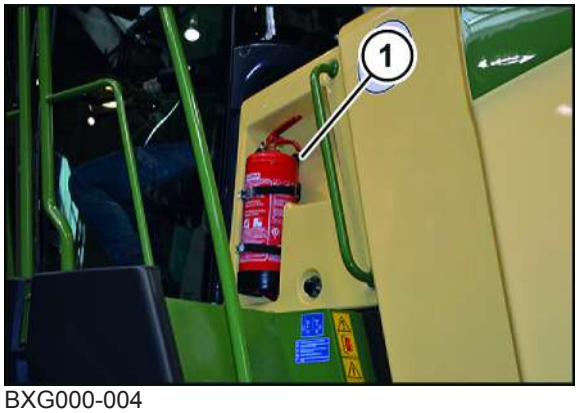

BXG000-004

INFO

Stroj se smí provozovat jen tehdy, je-li ve vozidle také hasicí přístroj, který obsahuje minimálně 6 kg hasicího prostředku.

Výrobce doporučuje práškový hasicí přístroj pro třídy požáru A, B a C.

Držák (1) pro hasicí přístroj se nachází u levého výstupu na plošinu.

Nechte hasicí přístroj registrovat. Jen tak bude zajištěno, že bude údržba prováděna včas a pravidelně (podle EN 3 alespoň každé dva roky) a bude dokumentována.

- Před uvedením stroje do provozu zkontrolujte připevnění a připravenost hasicího přístroje k provozu, *viz Strana 461*.
- Dodržujte provozní návod hasicího přístroje a internetové stránky výrobce hasicího přístroje.
- Zkontrolujte hasicí přístroj ohledně vnějších poškození. V případě nápadných změn informujte údržbářskou firmu.

Zkušební intervaly v jiných zemích mohou být odlišné. V takovém případě platí zkušební intervaly předepsané v zemi použití.

- Respektujte předpisy v příslušných zemí.

3 Datové úložiště

Mnoho elektronických komponent stroje obsahuje datové úložiště, do kterého se dočasně nebo trvale ukládají technické informace o stavu stroje, události a chyby. Stav součásti, modulu, systému nebo prostředí všeobecně dokumentují tyto technické informace:

- provozní stavy systémových komponent (např. hladiny nádrží)
- stavová hlášení stroje a jeho jednotlivých komponent (např. otáčky kola, rychlost kola, zpomalení pohybu, příčné zrychlení)
- chybné funkce a závady důležitých systémových komponent (např. světel a brzd)
- reakce stroje ve zvláštních jízdních situacích (např. použití systémů regulace stability)
- stavy okolního prostředí (např. teplota).

Tyto údaje jsou výhradně technického charakteru a slouží k identifikaci a odstranění závad a k optimalizaci funkcí stroje. Z těchto údajů nelze vytvořit pohybové profily o projetých trasách.

Pokud budou požadovány servisní služby (např. při opravách, servisních procesech, v záručních případech, pro zajištění kvality), mohou zaměstnanci servisní sítě (včetně výrobce) tyto technické informace pomocí speciálních diagnostických zařízení přečíst z pamětí chyb a událostí. V případě potřeby získáte od nich další informace. Po odstranění závady se informace v chybové paměti vymažou nebo se budou průběžně přepisovat.

Při používání stroje si lze představit situace, ve kterých by tyto technické údaje v kombinaci s jinými informacemi (protokol o nehodě, poškození stroje, výpovědi svědků, atd.) – případně při přizvání odborného znalce – mohly být vztaženy ke konkrétní osobě.

Doplňkové funkce, které se smluvně dohodnou se zákazníkem (např. dálková údržba), dovolují předávání určitých strojových dat ze stroje.

4 Popis stroje

4.1 Přehled stroje

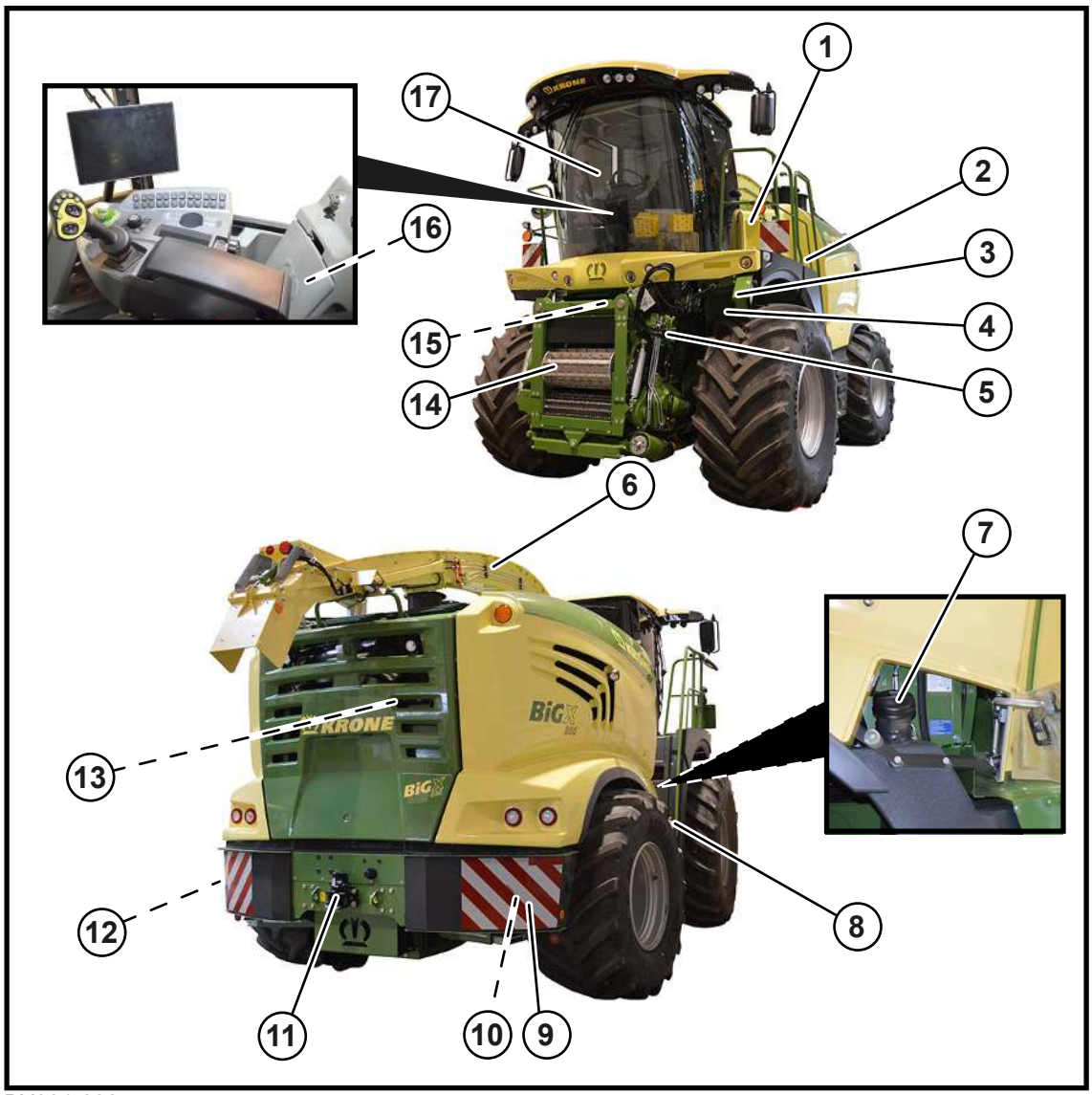

BX001-898

1 Hasicí přístroj
2 Výstupní žebřík
3 Ovládací jednotka broušení
4 Tlačítko rychlého zastavení na ovládací jednotce broušení
5 Přípojky pro adaptér
6 Odhazovací koncovka
7 Plnicí hrdlo palivové nádrže
8 Výstupní žebřík vpravo
9 Schránka na baterie
10 Hlavní vypínač baterie
11 Závěsné zařízení přívěsu (u varianty "Automatické závěsné zařízení přívěsu")
12 Odkládací schránka
13 Motor
14 Agregát návodu
15 Brousicí zařízení
16 Deska centrální elektriky
17 Kabina

Přehled průchodu produktu

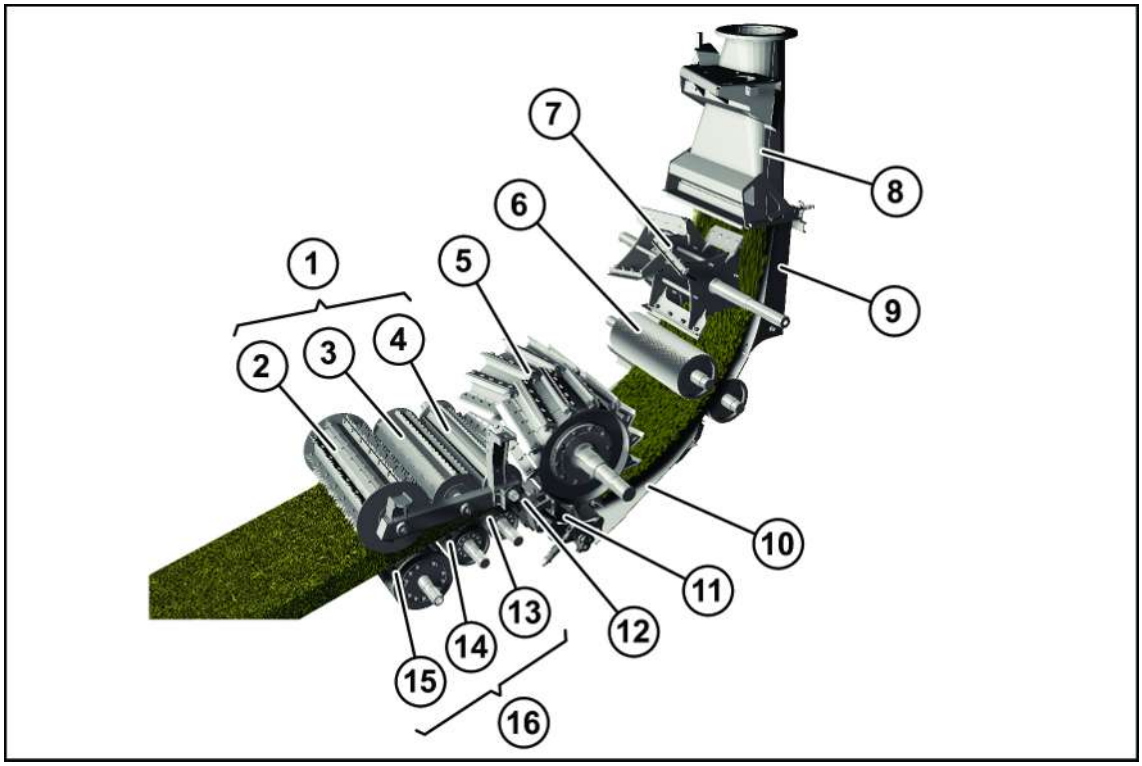

BX001-125

1	Skupina válců nahoře	9	Zadní stěna urychlovače odhazování
2	Vkládací válec	10	Předávací šachtice
3	Vložený válec	11	Dno bubnu
4	Lisovací válec	12	Protiostří
5	Řezací buben	13	Hladký válec
6	Kondicionér na kukuřici	14	Vložený válec
7	Urychlovač odhazování	15	Podávací válec
8	Hrdlo kanálu	16	Skupina válců dole

4.1.1 Obsah odkládací schránky

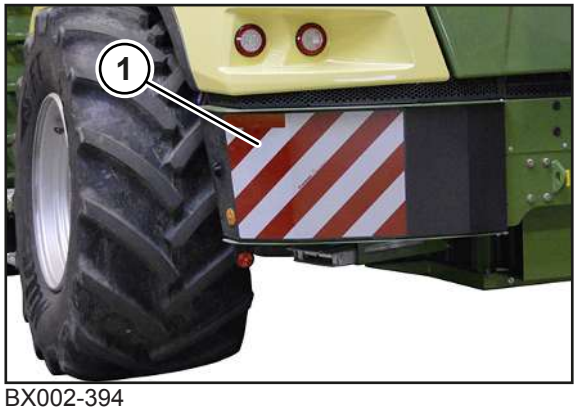

BX002-394

V odkládací schránce (1) jsou přiloženy následující díly

- 1 měřicí hadička délky 6 m
- 1 hadice na vypouštění oleje
- 1 kanystr na čerstvou vodu

- 1 sací hadice 25x660 DKOL / DKOL45
- 1 hadice na naftu 2TE 12x405 DKOL / DKOL
- 1 vyfukovací pistole s prodloužením
- 1 spirálová hadice
- 1 těsnicí kroužek
- 1 sprej KRONE-zelený 150 ml
- 1 sprej KRONE-béžový 150 ml
- 1 plechový kryt urychlovač odhazování

4.2 Označení

INFO

Kompletní označení má hodnotu úřední listiny, nesmí se měnit a musí se udržovat v čitelném stavu!

BXG000-008

Údaje o stroji se nacházejí na typovém štítku (1). Ten je umístěn na pravé straně stroje pod kabinou.

Údaje pro dotazy a objednávky

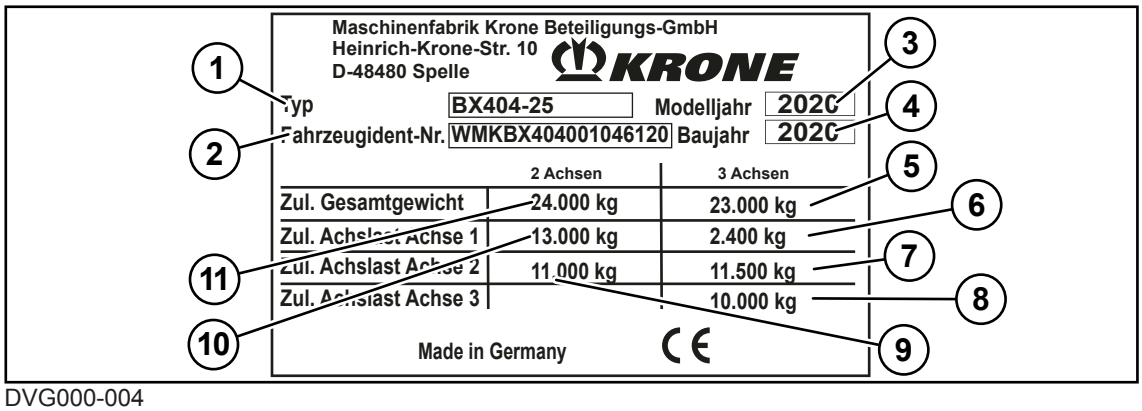

DVG000-004

Ilustrační zobrazení

1 Typ

2 Identifikační číslo vozidla (číslo stroje: posledních 7 číslic)

3 Rok modelu

7 Přípustné zatížení nápravy 2 (u strojů se 3 nápravami)

8 Přípustné zatížení nápravy 3 (u strojů se 3 nápravami)

9 Přípustné zatížení nápravy 2 (u strojů se 2 nápravami)

4 Rok výroby

5 Celková hmotnost stroje (u strojů se 3 nápravami)

6 Přípustné zatížení nápravy 1 (u strojů se 3 nápravami)

10 Přípustné zatížení nápravy 1 (u strojů se 2 nápravami)

11 Celková hmotnost stroje (u strojů se 2 nápravami)

V případě dotazů ke stroji a při objednávání náhradních dílů musíte uvést konstrukční řadu (1), identifikační číslo stroje (5) a rok výroby (4) příslušného stroje. Abyste měli neustále údaje k dispozici, doporučujeme vám tyto údaje zapsat do políček na přední straně obálky tohoto provozního návodu.

4.3 Popis funkce řezání sklizňového produktu

Provoz trávy s adaptérem na trávu

Pro pracovní nasazení se musí stroj vybavit vhodným, výrobcem schváleným adaptérem na trávu. Sklizňový produkt musí ležet posekaný v řádku.

Adaptér na trávu sbírá sklizňový produkt z pole a dopravuje jej před návod doprostřed stroje.

Návod pomocí svých válců vtahuje sklizňový produkt, lisuje ho a transportuje dál k řezacímu agregátu.

Řezací agregát pomocí svých nožů na otáčejícím se řezacím bubnu drtí sklizňový produkt a kanálem na trávu ho dopravuje dál k urychlovači odhazování.

Urychlovač odhazování urychlí průchod materiálu natolik, že se sklizňový produkt vysokou rychlostí vyhazuje odhazovací koncovkou ze stroje, např. do vedle taženého přívěsu.

Provoz kukuřice s kukuřičným adaptérem

Pro pracovní nasazení se musí stroj vybavit výrobcem schváleným kukuřičným adaptérem.

Kukuřičný adaptér svým řezacím ústrojím řeže sklizňový produkt a dopravuje jej před návod sklízecí řezačky doprostřed vozidla.

Návod pomocí svých válců vtahuje sklizňový produkt, lisuje ho a transportuje dál k řezacímu agregátu.

Řezací agregát pomocí svých nožů na otáčejícím se řezacím bubnu drtí sklizňový produkt a dopravuje ho dál ke kondicionéru na kukuřici.

Kondicionér na kukuřici pomocí dvou profilovaných válců drtí obilná zrna ve sklizňovém produktu a vede sklizňový produkt dál do urychlovače odhazování.

Urychlovač odhazování urychlí průchod materiálu natolik, že se sklizňový produkt vysokou rychlostí vyhazuje odhazovací koncovkou ze sklízecí řezačky, např. do vedle taženého přívěsu.

5 Technické údaje

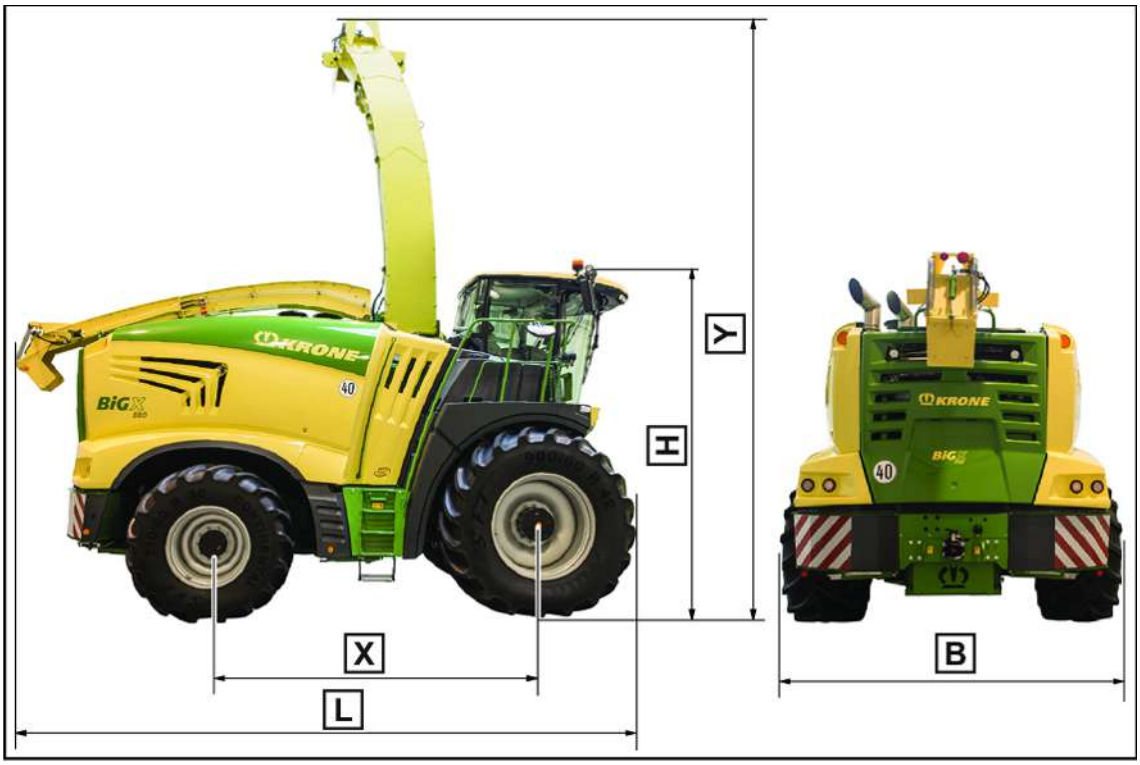

BXG000-040

Rozměry v transportní poloze	
Celková délka L[1]	6 700-8 200 mm
Celková šířka B (šířka pneumatik předních kol 680)	3 200 mm
Celková šířka B (pneumatiky 710/70R42 na předních kolech)	3 170 mm
Celková šířka B (pneumatiky 710/75R42 na předních kolech)	3 230 mm
Celková šířka B (pneumatiky 800/70R38 na předních kolech)	3 285 mm
Celková šířka B (šířka pneumatik předních kol 900)	3 470 mm
Celková výška H[2]	3915-3980 mm
Rozvor náprav X	3 400 mm

[1] V závislosti na provedení, použitém adaptéru a použití prodloužení odhazovací koncovky.

[2] V závislosti na namontovaných pneumatikách.

Rozměry v pracovní poloze	
Maximální pracovní výška Y[1]	6450-7200 mm

[1] V závislosti na namontovaných pneumatikách a použití prodloužení odhazovací koncovky.

Šířka a výška nákladu při různých prodlouženích odhazovací koncovky

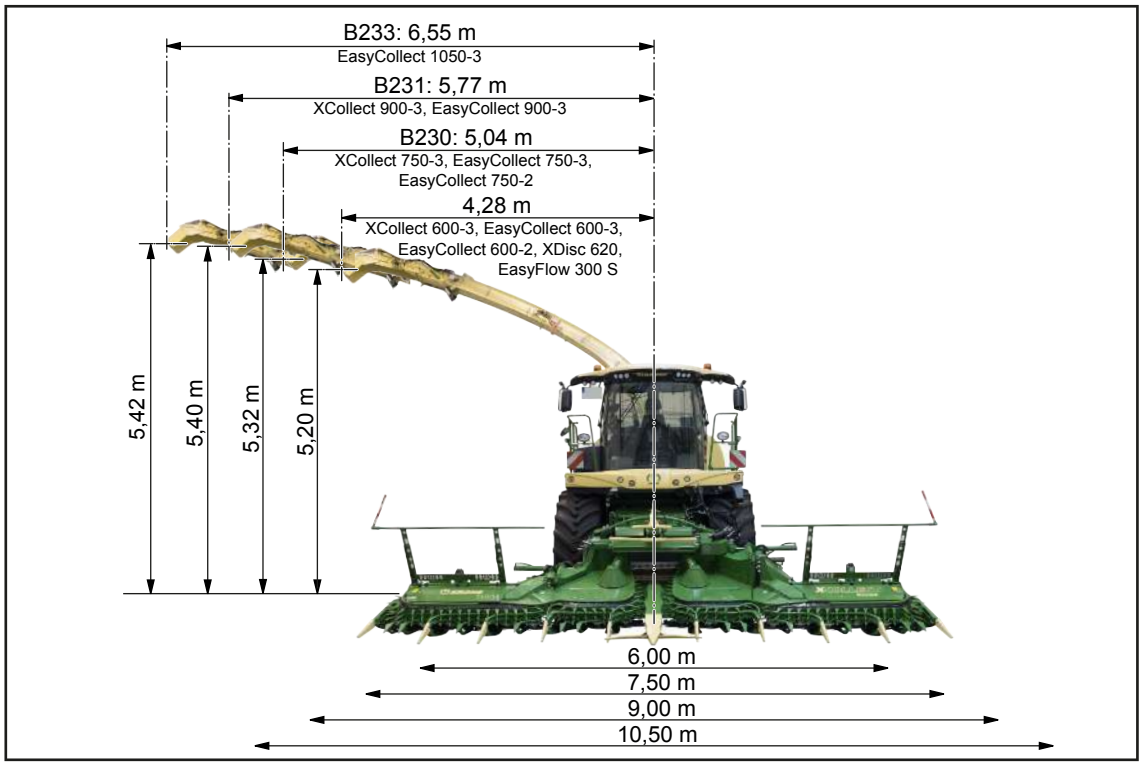

BX002-103

Údaje k motoru	
Výrobce	Liebherr Machines Bulle SA
Typ motoru	D9508 A7
Provedení	8 válec V-konfigurace
Úroveň emisí	neregulované
Zdvihový objem	16,2 L
Trvalý výkon motoru	570 kW (775 KS)
Trvalý výkon řezačky X Power	550 kW (748 KS)
Chladicí soustava	Chlazení kapalinou
Metoda vstřikování nafty	Vstřikování Common Rail
Napětí startéru	24 V
Výkon startéru	7,0 kW
Napětí dynama	24 V
Proud dynama	150 A

Pohon pojezdu	
Typ	Hydrostatický pohon pojezdu s axiálními pístovými servomotory v nábojových převodovkách
Rychlost vpředu v pracovním režimu	0–25 km/h
Rychlost vpředu v přepravním režimu	0–40 km/h
Pohon všech kol	Doplňková výbava
Regulace prokluzu pohonu	Sériově

Nápravy	
Řízení	Zadní náprava
Úhel rejdu zadní nápravy	50°
Odpružení zadní nápravy	hydraulicky

Závěsné zařízení přívěsu (Rockinger-865B40)	
přípustná D-hodnota	82 kN
Přípustné svislé zatížení ve spojovacím bodě	max. 2 000 kg[1]
max. hmotnost přívěsu (nájezdová brzda)	8 000 kg
max. hmotnost přívěsu (se stávající pneumatickou brzdovou soustavou ve spojení s pneumaticky brzděným přívesem)	10 000 kg
povolená vlečná oka	DIN11026, 11043, 74054

[1] Dodržujte maximální přípustné zatížení zadní nápravy!

Elektrický systém	
Napětí dynama	24 V
Hodnota proudu dynama	180 A
Počet baterií	2
Napětí baterie	24 V (2x12 V)
Kapacita baterie	(2x) 154 Ah

Klimatizace	
Výparník	Chladicí výkon[-1] 6500 W
Topný prvek	Topný výkon 12000 W
Ventilátor	1160 m³/h vyfukovaného vzduchu
Napětí	24 V
Odběr proudu	8,6 A

[1] Měřeno při okolní teplotě +30 °C (údaj výrobce).

Hodnoty vibrací

Změřené hodnoty nedosahují minimálních hodnot uvedených ve směrnici 2002/44/ES týkající se vibrací.

- Hodnoty vibrace působící na paže a ruce jsou nižší než 2,5 m/s².
- U vibrací působících na celé tělo není překročena spouštěcí hodnota 0,5 m/s².

Emise hluku šířeného vzduchem	
Hodnota emisí (hladina akustického tlaku)	73,4 dB(A)[1]
Měřidlo	Bruel & Kjaer, typ 2236
Třída přesnosti	2
Nespolehlivost měření (podle DIN EN ISO 11201)	4 dB

Okolní teplota	
Teplotní rozsah pro provoz stroje	-5 až +45 °C

Maximální dovolená rychlost[1]	
Technicky dovolená maximální rychlost	40 km/h

[1)] Technicky maximální nejvyšší rychlost může být omezena různými parametry výbavy (např. spojovací zařízení, náprava, brzda, pneumatiky atd.) nebo zákonnými předpisy v zemi nasazení.

Komponenty stroje

Návod	
Počet válců / počet cívek detektoru kovů	6/6
Vzdálenost detektoru kovů od protinožů	820 mm

Řezací agregát	
Šířka bubnu / průměr bubnu	800 mm / 660 mm
Počet nožů 20	Rozsah délky řezanky 5-31 mm
Počet nožů 28	Rozsah délky řezanky 4-22 mm
Počet nožů 36	Rozsah délky řezanky 3-17 mm
Počet nožů 40	Rozsah délky řezanky 2,5-15 mm
Počet nožů 48	Rozsah délky řezanky 2-12 mm
U varianty "VariLOC převodovka délky řezu"	
Počet nožů 28 v poloze převodovky I (převodový poměr 1:1)	Rozsah délky řezanky 4-22 mm
Počet nožů 28 v poloze převodovky II (převodový poměr 1:1,5)	Rozsah délky řezanky 10-30 mm
Počet nožů 36 v poloze převodovky I (převodový poměr 1:1)	Rozsah délky řezanky 3-17 mm
Počet nožů 36 v poloze převodovky II (převodový poměr 1:1,5)	Rozsah délky řezanky 10-24 mm

Kondicionér na kukuřici	
Diference rychlostí	30 % (standardně), 40 % (volitelně), 50 % (volitelně)
Průměr válce	250 mm resp. 305 mm
Šířka válce	710 mm
Vzdálenost válců	0,5–7 mm

Odhazovací koncovka	
Úhel otočení	210°
Nakládací výška	6 000 mm

5.1 Provozní látky

Na vyžádání lze používat biologické provozní látky.

UPOZORNĚNÍ

Poškození stroje kvůli míchání olejů

Pokud se smíchají oleje různé specifikace, může dojít k poškození stroje.

- Nikdy nemíchejte oleje s různou specifikací.
- Pokud chcete po výměně oleje použít olej s jinou specifikací, konzultujte to předem se svým servisním partnerem KRONE.

5.1.1 Oleje

Označení	Objem náplně	Specifikace	První naplnění z výroby
Motorový olej (dieselový motor)	70 L	Chevron Texaco URSA TDX, volitelně: Fuchs Titan Cargo MC nebo: Shell Rimula R6M nebo: Total Rubia Tir 8600	Fuchs Titan Cargo MC 10W-40
Nádrž hydraulického oleje	52 L	Hydraulický olej HLP 46	SRS Wiolan HS 46
Celý hydraulický systém	120 L	Hydraulický olej HLP 46	SRS Wiolan HS 46
Hlavní převodovka	10,3 L	Převodový olej Renolin Unisyn CLP 220 volitelně: převodový olej Mobile SHC 630	Renolin Unisyn CLP 220
Rozvodovka	3,2 L	Převodový olej Renolin Unisyn CLP220 volitelně: Převodový olej Mobile SHC 630	Převodový olej Renolin Unisyn CLP220
Vložená převodovka návodu	0,5 L	Převodový olej API-GL4-SAE90	Převodový olej API-GL4-SAE90
Převod válců dole	3,0 L	Převodový olej API-GL4-SAE90	Převodový olej API-GL4-SAE90
Převod válců nahoře	1,5 L	Převodový olej API-GL4-SAE90	Převodový olej API-GL4-SAE90
Převodovka pohonu otáčení odhazovací koncovky	1,5 L	Převodový olej Mobil Glygoyle 460	Převodový olej Mobil Glygoyle 460

Označení	Objem náplně	Specifikace	První naplnění z výroby
Nábojová převodovka, vpředu	3,5 L	Převodový olej Shell Spirax S4 CX 50	Převodový olej Shell Spirax S4 CX 50
Nábojová převodovka vzadu	1,5 L	Převodový olej Shell Spirax S4 CX 50	Převodový olej Shell Spirax S4 CX 50
Převodovka délky řezu VariLOC	3,3 L	Převodový olej Renolin Unisyn XT220 volitelně: převodový olej Mobile SHC 630	Převodový olej Renolin Unisyn XT220

Plnicí množství převodovek jsou jen směrné hodnoty. Správné hodnoty zjistíte při výměně oleje/ kontrole hladiny oleje, *viz Strana 529*.

Seznam minerálních olejů třídy kvality HLP (HM) a ekologických, biologicky rychle odbouratelných tlakových kapalin HEPG, které se smí používat pro nádrž hydraulického oleje:

třída viskozity ISO	HEPG VG 46	HLP VG 46
Výrobce		
ADDINOL		Hydraulický olej HLP 46
AGIP		OSO 46
ARAL	BAF 46Vitam	Aral Vitam GF 46
ASEOL	Aqua VG 46	
AVIA	Avia Hydrosynth 46	AVILUB RSL 46 Avia Fluid ZAD 46
BECHEM	Hydrostar UWF 46	
BP	Biohyd PEG 46	Energol HLP 46
CASTROL		HYSPIN AWS 46
COFRAN		Cofraline extra 46 S
DEA	Econa PG 46	Astron HLP 46
ELF		ELFOLNA 46 ELFOLNA DS 46
ENGEN		Engen TQH 20/46
ESSO	Hydraulický olej PGK 46	NUTO H 46
FINA	Hydraulický olej D3031.46	HYDRAN 46
FRAGOL	Hydraulic TR 46	
FUCHS	Renolin PGE 46	RENOLIN MR 15, VG 46, B15 VG 46
Houghton	Syntolubric 46	
KLÜBER		LAMORA HLP 46
KUWAIT		Q8 Haydn 46, Q8 Holst 46, Hydraulika S46

třída viskozity ISO Výrobce	HEPG VG 46	HLP VG 46
LIQUI MOLY		HLP 46 ISO
Mobil		Mobil DTE 25 Mobil Hydraulic Oil Medium
SHELL	Fluid BD 46	Shell Tellus olej 46 Shell Hydrol DO 46
SRS		WIOLAN HS 46 WIOLAN HX 4
Stuart Theunissen	Hydrocor E46 ISOCOR E46	Cofraline extra 46 S
TOTAL		Azolla ZS 46
TRIBOL		Tribol 772 Tribol ET 1140-46 Tribol 943 AW 46
VALVOLINE	Ultrasyn PG 46	
VERKOL		Vesta HLP 46

5.1.2 Mazací tuky

Označení	Objem náplně	Specifikace
Centrální mazací zařízení	8,0 kg	Tuk do třídy NLGI 2 s přísadami EP přizpůsobený vnější teplotě (zahušťovač: Lithium Complex), viskozita základního oleje při 40 °C: 85–125 mm²/s, *viz Strana 562*.
Mazací místa (ruční mazání)	Podle potřeby [1)]	

[1] Mazivo aplikujte na mazacích místech tak dlouho, dokud mazivo nezačne vystupovat z místa uložení. Po promazání odstraňte tuk vystupující z místa uložení.

5.1.3 Chladicí kapalina

Provozní látky/první naplnění z výroby

Označení	Objem náplně	Specifikace	První naplnění z výroby
Chladicí kapalina motoru	49 L[1] + 49 L[2]	viz dodaný provozní návod firmy Liebherr	• Tectrol Coolprotect SI-OAT • plně demineralizovaná voda

[1] Tectrol Coolprotect SI-OAT

[2] plně demineralizovaná voda

5.1.4 Chladicí prostředek (klimatizace)

Označení	Objem náplně	Specifikace
Chladicí prostředek	1 600 g	R134a
Olej	100 g	PAG ISO100

5.1.5 Palivo

Označení	Objem náplně	Specifikace
Palivová nádrž	930 L	viz dodaný provozní návod firmy Liebherr
Přídavná palivová nádrž	400 L	viz dodaný provozní návod firmy Liebherr
Boční nádrž	170 L	viz dodaný provozní návod firmy Liebherr

5.2 Pneumatiky

Pneumatiky	Vybavení	Rozměry pneumatik
Přední náprava	Standard[1]	680/85R32
	Doplňková výbava[1]	710/70R42
	Doplňková výbava[1]	710/75R42
	Doplňková výbava[1]	800/70R38
	Doplňková výbava[1]	900/60R32
	Doplňková výbava[1]	900/60R42
Zadní náprava	Standard[1]	540/65R30
	Doplňková výbava[1]	620/70R30
	Doplňková výbava[1]	710/60R30

[1] Omezené použití v závislosti na nasazení při sklizni

Před zahájením práce na svahu nastavte tlak v pneumatikách předních kol o 0,5 bar vyšší než je uvedeno v následující tabulce. Po ukončení práce na svahu se musí tlak v pneumatikách nastavit na hodnoty uvedené v tabulce.

Před uskladněním stroje po skončení sklizňové sezóny nastavte tlak v pneumatikách na maximální přípustnou hodnotu. Před zahájením nové sklizňové sezóny se musí tlak v pneumatikách nastavit podle příslušného adaptéru na hodnoty uvedené v tabulce. Hodnota maximálního přípustného tlaku pneumatik je uvedena na boku pneumatiky.

Tlak pneumatik								
Typ pneumatik	[km/h]	EasyFlow nebo samostatný stroj	EasyCollect		EasyCollect / XCollect			Náprava
			600-2	750-2	600-3	750-3	900-3	
		[bar]	[bar]	[bar]	[bar]	[bar]	[bar]	
680/85 R32	40	1,8	2,0	2,4	2,4	2,4	2,4	Přední náprava
	10	1,2	1,2	1,4	1,4	1,4	1,4	
710/70 R42	40	1,4	1,6	1,8	1,8	1,8	1,8	
	10	0,8	1,0	1,0	1,0	1,1	1,1	

Tlak pneumatik								
Typ pneumatik	[km/h]	EasyFlow nebo samostatný stroj	EasyCollect		EasyCollect / XCollect			Náprava
			600-2	750-2	600-3	750-3	900-3	
		[bar]	[bar]	[bar]	[bar]	[bar]	[bar]	
710/75 R42	40	1,2	1,4	1,6	1,6	1,6	1,6	Přední náprava
	10	0,8	0,9	1,0	1,0	1,1	1,1	
800/70 R38	40	1,1	1,2	1,4	1,4	1,4	1,4	
	10	0,8	0,8	0,8	0,8	0,8	0,8	
900/60 R32	40	1,6	1,6	1,9	1,9	2,0	2,0	
	10	1,0	1,0	1,2	1,2	1,3	1,3	
900/60 R42	40	1,1	1,2	1,3	1,3	1,4	1,4	
	10	0,8	0,8	0,8	0,8	0,8	0,8	
540/65 R30	40	1,6	2,0	2,2	2,2	2,2	2,2	Zadní náprava
	10	1,6	2,0	2,2	2,2	2,2	2,2	
620/70 R30	40	1,5	1,8	2,0	2,0	2,0	2,0	
	10	0,9	1,1	1,2	1,2	1,2	1,2	
710/60 R30	40	1,5	2,0	2,2	2,2	2,2	2,2	
	10	1,0	1,2	1,4	1,4	1,4	1,4	

5.3 Celkové hmotnosti a zatížení náprav

Podle zatížení přední nápravy se v závislosti na typu stroje, použití přídavné nápravy a použitém adaptéru zjistí:

- zatížení zadní nápravy
- celková hmotnost
- potřebné vyrovnávací zatížení za zadní nápravou (pomocí základního závaží, vložených desek a koncové desky)

INFO

Přípustné zatížení přední nápravy je uvedeno v odborném posudku o technickém přezkoušení (TÜV) k vašemu stroji.

INFO

Pokud se sklízecí řezačka používá s kukuřičným adaptérem, musí být navíc pomocí závaží na zádi vyvážena. Počet vložených desek pro závaží na záď závisí na typu stroje, přípustném zatížení přední nápravy a typu kukuřičného adaptéru.

Pokud pro kombinaci sklízecí řezačky a kukuřičného adaptéru nejsou v technických údajích v tomto provozním návodu uvedeny žádné vhodné hodnoty počtu vložených desek, zjistěte tento údaj ze vzorového odborného posudku pro kombinaci sklízecí řezačky a kukuřičného adaptéru.

INFO

Pokud jste účastníkem silničního provozu se sklízecí řezačkou v kombinaci s namontovaným kukuřičným adaptérem, musí být tato kombinace zanesena v dokladech k vozidlu sklízecí řezačky. Pokud není kukuřičný adaptér ještě zanesen v dokladech k vozidlu, musí se provést dodatečný záznam.

- ► Vyžádejte si k tomu účelu u svého prodejního partnera potřebný vzorový odborný posudek.

Samojízdná sklízecí řezačka se 2 nápravami

Vyrovnávací zatížení pro zatížení přední nápravy 11500 kg

	Bez adaptéru/s EasyFlow[1]
Příp. zatížení zadní nápravy [kg]	10000
příp. celková hmotnost [kg]	18000
Základní závaží [počet]	-
Přídavné desky [počet]	-

[1] Série uvedena v dokladech k vozidlu

Vyrovnávací zatížení na zatížení přední nápravy 12000 kg

	Bez adaptéru/s EasyFlow	**EasyCollect**	
		600-2[2]	**750-2[2]**
Příp. zatížení zadní nápravy [kg]	Viz v tabulce "Vyrovnávací zatížení na zatížení přední nápravy 11500 kg"	10000	10000
příp. celková hmotnost [kg]		20000	21000
Základní závaží [počet]		1	1
Přídavné desky [počet]		-	3

[2] Pokud tento stav výstroje ještě zanesen v dokladech k vozidlu, musí se v těchto dokladech provést změna.

Samojízdná sklízecí řezačka se 3 nápravami

Vyrovnávací zatížení pro zatížení přední nápravy 11500 kg

	Bez adaptéru/s EasyFlow	EasyCollect		
		BV301-10 (XCollect 600-3)²	BV301-20 (XCollect 750-3)²	BV301-30 (XCollect 900-3)²
Příp. zatížení zadní nápravy [kg]	Viz v tabulce "Vyrovnávací zatížení na zatížení přední nápravy 11500 kg"	10000	10000	10000
Příp. zatížení přídavné nápravy [kg]		2400	2400	2400
Příp. celková hmotnost [kg]		20000	20000	20000
Základní závaží [počet]		-	-	-
Přídavné desky [počet]		-	-	-

² Pokud tento stav výstroje ještě zanesen v dokladech k vozidlu, musí se v těchto dokladech provést změna.

Vyrovnávací zatížení u zadní nápravy

	Hmotnost
Základní závaží	834 kg
Přídavná deska	150 kg

Potřebné počty kusů základního závaží a přídavných desek jsou uvedeny v tabulkách zatížení.

5.4 Schválené adaptéry

Pro provoz jsou schváleny následující adaptéry.

Pro schválení k silniční jízdě se musí dodržovat zákony příslušné země.

Typ adaptéru	Provedení
Kukuřičný adaptér	EasyCollect 600-2
	EasyCollect 750-2
	BV301-10 (XCollect 600-3)
	BV301-20 (XCollect 750-3)
	BV301-30 (XCollect 900-3)
	EasyCollect 600-3
	EasyCollect 750-3
	EasyCollect 900-3
	EasyCollect 1050-3
Adaptér na trávu	EasyFlow 300 S
	EasyFlow 380 S (použití není schváleno ve všech zemích)
Přímé řezací ústrojí	XDisc 620

Pro část adaptérů je možné opatřit transportní přívěs.

6 Ovládací a zobrazovací prvky

6.1 Přehled ovládacích prvků

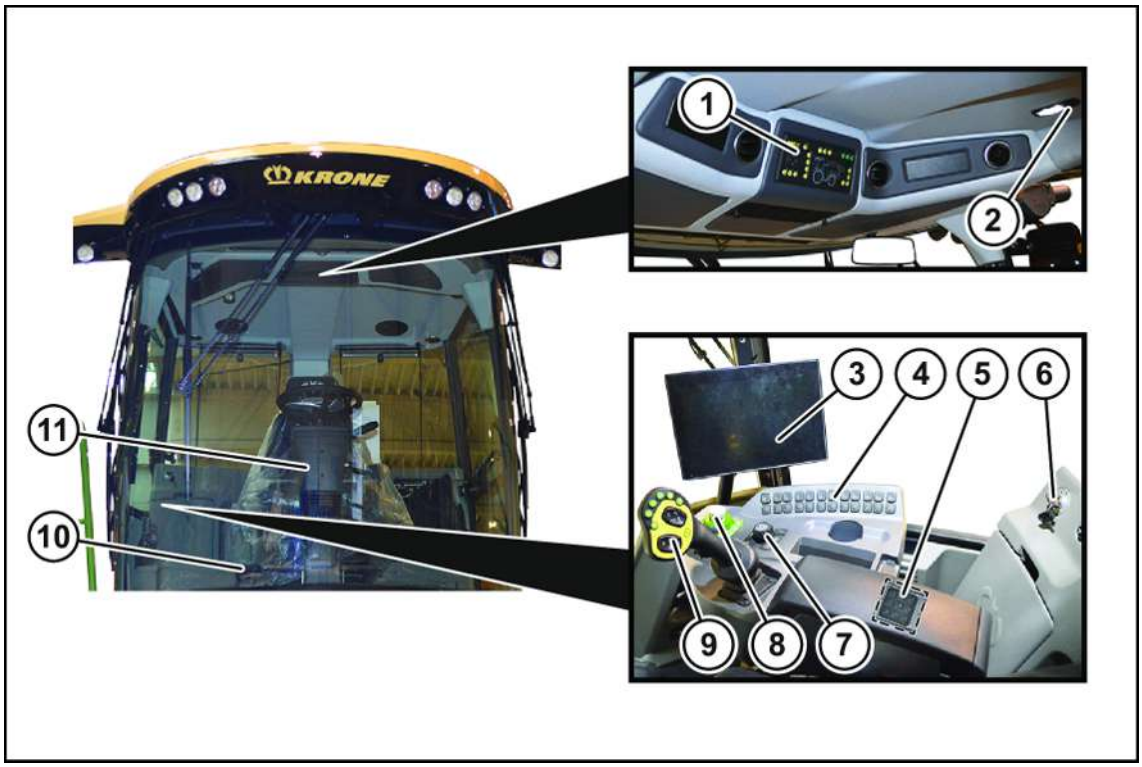

BX001-768

1 Obslužná jednotka světel, *viz Strana 92*
2 Spínač vnitřního osvětlení/osvětlení jízdní páky, *viz Strana 102*
3 Terminál, *viz Strana 119*
4 Skupina tlačítek, *viz Strana 106*
5 Přídavné pole tlačítek, *viz Strana 112*
6 Zámek zapalování, *viz Strana 111*
7 Navigační modul, *viz Strana 109*
8 Volicí spínač provozních režimů, *viz Strana 108*
9 Jízdní páka, *viz Strana 102*
10 Brzdový pedál, *viz Strana 90*
11 Sloupek řízení s volantem, *viz Strana 85*

6.2 Otvírání dveří a oken v kabině

Otevření pravého bočního okna

Pravé boční okno lze v nouzovém případě otevřít jako výstupní dveře.

⚠ *VAROVÁNÍ*

Ohrožení života z důvodu zablokované únikové cesty

Pokud nelze pravé boční okno neomezeně otevřít, je úniková cesta pro obsluhu zablokovaná.

- ▶ Před zahájením jízdy se ujistěte, že je pravá plošina prázdná.

Úplné otevření okna vpravo vedle sedadla řidiče:

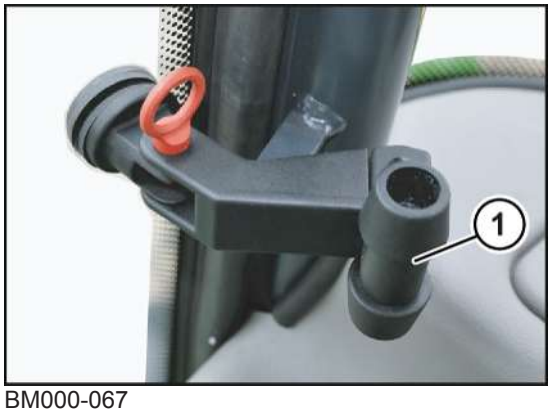

BM000-067

- Otočte dopředu páku (1) až k bodu zapadnutí.

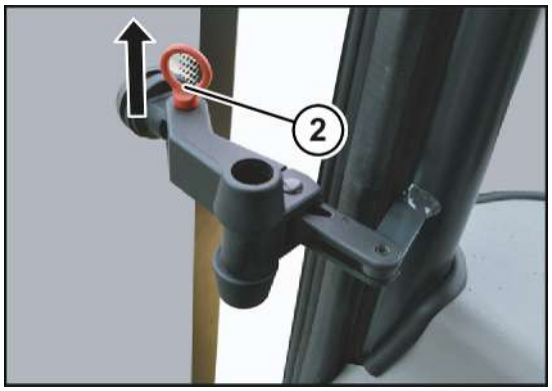

BM000-176

- Vytáhněte závlačku (2) a odstraňte ji.

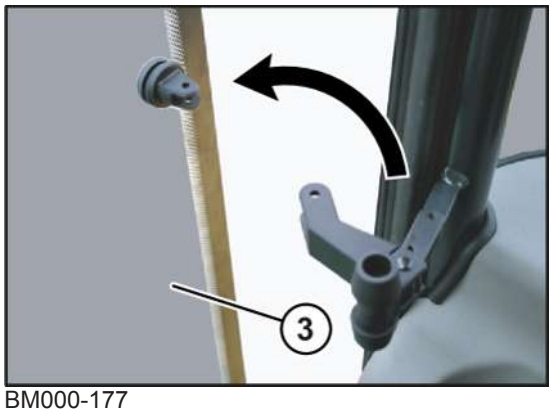

BM000-177

- Úplně vyklopte boční okno (3).

Otevření dveří kabiny

Otevření dveří kabiny zvenku

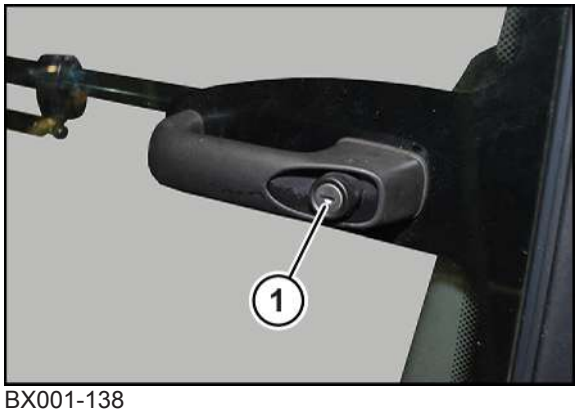

BX001-138

- Odemkněte zámek dveří (1) klíčem na dveře.
- Zatlačte zámek dveří (1) dovnitř a otevřete dveře.

Otevření dveří kabiny zevnitř

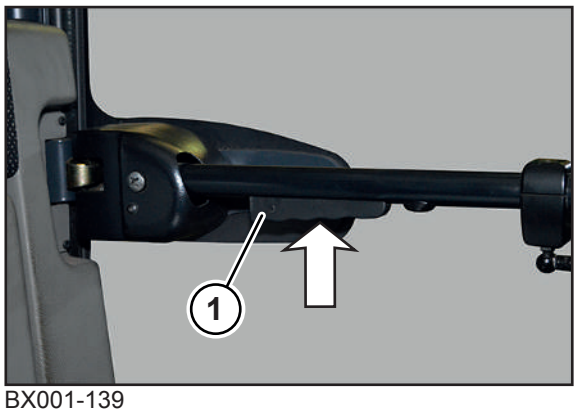

BX001-139

- Zatlačte páku k otvírání dveří (1) nahoru a otevřete dveře směrem ven.

6.3 Ovládací a zobrazovací prvky na sloupku řízení

BM000-035

1	Volant	4	Zajišťovací páka pro horizontální nastavení sloupku řízení a horního otočného bodu, *viz Strana 237*
2	Kontrolní a výstražná světla, *viz Strana 89*	5	Spínač na sloupku řízení, *viz Strana 85*
3	Pedál pro odblokování nastavení sloupku řízení dole, *viz Strana 237*		

6.3.1 Spínač na sloupku řízení

6.3.1.1 Aktivace houkačky

Při namontované dovybavovací sadě "Klakson na stlačený vzduch":

⚠ *VAROVÁNÍ*

Poškození sluchu hlasitým klaksonem na stlačený vzduch

Při aktivování klaksonu na stlačený vzduch se může poškodit sluch osob, které se nacházení v jeho blízkosti.

- ▶ Před aktivováním klaksonu na stlačený vzduch se ujistěte, že nikdo není v jeho bezprostředním okolí.

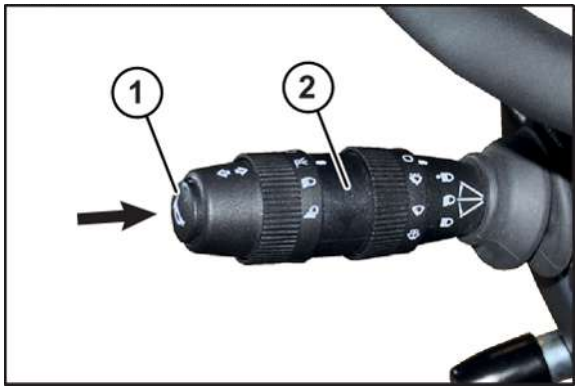

BM000-055

- ▶ Pro aktivaci houkačky stiskněte tlačítko (1) pro houkačku na spínači na sloupku řízení (2).
- ➡ Akustický signál houkačky zní po dobu stisknutí tlačítka.

6.3.1.2 Zapnutí/vypnutí ukazatelů směru jízdy

BM000-056

- ▶ Pro zapnutí ukazatele směru jízdy doprava posuňte spínač na sloupku řízení (1) dopředu.
- ➡ Ukazatel směru jízdy vpravo je zapnutý.
- ▶ Pro zapnutí ukazatele směru jízdy doleva posuňte spínač na sloupku řízení (1) dozadu.
- ➡ Ukazatel směru jízdy vlevo je zapnutý.

Ukazatel směru jízdy se po otočení volantu vypne.

- ▶ Pro vypnutí ukazatele směru jízdy bez otočení volantu pohybujte spínačem na sloupku řízení (1) obráceným směrem.

Při zapnutém směrovém světle se rozsvítí kontrolka "ukazatele směru jízdy", *viz Strana 89*.

6.3.1.3 Zapnutí/vypnutí obrysových/potkávacích světel

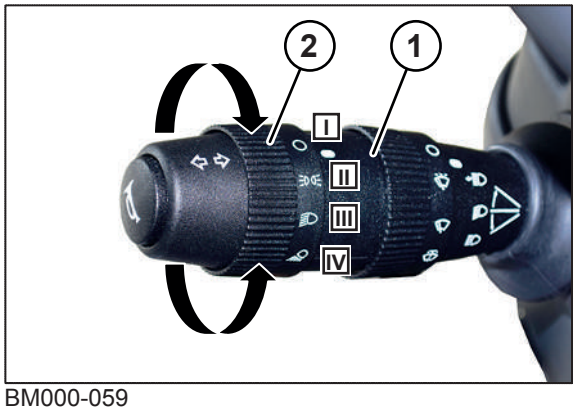

BM000-059

Nastavovací kroužek osvětlení (2) na spínači na sloupku řízení (1) lze otočit do následujících poloh:

Pol.	Symbol	Vysvětlení
I		Vypne světla.
II		Zapne obrysová světla.
III		Zapne potkávací světla.
IV		bez funkce

- ▶ Pro zapnutí obrysových světel otočte nastavovací kroužek osvětlení (2) o jednu zarážku dopředu, do polohy II.
- ➡ Svítí čelní obrysová světla a zadní obrysová světla, *viz Strana 94*.
- ✓ Zapalování je zapnuté, *viz Strana 111*.
- ▶ Pro zapnutí potkávacích světel otočte nastavovací kroužek osvětlení (2) do druhé zarážky dopředu, do polohy III.
- ➡ Zelená kontrolka "potkávacích světel" svítí, *viz Strana 89*.
- ➡ Svítí potkávací světla, čelní obrysová světla, světlo poznávací značky a koncové světlo, *viz Strana 94*.
- ▶ Pro vypnutí obrysových a potkávacích světel a pracovních světlometů otočte nastavovací kroužek osvětlení (2) do poslední zarážky dozadu, do polohy I.
- ➡ Veškeré osvětlení je vypnuté.

6.3.1.4 Zapnutí/vypnutí dálkových světel

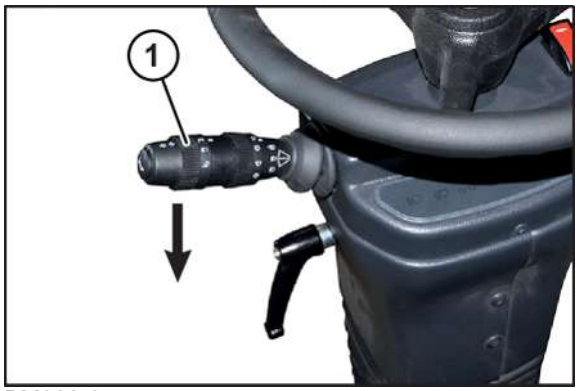

BM000-057

- ✓ Potkávací světlo je zapnuté, *viz Strana 86*.
- ▶ Pro zapnutí dálkových světel stiskněte spínač na sloupku řízení (1) dolů.
- ➡ Spínač na sloupku řízení zapadne v této poloze a dálková světla jsou zapnutá.
- ➡ Rozsvítí se modrá kontrolka "dálkových světel", *viz Strana 89*.
- ▶ Pro vypnutí dálkových světel uveďte spínač na sloupku řízení (1) do neutrální polohy.

6.3.1.5 Aktivace světelné houkačky

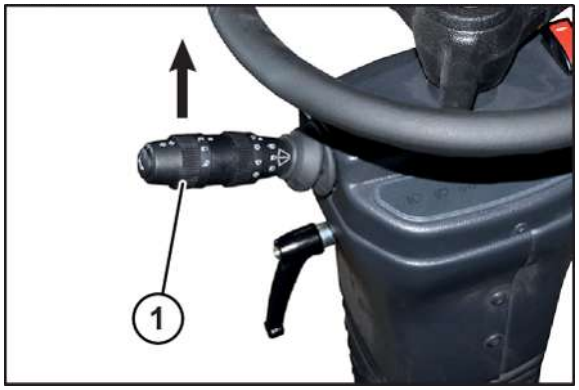

BM000-058

- ▶ Pro aktivování světelné houkačky stiskněte spínač na sloupku řízení (1) nahoru.
- ➡ Dálková světla a modrá kontrolka "dálkových světel" svítí tak dlouho, dokud je spínač na sloupku řízení stisknutý nahoru, *viz Strana 89*.

6.3.1.6 Zapnutí/vypnutí stěrače předního okna

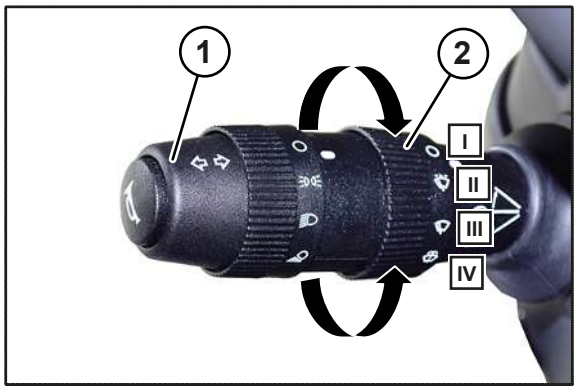

BM000-060

Nastavovací kroužek (2) stěrače předního okna na spínači na sloupku řízení (1) lze otočit do následujících poloh:

Poz.	Symbol	Vysvětlení
I		Vypne stěrač předního okna.
II		Zapne intervalový provoz stěrače předního okna.
III		Zapne trvalý provoz stěrače předního okna.
IV		Zapne ostřikovač oken.

- ▶ Pro zapnutí stěrače okna v intervalovém provozu otočte nastavovací kroužek (2) o jednu zarážku dopředu, do polohy II.
- ➡ Stěrač čelního okna pracuje v intervalovém provozu.
- ▶ Pro zapnutí stěrače okna v trvalém provozu otočte nastavovací kroužek (2) o dvě zarážky dopředu, do polohy III.
- ➡ Stěrač čelního okna pracuje v trvalém provozu.
- ▶ Pro zapnutí ostřikovače oken otočte nastavovací kroužek (2) do třetí zarážky dopředu, do polohy IV.
- ➡ Ostřikovač oken pracuje.
- ▶ Pro vypnutí stěrače okna otočte nastavovací kroužek (2) do poslední zarážky dozadu, do polohy I.
- ➡ Stěrač okna se vrátí do klidové polohy a zůstane stát.

6.3.2 Kontrolní a výstražná světla

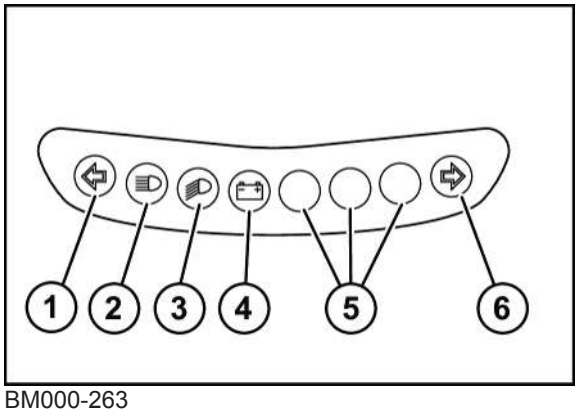

BM000-263

1 Kontrolka "Ukazatele směru jízdy vlevo"
2 Kontrolka "Dálkových světel"
3 Kontrolka "Potkávacích světel"
4 Výstražná kontrolka "Kontrola nabíjení"
5 není obsazeno
6 Kontrolka "Ukazatele směru jízdy vpravo"

6.3.3 Zapnutí/vypnutí výstražného světla

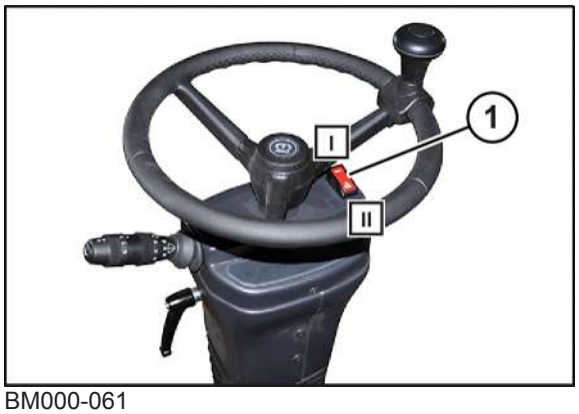

BM000-061

- ▶ Pro zapnutí výstražných světel stiskněte spínač výstražných světel (1) do polohy II.
- ➡ Při zapnutých výstražných světlech blikají všechny ukazatele směru jízdy současně a rozsvítí se kontrolky ukazatele směru jízdy vlevo a vpravo, *viz Strana 89*.
- ▶ Pro vypnutí výstražných světel stiskněte spínač výstražných světel (1) do polohy I.
- ➡ Kontrolky ukazatele směru jízdy vlevo a vpravo zhasnou.

6.4 Aktivace provozní brzdy

⚠ *VAROVÁNÍ*

Nebezpečí nehody následkem vadné provozní brzdy!

Při omezené funkci provozní brzdy se stroj nemůže včas zastavit. Může dojít k těžkým až smrtelným úrazům.

- ▶ Před zahájením každé jízdy zkontrolujte provozní brzdu a zajistěte její funkci.

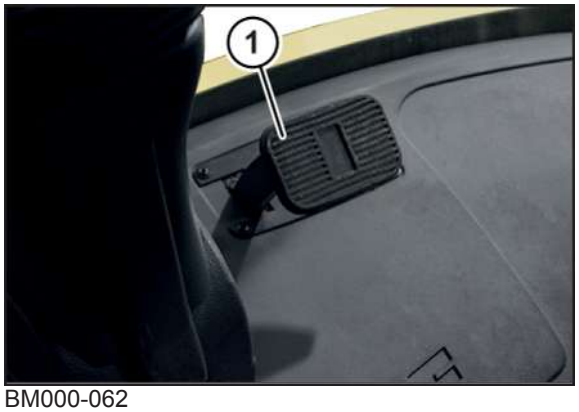

BM000-062

- ▶ Pro kontrolu provozní brzdy před zahájením jízdy jeďte strojem malou rychlostí metr dopředu a sešlápněte brzdový pedál (1).
- ➡ Jestliže se stroj zabrzdí, je provozní brzda v pořádku.
- ➡ Jestliže se stroj nezabrzdí, nesmí se dál uvádět do pohybu.
  - ▶ Zastavte a zajistěte stroj, *viz Strana 33*.
  - ▶ Nechte provozní brzdu zkontrolovat a opravit odborníkem.

6.5 Ovládání brzdového systému přívěsu (u varianty "brzdový systém přívěsu")

⚠ VAROVÁNÍ

Ohrožení života v důsledku prodloužení brzdné dráhy

Je li stroj vybaven brzdovým systémem přívěsu a oba brzdové pedály provozní brzdy nejsou při silniční jízdě propojené, prodlužuje se brzdná dráha. Pokud se aktivuje jen jedna z obou provozních brzd, nedostačuje brzdný účinek provozní brzdy stroje a provozní brzdy přívěsu k tomu, aby včas soupravu zastavil. Následně může dojít k těžkým až smrtelným úrazům.

- Před silniční jízdou se ujistěte, že jsou oba brzdové pedály spojené.

Brzdový systém přívěsu je určen pro provoz s přívěsem.

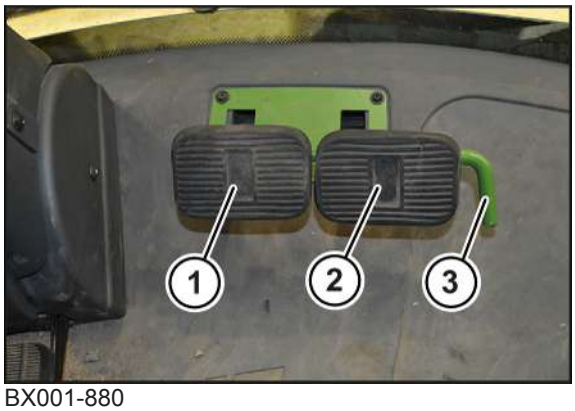

BX001-880

1 brzdový pedál provozní brzdy stroje
2 brzdový pedál provozní brzdy přívěsu
3 spojovací čep

Brzdové pedály (1, 2) jsou spojené spojovacím čepem (3).

Aby se mohl přívěs brzdit samostatně, může se spojení obou brzdových pedálů (1, 2) pomocí spojovacího čepu (3) rozpojit. Rozpojení obou brzdových pedálů (1, 2) je přípustné výhradně v polním provozu.

Funkce brzdového systému přívěsu se musí před každou jízdou přezkoušet:

- Aktivujte ruční brzdu, *viz Strana 342*.
- S pomocí 2. osoby zkontrolujte, zda se pohybují brzdová táhla přívěsu.
  - ⇨ Pokud se brzdová táhla pohybují, je brzdový systém přívěsu nastaven správně.
  - ⇨ Pokud se brzdová táhla nepohybují, nesmí souprava sklízecí řezačky a přívěsu pokračovat v jízdě.
- Zastavte a zajistěte stroj, *viz Strana 33*.
- Nechte brzdový systém přívěsu zkontrolovat a opravit odborníkem.

6.6 Aktivace nožních tlačítek (u varianty „Nožní tlačítka kabina“)

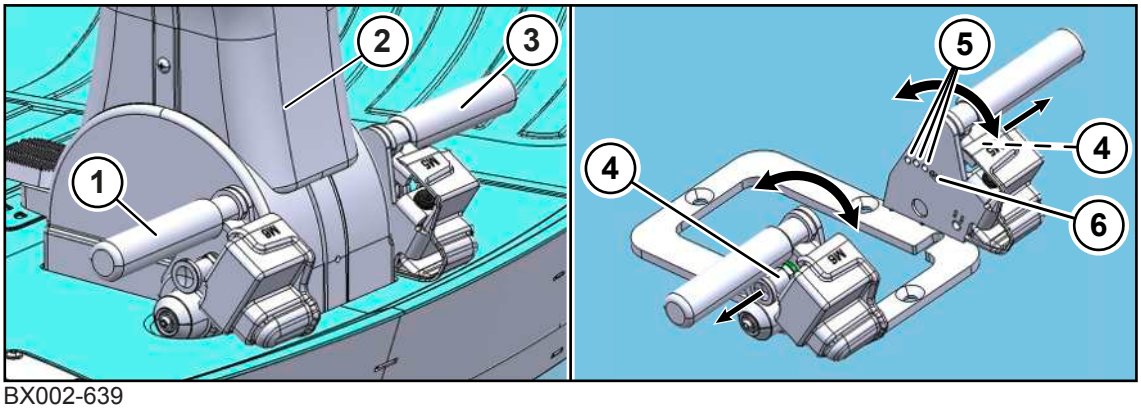

BX002-639

Nožní tlačítka (1, 3) na sloupku řízení (2) jsou libovolně obsaditelná paměťová tlačítka, kterými lze provádět funkce stroje.

Tlačítka lze obsadit jako tlačítko „M5“ (levé nožní tlačítko) a tlačítko „M6“ (pravé nožní tlačítko) na terminálu funkcemi, *viz Strana 130*.

Pokud nejsou nožní tlačítka (1, 3) obsazena funkcemi, mohou se také použít jako podpěra nohou.

- K tomu táhněte zajišťovací čepy (4) směrem ven, nožní tlačítka (1, 3) vytočte dozadu a zajišťovací čepy (4) uvolněte do požadované polohy.

➥ Zajišťovací čepy zaskočí do jednoho z otvorů (5) a nožní tlačítka (1, 3) zůstanou v poloze.

Pokud se mají nožní tlačítka (1, 3) obsadit funkcemi:

- Zajišťovací čepy (4) táhněte směrem ven, nožní tlačítka (1, 3) vytočte do nejpřednější polohy a zajišťovací čepy (4) uvolněte.

➥ Zajišťovací čepy zaskočí do otvorů (6) a nožní tlačítka (1, 3) se mohou obsadit funkcemi, *viz Strana 130*.

6.7 Osvětlení

6.7.1 Ovládací jednotka světel

Pomocí obslužné jednotky světel se zapíná a vypíná pracovní osvětlení, vyhřívání zrcátek a stěrače a také se nastavují vnější zpětná zrcátka.

Je-li některá funkce aktivovaná, tak nad příslušným tlačítkem svítí LED.

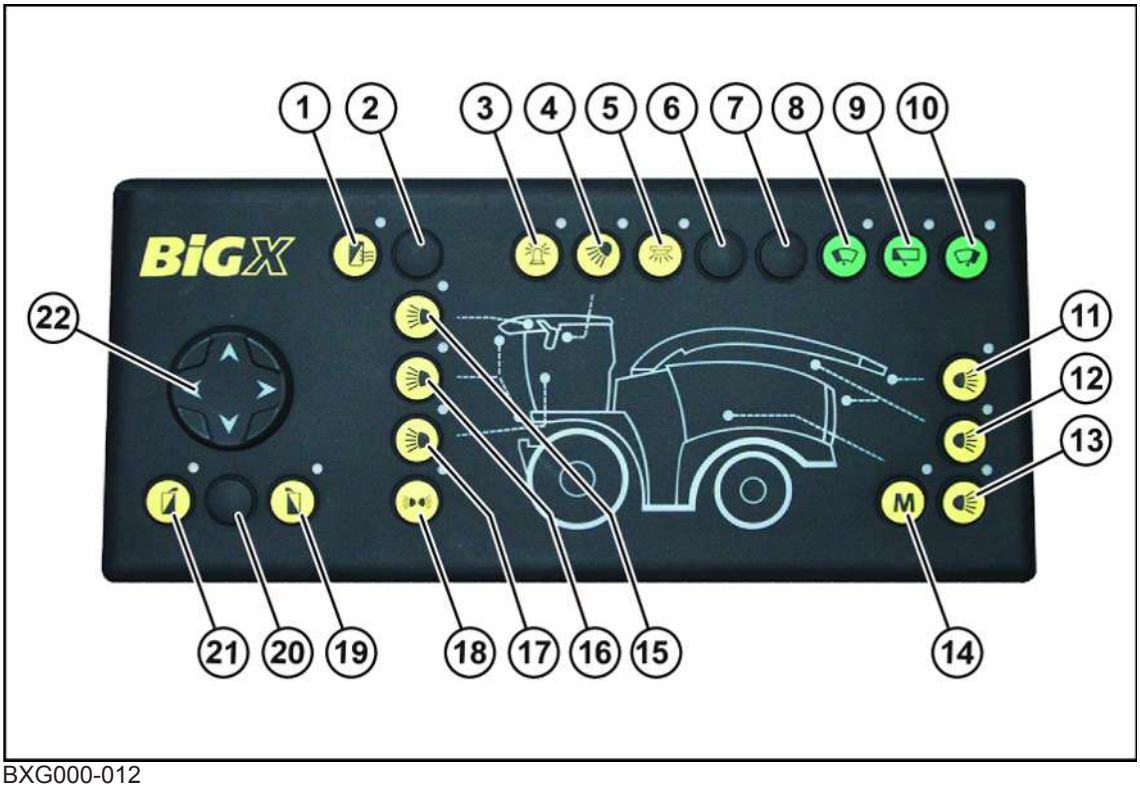

BXG000-012

Pol.	Označení	Vysvětlení
1	Tlačítko "Vyhřívání zrcátka"	Zapíná/vypíná vyhřívání vnějších zpětných zrcátek a zrcátka pro rozjíždění.
2	není obsazeno	
3	Tlačítko "Výstražné majáčky"	Zapíná a vypíná výstražné majáčky.
4	Tlačítko "Pracovní světlomet boční zrcátko"	Zapíná/vypíná pracovní světlomety na bočním zrcátku.
5	Tlačítko "Osvětlení pro údržbu"	Zapíná a vypíná osvětlení pro údržbu.
6	není obsazeno	
7	není obsazeno	
8	Tlačítko "Stěrač vlevo"	Zapíná/vypíná stěrač vlevo.
9	Tlačítko "Stěrač zadního okna"	Zapíná/vypíná stěrač zadního okna.
10	Tlačítko "Stěrač vpravo"	Zapíná a vypíná stěrač vpravo
11	Tlačítko "Pracovní světlomety na odhazovací koncovce"	Zapíná/vypíná pracovní světlomety na odhazovací koncovce.
12	Tlačítko "Pracovní světlomet na zádi"	Zapíná/vypíná pracovní světlomety na zádi a světlomet základny odhazovací koncovky.
13	Tlačítko "Pracovní světlomet na zádi po straně"	Zapíná/vypíná pracovní světlomety na zádi po straně.
14	Tlačítko "Memory"	Zapíná a vypíná naprogramovanou kombinaci pracovních světlometů, *viz Strana 96*
15	Tlačítko "Pracovní světlomet na ramenu zrcátka"	Zapíná/vypíná pracovní světlomety na ramenu zrcátka.
16	Tlačítko "Pracovní světlomet na střeše kabiny a čelním krytu"	Zapíná/vypíná pracovní světlomety na střeše kabiny a čelním krytu.

Pol.	Označení	Vysvětlení
17	Tlačítko "Pracovní světlomety na plošině"	Zapíná/vypíná pracovní světlomety na plošině.
18	Tlačítko "Všechny pracovní světlomety"[1]	Zapíná a vypíná všechny pracovní světlomety.
19	Tlačítko "Pravé vnější zpětné zrcátko"	Aktivuje pravé vnější zrcátko pro nastavení zrcátka.
20	není obsazeno	
21	Tlačítko „Levé vnější zpětné zrcátko“	Aktivuje levé vnější zrcátko pro nastavení zrcátka.
22	Ovládací pole "Nastavení zrcátka"	Nastavujte zrcadlovou plochu zrcátka, jehož kontrolka svítí.

[1] Tlačítko "Všechny pracovní světlomety" zapíná pracovní světlomety jen když jsou zapnutá parkovací světla.

6.7.1.1 Světla pro jízdu na silnici

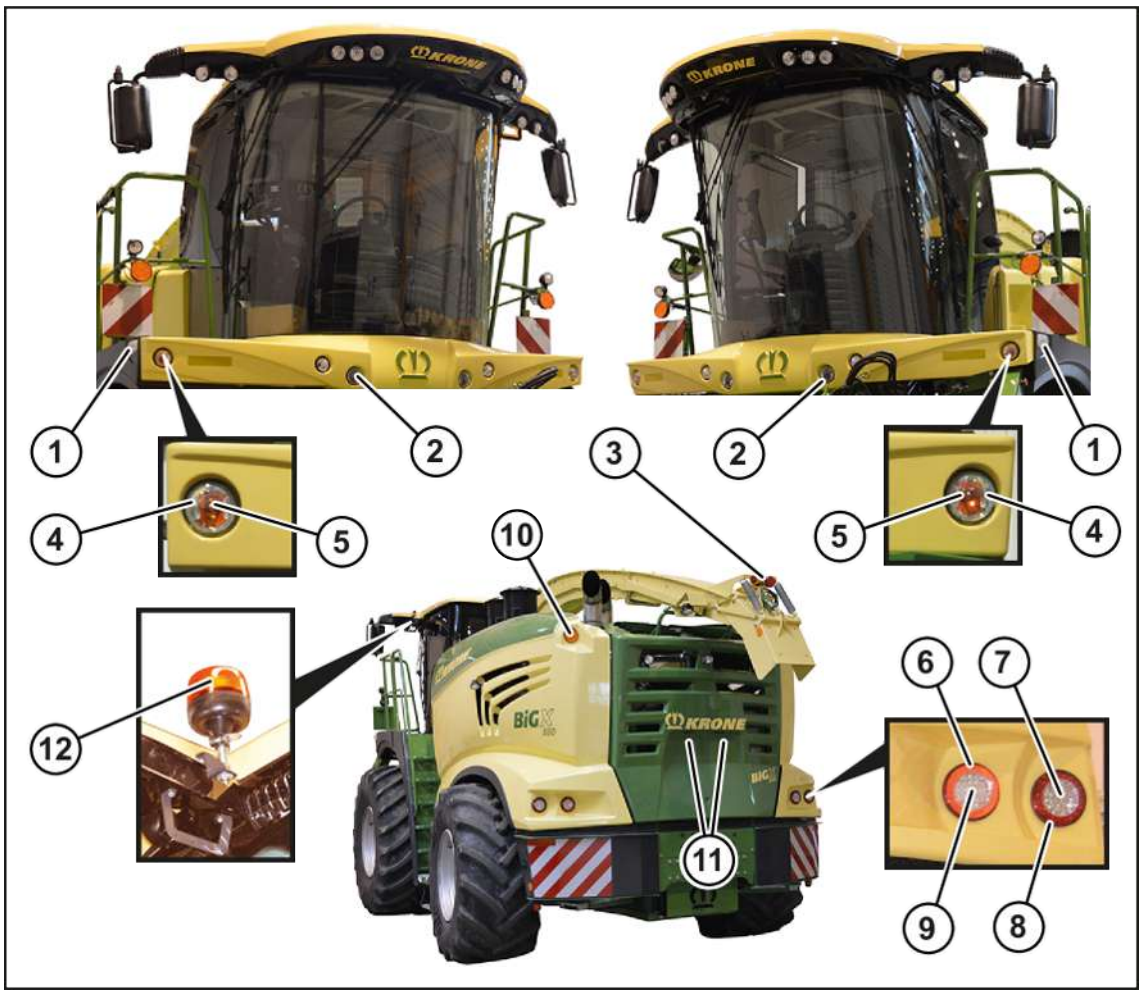

BXG000-049

1 Ukazatel směru jízdy/boční výstražná světla
2 Potkávací/dálková světla
3 Koncové světlo/brzdové světlo na odhazovací koncovce
7 Ukazatel směru jízdy/zadní výstražná světla
8 Brzdové světlo
9 Světlo zpátečky

4 Obrysové světlo
5 Ukazatel směru jízdy/přední výstražná světla
6 Koncové světlo/zadní obrysové světlo
10 Ukazatel směru jízdy/zadní výstražná světla nahoře
11 Osvětlení pozn. značky
12 Výstražný majáček

INFO

Pokud je připojen kabel osvětlení pro kukuřičný adaptér EasyCollect nebo XCollect, nesvítí přední ukazatele směru jízdy (5).

6.7.1.2 Pracovní osvětlení

VAROVÁNÍ

Nebezpečí nehody kvůli oslnění pracovními světlomety

Když při silniční jízdě nejsou vypnuté pracovní světlomety, mohou oslnit ostatní účastníky silničního provozu.

- ▶ Při silniční jízdě vypněte pracovní světlomety.

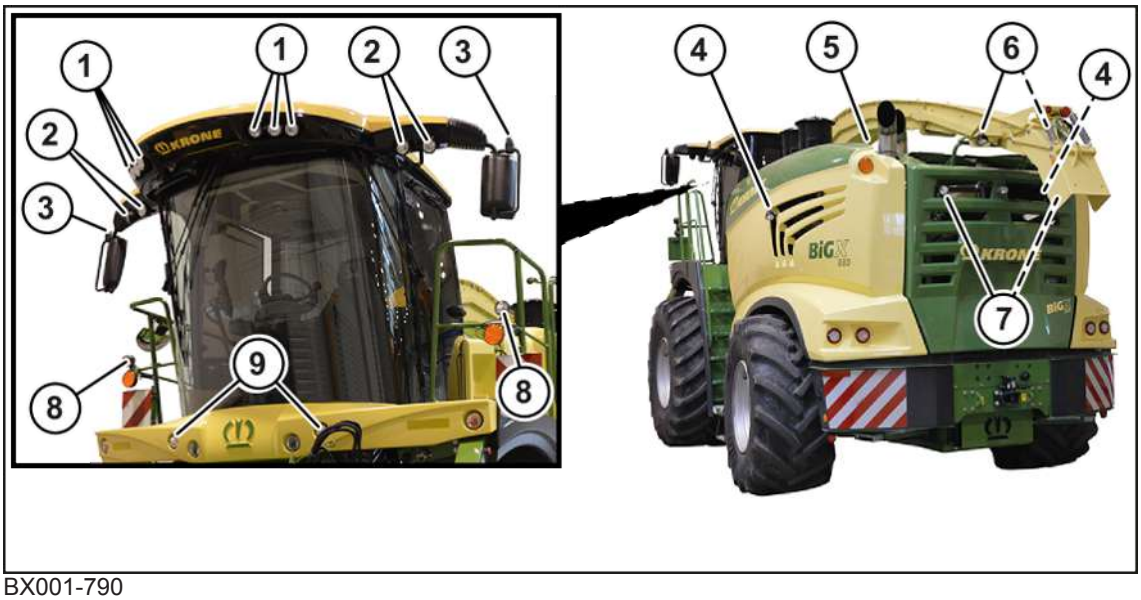

BX001-790

1 Pracovní světlomet na střeše kabiny
2 Pracovní světlomet na ramenu zrcátka
3 Pracovní světlomet na bočním zrcátku
4 Pracovní světlomet na boku zádě (u varianty "Kompletní balík halogenů")
5 Pracovní světlomet na základně odhazovací koncovky
6 Pracovní světlomet na odhazovací koncovce
7 Pracovní světlomet na zádi
8 Pracovní světlomet na plošině (u varianty "Kompletní balík halogenů")
9 Pracovní světlomet na čelním krytu

6.7.1.3 Zapínání pracovních světlometů tlačítkem "Memory" a ukládání do paměti

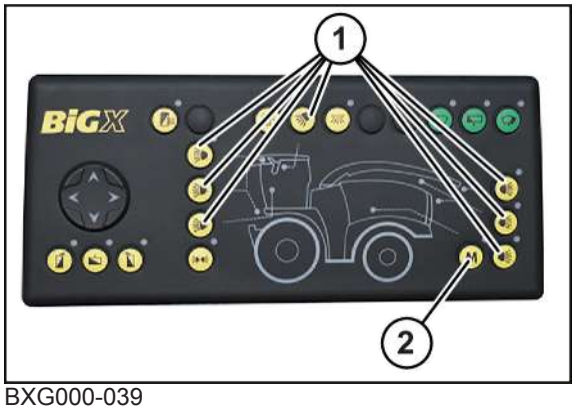

BXG000-039

Pomocí tlačítka "Memory" (2) lze z několika pracovních světlometů (1) vytvořit vlastní kombinaci osvětlení a tu pak najednou zapínat a vypínat.

- ▶ Pro uložení kombinace osvětlení různými pracovními světlomety do paměti zapněte pomocí příslušných tlačítek požadované pracovní světlomety (1) a na 3 sekundy stiskněte tlačítko "Memory" (2).
- ➡ Kombinace světlometů je uložena do paměti. Pro kontrolu bliká LED nad tlačítkem "Memory" (2).
- ▶ Pro zapnutí pracovních světlometů (1) uložené kombinace osvětlení stiskněte tlačítko "Memory" (2).
- ➡ Pracovní světlomety (1) uložené kombinace osvětlení se rozsvítí. Pro kontrolu se nad příslušnými tlačítky kombinace osvětlení rozsvítí LED.
- ▶ Pro vypnutí pracovních světlometů (1) uložené kombinace osvětlení stiskněte tlačítko "Memory" (2).
- ➡ Pracovní světlomety (1) uložené kombinace osvětlení zhasnou. Pro kontrolu nad příslušnými tlačítky kombinace osvětlení zhasnou LED.
- ▶ Pro uložení jiné kombinace pracovních světlometů do paměti opakujte proces uložení do paměti s jinými pracovními světlomety (1).
- ➡ Předchozí kombinace osvětlení se přepíše.

6.7.1.4 Majáčky

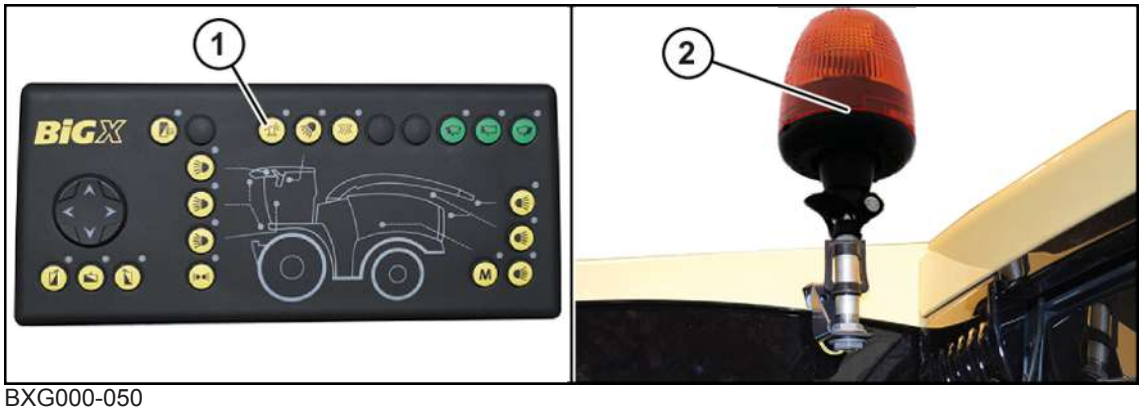

BXG000-050

INFO

V některých zemích musí být při silniční jízdě zapnuté výstražné majáčky. Vždy dodržujte místně platné zákonné předpisy.

Výstražné majáčky (2) se automaticky zapnou, když je volicí spínač provozních režimů v poloze "silničního provozu".

- ▶ Pro manuální vypnutí výstražných majáčků (2) stiskněte tlačítko "Výstražné majáčky" (1) v obslužné jednotce světel.
- ➡ LED nad tlačítkem (1) zhasne.

6.7.1.5 Osvětlení údržby

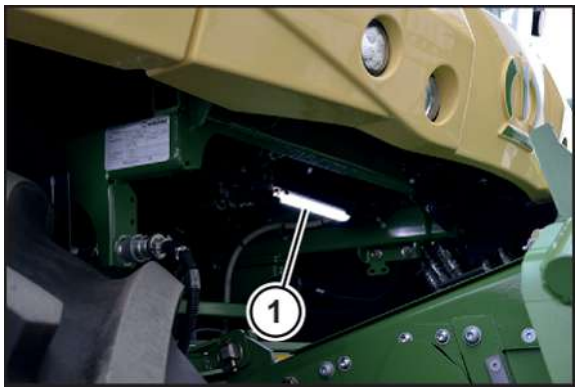

BX001-212

1 Světlo pro údržbu

Osvětlení pro údržbu (u provedení „plný halogen + údržba/výstup a provedení "plná LED + údržba/výstup“)

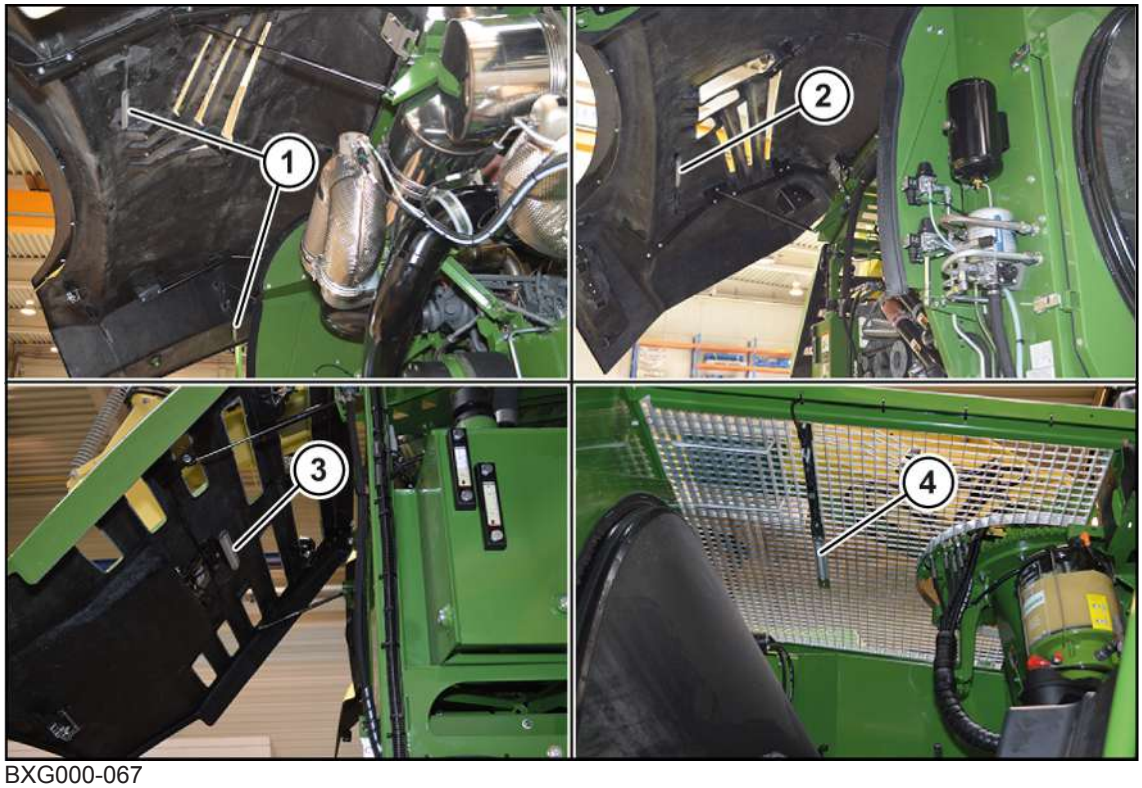

BXG000-067

1 Světla pro údržbu v boční kapotě vlevo
2 Světlo pro údržbu v boční kapotě vpravo
3 Světlo pro údržbu ve výklopné zádi
4 Světlo pro údržbu v chladicím prostoru

6.7.1.6 Stěrač oken levý/pravý

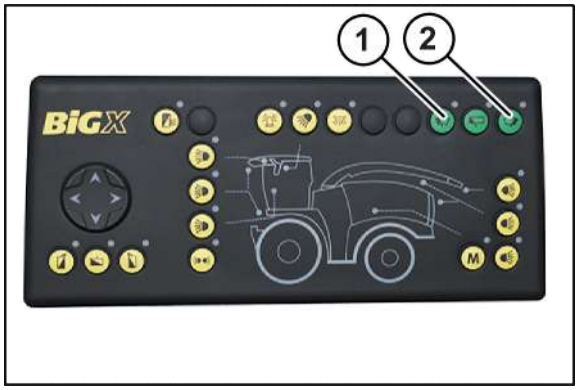

BXG000-051

- ▶ Pro zapnutí levého stěrače oken stiskněte tlačítko "Stěrač vlevo" (1) v obslužné jednotce světel.
- ➡ Levý stěrač stírá a nad tlačítkem se rozsvítí LED.
- ▶ Pro vypnutí levého stěrače oken stiskněte tlačítko "Stěrač vlevo" (1).
- ➡ Levý stěrač se zastaví v parkovací pozici, LED nad tlačítkem zhasne.
- ▶ Pro zapnutí pravého stěrače oken stiskněte tlačítko "Stěrač vpravo" (2) v obslužné jednotce světel.
- ➡ Pravý stěrač stírá a nad tlačítkem se rozsvítí LED.
- ▶ Pro vypnutí pravého stěrače oken stiskněte tlačítko "Stěrač vpravo" (2).
- ➡ Pravý stěrač se zastaví v parkovací pozici, LED nad tlačítkem zhasne.

6.7.1.7 Stěrač zadního okna

BX001-883

- ▶ Pro zapnutí stěrače zadního okna stiskněte tlačítko "Stěrač zadního okna" (1) v obslužné jednotce světel.
- ➡ Stěrač zadního okna stírá a nad tlačítkem se rozsvítí LED.
- ▶ Pro vypnutí stěrače zadního okna stiskněte tlačítko "Stěrač vlevo" (1).
- ➡ Stěrač zadního okna se zastaví v parkovací pozici, LED nad tlačítkem zhasne.

6.7.1.8 Nastavení zrcátek

Nastavení vnějších zpětných zrcátek

⚠ VAROVÁNÍ

Životu nebezpečné pro osoby vedle stroje a za ním díky zhoršenému výhledu řidiče!

Nejsou-li vnější zpětná zrcátka správně nastavena, nemá řidič dostatečný rozhled do okolí stroje, takže může při jízdě někoho ohrozit.

- ▶ Před zahájením jízdy se musí vnější zpětná zrcátka nastavit tak, aby řidič ze sedadla viděl maximální prostor za vozidlem.

BXG000-052

- ▶ Pro nastavení levého zpětného vnějšího zrcátka stiskněte tlačítko "Levé zpětné vnější zrcátko" (3).
  - ⇨ LED nad tlačítkem se rozsvítí.
- ▶ Ovládací pole "Nastavení zrcátka" (1) stiskněte směrem, kterým se má zvolené zrcátko nastavit.
- ➡ Plocha levého zpětného vnějšího zrcátka se natočí požadovaným směrem.
- ▶ Pro nastavení pravého zpětného vnějšího zrcátka stiskněte tlačítko "Pravé zpětné vnější zrcátko" (2).
  - ⇨ LED nad tlačítkem se rozsvítí.
- ▶ Ovládací pole "Nastavení zrcátka" (1) stiskněte směrem, kterým se má zvolené zrcátko nastavit.
- ➡ Plocha pravého zpětného vnějšího zrcátka se natočí požadovaným směrem.

Nastavení zrcátka pro rozjíždění

⚠ VAROVÁNÍ

Životu nebezpečné pro osoby vpravo vedle stroje kvůli zhoršenému výhledu řidiče!

Není-li zrcátko pro rozjíždění správně nastaveno, nemá řidič dostatečný rozhled na prostor na zemi vedle pravého předního kola, takže může při jízdě někoho ohrozit.

- ▶ Před zahájením jízdy se musí zrcátko pro rozjíždění nastavit tak, aby řidič ze sedadla dostatečně viděl prostor na zemi vedle pravého předního kola.

BXG000-097

- Zrcátko pro rozjíždění (1) manuálně nastavte tak, abyste mohli před rozjezdem kontrolovat oblast země vedle pravého předního kola.

Zapnutí/vypnutí vyhřívání zrcátek

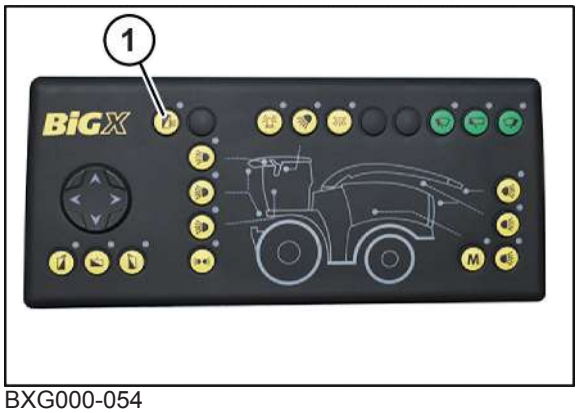

BXG000-054

- Pro zapnutí vyhřívání zpětných vnějších zrcátek a zrcátka pro rozjíždění stiskněte tlačítko "Vyhřívání zrcátek" (1).
- ➡ LED nad tlačítkem se rozsvítí. Vyhřívání vnějších zpětných zrcátek a zrcátka pro rozjíždění je zapnuté.
- Pro vypnutí vyhřívání zpětných vnějších zrcátek a zrcátka pro rozjíždění stiskněte tlačítko "Vyhřívání zrcátek" (1).
- ➡ LED nad tlačítkem zhasne. Vyhřívání vnějších zpětných zrcátek a zrcátka pro rozjíždění je vypnuté.

6.7.2 Osvětlení u výstupu do kabiny a výstupu vpravo

U varianty "Osvětlení výstupu a osvětlení pro údržbu"

Aby byly stupně výstupu do kabiny a výstupu vpravo i za tmy bezpečně vidět, mohou být stupně osvětleny.

BXG000-041

Funkce Leaving Home

Funkce Leaving Home slouží k tomu, aby bylo možné bezpečně vstoupit do kabiny i za tmy.

- ▶ Pro aktivování funkce Leaving Home stiskněte tlačítko "Osvětlení výstupu" (3).
- ➡ Světla (1), (2), (4) a (5) se na určitou dobu rozsvítí.

Funkce Coming Home

Funkce Coming Home slouží k tomu, aby bylo možné bezpečně opustit kabinu i za tmy.

- ▶ Pro aktivování funkce Coming Home otočte klíč zapalování do polohy "STOP".
- ➡ Světla (1), (2), (4) a (5) se na určitou dobu rozsvítí.

6.7.3 Vnitřní osvětlení

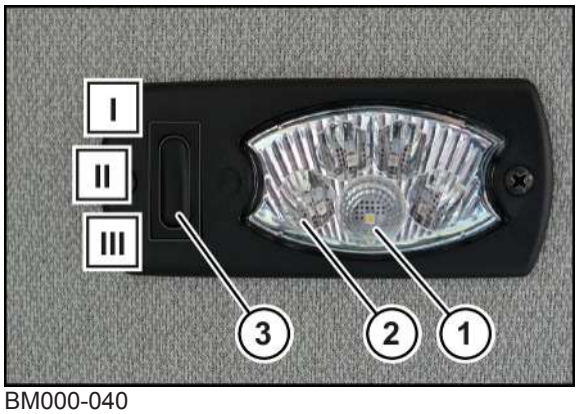

BM000-040

Vnitřní osvětlení (2) se nachází na střeše kabiny a zapíná se spínačem (3).

Spínač má 3 polohy:

Pol.	Vysvětlení
I	Vnitřní osvětlení se zapíná pomocí dveřního kontaktního spínače.
II	Vnitřní osvětlení je vypnuté.
III	Vnitřní osvětlení je zapnuté.

Logika spínání, pokud je spínač (3) v poloze II:

- Když se otevřou dveře kabiny, vnitřní osvětlení (2) se zapne a s časovým zpožděním se zase vypne.
- Při otevření dveří kabiny se zapne vnitřní osvětlení (2). Jakmile se zapne zapalovací stupeň II, *viz Strana 334*, zhasne vnitřní osvětlení (2).
- Po vypnutí dieselového motoru se vnitřní osvětlení (2) zapne a po chvíli se zase vypne.

Pokud jsou zapnutá obrysová, potkávací nebo dálková světla, zapne se k vnitřnímu osvětlení (2) navíc osvětlení jízdní páky (1).

6.8 Ovládací prvky na jízdní páce

Jízdní pákou se provádějí důležitá nastavení a povely pro silniční a polní provoz stroje.

BXG000-010

Pomocí tlačítek na jízdní páce se provádí funkce stroje. Tlačítka jsou navržena pro způsob funkce buďto "Režim jednoho stisknutí" nebo "Krokovací provoz" nebo 2stupňově. Podle způsobu funkce tlačítek se funkce stroje provádějí dvěma způsoby:

- Režim jednoho stisknutí: Funkce se aktivuje a úplně provede krátkým stisknutím tlačítka. Funkce se při uvolnění tlačítka nezastaví.
- Krokovací provoz: Funkce se provádí po dobu stisknutí tlačítka.

V následujícím popisu jsou označena jen tlačítka s funkčním principem režimu jednoho stisknutí, všechna ostatní tlačítka mají funkční princip krokovací provoz.

Pol.	Označení	Vysvětlení
1	Tlačítko "Návod/adaptér"	Zapíná a vypíná návod/ adaptér (režim jednoho stisknutí).
2	Tlačítko "Obrácený chod návodu/adaptéru"	Obrácený chod návodu/ adaptéru.
3	Tlačítko "M1"	Libovolně obsaditelné paměťové tlačítko.
4	Tlačítko "M2"	Libovolně obsaditelné paměťové tlačítko.

Pol.	Označení	Vysvětlení
5	Tlačítko "Automatický systém řízení"	Zapíná a vypíná automatický systém řízení (doplňková výbava) (jen u polního provozu s EasyCollect) (režim jednoho stisknutí).
6	Tlačítko "Zrcadlení/parkovací poloha odhazovací koncovky"	Při zapnuté hlavní spojce: Zrcadlí polohu odhazovací koncovky (režim jednoho stisknutí).
		Při vypnuté hlavní spojce: Natočí odhazovací koncovku do transportní polohy (režim jednoho stisknutí).
7.1	Tlačítko "Uzávěr odhazovací koncovky nahoru"	Zvedne uzávěr odhazovací koncovky (2 stupně).
7.2	Tlačítko "Otočit odhazovací koncovku doprava"	Otočí odhazovací koncovku doprava (2 stupně).
7.3	Tlačítko "Uzávěr odhazovací koncovky dolů"	Sníží uzávěr odhazovací koncovky (2 stupně).
7.4	Tlačítko "Otočit odhazovací koncovku doleva"	Otočí odhazovací koncovku doleva (2 stupně).
8.1	Tlačítko "Manuálně snížit zdvihací ústrojí"	Sníží zdvihací ústrojí do nejnižší polohy (2 stupně).
8.2	Tlačítko "Automaticky zvednout zdvihací ústrojí"	Zvedne automaticky zdvihací ústrojí až do souvraťové polohy (režim jednoho stisknutí).
8.3	Tlačítko "Manuálně zvednout zdvihací ústrojí"	Zvedne zdvihací ústrojí (2 stupně).
8.4	Tlačítko "Automaticky snížit zdvihací ústrojí"	Sníží zdvihací ústrojí až do pracovní polohy (režim jednoho stisknutí).
9	Aktivační tlačítko "Pohon pojezdu"	Uvolní pohon pojezdu.
10	Spínač "Chování při zrychlení"	Přepíná hodnotu pro chování při zrychlení.

Pohyby páky

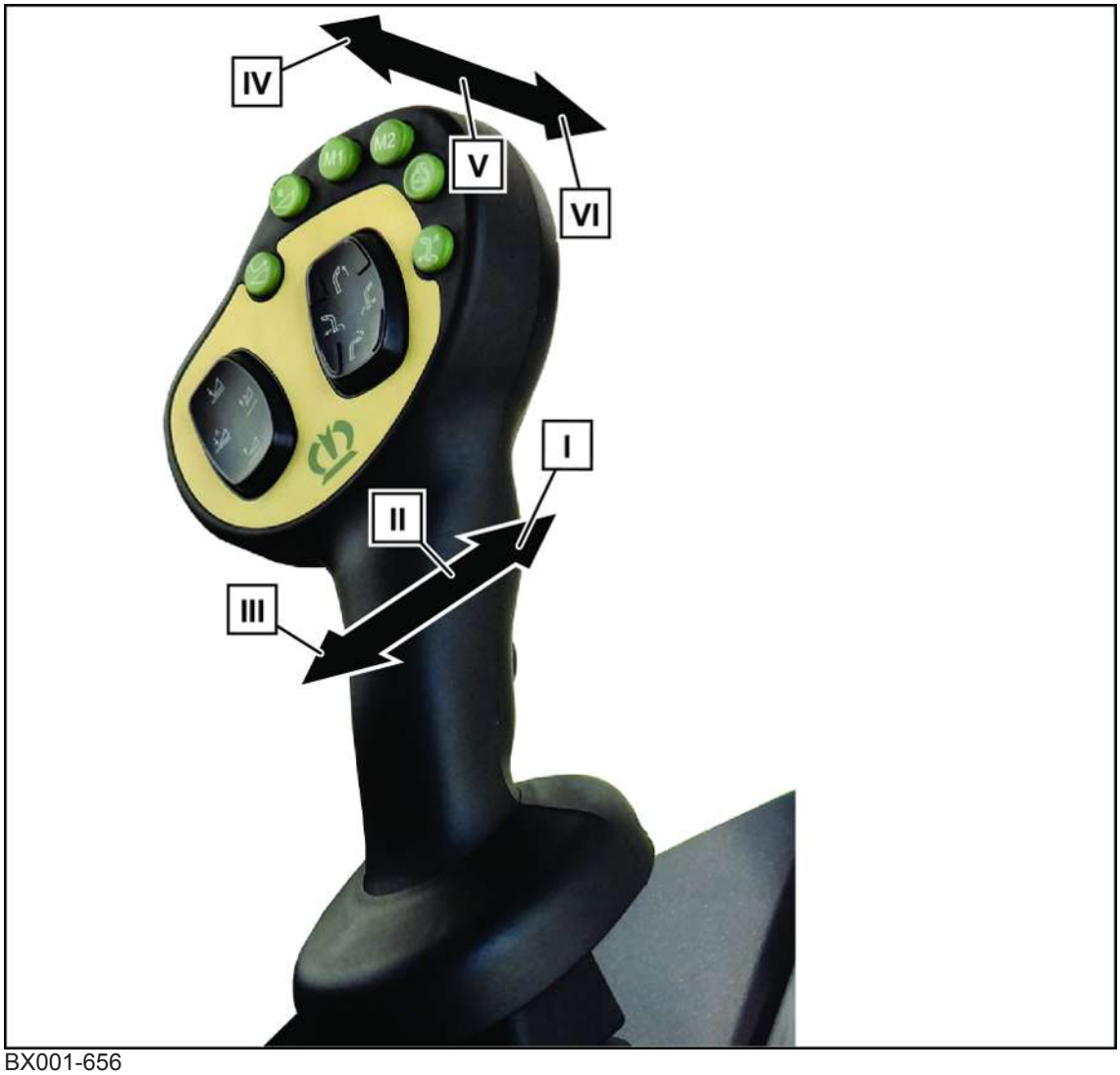

BX001-656

Pol.	Vysvětlení
I	Při jízdě dopředu: Zrychlení (při současně stisknutém aktivačním tlačítku)
	Při jízdě vzad: zpomalení
II	Střední poloha jízdní páky
III	Při jízdě dopředu: zpomalení
	Při jízdě vzad: Zrychlení (při současně stisknutém aktivačním tlačítku)
IV	Zpomalení na 0 km/h
	V polním provozu při současně stisknutém aktivačním tlačítku: Rychlý obrácený chod
V	Střední poloha jízdní páky
VI	Při jízdě dopředu: zapnutí regulace rychlosti (při současně stisknutém aktivačním tlačítku se aktuální jízdní rychlost uloží do paměti)
	2x poklepání v polním provozu: Aktivuje regulaci mezní zátěže "ConstantPower", *viz Strana 383*.

6.9 Ovládací a zobrazovací prvky ve skupině tlačítek

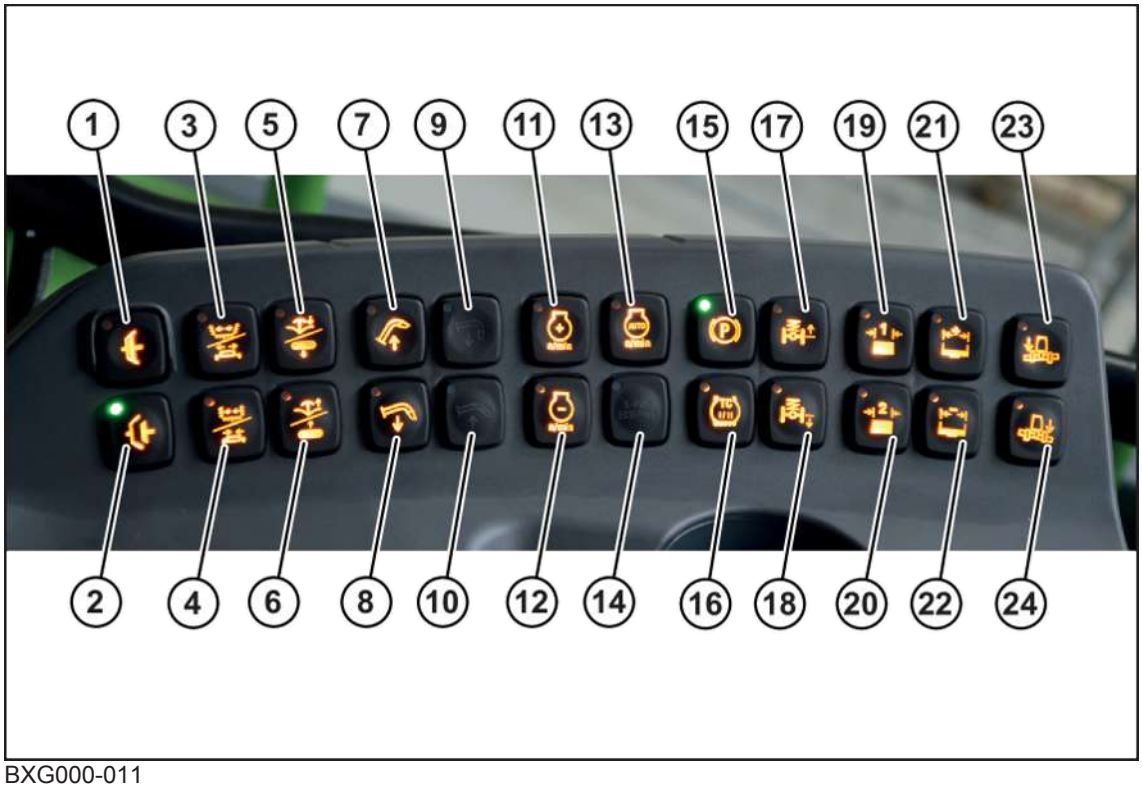

BXG000-011

- Tlačítka, kterými lze volit funkce, svítí.
- Během provádění zvolené funkce bliká nebo svítí LED nahoře vlevo v příslušném tlačítku.

Pomocí tlačítek na skupině tlačítekse provádí funkce stroje. Tlačítka jsou navržena pro způsob funkce buďto "Režim jednoho stisknutí" nebo "Krokovací provoz" nebo 2stupňově. Podle způsobu funkce tlačítek se funkce stroje provádějí dvěma způsoby:

- Režim jednoho stisknutí: Funkce se aktivuje a úplně provede krátkým stisknutím tlačítka. Funkce se při uvolnění tlačítka nezastaví.
- Krokovací režim: Funkce se provádí po dobu stisknutí tlačítka.

V následujícím popisu jsou označena jen tlačítka s funkčním principem režimu jednoho stisknutí, všechna ostatní tlačítka mají funkční princip krokovací provoz.

Pol.	Označení	Vysvětlení
1	Tlačítko "Zapnutí hlavní spojky"	Zapne hlavní spojku.
2	Tlačítko "Vypnutí hlavní spojky"	Vypne hlavní spojku.
3	Tlačítka "Hydraulický obvod 1"	U kukuřičného adaptéru: rozloží kukuřičný adaptér. U adaptéru na trávu: vysune hmatací kola.
4		U kukuřičného adaptéru: složí kukuřičný adaptér. U adaptéru na trávu: zasune hmatací kola.
5	Tlačítka "Hydraulický obvod 2"	U kukuřičného adaptéru: spustí rozdělovač rostlin dolů. U adaptéru na trávu: spustí válcový přidržovač dolů.

Pol.	Označení	Vysvětlení
6	Tlačítka "Hydraulický obvod 2"	U kukuřičného adaptéru: zvedne rozdělovač rostlin. U adaptéru na trávu: zvedne válcový přidržovač.
7	Tlačítko "Zvednout odhazovací koncovku"	Zvedne odhazovací koncovku nahoru.
8	Tlačítko "Spustit odhazovací koncovku dolů"	Spustí odhazovací koncovku dolů.
9	Tlačítko "Zasunout prodloužení odhazovací koncovky"	Je-li zabudované prodloužení odhazovací koncovky, tak jej složí.
10	Tlačítko "Vysunout prodloužení odhazovací koncovky"	Je-li zabudované prodloužení odhazovací koncovky, tak jej rozloží.
11	Tlačítko "Zvýšit otáčky dieselového motoru"	Zvýší otáčky dieselového motoru.
12	Tlačítko "Snížit otáčky dieselového motoru"	Sníží otáčky dieselového motoru.
13	Tlačítko "Otáčky dieselového motoru"	Přepíná mezi uloženými otáčkami dieselového motoru a otáčkami volnoběhu dieselového motoru (režim jednoho stisknutí).
14	Tlačítko "ECO/X-Power"	Přepínání mezi režimem Eco-Power a režimem X-Power
15	Tlačítko "Ruční brzda"	Zatáhne ruční brzdu./ Uvolní ruční brzdu.
16	Tlačítko "Regulace prokluzu pohonu"	Přepíná mezi TC I a TC II.
17	Tlačítko "Zvednout zadní nápravu"	Zvedne zadní nápravu.
18	Tlačítko "Snížit zadní nápravu"	Sníží zadní nápravu dolů.
19	Tlačítko "Délka řezanky 1"	Vyvolá délku řezanky 1.
20	Tlačítko "Délka řezanky 2"	Vyvolá délku řezanky 2.
21	Tlačítko "Zvětšit pracovní šířku"	Zvětší pracovní šířku.
22	Tlačítko "Zmenšit pracovní šířku"	Zmenší pracovní šířku.
23	Tlačítko "Snížit výkyvnou trubku vlevo"	Sníží výkyvnou trubku vlevo (režim jednoho stisknutí).
24	Tlačítko "Snížit výkyvnou trubku vpravo"	Sníží výkyvnou trubku vpravo (režim jednoho stisknutí).

Uložení otáček dieselového motoru pro tlačítko "Otáčky dieselového motoru" (13)

Otáčky dieselového motoru, které se mohou vyvolat tlačítkem "Otáčky dieselového motoru" (13), jsou nastavitelné. Otáčky, které lze uložit do paměti, jsou v rozmezí 1700 až 1900 ot./min.

- Nastavte požadované otáčky dieselového motoru tlačítky "Zvýšit otáčky dieselového motoru" (11) a "Snížit otáčky dieselového motoru" (12).
- Pro uložení nastavených otáček do paměti stiskněte na 3 sekundy tlačítko "Otáčky dieselového motoru" (13). Zobrazí se informační hlášení "Uložení úspěšné".

Opakovaným stisknutím tlačítka "Otáčky dieselového motoru" (13) se přepíná mezi uloženými otáčkami a otáčkami volnoběhu.

6.10 Volicí spínač provozních režimů

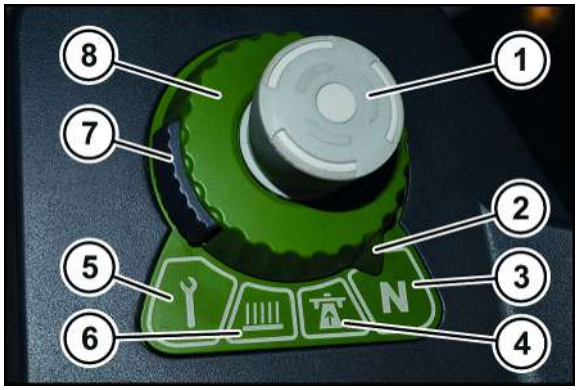

BM000-012

Volicím spínačem provozních režimů (8) se zvolí provozní režim stroje.

Pol.	Označení	Vysvětlení
1	Tlačítko rychlého zastavení	Zastaví pracovní funkce. Dieselový motor dál běží.
2	Špička volicího spínače provozních režimů	Zobrazuje zvolený provozní režim.
3	Poloha spínače "Neutrální provoz"	Zvolí neutrální provoz.
4	Poloha spínače "Silniční provozu"	Zvolí silniční provoz.
5	Poloha spínače "Provoz údržby"	Zvolí provoz údržby.
6	Poloha spínače "Polní provoz"	Zvolí polní provoz.
7	Odjištění volicího spínače provozních režimů	Stisknuté odjištění uvolní otočný spínač.
		Uvolněné odjištění zablokuje otočný spínač.
8	Volicí spínač provozních režimů	Zvolí provozní režim stroje.olí provozní režim stroje.

Volba provozního režimu volicím spínačem provozních režimů (8):

- Stiskněte odjištění (7) volicího spínače provozních režimů (8) a přidržte ho stisknuté, současně otočte volicí spínač provozních režimů (8) na požadovaný provozní režim.

➡ Špička (2) ukazuje na zvolený provozní režim.

Zastavení pracovních funkcí v nouzovém případě:

- Stiskněte tlačítko rychlého zastavení (1).

Opětovné uvolnění pracovních funkcí:

- Pomocí lehkého otočení po směru hodinových ručiček odblokujte tlačítko rychlého zastavení (1).

6.11 Tlačítko rychlého zastavení

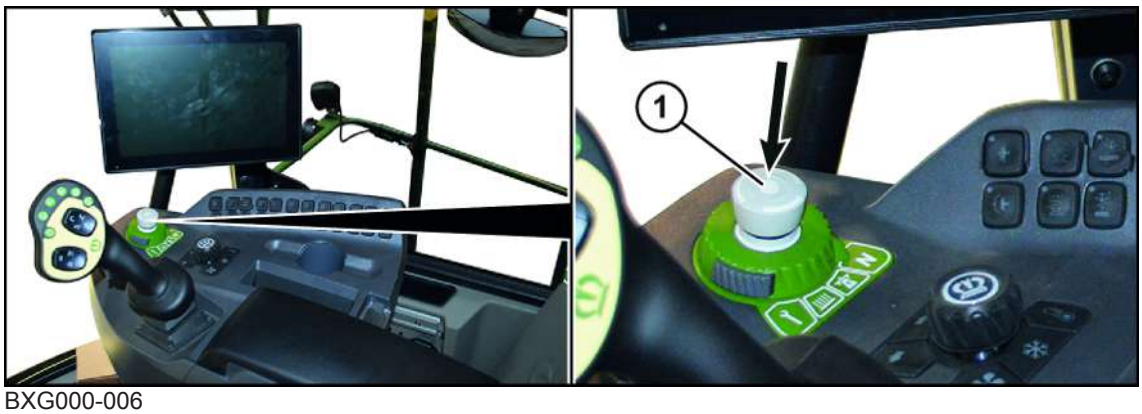

BXG000-006

Tlačítkem rychlého zastavení (1) v kabině se zastaví pracovní funkce stroje. Dieselový motor dál běží.

- Aktivujte tlačítko rychlého zastavení (1) stisknutím až k bodu zapadnutí.

➡ Pracovní funkce jsou zastavené. Spínač je zablokovaný.

BXG000-058

- Pro odblokování otáčejte tlačítko rychlého zastavení (1) po směru hodinových ručiček, dokud není dosažena základní poloha.

➡ Pracovní funkce jsou zase uvolněny a mohou se opět aktivovat. Spínač je odblokovaný.

6.12 Navigační modul

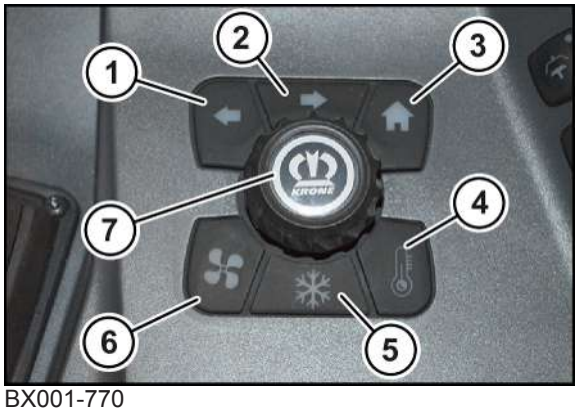

BX001-770

Funkční tlačítka (1-6) na navigačním modulu nabízejí přímý přístup k nejdůležitějším tlačítkům displeje a ovládání automatické klimatizace.

Pomocí navigačního rolovacího kolečka (7) lze na terminálu volit tlačítka, provádět nastavení stroje a spouštět či zastavovat funkce.

Popis tlačítek

Poz.	Symbol	Označení	Vysvětlení
1		Tlačítko "Krok zpět"	Přejde na terminálu o jeden krok zadání zpět.
2		Tlačítko "Krok vpřed"	Přejde na terminálu o jeden krok zadání vpřed
3		Tlačítko "Domů"	Přepne na terminálu do pracovní obrazovky "Silniční provoz" nebo "Polní provoz".
4		Tlačítko "Teplota v kabině"	Současné stisknutí navigačního knoflíku: Zapíná/vypíná manuální nastavení teploty v kabině
			Současné otočení navigačního knoflíku: Zvýší/sníží teplotu v kabině
5		Tlačítko "Režim klimatizace"	Současné stisknutí navigačního knoflíku: Zapíná/vypíná automatickou klimatizaci
6		Tlačítko "Otáčky ventilátoru"	Současné stisknutí navigačního knoflíku: Zapíná/vypíná manuální nastavení otáček ventilátoru.
			Současné otočení navigačního knoflíku: Zvýší/sníží otáčky ventilátoru
7		Navigační rolovací kolečko	Ovládá displej a automatickou klimatizaci

Funkce "Navigačního rolovacího kolečka"

BXG000-055

Kromě zadávání na dotykovém displeji lze navigaci v terminálu a změnu číselných hodnot provádět také pomocí "Navigačního rolovacího kolečka".

"Navigační rolovací kolečko" se k tomu účelu stiskne, otočí nebo posouvá stranou.

Navigace v terminálu

- Otáčení: Mění volbu tlačítek na terminálu ve směru otáčení.
  Zvolené tlačítko se orámuje žlutě.
- Posunutí: Mění volbu tlačítek na terminálu ve směru posunu.
  Zvolené tlačítko se orámuje žlutě.
- Stisknutí: Aktivuje zvolené tlačítko.

Změna nastavitelné číselné hodnoty

▶ Pro navigaci k požadované nastavitelné hodnotě otočte nebo posuňte "Navigační rolovací kolečko" (1).

➡ Zvolené tlačítko se orámuje žlutě.

▶ Pro přepnutí nastavitelné hodnoty do režimu zadávání stiskněte "Navigační rolovací kolečko" (1).

➡ Tlačítko má oranžové pozadí.

▶ Pro změnu číselné hodnoty otočte "Navigační rolovací kolečko" (1).

▶ Pro uložení nastavené hodnoty stiskněte "Navigační rolovací kolečko" (1).

6.13 Zámek zapalování

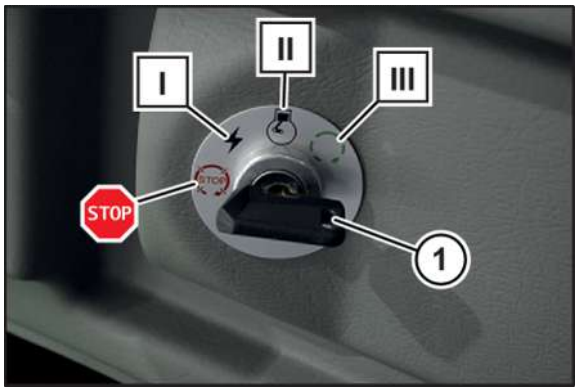

BM000-029

Klíček zapalování (1) může být v zámku zapalování otočen do 4 různých poloh.

Poz.	Vysvětlení
STOP	Přerušený elektrický obvod.
I	Zapnutý elektrický obvod elektroniky.
II	Zapnuté zapalování
III	Startovní poloha

6.14 Přídavné pole tlačítek

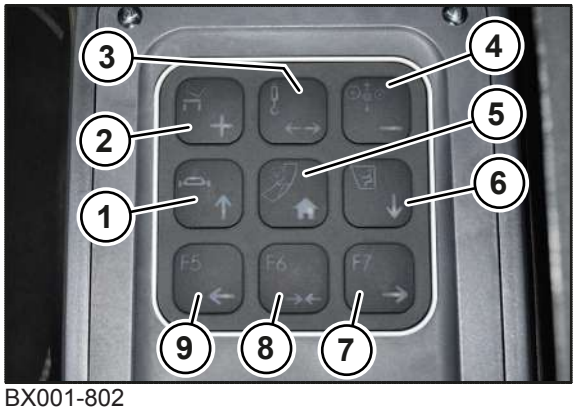

BX001-802

Přídavná skupina tlačítek se nachází v pravé loketní opěrce sedadla řidiče.

▶ Aby bylo možné použít přídavnou skupinu tlačítek, sklopte pravou loketní opěrku.

Pomocí tlačítek přídavné skupiny tlačítek se provádí funkce stroje. Tlačítka jsou určena pro funkci krokovacího provozu, to znamená, že se funkce provádí tak dlouho, dokud je tlačítko stisknuté.

Pol.	Označení	Vysvětlení
1	Tlačítko "Otevřít/zvednout zajištění adaptéru"	• Zvolí funkci "Zajištění adaptéru" u varianty "Hydraulické zajištění adaptéru pomocí rychlospojky". • Zvedne součást.
2	Tlačítko "Předvolba zásobník/ plus"	• Zvolí funkci "Zásobník". • Zvýší hodnotu.
3	Tlačítko "Předvolba závěsné zařízení/vysunout"	• Zvolí funkci "Závěsné zařízení". • Zablokuje součást. • Vysune součást.
4	Tlačítko "Předvolba přídavné nápravy/mínus"	• Zvolí funkci "Přídavná náprava". • Sníží hodnotu.
5	Tlačítko "Nastavení šířky odhazování/domů"	• Zvolí funkci "Nastavení šířky odhazování" u varianty "StreamControl".
6	Tlačítko "Zvednout/snížit zvedací kabinu" "snížit"	• Zvolí funkci "zvedací kabina" u varianty "zvedací kabina". • Spustí součást dolů.
7	Tlačítko "vpravo"	• Posune součást doprava.
8	Tlačítko "zasunout"	• Odblokuje součást. • Zasune součást.
9	Tlačítko "vlevo"	• Posune součást doleva.

Ovládání funkce pomocí přídavné skupiny tlačítek:

▶ Zvolte funkci pomocí tlačítek (1) až (5) (např. funkci "Otevření zajištění adaptéru").

➡ Automaticky se osvětlí tlačítka, která jsou k dispozici pro změnu hodnoty nebo pro pohybování součástí.

▶ Pro změnu hodnoty nebo pohybování součástí stiskněte příslušné tlačítko.

▶ Pro návrat k výběru funkcí stiskněte tlačítko (5).

INFO

U funkcí "Zásobník" a "Závěsné zařízení" se může přepínat mezi krokovacím provozem a trvalým provozem, požadovaný režim se nastaví v menu Přídavné hydrauliky "Nastavení", *viz Strana 216*.
Trvalý provoz je možný jen při jízdní rychlosti stroje maximálně 5 km/h.

6.15 Zásuvky

6.15.1 Zapalovač cigaret 12 V

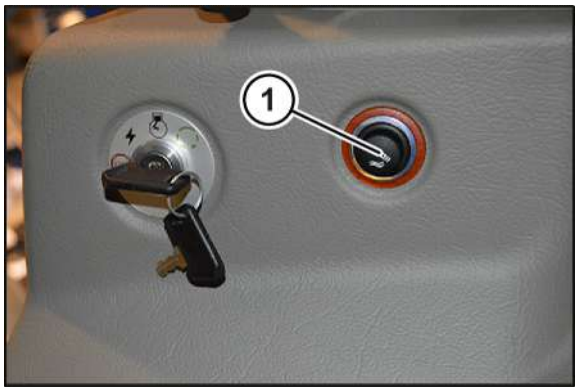

BX001-883

Na pravé straně kabiny vedle zámku zapalování se nachází:

- zapalovač cigaret (12 V) (1)

⚠ VAROVÁNÍ

Nebezpečí popálení horkým zapalovačem cigaret

Zapalovač cigaret vyvíjí při provozu velmi vysoké teploty, takže za určitých okolností může způsobit popálení.

- ▶ Zapalovač cigaret (1) nedržte silou ve stisknuté poloze.
- ▶ Horkého zapalovače cigaret (1) se dotýkejte jen za držadlo.

▶ Zatlačte zapalovač cigaret (12 V) (1), aby se zahřál:

➡ Při dosažení potřebné teploty pro zapálení zapalovač cigaret (12 V) (1) sám vyskočí.

6.15.2 Zásuvky 12 V

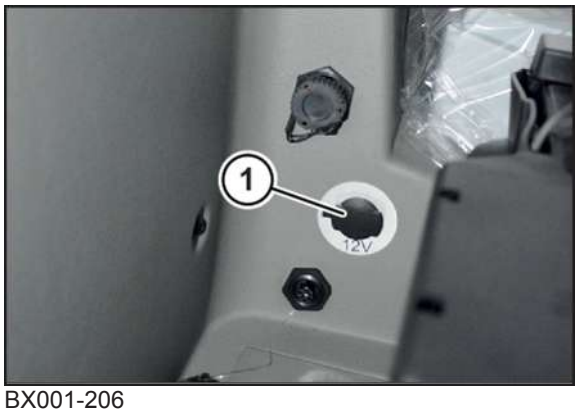

BX001-206

Za sedadlem řidiče se nachází zásuvka 12 V (1).

6.15.3 Zásuvka 12 V/zásuvka 24 V

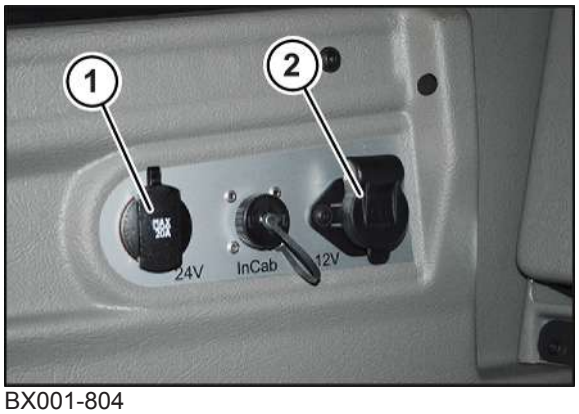

BX001-804

Na pravé straně kabiny se nachází:

- zásuvka (24 V) (1)
- 3pólová zásuvka (12 V) (2)

K zásuvce (24 V) (1) lze připojit elektrické spotřebiče s napětím 24 V a maximálně 20 A.

K 3pólové zásuvce (12 V) (2) lze připojit elektrické spotřebiče s napětím 12 V a maximálně 15 A.

Při stojícím dieselovém motoru se přitom vybíjí baterie.

6.15.4 Diagnostické zásuvky

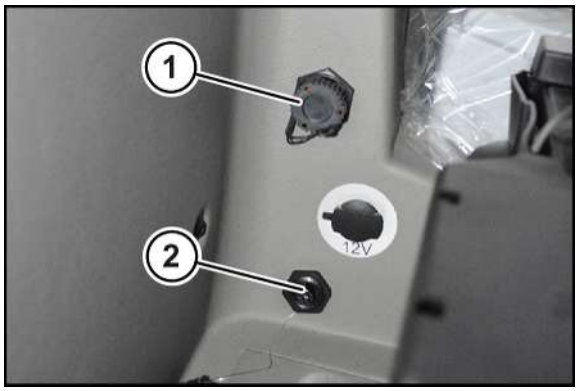

BMG000-068

Za sedadlem řidiče se nacházejí následující diagnostická rozhraní:

- Diagnostická zásuvka ISOBUS (1)
- Diagnostická zásuvka KRONE (2)

▶ Zajistěte, aby se k diagnostickým rozhraním připojovaly výhradně přístroje schválené firmou KRONE.

6.15.5 Zásuvka In-cab

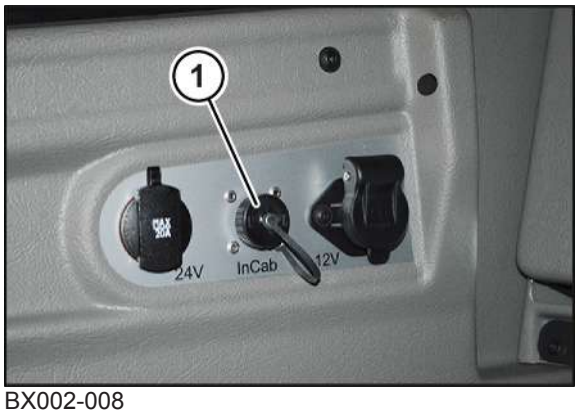

BX002-008

Na pravé straně kabiny se nachází:

- Zásuvka In-cab (1)

▶ Zajistěte, aby do zásuvky In-cab byly zapojovány pouze přístroje schválené firmou KRONE, např. terminál pro ISOBUS.

6.15.6 Přípojka USB

BX001-207

Přípojka USB (1) se nachází v pravé loketní opěrce.

6.16 Ovládací jednotka broušení

Ovládací jednotka broušení se nachází vpředu vlevo vedle plošiny na stroji.

Pomocí ovládací jednotky broušení lze provádět broušení řezných nožů a zvedat a snižovat zdvihací ústrojí.

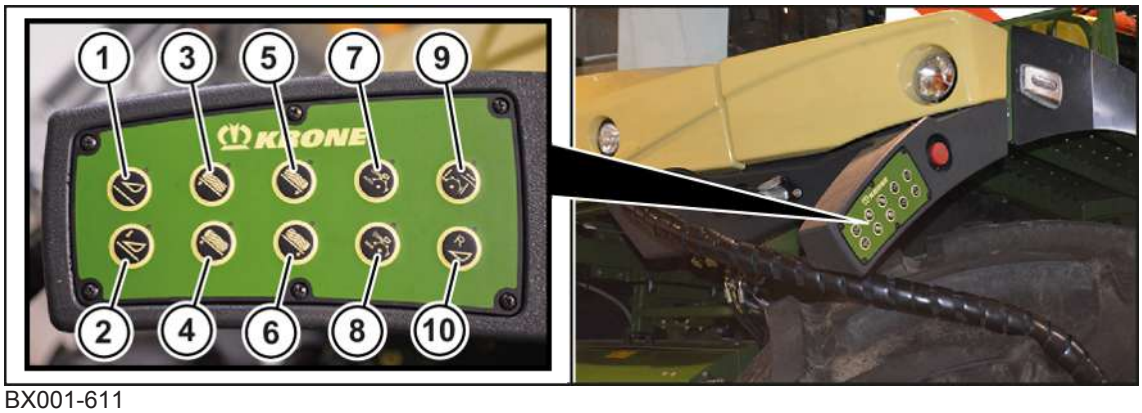

BX001-611

Pomocí tlačítek na jízdní páce se provádí funkce stroje. Tlačítka jsou navržena pro způsob funkce buďto "Režim jednoho stisknutí" nebo "Krokovací provoz" nebo 2stupňově. Podle způsobu funkce tlačítek se funkce stroje provádějí dvěma způsoby:

- Režim jednoho stisknutí: Funkce se aktivuje a úplně provede krátkým stisknutím tlačítka. Funkce se při uvolnění tlačítka nezastaví.
- Krokovací provoz: Funkce se provádí po dobu stisknutí tlačítka.

V následujícím popisu jsou označena jen tlačítka s funkčním principem režimu jednoho stisknutí, všechna ostatní tlačítka mají funkční princip krokovací provoz.

Pol.	Označení	Vysvětlení
1	Tlačítko "Zvednout zdvihací ústrojí"	Zvedne zdvihací ústrojí.
2	Tlačítko "Snížit zdvihací ústrojí"	Sníží zdvihací ústrojí.
3	Tlačítko "Protiostří vpravo přiblížit"	Najetí protiostří vpravo k řezacímu bubnu.
4	Tlačítko "Protiostří vpravo oddálit"	Odjetí protiostří vpravo od řezacího bubnu.
5	Tlačítko "Protiostří vlevo přiblížit"	Najetí protiostří vlevo k řezacímu bubnu.
6	Tlačítko "Protiostří vlevo oddálit"	Odjetí protiostří vlevo od řezacího bubnu.
7	Tlačítko "Brousicí provoz automaticky"	Spustí automatické broušení (režim jednoho stisknutí).
8	Tlačítko "Manuálně posunout brousek"	Posune brousek.
9	Tlačítko "Otevřít/zavřít brousicí klapku"	Otevře nebo zavře brousicí klapku (režim jednoho stisknutí).
10	Tlačítko "Obrácený chod návodu/ adaptéru"	Obrácený chod návodu/adaptéru.

Pro zapnutí funkcí ovládací jednotky broušení musí být splněny různé podmínky.

V zásadě platí:

✓ Adaptér se nachází úplně na zemi.
✓ Stroj je bezpečně odstaven, *viz Strana 27*.

	Podmínky zapnutí	
Funkce	**Provoz údržby**	**Hlavní spojka**
Zvednout zdvihací ústrojí	zap/vyp	zap/vyp
Snížit zdvihací ústrojí	zap/vyp	zap/vyp
Protiostří vpravo přiblížit	svítí	svítí
Protiostří vpravo oddálit	svítí	zap/vyp
Protiostří vlevo přiblížit	svítí	svítí
Protiostří vlevo oddálit	svítí	zap/vyp
Brousicí provoz automaticky	svítí	svítí
Najet brouskem manuálně	svítí	svítí
Otevřít/zavřít brousicí klapku	svítí	zap/vyp
Obrácený chod návodu/ adaptéru	nesvítí	svítí
Nouzový zpětný chod návodu	nesvítí	nesvítí

6.17 Tlačítko rychlého zastavení na ovládací jednotce broušení

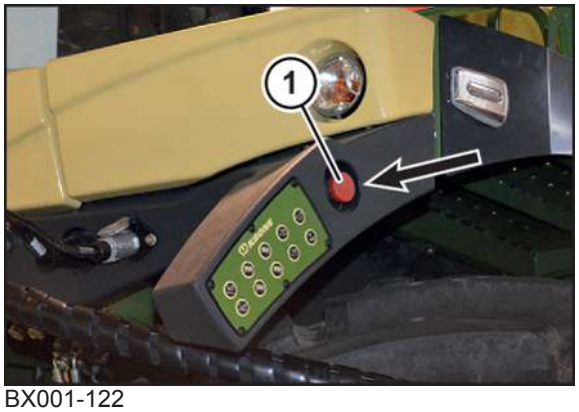

BX001-122

Tlačítkem rychlého zastavení (1) ovládací jednotce broušení se zastaví pracovní funkce stroje. Dieselový motor a pohon pojezdu běží dál.

- ▶ Aktivujte tlačítko rychlého zastavení (1) stisknutím až k bodu zapadnutí.
- ➡ Pracovní funkce jsou zastavené. Spínač je zablokovaný.

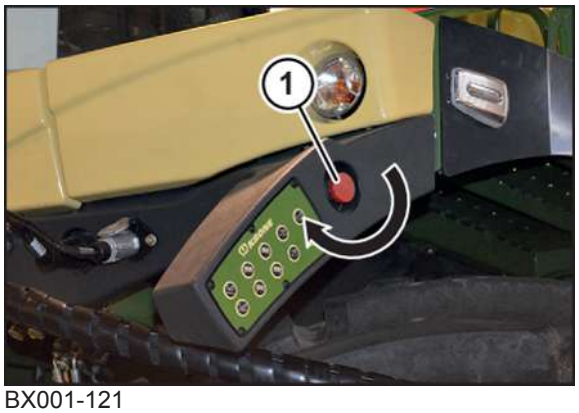

BX001-121

- ▶ Pro odblokování otáčejte tlačítko rychlého zastavení (1) po směru hodinových ručiček, dokud není dosažena základní poloha.
- ➡ Pracovní funkce jsou zase uvolněny a mohou se opět aktivovat. Spínač je odblokovaný.

6.18 Otevření a zavření bočních kapot a kapoty na zádi

⚠ *VAROVÁNÍ*

Nebezpečí zranění pohybujícími se součástmi stroje

Jestliže se otevřou kapoty motorového prostoru a průchodu produktu během chodu dieselového motoru a běží následné komponenty průchodu produktu, hrozí nebezpečí zranění osob pohybujícími se součástmi stroje.

- ▶ Boční kapoty a zadní kapoty otevírejte výhradně tehdy, pokud jsou komponenty průchodu produktu v klidovém stavu.
- ▶ Ujistěte se, že jsou při spuštění dieselového motoru zavřené boční kapoty a kapota na zádi.

BX001-827

Otevřete boční kapoty (2) a kapoty na zádi (3):

- Zajišťovací mechanizmus (1) odjistěte klíčem na šrouby (vel. 13) nebo plochým šroubovákem proti směru hodinových ručiček.
- Sáhněte pod kapotu a zvedněte kapotu.

Zavřete boční kapot (2) a kapoty na zádi (3):

- Sklopte kapotu dolů a bez nářadí ji zatlačte, až se zavře zajišťovací mechanizmus.
- Sáhněte pod kapotu a zatáhněte, abyste se přesvědčili, zda je kapota zajištěná.

➡ Pokud kapotu nelze otevřít, tak je kapota zajištěná.

➡ Pokud kapotu lze otevřít, stlačte kapotu znovu dolů, až se zajišťovací mechanizmus (1) zavře.

- Znovu prověřte, zda je kapota zajištěná a v případě potřeby ji znovu stlačte dolů, až se zajišťovací mechanizmus (1) zavře.

7 Terminál

⚠ *VAROVÁNÍ*

Při nerespektování chybových hlášení může dojít ke zranění osob nebo k poškození stroje

Při nerespektování chybových hlášení a neodstranění poruchy může dojít ke zranění osob nebo k vážnému poškození stroje.

- ▶ Při zobrazení chybového hlášení odstraňte poruchu.
- ▶ Pokud poruchu nelze odstranit, kontaktujte servisního partnera KRONE.

INFO

V pracovních obrazovkách a menu popisovaných v následujících kapitolách jsou znázorněna všechny možné varianty stroje. Proto se pracovní obrazovka a menu na terminálu mohou lišit od vašeho stroje.

7.1 Struktura terminálu

EQG002-015

Poz.	Označení	Vysvětlení
1	Displej	Dotyková plocha terminálu pro zobrazování a zadávání údajů.
2	Tlačítko "Zap/vyp"	Zapíná a vypíná displej (zobrazení). **Jelikož se terminál zapíná resp. vypíná zapalováním, tlačítko "Zap/vyp" stiskněte jen tehdy, když terminál nereaguje na zapnutí/ vypnutí zapalování.**

7.2 Popis displeje

EQG002-014

Displej slouží k zobrazování a zadávání údajů. Informuje o aktuálním provozním stavu stroje. Lze zde provádět nastavení a různé funkce.

K navigaci v nabídkách a zadávání hodnot/údajů má terminál dotykový displej. Dotykem na displej lze vyvolávat funkce a měnit hodnoty.

- ▶ Pro provedení určité funkce stiskněte příslušné tlačítko na displeji.
- ▶ Pro rychlé provedení změny hodnoty stiskněte příslušné tlačítko déle než 2 sekundy.
- ▶ Posunutí ve výběrových oknech proveďte tažením prstu po displeji.

7.3 Vstupní okno

Zvolí-li se v menu parametr s číselnou hodnotou, otevře se vstupní okno. Ve vstupním okně lze pomocí bloku číslic zadat novou požadovanou hodnotu parametru a potom ji potvrdit.

EQG000-008

Ovládání vstupního okna

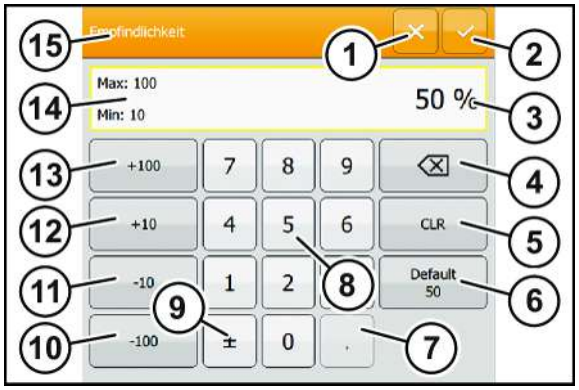

EQG002-061

Poz.	Symbol	Označení	Vysvětlení
1	✕	Storno	Přeruší zadávání a zavře vstupní pole bez uložení do paměti.
2	✓	Uložení do paměti	Uloží zadanou hodnotu do paměti a zavře vstupní pole.
3		Hodnota	Zobrazuje aktuálně uloženou nebo nově zadanou hodnotu, v tomto příkladu hodnotu 50%.
4	⌫	Vymazání posledního místa	Vymaže poslední místo hodnoty.
5	CLR	Vymazání hodnoty	Vymaže zadanou hodnotu.
6	Default 50	Standardní hodnota (příklad)	Nastaví hodnotu na přednastavenou standardní hodnotu (v tomto příkladu hodnotu 50).
7	.	Tečka	Tečka pro zadání desetinného místa.
8	0 - 9	Tlačítka "0" až "9"	Představují číselné hodnoty 0 až 9.
9	±	Plus/mínus	Mění znaménko hodnoty.

Poz.	Symbol	Označení	Vysvětlení
10	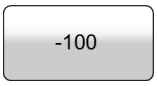	-100 (příklad)	• Aktuální hodnota se při každém stisknutí zvýší nebo sníží o zadanou hodnotu. • Pokud se tlačítko stiskne a přidrží, bude se hodnota stále měnit o zadanou hodnotu.
11	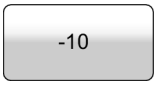	-10 (příklad)	
12	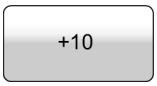	+10 (příklad)	
13	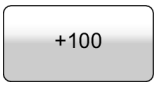	+100 (příklad)	
14		Minimální/maximální hodnota	Zobrazuje minimální a maximální hodnotu parametru.
15		Název parametru	Zobrazuje název parametru, v tomto příkladu "Citlivost".

Zadá-li se hodnota, která je menší než minimální hodnota, nemůže se hodnota uložit do paměti a minimální hodnota (14) se znázorní červeně.

Zadá-li se hodnota, která je větší než maximální hodnota, nemůže se hodnota uložit do paměti a maximální hodnota (14) se znázorní červeně.

- ▶ Zadejte požadovanou hodnotu pomocí tlačítek (7, 8, 9, 10, 11, 12, 13).
  - ⇨ Hodnota se zobrazí v oblasti displeje "hodnota" (3).
- ▶ Pro uložení zadané hodnoty stiskněte .

7.4 Výběrové okno

Pokud je pro vstupní pole několik možností volby, otevře se příslušné výběrové okno.

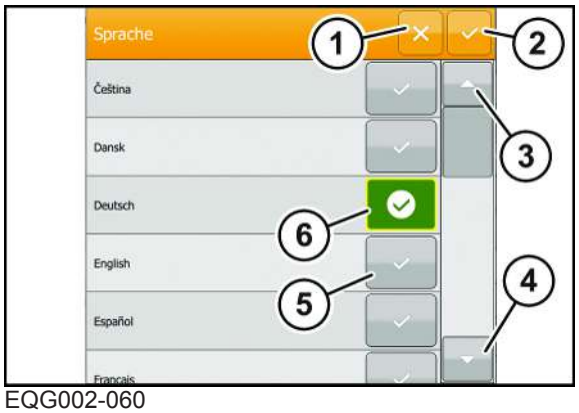

EQG002-060

Poz.	Symbol	Označení	Vysvětlení
1		Storno	Přeruší zadávání a zavře výběrové okno bez uložení do paměti.
2		Uložení do paměti	Uloží zadanou hodnotu do paměti a zavře výběrové okno.
3		Nahoru	Pohybuje posuvníkem nahoru.

Poz.	Symbol	Označení	Vysvětlení
4		Dolů	Pohybuje posuvníkem dolů.
5	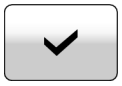	Možná volba	Lze zvolit.
6		Aktuální volba	Zobrazuje provedenou volbu nebo uložené nastavení.

- ▶ Pro volbu požadovaného nastavení stiskněte 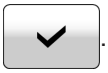 .
  - ⇨ Provedená volba se označí pomocí .
- ▶ Pro uložení provedené volby stiskněte .

8 Terminál – funkce stroje

⚠ VAROVÁNÍ

Při nerespektování chybových hlášení může dojít ke zranění osob nebo k poškození stroje

Při nerespektování chybových hlášení a neodstranění poruchy může dojít ke zranění osob nebo k vážnému poškození stroje.

- ▶ Při zobrazení chybového hlášení odstraňte poruchu.
- ▶ Pokud poruchu nelze odstranit, kontaktujte servisního partnera KRONE.

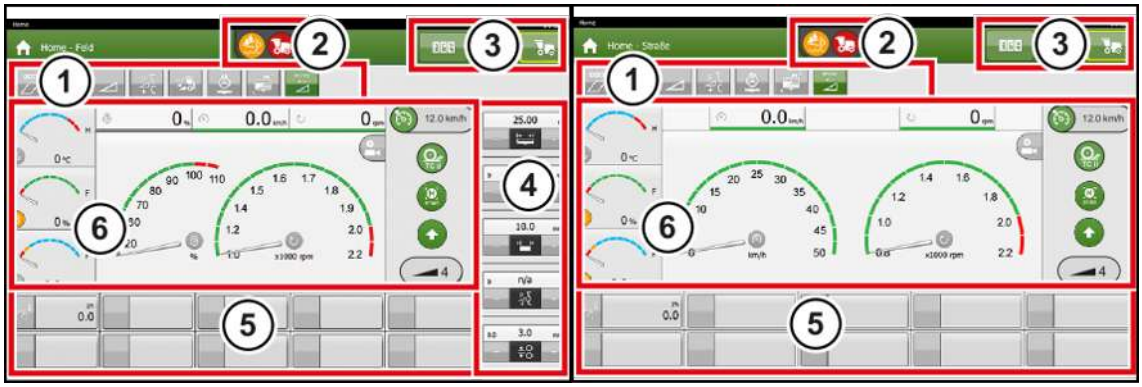

EQG002-011

Po zapnutí zapalování se v závislosti na poloze volicího spínače provozních režimů zobrazí v hlavním okně pracovní obrazovka "Silniční provoz" nebo pracovní obrazovka "Polní provoz".

- V pracovní obrazovce "Silniční provoz" jsou zobrazena nejdůležitější motorová a jízdní data.
- V pracovní obrazovce "Polní provoz" jsou zobrazeny informace pro polní provoz. Z pracovní obrazovky lze provádět některá nastavení polního provozu.

Pracovní obrazovka je rozdělena do následujících oblastí:

Poz.	Označení	Vysvětlení
1	Stavový řádek	Zobrazuje aktuální stavy stroje, *viz Strana 125*.
2	Výstražné pole poruch	Ukazuje chybové stavy poruch. Zobrazí se jen v případě výskytu poruchy, *viz Strana 131*.
3	Titulková lišta	Tlačítka pro menu čítačů, menu chyb a hlavní menu, *viz Strana 132*.
4	Přímá zadání pro polní provoz	Tlačítka pro přímé zadání nejdůležitějších nastavení v polním provozu (jen v pracovní obrazovce "Polní provoz"), *viz Strana 145*.
5	Informační oblast	Libovolně obsaditelná tlačítka, *viz Strana 149*
6	Motorová a jízdní data	Zobrazuje aktuální ukazatele nádrží, údaje o motoru a pohonu pojezdu, *viz Strana 149*.

8.1 Stavový řádek

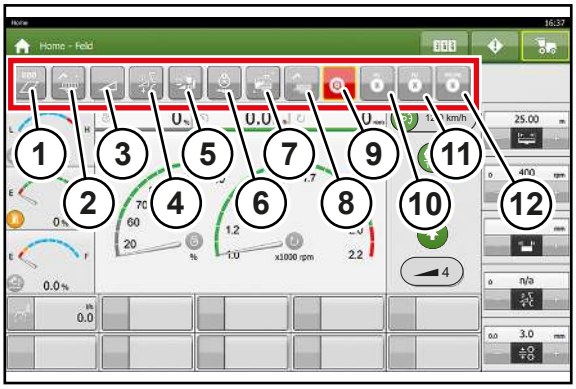

EQG002-044

Tlačítka na stavové liště zobrazují pomocí barev a symbolů aktuální stav příslušných součástí.

Ve stavovém řádku se zobrazují jen tlačítka funkcí, které jsou ve stroji zabudované, resp. uvolněné. To znamená, že ve stavovém řádku může být i menší počet tlačítek.

(1) čítač plochy

Symbol	Vysvětlení
	Čítač zákazníka je deaktivovaný.
	Čítač zákazníka je aktivovaný.
	Čítač plochy je aktivovaný.

Když se stiskne některé tlačítko, otevře se menu "Čítač", *viz Strana 132*.

(2) CropControl (doplňková výbava)

Symbol	Vysvětlení
	Ještě nebylo provedeno žádné protiválení.
	Protiválení je ukončeno (po zadání hodnoty protiválení).
	Protiválení je spuštěno.
	Protiválení je zastaveno.

Když se stiskne některé tlačítko, otevře se menu CropControl "Protiválení".

(3) adaptér

Symbol	Vysvětlení
	Adaptér je deaktivovaný.
	Adaptér je aktivovaný.
	Adaptér je aktivovaný a reverzuje.

Když se stiskne některé tlačítko, otevře se menu Adaptér "Nastavení", *viz Strana 191*.

(4) regulace zdvihacího ústrojí

Symbol	Vysvětlení
	Regulace dosedacího tlaku zdvihacího ústrojí je deaktivovaná.
	Regulace dosedacího tlaku zdvihacího ústrojí je aktivovaná. Regulace reguluje tlak adaptéru na zem na konstantní hodnotu.
	Regulace vzdálenosti zdvihacího ústrojí je deaktivovaná.
	Regulace vzdálenosti zdvihacího ústrojí je aktivovaná. Regulace udržuje konstantní výšku adaptéru vzhledem k zemi (doplňková výbava, jen ve spojení s přimontovanými senzory kopírování terénu).
	Regulace polohy zdvihacího ústrojí je deaktivovaná.
	Regulace polohy zdvihacího ústrojí je aktivovaná. Regulace udržuje konstantní výšku adaptéru vzhledem ke stroji.

Když se stiskne některé tlačítko, otevře se menu Zdvihací ústrojí "Kalibrace", *viz Strana 195*.

(5) Identifikace cizího tělesa

Tlačítko identifikace cizího tělesa ukazuje stav detekce kovu a RockProtect (u varianty "RockProtect").

Symbol	Vysvětlení
	Detekce kovů nebo RockProtect (u varianty "RockProtect") není k dispozici.
	Detekce kovů a RockProtect (u varianty "RockProtect") je k dispozici.
	Detekce kovů rozpoznala kov v návodu a RockProtect (u varianty "RockProtect") rozpoznal kámen v návodu. Návod se náhle zastaví.

Symbol	Vysvětlení
	Detekce kovů rozpoznala kov v návodu. Návod se náhle zastaví.
	RockProtect (u provedení „RockProtect“) rozpoznal kámen v návodu. Návod se náhle zastaví.
	Detekce kovů nebo RockProtect (u varianty "RockProtect") je deaktivovaný. Návod běží dál, i když detekce kovu rozpoznala kov v návodu nebo RockProtect rozpoznal kámen v návodu.

Když se stiskne některé tlačítko, otevře se menu Identifikace cizího tělesa "Nastavení", *viz Strana 194*.

(6) Automatický systém řízení (doplňková výbava)

Symbol	Vysvětlení
	Automatický systém řízení ISOBUS není aktivní.
	Automatický systém řízení ISOBUS je připraven. Automatický systém řízení je připraven, pokud byly aktivovány příslušné uvolňovací spínače.
	Automatický systém řízení ISOBUS je aktivní. Automatický systém řízení je připraven, pokud byly aktivovány příslušné uvolňovací spínače a stisknuto tlačítko "Automatický systém řízení".
	Řádkové čidlo automatického systému řízení není aktivní.
	Řádkové čidlo automatického systému řízení je připraveno. Automatický systém řízení je připraven, pokud byly aktivovány příslušné uvolňovací spínače.
	Řádkové čidlo automatického systému řízení je aktivní. Automatický systém řízení je připraven, pokud byly aktivovány příslušné uvolňovací spínače a stisknuto tlačítko "Automatický systém řízení".

Když se stiskne některé tlačítko, otevře se menu automatického systému řízení "Nastavení", *viz Strana 218*.

(7) zařízení pro silážní prostředek

Tlačítko zařízení pro silážní prostředek zobrazuje stav externího zařízení pro silážní prostředek, zařízení pro jemné dávkování silážního prostředku nebo zařízení pro hrubé dávkování silážního prostředku, pokud je zabudovaných několik zařízení pro silážní prostředek.

Když je zabudované jen jedno zařízení pro silážní prostředek, zobrazí se tlačítko pro toto zařízení pro silážní prostředek ve stavovém řádku.

Symbol	Vysvětlení
	Zabudovaná zařízení pro silážní prostředek jsou deaktivovaná
	Zabudovaná zařízení pro silážní prostředek jsou aktivovaná nebo se nachází v automatickém režimu
	Externí zařízení pro silážní prostředek je deaktivované.
	Externí zařízení pro silážní prostředek je trvale aktivované
	Automatický režim je zapnutý, externí zařízení pro silážní prostředek je deaktivované
	Automatický režim je zapnutý, externí zařízení pro silážní prostředek je aktivované
	Zařízení pro jemné dávkování silážního prostředku je deaktivované
	Zařízení pro jemné dávkování silážního prostředku je trvale aktivované
	Automatický režim je zapnutý, zařízení pro jemné dávkování silážního prostředku je deaktivované
	Automatický režim je zapnutý, zařízení pro jemné dávkování silážního prostředku je aktivované
	Zařízení pro hrubé dávkování silážního prostředku je deaktivované
	Zařízení pro hrubé dávkování silážního prostředku je trvale aktivované
	Automatický režim je zapnutý, zařízení pro hrubé dávkování silážního prostředku je deaktivované
	Automatický režim je zapnutý, zařízení pro hrubé dávkování silážního prostředku je aktivované

Když se stiskne některé tlačítko, otevře se menu Zařízení pro silážní prostředek, *viz Strana 205*.

(8) Automatická překládka

Symbol	Vysvětlení
	Automatická překládka je deaktivovaná.
	Automatická překládka není aktivovaná, nebylo detekováno žádné přepravní vozidlo. Odhazovací koncovka se musí ovládat manuálně.
	Automatická překládka není aktivovaná, bylo detekováno jedno přepravní vozidlo. Aktivace je možná.
	Automatická překládka je aktivovaná. Přepravní vozidlo se naplní.
	Automatická překládka je aktivovaná. Přepravní vozidlo je plné.
	Automatická překládka je aktivovaná. Nebylo detekováno žádné přepravní vozidlo. Jakmile bude detekováno přepravní vozidlo, automatická překládka převezme plnění přepravního vozidla.

(9) Převodovka délky řezu VariLOC

Symbol	Vysvětlení
	Převodovka délky řezu VariLOC převodový poměr 1:1
	Převodovka délky řezu VariLOC převodový poměr 1:1,5
	Převodový poměr nelze uvést

(10, 11) Obsazení tlačítek jízdní páky M1 a M2

Tlačítka jízdní páky lze obsadit všemi funkcemi (v tabulce je zobrazeno obsazení na příkladu tlačítka M1):

Symbol	Vysvětlení
	Obsazení tlačítek M1 a M2 není aktivní
	Kukuřičný adaptér: zvednout/spustit rozdělovač rostlin
	Adaptér na trávu: zvednout/spustit přidržovač
	Zvětšit/zmenšit pracovní šířku
	Změna uložené délky řezanky
	Zvýšit/snížit otáčky adaptéru

Symbol	Vysvětlení
	Otáčet kyvný rám vlevo/vpravo
	Zvýšení/snížení šířky odhazování urychlovače odhazování (u provedení se "StreamControl")
	Odhazovací koncovka zvedání/spouštění
	Výstražný majáček (doplňková výbava)/houkačka zapnutá
	Zvednutí/spuštění závěsného zařízení (u provedení s "Přídavnou dvojčinnou hydraulickou přípojkou" vzadu)
	Zvednutí/spuštění zásobníku (u provedení s "Přídavnou dvojčinnou hydraulickou přípojkou" vzadu)
	Aktivování/deaktivování automatické překládky (u varianty "Automatická překládka")
	Zvednutí/spuštění zvedací kabiny (u varianty "Zvedací kabina")

Když se stiskne některé tlačítko, otevře se menu Jízdní páka "Nastavení", *viz Strana 175*.

(12) Obsazení nožních tlačítek M5 a M6

Nožní tlačítka lze obsadit všemi funkcemi:

Symbol	Vysvětlení
	Obsazení tlačítek M5 a M6 není aktivní
	Kukuřičný adaptér: zvednout/spustit rozdělovač rostlin
	Adaptér na trávu: zvednout/spustit přidržovač
	Odjistit adaptér (výhradně levé nožní tlačítko)
	Kukuřičný adaptér: adaptér složit/rozložit
	Adaptér na trávu: hmatací kolo složit/rozložit
	Otáčet kyvný rám vlevo/vpravo
	Otáčení odhazovací koncovky
	Odhazovací koncovka zvedání/spouštění
	Klapku odhazovací koncovky uložit/načíst

Symbol	Vysvětlení
	Zvýšení/snížení šířky odhazování urychlovače odhazování (u provedení se "StreamControl")
	Výstražný majáček / houkačka zap
	Zvednutí/spuštění přídavné nápravy (u varianty "Přídavná náprava")
	Zvednutí/spuštění zvedací kabiny (u varianty "Zvedací kabina")

Když se stiskne některé tlačítko, otevře se menu Nožní tlačítko "Nastavení", *viz Strana 184*.

8.2 Zobrazení poruch ve výstražném poli poruch

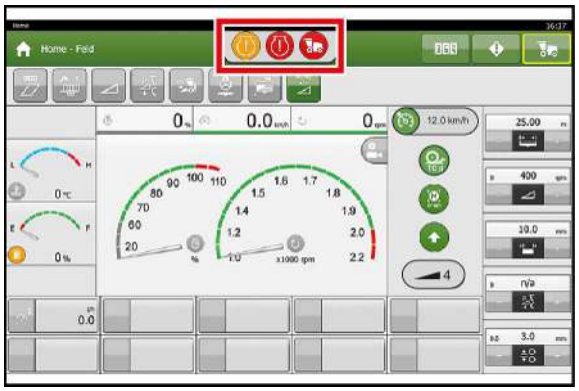

EQG002-021

V oblasti displeje "výstražné pole poruch" se mohou zobrazit následující varování a poruchy:

	Žlutá výstražná kontrolka "Motor"	Elektronika motoru rozpoznala chybu motoru.
	Červená výstražná kontrolka "Motor"	Elektronika motoru rozpoznala vážnou chybu motoru. ▶ Ihned motor vypněte a odstraňte chybu.
	Výstražná kontrolka "Omezený provoz."	Zjistí-li řídicí elektronika chybu pohonu pojezdu, sníží se rychlost stroje podle stupně závažnosti chyby na 0 až 20 km/h.
	Kontrolka" Režim ochrany před chladem"	Režim ochrany před chladem se aktivuje, když okolní teplota a teplota chladicí kapaliny motoru klesne pod určitou hodnotu. Při režimu ochrany před chladem jsou omezené otáčky motoru. Indikátor průběhu pod kontrolkou zobrazuje, jak dlouho je aktivovaný režim ochrany před chladem.

Kontrolky a výstražné kontrolky ve výstražném poli poruch jsou viditelné pouze tehdy, když elektronika rozpozná chybu na motoru nebo pohonu pojezdu.

Kontrolky a výstražné kontrolky jsou viditelné na všech zobrazeních v terminálu, tedy také v hlavním menu a podřízených menu.

8.3 Tlačítka v titulkové liště

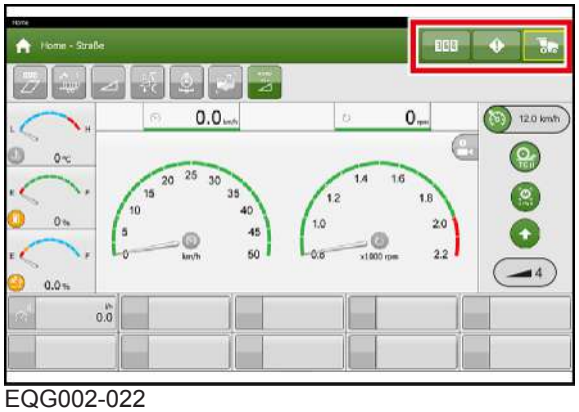

EQG002-022

Symbol	Označení	Vysvětlení
	Menu "Čítače"	Otevře menu "Čítač".
	Menu "Chyby"	Otevře menu "Chyby".
	Hlavní menu	Otevře hlavní menu.

8.3.1 Menu "Čítače"

EQG002-083

V menu "Čítače" lze přes podmenu vyvolávat aktuální údaje o stroji.

✓ Vyvolána je pracovní obrazovka.

▶ Pro otevření menu stiskněte .

➡ Na displeji se zobrazí menu "Čítač" se svými podmenu.

Menu "Čítač zákazníka"

EQG002-055

V menu "Čítač zákazníka" lze vytvářet datové záznamy zákazníků.

✓ Vyvoláno je menu "Čítač".

► Pro otevření menu stiskněte .

➡ Zobrazí se seznam s vytvořenými zákazníky.

Vytvoření datového záznamu zákazníka

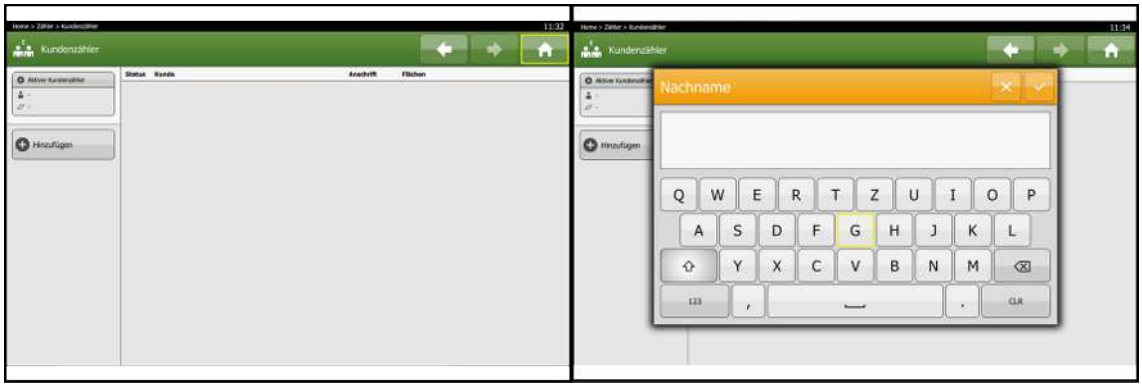

EQG002-056

► Pro vytvoření datového záznamu zákazníka stiskněte

.

⇨ Otevře se alfanumerické vstupní pole "Příjmení".

► Zadejte resp. změňte údaje zákazníka v alfanumerickém vstupním poli.

Ovládání alfanumerického vstupního pole

- ▶ Pro přepínání mezi malými a velkými písmeny stiskněte .
- ▶ Pro přepnutí z alfabetické klávesnice na numerickou stiskněte .
- ▶ Pro přepnutí z numerické klávesnice na alfabetickou stiskněte .
- ▶ Pro zadání zvláštních znaků stiskněte .
- ▶ Pro uložení záznamu zákazníka stiskněte .
- ▶ Pro přerušení zadávání a zachování původního nastavení stiskněte .

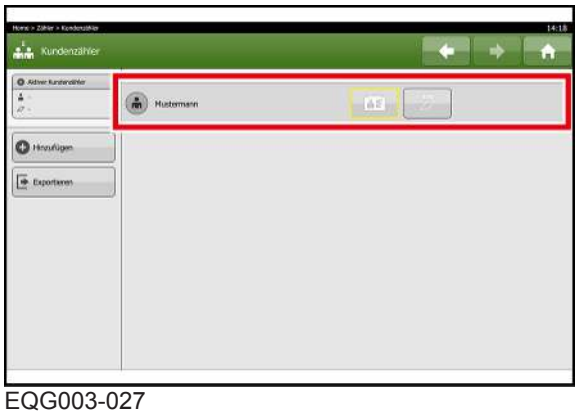

EQG003-027

- ▶ Pro zadání dalších dat zákazníka stiskněte .
  - ⇨ Zobrazí se menu se vstupními poli pro datový záznam zákazníka.

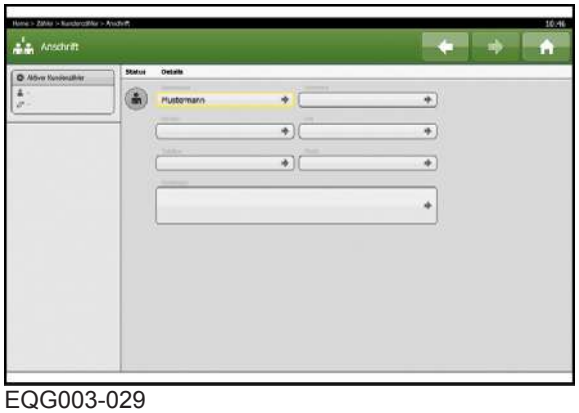

EQG003-029

- ▶ Pro zadání dat zákazníka stiskněte příslušné tlačítko.
- ▶ Zadejte data pomocí alfanumerického vstupního pole.

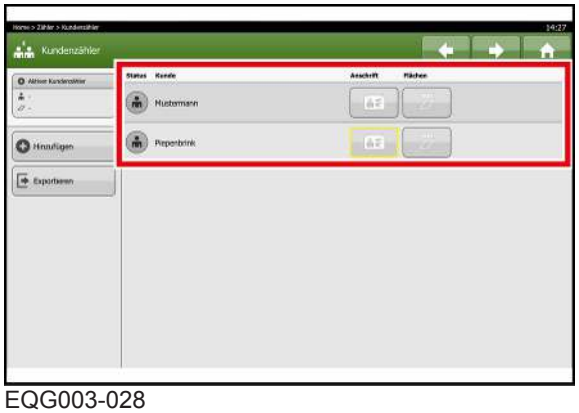

EQG003-028

➡ Vytvořené datové záznamy zákazníka se zobrazí v seznamu v čítači zákazníka.

▶ Pro vytvoření dalšího datového záznamu zákazníka stiskněte

.

▶ Pro vyvolání datového záznamu zákazníka stiskněte .

▶ Pro vyvolání čítače plochy pro zákazníka stiskněte .

EQG003-032

➡ Na displeji se zobrazí přehled "Plochy" pro příslušného zákazníka.

➡ Pro každého nového zákazníka se automaticky vytvoří "Plocha 01".

Přejmenování plochy

- ▶ Pro vyvolání okna "Detaily plochy" stiskněte .

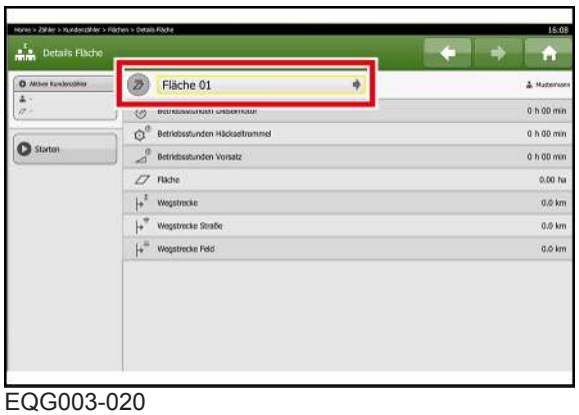

EQG003-020

- ▶ Pro přejmenování plochy stiskněte příslušné tlačítko, v příkladu
.
- ➡ Otevře se alfanumerické vstupní pole.
- ▶ V alfanumerickém vstupním poli přejmenujte plochu, *viz Strana 134*.
- ▶ Pro vymazání plochy stiskněte
.

Vytvoření plochy

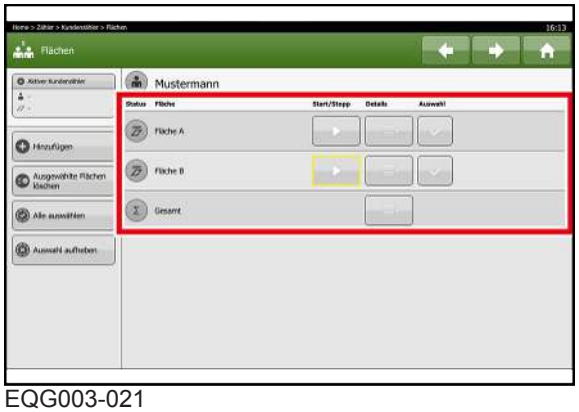

EQG003-021

- ▶ Pro vytvoření plochy pro zákazníka stiskněte
.
- ➡ Otevře se alfanumerické vstupní pole.
- ▶ V alfanumerickém vstupním poli zadejte název nové plochy, *viz Strana 134*.
- ➡ Vytvořené plochy se ve formě tabulky zobrazí v okně "Plochy".

Pokud je pro jednoho zákazníka vytvořeno několik ploch, zobrazí se na konci tabulky řádek s celkovými hodnotami pro vytvořené plochy zákazníka.

Vymazání plochy

EQG002-074

- ▶ Pro vymazání jedné nebo několika ploch stiskněte Löschen.
- ➡ Otevře se výběrový náhled.
- ▶ Ve čtverečku na konci řádky zvolte plochu nebo plochy, které se mají vymazat.
- ▶ Pro vymazání zvolených ploch stiskněte Löschen.

Spuštění a zastavení čítače plochy

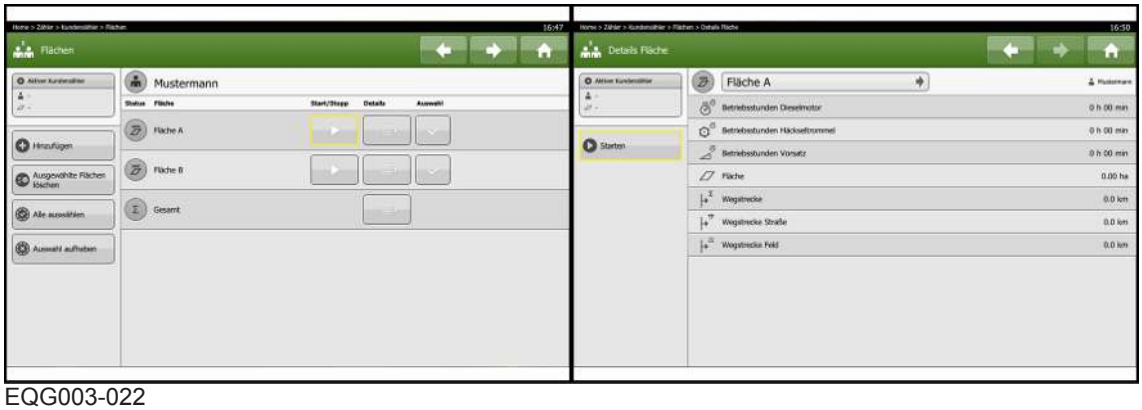

EQG003-022

- ▶ Pro spuštění čítače pro příslušnou plochu stiskněte v okně "Plochy" nebo stiskněte v okně "Detaily ploch".
- ➡ Čítač se spustí začne evidovat data ploch, dokud nebude zastaven.

EQG002-059

- ➡ Aktuálně evidovaná plocha se zobrazí v okně "Čítač zákazníka" a v okně "Plochy" v oblasti "Aktivní čítač zákazníka". Symbol pro plochu a zákazníka má zelené pozadí.
- ▶ Pro zastavení čítače stiskněte v okně "Plochy" nebo stiskněte v okně "Detaily ploch".

INFO

Pokud se stiskne tlačítko nebo jedné plochy, i když byl spuštěn čítač zákazníka pro jinou plochu, provede se přímá změna evidovaných ploch. To znamená, že čítač doposud evidované plochy se zastaví a zároveň se spustí čítač jiné plochy.

Prohlížení aktuálních dat ploch

Aktuální data ploch lze prohlížet v okně "Detaily plochy".

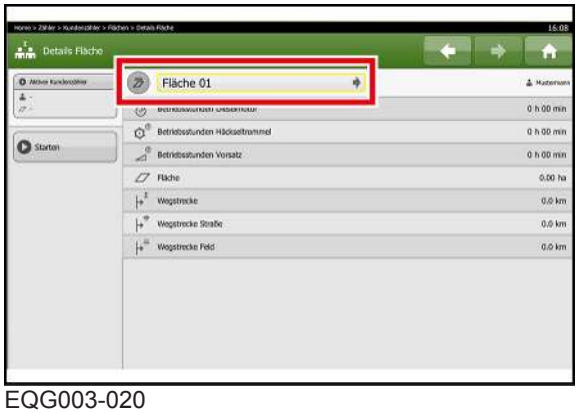

EQG003-020

Menu "Denní čítač"

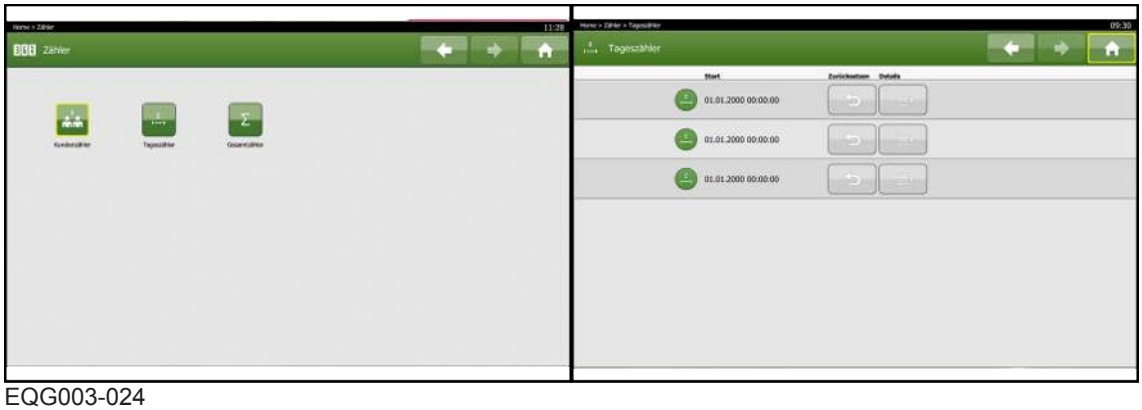

EQG003-024

✓ Vyvoláno je menu "Čítač".

▶ Pro otevření menu stiskněte .

➡ Zobrazí se tři denní čítače, které permanentně evidují aktuální pracovní a spotřební údaje stroje, vždy za tři probíhající pracovní doby. Datum a čas ukazují, kdy byl denní čítač naposledy resetován.

▶ Pro ukončení pracovní doby a resetování denního čítače stiskněte .

▶ Pro výběr hodnot některého denního čítače stiskněte v příslušné řádce.

➡ Otevře se okno "Detaily denního čítače".

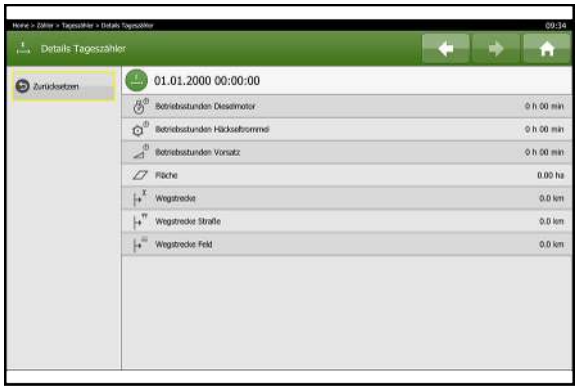

EQG003-023

V okně "Detaily denního čítače" se zobrazují aktuální údaje pro zvolenou pracovní dobu:

- Provozní hodiny dieselového motoru
- Spotřeba paliva
- Měřič ujeté vzdálenosti (silnice, pole, celkem)
- Čítač plochy
- Provozní hodiny řezacího bubnu
- Provozní hodiny s adaptérem

Pracovní doby lze jednotlivě resetovat, takže čítač začíná údaje počítat vždy zase od hodnoty 0.

► Pro ukončení pracovní doby a resetování denního čítače stiskněte Zurücksetzen.

Menu "Celkový čítač"

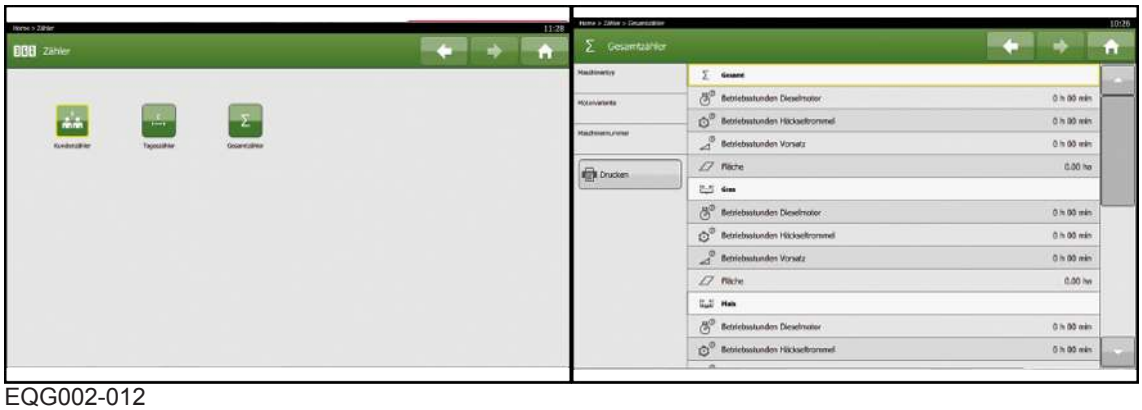

EQG002-012

✓ Vyvoláno je menu "Čítač".

► Pro otevření menu stiskněte Σ.

➡ Zobrazí se aktuální pracovní a spotřební údaje stroje.

Zobrazí se následující aktuální data:

- Provozní hodiny dieselového motoru, celkový počet a podle použitého adaptéru.
- Hodiny řezacího bubnu, celkový počet a podle použitého adaptéru.
- Hodiny adaptéru, celkový počet a podle použitého adaptéru.
- Čítač plochy, celkový počet a podle použitého adaptéru.
- Spotřeba paliva a celková spotřeba.
- Měřič ujeté vzdálenosti (silnice, pole, celková trasa).

U varianty "CropControl"

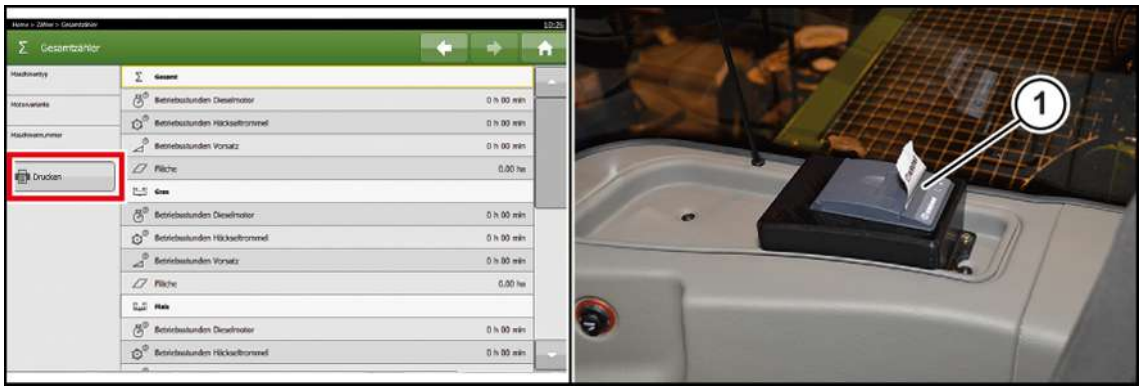

EQG002-062

Na tiskárně (1) lze vytisknout stavy čítačů zákazníka, denních čítačů nebo celkového čítače.

- ▶ Zvolte čítač, jehož stav se má vytisknout.
- ▶ Pro spuštění tisku stiskněte

.

8.3.2 Menu "Chyby"

EQG002-024

- ✓ Vyvolána je pracovní obrazovka.
- ▶ Pro otevření menu stiskněte
.
- ➡ Na displeji se zobrazí menu "Chyby" se svými podmenu.

Menu "Aktivní chyby"

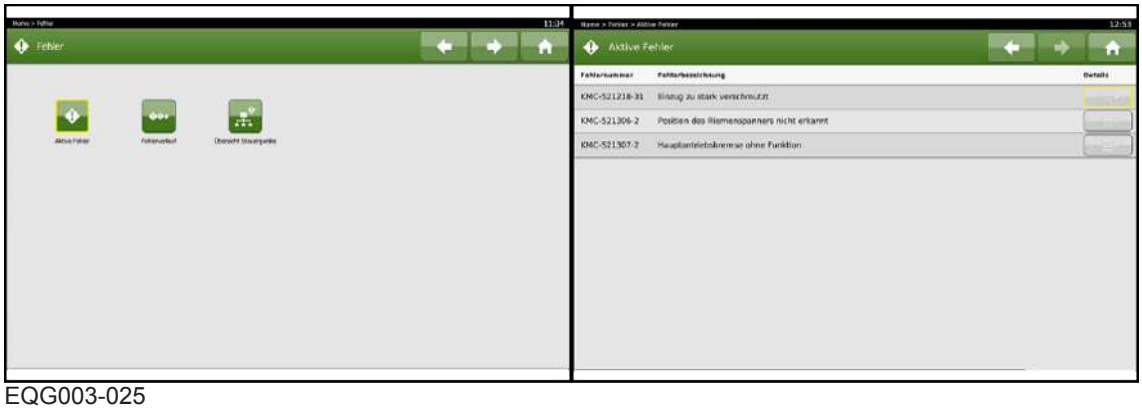

EQG003-025

- ✓ Vyvoláno je menu "Chyby".
- ▶ Pro otevření menu stiskněte
.
- ➡ Na displeji se zobrazí se menu "Aktivní chyby" s aktivními chybami na stroji s číslem a označením chyby.
- ▶ Pro zobrazení informací k některé chybě stiskněte
vedle chybového hlášení.
- ➡ Zobrazí se okno s popisem chyby.

EQG003-026

1 Zvolené číslo chyby
2 Krátký popis chyby
3 Popis chyby
4 Tlačítko "Zavřít"

▶ Pro zavření popisu chyby stiskněte .

Menu „Historie chyb“

Historii chyb může vynulovat jen servisní technik společnosti KRONE.

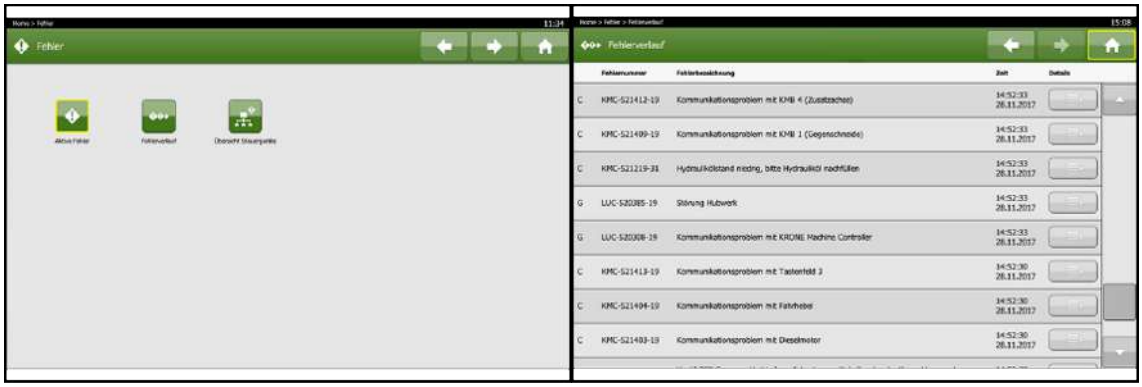

EQG003-090

✓ Je vyvoláno menu „Chyby“.

▶ Pro otevření menu stiskněte .

➡ Na displeji se zobrazí menu „Historie chyb“ s chybovými hlášeními, které se vyskytly od posledního vymazání historie chyb.

▶ Pro zobrazení informací k některé chybě stiskněte vedle chybového hlášení.

➡ Zobrazí se okno s popisem chyby.

EQG003-026

1 Zvolené číslo chyby
2 Krátký popis chyby
3 Popis chyby
4 Tlačítko "Zavřít"

► Pro zavření popisu chyby stiskněte .

Menu "Přehled řídicích jednotek"

V menu "Přehled řídicích jednotek" jsou schématicky zobrazeny řídicí jednotky na stroji.

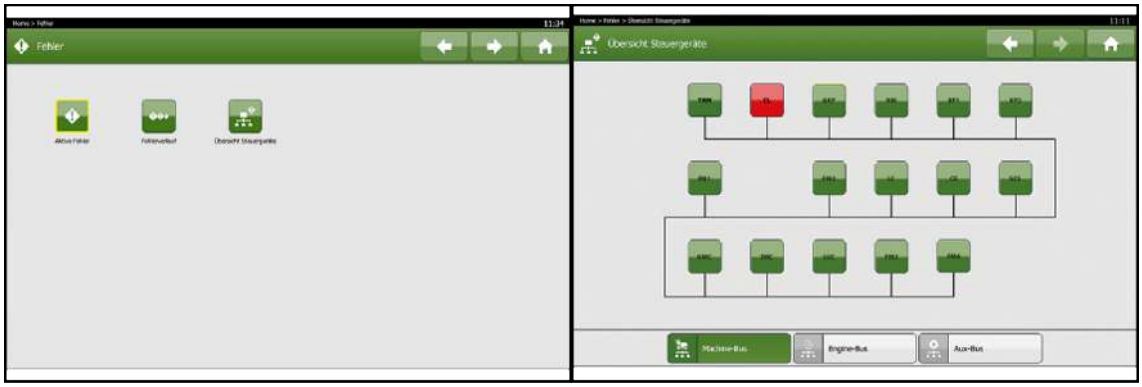

EQG002-048

► Pro otevření přehledu stiskněte .

V polích řídicích jednotek jsou uvedeny jejich zkratky.

Stav jednotlivých řídicích jednotek lze zjistit podle barvy polí.

Symbol	Označení	Vysvětlení
	Zelená plocha	Sběrnice CAN vykazuje aktivitu, bez chyb
	Žlutá plocha	Sběrnice CAN vykazuje aktivitu, s jednou nebo několika chybami
	Červená plocha	Sběrnice CAN nevykazuje aktivitu, nelze určit chybu

- Pro otevření přehledu řídicích jednotek na sběrnici motoru stiskněte

.

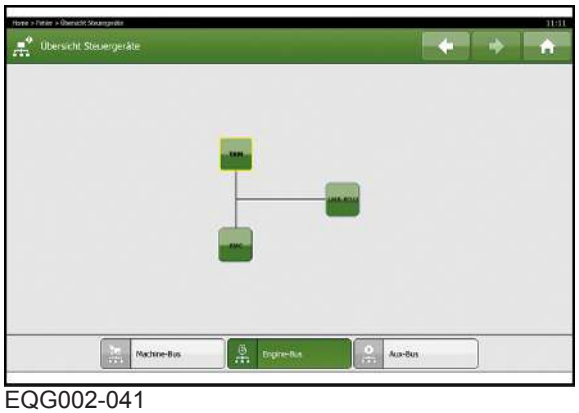

EQG002-041

- Pro otevření přehledu řídicích jednotek na sběrnici AUX stiskněte

.

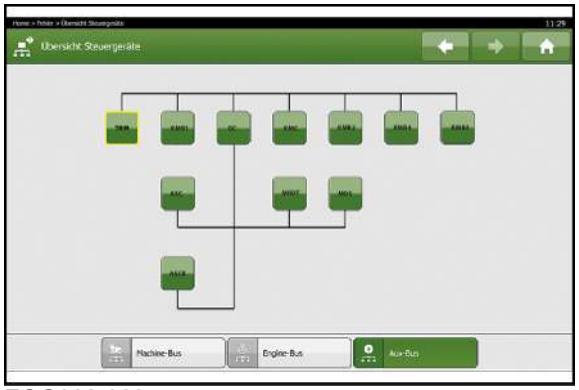

EQG002-063

- Pro zobrazení informací k některé řídicí jednotce stiskněte tlačítko příslušné řídicí jednotky.

Zobrazí se příslušná informační obrazovka.

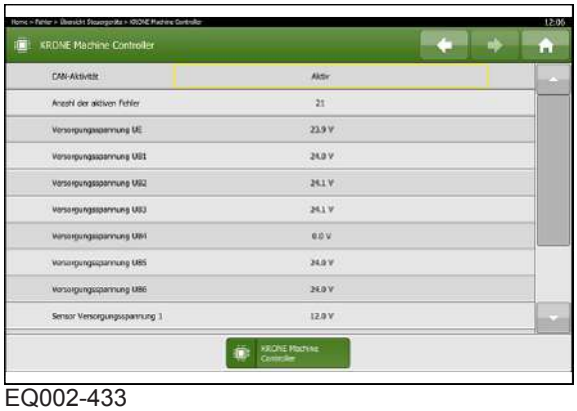

EQ002-433

- ▶ Pro opuštění informační obrazovky stiskněte .

8.3.3 Hlavní menu

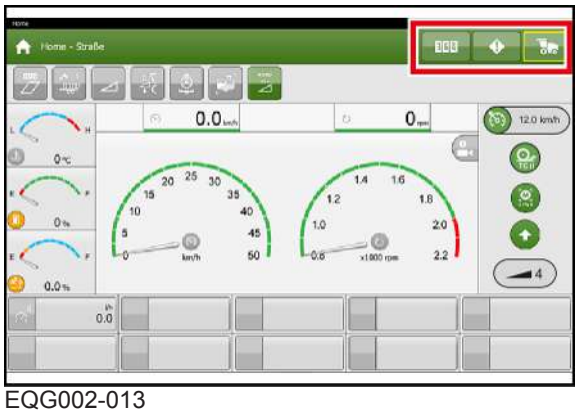

EQG002-013

✓ Vyvolána je pracovní obrazovka.

- ▶ Pro otevření hlavního menu stiskněte .

Struktura menu a navigace v menu, *viz Strana 155*.

8.4 Přímá zadání pro "Polní provoz"

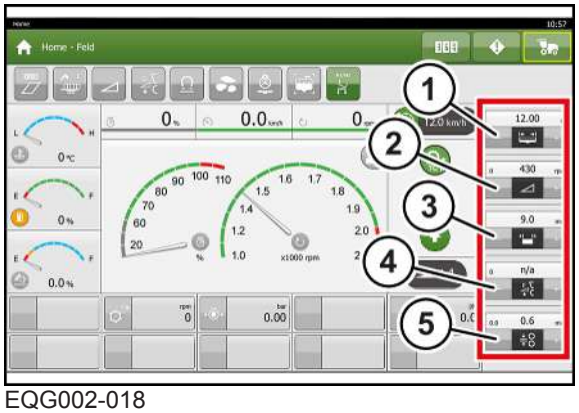

EQG002-018

Poz.	Označení	Vysvětlení
1	Dočasná změna pracovní šířky nebo počtu řad.	Dočasná změna pracovní šířky (provoz trávy) nebo počtu řad (provoz kukuřice).
2	Změna otáček adaptéru	Snížení resp. zvýšení zadané hodnoty otáček pohonu adaptéru.
3	Změna délky řezanky	Manuální nebo automatické nastavení délky řezanky prostřednictvím systému "AutoScan".
4	Změna zadané hodnoty zdvihacího ústrojí.	Snížení resp. zvýšení zadané hodnoty pro regulaci zdvihacího ústrojí.
5	Změna vzdálenosti válců kondicionéru na kukuřici.	Snížení resp. zvýšení zadané hodnoty pro vzdálenost válců kondicionéru na kukuřici (jen u kukuřičného adaptéru).

Pomocí "Přímých zadání pro polní provoz", lze provádět nastavení přímo z pracovní obrazovky "Polní provoz", aniž by se musela vyvolávat podmenu.

Pro změnu nastavených hodnot stiskněte nebo .

Stisknutím se nastavená hodnota sníží:

- Při každém stisknutí o určenou hodnotu.
- Pokud se tlačítko stiskne a přidrží, bude se hodnota stále po sobě snižovat.
- Pokud se tlačítko přidrží déle, bude se hodnota snižovat rychleji.

Stisknutím se nastavená hodnota zvýší:

- Při každém stisknutí o určenou hodnotu.
- Pokud se tlačítko stiskne a přidrží, bude se hodnota stále po sobě zvyšovat.
- Pokud se tlačítko přidrží déle, bude se hodnota zvyšovat rychleji.

8.4.1 Dočasná změna pracovní šířky nebo počtu řad.

Nastavení aktuální pracovní šířky je zapotřebí pro výpočet plochy.

Podle adaptéru, který je uvolněný v parametrech, se při přímém zadání zobrazí symbol příslušného adaptéru a k němu schválená pracovní šířka resp. počet řad.

Provoz trávy

U adaptéru na trávu "EasyFlow" a přímého řezacího ústrojí "XDisc" je v horním poli pracovní šířka v cm nebo v palcích (u adaptéru na trávu šířka pokosu).

Provoz kukuřice

U kukuřičných adaptérů "EasyCollect" a "XCollect" je v horním poli počet nastavených řad.

▶ Dočasná změna zadané hodnoty pracovní šířky, *viz Strana 146*.

➡ Změna se okamžitě převezme a v horním poli se zobrazí jako dočasně změněná hodnota. Výpočet plochy se provede s dočasně nastavenou zadanou hodnotou.

INFO

Touto úpravou se nezmění hodnota "Pracovní šířka", resp. "Počet řad" v sezónních nastaveních.

Zvedne-li se zdvihací ústrojí do souvrať ové polohy, změní se parametr zpět na hodnotu v sezónních nastaveních.

8.4.2 Změna otáček adaptéru

V horním poli vlevo je aktuální hodnota a uprostřed požadovaná hodnota otáček pohonu adaptéru v ot/min.

- ▶ Změna zadaných otáček, *viz Strana 146*.
- ➡ Změna se okamžitě převezme a zobrazí se vlevo v horním poli.

8.4.3 Změna délky řezanky

Podle zvoleného nastavení délky řezanky (manuálně nebo přes AutoScan) se při přímém zadání zobrazí symbol pro příslušné nastavení délky řezanky.

Manuální nastavení

V horním poli uprostřed je hodnota délky řezanky v mm nebo v palcích.

Zadanou hodnotu délky řezanky lze nastavit v závislosti na počtu nožů řezacího bubnu a typu dieselového motoru.

Rozsah nastavení minimální a maximální délky řezanky v mm je uveden v následující tabulce:

Počet nožů	Minimální délka řezanky	Maximální délka řezanky
10	10,5 mm	62,7 mm
14	7,5 mm	44,8 mm
18	5,8 mm	34,8 mm
20	5,2 mm	31,4 mm
28	3,7 mm	22,4 mm
36	2,9 mm	17,4 mm
40	2,5 mm	15 mm

- ▶ Změna zadané hodnoty délky řezanky, *viz Strana 146*.
- ➡ Změna se okamžitě převezme a zobrazí se vlevo v horním poli.

Nastavení přes "AutoScan"

Pomocí nastavení přes systém "AutoScan" se zadaná hodnota délky řezanky průběžně automaticky upravuje podle stupně zralosti kukuřice.

- ▶ Pro přepnutí nastavení prostřednictvím systému "AutoScan" na manuální nastavení

  stiskněte nebo .

8.4.4 Změna zadané hodnoty regulace zdvihacího ústrojí

Při přímém zadání se zobrazí příslušný symbol té regulace zdvihacího ústrojí, která je nastavená v parametrech. Aktuální hodnota (vlevo) a požadovaná hodnota (uprostřed nahoře) pro regulaci zdvihacího ústrojí se zobrazí v %.

Regulace dosedacího tlaku zdvihacího ústrojí

Při regulaci dosedacího tlaku zdvihacího ústrojí reguluje řízení tlak adaptéru na zem na konstantní hodnotu.

- Požadovaná hodnota se uvádí jako procentuální hodnota vlastní hmotnosti adaptéru.
  Pro provoz trávy lze hodnotu nastavit v rozmezí -25 % (adaptér se vznáší nad zemí) až 50 % (adaptér tlačí na zem 50 % své vlastní hmotnosti).
  Pro provoz kukuřice lze hodnotu nastavit v rozmezí -25 % (adaptér se vznáší nad zemí) až 25 % (adaptér tlačí na zem 25 % své vlastní hmotnosti).

Regulace polohy zdvihacího ústrojí

Regulace polohy zdvihacího ústrojí udržuje prostřednictvím řízení konstantní výšku adaptéru vzhledem ke stroji.

Regulace vzdálenosti zdvihacího ústrojí

Regulace vzdálenosti zdvihacího ústrojí udržuje prostřednictvím řízení konstantní výšku adaptéru vzhledem k zemi (jen ve spojení s přimontovanými snímači země).

▶ Změna zadané hodnoty pro regulaci zdvihacího ústrojí, *viz Strana 146*.

➡ Změna se okamžitě převezme a zobrazí se vlevo v horním poli.

8.4.5 Změna vzdálenosti válců kondicionéru na kukuřici

(jen u kukuřičného adaptéru)

> ***INFO***
>
> Přímé zadání "Změna vzdálenosti válců kondicionéru na kukuřici" je aktivní jen při namontovaném kondicionéru na kukuřici.

V horním poli vlevo je aktuální hodnota a uprostřed požadovaná hodnota vzdálenosti válců kondicionéru na kukuřici.

▶ Změna zadané hodnoty pro vzdálenost válců, *viz Strana 146*.

➡ Změna se okamžitě převezme a zobrazí se vlevo v horním poli.

8.5 Informační oblast

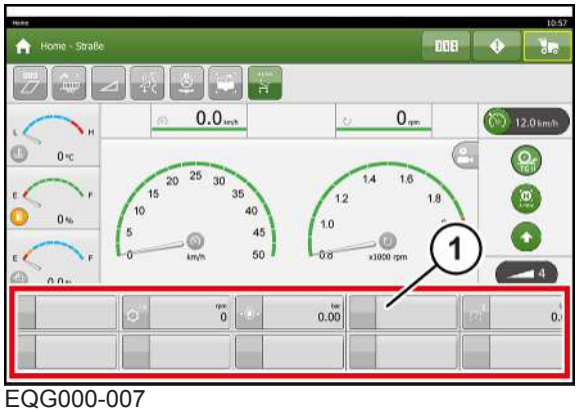

EQG000-007

Tlačítka v informační oblasti lze libovolně obsadit prostřednictvím výběrového pole.

Obsazení tlačítka

✓ Vyvolána je pracovní obrazovka.

▶ Stiskněte tlačítko, které se má obsadit.

⇨ Otevře se výběrové pole.

▶ Zvolte požadované obsazení.

▶ Pro uložení obsazení stiskněte .

▶ Pro zrušení zadání stiskněte .

Při ukládání volby se přepíše stávající obsazení.

8.6 Zobrazovací oblast motorových a jízdních dat

Zobrazovací oblast "motorových a jízdních dat" zobrazuje aktuální ukazatele nádrží, údaje o motoru a jízdě stroje.

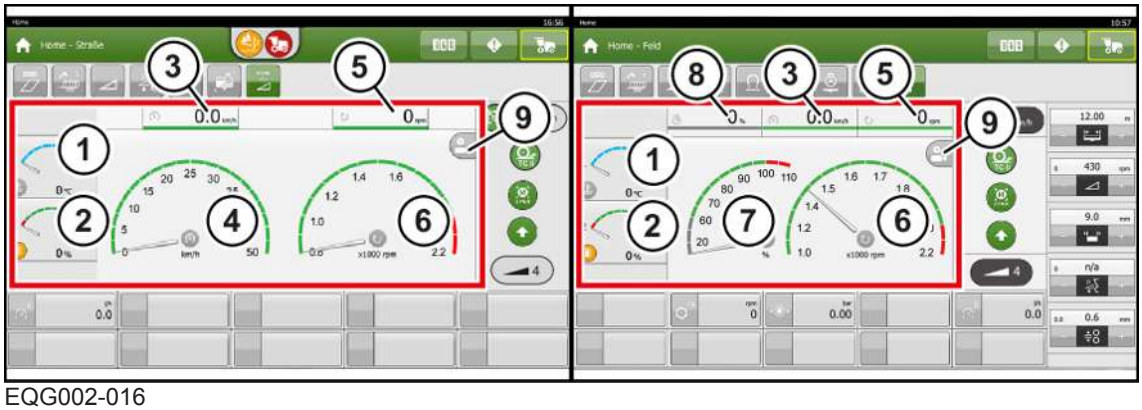

EQG002-016

Poz.	Označení	Vysvětlení
1	Ukazatel teploty chladicí kapaliny	Zobrazuje aktuální teplotu chladicí kapaliny ve °C (digitálně a analogově).
2	Ukazatel hladiny paliva	Zobrazuje aktuální hladinu paliva v % (digitálně a analogově).
3	Ukazatel rychlosti digitální	Zobrazuje digitálně rychlost v km/h resp. v mph.

Poz.	Označení	Vysvětlení
4	Ukazatel rychlosti analogový	Zobrazuje analogově aktuální rychlost v km/h resp. v mph (jen v pracovní obrazovce "Silniční provoz").
5	Ukazatel otáček motoru digitální	Zobrazuje aktuální otáčky motoru v rpm (ot./min) digitálně.
6	Ukazatel otáček motoru analogový	Zobrazuje aktuální otáčky motoru v rpm (ot./min) analogově.
7	Ukazatel vytížení motoru digitální	Zobrazuje digitálně aktuální vytížení motoru v % (jen v pracovní obrazovce "Polní provoz").
8	Ukazatel vytížení motoru analogový	Zobrazuje analogově aktuální vytížení motoru v % (jen v pracovní obrazovce "Polní provoz").
9	Přepnutí kamery pro jízdu vzad	Otevře zobrazovací oblast kamery pro jízdu vzad a kamery automatiky nadměrného naložení.

Výstražné kontrolky pro ukazatele motoru a nádrží

Výstražná kontrolka teploty chladicí kapaliny (1)

Symbol	Vysvětlení
	Teplota chladicí kapaliny je v pořádku.
	Teplota chladicí kapaliny je v kritické oblasti.

Výstražná kontrolka hladiny paliva (2)

Symbol	Vysvětlení
	Hladina palivové nádrže vyšší než 10 %.
	Hladina palivové nádrže nižší než 10 %.

Zobrazení kamerových obrazů na terminálu (9)

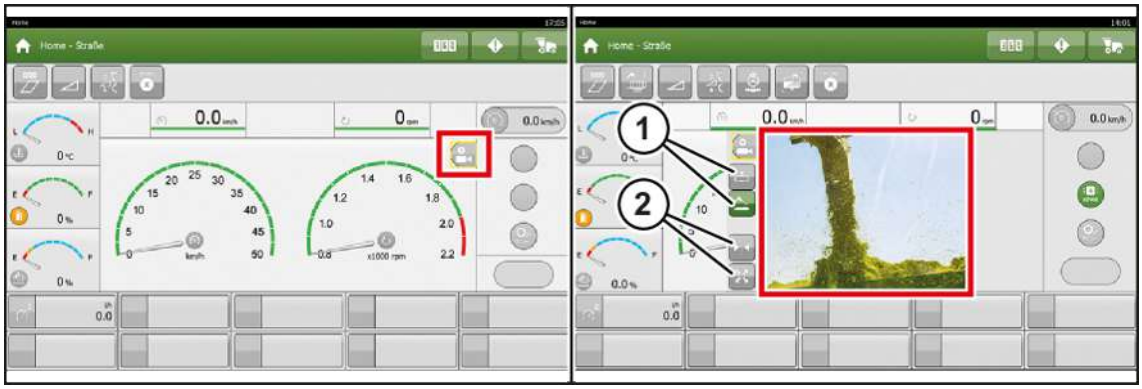

EQG002-084

Obrazy z kamer lze zobrazovat na terminálu.

► Pro zobrazení obrazů z kamer na terminálu stiskněte .

➡ Na terminálu se zobrazí obraz z kamery, která byla naposledy zvolena.

Výběr kamery (1)

Symbol	Vysvětlení
	Zvolen je obraz z kamery pro jízdu vzad.
	Zobrazen je obraz z kamery pro jízdu vzad.
	Zvolen je obraz z kamery odhazovací koncovky.
	Zobrazen je obraz z kamery odhazovací koncovky.

Zobrazení na terminálu (2)

Symbol	Vysvětlení
	Je zvoleno zrcadlení obrazu kamery.
	Obraz kamery je zobrazen zrcadlově.
	Zobrazovací oblast kamerového obrazu se zvětší.
	Zobrazovací oblast kamerového obrazu se zmenší.

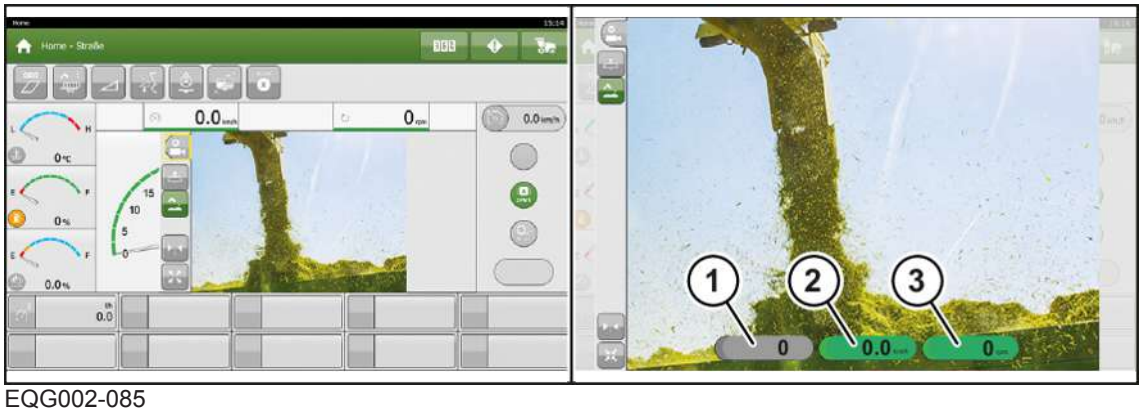

EQG002-085

Kamerový obraz lze na terminálu zvětšit.

► Pro zvětšení zobrazovací oblasti kamerového obrazu stiskněte .

Když se zvětší zobrazovací oblast kamerového obrazu, budou se ve spodní oblasti zobrazení digitálně zobrazovat ukazatele vytížení motoru (1), rychlosti (2) a otáček motoru (3).

- Pro zmenšení zobrazovací oblasti kamerového obrazu stiskněte .

EQG002-086

- Pro skrytí kamerového obrazu stiskněte .

8.7 Indikační kontrolky pohonu pojezdu

Indikační kontrolky v hlavní zobrazovací oblasti pohonu pojezdu informují o aktuálních nastaveních motoru a jízdy.

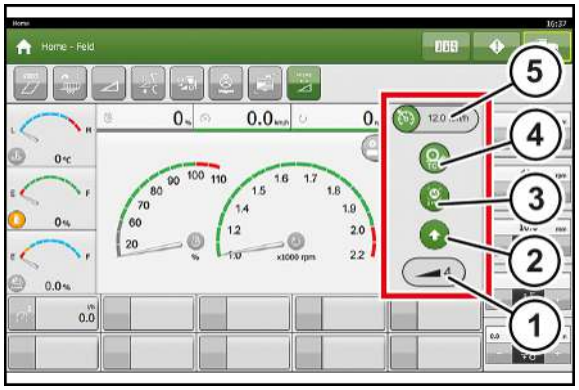

EQG002-017

Ukazatel chování při zrychlení (1)

Zobrazuje aktuální hodnotu pro chování při zrychlení.

Symbol	Vysvětlení
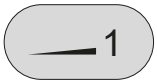	malé zrychlení
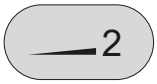	střední zrychlení
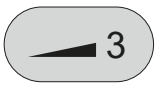	vysoké zrychlení
	maximální zrychlení

Indikační kontrolka směru jízdy a ruční brzdy (2)

Zobrazuje směr jízdy a stav ruční brzdy.

Symbol	Vysvětlení
	směr jízdy vpřed
	Neutrální provoz (volnoběh)
	Směr jízdy vzad
	Ruční brzda je zatažená

Indikační kontrolka řízení motoru (3)

Zobrazuje stav režimu Power.

Symbol	Vysvětlení
	Manuální "Provoz Eco-Power" Dieselový motor pracuje v úsporném režimu.
	Manuální "Provoz X-Power" Dieselový motor pracuje v maximálním výkonném režimu.
	Automatické přepínání mezi "provozem Eco-Power" a "Provozem X-Power".

Indikační kontrolka regulace prokluzu pohonu (TC) (4)

Zobrazuje stav regulace prokluzu pohonu (TC).

Symbol	Označení	Vysvětlení
	Regulace prokluzu pohonu (TC) neaktivovaná	
	Regulace prokluzu pohonu (TC) stupeň I aktivovaná	Reguluje se hnací moment u kol. Regulace prokluzu pohonu (TC) stupeň I připouští jen malý prokluz (protáčející se kola). Zapojená regulace prokluzu pohonu (TC) stupeň I šetří travnatý povrch.
	Regulace prokluzu pohonu (TC) stupeň I aktivní regulace	
	Regulace prokluzu pohonu (TC) stupeň II aktivovaná	Reguluje se hnací moment u kol. Regulace prokluzu pohonu (TC) stupeň II připouští vyšší prokluz (protáčející se kola). Regulace prokluzu pohonu (TC) stupeň II zaručuje i při obtížných podmínkách dostatečný pohon.
	Regulace prokluzu pohonu (TC) stupeň II aktivní regulace.	

Ukazatel systému regulace rychlosti (5)

Zobrazuje stav systému regulace rychlosti a rychlost provozu uloženou při provozu se systémem regulace rychlosti.

Symbol	Označení	Vysvětlení
	Systém regulace rychlosti je deaktivovaný	Uložená rychlost při provozu se systémem regulace rychlosti je 12 km/h.
	Systém regulace rychlosti je aktivovaný	
	Pohon pojezdu je na hranici výkonu	Pohon pojezdu je na hranici výkonu. Dokud je zobrazen tento symbol, stroj nelze zrychlit. Symbol se může také zobrazit, když je systém regulace rychlosti je deaktivovaný.
	Regulace mezní zátěže ConstantPower je aktivovaná	Regulace jízdní rychlosti nastává pomocí zvolených parametrů regulace mezní zátěže ConstantPower, *viz Strana 383*.
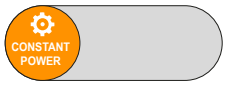	Regulace mezní zátěže ConstantPower je aktivovaná a pohon pojezdu je na hranici výkonu	Pohon pojezdu je na hranici výkonu. Dokud je zobrazen tento symbol, stroj nelze zrychlit.

9 Terminál – menu

⚠ VAROVÁNÍ

Při nerespektování chybových hlášení může dojít ke zranění osob nebo k poškození stroje

Při nerespektování chybových hlášení a neodstranění poruchy může dojít ke zranění osob nebo k vážnému poškození stroje.

- ▶ Při zobrazení chybového hlášení odstraňte poruchu.
- ▶ Pokud poruchu nelze odstranit, kontaktujte servisního partnera KRONE.

9.1 Struktura menu

Struktura menu je podle vybavení stroje tvořena následujícími menu.

Menu	Podmenu			Vysvětlení
				Stroj, *viz Strana 167*
				Nádrže
				Nastavení
				Diagnostika
				Zvedací kabina
				Nastavení
				Diagnostika
				Elektronika, *viz Strana 170*
				eSolutions
				Aktivované funkce

Menu	Podmenu		Označení
			Kabina, *viz Strana 171*
			Terminál, *viz Strana 173*
			Nastavení
			Informace
			Loketní opěrka, *viz Strana 174*
			Diagnostika
			Test tlačítek
			Jízdní páka, *viz Strana 175*
			Nastavení
			Test tlačítek
			Osvětlení pozadí, *viz Strana 177*
			Nastavení
			Verze řídicích jednotek, *viz Strana 177*
			Verze softwaru řídicích jednotek
			Verze hardwaru řídicích jednotek
			Tiskárna, *viz Strana 178*
			Nastavení
			Automatika klimatizace

Menu	Podmenu		Označení
			Grafika
			Nastavení
			Diagnostika
			Dálková údržba, *viz Strana 181*
			Dálková údržba
			Diagnostika
			Nastavení
			Stěrač, *viz Strana 182*
			Nastavení
			Osvětlení, *viz Strana 183*
			Nastavení
			Test tlačítek
			Kamerový systém
			Nastavení
			Nožní tlačítko
			Nastavení

Menu	Podmenu		Označení
			Mazání
			Centrální mazání
			Nastavení
			Diagnostika
			Údržba
			Mazání vložené převodovky
			Diagnostika

Menu	Podmenu			Označení
				Průchod sklizňového produktu
				Adaptér
				Nastavení
				Diagnostika
				Pohon adaptéru
				Nastavení
				Diagnostika
				Auto-Scan
				Grafika
				Nastavení
				Návod

Menu	Podmenu			Označení
				Nastavení
				Diagnostika
				Identifikace cizího tělesa
				Nastavení
				Diagnostika
				Zdvihací ústrojí
				Nastavení
				Kalibrace
				Diagnostika
				Brousicí zařízení a protiostří
				Nastavení
				Diagnostika
				Údržba
				Hlavní spojka
				Nastavení
				Diagnostika
				Kalibrace
				Kondicionér na kukuřici

Menu	Podmenu			Označení
				Nastavení
				Diagnostika
				Kalibrace
				Urychlovač odhazování
				Nastavení
				Diagnostika
				CropControl
				Protiváženi
				Nastavení
				Kalibrace
				Diagnostika
				Zařízení pro silážní prostředek
				Externí zařízení pro silážní prostředek
				Nastavení
				Zařízení pro silážní prostředek – jemné dávkování
				Nastavení
				Diagnostika
				Zařízení pro silážní prostředek - hrubé dávkování

Menu	Podmenu			Označení
				Nastavení
				Diagnostika
				Kalibrace

Menu	Podmenu		Označení
			Odhazovací koncovka
			Odhazovací koncovka
			Nastavení
			Diagnostika
			Kalibrace
			Automatika přeplnění
			Měření
			Nastavení

Menu	Podmenu		Označení
			Motor, *viz Strana 211*
			Dieselový motor, *viz Strana 212*
			Nastavení
			Diagnostika
			Údržba
			ConstantPower

Menu	Podmenu		Označení
			Nastavení
			Hydrostatický ventilátor
			Nastavení
			Diagnostika
			Čištění stlačeným vzduchem
			Nastavení
			Diagnostika
			Údržba

Menu	Podmenu		Označení
			Hydraulika, *viz Strana 215*
			Zajištění adaptéru
			Diagnostika
			Pracovní hydraulika, *viz Strana 216*
			Diagnostika
			Přídavná hydraulika
			Nastavení
			Diagnostika

Menu	Podmenu		Označení
			Jízdní funkce, *viz Strana 217*
			Automatický systém řízení, *viz Strana 218*
			Nastavení
			Diagnostika
			Pohon pojezdu, *viz Strana 219*
			Kalibrace
			Diagnostika
			Zadní náprava
			Diagnostika
			Kalibrace
			Brzda přívěsu
			Diagnostika

Menu	Podmenu		Vysvětlení
			Sezónní nastavení
			Uživatelská úroveň, *viz Strana 222*

9.2 Vyvolání navigačního menu

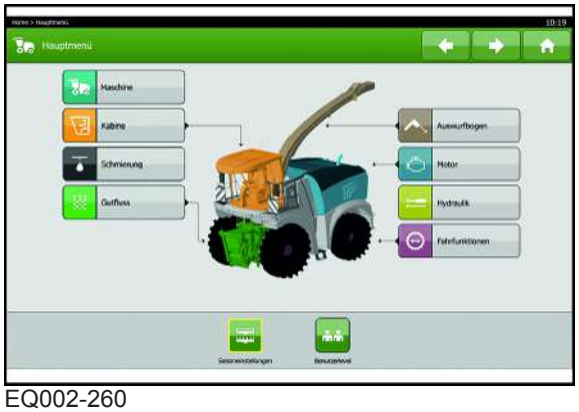

EQ002-260

Hlavní menu je podle vybavení stroje rozděleno do následujících menu:

Symbol	Označení
	Menu "Stroj"
	Menu "Kabina"
	Menu "Centrální mazání"
	Menu "Průchod produktu"
	Menu "Odhazovací koncovka"
	Menu "Motor"
	Menu "Přídavná hydraulika"
	Menu "Jízdní funkce"
	Menu "Sezónní nastavení"
	Menu "Uživatelská úroveň"

INFO

Dotykem na zabarvené části obrázku stroje na displeji se přímo otevřou příslušná menu.

- ▶ Pro vyvolání navigačního menu z pracovní obrazovky stiskněte .

9.3 Navigace v menu

Funkce terminálu jsou rozděleny do jednotlivých menu. Tlačítky v jednotlivých menu lze navigovat ve struktuře menu.

- Pro přepnutí z pracovní obrazovky do hlavního menu stiskněte .
- Pro otevření menu z hlavního menu stiskněte tlačítko příslušného menu.
- Pro otevření podmenu z hlavního menu stiskněte tlačítko příslušného podmenu.
- Pro přepnutí z jednoho podmenu do druhého stiskněte tlačítko podmenu v zápatí obrazovky.
- Pro opuštění aktuálního menu stiskněte .
- Pro přepnutí z některého menu do hlavního menu stiskněte tolikrát, dokud se neotevře hlavní menu.
- Pro provedení kroku vpřed po provedeném kroku vzad stiskněte .
- Pro přepnutí z hlavního menu nebo některého menu do pracovní obrazovky stiskněte .

9.3.1 Změna/uložení parametru

- Pro změnu parametru stiskněte příslušné tlačítko parametru.
- ➡ Podle nastavovacího menu se otevře vstupní pole hodnot nebo výběrové pole.
- Když se otevře vstupní pole hodnot, změňte hodnotu parametru.
- Když se otevře výběrové pole, změňte volbu parametru.
- Pro uložení nastavení stiskněte .
- Pro přerušení zadávání a zachování původního nastavení stiskněte .

9.4 Menu "Diagnostika", vysvětlení

INFO

Tato kapitola slouží k všeobecnému vysvětlení zacházení s obrazovkami diagnostiky. Obrazovky diagnostiky, které lze vyvolat v jednotlivých menu, již nejsou detailně popisovány.

V menu "Diagnostika" je uveden seznam senzorů a aktorů a lze zde přečíst procesní hodnoty konstrukční skupiny daného menu.

U těchto součástí/hodnot lze odečíst přítomné napětí/proud.

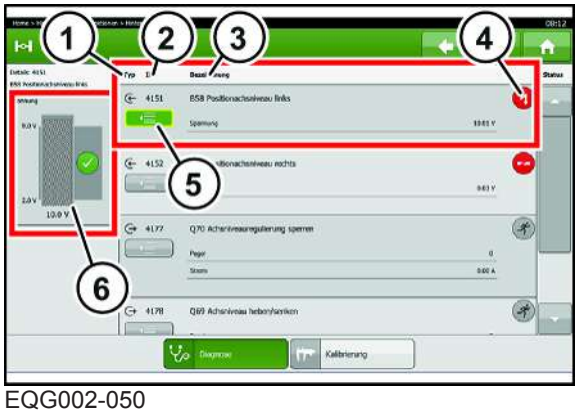

EQG002-050

1 Symbol typu součásti/procesní hodnoty
2 Číslo senzoru/aktoru
3 Označení senzoru/aktoru
4 Stav senzoru/aktoru
5 Tlačítko pro otevření grafického znázornění senzoru
6 Grafické znázornění aktuálního a přípustného proudu zvoleného senzoru/aktoru

▶ Pro otevření grafického znázornění senzoru resp. aktoru stiskněte .

INFO

Tato obrazovka je zapotřebí při kontaktu se zákaznickým servisem, protože odborný personál může ze zobrazených hodnot vyvodit závěry ohledně chyb na stroji.

Typ součásti/procesní hodnota

Symbol	Vysvětlení
	Senzor
	Aktor
	Procesní hodnota

Ukazatele stavu senzoru/aktoru

Symbol	Vysvětlení
	Senzor/aktor aktivovaný
	Senzor/aktor neaktivovaný
	Senzor tlumený
	Senzor netlumený
	OK

Symbol	Vysvětlení
	Není OK
	Tlačítko stisknuté, spínač zavřený
	Tlačítko není stisknuté, spínač není zavřený
	Přerušení kabelu
	Zkrat
	Přerušení kabelu/zkrat
	Jiná chyba
	Stav není k dispozici

9.5 Menu "Stroj"

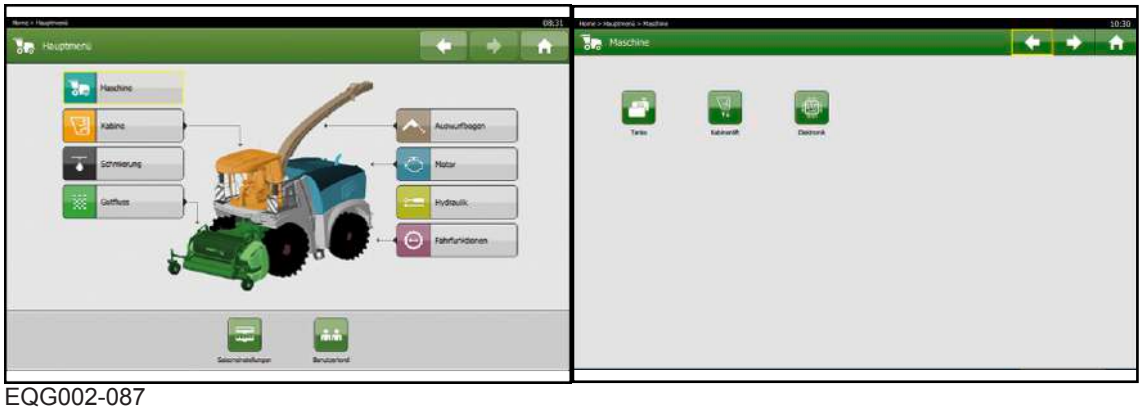

EQG002-087

✓ Otevřené je navigační menu, *viz Strana 164*.

▶ Pro otevření menu „Stroj“ stiskněte .

➡ Na displeji se zobrazí menu „Stroj“ se svými menu.

Menu „Stroj“ je podle výbavy stroje rozděleno do následujících menu:

Menu	Podmenu			Vysvětlení
				Stroj, *viz Strana 167*
				Nádrže
				Nastavení
				Diagnostika
				Zvedací kabina
				Nastavení
				Diagnostika
				Elektronika, *viz Strana 170*
				eSolutions
				Aktivované funkce

9.5.1 Menu "Nádrže"

Menu "Konfigurace nádrží"

V menu lze odečítat naplnění nádrží, dále lze zvolit použití boční nádrže a přídavné nádrže a zadávat natankované množství koncentrátu silážního prostředku v nádrži na jemný silážní prostředek.

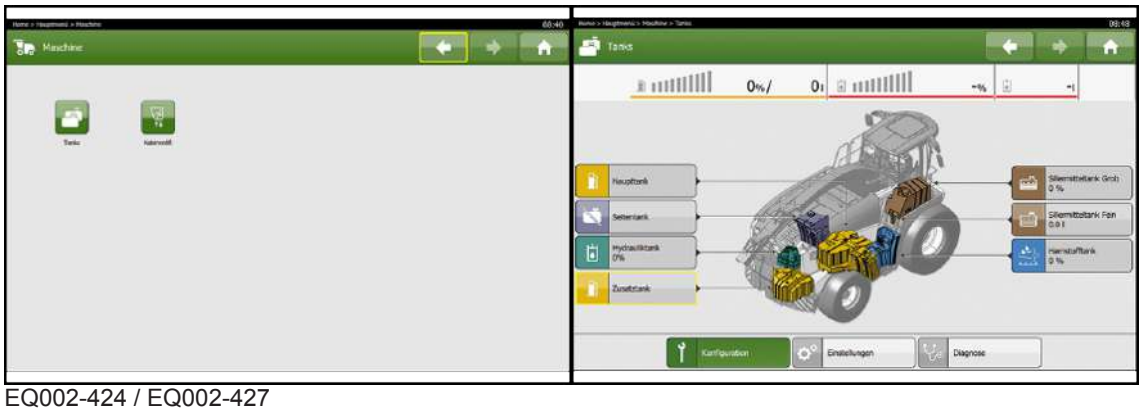

EQ002-424 / EQ002-427

✓ Vyvoláno je menu "Stroj".

▶ Pro otevření menu stiskněte nejprve a potom .

➡ Na displeji se zobrazí menu "Konfigurace stroje".

▶ Pro změnu použití boční nádrže stiskněte nebo a zvolte požadované použití pomocí výběrového okna.

▶ Pro změnu použití přídavné nádrže stiskněte nebo a zvolte požadované použití pomocí výběrového okna.

▶ Pro zadání množství koncentrátu silážního prostředku v nádrži na jemný silážní prostředek stiskněte a pomocí vstupního okna zadejte natankované množství.

Pro přepnutí do menu "Nastavení" stiskněte .

Menu "Nastavení nádrží"

V menu se zobrazují nastavené parametry nádrží a lze je zde měnit.

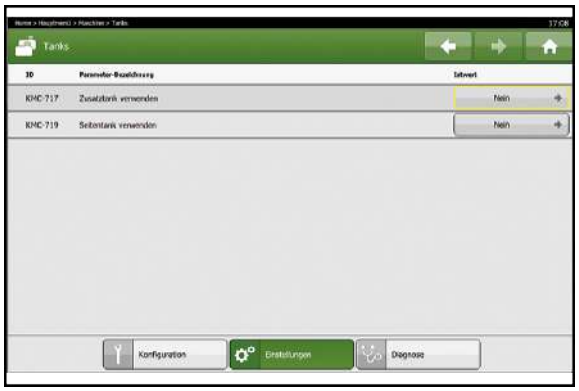

EQ002-428

▶ Změna a uložení parametru, *viz Strana 165*.

▶ Pro otevření menu "Diagnostika" stiskněte .

▶ Další informace, *viz Strana 165*.

9.5.2 Menu "Zvedací kabina"

Menu "Diagnostika zvedací kabiny"

V menu "Diagnostika zvedací kabiny" se zobrazují senzory a aktory pracovní hydrauliky.

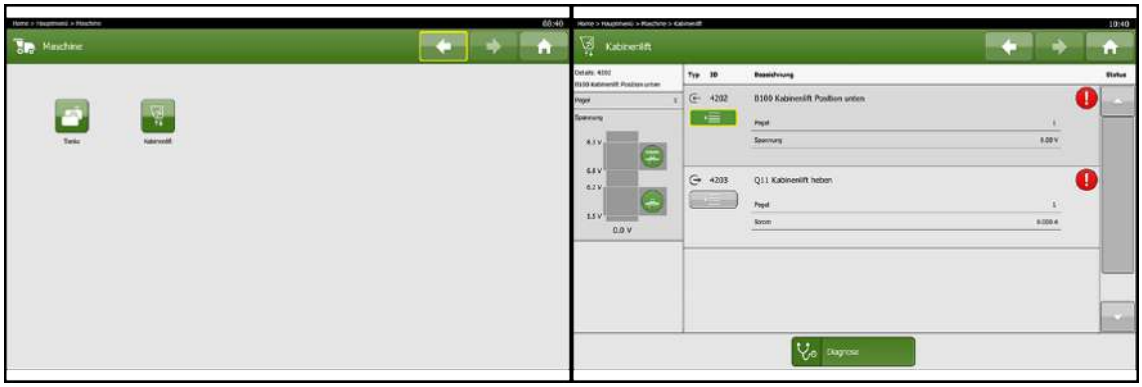

EQ002-424 / EQ002-430

✓ Vyvoláno je hlavní menu "Stroj".

▶ Pro otevření menu stiskněte nejprve a potom

.

➡ Na displeji se zobrazí menu "Diagnostika zvedací kabiny".

▶ Další informace, *viz Strana 165*.

9.5.3 Menu "Elektronika"

V menu lze stáhnout Add-ons a aktivované Add-ons jsou zobrazeny.

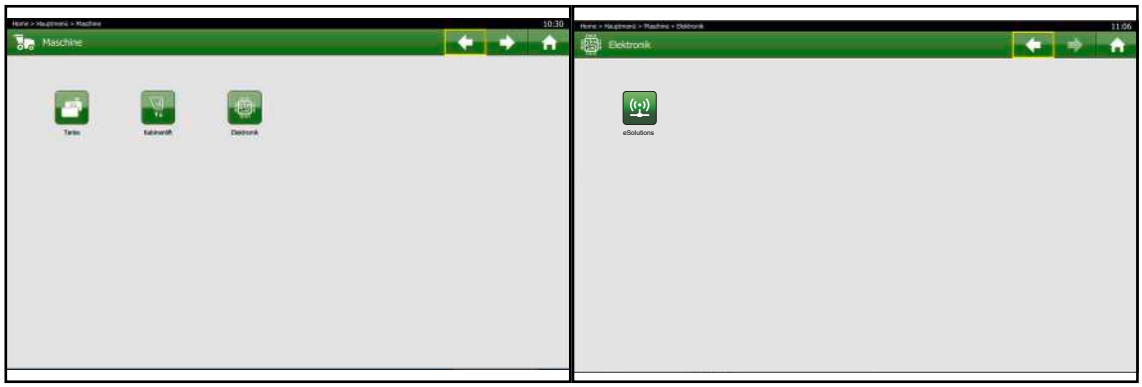

EQG002-090

✓ Je vyvoláno menu Stroj.

▶ Pro otevření menu stiskněte nejdříve a pak
.

➡ Displej ukazuje menu „E-Solutions“.

9.6 Menu "Kabina"

EQG002-025

✓ Otevřené je navigační menu, *viz Strana 164*.

▶ Pro otevření menu „Kabina“ stiskněte .

➡ Na displeji se zobrazí menu „Kabina“ se svými menu.

Menu "Kabina" je podle vybavení stroje rozděleno do následujících menu:

Menu	Podmenu		Označení
			Kabina, *viz Strana 171*
			Terminál, *viz Strana 173*
			Nastavení
			Informace
			Loketní opěrka, *viz Strana 174*
			Diagnostika
			Test tlačítek
			Jízdní páka, *viz Strana 175*
			Nastavení
			Test tlačítek
			Osvětlení pozadí, *viz Strana 177*

Menu	Podmenu		Označení
			Nastavení
			Verze řídicích jednotek, *viz Strana 177*
			Verze softwaru řídicích jednotek
			Verze hardwaru řídicích jednotek
			Tiskárna, *viz Strana 178*
			Nastavení
			Automatika klimatizace
			Grafika
			Nastavení
			Diagnostika
			Dálková údržba, *viz Strana 181*
			Dálková údržba
			Diagnostika
			Nastavení
			Stěrač, *viz Strana 182*
			Nastavení
			Osvětlení, *viz Strana 183*
			Nastavení

Menu	Podmenu		Označení
			Test tlačítek
			Kamerový systém
			Nastavení
			Nožní tlačítko
			Nastavení

9.6.1 Menu "Terminál"

Menu "Nastavení terminálu"

V menu se zobrazují aktuální nastavení terminálu pro jazyk, denní/noční design, měrné jednotky, datum a čas a lze je zde měnit.

U denního/nočního designu lze měnit barvu pozadí displeje. Řidič tak i při změně okolního světla bude dobře vidět na displej a zároveň nebude oslněný.

EQG002-026

✓ Vyvoláno je menu "Kabina".

▶ Pro otevření menu stiskněte nejprve a potom .

➡ Na displeji se zobrazí menu "Nastavení terminálu".

▶ Změna a uložení parametru, *viz Strana 165*.

Menu "Informace na terminálu"

V menu "Informace na terminálu" se zobrazí verze softwaru.

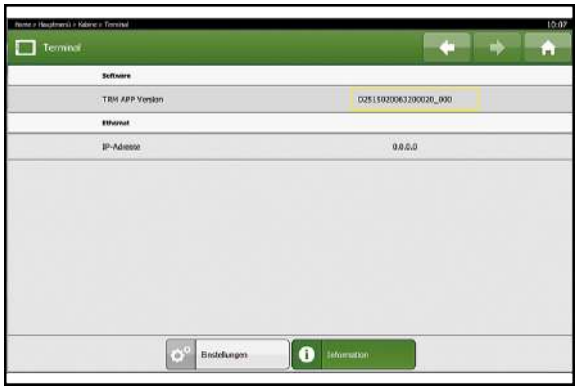

EQG002-057

✓ Vyvoláno je menu "Kabina".

▶ Pro otevření menu stiskněte nejprve a potom .

➡ Na displeji se zobrazí menu "Informace na terminálu".

9.6.2 Menu "Loketní opěrka"

Menu "Diagnostika loketní opěrky"

V menu se zobrazují údaje k tlačítku rychlého zastavení v kabině a tlačítku rychlého zastavení ovládací jednotky broušení.

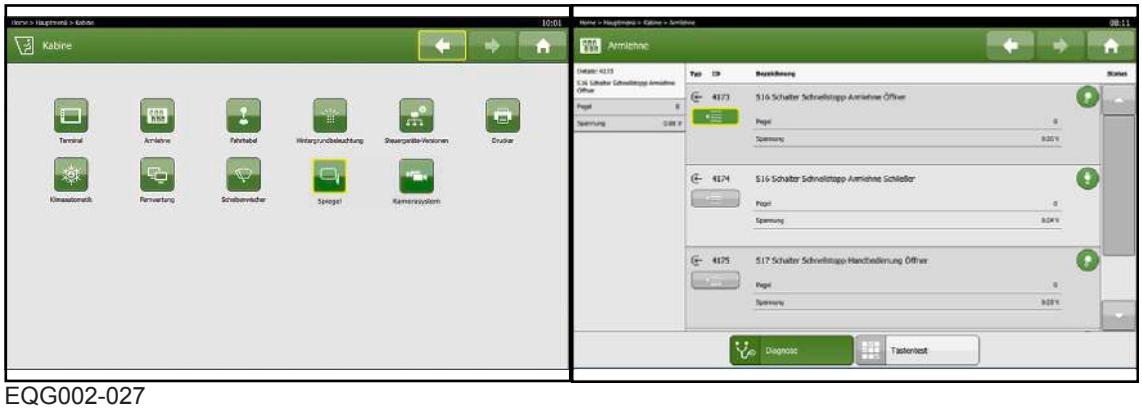

EQG002-027

✓ Vyvoláno je menu "Kabina".

▶ Pro otevření menu stiskněte nejprve a potom .

➡ Na displeji se zobrazí menu "Diagnostika loketní opěrky".

Další informace, *viz Strana 165*.

Menu "Test tlačítek loketní opěrky"

V menu se může provádět test tlačítek ve skupině tlačítek, v přídavných skupinách tlačítek, test volicího spínače provozních režimů a navigačního modulu.

✓ Vyvoláno je menu "Kabina".

▶ Pro otevření menu stiskněte nejprve a potom .

➡ Na displeji se zobrazí menu "Test tlačítek loketní opěrky".

EQG003-051

Název tlačítka	Vysvětlení
Test tlačítek KP1	Test tlačítek v levé polovině skupiny tlačítek
Test tlačítek KP2	Test tlačítek v pravé polovině skupiny tlačítek
Test tlačítek AKP	Test tlačítek v přídavné skupině tlačítek
Test tlačítek MMS	Test tlačítek volicího spínače provozních režimů
Test tlačítek NM	Test tlačítek navigačního modulu

- ▶ Pro volbu ovládacího prvku, který má být testován, stiskněte tlačítko příslušného ovládacího prvku
  - ⇨ Ovládací prvek se zobrazí na terminálu.
- ▶ Stiskněte tlačítko, které má být testováno, a na terminálu zkontrolujte, jakou barvu má pozadí tlačítka.

Barvy tlačítek na terminálu indikují, zda se mezi ovládacím prvkem a řídicí jednotkou nevyskytuje chyba.

Symbol	Vysvětlení
	Tlačítko není stisknuté.
	Tlačítko je stisknuté.
	Detekována chyba.

9.6.3 Menu "Jízdní páka"

Menu "Nastavení jízdní páky"

V menu lze paměťová tlačítka M1 a M2 na jízdní páce obsadit funkcemi.

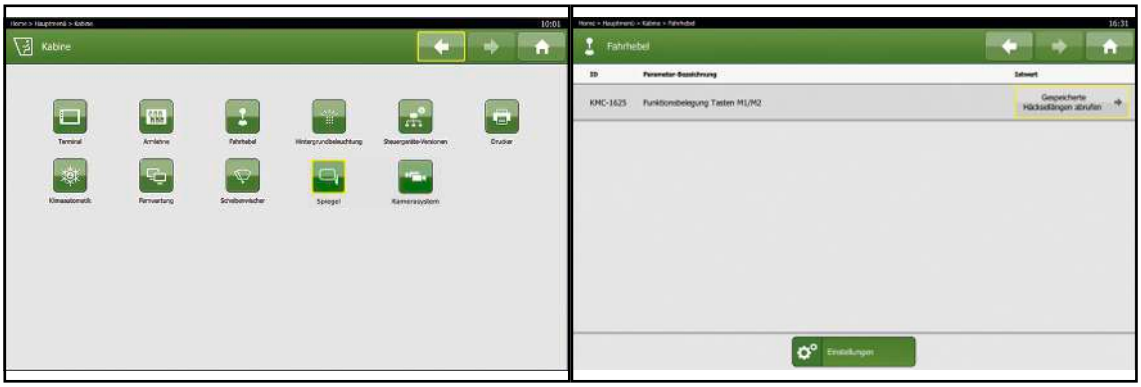

EQG002-028

Možná obsazení paměťových tlačítek na jízdní páce:

- Zvednout/spustit rozdělovač rostlin (u kukuřičného adaptéru) resp. přidržovač (u adaptéru na trávu)
- Zvětšit/zmenšit pracovní šířku
- Přepínání mezi hodnotou 1 a hodnotou 2 u délky řezanky
- Zvýšit/snížit otáčky adaptéru
- Otočení kyvného rámu doleva/doprava
- Zvýšení/snížení šířky odhazování urychlovače odhazování
- Odhazovací koncovka zvedání/spouštění
- Aktivování/deaktivování automatické překládky (u varianty "Automatická překládka")
- Výstražný majáček/houkačka zapnutá
- Zvednutí/spuštění závěsného zařízení
- Zvednout/spustit zásobník

✓ Vyvoláno je hlavní menu "Kabina".

▶ Pro otevření menu stiskněte .

➡ Na displeji se zobrazí menu "Nastavení jízdní páky".

▶ Změna a uložení parametru, *viz Strana 165*.

▶ Pro otevření menu "Test tlačítek" stiskněte .

Menu "Test tlačítek jízdní páky"

V menu lze provést test tlačítek jízdní páky.

EQG002-067

▶ Stiskněte tlačítko na jízdní páce a na terminálu zkontrolujte, jakou barvu má pozadí stisknutého tlačítka.

Barvy tlačítek na terminálu indikují, zda se mezi jízdní pákou a řídicí jednotkou nevyskytuje chyba.

Symbol	Vysvětlení
	Tlačítko není stisknuté.
	Tlačítko je stisknuté.
	Detekována chyba.

9.6.4 Menu "Osvětlení pozadí"

Menu "Nastavení osvětlení pozadí"

V menu "Nastavení osvětlení pozadí" lze nastavit intenzitu osvětlení pozadí ovládacích prvků a jízdní páky.

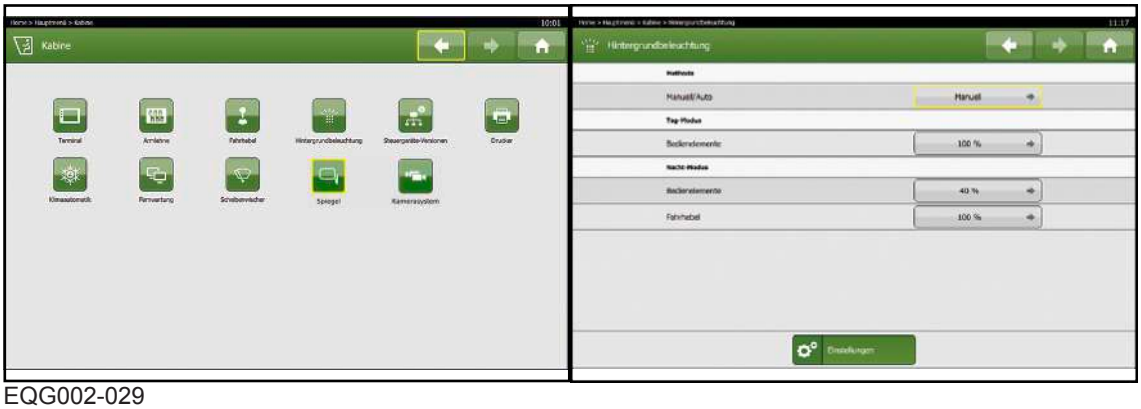

EQG002-029

✓ Vyvoláno je menu "Kabina".

▶ Pro otevření menu stiskněte .

➡ Na displeji se zobrazí menu "Nastavení osvětlení pozadí".

▶ Změna a uložení parametru, *viz Strana 165*.

9.6.5 Menu "Verze řídicích jednotek"

Menu "Softwarové verze řídicích jednotek"

V menu "Softwarové verze řídicích jednotek" se zobrazí aktuální verze softwaru řídicích jednotek.

EQG002-030

✓ Vyvoláno je menu "Kabina".

▶ Pro otevření menu stiskněte nejprve a potom .

➡ Na displeji se zobrazí menu "Softwarové verze řídicích jednotek".

Menu "Hardwarové verze řídicích jednotek"

V menu "Hardwarové verze řídicích jednotek" se zobrazí verze hardwaru řídicích jednotek.

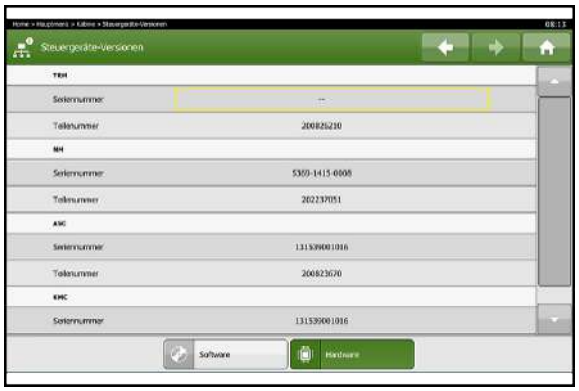

EQG002-051

✓ Vyvoláno je menu "Kabina".

▶ Pro otevření menu stiskněte nejprve a potom .

➡ Na displeji se zobrazí menu "Hardwarové verze řídicích jednotek".

9.6.6 Menu "Tiskárna"

Menu "Nastavení tiskárny"

V menu "Nastavení tiskárny" se zobrazí aktuální typ tiskárny. Typ tiskárny lze změnit.

EQG002-068

✓ Vyvoláno je menu "Kabina".

▶ Pro otevření menu stiskněte .

➡ Na displeji se zobrazí menu "Nastavení tiskárny".

▶ Změna a uložení parametru, *viz Strana 165*.

9.6.7 Menu "Automatická klimatizace"

Menu "Grafika automatické klimatizace"

V menu "Grafika automatické klimatizace" se zobrazuje nastavení automatické klimatizace a lze ji zde ovládat.

EQ002-303 / EQ002-314

✓ Vyvoláno je hlavní menu "Kabina".

▶ Pro otevření menu stiskněte nejprve a potom .

⇨ Na displeji se zobrazí menu "Grafika automatické klimatizace".

Symbol	Vysvětlení
	Automatická klimatizace je vypnutá
	Automatická klimatizace je zapnutá
	Kompresor chladicího prostředku je vypnutý

Symbol	Vysvětlení
	Kompresor chladicího prostředku je zapnutý
	Automatické větrání je vypnuté
	Automatické větrání je vypnuté

- ▶ Pro zapnutí automatické klimatizace stiskněte .
  - ⇨ Na displeji se zobrazuje intenzita větrání, požadovaná teplota v kabině a zda je zapnutý kompresor chladicího prostředku a automatické větrání.
- ▶ Pro zvýšení intenzity větrání nebo požadované teploty v kabině stiskněte .
- ▶ Pro snížení intenzity větrání nebo požadované teploty v kabině stiskněte .
- ▶ Pro zapnutí kompresoru chladicího prostředku stiskněte .
- ▶ Pro nastavení automatického větrání a kompresoru chladicího prostředku stiskněte .
  - ⇨ Jelikož větrání již nelze nastavovat manuálně, není již aktivované pole pro manuální nastavení větrání.

Pro přepnutí do menu "Nastavení" stiskněte .

Menu "Nastavení automatické klimatizace"

V menu se zobrazují nastavené parametry automatické klimatizace a lze je zde měnit.

EQ002-315

✓ Vyvoláno je menu "Automatická klimatizace".

- ▶ Pro otevření menu stiskněte nejprve a potom .

Na displeji se zobrazí menu "Nastavení automatické klimatizace".

- ▶ Změna a uložení parametru, *viz Strana 165*.
- ▶ Pro otevření menu "Diagnostika" stiskněte .
- ▶ Další informace, *viz Strana 165*.

9.6.8 Menu "Dálková údržba"

Menu "Dálková údržba dálková údržba"

V menu "Dálková údržba" je možnost, aby se servisnímu pracovníkovi KRONE zobrazily na obrazovce v jeho pracovišti stejné údaje, jako se zobrazují na terminálu stroje.

Stroj musí být k tomu účelu vybaven systémem "SmartConnect" (u varianty "Smart Connect"), který přes mobilní síť vytvoří spojení se zákaznickým servisem KRONE a odešle data.

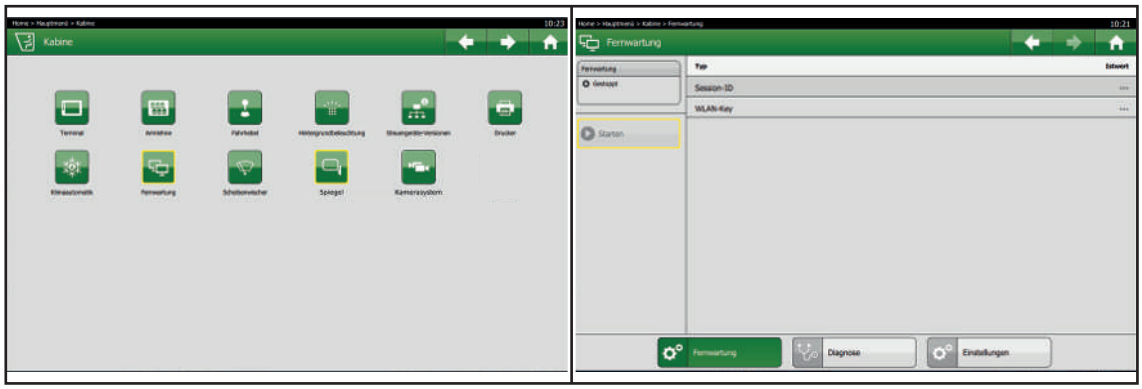

EQG003-052

✓ Je vyvoláno menu „Kabina“.

- ▶ Pro otevření menu stiskněte nejprve a potom (dálková údržba).

➡ Na displeji se zobrazí menu „Dálková údržba“.

- ▶ Pro spuštění dálkové údržby stiskněte
.

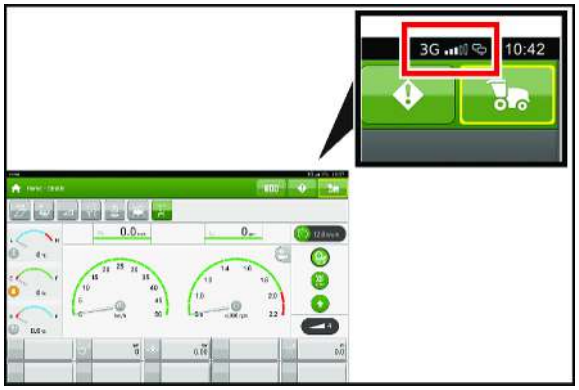

EQG002-046

Během dálkové údržby se pomocí symbolů zobrazuje použitá mobilní síť a kvalita příjmu.

Menu "Diagnostika dálkové údržby"

✓ Vyvoláno je menu "Kabina".

▶ Pro otevření menu stiskněte nejprve a potom .

➡ Na displeji se zobrazí menu "Diagnostika dálkové údržby".

▶ Další informace, *viz Strana 165*.

Menu "Nastavení dálkové údržby"

V menu "Nastavení dálkové údržby" se zobrazují nastavené parametry dálkové údržby a lze je zde měnit.

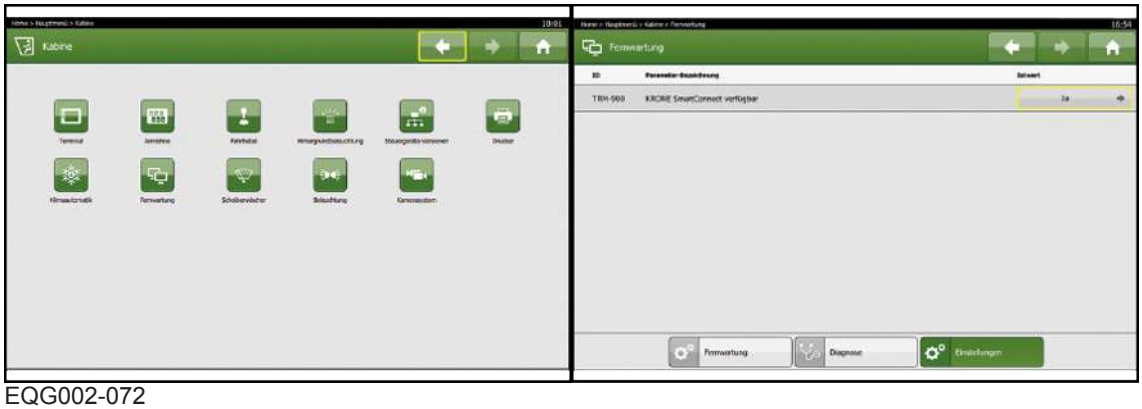

EQG002-072

✓ Vyvoláno je menu "Kabina".

▶ Pro otevření menu stiskněte nejprve a potom (nastavení).

➡ Na displeji se zobrazí menu "Nastavení dálkové údržby".

▶ Změna a uložení parametru, *viz Strana 165*.

9.6.9 Menu "Stěrače"

Menu "Nastavení stěračů"

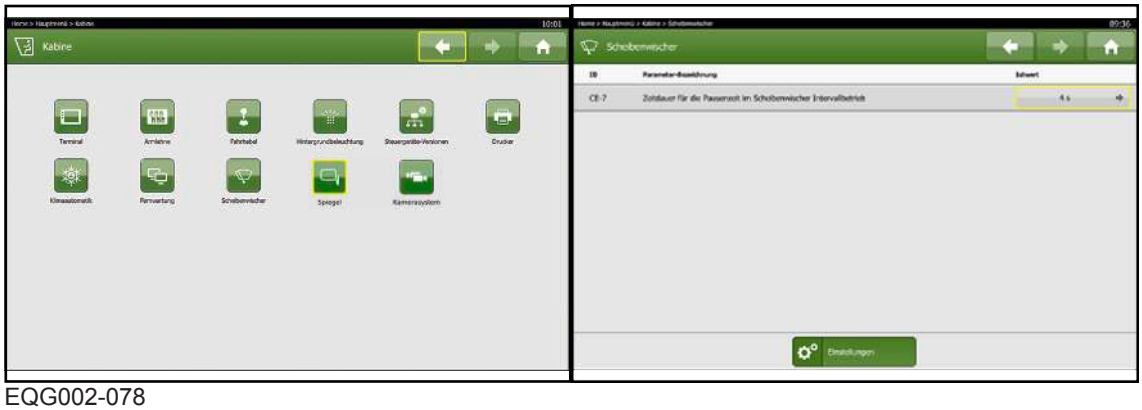

EQG002-078

✓ Vyvoláno je menu "Kabina".

▶ Pro otevření menu stiskněte .

➡ Na displeji se zobrazí menu "Nastavení stěračů".

▶ Změna a uložení parametru, *viz Strana 165*.

9.6.10 Menu "Osvětlení"

Menu "Nastavení osvětlení"

V menu "Nastavení osvětlení" se může nastavit doba trvání aktivace funkcí "Coming Home" a "Leaving Home"

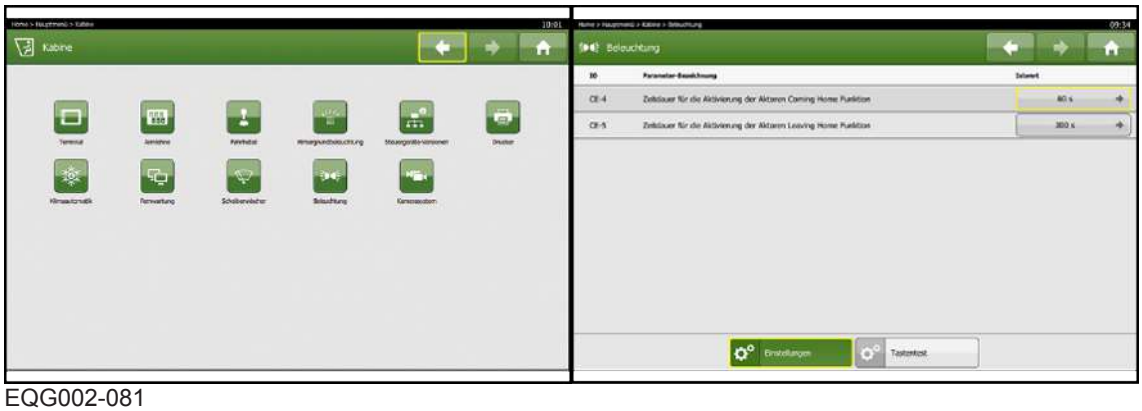

EQG002-081

✓ Vyvoláno je menu "Kabina".

▶ Pro otevření menu stiskněte .

➡ Na displeji se zobrazí menu "Nastavení osvětlení".

▶ Změna a uložení parametru, *viz Strana 165*.

▶ Pro otevření menu "Test tlačítek" stiskněte .

Menu "Test tlačítek osvětlení"

V menu lze provést test LED obslužné jednotky světel.

EQG002-069

▶ Stiskněte tlačítko na obslužné jednotce světel a na terminálu zkontrolujte, jakou barvu má pozadí stisknutého tlačítka.

Barvy tlačítek na terminálu indikují, zda se mezi obslužnou jednotkou světel a řídicí jednotkou nevyskytuje chyba.

Symbol	Vysvětlení
	Tlačítko není stisknuté.
	Tlačítko je stisknuté.
	Detekována chyba.

9.6.11 Menu "Kamerový systém"

Menu "Nastavení kamerového systému"

EQ002-303 / EQ002-431

✓ Vyvoláno je menu "Kabina".

▶ Pro otevření menu stiskněte .

➡ Na displeji se zobrazí menu "Nastavení kamerového systému".

▶ Změna a uložení parametru, *viz Strana 165*.

9.6.12 Menu "Nožní tlačítko"

Menu "Nastavení nožního tlačítka"

V menu lze obsadit paměťová tlačítka M5 (levé nožní tlačítko) a M6 (pravé nožní tlačítko) na sloupku řízení funkcemi, .

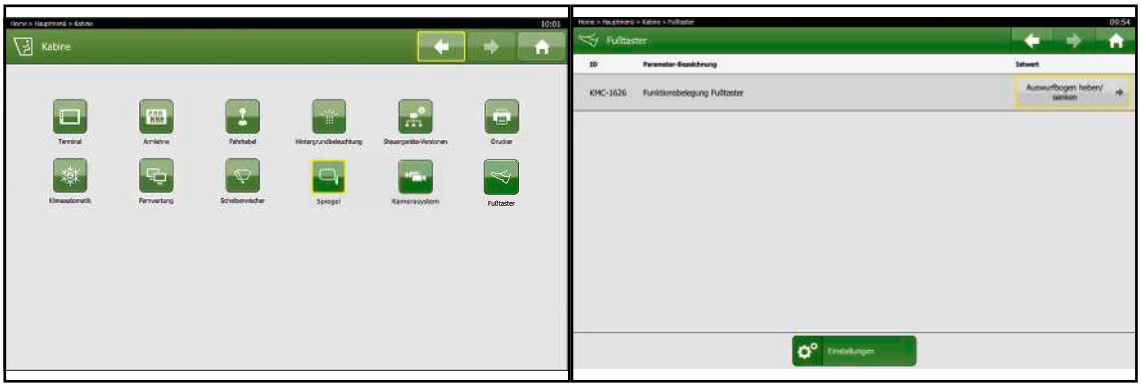

EQ002-303 / EQ002-521

Možná obsazení paměťových tlačítek na jízdní páce:

- Výstražný majáček/houkačka zapnutá
- Zvednutí/spuštění zvedací kabiny (u varianty "Zvedací kabina")
- Otáčet kyvný rám vlevo/vpravo
- Odjistit adaptér (výhradně levé nožní tlačítko)
- Zvýšení/snížení šířky odhazování urychlovače odhazování (u provedení se "StreamControl")
- Složit/rozložit adaptér (u kukuřičného adaptéru) nebo hmatací kola (u adaptéru na trávu)
- Zvednout/spustit rozdělovač rostlin (u kukuřičného adaptéru) resp. přidržovač (u adaptéru na trávu)
- Otáčení odhazovací koncovky
- Odhazovací koncovka zvedání/spouštění
- Klapku odhazovací koncovky uložit/načíst
- Zvednutí/spuštění přídavné nápravy (u varianty "Přídavná náprava")

✓ Vyvoláno je hlavní menu "Kabina".

▶ Pro otevření menu stiskněte .

➡ Na displeji se zobrazí menu "Nastavení nožního tlačítka".

▶ Změna a uložení parametru, *viz Strana 165*.

9.7 Menu "Mazání"

V menu lze měnit množství mazání v centrálním mazání a spouštět proces mazání.

U mazání vložené převodovky a centrálního mazání lze zobrazit stav.

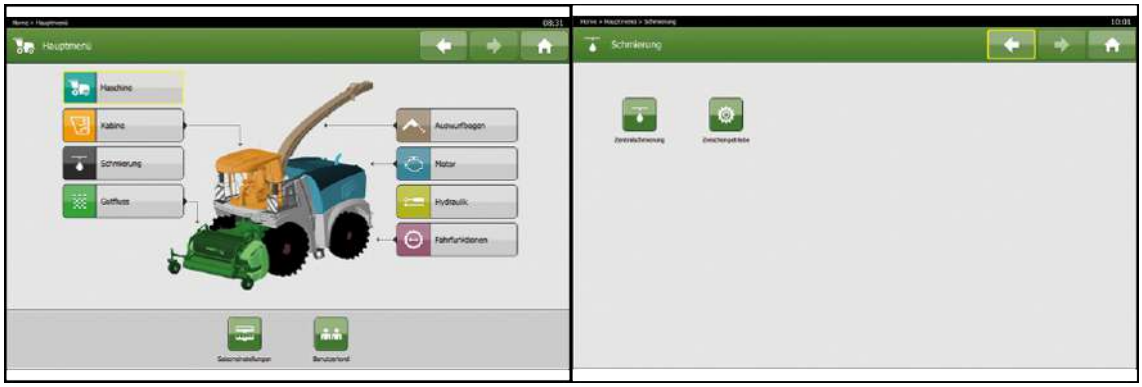

EQG002-070

✓ Otevřené je navigační menu, *viz Strana 164*.

▶ Pro otevření menu "Mazání" stiskněte .

➡ Na displeji se zobrazí menu "Mazání" se svými menu.

Menu "Mazání" je podle vybavení stroje rozděleno do následujících menu:

Menu	Podmenu		Označení
			Mazání
			Centrální mazání
			Nastavení
			Diagnostika
			Údržba
			Mazání vložené převodovky
			Diagnostika

9.7.1 Menu "Centrální mazání"

Menu "Nastavení centrálního mazání"

V menu lze nastavit množství mazání pro mazací cyklus centrálního mazacího zařízení.

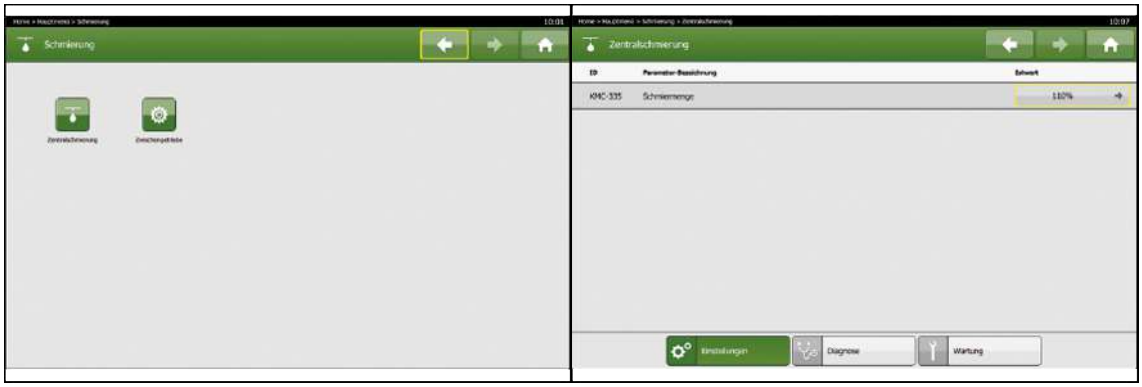

EQG002-071

✓ Vyvoláno je menu "Mazání".

▶ Pro otevření menu stiskněte .

➡ Na displeji se zobrazí menu "Nastavení centrálního mazání".

▶ Změna a uložení parametru, *viz Strana 165*.

Menu "Údržba centrálního mazání"

Menu "Centrální mazání, údržba" zobrazuje stav údržby centrálního mazání. Volicí spínač provozních režimů je v poloze "Údržba", *viz Strana 108*.

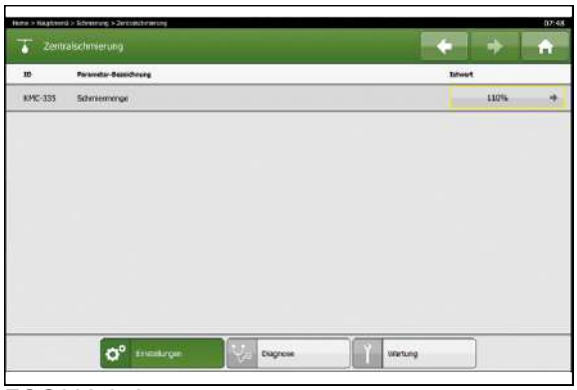

EQG002-053

✓ Vyvoláno je menu "Centrální mazání".

▶ Pro otevření menu stiskněte .

➡ Na displeji se zobrazí menu "Údržba centrálního mazání".

▶ Pro spuštění mimořádného mazání prostřednictvím systému centrálního mazání stiskněte

a řiďte se krok za krokem pokyny v dialogových menu.

▶ Pro otevření menu "Diagnostika" stiskněte .

▶ Další informace, *viz Strana 165*.

9.7.2 Menu "Vložená převodovka"

Menu "Diagnostika vložené převodovky"

V menu se zobrazují senzory a aktory vložené převodovky.

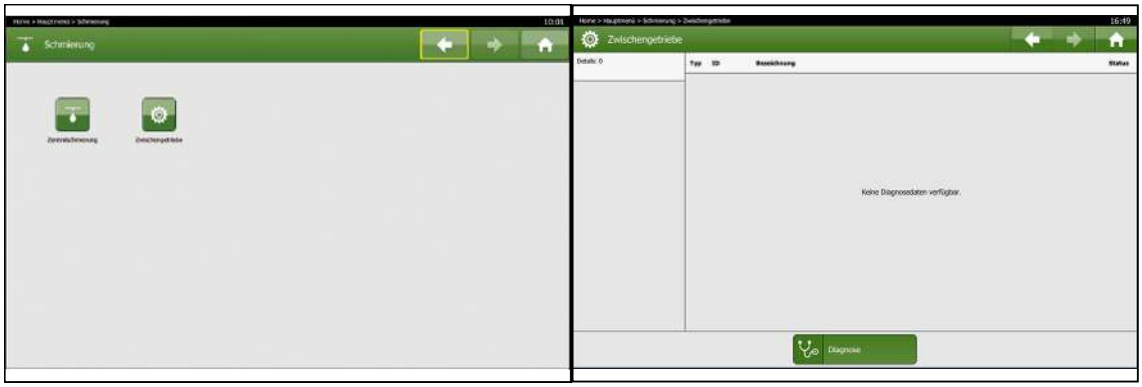

EQG002-088

✓ Vyvoláno je menu "Mazání".

▶ Pro otevření menu stiskněte .

Na displeji se zobrazí menu Vložená převodovka "Diagnostika".

V menu "Diagnostika vložené převodovky" se zobrazují senzory a aktory mimořádného mazání.

Další informace, *viz Strana 165*.

9.8 Menu "Průchod produktu"

V menu lze provádět nastavení součástí v průchodu produktu.

U jednotlivých součástí v průchodu produktu lze spustit kalibraci a údržbářské práce.

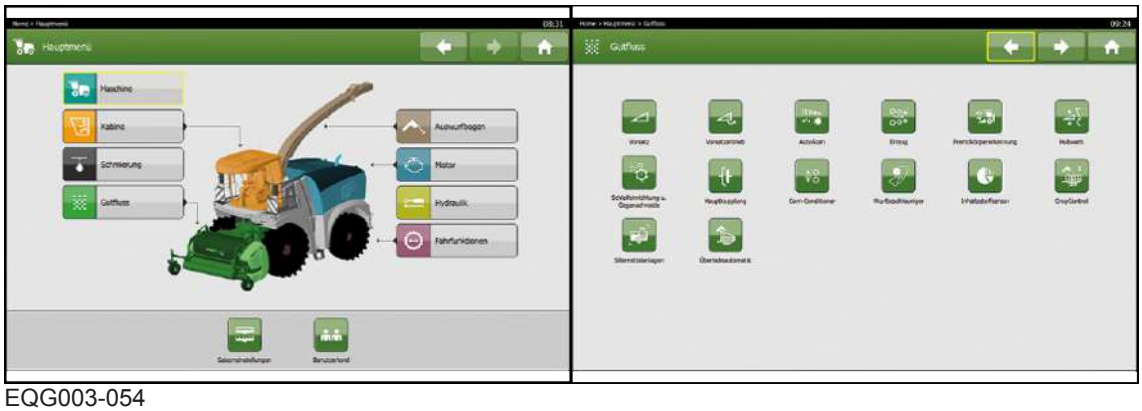

EQG003-054

✓ Otevřené je navigační menu, *viz Strana 164*.

▶ Pro otevření menu "Průchod produktu" stiskněte .

➡ Na displeji se zobrazí menu "Průchod produktu" se svými menu.

Menu "Průchod produktu" je podle vybavení stroje rozděleno do následujících menu:

Menu	Podmenu			Označení
				Průchod sklizňového produktu
				Adaptér
				Nastavení
				Diagnostika
				Pohon adaptéru
				Nastavení
				Diagnostika
				Auto-Scan
				Grafika
				Nastavení
				Návod
				Nastavení
				Diagnostika
				Identifikace cizího tělesa
				Nastavení
				Diagnostika
				Zdvihací ústrojí
				Nastavení

Menu	Podmenu			Označení
				Kalibrace
				Diagnostika
				Brousicí zařízení a protiostří
				Nastavení
				Diagnostika
				Údržba
				Hlavní spojka
				Nastavení
				Diagnostika
				Kalibrace
				Kondicionér na kukuřici
				Nastavení
				Diagnostika
				Kalibrace
				Urychlovač odhazování
				Nastavení
				Diagnostika
				CropControl

Menu	Podmenu			Označení
				Protiváženi
				Nastavení
				Kalibrace
				Diagnostika
				Zařízení pro silážní prostředek
				Externí zařízení pro silážní prostředek
				Nastavení
				Zařízení pro silážní prostředek – jemné dávkování
				Nastavení
				Diagnostika
				Kalibrace
				Zařízení pro silážní prostředek - hrubé dávkování
				Nastavení
				Diagnostika
				Kalibrace

9.8.1 Menu "Adaptér"

Menu "Nastavení adaptéru"

V menu Adaptér "Nastavení" se zobrazují nastavené parametry adaptéru lze je zde měnit.

EQG003-053

✓ Vyvoláno je hlavní menu "Průchod produktu".

▶ Pro otevření menu stiskněte .

➡ Na displeji se zobrazí menu "Nastavení adaptéru".

▶ Změna a uložení parametru, *viz Strana 165*.

▶ Pro otevření menu "Diagnostika" stiskněte .

▶ Další informace, *viz Strana 165*.

9.8.2 Menu "Pohon adaptéru"

Menu "Nastavení pohonu adaptéru"

V menu se zobrazují nastavené parametry pohonu adaptéru a lze je zde měnit.

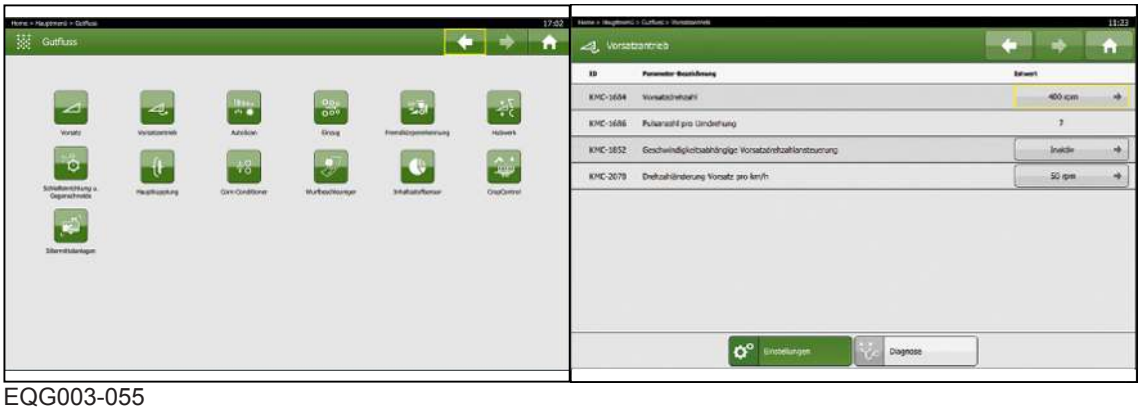

EQG003-055

✓ Vyvoláno je hlavní menu "Průchod produktu".

▶ Pro otevření menu stiskněte .

➡ Na displeji se zobrazí menu "Nastavení pohonu adaptéru".

▶ Změna a uložení parametru, *viz Strana 165*.

▶ Pro otevření menu "Diagnostika" stiskněte .

▶ Další informace, *viz Strana 165*.

9.8.3 Menu "AutoScan"

Menu "Grafika AutoScan"

V menu se zobrazuje nastavení AutoScan jako hodnoty a v grafickém znázornění. Nastavení lze měnit.

EQG003-056

✓ Vyvoláno je hlavní menu "Průchod produktu".

▶ Pro otevření menu stiskněte .

➡ Na displeji se zobrazí menu "Grafika AutoScan".

▶ Změna a uložení parametru, *viz Strana 165*.

Pro přepnutí do menu "Nastavení" stiskněte .

Menu "Nastavení AutoScan"

V menu se zobrazují nastavené parametry AutoScan a lze je zde měnit.

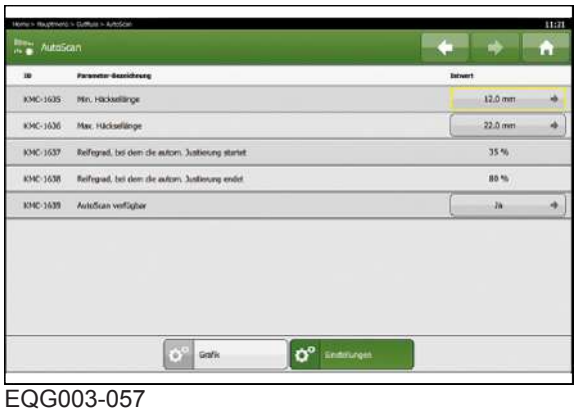

EQG003-057

▶ Změna a uložení parametru, *viz Strana 165*.

9.8.4 Menu "Návod"

Menu "Nastavení návodu"

V menu se zobrazují nastavené parametry návodu a lze je zde měnit.

EQG003-058

✓ Vyvoláno je hlavní menu "Průchod produktu".

▶ Pro otevření menu stiskněte .

➡ Na displeji se zobrazí menu "Nastavení návodu".

▶ Změna a uložení parametru, *viz Strana 165*.

▶ Pro otevření menu "Diagnostika" stiskněte .

▶ Další informace, *viz Strana 165*.

9.8.5 Menu „Identifikace cizího tělesa“

Menu "Nastavení identifikace cizího tělesa"

V menu se zobrazují nastavené parametry identifikace cizího tělesa a lze je zde měnit.

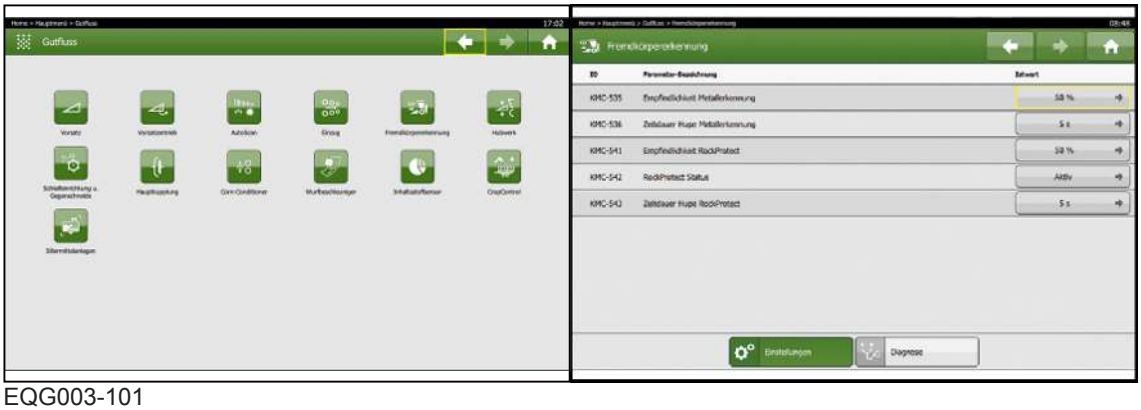

EQG003-101

✓ Vyvoláno je hlavní menu "Průchod produktu".

▶ Pro otevření menu stiskněte .

➡ Na displeji se zobrazí menu "Nastavení identifikace cizího tělesa".

▶ Změna a uložení parametru, *viz Strana 165*.

▶ Pro otevření menu "Diagnostika" stiskněte .

▶ Další informace, *viz Strana 165*.

9.8.6 Menu "Zdvihací ústrojí"

Menu "Nastavení zdvihacího ústrojí"

V menu se zobrazují nastavené parametry zdvihacího ústrojí a lze je zde měnit.

EQG003-061

✓ Vyvoláno je hlavní menu "Průchod produktu".

▶ Pro otevření menu stiskněte .

▶ Na displeji se zobrazí menu Zdvihací ústrojí "Nastavení".

▶ Změna a uložení parametru, *viz Strana 165*.

▶ Pro přepnutí do "Menu kalibrace" stiskněte .

Menu "Kalibrace zdvihacího ústrojí"

V menu se zjišťuje horní a spodní koncová poloha zdvihacího ústrojí a hmotnost adaptéru.

EQG003-062

⚠ *VAROVÁNÍ*

Nebezpečí úrazu v důsledku neočekávaného pohybu součástí

Při procesu kalibrace hrozí osobám zdržujícím se v oblasti zdvihacího ústrojí, adaptéru a odhazovací koncovky nebezpečí úrazu.

▶ Ujistěte se, že se při procesu kalibrace nezdržují žádné osoby v akčním rádiu zdvihacího ústrojí, adaptéru a odhazovací koncovky.

INFO

Kalibrace zdvihacího ústrojí je nezbytná jen po práci na zdvihacím ústrojí resp. po výměně elektroniky.

Kalibrační hodnoty se pro adaptér na trávu, kukuřičný adaptér a přímé řezací ústrojí ukládají odděleně. Proto se kalibrace musí provádět vždy s vhodným adaptérem.

- ✓ Přimontován je jeden adaptér.
- ✓ Provozní režim "Adaptér na trávu"/"Kukuřičný adaptér"/"Přímé řezací ústrojí" je nastaven podle přimontovaného adaptéru, *viz Strana 191*.
- ✓ Volicí spínač provozních režimů je v poloze "Údržba", *viz Strana 108*.
- ✓ U kukuřičného adaptéru: kukuřičný adaptér se nachází v pracovní poloze, viz samostatný provozní návod kukuřičného adaptéru.
- ✓ Adaptér musí být odstaven na rovném podloží a musí být seřízen do vodorovné polohy, *viz Strana 350*.
- ▶ Pro provedení kalibrace pomocí dialogového menu stiskněte tlačítko "Spustit kalibraci" a řiďte se krok za krokem pokyny v dialogovém menu.

INFO

Proces kalibrace je podporován z terminálu. Na terminálu se zobrazí nesplněné podmínky pro kalibraci.

- ▶ Pro otevření menu "Diagnostika" stiskněte .
- ▶ Další informace, *viz Strana 165*.

9.8.7 Menu "Brousicí zařízení a protiostří"

Menu "Nastavení brousicího zařízení a protiostří"

V menu se zobrazují nastavené parametry brousicího zařízení a lze je zde měnit.

EQG003-063

- ✓ Vyvoláno je hlavní menu "Průchod produktu".
- ▶ Pro otevření menu stiskněte .
- ▶ Změna a uložení parametru, *viz Strana 165*.
- ▶ Pro přepnutí do menu "Údržba" stiskněte .

Menu "Údržba brousicího zařízení a protiostří"

V menu lze zkontrolovat stav brousicího zařízení a spustit procesy broušení.

Celý proces broušení je popsán v kapitole Údržba – Podávací systém, *viz Strana 471*.

EQG003-064

Symbol	Vysvětlení
	Protiostří má kontakt s řeznými noži (u varianty "Automatické seřízení protiostří")
	Protiostří nemá kontakt s řeznými noži (u varianty "Automatické seřízení protiostří")
	Poloha brousku
	Poloha brousku neznámá

- Pro vymazání čítače opotřebení stiskněte tlačítko "Vynulovat čítač opotřebení".
- Pro přepnutí do menu "Test tlačítek GC" stiskněte nejprve a potom .

Menu "Test tlačítek brousicího zařízení a protiostří GC"

V menu lze provést test tlačítek ovládací jednotky broušení.

EQG003-065

Test musí provádět 2 osoby.

✓ Volicí spínač provozních režimů se nachází v poloze "Provoz údržby".
✓ Ruční brzda je zatažená.
✓ Zdvihací ústrojí se nachází ve spodní poloze.
✓ Hlavní spojka je zapnutá

▶ Jeden pracovník obsluhy stiskne tlačítko na ovládací jednotce broušení.

▶ Druhý pracovník obsluhy na terminálu zkontroluje, jakou barvu má pozadí stisknutého tlačítka.

Barvy tlačítek na terminálu indikují, zda se mezi ovládací jednotkou broušení a řídicí jednotkou nevyskytuje chyba.

Symbol	Vysvětlení
	Tlačítko není stisknuté.
	Tlačítko je stisknuté.
	Detekována chyba.

▶ Pro otevření menu "Diagnostika" stiskněte .

▶ Další informace, *viz Strana 165*.

9.8.8 Menu "Hlavní spojka"

Menu "Nastavení hlavní spojky"

V menu lze nastavit převodový poměr převodovky délky řezu VariLOC.

EQG003-066

✓ Vyvoláno je hlavní menu "Průchod produktu".

▶ Pro otevření menu stiskněte .

▶ Na displeji se zobrazí menu "Nastavení hlavní spojky".

▶ Změna a uložení parametru, *viz Strana 165*.

▶ Pro přepnutí do menu "Kalibrace" stiskněte .

Menu "Kalibrace hlavní spojky"

V menu "Kalibrace hlavní spojky" se zjišťuje spojovací bod hlavní spojky.

EQG003-067

⚠ *VAROVÁNÍ*

Nebezpečí úrazu následkem neočekávaného rozběhu řezacího bubnu

Při procesu kalibrace se zapne řezací buben. Proto hrozí osobám zdržujícím se v oblasti řezacího bubnu nebezpečí zranění.

- ▶ Ujistěte se, že se při kalibraci nezdržují žádné osoby v oblasti řezacího bubnu.

- ✓ Tlačítko rychlého zastavení na ovládací jednotce broušení je uvolněné, *viz Strana 117*.
- ✓ Tlačítko rychlého zastavení na loketní opěrce je uvolněné, *viz Strana 108*.
- ✓ Volicí spínač provozních režimů je v poloze "Polní provoz", *viz Strana 108*.
- ✓ Řidič sedí na sedadle řidiče.

- ▶ Pro provedení kalibrace pomocí dialogového menu stiskněte tlačítko "Spustit kalibraci" a řiďte se krok za krokem pokyny v dialogovém menu.

INFO

Proces kalibrace je podporován z terminálu. Na terminálu se zobrazí nesplněné podmínky pro kalibraci.

- ▶ Pro otevření menu "Diagnostika" stiskněte .
- ▶ Další informace, *viz Strana 165*.

9.8.9 Menu "Kondicionér na kukuřici"

Menu "Nastavení kondicionéru na kukuřici"

V menu se zobrazují nastavené parametry kondicionéru na kukuřici a lze je zde měnit.

EQG003-068

✓ Vyvoláno je hlavní menu "Průchod produktu".

► Pro otevření menu stiskněte .

➡ Na displeji se zobrazí menu "Nastavení kondicionéru na kukuřici".

► Změna a uložení parametru, *viz Strana 165*.

► Pro přepnutí do menu "Kalibrace" stiskněte .

Menu "Kalibrace kondicionéru na kukuřici"

⚠ *VAROVÁNÍ*

Nebezpečí úrazu v důsledku nepředvídatelného pohybu součástí stroje

Při vyvolání funkcí stroje může stroj provést nepředvídané pohyby. Přitom mohou být těžce zraněny osoby nebo poškozeny předměty, které se nacházejí v akčním rádiu součástí stroje.

► Zajistěte stroj proti samovolnému odjetí.

► Ujistěte se, že v akčním rádiu součástí stroje nejsou žádné osoby, předměty nebo zvířata.

► Funkce stroje nechte provádět jen kvalifikovaným odborným personálem.

V menu se porovná požadovaná a skutečná vzdálenost válců kondicionéru na kukuřici.

Kondicionér na kukuřici se musí kalibrovat vždy,

- když byl demontován a znovu namontován.
- když byl opravován.
- když se skutečná hodnota vzdálenosti válců liší od požadované hodnoty.

EQG003-069

✓ Stroj je bezpečně odstavený, *viz Strana 27*.

✓ Kondicionér na kukuřici se nachází v zadní poloze (z pracovní polohy posunutý dozadu), *viz Strana 246*.

✓ Kondicionér na kukuřici je elektricky připojený.

✓ Vyvoláno je menu "Kalibrace kondicionéru na kukuřici".

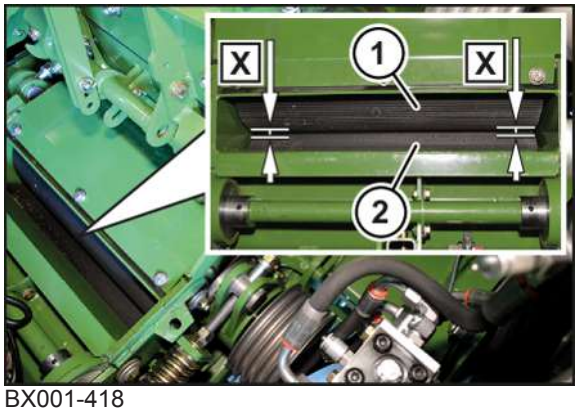

BX001-418

▶ Pomocí sparoměru změřte vzdálenost (X) mezi válci (1, 2) vlevo a vpravo.

▶ Pro provedení kalibrace pomocí dialogového menu stiskněte tlačítko "Spustit kalibraci" a řiďte se krok za krokem pokyny v dialogovém menu.

INFO

Proces kalibrace je podporován z terminálu. Na terminálu se zobrazí nesplněné podmínky pro kalibraci.

▶ Pokud se vzdálenost X mezi válci (1, 2) liší od údajů na terminálu nebo vzdálenost (X) vlevo a vpravo není stejná, musí se nastavit kondicionér na kukuřici, *viz Strana 519*.

▶ Pro otevření menu "Diagnostika" stiskněte .

▶ Další informace, *viz Strana 165*.

9.8.10 Menu "Urychlovač odhazování"

Menu "Nastavení urychlovače odhazování"

V menu se zobrazují nastavené parametry urychlovače odhazování a lze je zde měnit.

EQG003-071

✓ Vyvoláno je hlavní menu "Průchod produktu".

▶ Pro otevření menu stiskněte .

➡ Na displeji se zobrazí menu "Nastavení urychlovače odhazování".

▶ Změna a uložení parametru, *viz Strana 165*.

▶ Pro otevření menu "Diagnostika" stiskněte .

▶ Další informace, *viz Strana 165*.

9.8.11 Menu "Senzor obsažené látky"

Pro měření obsažených látek jsou k dispozici 2 systémy:

- Měření vlhkosti sklizňového produktu (u varianty "CropControl, senzor NIR včetně tiskárny")
  Senzor NIR je zabudovaný v odhazovací koncovce a měří vlhkost sklizňového produktu.
- Měření obsažených látek a vlhkosti sklizňového produktu (u varianty "CropControl, online senzor AgriNIR včetně tiskárny")
  Online senzor AgriNIR je zabudovaný v odhazovací koncovce a měří vlhkost a obsah škrobu, bílkovin, ADF, NDF, popelu a surového tuku ve sklizňovém produktu.

Menu "Měření senzoru obsažené látky"

Menu se zobrazí pouze u varianty "CropControl, senzor NIR včetně tiskárny".

V menu lze provádět odběr vzorků obsažených látek.

EQG003-107

✓ Vyvoláno je hlavní menu "Průchod produktu".

▶ Pro otevření menu stiskněte .

➡ Na displeji se zobrazí menu "Měření senzoru obsažené látky".

Pro spuštění odběru vzorku stiskněte

.

Menu Senzor obsažené látky "Nastavení"

V menu se zobrazují nastavené parametry senzoru obsažených látek ve sklizňovém produktu a lze je zde měnit.

Podle toho, zda je, a který ze dvou systémů senzorů zabudovaný, se v menu "Nastavení" zobrazí různé parametry.

EQG003-108

✓ Vyvoláno je hlavní menu "Průchod produktu".

▶ Pro otevření menu stiskněte .

➡ Na displeji se zobrazí menu Senzor obsažených látek "Nastavení".

▶ Změna a uložení parametru, *viz Strana 165*.

▶ Pro otevření menu "Diagnostika" stiskněte .

▶ Další informace, *viz Strana 165*.

INFO

Pro dosažení přesnějších měřicích hodnot u senzoru vlhkosti (senzor NIR) proveďte před začátkem sezóny základní kalibraci. Při ní se stroj jednorázově kalibruje pro druhy plodin kukuřici a trávu.
Objednejte si prosím termín u svého prodejce minimálně 5 pracovních dnů před začátkem provozu.

9.8.12 Menu "CropControl"

Menu "Protivážení CropControl"

V menu lze provést protivážení a zadat hodnotu protivážení.

EQG003-072

✓ Vyvoláno je hlavní menu "Průchod produktu".

▶ Pro otevření menu stiskněte .

➡ Na displeji se zobrazí menu "Protivážení CropControl".

Celý proces protivážení je popsán v kapitole "Obsluha polního provozu", *viz Strana 384*.

- Pro přepnutí do menu "Nastavení" stiskněte .

Menu "Nastavení CropControl"

V menu se zobrazují nastavené parametry CropControl a lze je zde měnit.

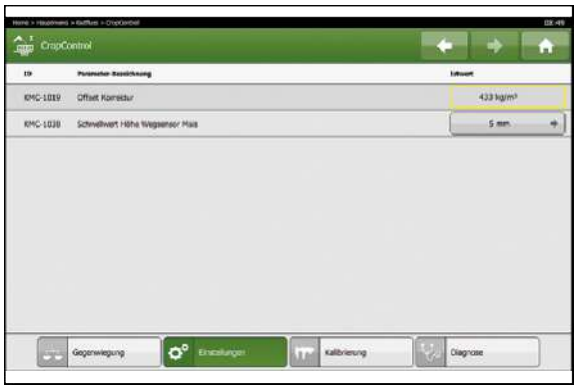

EQG003-073

- Změna a uložení parametru, *viz Strana 165*.
- Pro přepnutí do menu "Kalibrace" stiskněte .

Menu "Kalibrace CropControl"

V menu se zjišťuje nulová poloha vkládacích válců.

EQG003-074

- Pro provedení kalibrace pomocí dialogového menu stiskněte

a řiďte se krok za krokem pokyny v dialogovém menu.

> ***INFO***
>
> Proces kalibrace je podporován z terminálu. Na terminálu se zobrazí nesplněné podmínky pro kalibraci.

- Pro přepnutí do menu "Diagnostika" stiskněte nejprve a potom .
- Další informace, *viz Strana 165*

9.8.13 Menu "Zařízení pro silážní prostředek"

Pokud je ve stroji zabudované jen jedno zařízení pro silážní prostředek, zobrazí se v menu "Průchod produktu" menu zabudovaného zařízení pro silážní prostředek.

Pokud jsou ve stroji zabudovaná dvě nebo více zařízení pro silážní prostředek, zobrazí se v menu "Průchod produktu" menu "Zařízení pro silážní prostředek".

9.8.13.1 Menu "Externí zařízení pro silážní prostředek"

Menu "Nastavení externího zařízení pro silážní prostředek"

V menu se zobrazují nastavené parametry externího zařízení pro silážní prostředek a lze je zde měnit.

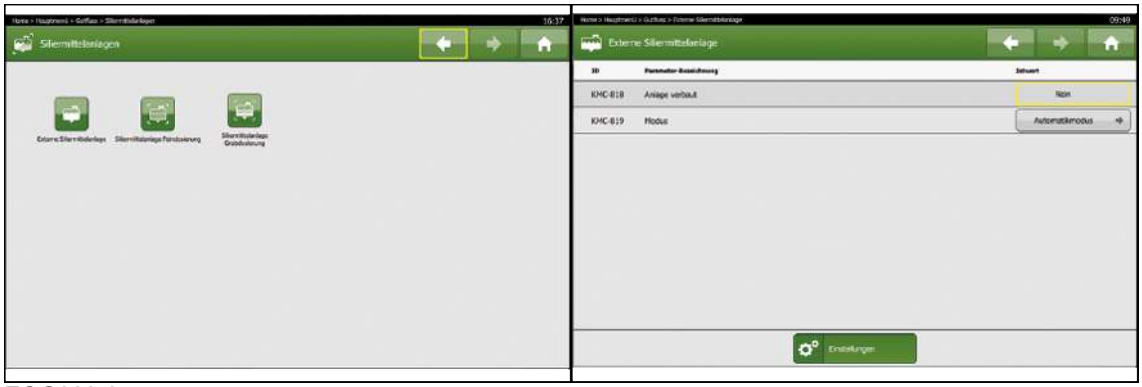

EQG003-075

✓ Vyvoláno je hlavní menu "Průchod produktu" nebo menu "Zařízení pro silážní prostředek".

▶ Pro otevření menu stiskněte .

➡ Na displeji se zobrazí menu "Nastavení externího zařízení pro silážní prostředek".

▶ Změna a uložení parametru, *viz Strana 165*.

9.8.13.2 Menu "Zařízení pro jemné dávkování silážního prostředku"

Menu "Nastavení zařízení pro jemné dávkování silážního prostředku"

V menu se zobrazují nastavené parametry zařízení pro jemné dávkování silážního prostředku a lze je zde měnit.

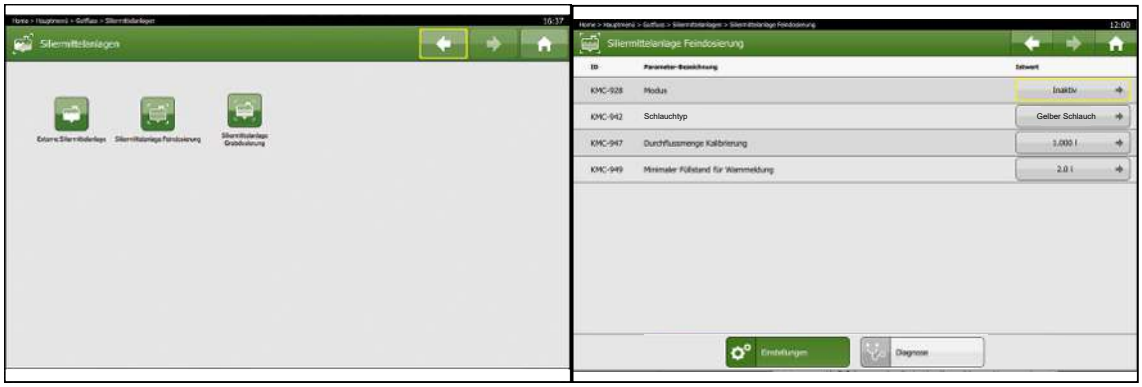

EQ002-367 / EQ002-419

✓ Vyvoláno je hlavní menu "Průchod produktu" nebo menu "Zařízení pro silážní prostředek".

▶ Pro otevření menu stiskněte .

➡ Na displeji se zobrazí menu Interní zařízení pro jemné dávkování silážního prostředku "Nastavení".

▶ Změna a uložení parametru, *viz Strana 165*.

▶ Pro otevření menu "Diagnostika" stiskněte .

▶ Další informace, *viz Strana 165*.

9.8.13.3 Menu "Hrubé dávkování zařízení pro silážní prostředek"

Menu "Nastavení hrubého dávkování zařízení pro silážní prostředek"

V menu se zobrazují nastavené parametry hrubého dávkování zařízení pro silážní prostředek a lze je zde měnit.

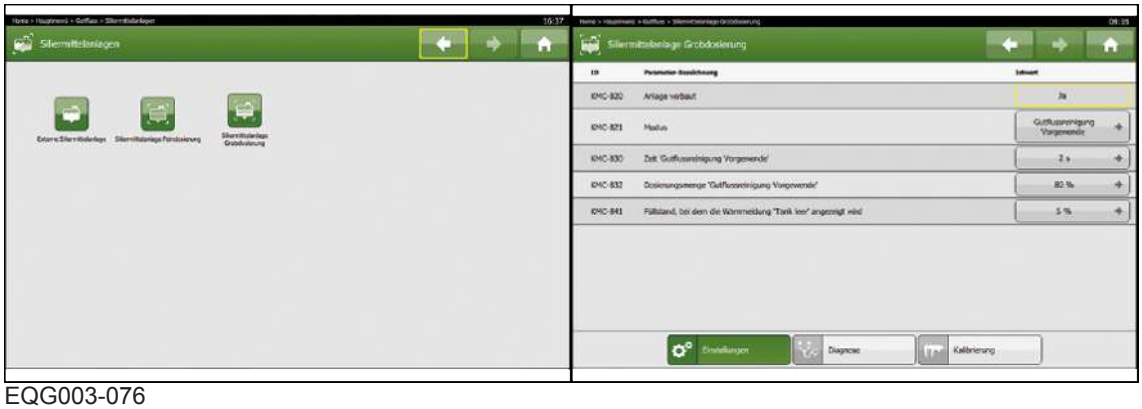

EQG003-076

✓ Vyvoláno je hlavní menu "Průchod produktu" nebo menu "Zařízení pro silážní prostředek".

▶ Pro otevření menu stiskněte .

➡ Na displeji se zobrazí menu Interní zařízení pro silážní prostředek "Nastavení".

▶ Změna a uložení parametru, *viz Strana 165*.

▶ Pro přepnutí do menu "Kalibrace" stiskněte .

Menu "Kalibrace hrubého dávkování zařízení pro silážní prostředek"

V menu se zjišťuje dané množství silážního prostředku pro hrubé dávkování.

EQG003-077

⚠ *VAROVÁNÍ*

Nebezpečí zranění silážním prostředkem

Při neodborném použití mohou chemikálie, které se používají v zařízení pro silážní prostředek, způsobit zdravotní obtíže.

- ▶ Zařízení pro silážní prostředek smí obsluhovat jen osoby, které jsou obeznámené s tímto návodem k obsluze a s bezpečnostním listem výrobce silážního prostředku. Musí přitom dodržovat bezpečnostní upozornění výrobce silážního prostředku.
- ▶ Obsluhující osoby musí být poučeny o bezpečném zacházení s používanými chemikáliemi.

- ✓ Tlačítko rychlého zastavení na ovládací jednotce broušení je uvolněné, *viz Strana 117*.
- ✓ Tlačítko rychlého zastavení na loketní opěrce je uvolněné, *viz Strana 108*.
- ✓ Volicí spínač provozních režimů je v poloze "Polní provoz", *viz Strana 108*.
- ✓ Řidič sedí na sedadle řidiče.
- ▶ Pro provedení kalibrace pomocí dialogového menu stiskněte tlačítko "Spustit kalibraci" a řiďte se krok za krokem pokyny v dialogovém menu.

INFO

Proces kalibrace je podporován z terminálu. Na terminálu se zobrazí nesplněné podmínky pro kalibraci.

- ▶ Pro otevření menu "Diagnostika" stiskněte .
- ▶ Další informace, *viz Strana 165*.

9.9 Menu "Odhazovací koncovka"

V menu jsou zobrazena nastavení pro parametry odhazovací koncovky a mohou být změněna a data překládací automatiky mohou být nahráno na paměťové USB médium.

EQG003-078

✓ Otevřené je navigační menu, *viz Strana 164*.

▶ Pro otevření hlavního menu "Odhazovací koncovka" stiskněte .

➡ Na displeji se zobrazí menu Odhazovací koncovka "Nastavení".

Menu "Odhazovací koncovka" je podle vybavení stroje rozděleno do následujících menu:

Menu	Podmenu		Označení
			Odhazovací koncovka
			Odhazovací koncovka
			Nastavení
			Diagnostika
			Kalibrace
			Automatika přeplnění
			Měření
			Nastavení

9.9.1 Menu „Odhazovací koncovka“

Menu „Nastavení odhazovací koncovky“

V menu se zobrazují nastavené parametry odhazovací koncovky a lze je zde měnit.

EQG003-079

✓ Je vyvoláno hlavní menu „Odhazovací koncovka“.

▶ Pro otevření menu stiskněte .

➡ Na displeji se zobrazí menu „Nastavení pohonu adaptéru“.

▶ Pro změnu a uložení parametrů, *viz Strana 165* .

▶ Pro přepnutí do menu "Kalibrace" stiskněte .

Menu „Kalibrace“ odhazovací koncovky

V menu odhazovací obrazovky „Kalibrace“ jsou zjišťovány levá a pravá koncová poloha odhazovací koncovky.

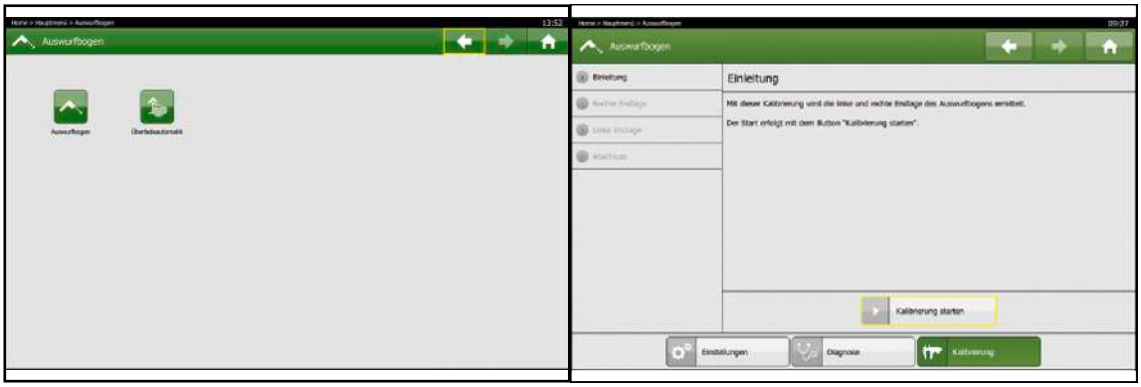

EQG003-080

⚠ *VAROVÁNÍ*

Nebezpečí poranění osob a/nebo poškození strojů nečekanými pohyby stroje

V důsledku automaticky probíhající kalibrace a z toho vyplývajících otočných pohybů odhazovací koncovky může dojít k poranění osob a/nebo poškození stroje.

- ▶ Před začátkem kalibrace zajistěte, aby byla při pohybu odhazovací koncovky dostatečná vzdálenost k volnému elektrickému vedení.
- ▶ Zajistěte, aby se během kalibrace nenacházely žádné osoby v prostoru otáčení a pohybu odhazovací koncovky.
- ▶ Pokud osoby nedodrží bezpečnostní odstup, kalibraci okamžitě přerušte.
- ▶ Zajistěte, aby se v rádiusu pohybu odhazovací koncovky nenacházely žádné překážky.

✓ Odhazovací koncovka je zvednutá.

▶ Pro provedení kalibrace pomocí dialogového menu stiskněte tlačítko "Spustit kalibraci" a řiďte se krok za krokem pokyny v dialogovém menu.

INFO

Proces kalibrace je podporován z terminálu. Na terminálu se zobrazí nesplněné podmínky pro kalibraci.

▶ Pro otevření menu "Diagnostika" stiskněte .

▶ Další informace, *viz Strana 165*.

9.9.2 Menu "Automatická překládka"

Menu "Měření automatické překládky"

V menu lze údaje automatické překládky zaznamenat na paměťové médium USB.

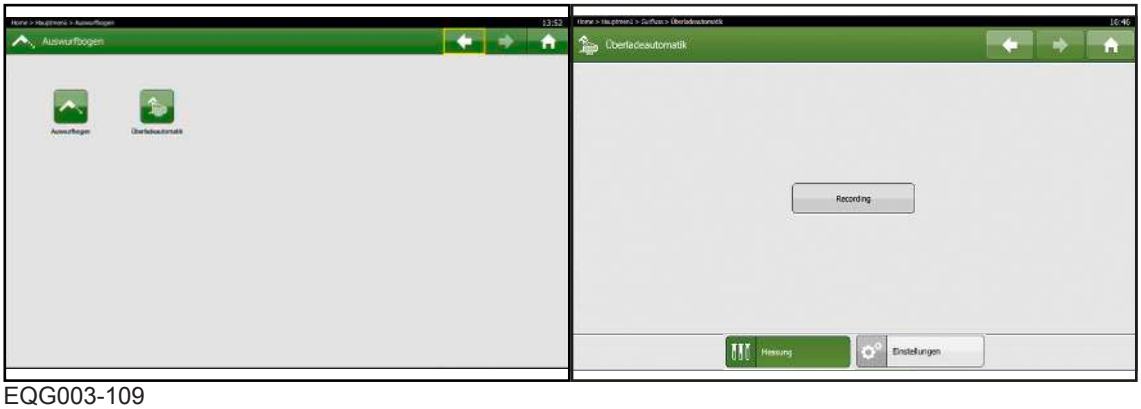

EQG003-109

Toto menu je zapotřebí při kontaktování zákaznického servisu, protože odborný personál může pomocí zaznamenaných dat odvodit závěry o práci automatické překládky.

Pro přepnutí do menu "Nastavení" stiskněte .

9.10 Menu "Motor"

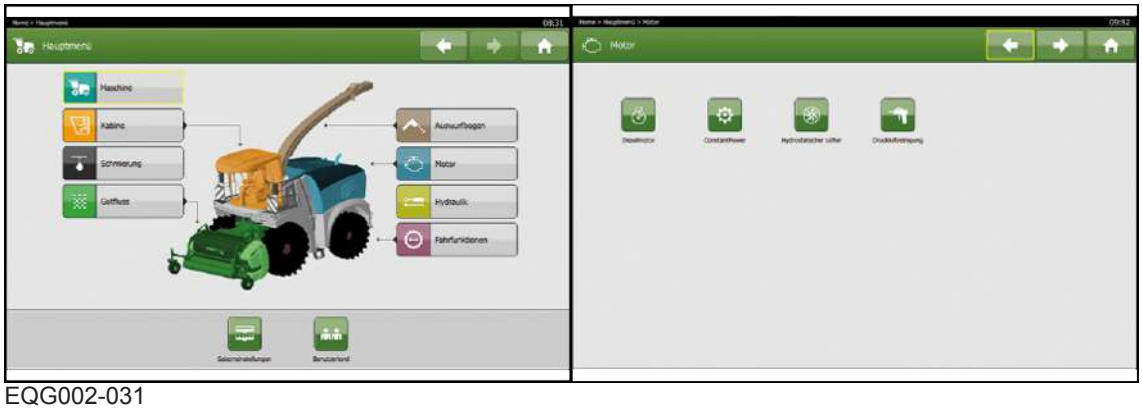

EQG002-031

✓ Otevřené je navigační menu, *viz Strana 164*.

▶ Pro otevření menu stiskněte .

➡ Na displeji se zobrazí menu "Motor" se svými menu.

Menu "Kabina" je podle vybavení stroje rozděleno do následujících menu:

Menu	Podmenu		Označení
			Motor, *viz Strana 211*
			Dieselový motor, *viz Strana 212*
			Nastavení
			Diagnostika
			Údržba
			ConstantPower
			Nastavení
			Hydrostatický ventilátor
			Nastavení
			Diagnostika
			Čištění stlačeným vzduchem

Menu	Podmenu		Označení
			Nastavení
			Diagnostika
			Údržba

Menu „Kabina“ je podle vybavení stroje rozděleno do následujících menu:

9.10.1 Menu "Dieselový motor"

Menu "Nastavení dieselového motoru"

V menu "Nastavení dieselového motoru" se zobrazují nastavené parametry dieselového motoru a lze je zde měnit.

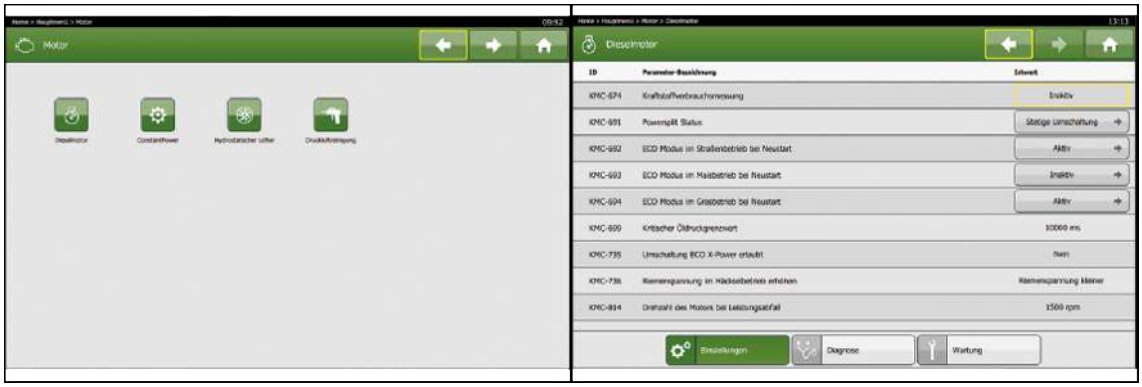

EQG002-032

✓ Vyvoláno je menu "Motor".

▶ Pro otevření menu stiskněte nejprve a potom .

➡ Na displeji se zobrazí menu "Nastavení dieselového motoru".

▶ Změna a uložení parametru, *viz Strana 165*.

▶ Pro otevření menu "Diagnostika" stiskněte .

▶ Další informace, *viz Strana 165*.

Menu Dieselový motor "Údržba"

V menu Dieselový motor "Údržba" se zobrazují provozní hodiny dieselového motoru zbývající do dalšího termínu údržby.

Ukazatel odpočítává provozní hodiny dieselového motoru do dalšího termínu údržby dieselového motoru.

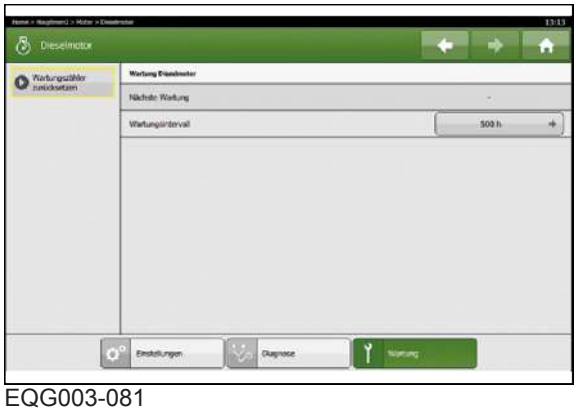

EQG003-081

✓ Vyvoláno je menu "Motor".

▶ Pro otevření menu stiskněte nejprve a potom .

➡ Na displeji se zobrazí menu "Údržba dieselového motoru".

UPOZORNĚNÍ
Další termín údržby Při 25 provozních hodinách před dosažením dalšího termínu údržby se na terminálu zobrazí informační okno s výstrahou. Při zbývající době chodu méně než 25 provozních hodin do dalšího termínu údržby dieselového motoru se navíc informační okno zobrazí při nastartování dieselového motoru.

9.10.2 Menu "ConstantPower"

Menu "Nastavení ConstantPower"

V menu se zobrazují nastavené parametry regulace mezní zátěže dieselového motoru a lze je zde měnit.

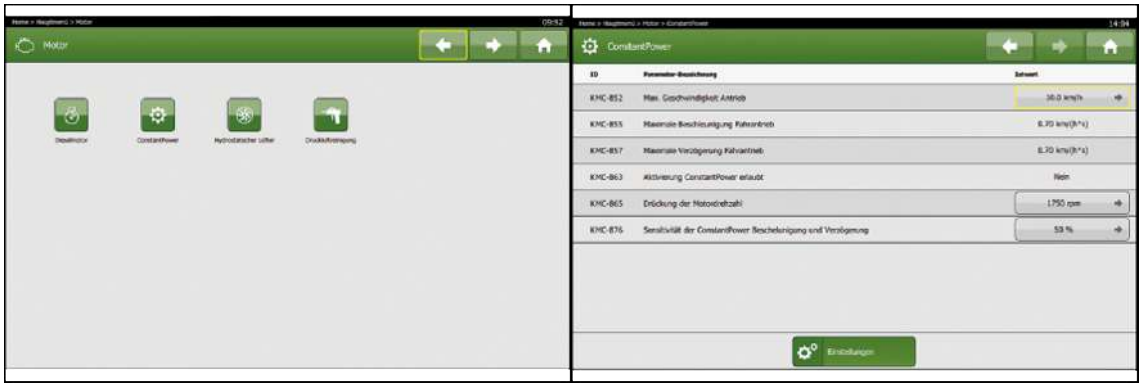

EQG002-033

✓ Vyvoláno je hlavní menu "Motor".

▶ Pro otevření menu stiskněte .

➡ Na displeji se zobrazí menu "Nastavení ConstantPower".

▶ Změna a uložení parametru, *viz Strana 165*.

9.10.3 Menu "Čistění stlačeným vzduchem"

Menu "Nastavení čištění stlačeným vzduchem"

V menu "Nastavení čištění stlačeným vzduchem" se zobrazují nastavené parametry čištění stlačeným vzduchem a lze je zde měnit.

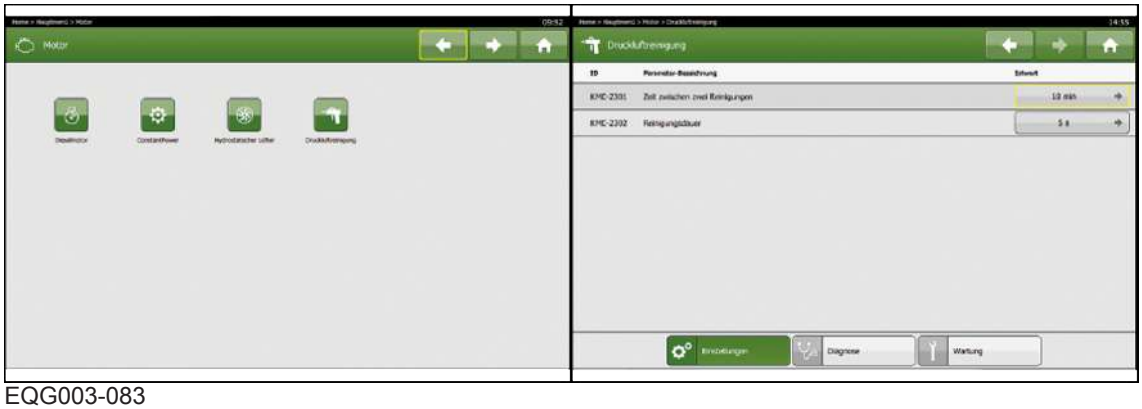

EQG003-083

✓ Vyvoláno je hlavní menu "Motor".

▶ Pro otevření menu stiskněte .

➡ Na displeji se zobrazí menu "Nastavení čištění stlačeným vzduchem".

▶ Změna a uložení parametru, *viz Strana 165*.

▶ Pro přepnutí do menu "Údržba" stiskněte .

Menu "Údržba čištění stlačeným vzduchem"

V menu "Údržba čištění stlačeným vzduchem" lze zkontrolovat dobu do dalšího čištění a nastavenou dobu trvání čištění.

Čištění motoru stlačeným vzduchem lze také spustit.

EQG003-084

✓ Volicí spínač provozních režimů je v poloze "Údržba", *viz Strana 108*.

▶ Pro provedení čištění motoru stlačeným vzduchem prostřednictvím dialogového menu stiskněte tlačítko "Spustit čištění".

▶ Pro otevření menu "Diagnostika" stiskněte .

▶ Další informace, *viz Strana 165*.

9.11 Menu "Hydraulika"

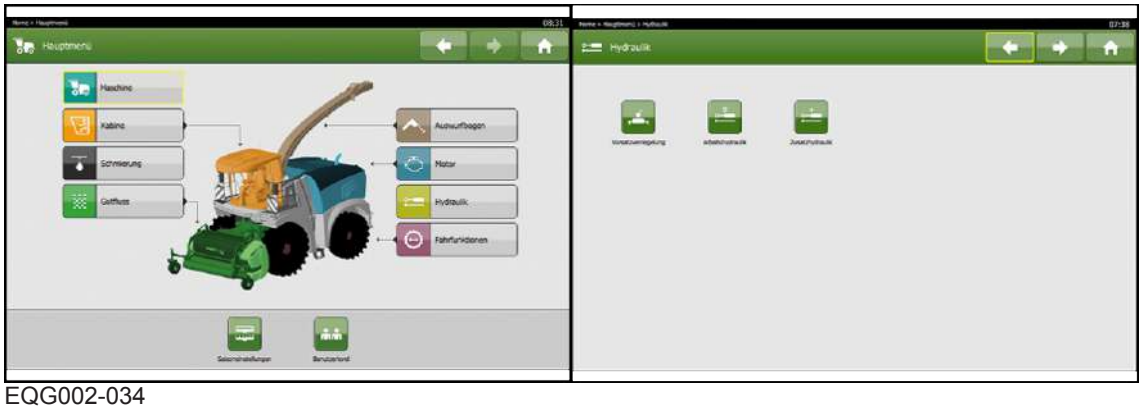

EQG002-034

✓ Otevřené je navigační menu, *viz Strana 164*.

▶ Pro otevření menu "Hydraulika" stiskněte .

➡ Na displeji se zobrazí menu "Hydraulika" se svými menu.

Menu „Hydraulika“ je podle vybavení stroje rozděleno do následujících menu:

Menu	Podmenu		Označení
			Hydraulika, *viz Strana 215*
			Zajištění adaptéru
			Diagnostika
			Pracovní hydraulika, *viz Strana 216*
			Diagnostika
			Přídavná hydraulika
			Nastavení
			Diagnostika

Menu „Hydraulika“ je podle vybavení stroje rozděleno do následujících menu:

9.11.1 Menu "Zajištění adaptéru"

Menu "Diagnostika zajištění adaptéru"

V menu "Diagnostika zajištění adaptéru" se zobrazují senzory a aktory zajištění adaptéru.

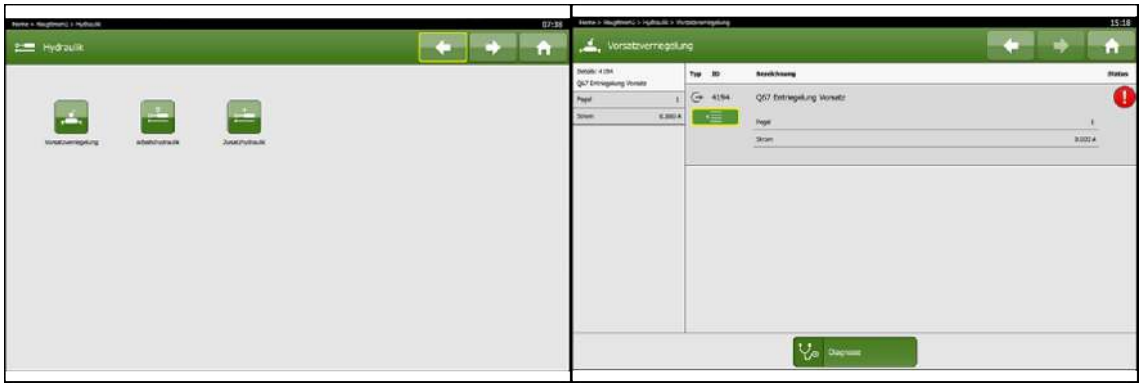

EQG003-085

✓ Vyvoláno je hlavní menu "Hydraulika".

▶ Pro otevření menu stiskněte .

➡ Na displeji se zobrazí menu "Diagnostika zajištění adaptéru".

▶ Další informace, *viz Strana 165*.

9.11.2 Menu "Pracovní hydraulika"

Menu "Diagnostika pracovní hydrauliky"

V menu "Diagnostika pracovní hydrauliky" se zobrazují senzory a aktory pracovní hydrauliky.

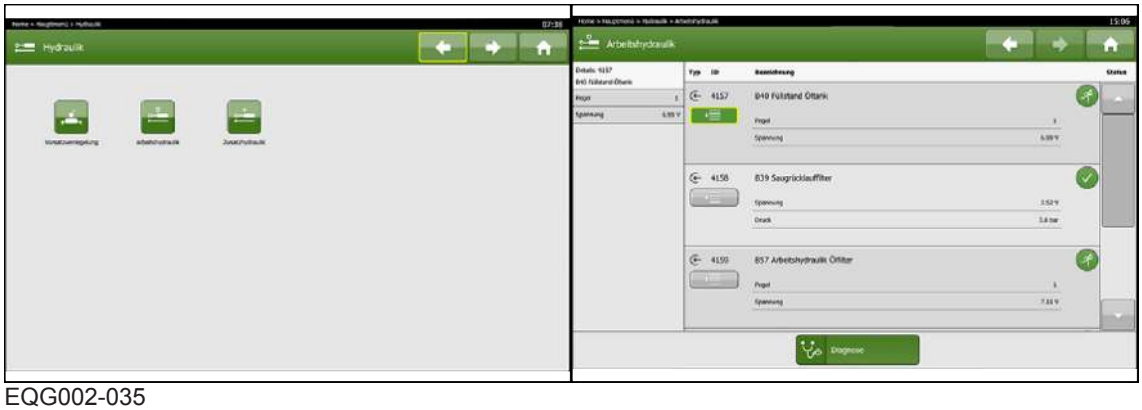

EQG002-035

✓ Vyvoláno je menu "Hydraulika".

▶ Pro otevření menu stiskněte .

Na displeji se zobrazí menu "Diagnostika pracovní hydrauliky".

▶ Další informace, *viz Strana 165*.

9.11.3 Menu "Přídavná hydraulika"

Menu Přídavná hydraulika "Nastavení"

V menu se zobrazují nastavené parametry přídavné hydrauliky a lze je zde měnit.

EQG003-086

✓ Vyvoláno je menu "Hydraulika".

▶ Pro otevření menu stiskněte .

➡ Na displeji se zobrazí menu Přídavná hydraulika "Nastavení".

▶ Změna a uložení parametru, *viz Strana 165*.

▶ Pro otevření menu "Diagnostika" stiskněte .

▶ Další informace, *viz Strana 165*.

9.12 Menu "Jízdní funkce"

V menu "Jízdní funkce" lze provádět nastavení součástí podvozku.

EQG002-036

✓ Otevřené je navigační menu, *viz Strana 164*.

▶ Pro otevření menu stiskněte .

➡ Na displeji se zobrazí menu "Jízdní funkce" se svými menu.

Menu "Jízdní funkce" je podle vybavení stroje rozděleno do následujících menu:

Menu	Podmenu		Označení
			Jízdní funkce, *viz Strana 217*
			Automatický systém řízení, *viz Strana 218*
			Nastavení
			Diagnostika
			Pohon pojezdu, *viz Strana 219*
			Kalibrace
			Diagnostika
			Zadní náprava
			Diagnostika
			Kalibrace
			Brzda přívěsu
			Diagnostika

Menu „Jízdní funkce“ je podle vybavení stroje rozděleno do následujících menu:

9.12.1 Menu "Automatický systém řízení"

Menu "Nastavení automatického systému řízení"

V menu "Nastavení automatického systému řízení" se zobrazují nastavené parametry automatického systému řízení a lze je zde měnit.

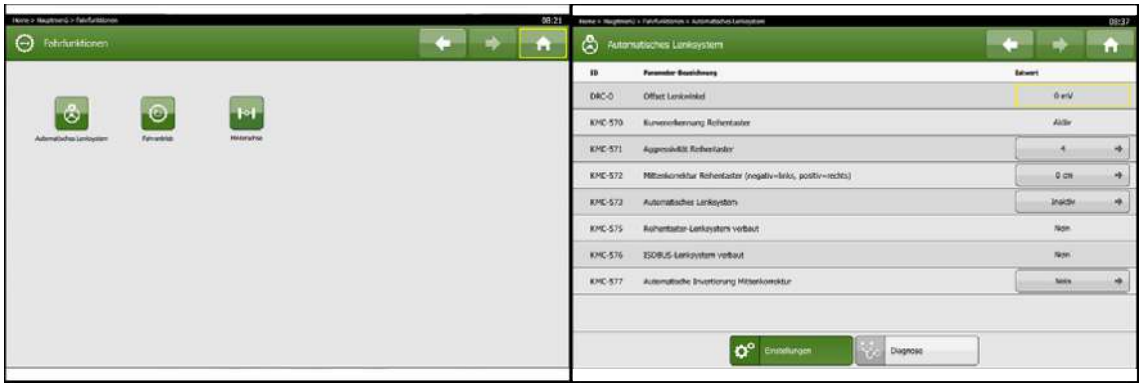

EQG002-037

✓ Vyvoláno je menu "Jízdní funkce".

▶ Pro otevření menu stiskněte nejprve a potom .

➡ Na displeji se zobrazí menu "Nastavení automatického systému řízení".

▶ Změna a uložení parametru, *viz Strana 165*.

Menu "Diagnostika automatického systému řízení"

✓ Vyvoláno je menu "Jízdní funkce".

▶ Pro otevření menu stiskněte nejprve a potom .

➡ Na displeji se zobrazí menu "Diagnostika automatického systému řízení".

▶ Další informace, *viz Strana 165*.

9.12.2 Menu "Pohon pojezdu"

Menu "Kalibrace pohonu pojezdu"

V menu "Kalibrace pohonu pojezdu" se provádí kontrola věrohodnosti brzdového pedálu.

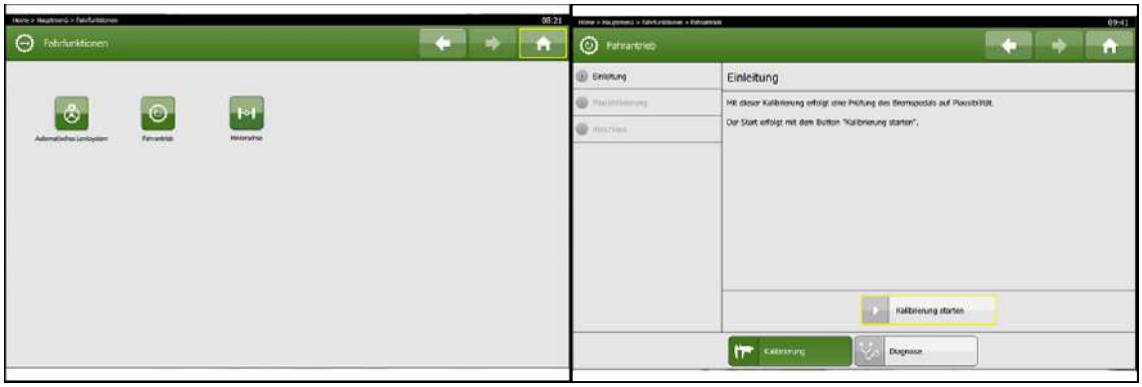

EQG002-038

✓ Vyvoláno je menu "Jízdní funkce".

▶ Pro otevření menu stiskněte nejprve a potom .

➡ Na displeji se zobrazí menu "Kalibrace pohonu pojezdu".

▶ Pro provedení kalibrace pomocí dialogového menu stiskněte tlačítko "Spustit kalibraci" a řiďte se krok za krokem pokyny v dialogovém menu.

INFO

Proces kalibrace je podporován z terminálu. Na terminálu se zobrazí nesplněné podmínky pro kalibraci.

✓ Vyvoláno je menu "Jízdní funkce".

▶ Pro otevření menu stiskněte nejprve a potom .

➡ Na displeji se zobrazí menu "Diagnostika pohonu pojezdu".

▶ Další informace, *viz Strana 165*.

9.12.3 Menu "Zadní náprava"

Menu "Kalibrace střední polohy zadní nápravy"

V menu "Zadní náprava, kalibrace střední polohy" se zjišťuje střední poloha zadní nápravy.

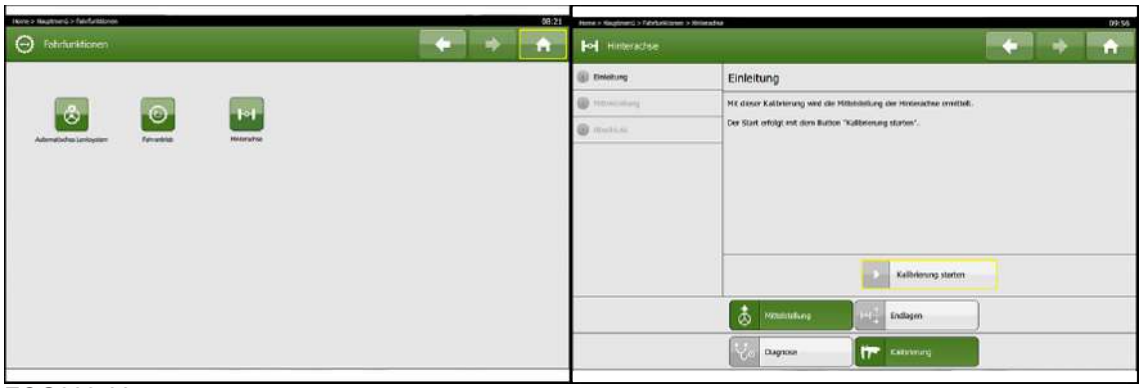

EQG003-087

✓ Vyvoláno je hlavní menu "Jízdní funkce".

▶ Pro otevření menu stiskněte .

➡ Na displeji se zobrazí menu "Kalibrace střední polohy zadní nápravy".

▶ Pro provedení kalibrace střední polohy pomocí dialogového menu stiskněte

a řiďte se krok za krokem pokyny v dialogovém menu.

INFO

Proces kalibrace je podporován z terminálu. Na terminálu se zobrazí nesplněné podmínky pro kalibraci.

▶ Pro přepnutí do menu "Zadní náprava, kalibrace koncových poloh" stiskněte

.

Menu "Kalibrace koncových poloh zadní nápravy"

V menu "Zadní náprava, kalibrace koncových poloh" se zjišťuje horní a spodní koncová poloha zadní nápravy při silničním provozu.

EQG003-088

- Pro provedení kalibrace koncových poloh pomocí dialogového menu stiskněte

  Kalibrierung starten a řiďte se krok za krokem pokyny v dialogovém menu.

> ***INFO***
>
> Proces kalibrace je podporován z terminálu. Na terminálu se zobrazí nesplněné podmínky pro kalibraci.

- Pro otevření menu "Diagnostika" stiskněte .
- Další informace, *viz Strana 165*.

9.12.4 Menu "Brzda přívěsu"

Menu "Diagnostika brzdy přívěsu"

V menu se zobrazují data senzorů a aktorů brzdy přívěsu.

✓ Vyvoláno je menu "Jízdní funkce".

- Pro otevření menu stiskněte .

➡ Na displeji se zobrazí menu "Diagnostika brzdy přívěsu".

Další informace, *viz Strana 165*.

9.13 Menu "Sezónní nastavení"

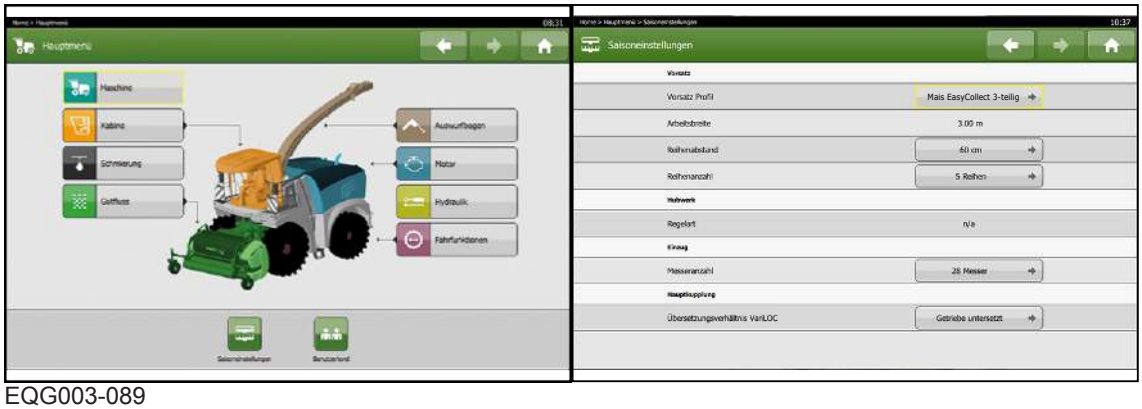

EQG003-089

✓ Otevřené je navigační menu, *viz Strana 164*.

▶ Pro otevření menu stiskněte .

➡ Na displeji se zobrazí menu "Sezónní nastavení".

V menu "Sezónní nastavení" se zobrazují hodnoty nejdůležitějších nastavení adaptéru, zdvihacího ústrojí a návodu a lze je zde měnit.

> ***INFO***
>
> Pracovní šířku lze měnit také dočasně, pomocí tlačítka rychlého přístupu "Dočasná úprava pracovní šířky". Nastavení pracovní šířky v sezónním nastavení se přitom nezmění.

> ***INFO***
>
> Je-li jako adaptér uvolněn adaptéru na trávu nebo přímé řezací ústrojí, tak se pracovní šířka zadává v cm resp. palcích.
>
> Je-li jako adaptér uvolněn kukuřičný adaptér, tak se pracovní šířka zadává pomocí počtu řad a vzdálenosti řad. Hodnota pracovní šířky v cm resp. palcích se nezobrazí a nelze ji zadat.

▶ Změna a uložení parametru, *viz Strana 165*.

9.14 Menu "Uživatelská úroveň"

EQG002-039

✓ Otevřené je navigační menu, *viz Strana 164*.

▶ Pro otevření menu stiskněte .

➡ Na displeji se zobrazí menu "Uživatelská úroveň".

INFO

Změny v této masce mohou provádět jen servisní technici KRONE za použití PIN.

10 První uvedení do provozu

V této kapitole jsou popsány montážní a nastavovací práce na stroji, které smí provádět jen kvalifikovaný odborný personál. Zde platí pokyn "Kvalifikace odborného personálu", *viz Strana 20*.

Přehled utahovacích momentů, *viz Strana 423*.

⚠ VAROVÁNÍ

Nebezpečí zranění nebo škody na stroji způsobené chybným prvním uvedením do provozu

Pokud se první uvedení do provozu neprovede správně nebo se provede neúplně, může stroj vykazovat chyby. Může dojít ke zraněním až po smrtelné úrazy nebo k poškození stroje.

- První uvedení do provozu nechte provést výhradně autorizovaným odborným personálem.
- Přečtěte si celou část „Osobní kvalifikace odborného personálu“ a řiďte se jí, *viz Strana 20*.

⚠ VAROVÁNÍ

Nebezpečí zranění při nedodržení základních bezpečnostních upozornění

Při nedodržení základních bezpečnostních upozornění může dojít k vážným až smrtelným úrazům osob.

- Aby nedocházelo k úrazům, je nutné si přečíst a dodržovat základní bezpečnostní pokyny, *viz Strana 19*.

⚠ VAROVÁNÍ

Nebezpečí úrazu při nedodržení bezpečnostních postupů

Při nedodržení bezpečnostních postupů může dojít k vážným až smrtelným úrazům osob.

- Aby se předcházelo úrazům, je nutné přečtení a dodržování bezpečnostních postupů, *viz Strana 33*.

10.1 Kontrolní seznam pro první uvedení do provozu

- ✓ Na stroji nejsou žádné netěsnosti.
- ✓ Připojené a řádně uložené jsou všechny kabely a konektorové spoje.
- ✓ Všechny hadice jsou řádně uložené.
- ✓ Všechny šrouby a matice jsou zkontrolované ohledně pevného utažení a jsou utažené předepsanými utahovacími momenty, *viz Strana 423*.
- ✓ Stroj je zcela promazaný, *viz Strana 551*.
- ✓ Zakládací klíny jsou po ruce a připraveny k použití, *viz Strana 61*.
- ✓ Plošiny, stupátka a výstupní plochy jsou čisté a v řádném stavu, *viz Strana 61*.
- ✓ Hasicí přístroj je namontovaný, *viz Strana 225*.
- ✓ Poznávací značka je namontovaná, *viz Strana 226*.
- ✓ Pneumatiky jsou zkontrolované a je v nich správně nastavený tlak, *viz Strana 458*.
- ✓ Kryty nábojů zadní nápravy jsou zkontrolované ohledně poškození a pevného utažení (u varianty "pohon předních kol"),*viz Strana 454*.
- ✓ Provozní návod, který je součástí dodávky, se nachází v šuplíku pod sedadlem řidiče.

10.2 Montáž štítků pro zadní značení do provozní polohy

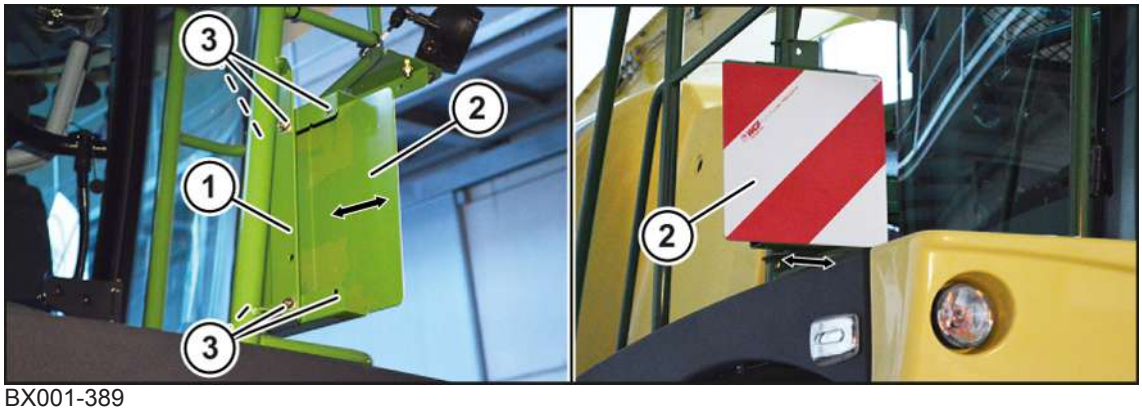

BX001-389

Pokud z přepravních důvodů nejsou namontovány štítky pro zadní značení (2), musí se před prvním uvedením do provozu namontovat do provozní polohy.

Díry (3) pro šrouby umožňují 3 montážní polohy.

Úprava polohy štítků pro zadní značení vzhledem k šířce pneumatik:

- ▶ Stanovte montážní polohu štítků pro zadní značení tak, aby vzdálenost od vnější hrany stroje k vnější hraně štítků pro zadní značení nebyla dovnitř větší než 100 mm.
- ▶ Přimontujte štítky pro zadní značení v provozní poloze k držákům (1), pravá a levá strana stroje.

10.3 Montáž hasicího přístroje

BPG000-034

✓ Stroj je zastavený a zajištěný, *viz Strana 33*.

Zasuňte hasicí přístroj (1) do držáku u výstupu do kabiny tak, aby byl čitelný provozní návod na typovém štítku a ukazoval směrem ven.

VAROVÁNÍ! Nebezpečí zranění padajícím hasicím přístrojem! Aby byl hasicí přístroj dostatečně zajištěn, upravte upínací pásky s dostatečným napnutím podle obvodu hasicího přístroje.

- ▶ Upravte délku upínacích pásek podle obvodu hasicího přístroje.
- ▶ Abyste docílili dostatečného napnutí zavřených upínacích pásek, zkraťte jejich délku o několik milimetrů a zavřete upínací uzávěry.

➡ Pokud lze upínací uzávěry zavřít již jen pomocí pomocného nářadí (např. šroubováku), je nastavení správné.

➡ Pokud lze upínací uzávěry zavřít rukou:

- ▶ Zkraťte délku upínacích pásek tak, aby bylo možné upínací uzávěry zavřít již jen pomocí pomocného nářadí (např. šroubováku).

10.4 Montáž poznávací značky

BXG000-057

- Přední poznávací značku namontujte na montážní třmen (1) na levém ramenu zrcátka (2) kabiny.
- Zadní poznávací značku přimontujte do určeného vyhloubení ve výklopné zádi pod osvětlením poznávací značky (3).

10.5 Spojení boční nádrže s hlavní nádrží

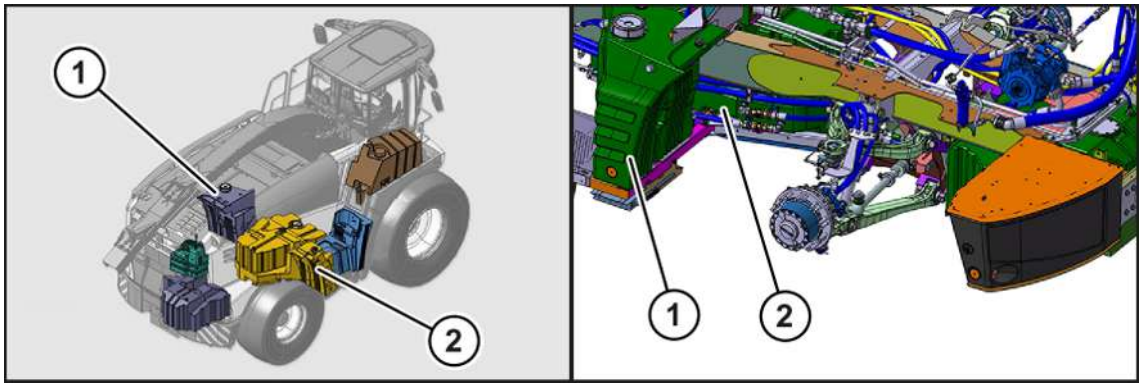

BX002-005 / BX002-006

Při použití pro kukuřici lze hlavní nádrž (2) spojit s boční nádrží (1), aby se zvětšil objem tankovaného paliva.

Pokud se má boční nádrž používat jako nádrž na vodu nebo nádrž na silážní prostředek, může se k tomu objednat potřebný materiál pod číslem příslušenství 204289870.

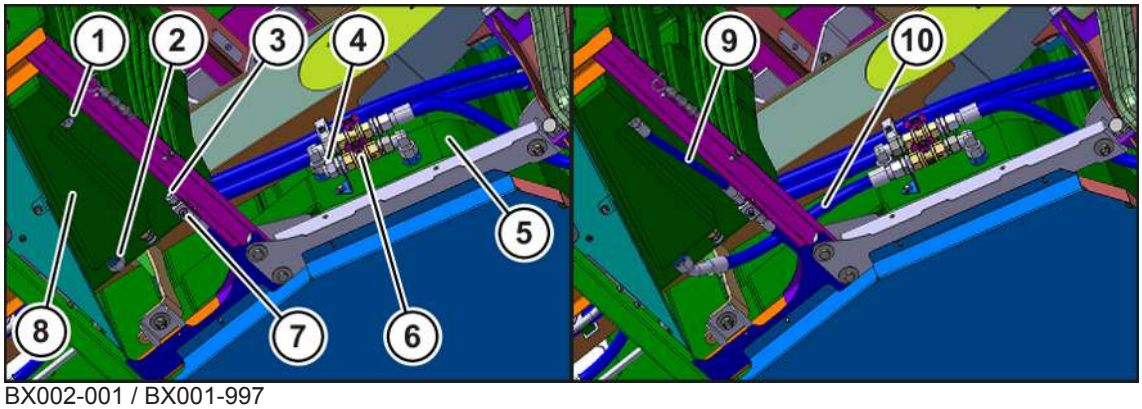

BX002-001 / BX001-997

Aby se mohla boční nádrž připojit k hlavní nádrži, musí se boční nádrž (8) spojovacími hadicemi (9, 10) spojit s hlavní nádrží (5).

✓ Stroj je zastavený a zajištěný.

- Odstraňte záslepky (1, 2, 3, 4) ze šroubení na boční nádrži a z ventilů (6, 7).
- Vezměte spojovací hadici (9) z odkládací schránky a připojte ji ke šroubením na boční nádrži (8) a k uzavíracímu ventilu (6) na hlavní nádrži (5).
- Vezměte spojovací hadici (10) z odkládací schránky a připojte ji ke šroubením na boční nádrži (8) a k ventilu (7).

11 Uvedení do provozu

⚠ VAROVÁNÍ

Nebezpečí zranění při nedodržení základních bezpečnostních upozornění

Při nedodržení základních bezpečnostních upozornění může dojít k vážným až smrtelným úrazům osob.

- Aby nedocházelo k úrazům, je nutné si přečíst a dodržovat základní bezpečnostní pokyny, *viz Strana 19*.

⚠ VAROVÁNÍ

Nebezpečí úrazu při nedodržení bezpečnostních postupů

Při nedodržení bezpečnostních postupů může dojít k vážným až smrtelným úrazům osob.

- Aby se předcházelo úrazům, je nutné přečtení a dodržování bezpečnostních postupů, *viz Strana 33*.

11.1 Kontroly před uvedením do provozu

INFO

Dodržování předepsaných kontrol stroje podstatně zvyšuje bezpečnost a životnost stroje.

Stroj se zjištěnými nedostatky se nesmí uvést do provozu.

- Zjistíte-li na stroji závady, zastavte stroj a odstraňte tyto nedostatky, příp. je nechte odstranit odborným personálem.
- Před každým uvedením do provozu proveďte následně uvedené kontroly a kontroly z tabulky údržby „Každých 10 hodin, min. denně“, *viz Strana 415*.

Obecně

- ✓ Na stroji nejsou žádné netěsnosti.
- ✓ Připojené a řádně uložené jsou všechny kabely a konektorové spoje.
- ✓ Všechny hadice jsou řádně uložené.
- ✓ Ochranná zařízení jsou namontovaná a zkontrolovaná ohledně kompletnosti a poškození.
- ✓ Adaptér je správně namontovaný a opatřený příslušnými ochrannými zařízeními, EasyFlow *viz Strana 294*, EasyCollect *viz Strana 311*, XCollect *viz Strana 302*.
- ✓ Plošiny, stupátka a výstupní plochy jsou čisté a v řádném stavu, *viz Strana 61*.
- ✓ Zakládací klíny jsou po ruce a připraveny k použití, *viz Strana 61*.
- ✓ Houkačka funguje bezvadně, *viz Strana 85*.
- ✓ Hasicí přístoj je namontován ve svém držáku a je připraven k použití, *viz Strana 461*.

Kabina

- ✓ Poloha zrcátek a kamery je nastavena, zpětná vnější zrcátka *viz Strana 99*, vnitřní zrcátka a kamera *viz Strana 229*.
- ✓ Sedadlo řidiče je správně nastaveno, *viz Strana 229*.
- ✓ Všechny nouzové výstupy jsou volně přístupné a lze je neomezeně otevřít, *viz Strana 82*.
- ✓ Všechna okna a zrcátka jsou čistá.
- ✓ Všechny lišty stěrače jsou v dobrém stavu.

Osvětlení a označení štítky

✓ Osvětlení a výstražný majáček jsou správně nastaveny a bezvadně fungují, *viz Strana 92*.
✓ Všechny červeno-bílé štítky pro zadní značení stroje jsou namontovány podle vnitrostátních zákonů.

11.2 Nastavení místa řidiče

11.2.1 Komfortní vzduchem odpružené sedadlo

⚠ *VAROVÁNÍ*

Nebezpečí úrazu způsobeného pohyby stroje nebo jeho součástí

Nelze-li jízdní pákou volně pohybovat všemi směry, nemohou být prováděné všechny funkce jízdní páky. Za určitých okolností tak není možná rychlá a správná reakce na nebezpečné situace.

► Po nastavení komfortního sedadla, pravé loketní opěrky a sloupku řízení zkontrolujte, zda lze jízdní pákou volně pohybovat všemi směry.

► Nelze-li jízdní pákou volně pohybovat všemi směry, nastavení upravte.

⚠ *VAROVÁNÍ*

Nebezpečí úrazu v důsledku špatně nastaveného sedadla řidiče!

Není-li sedadlo řidiče nastaveno podle individuálních potřeb řidiče, hrozí řidiči zdravotních rizika spojená s chybným držením těla při práci.

► Před uvedením do provozu ergonomicky upravte sedadlo řidiče podle individuální potřeby řidiče.

⚠ *VAROVÁNÍ*

Nebezpečí úrazu v důsledku nepředvídatelného pohybu součástí stroje

Je-li tlumič vibrací nastaven příliš měkce, může se sedadlo na špatné jízdní dráze propružit a potom již není zaručen kontakt s ovládacími prvky. Případně nemusí být možná rychlá a správná reakce na nebezpečné situace. Může dojít k těžkým až smrtelným úrazům.

► Nastavte tlumič vibrací vždy tak tvrdě, aby se i při špatné jízdní dráze zamezilo propružení sedadla.

⚠ *VAROVÁNÍ*

Nebezpečí nehody i při krátkodobé nepozornosti řidiče

Při nastavování sedadla řidiče nebo při posunutí sloupku řízení během jízdy nemůže řidič dostatečně sledovat jízdní dráhu. Může tak dojít k vážným nehodám.

► Nastavení sedadla řidiče a posunutí sloupku řízení provádějte pouze v klidovém stavu stroje.

11.2.1.1 Ovládání komfortního vzduchem odpruženého sedadla (u varianty "standard")

BXG000-100

1	Sedadlo řidiče	7	Nastavení zádové opěrky
2	Nastavení hloubky sedadla	8	Levá loketní opěrka
3	Nastavení sklonu sedáku	9	Bederní opěra páteře
4	Podélné nastavení	10	Opěrka hlavy
5	Horizontální odpružení	11	Kryt nastavení loketní opěrky
6	Nastavení výšky	12	Nastavení tlumiče chvění

Komfortní vzduchem odpružené sedadlo (1) lze individuálně přizpůsobit požadavkům řidiče.

Nastavení výšky

Výšku lze nastavit plynule pneumaticky. Aby se zabránilo poškození, aktivujte kompresor max. 1 min.

- ▶ Zatáhněte páku (6) zcela nahoru.
  - ⇨ Sedadlo řidiče (1) vyjede nahoru.
- ▶ Stiskněte páku (6) zcela dolů.
  - ⇨ Sedadlo řidiče (1) sjede dolů.
- ➡ Když dojde ke kontaktu s horním nebo spodním dorazem výškového nastavení, automaticky se upraví výška tak, aby se zajistila minimální možná dráha propružení.

Horizontální odpružení

Horizontální odpružení umožňuje, aby sedadlo řidiče (1) lépe absorbovalo rázy ve směru jízdy.

- ▶ Pro aktivování horizontálního odpružení přehoďte páku (5) dopředu.
- ▶ Pro deaktivování horizontálního odpružení přehoďte páku (5) dozadu.

Podélné nastavení

- ▶ Vytáhněte zajišťovací páčku (4), posuňte sedadlo řidiče (1) do požadované polohy dopředu resp. dozadu a nechte zajišťovací páčku (4) zapadnout.
- ▶ Zkontrolujte, zda zajištění správně zaskočilo. Sedadlo řidiče již nelze posunovat.

Nastavení sklonu sedáku

- Vytáhněte tlačítko (3) nahoru a současným zatěžováním nebo odlehčováním nastavte sklon sedáku.

Nastavení hloubky sedadla

- Vytáhněte tlačítko (2) nahoru a současným posouváním dopředu nebo dozadu posuňte sedák do požadované polohy.

Nastavení zádové opěrky

- Vytáhněte zajišťovací páčku (7), nastavte sklon zádové opěrky a nechte zajišťovací páčku (7) zapadnout.
- Zkontrolujte, zda zajištění správně zaskočilo. Zádovou opěrku již nelze posunovat.

Nastavení hmotnosti

Pro prevenci zdravotních problémů by se mělo před uvedením stroje do provozu zkontrolovat individuální nastavení podle váhy řidiče, a v případě potřeby je upravit. Nastavení se provádí při absolutně klidném sezení.

- Zatáhněte páčku (6) trochu nahoru.

Opěrka hlavy

Opěrka hlavy je optimálně nastavená, když je ve stejné výšce horní hrana opěrky a hlavy.

- Vytahujte resp. zasouvejte opěrku hlavy (10) přes citelnou aretaci, dokud nedosáhnete požadované výšky.

Bederní opěra páteře

- Výšku i sílu vyklenutí zádového polstrování lze podle individuálních požadavků nastavit otáčením ručního kolečka (9) vlevo nebo vpravo.

Nastavení tlumiče chvění

Chování sedadla řidiče při chvění lze pomocí plynule nastavitelného tlumiče chvění nastavovat od "měkkého" až po "tvrdé", a přizpůsobit je každé jízdní situaci.

- Nastavení pohodlného sedění na měkké se provede vytažením páčky (12) nahoru.
- Nastavení pohodlného sedění na tvrdé se provede stlačením páčky (12) dolů.

Nastavení levé loketní opěrky

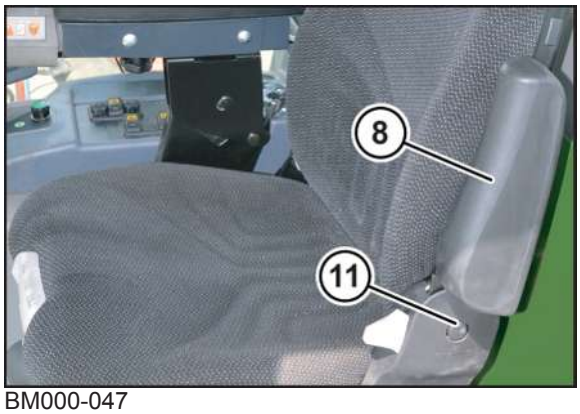

BM000-047

Podle potřeby odklopte loketní opěrku (8) dolů resp. nahoru.

- Pro nastavení loketní opěrky sejměte krytku (11).
- Povolte šestihrannou matici, loketní opěrku uveďte do požadované polohy a utáhněte šestihrannou matici.
- Na šestihrannou matici přitlačte krytku (11).

Nastavení pravé loketní opěrky

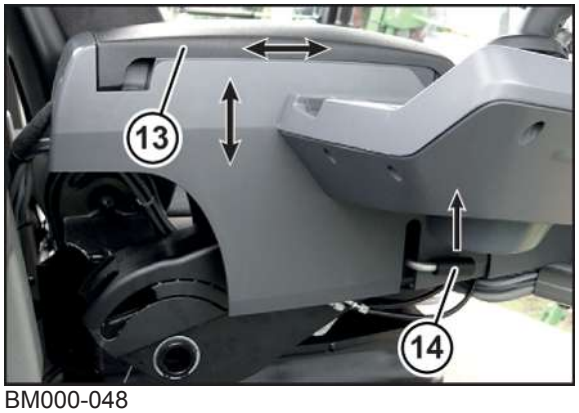

BM000-048

Pravá loketní opěrka (13) a jízdní páka jsou jedna jednotka.

- ▶ Pro nastavení pravé loketní opěrky zvedněte páčku (14).
- ▶ Nastavte pravou loketní opěrku nahoru, dolů, dopředu nebo dozadu a pusťte páčku (14).
- ➡ Nastavení zůstanou zachovaná.

11.2.1.2 Otočení sedadla řidiče (u varianty "adaptér otočného sedadla")

Pomocí otočného adaptéru lze sedadlo řidiče otočit a zajistit ve 4 různých polohách, aby bylo možné sledovat práci stroje.

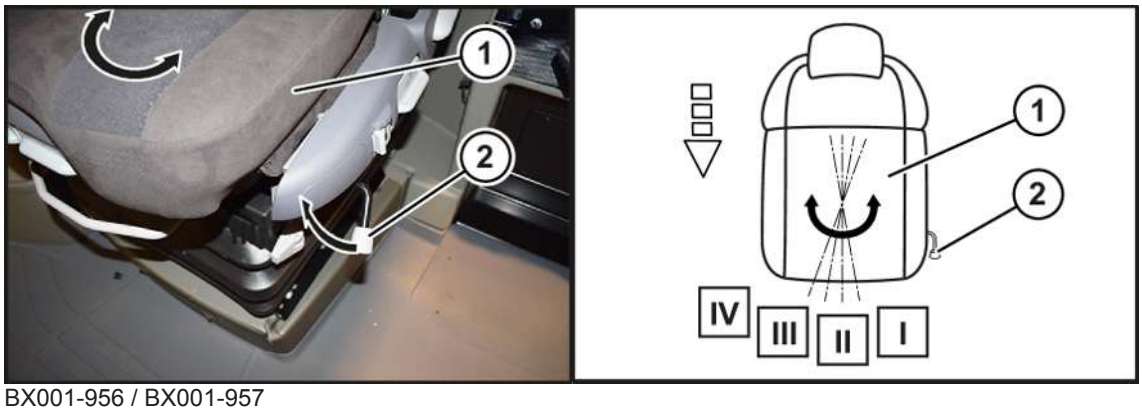

BX001-956 / BX001-957

- ▶ Zvedněte zajišťovací páku (2) a otočte sedadlo (1).

VAROVÁNÍ! Pokud sedadlo řidiče není zajištěno v přímé poloze (II), může se během silniční jízdy otočit a proto řidič již nemůže bezpečně obsluhovat ovládací prvky. Ujistěte se, že při silniční jízdě je sedadlo řidiče v přímé poloze (II) a zajišťovací páka slyšitelně zapadla.

- ▶ Pusťte zajišťovací páku (2) a otáčejte sedadlem dál, dokud sedadlo nezapadne v požadované poloze (I–IV) a v ní se aretuje.

11.2.1.3 Obsluha komfortního vzduchem odpruženého sedadla (u varianty „Prémiové komfortní sedadlo“)

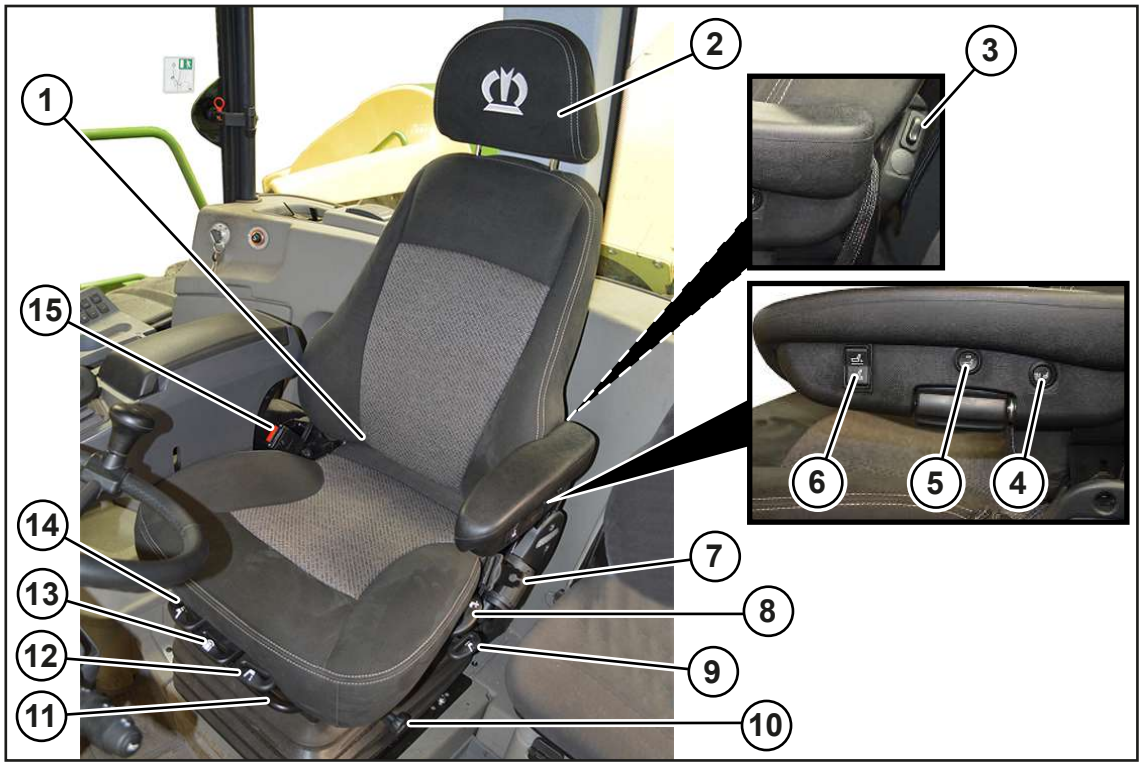

BX002-093

1 Komfortní vzduchem odpružené sedadlo
2 Opěrka hlavy
3 Bederní opěra páteře
4 Intenzita klimatizace sedadla/vyhřívání sedadla
5 Klimatizace sedadla/vyhřívání sedadla
6 Nastavení hmotnosti
7 Zádržný systém
8 Nastavení zádové opěrky
9 Hloubka sedadla
10 Nastavitelný tlumič nárazů
11 Podélné nastavení sedadla
12 Nastavení sklonu sedadla
13 Otočné nastavení sedadla
14 Horizontální odpružení
15 Zámek zádržného systému

Komfortní vzduchem odpružené sedadlo (1) lze individuálně přizpůsobit požadavkům řidiče.

Nastavení hmotnosti

BX002-096

Pro prevenci zdravotních problémů by se mělo před uvedením stroje do provozu zkontrolovat individuální nastavení podle váhy řidiče, a v případě potřeby je upravit. Nastavení se provádí při absolutně klidném sezení.

- Stiskněte spínač (6) do polohy I.

Po nastavení hmotnosti se může sedadlo zvednout polohou spínače I nebo spustit polohou spínače II.

Nastavení zádové opěrky

- Nezatěžujte zádovou opěrku a vytáhněte a přidržte zajišťovací páčku (8).
- Nastavte sklon zádové opěrky a pusťte zajišťovací páčku (8).
- Zkontrolujte, zda zajišťovací mechanizmus správně zaskočil. Zádovou opěrku již nelze posunovat.

Podélné nastavení

- Vytáhněte a přidržte zajišťovací třmen (11), posuňte sedadlo řidiče (1) do požadované polohy dopředu resp. dozadu a pusťte zajišťovací třmen (11).
- Zkontrolujte, zda zajišťovací mechanizmus správně zaskočil. Sedadlo řidiče již nelze posunovat.

Horizontální odpružení

Horizontální odpružení umožňuje, aby sedadlo řidiče (1) lépe absorbovalo nárazy ve směru jízdy.

- Pro aktivování horizontálního odpružení vytáhněte páčku (14) nahoru.
- Pro deaktivování horizontálního odpružení stlačte páčku (14) dolů.

Bederní opěra páteře

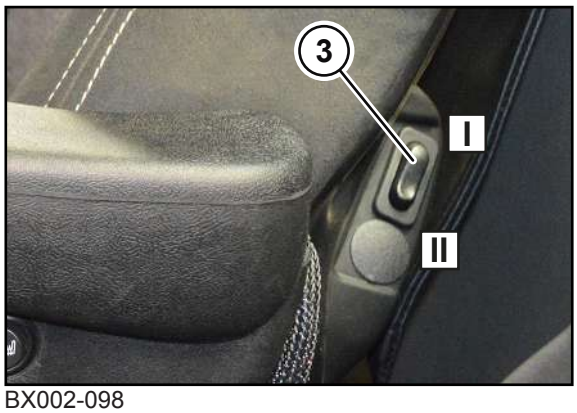

BX002-098

- Pro změnu vyklenutí zádové opěrky stiskněte spínač (3).

Opěrka hlavy

Opěrka hlavy (2) je optimálně nastavená, když je horní hrana opěrky ve stejné výšce jako hlava.

- Vytahujte resp. zasouvejte opěrku hlavy (2) přes citelnou aretaci, dokud nedosáhnete požadované výšky.

Nastavení hloubky sedadla

- Vytáhněte a přidržte páčku (9).
- Posouvejte sedák dopředu nebo dozadu, dokud nedosáhnete požadované polohy.
- Pusťte páčku (9).

Nastavení sklonu sedáku

- Vytáhněte a přidržte páčku (12).
- Zatěžujte nebo odlehčujte sedák, dokud nedosáhnete požadovaného sklonu sedáku.
- Pusťte páčku (12).

Adaptér otáčení (u vybavení "Adaptér otáčení sedadla řidiče")

- Zvedněte zajišťovací páčku (13).
- Otočte sedadlo řidiče do požadované polohy sedu.

VAROVÁNÍ! Pokud sedadlo řidiče není zajištěno v přímé poloze, může se během silniční jízdy otočit a proto řidič již nemůže bezpečně obsluhovat ovládací prvky. Ujistěte se, že při silniční jízdě je sedadlo řidiče v přímé poloze a zajišťovací páka slyšitelně zapadla.

- Stlačte dolů zajišťovací páčku (13) a otočte sedadlo řidiče, dokud nezapadne zajišťovací páčka.

Nastavitelný tlumič nárazů

Chování sedadla řidiče při vibracích lze pomocí plynule nastavitelného tlumiče nárazů nastavovat od "Měkkého" až po "Tvrdé", a přizpůsobit je každé jízdní situaci.

- Otáčejte knoflíkem (10), dokud nedosáhnete požadovanou tvrdost pružení.

Klimatizace sedadla a vyhřívání sedadla

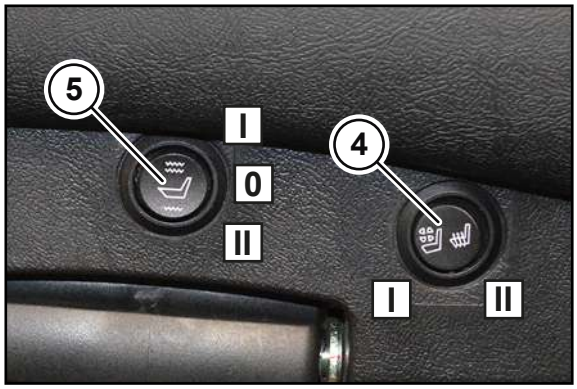

BX002-097

Klimatizací sedadla lze provětrávat povrch sedadla, což umožňuje sezení v chladu a v suchu.

Spínačem (4) lze přepínat mezi klimatizací sedadla a vyhříváním sedadla.

- Pro zapnutí klimatizace sedadla přepněte spínač (4) do polohy I.
- Pro zapnutí vyhřívání sedadla přepněte spínač (4) do polohy II.

Spínačem (5) lze nastavit intenzitu klimatizace sedadla nebo vyhřívání sedadla.

Spínač (5) má tři polohy:

Pol.	Vysvětlení
0	Klimatizace sedadla a vyhřívání sedadla VYPNUTÉ
I	Vysoká intenzita klimatizace sedadla nebo vyhřívání sedadla
II	Nižší intenzita klimatizace sedadla nebo vyhřívání sedadla

- ▶ Pro nastavení klimatizace sedadla nebo vyhřívání sedadla na vyšší intenzitu přepněte spínač (5) do polohy I.
- ▶ Pro nastavení klimatizace sedadla nebo vyhřívání sedadla na nižší intenzitu přepněte spínač (5) do polohy II.
- ▶ Pro vypnutí klimatizace sedadla nebo vyhřívání sedadla přepněte spínač (5) do polohy 0.

Nastavení levé loketní opěrky

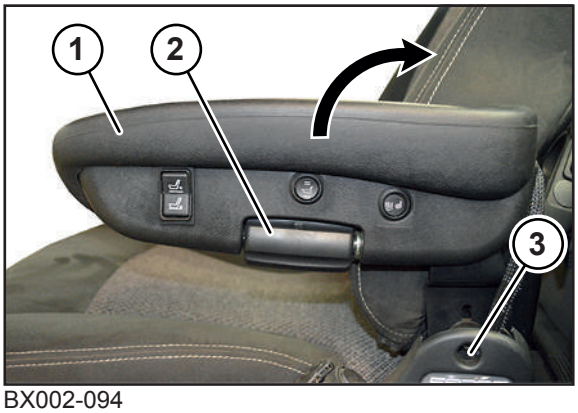

BX002-094

Podle potřeby sklopte levou loketní opěrku (1) dolů resp. nahoru.

- ▶ Pro nastavení sklonu loketní opěrky (1) otáčejte vřetenem (2) doleva nebo doprava, dokud nedosáhnete požadovaného sklonu.
- ▶ Pro nastavení výšky loketní opěrky povolte šroub (3) a vytáhněte levou loketní opěrku (1) do požadované výšky.
- ▶ Pevně utáhněte šroub (3).

Nastavení pravé loketní opěrky

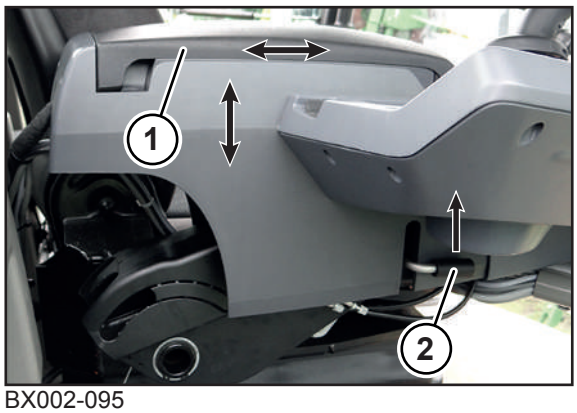

BX002-095

Pravá loketní opěrka (1) a jízdní páka jsou jedna jednotka.

- ▶ Pro nastavení pravé loketní opěrky zvedněte páčku (2).
- ▶ Nastavte pravou loketní opěrku nahoru, dolů, dopředu nebo dozadu a pusťte páčku (2).
- ➡ Nastavení zůstanou zachovaná.

11.2.2 Nastavení sloupku řízení

⚠ VAROVÁNÍ

Nebezpečí nehody i při krátkodobé nepozornosti řidiče

Při nastavování sedadla řidiče nebo při posunutí sloupku řízení během jízdy nemůže řidič dostatečně sledovat jízdní dráhu. Může tak dojít k vážným nehodám.

- Nastavení sedadla řidiče a posunutí sloupku řízení provádějte pouze v klidovém stavu stroje.

BM000-054

- Pro nastavení sklonu sloupku řízení kolem spodního otočného bodu (a) sešlápněte pedál pro odblokování (1) a nastavte sloupek řízení (3) do požadované polohy.
- Pro zajištění sloupku řízení (3) uvolněte zajišťovací pedál (1).
- Pro nastavení výšky volantu (c) a sklonu sloupku řízení kolem horního otočného bodu (b) uvolněte zajišťovací páku (2) a nastavte sloupek řízení (3) do požadované polohy.
- Pro zajištění sloupku řízení (3) zajistěte zajišťovací páku (2).

11.2.3 Nastavení terminálu

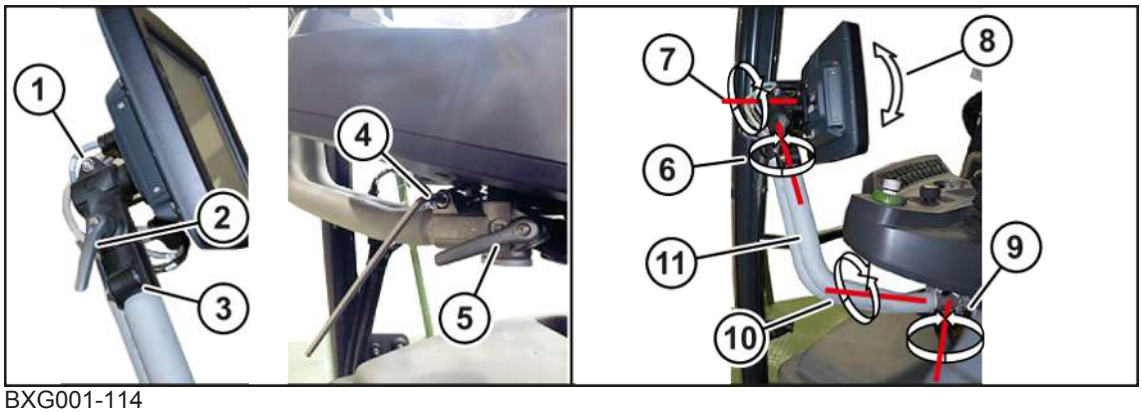

BXG001-114

Polohu terminálu lze otáčením držáku (11) a terminálu přizpůsobit řidiči a podmínkám výhledu na adaptér.

Nastavení sklonu terminálu dopředu/dozadu:

- Uvolněte páku (2) a nastavte sklon terminálu dopředu/dozadu (8).
- Utáhněte páku (2).

Nastavení sklonu terminálu do strany:

- Povolte šroub (1) a nastavte sklon terminálu do strany (7).
- Pevně utáhněte šroub (1).

Otočení terminálu doleva/doprava:

- Povolte šroub (3) a otočte terminál doleva/doprava (6).
- Pevně utáhněte šroub (3).

Nastavení výšky terminálu:

- Povolte šroub (4) a otáčejte (10) držák (11), dokud není dosažena požadovaná výška.
- Pevně utáhněte šroub (4).

Vychýlení terminálu doleva/doprava:

- Povolte páku (5) a vychylte držák (11) doleva/doprava (9).
- Utáhněte páku (5).

11.2.4 Monitor pro kamerovou kontrolu

U varianty "přídavná kamera"

BM000-043

- Nastavte monitor (1) pro kamerovou kontrolu manuálně tak, aby byla plně viditelná jízdní dráha resp. pracovní oblast vedle stroje a za ním.

Funkce POC

Funkce POC (Power on Control) přídavné kamery automaticky zapne monitor, jakmile se zapalování otočí na stupeň "II". Funkce POC je z výroby aktivovaná a v případě potřeby se může deaktivovat.

- Stiskněte na monitoru.

EQ002-382

- Stiskněte tolikrát, až zvolíte "POC" (1).
- Pro deaktivování funkce POC stiskněte .
- Pro volbu "Zavřít" stiskněte .
- Pro opuštění menu stiskněte .
- Pro opětovné aktivování funkce POC postupujte analogicky.

INFO

Při jízdě vzad se může monitor automaticky zapnout i při deaktivované funkci POC.

Pokud je na monitor připojena kamera zpětné jízdy, potom se při jízdě vzad automaticky zapne. Po ukončení jízdy vzad se monitor zase automaticky vypne.

Pokud je kamera zpětné jízdy připojena na terminál stroje a je zabudovaný adaptér 200884280, monitor se při jízdě vzad automaticky nezapne.

- ▶ Další informace viz návod pro příslušenství B352.
- ▶ Další informace viz návod výrobce.

11.2.5 Sluneční clona

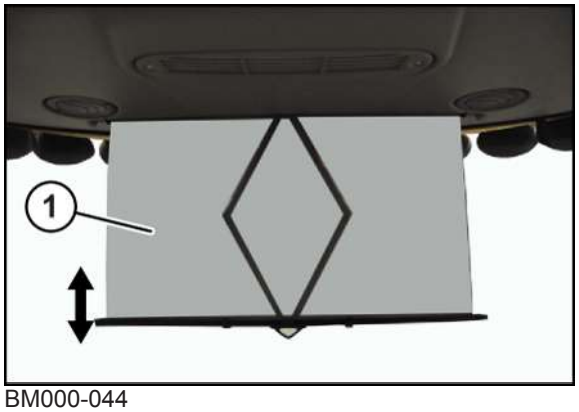

BM000-044

- ▶ Polohu sluneční clony (1) manuálně přizpůsobte podle potřeby.

11.2.6 Nastavitelné větrací trysky

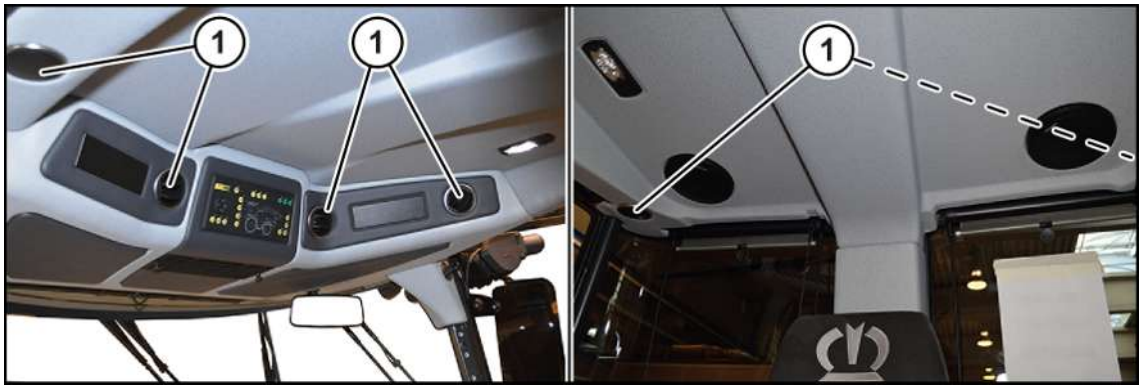

BXG000-044

Nastavte větrací trysky (1) tak, aby se nezamlžovala okna.

11.2.7 Vnitřní zpětné zrcátko

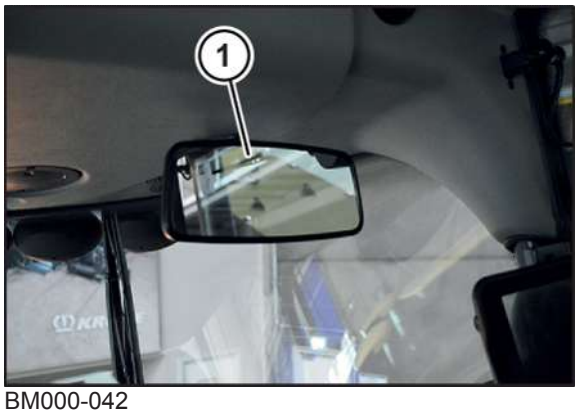

BM000-042

- Manuálně nastavte vnitřní zpětené zrcátko (1) tak, aby v něm byl vidět potřebný venkovní prostor.

11.3 Všeobecné informace

11.3.1 Sedadlo pro navigátora

⚠ *VAROVÁNÍ*

Nebezpečí nehody při nepozornosti řidiče

Druhá osoba v kabině může odvést pozornost řidiče, což může mít za následek, že řidič dostatečně nesleduje jízdní dráhu. Může tak dojít k vážným nehodám s osobními úrazy

- Sedadlo pro navigátora se smí použít výhradně při jízdě s nutnou navigací.
- Během provozu stroje se v kabině nebo na stroji nesmí kromě řidiče zdržovat žádné další osoby. Výjimku tvoří jízdy s nutnou navigací.

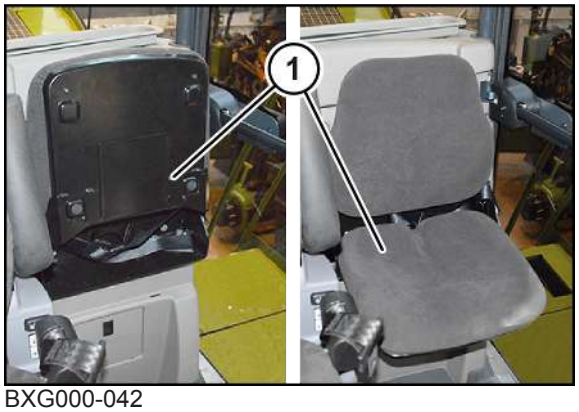

BXG000-042

- Před použitím sedadla pro navigátora (1) sklopte dolů sedák.

11.3.2 Chladicí box (u varianty "Izolovaný termobox")

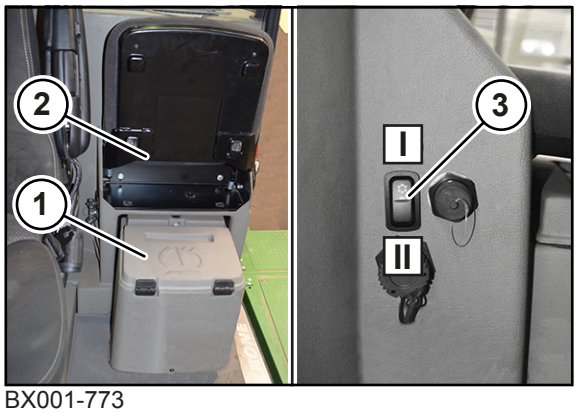

BX001-773

Chladicí box (1) se nachází v kabině pod sedadlem navigátora (2).

- Pro zapnutí chladicího boxu přepněte spínač (3) do polohy I.
- Pro vypnutí chladicího boxu přepněte spínač (3) do polohy II.

11.3.3 Zásuvka pro lékárničku a provozní návod

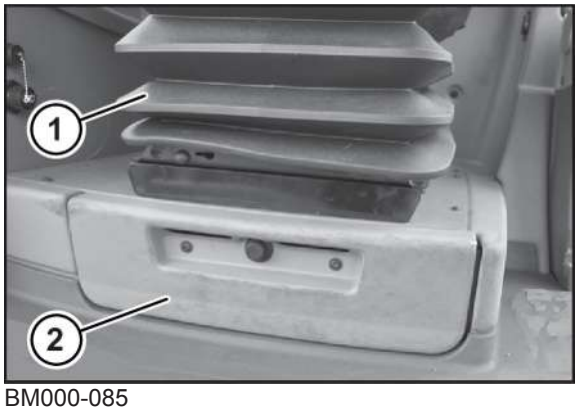

BM000-085

Zásuvka (2) pro lékárničku a provozní návod se nachází pod sedadlem řidiče (1) vpředu.

- Pro vyjmutí lékárničky nebo provozního návodu vytáhněte zásuvku (2) dopředu.

12 Uvedení do provozu – provoz trávy/přímé řezací ústrojí

⚠ VAROVÁNÍ

Nebezpečí zranění při nedodržení základních bezpečnostních upozornění

Při nedodržení základních bezpečnostních upozornění může dojít k vážným až smrtelným úrazům osob.

- Aby nedocházelo k úrazům, je nutné si přečíst a dodržovat základní bezpečnostní pokyny, *viz Strana 19*.

⚠ VAROVÁNÍ

Nebezpečí úrazu při nedodržení bezpečnostních postupů

Při nedodržení bezpečnostních postupů může dojít k vážným až smrtelným úrazům osob.

- Aby se předcházelo úrazům, je nutné přečtení a dodržování bezpečnostních postupů, *viz Strana 33*.

V této kapitole je popsaná přestavba z provozu kukuřice na provoz trávy/přímé řezací ústrojí.

Podmínky pro provoz trávy:

- ✓ Kondicionér na kukuřici je demontovaný, *viz Strana 244*.
- ✓ Kanál na trávu je zabudovaný, *viz Strana 248*.
- ✓ Lišta na plevy je demontovaná (u varianty "Lišta na plevy"), *viz Strana 259*.
- ✓ Přívod vzduchu je nastaven, *viz Strana 249*.
- ✓ Kulaté kartáče pro čištění sítových bubnů nepřiléhají na sítový buben, *viz Strana 250*.
- ✓ Hydraulický systém je nastaven na provoz trávy,*viz Strana 250*, u přímého řezacího ústrojí: hydraulický systém je nastaven na provoz s přímým řezacím ústrojím, *viz Strana 251*.
- ✓ Záchytný plech kukuřice je demontovaný, *viz Strana 251*.
- ✓ Dopravní lišty vkládacího válce jsou namontované tak, aby se používala jejich hladká strana, *viz Strana 502*.
- ✓ Řezné nože jsou namontované pro provoz trávy, *viz Strana 485*.
- ✓ Protiostří je namontované pro provoz trávy, *viz Strana 499*.
- ✓ Boční a přídavná nádrž jsou prázdné a odpojené od hlavní nádrže, *viz Strana 252*
- ✓ Namontovaný je adaptér EasyFlow, *viz Strana 294*.
- ✓ Sezónní nastavení na terminálu je nastaveno na provoz trávy, *viz Strana 222*.
- ✓ Prodloužení odhazovací koncovky je demontované, *viz Strana 255*.
- ✓ Kamera automatické překládky je namontovaná v poloze provoz trávy/přímého řezacího ústrojí (u varianty "Automatická překládka"), *viz Strana 257*.
- ✓ Závaží zádě je demontované, *viz Strana 253*.
- ✓ Zdvihací ústrojí je kalibrované, *viz Strana 195*.

Přístup ke kondicionéru na kukuřici/kanálu na trávu

Přístup ke kondicionéru na kukuřici resp. kanálu na trávu je z pravé strany stroje, za boční kapotou vpravo.

Předpoklady pro montáž, příp. demontáž

- Zadní náprava je prostřednictvím skupiny tlačítek zcela zvednutá.
- Stroj je zastavený a zajištěný, *viz Strana 33*.
- Boční kapota vpravo je otevřená.

12.1 Demontáž kondicionéru na kukuřici

Přehled

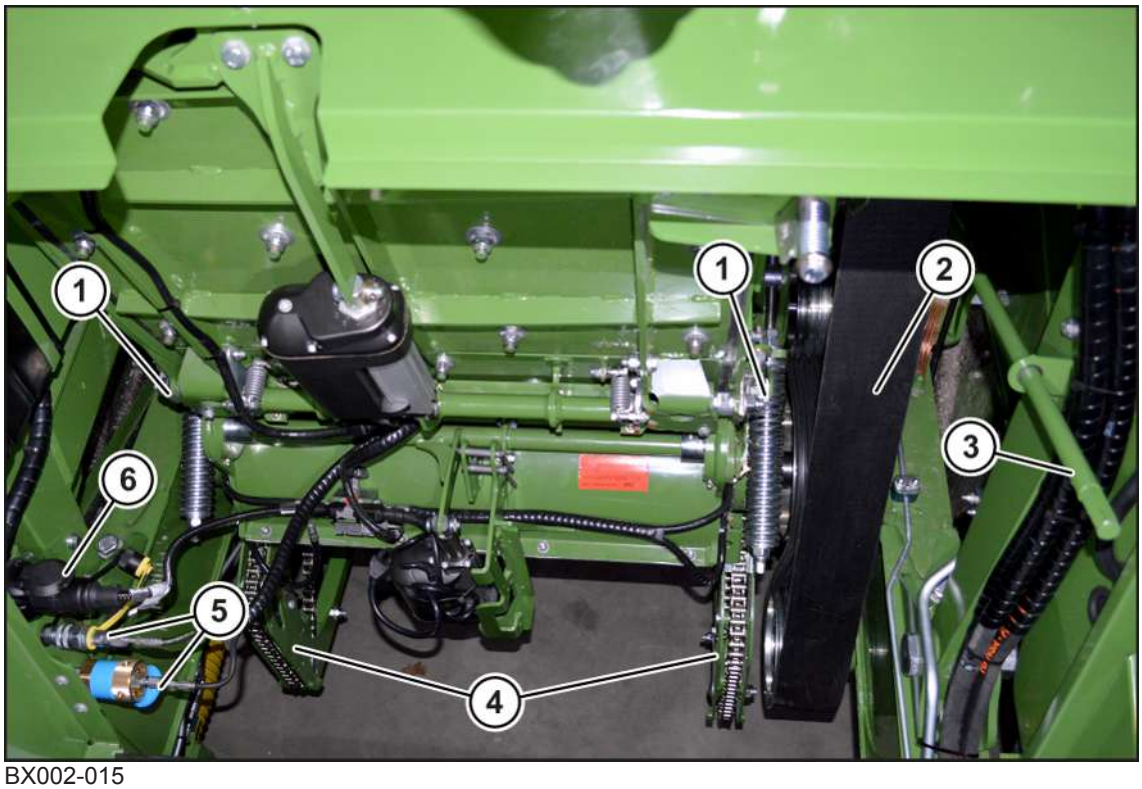

BX002-015

1 Zajišťovací mechanizmus kondicionéru na kukuřici/kanálu na trávu
2 Spřažený klínový řemen
3 spojovací tyč
4 Montážní zařízení s válečkovým řetězem
5 Centrální mazání
6 Elektrické napájení

✓ Zadní náprava se nachází v nejhořejší poloze.
✓ Stroj je zastavený a zajištěný, *viz Strana 33*.

Demontáž krytu průchodu produktu

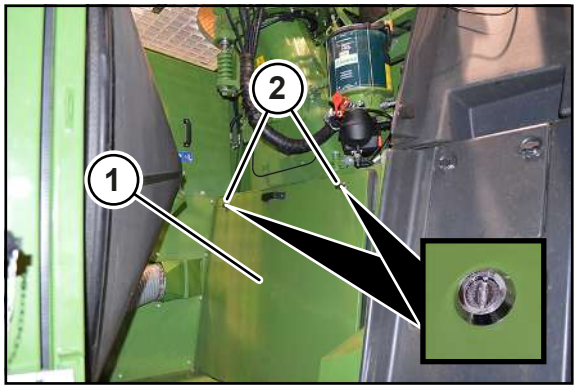

BXG000-108

▶ Pro odstranění krytu (1) odjistěte vhodným nástrojem otočné uzávěry (2).

Odložte kryt (1) mimo stroj.

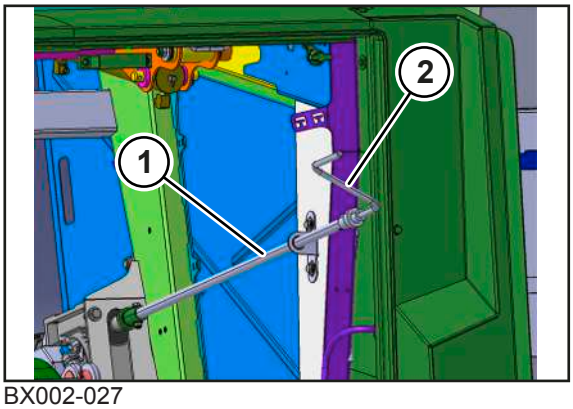

BX002-027

- Ruční kliku (2) odeberte z držáku na ruční kliku a nastrčte na spojovací tyč (1).

U provedení „VariQuick elektrické ovládání“

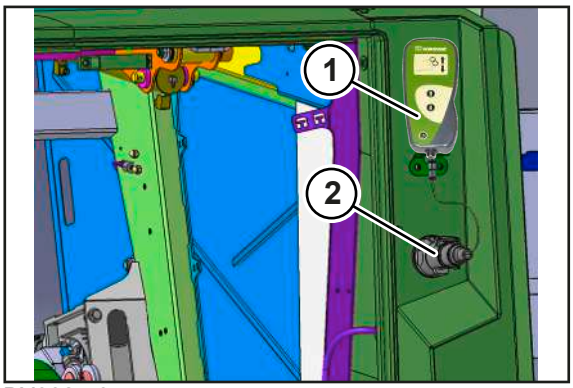

BX002-507

- Ovládání (1) odeberte z přihrádky a připojte do zásuvky (2).

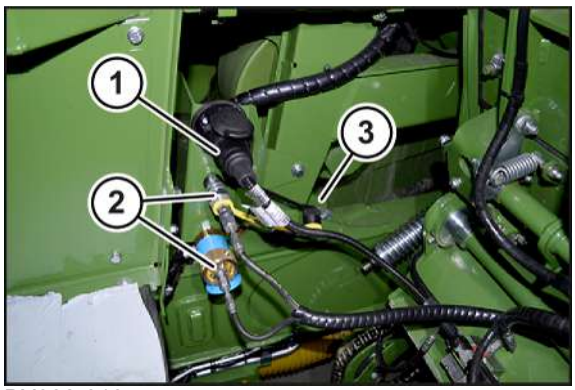

BX002-018

- Odpojte uzavírací víčko (3).
- Odpojte mazací vedení (2).
- Rozpojte konektorový spoj (1) elektrického napájení.

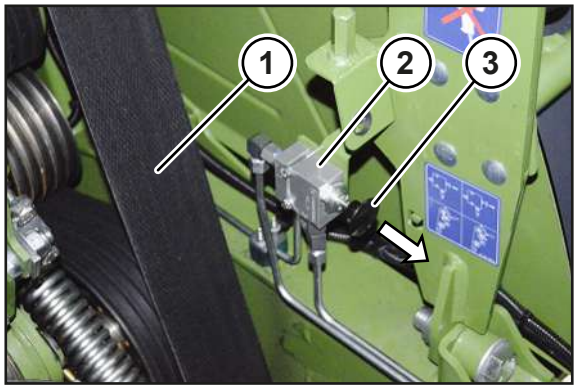

BX002-397

- Aby bylo možné uvolnit spřažený klínový řemen (1), zatáhněte za knoflíkovou rukojeť (3) řídicího bloku (2).

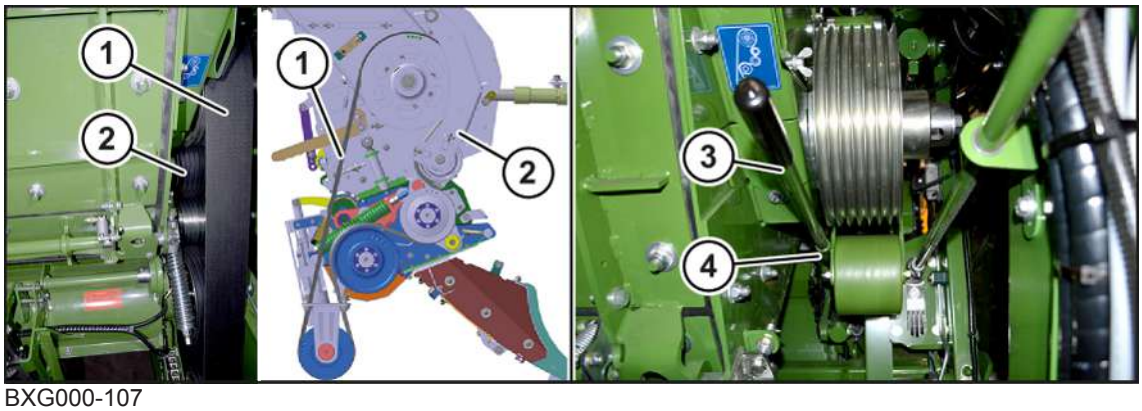

BXG000-107

- Aby bylo možné sejmout spřažený klínový řemen (1), zasuňte ruční páku (3) do pouzdra (4) na napínacím ramenu (2) a zatlačte napínací rameno (2) dopředu dolů.
- Sejměte spřažený klínový řemen (2).
- Vyjměte ruční páku (3).

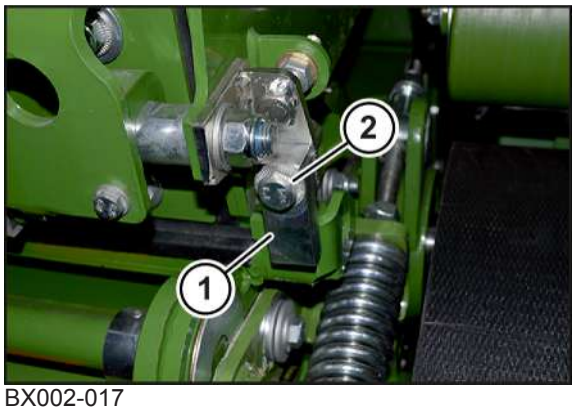

BX002-017

- Povolte šroub (2) na obou stranách a natočte zajišťovací mechanizmus (1) ke straně.

U varianty „Kondicionér na kukuřici Ø 250 mm, OptiMaxx-Design“

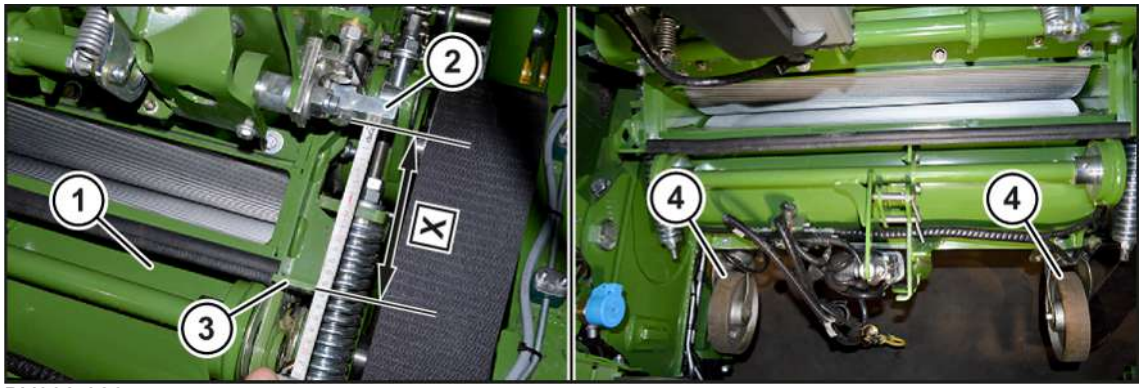

BX002-026

- Naklápějte kondicionér na kukuřici (1) otáčením ruční kliky nebo u varianty "Elektrické ovládání VariQuick" pomocí obslužné jednotky, *viz Strana 389*, natolik dolů, dokud mezi zajišťovacím mechanizmem (2) a dorazem (3) nevznikne vzdálenost X=15 cm.
- Namontujte kola (4).

BX002-025

- Kondicionér na kukuřici (1) spuťte tak dolů, až je vzdálenost mezi kondicionérem na kukuřici a zemí X=30 cm.

VAROVÁNÍ! Nebezpečí úrazu zavěšenými břemeny. Nikdy nepracujte pod zavěšenými břemeny. Kolo montujte výhradně ze strany.

- Namontujte kolo (1).
- Sejměte spřažený klínový řemen (3) z řemenice (2).

U varianty „Kondicionér na kukuřici Ø 305 mm, OptiMaxx-Design“

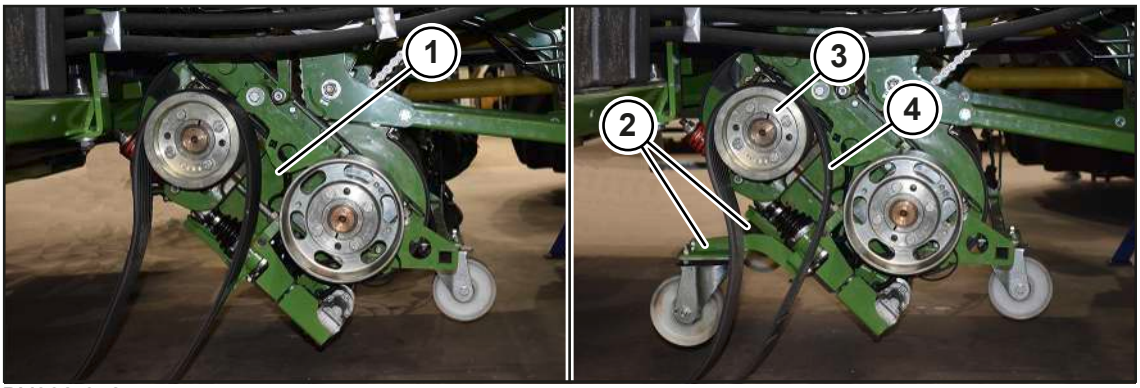

BX002-642

- Naklápějte kondicionér na kukuřici (1) otáčením ruční kliky nebo u varianty "Elektrické ovládání VariQuick" pomocí obslužné jednotky, *viz Strana 389*, natolik dolů, aby se namontovaná kola akorát dotýkala země.

VAROVÁNÍ! Nebezpečí úrazu zavěšenými břemeny. Nikdy nepracujte pod zavěšenými břemeny. Kola montujte výhradně ze strany.

- Namontujte kola (2).
- Sejměte spřažený klínový řemen (4) z řemenice (3).

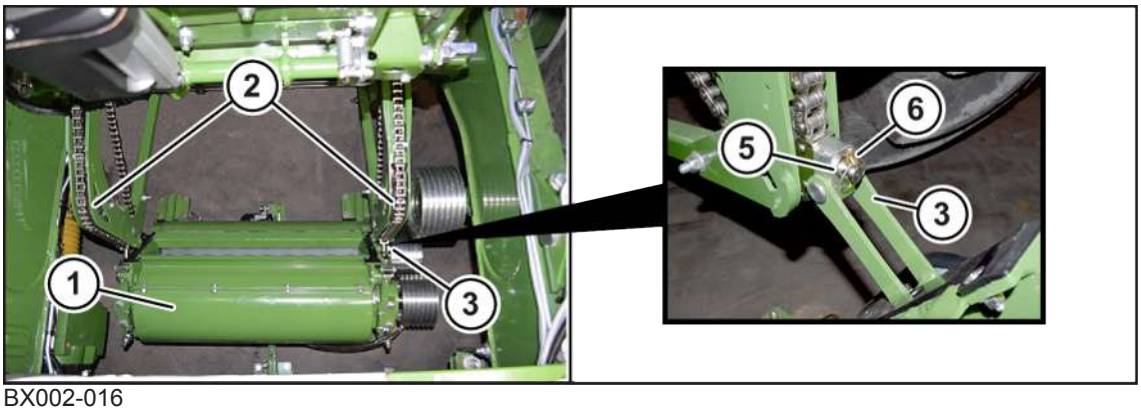

BX002-016

- Naklopte kondicionér na kukuřici (1) úplně dolů.
- Demontujte sklopnou závlačku (6).
- Posuňte kondicionér na kukuřici (1) ve směru jízdy dozadu, aby se upevňovací háky (3) kondicionéru na kukuřici již nenacházely na upevňovacích hácích (5) válečkového řetězu.
- Namontujte sklopnou závlačku (6).
- Vysuňte kondicionér na kukuřici (1) k pravé straně stroje.
- Zastrčte ruční kliku na držák pro ruční kliku a zajistěte pružinovou závlačkou nebo odeberte ovládání (u provedení „VariQuick elektrické ovládání“) a ukliďte do skříně na nářadí ve stroji.

12.2 Montáž kanálu na trávu

Přehled utahovacích momentů, *viz Strana 423*.

- ✓ Stroj je zastavený a zajištěný, *viz Strana 33*.
- ✓ Kryt průchodu produktu je demontovaný, *viz Strana 244*.

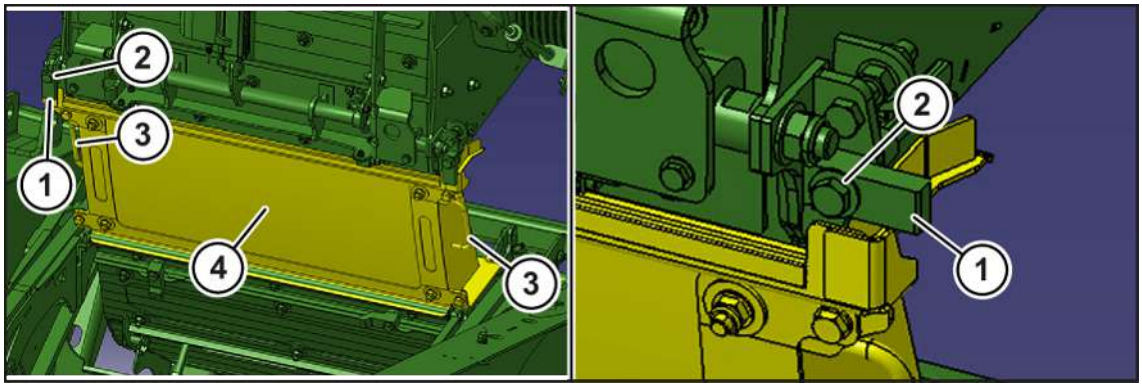

BX002-014

- ▶ Ujistěte se, že se zajišťovací mechanizmus (1) na obou stranách nachází v základní poloze.
- ▶ Zasuňte kanál na trávu (4) za úchyty (3) až na doraz.
- ▶ Natočte zajišťovací mechanizmus (1) na obou stranách dolů a zajistěte šroubem (2).

12.3 Nastavení přívodu vzduchu

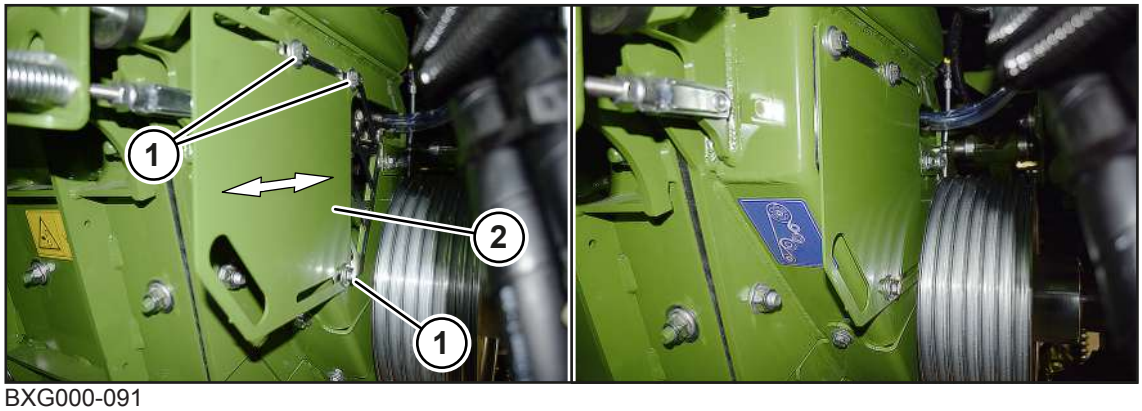

BXG000-091

Nastavovací plech pro regulaci proudu vzduchu je namontovaný ze závodu tak, že je přívod vzduchu otevřený. Pro optimalizaci odhazování lze nastavit průřez přívodu vzduchu.

Čím je přívod vzduchu větší, tím víc vzduchu se dostane do toku produktu a strhne s sebou víc krmiva. Při nízké hustotě krmiva se může odhazování zhoršit.

Poloha plechového krytu se řídí podle sklizňového produktu a hustoty plodiny na poli.

- Malý přívod vzduchu je vhodný spíše pro suchý, lehký sklizňový produkt a při malém množství plodiny.
- Malý přívod vzduchu je vhodný spíše pro svlhký, těžký sklizňový produkt a při husté plodině.

Při použití zařízení pro silážní prostředek se doporučuje otevřít přívod vzduchu na urychlovači odhazování, aby se dosáhlo optimálního smíchání sklizňového produktu se silážním prostředkem.

Nastavení krytu přívodu vzduchu

- ▶ Povolte šrouby (1).
- ▶ Zatáhněte plechový kryt (2) do požadované polohy.
- ▶ Utáhněte šrouby (1).

Montáž krytu průchodu produktu

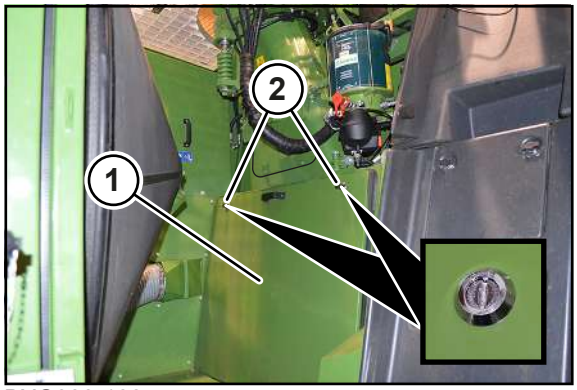

BXG000-108

- Nasaďte kryt (1) a zajistěte jej otočnými uzávěry (2).

12.4 Odstranění kulatých kartáčů ze sítového bubnu

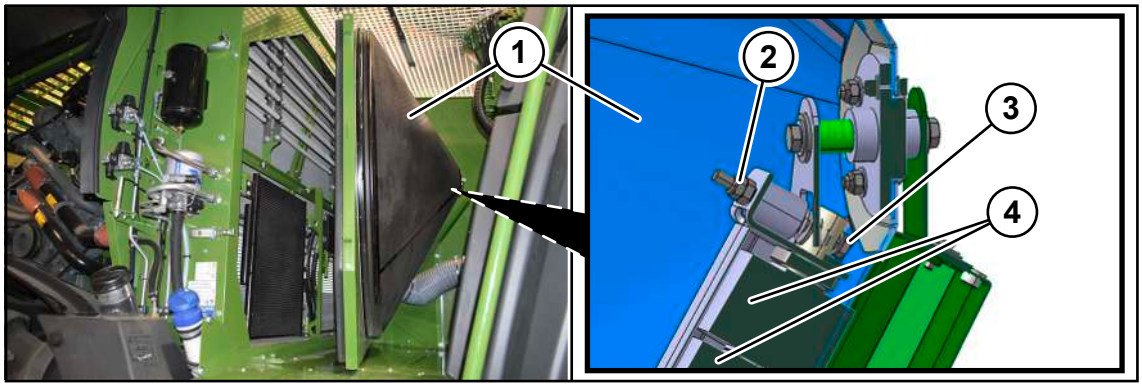

BX002-602

- Povolte pojistnou matici (2).
- Šroub (3) pevně utáhněte a tím odstraňte kulaté kartáče (4) ze sítového bubnu (1).
- Utáhněte pojistnou matici (2).

12.5 Nastavení hydrauliky zdvihacího ústrojí

Přestavení zdvihacího ústrojí na provoz trávy

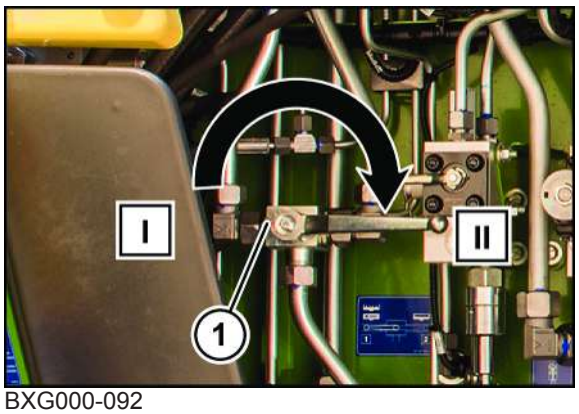

BXG000-092

Třícestný kulový kohout (1) pro změnu z kukuřičného na provoz trávy a naopak se nachází pod boční kapotou vlevo.

- Poloha I = provoz kukuřice, provoz s přímým řezacím ústrojím
- Poloha II = provoz trávy

Pro přestavení hydraulického systému na provoz trávy:

- ▶ Uveďte stroj do klidového stavu.
- ▶ Odstavte adaptér na zem.
- ▶ Otočte třícestný kulový kohout do polohy II.

Přestavení zdvihacího ústrojí na provoz kukuřice nebo na provoz s přímým řezacím ústrojím

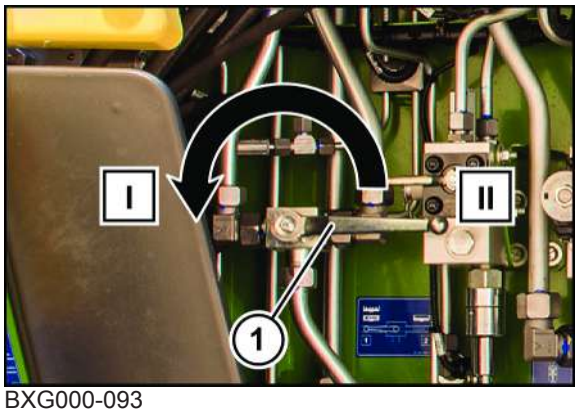

BXG000-093

Třícestný kulový kohout (1) pro změnu z kukuřičného na provoz trávy a naopak se nachází pod boční kapotou vlevo.

- Poloha I = provoz kukuřice, provoz s přímým řezacím ústrojím
- Poloha II = provoz trávy

Přestavení hydraulického systému na provoz kukuřice nebo na provoz s přímým řezacím ústrojím:

- ▶ Uveďte stroj do klidového stavu.
- ▶ Odstavte adaptér na zem.
- ▶ Otočte třícestný kulový kohout do polohy I

12.6 Demontáž záchytného plechu zrn

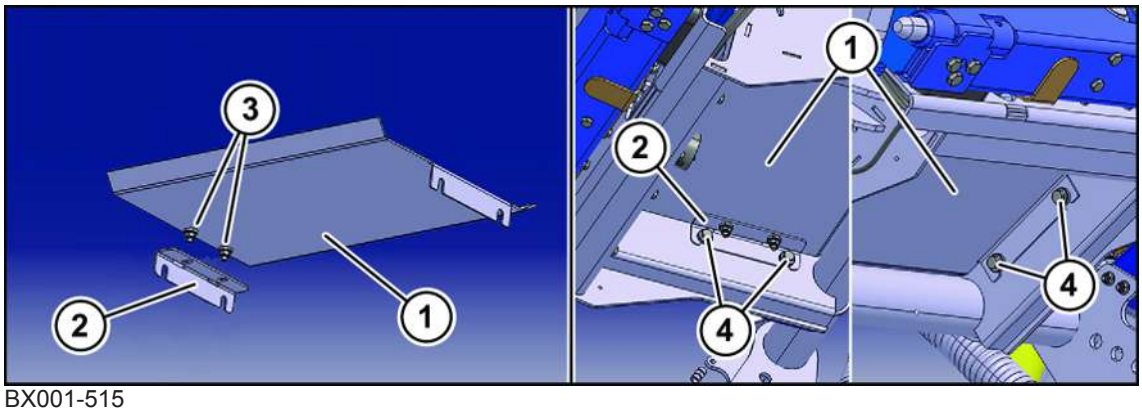

BX001-515

Demontáž záchytného plechu zrn:

- Povolte šrouby s plochou kulatou hlavou (3), podložky, podložky se závěrnou hlavou a pojistné matice pro přišroubování úhelníku (2) a záchytného plechu zrn (1).
- Demontujte šrouby s šestihrannou hlavou, podložky se závěrnou hlavou a podložky (4) a sejměte záchytný plech zrn.

Uložte záchytný plech zrn se šroubovacím materiálem na chráněném místě pro pozdější montáž.

12.7 Odpojení boční a přídavné nádrže z hlavní nádrže

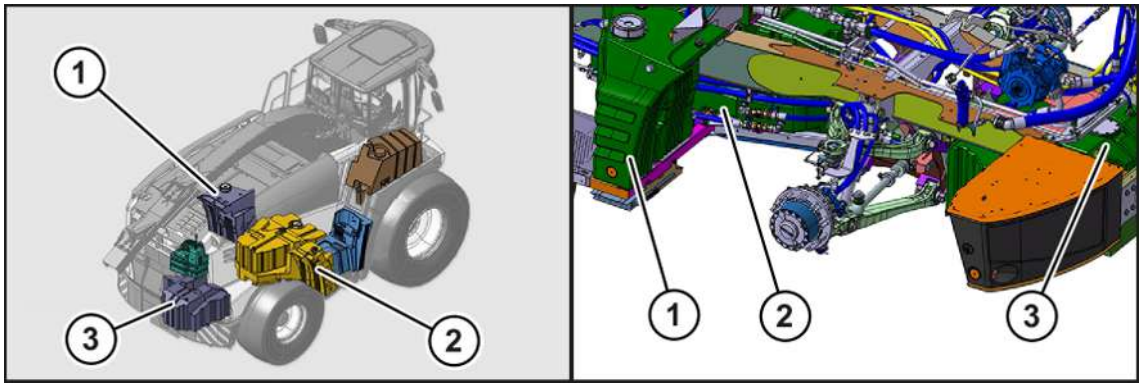

BX001-996 / BX001-998

Při použití pro trávu nesmí být naplněná boční nádrž (1) ani přídavná nádrž (3).

Proto se před použitím pro trávu musí odpojit připojení mezi hlavní nádrží (2) a boční (1) resp. přídavnou nádrží (3) a obě nádrže se musí vyprázdnit.

12.7.1 Odpojení boční nádrže z hlavní nádrže

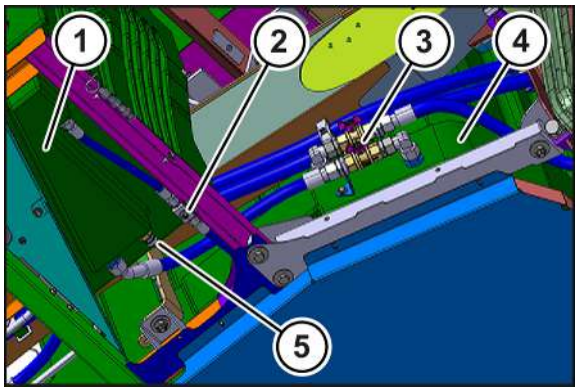

BX002-003

Pro odpojení boční nádrže (1) z hlavní nádrže (4):

- ✓ Stroj je zastavený a zajištěný.
- ✓ Pro vytékající palivo je k dispozici vhodná nádoba.
- ▶ Zavřete uzavírací ventil (3) na hlavní nádrži (4) a ventil (2).
- ▶ Pod odtok (5) z boční nádrže (4) postavte nádobu na palivo.
- ▶ Demontujte uzávěr odtoku (5).

- ▶ Z odkládací schránky vyjměte vypouštěcí hadici a otevřený konec držte v nádobě na palivo.
- ▶ Šroubení vypouštěcí hadice přišroubujte k odtoku (5) boční nádrže (4) a nechte palivo vytéct do nádoby.
- ▶ Když vyteče z boční nádrže (1) veškeré palivo, demontujte vypouštěcí hadici a na odtok (5) nasaďte uzávěr.

12.7.2 Odpojení přídavné nádrže z hlavní nádrže

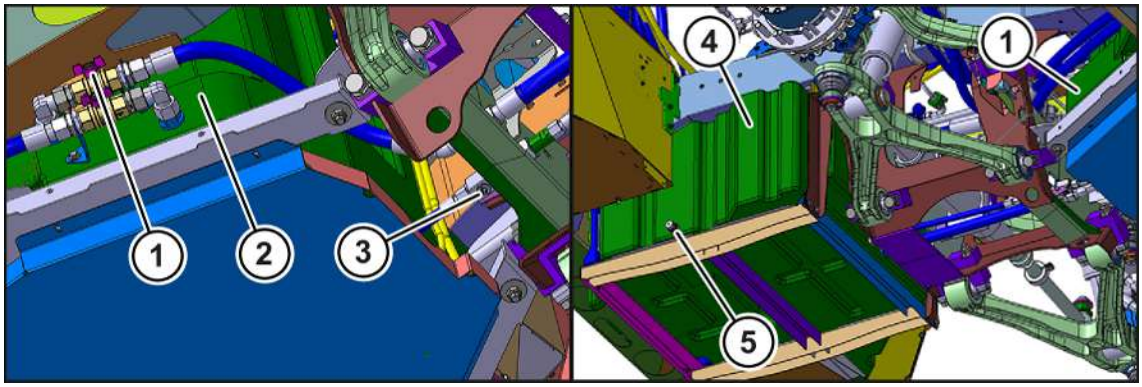

BX002-004 / BX001-999

Pro odpojení přídavné nádrže (4) z hlavní nádrže (2):

- ✓ Stroj je zastavený a zajištěný.
- ✓ Pro vytékající palivo je k dispozici vhodná nádoba.
- ▶ Zavřete uzavírací ventil (1) na hlavní nádrži a ventil (3).
- ▶ Pod odtok (5) z přídavné nádrže (4) postavte nádobu na palivo.
- ▶ Demontujte uzávěr odtoku (5).
- ▶ Z odkládací schránky vyjměte vypouštěcí hadici a otevřený konec držte v nádobě na palivo.
- ▶ Šroubení vypouštěcí hadice přišroubujte k odtoku (5) přídavné nádrže (4) a nechte palivo vytéct do nádoby.
- ▶ Když vyteče z přídavné nádrže (1) veškeré palivo, demontujte vypouštěcí hadici a na odtok (5) nasaďte uzávěr.

12.8 Demontáž závaží zádě

⚠ *VAROVÁNÍ*
Nebezpečí úrazu zavěšenými břemeny Padající břemena mohou ohrozit přítomné osoby. ▶ Dbejte na dostatečnou nosnost zvedacího nářadí. ▶ Nezdržujte se pod zavěšeným břemenem. ▶ Pokud pod břemenem musíte pracovat, bezpečně ho podložte.

⚠ VAROVÁNÍ

Nebezpečí úrazu v důsledku neočekávaných pohybů při provozu stroje

Není-li navzájem sladěno závaží na záď a přimontovaný adaptér EasyCollect nebo XCollect, hrozí nebezpečí, že se stroj při brzdění nebo při jízdě ze svahu převrátí.

- ▶ Stroj se smí jak v silničním provozu, tak i při pracovním nasazení provozovat jen tehdy, je-li na zádi stroje přimontované předepsané závaží pro kombinaci stroje a použitého adaptéru.

✓ Stroj je zastavený a zajištěný, *viz Strana 33*.

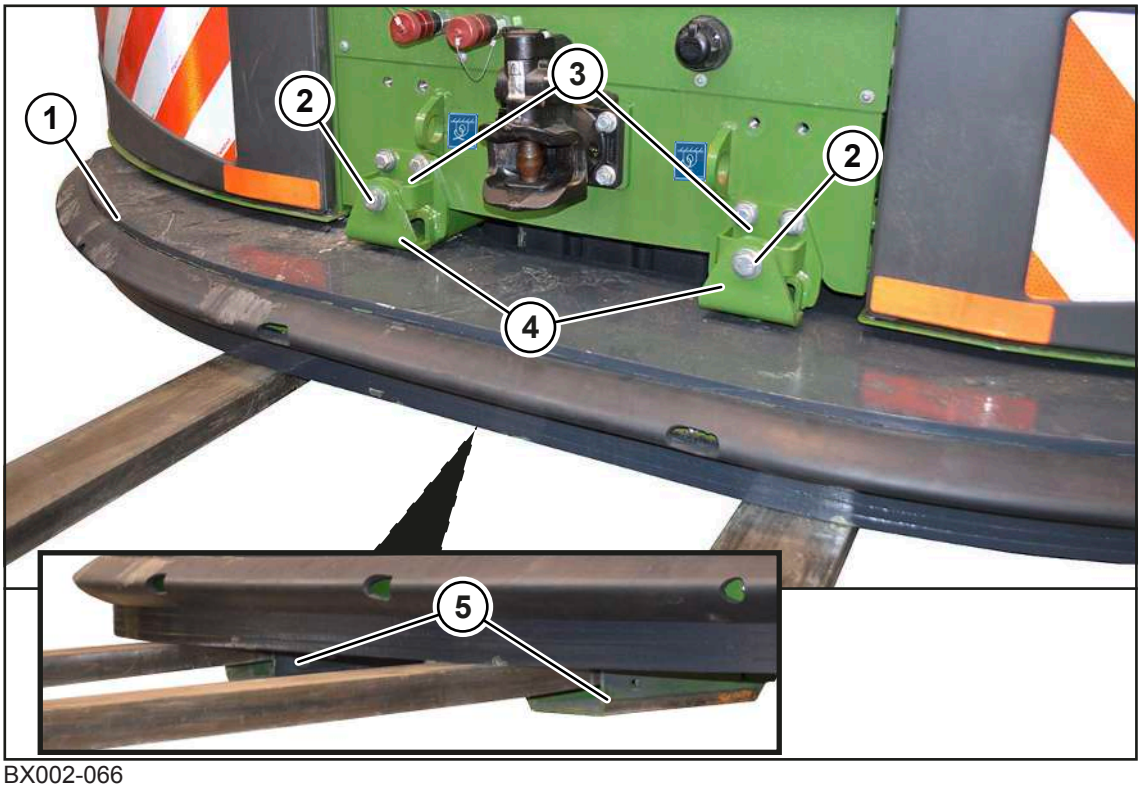

BX002-066

Závaží na záď (1) má podle počtu desek závaží maximální hmotnost cca 1600 kg.

- ▶ Uchyťte závaží na záď (1) vysokozdvižným vozíkem nebo podobným zvedacím nářadím, použijte k tomu kapsy pro vysokozdvižný vozík (5).
- ▶ Zajistěte, aby zvedací nářadí zvedalo závaží na záď (1) správně za kapsy pro vysokozdvižný vozík (5).
- ▶ Demontujte šroubové spoje (2) a spolu se šroubovými spoji je uschovejte pro pozdější montáž.
- ▶ Zvedacím nářadím opatrně vysuňte závaží na záď (1) z uchycení (3).
- ▶ Bezpečně odložte závaží na záď (1).

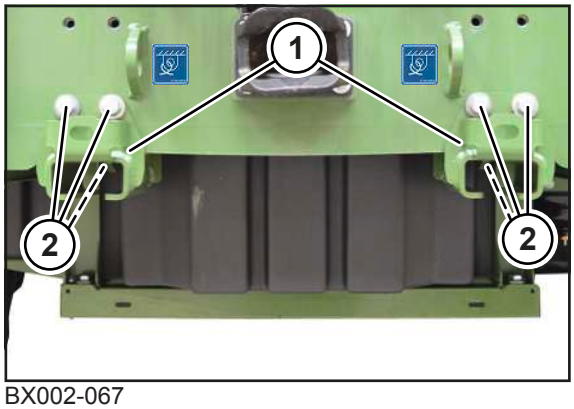

BX002-067

- Demontujte šroubové spoje (2), abyste mohli demontovat uchycení (1).
- Uschovejte uchycení (1) a šroubové spoje (2) pro pozdější montáž.

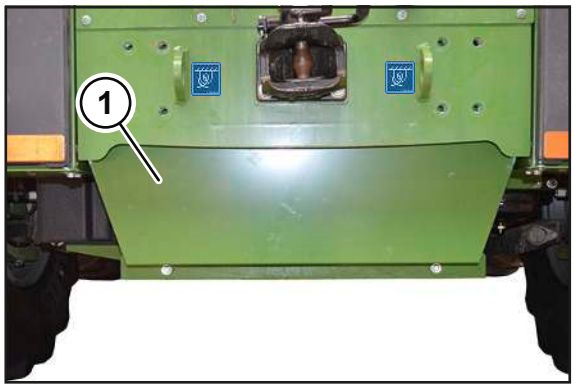

BX002-065

- Pomocí stávajících šroubových spojů namontujte ochranný plech (1), který byl pře montáží závaží na záď demontován.
- Kontrola/úprava tlaku vzduchu v pneumatikách, *viz Strana 458*.

12.9 Demontáž prodloužení odhazovací koncovky

⚠ *VAROVÁNÍ*

Nebezpečí úrazu při nedodržení základních bezpečnostních pokynů

Při nedodržení základních bezpečnostních pokynů může dojít k vážným až smrtelným úrazům osob.

- Aby se předcházelo úrazům, je nutné přečtení a dodržování základních bezpečnostních pokynů, *viz Strana 19*.

⚠ *VAROVÁNÍ*

Nebezpečí úrazu při nedodržení bezpečnostních postupů

Při nedodržení bezpečnostních postupů může dojít k vážným až smrtelným úrazům osob.

- Aby se předcházelo úrazům, je nutné přečtení a dodržování bezpečnostních postupů, *viz Strana 33*.

⚠ VAROVÁNÍ

Nebezpečí úrazu zavěšenými břemeny

Padající břemena mohou ohrozit přítomné osoby.

- ▶ Dbejte na dostatečnou nosnost zvedacího nářadí.
- ▶ Nezdržujte se pod zavěšeným břemenem.
- ▶ Pokud pod břemenem musíte pracovat, bezpečně ho podložte.

Demontáž prodloužení odhazovací koncovky 8/10řadého

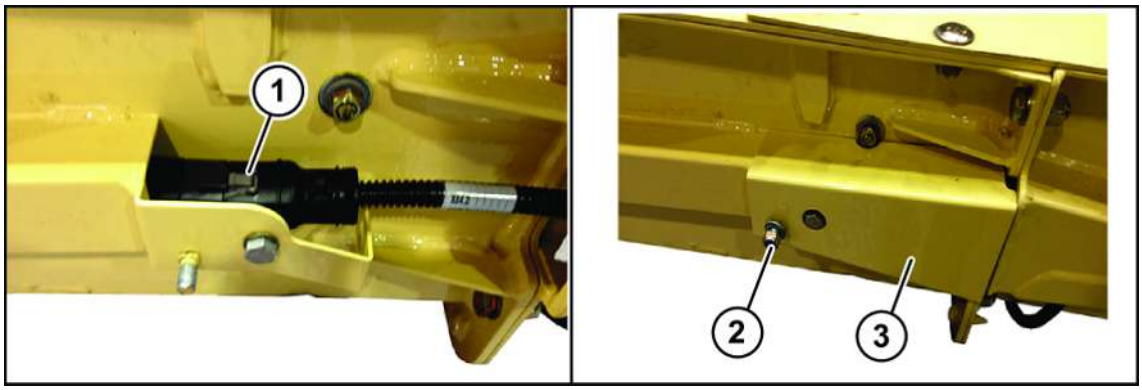

BX001-633

- ✓ Odhazovací koncovka se nachází na pravé straně stroje a je spuštěná úplně dolů.
- ✓ Uzávěr odhazovací koncovky je zcela otevřený.
- ✓ Hydraulické okruhy jsou bez tlaku.
- ✓ Stroj je zastavený a zajištěný, *viz Strana 33*.
- ▶ Demontujte matici (2) a sejměte kryt (3).
- ▶ Rozpojte konektorový spoj (1).

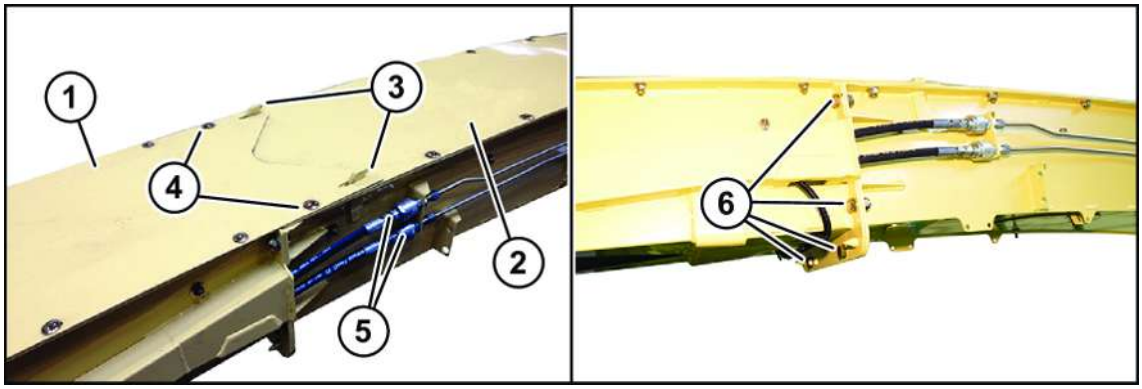

BX001-632

- ▶ Odpojte hydraulické hadice (5) z hydraulických vedení.
- ▶ **OZNÁMENÍ! Hmotnost "8řadého prodloužení odhazovací koncovky" je cca 80 kg. Hmotnost "10řadého prodloužení odhazovací koncovky" je cca 112 kg.** Zvedněte prodloužení odhazovací koncovky (1) vhodným zdvihacím zařízením**.**
- ▶ Demontujte šrouby (4, 6).
- ▶ Vyvěste prodloužení odhazovací koncovky (1) z uchycení (3) na základně odhazovací koncovky (2) a zvedněte je ke straně.
- ▶ Přimontujte požadované prodloužení odhazovací koncovky, *viz Strana 274*.

Demontáž prodloužení odhazovací koncovky 12/14řadého

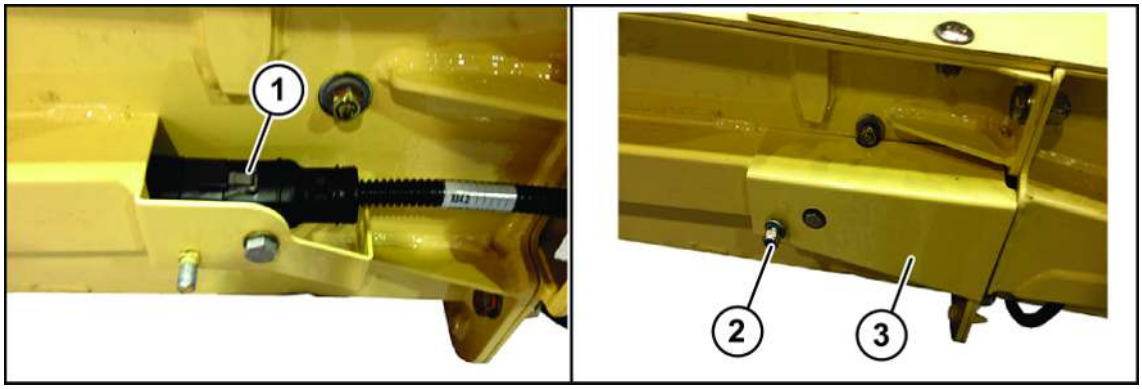

BX001-633

- ✓ Odhazovací koncovka se nachází na pravé straně stroje a je spuštěná úplně dolů.
- ✓ Uzávěr odhazovací koncovky je zcela otevřený.
- ✓ Prodloužení odhazovací koncovky je složené.
- ✓ Hydraulické okruhy jsou bez tlaku.
- ✓ Stroj je zastavený a zajištěný, *viz Strana 33*.
- ▶ Demontujte matici (2) a sejměte kryt (3).
- ▶ Rozpojte konektorový spoj (1).

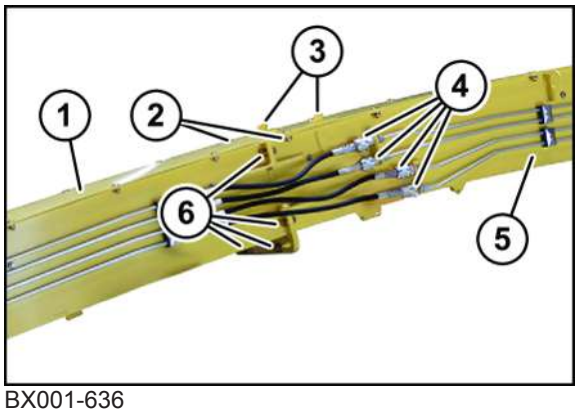

BX001-636

- ▶ Odpojte hydraulické hadice (4) z hydraulických vedení.
- ▶ **OZNÁMENÍ! Hmotnost "12řadého prodloužení odhazovací koncovky" je cca 165 kg. Hmotnost "14řadého prodloužení odhazovací koncovky" je cca 180 kg.** Zvedněte prodloužení odhazovací koncovky (1) vhodným zdvihacím zařízením.
- ▶ Demontujte šrouby (2, 6).
- ▶ Vyvěste prodloužení odhazovací koncovky (1) z uchycení (3) na základně odhazovací koncovky (5) a zvedněte je ke straně.
- ▶ Přimontujte požadované prodloužení odhazovací koncovky, *viz Strana 274*.

12.10 Montáž kamery v poloze Provoz trávy (u varianty "Automatická překládka")

UPOZORNĚNÍ
Jestliže chybí skupina otvorů nebo fixační body pro montáž kamery na odhazovací koncovku, viz návod pro příslušenství B386 "Automatická překládka“ (150 001 104_01)

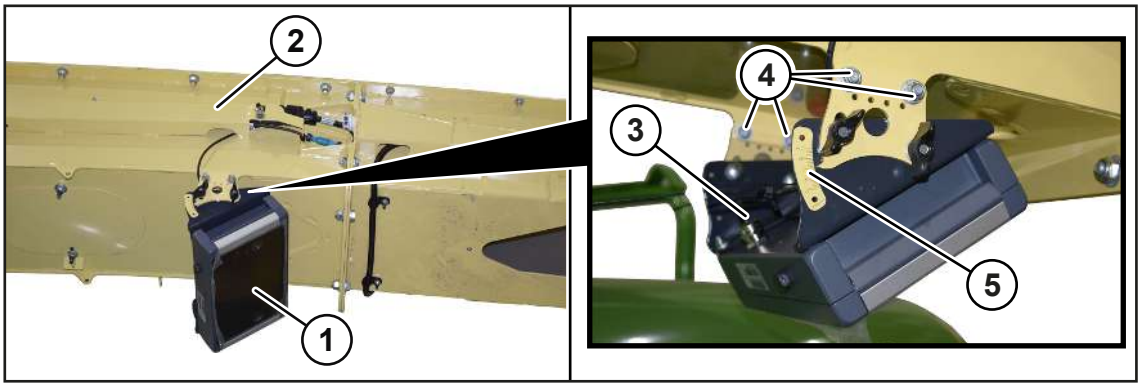

BX002-060

- Jestliže je kamera namontována v poloze Provoz kukuřice, demontujte kameru, *viz Strana 258*.
- Přimontujte kameru (1) ve znázorněné poloze pomocí šroubů (4).
- Nastavte kameru (1) podle stupnice sklonu (5) na 0°.
- Připojte kabel kamery (3), uložte jej do kanálu kabelu (2) a zajistěte kabelovými pásky.
- Kalibrujte odhazovací koncovky, *viz Strana 207*.

Pokud se má pro provoz trávy s přímým řezacím ústrojím kamerový systém namontovat na koncový díl odhazovací koncovky 8 řad, *viz Strana 279*.

12.11 Demontáž kamery v poloze Provoz kukuřice (u varianty "Automatická překládka")

Přehled utahovacích momentů, *viz Strana 423*.

Koncový díl odhazovací koncovky 8/10 řad

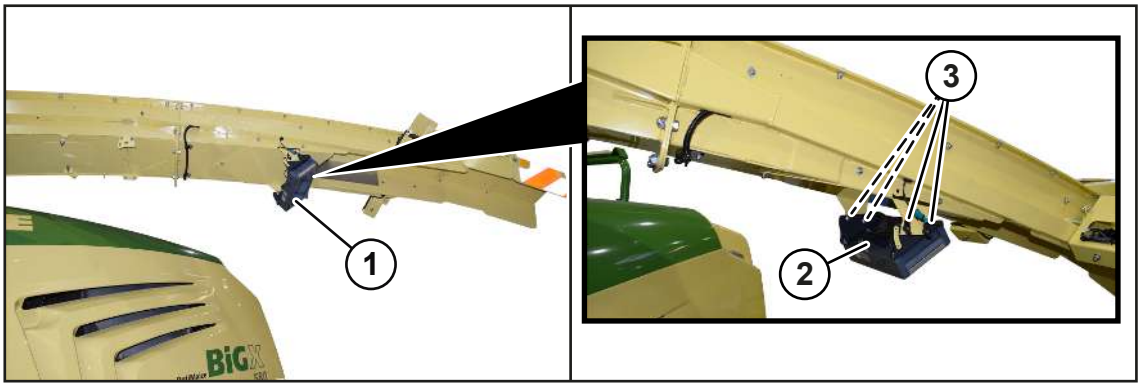

BX002-281

- Kabel kamery (2) odpojte od kamery (1).
- Demontujte šrouby (3) a sundejte kameru (1).

Pokud se má spustit uchycení odhazovací koncovky:

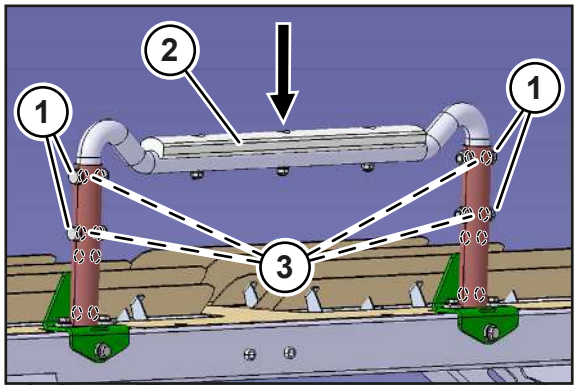

BX002-391

- Demontujte šrouby (1) uchycení odhazovací koncovky (2).
- Uchycení odhazovací koncovky (2) spusťte tak, že se horní skupina otvorů (3) vnitřní trubky překrývá se skupinou otvorů ve vnější trubce.
- Našroubujte šrouby (1) a pevně je utáhněte.

Koncový díl odhazovací koncovky 12/14 řad

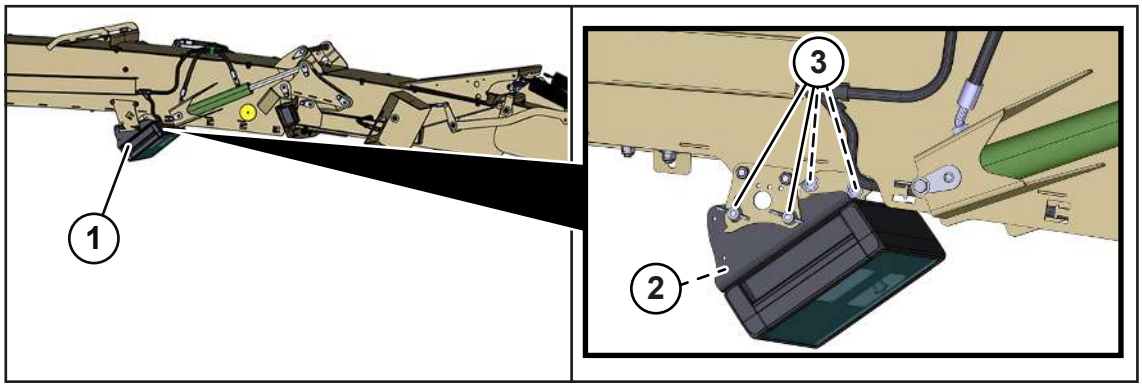

BX002-282

- Kabel kamery (2) odpojte od kamery (1).
- Demontujte šrouby (3) a sundejte kameru (1).

12.12 Demontáž lišty na plevy (u varianty "Lišta na plevy")

✓ Zdvihací ústrojí se nachází v nejhořejší poloze, *viz Strana 349*
✓ Řezací buben je aretován, *viz Strana 487*
✓ Stroj je zastavený a zajištěný, *viz Strana 33*.

12.12.1 Demontáž údržbové klapky a vodicího plechu

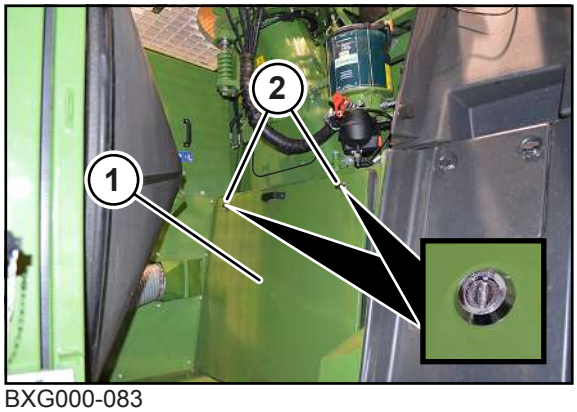

BXG000-083

✓ Stroj se nachází v bezpečném stavu, *viz Strana 578*.

▶ Otevřete boční kapotu vpravo, *viz Strana 117*.

▶ Uvolněte otočné uzávěry (2) a sejměte kryt (1).

▶ Odložte kryt (1) mimo stroj.

Údržbová klapka předávací šachtice

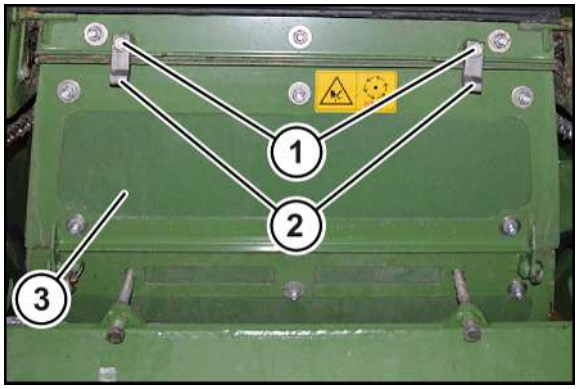

BXG000-085

▶ Povolte šrouby (1) a otočte upínací prvky (2) na stranu.

▶ Odstraňte údržbovou klapku (3) a položte ji na stranu.

Vodicí plech

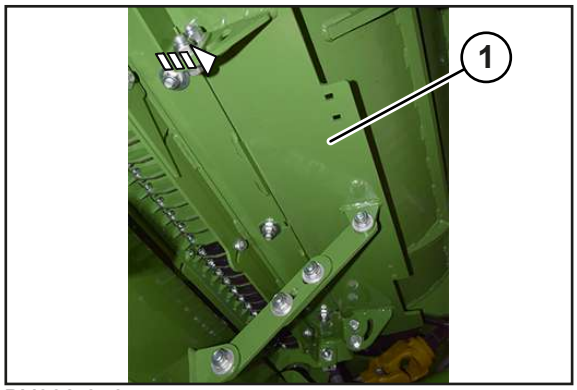

BX002-076

▶ Demontujte vodicí plech (1) a s montážním materiálem jej odložte stranou.

12.12.2 Demontáž držáku nože a lišty na plevy

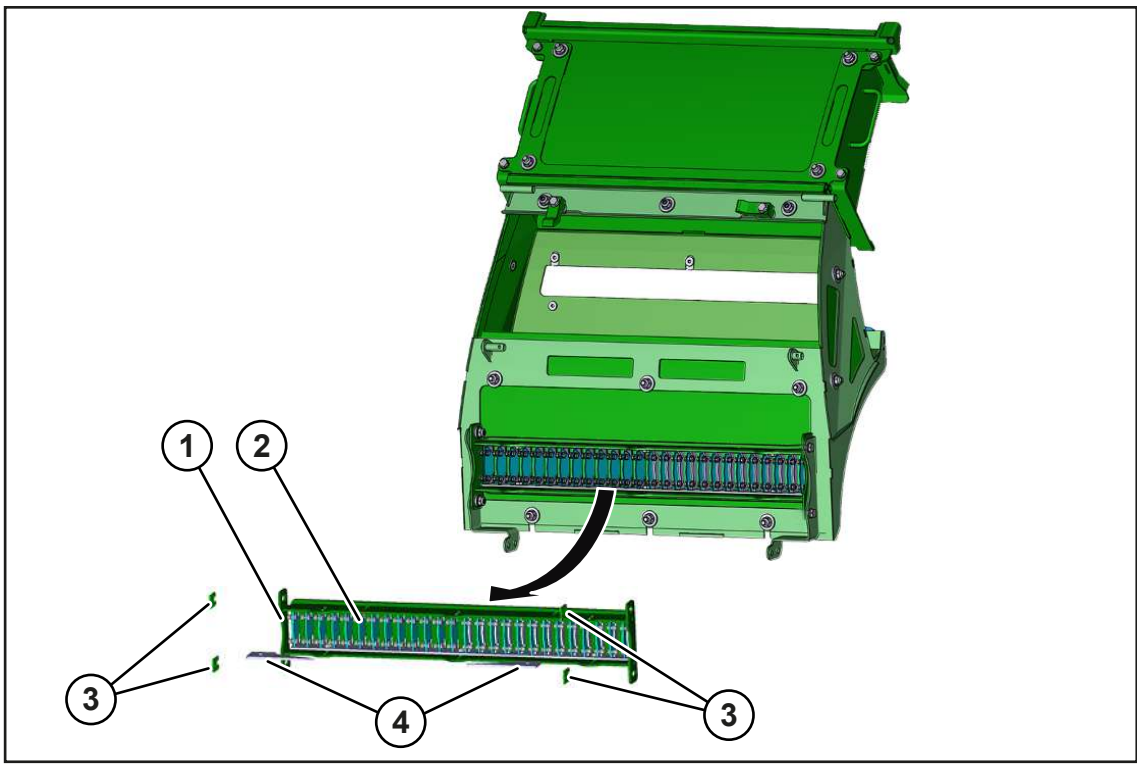

BX002-070

VAROVÁNÍ! Nebezpečí pořezání ostrými noži! Noste vhodné ochranné rukavice.

- Demontujte lištu na plevy (1) a spolu s distančními plechy (3), nosníkem nožů (2), klíny (4) a montážním materiálem je uschovejte pro pozdější montáž.

12.12.3 Demontáž ochranného plechu

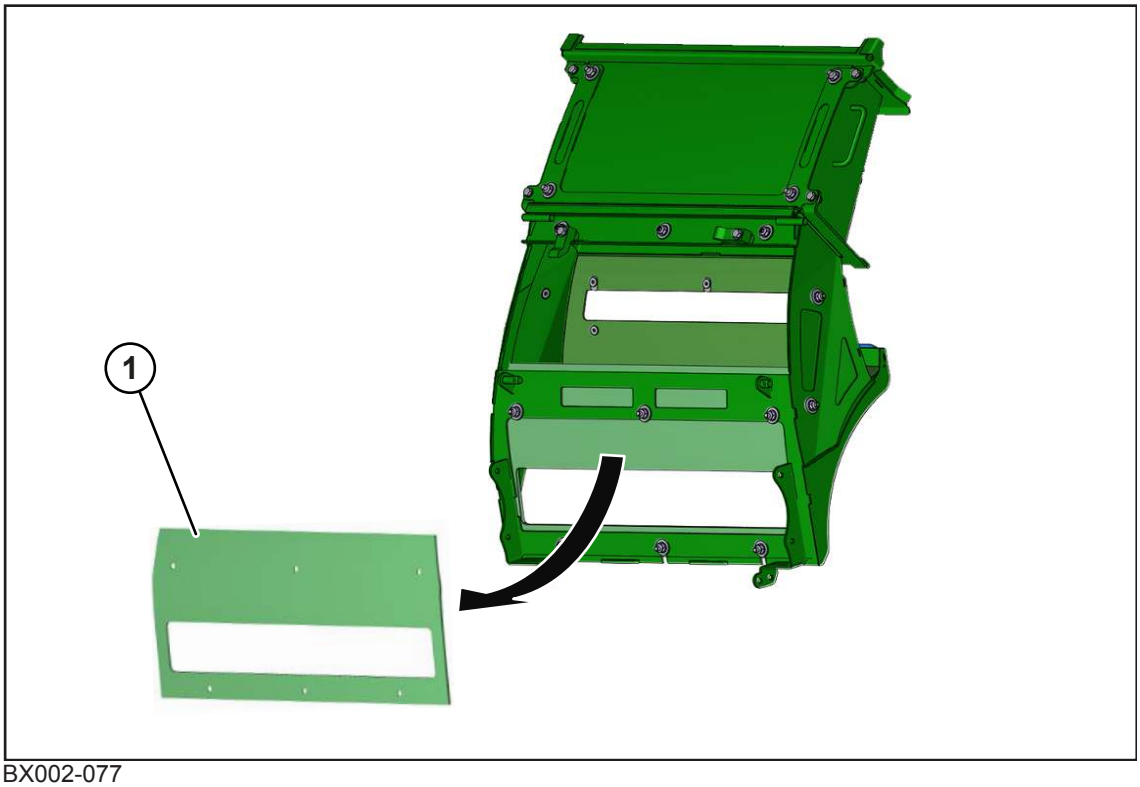

BX002-077

- Demontujte ochranný plech (1) a spolu s montážním materiálem je uschovejte pro pozdější montáž.

12.12.4 Montáž ochranného plechu (bez okna) a vodicího plechu

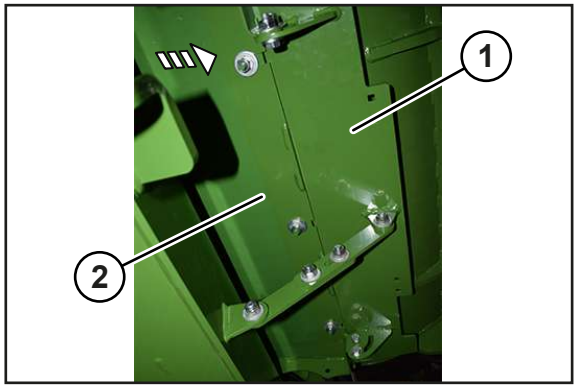

BX002-072

- Namontujte a nastavte ochranný plech (2), *viz Strana 403*.
- Namontujte vodicí plech (1).

12.12.5 Montáž údržbové klapky předávací šachtice

Údržbová klapka předávací šachtice

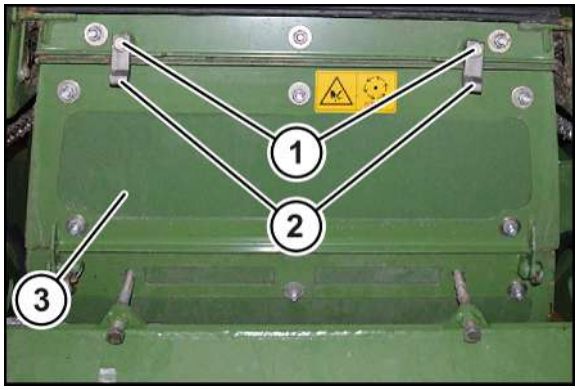

BXG000-085

- Nasaďte údržbovou klapku (3), otočte upínací prvky (2) před údržbovou klapku a utáhněte šrouby (1).

Kryt průchodu produktu

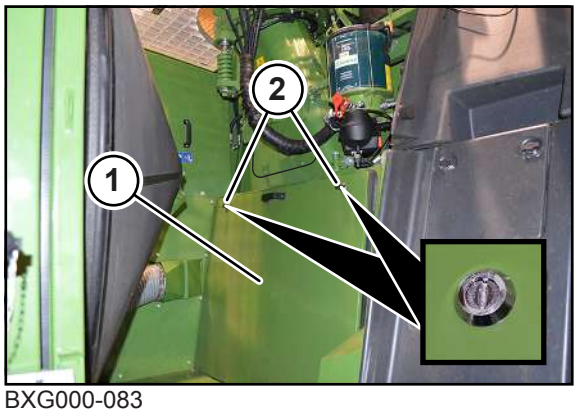

BXG000-083

- Nasaďte kryt (1) a zajistěte jej otočnými uzávěry (2).

13 Uvedení do provozu – provoz kukuřice

⚠ VAROVÁNÍ

Nebezpečí zranění při nedodržení základních bezpečnostních upozornění

Při nedodržení základních bezpečnostních upozornění může dojít k vážným až smrtelným úrazům osob.

- Aby nedocházelo k úrazům, je nutné si přečíst a dodržovat základní bezpečnostní pokyny, *viz Strana 19*.

⚠ VAROVÁNÍ

Nebezpečí úrazu při nedodržení bezpečnostních postupů

Při nedodržení bezpečnostních postupů může dojít k vážným až smrtelným úrazům osob.

- Aby se předcházelo úrazům, je nutné přečtení a dodržování bezpečnostních postupů, *viz Strana 33*.

V této kapitole je popsána přestavba z provozu trávy na provoz kukuřice.

Podmínky pro provoz kukuřice:

- ✓ Kanál na trávu je demontovaný, *viz Strana 265*.
- ✓ Kondicionér na kukuřici je namontovaný, *viz Strana 266*.
- ✓ Lišta na plevy je namontovaná (u varianty "Lišta na plevy"), *viz Strana 284*.
- ✓ Přívod vzduchu je nastaven, *viz Strana 271*.
- ✓ Kulaté kartáče pro čištění sítových bubnů přiléhají na sítový buben, *viz Strana 272*.
- ✓ Hydraulický systém je nastaven na provoz kukuřice, *viz Strana 251*.
- ✓ Záchytný plech kukuřice je namontovaný, *viz Strana 272*.
- ✓ Dopravní lišty vkládacího válce jsou namontované tak, aby se používala jejich ozubená strana, *viz Strana 502*.
- ✓ Řezné nože jsou namontované pro provoz kukuřice, *viz Strana 485*.
- ✓ Protiostří je namontované pro provoz kukuřice, *viz Strana 499*.
- ✓ Boční a přídavná nádrž jsou připojené k hlavní nádrži, *viz Strana 273*.
- ✓ Adaptér EasyCollect, *viz Strana 311* nebo adaptér XCollect, *viz Strana 302* je namontován.
- ✓ Sezónní nastavení na terminálu je nastaveno na provoz kukuřice, *viz Strana 222*.
- ✓ Zdvihací ústrojí je kalibrované, *viz Strana 195*.
- ✓ Prodloužení odhazovací koncovky je namontované, *viz Strana 274*.
- ✓ Kamera automatické překládky je namontovaná v poloze "Provoz kukuřice", *viz Strana 279*.
- ✓ Závaží na záď je namontované, *viz Strana 281*.

Přístup ke kondicionéru na kukuřici/kanálu na trávu

Přístup ke kondicionéru na kukuřici resp. kanálu na trávu je z pravé strany stroje, za boční kapotou vpravo.

Předpoklady pro montáž, příp. demontáž

- Zadní náprava je prostřednictvím skupiny tlačítek zcela zvednutá.
- Stroj je zastavený a zajištěný, *viz Strana 33*.
- Boční kapota vpravo je otevřená.

Demontáž krytu průchodu produktu

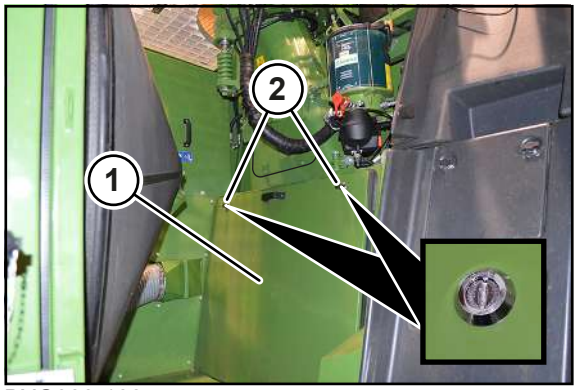

BXG000-108

- ▶ Pro odstranění krytu (1) odjistěte vhodným nástrojem otočné uzávěry (2).

Odložte kryt (1) mimo stroj.

13.1 Demontáž kanálu na trávu

- ✓ Stroj je zastavený a zajištěný, *viz Strana 33*.
- ✓ Kryt průchodu produktu je demontovaný, *viz Strana 266*.

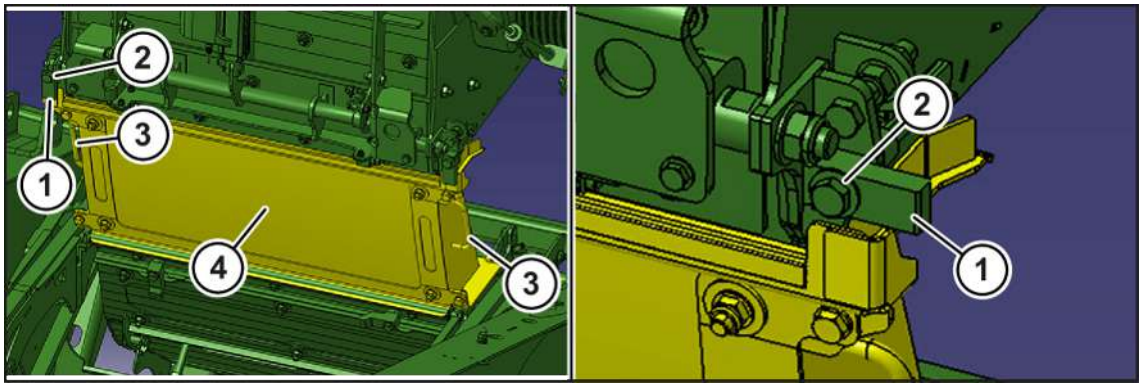

BX002-014

- ▶ Pro odjištění kanálu na trávu (4) povolte šrouby (2) na obou stranách a natočte zajišťovací mechanizmus (1) ke straně.
- ▶ Vytáhněte kanál na trávu (4) za úchyty (3) a odložte jej stranou.

13.2 Montáž kondicionéru na kukuřici

Přehled

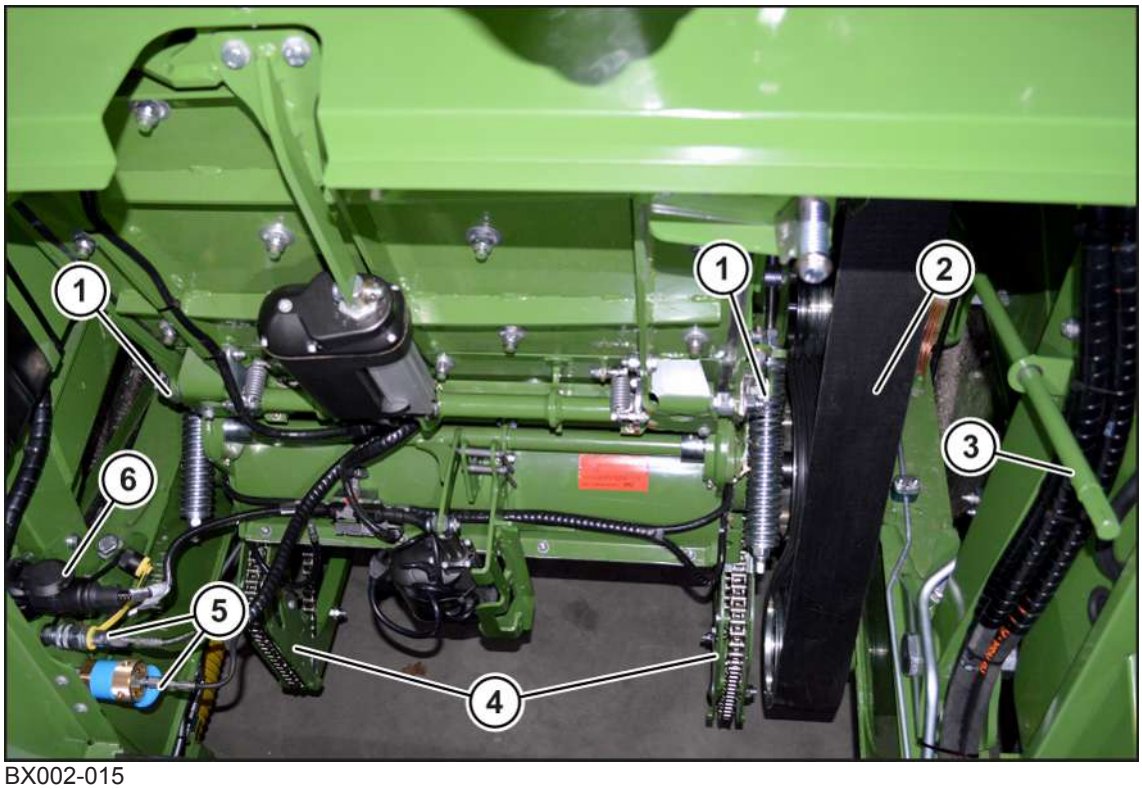

BX002-015

1 Zajišťovací mechanizmus kondicionéru na kukuřici/kanálu na trávu
2 Spřažený klínový řemen
3 spojovací tyč
4 Montážní zařízení s válečkovým řetězem
5 Centrální mazání
6 Elektrické napájení

✓ Zadní náprava se nachází v nejhořejší poloze.
✓ Stroj je zastavený a zajištěný, *viz Strana 33*.

Demontáž krytu průchodu produktu

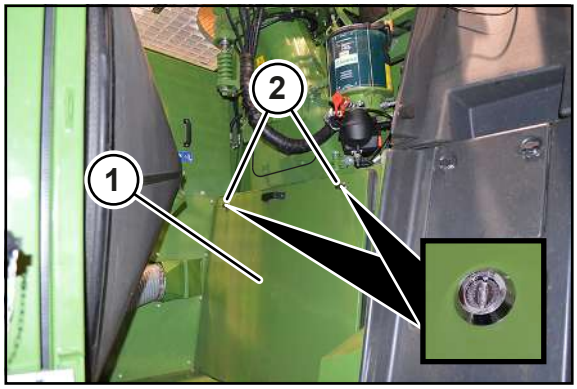

BXG000-108

▶ Pro odstranění krytu (1) odjistěte vhodným nástrojem otočné uzávěry (2).

Odložte kryt (1) mimo stroj.

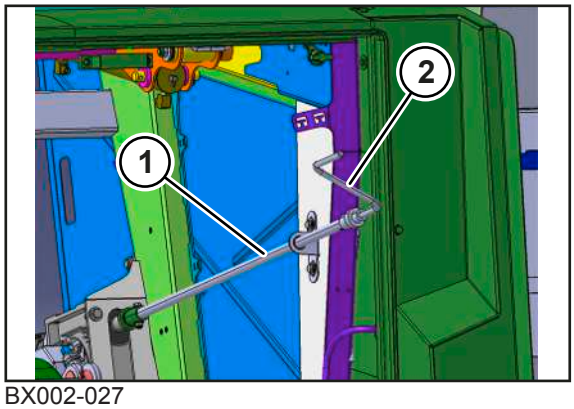

BX002-027

- Ruční kliku (2) odeberte z držáku na ruční kliku a nastrčte na spojovací tyč (1).

U provedení „VariQuick elektrické ovládání“

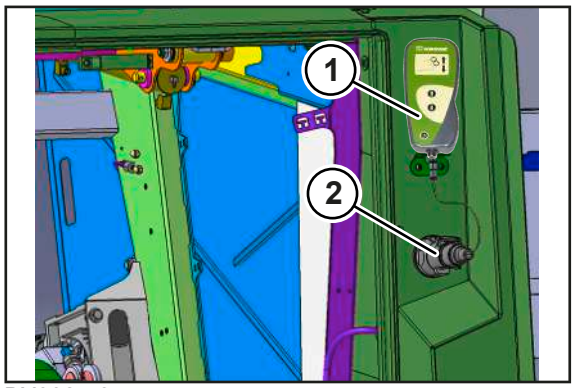

BX002-507

- Ovládání (1) odeberte z přihrádky a připojte do zásuvky (2).

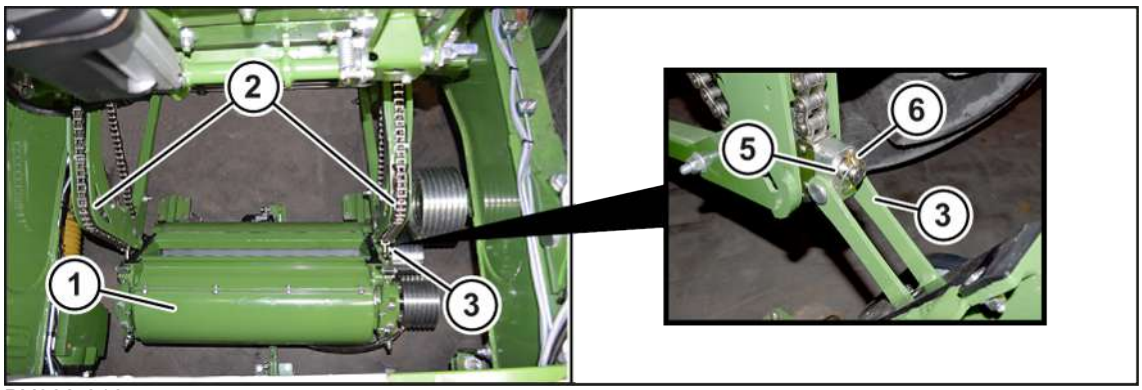

BX002-016

- Nasuňte kondicionér na kukuřici (1) z pravé strany stroje doprostřed pod montážní zařízení (2).
- Upevňovací háky (5) válečkového řetězu umístěte pomocí ruční kliky nebo u varianty "Elektrické ovládání VariQuick" pomocí obslužné jednotky *viz Strana 389* tak, aby se mohly zavěsit upevňovací háky (3) kondicionéru na kukuřici.
- Upevňovací háky (5) válečkového řetězu zavěste.
- Upevňovací háky (3) kondicionéru na kukuřici zajistěte sklopnou závlačkou (6).

U varianty „Kondicionér na kukuřici Ø 250 mm, OptiMaxx-Design“

BX002-025

- Kondicionér na kukuřici (1) spuťte tak nahoru, až je vzdálenost mezi kondicionérem na kukuřici a zemí X=30 cm.

VAROVÁNÍ! Nebezpečí úrazu zavěšenými břemeny. Nikdy nepracujte pod zavěšenými břemeny. Kolo demontujte výhradně ze strany.

- Demontujte kolo (1).
- Položte spřažený klínový řemen (3) na řemenici (2).

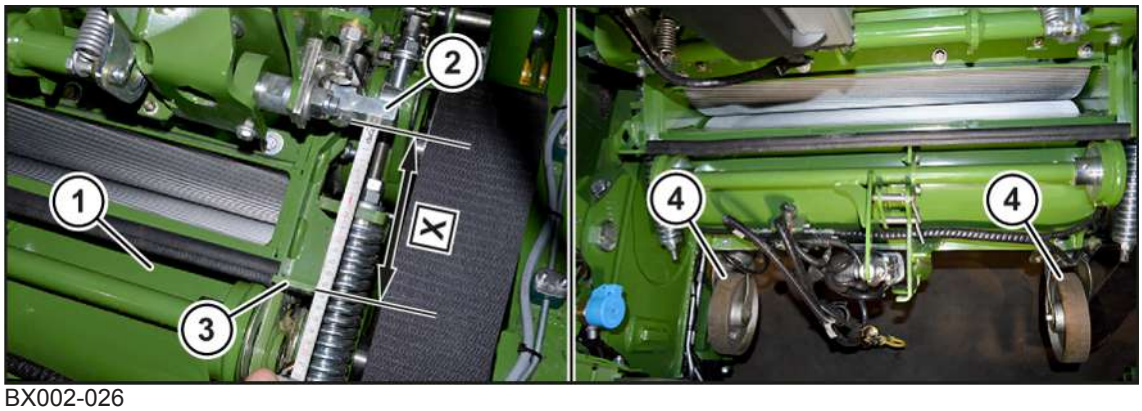

BX002-026

OZNÁMENÍ! Poškození válečkového řetězu koly kondicionéru na kukuřici!

- Natáčejte kondicionér na kukuřici (1) nahoru, dokud mezi zajišťovacím mechanizmem (2) a dorazem (3) nevznikne vzdálenost X=15 cm.
- Ujistěte se, že se zajišťovací mechanizmus (2) na obou stranách nachází v základní poloze.
- Demontujte kola (4).

U varianty „Kondicionér na kukuřici Ø 305 mm, OptiMaxx-Design“

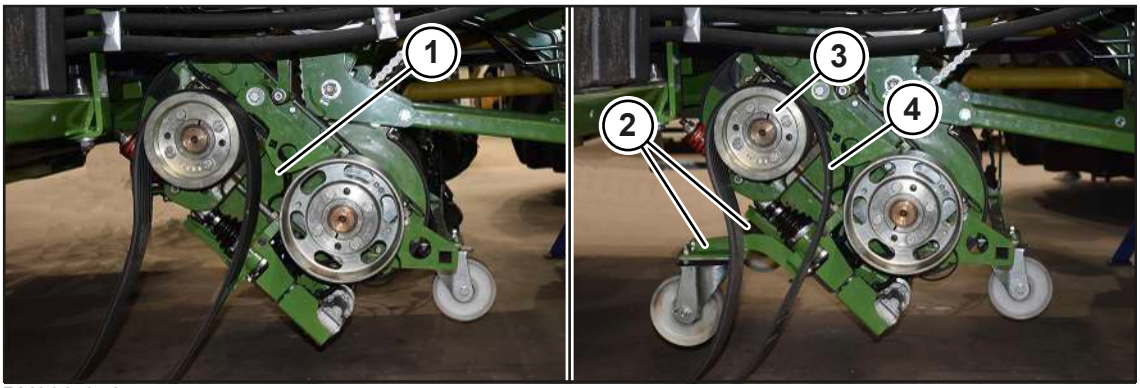

BX002-642

- Kondicionér na kukuřici (1) vytočte tak nahoru, aby kola akorát neměla kontakt se zemí.

VAROVÁNÍ! Nebezpečí úrazu zavěšenými břemeny. Nikdy nepracujte pod zavěšenými břemeny. Kola demontujte výhradně ze strany.

- Demontujte kola (2).
- Položte spřažený klínový řemen (4) na řemenici (3).

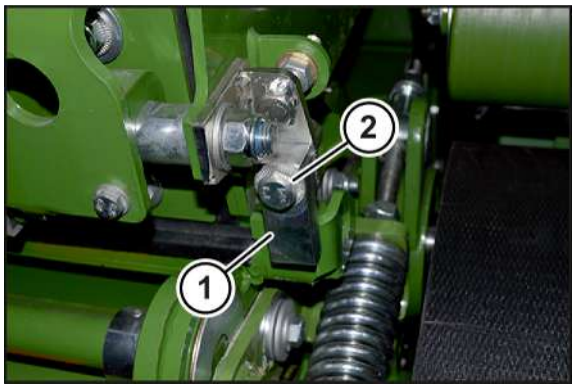

BX002-017

- Naklopte kondicionér na kukuřic úplně nahoru.
- Natočte zajišťovací mechanizmus (1) na obou stranách dolů a zajistěte šroubem (2).
- Otočením ruční kliky (o jednu otáčku) odlehčete válečkový řetěz.
- Ruční kliku odeberte, zastrčte na držák pro ruční kliku a zajistěte pružinovou závlačkou.

U provedení „VariQuick elektrické ovládání“

- Válečkový řetěz uvolněte klepnutím na tlačítko ke spuštění kondicionéru na kukuřici.
- Sejměte ovládání a uložte ho do přihrádky na nástroje

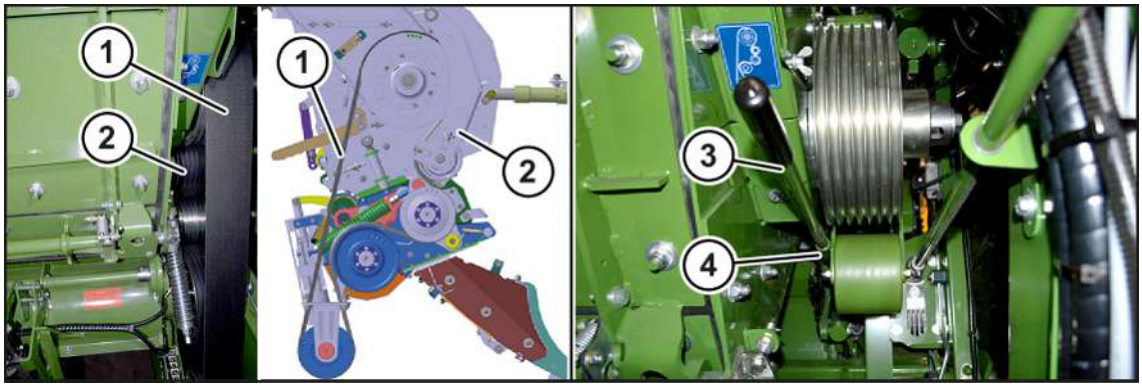

BXG000-107

- Aby bylo možné položit spřažený klínový řemen (1), zasuňte ruční páku (3) do pouzdra (4) na napínacím ramenu (2) a zatlačte napínací rameno (2) dopředu dolů.
- Položte spřažený klínový řemen (2).
- Vyjměte ruční páku (3).
- Napínací rameno (2) vytáhněte tak nahoru, až je řemen lehce napnutý.

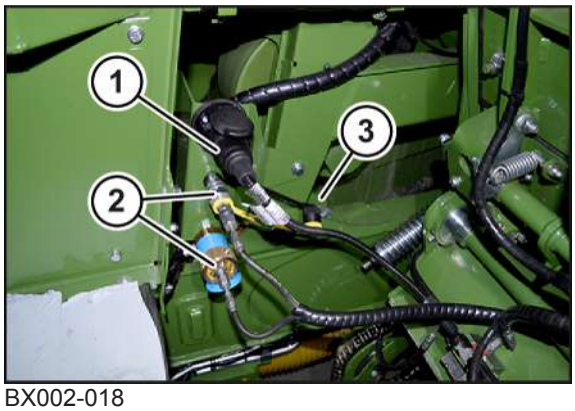

BX002-018

- Vytvořte konektorový spoj (1) elektrického napájení.
- Připojte mazací vedení (2).
- Spojte uzavírací víčka (3) k sobě.

Montáž krytu průchodu produktu

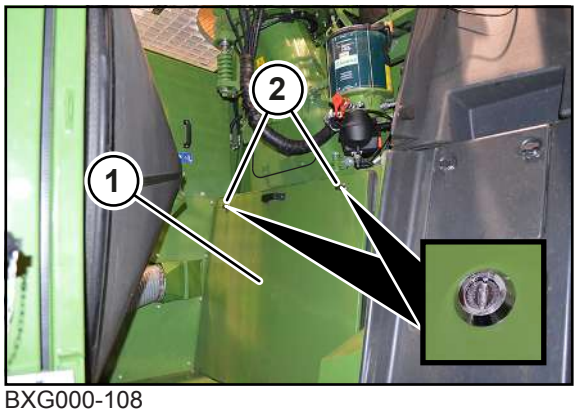

BXG000-108

- Nasaďte kryt (1) a zajistěte jej otočnými uzávěry (2).

Kalibrace kondicionéru na kukuřici

- Kalibrujte kondicionér na kukuřici, *viz Strana 200*.

13.3 Nastavení přívodu vzduchu

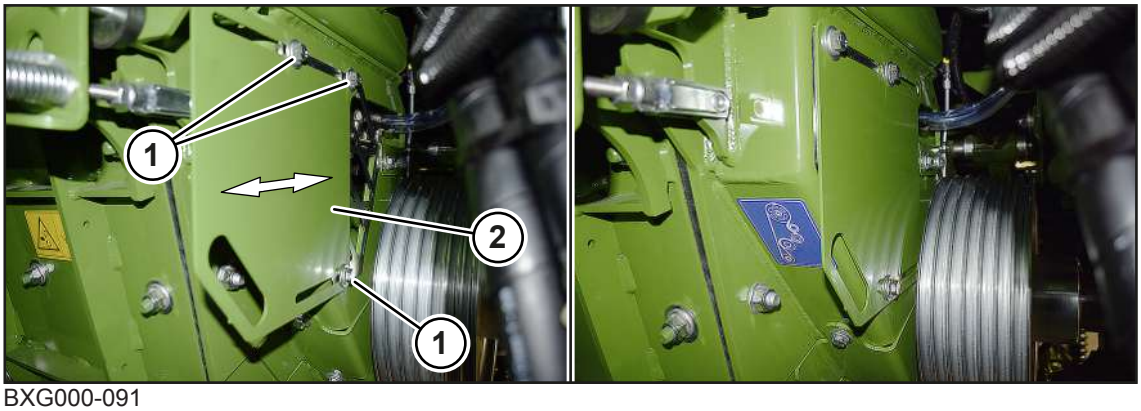

BXG000-091

Nastavovací plech pro regulaci proudu vzduchu je namontovaný ze závodu tak, že je přívod vzduchu otevřený. Pro optimalizaci odhazování lze nastavit průřez přívodu vzduchu.

Čím je přívod vzduchu větší, tím víc vzduchu se dostane do toku produktu a strhne s sebou víc krmiva. Při nízké hustotě krmiva se může odhazování zhoršit.

Poloha plechového krytu se řídí podle sklizňového produktu a hustoty plodiny na poli.

- Malý přívod vzduchu je vhodný spíše pro suchý, lehký sklizňový produkt a při malém množství plodiny.
- Malý přívod vzduchu je vhodný spíše pro svlhký, těžký sklizňový produkt a při husté plodině.

Při použití zařízení pro silážní prostředek se doporučuje otevřít přívod vzduchu na urychlovači odhazování, aby se dosáhlo optimálního smíchání sklizňového produktu se silážním prostředkem.

Nastavení krytu přívodu vzduchu

- ▶ Povolte šrouby (1).
- ▶ Zatáhněte plechový kryt (2) do požadované polohy.
- ▶ Utáhněte šrouby (1).

Montáž krytu průchodu produktu

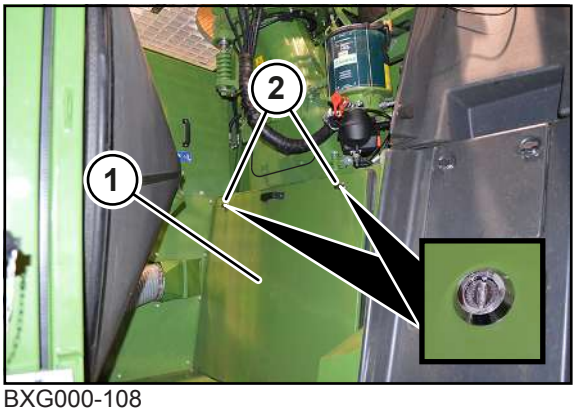

BXG000-108

- ▶ Nasaďte kryt (1) a zajistěte jej otočnými uzávěry (2).

13.4 Přitlačení kulatých kartáčů na sítový buben

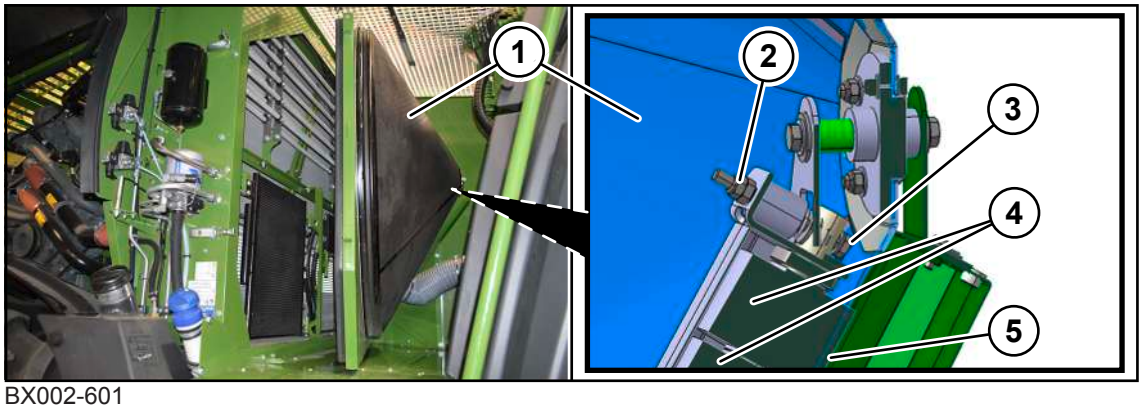

BX002-601

- Povolte pojistnou matici (2).
- Šroub (3) uvolňujte tak dlouho, dokud stětiny (5) kulatých kartáčů (4) nevyčnívají 2–3 mm ze sítového bubnu (1).
- Utáhněte pojistnou matici (2).

13.5 Montáž záchytného plechu zrn

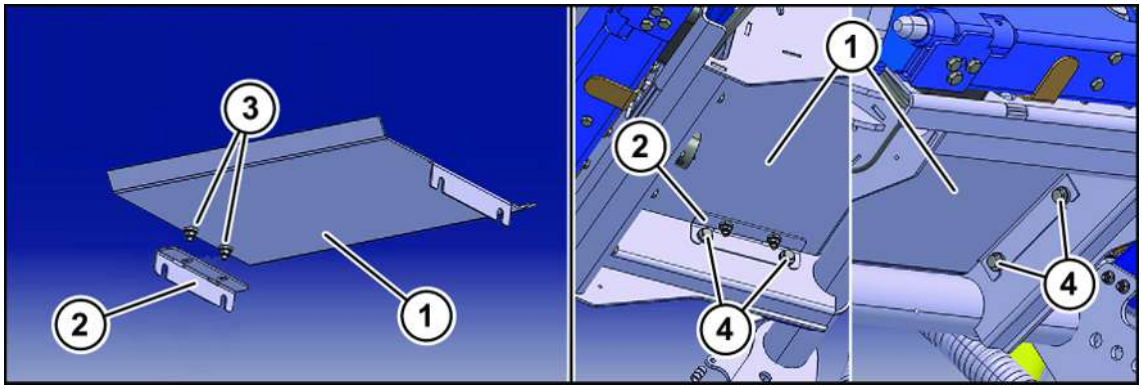

BX001-515

Montáž záchytného plechu kukuřice:

- Pomocí šroubu s plochou kulatou hlavou (3), podložky, podložky se závěrnou hranou a pojistné matice volně přimontujte úhelník (2) k záchytnému plechu kukuřice (1).
- Zasaďte záchytný plech kukuřice (1) tak, aby přední hrana záchytného plechu kukuřice byla nad vanou vpředu.
- Pomocí šroubů s šestihrannou hlavou, podložek se závěrnou hranou a podložek (4) přimontujte záchytný plech kukuřice k agregátu návodu.
- Pevně utáhněte šroubové spoje úhelníku (2) a záchytného plechu kukuřice (1).

13.6 Připojení boční a přídavné nádrže k hlavní nádrži

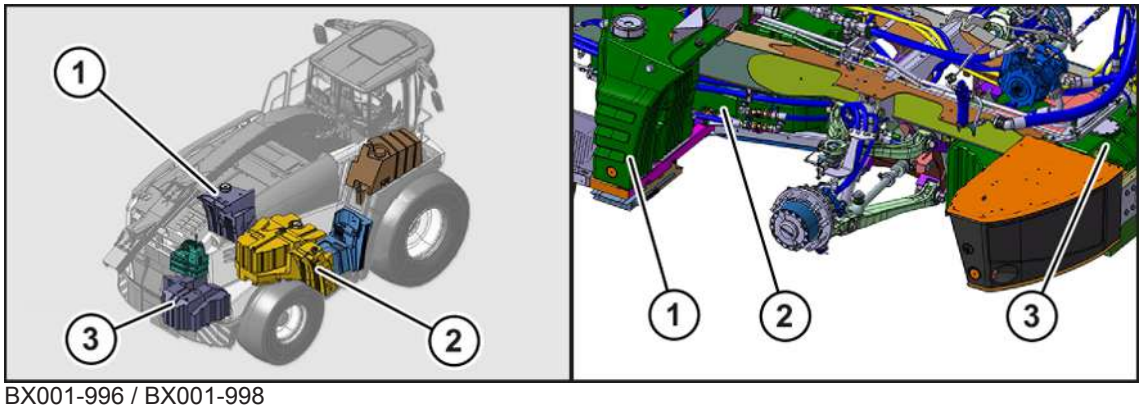

BX001-996 / BX001-998

Při použití pro kukuřici lze hlavní nádrž (2) spojit s boční nádrží (1) a přídavnou nádrží (3), aby se zvětšil objem tankovaného paliva.

Pokud se má boční nádrž používat jako nádrž na vodu nebo nádrž na silážní prostředek, může se k tomu objednat potřebný materiál pod číslem příslušenství 204289870.

13.6.1 Připojení boční nádrže k hlavní nádrži

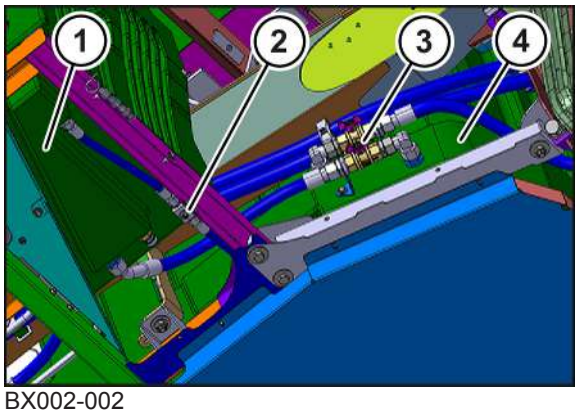

BX002-002

Pro připojení boční nádrže (1) k hlavní nádrži (4):

✓ Stroj je zastavený a zajištěný.

▶ Otevřete uzavírací ventil (3) na hlavní nádrži (4) a ventil (2).

▶ Zkontrolujte těsnost šroubení.

13.6.2 Připojení přídavné nádrže k hlavní nádrži

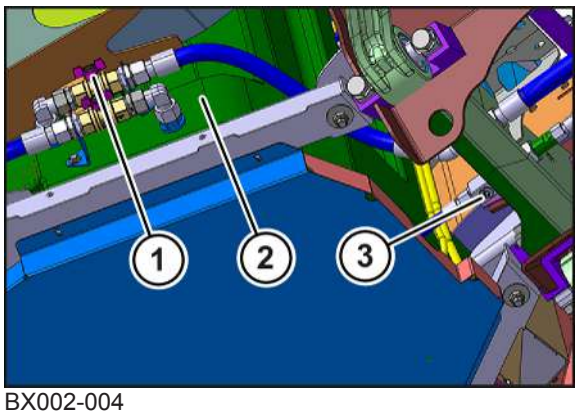

BX002-004

Pro připojení přídavné nádrže k hlavní nádrži (2):

✓ Stroj je zastavený a zajištěný.

▶ Otevřete ventil (3) a uzavírací ventil (1) na hlavní nádrži.

▶ Zkontrolujte těsnost šroubení.

13.7 Montáž prodloužení odhazovací koncovky

⚠ VAROVÁNÍ

Nebezpečí zranění při nedodržení základních bezpečnostních upozornění

Při nedodržení základních bezpečnostních upozornění může dojít k vážným až smrtelným úrazům osob.

▶ Aby nedocházelo k úrazům, je nutné si přečíst a dodržovat základní bezpečnostní pokyny, *viz Strana 19*.

⚠ VAROVÁNÍ

Nebezpečí úrazu při nedodržení bezpečnostních postupů

Při nedodržení bezpečnostních postupů může dojít k vážným až smrtelným úrazům osob.

▶ Aby se předcházelo úrazům, je nutné přečtení a dodržování bezpečnostních postupů, *viz Strana 33*.

⚠ VAROVÁNÍ

Nebezpečí úrazu zavěšenými břemeny

Padající břemena mohou ohrozit přítomné osoby.

▶ Dbejte na dostatečnou nosnost zvedacího nářadí.

▶ Nezdržujte se pod zavěšeným břemenem.

▶ Pokud pod břemenem musíte pracovat, bezpečně ho podložte.

Přehled utahovacích momentů, *viz Strana 423*.

Přestavba uzávěru odhazovací koncovky

Při použití "8řadého prodloužení odhazovací koncovky" se musí přestavět:

EasyFlow:

- Přímý uzávěr odhazovací koncovky

EasyCollect, XCollect a XDisc:

- Kónický uzávěr odhazovací koncovky

Demontáž uzávěru odhazovací koncovky

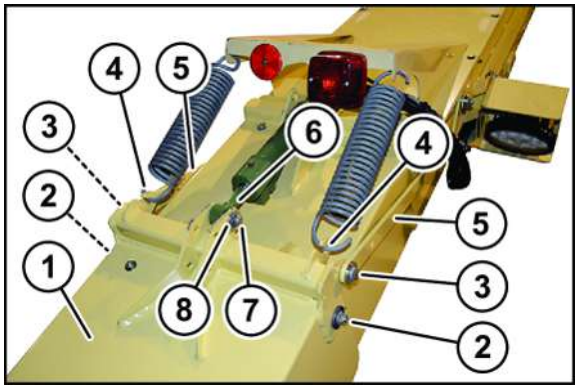

BX001-637

✓ Odhazovací koncovka se nachází na pravé straně stroje a je spuštěná úplně dolů.

✓ Uzávěr odhazovací koncovky je zcela otevřený.

✓ Hydraulické okruhy jsou bez tlaku.

✓ Stroj je zastavený a zajištěný, *viz Strana 33*.

▶ Vytáhněte závlačku (8) a demontujte čep (7) a vyjměte hydraulický válec (6) z držáku.

▶ Demontujte šrouby (3) vedení (5).

▶ Vyvěste pružiny (4).

▶ Demontujte šrouby (2) a vyjměte záklopku (1).

Montáž uzávěru odhazovací koncovky

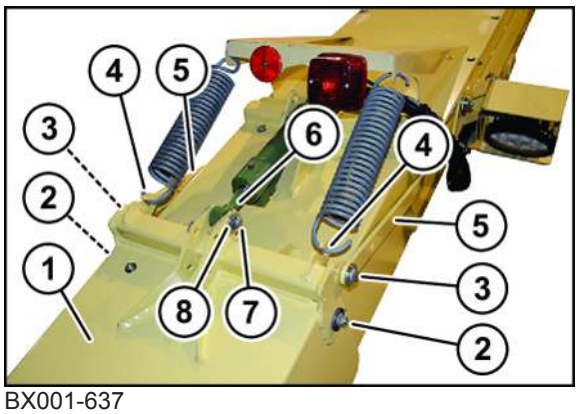

BX001-637

▶ Nasaďte záklopku (1) a přišroubujte šrouby (2).

▶ Zavěste pružiny (4).

▶ Pomocí šroubů (3) přimontujte vedení (5).

▶ Nasaďte hydraulický válec (6) do držáku, přimontujte čep (7) a závlačku (8).

Montáž prodloužení odhazovací koncovky 8/10řadého

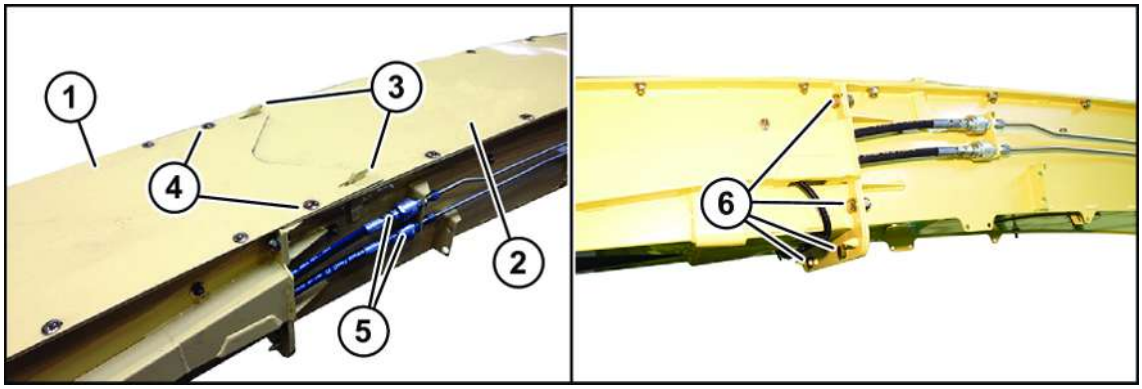

BX001-632

- ✓ Odhazovací koncovka se nachází na pravé straně stroje a je spuštěná úplně dolů.
- ✓ Uzávěr odhazovací koncovky je zcela otevřený.
- ✓ Hydraulické okruhy jsou bez tlaku.
- ✓ Prodloužení odhazovací koncovky je demontované, *viz Strana 255*.
- ✓ Stroj je zastavený a zajištěný, *viz Strana 33*.
- ▶ **OZNÁMENÍ! Hmotnost "8řadého prodloužení odhazovací koncovky" je cca 80 kg. Hmotnost "10řadého prodloužení odhazovací koncovky" je cca 112 kg.** Zvedněte předsmontované prodloužení odhazovací koncovky (1) vhodným zdvihacím zařízením**.**
- ▶ Zavěste prodloužení odhazovací koncovky (1) do uchycení (3) na základně odhazovací koncovky (2) a přimontujte šrouby (4, 6).
- ▶ Připojte hydraulické hadice (5) k hydraulickým vedením.

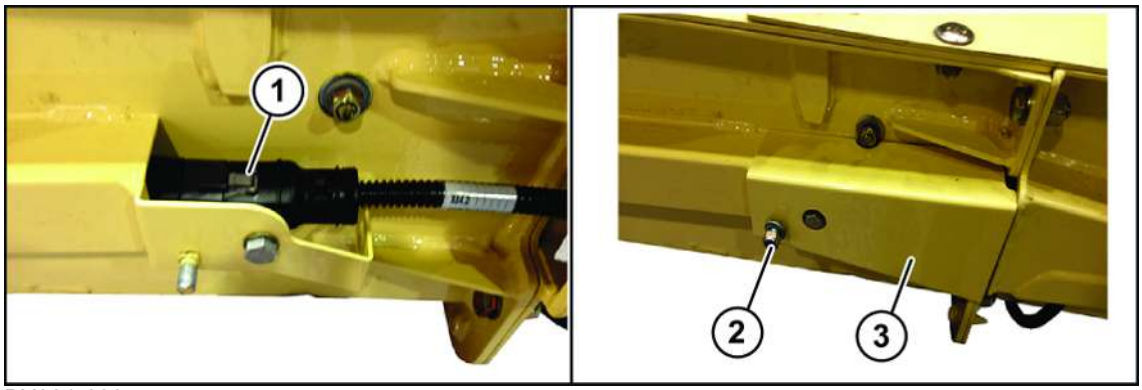

BX001-633

- ▶ Vytvořte konektorový spoj (1).
- ▶ Nasaďte kryt (3) a přimontujte matici (2).
- ▶ Nastavte pojistku proti najetí odhazovací koncovky na překážku, *viz Strana 278*.
- ▶ Na terminálu nastavte, zda je namontované prodloužení odhazovací koncovky, *viz Strana 207*.

Montáž prodloužení odhazovací koncovky 12/14řadého

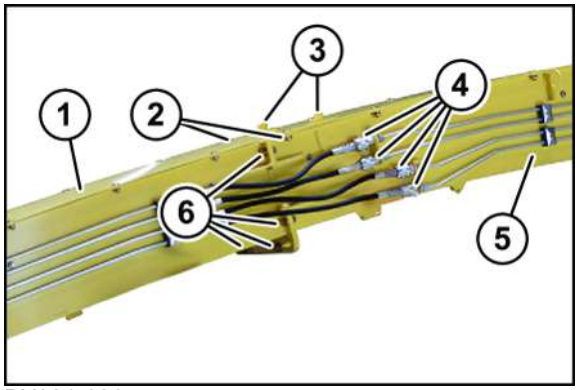

BX001-636

✓ Odhazovací koncovka se nachází na pravé straně stroje a je spuštěná úplně dolů.

✓ Uzávěr odhazovací koncovky je zcela otevřený.

✓ Hydraulické okruhy jsou bez tlaku.

✓ Prodloužení odhazovací koncovky je demontované, *viz Strana 255*.

✓ Stroj je zastavený a zajištěný, *viz Strana 33*.

▶ **OZNÁMENÍ! Hmotnost "12řadého prodloužení odhazovací koncovky" je cca 165 kg. Hmotnost "14řadého prodloužení odhazovací koncovky" je cca 180 kg.** Zvedněte předsmontované prodloužení odhazovací koncovky (1) vhodným zdvihacím zařízením.

▶ Zavěste prodloužení odhazovací koncovky (1) do uchycení (3) na základně odhazovací koncovky (5) a přimontujte šrouby (2, 6).

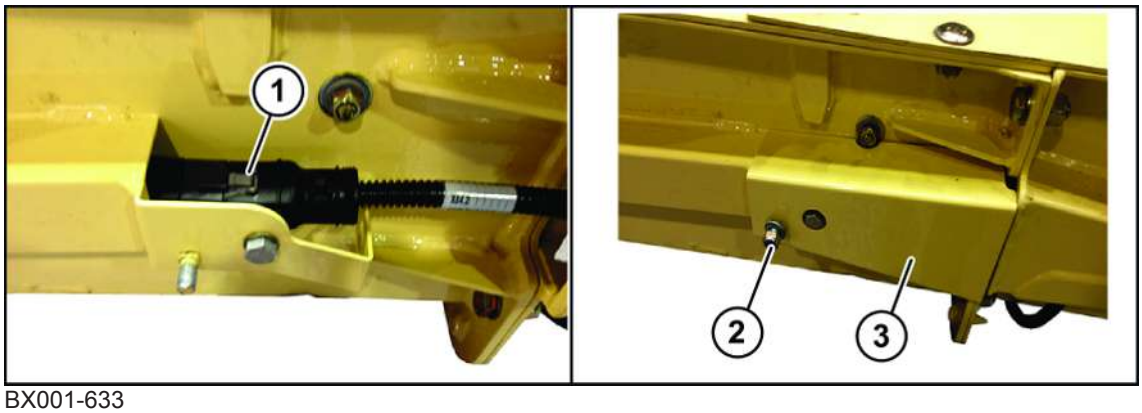

BX001-633

▶ Vytvořte konektorový spoj (1).

▶ Nasaďte kryt (3) a přimontujte matici (2).

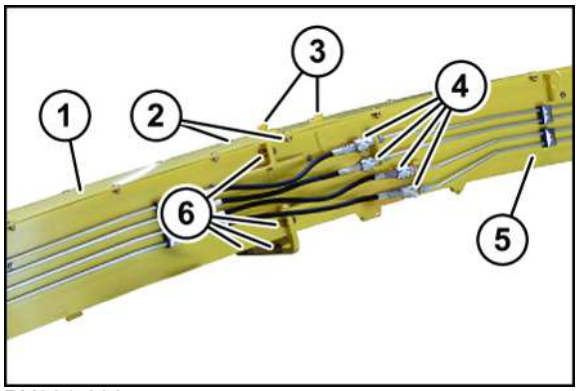

BX001-636

- Připojte hydraulické hadice (4) k hydraulickým vedením.
- Nastavte rychlost sklápění/vyklápění, *viz Strana 278*.
- Nastavte pojistku odhazovací koncovky proti najetí na překážku, *viz Strana 278*.
- Na terminálu nastavte, zda je namontované prodloužení odhazovací koncovky, *viz Strana 207*.

Nastavení rychlosti sklápění/vyklápění prodloužení odhazovací koncovky 12/14řadého

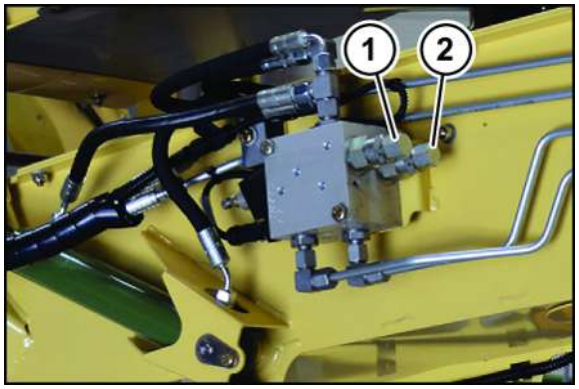

BX001-634

- Rychlost vyklápění nastavte otáčením nastavovacího šroubu (1) na zpětném škrticím ventilu.
- Rychlost sklápění nastavte otáčením nastavovacího šroubu (2) na zpětném škrticím ventilu.

Nastavení pojistky odhazovací koncovky proti najetí na překážku

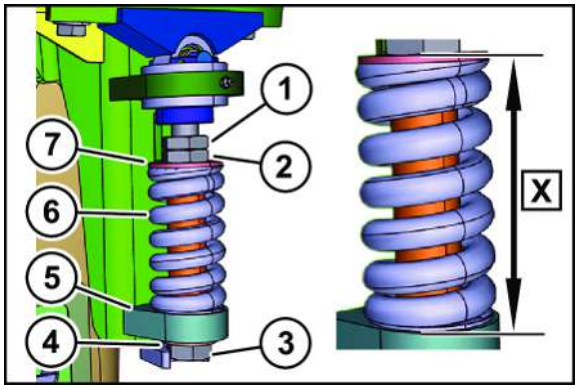

BX001-635

Pojistka proti najetí na překážku se musí pomocí tlačné pružiny (6) nastavit podle namontovaného prodloužení odhazovací koncovky. Zabrání se tak tomu, aby v případě aktivace pojistky nepůsobily na odhazovací koncovku příliš velké síly.

V následující tabulce jsou uvedeny hodnoty pro nastavení rozměru napnutí X tlačné pružiny (6) v závislosti na prodloužení odhazovací koncovky:

Prodloužení odhazovací koncovky	Rozměr napnutí X
8řadé prodloužení	124 mm
10řadé prodloužení	122 mm
12řadé prodloužení	120 mm
14řadé prodloužení	118 mm

Nastavení rozměru napnutí tlačné pružiny (6):

- Povolte pojistnou matici (1).
- Otáčejte matici (2) až do nastavení potřebného rozměru napnutí X. Změřte rozměr napnutí X od horní strany tlačného pouzdra (7) až k plechové zarážce kozlíku pružiny (5).
- Pevně utáhněte pojistnou matici (1).
- Zkontrolujte axiální vůli podložky (4).
  - ⇨ Podložka (4) nemá žádnou axiální vůli a nelze s ní otáčet.
  - Nastavte axiální vůli podložky pomocí šroubu s šestihrannou hlavou (3) na 0-1 mm.

13.8 Montáž kamery v poloze provoz kukuřice (u varianty "Automatická překládka")

UPOZORNĚNÍ
Jestliže chybí skupina otvorů nebo fixační body pro montáž kamery na odhazovací koncovku, viz návod pro příslušenství B386 "Automatická překládka“ (150 001 104_01)

Přehled utahovacích momentů, *viz Strana 423*.

Koncový díl odhazovací koncovky 8/10 řad

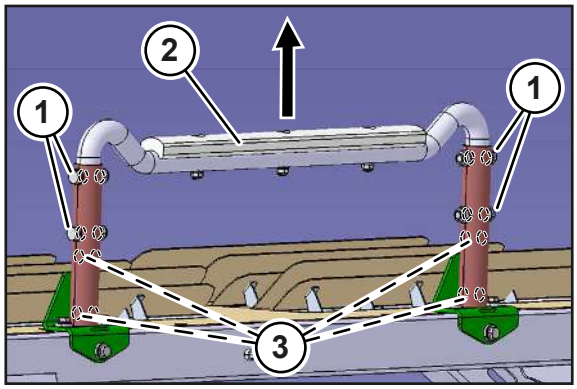

BX002-392

- Demontujte šrouby (1) uchycení odhazovací koncovky (2).
- Uchycení odhazovací koncovky (2) zvedněte tak, že se spodní skupina otvorů (3) vnitřní trubky překrývá se skupinou otvorů ve vnější trubce.
- Našroubujte šrouby (1) a pevně je utáhněte.

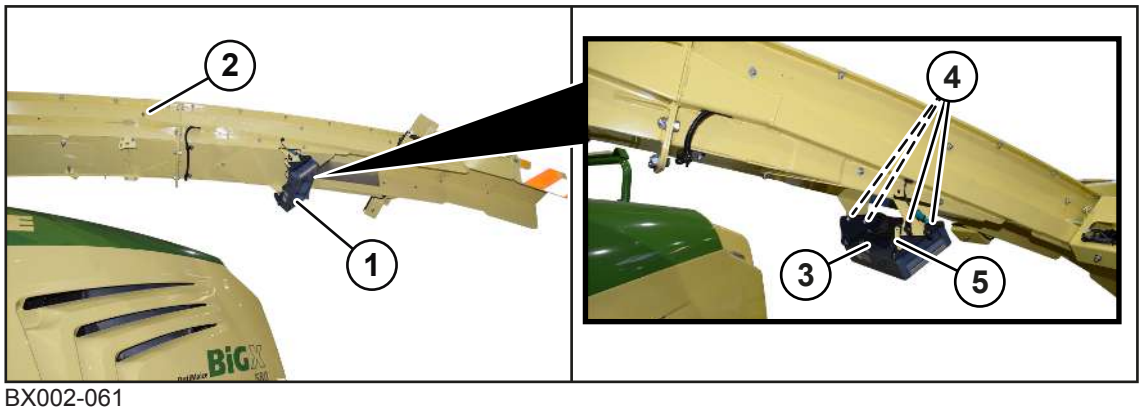

BX002-061

- Jestliže je kamera namontována v poloze Provoz trávy, demontujte kameru, *viz Strana 280*.

- Přimontujte kameru (1) ve znázorněné poloze pomocí šroubů (4).
- Nastavte kameru (1) podle stupnice sklonu (5) na 0°.
- Připojte kabel kamery (3), uložte jej do kanálu kabelu (2) a zajistěte kabelovými pásky.
- Kalibrujte odhazovací koncovky, *viz Strana 207*.

Koncový díl odhazovací koncovky 12/14 řad

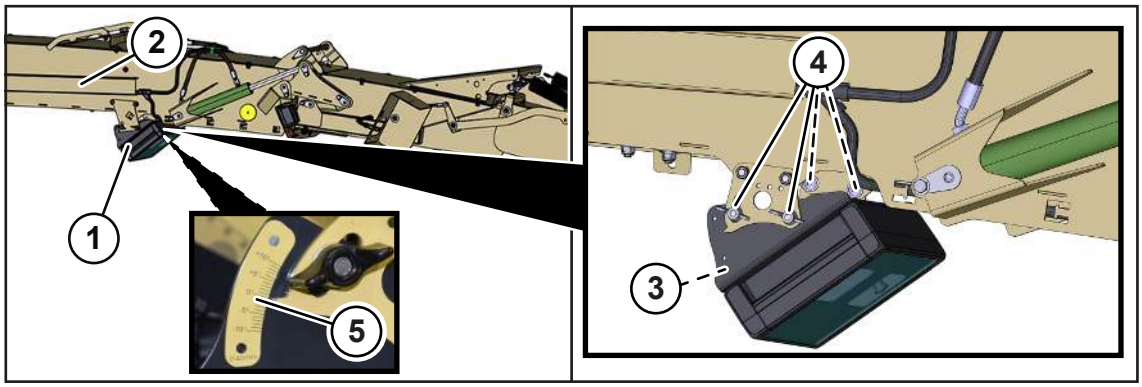

BX002-062

- Pokud se nachází uchycení odhazovací koncovky v horní poloze, uchycení odhazovací koncovky spusťte, *viz Strana 258*.
- Jestliže je kamera namontována v poloze Provoz trávy, demontujte kameru, *viz Strana 280*.
- Přimontujte kameru (1) ve znázorněné poloze pomocí šroubů (4).
- Nastavte kameru (1) podle stupnice sklonu (5) na 0°.
- Připojte kabel kamery (3), uložte jej do kanálu kabelu (2) a zajistěte kabelovými pásky.
- Kalibrujte odhazovací koncovky, *viz Strana 207*.

13.9 Demontáž kamery v poloze Provoz trávy (u varianty "Automatická překládka")

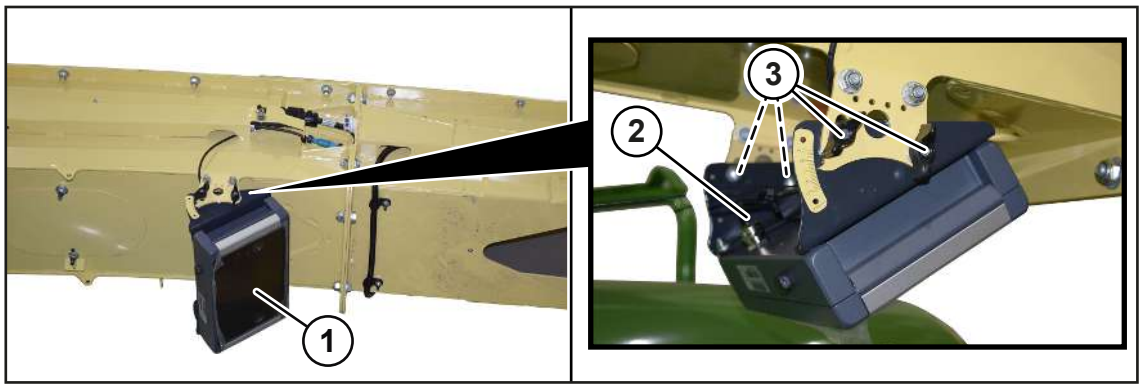

BX002-280

- Kabel kamery (2) odpojte od kamery (1).
- Demontujte šrouby (3) a sundejte kameru (1).

13.10 Montáž závaží na záď

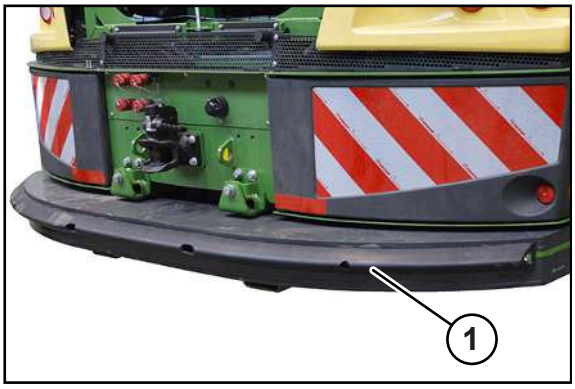

BX001-901

Když se použije adaptér, může se stroj navíc vyvážit závažím na záď. Závaží na záď (1) sestává ze základního závaží a maximálně 5 přídavných desek závaží.

Počet potřebných přídavných desek závaží závisí na typu stroje, přípustném zatížení přední nápravy a typu adaptéru.

Přehled utahovacích momentů, *viz Strana 423*.

INFO

Po namontování závaží na záď nelze již kladková vedení pro uchycení adaptéru spustit natolik dolů, jak je to možné před montáží závaží na záď.

Může se tak stát, že již nebude možné přimontovat adaptér, který byl předtím demontovaný.

- ▶ Před demontáží adaptéru nastavte opěrné nohy na adaptéru trochu delší než obvykle.

VAROVÁNÍ

Nebezpečí úrazu zavěšenými břemeny

Padající břemena mohou ohrozit přítomné osoby.

- ▶ Dbejte na dostatečnou nosnost zvedacího nářadí.
- ▶ Nezdržujte se pod zavěšeným břemenem.
- ▶ Pokud pod břemenem musíte pracovat, bezpečně ho podložte.

VAROVÁNÍ

Nebezpečí úrazu v důsledku neočekávaných pohybů při provozu stroje

Není-li navzájem sladěno závaží na záď a přimontovaný adaptér EasyCollect nebo XCollect, hrozí nebezpečí, že se stroj při brzdění nebo při jízdě ze svahu převrátí.

- ▶ Stroj se smí jak v silničním provozu, tak i při pracovním nasazení provozovat jen tehdy, je-li na zádi stroje přimontované předepsané závaží pro kombinaci stroje a použitého adaptéru.

- ✓ Potřebné závaží na záď je zjištěné, *viz Strana 78*.
- ✓ Na základní závaží jsou přimontované přídavné desky závaží, *viz Strana 283*.
- ✓ Stroj je zastavený a zajištěný, *viz Strana 33*.

Šroubové spoje pro montáž viz kusovník v návodu k příslušenství B359 "Základní závaží".

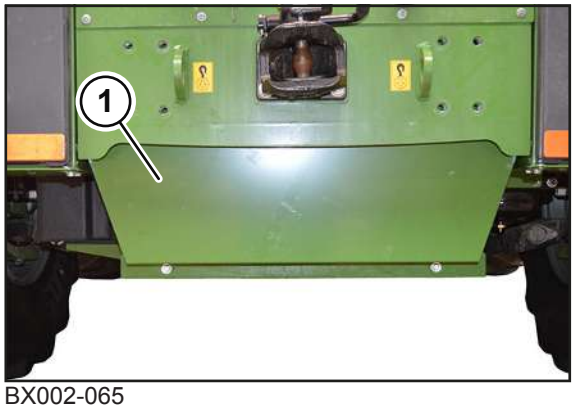

BX002-065

- Demontujte ochranný plech (1) a spolu se šroubovými spoji je uschovejte pro pozdější montáž.

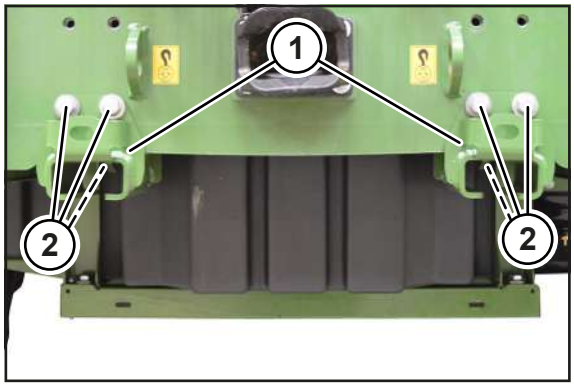

BX002-067

- Pomocí šroubových spojů (2) (6 šroubů se šestihrannou hlavou a 6 podložek se závěrnou hlavou) namontujte obě uchycení (1) pro základní závaží na hlavní rám sklízecí řezačky.

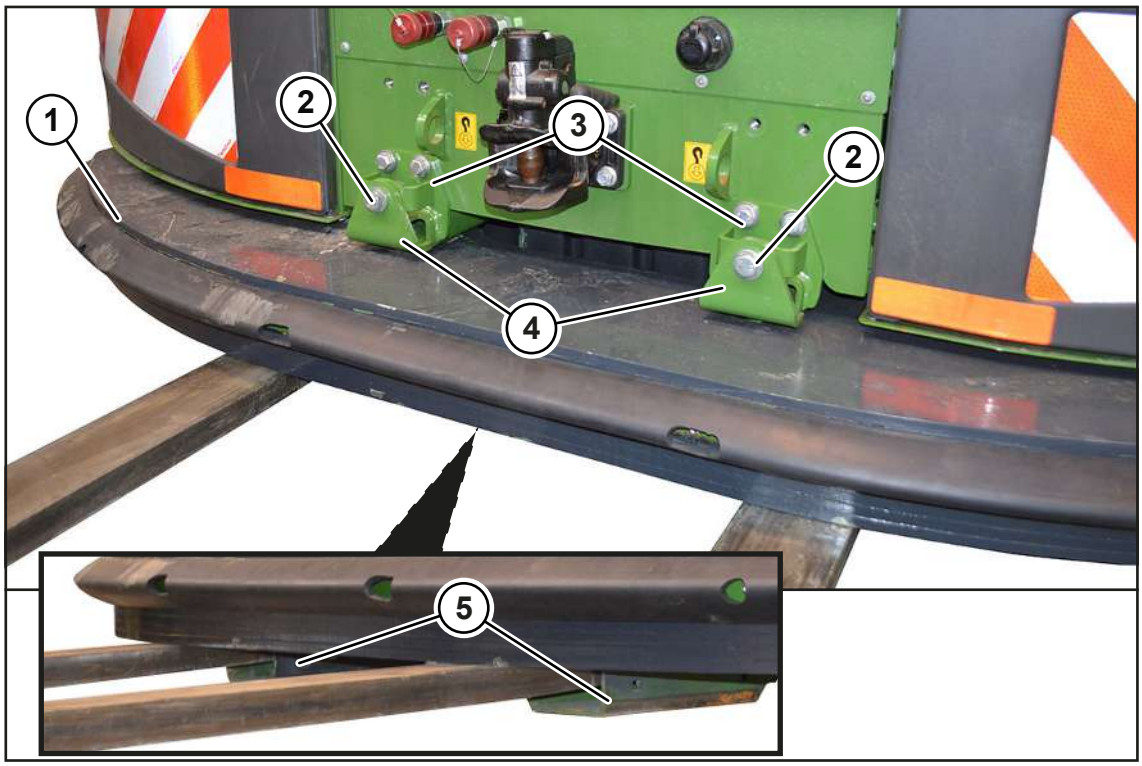

BX002-066

Závaží na záď má podle počtu namontovaných přídavných desek závaží maximální hmotnost 1600 kg.

- Uchyťte závaží na záď (1) vysokozdvižným vozíkem nebo podobným zvedacím nářadím, použijte k tomu kapsy pro vysokozdvižný vozík (5).
- Zajistěte, aby zvedací nářadí zvedalo závaží na záď (1) správně za kapsy pro vysokozdvižný vozík (5).
- Zvedněte závaží na záď (1).
- Najeďte zezadu ke stroji a nasuňte přišroubovaný úhelník (4) na závaží na záď do namontovaných uchycení (3).
- Pomocí dodávaných šroubových spojů (2) (2 šrouby se šestihrannou hlavou, 4 podložky, 2 podložky se závěrnou hranou a 2 pojistné matice) přimontujte úhelník (4) k uchycení (3).
- Kontrola/úprava tlaku vzduchu v pneumatikách, *viz Strana 458*.

Montáž/demotáž přídavných desek závaží

✓ Potřebné závaží na záď je zjištěné, *viz Strana 78*.
✓ Závaží na záď je demontované, *viz Strana 253*.

Pro montáž přídavných desek závaží jsou v příslušenství B359 "Základné závaží" obsaženy následující šroubové spoje:

[7]	6 x		M20 x 280 Zn8	90 004 048 *
[8]	6 x		M20 Zn8	00 908 721 *
[9]	6 x		SKM 20 Dacromet	00 909 913 *
[10]	6 x		21 x 37 x 3	00 910 319 *

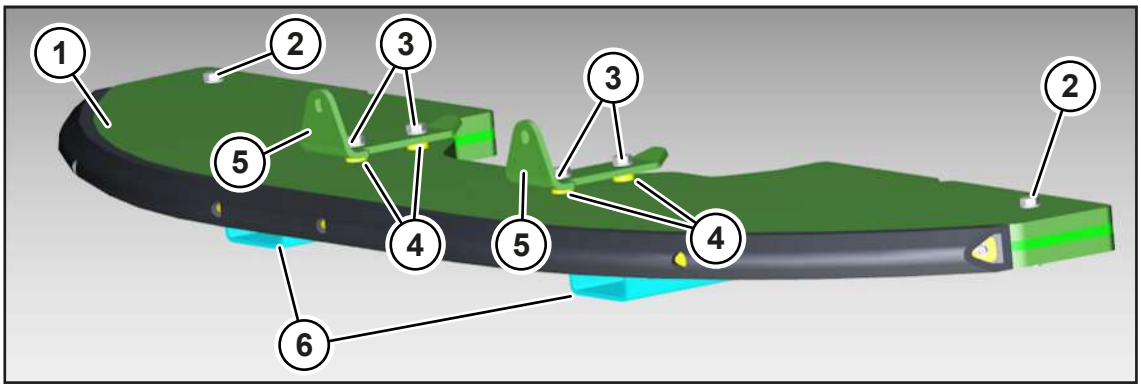

BX002-068

Závaží na záď má podle počtu namontovaných přídavných desek závaží maximální hmotnost 1600 kg.

- Uchyťte závaží na záď (1) vysokozdvižným vozíkem nebo podobným vhodným zvedacím nářadím, použijte k tomu kapsy pro vysokozdvižný vozík (6).
- Zajistěte, aby zvedací nářadí zvedalo závaží na záď (1) správně za kapsy pro vysokozdvižný vozík (6).
- Zvedacím nářadím opatrně zvedněte závaží na záď (1) a bezpečně jej podložte, *viz Strana 34*.
- Demontujte šroubové spoje (2, 3). Pouzdra (4) se potom znovu použijí.
- Dříve zjištěný počet přídavných desek závaží (o hmotnosti vždy 150 kg) položte pomocí vhodného zvedacího nářadí na závaží na záď resp. jej ze závaží na záď sejměte.
- Pomocí šroubových spojů (3) z příslušenství B325 "Základní závaží" (4 šrouby se šestihrannou hlavou, 4 podložky, 4 podložky se závěrnou hranou a 4 pojistné matice) a pouzder (4) přimontujte úhelník (5) a kapsy pro vysokozdvižný vozík (6).
- Namontujte šroubové spoje (2) z příslušenství B359 "Základní závaží" (2 šrouby se šestihrannou hlavou, 2 podložky, 2 podložky se závěrnou hranou a 2 pojistné matice).
- Ujistěte se, že jsou pojistné matice zcela našroubované.
- Zkraťte šrouby se šestihrannou hlavou šroubových spojů (2, 3).

13.11 Montáž lišty na plevy (u varianty "Lišta na plevy")

INFO

Pokud se lišta na plevy použije při nepřípustných podmínkách, nože se rychleji opotřebují a musí se častěji měnit.

- Lištu na plevy používejte výhradně při sklizni kukuřice.
- Je-li zabudovaná převodovka délky řezu VariLOC, lištu na plevy nepoužívejte, když je převodovka délky řezu VariLOC nastavena na spínací stupeň VariLOC II (nízké otáčky bubnu).

Lišta na plevy je určena pro následné řezání k dosažení lepší kvality řezání při použití v mimořádně suché kukuřici nebo pro silážování palic s listeny (LKS).

Přehled utahovacích momentů, *viz Strana 423*.

- ✓ Zdvihací ústrojí se nachází v nejhořejší poloze, *viz Strana 349*
- ✓ Řezací buben je aretován, *viz Strana 487*
- ✓ Stroj je zastavený a zajištěný, *viz Strana 33*.

13.11.1 Demontáž údržbové klapky předávací šachtice a ochranného plechu

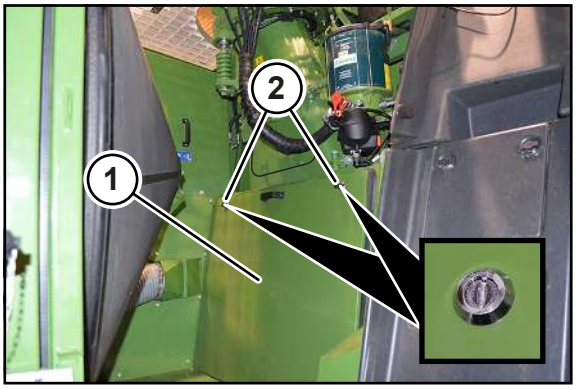

BXG000-083

✓ Stroj se nachází v bezpečném stavu, *viz Strana 578*.

- ▶ Otevřete boční kapotu vpravo, *viz Strana 117*.
- ▶ Uvolněte otočné uzávěry (2) a sejměte kryt (1).
- ▶ Odložte kryt (1) mimo stroj.

Údržbová klapka předávací šachtice

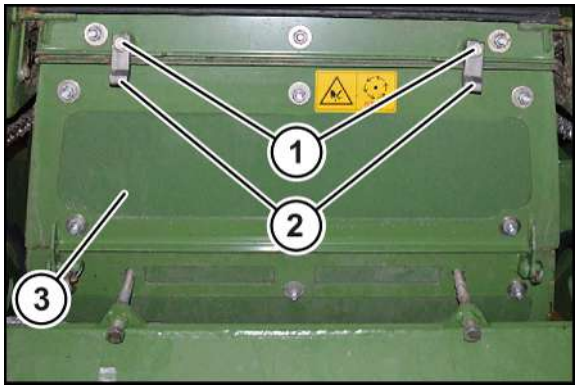

BXG000-085

- ▶ Povolte šrouby (1) a otočte upínací prvky (2) na stranu.
- ▶ Odstraňte údržbovou klapku (3) a položte ji na stranu.

Ochranný plech a vodicí plech

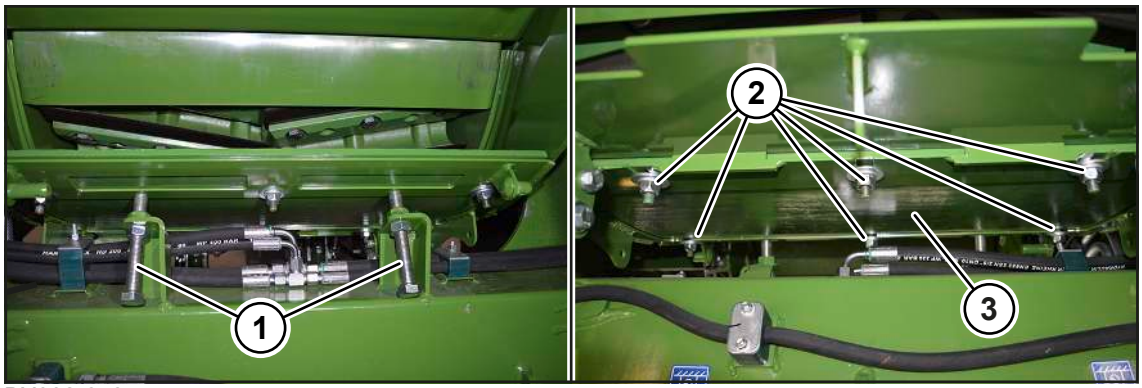

BX002-648

- ▶ Nastavovací šrouby (1) protočte vzad.
- ▶ Demontujte šroubové spoje (2).
- ▶ Odeberte ochranný plech (3) a spolu s montážním materiálem je uschovejte pro pozdější montáž.

BX002-650

- Demontujte vodicí plech (1) a s montážním materiálem jej odložte stranou.

13.11.2 Montáž ochranného plechu

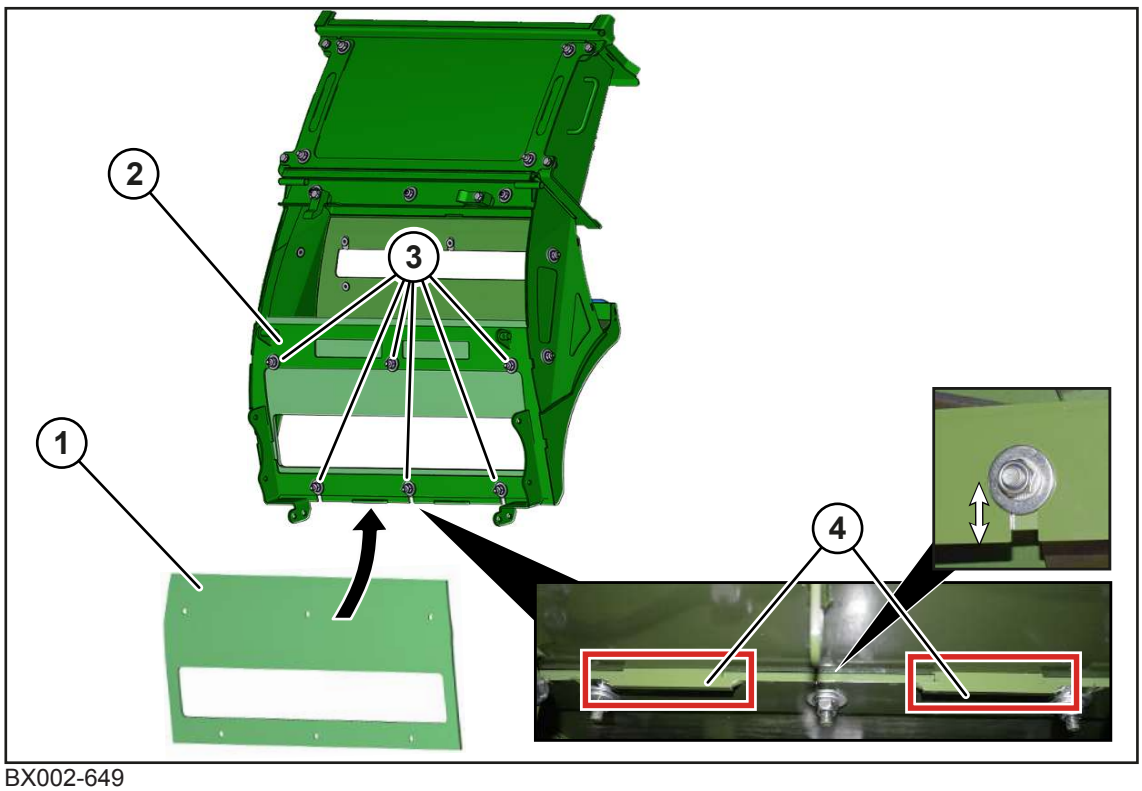

BX002-649

Pol.	Množství	Označení
(A)	6x	Zápustný šroub čtyřhran M10 x 30 ZLÜ
(B)	6x	Podložka se závěrnou hranou SKM 10 ZLÜ
(C)	6x	Podložka 11 x 34 x 3 Zn8
(D)	6x	Pojistná matice M10 Zn8

- Ochranný plech (1) nasuňte zdola do předávací šachtice (2) až na dosedací hrany (4) a pevně utáhněte spojovacím materiálem (3) (A, B, C, D).

13.11.3 Montáž lišty na plevy

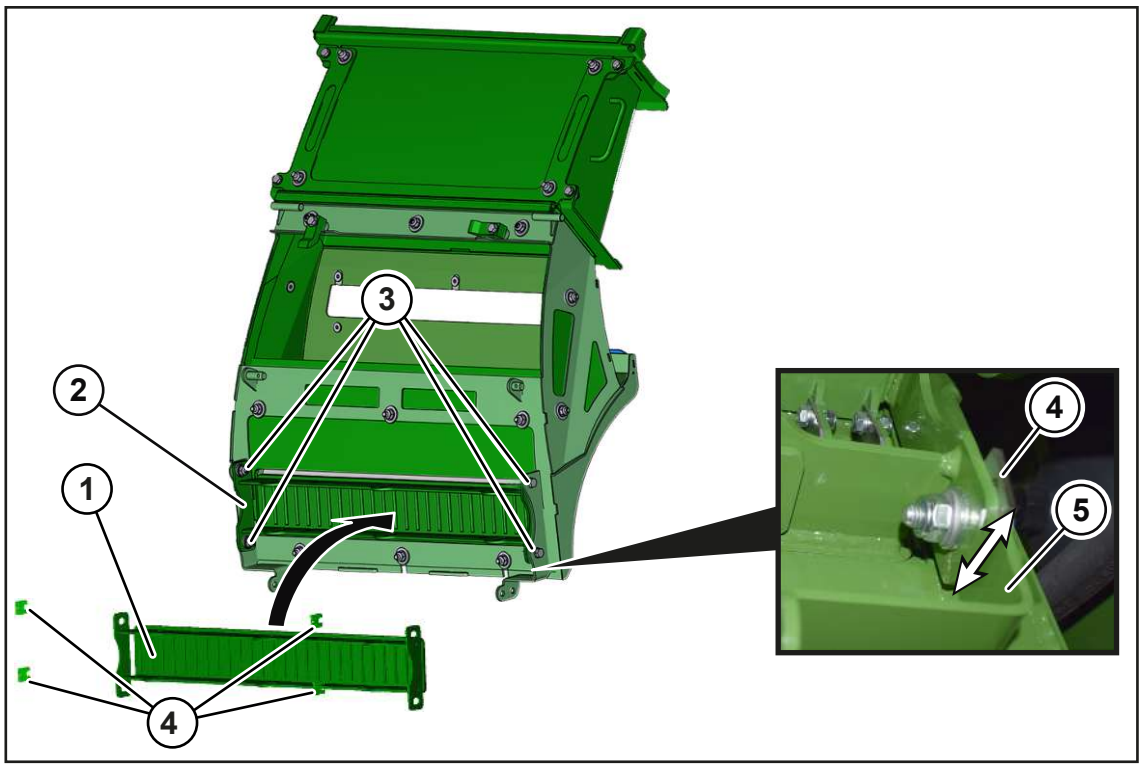

BX002-074

Pol.	Množství	Označení
(A)	4x	Šroub se šestihrannou hlavou M10 x 35 Zn8
(B)	4x	Podložka se závěrnou hranou SKM 10 ZLÜ
(C)	4x	Podložka 10,5 x 20 x 2 Zn8
(D)	4x	Podložka 10,5 x 25 x 4 Zn8
(E)	4x	Podložka 10,5 x 25 x 4 Zn8

- Nasaďte lištu na plevy (1) do předávací šachtice (2), vzdálenost mezi lištou na plevy (1) a jejím uchycení (5) vyrovnejte pomocí distančních plechů (4) a utáhněte spojovacím materiálem (3) (A, B, C, D, E).
- Přitom lištu na plevy (1) nastavte v postranních podélných otvorech tak, aby nevznikaly žádné hradicí přepážky proti směru průchodu produktu.

13.11.4 Montáž držáku nože

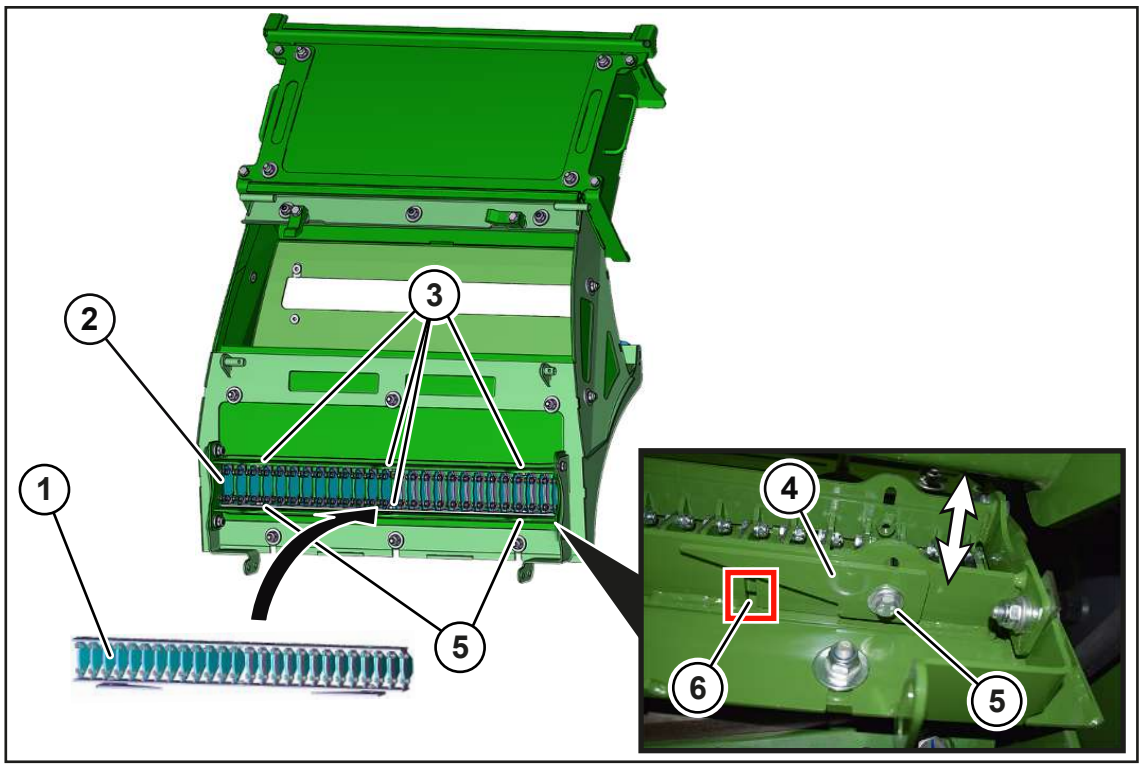

BX002-075

Pol.	Množství	Označení
(A)	4x	Šroub se šestihrannou hlavou M8 x 20 Zn8
(B)	2x	Šroub se šestihrannou hlavou M8 x 25 Zn8
(C)	6x	Podložka se závěrnou hranou SKM 8 ZLÜ
(D)	6x	Podložka 8,4 x 24 x 2 Zn8

VAROVÁNÍ! Nebezpečí pořezání ostrými noži! Noste vhodné ochranné rukavice.

- Nasaďte držák nožů (1) do lišty na plevy (2) a přišroubujte jej spojovacím materiálem (3) (A, C, D) a (5) (B, C, D).

Zvýšení hloubky záběru nožů:

- Povolte šroubové spoje (3, 5) a zespoda poklepejte na držák nožů, dokud není dosažena požadovaná hloubka záběru nožů.
- Pevně utáhněte šroubové spoje (3) (A, C, D) a (5) (B, C, D).

Snížení hloubky záběru nožů:

- Povolte šroubové spoje (3) (A, C, D).
- Na obou stranách stroje demontujte klíny (4), zatlučte je do otvorů (6), dokud není dosažena požadovaná hloubka záběru nožů.
- Pevně utáhněte šroubové spoje (3) (A, C, D).
- Vytáhněte klíny (4) z otvorů (6) a přišroubujte jej spojovacím materiálem (5) (B, C, D).

13.11.5 Montáž údržbové klapky předávací šachtice a vodicího plechu

Vodicí plech

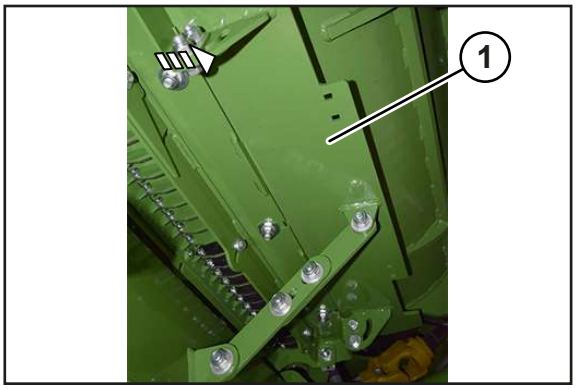

BX002-076

- Namontujte vodicí plech (1).

Údržbová klapka předávací šachtice

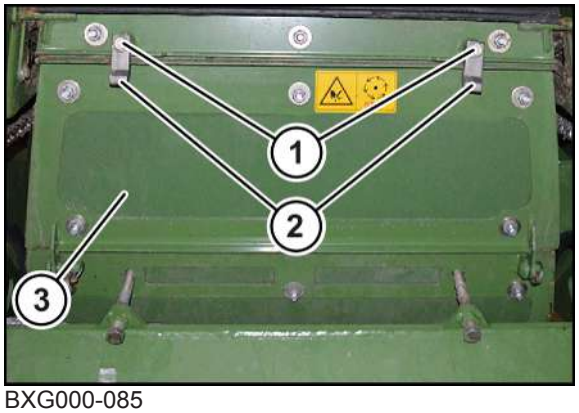

BXG000-085

- Nasaďte údržbovou klapku (3), otočte upínací prvky (2) před údržbovou klapku a utáhněte šrouby (1).

Kryt průchodu produktu

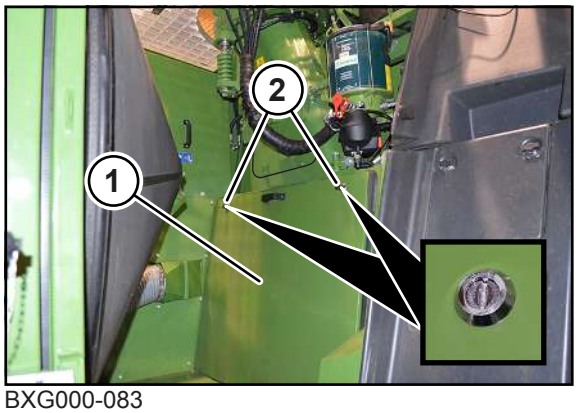

BXG000-083

- Nasaďte kryt (1) a zajistěte jej otočnými uzávěry (2).

14 Uvedení do provozu – provoz trávy/kukuřice na přechodnou dobu

⚠ VAROVÁNÍ

Nebezpečí úrazu při nedodržení základních bezpečnostních pokynů

Při nedodržení základních bezpečnostních pokynů může dojít k vážným až smrtelným úrazům osob.

- ▶ Aby se předcházelo úrazům, je nutné přečtení a dodržování základních bezpečnostních pokynů, *viz Strana 19*.

⚠ VAROVÁNÍ

Nebezpečí úrazu při nedodržení bezpečnostních postupů

Při nedodržení bezpečnostních postupů může dojít k vážným až smrtelným úrazům osob.

- ▶ Aby se předcházelo úrazům, je nutné přečtení a dodržování bezpečnostních postupů, *viz Strana 33*.

INFO

Aby se nepřekračovala přípustná zatížení náprav stroje, musí se při provozu trávy od hlavní nádrže odpojit a boční a přídavná nádrž a nádrže musí být prázdná.

- ▶ Pokud se stroj v přechodné době použije pro provoz trávy, ujistěte se, že je od hlavní nádrže odpojena boční a přídavná nádrž, a že jsou tyto nádrže prázdné.

V této kapitole je popsaná přestavba na provoz trávy a provoz kukuřice během přechodné doby.

Se zabudovaným kondicionérem na kukuřici se v provozu trávy smí pracovat maximálně 3 dny.

Provoz trávy a kukuřice na přechodnou dobu (maximálně 3 dny)

Podmínky pro provoz trávy:

- ✓ Kondicionér na kukuřici se nachází v parkovací poloze a je zajištěn čepem, *viz Strana 292*.
- ✓ Kanál na trávu je zabudovaný, *viz Strana 248*.
- ✓ Lišta na plevy je demontovaná, resp. nože lišty na plevy jsou staženy zpět (u varianty "Lišta na plevy"), *viz Strana 288*.
- ✓ Přívod vzduchu je nastaven, *viz Strana 249*.
- ✓ Hydraulický systém je nastaven na provoz trávy, *viz Strana 250*.
- ✓ Záchytný plech kukuřice je demontovaný, *viz Strana 251*.
- ✓ Namontovaný je adaptér EasyFlow, *viz Strana 294*.
- ✓ Sezónní nastavení na terminálu je nastaveno na provoz trávy, *viz Strana 222*.
- ✓ Zdvihací ústrojí je kalibrované, *viz Strana 195*.

Podmínky pro provoz kukuřice:

- ✓ Kanál na trávu je demontovaný, *viz Strana 265*.
- ✓ Kondicionér na kukuřici je namontovaný, *viz Strana 293*.
- ✓ Přívod vzduchu je nastaven, *viz Strana 271*.
- ✓ Hydraulický systém je nastaven na provoz kukuřice, *viz Strana 251*.
- ✓ Záchytný plech kukuřice je namontovaný, *viz Strana 272*.
- ✓ Adaptér EasyCollect, *viz Strana 311* nebo adaptér XCollect, *viz Strana 302* je namontován.
- ✓ Sezónní nastavení na terminálu je nastaveno na provoz kukuřice, *viz Strana 222*.
- ✓ Zdvihací ústrojí je kalibrované, *viz Strana 195*.

Přístup ke kondicionéru na kukuřici/kanálu na trávu

Přístup ke kondicionéru na kukuřici resp. kanálu na trávu je z pravé strany stroje, za boční kapotou vpravo.

Předpoklady pro montáž, příp. demontáž

- Zadní náprava je prostřednictvím skupiny tlačítek zcela zvednutá.
- Stroj je zastavený a zajištěný, *viz Strana 33*.
- Boční kapota vpravo je otevřená.

Demontáž krytu průchodu produktu

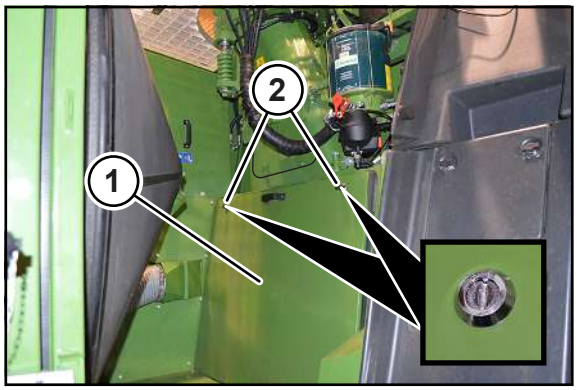

BXG000-108

▶ Pro odstranění krytu (1) odjistěte vhodným nástrojem otočné uzávěry (2).

Odložte kryt (1) mimo stroj.

Uvedení kondicionéru na kukuřici na přechodnou dobu do parkovací polohy

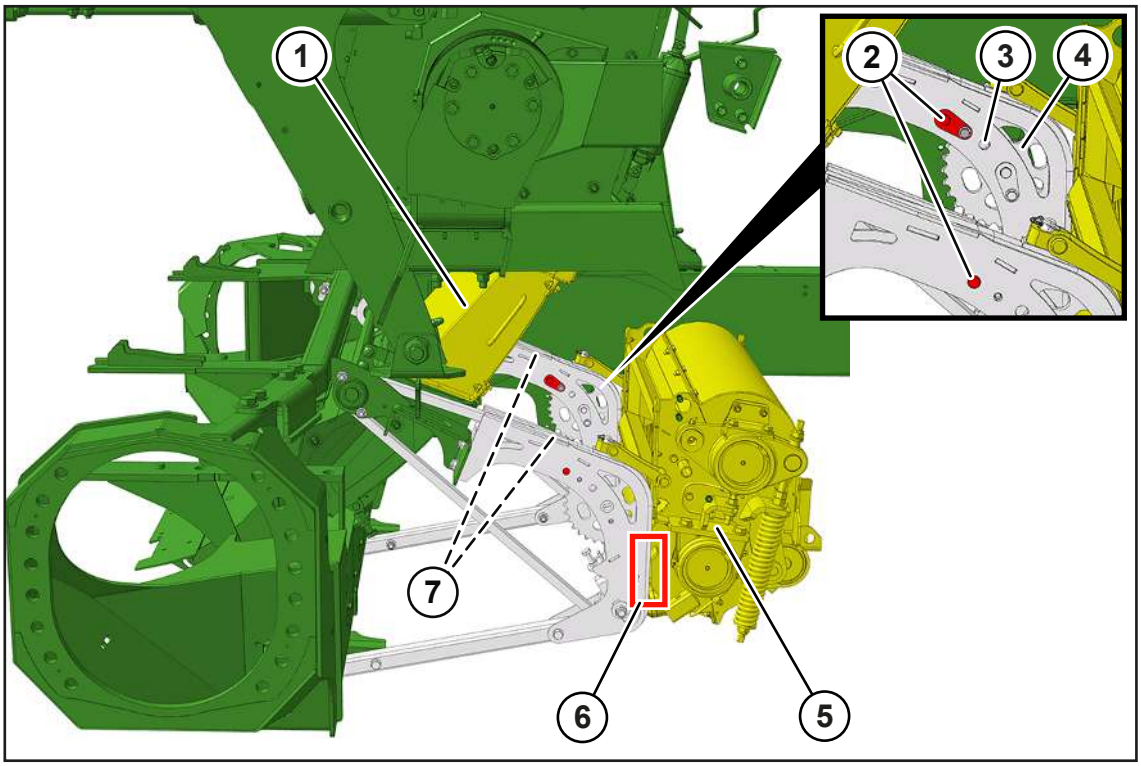

BX002-080

- Kondicionér na kukuřici (5) vytáhněte natolik, aby se v oblasti (6) dostal vedením válečkových řetězů k zařízení.
- Pohybujte kondicionérem na kukuřici (5) dál, dokud není vidět v otvoru (3) některého z podélných otvorů v ozubeném věnci (4).
- Přestavte čep (2) do otvoru (3) na obou stranách stroje.
- Spouštějte kondicionér na kukuřici (5) dolů, dokud čep (2) nepřilehne k ozubenému věnci (4). Přitom se ujistěte, že nejsou napnuté válečkové řetězy (7).
- Namontujte kanál na trávu (1), *viz Strana 248*.

Uvedení kondicionéru na kukuřici z parkovací polohy do polohy pro provoz kukuřice

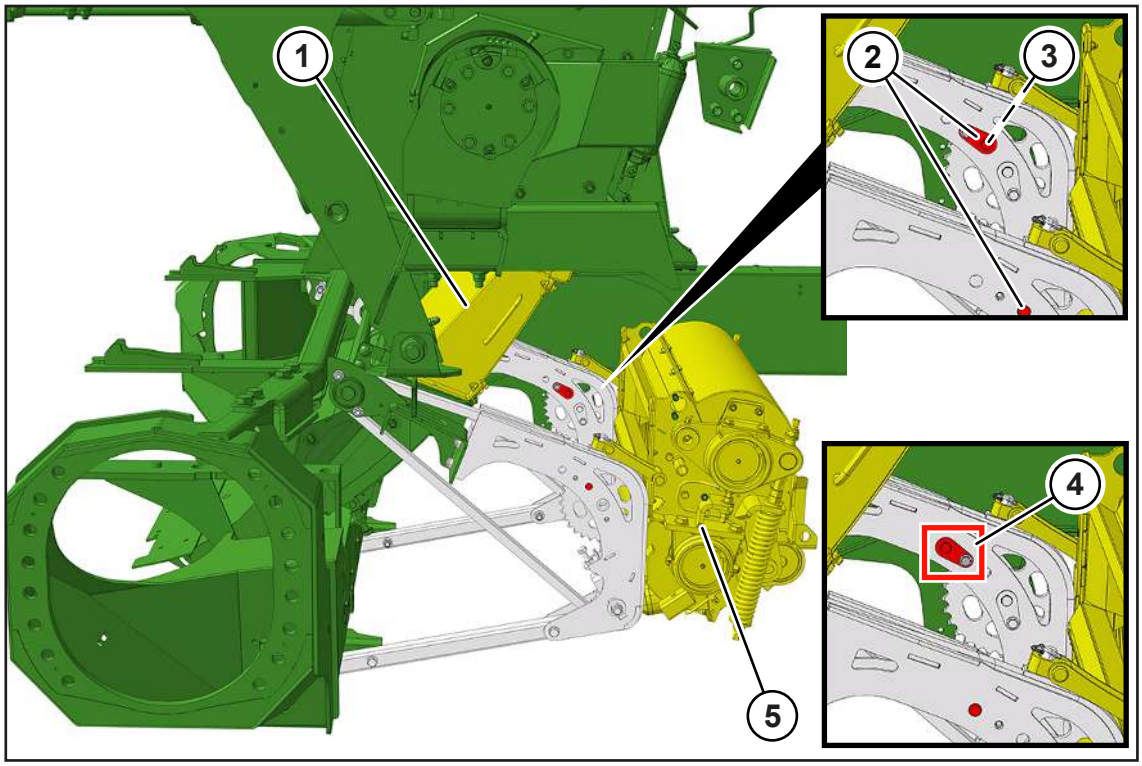

BX002-081

- Demontujte kanál na trávu (1), *viz Strana 265*.
- Pohybujte kondicionérem na kukuřici (5) ruční klikou nebo pomocí obslužné jednotky u varianty "Elektrické ovládání VariQuick", *viz Strana 389*, natolik nahoru, aby se čep (2) mohl vytáhnout z otvoru (3).
- Přestavte čep (2) do polohy (4).
- Namontujte kondicionér na kukuřici (5), *viz Strana 266*.
- Uveďte kanál na trávu (1) na přechodnou dobu do parkovací polohy.

Uvedení kanálu na trávu na přechodnou dobu do parkovací polohy

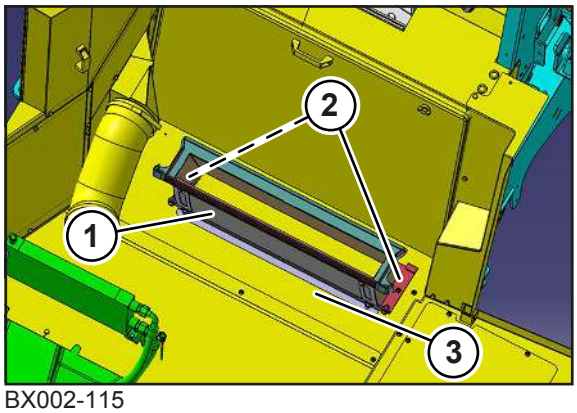

BX002-115

- Demontujte šrouby (2) z plechového dna (3) prostoru pro údržbu.
- Přimontujte kanál na trávu (1) pomocí obou šroubů (2) k plechovému dnu (3) prostoru pro údržbu.

15 Uvedení do provozu – montáž a demontáž EasyFlow

⚠ VAROVÁNÍ

Nebezpečí zranění při nedodržení základních bezpečnostních upozornění

Při nedodržení základních bezpečnostních upozornění může dojít k vážným až smrtelným úrazům osob.

- Aby nedocházelo k úrazům, je nutné si přečíst a dodržovat základní bezpečnostní pokyny, *viz Strana 19*.

⚠ VAROVÁNÍ

Nebezpečí úrazu při nedodržení bezpečnostních postupů

Při nedodržení bezpečnostních postupů může dojít k vážným až smrtelným úrazům osob.

- Aby se předcházelo úrazům, je nutné přečtení a dodržování bezpečnostních postupů, *viz Strana 33*.

⚠ VAROVÁNÍ

Nebezpečí úrazu neočekávanými pohyby adaptéru a pohyblivými součástmi.

Při montáži a demontáži adaptérů ke stroji, resp. z něj, hrozí zvýšené nebezpečí zranění.

- Vypněte motor sklízecí řezačky, vytáhněte klíč zapalování a vezměte jej k sobě.
- Zajistěte stroj zakládacími klíny proti samovolnému odjetí.
- Počkejte, až se všechny části stroje zcela zastaví.
- Ujistěte se, že se mezi sklízecí řezačkou a adaptérem nezdržují žádné osoby.
- Ujistěte se, že nikdo nesahá do volného prostoru mezi adaptérem a strojem.
- Při práci pod, resp. na zdvihnutém adaptéru vždy adaptér bezpečně podepřete.
- Při natáčení adaptéru z transportní polohy do pracovní polohy a naopak se v akčním rádiu nesmí nikdo zdržovat.

UPOZORNĚNÍ

Poškození stroje při otáčení rychlospojky bez přimontovaného adaptéru

Pokud se rychlospojka pohání bez přimontovaného adaptéru, může dojít k poškození stroje, protože kotouč rychlospojky není vedený.

- Zajistěte, aby byla rychlospojka poháněna jen při přimontovaném adaptéru.
- Má-li návod za účelem údržby běžet bez adaptéru, předtím ze sklízecí řezačky stáhněte kloubový hřídel.

Montovat se smí jen ty adaptéry, které jsou typově odzkoušené výrobcem a schválené pro použití, *viz Strana 80*.

Při provozu sklízecí řezačky s adaptérem je nutné si před použitím přečíst provozní návod dodaný k adaptéru a dodržovat v něm uvedené pokyny.

Podmínky pro montáž a demontáž adaptéru

- ✓ Stroj je bezpečně odstaven, *viz Strana 27*.
- ✓ Musí být k dispozici dostatek místa pro manévrování sklízecí řezačky.
- ✓ Splněny jsou všechny podmínky pro provoz trávy / provoz s přímým řezacím ústrojím *viz Strana 243* nebo pro provoz kukuřice *viz Strana 264*.

15.1 Montáž EasyFlow

15.1.1 Nastavení návodu

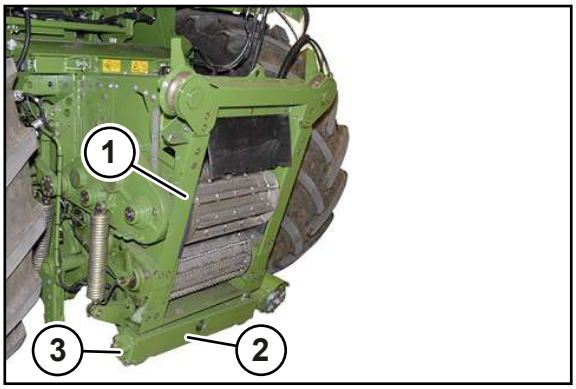

BX001-522

Příprava sklízecí řezačky pro montáž adaptéru:

- ▶ Spusťte návod (1) sklízecí řezačky úplně dolů.
- ▶ Vyrovnejte výkyvnou trubku (2) na návodu do vodorovné polohy.

U varianty "Mechanické zajištění adaptéru pomocí kloubového hřídele":

- ▶ Demontujte aretační čep (3).

Příprava rychlospojky (u varianty "hydraulické zajištění adaptéru pomocí rychlospojky")

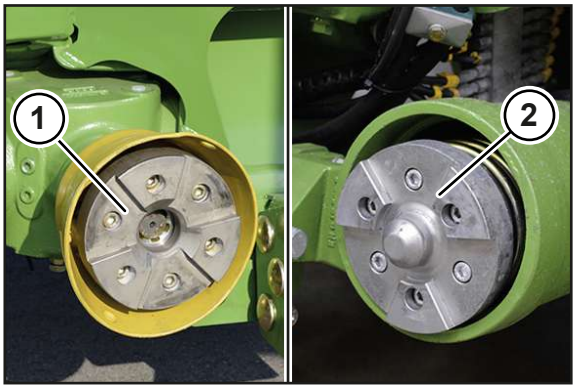

BX001-523

Příprava spojky pro montáž adaptéru:

- ▶ Čištění kotouče spojky (1) na adaptéru.
- ▶ Čištění spojovacího čepu (2) na stroji.

15.1.2 Připojení EasyFlow

U varianty "Mechanické zajištění adaptéru pomocí kloubového hřídele"

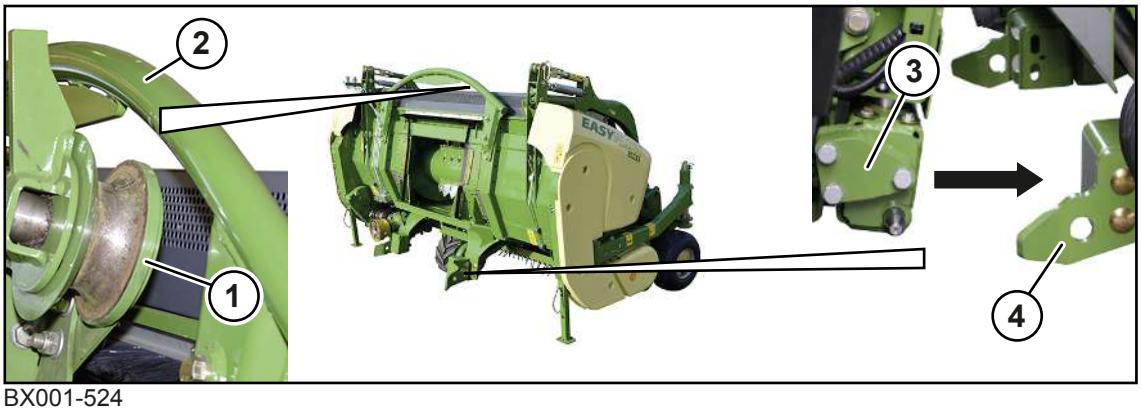

BX001-524

✓ Adaptér je připraven pro montáž, viz provozní návod adaptéru.

✓ Návod je připraven pro montáž, *viz Strana 295*.

VAROVÁNÍ! Nebezpečí zhmoždění pohybujícími se součástmi stroje! Ujistěte se, že se mezi strojem a adaptérem nezdržují žádné osoby.

- Najeďte strojem k adaptéru tak, aby byla kladková vedení (1) pod upevňovacím obloukem (2).
- Pomalu zvedejte zdvihací ústrojí a dávejte pozor, aby byl upevňovací oblouk (2) správně a úplně umístěn do kladkového vedení (1).

Při zvedání zajedou středicí trojúhelníky (3) do zajišťovacích plechů (4).

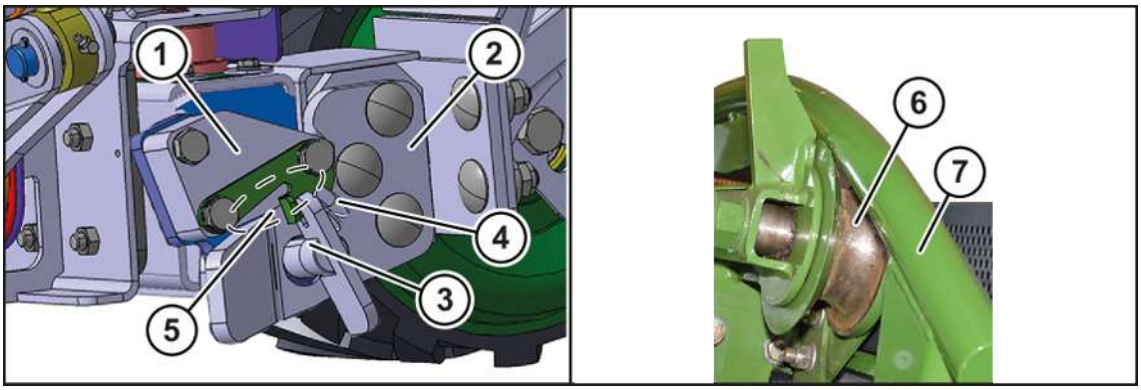

BX001-862

- Zastavte a zajistěte stroj, *viz Strana 33*.
- Zkontrolujte, zda středicí trojúhelníky (1) přiléhají k obrysu (5) zajišťovacích plechů (2) a upevňovací oblouk (7) je úplně ve žlábcích kladkového vedení (6).
- Namontujte aretační čepy (3) a zajistěte je trubkovou závlačkou (4).
- Kloubový hřídel vyjměte z držáku na sklízecí řezačce a nasuňte na hnací čep adaptéru, až zaskočí posuvný kolík.
- Kryt kloubového hřídele na sklízecí řezačce zajistěte přidržovacím řetězem proti unášení.

U varianty "hydraulické komfortní zajištění adaptéru pomocí rychlospojky"

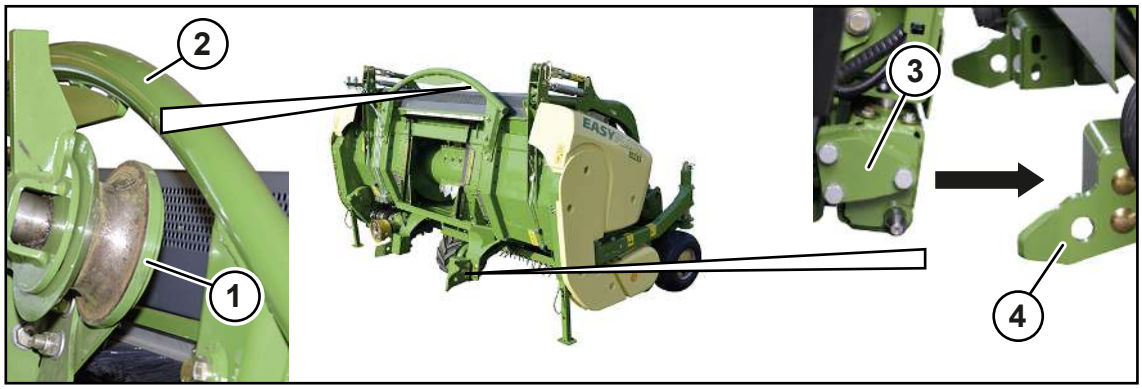

BX001-524

✓ Adaptér je připraven pro montáž, viz provozní návod adaptéru.
✓ Návod je připraven pro montáž, *viz Strana 295*.

Nebezpečí zhmoždění pohybujícími se součástmi stroje! Ujistěte se, že se mezi strojem a adaptérem nezdržují žádné osoby.

- Najeďte strojem k adaptéru tak, aby byla kladková vedení (1) pod upevňovacím obloukem (2).
- Odjistěte zajištění adaptéru v přídavné skupině tlačítek, *viz Strana 112*.
- Pomalu zvedejte zdvihací ústrojí a dávejte pozor, aby byl upevňovací oblouk (2) správně a úplně umístěn do kladkového vedení (1).

Při zvedání zajedou středicí trojúhelníky (3) do zajišťovacích plechů (4).

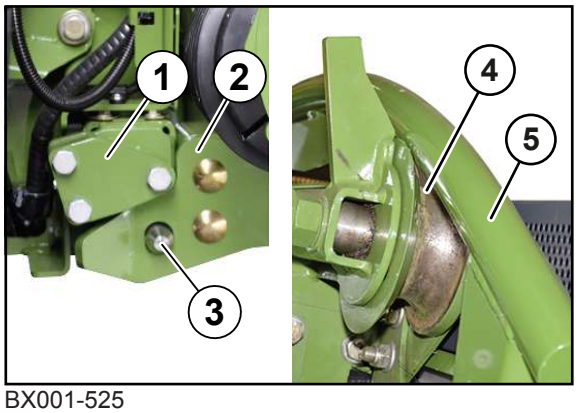

BX001-525

- Uvolněte tlačítko "Otevřít zajištění adaptéru".
  ⇨ Zajistěte aretační čepy (3).
- Zastavte a zajistěte stroj, *viz Strana 33*.
- Zkontrolujte, zda středicí trojúhelníky (1) přiléhají k zajišťovacím plechům (2), aretační čep (3) je zajištěn a vodítka kladek (4) přiléhají k upevňovacímu oblouku (5).

Pokud tomu tak není:

- Musí se nastavit zajišťovací plechy adaptéru, viz provozní návod adaptéru – první uvedení do provozu "Nastavení zajišťovacích plechů".
- Dbejte na nastavení kotouče spojky na adaptéru, viz provozní návod adaptéru – první uvedení do provozu "Vyrovnání kotouče spojky".

15.1.3 Připojení hydraulických hadic

⚠ VAROVÁNÍ

Nebezpečí úrazu v důsledku neočekávaných pohybů adaptéru

Záměna hydraulických hadic při připojování má za následek chybné funkce adaptéru.

- ▶ Identifikujte hydraulické přípojky (označení hadic).
- ▶ Zkontrolujte pevné utažení hadicových spojení.

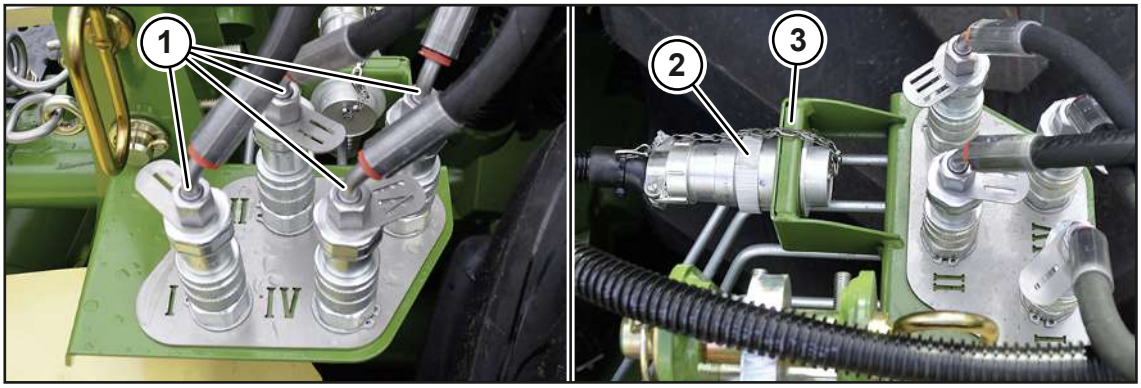

BX001-528

- ▶ Připojte hydraulické hadice (1) k příslušným zásuvným spojkám na adaptéru na trávu. Hydraulickou hadici I připojte k zásuvné spojce I atd.
- ▶ Konektor X 139.2 (2) zafixujte v držáku (3) na adaptéru na trávu.

15.1.4 Uvedení opěrných noh vpravo/vlevo do transportní polohy

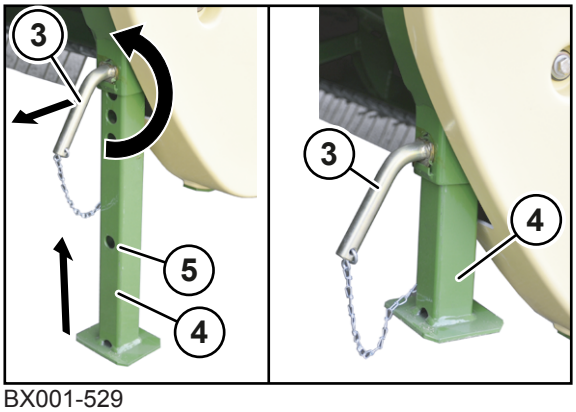

BX001-529

- ▶ Na obou stranách otočte nástrčné čepy (3) opěrných noh (4) o 180° nahoru a vytáhněte je ven.
- ▶ Vysuňte opěrné nohy (4) nahoru a zajistěte je nástrčnými čepy (3) v otvoru (5). Nástrčné čepy (3) zajistěte otočením o 180° dolů.
- ▶ Zaklopte opěrná kola.

15.2 Demontáž EasyFlow

⚠ VAROVÁNÍ

Nebezpečí úrazu v důsledku pohybu adaptéru

Kdyby se v oblasti adaptéru při jeho zvedání a spouštění a sklápění a vyklápění zdržovaly nějaké osoby, hrozí nebezpečí, že budou zachyceny a zraněny adaptérem nebo zdvihacím ústrojím.

- ▶ Ujistěte se, že se při pohybech adaptéru nikdo nezdržuje v oblasti adaptéru nebo zdvihacího ústrojí.

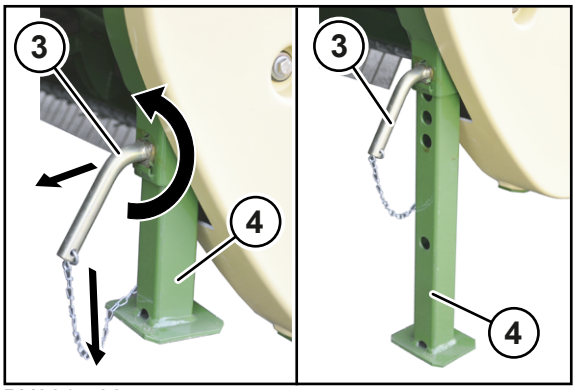

BX001-530

✓ Stroj je zastavený a zajištěný, *viz Strana 33*.

- ▶ Otočte zásuvné čepy (3) opěrných noh (4) na obou stranách o 180° nahoru a vytáhněte je ven.
- ▶ Vytáhněte opěrné nohy (4) a zajistěte je zásuvným čepem (3) a jeho otočením o 180° dolů v pátém otvoru zespodu.
- ▶ Nastartujte dieselový motor.
- ▶ Vyklopte opěrná kola a spusťte adaptér na trávu až na zem.

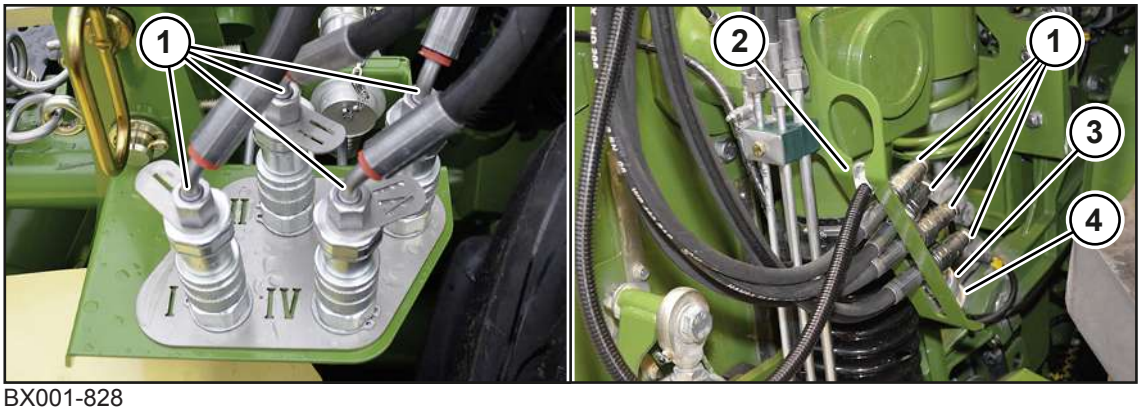

BX001-828

- ▶ Zastavte a zajistěte stroj, *viz Strana 33*.
- ▶ Odpojte hydraulické hadice (1) ze zásuvných spojek a uložte je do držáku hadice (2) na návodu sklízecí řezačky.
- ▶ Odpojte konektor (3) ze stroje a s přimontovanou ochrannou krytkou (4) jej uložte do držáku hadice (2).

U varianty "Mechanické zajištění adaptéru pomocí kloubového hřídele"

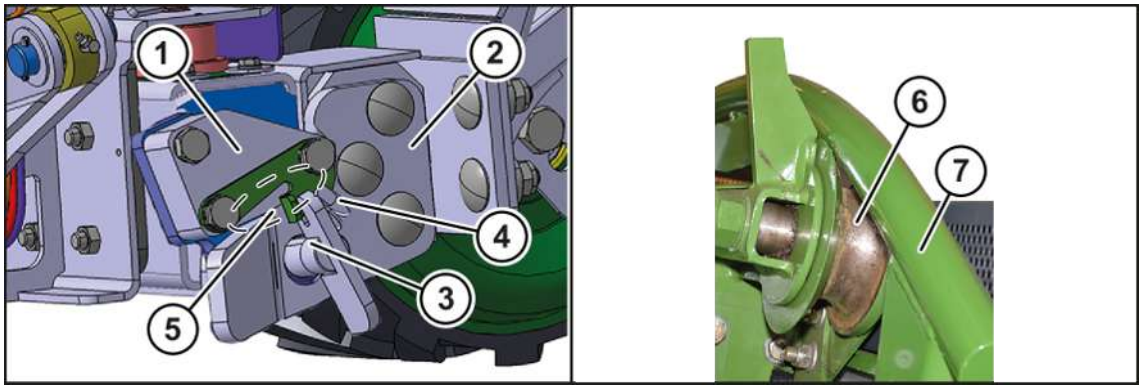

BX001-862

- Stiskněte posuvný kolík kloubového hřídele a stáhněte kloubový hřídel z hnacího čepu adaptéru.
- Kloubový hřídel vložte do držáku na sklízecí řezačce.
- Demontujte trubkovou závlačku (4) a aretační čepy (3).
- Nastartujte dieselový motor.
- Spusťte zdvihací ústrojí sklízecí řezačky natolik dolů, aby byla kladková vedení (6) bez kontaktu s upevňovacím obloukem (7).
- Jeďte sklízecí řezačkou dozadu.

U varianty "hydraulické komfortní zajištění adaptéru pomocí rychlospojky"

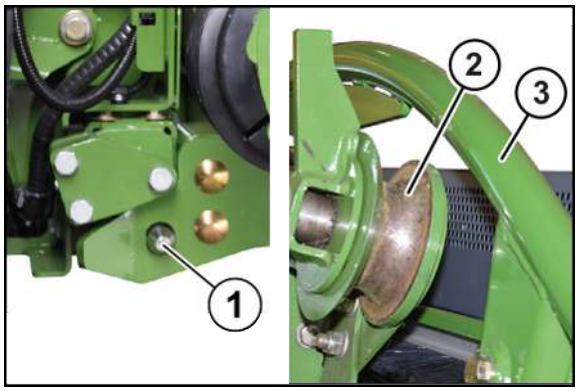

BX001-532

- Nastartujte dieselový motor.
- Odjistěte zajišťovací čep (1) v přídavné skupině tlačítek.
- Spusťte zdvihací ústrojí sklízecí řezačky natolik dolů, aby kladková vedení (2) byla bez kontaktu s upevňovacím obloukem (3).
- Jeďte sklízecí řezačkou dozadu.

15.3 Odstavení EasyFlow

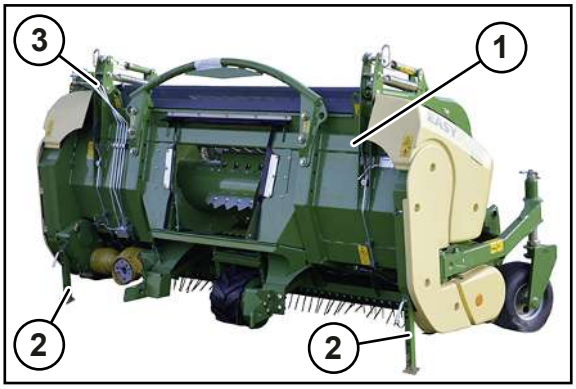

BX001-524

Odstavte EasyFlow (1) s vytaženými opěrnými nohami (2) na pevné a rovné podloží, a na suchém a čistém místě.

- Uvedení opěrných noh do pracovní polohy: Viz provozní návod adaptéru, kapitola Obsluha – Demontáž stroje "Uvedení opěrných noh vpravo/vlevo do pracovní polohy".
- Bezpečně odstavte stroj, *viz Strana 27*.

16 Uvedení do provozu – montáž a demontáž XCollect

⚠ *VAROVÁNÍ*

Nebezpečí zranění při nedodržení základních bezpečnostních upozornění

Při nedodržení základních bezpečnostních upozornění může dojít k vážným až smrtelným úrazům osob.

- Aby nedocházelo k úrazům, je nutné si přečíst a dodržovat základní bezpečnostní pokyny, *viz Strana 19*.

⚠ *VAROVÁNÍ*

Nebezpečí úrazu při nedodržení bezpečnostních postupů

Při nedodržení bezpečnostních postupů může dojít k vážným až smrtelným úrazům osob.

- Aby se předcházelo úrazům, je nutné přečtení a dodržování bezpečnostních postupů, *viz Strana 33*.

⚠ *VAROVÁNÍ*

Nebezpečí úrazu neočekávanými pohyby adaptéru a pohyblivými součástmi.

Při montáži a demontáži adaptérů ke stroji, resp. z něj, hrozí zvýšené nebezpečí zranění.

- Vypněte motor sklízecí řezačky, vytáhněte klíč zapalování a vezměte jej k sobě.
- Zajistěte stroj zakládacími klíny proti samovolnému odjetí.
- Počkejte, až se všechny části stroje zcela zastaví.
- Ujistěte se, že se mezi sklízecí řezačkou a adaptérem nezdržují žádné osoby.
- Ujistěte se, že nikdo nesahá do volného prostoru mezi adaptérem a strojem.
- Při práci pod, resp. na zdvihnutém adaptéru vždy adaptér bezpečně podepřete.
- Při natáčení adaptéru z transportní polohy do pracovní polohy a naopak se v akčním rádiu nesmí nikdo zdržovat.

UPOZORNĚNÍ

Poškození stroje při otáčení rychlospojky bez přimontovaného adaptéru

Pokud se rychlospojka pohání bez přimontovaného adaptéru, může dojít k poškození stroje, protože kotouč rychlospojky není vedený.

- Zajistěte, aby byla rychlospojka poháněna jen při přimontovaném adaptéru.
- Má-li návod za účelem údržby běžet bez adaptéru, předtím ze sklízecí řezačky stáhněte kloubový hřídel.

Montovat se smí jen ty adaptéry, které jsou typově odzkoušené výrobcem a schválené pro použití, *viz Strana 80*.

Při provozu sklízecí řezačky s adaptérem je nutné si před použitím přečíst provozní návod dodaný k adaptéru a dodržovat v něm uvedené pokyny.

Podmínky pro montáž a demontáž adaptéru

- ✓ Stroj je bezpečně odstaven, *viz Strana 27*.
- ✓ Musí být k dispozici dostatek místa pro manévrování sklízecí řezačky.
- ✓ Splněny jsou všechny podmínky pro provoz trávy / provoz s přímým řezacím ústrojím *viz Strana 243* nebo pro provoz kukuřice *viz Strana 264*.

16.1 Montáž XCollect

16.1.1 Nastavení návodu

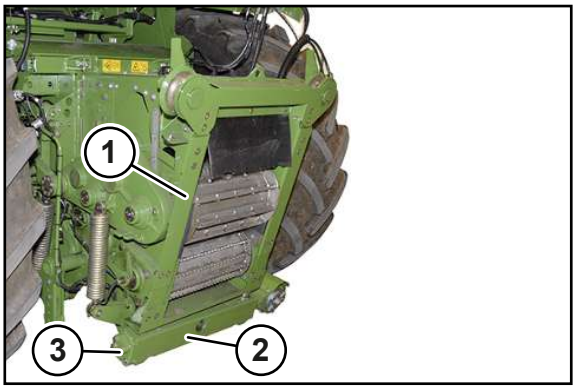

BX001-522

Příprava sklízecí řezačky pro montáž adaptéru:

- ▶ Spusťte návod (1) sklízecí řezačky úplně dolů.
- ▶ Vyrovnejte výkyvnou trubku (2) na návodu do vodorovné polohy.

U varianty "Mechanické zajištění adaptéru pomocí kloubového hřídele":

- ▶ Demontujte aretační čep (3).

Příprava rychlospojky (u varianty "hydraulické zajištění adaptéru pomocí rychlospojky")

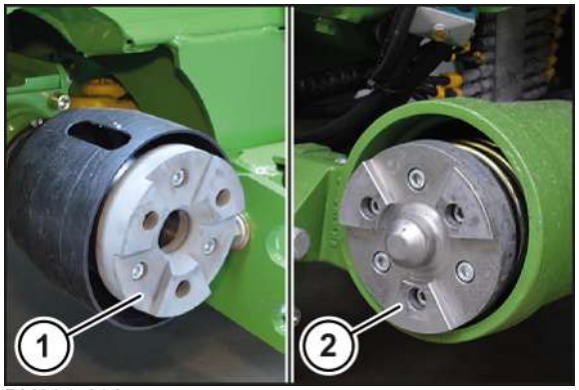

BX001-693

Příprava spojky pro montáž adaptéru:

- ▶ Čištění kotouče spojky (1) na adaptéru.
- ▶ Čištění spojovacího čepu (2) na stroji.

16.1.2 Připojení XCollect

U varianty "Mechanické zajištění adaptéru pomocí kloubového hřídele"

BX002-104

✓ Adaptér je připraven pro montáž, viz provozní návod adaptéru.

✓ Návod je připraven pro montáž, *viz Strana 303*.

VAROVÁNÍ! Nebezpečí zhmoždění pohybujícími se součástmi stroje! Ujistěte se, že se mezi strojem a adaptérem nezdržují žádné osoby.

- Najeďte strojem k adaptéru tak, aby byla kladková vedení (1) pod upevňovacím obloukem (2).
- Pomalu zvedejte zdvihací ústrojí a dávejte pozor, aby byl upevňovací oblouk (2) správně a úplně umístěn do kladkového vedení (1).

Při zvedání zajedou středicí trojúhelníky (3) do zajišťovacích plechů (4).

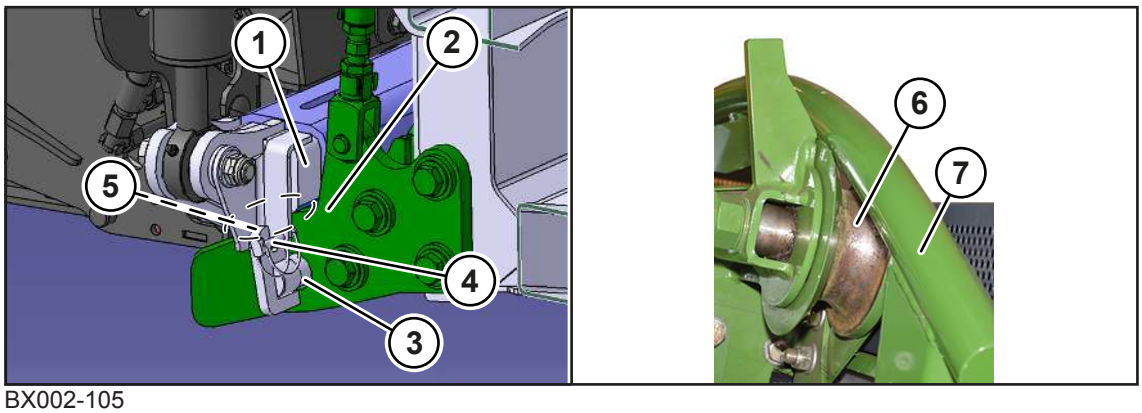

BX002-105

- Zastavte a zajistěte stroj, *viz Strana 33*.
- Zkontrolujte, zda středicí trojúhelníky (1) přiléhají k obrysu (5) zajišťovacích plechů (2) a upevňovací oblouk (7) je úplně ve žlábcích kladkového vedení (6).
- Namontujte aretační čepy (3) a zajistěte je trubkovou závlačkou (4).
- Kloubový hřídel vyjměte z držáku na sklízecí řezačce a nasuňte na hnací čep adaptéru, až zaskočí posuvný kolík.
- Kryt kloubového hřídele na sklízecí řezačce zajistěte přidržovacím řetězem proti unášení.

U varianty "hydraulické komfortní zajištění adaptéru pomocí rychlospojky"

BX002-104

✓ Adaptér je připraven pro montáž, viz provozní návod adaptéru.
✓ Návod je připraven pro montáž, *viz Strana 303*.

Nebezpečí zhmoždění pohybujícími se součástmi stroje! Ujistěte se, že se mezi strojem a adaptérem nezdržují žádné osoby.

- Najeďte strojem k adaptéru tak, aby byla kladková vedení (1) pod upevňovacím obloukem (2).
- Odjistěte zajištění adaptéru v přídavné skupině tlačítek, *viz Strana 112*.
- Pomalu zvedejte zdvihací ústrojí a dávejte pozor, aby byl upevňovací oblouk (2) správně a úplně umístěn do kladkového vedení (1).

Při zvedání zajedou středicí trojúhelníky (3) do zajišťovacích plechů (4).

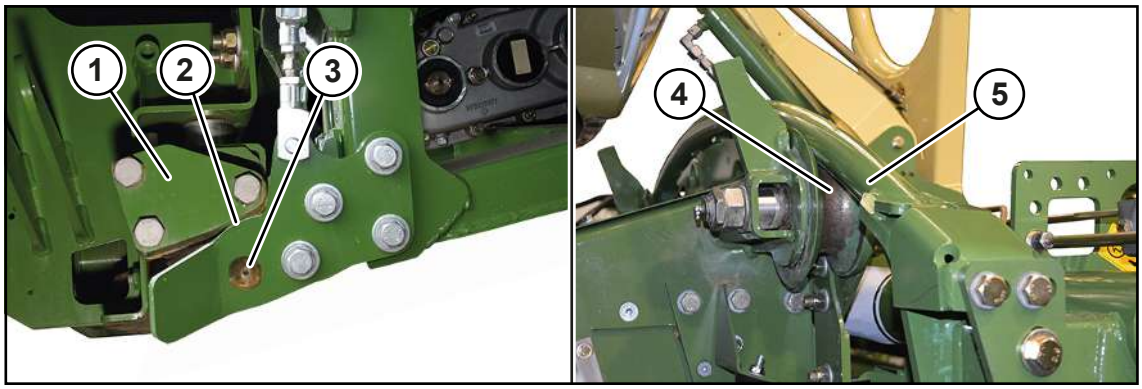

BX002-106

- Uvolněte tlačítko "Otevřít zajištění adaptéru".
  ⇨ Zajistěte aretační čepy (3).
- Zastavte a zajistěte stroj, *viz Strana 33*.
- Zkontrolujte, zda středicí trojúhelníky (1) přiléhají k zajišťovacím plechům (2), aretační čep (3) je zajištěn a vodítka kladek (4) přiléhají k upevňovacímu oblouku (5).

Pokud tomu tak není:

- Musí se nastavit zajišťovací plechy adaptéru, viz provozní návod adaptéru – první uvedení do provozu "Nastavení zajišťovacích plechů".
- Dbejte na nastavení kotouče spojky na adaptéru, viz provozní návod adaptéru – první uvedení do provozu "Vyrovnání kotouče spojky".

16.1.3 Připojení hydraulických hadic

⚠ *VAROVÁNÍ*

Nebezpečí úrazu v důsledku neočekávaných pohybů adaptéru

Záměna hydraulických hadic při připojování má za následek chybné funkce adaptéru.

- ▶ Identifikujte hydraulické přípojky (označení hadic).
- ▶ Zkontrolujte pevné utažení hadicových spojení.

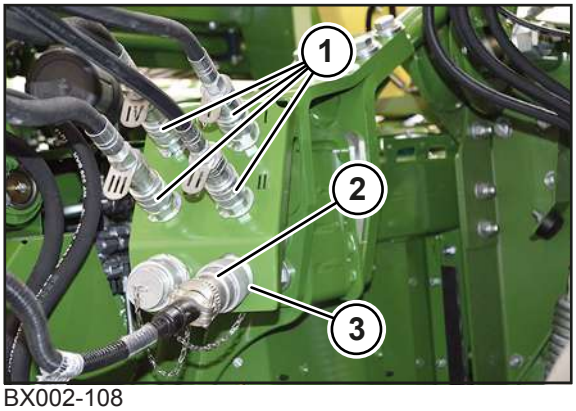

BX002-108

- ▶ Připojte hydraulické hadice (1) k příslušným zásuvným spojkám na XCollect. Hydraulickou hadici I připojte k zásuvné spojce I atd.
- ▶ Konektorový spoj (2) osvětlení a senzoriky připojte k zásuvce (3) na kukuřičném adaptéru.

INFO

Označení zásuvných spojek (I – IV) na stroji se nachází na hydraulických hadicích sklízecí řezačky.

U varianty "Integrovaný přídavný podvozek" na XCollect:

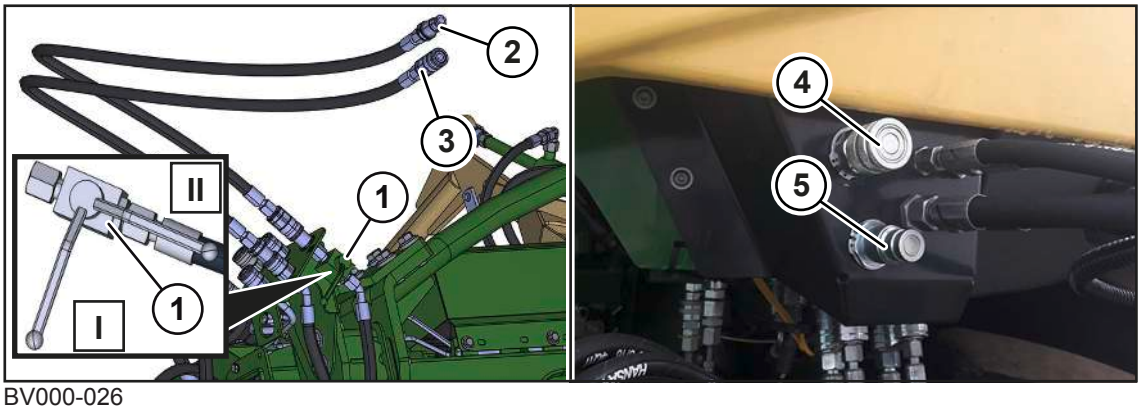

BV000-026

- ▶ Zajistěte, aby byl zavřený uzavírací kohout (1), otočte páku do polohy I.
- ▶ Připojte hydraulickou hadici (2) k přípojce (4) na sklízecí řezačce.
- ▶ Připojte hydraulickou hadici (3) k přípojce (5) na sklízecí řezačce.
- ▶ Otevřete uzavírací kohout (1), otočte páku do polohy II.

16.1.4 Uvedení opěrných noh vpravo/vlevo do transportní polohy

Opěrné nohy vzadu vpravo/vlevo:

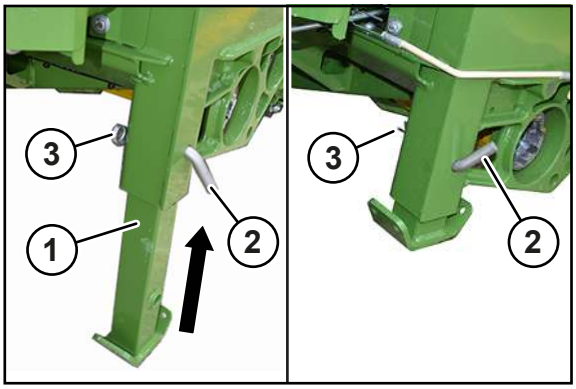

BX002-109

- Demontujte pružinovou závlačku (3) a vytáhněte čep (2).
- Zasuňte opěrnou nohu (1) a zajistěte ji čepem (2) a pružinovou závlačkou (3).

16.1.5 Uvolnění přídavné nápravy na terminálu

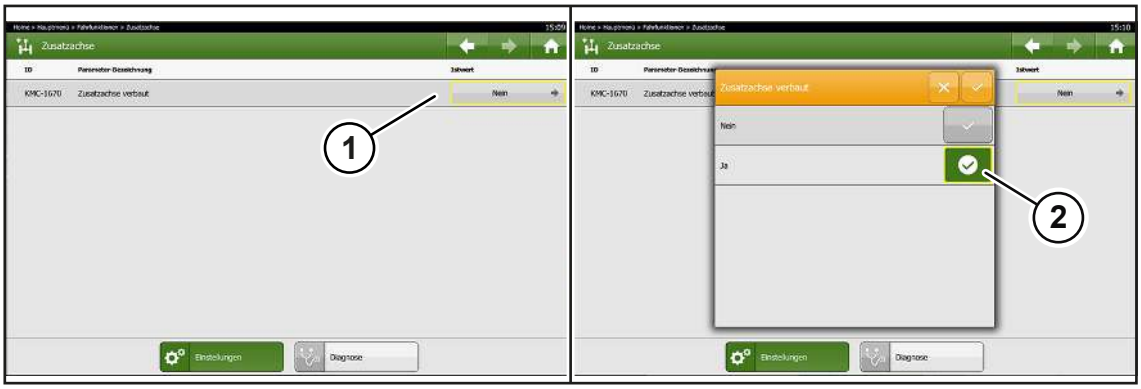

EQ002-526

- V hlavním menu -> menu Jízdní funkce -> menu Přídavná náprava -> nastavte parametr "Přídavná náprava zabudovaná" (1) na "Ano" (2).

Přídavná náprava na adaptéru se bude automaticky ovládat.

16.2 Demontáž XCollect

⚠ *VAROVÁNÍ*

Nebezpečí úrazu v důsledku pohybu adaptéru

Kdyby se v oblasti adaptéru při jeho zvedání a spouštění a sklápění a vyklápění zdržovaly nějaké osoby, hrozí nebezpečí, že budou zachyceny a zraněny adaptérem nebo zdvihacím ústrojím.

- Ujistěte se, že se při pohybech adaptéru nikdo nezdržuje v oblasti adaptéru nebo zdvihacího ústrojí.

Uvedení opěrných noh vzadu vpravo/vlevo do opěrné polohy

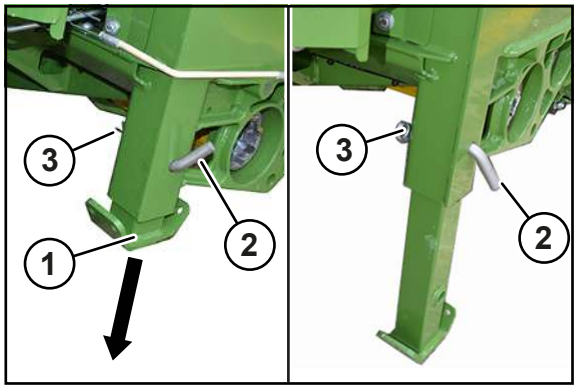

BX002-112

- ▶ Demontujte pružinovou závlačku (3) a vytáhněte čep (2).
- ▶ Zasuňte opěrnou nohu (1) a zajistěte ji čepem (2) a pružinovou závlačkou (3).

Odpojení hydraulických hadic

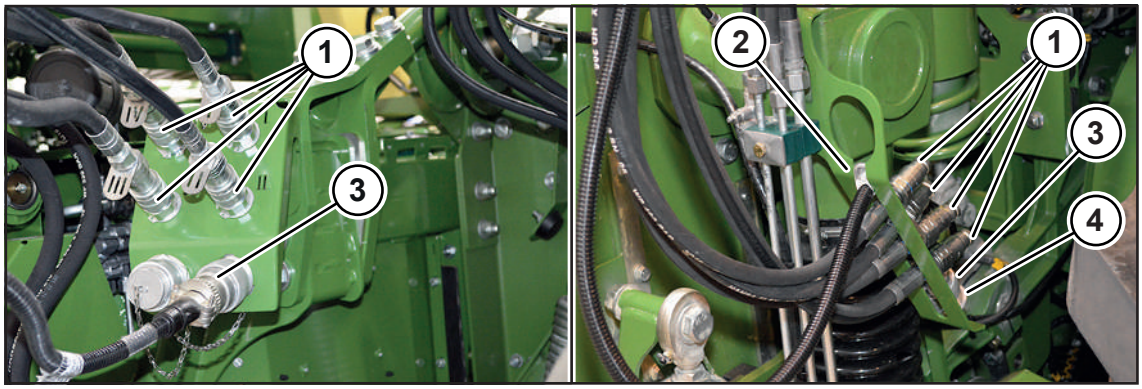

BX003-114

- ✓ Kukuřičný adaptér je složený.
- ✓ Zdvihací ústrojí je zcela zvednuté.
- • Stroj je zastavený a zajištěný, *viz Strana 33*.
- ▶ Spusťte zdvihací ústrojí úplně na zem.
- ▶ Odpojte hydraulické hadice (1) ze zásuvných spojek a uložte je do držáku hadice (2) na návodu sklízecí řezačky.
- ▶ Odpojte konektorový spoj (3) a s přimontovanou ochrannou krytkou (4) jej uložte do držáku hadice (2).

U varianty "Integrovaný přídavný podvozek" na XCollect:

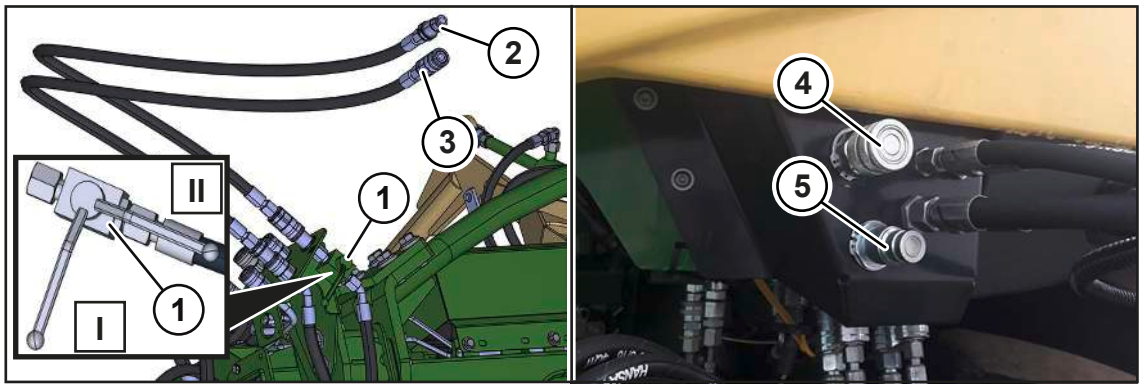

BV000-026

- Zavřete uzavírací kohout, otočte páku do polohy I.
- Odpojte hydraulickou hadici (2) z přípojky (4) na sklízecí řezačce.
- Odpojte hydraulickou hadici (3) z přípojky (5) na sklízecí řezačce.

Odpojení adaptéru

U varianty "Mechanické zajištění adaptéru pomocí kloubového hřídele"

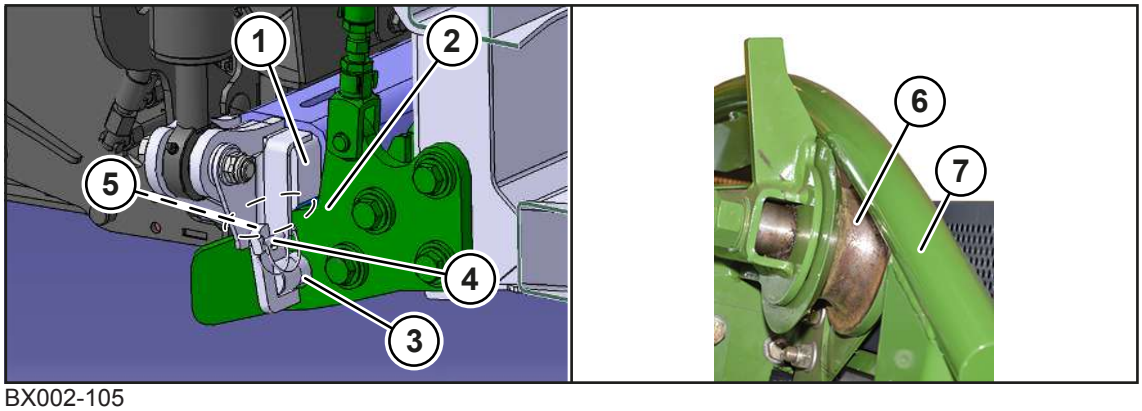

BX002-105

- Demontujte trubkovou závlačku (4) a aretační čepy (3).
- Demontujte a odložte kloubový hřídel.
- Nastartujte dieselový motor.
- Spusťte zdvihací ústrojí sklízecí řezačky natolik dolů, aby byla kladková vedení (6) bez kontaktu s upevňovacím obloukem (7).
- Jeďte sklízecí řezačkou dozadu.

U varianty "Hydraulické komfortní zajištění adaptéru pomocí rychlospojky"

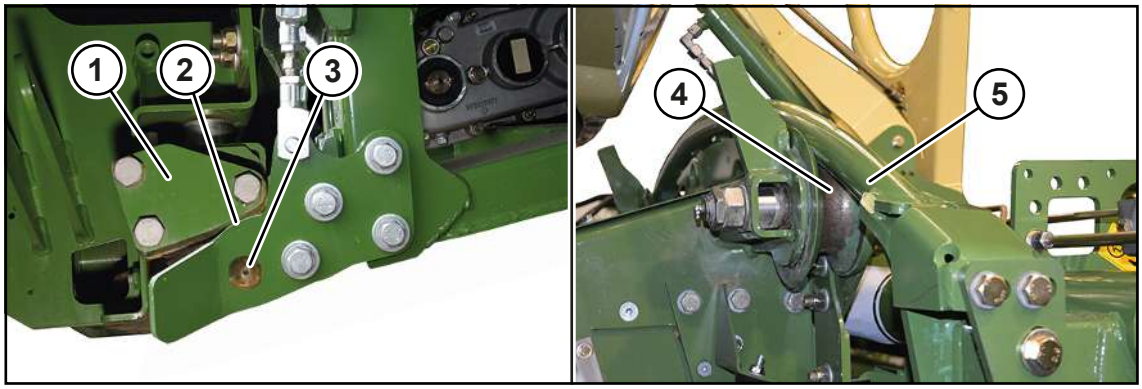

BX002-106

- Nastartujte dieselový motor.
- Odjistěte aretační čep (3) v přídavné skupině tlačítek.
- Spusťte zdvihací ústrojí sklízecí řezačky natolik dolů, aby byla kladková vedení (4) bez kontaktu s upevňovacím obloukem (5).
- Jeďte sklízecí řezačkou dozadu.

16.3 Odstavení XCollect

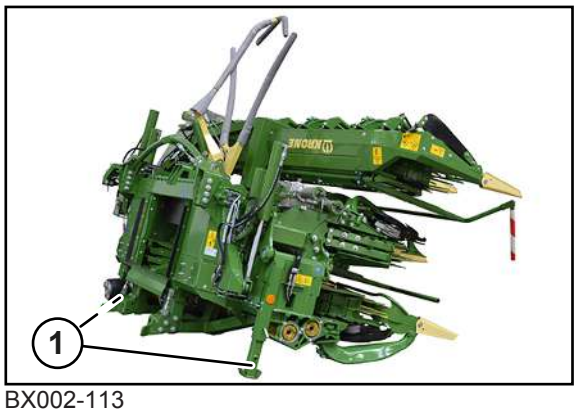

BX002-113

- Kukuřičný adaptér s vytaženými opěrnými nohami vzadu (1) odstavte na suché a čisté místo na pevném rovinném podkladu.

17 Uvedení do provozu – montáž a demontáž EasyCollect

⚠ VAROVÁNÍ

Nebezpečí zranění při nedodržení základních bezpečnostních upozornění

Při nedodržení základních bezpečnostních upozornění může dojít k vážným až smrtelným úrazům osob.

- Aby nedocházelo k úrazům, je nutné si přečíst a dodržovat základní bezpečnostní pokyny, *viz Strana 19*.

⚠ VAROVÁNÍ

Nebezpečí úrazu při nedodržení bezpečnostních postupů

Při nedodržení bezpečnostních postupů může dojít k vážným až smrtelným úrazům osob.

- Aby se předcházelo úrazům, je nutné přečtení a dodržování bezpečnostních postupů, *viz Strana 33*.

⚠ VAROVÁNÍ

Nebezpečí úrazu neočekávanými pohyby adaptéru a pohyblivými součástmi.

Při montáži a demontáži adaptérů ke stroji, resp. z něj, hrozí zvýšené nebezpečí zranění.

- Vypněte motor sklízecí řezačky, vytáhněte klíč zapalování a vezměte jej k sobě.
- Zajistěte stroj zakládacími klíny proti samovolnému odjetí.
- Počkejte, až se všechny části stroje zcela zastaví.
- Ujistěte se, že se mezi sklízecí řezačkou a adaptérem nezdržují žádné osoby.
- Ujistěte se, že nikdo nesahá do volného prostoru mezi adaptérem a strojem.
- Při práci pod, resp. na zdvihnutém adaptéru vždy adaptér bezpečně podepřete.
- Při natáčení adaptéru z transportní polohy do pracovní polohy a naopak se v akčním rádiu nesmí nikdo zdržovat.

UPOZORNĚNÍ

Poškození stroje při otáčení rychlospojky bez přimontovaného adaptéru

Pokud se rychlospojka pohání bez přimontovaného adaptéru, může dojít k poškození stroje, protože kotouč rychlospojky není vedený.

- Zajistěte, aby byla rychlospojka poháněna jen při přimontovaném adaptéru.
- Má-li návod za účelem údržby běžet bez adaptéru, předtím ze sklízecí řezačky stáhněte kloubový hřídel.

Montovat se smí jen ty adaptéry, které jsou typově odzkoušené výrobcem a schválené pro použití, *viz Strana 80*.

Při provozu sklízecí řezačky s adaptérem je nutné si před použitím přečíst provozní návod dodaný k adaptéru a dodržovat v něm uvedené pokyny.

Podmínky pro montáž a demontáž adaptéru

- ✓ Stroj je bezpečně odstaven, *viz Strana 27*.
- ✓ Musí být k dispozici dostatek místa pro manévrování sklízecí řezačky.
- ✓ Splněny jsou všechny podmínky pro provoz trávy / provoz s přímým řezacím ústrojím *viz Strana 243* nebo pro provoz kukuřice *viz Strana 264*.

17.1 Montáž EasyCollect

17.1.1 Nastavení návodu

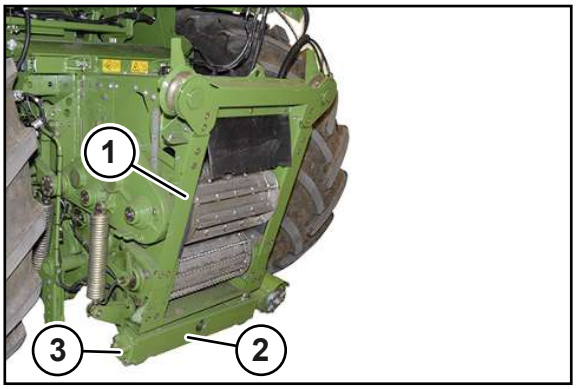

BX001-522

Příprava sklízecí řezačky pro montáž adaptéru:

- ▶ Spusťte návod (1) sklízecí řezačky úplně dolů.
- ▶ Vyrovnejte výkyvnou trubku (2) na návodu do vodorovné polohy.

U varianty "Mechanické zajištění adaptéru pomocí kloubového hřídele":

- ▶ Demontujte aretační čep (3).

Příprava rychlospojky (u varianty "hydraulické zajištění adaptéru pomocí rychlospojky")

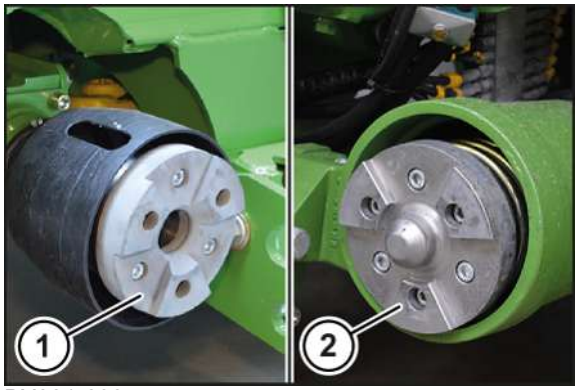

BX001-693

Příprava spojky pro montáž adaptéru:

- ▶ Čištění kotouče spojky (1) na adaptéru.
- ▶ Čištění spojovacího čepu (2) na stroji.

17.1.2 Připojení EasyCollect

U varianty "Mechanické zajištění adaptéru pomocí kloubového hřídele"

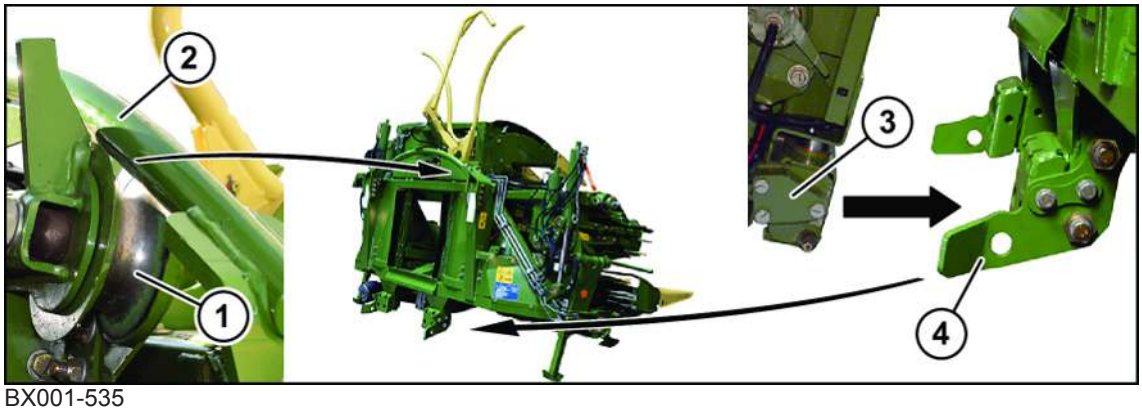

BX001-535

✓ Adaptér je připraven pro montáž, viz provozní návod adaptéru.
✓ Návod je připraven pro montáž, *viz Strana 312*.

VAROVÁNÍ! Nebezpečí zhmoždění pohybujícími se součástmi stroje! Ujistěte se, že se mezi strojem a adaptérem nezdržují žádné osoby.

- Najeďte strojem k adaptéru tak, aby byla kladková vedení (1) pod upevňovacím obloukem (2).
- Pomalu zvedejte zdvihací ústrojí a dávejte pozor, aby byl upevňovací oblouk (2) správně a úplně umístěn do kladkového vedení (1).

Při zvedání zajedou středicí trojúhelníky (3) do zajišťovacích plechů (4).

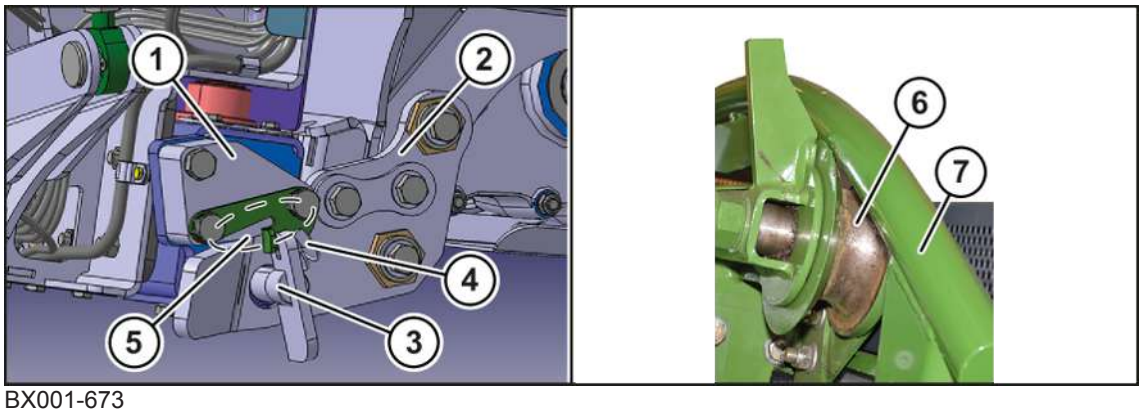

BX001-673

- Zastavte a zajistěte stroj, *viz Strana 33*.
- Zkontrolujte, zda středicí trojúhelníky (1) přiléhají k obrysu (5) zajišťovacích plechů (2) a upevňovací oblouk (7) je úplně ve žlábcích kladkového vedení (6).
- Namontujte aretační čepy (3) a zajistěte je trubkovou závlačkou (4).
- Kloubový hřídel vyjměte z držáku na sklízecí řezačce a nasuňte na hnací čep adaptéru, až zaskočí posuvný kolík.
- Kryt kloubového hřídele na sklízecí řezačce zajistěte přidržovacím řetězem proti unášení.

U varianty "hydraulické komfortní zajištění adaptéru pomocí rychlospojky"

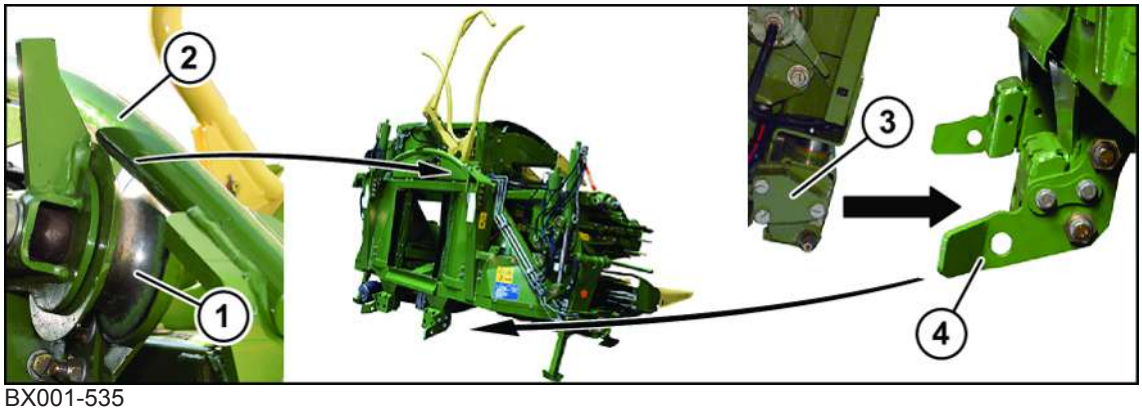

BX001-535

✓ Adaptér je připraven pro montáž, viz provozní návod adaptéru.
✓ Návod je připraven pro montáž, *viz Strana 312*.

Nebezpečí zhmoždění pohybujícími se součástmi stroje! Ujistěte se, že se mezi strojem a adaptérem nezdržují žádné osoby.

- Najeďte strojem k adaptéru tak, aby byla kladková vedení (1) pod upevňovacím obloukem (2).
- Odjistěte zajištění adaptéru v přídavné skupině tlačítek, *viz Strana 112*.
- Pomalu zvedejte zdvihací ústrojí a dávejte pozor, aby byl upevňovací oblouk (2) správně a úplně umístěn do kladkového vedení (1).

Při zvedání zajedou středicí trojúhelníky (3) do zajišťovacích plechů (4).

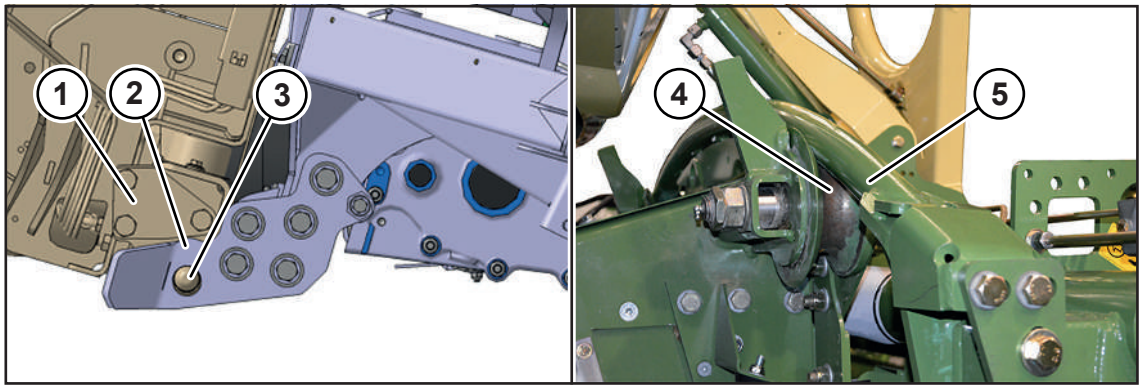

BX001-536

- Uvolněte tlačítko "Otevřít zajištění adaptéru".
  ⇨ Zajistěte aretační čepy (3).
- Zastavte a zajistěte stroj, *viz Strana 33*.
- Zkontrolujte, zda středicí trojúhelníky (1) přiléhají k zajišťovacím plechům (2), aretační čep (3) je zajištěn a vodítka kladek (4) přiléhají k upevňovacímu oblouku (5).

Pokud tomu tak není:

- Musí se nastavit zajišťovací plechy adaptéru, viz provozní návod adaptéru – první uvedení do provozu "Nastavení zajišťovacích plechů".
- Dbejte na nastavení kotouče spojky na adaptéru, viz provozní návod adaptéru – první uvedení do provozu "Vyrovnání kotouče spojky".

17.1.3 Připojení hydraulických hadic

⚠ *VAROVÁNÍ*

Nebezpečí úrazu v důsledku neočekávaných pohybů adaptéru

Záměna hydraulických hadic při připojování má za následek chybné funkce adaptéru.

- Identifikujte hydraulické přípojky (označení hadic).
- Zkontrolujte pevné utažení hadicových spojení.

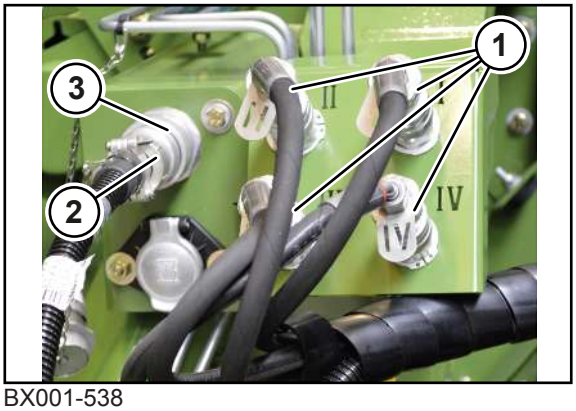

BX001-538

- Připojte hydraulické hadice (1) k příslušným zásuvným spojkám na EasyCollect. Hydraulickou hadici I připojte k zásuvné spojce I atd.
- Konektorový spoj (2) osvětlení a senzoriky připojte k zásuvce (3) na kukuřičném adaptéru.

INFO

Označení zásuvných spojek (I – IV) na stroji se nachází na hydraulických hadicích sklízecí řezačky.

17.1.4 Uvedení opěrných noh vpravo/vlevo do transportní polohy

EasyCollect 450-2, 600-2, 750-2

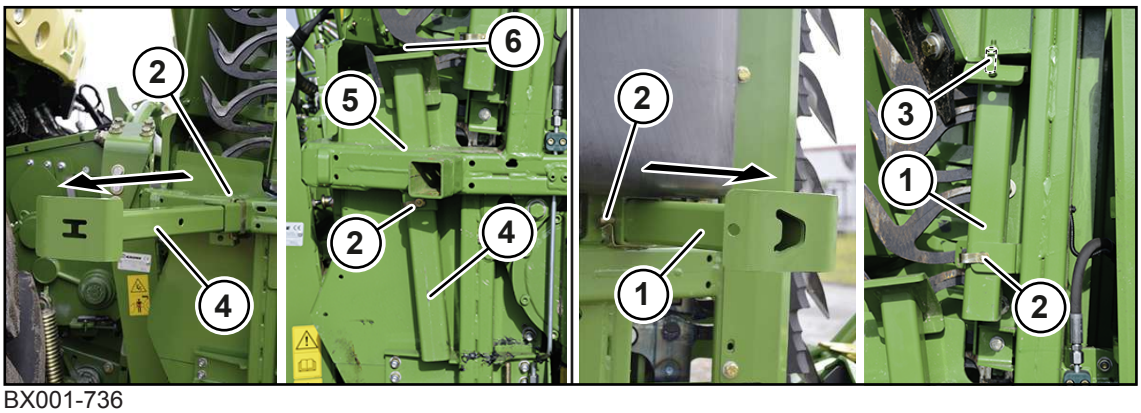

BX001-736

Opěrné nohy vzadu vpravo/vlevo

- Demontujte pružinové čepy (2) a vytáhněte zadní opěrné nohy (4) z vedení.
- Posuňte zadní opěrné nohy (4) do uchycení (5) na bočním rámu tak, aby se v oblasti (6) nad opěrnými nohami nemohly usazovat žádné zbytky rostlin.
- Polohu zadních opěrných noh (4) zajistěte pružinovými čepy (2).

Opěrné nohy vpředu vpravo/vlevo

- Demontujte pružinové čepy (2) a vytáhněte přední opěrné nohy (1) z vedení.
- Patky předních opěrných noh nasuňte na vodicí čepy (3) v uchyceních na bočních rámech.
- Polohu předních opěrných noh (1) zajistěte pružinovými čepy (2).

EasyCollect 600-3, 750-3, 900-3

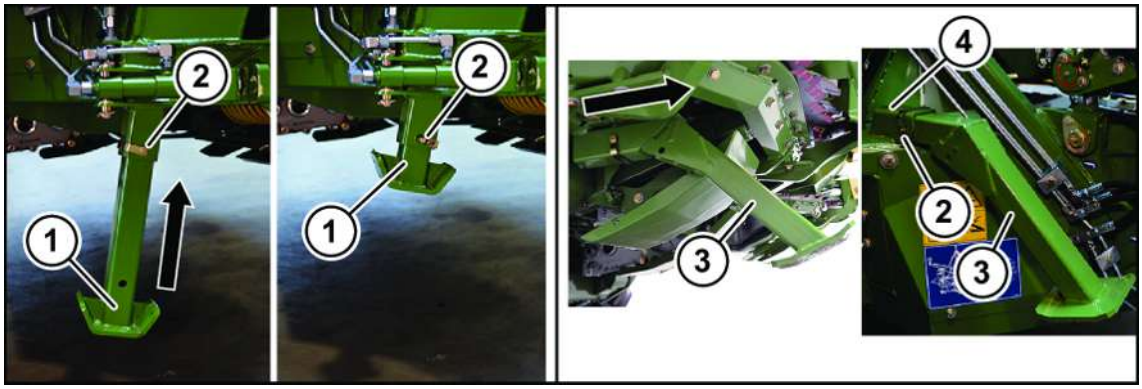

BX001-738

Opěrné nohy vzadu vpravo/vlevo

- Demontujte pružinové čepy (2) a zasuňte zadní opěrné nohy (1).
- Polohu zadních opěrných noh (1) zajistěte pružinovými čepy (2).

Opěrné nohy vpředu vpravo/vlevo

- Demontujte pružinové čepy (2) a vytáhněte přední opěrné nohy (3) ze zásuvných kapes.
- Zasuňte přední opěrné nohy (3) do zásuvných kapes (4) na hlavním rámu.
- Polohu předních opěrných noh (1) zajistěte pružinovými čepy (2).

17.2 Demontáž EasyCollect

⚠ *VAROVÁNÍ*

Nebezpečí úrazu v důsledku pohybu adaptéru

Kdyby se v oblasti adaptéru při jeho zvedání a spouštění a sklápění a vyklápění zdržovaly nějaké osoby, hrozí nebezpečí, že budou zachyceny a zraněny adaptérem nebo zdvihacím ústrojím.

- Ujistěte se, že se při pohybech adaptéru nikdo nezdržuje v oblasti adaptéru nebo zdvihacího ústrojí.

Uvedení opěrných noh vpravo/vlevo do opěrné polohy

EasyCollect 450-2, 600-2, 750-2

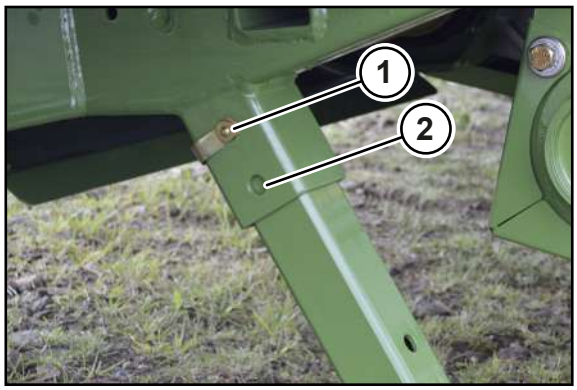

BX001-739

Aby mohla sklízecí řezačka uchytit kukuřičný adaptér, musí být sladěná výška kladkových vedení na sklízecí řezačce s výškou upevňovacího oblouku na kukuřičném adaptéru. K tomu účelu se při odstavení musí podle průměru pneumatik přizpůsobit zasunutí zadních opěrných noh.

- Jsou-li pneumatiky na přední nápravě sklízecí řezačky menší nebo rovny 34 palcům, zastrčte pružinový čep do horní skupiny otvorů (1).
- Jsou-li pneumatiky na přední nápravě sklízecí řezačky větší nebo rovny 38 palcům, zastrčte pružinový čep do spodní skupiny otvorů (2).

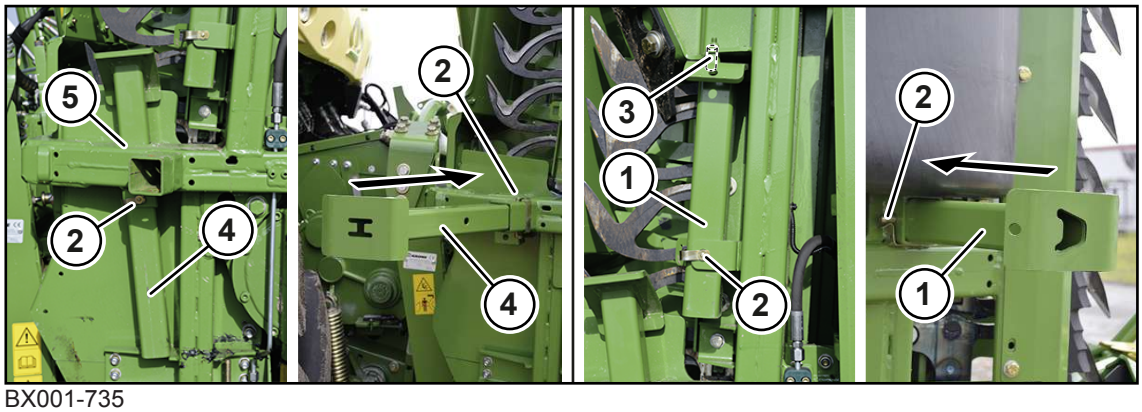

BX001-735

Opěrné nohy vzadu vpravo/vlevo

- ▶ Demontujte pružinové čepy (2) a vytáhněte zadní opěrné nohy (4) z uchycení (5) v bočních rámech.
- ▶ Nasuňte zadní opěrné nohy (4) do zadních vedení na bočních rámech.
- ▶ Polohu zadních opěrných noh (4) zajistěte pružinovými čepy (2).

Opěrné nohy vpředu vpravo/vlevo

- ▶ Demontujte pružinové čepy (2) a vyjměte přední opěrné nohy (1) z vodicích čepů (3) a z uchycení v bočních rámech.
- ▶ Nasuňte přední opěrné nohy (1) do předních vedení na bočních rámech.
- ▶ Polohu předních opěrných noh (1) zajistěte pružinovými čepy (2).

EasyCollect 600-3, 750-3, 900-3

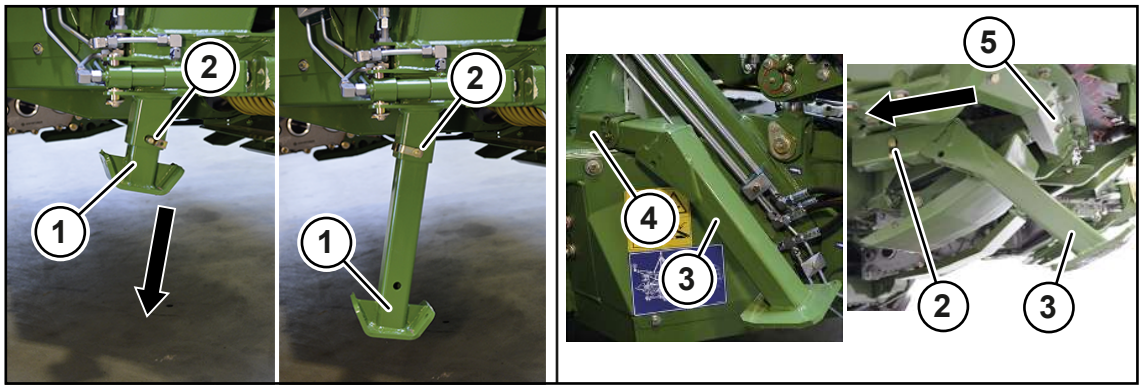

BX001-737

Opěrné nohy vzadu vpravo/vlevo

- Demontujte pružinové čepy (2) a vytáhněte zadní opěrné nohy (1).
- Polohu zadních opěrných noh (1) zajistěte pružinovými čepy.

Opěrné nohy vpředu vpravo/vlevo

- Vyjměte přední opěrné nohy (3) ze zásuvných kapes (4) a zastrčte je vpředu do uchycení.
- Polohu předních opěrných noh (3) zajistěte pružinovými čepy (2).

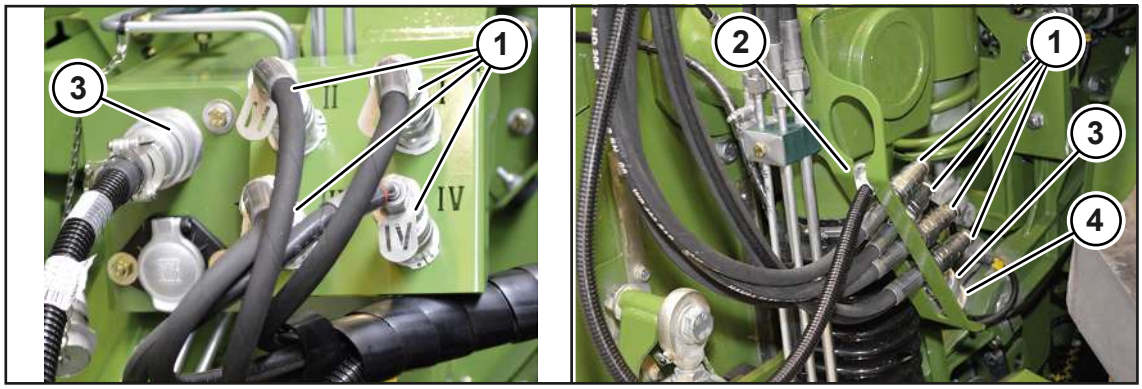

BX002-024

- ✓ Kukuřičný adaptér je složený.
- ✓ Zdvihací ústrojí je zcela zvednuté.
- ✓ Stroj je zastavený a zajištěný, *viz Strana 33*.
- Rozložte kukuřičný adaptér (jen EasyCollect 450-2, 600-2, 750-2).
- Spusťte zdvihací ústrojí úplně na zem.
- Odpojte hydraulické hadice (1) ze zásuvných spojek a uložte je do držáku hadice (2) na návodu sklízecí řezačky.
- Odpojte konektorový spoj (3) a s přimontovanou ochrannou krytkou (4) jej uložte do držáku hadice (2).

U varianty "Mechanické zajištění adaptéru pomocí kloubového hřídele"

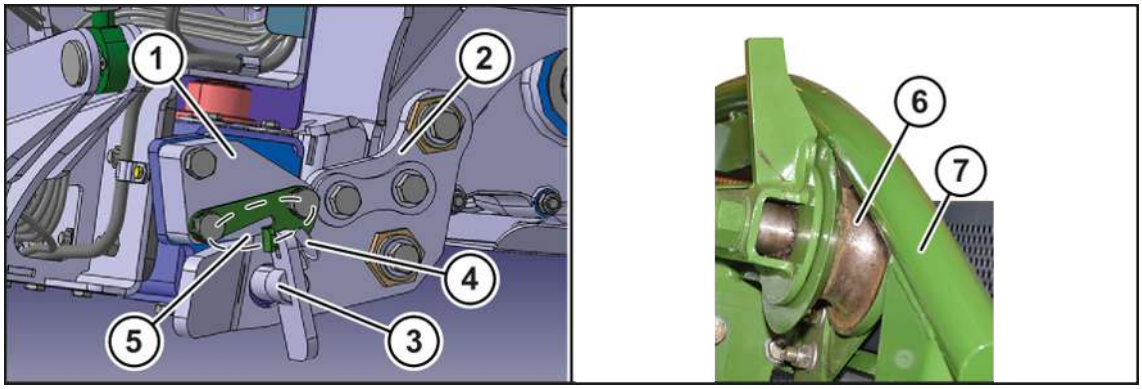

BX001-673

- Stiskněte posuvný kolík kloubového hřídele a stáhněte kloubový hřídel z hnacího čepu adaptéru.
- Kloubový hřídel vložte do držáku na sklízecí řezačce.
- Demontujte trubkovou závlačku (4) a aretační čepy (3).
- Nastartujte dieselový motor.
- Spusťte zdvihací ústrojí sklízecí řezačky natolik dolů, aby byla kladková vedení (6) bez kontaktu s upevňovacím obloukem (7).
- Jeďte sklízecí řezačkou dozadu.

U varianty "Hydraulické komfortní zajištění adaptéru pomocí rychlospojky"

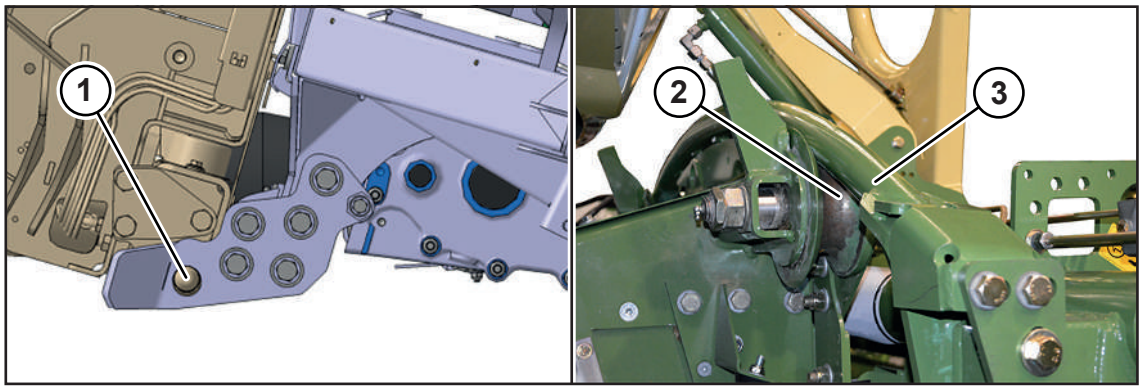

BX001-542

- Nastartujte dieselový motor.
- Odjistěte aretační čep (1) v přídavné skupině tlačítek.
- Spusťte zdvihací ústrojí sklízecí řezačky natolik dolů, aby byla kladková vedení (2) bez kontaktu s upevňovacím obloukem (3).
- Jeďte sklízecí řezačkou dozadu.

17.3 Odstavení EasyCollect

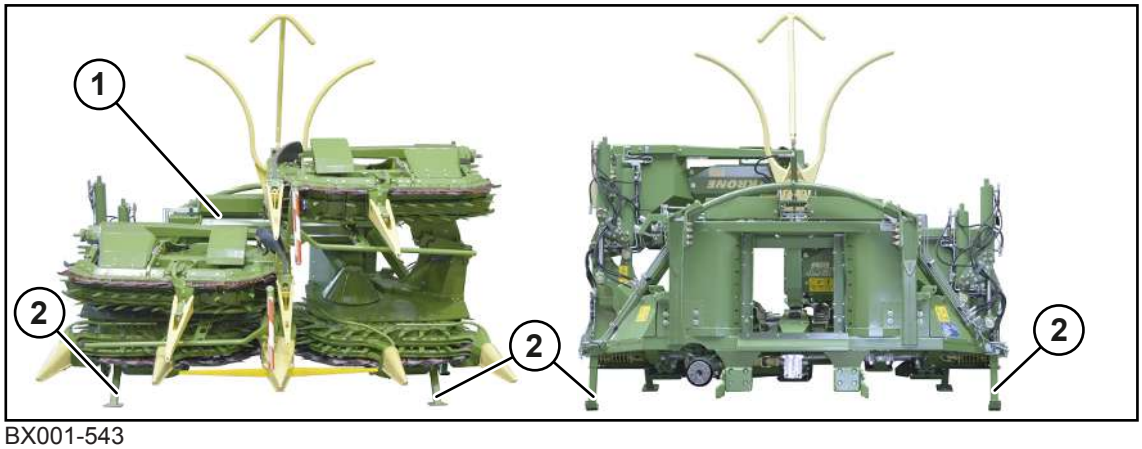

BX001-543

Odstavte EasyCollect (1) s vytaženými opěrnými nohami (2) na pevné a rovné podloží, a na suchém a čistém místě.

- Uvedení opěrných noh do pracovní polohy: Viz provozní návod adaptéru, kapitola Obsluha – Demontáž stroje "Uvedení opěrných noh vpravo/vlevo do opěrné polohy".
- Bezpečně odstavte stroj, *viz Strana 27*.

18 Uvedení do provozu – montáž a demontáž XDisc

⚠ *VAROVÁNÍ*

Nebezpečí zranění při nedodržení základních bezpečnostních upozornění

Při nedodržení základních bezpečnostních upozornění může dojít k vážným až smrtelným úrazům osob.

- Aby nedocházelo k úrazům, je nutné si přečíst a dodržovat základní bezpečnostní pokyny, *viz Strana 19*.

⚠ *VAROVÁNÍ*

Nebezpečí úrazu při nedodržení bezpečnostních postupů

Při nedodržení bezpečnostních postupů může dojít k vážným až smrtelným úrazům osob.

- Aby se předcházelo úrazům, je nutné přečtení a dodržování bezpečnostních postupů, *viz Strana 33*.

⚠ *VAROVÁNÍ*

Nebezpečí úrazu neočekávanými pohyby adaptéru a pohyblivými součástmi.

Při montáži a demontáži adaptérů ke stroji, resp. z něj, hrozí zvýšené nebezpečí zranění.

- Vypněte motor sklízecí řezačky, vytáhněte klíč zapalování a vezměte jej k sobě.
- Zajistěte stroj zakládacími klíny proti samovolnému odjetí.
- Počkejte, až se všechny části stroje zcela zastaví.
- Ujistěte se, že se mezi sklízecí řezačkou a adaptérem nezdržují žádné osoby.
- Ujistěte se, že nikdo nesahá do volného prostoru mezi adaptérem a strojem.
- Při práci pod, resp. na zdvihnutém adaptéru vždy adaptér bezpečně podepřete.
- Při natáčení adaptéru z transportní polohy do pracovní polohy a naopak se v akčním rádiu nesmí nikdo zdržovat.

UPOZORNĚNÍ

Poškození stroje při otáčení rychlospojky bez přimontovaného adaptéru

Pokud se rychlospojka pohání bez přimontovaného adaptéru, může dojít k poškození stroje, protože kotouč rychlospojky není vedený.

- Zajistěte, aby byla rychlospojka poháněna jen při přimontovaném adaptéru.
- Má-li návod za účelem údržby běžet bez adaptéru, předtím ze sklízecí řezačky stáhněte kloubový hřídel.

Montovat se smí jen ty adaptéry, které jsou typově odzkoušené výrobcem a schválené pro použití, *viz Strana 80*.

Při provozu sklízecí řezačky s adaptérem je nutné si před použitím přečíst provozní návod dodaný k adaptéru a dodržovat v něm uvedené pokyny.

Podmínky pro montáž a demontáž adaptéru

- ✓ Stroj je bezpečně odstaven, *viz Strana 27*.
- ✓ Musí být k dispozici dostatek místa pro manévrování sklízecí řezačky.
- ✓ Splněny jsou všechny podmínky pro provoz trávy / provoz s přímým řezacím ústrojím *viz Strana 243* nebo pro provoz kukuřice *viz Strana 264*.

18.1 Montáž XDisc

18.1.1 Nastavení návodu

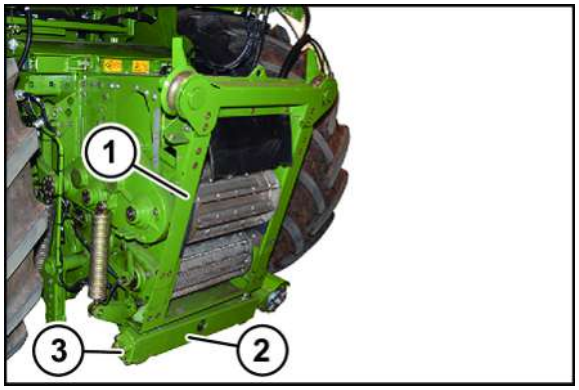

BX001-522

Příprava sklízecí řezačky pro montáž adaptéru:

- ▶ Spusťte návod (1) sklízecí řezačky úplně dolů.
- ▶ Vyrovnejte výkyvnou trubku (2) na návodu do vodorovné polohy.

U varianty "Mechanické zajištění adaptéru pomocí kloubového hřídele":

- ▶ Demontujte aretační čep (3).

Příprava rychlospojky (u varianty "hydraulické zajištění adaptéru pomocí rychlospojky")

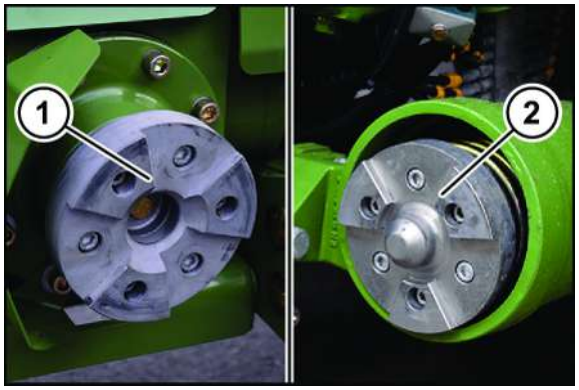

BX001-648

Příprava spojky pro montáž adaptéru:

- ▶ Čištění kotouče spojky (1) na adaptéru.
- ▶ Čištění spojovacího čepu (2) na stroji.

18.1.2 Připojení XDisc

U varianty "Mechanické zajištění adaptéru pomocí kloubového hřídele"

INFO

Aby bylo možné připojit XDisc na sklízecí řezačku bez rychlospojky, může být potřeba přídavná sada „mechanická spojka kloubového hřídele“ (20 295 134 1).

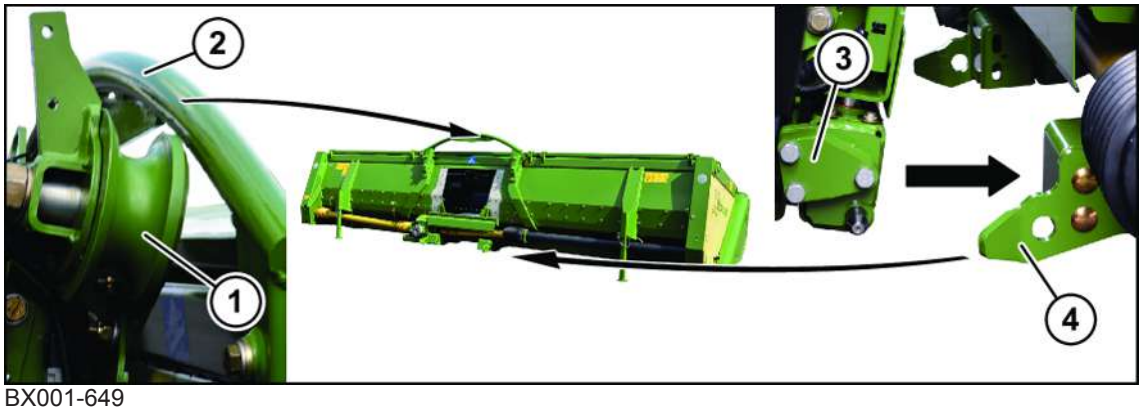

BX001-649

✓ Adaptér je připraven pro montáž, viz provozní návod adaptéru.
✓ Návod je připraven pro montáž, *viz Strana 322*.

VAROVÁNÍ! Nebezpečí zhmoždění pohybujícími se součástmi stroje! Ujistěte se, že se mezi strojem a adaptérem nezdržují žádné osoby.

- Najeďte strojem k adaptéru tak, aby byla kladková vedení (1) pod upevňovacím obloukem (2).
- Pomalu zvedejte zdvihací ústrojí a dávejte pozor, aby byl upevňovací oblouk (2) správně a úplně umístěn do kladkového vedení (1).

Při zvedání zajedou středicí trojúhelníky (3) do zajišťovacích plechů (4).

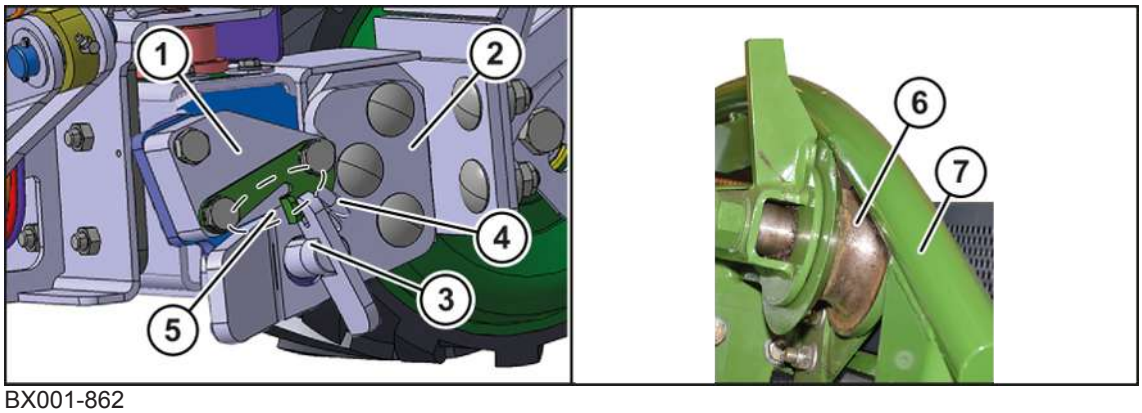

BX001-862

- Zastavte a zajistěte stroj, *viz Strana 33*.
- Zkontrolujte, zda středicí trojúhelníky (1) přiléhají k obrysu (5) zajišťovacích plechů (2) a upevňovací oblouk (7) je úplně ve žlábcích kladkového vedení (6).
- Namontujte aretační čepy (3) a zajistěte je trubkovou závlačkou (4).
- Kloubový hřídel vyjměte z držáku na sklízecí řezačce a nasuňte na hnací čep adaptéru, až zaskočí posuvný kolík.
- Kryt kloubového hřídele na sklízecí řezačce zajistěte přidržovacím řetězem proti unášení.

U varianty "hydraulické komfortní zajištění adaptéru pomocí rychlospojky"

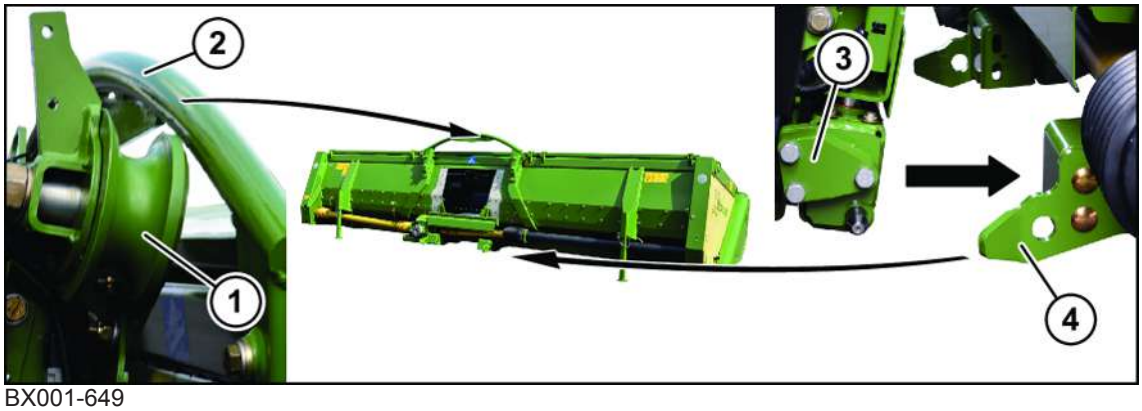

BX001-649

✓ Adaptér je připraven pro montáž, viz provozní návod adaptéru.
✓ Návod je připraven pro montáž, *viz Strana 322*.

Nebezpečí zhmoždění pohybujícími se součástmi stroje! Ujistěte se, že se mezi strojem a adaptérem nezdržují žádné osoby.

- Najeďte strojem k adaptéru tak, aby byla kladková vedení (1) pod upevňovacím obloukem (2).
- Odjistěte zajištění adaptéru v přídavné skupině tlačítek, *viz Strana 112*.
- Pomalu zvedejte zdvihací ústrojí a dávejte pozor, aby byl upevňovací oblouk (2) správně a úplně umístěn do kladkového vedení (1).

Při zvedání zajedou středicí trojúhelníky (3) do zajišťovacích plechů (4).

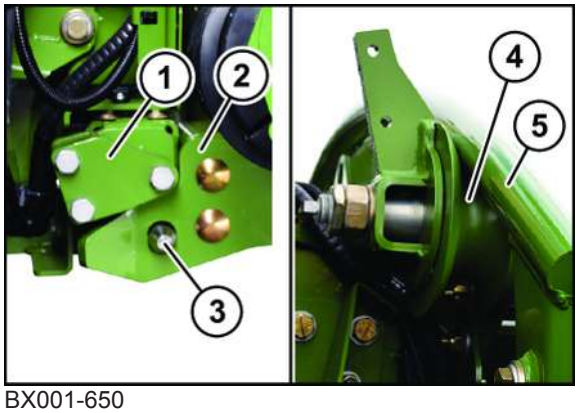

BX001-650

- Uvolněte tlačítko "Otevřít zajištění adaptéru".
  ⇨ Zajistěte aretační čepy (3).
- Zastavte a zajistěte stroj, *viz Strana 33*.
- Zkontrolujte, zda středicí trojúhelníky (1) přiléhají k zajišťovacím plechům (2), aretační čep (3) je zajištěn a vodítka kladek (4) přiléhají k upevňovacímu oblouku (5).

Pokud tomu tak není:

- Musí se nastavit zajišťovací plechy adaptéru, viz provozní návod adaptéru – první uvedení do provozu "Nastavení zajišťovacích plechů".
- Dbejte na nastavení kotouče spojky na adaptéru, viz provozní návod adaptéru – první uvedení do provozu "Vyrovnání kotouče spojky".

18.1.3 Uvedení opěrných noh vpravo/vlevo do transportní polohy

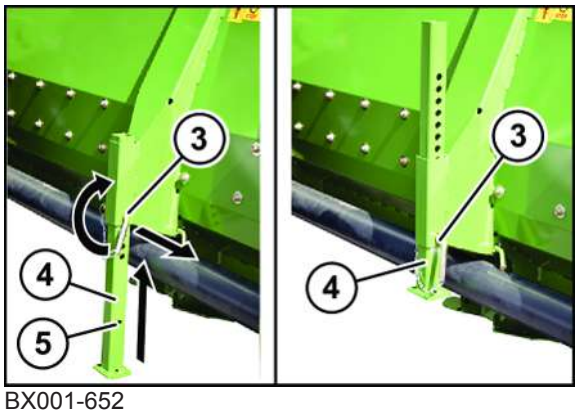

BX001-652

- ▶ Na obou stranách vytáhněte nástrčné čepy (3) opěrných noh (4).
- ▶ Vysuňte opěrné nohy (4) nahoru a zajistěte je nástrčným čepem (3) v otvoru (5).

18.2 Demontáž XDisc

⚠ *VAROVÁNÍ*

Nebezpečí úrazu v důsledku pohybu adaptéru

Kdyby se v oblasti adaptéru při jeho zvedání a spouštění a sklápění a vyklápění zdržovaly nějaké osoby, hrozí nebezpečí, že budou zachyceny a zraněny adaptérem nebo zdvihacím ústrojím.

- ▶ Ujistěte se, že se při pohybech adaptéru nikdo nezdržuje v oblasti adaptéru nebo zdvihacího ústrojí.

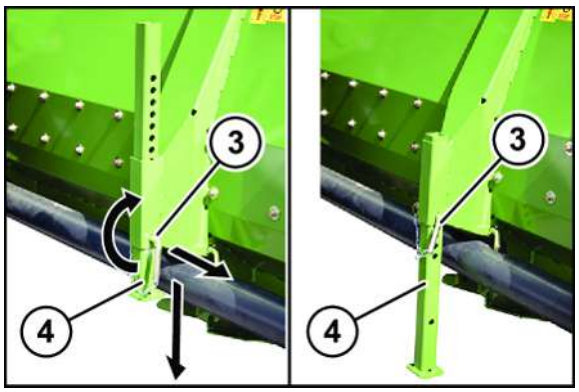

BX001-653

- ✓ Zdvihací ústrojí se nachází v nejhořejší poloze.
- ✓ Stroj je zastavený a zajištěný, *viz Strana 33*.
- ▶ Na obou stranách vytáhněte nástrčné čepy (3) opěrných noh (4).
- ▶ Opěrné nohy (4) vytáhněte a v jednom z otvorů zajistěte nástrčným čepem (3) tak, že se může XDisc odstavit.

U varianty "Mechanické zajištění adaptéru pomocí kloubového hřídele"

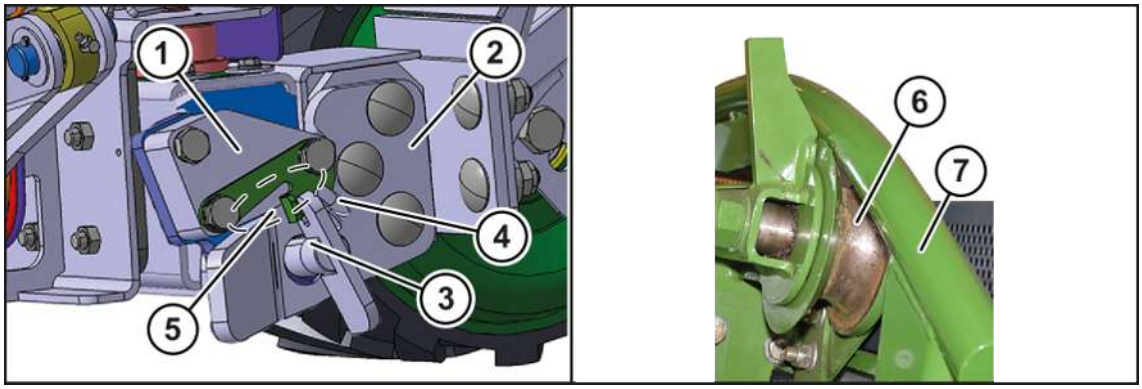

BX001-862

- Stiskněte posuvný kolík kloubového hřídele a stáhněte kloubový hřídel z hnacího čepu adaptéru.
- Kloubový hřídel vložte do držáku na sklízecí řezačce.
- Demontujte trubkovou závlačku (4) a aretační čepy (3).
- Nastartujte dieselový motor.
- Spusťte zdvihací ústrojí sklízecí řezačky natolik dolů, aby byla kladková vedení (6) bez kontaktu s upevňovacím obloukem (7).
- Jeďte sklízecí řezačkou dozadu.

U varianty "hydraulické komfortní zajištění adaptéru pomocí rychlospojky"

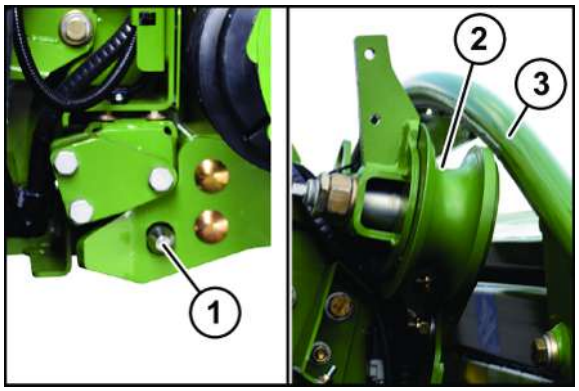

BX001-654

- Nastartujte dieselový motor.
- Odjistěte zajišťovací čep (1) v přídavné skupině tlačítek.
- Spusťte zdvihací ústrojí sklízecí řezačky natolik dolů, aby kladková vedení (2) byla bez kontaktu s upevňovacím obloukem (3).
- Jeďte sklízecí řezačkou dozadu.

18.3 Odstavení XDisc

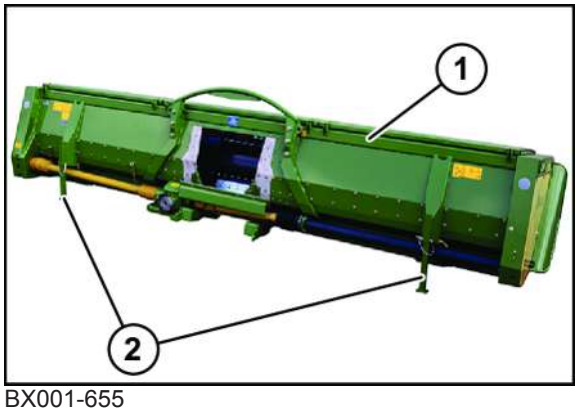

BX001-655

- Odstavte XDisc (1) s vytaženými a zajištěnými opěrnými nohami (2) na pevné a rovné podloží, a na suchém a čistém místě.
- Pro uvedení nohou do pracovní polohy: Viz provozní návod adaptéru, kapitola Obsluha – Demontáž stroje "Uvedení opěrných noh vpravo/vlevo do pracovní polohy".
- Bezpečné odstavení XDisc, *viz Strana 27*.

Jestliže se má XDisc přeložit na přepravník:

- Přeložení XDisc na přepravník: viz provozní návod přepravníku.

19 Jízda a přeprava

⚠ VAROVÁNÍ

Nebezpečí zranění při nedodržení základních bezpečnostních upozornění

Při nedodržení základních bezpečnostních upozornění může dojít k vážným až smrtelným úrazům osob.

- Aby nedocházelo k úrazům, je nutné si přečíst a dodržovat základní bezpečnostní pokyny, *viz Strana 19*.

⚠ VAROVÁNÍ

Nebezpečí úrazu při nedodržení bezpečnostních postupů

Při nedodržení bezpečnostních postupů může dojít k vážným až smrtelným úrazům osob.

- Aby se předcházelo úrazům, je nutné přečtení a dodržování bezpečnostních postupů, *viz Strana 33*.

⚠ VAROVÁNÍ

Nebezpečí úrazu při jízdě na veřejných komunikacích

Nebezpečí úrazu personálu stroje a třetích osob je zvýšené z důvodu velkých rozměrů stroje, nezvyklého jízdního chování a možnosti, že na stroji zvenku někdo jede.

- Natočte adaptér do transportní polohy.
- Natočte odhazovací koncovku do transportní polohy.
- Při jízdě na veřejných komunikacích se musí dodržovat předpisy vyhlášky o provozu vozidel na silničních komunikacích (osvětlení, označení).
- Zajistěte, aby nejel nikdo na stroji.
- Jízdní rychlost stroje po silnici a po poli přizpůsobte daným podmínkám.
- Při jízdě z kopce, šikmé poloze stroje nebo v případě překážek přizpůsobte jízdní chování okolním podmínkám.
- Při jízdě v zatáčkách zohledněte vychýlení zádě.

19.1 Příprava stroje na jízdu po silnici

- ✓ Stroj je zastavený a zajištěný, *viz Strana 33*.
- ✓ Stroj je zbaven nečistot a zbytků po sklizni, zejména zařízení osvětlení a poznávací značky.
- ✓ Je-li namontovaný kukuřičný adaptér: Na adaptéru jsou namontované kryty a osvětlení, viz návod k obsluze adaptéru a adaptér je pomocí zdvihacího ústrojí zvednutý do transportní polohy, *viz Strana 329* nebo je adaptér odložený na přepravníku, přepravník je připojený a návod je pomocí zdvihacího ústrojí zvednutý v transportní poloze, *viz Strana 331*.
- ✓ Je-li namontovaný kukuřičný adaptér XCollect s integrovaným přídavným podvozkem: uzavírací kohout na XCollect je otevřený, *viz Strana 333*.

- ✓ Je-li namontovaný adaptér na trávu: Adaptér je pomocí zdvihacího ústrojí zvednutý do transportní polohy, *viz Strana 329*.
- ✓ Je-li namontované přímé řezací ústrojí: Přímé řezací ústrojí je odložené na přepravníku, přepravník je připojený a návod je pomocí zdvihacího ústrojí zvednutý do transportní polohy, *viz Strana 331*.
- ✓ Není-li namontovaný žádný adaptér: Návod je pomocí zdvihacího ústrojí zvednutý do transportní polohy, *viz Strana 331*.
- ✓ Kabina je spuštěna zcela dolů (u varianty kabinový výtah), *viz Strana 399*.
- ✓ Odhazovací koncovka je v transportní poloze, *viz Strana 332*.
- ✓ Zakládací klíny jsou odstraněné od kol a jsou bezpečně uložené v držácích, *viz Strana 344*.
- ✓ U provedení „Adaptér otočného sedadla“: Sedadlo řidiče je vyrovnáno ve vzpřímené pozici, *viz Strana 232*.
- ✓ Oblast kolem stroje je prohlédnutá, *viz Strana 99* a *viz Strana 241*.
- ✓ Na terminálu se nezobrazuje žádné výstražné hlášení.
- ✓ Volicí spínač provozních režimů se nachází v poloze "Silniční provoz", *viz Strana 108*.

19.1.1 Transportní poloha

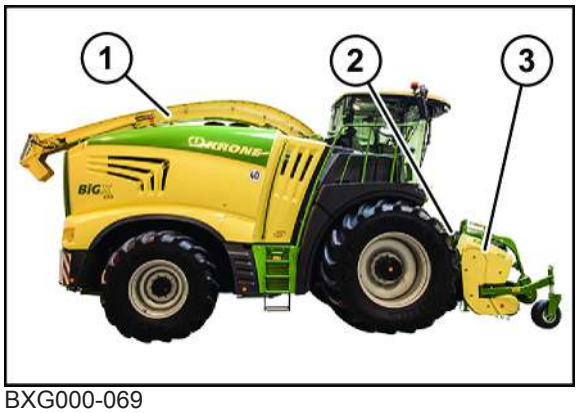

BXG000-069

Při silniční jízdě se odhazovací koncovka (1) a namontovaný adaptér (3) resp. návod (2) (bez namontovaného adaptéru) musí nacházet v transportní poloze.

- ▶ Uveďte adaptér (3) do transportní polohy, *viz Strana 329*.
- ▶ Uveďte návod (2) do transportní polohy, *viz Strana 331*.
- ▶ Uveďte odhazovací koncovku (1) do transportní polohy, *viz Strana 332*.

19.1.2 Uvedení adaptéru do transportní polohy

⚠ *VAROVÁNÍ*

Nebezpečí úrazu v důsledku pohybu adaptéru

Kdyby se v oblasti adaptéru při jeho zvedání a spouštění a sklápění a vyklápění zdržovaly nějaké osoby, hrozí nebezpečí, že budou zachyceny a zraněny adaptérem nebo zdvihacím ústrojím.

- ▶ Ujistěte se, že se při pohybech adaptéru nikdo nezdržuje v oblasti adaptéru nebo zdvihacího ústrojí.

- ✓ Sedadlo řidiče je obsazené.
- ✓ Dieselový motor je nastartovaný.
- ✓ Volicí spínač provozních režimů je v poloze "Polní provoz".
- ✓ Pro zvedání a spouštění je k dispozici dostatek místa.

Adaptér na trávu

BX001-563

- Stiskněte tlačítko "Zvednout zdvihací ústrojí manuálně" (1) tak dlouho, dokud není dosažen rozměr X = 400–450 mm (vzdálenost spodní hrany adaptéru (2) od země).
- Nastavte válcový přidržovač (3) do dolní polohy.
- Zcela sklopte hmatací kola (4).

Při provozu po silnici permanentně pracuje tlumič chvění, který je aktivovaný i tehdy, nestiskne-li se po zapnutí dieselového motoru žádné ovládací tlačítko.

Kukuřičný adaptér

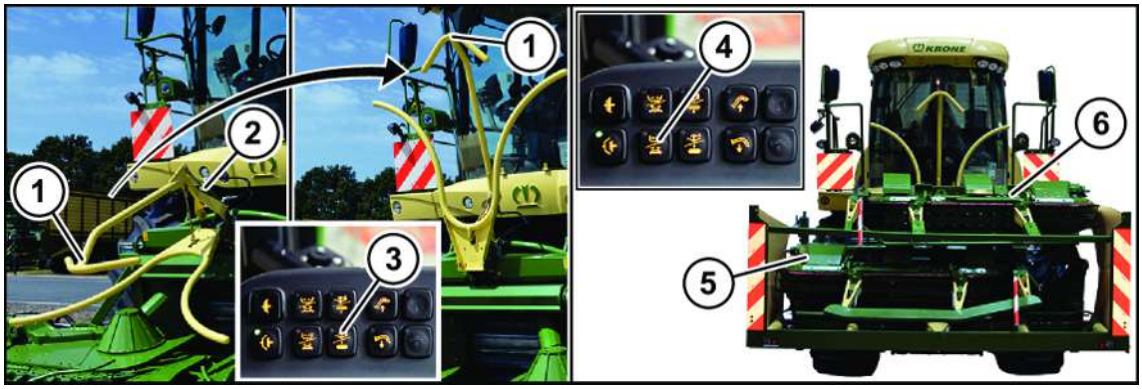

BX001-564

Aby se mohl sklopit kukuřičný adaptér, musí být nahoru zvednutý rozdělovač rostlin a výkyvná trubka vyrovnaná ve vodorovné poloze.

Natočení rozdělovače rostlin nahoru (závisí na použitém adaptéru)

- Přidržte tlačítko "Natočení rozdělovače rostlin nahoru" (3) ve skupině tlačítek tak dlouho stisknuté, dokud není rozdělovač rostlin (1) úplně zvednutý.

Sklopení kukuřičného adaptéru

Výkyvná trubka se automaticky vyrovná do vodorovné polohy, když se stiskne tlačítko "Sklopení kukuřičného adaptéru".

- Přidržte tlačítko "Sklopení kukuřičného adaptéru" (4) ve skupině tlačítek tak dlouho stisknuté, dokud nejsou boční díly (5, 6) úplně sklopené.
- Namontujte kryty vpravo a vlevo a čelní kryt, viz provozní návod adaptéru, kapitola Obsluha "Z pracovní do transportní polohy".

INFO

Není-li výkyvná trubka během sklápění vodorovná, zobrazí se na terminálu informační hlášení a sklápění se přeruší.

Složení kukuřičného adaptéru, pokud výkyvná trubka není ve vodorovné poloze:

- ▶ Stiskněte znovu tlačítko "Sklopení kukuřičného adaptéru" ve skupině tlačítek a držte ho stisknuté.
- ⇨ Kukuřičný adaptér se sklopí.

BX001-566

Zvednutí adaptéru (3):

- ▶ Stiskněte tlačítko "Manuálně zvednout zdvihací ústrojí" (1) a přidržte ho stisknuté.

Adaptér (3) se bude zvedat tak dlouho, dokud bude tlačítko stisknuté.

Při sklopeném kukuřičném adaptéru je výška zdvihu omezená na 60 % maximální výšky zdvihacího ústrojí.

Spuštění adaptéru (3) dolů:

- ▶ Stiskněte tlačítko "Manuálně snížit zdvihací ústrojí" (2) na jízdní páce a přidržte ho stisknuté.

Adaptér (3) se bude spouštět dolů tak dlouho, dokud bude tlačítko stisknuté.

Při provozu po silnici permanentně pracuje tlumič chvění, který je aktivovaný i tehdy, nestiskne-li se po zapnutí dieselového motoru žádné ovládací tlačítko.

19.1.3 Uvedení návodu do transportní polohy

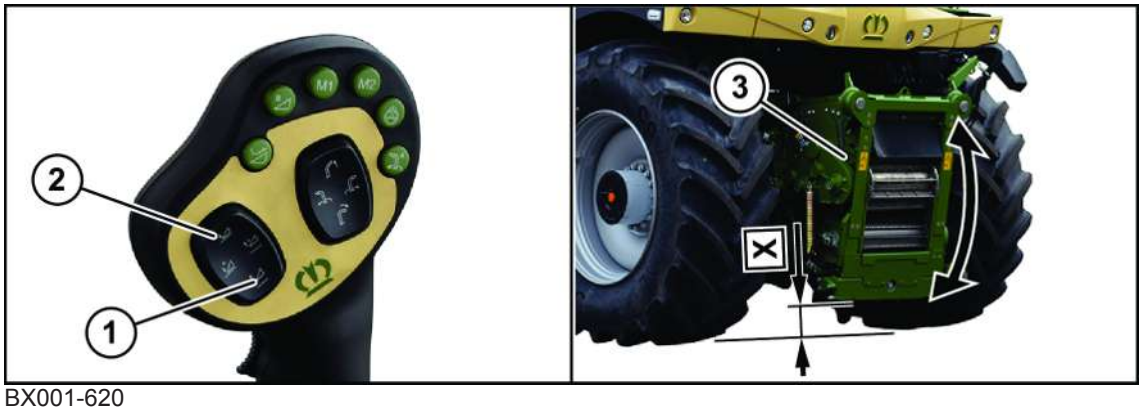

BX001-620

Má-li jet stroj po silnici bez adaptéru, musí se spodní hrana návodu nastavit na výšku **X = 400 mm ±100 mm**.

- ✓ Sedadlo řidiče je obsazené.
- ✓ Dieselový motor je nastartovaný.
- ✓ Volicí spínač provozních režimů je v poloze "Polní provoz".
- ✓ Pro zvedání a spouštění je k dispozici dostatek místa.
- ✓ V oblasti návodu se nezdržují žádné osoby.

▶ Pomocí tlačítek "Zvednout zdvihací ústrojí manuálně" (1) "Spustit zdvihací ústrojí manuálně" (2) na jízdní páce zvedejte resp. snižujte návod tak dlouho, dokud není dosažen rozměr **X = 400 mm ±100 mm** – vzdálenost spodní hrany návodu od země.

▶ Nastavte volicí spínač provozních režimů na "Silničního provozu".

19.1.4 Uvedení odhazovací koncovky do transportní polohy

⚠ *VAROVÁNÍ*

Nebezpečí zhmoždění pohybující se odhazovací koncovkou

Pokud se někdo při otáčení odhazovací koncovky zdržuje v blízkosti otočného věnce odhazovací koncovky, může být zraněn.

▶ Ujistěte se, že se při otáčení odhazovací koncovky nikdo nezdržuje v blízkosti otočného věnce.

⚠ *VAROVÁNÍ*

Nebezpečí úrazu o odloženou odhazovací koncovku (při namontovaném prodloužení odhazovací koncovky)

Při namontovaném prodloužení odhazovací koncovky (doplňková výbava) sahá u odložené odhazovací koncovky její uzávěr natolik dolů, že by během jízdy po silnici ohrozil účastníky provozu.

▶ Při jízdě po silnici složte prodloužení odhazovací koncovky, *viz Strana 375*.

- ✓ Sedadlo řidiče je obsazené
- ✓ Dieselový motor je nastartovaný
- ✓ Volicí spínač provozních režimů je v poloze "Polní provoz"
- ✓ Hlavní spojka je vypnutá

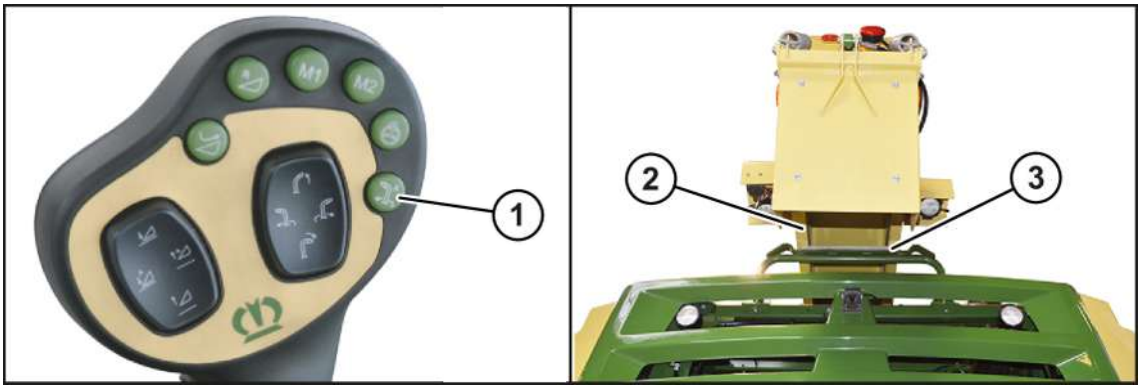

BXG000-098

Uvedení odhazovací koncovky do transportní polohy:

▶ Stiskněte tlačítko "Odhazovací koncovka do transportní polohy" (1).

Odhazovací koncovka (2) automaticky najede do transportní polohy.

- Vizuálně zkontrolujte přesnou polohu dosednutí odhazovací koncovky (2) na opěrném uložení (3).

Nedosedá-li odhazovací koncovka (2) uprostřed na opěrném uložení:

- Pomocí manuálního řízení seřiďte odhazovací koncovku do přesné polohy, *viz Strana 375*.

19.1.5 Otevření uzavíracího kohoutu na Xcollect

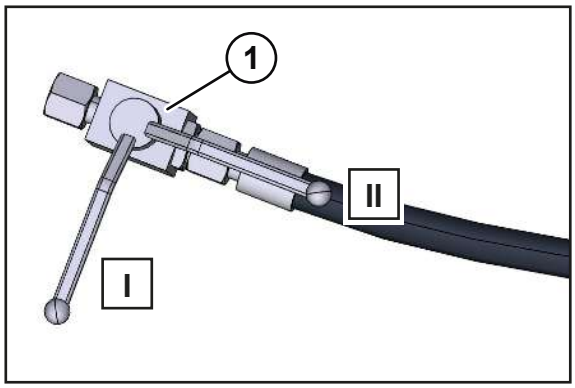

BV000-029

✓ Stroj je zastavený a zajištěný, *viz Strana 33*.

- Otevřete uzavírací kohout (1) pro silniční jízdu, otočte páku do polohy II.

19.2 Spuštění motoru

⚠ *VAROVÁNÍ*

Nebezpečí otravy jedovatými výfukovými plyny

Pokud by se stroj provozoval v uzavřených prostorách bez dostatečného větrání, stoupá množství škodlivých látek ve vzduchu.

Může dojít ke zranění nebo smrti.

- Nikdy nenechte motor běžet v uzavřených prostorách bez odsávacího zařízení.
- Dostatečně prostor větrejte.

⚠ *VAROVÁNÍ*

Nebezpečí nárazu a zhmoždění osob v blízkém okolí stroje při pohybu stroje!

Když se dá stroj do pohybu, mohou být osoby stojící v jeho okolí strojem přejeti nebo přimáčknuti.

- Zajistěte, aby se v nebezpečné oblasti stroje nikdo nezdržoval.
- Před spuštěním motoru aktivujte houkačku.
- Motor spouštějte pouze ze sedadla řidiče.

⚠ VAROVÁNÍ

Nebezpečí úrazu při pracovním nasazení

Pokud není řidič při pracovním nasazení chráněn proti hluku motoru, může mít trvalé poškození sluchu.

- ▶ Ujistěte se, že jsou během pracovního nasazení zavřené všechny dveře a okna kabiny.

UPOZORNĚNÍ

Poškození dieselového motoru při zatížení motoru nezahřátého na provozní teplotu

Pokud je dieselový motor po startu, při teplotě chladicí kapaliny pod cca. 50° C, silně zatížen, může se dieselový motor poškodit.

- ▶ Zatěžujte dieselový motor pouze málo, dokud je teplota chladicí kapaliny pod cca. 50° C.

INFO

Dieselový motor nůže běžet přímo po startu při nízkých vnějších teplotách neklidně. Toto chování je normální a zmizí, jakmile se chladicí kapalina zahřeje.

- ▶ Když byl motor předtím odstaven déle než 30 dní, proveďte opatření pro uvedení do provozu a nastartování motoru po odstavení motoru, *viz Strana 444*.

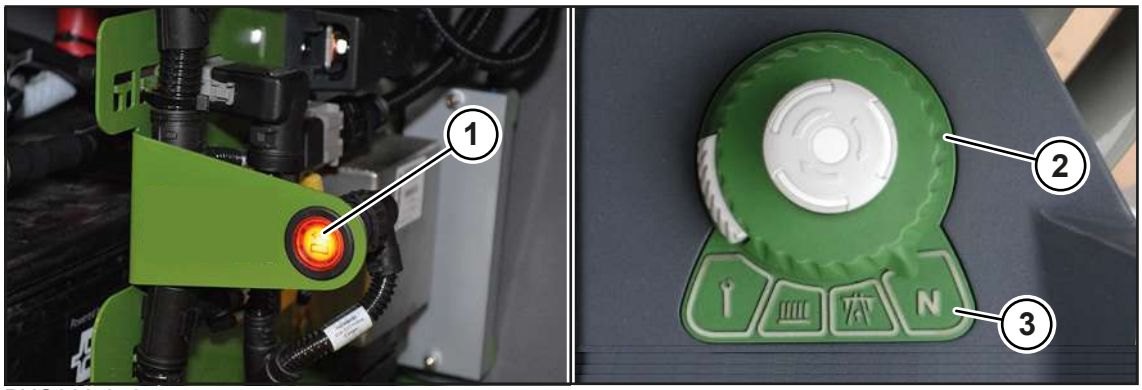

BXG000-059

- ✓ Volicí spínač provozních režimů (2) je v poloze "Neutrál" (3), *viz Strana 108*.
- ▶ Stiskněte hlavní vypínač baterie (1), aby se zavřel elektrický obvod, *viz Strana 345*.
- ➡ Svítí LED hlavního vypínače baterie.

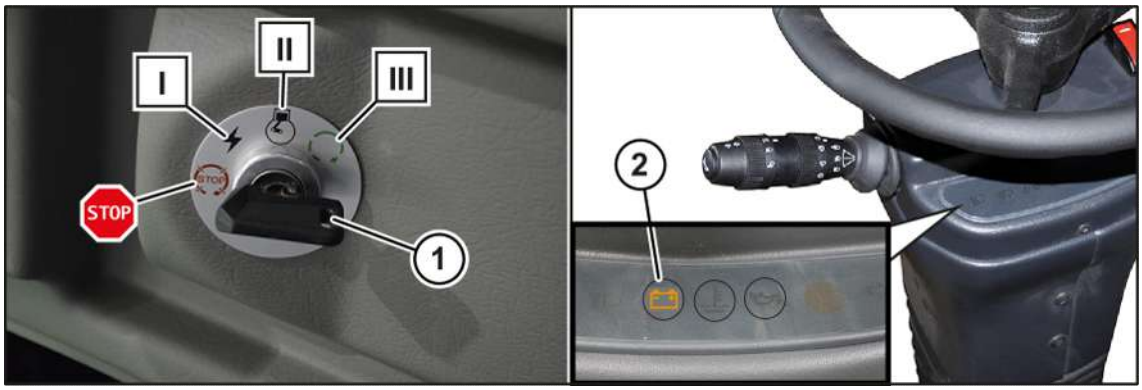

BMG000-005

- ▶ Otočte klíčem v zámku zapalování (1) po směru hodinových ručiček, do polohy "II".
- ➡ Rozsvítí se výstražná kontrolka "Kontrola nabíjení" (2).
- ▶ Počkejte alespoň 2 sekundy, pak otočte klíčem zapalování do polohy "III".

Pokud se motor nastartuje:

- ▶ Klíč zapalování ihned pusťte.
- ➡ Klíč zapalování skočí automaticky do provozní polohy.
- ➡ Výstražná kontrolka "Kontrola nabíjení" (2) zhasne.
- ▶ Nechte motor běžet na volnoběh, dokud nestoupne ukazatel teploty chladicí kapaliny.

Pokud se výstražná kontrolka "Kontrola nabíjení" (2) rozsvítí:

- ▶ Vypněte motor a odstraňte poruchu.

Pokud se motor nenastartuje během 30 sekund:

- ▶ Otočte klíčem zapalování do polohy "STOP".
- ▶ Počkejte 1 minutu a opakujte startování.

Pokud se motor opět nenastartuje:

- ▶ Otočte klíčem zapalování do polohy "STOP".
- ▶ Odstraňte příčinu špatného chování při startování, viz současně platný provozní návod výrobce motoru.

19.2.1 Respektujte kontrolní a výstražná světla

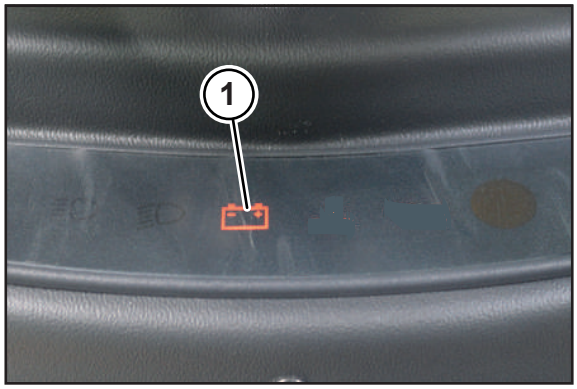

BMG000-006

- ▶ Pokud běží dieselový motor, musí se sledovat kontrolní a výstražné kontrolky na sloupku řízení.

Výstražná kontrolka "Kontrola nabíjení" (1):

Výstražná kontrolka "Kontrola nabíjení" nesvítí, když se klíč zapalování nachází na stupni zapalování I, svítí trvale když je na stupni zapalování II a krátce se rozsvítí po nastartování dieselového motoru.

Pokud při běžícím dieselovém motoru svítí trvale výstraýná kontrolka "Kontrola nabíjení", tak výstupní napětí dynama nestačí k dobíjení baterií.

- ▶ Zkontrolujte kabely a přípojky k dynamu a k bateriím, dynamo*viz Strana 546*, baterie*viz Strana 541*.
- ▶ Zkontrolujte klínový řemen na dynamu, *viz Strana 546*.

19.3 Chování po přiškrcení motoru

UPOZORNĚNÍ

Chování po přiškrcení motoru

Pokud se provozně zahřátý motor přiškrtí, hrozí poškození motoru z důvodu nadměrného hromadění tepla a chybějícího chlazení.

- Pokud se provozně zahřátý motor přiškrtí, ihned znovu nastartujte.
- Před konečným vypnutím nechte motor běžet alespoň 3 minuty při volnoběžných otáčkách.

19.4 Rozjezd stroje

VAROVÁNÍ

Ohrožení života při pohybech stroje

Pohybujícím se strojem s velkými rozměry, nezvyklými jízdními vlastnostmi a možnostmi zdržovat se během jízdy na stroji může být někdo ohrožen.

- Ujistěte se, že se během jízdy nezdržuje na stroji žádná jiná osoba.
- Jízdní rychlost stroje po silnici a po poli přizpůsobte daným podmínkám.
- Při jízdě z kopce, šikmé poloze stroje nebo v případě překážek přizpůsobte jízdní chování okolním podmínkám.
- Při jízdě v zatáčkách zohledněte vychýlení stroje.

19.4.1 Nastavení zrychlení

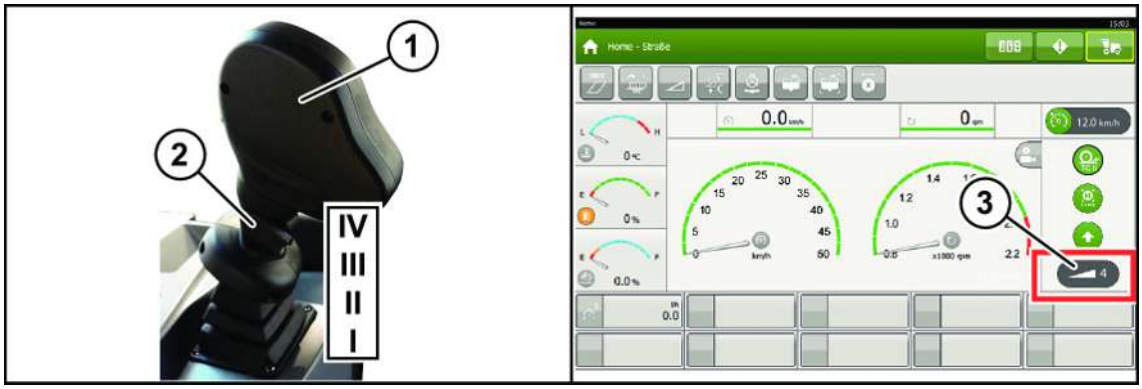

BXG000-016

Spínačem "Stupně zrychlení" (2) umístěným na jízdní páce (1) lze i během jízdy volit čtyři různé stupně zrychlení.

Při setrvalé aktivaci jízdní páky (1) jedním směrem a stále stejných otáčkách motoru se jízdní rychlost při stupni zrychlení I zvyšuje nejpomaleji resp. při stupni zrychlení IV nejrychleji.

- Přepněte spínač "Stupně zrychlení" (2) na požadovaný stupeň zrychlení.

➡ V pracovní obrazovce terminálu se zobrazí zvolený stupeň zrychlení (3).

19.4.2 Pokyny k jízdě se strojem

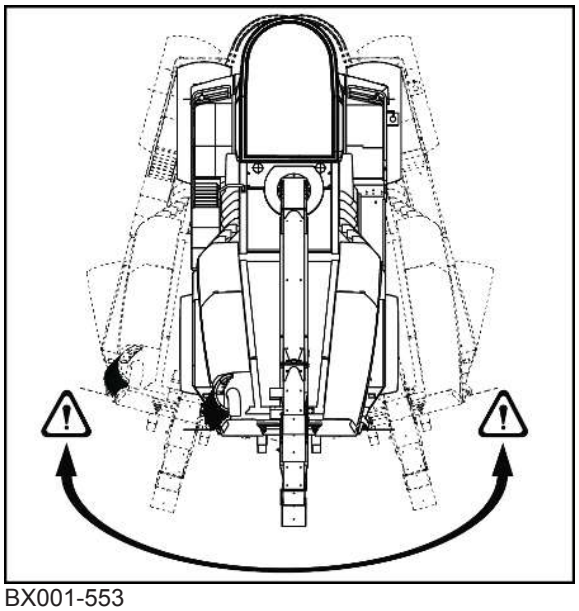

BX001-553

- Přizpůsobte způsob jízdy změněným jízdním vlastnostem stroje z důvodu řízení na zádi.
- Zohledněte jízdní vlastnosti stroje při stupních zrychlení 1 – 4.
- Reagujte na rozdílné jízdní chování stroje při silniční jízdě a při polním provozu.
- Při chybovém hlášení na terminálu ihned zastavte a chybu odstraňte. Pokud to není možné, informujte servisního partnera KRONE.
- Upravte způsob jízdy příslušným terénním a půdním podmínkám, *viz Strana 369*.

Nouzové řízení

Funkce řízení zůstává zachovaná i při klidovém stavu motoru. Musí se však použít podstatně více síly.

19.4.3 Jízda vpřed a zastavení

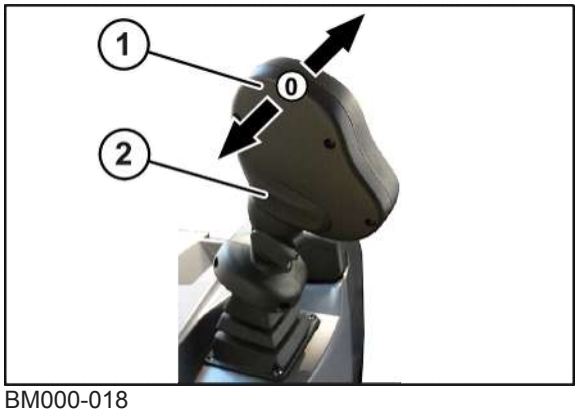

BM000-018

Jízda vpřed z klidového stavu:

- ▶ Volicí spínač provozních režimů sepněte do polohy „Silniční provoz“ nebo „Polní provoz“, *viz Strana 108*.
- ▶ Uvolněte ruční brzdu, *viz Strana 342*.
- ▶ Stiskněte aktivační tlačítko jízdního pohonu (2) a přidržte je stisknuté.
- ▶ Posuňte jízdní páku (1) dopředu.
- ➡ Stroj jede vpřed a zrychlí.
- ▶ Pro udržení konstantní rychlosti pusťte jízdní páku (1).
- ➡ Jízdní páka se vrátí automaticky zpět do střední polohy (0).
- ▶ Pro zabrzdění stroje zatáhněte jízdní páku (1) během jízdy dozadu nebo aktivujte brzdový pedál.
- ➡ Stroj začne brzdit, až se zastaví.

19.4.3.1 Zařízení regulace rychlosti

Zařízení regulace rychlosti lze aktivovat jen při jízdě dopředu.

Při aktivování zařízení regulace rychlosti se stroj s nastaveným stupněm zrychlení zpomalí resp. zrychlí na rychlost, která je pro provoz se zařízením regulace rychlosti uložena v paměti.

Uložení rychlosti pro provoz se zařízením regulace rychlosti

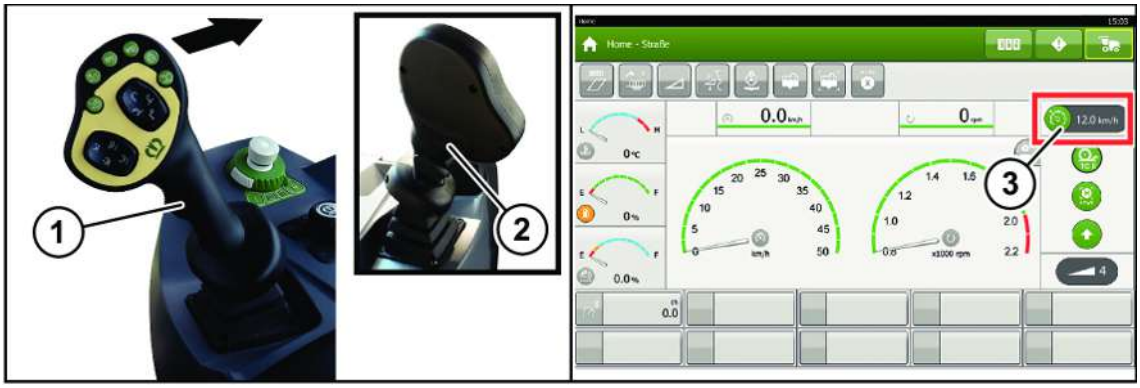

BXG000-017

- ▶ Zrychlete stroj na požadovanou rychlost.
- ▶ Při jízdě stiskněte aktivační tlačítko pohonu pojezdu (2) a přidržte je stisknuté, jízdní pákou (1) pohybujte současně doprava a zpátky do střední polohy.
- ➡ Aktuální jízdní rychlost se uloží do paměti.

Na displeji terminálu se v pracovní obrazovce zobrazí uložená rychlost (3).

Rychlost se uloží pro provozní režim, ve kterém se stroj právě nachází. Pro silniční jízdu a pro polní provoz lze uložit jinou rychlost.

Pokud se změní provozní režim ("Silničního provozu"/"Polní provoz"), změní se ukazatel uložené hodnoty pro příslušný provozní režim (rychlost jízdy po poli resp. po silnici).

Aktivování zařízení regulace rychlosti

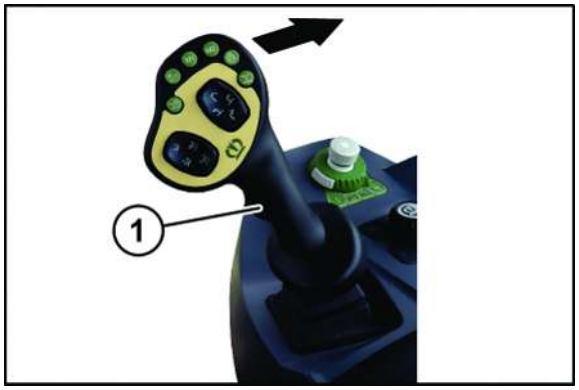

BX001-555

- ▶ Při jízdě zatlačte jízdní páku (1) doprava.
- ➡ Stroj pojede s uloženou rychlostí.

  Na displeji se zobrazí symbol

s hodnotou nastavené rychlosti.

Deaktivování zařízení regulace rychlosti

Zařízení regulace rychlosti se deaktivuje přeřazením jízdní páky, sešlápnutím provozní brzdy nebo vypnutím pohonu pojezdu.

19.4.4 Jízda vzad a zastavení

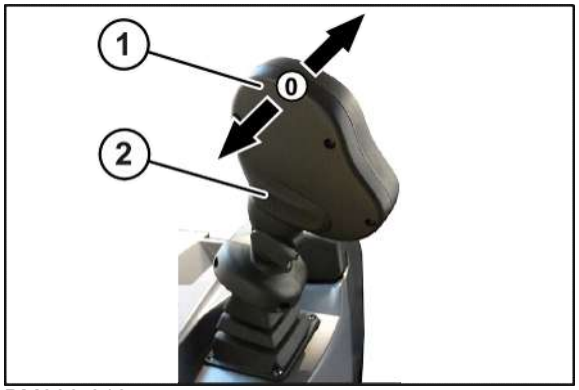

BM000-018

Jízda vzad z klidového stavu:

- ▶ Nastavte volicí spínač provozních režimů do polohy "Silničního provozu" nebo "Polní provoz", *viz Strana 108*.
- ▶ Uvolněte ruční brzdu, *viz Strana 342*.
- ▶ Stiskněte aktivační tlačítko jízdního pohonu (2) a přidržte je stisknuté.
- ▶ Zatáhněte jízdní páku (1) dozadu.
- ➡ Stroj jede vzad a zrychlí.
- ▶ Pro udržení konstantní rychlosti pusťte jízdní páku (1).
- ➡ Jízdní páka se vrátí automaticky zpět do střední polohy (0).
- ▶ Pro zabrzdění stroje posuňte jízdní páku (1) během jízdy dopředu.
- ➡ Stroj začne brzdit, až se zastaví.

UPOZORNĚNÍ
Při jízdě vzad zní akustický výstražný signál.

19.5 Zastavení stroje

Stroj se může zastavit jak jízdní pákou, tak i provozní brzdou.

19.5.1 Zastavení stroje pomocí jízdní páky

Zastavení z jízdy dopředu

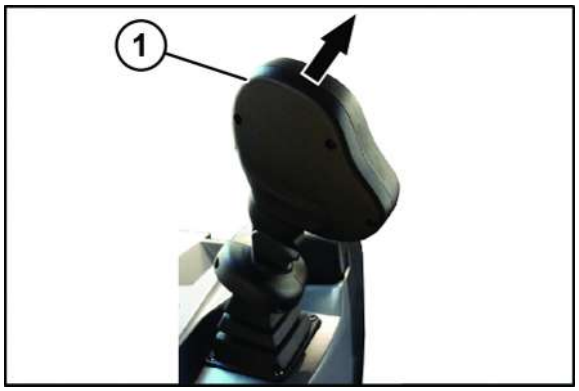

BX001-556

- ▶ Zatáhněte jízdní páku (1) během jízdy dozadu.
- ➡ Stroj začne zpomalovat, až se zastaví.

Zastavení z jízdy dozadu

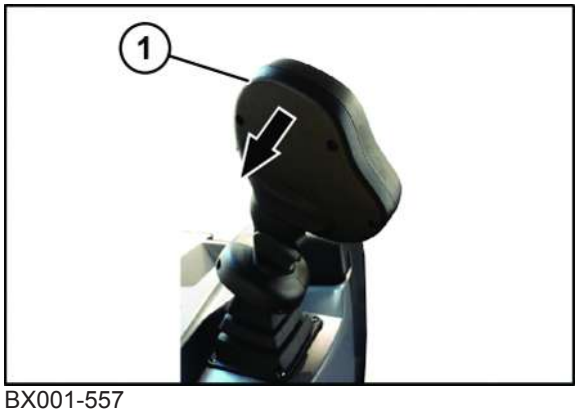

BX001-557

- ▶ Posuňte jízdní páku (1) během jízdy dopředu.
- ➡ Stroj začne zpomalovat, až se zastaví.

Rychlé zabrzdění stroje

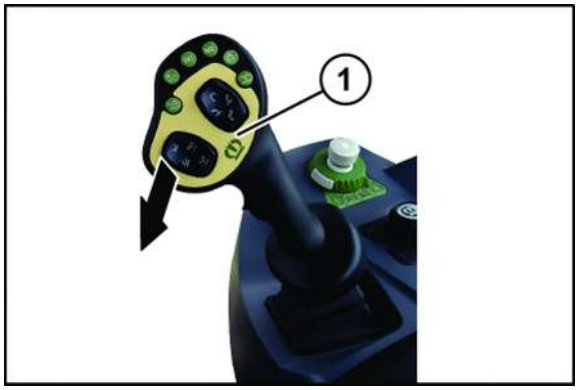

BX001-558

- ▶ Pro rychlé zabrzdění stroje zatlačte jízdní páku (1) během jízdy doleva.

Rychlá změna směru jízdy (rychlý obrácený chod)

Při rychlém obráceném chodu se stroj zpomalí až do zastavení a zrychlí opačným směrem, až na cca 70 % předcházející jízdní rychlosti.

Rychlý obrácený chod je možný jen při polním provozu.

BMG000-007

- ✓ Volicí spínač provozních režimů je v poloze "Polní provoz".

Aktivace rychlého obráceného chodu:

- ▶ Při jízdě stiskněte aktivační tlačítko jízdního pohonu (2) a přidržte je stisknuté, jízdní pákou (1) pohybujte doleva a zpátky do střední polohy.

19.5.2 Zastavení stroje pomocí provozní brzdy

⚠ *VAROVÁNÍ*
Nebezpečí úrazu následkem vadné provozní brzdy Při omezené funkci provozní brzdy se stroj nemůže včas zastavit a jsou tak ohrožené osoby a věcné hodnoty. ▶ Před zahájením každé jízdy zkontrolujte provozní brzdu a zajistěte její funkci.

Mírné přibrzdění stroje

- ▶ Lehce sešlápněte provozní brzdu.
- ➡ Po uvolnění brzdového pedálu pojede stroj sníženou jízdní rychlostí.

Silné zabrzdění stroje (brzdění při nebezpečí)

- ▶ Velmi silně sešlápněte provozní brzdu.
- ➡ Stroj se ihned zabrzdí.

19.6 Spojení brzdových pedálů (u varianty "brzdový systém přívěsu")

⚠ *VAROVÁNÍ*

Ohrožení života v důsledku prodloužení brzdné dráhy

Je li stroj vybaven brzdovým systémem přívěsu a oba brzdové pedály provozní brzdy nejsou při silniční jízdě propojené, prodlužuje se brzdná dráha. Pokud se aktivuje jen jedna z obou provozních brzd, nedostačuje brzdný účinek provozní brzdy stroje a provozní brzdy přívěsu k tomu, aby včas soupravu zastavil. Následně může dojít k těžkým až smrtelným úrazům.

- ▶ Před silniční jízdou se ujistěte, že jsou oba brzdové pedály spojené.

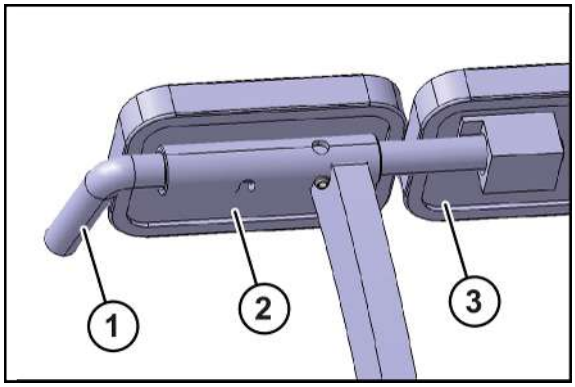

BX001-879

Před zahájením silniční jízdy spojte brzdový pedál provozní brzdy (3) s brzdovým pedálem brzdy přívěsu (2):

- ▶ Otočte spojovací čep (1) nahoru.
- ▶ Zasuňte spojovací čep (1) až na doraz.
- ▶ Otočením spojovacího čepu (1) dolů čep zapadne.

19.7 Aktivování ruční brzdy

⚠ *VAROVÁNÍ*

Nebezpečí úrazu při samovolném odjetí nezajištěného stroje

Pokud se nezajištěný stroj dá neočekávaně do pohybu, hrozí nebezpečí zranění osob nárazem nebo přejetím.

- ▶ Po stisknutí tlačítka "Ruční brzda" zkontrolujte stav ruční brzdy na terminálu nebo pomocí LED v tlačítku "Ruční brzda".

INFO

Pokud se tlačítko "Ruční brzda" stiskne během jízdy, zabrzdí se jízdní pohon a po zastavení stroje zatáhne ruční brzdu.

Ruční brzda se při určitých provozních stavech automaticky uvolní nebo zatáhne a může se manuálně ovládat tlačítkem "Ruční brzda" (1).

BXG000-013

Zatažení ruční brzdy manuálně prostřednictvím skupiny tlačítek:

- ▶ Stiskněte tlačítko "Ruční brzda" (1).

Uvolnění ruční brzdy manuálně prostřednictvím skupiny tlačítek:

- ▶ Při běžícím dieselovém motoru sešlápněte brzdový pedál.
- ▶ Stiskněte tlačítko "Ruční brzda" (1).

Stav ruční brzdy indikuje LED v tlačítku "Ruční brzda":

- ▶ Když LED svítí, je ruční brzda zatažená.
- ▶ Když LED nesvítí, je ruční brzda uvolněná.

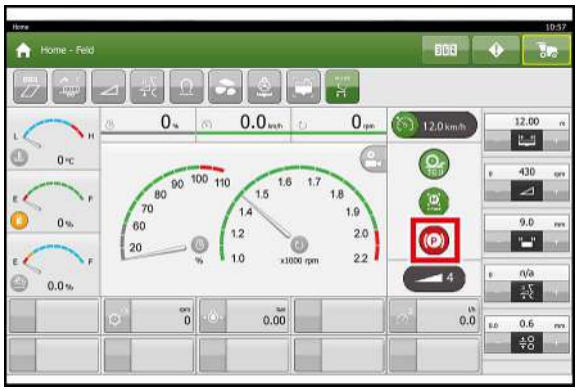

EQG002-020

Stav ruční brzdy se rovněž zobrazuje na pracovní obrazovce terminálu:

- Pokud se na terminálu rozsvítí indikační kontrolka "Ruční brzda" (P), je ruční brzda zatažená.
- Pokud na terminálu nesvítí indikační kontrolka "Ruční brzda", je ruční brzda uvolněná.

Automatická aktivace ruční brzdy:

- Ruční brzda se automaticky zatáhne, když není obsazené sedadlo řidiče.
- Ruční brzda se automaticky zatáhne, když se vypne dieselový motor.
- Ruční brzda se automaticky uvolní, když se stroj rozjíždí.
- Ruční brzda se automaticky uvolní, když se sešlápne brzdový pedál

19.8 Vypnutí motoru

UPOZORNĚNÍ
Poškození motoru nadměrným hromaděním tepla Pokud se motor po ukončení provozu se zatížením ihned vypne, hrozí poškození motoru nadměrným hromaděním tepla z důvodu chybějícího chlazení. ▶ Před vypnutím nechte motor běžet alespoň 3 minuty při volnoběžných otáčkách.

- ▶ Zastavte stroj, *viz Strana 340*.
- ▶ Pro ochlazení motoru nechte motor tři minuty běžet na volnoběh.

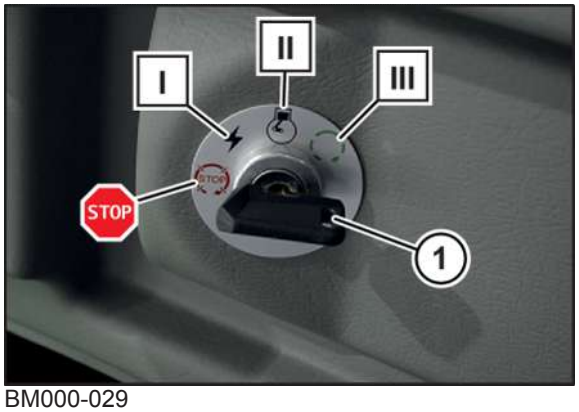

BM000-029

- ▶ Otočte klíčem zapalování (1) proti směru hodinových ručiček, do polohy "STOP".
- ▶ Nastavte volicí spínač provozních režimů do polohy "neutrál", *viz Strana 108*.
- ▶ Když bude motor odstaven déle než 30 dní, proveďte opatření pro odstavení, *viz Strana 444*.

19.9 Umístění zakládacích klínů

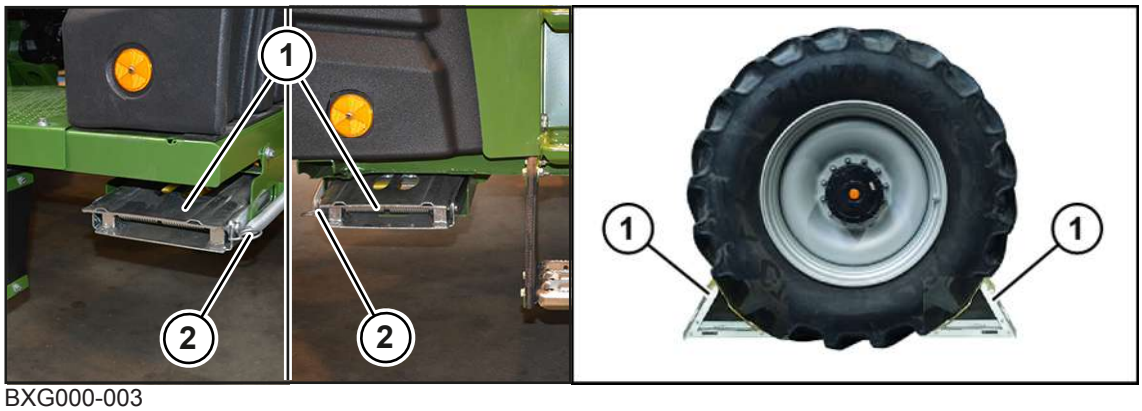

BXG000-003

Zakládací klíny (1) zajišťují stroj proti samovolnému odjetí. Na stroji jsou umístěny 2 zakládací klíny.

- ✓ Stroj je odstaven na nosném, horizontálním a rovném podkladu.
- ✓ Stroj je zastavený a zajištěný, *viz Strana 33*.
- ▶ Uvolněte tažné pružiny (2) a odeberte zakládací klíny (1).
- ▶ Zakládací klíny (1) umístěte tak těsně před i za stejné kolo přední nápravy, aby stroj nemohl samovolně odjet.

19.10 Hlavní vypínač baterie

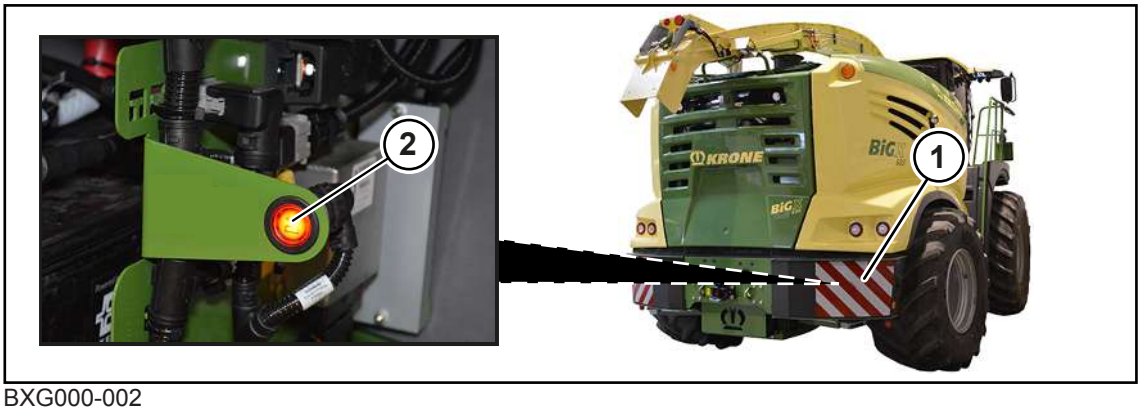

BXG000-002

Hlavním vypínačem baterie (2) se zapíná resp. přerušuje elektrické napájení stroje.

- Elektrické napájení přerušujte po nasazení stroje, v nouzových případech a za účelem oprav.

Hlavní vypínač baterie (2) je proveden jako tlačítko s integrovanou LED a nachází se ve schránce na baterie (1) v zadním nárazníku.

Elektrické napájení se automaticky přeruší po 24 hodinách.

Pokud se hlavní vypínač baterie nedrží stisknutý déle než 1 sekundu, přeruší se elektrické napájení automaticky se zpožděním, po cca 120 sekundách.

Pokud se hlavní vypínač baterie drží stisknutý déle než 2 sekundy, přeruší se elektrické napájení ihned. Není žádná doba doběhu.

- Odklopte kapotu (1) schránky na baterie.
- Pro zapnutí nebo přerušení elektrického napájení stiskněte hlavní vypínač baterie (2):
- ➡ Když LED svítí, je elektrické napájení zapnuté.
- ➡ Když LED bliká, probíhá doba doběhu (cca 120 sekund).
- ➡ Když LED nesvítí, je elektrické napájení přerušené.
- Pro co nejrychlejší přerušení elektrického napájení v nouzovém případě stiskněte hlavní vypínač baterie po dobu 2 sekund.
- ➡ Elektrické napájení se ihned přeruší.

19.11 Odstavení stroje

⚠ *VAROVÁNÍ*

Nebezpečí zranění při samovolném odjetí nezajištěného stroje

Není-li stroj po odstavení zajištěn proti samovolnému odjetí, hrozí nebezpečí zranění osob nekontrolovaně se pohybujícím strojem.

- Zajistěte stroj zakládacími klíny proti samovolnému odjetí.

Bezpečné odstavení stroje a zajištění proti samovolnému odjetí:

- Zastavte stroj na rovné, pevné ploše.
- Odstavte adaptér na zem.
- Nastavte volicí spínač provozních režimů na "Neutrální provoz".
- Pro utažení ruční brzdy stiskněte tlačítko "Ruční brzda".

- Pro ochlazení motoru nechte motor tři minuty běžet na volnoběh.
- Otočte klíčem zapalování proti směru hodinových ručiček, do polohy "STOP", vytáhněte jej a vezměte k sobě.
- Umístěte oba zakládací klíny.

19.12 Odtažení stroje

⚠ *VAROVÁNÍ*

Nebezpečí nehody při vyšších řídicích a brzdách silách

Pokud by se stroj odtahoval na delší vzdálenost, hrozí nebezpečí, že řidič ztratí kontrolu nad strojem, protože se z důvodu neběžícího dieselového motoru budou muset vyvinout vyšší řídicí a brzdné síly. Následně může dojít k těžkým až smrtelným úrazům.

- Zajistěte, aby se v nebezpečné oblasti nezdržovaly žádné osoby.
- Stroj vytahujte jen z nebezpečné oblasti a nikdy jej neodtahujte na delší vzdálenosti.
- Uvědomte se, že při vypnutém dieselovém motoru se pro řízení a brzdění musí vynaložit větší síla.

UPOZORNĚNÍ

Poškození stroje nesprávnou obsluhou

Pokud se při odtahování nepostupuje správně, mohou být poškozeny součásti pro přenos síly nebo dieselový motor.

- Stroj odtahujte jen tehdy, je-li bezpodmínečně nutné.
- Odtahování provádějte jen pohybováním stroje pomocí přimontované vlečné tyče.
- Stroj se smí odtahovat maximální rychlostí 8 km/h a ne déle než 45 minut.
- Nastavte volicí spínač provozních režimů na "Neutrální provoz".
- Uvolněte ruční brzdu, v případě potřeby manuálně, *viz Strana 347*.
- Vypněte dieselový motor.
- Zapněte zapalování, aby fungovaly ukazatele směru jízdy/výstražná světla a brzdová světla.
- Vytáhněte pojistky F98 a F29, aby hydraulické motory běžely na volnoběh, *viz Strana 570*.

K odtažení použijte buďto závěsné zařízení přívěsu nebo v závislosti na namontovaném adaptéru zvolte vhodné upínací body na čelní straně stroje.

- Vytáhněte pojistky F98 a F29, *viz Strana 570*.
- Nastavte volicí spínač provozních režimů na "Neutrální provoz".
- Uvolněte ruční brzdu.
- Vypněte dieselový motor.
- Otočte klíčem v zámku zapalování do polohy "I", aby fungoval ukazatel směru jízdy/ výstražná světla a brzdová světla.

Pokud stroj již nevytvoří dostatečný tlak oleje pro uvolnění ruční brzdy:

- Uvolněte ruční brzdu manuálně, *viz Strana 347*.

19.12.1 Manuální uvolnění ruční brzdy

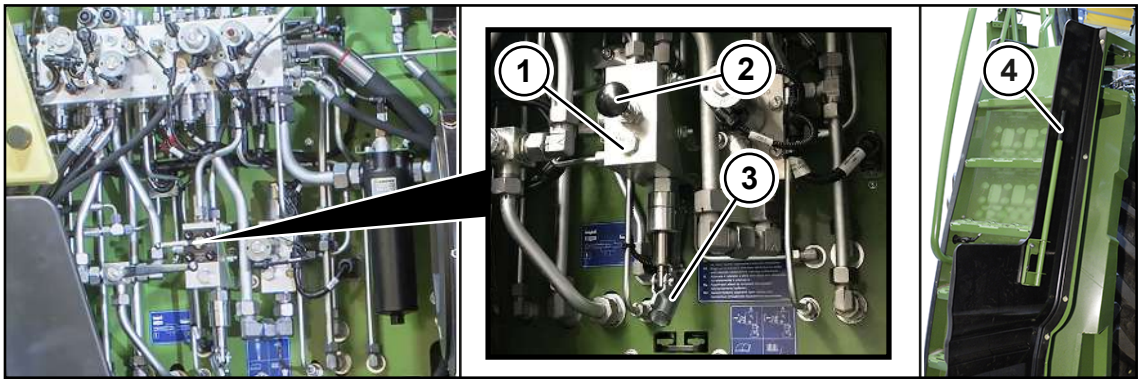

BXG000-062

Zajištění stroje proti samovolnému odjetí:

- ▶ Zastavte a zajistěte stroj, *viz Strana 33*.
- ▶ Zajistěte stroj zakládacími klíny proti samovolnému odjetí.
- ▶ Natočení výstupu ke kabině ke straně, *viz Strana 427*.

Ruční brzdu lze uvolnit ručním čerpadlem (1):

- ▶ Zatáhněte za knoflíkovou rukojeť (2) ventilu a posťte ji.
- ➡ Knoflíková rukojeť zůstane ve vytažené poloze.
- ▶ Zastrčte páku čerpadla (4) do uchycení páky (3) v ručním čerpadle (1).
- ▶ Pumpováním ručním čerpadlem uvolněte ruční brzdu.

Když se při pumpování silně zvyšuje potřebná vynaložená síla:

- ▶ Pohybem stroje zkuste, je-li brzda uvolněná.
- ➡ Dokud je knoflíková rukojeť (2) ventilu ve vytažené poloze, je ruční brzda uvolněná.

Obnovení brzdné funkce ruční brzdy:

- ▶ Stiskněte knoflíkovou rukojeť (2) ventilu.

19.13 Příprava stroje k transportu

UPOZORNĚNÍ
Nebezpečí nehody v důsledku nesprávně připraveného stroje Jestliže stroj není pro přepravu dopravním prostředkem řádně připarven, může dojít k úrazům a poškození stroje. ▶ Proveďte níže uvedená opatření pro přípravu na přepravu stroje.

- ✓ Na stroji není namontován adaptér.
- ▶ Odhazovací koncovku uveďte do transportní polohy, *viz Strana 332*.
- ▶ Uvedení návodu do transportní polohy, *viz Strana 331*.
- ▶ Ujistěte se, že se zadní náprava nachází ve střední poloze tak, že rám vozidla je vodorovně. V případě potřeby zadní osu zvedněte nebo spusťte dolů skupinou tlačítek, *viz Strana 106*.
- ▶ Po odstavení stroje stroj odstavte a zajistěte, *viz Strana 33*.

- ▶ Zajistěte, že jsou dveře od kabiny, boční okno a kryty zavřeny a zablokovány.
- ▶ Přerušte napájení proudem na hlavním vypínači baterie, *viz Strana 345*.
- ▶ Stroj zajistěte vhodnými tažnými prostředky na k tomu určených upevňovacích bodech, *viz Strana 348*.
- ✓ **U provedení "Označovací tabule SMV“**: Označovací tabule SMV je zakrytá nebo demontovaná, *viz Strana 63*.

19.13.1 Upevnění stroje

⚠ *VAROVÁNÍ*

Ohrožení života při nekontrolovaném pohybu stroje

Jestliže stroj není pro přepravu dopravním prostředkem (např. nákladním automobilem nebo lodí) řádně upevněn, může se stroj dát nekontrolovaně do pohybu a tím ohrozit osoby.

- ▶ Stroj před transportem řádně zajistěte vhodnými upevňovacími prostředky na k tomu určených upevňovacích bodech.

Pro připevnění upevňovacích prostředků jsou na stroji připraveny příslušné upevňovací body:

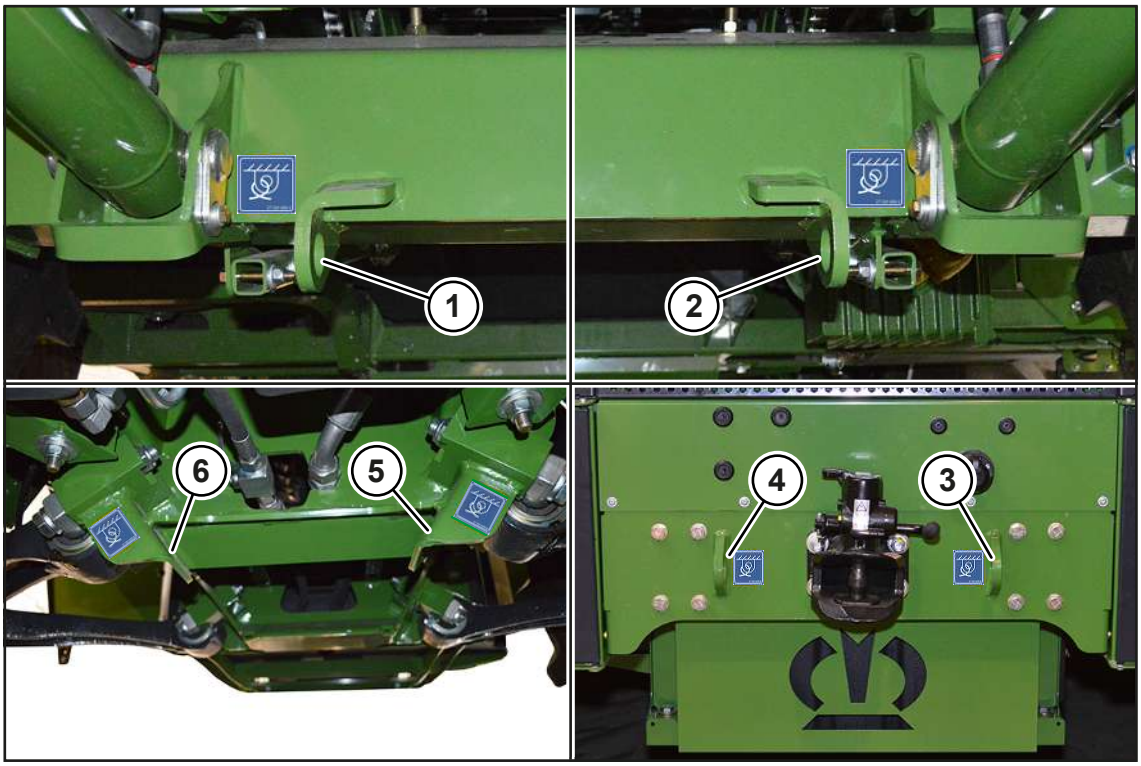

BX001-831

1 Upevňovací bod na přední nápravě vpravo
2 Upevňovací bod na přední nápravě vlevo
3 Upevňovací bod na zádi vpravo
4 Upevňovací bod na zádi vlevo
5 Upevňovací bod na zadní nápravě vlevo
6 Upevňovací bod na zadní nápravě vpravo

20 Ovládání

⚠ VAROVÁNÍ

Nebezpečí zranění při nedodržení základních bezpečnostních upozornění

Při nedodržení základních bezpečnostních upozornění může dojít k vážným až smrtelným úrazům osob.

- Aby nedocházelo k úrazům, je nutné si přečíst a dodržovat základní bezpečnostní pokyny, *viz Strana 19*.

⚠ VAROVÁNÍ

Nebezpečí úrazu při nedodržení bezpečnostních postupů

Při nedodržení bezpečnostních postupů může dojít k vážným až smrtelným úrazům osob.

- Aby se předcházelo úrazům, je nutné přečtení a dodržování bezpečnostních postupů, *viz Strana 33*.

⚠ VAROVÁNÍ

Nebezpečí úrazu způsobeného pohyby stroje nebo jeho součástí

Když se během provozu zdržují osoby v nebezpečné oblasti stroje nebo do ní vstoupí, hrozí jim zvýšené nebezpečí úrazu

- Stroj uvádějte do provozu jen tehdy, jsou-li připevněna všechny ochranné kryty a jsou v řádném stavu.
- Zajistěte, aby se v nebezpečné oblasti stroje nezdržovaly žádné osoby (bezpečnostní vzdálenost: na stranách 3 m, vzadu za strojem 5 m).

Pokud do nebezpečné oblasti vstoupí člověk:

- Ihned vypněte stroj.
- Vypněte vývodový hřídel.
- Vypovězte osoby z nebezpečné oblasti.
- Stroj znovu nastartujte, až v nebezpečné oblasti nebudou žádné osoby.

Zvláštní pokyny k použití namontovaného adaptéru viz provozní návod příslušného adaptéru.

Nastavení pro polní provoz, jako provozní režim, pracovní šířka, adaptér, návod, doplněk siláže, zdvihací ústrojí, kondicionér na kukuřici a údaje zákazníka, *viz Strana 124* a *viz Strana 155*.

20.1 Zvednutí a spuštění zdvihacího ústrojí

⚠ VAROVÁNÍ

Nebezpečí úrazu v důsledku pohybu adaptéru

Kdyby se v oblasti adaptéru při jeho zvedání a spouštění a sklápění a vyklápění zdržovaly nějaké osoby, hrozí nebezpečí, že budou zachyceny a zraněny adaptérem nebo zdvihacím ústrojím.

- Ujistěte se, že se při pohybech adaptéru nikdo nezdržuje v oblasti adaptéru nebo zdvihacího ústrojí.

BX001-585

- ✓ Sedadlo řidiče je obsazené.
- ✓ Dieselový motor je nastartovaný.
- ✓ Volicí spínač provozních režimů je v poloze "Polní provoz".
- ✓ Pro zvedání a spouštění je k dispozici dostatek místa.
- ✓ V oblasti návodu se nezdržují žádné osoby

Zvednutí adaptéru (3):

- ▶ Stiskněte tlačítko "Manuálně zvednout zdvihací ústrojí" (1) na jízdní páce a přidržte ho stisknuté.

Adaptér (3) se bude zvedat tak dlouho, dokud bude tlačítko stisknuté.

Při přimontovaném adaptéru na trávu je maximální dosažitelná výška horní poloha návodu.

Při sklopeném kukuřičném adaptéru je výška zdvihu omezená na 60 % maximální výšky zdvihu návodu.

Spuštění adaptéru (3) dolů:

- ▶ Stiskněte tlačítko "Manuálně snížit zdvihací ústrojí" (2) na jízdní páce a přidržte ho stisknuté.

Adaptér (3) se bude spouštět dolů tak dlouho, dokud bude tlačítko stisknuté.

Nejnižší poloha je dosažena, jakmile se adaptér dotkne země.

20.2 Vyrovnání výkyvné trubky do vodorovné polohy

INFO

Poloha a stav výkyvné trubky lze zobrazit v informační oblasti terminálu, *viz Strana 149*.

Výkyvná trubka se může vlevo resp. vpravo nadzvednout resp. snížit, takže pohyb adaptéru lze přizpůsobit terénu.

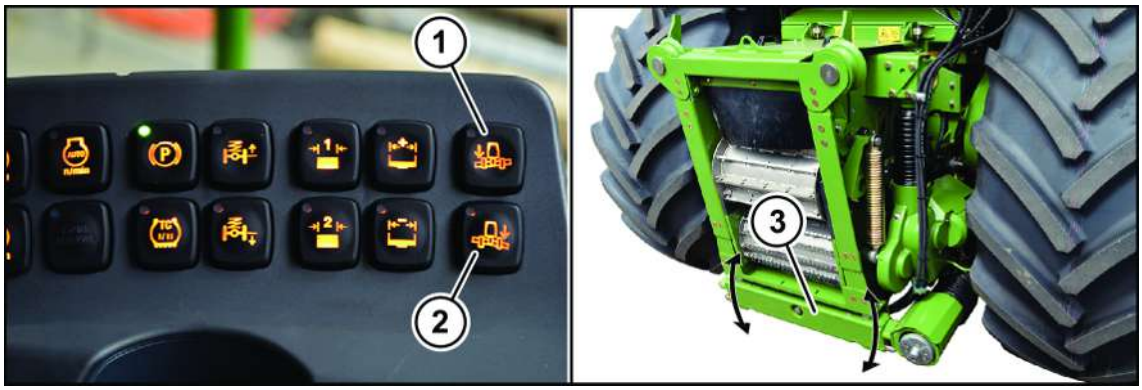

BX001-586

Při montáži adaptéru musí být výkyvná trubka ve vodorovné poloze.

Snížení výkyvné trubky (3) vlevo a její zvednutí vpravo:

- Stiskněte tlačítko "Snížit kyvný rám vlevo" (1) a držte jej stisknuté, dokud se výkyvná trubka nevyrovná do vodorovné polohy.

Snížení výkyvné trubky (3) vpravo a její zvednutí vlevo:

- Stiskněte tlačítko "Snížit kyvný rám vpravo" (2) a držte jej stisknuté, dokud se výkyvná trubka nevyrovná do vodorovné polohy.

20.3 Odblokování zajištění adaptéru

U varianty "hydraulické komfortní zajištění adaptéru pomocí rychlospojky".

Zajištění adaptéru se zafixují návody, když byly připevněny přes vodítka kladek sklízecí řezačky.

Zajištění se provede zajišťovacími čepy, které se zasunou do otvorů v zajišťovacích plechách adaptérů.

Při první montáži návodu ke stroji a při každé výměně adaptéru je nutné zkontrolovat polohu zajišťovacích plechů a kotouče spojky a v případě potřeby je přizpůsobit. Přizpůsobení viz provozní návod adaptéru.

BX001-587

Pro montáž a demontáž adaptéru se musí vytáhnout zajišťovací čepy (1). Při volbě funkce "Zajištění adaptéru" se kyvný rám automaticky vyrovná do vodorovné polohy.

✓ Pohon adaptéru je vypnutý.

Pro otevření zajištění adaptéru nejprve v přídavné skupině tlačítek zvolte funkci "Zajištění adaptéru":

- Stiskněte tlačítko "Otevřít zajištění adaptéru" (2).
  - ⇨ Funkce "Zajištění adaptéru" je zvolená a osvětlí se tlačítko "zasunout".
- Stiskněte tlačítko "zasunout" (3) a přidržte jej.
  - ⇨ Po 4 sekundách se zajišťovací čepy budou zasouvat směrem ke středu vozidla a zajištění adaptéru se otevře.

Při stisknutém tlačítku "zasunout" bude zajištění adaptéru otevřené.

Zavření zajištění adaptéru:

- Uvolněte tlačítko "zasunout" (3).

➡ Zajišťovací čepy se vysunou směrem ven a zajištění adaptéru se zablokuje.

20.4 Provoz s přívěsem

⚠ VAROVÁNÍ

Nebezpečí úrazu z důvodu chybného napojení

Z důvodu chybného připojení je zvýšené nebezpečí úrazu.

- Připojujte výhradně přívěsy s brzdovou soustavou pro provoz.
- Přívěsy připojujte jen k závěsnému zařízení.
- Je nutné dodržovat údaje v provozním návodu stroje a přívěsu.
- Při připojování a odpojování přívěsu je zapotřebí zvláštní pozornost!i a opatrnosti.
- Zajistěte, aby byly dodrženy technické limity pro provoz přívěsu, *viz Strana 22* a *viz Strana 72*.

UPOZORNĚNÍ

Poškození závěsného zařízení přívěsu a součástí pohonu

Pokud se pomocí závěsného zařízení přívěsu vyprošťují zapadlá vozidla nebo se odtahují na delší vzdálenosti, mohou se poškodit součásti stroje.

- Pomocí závěsného zařízení přívěsu odtahujte stroj maximální rychlostí 6 km/h a ne déle než 50 minut.
- Nepoužívejte závěsné zařízení přívěsu pro vyprošťování zapadlých strojů.
- Nepoužívejte závěsné zařízení přívěsu pro odtahování jiných vozidel.
- Nepoužívejte závěsné zařízení přívěsu pro vyprošťování zapadlých vozidel.

Sklízecí řezačka je sériově vybavena závěsným zařízením pro přívěs.

Pro použití jsou schválené výhradně přívěsy s vlastní brzdovou soustavou pro provoz.

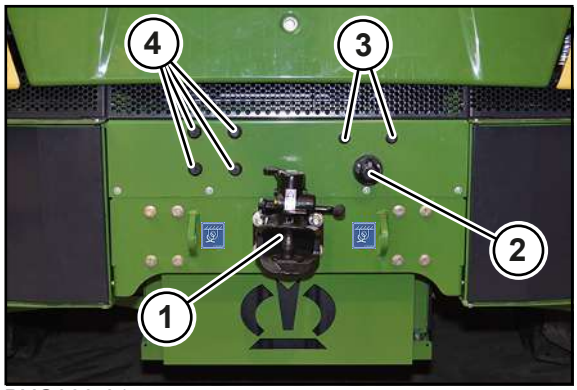

BXG000-015

1	Závěsné zařízení přívěsu	3	Přípoje stlačeného vzduchu pro dvouokruhovou brzdu (doplňková výbava)
2	Zásuvka 12 V pro osvětlení (doplňková výbava)	4	Přídavná hydraulika (doplňková výbava)

20.4.1 Připojení přívěsu

⚠ VAROVÁNÍ

Nebezpečí úrazu z důvodu provozně nebezpečné jízdní soupravy

Jestliže se při provozu překročí zatížení v bodě připojení návěsu, zatížení náprav nebo přívěsu, není jízdní souprava provozně bezpečná.

- Ujistěte se, že při provozu s přívěsem nebude překročeno zatížení v bodě připojení návěsu, zatížení náprav nebo přívěsu.

⚠ VAROVÁNÍ

Nebezpečí úrazu neočekávanými pohyby stroje a přívěsu

Když se během připojování zdržují osoby mezi strojem a přívěsem a když se nepřipojený přívěs začne nekontrolovaně pohybovat, hrozí nebezpečí úrazu.

- Ujistěte se, že se při připojování nikdo nezdržuje mezi strojem a přívěsem.
- Zajistěte přívěs proti samovolnému odjetí.

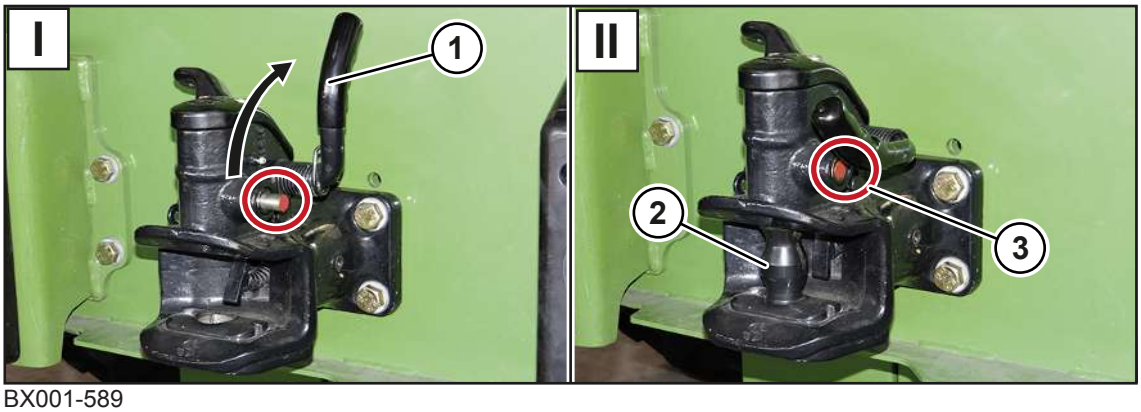

BX001-589

Připojení přívěsu:

- Zajistěte přívěs proti samovolnému odjetí.
- Nastavte vlečné oko přívěsu do výšky závěsného zařízení přívěsu.
- Pro otevření závěsného zařízení přívěsu stlačte ruční páku (1) nahoru, až k bodu zapadnutí.
- Vyčistěte závěsné zařízení přívěsu.
- Jeďte strojem pomalu vzad, až vlečné oko zapadne do závěsného zařízení přívěsu.

VAROVÁNÍ! Nebezpečí úrazu z důvodu nedostatečně bezpečně zajištěného přívěsu. Ujistěte se, že je čep (2) po připojení zcela zapadlý.

- Zkontrolujte, zda je kontrolní kolík (3) zcela zasunut do pouzdra.
- Připojte konektor pro elektrické napájení a zkontrolujte osvětlovací zařízení přívěsu.

Pokud má přívěs opěrné kolo:

- Otočte opěrné kolo nahoru.

U varianty "Pneumatická brzdová soustava, brzdová soustava přívěsu"

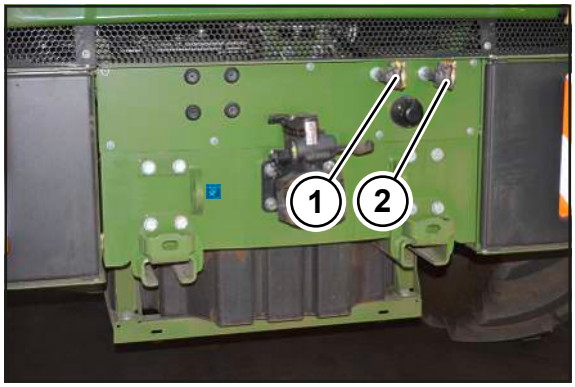

BX002-646

Stroj je vybaven dvouokruhovou pneumatickou brzdovou soustavou. Spojovací hlavice se připojí pro spojení zásobovacího vedení (2) (červená spojovací hlavice) a brzdového vedení (1) (žlutá spojovací hlavice) traktoru se strojem.

✓ Stroj je zastavený a zajištěný, *viz Strana 33*.

Připojení

Dodržujte pořadí připojování rozvodů stlačeného vzduchu.

- ▶ Nejprve připojte brzdové vedení (1) (žlutá spojovací hlavice).
- ▶ Potom připojte zásobovací vedení (2) (červená spojovací hlavice).

20.4.2 Odpojení přívěsu

⚠ VAROVÁNÍ

Nebezpečí úrazu neočekávanými pohyby stroje a přívěsu

Když se během připojování zdržují osoby mezi strojem a přívěsem a když se nepřipojený přívěs začne nekontrolovaně pohybovat, hrozí nebezpečí úrazu.

- ▶ Ujistěte se, že se při připojování nikdo nezdržuje mezi strojem a přívěsem.
- ▶ Zajistěte přívěs proti samovolnému odjetí.

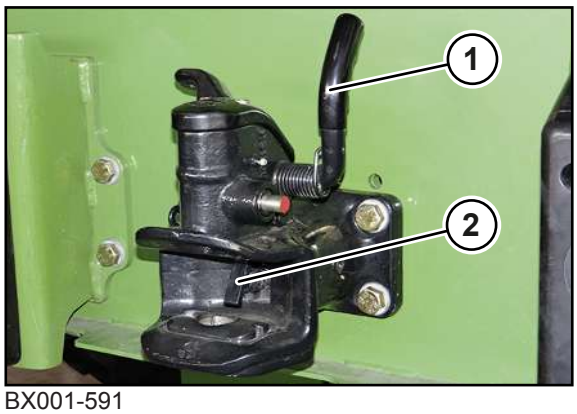

BX001-591

- ▶ Zajistěte přívěs proti samovolnému odjetí.
- ▶ Odpojte konektory z elektrické napájení.

Pokud má přívěs opěrné kolo:

- ▶ Otočte opěrné kolo dolů.

Odpojení přívěsu:

- ▶ Pro otevření závěsného zařízení přívěsu stlačte ruční páku (1) nahoru, až k bodu zapadnutí.
- ▶ Jeďte strojem pomalu vpřed, až se vlečné oko dostane ze závěsného zařízení přívěsu.

VAROVÁNÍ! Zranění rukou vymrštěným aretačním čepem. Neovládejte spouštěcí páku (2) rukou. Závěsné zařízení přívěsu ovládejte rukou jen pomocí ruční páky (1).

Pro ochranu otvoru pro uchycení aretačního čepu před znečištěním:

- ▶ Zajistěte závěsné zařízení přívěsu stisknutím ruční páky (1) dolů.

U varianty "Pneumatická brzdová soustava, brzdová soustava přívěsu"

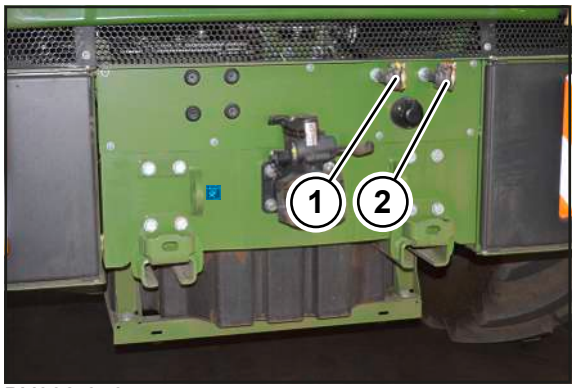

BX002-646

Stroj je vybaven dvouokruhovou pneumatickou brzdovou soustavou. Spojovací hlavice se připojí pro spojení zásobovacího vedení (2) (červená spojovací hlavice) a brzdového vedení (1) (žlutá spojovací hlavice) traktoru se strojem.

- ✓ Stroj je zastavený a zajištěný, *viz Strana 33*.

Odpojení

Dodržujte pořadí odpojování rozvodů stlačeného vzduchu.

- ▶ Nejprve odpojte zásobovací vedení (2) (červená spojovací hlavice).
- ▶ Potom odpojte brzdové vedení (1) (žlutá spojovací hlavice).

20.5 Zařízení pro silážní prostředek

⚠ *VAROVÁNÍ*
Nebezpečí zranění silážním prostředkem Při neodborném použití mohou chemikálie, které se používají v zařízení pro silážní prostředek, způsobit zdravotní obtíže. ▶ Zařízení pro silážní prostředek smí obsluhovat jen osoby, které jsou obeznámené s tímto návodem k obsluze a s bezpečnostním listem výrobce silážního prostředku. Musí přitom dodržovat bezpečnostní upozornění výrobce silážního prostředku. ▶ Obsluhující osoby musí být poučeny o bezpečném zacházení s používanými chemikáliemi.

UPOZORNĚNÍ

Poškození zařízení pro silážní prostředek nízkými venkovními teplotami

Pokud se před zimním uložením nachází v zařízení pro silážní prostředek ještě voda, hrozí nebezpečí poškození zařízení mrazem.

- Před zimním uložením naplňte nádrž na silážní prostředek biologickým, neagresivním prostředkem na ochranu proti mrazu a zařízení pro silážní prostředek nechte v režimu "trvale aktivovaný" 2 minuty čerpat s dávkovacím množstvím 50 %.
- Po zimě, před začátkem sezóny naplňte nádrž na silážní prostředek čistou vodou a zařízení pro silážní prostředek nechte v režimu "Trvale aktivovaný" 10 minut čerpat s dávkovacím množstvím 75 %.

20.5.1 Interní zařízení pro hrubé dávkování silážního prostředku (u varianty "Řízené zařízení pro silážní prostředek")

UPOZORNĚNÍ

Poškození zařízení pro silážní prostředek při použití nesprávného silážního prostředku

Pokud by se zařízení pro silážní prostředek provozovalo s agresivními nebo korozivními silážními prostředky, mohou se poškodit části zařízení pro silážní prostředek.

- V zařízení pro silážní prostředek používejte výhradně neagresivní a nekorozivní silážního prostředky.

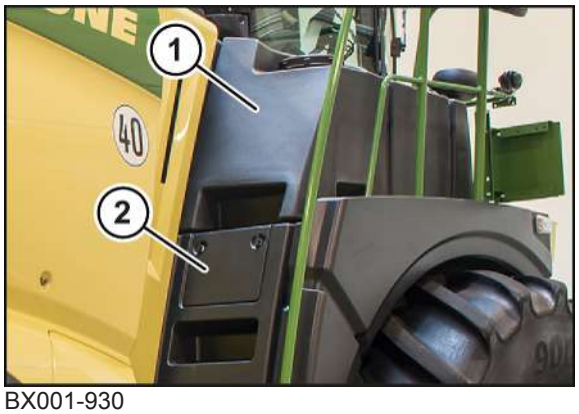

BX001-930

Interní zařízení pro hrubé dávkování silážního prostředku je řízené zařízení pro silážní prostředek s nádrží na silážní prostředek (1) na pravé plošině kabiny. Čerpadlo, ventily a filtr zařízení pro silážní prostředek se nachází pod příklopem (2) u výstupu vpravo.

Ovládání a nastavení zařízení pro silážní prostředek na terminálu, *viz Strana 206*.

Přístup k ovládacím prvkům zařízení pro silážní prostředek:

- Otevřete příklop (2).

Technické údaje

Čerpadlo	
Elektrická přípojka	24 V stejnosměrné napětí
Maximální odběr proudu	5 A
Materiál skříně (součástí, které přicházení do kontaktu se silážním prostředkem)	Ušlechtilá ocel
Materiál ozubených kol	Teflon

Čerpadlo	
Maximální pracovní tlak čerpadla	4 bar
Materiál ventilů	Polypropylen
Maximální teplota média	+70° C
Čerpané množství (bod vstřikování v urychlovači odhazování)	0,5 l/min až 7,2 l/min
Maximální sací výška	1,5 m
Druh použití/doba	Periodický/trvalý provoz

Senzor průtoku	
Materiál krytu/víka	PVDF
Teplotní rozsah	0° C až +120° C
Rozsah měření	0,5 l/min až 10 l/min
Maximální provozní tlak/trhací tlak	6 bar / >16 bar
Provozní teplota	-10° C až +120° C

Ovládání interního zařízení pro silážní prostředek

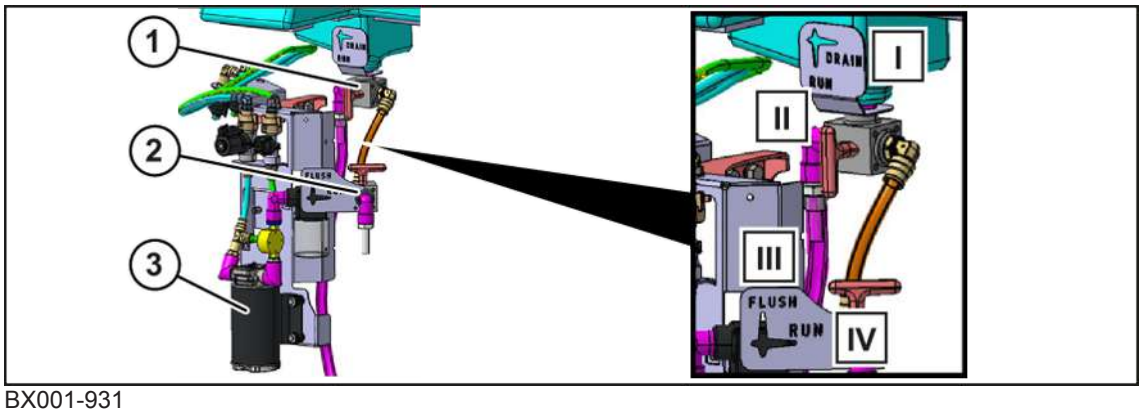

BX001-931

Při normálním provozu nasává čerpadlo silážního prostředku (3) silážní prostředek z nádrže na silážní prostředek na pravé plošině.

- ▶ Nastavte třícestný kohout (1) na nádrži do polohy II (RUN).
- ▶ Nastavte třícestný kohout (2) na čerpadle silážního prostředku do polohy IV (RUN).
- ➡ Silážní prostředek bude čerpán z nádrže na silážní prostředek na pravé plošině.

Obsluha zařízení pro hrubé dávkování silážního prostředku

Obsluha a nastavení zařízení silážního prostředku, *viz Strana 206*.

- ▶ Pokud byla na zařízení pro silážní prostředek čištěna nebo vyměněna jedna nebo několik trysek, tak zařízení pro silážní prostředek znovu kalibrujte, *viz Strana 206*
- ▶ Kalibraci zařízení silážního prostředku provádějte vždy s namontovanou tryskou a vypláchnutým zařízením silážního prostředku.

Nastavení v menu hrubého dávkování zařízení silážního prostředku

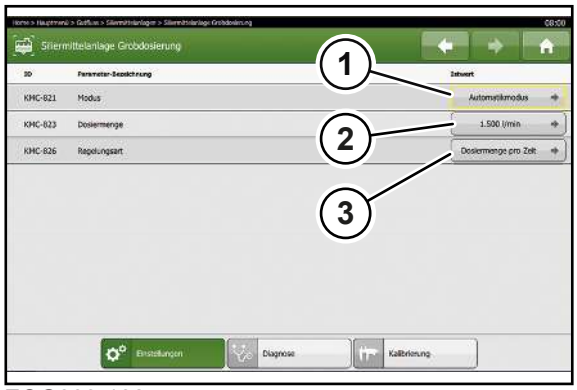

EQG003-102

Režim (1)	
Neaktivní	Tryskami není vháněn žádný silážní prostředek.
Trvale aktivní	Silážní prostředek bude tryskami vháněn, když je volicí spínač provozních režimů nastaven v poloze "Polní provoz".
Automatický režim	Silážní prostředek bude vháněn tryskami, když bude současně zapnutá hlavní spojka, návod a adaptér a zároveň bude adaptér v pracovní poloze a stroj pojede dopředu.
Čištění sklizňového produktu souvrať	Silážní prostředek bude vháněn tryskami, když bude současně zapnutá hlavní spojka, návod a adaptér a zároveň bude adaptér v souvraťové poloze.

Režim "Čištění sklizňového produktu souvrať" slouží k tomu, aby se u sklizňového produktu s obsahem cukru neslepily plechy průchodu produktu. Režim "Čištění sklizňového produktu souvrať", je nejefektivnější, když je zabudovaná dovybavovací sada "Vodní trysky" (20 429 398 *). Když není zabudovaná dovybavovací sada "Vodní trysky", vychází voda výhradně z trysky silážního prostředku a silážním prostředkem se nepotřísní plechy v průchodu produktu.

Dávkovací množství (2)	
1 000 l/min	Množství silážního prostředku vháněného tryskou za minutu
1 000 l/t	Množství silážního prostředku vháněného tryskou na jednu tunu

Dávkovací množství silážního prostředku vháněného tryskou se přepne podle nastaveného způsobu regulace na jednotku "Litr za minutu" resp. "Litr na jednu tunu".

Druh regulace (3)	
Dávkovací množství na jednotku času	Nastaví parametr "Dávkovací množství" na jednotku "Litry za minutu"
Dávkovací množství na jednotku hmotnosti	Nastaví parametr "Dávkovací množství" na jednotku "Litry na tunu"

Podmínky pro druh regulace "Dávkovací množství na jednotku hmotnosti"

- Způsob regulace "Dávkovací množství na hmotnost" je k dispozici jen u varianty "CropControl (registrace výtěžku)".
- "CropControl" musí být kalibrované.
- Pokud "CropControl" neeviduje a nerozděluje žádný výtěžek, nebude v tomto nastavení tryskou vháněn žádný silážní prostředek. Pokud by se měl přesto tryskou vhánět silážní prostředek, musí se způsob regulace nastavit na "Dávkovací množství na jednotku času".

Čištění trysky zařízení pro silážní prostředek

Trysky zařízení pro silážní prostředek jsou namontované na pravé straně urychlovače odhazování.

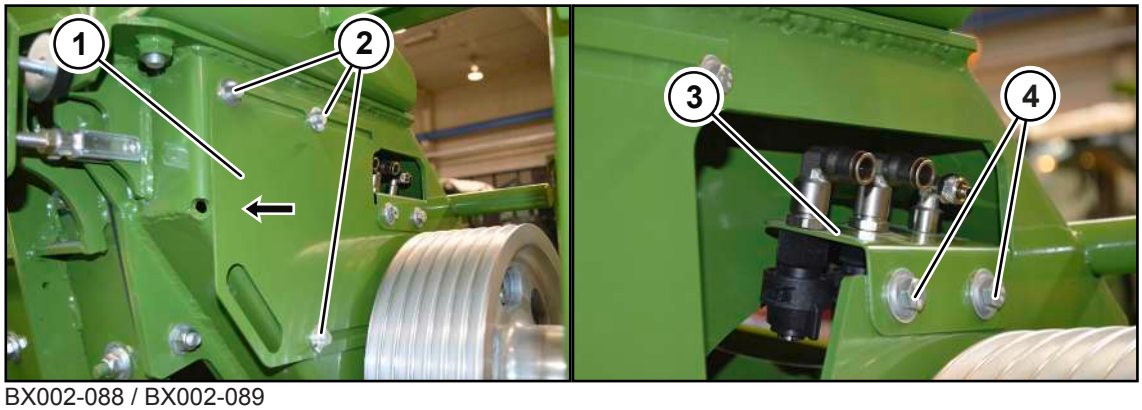

BX002-088 / BX002-089

- Uvolněte šrouby (2), krycí plech (1) přívodu vzduchu zatáhněte dozadu a šrouby (2) pevně utáhněte.
- Demontujte šrouby (4) a sundejte držák (3).

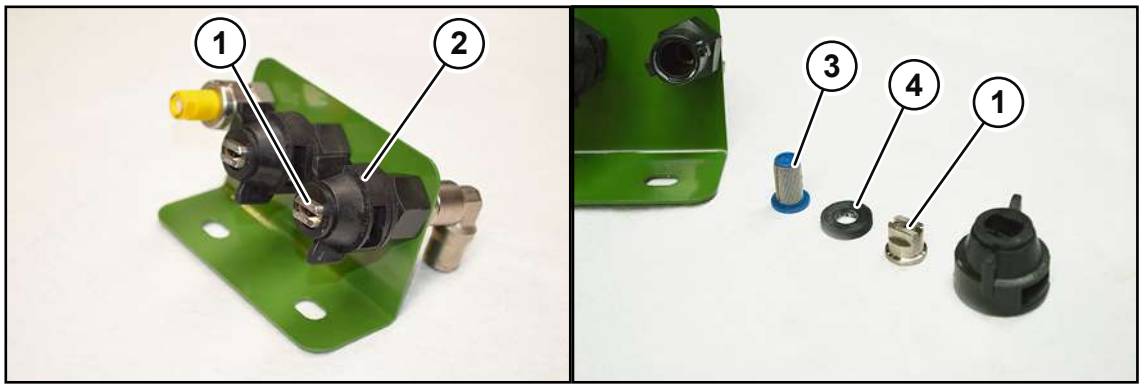

BX002-090 / BX002-090

- Vyjměte trysku (1) z držáku (2).
- Vyčistěte trysku (1), těsnění (4) a filtr kuličkového zpětného ventilu (3).
- Po vyčištění nasaďte trysku (1) s těsněním (4) a sítovým filtrem (3) do držáku (2).

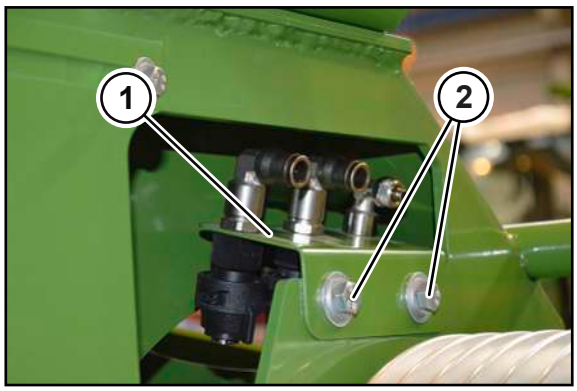

BX002-092

- Přimontujte držák (1) pomocí šroubů (2) na pravou stranu urychlovače odhazování.
- V případě potřeby kalibrujte zařízení pro silážní prostředek, *viz Strana 206*.

Provozování interního zařízení pro silážní prostředek z levé strany nádrže (u varianty "Boční nádrž k využití pro silážní prostředek")

INFO

Odumření bakterií v silážním prostředku v levé boční nádrži při vysokých venkovních teplotách

Jelikož levá boční nádrž není izolovaná, mohou při vysokých venkovních teplotách odumřít bakterie v silážním prostředku.

- Při vysokých venkovních teplotách používejte výhradně izolovanou nádrž na silážní prostředek na pravé plošině kabiny.

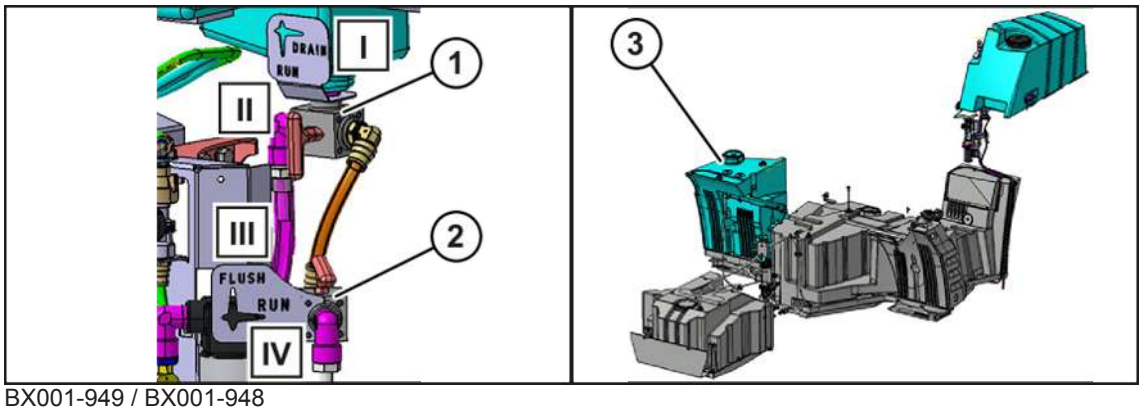

BX001-949 / BX001-948

INFO

Aby se víko boční nádrže (3) snáze otvíralo, nachází se v odkládací schránce pomůcka "Otvírák víka nádrže".

Pokud má být silážní prostředek čerpán z boční nádrže (3):

- Nastavte třícestný kohout (1) na nádrži do polohy II (RUN).
- Nastavte třícestný kohout (2) na čerpadle silážního prostředku do polohy III (FLUSH).

➡ Silážní prostředek bude čerpán z boční nádrže (3).

Vyprázdnění nádrže na silážní prostředek na pravé plošině kabiny

UPOZORNĚNÍ

Poškození životního prostředí silážním prostředkem

Pokud by se silážní prostředek a promývací voda dostaly do půdy nebo do povrchových vod, uškodí to životnímu prostředí

- Zbytky silážního prostředku a promývací vodu odborně zlikvidujte.

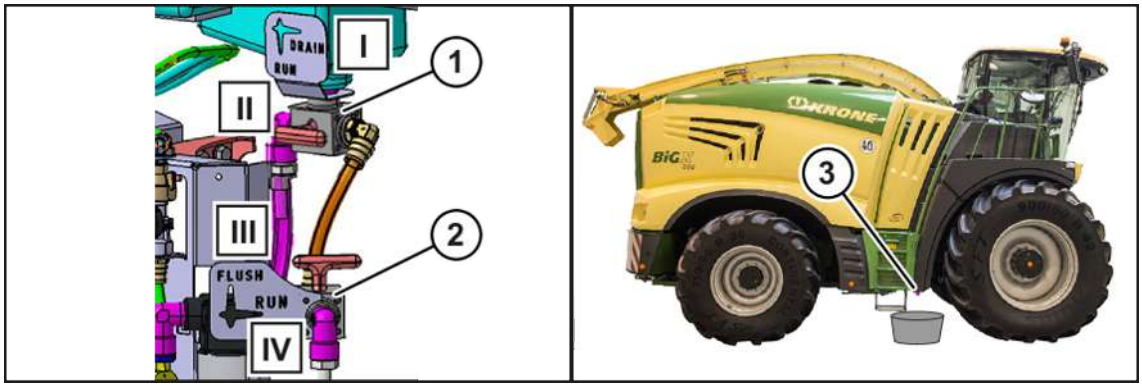

BX001-948 / BX001-950

Vyprázdnění nádrže na silážní prostředek na pravé plošině kabiny:

- ▶ Pod odtok silážního prostředku (3) za pravým předním kolem postavte dostatečně velkou a vhodnou nádobu.
- ▶ Nastavte třícestný kohout (1) na nádrži do polohy I (DRAIN).
- ▶ Nastavte třícestný kohout (2) na čerpadle silážního prostředku do polohy IV (RUN).
- ➡ Silážní prostředek vyteče odtokovou hadicí do připravené nádoby

Čištěn interního zařízení pro silážní prostředek

UPOZORNĚNÍ
Poškození senzoru průtoku nesprávným čištěním Pokud by se senzor průtoku čistil stlačeným vzduchem, mohly by být poškozeny jeho součásti. ▶ Nečistěte senzor průtoku stlačeným vzduchem.

Po každém použití se zařízení pro silážní prostředek musí vyčistit. Čištění se provádí čistou vodou, která se buď nalije do nádrže na silážní prostředek nebo se čerpadlem silážního prostředku skrz hadici načerpá do zařízení pro silážní prostředek.

Čištění interního zařízení pro silážní prostředek vodou z nádrže na silážní prostředek

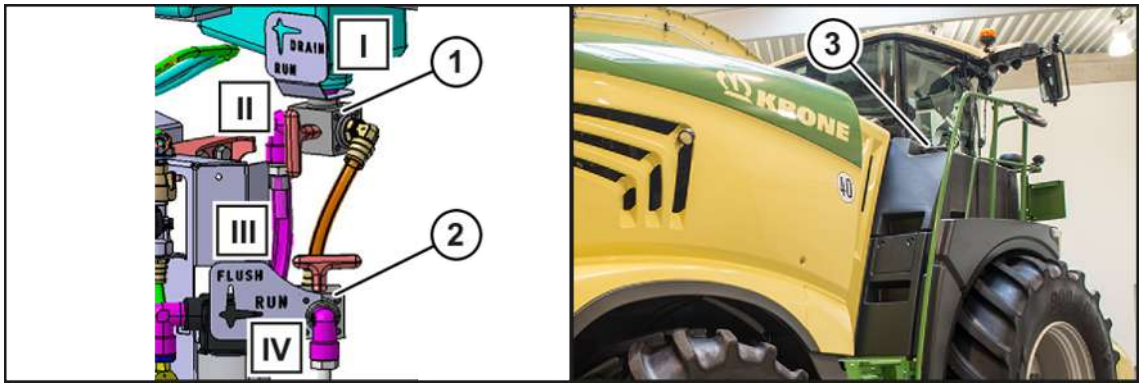

BX001-951 / EQ002-418

- Do nádrže na silážní prostředek (3) na pravé plošině nalijte 5 až 10 litrů čisté vody.
- Nastavte třícestný kohout (1) na nádrži do polohy II (RUN).
- Nastavte třícestný kohout (2) na čerpadle silážního prostředku do polohy IV (RUN).

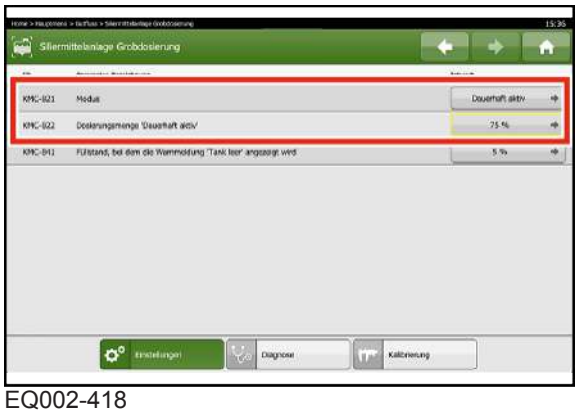

EQ002-418

- Nechte zařízení pro silážní prostředek čerpat v režimu "Trvale aktivovaný" s dávkovacím množstvím 75 %, *viz Strana 206*.

Čištění interního zařízení pro silážní prostředek vodou z připojené hadice

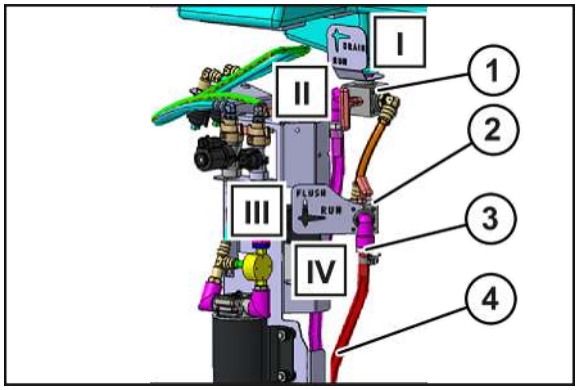

BX001-953

- Připravte si nádobu s 5 až 10 litry čisté vody.
- Nastavte třícestný kohout (1) na nádrži do polohy II (RUN).
- Nastavte třícestný kohout (2) na čerpadle silážního prostředku do polohy III (FLUSH).

- ▶ Připojte hadici (4) k hadicové koncovce (3).
- ▶ Podržte konec hadice (4) v připraveném kbelíku s čistou vodou.

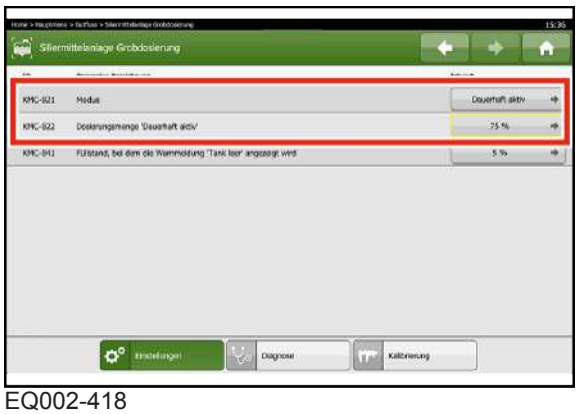

EQ002-418

- ▶ Nechte zařízení pro silážní prostředek čerpat v režimu "Trvale aktivovaný" s dávkovacím množstvím 75 %, *viz Strana 206*.

20.5.2 Interní zařízení pro jemné dávkování silážního prostředku (u varianty "Řízené zařízení pro jemné dávkování silážního prostředku")

UPOZORNĚNÍ

Poškození zařízení pro silážní prostředek při použití nesprávného silážního prostředku

Pokud by se zařízení pro silážní prostředek provozovalo s agresivními nebo korozivními silážními prostředky, mohou se poškodit části zařízení pro silážní prostředek.

- ▶ V zařízení pro silážní prostředek používejte výhradně neagresivní a nekorozivní silážního prostředky.

INFO

Rozprašovač zařízení silážního prostředku pracuje také tehdy, když je zařízení silážního prostředku neaktivní. V tomto případě proudí stlačený vzduch výhradně rozprašovačem, aby se tento neznečistil.

Interní zařízení pro jemné dávkování silážního prostředku je řízené zařízení pro silážní prostředek, u kterého se do držáku u výstupu vpravo postaví kanystr se silážním prostředkem a spojí s čerpadlem zařízení pro silážní prostředek.

Střídavě se mohou používat dva kanystry, které patří k zařízení pro silážní prostředek a naplněné se mohou uložit v chladicí skříni, aby neodumřely bakterie v silážním prostředku.

Obsluha a nastavení zařízení silážního prostředku v terminálu, *viz Strana 205*.

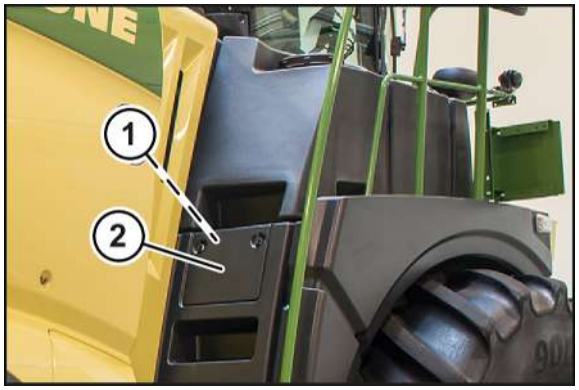

BX001-960

Přístup ke kanystrům a ovládacím prvkům zařízení pro silážní prostředek (1):

- Otevřete příklop (2).

Ovládání interního zařízení pro jemné dávkování silážního prostředku

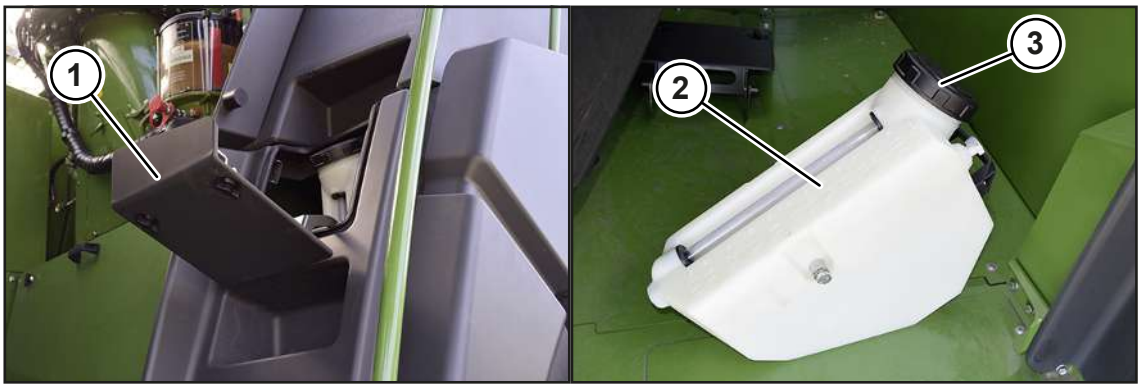

BX001-961 / BX001-966

- Otevřete a demontujte příklop (1).

Naplňte kanystr (2) silážním prostředkem:

- Vyšroubujte víčko (3) z kanystru (2).
- Naplňte kanystr (2) čistou vodou a silážním prostředkem. Poznamenejte si přesné množství vody a silážního prostředku.

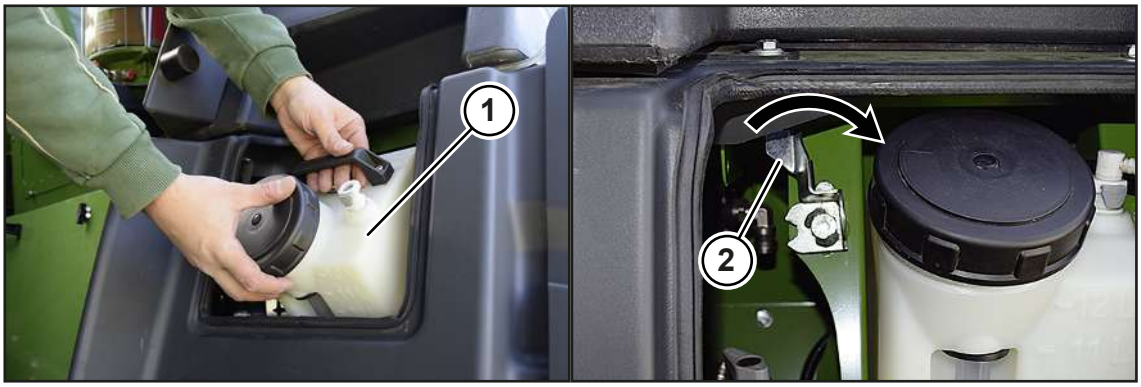

BX001-962 / BX001-963

- Skrz otvor postavte kanystr (1) do držáku a zajistěte zajišťovacím mechanizmem (2).

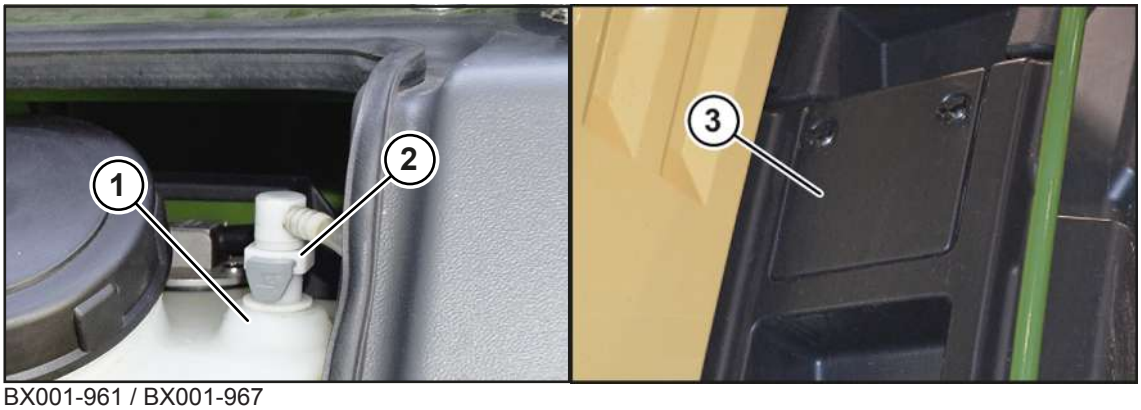

BX001-961 / BX001-967

- Připojte hadici (2) k hrdlu (1).
- Zavěste a zavřete příklop (3).
- Na terminálu zadejte druh namontované vytlačovací hadice v hadicovém čerpadle a množství silážního prostředku v nádrži a zařízení pro silážní prostředek ovládejte přes terminál, *viz Strana 205*.

Čištění interního zařízení pro jemné dávkování silážního prostředku

Po každém použití se zařízení pro jemné dávkování silážního prostředku musí vyčistit.

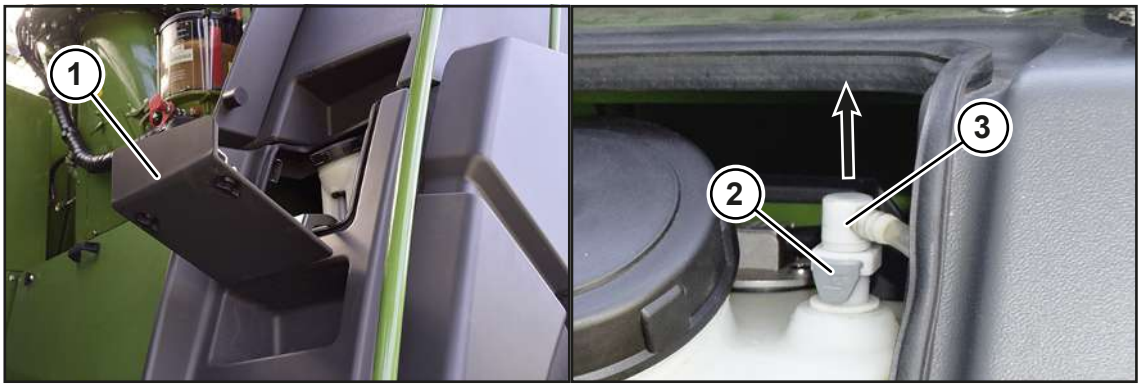

BX001-961 / BX001-968

- Otevřete a demontujte příklop (1).
- Stiskněte zajišťovací knoflík (2) a sejměte hadici (3).

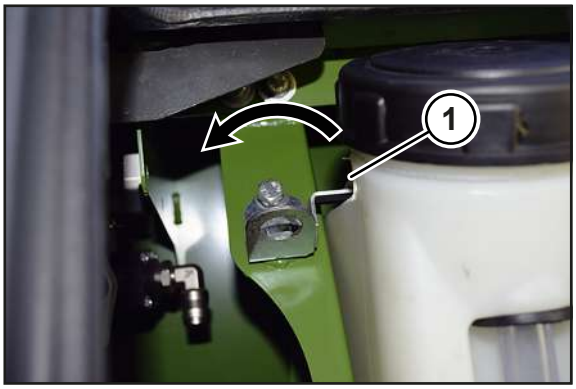

BX001-969

- Otočte zajišťovací mechanizmus (1) ke straně, čímž odjistíte kanystr.
- Vyjměte kanystr z držáku.

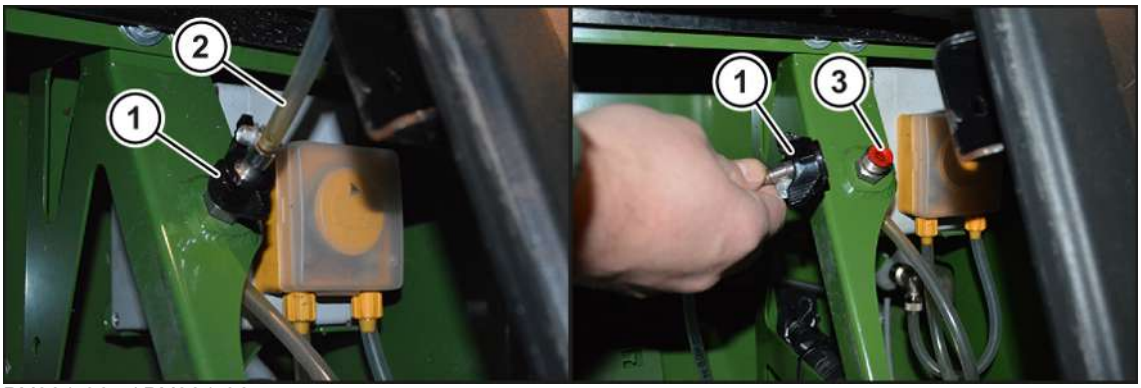

BX001-965 / BX001-964

- Sejměte z přípojky hadici (2) s křídlovou maticí (1) a vyjměte filtr (3).

- Vypláchněte filtr (3) v čisté vodě.
- Nasaďte zpět filtr (3) a připevněte hadici (2) s křídlovou maticí (1).

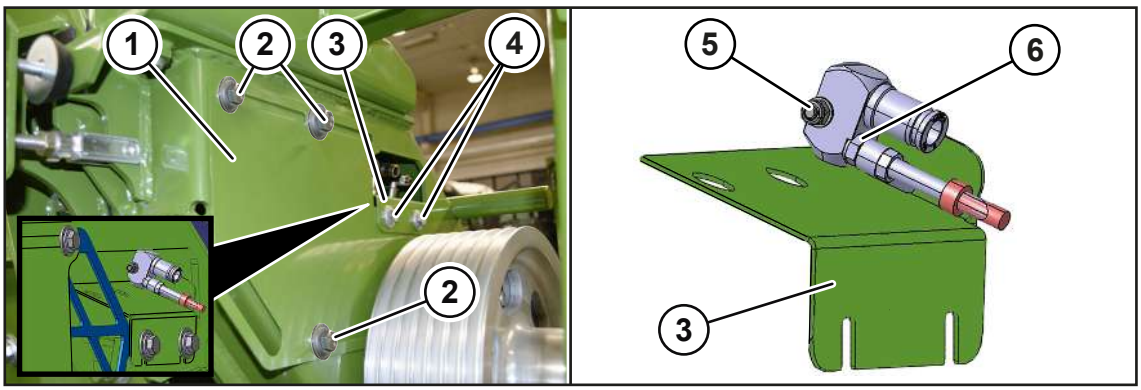

BX002-029

- Uvolněte šrouby (2), krycí plech (1) přívodu vzduchu zatáhněte dozadu a šrouby (2) pevně utáhněte.
- Demontujte šrouby (4) a sundejte držák (3).
- Povolte šroubový spoj (5) a rozprašovač (6) vyjměte.
- Rozprašovač (6) vypláchněte čistou vodou.
- Rozprašovač (6) opět nasaďte a šroubový spoj (5) rukou pevně utáhněte.
- Přimontujte držák (1) pomocí šroubů (2) na pravou stranu urychlovače odhazování.
- Pomocí šroubů (4) přimontujte držák (3).

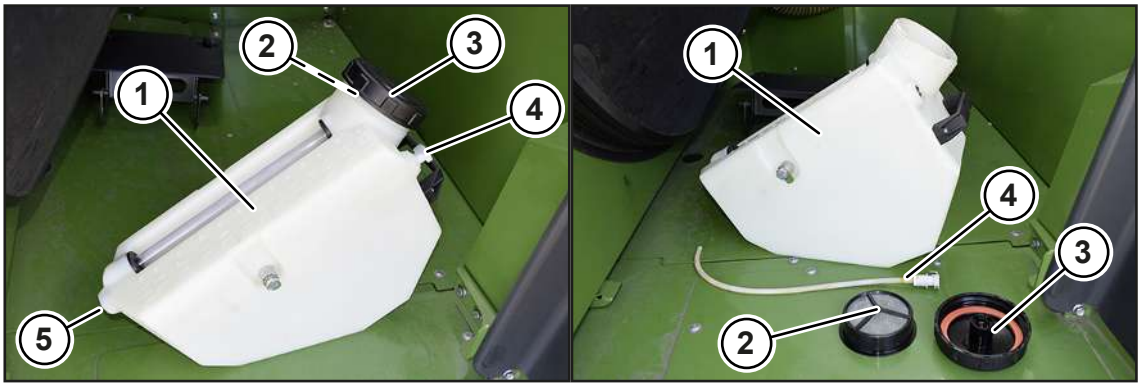

BX001-970 / BX001-971

- Demontujte víčko (3), síto (2) a odběrnou hadici (4).
- Dobře vypláchněte kanystr (1) a odběrnou hadici (4) čistou vodou.
- Pokud v kanystru zůstane zbytková voda, může se vypustit vypouštěcím hrdlem (5).
- Při montáži odběrné hadice (4), že její konec sahá až k usazené hmotě v kanystru (1).
- Kanystr (1) naplňte čistou vodou a opět zabudujte.
- Interní zařízení pro jemné dávkování silážního prostředku nechejte čerpat v režimu "Trvale aktivovaný" 10 minut s dávkovacím množstvím 90 ml/min při vytlačovací hadici se žlutým spojovacím kusem nebo 40 ml/min při vytlačovací hadici s modrým spojovacím kusem,*viz Strana 205*.

Změna přepravovaného množství

Silážní prostředek se dopravuje hadicovým čerpadlem k rozprašovači.

S vytlačovací hadicí se žlutým spojovacím kusem má hadicové čerpadlo přepravní výkon 1,8 l/h–8,4 l/h.

S vytlačovací hadicí s modrým spojovacím kusem má hadicové čerpadlo přepravní výkon 0,9 l/h–3,0 l/h.

Pro změnu přepravního výkonu se musí zabudovaná vytlačovací hadice vyměnit za vytlačovací hadici, která je součástí dodávky.

- Zastavte a zajistěte stroj, *viz Strana 33*.

VAROVÁNÍ! Nebezpečí zranění kontaktem se silážním prostředkem. Abyste zabránili zranění, noste osobní ochranné prostředky.

- Vyprázdněte hadici čerpadla a přívodní vedení.

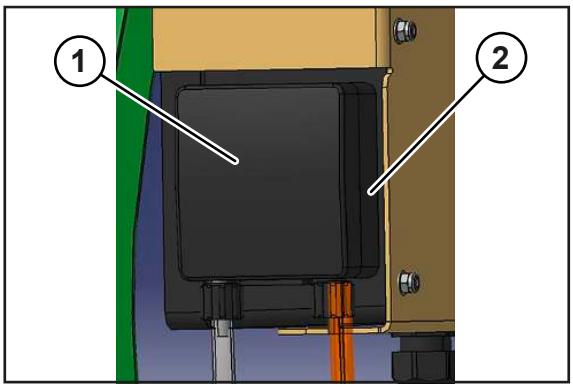

BX002-658

- Demontujte kryt (1) hadicového čerpadla (2).

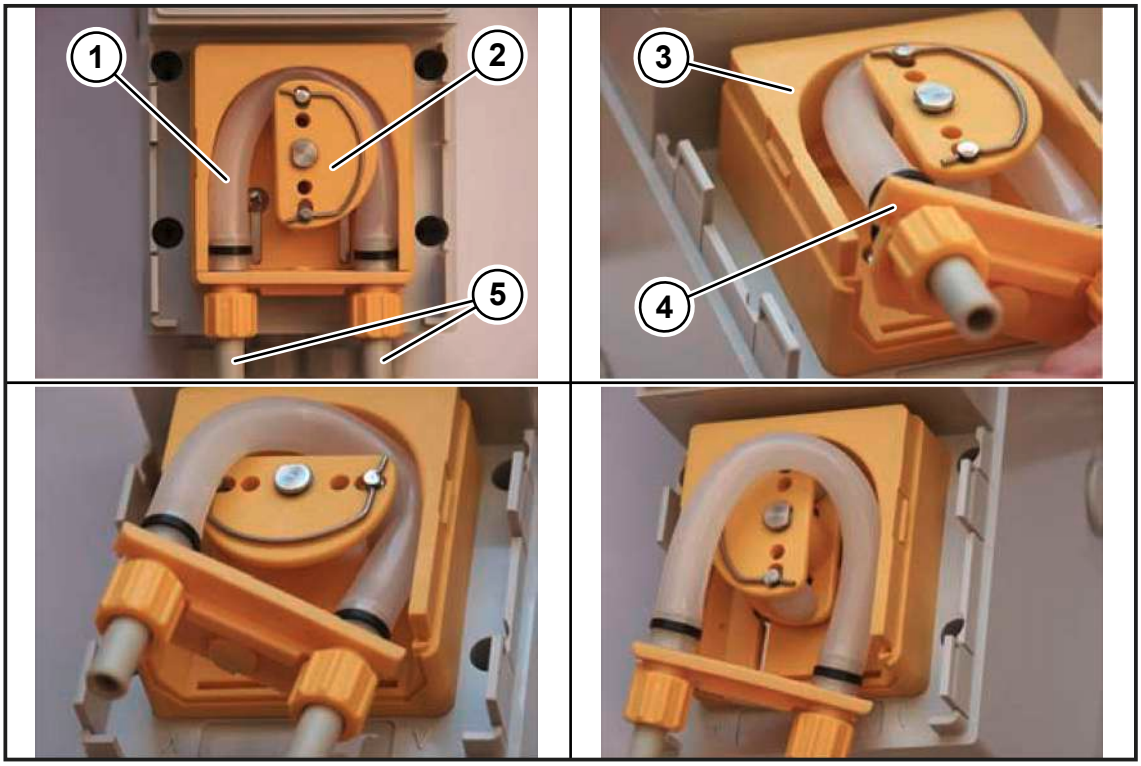

BX002-659

VAROVÁNÍ! Nebezpečí zhmoždění otáčivým rotorem. Ujistěte se, že je hlavní spínač baterie vypnutý.

- Odpojte přítok a odtok od přípojek (5) hadicového čerpadla.
- Rotor (2) hadicového čerpadla nastavte tak, aby byla levá strana volná.
- Spojovací kus (4) na levé straně zvedněte.
- Otáčejte rotorem (2) tak, aby byla horní část volná a přitom nahoře vyjměte hadici (1) z pláště čerpadla (3).
- Dál otáčejte rotorem (2) tak, aby byla pravá strana volná a přitom vyjměte hadici (1) na pravé straně z pláště čerpadla (3).
- Spojovací kus (4) na pravé straně zvedněte a vytlačovací hadici (1) vyjměte z pláště čerpadla (3).
- Druhou vytlačovací hadici namontujte v obráceném pořadí.
- Opět spojte přítok a odtok s přípojkami (5) hadicového čerpadla.

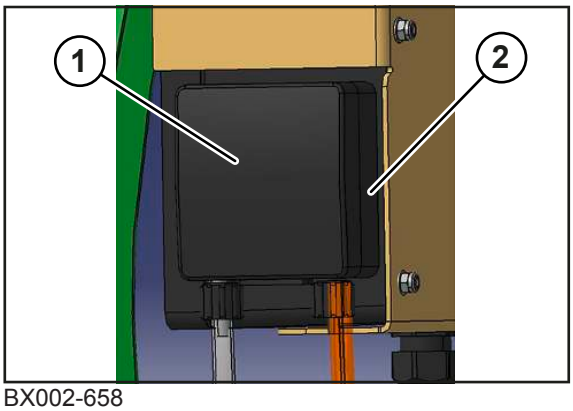

BX002-658

- Opět namontujte kryt (1) hadicového čerpadla (2).

20.5.3 Připojení přídavného zařízení pro silážní prostředek (u varianty "Externí zařízení pro silážní prostředek")

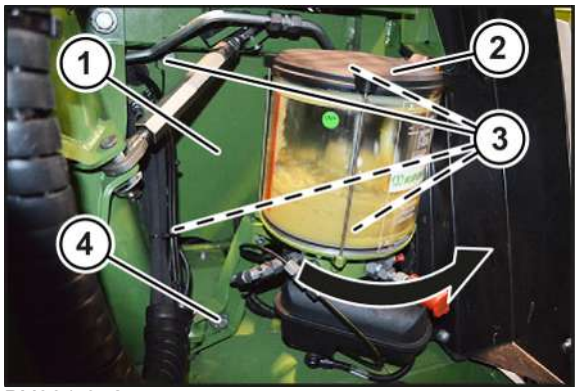

BX001-952

Existuje možnost připojit externí zařízení pro silážní prostředek. Elektrická přípojka pro dávkovací jednotku se nachází za plechovým krytem (1).

Připojení dávkovací jednotky k elektrické přípojce:

- Demontujte šroub (4).
- Otočte nádrž na mazivo (2) centrálního mazání ke straně.
- Demontujte 4 šrouby (3).
- Demontujte plechový kryt (1).
- Připojte konektor X224.2 (1) k externí dávkovací jednotce.

Obsazení konektoru:

Kolík 1: +12 V napájecí napětí

Kolík 2: +12 V řídicí signál

Kolík 3: Kostra

Maximální hodnota proudu je 15 A.

- Pomocí 4 šroubů (3) namontujte plechový kryt (1).
- Otočte nádrž na mazivo (2) centrálního mazání zase zpět.
- Namontujte šroub (4).

Ovládání a nastavení zařízení pro silážní prostředek, *viz Strana 205*.

20.6 Polní provoz na svahu

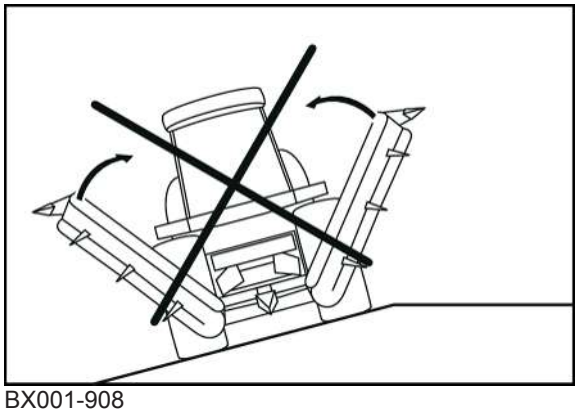

BX001-908

- Pokud se sklízecí řezačka používá s kukuřičným adaptérem, tak kukuřičný adaptér nikdy nepřemisťujte z pracovní do transportní polohy, resp. z transportní do pracovní polohy, když se stroj provozuje napříč ke svahu.
- Před zahájením práce na svahu nastavte tlak v pneumatikách předních kol o 0,5 bar vyšší, než je uvedeno v tabulce tlaku pneumatik, *viz Strana 77*.
- Po ukončení práce na svahu nastavte tlak v pneumatikách na hodnoty uvedené v tabulce tlaku pneumatik, *viz Strana 77*.

20.7 Rychlá změna směru jízdy (rychlý obrácený chod)

Při rychlém obráceném chodu se stroj zpomalí až do zastavení a zrychlí opačným směrem, až na cca 70 % předcházející jízdní rychlosti.

Rychlý obrácený chod je možný jen při polním provozu.

BMG000-007

✓ Volicí spínač provozních režimů je v poloze "Polní provoz".

Aktivace rychlého obráceného chodu:

▶ Při jízdě stiskněte aktivační tlačítko jízdního pohonu (2) a přidržte je stisknuté, jízdní pákou (1) pohybujte doleva a zpátky do střední polohy.

20.8 Obsluha návodu/adaptéru

⚠ *VAROVÁNÍ*

Nebezpečí úrazu pohybujícími se součástmi návodu nebo adaptéru

Při zapnutí návodu a adaptéru může dojít k nepředvídatelným pohybům podávacích válců a adaptéru, které ohrozí přítomné osoby.

▶ Ujistěte se, že všechny osoby jsou v dostatečné vzdálenosti od návodu a adaptéru.

UPOZORNĚNÍ

Poškození stroje při otáčení rychlospojky bez přimontovaného adaptéru

Pokud se rychlospojka pohání bez přimontovaného adaptéru, může dojít k poškození stroje, protože kotouč rychlospojky není vedený.

▶ Zajistěte, aby byla rychlospojka poháněna jen při přimontovaném adaptéru.

▶ Má-li návod za účelem údržby běžet bez adaptéru, předtím ze sklízecí řezačky stáhněte kloubový hřídel.

Nastavení požadovaných otáček adaptéru a délky řezanky, *viz Strana 145*.

Zapnutí návodu/adaptéru

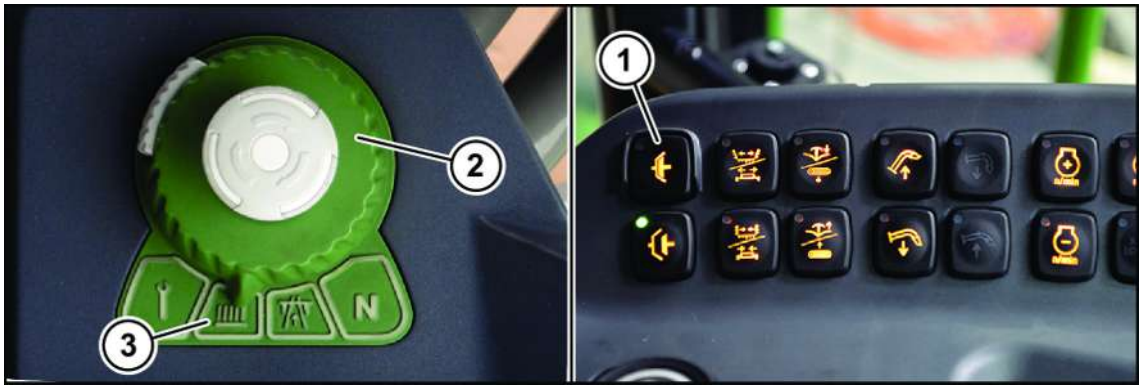

BX001-593

- ✓ Sedadlo řidiče je obsazené.
- ✓ Motor je nastartovaný.
- ✓ Je nastaven profil adaptéru vhodný pro adaptér, *viz Strana 191* nebo *viz Strana 222*.
- ✓ Volicí spínač režimů provozu (2) je v poloze „Polní provoz“ (3).
- ✓ Hlavní spojka je zapnutá (1).

> ***INFO***
>
> Při prvním zapnutí návodu a adaptéru musí řidič spustit obrácený chod podávacích válců a adaptéru, aby se odstranily případné nečistoty. Teprve potom se může návod a adaptér zapnout.

BX000-324

Zapnutí ukazatele návodu/adaptéru:

- ▶ Stiskněte tlačítko„Obrácený chod návodu/adaptéru“ (2) na jízdní páce.

Adaptér a podávací válce běží obráceně.

- ▶ Stiskněte tlačítko „Zapnutí návodu/adaptéru“ (1) na jízdní páce.

Adaptér a podávací válce se zapnou.

Vypnutí návodu/adaptéru

- ▶ Stiskněte tlačítko “Zapnutí/vypnutí návodu/adaptéru“ (1) na jízdní páce.

Adaptér a podávací válce se vypnou.

Zapněte obrácený chod návodu/adaptéru

Pro odstranění ucpání a při poruchách průchodu produktu při provozu lze provést obrácený chod návodu a adaptéru.

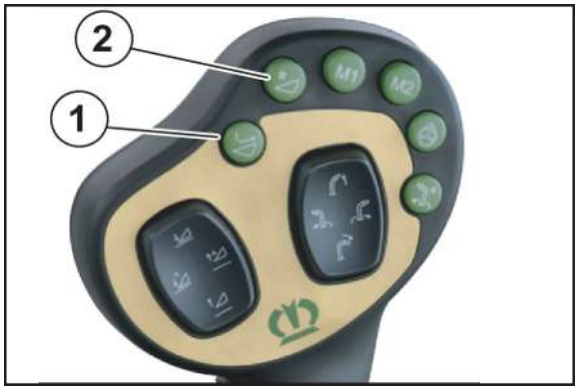

BX000-324

Zapnutí obráceného chodu návodu/adaptéru ze sedadla řidiče:

- ▶ Stiskněte tlačítko „Obrácený chod návodu/adaptéru“ (2) na jízdní páce a přidržte ho stisknuté.

Adaptér a podávací válce běží obráceně tak dlouho, dokud je stisknuté tlačítko „Obrácený chod návodu/adaptéru“ (2).

Tlačítko „Obrácený chod návodu/adaptéru“ (2) na jízdní páce lze stisknout i při zapnutém návodu/adaptéru. Potom se musí návod/adaptér znovu zapnout.

20.9 Regulace zdvihacího ústrojí

Pro optimalizaci polního provozu se poloha adaptéru reguluje prostřednictvím zdvihacího ústrojí sklízecí řezačky. Aby pro každý účel použití byly ty nejlepší podmínky, lze zvolit jednu ze tří následujících regulací zdvihacího ústrojí.

- Regulace polohy zdvihacího ústrojí
  Při aktivované regulaci polohy zdvihacího ústrojí udržuje řízení konstantní výšku adaptéru vzhledem ke stroji.
- Regulace dosedacího tlaku zdvihacího ústrojí
  Při aktivované regulaci dosedacího tlaku zdvihacího ústrojí reguluje řízení tlak adaptéru na zem na konstantní hodnotu.
- Regulace vzdálenosti zdvihacího ústrojí (doplňková výbava)
  Při aktivované regulaci vzdálenosti zdvihacího ústrojí udržuje řízení konstantní výšku adaptéru vzhledem k zemi pomocí aktivního kývavého pohybu a automatického zvedání/spouštění zdvihacího ústrojí. Regulaci vzdálenosti zdvihacího ústrojí lze aktivovat pouze ve spojení s přimontovaným kukuřičným adaptérem s namontovanými senzory kopírování terénu.

Nastavení regulace zdvihacího ústrojí a požadovaného tlaku resp. požadované výšky, *viz Strana 145*.

Aktivování regulace polohy zdvihacího ústrojí

BXG000-019

✓ Na terminálu je regulace polohy zdvihacího ústrojí nastavena.
✓ Regulace polohy zdvihacího ústrojí je deaktivovaná.

Spuštění zdvihacího ústrojí dolů:

► Stiskněte tlačítko "Spustit zdvihací ústrojí dolů" (1).

Zdvihací ústrojí se spustí dolů. Tlačítko má dva stupně. Prvním stupněm se nastavuje pomalá rychlost zdvihu a druhým stupněm rychlá rychlost zdvihu.

Zvednutí zdvihacího ústrojí:

► Stiskněte tlačítko "Zvednout zdvihací ústrojí" (2).

Zdvihací ústrojí se zvedne. Tlačítko má dva stupně. Prvním stupněm se nastavuje pomalá rychlost zdvihu a druhým stupněm rychlá rychlost zdvihu.

Změna a uložení požadované výšky (pracovní výšky) na jízdní páce

► Tlačítky "Zvednout zdvihací ústrojí" (2) resp. "Spustit zdvihací ústrojí dolů" (1) najeďte do nové požadované výšky.

► Po dobu 3 sekund držte stisknuté tlačítko "Automatika zdvihacího ústrojí" (3).

Nová požadovaná výška se uloží do paměti a na terminálu se zobrazí příslušné informační hlášení.

Aktivování nastavené požadované výšky

► Stiskněte tlačítko "Automatika zdvihacího ústrojí" (3).

Zdvihací ústrojí se zvedne resp. sníží do požadované výšky. Na terminálu se zobrazí symbol

s nastavenou požadovanou výškou. Regulace polohy zdvihacího ústrojí je aktivovaná.

Deaktivování regulace polohy zdvihacího ústrojí

Regulace polohy zdvihacího ústrojí se deaktivuje:

- Když je zdvihací ústrojí manuálně ovládáno tlačítky (1) a (2).
- Když diagnostická elektronika rozpozná chybu.

Nastavení výšky zdvihu pro souvrať a její uložení do paměti

BX000-321

- Tlačítky "Zvednout zdvihací ústrojí" (2) resp. "Spustit zdvihací ústrojí dolů" (1) najeďte do výšky zdvihu.
- Po dobu 3 sekund držte stisknuté tlačítko "Zvednout zdvihací ústrojí až nahoru" (4).

Výška zdvihu se uloží do paměti a na terminálu se zobrazí příslušné informační hlášení.

V případě nové výšky zdvihu postup zopakujte.

Zvednutí zdvihacího ústrojí na nastavení souvrati

- Stiskněte tlačítko "Zvednout zdvihací ústrojí až nahoru" (4).

Zdvihací ústrojí se zvedne na nastavenou výšku zdvihu.

Aktivování regulace dosedacího tlaku zdvihacího ústrojí

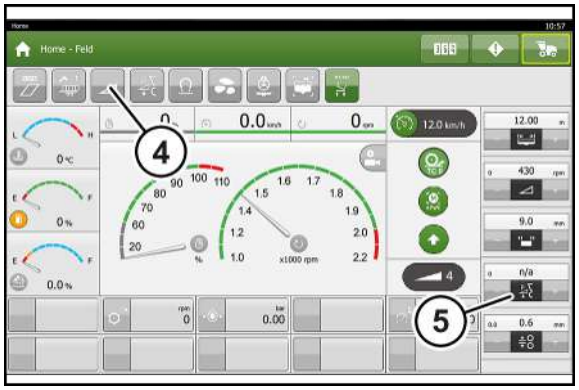

BXG001-020

Postup při aktivování regulace, aktivování požadovaného tlaku a změně a uložení požadovaného tlaku na terminálu je analogický postupu při regulaci polohy zdvihacího ústrojí.

Zvednutí a spuštění zdvihacího ústrojí při regulaci jeho dosedacího tlaku

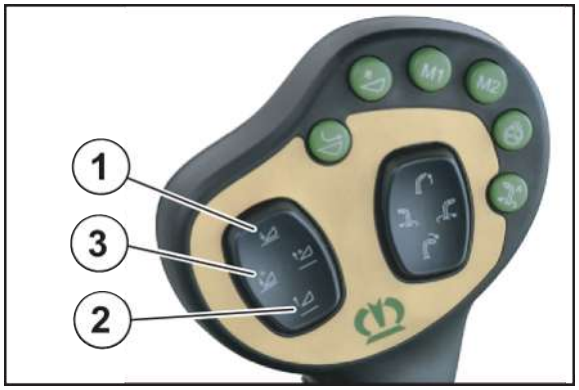

BX000-320

► Stiskněte tlačítko "Zvednout zdvihací ústrojí" (2) resp. "Spustit zdvihací ústrojí dolů" (1).

Po uvolnění tlačítka (1 nebo 2) nejprve polohový regulátor drží zdvihací ústrojí na konstantní výšce zdvihu.

Pro aktivování regulace dosedacího tlaku zdvihacího ústrojí:

► Stiskněte tlačítko "Automatika zdvihacího ústrojí" (3).

Zdvihací ústrojí se spustí s regulovanou polohou trochu nad zem a automaticky začne být regulován dosedací tlak zdvihacího ústrojí.

Aktivování regulace vzdálenosti zdvihacího ústrojí (doplňková výbava)

BXG001-020

Postup při aktivování regulace, aktivování požadované výšky a změně a uložení požadované výšky na terminálu je analogický postupu při regulaci polohy zdvihacího ústrojí.

20.10 Nastavení odhazovací koncovky

⚠ *VAROVÁNÍ*

Nebezpečí zranění o odloženou odhazovací koncovku (při namontovaném prodloužení odhazovací koncovky)

Při namontovaném prodloužení odhazovací koncovky (doplňková výbava) sahá u odložené odhazovací koncovky odhazovací koncovka natolik dolů, že by během jízdy po silnici ohrozila účastníky provozu.

► Při jízdě po silnici složte prodloužení odhazovací koncovky.

Odhazovací koncovka je provedena tak, že se může pracovat jak s provozem přívěsu, tak i s paralelně vpravo nebo vlevo jedoucím přepravníkem řezanky.

Pohyby odhazovací koncovky se řídí jízdní pákou a skupinou tlačítek.

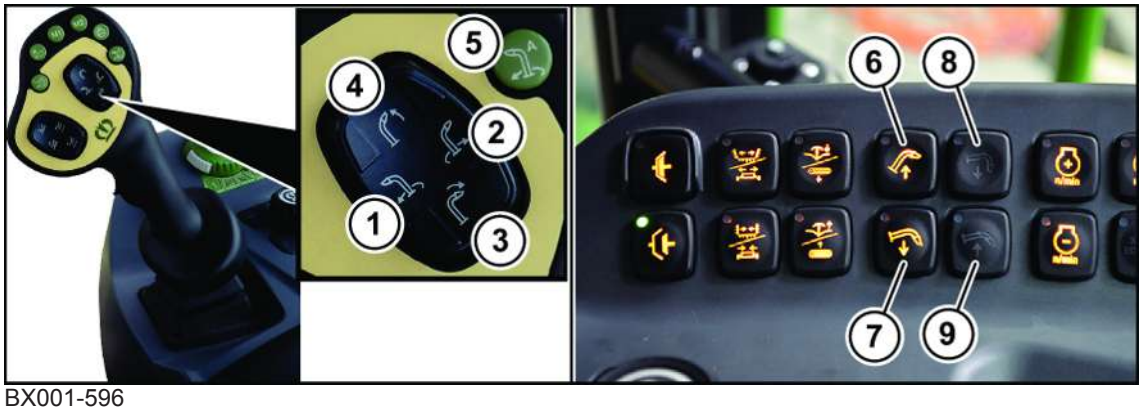

BX001-596

Pol.	Označení	Vysvětlení
1	Tlačítko "Otočit odhazovací koncovku doleva"	Otočí odhazovací koncovku doleva
2	Tlačítko "Otočit odhazovací koncovku doprava"	Otočí odhazovací koncovku doprava
3	Tlačítko "Uzávěr odhazovací koncovky dolů"	Spustí klapku odhazovací koncovky dolů
4	Tlačítko "Uzávěr odhazovací koncovky nahoru"	Zvedne klapku odhazovací koncovky
5	Tlačítko "Zrcadlení/parkovací poloha odhazovací koncovky"	Při zapnuté hlavní spojce: Zrcadlí polohu odhazovací koncovky
		Při vypnuté hlavní spojce: Natočí odhazovací koncovku do transportní polohy
6	Tlačítko "Zvednout odhazovací koncovku"	Zvedne odhazovací koncovku nahoru.
7	Tlačítko "Spustit odhazovací koncovku dolů"	Spustí odhazovací koncovku dolů.
8	Tlačítko "Zasunout prodloužení odhazovací koncovky"	Sklopí prodloužení odhazovací koncovky (doplňková výbava).
9	Tlačítko "Rozložit prodloužení odhazovací koncovky"	Vyklopí prodloužení odhazovací koncovky (doplňková výbava)

20.11 Nastavení šířky odhazování

U varianty "StreamControl"

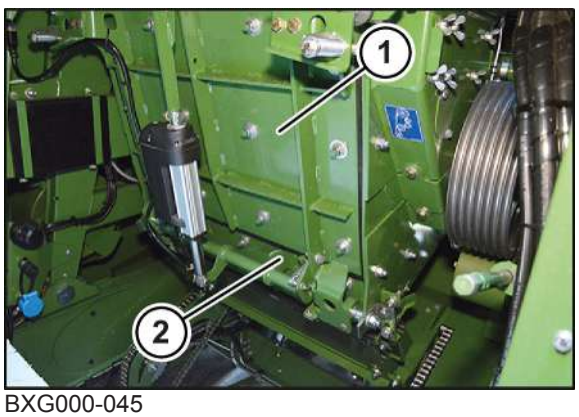

BXG000-045

StreamControl se provádí pomocí zadní stěny urychlovače odhazování (1) a sestává z nastavitelného vodicího plechu (2), který se může natáčet do průchodu sklizňového produktu. Přesměrováním průchodu produktu se ovlivňuje šířka odhazování řezanky.

StreamControl se ovládá v přídavné skupině tlačítek, *viz Strana 112*.

Nastavováním šířky odhazování lze také obsadit tlačítka "M1" a "M2" jízdní páky, *viz Strana 175*.

Rozměr, o který se bude nastavitelný vodicí plech natáčet do průchodu produktu, lze nastavit na terminálu, *viz Strana 201*.

20.12 TractionControl/regulace proti skluzu pohonu

TractionControl je regulace prokluzu pohonu, kterou lze nastavit na dva stupně.

TC I připouští jen malý skluz (protáčející se kola). Toto nastavení se zpravidla používá při provozu trávy, aby se šetřil travnatý povrch.

TC II připouští vyšší skluz. Toto nastavení se zpravidla používá při provozu kukuřice, aby byl i při obtížných podmínkách zaručen dostatečný pohon.

Volba stupně regulace prokluzu pohonu je nezávislá na provozním režimu (tráva/kukuřice) nastaveném na terminálu.

BXG000-021

Aktivování regulace prokluzu pohonu a nastavení stupně citlivosti:

- Stiskněte tlačítko "Regulace prokluzu pohonu" (1) tolikrát, dokud není dosažen požadovaný stav.

Stav regulace prokluzu pohonu se zobrazí na terminálu "Indikační kontrolkou pro TractionControl" (2), *viz Strana 152*.

20.13 Automatický systém řízení

⚠ *VAROVÁNÍ*

Ohrožení života při automaticky řízeném stroji

Sklízecí řezačka s aktivovaným automatickým systémem řízení je řízena automaticky a řidič jí během jízdy jen sleduje. Proto jsou ohroženi lidé stojící v blízkosti stroje a podél jízdní trasy stroje.

- Používejte automatický systém řízení výhradně pro automatické vedení sklízecí řezačky po řádcích košťálových rostlin nebo s řídicím systémem založeném na GPS na volném poli.
- Nepoužívejte stroj s aktivovaným automatickým systémem řízení na veřejných komunikacích, na dvorech a v blízkosti lidí.

⚠ VAROVÁNÍ

Ohrožení života při automaticky řízeném stroji

Je-li automatický systém řízení nesprávně namontovaný nebo se manipuluje s jeho součástmi, jsou při aktivovaném automatickém systému řízení ohroženy osoby v blízkosti sklízecí řezačky, protože stroj za určitých okolností provádí neočekávané pohyby.

- ▶ Montáž automatického systému řízení nechte provést výhradně autorizovaným servisem.
- ▶ Neprovádějte žádné změny na bezpečnostně relevantních prvcích automatického systému řízení nebo na hydraulických, elektrických nebo elektronických komponentách automatického systému řízení.

⚠ VAROVÁNÍ

Ohrožení života při automaticky řízeném stroji

Před uvedením automatického systému řízení do provozu se musí zajistit funkčnost kontrolovatelných bezpečnostních prvků.

- ▶ Zkontrolujte, zda se automatický systém řízení vypne, když se provede prudký pohyb volantem nebo když řidič opustí sedadlo.
- ▶ Vizuálně zkontrolujte řádný stav (tzn. bez mechanických poškození nebo netěsností) řádkových čidel, snímače úhlu řízení, jakož i viditelných hadic a kabelů.

⚠ VAROVÁNÍ

Ohrožení života při automaticky řízeném stroji

Při práci s aktivovaným automatickým systémem řízení musí řidič jednat velmi opatrně a obezřetně, aby mohl rychle reagovat na případně ohrožení osob nebo věcných hodnot.

- ▶ Zajistěte, aby se při provozu autopilota v okruhu 50 m kolem sklízecí řezačky nezdržovaly žádné osoby.
- ▶ Při provozu automatického systému řízení nesmí řidič opustit kabinu stroje.
- ▶ Při provozu automatického systému řízení musí řidič průběžně kontrolovat zaměření kurzu a jízdní dráhu, aby v případě výskytu ohrožení, překážek nebo odklonu ze zaměřeného kurzu mohl ihned převzít manuální ovládání sklízecí řezačky.

INFO

Při zcela zvednuté nebo zcela spuštěné zadní nápravě může při použití automatického systému řízení docházet k mírným odchylkám od řádku rostlin.

Pro zajištění přesného vedení automatickým systémem řízení podél řádku rostlin:

- ▶ Ujistěte se, že se zadní náprava nachází ve střední poloze (rám vozidla je vodorovně).

Automatický systém řízení je doplňkové přídavné vybavení pro automatické vedení sklízecí řezačky po řádcích košťálových rostlin.

Automatický systém řízení je k dispozici jen při provozním režimu kukuřice s namontovaným kukuřičným adaptérem EasyCollect nebo XCollect a při vybavení stroje "automatickým systémem řízení".

- ✓ Dieselový motor běží.
- ✓ Sedadlo řidiče je obsazené.
- ✓ Volicí spínač provozních režimů je v poloze "Polní provoz".
- ✓ Stroj je na rovné ploše.

Zahájení nařezání by se mělo přednostně provádět v režimu "Řádková čidla automatického systému řízení".

V porostu lze pojíždět v následujících režimech:

- Řádková čidla ISO
- Řádková čidla automatického systému řízení

Nastavení režimu řádková čidla, *viz Strana 218*.

BXG000-022

Aktivování automatického systému řízení:

▶ Jeďte sklízecí řezačkou paralelně s řádky rostlin, po cca 1 metru se může zapnout automatický systém řízení.

▶ Stiskněte tlačítko "Automatický systém řízení" (2) na jízdní páce (1).

Na terminálu ukazuje indikační kontrolka "Automatický systém řízení" (3) aktuální stav automatického systému řízení. Když se stiskne indikační kontrolka, otevře se menu "Nastavení automatického systému řízení", *viz Strana 218*.

Automatický systém řízení pomocí řádkových čidel na kukuřičném adaptéru ve zvoleném režimu přebírá vedení sklízecí řezačky podél řádku rostlin. Při malých prolukách v kukuřičném porostu automatický systém řízení zajistí jízdu stroje rovně.

Deaktivování automatického systému řízení:

▶ Pohněte prudce volantem.

Deaktivace automatického systému řízení se signalizuje výstražným signálem.

⚠ *VAROVÁNÍ*
Ohrožení života při neřízeném stroji Po deaktivaci automatického systému řízení musí řidič sám převzít řízení stroje, protože jinak by byla sklízecí řezačka neřízená. ▶ Po deaktivaci automatického systému řízení převezměte aktivně řízení volantem.

Automatický systém řízení se také automaticky deaktivuje v těchto případech:

- opustí se sedadlo řidiče,
- prudce se pohne volantem,
- znovu se stiskne tlačítko "Automatický systém řízení",
- volicí spínač provozních režimů se nastaví na "Silničního provozu",
- aktivuje se některé ze dvou tlačítek rychlého zastavení,
- sklízecí řezačka je 1 minutu v klidovém stavu,
- při výskytu chyby systémových komponent automatického systému řízení.

20.14 Nastavení délky řezanky

Aktuální délku řezanky lze nastavit na terminálu.

- Pomocí přímého zadání "Polní provoz" v pracovní obrazovce terminálu
- Pomocí parametru "Délka řezanky" v hlavním menu

Uložit lze 2 hodnoty, které se při provozu mohou vyvolat na jízdní páce nebo ve skupině tlačítek.

BXG000-023

Nastavení aktuální délky řezanky pomocí přímého zadání:

▶ Pro snížení délky řezanky stiskněte v poli "Změnit délky řezanky" (1).

▶ Pro zvýšení délky řezanky stiskněte v poli "Změnit délky řezanky" (1).

Nastavení hodnot pro uloženou délku řezanky 1 a 2:

▶ V Hlavním menu -> menu Průchod produktu, -> menu "Nastavení návodu" nastavte parametry "1. uložená délka řezanky" a "2. uložená délka řezanky".

Obě uložené délky řezanky lze vyvolat tlačítky "Délka řezanky 1" a "Délka řezanky 2" ve skupině tlačítek.

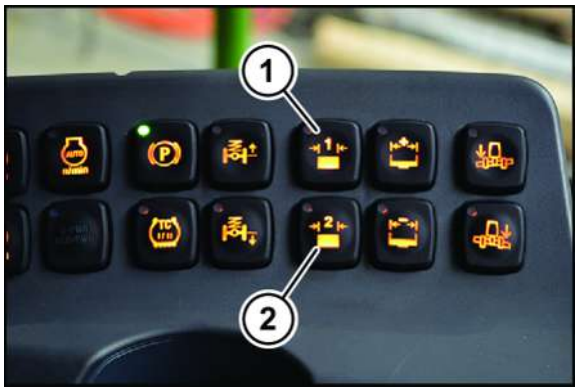

BX001-601

Vyvolání 1. uložené hodnoty délky řezanky:

▶ Ve skupině tlačítek stiskněte tlačítko "Délka řezanky 1".

Vyvolání 2. uložené hodnoty délky řezanky:

▶ Ve skupině tlačítek stiskněte tlačítko "Délka řezanky 2".

Uložené délky řezanky lze vyvolávat také na jízdní páce.

BXG000-046

K tomu účelu musí být funkční tlačítka na jízdní páce (2, 3) obsazena uloženou délkou řezanky:

- V Hlavním menu -> menu Kabina -> podmenu "Nastavení" přidělte parametru "Funkční obsazení tlačítek M1/M2" hodnotu "Vyvolat uloženou délku řezanky".

Vyvolání 1. uložené hodnoty délky řezanky:

- Stiskněte tlačítko "M1" na jízdní páce.

Vyvolání 2. uložené hodnoty délky řezanky:

- Ve skupině tlačítek stiskněte tlačítko "M2".

20.15 Detekce kovů

Detekce kovů chrání stroj před kovovými předměty v podávaném sklizňovém produktu. Detektory se nacházejí ve spodním podávacím válci.

Pokud systém ve sklizňovém produktu detekuje kov, ihned zastaví návod a adaptér.

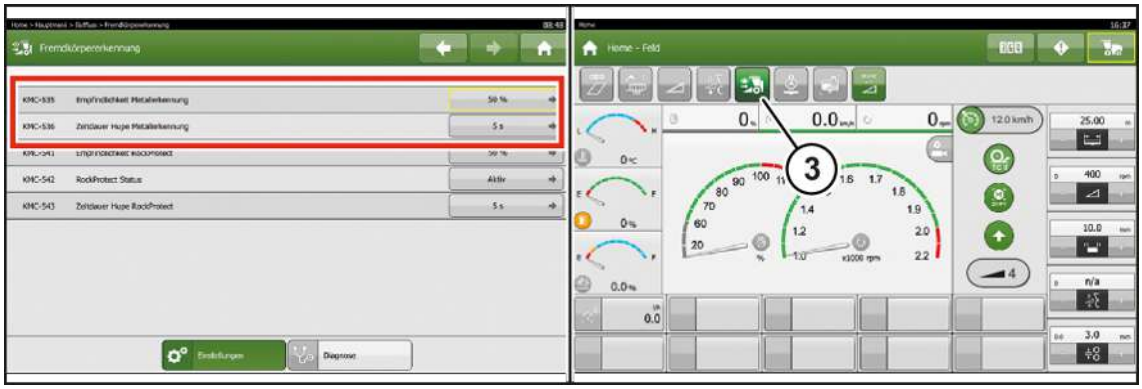

BXG000-024

Na terminálu ukazuje indikační kontrolka "Identifikace cizího tělesa" (3) aktuální stav detekce kovů a RockProtect. Když se stiskne indikační kontrolka, otevře se menu "Nastavení identifikace cizího tělesa".

Nastavení citlivosti detekce kovů:

- V hlavním menu -> menu Průchod produktu -> menu "Nastavení identifikace cizího tělesa" nastavte hodnotu citlivosti.

Při zareagování detekce kovů se návod i adaptér ihned zastaví.

Odstranění potíže:

- Nechte návod a adaptér běžet v obráceném chodu.
- Zastavte a zajistěte stroj, *viz Strana 33*.
- Odstraňte kovový předmět z návodu.

⚠ VAROVÁNÍ

Nebezpečí úrazu při nezakrytém, otáčejícím se řezacím bubnu

Když se řezací buben připojí bez návodu a adaptéru, hrozí zvýšené nebezpečí úrazu nezakrytým otáčejícím se řezacím bubnem.

- Při závadě detektoru kovů připojujte řezací buben výhradně s přimontovaným návodem pomocí speciálního postupu zapnutí.

INFO

V případě že se z důvodu závady v detektoru kovů nepřipojí řezací buben, i když v návodu není žádný kov, je možné speciálním postupem zapnutí přesto řezací buben připojit.

Připojení řezacího bubnu navzdory vadnému detektoru kovů:

- Zapněte dieselový motor.
- Nastavte volicí spínač provozních režimů na "Provoz údržby".
- Po dobu alespoň 5 s držte stisknuté tlačítko "Zapnutí hlavní spojky" ve skupině tlačítek.

Na terminálu se zobrazí informační hlášení a zazní výstražný signál doběhu.

- Uvolněte tlačítko "Zapnutí hlavní spojky" a vezměte na vědomí informační hlášení.
- Po dobu alespoň 2 sekund držte stisknuté tlačítko "Zapnutí hlavní spojky".

Řezací buben se připojí a vypne se výstražný signál doběhu.

- Nastavte volicí spínač provozních režimů na "Polní provoz" a pracujte jako obvykle.

20.16 RockProtect

RockProtect je detekce kamenů, která chrání stroj před poškozením většími cizími tělesy (např. kameny). Pokud systém ve sklizňovém produktu detekuje cizí těleso, ihned zastaví návod a adaptér.

Citlivost detekce kamenů se musí přizpůsobit příslušným pracovním podmínkám, protože již různé velké řádky mohou vyvolat reakci detekce kamenů.

BXG000-025

Aktivování detekce kamenů (RockProtect):

- V hlavním menu -> menu Průchod produktu -> menu "Nastavení identifikace cizího tělesa" nastavte stav RockProtect na "aktivní".

Na terminálu ukazuje indikační kontrolka "Identifikace cizího tělesa" (3) aktuální stav detekce kovů a detekce kamenů RockProtect. Když se stiskne indikační kontrolka, otevře se menu "Nastavení identifikace cizího tělesa".

Nastavení citlivosti RockProtect:

- V hlavním menu -> menu Průchod produktu -> menu "Nastavení identifikace cizího tělesa" nastavte hodnotu citlivosti RockProtect.

Při zareagování detekce kamenů se návod i adaptér ihned zastaví.

Odstranění potíže:

- Nechte návod a adaptér běžet v obráceném chodu.
- Zastavte a zajistěte stroj, *viz Strana 33*.
- Odstraňte cizí těleso z návodu.

Deaktivování detekce kamenů (RockProtect):

- V hlavním menu -> menu Průchod produktu -> menu "Nastavení identifikace cizího tělesa" nastavte stav RockProtect na "neaktivní".

20.17 ConstantPower

Regulace mezní zátěže ConstantPower reguluje jízdní rychlost stroje v závislosti na zatížení dieselového motoru a zajišťuje konstantní vytížení stroje při nízké spotřebě paliva. To znamená, že v řídkém porostu jede stroj automaticky rychleji a v lepším porostu jede automaticky pomaleji.

Regulace mezní zátěže je možná jen při polním provozu.

BXG000-047

Změna parametru:

- V Hlavním menu -> menu Motor -> menu "ConstantPower" vyberte parametr a pomocí výběrového pole změňte jeho nastavení.

Možnost aktivování regulace mezní zátěže jízdní pákou:

- V Hlavním menu -> menu Motor -> menu "ConstantPower" zvolte parametr "aktivace ConstantPower" a pomocí výběrového pole povolte nebo nepovolte aktivaci.

Aktivování regulace mezní zátěže:

- Poklepejte jízdní pákou (1) 2x krátce doprava.

Regulaci mezní zátěže lze deaktivovat následujícími způsoby:

- Použijte jízdní páku (zrychlení / zpomalení).
- Nastavte volicí spínač provozních režimů na "Silničního provozu".
- Sešlápněte brzdový pedál.

20.18 AutoScan

Systém AutoScan reguluje délku řezanky v závislosti na stupni zralosti rostlin sbíraných adaptérem EasyCollect nebo XCollect.

Pomocí senzoru AutoScan ve středním hrotu adaptéru EasyCollect nebo XCollect pozná systém stupeň zralosti rostlin kukuřice a z předtím zadaných hodnot minimální a maximální délky řezanky vypočítá optimální délku řezanky rostlin kukuřice a příslušně reguluje rychlost vkládacích válců.

Systém AutoScan je k dispozici jen v provozním režimu kukuřice.

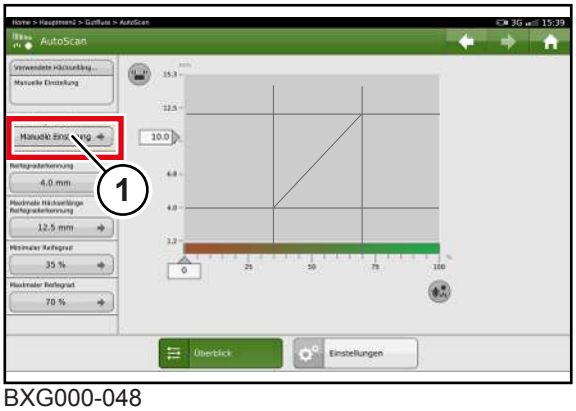

BXG000-048

Systém AutoScan provádí regulaci podle čtyř hodnot:

- Minimální délky řezanky
- Maximální délky řezanky
- Stupeň zralosti, při kterém se spouští automatická úprava délky řezanky.
- Stupeň zralosti, při kterém končí automatická úprava délky řezanky.

Změna parametrů těchto hodnot:

▶ V hlavním menu -> menu Průchod produktu -> menu "AutoScan" vyberte parametr a pomocí výběrového pole změňte jeho nastavení, *viz Strana 193*.

Aktivování systému AutoScan:

▶ V Hlavním menu -> menu Průchod produktu -> menu "AutoScan" nastavte režim výpočtu délky řezanky (1) na "Měření vlhkosti", *viz Strana 193*.

Deaktivování systému AutoScan:

▶ V Hlavním menu -> menu Průchod produktu -> menu "AutoScan" nastavte režim výpočtu délky řezanky (1) na "Manuální nastavení", *viz Strana 193*.

20.19 CropControl

Systém CropControl umožňuje nepřetržitou registraci a dokumentaci výtěžku ze sklízených ploch.

EQG002-047

INFO

Systém CropControl není měřicím zařízením ve smyslu zákona o měření a kalibraci (zákon o vahách a mírách).

INFO

Čítač ukazuje naloženou hmotnost přesně jen tehdy, když byl systém CropControl pomocí protivážení kalibrován pro příslušné pole a porost na poli má homogenní vlhkost. Jinak může docházet k větším odchylkám.

- ▶ Pro přepnutí do menu "CropControl" stiskněte v Hlavním menu -> menu Průchod produktu -> menu CropControl, *viz Strana 203*.

Na terminálu indikuje kontrolka "CropControl" (3) aktuální stav protivážení. Když se stiskne indikační kontrolka, otevře se menu "CropControl protivážení", *viz Strana 125*.

Protivážení a kalibrace

Aby se dosáhlo vysoké přesnosti měření výtěžku, je zapotřebí systém CropControl kalibrovat. Pro každou užitkovou plochu a druh plodiny se musí provést jedno protivážení.

Pro získání správných naměřených hodnot proveďte protivážení po nařezání.

Po ukončeném protivážení a převzetí dané hmotnosti z protivážení se znovu vypočítá korekční koeficient.

- ✓ Senzor dráhy je kalibrovaný, *viz Strana 203*.
- ✓ K dispozici je prázdná jízdní souprava, u níž je známa její vlastní hmotnost.
- ✓ Stroj stojí.

Pro dosažení vysoké přesnosti měření výtěžku se pro protivážení musí:

- zvolit náklad přívěsu, který přestavuje průměr z celého pole,
- jet průměrnou jízdní rychlostí s průměrným vytížením motoru.

Provedení protivážení:

- ▶ Postavte prázdnou jízdní soupravu vedle stroje.
- ▶ Pro spuštění protivážení stiskněte

, v následujícím dialogovém poli stiskněte

a začněte s řezáním.
- ▶ Naložte jízdní soupravu.

OZNÁMENÍ! Ujistěte se, že je na jízdní soupravu naložena veškerá sklizená řezanka.

- ▶ Jakmile je jízdní souprava naložená, zastavte protivážení.
- ▶ Pro zastavení protivážení stiskněte

.
- ▶ Zvažte jízdní soupravu.

OZNÁMENÍ! Zajistěte, aby při jízdě k váze nedošlo ke ztrátám sklizňového produktu.

Během zjišťování hmotnosti vážení se může dále řezat.

- ▶ Zjistěte naloženou hmotnost jízdní soupravy (hmotnost plné minus hmotnost prázdné jízdní soupravy).
- ▶ Pro zadání naložené hmotnosti jak hodnoty protivážení stiskněte

  a vstupním poli zadejte příslušnou hodnotu.

➡ Protivážení je ukončeno. Automaticky se vypočítá korekční koeficient z tohoto protivážení a od té doby se bude používat pro registraci výtěžku.

OZNÁMENÍ! Vymazání aktuálního protivážení.

- ▶ Pro vymazání aktuálního protivážení stiskněte

.

➡ Zobrazí se předtím provedené protivážení a koeficient z tohoto protivážení se od té doby bude používat pro registraci výtěžku.

20.20 PowerSplit

PowerSplit slouží ke zvýšení efektivity stroje. Trvalý výkon motoru se přizpůsobí podmínkám nasazení a pomáhá tak optimalizovat spotřebu paliva.

PowerSplit automaticky přepíná mezi ECO-Power a X-Power, v závislosti na otáčkách dieselového motoru.

Z ECO-Power se automaticky přepne na X-Power, poklesnou-li otáčky motoru při řezání na hodnotu nižší než 1700 ot./min.

Z X-Power se automaticky přepne na ECO-Power, jsou-li otáčky motoru opět nad hodnotou 1700 ot./min a vytížení motoru je vyšší než přepínací vytížení (základní nastavení z výroby 80 %).

Přepnutí z X-Power zpět do režimu ECO Power se provádí vždy skokově, jakmile je motor příslušně odlehčený.

EQG002-064

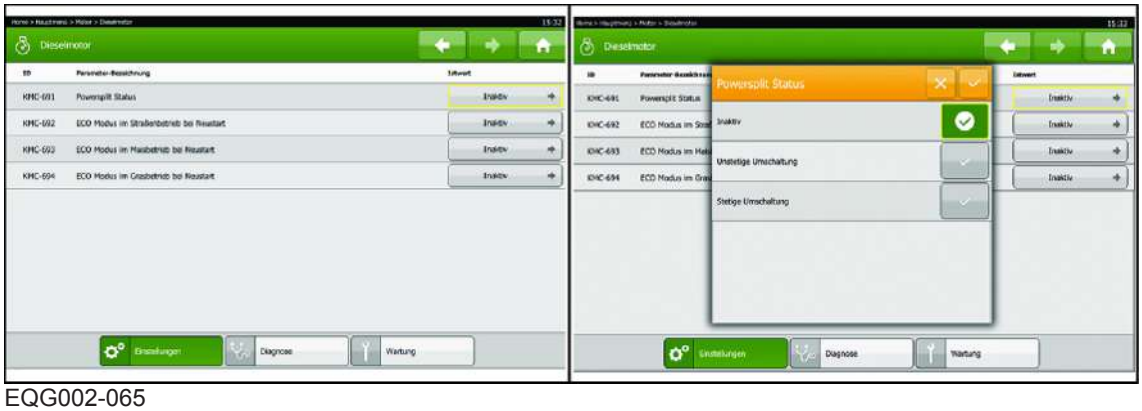

EQG002-065

Nastavení PowerSplit:

- ▶ V hlavním menu -> menu Motor -> podmenu "Dieselový motor nastavení" nastavte stav "PowerSplit" na "Skokové přepínání" nebo "Plynulé přepínání".

Při skokovém přepínání se přepnutí provede skokově při nastavených otáčkách.

Při plynulém přepínání se přepnutí provede plynule a začne při 100 ot./min před nastavenými otáčkami.

EQG002-066

Po aktivaci PowerSplit zobrazuje indikační kontrolka správy motoru na terminálu (1)

automatické přepnutí správy motoru buď jako ECO nebo XPWR.

Jakmile se ve skupině tlačítek stiskne tlačítko "ECO/X-Power" pro manuální přepínání ECO-Power/X-Power, přeruší se automatika PowerSplit a zůstane zachována zvolená charakteristika motoru ECO-Power nebo X-Power.

20.21 Senzory obsažených látek

Pro měření látek obsažených ve sklizňovém produktu jsou k dispozici 2 systémy:

- Měření vlhkosti sklizňového produktu (u varianty "CropControl, senzor NIR včetně tiskárny") Senzor NIR je zabudovaný v odhazovací koncovce a měří vlhkost sklizňového produktu.
- Měření obsažených látek a vlhkosti sklizňového produktu (u varianty "CropControl, online senzor AgriNIR včetně tiskárny") Online senzor AgriNIR je zabudovaný v odhazovací koncovce a měří vlhkost a obsah škrobu, bílkovin, ADF, NDF, popelu a surového tuku ve sklizňovém produktu.

Hodnoty pro vlhkost (u senzoru NIR) a obsah škrobu, bílkovin, ADF, NDF, popelu a surového tuku ve sklizňovém produktu (u online senzoru AgriNIR) se zobrazují v čítači zákazníka a lze je navíc zobrazit v informační oblasti.

UPOZORNĚNÍ

Poškození okna senzoru kameny při průchodu produktu

Na polích s mnoha kameny hrozí nebezpečí, že poškrábe okno senzoru a systém pak nemůže měřit správná data.

- ▶ Na polích s množstvím kamenů demontujte senzor NIR, příp. online senzor AgriNIR a místo nich namontujte krycí desku.

Senzor NIR (u varianty "CropControl, senzor NIR včetně tiskárny")

Systém senzoru NIR je připraven měřit pouze při řezacím provozu s dostatečným množstvím sklizňového materiálu v průchodu produktu.

EQG003-108

- ▶ V menu "Průchod produktu" -> "Senzor obsažených látek" -> "Nastavení" nastavte používaný senzor vlhkosti na "Senzor NIR".
- ▶ Zvolte plodinu.
- ➡ Senzor NIR je připraven k provozu a začne s měřením, jakmile před ním bude průchod produktu s dostatečným množstvím sklizňového materiálu.

INFO

Pro dosažení přesnějších měřicích hodnot u senzoru vlhkosti (senzor NIR) proveďte před začátkem sezóny základní kalibraci. Při ní se stroj jednorázově kalibruje pro druhy plodin kukuřici a trávu.
Objednejte si prosím termín u svého prodejce minimálně 5 pracovních dnů před začátkem provozu.

Online senzor AgriNIR (u varianty "CropControl, online senzor AgriNIR včetně tiskárny")

Systém online senzoru AgriNIR je připraven měřit pouze při řezacím provozu s dostatečným množstvím sklizňového materiálu v průchodu produktu.

EQG003-108

- V menu "Průchod produktu" -> "Senzor obsažených látek" -> "Nastavení" nastavte používaný senzor vlhkosti na "Senzor AgriNIR".
- Zvolte plodinu.

➥ Senzor AgriNIR je připraven k provozu 2 minuty po spuštění a začne s měřením, jakmile před ním bude průchod produktu s dostatečným množstvím sklizňového materiálu.

Systém se zhruba každých 15 minut automaticky kalibruje. Provádí se to v závisloti na vytížení motoru, zpravidla na souvrati.

Hodnoty obsažených látek mohou být odeslány prostřednictvím CCI.Control Mobile na příslušně instalovaný Apple iPad.

20.22 Elektrické ovládání VariQuick (u varianty "VariQuick elektrická")

S variantou "VariQuick elektrická" se pomocí obslužné jednotky může elektricky zvedat a spouštět kondicionér na kukuřici. Usnadní to uvedení do provozu při provozu trávy resp. provozu kukuřice.

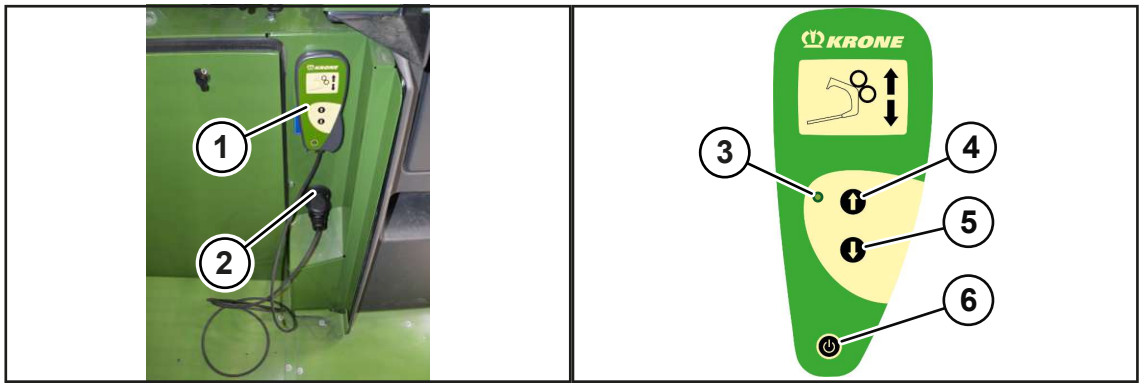

BX002-205 / BX002-206

- Připojte obslužnou jednotku (1) k zásuvce (2) sklízecí řezačky.
- Pro zapnutí obslužné jednotky stiskněte tlačítko (6).

➥ LED (3) se rozsvítí.

- Pro zvednutí kondicionéru na kukuřici stiskněte tlačítko (4).
- Pro spuštění kondicionéru na kukuřici dolů stiskněte tlačítko (5).
- Pro vypnutí obslužné jednotky stiskněte tlačítko (6).

➥ LED (3) zhasne.

20.23 Obsluha převodovky délky řezu VariLOC

UPOZORNĚNÍ

Poškození stroje při neschváleném použití převodovky délky řezu VariLOC

Pokud by se převodovka délky řezu VariLOC používala s neúplnou sadou nožů a ne pro sklizeň kukuřice, může se poškodit stroj.

- Používejte převodovku délky řezu VariLOC výhradně s řezacím bubnem MaxFlow s úplnou sadou nožů s 28 nebo 36 noži.
- Používejte převodovku délky řezu VariLOC výhradně při sklizni kukuřice.

Převodovka délky řezu VariLOC je přídavná převodovka v řemenici řezacího bubnu. Přestavením otáček bubnu z 1250 ot./min na 800 ot./min pomocí standardního plochého montážního klíče se může oblast délky řezu řezacího bubnu zvětšit až o 53 %. V krátkých intervalech tak lze přepínat mezi dlouhým a krátkým řezem.

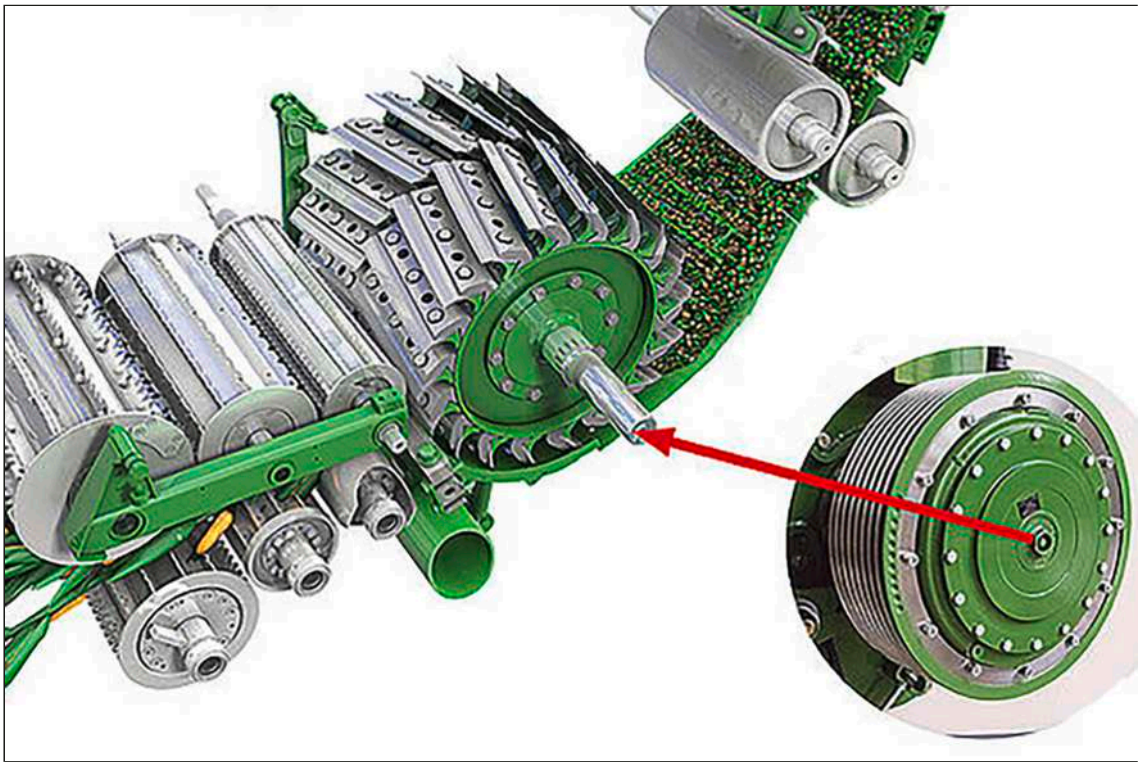

BEI000-248

Počet nožů	Délka řezanky při neredukované převodovce (převodový poměr 1:1)	Délka řezanky při redukované převodovce (převodový poměr 1:1,5)
28	4-22 mm	10-30 mm
36	3-17 mm	10-24 mm

Předpoklad

Musíte vědět, ve které poloze se převodovka délky řezu VariLOC nachází.

Pokud polohu neznáte:

- Nastartujte stroj.
- Zapněte řezací buben a nechte dieselový motor běžet při otáčkách volnoběhu (1100 ot./min).
- Na terminálu přečtěte otáčky řezacího bubnu.
- Podle zjištěných otáček řezacího bubnu přečtěte v tabulce polohu převodovky.

Otáčky řezacího bubnu	Poloha převodovky
660–760 ot./min	Poloha převodovky I (převod 1:1)
440-506 ot./min	Poloha převodovky II (převod 1:1,5)

20.23.1 Zapojení převodovky délky řezu VariLOC

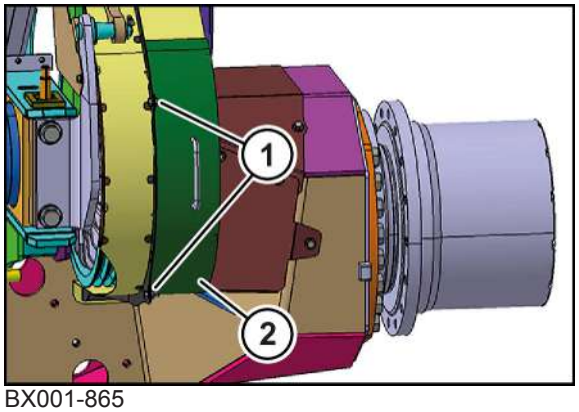

BX001-865

- Odlehčete hlavní řemen, *viz Strana 485*.
- Demontujte šroubové spoje (1) a sundejte kryt (2) řemenu.

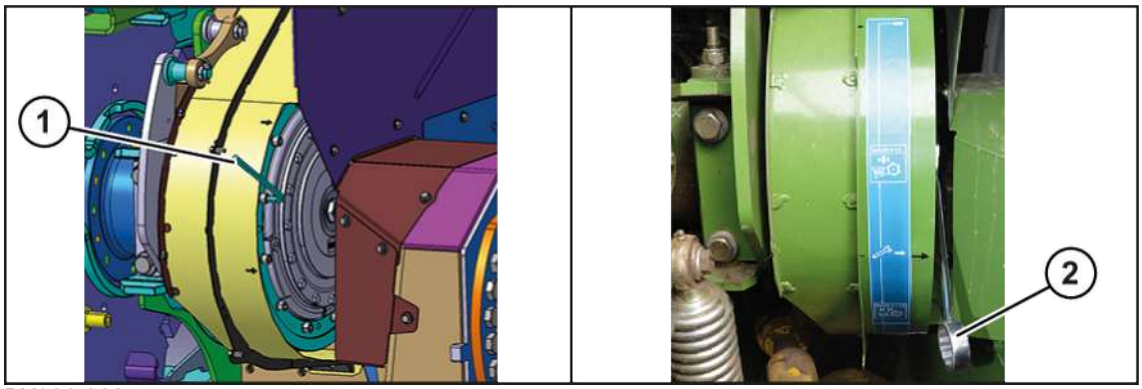

BX001-866

- Nasaďte na převodovku klíč na šrouby s vnitřním šestihranem (1).
- Nasaďte klíč na šrouby (vel. 36) (2) na matici ve středu převodovky tak, aby se nacházel v úrovni prostřední šipky.
- Pokud poloha klíče na šrouby s vnitřním šestihranem nesouhlasí s šipkou, otočte pomocí klíče na šrouby s vnitřním šestihranem řemenicí tak, aby polohy souhlasily.
- Aretujte řezací buben, *viz Strana 487*.

UPOZORNĚNÍ

Poškození převodovky délky řezu VariLOC následkem nesprávné obsluhy

Pokud byste během přestavování znovu nasadili klíč na šrouby (2) nebo s ním pohybovali příliš velkou silou nebo kdyby se převodovka provozovala v neutrální poloze, může dojít k poškození převodovky délky řezu VariLOC.

- ▶ Během nastavování se nesmí klíč na šrouby (2) znovu nasadit.
- ▶ Nepohybujte klíčem na šrouby (2) příliš velkou silou (maximálně 60 Nm).
- ▶ Provozujte převodovku výhradně s převodovými stupni I (převodový poměr 1:1) nebo II (převodový poměr 1:1,5).

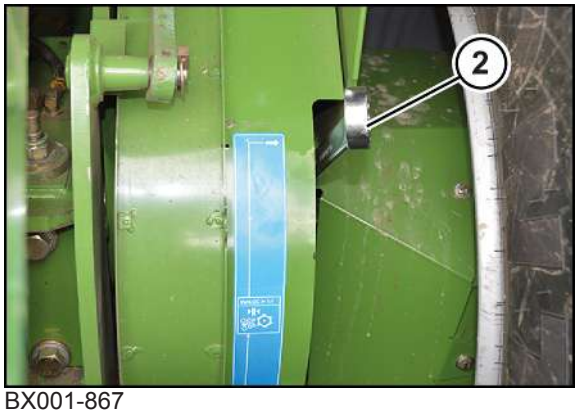

BX001-867

- ▶ Otočte klíč na šrouby (2) do požadované polohy, aby se nacházel v úrovni šipky.
  - ⇨ Spojka slyšitelně zaskočí.
  - ⇨ Spojka nezaskočí správně.
  - ▶ Pomocí klíče na šrouby s vnitřním šestihranem otáčejte řemenicí tak, aby spojka slyšitelně zaskočila.
- ▶ Pro kontrolu polohy převodovky pohybujte klíčem na šrouby (2) až k odporu do požadované polohy.
  - ⇨ Pokud se klíč na šrouby (2) při uvolnění stlačí zpět silou pružiny, je spojka správně aretovaná.
  - ⇨ Řemenicí nelze otáčet pomocí klíče na šrouby s vnitřním šestihranem, protože je aretovaný řezací buben.
- ▶ Odstraňte klíč na šrouby a klíč na šrouby s vnitřním šestihranem.

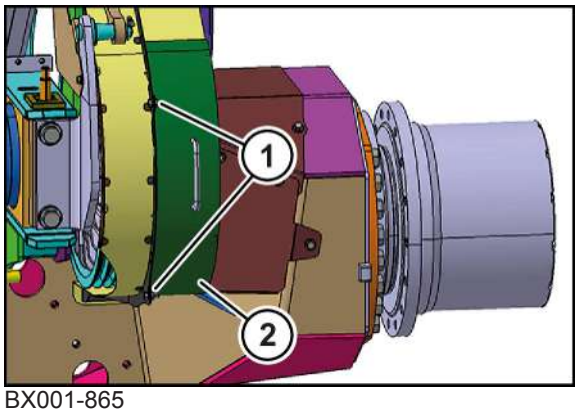

BX001-865

- ▶ Nasaďte kryt řemenu (2) a přimontujte šroubová spojení (1).
- ▶ Uvolněte aretaci řezacího bubnu, *viz Strana 487*.

20.23.2 Nastavení převodovky délky řezu VariLOC na terminálu

Mechanicky nastavený převodový poměr u převodovky délky řezu VariLOC se musí nastavit na terminálu.

- Automatický provoz: Zde stroj samostatně stanoví polohu převodovky.
- Normální provoz: Převodový poměr 1:1
- Redukovaná převodovka: Převodový poměr 1:1,5

Nastavení převodového poměru prostřednictvím automatického režimu

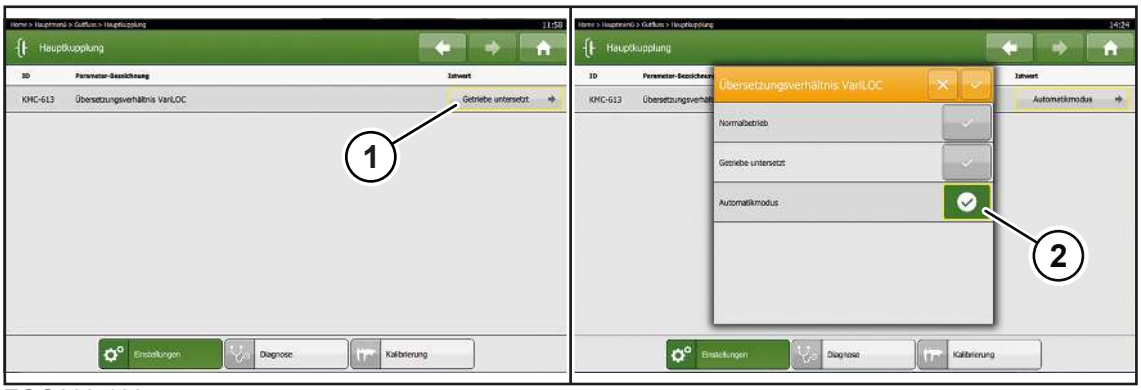

EQG003-103

▶ V Hlavním menu -> menu Průchod produktu -> menu Hlavní spojka -> nastavte převodový poměr převodovky VariLOC (1) na "Automatický režim" (2).

EQG003-120

Po zapnutí hlavní spojky rozpozná řízení stroje automaticky polohu převodovky délky řezu VariLOC.

Ve stavovém řádku zobrazí tlačítko "Převodovka délky řezu VariLOC" (1) nastavený převodový poměr u převodovky délky řezu VariLOC.

Symbol	Vysvětlení
	Převodovka délky řezu VariLOC převodový poměr 1:1
	Převodovka délky řezu VariLOC převodový poměr 1:1,5

EQG003-121

Pokud nebude rozpoznána žádná poloha převodovky délky řezu VariLOC, zobrazí se informační hlášení (2) a tlačítko (1) "Převodovka délky řezu VariLOC" se označí červeně.

Když se zobrazí informační hlášení (2):

- ▶ Převodový poměr pro převodovku délky řezu VariLOC nastavte manuálně.

Nastavení převodového poměru manuálně

Po každém přeřazení délky řezu u převodovky VariLOC se musí znovu nastavit převodový poměr převodovky VariLOC na terminálu.

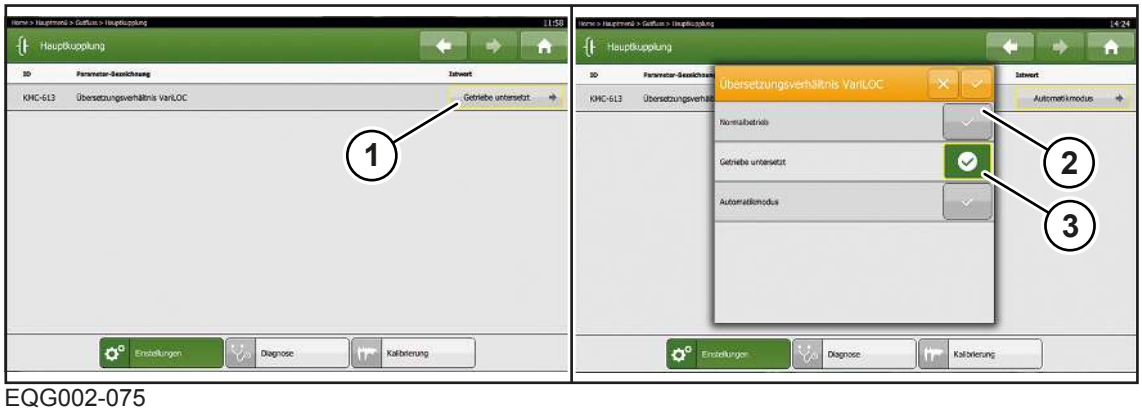

EQG002-075

- ▶ V Hlavním menu -> menu Průchod produktu -> menu Hlavní spojka -> nastavte převodový poměr převodovky VariLOC (1) při neredukované převodovce na "Normální provoz" (2) nebo při redukované převodovce na "Převodovka redukovaná" (3).

Převodový poměr lze alternativně nastavit také v sezónních nastaveních:

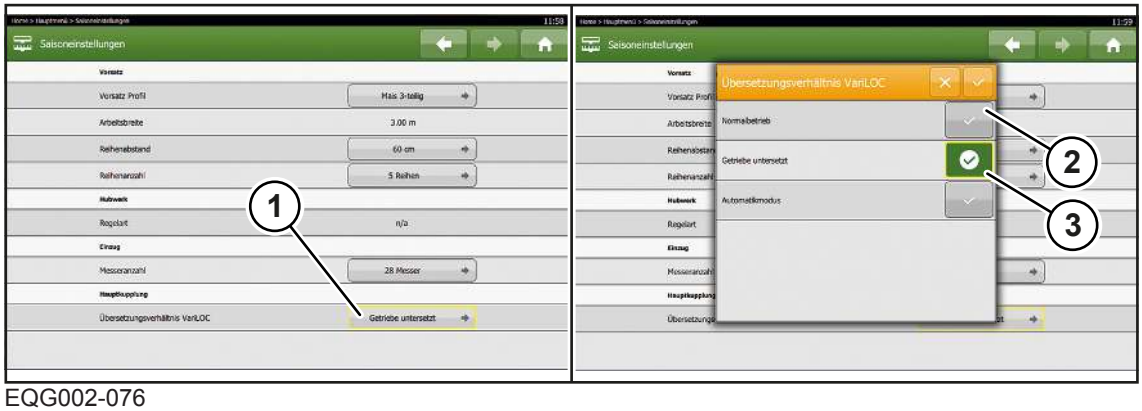

EQG002-076

- ▶ V Sezónních nastaveních -> Převodový poměr VariLOC -> nastavte převodový poměr převodovky VariLOC (1) při neredukované převodovce na "Normální provoz" (2) nebo při redukované převodovce na "Převodovka redukovaná" (3).

Provedení funkčního testu

Abyste se ujistili, že nastavení převodovky délky řezu VariLOC souhlasí s nastavením na terminálu, proveďte funkční test:

- ▶ Nastartujte stroj.
- ▶ Zapněte řezací buben a nechte dieselový motor běžet při otáčkách volnoběhu (1100 ot./min).
- ▶ Na terminálu zjistěte otáčky řezací bubnu a v tabulce přečtěte příslušnou polohu převodovky.

Otáčky řezacího bubnu	Poloha převodovky
660–760 ot./min	Poloha převodovky I (převod 1:1)
440-506 ot./min	Poloha převodovky II (převod 1:1,5)

- ▶ Zkontrolujte, zda poloha převodovky z tabulky souhlasí s nastavením v terminálu.
  - ⇨ Nastavení na terminálu nesouhlasí se skutečným nastavením převodovky délky řezu VariLOC.
  - ▶ Změňte nastavení převodovky délky řezu VariLOC nebo nastavení na terminálu.

Informační hlášení

Pokud nesouhlasí nastavení převodovky s nastavením na terminálu, zobrazí se po zapnutí hlavní spojky nebo spuštění procesu broušení na terminálu hlášení.

EQG002-077

Když se zobrazí informační hlášení:

- ▶ Změňte nastavení převodovky délky řezu VariLOC nebo nastavení na terminálu.

20.24 Ovládání automatické překládky (u varianty "Automatická překládka")

20.24.1 Stavový ukazatel monitoru kamery (u varianty "Automatická překládka")

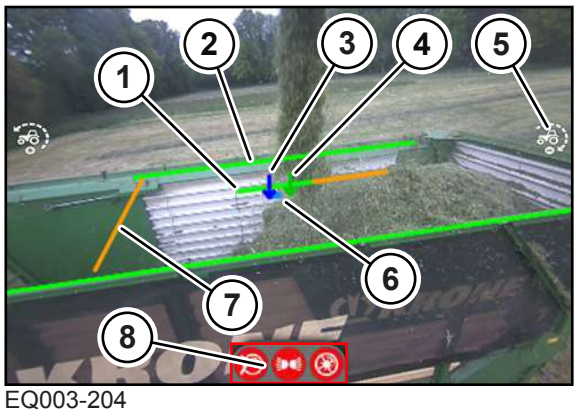

EQ003-204

Tlačítka na stavové liště zobrazují pomocí barev a symbolů aktuální stav příslušných součástí.

(1) Úroveň naplnění

Symbol	Vysvětlení
Zelená	Úroveň naplnění v této oblasti není vyšší než "Maximální úroveň naplnění prvního průchodu", která byla nastavena pro strategii "Zepředu dozadu a potom zezadu dopředu" nebo "Zezadu dopředu a potom zepředu dozadu".
Oranžová	Úroveň naplnění v této oblasti dosáhla nebo překročila "Maximální úroveň naplnění".

(2) Otevření vozu

Symbol	Vysvětlení
zelená linie	Znázorňuje otevření vozu rozpoznané kamerou. Když je vůz naplněný: změna ze zelené linie na oranžovou, která bliká.

(3) Cílový bod

Symbol	Vysvětlení
	Cílový bod, který se automatika pokouší změřit.

(4) Chování odhazovací koncovky, zobrazeno barevnou šipkou

Symbol	Vysvětlení
	Odhazovací koncovka optimálně polohována, nedochází ke změně polohy, automatická regulace aktivní.
	Odhazovací koncovka dobře polohována, kapota pojíždí, automatická regulace aktivní.
	Odhazovací koncovka není optimální, odhazovací koncovka pojíždí, kapota pojíždí, automatická regulace aktivní.
	Odhazovací koncovka chybně polohována, odhazovací koncovka je velmi rychle opravena, kapota je opravena, automatická regulace aktivní.

(5) Rychlost jízdy

Symbol	Vysvětlení
	Rychlost jízdy přepravního vozidla se musí zvýšit. Automatická překládka nemůže ovládat cílový bod, protože odhazovací koncovka dosáhla koncové zarážky.
	Rychlost jízdy přepravního vozidla se musí snížit. Automatická překládka nemůže ovládat cílový bod, protože odhazovací koncovka dosáhla koncové zarážky.

(6) Posunutí cílového bodu

Symbol	Vysvětlení
světle modrá linie	Linie zobrazuje vzdálenost cílového bodu od středu segmentu, který se aktuálně plní. Cílový bod se automaticky posune, aby bylo dosaženo optimálního výsledku plnění.

(7) Koncová zarážka odhazovací koncovky

Symbol	Vysvětlení
oranžová linie	Linie ukazuje koncovou zarážku odhazovací koncovky. Když dosáhne odhazovací koncovka koncovou zarážku, bliká oranžová linie a po čekací době 2 s se směr plnění automaticky změní.

(8) Chybové stavy

Symbol	Vysvětlení
	Okénko kamerové jednotky je znečištěné a musí se vyčistit.
	Je příliš šero, musí se zapnout světlomety stroje.
	Kamera je přesvícená. Vypněte nebo otočte rušivý zdroj světla.

20.24.2 Aktivování/deaktivování automatické překládky

⚠ VAROVÁNÍ

Ohrožení života při automaticky řízeném stroji

Automaticky řízené funkce stroje musí řidič sledovat. Při používání automatických funkcí se musí řidič významnou měrou postarat o to, aby nebyl nikdo ohrožen v blízkosti stroje a podél jízdní dráhy.

- ▶ Ujistěte se, že se v nebezpečné oblasti stroje nezdržují žádné osoby.
- ▶ Během provozu nesmí řidič opustit kabinu.
- ▶ Během provozu automatických funkcí je musí řidič sledovat, aby mohl v případě výskytu ohrožení, překážek nebo přerušení ihned převzít manuální řízení.

✓ Paměťová tlačítka na jízdní páce jsou obsazena funkcí "Automatická překládka", *viz Strana 175*.

✓ Návod i adaptér je zapnutý.

✓ Odhazovací koncovka je nastavena na střed přepravního vozidla.

✓ Adaptér stroje se nachází ve výšce oje přepravního vozidla.

✓ Zvolen je vstup 3 monitoru kamery.

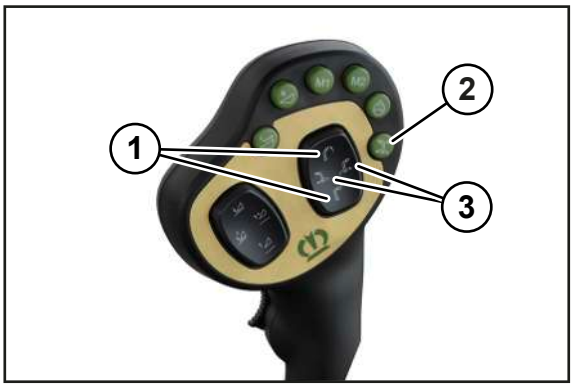

BX002-645

- ▶ Pro aktivování automatické překládky stiskněte 1x tlačítko "Odhazovací koncovka zrcadlení/ parkování" (2).
- ▶ Pro deaktivování automatické překládky stiskněte jedno z tlačítek "Odhazovací koncovka otáčení vlevo/vpravo" (3) (stupeň 2) nebo "Odhazovací koncovka nahoru/dolů" (1) (stupeň 2).

20.24.3 Volba strategie plnění

- ▶ Pro zvolení požadované strategie plnění zvolte na terminálu menu "Průchod produktu", "Automatická překládka", "Nastavení".
  - ⇨ Přepravní vozidlo se automaticky naplní.

Změna strategie plnění

Strategii plnění lze měnit během provozu.

- ▶ Pro zvolení požadované strategie plnění zvolte na terminálu menu "Průchod produktu", "Automatická překládka", "Nastavení".
  - ⇨ Automatika začne s první fází nové strategie plnění. Zohlední se přitom stávající úrovně naplnění přepravníku řezanky.

Manuální potlačení

Pokud se oblasti přepravníku řezanky neplní správně, lze automatickou funkci manuálně potlačit.

▶ Stiskněte tlačítko "Otočení odhazovací koncovky doprava" (stupeň 1) nebo "Otočení odhazovací koncovky doleva" (stupeň 1), dokud není dosažena požadovaná poloha. Po uvolnění tlačítka převezme řízení opět automatika.

20.24.4 Příčný posun cílového bodu

EQ002-525

Příčný posun posune cílový bod směrem do šířky přepravníku řezanky.

- Při hodnotě "0" se zaměří střed přepravníku řezanky.
- Při hodnotě "-10" se zaměří bočnice přepravníku řezanky blíže od stroje.
- Při hodnotě "10" se zaměří bočnice přepravníku řezanky dále od stroje.

▶ Pro posunutí cílového bodu stiskněte tlačítko "Uzávěr odhazovací koncovky dolů" (stupeň 1) nebo "Uzávěr odhazovací koncovky nahoru" (stupeň 1), dokud není dosažena požadovaná poloha.

➡ Po uvolnění tlačítka převezme řízení opět automatika.

20.25 Ovládání zvedací kabiny (u varianty zvedací kabina)

⚠ *VAROVÁNÍ*

Nebezpečí zranění pádem ze zvednuté kabiny

Pokud je kabina zvednutá, může řidič při opouštění kabiny spadnout z vysoké výšky dolů a při tom se zranit.

▶ Před opuštěním kabiny zvednutou kabinu spusťte dolů.

INFO

Pokud při zvednuté kabině není obsazené sedadlo řidiče nebo se otevřou dveře kabiny, tak na dobu 5 sekund zazní houkačka vozidla a na terminálu se zobrazí výstražné hlášení.

Pomocí zvedacího zařízení se může kabina (1) zvednout v polním provozu, aby bylo lépe vidět na proces řezání.

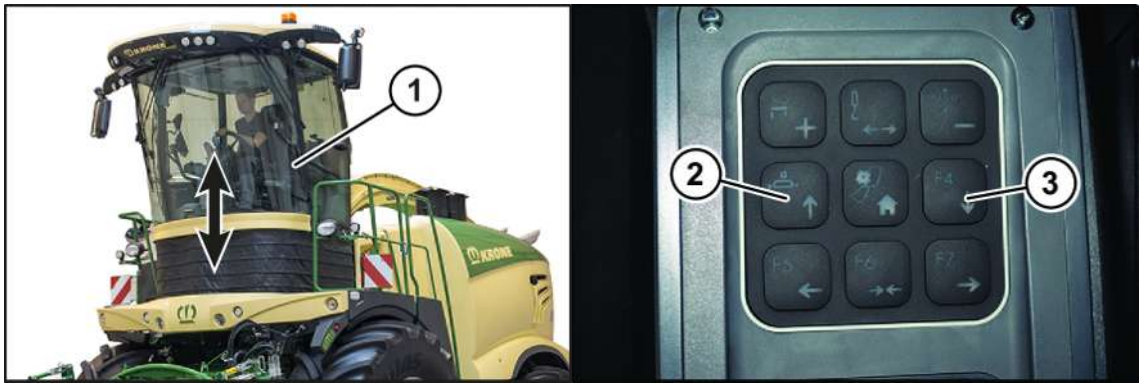

BX001-802 / BX001-899

✓ Volicí spínač provozních režimů je v poloze "Polní provoz"
✓ Sedadlo řidiče je obsazené.

Zvednutí kabiny (1):

▶ Stiskněte tlačítko "Zvednout/snížit zvedací kabinu" (3).

➡ Zvolí se funkce "Zvednout/snížit zvedací kabinu".

▶ Pro zvednutí kabiny přidržte stisknuté tlačítko "Zvednout" (2).

➡ Po 3 sekundách se kabina začne zvedat, dokud bude stisknuté tlačítko "Zvednout" (2).

Snížení kabiny (1):

▶ Stiskněte tlačítko "Zvednout/snížit zvedací kabinu" (3).

➡ Zvolí se funkce "Zvednout/snížit zvedací kabinu" (3).

▶ Pro snížení kabiny přidržte stisknuté tlačítko "Snížit" (3).

➡ Po 3 sekundách se kabina začne snižovat, dokud bude stisknuté tlačítko "Snížit" (3).

21 Nastavení

⚠ VAROVÁNÍ

Nebezpečí zranění při nedodržení základních bezpečnostních upozornění

Při nedodržení základních bezpečnostních upozornění může dojít k vážným až smrtelným úrazům osob.

- Aby nedocházelo k úrazům, je nutné si přečíst a dodržovat základní bezpečnostní pokyny, *viz Strana 19*.

⚠ VAROVÁNÍ

Nebezpečí úrazu při nedodržení bezpečnostních postupů

Při nedodržení bezpečnostních postupů může dojít k vážným až smrtelným úrazům osob.

- Aby se předcházelo úrazům, je nutné přečtení a dodržování bezpečnostních postupů, *viz Strana 33*.

⚠ VAROVÁNÍ

Nebezpečí zranění ostrými řeznými noži a ostrými hranami šroubovacích lišt (u varianty s řezacím bubnem MaxFlow)

Při údržbě řezacího bubnu hrozí nebezpečí, že se obsluhující zraní o ostré řezné nože nebo ostré šroubovací lišty.

- Při práci na řezacím bubnu pracujte obzvláště pozorně a opatrně.
- Při práci na řezacím bubnu noste ochranné rukavice.
- Otáčejte řezacím bubnem jen otočnou pákou řezacího bubnu a po směru hodinových ručiček *viz Strana 486* a po dosažení požadované polohy ho aretujte aretačním kolíkem, *viz Strana 487*.

21.1 Optimalizace průchodu produktu

Závislost otáček adaptéru na délce řezanky

Jsou-li otáčky adaptéru příliš nízké, může se stát, že podávací válce vytahují sklizňový produkt hromadně z adaptéru a přeruší se průchod produktu.

Otáčky adaptéru velmi závisí např. na sklizňovém produktu, rychlosti jízdy, hmotnosti a stupni zralosti sklizňového produktu. Otáčky musí být nastaveny tak, aby byl zaručen homogenní průchod produktu.

Při provozu kukuřice mohou mít příliš vysoké otáčky adaptéru EasyCollect nebo XCollect za následek ucpání sklizňovým produktem.

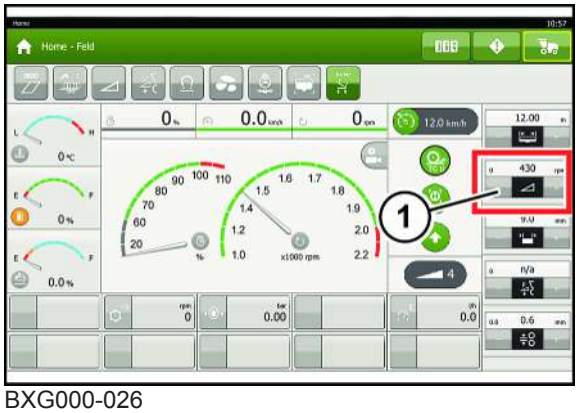

BXG000-026

Provozní režim tráva

- Směrná hodnota pro otáčky adaptéru: 400–420 min^{-1}

V závislosti na podmínkách použití mohou být smysluplné i otáčky adaptéru v rozmezí 300-600 ot/min.

Provozní režim kukuřice

- Směrná hodnota pro otáčky adaptéru: 380–420 min^{-1}

Otáčky adaptéru by měly být nastaveny co nejnižší.

Provozní režim X-Disc

- Otáčky adaptéru: 700 min^{-1}

21.2 Optimalizace výkonu odhazování stroje

21.2.1 Nastavení přesahu řezných nožů

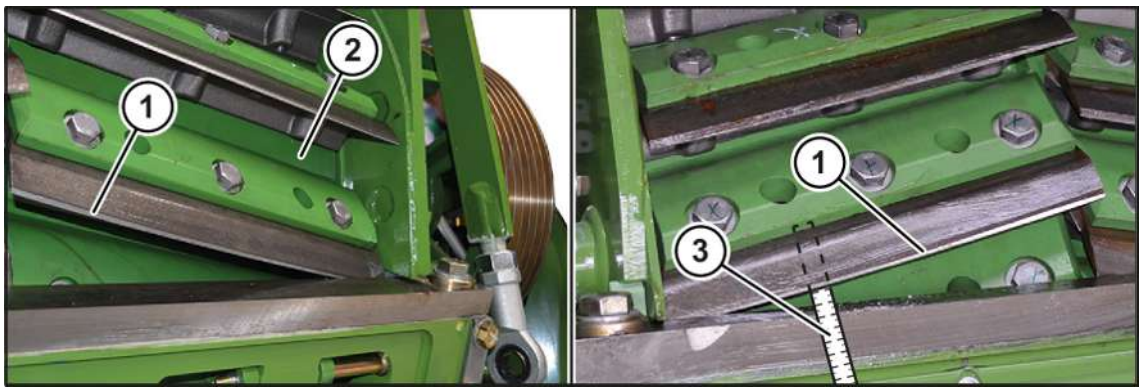

BX001-571

Výkon odhazování stroje je mimo jiné určen řezacím bubnem.

Z důvodů přesahu ostří řezných nožů (1) přes plášť řezacího bubnu (2) se vytváří příslušně větší nebo menší výkon odhazování.

Maximální přesah ostří řezných nožů (1) přes plášť řezacího bubnu (2) činí 89 mm (3).

Během provozu se řezné nože opotřebovávají a zkracují. V důsledku opotřebení se snižuje objem pod řeznými noži. Snížením objemu se zhoršuje výkon odhazování stroje.

▶ Nastavte řezné nože s pokud možno velkým přesahem.

▶ Nastavujte řezné nože častěji, *viz Strana 485*.

21.2.2 Nastavení dna bubnu

INFO

Nesprávně nastavené dno bubnu má za následek zvýšenou spotřebu paliva a vyšší opotřebení součástí stroje.

Přehled utahovacích momentů, *viz Strana 423*.

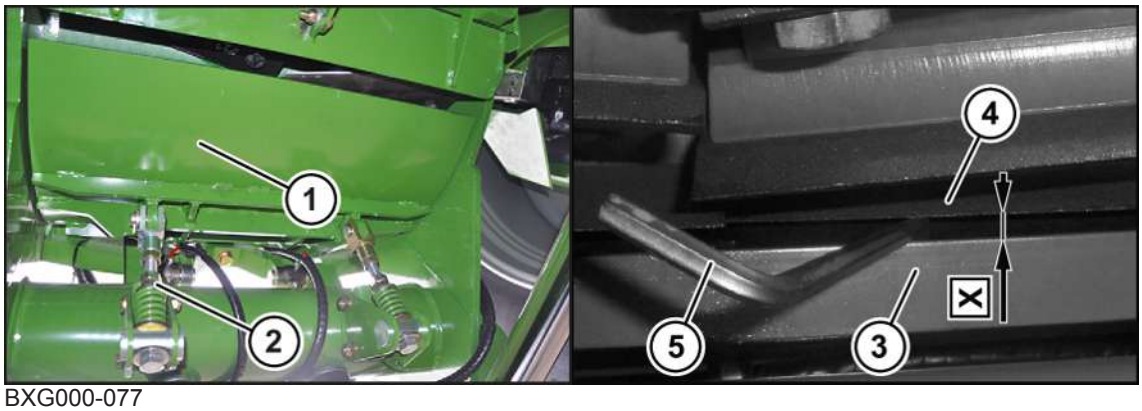

BXG000-077

Další možností, jak zlepšit výkon odhazování, je optimální nastavení dna bubnu (1) pomocí seřízení dna bubnu (2).

Dno bubnu je nastaveno z výroby.

- Vzdálenost nožů (4) ode dna bubnu vzadu (3) činí X = 6–8 mm.
- Vzdálenost nožů od dna bubnu vpředu se nastaví automaticky při nastavení protiostří.

Vlastnosti sklizňového produktu (např. suchý sklizňový produkt) mohou vyžadovat seřízení dna bubnu.

Nastavení vzdálenosti mezi dnem bubnu a noži

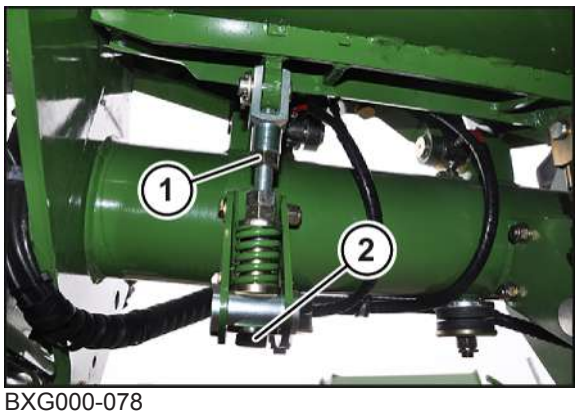

BXG000-078

▶ Nastavte dno bubnu na obou stranách stejnoměrně.

Snížení vzdálenosti mezi dnem bubnu a noži, na pravé a levé straně stroje:

▶ Povolte pojistnou matici (1).

▶ Trochu vyšroubujte šroub (2).

▶ Zase utáhněte pojistnou matici (1).

Zvýšení vzdálenosti mezi dnem bubnu a noži, na pravé a levé straně stroje:

▶ Povolte pojistnou matici (1).

▶ Trochu zašroubujte šroub (2).

▶ Zase utáhněte pojistnou matici (1).

Měření vzdálenosti

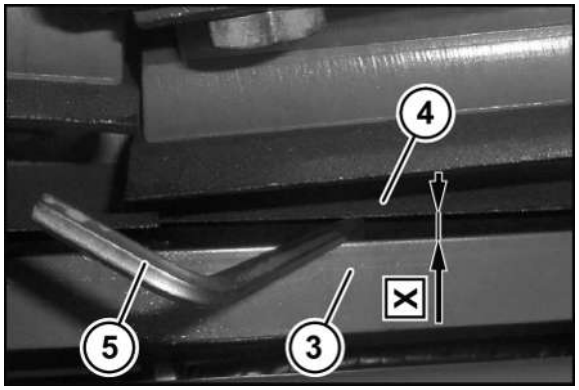

BX001-574

Po nastavení dna bubnu se musí změřit vzdálenost mezi dnem bubnu a noži.

- U zadní hrany dna bubnu (3) zkontrolujte po celé délce vzdálenost dna od nožů (4) pomocí klíče na šrouby s vnitřním šestihranem. Rozměr musí být X = 6 - 8 mm (5).

Nastavení síly pružiny dna bubnu

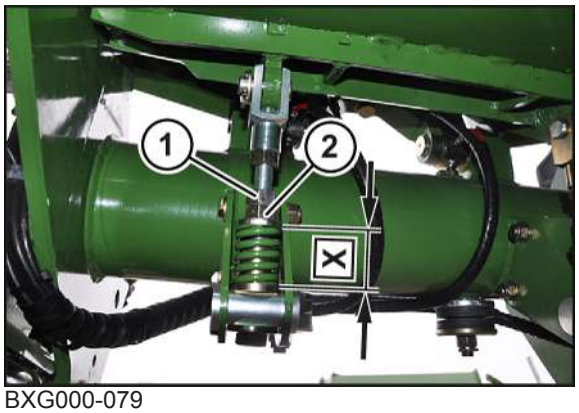

BXG000-079

Nastavená míra tlačné pružiny činí z výroby X = 45 mm.

Snížení síly pružiny dna bubnu, na pravé a levé straně stroje:

- Povolte pojistnou matici (1).
- Trochu vyšroubujte matici (2).
- Zase utáhněte pojistnou matici (1).

Zvýšení síly pružiny dna bubnu, na pravé a levé straně stroje:

- Povolte pojistnou matici (1).
- Trochu zašroubujte matici (2).
- Zase utáhněte pojistnou matici (1).

21.2.3 Nastavení zadní stěny urychlovače odhazování

UPOZORNĚNÍ

Vyšší opotřebení a vyšší spotřeba paliva při nesprávně nastavené zadní stěně urychlovače odhazování

Nesprávně nastavená vzdálenost mezi urychlovačem odhazování (1) a zadní stěnou (2) má za následek zvýšenou spotřebu paliva a opotřebení součástí stroje.

- ▶ Nastavte vzdálenost mezi zadní stěnou urychlovače odhazování a vyhazovacími lopatkami tak, aby byl optimální výkon odhazování.

Přehled utahovacích momentů, *viz Strana 423*.

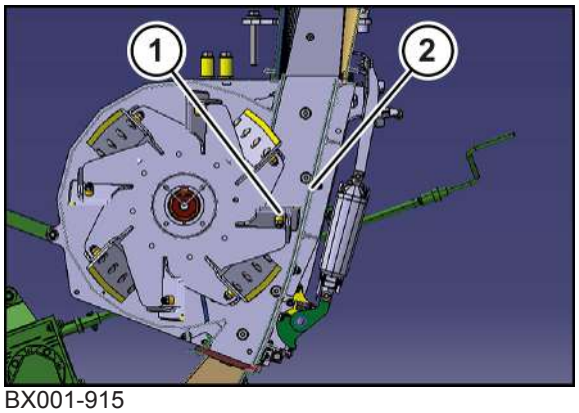

BX001-915

Pro optimální vzdálenost mezi urychlovačem odhazování (1) a zadní stěnou (2) se může nastavit poloha zadní stěny nahoře a dole pomocí seřízení nastavovacím šroubem a podélným otvorem.

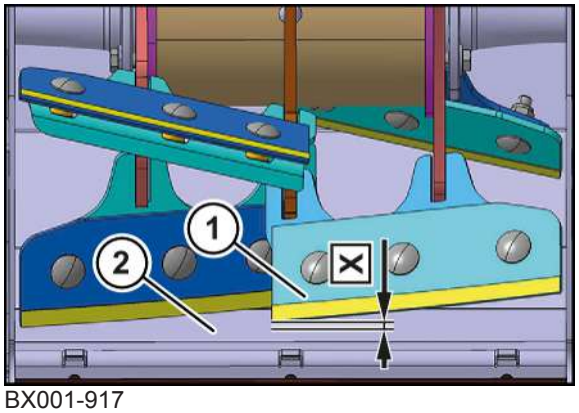

BX001-917

Zmenšením nebo zvětšením vzdálenosti (X) mezi zadní stěnou (1) a odhazovacími lopatkami (2) se může zlepšit nebo zhoršit výkon odhazování v závislosti na sklizňovém produktu.

Základní nastavení z výroby:

- Tráva: X = 3-4 mm
- kukuřice: X = 3-4 mm

Příprava sklízecí řezačky pro nastavení vzdálenosti odhazovacích lopatek od zadní stěny

✓ Stroj je zastavený a zajištěný, *viz Strana 33*.

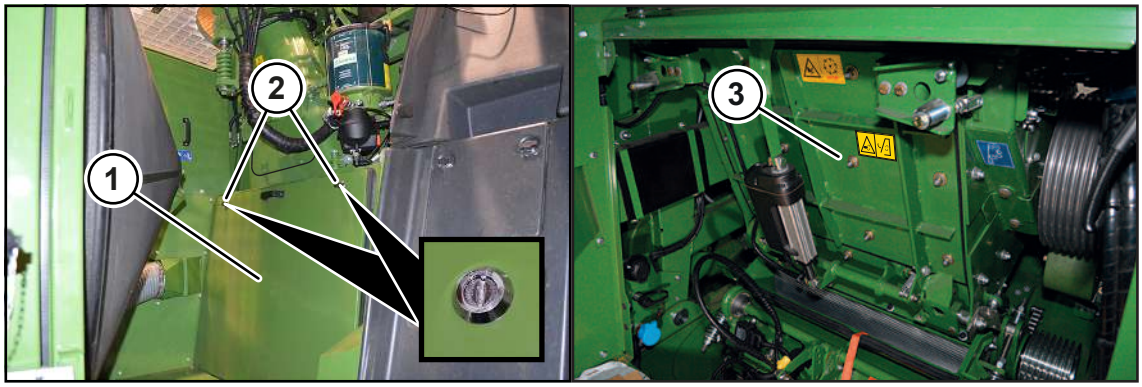

BXG000-072

Pro přístup k nastavovacím prvkům zadní stěny urychlovače odhazování (3):

- ▶ Otevřete otočné uzávěry (2) a sejměte kryt průchodu produktu (1).

Změření vzdálenosti odhazovacích lopatek od zadní stěny

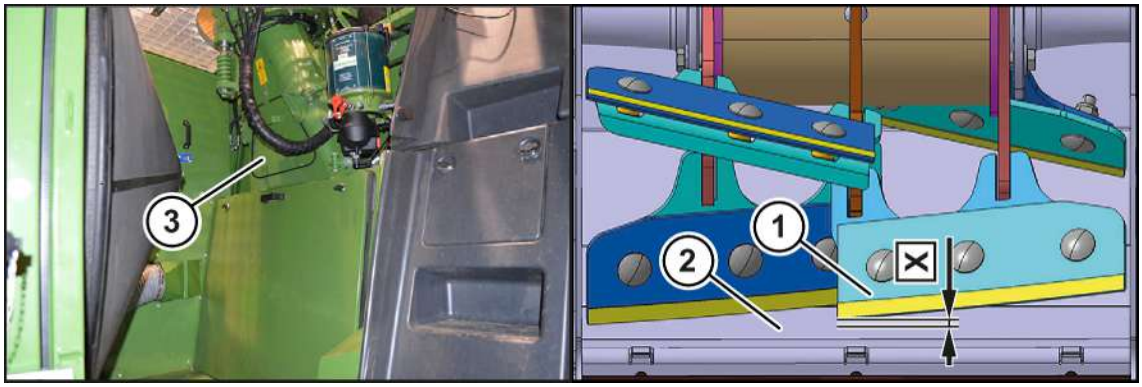

BXG000-074

Změření vzdálenosti mezi zadní stěnou a odhazovacími lopatkami:

- ▶ Odstraňte kryt hrdla kanálu (3).

VAROVÁNÍ! Nebezpečí zhmoždění při otáčejícím se urychlovači odhazování. Když se urychlovač odhazování otáčí rukou, hrozí nebezpečí zhmoždění mezi odhazovacími lopatkami a krytem, zadní stěnou a stěračem. Může tak dojít ke zraněním osob. Zajistěte, aby se v nebezpečné oblasti nezdržovaly žádné osoby.

- ▶ Otáčejte urychlovačem odhazování, dokud není vzdálenost X co nejmenší.
- ▶ Změřte vzdálenost X mezi odhazovacími lopatkami (1) a zadní stěnou (2).

Nastavení odstupu zadní stěny urychlovače odhazování dole

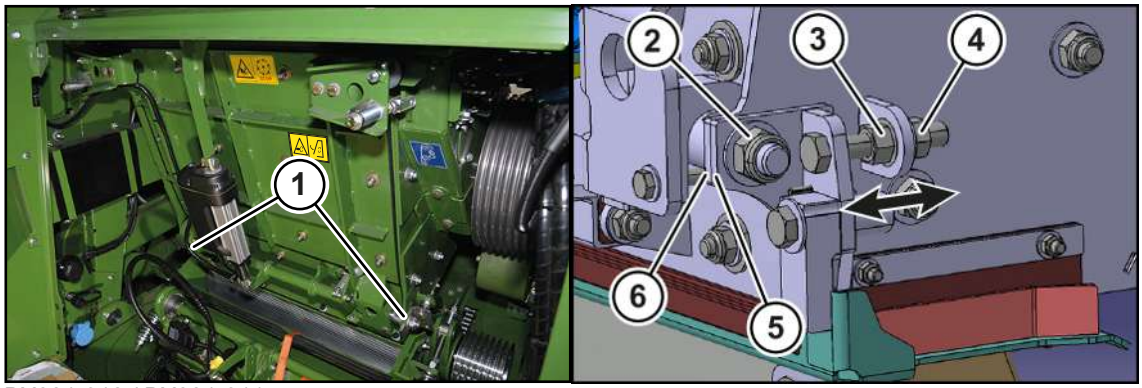

BX001-918 / BX001-911

- Nastavte zadní stěnu urychlovače odhazování na obou stranách stejnoměrné.

Nastavení zadní stěny urychlovače odhazování dole (1), na pravé a levé straně stroje:

- Povolte matici (2).
- Přestavením matic (3, 4) nastavujte vzdálenost zadní stěny urychlovače odhazování, dokud nejsou plochy (5, 6) v jedné rovině.
- Pevně utáhněte matice (3, 4).
- Pevně utáhněte matice (2).
- Zkontrolujte přechod mezi kanálem na trávu/kondicionérem na kukuřici – urychlovačem odhazování, *viz Strana 407*.

Kontrola přechodu mezi kanálem na trávu/kondicionérem na kukuřici – urychlovačem odhazování

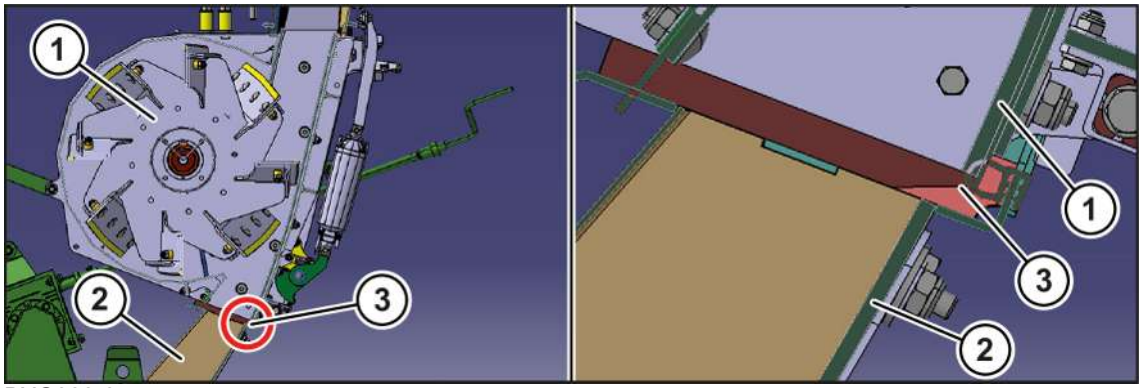

BXG000-075

Na přechodu z kanálu na trávu/kondicionéru na kukuřici (2) k urychlovači odhazování (1) se nesmí vytvářet žádná hradicí přepážka průchodu produktu. U hradicí přepážky by se mohla hromadit řezanka a způsobit problémy v průchodu produktu nebo ucpání sklizňovým produktem.

- Zajistěte, aby při nastavování zadní stěny urychlovače odhazování nemohla u přechodu (3) z kanálu na trávu/kondicionéru na kukuřici (2) k urychlovači odhazování (1) vzniknout žádná hradicí přepážka.
- Odstraňte kryt hrdla kanálu.

VAROVÁNÍ! Nebezpečí zhmoždění při otáčejícím se urychlovači odhazování. Když se urychlovač odhazování otáčí rukou, hrozí nebezpečí zhmoždění mezi odhazovacími lopatkami a krytem, zadní stěnou a stěračem. Může tak dojít ke zraněním osob. Zajistěte, aby se v nebezpečné oblasti nezdržovaly žádné osoby.

- Zkontrolujte přechod (3), v případě potřeby rukou seřiďte urychlovač odhazování.
  - ⇨ Vznikla hradicí přepážka.
- Zkontrolujte montážní polohu a zajištění kanálu na trávu/kondicionéru na kukuřici.
- Nově nastavte vzdálenost urychlovače odhazování – zadní stěny dole, *viz Strana 407*.

Nastavení vzdálenosti urychlovač odhazování-zadní stěna nahoře

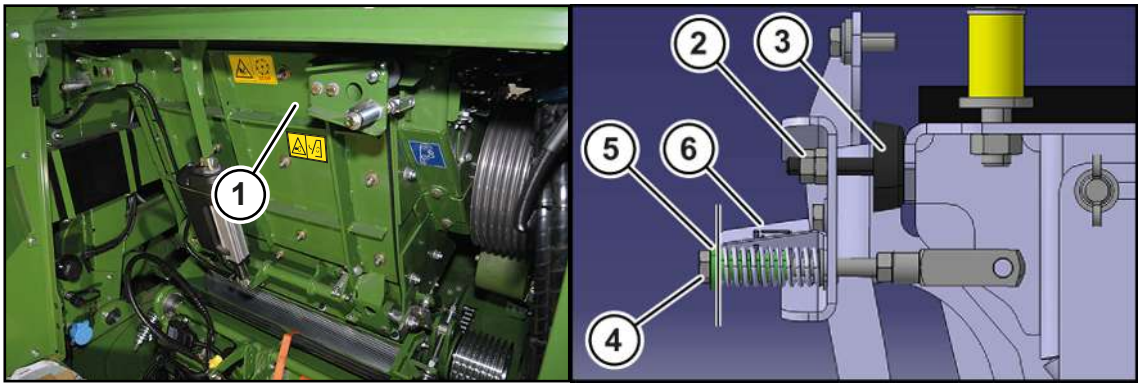

BXG001-126

Změna vzdálenosti mezi zadní stěnou urychlovače odhazování (1) a odhazovacími lopatkami, na pravé a levé straně stroje:

- Povolte pojistnou matici (2) gumové zarážky (3).
- Vyšroubujte nebo zašroubujte gumovou zarážku (3) na obou stranách o stejný rozměr.
- Zase utáhněte pojistnou matici (2).
- Pro nové nastavení síly pružiny zadní stěny urychlovače odhazování otáčejte šroubem (4) tak dlouho, dokud zadní hrana podložky (5) není v jedné rovině s přední hranou kontrolního plechu (6).
- Zkontrolujte přechod mezi urychlovačem odhazování – hrdlem kanálu, *viz Strana 407*.

Kontrola přechodu mezi urychlovačem odhazování – hrdlem kanálu

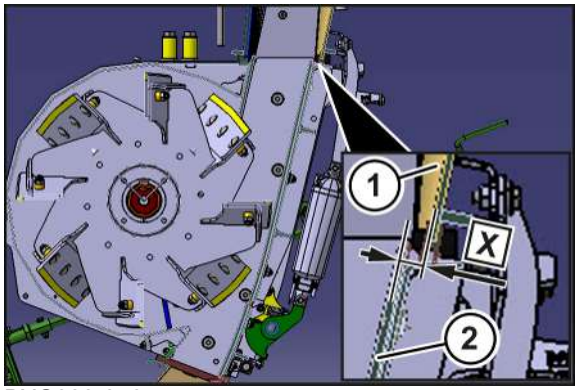

BXG000-076

Na přechodu z urychlovače odhazování (1) k hrdlu kanálu na trávu se nesmí vytvářet žádná hradicí přepážka průchodu produktu ani při zcela odpružené zadní stěně urychlovače odhazování. U hradicí přepážky by se mohla hromadit řezanka a způsobit problémy v průchodu produktu nebo ucpání sklizňovým produktem.

Základní nastavení z výroby:

- X=15–18 mm

▶ Zajistěte, aby při nastavování zadní stěny urychlovače odhazování nemohla vzniknout žádná hradicí přepážka u přechodu ze zadní stěny urychlovače odhazování (2) k hrdlu kanálu (1).

▶ Odstraňte kryt hrdla kanálu.

▶ Zkontrolujte přechod ze zadní stěny urychlovače odhazování (2) k hrdlu kanálu (1) při zcela odpružené zadní stěně urychlovače odhazování (2).

⇨ Vznikla hradicí přepážka. Zadní stěna urychlovače odhazování (2) se nachází za hrdlem kanálu (1).

▶ Nově nastavte vzdálenost "Urychlovače odhazování-zadní stěny nahoře", *viz Strana 408*.

21.3 Nastavení vodicího plechu na kondicionéru na kukuřici

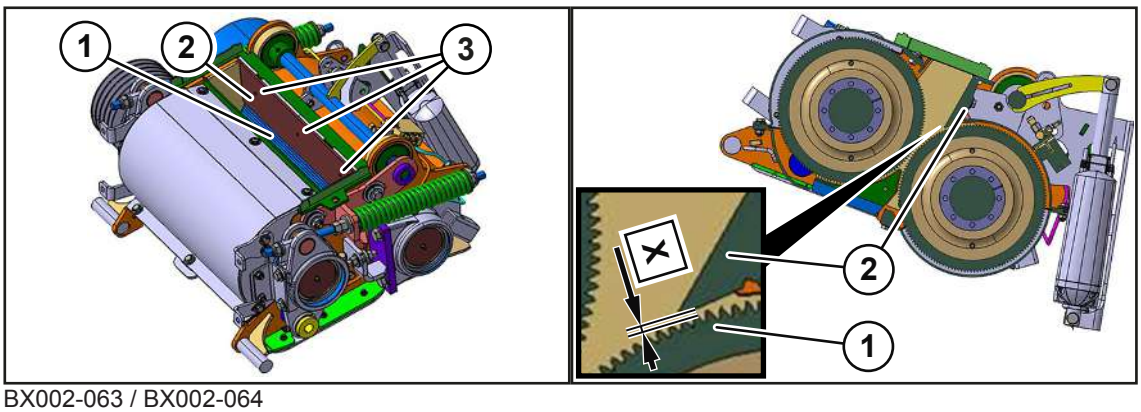

BX002-063 / BX002-064

Přehled utahovacích momentů, *viz Strana 423*.

Aby část řezanky neprotékala kolem válce (1) kondicionéru na kukuřici, může se v případě potřeby nastavit vodicí plech (2).

Nastavení vodicího plechu (2):

▶ Povolte šrouby (3).

▶ Posuňte vodicí plech (2) tak, aby rozměr mezi válcem (1) a vodicím plechem (2) po celé délce činil X=2 mm.

▶ Utáhněte šrouby (3).

22 Údržba – všeobecně

⚠ VAROVÁNÍ

Nebezpečí zranění při nedodržení základních bezpečnostních upozornění

Při nedodržení základních bezpečnostních upozornění může dojít k vážným až smrtelným úrazům osob.

- ▶ Aby nedocházelo k úrazům, je nutné si přečíst a dodržovat základní bezpečnostní pokyny, *viz Strana 19*.

⚠ VAROVÁNÍ

Nebezpečí úrazu při nedodržení bezpečnostních postupů

Při nedodržení bezpečnostních postupů může dojít k vážným až smrtelným úrazům osob.

- ▶ Aby se předcházelo úrazům, je nutné přečtení a dodržování bezpečnostních postupů, *viz Strana 33*.

⚠ VAROVÁNÍ

Nebezpečí zranění při zkušebním chodu stroje

Pokud se po opravách, údržbě, čištění a technických zásazích do stroje provádí zkušební chod, může dojít k nepředvídatelnému chování stroje. Následně může dojít k těžkým až smrtelným úrazům.

- ✓ Stroj se nachází v pracovní poloze.
- ▶ Ujistěte se, že se při startování motoru a pohonu adaptéru nikdo nezdržuje v nebezpečné oblasti.
- ▶ Zkušební chod stroje startujte pouze ze sedadla řidiče.

UPOZORNĚNÍ

Poškození stroje v případě nesprávně a neúplně provedené údržby

Při provádění údržbářských prací nekvalifikovaným personálem hrozí nebezpečí poškození stroje. Odborná dílna disponuje nutnými odbornými znalostmi, kvalifikací a nástroji pro správné provedení potřebných prací na stroji. Platí to zejména pro bezpečnostně relevantní práce.

- ▶ Následující práce musí vždy provádět kvalifikovaná odborná dílna:
  - bezpečnostně relevantní práce
  - servisní a údržbářské práce
  - opravárenské práce
  - změny, vestavby a přestavby
  - práce na elektronických součástech
- ▶ V této kapitole nejsou uvedeny všechny nutné práce údržby motoru. Nutné je použít také knížku údržby od výrobce motoru. Knížka údržby je k dispozici po účasti na školení motoru v KRONE.

22.1 Tabulka údržby

22.1.1 Údržba – před sezónou

Hydraulické zařízení	
Kontrola hydraulických hadic	viz Strana 528
Kontrola hladiny oleje v hydraulické nádrži	viz Strana 526

Brzda	
Kontrola funkce provozní brzdy	viz Strana 456 viz Strana 90
Kontrola funkce brzdy přívěsu (u varianty "Brzdový systém přívěsu")	viz Strana 91

Komponenty průchodu produktu	
Kontrola dopravních lišt vkládacího válce	viz Strana 502
Kontrola tažných pružin agregátu návodu	viz Strana 507
Kontrola poškození a opotřebení protiostří	viz Strana 499
Kontrola poškození a opotřebení řezných nožů	viz Strana 485
Kontrola opotřebení kondicionéru na kukuřici	viz Strana 516
Kontrola poškození a opotřebení odhazovacích lopatek	viz Strana 517
Kontrola stěrače urychlovače odhazování	viz Strana 518
Kontrola poškození brousku	viz Strana 479

Kloubové hřídele	
Údržba kloubového hřídele adaptéru (u varianty "Hydraulické komfortní zajištění adaptéru pomocí rychlospojky")	viz Strana 550

Převodovka	
Rozvodovka, kontrola hladiny oleje	viz Strana 531
Vložená převodovka návodu, kontrola hladiny oleje	viz Strana 532
Převod válců dole, kontrola hladiny oleje	viz Strana 533
Převod válců nahoře, kontrola hladiny oleje	viz Strana 534
Nábojová převodovka vpředu/vzadu, kontrola hladiny oleje	viz Strana 535
Převodovka pohonu otáčení odhazovací koncovky, kontrola hladiny oleje	viz Strana 537
Hlavní převodovka, kontrola hladiny oleje	viz Strana 529
Převodovka délky řezu VariLOC, kontrola hladiny oleje	viz Strana 538

Motor	
Výměna motorového oleje	Provede jen autorizovaný odborný personál.
Kontrola hladiny chladicí kapaliny	*viz Strana 438*
Kontrola těsnění hadic chladicí kapaliny	*viz Strana 438*
Čištění/výměna vzduchového filtru	*viz Strana 443*
Kontrola utažení demontovatelných spojovacích prvků (šroubů, hadicových příchytek, trubkových spojů, hadic) v případě potřeby dotažení	*viz Strana 440*
Odstraňte kryty z případně zakrytých motorových otvorů	
Opatření pro uvedení do provozu a nastartování motoru po odstavení motoru.	*viz Strana 444*

Všeobecné údržbářské práce	
Kontrola všech ochranných plechů	*viz Strana 509*
Ujistěte se, že jsou namontované všechny čepy a závlačky	
Kontrola pevného utažení všech šroubů a matic a podle potřeby dotažení	
Mazání stroje podle plánu mazání	*viz Strana 551*
Kontrola osvětlení	

Elektrický systém	
Čištění baterie	*viz Strana 542*
Kontrola stavu nabití baterií a v případě potřeby dobití baterií	*viz Strana 543*
Kontrola elektrických spojovacích kabelů a v případě potřeby jejich oprava nebo výměna servisním partnerem KRONE	

Kola, pneumatiky	
Vizuální kontrola, jestli nejsou pneumatiky prořízнuté nebo prasklé	*viz Strana 458*
Kontrola tlaku v pneumatikách	*viz Strana 458*

Hasicí přístroj	
Údržba hasicího přístroje	*viz Strana 461*

Zařízení pro silážní prostředek	
Vypláchnutí zařízení pro silážní prostředek čistou vodou	*viz Strana 205*

22.1.2 Údržba – po sezóně

Všeobecné údržbářské práce	
Vyčistěte stroj	*viz Strana 426*
Odstavte stroj na suchém místě, chráněném před povětrnostními vlivy, které se nenachází v blízkosti látek podporujících korozi	
Nastavení tlaku v pneumatikách na maximální přípustnou hodnotu	*viz Strana 458*
Chraňte pneumatiky proti vnějším vlivům jako je například olej, tuk, sluneční záření atd.	
Mazání stroje podle plánu mazání. Stroj poté nechejte běžet tak dlouho, až se vytvoří vně na mazaných místech tukový věnec. Tento tuk nestírejte, protože tvoří přídavnou ochranu proti vlhkosti.	*viz Strana 548*
Namažte tukem závity nastavovacích šroubů	
Uvolněte pružiny	
Namažte tukem holé pístnice všech hydraulických válců a co nejvíce je vtáhněte	
Všechny pákové klouby a místa uložení bez možnosti mazání potřete olejem	
Opravte poškozený lak, holá místa konzervujte ochranným prostředkem proti korozi	
Zkontrolujte lehký chod všech pohyblivých součástí. V případě potřeby je vymontujte, vyčistěte a namazané tukem znovu zamontujte.	
Mazání kloubových hřídelů	*viz Strana 548*
Spusťte návod pokud možno co nejvíce dolů	
Sejměte spřažený klínový řemen z kondicionéru na kukuřici	
Demontujte kondicionér na kukuřici, důkladně jej vyčistěte a opatřete tukem nebo konzervačním lakem na ochranu proti korozi	
Po vyčištění a konzervaci namontujte kondicionér na kukuřici a poháněj jej 5 minut dieselovým motorem, aby se z ložisek vytlačila voda.	
U varianty "Zařízení pro silážní prostředek": Naplňte nádrž na silážní prostředek biologicky odbouratelným prostředkem na ochranu proti mrazu a nechte zařízení 10 minut běžet.	
Vypuštění kondenzované vody z nádrže stlačeného vzduchu	*viz Strana 446*
Opatření pro pro odstavení dieselového motoru.	*viz Strana 444*

Zadní náprava u pohonu na přední nápravu	
Kontrola opotřebení a vůle ložisek nábojů	*viz Strana 454*

22.1.3 Údržba – jednorázově po 1 hodině

Kola, pneumatiky	
Dotažení matic předních/zadních kol	*viz Strana 459*

22.1.4 Údržba – jednorázově po 10 hodinách

Komponenty průchodu produktu	
Dotažení připevňovacích šroubů řezných nožů	*viz Strana 485*
Dotažení připevňovacích šroubů odhazovacích lopatek	*viz Strana 517*

Šroubové spoje	
Kontrola připevňovacích šroubů válce řízení	*viz Strana 453*
Kontrola připevňovacích šroubů příčného táhla řízení	*viz Strana 453*

Centrální mazání	
Kontrola pevného utažení vedení	*viz Strana 558*

22.1.5 Údržba – 6x, vždy po 10 hodinách

Kola, pneumatiky	
Dotažení matic předních/zadních kol	*viz Strana 459*

22.1.6 Údržba – jednorázově po 50 hodinách

Převodovka	
Nábojová převodovka vpředu/vzadu, výměna oleje	*viz Strana 535*
Hlavní převodovka, výměna oleje	*viz Strana 529*

Motor	
Kontrola těsnění hadic chladicí kapaliny	*viz Strana 438*

Palivová soustava (motor)	
Kontrola těsnosti palivového vedení	*viz Strana 442*
Kontrola utažení demontovatelných spojovacích prvků (šroubů, hadicových příchytek, trubkových spojů, hadic) v případě potřeby dotažení	*viz Strana 440*

Chladicí systém (motor)	
Kontrola koncentrace prostředku na ochranu proti zamrznutí a korozi	*viz Strana 437*
Kontrola těsnění hadic chladicí kapaliny	*viz Strana 441*
Kontrola utažení demontovatelných spojovacích prvků (šroubů, hadicových příchytek, trubkových spojů, hadic) v případě potřeby dotažení	*viz Strana 440*

22.1.7 Údržba – jednorázově po 200 hodinách

Převodovka	
Rozvodovka, výměna oleje	viz Strana 531

22.1.8 Údržba – jednorázově po 500 hodinách

Motor	
Zkontrolujte systém sání a výfukový systém ohledně stavu, upevnění a těsnosti.	Provede jen autorizovaný odborný personál.

Elektrický systém	
Zkontrolujte baterie a kabelové přípojky.	Provede jen autorizovaný odborný personál.
Zkontrolujte stav senzorů, aktorů, držáků kabelů a konektorů.	Provede jen autorizovaný odborný personál.
Zkontrolujte stav uložení řídicích jednotek.	Provede jen autorizovaný odborný personál.

Převodovka	
Nábojová převodovka vpředu/vzadu, výměna oleje	viz Strana 535

22.1.9 Údržba – jednorázově po 1 000 km

Zadní náprava u pohonu na přední nápravu	
Kontrola opotřebení a vůle ložisek nábojů	viz Strana 454

22.1.10 Údržba – na začátku chladných ročních období

Chladicí systém (motor)	
Kontrola koncentrace prostředku na ochranu proti korozi a proti mrazu v chladicí kapalině.	Provede jen autorizovaný odborný personál. Kontaktujte svého prodejce.

Zařízení pro silážní prostředek	
Naplnění zařízení pro silážní prostředek biologicky odbouratelnou ochranou proti mrazu	viz Strana 205

22.1.11 Údržba – každých 10 hodin, minimálně jednou denně

Hydraulické zařízení	
Kontrola hladiny oleje v hydraulické nádrži	viz Strana 526

Brzda	
Kontrola funkce provozní brzdy	viz Strana 456 viz Strana 90
Kontrola funkce brzdy přívěsu (u varianty "Brzdový systém přívěsu")	viz Strana 91

Komponenty průchodu produktu	
Kontrola poškození a opotřebení protiostří	*viz Strana 499*
Kontrola poškození a opotřebení řezných nožů	*viz Strana 485*
Kontrola poškození a opotřebení odhazovacích lopatek	*viz Strana 517*
Kontrola poškození brousku	*viz Strana 479*
Zkontrolujte nože lišty na plevy, zda nejsou opotřebované (u varianty "Lišta na plevy").	*viz Strana 522*

Motor	
Vizuální kontrola motorového prostoru (těsnost, nečistoty, poškození, stav hnacího řemenu)	
Čištění motorového prostoru	
Vizuální kontrola veškerého motorového potrubí na stav, upevnění, těsnost, nečistoty a poškození.	*viz Strana 440*
Kontrola hladiny motorového oleje	*viz Strana 431*

Palivová soustava (motor)	
Kontrola odlučovače vody v palivovém předfiltru a v případě potřeby vypuštění vody	*viz Strana 433*
Kontrola hladiny paliva	Zobrazení na terminálu, natankujte palivo *viz Strana 435*

Chladicí systém (motor)	
Kontrola hladiny chladicí kapaliny	*viz Strana 438*
Čištění chladiče, chladicího prostoru a síta chladiče	*viz Strana 451*

Vzduchový filtr	
Čištění/výměna vzduchového filtru	*viz Strana 443*

Kabina	
Vyčištění filtrů čerstvého vzduchu	*viz Strana 450*
Doplnění ostřikovačů oken	*viz Strana 448*
Provedení testu kontrolek	*viz Strana 335*
Provedení testu funkce světel	*viz Strana 92*

Klimatizace/topení	
Vyčištění kondenzátoru	*viz Strana 451*

Centrální mazání	
Kontrola hladiny zásobní nádrže	*viz Strana 564*

Všeobecné údržbářské práce	
Důkladné vyčištění stroje	

Montáž kamery (u varianty automatická překládka)	
Čištění okénka kamery	

Senzor obsažených látek (u varianty "CropControl, senzor NIR včetně tiskárny" a u varianty "CropControl, online senzor AgriNIR včetně tiskárny")	
Čištění okna senzoru obsažených látek	
Ujistěte se, že není poškozené okno senzoru obsažených látek. V případě potřeby ho vyměňte.	

Zařízení pro silážní prostředek	
Čištění zařízení pro silážní prostředek	viz Strana 355

Kola, pneumatiky	
Vizuální kontrola, jestli nejsou pneumatiky prořízнuté nebo prasklé	viz Strana 458

Zadní náprava u pohonu na přední nápravu	
Kontrola krytu náboje ohledně poškození a pevného usazení	viz Strana 454

Převodovka	
Nábojová převodovka vpředu/vzadu, kontrola hluku	

22.1.12 Údržba – týdenní

Převodovka	
Nábojová převodovka vpředu/vzadu, kontrola hladiny oleje	viz Strana 535
Nábojová převodovka vpředu/vzadu, vizuální kontrola	

Kola, pneumatiky	
Kontrola tlaku v pneumatikách	viz Strana 458

Vzduchový kompresor	
Vypuštění kondenzátu ze zásobníku stlačeného vzduchu	viz Strana 446

22.1.13 Údržba – každých 50 hodin

Kola, pneumatiky	
Dotažení matic předních/zadních kol	viz Strana 459

Převodovka	
Rozvodovka, kontrola hladiny oleje	viz Strana 531
Vložená převodovka návodu, kontrola hladiny oleje	viz Strana 532
Převod válců dole, kontrola hladiny oleje	viz Strana 533
Převod válců nahoře, kontrola hladiny oleje	viz Strana 534

Převodovka	
Převodovka pohonu otáčení odhazovací koncovky, kontrola hladiny oleje	*viz Strana 537*
Hlavní převodovka, kontrola hladiny oleje	*viz Strana 529*
Převodovka délky řezu VariLOC, kontrola hladiny oleje	*viz Strana 538*

Palivová soustava (motor)	
Vypuštění vody a usazenin z palivové nádrže.	*viz Strana 433*

22.1.14 Údržba – každých 100 hodin

Kabina	
Čistění filtru cirkulujícího vzduchu	*viz Strana 450*

Všeobecné údržbářské práce	
Provedení ručního mazání podle plánu mazání	*viz Strana 551*

22.1.15 Údržba – měsíční

Převodovka	
Nábojová převodovka vpředu/vzadu, kontrola pevného utažení upevňovacích šroubů planetové převodovky	*viz Strana 455*

22.1.16 Údržba – každých 250 hodin

Komponenty průchodu produktu	
Kontrola stěrače hladkého válce ohledně opotřebení a správného rozměru vzdálenosti	*viz Strana 503*
Kontrola stěrače urychlovače odhazování	*viz Strana 518*

Hnací řemen	
Kontrola řemenu sítového bubnu	*viz Strana 457*
Kontrola řemenu kondicionéru na kukuřici	*viz Strana 457*

Šroubové spoje	
Kontrola připevňovacích šroubů válce řízení	*viz Strana 453*
Kontrola připevňovacích šroubů příčného táhla řízení	*viz Strana 453*

Všeobecné údržbářské práce	
Kontrola opotřebitelné desky závěsného zařízení	*viz Strana 460*
Kontrola spojovacího čepu závěsného zařízení	*viz Strana 460*
Kontrola otáčivosti závěsné spojky	*viz Strana 460*
Provedení ručního mazání podle plánu mazání	*viz Strana 551*

Hasicí přístroj	
Údržba hasicího přístroje	*viz Strana 461*

22.1.17 Údržba – každých 500 hodin

Hydraulické zařízení	
Výměna hydraulického oleje v nádrži hydraulického oleje	*viz Strana 526*
Výměna sacího zpětného filtru	*viz Strana 526*
Výměna filtru hydraulického oleje (vysokotlaký filtr) pracovní hydrauliky	*viz Strana 527*

Brzda	
Kontrola funkce provozní brzdy	*viz Strana 456* *viz Strana 90*
Kontrola funkce brzdy přívěsu (u varianty "Brzdový systém přívěsu")	*viz Strana 91*

Motor	
Kontrola hladiny motorového oleje.	Provede jen autorizovaný odborný personál.
Kontrola motorového potrubí ohledně těsnosti, nečistot a poškození.	Provede jen autorizovaný odborný personál.
Kontrola řemenového pohonu a podle potřeby jeho výměna	Provede jen autorizovaný odborný personál.

Palivová soustava (motor)	
Kontrola odlučovače vody v palivovém předfiltru a v případě potřeby vypuštění vody.	Provede jen autorizovaný odborný personál. Kontaktujte svého prodejce.
Vypuštění vody a usazenin z palivové nádrže.	Provede jen autorizovaný odborný personál. Kontaktujte svého prodejce.
Kontrola systému mazacího oleje a paliva ohledně těsnosti a stavu.	Provede jen autorizovaný odborný personál. Kontaktujte svého prodejce.
Kontrola utažení demontovatelných spojovacích prvků (šroubů, hadicových příchytek, trubkových spojů, hadic) v případě potřeby dotažení	*viz Strana 440*

Chladicí systém (motor)	
Kontrola hladiny chladicí kapaliny	Provede jen autorizovaný odborný personál.
Kontrola motorového potrubí ohledně těsnosti, nečistot a poškození.	Provede jen autorizovaný odborný personál.
Kontrola utažení demontovatelných spojovacích prvků (šroubů, hadicových příchytek, trubkových spojů, hadic) v případě potřeby dotažení	*viz Strana 440*

Vzduchový filtr	
Kontrola ukazatele podtlaku vzduchového filtru	Provede jen autorizovaný odborný personál. Kontaktujte svého prodejce.

Hnací řemen	
Kontrola napnutí hnacích řemenů	*viz Strana 457*

Řemenice	
Kontrola řemenic	*viz Strana 457*

Kabina	
Výměna filtrů čerstvého vzduchu	*viz Strana 450*
Výměna sítka cirkulujícího vzduchu	*viz Strana 450*
Kontrola funkcí sedadla řidiče	*viz Strana 229*

Všeobecné údržbářské práce	
Kontrola hasicího přístroje.	*viz Strana 63*

Elektrický systém	
Čištění baterie	*viz Strana 542*

Zadní náprava u pohonu na přední nápravu	
Kontrola opotřebení a vůle ložisek nábojů	*viz Strana 454*

22.1.18 Údržba – každých 1000 hodin, minimálně po sezóně

Hydraulické zařízení	
Výměna olejového filtru chlazení převodového oleje	*viz Strana 532*

Převodovka	
Rozvodovka, výměna oleje	*viz Strana 531*
Vložená převodovka návodu, výměna oleje	*viz Strana 533*
Převod válců dole, výměna oleje	*viz Strana 533*
Převod válců nahoře, výměna oleje	*viz Strana 534*
Nábojová převodovka vpředu/vzadu, výměna oleje	*viz Strana 535*
Pohon otáčení odhazovací koncovky, výměna oleje	*viz Strana 537*
Hlavní převodovka, výměna oleje	*viz Strana 529*
Převodovka délky řezu VariLOC, výměna oleje	*viz Strana 539*

Motor	
Kontrola všech vedení, hadic a elektrických kabelů ohledně odřených míst	
Kontrola hladiny motorového oleje	Provede jen autorizovaný odborný personál.
Vizuální kontrola motorového prostoru (těsnost, nečistoty, poškození, stav hnacího řemenu)	Provede jen autorizovaný odborný personál.
Výměna filtrační vložky odlučovače oleje	Provede jen autorizovaný odborný personál. Kontaktujte svého prodejce.
Kontrola řemenového pohonu a podle potřeby jeho výměna	Provede jen autorizovaný odborný personál.

Motor	
Zkontrolujte systém sání a výfukový systém ohledně stavu, upevnění a těsnosti.	Provede jen autorizovaný odborný personál.
Kontrola pevného usazení uložení motoru a konzolí dieselového motoru.	Provede jen autorizovaný odborný personál.
Kontrola/nastavení vůle ventilů	Provede jen autorizovaný odborný personál.

Palivová soustava (motor)	
Výměna palivového předfiltru.	Provede jen autorizovaný odborný personál.
Výměna palivového jemného filtru.	Provede jen autorizovaný odborný personál.

Chladicí systém (motor)	
Kontrola systému chlazení a topení ohledně těsnosti a stavu	Provede jen autorizovaný odborný personál. Kontaktujte svého prodejce.
Čištění/výměna vzduchového filtru	*viz Strana 443*

Klimatizace/topení	
Výměna vysoušeče	Provede jen autorizovaný odborný personál. Kontaktujte svého prodejce

Elektrický systém	
Zkontrolujte baterie a kabelové přípojky.	Provede jen autorizovaný odborný personál.
Zkontrolujte stav uložení řídicích jednotek.	Provede jen autorizovaný odborný personál.
Zkontrolujte stav senzorů, aktorů, držáků kabelů a konektorů.	Provede jen autorizovaný odborný personál.

22.1.19 Údržba – každých 1 000 hodin, minimálně před začátkem sezóny

Motor	
Výměna motorového oleje	Provede jen autorizovaný odborný personál.
Výměna olejového filtru motoru	Provede jen autorizovaný odborný personál.

22.1.20 Údržba – každých 2000 hodin, minimálně jednou ročně

Chladicí soustava (motor)	
Kontrola koncentrace prostředku na ochranu proti korozi a proti mrazu v chladicí kapalině.	Provede jen autorizovaný odborný personál.

22.1.21 Údržba – každých 3 let

Chladicí systém (motor)	
Výměna vzduchového filtru bezpečnostní vložky	*viz Strana 444*

22.1.22 Údržba – každých 4000 hodin, minimálně každé 4 roky

Chladicí soustava (motor)	
Výměna chladicí kapaliny	Provede jen autorizovaný odborný personál.

22.1.23 Údržba – podle potřeby

Hydraulické zařízení	
Výměna sacího zpětného filtru	*viz Strana 526*
Výměna filtru hydraulického oleje (vysokotlaký filtr) pracovní hydrauliky	*viz Strana 527*

Brzda	
Kontrola funkce provozní brzdy	*viz Strana 456* *viz Strana 90*
Kontrola funkce brzdy přívěsu (u varianty "Brzdový systém přívěsu")	*viz Strana 91*

Komponenty průchodu produktu	
Kontrola dopravních lišt vkládacího válce	*viz Strana 502*
Kontrola tažných pružin agregátu návodu	*viz Strana 507*
Kontrola poškození a opotřebení protiostří	*viz Strana 499*
Kontrola poškození a opotřebení řezných nožů	*viz Strana 485*
Kontrola opotřebení kondicionéru na kukuřici	*viz Strana 516*
Kontrola poškození a opotřebení odhazovacích lopatek	*viz Strana 517*
Kontrola stěrače urychlovače odhazování	*viz Strana 518*
Kontrola poškození brousku	*viz Strana 479*

Motor	
Čištění motorového prostoru	
Čištění chladiče, chladicího prostoru a síta chladiče	*viz Strana 451*

Palivová soustava (motor)	
Kontrola odlučovače vody v palivovém předfiltru a v případě potřeby vypuštění vody	*viz Strana 433*
Odvzdušnění palivové soustavy (vstřikovací vedení se nesmí uvolnit)	Provede jen autorizovaný odborný personál.

Chladicí systém (motor)	
Kontrola těsnění hadic chladicí kapaliny	*viz Strana 438*
Kontrola utažení demontovatelných spojovacích prvků (šroubů, hadicových příchytek, trubkových spojů, hadic) v případě potřeby dotažení	*viz Strana 440*

Vzduchový filtr	
Vyměňte hlavní prvek vzduchového filtru (podle ukazatele údržby / jednou ročně).	Provede jen autorizovaný odborný personál.
Vyměňte pojistný prvek vzduchového filtru (při každé 3. výměně hlavních prvků / jednou ročně).	Provede jen autorizovaný odborný personál.

Hnací řemen	
Výměna řemenu sítového bubnu	viz Strana 457
Výměna řemenu kondicionéru na kukuřici	viz Strana 457

Kabina	
Vyčištění filtrů čerstvého vzduchu	viz Strana 450
Čistění filtru cirkulujícího vzduchu	viz Strana 450
Doplnění ostřikovačů oken	viz Strana 448

Klimatizace/topení	
Vyčištění kondenzátoru	viz Strana 451

Centrální mazání	
Kontrola hladiny zásobní nádrže	viz Strana 564

Všeobecné údržbářské práce	
Kontrola všech ochranných plechů	viz Strana 509

Elektrický systém	
Čištění baterie	viz Strana 542

22.2 Utahovací momenty

Jiné utahovací momenty

Všechny šroubové spoje musí být zásadně utaženy utahovacími momenty podle níže uvedeného seznamu. Odchylky od tabulek jsou odpovídajícím způsobem označeny.

Šrouby s metrickým závitem se standardním stoupáním

INFO

Tabulka neplatí pro zápustné šrouby s vnitřním šestihranem, pokud se zápustný šroub utahuje přes vnitřní šestihran.

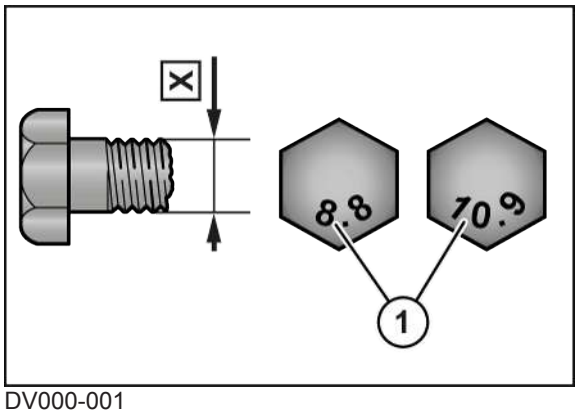

DV000-001

X Velikost závitu

1 Třída pevnosti na hlavě šroubu

X	Třída pevnosti			
	5.6	8.8	10.9	12.9
	Utahovací moment (Nm)			
M4		3,0	4,4	5,1
M5		5,9	8,7	10
M6		10	15	18
M8		25	36	43
M10	29	49	72	84
M12	42	85	125	145
M14		135	200	235
M16		210	310	365
M20		425	610	710
M22		571	832	972
M24		730	1050	1220
M27		1100	1550	1800
M30		1450	2100	2450

Šrouby s metrickým závitem s jemným stoupáním

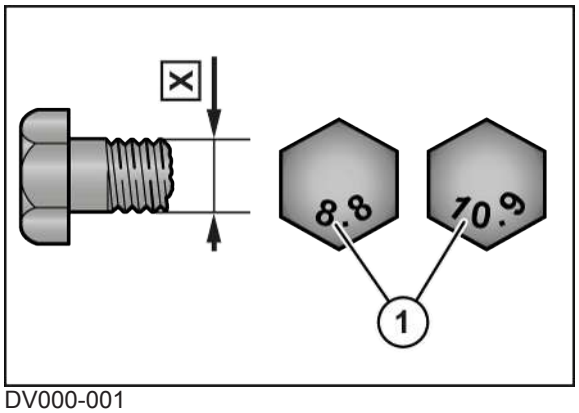

DV000-001

X Velikost závitu

1 Třída pevnosti na hlavě šroubu

X	Třída pevnosti			
	5.6	8.8	10.9	12.9
	Utahovací moment (Nm)			
M12x1,5		88	130	152
M14x1,5		145	213	249
M16x1,5		222	327	382
M18x1,5		368	525	614
M20x1,5		465	662	775
M24x2		787	1121	1312
M27x2		1148	1635	1914
M30x1,5		800	2100	2650

Šrouby s metrickým závitem se zápustnou hlavou a vnitřním šestihranem

INFO

Tabulka platí jen pro zápustné šrouby s vnitřním šestihranem a metrickým závitem, které se utahují přes vnitřní šestihran.

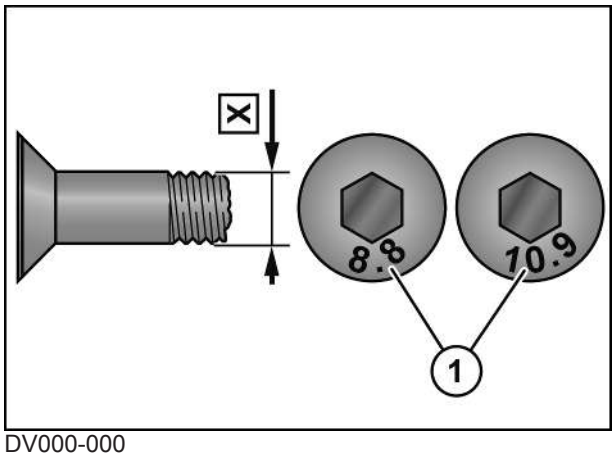

DV000-000

X Velikost závitu

1 Třída pevnosti na hlavě šroubu

X	Třída pevnosti			
	5.6	8.8	10.9	12.9
	Utahovací moment (Nm)			
M4		2,5	3,5	4,1
M5		4,7	7	8
M6		8	12	15
M8		20	29	35
M10	23	39	58	67
M12	34	68	100	116
M14		108	160	188
M16		168	248	292
M20		340	488	568

Šroubové uzávěry na převodovkách

INFO

Utahovací momenty platí jen pro montáž uzavíracích šroubů, průzorů, olejových průzorů, zavzdušňovacích a odvzdušňovacích filtrů a odvzdušňovacích ventilů do převodovky s litinovou, hliníkovou nebo ocelovou skříní. Uzavírací šrouby jsou výpustný šroub, kontrolní šroub a zavzdušňovací a odvzdušňovací filtr.

Tabulka platí jen pro šroubové uzávěry s vnějším šestihranem v kombinaci s měděným těsnicím kroužkem a pro mosazné odvzdušňovací ventily s tvarovým těsnicím kroužkem.

Závit	Šroubový uzávěr a průzor s měděným kroužkem[1] Ocelový zavzdušňovací/ odvzdušňovací filtr		Mosazný odvzdušňovací ventil Mosazný zavzdušňovací/ odvzdušňovací filtr	
	v oceli a litině	v hliníku	v oceli a litině	v hliníku
	Maximální utahovací moment (Nm) (± 10 %)			
M10x1			8	
M12x1,5			14	
G1/4"			14	
M14x1,5			16	
M16x1,5	45	40	24	24
M18x1,5	50	45	30	30
M20x1,5			32	
G1/2"			32	
M22x1,5			35	
M24x1,5			60	
G3/4"			60	
M33x2			80	
G1"			80	
M42x1,5			100	
G1 1/4"			100	

[1] Měděné kroužky vždy vyměňte.

22.3 Čištění stroje

⚠ *VAROVÁNÍ*

Poškození očí odletujícími úlomky!

Při čištění stlačeným vzduchem resp. vysokotlakým čističem jsou částice nečistot odmršťovány vysokou rychlostí. Částice nečistot mohou zasáhnout a zranit oči.

- ▶ Zabraňte přístupu osob do pracovní oblasti.
- ▶ Při čištění stlačeným vzduchem nebo vysokotlakým čističem noste odpovídající pracovní oděv (např. ochranu zraku).

UPOZORNĚNÍ

Poškození stroje vodou při mytí vysokotlakým čisticím zařízením

Pokud se k čištění použijte vysokotlaké čisticí zařízení a proud vody se dostane přímo na ložiska nebo elektrické či elektronické součásti, mohou se tyto součásti poškodit.

- ▶ Nemiřte proudem vody vysokotlakého čisticího zařízení na ložiska, elektrické/elektronické součásti a bezpečnostní nálepky.
- ▶ Chybějící, poškozené nebo nečitelné bezpečnostní nálepky vyměňte.

✓ Stroj je zastavený a zajištěný, *viz Strana 33*.

▶ Po každém použití vyčistěte stroj od plev a prachu.

Při velmi suchých pracovních poměrech čištění opakujte několikrát denně.

- Pro čištění motorového prostoru, *viz Strana 431*.
- Pro čištění baterií, *viz Strana 542*.
- Pro čištění chladiče a chladicího prostoru; *viz Strana 451*.

22.4 Přípoje stlačeného vzduchu pro čištění stlačeným vzduchem

⚠ *VAROVÁNÍ*

Poškození očí odletujícími úlomky!

Při čištění stlačeným vzduchem resp. vysokotlakým čističem jsou částice nečistot odmršťovány vysokou rychlostí. Částice nečistot mohou zasáhnout a zranit oči.

- Zabraňte přístupu osob do pracovní oblasti.
- Při čištění stlačeným vzduchem nebo vysokotlakým čističem noste odpovídající pracovní oděv (např. ochranu zraku).

Pro čištění stroje stlačeným vzduchem se ve schránce na nářadí nachází vyfukovací pistole s hadicí. Tuto vyfukovací pistoli lze připojit k přípojům stlačeného vzduchu na stroji.

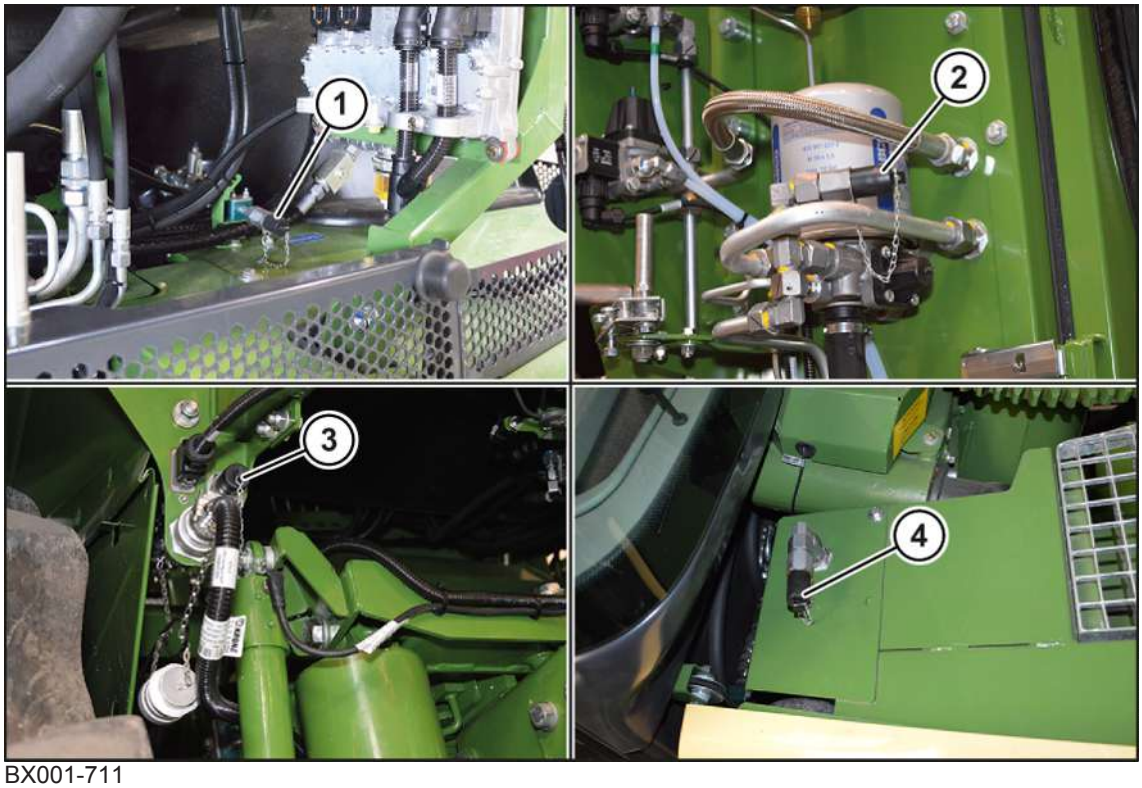

BX001-711

1 Přípoj stlačeného vzduchu v motorovém prostoru
2 Přípoj stlačeného vzduchu v prostoru chladiče
3 Přípoj stlačeného vzduchu v prostoru návodu
4 Přípoj stlačeného vzduchu na stroji

22.5 Natočení výstupu ke kabině ke straně

Pro údržbářské práce na levé straně stroje se může výstup ke kabině natočit ke straně.

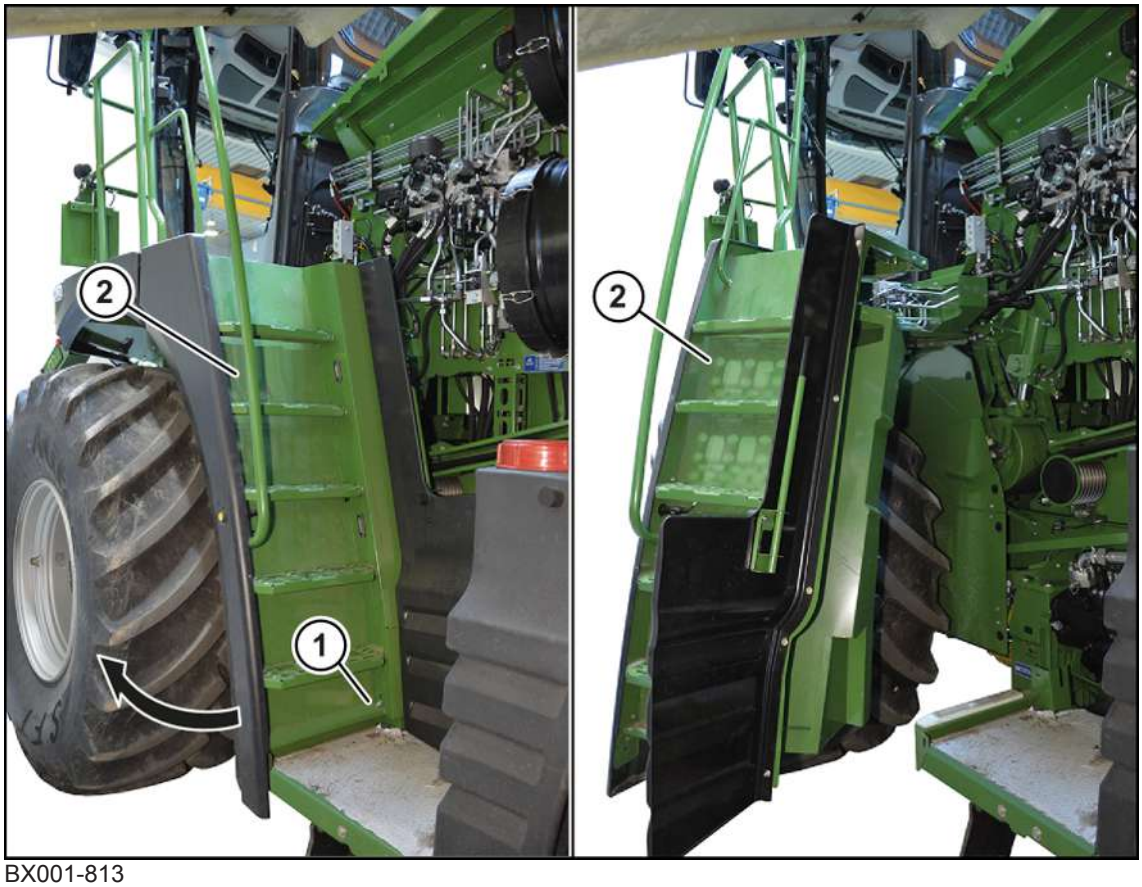

BX001-813

Pro natočení výstupu ke kabině ke straně:

- Demontujte šroub (1) a odložte jej stranou pro pozdější montáž.
- Natočte výstup (2) ke straně.
- Po otočení výstupu zpět namontjte šroub (1).

23 Údržba – motor

⚠ VAROVÁNÍ

Nebezpečí zranění při nedodržení základních bezpečnostních upozornění

Při nedodržení základních bezpečnostních upozornění může dojít k vážným až smrtelným úrazům osob.

- Aby nedocházelo k úrazům, je nutné si přečíst a dodržovat základní bezpečnostní pokyny, *viz Strana 19*.

⚠ VAROVÁNÍ

Nebezpečí úrazu při nedodržení bezpečnostních postupů

Při nedodržení bezpečnostních postupů může dojít k vážným až smrtelným úrazům osob.

- Aby se předcházelo úrazům, je nutné přečtení a dodržování bezpečnostních postupů, *viz Strana 33*.

UPOZORNĚNÍ

Poškození stroje v případě nesprávně a neúplně provedené údržby

Při provádění údržbářských prací nekvalifikovaným personálem hrozí nebezpečí poškození stroje. Odborná dílna disponuje nutnými odbornými znalostmi, kvalifikací a nástroji pro správné provedení potřebných prací na stroji. Platí to zejména pro bezpečnostně relevantní práce.

- Následující práce musí vždy provádět kvalifikovaná odborná dílna:
  - bezpečnostně relevantní práce
  - servisní a údržbářské práce
  - opravárenské práce
  - změny, vestavby a přestavby
  - práce na elektronických součástech
- V této kapitole nejsou uvedeny všechny nutné práce údržby motoru. Nutné je použít také knížku údržby od výrobce motoru. Knížka údržby je k dispozici po účasti na školení motoru v KRONE.

23.1 Přehled motoru

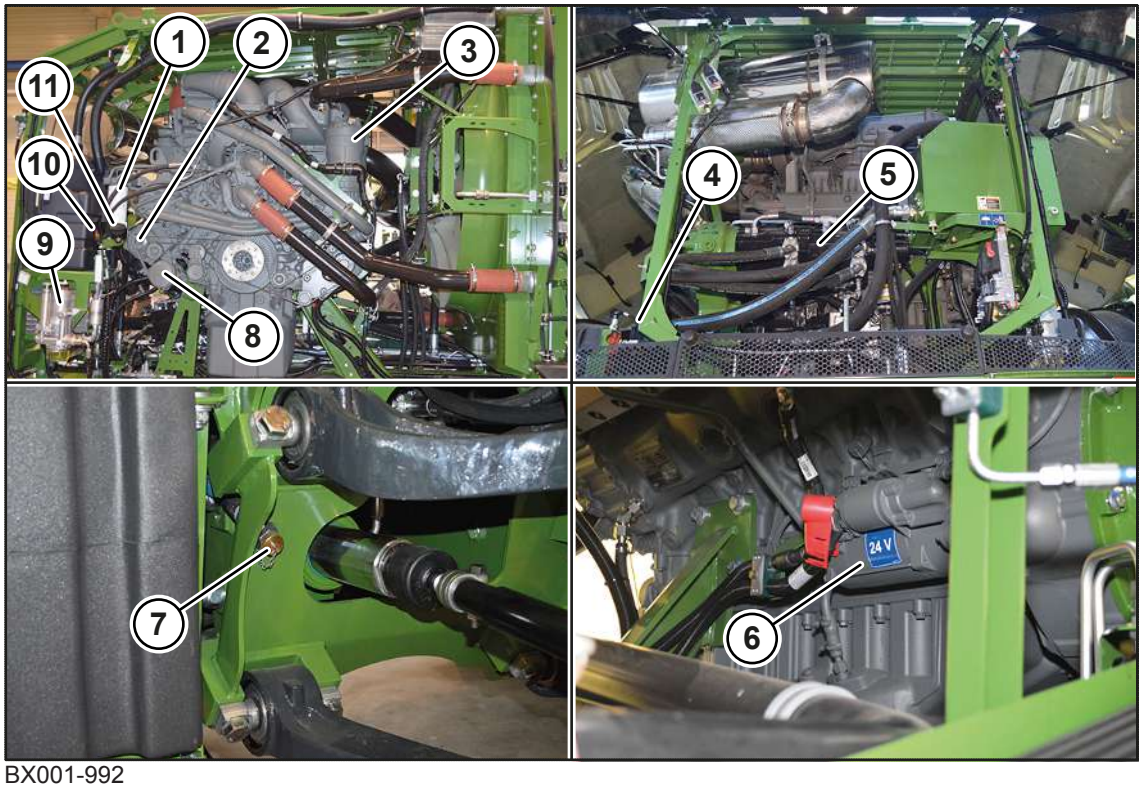

BX001-992

1 Palivový jemný filtr
2 Dynamo 24 V
3 Olejový filtr
4 Hydraulické čerpadlo (cirkulace)
5 Nastavovací čerpadlo (pracovní hydraulika/řízení)
6 Startér 24 V
7 Vypouštění oleje
8 Kompresor chladicího prostředku
9 Palivový předfiltr/odlučovač vody
10 Olejová měrka
11 Plnicí hrdlo oleje

23.2 Usazeniny nečistot v motorovém prostoru

⚠ *VAROVÁNÍ*

Nebezpečí ohně z důvodu usazenin nečistot v motorovém prostoru

Směs prachu, oleje a zbytků rostlin v motorovém prostoru je ohniskem požáru a znamená zvýšené nebezpečí vzniku ohně.

- ► Udržujte motorový prostor vždy v čistotě.

23.2.1 Čištění motorového prostoru stlačeným vzduchem

⚠ VAROVÁNÍ

Poškození očí odletujícími úlomky!

Při čištění stlačeným vzduchem resp. vysokotlakým čističem jsou částice nečistot odmršťovány vysokou rychlostí. Částice nečistot mohou zasáhnout a zranit oči.

- ▶ Zabraňte přístupu osob do pracovní oblasti.
- ▶ Při čištění stlačeným vzduchem nebo vysokotlakým čističem noste odpovídající pracovní oděv (např. ochranu zraku).

- ▶ V případě potřeby vyfoukejte nečistoty stlačeným vzduchem a umyjte usazeniny oleje.

23.3 Hladina motorového oleje

UPOZORNĚNÍ

Poškození motoru při příliš nízké nebo vysoké hladině oleje

Při příliš nízké hladině oleje je málo oleje v motoru a nejsou dostatečně zásobována mazací místa v motoru a hrozí nebezpečí poškození motoru. Při příliš vysoké hladině oleje se může poškodit motor.

- ▶ Kontrolujte hladinu oleje podle tabulky údržby motoru, *viz Strana 411*.
- ▶ Kontrolu hladiny oleje provádějte jen ve vodorovné poloze stroje.
- ▶ Pokud je hladina oleje pod spodní značkou na olejové měrce (značka min.), neuvádějte motor do provozu.
- ▶ Příliš mnoho naplněného oleje vypusťte nebo odsajte.

23.3.1 Kontrola hladiny motorového oleje

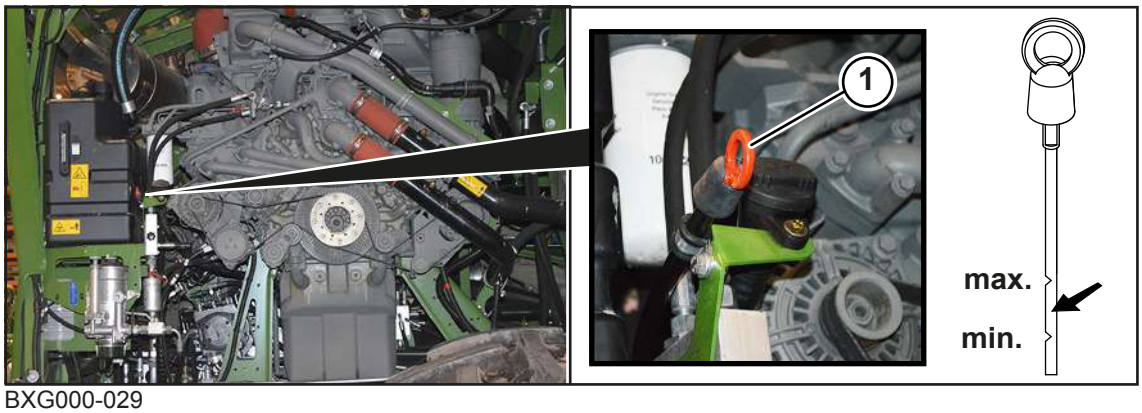

BXG000-029

- ✓ Hlavní rám stroje je vyrovnaný do vodorovné polohy.
- ✓ Po vypnutí motoru uběhlo 5 až 10 minut.
- ✓ Pro vyčištění olejové měrky (1) je připravený hadr nepouštějící vlákna.
- ▶ Důkladně očistěte okolí olejové měrky (1).
- ▶ Vytáhněte olejovou měrku (1), očistěte ji a zase ji zcela zasuňte.
- ▶ Vytáhněte olejovou měrku (1) a zkontrolujte hladinu motorového oleje.

Pokud je hladina motorového oleje mezi značkami "min."a "max."je hladina motorového oleje v pořádku.

- ▶ Zasuňte olejovou měrku (1).

Pokud je hladina motorového oleje pod značkou "min.":

- ▶ Nádrž doplňte motorovým olejem, *viz Strana 432*.

23.3.2 Naplnění nádrže motorovým olejem

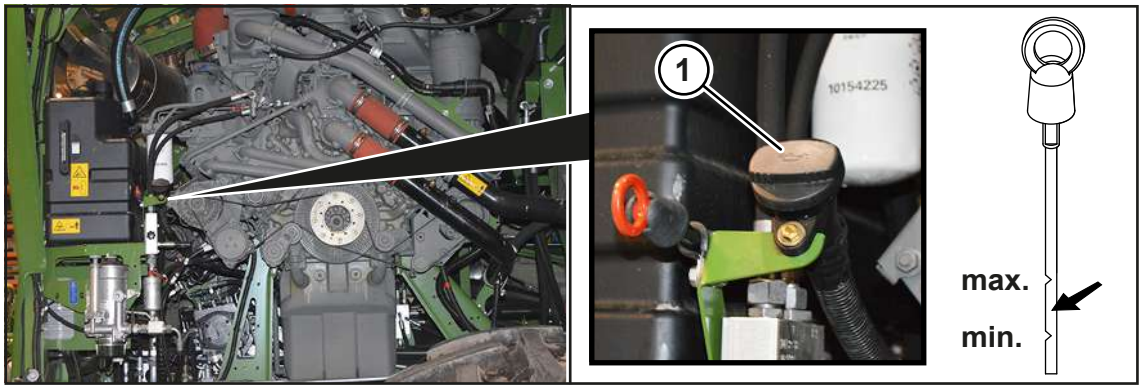

BX001-833

- ✓ Stroj je zastavený a zajištěný, *viz Strana 33*.
- ✓ Hlavní rám stroje je vyrovnaný do vodorovné polohy.
- ✓ Dieselový motor je ochlazen na okolní teplotu.
- ▶ Vyčistěte oblast kolem uzavíracího víčka (1).
- ▶ Vyšroubujte uzavírací víčko (1).
- ▶ **OZNÁMENÍ! Používat se smí jen motorové oleje, které jsou schválené výrobcem motoru,** *viz Strana 73*.
- ▶ Plnicím otvorem nalijte motorový olej až ke značce "Max."na olejové měrce.
- ▶ Vyčistěte, nasaďte a pevně utáhněte uzavírací víčko (1).
- ▶ Nastartujte dieselový motor a nechte ho běžet při otáčkách volnoběhu a kontrolujte tlak oleje.
- ▶ Vypněte dieselový motor.
- ▶ Po 2-3 minutách zkontrolujte hladinu motorového oleje, *viz Strana 431*.

23.4 Vyčištění palivové nádrže

Vypuštění vody a usazenin

BMG000-027

✓ Vyjeďte palivovou nádrž pokud možno celou.

✓ Stroj je zastavený a zajištěný, *viz Strana 33*.

▶ Připravte si dostatečně velkou nádobu pro palivo.

▶ Vyšroubujte vypouštěcí šroub (1).

⇨ Z palivové nádrže vyteče nashromážděná voda, usazeniny a palivo.

▶ Namontujte výpustný šroub (1) s O-kroužkem, utahovací moment=50Nm.

▶ Natankujte do stroje palivo, *viz Strana 435*.

▶ V případě potřeby odvzdušněte palivovou soustavu, *viz Strana 437*.

23.5 Palivový předfiltr/odlučovač vody

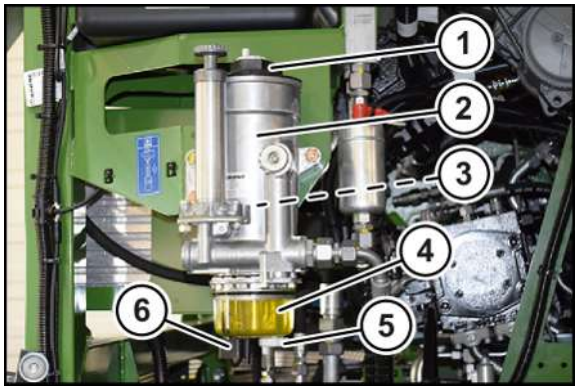

BXG000-030

Palivový předfiltr se nachází na pravé straně stroje za pravou kapotou na zádi stroje. Palivový předfiltr čistí palivo.

23.5.1 Výměna palivového filtračního prvku

- ✓ Stroj je zastavený a zajištěný, *viz Strana 33*
- ✓ Připraven je nový filtrační prvek a nový O-kroužek firmy HYDAC.
- ✓ Připravena je vhodná nádoby pro zachycení vypouštěného paliva.
- ▶ Řiďte se údaji v dodávaném dokumentu: provozní návod odlučovače vody/palivového předfiltru HDP 600, kapitola "Výměna filtračního prvku".
- ▶ Vyšroubujte šroubovací víčko (1) s filtračním prvkem (3) a vytáhněte jej kousek z tělesa filtru (2). Nechte vytéci palivo.
- ▶ Zcela vytáhněte šroubovací víčko (1) s filtračním prvkem (3) z tělesa filtru (2).
- ▶ Vyvlékněte filtrační prvek (3) ze šroubovacího víčka (1).
- ▶ Vyměňte O-kroužek šroubovací krytky (3) za nový O-kroužek.
- ▶ Vsaďte nový filtrační prvek (3) do šroubovacího víčka (1).
- ▶ Potřete O-kroužky na filtračním prvku (3) a na šroubovacím víčku (1) palivem.
- ▶ Našroubujte šroubovací víčko (1) s filtračním prvkem (3) a utáhněte utahovacím momentem 40 Nm.
- ▶ V případě potřeby vyčistěte průzor (4), viz kapitola Údržba motoru, "Čištění průzoru palivového předfiltru".
- ▶ Odvzdušněte palivovou soustavu, *viz Strana 436* a přitom zkontrolujte filtr na těsnost.

23.5.2 Vyčištění průzoru palivového předfiltru

- ✓ Stroj je zastavený a zajištěný, *viz Strana 33*
- ✓ Připraven je nový těsnicí kroužek firmy HYDAC.
- ✓ Připravena je vhodná nádoby pro zachycení vypouštěného paliva.
- ▶ Řiďte se údaji v dodávaném dokumentu: provozní návod odlučovače vody/palivového předfiltru HDP 600, kapitola "Údržba sběrného místa vody".
- ▶ Pod výpustným šroubem (5) držte vhodnou nádobu, pomalu otáčejte výpustným šroubem (5) a nechte palivo vytéct do nádoby.
- ▶ Demontujte výpustný šroub (5) a senzor vody (6).
- ▶ Odšroubujte průzor (4) z tělesa filtru (2).
- ▶ Vyčistěte průzor (4) kartáčem, bez použití čisticích prostředků. V případě potřeby průzor (4) vyměňte.
- ▶ Namontujte na průzor (4) nový těsnicí kroužek a potřete jej palivem.
- ▶ Našroubujte průzor (4) na těleso filtru (2) a utáhněte maximálně 10 Nm.
- ▶ Po vyčištění průzoru (4) namontujte výpustný šroub (5) a senzor vody (6) a oba utáhněte silou 2 Nm.
- ▶ Naplňte palivový filtr naftou a zkontrolujte těsnost filtru.
- ▶ Odvzdušněte palivovou soustavu, *viz Strana 436*.

23.5.3 Vypuštění kondenzátu z palivového předfiltru

Kondenzát přítomný v palivu se sbírá v průzoru (4).

Senzor vody (6) kontroluje, zda se v průzoru (4) nenashromáždila kondenzovaná voda.

Pokud se na terminálu zobrazuje poruchové hlášení, že je v průzoru (4) vidět nashromážděná kondenzovaná voda, musí se vypustit.

- Pod výpustným šroubem podržte vhodnou nádobu (5).
- Otevřete výpustný šroub (5).
- Nechte směs vody a paliva vytéct do nádoby.
- Zavřete výpustný šroub (5).
- Směs vody a paliva zlikvidujte podle platných předpisů.

23.6 Tankování paliva

UPOZORNĚNÍ

Poškození stroje při použití neschváleného nebo znečištěného paliva.

Při tankování neschváleného nebo znečištěného paliva nebo paliva a vysokým obsahem síry se poškodí motor.

- Používejte pouze běžnou motorovou naftu bez síry, v souladu s EN 590.
- Netankujte znečištěné palivo.
- Dodržujte provozní návod výrobce motoru, kapitola "Tankování".
- Nepoužívejte následující paliva:
  - paliva s obsahem síry více než 0,005% (50 ppm)
  - nafta pro lodní dopravu
  - letecké turbínové palivo
  - topný olej
  - metylester mastných kyselin FAME (bionafta)

UPOZORNĚNÍ

Poškození stroje vodou v palivu

Není-li stroj odstavený s naplněnou nádrží, může se vytvářet kondenzační voda, která může při chladu zamrzat.

- Tankujte palivo každý den po ukončení provozu.

BMG000-009

Objem náplně: *viz Strana 73*.

- ▶ Řiďte se údaji v následujících dokumentech: Provozní návod motoru, kapitola Maziva a provozní látky.
- ▶ Zastavte a zajistěte stroj, *viz Strana 33*.
- ▶ Otevřete kapotu (1).
- ▶ Vyčistěte oblast kolem plnicího hrdla (3).
- ▶ Vyšroubujte víčko nádrže (2).
- ▶ Do palivové nádrže nalijte palivo.
- ▶ Těsně uzavřete víčko nádrže (2).
- ▶ Zavřete kapotu (1).

23.7 Odvzdušnění palivového filtru

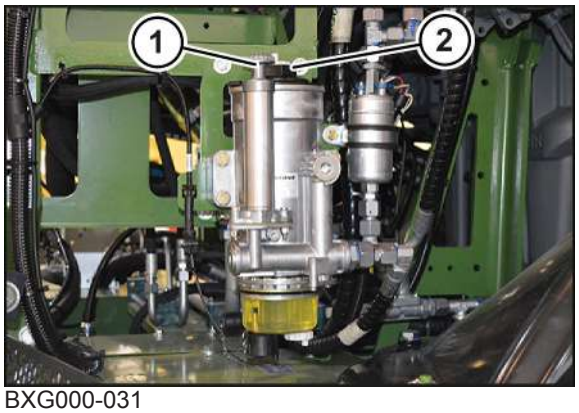

BXG000-031

Odvzdušnění palivového filtru může být zapotřebí

- po výměně filtračního prvku v palivovém předfiltru
- po delším klidovém stavu stroje
- po natankování zcela prázdné palivové soustavy
- po prvním uvedení do provozu

Odvzdušnění palivového filtru:

- ✓ Stroj je zastavený a zajištěný, *viz Strana 33*.
- ▶ Dodržujte údaje v následujícím dodávaném podkladu: Provozní návod motoru, kapitola "Odvzdušnění palivového systému".
- ▶ Našroubujte odvzdušňovací šroub (2), aby mohl uniknout vzduch.
- ▶ Jakmile lze ovládací páčkou (1) volně pohybovat nahoru, otočte ji doleva.
- ▶ Pumpujte ovládací páčkou (1), dokud nezačne z odvzdušňovacího šroubu (2) vycházet palivo.
- ▶ Jakmile začne vycházet palivo, stlačte ovládací páčku (1) dolů a otočením doprava ji aretujte.
- ▶ Zašroubujte odvzdušňovací šroub (2) a odstraňte uniklé palivo.

23.8 Odvzdušnění palivové soustavy dieselového motoru

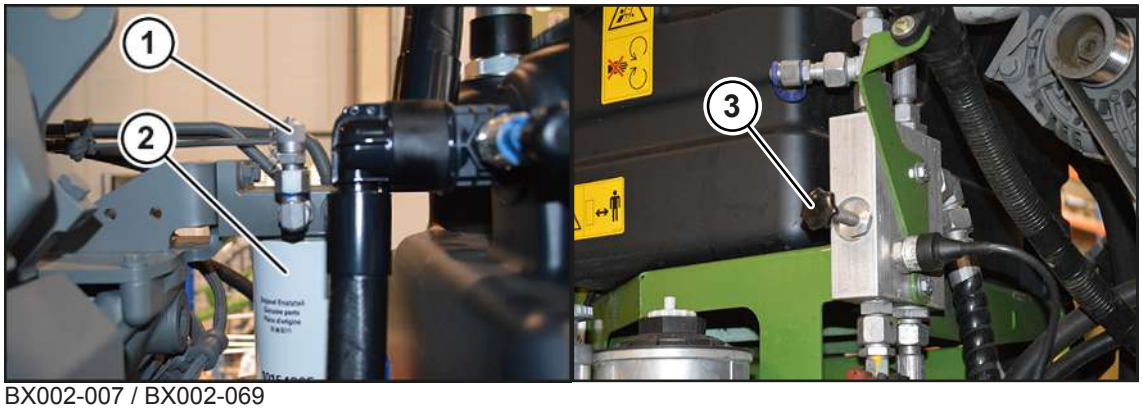

BX002-007 / BX002-069

Pokud byl dieselový motor vyjet do prázdna, může se v případě potřeby palivový systém odvzdušnit i přes měřicí přípojku (1) na jemném palivovém filtru (2):

- Natankujte palivo, *viz Strana 435*.
- Připravte si nádobu pro vytékající palivo.
- Odšroubujte krytku měřicí přípojky (1).
- Z odkládací schránky vyjměte měřicí hadici, našroubujte ji na měřicí přípojku (1) a konec měřicí hadice držte v připravené nádobě.
- Nastavte klíč zapalování do polohy "I", *viz Strana 334*.
- Stiskněte ventil (3) a držte ho tak dlouho stisknutý, až bude 30 sekund z měřicí hadice vytékat palivo.
- Uvolněte ventil (3).
- Ujistěte se, že tlačná pružina vrátila ventil zpět, v případě potřeby ventil zatáhněte zpět.
- Odšroubujte měřicí hadici z měřicí přípojky (1) a nasaďte na ni krytku.
- Nastartujte dieselový motor, *viz Strana 334*.

Pokud dieselový motor nestartuje:

- Znovu palivový systém odvzdušněte přes měřicí přípojku (1) na jemném palivovém filtru (2).

23.9 Chladicí kapalina motoru

UPOZORNĚNÍ

Poškození chladicí soustavy při použití nesprávné chladicí kapaliny

Pokud se použije směs chladicí kapaliny s obsahem silikátů a bez silikátů, může to způsobit poškození chladicí soustavy a dieselového motoru.

- V žádném případě nepoužívejte směs chladicí kapaliny s obsahem silikátů a bez silikátů.

Chladicí systém motoru je z výroby naplněn chladicí kapalinou, která zaručuje ochranu proti mrazu, proti korozi a další ochranné účinky.

Chladicí kapalina motoru je směsí vody, prostředku na ochranu proti mrazu a prostředku proti korozi.

Chladicí kapalina motoru má tyto vlastnosti:

- přenos tepla
- ochrana proti korozi
- ochrana proti kavitaci (ochrana před důlkovou korozí)
- ochrana proti mrazu
- zvýšení bodu varu

Chladicí kapalina motoru musí, nezávisle na ročním období, zůstat v chladicím systému motoru, i v zemích s velmi vysokými venkovními teplotami.

Při výměně chladicí kapaliny motoru dodržujte:

- ▶ Chladicí kapalina splňuje minimálně následující specifikaci: LH-01-COL3A.
  Výrobce motoru doporučuje použití nemrznoucího prostředku na ochranu proti korozi Liebherr-Antifreeze OS Concentrate (koncentrát) nebo Liebherr-Antifreeze OS Mix (hotová směs z 50 % vody a 50 % nemrznoucího prostředku na ochranu proti korozi).
- ▶ Použitá voda splňuje požadavky směrnice o pitné vodě světové zdravotnické organizace (WHO) z roku 2006.
- ▶ chladicí kapalina motoru obsahuje 50% podíl prostředku na ochranu proti mrazu a prostředku proti korozi. Odpovídá to ochraně proti mrazu do -37°C.
- ▶ nesmí být překročen 55% podíl prostředku na ochranu proti mrazu a prostředku proti korozi v chladicí kapalině motoru. Odpovídá to ochraně proti mrazu do -45°C. Jinak by se zhoršila ochrana proti mrazu a přívodu tepla.
- ▶ chladicí kapalina motoru se nesmí míchat s jinými prostředky na ochranu proti mrazu a prostředky proti korozi.
- ▶ v případě ztráty chladicí kapaliny se nesmí doplnit jen voda, ale s příslušným podílem schváleného prostředku na ochranu proti korozi a mrazu.

23.10 Kontrola hladiny chladicí kapaliny motoru

⚠ *VAROVÁNÍ*

Nebezpečí požáru způsobeného prostředkem na ochranu proti mrazu

Dostane-li se prostředek na ochranu proti mrazu na horké součásti v zahřátém motorovém prostoru, může se vznítit. Hrozí nebezpečí požáru a úrazu.

- ▶ Před doplňováním prostředku na ochranu proti mrazu nechte motor vychladnout.
- ▶ Zajistěte, aby se prostředek na ochranu proti mrazu nedostal vedle plnicího hrdla.
- ▶ Než motor nastartujete, důkladně vyčistěte součásti znečištěné prostředkem na ochranu proti mrazu.

⚠ *VAROVÁNÍ*

Nebezpečí úrazu opařením

Chladicí soustava motoru je pod tlakem, zejména při zahřátém motoru. Otevře-li se zavírací víčko při zahřátém motoru, může vystříknout horká chladicí kapalina. Hrozí nebezpečí úrazu.

- ▶ Před otevřením zavíracího víčka nechte motor vychladnout.
- ▶ Při otvírání noste vhodné rukavice a ochranné brýle.
- ▶ Otočte zavírací víčko o půl otáčky, aby se vypustil tlak.

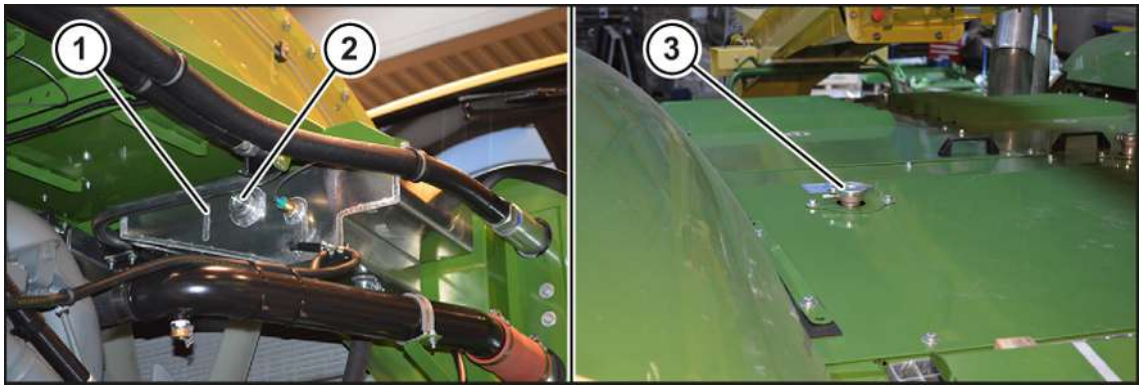

BXG000-032

Zásobní nádržka (1) na chladicí kapalinu se nachází za pravou boční kapotou, nahoře v prostoru stroje.

- Hladinu chladicí kapaliny ve vyrovnávací nádrži chladicí kapaliny (1) kontrolujte průzorem (2).
  - ⇨ Hladina chladicí kapaliny musí sahat do poloviny kontrolního průzoru (2), v případě potřeby chladicí kapalinu doplňte.

Doplnění chladicí kapaliny motoru

Objem náplně: *viz Strana 73*

Řiďte se údaji v následujících dokumentech: Provozní návod motoru, kapitola Provozní látky „Chladicí kapalina“.

Zastavte a zajistěte stroj, *viz Strana 33*.

- Otočte uzavírací víčko (3) na plnicím hrdle vyrovnávací nádrže chladicí kapaliny (1) k první západce a nechte uvolnit zbytkový přetlak.
- Zcela otevřete a sejměte uzavírací víčko (3).
- Nalijte chladicí kapalinu až do středu kontrolního průzoru (2).
- Zavřete uzavírací víčko (3) plnicího hrdla vyrovnávací nádrže chladicí kapaliny.

23.11 Kontrola motorového potrubí

23.11.1 Kontrola potrubí systému klimatizace a topení

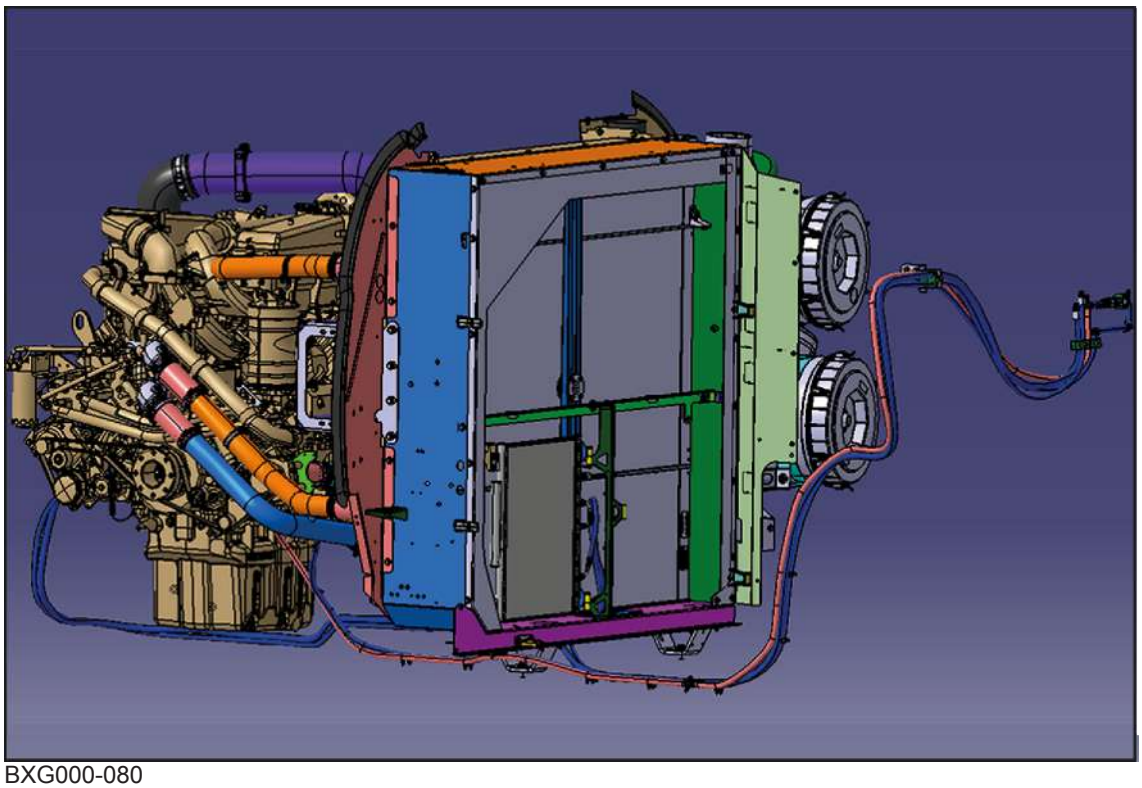

BXG000-080

- Zkontrolujte těsnost a stav všech potrubí, hadic a manžet a v případě potřeby je vyměňte.
- Všechny spony zkontrolujte na pevné utažení, v případě potřeby dotáhněte.

23.11.2 Kontrola potrubí chladicího systému motoru

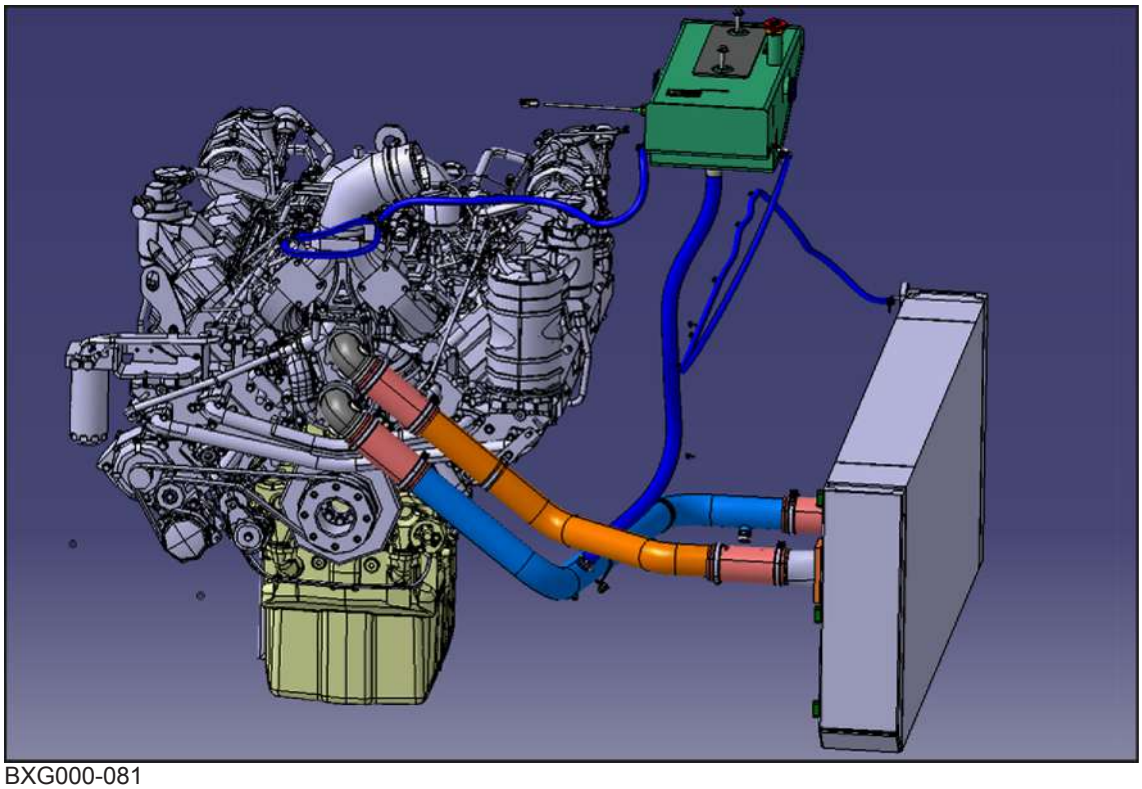

BXG000-081

- Zkontrolujte těsnost a stav všech potrubí, hadic a manžet a v případě potřeby je vyměňte.
- Utáhněte hadicové spony s kloubovým svorníkem při první montáži utahovacím momentem 9 Nm.
- Zahřejte stroj.
- Dotáhněte hadicové spony s kloubovým svorníkem utahovacím momentem 10-11 Nm.

23.11.3 Kontrola nasávání vzduchu a plnicího vzduchu

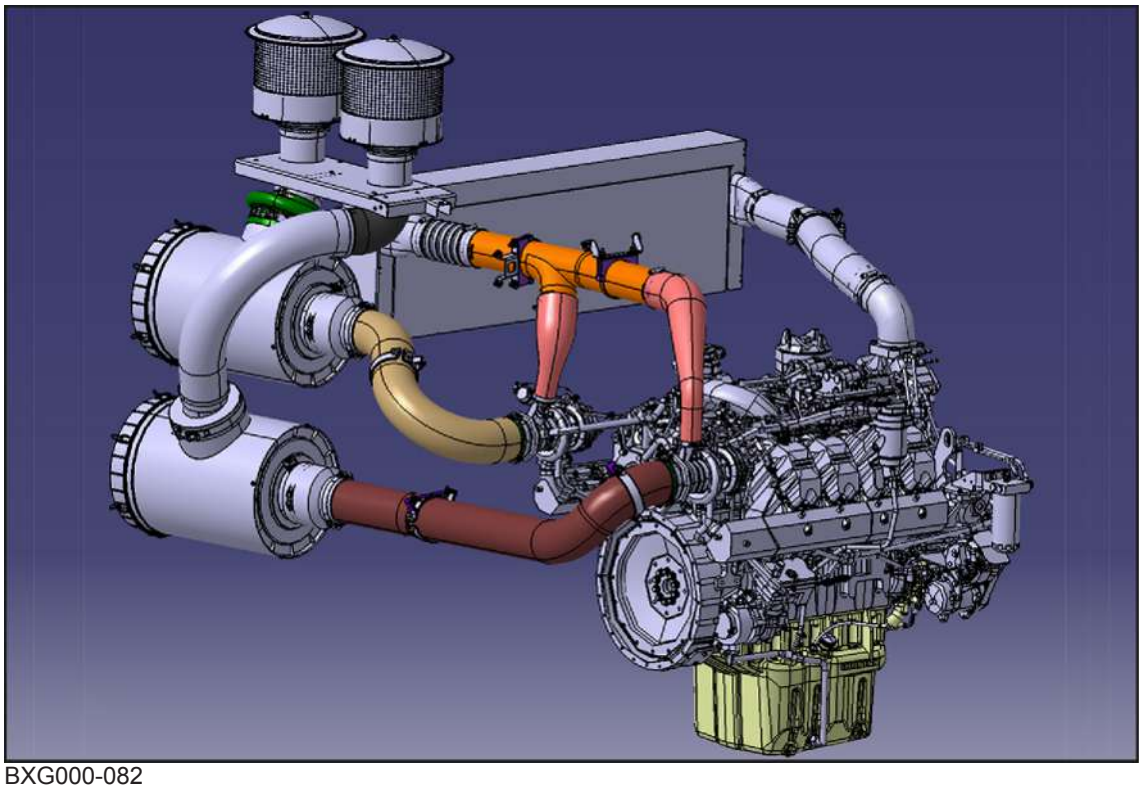

BXG000-082

- Zkontrolujte těsnost a stav všech potrubí, hadic a manžet a v případě potřeby je vyměňte.
- Namontujte hadicové spony kloubových svorníků s utahovacím momentem 10-12 Nm.

23.11.4 Kontrola palivového potrubí

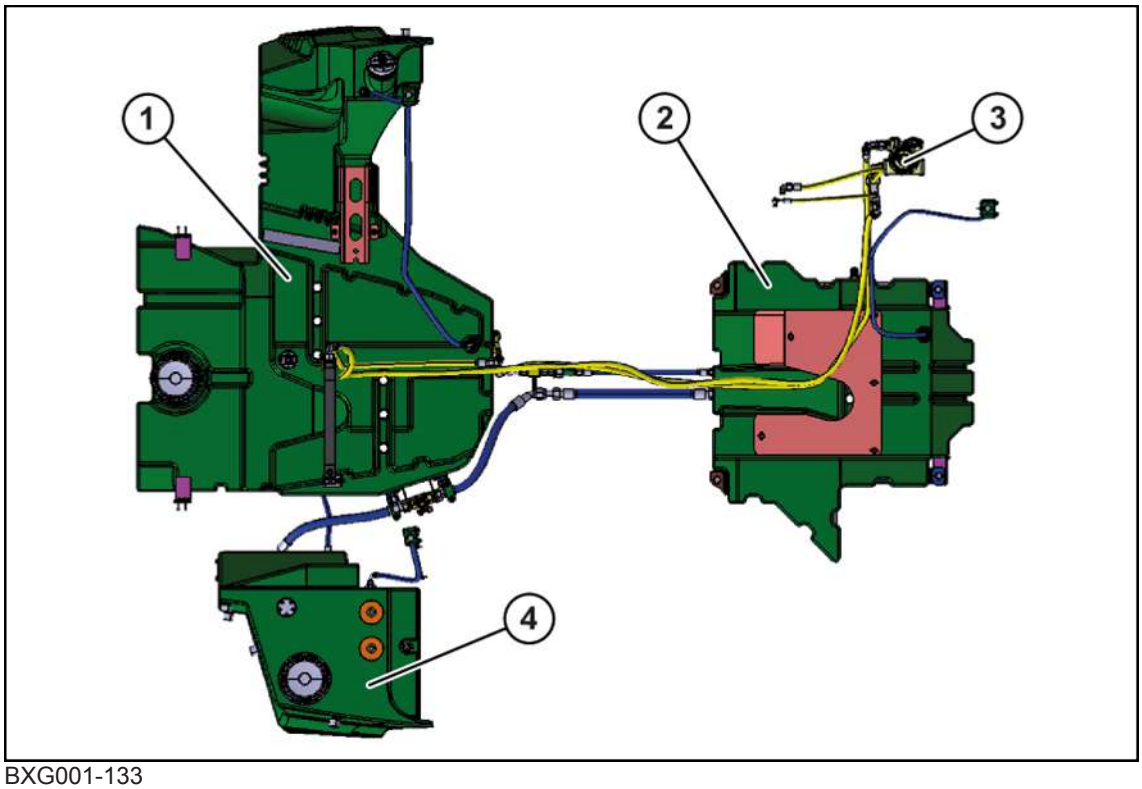

BXG001-133

1 Hlavní palivová nádrž
2 Palivová nádrž na zádi
3 Palivový předfiltr
4 Boční palivová nádrž

- Zkontrolujte těsnost a stav všech potrubí, hadic a manžet a v případě potřeby je vyměňte.

23.12 Čistění vzduchového filtru

UPOZORNĚNÍ

Poškození motoru znečištěným nebo poškozeným vzduchovým filtrem resp. bezpečnostní vložkou

Je-li vzduchový filtr resp. bezpečnostní vložka znečištěná nebo poškozená, může při provozu stroje dojít k poškození dieselového motoru.

- Čistěte resp. vyměňujte vzduchový filtr a bezpečnostní vložku podle tabulky údržby, *viz Strana 411*.
- Poškozený vzduchový filtr resp. poškozenou bezpečnostní vložku ihned vyměňte.
- Bezpečnostní vložku nečistěte ani znovu nepoužívejte, nýbrž ji vždy vyměňte za novou bezpečnostní vložku.

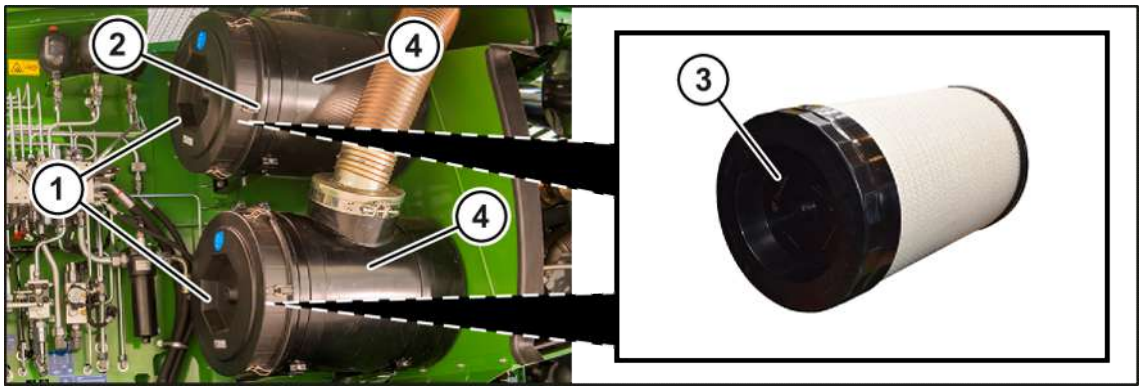

BMG000-010

Interval kontroly a výměny: *viz Strana 411*.

- Zastavte a zajistěte stroj, *viz Strana 33*.
- Odjistěte svorky (2) a sundejte víko (1).
- Pomocí lehkých točivých pohybů opatrně vyjměte filtrační prvek (3) z tělesa filtru (4).
- Vyčistěte vnitřní prostor a těsnicí plochy tělesa filtru (4).
- Vyfoukejte filtrační prvek (3) stlačeným vzduchem (max.5 bar) zevnitř směrem ven.

Pokud je filtrační prvek nadměrně znečištěný nebo poškozený, tak jej vyměňte. Pokud je datum montáže filtračního prvku starší než 4 roky, tak jej vyměňte.

- Namontujte vyčištěný nebo nový filtrační prvek (3).
- Umístěte víko (1) tak, aby odsávací hadice směřovala ke středu stroje.
- Zajistěte víko (1) svorkami (2).

23.13 Výměna bezpečnostní vložky

UPOZORNĚNÍ

Poškození motoru znečištěným nebo poškozeným vzduchovým filtrem resp. bezpečnostní vložkou

Je-li vzduchový filtr resp. bezpečnostní vložka znečištěná nebo poškozená, může při provozu stroje dojít k poškození dieselového motoru.

- Čistěte resp. vyměňujte vzduchový filtr a bezpečnostní vložku podle tabulky údržby, *viz Strana 411*.
- Poškozený vzduchový filtr resp. poškozenou bezpečnostní vložku ihned vyměňte.
- Bezpečnostní vložku nečistěte ani znovu nepoužívejte, nýbrž ji vždy vyměňte za novou bezpečnostní vložku.

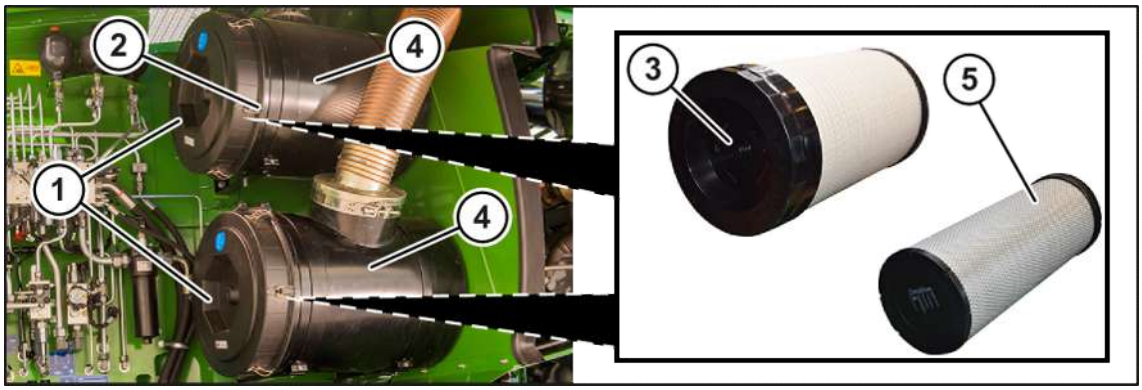

BMG000-011

Interval kontroly a výměny: *viz Strana 411*.

- Zastavte a zajistěte stroj, *viz Strana 33*.
- Odjistěte svorky (2) a sundejte víko (1).
- Pomocí lehkých točivých pohybů opatrně vyjměte filtrační prvek (3) z tělesa filtru (4).
- Vyšroubujte bezpečnostní vložku (5).
- Vyčistěte vnitřní prostor a těsnicí plochy tělesa filtru (4).
- Našroubujte novou bezpečnostní vložku (5).
- Namontujte vyčištěný nebo nový filtrační prvek (3).
- Zajistěte víko (1) svorkami (2).

23.14 Odstavení dieselového motoru

Opatření při odstavení dieselového motoru na dobu od 30 dnů do 12 měsíců

- Naplňte palivovou nádrž a nádrž chladicí kapaliny na maximální přípustnou úroveň. Specifikace provozních látek zvolte podle toho, jaké venkovní teploty lze během odstavení očekávat.
- Odvodněte palivovou nádrž a předfiltr.
- Chladicí kapalina musí obsahovat minimálně 50% nemrznoucího prostředku na ochranu proti korozi.

- Hladinu nádrže močoviny snižte na minimální přípustnou úroveň.
- Motor zvenku vyčistěte.
- Nelakované části a rezavá místa na motoru postříkejte resp potřete ochranným prostředkem proti korozi Rustilo DWX 30 (kromě elektrických přípojek).

Opatření pro opětovné uvedení do provozu dieselového motoru po odstavení od 30 dnů do 12 měsíců

- Před uvedením do provozu proveďte opatření jako při intervalu údržby "Každých 10 hodin, minimálně jednou denně".
- Výměnu motorového oleje proveďte, když je motorový olej starší než 2 roky.
- Vyměňte olejový filtr.
- Prohlédněte motor, zda není poškozený, znečištěný nebo nevykazuje netěsnosti.
- Zkontrolujte hladinu chladicí kapaliny.
- Vypusťte z palivové nádrže vodu a nashromážděné sedimenty a zkontrolujte odlučovač vody na palivovém předfiltru a v případě potřeby z něj vypusťte vodu.
- Vizuálně zkontrolujte startér, dynamo a kompresor chladicího prostředku.
- Zkontrolujte klínový žebrovaný řemen na dieselovém motoru a v případě potřeby jej vyměňte.
- Zkontrolujte elektrické napájení dieselového motoru.
- Ujistěte se, zda je připojen přívod paliva.
- Naplňte nádrž močoviny na maximální přípustnou úroveň.

Nastartování dieselového motoru po odstavení od 30 dnů do 12 měsíců

- Ihned po nastartování zkontrolujte ukazatel tlaku oleje, *viz Strana 335*.
- Zkontrolujte ukazatel tlaku vzduchového filtru.
- Nechte dieselový motor běžet a uveďte jej na provozní teplotu.

Pokud se dieselový motor nebude delší dobu používat, musí se provést určité činnosti, aby se motor udržoval v co nejlepším stavu.

- K činnostem při nepoužívání dieselového motoru po dobu od 3 měsíců do 1 roku, viz zvláštní návod "SEHS9031, Storage Procedure for Caterpillar Products”, firmy Caterpillar.
- K činnostem při nepoužívání dieselového motoru po dobu od 1 roku do 2 let, viz zvláštní návod " REHS5001, The Long Term Storage and Recovery of Certain Commercial Engines”, firmy Caterpillar.

24 Údržba – tlakovzdušné zařízení

⚠ VAROVÁNÍ

Nebezpečí zranění při nedodržení základních bezpečnostních upozornění

Při nedodržení základních bezpečnostních upozornění může dojít k vážným až smrtelným úrazům osob.

- Aby nedocházelo k úrazům, je nutné si přečíst a dodržovat základní bezpečnostní pokyny, *viz Strana 19*.

⚠ VAROVÁNÍ

Nebezpečí úrazu při nedodržení bezpečnostních postupů

Při nedodržení bezpečnostních postupů může dojít k vážným až smrtelným úrazům osob.

- Aby se předcházelo úrazům, je nutné přečtení a dodržování bezpečnostních postupů, *viz Strana 33*.

⚠ VAROVÁNÍ

Nebezpečí zranění unikajícím stlačeným vzduchem

Vzduchový kompresor je pod vysokým tlakem. Unikající stlačený vzduch může způsobit těžká poranění kůže, končetin a očí.

- Zastavte a zajistěte stroj, *viz Strana 33*.

24.1 Vypuštění kondenzované vody z nádrže stlačeného vzduchu

⚠ VAROVÁNÍ

Nebezpečí úrazu z důvodu zkorodovaných nebo poškozených nádrží na stlačený vzduch

Poškozené nebo zkorodované nádrže na stlačený vzduch mohou prasknout a někoho těžce poranit.

- Dodržujte intervaly kontrol podle tabulky údržby, *viz Strana 411*.
- Poškozené nebo zkorodované nádrže na stlačený vzduch nechte ihned vyměnit odborným servisem.

UPOZORNĚNÍ

Poškození nádrže na stlačený vzduch vodou v tlakovzdušném zařízení

Voda v tlakovzdušném zařízení způsobuje korozi, která poškodí nádrž na stlačený vzduch.

- Kontrolujte a čistěte odvodňovací ventil podle tabulky údržby, *viz Strana 411*.
- Vadný odvodňovací ventil ihned vyměňte.

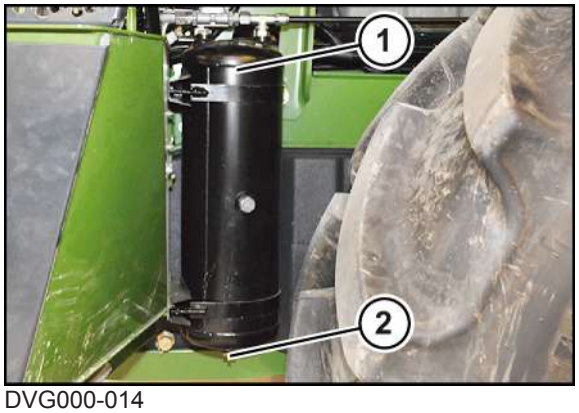

DVG000-014

▶ Zastavte a zajistěte stroj, *viz Strana 33*.

VAROVÁNÍ! Nebezpečí zranění očí vystřikující kondenzovanou vodou! Noste vhodné ochranné brýle.

✓ Pro vytékající kondenzovanou vodu je k dispozici vhodná nádoba.

▶ Otevřete odvodňovací ventil (2).

➡ Stlačený vzduch a kondenzovaná voda unikne z nádrže stlačeného vzduchu (1).

▶ Vizuální kontrolou se ujistěte, že není odvodňovací ventil (2) vadný nebo znečištěný.

➡ Je-li odvodňovací ventil (2) vadný a již netěsní, nechte odvodňovací ventil (2) ihned vyměnit v servisu KRONE.

➡ Je-li odvodňovací ventil (2) znečištěný, tak odvodňovací ventil (2) vyčistěte.

24.2 Dotažení upínacích pásek na nádrži na stlačený vzduch

Přehled utahovacích momentů, *viz Strana 423*.

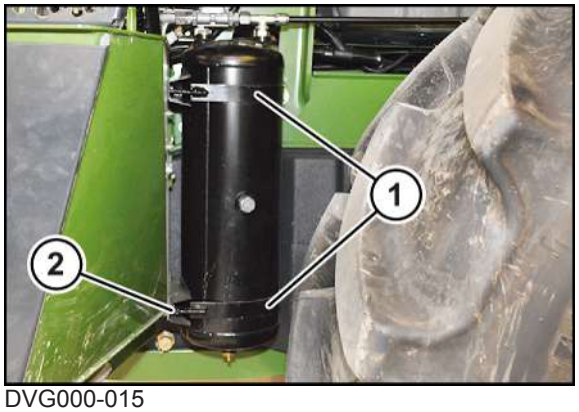

DVG000-015

▶ Zastavte a zajistěte stroj, *viz Strana 33*.

▶ Kontrolujte pevné utažení upínacích pásek (1).

Pokud nelze nádrží na stlačený vzduch rukou otáčet, jsou upínací pásky (1) správně nastavené.

Pokud lze nádrží na stlačený vzduch rukou otáčet, musí se upínací pásky (1) dopnout.

▶ Pro napnutí upínacích pásek (1) utáhněte matice (2).

25 Údržba – základní stroj

⚠ VAROVÁNÍ

Nebezpečí zranění při nedodržení základních bezpečnostních upozornění

Při nedodržení základních bezpečnostních upozornění může dojít k vážným až smrtelným úrazům osob.

- Aby nedocházelo k úrazům, je nutné si přečíst a dodržovat základní bezpečnostní pokyny, *viz Strana 19*.

⚠ VAROVÁNÍ

Nebezpečí úrazu při nedodržení bezpečnostních postupů

Při nedodržení bezpečnostních postupů může dojít k vážným až smrtelným úrazům osob.

- Aby se předcházelo úrazům, je nutné přečtení a dodržování bezpečnostních postupů, *viz Strana 33*.

25.1 Kontrola/doplnění ostřikovačů oken

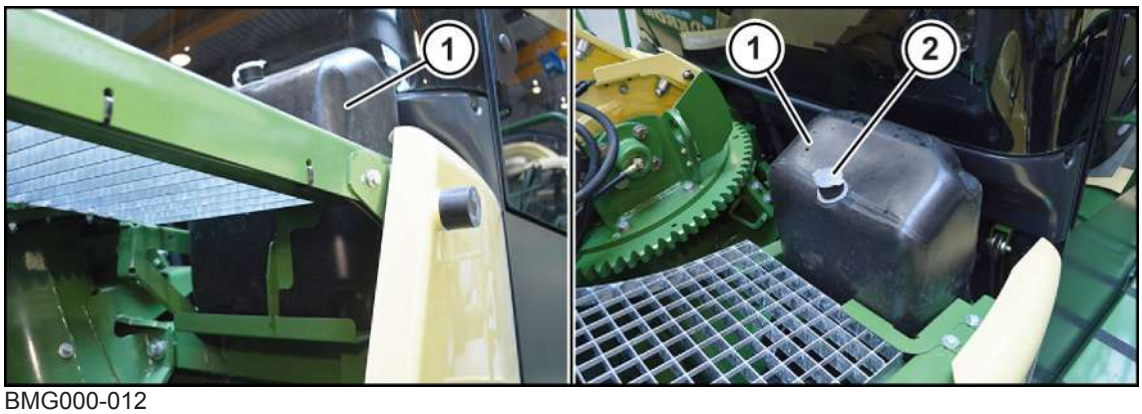

BMG000-012

Zásobní nádržka (1) na ostřikovač se nachází vzadu v pravé boční kapotě.

Uzavírací víčko (2) se nachází nahoře na stroji a lze se k němu dostat přes plošinu na pravé straně stroje.

- Denně kontrolujte stav ostřikovače oken.

Pokud je v zásobní nádržce vidět čisticí kapalina, je její hladina v pořádku.

Pokud v zásobní nádržce není vidět čisticí kapalina, doplňte ji:

- Otevřete uzavírací víčko (2) a nalijte čisticí kapalinu.
- Zavřete uzavírací víčko (2).

INFO

- Pro lepší dosažení čisticího efektu při extrémních podmínkách při sklizni nebo na silnici přidejte do vody ostřikovačů čisticí přípravek na okna/ochranný prostředek proti mrazu.
- V zimě nádržku ostřikovačů vyprázdněte nebo ji naplňte speciálním mrazuvzdorným prostředkem.

25.2 Údržba klimatizace a topení

⚠ *VAROVÁNÍ*

Nebezpečí zranění při kontaktu s chladicím prostředkem

Při opravách, péči, údržbě a čištění se mohou v chladicím okruhu vyskytnout emise chladicího prostředku, tyto emise mohou být jak kapalné, tak i plynné, a jsou pro člověka i životní prostředí nebezpečné.

- Vypněte motor, vytáhněte klíček ze zapalování a vezměte jej k sobě.
- Zajistěte stroj proti samovolnému odjetí.
- Proveďte vhodná ochranná opatření, jako noste ochranné brýle a ochranné rukavice.
- Opravy, péči, údržbu a čištění smí provádět výlučně autorizovaní odborníci.
- Při popálení chladicí kapalinou bezpodmínečně vyhledejte lékaře.
- Při práci na chladicí soustavě zajistěte dostatečné větrání.
- Při plnění nebo opravách nenechte chladicí prostředek uniknout, ale zlikvidujte ho v recyklační nádrži.
- Použité náhradní díly musí odpovídat technickým požadavkům výrobce stroje. Z tohoto důvodu používejte jen originální náhradní díly KRONE.
- Při svařování v blízkosti klimatizace se vyžaduje nejvyšší opatrnost.

UPOZORNĚNÍ

Poškození životního prostředí chemikáliemi

Klimatizace se provozuje s chladicím prostředkem R134a (tetrafluoretan). Tato látka neobsahuje žádné atomy chlóru, a není tedy škodlivá pro atmosférický ozón. Přesto se chladicí prostředek nesmí prostě vypouštět, protože při úniku do životního prostředí by způsobil ekologické škody.

- Zachyťte chladicí prostředek pomocí recyklačního zařízení.
- Proto předtím NEROZPOJUJTE spojovací vedení.
- Veškeré údržbářské a opravářské práce na klimatizaci nechte provádět jen svým prodejcem KRONE, který je provede pomocí vhodného zařízení pro likvidaci a recyklaci.

25.2.1 Součásti klimatizačního zařízení

Kompresor	Vpravo vzadu u motoru, poháněn klínovým řemenem
Kondenzátor s vysoušečem	Vzadu za sítovým bubnem, přístupný z pravé strany stroje
Výparník	Ve střeše kabiny
Tlakový spínač	Na kondenzátoru, za sítovým bubnem
Expanzní ventil	Na vstupu výparníku
Obslužný panel autom. klimatizace	Na terminálu

25.2.2 Výměna/čištění filtrů čerstvého vzduchu

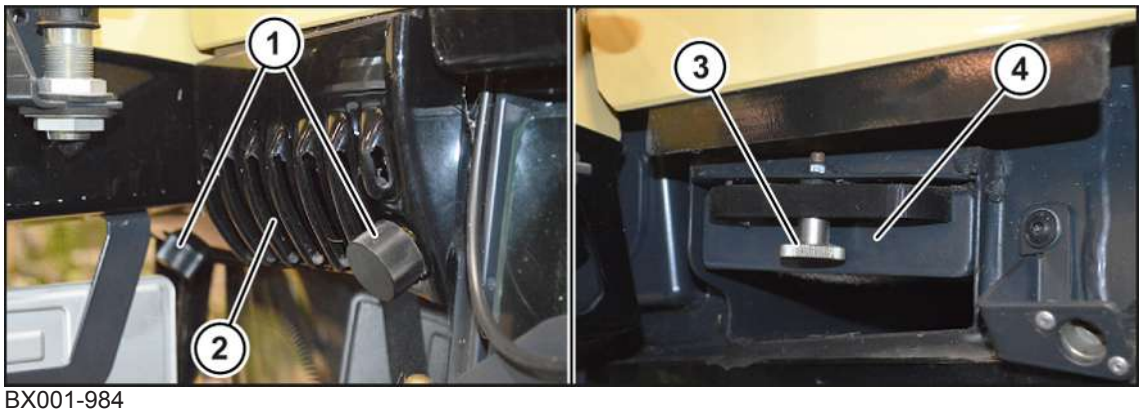

BX001-984

> ***INFO***
>
> Při nedostatečné údržbě filtru se může filtr čerstvého vzduchu silně znečistit, a potom již nebude zajištěný dostatečný přívod čerstvého vzduchu do kabiny.

V horní oblasti kabiny, po směru jízdy vlevo, za větrací mřížkou (2) se nachází filtr čerstvého vzduchu (4). Filtr čerstvého vzduchu chrání řidiče v kabině před poletujícími nečistotami, které se nachází vně kabiny.

Před každou jízdou filtr čerstvého vzduchu zkontrolujte, zda není znečištěný:

- Otevřete zavírací zařízení (1) otočením o 90° ve směru hodinových ručiček a vyjměte ventilační mřížku (2).
- Pro vyjmutí filtru čerstvého vzduchu (4) demontujte šroub s rýhovanou hlavou (3).
- Vytáhněte filtr čerstvého vzduchu (4) ven, zkontrolujte, zda není znečištěný a podle potřeby jej vyčistěte.

Filtr čerstvého vzduchu (4) čistěte vyklepáním, nikdy ne stlačeným vzduchem. Při silném znečištění se musí filtr čerstvého vzduchu (4) vyměnit.

- Vsaďte zpět filtr čerstvého vzduchu (4).
- Připevněte filtr čerstvého vzduchu šroubem s rýhovanou hlavou (3).
- Vsaďte větrací mřížku (2) a zavřete zavíracími zařízeními (1).

25.2.3 Výměna/čištění filtru cirkulujícího vzduchu

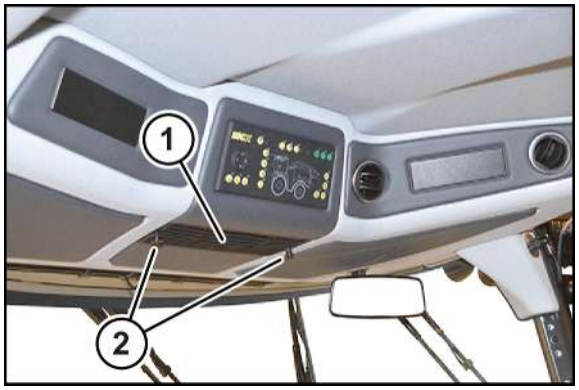

BMG000-019

INFO

Při nedostatečné údržbě filtru se může silně znečistit filtr cirkulujícího vzduchu a dojde ke snížení výkonu klimatizace a topení.

- Pro vyčištění filtru cirkulujícího vzduchu povolte šrouby (2) a vyjměte větrací mřížku (1) s filtračním prvkem.
- Vyčistěte filtrační prvek stlačeným vzduchem nebo jej podle potřeby vyměňte.
- Namontujte žábrovou mřížku (1) s filtračním prvkem, dejte pozor, aby byl filtrační prvek správvně vložen.
- Vtlačte dovnitř šrouby (2).

25.3 Čištění chladiče a chladicího prostoru

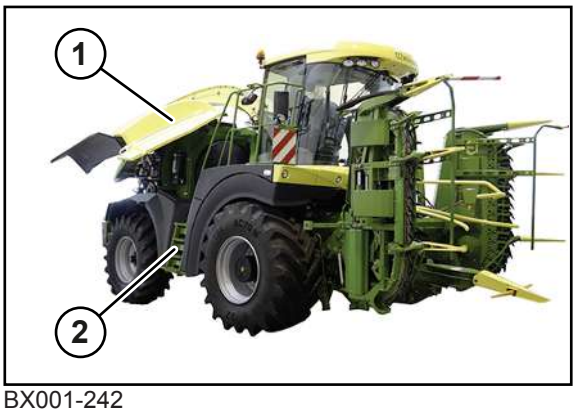

BX001-242

Boční kapotou vpravo je přístup ke chladiči, k údržbovým klapkám průchodu produktu a k pravé straně motorového prostoru.

- Otevřete boční kapotu (1) a výstupním žebříkem vpravo (2) vstupte do prostoru chladiče.
- Jednou týdně vyčistěte oblast motoru, chladiče a okolní oblasti a v případě potřeby z nich otřete zbytky oleje, abyste zabránili nebezpečí požáru.
- Při silné prašnosti a velmi suchém sklizňovém produktu čistěte uvedená místa častěji.

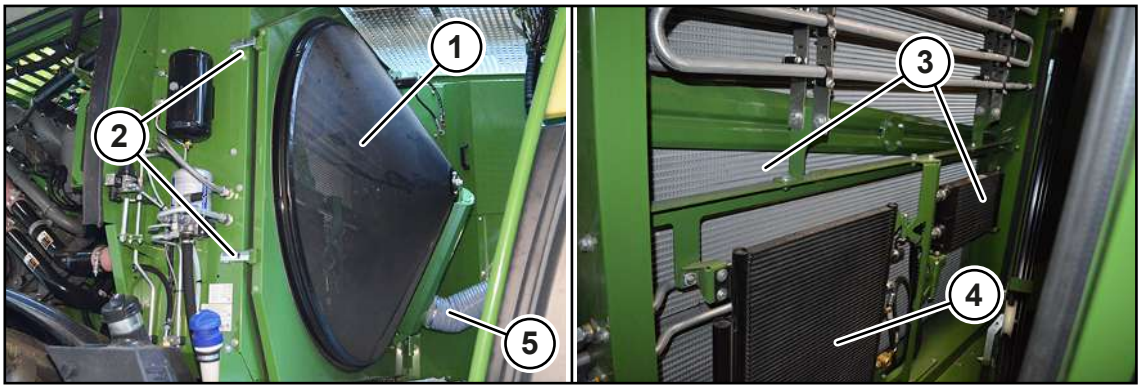

BXG000-033

Vodní chladič, olejový chladič,chladič plnicího vzduchu, dieselový chladič a kondenzátor se nachází za sítovým bubnem v prostoru stroje.

Čištění chladičů a kondenzátoru provádějte pokud možno při studeném motoru.

- Demontujte vlnitou hadici (5).
- Otevřete západkové uzávěry (1) na sítovém bubnu (2) a odklopte sítový buben.
- Chladič (3) vyfoukejte stlačeným vzduchem směrem z prostoru motoru po směru jízdy. Dávejte pozor, aby se nepoškodily lamely.
- Kondenzátor (4) vyfoukejte stlačeným vzduchem směrem z prostoru chladiče proti směru jízdy. Dávejte pozor, aby se nepoškodily lamely.
- Přiklopte sítový buben (1) a zavřete jej západkovými uzávěry (2).
- Demontujte vlnitou hadici (5).

25.4 Vypuštění chladicí kapaliny

Vypouštěcí hrdlo se nachází na stroji vzadu vlevo.

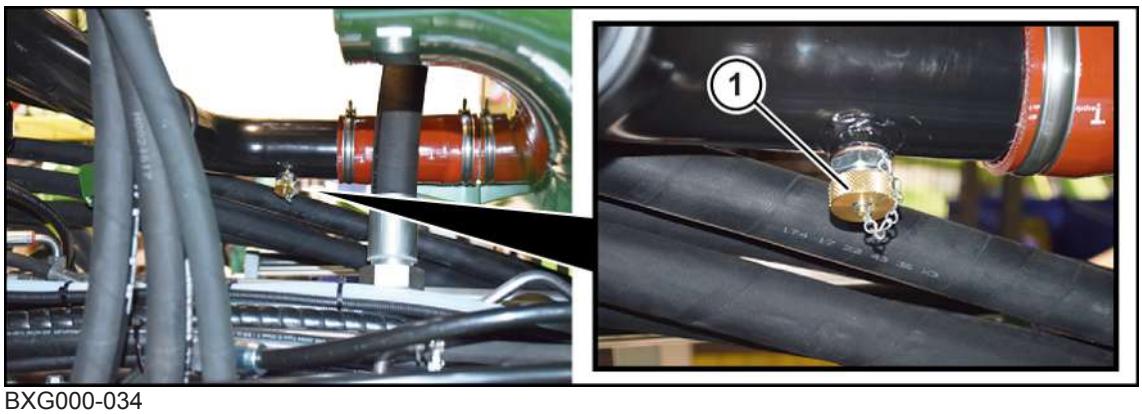

BXG000-034

✓ Boční kapota vlevo je otevřená.

- Pod vypouštěcí hrdlo (1) postavte vhodnou nádobu.
- Demontujte uzávěr vypouštěcího hrdla (1).
- Z odkládací schránky vyjměte vypouštěcí hadici a otevřený konec držte v připravené nádobě.
- Šroubení vypouštěcí hadice přišroubujte k vypouštěcímu hrdlu (1) a nechte chladicí kapalinu vytéct do nádoby.
- Když vyteče veškerá chladicí kapalina, demontujte vypouštěcí hadici a na vypouštěcí hrdlo (1) nasaďte uzávěr.

25.5 Údržba podvozku

25.5.1 Kontrola připevnění válce řízení

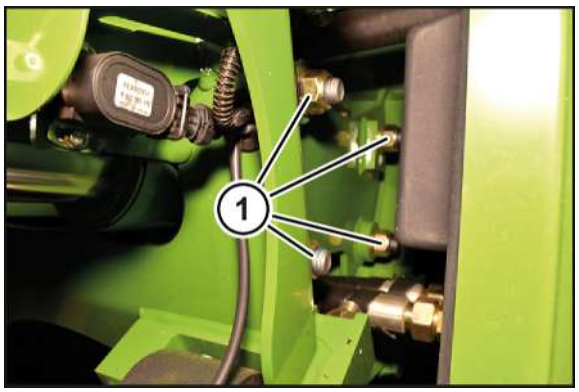

BMG000-021

Šrouby válce řízení musí být zkontrolovány následujícími utahovacími momenty:

- Šrouby (1) válce řízení zkontrolujte utahovacím momentem 730 Nm.

25.5.2 Kontrola připevnění příčného táhla řízení

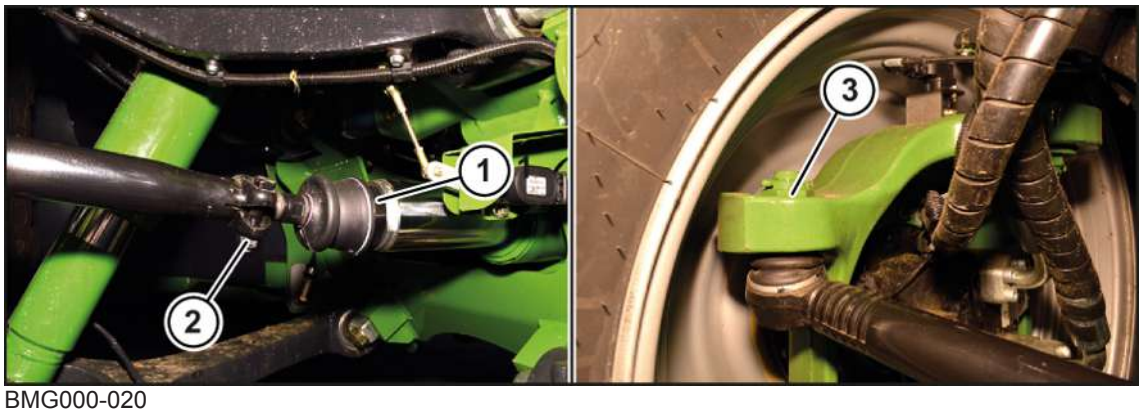

BMG000-020

Šrouby na spojovacím táhlu musí být na obou stranách stroje zkontrolovány následujícími utahovacími momenty:

- Šrouby (1) na axiálním kulovém kloubu zkontrolujte utahovacím momentem 350 Nm.
- Upínací šroub (2) spojovacího táhla zkontrolujte utahovacím momentem 60–70 Nm.
- Korunovou matici (3) hlavy táhla zkontrolujte utahovacím momentem 450 +50 Nm a zkontrolujte usazení kolíku.

25.5.3 Kontrola krytu náboje zadní nápravy, u varianty pohon předních kol

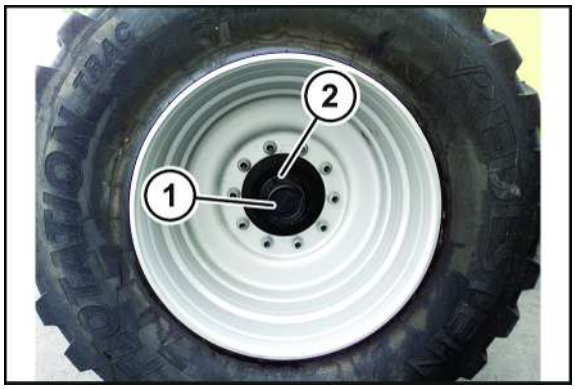

BM000-270

Kontrola krytu náboje (1) ohledně poškození a pevného usazení:

- Ztracené nebo opotřebené kryty náboje (1) ihned vyměňte, aby se dovnitř náboje nemohla dostat nečistota, která by poškodila ložisko.

Pokud některý kryt náboje chybí nebo byl demontovaný, musí se před opětovnou montáží vyměnit těsnění.

Kontrola šroubů krytu náboje:

- Zastavte a zajistěte stroj, *viz Strana 33*.
- Zajistěte, aby byly kryty náboje správně namontované a v bezvadném stavu.
- Kontrolujte pevné utažení šroubů krytu náboje.

25.5.4 Kontrola ložiska náboje zadní nápravy, u varianty pohon předních kol

Ložiska nábojů zadní nápravy podléhají opotřebení. Životnost ložisek závisí na pracovních podmínkách, zatížení, rychlosti, na nastavení a mazání ložisek.

Zkontrolujte ložiska nábojů kol ohledně opotřebení:

- Zastavte a zajistěte stroj, *viz Strana 33*.
- Nadzvedněte zadní nápravu, aby se kola nedotýkala země, *viz Strana 585*.
- Postupně otáčejte jednotlivými koly oběma směry, aby se zjistila případná tuhá místa nebo odpor.
- Postupně uveďte kola do rychlých otáček, aby se zjistil případný hluk, vibrace nebo házení.
  - ⇨ U ložiska náboje je zjištěno opotřebení.
  - Vyměňte ložisko náboje a všechna olejová těsnění.

Zjištění vůle ložisek nábojů:

- Zastavte a zajistěte stroj, *viz Strana 33*.
- Nadzvedněte zadní nápravu, aby se kola nedotýkala země, *viz Strana 585*.
- Uchopte kolo nahoře a dole a zkontrolujte vůli tak, že budete kolem kývat do stran. (Pro kontrolu vůle může být nápomocné vložit mezi kolo a zem páku.)
- Ujistěte se, že vůle nepochází ze zavěšení z čepů náprav.
  - ⇨ U ložiska náboje je zjištěna vůle.
  - Nechte vůli ložiska nastavit v odborném servisu.

25.5.5 Kontrola připevnění nábojové převodovky

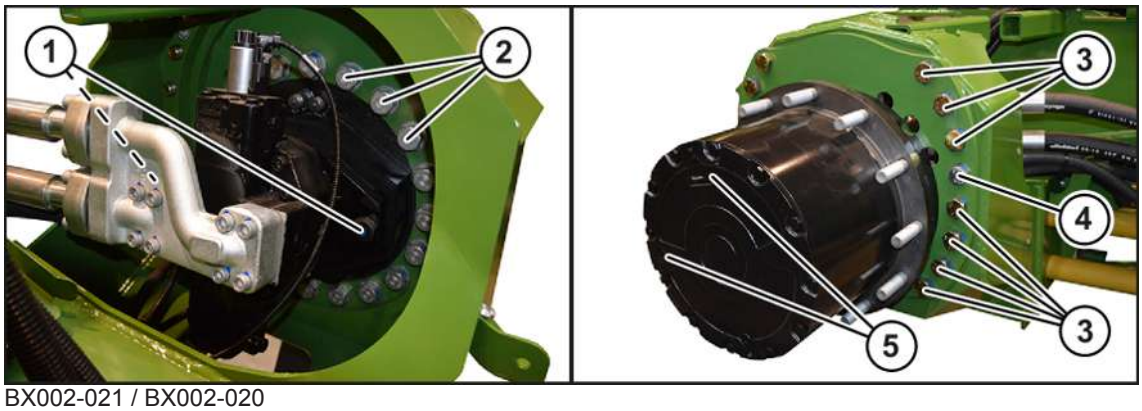

BX002-021 / BX002-020

Šrouby na nábojové převodovce přední nápravy musí být na obou stranách stroje zkontrolovány následujícími utahovacími momenty:

- 2 šrouby (1) spojení nábojové převodovky s nastavovacími motory zkontrolujte utahovacím momentem 415 Nm.
- 20 šroubů (2) spojení nábojové převodovky s adaptačními deskami zkontrolujte utahovacím momentem 610 Nm.
- 14 šroubů M22 (3) spojení adaptačních desek s rámem vozidla zkontrolujte utahovacím momentem 550 Nm.
- 2 šrouby M20 (4) spojení adaptačních desek s rámem vozidla zkontrolujte utahovacím momentem 410 Nm.
- 2 šrouby (5) olejových vrtání zkontrolujte utahovacím momentem 65 Nm.

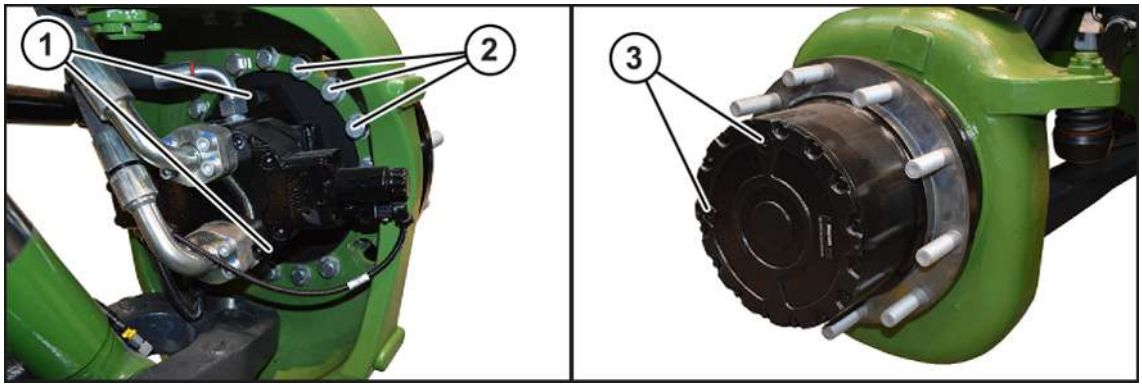

BX002-023 / BX002-022

Šrouby na nábojové převodovce zadní nápravy musí být na obou stranách stroje zkontrolovány následujícími utahovacími momenty:

- 2 šrouby (1) spojení nábojové převodovky s nastavovacími motory zkontrolujte utahovacím momentem 230 Nm.
- 18 šroubů (2) spojení nábojové převodovky s čepem nápravy zkontrolujte utahovacím momentem 210 Nm.
- 2 šrouby (3) olejových vrtání zkontrolujte utahovacím momentem 65 Nm.

25.6 Údržba brzdy (Bosch)

UPOZORNĚNÍ

Výpadek provozní brzdy následkem funkčních poruch brzdy a tepelného přetížení

Při funkčních poruchách a tepelném přetížení může dojít k výpadku lamelové brzdy.

- ▶ Po funkční poruše nebo tepelném přetížení vždy vyměňte lamely, pružiny a těsnicí prvky.
- ▶ Pokud je z důvodu funkčních poruch nebo tepelného přetížení zapotřebí oprava, smí ji provádět jen vyškolený personál nebo zaměstnanci servisu BOSCH-REXROTH.
- ⇨ Firma BOSCH-REXROTH nepřebírá žádné ručení za škody, které vzniknou v důsledku nedodržení tohoto předpisu.

UPOZORNĚNÍ

Poškození lamelové brzdy

Když se při údržbě/opravách vyměňují vnější a vnitřní lamely lamelové brzdy, aniž by se před montáží potřely mazacím olejem, mohou se lamely bez filmu mazacího oleje při následujícím brzdění silně opotřebit. To může způsobit výpadek lamelové brzdy.

- ▶ Při opravách lamelové brzdy obecně vyměňujte celý balík lamel, pružiny a těsnicí prvky. Výměna jednotlivých lamel není přípustná.
- ▶ Před montáží potřete všechny vyměňované lamely mazacím olejem podle přiloženého doporučení mazacích olejů.
- ▶ Dbejte na to, aby se na všech lamelách vytvořil film mazacího oleje.

Denně, příp. před jízdou

- ▶ Funkce provozní brzdy prověřte před každou jízdou, *viz Strana 90*.

Kontrola v rámci národních zákonných předpisů:

- ▶ Podle národních zákonných předpisů pravidelně kontrolujte funkci lamelové brzdy.

Tato kontrola se může provádět například v rámci kontrol vozidla v STK. Přitom si nechte změřit zpoždění brzdy. Výsledná hodnota musí odpovídat specifikaci vozidla.

Po nouzovém brzdění

Nezávisle na intervalech údržby se musí bezpodmínečně ihned po nouzovém brzdění, při výpadku hydrostatických systémů, provést kompletní inspekce brzdy.

- ▶ Kontaktujte zákaznický servis KRONE.

25.7 Údržba řemenových pohonů

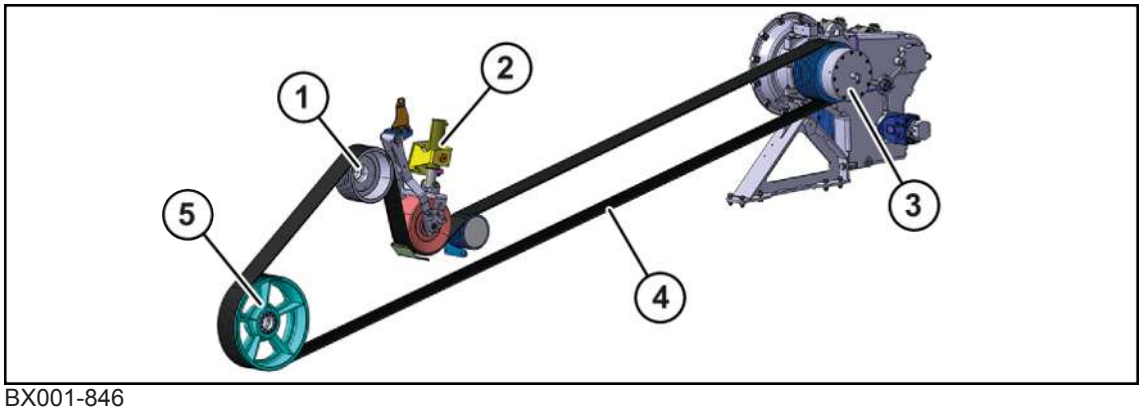

BX001-846

1 Pohon urychlovače odhazování
2 Napínák řemenu řemenového pohonu řezacího bubnu
3 Výstup motoru
4 Řemenový pohon řezacího bubnu
5 Pohon řezacího bubnu

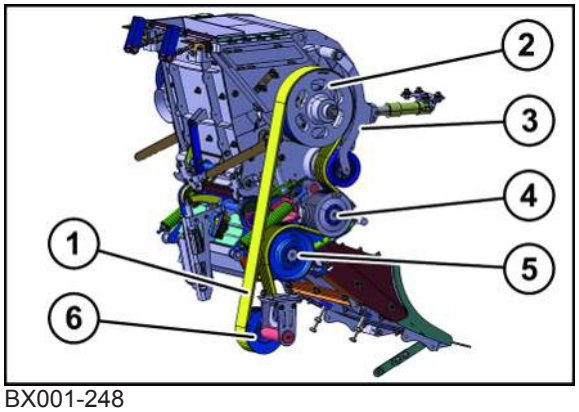

BX001-248

1 Řemenový pohon kondicionéru na kukuřici
2 Řemenový pohon urychlovače odhazování
3 Napínák řemenu kondicionéru na kukuřici
4 Řemenice "válec vpředu"
5 Vratná kladka "Válec vzadu"
6 Řemenice přesměrování

25.7.1 Kontrola spřaždného klínového řemenu

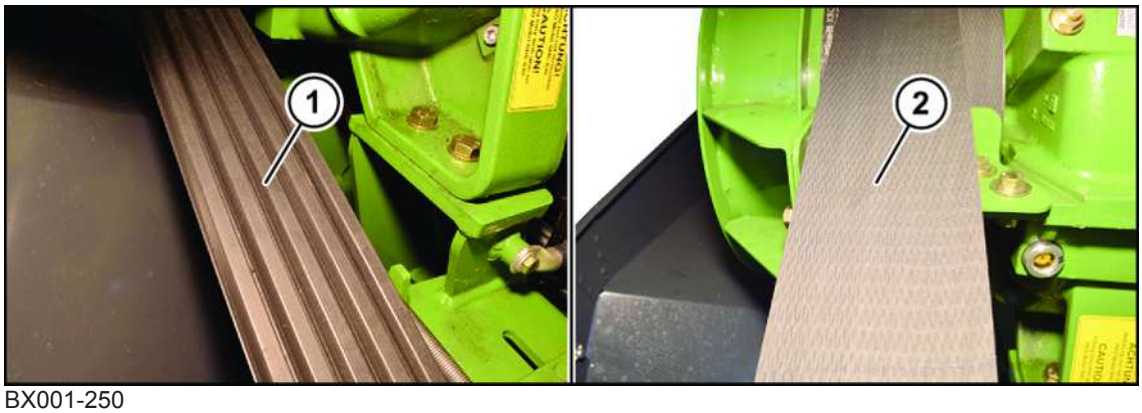

BX001-250

INFO

Při opotřebení nebo znečištění není zaručen plný přenos síly spřaženým klínovým řemenem a řemenicí.

- ▶ Zkontrolujte spřažené klínové řemeny zevnitř (1) i zvenku (2), zda nejeví známky opotřebení nebo poškození (např. trhliny, kameny) a v případě potřeby je vyměňte.
- ▶ Zkontrolujte spřažené klínové řemeny, zda nejsou znečištěné (olejem, tukem) a v případě potřeby je vyčistěte nebo vyměňte.

25.7.2 Kontrola řemenice

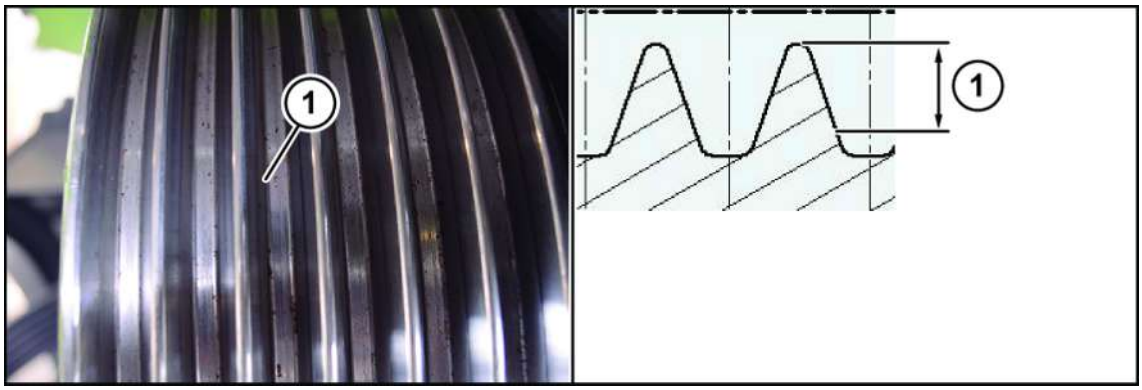

BX001-249

INFO

Při opotřebení nebo znečištění není zaručen plný přenos síly spřaženým klínovým řemenem a řemenicí.

- ▶ Zkontrolujte boční hrany řemenice (1) ohledně opotřebení a v případě potřeby ji nechte u servisního partnera KRONE vyměnit.
- ▶ Zkontrolujte řemenici (1) ohledně poškození a v případě potřeby ji vyměňte.
- ▶ Zkontrolujte řemenici (1) ohledně znečištění (olejem, tukem) a v případě potřeby ji vyčistěte.

25.8 Údržba pneumatik a kol

25.8.1 Kontrola/údržba pneumatik

✓ Stroj je zastavený a zajištěný, *viz Strana 33*.

Vizuální kontrola pneumatik

- ▶ Vizuálně kontrolujte pneumatiky, zda nemají zářezy nebo trhliny.
- ➡ Pokud jsou v pneumatikách zářezy nebo praskliny, tak nechte pneumatiky opravit nebo vyměnit od servisního partnera KRONE.

Intervaly údržby pro vizuální kontrolu pneumatik, *viz Strana 411*.

Kontrola/úprava tlaku vzduchu v pneumatikách

- ▶ Zkontrolujte tlak v pneumatikách, *viz Strana 77*.
- ➡ Je-li tlak v pneumatikách příliš vysoký, vypusťte vzduch.
- ➡ Je-li tlak v pneumatice příliš nízký, zvyšte jej.

Intervaly údržby pro kontrolu tlaku v pneumatikách, *viz Strana 411*.

25.8.2 Dotažení matic kol

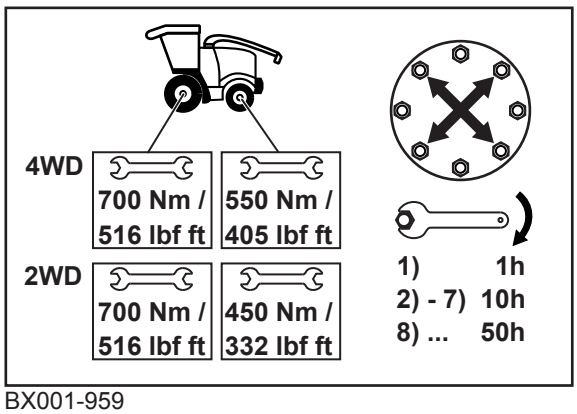

BX001-959

- Matice pro připevnění kol dotahujte přes kříž

U strojů s pohonem všech kol:

- Matice na přední nápravě dotahujte utahovacím momentem 700 Nm.
- Matice na zadní nápravě dotahujte utahovacím momentem 550 Nm.

U strojů s pohonem dvou kol:

- Matice na přední nápravě dotahujte utahovacím momentem 700 Nm.
- Matice na zadní nápravě dotahujte utahovacím momentem 450 Nm.

Intervaly, ve kterých se musí dotahovat matice kol, *viz Strana 411*.

25.8.3 Směr chodu pneumatik

INFO

U strojů s pohonem předních kol se z trakčních důvodů cíleně zaměňují pneumatiky vlevo a vpravo na zadní nápravě. (Levé kolo je namontované vpravo a pravé kolo je namontované vlevo).

25.8.4 Změna velikosti pneumatik

INFO

Má-li se při výměně pneumatik změnit velikost pneumatik, musí se předem se zákaznickým servisem KRONE domluvit schválení nové velikosti pneumatik pro vozidlo a upravit parametry na terminálu, kontaktujte za tím účelem zákaznický servis KRONE.

25.9 Údržba závěsného zařízení

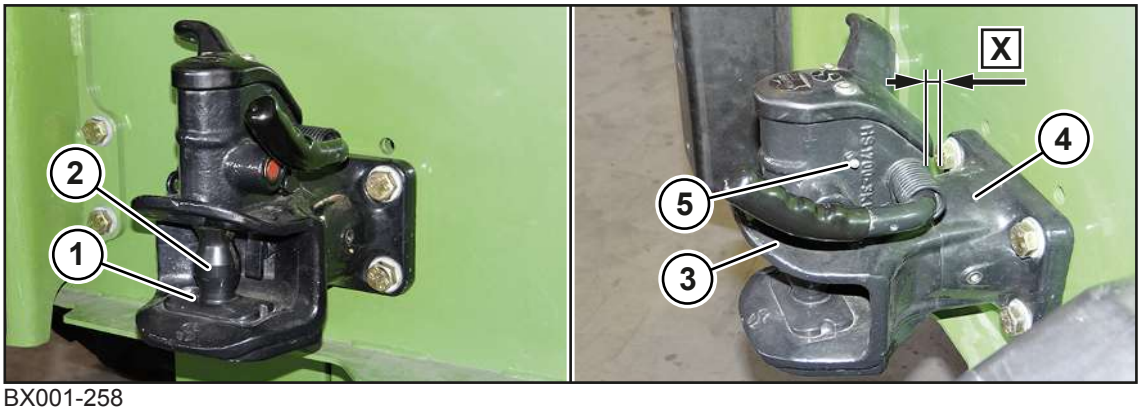

BX001-258

Údržbářské práce na závěsném zařízení:

Opotřebitelná destička:

- Kontrolujte tloušťku opotřebitelné destičky (1).

Jakmile je opotřebitelná destička tenčí než 6 mm:

- Nechte opotřebitelnou destičku v autorizované dílně vyměnit.

Spojovací čep:

- Kontrolujte průměr spojovacího čepu v nejtlustším místě.

Je-li průměr spojovacího čepu menší než 37 mm:

- Nechte spojovací čep v autorizované dílně vyměnit.

Spojovací třmen:

- Kontrolujte stupeň opotřebení spojovacího třmenu.

Pokud je spojovací třmen opotřebený o více než 1,5 mm nebo mezera (a) mezi závěsnou spojkou (3) a spojovacím nosníkem (4) je na libovolném místě větší než 3 mm:

- Vyměňte závěsné zařízení.

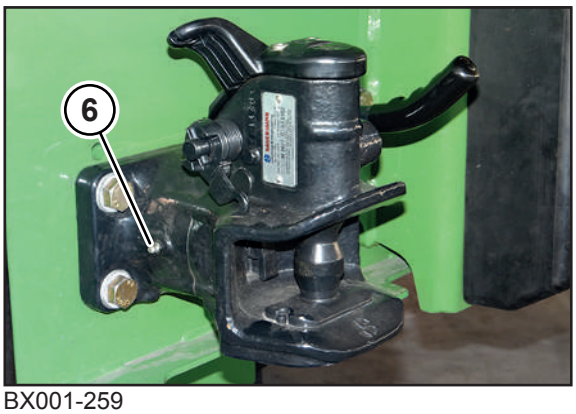

BX001-259

- Kontrolujte otáčivost závěsné spojky (3).

Pokud se závěsná spojka (3) otáčí těžko:

- Povolte šroub (5).
- Namažte maznici (6).
- Otočte závěsnou spojku (3) o jednu otáčku a šroub (5) utáhněte utahovacím momentem 35 – 50 Nm.

25.10 Kontrola hasicího přístroje

BPG000-034

✓ Stroj je zastavený a zajištěný, *viz Strana 33*.

- Zkontrolujte, zda je na stroji upevněn hasicí přístroj (1).
- Zkontrolujte, zda přístupu k hasicímu přístroji (1) nic nebrání a je dobře viditelný.
- Zvážením hasicího přístroje (1) zkontrolujte, zda je tento přístroj (1) naplněný.
- Ujistěte se, že na hlavici hasicího přístroje nechybí kontrolní nálepka ani pojistná plomba a že nejsou poškozené.
- Ujistěte se, že je provozní návod na typovém štítku hasicího přístroje (1) čitelný a že je natočen směrem ven.
- Zkontrolujte, zda není přístroj viditelně poškozený, nenese známky koroze, netěsnosti nebo nemá ucpanou hadici či trysku.
- Ujistěte se, že je ručička manometru v zelené oblasti.

26 Údržba – podávací systém

⚠ VAROVÁNÍ

Nebezpečí zranění při nedodržení základních bezpečnostních upozornění

Při nedodržení základních bezpečnostních upozornění může dojít k vážným až smrtelným úrazům osob.

- Aby nedocházelo k úrazům, je nutné si přečíst a dodržovat základní bezpečnostní pokyny, *viz Strana 19*.

⚠ VAROVÁNÍ

Nebezpečí úrazu při nedodržení bezpečnostních postupů

Při nedodržení bezpečnostních postupů může dojít k vážným až smrtelným úrazům osob.

- Aby se předcházelo úrazům, je nutné přečtení a dodržování bezpečnostních postupů, *viz Strana 33*.

26.1 Demontáž agregátu návodu pomocí montážního vozíku

✓ Adaptér je demontovaný.
✓ Stroj je zastavený a zajištěný, *viz Strana 33*.

Hydraulické odlehčení kyvného rámu

BXG000-088

Odlehčovací knoflík (1) se nachází na pravé straně výstupního žebříku. Stisknutím odlehčovacího knoflíku se hydraulicky odlehčí kyvný rám.

- Pro hydraulické odlehčení hydraulického systému kyvného rámu zatáhněte odlehčovací knoflík (1) a zase ho pusťte.

Demontáž kloubového hřídele

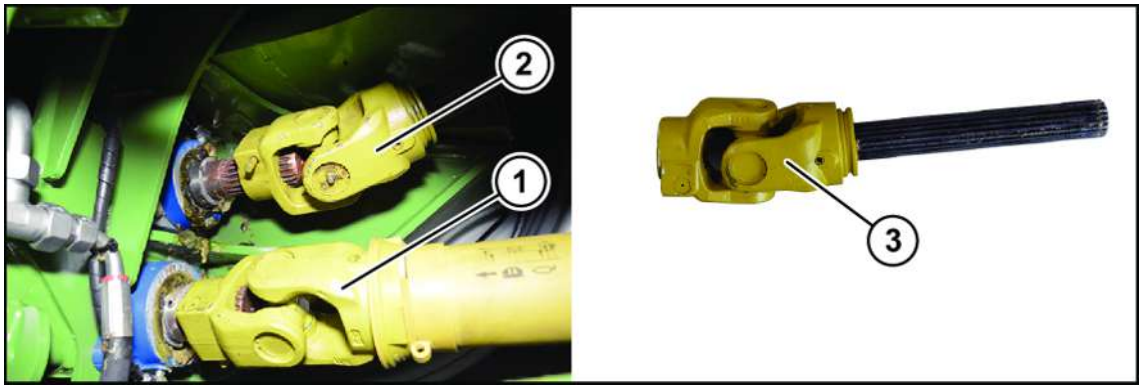

BX001-261

- Demontujte spodní kloubový hřídel (1) na straně řezačky.
- Demontujte horní kloubový hřídel (2) na straně řezačky, vytáhněte z kloubového hřídele jeho půlku (3) a odložte ji stranou.

Odpojení kabelů a vedení

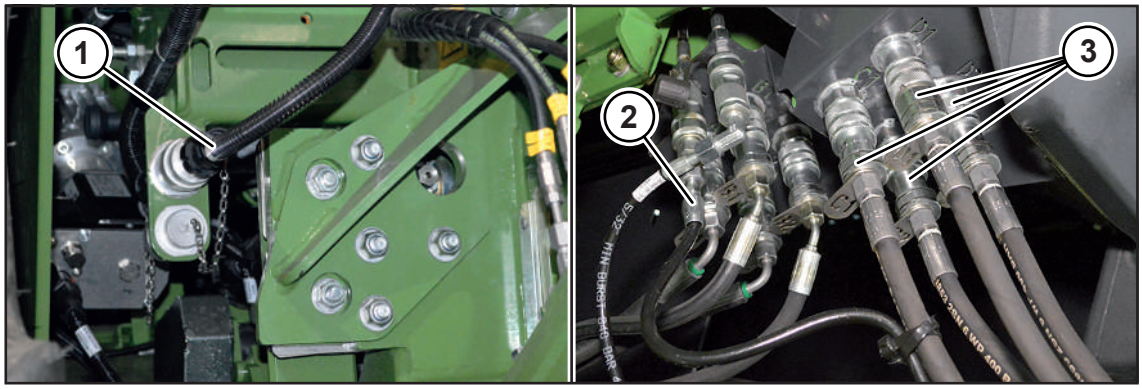

BX001-263

Pravá strana stroje

- Rozpojte konektory (1) a na obou stranách přimontujte záslepky.
- Odložte kabelový svazek na agregát návodu a zajistěte ho proti pádu.

Levá strana stroje

- Odpojte mazací vedení (2).
- Odpojte hydraulická vedení (3) (C1, C2, D1, D2).
- Mazací vedení (2) a hydraulická vedení (3) zasuňte do příslušných hadicových držáků na agregátu návodu a zajistěte je.

Odstavení agregátu návodu na montážní vozík

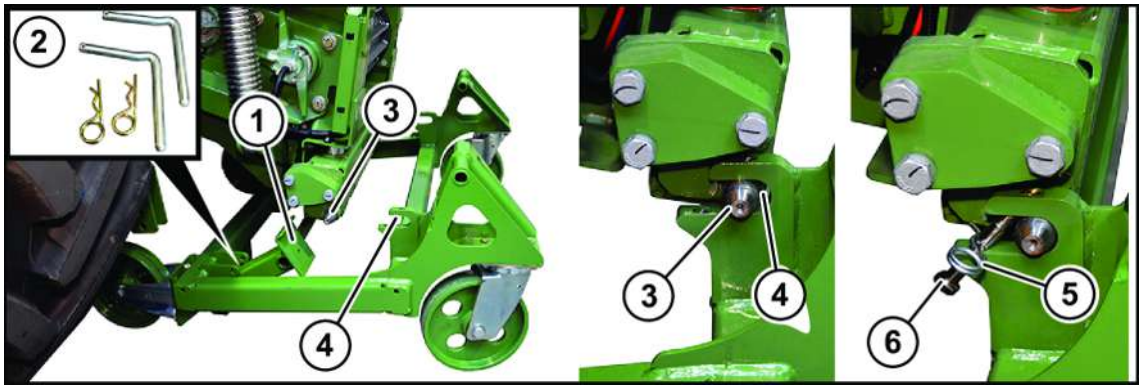

BX001-262

✓ Uchycení (1) montážního vozíku je sklopené dolů, pojistné čepy a pružinové závlačky (2) jsou odložené na straně, vpravo a vlevo.

✓ Odstraňte závlačky (5) a čepy (6).

▶ Nasuňte montážní vozík doprostřed před agregát návodu.

▶ Pomocí tlačítek na ovládací jednotce broušení spouštějte dolů zdvihací ústrojí, dokud nejsou aretační čepy (3) uprostřed před uchyceními (4).

▶ Na aretační čepy nasuňte montážní vozík a zajistěte ho čepem (6) a závlačkami (5).

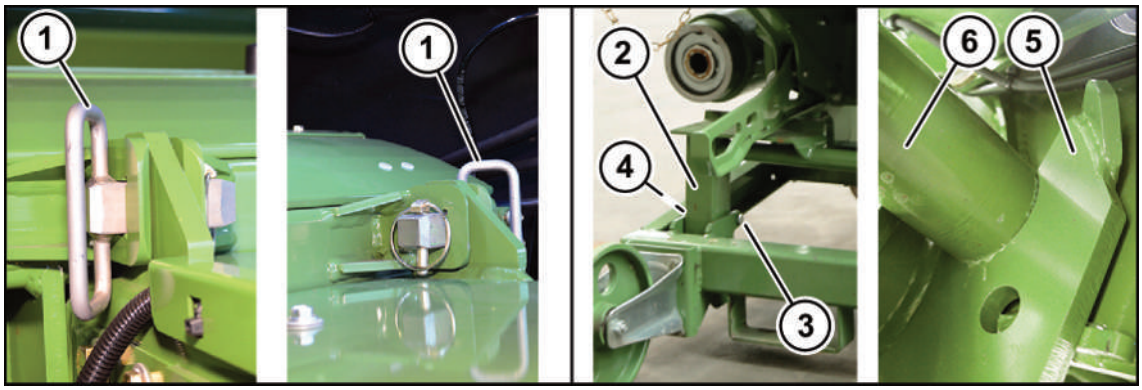

BXG000-102

▶ Pomocí tlačítek na ovládací jednotce broušení spouštějte zdvihací ústrojí dolů, dokud se neodlehčí aretační čepy (1).

▶ Vytáhněte aretační čepy (1) a odložte je na stranu.

▶ Zvedejte zdvihací ústrojí, dokud nelze podpěru (2) montážního vozíku sklopit nahoru.

▶ Sklopte podpěru nahoru a zajistěte ji čepem (3) a pružinovou závlačkou (4), vpravo a vlevo.

▶ Spouštějte zdvihací ústrojí dolů, dokud se upínací čelist (5) nenachází pod úchytným zařízením (6).

Vysuňte agregát návodu dopředu a uložte ho na chráněném místě pro pozdější montáž.

26.2 Montáž agregátu návodu pomocí montážního vozíku

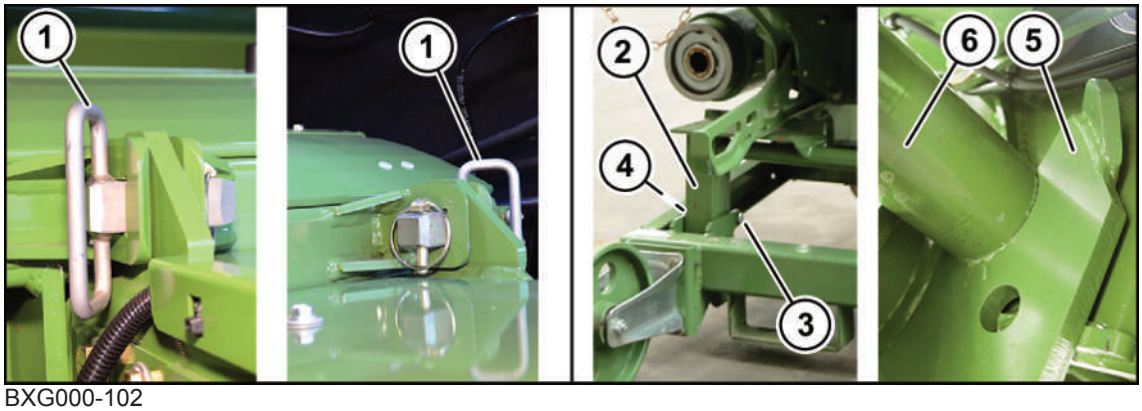

BXG000-102

- Na ovládací jednotce broušení spouštějte zdvihací ústrojí dolů, dokud se upínací čelist (5) nenachází pod úchytným zařízením (6).
- Nasuňte agregát návodu doprostřed před řezací agregát.
- Zvedejte zdvihací ústrojí, dokud nelze podpěru (2) montážního vozíku sklopit dolů.

VAROVÁNÍ! Nebezpečí zranění; pokud upínací čelist (5) neupne úchytné zařízení (6) uprostřed, může spadnout agregát návodu. Ujistěte se, že je úchytné zařízení bezpečně uloženo v upínací čelisti.

- Vytáhněte pružinovou závlačku (4) a vyjměte čep (3), vpravo a vlevo.
- Sklopte dolů podpěru (2).
- Spouštějte zdvihací ústrojí dolů, dokud nebude možné zastrčit aretační čepy (1).
- Zastrčte a zajistěte aretační čepy (1).

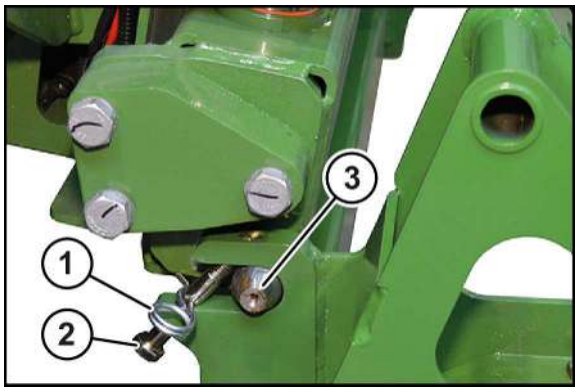

BX001-267

- Odstraňte závlačky (1) a čepy (2) z montážního vozíku.
- Zvedněte nebo spusťte zdvihací ústrojí natolik, aby bylo možné montážní vozík vysunout dolů z aretačních čepů (3).
- Vysuňte montážní vozík dopředu a uložte ho na chráněném místě pro případnou pozdější montáž.

Připojení kabelů a vedení

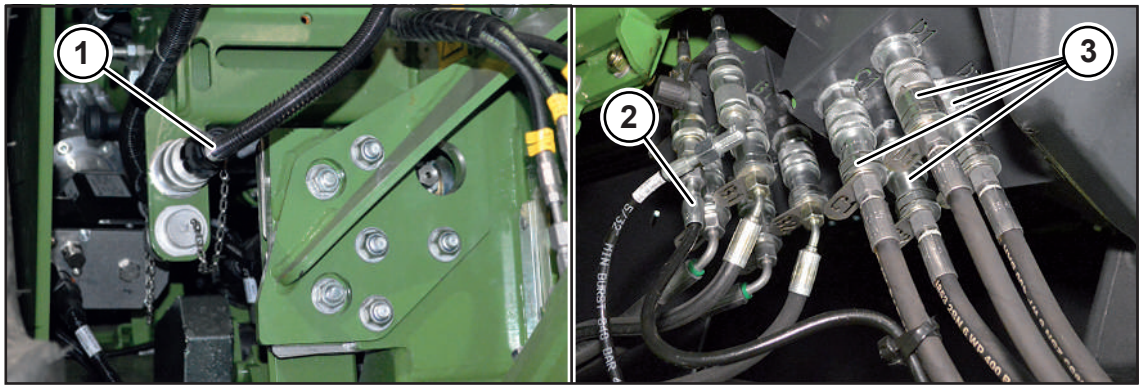

BX001-263

Pravá strana stroje

- Vytvořte konektorový spoj (1).

Levá strana stroje

- Odjistěte zajištění hadicového držáku na agregátu návodu.
- Vyčistěte spojovací objímky a spojovací konektory mazacího vedení (2).
- Připojte mazací vedení (2), přitom utáhněte šroubovou spojku až na doraz.
- Vyčistěte spojovací objímky a spojovací konektory hydraulických vedení (3).
- Napojte hydraulická vedení (3) (C1,C2,D1,D2).

Připojení kloubových hřídelů

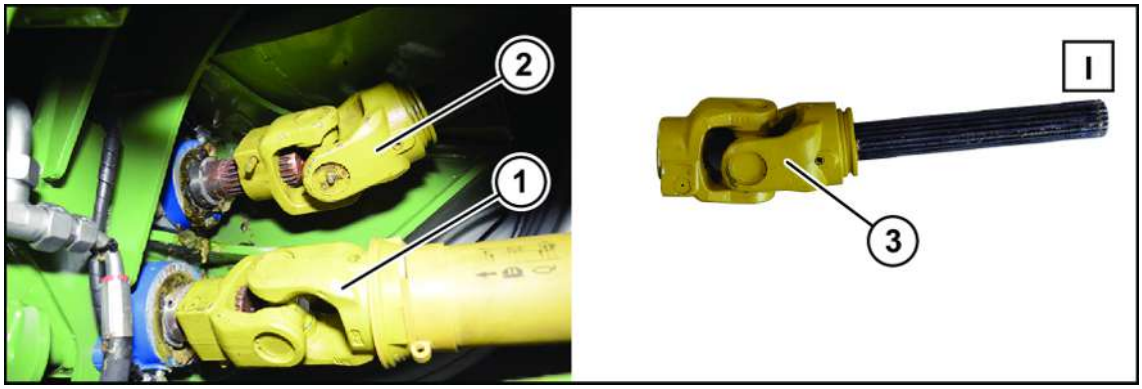

BX001-268

Spojení obou polovin kloubového hřídele je možné pouze v jedné poloze. Dbejte na značku (I) na kloubovém hřídeli!

- Zasuňte polovinu kloubového hřídele (3) do horního kloubového hřídele (2).
- Nasaďte horní kloubový hřídel na řezačku, až zapadne posuvný kolík.
- Nasaďte spodní kloubový hřídel (1) na řezačku, až zapadne posuvný kolík.

26.3 Demontáž agregátu návodu pomocí adaptéru

U varianty EasyFlow

✓ EasyFlow stojí s vytaženými opěrnými nohami a vyklopenými opěrnými koly na pevném a rovném podloží, viz provozní návod stroje EasyFlow "Demontáž stroje".

✓ Stroj je zastavený a zajištěný, *viz Strana 33*.

Hydraulické odlehčení kyvného rámu

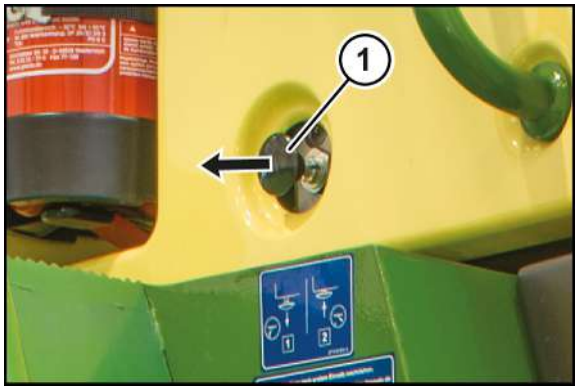

BXG000-088

Odlehčovací knoflík (1) se nachází na pravé straně výstupního žebříku. Stisknutím odlehčovacího knoflíku se hydraulicky odlehčí kyvný rám.

▶ Pro hydraulické odlehčení hydraulického systému kyvného rámu zatáhněte odlehčovací knoflík (1) a zase ho pusťte.

Demontáž kloubového hřídele

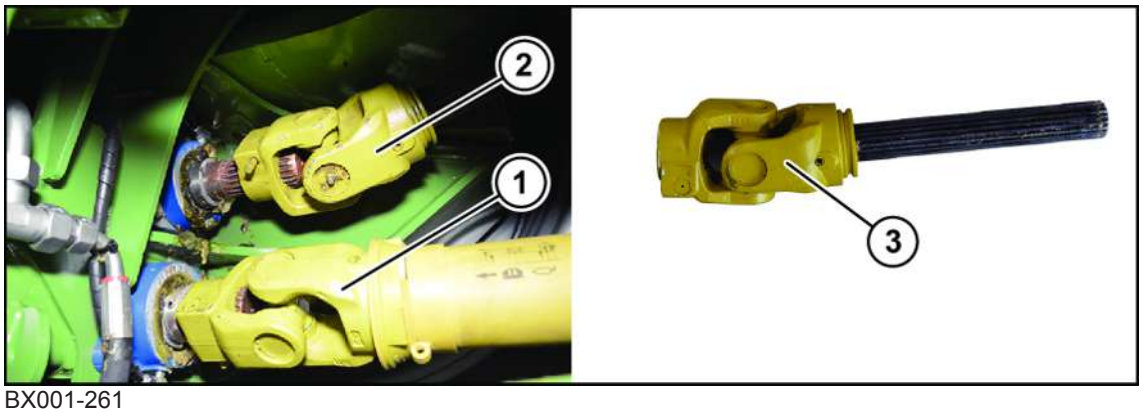

BX001-261

▶ Demontujte spodní kloubový hřídel (1) na straně řezačky.

▶ Demontujte horní kloubový hřídel (2) na straně řezačky, vytáhněte z kloubového hřídele jeho půlku (3) a odložte ji stranou.

Odpojení kabelů a vedení

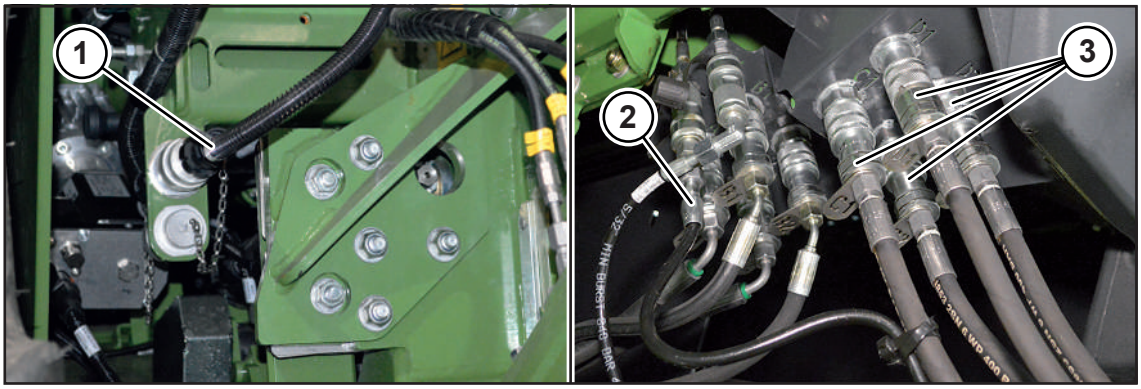

BX001-263

Pravá strana stroje

- Rozpojte konektory (1) a na obou stranách přimontujte záslepky.
- Odložte kabelový svazek na agregát návodu a zajistěte ho proti pádu.

Levá strana stroje

- Odpojte mazací vedení (2).
- Odpojte hydraulická vedení (3) (C1, C2, D1, D2).
- Mazací vedení (2) a hydraulická vedení (3) zasuňte do příslušných hadicových držáků na agregátu návodu a zajistěte je.

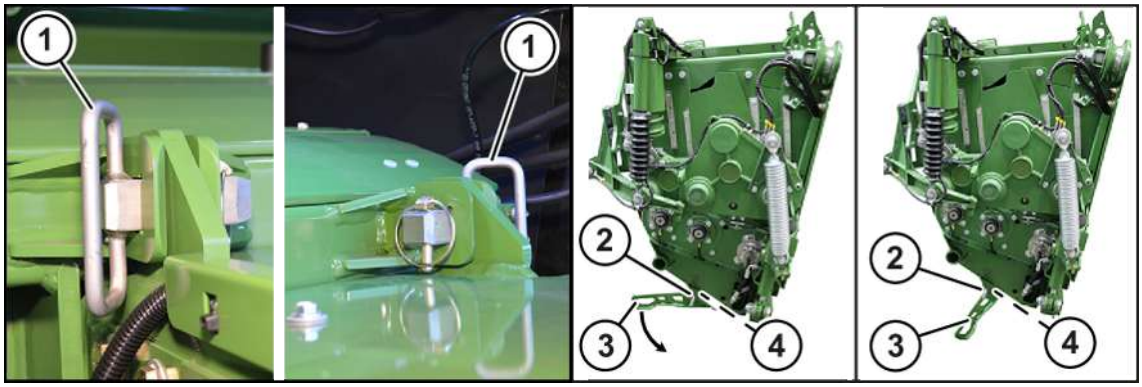

BXG000-089

- V ovládací jednotce broušení spouštějte zdvihací ústrojí dolů, dokud se neodlehčí aretační čepy (1).
- Vytáhněte aretační čepy (1) a odložte je na stranu.
- Zvedejte zdvihací ústrojí, dokud nebude možné překlopit opěrné nohy (3).
- Demontujte sklopnou závlačku (4) a čepy (2).
- Překlopte opěrné nohy (3).
- Namontujte čepy (2) a zajistěte je sklopnými závlačkami (4).
- Spouštějte zdvihací ústrojí dolů, dokud nebude agregát návodu stát na opěrných nohách.

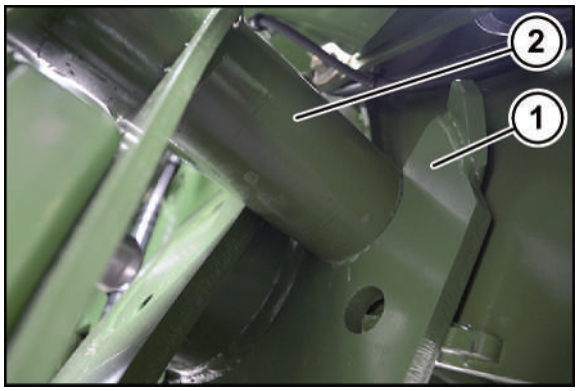

BXG000-101

- Spouštějte zdvihací ústrojí dolů, dokud se upínací čelist (1) nenachází pod úchytným zařízením (2).
- Opatrně sklízecí řezačkou couvejte.

26.4 Montáž agregátu návodu s adaptérem

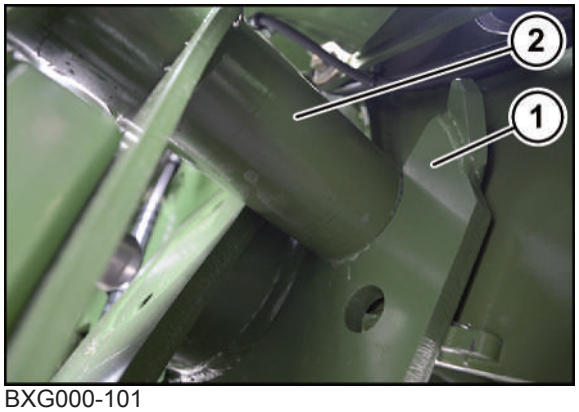

BXG000-101

- Spouštějte zdvihací ústrojí dolů, dokud se upínací čelist (1) nenachází pod úchytným zařízením (2).
- Najeďte sklízecí řezačkou opatrně doprostřed před agregát návodu.

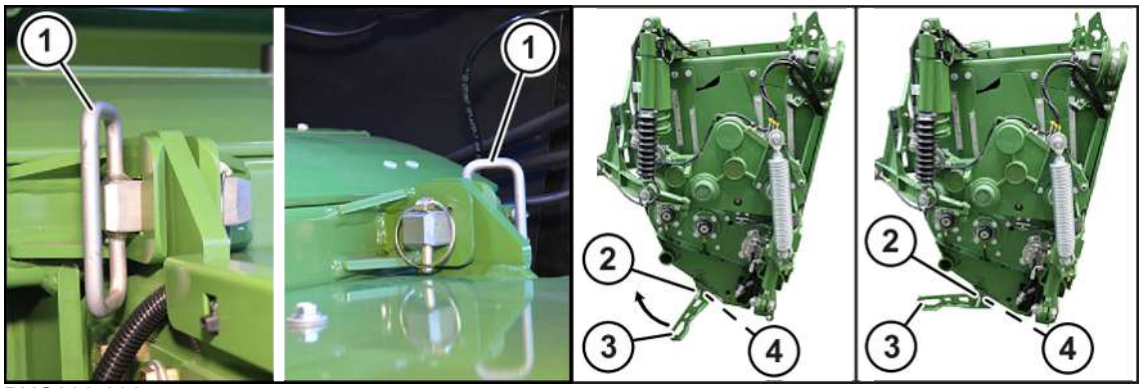

BXG000-090

- Zvedejte zdvihací ústrojí, dokud nebude možné překlopit opěrné nohy (3).
- Demontujte sklopnou závlačku (4) a čepy (2).
- Překlopte opěrné nohy (3).
- Namontujte čepy (2) a zajistěte je sklopnými závlačkami (4).
- Zastrčte a zajistěte aretační čepy (1).

Připojení kabelů a vedení

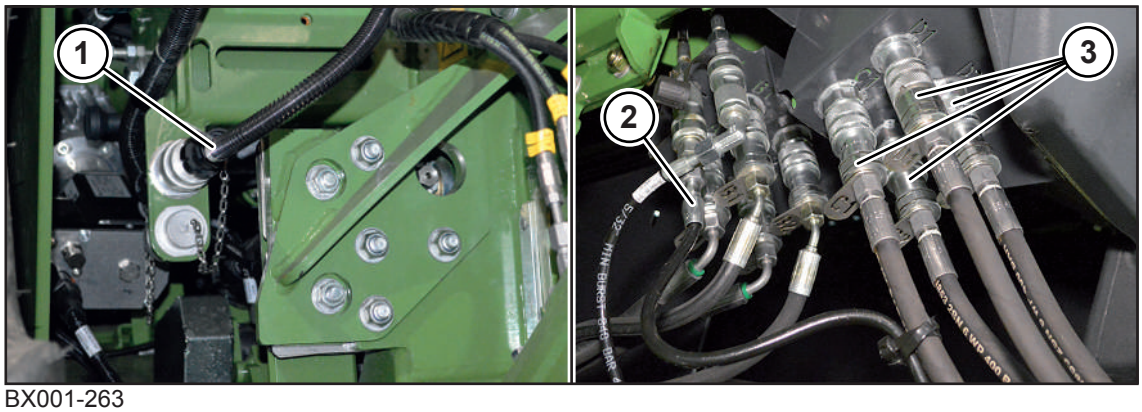

BX001-263

Pravá strana stroje

- Vytvořte konektorový spoj (1).

Levá strana stroje

- Odjistěte zajištění hadicového držáku na agregátu návodu.
- Vyčistěte spojovací objímky a spojovací konektory mazacího vedení (2).
- Připojte mazací vedení (2), přitom utáhněte šroubovou spojku až na doraz.
- Vyčistěte spojovací objímky a spojovací konektory hydraulických vedení (3).
- Napojte hydraulická vedení (3) (C1,C2,D1,D2).

Připojení kloubových hřídelů

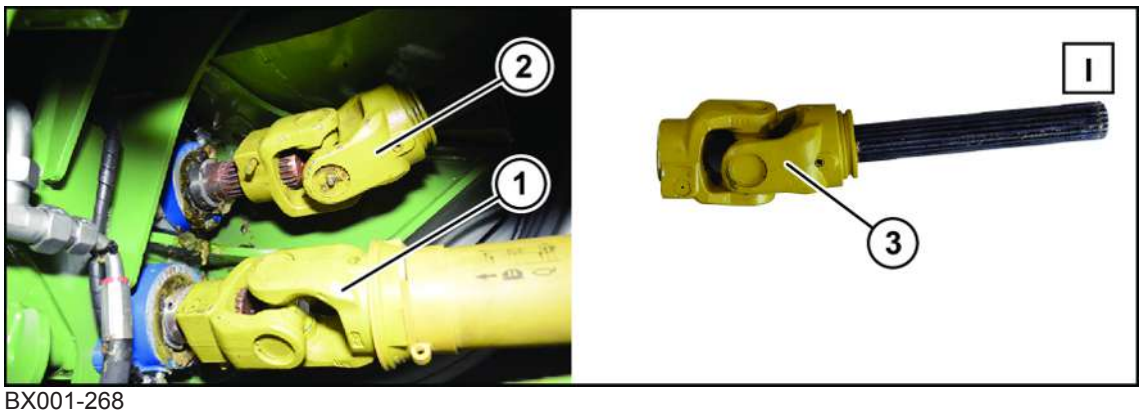

BX001-268

Spojení obou polovin kloubového hřídele je možné pouze v jedné poloze. Dbejte na značku (I) na kloubovém hřídeli!

- Zasuňte polovinu kloubového hřídele (3) do horního kloubového hřídele (2).
- Nasaďte horní kloubový hřídel na řezačku, až zapadne posuvný kolík.
- Nasaďte spodní kloubový hřídel (1) na řezačku, až zapadne posuvný kolík.

26.5 Broušení řezných nožů

⚠ *VAROVÁNÍ*

Nebezpečí úrazu při nezakrytém, otáčejícím se řezacím bubnu

Broušení řezných nožů se může provádět pouze při otáčejícím se řezacím bubnu. Během procesu broušení nelze všechny otáčející se části řezacího bubnu a pohonu zcela zakrýt. Proto hrozí zvýšené nebezpečí úrazu.

- Zajistěte, aby byly během procesu broušení v ochranné poloze všechny ostatní ochranné kryty a zavřené otvory pro údržbu.
- Při procesu broušení musí být obsluhující osoba buďto na sedadle řidiče v kabině nebo v oblasti ovládací jednotky broušení vlevo vedle plošiny.
- Ujistěte se, že se během broušení nikdo nenachází v oblasti řezacího bubnu resp. nezasahuje do otáčejících se řezných nožů.

⚠ VAROVÁNÍ

Nebezpečí zranění ostrými řeznými noži a ostrými hranami šroubovacích lišt (u varianty s řezacím bubnem MaxFlow)

Při údržbě řezacího bubnu hrozí nebezpečí, že se obsluhující zraní o ostré řezné nože nebo ostré šroubovací lišty.

- ▶ Při práci na řezacím bubnu pracujte obzvláště pozorně a opatrně.
- ▶ Při práci na řezacím bubnu noste ochranné rukavice.
- ▶ Otáčejte řezacím bubnem jen otočnou pákou řezacího bubnu a po směru hodinových ručiček *viz Strana 486* a po dosažení požadované polohy ho aretujte aretačním kolíkem, *viz Strana 487*.

⚠ VAROVÁNÍ

Nebezpečí ohně z důvodu usazenin v brusném kanálu

Směs prachu, trávy a plev v brusném kanálu může být při broušení ohniskem požáru a znamená zvýšené nebezpečí vzniku ohně.

- ▶ Před zahájením broušení řezných nožů překontrolujte automatické seřízení brousku a vyčistěte brusný kanál od nečistot.

UPOZORNĚNÍ

Poškození brousku následkem usazené vody

Brousek nesmí být mokrý, protože by při pozdějším použití mohly zbytky vody zmrznout a způsobit prasknutí brousku při broušení.

- ▶ Nesmáčejte brousek vodou.
- ▶ Otvírejte kryt jen za účelem údržbářských prací, jinak musí být stále zavřený.

INFO

Optimalizace procesu broušení

Pokud se vyskytnou během broušení nožů netypické zvuky ve spojení s vynecháváním broušení, může se postupným zvedáním nebo snižováním otáček motoru proces broušení optimalizovat.

Četnost a doba trvání procesu broušení řezných nožů:

Tupé řezné nože a příliš velká vzdálenost mezi řezným nožem a protiostřím vedou ke zbytečně vysoké potřebné síle, horší kvalitě řezání a vysokému opotřebení řezných prvků.

Proto se opotřebené řezné nože musí brousicím zařízením sklízecí řezačky nabrousit a potom se musí nastavit protiostří.

Četnost a doba trvání procesu broušení závisí na podmínkách použití. Zásadně doporučujeme krátké intervaly broušení s krátkou dobou broušení a příslušným seřízením protiostří.

- Aby se u řezných nožů k použití pro kukuřici docílil velmi dobrý samoostřící efekt, nesmí se brousit úplně "načisto", to znamená nůž se nemá brousit až k řezné hraně. Základní materiál by se pak opotřeboval rychleji než povrchová vrstva a vytvořilo by se agresivní ostří, takzvané "zuby".
- U řezných nožů pro trávu lze z důvodů podmínek použití samoostřící efekt jako u řezných nožů k použití pro kukuřici docílit jen velmi těžko. Nože se proto musí brousit "načisto", to znamená nůž se má brousit až k řezné hraně.

Před každým broušením řezných nožů se musí překontrolovat automatické seřízení brousku a vyčistit brusný kanál od nečistot.

26.5.1 Broušení řezných nožů při nepřimontovaném návodu

⚠ VAROVÁNÍ

Nebezpečí úrazu při nezakrytém, otáčejícím se řezacím bubnu

Při broušení řezných nožů hrozí nebezpečí úrazu, zejména když se broušení provádí bez návodu. Nezakrytý běžící řezací buben představuje zvýšené nebezpečí úrazu.

- ▶ Uzavřete prostor před strojem tak, aby to bylo dobře viditelné.
- ▶ Před zahájením broušení upozorněte všechny osoby v blízkosti stroje na otevřený běžící řezací buben a s tím spojená nebezpečí.
- ▶ Ujistěte se, že se během broušení nikdo nenachází v oblasti řezacího bubnu resp. nezasahuje do otáčejících se řezných nožů.

Když se na řezacím bubnu seřizuje sada nožů, musí se řezné nože nabrousit. Aby bylo možné co nejsnáze vyhodnotit vzor broušení řezných nožů, může být smysluplné provozovat řezací buben bez přimontovaného návodu. Pro tento případ použití je z bezpečnostních důvodů určen speciální postup zapnutí, aby se nechráněný řezací buben nemohl neúmyslně rozběhnout.

- ✓ Návod je demontovaný.
- ✓ Stroj je zajištěn proti samovolnému odjetí.
- ✓ Prostor před strojem je dobře viditelně uzavřený.
- ✓ Osoby v blízkosti stroje byly upozorněny na otevřený běžící řezací buben a s tím spojená nebezpečí.
- ✓ Dieselový motor je zapnutý.

Připojení řezacího bubnu bez návodu:

- ▶ Nastavte volicí spínač provozních režimů do polohy "Provoz údržby".
- ▶ Po dobu alespoň 5 sekund držte stisknuté tlačítko "Zapnutí hlavní spojky" ve skupině tlačítek.

Na terminálu se zobrazí informační hlášení a zazní výstraha doběhu.

- ▶ Uvolněte tlačítko "Zapnutí hlavní spojky" a řiďte se pokyny v informačním hlášení.
- ▶ Po dobu alespoň 2 sekund držte stisknuté tlačítko "Zapnutí hlavní spojky".

Řezací buben se připojí a vypne se výstraha doběhu.

Proces broušení lze provést podle popisu v kapitole Údržba – Podávací systém, "Broušení řezných nožů", *viz Strana 471*

26.5.2 Kontrola brousku a vyčištění brusného kanálu

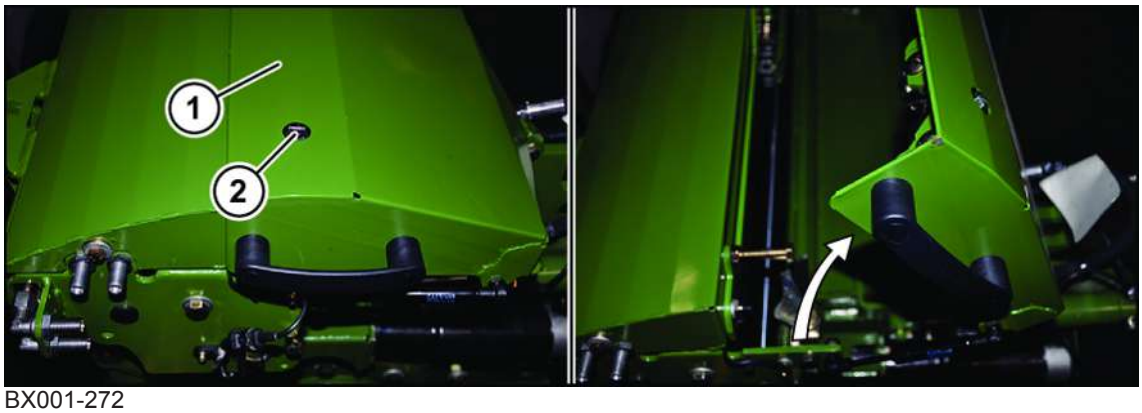

BX001-272

- Zastavte a zajistěte stroj, *viz Strana 33*.

Otevření záklopky brousicího zařízení:

VAROVÁNÍ! Nebezpečí zranění při nezakrytém, otáčejícím se řezacím bubnu. Kapotu brousicího zařízení otvírejte jen po zastavení řezacího bubnu.

- Odjistěte uzávěr (2) pomocí plochého šroubováku, otočením doleva, a otevřete kapotu (1).

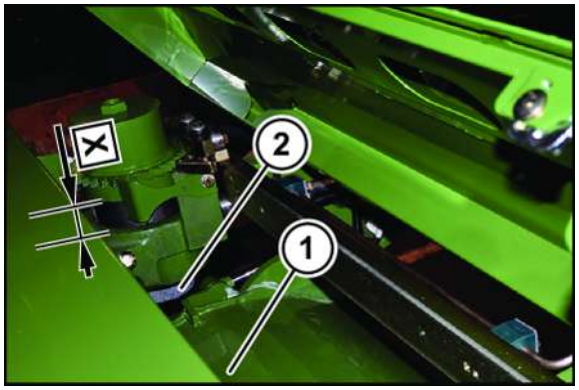

BX001-273

- Vyčistěte brusný kanál (1) (např. vyfoukejte stlačeným vzduchem).
- Změřte viditelnou délku závitu brousicího zařízení (rozměr X).

Je-li rozměr X≥5 mm, je nastavení brousku (2) v pořádku a lze spustit proces broušení.

- Zase zavřete záklopku brousicího zařízení.

Pokud je rozměr X<5 mm, musí se brousek (2) nastavit resp. vyměnit, *viz Strana 479*.

26.5.3 Provedení procesu broušení

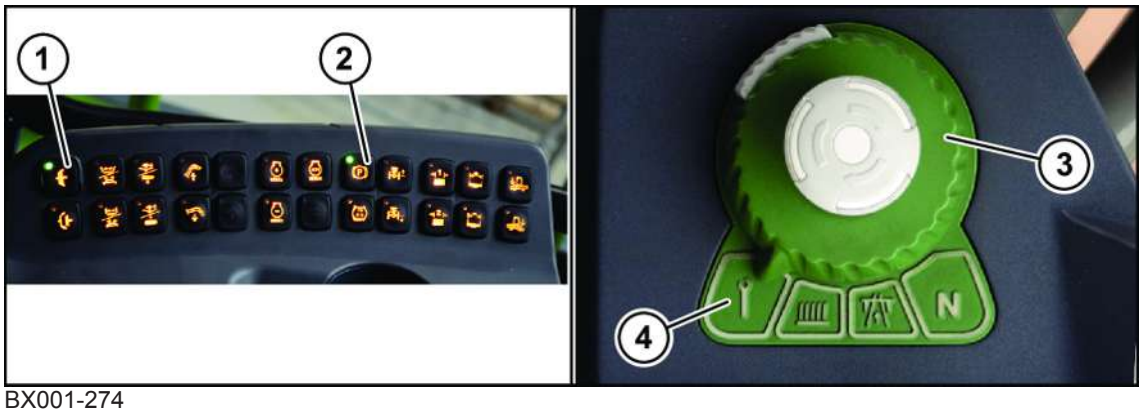

BX001-274

- ✓ Stroj je zakládacími klíny zajištěný proti neúmyslnému odjetí.
- ✓ Motor je nastartovaný a běží na volnoběh.
- ✓ Ruční brzda (2) je zatažená.
- ✓ Hlavní spojka (1) je zapnutá.
- ✓ Volicí spínač provozních režimů (3) je v poloze "Údržba" (4).

BX001-275

Při procesu broušení musí být adaptér odstaven na zemi:

- ▶ Stiskněte tlačítko "Manuálně snížit zdvihací ústrojí" (8a) na jízdní páce a přidržte ho stisknuté tak dlouho, dokud nebude adaptér na zemi.

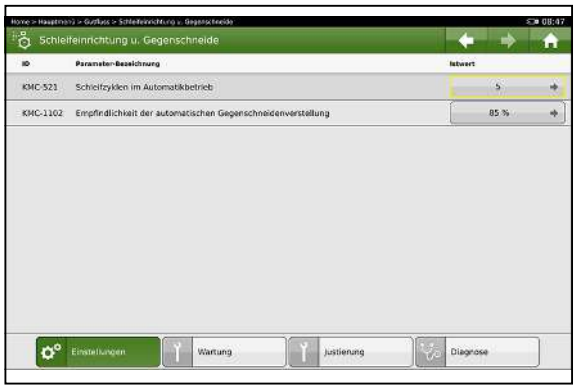

EQG003-091

Změna nastavení brousicího zařízení:

- ▶ Na terminálu otevřete hlavní menu Průchod produktu -> menu Brousicí zařízení a protiostří "Nastavení", *viz Strana 196*.
- ▶ Nastavení změňte podle potřeby.

Provedení procesu broušení ze sedadla řidiče

EQG003-092

- ▶ Na terminálu otevřete hlavní menu Průchod produktu -> menu Brousicí zařízení a protiostří "Údržba", *viz Strana 196*.
- ▶ Stiskněte tlačítko "Spustit broušení".

Provedení procesu broušení z ovládací jednotky broušení.

BX001-278

- ▶ Stiskněte tlačítko "Brousicí provoz automaticky" (7).
- ▶ Během broušení noste ochranu sluchu.

Provede se nastavený počet brousicích cyklů. Po skončení procesu broušení najede brousek do parkovací polohy na pravé straně brousicího zařízení.

26.5.4 Seřízení protiostří

Po procesu broušení se musí při běžícím řezacím bubnu nastavit nebo seřídit protiostří.

Předpoklad při namontovaném adaptéru:

- ✓ Zdvihací ústrojí je natolik spuštěno dolů, že adaptér dosedá na zem.

Nastavení resp. seřízení protiostří ze sedadla řidiče (u varianty "Automatické nastavení protiostří"):

Protiostří se může ze sedadla řidiče nastavit resp. seřídit dvěma různými způsoby:

- U "Nastavení protiostří" se protiostřím najede na řezací buben (doba trvání cca 30 s).
- U "Seřízení protiostří" se protiostřím najede na řezací buben a u řezacího bubnu se vyrovná (doba trvání cca 2 minunty).

Nastavení protiostří ze sedadla řidiče:

EQG003-097

- ▶ Na terminálu otevřete hlavní menu Průchod produktu -> menu Brousicí zařízení a protiostří "Údržba", *viz Strana 196*.
- ▶ Stiskněte tlačítko "Spuštění nastavení protiostří".
- ▶ Počkejte, než se zobrazí hlášení o úspěšném ukončení procesu nastavení nebo o přerušení procesu.

Alternativně:

Seřízení protiostří ze sedadla řidiče:

EQG003-098

- ▶ Na terminálu otevřete hlavní menu Průchod produktu -> menu Brousicí zařízení a protiostří "Cejchování", *viz Strana 196*.
- ▶ Stiskněte tlačítko "Spustit cejchování".
- ➡ Ukazatel průběhu ukazuje, nakolik cejchování protiostří pokročilo. Na konci procesu se zobrazí, zda bylo cejchování úspěšně ukončeno nebo zda byl proces přerušen.

Pokud byl adaptér vyměněn, musí se po prvním nastavení resp. seřízení protiostří zkontrolovat, zda mají řezné nože kontakt s protiostřím:

- ▶ Opusťte kabinu a přejděte k ovládací jednotce broušení.
- ▶ Zvedněte adaptér s ovládací jednotkou broušení.
- ▶ Zjistěte, zda se ozývá hluk, který signalizuje, že řezné nože mají kontakt s protisostřím.
- ➡ Pokud se nevytváří žádný hluk, je protiostří správně nastaveno resp. seřízeno.
- ➡ Pokud se vyskytne hlučnost, musí se zmenšit hodnota v parametru "Citlivost automatického seřízení protiostří".
  - ▶ Odstavte adaptér s ovládací jednotkou broušení na zem.

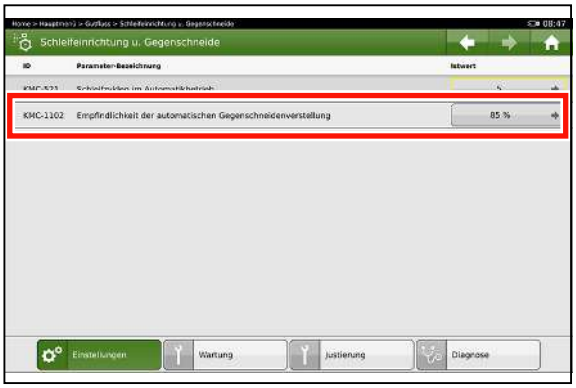

EQG003-099

- ▶ Hodnotu parametru „Citlivost automatického seřízení protiostří“ zmenšete v menším kroku.
- ▶ Ještě jednou protiostří nastavte resp. seřiďte.

Po nastavení resp. seřízení protiostří:

- ▶ Opusťte kabinu a přejděte k ovládací jednotce broušení.
- ▶ Zvedněte adaptér s ovládací jednotkou broušení.
- ▶ Zjistěte, zda se ozývá hluk, který signalizuje, že řezné nože mají kontakt s protisostřím.
- ➡ Pokud se nevytváří žádný hluk, je protiostří správně nastaveno resp. seřízeno.
- ➡ Pokud se ozývá hluk, musí se hodnota v parametru "Citlivost automatického seřízení protiostří" tak dlouho zmenšovat, až se po nastavení resp. seřízení protiostří nebude ozývat žádný hluk.

Nastavení protiostří z ovládací jednotky broušení:

BX001-279

- ▶ Střídavě stiskněte tlačítko "Najetí protiostří vpravo k řezacímu bubnu" (3) a tlačítko "Najetí protiostří vlevo k řezacímu bubnu" (5) na ovládací jednotce broušení.

Pokud se při seřizování protiostří začne na jedné straně ozývat hluk (nože jsou v kontaktu s protiostřím):

- Ihned pusťte tlačítko a stiskněte příslušné tlačítko "Odjet protiostřím od řezacího bubnu" (4 resp. 6).
- Protiostří na protější straně seřiďte stejným postupem.

Po seřízení protiostří musí mít řezací buben bezhlučný chod.

Pokud se při seřízení protiostří neozývá žádný hluk, musí se upravit nastavení nožů resp. opotřebené a již nenastavitelné nože se musí vyměnit, *viz Strana 485*.

26.5.5 Seřízení broušení a protiostří (u varianty "Automatické seřízení protiostří")

Spuštění procesu broušení s následným nastavením protiostří:

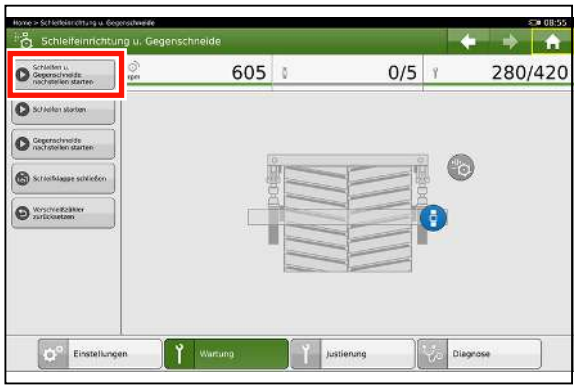

EQG003-100

- Na terminálu otevřete hlavní menu Průchod produktu -> menu Brousicí zařízení a protiostří "Údržba", *viz Strana 196*.
- Stiskněte tlačítko "Spuštění nastavení broušení a protiostří".
- Počkejte, než se zobrazí hlášení o úspěšném ukončení procesu nastavení nebo o přerušení procesu.

26.6 Seřízení resp. výměna obtahovacího brousku

⚠ *VAROVÁNÍ*

Nebezpečí úrazu otáčejícím se řezacím bubnem

Otevře-li se záklopka brousicího zařízení při otáčejícím se řezacím bubnu, hrozí nebezpečí, že se obsluhující zraní o ostré, otáčející se řezné nože.

- Záklopku brousicího zařízení otvírejte až po úplném zastavení řezacího bubnu.

⚠ *VAROVÁNÍ*

Nebezpečí ohně z důvodu usazenin v brusném kanálu

Směs prachu, trávy a plev v brusném kanálu může být při broušení ohniskem požáru a znamená zvýšené nebezpečí vzniku ohně.

- Před zahájením broušení řezných nožů překontrolujte automatické seřízení brousku a vyčistěte brusný kanál od nečistot.

> ***INFO***
>
> Brousek se musí kontrolovat ohledně poškození a opotřebení a v případě potřeby vyměnit. Mohlo by docházet k neklidnému chodu brousku a nerovnoměrnému broušení

Brousek brousicího zařízení se během broušení automaticky nastavuje.

Pokud se automatické nastavení již neprovede, musí se brousek nastavit.

Brousek se může 3–4krát nastavit, potom se musí vyměnit.

26.6.1 Kontrola brousku

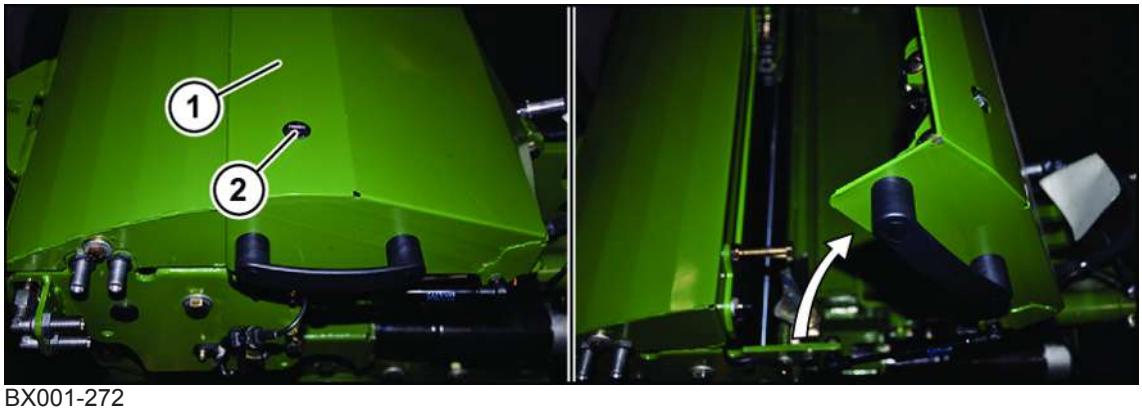

BX001-272

- Zastavte a zajistěte stroj, *viz Strana 33*.

Otevření záklopky brousicího zařízení:

VAROVÁNÍ! Nebezpečí zranění při nezakrytém, otáčejícím se řezacím bubnu. Kapotu brousicího zařízení otvírejte jen po zastavení řezacího bubnu!

- Odjistěte uzávěr (2) pomocí plochého šroubováku, otočením doleva, a otevřete kapotu (1).

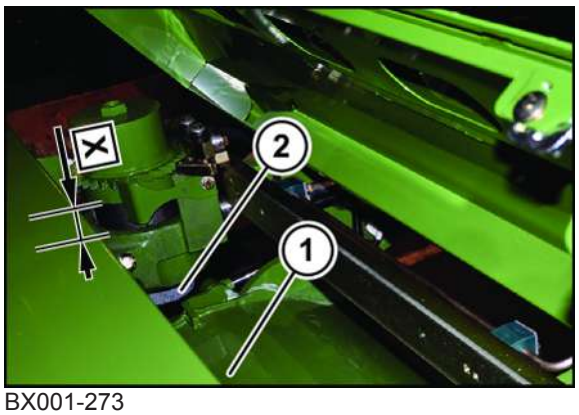

BX001-273

- Vyčistěte brusný kanál (1) (např. vyfoukejte stlačeným vzduchem).
- Změřte viditelnou délku závitu brousicího zařízení (rozměr X).

Je-li rozměr X≥5 mm, je nastavení brousku v pořádku a lze spustit proces broušení.

- Zase zavřete záklopku brousicího zařízení.

Pokud je rozměr X<5 mm, musí se brousek nastavit resp. vyměnit.

26.6.2 Nastavení brousku

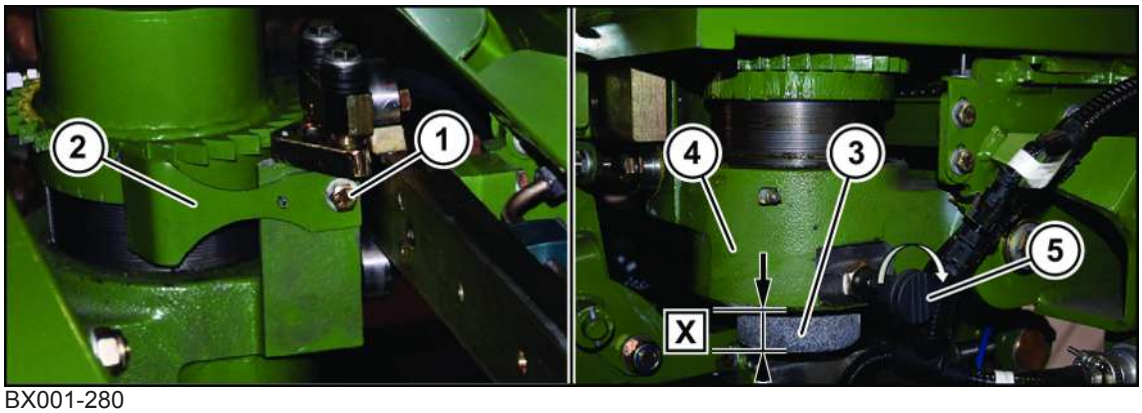

BX001-280

Příprava brousicího zařízení pro nastavení:

- Demontujte šroub (1).
- Vyjměte blokovací západku (2).
- Změřte rozměr X od spodní hrany brousku (3) ke spodní hraně saní brousku (4) a poznamenejte si ho.
- Otočte zajišťovací čep (5) o 90°, aby zapadl do první zarážky.

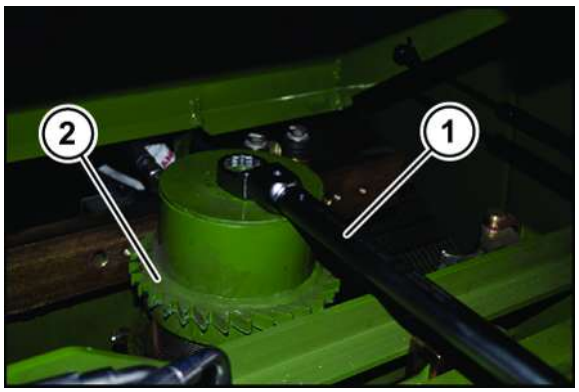

BX001-281

- Pomocí klíče na šrouby vel. 30 (1) povolujte rohatku (2), dokud nezapadne zajišťovací čep.
- Povolujte rohatku (2) dál, až zajišťovací čep zcela zapadne a nastavení brousku je aretované.

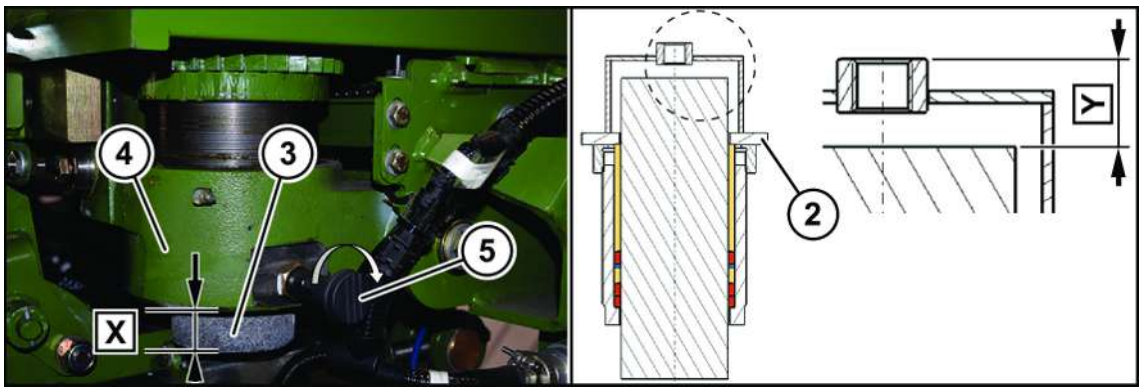

BX001-282

- Povolujte dál rohatku (2), aby se uvolnilo upnutí brousku.

- ▶ Stlačte brousek (3) seshora dolů, až je dosažen rozměr X-2 mm od spodní hrany brousku ke spodní hraně saní brousku.
- ▶ Pro opětovné upnutí brousku utáhněte rohatku utahovacím momentem 180 Nm.
- ▶ Zkontrolujte rozměr X–2 mm, aby bylo zajištěno, že se brousek nebude dotýkat řezných nožů.

UPOZORNĚNÍ

Poškození řezacího bubnu a brousicího zařízení nesprávnou obsluhou

Pokud po seřízení nemá brousek volný chod vzhledem k řezacímu bubnu, hrozí nebezpečí kolize brousku a řezných nožů.

- ▶ Po seřízení brousku zkontrolujte a dodržujte rozměr X – 2 od spodní hrany brousku ke spodní hraně saní brousku.

UPOZORNĚNÍ

Poškození řezacího bubnu brouskem vypadlým z brousicího zařízení

Když je opotřebený brousek příliš krátký, není již dostatečně upnutý a může spadnout na otáčející se řezací buben.

- ▶ Je-li rozměr Y (vzdálenost od horní hrany brousku k horní hraně šestihranné matice) větší než 160 mm, brousek vyměňte.

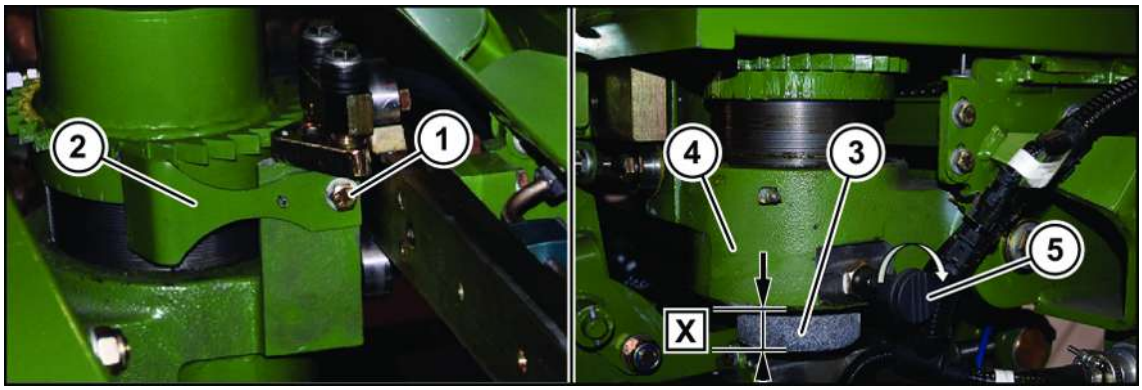

BX001-280

- ▶ Změřte skrz matici rozměr Y (vzdálenost od horní hrany brousku k horní hraně šestihranné matice).

Je-li rozměr Y < 160 mm, je k dispozici dostatečná délka pro bezpečné upnutí brousku.

UPOZORNĚNÍ

Poškození brousicího zařízení nesprávnou obsluhou

Když se po nastavení brousku zase neuvolní zajišťovací čep, tak se při dalším automatickém broušení poškodí.

- ▶ Po nastavení brousku bezpodmínečně opět zvedněte zajišťovací čep a otočte jej o 90°.

- ▶ Vytáhněte zajišťovací čep (5) ze západky a otočte jej o 90°.
- ▶ Namontujte zpět blokovací západku (2).
- ▶ Zase zavřete záklopku brousicího zařízení.
- ▶ Vynulujte čítač opotřebení na obslužném terminálu, *viz Strana 196*.
- ▶ Po prvním broušení dotáhněte rohatku, utahovací moment = 180 Nm

Pokud je rozměr Y ≥ 160 mm, musí se brousek vyměnit, *viz Strana 483*

26.6.3 Výměna brousku

Když je brousek (1) natolik opotřebovaný, že ho již nelze nastavit, musí se vyměnit.

Když se vyměňuje brousek (1), musí se rovněž vyměnit svěrací kroužky (3).

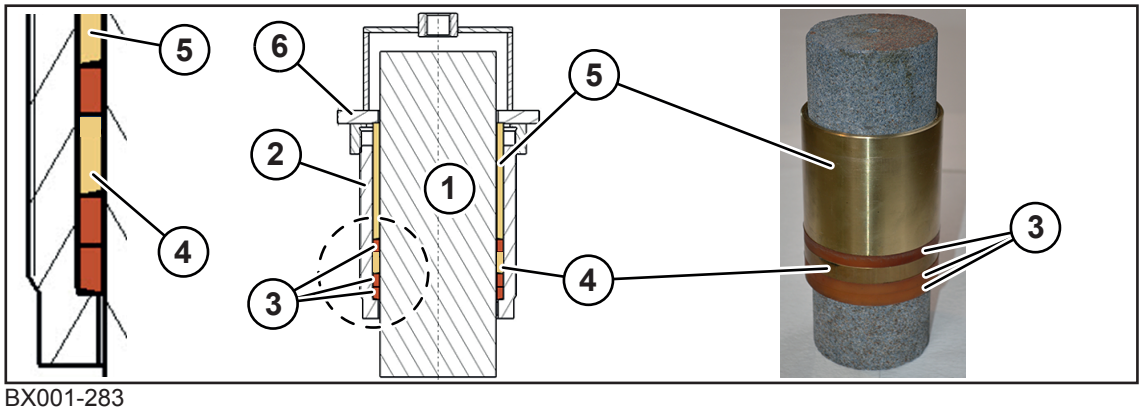

BX001-283

1	Brousek	4	Vložený kroužek
2	Závitové pouzdro	5	Pouzdro
3	Svěrací kroužek	6	Ozubené kolo

Při montáži nového brousku dávejte pozor na správné uspořádání součástí:

- Svěrací kroužky (3), vložený kroužek (4) a pouzdro (5) se musí namontovat podle obrázku.
- Zkosené hrany vloženého kroužku (4) a pouzdra (5) musí být směrem dolů.

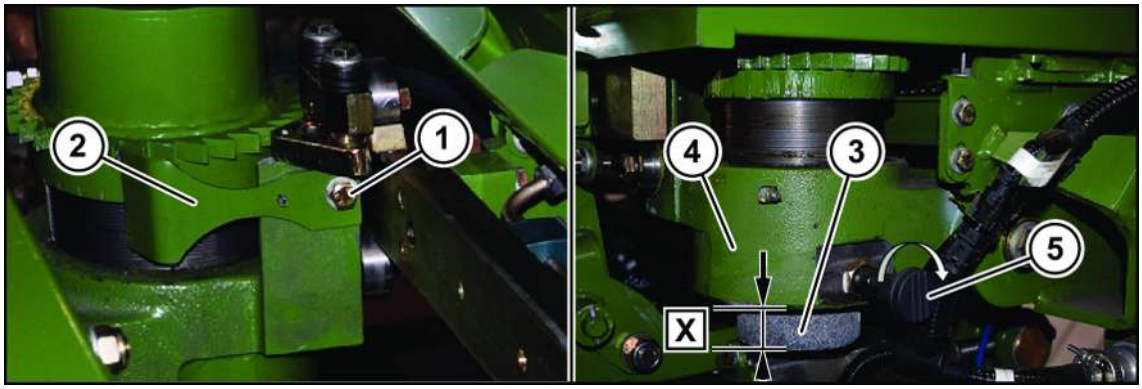

BX001-280

Příprava brousicího zařízení pro výměnu brousku:

- ▶ Demontujte šroub (1).
- ▶ Vyjměte blokovací západku (2).
- ▶ Změřte rozměr X od spodní hrany brousku (3) ke spodní hraně saní brousku (4) a poznamenejte si ho.
- ▶ Otočte zajišťovací čep (5) o 90°, aby zapadl do první zarážky.

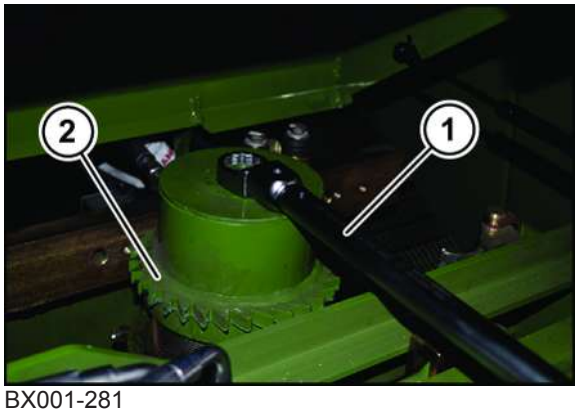

BX001-281

- Pomocí klíče na šrouby vel.30 (1) povolujte rohatku (2), dokud nezapadne zajišťovací čep.
- Povolujte rohatku (2) dál, až zajišťovací čep zcela zapadne a nastavení brousku je aretované.
- Povolte dál rohatku (2) a vyjměte ji.
- Vytlačte ven brousek a vyjměte ho.
- Vyjměte svěrací kroužky.
- Seshora nasaďte nový brousek.
- Stlačte brousek seshora dolů, až je dosažen rozměr X-2 mm od spodní hrany brousku ke spodní hraně saní brousku.
- Namontujte zpět rohatku a utáhněte utahovacím momentem 180 Nm.
- Zkontrolujte rozměr X–2 mm, aby bylo zajištěno, že se brousek nebude dotýkat řezných nožů.

UPOZORNĚNÍ

Poškození řezacího bubnu a brousicího zařízení nesprávnou obsluhou

Pokud po seřízení nemá brousek volný chod vzhledem k řezacímu bubnu, hrozí nebezpečí kolize brousku a řezných nožů.

- Po seřízení brousku zkontrolujte a dodržujte rozměr X – 2 od spodní hrany brousku ke spodní hraně saní brousku.

UPOZORNĚNÍ

Poškození brousicího zařízení nesprávnou obsluhou

Když se po nastavení brousku zase neuvolní zajišťovací čep, tak se při dalším automatickém broušení poškodí.

- Po nastavení brousku bezpodmínečně opět zvedněte zajišťovací čep a otočte jej o 90°.

- Vytáhněte zajišťovací čep ze západky a otočte jej o 90°.
- Namontujte zpět blokovací západku.
- Zase zavřete kapotu brousicího zařízení.
- Vynulujte počítadlo ostřicích cyklů na terminálu, *viz Strana 196*.
- Po prvním broušení dotáhněte rohatku, utahovací moment = 180 Nm.

➡ Postup "Výměny brousku" je skončen.

26.7 Seřízení resp. výměna řezných nožů

⚠ VAROVÁNÍ

Nebezpečí zranění ostrými řeznými noži a ostrými hranami šroubovacích lišt (u varianty s řezacím bubnem MaxFlow)

Při údržbě řezacího bubnu hrozí nebezpečí, že se obsluhující zraní o ostré řezné nože nebo ostré šroubovací lišty.

- Při práci na řezacím bubnu pracujte obzvláště pozorně a opatrně.
- Při práci na řezacím bubnu noste ochranné rukavice.
- Otáčejte řezacím bubnem jen otočnou pákou řezacího bubnu a po směru hodinových ručiček *viz Strana 486* a po dosažení požadované polohy ho aretujte aretačním kolíkem, *viz Strana 487*.

INFO

Pro zabránění nevyvážeností řezacího bubnu:

- řezné nože a šroubovací lišty se musí vyměňovat vždy v páru.
  Vždy se musí vyměnit oba nože a obě šroubovací lišty, které jsou na řezacím bubnu přesazené o 180°
  (např. nůž 1 a nůž 6 u řezacího bubnu s 20 noži, nůž 1 a nůž 8 u řezacího bubnu s 28 noži, nůž 1 a nůž 10 u řezacího bubnu s 36 noži).
  Které nože a které šroubovací lišty tvoří pár závisí na celkovém počtu nožů na řezacím bubnu.
- Namontujte na řezací buben sadu demontovaných šroubovacích lišt tak, aby byly ve stejném pořadí jako před demontáží.

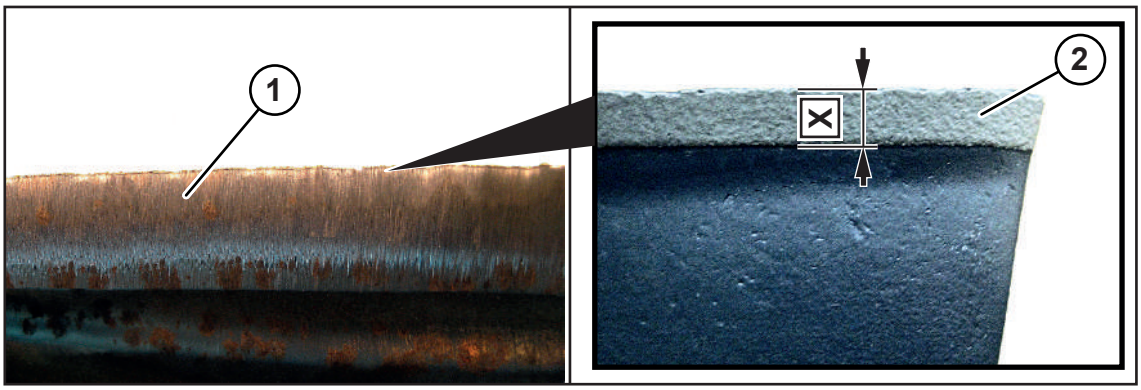

BX001-284

Opotřebované řezné nože se mohou projevovat tak, že již není dosažena uspokojivá kvalita řezání. Aby se opotřebení drželo v zásadě co možná nejmenší, musí být řezné nože (1) správně a pravidelně broušeny a musí být správně a pravidelně nastavován odstup od protibřitu řezných nožů (spára řezu), *viz Strana 471*.

Řezné nože (1) musí být vyměněny, pokud už nemohou být dále dodatečně nastavovány a pokud je opotřebena povrchová vrstva (2) nanesená pod řezným nožem. V originálním stavu činí povrchová vrstva X=19 mm.

Řezací buben pracuje obzvláště efektivně, když může být využit maximální poloměr řezání a dopravní prostor. Řezné nože by se měly dodatečně nastavit, pokud je rozměr menší než X=10–12 mm.

Přípravné činnosti:

- Demontujte agregát návodu, *viz Strana 462*.
- Zastavte a zajistěte stroj, *viz Strana 33*.

Uvolnění řemenového pohonu "Řezací buben"

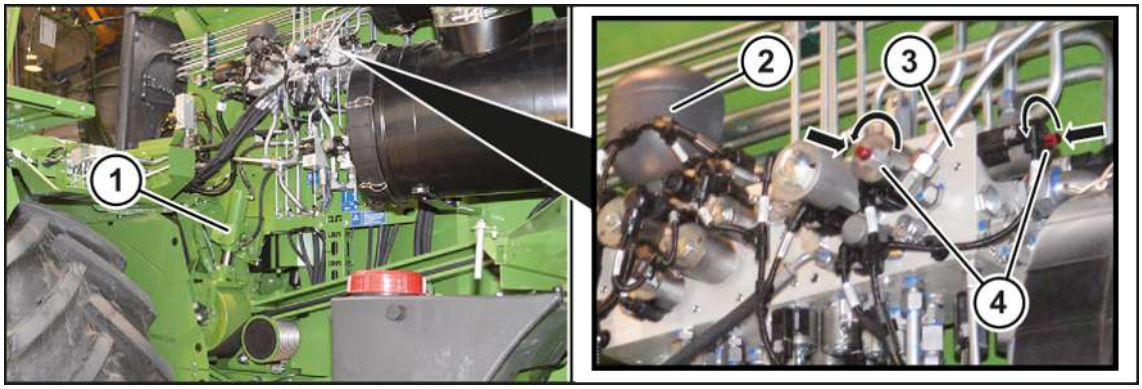

BX001-845

Aby bylo možné nástrojem otočná páka otáčet řezacím bubnem, musí se uvolnit řemenový pohon "Řezací buben".

- ▶ Otevřete boční kapotu vlevo.
- ▶ Zatlačte dovnitř ventily (4) na řídicím bloku (3) a otáčejte s nimi doleva, dokud knoflíky ventilů automaticky nevyskočí.
- ▶ Zkontrolujte, zda je napínák řemenu (1) řemenového pohonu "Řezací buben" zasunutý a zda je řemenový pohon uvolněný.

Pokud tomu tak není:

- ▶ Nastartujte motor a nechte ho několik sekund běžet.

Tlakový zásobník (2) se naplní, napínák řemenu (1) se uvolní a řemenový pohon "Řezací buben" je uvolněný.

Otočení řezacího bubnu

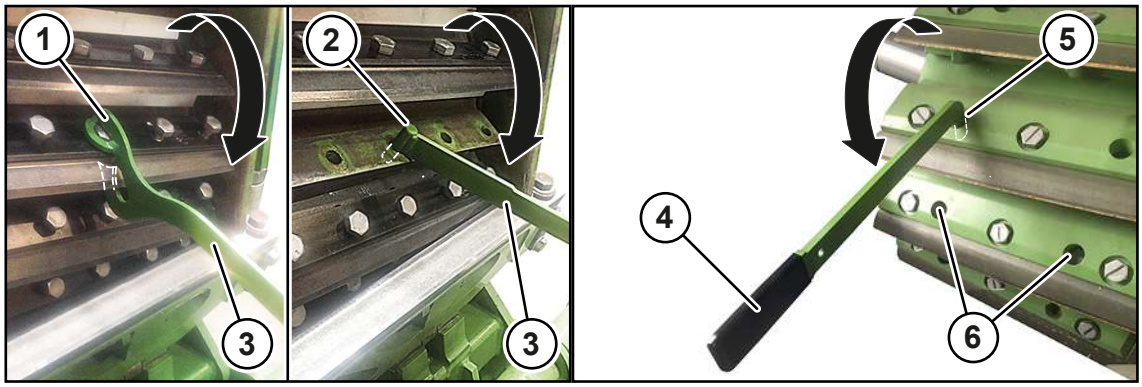

BX002-379 / BX002-380

Otočná páka (3) pro řezací buben Biogas má na jednom konci uchycení (1) pro šestihranné šrouby k upevnění řezacího nože. Na protilehlém konci má otočná páka (3) pro řezací buben Biogas uchycení (2), které pasuje do otvoru nosníků nožů.

Otočná páka (4) pro řezací buben MaxFlow má na jednom konci uchycení (5) pro otvory nosníků nožů (6).

- ▶ Otáčejte řezacím bubnem jen otočnými pákami (3, 4) po směru hodinových ručiček.

Po skončení údržby:

- ▶ Zatlačte dovnitř knoflíky ventilů na řídicím bloku a otáčejte s nimi doprava.
- ▶ Zavřete boční kapotu vlevo.

Napínák řemenu řemenového pohonu "Řezací buben" se po nastartování motoru znovu napne.

Aretace řezacího bubnu

Aretační zařízení je na pravé straně řezacího bubnu

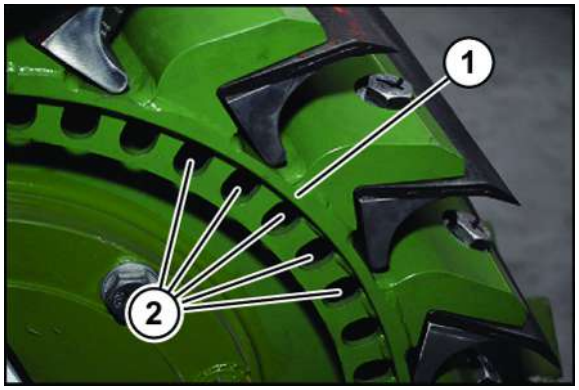

BX001-286

Řezací buben (1) je pro každou pracovní polohu vybaven jedním otvorem (2) pro aretaci.

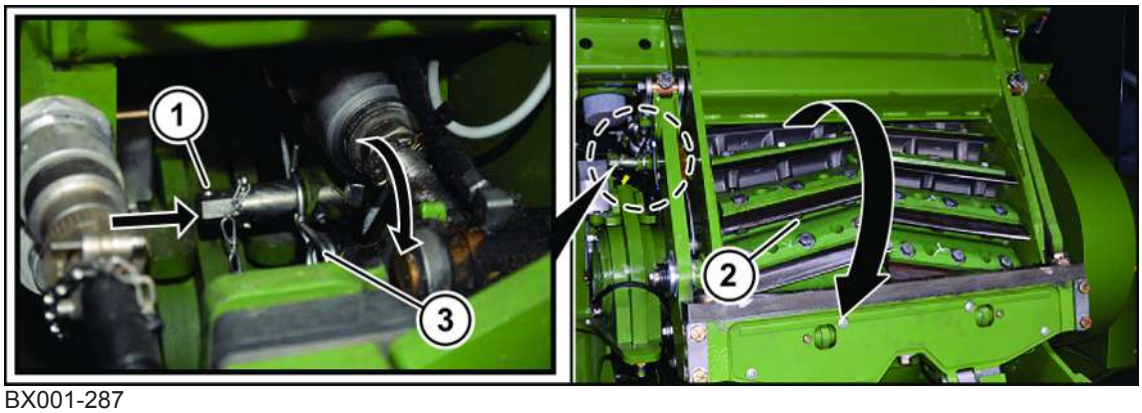

BX001-287

- ▶ Na aretační kolík (1) nasaďte klíč na šrouby (velikost klíče 17).
- ▶ Vytáhněte pružinovou závlačku (3).
- ▶ Řezací buben (2) pomocí montážní páky pro otáčení otočte do požadované pracovní polohy.
- ▶ Pomocí klíče na šrouby posuňte aretační kolík (2) až na doraz směrem k řezacímu bubnu a otočte ho o čtvrt otáčky po směru hodinových ručiček.

Nastavení řezných nožů (u provedení s řezacím bubnem MaxFlow)

UPOZORNĚNÍ

Poškození stroje při montáži vadných šroubů

Při montáži starých šroubů po výměně řezných nožů hrozí nebezpečí, že jsou tyto šrouby poškozené a za určitých okolností při provozu selžou, čímž by mohlo vzniknout poškození stroje.

- ▶ Při každé výměně nožů použijte pro připevnění řezných nožů nové šrouby.

Aby se řezné nože mohly nabrousit pomocí co nejmenšího počtu brousicích cyklů, musí se optimálně nastavit vůči brousicímu zařízení.

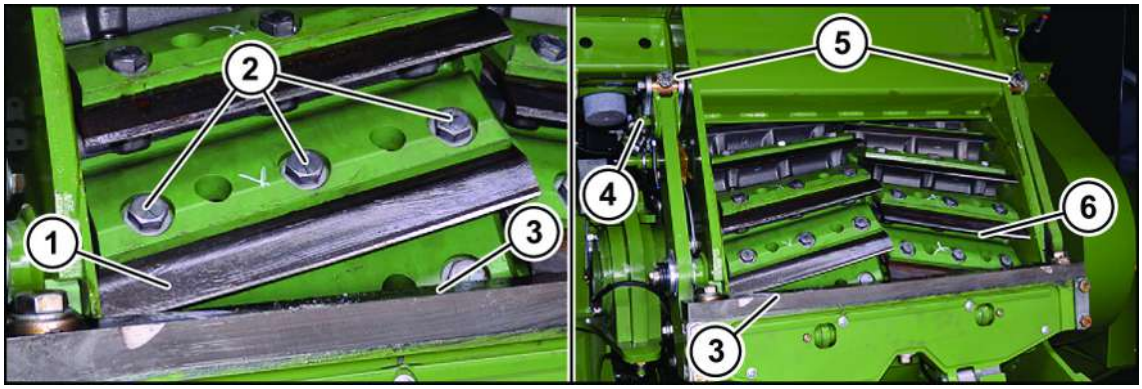

BX001-288

- Pomocí brousicího zařízení nabruste řezné nože (1), *viz Strana 471*.

> ***INFO***
>
> Pokud je nutné vyměnit protiostří, musí se to provést před následujícími nastaveními.

- Přes ovládací jednotku broušení nastavte protiostří (3) s vřetenovými motory (4) paralelně s broušenou plochou nožů, *viz Strana 476*.

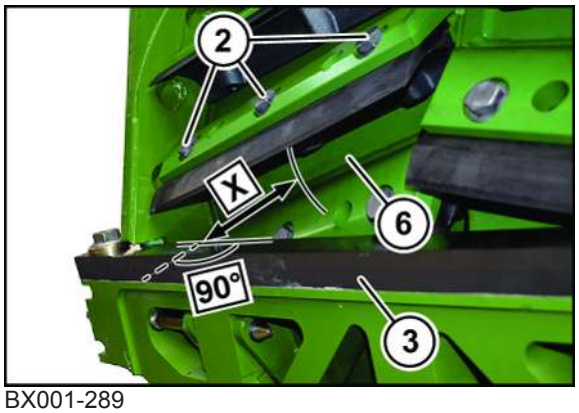

BX001-289

✓ Řezací buben je aretován, *viz Strana 487*.

- Změřte vzdálenost „X“ protiostří (paralelně s horní hranou protiostří) od pláště bubnu vlevo a vpravo.
- Zjistěte rozdíl obou hodnot.
- Přes ovládací jednotku broušení nastavte vzdálenost protiostří (3) od pláště bubnu (6) (měřeno paralelně s horní hranou protiostří) na rozměr X = 87 – 89 mm. Přitom je třeba zohlednit předem zjištěný rozdíl. Tím bude zaručeno, že bude protiostří vyrovnáno paralelně s noži.
- Povolte střední šroub (2) nože.

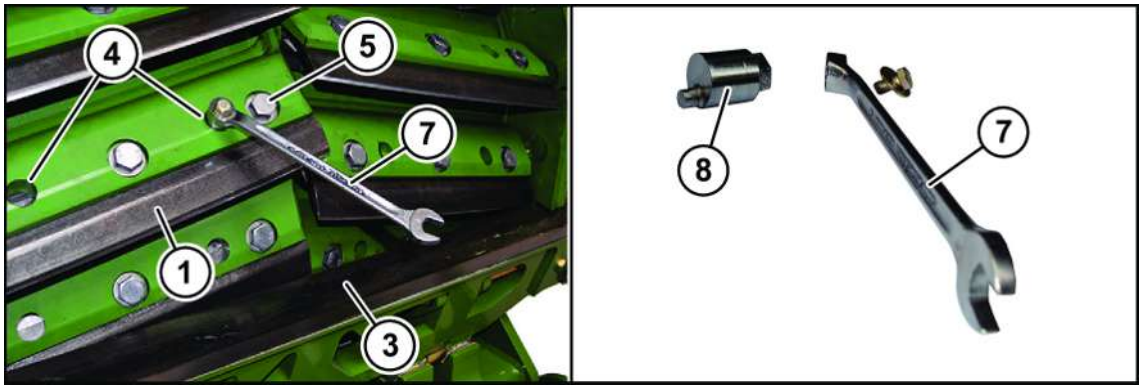

BX001-290

- K dodávanému výstředníku (8) přišroubujte očkový klíč vel. 17 (7) se šroubem a podložkou. Výstředník se nachází u skříně řezacího bubnu po směru jízdy vlevo.
- Vložte výstředník do otvoru (4).
- Vnější šrouby (5) povolte jen tolik, až lze otočením výstředníku uvést nůž (1) do polohy bez vůle.
- Nastavte nůž (1) pohybem očkového klíče (7). Vzdálenost nůž (1) – protiostří (3) nastavte na rozměr 0,1 mm.
- Klíčem na šrouby utáhněte všechny šrouby s šestihrannou hlavou (utahovací moment 280 Nm).
- Uvolněte aretaci řezacího bubnu, otočte řezací buben pomocí montážní páky pro otáčení o jednu řadu nožů dál a znovu jej aretujte.
- Nastavte nože další řady nožů.
- Tak pokračujte, až jsou stejnoměrně nastavené všechny řady nožů na řezacím bubnu.
- Uvolněte aretaci řezacího bubnu.
- Nastavte brousek tak, aby mezi hřbety nožů a brouskem byla vzdálenost 0,5 mm, *viz Strana 479*.
- Odjeďte protiostřím na obou stranách stejnoměrně kousek zpět.
- Přimontujte agregát návodu, *viz Strana 465*.
- Broušení řezných nožů, *viz Strana 471*.
- Seřízení protiostří, *viz Strana 476*.

Kontrola vzdálenosti mezi nárazníkem a závitovým čepem

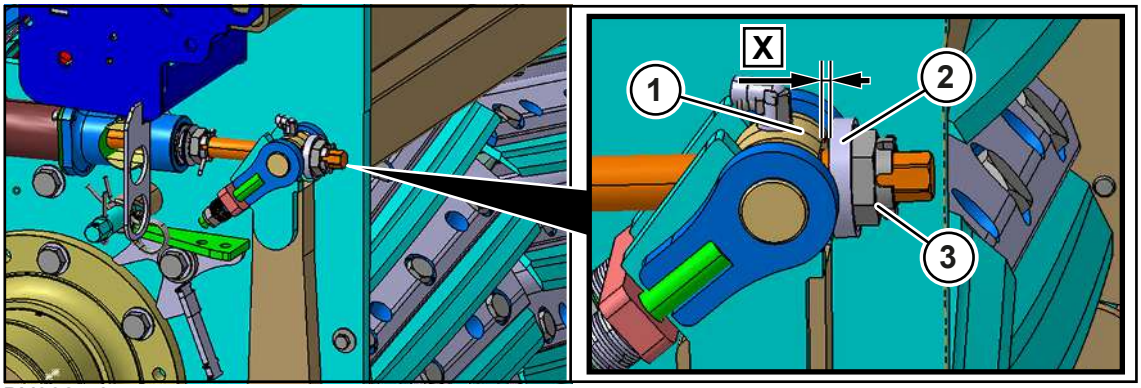

BX002-504

- Na obou stranách stroje zkontrolujte rozměr X mezi nárazníkem (2) a závitovým čepem (1).
  - Pokud je rozměr X větší než 3 mm, je nastavení v pořádku.
  - Pokud je rozměr X menší než 3 mm, nastaví se korunová matice (3) tak, aby byl rozměr X větší než 3 mm.

Nastavení řezných nožů (u provedení s řezacím bubnem se 40 noži Biogas)

UPOZORNĚNÍ

Poškození stroje při montáži vadných šroubů

Při montáži starých šroubů po výměně řezných nožů hrozí nebezpečí, že jsou tyto šrouby poškozené a za určitých okolností při provozu selžou, čímž by mohlo vzniknout poškození stroje.

- Při každé výměně nožů použijte pro připevnění řezných nožů nové šrouby.

Aby se řezné nože mohly nabrousit pomocí co nejmenšího počtu brousicích cyklů, musí se optimálně nastavit vůči brousicímu zařízení.

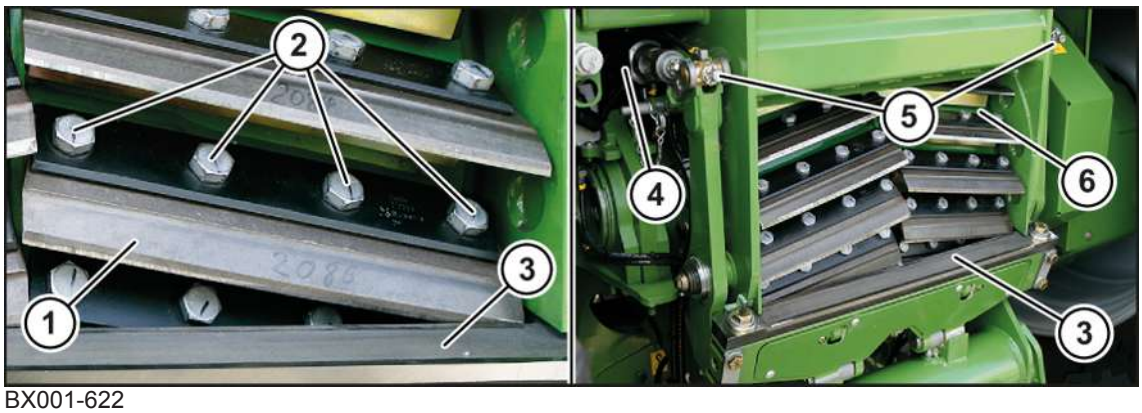

BX001-622

- Pomocí brousicího zařízení nabruste řezné nože (1), *viz Strana 471*.

INFO

Pokud je nutné vyměnit protiostří, musí se to provést před následujícími nastaveními.

- Přes ovládací jednotku broušení nastavte protiostří (3) s vřetenovými motory (4) paralelně s broušenou plochou nožů, *viz Strana 476*.

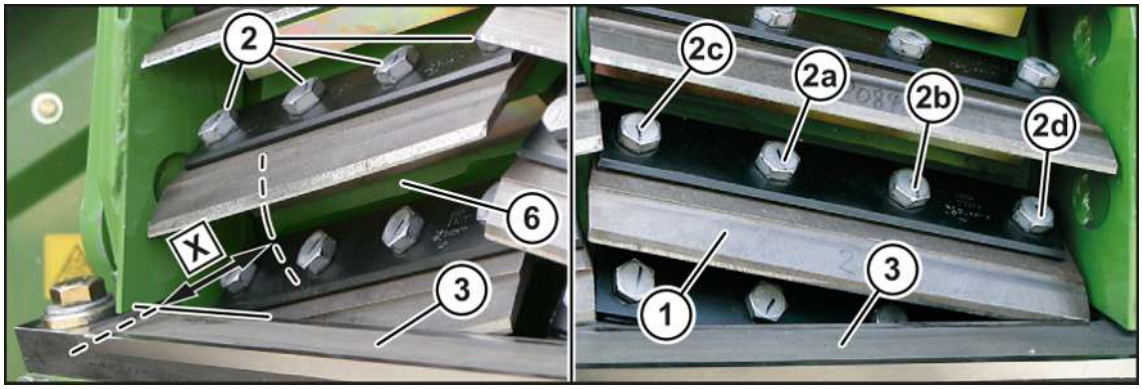

BX001-623

✓ Řezací buben je aretován, *viz Strana 487*.

- ▶ Změřte vzdálenost „X“ protiostří (paralelně s horní hranou protiostří) od pláště bubnu vlevo a vpravo.
- ▶ Zjistěte rozdíl obou hodnot.
- ▶ Přes ovládací jednotku broušení nastavte vzdálenost protiostří (3) od pláště bubnu (6) (měřeno paralelně s horní hranou protiostří) na rozměr X = 80 – 82 mm. Přitom je třeba zohlednit předem zjištěný rozdíl. Tím bude zaručeno, že bude protiostří vyrovnáno paralelně s noži.
- ▶ Povolte všechny šrouby s šestihrannou hlavou (2) jednoho nože.
- ▶ Vzdálenost nože (1) od protiostří (3) nastavte na 0,1 mm.
- ▶ Klíčem na šrouby utáhněte řezný nůž (1) v pořadí 2a, 2b, 2c, 2d (utahovací moment 280 Nm).
- ▶ Uvolněte aretaci řezacího bubnu, otočte řezací buben pomocí montážní páky pro otáčení o jednu řadu nožů dál a znovu jej aretujte.
- ▶ Nastavte nože další řady nožů.
- ▶ Tak pokračujte, až jsou stejnoměrně nastavené všechny řady nožů na řezacím bubnu.
- ▶ Uvolněte aretaci řezacího bubnu.
- ▶ Nastavte brousek tak, aby mezi hřbety nožů a brouskem byla vzdálenost 0,5 mm, *viz Strana 479*.
- ▶ Odjeďte protiostřím na obou stranách stejnoměrně kousek zpět.
- ▶ Přimontujte agregát návodu, *viz Strana 465*.
- ▶ Broušení řezných nožů, *viz Strana 471*.
- ▶ Seřízení protiostří, *viz Strana 476*.

Kontrola vzdálenosti mezi nárazníkem a závitovým čepem

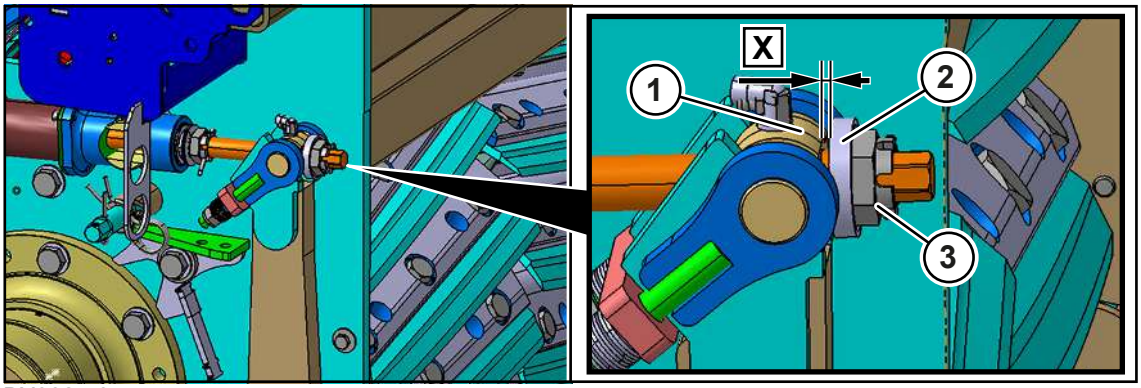

BX002-504

- Na obou stranách stroje zkontrolujte rozměr X mezi nárazníkem (2) a závitovým čepem (1).
  - Pokud je rozměr X větší než 3 mm, je nastavení v pořádku.
  - Pokud je rozměr X menší než 3 mm, nastaví se korunová matice (3) tak, aby byl rozměr X větší než 3 mm.

Výměna řezných nožů (u provedení s řezacím bubnem MaxFlow)

Opotřebované a poškozené řezné nože se musí vyměnit.

⚠ *VAROVÁNÍ*

Nebezpečí zranění ostrými řeznými noži a ostrými hranami šroubovacích lišt (u varianty s řezacím bubnem MaxFlow)

Při údržbě řezacího bubnu hrozí nebezpečí, že se obsluhující zraní o ostré řezné nože nebo ostré šroubovací lišty.

- Při práci na řezacím bubnu pracujte obzvláště pozorně a opatrně.
- Při práci na řezacím bubnu noste ochranné rukavice.
- Otáčejte řezacím bubnem jen otočnou pákou řezacího bubnu a po směru hodinových ručiček *viz Strana 486* a po dosažení požadované polohy ho aretujte aretačním kolíkem, *viz Strana 487*.

UPOZORNĚNÍ

Poškození stroje při montáži znečištěných součástí

Při montáži znečištěných řezných nožů a šroubovacích lišt hrozí nebezpečí, že se řezné nože uvolní z řezacího bubnu a poškodí součásti stroje.

- Všechny části před montáží vyčistěte.

UPOZORNĚNÍ

Poškození stroje při montáži vadných šroubů

Při montáži starých šroubů po výměně řezných nožů hrozí nebezpečí, že jsou tyto šrouby poškozené a za určitých okolností při provozu selžou, čímž by mohlo vzniknout poškození stroje.

- Při každé výměně nožů použijte pro připevnění řezných nožů nové šrouby.

INFO

Pro zabránění nevyvážeností řezacího bubnu:

- řezné nože a šroubovací lišty se musí vyměňovat vždy v páru.
  Vždy se musí vyměnit oba nože a obě šroubovací lišty, které jsou na řezacím bubnu přesazené o 180°
  (např. nůž 1 a nůž 6 u řezacího bubnu s 20 noži, nůž 1 a
  nůž 8 u řezacího bubnu s 28 noži, nůž 1 a
  nůž 10 u řezacího bubnu s 36 noži).
  Které nože a které šroubovací lišty tvoří pár závisí na celkovém počtu nožů na řezacím bubnu.
- Namontujte na řezací buben sadu demontovaných šroubovacích lišt tak, aby byly ve stejném pořadí jako před demontáží.

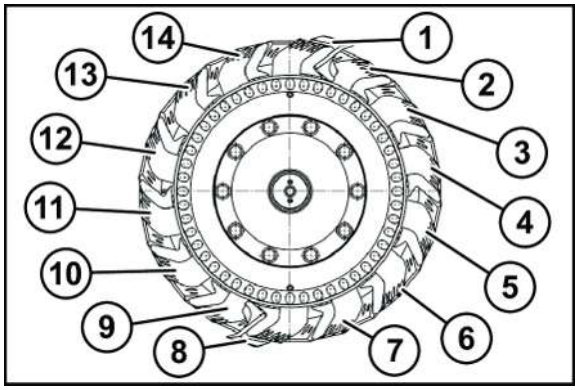

BX001-291

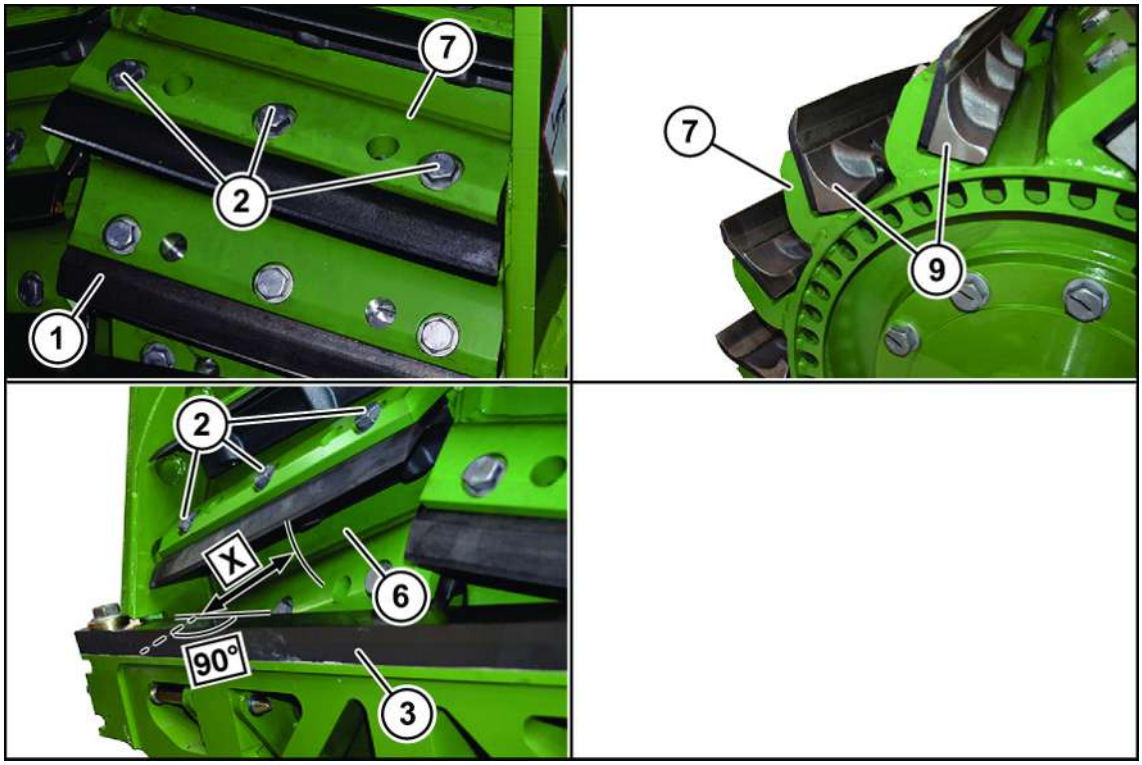

BX001-292

Výměna řezného nože:

- Pomocí brousicího zařízení nabruste řezné nože (1), *viz Strana 471*.

> ***INFO***
>
> Pokud je nutné vyměnit protiostří, musí se to provést před následujícími nastaveními.

- Přes ovládací jednotku broušení nastavte protiostří (3) paralelně s broušenou plochou nožů, *viz Strana 476*.
- ✓ Řezací buben je aretován, *viz Strana 487*.
- Změřte vzdálenost „X“ protiostří (paralelně s horní hranou protiostří) od pláště bubnu vlevo a vpravo.
- Zjistěte rozdíl obou hodnot.
- Přes ovládací jednotku broušení nastavte vzdálenost protiostří (3) od pláště bubnu (6) (měřeno paralelně s horní hranou protiostří) na rozměr X = 87 – 89 mm. Přitom je třeba zohlednit předem zjištěný rozdíl. Tím bude zaručeno, že bude protiostří vyrovnáno paralelně s noži.
- Demontujte šrouby s šestihrannou hlavou (2).
- Vytáhněte řezný nůž dopředu.
- Vyčistěte nosník nože (7) a šroubovací lištu (9).
- Zkontrolujte šroubovací lištu.
- Poškozenou nebo silně opotřebenou šroubovací lištu vyměňte.

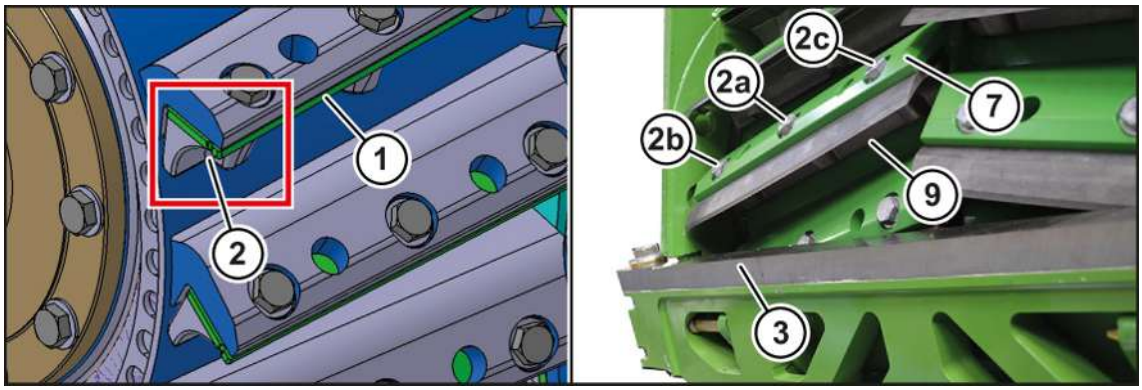

BX001-293

- Při použití slepých nožů (1) je nutné dbát na montážní polohu, zářez (2) musí být vždy vně a vpředu, viděno po směru jízdy. Další připevnění je stejné jako montáž řezných nožů, viz následující popis.
- Vsaďte nový řezný nůž s novými šrouby (2).
- Prostřední šroub (2a) nechte povolený.
- K dodávanému výstředníku přišroubujte očkový klíč (vel. 17) se šroubem a podložkou. Výstředník se nachází u skříně řezacího bubnu po směru jízdy vlevo, *viz Strana 487*.
- Vložte výstředník do otvoru nosníku nožů (7).
- Vnější šrouby (2b, 2c) utáhněte jen tolik, aby bylo možné otočením výstředníku uvést nůž do polohy bez vůle.
- Nastavte nůž pohybem očkového klíče. Vzdálenost nůž – protiostří (3) nastavte na rozměr 0,1 mm.
- Utáhněte šrouby v pořadí 2a, 2b, 2c (směrem zevnitř ven) utahovacím momentem 280 Nm.
- Uvolněte aretaci řezacího bubnu, otočte řezací buben pomocí montážní páky pro otáčení o jednu řadu nožů dál a znovu jej aretujte.

- ▶ Nastavte nože další řady nožů.
- ▶ Tak pokračujte, až jsou stejnoměrně nastavené všechny řady nožů na řezacím bubnu.
- ▶ Uvolněte aretaci řezacího bubnu.
- ▶ Nastavte brousek tak, aby mezi hřbety nožů a brouskem byla vzdálenost 0,5 mm, *viz Strana 479*.
- ▶ Odjeďte protiostřím na obou stranách stejnoměrně kousek zpět.
- ▶ Přimontujte agregát návodu, *viz Strana 470*.
- ▶ Broušení řezných nožů, *viz Strana 471*.
- ▶ Seřízení protiostří, *viz Strana 476*.

Kontrola vzdálenosti mezi nárazníkem a závitovým čepem

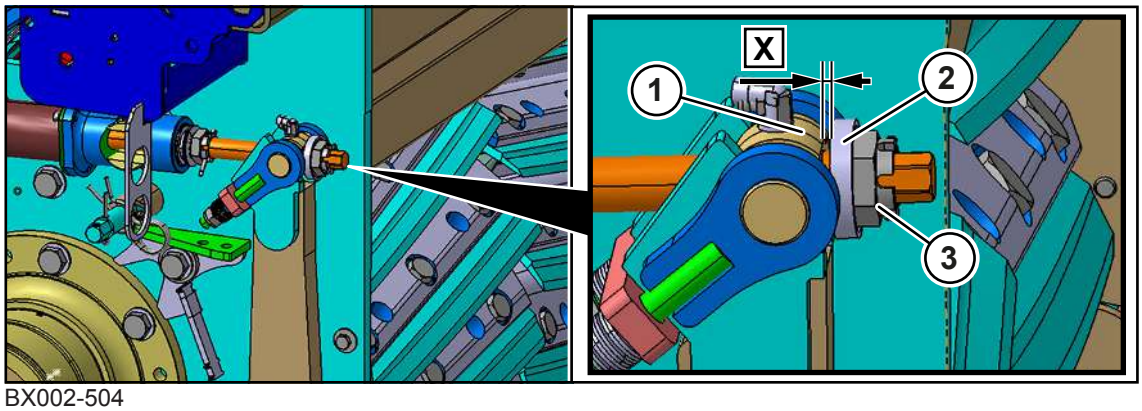

BX002-504

- ▶ Na obou stranách stroje zkontrolujte rozměr X mezi nárazníkem (2) a závitovým čepem (1).
  - ▶ Pokud je rozměr X větší než 3 mm, je nastavení v pořádku.
  - ▶ Pokud je rozměr X menší než 3 mm, nastaví se korunová matice (3) tak, aby byl rozměr X větší než 3 mm.

Výměna řezných nožů (u provedení s řezacím bubnem se 40 noži Biogas)

Opotřebované a poškozené řezné nože se musí vyměnit.

⚠ *VAROVÁNÍ*

Nebezpečí zranění ostrými řeznými noži

Při údržbě řezacího bubnu hrozí nebezpečí, že se obsluhující zraní o ostré řezné nože.

- ▶ Při práci na řezacím bubnu pracujte obzvláště pozorně a opatrně.
- ▶ Při práci na řezacím bubnu noste ochranné rukavice.
- ▶ Otáčejte řezacím bubnem jen otočnými pákami řezacího bubnu po směru hodinových ručiček *viz Strana 486* a po dosažení požadované polohy ho aretujte aretačním kolíkem, *viz Strana 487*.

UPOZORNĚNÍ

Poškození stroje při montáži znečištěných součástí

Při montáži znečištěných řezných nožů a šroubovacích lišt hrozí nebezpečí, že se řezné nože uvolní z řezacího bubnu a poškodí součásti stroje.

- ▶ Všechny části před montáží vyčistěte.

UPOZORNĚNÍ

Poškození stroje při montáži vadných šroubů

Při montáži starých šroubů po výměně řezných nožů hrozí nebezpečí, že jsou tyto šrouby poškozené a za určitých okolností při provozu selžou, čímž by mohlo vzniknout poškození stroje.

- Při každé výměně nožů použijte pro připevnění řezných nožů nové šrouby.

INFO

Pro zabránění nevyvážeností řezacího bubnu:

- řezné nože a šroubovací lišty se musí vyměňovat vždy v páru.
  Vždy se musí vyměnit oba nože a obě šroubovací lišty, které jsou na řezacím bubnu přesazené o 180°
  (např. při 40 nožích na bubnu jej to nůž 1 a nůž 11).
  Které nože a které šroubovací lišty tvoří pár závisí na celkovém počtu nožů na řezacím bubnu.
- Namontujte na řezací buben sadu demontovaných šroubovacích lišt tak, aby byly ve stejném pořadí jako před demontáží.

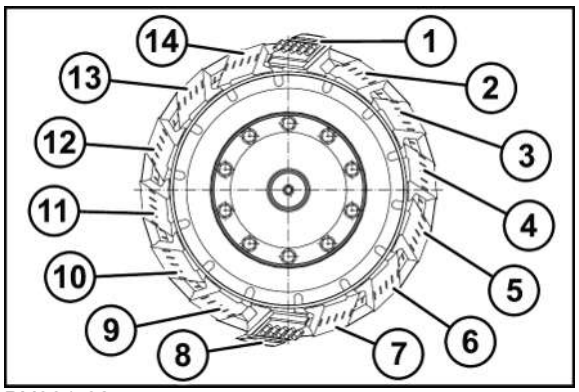

BX001-624

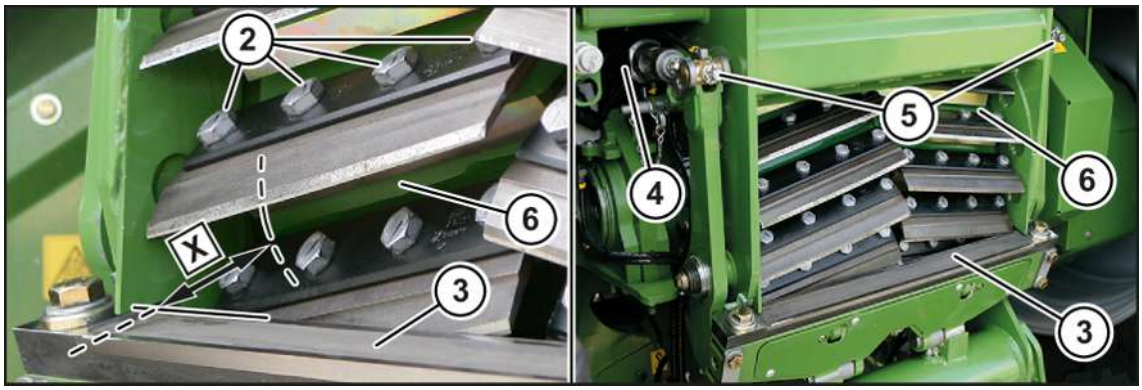

BX001-627

Výměna řezného nože:

- Pomocí brousicího zařízení nabruste řezné nože, *viz Strana 471*.

INFO

Pokud je nutné vyměnit protiostří, musí se to provést před následujícími nastaveními.

- Přes ovládací jednotku broušení nastavte protiostří (3) paralelně s broušenou plochou nožů, *viz Strana 476*.
- Změřte vzdálenost „X“ protiostří (paralelně s horní hranou protiostří) od pláště bubnu (6) vlevo a vpravo.
- Zjistěte rozdíl obou hodnot.
- Přes ovládací jednotku broušení nastavte vzdálenost protiostří (3) od pláště bubnu (6) (měřeno paralelně s horní hranou protiostří) na rozměr X = 80 – 82 mm. Přitom je třeba zohlednit předem zjištěný rozdíl. Tím bude zaručeno, že bude protiostří vyrovnáno paralelně s noži.

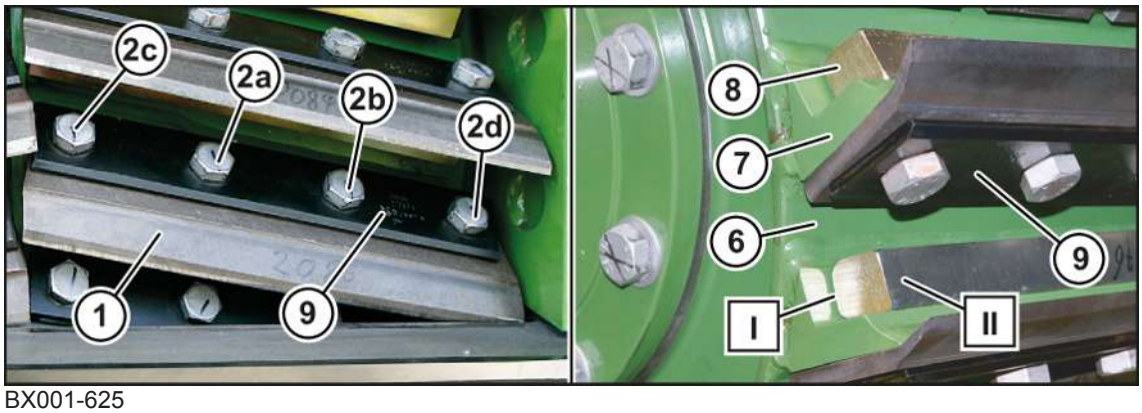

BX001-625

- Demontujte šrouby s šestihrannou hlavou (2a, 2b, 2c, 2d).
- Vytáhněte řezný nůž dopředu.
- Vyčistěte nosník nože (7) a přítlačné desky (9).
- Zkontrolujte přítlačné desky (9).
- Poškozené nebo silně opotřebené přítlačné desky (9) vyměňte.
- Nasaďte řezný nůž (1) s novými šrouby.

UPOZORNĚNÍ

Při vsazování řezných nožů (1) dávejte pozor na směr montáže závitových lišt (8). Plocha (I) se zaoblenými rohy musí přiléhat k řezacímu bubnu (6), plocha (II) musí být od řezacího bubnu (6) odkloněná.

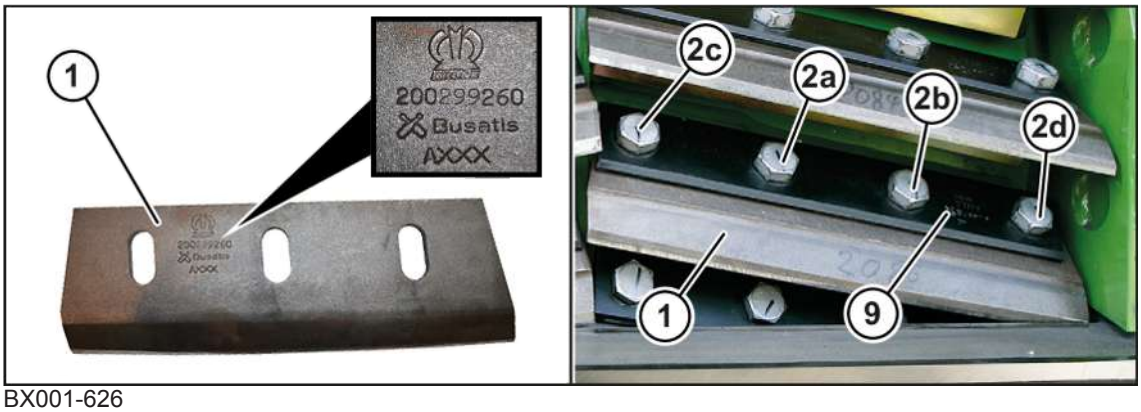

BX001-626

- Vzdálenost nože od protiostří nastavte na 0,1 mm.
- Utáhněte šrouby v pořadí 2a, 2b, 2c, 2d utahovacím momentem 280 Nm.
- Uvolněte aretaci řezacího bubnu, otočte řezací buben pomocí montážní páky pro otáčení o jednu řadu nožů dál a znovu jej aretujte.
- Vyměňte nože další řady nožů.
- Tak pokračujte, až jsou stejnoměrně vyměněné a nastavené všechny řady nožů na řezacím bubnu.
- Uvolněte aretaci řezacího bubnu.
- Nastavte brousek tak, aby mezi hřbety nožů a brouskem byla vzdálenost 0,5 mm, *viz Strana 479*.
- Odjeďte protiostřím na obou stranách stejnoměrně kousek zpět.
- Přimontujte agregát návodu, *viz Strana 465*.
- Broušení řezných nožů, *viz Strana 471*.
- Seřízení protiostří, *viz Strana 476*.

Kontrola vzdálenosti mezi nárazníkem a závitovým čepem

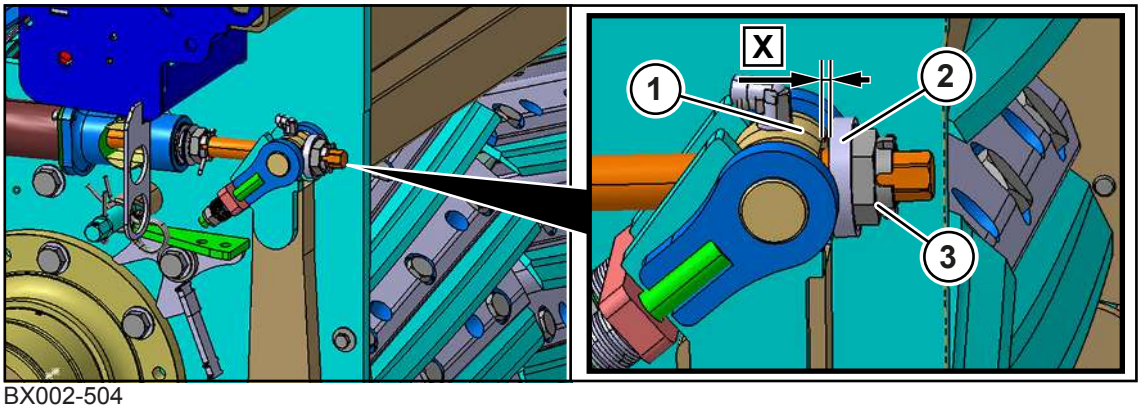

BX002-504

- Na obou stranách stroje zkontrolujte rozměr X mezi nárazníkem (2) a závitovým čepem (1).
  - Pokud je rozměr X větší než 3 mm, je nastavení v pořádku.
  - Pokud je rozměr X menší než 3 mm, nastaví se korunová matice (3) tak, aby byl rozměr X větší než 3 mm.

26.8 Práce s polovičním počtem řezných nožů

Otáčky návodu a počet řezných nožů určují délku řezanky.

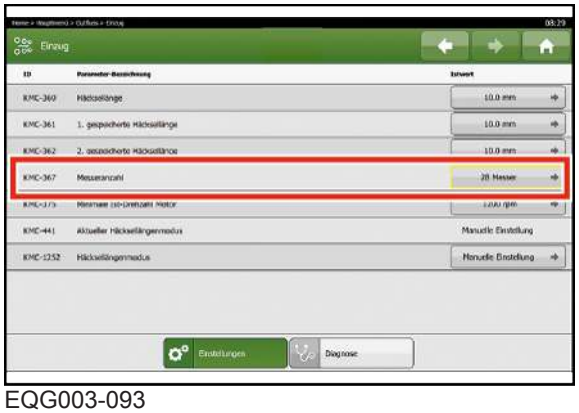

EQG003-093

Pokud nedostačuje nastavitelný rozsah délky řezanky a délka řezanky je stále ještě příliš malá, lze snížit počet řezných nožů na polovinu.

- Demontujte na obou stranách řezacího bubnu vždy každý druhý nůž.
- Pro ochranu nosníků nožů namontujte dodávané slepé nože (příslušenství), *viz Strana 492*.
- Nastavte příslušný počet nožů na terminálu, *viz Strana 193*.

26.9 Otočení resp. výměna protiostří

⚠ *VAROVÁNÍ*

Nebezpečí zranění ostrými řeznými noži a ostrými hranami šroubovacích lišt (u varianty s řezacím bubnem MaxFlow)

Při údržbě řezacího bubnu hrozí nebezpečí, že se obsluhující zraní o ostré řezné nože nebo ostré šroubovací lišty.

- Při práci na řezacím bubnu pracujte obzvláště pozorně a opatrně.
- Při práci na řezacím bubnu noste ochranné rukavice.
- Otáčejte řezacím bubnem jen otočnou pákou řezacího bubnu a po směru hodinových ručiček *viz Strana 486* a po dosažení požadované polohy ho aretujte aretačním kolíkem, *viz Strana 487*.

UPOZORNĚNÍ

Poškození stroje cizími tělesy, které se dostanou do průchodu produktu

Nejsou-li protiostří nebo nosník protiostří rovné, mohou se tyto součásti poškodit, jejich části dostat do průchod produktu a tam poškodit další díly.

- Ujistěte se, že jsou protiostří i nosník protiostří čisté a rovné. Komponenty, které nejsou v pořádku, v případě potřeby vyčistěte nebo vyměňte.

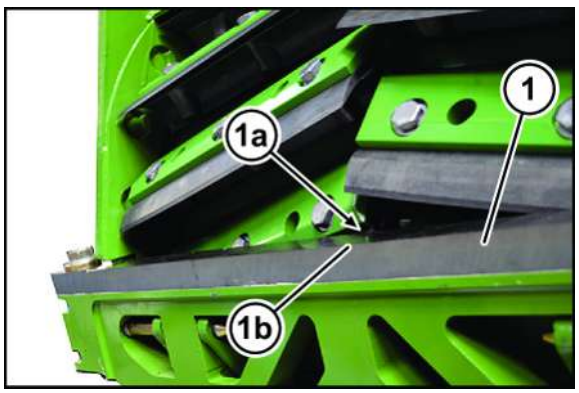

BX001-295

Protiostří (1) lze použít oboustranně. Pokud je jedna resp. jsou obě strany (1a, 1b) protiostří opotřebené, musí se protiostří otočit resp. vyměnit. Pokud se sklízecí řezačka provozuje s opotřebeným protiostřím, může docházet k vyšší spotřebě nafty, k neuspokojivé kvalitě řezu a ke snížení životnosti řezných nožů. Aby bylo zachováno co nejmenší opotřebení, musí být správně nastavena vzdálenost protiostří od řezných nožů (spára řezu), *viz Strana 471*.

Dále musí být řezné nože správně nabroušené, *viz Strana 485*.

Přípravné činnosti:

- Demontujte agregát návodu, *viz Strana 467*.

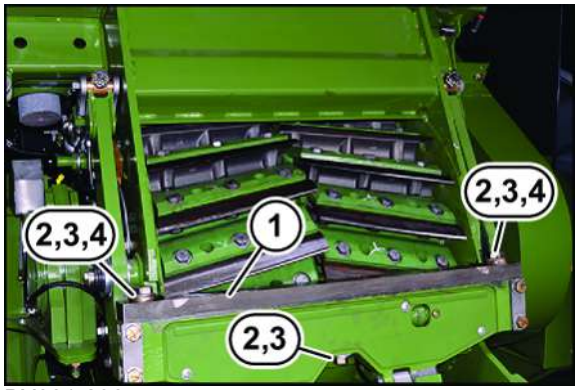

BX001-296

Otočení/výměna protiostří

- Pomocí brousicího zařízení nabruste řezné nože, *viz Strana 471*.
- Přes ovládací jednotku broušení nastavte protiostří (1) paralelně s broušenou plochou nožů, *viz Strana 476*.
- Demontujte šrouby s šestihrannou hlavou (2), podložky se závěrnou hranou (3) a podložky (4).
- Vytáhněte protiostří (1) dopředu z držáku.
- Vyčistěte dosedací plochu a spodní stranu protiostří (1).

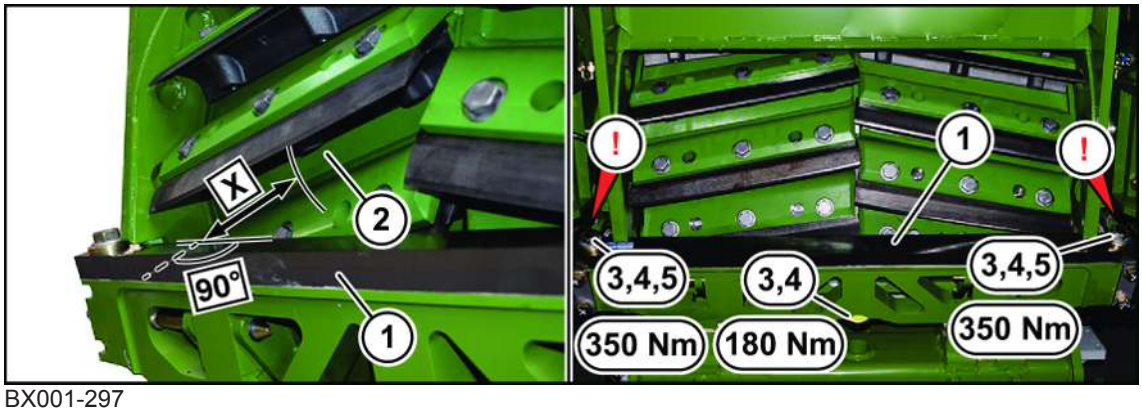

BX001-297

UPOZORNĚNÍ

Poškození strojních dílů z důvodu uvolněných součástí

Není-li protiostří bezpečně připevněné, může se uvolnit a poškodit nože řezacího bubnu nebo celý řezací buben.

- Šroubová spojení vlevo a vpravo na stroji, která jsou označená (!), zajistěte středně pevně pomocí LOCTITE

Montáž nového protiostří

- Odsuňte nosník protiostří paralelně tak daleko od řezacího bubnu, aby bylo možné namontovat protiostří (1).
- Na nosník protiostří položte protiostří (1) a uprostřed zespodu jej pevně rukou přimontujte šrouby se šestihrannou hlavou (3) s podložkami se závěrnou hranou (4) a podložkami (5).
- Vyrovnejte protiostří (1) na nosníku paralelně s nabroušenými hřbety nožů.
- Všechny tři šroubové spoje protiostří utáhněte uvedeným utahovacím momentem, viz obrázek BX001-297.
- Přimontujte agregát návodu, *viz Strana 465*.
- Nastavte protiostří, *viz Strana 476*.

26.10 Ovládání montážního vozíku řezacího agregátu (u varianty "Montážní vozík řezacího agregátu")

26.10.1 Nastavení montážního vozíku

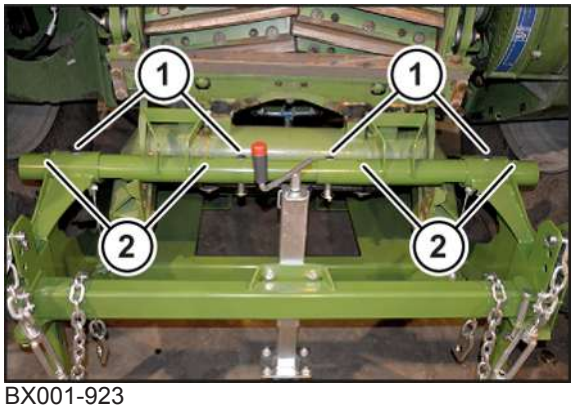

BX001-923

Úchytné trubky montážního vozíku musí být příslušně nastaveny podle typu stroje.

U strojů s šířkou řezacího bubnu 630 mm se musí použít otvory (2).

U strojů s šířkou řezacího bubnu 800 mm se musí použít otvory (1).

Nastavení úchytné trubky

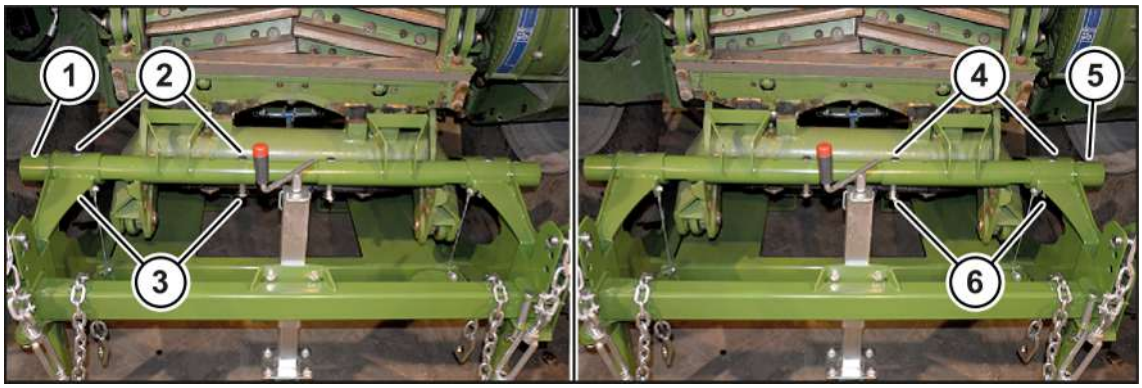

BX001-924

- Demontujte pojistnou sklopnou závlačku (3) a vytáhněte čepy (2) nahoru.
- Posuňte pravou úchytnou trubku (1) do požadované polohy.
- Namontujte čepy (2) a zajistěte je pojistnými sklopnými závlačkami (3).

- Demontujte pojistnou sklopnou závlačku (6) a vytáhněte čepy (4) nahoru.
- Posuňte levou úchytnou trubku (5) do požadované polohy.
- Namontujte čepy (4) a zajistěte je pojistnými sklopnými závlačkami (6).

26.10.2 Odstavení montážního vozíku

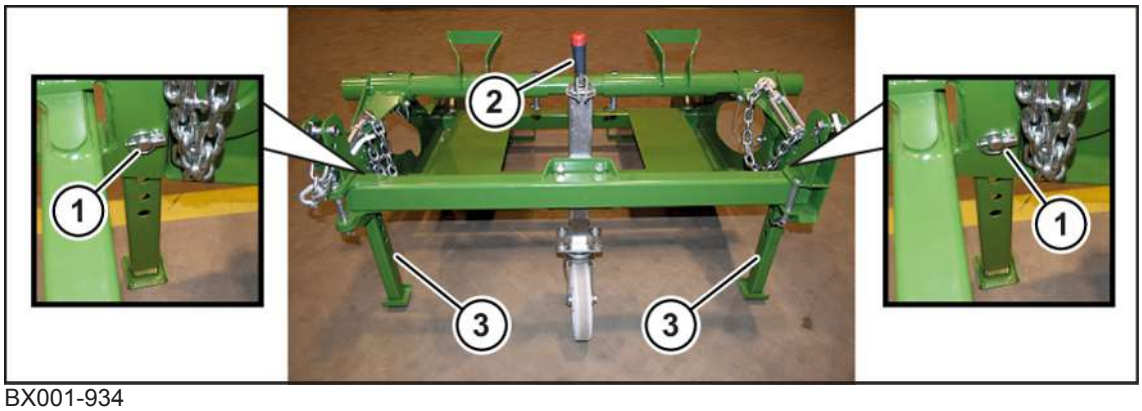

BX001-934

- Pro bezpečné odstavení montážního vozíku s demontovaným agregátem řezacího bubnu vytáhněte opěrné nohy (3) a zajistěte je vždy čepem a pojistnou sklopnou závlačkou (1).
- Pomocí ruční kliky (2) nastavte opěrné kolo tak, aby montážní vozík stál úplně na opěrných nohách (3).

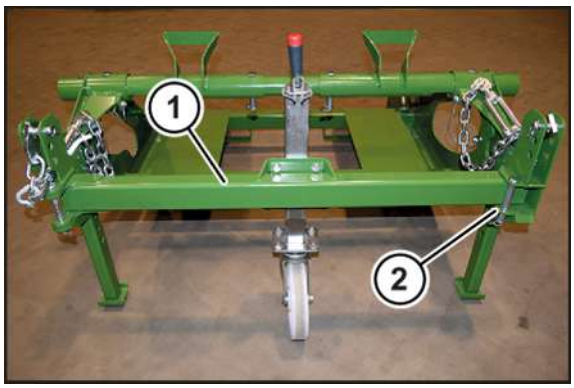

BX001-935

- Aby bylo možné lépe pracovat na agregátu řezacího bubnu, demontujte sklopnou závlačku a čep (2) a natočte ke straně příčný nosník (1).

26.11 Otočení resp. výměna dopravních lišt vkládacího válce

Vkládací válec (1) je vybaven dopravními lištami, které mají jednu stranu hladkou a druhou ozubenou. Dopravní lišty se mohou namontovat tak, aby se používala volitelně hladká nebo ozubená strana.

Podle zkušeností se nejlepší pracovní výsledky docílí, když se hladká strana používá pro trávy a ozubená strana pro kukuřici.

INFO

Dopravní lišty se musí vyměnit v případě, když je jejich opotřebení tak velké, že nejsou výš než příčné lišty vkládacího a dopravního válce.

INFO

Z důvodů detekce kovů se smí použít jen připevňovací materiál z nemagnetické oceli. Šrouby se z důvodu magnetizačního efektu nesmí utahovat nárazovým šroubovákem, protože by magnetizované šrouby na vkládacím válci nepřetržitě aktivovaly detekci kovů.

Otočení dopravních lišt vkládacího válce

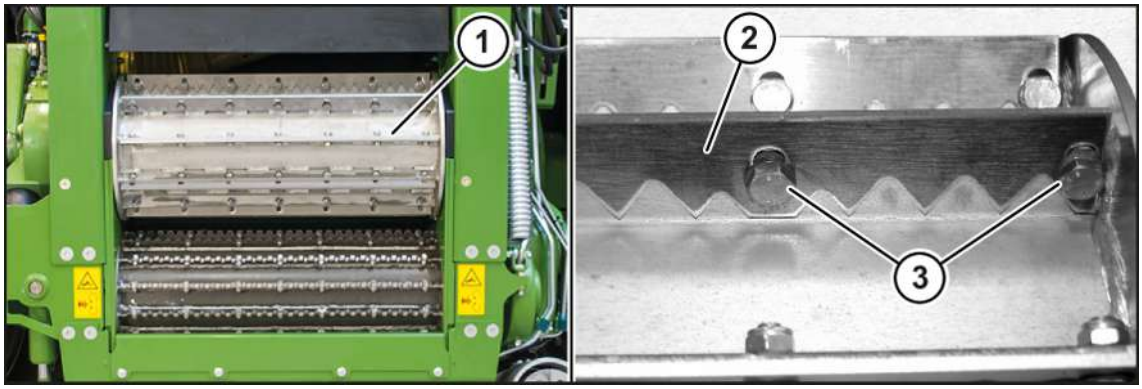

BXG000-086

- Demontujte agregát návodu, *viz Strana 462*.
- Zastavte a zajistěte stroj, *viz Strana 33*.
- Demontujte šrouby (3) dopravní lišty (2).
- Dopravní lištu (2) otočte a přimontujte (utahovací moment 35 Nm).

26.12 Výměna dopravních lišt dopravního válce

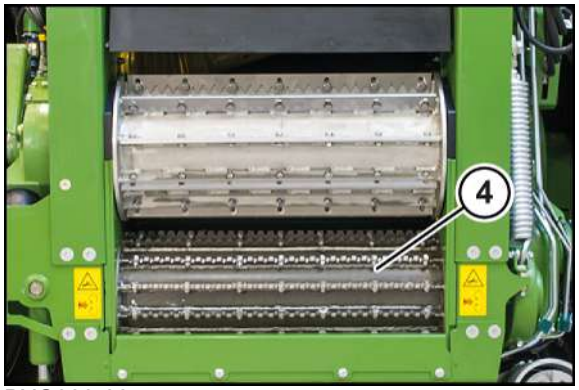

BXG000-087

Dopravní válec dole (4) může být rovněž vybaven dopravními lištami.

Tyto dopravní lišty slouží k ochraně dopravního válce před opotřebením, ale nelze je otáčet.

26.13 Nastavení vzdálenosti stěrač - hladký válec

UPOZORNĚNÍ

Poškození stroje zlomeným stěračem

Když je stěrač příliš tenký, může prasknout, dostat se do průchod produktu a tam poškodit další díly.

- Kontrolujte tloušťku stěrače podle tabulky údržby, *viz Strana 411*.
- Je-li stěrač tenčí než 24 mm, musí se vyměnit.

Přehled utahovacích momentů, *viz Strana 423*.

Nastavení se provádí na demontovaném agregátu návodu.

Stěrač se musí po celé šířce hladkého válce nastavit co nejtěsněji k válci.

Vzdálenost stěrače od hladkého válce musí činit 0,3 mm až 0,6 mm

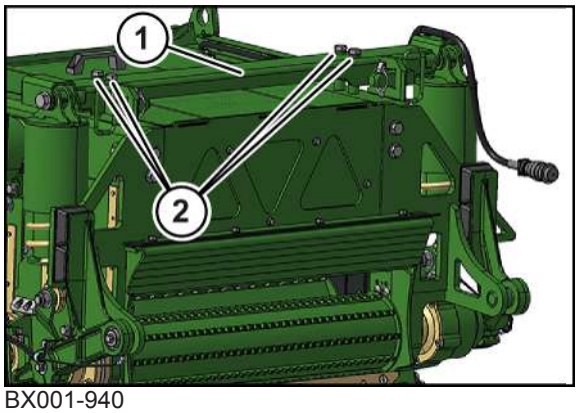

BX001-940

Odlehčení zadních tlačných pružin:

- Povolte šrouby (2) pružinové konzoly (1).

Kontrola vzdálenosti stěrač – hladký válec

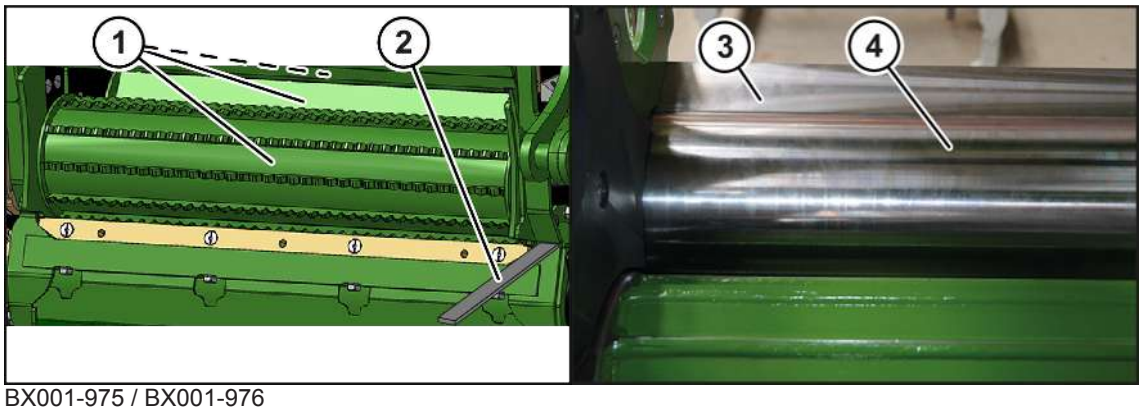

BX001-975 / BX001-976

- Pomocí např. montážní páky (2) zvedněte horní skupinu válců (1).

VAROVÁNÍ! Nebezpečí zranění zvednutou skupinou válců! Před měřením zajistěte skupinu válců proti poklesávání.

- Změřte vzdálenost mezi stěračem (3) a hladkým válcem (4) sároměrem.

Pokud je vzdálenost v rozmezí 0,3 mm až 0,6 mm, je nastavení v pořádku.

- Utáhněte šrouby pružinové konzoly.

Pokud není vzdálenost v rozmezí 0,3 mm až 0,6 mm, musí se vzdálenost nastavit.

Nastavení vzdálenosti stěrač – hladký válec

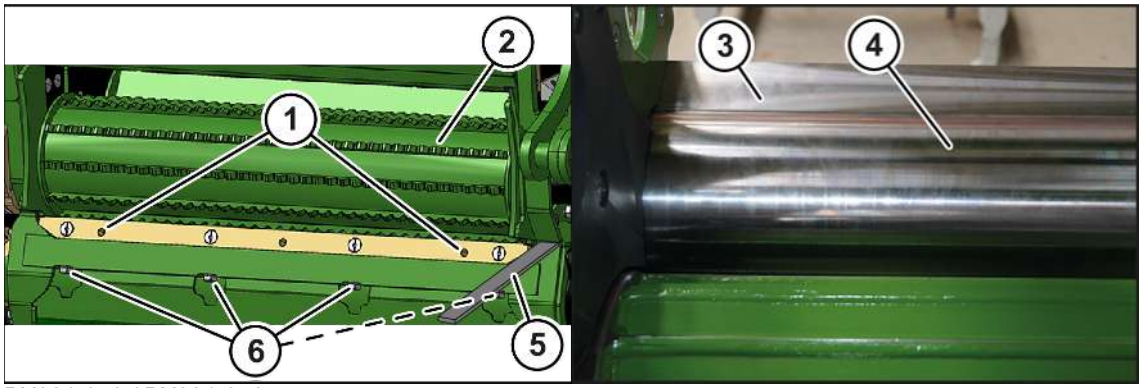

BX001-943 / BX001-976

- Povolte 4 šrouby s šestihrannou hlavou (6) natolik, aby se stěrač (3) mohl pohybovat lehkými údery, např. kladivem.
- Pro kontrolu vzdálenosti mezi stěračem (3) a hladkým válcem (4) pomocí spároměru zatlačte lisovací válec (2) např. montážní pákou (5) nahoru.
- Změřte vzdálenost mezi stěračem (3) a hladkým válcem (4) spároměrem.

Pokud je vzdálenost v rozmezí 0,3 mm až 0,6 mm, je nastavení v pořádku.

Je-li vzdálenost větší než 0,6 mm, musí se stěrač nastavit.

- V případě potřeby nastavte stěrač (3) stejnoměrně po celé šířce lehkými údery.

Pokud je vzdálenost v rozmezí 0,3 mm až 0,6 mm, je nastavení v pořádku.

Pokud je vzdálenost menší než 0,3 mm, musí se stěrač nastavit.

- V případě potřeby oddalte stěrač (3) stejnoměrně po celé šířce od hladkého válce. K tomu účelu lze do závitových otvorů (1) zašroubovat šrouby s šestihrannou hlavou M12.
- Zkontrolujte vzdálenost mezi stěračem (3) a hladkým válcem (4) spároměrem a podle potřeby znovu nastavte.

Pokud je vzdálenost v rozmezí 0,3 mm až 0,6 mm, je nastavení v pořádku.

- Pokud byly do závitových otvorů (1) zašroubovány šrouby s šestihrannou hlavou M12, odstraňte je.

Když je vzdálenost stěrače od hladkého válce nastavena:

- Utáhněte 4 šrouby s šestihrannou hlavou (6).
- Zkontrolujte vzdálenost stěrače od hladkého válce.

Pokud je vzdálenost v rozmezí 0,3 mm až 0,6 mm, je nastavení v pořádku.

Pokud není vzdálenost v rozmezí 0,3 mm až 0,6 mm, znovu nastavte vzdálenost mezi stěračem a hladkým válcem.

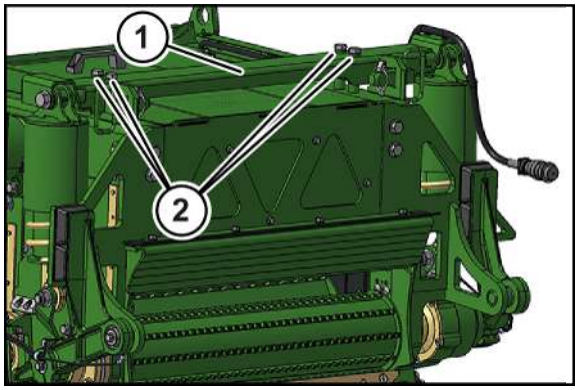

BX001-940

- Utáhněte šrouby (2) pružinové konzoly (1).

26.14 Nastavení vzdálenosti lisovacího válce od stěrače

Přehled utahovacích momentů, *viz Strana 423*.

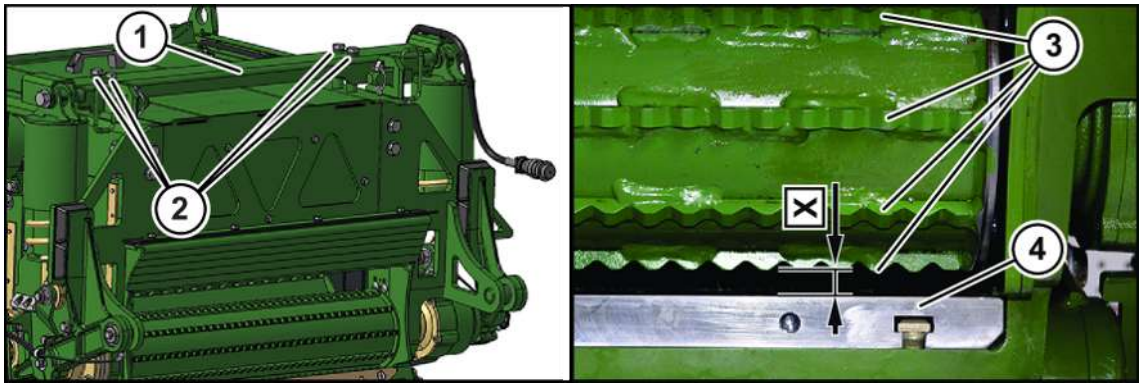

BX001-940 / BX001-973

- Změřte vzdálenost mezi dopravními lištami (3) lisovacího válce a stěračem (4).

Pokud je vzdálenost v rozmezí 3 mm až 8 mm, je nastavení v pořádku.

Pokud není vzdálenost v rozmezí 3 mm až 8 mm, musí se vzdálenost nastavit.

Odlehčení zadních tlačných pružin:

- Povolte šrouby (2) pružinové konzoly (1).

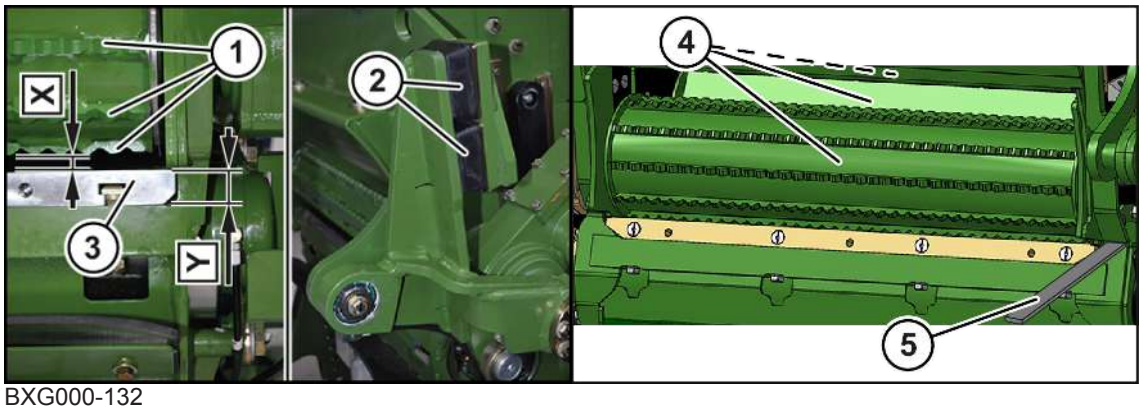

BXG000-132

Nastavení vzdálenosti lisovací válec - stěrač

Vzdálenost mezi dopravními lištami (1) lisovacího válce a stěračem (3) musí činit X=3-8 mm.

- Zkontrolujte rozměr X mezi dopravními lištami (1) lisovacího válce a stěračem (3).

Pokud je rozměr X v rozmezí 3 mm až 8 mm, je nastavení správné.

Je-li rozměr X<3 mm, musí se vzdálenost X zvětšit.

- Pomocí např. montážní páky (5) zvedněte horní skupinu válců (4) a bezpečně podstavte.
- Pod zarážky (2) agregátu návodu položte podložky.
- Změřte vzdálenost X.

Je-li vzdálenost X>8 mm, musí se vzdálenost X zmenšit.

- Pomocí např. montážní páky (5) zvedněte horní skupinu válců (4) a bezpečně podstavte.
- Zpod zarážek (2) agregátu návodu odstraňte podložky.
- Změřte vzdálenost X.

Když je vzdálenost lisovacího válce od stěrače nastavena:

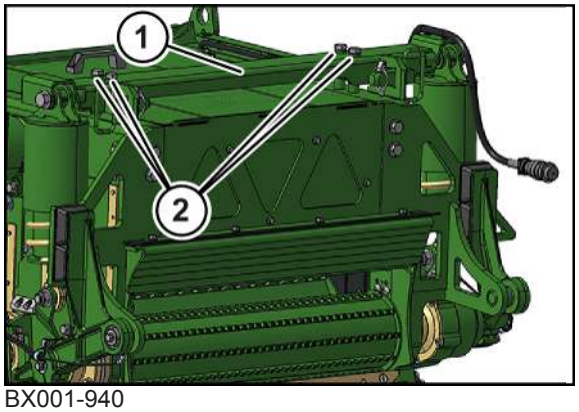

BX001-940

- Utáhněte šrouby (2) pružinové konzoly (1).
- Změřte vzdálenost mezi dopravními lištami lisovacího válce a stěračem.

Pokud je vzdálenost v rozmezí 3 mm až 8 mm, je nastavení v pořádku.

Pokud není vzdálenost v rozmezí 3 mm až 8 mm, musí se vzdálenost znovu nastavit.

26.15 Nastavení pružin agregátu návodu

Přehled utahovacích momentů, *viz Strana 423*.

Nastavení tlačných pružin agregátu návodu

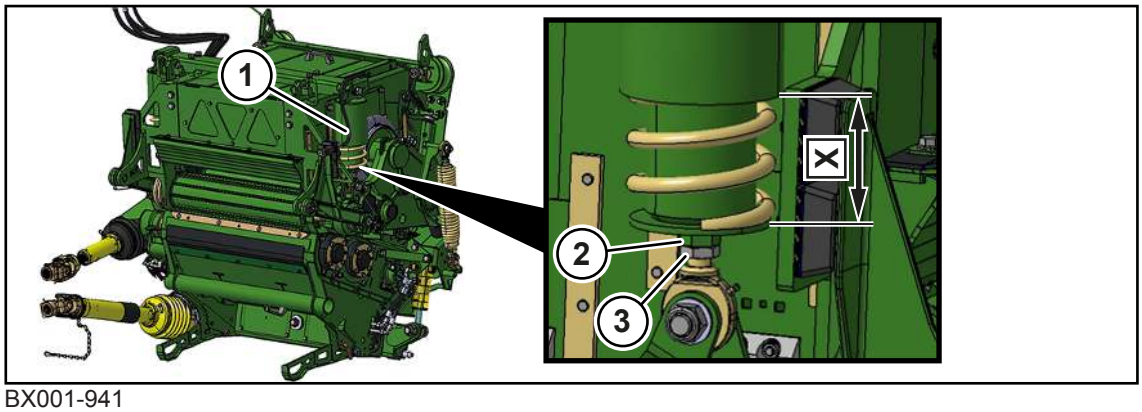

BX001-941

Tlačné pružiny vzadu vlevo a vpravo (1) se musí na obou stranách agregátu návodu stejnoměrně předpnout na rozměr X=90±1 mm.

Předpnutí tlačných pružin při rozdílných rozměrech na pravé a levé straně stroje:

- Povolte pojistnou matici (3).
- Pomocí šestihranu (2) přestavte spodní talíř pružin, aby byl dosažen rozměr X=90±1 mm.
- Utáhněte pojistnou matici (3).

Nastavení tažných pružin agregátu návodu

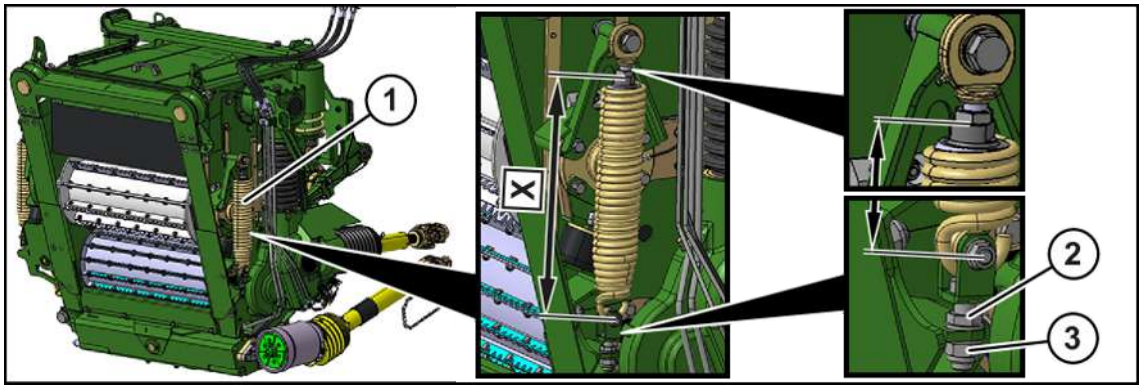

BX001-942

Tažné pružiny vzadu vlevo a vpravo (1) se musí na obou stranách agregátu návodu stejnoměrně předpnout na rozměr X=448±1 mm.

Předpnutí tažných pružin při rozdílných rozměrech na pravé a levé straně stroje:

- Povolte pojistnou matici (3).
- Pomocí matice (2) přestavte tažné pružiny, aby byl dosažen rozměr X=448±1 mm.
- Utáhněte pojistnou matici (3).

27 Údržba – průchod produktu

⚠ VAROVÁNÍ

Nebezpečí zranění při nedodržení základních bezpečnostních upozornění

Při nedodržení základních bezpečnostních upozornění může dojít k vážným až smrtelným úrazům osob.

- Aby nedocházelo k úrazům, je nutné si přečíst a dodržovat základní bezpečnostní pokyny, *viz Strana 19*.

⚠ VAROVÁNÍ

Nebezpečí úrazu při nedodržení bezpečnostních postupů

Při nedodržení bezpečnostních postupů může dojít k vážným až smrtelným úrazům osob.

- Aby se předcházelo úrazům, je nutné přečtení a dodržování bezpečnostních postupů, *viz Strana 33*.

Pro zachování pokud možno optimálního průchodu produktu se musí kontrolovat ochranné plechy jednotlivých komponent a v případě potřeby se musí vyměnit. Opotřebitelné plechy jsou opotřebené, když vykazují silné prohlubně a umožňují vznik menších hromadění produktu v hradicích přepážkách.

Kontrolovat se musí následující komponenty:

- Agregát návodu
- Předávací šachtice
- Kanál na trávu
- Kondicionér na kukuřici (klín vpravo/vlevo)
- Urychlovač odhazování (kryt, zadní stěna)
- Hrdlo kanálu nahoře
- Odhazovací koncovka

27.1 Přístupová místa k průchodu produktu

Přes údržbové klapky lze přistupovat k průchodu produktu, např. pro odstraňování ucpání sklizňovým produktem.

Před otevřením údržbových klapek

- Zastavte a zajistěte stroj, *viz Strana 33*.

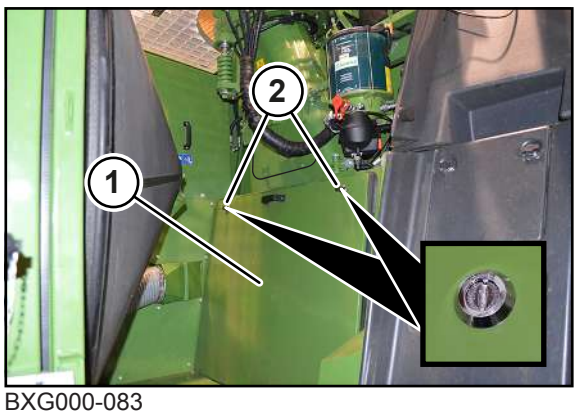

BXG000-083

Pro přístup k údržbovým klapkám spodního průchodu produktu se musí odstranit kryt (1).

- ▶ Otevřete otočné uzávěry (2) a sejměte kryt (1).

27.1.1 Demontáž kanálu na trávu

- ✓ Stroj je zastavený a zajištěný, *viz Strana 33*.
- ✓ Kryt průchodu produktu je demontovaný, *viz Strana 291*.

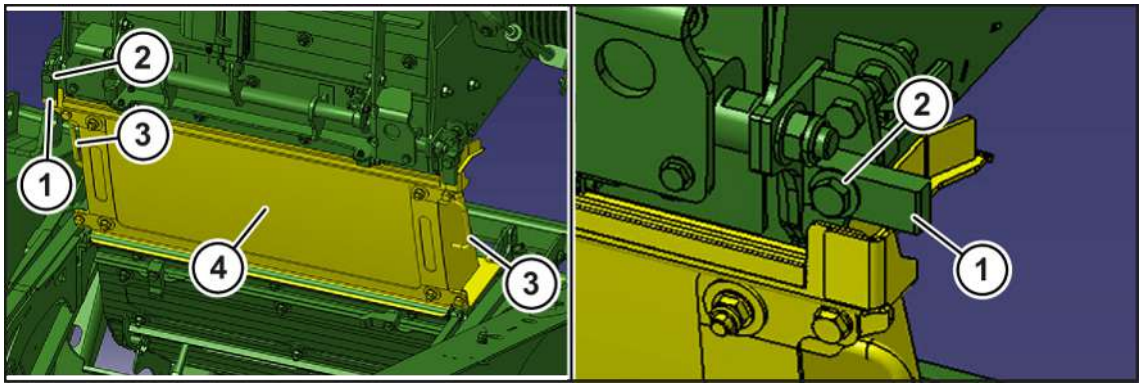

BX002-014

- ▶ Pro odjištění kanálu na trávu (4) povolte šrouby (2) na obou stranách a natočte zajišťovací mechanizmus (1) ke straně.
- ▶ Vytáhněte kanál na trávu (4) za úchyty (3) a odložte jej stranou.

27.1.2 Montáž kanálu na trávu

Přehled utahovacích momentů, *viz Strana 423*.

- ✓ Stroj je zastavený a zajištěný, *viz Strana 33*.
- ✓ Kryt průchodu produktu je demontovaný, *viz Strana 291*.

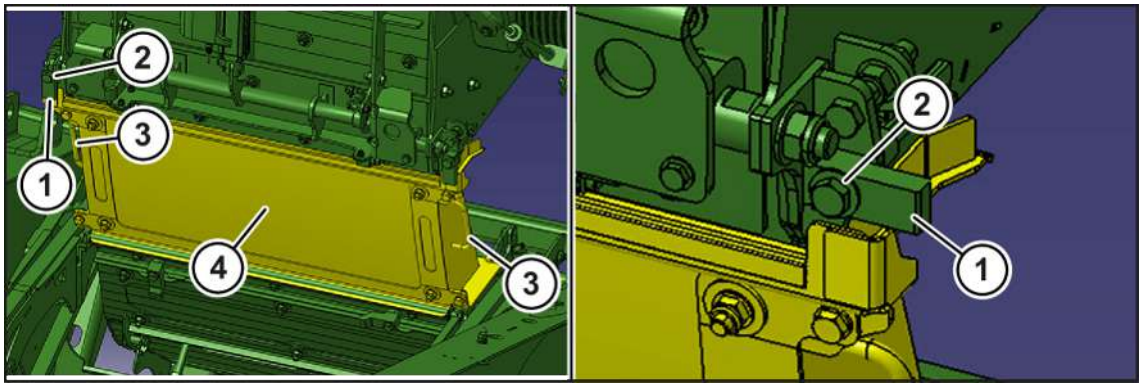

BX002-014

- ▶ Ujistěte se, že se zajišťovací mechanizmus (1) na obou stranách nachází v základní poloze.
- ▶ Zasuňte kanál na trávu (4) za úchyty (3) až na doraz.
- ▶ Natočte zajišťovací mechanizmus (1) na obou stranách dolů a zajistěte šroubem (2).

27.1.3 Otevření údržbové klapky předávací šachtice

Přehled utahovacích momentů, *viz Strana 423*.

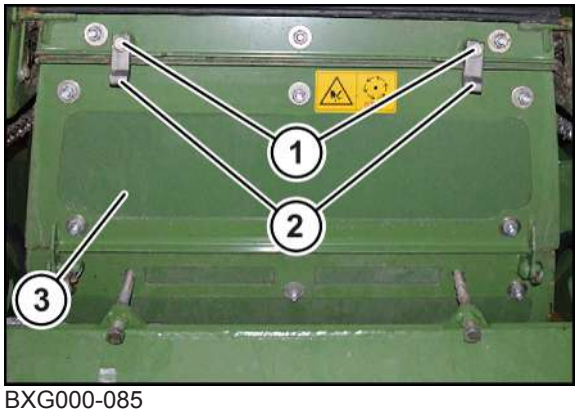

BXG000-085

- ▶ Povolte šrouby s šestihrannou hlavou (1) a otočte upínací prvky (2) na stranu.
- ▶ Sklopte údržbovou klapku (3) dolů.
- ▶ Po ukončení údržbářských prací údržbovou klapku (3) sklopte nahoru, otočte upínací prvky (2) před údržbovou klapku a zajistěte šrouby s šestihrannou hlavou (1).

27.1.4 Demontáž dna bubnu a třecího dna (u varianty "Třecí dno")

Pracovní postup pro demontáž dna bubnu a třecího dna (u varianty "Třecí dno") je stejný.

Přehled utahovacích momentů, *viz Strana 423*.

- ✓ Protiostří je odsunuté od řezacího bubnu, *viz Strana 476*.
- ✓ Zdvihací ústrojí se nachází v nejhořejší poloze, *viz Strana 349*
- ✓ Řezací buben je aretován, *viz Strana 487*
- ✓ Stroj je zastavený a zajištěný, *viz Strana 33*.

VAROVÁNÍ! nebezpečí zhmoždění klesajícím řezacím agregátem. Není-li řezací agregát zajištěný proti poklesu, může klesnout dolů a někoho zranit.

Bezpečné podložení řezacího agregátu:

- ▶ Řezací agregát podkládejte výhradně vhodným a dostatečně dimenzovaným materiálem, který nemůže pod tíhou prasknout nebo povolit. (Automobilové hevery nejsou pro podepření a bezpečné podložení vhodné a nesmí se používat.)

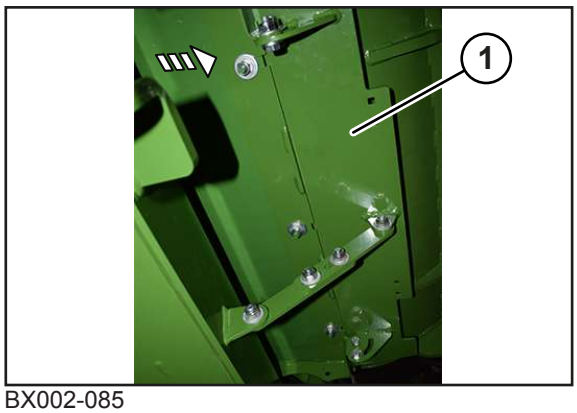

BX002-085

- ▶ Demontujte vodicí plech (1) a s montážním materiálem jej odložte stranou.

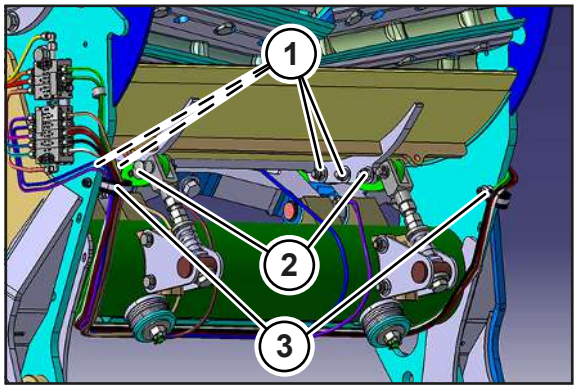

BX002-082

- Demontujte třmeny (3)
- Demontujte šrouby (1).
- Povolte šrouby (2).

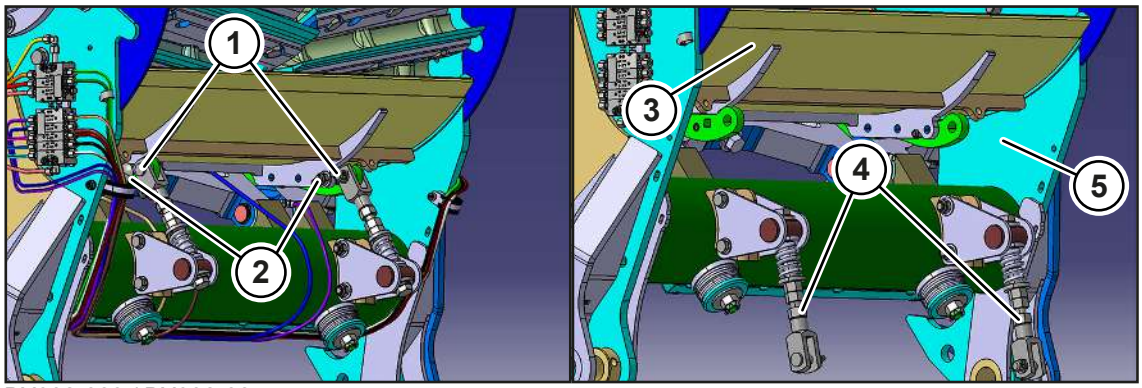

BX002-083 / BX002-084

- Demontujte čepy (1).
- Demontujte šrouby (2).
- Otočte hlavy vidlic (4) směrem dolů.

VAROVÁNÍ! Nebezpečí zranění padajícím dnem bubnu (1). Dno bubnu (1) váží 30 kg.

- Zvedněte dno bubnu (3) a směrem dolů ho vyjměte ze skříně řezacího bubnu (5).

27.1.5 Montáž dna bubnu a třecího dna (u varianty "Třecí dno")

Pracovní postup pro montáž dna bubnu a třecího dna (u varianty "Třecí dno") je stejný.

Přehled utahovacích momentů, *viz Strana 423*.

- ✓ Protiostří je odsunuté od řezacího bubnu, *viz Strana 476*.
- ✓ Zdvihací ústrojí se nachází v nejhořejší poloze, *viz Strana 349*
- ✓ Řezací buben je aretován, *viz Strana 487*
- ✓ Stroj je zastavený a zajištěný, *viz Strana 33*.

VAROVÁNÍ! nebezpečí zhmoždění klesajícím řezacím agregátem. Není-li řezací agregát zajištěný proti poklesu, může klesnout dolů a někoho zranit.

Bezpečné podložení řezacího agregátu:

- Řezací agregát podkládejte výhradně vhodným a dostatečně dimenzovaným materiálem, který nemůže pod tíhou prasknout nebo povolit. (Automobilové hevery nejsou pro podepření a bezpečné podložení vhodné a nesmí se používat.)

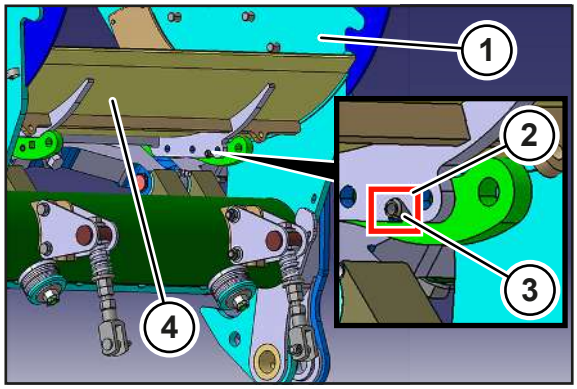

BX002-086

- Zaveďte dno bubnu (4) zespoda do skříně řezacího bubnu (1), aby byl kolík (3) v drážce (2) na můstku dna bubnu.

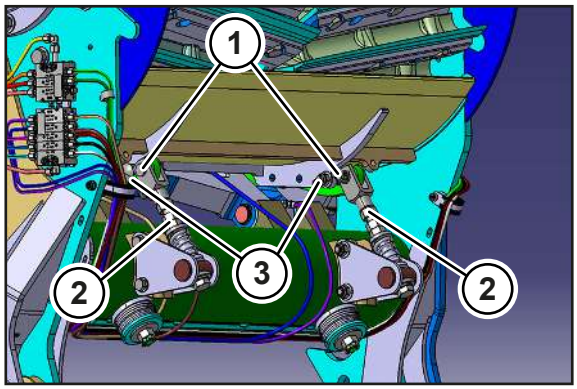

BX002-087

- Namontujte šrouby (3), ale ještě pevně neutahujte.
- Otočte hlavy vidlic (2) směrem nahoru.
- Namontujte čepy (1) a zajistěte je sklopnými závlačkami.

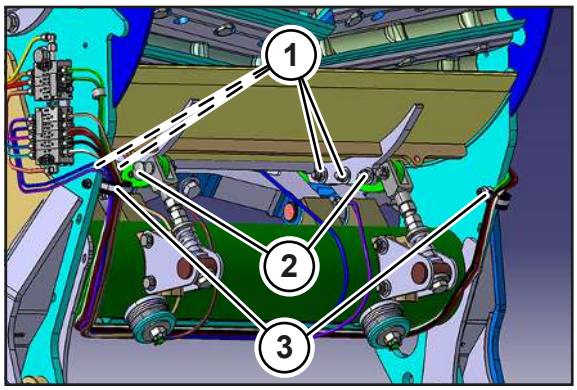

BX002-082

- Utáhněte šrouby (2).
- Našroubujte šrouby (1) a pevně je utáhněte.

- Namontujte třmeny (3).

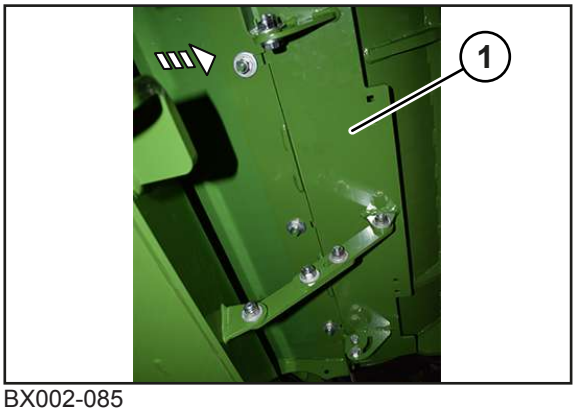

BX002-085

- Namontujte vodicí plech (1).
- Nastavte dna bubnu, *viz Strana 403*.

27.1.6 Demontáž zadní stěny urychlovače odhazování

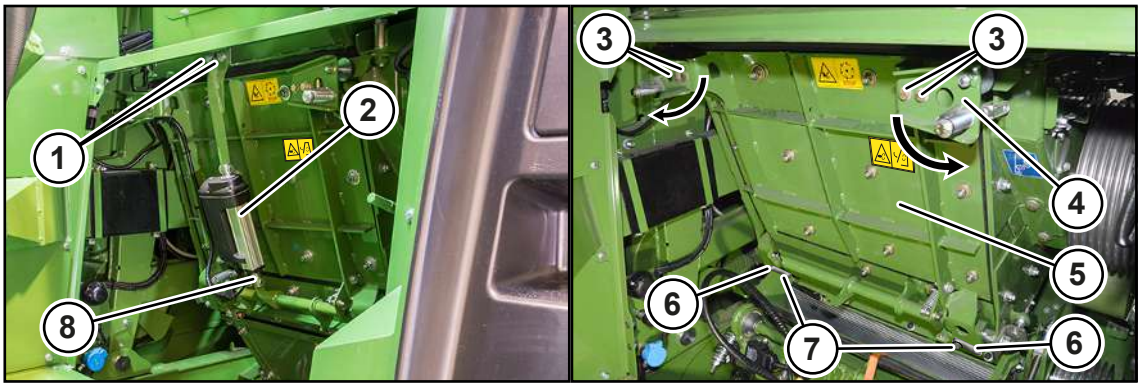

BXG001-127

✓ Stroj je zastavený a zajištěný, *viz Strana 33*.

- Demontujte šrouby s šestihrannou hlavou (1, 8) a vyndejte nastavovací motor (2) zadní stěny urychlovače odhazování.
- Demontujte šrouby (7).
- Demontujte čepy (6).
- Demontujte šrouby (3).

VAROVÁNÍ! Nebezpečí zranění uvolněnou zadní stěnou urychlovače odhazování (5). Zajistěte zadní stěnu urychlovače odhazování (5) proti vypadnutí.

- Vytočte přídržný úhelník (4) směrem ven.
- Vyjměte zadní stěnu urychlovače odhazování (5) nejprve dopředu a pak dozadu.
- Zadní stěnu urychlovače odhazování (5) zase namontujte, *viz Strana 514*.

27.1.7 Montáž zadní stěny urychlovače odhazování

Přehled utahovacích momentů, *viz Strana 423*.

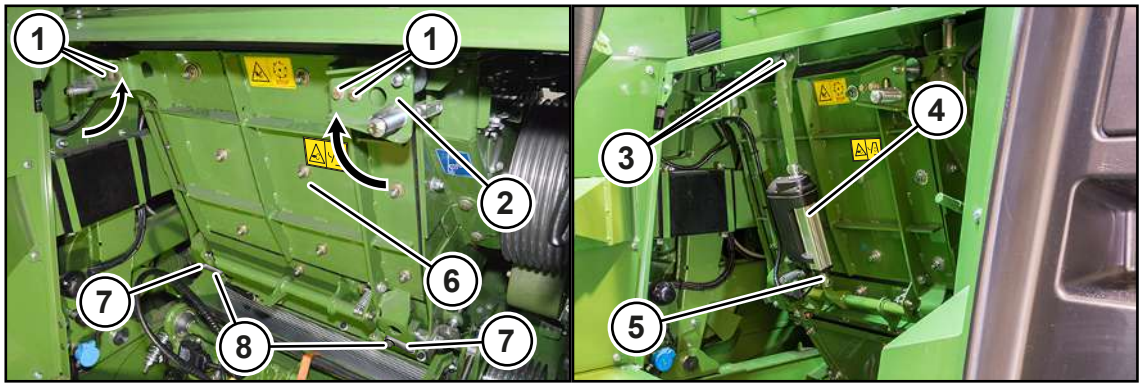

BXG002-128

✓ Stroj je zastavený a zajištěný, *viz Strana 33*.

- ▶ Namontujte zadní stěnu urychlovače odhazování (6).
- ▶ Natočte přídržný úhelník (2) dovnitř.
- ▶ Namontujte šrouby (1).
- ▶ Namontujte čep (7).
- ▶ Namontujte šrouby (8).
- ▶ Namontujte nastavovací motor (4) zadní stěny urychlovače odhazování pomocí šroubů s šestihrannou hlavou (3, 5).
- ▶ Nastavení zadní stěny urychlovače odhazování, *viz Strana 405*.

27.1.8 Demontáž údržbové klapky v hrdle kanálu

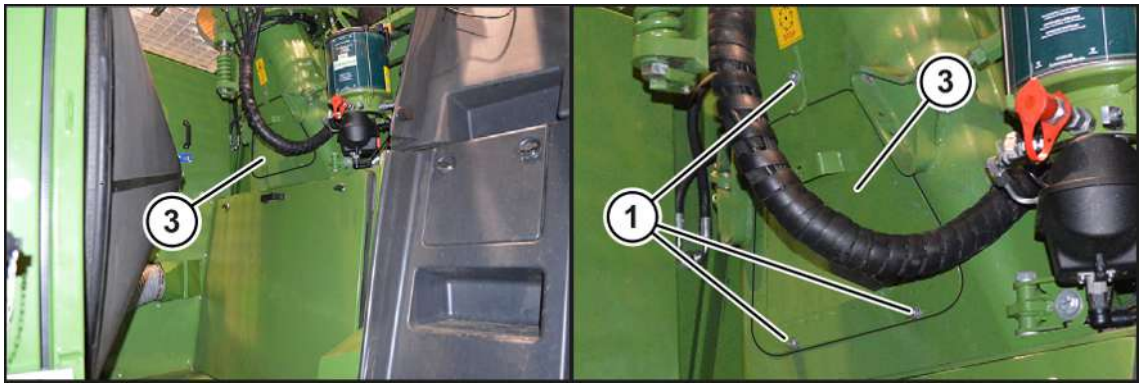

BXG000-084

- ▶ Vyšroubujte šrouby s šestihrannou hlavou (1).
- ▶ Vyjměte údržbovou klapku (3).
- ▶ Po ukončení údržbářských prací nasaďte údržbovou klapku (3) a přišroubujte ji šrouby s šestihrannou hlavou (1).

27.1.9 Otevření údržbové klapky v odhazovací koncovce

⚠ VAROVÁNÍ

Nebezpečí zranění při pádu

Při práci na nebo ve vysoko položených oblastech stroje hrozí nebezpečí pádu. Následně může dojít k těžkým až smrtelným úrazům.

- Dbejte na bezpečné postavení.
- Používejte vhodné zajištění proti pádu.
- Oblast pod montážním místem zajistěte před padajícími předměty.

Přehled utahovacích momentů, *viz Strana 423*.

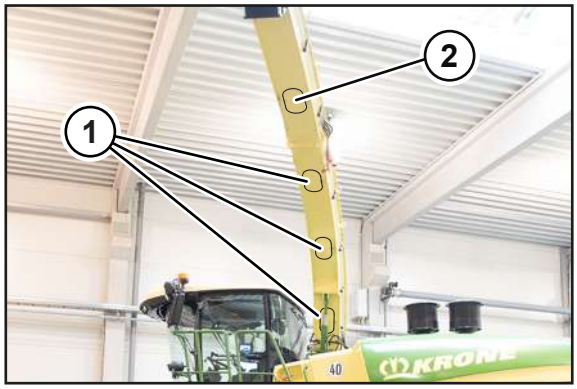

BX002-079

- Pro otevření údržbových klapek (1) natočte odhazovací koncovku dopředu doleva a snižte natolik dolů, aby byly údržbové klapky přístupné z plošiny.
- Pro otevření údržbové klapky (2) (u provedení "Prodloužení odhazovací koncovky") natočte odhazovací koncovku dopředu doleva a snižte natolik dolů, aby byly údržbové klapky přístupné ze země.

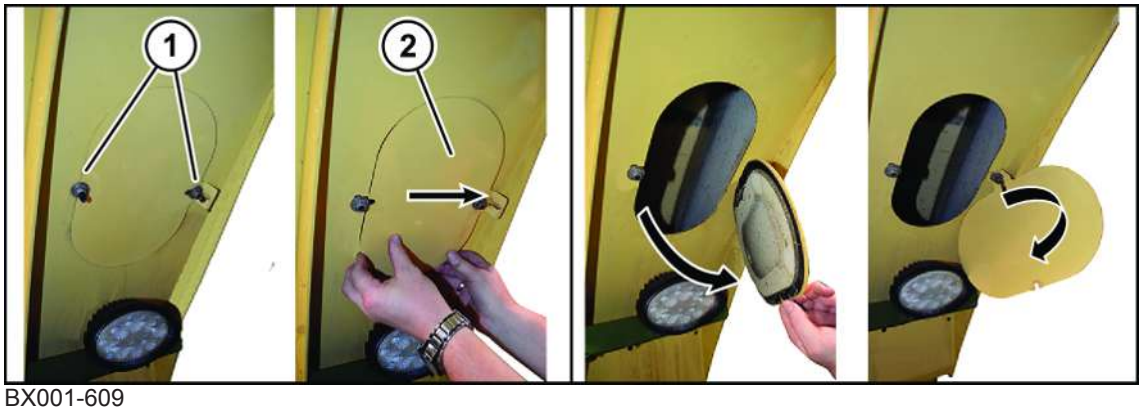

BX001-609

- Povolte matice (1) a posuňte údržbovou klapku (2) na stranu.
- Odklopte údržbovou klapku a otočte ji.
- Po ukončení údržbářských prací údržbovou klapku (2) otočte zpět a přiklopte.
- Posuňte údržbovou klapku (2) do původní polohy a utáhněte šrouby (1).

27.2 Údržba kondicionéru na kukuřici

Před použitím kondicionéru na kukuřici by se měly zkontrolovat válce, zda nejsou opotřebené. Opotřebované válce již nedosahují požadovanou kvalitu zpracování a sklizňový produkt se již tak dobře nepřijímá, což může vést k ucpání sklizňovým produktem.

BX001-315

- Položte pravítko (1) na některý zub válce.
- Vzdálenost mezi válcem a pravítkem by neměla být větší než X=1 mm. Jinak doporučujeme válce vyměnit.

27.3 Údržba urychlovač odhazování

27.3.1 Kontrola vyhazovacích lopatek

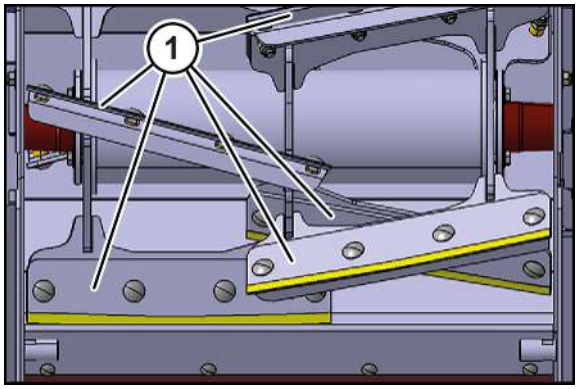

BXG000-094

- Za účelem kontroly odhazovacích lopatek (1) demontujte údržbovou klapku hrdla kanálu.
- Posuďte odhazovací lopatky:
  Neměly by mít žádné větší poškození, např. způsobené kameny, kvůli kterému by se kolem odhazovacích lopatek ovinovalo krmivo.
  Hrana odhazovacích lopatek by neměla mít žádné větší prohlubně, aby byla vzdálenost k zadní stěně vždy rovnoměrná.

27.3.2 Montáž/demontáž vyhazovacích lopatek

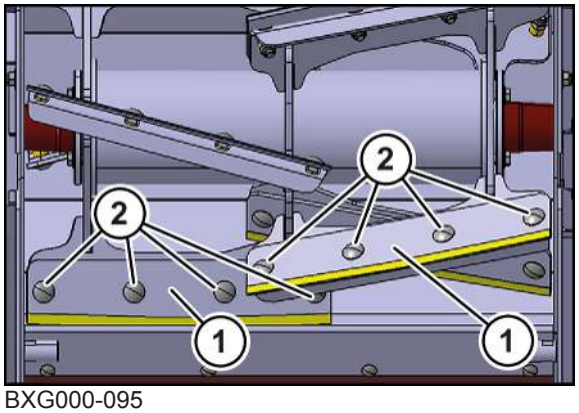

BXG000-095

Demontáž odhazovacích lopatek

Podmínka:

✓ Zadní stěna urychlovače odhazování je demontovaná, *viz Strana 514*.

- ▶ Pro demontáž odhazovacích lopatek vyšroubujte šrouby (2).
- ▶ Vyjměte odhazovací lopatky (1).

Montáž odhazovacích lopatek

UPOZORNĚNÍ
Poškození urychlovače odhazování Pokud se při výměně vyhazovacích lopatek nepostupuje ve dvojicích, může při provozu vzniknout nevyváženost a způsobit poškození stroje. ▶ Vyměňujte vyhazovací lopatky vždy v páru a proti sobě.

- ▶ Vyčistěte dosedací plochu rotoru.
- ▶ Rukou pevně zajistěte nové odhazovací lopatky (1) pomocí nových šroubů (2).
- ▶ Zatáhněte odhazovací lopatky směrem ven (k zadní stěně) a utáhněte šrouby (2) utahovacím momentem 95 Nm.
- ▶ Zkontrolujte vzdálenost stěrače a v případě potřeby ji nastavte, *viz Strana 518*.
- ▶ Namontujte zadní stěnu urychlovače odhazování.
- ▶ Kontrolujte nastavení zadní stěny k odhazovacím lopatkám a v případě potřeby ji nastavte, *viz Strana 405*.

27.3.3 Kontrola a nastavení stěrače urychlovače odhazování

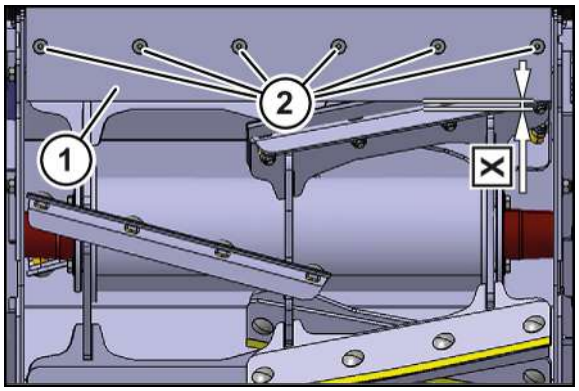

BXG000-096

Kontrola stěrače

- ▶ Za účelem kontroly stěrače demontujte údržbovou klapku hrdla kanálu.
- ▶ Posuďte stěrač:
  – Neměl by mít žádné větší poškození, způsobené např. kameny.
  Hrana stěrače by neměla mít žádné větší prohlubně, aby byla vzdálenost k odhazovací lopatce stále rovnoměrná.

Výměna stěrače:

✓ Zadní stěna urychlovače odhazování je demontovaná, *viz Strana 514*.

- Pro demontáž stěrače (1) vyšroubujte šrouby (2).
- Vyjměte stěrač a vyměňte ho za nový.
- Namontujte nový stěrač pomocí dvou vnějších šroubů a rukou je pevně utáhněte.
- Umístěte stěrač tak, aby vzdálenost mezi stěračem a odhazovací lopatkou stejnoměrně po celé šířce činila **X =1 mm**.
- Oba prostřední šrouby zajistěte "Středně pevnou" pojistkou šroubů a přimontujte s utahovacím momentem 39 Nm.
- Oba vnější šrouby demontujte a přimontujte se "Středně pevnou" pojistkou šroubů a utáhněte utahovacím momentem 39 Nm.
- Namontujte zadní stěnu urychlovače odhazování.
- Kontrolujte nastavení zadní stěny k odhazovacím lopatkám a v případě potřeby ji nastavte, *viz Strana 405*.

27.4 Nastavení kondicionéru na kukuřici

U varianty „Kondicionér na kukuřici Ø 250 mm, OptiMaxx-Design“

UPOZORNĚNÍ

Poškození nastavovacího motoru nárazovým šroubovákem

Pokud by se šroub na nastavovacím motoru otáčel nárazovým šroubovákem, poškodil by se nastavovací motor.

- Šroub na nastavovacím motoru šroubujte výhradně rukou klíčem na šrouby s vnitřním šestihranem.

Přehled utahovacích momentů, *viz Strana 423*.

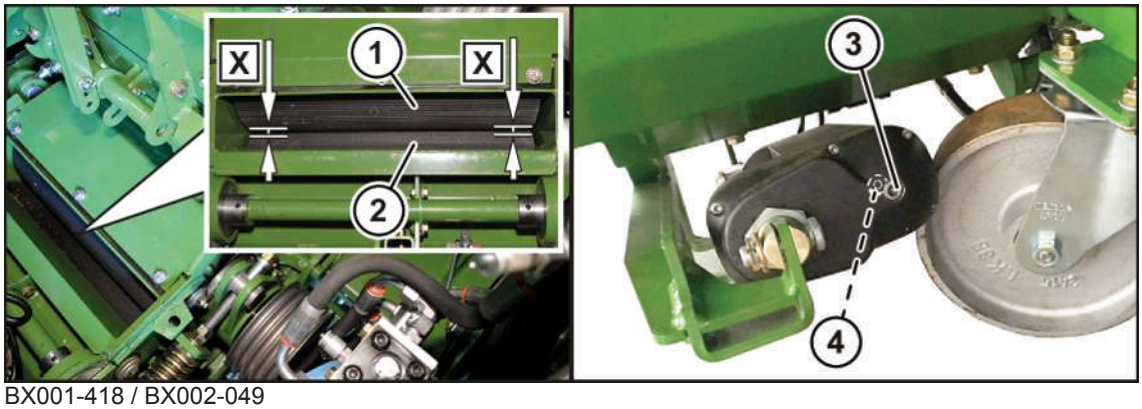

BX001-418 / BX002-049

Pokud se změřená vzdálenost válců X mezi válci kondicionéru na kukuřici (1, 2) liší od údajů na terminálu nebo vzdálenost X válců vlevo a vpravo není stejná, musí se nastavit dorazy na kondicionéru na kukuřici.

Před nastavením kondicionéru na kukuřici musí být zajištěno, aby byl nastavovací motor kondicionéru na kukuřici zcela vysunutý:

- Pomocí klíče na šrouby s vnitřním šestihranem velikosti 6 demontujte šroub (3).
- Pomocí klíče na šrouby s vnitřním šestihranem velikosti 6 rukou pomocí nastavovacího šroubu (4) úplně vysuňte nastavovací motor.
- Namontujte šroub (3).

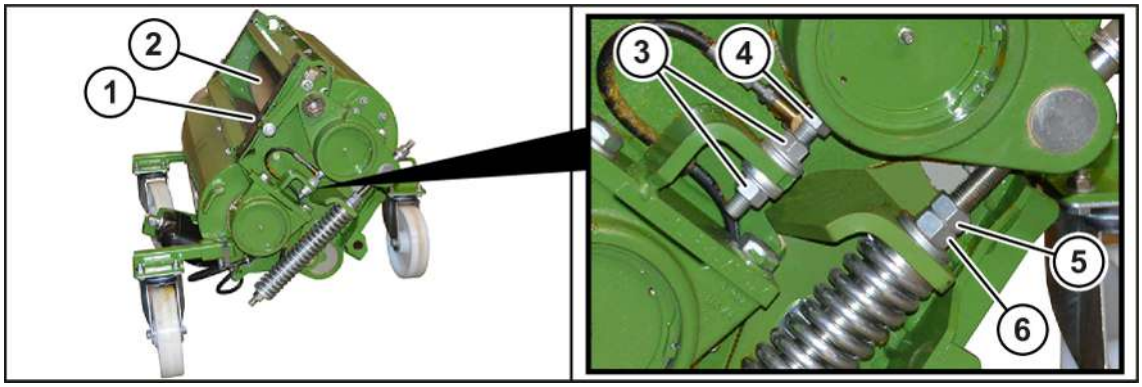

BXG000-131

- Vzdálenost (X) válců kondicionéru na kukuřici (1, 2) nastavte na terminálu na 0,5 mm, *viz Strana 148*.
- Pomocí sparoměru změřte vzdálenost (X) válců kondicionéru na kukuřici (1, 2) vlevo a vpravo na kondicionéru na kukuřici.

Pokud je vzdálenost na obou stranách kondicionéru na kukuřici X=0,5 mm, je nastavení v pořádku.

Pokud není vzdálenost na obou stranách kondicionéru na kukuřici X=0,5 mm, musí se nastavit dorazy kondicionéru na kukuřici.

Nastavení dorazů na kondicionéru na kukuřici, nejprve na jedné straně kondicionéru na kukuřici:

- Povolte matice (3).
- Zašroubujte šroub (4) dovnitř, aby hlava šroubu nebyla na skříni.
- Povolte pojistnou matici (5).
- Pomocí matice (6) nastavujte vzdálenost válců kondicionéru na kukuřici tak dlouho, dokud vzdálenost nedosáhne hodnoty X=0,5 mm.
- Utáhněte pojistnou matici (5).
- Vyšroubujte šroub (4), aby hlava šrouba dosedla na skříň.
- Pevně utáhněte matice (3).
- Potom tento postup opakujte na druhé straně kondicionéru na kukuřici.

Po nastavení vzdálenosti válců kondicionéru na kukuřici na obou stranách:

- Pomocí sparoměru změřte vzdálenost X válců kondicionéru na kukuřici (1, 2) vlevo a vpravo na kondicionéru na kukuřici.

Pokud je vzdálenost na obou stranách kondicionéru na kukuřici X=0,5 mm, je nastavení v pořádku.

Pokud není vzdálenost na obou stranách kondicionéru na kukuřici X=0,5 mm, není nastavení v pořádku.

- Opakujte nastavení.

U varianty „Kondicionér na kukuřici Ø 305 mm, OptiMaxx-Design“

OptiMaxx 305 s válci – BiG X 680-1180

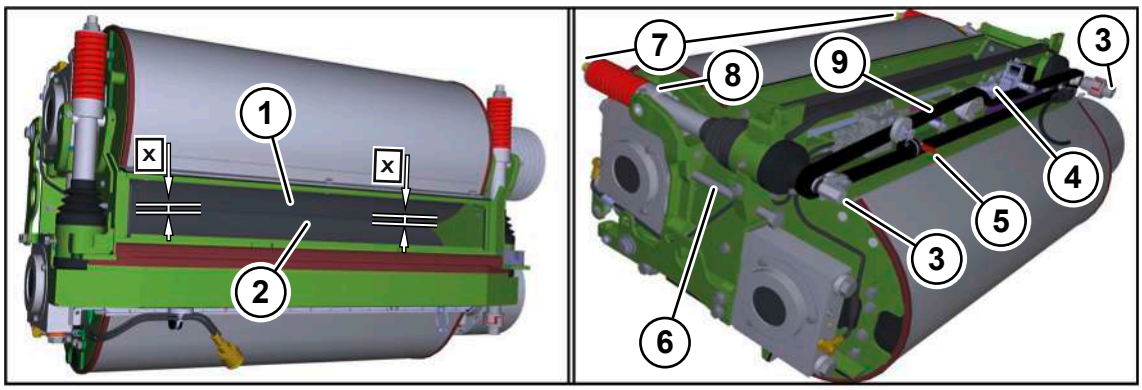

BX002-595

✓ Motor se spojkou a pláštěm je demontovaný.

▶ Pomocí spároměru změřte vzdálenost X válců kondicionéru na kukuřici (1, 2) vlevo a vpravo na kondicionéru na kukuřici.

➡ Pokud je vzdálenost na obou stranách kondicionéru na kukuřici 0,5 mm, je nastavení v pořádku.

➡ Pokud není vzdálenost na obou stranách kondicionéru na kukuřici 0,5 mm, musí se nastavit dorazy kondicionéru na kukuřici.

Pro nastavení vzdálenosti proveďte nejprve na jedné straně kondicionéru na kukuřici:

▶ Zarážku (6) protočte vzad.

▶ Válce otáčením pružinového hřídele (3) vyrovnejte paralelně na vzdálenost 0,5 mm.

▶ Matici (7) natáhněte na zarážku pouzdra (8).

▶ Doraz (6) pevně utáhněte.

▶ Nastavení opakujte na druhé straně.

▶ Vzdálenosti znovu změřte a v případě potřeby nastavení na obou stranách opakujte.

▶ Řetěz (9) položte a šroubovákem upněte na napínací rameno (4).

▶ Ukazatel (5) na řetězu (9) namontujte tak, aby ukazoval 0,5 mm.

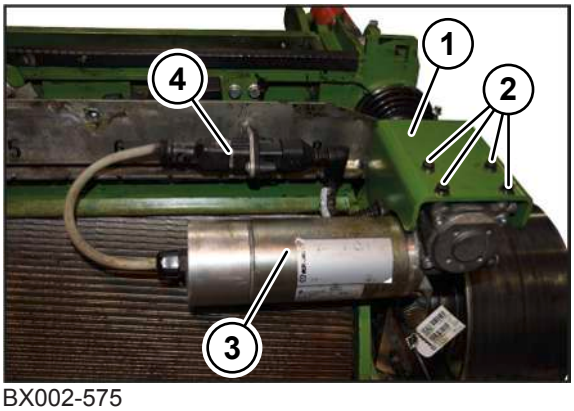

BX002-575

▶ Nastavovací motor (3) nasuňte do pláště (1) a přimontujte 4 šrouby (2).

▶ Spojte konektorový spoj (4) s nastavovacím motorem (3).

▶ Kondicionér na kukuřici znovu namontujte do stroje a vzdálenost válců kondicionéru na kukuřici na terminálu stroje nastavte na 0,5 mm, viz Provozní návod příslušného stroje.

Diskový kondicionér na kukuřici – BiG X 680-1180

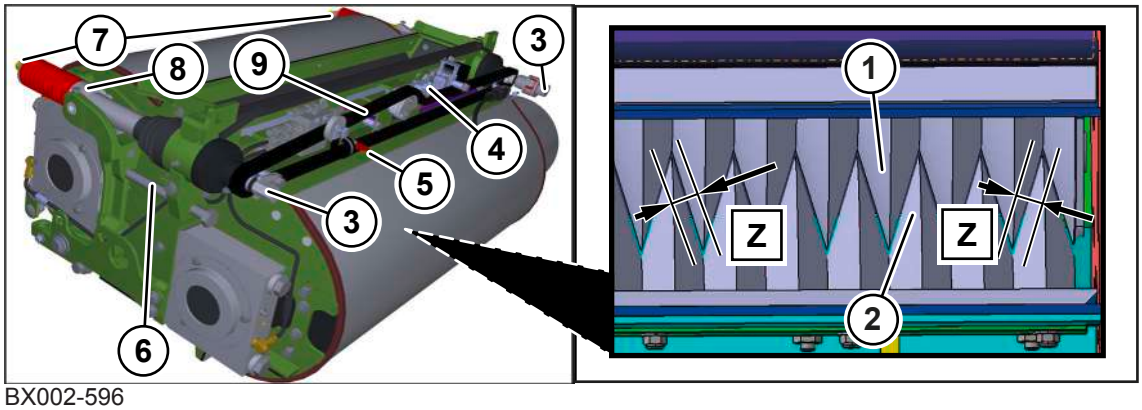

BX002-596

✓ Motor se spojkou a pláštěm je demontovaný.

▶ Pomocí sáromeru změřte vzdálenost Z diskového kondicionéru na kukuřici (1, 2) vlevo, vpravo a ve středu na kondicionéru na kukuřici.

➡ Pokud je vzdálenost na každém místě 0,1-0,3 mm, je nastavení v pořádku.

➡ Pokud není vzdálenost na každém místě 0,1-0,3 mm, musí se nastavit dorazy kondicionéru na kukuřici.

▶ Zarážku (6) na obou stranách protočte vzad.

▶ Disky vyrovnejte pružinovými hřídeli (3) paralelně na vzdálenost boků Z 0,1-0,3 mm a zarážku (6) utáhněte.

▶ Řetěz (9) položte a šroubovákem upněte na napínací rameno (4).

▶ Ukazatel (5) na řetězu (9) namontujte tak, aby ukazoval 0,5 mm.

▶ Kondicionér na kukuřici znovu namontujte do stroje a vzdálenost válců kondicionéru na kukuřici na terminálu stroje nastavte na 0,5 mm, viz Provozní návod příslušného stroje.

27.5 Údržba lišty na plevy (u varianty "Lišta na plevy")

Přehled utahovacích momentů, *viz Strana 423*.

▶ Demontáž údržbové klapky předávací šachtice.

▶ Po otevření předávací šachtice zkontrolujte nože lišty na plevy, zda nejsou opotřebované.

Když lze nože opět použít:

▶ Montáž údržbové klapky předávací šachtice.

Když jsou nože opotřebované a nelze je opět použít:

▶ Demontujte nosník nožů a vyměňte kompletní sadu nožů.

Demontáž držáku nože:

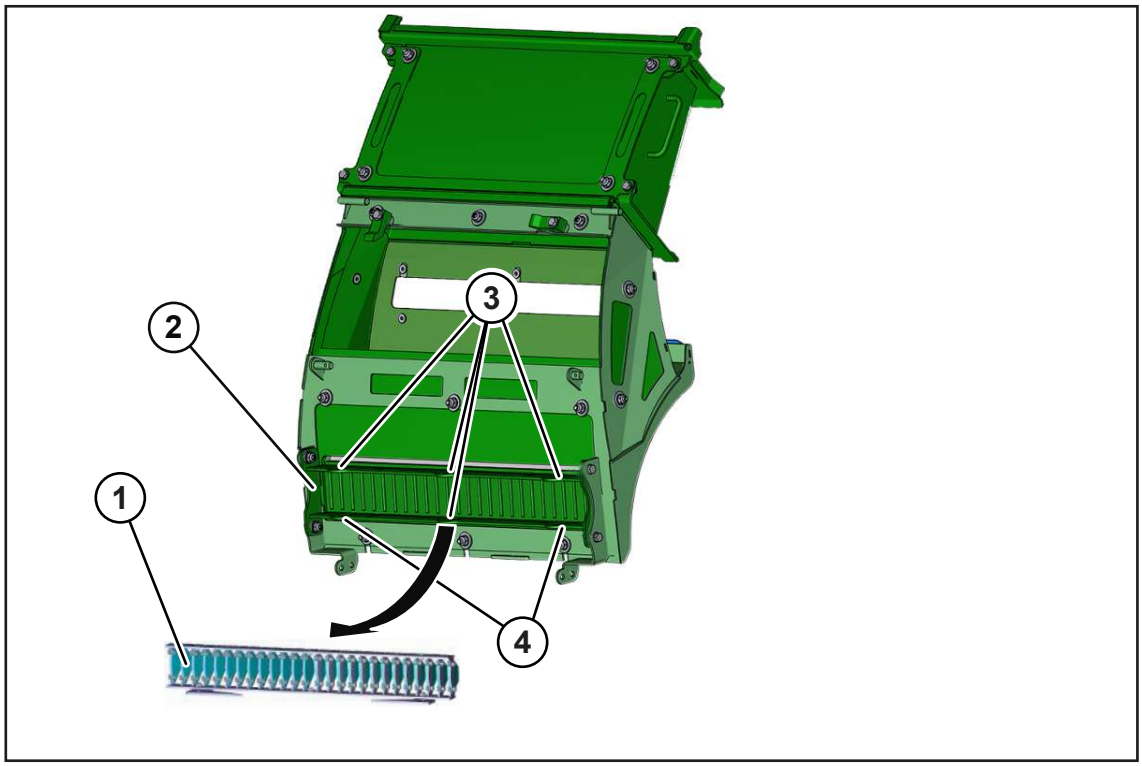

BX002-078

VAROVÁNÍ! Nebezpečí pořezání ostrými noži! Noste vhodné ochranné rukavice.

- Demontujte šroubení (3 4) a vyjměte držák nožů (1) z lišty na plevy (2).

Výměna nožů lišty na plevy

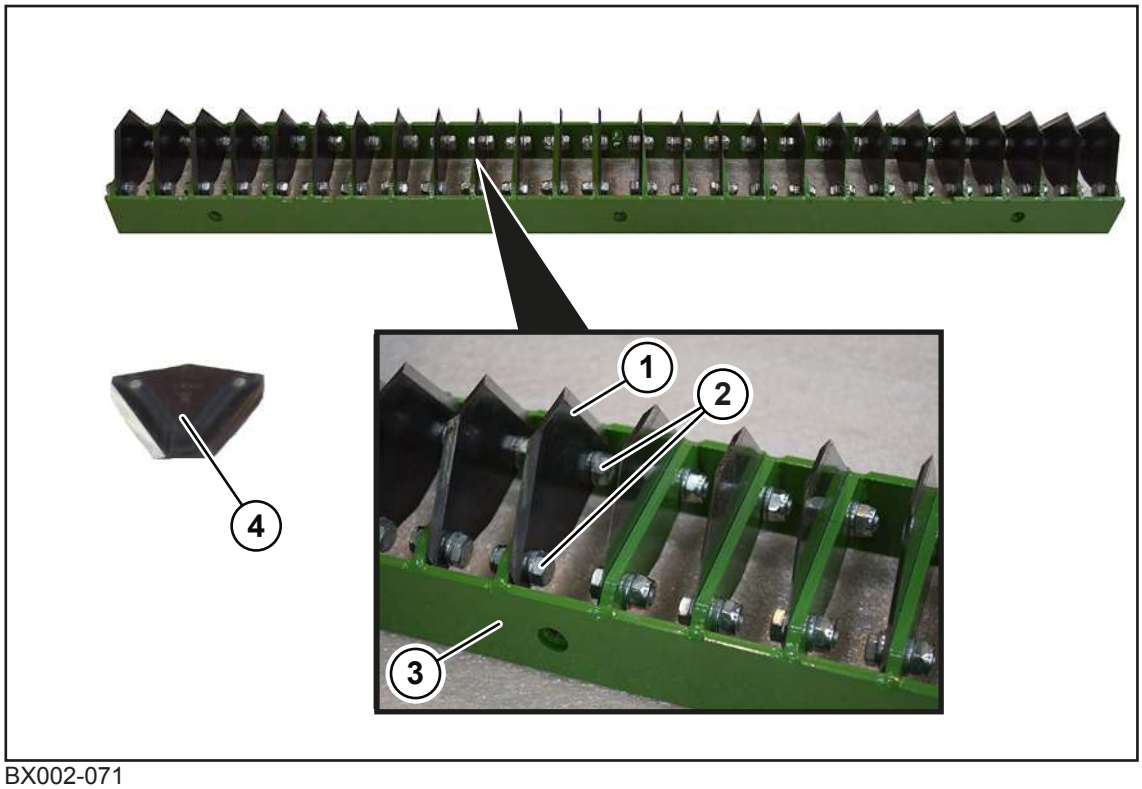

BX002-071

Pol.	Množství	Označení
(A)	52x	Šroub se šestihrannou hlavou M6 x 16 Zn8
(B)	104x	Podložka 6,4 x 12 x 1,6 Zn8
(C)	52x	Pojistná matice M6 Zn8

VAROVÁNÍ! Nebezpečí pořezání ostrými noži! Noste vhodné ochranné rukavice.

- Demontujte nůž (1), který se má vyměnit.
- Vezměte nový nůž (4) a nasaďte jej do držáku nože (3). Při tom se ujistěte, že plochy ostří ukazují ke středu, to znamená, že směr montáže nožů (1) se od středu držáku nože (3) střídá.
- Přišroubujte nůž spojovacím materiálem (2) (A, B, C).
- Když jsou všechny nože vyměněné, namontujte držák nožů (3) na lištu na plevy, *viz Strana 287*.

28 Údržba – hydraulika

⚠ VAROVÁNÍ

Nebezpečí zranění při nedodržení základních bezpečnostních upozornění

Při nedodržení základních bezpečnostních upozornění může dojít k vážným až smrtelným úrazům osob.

- Aby nedocházelo k úrazům, je nutné si přečíst a dodržovat základní bezpečnostní pokyny, *viz Strana 19*.

⚠ VAROVÁNÍ

Nebezpečí úrazu při nedodržení bezpečnostních postupů

Při nedodržení bezpečnostních postupů může dojít k vážným až smrtelným úrazům osob.

- Aby se předcházelo úrazům, je nutné přečtení a dodržování bezpečnostních postupů, *viz Strana 33*.

⚠ VAROVÁNÍ

Hydraulické hadice podléhají stárnutí

Hydraulické hadice se mohou na základě tlaku, zatížení teplem a působení UV záření opotřebovat. Při poškozených hydraulických hadicích může dojít k těžkým až smrtelným úrazům.

Na hydraulických hadicových potrubích je natištěno datum výroby. Bez dlouhého hledání tak lze zjistit jejich stáří.

Doporučujeme měnit hydraulické hadice po uplynutí jejich životnosti, to je každých šest let.

- Jako výměnné hadice používejte jen originální náhradní díly.

UPOZORNĚNÍ

Poškození stroje při znečištění hydraulického systému

Pokud by se do hydraulického systému dostala cizí tělesa nebo kapaliny, mohlo by dojít k vážnému poškození hydraulického systému.

- Před demontáží vyčistěte hydraulické přípojky a komponenty.
- Otevřené hydraulické přípojky zavřete ochrannými čepičkami.
- Zajistěte, aby se do hydraulického systému nedostala žádná cizí tělesa nebo kapaliny.

UPOZORNĚNÍ

Likvidace a skladování olejů a použitých olejových filtrů

Při neodborné likvidaci a skladování olejů a použitých olejových filtrů mohou vzniknout ekologické škody.

- Staré oleje a olejové filtry skladovat resp. likvidovat dle zákonných předpisů.

28.1 Ventily k omezení tlaku

Řídicí bloky jsou vybaveny ventily k omezení tlaku. Tyto ventily byly přednastaveny z výroby a nesmí se měnit.

UPOZORNĚNÍ
Ventily k omezení tlaku na stroji jsou přednastaveny z výroby. Práce na ventilech k omezení tlaku nechte provádět jen zákaznickým servisem KRONE.

28.2 Hydraulický olej

UPOZORNĚNÍ
Poškození hydraulického systému v případě neschválených hydraulických olejů Při použití neschválených hydraulických olejů nebo směsi různých olejů může dojít k poškození hydraulického systému. ▶ Nikdy nemíchejte různé druhy olejů. ▶ Nikdy nepoužívejte motorový olej. ▶ Používejte jen schválené hydraulické oleje.

Plnicí množství a druhy olejů, *viz Strana 73*.

28.3 Údržba nádrže hydraulického oleje

Přehled utahovacích momentů, *viz Strana 423*.

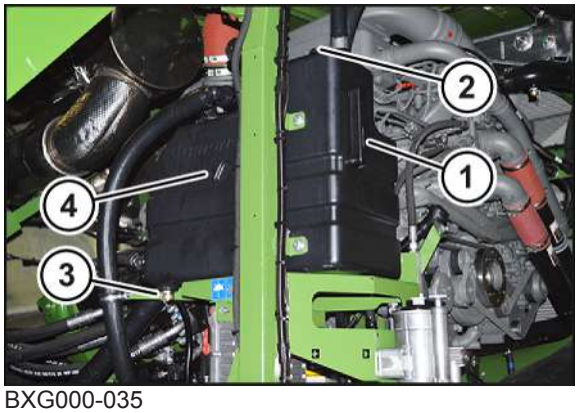

BXG000-035

▶ Dodržujte bezpečnostní postup "Kontrola hladiny oleje, bezpečná výměna oleje a filtrační vložky", *viz Strana 34*.

Kontrola hladiny oleje v nádrži hydraulického oleje

INFO
Zkontrolujte hladinu oleje, u varianty "Přídavná nádrž hydraulického oleje" Pokud je stroj vybaven přídavnou nádrží hydraulického oleje, je třeba zkontrolovat hladinu hydraulického oleje na průzoru na přídavné nádrži hydraulického oleje na horní straně stroje.

▶ Uveďte odhazovací koncovku do parkovací polohy.

Kontrola hladiny oleje:

Hladina hydraulického oleje musí sahat doprostřed průzoru (1).

▶ V případě potřeby plnicím hrdlem oleje (2) doplňte hydraulický olej.

Výměna oleje v nádrži hydraulického oleje

- Uveďte odhazovací koncovku do parkovací polohy.
- Připravte záchytnou nádobu (o objemu cca 130 litrů).
- Důkladně vyčistěte okolí vypouštěcího hrdla oleje (3).
- Vložte konec hadice na vypouštění oleje (přiložena ke stroji) do záchytné nádoby. Druhý konec hadice přimontujte k vypouštěcímu hrdlu oleje (3) na nádrži hydraulického oleje (4). Tím se automaticky otevře vypouštěcí ventil oleje a hydraulický olej vyteče do záchytné nádoby.
- Demontujte vypouštěcí hadici.
- Hydraulický olej nalévejte plnicím hrdlem (2) na nádrži hydraulického oleje, až doprostřed průzoru. Množství a specifikace, *viz Strana 73*.
- Nechte dieselový motor cca 10 sekund běžet při spodních otáčkách volnoběhu.
- Vypněte dieselový motor.
- Zkontrolujte hladinu oleje v hydraulické nádrži, v případě potřeby hydraulický olej doplňte.
- Postup opakujte, dokud již hladina oleje neklesá.

Výměna sacího zpětného filtru nádrže hydraulického oleje

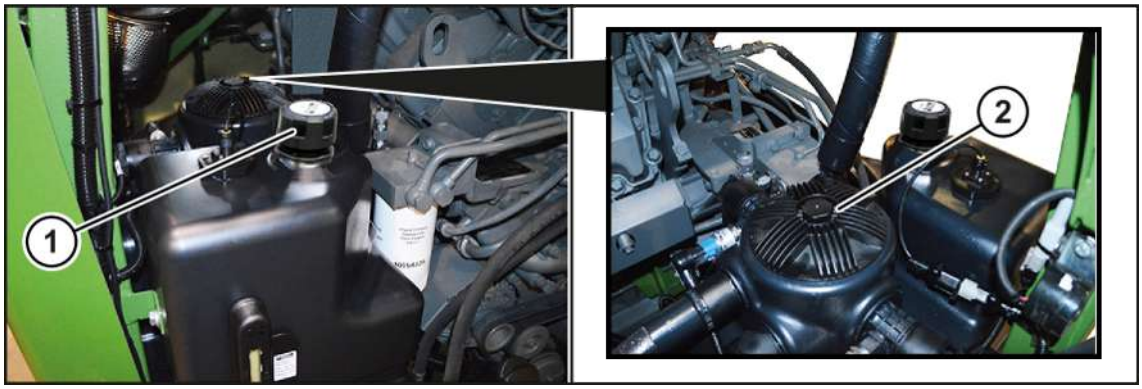

BXG001-125

✓ Stroj je zastavený a zajištěný, *viz Strana 33*.

- Otevřete plnicí hrdlo oleje (1) na nádrži hydraulického oleje, aby se z nádrže uvolnil tlak.
- Odšroubujte víčko (2).
- Mírným otáčivým pohybem vytáhněte filtrační prvek a nechte odkapat hydraulický olej.
- Vyčistěte skříň a víčko.
- Potřete těsnicí plochy a O-kroužky nového filtračního prvku olejem a mírným otočným pohybem je nasaďte.
- Nasaďte víčko (2) a přišroubujte jej utahovacím momentem 45 Nm.
- Zavřete plnicí hrdlo oleje (1) nádrže hydraulického oleje.
- Nastartujte dieselový motor a nechte ho běžet při otáčkách volnoběhu.
- Zkontrolujte utěsnění sacího zpětného filtru.

28.4 Výměna vysokotlakého filtru

Přehled utahovacích momentů, *viz Strana 423*.

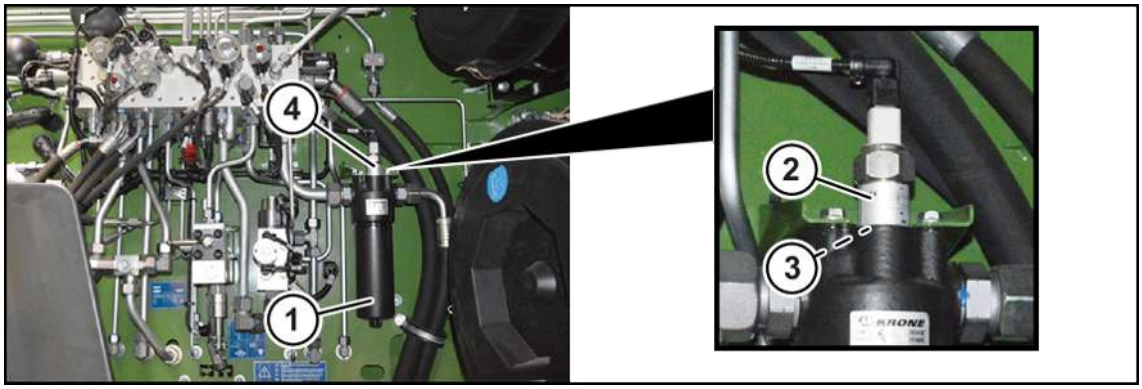

BXG000-071

Vysokotlaký filtr (1) je vybaven elektrickým indikátorem znečištění (4).

Výměna vysokotlakého filtru

✓ Stroj je zastavený a zajištěný, *viz Strana 33*.

- ▶ Demontujte a vyčistěte těleso filtru (1).
- ▶ Mírným pohybem tam a zpět vyjměte filtrační prvek (2) směrem dolů z upínacího kusu a vyměňte jej za nový filtrační prvek.
- ▶ Zkontrolujte O-kroužek (3) ohledně poškození a v případě potřeby jej vyměňte.
- ▶ Potřete závit a těsnicí plochy hydraulickým olejem.
- ▶ Namontujte těleso filtru (1).
- ▶ Nastartujte dieselový motor a zkontrolujte těsnost šroubových spojů vysokotlakého filtru.

28.5 Kontrola hydraulických hadic

Hydraulické hadice podléhají přirozenému stárnutí. Tím je doba jejich použití omezena. Doporučená doba použití je 6 let, v tom je obsažena maximální doba skladování 2 roky. Na hydraulických hadicích je natištěno výrobní datum. Při kontrole hydraulických hadic musí být respektovány podmínky příslušné země (např.: BGVU).

Provedení vizuální kontroly

- ▶ Všechny hydraulické hadice vizuálně zkontrolujte ohledně poškození a netěsností a v případě potřeby je nechtae autorizovaným odborným personálem vyměnit.

29 Údržba – převodovky

⚠ VAROVÁNÍ

Nebezpečí zranění při nedodržení základních bezpečnostních upozornění

Při nedodržení základních bezpečnostních upozornění může dojít k vážným až smrtelným úrazům osob.

- Aby nedocházelo k úrazům, je nutné si přečíst a dodržovat základní bezpečnostní pokyny, *viz Strana 19*.

⚠ VAROVÁNÍ

Nebezpečí úrazu při nedodržení bezpečnostních postupů

Při nedodržení bezpečnostních postupů může dojít k vážným až smrtelným úrazům osob.

- Aby se předcházelo úrazům, je nutné přečtení a dodržování bezpečnostních postupů, *viz Strana 33*.

✓ Stroj je zastavený a zajištěný, *viz Strana 33*.

29.1 Přehled převodovek

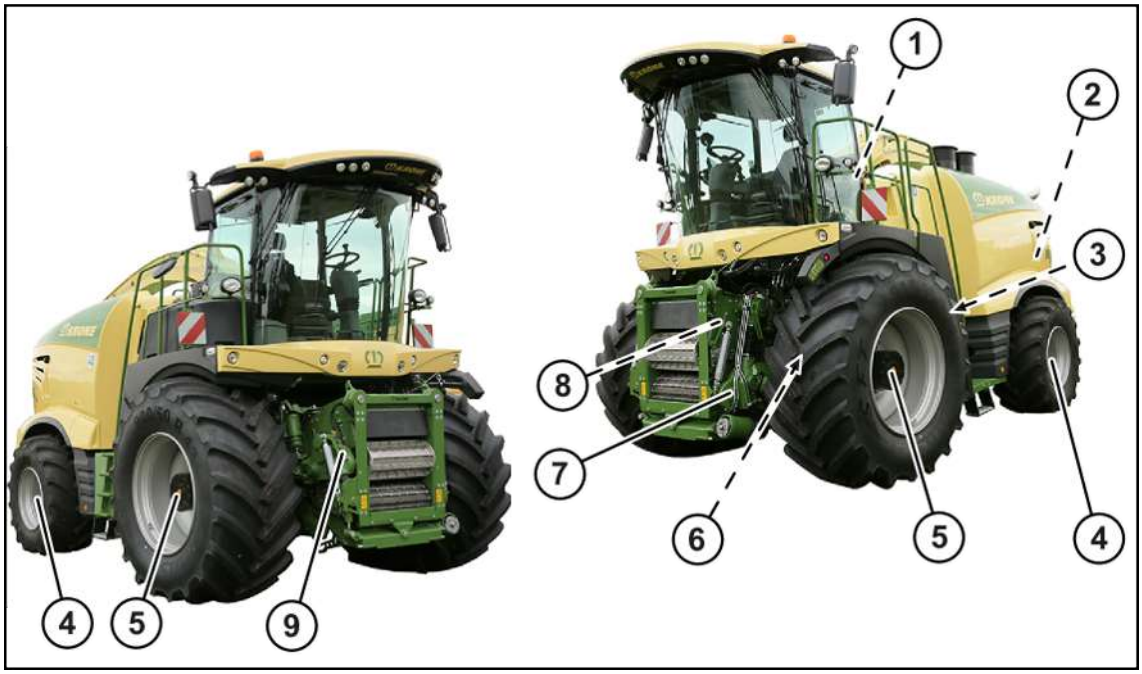

BXG000-036

1	Převodovka pohonu otáčení odhazovací koncovky	6	Převodovka délky řezu VariLOC
2	Hlavní převodovka	7	Převod válců dole
3	Rozvodovka	8	Vložená převodovka návodu
4	Nábojová převodovka vzadu (u provedení „Pohon všech kol“)	9	Převod válců nahoře
5	Nábojová převodovka vpředu		

29.2 Údržba hlavní převodovky

Hlavní převodovka se nachází vzadu vlevo pod výklopnou zádí.

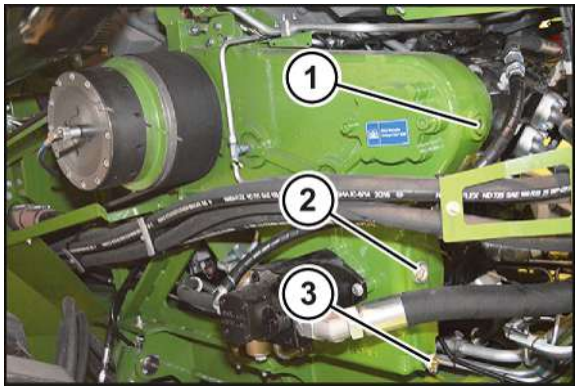

BX001-721

- Dodržujte bezpečnostní postup "Kontrola hladiny oleje, bezpečná výměna oleje a filtrační vložky", *viz Strana 34*.

Kontrola hladiny oleje

Hladina oleje musí dosahovat až ke středu průzoru (2).

Pokud olej nedosahuje až ke středu průzoru (2):

- Demontujte šroubový uzávěr plnicího otvoru oleje (1).
- Plnicím otvorem oleje (1) nalijte olej až ke středu průzoru (2).
- Přimontujte šroubový uzávěr plnicího otvoru oleje (1), utahovací moment *viz Strana 425*.

Výměna oleje

✓ Pro unikající olej je k dispozici vhodná nádoba.

- Demontujte šroubový uzávěr plnicího otvoru oleje (1).
- Pod odtok (3) postavte nádobu na vytékající olej.
- Demontujte uzávěr odtoku (3).
- Z odkládací schránky vyjměte vypouštěcí hadici a otevřený konec držte v nádobě na vytékající olej.
- Šroubení vypouštěcí hadice přišroubujte k odtoku (3) a nechte olej vytéct do nádoby.
- Když vyteče z převodovky veškerý olej, demontujte vypouštěcí hadici a na odtok (3) nasaďte uzávěr.
- Plnicím otvorem oleje (1) nalijte nový olej až ke středu průzoru (2).
- Přimontujte šroubový uzávěr plnicího otvoru oleje (1), utahovací moment, *viz Strana 425*.

Výměna nízkotlakého filtru

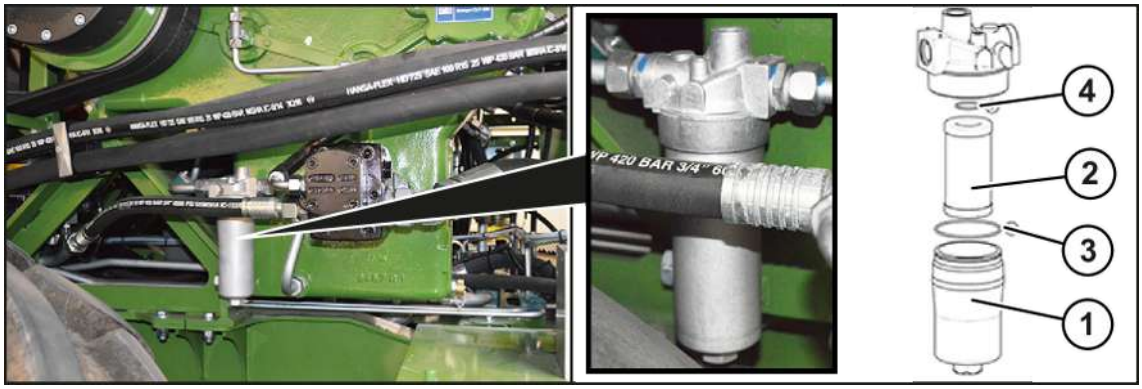

BXG000-028

Výměna filtračního prvku

✓ Pro unikající olej je k dispozici vhodná nádoba.

- ▶ Demontujte a vyčistěte těleso filtru (1).
- ▶ Vyjměte filtrační prvek (2) a vyměňte ho za nový filtr.
- ▶ Zkontrolujte O-kroužky (3, 4) ohledně poškození a v případě potřeby je vyměňte.
- ▶ Potřete závit a těsnicí plochy hydraulickým olejem.
- ▶ Namontujte těleso filtru (1) utahovacím momentem 60 Nm.
- ▶ Vytvořte tlak v hydraulickém systému a překontrolujte jeho těsnost.

Kontrola hladiny oleje po výměně oleje a nízkotlakého filtru

- ▶ Nastartujte dieselový motor, zapněte hlavní spojku, nechte obojí běžet 1 minutu a potom dieselový motor vypněte.
- ▶ Zkontrolujte hladinu oleje hlavní převodovky.

Pokud olej dosahuje ke středu průzoru, je výměna oleje v hlavní převodovce ukončena.

Pokud olej nedosahuje až ke středu průzoru:

- ▶ Doplňte olej, *viz Strana 529*

29.3 Údržba rozvodovky

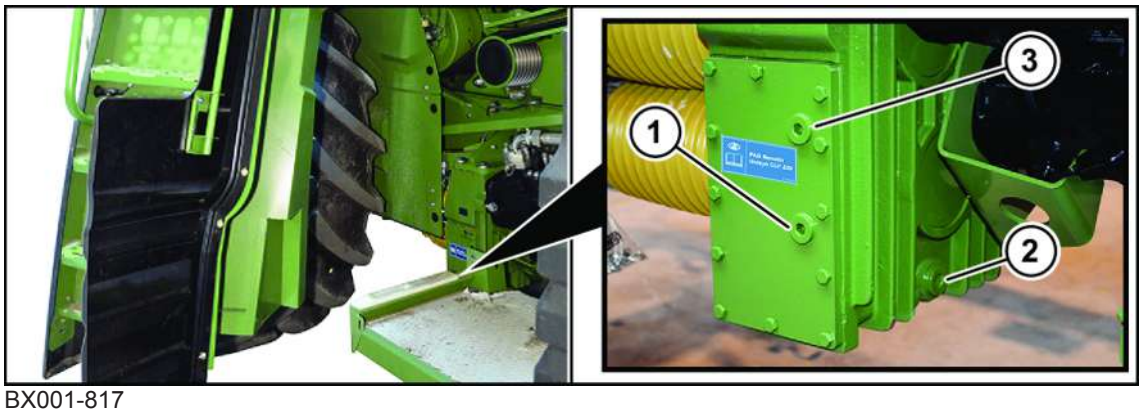

BX001-817

- ▶ Dodržujte bezpečnostní postup "Kontrola hladiny oleje, bezpečná výměna oleje a filtrační vložky", *viz Strana 34*.
- ▶ Natočte výstup ke kabině ke straně, *viz Strana 427*.

Kontrola hladiny oleje

- ▶ Demontujte šroubový uzávěr kontrolního otvoru (1).
  - ⇨ Pokud olej dosahuje až ke kontrolnímu otvoru (1):
- ▶ Přimontujte šroubový uzávěr kontrolního otvoru (1), utahovací moment *viz Strana 425*.
  - ⇨ Pokud olej nedosahuje až ke kontrolnímu otvoru (1):
- ▶ Demontujte šroubový uzávěr plnicího otvoru (3).
- ▶ Plnicím otvorem (3) doplňte nový olej až ke kontrolnímu otvoru (1).
- ▶ Přimontujte šroubový uzávěr kontrolního otvoru (1) a šroubový uzávěr plnicího otvoru (3), utahovací moment *viz Strana 425*.

Výměna oleje

- ✓ Pro unikající olej je k dispozici vhodná nádoba.
- ▶ Demontujte šroubový uzávěr kontrolního otvoru (1) a šroubový uzávěr plnicího otvoru (3).
- ▶ Demontujte výpustný šroub oleje (2) a vypusťte olej.
- ▶ Přimontujte výpustný šroub (2), utahovací moment *viz Strana 425*.
- ▶ Plnicím otvorem (3) nalijte nový olej až ke kontrolnímu otvoru (1).
- ▶ Přimontujte šroubový uzávěr kontrolního otvoru (1) a šroubový uzávěr plnicího otvoru (3), utahovací moment*viz Strana 425*.

29.4 Údržba vložené převodovky návodu

UPOZORNĚNÍ

Poškození převodovky následkem nesprávného množství oleje

Pokud nestojí návod při kontrole hladiny oleje a při výměně oleje rovně, hrozí nebezpečí, že bude v převodovce příliš málo nebo příliš moc oleje.

- ▶ Ujistěte se, že je víko krytu návodu při kontrole hladiny oleje a při výměně oleje ve vodorovné poloze.

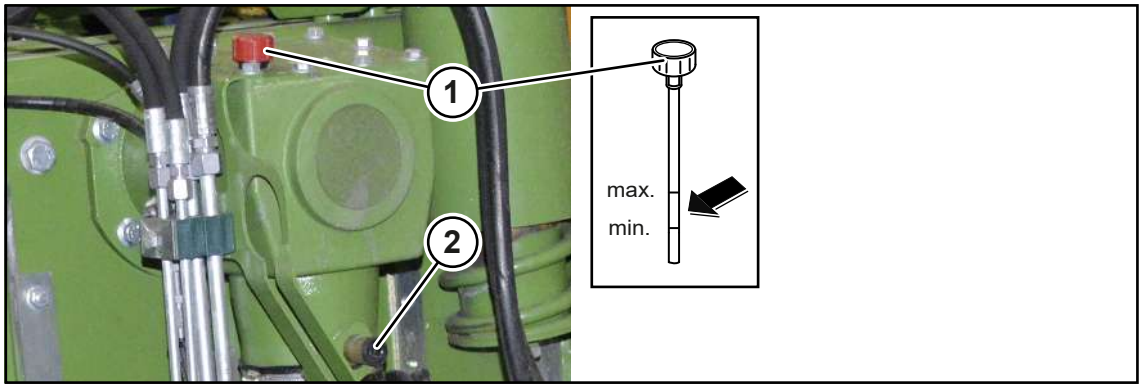

BXG001-112

- ▶ Dodržujte bezpečnostní postup "Kontrola hladiny oleje, bezpečná výměna oleje a filtrační vložky", *viz Strana 34*.

Kontrola hladiny oleje

- ▶ Důkladně očistěte okolí olejové měrky (1).
- ▶ Vytáhněte olejovou měrku (1), očistěte ji a zase ji zcela zasuňte. Pro vyčištění olejové měrky používejte hadr nepouštějící vlákna.
- ▶ Vytáhněte olejovou měrku (1) a zkontrolujte hladinu oleje.
  - ⇨ Pokud je hladina oleje mezi značkami "Min." a "Max.":
  - ▶ Zasuňte olejovou měrku (1).
  - ⇨ Pokud je hladina oleje pod značkou "Min":
  - ▶ Plnicím otvorem doplňte olej.
  - ▶ Zkontrolujte hladinu oleje.

Výměna oleje

- ✓ Pro unikající olej je k dispozici vhodná nádoba.
- ▶ Vyšroubujte olejovou měrku (1).
- ▶ Demontujte výpustný šroub oleje (2) a vypusťte olej.
- ▶ Namontujte výpustný šroub (2), utahovací moment *viz Strana 425*.
- ▶ Plnicím otvorem nalijte nový olej.
- ▶ Zkontrolujte hladinu oleje.

29.5 Údržba převodu válců dole

UPOZORNĚNÍ

Poškození převodovky následkem nesprávného množství oleje

Pokud nestojí návod při kontrole hladiny oleje a při výměně oleje rovně, hrozí nebezpečí, že bude v převodovce příliš málo nebo příliš moc oleje.

- ▶ Ujistěte se, že je víko krytu návodu při kontrole hladiny oleje a při výměně oleje ve vodorovné poloze.

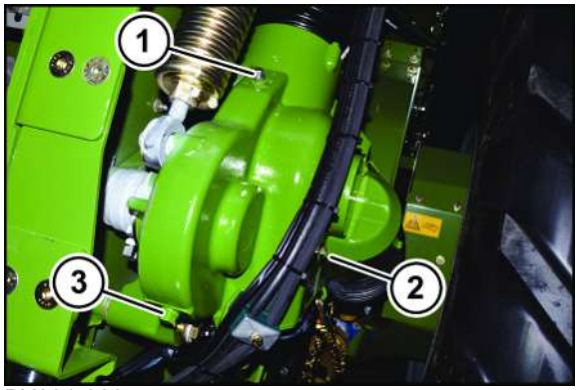

BX001-328

- ▶ Dodržujte bezpečnostní postup "Kontrola hladiny oleje, bezpečná výměna oleje a filtrační vložky", *viz Strana 34*.

Kontrola hladiny oleje

Hladina oleje musí dosahovat až ke středu průzoru (2).

Pokud olej nedosahuje až ke středu průzoru (2):

- ▶ Demontujte šroubový uzávěr plnicího otvoru oleje (1).
- ▶ Plnicím otvorem oleje (1) nalijte olej až ke středu průzoru (2).
- ▶ Přimontujte šroubový uzávěr plnicího otvoru oleje (1), utahovací moment *viz Strana 425*.

Výměna oleje

- ✓ Pro unikající olej je k dispozici vhodná nádoba.
- ▶ Demontujte šroubový uzávěr plnicího otvoru oleje (1).
- ▶ Demontujte výpustný šroub (3) a vypusťte olej.
- ▶ Namontujte výpustný šroub (3), utahovací moment *viz Strana 425*.
- ▶ Plnicím otvorem oleje (1) nalijte nový olej až ke středu průzoru (2).
- ▶ Zašroubujte šroubový uzávěr plnicího otvoru oleje (1) a těsně ho utáhněte, utahovací moment *viz Strana 425*.

29.6 Údržba převodu válců nahoře

UPOZORNĚNÍ

Poškození převodovky následkem nesprávného množství oleje

Pokud nestojí návod při kontrole hladiny oleje a při výměně oleje rovně, hrozí nebezpečí, že bude v převodovce příliš málo nebo příliš moc oleje.

- ▶ Ujistěte se, že je víko krytu návodu při kontrole hladiny oleje a při výměně oleje ve vodorovné poloze.

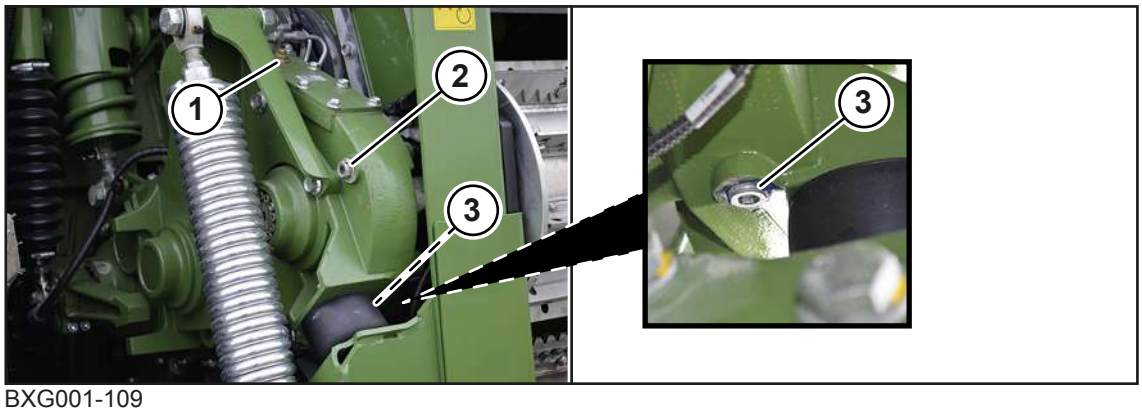

BXG001-109

- ▶ Dodržujte bezpečnostní postup "Kontrola hladiny oleje, bezpečná výměna oleje a filtrační vložky", *viz Strana 34*.

Kontrola hladiny oleje

Hladina oleje musí dosahovat až ke středu průzoru (2).

Pokud olej nedosahuje až ke středu průzoru (2):

- ▶ Demontujte šroubový uzávěr plnicího otvoru oleje (1).
- ▶ Plnicím otvorem oleje (1) nalijte olej až ke středu průzoru (2).
- ▶ Přimontujte šroubový uzávěr plnicího otvoru oleje (1), utahovací moment *viz Strana 425*.

Výměna oleje

✓ Pro unikající olej je k dispozici vhodná nádoba.

- ▶ Demontujte šroubový uzávěr plnicího otvoru oleje (1).
- ▶ Demontujte výpustný šroub (3) a vypusťte olej.
- ▶ Namontujte výpustný šroub (3), utahovací moment *viz Strana 425*.
- ▶ Plnicím otvorem oleje (1) nalijte nový olej až ke středu průzoru (2).
- ▶ Zašroubujte šroubový uzávěr plnicího otvoru oleje (1) a těsně ho utáhněte, utahovací moment *viz Strana 425*.

29.7 Údržba nábojové převodovky

UPOZORNĚNÍ

Poškození nábojových převodovek při použití nesprávného převodového oleje

Při použití nesprávného převodového oleje se mohou nábojové převodovky při provozu poškodit.

- ▶ Pro doplnění nebo výměnu převodového oleje v nábojových převodovkách používejte výhradně převodový olej SHELL SPIRAX S4 CX 50.
- ▶ Pokud není tento převodový olej k dispozici, konzultujte to se svým servisem KRONE.

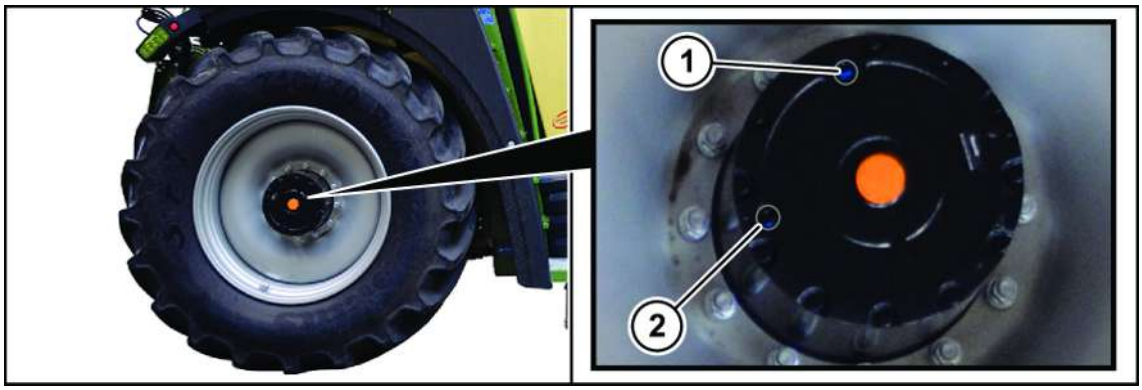

BX001-858

- ▶ Dodržujte bezpečnostní postup "Kontrola hladiny oleje, bezpečná výměna oleje a filtrační vložky", *viz Strana 34*.

Kontrola hladiny oleje

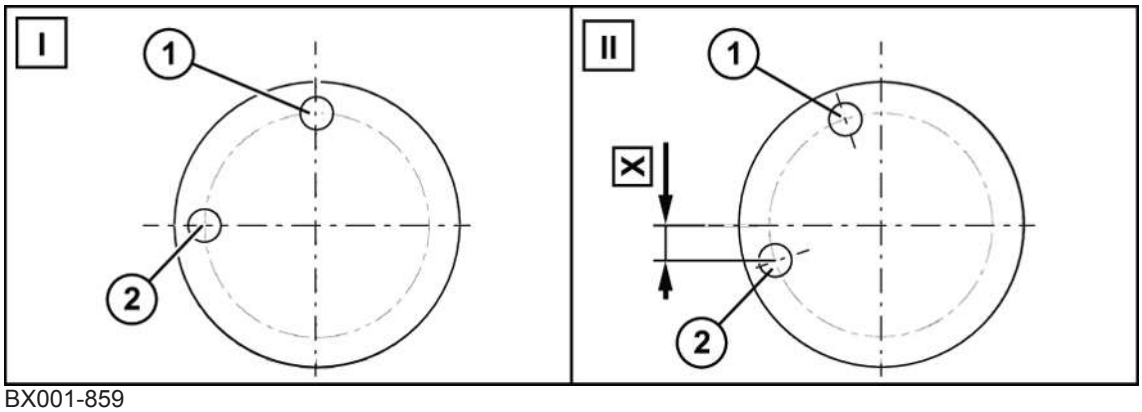

BX001-859

Zkontrolujte hladinu oleje v přední nápravě: rozměr X=40 mm.

Zkontrolujte hladinu oleje v zadní nápravě: rozměr X=30 mm.

✓ Pro unikající olej je k dispozici vhodná nádoba.

▶ Umístěte kolo tak, aby byl plnicí otvor oleje (1) v nejvyšší poloze (I).

▶ Důkladně vyčistěte okolí šroubového uzávěru plnicího otvoru (1) a šroubového uzávěru kontrolního otvoru (2).

VAROVÁNÍ! Nebezpečí opaření horkým převodovým olejem unikajícím pod tlakem. Noste osobní ochranné pomůcky, jako rukavice a ochranné brýle a šroubový uzávěr plnicího otvoru povolujte opatrně.

▶ Pro uvolnění tlaku opatrně demontujte šroubový uzávěr plnicího otvoru (1) a stůjte přitom stranou.

⇨ Tlak v nábojové převodovce se uvolní.

▶ Přimontujte šroubový uzávěr plnicího otvoru (1).

▶ Nastavte kolo tak, aby se střed šroubového uzávěru kontrolního otvoru (2) nacházel o rozměr X pod středem náboje. Přiložte vodováhu vodorovně na střed náboje a páskou změřte rozměr X (II).

▶ Demontujte šroubový uzávěr kontrolního otvoru (2).

▶ Zkontrolujte, zda hladina oleje dosahuje až ke kontrolnímu otvoru (2).

Když hladina oleje dosahuje až ke kontrolnímu otvoru (2):

▶ Přimontujte šroubový uzávěr kontrolního otvoru (2), utahovací moment=60 Nm.

Když hladina oleje nedosahuje až ke kontrolnímu otvoru (2):

▶ Demontujte šroubový uzávěr plnicího otvoru (1).

▶ Plnicím otvorem (1) doplňujte nový olej, dokud jeho hladina nedosáhne ke kontrolnímu otvoru (2).

▶ Přimontujte šroubový uzávěr kontrolního otvoru (2) a šroubový uzávěr plnicího otvoru (1), utahovací moment=60 Nm.

Výměna oleje

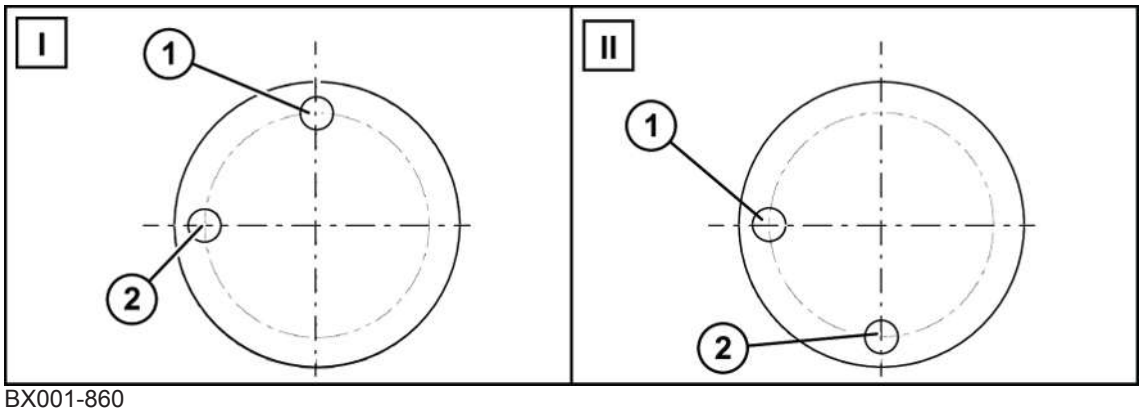

BX001-860

✓ Pro unikající olej je k dispozici vhodná nádoba.

▶ Umístěte kolo tak, aby byl plnicí otvor oleje (1) v nejvyšší poloze (I).

▶ Důkladně vyčistěte okolí šroubového uzávěru plnicího otvoru (1) a šroubového uzávěru kontrolního otvoru (2).

VAROVÁNÍ! Nebezpečí opaření horkým převodovým olejem unikajícím pod tlakem. Noste osobní ochranné pomůcky, jako rukavice a ochranné brýle a šroubový uzávěr plnicího otvoru povolujte opatrně.

▶ Pro uvolnění tlaku opatrně demontujte šroubový uzávěr plnicího otvoru (1) a stůjte přitom stranou.

⇨ Tlak v nábojové převodovce se uvolní.

- ▶ Přimontujte šroubový uzávěr plnicího otvoru (1).
- ▶ Umístěte kolo tak, aby byl výpustný šroub (2) v nejnižší poloze (II).
- ▶ Pod vypouštěcí otvor (2) postavte vhodnou nádobu.
- ▶ Demontujte šroubový uzávěr plnicího otvoru (1) a výpustný šroub (2) a vypusťte olej do nádoby.
- ▶ Nastavte kolo tak, aby se střed šroubového uzávěru kontrolního otvoru (2) nacházel o rozměr X pod středem náboje. Přiložte vodováhu vodorovně na střed náboje a páskou změřte rozměr X.
- ▶ Plnicím otvorem (1) doplňujte nový olej, dokud jeho hladina nedosáhne ke kontrolnímu otvoru (2).
- ▶ Přimontujte šroubový uzávěr kontrolního otvoru (2) a šroubový uzávěr plnicího otvoru (1), utahovací moment=60 Nm.

29.8 Údržba převodovky pohonu otáčení odhazovací koncovky

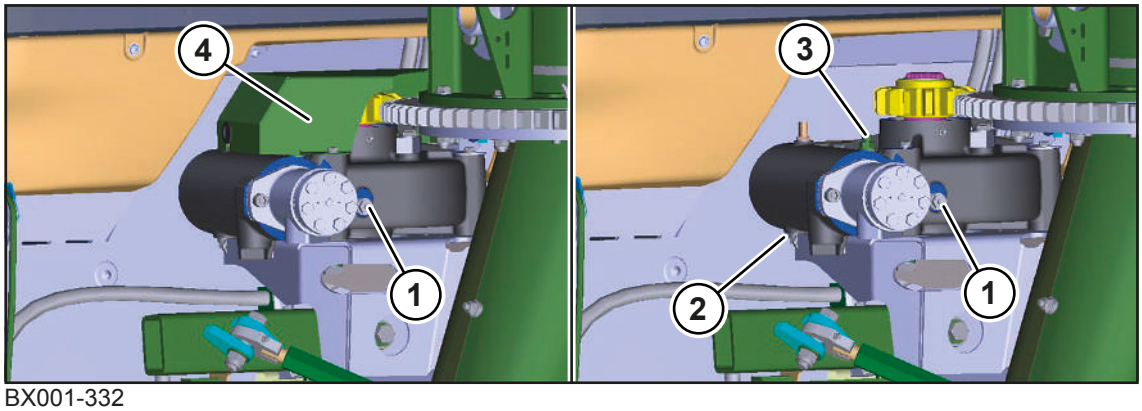

BX001-332

- ▶ Dodržujte bezpečnostní postup "Kontrola hladiny oleje, bezpečná výměna oleje a filtrační vložky", *viz Strana 34*.

Kontrola hladiny oleje

- ▶ Demontujte šroubový uzávěr kontrolního otvoru (1).
- ▶ Zkontrolujte, zda hladina oleje dosahuje až ke kontrolnímu otvoru (1).

Pokud olej dosahuje až ke kontrolnímu otvoru:

- ▶ Přimontujte šroubový uzávěr kontrolního otvoru (1), utahovací moment *viz Strana 425*.

Pokud olej nedosahuje až ke kontrolnímu otvoru:

- ▶ Demontujte větrací filtr (3).
- ▶ Plnicím otvorem (3) doplňujte nový olej, dokud jeho hladina nedosáhne ke kontrolnímu otvoru.
- ▶ Přimontujte šroubový uzávěr kontrolního otvoru (1) a větrací filtr (3), utahovací moment *viz Strana 425*.

Výměna oleje:

- ✓ Pro unikající olej je k dispozici vhodná nádoba.
- ▶ Demontujte kryt (4) větracího filtru (3).
- ▶ Pod výpustný šroub (2) připravte záchytnou nádobu.
- ▶ Důkladně vyčistěte okolí výpustného šroubu oleje (2).

- ▶ Vyšroubujte výpustný šroub (2) a vypusťte použitý olej do nádoby.
- ▶ Namontujte výpustný šroub (2), utahovací moment *viz Strana 425*.
- ▶ Plnicím otvorem oleje (3) nalijte nový olej až ke kontrolnímu otvoru (2).
- ▶ Namontujte větrací filtr (3), utahovací moment *viz Strana 425*.
- ▶ Přimontujte kryt (4).

29.9 Údržba převodovky délky řezu VariLOC

- ✓ Návod je demontovaný.
- ▶ Dodržujte bezpečnostní postup "Kontrola hladiny oleje, bezpečná výměna oleje a filtrační vložky", *viz Strana 34*.

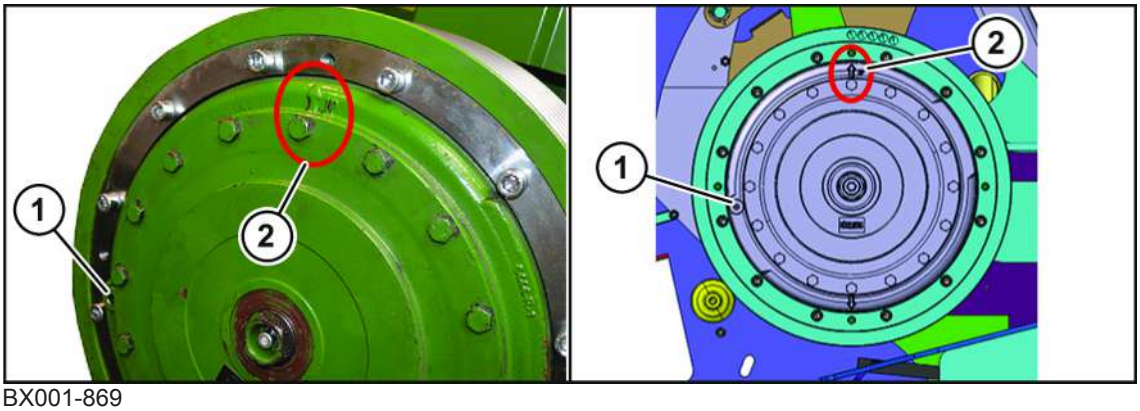

BX001-869

Kontrola hladiny oleje

- ✓ Stroj je zastavený a zajištěný, *viz Strana 33*.
- ✓ Pro unikající olej je k dispozici vhodná nádoba.
- ▶ Otočte planetovou převodovku tak, aby se označení ⬆ a „UP“ (2) nacházelo v nejvyšší poloze.
- ▶ Aretujte řezací buben, *viz Strana 487*.
- ▶ Důkladně vyčistěte okolí šroubového uzávěru (1).
- ▶ Demontujte šroubový uzávěr (1).
- ▶ Zkontrolujte, zda hladina oleje dosahuje až ke kontrolnímu otvoru (1).

Pokud olej dosahuje až ke kontrolnímu otvoru (1):

- ▶ Namontujte šroubový uzávěr (1), *viz Strana 423*.

Pokud olej nedosahuje až ke kontrolnímu otvoru (1):

- ▶ Kontrolním otvorem (1) doplňte nový olej až ke kontrolnímu otvoru (1).
- ▶ Namontujte šroubový uzávěr (1).
- ▶ Uvolněte aretaci řezacího bubnu, *viz Strana 487*.

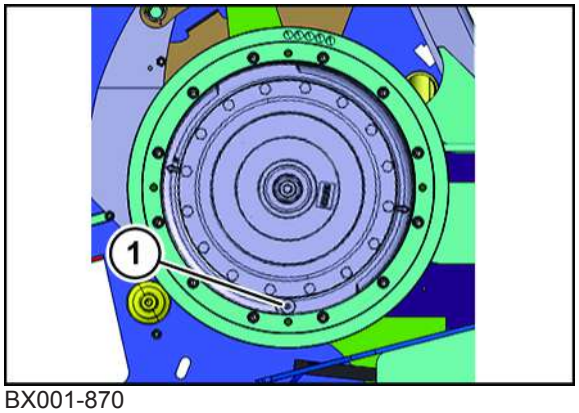

BX001-870

Výměna oleje

✓ Stroj je zastavený a zajištěný, *viz Strana 33*.
✓ Pro unikající olej je k dispozici vhodná nádoba.
▶ Otočte řemenici tak, aby se šroubový uzávěr (1) nacházel v nejspodnější poloze.
▶ Aretujte řezací buben.
▶ Důkladně vyčistěte okolí šroubového uzávěru (1).
▶ Demontujte šroubový uzávěr (1) a vypusťte olej do nádoby.
▶ Uvolněte aretaci řezacího bubnu.

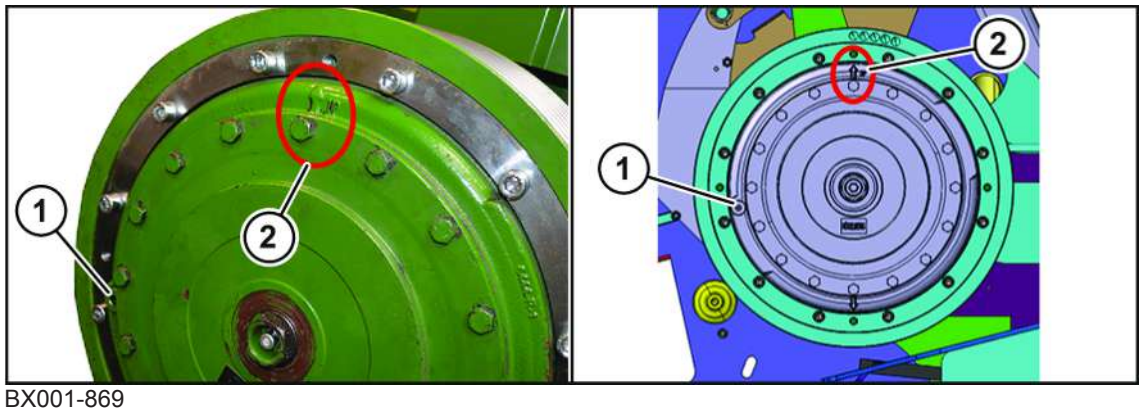

BX001-869

▶ Otočte planetovou převodovku tak, aby se označení ⬆ a "UP" (2) nacházelo v nejhořejší poloze.
▶ Aretujte řezací buben.

OZNÁMENÍ! Poškození převodovky při použití různých olejů. Zajistěte, aby se při plnění nemíchaly druhy olejů.

▶ Kontrolním otvorem (1) doplňte nový olej až ke kontrolnímu otvoru (1).
▶ Namontujte šroubový uzávěr (1).
▶ Uvolněte aretaci řezacího bubnu.

30 Údržba – elektrická soustava

⚠ VAROVÁNÍ

Nebezpečí zranění při nedodržení základních bezpečnostních upozornění

Při nedodržení základních bezpečnostních upozornění může dojít k vážným až smrtelným úrazům osob.

- Aby nedocházelo k úrazům, je nutné si přečíst a dodržovat základní bezpečnostní pokyny, *viz Strana 19*.

⚠ VAROVÁNÍ

Nebezpečí úrazu při nedodržení bezpečnostních postupů

Při nedodržení bezpečnostních postupů může dojít k vážným až smrtelným úrazům osob.

- Aby se předcházelo úrazům, je nutné přečtení a dodržování bezpečnostních postupů, *viz Strana 33*.

⚠ VAROVÁNÍ

Nebezpečí úrazu z důvodu explodujícího plynu baterie

Neodborné připojení pomocných startovacích kabelů může způsobit explozi. Může dojít k těžkým až smrtelným úrazům nebo k poškození elektrické soustavy.

- Dieselový motor startujte jen s pomůckou pro start 24 V.
- Nejprve připojte kladný kabel ke kladnému pólu externího zdroje napětí, potom ke kladnému pólu levé baterie (C2) na stroji.
- Potom připojte záporný kabel k zápornému pólu externího zdroje napětí, potom k zápornému pólu pravé baterie (C1) na stroji

⚠ VAROVÁNÍ

Ohrožení života z důvodu explodujícího plynu baterie

Z baterie může za určitých okolností unikat vysoce explozivní bateriový plyn

- V blízkosti baterie nevytvářejte jiskry ani nepoužívejte otevřený oheň.
- Při připojování a odpojování baterie svorkami dbejte na správnou polaritu.

UPOZORNĚNÍ

Poškození elektrického systému nesprávným pólováním baterie

Při nedodržení správné polarity mezi baterií a dynamem by došlo k vážnému poškození elektrického systému.

- Nejprve připojte kladný pól baterie.
- Potom připojte záporný pól baterie.

UPOZORNĚNÍ

Poškození elektronických součástí při napěťových špičkách

Pokud se při běžícím stroji přeruší napájecí napětí, mohou vznikat napěťové špičky. Tím se mohou poškodit elektronické komponenty.

- ▶ Vypněte dieselový motor.
- ▶ Vypněte hlavní vypínač baterie.

INFO

Přehled všech řídicích jednotek, desek plošných spojů a pojistek se nachází ve schématu elektrického zapojení, které patří k platným dokladům stroje a je dodáváno se strojem.

30.1 Baterie

VAROVÁNÍ

Nebezpečí zranění při zkratu pólů baterie

Při pracích na bateriích může při nepozornosti dojít ke zkratu pólů baterie. Protéká vysoký proud, který může způsobit zásah elektrickým proudem, popáleniny nebo explozi baterie. Může tak dojít k vážným zraněním osob.

- ▶ Při pracích na bateriích nesmí přijít do kontaktu kladný pól se záporným pólem nebo rámem.
- ▶ Chraňte póly baterie izolačními krytkami proti dotyku.

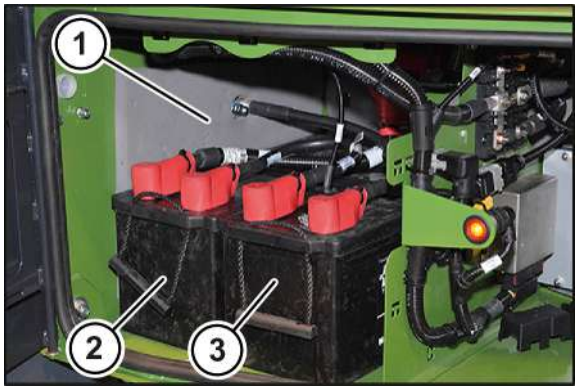

BMG000-013

1 schránka na baterie
2 baterie (12 V)
3 baterie (12 V)

Baterie (2) a (3) se nachází ve schránce na baterie (1) vzadu vpravo na stroji.

Hlavní vypínač baterie

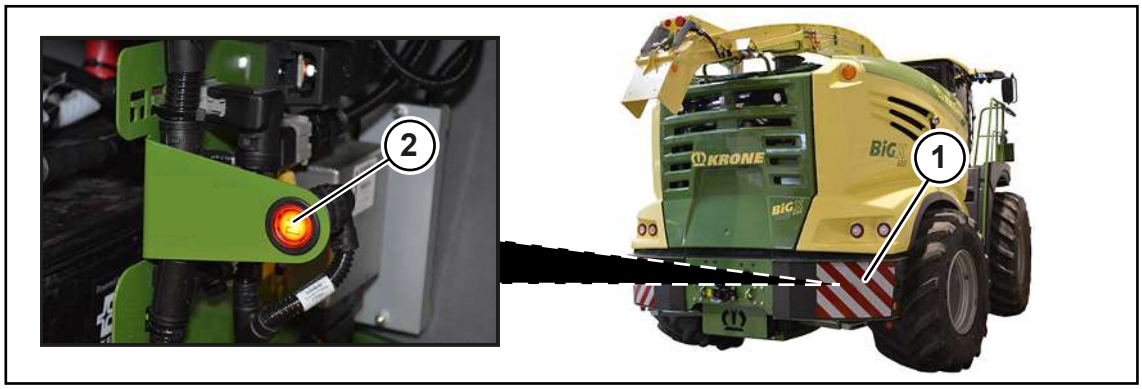

BXG001-120

Hlavní vypínač baterie (2) je proveden jako tlačítko s integrovanou LED a nachází se ve schránce na baterie (1) v zadním nárazníku.

Elektrické napájení se automaticky přeruší po 24 hodinách.

Pokud se hlavní vypínač baterie nedrží stisknutý déle než 1 sekundu, přeruší se elektrické napájení automaticky se zpožděním, po cca 120 sekundách.

Pokud se hlavní vypínač baterie drží stisknutý déle než 2 sekundy, přeruší se elektrické napájení ihned. Není žádná doba doběhu.

- ▶ Odklopte kapotu (1) schránky na baterie.
- ▶ Pro zapnutí nebo přerušení elektrického napájení stiskněte hlavní vypínač baterie (2):
- ➡ Když LED svítí, je elektrické napájení zapnuté.
- ➡ Když LED bliká, probíhá doba doběhu (cca 120 sekund).
- ➡ Když LED nesvítí, je elektrické napájení přerušené.
- ▶ Pro co nejrychlejší přerušení elektrického napájení v nouzovém případě stiskněte hlavní vypínač baterie po dobu 2 sekund.
- ➡ Elektrické napájení se ihned přeruší.

30.1.1 Čištění a údržba baterií

- ✓ Stroj je zastavený a zajištěný, *viz Strana 33*.
- ▶ Aby se povrch baterie udržoval čistý a suchý, otírejte baterie jen vlhkým nebo antistatickým hadrem.
- ▶ Namažte póly baterie a připojovací svorky tukem na póly, abyste je ochránili před korozí.
- ▶ Oxidace na svorkách pólů odstraňte kartáčem.
- ▶ U demontovaných a uložených baterií pravidelně kontrolujte stavu nabití nebo používejte přístroj pro udržování nabití. Při klidovém napětí nižším než 12,3 V baterii dobijte.
- ▶ Demontované baterie uskladňujte v chladu, suchu a nabité.

30.1.2 Nabití baterií

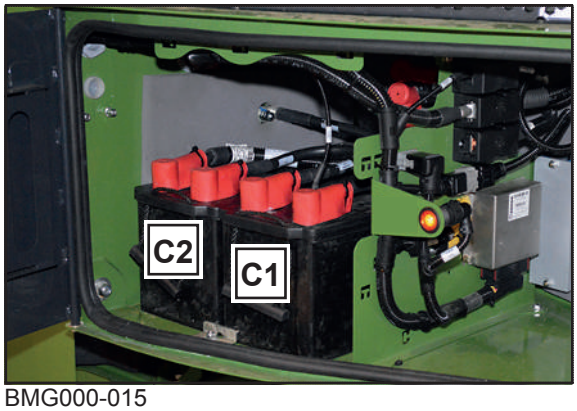

BMG000-015

Napětí palubní sítě stroje je 24 V. Dvě 12V baterie jsou zapojeny v řadě a napájejí elektroniku vozidla napětím 24 V.

Pro nabíjení a udržování napětí se baterie musí připojit k nabíječce.

Napětí nabíječky musí odpovídat napětí palubní sítě (24 V). Při použití nabíječky s vyšším resp. nižším napětím se poškodí elektronika vozidla.

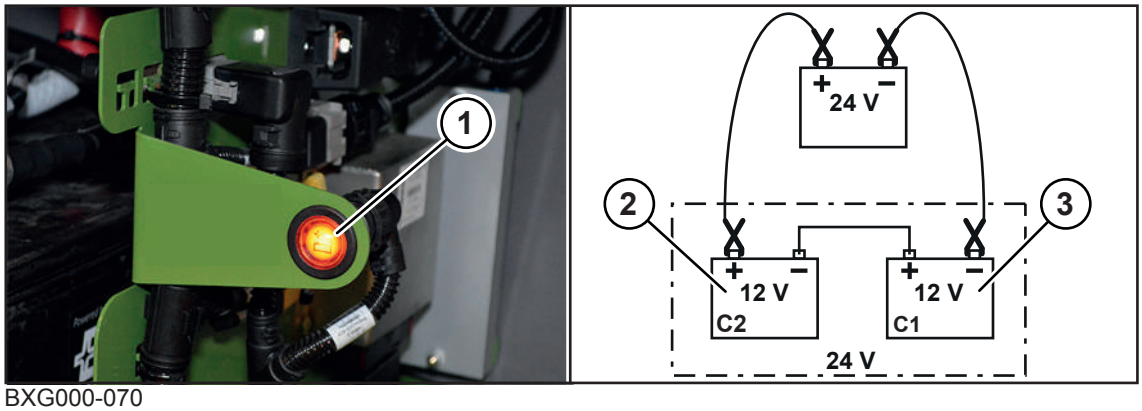

BXG000-070

✓ Stroj je zastavený a zajištěný, *viz Strana 542*.

- ▶ Otevřete schránku na baterii.
- ▶ Povolte stahovací pásky a odstraňte izolační krytky.
- ▶ Připojte kladný kabel nabíječky ke kladnému pólu levé baterie (C2) (2) na stroji.
- ▶ Připojte záporný kabel nabíječky k zápornému pólu pravé baterie (C1) (3) na stroji.
- ▶ Zapněte nabíječku
- ▶ Jsou-li baterie nabité, vypněte nabíječku.
- ▶ Nejprve odpojte záporný kabel od záporného pólu pravé baterie (C1) (3).
- ▶ Potom odpojte kladný kabel od kladného pólu levé baterie (C2) (2).
- ▶ Nasaďte izolační krytky a zajistěte stahovacími páskami.
- ▶ Zavřete schránku na baterii.

30.1.3 Vyměňte baterií

Odpojení baterií

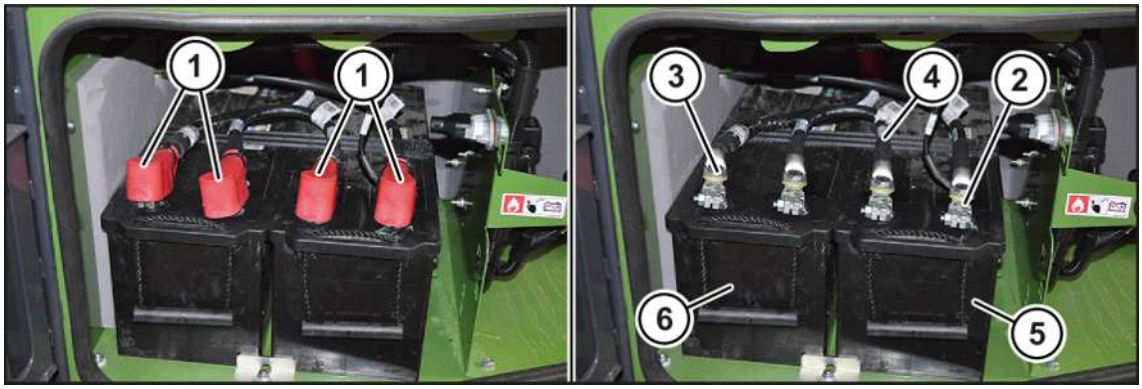

BMG000-016

✓ Stroj je zastavený a zajištěný, *viz Strana 33*.

✓ Schránka na baterie je otevřená.

▶ Povolte stahovací pásky a odstraňte izolační krytky (1).

▶ Demontujte svorku pólu (XC1/-) záporného kabelu (2) od záporného pólu baterie C1 (5).

▶ Demontujte svorku pólu (XC2/+.1) kladného kabelu (3) od kladného pólu baterie C2 (6).

▶ Demontujte svorku pólu (XC2/-) kabelu (4) od záporného pólu baterie C2 (6).

▶ Demontujte svorku pólu (XC1/+) kabelu (4) od kladného pólu baterie C1 (5).

Demontáž baterií

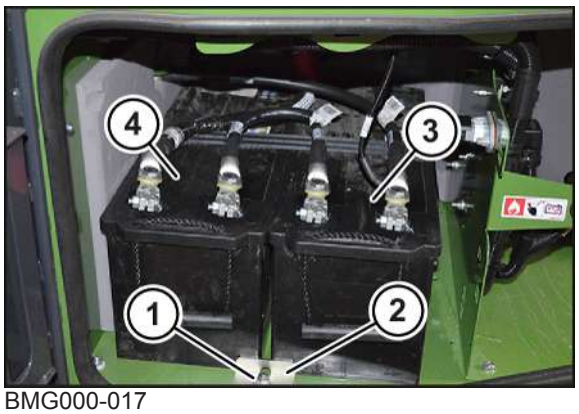

BMG000-017

Každá baterie má hmotnost cca 37 kg.

✓ Svorky baterií jsou odpojené, *viz Strana 544*.

▶ Demontujte šrouby (1) a odložte přídržné plechy (2) stranou.

▶ Ze schránky na baterie vyjměte baterii C1 (3) a baterii C2 (4).

Montáž baterií

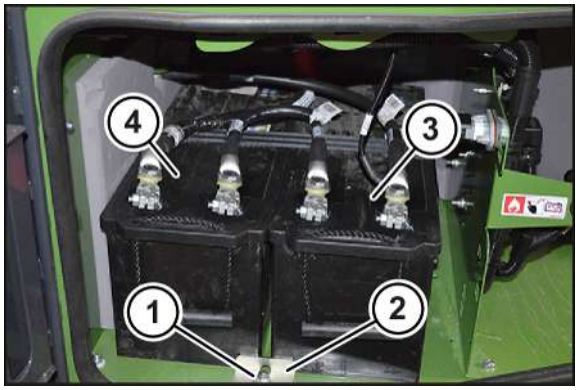

BMG000-017

- ▶ Do schránky na baterie vsaďte baterii C1 (3) a baterii C2 (4).
- ▶ Nasaďte přídržné plechy (2) a přimontujte šrouby (1).
- ▶ Připojte svorky baterií, *viz Strana 545*.

Připojení baterií

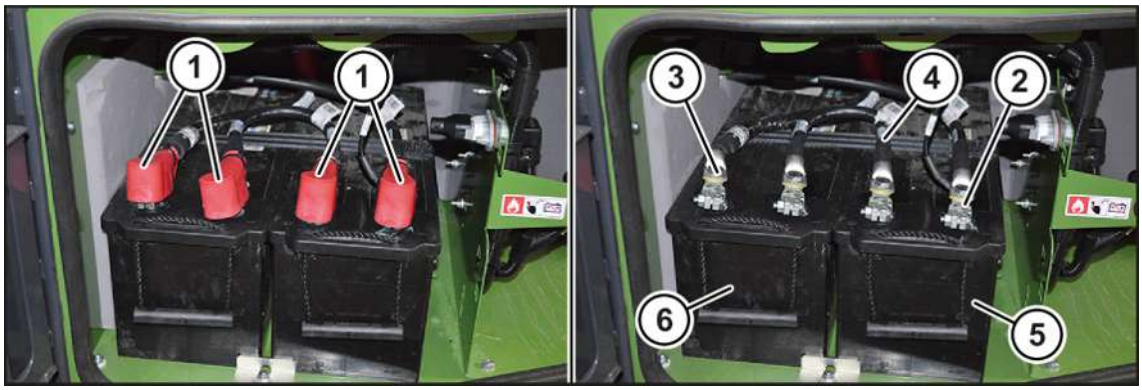

BMG000-016

- ✓ Stroj je zastavený a zajištěný, *viz Strana 33*.
- ▶ Přimontujte svorku pólu (XC1/+) kabelu (4) ke kladnému pólu baterie C1 (5) (utahovací moment = 6 ±1 Nm).
- ▶ Přimontujte svorku pólu (XC2/-) kabelu (4) k zápornému pólu baterie C2 (6) (utahovací moment = 6 ±1 Nm).
- ▶ Přimontujte svorku pólu (XC2/+.1) kladného kabelu (3) ke kladnému pólu baterie C2 (6) (utahovací moment = 6 ±1 Nm).
- ▶ Přimontujte svorku pólu (XC1/-) záporného kabelu (2) k zápornému pólu baterie C1 (5) (utahovací moment = 6 ±1 Nm).
- ▶ Nasaďte izolační krytky (1) a zajistěte stahovacími páskami.
- ▶ Zavřete schránku na baterii.

30.2 Údržba dynama

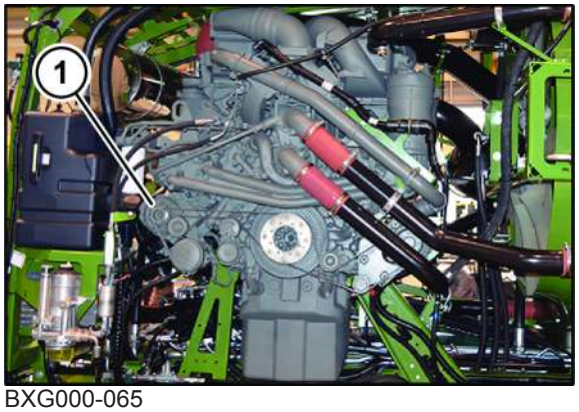

BXG000-065

Kontrola/napnutí/výměna klínového řemenu dynama

Postup je uveden v dodaném provozním návodu, Liebherr Machines Bulle S.A.

Pokud se dynamo (1) porouchá nebo pracuje neuspokojivě

- ▶ Zjistěte možnou příčinu chyby.
- ▶ Pokuste se odstranit možnou příčinu podle následujícího seznamu.

Porucha: Rozsvítí se kontrolka nabíjení.
Chybová hlášení podpětí/přepětí na terminálu.

Možná příčina	Odstranění
Příliš nízké výstupní napětí dynama.	▶ Nechte dynamo zkontrolovat v autorizovaném odborném servisu.
Spojovací kabel k dynamu je uvolněný.	▶ Utáhněte kabelové přípojky utahovacím momentem 14 ±1 Nm.
Kabelové přípojky jsou zkorodované.	▶ Vyčistěte kabelové přípojky na dynamu a baterii.

Pokud uvedené návrhy nepomohou k odstranění závady, obraťte se na svého prodejce KRONE.

30.3 Údržba startéru

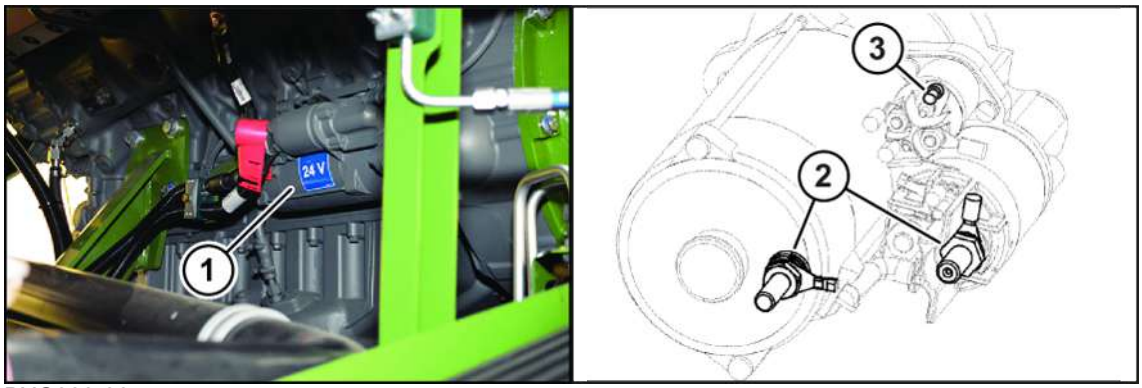

BXG000-064

Pokud se startér (1) porouchá nebo pracuje neuspokojivě

- ▶ Zastavte a zajistěte stroj, *viz Strana 33*.
- ▶ Zjistěte možnou příčinu chyby.
- ▶ Pokuste se odstranit možnou příčinu podle následujícího seznamu.

Porucha: Startér vypadává nebo pracuje neuspokojivě.

Možná příčina	Odstranění
Spojovací kabel ke startéru je uvolněný	▶ Kabelové přípojky (2) utahujte utahovacím momentem 24 ±4 Nm a kabelovou přípojku (3) utahovacím momentem 4 +0,6/-0,3 Nm.
Kabelové přípojky jsou zkorodované.	▶ Vyčistěte kabelové přípojky na startéru a na motoru.
Vadný magnetický spínač startéru	▶ Nechte startér zkontrolovat v autorizované dílně.

Pokud uvedené návrhy nepomohou k odstranění závady, obraťte se na svého prodejce KRONE.

31 Údržba – mazání

⚠ VAROVÁNÍ

Nebezpečí zranění při nedodržení základních bezpečnostních upozornění

Při nedodržení základních bezpečnostních upozornění může dojít k vážným až smrtelným úrazům osob.

- Aby nedocházelo k úrazům, je nutné si přečíst a dodržovat základní bezpečnostní pokyny, *viz Strana 19*.

⚠ VAROVÁNÍ

Nebezpečí úrazu při nedodržení bezpečnostních postupů

Při nedodržení bezpečnostních postupů může dojít k vážným až smrtelným úrazům osob.

- Aby se předcházelo úrazům, je nutné přečtení a dodržování bezpečnostních postupů, *viz Strana 33*.

UPOZORNĚNÍ

Poškození životního prostředí provozními látkami

Když se provozní látky neuskladní a nezlikvidují podle předpisů, mohou proniknout do životního prostředí. I při malém množství se životní prostředí poškodí.

- Provozní látky skladujte podle zákonných předpisů ve vhodných nádobách.
- Použité provozní látky likvidujte podle zákonných předpisů.

UPOZORNĚNÍ

Poškození míst uložení

Při použití jiných než schválených mazacích tuků a při použití různých mazacích tuků může dojít k poškození mazaných součástí.

- Používejte výhradně schválené mazací tuky, *viz Strana 76*.
- Nepoužívejte mazací tuky s obsahem grafitu.
- Nepoužívejte různé mazací tuky.

31.1 Mazání kloubových hřídelů

✓ Stroj je zastavený a zajištěný, *viz Strana 33*.

BX001-343

1 Kloubový hřídel pohonu návodu
2 Kloubový hřídel horního převodu válců
3 Kloubový hřídel adaptéru
4 Dvojitý kloub

31.1.1 Mazání kloubového hřídele pohonu návodu

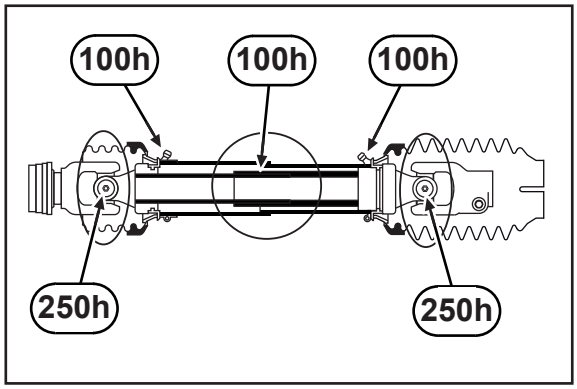

BX002-637

- Dodržujte provozní návod výrobce kloubového hřídele.
- Kloubový hřídel mažte víceúčelovým tukem v časových intervalech uvedených na obrázku.

31.1.2 Mazání kloubového hřídele horního převodu válců

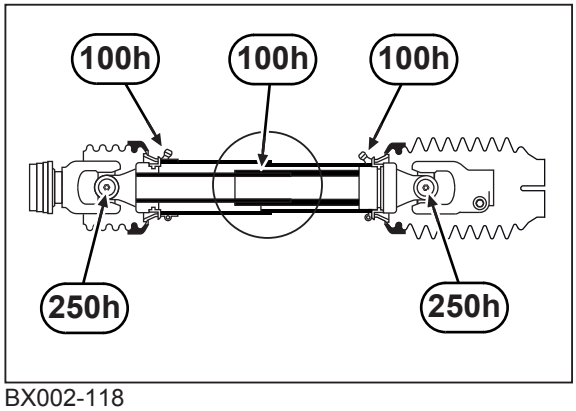

BX002-118

- Dodržujte provozní návod výrobce kloubového hřídele.
- Kloubový hřídel mažte víceúčelovým tukem v časových intervalech uvedených na obrázku.

31.1.3 Mazání kloubového hřídele adaptéru

U varianty "Mechanické zajištění adaptéru pomocí kloubového hřídele"

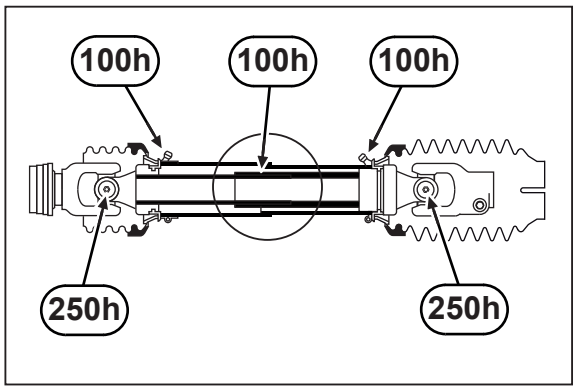

BX002-118

- Kloubové hřídele adaptéru mažte víceúčelovým tukem v časových intervalech uvedených na obrázku.

U varianty "Hydraulické komfortní zajištění adaptéru pomocí rychlospojky"

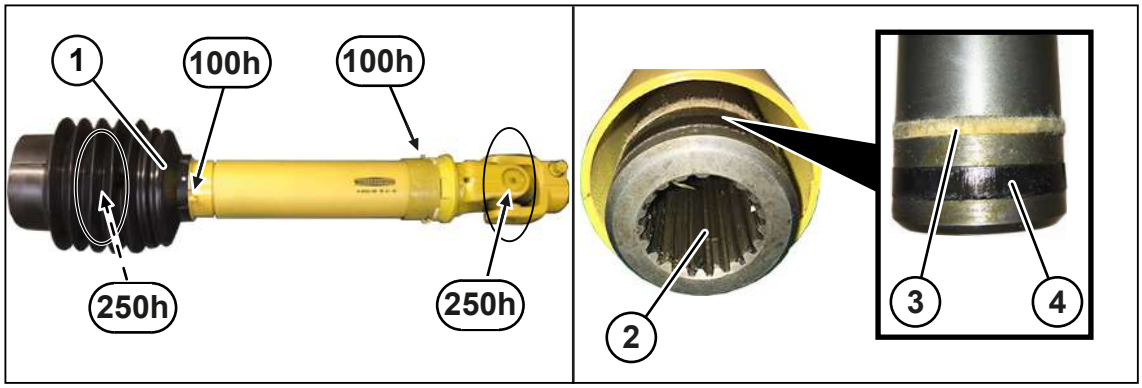

BX002-117

- Kloubový hřídel adaptéru (1) mažte víceúčelovým tukem v časových intervalech uvedených na obrázku.

Před sezónou navíc:

OZNÁMENÍ! Nečistota a vlhkost škodí kloubovému hřídeli a mohou způsobit poškození stroje. Zabraňte vniknutí nečistot a vody do rozpojeného kloubového hřídele!

- Demontujte a rozpojte kloubový hřídel adaptéru (1).
- Zkontrolujte správné usazení a dobrý stav plstěného kroužku (3).
- Zkontrolujte správné usazení a dobrý stav kluzného kroužku (4).
  - Pokud je plstěný kroužek (3) nebo kluzný kroužek (4) poškozený, součást vyměňte.
- Zkontrolujte profil hřídele a náboje kloubového hřídele adaptéru (1), zda je dostatečně namazaný.
  - V případě potřeby profil náboje (2) domažte štětcem.

31.1.4 Mazání dvojitého kloubu

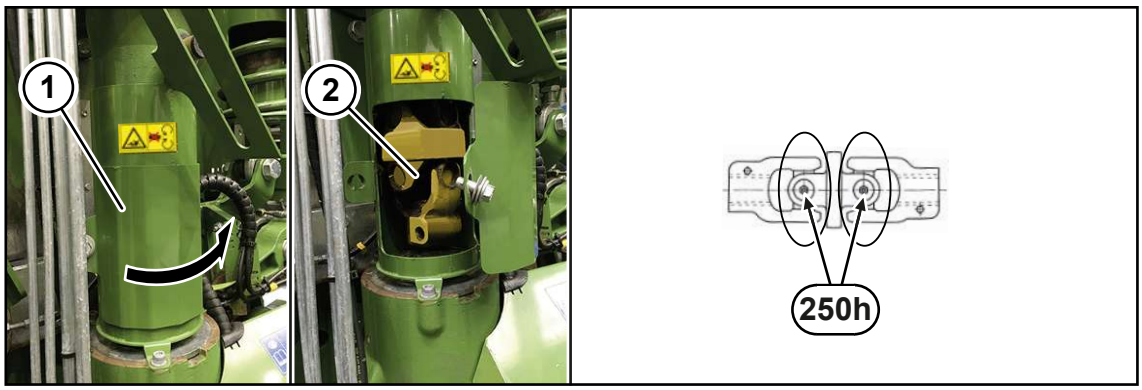

BX002-638

- Dodržujte provozní návod výrobce kloubového hřídele.
- Otevřete ochranný kryt (1).
- Dvojitý kloub (2) mažte víceúčelovým tukem v časových intervalech uvedených na obrázku.
- Zavřete ochranný kryt (1).

31.2 Plán mazání – stroj

Při stanovení údajů intervalů údržby se vycházelo z průměrného vytížení stroje. Při častějším využití a extrémních podmínkách je nutné intervaly zkrátit. Typy mazání jsou v plánu mazání označeny symboly, viz tabulka.

Typ mazání	Mazivo	Poznámka
Mazání tukem	Víceúčelový tuk	▶ Na jednu tlakovou mazničku aplikujte cca 2 zdvihy mazacího tuku z mazacího lisu. ▶ Přebytečný mazací tuk na tlakové mazničce odstraňte.

Stroj a řezací buben

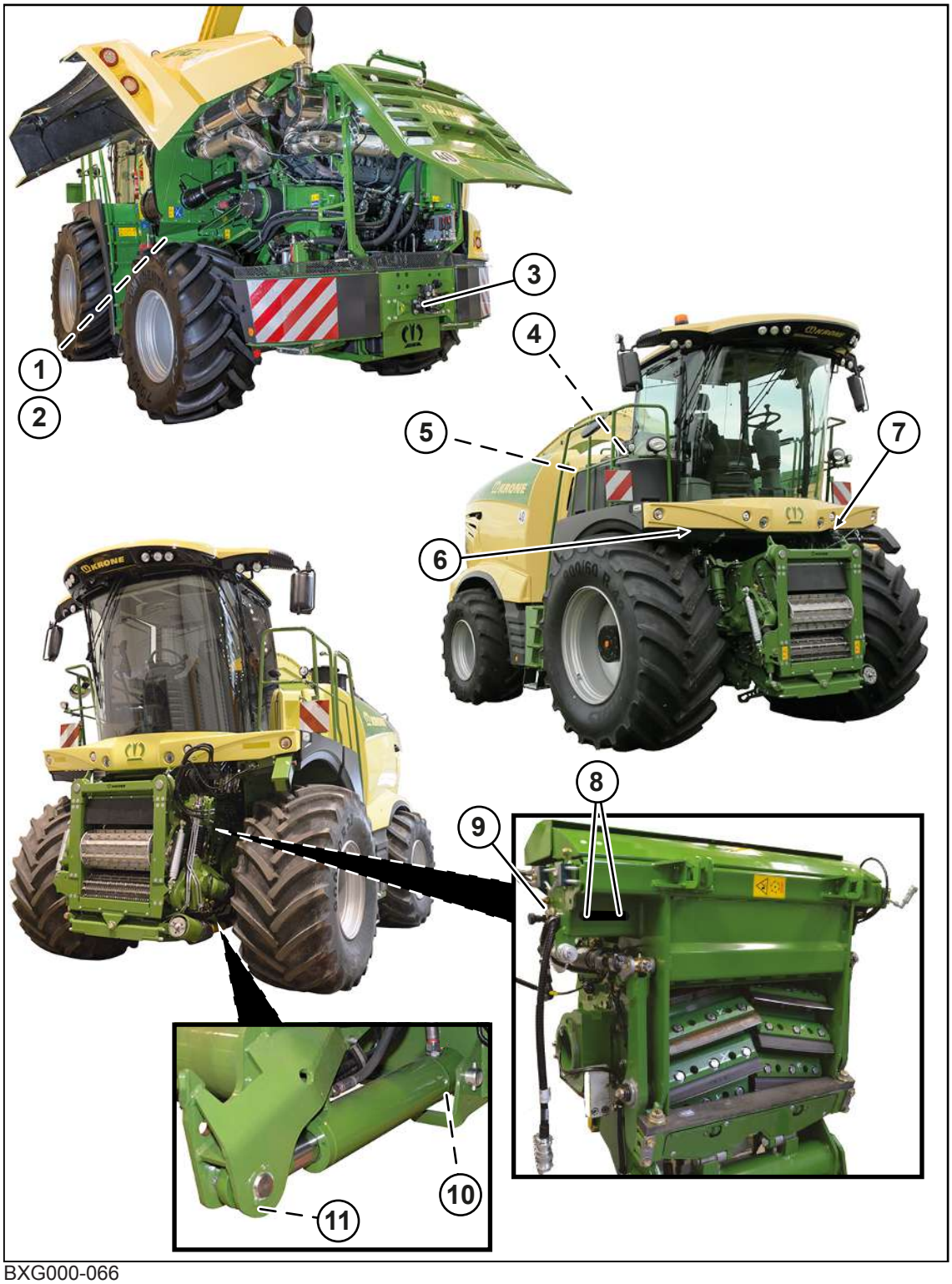

BXG000-066

Každých 100 provozních hodin		
1) 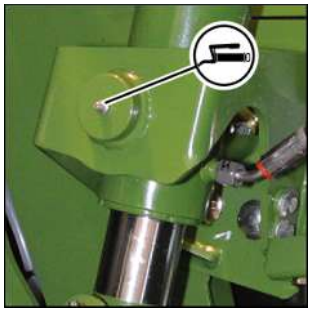	2) 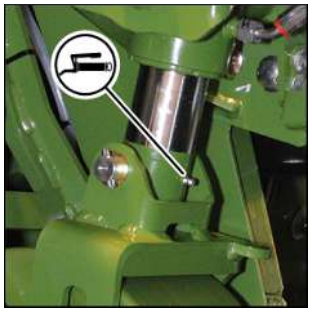	3)
4)	5) 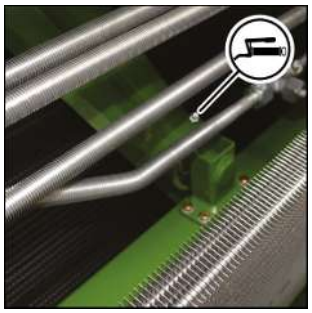	6) 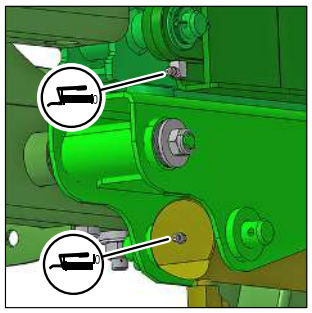
7) 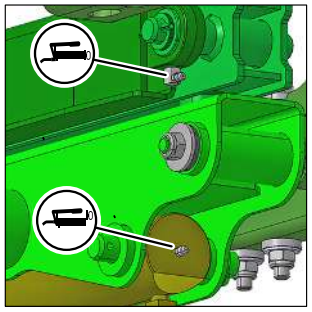	8) 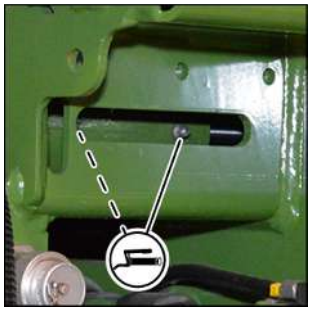	9) 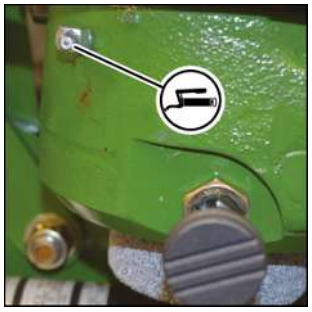
10) 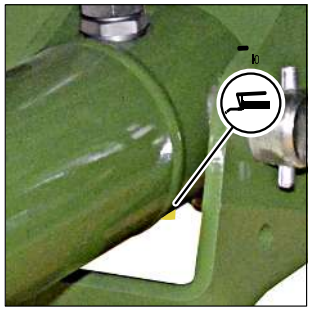	11) 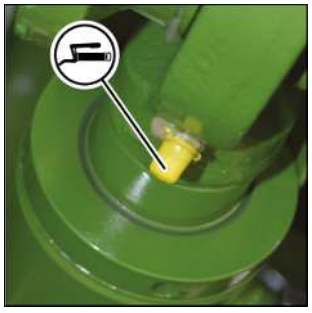	

Kondicionér na kukuřici

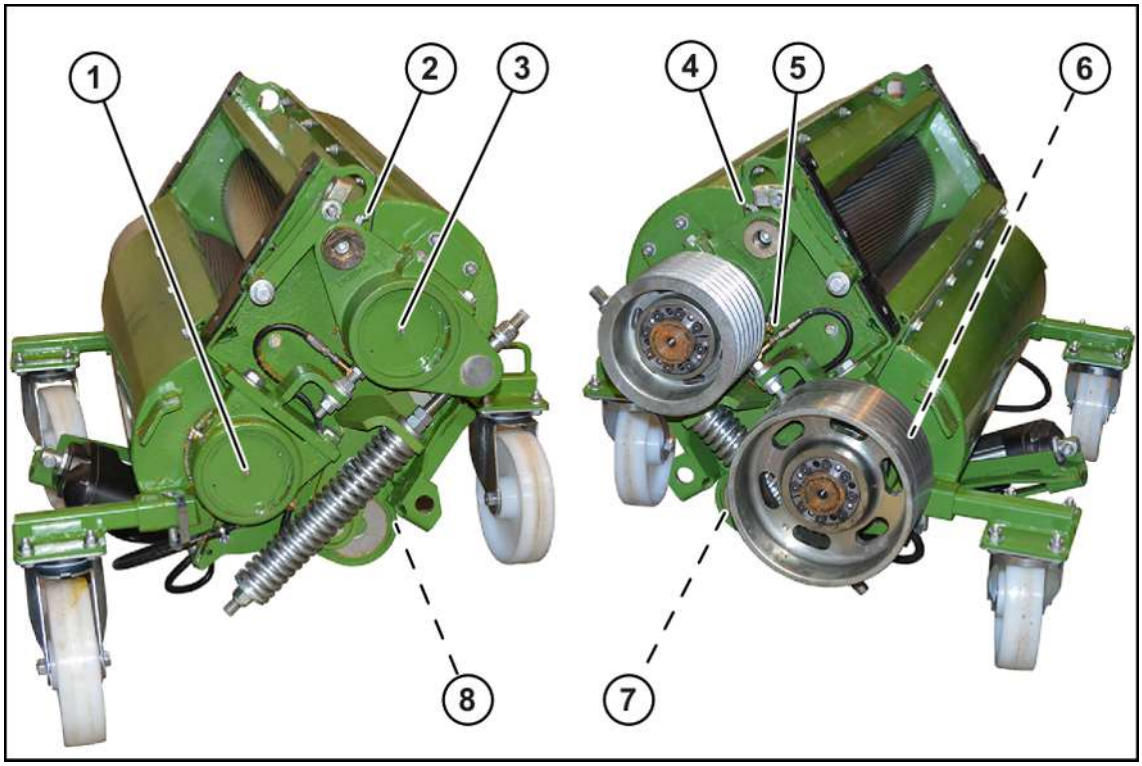

BX002-035

Každých 100 provozních hodin		
2) 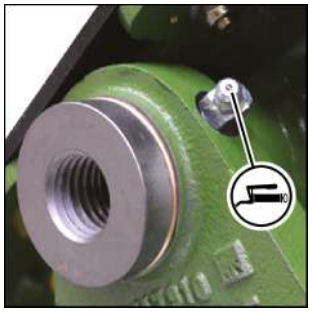	4) 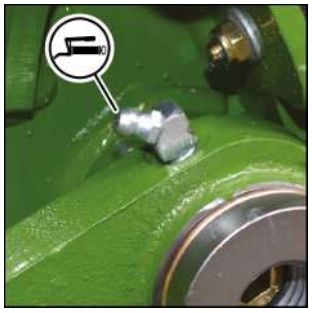	7) 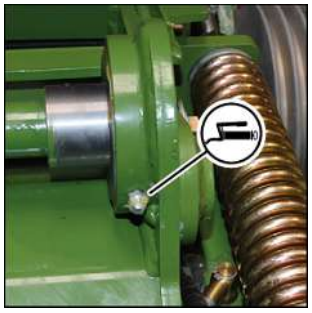
8) 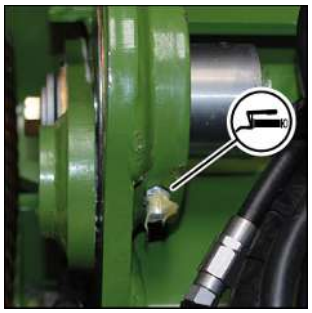		

Po čištění vodou		
1) 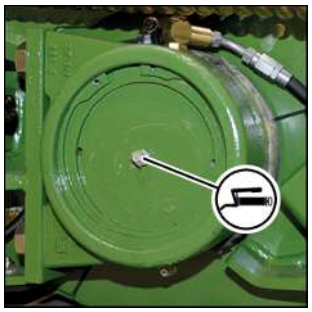	3) 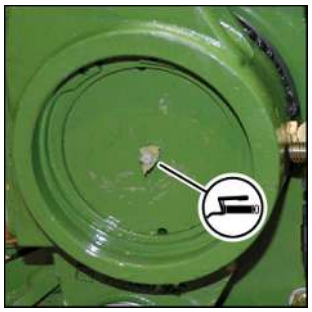	5) 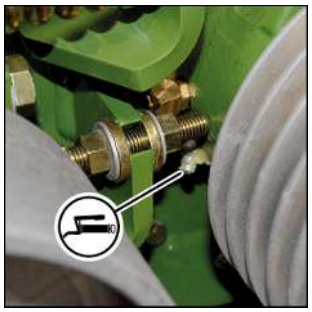
6) 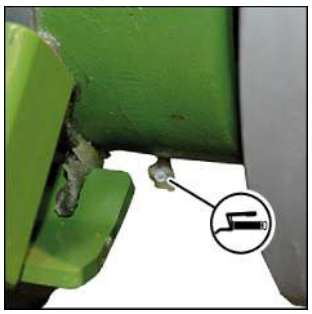		

Návod

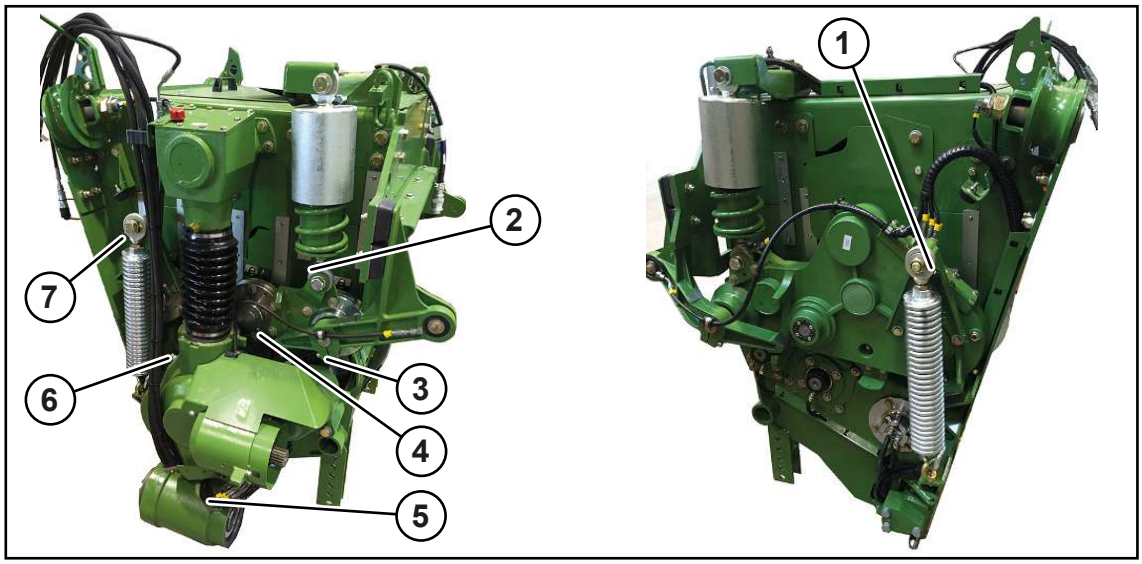

BXG000-037

Každých 100 provozních hodin		
1)	2)	3)
	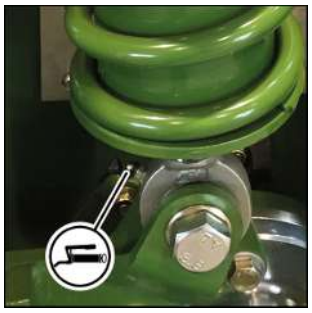	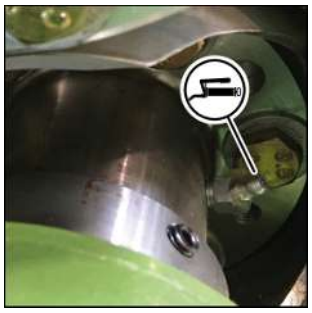
4)	5)	6)
	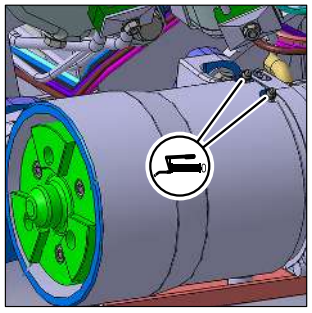	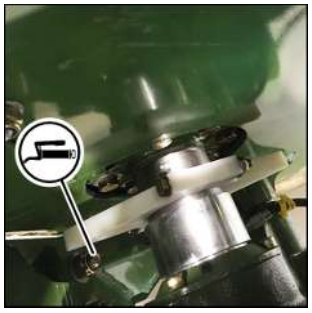
7)		
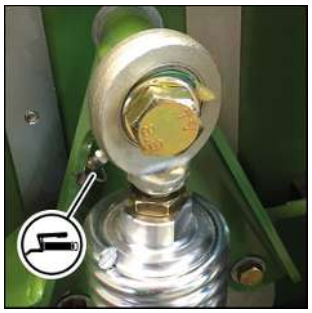		

32 Údržba – systém centrálního mazání

⚠ VAROVÁNÍ

Nebezpečí zranění při nedodržení základních bezpečnostních upozornění

Při nedodržení základních bezpečnostních upozornění může dojít k vážným až smrtelným úrazům osob.

- Aby nedocházelo k úrazům, je nutné si přečíst a dodržovat základní bezpečnostní pokyny, *viz Strana 19*.

⚠ VAROVÁNÍ

Nebezpečí úrazu při nedodržení bezpečnostních postupů

Při nedodržení bezpečnostních postupů může dojít k vážným až smrtelným úrazům osob.

- Aby se předcházelo úrazům, je nutné přečtení a dodržování bezpečnostních postupů, *viz Strana 33*.

UPOZORNĚNÍ

Poškození stroje při použití nesprávných a znečištěných maziv

Neschválená a znečištěná maziva v systému centrálního mazání mají za následek poruchy systému centrálního mazání a poškození míst uložení.

- Při práci na systému centrálního mazání používejte čistý a vhodný nástroj.
- Používejte výhradně schválená maziva.
- Zajistěte, aby se do systému centrálního mazání nedostala žádná nečistota nebo znečištěné mazivo.

32.1 Přehled rozdělovacích bloků v centrálním mazacím zařízení

INFO

Rozdělovací bloky jsou opatřeny vždy jednou maznicí (s červenou čepičkou), aby se v případě potřeby mohly namazat mazacím lisem.

Přiřazení mazacího místa se provádí podle čísel na mazacích vedeních k rozdělovacím blokům.

BX001-847

Rozdělovací blok	Místa mazaní	
1) Hlavní rozdělovač 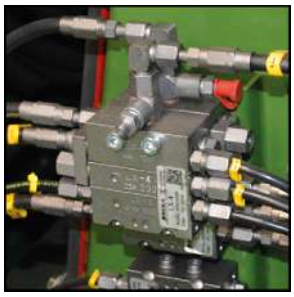	1	Uložení urychlovače odhazování vpravo
	2	Uložení urychlovače odhazování vlevo
	3	Hrdlo kanálu otočného věnce vpředu
	8	Hrdlo kanálu otočného věnce vzadu
2) Pohony	4	Ložisko odhazovací koncovky vpravo
	5	Přírubové ložisko adaptéru
	6	Přírubové ložisko návodu
	7	Napínací rameno hlavního řemenu
	9	Ložisko odhazovací koncovky vlevo
	12	Napínací kladka hlavního řemenu

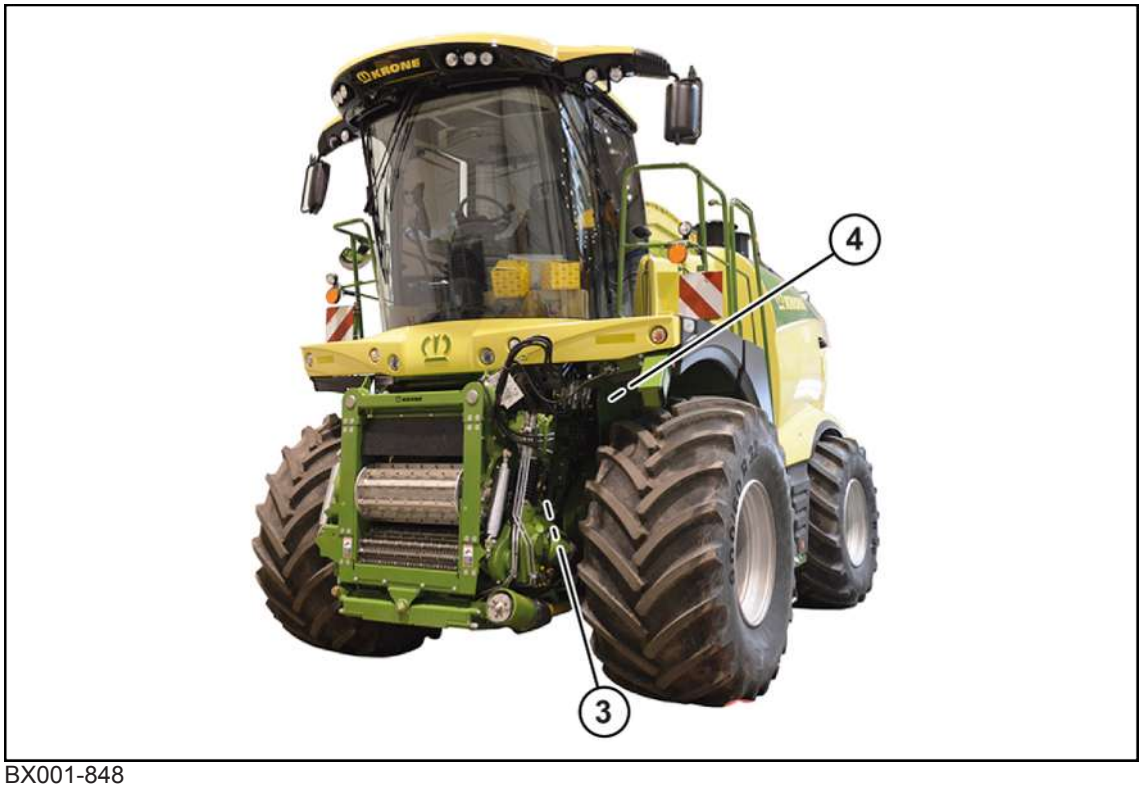

BX001-848

Rozdělovací blok	Místa mazaní	
3) Řezací agregát 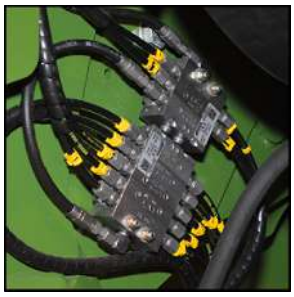	21	Ložisko bubnu vpravo
	22	Pouzdro rámové ložiska vpravo
	23	Vřeteno seřízení protiostří vpravo
	24	Axiální ložisko vpravo vzadu
	25	Axiální ložisko vpravo vpředu
	26	Dno bubnu vlevo
	27	Stahovák vlevo
	28	Ložisko bubnu vlevo
	29	Pouzdro rámového ložiska vlevo
	30	Vřeteno seřízení protiostří vlevo
	31	Axiální ložisko vpředu vlevo
	32	Axiální ložisko vzadu vlevo
	33	Dno bubnu vpravo
	34	Stahovák vpravo
4) Kondicionér na kukuřici	52	Ložisko kondicionéru na kukuřici vzadu vlevo
	53	Ložisko kondicionéru na kukuřici vpředu vlevo
	54	Ložisko kondicionéru na kukuřici vzadu vpravo
	55	Ložisko kondicionéru na kukuřici vpředu vpravo

BX001-849

Rozdělovací blok	Místa mazání	
5) Návod	35	Válec dole vzadu vlevo
	36	Válec dole uprostřed vlevo
	37	Válec dole vpředu vlevo
	38	Válec dole vzadu vpravo
	39	Válec dole uprostřed vpravo
	40	Válec dole vpředu vpravo
	41	Kladka vpravo
	42	Kyvná páka vpravo
	43	Výkyvná trubka
	44	Kyvná páka vzadu vlevo
	45	Válec nahoře vzadu vlevo
	46	Válec nahoře uprostřed vlevo
	47	Válec nahoře vpředu vlevo
	48	Kladka vlevo
	49	Válec nahoře vzadu vpravo
	50	Válec nahoře uprostřed vpravo
	51	Válec nahoře vpředu vpravo

BX001-850

Rozdělovací blok	Místa mazaní	
6) Zadní náprava	16	Čep nápravy nahoře vpravo
	17	Čep nápravy dole vpravo
	19	Čep nápravy nahoře vlevo
	20	Čep nápravy dole vlevo
7) Podružný rozdělovač kondicionéru na kukuřici	10	Vratná kladka pohonu kondicionéru na kukuřici
	11	Ložisko napínacího ramena kondicionéru na kukuřici

32.2 Maziva

Jako maziva se používají běžné tuky, doporučené výrobci vozidel resp. výrobci tuku, které při teplotě -25 °C mají ještě dostatečné chování při sání a toku (max. hydraulický tlak 700 mbar). Nesmějí mít sklon k emulgaci, protože při delším provozu by to mohlo způsobit usazeniny ve vedeních.

Tuky MoS2 (do 5% molybdendisulfidu) lze čerpat pomocí progresivních čerpadel a rozdělovačů.

Schválený mazací tuk:

- Mazací tuk KRONE č. mat. 270275690 (nádoba 400 g) a
- mazací tuk KRONE č. mat. 270275680 (nádoba 50 kg).

Jsou povoleny také mazací tuky s následujícími vlastnostmi:

- Tuk do třídy NLGI 2 s přísadami EP musí být přizpůsobený vnější teplotě. Zahušťovadlo: Lithium Complex
- Viskozita základního oleje při 40 °C: 85–125 mm^2/s

Je nepřípustné míchat mazací tuky s různými zahušťovadly.

Kontaktujte svého obchodníka nebo dodavatele maziva.

32.3 Naplnění nádrže na mazivo

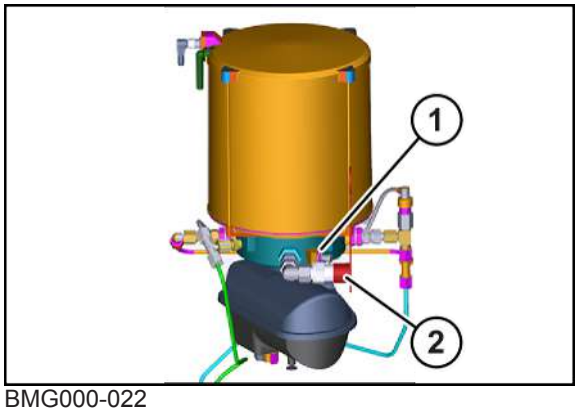

BMG000-022

Nádrž na mazivo lze naplnit přes kuželovou maznici (1) a přes hrdlo (2).

Nádrž lze pomocí běžně prodejného lisu na tuk naplnit dvěma způsoby:

- přímo přes kuželovou maznici (1)
- přes plnicí hrdlo, které se zašroubuje místo kuželové maznice

Naplnění nádrže na mazivo plnicím hrdlem

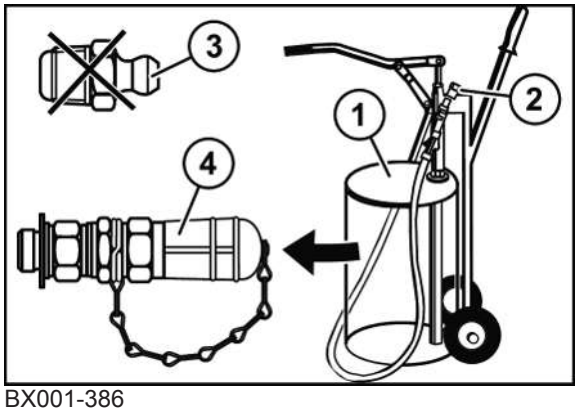

BX001-386

✓ Stroj je zastavený a zajištěný, *viz Strana 33*.

▶ Demontujte z nádrže na mazivo kuželovou maznici (3) a namontujte plnicí hrdlo 27 001 594 * (4).

▶ Na plnicí čerpadlo (1) namontujte spojovací objímku 27 001 595 * (2).

Naplnění nádrže na mazivo plnicím válcem

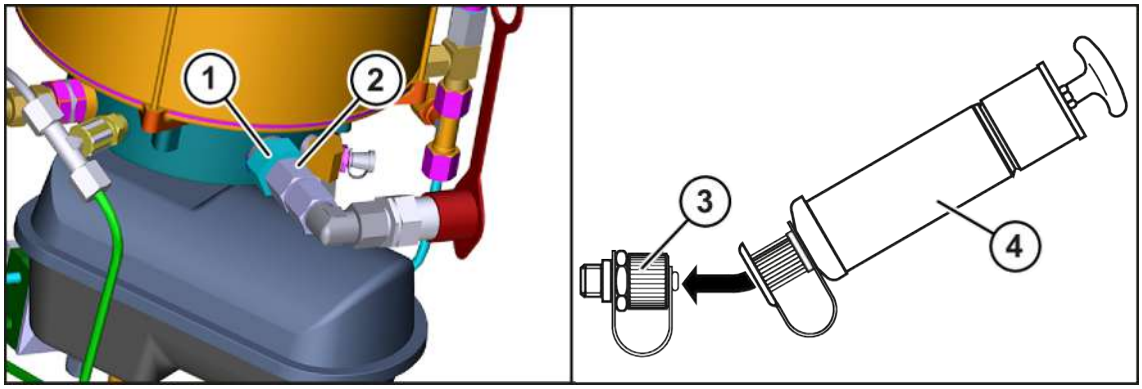

BMG000-023

- Demontujte dvojitý nátrubek (1) a redukční kus (2).
- Přimontujte připojovací kus 27 001 998 * (3) s těsnicím kroužkem.
- Pro plnění sejměte ochranné krytky z připojovacího kusu (3) a z plnicího válce 940 393 * (4).

32.4 Kontrola stavu naplnění

UPOZORNĚNÍ
Poškození stroje, pokud chybí mazání Když se stroj dostatečně nemaže, má to za následek poškození příslušných součástí. ▶ Zajistěte, aby byla nádrž na mazivo systému centrálního mazání vždy dostatečně naplněná.

- Skrz průhlednou nádrž na mazivo vizuálně zkontrolujte hladinu.

Je-li nádrž na mazivo prázdná, zobrazí se na terminálu následující chybové hlášení:

- "Centrální mazání – nádrž na mazivo prázdná"

Aby mohl být stroj opět dostatečně mazán:

- Zastavte stroj a doplňte nádrž na mazivo.

32.5 Spustit vložené mazání

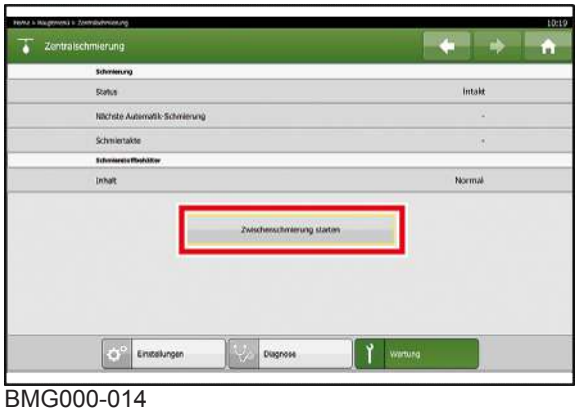

BMG000-014

Mazací interval je přednastaven z výroby. Výrobní nastavení je doba intervalu 600 sekund a počet taktovacích cyklů na jeden mazací interval je 18 (odpovídá množství tuku 20 ml).

Manuální spuštění mimořádného mazání:

- Na terminálu otevřete menu "Centrální mazání" →"Údržba" a stiskněte tlačítko "Spustit vložené mazání".

Systém centrálního mazání provede mimořádné mazání.

32.6 Vyhledávání chyb systému centrálního mazání

Zablokování v systému nebo v některém připojeném mazaném místě.

- Na hlavním rozdělovači postupně za sebou odpojujte výstupní šroubení k podružnému rozdělovači. Pokud při odpojení jednoho výstupního šroubení náhle pod tlakem unikne mazivo, je zablokovaný připojený podružný rozdělovač. Pokud mazivo neunikne z žádného výstupního šroubení, je ucpaný hlavní rozdělovač. Vyčistěte resp. vyměňte hlavní rozdělovač.
- Opět namontujte výstupní šroubení.
- Odpojte výstupní šroubení zablokovaného podružného rozdělovače. Pokud při uvolnění jednoho výstupního šroubení náhle pod tlakem unikne mazivo, je zablokované připojené mazací místo. Pokud mazivo neunikne z žádného výstupního šroubení, je ucpaný podružný rozdělovač. Vyčistěte resp. vyměňte podružný rozdělovač.
- Odstraňte blokování na mazaném místě.

33 Porucha, příčina a odstranění

⚠ VAROVÁNÍ

Nebezpečí zranění při nedodržení základních bezpečnostních upozornění

Při nedodržení základních bezpečnostních upozornění může dojít k vážným až smrtelným úrazům osob.

- Aby nedocházelo k úrazům, je nutné si přečíst a dodržovat základní bezpečnostní pokyny, *viz Strana 19*.

⚠ VAROVÁNÍ

Nebezpečí úrazu při nedodržení bezpečnostních postupů

Při nedodržení bezpečnostních postupů může dojít k vážným až smrtelným úrazům osob.

- Aby se předcházelo úrazům, je nutné přečtení a dodržování bezpečnostních postupů, *viz Strana 33*.

33.1 Porucha elektrického/elektronického systému BiG X

INFO

Přehled všech řídicích jednotek, desek plošných spojů a pojistek se nachází ve schématu elektrického zapojení, které patří k platným dokladům stroje a je dodáváno se strojem.

Pokud se vyskytnou chybová hlášení, řiďte se pokyny na terminálu. Pokud poruchu nelze takto odstranit, kontaktujte svého prodejce.

Na následujících stranách naleznete základní informace a přehledy elektrických/elektronických součástí.

Opravu nebo výměnu součástí smí provádět jen kvalifikovaný odborný servis, kontaktujte svého prodejce.

- Vysvětlení k přetržení kabelu nebo zkratu, *viz Strana 567*.
- Přehled pojistek, *viz Strana 568*.
- Přehled řídicích jednotek, *viz Strana 572*.
- Přehled senzorů, *viz Strana 573*.
- Přehled aktorů, *viz Strana 574*.

33.1.1 Přetržení kabelu, zkrat

Zkrat na kostru

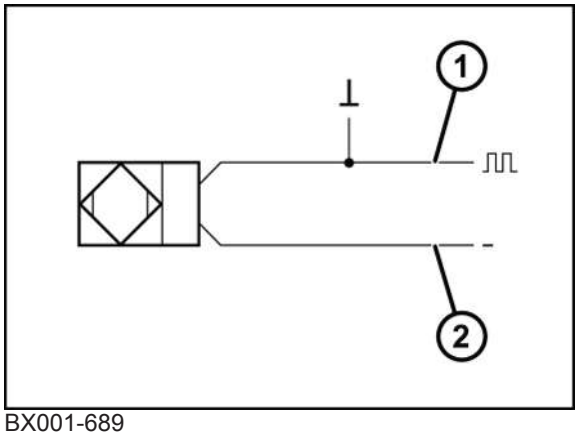

BX001-689

1 vedení signálu 2 vedení kostry

Je-li napětí signálu pod povolenou hodnotou, došlo ke zkratu na kostru.

Možná příčina: Kabel je poškozený nebo přiléhá ke karosérii.

Přetržení kabelu

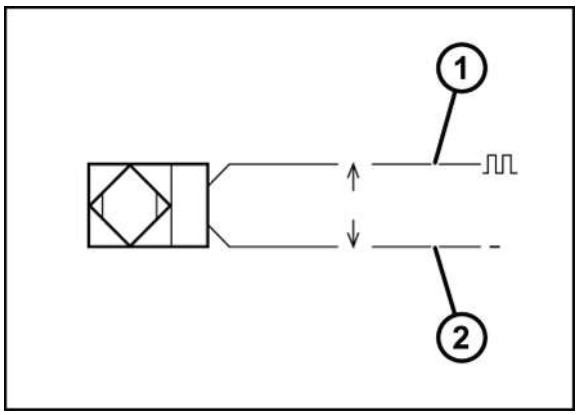

BX001-690

1 vedení signálu 2 vedení kostry

Pokud nebyl zachycen vstupní signál, došlo k přerušení kabelu.

Možná příčina: Kabel není připojený, je poškozený nebo přerušený (utržený).

Zkrat

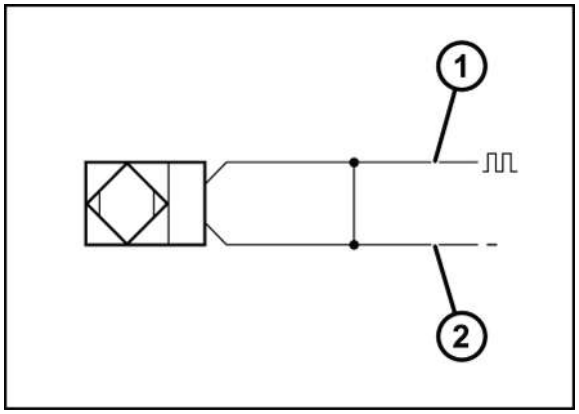

BX001-691

1 vedení signálu 2 vedení kostry

Došlo ke spojení mezi napájecím napětím (plus a minus) nebo napětím signálu a kostrou. Došlo ke zkratu.

Možná příčina: Kabel je poškozený a přívodní vedení k senzoru jsou mezi sebou spojená.

Zkrat na napájecí napětí

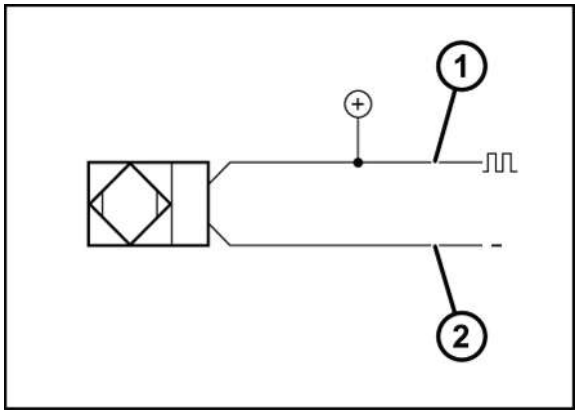

BX001-692

1 vedení signálu 2 vedení kostry

Je-li napětí ve vedení signálu větší než rozmezí platných hodnot pro senzor, došlo ke spojení s jiným napěťovým vedením.

Možná příčina: Napájecí vedení je spojené s vedením signálu senzoru.

33.1.2 Přehled pojistek

Pojistky "Rozdělovače napájení s pojistkami" se nacházejí v nárazníku na pravé straně stroje, ve schránce na baterie.

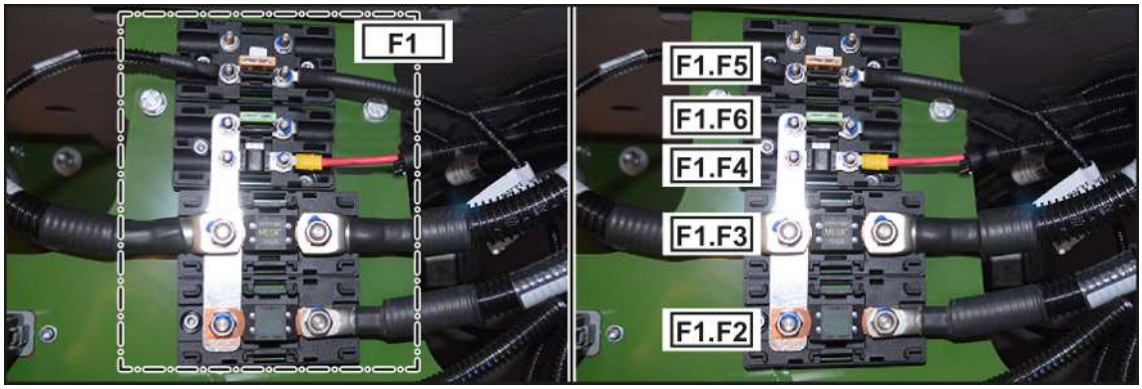

BX001-838

BMK	Označení	BMK	Označení
F1	Rozdělovač napájení s pojistkami	F1.F4	zdroj napětí elektroniky kabiny
F1.F2	Baterie	F1.F5	Oddělovací relé baterie
F1.F3	zdroj napětí výkonu kabiny	F1.F6	Zdroj napětí VariQuick

„Centrální elektrodeska“ se nachází v konzole kabiny, *viz Strana 66*.

Hodnoty pojistek jsou uvedeny ve schématu elektrického zapojení.

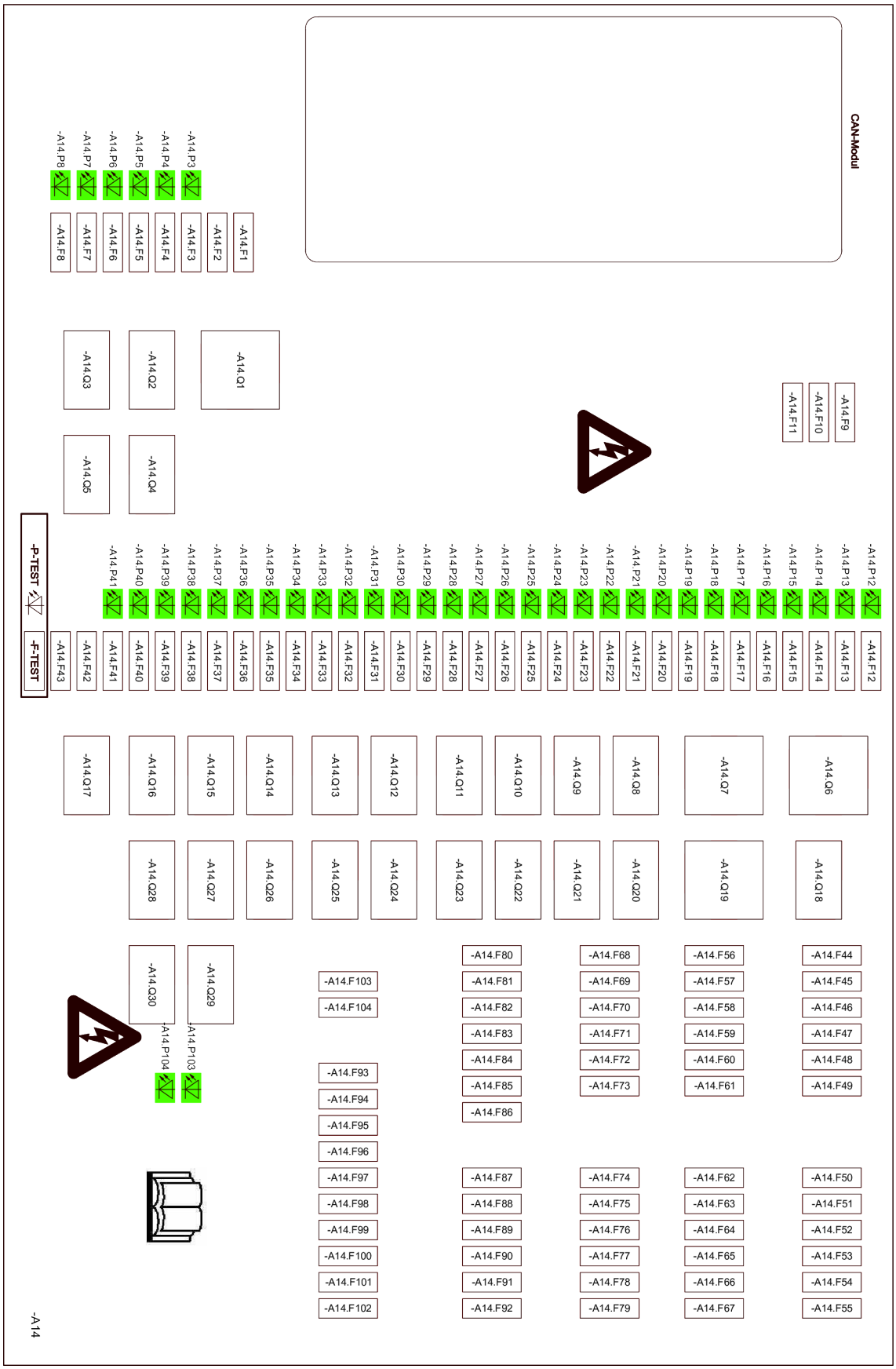

BX001-839

BMK	Označení	BMK	Označení
A14.F1	ISOBUS: zdroj napětí 12 V	A14.F59	Měnič napětí T2
A14.F3	Zařízení pro silážní prostředek	A14.F60	Měnič napětí T3 (doplňková výbava)
A14.F5	Zásuvka DIN, zásuvka pro chladicí box	A14.F61	Funkční modul čelní levá napěťová skupina 2
A14.F7	Zásuvka ISOBUS In-cab	A14.F62	KMB 1: napěťová skupina 1
A14.F8	Zařízení pro silážní prostředek	A14.F63	KMB 1: napěťová skupina 2
A14.F12	Čerpadlo pro předčerpání paliva	A14.F64	KMB 2: napěťová skupina 1
A14.F13	Automatická klimatizace, ventilátor výparníku, ventilátor PWM, diagnostická zásuvka KRONE	A14.F65	KMB 2: napěťová skupina 2
A14.F14	SCR komponenty	A14.F66	KMB 3: napěťová skupina 1 a 2
A14.F15	Ventil rychlého zastavení vysoušeče vzduchu	A14.F68	Řídicí jednotka motoru LMB-ECU2
A14.F16	CB frekvence, rádio	A14.F69	Řídicí jednotka motoru LMB-ECU2
A14.F17	Sedadlo řidiče	A14.F70	Řídicí jednotka motoru LMB-ECU2
A14.F19	Zapalovač cigaret	A14.F71	Ventil topení 1,2
A14.F24	Stěrač zadního okna	A14.F72	Funkční modul čelní levá napěťová skupina 3
A14.F25	Obslužný terminál, USB tiskárna	A14.F73	Funkční modul čelní levá napěťová skupina 4
A14.F26	Spínací signál měniče napětí, poloha čelních stěračů	A14.F74	Funkční modul kabiny, napěťová skupina 1
A14.F27	Sloupek řízení, rádio	A14.F75	Funkční modul kabiny, napěťová skupina 2
A14.F28	Regulace zdvihacího ústrojí, KMB 1 - 5, KMC, LMB-ECU2 SCR	A14.F76	Funkční modul kabiny, napěťová skupina 3
A14.F29	Jízdní počítač, dynamo, řídicí jednotky motoru, řídicí jednotka výfukových plynů	A14.F77	Funkční modul kabiny, napěťová skupina 4
A14.F30	Funkční moduly, kamerový systém, sloupek řízení, úhel brzdového pedálu, tlak provozní brzdy, tlak řízení, KSC	A14.F78	Funkční modul čelní: vpravo napěťová skupina 1
A14.F31	Loketní opěrka, ruční ovládání, obslužná jednotka světel	A14.F79	Funkční modul čelní: vpravo napěťová skupina 2
A14.F32	AutoScan, měření vlhkosti, detekce kovů	A14.F80	CB frekvence, hlavní světlo vnitřního osvětlení, rádio, dveřní spínač
A14.F33	AutoScan, FHC	A14.F81	Nastavení regulace zdvihacího ústrojí, obslužná jednotka světel

BMK	Označení	BMK	Označení
A14.F34	Nožní spínač AFC	A14.F87	Funkční modul čelní: vpravo napěťová skupina 3
A14.F39	Stěrač oken pravý	A14.F88	Funkční modul čelní: vpravo napěťová skupina 4
A14.F40	Čelní stěrač uprostřed	A14.F89	Funkční modul záď: napěťová skupina 1
A14.F41	Stěrač oken levý	A14.F90	Funkční modul záď: napěťová skupina 2
A14.F43	CAN modul	A14.F91	Funkční modul záď: napěťová skupina 3
A14.F44	Jízdní počítač	A14.F92	Funkční modul záď: napěťová skupina 4
A14.F45	Jízdní počítač	A14.F93	Čelní funkční modul vpravo, funkční modul zádě
A14.F47	KMB 4: napěťová skupina 1 a 2	A14.F94	Funkční modul kabiny, KMC: napájení elektroniky
A14.F48	KMB 5: napěťová skupina 1 a 2	A14.F95	Regulace zdvihacího ústrojí, KMB 1 - 5
A14.F49	Funkční modul čelní levá napěťová skupina 1	A14.F96	Loketní opěrka, sloupek řízení, tlačítko osvětlení výstupu
A14.F50	KMC: napěťová skupina 1 a 2	A14.F97	LMB-ECU2 SCR
A14.F52	KMC: napěťová skupina 3	A14.F98	Zámek zapalování, jízdní počítač, řídicí jednotka motoru LMB-ECU2
A14.F53	KMC: napěťová skupina 4	A14.F99	Diagnostická zásuvka: ISOBUS, OBD, Krone
A14.F54	KMC: napěťová skupina 5 a 6	A14.F100	Automatika přeplnění (AFC)
A14.F56	LMB-ECU2 SCR	A14.F103	Čelní stěrač vlevo
A14.F57	SCR hadicové topení 1-4	A14.F104	Čelní stěrač vpravo
A14.F58	Měnič napětí T1		

33.1.3 Přehled řídicích jednotek

BMK	Označení	BMK	Označení
A1	Automatika klimatizace	A17	Loketní opěrka
A2	Jízdní počítač	A21	Sloupek řízení
A3	Řízení práce	A24	Řídicí jednotka motoru
A4	Řízení práce	A26	Řídicí jednotka výfukových plynů
A6	Řízení práce	A27	Modul čerpadla močoviny 1
A7	Regulace zdvihacího ústrojí	A28	Modul čerpadla močoviny 2
A8	Ovládací jednotka broušení	A30	Kamerový systém
A9	Funkční modul čelní vpravo	A31	Terminál

BMK	Označení	BMK	Označení
A10	Funkční modul zádě	A32	ForageCam
A11	Funkční modul kabiny	A33	Funkční modul čelní vlevo
A12	Ovládací jednotka světel	A 34	KRONE SmartConnect
A13	Řízení práce	A35	Řízení práce
A14	Deska centrální elektriky		

33.1.4 Přehled senzorů

BMK	Označení	BMK	Označení
B2	Tlak automatické klimatizace	B52	Hladina boční nádrže
B5	Tlak čerpadla MA	B54	Otáčky řezacího bubnu
B6	Tlak čerpadla MB	B55	Uvolnění hlavního řemenu
B7	Tlak v akumulátoru brzdy	B56	Tlak oleje převodovky
B8	Tlak ruční brzdy	B57	Olejový filtr pracovní hydrauliky
B9	Tlak provozní brzdy	B58	Poloha úrovně náprav vlevo
B10	Úhel natočení čerpadla	B59	Poloha úrovně náprav vpravo
B11	Otáčky vpředu vlevo	B60	Otáčky adaptéru
B12	Otáčky vpředu vpravo	B61	Otáčky návodu
B13	Otáčky vzadu vlevo	B62	Senzor dráhy CropControl
B14	Otáčky vzadu vpravo	B64	Senzor zrychlení RockProtect
B15	Úhel rejdu vzadu vlevo	B65	Tlak přídavné nápravy
B16	Úhel brzdového pedálu	B66	Vyjímatelný modul nádrže močoviny 1
B17	Kamera pro jízdu vzad	B68	Teplota výfukových plynů před katalyzátorem 1
B18	Přídavná kamera	B69	Teplota výfukových plynů před katalyzátorem 2
B20	Okolní teplota	B71	NOx za katalyzátorem 1
B22	Měření vlhkosti	B72	NOx za katalyzátorem 2
B23	Detekce kovů	B73	Konstantní tlak
B26	Poloha brousku vpravo	B74	Hladina silážního prostředku
B27	Poloha brousku vlevo	B75	Průtok silážního prostředku
B28	Zavření brousicí klapky	B76	Hladina chladicí kapaliny
B31	Tlak zdvihacího ústrojí	B77	Vyjímatelný modul nádrže močoviny 2
B32	Poloha zvedacího mechanizmu	B81	Poloha čelního stěrače uprostřed
B36	Palivo znečištěno vodou	B92	Teplota čistého vzduchu
B38	Tlak řízení	B96	Spínač cyklu centrálního mazání
B39	Sací zpětný filtr	B100	Poloha zvedací kabiny dole
B40	Hladina olejové nádrže	B103	Tlakový spínač oběžného olejového filtru

BMK	Označení	BMK	Označení
B41	Teplota hydraulického oleje	B104	NOx před katalyzátorem
B42	Znečištění vzduchového filtru 1	B105	Senzor vlhkosti
B43	Znečištění vzduchového filtru 2	B106	Senzor NH3
B44	Odhazovací koncovka střední poloha	B107	Tlak zásobní nádrže
B45	Odhazovací koncovka spodní poloha	B108	Tlak ruční brzdy
B46	Otočné impulsy odhazovací koncovky	B109	Výška odhazovací koncovky
B47	Kyvný rám poloha vlevo	B110	Poloha uzávěru odhazovací koncovky
B48	Kyvný rám poloha vpravo	B112	Průtok silážního prostředku hrubého dávkování
B51	Hladina palivové nádrže		

33.1.5 Přehled aktorů

BMK	Označení	BMK	Označení
G1	Dynamo	G6	Čerpadlo silážního prostředku jemného dávkování
G2	Čerpadlo pro předčerpání paliva 1	G9	Centrální mazání
G3	Čerpadlo pro předčerpání paliva 2	G12	Čerpadlo silážního prostředku hrubého dávkování

BMK	Označení	BMK	Označení
K3	Servoventil otáčení odhazovací koncovky	K14	Motor kola vzadu vlevo
K9	Ventilátor výparníku, ventilátor PWM	K15	Motor kola vzadu vpravo
K10	Pojezdové čerpadlo vpřed	K16	Ruční brzda
K11	Pojezdové čerpadlo vzad	K20	Obrácení chodu ventilátoru
K12	Motor kola vpředu vlevo	K22	Miniplex
K13	Motor kola vpředu vpravo		

BMK	Označení	BMK	Označení
M1	Čelní stěrač uprostřed	M12	Čerpadlo vody ostřikovače čelní
M2	Stěrač oken levý	M13	Motor kondicionéru na kukuřici
M3	Stěrač oken pravý	M14	Stěrač zadního okna
M4	Startér	M15	Zrcátko vlevo
M6	Kompresor automatické klimatizace	M16	Čelní stěrač vlevo
M8	Zrcátko vpravo	M17	Čelní stěrač vpravo
M9	Motor protiostří vlevo	M18	Čerpadlo vody ostřikovače vlevo
M10	Motor protiostří vpravo	M19	Čerpadlo vody ostřikovače vpravo
M11	Motor urychlovače odhazování (doplňková výbava)	M20	Čerpadlo vody ostřikovače záď

BMK	Označení	BMK	Označení
Q1	Spustit odhazovací koncovku dolů	Q53	Zastavení brousku
Q2	Zvednout odhazovací koncovku	Q54	Pohltivost (přepínání)
Q3	Otočení odhazovací koncovky doprava/doleva	Q55	Návod vpřed
Q4	Zádržná brzda návodu	Q56	Návod vzad
Q5	Spuštění uzávěru odhazovací koncovky dolů	Q57	Adaptér vpřed
Q6	Zvednutí uzávěru odhazovací koncovky	Q58	Adaptér vzad
Q7	Hlavní spojka řezacího bubnu	Q59	Rychlé zastavení
Q8	Napnutí hlavního řemenu	Q60	Ventilátor
Q11	Zvedací kabina zvedání	Q62	Řízení autopilota vpravo
Q12	Zvedací kabina spouštění	Q63	Řízení autopilota vlevo
Q13	Rozložení prodloužení odhazovací koncovky	Q64	Zablokování autopilota vpravo
Q14	Složení prodloužení odhazovací koncovky	Q65	Zablokování autopilota vlevo
Q16	Oddělovací relé baterie	Q67	Odjištění adaptéru
Q17	Magnetický ventil topení	Q69	Úroveň náprav zvednout/spustit dolů
Q27	Zablokování zvedací kabiny	Q70	Zablokovat regulaci úrovně náprav
Q29	Brousicí klapka nahoru/dolů	Q71	Odlehčení hlavního řemenu
Q33	Čištění motoru 1	Q73	Zvednout přídavnou nápravu
Q35	Přídavná hydraulika 1 nahoru	Q74	Spustit přídavnou nápravu
Q36	Přídavná hydraulika 1 dolů	Q75	Zablokovat přídavnou nápravu 1
Q37	Přídavná hydraulika 2 nahoru	Q76	Zablokovat přídavnou nápravu 2
Q38	Přídavná hydraulika 2 dolů	Q78	SCR ventil topení 1
Q39	Otočit kyvným rámem doleva	Q79	Odpojení tlaku
Q40	Otočit kyvným rámem doprava	Q80	SCR ventil topení 2
Q41	Zvednout zdvihací ústrojí	Q86	SCR ventil přívodu vzduchu 1
Q42	Snížit zdvihací ústrojí	Q87	SCR ventil přívodu vzduchu 2
Q45	Plovoucí poloha kyvného rámu	Q89	Sladění podvozku zadní náprava
Q48	Zvednutí rozdělovače rostlin / zvednutí přidržovače	Q90	Ruční brzda přívěsu
Q49	Spuštění rozdělovače rostlin / spuštění přidržovače	Q91	Ventil přepínání trysky 1
Q50	Rozložení adaptéru /vysunutí opěrného kola	Q93	Stlačený vzduch fanfáry
Q51	Složení adaptéru /zasunutí opěrného kola	Q94	Kyvný rám zablokování vpravo
Q52	Brousek vpravo/vlevo	Q95	Kyvný rám zablokování vlevo

33.2 Externí startování stroje

⚠ VAROVÁNÍ

Nebezpečí úrazu z důvodu explodujícího plynu baterie

Neodborné připojení pomocných startovacích kabelů může způsobit explozi. Může dojít k těžkým až smrtelným úrazům nebo k poškození elektrické soustavy.

- ▶ Dieselový motor startujte jen s pomůckou pro start 24 V.
- ▶ Nejprve připojte kladný kabel ke kladnému pólu externího zdroje napětí, potom ke kladnému pólu levé baterie (C2) na stroji.
- ▶ Potom připojte záporný kabel k zápornému pólu externího zdroje napětí, potom k zápornému pólu pravé baterie (C1) na stroji

UPOZORNĚNÍ

Poškození stroje v důsledku spojení cizí startovací baterie se startérem

Pokud je cizí startovací baterie připojena na startér za účelem nastartování stroje, poškodí to startér a baterii.

- ▶ Nikdy nespojujte cizí startovací baterii se startérem.

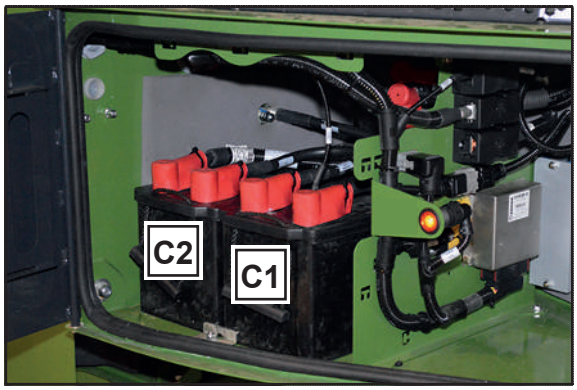

BXG000-060

Napájecí napětí stroje činí jen 24 V. Dvě 12V baterie (C1 a C2) jsou zapojeny v řadě a napájejí elektroniku vozidla napětím 24 V.

V případě potřeby se může stroj nastartovat pomocí startovacích kabelů a pomocí externího zdroje napětí (24 V).

Napětí externího zdroje napětí musí odpovídat napětí elektroniky vozidla (24 V).

Při použití externího zdroje napětí s vyšším resp. nižším napětím se poškodí elektronika vozidla.

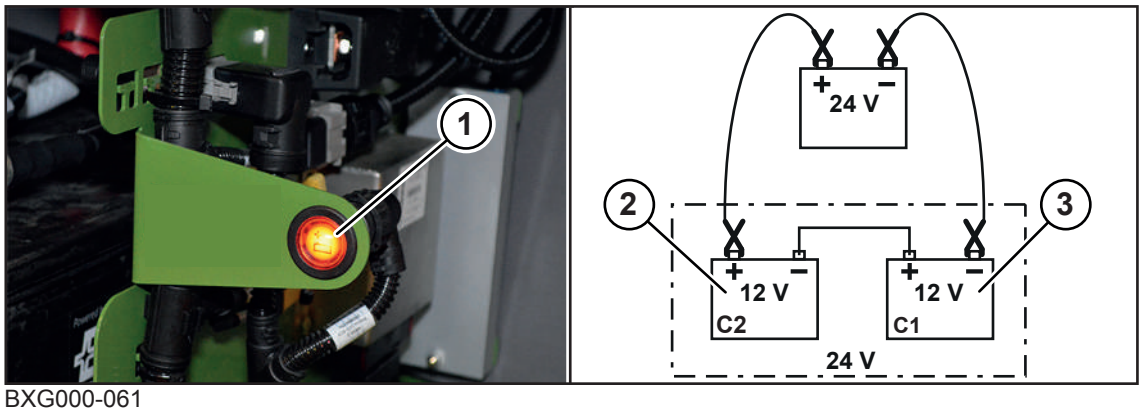

BXG000-061

Připojení pomocných startovacích kabelů

- Elektrický obvod je přerušený (nesvítí LED na hlavním vypínači baterie), *viz Strana 345*.
- Nejprve připojte kladný kabel ke kladnému pólu externího zdroje napětí, potom ke kladnému pólu levé baterie (C2) na stroji.
- Potom připojte záporný kabel k zápornému pólu externího zdroje napětí, potom k zápornému pólu pravé baterie (C1) na stroji

Nastartování motoru

- Zapněte hlavní vypínač baterie, aby se zavřel elektrický obvod, *viz Strana 345*.
- ➥ Svítí LED hlavního vypínače baterie.
- Nastartujte motor.

Po nastartování motoru odstraňte pomocné startovací kabely

- Odpojte záporný kabel od záporného pólu pravé baterie (C1).
- Odpojte záporný kabel od záporného pólu externího zdroje napětí.
- Odpojte kladný kabel od kladného pólu levé baterie (C2).
- Odpojte kladný kabel od kladného pólu externího zdroje napětí.

33.3 Odstranění ucpání z oblasti průchodu sklizňového produktu

Přehled utahovacích momentů, *viz Strana 423*.

⚠ *VAROVÁNÍ*

Nebezpečí úrazu neočekávanými pohyby stroje nebo pohyblivými součástmi

Při odstraňování ucpání sklizňovým produktem hrozí zvýšené nebezpečí úrazu

- Zastavte a zajistěte stroj, *viz Strana 33*.
- Pokud zní výstražný signál doběhu, nesmí se nikdo přibližovat ke stroji.

⚠ *VAROVÁNÍ*

Nebezpečí zranění otáčejícími se součástmi v průchodu produktu

Po vypnutí hlavního pohonu mohou součásti v průchodu produktu dobíhat, poté se rozezní akustická výstraha doběhu.

- Při veškeré práci a při odstraňování funkčních poruch vždy nejprve vyčkejte na absolutně klidový stav agregátů.

Uvedení stroje do bezpečného stavu

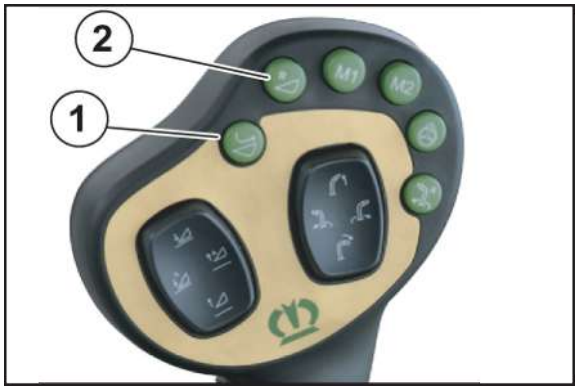

BX000-324

- ▶ Při výskytu ucpání zastavte stroj.
- ▶ Pro vypnutí návodu/adaptéru stiskněte tlačítko "Návod/adaptér" (1).
- ▶ Jeďte strojem kus dozadu.
- ▶ Odstavte adaptér na zem.
- ▶ Vypněte hlavní spojku.
- ▶ Vypněte motor, vytáhněte klíček ze zapalování, aby se zabránilo neúmyslnému spuštění.
- ▶ Pokud zní výstražný signál doběhu, informujte všechny kolem stojící osoby, že je ucpaný průchod sklizňového materiálu a vnitřní součásti stroje se dále pohybují.
- ▶ Počkejte, až přestane znít výstražný signál doběhu.

Ucpání v průchodu produktu lze odstranit až po provedení uvedeného pracovního postupu a utichnutí výstražného signálu doběhu.

- ▶ Zkontrolujte průchod produktu ohledně ucpání a v případě potřeby ucpání odstraňte.

- Při ucpání sklizňovým produktem mezi řezacím bubnem a odhazovací koncovkou *viz Strana 580*.
- Při ucpání sklizňovým produktem v odhazovací koncovce, *viz Strana 582*.

Obrácený chod

Podle toho, jak je velké ucpání, lze spustit obrácený chod návodu/adaptéru se zapnutým/vypnutým řezacím bubnem, aby se odstranila část ucpání.

Obrácený chod se zapnutým řezacím bubnem

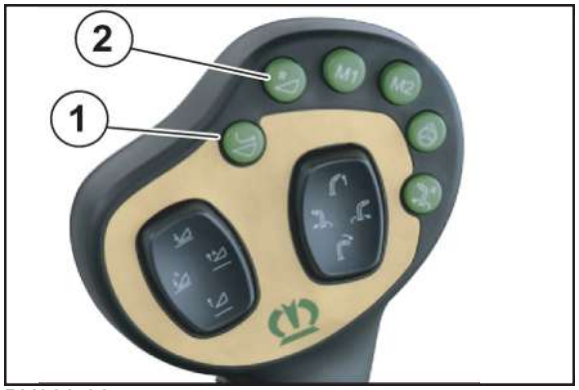

BX000-324

Při ucpání v oblasti návodu/adaptéru lze spustit obrácený chod se zapnutým řezacím bubnem.

- ▶ Nastartujte dieselový motor.
- ▶ Zvedněte adaptér do souvraťové polohy.
- ▶ Zapněte hlavní spojku.
- ▶ Stisknutím tlačítka "Obrácený chod návodu/adaptéru" (2) spusťte obrácený chod návodu/adaptéru.
- ▶ Po vyhození veškerého krmiva z adaptéru a návodu uvolněte tlačítko "Obrácený chod návodu/adaptéru" (2).
- ▶ Uvedení stroje do bezpečného stavu, *viz Strana 578*.

Obrácený chod s vypnutým řezacím bubnem

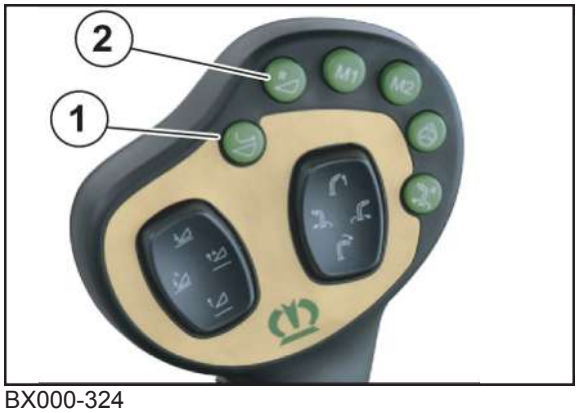

BX000-324

Při větších ucpáních se musí spustit obrácený chod návodu/adaptéru s vypnutým řezacím bubnem. Zabrání se tak přetížení pohonů. Hlavní spojka se smí zapnout až poté, co bylo v případě potřeby odstraněno veškeré ucpání a zkontrolován celý průchod produktu.

- ▶ Při výskytu ucpání zastavte stroj.
- ▶ Vypněte návod/adaptér stisknutím tlačítka "Návod/adaptér" (1) na jízdní páce.
- ▶ Vypněte hlavní spojku.
- ▶ Jeďte strojem kus dozadu.
- ▶ Zvedněte zdvihací ústrojí do souvraťové polohy.
- ▶ Stiskněte tlačítko „Obrácený chod návodu/adaptéru“ (2) na jízdní páce a přidržte ho stisknuté.
  - ⇨ Otáčky dieselového motoru se sníží na otáčky volnoběhu, hlavní řemen se odpojí od dieselového motoru, automaticky se zapne hlavní spojka a návod a adaptér mají obrácený chod. Tento proces může být zapotřebí provádět několik sekund.
  - ⇨ Dokud je zapnutý obrácený chod návodu/adaptéru, zní varovný tón.
- ▶ Po vyhození veškerého krmiva z adaptéru a návodu uvolněte tlačítko "Obrácený chod návodu/adaptéru" (2).
- ▶ Uvedení stroje do bezpečného stavu, *viz Strana 578*.

Odstranění ucpání sklizňovým produktem mezi řezacím bubnem a urychlovačem odhazování

⚠ VAROVÁNÍ

Nebezpečí zranění součástmi s ostrými hranami

Při odstraňování ucpání sklizňovým produktem hrozí zvýšené nebezpečí zranění o součásti v průchodu produktu s ostrými hranami.

- ▶ Při odstraňování ucpání noste ochranné rukavice.

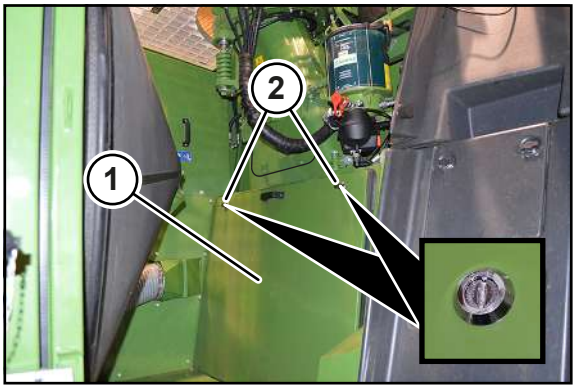

BXG000-083

- ✓ Stroj se nachází v bezpečném stavu, *viz Strana 578*.
- ▶ Otevřete boční kapotu vpravo, *viz Strana 117*.
- ▶ Uvolněte otočné uzávěry (2) a sejměte kryt (1).
- ▶ Odložte kryt (1) mimo stroj.

Údržbová klapka předávací šachtice

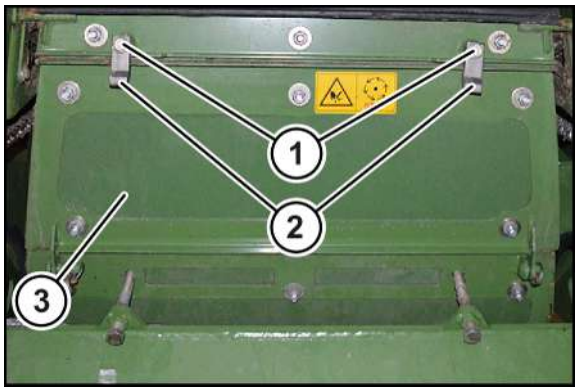

BXG000-085

- ▶ Povolte šrouby (1) a otočte upínací prvky (2) na stranu.
- ▶ Sklopte údržbovou klapku (3) dolů.
- ▶ Z kanálu průchodu produktu manuálně odstraňte nahromaděný sklizňový produkt.
- ▶ Vhodným nástrojem zcela odstraňte usazeniny sklizňového materiálu z vnitřních stěn kanálu průchodu produktu.
- ▶ V případě potřeby demontujte a vyčistěte kanál na trávu, *viz Strana 510* nebo kondicionér na kukuřici *viz Strana 244*.
- ▶ Namontujte kanál na trávu, *viz Strana 510* nebo kondicionér na kukuřici, *viz Strana 266*.
- ▶ Po ukončení údržbářských prací údržbovou klapku (3) sklopte nahoru, otočte upínací prvky (2) před údržbovou klapku a utáhněte šrouby (1).

Údržbová klapka kanálu pro trávu

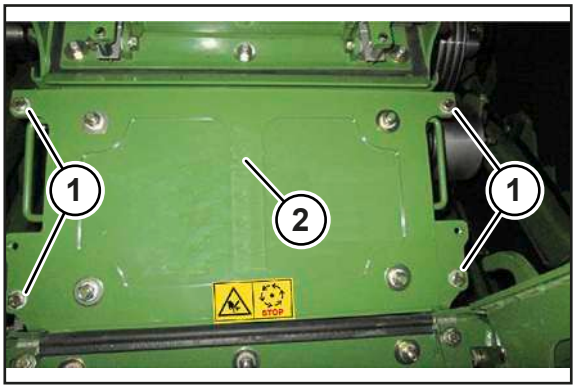

BX001-647

- Povolte šrouby (1) a zvedněte údržbovou klapku (2) na stranu.
- Z kanálu průchodu produktu manuálně odstraňte nahromaděný sklizňový produkt.
- Vhodným nástrojem zcela odstraňte usazeniny sklizňového materiálu z vnitřních stěn kanálu průchodu produktu.
- Po ukončení údržbářských prací nasaďte údržbovou klapku (2) a přimontujte ji šrouby (1).

Odstranění ucpání sklizňovým produktem mezi urychlovačem odhazování a odhazovací koncovkou

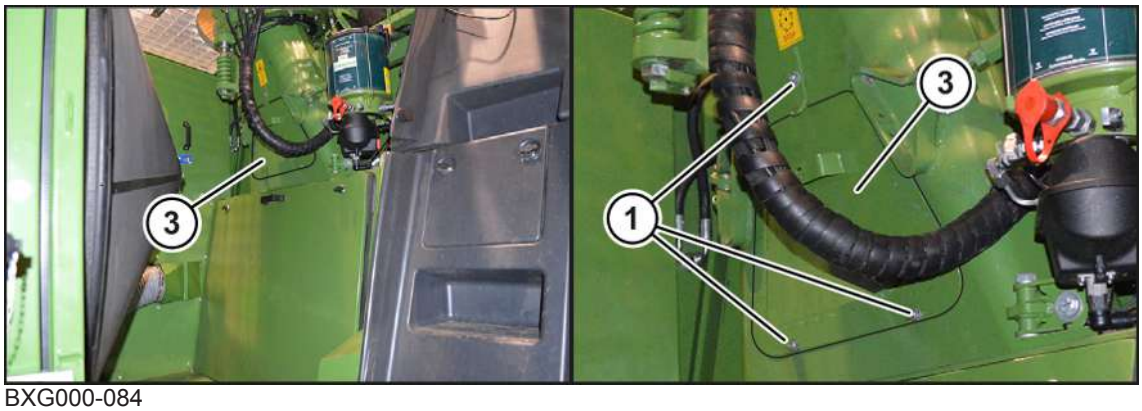

BXG000-084

✓ Stroj se nachází v bezpečném stavu, *viz Strana 578*.

- Demontujte šrouby (1).
- Vyjměte údržbovou klapku (3) hrdla kanálu.
- Z kanálu průchodu produktu manuálně odstraňte nahromaděný sklizňový produkt.
- Vhodným nástrojem zcela odstraňte usazeniny sklizňového materiálu z vnitřních stěn kanálu průchodu produktu.
- Po ukončení údržbářských prací nasaďte údržbovou klapku (3) a přimontujte ji šrouby (1).

Odstranění ucpání sklizňovým produktem z odhazovací koncovky

⚠ VAROVÁNÍ

Nebezpečí zranění při pádu

Při práci na nebo ve vysoko položených oblastech stroje hrozí nebezpečí pádu. Následně může dojít k těžkým až smrtelným úrazům.

- ▶ Dbejte na bezpečné postavení.
- ▶ Používejte vhodné zajištění proti pádu.
- ▶ Oblast pod montážním místem zajistěte před padajícími předměty.

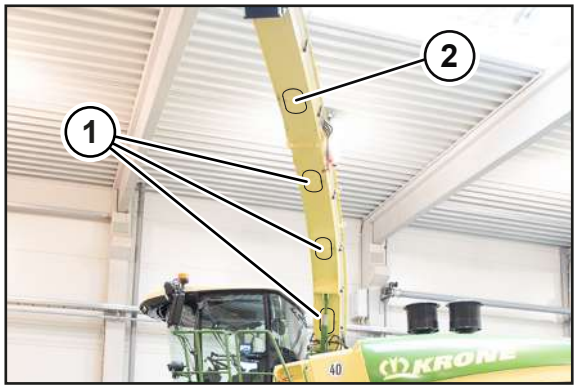

BX002-079

- ▶ Pro otevření údržbových klapek (1) natočte odhazovací koncovku dopředu doleva a snižte natolik dolů, aby byly údržbové klapky přístupné z plošiny.
- ▶ Pro otevření údržbové klapky (2) (u provedení "Prodloužení odhazovací koncovky") natočte odhazovací koncovku dopředu doleva a snižte natolik dolů, aby byly údržbové klapky přístupné ze země.

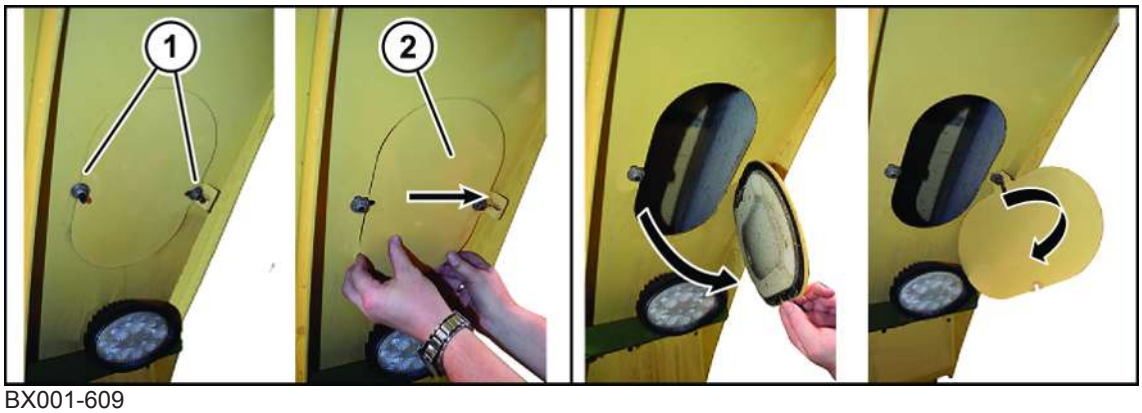

BX001-609

- ▶ Povolte matice (1) a posuňte údržbovou klapku (2) na stranu.
- ▶ Odklopte údržbovou klapku a otočte ji.
- ▶ Po ukončení údržbářských prací údržbovou klapku (2) otočte zpět a přiklopte.
- ▶ Posuňte údržbovou klapku (2) do původní polohy a utáhněte šrouby (1).

Kryt průchodu produktu

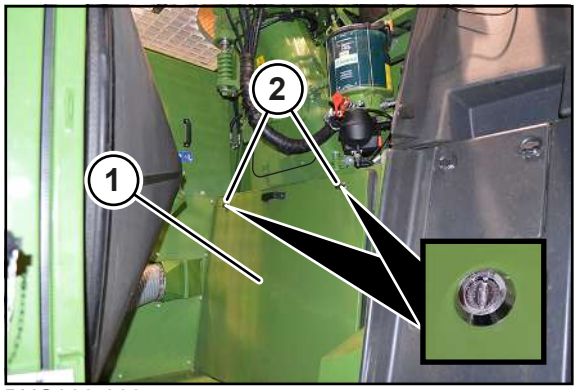

BXG000-083

Po odstranění ucpání z průchodu produktu přimontujte kryt (1).

- Nasaďte kryt (1) a zajistěte jej otočnými uzávěry (2).

34 Oprava, údržba a nastavení odborným personálem

V této kapitole jsou popsány práce oprav, údržby a nastavování na stroji, které smí provádět jen kvalifikovaný odborný personál. Musíte si přečíst celou kapitolu „Osobní kvalifikace odborného personálu“ a řídit se jí, *viz Strana 20*.

⚠ *VAROVÁNÍ*

Nebezpečí zranění při nedodržení základních bezpečnostních upozornění

Při nedodržení základních bezpečnostních upozornění může dojít k vážným až smrtelným úrazům osob.

- Aby nedocházelo k úrazům, je nutné si přečíst a dodržovat základní bezpečnostní pokyny, *viz Strana 19*.

⚠ *VAROVÁNÍ*

Nebezpečí úrazu při nedodržení bezpečnostních postupů

Při nedodržení bezpečnostních postupů může dojít k vážným až smrtelným úrazům osob.

- Aby se předcházelo úrazům, je nutné přečtení a dodržování bezpečnostních postupů, *viz Strana 33*.

⚠ *VAROVÁNÍ*

Nebezpečí zranění nebo poškození stroje při nesprávné opravě, údržbě nebo nastavování

Stroje, které nebyly opraveny, udržovány nebo nastaveny odborným personálem, mohou z důvodu neznalosti vykazovat chyby. Následně může dojít k těžkým až smrtelným úrazům.

- Opravy, údržbu a nastavování na stroji nechte provádět výhradně autorizovanou odbornou osobou.
- Dodržujte osobní kvalifikaci odborného personálu, *viz Strana 20*.

34.1 Body pro nasazení zvedáku vozu

⚠ *VAROVÁNÍ*

Nebezpečí zranění při zvednutém stroji

Padající stroj nebo nekontrolovaně se pohybující díly mohou ohrozit přítomné osoby.

- Používejte jen schválené zvedací nářadí a vázací prostředky s dostatečnou nosností. Pro hmotnosti viz typový štítek stroje, *viz Strana 69*.
- Dodržujte údaje k určeným záchytným bodům.
- Dbejte na bezpečné usazení vázacích prostředků.
- Nikdy se nezdržujte pod zvednutým strojem.
- Pokud pod strojem musíte pracovat, bezpečně ho podložte, *viz Strana 34*.

Body pro nasazení zvedáku vozu se smí používat výhradně pro výměnu kola, k tomu se smí použít z důvodu stability vždy pouze jeden bod pro nasazení zvedáku vozu.

Když se má stroj položit na špalky, *viz Strana 585*.

- ✓ Adaptér je demontovaný.
- ✓ Ze zádě jsou demontovaná závaží.
- ✓ Stroj je odstaven na nosném, horizontálním a rovném podkladu.
- ✓ Řízená náprava je úplně na levém dorazu.
- ✓ Výškové nastavení podvozku se nachází v nejspodnější poloze.
- ✓ Stroj je zastavený a zajištěný, *viz Strana 33*.

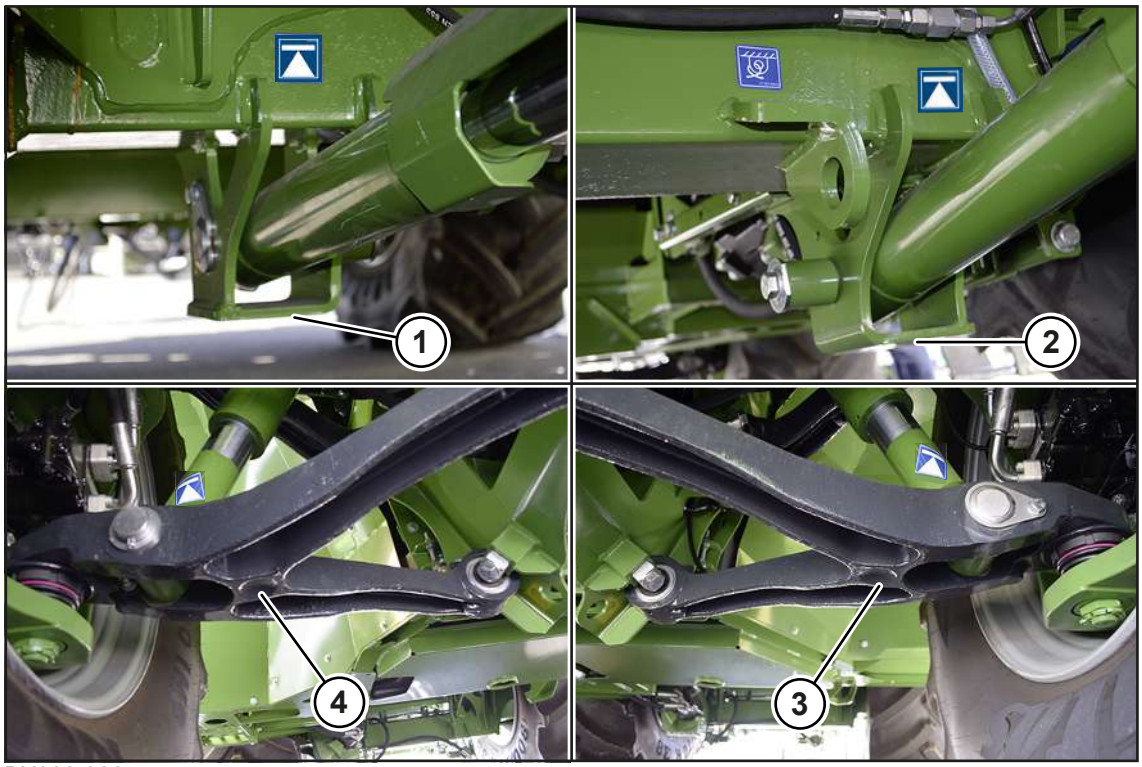

BX002-382

1 Body pro nasazení zvedáku vozu přední osa vlevo
2 Body pro nasazení zvedáku vozu přední osa vpravo
3 Body pro nasazení zvedáku vozu zadní osa vpravo
4 Body pro nasazení zvedáku vozu zadní osa vlevo

34.2 Podepření stroje

⚠ *VAROVÁNÍ*

Ohrožení života při pohybu stroje

Není li stroj zvednutý vhodným zvedacím nářadím a bezpečně podepřený, může se neúmyslně dát do pohybu. Následně může dojít k těžkým až smrtelným úrazům.

- ▶ Při volbě zvedacího nářadí zohledněte zatížení náprav na typovém štítku.
- ▶ Používejte jen podpěrné stojany s minimální přípustnou nosností 15 tun.
- ▶ Používejte jen zvedací nářadí a podpěrné stojany s vhodným uchycením a dostatečně velkou dosedací plochou.
- ▶ Vytvořte dostatečně velkou dotykovou plochu pro zvedací nářadí a podpěrný stojan.
- ▶ Zvednutý stroj bezpečně podepřete, *viz Strana 34*.

Dále je popsáno podepření celého stroje.

Pokud se stroj musí podepřít např. pro výměnu kola, stačí podepřít jen příslušné kolo. Přitom se následující popsané kroky provedou jen pro příslušné kolo.

K popisu upínacích bodů zvedáku vozidla, *viz Strana 584*.

- ✓ Adaptér je demontovaný.
- ✓ Ze zádě jsou demontovaná závaží.
- ✓ Stroj je odstaven na nosném, horizontálním a rovném podkladu.
- ✓ Řízená náprava je úplně na levém dorazu.
- ✓ Výškové nastavení podvozku se nachází v nejspodnější poloze.
- ✓ Stroj je zastavený a zajištěný, *viz Strana 33*.

Zajištění závěsu jednotlivých kol

Levá strana

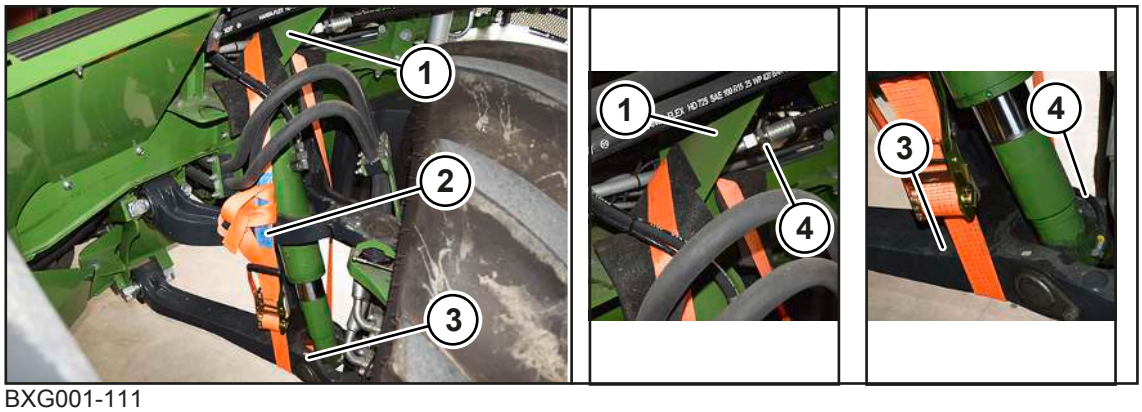

BXG001-111

VAROVÁNÍ! Ohrožení života při pohybu stroje! Používejte jen upínací popruhy s minimálním přípustným tahovým zatížením 1000 kg. Používejte dostačující ochranu hran, aby se upínací popruh nepoškodil.

- ▶ Veďte upínací popruh (2) za vzpěrou motoru (1) a skrz příčné táhlo (3).
- ▶ Napněte upínací popruh. Dávejte přitom pozor, aby se nepřiskřípla mazací vedení a/nebo kabelové svazky (4).

Pravá strana

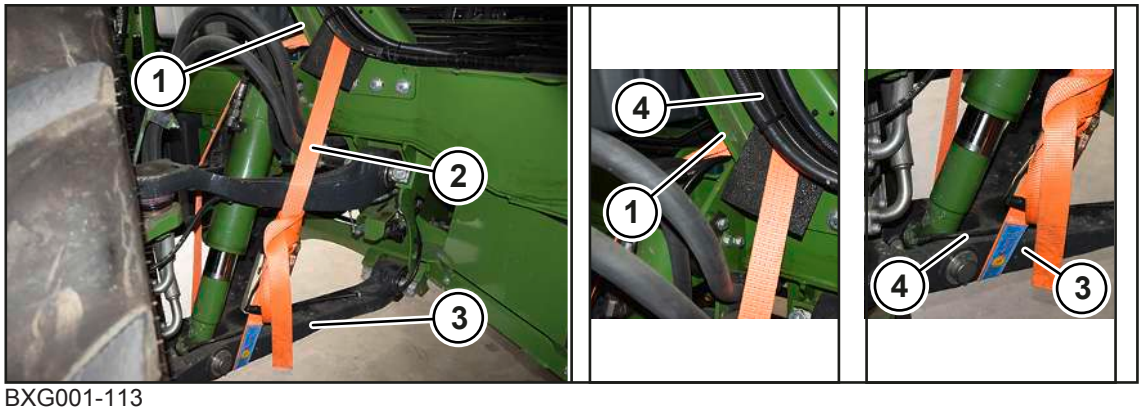

BXG001-113

VAROVÁNÍ! Ohrožení života při pohybu stroje! Používejte jen upínací popruhy s minimálním přípustným tahovým zatížením 1000 kg. Používejte dostačující ochranu hran, aby se upínací popruh nepoškodil.

- Veďte upínací popruh (2) skrz vzpěru motoru (1) a skrz příčné táhlo (3). Při upínání dávejte pozor, aby se nepřiskřípla mazací vedení a/nebo kabelové svazky (4).
- Nastartujte dieselový motor.
- Uveďte řízenou nápravu do přímé jízdní polohy.
- Zastavte a zajistěte stroj, *viz Strana 33*.

Podepření zadní nápravy

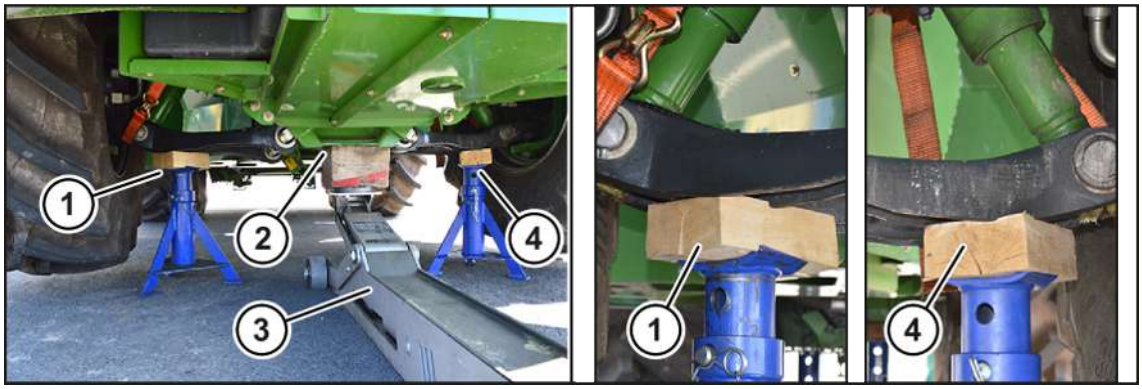

BX001-730

- Umístěte zvedací nářadí (3) doprostřed pod hlavní rám (2).
- Dosedací plochu zvětšete např. pomocí dřevěných špalků.
- Zvedejte stroj, dokud není vzdálenost zadních kol od země alespoň 10 cm a koly lze volně otáčet.
- Pomocí podpěrných stojanů (1, 4) bezpečně podepřete zadní nápravu u příčných táhel.
- Spusťte stroj dolů, aby zadní náprava zcela dosedla na podpěrné stojany (1, 4).
- Odstraňte zvedací nářadí (3).

Podepření přední nápravy

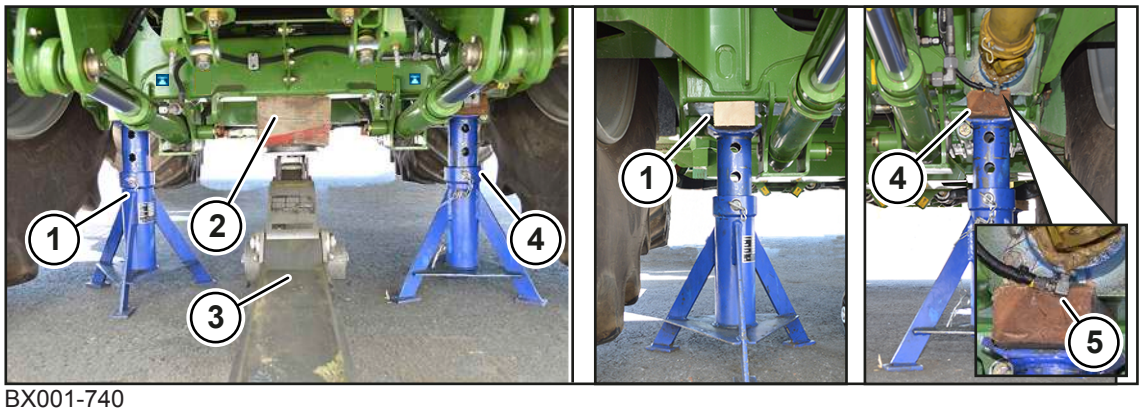

BX001-740

- Umístěte zvedací nářadí (3) doprostřed pod přední nápravu (2).
- Dosedací plochu zvětšete např. pomocí dřevěných špalků.
- Zvedejte stroj, dokud není vzdálenost předních kol od země alespoň 10 cm a koly lze volně otáčet.

- Pomocí podpěrných stojanů (1, 4) bezpečně podepřete přední nápravu (2) co nejvíce na vnější straně. Při podkládání dávejte pozor, aby se nepoškodila tlaková maznička (5).
- Spusťte stroj dolů, aby přední náprava (2) zcela dosedla na podpěrné stojany (1, 4).
- Odstraňte zvedací nářadí (3).

34.3 Zařízení bránící neoprávněnému použití kabinového výtahu

⚠ *VAROVÁNÍ*

Nebezpečí zranění v důsledku pohybu nůžkové pracovní plošiny

Pokud není zvednuta zvedací kabina při provádění oprav, údržby a nastavení zajištěna, existuje nebezpečí, že mohou být osoby těžce zraněny.

- Při provádění oprav, údržby a nastavení pod zvednutou zvedací kabinou zajistěte kabinový výtah zajišťovacími kolejnicemi proti poklesnutí.

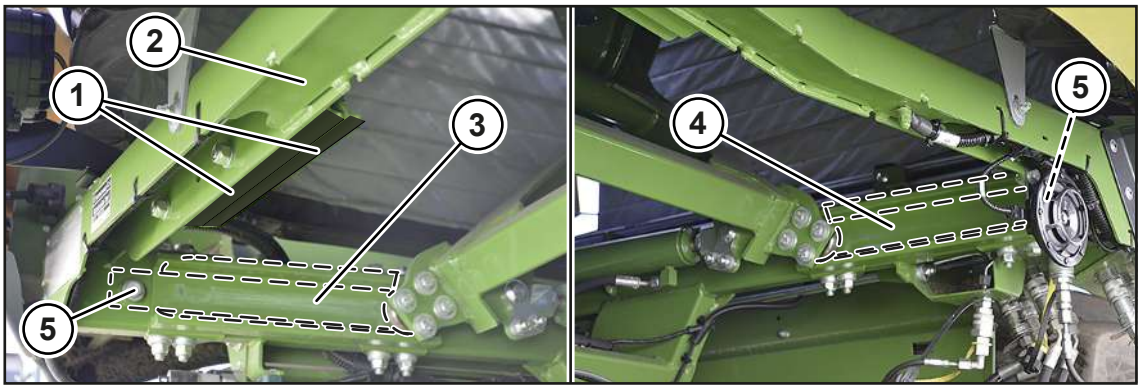

BX002-390

Před prováděním prací pod zvednutou kabinou:

- Kabinu zcela zvedněte pomocí kabinového výtahu.
- Zastavte a zajistěte stroj, *viz Strana 33*.
- Zajišťovací kolejnice (1) demontujte vpředu z příčné výztuhy (2).
- Zajišťovací kolejnice (1) vložte na obou stranách stroje do profilu úhlu náklonu (3, 4) a přišroubujte šrouby (5).

Po provedených pracích pod zvednutou kabinou:

- Zajišťovací kolejnice (1) demontujte z profilů úhlů náklonu (3, 4).
- Zajišťovací kolejnice (1) opět namontujte na příčné výztuhy (2).
- Protor pod kabinou zajistěte proti vstupu nepovolaných osob.
- Kabinu zcela spusťte.

35 Likvidace

Po uplynutí životnosti stroje se musí jednotlivé součásti stroje řádně zlikvidovat. Nutné je dodržovat aktuálně platné národní zákony a předpisy o likvidaci odpadu.

Kovové součásti

- Všechny kovové součásti se musí odevzdat do sběrného místa k recyklaci kovů.
- Před sešrotováním se ze součástí musí odstranit provozní látky a maziva (převodový olej, olej z hydraulického systému, …).
- Provozní látky a maziva se musí odděleně odevzdat k ekologické likvidaci resp. recyklaci.

Provozní látky a maziva

- Provozní látky a maziva (nafta, chladicí prostředek, převodový olej, olej z hydraulického systému, …) se musí odevzdat do sběrného místa použitých olejů k likvidaci.

Umělé hmoty

- Všechny umělé hmoty se musí odevzdat do sběrného místa k recyklaci plastů.

Guma

- Všechny gumové součásti (hadice, pneumatiky, …) se musí odevzdat do sběrného místa k recyklaci gumy.

Elektronický šrot

- Všechny elektronické součásti se musí odevzdat do sběrného místa k recyklaci elektrického odpadu.

36 Dodatek

36.1 Seznam parametrů

>>>

- AFC [▶ 591]
- CE [▶ 595]
- DRC [▶ 598]
- KMC [▶ 600]
- LUC [▶ 616]
- TRM [▶ 620]

Parametr: BiG X 680 | 780 | 880 | 1180

Verze softwaru: D25150201377000001_800
Řídicí jednotka: AFC
Práva: Řidič

Legenda

R = Přístup ke čtení

RW = Přístup ke čtení a psaní

Číslo parametru	Název parametru	Minimum	Maximum	Implicitní	Jednotka	Popis
AFC-0000	Strategie plnění	0	4	1		"Nastaví strategii plnění: - FRONT2BACK: Odstavný vozík se má plnit zpředu dozadu, do úrovně nastavené parametrem FILLING_STRATEGY_ - BACK2FRONT: Odstavný vozík se má plnit zezadu dopředu, do úrovně nastavené parametrem FILLING_STRATEGY_ - FRONT2BACK2FRON
AFC-0001	Data převést na USB paměť	0	1	0		Převést interní datovou paměť automatiky přeplnění na USB paměť.
AFC-0002	Režim	0	1	0		Nastaví se režim automatiky přeplnění.
AFC-0003	Další informace na externím monitoru	0	1	1		Další informace k automatice přeplnění se zobrazí na externím monitoru.
AFC-0004	Minimální vzdálenost přední hrany vozíku	0	255	25	cm	Nastaví se minimální vzdálenost přední hrany vozíku, který se neplní.
AFC-0005	Minimální vzdálenost zadní hrany vozíku	0	255	25	cm	Nastaví se minimální vzdálenost zadní hrany vozíku, který se neplní.
AFC-0006	Agresivita	0	100	90	%	Parametr agresivity automatiky přeplnění

Číslo parametru	Název parametru	Minimum	Maximum	Implicitní	Jednotka	Popis
AFC-0007	Plnění při prvním chodu	0	70	70	%	Maximální plnění při prvním chodu, strategie plnění "Zpředu dozadu a zpět dopředu" a "Zezadu dopředu a zpět dozadu". Horní hrana vozíku platí jako 100 %.
AFC-0008	Maximální plnění	60	120	100	%	Horní hrana vozíku platí jako 100 %.
AFC-0009	Posunutí cílového bodu pro boční přeplnění	-10	10	0		Nastaví se posunutí cílového bodu pro boční přeplnění. (Záporné hodnoty = strana obrácená k řezačce, 0 = střed vozíku, kladná hodnota = strana obrácená k řezačce)
AFC-0010	Posun cílového bodu na příčné ose vozu pro přeplnění dozadu	-1000	1000	0	cm	Nastaví se posunutí cílového bodu pro přeplnění dozadu.Záporné hodnoty posunou cílový bod ve směru jízdy doprava. Kladné hodnoty posunou cílový bod ve směru jízdy doleva
AFC-0011	Posun cílového bodu na podélné ose vozu pro přeplnění dozadu	-1000	1000	0	cm	Nastaví se posunutí cílového bodu pro přeplnění dozadu. Záporné hodnoty posunou cílový bod k čelu vozíku. Kladné hodnoty posunou cílový bod k zádi vozíku.

Číslo parametru	Název parametru	Minimum	Maximum	Implicitní	Jednotka	Popis
AFC-0023	Výstup videa	0	1	1		

Parametr: BiG X 680 | 780 | 880 | 1180

Verze softwaru: D25150200731000 15_000
Řídicí jednotka: CE
Práva: Řidič

Legenda

R = Přístup ke čtení

RW = Přístup ke čtení a psaní

Číslo parametru	Název parametru	Minimum	Maximum	Implicitní	Jednotka	Popis
CE-0004	Doba osvětlení funkce Coming Home	1	250	6	s	Nastaví se doba, po kterou bude zapnuto osvětlení výstupu při polním provozu.
CE-0004	Doba osvětlení funkce Coming Home	10	2500	60	s	
CE-0005	Doba osvětlení funkce Leaving Home	10	2500	300	s	
CE-0005	Doba osvětlení funkce Leaving Home	1	250	30	s	Nastaví se doba, po kterou bude zapnuto osvětlení stroje pomocí funkce Leaving Home.
CE-0007	Doba přestávky při intervalovém režimu čelních stěračů	3	60	4	s	
CE-0014	Startovací cyklus čelní stěrač vlevo/vpravo trvalý režim	1	10	3		Nastaví se počet stíracích cyklů čelního stěrače v trvalém provozu, ve kterém čelní stěrače levý/ pravý provedou cyklus stírání.
CE-0015	Startovací cyklus čelní stěrač vlevo/vpravo intervalový režim	1	10	3		Nastaví se počet stíracích cyklů čelního stěrače v intervalovém provozu, ve kterém čelní stěrače levý/ pravý provedou cyklus stírání.
CE-0023	Trvalá přestávka při intervalovém režimu stěračů vlevo	2	60	4	s	Nastaví se doba přestávky v intervalovém režimu pro stěrače vlevo.

Číslo parametru	Název parametru	Minimum	Maximum	Implicitní	Jednotka	Popis
CE-0024	Trvalá přestávka při intervalovém režimu stěračů vpravo	2	60	4	s	Nastaví se doba přestávky v intervalovém režimu pro stěrače vpravo.
CE-0025	Trvalá přestávka při intervalovém režimu stěračů záď	2	60	4	s	Nastaví se doba přestávky v intervalovém režimu pro stěrače na zádi.
CE-0029	Signální čidlo manuální houkačka v polním provozu	0	3	0		
CE-0029	Signální čidlo manuální houkačka v polním provozu	0	65535	16		
CE-0030	Signální čidlo při identifikaci cizího tělesa	0	65535	16		
CE-0030	Signální čidlo při identifikaci cizího tělesa	0	3	0		
CE-0031	Fanfára stlačeného vzduchu zabudována	0	3	0		
CE-0031	Fanfára stlačeného vzduchu zabudována	0	65535	16		

Parametr: BiG X 680 | 780 | 880 | 1180

Verze softwaru: D25150200737000009_200
Řídicí jednotka: DRC
Práva: Řidič

Legenda

R = Přístup ke čtení

RW = Přístup ke čtení a psaní

Číslo parametru	Název parametru	Minimum	Maximum	Implicitní	Jednotka	Popis
DRC-9900	Korekce úhlu řízení	-15	15	0	digits	

Parametr: BiG X 680 | 780 | 880 | 1180

Verze softwaru: D25150200631000033_000
Řídicí jednotka: KMC
Práva: Řidič

Legenda

R = Přístup ke čtení

RW = Přístup ke čtení a psaní

Číslo parametru	Název parametru	Minimum	Maximum	Implicitní	Jednotka	Popis
KMC-0001	Verze parametrů	0	32767	611		Verze parametrů
KMC-0003	Verze dat aplikace	0	32767	0		Verze dat aplikace
KMC-0024	Zakázání současného otáčení odhazovací koncovky a zvedání/ spouštění klapky odhazovací koncovky	0	1	0		
KMC-0039	Kameru automaticky odrážet	0	1	1		Nastaví se, zda se má obraz kamery automaticky odrážet v závislosti na poloze odhazovací koncovky.
KMC-0064	Funkce "Odrážení" nebo "Parkování" spustit dvojím kliknutím na tlačítko "Automatika odhazovací koncovky"	0	1	0		Nastavení, zda se mají dvojím nebo jedním kliknutím na tlačítko "Automatika odhazovací koncovky" spustit funkce "Odrážení" nebo "Parkování".
KMC-0073	Prodloužení zabudované	0	1	0		
KMC-0080	Rychlost uzávěru odhazovací klapky snížit na stupeň 2	0	100	75	%	
KMC-0081	Rychlost uzávěru odhazovací klapky zvýšit na stupeň 2	0	100	75	%	
KMC-0083	Rychlost uzávěru odhazovací klapky snížit na stupeň 1	0	100	25	%	
KMC-0084	Rychlost uzávěru odhazovací klapky zvýšit na stupeň 1	0	100	25	%	

Číslo parametru	Název parametru	Minimum	Maximum	Implicitní	Jednotka	Popis
KMC-0093	Maximální výška zdvihu pracovní poloha	0	100	40	%	Nastaví se výška zdvihu, pod kterou se zdvihací ústrojí nachází v pracovní poloze.
KMC-0097	Maximální výška zdvihu pracovní poloha	0	100	60	%	Nastaví se výška zdvihu, pod kterou se zdvihací ústrojí nachází v pracovní poloze.
KMC-0101	Maximální výška zdvihu pracovní poloha	0	100	60	%	Nastaví se výška zdvihu, pod kterou se zdvihací ústrojí nachází v pracovní poloze.
KMC-0105	Maximální výška zdvihu pracovní poloha	0	100	40	%	Nastaví se výška zdvihu, pod kterou se zdvihací ústrojí nachází v pracovní poloze.
KMC-0109	Maximální výška zdvihu pracovní poloha	0	100	60	%	Nastaví se výška zdvihu, pod kterou se zdvihací ústrojí nachází v pracovní poloze.
KMC-0113	Maximální výška zdvihu pracovní poloha	0	100	40	%	Nastaví se výška zdvihu, pod kterou se zdvihací ústrojí nachází v pracovní poloze.
KMC-0117	Maximální výška zdvihu pracovní poloha	0	100	40	%	Nastaví se výška zdvihu, pod kterou se zdvihací ústrojí nachází v pracovní poloze.
KMC-0146	Druh plodiny	0	64	16		

Číslo parametru	Název parametru	Minimum	Maximum	Implicitní	Jednotka	Popis
KMC-0147	Faktor charakteristiky kukuřice senzor NIR	0	30000	10000		
KMC-0148	Posunutí charakteristiky kukuřice senzor NIR	500	1500	1000		
KMC-0149	Faktor charakteristiky trávy senzor NIR	0	30000	10000		
KMC-0150	Posunutí charakteristiky trávy senzor NIR	500	1500	1000		
KMC-0151	Faktor charakteristiky uživatelsky definovaný senzor NIR	0	30000	10000		
KMC-0152	Posunutí charakteristiky uživatelsky definovaný senzor NIR	500	1500	1000		
KMC-0155	Typ senzoru vlhkosti	0	2	0		
KMC-0160	Minimální délka řezanky měření vlhkosti	20	710	100	1/10 mm	
KMC-0161	Maximální délka řezanky měření vlhkosti	20	710	400	1/10 mm	
KMC-0162	Minimální obsah vlhkosti	0	100	40	%	
KMC-0163	Maximální obsah vlhkosti	0	100	90	%	Obsah vlhkosti, při kterém se ukončí automatické seřízení délky řezanky.
KMC-0271	Typ odhazovací koncovky	1	6	2		

Číslo parametru	Název parametru	Minimum	Maximum	Implicitní	Jednotka	Popis
KMC-0308	Aktivace regulace výše odhazovací koncovky	0	1	0		Aktivace regulace výšky odhazovací koncovky
KMC-0335	Množství mazacího tuku	0	2	0		
KMC-0360	Délka řezanky bez redukce převodovky	20	150	120	1/10 mm	
KMC-0361	Délka řezanky bez redukce převodovky paměť 1	20	705	100	1/10 mm	
KMC-0362	Délka řezanky bez redukce převodovky paměť 2	20	705	75	1/10 mm	
KMC-0367	Počet nožů	10	48	28		
KMC-0375	Návod/nástavec zastavení pod otáčkami dieselového motoru bez redukce převodovky	1200	1500	1200	rpm	Pod zadanými otáčkami motoru se návod a nástavec automaticky zastaví bez redukce převodovky.
KMC-0432	Režim úprava délky řezanky	0	2	0		
KMC-0441	Použitá úprava délky řezanky	0	2	0		
KMC-0463	Návod/nástavec zastavení pod otáčkami dieselového motoru při aktivní redukci převodovky	1500	1700	1500	rpm	Pod zadanými otáčkami motoru se návod a nástavec automaticky zastaví při aktivní redukci převodovky.
KMC-0464	Délka řezanky při aktivní redukci převodovky	20	150	120	1/10 mm	Nastaví se délka řezanky při aktivní redukci převodovky s převodem pro délku řezanky VariLOC.

Číslo parametru	Název parametru	Minimum	Maximum	Implicitní	Jednotka	Popis
KMC-0465	Délka řezanky při aktivní redukci převodovky paměť 1	20	705	100	1/10 mm	Nastaví se délka řezanky při aktivní redukci převodovky s převodem pro délku řezanky VariLOC
KMC-0466	Délka řezanky při aktivní redukci převodovky paměť 2	20	705	75	1/10 mm	Nastaví se délka řezanky při aktivní redukci převodovky s převodem pro délku řezanky VariLOC pro paměť 2.
KMC-0500	Profil adaptéru	0	7	1		
KMC-0501	Aktuální pracovní šířka	10	2500	10	cm	
KMC-0502	Aktuální počet řádků	0	14	0	digits	
KMC-0504	Boční oddělovací nože aktivovat	0	1	0		Aktivovat boční oddělovací nože, když se zapna adaptér.
KMC-0521	Brousicí cykly v automatickém režimu	1	100	5		
KMC-0535	Citlivost detekce kovu	10	100	50	%	
KMC-0536	Trvalá houkačka detekce kovu	0	10	5	s	
KMC-0541	Citlivost RockProtect	10	100	50	%	
KMC-0542	RockProtect	0	1	0		
KMC-0543	Trvalá houkačka RockProtect	0	10	5	s	Nastaví se doba, po kterou zazní houkačka při detekci kamenu.
KMC-0552	Rychlost otáčení stupeň 1	1	100	20	%	Nastaví se rychlost otáčení odhazovací koncovky pro stupeň 1.
KMC-0562	Modus závěsného zařízení	0	1	0		

Číslo parametru	Název parametru	Minimum	Maximum	Implicitní	Jednotka	Popis
KMC-0563	Režim zásobníku	0	1	0		
KMC-0571	Citlivost s řádkovými čidly	0	10	4	digits	Nastaví se citlivost automatického řízení s řádkovými čidly.
KMC-0572	Korekce střední hodnoty s řádkovým čidlem (záporná=vlevo, kladná=vpravo)	-50	50	0	cm	
KMC-0573	Automatický systém řízení	0	2	0		Automatický systém řízení
KMC-0577	Automatické odrážení korekce střední hodnoty v závislosti na poloze odhazovací koncovky	0	1	0		
KMC-0613	Režim VariLOC	0	2	2		
KMC-0624	Vzdálenost válců	5	70	37	1/10 mm	
KMC-0625	Kondicionér na kukuřici zabudován	0	2	2		
KMC-0638	Teplota ložiska pro výstražné hlášení	9000	18000	13000	1/100 °C	
KMC-0642	Interval čisticího provozu	10	180	180	min	Nastaví se interval, ve kterém se spustí čisticí provoz motoru ventilátoru.
KMC-0643	Doba trvání čisticího provozu	30	480	60	s	Nastaví se doba trvání, po kterou je čisticí provoz motoru ventilátoru aktivní.
KMC-0647	Obrácený ventilátor v čisticím provozu	0	1	0		

Číslo parametru	Název parametru	Minimum	Maximum	Implicitní	Jednotka	Popis
KMC-0651	Doba trvání čisticího provozu s obráceným ventilátorem	5	15	10	s	Nastaví se doba trvání, po kterou je ventilátor motoru s obráceným ventilátorem aktivní.
KMC-0687	Automatické snížení otáček při stojícím stroji	0	1	0		
KMC-0691	Způsob přepínání PowerSplit	0	2	0		Způsob přepínání PowerSplit
KMC-0692	Režim ECO v silničním provozu po zapnutí stroje	0	1	1		
KMC-0693	Režim ECO v provozu kukuřice po zapnutí stroje	0	1	0		
KMC-0694	Režim ECO v provozu trávy po zapnutí stroje	0	1	1		
KMC-0697		0	4	0		
KMC-0717	Použít přídavnou nádrž	0	1	0		
KMC-0719	Použít boční nádrž	0	1	0		
KMC-0819	Režim	0	3	0		Nastaví se režim spínacího výstupu 12 V pro externí zařízení pro silážní prostředek.
KMC-0821	Režim	0	3	0		
KMC-0822	Dávkovací množství "Trvale aktivní"	5	100	20	%	
KMC-0823	Dávkovací množství	500	15000	1000	1/1000 l/min	Nastaví se dávkovací množství zařízení pro silážní prostředek - hrubé dávkování na jednotku času.

Číslo parametru	Název parametru	Minimum	Maximum	Implicitní	Jednotka	Popis
KMC-0825	Dávkovací množství	250	3000	1000	1/1000 l/t	Nastaví se dávkovací množství zařízení pro silážní prostředek - hrubé dávkování na jednotku hmoty (CropControl).
KMC-0826	Jednotka dávkovacího množství	0	1	0		Nastavení, v jaké jednotce se má dávkovací množství uvádět.
KMC-0830	Doba "Čištění sklizňového produktu souvrať"	1	300	20	s	
KMC-0831	Průtokové množství kalibrace	1	4000	1000	ml	
KMC-0832	Dávkovací množství "Čištění sklizňového produktu souvrať"	0	100	80	%	
KMC-0834	Zpoždění zapnutí/ vypnutí	0	100	2	s	
KMC-0837	Doba "Čištění sklizňového produktu souvrať"	0	100	2	s	
KMC-0838	Zpoždění zapnutí/ vypnutí	0	100	2	s	
KMC-0841	Minimální hladina pro výstražné hlášení	0	100	5	%	
KMC-0852	Maximální rychlost	30	200	100	1/10 km/h	
KMC-0865	Otáčky dieselového motoru	1400	1850	1675	rpm	
KMC-0876	Agresivita	10	100	50	%	
KMC-0898	Ventily v režimu "Trvale aktivované"	0	4	4		

Číslo parametru	Název parametru	Minimum	Maximum	Implicitní	Jednotka	Popis
KMC-0899	Ventily v režimu "'Čištění sklizňového produktu na souvrati'"	0	4	4		
KMC-0928	Režim	0	2	0		
KMC-0929	Jednotka dávkovacího množství	0	1	0		
KMC-0930	Dávkovací množství	1800	3500	2500	1/1000 l/h	Nastaví se dávkování v režimu "Trvale aktivní".
KMC-0931	Dávkovací množství	3200	10000	6000	1/1000 l/h	Nastaví se dávkování v režimu "Trvale aktivní".
KMC-0932	Dávkovací množství	8000	14000	10000	1/1000 l/h	Nastaví se dávkování v režimu "Trvale aktivní".
KMC-0934	Dávkovací množství	1800	3500	2500	1/1000 l/h	Nastaví se dávkovací množství na jednotku času.
KMC-0935	Dávkovací množství	3200	10000	6000	1/1000 l/h	Nastaví se dávkovací množství na jednotku času.
KMC-0936	Dávkovací množství	8000	14000	10000	1/1000 l/h	Nastaví se dávkovací množství na jednotku času.
KMC-0938	Dávkovací množství	15	300	30	ml/t	Nastaví se dávkovací množství na jednotku hmoty (CropControl).
KMC-0939	Dávkovací množství	15	300	60	ml/t	Nastaví se dávkovací množství na jednotku hmoty (CropControl).
KMC-0940	Dávkovací množství	15	300	90	ml/t	Nastaví se dávkovací množství na jednotku hmoty (CropControl).
KMC-0942	Typ trysky	0	2	1		Nastaví se, který typ trysky je ve stroji zabudovaný.
KMC-0946	Doplněné množství	0	130	0	1/10 l	

Číslo parametru	Název parametru	Minimum	Maximum	Implicitní	Jednotka	Popis
KMC-0947	Průtokové množství kalibrace	1	4000	1000	ml	
KMC-1019	Kalibrovaná hodnota	100	1000	100	kg/m³	Nastaví se kalibrovaná hodnota, která se stanoví při protiválení.
KMC-1031	Minimální vychýlení podávacích válců při vážení trávy	0	30	5	mm	
KMC-1038	Minimální vychýlení podávacích válců při vážení kukuřice	0	30	5	mm	
KMC-1045	Minimální vychýlení podávacích válců při vážení přímého řezacího ústrojí	0	30	5	mm	
KMC-1052	Minimální vychýlení podávacích válců při vážení kukuřice jiných adaptérů	0	30	5	mm	
KMC-1100	Citlivost automatického seřízení protiostří	0	100	85	%	
KMC-1101	Citlivost automatického seřízení protiostří	0	100	85	%	
KMC-1102	Citlivost automatického seřízení protiostří	0	100	85	%	
KMC-1103	Citlivost automatického seřízení protiostří	0	100	85	%	
KMC-1104	Citlivost automatického seřízení protiostří	0	100	85	%	

Číslo parametru	Název parametru	Minimum	Maximum	Implicitní	Jednotka	Popis
KMC-1105	Citlivost automatického seřízení protiostří	0	100	85	%	
KMC-1106	Citlivost automatického seřízení protiostří	0	100	85	%	
KMC-1197	Režim úprava délky řezanky	0	2	0		
KMC-1252	Režim úprava délky řezanky	0	2	0		
KMC-1307	Režim úprava délky řezanky	0	2	0		
KMC-1392	Režim úprava délky řezanky	0	2	0		
KMC-1447	Režim úprava délky řezanky	0	2	0		
KMC-1502	Režim úprava délky řezanky	0	2	0		
KMC-1558	Typ kondicionéru na kukuřici	0	3	0		
KMC-1559	Automatick rozpoznaný typ kondicionéru na kukuřici	0	240	0		
KMC-1625	Funkční obsazení tlačítek M1/M2 v polním provozu nebo v provozu údržby	0	13	0		
KMC-1626	Funkční obsazení nožního tlačítka	0	15	0		Funkční obsazení nožního tlačítka
KMC-1627	Funkční obsazení tlačítek M1/M2 v neutrálním/silničním provozu	0	1	0		

Číslo parametru	Název parametru	Minimum	Maximum	Implicitní	Jednotka	Popis
KMC-1629	Ovládání odhazovací koncovky navigačním modulem	0	1	0		
KMC-1635	Minimální délka řezanky rozpoznání stupně zralosti	20	710	100	1/10 mm	
KMC-1636	Maximální délka řezanky rozpoznání stupně zralosti	20	710	400	1/10 mm	
KMC-1637	Minimální stupeň zralosti	0	100	35	%	Stupeň zralosti, při kterém se spouští automatická úprava délky řezanky
KMC-1638	Maximální stupeň zralosti	0	100	70	%	Nastaví se stupeň zralosti, při kterém končí automatická úprava délky řezanky.
KMC-1639	AutoScan zabudován	0	1	1		
KMC-1670	Přídavná náprava zabudována	0	1	0		
KMC-1684	Otáčky	300	700	500	rpm	
KMC-1744	Řízení otáček v závislosti na rychlosti pojezdu	0	1	0		
KMC-1798	Řízení otáček v závislosti na rychlosti pojezdu	0	1	0		
KMC-1852	Řízení otáček v závislosti na rychlosti pojezdu	0	1	0		
KMC-1906	Řízení otáček v závislosti na rychlosti pojezdu	0	1	0		

Číslo parametru	Název parametru	Minimum	Maximum	Implicitní	Jednotka	Popis
KMC-1960	Řízení otáček v závislosti na rychlosti pojezdu	0	1	0		
KMC-2014	Řízení otáček v závislosti na rychlosti pojezdu	0	1	0		
KMC-2069	Řízení otáček v závislosti na rychlosti pojezdu	0	1	0		
KMC-2070	Změna otáček na km/h	1	1000	50	rpm	
KMC-2233	Pracovní šířka	10	2500	800	cm	
KMC-2237	Vzdálenost řádků	1	100	75	cm	
KMC-2238	Počet řádků	1	22	10	digits	
KMC-2240	Vzdálenost řádků	1	100	75	cm	
KMC-2241	Počet řádků	1	22	10	digits	
KMC-2242	Pracovní šířka	10	2500	620	cm	
KMC-2246	Vzdálenost řádků	1	100	75	cm	
KMC-2247	Počet řádků	1	22	10	digits	Počet řádků adaptéru
KMC-2248	Pracovní šířka	10	2500	10	cm	
KMC-2249	Vzdálenost řádků	0	100	0	cm	
KMC-2250	Počet řádků	0	14	0	digits	Počet řádků adaptéru
KMC-2251	Pracovní šířka	10	2500	10	cm	
KMC-2252	Vzdálenost řádků	0	100	0	cm	
KMC-2253	Počet řádků	0	14	0	digits	Počet řádků adaptéru
KMC-2254	Automatické "Zvedání válcového přidržovače" při obráceném chodu adaptéru	0	1	1		

Číslo parametru	Název parametru	Minimum	Maximum	Implicitní	Jednotka	Popis
KMC-2255	Doba trvání "Zvedání válcového přidržovače" při obráceném chodu adaptéru	0	10000	4000	ms	
KMC-2268	Výkyvnou trubku pro sklopení automaticky vyrovnat	0	1	1		
KMC-2269	Výkyvnou trubku pro sklopení automaticky vyrovnat	0	1	1		
KMC-2270	Výkyvnou trubku pro sklopení automaticky vyrovnat	0	1	1		
KMC-2271	Výkyvnou trubku pro sklopení automaticky vyrovnat	0	1	0		
KMC-2272	Výkyvnou trubku pro sklopení automaticky vyrovnat	0	1	1		
KMC-2273	Výkyvnou trubku pro sklopení automaticky vyrovnat	0	1	0		
KMC-2274	Výkyvnou trubku pro sklopení automaticky vyrovnat	0	1	0		
KMC-2276	Výšku zvedacího mechanizmu při sklápění automaticky upravit	0	1	1		
KMC-2277	Výšku zvedacího mechanizmu při sklápění automaticky upravit	0	1	1		

Číslo parametru	Název parametru	Minimum	Maximum	Implicitní	Jednotka	Popis
KMC-2279	Výšku zvedacího mechanizmu při sklápění automaticky upravit	0	1	1		
KMC-2318	Střední šířka odhazování	1	60	50	%	
KMC-2319	Široká šířka odhazování	61	100	100	%	
KMC-2320	Šířka odhazování	1	3	1		Nastaví se šířka odhazování urychlovače odhazování.

Parametr: BiG X 680 | 780 | 880 | 1180

Verze softwaru: D25150200738000 22_300
Řídicí jednotka: LUC
Práva: Řidič

Legenda

R = Přístup ke čtení

RW = Přístup ke čtení a psaní

Číslo parametru	Název parametru	Minimum	Maximum	Implicitní	Jednotka	Popis
LUC-9900	Druh regulace	0	2	0		Druh regulace zdvihacího ústrojí
LUC-9901	Výška regulace vzdálenosti	10	100	25	%	Nastaví se požadovaná hodnota pro regulaci vzdálenosti mezi kukuřičným adaptérem a terénem.
LUC-9902	Výška regulace polohy	15	90	25	%	Nastaví se požadovaná hodnota pro regulaci zdvihacího ústrojí relativně ke stroji.
LUC-9903	Tlak regulace dosedacího tlaku	-25	50	10	%	Nastaví se požadovaná hodnota pro regulaci dosedacího tlaku. Při 100% dosadacím tlaku doléhá celá váha adaptéru na terén.
LUC-9904	Tlak regulace dosedacího tlaku	-25	25	10	%	Nastaví se požadovaná hodnota pro regulaci dosedacího tlaku. Při 100% dosadacím tlaku doléhá celá váha adaptéru na terén.
LUC-9905	Aktivní tlumič chvění	0	1	1		Ativace nebo deaktivace tlumiče chvění během silniční jízdy.
LUC-9906	Režim automatického zvednutí	0	2	1		Nastavení, zda a kdy se má zvedací mechanizmus automaticky zvednout.
LUC-9907	Vnější dotyky terénu zabudovány	0	1	1		

Číslo parametru	Název parametru	Minimum	Maximum	Implicitní	Jednotka	Popis
LUC-9908	Režim kyvné trubky při spouštění	0	2	0		Nastaví se chování kyvné trubky při automatickém spouštění. Aktivace/ deaktivace současným stisknutím tlačítek Kyvná trubka vlevo/ vpravo nebo ručním přeřízením.
LUC-9909	Režim kyvné trubky při automatickém zvedání	0	2	0		Nastaví se chování kyvné trubky při automatickém zvedání. Aktivace/ deaktivace současným stisknutím tlačítek Kyvná trubka vlevo/ vpravo nebo ručním přeřízením.
LUC-9910	Rychlost automaticky zvedání	0	100	80	%	
LUC-9911	Rychlost ručně zvedání stupeň 2	0	100	70	%	
LUC-9912	Rychlost ručně zvedání stupeň 1	0	100	40	%	
LUC-9913	Rychlost automaticky snižování	0	100	80	%	
LUC-9914	Rychlost ručně snižování stupeň 2	0	100	80	%	
LUC-9915	Rychlost ručně snižování stupeň 1	0	100	40	%	
LUC-9916	Snížit rychlost výkyvné trubky vpravo	5	50	25	%	
LUC-9917	Snížit rychlost výkyvné trubky vlevo	5	50	25	%	

Číslo parametru	Název parametru	Minimum	Maximum	Implicitní	Jednotka	Popis
LUC-9920	Režim kyvné trubky při ručním zvedání	0	2	0		Nastaví se chování kyvné trubky při ručním zvedání adaptéru XDisc.
LUC-9923	Střední dotyk terénu zabudován	0	1	0		

Parametr: BiG X 680 | 780 | 880 | 1180

Verze softwaru: D25150201122000029_000
Řídicí jednotka: TRM
Práva: Řidič

Legenda

R = Přístup ke čtení

RW = Přístup ke čtení a psaní

Číslo parametru	Název parametru	Minimum	Maximum	Implicitní	Jednotka	Popis
TRM-0100	Design	0	2	0		Nastaví se design uživatelských rozhraní na terminálu.
TRM-0200	Jazyk	1029	2070	2057		
TRM-0300	Čas	0	65535	0	time	
TRM-0301	Datum	0	65535	0	date	
TRM-0400	Systém jednotek	0	2	0		
TRM-0401	Délka řezanky	0	2	0		
TRM-0402	Vzdálenost válců kondicionéru na kukuřici	0	2	0		
TRM-0501	Frekvence interního bzučáku	800	3000	3000	Hz	
TRM-0502	Hlasitost interního bzučáku	10	100	100	%	
TRM-0600	Interval údržby	200	1000	500	h	Nastaví se interval údržby dieselového motoru.
TRM-0700	Typ tiskárny	0	1	0		
TRM-0800	Automatika klimatizace zabudovaná	0	1	0		
TRM-0801	Vnitřní teplota	1500	3000	2100	1/100 °C	
TRM-0802	Otáčky ventilátoru	60	100	60	%	
TRM-0803	Automatická klimatizace aktivní	0	1	0		
TRM-0804	Režim ECON	0	1	0		
TRM-0805	Režim ventilátor	0	1	0		
TRM-0900	KRONE SmartConnect zabudovaný	0	1	0		

Číslo parametru	Název parametru	Minimum	Maximum	Implicitní	Jednotka	Popis
TRM-1000	Informační pole 1	0	36	2		
TRM-1001	Informační pole 2	0	36	0		
TRM-1002	Informační pole 3	0	36	0		
TRM-1003	Informační pole 4	0	36	0		
TRM-1004	Informační pole 5	0	36	0		
TRM-1005	Informační pole 6	0	36	0		
TRM-1006	Informační pole 7	0	36	0		
TRM-1007	Informační pole 8	0	36	0		
TRM-1008	Informační pole 9	0	36	0		
TRM-1009	Informační pole 10	0	36	0		
TRM-1100	Počet kamer	1	2	1		
TRM-1101	Kameru odhazovací koncovky automaticky odrážet	0	1	0		
TRM-1102	Kameru odhazovací koncovky odrážet	0	1	0		
TRM-1103	Kamerový systém zabudovaný	0	1	0		
TRM-1104	Při couvání automaticky zobrazit kamerový obraz	0	1	1		
TRM-1105	Kamera pro jízdu vzad zrcadlení	0	1	0		
TRM-1201	Světlost ovládacích prvků denní design	4	100	100	%	Nastaví se intenzita osvětlení ovládacích prvků v denním designu.
TRM-1202	Světlost ovládacích prvků noční design	4	100	40	%	Nastaví se intenzita osvětlení ovládacích prvků v nočním designu.

Číslo parametru	Název parametru	Minimum	Maximum	Implicitní	Jednotka	Popis
TRM-1203	Světlost jízdní páky noční design	4	100	100	%	
TRM-1900	Vyhřívání zrcátka	0	2	0		

37 Rejstřík

A

Adresáře a odkazy 13
Aktivace houkačky 85
Aktivace nožních tlačítek (u varianty „Nožní tlačítka kabina“) 92
Aktivace provozní brzdy 90
Aktivace světelné houkačky 88
Aktivování ruční brzdy 342
Aktivování zařízení regulace rychlosti 339
Aktivování/deaktivování automatické překládky 398
Aretace řezacího bubnu 487
Automatický systém řízení 377
AutoScan 383

B

Baterie 541
Bezpečné odstavení stroje 27
Bezpečné provedení kontroly hladiny oleje, výměny oleje a filtračního prvku 34
Bezpečné vystupování a sestupování 31
Bezpečnost 18
Bezpečnost provozu 26
Bezpečnostní nálepky na stroji 35
Bezpečnostní postupy 33
Bezpečnostní výbava 61
Bezpečnostní značky na stroji 25
Body pro nasazení zvedáku vozu 584
Broušení řezných nožů 471
Broušení řezných nožů při nepřimontovaném návodu 473

C

Celkové hmotnosti a zatížení náprav 78
Centrální mazací zařízení
Náplňte nádrž na mazivo 563
Cílová skupina tohoto dokumentu 13
ConstantPower 383
CropControl 384
Čistění vzduchového filtru 443
Čištění a údržba baterií 542
Čištění chladiče a chladicího prostoru 451
Čištění motorového prostoru stlačeným vzduchem 431
Čištění stroje 426

D

Další platné dokumenty ... 13
Datové úložiště ... 65
Deaktivování zařízení regulace rychlosti ... 339
Demontáž agregátu návodu pomocí adaptéru ... 467
Demontáž agregátu návodu pomocí montážního vozíku ... 462
Demontáž baterií ... 544
Demontáž dna bubnu a třecího dna (u varianty "Třecí dno") ... 511
Demontáž držáku nože a lišty na plevy ... 261
Demontáž EasyCollect ... 316
Demontáž EasyFlow ... 299
Demontáž kamery v poloze Provoz kukuřice (u varianty "Automatická překládka") ... 258
Demontáž kamery v poloze Provoz trávy (u varianty "Automatická překládka") ... 280
Demontáž kanálu na trávu ... 265, 510
Demontáž kondicionéru na kukuřici ... 244
Demontáž lišty na plevy (u varianty "Lišta na plevy") ... 259
Demontáž ochranného plechu ... 262
Demontáž prodloužení odhazovací koncovky ... 255
Demontáž údržbové klapky a vodicího plechu ... 259
Demontáž údržbové klapky předávací šachtice a ochranného plechu ... 284
Demontáž údržbové klapky v hrdle kanálu ... 515
Demontáž XCollect ... 307
Demontáž XDisc ... 325
Demontáž zadní stěny urychlovače odhazování ... 514
Demontáž záchytného plechu zrn ... 251
Demontáž závaží zádě ... 253
Deska zadního značení pro pomalu jedoucí vozidla (SMV) ... 63
Detekce kovů ... 381
Diagnostické zásuvky ... 114
Doba použitelnosti stroje ... 19
Dočasná změna pracovní šířky nebo počtu řad. ... 146
Dodatek ... 590
Doobjednání ... 13
Doplnění chladicí kapaliny motoru ... 439
Dotažení matic kol ... 459
Dotažení upínacích pásek na nádrži na stlačený vzduch ... 447

E

Elektrické ovládání VariQuick (u varianty "VariQuick elektrická") ... 389
Externí startování stroje ... 576

F

Funkce "Navigačního rolovacího kolečka" ... 110

H

Hasicí přístroj ... 63
Hladina motorového oleje ... 431
Hlavní menu ... 145
Hlavní vypínač baterie ... 345
Hluk může poškodit zdraví ... 29
Horké kapaliny ... 30
Horké povrchy ... 31
Hydraulický olej ... 526
Chemikálie ... 28
Chladicí box (u varianty "Izolovaný termobox") 242
Chladicí kapalina ... 76
Chladicí kapalina motoru ... 437
Chladicí prostředek (klimatizace) ... 77
Chování po přiškrcení motoru ... 336
Chování při přeskoku napětí z venkovních elektrických vedení ... 29
Chování v nebezpečných situacích a při nehodách ... 33

I

Indikační kontrolka regulace prokluzu pohonu (TC) (4) 153
Indikační kontrolka směru jízdy a ruční brzdy (2) 153
Indikační kontrolky pohonu pojezdu 152
Informační nálepky na stroji 53
Informační oblast 149
Interní zařízení pro hrubé dávkování silážního prostředku (u varianty "Řízené zařízení pro silážní prostředek") 356
Interní zařízení pro jemné dávkování silážního prostředku (u varianty "Řízené zařízení pro jemné dávkování silážního prostředku") 363

J

Jedovaté výfukové plyny 30
Jízda a přeprava 328
Jízda vpřed a zastavení 337
Jízda vzad a zastavení 339

K

K tomuto dokumentu 13
Kabina 228
Kapaliny pod vysokým tlakem 30
Komfortní vzduchem odpružené sedadlo 229
Konstrukční změny stroje 20
Kontaktní partneři 2
Kontaktní údaje Vašeho prodejce 2
Kontrola a nastavení stěrače urychlovače odhazování 518
Kontrola brousku 480
Kontrola brousku a vyčištění brusného kanálu. 474
Kontrola hasicího přístroje 461
Kontrola hladiny chladicí kapaliny motoru 438
Kontrola hladiny motorového oleje 431
Kontrola hladiny oleje 530, 533, 534, 535
Kontrola hydraulických hadic 528
Kontrola krytu náboje zadní nápravy, u varianty pohon předních kol 454
Kontrola ložiska náboje zadní nápravy, u varianty pohon předních kol 454
Kontrola motorového potrubí 440
Kontrola nad jedoucím strojem 21
Kontrola nad strojem za provozu 21
Kontrola nasávání vzduchu a plnicího vzduchu 442
Kontrola palivového potrubí 442
Kontrola potrubí chladicího systému motoru 441
Kontrola potrubí systému klimatizace a topení. 440
Kontrola připevnění nábojové převodovky 455
Kontrola připevnění příčného táhla řízení 453
Kontrola připevnění válce řízení 453
Kontrola řemenice 458
Kontrola spřaždného klínového řemenu 457
Kontrola stavu naplnění 564
Kontrola vyhazovacích lopatek 517
Kontrola/doplnění ostřikovačů oken 448
Kontrola/údržba pneumatik 458
Kontrolní a výstražná světla 89
Kontrolní seznam pro první uvedení do provozu 224
Kontroly před uvedením do provozu 228

L

Likvidace 589

M

Majáčky 96
Manuální uvolnění ruční brzdy 347
Mazací tuky 76
Mazání dvojitého kloubu 551
Mazání kloubového hřídele adaptéru 550
Mazání kloubového hřídele horního převodu válců 549
Mazání kloubového hřídele pohonu návodu 549
Mazání kloubových hřídelů 548
Maziva 562
Menu "Adaptér" 191
Menu "Aktivní chyby" 141
Menu "Automatická klimatizace" 179
Menu "Automatická překládka" 210
Menu "Automatický systém řízení" 218
Menu "AutoScan" 193
Menu "Brousicí zařízení a protiostří" 196
Menu "Brzda přívěsu" 221
Menu "Celkový čítač" 140
Menu "Centrální mazání" 186
Menu "ConstantPower" 213
Menu "CropControl" 203
Menu "Čistění stlačeným vzduchem" 214
Menu "Čítač zákazníka" 133
Menu "Čítače" 132
Menu "Dálková údržba dálková údržba" 181
Menu "Dálková údržba" 181
Menu "Denní čítač" 139
Menu "Diagnostika automatického systému řízení" 219
Menu "Diagnostika brzdy přívěsu" 221
Menu "Diagnostika dálkové údržby" 182
Menu "Diagnostika loketní opěrky" 174
Menu "Diagnostika pracovní hydrauliky" 216
Menu "Diagnostika vložené převodovky" 188
Menu "Diagnostika zajištění adaptéru" 215
Menu "Diagnostika zvedací kabiny" 169
Menu "Diagnostika", vysvětlení 165
Menu "Dieselový motor" 212
Menu "Elektronika" 170

Menu "Externí zařízení pro silážní prostředek" 205
Menu "Grafika automatické klimatizace" 179
Menu "Grafika AutoScan" 193
Menu "Hardwarové verze řídicích jednotek" 178
Menu "Hlavní spojka" 198
Menu "Hrubé dávkování zařízení pro silážní prostředek" 206
Menu "Hydraulika" 215
Menu "Chyby" 141
Menu "Informace na terminálu" 173
Menu "Jízdní funkce" 217
Menu "Jízdní páka" 175
Menu "Kabina" 171
Menu "Kalibrace CropControl" 204
Menu "Kalibrace hlavní spojky" 199
Menu "Kalibrace hrubého dávkování zařízení pro silážní prostředek" 206
Menu "Kalibrace koncových poloh zadní nápravy" 220
Menu "Kalibrace kondicionéru na kukuřici" 200
Menu "Kalibrace pohonu pojezdu" 219
Menu "Kalibrace střední polohy zadní nápravy" 220
Menu "Kalibrace zdvihacího ústrojí" 195
Menu "Kamerový systém" 184
Menu "Kondicionér na kukuřici" 199
Menu "Loketní opěrka" 174
Menu "Mazání" 185
Menu "Měření senzoru obsažené látky" 202
Menu "Motor" 211
Menu "Nádrže" 168
Menu "Nastavení adaptéru" 191
Menu "Nastavení automatické klimatizace" 180
Menu "Nastavení automatického systému řízení" 218
Menu "Nastavení AutoScan" 193
Menu "Nastavení brousicího zařízení a protiostří" 196
Menu "Nastavení centrálního mazání" 186
Menu "Nastavení ConstantPower" 213
Menu "Nastavení CropControl" 204
Menu "Nastavení čištění stlačeným vzduchem" 214
Menu "Nastavení dálkové údržby" 182
Menu "Nastavení dieselového motoru" 212
Menu "Nastavení externího zařízení pro silážní prostředek" 205
Menu "Nastavení hlavní spojky" 198
Menu "Nastavení hrubého dávkování zařízení pro silážní prostředek" 206
Menu "Nastavení jízdní páky" 175
Menu "Nastavení kamerového systému" 184
Menu "Nastavení kondicionéru na kukuřici" 199
Menu "Nastavení návodu" 193
Menu "Nastavení nožního tlačítka" 184
Menu "Nastavení osvětlení pozadí" 177
Menu "Nastavení pohonu adaptéru" 192
Menu "Nastavení stěračů" 182
Menu "Nastavení terminálu" 173
Menu "Nastavení tiskárny" 178
Menu "Nastavení urychlovače odhazování" 201
Menu "Nastavení zařízení pro jemné dávkování silážního prostředku" 205
Menu "Nastavení zdvihacího ústrojí" 195
Menu "Návod" 193
Menu "Nožní tlačítko" 184
Menu "Odhazovací koncovka" 207
Menu "Osvětlení pozadí" 177
Menu "Osvětlení" 183
Menu "Pohon adaptéru" 192
Menu "Pohon pojezdu" 219
Menu "Pracovní hydraulika" 216
Menu "Protivážení CropControl" 203
Menu "Průchod produktu" 188
Menu "Přehled řídicích jednotek" 143
Menu "Přídavná hydraulika" 216
Menu "Senzor obsažené látky" 202
Menu "Sezónní nastavení" 222
Menu "Softwarové verze řídicích jednotek" 177
Menu "Stěrače" 182
Menu "Stroj" 167
Menu "Terminál" 173
Menu "Test tlačítek brousicího zařízení a protiostří GC" 197
Menu "Test tlačítek jízdní páky" 176

Menu "Test tlačítek loketní opěrky" 174
Menu "Tiskárna" 178
Menu "Údržba brousicího zařízení a protiostří" 197
Menu "Údržba centrálního mazání" 187
Menu "Údržba čištění stlačeným vzduchem" ... 214
Menu "Urychlovač odhazování" 201
Menu "Uživatelská úroveň" 222
Menu "Verze řídicích jednotek" 177
Menu "Vložená převodovka" 188
Menu "Zadní náprava" 220
Menu "Zajištění adaptéru" 215
Menu "Zařízení pro jemné dávkování silážního prostředku" 205
Menu "Zařízení pro silážní prostředek" 205
Menu "Zdvihací ústrojí" 195
Menu "Zvedací kabina" 169
Menu „Historie chyb“ 142
Menu „Identifikace cizího tělesa“ 194
Menu „Kalibrace“ odhazovací koncovky 209
Menu „Nastavení odhazovací koncovky“ 208
Menu „Odhazovací koncovka“ 208
Menu Dieselový motor "Údržba" 212
Menu Přídavná hydraulika "Nastavení" 216
Menu Senzor obsažené látky "Nastavení" 202
Monitor pro kamerovou kontrolu 239
Montáž agregátu návodu pomocí montážního vozíku 465
Montáž agregátu návodu s adaptérem 470
Montáž baterií 545
Montáž dna bubnu a třecího dna (u varianty "Třecí dno") 512
Montáž držáku nože 288
Montáž EasyCollect 312
Montáž EasyFlow 295
Montáž hasicího přístroje 225
Montáž kamery v poloze provoz kukuřice (u varianty "Automatická překládka") 279
Montáž kamery v poloze Provoz trávy (u varianty "Automatická překládka") 257
Montáž kanálu na trávu 248, 510
Montáž kondicionéru na kukuřici 266
Montáž lišty na plevy 287
Montáž lišty na plevy (u varianty "Lišta na plevy") 284
Montáž ochranného plechu 286
Montáž ochranného plechu (bez okna) a vodicího plechu 262
Montáž poznávací značky 226
Montáž prodloužení odhazovací koncovky 274
Montáž štítků pro zadní značení do provozní polohy 225
Montáž údržbové klapky předávací šachtice 263
Montáž údržbové klapky předávací šachtice a vodicího plechu 289
Montáž XCollect 303
Montáž XDisc 322
Montáž zadní stěny urychlovače odhazování .. 514
Montáž záchytného plechu zrn 272
Montáž závaží na záď 281
Montáž/demontáž vyhazovacích lopatek 517

N

Nabití baterií 543
Naplnění nádrže motorovým olejem 432
Naplnění nádrže na mazivo 563
Nastavení 401
Nastavení brousku 481
Nastavení délky řezanky 380
Nastavení dna bubnu 403
Nastavení hydrauliky zdvihacího ústrojí 250
Nastavení kondicionéru na kukuřici 519
Nastavení místa řidiče 229
Nastavení montážního vozíku 501
Nastavení návodu 295, 303, 312, 322
Nastavení odhazovací koncovky 375
Nastavení pojistky odhazovací koncovky proti najetí na překážku 278
Nastavení pružin agregátu návodu 507
Nastavení přesahu řezných nožů 402
Nastavení převodovky délky řezu VariLOC na terminálu 393
Nastavení přívodu vzduchu 249, 271
Nastavení rychlosti sklápění/vyklápění prodloužení odhazovací koncovky 12/14řadého 278
Nastavení řezných nožů (u provedení s řezacím bubnem MaxFlow) 487
Nastavení řezných nožů (u provedení s řezacím bubnem se 40 noži Biogas) 490
Nastavení sloupku řízení 237
Nastavení šířky odhazování 376
Nastavení terminálu 238
Nastavení vnějších zpětných zrcátek 99
Nastavení vodicího plechu na kondicionéru na kukuřici 409
Nastavení vzdálenosti lisovacího válce od stěrače 506
Nastavení vzdálenosti stěrač - hladký válec 503
Nastavení zadní stěny urychlovače odhazování 405
Nastavení zrcátek 99
Nastavení zrcátka pro rozjíždění 99
Nastavení zrychlení 336
Nastavitelné větrací trysky 240
Natočení výstupu ke kabině ke straně 427
Navigace v menu 165
Navigační modul 109
Navigační rolovací kolečko 110
Nebezpečí hrozící z okolí nasazení stroje 28
Nebezpečí požáru 28
Nebezpečí při jízdě po silnici 26
Nebezpečí při jízdě po silnici a na poli 26
Nebezpečí při jízdě s taženým přívěsem v zatáčkách a z důvodu celkové šířky 26
Nebezpečí při nesprávně připraveném stroji pro jízdu po silnici 26
Nebezpečí při provozu stroje ve svahu 26
Nebezpečí při svařování 32
Nebezpečí při určitých činnostech: Kontrola a nabíjení baterií 33
Nebezpečí při určitých činnostech: Práce na kolech a pneumatikách 33
Nebezpečí při určitých činnostech: Práce na stroji 31
Nebezpečí při určitých činnostech: Vystupování a sestupování 31
Nebezpečí smrtelných zranění elektrickými venkovními vedeními 29
Nebezpečí z důvodu poškození stroje 22
Nebezpečná oblast kloubového hřídele 23
Nebezpečná oblast mezi samojízdnou sklízecí řezačkou a adaptérem 24
Nebezpečná oblast při zapnutém pohonu 24
Nebezpečná oblast rychlospojky 24
Nebezpečná oblast vývodového hřídele 23
Nebezpečná oblast z důvodu dobíhajících součástí stroje 24
Nebezpečné oblasti 22
Nevhodné provozní látky 27

O

Obrázky ... 14
Obsah odkládací schránky ... 67
Obsluha komfortního vzduchem odpruženého sedadla (u varianty „Prémiové komfortní sedadlo“) ... 233
Obsluha návodu/adaptéru ... 370
Obsluha převodovky délky řezu VariLOC ... 390
Obsluha sedadla řidiče (u provedení Prémiové komfortní sedadlo) ... 233
Odblokování zajištění adaptéru ... 351
Odkazy ... 13
Odpojení baterií ... 544
Odpojení boční a přídavné nádrže z hlavní nádrže ... 252
Odpojení boční nádrže z hlavní nádrže ... 252
Odpojení přídavné nádrže z hlavní nádrže ... 253
Odpojení přívěsu ... 354
Odstavení dieselového motoru ... 444
Odstavení EasyCollect ... 320
Odstavení EasyFlow ... 301
Odstavení montážního vozíku ... 502
Odstavení stroje ... 345
Odstavení XCollect ... 310
Odstavení XDisc ... 327
Odstranění kulatých kartáčů ze sítového bubnu ... 250
Odstranění ucpání z oblasti průchodu sklizňového produktu ... 577
Odtažení stroje ... 346
Odvzdušnění palivové soustavy dieselového motoru ... 437
Odvzdušnění palivového filtru ... 436
Ohrožení dětí ... 20
Ochrana životního prostředí a likvidace ... 27
Oleje ... 74
Oprava, údržba a nastavení odborným personálem ... 584
Optimalizace průchodu produktu ... 401
Optimalizace výkonu odhazování stroje ... 402
Osobní kvalifikace obslužného personálu ... 19
Osobní kvalifikace odborného personálu ... 20
Osobní ochranné pomůcky ... 25
Osvětlení ... 92
Osvětlení a označení štítky ... 229
Osvětlení u výstupu do kabiny a výstupu vpravo ... 100
Osvětlení údržby ... 97
Otevření a zavření bočních kapot a kapoty na zádi ... 117
Otevření dveří kabiny ... 83
Otevření pravého bočního okna ... 82
Otevření údržbové klapky předávací šachtice ... 510
Otevření údržbové klapky v odhazovací koncovce ... 516
Otevření uzavíracího kohoutu na Xcollect ... 333
Otočení resp. výměna dopravních lišt vkládacího válce ... 502
Otočení resp. výměna protiostří ... 499
Otočení sedadla řidiče (u varianty "adaptér otočného sedadla") ... 232
Otvírání dveří a oken v kabině ... 82
Ovládací a zobrazovací prvky ... 82
Ovládací a zobrazovací prvky na sloupku řízení 85
Ovládací a zobrazovací prvky ve skupině tlačítek ... 106
Ovládací jednotka broušení ... 115
Ovládací jednotka světel ... 92
Ovládací prvky na jízdní páce ... 102
Ovládání ... 349
Ovládání alfanumerického vstupního pole ... 134
Ovládání automatické překládky (u varianty "Automatická překládka") ... 396
Ovládání brzdového systému přívěsu (u varianty "brzdový systém přívěsu") ... 91
Ovládání komfortního vzduchem odpruženého sedadla (u varianty "standard") ... 230
Ovládání montážního vozíku řezacího agregátu (u varianty "Montážní vozík řezacího agregátu") ... 501
Ovládání sedadla řidiče (u standardního provedení) ... 230
Ovládání vstupního okna ... 121
Ovládání zvedací kabiny (u varianty zvedací kabina) ... 399
Označení ... 68

P

Palivo 77
Palivo je zdraví škodlivé 27
Palivový předfiltr/odlučovač vody 433
Plán mazání – stroj 551
Platnost 13
Pneumatiky 77
Podepření přední nápravy 587
Podepření stroje 585
Podepření zadní nápravy 587
Pojem "stroj" 14
Pokyny k jízdě se strojem 337
Polní provoz na svahu 369
Poloha a význam bezpečnostních nálepek 36
Poloha a význam informačních nálepek 54
Popis displeje 120
Popis funkce řezání sklizňového produktu 69
Popis stroje 66
Popis tlačítek 110
Porucha elektrického/elektronického systému BiG X 566
Porucha, příčina a odstranění 566
Poškozené hydraulické hadice 30
Poškozený pneumatický systém 30
Použití podle určení 18
Používání tohoto dokumentu 13
PowerSplit 386
Práce jen na zastaveném stroji 31
Práce s polovičním počtem řezných nožů 498
Pracoviště na stroji 21
Pracovní osvětlení 95
Prohlášení o shodě 639
Prohlížení aktuálních dat ploch 138
Provedení procesu broušení 475
Provedení testu aktorů 35
Provedení vizuální kontroly 528
Provoz jen po řádném uvedení do provozu 21
Provoz s přívěsem 352
Provozní bezpečnost: Technicky bezvadný stav 21
Provozní látky 27, 73
Provozní látky/první naplnění z výroby 76
První uvedení do provozu 224
Přehled 244, 266
Přehled aktorů 574
Přehled motoru 430
Přehled ovládacích prvků 82
Přehled pojistek 568
Přehled průchodu produktu 67
Přehled převodovek 529
Přehled rozdělovacích bloků v centrálním mazacím zařízení 558
Přehled řídicích jednotek 572
Přehled senzorů 573
Přehled stroje 66
Přejmenování plochy 136
Přestavba uzávěru odhazovací koncovky 274
Přetržení kabelu, zkrat 567
Převodní tabulka 16
Při práci na nebo ve vysoko položených oblastech stroje 32
Příčný posun cílového bodu 399
Přídavná vybavení a náhradní díly 21
Přídavné pole tlačítek 112
Přímá zadání pro "Polní provoz" 145
Přípoje stlačeného vzduchu pro čištění stlačeným vzduchem 427
Připojení baterií 545
Připojení boční a přídavné nádrže k hlavní nádrži 273
Připojení boční nádrže k hlavní nádrži 273
Připojení EasyCollect 313
Připojení EasyFlow 296
Připojení hydraulických hadic 298, 306, 315
Připojení přídavné nádrže k hlavní nádrži 273
Připojení přídavného zařízení pro silážní prostředek (u varianty "Externí zařízení pro silážní prostředek") 368
Připojení přívěsu 353
Připojení stroje 20
Připojení XCollect 304
Připojení XDisc 323
Přípojka USB 115
Příprava stroje k transportu 347

Příprava stroje na jízdu po silnici 328
Přístupová místa k průchodu produktu 509
Přitlačení kulatých kartáčů na sítový buben 272

R

Regulace zdvihacího ústrojí 372
Respektujte kontrolní a výstražná světla 335
RockProtect 382
Rozjezd stroje 336
Rozsah dokumentu 14
Rozumně předvídatelné chybné použití 18
Rychlá změna směru jízdy (rychlý obrácený chod) 369

S

Sedadlo pro navigátora 241
Sedadlo řidiče 229
Senzory obsažených látek 387
Seřízení broušení a protiostří (u varianty "Automatické seřízení protiostří") 479
Seřízení protiostří 476
Seřízení resp. výměna obtahovacího brousku . 479
Seřízení resp. výměna řezných nožů 485
Seznam parametrů 590
Schválené adaptéry 80
Sluneční clona 240
Směr chodu pneumatik 459
Směrové údaje 14
Součásti klimatizačního zařízení 449
Spínač na sloupku řízení 85
Spojení boční nádrže s hlavní nádrží 226
Spojení brzdových pedálů (u varianty "brzdový systém přívěsu") 342
Spolujízda navigátora při práci (na sedadle pro navigátory) 21
Spolujízda osob 21
Spustit vložené mazání 564
Spuštění a zastavení čítače plochy 138
Spuštění motoru 333
Stavový řádek 125
Stavový ukazatel monitoru kamery (u varianty "Automatická překládka") 396
Stěrač oken levý/pravý 98
Stěrač zadního okna 98
StreamControl – nastavení šířky odhazování .. 376
Struktura menu 155
Struktura terminálu 119
Světla pro jízdu na silnici 94
Symboly v obrázcích 14
Symboly v textu 14
Šroubové uzávěry na převodovkách 425
Šrouby s metrickým závitem s jemným stoupáním 424
Šrouby s metrickým závitem se standardním stoupáním 423

Šrouby s metrickým závitem se zápustnou hlavou a vnitřním šestihranem 425

T

Tabulka údržby 411
Tankování paliva 435
Technické mezní hodnoty 22
Technické údaje 70
Technicky bezvadný stav stroje 21
Terminál 119
Terminál – funkce stroje 124
Terminál – menu 155
Tlačítka v titulkové liště 132
Tlačítko rychlého zastavení 109
Tlačítko rychlého zastavení na ovládací jednotce broušení 117
TractionControl/regulace proti skluzu pohonu .. 377
Transportní poloha 329

U

Údaje pro dotazy a objednávky 2, 68
Údržba – 6x, vždy po 10 hodinách 414
Údržba – elektrická soustava 540
Údržba – hydraulika 525
Údržba – jednorázově po 1 000 km 415
Údržba – jednorázově po 1 hodině 414
Údržba – jednorázově po 10 hodinách 414
Údržba – jednorázově po 200 hodinách 415
Údržba – jednorázově po 50 hodinách 414
Údržba – jednorázově po 500 hodinách 415
Údržba – každých 1 000 hodin, minimálně před začátkem sezóny 421
Údržba – každých 10 hodin, minimálně jednou denně 415
Údržba – každých 100 hodin 418
Údržba – každých 1000 hodin, minimálně po sezóně 420
Údržba – každých 2000 hodin, minimálně jednou ročně 421
Údržba – každých 250 hodin 418
Údržba – každých 3 let 421
Údržba – každých 4000 hodin, minimálně každé 4 roky 421
Údržba – každých 50 hodin 417
Údržba – každých 500 hodin 419
Údržba – mazání 548
Údržba – měsíční 418
Údržba – motor 429
Údržba – na začátku chladných ročních období 415
Údržba – po sezóně 413
Údržba – podávací systém 462
Údržba – podle potřeby 422
Údržba – průchod produktu 509
Údržba – před sezónou 411
Údržba – převodovky 529
Údržba – systém centrálního mazání 558
Údržba – tlakovzdušné zařízení 446
Údržba – týdenní 417
Údržba – všeobecně 410
Údržba – základní stroj 448

Údržba brzdy (Bosch) ... 456
Údržba dynama ... 546
Údržba hlavní převodovky ... 529
Údržba klimatizace a topení ... 449
Údržba kondicionéru na kukuřici ... 516
Údržba lišty na plevy (u varianty "Lišta na plevy") ... 522
Údržba nábojové převodovky ... 535
Údržba nádrže hydraulického oleje ... 526
Údržba pneumatik a kol ... 458
Údržba podvozku ... 453
Údržba převodovky délky řezu VariLOC ... 538
Údržba převodovky pohonu otáčení odhazovací koncovky ... 537
Údržba převodu válců dole ... 533
Údržba převodu válců nahoře ... 534
Údržba rozvodovky ... 531
Údržba řemenových pohonů ... 457
Údržba startéru ... 546
Údržba urychlovač odhazování ... 517
Údržba vložené převodovky návodu ... 532
Údržba závěsného zařízení ... 460
Údržbářské a opravárenské práce ... 31
Udržování napětí ... 543
Udržování ochranných zařízení ve funkčním stavu ... 25
Udržujte kabinu bez chemikálií ... 28
Ukazatel chování při zrychlení (1) ... 152
Ukazatel systému regulace rychlosti (5) ... 154
Uložení otáček dieselového motoru pro tlačítko "Otáčky dieselového motoru" (13) ... 108
Uložení rychlosti pro provoz se zařízením regulace rychlosti ... 338
Umístění zakládacích klínů ... 344
Upevnění stroje ... 348
Upozornění s informacemi a doporučeními ... 16
Usazeniny nečistot v motorovém prostoru ... 430
Utahovací momenty ... 423
Uvedení adaptéru do transportní polohy ... 329
Uvedení do provozu ... 228
Uvedení do provozu – montáž a demontáž EasyCollect ... 311
Uvedení do provozu – montáž a demontáž EasyFlow ... 294
Uvedení do provozu – montáž a demontáž XCollect ... 302
Uvedení do provozu – montáž a demontáž XDisc ... 321
Uvedení do provozu – provoz kukuřice ... 264
Uvedení do provozu – provoz trávy/kukuřice na přechodnou dobu ... 290
Uvedení do provozu – provoz trávy/přímé řezací ústrojí ... 243
Uvedení návodu do transportní polohy ... 331
Uvedení odhazovací koncovky do transportní polohy ... 332
Uvedení opěrných noh vpravo/vlevo do transportní polohy ... 298, 307, 315, 325
Uvolnění přídavné nápravy na terminálu ... 307

V

Varování před věcnými škodami/škodami na životním prostředí 16
Ventily k omezení tlaku 525
Vnitřní osvětlení 102
Vnitřní zpětné zrcátko 241
Volba strategie plnění 398
Volicí spínač provozních režimů 108
Vstupní okno 120
Všeobecné informace 241
Výběrové okno 122
Vyčištění palivové nádrže 433
Vyčištění průzoru palivového předfiltru 434
Vyhledávání chyb systému centrálního mazání 565
Vymazání plochy 137
Výměna bezpečnostní vložky 444
Výměna brousku 483
Výměna dopravních lišt dopravního válce 503
Výměna oleje 530, 532, 534, 535, 536, 537, 539
Výměna palivového filtračního prvku 434
Výměna řezných nožů (u provedení s řezacím bubnem MaxFlow) 492
Výměna řezných nožů (u provedení s řezacím bubnem se 40 noži Biogas) 495
Výměna vysokotlakého filtru 527
Výměna/čištění filtru cirkulujícího vzduchu 450
Výměna/čištění filtrů čerstvého vzduchu 450
Vyměňte baterií 544
Vypnutí motoru 344
Vypuštění chladicí kapaliny 452
Vypuštění kondenzátu z palivového předfiltru .. 434
Vypuštění kondenzované vody z nádrže stlačeného vzduchu 446
Vypuštění vody a usazenin 433
Vyrovnání výkyvné trubky do vodorovné polohy 350
Výstražná upozornění 15
Výstražné kontrolky pro ukazatele motoru a nádrží 150
Vytvoření datového záznamu zákazníka 133
Vytvoření plochy 136
Vyvolání navigačního menu 164
Význam provozního návodu 19
vzduchová brzda
Dotažení upínacích pásek na nádrži na stlačený vzduch 447
Vypuštění kondenzované vody z nádrže stlačeného vzduchu 446

Z

Zajištění závěsu jednotlivých kol 586
Zajištění zvednutého stroje a součástí stroje proti poklesu 34
Základní bezpečnostní pokyny 19
Zámek zapalování 111
Zapalovač cigaret 12 V 113
Zapínání pracovních světlometů tlačítkem "Memory" a ukládání do paměti 96
Zapnutí/vypnutí dálkových světel 87
Zapnutí/vypnutí obrysových/potkávacích světel . 86
Zapnutí/vypnutí stěrače předního okna 88
Zapnutí/vypnutí ukazatelů směru jízdy 86
Zapnutí/vypnutí vyhřívání zrcátek 100
Zapnutí/vypnutí výstražného světla 90
Zapojení převodovky délky řezu VariLOC 391
Zařízení bránící neoprávněnému použití kabinového výtahu 588
Zařízení pro silážní prostředek 355
Zařízení regulace rychlosti 338
Zastavení a zajištění stroje 33
Zastavení stroje 340
Zastavení stroje pomocí jízdní páky 340
Zastavení stroje pomocí provozní brzdy 341
Zásuvka 12 V/zásuvka 24 V 114
Zásuvka In-cab 115
Zásuvka pro lékárničku a provozní návod 242
Zásuvky 113
Zásuvky 12 V 113
Zdroje nebezpečí na stroji 29
Zjištění vůle ložisek nábojů: 454
Zkontrolujte ložiska nábojů kol ohledně opotřebení: 454
Změna délky řezanky 147
Změna otáček adaptéru 147
Změna velikosti pneumatik 459
Změna vzdálenosti válců kondicionéru na kukuřici 148
Změna zadané hodnoty regulace zdvihacího ústrojí 148
Změna/uložení parametru 165
Zobrazení poruch ve výstražném poli poruch .. 131
Zobrazovací oblast motorových a jízdních dat . 149
Zobrazovací prostředky 14
Zvednutí a spuštění zdvihacího ústrojí 349
Zvednutý stroj a součásti stroje 32

Tato strana zůstala úmyslně prázdná.

38 Prohlášení o shodě

Prohlášení o shodě ES

My

Maschinenfabrik Krone Beteiligungs-GmbH

Heinrich-Krone-Straße 10, D-48480 Spelle

tímto jako výrobce níže uvedeného výrobku na vlastní odpovědnost prohlašujeme, že

stroj: Samojízdná sklízecí řezačka
typ: BX404-25

pro který platí toto prohlášení, splňuje příslušná ustanovení:

- Směrnice ES 2006/42/ES (o strojních zařízeních)
- Směrnice ES 2014/30/EU (EMC). Ve smyslu směrnice byla jako základ použita harmonizovaná norma EN ISO 14982:2009.

K sestavení technické dokumentace je zplnomocněn níže podepsaný jednatel.

Dr.Ing.Josef Horstmann
(vedoucí konstrukce a vývoje)

Spelle, dne 1.

Rok výroby:

Č. stroje:

KRONE

THE POWER OF GREEN

Maschinenfabrik

Bernard Krone GmbH & Co. KG

Heinrich-Krone-Straße 10
D-48480 Spelle

Postfach 11 63
D-48478 Spelle

+49 (0) 59 77 / 935-0

+49 (0) 59 77 / 935-339

www.landmaschinen.krone.de

V.11