ERSATZTEILE

SPARE PARTS

PIÈCES DETACHEES

150 051 540 01 - 22/02/2021

VariPack V 165 - RP201-10

VariPack V 165 XC - RP201-11

ab Masch.-Nr.
from mach.-no.
á partir de mach.-no

1 046 901 -

150 051 540 01

Erläuterungen
Explanations
Explications

Gültigkeit dieser Tafel
Validity of this diagram
Validité du diagramme

Nr. der Zeichnung, die zu dieser Seite gehört
No. of drawing belonging to this page
N°. du dessin appartenant à cette page

Tafel-Nr.
No. of diagram
N°. du diagramme

Maschinentypen
Machine types
Types de machine

Nr. dieser Ersatzteilliste
No. of this spare parts list
N° de cette liste des pièces de rechange

Benennung dieser Tafel
Denomination of this diagram
Dénomination du diagramme

Seitenteil
Side part
Partie latérale

985 001 - 1 001 000

150 050 869 07

150 441 416 3 **47.0**

Pos.	ID-Nr.	Benennung	Description	Description	Masch.-Nr-	EC 600-3	EC 750-3	EC 900-3	EC 1050-3			Bemerkung/Remarks/Remarque
1	20 094 592 0	Kolbenstopper -links	Ram stop -left	Arrêt de piston -gauche	985 001 - 1 001 000	1						
	20 094 585 0	Kolbenstopper -rechts	Ram stop -right	Arrêt de piston -droite	985 001 - 1 001 000	1						
	20 090 704 1	Kolbenstopper -links	Ram stop -left	Arrêt de piston -gauche	985 001 -		1	1	1			
	20 090 702 1	Kolbenstopper -rechts	Ram stop -right	Arrêt de piston -droite	- 1 001 000		1	1	1			
2	00 908 758 0	Sicherungsmutter	Locknut	Écrou hex		x	x	x	x			M 10
3	20 093 795 0	Lagerhülse	Bearing brushing	Douille de palier		4	6	6	8			10,2 X 25 X 22

Dieses Ersatzteil ist gültig ab Masch.Nr. 985 001
This spare part is valid from mach. no. 985 001
Cette pièce de rechange est valable à partir du n° de machine 985 001

Dieses Ersatzteil ist gültig von Masch.Nr. 985 001 bis Masch.Nr 1 001 000
This spare part is valid from mach. no. 985 001 up to mach. no. 1 001 000
Cette pièce de rechange est valable à partir du n° de machine 985 001 jusqu´au n° 1 001 000

Dieses Ersatzteil ist gültig bis Masch.Nr. 1 001 000
This spare part is valid up to mach. no. 1 001 000
Cette pièce de rechange est valable jusqu´au n° de machine 1 001 000

Anzahl Teile je Typ
X = nach Bedarf
Kein Eintrag = Keine Verwendung für diesen Typ

Quantity of parts for each type
X = as needed
No entry = No use for this type

Quantité de pièces de chaque type
X = selon besoin
Aucune inscription = aucune utilisation pour ce type

Bestell-Nr.
Ord. no.
N° de commande

Position des Ersatzteiles in der Zeichnung
Position of spare part in the drawing
Position de la pièce de rechange au dessin

Ersatzteil-Katalog auch auf CD-ROM erhältlich !
Spare parts list also available on CD-ROM !
Catalogue de pièces de rechange également disponible sur CD-ROM !

INHALTSVERZEICHNIS	TABLE OF CONTENTS	TABLE DES MATIERES	TAFEL DIAGRAM DIAGRAMME
-----FAHRWERK	-----RUNNING GEAR	-----CHÂSSIS	1.0
Deichsel / Rahmenrohr	Drawbar / frame tube	Timon / tube de cadre	2.0
Sicherungskette ASAE-89	Safety chain ASAE-89	Chaîne de sécurité ASAE-89	3.0
Zugösen	Drawbar eyes	Oeillets d'attelage	4.0
Stützfuss	Parking jack	Béquille	5.0
Laufachse	Axle	Essieu	6.0
Bremsachse	Brake axle	Essieu freiné	7.0
Laufachse	Idling axle	Essieu portant	8.0
Anbauteile - Achse	Mounting parts - Axle	Pièces de montage - Essieu	9.0
Bereifung	Tyres	Pneumatiques	10.0
Bowdenzug	Bowden cable	Câble de Bowden	11.0
Feststellbremse	Parking brake	Frein de parking	12.0
Druckluftbremse - von Kupplung bis Bremsventil	Compressed air brake - from coupling to brake valve	Frein à air comprimé - de l'embrayage à la vanne de frein	13.0
Druckluftbremse - von Bremsventil zum Druckspeicher	Compressed air brake - from brake valve to pressure accumulator	Frein à air comprimé - de la vanne de frein à l'accumul. de pres.	14.0
Druckluftbremse - von Bremsventil zum Bremszylinder	Compressed air brake - from brake valve to brake cylinder	Frein à air comprimé - de la vanne de frein au cylindre de frein	15.0
Hydraulikbremse	Hydraulic brake	Frein hydraulique	16.0
-----EINZUG	-----INTAKE	-----ENGAGEMENT	17.0
Pick-up	Pick-up	Ramasseur	18.0
Anbauteile Pick-up	Mounting parts of pick-up	Pièces rapportées ramasseur	19.0
Rollenniederhalter	Crop press roller unit	Dispositif de placage à rouleaux	20.0
Tasträder kpl.	Guide wheels cpl.	Roues de jauge cpl.	21.0
Gehäuse - Anbauteile	Housing - mouting parts	Carter - pièces rapportées	22.0
Förderrotor	Feed rotor	Rotor d'alimentation	23.0
Rotor	Rotor	Rotor	24.0
Messerkassette	Blade cassette	Cassette à couteaux	25.0
Messerkassette - Anbauteile	Blade cassette - Mounting parts	Cassette à couteaux - Pièces de montage	26.0
-----PRESSEINHEIT	-----PRESSING UNIT	-----UNITÉ DE PRESSAGE	27.0
Gehäuse vorn	Housing front	Carter avant	28.0
Anbauteile Gehäuse vorn	Mounting parts housing front	Pièces rapportées carter avant	29.0
Anbauteile Gehäuse vorn	Mounting parts housing front	Pièces rapportées carter avant	30.0
Gehäuse hinten	Housing rear	Carter arrière	31.0
Anbauteile Gehäuse hinten	Mounting parts housing rear	Pièces rapportées carter arrière	32.0
Mantelblech	Jacket sheet	Tôle d'enveloppe	33.0
Spannschwinge	Tensioning rocker	Bras oscillant	34.0
Antriebswalze -oben	Drive roll -top	Tambour moteur -en haut	35.0
Antriebswalze -unten	Drive roll -below	Tambour moteur -en bas	36.0
Riementrieb	Belt drive	Courroie de transmission	37.0
Umlenkwalze	Deflection roller	Rouleau de renvoi	38.0
Umlenkwalze	Deflection roller	Rouleau de renvoi	39.0

INHALTSVERZEICHNIS	TABLE OF CONTENTS	TABLE DES MATIERES	TAFEL DIAGRAM DIAGRAMME
Netzwalze -oben	Net roller - top	Rouleau d'alimentation - supérieur	40.0
Netzwalze -unten	Net roller - bottom	Rouleau d'alimentation - inférieur	41.0
Starterwalze	Starter roller	Rouleau starter	42.0
Blech unter Starterwalze	Plate below starter roller	Tôle sous rouleau starter	43.0
-----BINDUNG	-----TYING PROCESS	-----LIAGE	44.0
Rahmen - Netzbindung	Frame - Net tying	Cadre - Attache de résean	45.0
Gummiwalze / Schneidmesser - Netzbindung	Rubber roller / Knife - Net tying	Rouleau en caoutchouc / Couteau - Attache de résean	46.0
Netzschwinge - Netzbindung	Net rocker - Net tying	Aile de filet - Attache de résean	47.0
Zuführschwinge - Netzbindung	Feed rocker arm - Net tying	Coulisse de filet - Attache de résean	48.0
Netzrollenvorrat	Net roll storage	Réserve des rouleaux de filet	49.0
Rahmen - Garnbindung	Frame - Twine tying	Cadre - Liage par ficelle	50.0
Arm - Garnbindung	Arm - Twine tying	Bras - Liage par ficelle	51.0
Seilführung - Garnbindung	Rope guide - Twine tying	Guidage de câble - Liage par ficelle	52.0
Antrieb - Garnbindung	Drive system - twine tying	Entraînement - liage par ficelle	53.0
Messerhalter - Garnbindung	Blade support - Twine tying	Support couteau - Liage par ficelle	54.0
Garnvorrat	Twine storage	Réserve de ficelle	55.0
Anbauteile Garnvorrat	Mounting parts twine storage	Pièces rapportées réserve de ficelle	56.0
-----BALLENABLAGE	-----SETTING DOWN BALES	-----DÉPOSE DE BALLES	57.0
Ballenablage	bale ejection	dépose de balles	58.0
Ballenablage - Verlängerung	bale ejection - extension	dépose de balles - rallonge	59.0
-----ANTRIEB	-----DRIVE	-----ENTRAÎNEMENT	60.0
Antrieb - Getriebe	Drive - Gearbox	Entrainement - Carter	61.0
Hauptgetriebe	Main gearbox	Boîte de transmission principale	62.0
Antrieb - Förderrotor	Drive - feed rotor	Entrainement - rotor d'alimentation	63.0
Antrieb - Schneidwerk	Drive - cutting unit	Entrainement - mécanisme de coupe	64.0
Antriebskette - Förderrotor	drive chain - Feed rotor	chaîne d'entraînement - Rotor d'alimentation	65.0
Antriebskette - Schneidwerk	drive chain - Cutting mechanism	chaîne d'entraînement - Dispositif de coupe	66.0
Kettenantrieb links	Chain drive lh side	Entraînement par chaîne côte gauche	67.0
Kettenantrieb rechts	Chain drive rh side	Entraînement par chaîne côte droit	68.0
Gelenkwelle	Universal shaft	Arbre à cardan	69.0
Gelenkwelle	Universal shaft	Arbre à cardan	70.0
-----HYDRAULIK	-----HYDRAULICS	-----SYSTÈME HYDRAULIQUE	71.0
Hydraulikversorgung	Hydraulic supply	Alimentation hydraulique	72.0
Hydraulik - Pick-up	Hydraulic - pick-up lift	Relevage hydraulique - du pick-up	73.0
Hydraulik - Schneidwerk	Hydraulics - Cutting mechanism	Système hydraulique - Dispositif de coupe	74.0
Hydraulik - Netzbindung	Hydraulics - Net tying	Système hydraulique - Attache de résean	75.0
Hydraulik - Spannvorrichtung	Hydraulics - Tensioning device	Système hydraulique - Dispositif de tension	76.0
Hydraulik - Steuerblock	Hydraulics - control block	Système hydraulique - bloc distributeur	77.0
Hydraulik - Heckklappe	Hydraulics - Tailgate	Système hydraulique - Trappe arrière	78.0
-----ELEKTRONIK	-----ELECTRONICS	-----ÉLECTRONIQUE	79.0

INHALTSVERZEICHNIS	TABLE OF CONTENTS	TABLE DES MATIERES	TAFEL DIAGRAM DIAGRAMME
Steuerung	Control	Commande	80.0
Kabelbaum Deichselsteckdose CE	CH drawbar drawbar socket CE	Cable electrique	81.0
Kabelbaum Schneidwerk	Cable harness cutting system	Faisceau de câbles mécanisme de coupe	82.0
Zentralkabelbaum	Central cable harness	KB Zentralkabelbaum	83.0
Zentralkabelbaum - Schneidwerk	Central cable harness - Cutting mechanism	Faisceau de câbles central - Dispositif de coupe	84.0
Kabelbaum - Garnbindung	Cable harness - Twine wrapping	Faisceau de câbles - Liage par ficelle	85.0
Beleuchtung	Lighting	Éclairage	86.0
Zubehör - Beleuchtung	Accessories - lighting	Accessoires - installation d'éclairage	87.0
Zubehör - Beleuchtung	Accessories - lighting	Accessoires - installation d'éclairage	88.0
-----SCHUTZEINRICHTUNG	-----SAFETY DEVICE	-----DISPOSITIF DE PROTECTION	89.0
Fronthaube	Front hood	Capot avant	90.0
Schutz vorn	Front guard	Tole de protection	91.0
Seitenschutz	Side guard	Protection latérale	92.0
Abdeckblech / Seitenblech / Schutzblech	Cover plate / Side plate / Guard plate	Tôle de capotage / Tôle latérale / Tôle de protection	93.0
Wartungsklappe	Maintenance flap	Trappe de maintenance	94.0
Abdichtung	Gasket	Joint	95.0
Hinweisaufkleber	Information labels	Autocollant d'avertissement	96.0
Sicherheitsaufkleber	Safety label	Autocollant de sécurité	97.0
-----ZUBEHÖR	-----ACCESSORIES	-----ACCESSOIRES	98.0
Zentralschmierung - Öl	Central lubrication system - oil	Système de lubrification central - huile	99.0
Zentralschmierung - Fett	Central lubrication system - grease	Système de lubrification central-graisse	100.0
Dokumentenbehälter	Document box	Boîte à documents	101.0
Sicherung gegen unbefugte Benutzung	Dev. to prevent unautho. use	Des. de prot. contre une utilis. non autorisée	102.0
Kamerasystem	Camera system	Système de caméra	103.0
Sicherungskette ASAE-89	Safety chain ASAE-89	Chaîne de sécurité ASAE-89	104.0
Kugelkopfzugöse	Ball head o-hitch	Anneau d’attelage avec embout sphérique	105.0
Traktor Nachrüstung	Tractor retrofitting	Équipement ultérieur tracteur	106.0
SMV - Zeichen	SMV emblem	Plaque d'identif. pour véhicules lents	107.0
Terminal - DS 100 RP	Terminal - DS 100 RP	Terminal - DS 100 RP	108.0
Terminal - DS 500	Terminal - DS 500	Terminal - DS 500	109.0
Terminal CCI 800	Terminal CCI 800	Terminal CCI 800	110.0
Terminal CCI 1200	Terminal CCI 1200	Terminal CCI 1200	111.0
WLAN - Antenne	WLAN antenna	WIFI - Antenne	112.0
Videosystem / CCI	Camera system / CCI	Système de caméra / CCI	113.0
Smart Connect	Smart Connect	Smart Connect	114.0
Messer	Knife	Couteau	115.0
Arbeitsbeleuchtung	Working lights	Éclairage de travail	116.0
Netzrollenvorrat links	Net roll storage left	Réserve des rouleaux de filet gauche	117.0
Feuchtemessung	Moisture measurement	Mesure de l'humidité	118.0
Feuerlöscherhalter	Support for fire extinguisher	Support pour extincteur	119.0

INHALTSVERZEICHNIS	TABLE OF CONTENTS	TABLE DES MATIERES	TAFEL DIAGRAM DIAGRAMME
Messerhalter links	Knife holder left	Porte couteau gauche	120.0
Messerhalter rechts	Knife holder right	Porte couteau droite	121.0
Aufsteckgetriebe	Slip on gearbox	Boîte de vitesses exterieure	122.0
Traktor Implement Management - VariPack V	Tractor Implement Managment - VariPack V	Système TIM - VariPack V	123.0
Rundumleuchte	Beacon light	Gyrophare	124.0
Tastradhalter	Guide wheel support	Support de roue de jauge	125.0

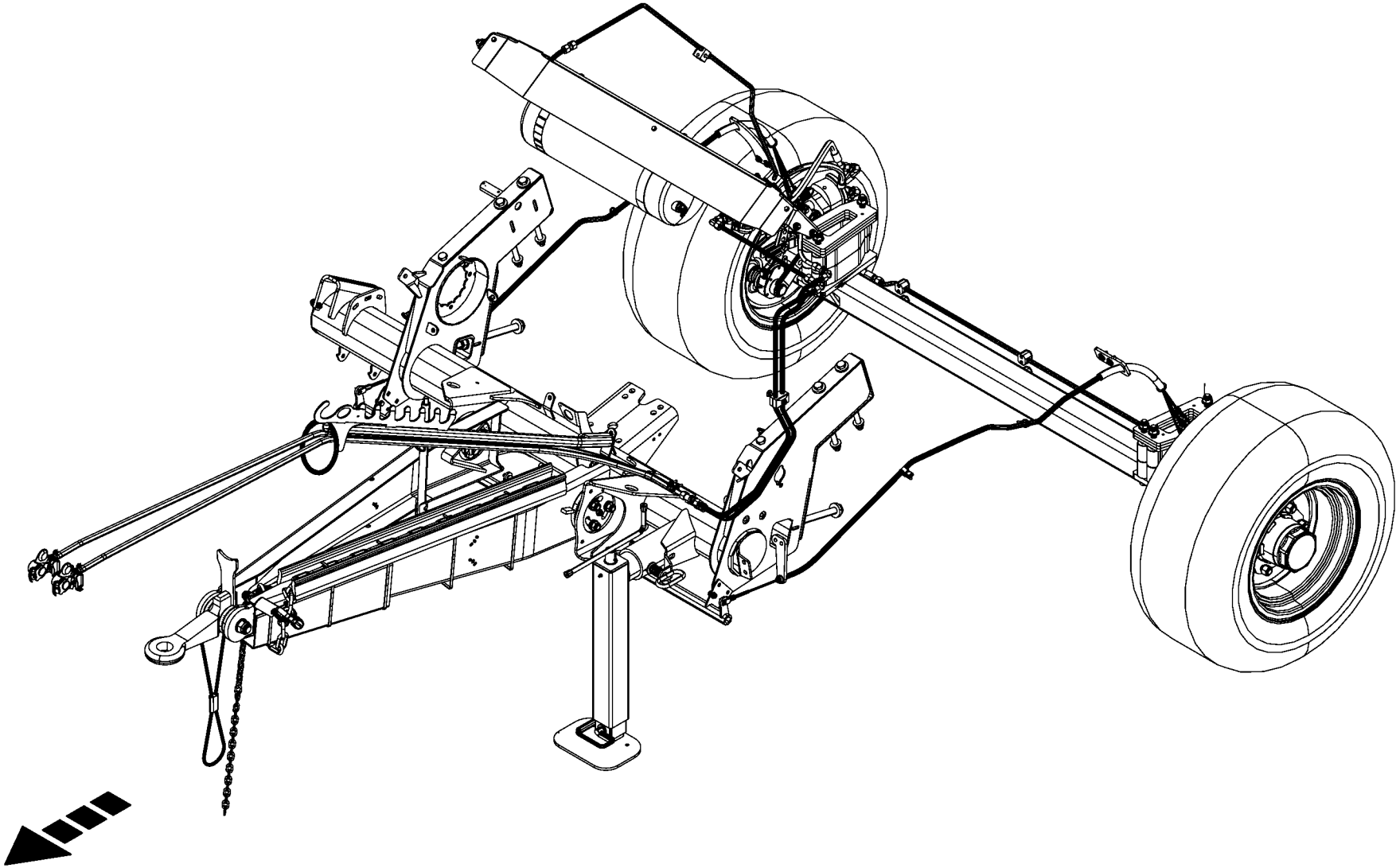

150 051 540 01 / 1.0

150 527 543 01

-----FAHRWERK
-----RUNNING GEAR
-----CHÂSSIS

1046901 -

150 051 540 01

150 527 543 1 **1.0**

Pos.	ID-Nr.	Benennung	Description	Description	Masch.-Nr-	RP201-10	RP201-11					Bemerkung/Remarks/Remarque
1						.	.					

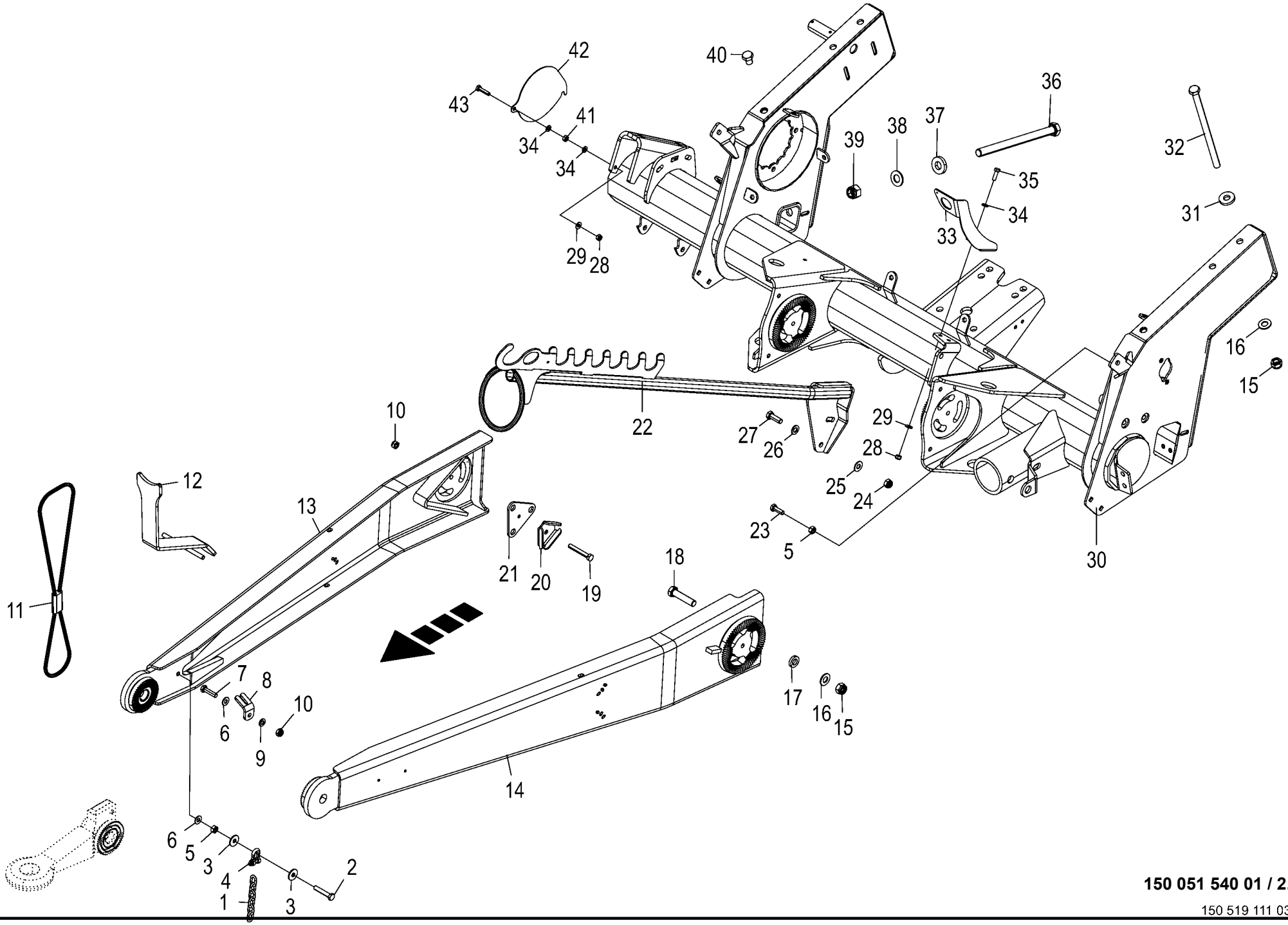

150 051 540 01 / 2.0

150 519 111 03

Deichsel / Rahmenrohr
Drawbar / frame tube
Timon / tube de cadre

1046901 -

150 051 540 01

150 519 111 3 **2.0**

Pos.	ID-Nr.	Benennung	Description	Description	Masch.-Nr-	RP201-10	RP201-11					Bemerkung/Remarks/Remarque
1	00 922 542 0	Rundstahlkette	Steel chain	Chaîne acier		1	1					G 5 X 21 X 35 Glieder
2	00 901 434 0	6kt-Schraube	Hex head bolt	Boulon tête hex		x	x					M 10 X 55
3	90 000 121 0	Scheibe	Washer	Rondelle		x	x					10,5 X 30 X 2,5
4	00 918 203 1	Schäkel	Shackle	Maillon		1	1					
5	00 908 212 0	6kt-Mutter	Hex nut	Écrou hex		x	x					M 10
6	00 909 909 1	Sperrkantscheibe	Detent edged washer	Disque à bord d'arrêt		x	x					SKM 10
7	00 900 639 0	6kt-Schraube	Hex head bolt	Boulon tête hex		x	x					M 10 X 40
8	20 065 020 1	Kettenhalter	Chain support	Support de chaîne		1	1					
9	00 910 414 0	Scheibe	Washer	Rondelle		x	x					10,5 X 21 X 2
10	00 908 758 0	Sicherungsmutter	Locknut	Écrou hex		x	x					M 10
11	00 922 990 0	Fangschlaufe	Loop	Cable de securite		1	1					
12	20 269 940 0	Gelenkwellenhalter	Universal shaft bracket	Support d'arbre à cardan		1	1					
13	00 292 087 6	Deichselholm rechts	Drawbar beam right	Poutre du timon droite		1	1					
14	20 061 546 6	Deichselholm links	Drawbar beam left	Poutre du timon gauche		1	1					
15	00 908 719 0	Sicherungsmutter	Locknut	Écrou hex		x	x					M 16
16	00 909 912 1	Sperrkantscheibe	Detent edged washer	Disque à bord d'arrêt		x	x					SKM 16
17	90 004 673 0	Scheibe 17 x 30 x 6 ZLÜ 300HV	Washers 17 x 30 x 6 300HV	Rondelles 17 x 30 x 6 300HV		x	x					
18	00 901 484 0	6kt-Schraube	Hex head bolt	Boulon tête hex		x	x					M 16 X 70
19	00 900 287 1	6kt-Schraube	Hex head bolt	Boulon tête hex		x	x					M 10 X 70
20	20 266 356 0	Verdrehsicherung	Anti-twist lock	Sécurité anti-rotation		2	2					
21	20 266 357 0	Schraubenhalter Bl 5	Screw holder	Porte-vis		2	2					
22	20 465 586 2	Schlauchgarderobe				1	1					
23	00 900 637 0	6kt-Schraube	Hex head bolt	Boulon tête hex		x	x					M 10 X 30
24	00 908 701 0	Sicherungsmutter	Locknut	Écrou hex		x	x					M 12
25	00 909 910 1	Sperrkantscheibe	Detent edged washer	Disque à bord d'arrêt		x	x					SKM 12
26	00 910 506 1	Scheibe	Washer	Rondelle		x	x					13 X 24 X 2,5
27	00 900 657 0	6kt-Schraube	Hex head bolt	Boulon tête hex		x	x					M 12 X 35
28	00 908 706 0	Sicherungsmutter	Locknut	Écrou hex		x	x					M 8
29	00 909 908 1	Sperrkantscheibe	Detent edged washer	Disque à bord d'arrêt		x	x					SKM 8
30	20 466 792 1	Rahmenrohr breit	Frame tube wide	tube de cadre large		1	1					
	90 000 113 0	Blindnietmutter	Blind rivet nut	Ecrou rivet aveugle		x	x					M 8 X 20,5
31	00 910 362 0	Scheibe	Washer	Rondelle		x	x					17 X 40 X 6
32	00 900 394 0	6kt-Schraube	Hex head bolt	Boulon tête hex		x	x					M 16 X 280
33	20 466 898 0	Halter	Support	Support		1	1					
34	00 910 413 0	Scheibe	Washer	Rondelle		x	x					8,4 X 17 X 1,6
35	00 900 616 0	6kt-Schraube	Hex head bolt	Boulon tête hex		x	x					M 8 X 25
36	90 004 672 0	6kt-Schraube M20 x 270	Hexagon head screw M20 x 270	Vis six pans M20 x 270		x	x					
37	90 004 549 0	Scheibe 21 x 44 x 8 Zn8 300HV	Washers 21 x 44 x 8 300HV	Rondelles 21 x 44 x 8 300HV		x	x					

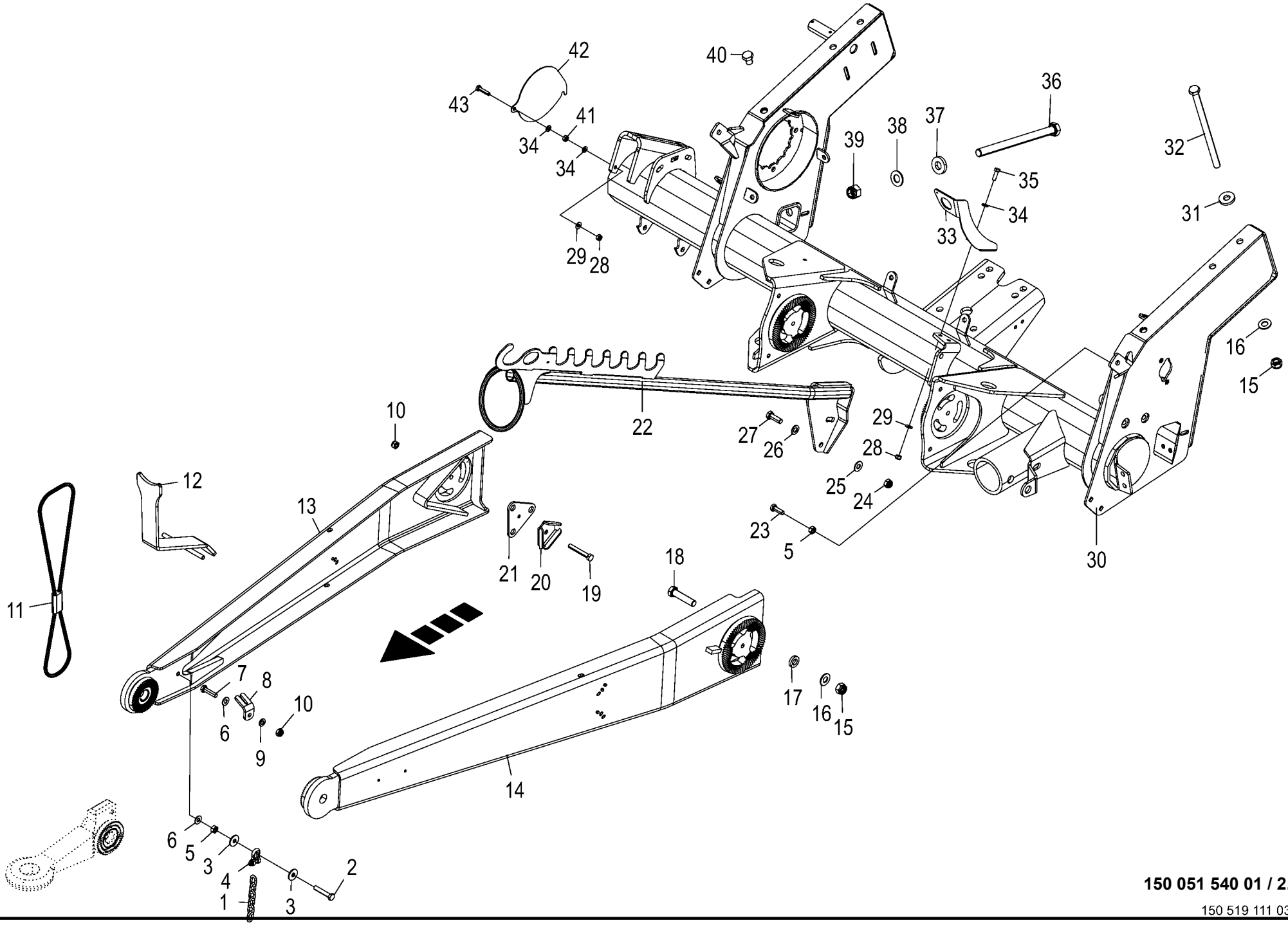

150 051 540 01 / 2.0

150 519 111 03

Deichsel / Rahmenrohr Drawbar / frame tube Timon / tube de cadre					1046901 -	RP201-10	RP201-11					150 051 540 01 150 519 111 3 2.0
Pos.	ID-Nr.	Benennung	Description	Description	Masch.-Nr-							Bemerkung/Remarks/Remarque
38	00 909 913 1	Sperrkantscheibe	Detent edged washer	Disque à bord d'arrêt		x	x					SKM 20
39	90 000 333 0	Sicherungsmutter	Locknut	Écrou hex		x	x					M 20 -10.9
40	00 900 672 0	6kt-Schraube	Hex head bolt	Boulon tête hex		x	x					M 16 X 20
41	00 908 210 0	6kt-Mutter	Hex nut	Écrou hex		x	x					M 8
42	20 466 911 2	Deckel	Cover	Couvercle		1	1					
43	00 901 421 1	6kt-Schraube	Hex head bolt	Boulon tête hex		x	x					M 8 X 40

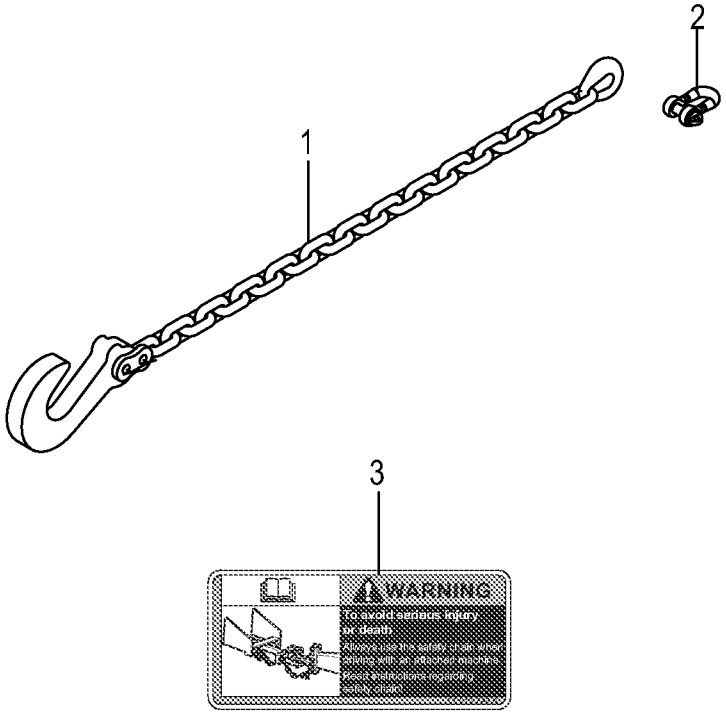

150 051 540 01 / 3.0

150 412 595 02

Sicherungskette ASAE-89 -optional
Safety chain ASAE-89
Chaîne de sécurité ASAE-89

1046901 -

150 051 540 01

150 412 595 2 **3.0**

Pos.	ID-Nr.	Benennung	Description	Description	Masch.-Nr-	RP201-10	RP201-11					Bemerkung/Remarks/Remarque
1	27 010 964 0	Sicherungskette	Protection Chain	Chaine de protection		1	1					Lg.= 1500
2	90 002 150 0	Schäkel A 1	Shackle A 1	Manille A 1		1	1					
3	27 013 746 0	Aufkleber Sicherheitskette verwenden EN	Label Sicherheitskette verwenden	Autocollant Sicherheitskette verwenden		1	1					

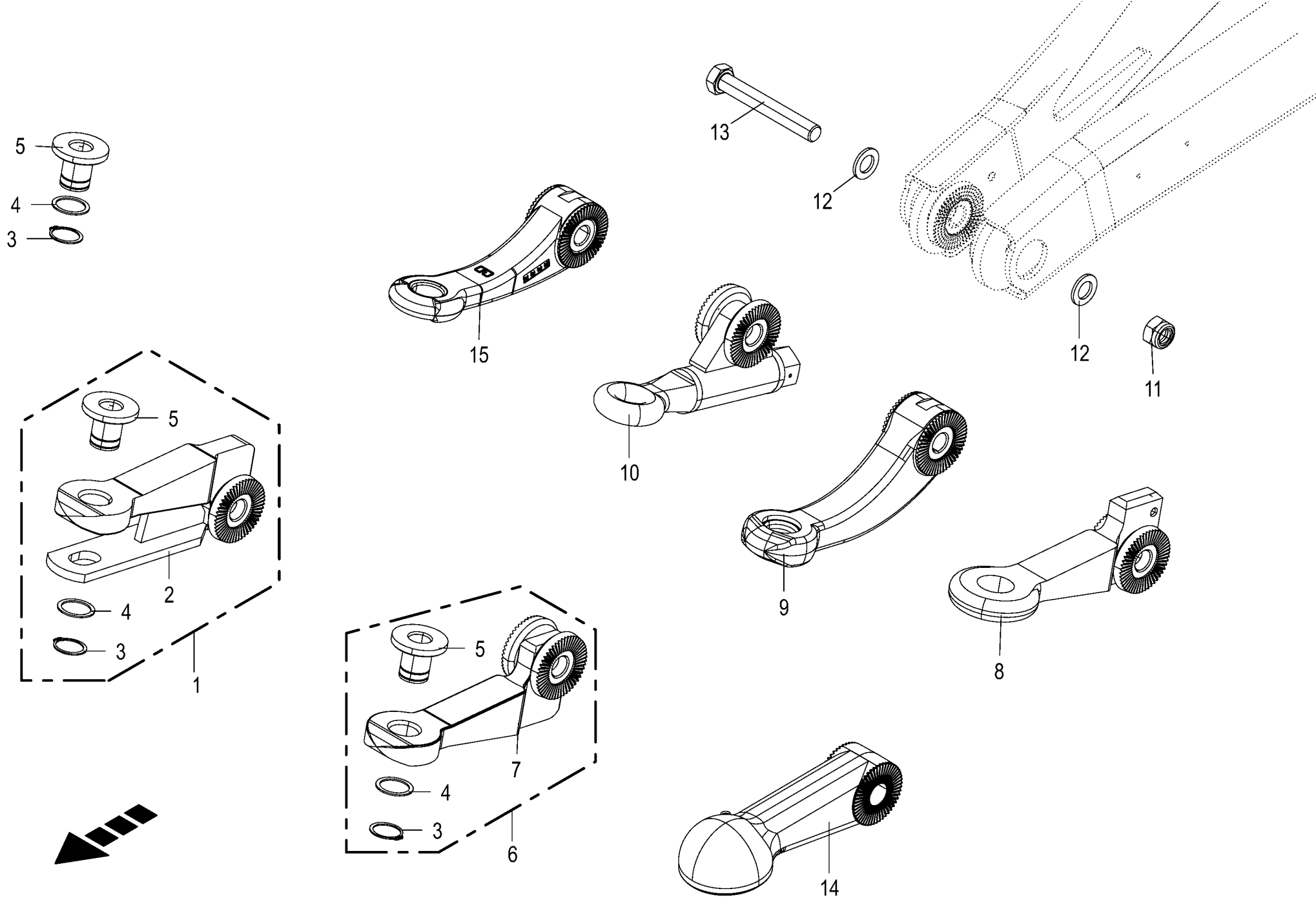

150 051 540 01 / 4.0

150 517 045 03

Zugösen
Drawbar eyes
Oeillets d'attelage

1046901 -

150 051 540 01

150 517 045 3 **4.0**

Pos.	ID-Nr.	Benennung	Description	Description	Masch.-Nr-	RP201-10	RP201-11					Bemerkung/Remarks/Remarque
1	00 277 581 8	Zugmaul -kpl.	Hitch -cpl.	Chape d'attelage -cpl.		1	1					D= 30
2	00 278 987 2	Zugmaul	Hitch	Chape d'attelage		1	1					D= 40
3	00 911 545 0	Sicherungsring	Circlip	Circlip		3	3					A 40 X 1,75
4	00 910 885 0	Passscheibe	Shim ring	Rondelle d'ajustage		x	x					40 X 50 X 2
5	00 282 593 4	Bundbuchse	Collar bush	Douille de touchette		3	3					30 X 39/75 X 58
6	00 277 731 6	Zugöse -kpl.	Drawbar eye -cpl.	Œillet d'attelage -cpl.		1	1					D= 30
7	00 277 575 6	Zugöse	Drawbar eye	Œillet d'attelage		1	1					D= 40
8	00 277 505 2	Zugöse D=50 Hitch	Towing ring R50 Hitch	Anneau d'attelage R50 Hitch		1	1					
9	27 010 886 1	Zugöse gekröpft	Drawbar eye cranked	Œillet d'attelage coudé		1	1					
10	00 277 729 4	Zugöse	Drawbar eye	Œillet d'attelage		1	1					D= 35
11	00 908 726 2	Sicherungsmutter	Locknut	Écrou hex		x	x					M 24
12	00 910 514 1	Scheibe	Washer	Rondelle		x	x					26 X 44 X 4
13	00 901 243 1	6kt-Schraube	Hex head bolt	Boulon tête hex		x	x					M 24 X 170
14	20 060 364 1	Kugelkopfzugöse RD 80 - optional	Ball head hitch RD 80 - optional	Œill. d'att. de la tête sphér. RD 80 -optionnel		1	1					
15	00 277 575 7	Zugöse 40 unten	Drawbar eye 40 bottom	Anneau d'attelage D40		1	1					

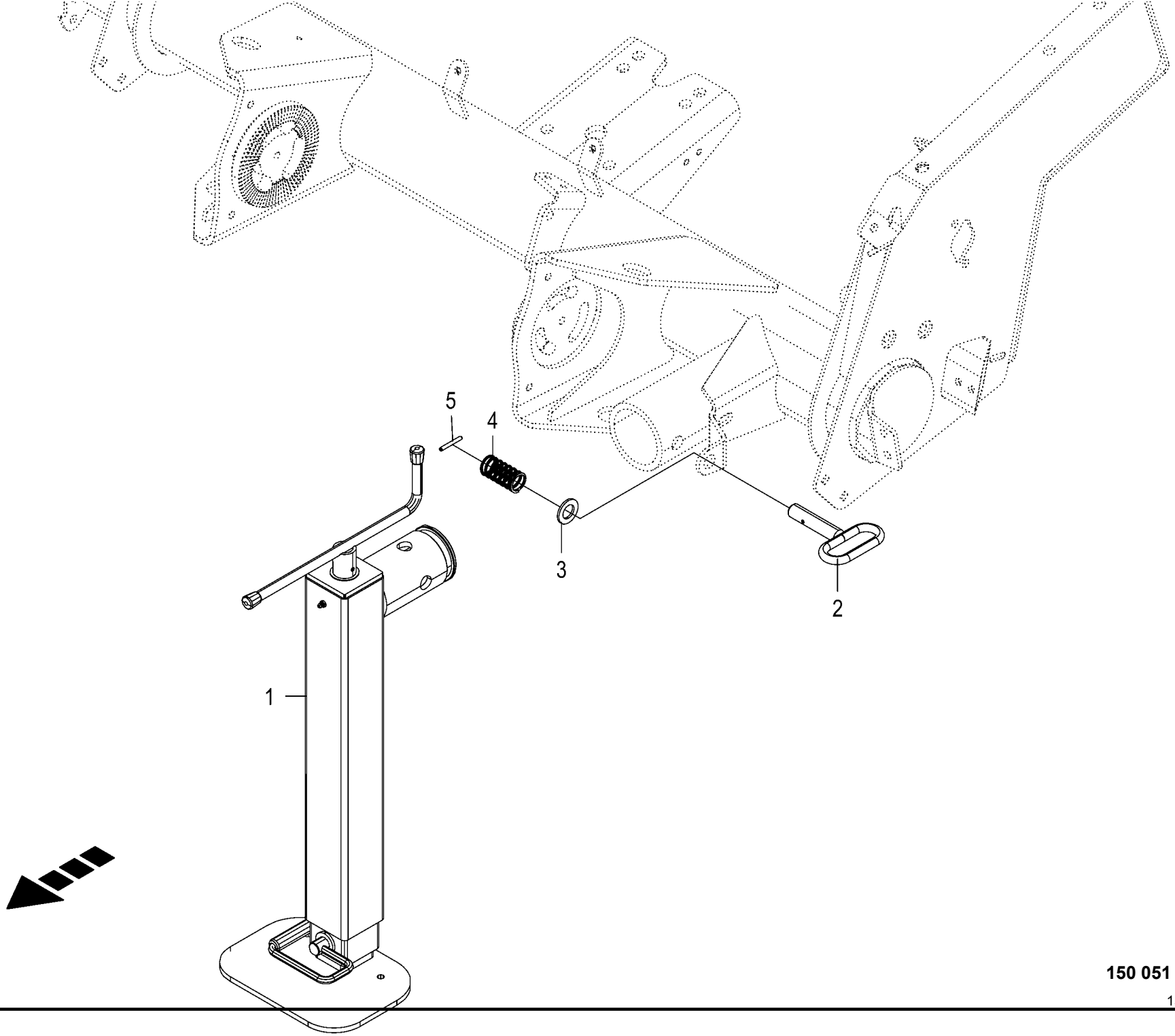

150 051 540 01 / 5.0

150 519 120 01

Stützfuss **Parking jack** **Béquille**					1046901 -	RP201-10	RP201-11					**150 051 540 01** 150 519 120 1 **5.0**
Pos.	ID-Nr.	Benennung	Description	Description	Masch.-Nr-							Bemerkung/Remarks/Remarque
1	27 024 599 0	Stützfuß Standard Fallhub	Support jack standard drop stroke	Béquille standard course de descente		1	1					
	27 028 821 0	Sicherung Hubbegrenzung 4-tlg Set				1	1					
	27 028 882 0	Handkurbel Stützfuß				2	2					
	27 028 883 0	Stopfen Handkurbel				1	1					
	27 028 885 0	U-Scheibe				1	1					
	27 028 886 0	Lager				1	1					
	27 028 887 0	4-kt-Rohr oben				1	1					
	27 028 888 0	Winkelscheibe				1	1					
	27 028 889 0	Gewindestange				1	1					
	27 028 890 0	Innenrohr				1	1					
	27 028 891 0	4-kt-Rohr mitte				1	1					
	27 028 892 0	4-kt-Rohr unten				1	1					
2	20 460 795 0	Griffbolzen	Handle bolt	Boulon de manette		1	1					
3	90 000 512 0	Scheibe	Washer	Rondelle		x	x					21 X 37 X 3
4	20 466 949 0	Druckfeder 3 x 27 x 60 Zn8	Compression spring 3 x 27 x 60 Zn8	Ressort de compression 3 x 27 x 60		1	1					
5	00 912 616 2	Spannstift	Roll pin	Goupille de serrage		1	1					5 X 40

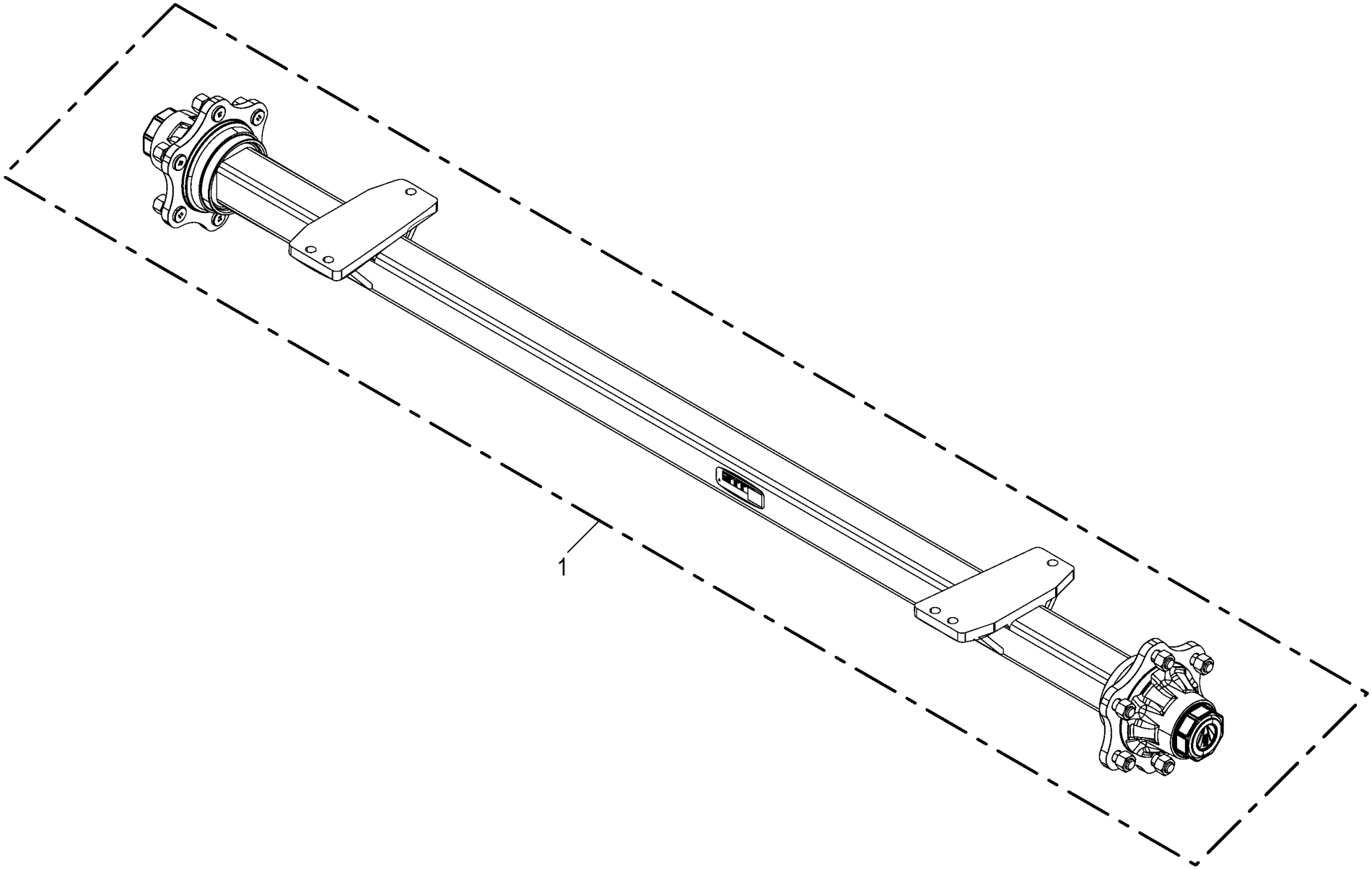

150 051 540 01 / 6.0

150 519 862 01

Laufachse -ADR 6 Loch Axle Essieu					1046901 -	RP201-10	RP201-11					150 051 540 01 150 519 862 1 6.0
Pos.	ID-Nr.	Benennung	Description	Description	Masch.-Nr-							Bemerkung/Remarks/Remarque
1	27 021 303 1	La-Achse 6/160/205/M18X1,5 2150 7300	Run axle 6/160/205/M18 x 1.5 2150 7300	Essieu de roulement 6/160/205/ M18X1,5		1	1					

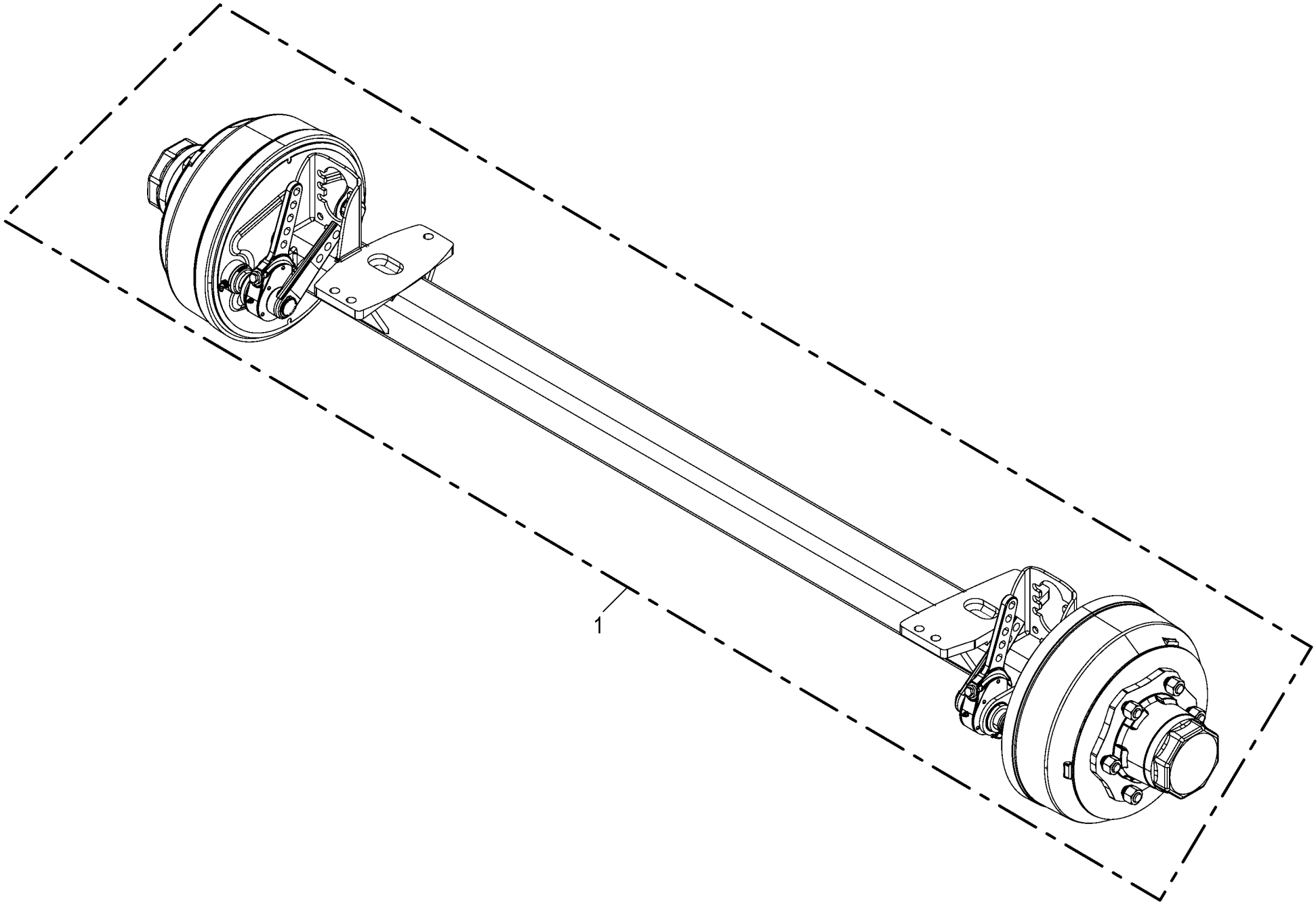

150 051 540 01 / 7.0

150 519 872 01

Bremsachse -ADR 6 Loch **Brake axle** **Essieu freiné**					1046901 -	RP201-10	RP201-11					**150 051 540 01** 150 519 872 1 **7.0**
Pos.	ID-Nr.	Benennung	Description	Description	Masch.-Nr-							Bemerkung/Remarks/Remarque
1	27 021 418 2	Br-Achse 6/160/205/M18X1,5 2250	Braking axle 6/160/205/M18X1, 5 2250	Essieu freineur 6/160/205/ M18X1,5 2250		1	1					

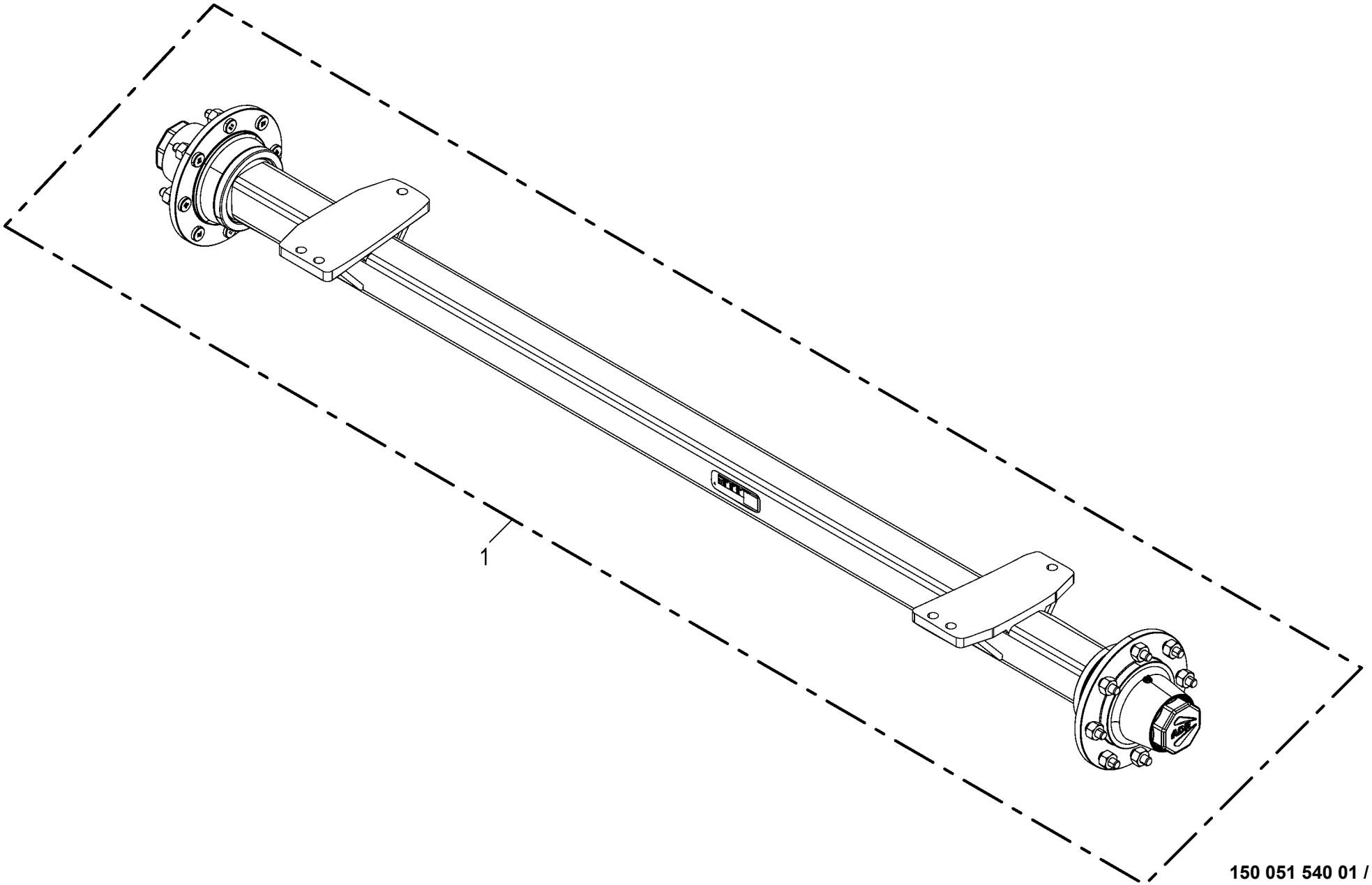

150 051 540 01 / 8.0

150 519 873 01

Laufachse - ADR 8 Loch Idling axle Essieu portant					1046901 -	RP201-10	RP201-11					150 051 540 01 150 519 873 1 8.0
Pos.	ID-Nr.	Benennung	Description	Description	Masch.-Nr-							Bemerkung/Remarks/Remarque
1	27 022 079 2	La-Achse 8/152/203/9/16"- 18UNF 2050	Trailing axle 8/152/203/9/16"- 18UNF 2050	Essieu de roulement 8/152/203		1	1					

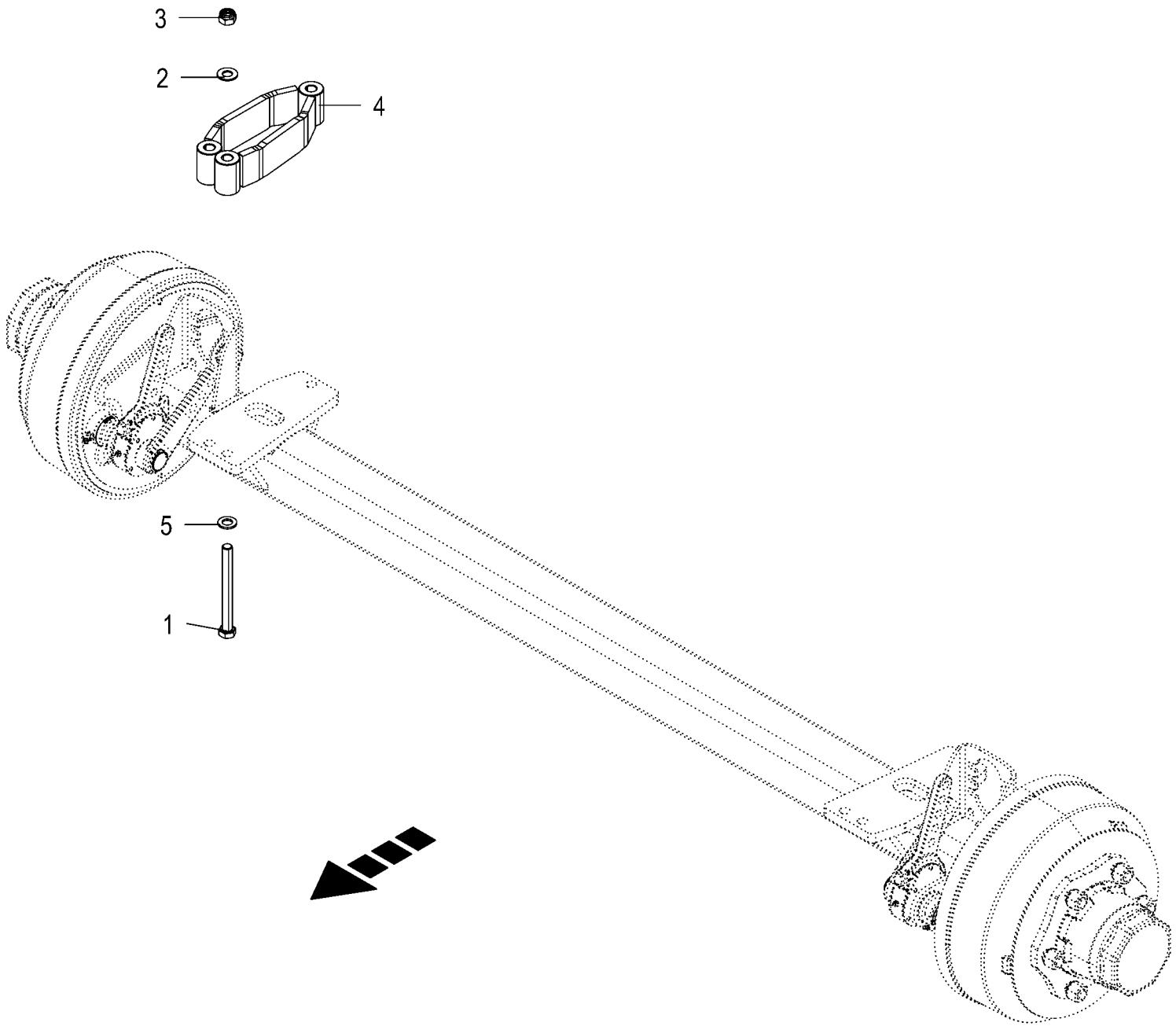

150 051 540 01 / 9.0

150 519 922 02

Anbauteile - Achse
Mounting parts - Axle
Pièces de montage - Essieu

1046901 -

150 051 540 01

150 519 922 2 **9.0**

Pos.	ID-Nr.	Benennung	Description	Description	Masch.-Nr-	RP201-10	RP201-11					Bemerkung/Remarks/Remarque
1	00 901 495 0	6kt-Schraube	Hex head bolt	Boulon tête hex		x	x					M 16 X 160
	90 000 130 0	6kt-Schraube	Hex head bolt	Boulon tête hex		x	x					M 16 X 220
	00 901 141 1	6kt-Schraube	Hex head bolt	Boulon tête hex		x	x					M 16 X 100
2	00 909 912 1	Sperrkantscheibe	Detent edged washer	Disque à bord d'arrêt		x	x					SKM 16
3	00 908 719 0	Sicherungsmutter	Locknut	Écrou hex		x	x					M 16
4	20 267 372 1	Zwischenlage	Intermediate layer	Couche intermédiaire		x	x					
5	90 004 304 0	Scheibe (16) 17 x 30 x 3 ZLÜ 300HV	Washers (16) 17 x 30 x 3 300HV	Rondelles (16) 17 x 30 x 3 300HV		x	x					

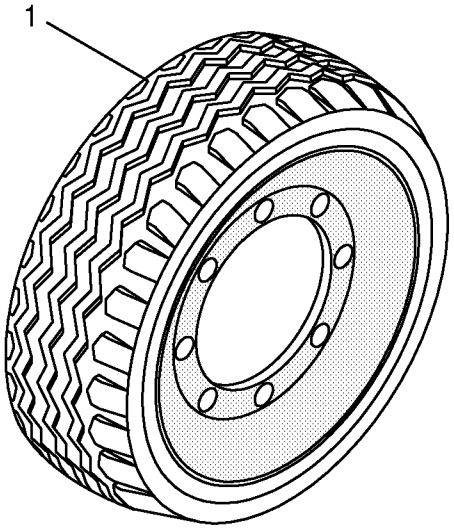
1

Bereifung
Tyres
Pneumatiques

1046901 -

150 051 540 01

445 011 10 **10.0**

Pos.	ID-Nr.	Benennung	Description	Description	Masch.-Nr-	RP201-10	RP201-11					Bemerkung/Remarks/Remarque
1	00 953 030 1	Rad	Wheel	Roue		x	x					15.0/55-17 IMPL 10 PR
	00 953 112 1	Felge	Rim	Jante		x	x					13.00 X 17
	00 953 398 0	Ventil -für schlauchlose Räder	Valve -for tubeless wheels	Soupape -pour des rovers sans chambre		x	x					Rd. 15,7 X 42,5 TR 415
	00 953 230 0	Reifen	Tyre	Pneu		x	x					15.0/55 - 17 IMPL 10 PR
	00 953 060 0	Rad	Wheel	Roue		x	x					500/50-17 10 PR
	00 953 125 0	Felge -6 Loch	Rim -6 hole	Jante -6 trou		x	x					16.00 X 17 6/161/205/0 A2
	00 953 398 0	Ventil -für schlauchlose Räder	Valve -for tubeless wheels	Soupape -pour des rovers sans chambre		x	x					Rd. 15,7 X 42,5 TR 415
	00 953 243 0	Reifen	Tyre	Pneu		x	x					500/50-17 10PR
	00 953 485 0	Rad - links	Wheel - lh	Roue - gauche		x	x					500/55 R20 TL 6/161/205/0 A8
	00 953 486 0	Rad - rechts	Wheel - rh	Roue - droite		x	x					500/55 R20 TL 6/161/205/0 A8
	00 953 195 0	Felge	Rim	Jante		x	x					16,00 X 20 6/161/205/0 A2
	00 953 396 0	Ventil mit Ventilfuss -für schlauchlose Räder	Valve -for tubeless wheels	Soupape -pour des rovers sans chambre		x	x					Rd. 15,7 X 50 TR 618 A
	00 953 274 0	Reifen	Tyre	Pneu		x	x					500/55-20 150A8
	27 022 198 0	Rad 16,5x16,1 TL 222	Wheel 16.5 x 16.1 TL 222	Roue 16,5x16,1 TL 222		x	x					
	27 022 194 0	Felge W14Cx16,1	Rim W14C x 16.1	Jante W14Cx16,1		x	x					
	00 953 396 0	Ventil mit Ventilfuss -für schlauchlose Räder	Valve -for tubeless wheels	Soupape -pour des rovers sans chambre		x	x					Rd. 15,7 X 50 TR 618 A
	27 022 202 0	Reifen 10PR TL 222	Tyre 10PR TL 222	Pneumatique 10PR TL 222		x	x					
	27 022 195 0	Rad 21,5Lx16,1 TL 542	Wheel 21.5L x 16.1 TL 542	Roue 21,5Lx16,1 TL 542		x	x					
	27 022 192 0	Felge W18Cx16,1	Rim W18C x 16.1	Jante W18Cx16,1		x	x					
	00 953 396 0	Ventil mit Ventilfuss -für schlauchlose Räder	Valve -for tubeless wheels	Soupape -pour des rovers sans chambre		x	x					Rd. 15,7 X 50 TR 618 A
	27 022 199 0	Reifen TL 542	Tyre TL 542	Pneumatique TL 542		x	x					

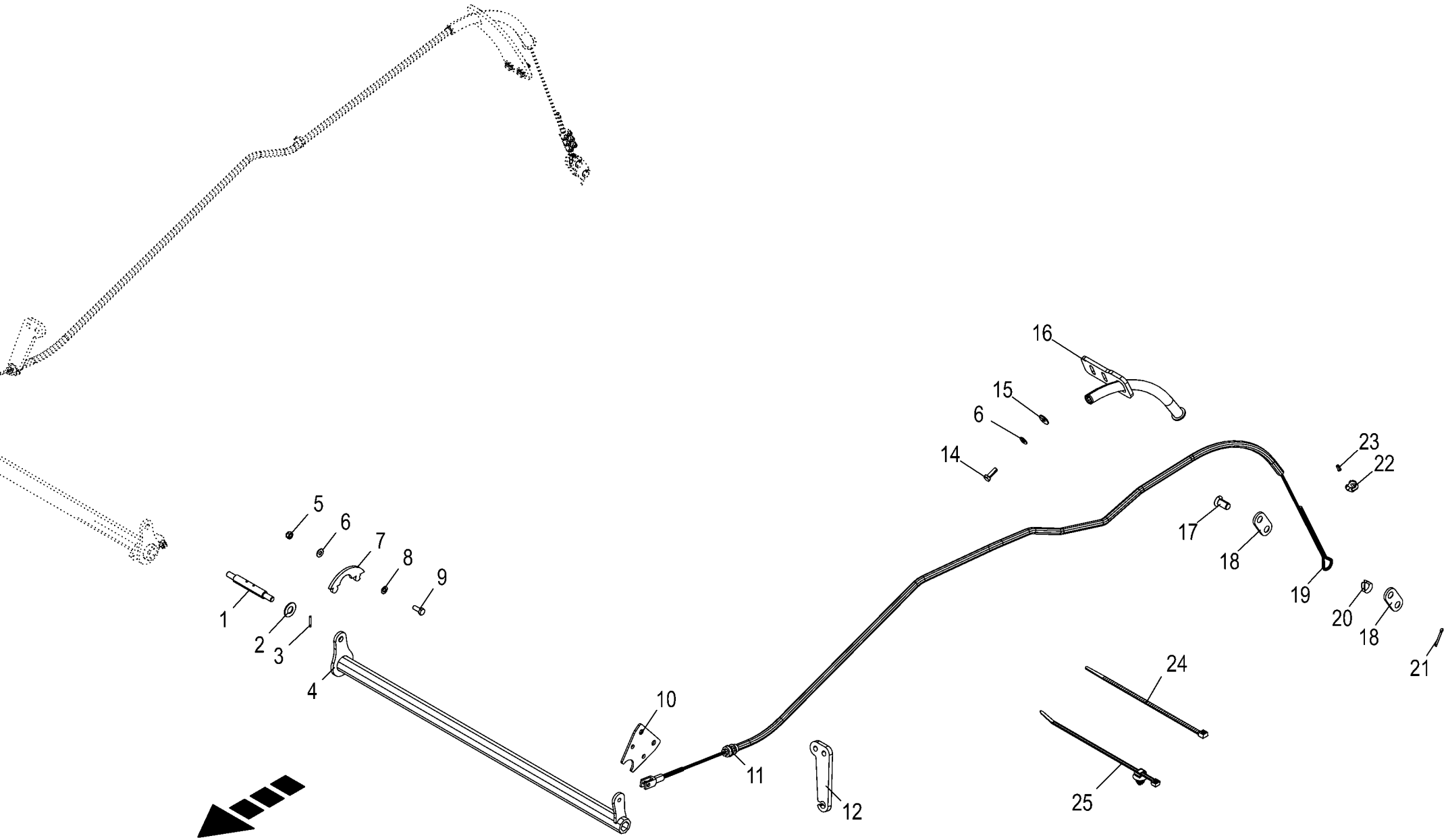

150 051 540 01 / 11.0

150 519 879 03

Bowdenzug
Bowden cable
Câble de Bowden

1046901 -

150 051 540 01

150 519 879 3 **11.0**

Pos.	ID-Nr.	Benennung	Description	Description	Masch.-Nr-	RP201-10	RP201-11					Bemerkung/Remarks/Remarque
1	20 468 825 0	Koppelstange				1	1					
2	00 910 704 0	Scheibe	Washer	Rondelle		x	x					16 X 32 X 2
3	00 912 582 2	Spannstift	Roll pin	Goupille de serrage		2	2					4 X 26
4	20 468 806 0	Drehrohr links				1	1					
	20 468 812 0	Drehrohr rechts				1	1					
5	00 908 706 0	Sicherungsmutter	Locknut	Écrou hex		x	x					M 8
6	00 909 908 1	Sperrkantscheibe	Detent edged washer	Disque à bord d'arrêt		x	x					SKM 8
7	20 468 816 0	Lagerschale				2	2					
8	00 910 413 0	Scheibe	Washer	Rondelle		x	x					8,4 X 17 X 1,6
9	00 900 614 0	6kt-Schraube	Hex head bolt	Boulon tête hex		x	x					M 8 X 20
10	20 468 815 0	Lagerblech außen				2	2					
11	20 461 538 0	Bowdenzughülle	Bowden cable sheating	Gaine de câble Bowden		2	2					
12	20 267 777 1	Bowdenzughalter vorne	Bowden cable support front	Support du câble Bowden avant		2	2					
14	00 900 616 0	6kt-Schraube	Hex head bolt	Boulon tête hex		x	x					M 8 X 25
15	00 910 603 0	Scheibe	Washer	Rondelle		x	x					8,4 X 24 X 2
16	20 466 895 1	Bowdenzughalter links	Bowden cable support lh	Support du câble Bowden gauche		1	1					
	20 267 787 1	Bowdenzughalter rechts	Bowden cable support rh	Support du câble Bowden		1	1					
17	20 469 786 1	Bolzen kl. Kopf14 x 30 Zn8				4	4					
18	20 663 916 0	Zuglasche				4	4					
19	90 003 843 2	Drahtseil SE-ZNK (6x19) 5 x 2816				2	2					
20	00 917 506 0	Kausche	Grommet thimble	Cosse a corde		2	2					A 6
21	00 912 066 1	Splint	Cotter pin	Goupille fendue		4	4					4 X 28
22	00 917 602 0	Drahtseilklemme	Wire rope clamp	Pince de cable metallique		6	6					5
23	27 013 590 0	Aderendhülse	Wire end sleeve 1x16mm2	Embout 1x16mm2		2	2					
24	00 922 671 1	Kabelbinder	Cable band	Collier de serrage		x	x					Lg.= 300
25	20 086 200 0	Befestigungsbinder 4,6x300 Lamellenfuß	Fixing tie 4,6x300 Fir tree base sw	Lanière de fixation 4,6x300 Pied sapin		x	x					

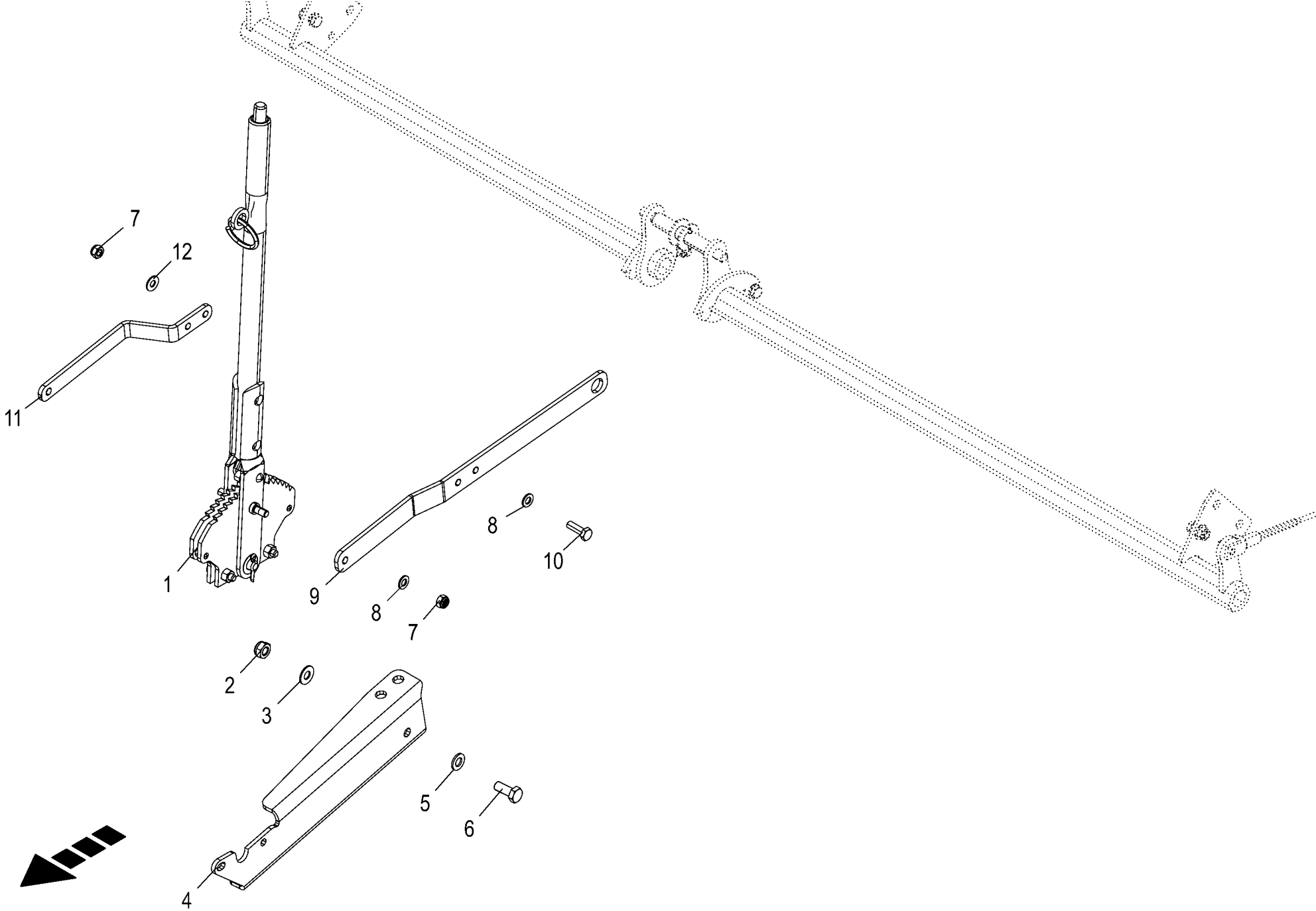

150 051 540 01 / 12.0

150 519 885 02

Feststellbremse
Parking brake
Frein de parking

1046901 -

150 051 540 01

150 519 885 2 **12.0**

Pos.	ID-Nr.	Benennung	Description	Description	Masch.-Nr-	RP201-10	RP201-11					Bemerkung/Remarks/Remarque
1	00 952 196 0	Handbremshebel	Hand brake lever	Levier de frein		1	1					
2	00 908 758 0	Sicherungsmutter	Locknut	Écrou hex		x	x					M 10
3	00 909 909 1	Sperrkantscheibe	Detent edged washer	Disque à bord d'arrêt		x	x					SKM 10
4	20 267 789 0	Konsolenblech	Console sheet	Tôle de console		1	1					
5	00 910 414 0	Scheibe	Washer	Rondelle		x	x					10,5 X 21 X 2
6	00 900 636 0	6kt-Schraube	Hex head bolt	Boulon tête hex		x	x					M 10 X 25
7	00 908 706 0	Sicherungsmutter	Locknut	Écrou hex		x	x					M 8
8	00 910 413 0	Scheibe	Washer	Rondelle		x	x					8,4 X 17 X 1,6
9	20 468 802 0	Zugstange lang				1	1					
10	00 900 616 0	6kt-Schraube	Hex head bolt	Boulon tête hex		x	x					M 8 X 25
11	20 468 801 0	Zugstange kurz				1	1					
12	00 909 908 1	Sperrkantscheibe	Detent edged washer	Disque à bord d'arrêt		x	x					SKM 8

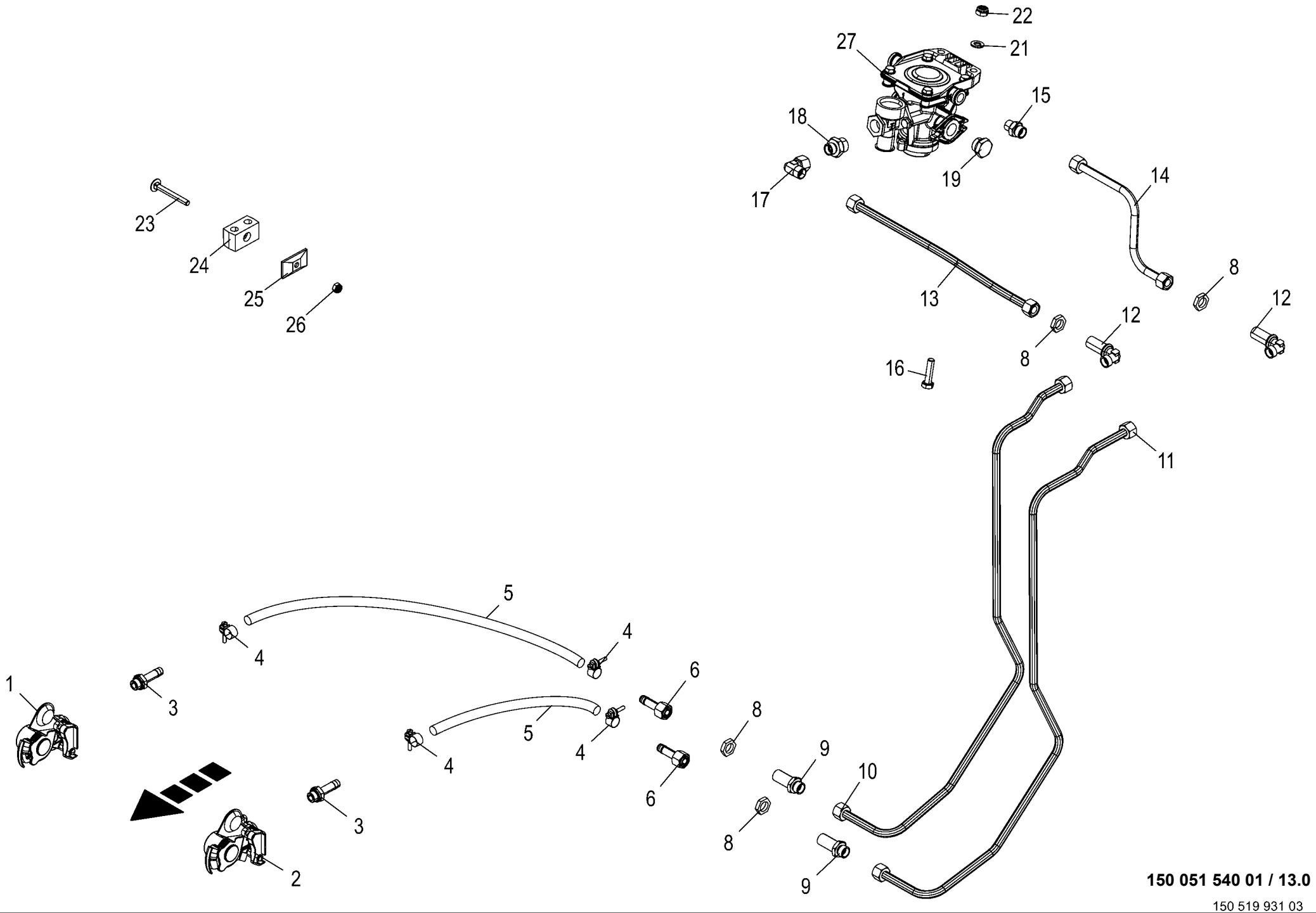

150 051 540 01 / 13.0

150 519 931 03

Druckluftbremse - von Kupplung bis Bremsventil
Compressed air brake - from coupling to brake valve
Frein à air comprimé - de l'embrayage à la vanne de frein

1046901 -

150 051 540 01

150 519 931 3 **13.0**

Pos.	ID-Nr.	Benennung	Description	Description	Masch.-Nr-	RP201-10	RP201-11					Bemerkung/Remarks/Remarque
1	27 026 027 0	Kupplungskopf m. Filter rot M24x1,5	Coupling head with filter red M 24X1.5	Tête d'accouplem.+ filtre rouge M 24X1,5		1	1					
2	27 026 028 0	Kupplungskopf m. Filter gelb M24x1,5	Coupling head with filter yellow M 24 X	Tête d'accouplem.+ filtre jaune M 24X1,5		1	1					
3	00 945 485 0	Schlauchstutzen	Hose connector	Raccord d'haute		2	2					M 16 X 1,5
	00 945 083 0	Druckring	Thrust ring	Anneau de pression		2	2					M 16
	00 945 084 0	O-Ring	O-ring	Joint torique		2	2					15 X 2
4	00 945 086 0	Schlauchschelle	Hose clamp	Collier de serrage de tuyau		4	4					S 18 / 12
5	00 945 085 0	Schlauch -Id.-Nr.= 1m	Hose -Id.-no.= 1m	Tuyau -Id.-no.= 1m		x	x					Rd. 11 / 18
6	00 945 090 0	Schlauchstutzen	Hose connector	Raccord d'haute		2	2					M 18 X 1,5
8	90 002 955 0	Gegenmutter 6kt M18 Zn8	Hexagon counter-nut M18 Zn8	Contre-écrou à six pans M18 Zn8		x	x					
9	00 921 087 1	Gerade-Schottstutzen	Straight 2-way connector	Coupleur droit deux raccords		2	2					M 18 X 1,5
10	20 467 347 0	Hyd.-Leitung 12 x 1,5 x 1071 7 Bögen	Hydr. line 12 x 1.5 x 1071 7 bows	Conduite hyd. 12 x 1,5 x 1071 7 coudes		1	1					
11	20 467 345 0	Hyd.-Leitung 12 x 1,5 x 1147 7 Bögen	Hydr. line 12 x 1.5 x 1147 7 bows	Conduite hyd. 12 x 1,5 x 1147 7 coudes		1	1					
12	00 921 089 1	Winkel-Schottstutzen	Angle bulkhead union	Raccord de cloison angulaire		2	2					L 12
13	20 467 344 2	Hyd.-Leitung 12 x 1,5 x 421 2 Bögen	Hydraulic line 12 x 1,5 x 421	Conduite hydraulique 12 x 1,5 x 421		1	1					
14	20 467 346 2	Hyd.-Leitung 12 x 1,5 x 303 2 Bögen	Hydraulic line 12 x 1,5 x 303	Conduite hydraulique 12 x 1,5 x 303		1	1					
15	00 921 060 2	Einschraubstutzen	Male connector	Raccord filet		1	1					L 12 MB
16	00 900 639 0	6kt-Schraube	Hex head bolt	Boulon tête hex		x	x					M 10 X 40
17	00 921 067 1	Winkelstutzen	Angle lug	Jarret tubulure		2	2					M 18 X 1,5
18	00 919 785 1	Einschraubstutzen	Male connector	Raccord filet		4	4					M 22 X 1,5 / M 18 X 1,5
19	00 945 488 0	Hohlschraube	Hollow screw	Vis creuse		1	1					M 22 X 1,5
	00 945 088 0	Druckring	Thrust ring	Anneau de pression		1	1					M 22
	00 945 089 0	O-Ring	O-ring	Joint torique		1	1					20,3 X 2,4
21	00 910 414 0	Scheibe	Washer	Rondelle		x	x					10,5 X 21 X 2
22	00 908 758 0	Sicherungsmutter	Locknut	Écrou hex		x	x					M 10
23	00 904 741 1	Flachrundschraube	Coach bolt	Vis a tête bombée		x	x					M 8 X 70
24	00 925 105 0	Rohrschelle -2 Hälften	Tube clamp -2 halves	Bride -2 moitiés		1	1					Bo.= 12/12
25	00 925 134 0	Deckplatte	Cover plate	Plaque de recouvrement		1	1					
26	00 908 706 0	Sicherungsmutter	Locknut	Écrou hex		x	x					M 8
27	00 945 339 1	Bremsventil m. Löseventil	Brake valve with release valve	Vanne de frein avec soupape de décharge		1	1					

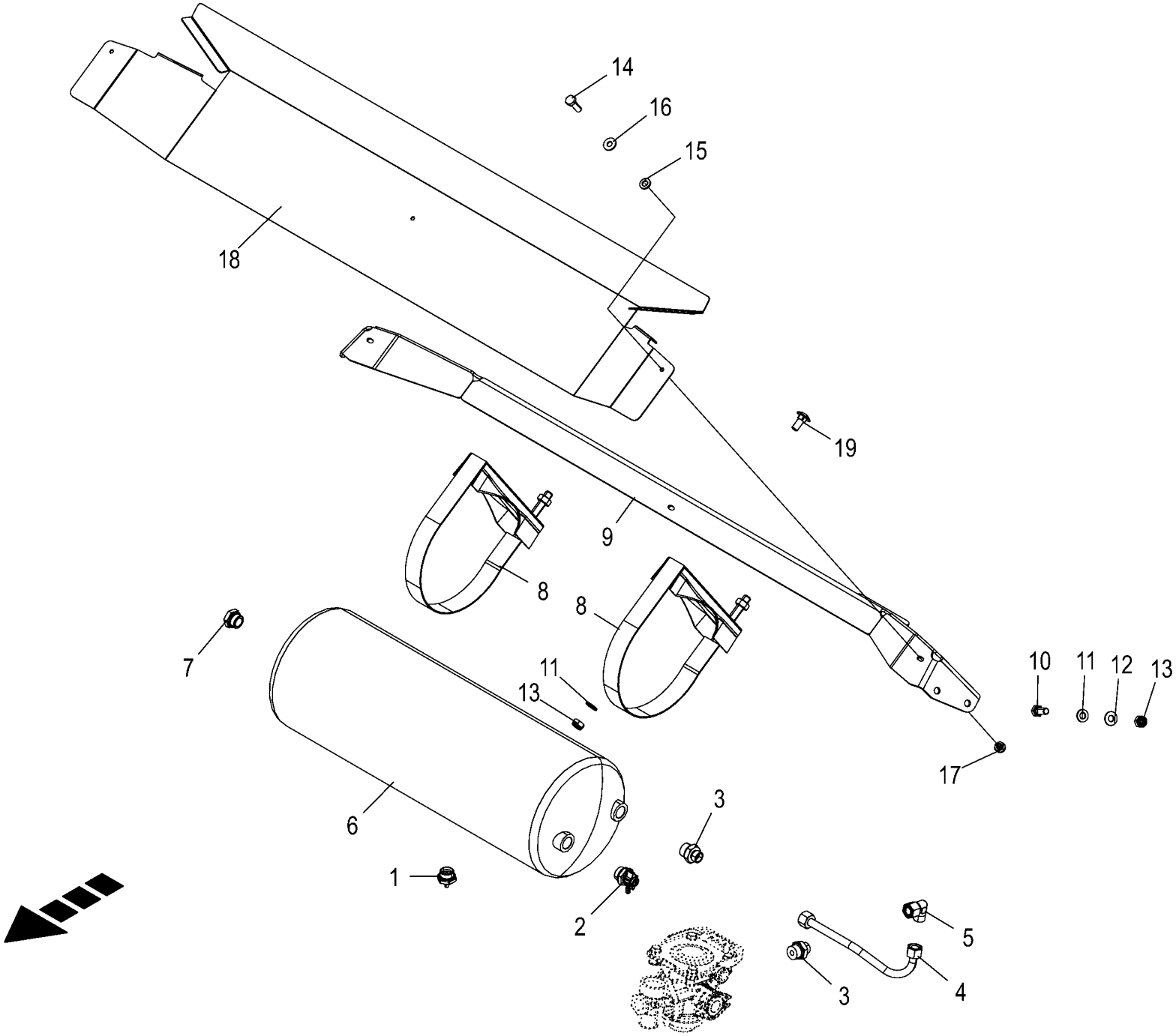

150 051 540 01 / 14.0

150 519 942 02

Druckluftbremse - von Bremsventil zum Druckspeicher
Compressed air brake - from brake valve to pressure accumulator
Frein à air comprimé - de la vanne de frein à l'accumul. de pres.

1046901 -

150 051 540 01

150 519 942 2 **14.0**

Pos.	ID-Nr.	Benennung	Description	Description	Masch.-Nr-	RP201-10	RP201-11					Bemerkung/Remarks/Remarque
1	00 945 067 1	Entwässerungsventil	Drain valve	Soupape de vidange d'eau		1	1					M 22 X 1,5
	00 945 088 0	Druckring	Thrust ring	Anneau de pression		1	1					M 22
	00 945 089 0	O-Ring	O-ring	Joint torique		1	1					20,3 X 2,4
2	00 945 068 3	Prüfanschluss	Connection for testing instr.	Racc. pour appareil de contrôl		1	1					M 22 X 1,5/M 16 X 1,5
	00 945 088 0	Druckring	Thrust ring	Anneau de pression		1	1					M 22
	00 945 089 0	O-Ring	O-ring	Joint torique		1	1					20,3 X 2,4
3	00 919 785 1	Einschraubstutzen	Male connector	Raccord filet		2	2					M 22 X 1,5 / M 18 X 1,5
4	20 467 348 0	Hyd.-Leitung 12 x 1,5 x 261 2	Hydr. line 12 x 1.5 x 261 2 bows	Conduite hyd. 12 x 1,5 x 261 2		1	1					
		Bögen		coudes								
5	00 921 067 1	Winkelstutzen	Angle lug	Jarret tubulure		1	1					M 18 X 1,5
6	00 945 461 0	Druckluftbehälter	Air pressure container	Reservoir a air comprime		1	1					20 ltr.
7	00 945 488 0	Hohlschraube	Hollow screw	Vis creuse		1	1					M 22 X 1,5
	00 945 088 0	Druckring	Thrust ring	Anneau de pression		1	1					M 22
	00 945 089 0	O-Ring	O-ring	Joint torique		1	1					20,3 X 2,4
8	00 945 037 1	Spannband	Tension band	Collier tendeur		2	2					
	00 908 215 0	6kt-Mutter	Hex nut	Écrou hex		x	x					M 12
9	20 463 391 1	Halter Druckl.- Behälter u. Bremsventil	Supp compressed air tank and brake valve	Support rés. à air compr.+ vanne de frein		1	1					
10	00 900 636 0	6kt-Schraube	Hex head bolt	Boulon tête hex		x	x					M 10 X 25
11	00 910 414 0	Scheibe	Washer	Rondelle		x	x					10,5 X 21 X 2
12	00 909 909 1	Sperrkantscheibe	Detent edged washer	Disque à bord d'arrêt		x	x					SKM 10
13	00 908 758 0	Sicherungsmutter	Locknut	Écrou hex		x	x					M 10
14	00 900 608 0	6kt-Schraube	Hex head bolt	Boulon tête hex		x	x					M 6 X 20
15	00 910 411 1	Scheibe	Washer	Rondelle		x	x					6,4 X 12,5 X 1,6
16	00 909 906 1	Sperrkantscheibe	Detent edged washer	Disque à bord d'arrêt		x	x					SKM 6
17	00 908 704 1	Sicherungsmutter	Locknut	Écrou hex		x	x					M 6
18	20 463 392 1	Abdeckblech	Cover sheet			1	1					
19	00 904 850 1	Flachrundschraube	Coach bolt	Vis a tête bombée		x	x					M 10 X 25

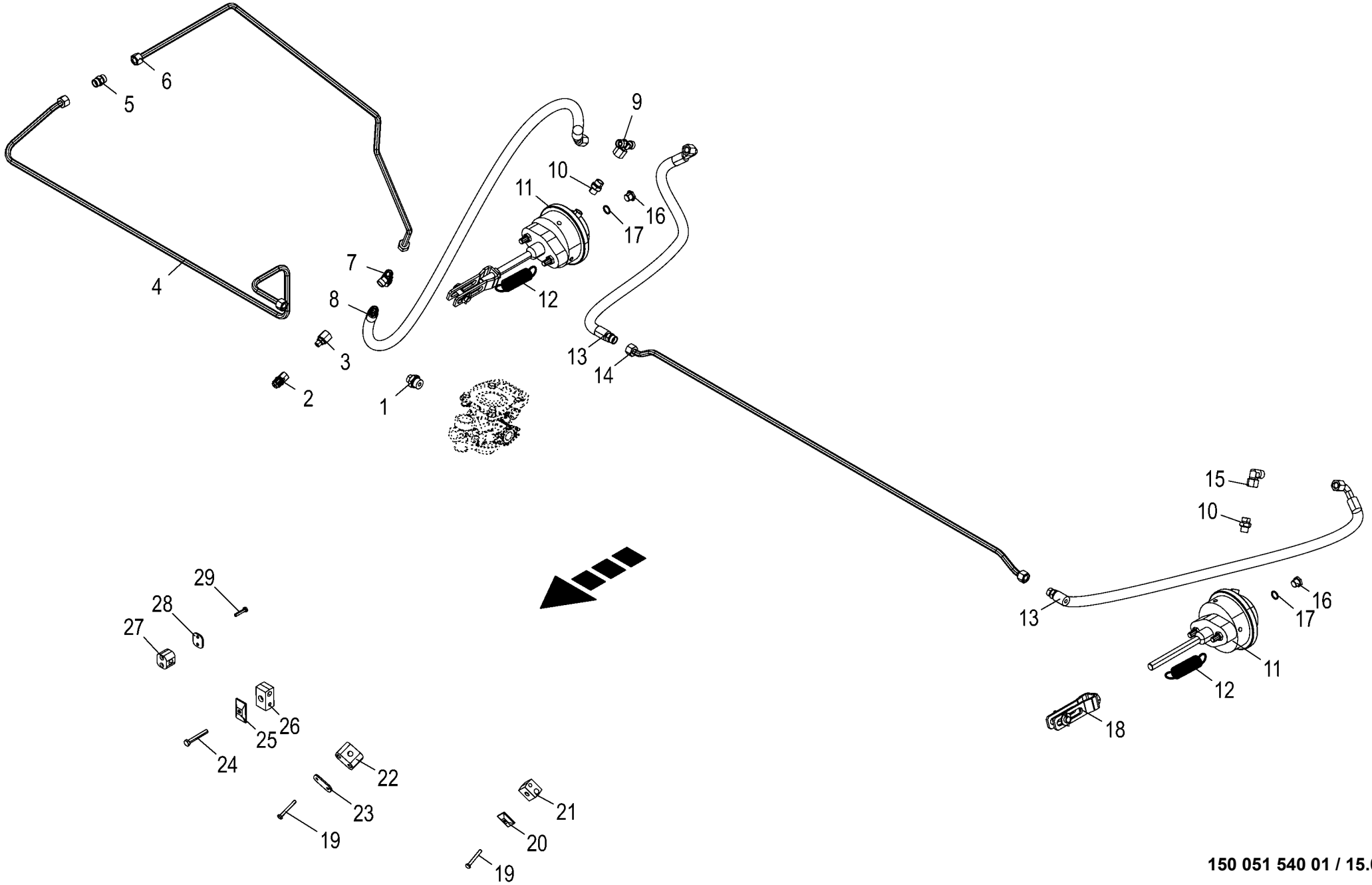

150 051 540 01 / 15.0

150 519 961 02

Druckluftbremse - von Bremsventil zum Bremszylinder
Compressed air brake - from brake valve to brake cylinder
Frein à air comprimé - de la vanne de frein au cylindre de frein

1046901 -

150 051 540 01

150 519 961 2 **15.0**

Pos.	ID-Nr.	Benennung	Description	Description	Masch.-Nr-	RP201-10	RP201-11					Bemerkung/Remarks/Remarque
1	00 919 785 1	Einschraubstutzen	Male connector	Raccord filet		1	1					M 22 X 1,5 / M 18 X 1,5
2	00 945 145 0	Prüfanschluss	Connection for testing instr.	Racc. pour appareil de contrôl		1	1					M 12 X 1,5 / M 16 X 1,5
3	00 921 083 1	Reduzier-Verschraubung	Reducer fitting	Réduction		1	1					M 18 X 1,5 / M 12 X 1,5
4	20 467 343 0	Hyd.-Leitung 12 x 1,5 x 1436 5	Hydr. line 12 x 1.5 x 1436 5 bows	Conduite hyd. 12 x 1,5 x 1436 5		1	1					
		Bögen		coudes								
5	00 921 054 1	Verbindungsstutzen	Connector	Raccord		1	1					M 18 X 1,5
6	20 467 349 0	Hyd.-Leitung 12 x 1,5 x 1505 4	Hydr. line 12 x 1.5 x 1505 4 bows	Conduite hydraulique 12x1,		1	1					
		Bögen		5x1505 4 coude								
7	00 921 079 1	L-Stutzen	Adjustable L connection	Raccord L réglable		1	1					L 12
8	27 024 969 0	Hyd-Schlauch 2SN 10x570 CEL	Hydraulic hose 2SN 10x570 CEL	Flexible hydraul. 2SN 10x570 CEL		1	1					
		DKOL45	DKOL45	DKOL45								
9	00 921 077 1	T-Stutzen	T connector	Raccord T réglable		1	1					M 18 X 1,5
10	00 921 060 2	Einschraubstutzen	Male connector	Raccord filet		2	2					L 12 MB
11	00 945 159 1	Membran-Zylinder	Cylinder membr.	Plancher complet		2	2					Typ 9
	00 925 056 0	Verschlussstopfen	Sealing plug	Bouchon d'étanchéité		6	6					9/6,6 X 4/5,2
12	20 241 244 0	Zugfeder 3 x 21 x 91 270° verzinkt	Tension spring 3 x 21 x 91 270°	Ressort de traction 3 x 21 x 91		2	2					
				270°								
13	27 024 968 0	Hyd-Schlauch 2SN 10x530 CEL	Hydraulic hose 2SN 10x530 CEL	Flexible hyd. 2SN 10x530 CEL		2	2					
		DKOL90	DKOL90	DKOL90								
14	20 467 341 0	Hyd.-Leitung 12 x 1,5 x 1272 4	Hydr. line 12 x 1.5 x 1272 4 bows	Conduite hyd. 12 x 1,5 x 1272 4		1	1					
		Bögen		coudes								
15	00 921 067 1	Winkelstutzen	Angle lug	Jarret tubulure		1	1					M 18 X 1,5
16	00 906 007 1	Verschlussschraube	Screw plug	Bouchon fileté		2	2					M 16 X 1,5
17	00 937 721 0	Dichtring	Gasket ring	Bague d'étanchéité		2	2					A 16 X 22
18	00 945 161 1	Beipack	Kit included	Kit inclus		2	2					Typ 9
19	00 900 244 0	6kt-Schraube	Hex head bolt	Boulon tête hex		x	x					M 6 X 50
20	00 925 135 0	Deckplatte	Cover plate	Plaque de recouvrement		1	1					
21	27 009 517 0	Rohrschelle 12/8 M6 gerippt	Pipe cl. 12/8 M6	Collier 12/8 M6		1	1					
22	00 925 148 0	Rohrschelle -2 Hälften	Tube clamp -2 halves	Bride -2 moitiés		1	1					Bo.= 12
23	00 925 145 0	Deckplatte	Cover plate	Plaque de recouvrement		1	1					
24	00 901 425 0	6kt-Schraube	Hex head bolt	Boulon tête hex		x	x					M 8 X 60
25	00 925 134 0	Deckplatte	Cover plate	Plaque de recouvrement		1	1					
26	27 013 773 0	Rohrschelle 12/8 M8 gerippt	Pipe cl. 12/8 M8	Collier 12/8 M8		1	1					
27	00 925 107 1	Rohrschelle -2 Hälften	Tube clamp -2 halves	Bride -2 moitiés		3	3					Bo.= 12
28	00 925 136 0	Deckplatte	Cover plate	Plaque de recouvrement		3	3					
29	00 901 028 1	6kt-Schraube	Hex head bolt	Boulon tête hex		x	x					M 6 X 30

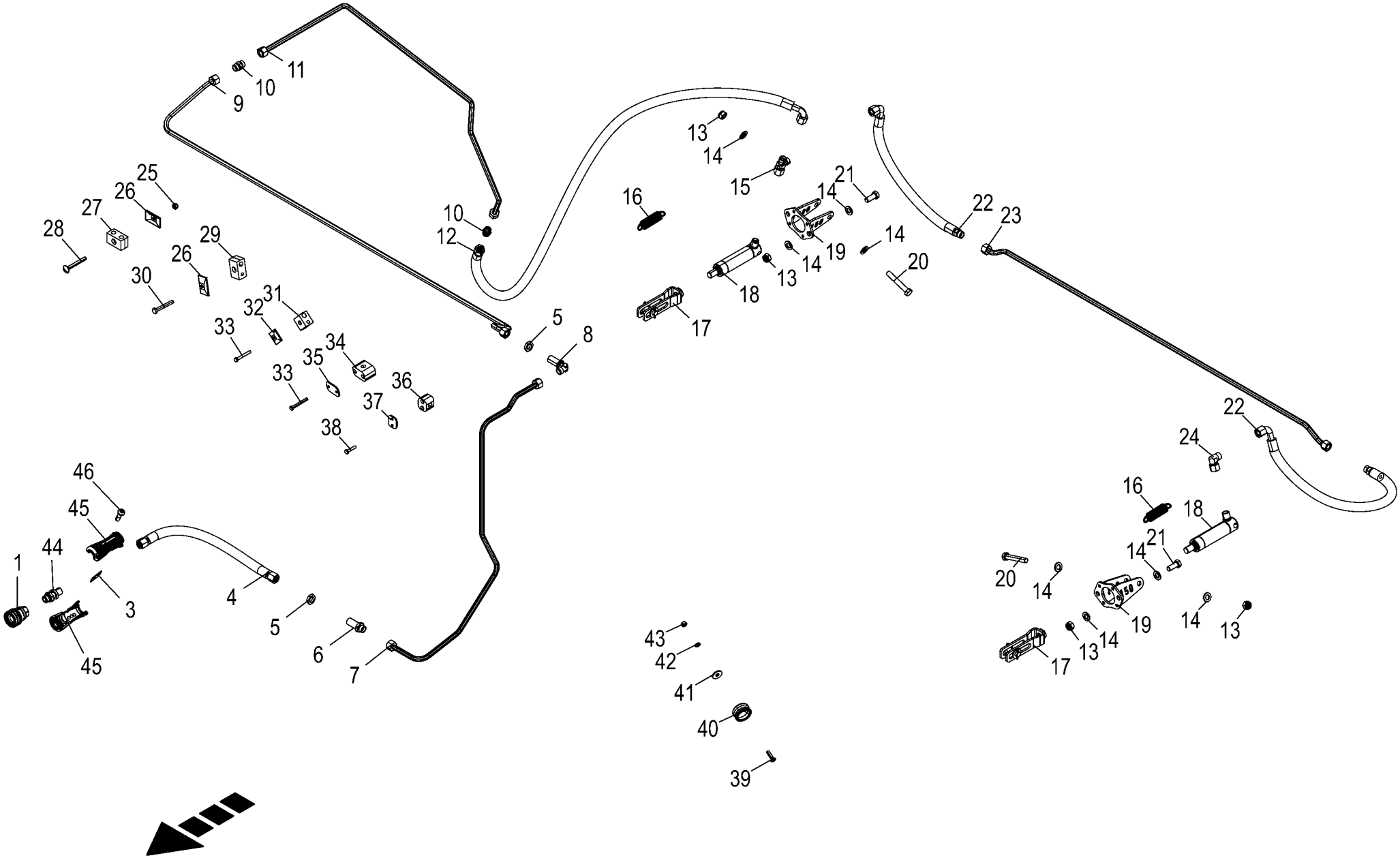

150 051 540 01 / 16.0

150 528 145 02

Hydraulikbremse
Hydraulic brake
Frein hydraulique

1046901 -

150 051 540 01

150 528 145 2 **16.0**

Pos.	ID-Nr.	Benennung	Description	Description	Masch.-Nr-	RP201-10	RP201-11					Bemerkung/Remarks/Remarque
1	00 921 155 0	Kupplungsmuffe	Sleeve	Cache poussiere		1	1					M 18 X 1,5
3	27 013 868 0	Hydr-Schlauchbeschriftung (Satz für ET)	Labelling kit hydraulic hose 40numbers	Jeu inscrip. du tuyau flex. hydr 40chif.		1	1					
4	00 920 026 0	Hochdruckschlauchleitung	High pressure hose line	Conduite de tuyau haute pression		1	1					Lg.= 2600
5	90 002 955 0	Gegenmutter 6kt M18 Zn8	Hexagon counter-nut M18 Zn8	Contre-écrou à six pans M18 Zn8		x	x					
6	00 921 087 1	Gerade-Schottstutzen	Straight 2-way connector	Coupleur droit deux raccords		1	1					M 18 X 1,5
7	20 467 345 0	Hyd.-Leitung 12 x 1,5 x 1147 7 Bögen	Hydr. line 12 x 1.5 x 1147 7 bows	Conduite hyd. 12 x 1,5 x 1147 7 coudes		1	1					
8	00 921 089 1	Winkel-Schottstutzen	Angle bulkhead union	Raccord de cloison angulaire		1	1					L 12
9	20 661 538 0	Hyd.-Leitung 12 x 1,5 x 1660 4 Bögen	Hydraulic line 12 x 1,5 x 1660	Conduite hydraulique 12 x 1,5 x 1660		1	1					
10	00 921 054 1	Verbindungsstutzen	Connector	Raccord		2	2					M 18 X 1,5
11	20 467 349 0	Hyd.-Leitung 12 x 1,5 x 1505 4 Bögen	Hydr. line 12 x 1.5 x 1505 4 bows	Conduite hydraulique 12x1, 5x1505 4 coude		1	1					
12	27 007 107 0	Hochdruckschlauchleitung	High pressure hose line	Conduite de tuyau haute pression		1	1					Lg.= 570
13	00 908 701 0	Sicherungsmutter	Locknut	Écrou hex		x	x					M 12
14	00 910 340 0	Scheibe	Washer	Rondelle		x	x					13 X 24 X 2,5
15	00 921 079 1	L-Stutzen	Adjustable L connection	Raccord L réglable		1	1					L 12
16	20 241 244 0	Zugfeder 3 x 21 x 91 270° verzinkt	Tension spring 3 x 21 x 91 270°	Ressort de traction 3 x 21 x 91 270°		2	2					
17	00 945 160 0	Beipack	Kit included	Kit inclus		2	2					Typ 20 / Typ 24 / Typ 30
18	00 918 506 0	Hydraulikzylinder	Hydraulic cylinder	Vérin hydraulique		2	2					Ez 22/25 X 60/165
	00 918 802 0	Dichtungssatz	Sealing set	Jeu de joints		2	2					Ez 22/25
19	20 661 627 0	Zylinderaufnahme				2	2					
	20 661 528 1	Zylinderaufnahme				2	2					
20	00 901 455 0	6kt-Schraube	Hex head bolt	Boulon tête hex		x	x					M 12 X 75
21	00 900 656 0	6kt-Schraube	Hex head bolt	Boulon tête hex		x	x					M 12 X 30
22	27 024 968 0	Hyd-Schlauch 2SN 10x530 CEL	Hydraulic hose 2SN 10x530 CEL	Flexible hyd. 2SN 10x530 CEL		2	2					
		DKOL90	DKOL90	DKOL90								
23	20 467 341 0	Hyd.-Leitung 12 x 1,5 x 1272 4 Bögen	Hydr. line 12 x 1.5 x 1272 4 bows	Conduite hyd. 12 x 1,5 x 1272 4 coudes		1	1					
24	00 921 067 1	Winkelstutzen	Angle lug	Jarret tubulure		1	1					M 18 X 1,5
25	00 908 706 0	Sicherungsmutter	Locknut	Écrou hex		x	x					M 8
26	00 925 134 0	Deckplatte	Cover plate	Plaque de recouvrement		2	2					
27	00 925 105 0	Rohrschelle -2 Hälften	Tube clamp -2 halves	Bride -2 moitiés		1	1					Bo.= 12/12
28	00 904 741 1	Flachrundschraube	Coach bolt	Vis a tête bombée		x	x					M 8 X 70
29	27 013 773 0	Rohrschelle 12/8 M8 gerippt	Pipe cl. 12/8 M8	Collier 12/8 M8		1	1					
30	00 901 425 0	6kt-Schraube	Hex head bolt	Boulon tête hex		x	x					M 8 X 60

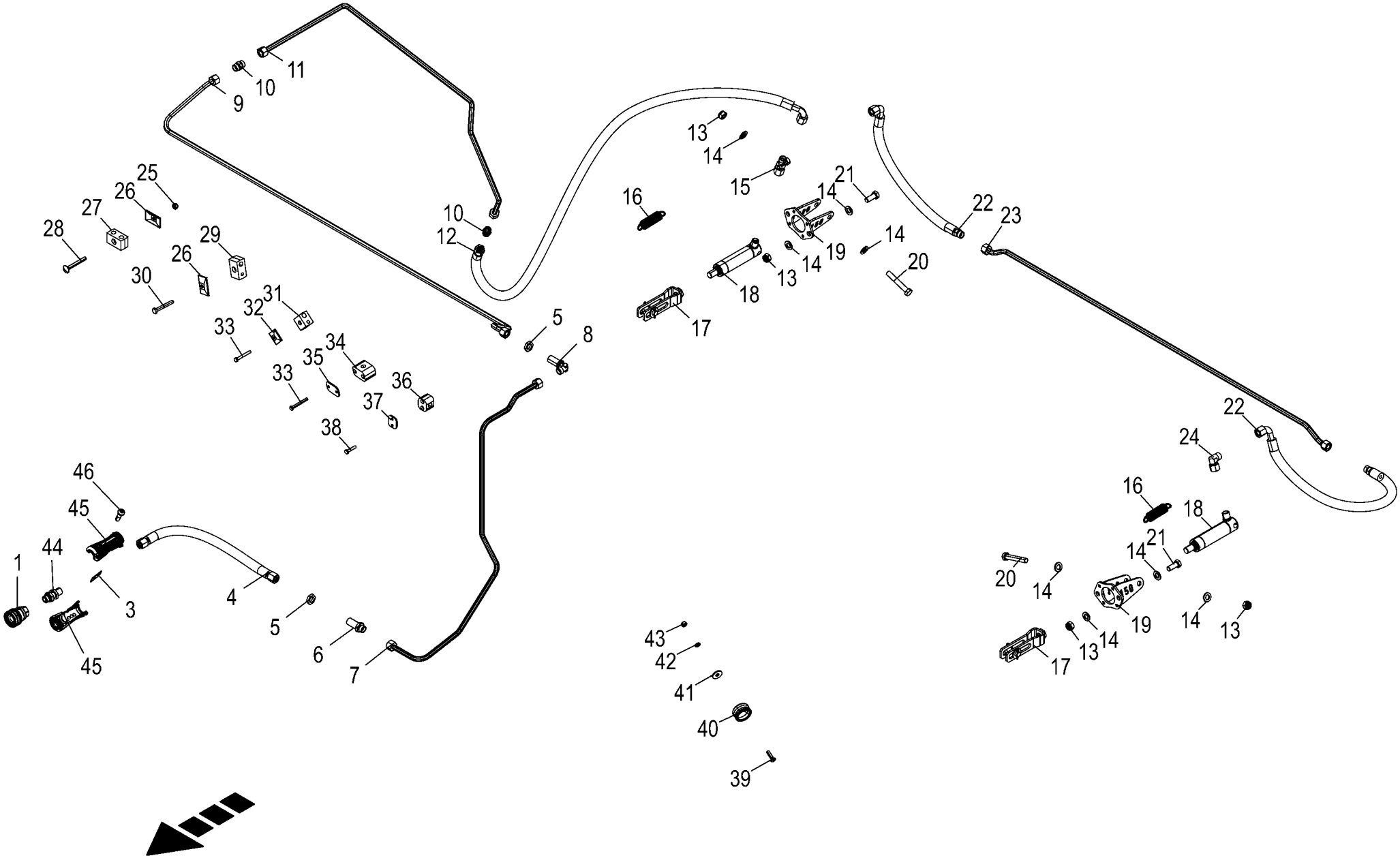

150 051 540 01 / 16.0

150 528 145 02

Hydraulikbremse
Hydraulic brake
Frein hydraulique

1046901 -

150 051 540 01

150 528 145 2 **16.0**

Pos.	ID-Nr.	Benennung	Description	Description	Masch.-Nr-	RP201-10	RP201-11					Bemerkung/Remarks/Remarque
31	27 009 517 0	Rohrschelle 12/8 M6 gerippt	Pipe cl. 12/8 M6	Collier 12/8 M6		1	1					
32	00 925 135 0	Deckplatte	Cover plate	Plaque de recouvrement		1	1					
33	00 900 244 0	6kt-Schraube	Hex head bolt	Boulon tête hex		x	x					M 6 X 50
34	00 925 148 0	Rohrschelle -2 Hälften	Tube clamp -2 halves	Bride -2 moitiés		1	1					Bo.= 12
35	00 925 145 0	Deckplatte	Cover plate	Plaque de recouvrement		1	1					
36	00 925 107 1	Rohrschelle -2 Hälften	Tube clamp -2 halves	Bride -2 moitiés		3	3					Bo.= 12
37	00 925 136 0	Deckplatte	Cover plate	Plaque de recouvrement		3	3					
38	00 901 028 1	6kt-Schraube	Hex head bolt	Boulon tête hex		x	x					M 6 X 30
39	00 904 347 1	Senkschraube	Countersunkscrew	Vis à tête fraisée		x	x					M 5 X 20
40	00 187 960 0	Blindstopfen	Blind plug	Plot de remplissage		1	1					Rd. 35 X 17
41	00 910 351 1	Scheibe	Washer	Rondelle		x	x					6,4 X 18 X 1,6
42	00 910 031 0	Federring	Spring washer	Rondelle elastique		x	x					B 5
43	00 908 207 1	6kt-Mutter	Hex nut	Écrou hex		x	x					M 5
44	90 004 433 0	Schott-Einschraubv. M18x1,5 E L 12 Zn8	Bulkhead scre-in conn M18x1.5 E L 12 Zn8	Assembl. vissé de cloi.M18x1, 5 E L 12Zn8		1	1					
45	20 430 830 0	Handgriff geschraubt M18 / SW22	Handle screwed M18 / SW22	Poignée vissée M18 / SW22		2	2					
46	90 003 121 0	Linsenkopf-Schr.-Torx 5,0x16 verzinkt	Oval-head screw Torx 5,0x16 verzinkt	Vis à tête cylind bombée Torx 5,0x16		x	x					

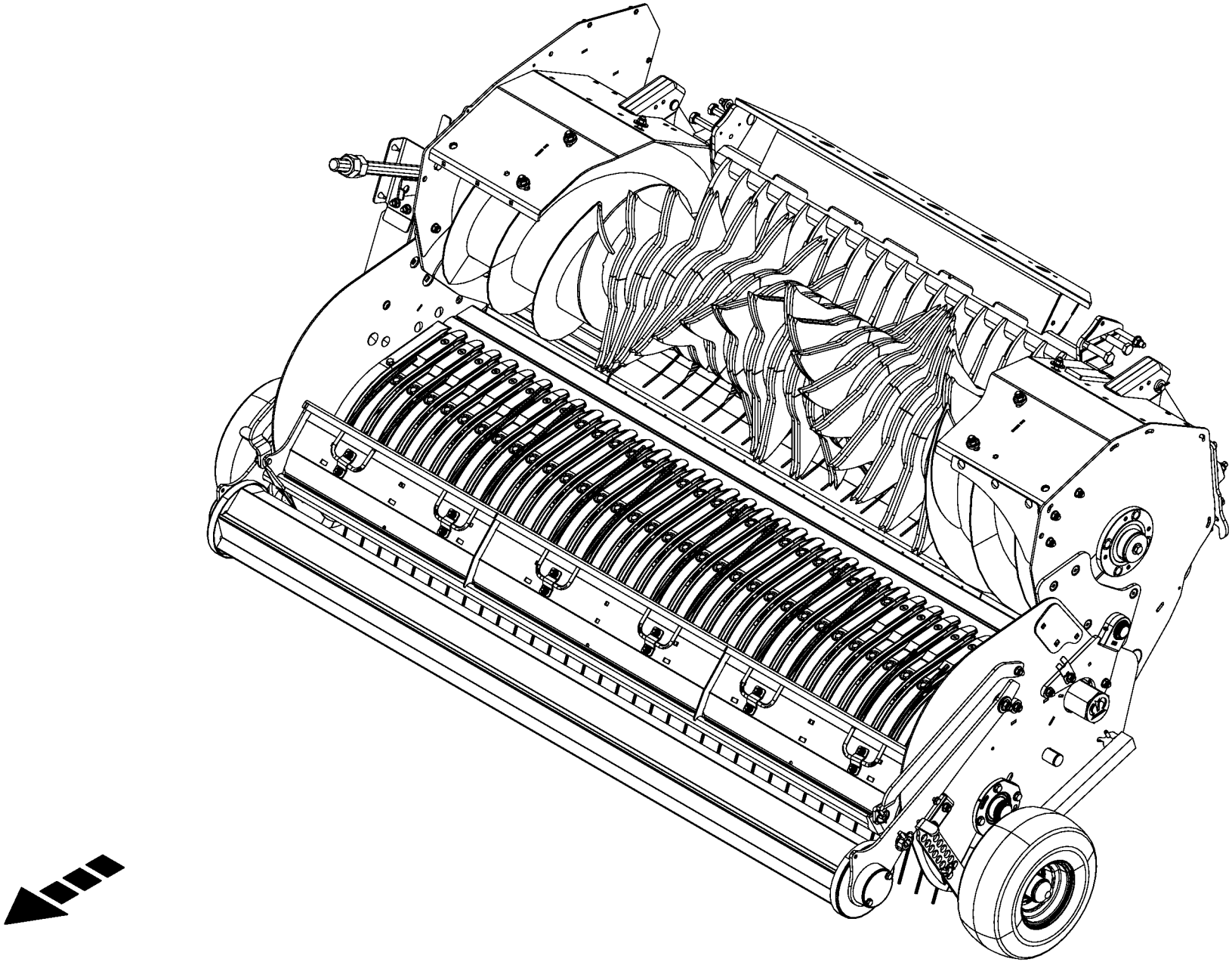

150 051 540 01 / 17.0

150 527 544 01

-----EINZUG -----INTAKE -----ENGAGEMENT					1046901 -	RP201-10	RP201-11					150 051 540 01 150 527 544 1 17.0
Pos.	ID-Nr.	Benennung	Description	Description	Masch.-Nr-							Bemerkung/Remarks/Remarque
1						.	.					

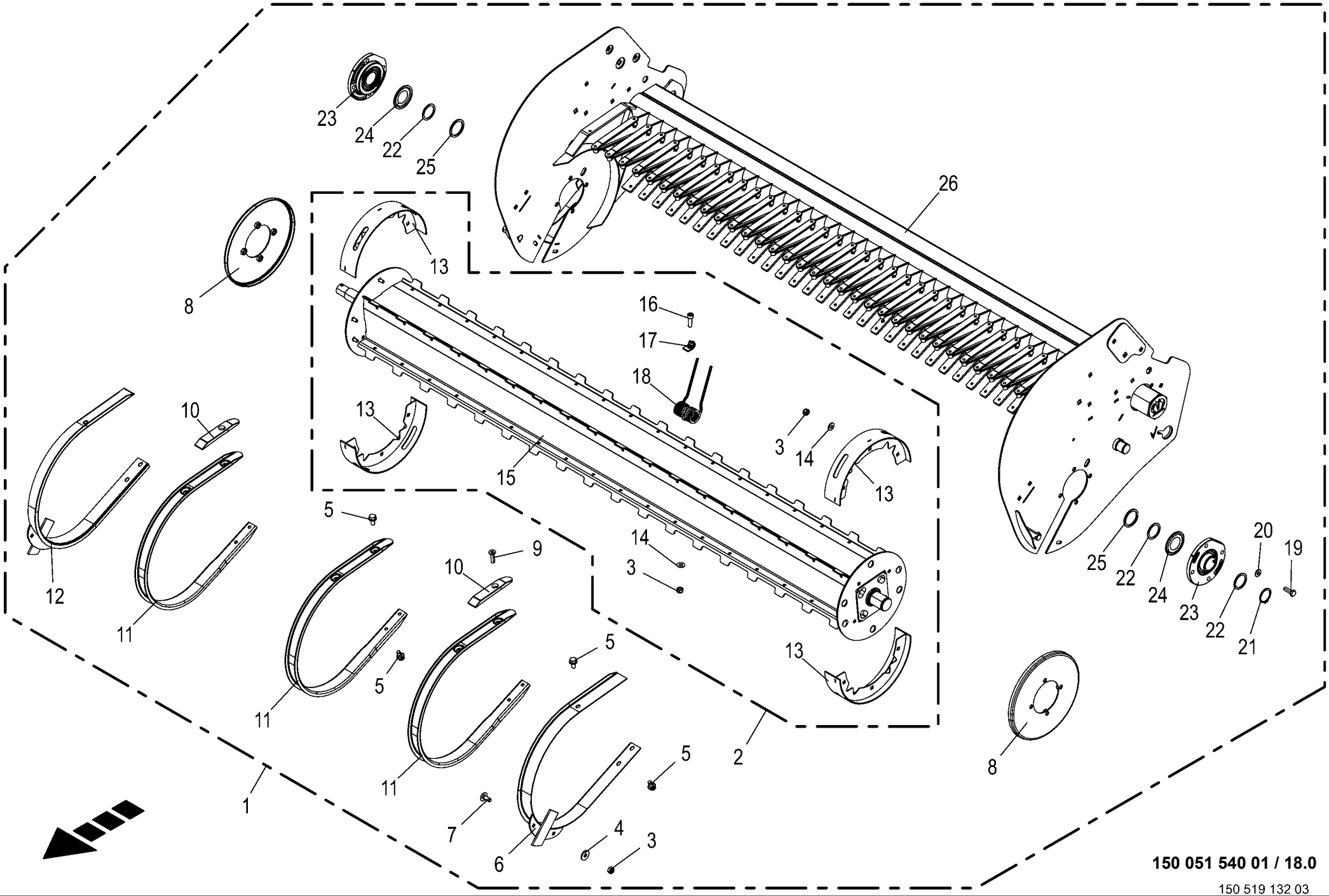

150 051 540 01 / 18.0

150 519 132 03

Pick-up
Pick-up
Ramasseur

1046901 -

150 051 540 01

150 519 132 3 **18.0**

Pos.	ID-Nr.	Benennung	Description	Description	Masch.-Nr-	RP201-10	RP201-11					Bemerkung/Remarks/Remarque
1	20 466 337 3	Pick-Up mont.				1	1					
2	20 460 406 2	Pick-Up Rotor mont.				1	1					
3	00 908 706 0	Sicherungsmutter	Locknut	Écrou hex		x	x					M 8
4	00 910 603 0	Scheibe	Washer	Rondelle		x	x					8,4 X 24 X 2
5	90 003 373 0	6kt-Schraube m.Flansch&Sperr M8 x 16	Hex. head screw+flange&serr. M8 x 16	Vis six pans+bride&dent bloc M8 x 16		x	x					
6	20 462 865 0	Außenschutz links	Outer guard lh.	Protection extérieure gauche		1	1					
7	00 904 951 2	Flachrundschraube	Coach bolt	Vis a tête bombée		x	x					M 8 X 20
8	20 462 434 1	Wickelschutz	Anti-wrap guard	Protecteur d'enroulement		2	2					
9	00 904 026 0	Senkschraube	Countersunkscrew	Vis à tête fraisée		x	x					M 8 X 30
10	20 664 274 0	Gleitschuh				16	16					
11	27 002 456 0	Abstreifer	Scraper	Racloir		35	35					
12	20 462 870 0	Außenschutz rechts	Outer guard rh	Protection extérieure droite		1	1					
13	20 462 386 1	Wickelschutz breit	Anti-wrap guard wide	Protecteur d'enroulement large		4	4					
14	00 909 908 1	Sperrkantscheibe	Detent edged washer	Disque à bord d'arrêt		x	x					SKM 8
15	20 460 356 3	Pick-Up Rotor				1	1					
16	00 903 077 1	Zylinderschraube	Allen screw	Vis tête cylindrique		x	x					M 8 X 25
17	27 000 505 1	Druckplatte	Pressure plate	Plaque de compression		72	72					
18	27 009 836 1	Federzinken Ø6 L=175 gerade	Spring tine Ø6 L=175 straight	Dent à ressort Ø6 L=175 droite		72	72					
19	00 900 637 0	6kt-Schraube	Hex head bolt	Boulon tête hex		x	x					M 10 X 30
20	00 909 909 1	Sperrkantscheibe	Detent edged washer	Disque à bord d'arrêt		x	x					SKM 10
21	00 911 545 0	Sicherungsring	Circlip	Circlip		1	1					A 40 X 1,75
22	00 910 885 0	Passscheibe	Shim ring	Rondelle d'ajustage		x	x					40 X 50 X 2
	00 910 890 0	Passscheibe	Shim ring	Rondelle d'ajustage		x	x					40 X 50 X 0,5
	00 910 888 0	Passscheibe	Shim ring	Rondelle d'ajustage		x	x					40 X 50 X 0,1
23	90 002 574 0	Flanschlager 40mm 4-Loch	Flange-mounted bearing 40mm 4-Loch	Palier à bride 40mm 4-Loch		2	2					
24	00 937 011 0	Nilos-Ring	Nilos-ring	Nilos-Rondelle d'etancheite		2	2					AV 6208
25	00 910 732 1	Stützscheibe	Supporting disc	Rondelle diélectrique		x	x					S 45 X 55 X 3,0
26	20 465 938 3	Pick-up Rahmen				1	1					

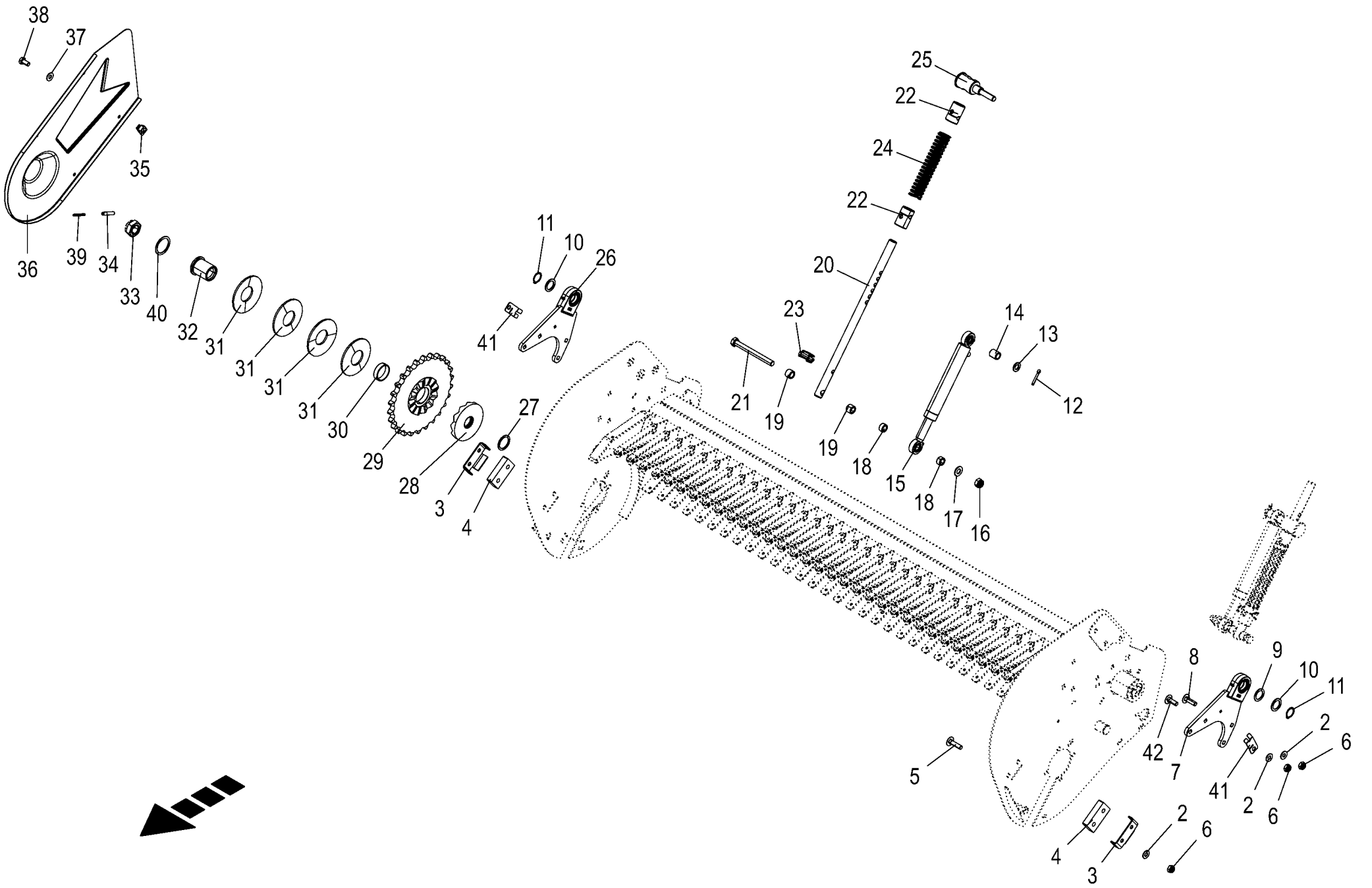

150 051 540 01 / 19.0

150 519 142 02

Anbauteile Pick-up
Mounting parts of pick-up
Pièces rapportées ramasseur

1046901 -

150 051 540 01

150 519 142 2 **19.0**

Pos.	ID-Nr.	Benennung	Description	Description	Masch.-Nr-	RP201-10	RP201-11					Bemerkung/Remarks/Remarque
2	00 909 909 1	Sperrkantscheibe	Detent edged washer	Disque à bord d'arrêt		x	x					SKM 10
3	20 269 266 0	Abdeckblech	Cover sheet	Tôle de capotage		2	2					
4	20 269 264 0	Gummipuffer groß	Rubber buffer large	Tampon en caoutchouc large		2	2					
5	00 904 755 2	Flachrundschraube	Coach bolt	Vis a tête bombée		x	x					M 10 X 40
6	00 908 758 0	Sicherungsmutter	Locknut	Écrou hex		x	x					M 10
7	20 466 819 1	Pick-Up-Halter links	Pick-up support lh	Support du ramasseur gauche		1	1					
8	00 904 754 2	Flachrundschraube	Coach bolt	Vis a tête bombée		x	x					M 10 X 35
9	00 910 865 1	Passscheibe	Shim ring	Rondelle d'ajustage		x	x					30 X 42 X 2,0
10	00 910 702 1	Stützscheibe	Supporting disc	Rondelle diélectrique		2	2					S 30 X 42 X 2,5
11	00 911 535 1	Sicherungsring	Circlip	Circlip		2	2					A 30 X 1,5
12	00 912 108 1	Splint	Cotter pin	Goupille fendue		2	2					6,3 X 36
13	00 910 303 1	Scheibe	Washer	Rondelle		x	x					17 X 30 X 3
14	20 462 977 0	Buchse 16,5 x 24 x 27 Zn8	Bushing 16.5 x 24 x 27 Zn8	Douille 16,5 x 24 x 27		2	2					
15	27 023 036 1	Hyd-Zylinder EZ 25/30x165/315	Hyd. cylinder EZ 25/30x165/315	Vérin hydraulique EZ 25/ 30x165/315		2	2					
	27 024 319 0	Dichtungssatz EZ25/30	Sealing kit EZ25/30	Jeu de joints EZ25/30		2	2					
16	00 908 719 0	Sicherungsmutter	Locknut	Écrou hex		x	x					M 16
17	00 909 912 1	Sperrkantscheibe	Detent edged washer	Disque à bord d'arrêt		x	x					SKM 16
18	20 462 976 0	Distanzbuchse kz. 16,5 x 25 x 13 Zn8	Spacer sleeve short 16.5 x 25 x 13 Zn8	Douille d'écartement courte 16,5x25x13		4	4					
19	20 462 975 0	Distanzbuchse lg. 16,5 x 25 x 18 Zn8	Spacer sleeve long 16.5 x 25 x 18 Zn8	Douille d'écartement longue 16,5x25x18		4	4					
20	20 462 970 1	Koppelstange	Coupling rod	Barre d'accouplement		2	2					
21	00 901 495 0	6kt-Schraube	Hex head bolt	Boulon tête hex		x	x					M 16 X 160
22	20 462 972 0	Absteckbuchse 25 x 40 x 60 Zn8	Peg socket 25 x 40 x 60 Zn8	Douille 25 x 40 x 60 Zn8		4	4					
23	90 004 095 0	Rohr-Klappstecker 10 x 50 Zn8	Tubular linch pin 10 x 50 Zn8	Goupille pliante10 x 50 Zn8		2	2					
24	20 462 974 0	Druckfeder 7 x 35 x 215 Zn8	Compression spring 7 x 35 x 215 Zn8	Ressort de compression 7 x 35 x 215		2	2					
25	20 462 978 0	Aufnahmebolzen	Locating bolt	Boulon de réception		2	2					
26	20 466 818 1	Pick-Up-Halter rechts	Pick-up support rh	Support du ramasseur droit		1	1					
27	90 001 566 0	Stützscheibe	Supporting disc	Rondelle diélectrique		4	4					40 X 50 X 2,5
28	20 460 374 1	Kupplungsnabe	Coupling hub	Moyeu d'accouplement		1	1					
29	20 460 368 1	Kettenrad 1 1/4" Z=26	Sprocket wheel 1 1/4" Z=26	Roue à chaîne 1 1/4" Z=26		1	1					
30	90 004 220 0	Buchse 50x55x15	Bushing 50 x 55 x 15	Douille 50 x 55 x 15		1	1					
31	90 003 685 0	Tellerfeder A 125 x 51 x 5 / 8,9	Disc spring A 125 x 51 x 5 / 8.9	Ressort à disques A 125 x 51 x 5 / 8,9		4	4					
32	20 460 381 1	Druckbuchse	Pressure bushing	Douille de pression		1	1					
33	00 908 935 1	Kronenmutter	Castellated nut	Ecrou crenele plat		1	1					M 30 X 1,5

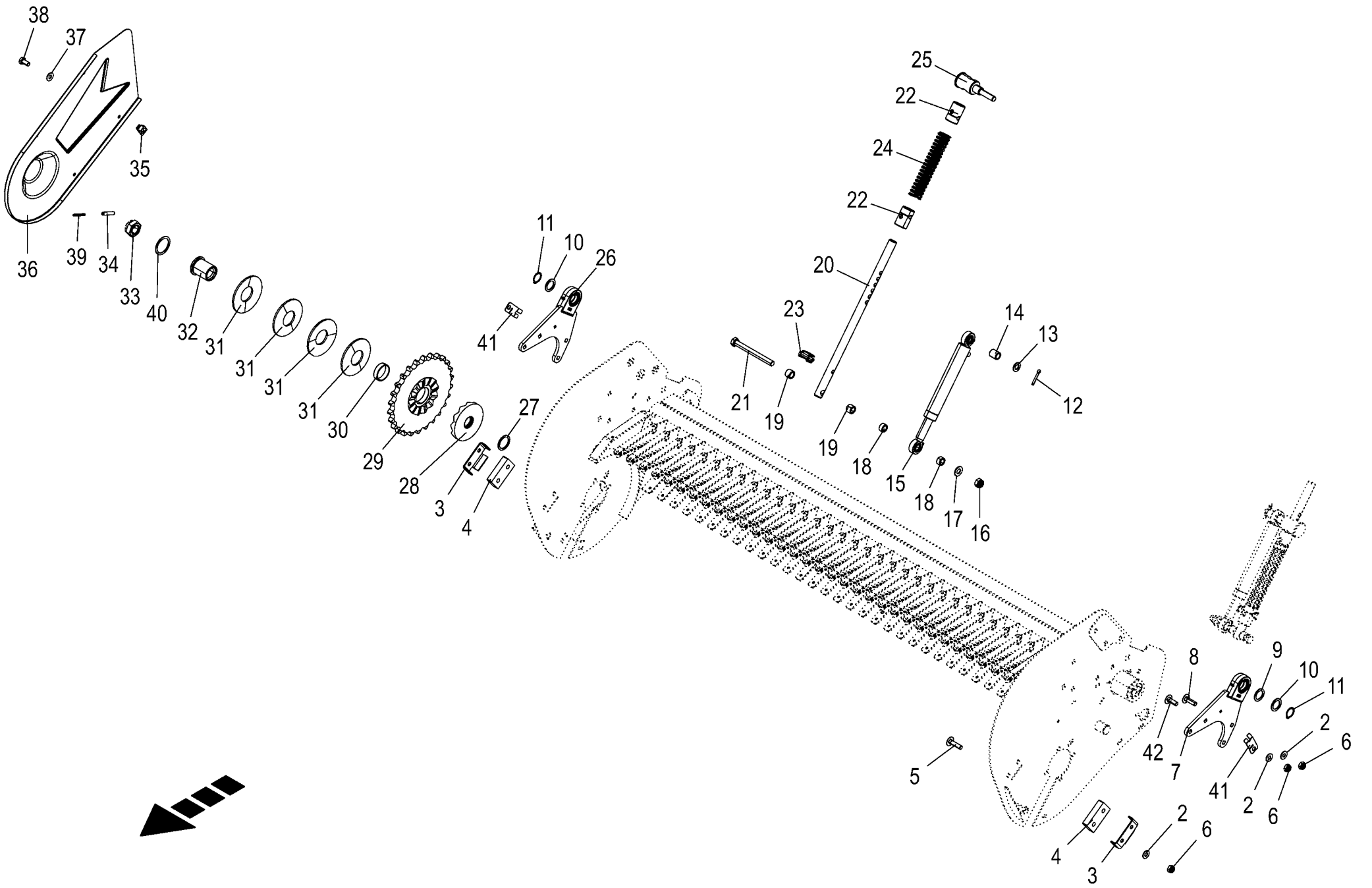

150 051 540 01 / 19.0

150 519 142 02

Anbauteile Pick-up
Mounting parts of pick-up
Pièces rapportées ramasseur

1046901 -

150 051 540 01

150 519 142 2 **19.0**

Pos.	ID-Nr.	Benennung	Description	Description	Masch.-Nr-	RP201-10	RP201-11					Bemerkung/Remarks/Remarque
34	00 912 675 2	Spannstift	Roll pin	Goupille de serrage		1	1					8 X 45
35	00 909 547 0	Käfigmutter	Nut	Ecrou		4	4					M 8
36	20 660 148 0	Servicedeckel	Service cap	Couvercle service		1	1					
37	00 909 908 1	Sperrkantscheibe	Detent edged washer	Disque à bord d'arrêt		x	x					SKM 8
38	00 900 612 0	6kt-Schraube	Hex head bolt	Boulon tête hex		x	x					M 8 X 16
39	00 912 617 2	Spannstift	Roll pin	Goupille de serrage		1	1					5 X 45
40	00 910 905 1	Passscheibe	Shim ring	Rondelle d'ajustage		x	x					50 X 62 X 2,0
41	20 061 612 1	Kabelhalter	Cable support	Support de câbles		2	2					
42	00 904 745 1	Flachrundschraube	Coach bolt	Vis a tête bombée		x	x					M 10 X 30

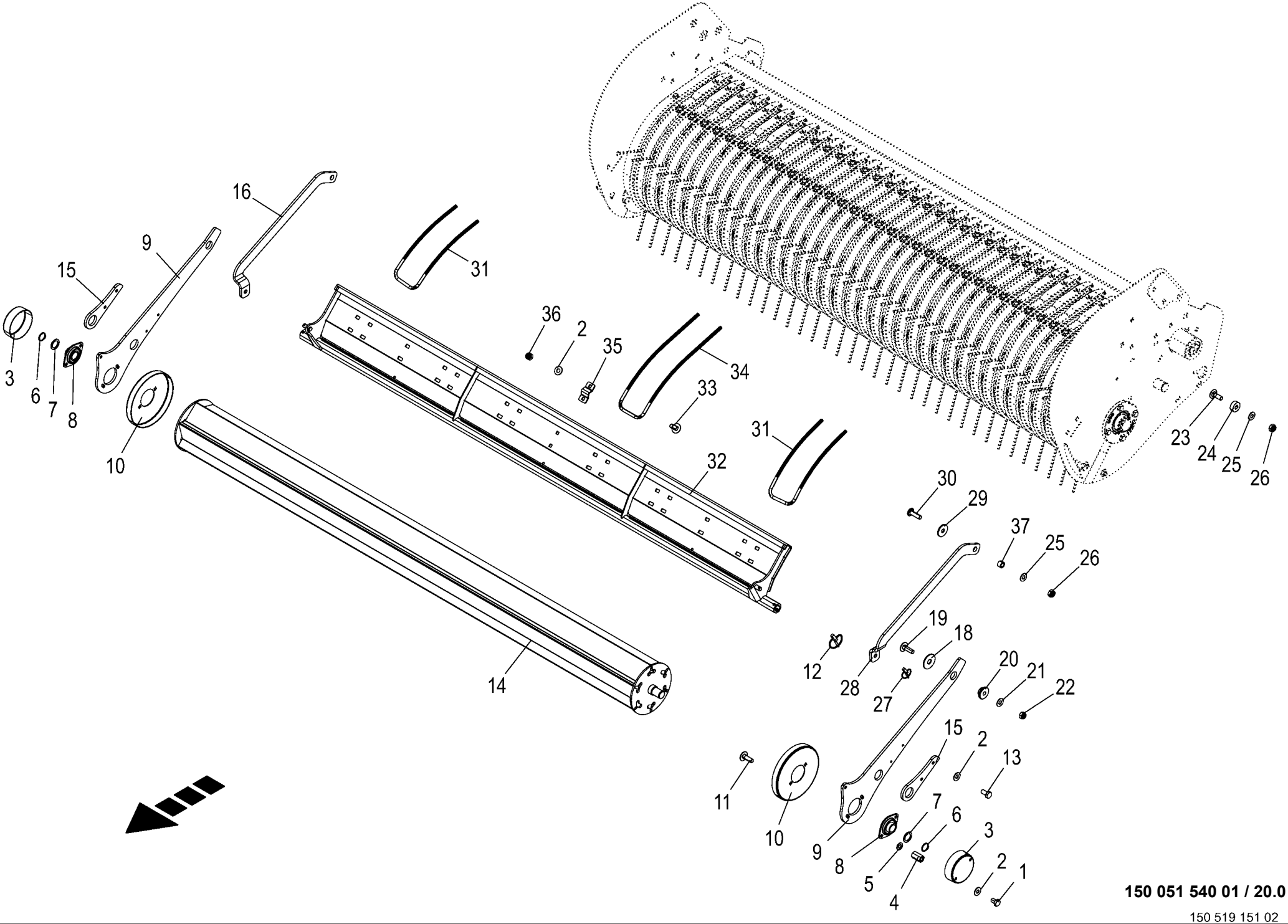

150 051 540 01 / 20.0

150 519 151 02

Rollenniederhalter
Crop press roller unit
Dispositif de placage à rouleaux

1046901 -

150 051 540 01

150 519 151 2 **20.0**

Pos.	ID-Nr.	Benennung	Description	Description	Masch.-Nr-	RP201-10	RP201-11					Bemerkung/Remarks/Remarque
1	00 900 253 1	6kt-Schraube	Hex head bolt	Boulon tête hex		x	x					M 8 X 12
2	00 909 908 1	Sperrkantscheibe	Detent edged washer	Disque à bord d'arrêt		x	x					SKM 8
3	00 348 835 0	Schutztopf	Protecting cup	Pot de protection		2	2					Rd. 101
4	00 908 058 0	6kt-Mutter	Hex nut	Écrou hex		x	x					M 8
5	00 910 413 0	Scheibe	Washer	Rondelle		x	x					8,4 X 17 X 1,6
6	00 911 529 0	Sicherungsring	Circlip	Circlip		2	2					A 25 X 1,2
7	00 910 845 1	Passscheibe	Shim ring	Rondelle d'ajustage		x	x					25 X 35 X 2,0
8	00 934 012 0	Flanschlager	Flange bearing	Palier a bride		2	2					ASPFL 205
9	20 265 973 0	Haltearm	Holding arm	Bras de fixation		2	2					
10	27 006 379 0	Wickelschutz	Wrapping guard	Protecteur du système de liage		2	2					Rd. 188
11	00 904 732 2	Flachrundschraube	Coach bolt	Vis a tête bombée		x	x					M 8 X 25
12	00 917 006 1	Klappstecker	Linch pin	Goupille clip		2	2					6 X 42
13	00 900 612 0	6kt-Schraube	Hex head bolt	Boulon tête hex		x	x					M 8 X 16
14	27 006 378 0	Walze	Roller	Rouleau		1	1					
15	20 461 193 0	Flanschplatte	Flange plate	Plaque à bride		2	2					
16	20 463 268 0	Koppelstange rechts	Coupling rod right	Barre d'accouplement droite		1	1					
18	00 910 327 0	Scheibe	Washer	Rondelle		x	x					17 X 50 X 3
19	90 001 829 0	Flachrundschraube	Coach bolt	Vis a tête bombée		x	x					M 12 X 40 -10.9
20	20 269 258 0	Lagerbuchse	Bearing bushing	Coussinet		2	2					
21	00 909 910 1	Sperrkantscheibe	Detent edged washer	Disque à bord d'arrêt		x	x					SKM 12
22	00 908 701 0	Sicherungsmutter	Locknut	Écrou hex		x	x					M 12
23	00 904 745 1	Flachrundschraube	Coach bolt	Vis a tête bombée		x	x					M 10 X 30
24	20 463 258 0	Anschlagstück	Stop piece	Pièce de butée		2	2					
25	00 909 909 1	Sperrkantscheibe	Detent edged washer	Disque à bord d'arrêt		x	x					SKM 10
26	00 908 758 0	Sicherungsmutter	Locknut	Écrou hex		x	x					M 10
27	00 917 004 1	Klappstecker	Linch pin	Goupille clip		2	2					5 X 32
28	20 463 266 0	Koppelstange links	Coupling rod lh	Barre d'accouplement gauche		1	1					
29	00 910 353 0	Scheibe	Washer	Rondelle		x	x					11 X 34 X 3
30	90 003 428 0	Linsenflan-schr.I-6kt B M10x35 ZLÜ	Oval-flange screw hexag socket B M10x35	Vis à brides à tête bom 6 p cr B M10x35		x	x					
31	20 262 206 1	Doppelzinken kurz	Double tine short	Dents doubles court		2	2					
32	20 461 944 0	Prallblech	Baffle sheet	Déflecteur		1	1					
33	00 904 731 2	Flachrundschraube	Coach bolt	Vis a tête bombée		x	x					M 8 X 20
34	20 262 205 1	Doppelzinken lang	Double tine long	Dents doubles longues		4	4					
35	20 262 207 0	Rohrhalter D=9	Tube support D=9	Support du tube D=9		6	6					
36	00 908 706 0	Sicherungsmutter	Locknut	Écrou hex		x	x					M 8
37	00 276 450 0	Distanzrohr	Spacer tube	Tube d'entretoisement		2	2					10 X 16 X 10

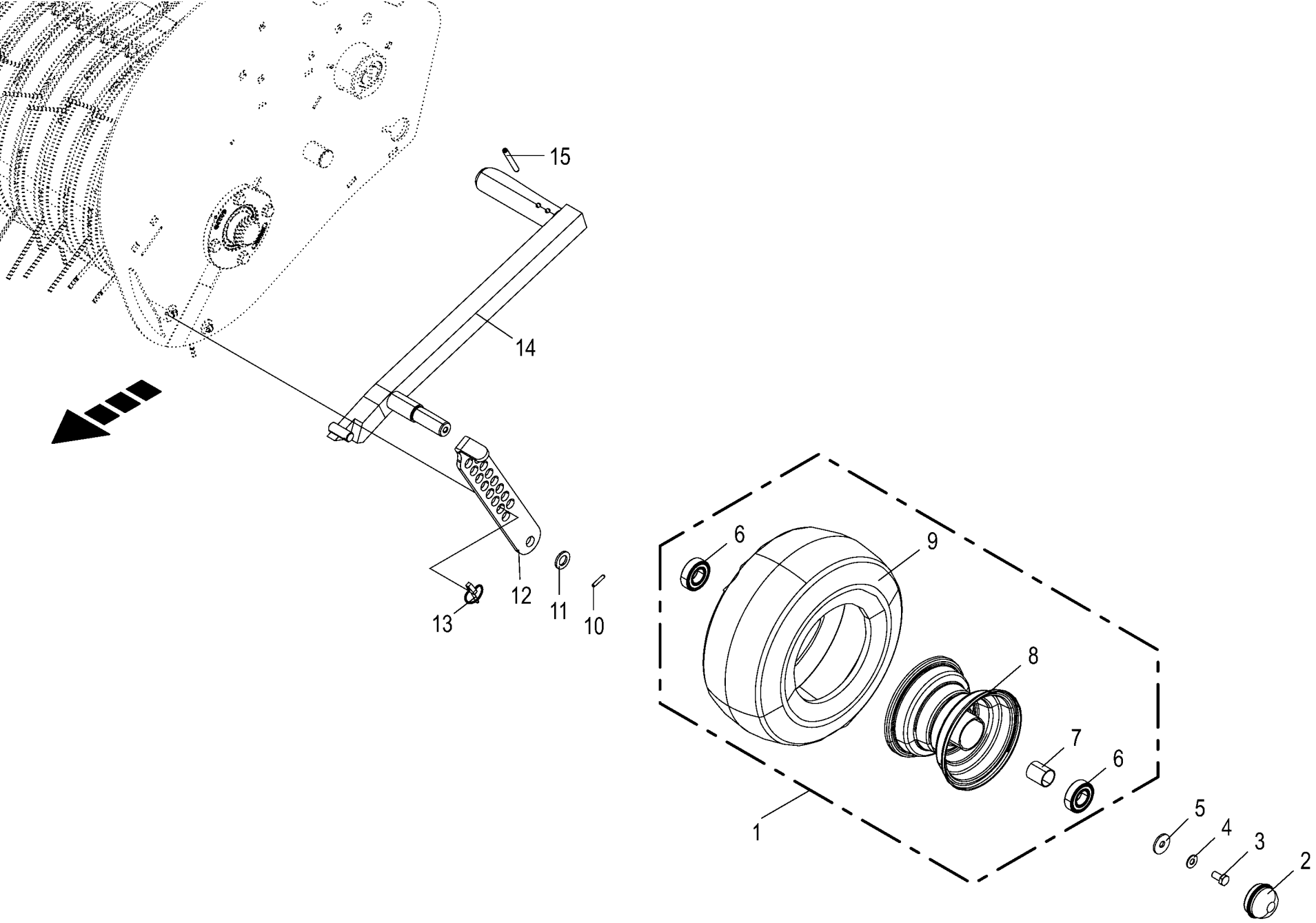

150 051 540 01 / 21.0

150 518 561 01

Tasträder kpl.
Guide wheels cpl.
Roues de jauge cpl.

1046901 -

150 051 540 01

150 518 561 1 **21.0**

Pos.	ID-Nr.	Benennung	Description	Description	Masch.-Nr-	RP201-10	RP201-11					Bemerkung/Remarks/Remarque
1	00 953 097 1	Rad kpl.	Wheel cpl.	Roue cpl.		2	2					15 X 6.00-6 6 PR-RT
2	00 938 833 0	Radkappe	Wheel cap	Chapeau de roue		2	2					Rd. 52
3	00 900 634 0	6kt-Schraube	Hex head bolt	Boulon tête hex		x	x					M 10 X 20
4	00 909 909 1	Sperrkantscheibe	Detent edged washer	Disque à bord d'arrêt		x	x					SKM 10
5	00 910 353 0	Scheibe	Washer	Rondelle		x	x					11 X 34 X 3
6	00 930 535 0	Rillenkugellager	Grooved ball bearing	Roulement à gorge		4	4					6205 2RS
7	00 938 831 0	Distanzrohr	Spacer tube	Tube d'entretoisement		2	2					27 X 30 X 34
8	00 953 184 0	Felge	Rim	Jante		2	2					4,5 X 6
9	00 953 267 1	Reifen	Tyre	Pneu		2	2					15 X 6.00 -6 RT 6 PR
	00 953 339 0	Schlauch	Hose	Tuyau		2	2					15 X 6.00-6 TR 87
10	00 912 611 2	Spannstift	Roll pin	Goupille de serrage		2	2					5 X 26
11	00 910 303 1	Scheibe	Washer	Rondelle		x	x					17 X 30 X 3
12	20 466 809 1	Stützlasche links	Supporting lug lh	Attache d'appui gauche		1	1					
	20 466 810 1	Stützlasche rechts	Supporting lug rh	Attache d'appui droite		1	1					
13	00 917 004 1	Klappstecker	Linch pin	Goupille clip		2	2					5 X 32
14	20 263 145 2	Tastradhaltearm links	Guide wheel holding arm lh	Bras de fixation de la roue de jauge ga.		1	1					
	20 263 138 2	Tastradhaltearm rechts	Guide wheel holding arm rh	Bras de fixation de la roue de jauge dr.		1	1					
15	00 912 678 2	Spannstift	Roll pin	Goupille de serrage		4	4					8 X 60

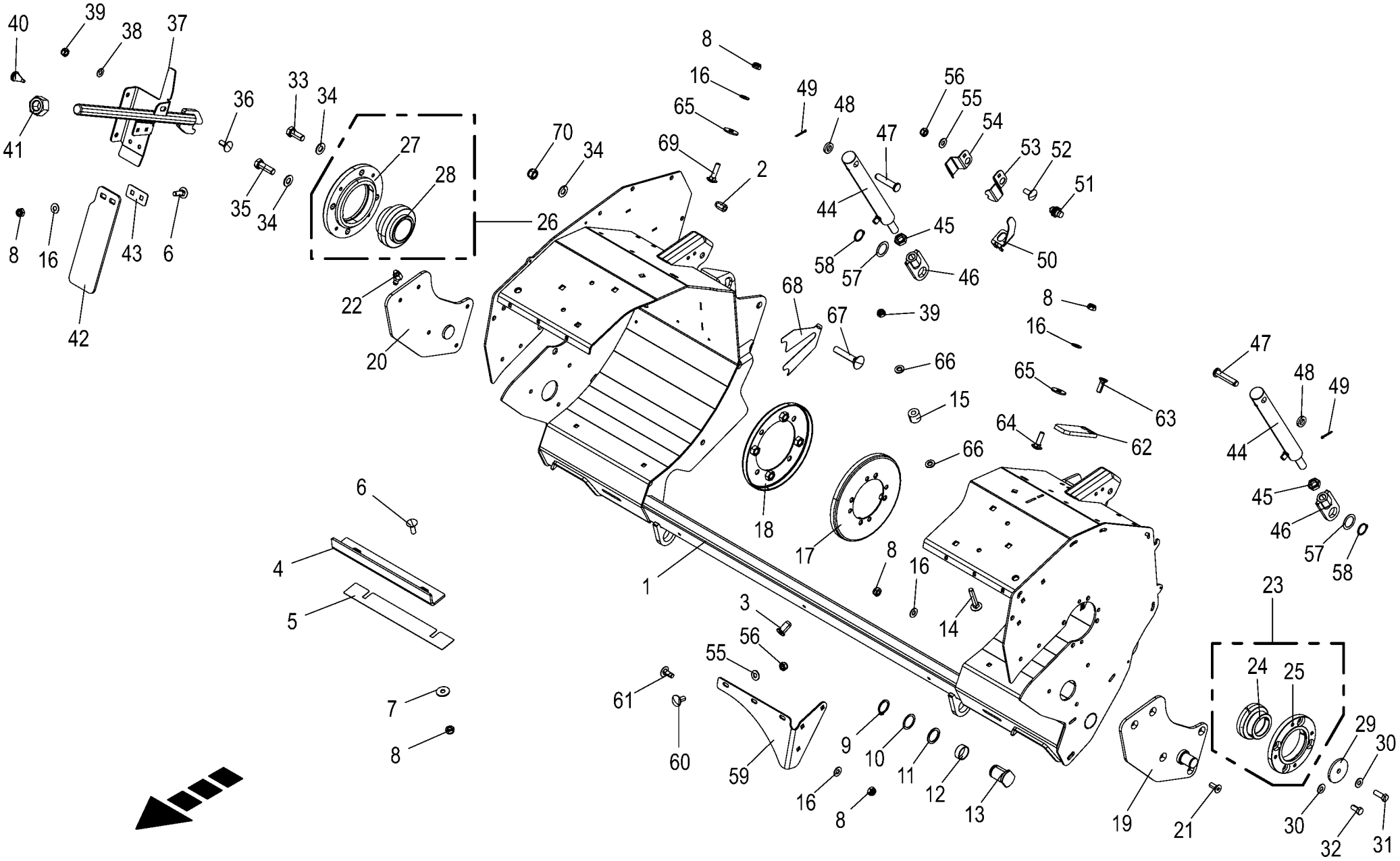

150 051 540 01 / 22.0

150 524 374 03

Gehäuse - Anbauteile
Housing - mouting parts
Carter - pièces rapportées

1046901 -

150 051 540 01

150 524 374 3 **22.0**

Pos.	ID-Nr.	Benennung	Description	Description	Masch.-Nr-	RP201-10	RP201-11					Bemerkung/Remarks/Remarque
1	20 664 849 0	Rotorgehäuse				1	1					
2	90 000 113 0	Blindnietmutter	Blind rivet nut	Ecrou rivet aveugle		x	x					M 8 X 20,5
3	90 003 914 0	Blindnietmutter M6x16,5 Flachkopf	Blind rivet nut M6x16,5 flat head	Écrou aveugle M6x16,5 tête plate		x	x					
4	20 460 655 0	Abstreifwinkel	Scraper angle	Équerre du racloir		2	2					
5	20 462 926 1	Unterlage Abstreifer	Base of scraper	Support racloir		4	4					
6	00 904 745 1	Flachrundschraube	Coach bolt	Vis a tête bombée		x	x					M 10 X 30
7	90 000 121 0	Scheibe	Washer	Rondelle		x	x					10,5 X 30 X 2,5
8	00 908 758 0	Sicherungsmutter	Locknut	Écrou hex		x	x					M 10
9	00 911 519 0	Sicherungsring	Circlip	Circlip		2	2					A 35 X 2,5
10	90 003 800 0	Paßscheibe 35x45x1 Zn8	Shim ring 35x45x1 Zn8	Rondelle d'ajustage 35x45x1 Zn8		x	x					
11	00 910 727 1	Stützscheibe	Supporting disc	Rondelle diélectrique		x	x					S 35 X 45 X 2,5
12	00 934 945 0	Lagerbuchse	Bearing bush	Coussinet		2	2					35 X 39 X 15
13	20 265 645 1	Bolzen 35 X 56,7	Bolt 35 x 56.7	Boulon 35 X 56,7		2	2					
14	00 904 991 3	Flachrundschraube	Coach bolt	Vis a tête bombée		x	x					M 12 X 70
15	00 341 065 1	Distanzbuchse	Spacer bushing	Entretoise prise femelle		6	6					Rd. 30 X 25
16	00 909 909 1	Sperrkantscheibe	Detent edged washer	Disque à bord d'arrêt		x	x					SKM 10
17	20 466 666 0	Wickelschutz links	Anti-wrap guard left	Protecteur d'enroulement gauche		1	1					
18	20 264 333 0	Wickelschutz rechts	Anti-wrap guard right	Protecteur d'enroulement droit		1	1					
19	20 264 312 0	Lagerplatte links	Bearing plate left	Plaque du palier gauche		1	1					
20	20 264 311 0	Lagerplatte rechts	Bearing plate right	Plaque du palier droite		1	1					
21	00 904 045 3	Senkschraube	Countersunkscrew	Vis à tête fraisée		x	x					M 10 X 25 -10.9
22	00 919 102 0	Kegelschmiernippel	Grease niple	Graisseur à cone		1	1					H2/S M 6
23	20 465 974 0	Flanschlager 55mm 4-Loch	Flange-mounted bearing 55mm 4 holes	Palier à bride 55mm 4 trous		1	1					
24	90 004 101 0	Spannlager 55x100x32,5 C	Tensioning bearing 55 x 100 x 32.5 C	Palier de serrage 55x100x32,5 C		1	1					
25	20 465 145 0	Lagergehäuse	Bearing housing	Corps de palier		1	1					
26	20 466 816 0	Flanschlager 4-Loch	Flange bearing 4-hole	Palier à bride 4 trous		1	1					
27	20 264 338 1	Lagergehäuse 4-Loch	Bearing housing 4-hole	Corps de palier 4 trous		1	1					
28	90 000 501 0	Rillenkugellager	Grooved ball bearing	Roulement à gorge		1	1					UC 213 D1
29	00 910 642 0	Scheibe	Washer	Rondelle		x	x					13 X 70 X 6
30	00 909 910 1	Sperrkantscheibe	Detent edged washer	Disque à bord d'arrêt		x	x					SKM 12
31	00 900 657 0	6kt-Schraube	Hex head bolt	Boulon tête hex		x	x					M 12 X 35
32	00 900 655 0	6kt-Schraube	Hex head bolt	Boulon tête hex		x	x					M 12 X 25
33	00 900 675 0	6kt-Schraube	Hex head bolt	Boulon tête hex		x	x					M 16 X 40
34	00 909 912 1	Sperrkantscheibe	Detent edged washer	Disque à bord d'arrêt		x	x					SKM 16
35	00 900 677 0	6kt-Schraube	Hex head bolt	Boulon tête hex		x	x					M 16 X 50
36	00 904 983 1	Flachrundschraube	Coach bolt	Vis a tête bombée		x	x					M 12 X 30

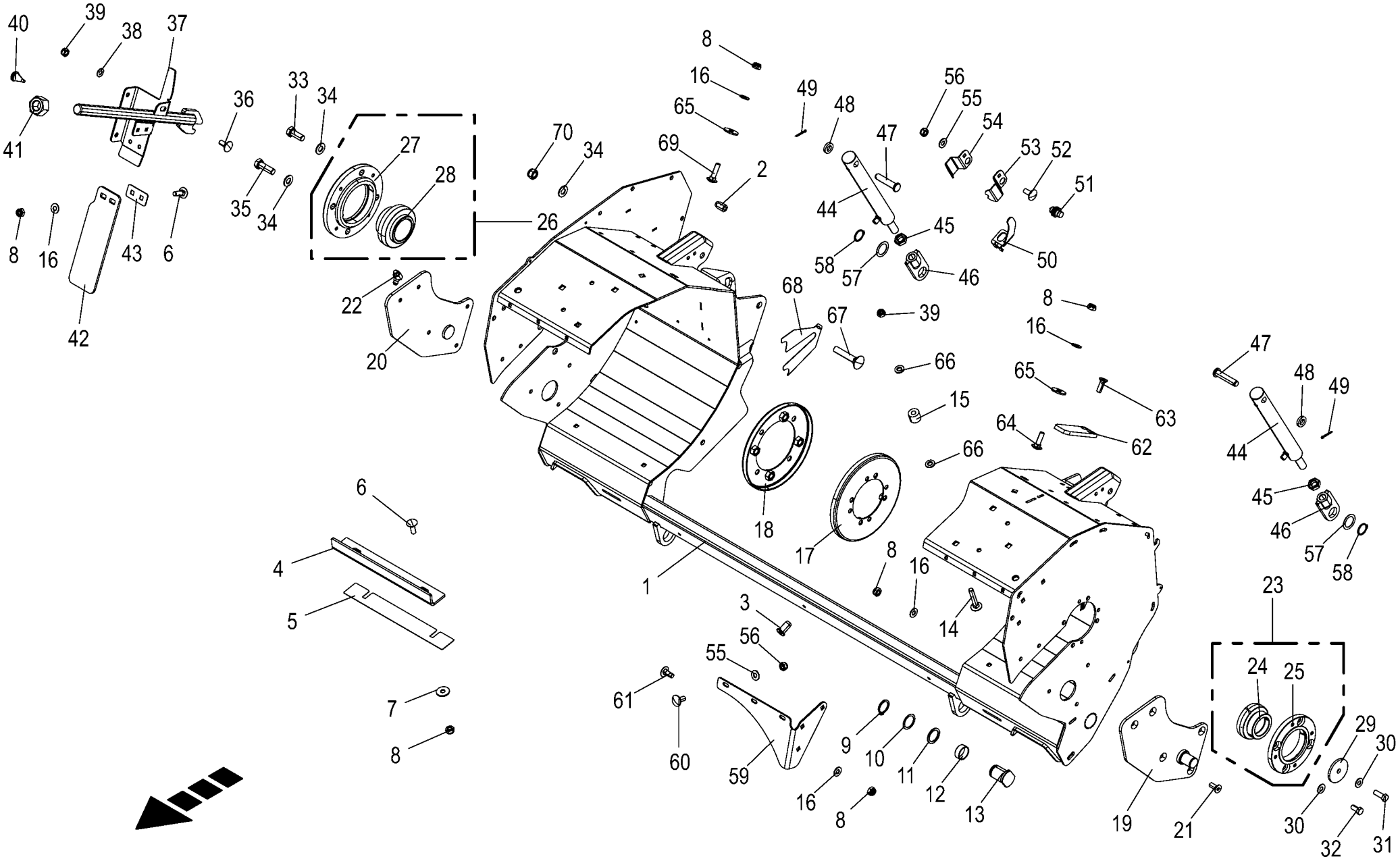

150 051 540 01 / 22.0

150 524 374 03

Gehäuse - Anbauteile
Housing - mouting parts
Carter - pièces rapportées

1046901 -

150 051 540 01

150 524 374 3 **22.0**

Pos.	ID-Nr.	Benennung	Description	Description	Masch.-Nr-	RP201-10	RP201-11					Bemerkung/Remarks/Remarque
37	20 264 618 2	Stützstrebe				1	1					
38	90 000 123 0	Sperrkantscheibe	Detent edged washer	Disque à bord d'arrêt		x	x					SKK 12
39	00 908 701 0	Sicherungsmutter	Locknut	Écrou hex		x	x					M 12
40	00 924 262 0	Gummifuss	Ruber grommet	Douille en caoutchouc		2	2					
41	00 908 039 1	6kt-Mutter	Hex nut	Écrou hex		x	x					M 30
42	20 268 414 0	Gummischutz	Gummischutz	Protection en caoutchouc		1	1					
43	20 466 868 0	Klemmblech	Clamping sheet	Plaque de serrage		1	1					
44	27 026 558 0	Hyd-Zylinder ZZ 20/32x185/360	Hyd. cylinder ZZ 20/32x185/360	vérin hydraulique ZZ 20/ 32x185/360		2	2					
	27 027 117 0	Dichtungssatz ZZ20/32	Gasket kit ZZ20/32	Jeu de joints ZZ20/32		2	2					
45	00 908 525 1	6kt-Mutter -niedrige Form	Hex nut -low form	Écrou hex -forme basse		x	x					M 20
46	20 265 632 0	Stelllager	Adjustable bearing	Palier de réglage		2	2					
47	00 277 707 0	Bolzen mit kleinem Kopf	Pin with small head	Boulon avec petite tête		2	2					16 X 75/70 X 4
48	90 000 337 0	Scheibe	Washer	Rondelle		x	x					17 X 30 X 6
49	00 912 066 1	Splint	Cotter pin	Goupille fendue		2	2					4 X 28
50	20 267 575 0	Kontaktblech	Contact sheet	Tôle de contact		1	1					
51	00 302 321 2	Ind. Näherungsschalter Namur M18 8mm [-B08]	Namur sensor Namur M18 [-B08]	Capt. Namur Namur M18 [-B08]		1	1					
52	90 000 584 0	Flachrundschraube	Coach bolt	Vis a tête bombée		x	x					M 8 X 20
53	20 461 148 1	Sensorhalter rechts				1	1					
54	20 267 574 1	Sensorhalter links				1	1					
55	00 909 908 1	Sperrkantscheibe	Detent edged washer	Disque à bord d'arrêt		x	x					SKM 8
56	00 908 706 0	Sicherungsmutter	Locknut	Écrou hex		x	x					M 8
57	00 910 853 0	Passscheibe	Shim ring	Rondelle d'ajustage		x	x					32 X 45 X 1
58	00 911 535 1	Sicherungsring	Circlip	Circlip		2	2					A 30 X 1,5
59	20 660 929 0	Knotenblech	Gusset sheet	Plaque gousset		1	1					
60	00 904 731 2	Flachrundschraube	Coach bolt	Vis a tête bombée		x	x					M 8 X 20
61	00 904 850 1	Flachrundschraube	Coach bolt	Vis a tête bombée		x	x					M 10 X 25
62	20 660 933 1	Gleitstück	Slider			1	1					
63	00 904 025 1	Senkschraube	Countersunkscrew	Vis à tête fraisée		x	x					M 8 X 25
64	00 904 754 2	Flachrundschraube	Coach bolt	Vis a tête bombée		x	x					M 10 X 35
65	00 910 353 0	Scheibe	Washer	Rondelle		x	x					11 X 34 X 3
66	90 004 554 0	Kombischeibe 12HKB ZLÜ 420-510HV	6 122	6 122		12	12					
67	90 004 680 0	Flachrundschr.4kt M16x90 Zn8	Coach screw M16x90 Zn8	Boulon à tête bombée 4 pans M16x90 Zn8		x	x					
68	20 664 930 0	Distanzblech				x	x					
69	00 904 755 2	Flachrundschraube	Coach bolt	Vis a tête bombée		x	x					M 10 X 40

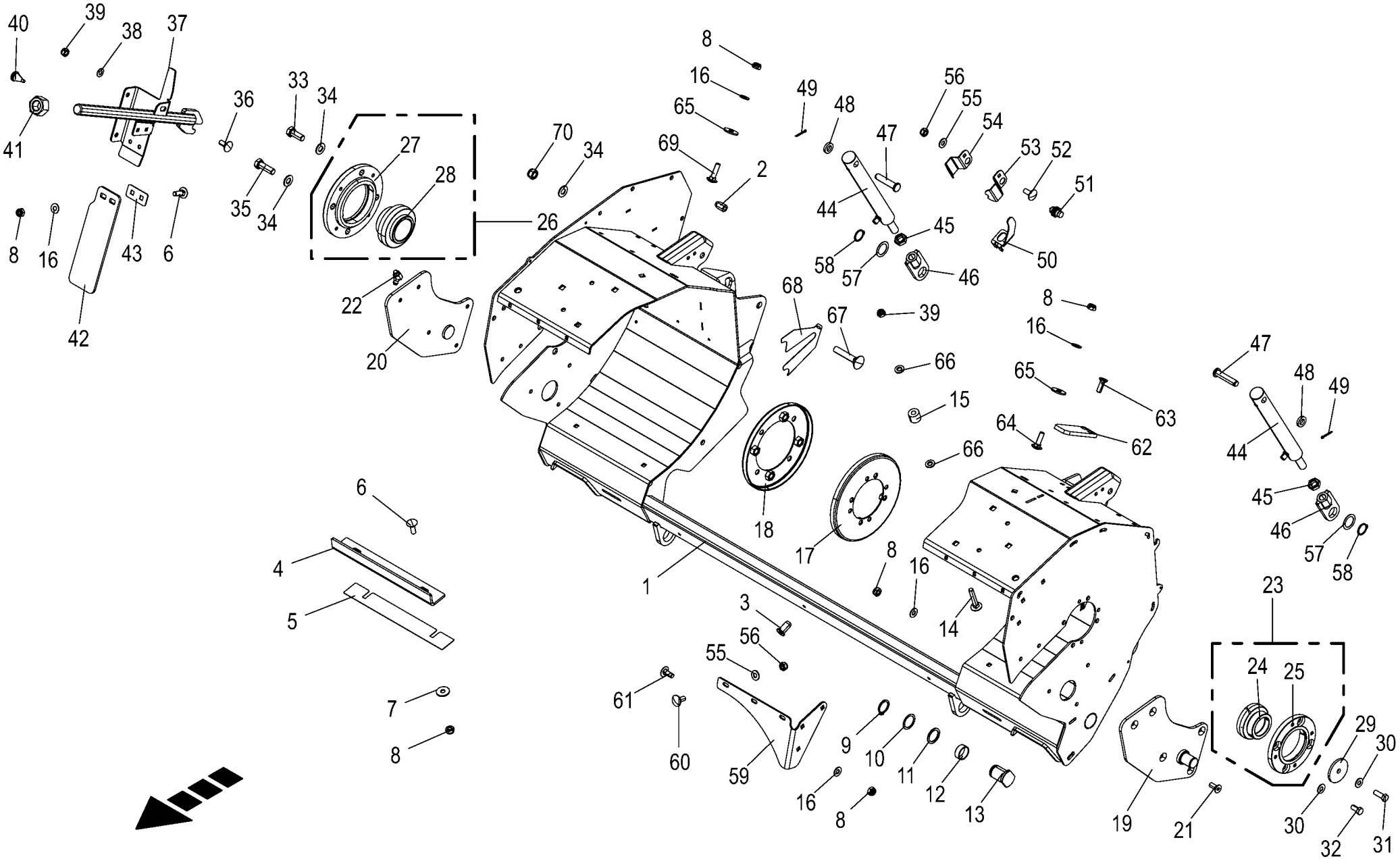

150 051 540 01 / 22.0

150 524 374 03

Gehäuse - Anbauteile
Housing - mouting parts
Carter - pièces rapportées

1046901 -

150 051 540 01

150 524 374 3 **22.0**

Pos.	ID-Nr.	Benennung	Description	Description	Masch.-Nr-	RP201-10	RP201-11					Bemerkung/Remarks/Remarque
70	00 908 719 0	Sicherungsmutter	Locknut	Écrou hex		x	x					M 16

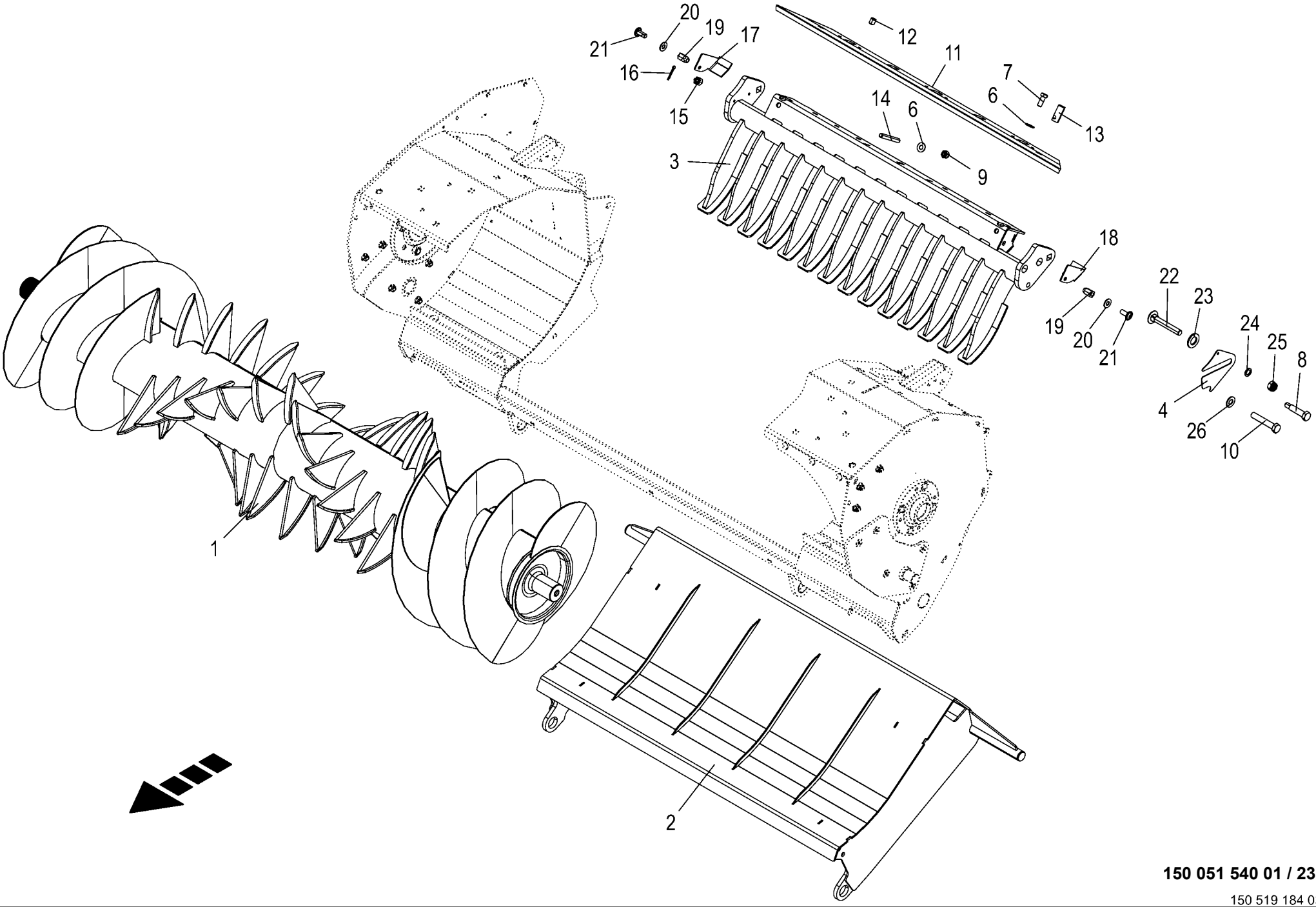

150 051 540 01 / 23.0

150 519 184 03

Förderrotor
Feed rotor
Rotor d'alimentation

1046901 -

150 051 540 01

150 519 184 3 **23.0**

Pos.	ID-Nr.	Benennung	Description	Description	Masch.-Nr-	RP201-10	RP201-11					Bemerkung/Remarks/Remarque
1	20 460 283 3	Integralförderrotor	Integral feed rotor			1						
2	20 466 291 1	Förderboden	Drop floor of feed rotor	Fond abaissable du rotor d'alimentation		1						
3	20 661 512 1	Abstreifbalken Förderrotor				1						
4	20 664 832 0	Distanzplatte 1,5 mm				x						
	20 664 842 0	Distanzplatte 2 mm				x						
6	00 909 910 1	Sperrkantscheibe	Detent edged washer	Disque à bord d'arrêt		x						SKM 12
7	00 900 656 0	6kt-Schraube	Hex head bolt	Boulon tête hex		x						M 12 X 30
8	20 660 766 0	6kt-Schraube M16 x 80 spitz	Hexagon head screw M16 x 80 pointed	Vis six pans M16 x 80 pointue		4						
9	00 908 701 0	Sicherungsmutter	Locknut	Écrou hex		x						M 12
10	00 900 392 0	6kt-Schraube	Hex head bolt	Boulon tête hex		x						M 16 X 90
11	20 467 452 2	Abstreiferblech				1						
12	00 905 933 1	Gewindestift	Threaded pin	Goujon fileté		6						M 10 X 12
13	20 661 780 0	Bolzen 20 X 45,5 M12				2						
14	20 664 961 0	Gewindestift I-6kt M12x90				2						
15	90 004 621 0	Kronenmutter M12 x 1,75 Zn8	Castle nut M12 x 1,75 Zn8	Écrou créneaux M12 x 1,75		2						
16	90 003 787 0	Splint 3,2 x 20 Zn8	Cotter pin 3,2 x 20 Zn8	Goupille fendue 3,2 x 20 Zn8		2						
17	20 661 787 0	Abdeckblech rechts				1						
18	20 661 773 0	Abdeckblech links				1						
19	90 000 113 0	Blindnietmutter	Blind rivet nut	Ecrou rivet aveugle		x						M 8 X 20,5
20	00 909 908 1	Sperrkantscheibe	Detent edged washer	Disque à bord d'arrêt		x						SKM 8
21	90 003 938 0	Linsenflan-schr.Torx M8x20 Zn8	Oval-head screw Torx M8x20 Zn8	Vis à brides à tête bomb Torx M8x20 Zn8		x						
22	90 004 688 0	Flachrundschr.4kt M16x110	Coach screw M16x110 Zn8	Boulon à tête bombée 4 pans M16x110 Zn8		x						
23	90 003 872 0	Scheibe (24) 25 x 44 x 4	Washers (24) 25 x 44 x 4 200HV	Rondelles (24) 25 x 44 x 4 200HV		x						
24	00 909 904 1	Sperrkantscheibe	Detent edged washer	Disque à bord d'arrêt		x						SKZ 16
25	00 908 719 0	Sicherungsmutter	Locknut	Écrou hex		x						M 16
26	00 909 912 1	Sperrkantscheibe	Detent edged washer	Disque à bord d'arrêt		x						SKM 16

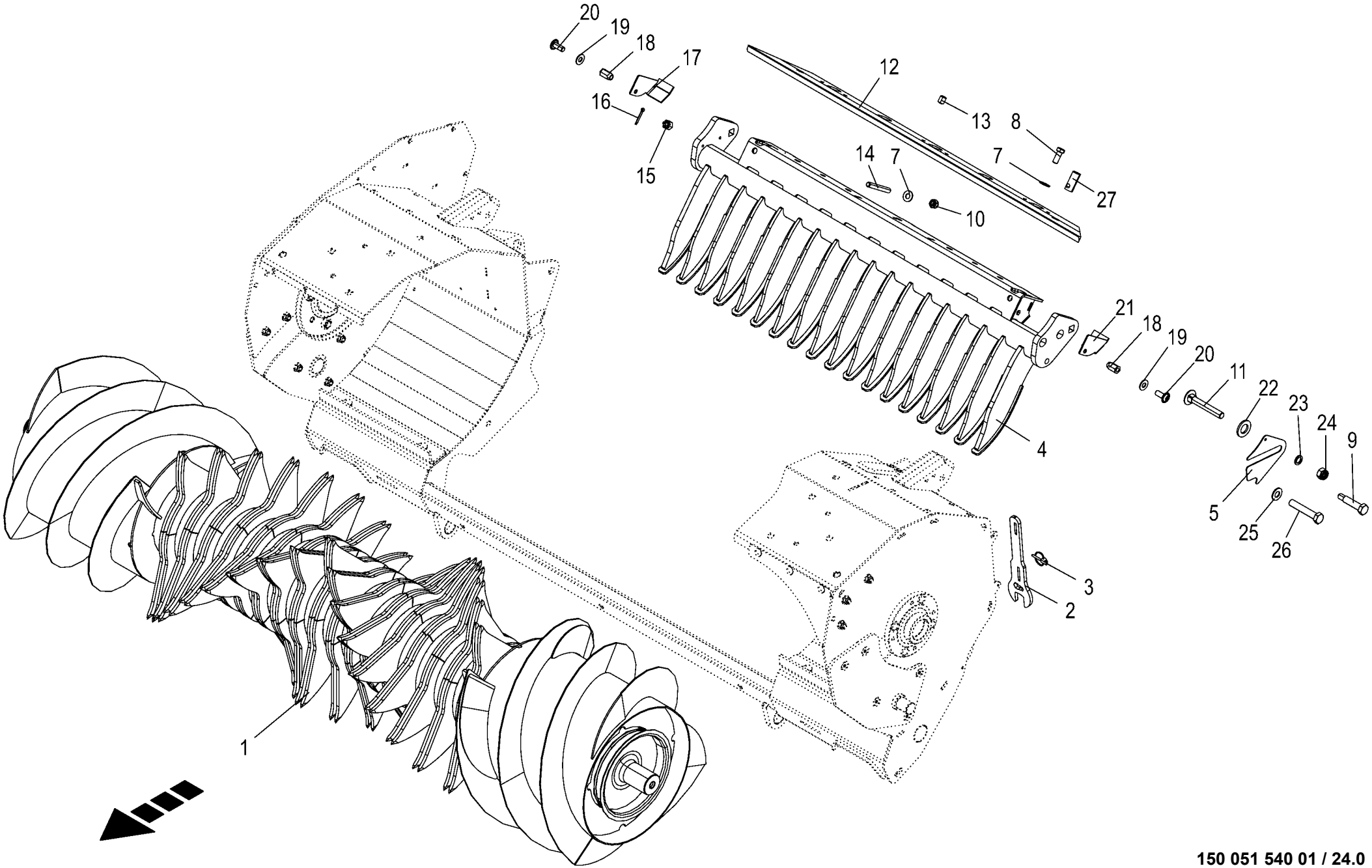

150 051 540 01 / 24.0

150 519 153 03

Rotor
Rotor
Rotor

1046901 -

150 051 540 01

150 519 153 3 **24.0**

Pos.	ID-Nr.	Benennung	Description	Description	Masch.-Nr-	RP201-10	RP201-11					Bemerkung/Remarks/Remarque
1	20 465 619 3	Integralrotor 17 Messer					1					
	20 664 075 0	Schneckentrommel links					1					
	20 664 076 0	Schneckentrommel rechts					1					
2	20 469 004 0	Wartungsschlüssel	Maintenance wrench	Clé de maintenance			1					
3	00 917 004 1	Klappstecker	Linch pin	Goupille clip			1					5 X 32
4	20 661 511 1	Abstreifbalken 17 Messer					1					
5	20 664 832 0	Distanzplatte 1,5 mm					x					
	20 664 842 0	Distanzplatte 2 mm					x					
7	00 909 910 1	Sperrkantscheibe	Detent edged washer	Disque à bord d'arrêt			x					SKM 12
8	00 900 656 0	6kt-Schraube	Hex head bolt	Boulon tête hex			x					M 12 X 30
9	20 660 766 0	6kt-Schraube M16 x 80 spitz	Hexagon head screw M16 x 80 pointed	Vis six pans M16 x 80 pointue			4					
10	00 908 701 0	Sicherungsmutter	Locknut	Écrou hex			x					M 12
11	90 004 688 0	Flachrundschr.4kt M16x110	Coach screw M16x110 Zn8	Boulon à tête bombée 4 pans M16x110 Zn8			x					
12	20 467 452 2	Abstreiferblech					1					
13	00 905 933 1	Gewindestift	Threaded pin	Goujon fileté			6					M 10 X 12
14	20 664 961 0	Gewindestift I-6kt M12x90					2					
15	90 004 621 0	Kronenmutter M12 x 1,75 Zn8	Castle nut M12 x 1,75 Zn8	Écrou créneaux M12 x 1,75			2					
16	90 003 787 0	Splint 3,2 x 20 Zn8	Cotter pin 3,2 x 20 Zn8	Goupille fendue 3,2 x 20 Zn8			2					
17	20 661 787 0	Abdeckblech rechts					1					
18	90 000 113 0	Blindnietmutter	Blind rivet nut	Ecrou rivet aveugle			x					M 8 X 20,5
19	00 909 908 1	Sperrkantscheibe	Detent edged washer	Disque à bord d'arrêt			x					SKM 8
20	90 003 938 0	Linsenflan-schr.Torx M8x20 Zn8	Oval-head screw Torx M8x20 Zn8	Vis à brides à tête bomb Torx M8x20 Zn8			x					
21	20 661 773 0	Abdeckblech links					1					
22	90 003 872 0	Scheibe (24) 25 x 44 x 4	Washers (24) 25 x 44 x 4 200HV	Rondelles (24) 25 x 44 x 4 200HV			x					
23	00 909 904 1	Sperrkantscheibe	Detent edged washer	Disque à bord d'arrêt			x					SKZ 16
24	00 908 719 0	Sicherungsmutter	Locknut	Écrou hex			x					M 16
25	00 909 912 1	Sperrkantscheibe	Detent edged washer	Disque à bord d'arrêt			x					SKM 16
26	00 900 392 0	6kt-Schraube	Hex head bolt	Boulon tête hex			x					M 16 X 90
27	20 661 780 0	Bolzen 20 X 45,5 M12					2					

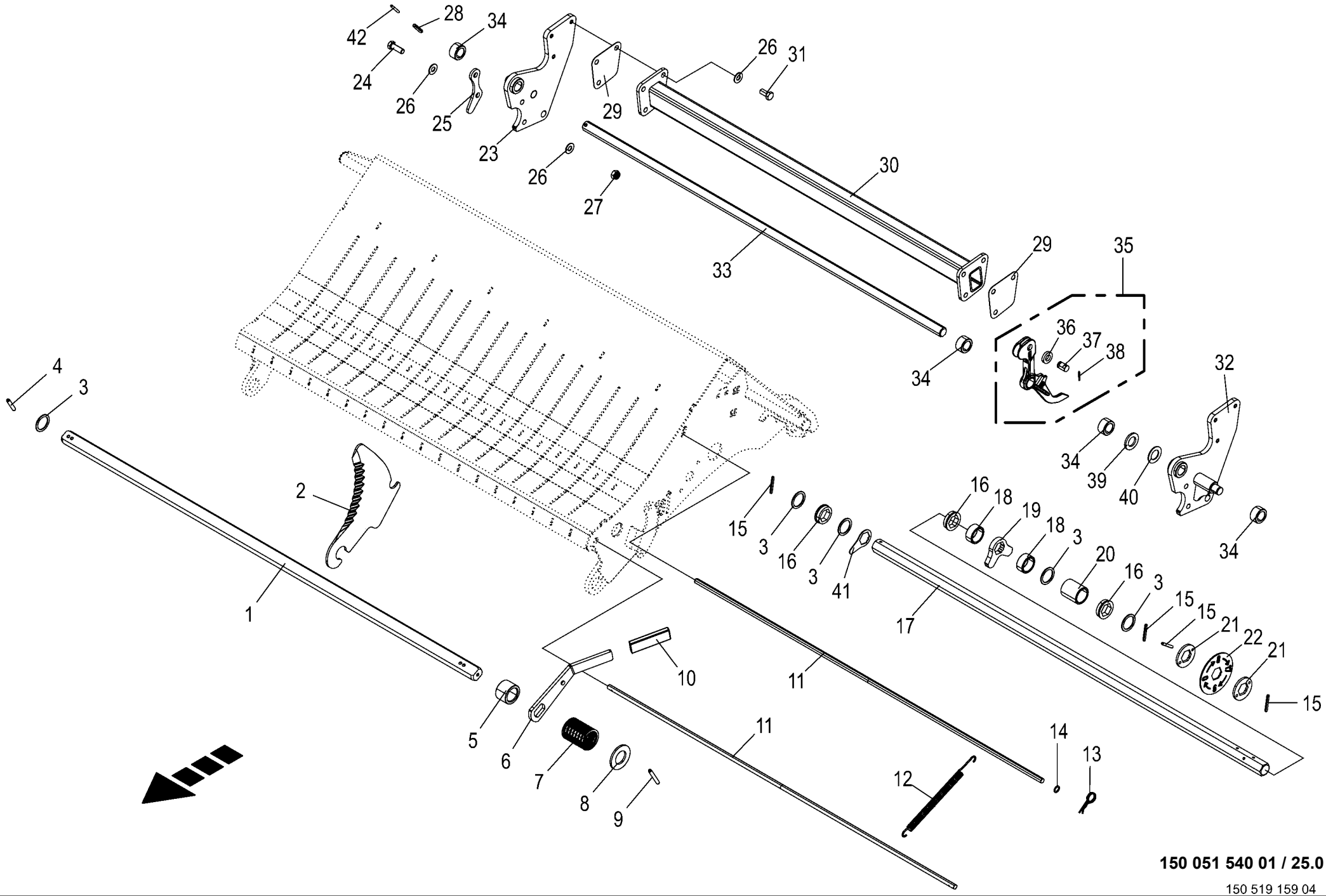

150 051 540 01 / 25.0

150 519 159 04

Messerkassette **Blade cassette** **Cassette à couteaux**					1046901 -	RP201-10	RP201-11					**150 051 540 01** 150 519 159 4 **25.0**
Pos.	ID-Nr.	Benennung	Description	Description	Masch.-Nr-							Bemerkung/Remarks/Remarque
1	20 664 876 0	Messerstange					1					
2	20 467 094 0	Schneidmesser	Cutting blade	Couteau de coupe			17					
	20 469 670 0	Blindmesser	Dummy blades	Obturateur			x					
3	00 911 136 1	Passscheibe	Shim ring	Rondelle d'ajustage			x					35 X 45 X 2,0
4	00 912 675 2	Spannstift	Roll pin	Goupille de serrage			1					8 X 45
5	20 460 811 0	Buchse	Bushing	Douille			1					
6	20 460 878 1	Schalthebel	Actuating lever				1					
7	00 030 195 2	Druckfeder	Pressure spring	Ressort de pression			1					5 X 51 X 114
8	00 910 658 0	Scheibe	Washer	Rondelle			x					36 X 65 X 4,5
9	00 912 678 2	Spannstift	Roll pin	Goupille de serrage			1					8 X 60
10	00 925 016 0	Griff	Handle	Poignée			1					
11	20 460 904 0	Einschiebewelle	Insertion shaft	Arbre d'insertion			2					
12	20 466 284 0	Zugfeder	Tension spring	Ressort de traction			17					
13	00 917 103 0	Federstecker	Spring clip	Goupille elastique			4					3,2
14	00 910 803 0	Passscheibe	Shim ring	Rondelle d'ajustage			x					12 X 18 X 1,0
15	00 912 645 2	Spannstift	Roll pin	Goupille de serrage			4					6 X 45
16	20 460 790 0	Lagerring	Bearing ring	Bague de roulement			9					
17	20 460 787 2	Sechskantwelle					1					
18	20 460 891 0	Distanzbuchse kurz	Spacer sleeve short	Douille d'écartement courte			16					
19	20 460 791 0	Doppelnocke	Double cam	Came double			17					
20	20 460 893 0	Distanzbuchse lang	Spacer sleeve large	Douille d'écartement longue			11					
21	20 468 611 1	Einstellscheibe ohne Gewinde	Adjuster disc w/o thread	disque de réglage sans filetage			2					
22	20 460 894 1	Nummernscheibe 17 Messer	Number plate 17 blades	disque avec numéros 17 couteaux			1					
23	20 469 982 1	Schwingenblech rechts	Rocker arm sheet rh	tôle du cadre de suspension droite			1					
24	00 900 657 0	6kt-Schraube	Hex head bolt	Boulon tête hex			x					M 12 X 35
25	20 660 674 1	Signalblech					1					
26	00 909 910 1	Sperrkantscheibe	Detent edged washer	Disque à bord d'arrêt			x					SKM 12
27	00 908 701 0	Sicherungsmutter	Locknut	Écrou hex			x					M 12
28	00 912 670 1	Spannstift	Roll pin	Goupille de serrage			1					8 X 40
29	20 466 555 1	Distanzblech hinten	Distance sheet rear	tôle d'écartement arrière			x					
30	20 462 765 0	Schwingenrohr hinten	Rocker tube rear	Tuyau du cadre de suspension arrière			1					
31	00 900 655 0	6kt-Schraube	Hex head bolt	Boulon tête hex			x					M 12 X 25
32	20 469 980 1	Schwingenblech links	Rocker arm sheet lh	tôle du cadre de suspension gauche			1					
33	20 263 111 1	Lagerwelle	Bearing shaft	arbre du palier			1					
34	20 462 743 0	Distanzbuchse 25,4 x 38 x 20, 3 Zn8	Spacer sleeve 25.4 x 38 x 20. 3 Zn8	Douille d'écartement 25, 4x38x20,3 Zn8			36					

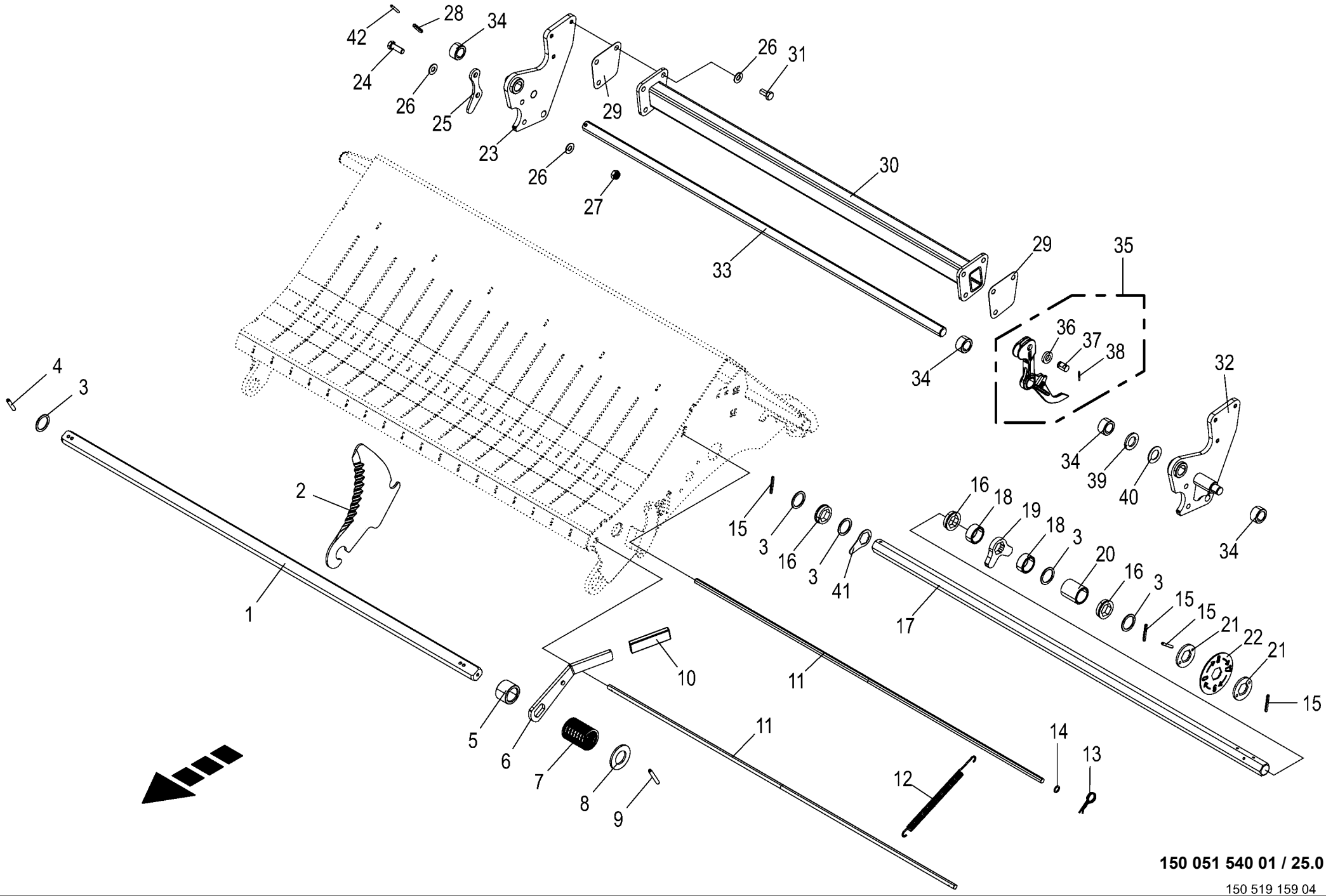

150 051 540 01 / 25.0

150 519 159 04

Messerkassette
Blade cassette
Cassette à couteaux

1046901 -

150 051 540 01

150 519 159 4 **25.0**

Pos.	ID-Nr.	Benennung	Description	Description	Masch.-Nr-	RP201-10	RP201-11					Bemerkung/Remarks/Remarque
35	20 660 696 0	Messerhebel mont.	Blade lever assembled	levier du couteau assemblé			17					
36	20 470 136 0	Rolle	Roller	Rouleau			17					
37	20 660 167 0	Bolzen 16 X 25,3	Bolt 16 x 25.3	boulon 16 X 25,3			17					
38	90 003 616 0	Spannstift 3 x 26	roll pin 3 x 26	axe de serrage 3 x 26			17					
39	00 910 514 1	Scheibe	Washer	Rondelle			x					26 X 44 X 4
40	00 910 653 1	Scheibe	Washer	Rondelle			x					26 X 44 X 2
41	20 660 895 0	Positionsblech	Position sheet	tôle de position			1					
42	00 912 616 2	Spannstift	Roll pin	Goupille de serrage			1					5 X 40

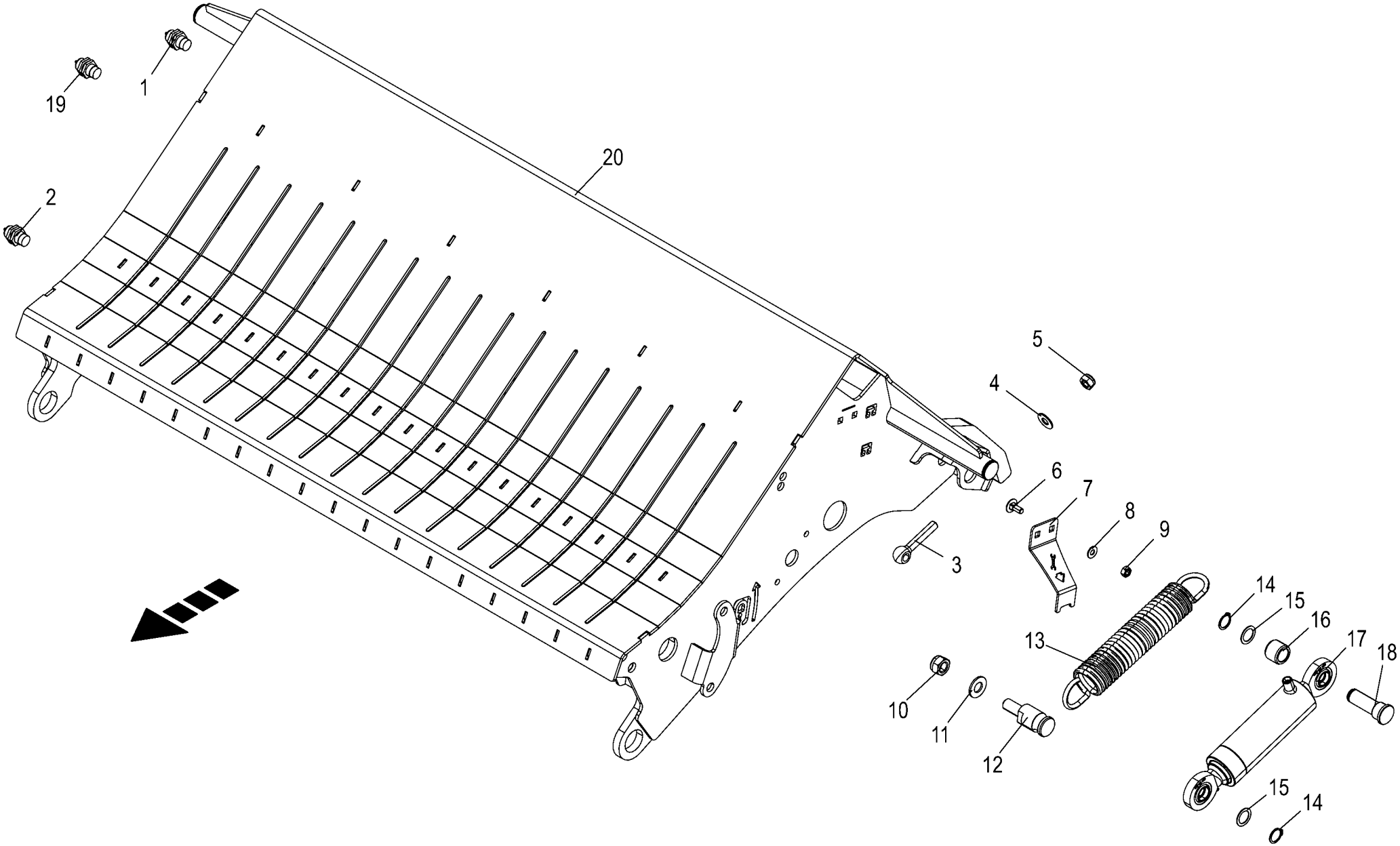

150 051 540 01 / 26.0

150 519 171 04

Messerkassette - Anbauteile
Blade cassette - Mounting parts
Cassette à couteaux - Pièces de montage

1046901 -

150 051 540 01

150 519 171 4 **26.0**

Pos.	ID-Nr.	Benennung	Description	Description	Masch.-Nr-	RP201-10	RP201-11					Bemerkung/Remarks/Remarque
1	00 302 321 2	Ind. Näherungsschalter Namur M18 8mm [-B67]	Namur sensor Namur M18 [-B67]	Capt. Namur Namur M18 [-B67]			1					
2	00 302 321 2	Ind. Näherungsschalter Namur M18 8mm [-B68]	Namur sensor Namur M18 [-B68]	Capt. Namur Namur M18 [-B68]			1					
3	90 002 637 0	Augenschraube M12x70 Zn8 Form A	4 M12 x 70	4 M12 x 70			2					
4	00 909 910 1	Sperrkantscheibe	Detent edged washer	Disque à bord d'arrêt			x					SKM 12
5	00 908 701 0	Sicherungsmutter	Locknut	Écrou hex			x					M 12
6	00 904 731 2	Flachrundschraube	Coach bolt	Vis a tête bombée			x					M 8 X 20
7	20 466 579 0	Schaltanzeige	Switch display	Affichage de commutation			1					
8	00 909 908 1	Sperrkantscheibe	Detent edged washer	Disque à bord d'arrêt			x					SKM 8
9	00 908 210 0	6kt-Mutter	Hex nut	Écrou hex			x					M 8
10	00 908 719 0	Sicherungsmutter	Locknut	Écrou hex			x					M 16
11	00 909 912 1	Sperrkantscheibe	Detent edged washer	Disque à bord d'arrêt			x					SKM 16
12	20 469 979 2	Bolzen	BOLT				2					
13	00 939 636 2	Zugfeder	Tension spring	Ressort de traction			2					7 X 43 X 280
14	00 911 522 1	Sicherungsring	Circlip	Circlip			4					20 X 1,2
15	00 910 826 1	Passscheibe	Shim ring	Rondelle d'ajustage			x					20 X 28 X 1,0
16	20 466 957 0	Distanzbuchse	Spacer sleeve	Douille d'écartement			2					
17	27 024 113 0	Hyd-Zylinder EZ 45/55x85/255	Hyd. cylinder EZ 45/55x85/255	Vérin hydraulique EZ 45/55x85/255			2					
	27 024 114 0	Dichtungssatz EZ45/55	Sealing kit EZ45/55	Jeu de joints EZ45/55			2					
18	20 466 575 1	Bolzen 20 X 71 Zn8	Bolt 20 x 71 Zn8	boulon 20 X 71 Zn8			2					
19	00 302 321 2	Ind. Näherungsschalter Namur M18 8mm [-B69]	Namur sensor Namur M18 [-B69]	Capt. Namur Namur M18 [-B69]			1					
20	20 466 527 3	Messerkassette 17 Messer					1					

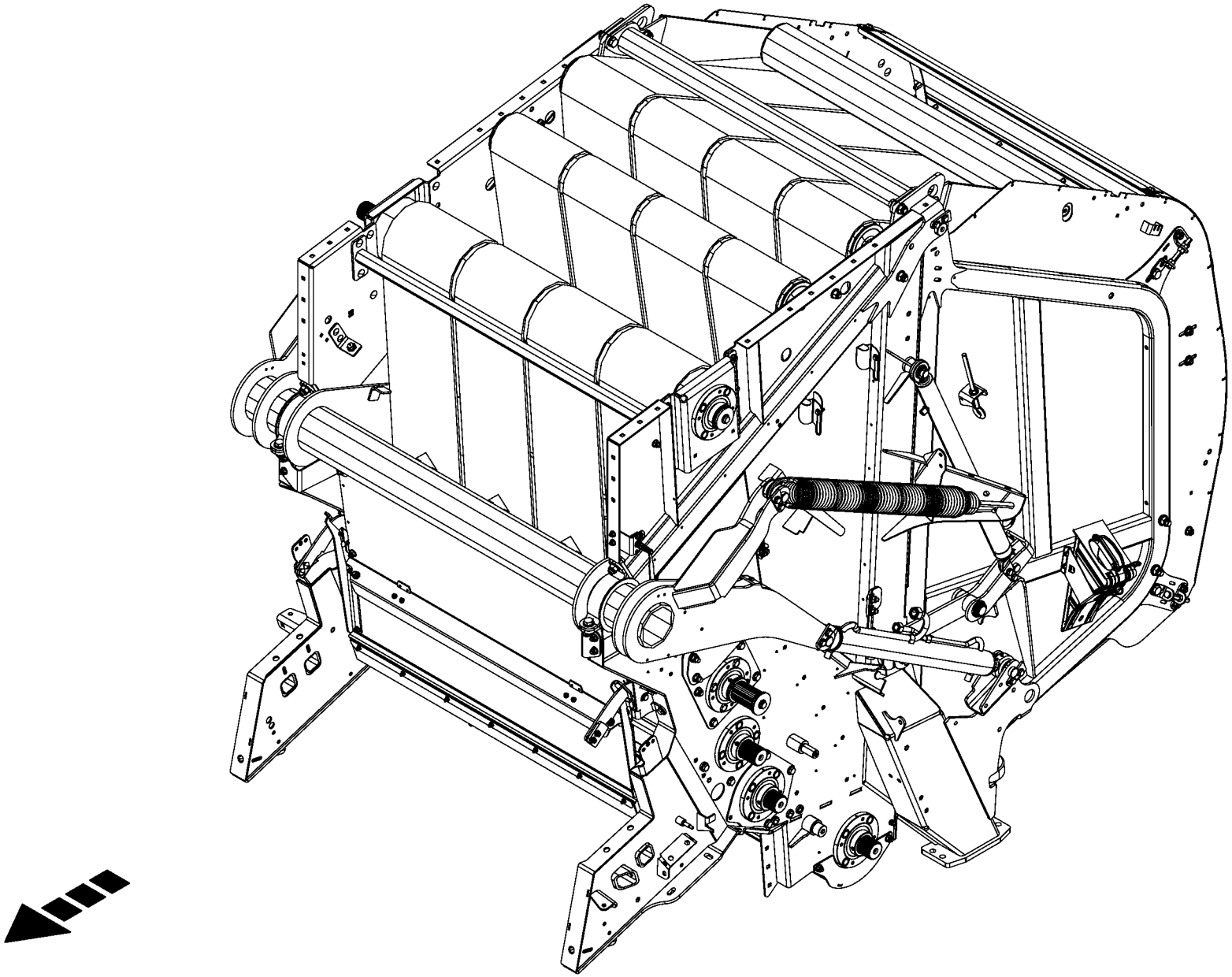

150 051 540 01 / 27.0

150 527 546 01

-----PRESSEINHEIT -----PRESSING UNIT -----UNITÉ DE PRESSAGE					1046901 -	RP201-10	RP201-11					150 051 540 01 150 527 546 1 27.0
Pos.	ID-Nr.	Benennung	Description	Description	Masch.-Nr-							Bemerkung/Remarks/Remarque
1						.	.					

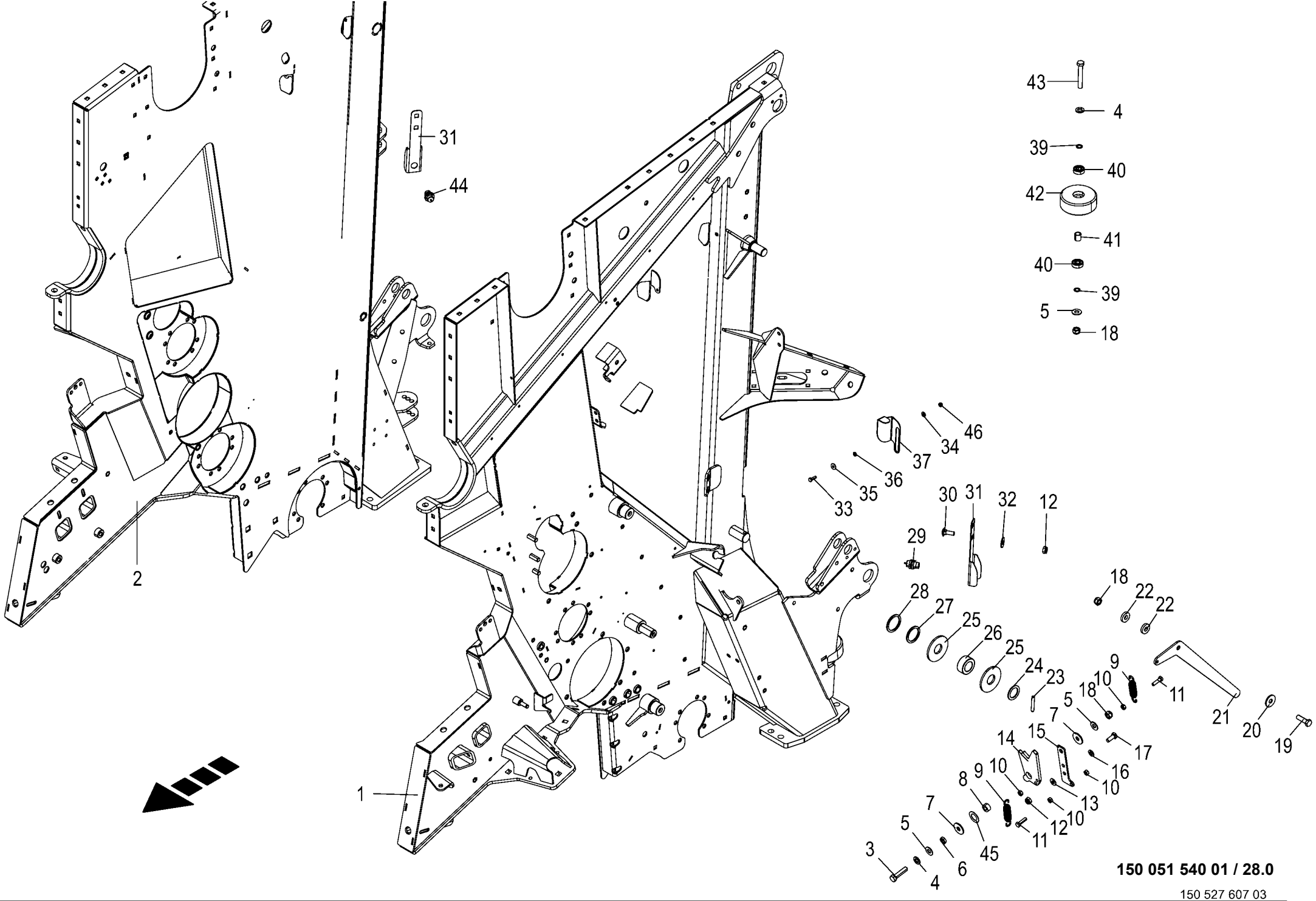

150 051 540 01 / 28.0

150 527 607 03

Gehäuse vorn
Housing front
Carter avant

1046901 -

150 051 540 01

150 527 607 3 **28.0**

Pos.	ID-Nr.	Benennung	Description	Description	Masch.-Nr-	RP201-10	RP201-11					Bemerkung/Remarks/Remarque
1	20 664 799 0	Seitenwand links				1	1					
	90 002 804 0	6kt-Blindnietmutter M10x25,5	Hexagon blind rivet nut M10x25,5	Écrou borgne à six pans M10x25,5		x	x					
		Senkkopf	2 Zn8	2 Zn8								
	90 000 113 0	Blindnietmutter	Blind rivet nut	Ecrou rivet aveugle		x	x					M 8 X 20,5
	90 002 803 0	6kt-Blindnietmutter M6x18,5	Hexagon blind rivet nut M6x18, 5 2	Écrou borgne à six pans M6x18, 5		x	x					
		Senkkopf Zn8	Zn8	2 Zn8								
2	20 664 800 0	Seitenwand rechts				1	1					
	90 002 804 0	6kt-Blindnietmutter M10x25,5	Hexagon blind rivet nut M10x25,5	Écrou borgne à six pans M10x25,5		x	x					
		Senkkopf	2 Zn8	2 Zn8								
	90 000 113 0	Blindnietmutter	Blind rivet nut	Ecrou rivet aveugle		x	x					M 8 X 20,5
	90 002 803 0	6kt-Blindnietmutter M6x18,5	Hexagon blind rivet nut M6x18, 5 2	Écrou borgne à six pans M6x18, 5		x	x					
		Senkkopf Zn8	Zn8	2 Zn8								
3	00 900 302 1	6kt-Schraube	Hex head bolt	Boulon tête hex		x	x					M 12 X 50
4	00 910 506 1	Scheibe	Washer	Rondelle		x	x					13 X 24 X 2,5
5	00 909 910 1	Sperrkantscheibe	Detent edged washer	Disque à bord d'arrêt		x	x					SKM 12
6	00 908 515 1	6kt-Mutter -niedrige Form	Hex nut -low form	Écrou hex -forme basse		x	x					M 12
7	00 910 609 0	Scheibe	Washer	Rondelle		x	x					13 X 37 X 3
8	20 079 425 0	Buchse	Socket	Douille		1	1					
9	20 270 417 1	Zugfeder 2,8 x 17,2 x 94	Tension spring 2,8 x 17,2 x 94	Ressort de traction 2,8 x 17, 2 x 94		2	2					
10	00 908 210 0	6kt-Mutter	Hex nut	Écrou hex		x	x					M 8
11	00 900 617 0	6kt-Schraube	Hex head bolt	Boulon tête hex		x	x					M 8 X 30
12	00 908 758 0	Sicherungsmutter	Locknut	Écrou hex		x	x					M 10
13	00 909 909 1	Sperrkantscheibe	Detent edged washer	Disque à bord d'arrêt		x	x					SKM 10
14	20 267 941 1	Klinke				1	1					
15	20 466 942 1	Halter	Support	Support		1	1					
16	00 910 414 0	Scheibe	Washer	Rondelle		x	x					10,5 X 21 X 2
17	00 900 636 0	6kt-Schraube	Hex head bolt	Boulon tête hex		x	x					M 10 X 25
18	00 908 701 0	Sicherungsmutter	Locknut	Écrou hex		x	x					M 12
19	00 900 658 0	6kt-Schraube	Hex head bolt	Boulon tête hex		x	x					M 12 X 40
20	00 910 609 0	Scheibe	Washer	Rondelle		x	x					13 X 37 X 3
21	20 267 943 0	Hebel	Lever	Levier		1	1					
22	00 910 320 0	Scheibe	Washer	Rondelle		x	x					13 X 30 X 6
23	00 912 672 1	Spannstift	Roll pin	Goupille de serrage		2	2					8 X 50
24	90 002 792 0	Stützscheibe S 32x45x2,5 Zn8	Support disc S 32x45x2,5	Rondelle d'appui S 32x45x2,5		2	2					
25	20 466 950 0	Scheibe Bl 5	Disc	Rondelle		x	x					
26	20 466 947 0	Laufrolle	Roll	Galet		2	2					
27	90 000 150 0	Stützscheibe	Supporting disc	Rondelle diélectrique		2	2					S 42 X 52 X 3
28	00 910 732 1	Stützscheibe	Supporting disc	Rondelle diélectrique		2	2					S 45 X 55 X 3,0

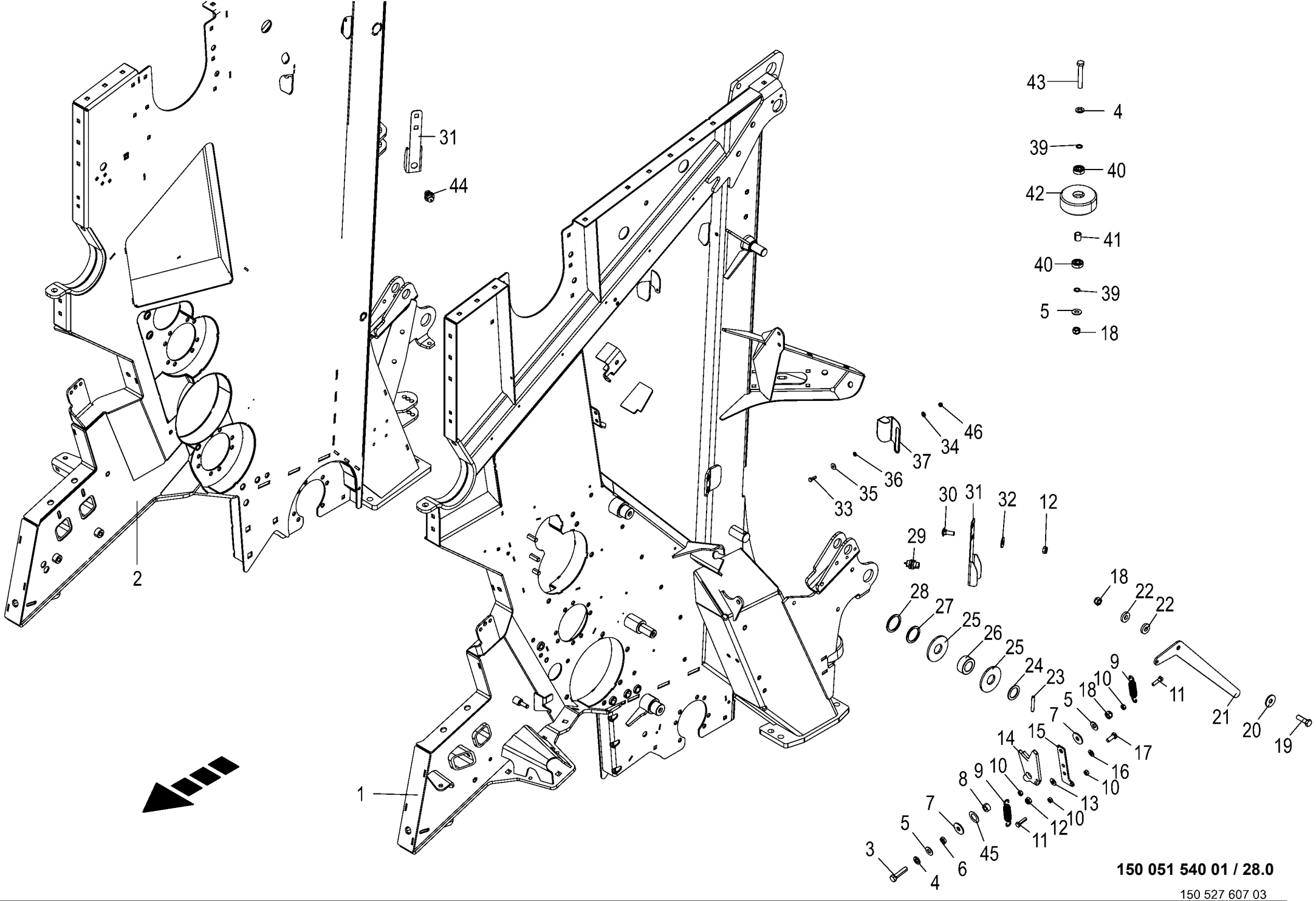

150 051 540 01 / 28.0

150 527 607 03

Gehäuse vorn
Housing front
Carter avant

1046901 -

150 051 540 01

150 527 607 3 **28.0**

Pos.	ID-Nr.	Benennung	Description	Description	Masch.-Nr-	RP201-10	RP201-11					Bemerkung/Remarks/Remarque
29	00 302 321 2	Ind. Näherungsschalter Namur M18 8mm [-B11]	Namur sensor Namur M18 [-B11]	Capt. Namur Namur M18 [-B11]		1	1					
30	00 904 745 1	Flachrundschraube	Coach bolt	Vis a tête bombée		x	x					M 10 X 30
31	20 462 088 1	Sensorhalter	Sensor bracket	Support de capteur		2	2					
32	90 000 121 0	Scheibe	Washer	Rondelle		x	x					10,5 X 30 X 2,5
33	00 900 608 0	6kt-Schraube	Hex head bolt	Boulon tête hex		x	x					M 6 X 20
34	00 909 906 1	Sperrkantscheibe	Detent edged washer	Disque à bord d'arrêt		x	x					SKM 6
35	00 910 351 1	Scheibe	Washer	Rondelle		x	x					6,4 X 18 X 1,6
36	00 910 411 1	Scheibe	Washer	Rondelle		x	x					6,4 X 12,5 X 1,6
37	20 462 784 1	Abdeckblech links	Cover sheet left			2	2					
	20 462 805 1	Abdeckblech rechts	Cover sheet right			2	2					
38	90 002 803 0	6kt-Blindnietmutter M6x18,5	Hexagon blind rivet nut M6x18, 5 2	Écrou borgne à six pans M6x18, 5		x	x					
		Senkkopf Zn8	Zn8	2 Zn8								
39	90 004 027 0	Passscheibe 12x 18x 1	Shim ring 12 x 18 x 1	Bague de calage 12x 18x 1		x	x					
40	00 930 131 0	Rillenkugellager	Grooved ball bearing	Roulement à gorge		8	8					6201 2RS
41	20 466 932 0	Distanzrohr	Spacer tube	Tube d'écartement		4	4					
42	20 466 929 0	Einlaufrolle	Infeed roller	Rouleau d'introduction		4	4					
43	00 900 227 2	6kt-Schraube	Hex head bolt	Boulon tête hex		x	x					M 12 X 80 -10.9
44	00 302 321 2	Ind. Näherungsschalter Namur M18 8mm [-B12]	Namur sensor Namur M18 [-B12]	Capt. Namur Namur M18 [-B12]		1	1					
45	00 910 611 0	Scheibe	Washer	Rondelle		x	x					22 X 37 X 1
46	00 908 704 1	Sicherungsmutter	Locknut	Écrou hex		x	x					M 6

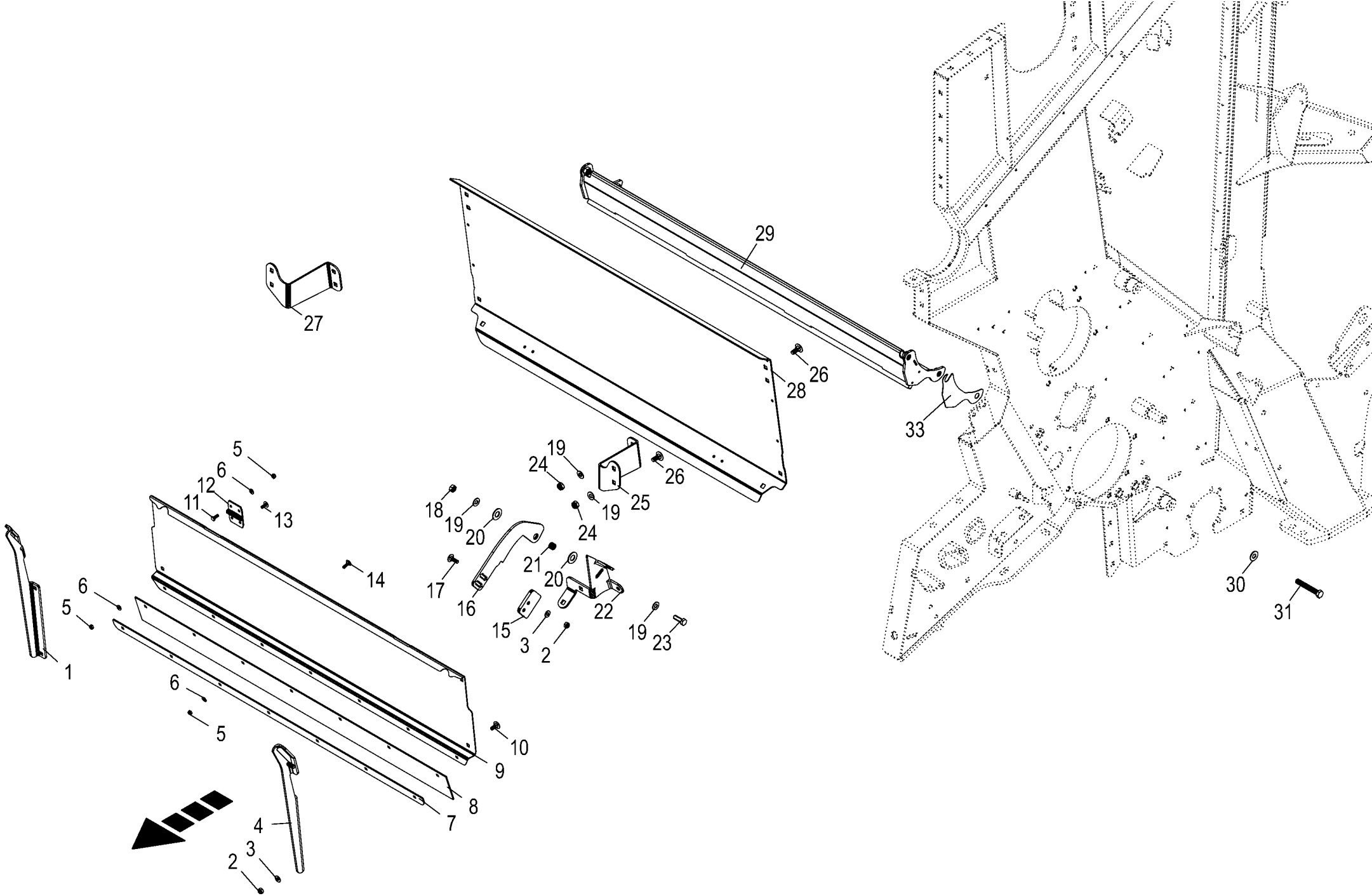

150 051 540 01 / 29.0

150 527 615 02

Anbauteile Gehäuse vorn
Mounting parts housing front
Pièces rapportées carter avant

1046901 -

150 051 540 01

150 527 615 2 **29.0**

Pos.	ID-Nr.	Benennung	Description	Description	Masch.-Nr-	RP201-10	RP201-11					Bemerkung/Remarks/Remarque
1	20 461 909 1	Klinke rechts	Ratchet right			1	1					
2	00 908 706 0	Sicherungsmutter	Locknut	Écrou hex		x	x					M 8
3	00 909 908 1	Sperrkantscheibe	Detent edged washer	Disque à bord d'arrêt		x	x					SKM 8
4	20 461 912 1	Klinke links	Ratchet left			1	1					
5	00 908 704 1	Sicherungsmutter	Locknut	Écrou hex		x	x					M 6
6	00 909 906 1	Sperrkantscheibe	Detent edged washer	Disque à bord d'arrêt		x	x					SKM 6
7	20 467 288 0	Befestigungsband	Fastening tape	Bande de fixation		1	1					
8	20 467 283 0	Gummituch	Bale cloth	Toile en caoutchouc		1	1					
9	20 266 560 0	Pendelblech	Pendulum plate	Tôle pendulaire		1	1					
10	00 904 731 2	Flachrundschraube	Coach bolt	Vis a tête bombée		x	x					M 8 X 20
11	00 900 607 0	6kt-Schraube	Hex head bolt	Boulon tête hex		x	x					M 6 X 16
12	27 001 211 0	Scharnier	Hinge	Charnière		2	2					
13	00 905 210 1	Flachrundschraube	Coach bolt	Vis a tête bombée		x	x					M 6 X 16
14	90 003 231 0	Flachrundschraube 4kt M6x20 Zn8	Coach screw square M6x20 Zn8	Boulon à tête bombée 4 pans M6x20 Zn8		x	x					
15	20 461 950 1	Kontaktstück				2	2					
16	20 461 949 0	Auslöseklinke	Tripping ratchet	Lame de déclenchement		2	2					
17	00 904 732 2	Flachrundschraube	Coach bolt	Vis a tête bombée		x	x					M 8 X 25
18	00 908 212 0	6kt-Mutter	Hex nut	Écrou hex		x	x					M 10
19	00 909 909 1	Sperrkantscheibe	Detent edged washer	Disque à bord d'arrêt		x	x					SKM 10
20	00 910 704 0	Scheibe	Washer	Rondelle		x	x					16 X 32 X 2
21	20 228 880 1	Hülse	Sleeve	Douille		2	2					
22	20 460 222 1	Halter links	Support left			1	1					
	20 460 323 1	Halter rechts	Support right			1	1					
23	00 900 637 0	6kt-Schraube	Hex head bolt	Boulon tête hex		x	x					M 10 X 30
24	00 908 758 0	Sicherungsmutter	Locknut	Écrou hex		x	x					M 10
25	20 266 571 1	Halter links	Support left			1	1					
26	00 904 850 1	Flachrundschraube	Coach bolt	Vis a tête bombée		x	x					M 10 X 25
27	20 266 570 1	Halter rechts	Support right			1	1					
28	20 266 572 0	Querblech	Transversal sheet	Tôle transversale		1	1					
29	20 462 138 1	Abdeckblech	Cover Plate Feed Roller Welded			1	1					
30	00 909 910 1	Sperrkantscheibe	Detent edged washer	Disque à bord d'arrêt		x	x					SKM 12
31	00 900 272 2	6kt-Schraube	Hex head bolt	Boulon tête hex		x	x					M 10 X 12
33	20 665 019 0	Distanzblech				x	x					
	20 664 929 0	Distanzblech				x	x					

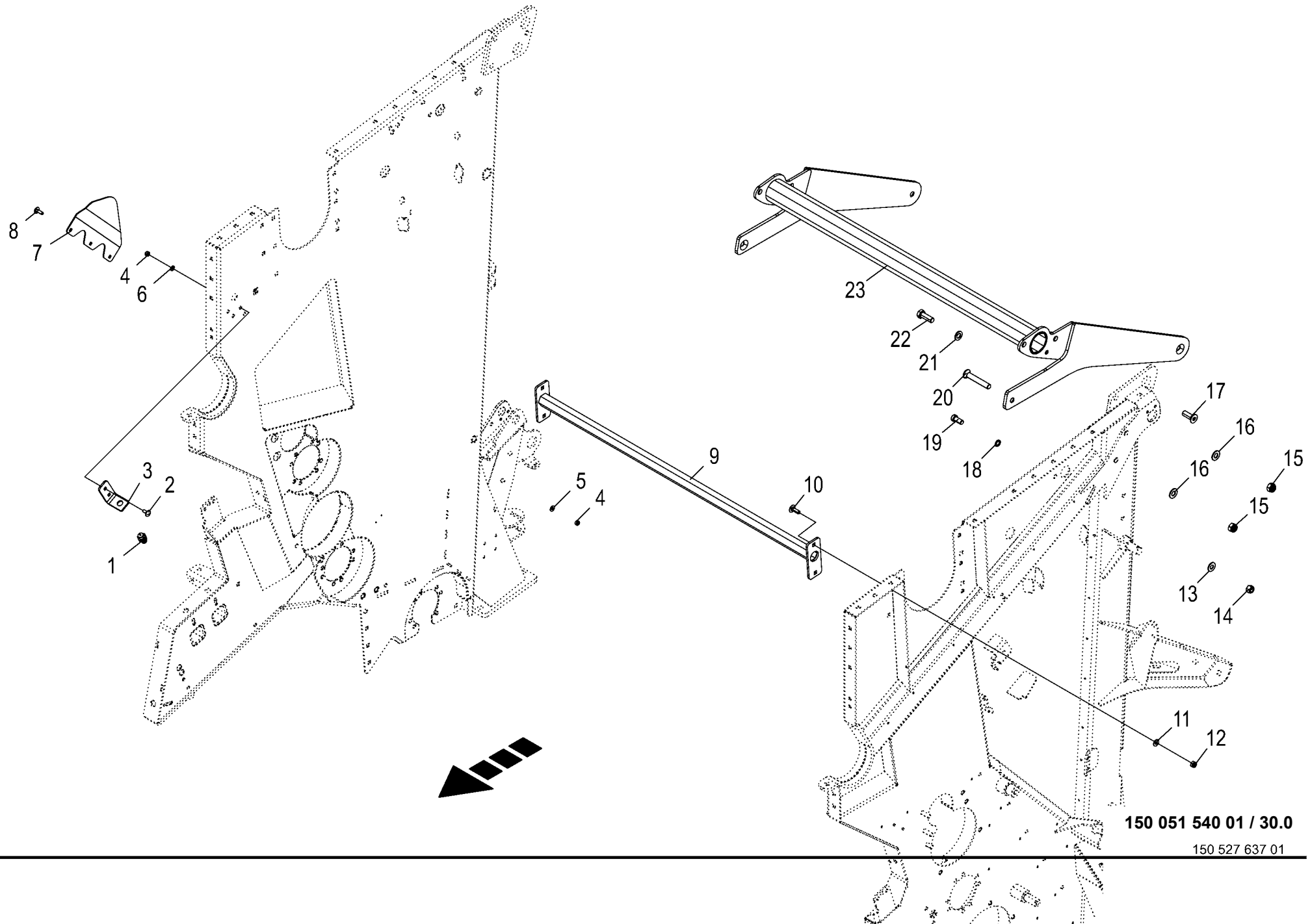

150 051 540 01 / 30.0

150 527 637 01

Anbauteile Gehäuse vorn
Mounting parts housing front
Pièces rapportées carter avant

1046901 -

150 051 540 01

150 527 637 1 **30.0**

Pos.	ID-Nr.	Benennung	Description	Description	Masch.-Nr-	RP201-10	RP201-11					Bemerkung/Remarks/Remarque
1	00 302 321 2	Ind. Näherungsschalter Namur M18 8mm [-B83]	Namur sensor Namur M18 [-B83]	Capt. Namur Namur M18 [-B83]		1	1					
2	00 904 731 2	Flachrundschraube	Coach bolt	Vis a tête bombée		x	x					M 8 X 20
3	20 462 310 0	Haltewinkel	Retaining bracket	Équerre de fixation		1	1					
4	00 908 706 0	Sicherungsmutter	Locknut	Écrou hex		x	x					M 8
5	00 909 908 1	Sperrkantscheibe	Detent edged washer	Disque à bord d'arrêt		x	x					SKM 8
6	00 910 413 0	Scheibe	Washer	Rondelle		x	x					8,4 X 17 X 1,6
7	20 661 127 0	Schutzblech	Guard sheet			1	1					
8	00 904 732 2	Flachrundschraube	Coach bolt	Vis a tête bombée		x	x					M 8 X 25
9	20 469 802 0	Querrohr	Cross tube	Tube transversal		1	1					
10	00 904 745 1	Flachrundschraube	Coach bolt	Vis a tête bombée		x	x					M 10 X 30
11	00 909 909 1	Sperrkantscheibe	Detent edged washer	Disque à bord d'arrêt		x	x					SKM 10
12	00 908 758 0	Sicherungsmutter	Locknut	Écrou hex		x	x					M 10
13	00 909 929 0	Sperrkantscheibe	Detent edged washer	Disque à bord d'arrêt		x	x					SKM 14
14	90 002 705 0	Sicherungsmutter M14 ZLÜ	Locknut M14	Écrou de blocage M14		x	x					
15	00 908 719 0	Sicherungsmutter	Locknut	Écrou hex		x	x					M 16
16	00 909 912 1	Sperrkantscheibe	Detent edged washer	Disque à bord d'arrêt		x	x					SKM 16
17	00 904 094 0	Senkschraube	Countersunkscrew	Vis à tête fraisée		x	x					M 16 X 45
18	00 909 902 1	Sperrkantscheibe	Detent edged washer	Disque à bord d'arrêt		x	x					SKZ 14
19	90 001 435 0	Zylinderschraube	Allen screw	Vis tête cylindrique		x	x					M 14 X 40
20	90 001 236 0	Senkschraube	Countersunkscrew	Vis à tête fraisée		x	x					M 16 X 100
21	00 910 303 1	Scheibe	Washer	Rondelle		x	x					17 X 30 X 3
22	00 900 676 0	6kt-Schraube	Hex head bolt	Boulon tête hex		x	x					M 16 X 45
23	20 460 784 1	Querrohr	Cross tube	Tube transversal		1	1					

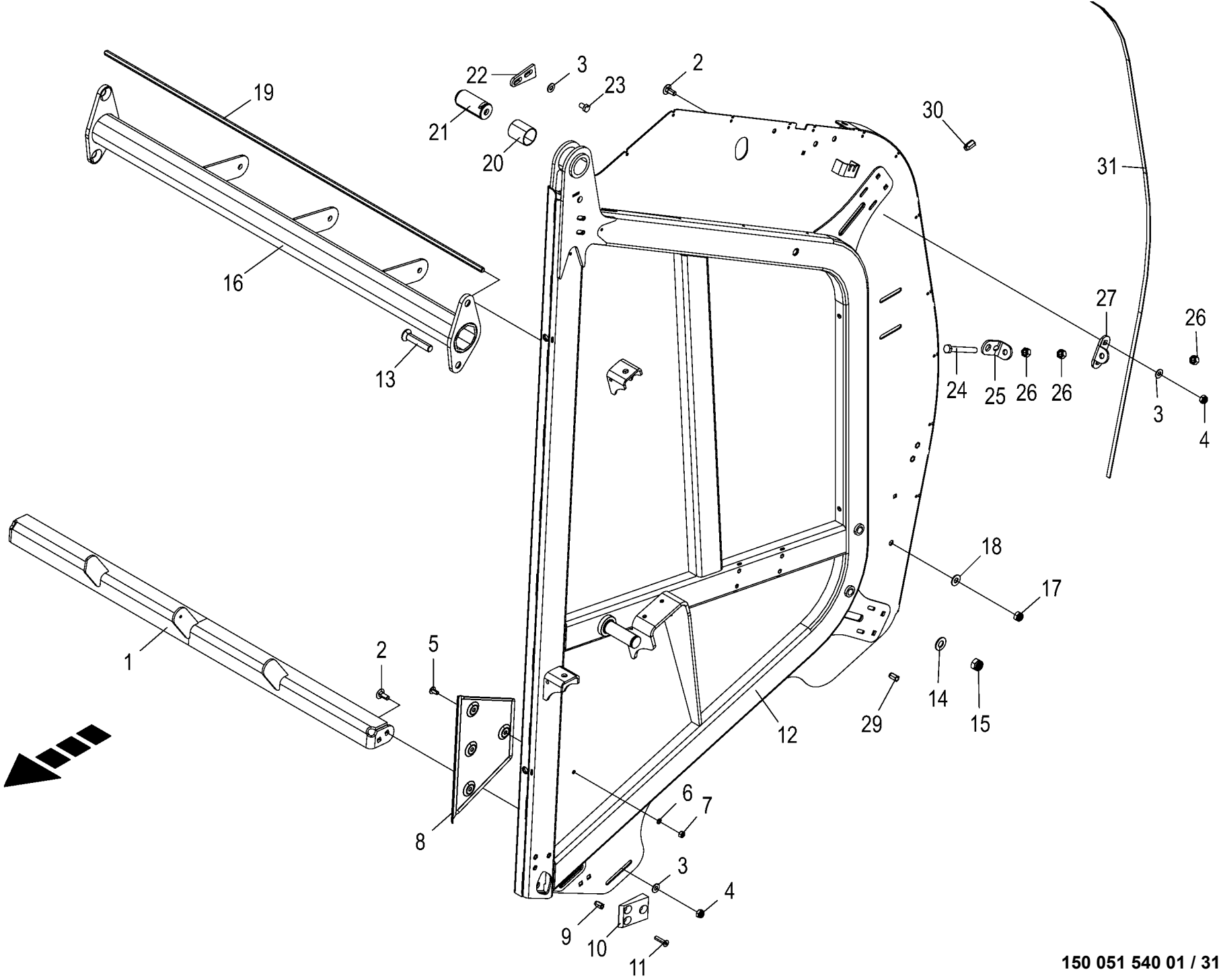

150 051 540 01 / 31.0

150 519 982 03

Gehäuse hinten
Housing rear
Carter arrière

1046901 -

150 051 540 01

150 519 982 3 **31.0**

Pos.	ID-Nr.	Benennung	Description	Description	Masch.-Nr-	RP201-10	RP201-11					Bemerkung/Remarks/Remarque
1	20 269 364 1	Querstrebe m. Führung				1	1					
2	00 904 850 1	Flachrundschraube	Coach bolt	Vis a tête bombée		x	x					M 10 X 25
3	00 909 909 1	Sperrkantscheibe	Detent edged washer	Disque à bord d'arrêt		x	x					SKM 10
4	00 908 758 0	Sicherungsmutter	Locknut	Écrou hex		x	x					M 10
5	90 002 622 0	Linsenflanschschr.I-6kt M8x16	Fill. flange screw ins. hex. M8x16	Vis à tête bombée à bride six pans creux		x	x					
	90 001 577 0	Linsenflanschschraube	Fillister head screw	Vis à tête conique bombèe		x	x					M 8 X 20
6	00 909 903 0	Sperrkantscheibe	Detent edged washer	Disque à bord d'arrêt		x	x					SKZ 8
7	00 908 210 0	6kt-Mutter	Hex nut	Écrou hex		x	x					M 8
8	00 274 376 2	Anlageblech	Fitting plate	Plaque d'adaption		2	2					
9	90 000 113 0	Blindnietmutter	Blind rivet nut	Ecrou rivet aveugle		x	x					M 8 X 20,5
10	20 466 838 0	Einlauf	Intake	Entrée		2	2					
11	00 904 027 0	Senkschraube	Countersunkscrew	Vis à tête fraisée		x	x					M 8 X 35
12	20 660 430 0	Heckklappe links	Tailgate left	Trappe arrière gauche		1	1					
	20 660 433 0	Heckklappe rechts	Tailgate rh	Trappe arrière droite		1	1					
13	90 001 235 0	Senkschraube	Countersunkscrew	Vis à tête fraisée		x	x					M 16 X 80
14	00 909 912 1	Sperrkantscheibe	Detent edged washer	Disque à bord d'arrêt		x	x					SKM 16
15	00 908 719 0	Sicherungsmutter	Locknut	Écrou hex		x	x					M 16
16	20 660 234 1	Querrohr m. Führung				1	1					
17	00 908 701 0	Sicherungsmutter	Locknut	Écrou hex		x	x					M 12
18	00 909 910 1	Sperrkantscheibe	Detent edged washer	Disque à bord d'arrêt		x	x					SKM 12
19	20 460 915 0	Sicherungsstange Riemen	Safety rod of belt	Barre de sécurité courroie		1	1					
20	00 934 935 0	Lagerbuchse	Bearing bush	Coussinet		2	2					40 X 44 X 50
21	20 267 362 0	Bolzen 40 X 87	Bolt	Boulon		2	2					
22	20 065 163 1	Verdrehsicherung	Anti-twist lock	Sécurité anti-rotation		2	2					
23	00 900 632 0	6kt-Schraube	Hex head bolt	Boulon tête hex		x	x					M 10 X 16
24	00 900 309 0	6kt-Schraube	Hex head bolt	Boulon tête hex		x	x					M 12 X 100
25	20 466 552 1	Winkel	Angle	Équerre		4	4					
26	00 908 215 0	6kt-Mutter	Hex nut	Écrou hex		x	x					M 12
27	20 466 498 0	Winkel	Angle	Équerre		4	4					
29	90 002 802 0	6kt-Blindnietmutter M6x16 Senkkopf Zn8	Hexagon blind rivet nut M6x16 2 Zn8	Écrou borgne à six pans M6x16 2 Zn8		x	x					
30	90 002 804 0	6kt-Blindnietmutter M10x25,5 Senkkopf	Hexagon blind rivet nut M10x25,5 2 Zn8	Écrou borgne à six pans M10x25,5 2 Zn8		x	x					
31	00 938 303 0	Dichtungsband -Id.-Nr.= 1m	Sealing strip -Id.-no.= 1m	Patte d'etancheite -Id.-no.= 1m		2	2					2 X 10

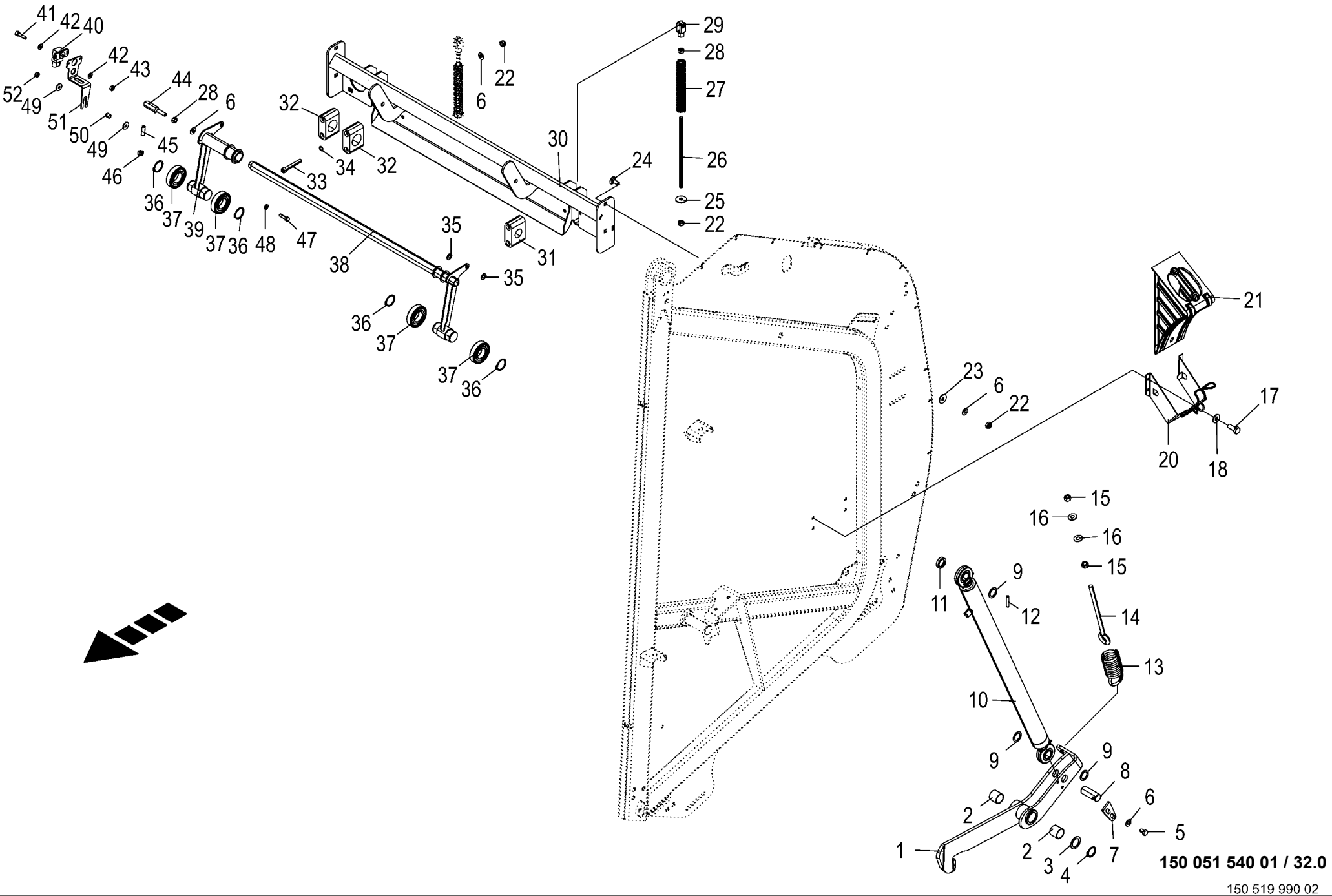
41
42
40
42
43
52
49
51
44
28
6
50
49
45
46
36
37
39
37
36
48
47
38
32
32
34
33
6
22
29
28
27
26
25
22
30
24
31
35
35
36
37
37
36
23
6
22
21
17
20
18
15
16
16
15
11
9
12
14
13
10
9
9
8
6
5
2
2
3
4
7
1
150 051 540 01 / 32.0
150 519 990 02

Anbauteile Gehäuse hinten
Mounting parts housing rear
Pièces rapportées carter arrière

1046901 -

150 051 540 01

150 519 990 2 **32.0**

Pos.	ID-Nr.	Benennung	Description	Description	Masch.-Nr-	RP201-10	RP201-11					Bemerkung/Remarks/Remarque
1	20 264 353 1	Verschlusshaken li.	Verschlusshaken lh	crochet de fermeture ga.		1						
	20 264 355 1	Verschlusshaken re.	Verschlusshaken rh	crochet de fermeture dr.		1						
2	00 934 920 0	Lagerbuchse	Bearing bush	Coussinet		4						30 X 34 X 30
3	00 910 865 1	Passscheibe	Shim ring	Rondelle d'ajustage		x						30 X 42 X 2,0
	00 910 864 1	Passscheibe	Shim ring	Rondelle d'ajustage		x						30 X 42 X 1,0
	00 910 863 0	Passscheibe	Shim ring	Rondelle d'ajustage		x						30 X 42 X 0,5
	00 910 862 0	Passscheibe	Shim ring	Rondelle d'ajustage		x						30 X 42 X 0,3
	00 910 860 0	Passscheibe	Shim ring	Rondelle d'ajustage		x						30 X 42 X 0,1
4	00 911 536 0	Sicherungsring	Circlip	Circlip		x						30 X 2,0
5	00 900 632 0	6kt-Schraube	Hex head bolt	Boulon tête hex		x						M 10 X 16
6	00 909 909 1	Sperrkantscheibe	Detent edged washer	Disque à bord d'arrêt		x						SKM 10
7	20 065 163 1	Verdrehsicherung	Anti-twist lock	Sécurité anti-rotation		2						
8	20 269 823 0	Bolzen 25 X 65 Zn8	Bolt short 25 X 65 Zn8	Boulon court 25 X 65 Zn8		2						
9	00 910 845 1	Passscheibe	Shim ring	Rondelle d'ajustage		x						25 X 35 X 2,0
10	27 021 627 2	Hyd-Zylinder EZ 40/45x595/935	Hyd. cylinder EZ 40/45x595/935	Vérin hyd. EZ 40/45x595/935		2						
	27 019 637 0	Dichtungssatz EZ40/45	Sealing kit EZ40/45	Jeu de joints EZ40/45		2						
	00 919 102 0	Kegelschmiernippel	Grease niple	Graisseur à cone		4						H2/S M 6
11	20 461 092 0	Distanzring	Spacer ring	Bague entretoise		2						
12	00 912 670 1	Spannstift	Roll pin	Goupille de serrage		2						8 X 40
13	00 345 998 3	Zugfeder	Tension spring	Ressort de traction		2						8 X 49 X 402
14	20 062 277 0	Ösenschraube	Eye screw	Vis à oeillet		2						M 12 X 232
15	00 908 215 0	6kt-Mutter	Hex nut	Écrou hex		x						M 12
16	00 909 910 1	Sperrkantscheibe	Detent edged washer	Disque à bord d'arrêt		x						SKM 12
17	00 900 607 0	6kt-Schraube	Hex head bolt	Boulon tête hex		x						M 6 X 16
18	00 909 906 1	Sperrkantscheibe	Detent edged washer	Disque à bord d'arrêt		x						SKM 6
20	00 940 007 0	Tasche für Vorlegekeil	Bracket for wedge	Support de cale		2						
21	00 940 006 0	Vorlegekeil	Wheel chock	Cale de freinage		2						
22	00 908 758 0	Sicherungsmutter	Locknut	Écrou hex		x						M 10
23	90 000 121 0	Scheibe	Washer	Rondelle		x						10,5 X 30 X 2,5
24	00 904 850 1	Flachrundschraube	Coach bolt	Vis a tête bombée		x						M 10 X 25
25	00 910 353 0	Scheibe	Washer	Rondelle		x						11 X 34 X 3
26	20 465 501 0	Gewindestange M10x270	Threaded rod M10 x 270	Tige filetée M10x270		2						
27	27 023 512 0	Druckfeder 4 x 25 x 185 Zn8	Compression spring 4 x 25 x 185 Zn8	Ressort de compression 4 x 25 x 185 Zn8		2						
28	00 908 212 0	6kt-Mutter	Hex nut	Écrou hex		x						M 10
29	00 927 116 0	Gabelkopf mit Es-Bolzen	Clevis 1 clip ass.	Fourche		2						G 10 X 20
30	20 466 513 2	Träger	Support	Support		1						
31	27 024 299 0	Rohrschelle 30mm gerippt	Pipe clamp 30mm ribbed	Collier 30mm nervuré		1						

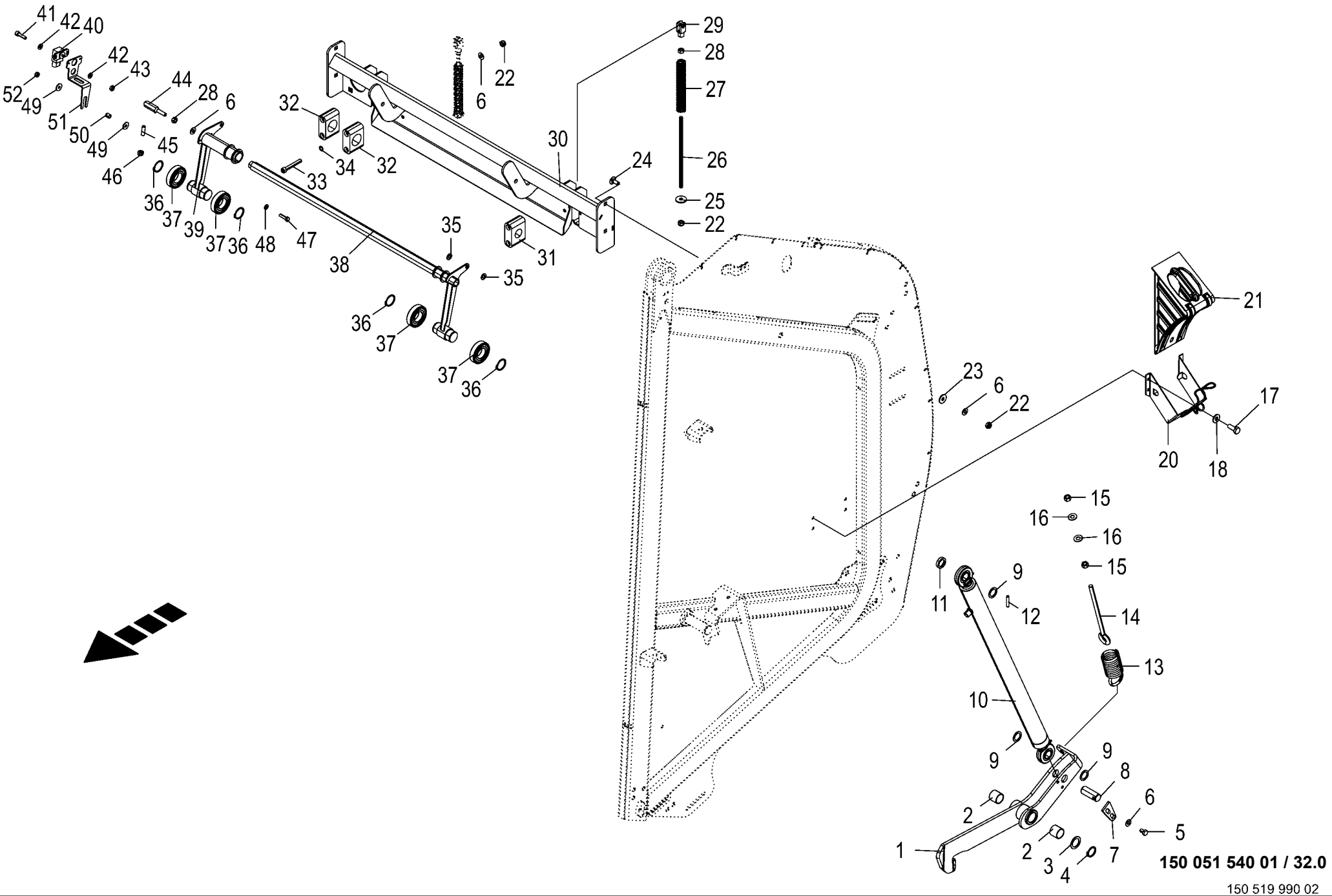
41
42
40
42
43
52
49
51
44
28
6
50
49
45
46
36
37
39
37
36
48
47
38
32
32
34
33
6
22
29
28
27
26
25
22
30
24
31
35
35
36
37
37
36
23
6
22
21
17
20
18
15
16
16
15
11
9
12
14
13
10
9
9
8
6
5
2
2
3
4
7
1
150 051 540 01 / 32.0
150 519 990 02

Anbauteile Gehäuse hinten
Mounting parts housing rear
Pièces rapportées carter arrière

1046901 -

150 051 540 01

150 519 990 2 **32.0**

Pos.	ID-Nr.	Benennung	Description	Description	Masch.-Nr-	RP201-10	RP201-11					Bemerkung/Remarks/Remarque
32	27 024 300 0	Rohrschelle 40mm gerippt	Pipe clamp 40mm ribbed	Collier 40mm nervuré		2						
33	00 903 116 1	Zylinderschraube	Allen screw	Vis tête cylindrique		x						M 10 X 70
34	90 002 652 0	Passscheibe 10x16x0,5	Shim ring 10x16x0,5	Bague de calage 10x16x0,5		x						
35	00 910 414 0	Scheibe	Washer	Rondelle		x						10,5 X 21 X 2
36	00 911 541 0	Sicherungsring	Circlip	Circlip		4						A 35 X 1,5
37	00 930 319 0	Laufrolle	Runner	Galet		4						LR 35/72 2URS
38	20 465 498 1	Fahrtrichtungsanzeige links	Direction display lh	Indicateur de direction gauche		1						
39	20 465 494 1	Fahrtrichtungsanzeige rechts	Direction diapsly rh	Indicateur de direction droit		1						
40	00 303 146 0	Hallsensor [-B82]	Hall sensor [-B82]	Capteur de Hall [-B82]		1						70°
41	90 002 401 0	Zylindersch.I-6kt M4 x 16 Zn8	Cylinder screw hexagon socket M4 x 16	Vis cylind à six pans creux M4 x 16 Zn8		x						
42	00 910 325 0	Scheibe	Washer	Rondelle		x						4,3 X 9 X 0,8
43	00 908 006 1	6kt-Mutter	Hex nut	Écrou hex		x						M 4
44	20 256 785 0	Welle	Shaft	Arbre		1						
45	90 004 106 0	Gewindestift I-6kt M5 x 16 Zn8	Threaded pin wi inside hexagon M5 x 16	Vis sans tête 6 pans creux M5 x 16 Zn8		1						
46	00 908 702 0	Sicherungsmutter	Locknut	Écrou hex		x						M 5
47	00 900 617 0	6kt-Schraube	Hex head bolt	Boulon tête hex		x						M 8 X 30
48	00 910 413 0	Scheibe	Washer	Rondelle		x						8,4 X 17 X 1,6
49	00 910 603 0	Scheibe	Washer	Rondelle		x						8,4 X 24 X 2
50	20 253 420 0	Buchse 9 x 12 x 13	Bushing 9 x 12 x 13	Douille 9 x 12 x 13		1						
51	20 469 597 0	Verdrehsicherung	Anti-twist lock	Sécurité anti-rotation		x						
52	00 908 706 0	Sicherungsmutter	Locknut	Écrou hex		x						M 8

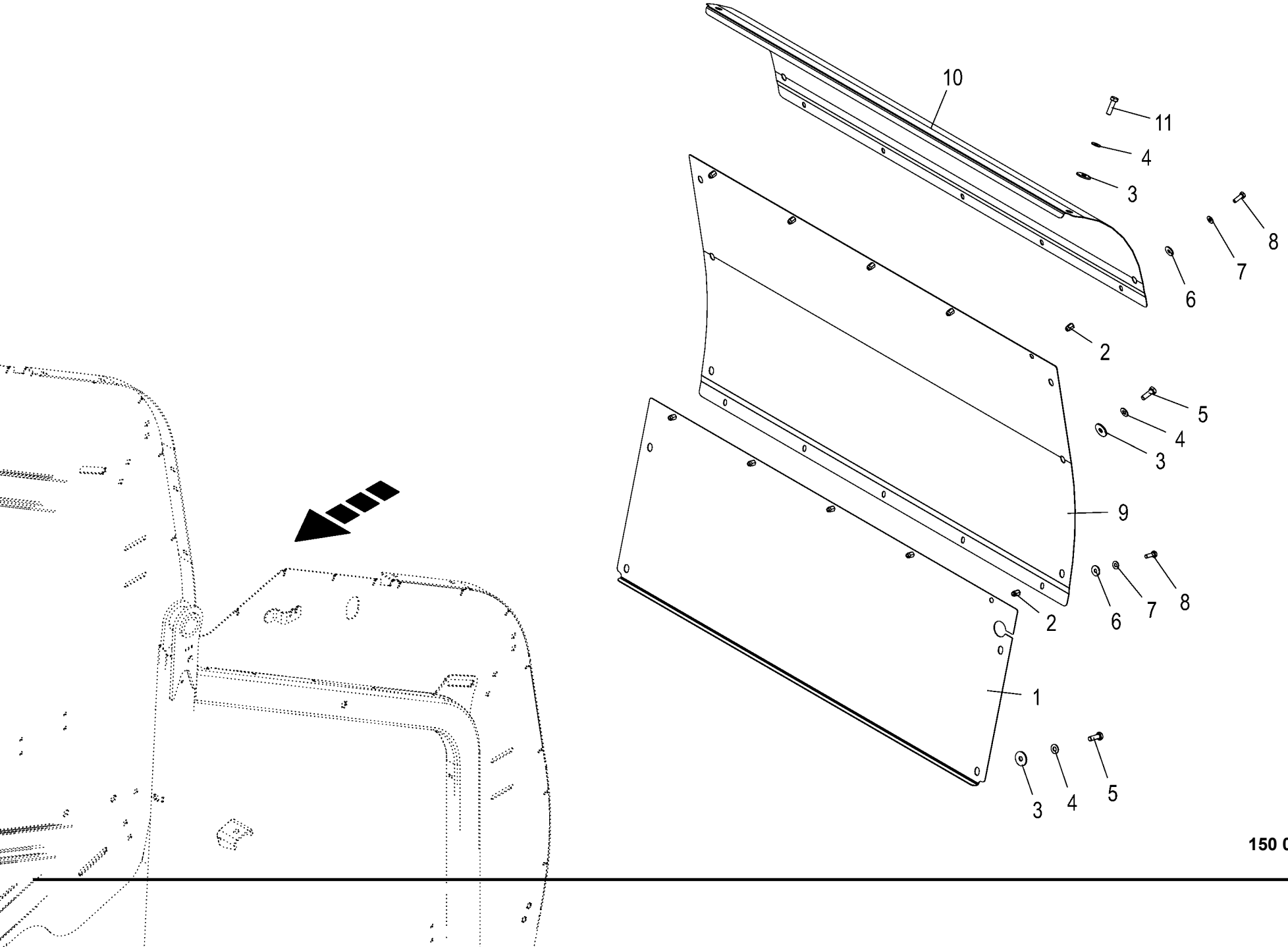

150 051 540 01 / 33.0

150 520 000 02

Mantelblech
Jacket sheet
Tôle d'enveloppe

1046901 -

150 051 540 01

150 520 000 2 **33.0**

Pos.	ID-Nr.	Benennung	Description	Description	Masch.-Nr-	RP201-10	RP201-11					Bemerkung/Remarks/Remarque
1	20 660 423 0	Mantelblech unten	Shell plate bottom	Tôle d'enveloppe inférieure		1						
2	90 002 522 0	6kt-Blindnietmutter M8x18 Senkkopf Zn8	Hexagon blind rivet nut M8x18 2 Zn8	Écrou borgne à six pans M8x18 2 Zn8		x						
3	00 910 353 0	Scheibe	Washer	Rondelle		x						11 X 34 X 3
4	00 909 909 1	Sperrkantscheibe	Detent edged washer	Disque à bord d'arrêt		x						SKM 10
5	00 900 637 0	6kt-Schraube	Hex head bolt	Boulon tête hex		x						M 10 X 30
6	00 910 603 0	Scheibe	Washer	Rondelle		x						8,4 X 24 X 2
7	00 909 908 1	Sperrkantscheibe	Detent edged washer	Disque à bord d'arrêt		x						SKM 8
8	00 900 616 0	6kt-Schraube	Hex head bolt	Boulon tête hex		x						M 8 X 25
9	20 660 422 0	Mantelblech mitte	Shell sheet centre	Tôle d'enveloppe centre		1						
10	20 660 212 1	Mantelblech oben				1						
11	00 900 638 0	6kt-Schraube	Hex head bolt	Boulon tête hex		x						M 10 X 35

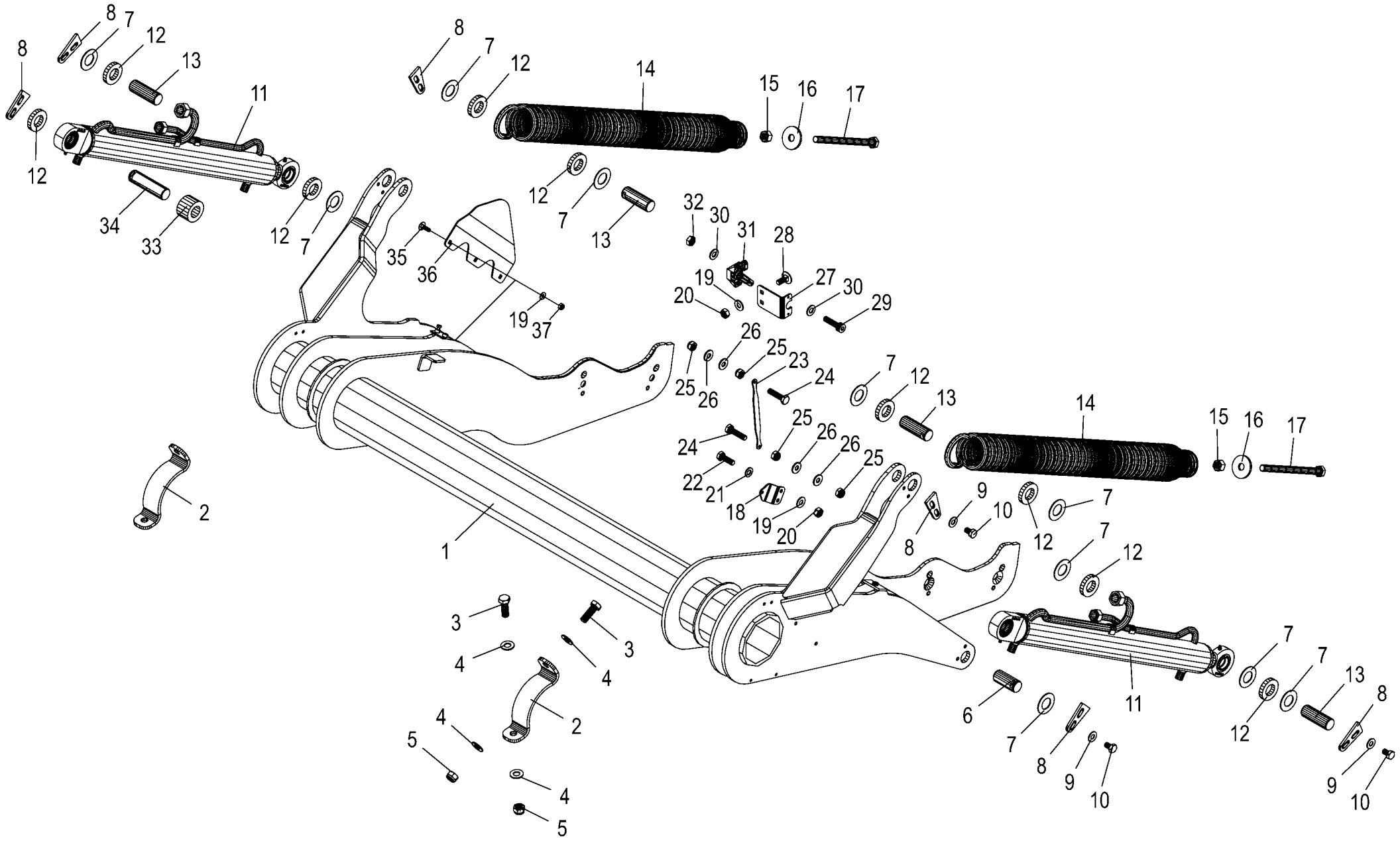

150 051 540 01 / 34.0

150 535 937 01

Spannschwinge
Tensioning rocker
Bras oscillant

1046901 -

150 051 540 01

150 535 937 1 **34.0**

Pos.	ID-Nr.	Benennung	Description	Description	Masch.-Nr-	RP201-10	RP201-11					Bemerkung/Remarks/Remarque
1	20 466 785 2	Spannschwinge	Tensioning rocker welded			1	1					
2	20 269 839 1	Oberschale				2	2					
3	00 900 676 0	6kt-Schraube	Hex head bolt	Boulon tête hex		x	x					M 16 X 45
4	00 909 912 1	Sperrkantscheibe	Detent edged washer	Disque à bord d'arrêt		x	x					SKM 16
5	00 908 719 0	Sicherungsmutter	Locknut	Écrou hex		x	x					M 16
6	20 266 470 1	Bolzen 30 X 69,5 Zn8	Bolt	Boulon		1	1					
7	00 910 866 1	Passscheibe	Shim ring	Rondelle d'ajustage		x	x					30 X 55 X 2
8	20 065 163 1	Verdrehsicherung	Anti-twist lock	Sécurité anti-rotation		6	6					
9	00 909 909 1	Sperrkantscheibe	Detent edged washer	Disque à bord d'arrêt		x	x					SKM 10
10	00 900 632 0	6kt-Schraube	Hex head bolt	Boulon tête hex		x	x					M 10 X 16
11	27 028 837 0	Hyd-Zylinder DZ 45/63x535/875	Hydraulic cylinder DZ 45/ 63x535/875	Vérin hyd. DZ 45/63x535/875		2	2					
						2	2					
12	20 461 063 0	Buchse 30,2 x 55 x 10,5	Bushing 30.2 x 55 x 10.5	Douille 30,2 x 55 x 10,5		9	9					
13	20 268 180 1	Bolzen 30 X 85,5 Zn8	Bolt	Boulon		4	4					
14	20 460 380 1	Zugfeder mit Gewindestück 13 x	Tens spring wi threa piece 13 x 74	Ressort de tract.+piè.filetée		2	2					
		74 x 940	x 940	13x74x940								
15	00 908 220 0	6kt-Mutter	Hex nut	Écrou hex		x	x					M 16
16	00 910 356 0	Scheibe	Washer	Rondelle		x	x					17,5 X 56 X 5
17	90 000 130 0	6kt-Schraube	Hex head bolt	Boulon tête hex		x	x					M 16 X 220
18	20 466 814 0	Halteblech Bl 3	Retaining sheet	Tôle de maintien		1	1					
19	00 909 908 1	Sperrkantscheibe	Detent edged washer	Disque à bord d'arrêt		x	x					SKM 8
20	00 908 210 0	6kt-Mutter	Hex nut	Écrou hex		x	x					M 8
21	00 910 413 0	Scheibe	Washer	Rondelle		x	x					8,4 X 17 X 1,6
22	00 900 616 0	6kt-Schraube	Hex head bolt	Boulon tête hex		x	x					M 8 X 25
23	20 466 803 0	Koppelstange Bl 3	Coupling rod	Barre d'accouplement		1	1					
24	00 900 239 1	6kt-Schraube	Hex head bolt	Boulon tête hex		x	x					M 6 X 25
25	00 908 704 1	Sicherungsmutter	Locknut	Écrou hex		x	x					M 6
26	00 909 906 1	Sperrkantscheibe	Detent edged washer	Disque à bord d'arrêt		x	x					SKM 6
27	20 269 047 1	Sensorhalter Bl 3	Sensor bracket	Support de capteur		1	1					
28	00 904 731 2	Flachrundschraube	Coach bolt	Vis a tête bombée		x	x					M 8 X 20
29	90 002 401 0	Zylindersch.I-6kt M4 x 16 Zn8	Cylinder screw hexagon socket M4	Vis cylind à six pans creux M4 x 16		x	x					
			x 16	Zn8								
30	00 910 325 0	Scheibe	Washer	Rondelle		x	x					4,3 X 9 X 0,8
31	00 303 732 0	Hallsensor [-B09]	Hall sensor [-B09]	Capteur de Hall [-B09]		1	1					120°
	00 303 873 0	Betätigungshebel Winkelsensor	Actuation lever angle sensor	Levier d'activation capteur d'angle		1	1					
32	00 908 006 1	6kt-Mutter	Hex nut	Écrou hex		x	x					M 4
33	20 461 064 0	Buchse 30,5 x 55 x 37	Bushing 30.5 x 55 x 37	Douille 30,5 x 55 x 37		1	1					

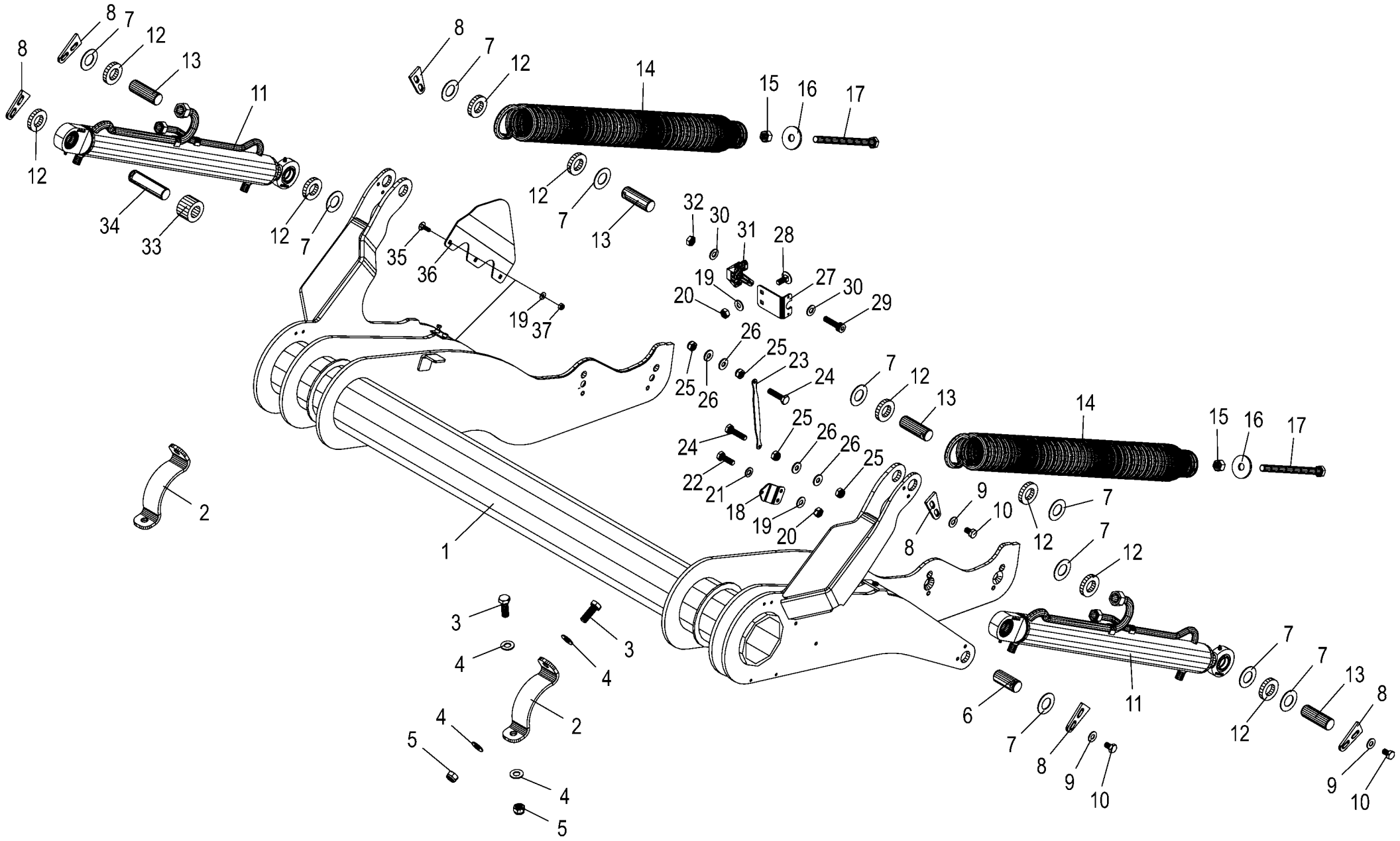

150 051 540 01 / 34.0

150 535 937 01

Spannschwinge Tensioning rocker Bras oscillant					1046901 -	RP201-10	RP201-11					150 051 540 01 150 535 937 1 34.0
Pos.	ID-Nr.	Benennung	Description	Description	Masch.-Nr-							Bemerkung/Remarks/Remarque
34	20 266 469 1	Bolzen 30 X 113,5 Zn8	Bolt	Boulon		1	1					
35	00 904 731 2	Flachrundschraube	Coach bolt	Vis a tête bombée		x	x					M 8 X 20
36	20 661 127 0	Schutzblech	Guard sheet			1	1					
37	00 908 706 0	Sicherungsmutter	Locknut	Écrou hex		x	x					M 8

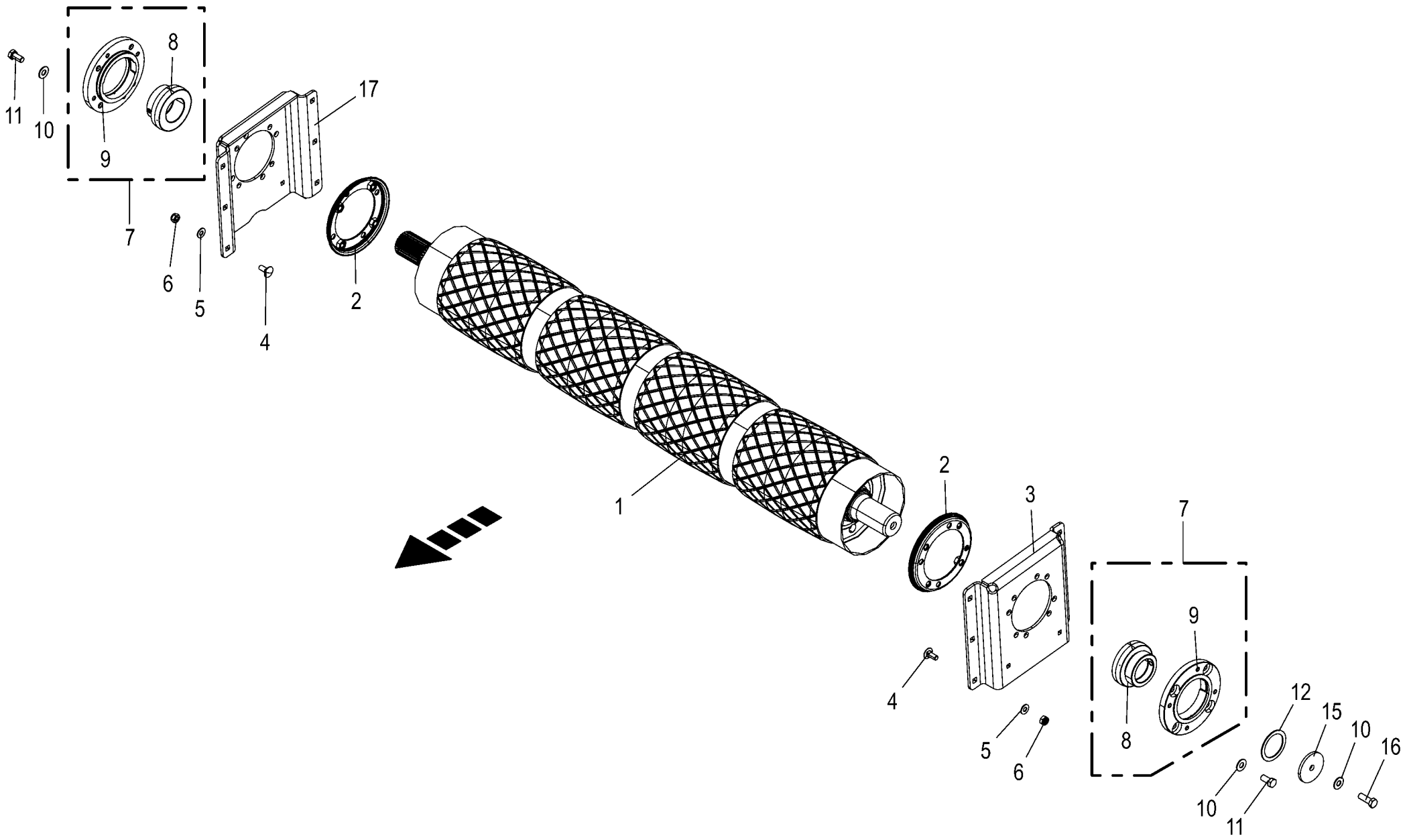

150 051 540 01 / 35.0

150 520 003 02

Antriebswalze -oben
Drive roll -top
Tambour moteur -en haut

1046901 -

150 051 540 01

150 520 003 2 **35.0**

Pos.	ID-Nr.	Benennung	Description	Description	Masch.-Nr-	RP201-10	RP201-11					Bemerkung/Remarks/Remarque
1	20 660 648 1	Antriebswalze gummiert				1	1					
2	20 465 975 1	Wickelschutz	Anti-wrap guard	Protecteur d'enroulement		2	2					
3	20 466 036 0	Lagerbock links	Bearing block lh.	Palier gauche		1	1					
4	00 904 850 1	Flachrundschraube	Coach bolt	Vis a tête bombée		x	x					M 10 X 25
5	00 909 909 1	Sperrkantscheibe	Detent edged washer	Disque à bord d'arrêt		x	x					SKM 10
6	00 908 758 0	Sicherungsmutter	Locknut	Écrou hex		x	x					M 10
7	20 465 974 0	Flanschlager 55mm 4-Loch	Flange-mounted bearing 55mm 4 holes	Palier à bride 55mm 4 trous		2	2					
8	90 004 101 0	Spannlager 55x100x32,5 C	Tensioning bearing 55 x 100 x 32.5 C	Palier de serrage 55x100x32,5 C		2	2					
9	20 465 145 0	Lagergehäuse	Bearing housing	Corps de palier		2	2					
10	00 909 910 1	Sperrkantscheibe	Detent edged washer	Disque à bord d'arrêt		x	x					SKM 12
11	00 900 655 0	6kt-Schraube	Hex head bolt	Boulon tête hex		x	x					M 12 X 25
12	00 910 915 0	Passscheibe	Shim ring	Rondelle d'ajustage		x	x					56 X 72 X 2,0
	00 910 914 0	Passscheibe	Shim ring	Rondelle d'ajustage		x	x					56 X 72 X 1,0
	00 910 913 0	Passscheibe	Shim ring	Rondelle d'ajustage		x	x					56 X 72 X 0,5
15	00 910 642 0	Scheibe	Washer	Rondelle		x	x					13 X 70 X 6
16	00 900 657 0	6kt-Schraube	Hex head bolt	Boulon tête hex		x	x					M 12 X 35
17	20 466 038 0	Lagerbock rechts	Bearing block rh.	Palier droit		1	1					

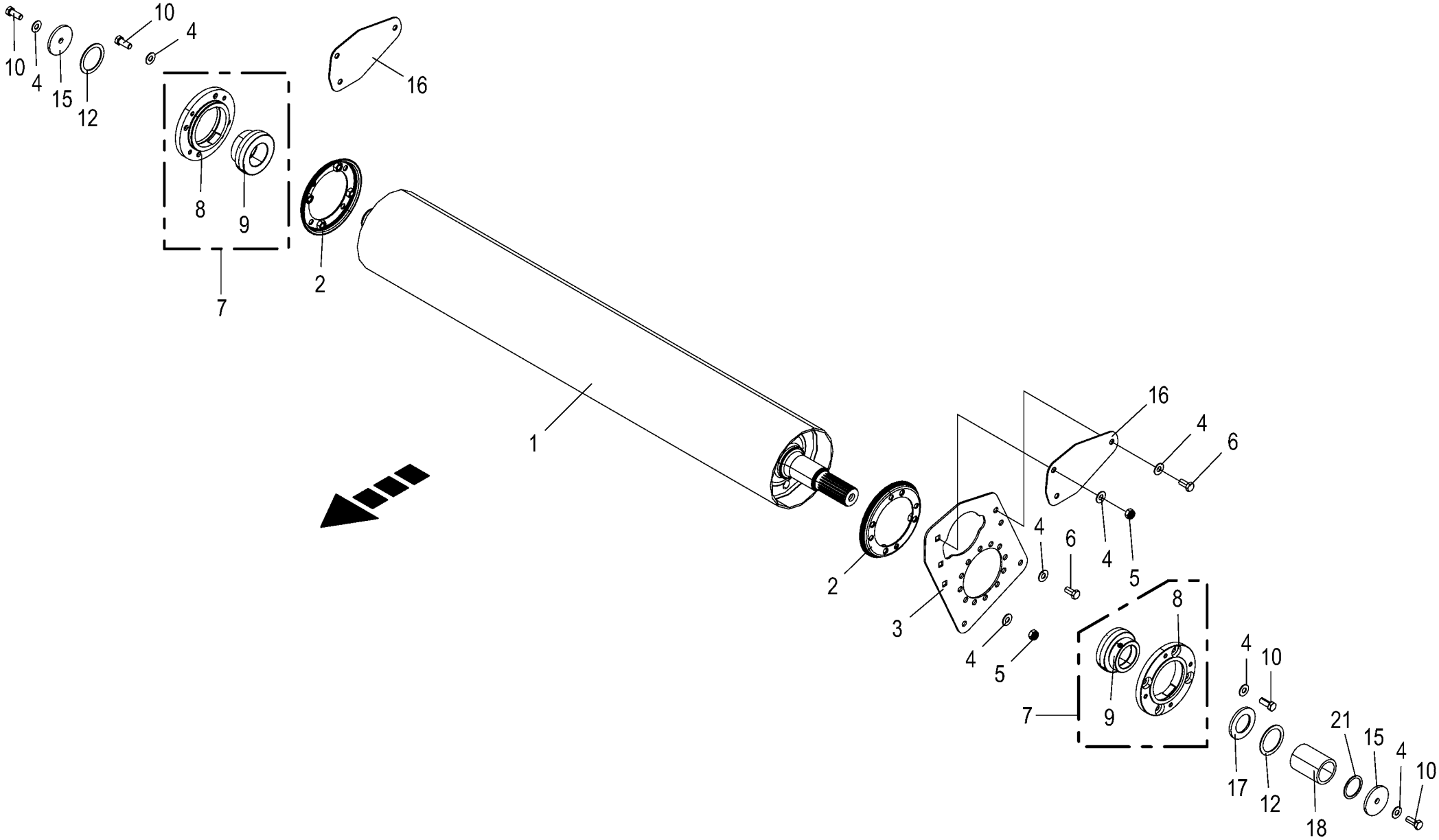

150 051 540 01 / 36.0

150 520 001 02

Antriebswalze -unten
Drive roll -below
Tambour moteur -en bas

1046901 -

150 051 540 01

150 520 001 2 **36.0**

Pos.	ID-Nr.	Benennung	Description	Description	Masch.-Nr-	RP201-10	RP201-11					Bemerkung/Remarks/Remarque
1	20 660 590 0	Antriebswalze unten	Drive roller bottom	Rouleau d'entraînement inférieur		1	1					
2	20 465 975 1	Wickelschutz	Anti-wrap guard	Protecteur d'enroulement		2	2					
3	20 466 149 0	Lagerplatte Bl 4	Bearing plate	Plaque du palier		1	1					
4	00 909 910 1	Sperrkantscheibe	Detent edged washer	Disque à bord d'arrêt		x	x					SKM 12
5	00 908 701 0	Sicherungsmutter	Locknut	Écrou hex		x	x					M 12
6	00 900 655 0	6kt-Schraube	Hex head bolt	Boulon tête hex		x	x					M 12 X 25
7	20 465 974 0	Flanschlager 55mm 4-Loch	Flange-mounted bearing 55mm 4 holes	Palier à bride 55mm 4 trous		2	2					
8	20 465 145 0	Lagergehäuse	Bearing housing	Corps de palier		2	2					
9	90 004 101 0	Spannlager 55x100x32,5 C	Tensioning bearing 55 x 100 x 32.5 C	Palier de serrage 55x100x32,5 C		2	2					
10	00 900 656 0	6kt-Schraube	Hex head bolt	Boulon tête hex		x	x					M 12 X 30
12	00 910 915 0	Passscheibe	Shim ring	Rondelle d'ajustage		x	x					56 X 72 X 2,0
	00 910 914 0	Passscheibe	Shim ring	Rondelle d'ajustage		x	x					56 X 72 X 1,0
	00 910 913 0	Passscheibe	Shim ring	Rondelle d'ajustage		x	x					56 X 72 X 0,5
15	00 910 642 0	Scheibe	Washer	Rondelle		x	x					13 X 70 X 6
16	20 461 196 0	Deckel	Cover	Couvercle		2	2					
17	20 267 328 0	Scheibe	Disc	Rondelle		1	1					
18	20 267 755 0	Distanzhülse	Spacer sleeve	Douille d'écartement		1	1					
21	00 910 877 0	Passscheibe	Shim ring	Rondelle d'ajustage		x	x					45 X 55 X 2,0
	00 910 899 0	Passscheibe	Shim ring	Rondelle d'ajustage		x	x					45 X 55 X 1
	00 910 898 0	Passscheibe	Shim ring	Rondelle d'ajustage		x	x					45 X 55 X 0,5

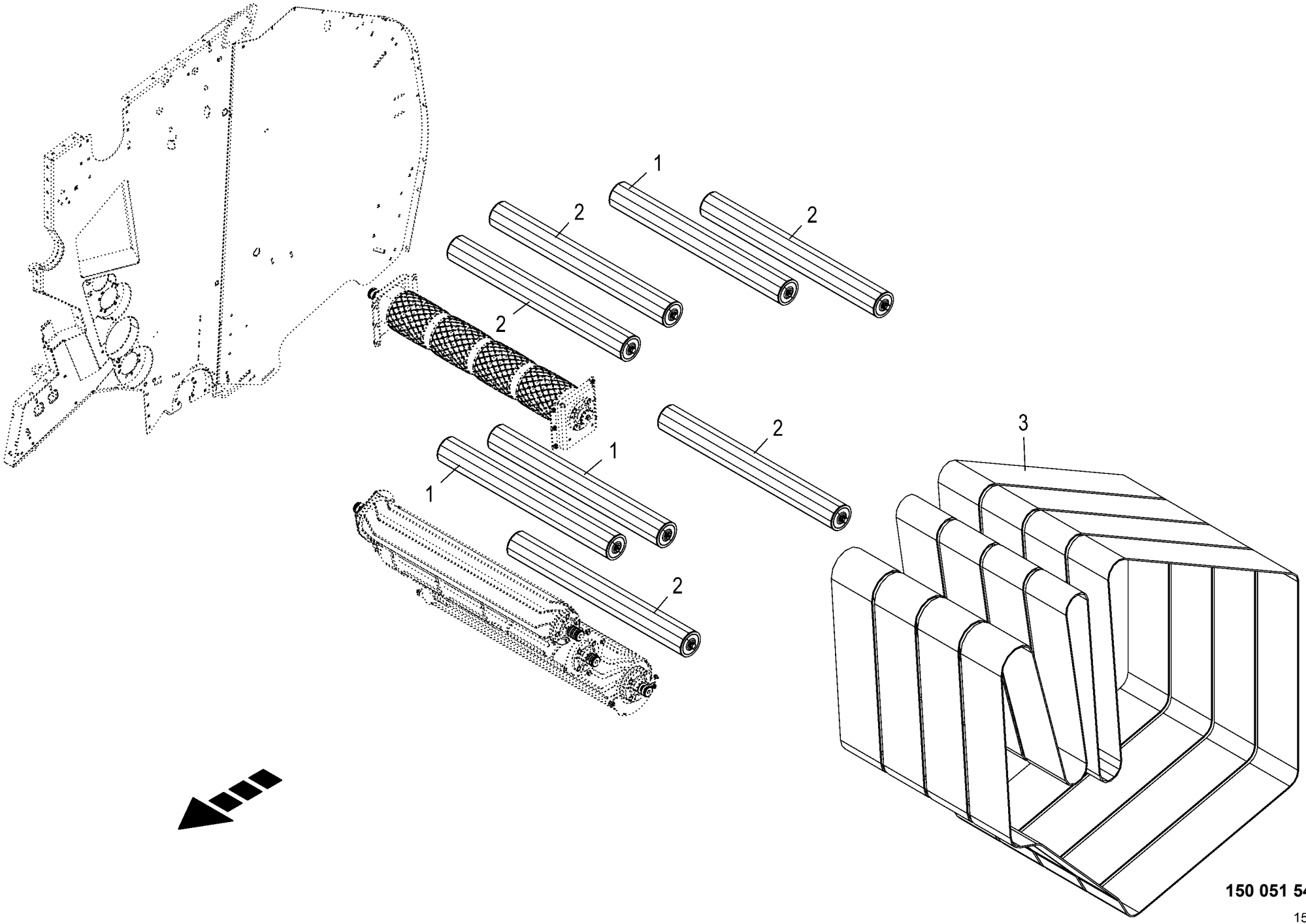

150 051 540 01 / 37.0

150 527 640 01

Riementrieb
Belt drive
Courroie de transmission

1046901 -

150 051 540 01

150 527 640 1 **37.0**

Pos.	ID-Nr.	Benennung	Description	Description	Masch.-Nr-	RP201-10	RP201-11					Bemerkung/Remarks/Remarque
1	20 467 188 0	Umlenkwalze	Deflection roller	Rouleau de renvoi		3	3					
2	20 467 167 0	Umlenkwalze	Deflection roller	Rouleau de renvoi		5	5					
3	27 024 596 1	Satz-Pressbänder 11060x275x7,2	Satz-Pressbänder 11060x275x7,2	Satz-Pressbänder 11060x275x7,2		1	1					

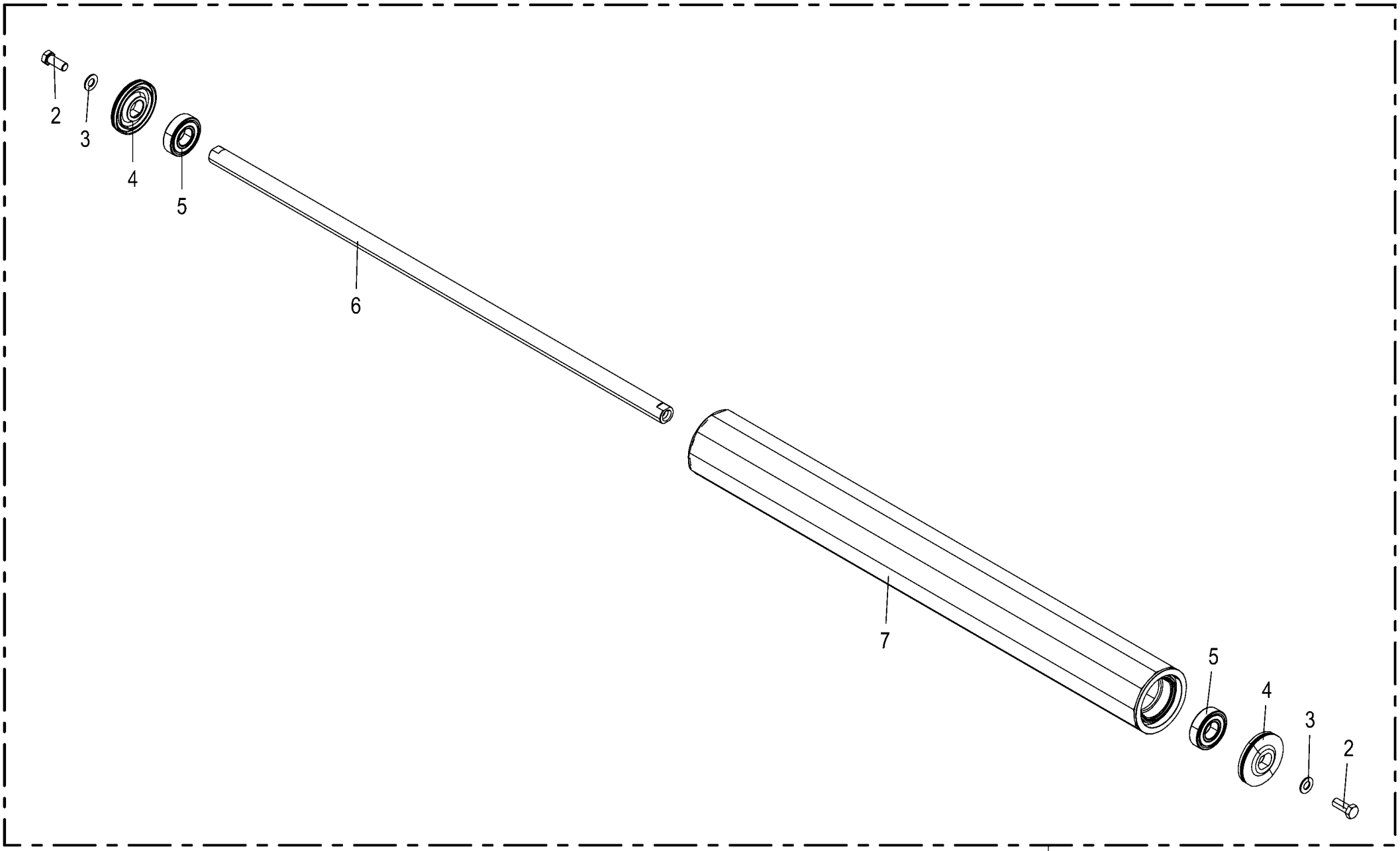

150 051 540 01 / 38.0

150 520 016 01

Umlenkwalze
Deflection roller
Rouleau de renvoi

1046901 -

150 051 540 01

150 520 016 1 **38.0**

Pos.	ID-Nr.	Benennung	Description	Description	Masch.-Nr-	RP201-10	RP201-11					Bemerkung/Remarks/Remarque
1	20 467 167 0	Umlenkwalze	Deflection roller	Rouleau de renvoi		1	1					
2	00 900 675 0	6kt-Schraube	Hex head bolt	Boulon tête hex		x	x					M 16 X 40
3	00 909 912 1	Sperrkantscheibe	Detent edged washer	Disque à bord d'arrêt		x	x					SKM 16
4	20 463 114 1	Dichtscheibe	Sealing disc	Rondelle d’étanchéité		2	2					
5	00 930 567 0	Rillenkugellager	Grooved ball bearing	Roulement à gorge		2	2					6307 2RS
6	20 267 427 0	Welle	Shaft	Arbre		1	1					
7	20 467 162 0	Walze	Roller	Rouleau		1	1					

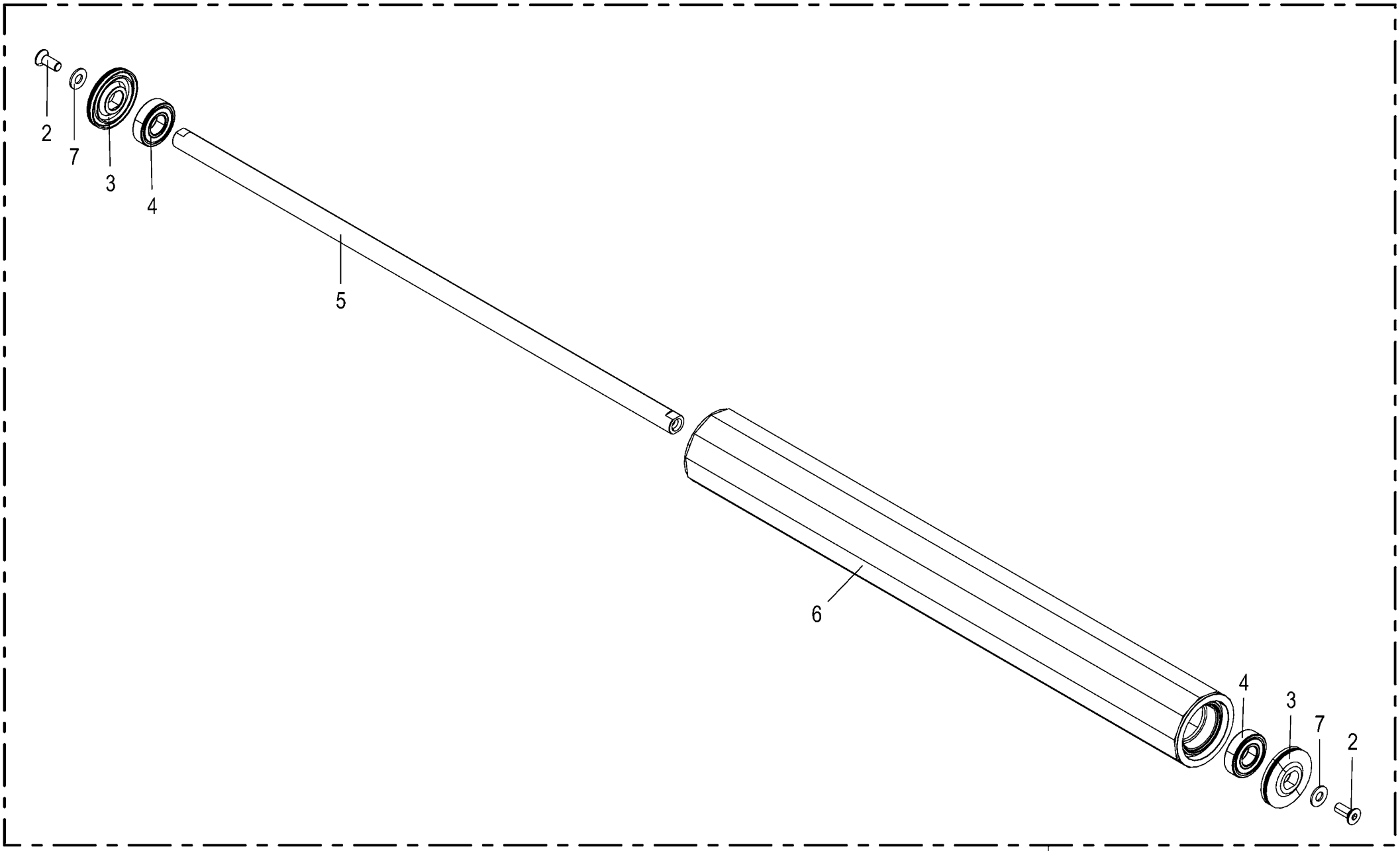

150 051 540 01 / 39.0

150 520 018 02

Umlenkwalze
Deflection roller
Rouleau de renvoi

1046901 -

150 051 540 01

150 520 018 2 **39.0**

Pos.	ID-Nr.	Benennung	Description	Description	Masch.-Nr-	RP201-10	RP201-11					Bemerkung/Remarks/Remarque
1	20 467 188 0	Umlenkwalze	Deflection roller	Rouleau de renvoi		1	1					
2	00 904 019 2	Senkschraube	Countersunkscrew	Vis à tête fraisée		x	x					M 16 X 40
3	20 463 114 1	Dichtscheibe	Sealing disc	Rondelle d'étanchéité		2	2					
4	00 930 567 0	Rillenkugellager	Grooved ball bearing	Roulement à gorge		2	2					6307 2RS
5	20 262 804 0	Welle	Shaft	Arbre		1	1					
6	20 463 113 1	Walze	Roller	Rouleau		1	1					
7	00 910 347 0	Scheibe	Washer	Rondelle		x	x					17 X 37 X 3

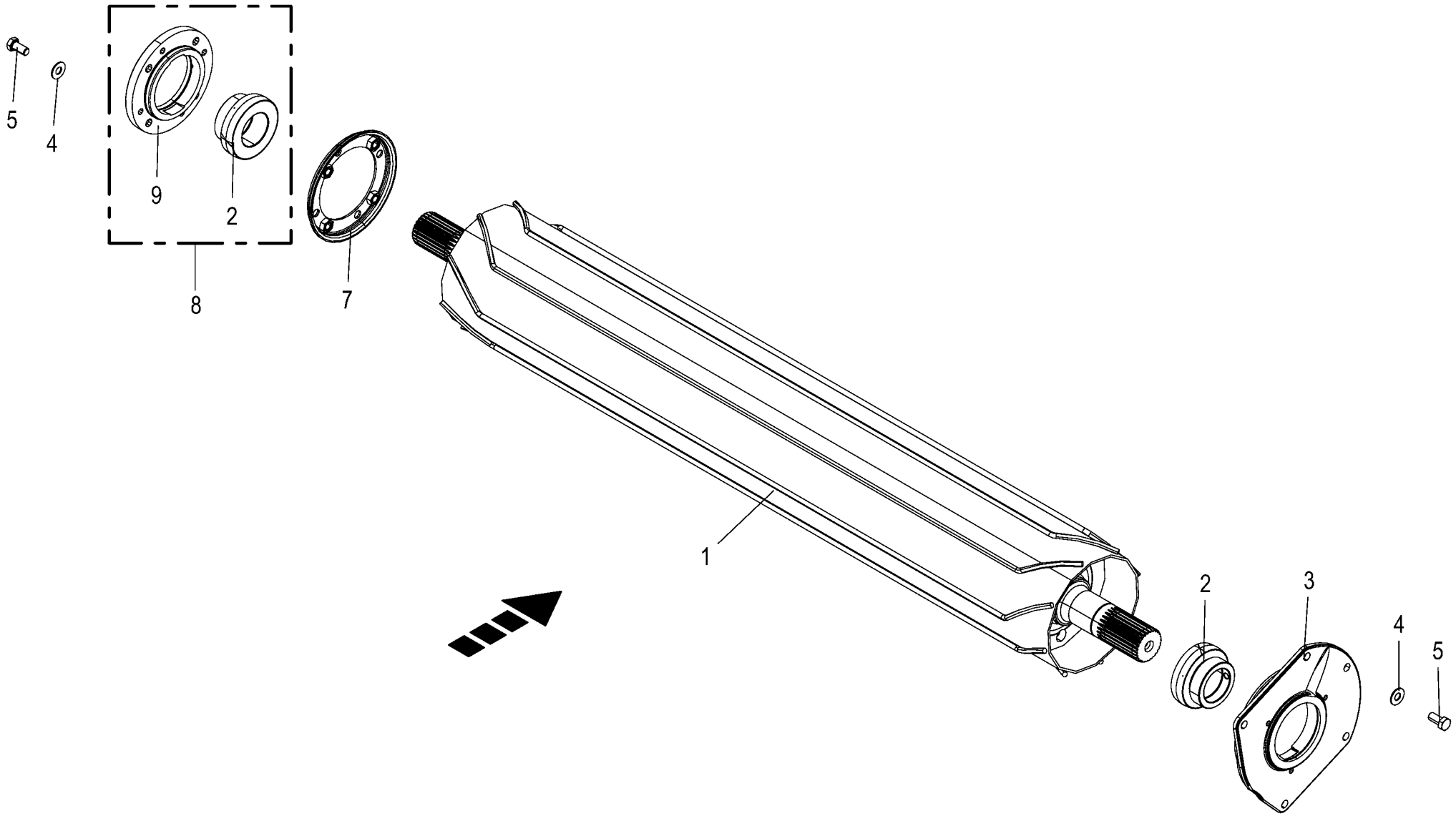

150 051 540 01 / 40.0

150 520 005 02

Netzwalze -oben
Net roller - top
Rouleau d'alimentation - supérieur

1046901 -

150 051 540 01

150 520 005 2 **40.0**

Pos.	ID-Nr.	Benennung	Description	Description	Masch.-Nr-	RP201-10	RP201-11					Bemerkung/Remarks/Remarque
1	20 469 827 1	Netzwalze oben	feed roller top welded			1	1					
2	90 004 101 0	Spannlager 55x100x32,5 C	Tensioning bearing 55 x 100 x 32.5 C	Palier de serrage 55x100x32,5 C		2	2					
3	20 466 014 1	Flanschlagergehäuse	Flange-mounted bearing housing	Corps de palier à bride		1	1					
4	00 909 910 1	Sperrkantscheibe	Detent edged washer	Disque à bord d'arrêt		x	x					SKM 12
5	00 900 655 0	6kt-Schraube	Hex head bolt	Boulon tête hex		x	x					M 12 X 25
7	20 465 975 1	Wickelschutz	Anti-wrap guard	Protecteur d'enroulement		1	1					
8	20 465 974 0	Flanschlager 55mm 4-Loch	Flange-mounted bearing 55mm 4 holes	Palier à bride 55mm 4 trous		1	1					
9	20 465 145 0	Lagergehäuse	Bearing housing	Corps de palier		1	1					

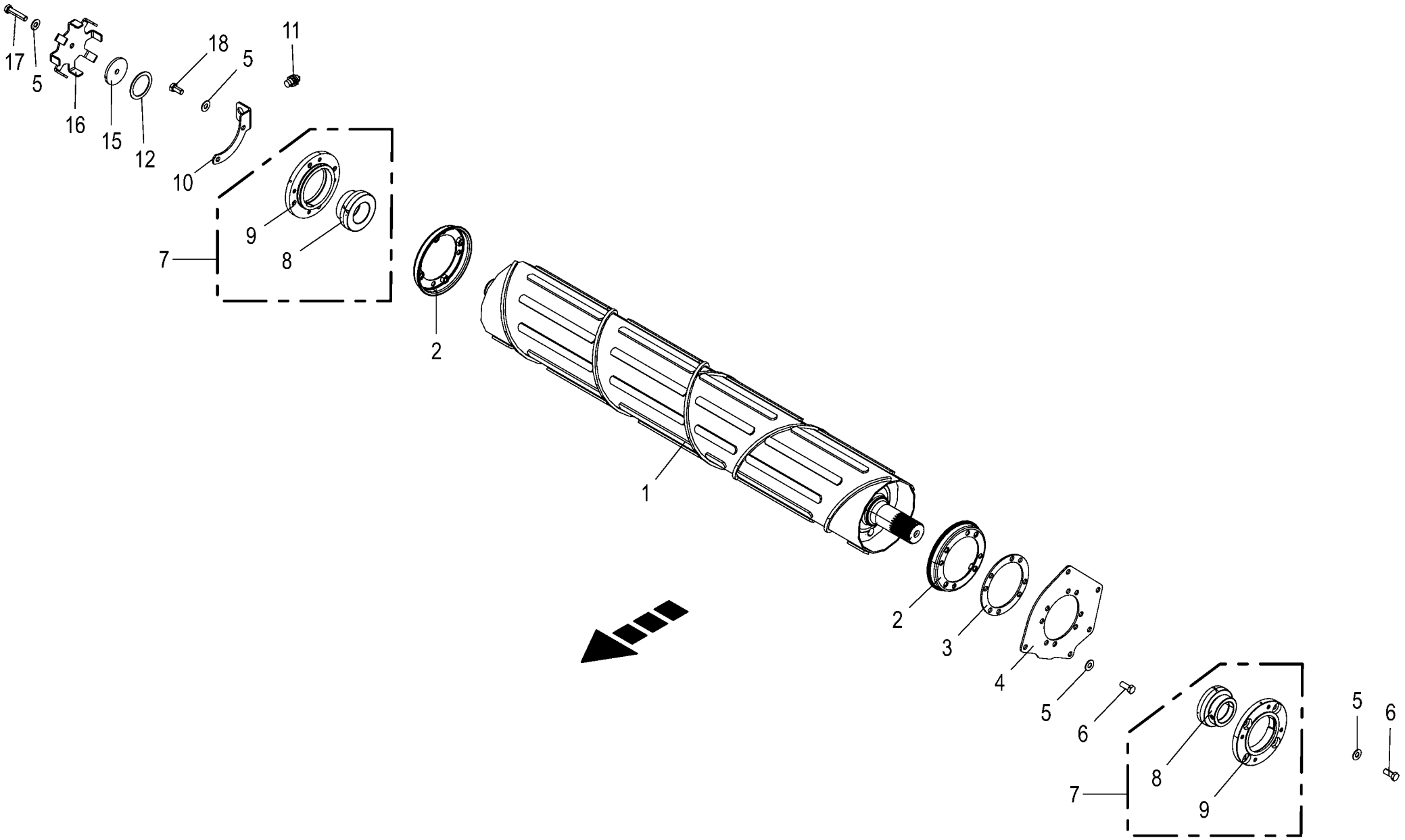

150 051 540 01 / 41.0

150 520 010 02

Netzwalze -unten
Net roller - bottom
Rouleau d'alimentation - inférieur

1046901 -

150 051 540 01

150 520 010 2 **41.0**

Pos.	ID-Nr.	Benennung	Description	Description	Masch.-Nr-	RP201-10	RP201-11					Bemerkung/Remarks/Remarque
1	20 660 634 1	Netzwalze unten	feed roller bottom machined			1	1					
	20 661 149 1	Netzwalze unten -Garnbindung	twine tying	liage par ficelle		1	1					
2	20 465 975 1	Wickelschutz	Anti-wrap guard	Protecteur d'enroulement		1	1					
3	20 467 043 0	Distanzblech	Distance sheet	Tôle d'écartement		2	2					
4	20 660 637 0	Lagerplatte	Bearing plate	Plaque du palier		1	1					
5	00 909 910 1	Sperrkantscheibe	Detent edged washer	Disque à bord d'arrêt		x	x					SKM 12
6	00 900 656 0	6kt-Schraube	Hex head bolt	Boulon tête hex		x	x					M 12 X 30
7	20 465 974 0	Flanschlager 55mm 4-Loch	Flange-mounted bearing 55mm 4 holes	Palier à bride 55mm 4 trous		2	2					
8	90 004 101 0	Spannlager 55x100x32,5 C	Tensioning bearing 55 x 100 x 32.5 C	Palier de serrage 55x100x32,5 C		2	2					
9	20 465 145 0	Lagergehäuse	Bearing housing	Corps de palier		2	2					
10	20 660 682 0	Sensorhalter	Sensor bracket	Support de capteur		1	1					
11	00 302 321 2	Ind. Näherungsschalter Namur M18 8mm	Namur sensor Namur M18	Capt. Namur Namur M18		1	1					
12	00 910 915 0	Passscheibe	Shim ring	Rondelle d'ajustage		x	x					56 X 72 X 2,0
	00 910 914 0	Passscheibe	Shim ring	Rondelle d'ajustage		x	x					56 X 72 X 1,0
	00 910 913 0	Passscheibe	Shim ring	Rondelle d'ajustage		x	x					56 X 72 X 0,5
15	00 910 642 0	Scheibe	Washer	Rondelle		x	x					13 X 70 X 6
16	20 264 808 0	Signalscheibe Netzwalze	Signal washer of feed roller	Disque de signalis. rouleau d'aliment.		1	1					
17	00 901 454 0	6kt-Schraube	Hex head bolt	Boulon tête hex		x	x					M 12 X 55
18	00 900 655 0	6kt-Schraube	Hex head bolt	Boulon tête hex		x	x					M 12 X 25

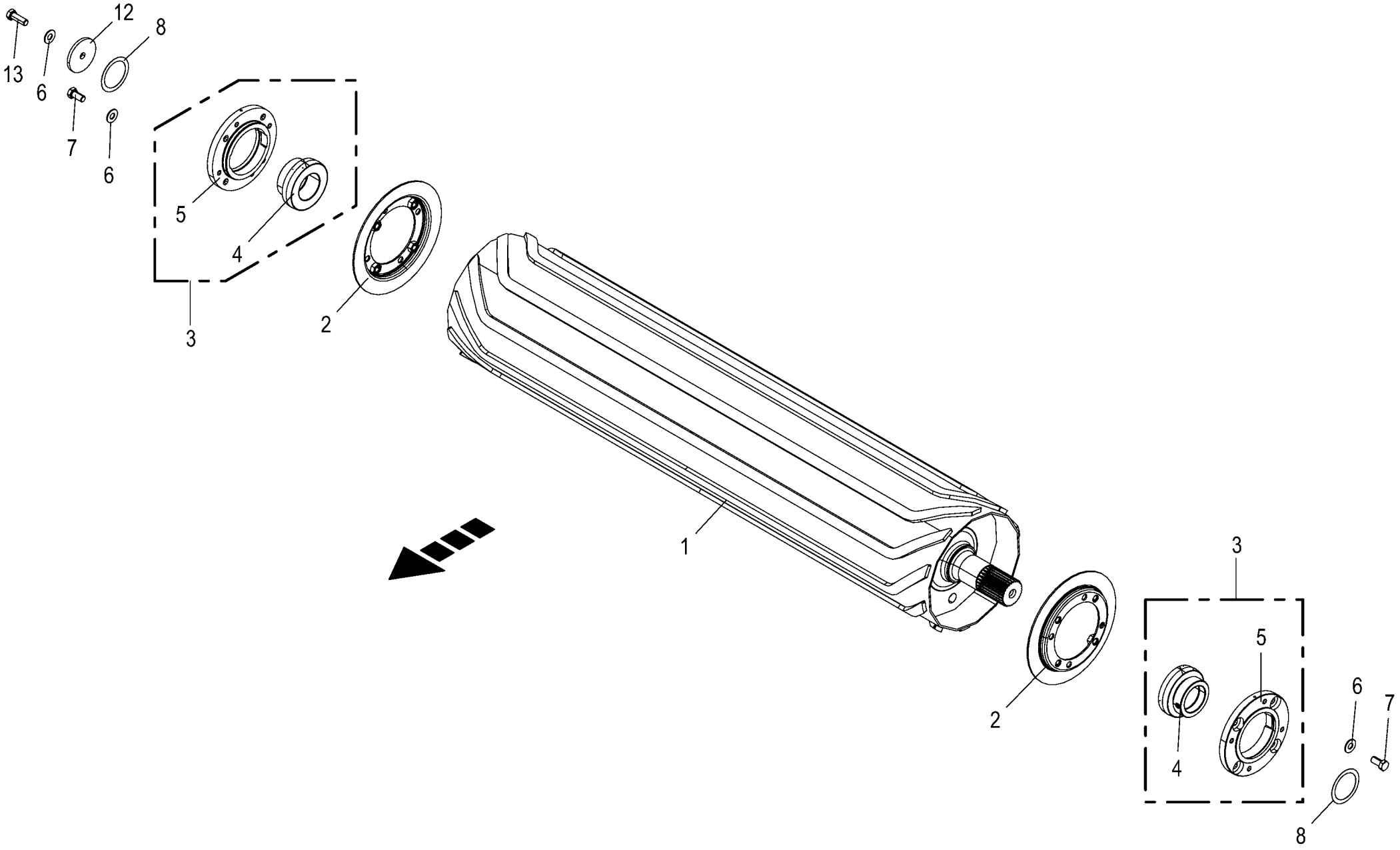

150 051 540 01 / 42.0

150 520 011 02

Starterwalze
Starter roller
Rouleau starter

1046901 -

150 051 540 01

150 520 011 2 **42.0**

Pos.	ID-Nr.	Benennung	Description	Description	Masch.-Nr-	RP201-10	RP201-11					Bemerkung/Remarks/Remarque
1	20 469 809 1	Starterwalze	starter roller welded			1	1					
2	20 466 147 1	Wickelschutz	Anti-wrap guard	Protecteur d'enroulement		2	2					
3	20 465 974 0	Flanschlager 55mm 4-Loch	Flange-mounted bearing 55mm 4 holes	Palier à bride 55mm 4 trous		2	2					
4	90 004 101 0	Spannlager 55x100x32,5 C	Tensioning bearing 55 x 100 x 32.5 C	Palier de serrage 55x100x32,5 C		2	2					
5	20 465 145 0	Lagergehäuse	Bearing housing	Corps de palier		2	2					
6	00 909 910 1	Sperrkantscheibe	Detent edged washer	Disque à bord d'arrêt		x	x					SKM 12
7	00 900 655 0	6kt-Schraube	Hex head bolt	Boulon tête hex		x	x					M 12 X 25
8	00 910 913 0	Passscheibe	Shim ring	Rondelle d'ajustage		x	x					56 X 72 X 0,5
	00 910 914 0	Passscheibe	Shim ring	Rondelle d'ajustage		x	x					56 X 72 X 1,0
	00 910 915 0	Passscheibe	Shim ring	Rondelle d'ajustage		x	x					56 X 72 X 2,0
12	00 910 642 0	Scheibe	Washer	Rondelle		x	x					13 X 70 X 6
13	00 900 657 0	6kt-Schraube	Hex head bolt	Boulon tête hex		x	x					M 12 X 35

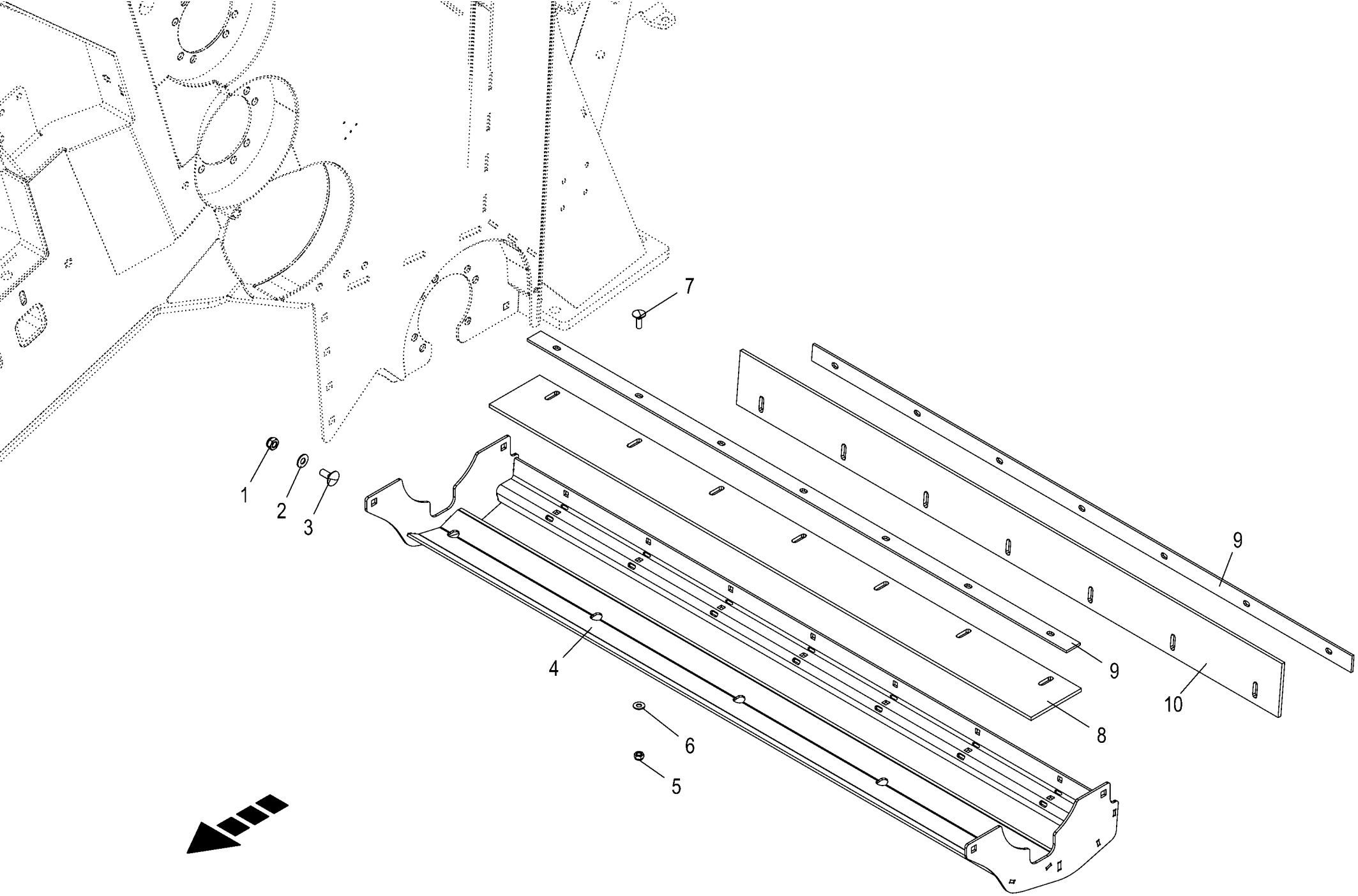

150 051 540 01 / 43.0

150 520 040 03

Blech unter Starterwalze
Plate below starter roller
Tôle sous rouleau starter

1046901 -

150 051 540 01

150 520 040 3 **43.0**

Pos.	ID-Nr.	Benennung	Description	Description	Masch.-Nr-	RP201-10	RP201-11					Bemerkung/Remarks/Remarque
1	00 908 758 0	Sicherungsmutter	Locknut	Écrou hex		x	x					M 10
2	00 909 909 1	Sperrkantscheibe	Detent edged washer	Disque à bord d'arrêt		x	x					SKM 10
3	00 904 850 1	Flachrundschraube	Coach bolt	Vis a tête bombée		x	x					M 10 X 25
4	20 665 108 0	Auffangblech Starterwalze				1	1					
5	00 908 706 0	Sicherungsmutter	Locknut	Écrou hex		x	x					M 8
6	00 909 908 1	Sperrkantscheibe	Detent edged washer	Disque à bord d'arrêt		x	x					SKM 8
7	00 904 732 2	Flachrundschraube	Coach bolt	Vis a tête bombée		x	x					M 8 X 25
8	20 267 649 0	Gummistreifen	Rubber strip	Bande en caout. du rouleau de démarrage		1	1					
9	20 267 989 0	Befestigungsband	Fastening tape	Bande de fixation		2	2					
10	20 665 109 0	Gummistreifen				1	1					

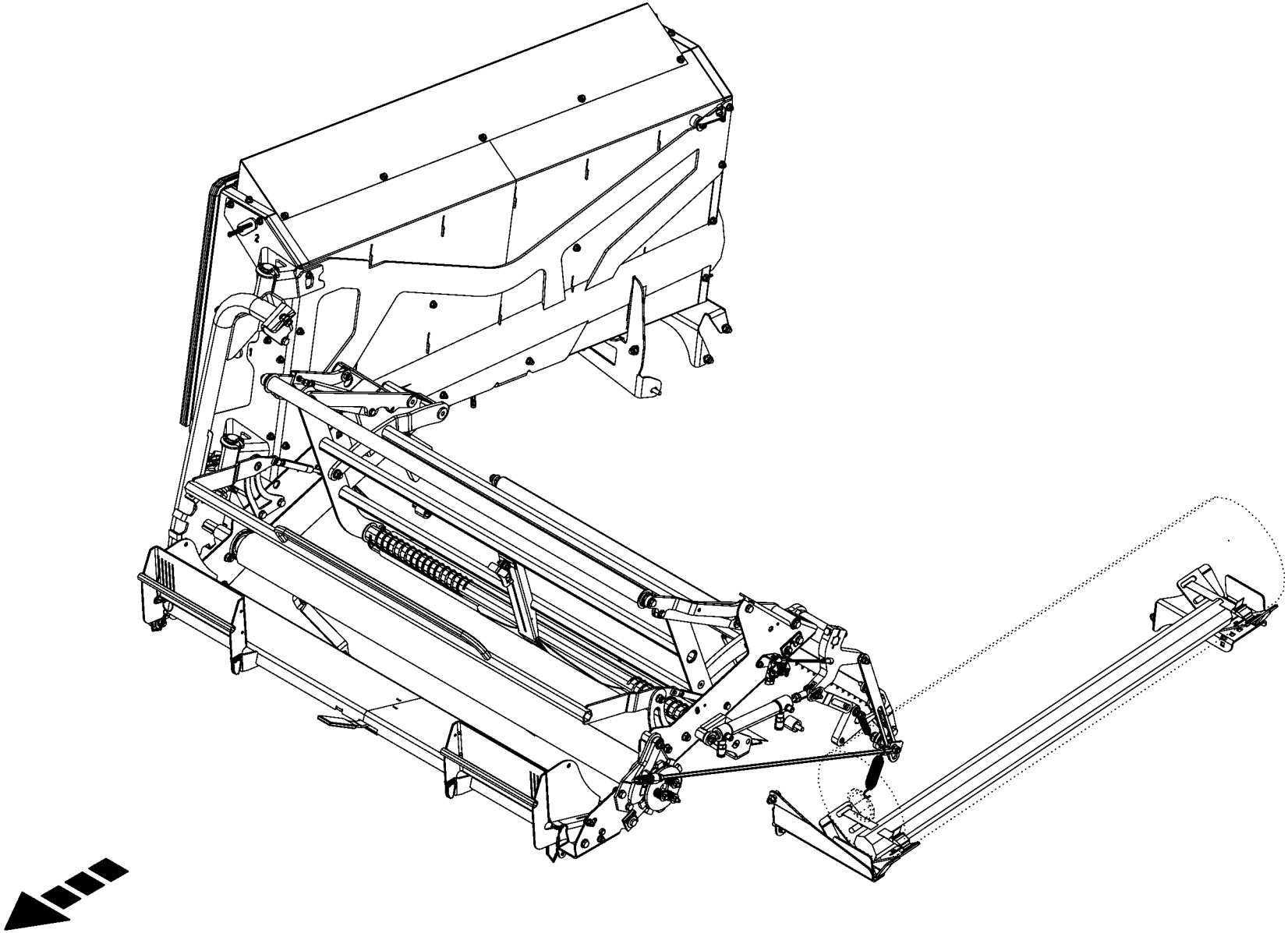

150 051 540 01 / 44.0

150 527 547 01

-----BINDUNG
-----TYING PROCESS
-----LIAGE

1046901 -

150 051 540 01

150 527 547 1 **44.0**

Pos.	ID-Nr.	Benennung	Description	Description	Masch.-Nr-	RP201-10	RP201-11					Bemerkung/Remarks/Remarque
1						.	.					

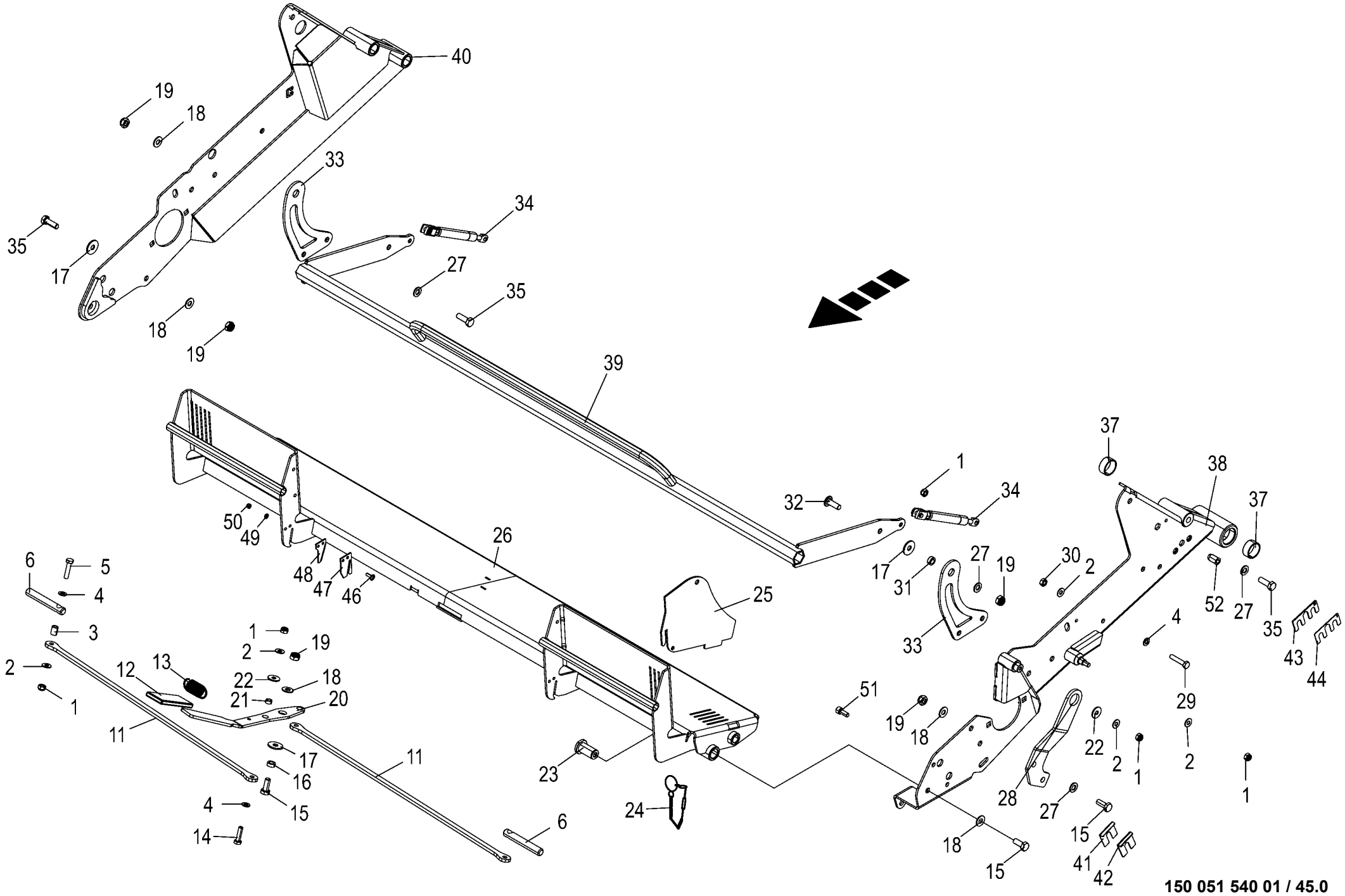

150 051 540 01 / 45.0

150 519 130 03

Rahmen - Netzbindung
Frame - Net tying
Cadre - Attache de résean

1046901 -

150 051 540 01

150 519 130 3 **45.0**

Pos.	ID-Nr.	Benennung	Description	Description	Masch.-Nr-	RP201-10	RP201-11					Bemerkung/Remarks/Remarque
1	00 908 706 0	Sicherungsmutter	Locknut	Écrou hex		x	x					M 8
2	00 909 908 1	Sperrkantscheibe	Detent edged washer	Disque à bord d'arrêt		x	x					SKM 8
3	20 466 995 0	Distanzrohr	Spacer tube	Tube d'écartement		2	2					
4	00 910 413 0	Scheibe	Washer	Rondelle		x	x					8,4 X 17 X 1,6
5	00 901 042 1	6kt-Schraube	Hex head bolt	Boulon tête hex		x	x					M 8 X 35
6	20 466 975 0	Bolzen 15 X 100 Zn8 Verriegelung	Locking pin	Boulon de verrouillage		2	2					
11	20 466 974 0	Gestänge	Linkage	Tringlerie		2	2					
12	00 938 557 0	Schutzhülse	Cover	Douille		1	1					Lg.= 100
13	00 939 634 2	Zugfeder	Tension spring	Ressort de traction		1	1					2,5 X 22,5 X 57
14	00 900 617 0	6kt-Schraube	Hex head bolt	Boulon tête hex		x	x					M 8 X 30
15	00 900 636 0	6kt-Schraube	Hex head bolt	Boulon tête hex		x	x					M 10 X 25
16	20 466 994 0	Distanzrohr	Spacer tube	Tube d'écartement		1	1					
17	90 000 121 0	Scheibe	Washer	Rondelle		x	x					10,5 X 30 X 2,5
18	00 909 909 1	Sperrkantscheibe	Detent edged washer	Disque à bord d'arrêt		x	x					SKM 10
19	00 908 758 0	Sicherungsmutter	Locknut	Écrou hex		x	x					M 10
20	20 461 978 1	Verriegelungshebel				1	1					
21	20 466 990 0	Distanzrohr	Spacer tube	Tube d'écartement		2	2					
22	00 910 603 0	Scheibe	Washer	Rondelle		x	x					8,4 X 24 X 2
23	20 462 759 0	Bolzen mit Kopf 20 X 37 Zn8	Bolt	Boulon		2	2					
24	00 922 651 2	Knotenkette	Chain	Chaine		2	2					Lg.= 215
25	20 467 075 1	Begrenzungsblech	LIMITING SHEET			2	2					
26	20 660 778 1	Netzwanne				1	1					
	90 002 804 0	6kt-Blindnietmutter M10x25,5 Senkkopf	Hexagon blind rivet nut M10x25,5 2 Zn8	Écrou borgne à six pans M10x25,5 2 Zn8		x	x					
27	00 910 414 0	Scheibe	Washer	Rondelle		x	x					10,5 X 21 X 2
28	20 467 104 1	Halter	Support	Support		1	1					
29	00 901 421 1	6kt-Schraube	Hex head bolt	Boulon tête hex		x	x					M 8 X 40
30	00 908 210 0	6kt-Mutter	Hex nut	Écrou hex		x	x					M 8
31	20 467 269 0	Distanzrohr	Spacer tube	Tube d'écartement		2	2					
32	90 000 206 0	Linsenflanschschraube	Fillister head screw	Vis à tête conique bombèe		x	x					M 10 X 30
33	20 466 986 0	Halter	Support	Support		1	1					
34	27 026 179 0	Gasfeder 265/80 250N	Gas spring 265/80 250N	ressort à gaz 265/80 250N		2	2					
35	00 900 637 0	6kt-Schraube	Hex head bolt	Boulon tête hex		x	x					M 10 X 30
	00 900 636 0	6kt-Schraube	Hex head bolt	Boulon tête hex		x	x					M 10 X 25
37	00 934 919 0	Lagerbuchse	Bearing bush	Coussinet		2	2					30 X 34 X 15
38	20 467 130 2	Seitenteil links	Side part lh welded			1	1					
39	20 461 971 2	Bremsrohr				1	1					
40	20 467 099 1	Seitenteil rechts	Side part right	partie latérale droite		1	1					

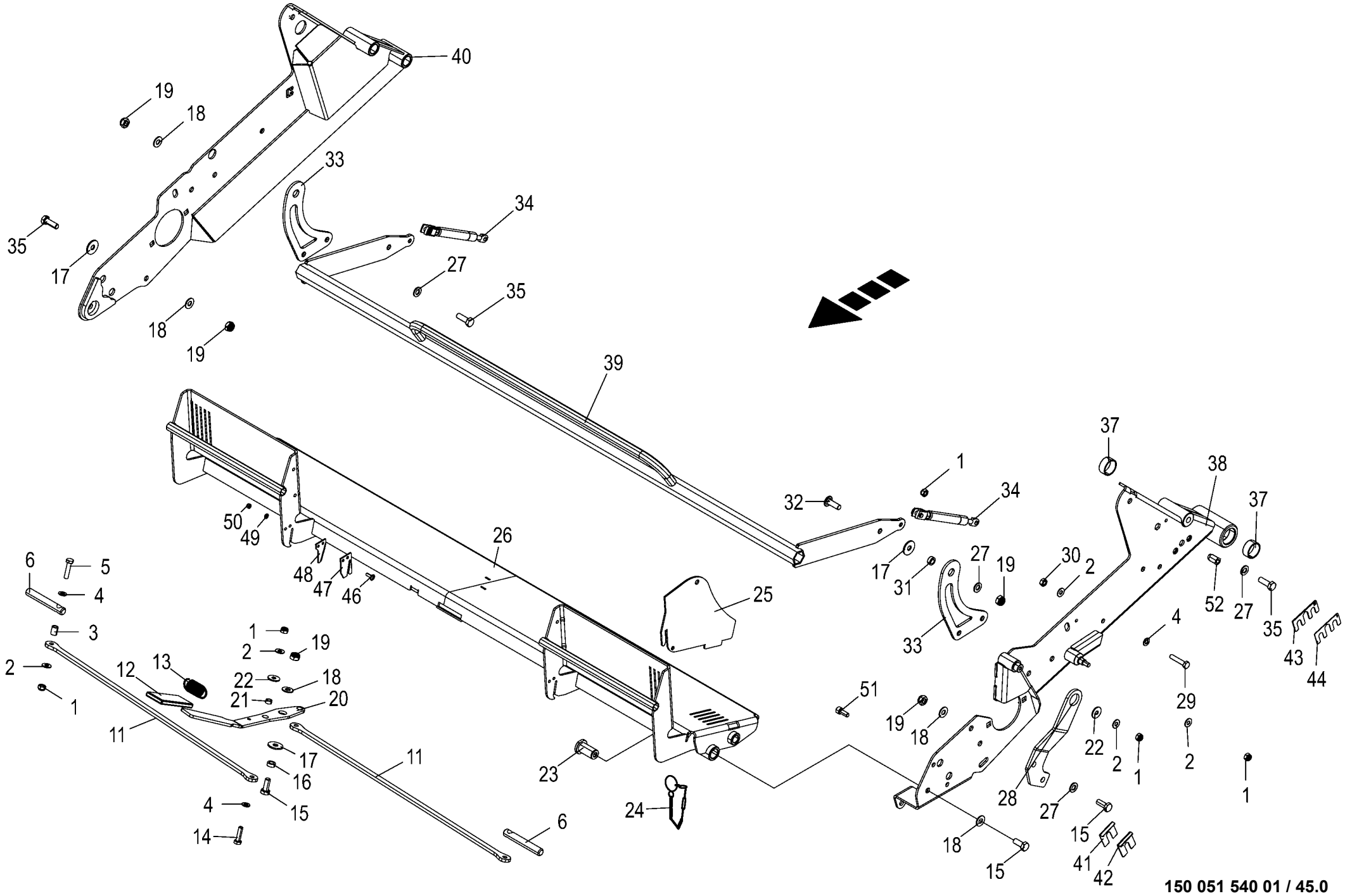

150 051 540 01 / 45.0

150 519 130 03

Rahmen - Netzbindung
Frame - Net tying
Cadre - Attache de résean

1046901 -

150 051 540 01

150 519 130 3 **45.0**

Pos.	ID-Nr.	Benennung	Description	Description	Masch.-Nr-	RP201-10	RP201-11					Bemerkung/Remarks/Remarque
41	20 661 247 1	Distanzblech				2	2					
42	20 661 245 1	Distanzblech				4	4					
43	20 661 249 1	Distanzblech				4	4					
44	20 661 250 1	Distanzblech				2	2					
46	00 904 769 0	Linsenflanschschraube	Fillister head screw	Vis à tête conique bombèe		x	x					M 5 X 16
47	20 661 235 0	Schutzblech	Guard sheet			2	2					
48	00 954 539 0	Garnmesser	Twinte knife	Coupe ficelle lame		2	2					
49	00 910 500 1	Scheibe	Washer	Rondelle		x	x					5,3 X 10 X 1
50	00 908 702 0	Sicherungsmutter	Locknut	Écrou hex		x	x					M 5
51	00 903 075 1	Zylinderschraube	Allen screw	Vis tête cylindrique		x	x					M 8 X 20
52	90 002 112 0	6kt-Blindnietmutter M10x23 Senkkopf Zn8	Hexagon blind rivet nut M10x23 2 Zn8	Écrou borgne à six pans M10x23 2 Zn8		x	x					

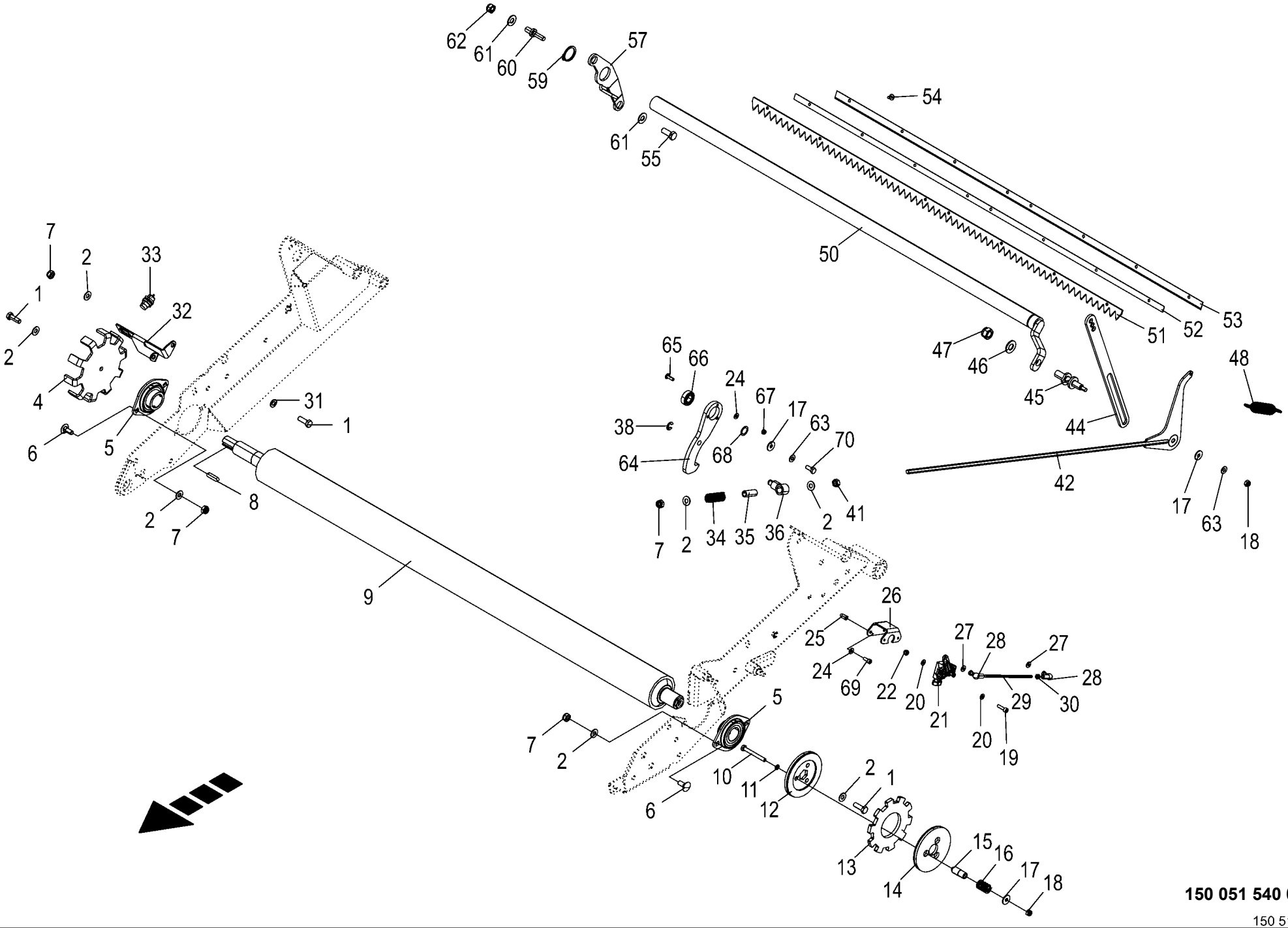

150 051 540 01 / 46.0

150 519 147 03

Gummiwalze / Schneidmesser - Netzbindung
Rubber roller / Knife - Net tying
Rouleau en caoutchouc / Couteau - Attache de résean

1046901 -

150 051 540 01

150 519 147 3 **46.0**

Pos.	ID-Nr.	Benennung	Description	Description	Masch.-Nr-	RP201-10	RP201-11					Bemerkung/Remarks/Remarque
1	00 900 637 0	6kt-Schraube	Hex head bolt	Boulon tête hex		x	x					M 10 X 30
2	00 909 909 1	Sperrkantscheibe	Detent edged washer	Disque à bord d'arrêt		x	x					SKM 10
4	20 264 798 0	Signalscheibe	Signal washer	Disque de signalisation		x	x					
5	00 934 004 1	Flanschlager	Flange bearing	Palier a bride		2	2					
6	00 904 850 1	Flachrundschraube	Coach bolt	Vis a tête bombée		x	x					M 10 X 25
7	00 908 758 0	Sicherungsmutter	Locknut	Écrou hex		x	x					M 10
8	00 915 074 0	Passfeder	Fit-in key	Clavette		1	1					A 8 X 7 X 36
9	20 466 455 0	Gummiwalze	Rubber roll	Rouleau en caoutchouc		1	1					
10	00 900 622 0	6kt-Schraube	Hex head bolt	Boulon tête hex		x	x					M 8 X 70
11	00 909 903 0	Sperrkantscheibe	Detent edged washer	Disque à bord d'arrêt		x	x					SKZ 8
12	20 467 263 0	Trägerscheibe		Rondelle		1	1					
13	20 464 625 0	Zahnscheibe	Toothed disc	Rondelle dentée		1	1					
14	20 467 267 0	Druckscheibe	Thrust washer	Disque de pression		1	1					
15	20 465 470 1	Distanzbuchse	Spacer sleeve	douille d'écartement		1	1					
16	00 281 758 0	Druckfeder	Pressure spring	Ressort de pression		3	3					3 X 19 X 30
17	00 910 603 0	Scheibe	Washer	Rondelle		x	x					8,4 X 24 X 2
18	00 908 706 0	Sicherungsmutter	Locknut	Écrou hex		x	x					M 8
19	90 002 401 0	Zylindersch.I-6kt M4 x 16 Zn8	Cylinder screw hexagon socket M4 x 16	Vis cylind à six pans creux M4 x 16 Zn8		x	x					
20	00 910 325 0	Scheibe	Washer	Rondelle		x	x					4,3 X 9 X 0,8
21	00 303 732 0	Hallsensor [-B61]	Hall sensor [-B61]	Capteur de Hall [-B61]		1	1					120°
22	00 908 718 0	Sicherungsmutter	Locknut	Écrou hex		x	x					M 4
24	00 909 906 1	Sperrkantscheibe	Detent edged washer	Disque à bord d'arrêt		x	x					SKM 6
25	90 002 803 0	6kt-Blindnietmutter M6x18,5	Hexagon blind rivet nut M6x18, 5 2	Écrou borgne à six pans M6x18, 5		2	2					
		Senkkopf Zn8	Zn8	2 Zn8								
26	20 467 152 1	Sensorhalter Bl 3	Sensor bracket	Support de capteur		1	1					
27	00 909 906 1	Sperrkantscheibe	Detent edged washer	Disque à bord d'arrêt		x	x					SKM 6
28	90 003 677 0	Winkelgelenk CS 10 M6	Angle joint CS 10 M6	Pivot articulé CS10 M6		2	2					
29	20 462 775 1	Koppelstange	Coupling rod			1	1					
30	00 908 208 0	6kt-Mutter	Hex nut	Écrou hex		x	x					M 6
31	00 910 414 0	Scheibe	Washer	Rondelle		x	x					10,5 X 21 X 2
32	20 467 154 2	Sensorhalter MJ20	Sensor support MJ 20			1	1					
33	00 302 321 2	Ind. Näherungsschalter Namur M18 8mm [-B02]	Namur sensor Namur M18 [-B02]	Capt. Namur Namur M18 [-B02]		1	1					
34	00 337 256 3	Druckfeder	Pressure spring	Ressort de pression		1	1					2 X 19 X 55
35	20 464 725 1	Buchse	Bushing	Douille 6354-9		1	1					
36	20 661 113 0	Gleitstück	Slider			1	1					

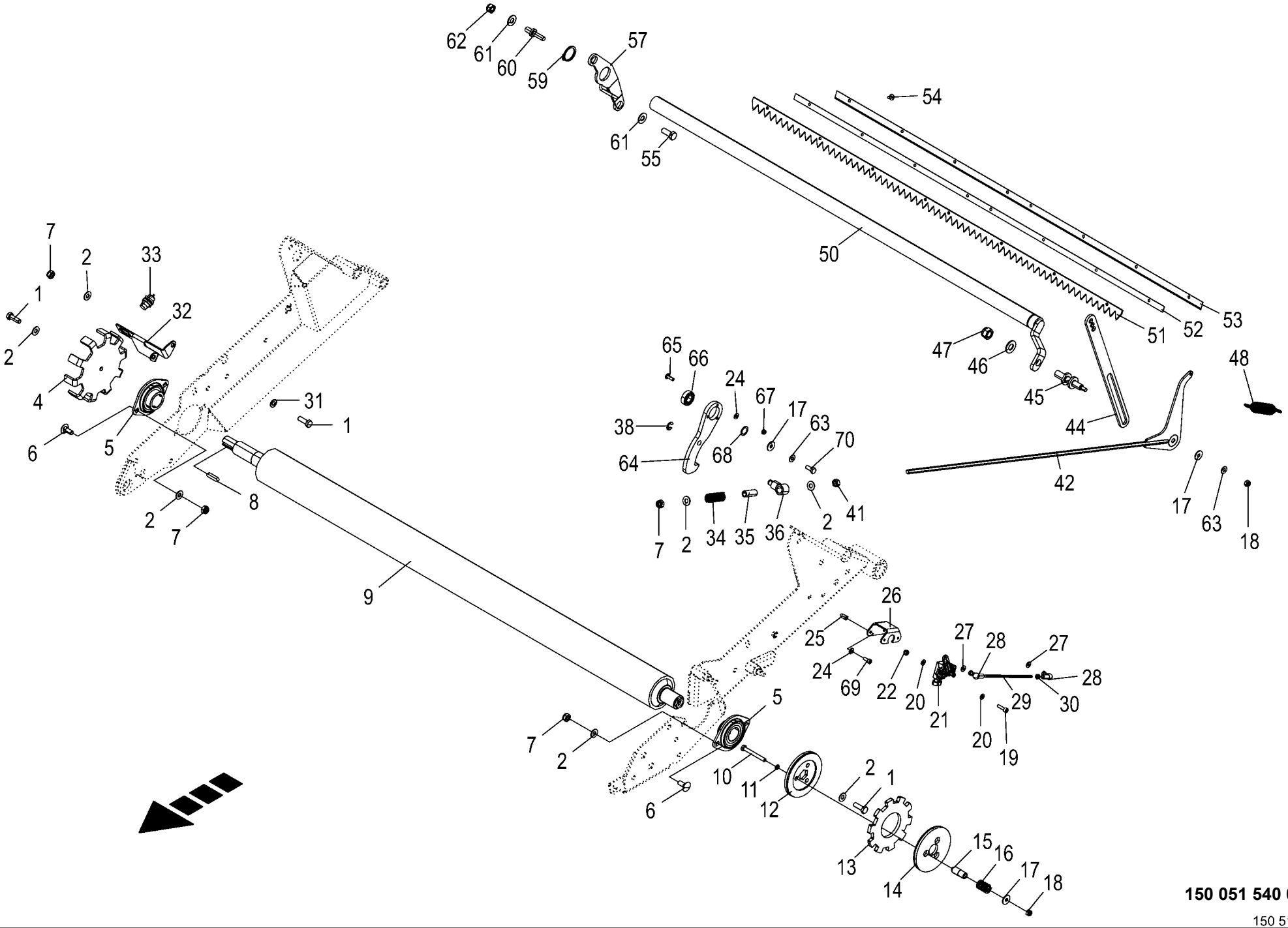

150 051 540 01 / 46.0

150 519 147 03

Gummiwalze / Schneidmesser - Netzbindung
Rubber roller / Knife - Net tying
Rouleau en caoutchouc / Couteau - Attache de résean

1046901 -

150 051 540 01

150 519 147 3 **46.0**

Pos.	ID-Nr.	Benennung	Description	Description	Masch.-Nr-	RP201-10	RP201-11					Bemerkung/Remarks/Remarque
38	90 003 960 0	Sicherungsscheibe 10 x 15 x 1, 2 Zn8	Locking washer 10 x 15 x 1.2 Zn8	Rondelle d'arrêt 10 x 15 x 1, 2 Zn8		x	x					
41	00 908 012 1	6kt-Mutter	Hex nut	Écrou hex		x	x					M 10
42	20 661 123 1	Koppelstange				1	1					
44	20 661 101 0	Zugstrebe	Tension strut			1	1					
45	20 660 791 1	Zapfen				1	1					
46	00 909 912 1	Sperrkantscheibe	Detent edged washer	Disque à bord d'arrêt		x	x					SKM 16
47	00 908 719 0	Sicherungsmutter	Locknut	Écrou hex		x	x					M 16
48	00 180 641 3	Zugfeder	Tension spring	Ressort de traction		1	1					3 X 23 X 133
50	20 660 787 0	Messerhalter lang	Blade support large	Support couteau long		1	1					
51	20 467 011 0	Messerkamm Bl 3	Blade comb	Peigne à couteaux		1	1					
52	20 269 419 0	Distanzblech f. Messer	Distance plate for blades	Tôle d'écartement pour couteau		1	1					
53	00 278 685 2	Schneidmesser	Knife	Couteau		1	1					Lg.= 1250
54	90 004 591 0	Linsenflan-schr.Torx M6x12 ZLÜ MK	Oval-head screw Torx M6x12 ZLÜ 1	Vis à brides à tête bomb Torx M6x12 ZLÜ		x	x					
55	00 900 656 0	6kt-Schraube	Hex head bolt	Boulon tête hex		x	x					M 12 X 30
57	20 660 790 0	Lagerplatte	Bearing plate	Plaque du palier		1	1					
59	00 911 519 0	Sicherungsring	Circlip	Circlip		2	2					A 35 X 2,5
60	20 660 792 1	Zapfen	Journal			1	1					
61	00 909 910 1	Sperrkantscheibe	Detent edged washer	Disque à bord d'arrêt		x	x					SKM 12
62	00 908 701 0	Sicherungsmutter	Locknut	Écrou hex		x	x					M 12
63	00 909 908 1	Sperrkantscheibe	Detent edged washer	Disque à bord d'arrêt		x	x					SKM 8
64	20 664 012 0	Fanghaken m. Lagersitz kurz				1	1					
65	90 004 226 0	Linsenflan-schr.I-6kt M6x20 ZLÜ	Oval-flange screw hexag socket M6x20 ZLÜ	Vis à brides 6 pans creux M6x20 ZLÜ		x	x					
66	00 930 126 0	Rillenkugellager	Grooved ball bearing	Roulement à gorge		1	1					6003 2RS
67	00 908 704 1	Sicherungsmutter	Locknut	Écrou hex		x	x					M 6
68	90 004 705 0	Passscheibe (17) 17x 24x 0,5	Shim ring 17x24x0,5	Bague de calage (17) 17x 24x 0,5		x	x					
69	00 903 043 1	Zylinderschraube	Allen screw	Vis tête cylindrique		x	x					M 6 X 16
70	00 900 614 0	6kt-Schraube	Hex head bolt	Boulon tête hex		x	x					M 8 X 20

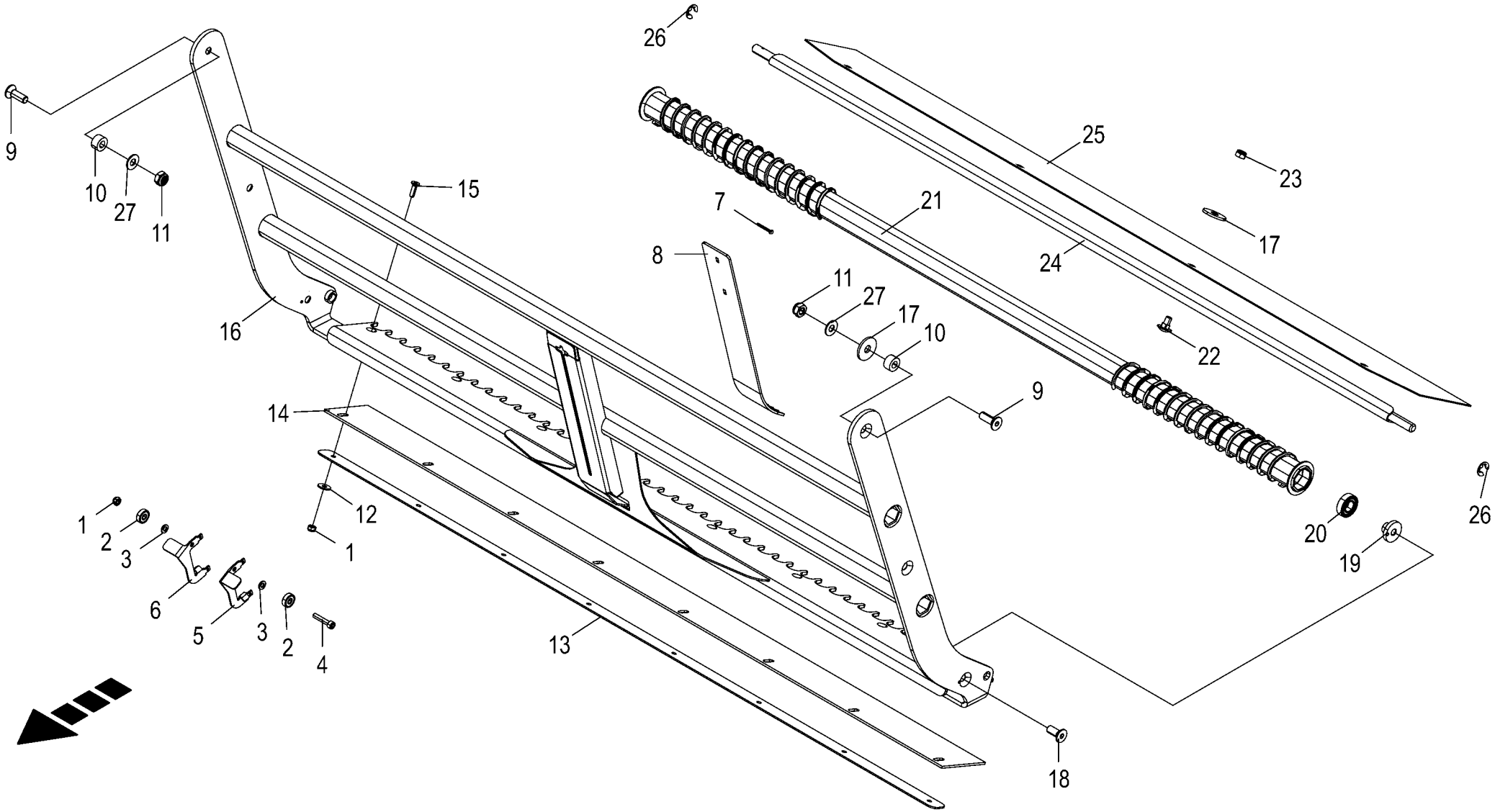

150 051 540 01 / 47.0

150 519 167 02

Netzschwinge - Netzbindung
Net rocker - Net tying
Aile de filet - Attache de résean

1046901 -

150 051 540 01

150 519 167 2 **47.0**

Pos.	ID-Nr.	Benennung	Description	Description	Masch.-Nr-	RP201-10	RP201-11					Bemerkung/Remarks/Remarque
1	00 908 704 1	Sicherungsmutter	Locknut	Écrou hex		x	x					M 6
2	00 930 328 0	Rillenkugellager	Grooved ball bearing	Roulement à gorge		2	2					626 2RS
3	00 910 411 1	Scheibe	Washer	Rondelle		x	x					6,4 X 12,5 X 1,6
4	00 903 048 0	Zylinderschraube	Allen screw	Vis tête cylindrique		x	x					M 6 X 30
5	20 466 241 1	Handgriff rechts	Handle right	Poignée droite		1	1					
6	20 461 349 1	Handgriff links	Handle left			1	1					
7	90 003 787 0	Splint 3,2 x 20 Zn8	Cotter pin 3,2 x 20 Zn8	Goupille fendue 3,2 x 20 Zn8		1	1					
8	20 466 235 0	Schieber	Slide	Barre		1	1					
9	90 004 352 0	Senkschraube I-6kt M10 x 35 Zn8 MK-blau	Counters scr hex sock M10x35 Zn8 MK blue	Vis à tête fr. à 6p.cr. M10x35Zn8 bleuMK		x	x					
	00 904 045 3	Senkschraube	Countersunkscrew	Vis à tête fraisée		x	x					M 10 X 25 -10.9
	00 904 048 1	Senkschraube	Countersunkscrew	Vis à tête fraisée		x	x					M 10 X 40
10	20 266 907 0	Lagerbolzen	Bearing journal	Boulon du palier		3	3					
	20 266 906 0	Lagerbolzen lang	Bearing journal large	Boulon du palier, long		1	1					
11	00 908 758 0	Sicherungsmutter	Locknut	Écrou hex		x	x					M 10
12	00 910 351 1	Scheibe	Washer	Rondelle		x	x					6,4 X 18 X 1,6
13	20 461 261 0	Halteblech	Retaining sheet	Tôle de maintien		1	1					
14	20 265 523 0	Gummituch	Bale cloth	Toile en caoutchouc		1	1					
15	00 904 023 2	Senkschraube	Countersunkscrew	Vis à tête fraisée		x	x					M 6 X 20
16	20 466 229 1	Schwinge	Rocker arm worked HD P14	Cadre de suspension traité HD P14		1	1					
17	00 910 353 0	Scheibe	Washer	Rondelle		x	x					11 X 34 X 3
18	00 904 045 3	Senkschraube	Countersunkscrew	Vis à tête fraisée		x	x					M 10 X 25 -10.9
19	20 264 669 1	Lagerbolzen	Bearing bolt Rd 32	Lagerbolzen		2	2					
20	00 930 101 0	Rillenkugellager	Grooved ball bearing	Roulement à gorge		2	2					6002 2RS
21	20 462 430 0	Netzbreitzieher	Net spreading bracket	Étrier d'étirage en largeur		1	1					
22	00 904 730 1	Flachrundschraube	Coach bolt	Vis a tête bombée		x	x					M 8 X 16
23	00 908 706 0	Sicherungsmutter	Locknut	Écrou hex		x	x					M 8
24	20 265 446 2	Deckblech				1	1					
25	20 265 524 1	Kunststofftuch oben	Synthetic cloth top	Toile synthétique supérieure		1	1					
26	90 003 960 0	Sicherungsscheibe 10 x 15 x 1, 2 Zn8	Locking washer 10 x 15 x 1.2 Zn8	Rondelle d'arrêt 10 x 15 x 1, 2 Zn8		2	2					
27	00 909 909 1	Sperrkantscheibe	Detent edged washer	Disque à bord d'arrêt		x	x					SKM 10

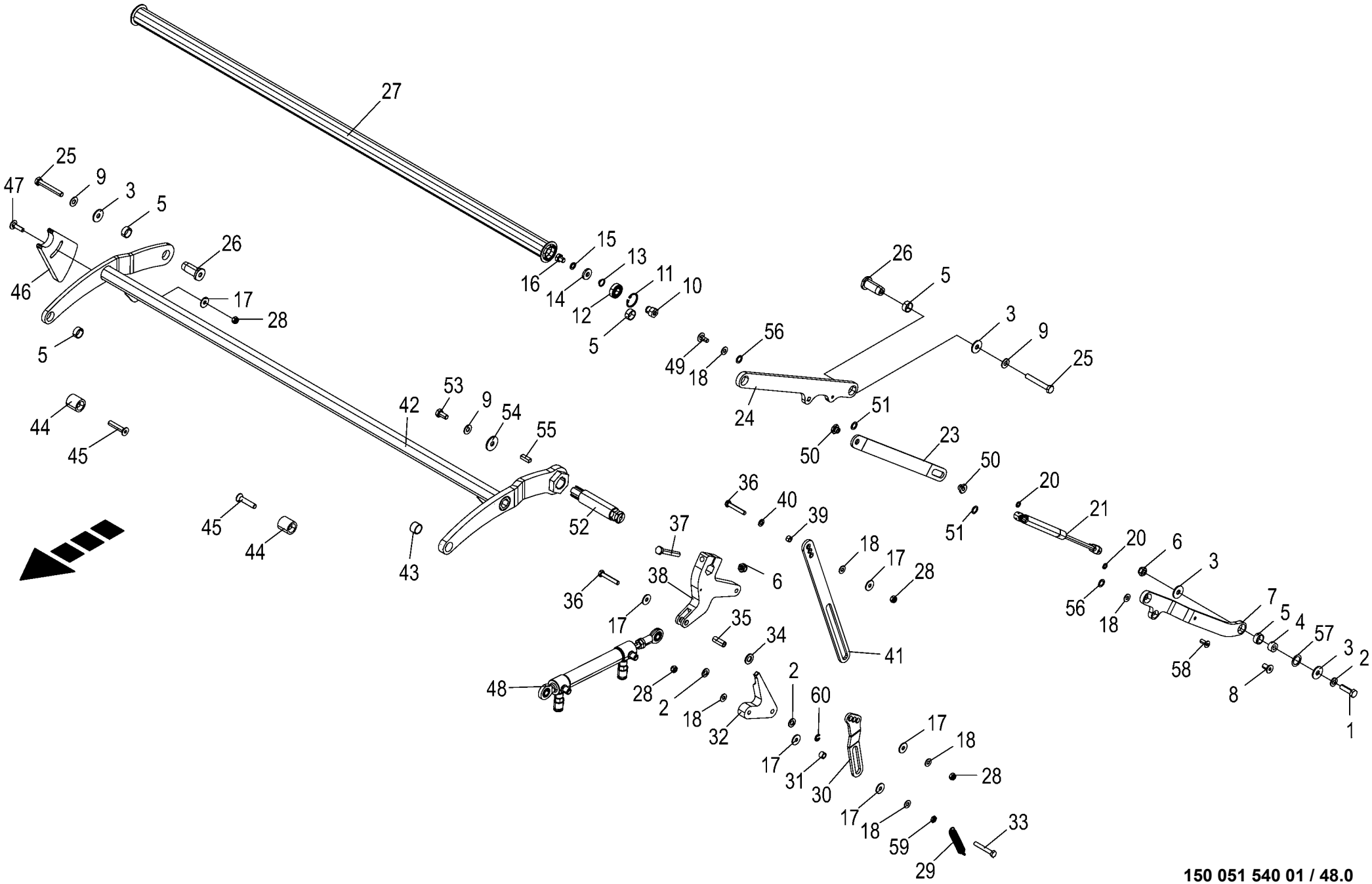

150 051 540 01 / 48.0

150 519 188 04

Zuführschwinge - Netzbindung
Feed rocker arm - Net tying
Coulisse de filet - Attache de résean

1046901 -

150 051 540 01

150 519 188 4 **48.0**

Pos.	ID-Nr.	Benennung	Description	Description	Masch.-Nr-	RP201-10	RP201-11					Bemerkung/Remarks/Remarque
1	00 900 638 0	6kt-Schraube	Hex head bolt	Boulon tête hex		x	x					M 10 X 35
2	00 910 414 0	Scheibe	Washer	Rondelle		x	x					10,5 X 21 X 2
3	90 000 121 0	Scheibe	Washer	Rondelle		x	x					10,5 X 30 X 2,5
4	20 266 907 0	Lagerbolzen	Bearing journal	Boulon du palier		2	2					
5	90 003 100 0	Lagerbuchse 20x23x10	Bearing bushing 20x23x10	Coussinet 20x23x10		8	8					
6	00 908 758 0	Sicherungsmutter	Locknut	Écrou hex		x	x					M 10
7	20 467 187 2	Lasche links				1	1					
	20 467 058 2	Lasche rechts				1	1					
8	90 004 350 0	Senkschraube I-6kt M10 x 20 Zn8 MK-blau	Counters scr hex sock M10x20 Zn8 MK blue	Vis à tête fr. à 6p.cr. M10x20Zn8 bleuMK		x	x					
9	00 909 909 1	Sperrkantscheibe	Detent edged washer	Disque à bord d'arrêt		x	x					SKM 10
10	20 060 566 1	Lagerzapfen	Bearing journal	Tourillon		2	2					
11	00 911 632 0	Sicherungsring	Circlip	Circlip		2	2					32 X 1,2
12	00 930 101 0	Rillenkugellager	Grooved ball bearing	Roulement à gorge		2	2					6002 2RS
13	00 911 513 0	Sicherungsring	Circlip	Circlip		2	2					A 15 X 1
14	00 910 361 1	Scheibe	Washer	Rondelle		x	x					10,5 X 25 X 4
15	00 909 907 0	Sperrkantscheibe	Detent edged washer	Disque à bord d'arrêt		x	x					SKZ 10
16	00 900 272 2	6kt-Schraube	Hex head bolt	Boulon tête hex		x	x					M 10 X 12
17	00 910 603 0	Scheibe	Washer	Rondelle		x	x					8,4 X 24 X 2
18	00 909 908 1	Sperrkantscheibe	Detent edged washer	Disque à bord d'arrêt		x	x					SKM 8
20	00 909 903 0	Sperrkantscheibe	Detent edged washer	Disque à bord d'arrêt		x	x					SKZ 8
21	27 026 003 0	Gasfeder 326/65 830N	Gas spring 326/65 830N	ressort à gaz 326/65 830N		2	2					
	90 004 464 0	Kugelzapfen C 13 (M8) schwarz passivi	Ball pivot C 13 (M8) black	rotule C 13 (M8) noire passivée		4	4					
23	20 467 144 1	Anschlagblech	Stop sheet	Tôle de butée Bl 5		2	2					
24	20 467 146 2	Schwinge m. Buchse				2	2					
	90 003 100 0	Lagerbuchse 20x23x10	Bearing bushing 20x23x10	Coussinet 20x23x10		4	4					
25	00 901 437 0	6kt-Schraube	Hex head bolt	Boulon tête hex		x	x					M 10 X 70
26	20 660 772 0	Bolzen Zn8 Rd 30	Bolt Zn8 Rd 30	Boulon Zn8 Rd 30		2	2					
27	20 061 328 1	Netzumlenkrolle	Net deflection roll	Galet de renvoi du filet		1	1					
28	00 908 706 0	Sicherungsmutter	Locknut	Écrou hex		x	x					M 8
29	00 270 283 1	Zugfeder	Tension spring	Ressort de traction		1	1					1,5 X 15 X 100
30	20 661 099 0	Zuglasche	Draw shackle	Zuglasche		1	1					
31	20 265 520 0	Buchse	Bushing	Douille		1	1					
32	20 466 943 1	Messerverriegelung	Messerverriegelung	Messerverriegelung		1	1					
33	00 901 046 1	6kt-Schraube	Hex head bolt	Boulon tête hex		x	x					M 8 X 55
34	00 910 506 1	Scheibe	Washer	Rondelle		x	x					13 X 24 X 2,5
35	20 467 017 1	Hülse	Sleeve			1	1					

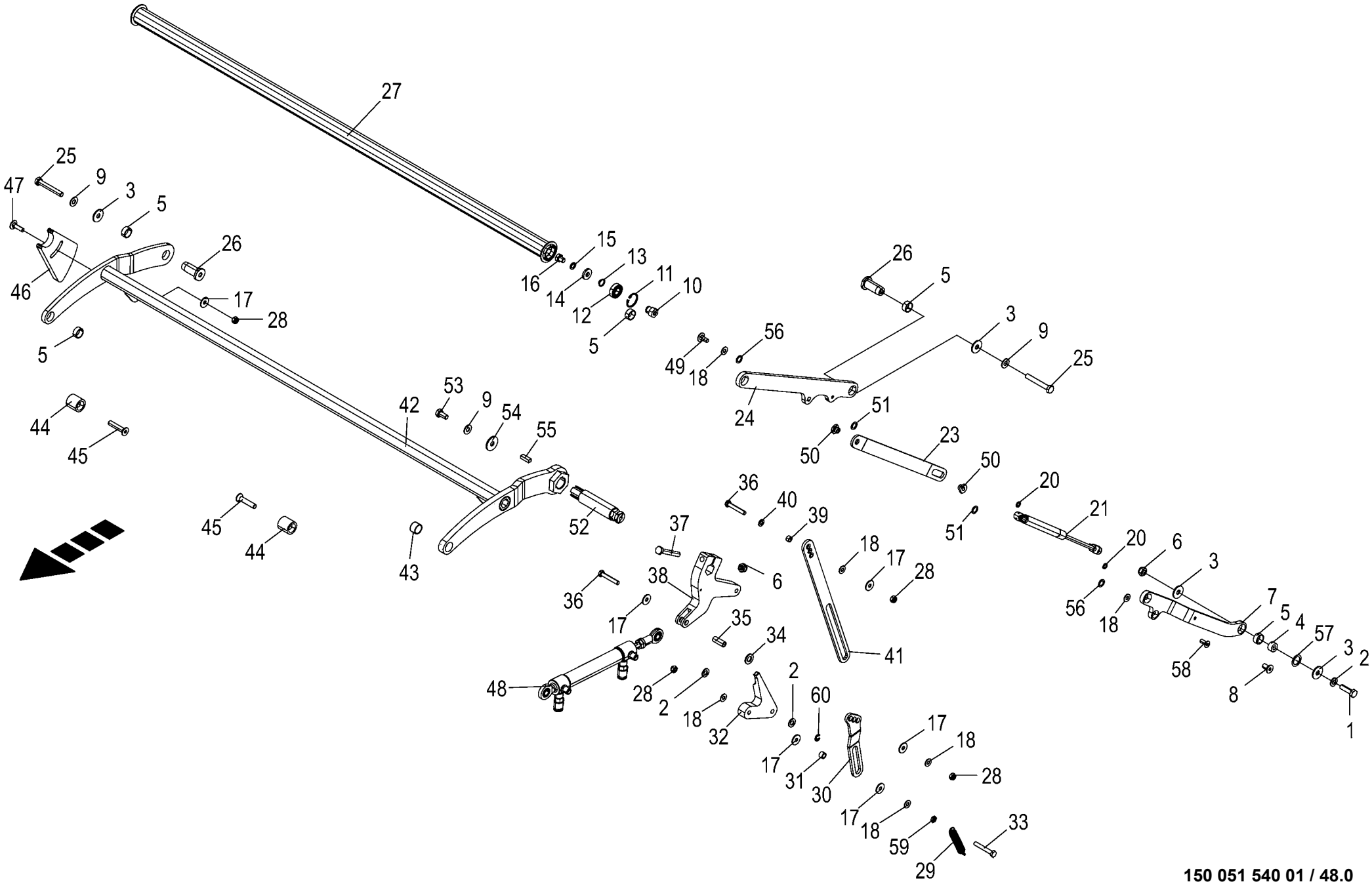

150 051 540 01 / 48.0

150 519 188 04

Zuführschwinge - Netzbindung
Feed rocker arm - Net tying
Coulisse de filet - Attache de résean

1046901 -

150 051 540 01

150 519 188 4 **48.0**

Pos.	ID-Nr.	Benennung	Description	Description	Masch.-Nr-	RP201-10	RP201-11					Bemerkung/Remarks/Remarque
36	00 901 423 0	6kt-Schraube	Hex head bolt	Boulon tête hex		x	x					M 8 X 50
37	00 901 437 0	6kt-Schraube	Hex head bolt	Boulon tête hex		x	x					M 10 X 70
38	20 466 945 2	Arm 6KT				1	1					
39	20 466 944 0	Hülse	Sleeve	Douille		1	1					
40	00 910 413 0	Scheibe	Washer	Rondelle		x	x					8,4 X 17 X 1,6
41	20 661 101 0	Zugstrebe	Tension strut			1	1					
42	20 467 023 4	Schwinge				1	1					
43	90 001 265 0	Lagerbuchse	Bearing bush	Coussinet		1	1					20 X 23 X 15
44	20 268 128 0	Hülse 10,5 x 30 x 30	Sleeve 10.5 x 30 x 30	Douille 10,5 x 30 x 30		2	2					
45	00 904 050 0	Senkschraube	Countersunkscrew	Vis à tête fraisée		x	x					M 10 X 50
46	20 467 581 0	Exzenter	Eccentric	Excentrique		2	2					
47	00 904 813 1	Flachrundschraube	Coach bolt	Vis a tête bombée		x	x					M 8 X 30
48	27 021 601 2	Hyd-Zylinder DZ 12/25x170/350	Hyd. cylinder DZ 12/25x170/350	Vérin hyd. DZ 12/25x170/350		2	2					
	27 024 323 0	Dichtungssatz DZ12/25	Gasket kit DZ12/25	Jeu de joints DZ12/25		2	2					
	27 015 745 0	Messanschluss G1/8 M16x2 L	Measurement connection L	Raccord de mesure L		4	4					
49	00 904 731 2	Flachrundschraube	Coach bolt	Vis a tête bombée		x	x					M 8 X 20
50	20 661 143 0	Bundbuchse	Collar bushing	Douille à collerette		2	2					
51	90 004 027 0	Passscheibe 12x 18x 1	Shim ring 12 x 18 x 1	Bague de calage 12x 18x 1		x	x					
52	20 661 091 1	Lagerzapfen 6kt				1	1					
53	00 900 634 0	6kt-Schraube	Hex head bolt	Boulon tête hex		x	x					M 10 X 20
54	00 910 353 0	Scheibe	Washer	Rondelle		x	x					11 X 34 X 3
55	00 915 067 0	Passfeder	Fit-in key	Clavette		2	2					B 8 X 7 X 25
56	90 004 027 0	Passscheibe 12x 18x 1	Shim ring 12 x 18 x 1	Bague de calage 12x 18x 1		x	x					
57	00 910 826 1	Passscheibe	Shim ring	Rondelle d'ajustage		x	x					20 X 28 X 1,0
58	00 904 024 1	Senkschraube	Countersunkscrew	Vis à tête fraisée		x	x					M 8 X 20
59	00 908 510 1	6kt-Mutter -niedrige Form	Hex nut -low form	Écrou hex -forme basse		x	x					M 8
60	90 004 185 0	Sicherungsscheibe 8 x 12 x 1 Zn8	Locking washer 8 x 16.3 x 1 Zn8	Rondelle d'arrêt 8 x 16,3 x 1 Zn8		1	1					

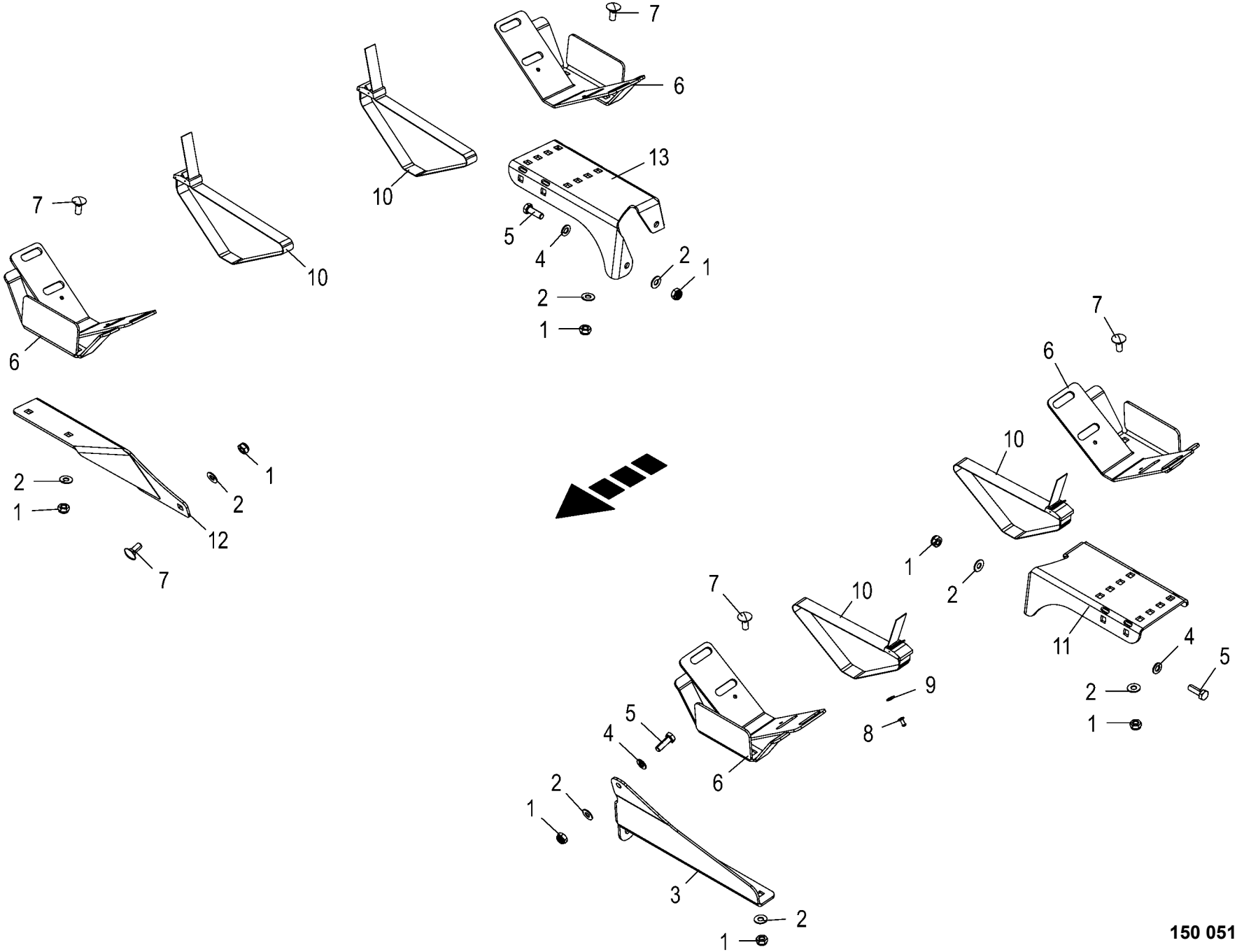

150 051 540 01 / 49.0

150 520 249 02

Netzrollenvorrat
Net roll storage
Réserve des rouleaux de filet

1046901 -

150 051 540 01

150 520 249 2 **49.0**

Pos.	ID-Nr.	Benennung	Description	Description	Masch.-Nr-	RP201-10	RP201-11					Bemerkung/Remarks/Remarque
1	00 908 758 0	Sicherungsmutter	Locknut	Écrou hex		x	x					M 10
2	00 909 909 1	Sperrkantscheibe	Detent edged washer	Disque à bord d'arrêt		x	x					SKM 10
3	20 467 150 0	Halter links	Support left side	Support gauche		1	1					
4	00 910 414 0	Scheibe	Washer	Rondelle		x	x					10,5 X 21 X 2
5	00 900 637 0	6kt-Schraube	Hex head bolt	Boulon tête hex		x	x					M 10 X 30
6	20 467 153 1	Halter Netzrolle	Support net roll			4	4					
7	00 904 850 1	Flachrundschraube	Coach bolt	Vis a tête bombée		x	x					M 10 X 25
8	00 914 138 0	Blindniet	Blind rivet	Rivet aveugle		x	x					5 X 14,5
9	00 910 365 0	Scheibe	Washer	Rondelle		x	x					5,3 X 15 X 1
10	27 026 856 0	Spanngurt 25mm breit 1,2m	Tensioning strap, width 25mm, 1.2m			4	4					
11	20 665 071 0	Halter hinten links				1	1					
12	20 467 147 0	Halter unten rechts	Support bottom rh	Support inférieur droit		1	1					
13	20 665 064 0	Halter hinten rechts				1	1					

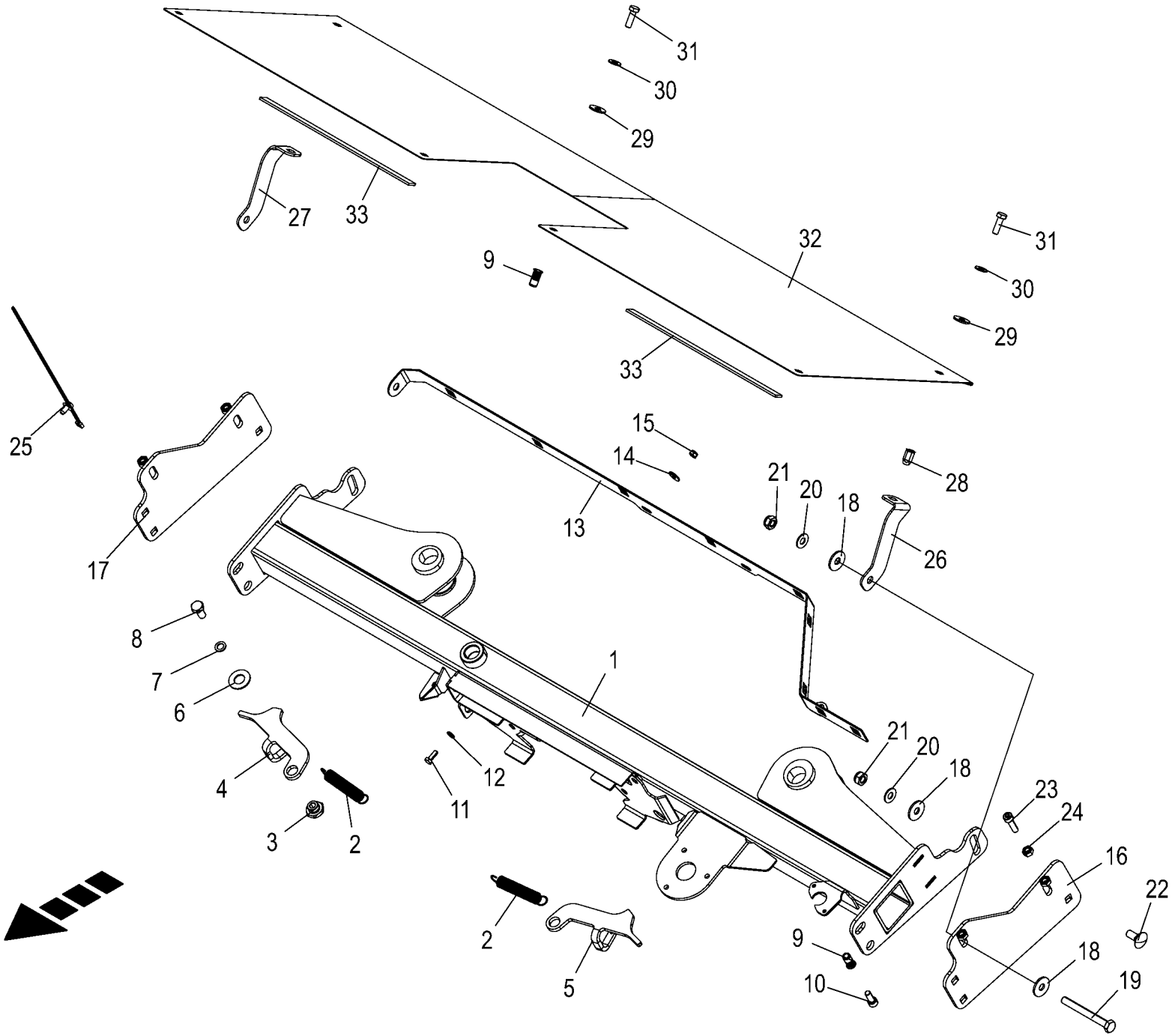

150 051 540 01 / 50.0

150 536 163 01

Rahmen - Garnbindung
Frame - Twine tying
Cadre - Liage par ficelle

1046901 -

150 051 540 01

150 536 163 1 **50.0**

Pos.	ID-Nr.	Benennung	Description	Description	Masch.-Nr-	RP201-10	RP201-11					Bemerkung/Remarks/Remarque
1	20 661 493 1	Rahmen Garnbindung				1	1					
2	00 270 283 1	Zugfeder	Tension spring	Ressort de traction		2	2					1,5 X 15 X 100
3	20 661 534 0	Bundbuchse				2	2					
4	20 661 536 1	Hebel rechts				1	1					
5	20 661 533 1	Hebel links				1	1					
6	00 910 704 0	Scheibe	Washer	Rondelle		x	x					16 X 32 X 2
7	00 909 907 0	Sperrkantscheibe	Detent edged washer	Disque à bord d'arrêt		x	x					SKZ 10
8	00 900 634 0	6kt-Schraube	Hex head bolt	Boulon tête hex		x	x					M 10 X 20
9	90 003 880 0	Blindnietmutter M8x23 Senkkopf verzinkt	Blind riv. nut M8x23 counters head galv	Écrou borgne M8x23 tête fraisée zing.		x	x					
10	00 903 075 1	Zylinderschraube	Allen screw	Vis tête cylindrique		x	x					M 8 X 20
11	00 900 607 0	6kt-Schraube	Hex head bolt	Boulon tête hex		x	x					M 6 X 16
12	00 910 411 1	Scheibe	Washer	Rondelle		x	x					6,4 X 12,5 X 1,6
13	20 469 239 0	Leiste				1	1					
14	00 910 351 1	Scheibe	Washer	Rondelle		x	x					6,4 X 18 X 1,6
15	00 908 704 1	Sicherungsmutter	Locknut	Écrou hex		x	x					M 6
16	20 664 628 0	Halter links				1	1					
17	20 664 627 0	Halter rechts				1	1					
18	90 000 121 0	Scheibe	Washer	Rondelle		x	x					10,5 X 30 X 2,5
19	00 901 439 1	6kt-Schraube	Hex head bolt	Boulon tête hex		x	x					M 10 X 90
20	00 909 909 1	Sperrkantscheibe	Detent edged washer	Disque à bord d'arrêt		x	x					SKM 10
21	00 908 758 0	Sicherungsmutter	Locknut	Écrou hex		x	x					M 10
22	00 904 850 1	Flachrundschraube	Coach bolt	Vis a tête bombée		x	x					M 10 X 25
23	00 903 078 1	Zylinderschraube	Allen screw	Vis tête cylindrique		x	x					M 8 X 30
24	00 908 030 0	6kt-Mutter	Hex nut	Écrou hex		x	x					M 8
25	20 086 200 0	Befestigungsbinder 4,6x300 Lamellenfuß	Fixing tie 4,6x300 Fir tree base sw	Lanière de fixation 4,6x300 Pied sapin		x	x					
26	20 662 260 1	Winkelblech links				1	1					
27	20 662 259 1	Winkelblech rechts				1	1					
28	90 000 113 0	Blindnietmutter	Blind rivet nut	Ecrou rivet aveugle		x	x					M 8 X 20,5
29	90 000 585 0	Scheibe	Washer	Rondelle		x	x					8,4 X 24 X 2
30	00 909 908 1	Sperrkantscheibe	Detent edged washer	Disque à bord d'arrêt		x	x					SKM 8
31	00 900 616 0	6kt-Schraube	Hex head bolt	Boulon tête hex		x	x					M 8 X 25
32	20 662 258 0	Schutzblech				1	1					
33	20 429 144 0	Selbstklebendes Dichtgummi 15x3x300	Self-adhesive rubber seal 15x3x300	Caoutchouc d'étanchéité autocoll.		2	2					

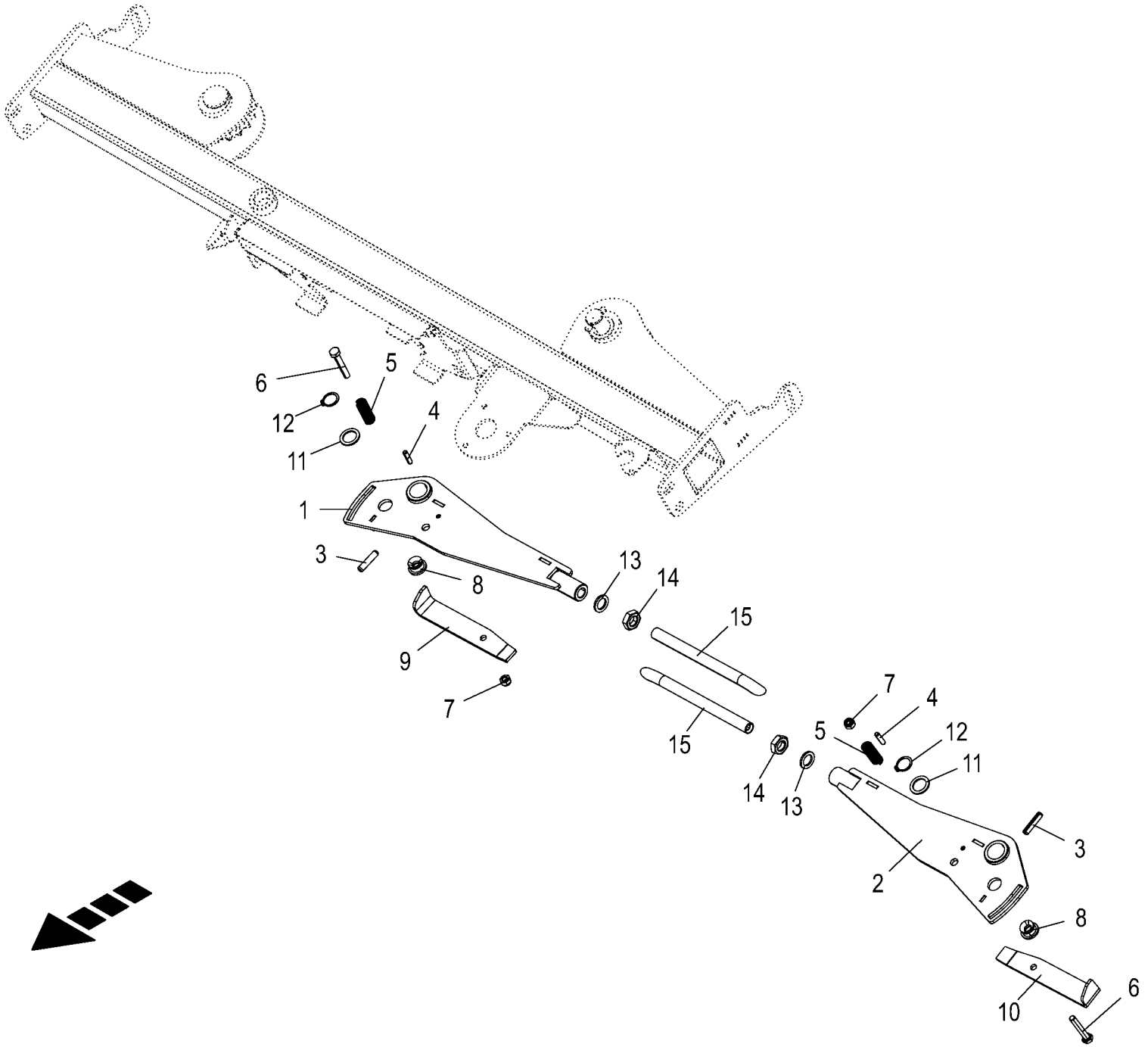

150 051 540 01 / 51.0

150 536 167 01

Arm - Garnbindung
Arm - Twine tying
Bras - Liage par ficelle

1046901 -

150 051 540 01

150 536 167 1 **51.0**

Pos.	ID-Nr.	Benennung	Description	Description	Masch.-Nr-	RP201-10	RP201-11					Bemerkung/Remarks/Remarque
1	20 661 504 1	Arm rechts				1	1					
2	20 661 508 1	Arm links				1	1					
3	00 912 673 2	Spannstift	Roll pin	Goupille de serrage		2	2					8 X 35
4	00 912 638 2	Spannstift	Roll pin	Goupille de serrage		2	2					6 X 24
5	00 274 949 0	Druckfeder	Pressure spring	Ressort de pression		2	2					1,6 X 13,4 X 40
6	00 901 423 0	6kt-Schraube	Hex head bolt	Boulon tête hex		x	x					M 8 X 50
7	00 908 706 0	Sicherungsmutter	Locknut	Écrou hex		x	x					M 8
8	00 938 974 3	Seilführungsstück	Rope guide	Pièce de guidage		2	2					Rd. 25 X 13
9	20 264 226 1	Fadenbremse rechts				1	1					
10	20 264 207 1	Fadenbremse links				1	1					
11	00 910 718 1	Stützscheibe	Supporting disc	Rondelle diélectrique		x	x					S 20 X 28 X 2,0
12	00 911 522 1	Sicherungsring	Circlip	Circlip		2	2					20 X 1,2
13	00 909 904 1	Sperrkantscheibe	Detent edged washer	Disque à bord d'arrêt		x	x					SKZ 16
14	00 908 620 0	6kt-Mutter -niedrige Form	Hex nut -low form	Écrou hex -forme basse		x	x					M 16
15	20 664 567 0	Garnrohr				2	2					

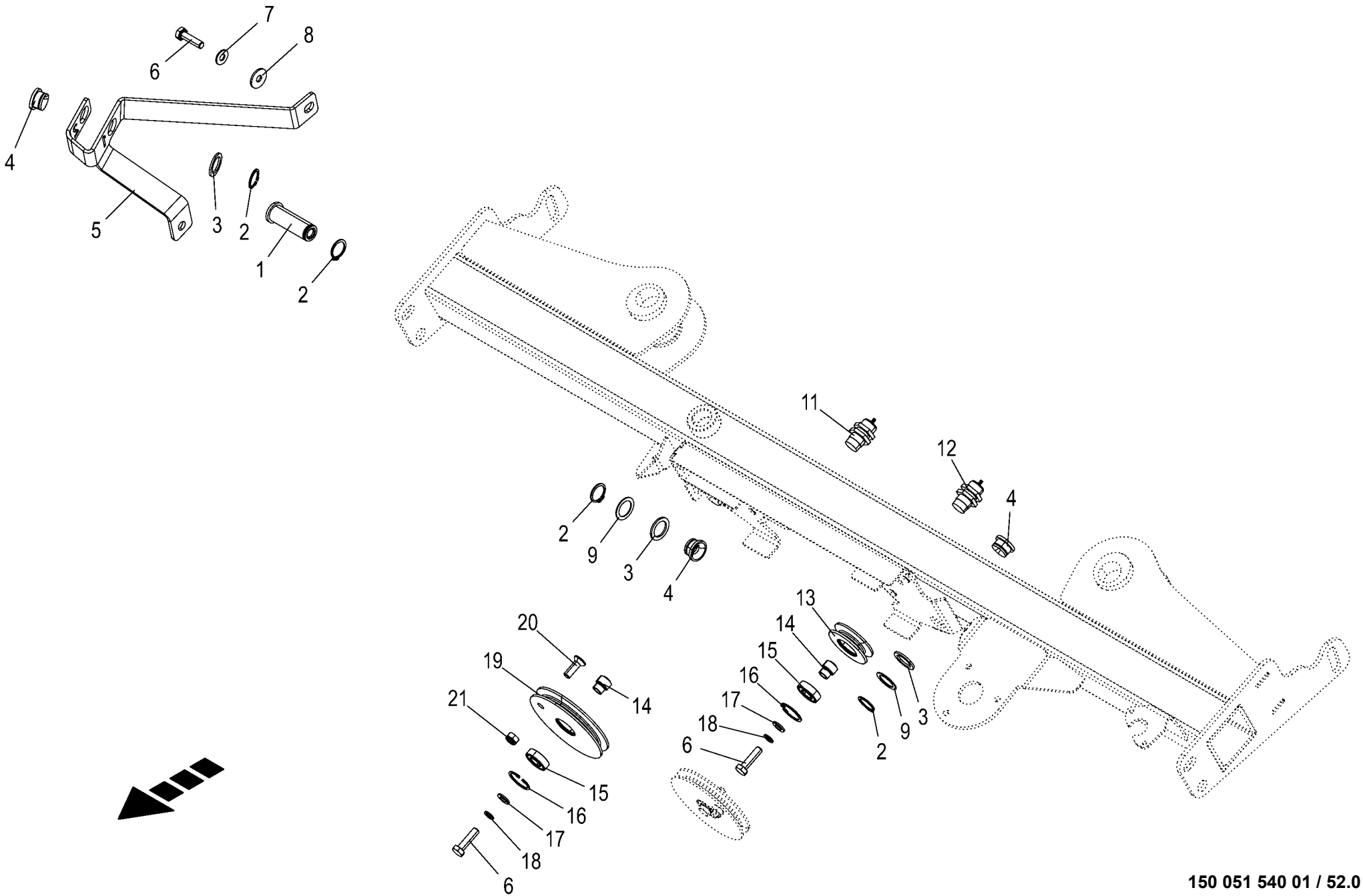

150 051 540 01 / 52.0

150 536 168 01

Seilführung - Garnbindung
Rope guide - Twine tying
Guidage de câble - Liage par ficelle

1046901 -

150 051 540 01

150 536 168 1 **52.0**

Pos.	ID-Nr.	Benennung	Description	Description	Masch.-Nr-	RP201-10	RP201-11					Bemerkung/Remarks/Remarque
1	20 269 171 0	Garnführung	Twine guide	Guidage de ficelle		2	2					
2	00 911 522 1	Sicherungsring	Circlip	Circlip		8	8					20 X 1,2
3	00 910 718 1	Stützscheibe	Supporting disc	Rondelle diélectrique		x	x					S 20 X 28 X 2,0
4	00 938 974 3	Seilführungsstück	Rope guide	Pièce de guidage		6	6					Rd. 25 X 13
5	00 000 000 0					1	1					
6	00 900 617 0	6kt-Schraube	Hex head bolt	Boulon tête hex		x	x					M 8 X 30
7	00 909 908 1	Sperrkantscheibe	Detent edged washer	Disque à bord d'arrêt		x	x					SKM 8
8	00 910 603 0	Scheibe	Washer	Rondelle		x	x					8,4 X 24 X 2
9	90 003 030 0	Passscheibe 20x28x0,5 Zn8	Shim ring 20x28x0,5	Bague de calage 20x28x0,5		x	x					
	00 910 826 1	Passscheibe	Shim ring	Rondelle d'ajustage		x	x					20 X 28 X 1,0
11	00 302 321 1	Namursensor [-B06]	Namursensor [-B06]	Namurcapteur [-B06]		1	1					M 18 X 1
12	00 302 321 1	Namursensor [-B07]	Namursensor [-B07]	Namurcapteur [-B07]		1	1					M 18 X 1
13	20 462 685 0	Umlenkrolle klein				1	1					
14	00 000 000 0					3	3					
15	00 930 100 0	Rillenkugellager	Grooved ball bearing	Roulement à gorge		3	3					6001 2RS
16	00 911 600 0	Sicherungsring	Circlip	Circlip		3	3					28 X 1,2
17	00 910 413 0	Scheibe	Washer	Rondelle		x	x					8,4 X 17 X 1,6
18	00 909 903 0	Sperrkantscheibe	Detent edged washer	Disque à bord d'arrêt		x	x					SKZ 8
19	20 264 228 0	Umlenkrolle Rd 105				2	2					
20	00 904 025 1	Senkschraube	Countersunkscrew	Vis à tête fraisée		x	x					M 8 X 25
21	00 908 706 0	Sicherungsmutter	Locknut	Écrou hex		x	x					M 8

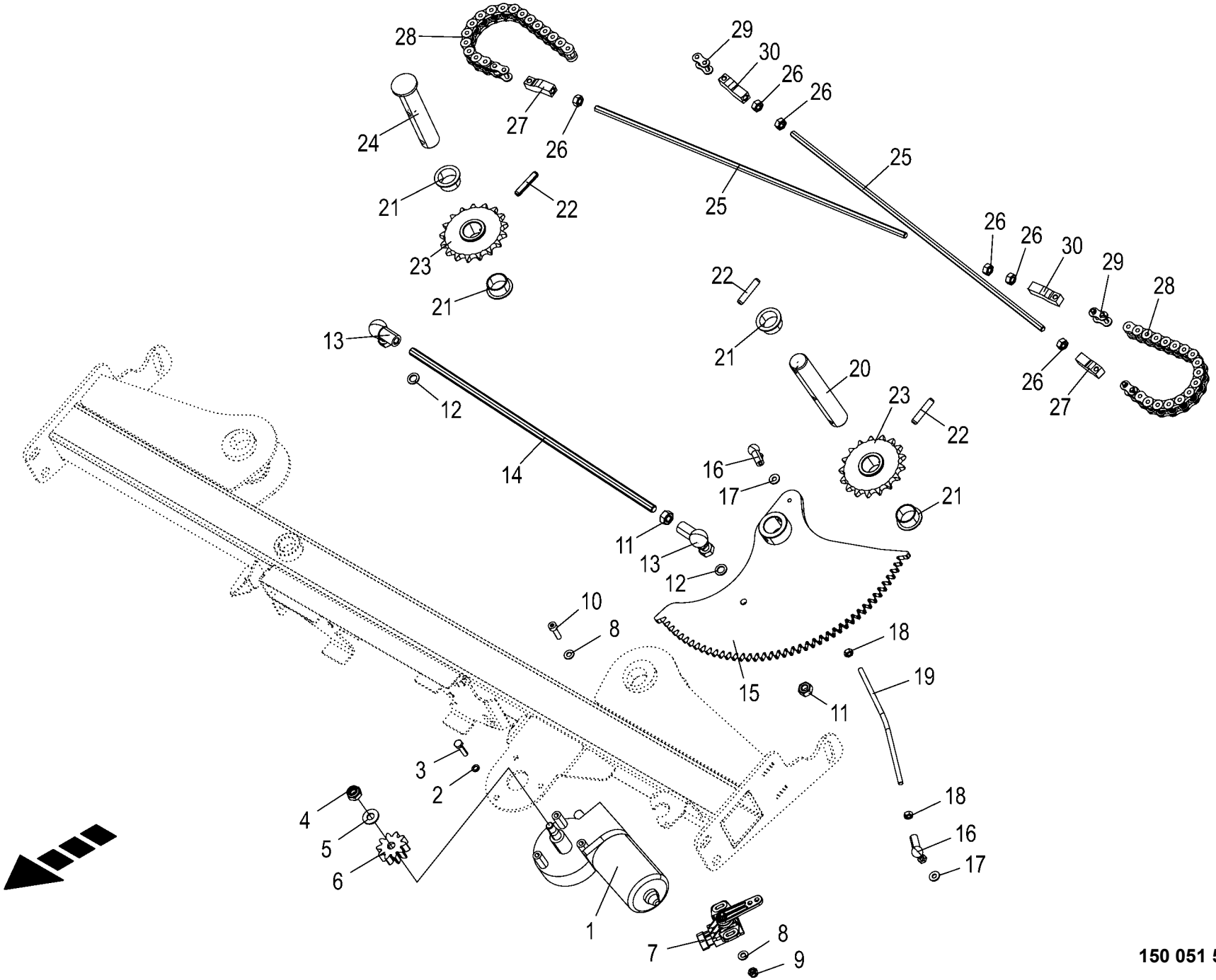

150 051 540 01 / 53.0

150 536 175 01

Antrieb - Garnbindung
Drive system - twine tying
Entraînement - liage par ficelle

1046901 -

150 051 540 01

150 536 175 1 **53.0**

Pos.	ID-Nr.	Benennung	Description	Description	Masch.-Nr-	RP201-10	RP201-11					Bemerkung/Remarks/Remarque
1	20 088 472 0	Getriebemotor 24V 8Nm 45/min	Gear motor 24V 8Nm 45/min KPL	Réducteur mécanique 24V 8Nm 45/min KPL		1	1					
2	90 001 380 0	Sperrkantscheibe	Detent edged washer	Disque à bord d'arrêt		x	x					SKZ 6
3	00 900 239 1	6kt-Schraube	Hex head bolt	Boulon tête hex		x	x					M 6 X 25
4	00 908 758 0	Sicherungsmutter	Locknut	Écrou hex		x	x					M 10
5	00 909 909 1	Sperrkantscheibe	Detent edged washer	Disque à bord d'arrêt		x	x					SKM 10
6	20 469 182 0	Stirnrad Z=10 M=3,25				1	1					
7	00 303 732 0	Hallsensor	Hall sensor	Capteur de Hall		1	1					120°
8	00 910 325 0	Scheibe	Washer	Rondelle		x	x					4,3 X 9 X 0,8
9	00 908 718 0	Sicherungsmutter	Locknut	Écrou hex		x	x					M 4
10	90 002 401 0	Zylindersch.I-6kt M4 x 16 Zn8	Cylinder screw hexagon socket M4 x 16	Vis cylind à six pans creux M4 x 16 Zn8		x	x					
11	00 908 212 0	6kt-Mutter	Hex nut	Écrou hex		x	x					M 10
12	00 909 907 0	Sperrkantscheibe	Detent edged washer	Disque à bord d'arrêt		x	x					SKZ 10
13	00 927 106 0	Winkelgelenk	Link	Joint		2	2					A 16 X M 10
14	20 462 697 1	Koppelstange				1	1					
15	00 000 000 0					1	1					
16	90 003 677 0	Winkelgelenk CS 10 M6	Angle joint CS 10 M6	Pivot articulé CS10 M6		2	2					
17	00 909 906 1	Sperrkantscheibe	Detent edged washer	Disque à bord d'arrêt		x	x					SKM 6
18	00 908 208 0	6kt-Mutter	Hex nut	Écrou hex		x	x					M 6
19	20 661 541 0	Koppelstange				1	1					
20	00 000 000 0					1	1					
21	00 934 927 0	Bundbuchse	Collar bush	Douille de touchette		4	4					25 X 28/35 X 16,5
22	00 912 670 1	Spannstift	Roll pin	Goupille de serrage		3	3					8 X 40
23	20 469 143 0	Kettenrad				2	2					
24	00 000 000 0					1	1					
25	20 661 544 0	Gewindestange				2	2					
26	00 908 210 0	6kt-Mutter	Hex nut	Écrou hex		x	x					M 8
27	20 264 212 0	Gewindestück	Gewindestück	pièce filetée		2	2					
28	90 004 525 0	Rollenkette einf 5/8"x18Ro kpl 22,2kN	Roller chain, single 6"x18Ro cpl. 22,2ND	Chaîne art. simple 6"x18Ro cpl. 22,2kN		2	2					
29	00 921 983 0	Steckglied mit Drahtverschluss	Chain lock	Joint de chaine		2	2					5/8 "
30	20 460 322 1	Gewindestück	Gewindestück	pièce filetée		2	2					

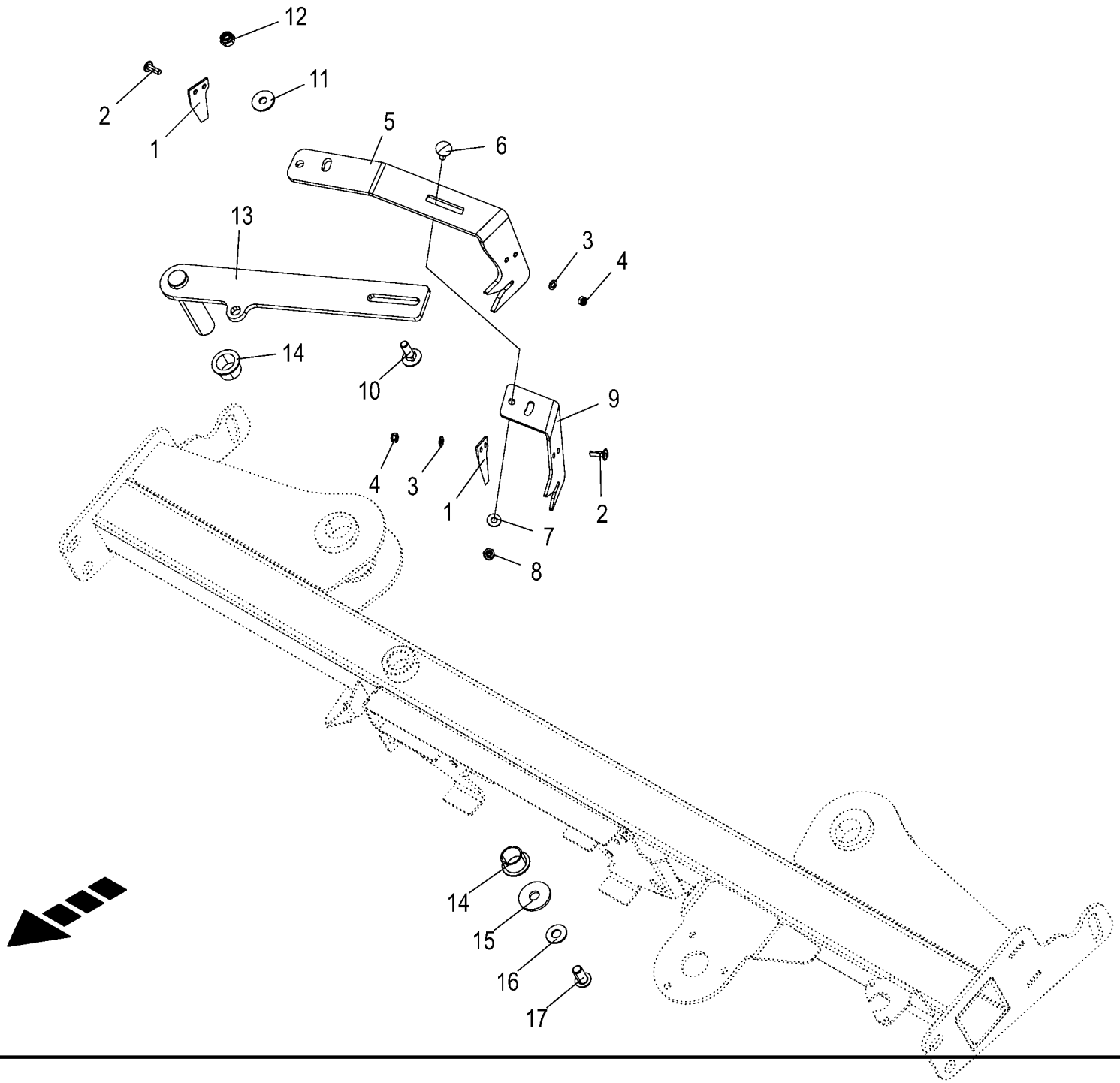

150 051 540 01 / 54.0

150 536 202 01

Messerhalter - Garnbindung
Blade support - Twine tying
Support couteau - Liage par ficelle

1046901 -

150 051 540 01

150 536 202 1 **54.0**

Pos.	ID-Nr.	Benennung	Description	Description	Masch.-Nr-	RP201-10	RP201-11					Bemerkung/Remarks/Remarque
1	00 954 539 0	Garnmesser	Twinte knife	Coupe ficelle lame		2	2					
2	00 904 769 0	Linsenflanschschraube	Fillister head screw	Vis à tête conique bombèe		x	x					M 5 X 16
3	00 910 500 1	Scheibe	Washer	Rondelle		x	x					5,3 X 10 X 1
4	00 908 702 0	Sicherungsmutter	Locknut	Écrou hex		x	x					M 5
5	20 663 947 0	Messerhalter				1	1					
6	90 003 231 0	Flachrundschraube 4kt M6x20 Zn8	Coach screw square M6x20 Zn8	Boulon à tête bombée 4 pans M6x20 Zn8		x	x					
7	00 909 906 1	Sperrkantscheibe	Detent edged washer	Disque à bord d'arrêt		x	x					SKM 6
8	00 908 704 1	Sicherungsmutter	Locknut	Écrou hex		x	x					M 6
9	20 663 951 0	Messerhalter				1	1					
10	00 904 732 2	Flachrundschraube	Coach bolt	Vis a tête bombée		x	x					M 8 X 25
11	00 910 603 0	Scheibe	Washer	Rondelle		x	x					8,4 X 24 X 2
12	00 908 706 0	Sicherungsmutter	Locknut	Écrou hex		x	x					M 8
13	20 661 548 0	Messerhalter				1	1					
14	90 001 812 0	Bundbuchse 20x23/30x16,5	Collar bush	Douille de touchette		2	2					
15	00 910 353 0	Scheibe	Washer	Rondelle		x	x					11 X 34 X 3
16	00 909 909 1	Sperrkantscheibe	Detent edged washer	Disque à bord d'arrêt		x	x					SKM 10
17	00 904 770 0	Linsenschraube	Fillister head screw	Vis tête bombee		x	x					M 10 X 20

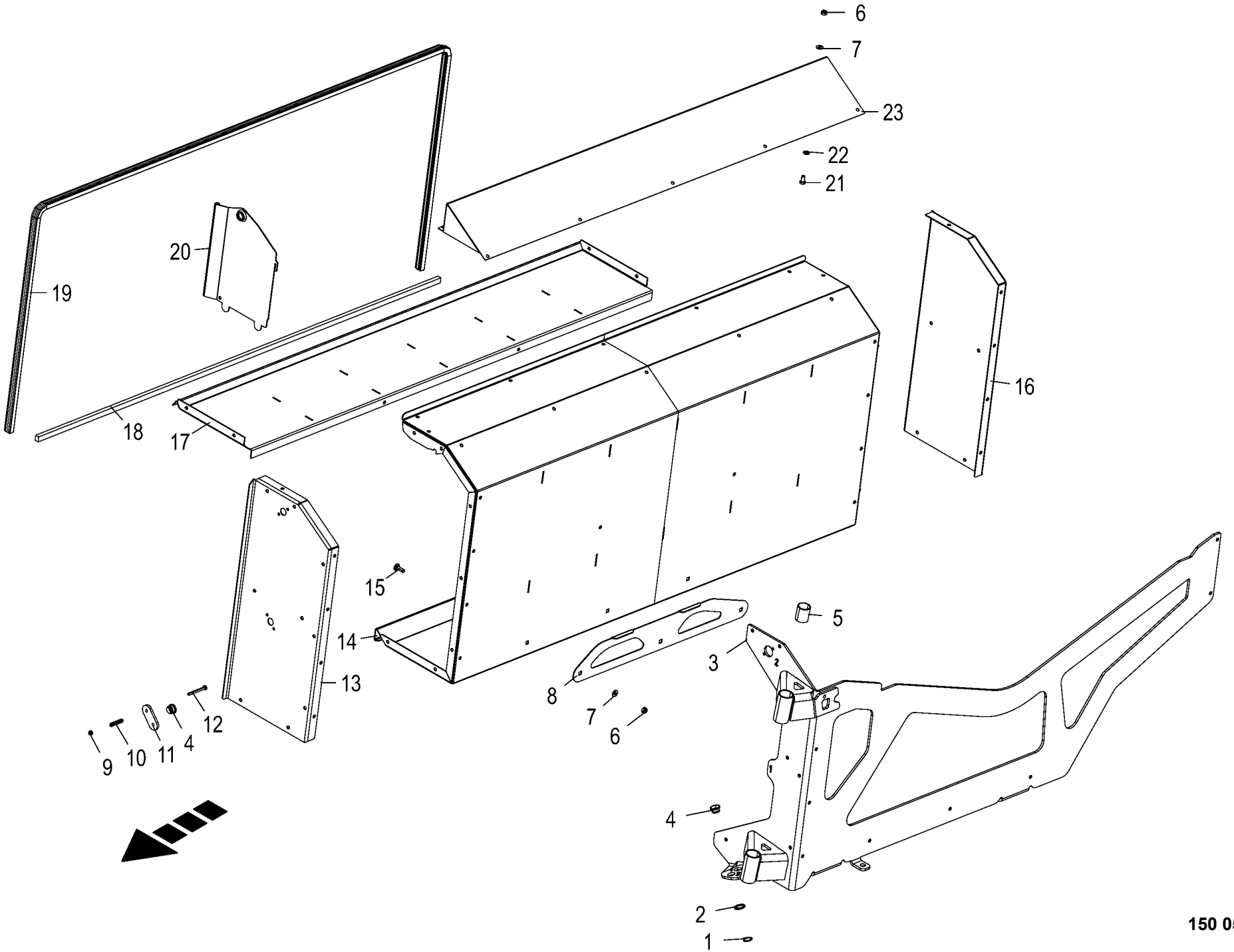

150 051 540 01 / 55.0

150 527 721 01

Garnvorrat Twine storage Réserve de ficelle					1046901 -	RP201-10	RP201-11					150 051 540 01 150 527 721 1 55.0
Pos.	ID-Nr.	Benennung	Description	Description	Masch.-Nr-							Bemerkung/Remarks/Remarque
1	00 911 522 1	Sicherungsring	Circlip	Circlip		2	2					20 X 1,2
2	00 910 718 1	Stützscheibe	Supporting disc	Rondelle diélectrique		2	2					S 20 X 28 X 2,0
3	20 461 314 0	Lagerblech	Bearing sheet	Tôle palier		1	1					
4	00 938 974 3	Seilführungsstück	Rope guide	Pièce de guidage		4	4					Rd. 25 X 13
5	90 003 972 0	Lagerbuchse 30x34x40	Bearing bushing 30x34x40	Coussinet de palier 30x34x40		4	4					
6	00 908 706 0	Sicherungsmutter	Locknut	Écrou hex		x	x					M 8
7	00 909 908 1	Sperrkantscheibe	Detent edged washer	Disque à bord d'arrêt		x	x					SKM 8
8	20 461 308 0	Distanzblech Bl 2	Distance sheet	Tôle d'écartement		1	1					
9	00 908 704 1	Sicherungsmutter	Locknut	Écrou hex		x	x					M 6
10	00 286 982 0	Druckfeder	Pressure spring	Ressort de pression		4	4					1 X 8 X 40,5
11	20 269 228 0	Federblech	Spring sheet	Tôle à ressort		2	2					
12	00 901 034 2	6kt-Schraube	Hex head bolt	Boulon tête hex		x	x					M 6 X 60
13	20 461 315 0	Seitenblech rechts	Side sheet right	Tôle latérale droite		1	1					
14	20 462 957 0	Abdeckblech	Cover sheet	Tôle de capotage		1	1					
15	90 003 675 0	Flachrundschr.4kt M8x25 Zn8	Coach screw M8x25 Zn8	Boulon à tête bombée 4 pans M8x25 Zn8		x	x					
16	20 461 316 0	Seitenblech links	Side sheet left	Tôle latérale gauche		1	1					
17	20 462 956 0	Bodenplatte	Bottom plate	Plaque de fond		1	1					
18	00 940 486 0	Selbstklebende Dichtstreifen - Id.-Nr.= 1m	Self-adhesive sealing strip - Id.-no.= 1m	Joint auto-adhésif -Id.-no.= 1m		x	x					15 X 11
19	00 938 694 1	Dichtungsprofil -Id.-Nr.= 1m	Rubber profile -Id.-no.= 1m	Joint profilé -Id.-no.= 1m		x	x					
20	20 462 953 0	Schottblech	Bulkhead sheet	Tôle de cloison		10	10					
21	00 900 612 0	6kt-Schraube	Hex head bolt	Boulon tête hex		x	x					M 8 X 16
22	00 910 413 0	Scheibe	Washer	Rondelle		x	x					8,4 X 17 X 1,6
23	20 467 545 0	Dachblech	Roof plate	Tôle de toit		1	1					

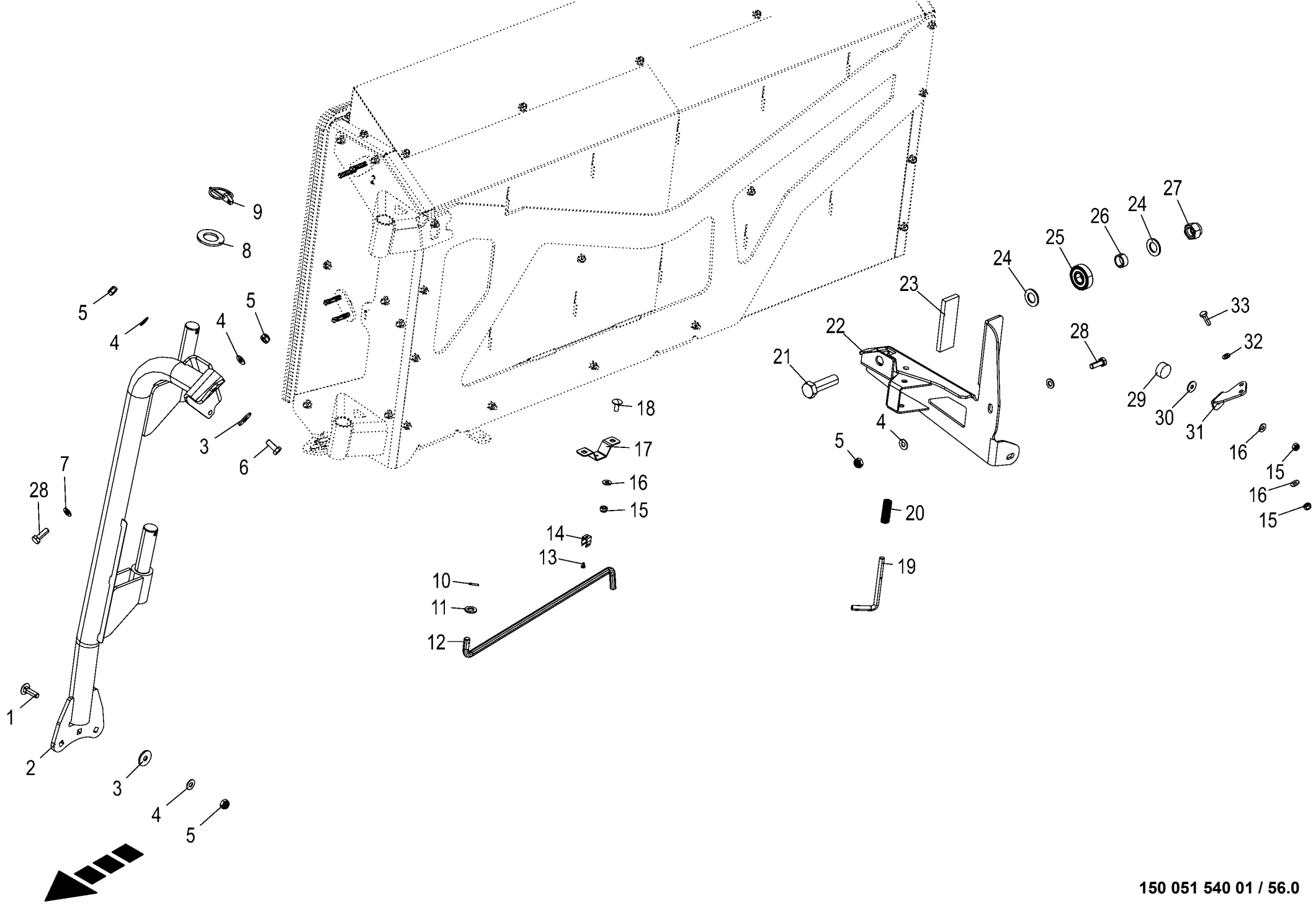

150 051 540 01 / 56.0

150 527 713 02

Anbauteile Garnvorrat
Mounting parts twine storage
Pièces rapportées réserve de ficelle

1046901 -

150 051 540 01

150 527 713 2 **56.0**

Pos.	ID-Nr.	Benennung	Description	Description	Masch.-Nr-	RP201-10	RP201-11					Bemerkung/Remarks/Remarque
1	00 904 754 2	Flachrundschraube	Coach bolt	Vis a tête bombée		x	x					M 10 X 35
	00 904 755 2	Flachrundschraube	Coach bolt	Vis a tête bombée		x	x					M 10 X 40
2	20 461 290 1	Lagerrohr	Bearing tube	tube du palier	1046901 - 2046120	1	1					
3	00 910 353 0	Scheibe	Washer	Rondelle		x	x					11 X 34 X 3
4	00 909 909 1	Sperrkantscheibe	Detent edged washer	Disque à bord d'arrêt		x	x					SKM 10
5	00 908 758 0	Sicherungsmutter	Locknut	Écrou hex		x	x					M 10
6	00 900 636 0	6kt-Schraube	Hex head bolt	Boulon tête hex		x	x					M 10 X 25
7	00 910 414 0	Scheibe	Washer	Rondelle		x	x					10,5 X 21 X 2
8	00 910 515 2	Scheibe	Washer	Rondelle		x	x					31 X 56 X 4
9	00 917 006 1	Klappstecker	Linch pin	Goupille clip		2	2					6 X 42
10	00 912 539 2	Spannstift	Roll pin	Goupille de serrage		1	1					3 X 20
11	00 910 506 1	Scheibe	Washer	Rondelle		x	x					13 X 24 X 2,5
12	20 461 307 0	Drahtbügel	Wire brackets	Étrier		1	1					
13	00 906 808 0	Linsenblechschraube	Slotted pan head screw	Vis autotaraudeuse tête bombee		x	x					4,2 X 9,5
14	27 022 269 0	Federklammer C130-12L	Spring clip C130-12L	Clip à ressort C130-12L		1	1					
15	00 908 706 0	Sicherungsmutter	Locknut	Écrou hex		x	x					M 8
16	00 909 908 1	Sperrkantscheibe	Detent edged washer	Disque à bord d'arrêt		x	x					SKM 8
17	20 461 330 0	Halter	Support	Support		1	1					
18	90 000 584 0	Flachrundschraube	Coach bolt	Vis a tête bombée		x	x					M 8 X 20
19	20 461 304 0	Steckbolzen 10 X 110 Zn8	Spring pin	Boulon à ressort		1	1					
20	27 014 220 0	Druckfeder 2 x 15 x 50	Compression spring 2 x 15 x 50	Ressort de compression 2 x 15 x 50		1	1					
21	00 900 382 1	6kt-Schraube	Hex head bolt	Boulon tête hex		x	x					M 20 X 70
22	20 464 683 1	Halter hinten				1	1					
23	00 938 556 0	Selbstklebende Dichtstreifen - Id.-Nr.= 1m	Self-adhesive sealing strip - Id.-no.= 1m	Joint auto-adhésif -Id.-no.= 1m		x	x					40 X 10
24	90 000 512 0	Scheibe	Washer	Rondelle		2	2					21 X 37 X 3
25	00 930 261 0	Rillenkugellager	Grooved ball bearing	Roulement à gorge		1	1					6304 2RS
26	20 464 684 0	Hülse	Sleeve	Douille		1	1					
27	90 000 333 0	Sicherungsmutter	Locknut	Écrou hex		x	x					M 20 -10.9
28	00 900 637 0	6kt-Schraube	Hex head bolt	Boulon tête hex		x	x					M 10 X 30
29	00 924 227 0	Gummipuffer	Rubber pad	Tampon en caoutchouc		1	1					Rd. 30 X 17 / M 8
30	00 910 603 0	Scheibe	Washer	Rondelle		x	x					8,4 X 24 X 2
31	20 462 958 0	Halter	Support	Support		1	1					
32	00 910 413 0	Scheibe	Washer	Rondelle		x	x					8,4 X 17 X 1,6
33	00 900 616 0	6kt-Schraube	Hex head bolt	Boulon tête hex		x	x					M 8 X 25
	00 900 617 0	6kt-Schraube	Hex head bolt	Boulon tête hex		x	x					M 8 X 30

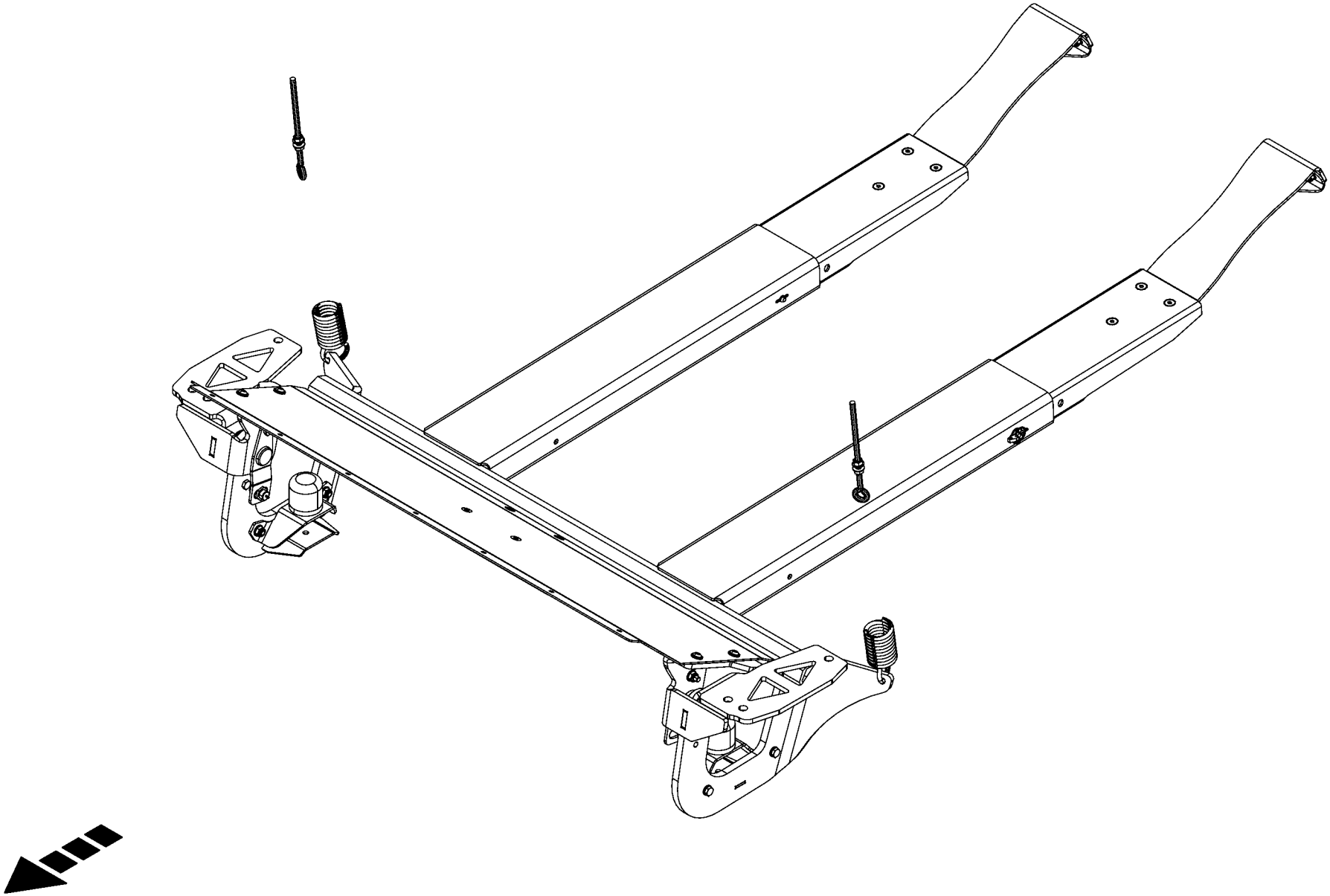

150 051 540 01 / 57.0

150 527 549 01

-----BALLENABLAGE -----SETTING DOWN BALES -----DÉPOSE DE BALLES					1046901 -	RP201-10	RP201-11					150 051 540 01 150 527 549 1 57.0
Pos.	ID-Nr.	Benennung	Description	Description	Masch.-Nr-							Bemerkung/Remarks/Remarque
1						.	.					

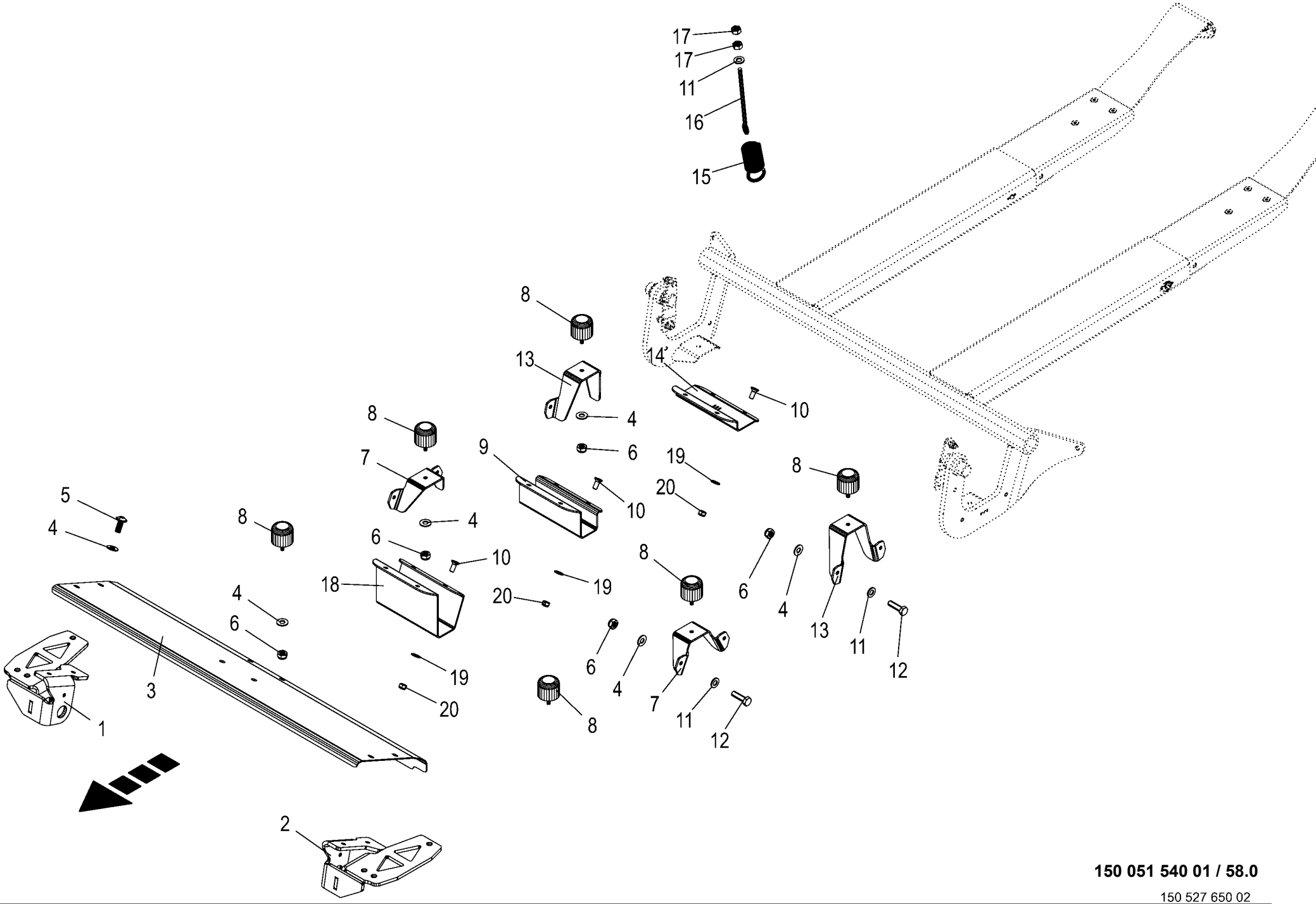

150 051 540 01 / 58.0

150 527 650 02

Ballenablage **bale ejection** **dépose de balles**					1046901 -	RP201-10	RP201-11					**150 051 540 01** 150 527 650 2 **58.0**
Pos.	ID-Nr.	Benennung	Description	Description	Masch.-Nr-							Bemerkung/Remarks/Remarque
1	20 660 356 1	Halter rechts	Support right			1	1					
2	20 660 349 1	Halter links	Support left			1	1					
3	20 660 662 2	Abdeckblech	Cover sheet			1	1					
4	00 909 909 1	Sperrkantscheibe	Detent edged washer	Disque à bord d'arrêt		x	x					SKM 10
5	90 002 030 0	Linsenflanschschraube Torx M10x25	Lense head torx screw M10x25	Vis à tête con. bomb. Torx M10x25 ZLUE		x	x					
6	00 908 758 0	Sicherungsmutter	Locknut	Écrou hex		x	x					M 10
7	20 665 041 0	Halter	Support	Support		2	2					
8	27 006 776 0	Gummipuffer	Rubber pad	Tampon en caoutchouc		2	2					Rd. 63 M 10 X 32
9	20 661 064 1	Stützblech mittel				1	1					
10	90 004 692 0	Senkschraube Torx M8 x 20 Zn8	Countersunk screw Torx M8 x 20 Zn8	Vis à tête fraisée Torx M8 x 20 Zn8		x	x					
11	00 910 414 0	Scheibe	Washer	Rondelle		x	x					10,5 X 21 X 2
12	00 900 638 0	6kt-Schraube	Hex head bolt	Boulon tête hex		x	x					M 10 X 35
13	20 665 044 0	Halter	Support	Support		2	2					
14	20 661 063 1	Stützblech groß				1	1					
15	00 345 998 3	Zugfeder	Tension spring	Ressort de traction		2	2					8 X 49 X 402
16	90 001 887 0	Ösenschraube	Eye screw	Vis à oeillet		2	2					M 10 X 225
17	00 908 212 0	6kt-Mutter	Hex nut	Écrou hex		x	x					M 10
18	20 661 065 1	Stützblech klein				1	1					
19	00 909 908 1	Sperrkantscheibe	Detent edged washer	Disque à bord d'arrêt		x	x					SKM 8
20	00 908 706 0	Sicherungsmutter	Locknut	Écrou hex		x	x					M 8

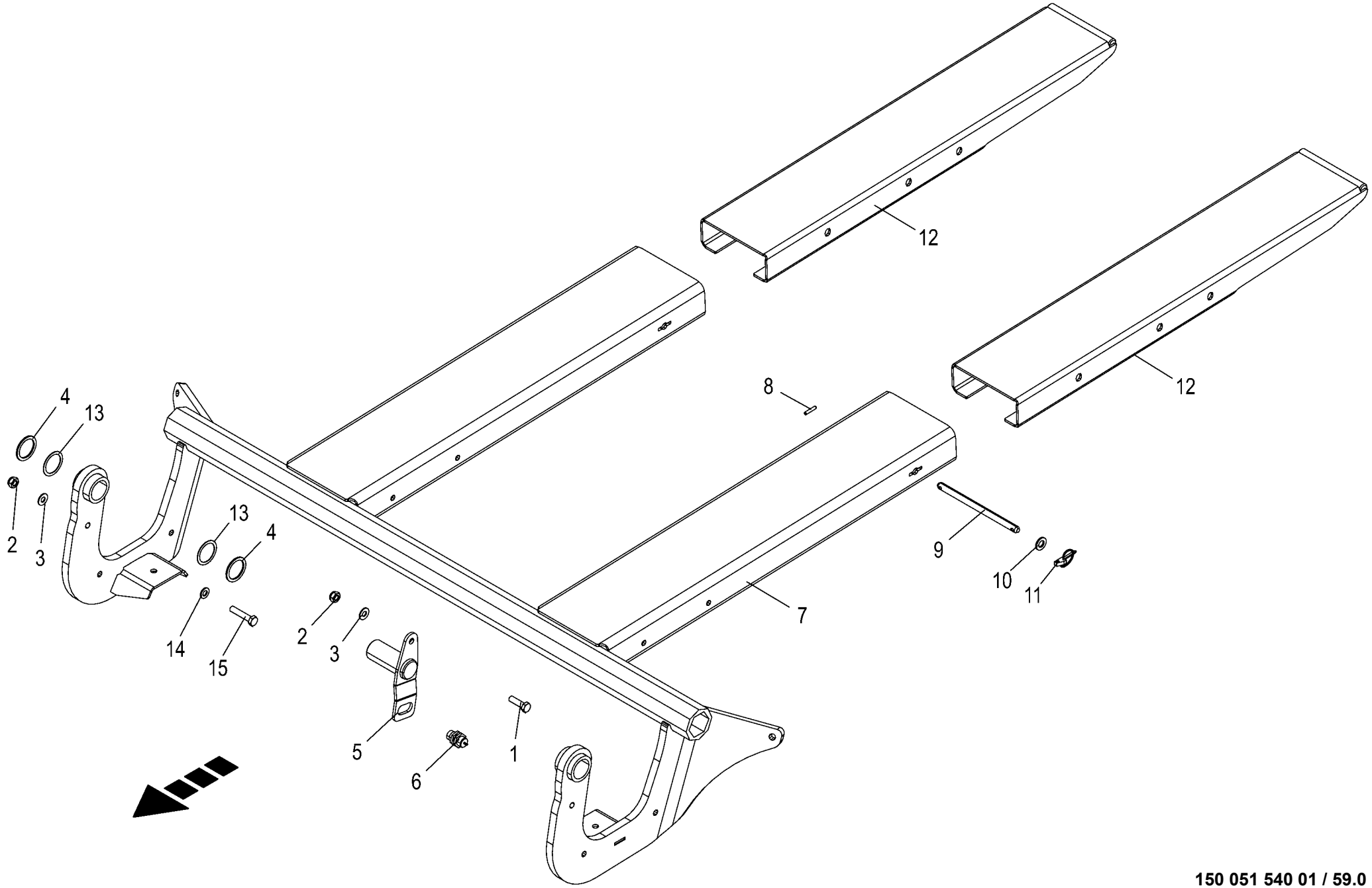

150 051 540 01 / 59.0

150 535 985 01

Ballenablage - Verlängerung
bale ejection - extension
dépose de balles - rallonge

1046901 -

150 051 540 01

150 535 985 1 **59.0**

Pos.	ID-Nr.	Benennung	Description	Description	Masch.-Nr-	RP201-10	RP201-11					Bemerkung/Remarks/Remarque
1	00 900 638 0	6kt-Schraube	Hex head bolt	Boulon tête hex		x	x					M 10 X 35
2	00 908 758 0	Sicherungsmutter	Locknut	Écrou hex		x	x					M 10
3	00 909 909 1	Sperrkantscheibe	Detent edged washer	Disque à bord d'arrêt		x	x					SKM 10
4	00 910 729 1	Stützscheibe	Supporting disc	Rondelle diélectrique		2	2					S 37 X 47 X 2,5
5	20 660 359 0	Bolzen	Bolt	Boulon		2	2					
6	00 302 321 2	Ind. Näherungsschalter Namur M18 8mm [-B15]	Namur sensor Namur M18 [-B15]	Capt. Namur Namur M18 [-B15]		1	1					
7	20 660 353 2	Ballenrampe				1	1					
8	00 912 611 2	Spannstift	Roll pin	Goupille de serrage		2	2					5 X 26
9	20 465 255 1	Bolzen 12 X 196 Zn8	Bolt 12 x 196 Zn8	Boulon		2	2					
10	00 910 506 1	Scheibe	Washer	Rondelle		x	x					13 X 24 X 2,5
11	00 917 004 1	Klappstecker	Linch pin	Goupille clip		2	2					5 X 32
12	20 665 022 0	Verlängerung				2	2					
13	00 910 858 0	Passscheibe	Shim ring	Rondelle d'ajustage		x	x					37 X 47 X 1,0
14	00 910 414 0	Scheibe	Washer	Rondelle		x	x					10,5 X 21 X 2
15	00 900 284 1	6kt-Schraube	Hex head bolt	Boulon tête hex		x	x					M 10 X 50

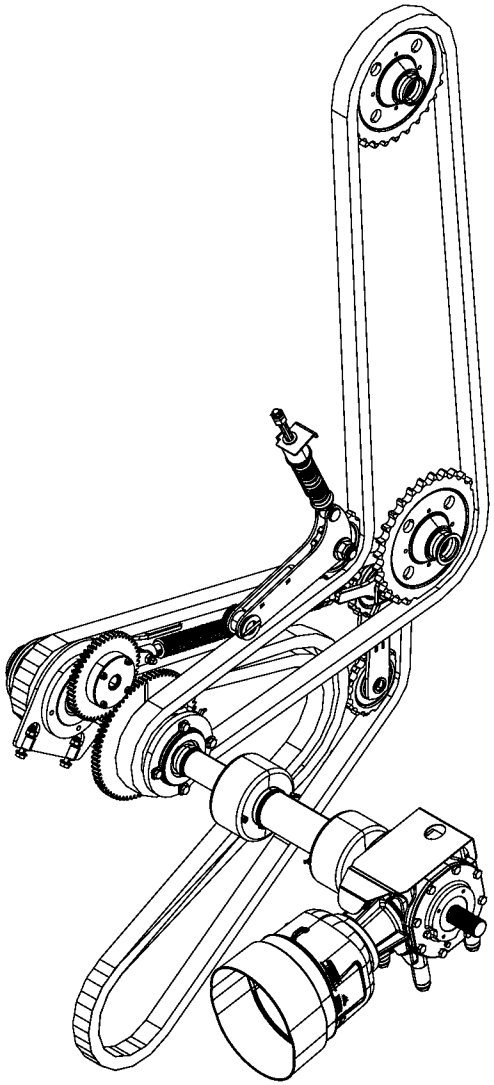

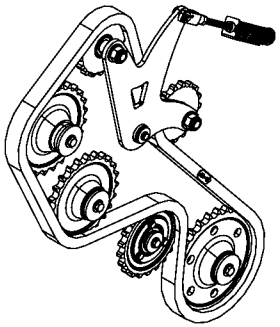

150 051 540 01 / 60.0

150 527 550 01

-----ANTRIEB -----DRIVE -----ENTRAÎNEMENT					1046901 -	RP201-10	RP201-11					150 051 540 01 150 527 550 1 60.0
Pos.	ID-Nr.	Benennung	Description	Description	Masch.-Nr-							Bemerkung/Remarks/Remarque
1						.	.					

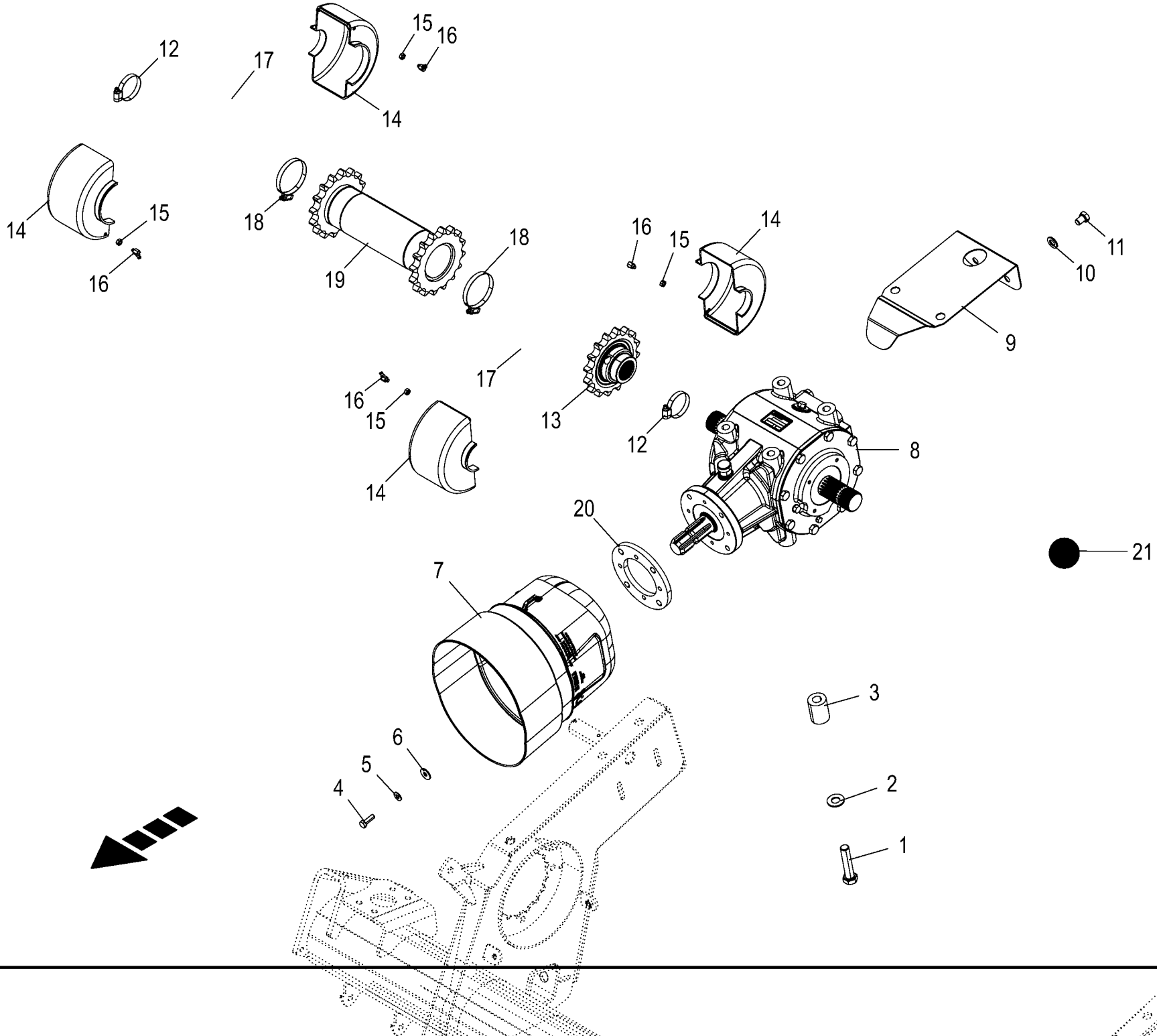

150 051 540 01 / 61.0

150 519 203 01

Antrieb - Getriebe
Drive - Gearbox
Entrainement - Carter

1046901 -

150 051 540 01

150 519 203 1 **61.0**

Pos.	ID-Nr.	Benennung	Description	Description	Masch.-Nr-	RP201-10	RP201-11					Bemerkung/Remarks/Remarque
1	00 901 485 2	6kt-Schraube	Hex head bolt	Boulon tête hex		x	x					M 16 X 75 -10.9
2	00 909 912 1	Sperrkantscheibe	Detent edged washer	Disque à bord d'arrêt		x	x					SKM 16
3	20 466 059 0	Buchse	Bushing	Douille		4	4					
4	00 900 616 0	6kt-Schraube	Hex head bolt	Boulon tête hex		x	x					M 8 X 25
5	00 909 908 1	Sperrkantscheibe	Detent edged washer	Disque à bord d'arrêt		x	x					SKM 8
6	00 910 603 0	Scheibe	Washer	Rondelle		x	x					8,4 X 24 X 2
7	27 020 532 0	Schutztopf	Protective cap	Barillet de protection		1	1					
8	20 062 422 0	Hauptgetriebe	MAIN GEARBOX	CARTER PRINCIPAL		1	1					
9	20 467 262 1	Deckblech Bl 2	Cover sheet			1	1					
10	00 910 506 1	Scheibe	Washer	Rondelle		x	x					13 X 24 X 2,5
11	00 900 371 0	6kt-Schraube	Hex head bolt	Boulon tête hex		x	x					M 12 X 16
12	00 924 004 0	Schneckengewindeschelle	Tube clip	Bride		2	2					50 - 70
13	20 460 099 1	Kettenrad 1" Z=16	Sprocket wheel 1" Z=16	Roue à chaîne 1" Z=16		1	1					
14	20 269 680 1	Schutz	Guard			4	4					
15	00 908 208 0	6kt-Mutter	Hex nut	Écrou hex		x	x					M 6
16	00 919 102 0	Kegelschmiernippel	Grease niple	Graisseur à cone		4	4					H2/S M 6
17	90 003 691 0	Rollenkette zweif 1"x16Ro kpl 80kN	Roller chain twice 2x 1"x16Ro cpl 80kN	Chaîne articulée double 1"x16Ro cpl 80kN		2	2					
18	00 924 005 0	Schneckengewindeschelle	Tube clip	Bride		2	2					70 - 90
19	20 460 328 1	Zwischenrohr	Intermediate tube	Tube intermédiaire		1	1					
20	20 466 376 0	Distanzblech	Distance sheet	Tôle d'écartement		1	1					
21	00 926 017 0	Mehrzweckfett -Id.-Nr.= 1kg	All-purpose grease -Id.-no.= 1kg	Graisse à usages multiples - Id.-no.= 1kg		2	2					

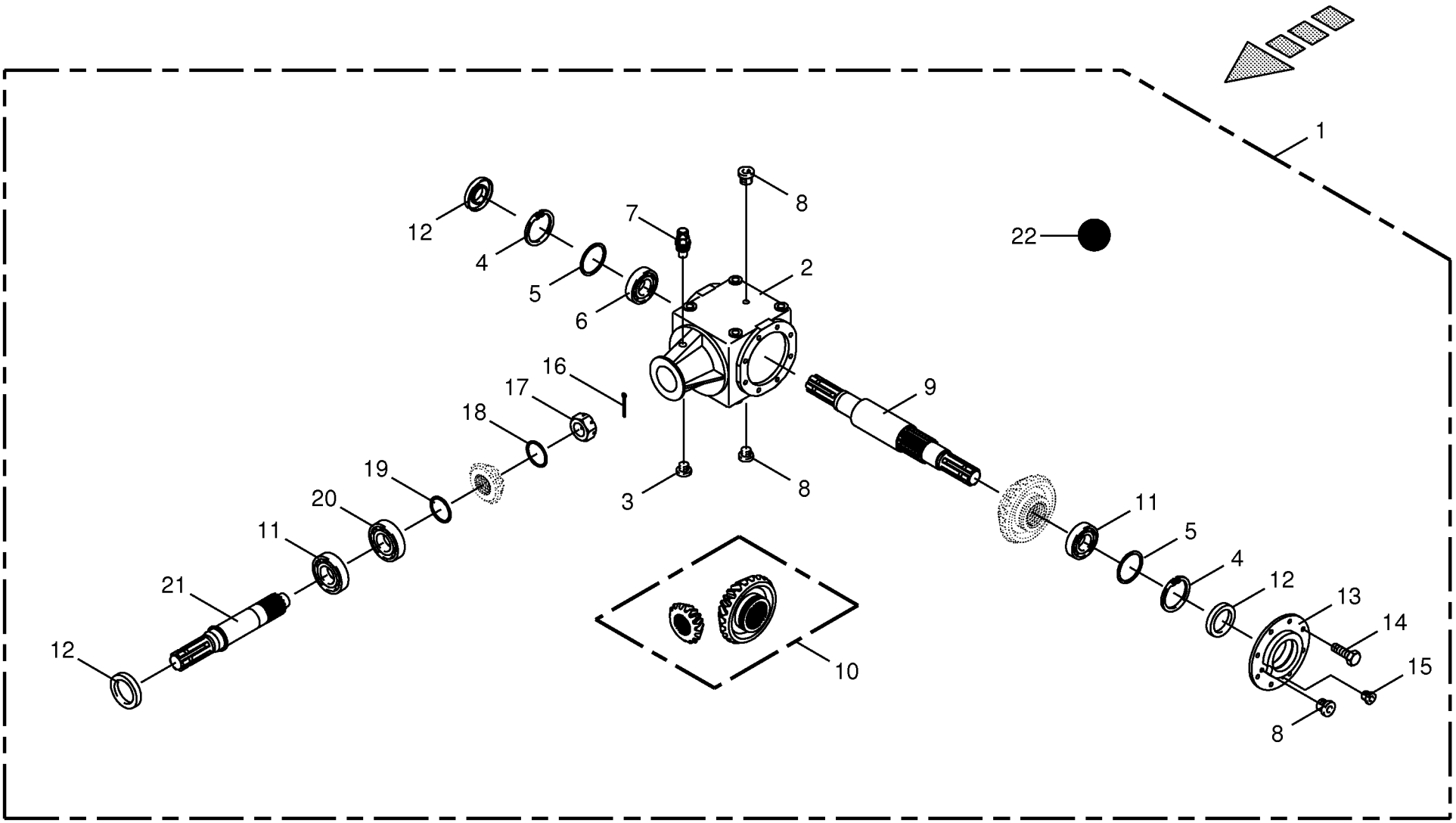

150 051 540 01 / 62.0

150 358 387 01

Hauptgetriebe - Comer
Main gearbox
Boîte de transmission principale

1046901 -

150 051 540 01

150 358 387 1 **62.0**

Pos.	ID-Nr.	Benennung	Description	Description	Masch.-Nr-	RP201-10	RP201-11					Bemerkung/Remarks/Remarque
1	20 062 422 0	Hauptgetriebe	MAIN GEARBOX	CARTER PRINCIPAL		1	1					
2	27 001 497 0	Getriebegehäuse	Gearbox housing	Carter du boîte de vitesses		1	1					
3	00 906 008 0	Verschlussschraube	Screw plug	Bouchon fileté		1	1					R 3/8"
4	00 911 673 0	Sicherungsring	Circlip	Circlip		2	2					80 X 2,5
5	00 911 023 0	Passscheibe	Shim ring	Rondelle d'ajustage		x	x					70 X 80 X 0,3
	00 910 876 0	Passscheibe	Shim ring	Rondelle d'ajustage		x	x					70 X 80 X 0,5
	00 911 024 1	Passscheibe	Shim ring	Rondelle d'ajustage		x	x					70 X 80 X 1,0
6	00 930 138 0	Rillenkugellager	Grooved ball bearing	Roulement à gorge		1	1					6208
7	00 919 832 0	Belüftungsfilter	Breather	Reniflard		1	1					R 3/8"
8	00 955 524 0	Verschlussschraube	Screw plug	Bouchon fileté		3	3					3/8"
9	27 005 353 0	Durchgangswelle	Through shaft	Ambre de transmission de passage		1	1					
10	00 955 846 0	Kegelradsatz	Bevel wheel set	Set du pignon conique		1	1					Z= 14/29
11	00 932 107 0	Kegelrollenlager	Taper roller bearing	Roulement à rouleaux coniques		2	2					30208 A
12	00 936 015 1	Radial-Wellendichtring	Radial-shaft sealing ring	Radial-bague d'étanchéité		3	3					AS 40 X 80 X 10
13	27 001 498 0	Verschlussdeckel	Sealing cap	Couvercle de fermeture		1	1					
14	00 900 279 0	6kt-Schraube	Hex head bolt	Boulon tête hex		x	x					M 10 X 25
15	00 906 009 0	Verschlussschraube	Screw plug	Bouchon fileté		1	1					R 1/4"
16	00 912 271 0	Splint	Cotter pin	Goupille fendue		1	1					4 X 50
17	00 908 935 1	Kronenmutter	Castellated nut	Ecrou crenele plat		1	1					M 30 X 1,5
18	00 910 864 1	Passscheibe	Shim ring	Rondelle d'ajustage		x	x					30 X 42 X 1,0
19	00 910 889 0	Passscheibe	Shim ring	Rondelle d'ajustage		x	x					40 X 50 X 0,3
	00 910 890 0	Passscheibe	Shim ring	Rondelle d'ajustage		x	x					40 X 50 X 0,5
	00 910 891 0	Passscheibe	Shim ring	Rondelle d'ajustage		x	x					40 X 50 X 1
20	00 932 137 0	Kegelrollenlager	Taper roller bearing	Roulement à rouleaux coniques		1	1					30308 A
21	00 955 847 0	Eingangswelle	Input shaft	Arbre d'entrèe		1	1					
22	00 926 101 0	Getriebeöl -Id.-Nr.= 1ltr	Oil -Id.-no.= 1ltr	Huile -Id.-no.= 1ltr		1,6	1,6					

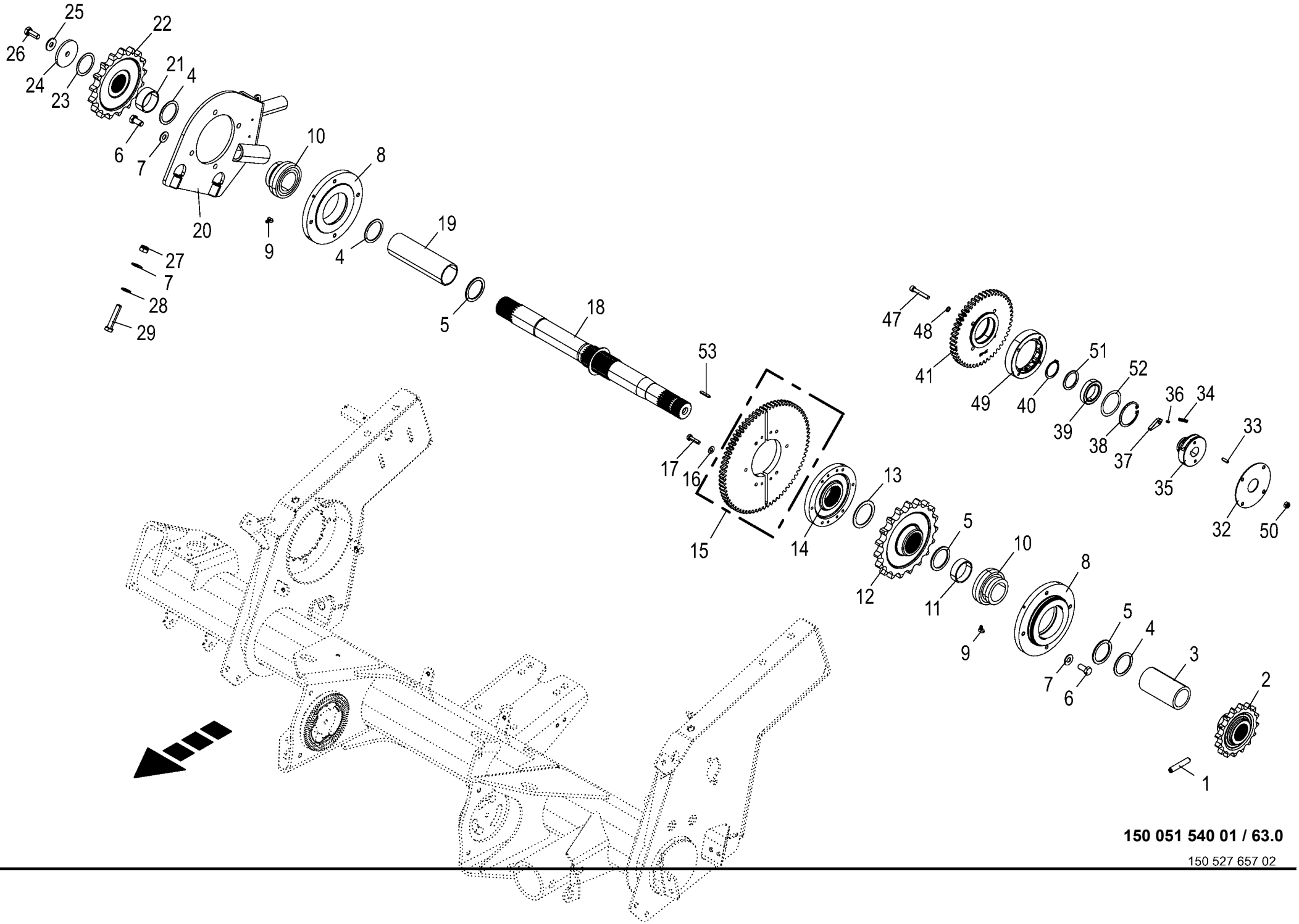

150 051 540 01 / 63.0

150 527 657 02

Antrieb - Förderrotor
Drive - feed rotor
Entrainement - rotor d'alimentation

1046901 -

150 051 540 01

150 527 657 2 **63.0**

Pos.	ID-Nr.	Benennung	Description	Description	Masch.-Nr-	RP201-10	RP201-11					Bemerkung/Remarks/Remarque
1	00 912 500 3	Spannstift	Roll pin	Goupille de serrage		1						12 X 65
2	20 466 060 0	Kettenrad 1" Z=16	Sprocket wheel 1" Z=16	Roue à chaîne 1" Z=16		1						
3	20 466 188 0	Distanzrohr	Spacer tube	Tube d'écartement		1						
4	00 910 905 1	Passscheibe	Shim ring	Rondelle d'ajustage		x						50 X 62 X 2,0
	90 001 568 0	Passscheibe	Shim ring	Rondelle d'ajustage		x						50 X 62 X 1
	00 910 902 0	Passscheibe	Shim ring	Rondelle d'ajustage		x						50 X 62 X 0,3
	00 910 903 0	Passscheibe	Shim ring	Rondelle d'ajustage		x						50 X 62 X 0,5
5	90 001 856 0	Stützscheibe S 50x63x3 Zn8	Support disc S 50x63x3	Rondelle d'appui S 50x63x3		3						
6	00 900 655 0	6kt-Schraube	Hex head bolt	Boulon tête hex		x						M 12 X 25
7	00 909 910 1	Sperrkantscheibe	Detent edged washer	Disque à bord d'arrêt		x						SKM 12
8	20 464 197 0	Lagergehäuse	Bearing housing	Corps de palier		2						
9	00 919 102 0	Kegelschmiernippel	Grease niple	Graisseur à cone		2						H2/S M 6
10	90 000 254 0	Rillenkugellager	Grooved ball bearing	Roulement à gorge		2						50 X 90 X 20
11	20 466 473 0	Distanzrohr kurz	Spacer tube short	Tube d'écartement court		1						
12	20 264 486 1	Kettenrad 1 1/4" Z=19	Sprocket wheel 1 1/4" Z=19	Roue à chaîne 1 1/4" Z=19		1						
13	00 910 915 0	Passscheibe	Shim ring	Rondelle d'ajustage		x						56 X 72 X 2,0
	00 910 914 0	Passscheibe	Shim ring	Rondelle d'ajustage		x						56 X 72 X 1,0
14	20 462 170 2	Blindnabe				1						
15	20 466 813 2	Stirnrad M=4 Z=74	SPUR WHEEL M = 4 Z = 74	Pignon M=4 Z=74		1						
16	00 909 908 1	Sperrkantscheibe	Detent edged washer	Disque à bord d'arrêt		x						SKM 8
17	00 900 617 0	6kt-Schraube	Hex head bolt	Boulon tête hex		x						M 8 X 30
18	20 467 659 1	Antriebswelle kurz	Drive shaft short	Arbre d'entraînement court		1						
19	20 466 472 0	Distanzrohr	Spacer tube	Tube d'écartement		1						
20	20 466 476 2	Lagerhalter	Bearing holder			1						
21	20 466 489 0	Distanzbuchse	Spacer sleeve	Douille d'écartement		1						
22	20 460 286 1	Kettenrad 1 1/4" Z=17	Sprocket wheel 1 1/4" Z=17	Roue à chaîne 1 1/4" Z=17		1						
23	90 003 308 0	Passscheibe 48x 60x 1	Shim ring 48 x 60 x 1	Bague de calage 48x 60x 1		x						
	90 003 307 0	Passscheibe 48x 60x 0,5	Shim ring 48 x 60 x 0.5	Bague de calage 48x 60x 0,5		x						
24	00 910 642 0	Scheibe	Washer	Rondelle		x						13 X 70 X 6
25	00 909 800 1	Sperrkantscheibe	Detent edged washer	Disque à bord d'arrêt		x						SKB 12
26	00 900 656 0	6kt-Schraube	Hex head bolt	Boulon tête hex		x						M 12 X 30
27	00 908 701 0	Sicherungsmutter	Locknut	Écrou hex		x						M 12
28	00 910 506 1	Scheibe	Washer	Rondelle		x						13 X 24 X 2,5
29	00 900 304 1	6kt-Schraube	Hex head bolt	Boulon tête hex		x						M 12 X 60
32	20 465 616 1	Deckblech Bl 2	Cover sheet			1						
33	00 915 702 0	Zylinderstift	Cyl. pin	Goupille cyl.		2						A 6 X 18
34	00 939 737 1	Druckfeder	Pressure spring	Ressort de pression		2						0,8 X 6,3 X 33
35	20 465 650 1	Kupplungsträger	Coupling holder			1						

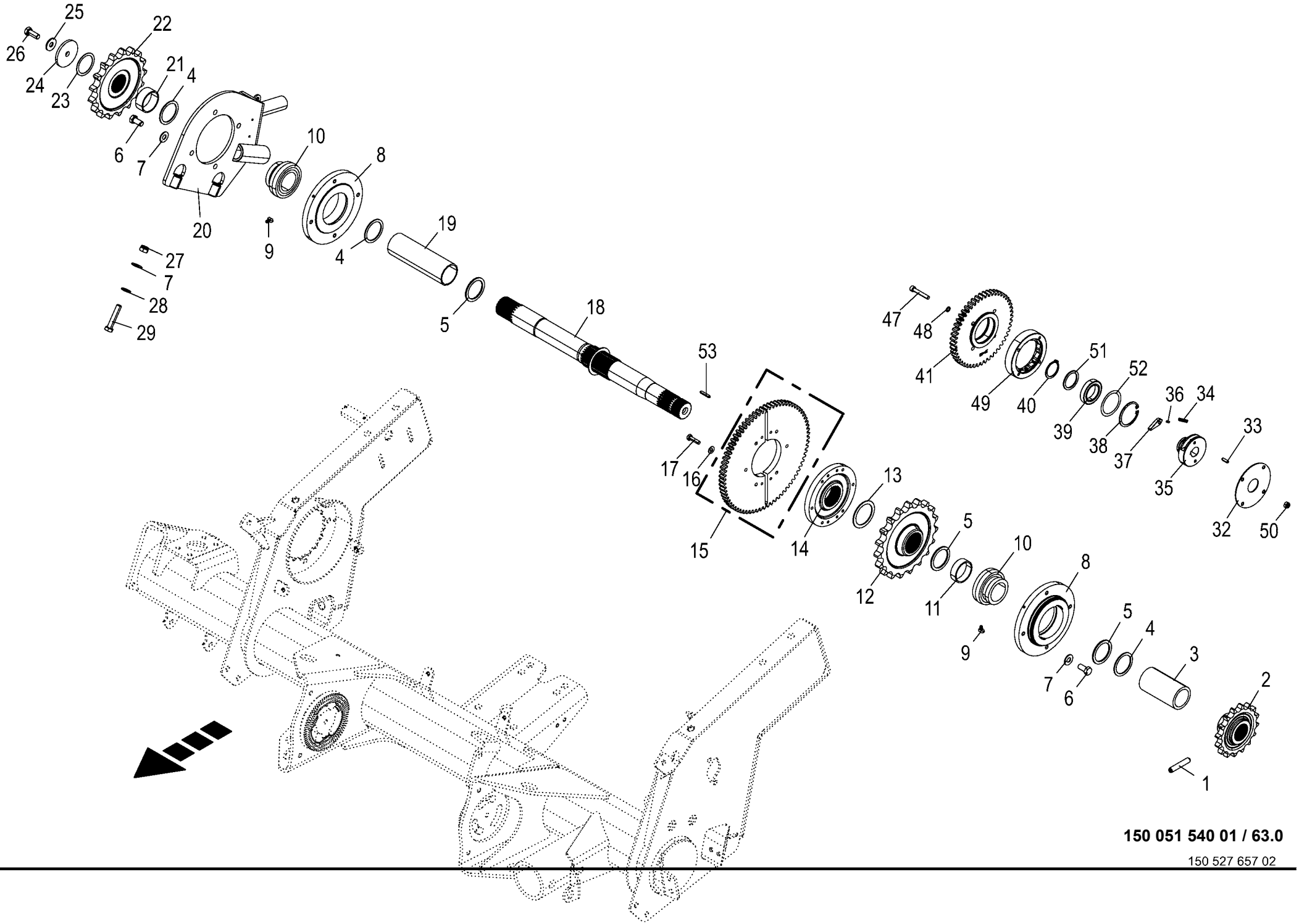

150 051 540 01 / 63.0

150 527 657 02

Antrieb - Förderrotor
Drive - feed rotor
Entrainement - rotor d'alimentation

1046901 -

150 051 540 01

150 527 657 2 **63.0**

Pos.	ID-Nr.	Benennung	Description	Description	Masch.-Nr-	RP201-10	RP201-11					Bemerkung/Remarks/Remarque
36	00 912 525 1	Spannstift	Roll pin	Goupille de serrage		2						4 X 10
37	20 465 645 0	Klinke	Ratchet	Cliquet		2						
38	00 911 664 0	Sicherungsring	Circlip	Circlip		1						I 68 X 2,5
39	00 930 508 0	Rillenkugellager	Grooved ball bearing	Roulement à gorge		1						6008 2RS
40	00 911 545 0	Sicherungsring	Circlip	Circlip		1						A 40 X 1,75
41	20 465 655 2	Stirnrad M=4 Z=49	Spur wheel m=4 z=49	Pignon m=4 z=49		1						
47	90 004 535 0	Zylindersch.I-6kt M8 x 50/50 Zn8	Cylinder screw hexagon socket M8 x 50/50	Vis cylind à six pans creux M8 x 50/50		x						
48	00 909 903 0	Sperrkantscheibe	Detent edged washer	Disque à bord d'arrêt		x						SKZ 8
49	20 660 932 0	Fliehkraftkupplung	Centrifugal clutch	Embrayage centrifuge		1						
50	00 908 706 0	Sicherungsmutter	Locknut	Écrou hex		x						M 8
51	90 001 566 0	Stützscheibe	Supporting disc	Rondelle diélectrique		1						40 X 50 X 2,5
52	00 910 813 0	Passscheibe	Shim ring	Rondelle d'ajustage		x						55 X 68 X 0,3
	00 910 812 0	Passscheibe	Shim ring	Rondelle d'ajustage		x						55 X 68 X 0,1
53	00 912 641 2	Spannstift	Roll pin	Goupille de serrage		4						6 X 30

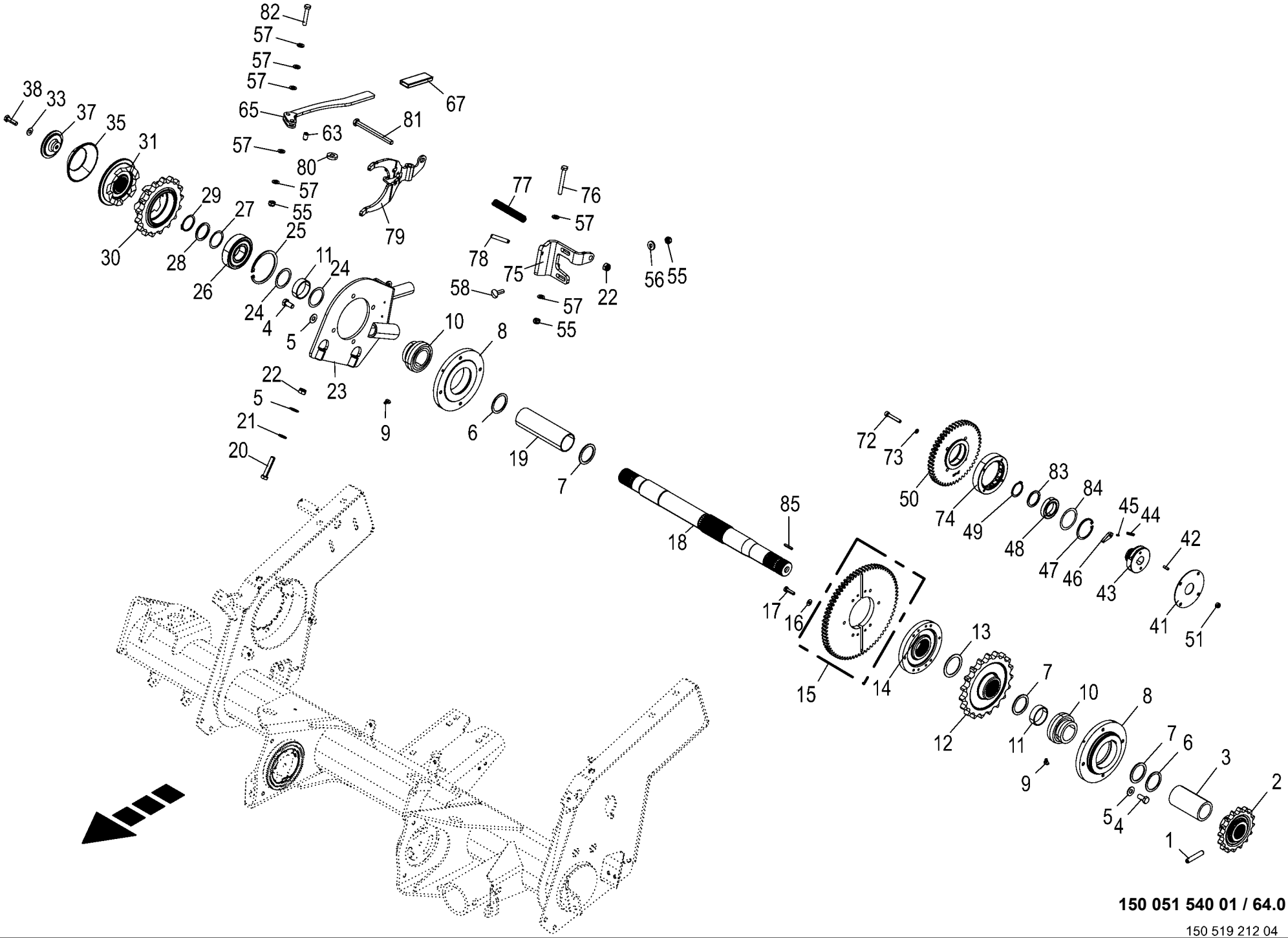

150 051 540 01 / 64.0

150 519 212 04

Antrieb - Schneidwerk
Drive - cutting unit
Entrainement - mécanisme de coupe

1046901 -

150 051 540 01

150 519 212 4 **64.0**

Pos.	ID-Nr.	Benennung	Description	Description	Masch.-Nr-	RP201-10	RP201-11					Bemerkung/Remarks/Remarque
1	00 912 500 3	Spannstift	Roll pin	Goupille de serrage			1					12 X 65
2	20 466 060 0	Kettenrad 1" Z=16	Sprocket wheel 1" Z=16	Roue à chaîne 1" Z=16			1					
3	20 466 188 0	Distanzrohr	Spacer tube	Tube d'écartement			1					
4	00 900 655 0	6kt-Schraube	Hex head bolt	Boulon tête hex			x					M 12 X 25
5	00 909 910 1	Sperrkantscheibe	Detent edged washer	Disque à bord d'arrêt			x					SKM 12
6	00 910 905 1	Passscheibe	Shim ring	Rondelle d'ajustage			x					50 X 62 X 2,0
	90 001 568 0	Passscheibe	Shim ring	Rondelle d'ajustage			x					50 X 62 X 1
	00 910 902 0	Passscheibe	Shim ring	Rondelle d'ajustage			x					50 X 62 X 0,3
	00 910 903 0	Passscheibe	Shim ring	Rondelle d'ajustage			x					50 X 62 X 0,5
	00 910 904 0	Passscheibe	Shim ring	Rondelle d'ajustage			x					50 X 62 X 1,0
7	90 001 856 0	Stützscheibe S 50x63x3 Zn8	Support disc S 50x63x3	Rondelle d'appui S 50x63x3			3					
8	20 464 197 0	Lagergehäuse	Bearing housing	Corps de palier			2					
9	00 919 102 0	Kegelschmiernippel	Grease niple	Graisseur à cone			2					H2/S M 6
10	90 000 254 0	Rillenkugellager	Grooved ball bearing	Roulement à gorge			2					50 X 90 X 20
11	20 466 473 0	Distanzrohr kurz	Spacer tube short	Tube d'écartement court			1					
12	20 264 486 1	Kettenrad 1 1/4" Z=19	Sprocket wheel 1 1/4" Z=19	Roue à chaîne 1 1/4" Z=19			1					
13	00 910 915 0	Passscheibe	Shim ring	Rondelle d'ajustage			x					56 X 72 X 2,0
	00 910 914 0	Passscheibe	Shim ring	Rondelle d'ajustage			x					56 X 72 X 1,0
14	20 462 170 2	Blindnabe					1					
15	20 466 813 2	Stirnrad M=4 Z=74	SPUR WHEEL M = 4 Z = 74	Pignon M=4 Z=74			1					
16	00 909 908 1	Sperrkantscheibe	Detent edged washer	Disque à bord d'arrêt			x					SKM 8
17	00 900 617 0	6kt-Schraube	Hex head bolt	Boulon tête hex			x					M 8 X 30
18	20 464 202 2	Antriebswelle Doppelantrieb	Drive shaft of double drive	Arbre d'entraînement entraînement double			1					
19	20 466 472 0	Distanzrohr	Spacer tube	Tube d'écartement			1					
20	00 900 304 1	6kt-Schraube	Hex head bolt	Boulon tête hex			x					M 12 X 60
21	00 910 506 1	Scheibe	Washer	Rondelle			x					13 X 24 X 2,5
22	00 908 701 0	Sicherungsmutter	Locknut	Écrou hex			x					M 12
23	20 466 476 2	Lagerhalter	Bearing holder				1					
25	00 911 686 0	Sicherungsring	Circlip	Circlip			1					100 X 3,0
26	00 930 569 0	Rillenkugellager	Grooved ball bearing	Roulement à gorge			1					6309 2RS
27	00 910 898 0	Passscheibe	Shim ring	Rondelle d'ajustage			x					45 X 55 X 0,5
	00 910 893 0	Passscheibe	Shim ring	Rondelle d'ajustage			x					45 X 55 X 0,1
28	00 910 732 1	Stützscheibe	Supporting disc	Rondelle diélectrique			1					S 45 X 55 X 3,0
29	00 911 549 1	Sicherungsring	Circlip	Circlip			1					A 45 X 1,75
30	20 264 556 1	Kettenrad 1 1/4" Z=17	Sprocket wheel 1 1/4" Z=17	Roue à chaîne 1 1/4" Z=17			1					
31	20 264 557 2	Schaltklaue					1					
33	00 909 909 1	Sperrkantscheibe	Detent edged washer	Disque à bord d'arrêt			x					SKM 10

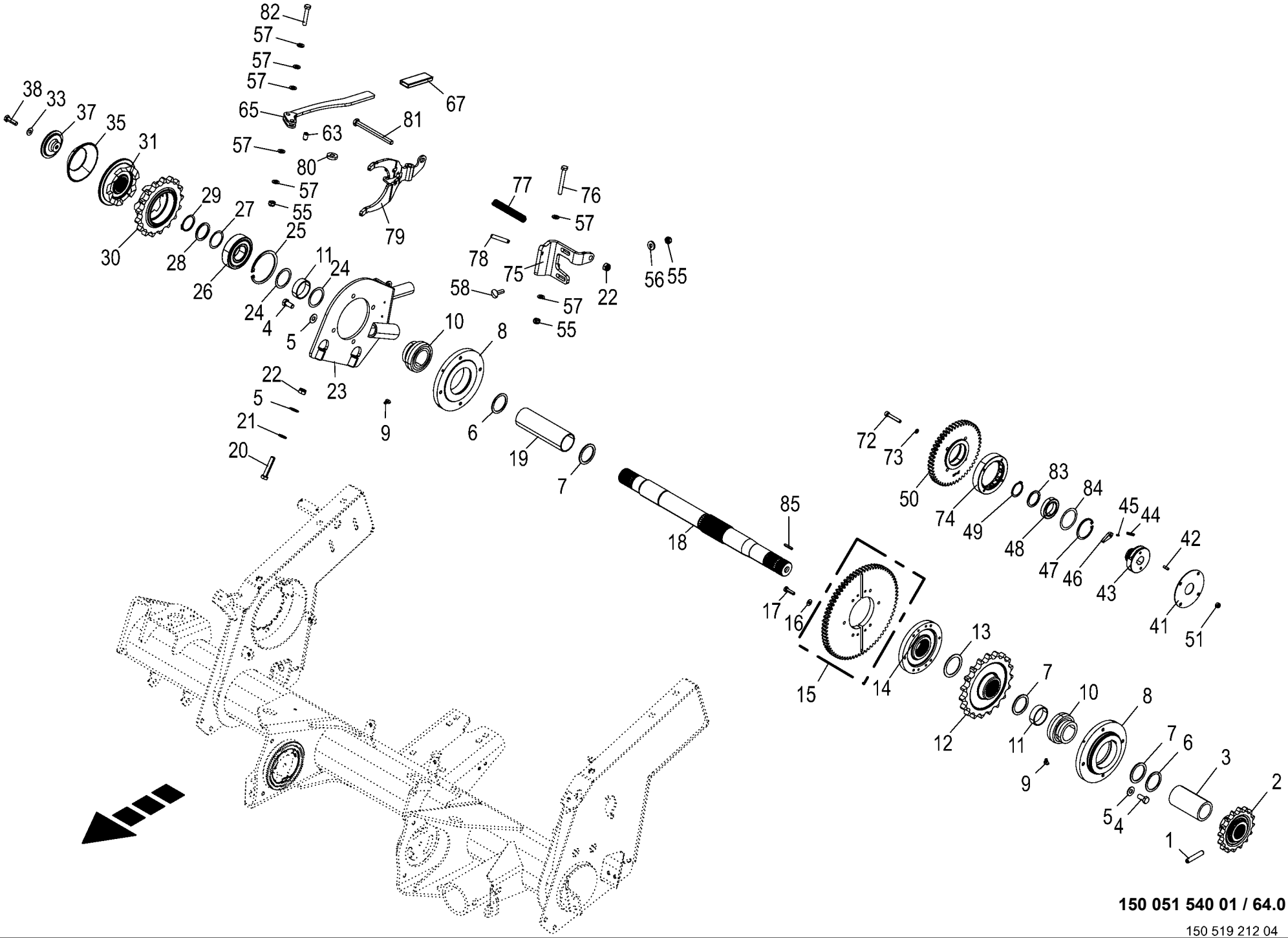

150 051 540 01 / 64.0

150 519 212 04

Antrieb - Schneidwerk
Drive - cutting unit
Entrainement - mécanisme de coupe

1046901 -

150 051 540 01

150 519 212 4 **64.0**

Pos.	ID-Nr.	Benennung	Description	Description	Masch.-Nr-	RP201-10	RP201-11					Bemerkung/Remarks/Remarque
35	00 290 370 0	DRUCKFEDER	PRESSURE SPRING	RESSORT DE PRESSION			1					
37	20 664 040 0	Teller					x					
38	00 900 638 0	6kt-Schraube	Hex head bolt	Boulon tête hex			x					M 10 X 35
41	20 465 616 1	Deckblech Bl 2	Cover sheet				1					
42	00 915 702 0	Zylinderstift	Cyl. pin	Goupille cyl.			2					A 6 X 18
43	20 465 650 1	Kupplungsträger	Coupling holder				1					
44	00 939 737 1	Druckfeder	Pressure spring	Ressort de pression			2					0,8 X 6,3 X 33
45	00 912 525 1	Spannstift	Roll pin	Goupille de serrage			2					4 X 10
46	20 465 645 0	Klinke	Ratchet	Cliquet			2					
47	00 911 664 0	Sicherungsring	Circlip	Circlip			1					I 68 X 2,5
48	00 930 508 0	Rillenkugellager	Grooved ball bearing	Roulement à gorge			1					6008 2RS
49	00 911 545 0	Sicherungsring	Circlip	Circlip			1					A 40 X 1,75
50	20 465 655 2	Stirnrad M=4 Z=49	Spur wheel m=4 z=49	Pignon m=4 z=49			1					
51	00 908 706 0	Sicherungsmutter	Locknut	Écrou hex			x					M 8
55	00 908 758 0	Sicherungsmutter	Locknut	Écrou hex			x					M 10
56	00 910 361 1	Scheibe	Washer	Rondelle			x					10,5 X 25 X 4
57	00 910 414 0	Scheibe	Washer	Rondelle			x					10,5 X 21 X 2
58	00 904 754 2	Flachrundschraube	Coach bolt	Vis a tête bombée			x					M 10 X 35
63	90 000 499 0	Spannstift	Roll pin	Goupille de serrage			1					12 X 20
65	20 661 209 0	Hebel					1					
67	00 925 016 0	Griff	Handle	Poignée			1					
72	90 004 535 0	Zylindersch.I-6kt M8 x 50/50 Zn8	Cylinder screw hexagon socket M8 x 50/50	Vis cylind à six pans creux M8 x 50/50			x					
73	00 909 903 0	Sperrkantscheibe	Detent edged washer	Disque à bord d'arrêt			x					SKZ 8
74	20 660 932 0	Fliehkraftkupplung	Centrifugal clutch	Embrayage centrifuge			1					
75	20 661 207 1	Winkelblech					1					
76	00 900 289 1	6kt-Schraube	Hex head bolt	Boulon tête hex			x					M 10 X 80
77	27 026 915 0	Druckfeder 3,2 x 16 x 120	Compression spring 3.2 x 16 x 120	Ressort de compression 3,2 x 16 x 120			1					
78	00 912 717 2	Spannstift	Roll pin	Goupille de serrage			1					10 X 55
79	20 661 208 2	Schaltklaue					1					
80	20 461 674 1	Buchse 12,5 x 30 x 7	Bushing 12.5 x 30 x 7	Douille			1					
81	00 901 095 1	6kt-Schraube	Hex head bolt	Boulon tête hex			x					M 12 X 140
82	00 901 434 0	6kt-Schraube	Hex head bolt	Boulon tête hex			x					M 10 X 55
83	90 001 566 0	Stützscheibe	Supporting disc	Rondelle diélectrique			1					40 X 50 X 2,5
84	00 910 813 0	Passscheibe	Shim ring	Rondelle d'ajustage			x					55 X 68 X 0,3
	00 910 812 0	Passscheibe	Shim ring	Rondelle d'ajustage			x					55 X 68 X 0,1
85	00 912 641 2	Spannstift	Roll pin	Goupille de serrage			4					6 X 30

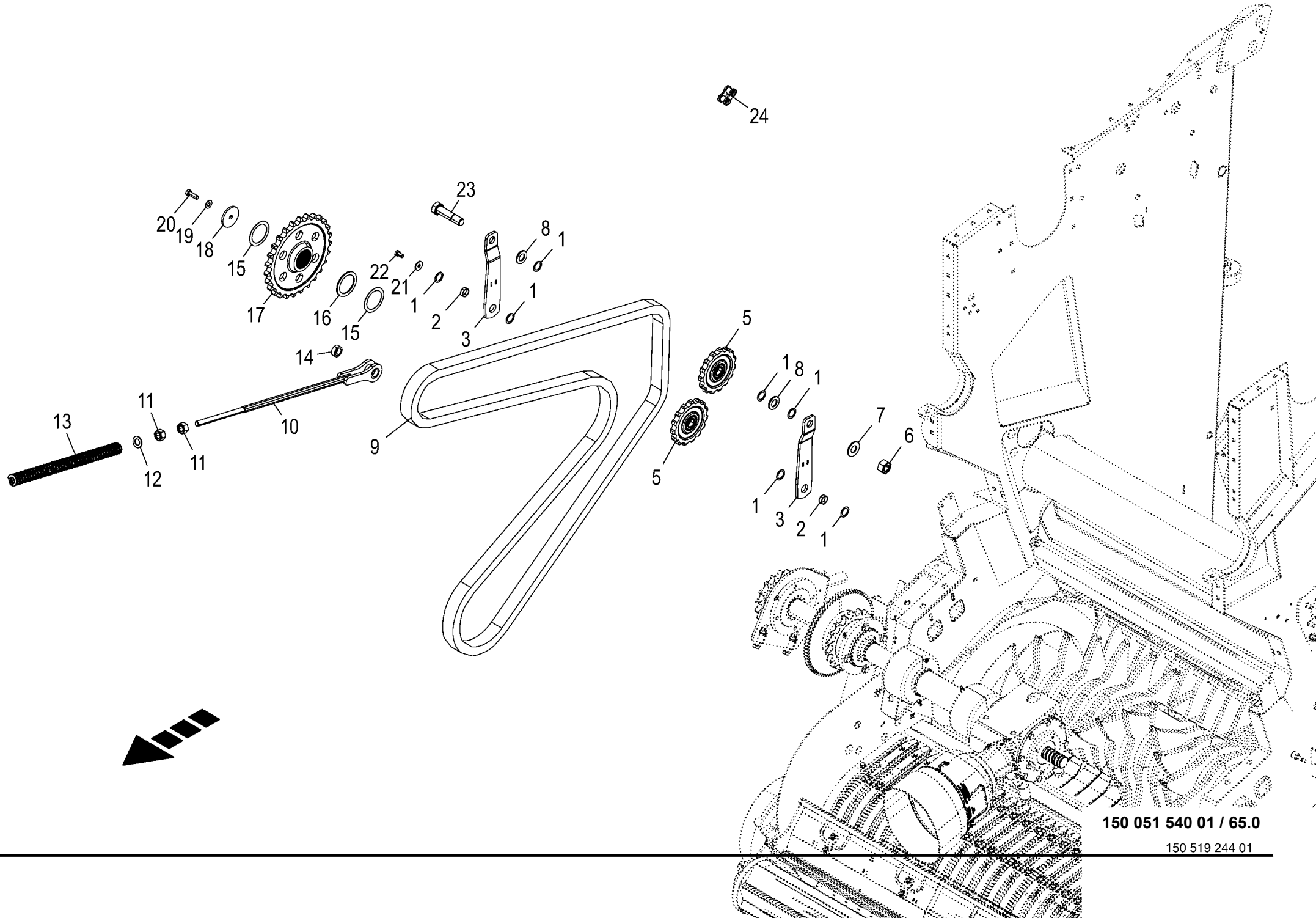

150 051 540 01 / 65.0

150 519 244 01

Antriebskette - Förderrotor
drive chain - Feed rotor
chaîne d'entraînement - Rotor d'alimentation

1046901 -

150 051 540 01

150 519 244 1 **65.0**

Pos.	ID-Nr.	Benennung	Description	Description	Masch.-Nr-	RP201-10	RP201-11					Bemerkung/Remarks/Remarque
1	00 910 844 1	Passscheibe	Shim ring	Rondelle d'ajustage		x						25 X 35 X 1,0
2	00 934 973 1	Lagerbuchse	Bearing bush	Coussinet		2						25 X 28 X 10
3	20 466 459 1	Lasche				2						
5	20 268 252 0	Kettenrad Z=15 mont.	Sprocket wheel z=15 assembled	Roue à chaîne Z=15 assemblée		2						
6	00 908 031 1	6kt-Mutter	Hex nut	Écrou hex		x						M 24
7	00 909 917 1	Sperrkantscheibe	Detent edged washer	Disque à bord d'arrêt		x						SKM 24
8	90 003 872 0	Scheibe (24) 25 x 44 x 4	Washers (24) 25 x 44 x 4 200HV	Rondelles (24) 25 x 44 x 4 200HV		x						
9	90 004 513 0	Rollenkette einf 1 1/4"x146Ro	Roller chain simple 1 1/ 4"x146Ro	Chaîne art. simple 4"x146Ro 95kN		x						
		95kN	95kN									
10	20 466 458 0	Federstange	Spring rod	Tige à ressort		1						
11	00 908 225 0	6kt-Mutter	Hex nut	Écrou hex		x						M 20
12	00 910 512 2	Scheibe	Washer	Rondelle		x						21 X 37 X 3
13	20 466 384 0	Druckfeder 8 x 30 x 480 Zn8	Compression spring 8 x 30 x 480 Zn8	Ressort de compression 8 x 30 x 480 Zn8		1						
	00 280 531 3	Druckfeder	Pressure spring	Ressort de pression		2						8 X 30 X 375
14	20 047 377 0	Hülse	Sleeve	Douille		2						
15	00 910 969 0	Passscheibe	Shim ring	Rondelle d'ajustage		x						65 X 85 X 1,0
	90 002 023 0	Passscheibe	Shim ring	Rondelle d'ajustage		x						65 X 85 X 0,5
16	00 910 743 1	Stützscheibe	Supporting disc	Rondelle diélectrique		3						S 65 X 85 X 3,5
17	20 462 107 1	Kettenrad 1 1/4" Z=27	Sprocket wheel 1 1/4" Z=27	Roue à chaîne 1 1/4" Z=27		1						
18	00 910 642 0	Scheibe	Washer	Rondelle		x						13 X 70 X 6
19	00 909 910 1	Sperrkantscheibe	Detent edged washer	Disque à bord d'arrêt		x						SKM 12
20	00 900 657 0	6kt-Schraube	Hex head bolt	Boulon tête hex		x						M 12 X 35
21	90 000 121 0	Scheibe	Washer	Rondelle		x						10,5 X 30 X 2,5
22	00 900 634 0	6kt-Schraube	Hex head bolt	Boulon tête hex		x						M 10 X 20
23	90 001 283 0	Passschraube	Fit bolt	Boulon calibre		1						M 24 X 100
24	00 921 986 1	Steckglied	Split link	Maille brisée		1						1 1/4" d= 10,19

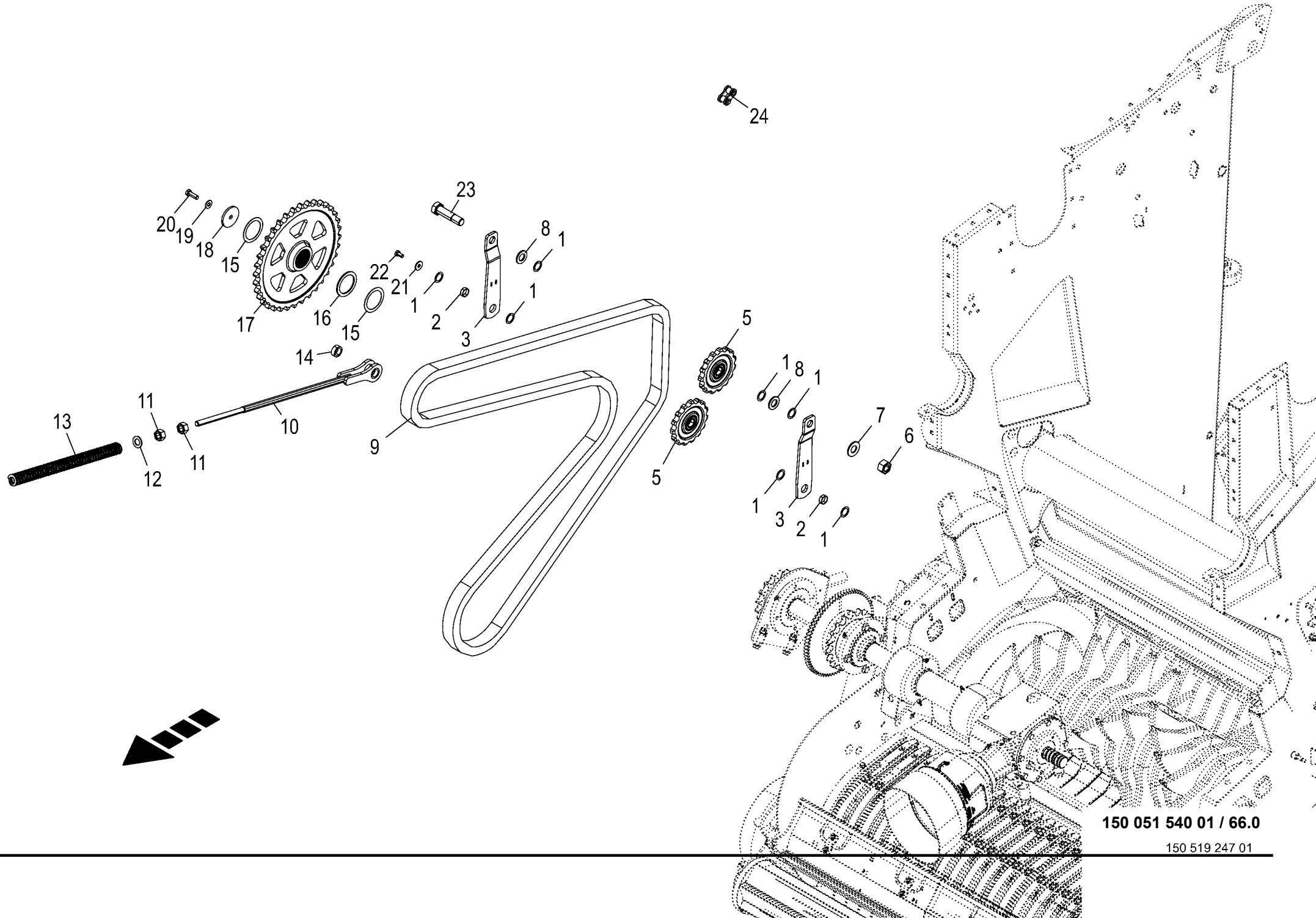

150 051 540 01 / 66.0

150 519 247 01

Antriebskette - Schneidwerk
drive chain - Cutting mechanism
chaîne d'entraînement - Dispositif de coupe

1046901 -

150 051 540 01

150 519 247 1 **66.0**

Pos.	ID-Nr.	Benennung	Description	Description	Masch.-Nr-	RP201-10	RP201-11					Bemerkung/Remarks/Remarque
1	00 910 844 1	Passscheibe	Shim ring	Rondelle d'ajustage			x					25 X 35 X 1,0
2	00 934 973 1	Lagerbuchse	Bearing bush	Coussinet			2					25 X 28 X 10
3	20 466 459 1	Lasche					2					
5	20 268 252 0	Kettenrad Z=15 mont.	Sprocket wheel z=15 assembled	Roue à chaîne Z=15 assemblée			2					
6	00 908 031 1	6kt-Mutter	Hex nut	Écrou hex			x					M 24
7	00 909 917 1	Sperrkantscheibe	Detent edged washer	Disque à bord d'arrêt			x					SKM 24
8	90 003 872 0	Scheibe (24) 25 x 44 x 4	Washers (24) 25 x 44 x 4 200HV	Rondelles (24) 25 x 44 x 4 200HV			x					
9	90 004 510 0	Rollenkette einf 1 1/4"x150Ro	Roller chain simple 1 1/ 4"x150Ro	Chaîne art. simple 4"x150Ro 95kN			x					
		95kN	95kN									
10	20 466 458 0	Federstange	Spring rod	Tige à ressort			1					
11	00 908 225 0	6kt-Mutter	Hex nut	Écrou hex			x					M 20
12	00 910 512 2	Scheibe	Washer	Rondelle			x					21 X 37 X 3
13	20 466 384 0	Druckfeder 8 x 30 x 480 Zn8	Compression spring 8 x 30 x 480 Zn8	Ressort de compression 8 x 30 x 480 Zn8			1					
	00 280 531 3	Druckfeder	Pressure spring	Ressort de pression			2					8 X 30 X 375
14	20 047 377 0	Hülse	Sleeve	Douille			2					
15	00 910 969 0	Passscheibe	Shim ring	Rondelle d'ajustage			x					65 X 85 X 1,0
	90 002 023 0	Passscheibe	Shim ring	Rondelle d'ajustage			x					65 X 85 X 0,5
16	00 910 743 1	Stützscheibe	Supporting disc	Rondelle diélectrique			3					S 65 X 85 X 3,5
17	20 462 106 1	Kettenrad 1 1/4" Z=36	Sprocket wheel 1 1/4" Z=36	Roue à chaîne 1 1/4" Z=36			1					
18	00 910 642 0	Scheibe	Washer	Rondelle			x					13 X 70 X 6
19	00 909 910 1	Sperrkantscheibe	Detent edged washer	Disque à bord d'arrêt			x					SKM 12
20	00 900 657 0	6kt-Schraube	Hex head bolt	Boulon tête hex			x					M 12 X 35
21	90 000 121 0	Scheibe	Washer	Rondelle			x					10,5 X 30 X 2,5
22	00 900 634 0	6kt-Schraube	Hex head bolt	Boulon tête hex			x					M 10 X 20
23	90 001 283 0	Passschraube	Fit bolt	Boulon calibre			1					M 24 X 100
24	00 921 986 1	Steckglied	Split link	Maille brisée			1					1 1/4" d= 10,19

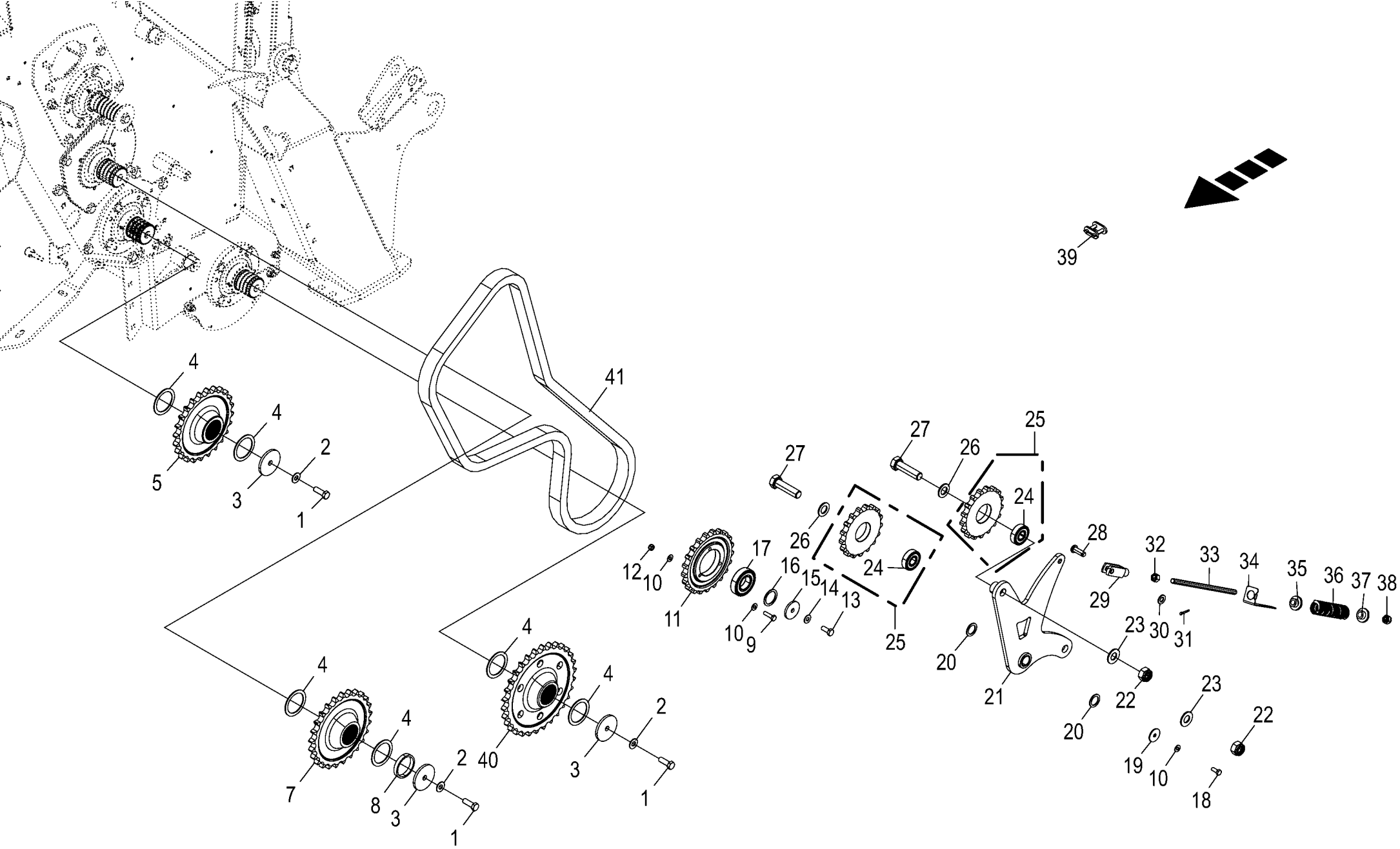

150 051 540 01 / 67.0

150 519 345 02

Kettenantrieb links **Chain drive lh side** **Entraînement par chaîne côte gauche**					1046901 -	RP201-10	RP201-11					**150 051 540 01** 150 519 345 2 **67.0**
Pos.	ID-Nr.	Benennung	Description	Description	Masch.-Nr-							Bemerkung/Remarks/Remarque
1	00 900 657 0	6kt-Schraube	Hex head bolt	Boulon tête hex		x	x					M 12 X 35
2	00 909 910 1	Sperrkantscheibe	Detent edged washer	Disque à bord d'arrêt		x	x					SKM 12
3	00 910 642 0	Scheibe	Washer	Rondelle		x	x					13 X 70 X 6
4	00 910 915 0	Passscheibe	Shim ring	Rondelle d'ajustage		x	x					56 X 72 X 2,0
	00 910 913 0	Passscheibe	Shim ring	Rondelle d'ajustage		x	x					56 X 72 X 0,5
	00 910 914 0	Passscheibe	Shim ring	Rondelle d'ajustage		x	x					56 X 72 X 1,0
5	20 465 671 1	Zahnrad 1" Z=24	Gearwheel 1" Z=24	Roue dentée 1" Z=24		1	1					
7	20 264 487 1	Kettenrad 1" Z=25	Sprocket wheel 1" Z=25	Roue à chaîne 1" Z=25		1	1					
8	00 293 459 1	Ring 55,5 x 63,5 x 10 Zn8	Spacer tube 55.50 x 63.5 x 10 Zn8	Bague 55,5 x 63,5 x 10 Zn8		2	2					
9	00 900 617 0	6kt-Schraube	Hex head bolt	Boulon tête hex		x	x					M 8 X 30
10	00 909 908 1	Sperrkantscheibe	Detent edged washer	Disque à bord d'arrêt		x	x					SKM 8
11	20 463 872 1	Kettenrad 1" Z=21	Sprocket wheel 1" Z=21	Roue à chaîne 1" Z=21		1	1					
12	00 908 706 0	Sicherungsmutter	Locknut	Écrou hex		x	x					M 8
13	00 900 636 0	6kt-Schraube	Hex head bolt	Boulon tête hex		x	x					M 10 X 25
14	00 909 909 1	Sperrkantscheibe	Detent edged washer	Disque à bord d'arrêt		x	x					SKM 10
15	00 910 639 1	Scheibe	Washer	Rondelle		x	x					11 X 48 X 5
16	00 911 136 1	Passscheibe	Shim ring	Rondelle d'ajustage		x	x					35 X 45 X 2,0
	00 911 134 0	Passscheibe	Shim ring	Rondelle d'ajustage		x	x					35 X 45 X 1,0
	00 911 133 0	Passscheibe	Shim ring	Rondelle d'ajustage		x	x					35 X 45 X 0,5
17	00 930 537 0	Rillenkugellager	Grooved ball bearing	Roulement à gorge		1	1					6207 2RS
18	00 900 614 0	6kt-Schraube	Hex head bolt	Boulon tête hex		x	x					M 8 X 20
19	00 910 604 0	Scheibe	Washer	Rondelle		x	x					9 X 36 X 2,5
20	00 910 845 1	Passscheibe	Shim ring	Rondelle d'ajustage		x	x					25 X 35 X 2,0
	00 910 844 1	Passscheibe	Shim ring	Rondelle d'ajustage		x	x					25 X 35 X 1,0
21	20 466 728 0	Kettenspanner m. DU Buchse	Chain tensioner with DU bushing	Tendeur de chaîne avec palier DU		1	1					
22	00 908 721 0	Sicherungsmutter	Locknut	Écrou hex		x	x					M 20
23	00 909 913 1	Sperrkantscheibe	Detent edged washer	Disque à bord d'arrêt		x	x					SKM 20
24	00 930 261 0	Rillenkugellager	Grooved ball bearing	Roulement à gorge		2	2					6304 2RS
25	20 464 494 0	Spannrad Z=17 mont.	Tension wheel Z=17 assembled	Roue de tension Z=17 ass.		2	2					
26	90 000 512 0	Scheibe	Washer	Rondelle		x	x					21 X 37 X 3
27	00 901 204 1	6kt-Schraube	Hex head bolt	Boulon tête hex		x	x					M 20 X 75
28	00 916 014 2	Bolzen	Pin	Boulon		1	1					Rd. 12 X 35
29	00 927 103 0	Gabelkopf	Clevis	Tête de fourche		1	1					G 12 X 48
30	00 910 506 1	Scheibe	Washer	Rondelle		x	x					13 X 24 X 2,5
31	00 912 063 1	Splint	Cotter pin	Goupille fendue		1	1					4 X 20
32	00 908 215 0	6kt-Mutter	Hex nut	Écrou hex		x	x					M 12
33	90 003 954 0	Gewindestange M12x265 Zn8 Form B	Threaded rod M12x265 Zn8 shape B	Tige filetée M12x265 Zn8 forme B		1	1					

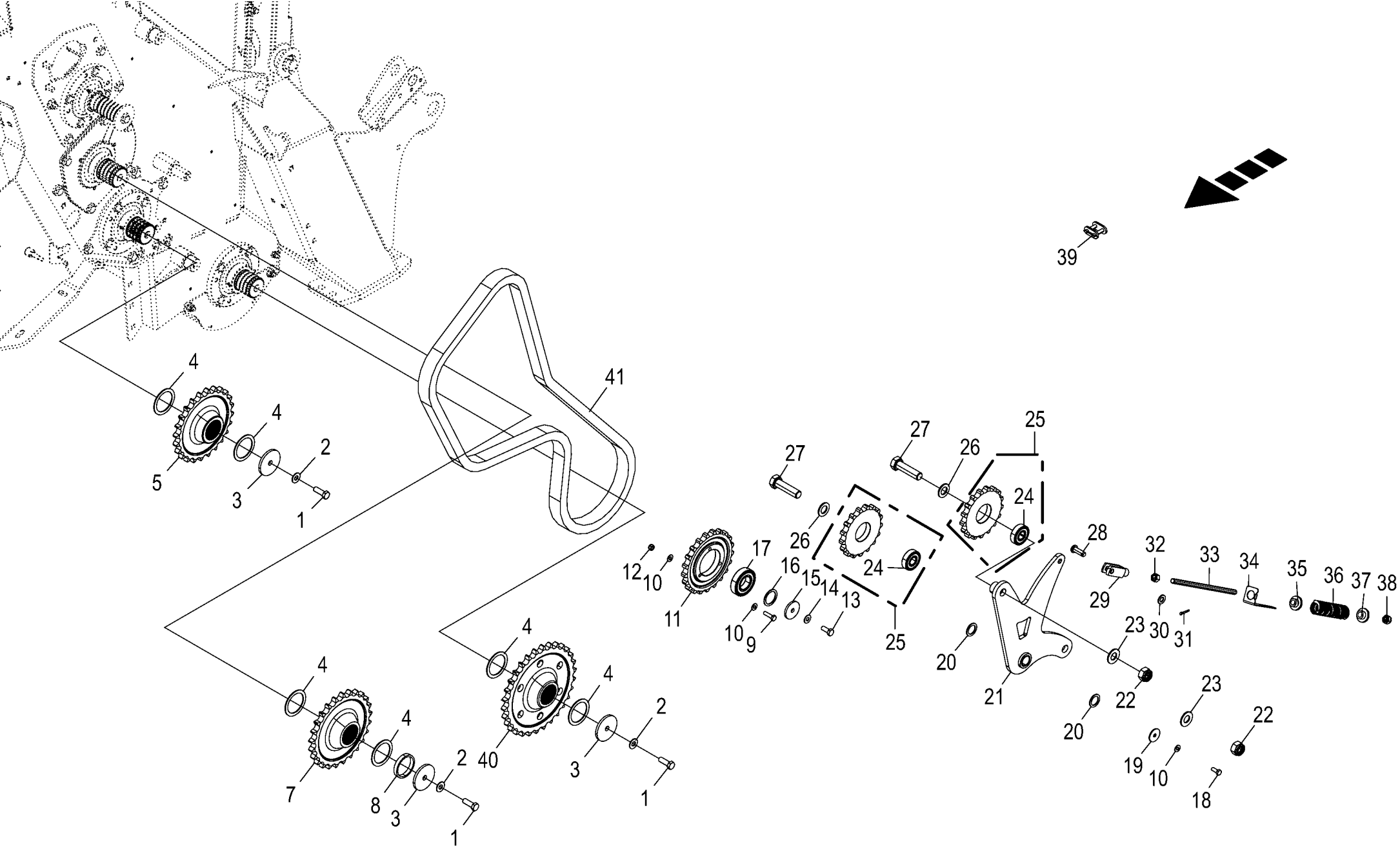

150 051 540 01 / 67.0

150 519 345 02

Kettenantrieb links **Chain drive lh side** **Entraînement par chaîne côte gauche**					1046901 -	RP201-10	RP201-11					**150 051 540 01** 150 519 345 2 **67.0**
Pos.	ID-Nr.	Benennung	Description	Description	Masch.-Nr-							Bemerkung/Remarks/Remarque
34	20 461 544 1	Federlehre				1	1					
35	20 661 050 0	Buchse	Bushing	Douille		1	1					
36	00 093 023 1	Druckfeder	Pressure spring	Ressort de pression		1	1					7 X 28 X 125
37	20 264 523 1	Buchse	Bushing	Douille		x	x					
38	00 908 701 0	Sicherungsmutter	Locknut	Écrou hex		x	x					M 12
39	00 921 985 0	Steckglied mit Drahtverschluss	Chain lock	Joint de chaine		1	1					1"
40	20 264 473 1	Kettenrad 1" Z=30	Sprocket wheel 1" Z=30	Roue à chaîne 1" Z=30		1	1					
41	90 004 507 0	Rollenkette einf 1"x100Ro 60kN	Roller chain simple 1"x100Ro	Chaîne art. simple 1"x100Ro 60kN		x	x					
			60kN									

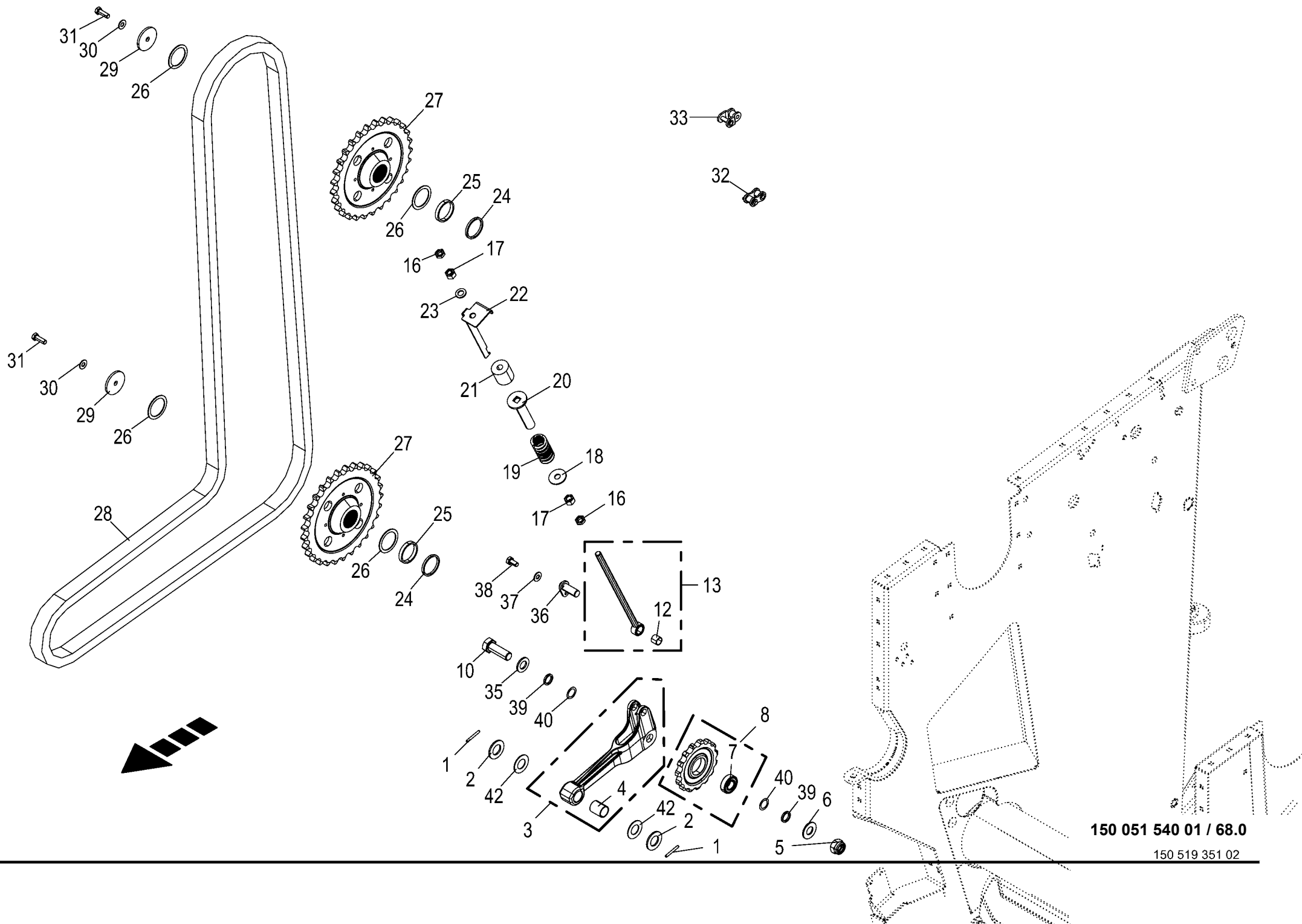

150 051 540 01 / 68.0

150 519 351 02

Kettenantrieb rechts
Chain drive rh side
Entraînement par chaîne côte droit

1046901 -

150 051 540 01

150 519 351 3 **68.0**

Pos.	ID-Nr.	Benennung	Description	Description	Masch.-Nr-	RP201-10	RP201-11					Bemerkung/Remarks/Remarque
1	00 912 646 2	Spannstift	Roll pin	Goupille de serrage		2	2					6 X 50
2	00 910 515 2	Scheibe	Washer	Rondelle		x	x					31 X 56 X 4
3	20 466 641 1	Kettenspanner DU-Buchse	Kettenspanner DU bearing	Kettenspanner palier DU		1	1					
4	00 934 901 0	Lagerbuchse	Bearing bush	Coussinet		1	1					30 X 34 X 40
5	00 908 726 2	Sicherungsmutter	Locknut	Écrou hex		x	x					M 24
6	00 909 917 1	Sperrkantscheibe	Detent edged washer	Disque à bord d'arrêt		x	x					SKM 24
7	00 930 535 0	Rillenkugellager	Grooved ball bearing	Roulement à gorge		1	1					6205 2RS
8	20 268 252 0	Kettenrad Z=15 mont.	Sprocket wheel z=15 assembled	Roue à chaîne Z=15 assemblée		1	1					
10	00 901 035 0	6kt-Schraube	Hex head bolt	Boulon tête hex		x	x					M 24 X 70
12	00 934 957 0	Lagerbuchse	Bearing bush	Coussinet		1	1					20 X 23 X 20
13	20 467 012 0	Gewindestange m. DU Buchse	Threaded rod with DU bushing	Tige filetée + palier DU		1	1					
16	00 908 620 0	6kt-Mutter -niedrige Form	Hex nut -low form	Écrou hex -forme basse		x	x					M 16
17	00 908 220 0	6kt-Mutter	Hex nut	Écrou hex		x	x					M 16
18	00 910 327 0	Scheibe	Washer	Rondelle		x	x					17 X 50 X 3
19	00 336 585 0	Druckfeder	Pressure spring	Ressort de pression		2	2					7 X 37 X 90
20	20 268 367 0	Distanzrohr	Spacer tube	Tube d'écartement		1	1					
21	00 250 308 0	Puffer	Buffer	Tampon		1	1					Rd. 50 X 17 X 50
22	20 464 528 1	Lehre	Gauge	Jauge		1	1					
23	00 910 303 1	Scheibe	Washer	Rondelle		x	x					17 X 30 X 3
24	20 466 152 0	Distanzrohr	Spacer tube	Tube d'écartement		2	2					
25	00 293 459 1	Ring 55,5 x 63,5 x 10 Zn8	Spacer tube 55.50 x 63.5 x 10 Zn8	Bague 55,5 x 63,5 x 10 Zn8		4	4					
26	00 910 915 0	Passscheibe	Shim ring	Rondelle d'ajustage		x	x					56 X 72 X 2,0
	00 910 913 0	Passscheibe	Shim ring	Rondelle d'ajustage		x	x					56 X 72 X 0,5
	00 910 914 0	Passscheibe	Shim ring	Rondelle d'ajustage		x	x					56 X 72 X 1,0
27	20 264 463 1	Kettenrad 1 1/4" Z=29	Sprocket wheel 1 1/4" Z=29	Roue à chaîne 1 1/4" Z=29		2	2					
28	90 004 510 0	Rollenkette einf 1 1/4"x150Ro 95kN	Roller chain simple 1 1/ 4"x150Ro 95kN	Chaîne art. simple 4"x150Ro 95kN		x	x					
29	00 910 642 0	Scheibe	Washer	Rondelle		x	x					13 X 70 X 6
30	00 909 910 1	Sperrkantscheibe	Detent edged washer	Disque à bord d'arrêt		x	x					SKM 12
31	00 900 657 0	6kt-Schraube	Hex head bolt	Boulon tête hex		x	x					M 12 X 35
32	00 921 986 1	Steckglied	Split link	Maille brisée		1	1					1 1/4" d= 10,19
33	00 921 996 0	Gekröpftes Glied mit Splint	Cranked link	Maillon coude		1	1					1 1/4" d= 10,19
35	90 003 872 0	Scheibe (24) 25 x 44 x 4	Washers (24) 25 x 44 x 4 200HV	Rondelles (24) 25 x 44 x 4 200HV		x	x					
36	20 469 439 0	Bolzen 20 X 49 ZnNiT0				1	1					
37	00 909 908 1	Sperrkantscheibe	Detent edged washer	Disque à bord d'arrêt		x	x					SKM 8
38	00 900 612 0	6kt-Schraube	Hex head bolt	Boulon tête hex		x	x					M 8 X 16
39	20 469 440 0	Ring 24,5 x 32 x 4 Zn8	Washers (24) 24,5 x 32 x 4	Rondelles (24) 24,5 x 32 x 4		2	2					
40	00 910 843 1	Passscheibe	Shim ring	Rondelle d'ajustage		x	x					25 X 35 X 0,5

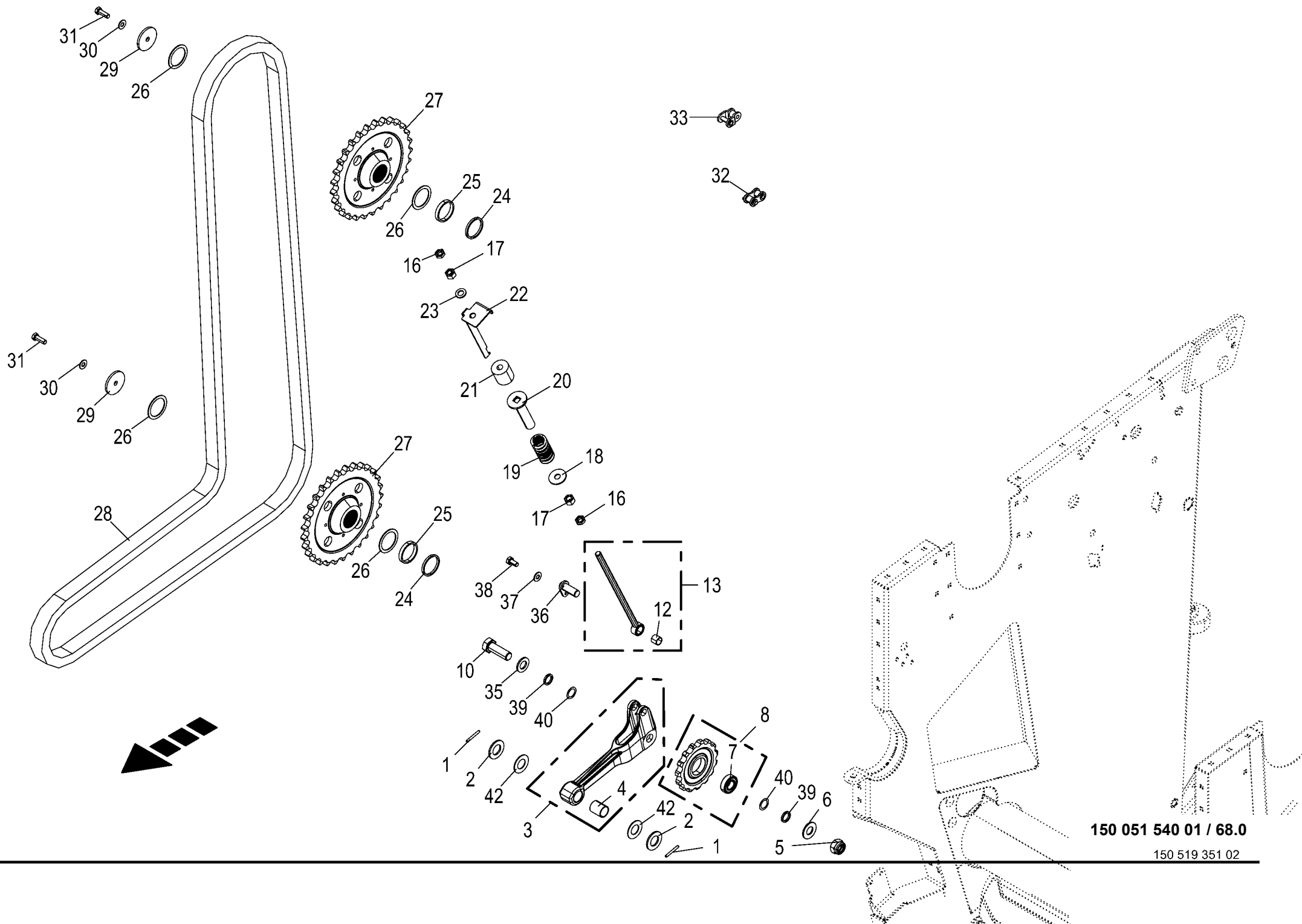

150 051 540 01 / 68.0

150 519 351 02

Kettenantrieb rechts Chain drive rh side Entraînement par chaîne côte droit					1046901 -	RP201-10	RP201-11					150 051 540 01 150 519 351 3 68.0
Pos.	ID-Nr.	Benennung	Description	Description	Masch.-Nr-							Bemerkung/Remarks/Remarque
42	00 910 866 0 90 004 703 0	Passscheibe Paßscheibe 30x 55x 1	Shim ring Shim ring 30x55x1	Rondelle d'ajustage Bague de calage 30x 55x 1		x x	x x					30 X 55 X 2,0

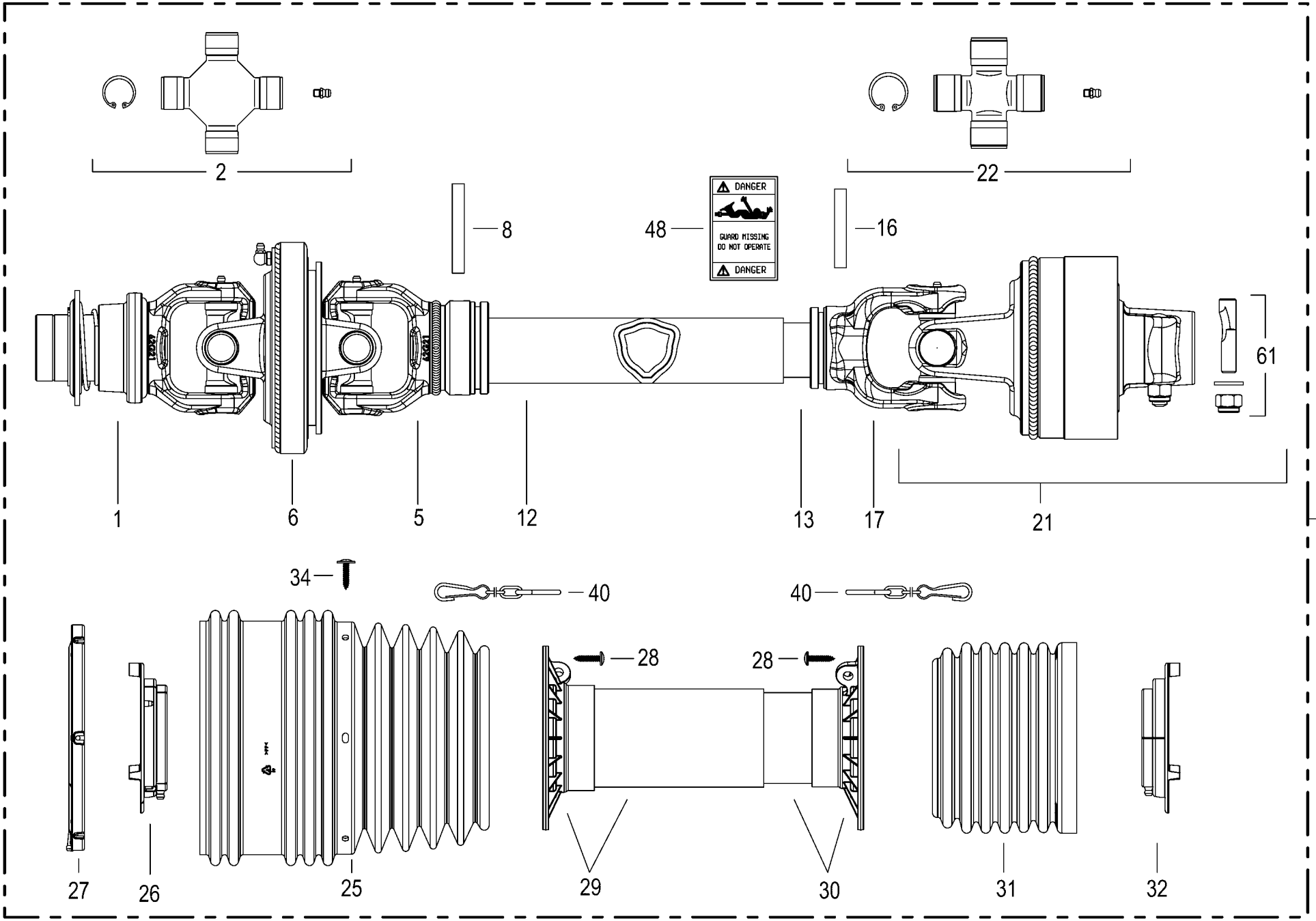

150 051 540 01 / 69.0

150 494 103 01

Gelenkwelle
Universal shaft
Arbre à cardan

1046901 -

150 051 540 01

150 494 103 1 **69.0**

Pos.	ID-Nr.	Benennung	Description	Description	Masch.-Nr-	RP201-10	RP201-11					Bemerkung/Remarks/Remarque
1	27 013 540 0	Aufsteckgabel WW S6 1 3/8"(6) 119mm	Slip yoke WW S6 1 3/8"(6) 119mm			1						
2	27 000 906 0	Kreuzgarnitur	Cross assy	Croisillon		2						
5	27 013 541 0	Innengabel f. Aussenr. WW Gr.7	Inner fork for outer tube WW size 7	Fourche intérieure p. tube ext. WW tai.7		1						
6	00 956 356 0	Zentralgabel	Centric yoke	Appui central		1						
8	00 912 721 1	Spannstift	Roll pin	Goupille de serrage		1						10 X 75
12	27 013 542 0	Profilrohr außen G7 besch. 1340	Section tube outer 27 besch. 1340	Tube profilé extérieure 27 besch. 1340		1						
13	27 013 543 0	Profilrohr innen G7 besch. 1350	Inner section tube G7 coated 1350	Tube profilé int. G7 revêtu 1350		1						
16	00 912 719 2	Spannstift	Roll pin	Goupille de serrage		1						10 X 65
17	00 956 319 1	Innengabel für Innenrohr	Inner yoke for male tube	Machoire int. pour tube int.		1						
21	27 013 548 1	Nockenschaltkupplung G7 LR23 2000Nm	Cam clutch G7 LR23 2000Nm	Acpt. de coupure à cames G7 LR23 2000Nm		1						
22	00 955 445 0	Kreuzgarnitur	Cross assy	Croisillon		1						
25	27 013 453 0	Schutztrichter 100-Serie 239	Guard cone 100-Serie 239	Entonnoir de protection 100- Serie 239		1						
26	27 013 225 0	Laufring aussen Gr.7-8 Global	Raceway outside size 7-8 global	Bague de roulement ext. tai.7- 8 global		1						
27	27 000 911 0	Laufring	Ball race	Anneau de roulement		1						
28	00 955 453 0	Schraube	Screw	Boulon		6						4,8 X 22
29	27 013 218 0	Schutzrohr (Basis-Tricht) A 1006	Protective tube (Basis-Tricht) 1 1000	Tube de protection (Basis- Tricht) 1 1000		1						
30	27 013 219 0	Schutzrohr (Basis-Tricht) I 1006	Protective tube (Basis-Tricht) 3 1000	Tube de protection (Basis- Tricht) 3 1000		1						
31	27 013 207 0	Schutztrichter 100-Serie	Guard cone 100-Serie	Pot de protection 100-Série Taille 5-8		1						
32	27 013 300 0	Laufring innen Gr.107/108 Global	Raceway inside size 107/108 global	Bague de roul. int. tai. 107/ 108 glob.		1						
34	27 013 454 0	Schraube f.Schutztrichter 4,8 x 22 verz	Screw for protec funnel 4.8 x 22 galva	Vis p. entonnoir de prot. 4,8 x 22 zing.		6						
40	00 955 458 0	Haltekette	Chain	Chainette		2						
48	00 949 229 0	Aufkleber -USA	Label -USA	Autocollant -USA		1						
61	00 956 269 0	Klemmschraube	Clamping screw	Vis de serrage		1						M 12
62	27 020 870 0	Gelenkwelle kpl. G7 1210 LR23 2000Nm	Universal shaft cpl. G7 1210 LR23 2000Nm	Arbre à cardan cpl. G7 1210 LR23 2000Nm		1						

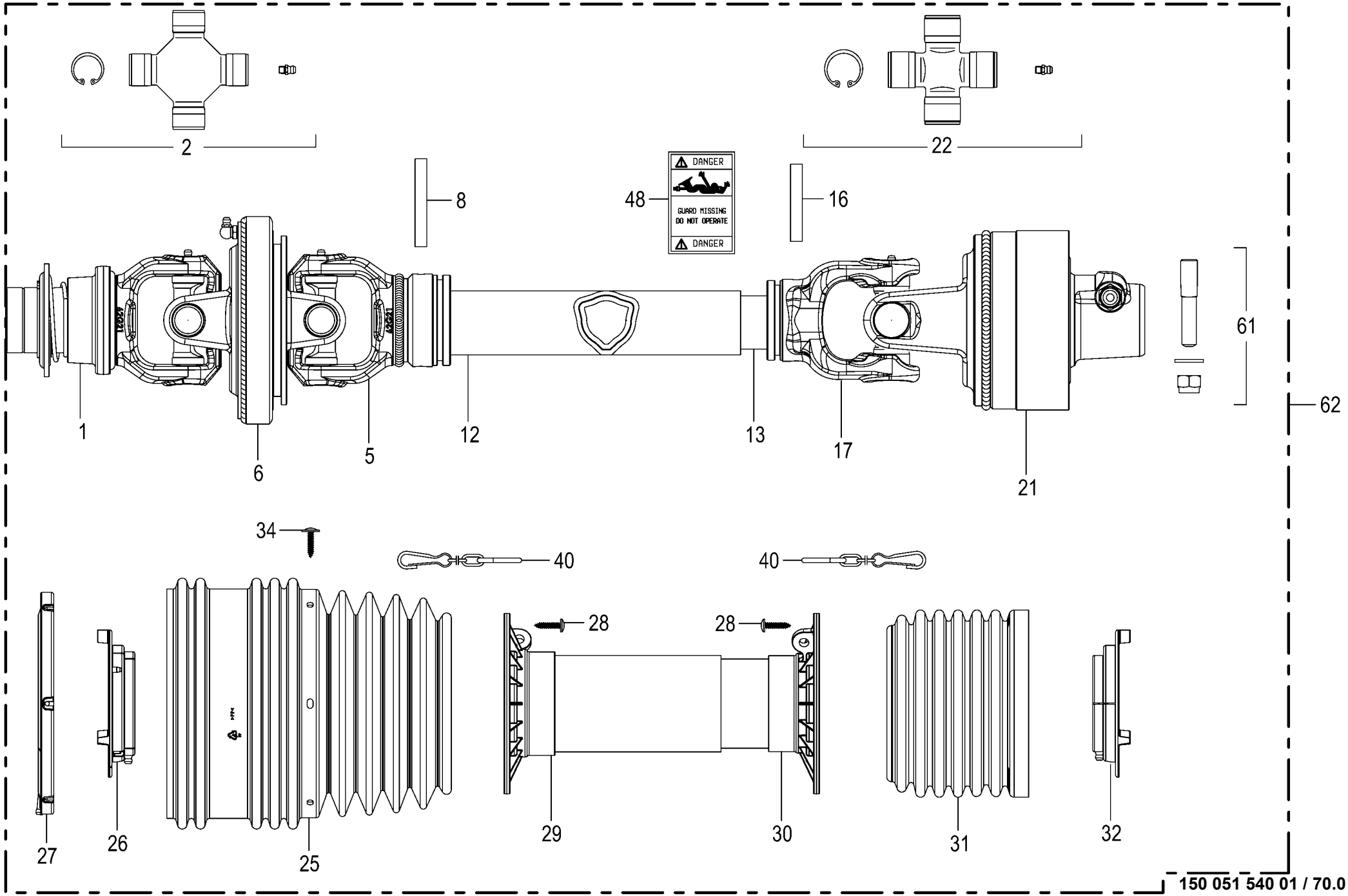

150 051 540 01 / 70.0

150 448 080 02

Gelenkwelle -17 Messer / knifes / couteaus Universal shaft Arbre à cardan					1046901 -	RP201-10	RP201-11					150 051 540 01 150 448 080 2 70.0
Pos.	ID-Nr.	Benennung	Description	Description	Masch.-Nr-							Bemerkung/Remarks/Remarque
1	27 013 540 0	Aufsteckgabel WW S6 1 3/8"(6) 119mm	Slip yoke WW S6 1 3/8"(6) 119mm				1					
2	27 000 906 0	Kreuzgarnitur	Cross assy	Croisillon			2					
5	27 013 541 0	Innengabel f. Aussenr. WW Gr.7	Inner fork for outer tube WW size 7	Fourche intérieure p. tube ext. WW tai.7			1					
6	00 956 356 0	Zentralgabel	Centric yoke	Appui central			1					
8	00 912 721 1	Spannstift	Roll pin	Goupille de serrage			1					10 X 75
12	27 013 542 0	Profilrohr außen G7 besch. 1340	Section tube outer 27 besch. 1340	Tube profilé extérieure 27 besch. 1340			1					
13	27 013 543 0	Profilrohr innen G7 besch. 1350	Inner section tube G7 coated 1350	Tube profilé int. G7 revêtu 1350			1					
16	00 912 719 2	Spannstift	Roll pin	Goupille de serrage			1					10 X 65
17	00 956 319 1	Innengabel für Innenrohr	Inner yoke for male tube	Machoire int. pour tube int.			1					
21	27 013 544 0	Nockenschaltkup. G7 LR24 2300Nm	Cam clutch 32 LR24 2300NMR	Accouplement de coup à cames 32 LR24			1					
	27 022 653 0	Federpaket 2300Nm	Federpaket 2300Nm	Bloc de ressorts 2300Nm			1					
22	00 955 445 0	Kreuzgarnitur	Cross assy	Croisillon			1					
25	27 013 453 0	Schutztrichter 100-Serie 239	Guard cone 100-Serie 239	Entonnoir de protection 100- Serie 239			1					
26	27 013 225 0	Laufring aussen Gr.7-8 Global	Raceway outside size 7-8 global	Bague de roulement ext. tai.7- 8 global			1					
27	27 000 911 0	Laufring	Ball race	Anneau de roulement			1					
28	00 955 453 0	Schraube	Screw	Boulon			x					4,8 X 22
29	27 013 545 0	Schutzrohr (Basis-Tricht) A 1265	Protective tube (Basis-Tricht) G5-8 1	Tube de protection (Basis- Tricht) G5-8 1			1					
30	27 013 546 0	Schutzrohr (Basis-Tricht) I 1265	Protective tube (Basis-Tricht) 3 1265	Tube de protection (Basis- Tricht) 3 1265			1					
31	27 013 207 0	Schutztrichter 100-Serie	Guard cone 100-Serie	Pot de protection 100-Série Taille 5-8			1					
32	27 013 300 0	Laufring innen Gr.107/108 Global	Raceway inside size 107/108 global	Bague de roul. int. tai. 107/ 108 glob.			1					
34	27 013 454 0	Schraube f.Schutztrichter 4,8 x 22 verz	Screw for protec funnel 4.8 x 22 galva	Vis p. entonnoir de prot. 4,8 x 22 zing.			x					
40	00 955 458 0	Haltekette	Chain	Chainette			2					
48	00 949 229 0	Aufkleber -USA	Label -USA	Autocollant -USA			1					
61	00 956 269 0	Klemmschraube	Clamping screw	Vis de serrage			1					M 12
62	27 010 522 0	Gelenkw. G7 1510 LR24 2300Nm	Universal shaft G7	Arbre à cardan G7			1					

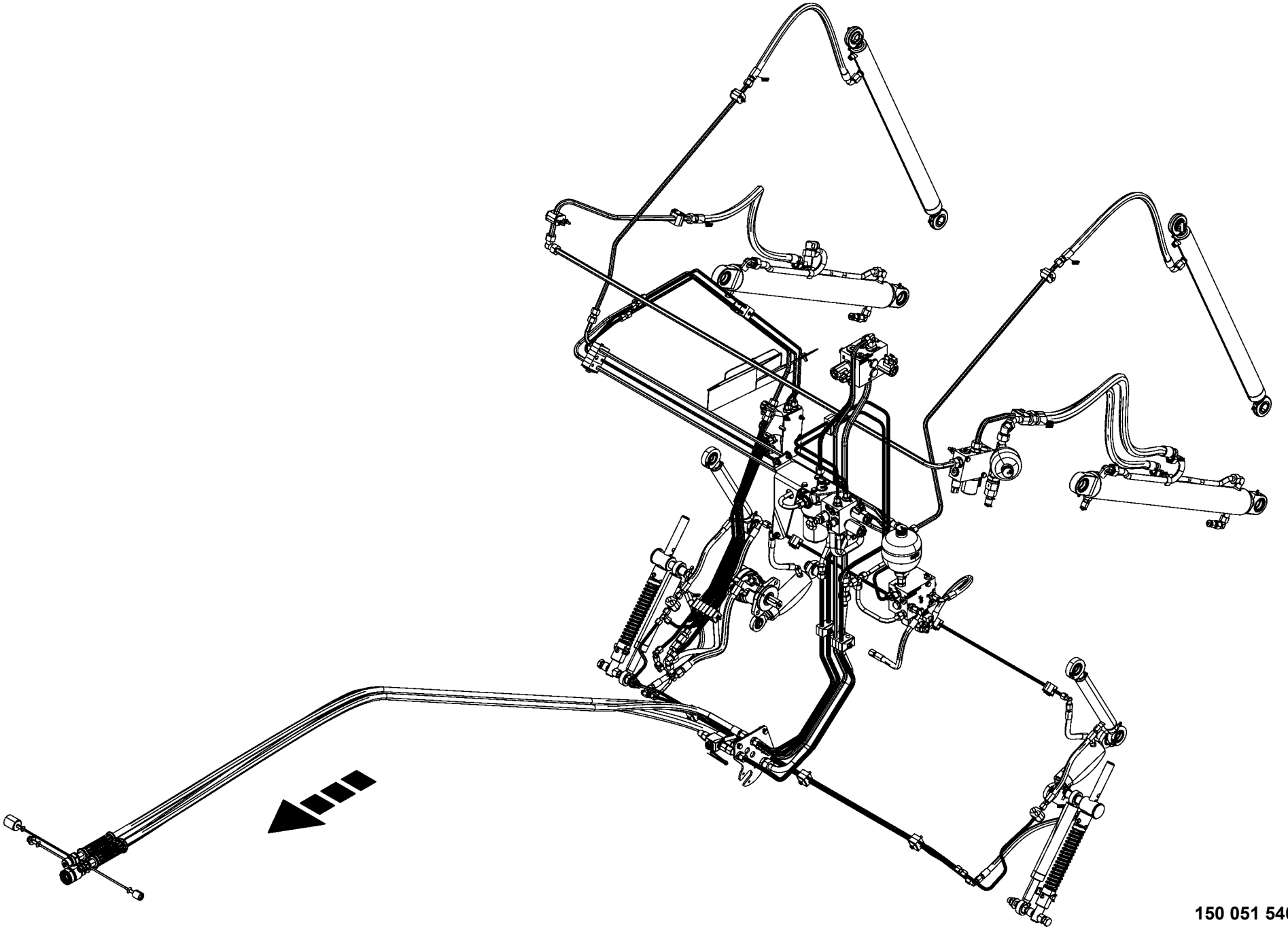

150 051 540 01 / 71.0

150 518 652 01

-----HYDRAULIK -----HYDRAULICS -----SYSTÈME HYDRAULIQUE					1046901 -	RP201-10	RP201-11					150 051 540 01 150 518 652 1 71.0
Pos.	ID-Nr.	Benennung	Description	Description	Masch.-Nr-							Bemerkung/Remarks/Remarque
1						.	.					

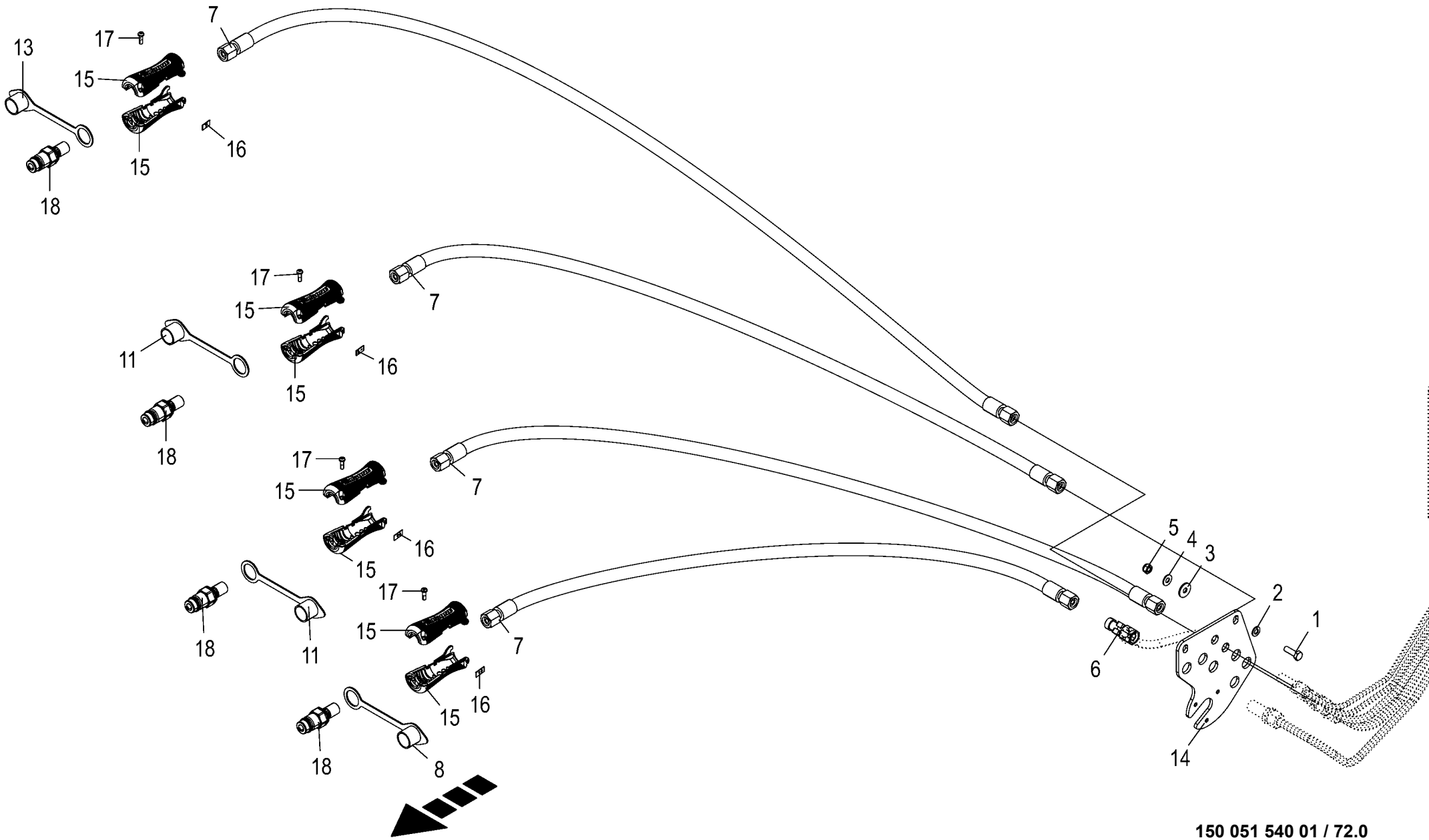

150 051 540 01 / 72.0

150 519 523 02

Hydraulikversorgung
Hydraulic supply
Alimentation hydraulique

1046901 -

150 051 540 01

150 519 523 2 **72.0**

Pos.	ID-Nr.	Benennung	Description	Description	Masch.-Nr-	RP201-10	RP201-11					Bemerkung/Remarks/Remarque
1	00 900 616 0	6kt-Schraube	Hex head bolt	Boulon tête hex		x	x					M 8 X 25
2	00 910 413 0	Scheibe	Washer	Rondelle		x	x					8,4 X 17 X 1,6
3	00 910 603 0	Scheibe	Washer	Rondelle		x	x					8,4 X 24 X 2
4	00 909 908 1	Sperrkantscheibe	Detent edged washer	Disque à bord d'arrêt		x	x					SKM 8
5	00 908 706 0	Sicherungsmutter	Locknut	Écrou hex		x	x					M 8
6	00 921 079 1	L-Stutzen	Adjustable L connection	Raccord L réglable		1	1					L 12
7	00 920 026 0	Hochdruckschlauchleitung	High pressure hose line	Conduite de tuyau haute pression		4	4					Lg.= 2600
8	00 921 171 1	Staubmuffe -rot	Dust cap -red	Manchon anti-poussiere -rouge		1	1					
11	00 921 265 1	Staubmuffe -gelb	Dust cap -yellow	Manchon anti-poussiere -jaune		2	2					
13	00 921 263 1	Staubmuffe -blau	Dust cap -blue	Manchon anti-poussiere -bleu		1	1					
14	20 463 086 0	Schottstutzenhalter	Bulkhead union support	Support de manchon de cloison		1	1					
15	20 430 830 0	Handgriff geschraubt M18 / SW22	Handle screwed M18 / SW22	Poignée vissée M18 / SW22		8	8					
16	27 013 868 0	Hydr-Schlauchbeschriftung (Satz für ET)	Labelling kit hydraulic hose 40numbers	Jeu inscrip. du tuyau flex. hydr 40chif.		x	x					
17	90 003 121 0	Linsenkopf-Schr.-Torx 5,0x16 verzinkt	Oval-head screw Torx 5,0x16 verzinkt	Vis à tête cylind bombée Torx 5,0x16		x	x					
18	27 006 767 0	Kupplungsstecker	Connector plug	Fiche de jonction		4	4					M 18 X 1,5

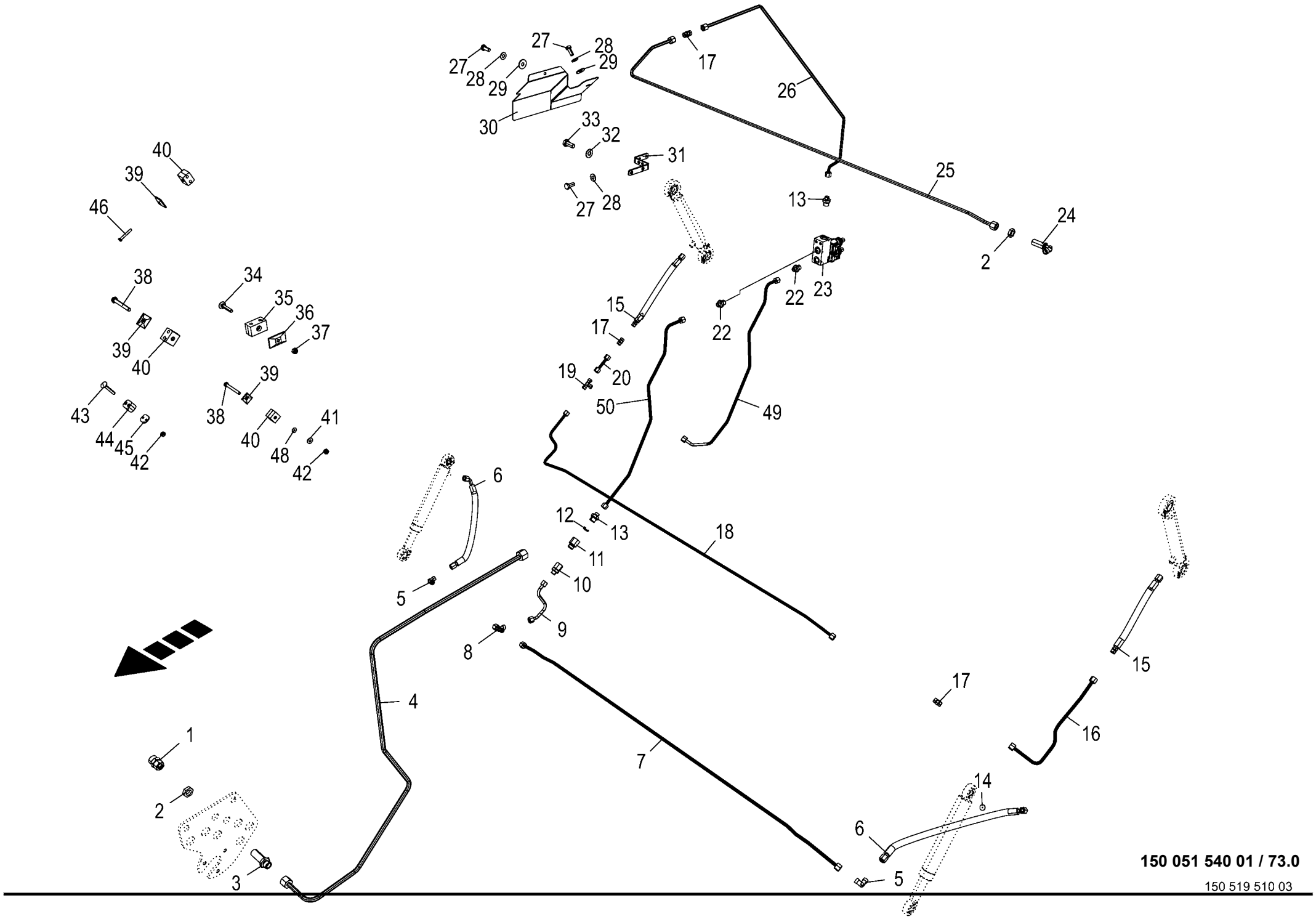

150 051 540 01 / 73.0

150 519 510 03

Hydraulik - Pick-up
Hydraulic - pick-up lift
Relevage hydraulique - du pick-up

1046901 -

150 051 540 01

150 519 510 3 **73.0**

Pos.	ID-Nr.	Benennung	Description	Description	Masch.-Nr-	RP201-10	RP201-11					Bemerkung/Remarks/Remarque
1	90 001 801 0	Reduzier-Verschraubung	Reducer fitting	Réduction		1	1					L 8/12
2	00 908 506 0	6kt-Mutter -niedrige Form	Hex nut -low form	Écrou hex -forme basse		x	x					M 14 X 1,5
3	00 919 963 0	Gerade-Schottstutzen -inkl. Gegenmutter	Straight 2-way connector - incl. locknut	Coupleur droit deux raccords - incl. contre-ecrou		1	1					L 8
4	20 467 311 0	Hyd.-Leitung 8 x 1,5 x 1140 6 Bögen	Hydr. line 8 x 1.5 x 1140 6 bows	Conduite hyd. 8 x 1,5 x 1140 6 coudes		1	1					
5	90 000 114 0	Winkelstutzen	Angle lug	Jarret tubulure		2	2					M 14 X 1,5
6	27 024 802 0	Hyd-Schlauch 2SN 6x440 DKOL	Hydr. hose 2SN 6x440 DKOL	Flexible hydraul. 2SN 6x440 DKOL		2	2					
		DKOL90	DKOL90	DKOL90								
7	20 467 313 0	Hyd.-Leitung 8 x 1,5 x 1375 6 Bögen	Hydr. line 8 x 1.5 x 1375 6 bows	Conduite hyd. 8 x 1,5 x 1375 6 coudes		1	1					
8	00 919 967 0	L-Stutzen	Adjustable L connection	Raccord L réglable		1	1					M 14 X 1,5
9	20 467 293 0	Hyd.-Leitung 8 x 1,5 x 189 3 Bögen	Hydr. line 8 x 1.5 x 189 3 bows	Conduite hyd. 8 x 1,5 x 189 3 coudes		1	1					
10	00 919 970 0	Reduzier-Verschraubung	Reducer fitting	Réduction		1	1					M 18 X 1,5 / M 14 X 1,5
11	00 276 337 1	Drosselgehäuse	Ahrottle housing	Boîtier d' étranglement		1	1					M 18 X 1,5 / M 18 X 1,5
12	00 921 264 0	Drosselscheibe	Throttling disc	Disque d'etranglement		1	1					1/15,7 X 1
13	90 000 048 0	Einschraubstutzen	Male connector	Raccord filet		2	2					L 8 ME / M 18 X 1,5
14	00 360 088 0	Drosselscheibe	Throttling disc	Disque d'etranglement		2	2					1 X 8 X 1
15	27 026 778 0	Hyd-Schlauch 2SN 6x310 CEL	Hydraulic hose 2SN 6 x 310 CEL	flexible hydraul. 2SN 6x310 CEL		2	2					
		DKOL	DKOL	DKOL								
16	20 467 312 0	Hyd.-Leitung 8 x 1,5 x 488 4 Bögen	Hydr. line 8 x 1.5 x 488 4 bows	Conduite hyd. 8 x 1,5 x 488 4 coudes		1	1					
17	00 919 302 0	Verbindungsstutzen	Connector	Raccord		3	3					M 14 X 1,5
18	20 467 294 0	Hyd.-Leitung 8 x 1,5 x 1696 6 Bögen	Hydr. line 8 x 1.5 x 1696 6 bows	Conduite hyd. 8 x 1,5 x 1696 6 coudes		1	1					
19	00 919 969 0	T-Verbindungsstutzen	T-connector	T-raccord		1	1					M 14 X 1,5
20	20 467 443 0	Hyd.-Leitung 8 x 1,5 x 74 0 Bögen	Hydr. line 8 x 1.5 x 74 0 bows	Conduite hydraulique 8x1,5x74 0 coudes		1	1					
22	90 002 080 0	Einschraubstutzen L 8 / M16x1, 5 E Zn8	Screw-in fitting L 8 / M16x1, 5 E Zn8	Manchon fileté L 8 / M16x1,5 E Zn8		2	2					
23	27 009 558 0	Steuerblock	Control bloc	Bloc de commande		1	1					
	27 011 013 0	Wegeventil Einsatz 2/2 Sitz ELEK.S/W	Direct. valve ins. 2/2 seat electr. S/W	Distributeur insert. 2/2 voies élect nr		1	1					
	27 011 186 0	Spule 12V S/W DT-Stecker	Coil 12V S/W DT-Plug	Bobine 12V S/W DT-Connecteur		1	1					
24	00 919 966 0	Winkel-Schottstutzen -inkl. Gegenmutter	Angle bulkhead union -inkl. Gegenmutter	Raccord de cloison angulaire - incl. contre-ecrou		1	1					M 14 X 1,5

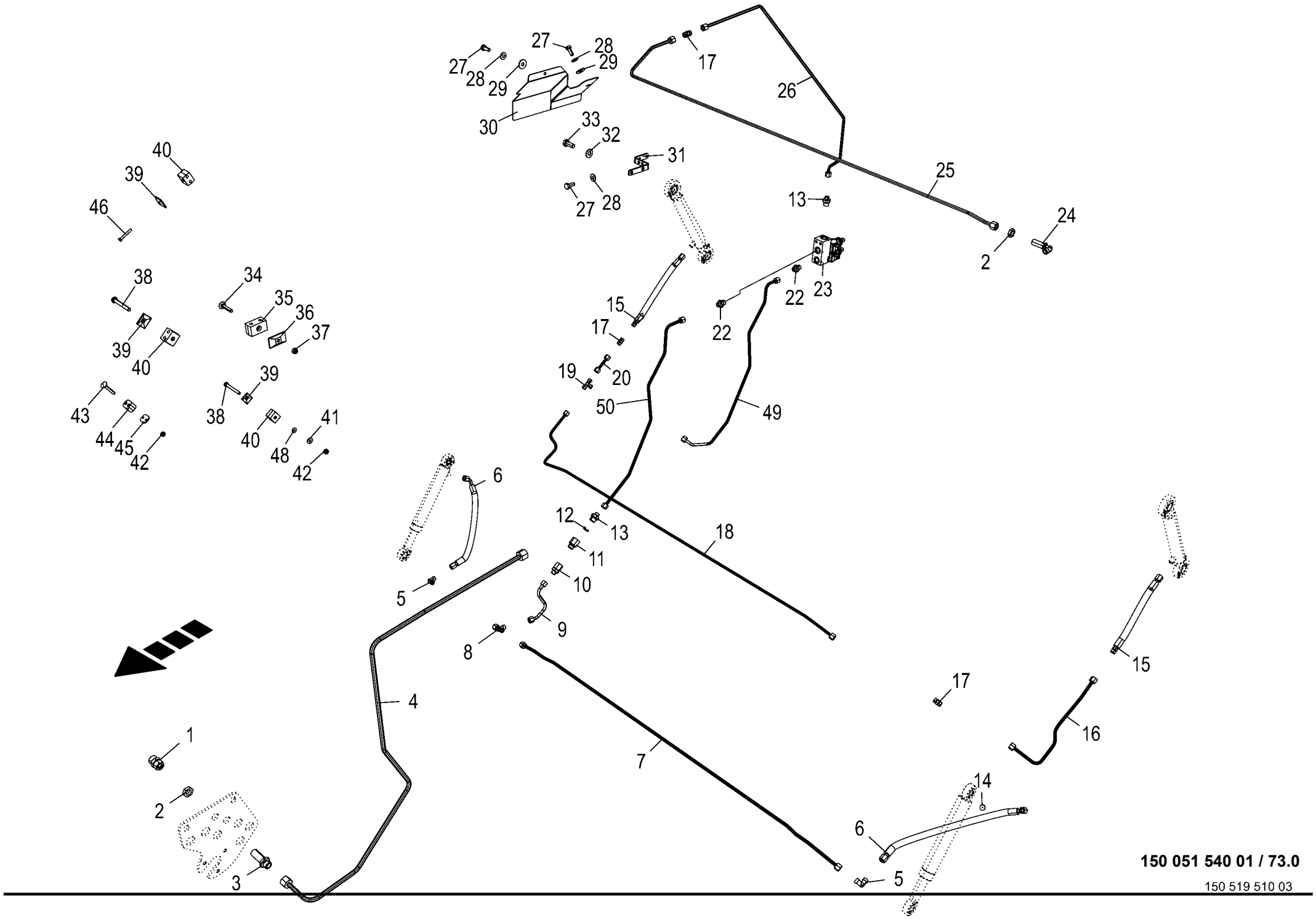

150 051 540 01 / 73.0

150 519 510 03

Hydraulik - Pick-up
Hydraulic - pick-up lift
Relevage hydraulique - du pick-up

1046901 -

150 051 540 01

150 519 510 3 **73.0**

Pos.	ID-Nr.	Benennung	Description	Description	Masch.-Nr-	RP201-10	RP201-11					Bemerkung/Remarks/Remarque
25	20 467 308 0	Hyd.-Leitung 8 x 1,5 x 1546 4 Bögen	Hydr. line 8 x 1.5 x 1546 4 bows	Conduite hyd. 8 x 1,5 x 1546 4 coudes		1	1					
26	20 467 307 0	Hyd.-Leitung 8 x 1,5 x 1175 4 Bögen	Hydr. line 8 x 1.5 x 1175 4 bows	Conduite hyd. 8 x 1,5 x 1175 4 coudes		1	1					
27	00 900 614 0	6kt-Schraube	Hex head bolt	Boulon tête hex		x	x					M 8 X 20
28	00 909 908 1	Sperrkantscheibe	Detent edged washer	Disque à bord d'arrêt		x	x					SKM 8
29	00 910 603 0	Scheibe	Washer	Rondelle		x	x					8,4 X 24 X 2
30	20 465 705 1	Schutzblech	Guard sheet			1	1					
31	20 461 102 0	Hydraulikblockhalter	Control block supoort	Support du bloc de commande		1	1					
32	00 909 909 1	Sperrkantscheibe	Detent edged washer	Disque à bord d'arrêt		x	x					SKM 10
33	00 900 636 0	6kt-Schraube	Hex head bolt	Boulon tête hex		x	x					M 10 X 25
34	00 904 816 1	Flachrundschraube	Coach bolt	Vis a tête bombée		x	x					M 8 X 45
35	00 925 159 0	Rohrschelle -2 Hälften	Tube clamp -2 halves	Bride -2 moitiés		x	x					Bo.= 8/8
36	00 925 134 0	Deckplatte	Cover plate	Plaque de recouvrement		x	x					
37	00 908 706 0	Sicherungsmutter	Locknut	Écrou hex		x	x					M 8
38	90 000 176 0	6kt-Schraube	Hex head bolt	Boulon tête hex		x	x					M 6 X 55
39	00 925 135 0	Deckplatte	Cover plate	Plaque de recouvrement		x	x					
40	27 021 899 0	Rohrschelle 8/8 M6 gerippt	Pipe clamp 8/8 M6 ribbed	Collier 8/8 M6 nervuré		x	x					
41	00 909 906 1	Sperrkantscheibe	Detent edged washer	Disque à bord d'arrêt		x	x					SKM 6
42	00 908 704 1	Sicherungsmutter	Locknut	Écrou hex		x	x					M 6
43	00 904 715 1	Flachrundschraube	Coach bolt	Vis a tête bombée		x	x					M 6 X 40
44	00 925 157 0	Rohrschelle -2 Hälften	Tube clamp -2 halves	Bride -2 moitiés		x	x					Bo.= 8
45	00 925 136 0	Deckplatte	Cover plate	Plaque de recouvrement		x	x					
46	00 901 411 1	6kt-Schraube	Hex head bolt	Boulon tête hex		x	x					M 6 X 45
48	00 910 351 1	Scheibe	Washer	Rondelle		x	x					6,4 X 18 X 1,6
49	20 664 905 0	Hyd.-Leitung 8 x 1,5 x 806 6 Bögen	Hydraulic line 8 x 1,5 x 806	Conduite hydraulique 8 x 1,5 x 806		1	1					
50	20 664 904 0	Hyd.-Leitung 8 x 1,5 x 780 4 Bögen	Hydraulic line 8 x 1,5 x 780	Conduite hydraulique 8 x 1,5 x 780		1	1					

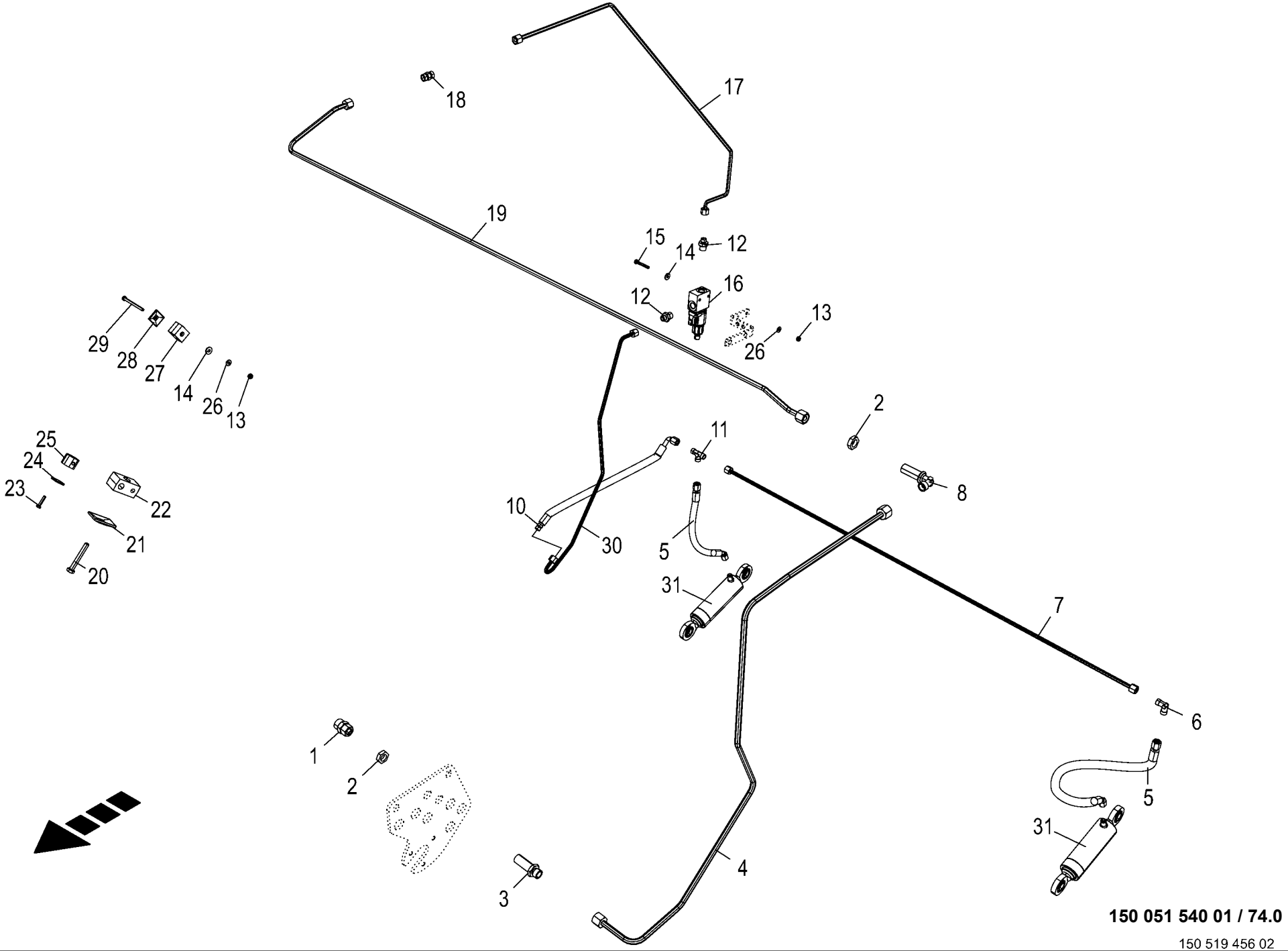

150 051 540 01 / 74.0

150 519 456 02

Hydraulik - Schneidwerk
Hydraulics - Cutting mechanism
Système hydraulique - Dispositif de coupe

1046901 -

150 051 540 01

150 519 456 2 **74.0**

Pos.	ID-Nr.	Benennung	Description	Description	Masch.-Nr-	RP201-10	RP201-11					Bemerkung/Remarks/Remarque
1	90 001 801 0	Reduzier-Verschraubung	Reducer fitting	Réduction			1					L 8/12
2	00 908 506 0	6kt-Mutter -niedrige Form	Hex nut -low form	Écrou hex -forme basse			x					M 14 X 1,5
3	00 919 963 0	Gerade-Schottstutzen -inkl. Gegenmutter	Straight 2-way connector - incl. locknut	Coupleur droit deux raccords - incl. contre-ecrou			1					L 8
4	20 467 310 0	Hyd.-Leitung 8 x 1,5 x 1077 6 Bögen	Hydr. line 8 x 1.5 x 1077 6 bows	Conduite hyd. 8 x 1,5 x 1077 6 coudes			1					
5	27 024 801 0	Hyd-Schlauch 2SN 6x240 DKOL DKOL45	Hydr. hose 2SN 6x240 DKOL DKOL45	Flexible hydraul. 2SN 6x240 DKOL DKOL45			2					
6	90 000 114 0	Winkelstutzen	Angle lug	Jarret tubulure			1					M 14 X 1,5
7	20 467 442 0	Hyd.-Leitung 8 x 1,5 x 1250 0 Bögen	Hydr. line 8 x 1.5 x 1250 0 bows	Conduite hyd. 8 x 1,5 x 1250 0 coudes			1					
8	00 919 966 0	Winkel-Schottstutzen -inkl. Gegenmutter	Angle bulkhead union -inkl. Gegenmutter	Raccord de cloison angulaire - incl. contre-ecrou			1					M 14 X 1,5
10	27 024 799 0	Hyd-Schlauch 2SN 6x365 CEL DKOL90	Hydraulic hose 2SN 6x365 CEL DKOL90	Flexible hydraul. 2SN 6x365 CEL DKOL90			1					
11	00 919 969 0	T-Verbindungsstutzen	T-connector	T-raccord			1					M 14 X 1,5
12	90 001 470 0	Einschraubstutzen	Male connector	Raccord filet			2					M 14 X 1,5 / G 3/8"
13	00 908 704 1	Sicherungsmutter	Locknut	Écrou hex			x					M 6
14	00 910 351 1	Scheibe	Washer	Rondelle			x					6,4 X 18 X 1,6
15	00 901 411 1	6kt-Schraube	Hex head bolt	Boulon tête hex			x					M 6 X 45
16	27 017 466 0	Wegeventil m.Geh. 2/2-Sitz, 12V S/W	Direct. control valve+housing	Distributeur + carter			1					
	27 011 186 0	Spule 12V S/W DT-Stecker	Coil 12V S/W DT-Plug	Bobine 12V S/W DT-Connecteur			1					
	27 006 967 0	Nothandbetätigung	Emergency hand operation	Commande à main d'urgence			1					
	27 011 013 0	Wegeventil Einsatz 2/2 Sitz ELEK.S/W	Direct. valve ins. 2/2 seat electr. S/W	Distributeur insert. 2/2 voies élect nr			1					
17	20 467 309 0	Hyd.-Leitung 8 x 1,5 x 1212 4 Bögen	Hydr. line 8 x 1.5 x 1212 4 bows	Conduite hyd. 8 x 1,5 x 1212 4 coudes			1					
18	00 919 302 0	Verbindungsstutzen	Connector	Raccord			1					M 14 X 1,5
19	20 467 290 0	Hyd.-Leitung 8 x 1,5 x 1534 4 Bögen	Hydr. line 8 x 1.5 x 1534 4 bows	Conduite hydraulique 8x1, 5x1534 4 coudes			1					
20	00 901 425 0	6kt-Schraube	Hex head bolt	Boulon tête hex			x					M 8 X 60
21	00 925 134 0	Deckplatte	Cover plate	Plaque de recouvrement			x					
22	27 013 773 0	Rohrschelle 12/8 M8 gerippt	Pipe cl. 12/8 M8	Collier 12/8 M8			x					
23	00 901 028 1	6kt-Schraube	Hex head bolt	Boulon tête hex			x					M 6 X 30
24	00 925 136 0	Deckplatte	Cover plate	Plaque de recouvrement			x					
25	00 925 157 0	Rohrschelle -2 Hälften	Tube clamp -2 halves	Bride -2 moitiés			x					Bo.= 8
26	00 909 906 1	Sperrkantscheibe	Detent edged washer	Disque à bord d'arrêt			x					SKM 6

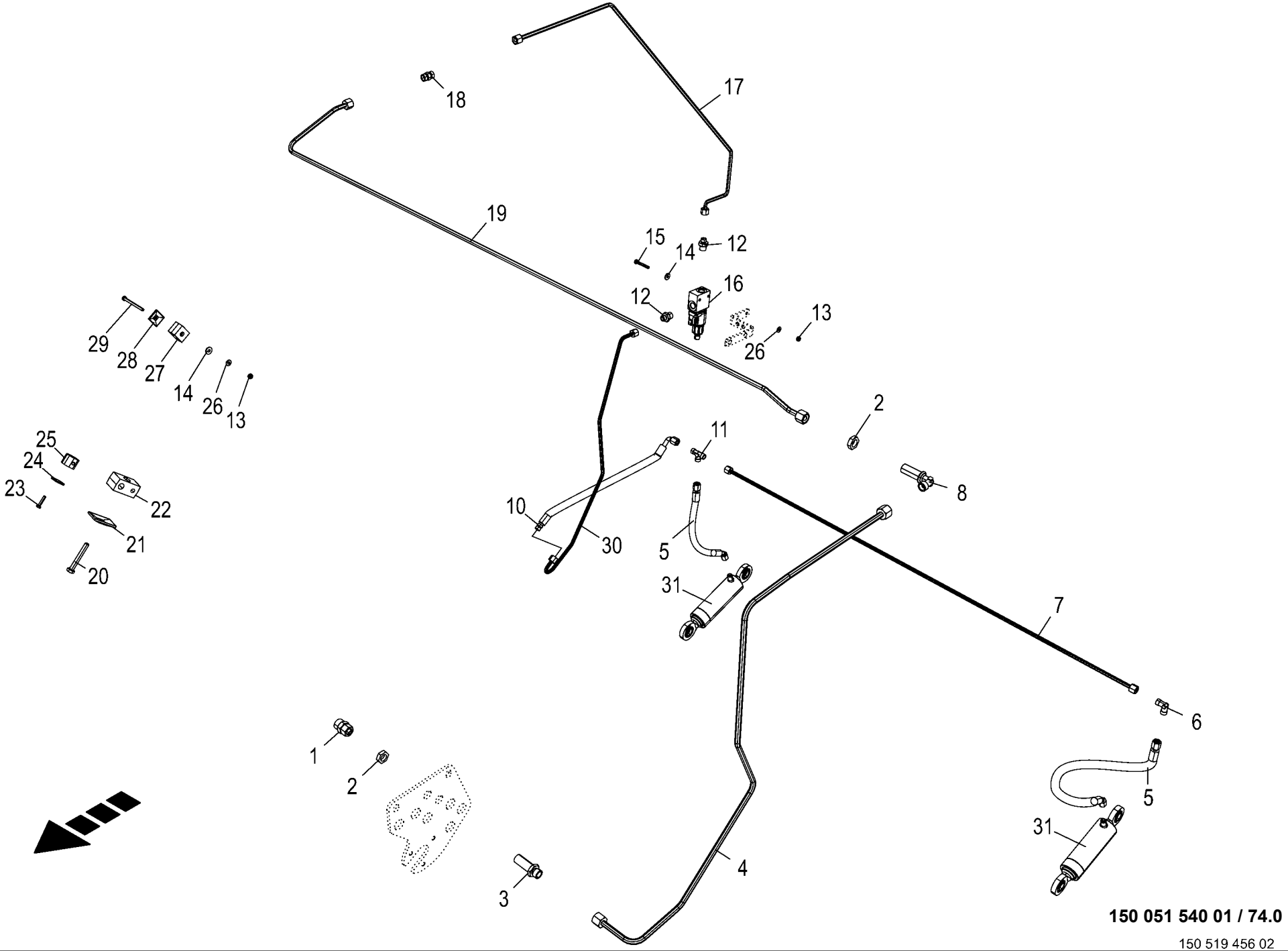

150 051 540 01 / 74.0

150 519 456 02

Hydraulik - Schneidwerk
Hydraulics - Cutting mechanism
Système hydraulique - Dispositif de coupe

1046901 -

150 051 540 01

150 519 456 2 **74.0**

Pos.	ID-Nr.	Benennung	Description	Description	Masch.-Nr-	RP201-10	RP201-11					Bemerkung/Remarks/Remarque
27	27 021 899 0	Rohrschelle 8/8 M6 gerippt	Pipe clamp 8/8 M6 ribbed	Collier 8/8 M6 nervuré			x					
28	00 925 135 0	Deckplatte	Cover plate	Plaque de recouvrement			x					
29	90 002 604 0	6kt-Schraube M6 x 80	Hexagon head screw M6 x 80	Vis six pans M6 x 80			x					
30	20 664 916 0	Hyd.-Leitung 8 x 1,5 x 816 5 Bögen	Hydraulic line 8 x 1,5 x 816	Conduite hydraulique 8 x 1,5 x 816			1					
31	27 024 113 0	Hyd-Zylinder EZ 45/55x85/255	Hyd. cylinder EZ 45/55x85/255	Vérin hydraulique EZ 45/55x85/255			2					
	27 024 114 0	Dichtungssatz EZ45/55	Sealing kit EZ45/55	Jeu de joints EZ45/55			2					

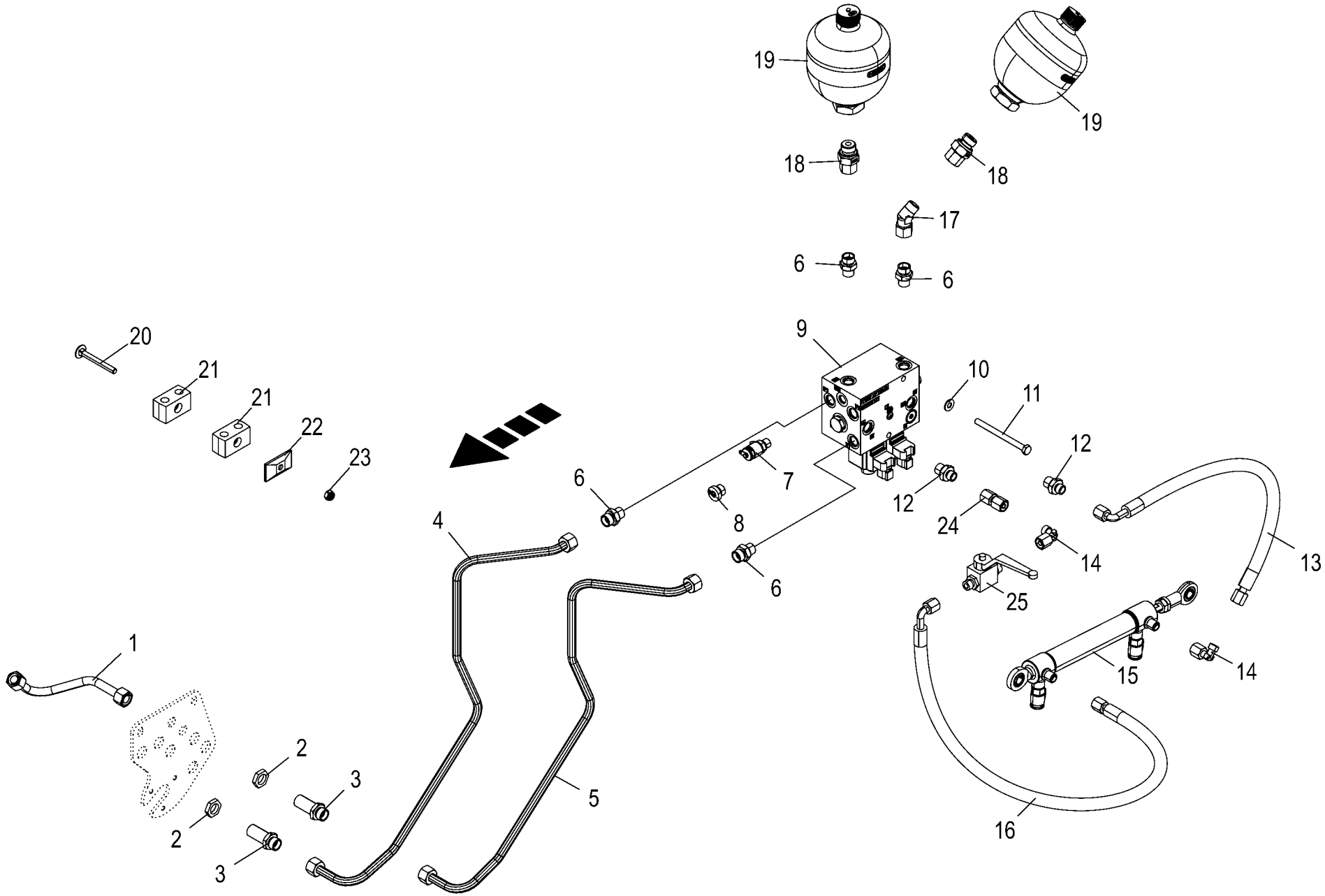

150 051 540 01 / 75.0

150 519 436 02

Hydraulik - Netzbindung
Hydraulics - Net tying
Système hydraulique - Attache de résean

1046901 -

150 051 540 01

150 519 436 2 **75.0**

Pos.	ID-Nr.	Benennung	Description	Description	Masch.-Nr-	RP201-10	RP201-11					Bemerkung/Remarks/Remarque
1	20 467 334 0	Hyd.-Leitung 12 x 1,5 x 214 2 Bögen	Hydr. line 12 x 1.5 x 214 2 bows	Conduite hyd. 12 x 1,5 x 214 2 coudes		1	1					
2	90 002 955 0	Gegenmutter 6kt M18 Zn8	Hexagon counter-nut M18 Zn8	Contre-écrou à six pans M18 Zn8		x	x					
3	00 921 087 1	Gerade-Schottstutzen	Straight 2-way connector	Coupleur droit deux raccords		2	2					M 18 X 1,5
4	20 467 332 0	Hyd.-Leitung 12 x 1,5 x 855 6 Bögen	Hydr. line 12 x 1.5 x 855 6 bows	Conduite hyd. 12 x 1,5 x 855 6 coudes		1	1					
5	20 467 333 0	Hyd.-Leitung 12 x 1,5 x 831 6 Bögen	Hydr. line 12 x 1.5 x 831 6 bows	Conduite hyd. 12 x 1,5 x 831 6 coudes		1	1					
6	00 921 060 2	Einschraubstutzen	Male connector	Raccord filet		4	4					L 12 MB
7	00 920 872 0	Mini-Messanschluss	Connector f.mini-test equipm.	Raccord instr.mesureur mini		1	1					M 16 X 2
8	90 002 810 0	Verschlußschraube I-6kt M16x1, 5 E A3G	Locking screw hexag socket M16x1.5 E A3G	Vis obturatrice six pans creux		1	1					
9	27 023 112 1	Steuerblock Bindung	Control block tying	Bloc de commande liage		1	1					
	27 026 060 0	Rückschlagventil 1bar UNF3/4- 16	Non-return valve 1bar UNF3/4- 16	Clapet antiretour 1bar UNF3/4- 16		2	2					
	27 026 061 0	Wegevent. Einsatz 3/2 Sitz ELEK.S/W	Way valve insert 3/2 seat elec. S/W	Distributeur insert 3/2 élec. S/W		2	2					
	27 026 062 0	Spule 12V S/W DT-Stecker	Solenoid 12 V S/W DT plug	Bobine 12V S/W connecteur DT		2	2					
	27 026 069 0	Rückschlagventil 3bar UNF3/4- 16	Non-return valve 3bar UNF3/4- 16	Clapet antiretour 3bar UNF3/4- 16		2	2					
	27 026 070 0	Rückschlagventil 1bar G1/4"	Non-return valve 1bar G1/4"	Clapet antiretour 1bar G1/4"		1	1					
10	00 909 908 1	Sperrkantscheibe	Detent edged washer	Disque à bord d'arrêt		x	x					SKM 8
11	00 901 054 2	6kt-Schraube	Hex head bolt	Boulon tête hex		x	x					M 8 X 100
12	90 002 080 0	Einschraubstutzen L 8 / M16x1, 5 E Zn8	Screw-in fitting L 8 / M16x1, 5 E Zn8	Manchon fileté L 8 / M16x1,5 E Zn8		2	2					
13	27 010 787 0	Hyd-Schlauch 2SN 6x410 DKOL	Hyd. hose 2 SN 6 x 410 DKOL	Flexible		1	1					
		DKOL90	DKOL 90°									
14	00 919 965 0	Winkelstutzen	Angle lug	Jarret tubulure		2	2					M 14 X 1,5
15	27 021 601 2	Hyd-Zylinder DZ 12/25x170/350	Hyd. cylinder DZ 12/25x170/350	Vérin hyd. DZ 12/25x170/350		1	1					
16	27 012 157 0	Hyd-Schlauch 2SN 6x350 DKOL	Hyd. hose 2 SN 6x350 DKOL	Flex. hyd. 2 SN 6x350 DKOL		1	1					
		DKOL90	DKOL90°	DKOL90°								
17	90 002 635 0	Winkelstutzen richtungsein. 45° L 12 Zn8	Angle bracket+dir setting 45° L 12 Zn8	Racc en équerre sens régl45° L 12 Zn8		1	1					
18	90 002 797 0	Einschraubstutzen L 12 / G 1/ 2" E Zn8	Screw-in fitting L 12 / G 1/ 2" E Zn8	Manchon fileté L 12 / G 1/2" E Zn8		2	2					
19	27 024 679 0	Hyd.-Speicher 0,75 L 80bar	Hydraulic accumulator 0.75 L 80 bar	Accumulateur hyd. 0,75 L 80bar		2	2					
20	00 904 741 1	Flachrundschraube	Coach bolt	Vis a tête bombée		x	x					M 8 X 70
21	00 925 105 0	Rohrschelle -2 Hälften	Tube clamp -2 halves	Bride -2 moitiés		x	x					Bo.= 12/12
22	00 925 134 0	Deckplatte	Cover plate	Plaque de recouvrement		x	x					

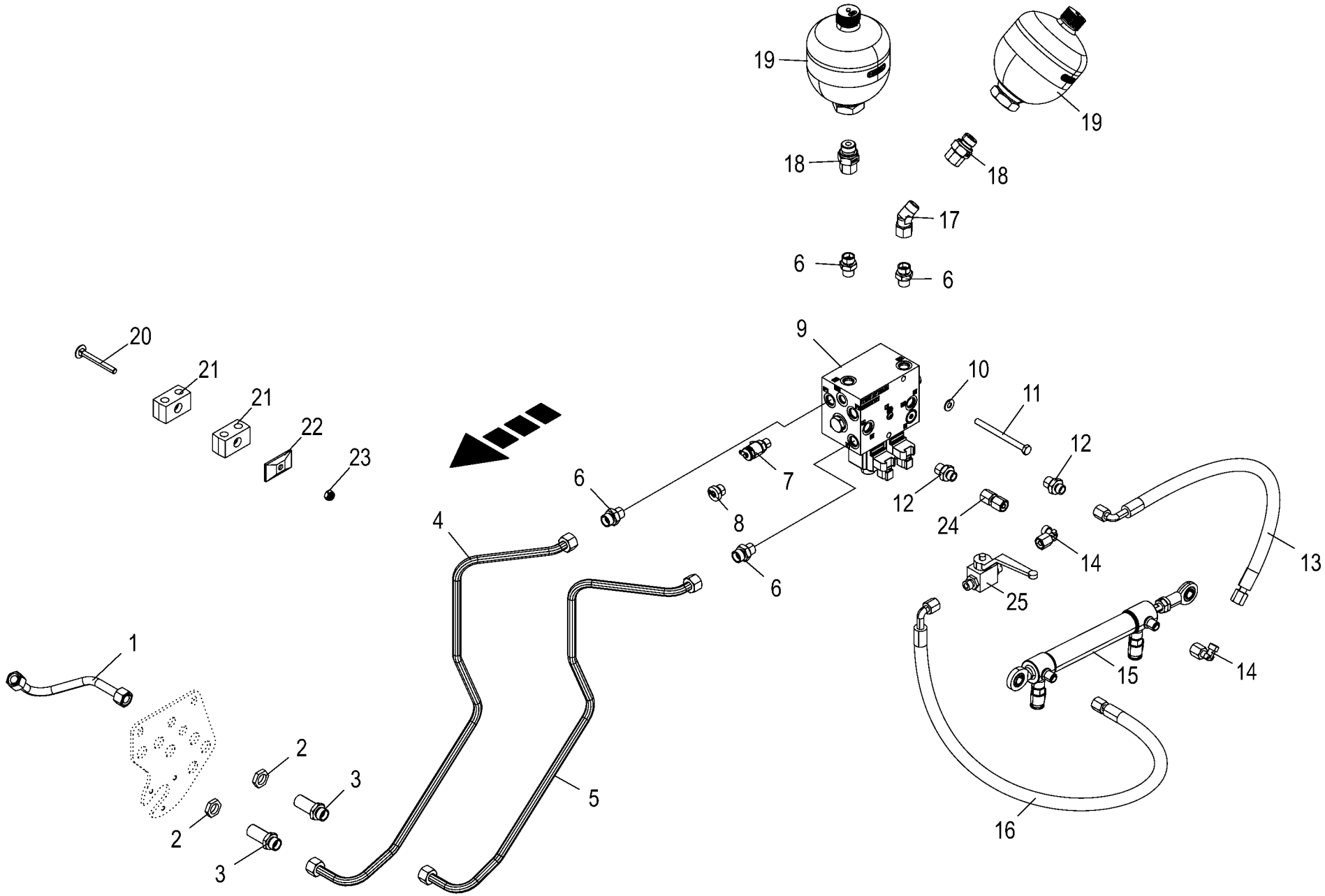

150 051 540 01 / 75.0

150 519 436 02

Hydraulik - Netzbindung
Hydraulics - Net tying
Système hydraulique - Attache de résean

1046901 -

150 051 540 01

150 519 436 2 **75.0**

Pos.	ID-Nr.	Benennung	Description	Description	Masch.-Nr-	RP201-10	RP201-11					Bemerkung/Remarks/Remarque
23	00 908 706 0	Sicherungsmutter	Locknut	Écrou hex		x	x					M 8
24	27 002 929 0	Doppelnippel	Double nipple	Double raccord		1	1					L 8
25	27 003 356 0	Kugelhahn	Ball valve	Robinet à bille		1	1					M 14 X 1,5

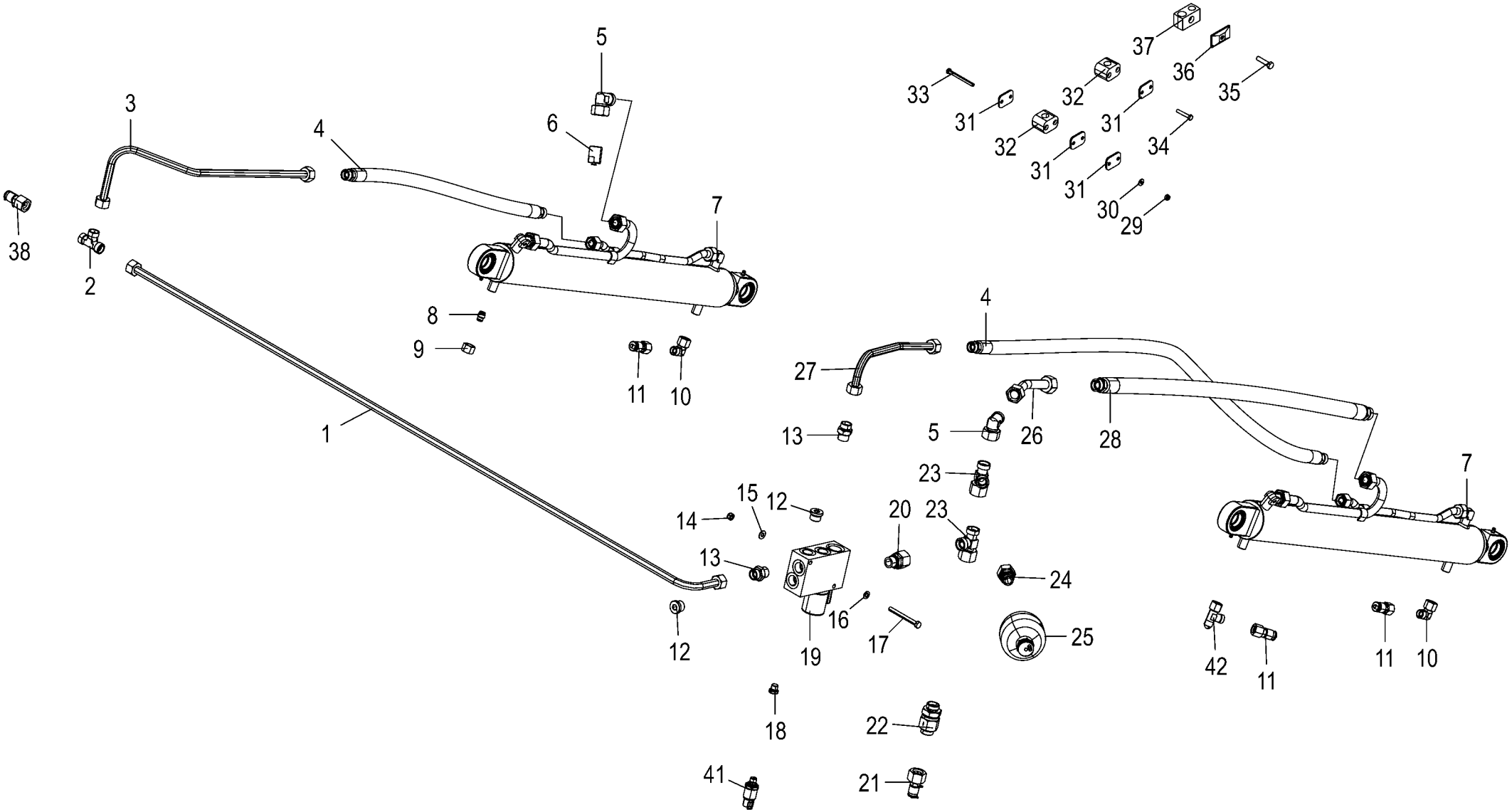

150 051 540 01 / 76.0

150 535 938 01

Hydraulik - Spannvorrichtung
Hydraulics - Tensioning device
Système hydraulique - Dispositif de tension

1046901 -

150 051 540 01

150 535 938 1 **76.0**

Pos.	ID-Nr.	Benennung	Description	Description	Masch.-Nr-	RP201-10	RP201-11					Bemerkung/Remarks/Remarque
1	20 467 317 0	Hyd.-Leitung 15 x 1,5 x 1720 1 Bogen	Hyd. line 15 x 1.5 x 1720 1 bow	Conduite hyd. 15 x 1,5 x 1720 1 coude		1	1					
2	00 921 073 1	T-Verbindungsstutzen	T-connector	T-raccord		1	1					L 15
3	20 467 318 0	Hyd.-Leitung 15 x 1,5 x 673 2 Bögen	Hydr. line 15 x 1.5 x 673 2 bows	Conduite hyd. 15 x 1,5 x 673 2 coudes		1	1					
4	27 023 088 0	Hyd-Schlauch 2SN 12x850 CEL CEL	Hydraulic hose 2SN 12x850	Flexible hydraulique 2SN 12x850		1	1					
5	00 921 173 0	Winkelstutzen	Angle lug	Jarret tubulure		2	2					L 18
6	27 021 934 0	Luftaustauschsperre kpl. 26	Air exchange barrier cpl. 26	Blocage d'échange d'air cpl. 26		1	1					
7	27 028 837 0	Hyd-Zylinder DZ 45/63x535/875	Hydraulic cylinder DZ 45/ 63x535/875	Vérin hyd. DZ 45/63x535/875		2	2					
						2	2					
8	00 919 300 0	Verschlusskegel mit O-Ring	Locking cone w. O-ring	Cône de verouillage av.joint t		1	1					L 12
9	00 921 206 0	Überwurfmutter	Nozzle disc cap	Écrou de buse-pastille		1	1					AL 12
10	00 921 067 1	Winkelstutzen	Angle lug	Jarret tubulure		2	2					M 18 X 1,5
11	00 920 868 0	Mini-Messanschluss	Connector f.mini-test equipm.	Raccord instr.mesureur mini		3	3					M 16 X 2 / M 18 X 1,5
12	90 001 464 0	Verschlussschraube I-6kt M22x1,5	Screw plug	Bouchon fileté		2	2					
13	00 920 911 1	Einschraubstutzen	Male connector	Raccord filet		2	2					L 15
	00 945 088 0	Druckring	Thrust ring	Anneau de pression		2	2					M 22
	00 945 089 0	O-Ring	O-ring	Joint torique		2	2					20,3 X 2,4
14	00 908 706 0	Sicherungsmutter	Locknut	Écrou hex		x	x					M 8
15	00 909 908 1	Sperrkantscheibe	Detent edged washer	Disque à bord d'arrêt		x	x					SKM 8
16	00 910 413 0	Scheibe	Washer	Rondelle		x	x					8,4 X 17 X 1,6
17	00 901 008 1	6kt-Schraube	Hex head bolt	Boulon tête hex		x	x					M 8 X 80
18	90 002 222 0	Verschlußschraube G 1/4" A3G m. ED	Locking screw G 1/4" A3G with ED	Vis obturatrice G 1/4" A3G		1	1					
19	27 021 458 1	Steuerblock Pressdruck 220 bar	Control block for baling pressure 220bar	Bloc hydrau. de réglage de la pression		1	1					
20	00 919 364 0	Einschraubstutzen	Male connector	Raccord filet		1	1					L 18 / M 22 X 1,5
21	00 919 696 0	Mini-Messanschluss	Connector f.mini-test equipm.	Raccord instr.mesureur mini		1	1					M 16 X 2
22	90 004 425 0	Rückschlagv. 5bar Reihe L 18	Non-return valve 5bar row L 18	Clapet antiretour 5bar L 18		1	1					
23	00 921 238 0	L-Stutzen	Adjustable L connection	Raccord L réglable		2	2					L 18
24	90 003 068 0	Einschraubstutzen L 18 / G 1/ 2" E Zn8	Screw-in fitting L 18 / G 1/ 2" E Zn8	Manchon fileté L 18 / G 1/2" E Zn8		1	1					
25	27 024 624 0	Hyd.-Speicher 0,32 L 3bar	Hydraulic accumulator 0.32 L 3 bar	Accumulateur hydraulique 0,32 L 3bar		1	1					
26	20 467 319 0	Hyd.-Leitung 18 x 1,5 x 154 1 Bogen	Hyd. line 18 x 1.5 x 154 1 bow	Conduite hyd. 18 x 1,5 x 154 1 coude		1	1					

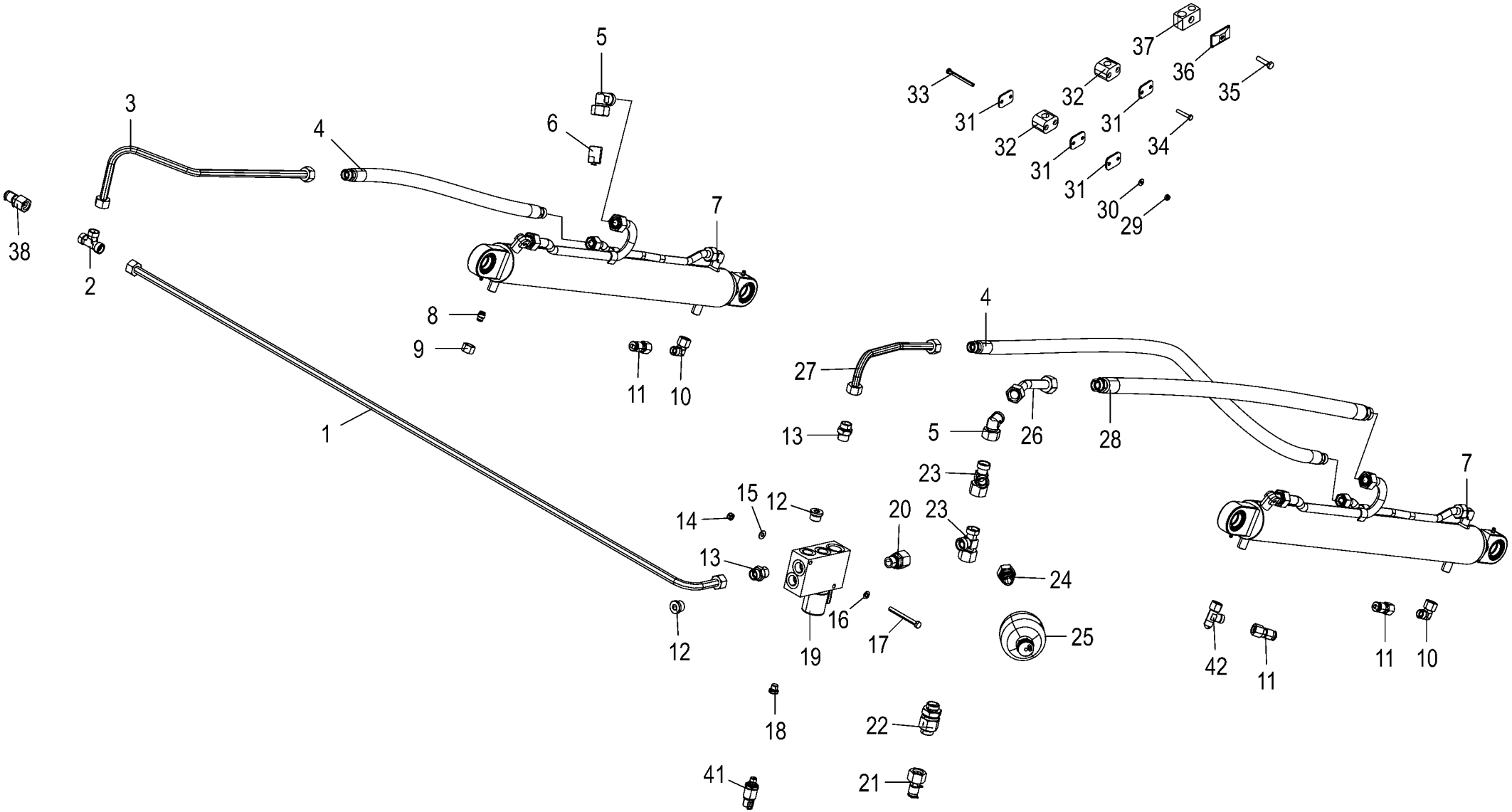

150 051 540 01 / 76.0

150 535 938 01

Hydraulik - Spannvorrichtung
Hydraulics - Tensioning device
Système hydraulique - Dispositif de tension

1046901 -

150 051 540 01

150 535 938 1 **76.0**

Pos.	ID-Nr.	Benennung	Description	Description	Masch.-Nr-	RP201-10	RP201-11					Bemerkung/Remarks/Remarque
27	20 467 316 0	Hyd.-Leitung 15 x 1,5 x 391 2 Bögen	Hydr. line 15 x 1.5 x 391 2 bows	Conduite hyd. 15 x 1,5 x 391 2 coudes		1	1					
28	27 023 087 0	Hyd-Schlauch 2SN 16x910 CEL CEL	Hydraulic hose 2SN 16x910	Flexible hydraulique 2SN 16x910		1	1					
29	00 908 704 1	Sicherungsmutter	Locknut	Écrou hex		x	x					M 6
30	00 909 906 1	Sperrkantscheibe	Detent edged washer	Disque à bord d'arrêt		x	x					SKM 6
31	27 005 142 0	Deckplatte	Cover plate	Plaque de recouvrement		2	2					
32	27 005 085 0	Rohrschelle -2 Hälften	Tube clamp -2 halves	Bride -2 moitiés		2	2					Bo.= 15
33	00 901 004 0	6kt-Schraube	Hex head bolt	Boulon tête hex		x	x					M 6 X 70
34	00 900 242 2	6kt-Schraube	Hex head bolt	Boulon tête hex		x	x					M 6 X 35
35	00 901 042 1	6kt-Schraube	Hex head bolt	Boulon tête hex		x	x					M 8 X 35
36	00 925 134 0	Deckplatte	Cover plate	Plaque de recouvrement		1	1					
37	00 925 160 0	Rohrschelle -2 Hälften	Tube clamp -2 halves	Bride -2 moitiés		1	1					Bo.= 18/15
38	00 920 869 0	Mini-Messanschluss	Connector f.mini-test equipm.	Raccord instr.mesureur mini		1	1					M 16 X 2
41	27 011 778 0	Drucksensor 0,000 - 250,000 bar analog [-B84]	Press. sensor 0.000 - 250,000 bar analo. [-B84]	Capt.de pression 0,000-250, 000 bar anal. [-B84]		1	1					
42	00 921 234 0	Drossel-Einstellbar	Adjustable restrictor	Restricteur, reglable		1	1					

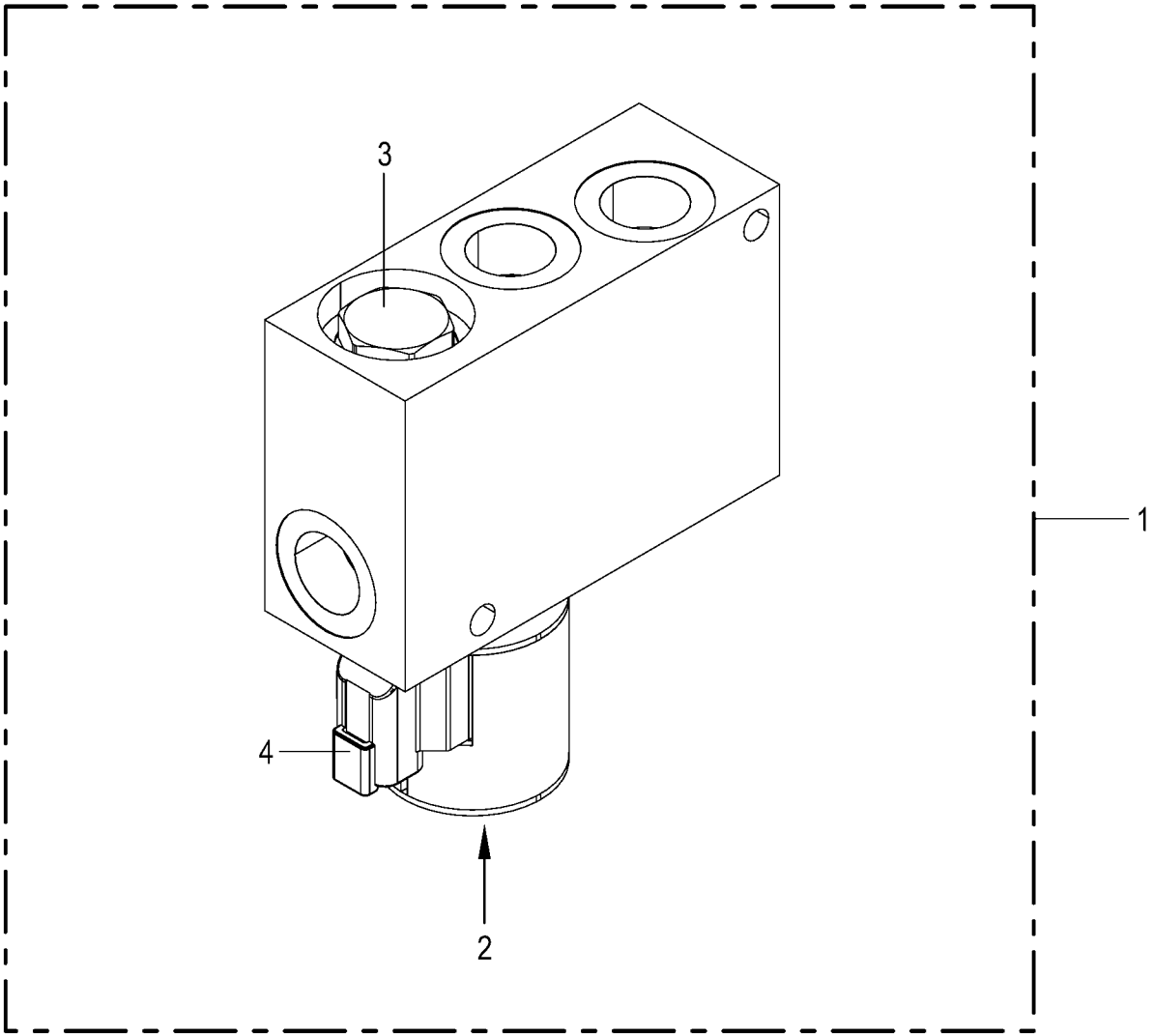

150 051 540 01 / 77.0

150 523 703 01

Hydraulik - Steuerblock
Hydraulics - control block
Système hydraulique - bloc distributeur

1046901 -

150 051 540 01

150 523 703 1 **77.0**

Pos.	ID-Nr.	Benennung	Description	Description	Masch.-Nr-	RP201-10	RP201-11					Bemerkung/Remarks/Remarque
1	27 021 458 1	Steuerblock Pressdruck 220 bar	Control block for baling pressure 220bar	Bloc hydrau. de réglage de la pression		1	1					
2	27 025 801 0	Spule 12V S/W DT-Stecker	Solenoid 12 V S/W DT plug	Bobine 12V S/W connecteur DT		1	1					
3	27 025 803 0	Druckbegrenzungsventil 220bar	Pressure limiting valve 220 bars	Soup. de lim. de press. 220 bar		1	1					
		12V prop	12 V pr	12 Vprop								
	27 029 086 0	Dichtungssatz BG10 SK10-2N-M				1	1					
4	27 025 804 0	Rückschlagventil	Non-return valve	Clapet antiretour		1	1					
	27 012 954 0	Dichtungssatz BG10 SK10-2N-T	Gasket set BG10 SK10-2N-T	Jeu de joints BG10 SK10-2N-T		1	1					

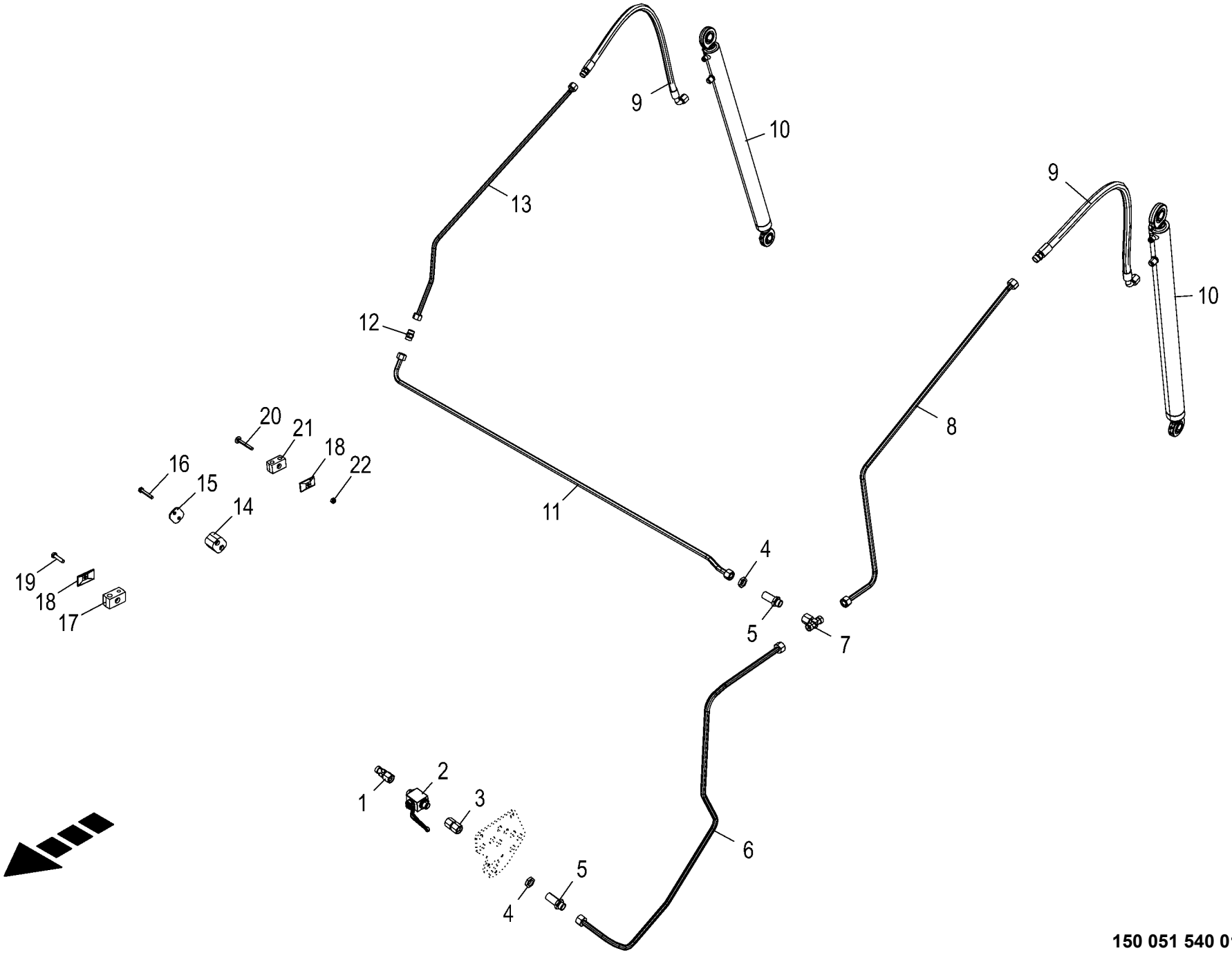

150 051 540 01 / 78.0

150 519 411 01

Hydraulik - Heckklappe
Hydraulics - Tailgate
Système hydraulique - Trappe arrière

1046901 -

150 051 540 01

150 519 411 1 **78.0**

Pos.	ID-Nr.	Benennung	Description	Description	Masch.-Nr-	RP201-10	RP201-11					Bemerkung/Remarks/Remarque
1	00 921 079 1	L-Stutzen	Adjustable L connection	Raccord L réglable		1	1					L 12
2	00 921 122 2	Kugelhahn	Ball valve	Robinet à bille		1	1					M 18 X 1.5
	00 919 664 0	Handhebel -inkl. Schraube, Scheibe	Hand lever -incl. screw, washer	Levier à main -incl. boulon, rondelle		1	1					
3	00 230 743 0	Doppelnippel	Double nipple	Double raccord		1	1					L 12
4	90 002 955 0	Gegenmutter 6kt M18 Zn8	Hexagon counter-nut M18 Zn8	Contre-écrou à six pans M18 Zn8		x	x					
5	00 921 087 1	Gerade-Schottstutzen	Straight 2-way connector	Coupleur droit deux raccords		2	2					M 18 X 1,5
6	20 467 325 0	Hyd.-Leitung 12 x 1,5 x 1263 7 Bögen	Hydr. line 12 x 1.5 x 1263 7 bows	Conduite hyd. 12 x 1,5 x 1263 7 coudes		1	1					
7	00 921 077 1	T-Stutzen	T connector	Raccord T réglable		1	1					M 18 X 1,5
8	20 467 331 0	Hyd.-Leitung 12 x 1,5 x 1083 3 Bögen	Hydr. line 12 x 1.5 x 1083 3 bows	Conduite hyd. 12 x 1,5 x 1083 3 coudes		1	1					
9	27 024 840 0	Hyd-Schlauch 2SN 10x750 CEL DKOL90	Hydraulic hose 2SN 10x750 CEL DKOL90	Flexible hydraul. 2SN 10x750 CEL DKOL90		2	2					
10	27 021 627 2	Hyd-Zylinder EZ 40/45x595/935	Hyd. cylinder EZ 40/45x595/935	Vérin hyd. EZ 40/45x595/935		2	2					
	27 019 637 0	Dichtungssatz EZ40/45	Sealing kit EZ40/45	Jeu de joints EZ40/45		1	1					
	00 919 102 0	Kegelschmiernippel	Grease niple	Graisseur à cone		2	2					H2/S M 6
11	20 467 330 0	Hyd.-Leitung 12 x 1,5 x 1438 3 Bögen	Hydr. line 12 x 1.5 x 1438 3 bows	Conduite hyd. 12 x 1,5 x 1438 3 coudes		1	1					
12	00 921 054 1	Verbindungsstutzen	Connector	Raccord		1	1					M 18 X 1,5
13	20 467 329 0	Hyd.-Leitung 12 x 1,5 x 918 3 Bögen	Hydr. line 12 x 1.5 x 918 3 bows	Conduite hyd. 12 x 1,5 x 918 3 coudes		1	1					
14	00 925 107 1	Rohrschelle -2 Hälften	Tube clamp -2 halves	Bride -2 moitiés		x	x					Bo.= 12
15	00 925 136 0	Deckplatte	Cover plate	Plaque de recouvrement		x	x					
16	00 901 410 0	6kt-Schraube	Hex head bolt	Boulon tête hex		x	x					M 6 X 40
17	27 013 773 0	Rohrschelle 12/8 M8 gerippt	Pipe cl. 12/8 M8	Collier 12/8 M8		x	x					
18	00 925 134 0	Deckplatte	Cover plate	Plaque de recouvrement		x	x					
19	00 900 201 0	6kt-Schraube	Hex head bolt	Boulon tête hex		x	x					M 8 X 35
20	00 904 741 1	Flachrundschraube	Coach bolt	Vis a tête bombée		x	x					M 8 X 70
21	00 925 105 0	Rohrschelle -2 Hälften	Tube clamp -2 halves	Bride -2 moitiés		x	x					Bo.= 12/12
22	00 908 706 0	Sicherungsmutter	Locknut	Écrou hex		x	x					M 8

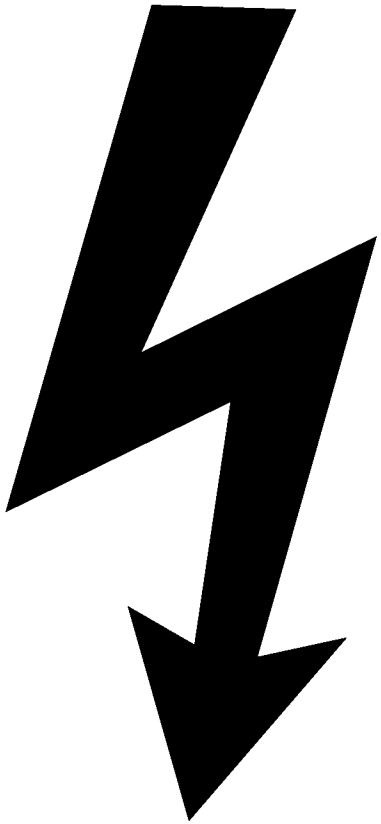

-----ELEKTRONIK
-----ELECTRONICS
-----ÉLECTRONIQUE

1046901 -

150 051 540 01

150 435 588 1 **79.0**

Pos.	ID-Nr.	Benennung	Description	Description	Masch.-Nr-	RP201-10	RP201-11					Bemerkung/Remarks/Remarque
1						.	.					

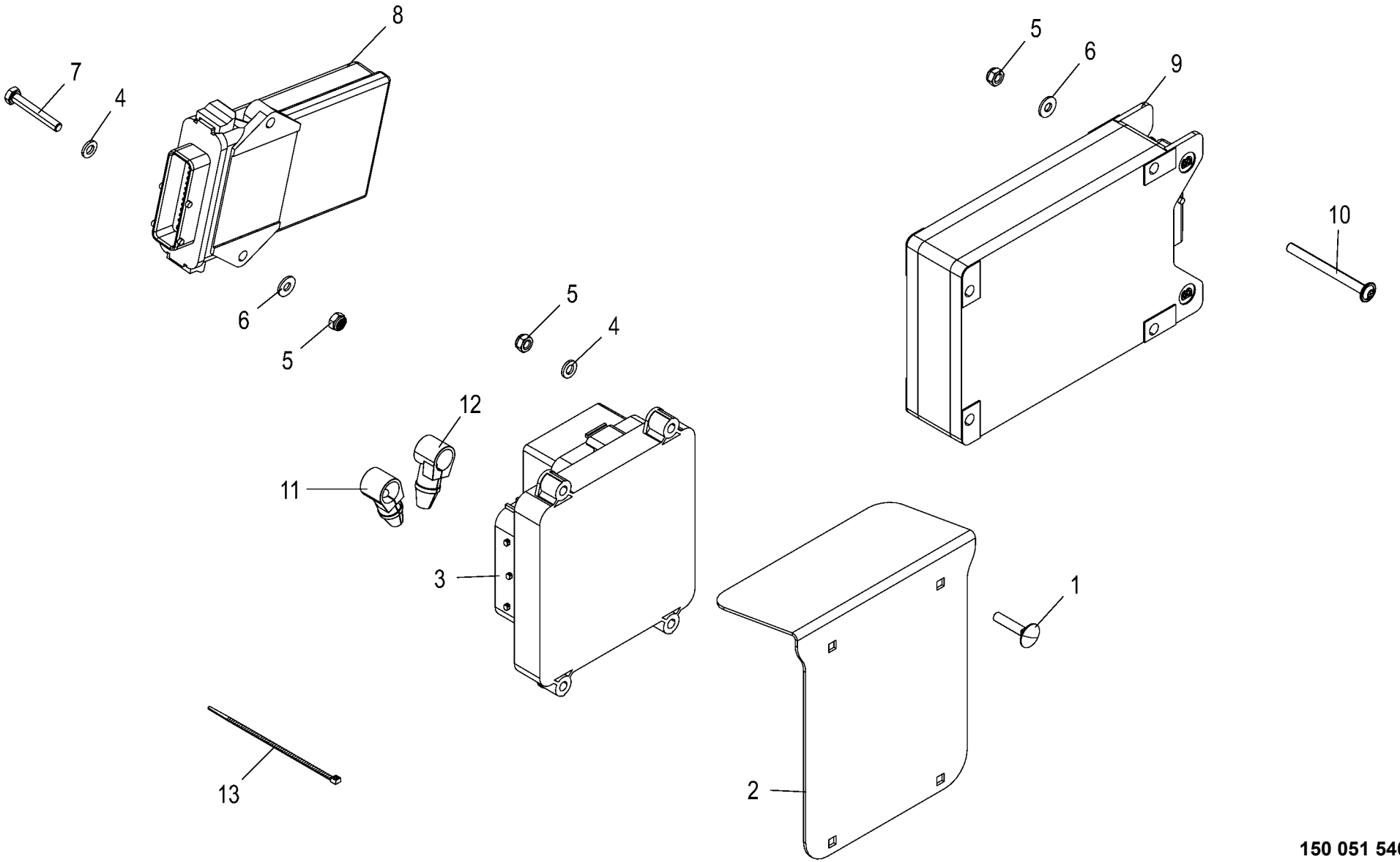

150 051 540 01 / 80.0

150 519 737 01

Steuerung **Control** **Commande**					1046901 -	RP201-10	RP201-11					**150 051 540 01** 150 519 737 1 **80.0**
Pos.	ID-Nr.	Benennung	Description	Description	Masch.-Nr-							Bemerkung/Remarks/Remarque
1	00 904 804 1	Flachrundschraube	Coach bolt	Vis a tête bombée		x	x					M 6 X 30
2	20 463 253 0	Schutzblech	Guard sheet	Tôle de protection		1	1					
3	20 087 354 0	Verteiler CE KPL	Distributor CE cpl	Distributeur CE cpl.		1	1					
4	00 910 411 1	Scheibe	Washer	Rondelle		x	x					6,4 X 12,5 X 1,6
5	00 908 704 1	Sicherungsmutter	Locknut	Écrou hex		x	x					M 6
6	00 909 906 1	Sperrkantscheibe	Detent edged washer	Disque à bord d'arrêt		x	x					SKM 6
7	00 901 410 0	6kt-Schraube	Hex head bolt	Boulon tête hex		x	x					M 6 X 40
8	20 082 369 3	ECU KMB 32bit 1ST 2015/19	ECU KMB 32 bit 1ST 2015/19	ECU KMB 32bit 1ST 2015/19		1	1					
9	20 086 669 0	ECU KMC 20 32bit 1ST 2016/39 - Förderrotor	ECU KMC 32bit 1 pl. 2016/39 - Feed rotor	ECU KMC 20 32bit 1ST 2016/39 - Rotor d'alimentation		1						
	20 086 883 0	ECU KMC 50 32bit 1ST 2016/48 - Schneidwerk	ECU KMC 50 32bit 1ST 2016/48 - cutting mechanism	ECU KMC 50 32bit 1ST 2016/48 - dispositif de coupe			1					
10	90 004 055 0	Linsenflan-schr.I-6kt B M6x70 ZLÜ	Oval-flange screw hexag socket B M6x70	Vis à brides à tête bom 6 p cr B M6x70		x	x					
11	20 087 350 0	Isolierkappe rt 6,5mm	Insulating cap rt 6,5mm	Capuchon isolant rt 6,5mm		1	1					
12	20 087 351 0	Isolierkappe sw 6,5mm	Insulating cap sw 6,5mm	Capuchon isolant sw 6,5mm		1	1					
13	00 922 671 1	Kabelbinder	Cable band	Collier de serrage		x	x					Lg.= 300

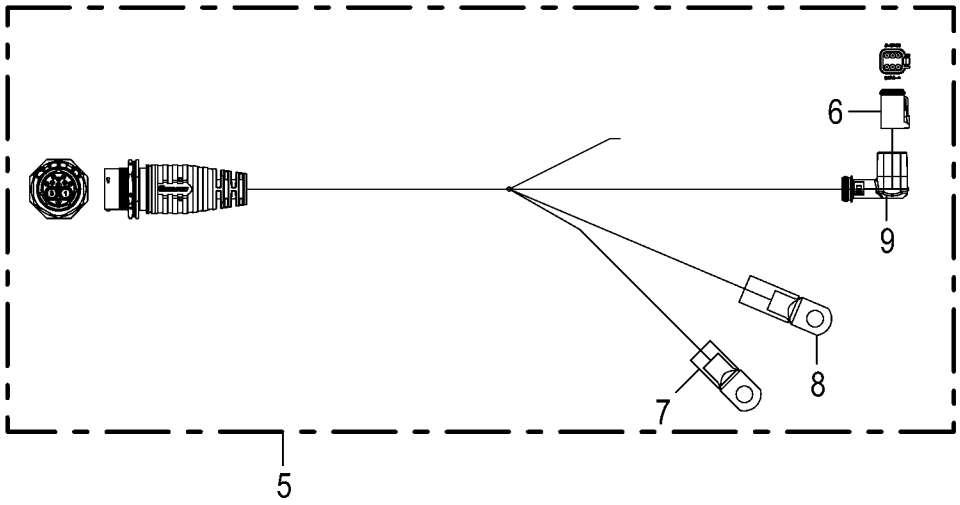

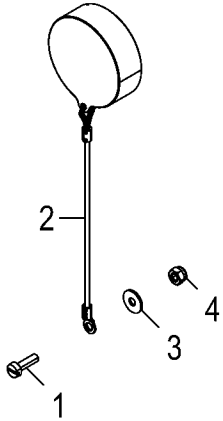

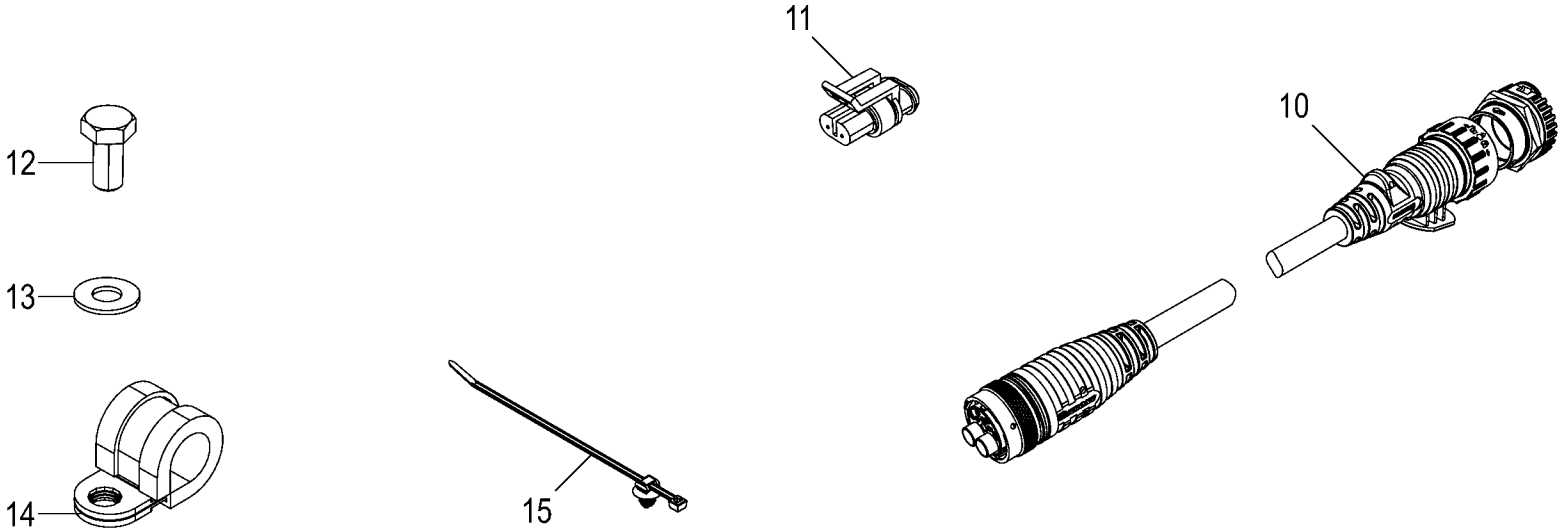

150 051 540 01 / 81.0

150 519 746 02

Kabelbaum Deichselsteckdose CE **CH drawbar drawbar socket CE** **Cable electrique**					1046901 -	RP201-10	RP201-11					**150 051 540 01** 150 519 746 2 **81.0**
Pos.	ID-Nr.	Benennung	Description	Description	Masch.-Nr-							Bemerkung/Remarks/Remarque
1	00 903 403 0	Zylinderschraube	Allen screw	Vis tête cylindrique		x	x					AM 3 X 10
2	20 086 230 0	Blindkappe St schwarz	Blind cap St sw	Cache St sw		1	1					
3	00 910 377 1	Scheibe	Washer	Rondelle		x	x					3,2 X 9 X 0,8
4	00 908 734 1	Sicherungsmutter	Locknut	Écrou hex		x	x					M 3
5	20 087 910 1	Kabelbaum Schnittstelle Maschine-CE				1	1					
6	20 082 522 0	Stecker 6-p Bu grau [-122.X2. 2]	Plug 6-p Bu grey [-122.X2.2]	Cavalier 6-p Bu gris [-122. X2.2]		1	1					
	20 082 315 0	Kontaktsicherung 6-p Bu	Contact fuse 6-p Bu	Fusible de contact 6-p Bu		1	1					
	20 082 108 0	Kontakt Ni 1mm2	Contact Ni 1mm2	Contact Ni 1mm2		2	2					
	20 080 241 0	Kontakt Ni 0,5mm2	Contact Ni 0,5mm2	Contact Ni 0,5mm2		4	4					
7	20 083 018 0	Rohrkabelschuh 6-10 [-122.A1. X3.2]	Tubular cable lug 6-10 [-122. A1.X3.2]	Cosse tubulaire 6-10 [-122.A1. X3.2]		1	1					
8	20 082 730 0	Rohrkabelschuh 8-10 [-122.A1. X1.2]	Tubular cable lug 8-10 [-122. A1.X1.2]	Cosse tubulaire 8-10 [-122.A1. X1.2]		1	1					
9	20 082 256 0	Steckerübergang 6-p Buchse	Plug transition 6-p Socket	Jonction connecteur 6-p Douille		1	1					
10	20 086 886 0	Adapter 11-p ECO-MATE - 9-p	Adapter 11-p ECO-MATE - 9-p	Adaptateur 11-p ECO-MATE - 9- p		1	1					
		AHDP	AHDP	AHDP								
11	00 302 983 0	Blindbuchsengehäuse	Blind bushing casing	Aveugle de douille caisse		2	2					
12	00 900 636 0	6kt-Schraube	Hex head bolt	Boulon tête hex		x	x					M 10 X 25
13	00 909 909 1	Sperrkantscheibe	Detent edged washer	Disque à bord d'arrêt		x	x					SKM 10
14	90 002 555 0	Rohrschelle 20mm m. Gummiprofil M10	Pipe cl. 20mm	Collier 20mm		1	1					
15	20 086 200 0	Befestigungsbinder 4,6x300 Lamellenfuß	Fixing tie 4,6x300 Fir tree base sw	Lanière de fixation 4,6x300 Pied sapin		x	x					

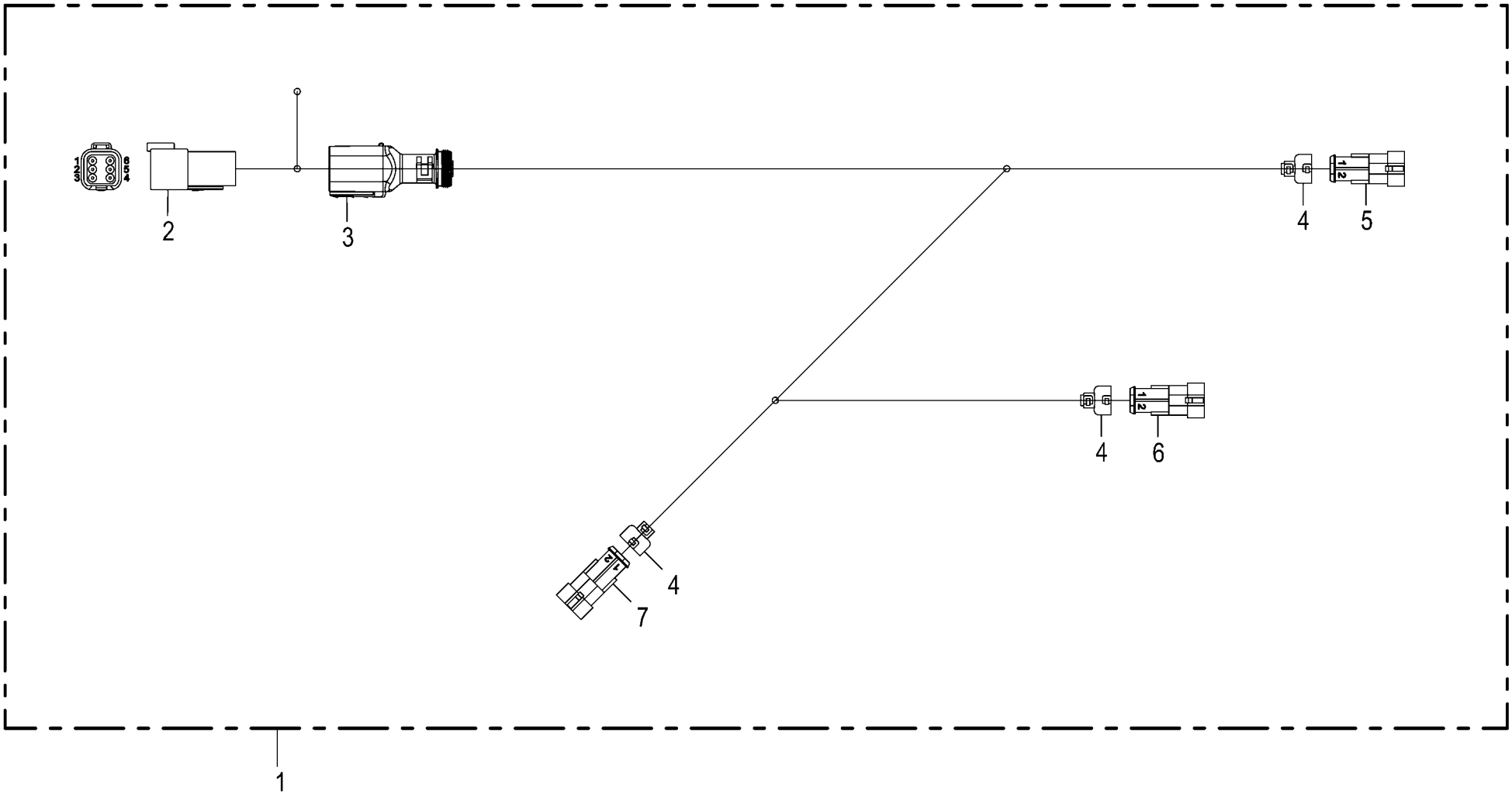

150 051 540 01 / 82.0

150 524 676 01

Kabelbaum Schneidwerk **Cable harness cutting system** **Faisceau de câbles mécanisme de coupe**					1046901 -	RP201-10	RP201-11					**150 051 540 01** 150 524 676 1 **82.0**
Pos.	ID-Nr.	Benennung	Description	Description	Masch.-Nr-							Bemerkung/Remarks/Remarque
1	20 088 893 0	Kabelbaum Schneidwerk RP201	Cable harness cutting unit RP201	faisceau de câbles méc. de coupe RP201			1					
2	20 082 519 0	Stecker 6-p St grau [-X30.1]	Plug 6-p St grey [-X30.1]	Cavalier 6-p St gris [-X30.1]			1					
	20 082 322 0	Kontaktsicherung 6-p St	Contact fuse 6-p St	Fusible de contact 6-p St			1					
	20 080 240 0	Kontakt Ni 0,5mm2	Contact Ni 0,5mm2	Contact Ni 0,5mm2			4					
	00 303 047 0	Blindstopfen 3,07mm weiß	Filler plug 3,07mm white	Tampon borgne 3,07mm blanc			2					
3	20 082 257 0	Steckerübergang 6-p Stift	Plug transition 6-p Pin	Jonction connecteur 6-p Goupille			1					
4	20 081 994 0	Steckerübergang 2-p	Plug transition 2-p	Jonction connecteur 2-p			3					
5	00 303 003 0	Stecker 2-p St schwarz [-XB68. 1]	Plug 2-p St black [-XB68.1]	Cavalier 2-p St noir [-XB68. 1]			1					
	00 303 006 0	Kontakt Sn 0,35mm2	Contact Sn 0,35mm2	Contact Sn 0,35mm2			2					
	00 303 010 0	Einzeladerabdichtung grün	Single-wire seal green	Joint du fil unique vert			2					
6	00 303 003 0	Stecker 2-p St schwarz [-XB69. 1]	Plug 2-p St black [-XB69.1]	Cavalier 2-p St noir [-XB69. 1]			1					
	00 303 006 0	Kontakt Sn 0,35mm2	Contact Sn 0,35mm2	Contact Sn 0,35mm2			2					
	00 303 010 0	Einzeladerabdichtung grün	Single-wire seal green	Joint du fil unique vert			2					
7	00 303 003 0	Stecker 2-p St schwarz [-XB67. 1]	Plug 2-p St black [-XB67.1]	Cavalier 2-p St noir [-XB67. 1]			1					
	00 303 006 0	Kontakt Sn 0,35mm2	Contact Sn 0,35mm2	Contact Sn 0,35mm2			2					
	00 303 010 0	Einzeladerabdichtung grün	Single-wire seal green	Joint du fil unique vert			2					

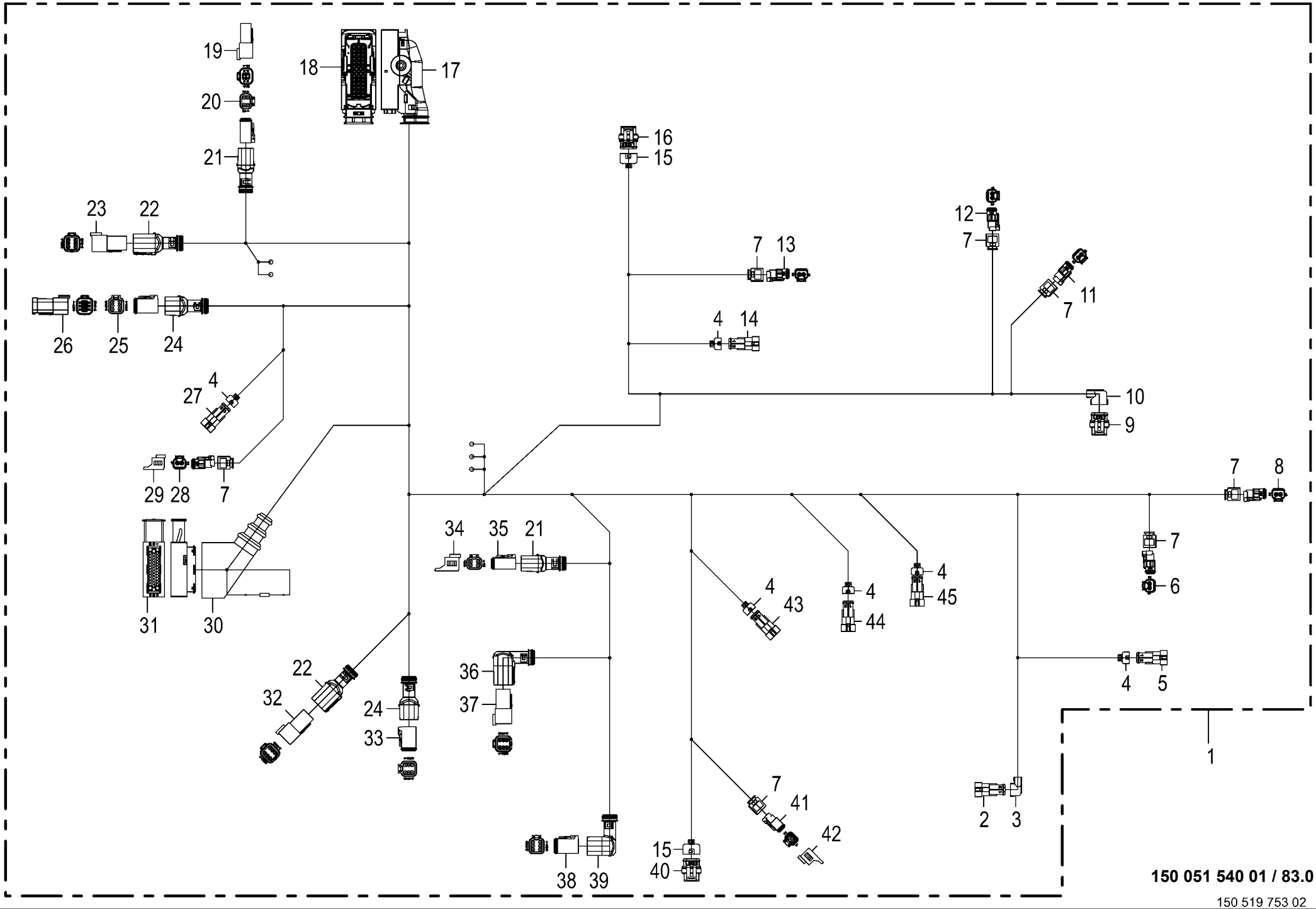

150 519 753 02

Zentralkabelbaum
Central cable harness
KB Zentralkabelbaum

1046901 -

150 051 540 01

150 519 753 2 **83.0**

Pos.	ID-Nr.	Benennung	Description	Description	Masch.-Nr-	RP201-10	RP201-11					Bemerkung/Remarks/Remarque
1	20 088 270 2	Kabelbaum A10.X1 RP201-S				1						
2	00 303 003 0	Stecker 2-p St schwarz [-XB01. 1]	Plug 2-p St black [-XB01.1]	Cavalier 2-p St noir [-XB01. 1]		1						
	00 303 006 0	Kontakt Sn 0,35mm2	Contact Sn 0,35mm2	Contact Sn 0,35mm2		2						
	00 303 010 0	Einzeladerabdichtung grün	Single-wire seal green	Joint du fil unique vert		2						
3	20 082 230 0	Steckerübergang 2-p	Plug transition 2-p	Jonction connecteur 2-p		1						
4	20 081 994 0	Steckerübergang 2-p	Plug transition 2-p	Jonction connecteur 2-p		6						
5	00 303 003 0	Stecker 2-p St schwarz [-XB08. 1]	Plug 2-p St black [-XB08.1]	Cavalier 2-p St noir [-XB08. 1]		1						
	00 303 006 0	Kontakt Sn 0,35mm2	Contact Sn 0,35mm2	Contact Sn 0,35mm2		2						
	00 303 010 0	Einzeladerabdichtung grün	Single-wire seal green	Joint du fil unique vert		2						
6	20 085 180 0	Stecker 2-p Bu transp. [-XK01. 2]	Plug 2-p Bu transparent [- XK01.2]	Cavalier 2-p Bu transparent [-XK01.2]		1						
	20 085 181 0	Kontaktsicherung 2-p Bu	Contact fuse 2-p Bu	Fusible de contact 2-p Bu		1						
	20 080 241 0	Kontakt Ni 0,5mm2	Contact Ni 0,5mm2	Contact Ni 0,5mm2		2						
7	20 083 700 0	Steckerübergang 2-p Buchse	Plug transition 2-p Socket	Jonction connecteur 2-p Douille		7						
8	20 085 180 0	Stecker 2-p Bu transp. [-XK03. 2]	Plug 2-p Bu transparent [- XK03.2]	Cavalier 2-p Bu transparent [-XK03.2]		1						
	20 085 181 0	Kontaktsicherung 2-p Bu	Contact fuse 2-p Bu	Fusible de contact 2-p Bu		1						
	20 080 241 0	Kontakt Ni 0,5mm2	Contact Ni 0,5mm2	Contact Ni 0,5mm2		2						
9	00 303 001 0	Stecker 3-p Bu schwarz [-XB61. 2]	Plug 3-p Bu black [-XB61.2]	Cavalier 3-p Bu noir [-XB61. 2]		1						
	00 303 008 0	Kontakt Sn 0,35mm2	Contact Sn 0,35mm2	Contact Sn 0,35mm2		3						
	00 303 010 0	Einzeladerabdichtung grün	Single-wire seal green	Joint du fil unique vert		3						
10	20 081 992 0	Steckerübergang 3-p	Plug transition 3-p	Jonction connecteur 3-p		1						
11	20 085 180 0	Stecker 2-p Bu transp. [-XQ27. 2]	Plug 2-p Bu transparent [- XQ27.2]	Cavalier 2-p Bu transparent [-XQ27.2]		1						
	20 085 181 0	Kontaktsicherung 2-p Bu	Contact fuse 2-p Bu	Fusible de contact 2-p Bu		1						
	20 080 241 0	Kontakt Ni 0,5mm2	Contact Ni 0,5mm2	Contact Ni 0,5mm2		2						
12	20 085 180 0	Stecker 2-p Bu transp. [-XQ26. 2]	Plug 2-p Bu transparent [- XQ26.2]	Cavalier 2-p Bu transparent [-XQ26.2]		1						
	20 085 181 0	Kontaktsicherung 2-p Bu	Contact fuse 2-p Bu	Fusible de contact 2-p Bu		1						
	20 080 241 0	Kontakt Ni 0,5mm2	Contact Ni 0,5mm2	Contact Ni 0,5mm2		2						
13	20 085 180 0	Stecker 2-p Bu transp. [-XQ41. 2]	Plug 2-p Bu transparent [- XQ41.2]	Cavalier 2-p Bu transparent [-XQ41.2]		1						
	20 085 181 0	Kontaktsicherung 2-p Bu	Contact fuse 2-p Bu	Fusible de contact 2-p Bu		1						
	20 080 241 0	Kontakt Ni 0,5mm2	Contact Ni 0,5mm2	Contact Ni 0,5mm2		2						
14	00 303 003 0	Stecker 2-p St schwarz [-XB11. 1]	Plug 2-p St black [-XB11.1]	Cavalier 2-p St noir [-XB11. 1]		1						
	00 303 006 0	Kontakt Sn 0,35mm2	Contact Sn 0,35mm2	Contact Sn 0,35mm2		2						
	00 303 010 0	Einzeladerabdichtung grün	Single-wire seal green	Joint du fil unique vert		2						
15	20 082 233 0	Steckerübergang 3-p	Plug transition 3-p	Jonction connecteur 3-p		2						

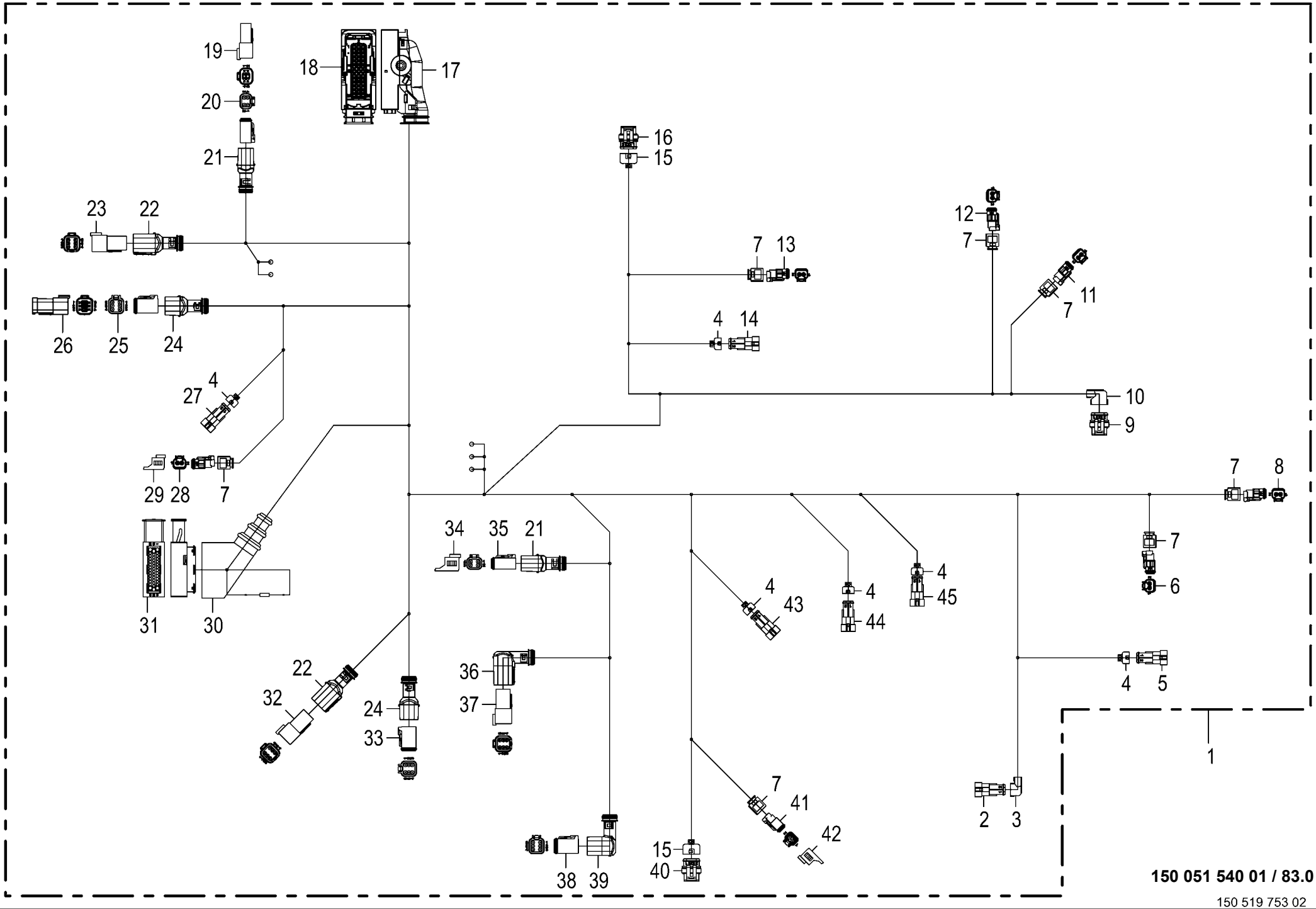

150 519 753 02

Zentralkabelbaum **Central cable harness** **KB Zentralkabelbaum**					1046901 -	RP201-10	RP201-11					**150 051 540 01** 150 519 753 2 **83.0**
Pos.	ID-Nr.	Benennung	Description	Description	Masch.-Nr-							Bemerkung/Remarks/Remarque
16	00 303 001 0	Stecker 3-p Bu schwarz [-XB09. 2]	Plug 3-p Bu black [-XB09.2]	Cavalier 3-p Bu noir [-XB09. 2]		1						
	00 303 008 0	Kontakt Sn 0,35mm2	Contact Sn 0,35mm2	Contact Sn 0,35mm2		3						
	00 303 010 0	Einzeladerabdichtung grün	Single-wire seal green	Joint du fil unique vert		3						
17	20 085 496 0	Steckerkappe 39-p Buchse	Plug cap 39-p Socket	Capuchon de connecteur 39-p Douille		1						
18	20 085 495 0	Stecker 39-p Bu grün [-A1.X1. 2]	Plug 39-p Bu green [-A1.X1.2]	Cavalier 39-p Bu vert [-A1. X1.2]		1						
	20 082 638 0	Kontakt Ag 1,5mm2	Contact Ag 1,5mm2	Contact Ag 1,5mm2		18						
	00 303 312 0	Einzeladerabdichtung weiß	Single-wire seal white	Joint du fil unique blanc		18						
	20 082 637 0	Kontakt Ag 0.50mm2	Contact Ag 0.50mm2	Contact Ag 0.50mm2		7						
	00 303 311 0	Einzeladerabdichtung blau	Single-wire seal blue	Joint du fil unique bleu		7						
	00 303 040 0	Blindstopfen 5,2mm transp.	Filler plug 5,2mm transparent	Tampon borgne 5,2mm transparent		14						
19	20 089 034 0	Abschlusswi. 120Ohm 0,5W E24/ 5% 4-p DT [-X100.2_R]	Terminating resistor 120Ohm 0, 5W 4 [-X100.2_R]	Résistance terminale 120Ohm 0, 5W 4 [-X100.2_R]		1						
20	20 082 516 0	Stecker 4-p Bu grau [-X100.2]	Plug 4-p Bu grey [-X100.2]	Cavalier 4-p Bu gris [-X100. 2]		1						
	20 081 979 0	Kontaktsicherung 4-p Bu	Contact fuse 4-p Bu	Fusible de contact 4-p Bu		1						
	20 080 241 0	Kontakt Ni 0,5mm2	Contact Ni 0,5mm2	Contact Ni 0,5mm2		4						
21	20 081 961 0	Steckerübergang 4-p Buchse	Plug transition 4-p Socket	Jonction connecteur 4-p Douille		2						
22	20 082 257 0	Steckerübergang 6-p Stift	Plug transition 6-p Pin	Jonction connecteur 6-p Goupille		2						
23	20 082 519 0	Stecker 6-p St grau [-X2.1]	Plug 6-p St grey [-X2.1]	Cavalier 6-p St gris [-X2.1]		1						
	20 082 322 0	Kontaktsicherung 6-p St	Contact fuse 6-p St	Fusible de contact 6-p St		1						
	20 082 103 0	Kontakt Ni 1mm2	Contact Ni 1mm2	Contact Ni 1mm2		2						
	20 080 240 0	Kontakt Ni 0,5mm2	Contact Ni 0,5mm2	Contact Ni 0,5mm2		4						
24	20 082 255 0	Steckerübergang 6-p Buchse	Plug transition 6-p Socket	Jonction connecteur 6-p Douille		2						
25	20 082 522 0	Stecker 6-p Bu grau [-X550.2]	Plug 6-p Bu grey [-X550.2]	Cavalier 6-p Bu gris [-X550. 2]		1						
	20 082 315 0	Kontaktsicherung 6-p Bu	Contact fuse 6-p Bu	Fusible de contact 6-p Bu		1						
	20 082 108 0	Kontakt Ni 1mm2	Contact Ni 1mm2	Contact Ni 1mm2		4						
	20 080 241 0	Kontakt Ni 0,5mm2	Contact Ni 0,5mm2	Contact Ni 0,5mm2		2						
26	20 087 355 0	Abschlusswi. 120Ohm 0,25W E24/ 5% 6-p DT [-X550.2_R]	Terminating resistor 120Ohm 0, 25W 4 [-X550.2_R]	Résistance terminale 120Ohm 0, 25W 4 [-X550.2_R]		1						
27	00 303 003 0	Stecker 2-p St schwarz [-XB02. 1]	Plug 2-p St black [-XB02.1]	Cavalier 2-p St noir [-XB02. 1]		1						
	00 303 006 0	Kontakt Sn 0,35mm2	Contact Sn 0,35mm2	Contact Sn 0,35mm2		2						
	00 303 010 0	Einzeladerabdichtung grün	Single-wire seal green	Joint du fil unique vert		2						
28	20 085 180 0	Stecker 2-p Bu transp. [-XK60. 2]	Plug 2-p Bu transparent [- XK60.2]	Cavalier 2-p Bu transparent [-XK60.2]		1						
	20 085 181 0	Kontaktsicherung 2-p Bu	Contact fuse 2-p Bu	Fusible de contact 2-p Bu		1						
	20 080 241 0	Kontakt Ni 0,5mm2	Contact Ni 0,5mm2	Contact Ni 0,5mm2		2						

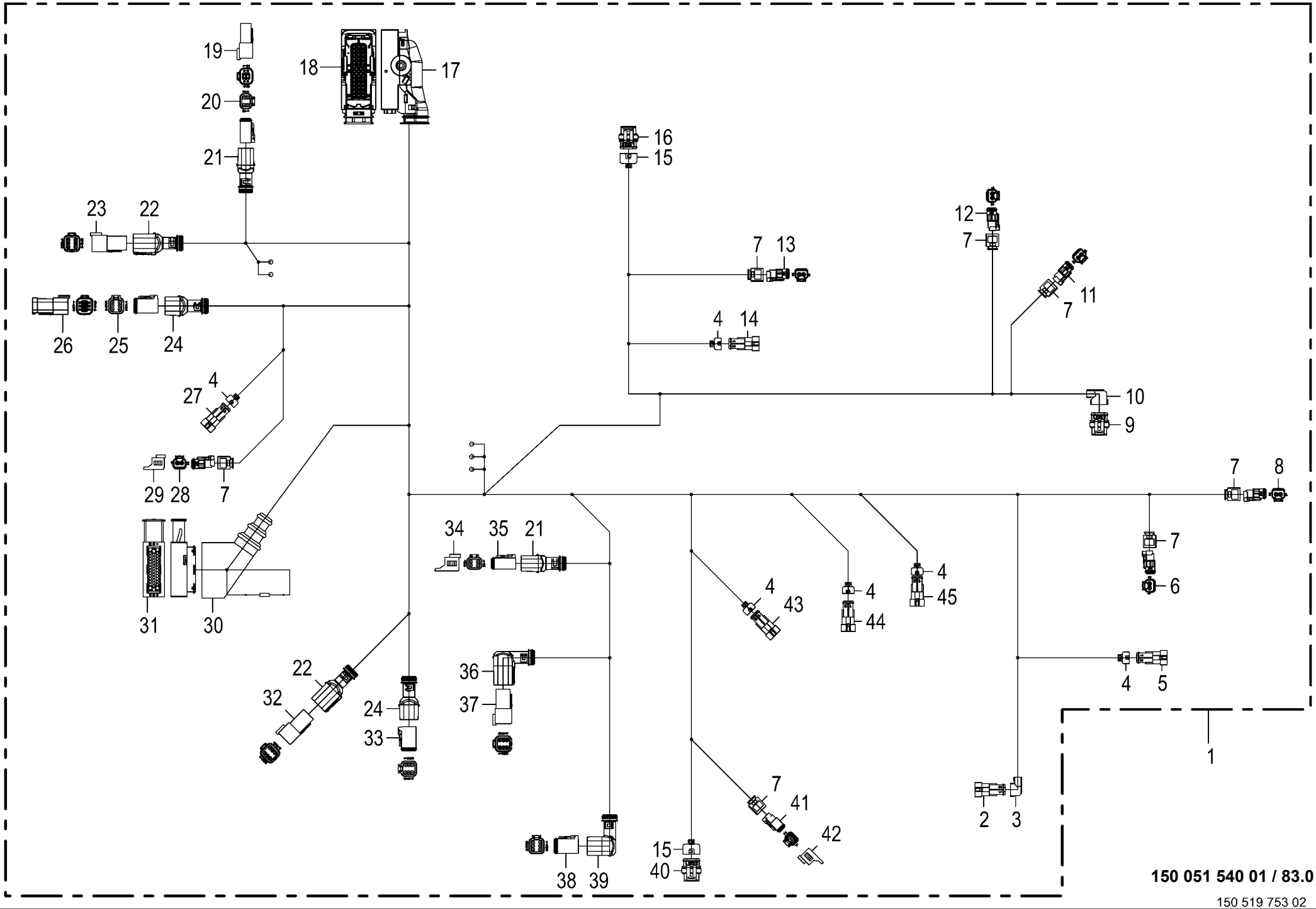

150 519 753 02

Zentralkabelbaum Central cable harness KB Zentralkabelbaum					1046901 -	RP201-10	RP201-11					150 051 540 01 150 519 753 2 83.0
Pos.	ID-Nr.	Benennung	Description	Description	Masch.-Nr-							Bemerkung/Remarks/Remarque
29	20 081 938 0	Blindkappe 2-p DT [-XK60.2_B]	Blind Cover 2-p DT [-XK60.2_B]	Faux couvercle 2-p DT [-XK60. 2_B]		1						
30	00 302 235 0	Schutztülle	Protective grommet	Bec protecteur		1						
31	00 303 239 0	Stecker 42-p Bu schwarz [-A10. X1.2]	Plug 42-p Bu black [-A10.X1. 2]	Cavalier 42-p Bu noir [-A10. X1.2]		1						
	00 303 075 0	Kontakt Sn 1,5mm2	Contact Sn 1,5mm2	Contact Sn 1,5mm2		3						
	00 303 312 0	Einzeladerabdichtung weiß	Single-wire seal white	Joint du fil unique blanc		3						
	00 303 133 0	Kontakt Sn 0,5mm2	Contact Sn 0,5mm2	Contact Sn 0,5mm2		25						
	00 303 036 0	Einzeladerabdichtung grau	Single-wire seal grey	Joint du fil unique gris		25						
	00 303 039 0	Blindstopfen 3,6mm weiß	Filler plug 3,6mm white	Tampon borgne 3,6mm blanc		11						
	00 303 074 0	Kontakt Sn 0,5mm2	Contact Sn 0,5mm2	Contact Sn 0,5mm2		3						
	00 303 311 0	Einzeladerabdichtung blau	Single-wire seal blue	Joint du fil unique bleu		3						
32	20 082 519 0	Stecker 6-p St grau [-X551.1]	Plug 6-p St grey [-X551.1]	Cavalier 6-p St gris [-X551. 1]		1						
	20 082 322 0	Kontaktsicherung 6-p St	Contact fuse 6-p St	Fusible de contact 6-p St		1						
	00 303 047 0	Blindstopfen 3,07mm weiß	Filler plug 3,07mm white	Tampon borgne 3,07mm blanc		4						
	20 080 240 0	Kontakt Ni 0,5mm2	Contact Ni 0,5mm2	Contact Ni 0,5mm2		2						
33	20 082 522 0	Stecker 6-p Bu grau [-X551.2]	Plug 6-p Bu grey [-X551.2]	Cavalier 6-p Bu gris [-X551. 2]		1						
	20 082 315 0	Kontaktsicherung 6-p Bu	Contact fuse 6-p Bu	Fusible de contact 6-p Bu		1						
	20 082 108 0	Kontakt Ni 1mm2	Contact Ni 1mm2	Contact Ni 1mm2		4						
	20 080 241 0	Kontakt Ni 0,5mm2	Contact Ni 0,5mm2	Contact Ni 0,5mm2		2						
34	20 081 941 0	Blindkappe 4-p DT [-XE20/22.2_ B]	Blind Cover 4-p DT [-XE20/22. 2_B]	Faux couvercle 4-p DT [-XE20/ 22.2_B]		1						
35	20 082 516 0	Stecker 4-p Bu grau [-XE20/22. 2]	Plug 4-p Bu grey [-XE20/22.2]	Cavalier 4-p Bu gris [-XE20/ 22.2]		1						
	20 081 979 0	Kontaktsicherung 4-p Bu	Contact fuse 4-p Bu	Fusible de contact 4-p Bu		1						
	20 080 241 0	Kontakt Ni 0,5mm2	Contact Ni 0,5mm2	Contact Ni 0,5mm2		4						
36	20 082 258 0	Steckerübergang 6-p Stift	Plug transition 6-p Pin	Jonction connecteur 6-p Goupille		1						
37	20 082 519 0	Stecker 6-p St grau [-X500.1]	Plug 6-p St grey [-X500.1]	Cavalier 6-p St gris [-X500. 1]		1						
	20 082 322 0	Kontaktsicherung 6-p St	Contact fuse 6-p St	Fusible de contact 6-p St		1						
	00 303 047 0	Blindstopfen 3,07mm weiß	Filler plug 3,07mm white	Tampon borgne 3,07mm blanc		4						
	20 080 240 0	Kontakt Ni 0,5mm2	Contact Ni 0,5mm2	Contact Ni 0,5mm2		2						
38	20 082 522 0	Stecker 6-p Bu grau [-X500.2]	Plug 6-p Bu grey [-X500.2]	Cavalier 6-p Bu gris [-X500. 2]		1						
	20 082 315 0	Kontaktsicherung 6-p Bu	Contact fuse 6-p Bu	Fusible de contact 6-p Bu		1						
	20 082 108 0	Kontakt Ni 1mm2	Contact Ni 1mm2	Contact Ni 1mm2		4						
	20 080 241 0	Kontakt Ni 0,5mm2	Contact Ni 0,5mm2	Contact Ni 0,5mm2		2						
39	20 082 256 0	Steckerübergang 6-p Buchse	Plug transition 6-p Socket	Jonction connecteur 6-p Douille		1						
40	00 303 001 0	Stecker 3-p Bu schwarz [-XB82. 2]	Plug 3-p Bu black [-XB82.2]	Cavalier 3-p Bu noir [-XB82. 2]		1						
	00 303 008 0	Kontakt Sn 0,35mm2	Contact Sn 0,35mm2	Contact Sn 0,35mm2		3						
	00 303 010 0	Einzeladerabdichtung grün	Single-wire seal green	Joint du fil unique vert		3						

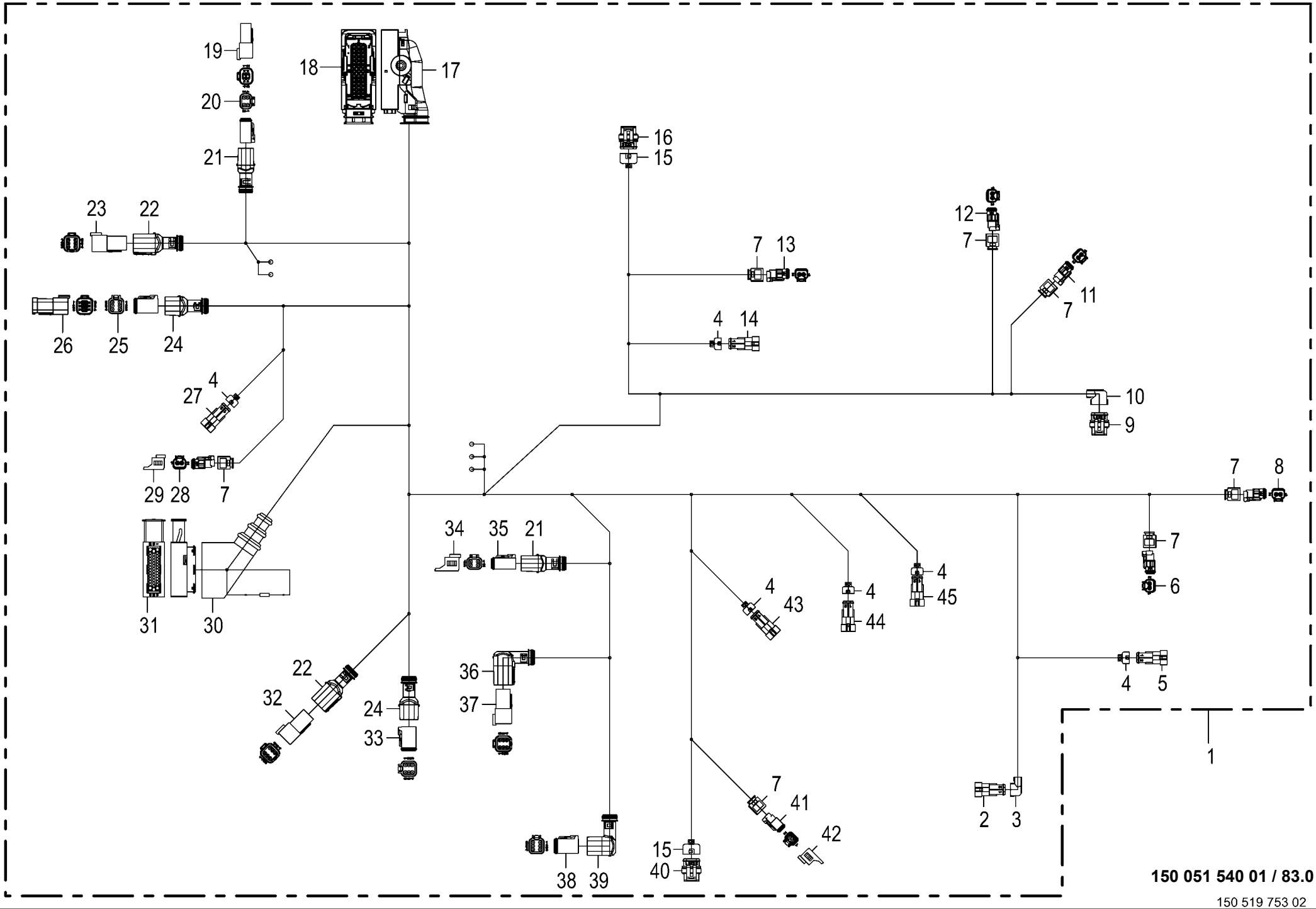

150 519 753 02

Zentralkabelbaum
Central cable harness
KB Zentralkabelbaum

1046901 -

150 051 540 01

150 519 753 2 **83.0**

Pos.	ID-Nr.	Benennung	Description	Description	Masch.-Nr-	RP201-10	RP201-11					Bemerkung/Remarks/Remarque
41	00 303 318 0	Stecker 2-p Bu grau [-XE10.2]	Plug 2-p Bu grey [-XE10.2]	Cavalier 2-p Bu gris [-XE10. 2]		1						
	00 303 320 0	Kontaktsicherung 2-p Bu	Contact fuse 2-p Bu	Fusible de contact 2-p Bu		1						
	20 080 241 0	Kontakt Ni 0,5mm2	Contact Ni 0,5mm2	Contact Ni 0,5mm2		2						
42	20 081 938 0	Blindkappe 2-p DT [-XE10.2_B]	Blind Cover 2-p DT [-XE10.2_B]	Faux couvercle 2-p DT [-XE10. 2_B]		1						
43	00 303 003 0	Stecker 2-p St schwarz [-XB83. 1]	Plug 2-p St black [-XB83.1]	Cavalier 2-p St noir [-XB83. 1]		1						
	00 303 006 0	Kontakt Sn 0,35mm2	Contact Sn 0,35mm2	Contact Sn 0,35mm2		2						
	00 303 010 0	Einzeladerabdichtung grün	Single-wire seal green	Joint du fil unique vert		2						
44	00 303 003 0	Stecker 2-p St schwarz [-XB12. 1]	Plug 2-p St black [-XB12.1]	Cavalier 2-p St noir [-XB12. 1]		1						
	00 303 006 0	Kontakt Sn 0,35mm2	Contact Sn 0,35mm2	Contact Sn 0,35mm2		2						
	00 303 010 0	Einzeladerabdichtung grün	Single-wire seal green	Joint du fil unique vert		2						
45	00 303 003 0	Stecker 2-p St schwarz [-XB15. 1]	Plug 2-p St black [-XB15.1]	Cavalier 2-p St noir [-XB15. 1]		1						
	00 303 006 0	Kontakt Sn 0,35mm2	Contact Sn 0,35mm2	Contact Sn 0,35mm2		2						
	00 303 010 0	Einzeladerabdichtung grün	Single-wire seal green	Joint du fil unique vert		2						

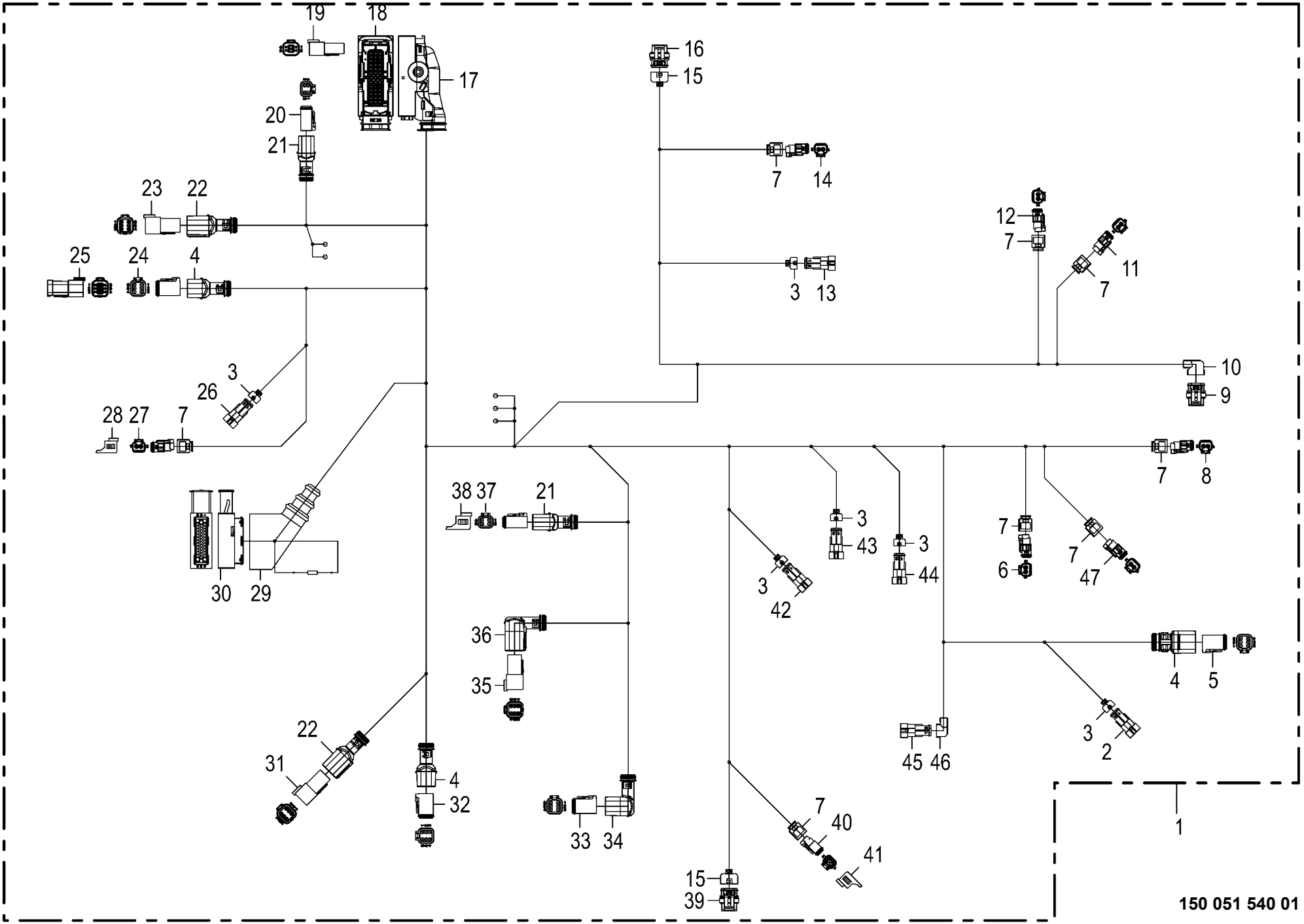

150 051 540 01 / 84.0

Zentralkabelbaum - Schneidwerk
Central cable harness - Cutting mechanism
Faisceau de câbles central - Dispositif de coupe

1046901 -

150 051 540 01

150 519 766 2 **84.0**

Pos.	ID-Nr.	Benennung	Description	Description	Masch.-Nr-	RP201-10	RP201-11					Bemerkung/Remarks/Remarque
1	20 088 271 2	Kabelbaum A10.X1 RP201 S XC					1					
2	00 303 003 0	Stecker 2-p St schwarz [-XB08. 1]	Plug 2-p St black [-XB08.1]	Cavalier 2-p St noir [-XB08. 1]			1					
	00 303 006 0	Kontakt Sn 0,35mm2	Contact Sn 0,35mm2	Contact Sn 0,35mm2			2					
	00 303 010 0	Einzeladerabdichtung grün	Single-wire seal green	Joint du fil unique vert			2					
3	20 081 994 0	Steckerübergang 2-p	Plug transition 2-p	Jonction connecteur 2-p			6					
4	20 082 255 0	Steckerübergang 6-p Buchse	Plug transition 6-p Socket	Jonction connecteur 6-p Douille			3					
5	20 082 522 0	Stecker 6-p Bu grau [-X30.2]	Plug 6-p Bu grey [-X30.2]	Cavalier 6-p Bu gris [-X30.2]			1					
	20 082 315 0	Kontaktsicherung 6-p Bu	Contact fuse 6-p Bu	Fusible de contact 6-p Bu			1					
	20 080 241 0	Kontakt Ni 0,5mm2	Contact Ni 0,5mm2	Contact Ni 0,5mm2			6					
6	20 085 180 0	Stecker 2-p Bu transp. [-XK01. 2]	Plug 2-p Bu transparent [- XK01.2]	Cavalier 2-p Bu transparent [-XK01.2]			1					
	20 085 181 0	Kontaktsicherung 2-p Bu	Contact fuse 2-p Bu	Fusible de contact 2-p Bu			1					
	20 080 241 0	Kontakt Ni 0,5mm2	Contact Ni 0,5mm2	Contact Ni 0,5mm2			2					
7	20 083 700 0	Steckerübergang 2-p Buchse	Plug transition 2-p Socket	Jonction connecteur 2-p Douille			8					
8	20 085 180 0	Stecker 2-p Bu transp. [-XK21. 2]	Plug 2-p Bu transparent [- XK21.2]	Cavalier 2-p Bu transparent [-XK21.2]			1					
	20 085 181 0	Kontaktsicherung 2-p Bu	Contact fuse 2-p Bu	Fusible de contact 2-p Bu			1					
	20 080 241 0	Kontakt Ni 0,5mm2	Contact Ni 0,5mm2	Contact Ni 0,5mm2			2					
9	00 303 001 0	Stecker 3-p Bu schwarz [-XB61. 2]	Plug 3-p Bu black [-XB61.2]	Cavalier 3-p Bu noir [-XB61. 2]			1					
	00 303 008 0	Kontakt Sn 0,35mm2	Contact Sn 0,35mm2	Contact Sn 0,35mm2			3					
	00 303 010 0	Einzeladerabdichtung grün	Single-wire seal green	Joint du fil unique vert			3					
10	20 081 992 0	Steckerübergang 3-p	Plug transition 3-p	Jonction connecteur 3-p			1					
11	20 085 180 0	Stecker 2-p Bu transp. [-XQ27. 2]	Plug 2-p Bu transparent [- XQ27.2]	Cavalier 2-p Bu transparent [-XQ27.2]			1					
11	20 080 241 0	Kontakt Ni 0,5mm2	Contact Ni 0,5mm2	Contact Ni 0,5mm2			2					
	20 085 181 0	Kontaktsicherung 2-p Bu	Contact fuse 2-p Bu	Fusible de contact 2-p Bu			1					
12	20 085 180 0	Stecker 2-p Bu transp. [-XQ26. 2]	Plug 2-p Bu transparent [- XQ26.2]	Cavalier 2-p Bu transparent [-XQ26.2]			1					
	20 085 181 0	Kontaktsicherung 2-p Bu	Contact fuse 2-p Bu	Fusible de contact 2-p Bu			1					
	20 080 241 0	Kontakt Ni 0,5mm2	Contact Ni 0,5mm2	Contact Ni 0,5mm2			2					
13	00 303 003 0	Stecker 2-p St schwarz [-XB11. 1]	Plug 2-p St black [-XB11.1]	Cavalier 2-p St noir [-XB11. 1]			1					
	00 303 006 0	Kontakt Sn 0,35mm2	Contact Sn 0,35mm2	Contact Sn 0,35mm2			2					
	00 303 010 0	Einzeladerabdichtung grün	Single-wire seal green	Joint du fil unique vert			2					
14	20 085 180 0	Stecker 2-p Bu transp. [-XQ41. 2]	Plug 2-p Bu transparent [- XQ41.2]	Cavalier 2-p Bu transparent [-XQ41.2]			1					
	20 085 181 0	Kontaktsicherung 2-p Bu	Contact fuse 2-p Bu	Fusible de contact 2-p Bu			1					
	20 080 241 0	Kontakt Ni 0,5mm2	Contact Ni 0,5mm2	Contact Ni 0,5mm2			2					
15	20 082 233 0	Steckerübergang 3-p	Plug transition 3-p	Jonction connecteur 3-p			2					

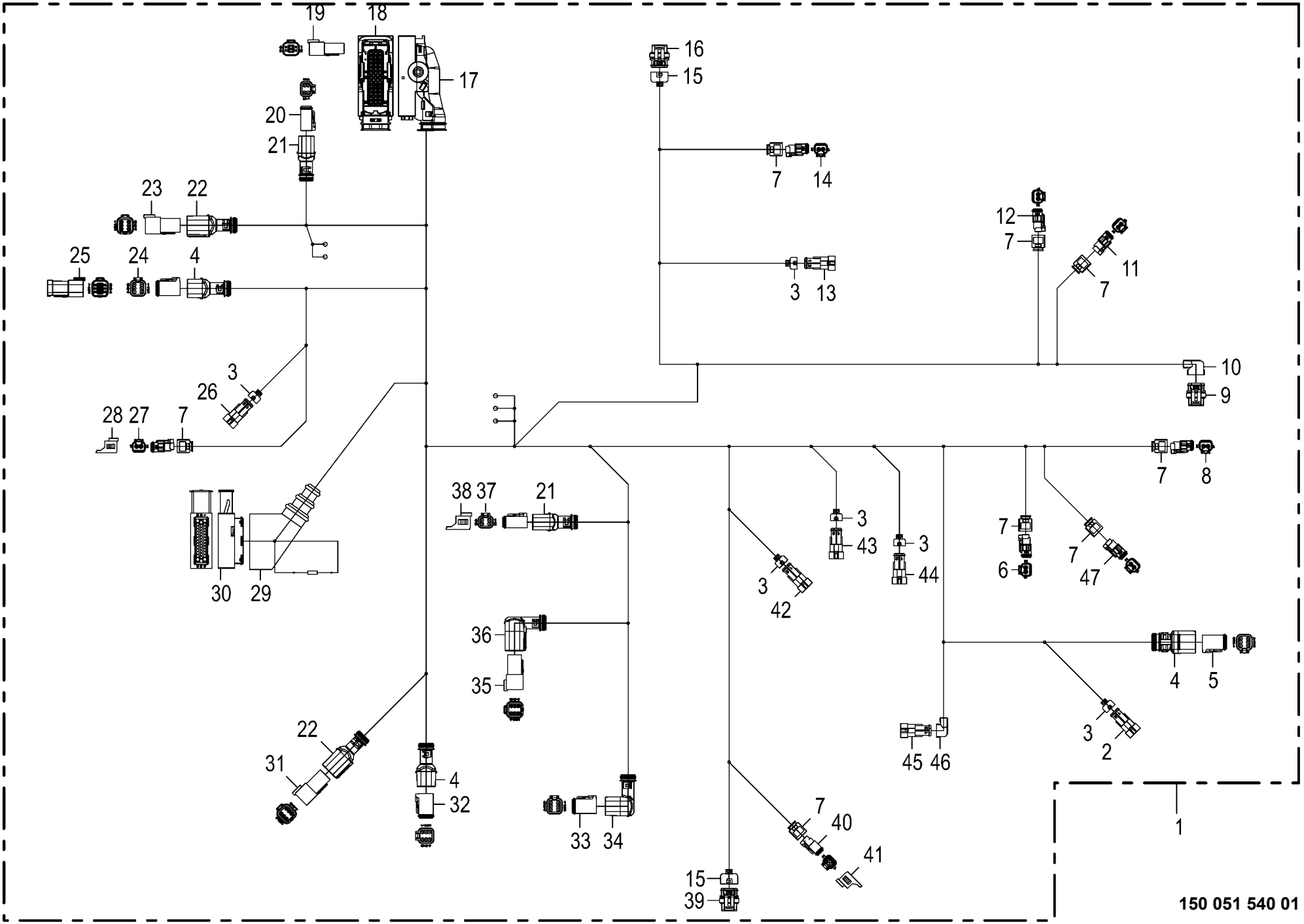

150 051 540 01 / 84.0

Zentralkabelbaum - Schneidwerk
Central cable harness - Cutting mechanism
Faisceau de câbles central - Dispositif de coupe

1046901 -

150 051 540 01

150 519 766 2 **84.0**

Pos.	ID-Nr.	Benennung	Description	Description	Masch.-Nr-	RP201-10	RP201-11					Bemerkung/Remarks/Remarque
16	00 303 001 0	Stecker 3-p Bu schwarz [-XB09. 2]	Plug 3-p Bu black [-XB09.2]	Cavalier 3-p Bu noir [-XB09. 2]			1					
	00 303 008 0	Kontakt Sn 0,35mm2	Contact Sn 0,35mm2	Contact Sn 0,35mm2			3					
	00 303 010 0	Einzeladerabdichtung grün	Single-wire seal green	Joint du fil unique vert			3					
17	20 085 496 0	Steckerkappe 39-p Buchse	Plug cap 39-p Socket	Capuchon de connecteur 39-p Douille			1					
18	20 085 495 0	Stecker 39-p Bu grün [-A1.X1. 2]	Plug 39-p Bu green [-A1.X1.2]	Cavalier 39-p Bu vert [-A1. X1.2]			1					
	20 082 638 0	Kontakt Ag 1,5mm2	Contact Ag 1,5mm2	Contact Ag 1,5mm2			18					
	00 303 312 0	Einzeladerabdichtung weiß	Single-wire seal white	Joint du fil unique blanc			18					
	20 082 637 0	Kontakt Ag 0.50mm2	Contact Ag 0.50mm2	Contact Ag 0.50mm2			7					
	00 303 311 0	Einzeladerabdichtung blau	Single-wire seal blue	Joint du fil unique bleu			7					
	00 303 040 0	Blindstopfen 5,2mm transp.	Filler plug 5,2mm transparent	Tampon borgne 5,2mm transparent			14					
19	20 089 034 0	Abschlusswi. 120Ohm 0,5W E24/ 5% 4-p DT [-X100.2_R]	Terminating resistor 120Ohm 0, 5W 4 [-X100.2_R]	Résistance terminale 120Ohm 0, 5W 4 [-X100.2_R]			1					
20	20 082 516 0	Stecker 4-p Bu grau [-X100.2]	Plug 4-p Bu grey [-X100.2]	Cavalier 4-p Bu gris [-X100. 2]			1					
	20 081 979 0	Kontaktsicherung 4-p Bu	Contact fuse 4-p Bu	Fusible de contact 4-p Bu			1					
	20 080 241 0	Kontakt Ni 0,5mm2	Contact Ni 0,5mm2	Contact Ni 0,5mm2			4					
21	20 081 961 0	Steckerübergang 4-p Buchse	Plug transition 4-p Socket	Jonction connecteur 4-p Douille			2					
22	20 082 257 0	Steckerübergang 6-p Stift	Plug transition 6-p Pin	Jonction connecteur 6-p Goupille			2					
23	20 082 519 0	Stecker 6-p St grau [-X2.1]	Plug 6-p St grey [-X2.1]	Cavalier 6-p St gris [-X2.1]			1					
	20 082 322 0	Kontaktsicherung 6-p St	Contact fuse 6-p St	Fusible de contact 6-p St			1					
	20 082 103 0	Kontakt Ni 1mm2	Contact Ni 1mm2	Contact Ni 1mm2			2					
	20 080 240 0	Kontakt Ni 0,5mm2	Contact Ni 0,5mm2	Contact Ni 0,5mm2			4					
24	20 082 522 0	Stecker 6-p Bu grau [-X550.2]	Plug 6-p Bu grey [-X550.2]	Cavalier 6-p Bu gris [-X550. 2]			1					
	20 082 315 0	Kontaktsicherung 6-p Bu	Contact fuse 6-p Bu	Fusible de contact 6-p Bu			1					
	20 082 108 0	Kontakt Ni 1mm2	Contact Ni 1mm2	Contact Ni 1mm2			4					
	20 080 241 0	Kontakt Ni 0,5mm2	Contact Ni 0,5mm2	Contact Ni 0,5mm2			2					
25	20 087 355 0	Abschlusswi. 120Ohm 0,25W E24/ 5% 6-p DT [-X550.2_R]	Terminating resistor 120Ohm 0, 25W 4 [-X550.2_R]	Résistance terminale 120Ohm 0, 25W 4 [-X550.2_R]			1					
26	00 303 003 0	Stecker 2-p St schwarz [-XB02. 1]	Plug 2-p St black [-XB02.1]	Cavalier 2-p St noir [-XB02. 1]			1					
	00 303 006 0	Kontakt Sn 0,35mm2	Contact Sn 0,35mm2	Contact Sn 0,35mm2			2					
	00 303 010 0	Einzeladerabdichtung grün	Single-wire seal green	Joint du fil unique vert			2					
27	20 085 180 0	Stecker 2-p Bu transp. [-XK60. 2]	Plug 2-p Bu transparent [- XK60.2]	Cavalier 2-p Bu transparent [-XK60.2]			1					
	20 085 181 0	Kontaktsicherung 2-p Bu	Contact fuse 2-p Bu	Fusible de contact 2-p Bu			1					
	20 080 241 0	Kontakt Ni 0,5mm2	Contact Ni 0,5mm2	Contact Ni 0,5mm2			2					
28	20 081 938 0	Blindkappe 2-p DT [-XK60.2_B]	Blind Cover 2-p DT [-XK60.2_B]	Faux couvercle 2-p DT [-XK60. 2_B]			1					

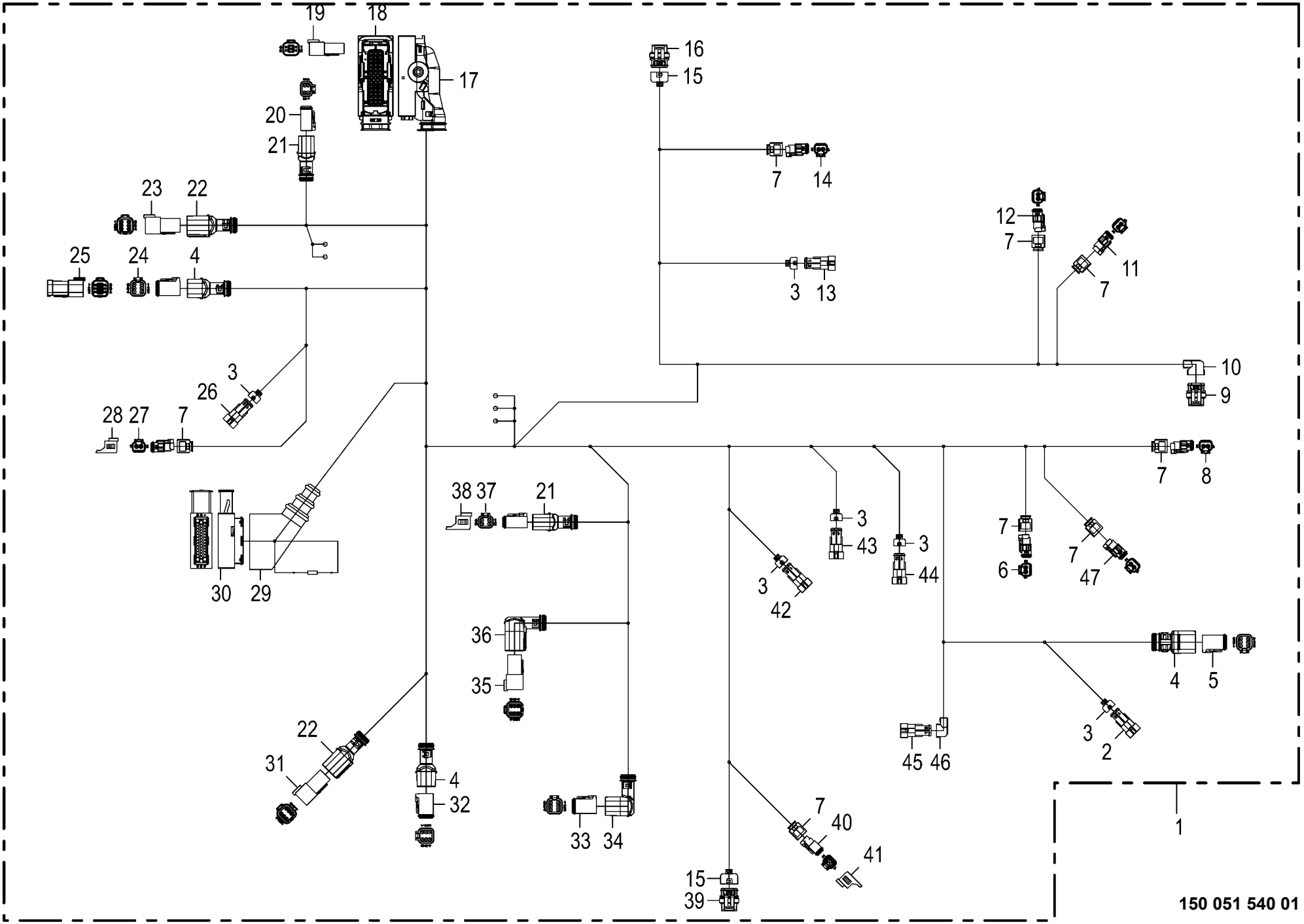

150 051 540 01 / 84.0

Zentralkabelbaum - Schneidwerk Central cable harness - Cutting mechanism Faisceau de câbles central - Dispositif de coupe					1046901 -	RP201-10	RP201-11					150 051 540 01 150 519 766 2 84.0
Pos.	ID-Nr.	Benennung	Description	Description	Masch.-Nr-							Bemerkung/Remarks/Remarque
29	00 302 235 0	Schutztülle	Protective grommet	Bec protecteur			1					
30	00 303 239 0	Stecker 42-p Bu schwarz [-A10. X1.2]	Plug 42-p Bu black [-A10.X1. 2]	Cavalier 42-p Bu noir [-A10. X1.2]			1					
	00 303 075 0	Kontakt Sn 1,5mm2	Contact Sn 1,5mm2	Contact Sn 1,5mm2			3					
	00 303 312 0	Einzeladerabdichtung weiß	Single-wire seal white	Joint du fil unique blanc			3					
	00 303 133 0	Kontakt Sn 0,5mm2	Contact Sn 0,5mm2	Contact Sn 0,5mm2			31					
	00 303 036 0	Einzeladerabdichtung grau	Single-wire seal grey	Joint du fil unique gris			31					
	00 303 039 0	Blindstopfen 3,6mm weiß	Filler plug 3,6mm white	Tampon borgne 3,6mm blanc			5					
	00 303 074 0	Kontakt Sn 0,5mm2	Contact Sn 0,5mm2	Contact Sn 0,5mm2			3					
	00 303 311 0	Einzeladerabdichtung blau	Single-wire seal blue	Joint du fil unique bleu			3					
31	20 082 519 0	Stecker 6-p St grau [-X551.1]	Plug 6-p St grey [-X551.1]	Cavalier 6-p St gris [-X551. 1]			1					
	20 082 322 0	Kontaktsicherung 6-p St	Contact fuse 6-p St	Fusible de contact 6-p St			1					
	00 303 047 0	Blindstopfen 3,07mm weiß	Filler plug 3,07mm white	Tampon borgne 3,07mm blanc			4					
	20 080 240 0	Kontakt Ni 0,5mm2	Contact Ni 0,5mm2	Contact Ni 0,5mm2			2					
32	20 082 522 0	Stecker 6-p Bu grau	Plug 6-p Bu grey	Cavalier 6-p Bu gris			1					
	20 082 315 0	Kontaktsicherung 6-p Bu	Contact fuse 6-p Bu	Fusible de contact 6-p Bu			1					
	20 082 108 0	Kontakt Ni 1mm2	Contact Ni 1mm2	Contact Ni 1mm2			4					
	20 080 241 0	Kontakt Ni 0,5mm2	Contact Ni 0,5mm2	Contact Ni 0,5mm2			2					
33	20 082 522 0	Stecker 6-p Bu grau [-X500.2]	Plug 6-p Bu grey [-X500.2]	Cavalier 6-p Bu gris [-X500. 2]			1					
	20 082 315 0	Kontaktsicherung 6-p Bu	Contact fuse 6-p Bu	Fusible de contact 6-p Bu			1					
	20 082 108 0	Kontakt Ni 1mm2	Contact Ni 1mm2	Contact Ni 1mm2			4					
	20 080 241 0	Kontakt Ni 0,5mm2	Contact Ni 0,5mm2	Contact Ni 0,5mm2			2					
34	20 082 256 0	Steckerübergang 6-p Buchse	Plug transition 6-p Socket	Jonction connecteur 6-p Douille			1					
35	20 082 519 0	Stecker 6-p St grau [-X500.1]	Plug 6-p St grey [-X500.1]	Cavalier 6-p St gris [-X500. 1]			1					
	20 082 322 0	Kontaktsicherung 6-p St	Contact fuse 6-p St	Fusible de contact 6-p St			1					
	00 303 047 0	Blindstopfen 3,07mm weiß	Filler plug 3,07mm white	Tampon borgne 3,07mm blanc			4					
	20 080 240 0	Kontakt Ni 0,5mm2	Contact Ni 0,5mm2	Contact Ni 0,5mm2			2					
36	20 082 258 0	Steckerübergang 6-p Stift	Plug transition 6-p Pin	Jonction connecteur 6-p Goupille			1					
37	20 082 516 0	Stecker 4-p Bu grau [-XE20/22. 2]	Plug 4-p Bu grey [-XE20/22.2]	Cavalier 4-p Bu gris [-XE20/ 22.2]			1					
	20 081 979 0	Kontaktsicherung 4-p Bu	Contact fuse 4-p Bu	Fusible de contact 4-p Bu			1					
	20 080 241 0	Kontakt Ni 0,5mm2	Contact Ni 0,5mm2	Contact Ni 0,5mm2			4					
38	20 081 941 0	Blindkappe 4-p DT [-XE20/22.2_ B]	Blind Cover 4-p DT [-XE20/22. 2_B]	Faux couvercle 4-p DT [-XE20/ 22.2_B]			1					
39	00 303 001 0	Stecker 3-p Bu schwarz [-XB82. 2]	Plug 3-p Bu black [-XB82.2]	Cavalier 3-p Bu noir [-XB82. 2]			1					
	00 303 008 0	Kontakt Sn 0,35mm2	Contact Sn 0,35mm2	Contact Sn 0,35mm2			3					
	00 303 010 0	Einzeladerabdichtung grün	Single-wire seal green	Joint du fil unique vert			3					
40	00 303 318 0	Stecker 2-p Bu grau [-XE10.2]	Plug 2-p Bu grey [-XE10.2]	Cavalier 2-p Bu gris [-XE10. 2]			1					
	00 303 320 0	Kontaktsicherung 2-p Bu	Contact fuse 2-p Bu	Fusible de contact 2-p Bu			1					

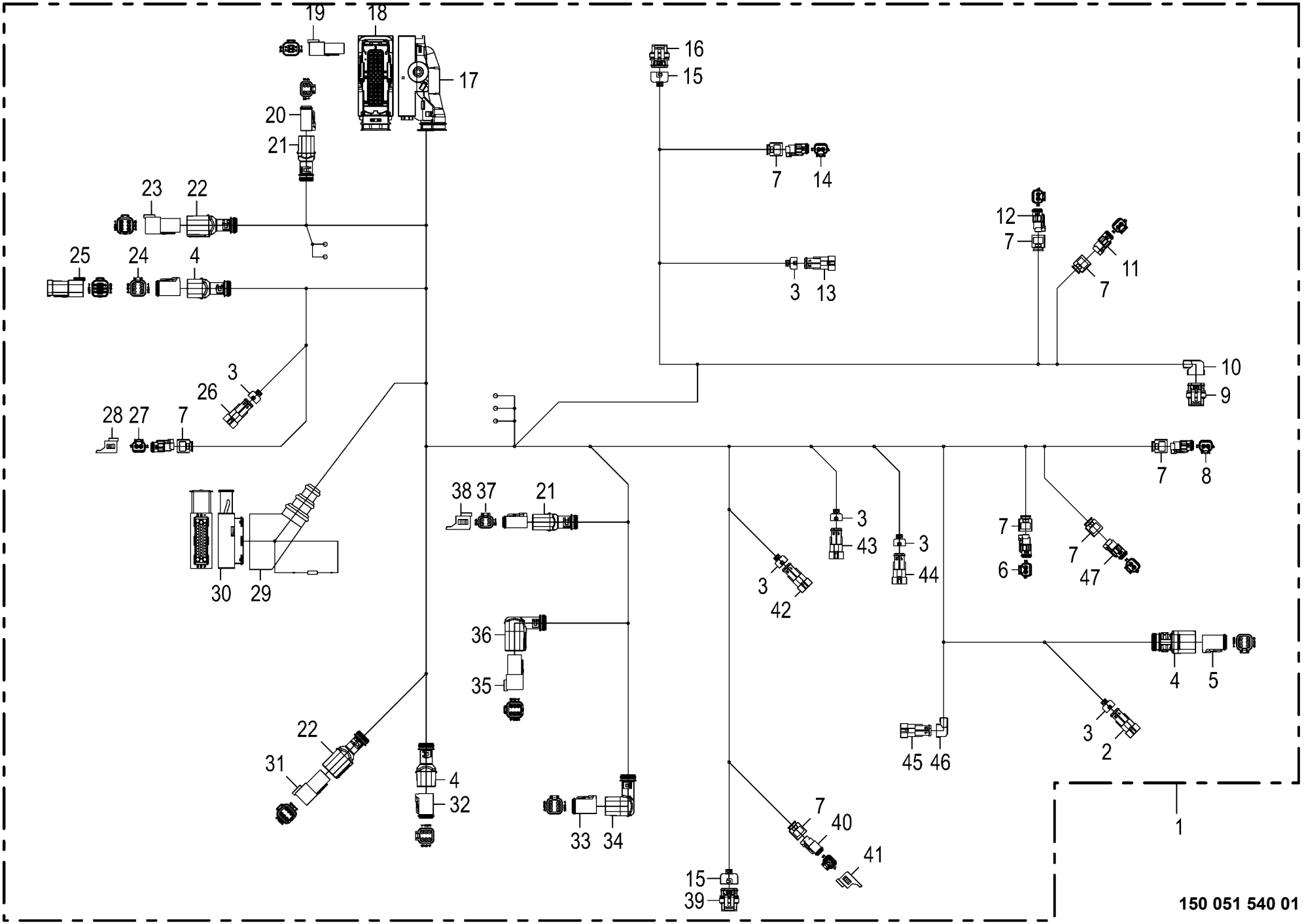

150 051 540 01 / 84.0

Zentralkabelbaum - Schneidwerk
Central cable harness - Cutting mechanism
Faisceau de câbles central - Dispositif de coupe

1046901 -

150 051 540 01

150 519 766 2 **84.0**

Pos.	ID-Nr.	Benennung	Description	Description	Masch.-Nr-	RP201-10	RP201-11					Bemerkung/Remarks/Remarque
	20 080 241 0	Kontakt Ni 0,5mm2	Contact Ni 0,5mm2	Contact Ni 0,5mm2			2					
41	20 081 938 0	Blindkappe 2-p DT	Blind Cover 2-p DT	Faux couvercle 2-p DT			1					
42	00 303 003 0	Stecker 2-p St schwarz [-XB83. 1]	Plug 2-p St black [-XB83.1]	Cavalier 2-p St noir [-XB83. 1]			1					
	00 303 006 0	Kontakt Sn 0,35mm2	Contact Sn 0,35mm2	Contact Sn 0,35mm2			2					
	00 303 010 0	Einzeladerabdichtung grün	Single-wire seal green	Joint du fil unique vert			2					
43	00 303 003 0	Stecker 2-p St schwarz [-XB12. 1]	Plug 2-p St black [-XB12.1]	Cavalier 2-p St noir [-XB12. 1]			1					
	00 303 006 0	Kontakt Sn 0,35mm2	Contact Sn 0,35mm2	Contact Sn 0,35mm2			2					
	00 303 010 0	Einzeladerabdichtung grün	Single-wire seal green	Joint du fil unique vert			2					
44	00 303 003 0	Stecker 2-p St schwarz [-XB15. 1]	Plug 2-p St black [-XB15.1]	Cavalier 2-p St noir [-XB15. 1]			1					
	00 303 006 0	Kontakt Sn 0,35mm2	Contact Sn 0,35mm2	Contact Sn 0,35mm2			2					
	00 303 010 0	Einzeladerabdichtung grün [-XB01.1]	Single-wire seal green [-XB01. 1]	Joint du fil unique vert [- XB01.1]			2					
45	00 303 003 0	Stecker 2-p St schwarz	Plug 2-p St black	Cavalier 2-p St noir			1					
	00 303 006 0	Kontakt Sn 0,35mm2	Contact Sn 0,35mm2	Contact Sn 0,35mm2			2					
	00 303 010 0	Einzeladerabdichtung grün	Single-wire seal green	Joint du fil unique vert			2					
46	20 082 230 0	Steckerübergang 2-p	Plug transition 2-p	Jonction connecteur 2-p			1					
47	20 085 180 0	Stecker 2-p Bu transp. [-XK03. 2]	Plug 2-p Bu transparent [- XK03.2]	Cavalier 2-p Bu transparent [-XK03.2]			1					
	20 085 181 0	Kontaktsicherung 2-p Bu	Contact fuse 2-p Bu	Fusible de contact 2-p Bu			1					
	20 080 241 0	Kontakt Ni 0,5mm2	Contact Ni 0,5mm2	Contact Ni 0,5mm2			2					

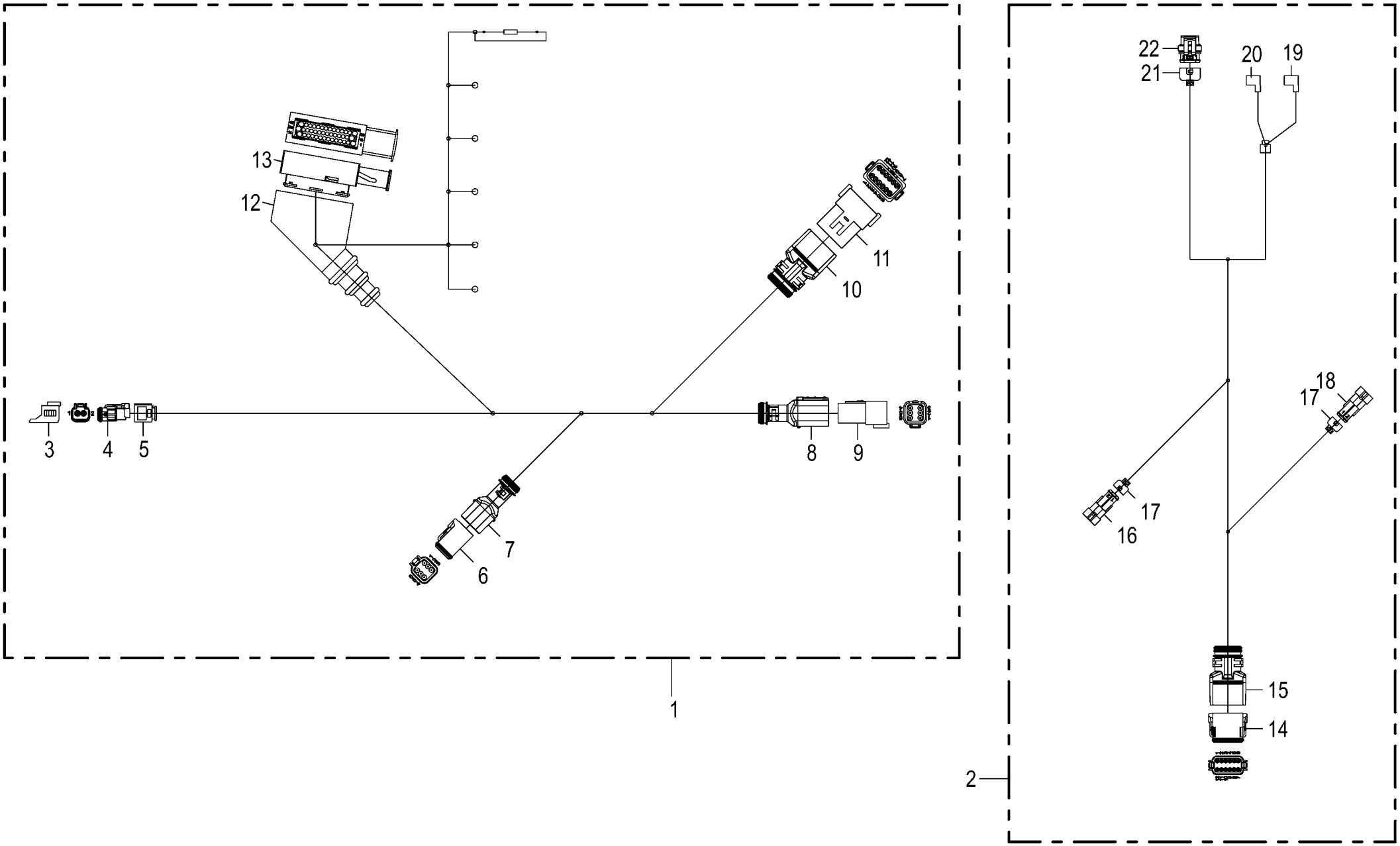

150 051 540 01 / 85.0

150 527 729 02

Kabelbaum - Garnbindung
Cable harness - Twine wrapping
Faisceau de câbles - Liage par ficelle

1046901 -

150 051 540 01

150 527 729 2 **85.0**

Pos.	ID-Nr.	Benennung	Description	Description	Masch.-Nr-	RP201-10	RP201-11					Bemerkung/Remarks/Remarque
1	20 087 398 1	Kabelbaum RP201/301 Garnbindung A30	CH RP201/301 twine tying A30	Faisc.câb. RP201/301 liage par fic. A30		1	1					
2	20 088 474 1	Kabelbaum RP201/301 Garnbindung X10				1	1					
3	20 081 938 0	Blindkappe 2-p DT [-XE30.2_B]	Blind Cover 2-p DT [-XE30.2_B]	Faux couvercle 2-p DT [-XE30. 2_B]		1	1					
4	20 085 180 0	Stecker 2-p Bu transp. [-XE30. 2]	Plug 2-p Bu transparent [- XE30.2]	Cavalier 2-p Bu transparent [-XE30.2]		1	1					
	20 085 181 0	Kontaktsicherung 2-p Bu	Contact fuse 2-p Bu	Fusible de contact 2-p Bu		1	1					
	20 080 241 0	Kontakt Ni 0,5mm2	Contact Ni 0,5mm2	Contact Ni 0,5mm2		2	2					
5	20 083 700 0	Steckerübergang 2-p Buchse	Plug transition 2-p Socket	Jonction connecteur 2-p Douille		1	1					
6	20 082 522 0	Stecker 6-p Bu grau [-A30X550. 2]	Plug 6-p Bu grey [-A30X550.2]	Cavalier 6-p Bu gris [- A30X550.2]		1	1					
	20 082 315 0	Kontaktsicherung 6-p Bu	Contact fuse 6-p Bu	Fusible de contact 6-p Bu		1	1					
	20 080 241 0	Kontakt Ni 0,5mm2	Contact Ni 0,5mm2	Contact Ni 0,5mm2		2	2					
	20 082 108 0	Kontakt Ni 1mm2	Contact Ni 1mm2	Contact Ni 1mm2		4	4					
7	20 082 255 0	Steckerübergang 6-p Buchse	Plug transition 6-p Socket	Jonction connecteur 6-p Douille		1	1					
8	20 082 257 0	Steckerübergang 6-p Stift	Plug transition 6-p Pin	Jonction connecteur 6-p Goupille		1	1					
9	20 082 519 0	Stecker 6-p St grau [-A30X550. 1]	Plug 6-p St grey [-A30X550.1]	Cavalier 6-p St gris [- A30X550.1]		1	1					
	20 082 322 0	Kontaktsicherung 6-p St	Contact fuse 6-p St	Fusible de contact 6-p St		1	1					
	20 082 103 0	Kontakt Ni 1mm2	Contact Ni 1mm2	Contact Ni 1mm2		4	4					
	20 080 240 0	Kontakt Ni 0,5mm2	Contact Ni 0,5mm2	Contact Ni 0,5mm2		2	2					
10	20 082 247 0	Steckerübergang 12-p Stift	Plug transition 12-p Pin	Jonction connecteur 12-p Goupille		1	1					
11	20 080 753 0	Stecker 12-p St grau [-X10.1]	Plug 12-p St grey [-X10.1]	Cavalier 12-p St gris [-X10. 1]		1	1					
	20 081 439 0	Kontaktsicherung 12-p St	Contact fuse 12-p St	Fusible de contact 12-p St		1	1					
	20 082 103 0	Kontakt Ni 1mm2	Contact Ni 1mm2	Contact Ni 1mm2		2	2					
	00 303 047 0	Blindstopfen 3,07mm weiß	Filler plug 3,07mm white	Tampon borgne 3,07mm blanc		3	3					
	20 080 240 0	Kontakt Ni 0,5mm2	Contact Ni 0,5mm2	Contact Ni 0,5mm2		7	7					
12	00 302 235 0	Schutztülle	Protective grommet	Bec protecteur		1	1					
13	00 303 239 0	Stecker 42-p Bu schwarz [-A30. X1.2]	Plug 42-p Bu black [-A30.X1. 2]	Cavalier 42-p Bu noir [-A30. X1.2]		1	1					
	00 303 075 0	Kontakt Sn 1,5mm2	Contact Sn 1,5mm2	Contact Sn 1,5mm2		5	5					
	00 303 312 0	Einzeladerabdichtung weiß	Single-wire seal white	Joint du fil unique blanc		5	5					
	00 303 133 0	Kontakt Sn 0,5mm2	Contact Sn 0,5mm2	Contact Sn 0,5mm2		19	19					
	00 303 036 0	Einzeladerabdichtung grau	Single-wire seal grey	Joint du fil unique gris		19	19					
	00 303 039 0	Blindstopfen 3,6mm weiß	Filler plug 3,6mm white	Tampon borgne 3,6mm blanc		17	17					
	00 303 040 0	Blindstopfen 5,2mm transp.	Filler plug 5,2mm transparent	Tampon borgne 5,2mm transparent		1	1					
14	20 080 778 0	Stecker 12-p Bu grau [-X10.2]	Plug 12-p Bu grey [-X10.2]	Cavalier 12-p Bu gris [-X10. 2]		1	1					

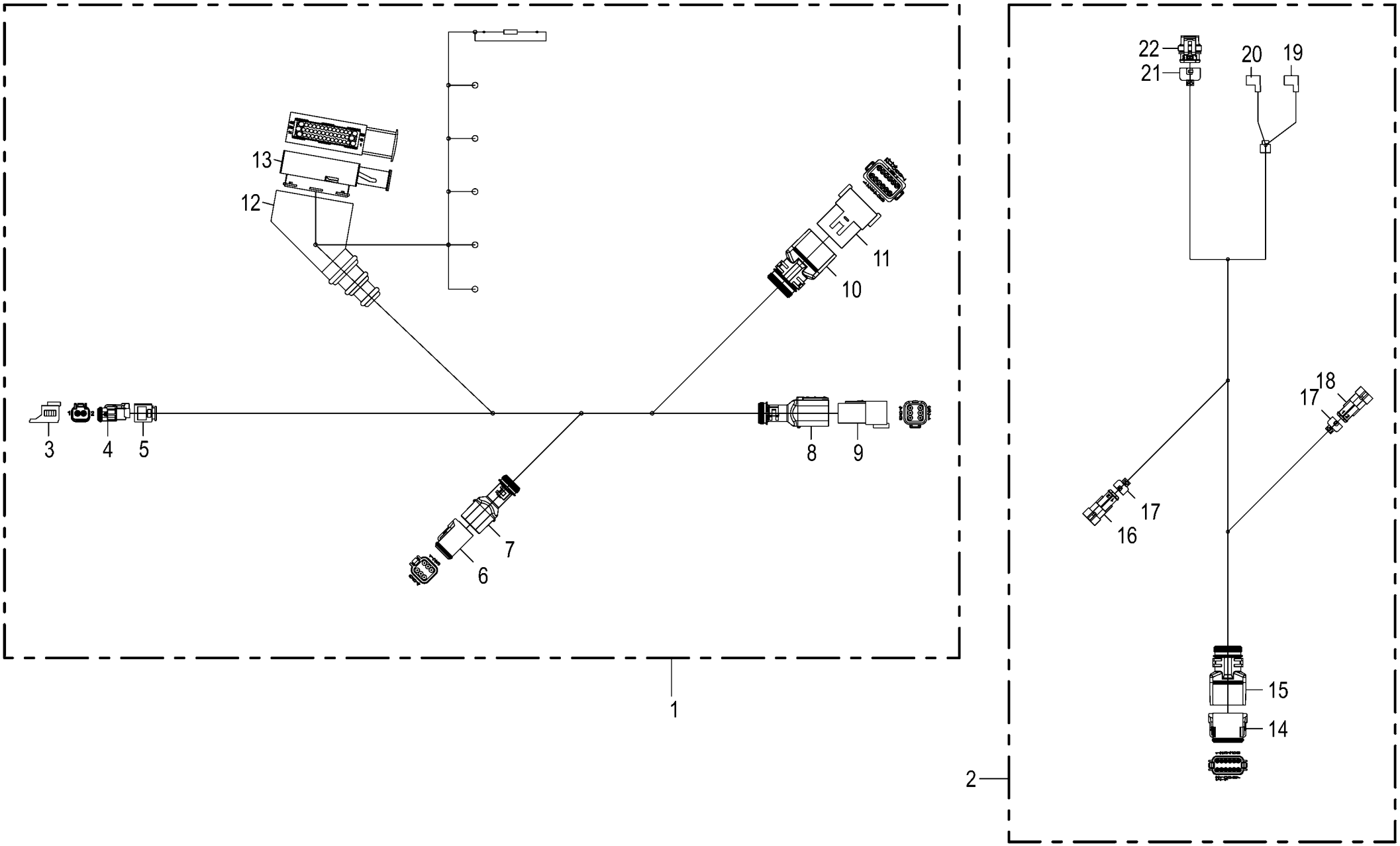

150 051 540 01 / 85.0

150 527 729 02

Kabelbaum - Garnbindung
Cable harness - Twine wrapping
Faisceau de câbles - Liage par ficelle

1046901 -

150 051 540 01

150 527 729 2 **85.0**

Pos.	ID-Nr.	Benennung	Description	Description	Masch.-Nr-	RP201-10	RP201-11					Bemerkung/Remarks/Remarque
	20 080 783 0	Kontaktsicherung 12-p Bu	Contact fuse 12-p Bu	Fusible de contact 12-p Bu		1	1					
	20 082 108 0	Kontakt Ni 1mm2	Contact Ni 1mm2	Contact Ni 1mm2		2	2					
	00 303 047 0	Blindstopfen 3,07mm weiß	Filler plug 3,07mm white	Tampon borgne 3,07mm blanc		3	3					
	20 080 241 0	Kontakt Ni 0,5mm2	Contact Ni 0,5mm2	Contact Ni 0,5mm2		7	7					
15	20 081 960 0	Steckerübergang 12-p Buchse	Plug transition 12-p Socket	Jonction connecteur 12-p Douille		1	1					
16	00 303 003 0	Stecker 2-p St schwarz [-XB06. 1]	Plug 2-p St black [-XB06.1]	Cavalier 2-p St noir [-XB06. 1]		1	1					
	00 303 006 0	Kontakt Sn 0,35mm2	Contact Sn 0,35mm2	Contact Sn 0,35mm2		2	2					
	00 303 010 0	Einzeladerabdichtung grün	Single-wire seal green	Joint du fil unique vert		2	2					
17	20 081 994 0	Steckerübergang 2-p	Plug transition 2-p	Jonction connecteur 2-p		2	2					
18	00 303 003 0	Stecker 2-p St schwarz [-XB07. 1]	Plug 2-p St black [-XB07.1]	Cavalier 2-p St noir [-XB07. 1]		1	1					
	00 303 006 0	Kontakt Sn 0,35mm2	Contact Sn 0,35mm2	Contact Sn 0,35mm2		2	2					
	00 303 010 0	Einzeladerabdichtung grün	Single-wire seal green	Joint du fil unique vert		2	2					
19	20 083 223 0	Flachsteckhülse 4,8-2,5 blau [-XM3.2.2]	Blade receptacle 7 blue [- XM3.2.2]	Cliquet en étoile 7 bleu [- XM3.2.2]		1	1					
20	20 083 222 0	Flachsteckhülse 6,3-2,5 blau [-XM3.2.1]	Blade receptacle 9 blue [- XM3.2.1]	Cliquet en étoile 9 bleu [- XM3.2.1]		1	1					
	00 303 320 0	Kontaktsicherung 2-p Bu	Contact fuse 2-p Bu	Fusible de contact 2-p Bu		1	1					
	20 082 108 0	Kontakt Ni 1mm2	Contact Ni 1mm2	Contact Ni 1mm2		2	2					
21	20 082 233 0	Steckerübergang 3-p	Plug transition 3-p	Jonction connecteur 3-p		1	1					
22	00 303 001 0	Stecker 3-p Bu schwarz [-XB63. 2]	Plug 3-p Bu black [-XB63.2]	Cavalier 3-p Bu noir [-XB63. 2]		1	1					
	00 303 008 0	Kontakt Sn 0,35mm2	Contact Sn 0,35mm2	Contact Sn 0,35mm2		3	3					
	00 303 010 0	Einzeladerabdichtung grün	Single-wire seal green	Joint du fil unique vert		3	3					

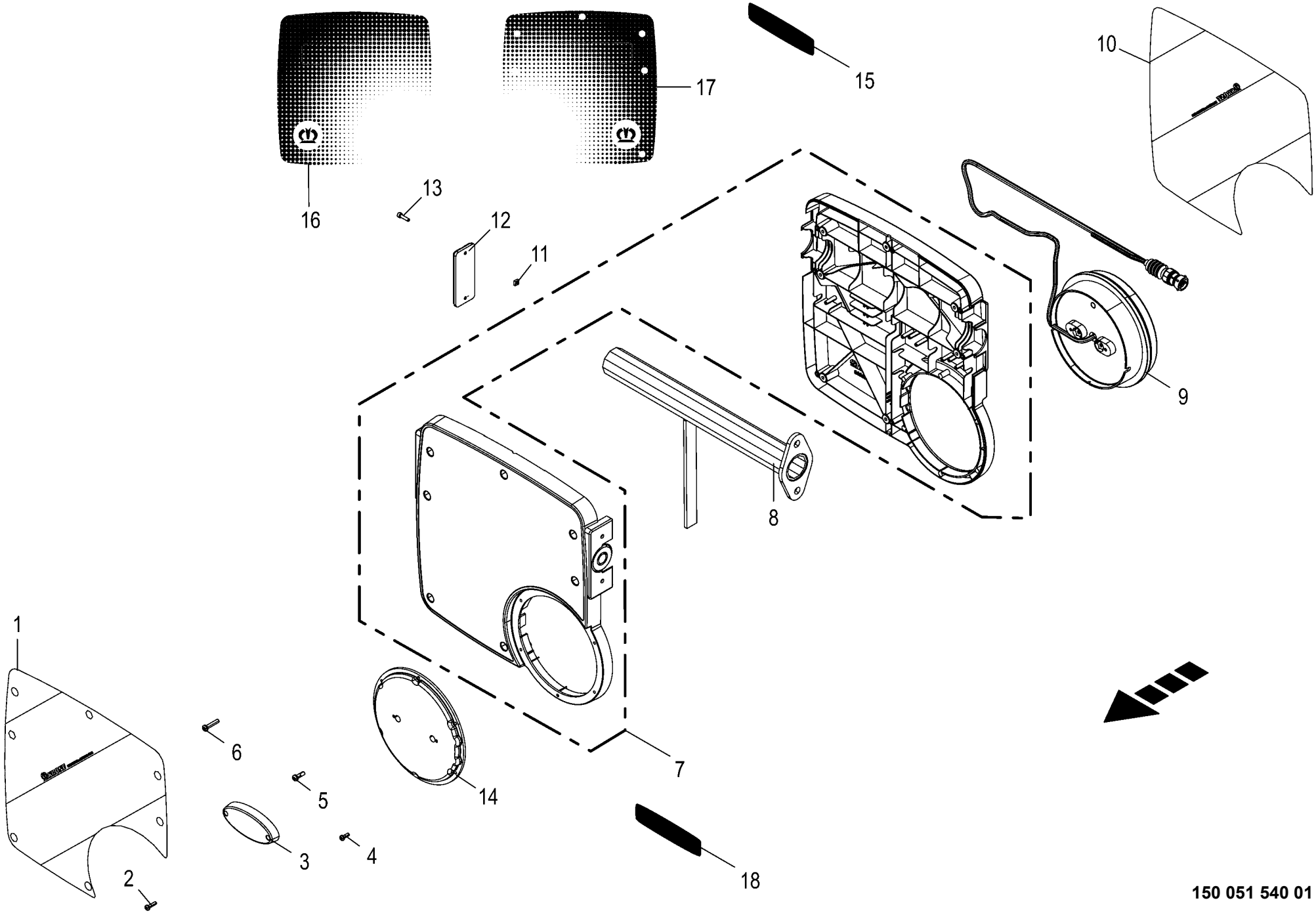

150 051 540 01 / 86.0

150 481 550 03

Beleuchtung **Lighting** **Éclairage**					1046901 -	RP201-10	RP201-11					**150 051 540 01** 150 481 550 3 **86.0**
Pos.	ID-Nr.	Benennung	Description	Description	Masch.-Nr-							Bemerkung/Remarks/Remarque
1	27 016 622 1	Aufkleber Warnfolie linksabweisend	Label	Autocollant		1	1					
	27 016 422 1	Aufkleber Warnfolie re vollrefl. Typ III	Label	Autocollant Droit		1	1					
2	90 003 330 0	Linsenkopf-Schr.-Torx 4,0x16 verzinkt	Oval-head screw Torx 4,0x16 verzinkt	Vis à tête cylind bombée Torx 4,0x16		x	x					
3	27 007 902 0	Positionsleuchte	Position light	Feu de position		1	1					Lg.= 1000
4	90 003 120 0	Linsenkopf-Schr.-Torx 4,0x12 verzinkt	Oval-head screw Torx 4,0x12 verzinkt	Vis à tête cylind bombée Torx 4,0x12		x	x					
5	90 003 121 0	Linsenkopf-Schr.-Torx 5,0x16 verzinkt	Oval-head screw Torx 5,0x16 verzinkt	Vis à tête cylind bombée Torx 5,0x16		x	x					
6	90 003 122 0	Linsenkopf-Schr.-Torx 5,0x25 verzinkt	Oval-head screw Torx 5,0x25 verzinkt	Vis à tête cylind bombée Torx 5,0x25		x	x					
7	20 088 968 0	Gehäuse Satz Beleuchtung	Housing set lighting	Jeu de carters d'éclairage		1	1					
8	20 039 714 0	Halterohr	Support tube	Tube de support		1	1					
9	20 088 561 0	Leuchte S/B/BL LED 5-p Baj. Verb. kpl.	Lamp S/B/BL LED 5-p bayonet joint cpl.	voyant S/B/BL DEL 5-p rall. baï. cpl.		1	1					
	20 088 563 0	Leuchte S/B/BL LED 5-p Baj. Verb. kpl. -USA	Lamp S/B/BL LED 5-p bayonet joint cpl. -USA	voyant S/B/BL DEL 5-p rall. baï. cpl. -USA		1	1					
10	27 016 422 1	Aufkleber Warnfolie re vollrefl. Typ III	Label	Autocollant Droit		1	1					
	27 016 622 1	Aufkleber Warnfolie linksabweisend	Label	Autocollant		1	1					
11	90 003 278 0	Mutter 4-kt M4 Zn8	Nut square M4 Zn8	Écrou 4 pans M4 Zn8		x	x					
12	20 085 863 0	Reflektor eckig gelb 95x38mm	Reflector Angular Yellow 95x38mm	Réflecteur Angulaire Jaune 95x38mm		1	1					
13	90 003 366 0	Zylinderschr. Torx M4 x 16 Zn8	Cylinder screw Torx M4 x 16 Zn8	Vis cylindrique Torx M4 x 16 Zn8		x	x					
14	20 088 396 0	Deckel VKM15U 180x180x31mm	Cover VKM15U 180x180x31mm	couvercle VKM15U 180x180x31mm		1	1					
15	27 012 453 0	Aufkleber retroreflektierende Folie rot -rot	Label -red	Autocollant -rouge		2	2					
16	27 022 541 0	Frontfolie Leuchtenträger 1 grün/beige -rechts	Label front film LT 1 green/ beige -right	Autocollant Frontfolie LT 1 vert/beige -droite		1	1					
	27 022 542 0	Frontfolie Leuchtenträger 2 grün/beige -links	Label front film LT 2 green/ beige -left	Autocollant Frontfolie LT 2 vert/beige -gauche		1	1					
17	27 022 539 0	Aufkleber Leuchtentr. 1 links außen -rechts	Label front film LT 1 green/ beige -right	Autocollant Backfolie LT 1 vert/beige -droite		1	1					

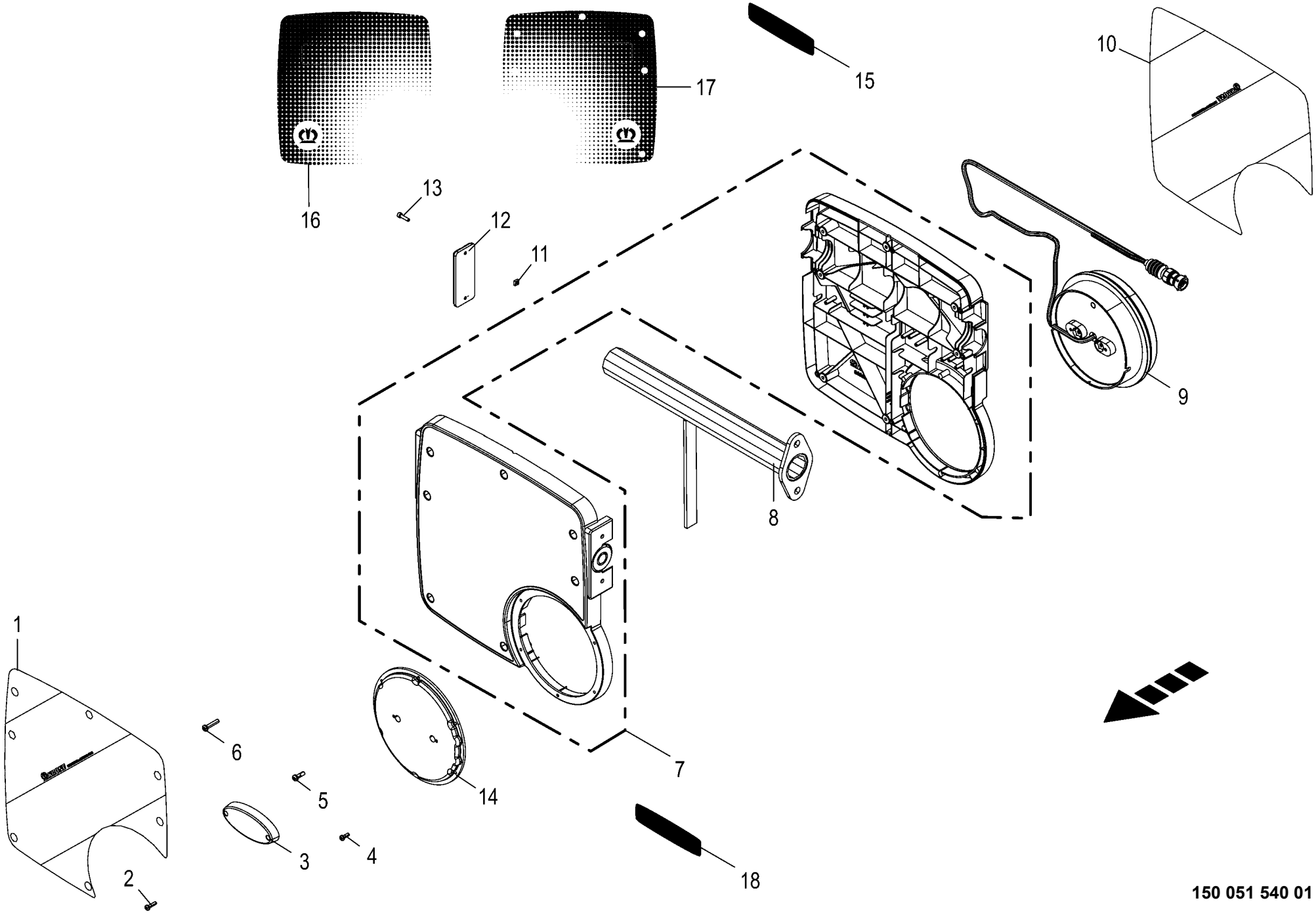

150 051 540 01 / 86.0

150 481 550 03

Beleuchtung **Lighting** **Éclairage**					1046901 -	RP201-10	RP201-11					**150 051 540 01** 150 481 550 3 **86.0**
Pos.	ID-Nr.	Benennung	Description	Description	Masch.-Nr-							Bemerkung/Remarks/Remarque
	27 022 540 0	Aufkleber Leuchtentr. 2 rechts außen -links	Label rear film LT 2 green/ beige -left	Autocollant Backfolie LT 2 vert/beige -gauche		1	1					
18	27 012 452 0	Aufkleber retroreflektierende Folie gelb -gelb	Label -yellow	Autocollant -jaune		2	2					

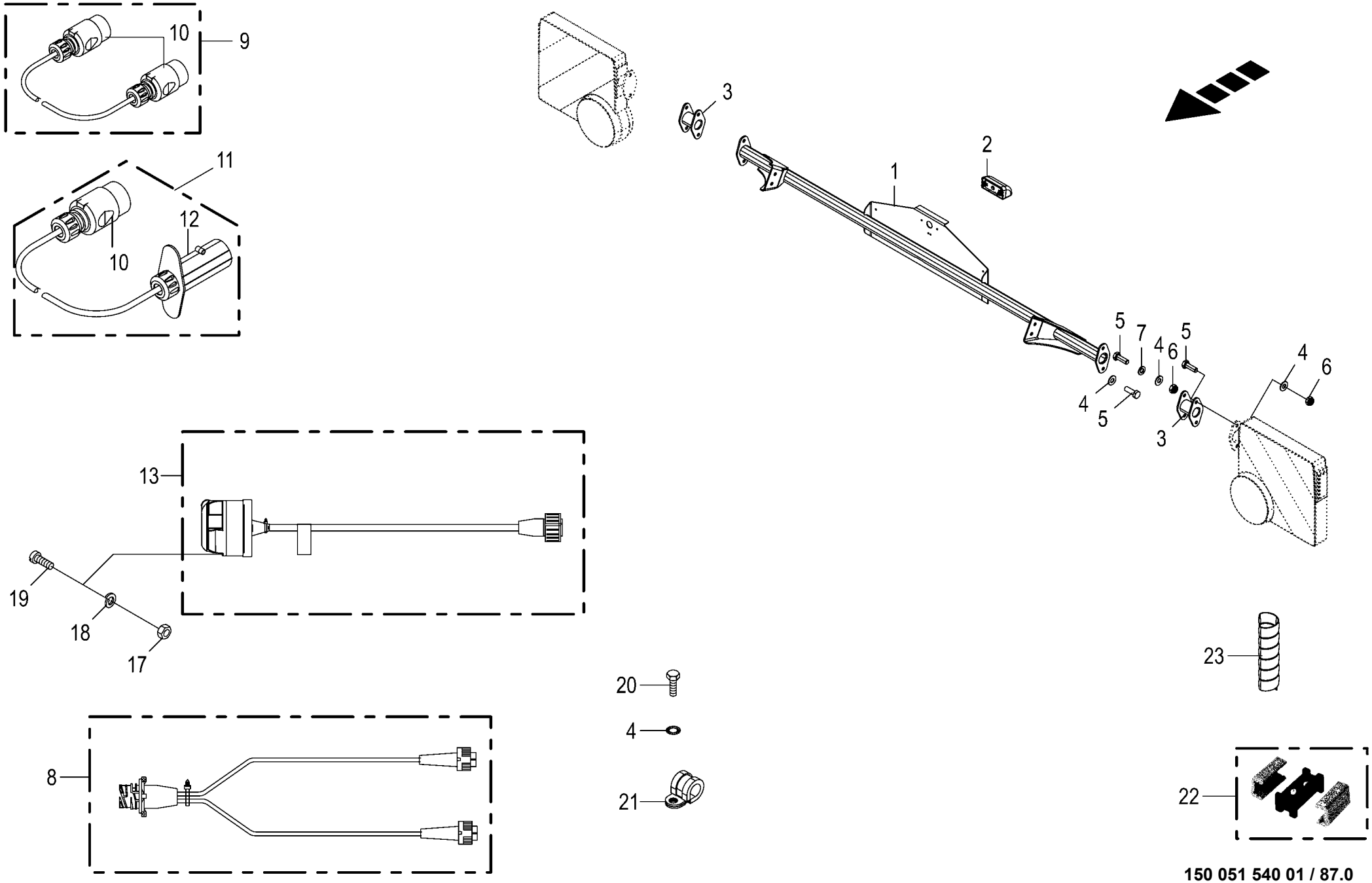

150 051 540 01 / 87.0

150 519 782 03

Zubehör - Beleuchtung
Accessories - lighting
Accessoires - installation d'éclairage

1046901 -

150 051 540 01

150 519 782 3 **87.0**

Pos.	ID-Nr.	Benennung	Description	Description	Masch.-Nr-	RP201-10	RP201-11					Bemerkung/Remarks/Remarque
1	20 460 983 0	Beleuchtungshalter	Light holder	Support d'éclairage		1	1					
2	20 086 211 0	Leuchte K LED 2-p KPL 12V/24V anb.	Lamp K LED 2-p KPL 3 anb.	Voyant K LED 2-p KPL 3 anb.		1	1					
3	20 266 402 0	Adapter kurz	Adapter short	Adaptateur court		2	2					
4	00 909 909 1	Sperrkantscheibe	Detent edged washer	Disque à bord d'arrêt		x	x					SKM 10
5	00 900 637 0	6kt-Schraube	Hex head bolt	Boulon tête hex		x	x					M 10 X 30
6	00 908 758 0	Sicherungsmutter	Locknut	Écrou hex		x	x					M 10
7	00 910 414 0	Scheibe	Washer	Rondelle		x	x					10,5 X 21 X 2
8	20 086 810 1	Kabelb. 7-p Baj. Verb.auf 5-Baj.+Flachk.				1	1					
9	00 924 610 3	Adapter 7-p Typ 12N - 7-p Typ 12N	Adapter 7-p Typ 12N - 7-p Typ 12N	Adaptateur 7-p type 12N - 7-p type 12N		1	1					
10	00 924 576 0	Stecker	Plug	Connecteur		3	3					
11	00 924 782 0	Verlängerungskabel	Extension cable	Cable de rallonge		1	1					Lg.= 3000
12	00 924 783 0	Stecker	Plug	Connecteur		1	1					
13	20 086 850 0	Adapter 7-p Typ 12N - 7-p Baj.	Adapter 7-p Typ 12N - 7-p Baj.	Adaptateur 7-p Typ 12N - 7-p Baj.		1	1					
		Verb.	Verb.	Verb.								
	20 080 189 0	Stecker 7-p Bu schwarz	Plug 7-p Bu black	Cavalier 7-p Bu noir		1	1					
	20 080 190 0	Kontakt Sn 0,5mm2	Contact Sn 0,5mm2	Contact Sn 0,5mm2		6	6					
	00 303 311 0	Einzeladerabdichtung blau	Single-wire seal blue	Joint du fil unique bleu		6	6					
	00 303 040 0	Blindstopfen 5,2mm transp.	Filler plug 5,2mm transparent	Tampon borgne 5,2mm transparent		1	1					
	00 924 571 0	Steckdose -7-polig	Socket -7-pole	Prise de courant -7-pôle		1	1					
	00 924 517 0	Steckdosenuntersatz	Socket base	Base de prise de courant		1	1					
	00 302 688 0	Flachsteckhülse -rot	Flat sleeve -red	Douille plate -rouge		6	6					6,3 X 0,8
17	00 908 207 1	6kt-Mutter	Hex nut	Écrou hex		x	x					M 5
18	00 910 031 0	Federring	Spring washer	Rondelle elastique		x	x					B 5
19	00 903 453 1	Zylinderschraube	Allen screw	Vis tête cylindrique		x	x					M 5 X 40
20	00 900 636 0	6kt-Schraube	Hex head bolt	Boulon tête hex		x	x					M 10 X 25
21	90 002 555 0	Rohrschelle 20mm m. Gummiprofil M10	Pipe cl. 20mm	Collier 20mm		1	1					
22	20 089 458 0	Mehrfachverteiler P2G	Multi-port distributor P2G	Multiprise P2G		1	1					
23	00 301 487 0	Spiralband -Id.-Nr.= 1m	Spiral strip -Id.-no.= 1m	Feuillards spiralé -Id.-no.= 1m		x	x					Rd. 5 / 20

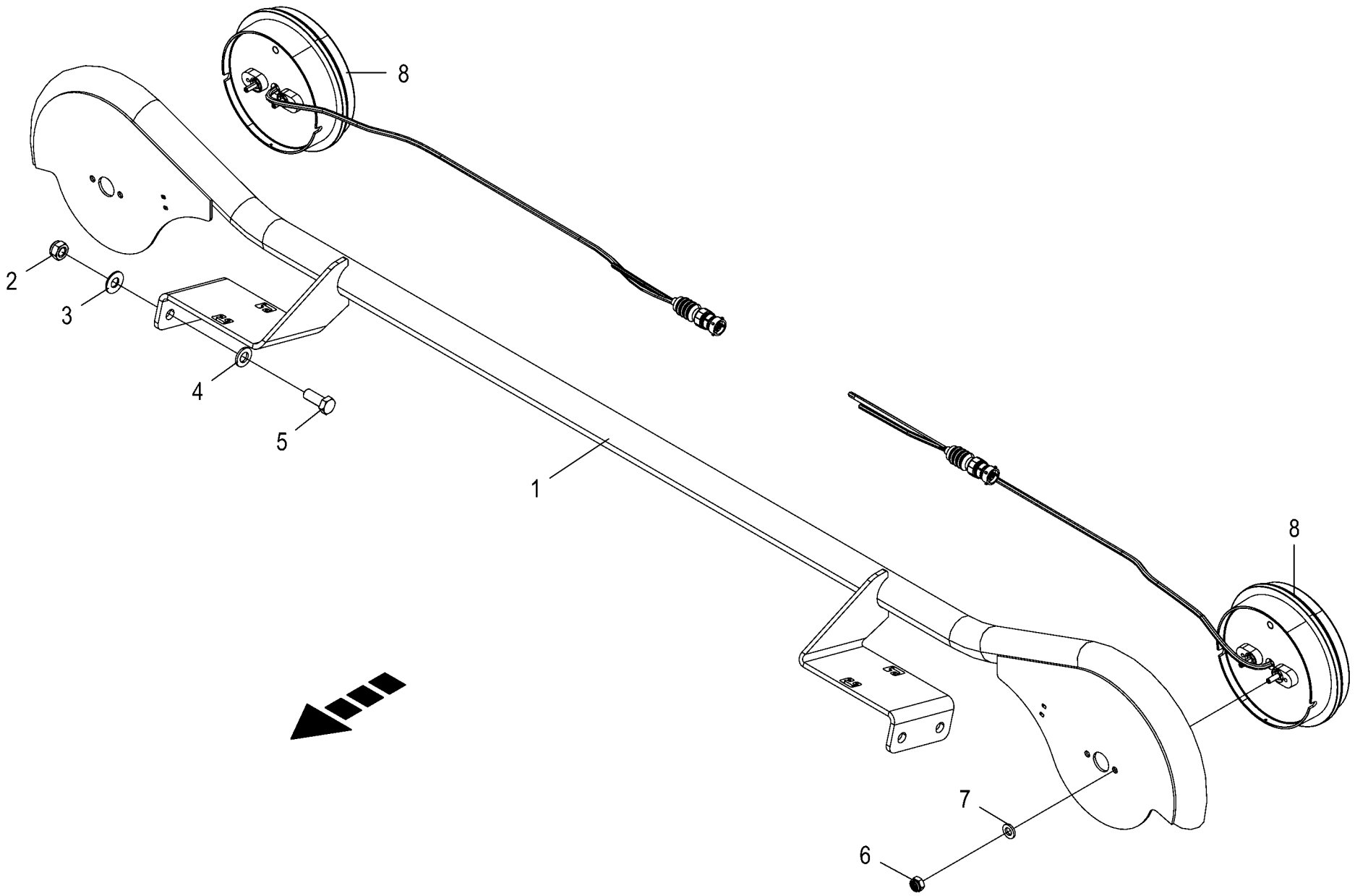

150 051 540 01 / 88.0

150 529 339 02

Zubehör - Beleuchtung -USA
Accessories - lighting
Accessoires - installation d'éclairage

1046901 -

150 051 540 01

150 529 339 2 **88.0**

Pos.	ID-Nr.	Benennung	Description	Description	Masch.-Nr-	RP201-10	RP201-11					Bemerkung/Remarks/Remarque
1	20 661 185 1	US-Beleuchtungshalter				1	1					
2	00 908 701 0	Sicherungsmutter	Locknut	Écrou hex		x	x					M 12
3	00 909 910 1	Sperrkantscheibe	Detent edged washer	Disque à bord d'arrêt		x	x					SKM 12
4	00 910 506 1	Scheibe	Washer	Rondelle		x	x					13 X 24 X 2,5
5	00 900 656 0	6kt-Schraube	Hex head bolt	Boulon tête hex		x	x					M 12 X 30
6	00 908 704 1	Sicherungsmutter	Locknut	Écrou hex		x	x					M 6
7	00 910 411 1	Scheibe	Washer	Rondelle		x	x					6,4 X 12,5 X 1,6
8	20 088 564 0	Leuchte S/B/BL LED 5-p Baj. Verb.	Lamp S/B/BL LED 5-p bayonet	voyant S/B/BL DEL 5-p rallonge		2	2					
		KPL	joint cpl.	baï. cpl.								

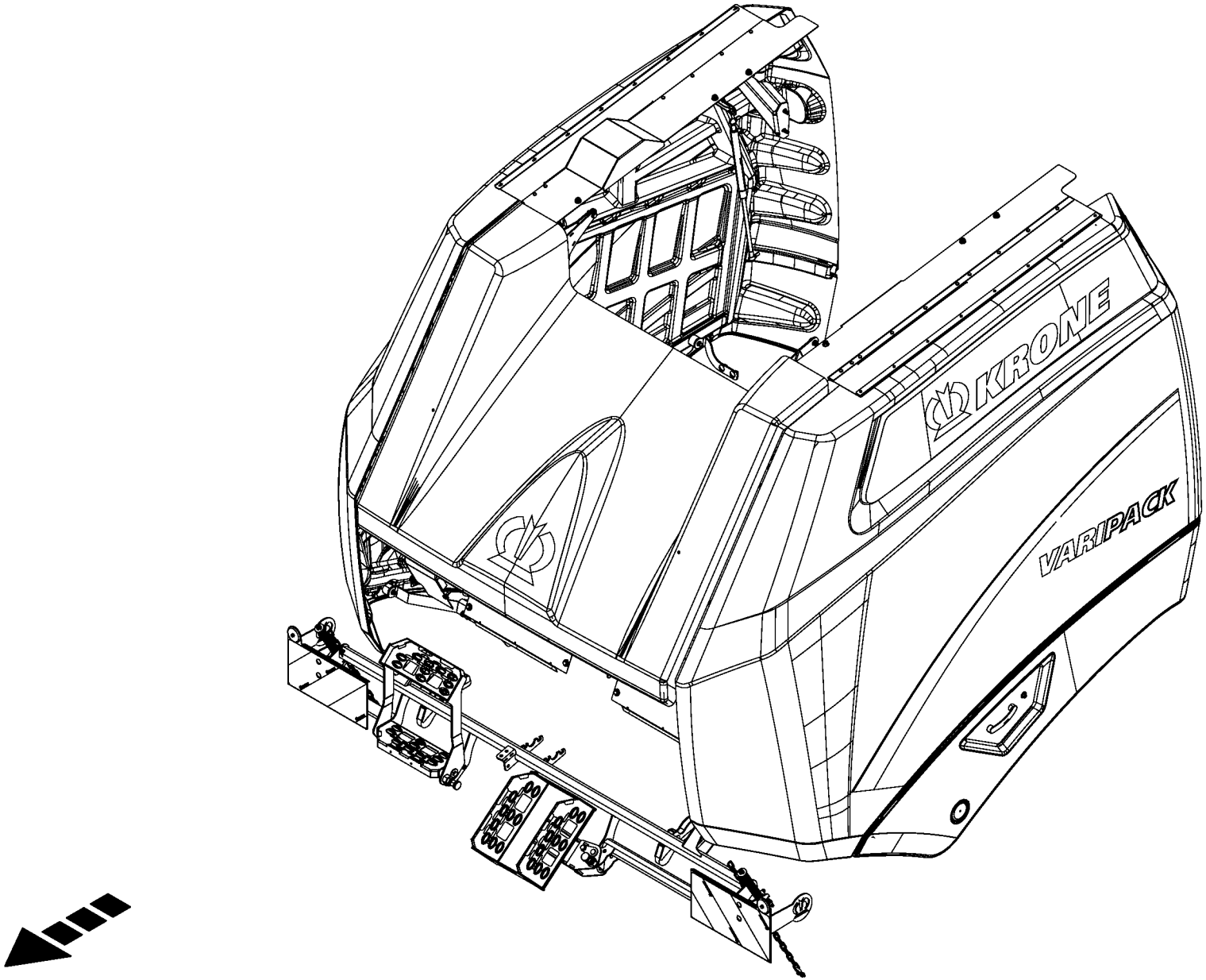

150 051 540 01 / 89.0

150 527 554 01

-----SCHUTZEINRICHTUNG -----SAFETY DEVICE -----DISPOSITIF DE PROTECTION					1046901 -	RP201-10	RP201-11					150 051 540 01 150 527 554 1 89.0
Pos.	ID-Nr.	Benennung	Description	Description	Masch.-Nr-							Bemerkung/Remarks/Remarque
1						.	.					

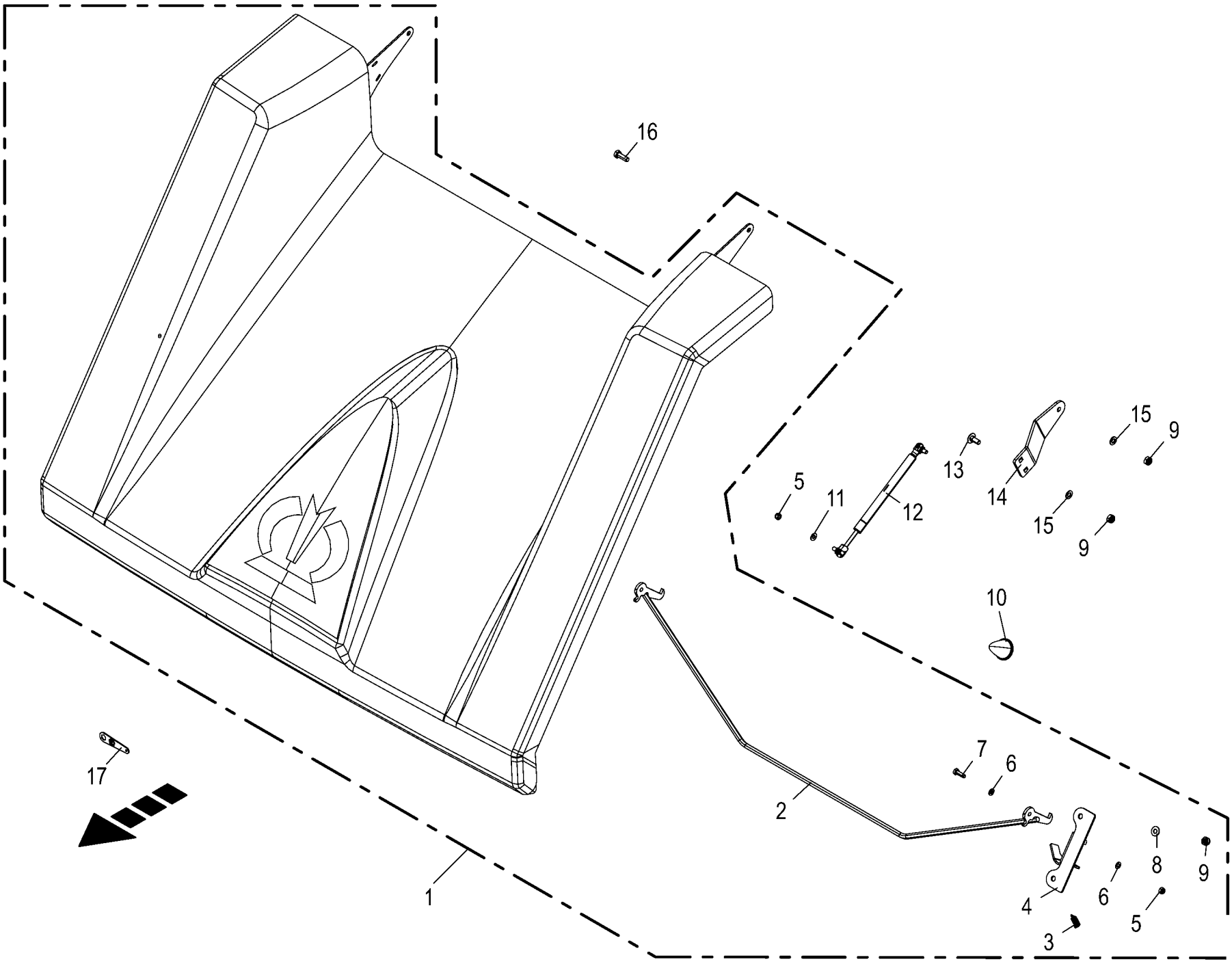

150 051 540 01 / 90.0

150 519 359 02

Fronthaube
Front hood
Capot avant

1046901 -

150 051 540 01

150 519 359 2 **90.0**

Pos.	ID-Nr.	Benennung	Description	Description	Masch.-Nr-	RP201-10	RP201-11					Bemerkung/Remarks/Remarque
1	20 464 836 2	Fronthaube				1	1					
	27 026 797 0	Aufkleber Frontschutz grün	Label front guard green	Autocollant		1	1					
2	20 463 311 1	Verriegelungsbügel	Locking bracket	Étrier de verrouillage soudé		1	1					
3	00 003 028 3	Zugfeder	Tension spring	Ressort de traction		2	2					1,5 X 11,5 X 48,5
4	20 467 692 1	Verriegelungshalter links	Locking support lh			1	1					
	20 467 693 1	Verriegelungshalter rechts	Locking support rh			1	1					
5	00 908 706 0	Sicherungsmutter	Locknut	Écrou hex		x	x					M 8
6	00 910 413 0	Scheibe	Washer	Rondelle		x	x					8,4 X 17 X 1,6
7	00 900 616 0	6kt-Schraube	Hex head bolt	Boulon tête hex		x	x					M 8 X 25
8	00 909 909 1	Sperrkantscheibe	Detent edged washer	Disque à bord d'arrêt		x	x					SKM 10
9	00 908 758 0	Sicherungsmutter	Locknut	Écrou hex		x	x					M 10
10	00 924 236 0	Parabelpuffer	Rubber pad	Tampon en caoutchouc		2	2					Rd. 50 X 58 M 10
11	00 909 908 1	Sperrkantscheibe	Detent edged washer	Disque à bord d'arrêt		x	x					SKM 8
12	27 006 478 0	Gasfeder	Gas spring	Ressort à gaz		2	2					Lg.= 445 - 600 N
13	00 904 850 1	Flachrundschraube	Coach bolt	Vis a tête bombée		x	x					M 10 X 25
14	20 464 366 0	Halter Frontschutz Bl 6	Support front guard	Support protection frontale		2	2					
15	00 910 414 0	Scheibe	Washer	Rondelle		x	x					10,5 X 21 X 2
16	00 900 637 0	6kt-Schraube	Hex head bolt	Boulon tête hex		x	x					M 10 X 30
17	00 277 719 1	Ringschlüssel	CHAIN TENSIONER	Clé polygonale		1	1					

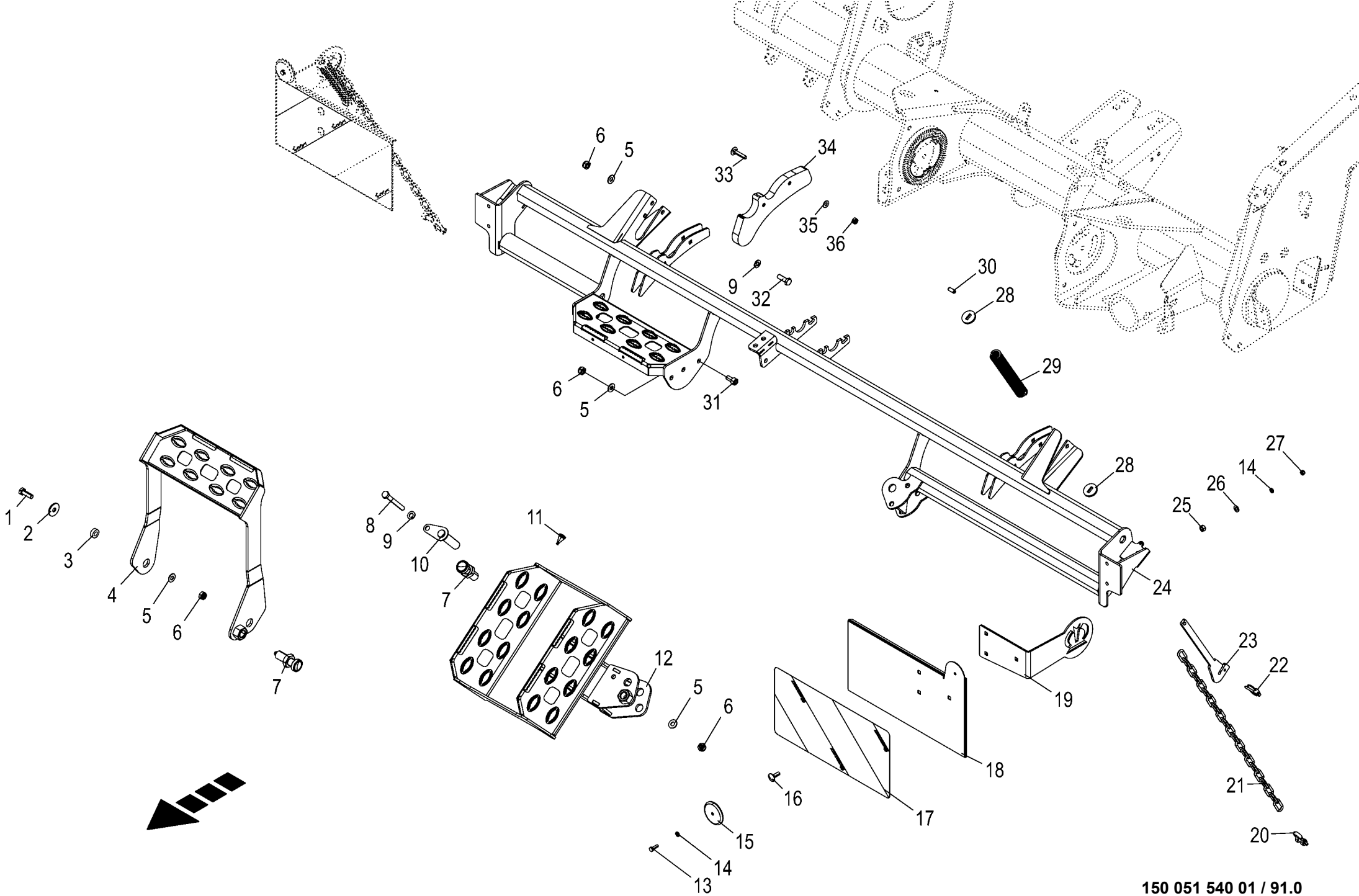

150 051 540 01 / 91.0

150 519 074 03

Schutz vorn Front guard Tole de protection					1046901 -	RP201-10	RP201-11					150 051 540 01 150 519 074 3 91.0
Pos.	ID-Nr.	Benennung	Description	Description	Masch.-Nr-							Bemerkung/Remarks/Remarque
1	00 900 637 0	6kt-Schraube	Hex head bolt	Boulon tête hex		x	x					M 10 X 30
2	00 910 353 0	Scheibe	Washer	Rondelle		x	x					11 X 34 X 3
3	20 660 793 0	Buchse 11 x 22 x 8 Zn8	Bushing 11 x 22 x 8 Zn8	douille 11 x 22 x 8 Zn8		2	2					
4	20 467 233 2	Leiter rechts				1	1					
5	00 909 909 1	Sperrkantscheibe	Detent edged washer	Disque à bord d'arrêt		x	x					SKM 10
6	00 908 758 0	Sicherungsmutter	Locknut	Écrou hex		x	x					M 10
7	27 005 418 0	Rastbolzen	Stop bolt	Boulon de cesse		2	2					M 20 X 1,5
8	00 901 439 1	6kt-Schraube	Hex head bolt	Boulon tête hex		x	x					M 10 X 90
9	90 000 587 0	Scheibe	Washer	Rondelle		x	x					10,5 X 21 X 2
10	20 660 802 0	Steckbolzen	Socket pin	boulon embrochable		1	1					
11	00 924 262 0	Gummifuss	Ruber grommet	Douille en caoutchouc		1	1					
12	20 467 224 2	Leiter links				1	1					
13	00 900 608 0	6kt-Schraube	Hex head bolt	Boulon tête hex		x	x					M 6 X 20
14	00 910 411 1	Scheibe	Washer	Rondelle		x	x					6,4 X 12,5 X 1,6
15	00 924 537 0	Frontstrahler -weiss	Side lights -white	Catadiptre -blanc		2	2					Rd. 62
16	00 904 732 2	Flachrundschraube	Coach bolt	Vis a tête bombée		x	x					M 8 X 25
17	27 024 181 0	Aufkleber Warnfolie rechtsabweisend	Label warning film pointing to the right	Autocol. feuille d'avert. montrant à dr.		1	1					
	27 024 180 0	Aufkleber Warnfolie linksabweisend	Label warning film pointing to the left	Autocol. feuille d'avert. montrant à ga.		1	1					
18	20 465 428 1	Halter links	Support left	support gauche		1	1					
	20 465 430 1	Halter rechts	Support right	support droit		1	1					
19	20 660 401 0	Abstandsblech links	Distance sheet lh	tôle d'écartement ga.		1	1					
	20 660 402 0	Abstandsblech rechts	Distance sheet rh	tôle d'écartement dr.		1	1					
20	00 918 203 1	Schäkel	Shackle	Maillon		2	2					
21	27 021 025 0	Rundstahlkette G 5x35x21Gl. Zn8	Round steel chain G 5x35x21Gl. Zn8	Chaîne en acier G 5x35x21Gl. Zn8		2	2					
22	90 002 294 0	Sicherheitsklappstecker 5 x 32	Safety linch pin 5 x 32 Zn8	Goupille pliante de sécurité 5 x 32 Zn8		2	2					
23	20 463 558 0	Kettenaufnahme	Chain holder	Logement de la chaîne		2	2					
24	20 466 936 3	Schutzbügel vorne				1	1					
25	00 908 707 0	Sicherungsmutter	Locknut	Écrou hex		x	x					M 8
26	00 910 364 0	Scheibe	Washer	Rondelle		x	x					8,4 X 17 X 1,6
27	00 908 704 1	Sicherungsmutter	Locknut	Écrou hex		x	x					M 6
28	20 463 559 0	Scheibe m. Schlitz	Slotted disc	Rondelle avec fente		4	4					
29	27 023 512 0	Druckfeder 4 x 25 x 185 Zn8	Compression spring 4 x 25 x 185 Zn8	Ressort de compression 4 x 25 x 185 Zn8		2	2					
30	00 912 532 0	Spannstift	Roll pin	Goupille de serrage		2	2					8 X 20

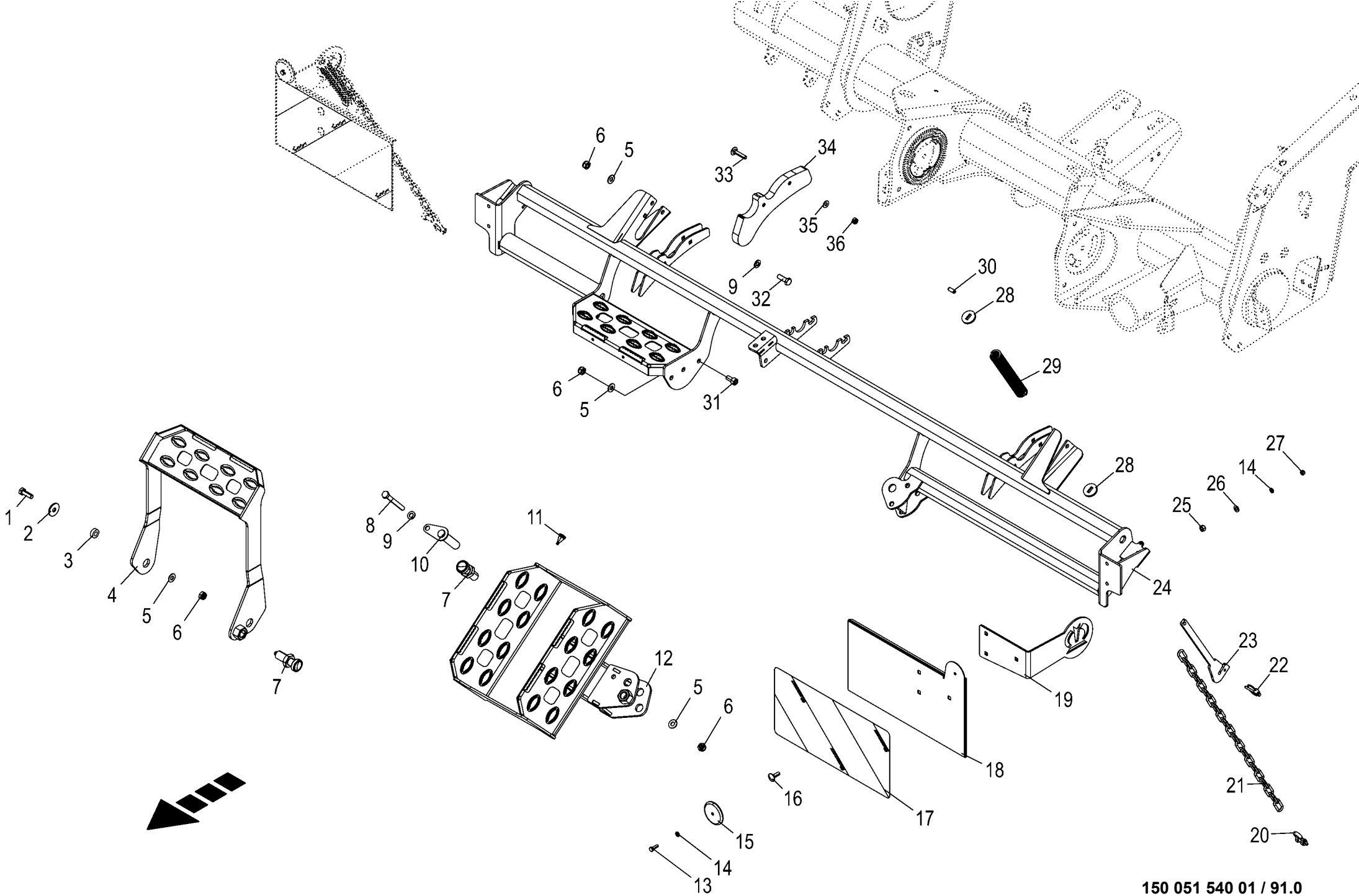

150 051 540 01 / 91.0

150 519 074 03

Schutz vorn
Front guard
Tole de protection

1046901 -

150 051 540 01

150 519 074 3 **91.0**

Pos.	ID-Nr.	Benennung	Description	Description	Masch.-Nr-	RP201-10	RP201-11					Bemerkung/Remarks/Remarque
31	00 903 105 1	Zylinderschraube	Allen screw	Vis tête cylindrique		x	x					M 10 X 20
32	00 900 280 0	6kt-Schraube	Hex head bolt	Boulon tête hex		x	x					M 10 X 30
33	00 904 815 1	Flachrundschraube	Coach bolt	Vis a tête bombée		x	x					M 8 X 40
34	20 463 572 1	Gummieinsatz	Rubber insert	élément en caoutchouc		2	2					
35	00 909 908 1	Sperrkantscheibe	Detent edged washer	Disque à bord d'arrêt		x	x					SKM 8
36	00 908 706 0	Sicherungsmutter	Locknut	Écrou hex		x	x					M 8

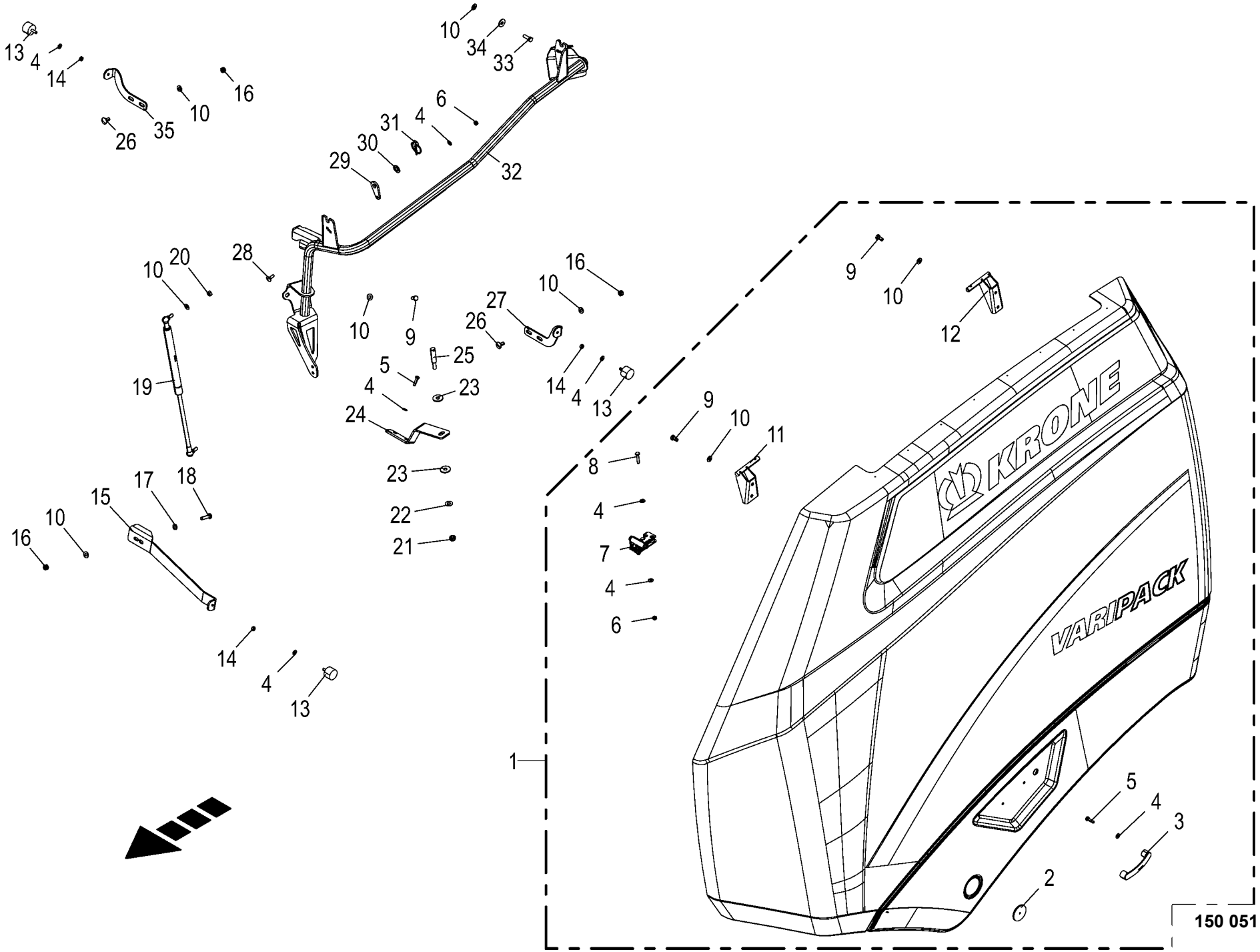

150 051 540 01 / 92.0

150 519 377 02

Seitenschutz
Side guard
Protection latérale

1046901 -

150 051 540 01

150 519 377 2 **92.0**

Pos.	ID-Nr.	Benennung	Description	Description	Masch.-Nr-	RP201-10	RP201-11					Bemerkung/Remarks/Remarque
1	20 464 640 1	Seitenschutz links	Side guard left			1	1					
	20 464 621 1	Seitenschutz rechts	Side guard right			1	1					
	27 025 877 0	Aufkleber Varipack grün	Label VariPack green	Autocollant		2	2					
	27 025 172 0	Aufkleber Balken oben links grün	Label bar top lh green	Autocollant barre en haut dr. vert		1	1					
	27 025 170 0	Aufkleber Balken unten links grün	Label bar bottom lh green	Autocollant barre en bas ga. vert		1	1					
	27 025 173 0	Aufkleber Balken oben rechts grün	Label bar top rh green	Autocollant barre en haut dr. vert		1	1					
	27 025 171 0	Aufkleber Balken unten rechts grün	Label bar top bottom rh green	Autocollant barre en bas dr. vert		1	1					
2	00 924 634 0	Begrenzungsstrahler -gelb - selbstklebend	Side light -yellow -self- adhesive	Feu d'encombrement -jaune - autoadhésif		2	2					Rd. 62
3	27 006 590 0	Bügelgriff	Handle	Poignee a etrier		2	2					Lg.= 117
4	00 909 908 1	Sperrkantscheibe	Detent edged washer	Disque à bord d'arrêt		x	x					SKM 8
5	00 900 617 0	6kt-Schraube	Hex head bolt	Boulon tête hex		x	x					M 8 X 30
6	00 908 706 0	Sicherungsmutter	Locknut	Écrou hex		x	x					M 8
7	27 018 264 1	Drehfallenschloß	Rotary catch lock	Serrure de loquet tournant		2	2					
8	00 901 613 1	6kt-Schraube	Hex head bolt	Boulon tête hex		x	x					M 8 X 40
9	00 900 634 0	6kt-Schraube	Hex head bolt	Boulon tête hex		x	x					M 10 X 20
10	00 909 909 1	Sperrkantscheibe	Detent edged washer	Disque à bord d'arrêt		x	x					SKM 10
11	20 466 741 1	Bolzen vorne links	Bolt front lh			1	1					
	20 466 192 1	Bolzen vorne	Bolt front			1	1					
12	20 466 739 1	Bolzen 16 X 68	Bolt 16 x 68			1	1					
	20 466 195 1	Bolzen hinten	Bolt rear			1	1					
13	00 924 263 0	Gummipuffer	Rubber pad	Tampon en caoutchouc		3	3					Rd. 40 X 28 / M 8
14	00 908 210 0	6kt-Mutter	Hex nut	Écrou hex		x	x					M 8
15	20 467 630 1	Halter vorne links	Support front left			1	1					
	20 464 821 1	Halter vorne	Support front			1	1					
16	00 908 758 0	Sicherungsmutter	Locknut	Écrou hex		x	x					M 10
17	00 910 414 0	Scheibe	Washer	Rondelle		x	x					10,5 X 21 X 2
18	00 900 639 0	6kt-Schraube	Hex head bolt	Boulon tête hex		x	x					M 10 X 40
19	27 026 387 0	Gasfeder 635,5/249 1150N	Gas spring 635.5/249 1150N	Ressort à gaz 635,5/249 1150N		4	4					
20	00 908 212 0	6kt-Mutter	Hex nut	Écrou hex		x	x					M 10
21	00 908 701 0	Sicherungsmutter	Locknut	Écrou hex		x	x					M 12
22	00 909 910 1	Sperrkantscheibe	Detent edged washer	Disque à bord d'arrêt		x	x					SKM 12
23	00 910 609 0	Scheibe	Washer	Rondelle		x	x					13 X 37 X 3
24	20 463 705 2	Halteblech links	Retaining sheet left			1	1					
	20 463 699 2	Halteblech rechts	Retaining sheet right	Tôle de maintien droite		1	1					
25	20 469 981 0	Schließbolzen	Locking bolt			2	2					
26	00 904 850 1	Flachrundschraube	Coach bolt	Vis a tête bombée		x	x					M 10 X 25

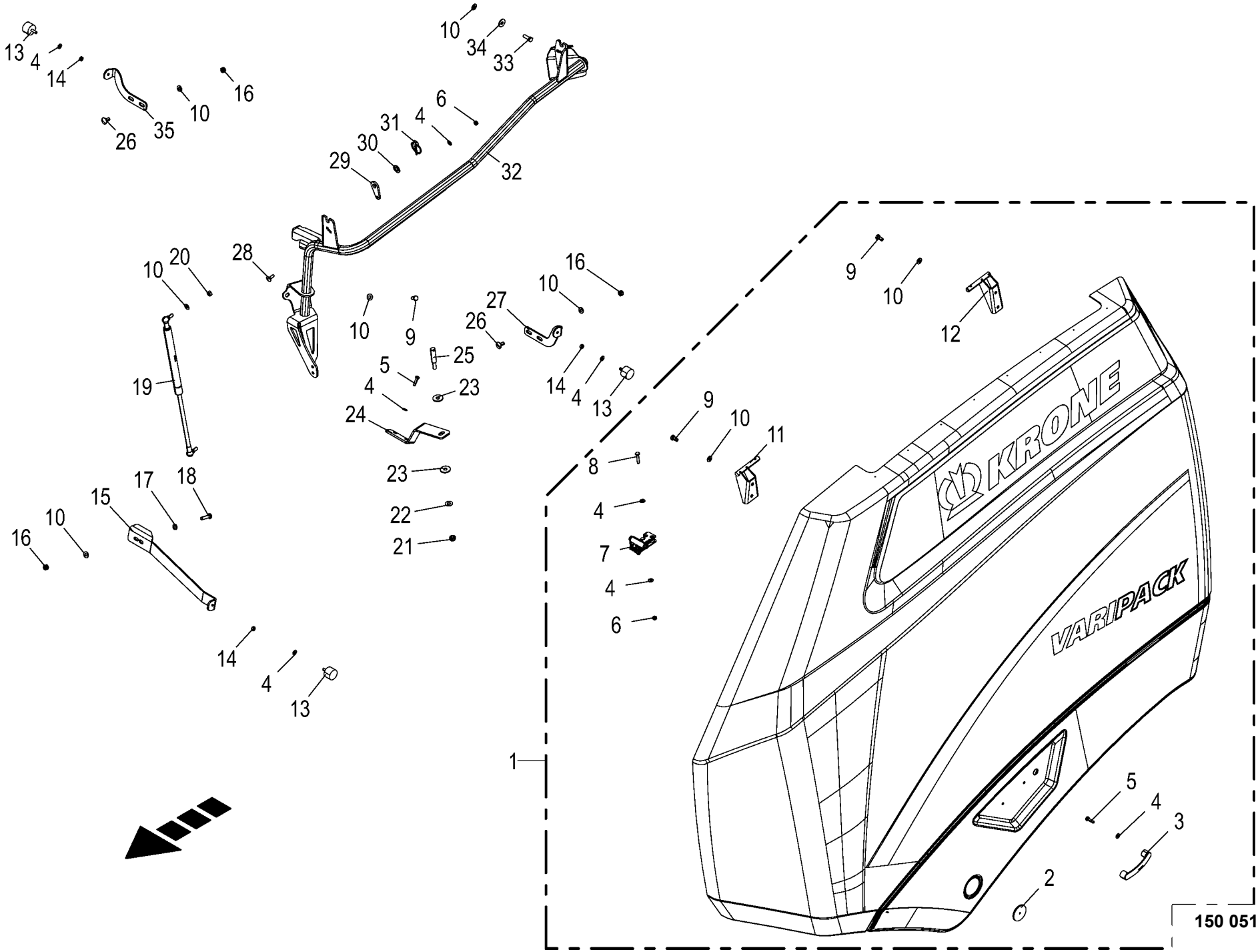

150 051 540 01 / 92.0

150 519 377 02

Seitenschutz
Side guard
Protection latérale

1046901 -

150 051 540 01

150 519 377 2 **92.0**

Pos.	ID-Nr.	Benennung	Description	Description	Masch.-Nr-	RP201-10	RP201-11					Bemerkung/Remarks/Remarque
27	20 660 998 0	Halter hinten rechts	Support rear rh			1	1					
28	00 904 732 2	Flachrundschraube	Coach bolt	Vis a tête bombée		x	x					M 8 X 25
29	20 462 913 1	Lasche				4	4					
30	00 910 303 1	Scheibe	Washer	Rondelle		x	x					17 X 30 X 3
31	00 917 014 0	Klappstecker	Linch pin	Goupille clip		4	4					6 X 27
32	20 461 003 2	Rohr links				1	1					
	20 460 997 2	Rohr rechts				1	1					
33	00 900 637 0	6kt-Schraube	Hex head bolt	Boulon tête hex		x	x					M 10 X 30
34	90 000 121 0	Scheibe	Washer	Rondelle		x	x					10,5 X 30 X 2,5
35	20 660 997 0	Halter hinten rechts	Support rear rh			1	1					

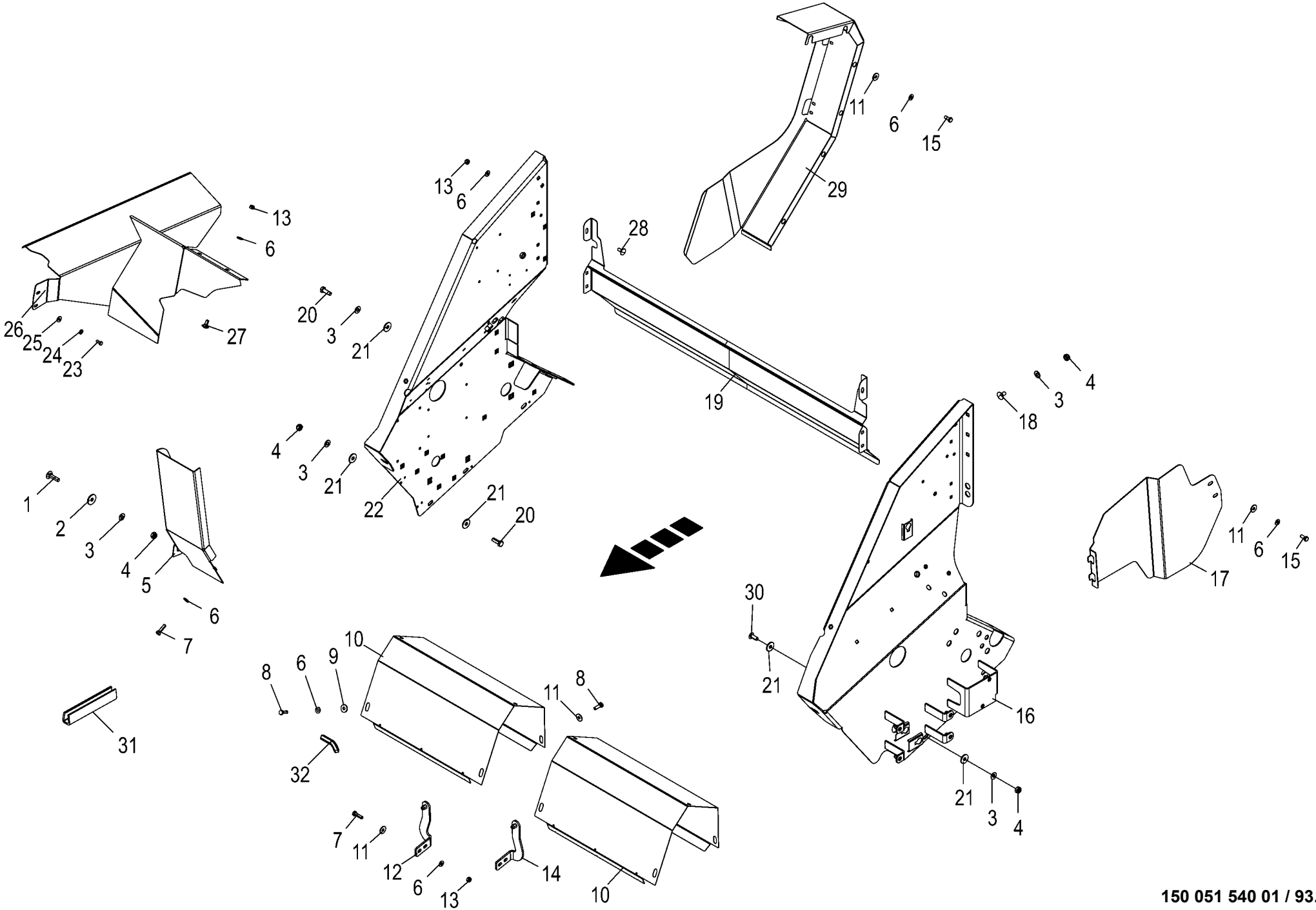

150 051 540 01 / 93.0

150 519 095 04

Abdeckblech / Seitenblech / Schutzblech
Cover plate / Side plate / Guard plate
Tôle de capotage / Tôle latérale / Tôle de protection

1046901 -

150 051 540 01

150 519 095 4 **93.0**

Pos.	ID-Nr.	Benennung	Description	Description	Masch.-Nr-	RP201-10	RP201-11					Bemerkung/Remarks/Remarque
1	00 904 755 2	Flachrundschraube	Coach bolt	Vis a tête bombée		x	x					M 10 X 40
2	00 910 353 0	Scheibe	Washer	Rondelle		x	x					11 X 34 X 3
3	00 909 909 1	Sperrkantscheibe	Detent edged washer	Disque à bord d'arrêt		x	x					SKM 10
4	00 908 758 0	Sicherungsmutter	Locknut	Écrou hex		x	x					M 10
5	20 469 263 0	Abdeckblech	Cover sheet			1	1					
6	00 909 908 1	Sperrkantscheibe	Detent edged washer	Disque à bord d'arrêt		x	x					SKM 8
7	00 900 617 0	6kt-Schraube	Hex head bolt	Boulon tête hex		x	x					M 8 X 30
8	00 900 616 0	6kt-Schraube	Hex head bolt	Boulon tête hex		x	x					M 8 X 25
9	90 000 585 0	Scheibe	Washer	Rondelle		x	x					8,4 X 24 X 2
10	20 467 510 1	Schutzhaube	Guard hood	Capot de protection		2	2					
11	00 910 603 0	Scheibe	Washer	Rondelle		x	x					8,4 X 24 X 2
12	20 660 677 0	Halter rechts	Support right			1	1					
	90 000 113 0	Blindnietmutter	Blind rivet nut	Ecrou rivet aveugle		x	x					M 8 X 20,5
13	00 908 706 0	Sicherungsmutter	Locknut	Écrou hex		x	x					M 8
14	20 660 679 0	Halter links	Support left			1	1					
	90 000 113 0	Blindnietmutter	Blind rivet nut	Ecrou rivet aveugle		x	x					M 8 X 20,5
15	00 900 614 0	6kt-Schraube	Hex head bolt	Boulon tête hex		x	x					M 8 X 20
16	20 467 729 1	Seitenblech vorne links	Side sheet front left			1	1					
	90 000 113 0	Blindnietmutter	Blind rivet nut	Ecrou rivet aveugle		x	x					M 8 X 20,5
	90 002 112 0	6kt-Blindnietmutter M10x23	Hexagon blind rivet nut M10x23 2	Écrou borgne à six pans M10x23 2		x	x					
		Senkkopf Zn8	Zn8	Zn8								
17	20 467 357 1	Schutzblech	Guard sheet			1	1					
18	00 904 751 2	Flachrundschraube	Coach bolt	Vis a tête bombée		x	x					M 10 X 20
19	20 463 457 0	Dichtblech	Sealing sheet	Tôle d'étanchéité		1	1					
20	00 900 637 0	6kt-Schraube	Hex head bolt	Boulon tête hex		x	x					M 10 X 30
	00 905 252 1	Flachrundschraube	Coach bolt	Vis a tête bombée		x	x					M 10 X 25
21	90 000 121 0	Scheibe	Washer	Rondelle		x	x					10,5 X 30 X 2,5
22	20 660 680 1	Seitenblech vorne rechts	Side sheet front right			1	1					
	90 002 112 0	6kt-Blindnietmutter M10x23	Hexagon blind rivet nut M10x23 2	Écrou borgne à six pans M10x23 2		x	x					
		Senkkopf Zn8	Zn8	Zn8								
23	00 900 607 0	6kt-Schraube	Hex head bolt	Boulon tête hex		x	x					M 6 X 16
24	00 909 906 1	Sperrkantscheibe	Detent edged washer	Disque à bord d'arrêt		x	x					SKM 6
25	00 910 351 1	Scheibe	Washer	Rondelle		x	x					6,4 X 18 X 1,6
26	20 467 453 2	Schutzblech re.	guard sheet rh	tôle de protection dr.		1	1					
27	00 904 731 2	Flachrundschraube	Coach bolt	Vis a tête bombée		x	x					M 8 X 20
28	90 000 584 0	Flachrundschraube	Coach bolt	Vis a tête bombée		x	x					M 8 X 20
	00 904 730 1	Flachrundschraube	Coach bolt	Vis a tête bombée		x	x					M 8 X 16
29	20 462 927 2	Kettenschutz rechts				1	1					

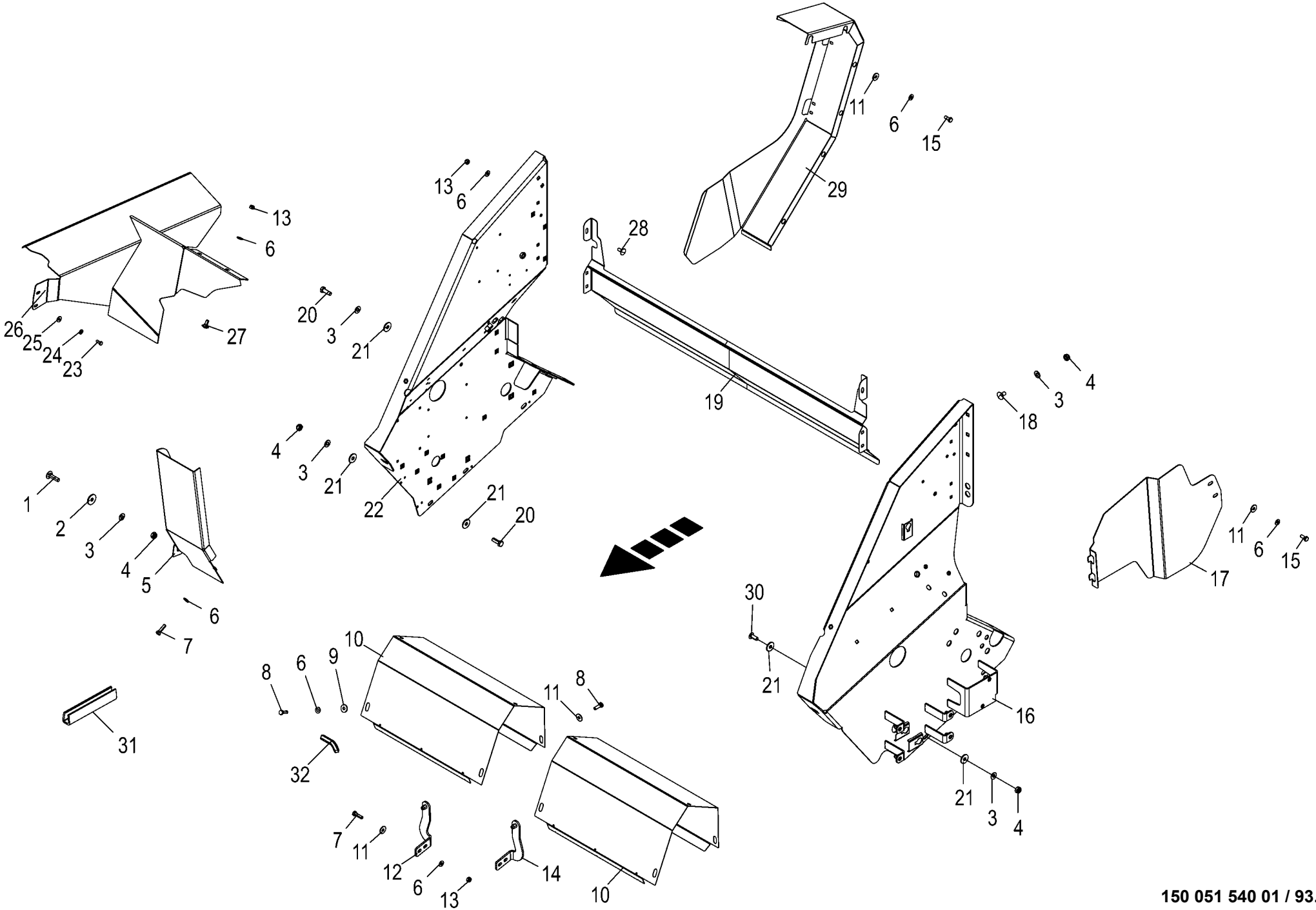

150 051 540 01 / 93.0

150 519 095 04

Abdeckblech / Seitenblech / Schutzblech Cover plate / Side plate / Guard plate Tôle de capotage / Tôle latérale / Tôle de protection					1046901 -	RP201-10	RP201-11					150 051 540 01 150 519 095 4 93.0
Pos.	ID-Nr.	Benennung	Description	Description	Masch.-Nr-							Bemerkung/Remarks/Remarque
30	00 905 252 1	Flachrundschraube	Coach bolt	Vis a tête bombée		x	x					M 10 X 25
31	00 925 156 0	Kantenschutz -Id.-Nr.= 1m	Edge protection -Id.-no.= 1m	Bordure de protection -Id.-no. = 1m		x	x					
32	00 925 111 0	Kantenschutz -Id.-Nr.= 1m	Edge protection -Id.-no.= 1m	Bordure de protection -Id.-no. = 1m		x	x					

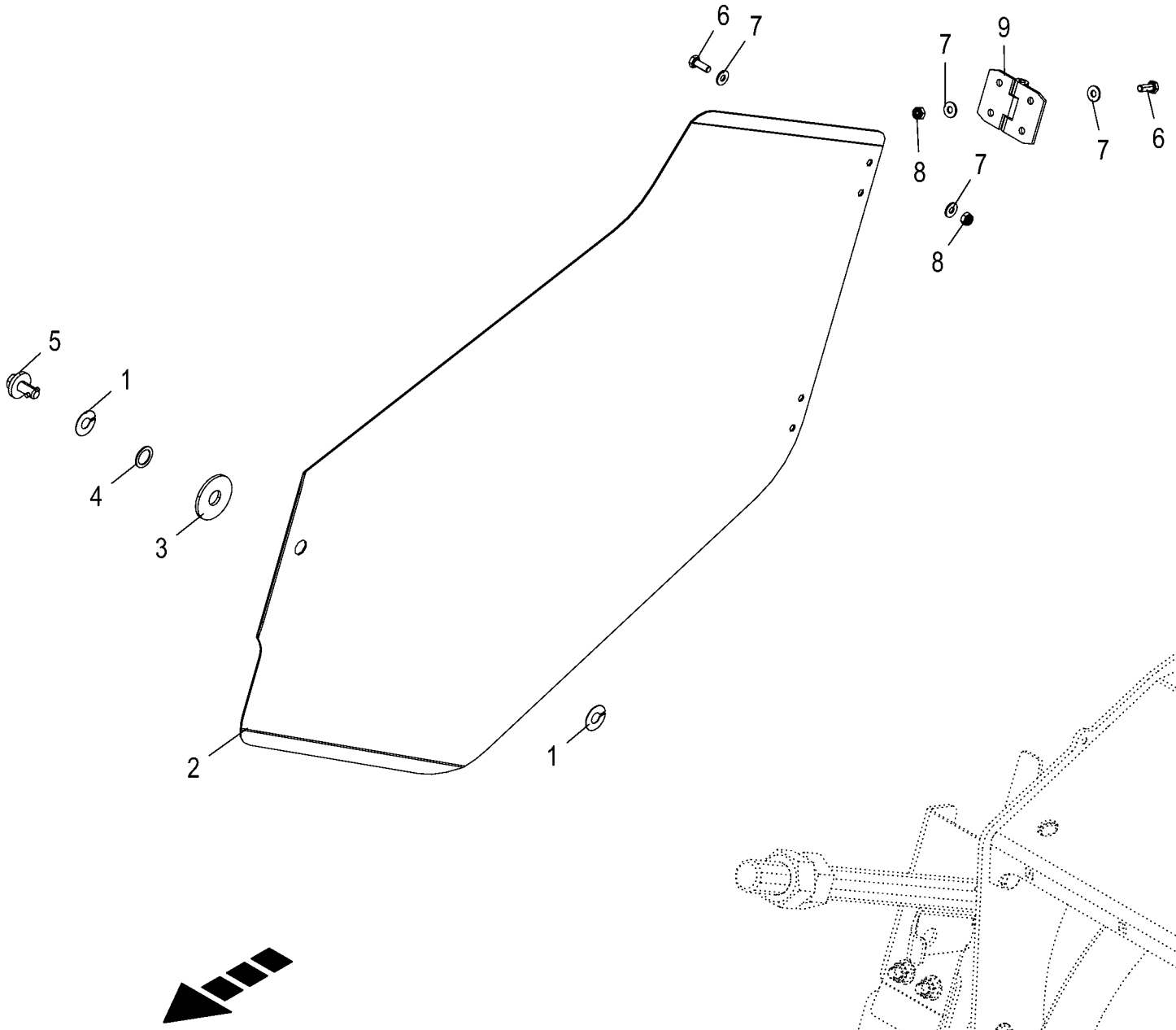

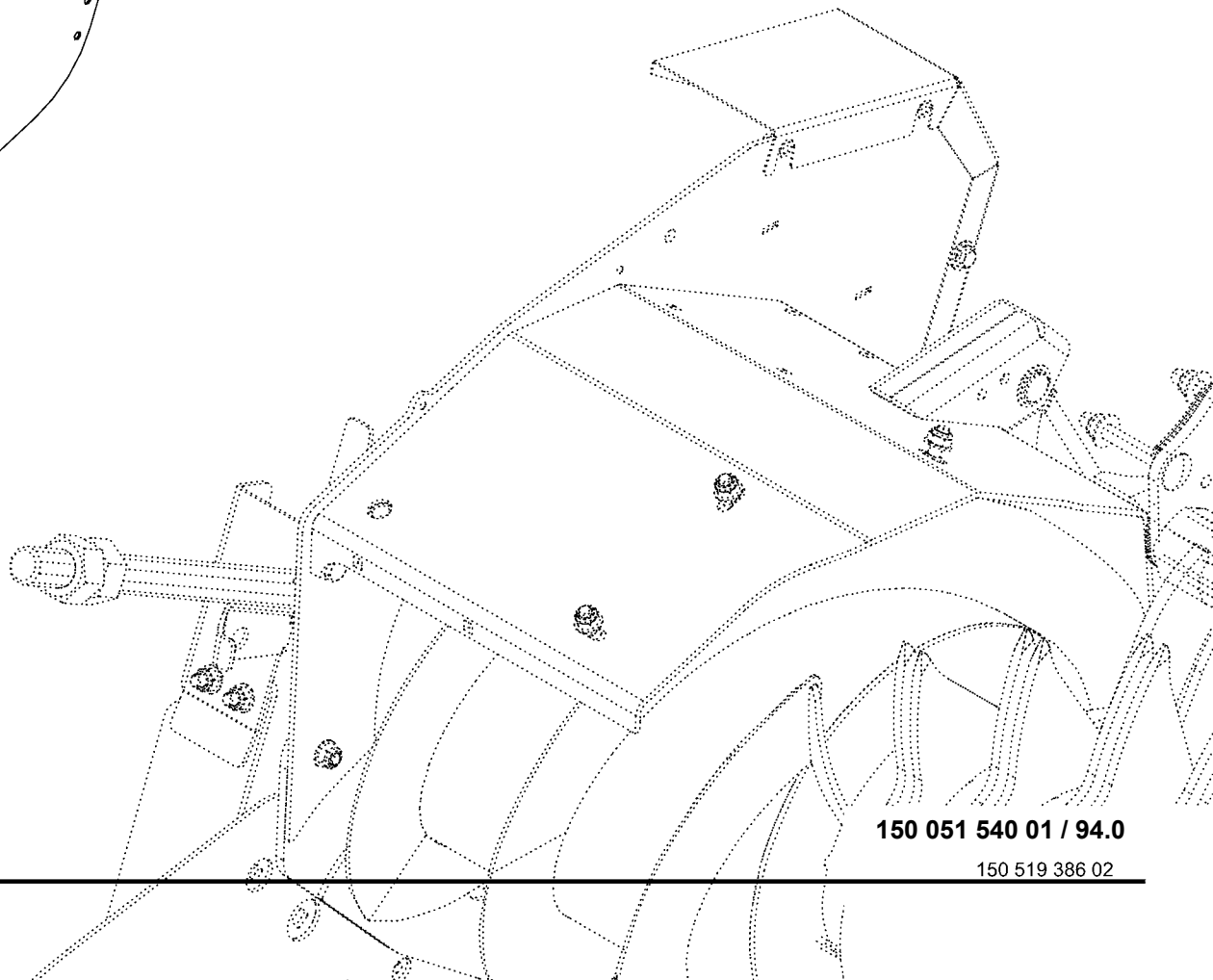

150 051 540 01 / 94.0

150 519 386 02

Wartungsklappe
Maintenance flap
Trappe de maintenance

1046901 -

150 051 540 01

150 519 386 2 **94.0**

Pos.	ID-Nr.	Benennung	Description	Description	Masch.-Nr-	RP201-10	RP201-11					Bemerkung/Remarks/Remarque
1	00 924 251 0	Haltescheibe	Retaining washer	Rondelle d'arret		2	2					
2	20 662 515 0	Wartungsklappe	maintenance flap	trappe de maintenance		1	1					
3	00 910 326 0	Scheibe	Washer	Rondelle		x	x					15 X 44 X 3
4	00 910 806 1	Passscheibe	Shim ring	Rondelle d'ajustage		x	x					15 X 21 X 1
5	00 924 247 0	Verschlusszapfen	Locking spigot	Maneton fermeture		1	1					
6	00 900 607 0	6kt-Schraube	Hex head bolt	Boulon tête hex		x	x					M 6 X 16
7	00 909 906 1	Sperrkantscheibe	Detent edged washer	Disque à bord d'arrêt		x	x					SKM 6
8	00 908 704 1	Sicherungsmutter	Locknut	Écrou hex		x	x					M 6
9	27 001 211 0	Scharnier	Hinge	Charnière		2	2					

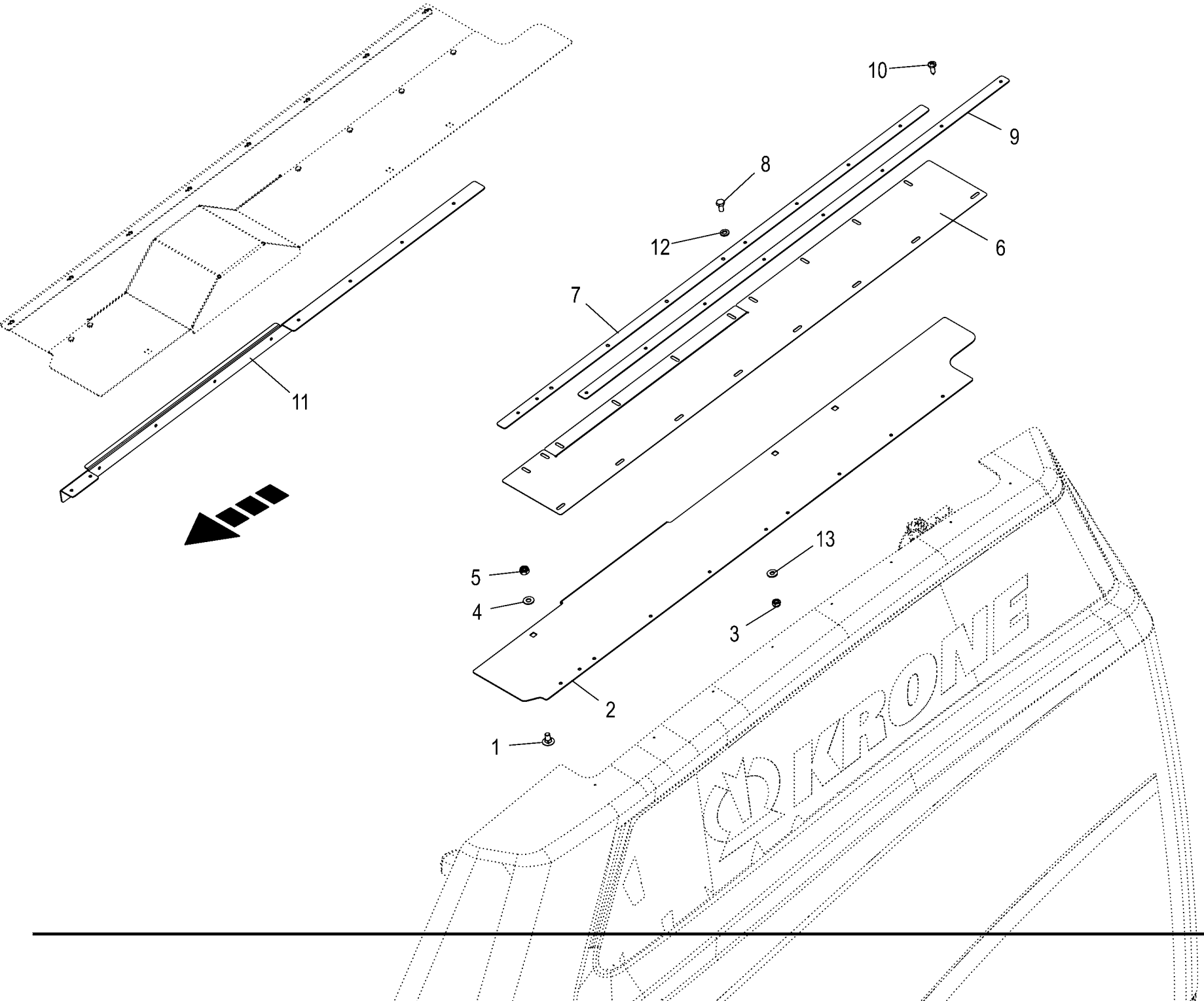

150 051 540 01 / 95.0

150 519 102 02

Abdichtung
Gasket
Joint

1046901 -

150 051 540 01

150 519 102 2 **95.0**

Pos.	ID-Nr.	Benennung	Description	Description	Masch.-Nr-	RP201-10	RP201-11					Bemerkung/Remarks/Remarque
1	00 904 751 2	Flachrundschraube	Coach bolt	Vis a tête bombée		x	x					M 10 X 20
2	20 467 248 0	Dichtblech links	Sealing sheet left	Tôle d'étanchéité gauche		1	1					
	20 463 325 0	Dichtblech rechts	Sealing sheet right	Tôle d'étanchéité droite		1	1					
3	00 908 704 1	Sicherungsmutter	Locknut	Écrou hex		x	x					M 6
4	00 909 909 1	Sperrkantscheibe	Detent edged washer	Disque à bord d'arrêt		x	x					SKM 10
5	00 908 758 0	Sicherungsmutter	Locknut	Écrou hex		x	x					M 10
6	20 463 282 0	Dichtfolie	Sealing film	Feuille étanche		2	2					
7	20 463 287 0	Folienspannblech innen	Film clamping sheet inside	Tôle de serrage à film intérieure		1	1					
8	00 900 607 0	6kt-Schraube	Hex head bolt	Boulon tête hex		x	x					M 6 X 16
9	20 463 285 0	Folienspannblech Bl 2	Film clamping sheet	Tôle de serrage à film		2	2					
10	00 906 811 0	Linsenblechschraube	Slotted pan head screw	Vis autotaraudeuse tête bombee		x	x					4,2 X 13
11	20 463 326 0	Klemmwinkel rechts	Clamping angle rh	Équerre de serrage dr.		1	1					
12	00 910 411 1	Scheibe	Washer	Rondelle		x	x					6,4 X 12,5 X 1,6
13	00 909 906 1	Sperrkantscheibe	Detent edged washer	Disque à bord d'arrêt		x	x					SKM 6

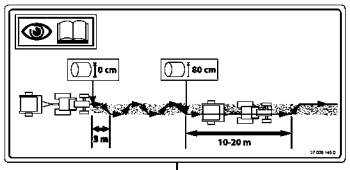

1

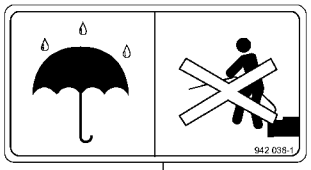

2

2,6 bar
37,7 psi

3

4

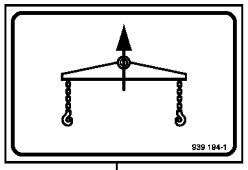

6

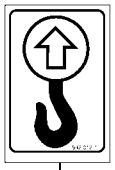

7

19

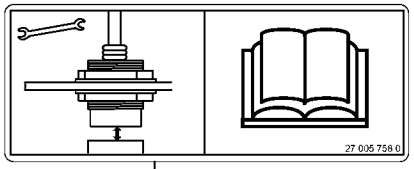

8

15

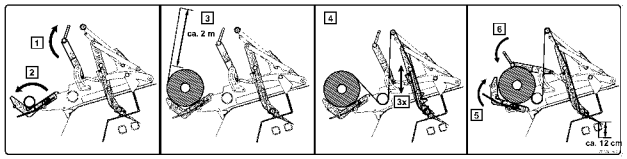

17

V 165

18

Anhänger ist mit einer
Zugöse DIN 11026
ausgerüstet. Er darf nur an Zugmaschinen mit einer dafür geeigneten Anhängekupplung angekuppelt werden.
939 478-3

13

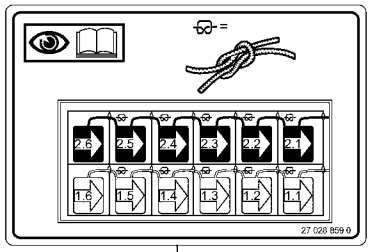

20

14

KRONE

5

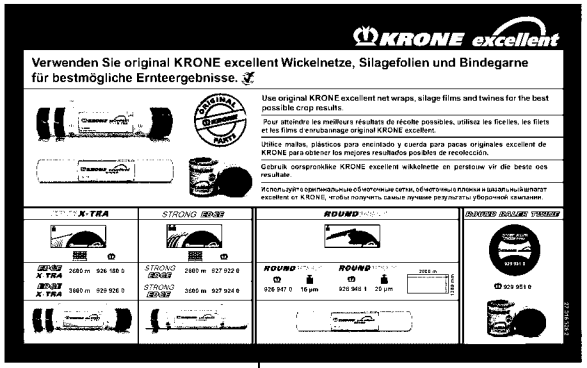

10

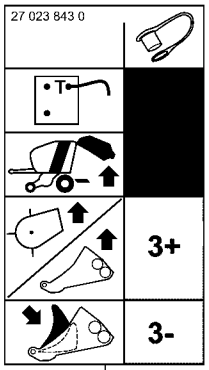

16

150 051 540 01 / 96.0

150 527 652 02

Hinweisaufkleber
Information labels
Autocollant d'avertissement

1046901 -

150 051 540 01

150 527 652 2 **96.0**

Pos.	ID-Nr.	Benennung	Description	Description	Masch.-Nr-	RP201-10	RP201-11					Bemerkung/Remarks/Remarque
1	27 028 145 0	Aufkleber Ballenkammerbefüllung weiß	Label	Autocollant		1	1					
2	00 942 038 1	Aufkleber	Label	Autocollant		4	4					
3	27 007 919 0	Aufkleber	Label	Autocollant		2	2					2,6 bar
	00 939 170 1	Aufkleber	Label	Autocollant		2	2					2,0 bar
	00 942 107 1	Aufkleber	Label	Autocollant		2	2					1,5 bar
4	00 939 145 1	Aufkleber	Label	Autocollant		1	1					40
5	00 942 341 1	Aufkleber -beige	Tag -beige	Autocollant -beige		1	1					Lg.= 893
6	00 939 194 1	Aufkleber	Label	Autocollant		2	2					
7	00 942 012 2	Aufkleber Kranhaken einhängen blau	Label	Autocollant		2	2					
8	27 005 758 0	Aufkleber	Label	Autocollant		1	1					
10	27 016 326 2	Aufkleber Krone excellent Netz & Garn	Label KRONE excellent net & twine	Autoc. KRONE excellent filet & ficelle		1	1					
13	00 939 478 3	Aufkleber	Label	Autocollant		1	1					
14	27 021 260 0	Aufkleber Fettpresse blau	Label Fettpresse blue	Autocollant Fettpresse bleu		18	18					
15	27 018 170 0	Aufkleber Wagenheberansatzpunkt blau	Label Wagenheberansatzpunkt blue	Autocollant Wagenheberansatzpunkt bleu		2	2					
16	27 023 843 0	Aufkleber Hydraulikaufkleber RP201 weiß	Label hydraulics label RP201 white	Autocollant hydr. RP201 blanc		1	1					
17	27 025 114 0	Aufkleber Netzbindung Verlauf weiß	Label net wrapp white	Autocollant liage par filet blanc		1	1					
18	27 025 870 0	Aufkleber V165 grün	Label V165 green	Autocollant		2						
	27 025 871 0	Aufkleber V165XC grün	Label V165XC green	Autocollant			2					
19	27 023 958 0	Aufkleber Zurrpunkte blau	Label	Autocollant		4	4					
20	27 028 859 0	Aufkleber Garnverlauf weiß	Label	Autocollant		1	1					

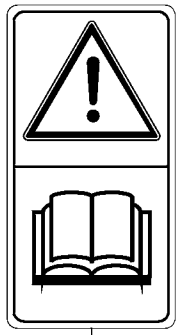

1

4

5

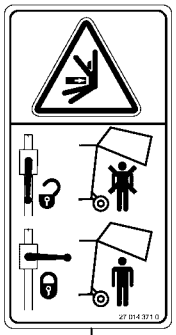

7

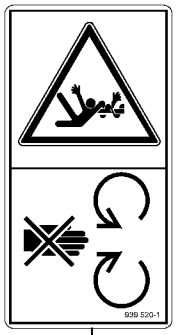

8

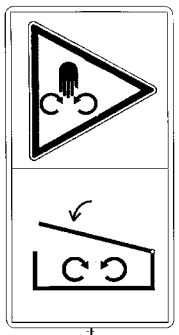

9

10

11

12

13

14

15

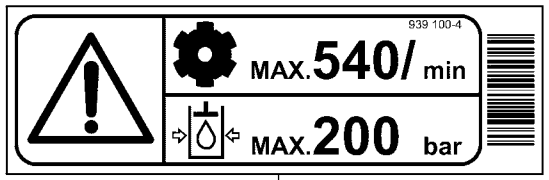

2

3

6

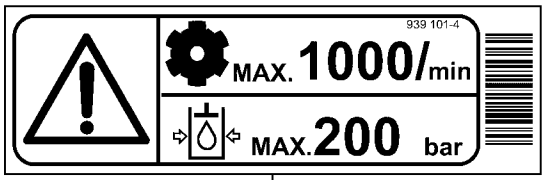

16

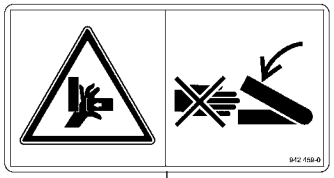

17

Sicherheitsaufkleber
Safety label
Autocollant de sécurité

1046901 -

150 051 540 01

150 519 391 2 **97.0**

Pos.	ID-Nr.	Benennung	Description	Description	Masch.-Nr-	RP201-10	RP201-11					Bemerkung/Remarks/Remarque
1	00 939 471 1	Aufkleber	Label	Autocollant		1	1					
2	00 939 100 4	Aufkleber	Label	Autocollant		1	1					
3	27 018 010 0	Aufkleber Hochdruckleitung unter Druck	Label Hochdruckleitung unter Druck	Autocollant Hochdruckleitung unter Druck		1	1					
4	00 942 196 1	Aufkleber	Label	Autocollant		6	6					
5	00 939 407 1	Aufkleber	Label	Autocollant		2	2					
6	00 939 125 1	Aufkleber	Label	Autocollant		2	2					H= 100
7	27 014 371 0	Aufkleber Absperrhahn Heckklappe gelb	Label Absperrhahn Heckklappe yellow	Autocollant Absperrhahn Heckklappe jaune		3	3					
8	00 939 520 1	Aufkleber	Label	Autocollant		2	2					
9	00 942 002 4	Aufkleber	Label	Autocollant		4	4					
10	00 942 360 4	Aufkleber Kippgefahr RB gelb	Label danger of tipping RB yellow	Autocollant Kippgefahr RB jaune		1	1					
11	27 014 048 0	Aufkleber Nicht unter Heckklappe treten	Label Nicht unter Heckklappe treten	Autocollant		1	1					
12	27 013 422 0	Aufkleber Gefahr rollender Ballen gelb	Label Gefahr rollender Ballen yellow	Autocollant Gefahr rollender Ballen		2	2					
13	00 939 408 2	Aufkleber	Label	Autocollant		2	2					
14	27 014 439 0	Aufkleber Hebel unter Federspannung gelb	Label Hebel unter Federspannung yellow	Autocollant Hebel unter Federspannung		1	1					
15	00 939 412 2	Aufkleber	Label	Autocollant		2	2					
16	00 000 001 0	-nicht für diese Maschine	-not for this machine	-non prevu pour cette machine		1	1					
17	00 942 459 0	Aufkleber	Label	Autocollant		2	2					

Zubehör
Accessories
Accessoires

-----ZUBEHÖR
-----ACCESSORIES
-----ACCESSOIRES

1046901 -

150 051 540 01

150 435 591 1 **98.0**

Pos.	ID-Nr.	Benennung	Description	Description	Masch.-Nr-	RP201-10	RP201-11					Bemerkung/Remarks/Remarque
1						.	.					

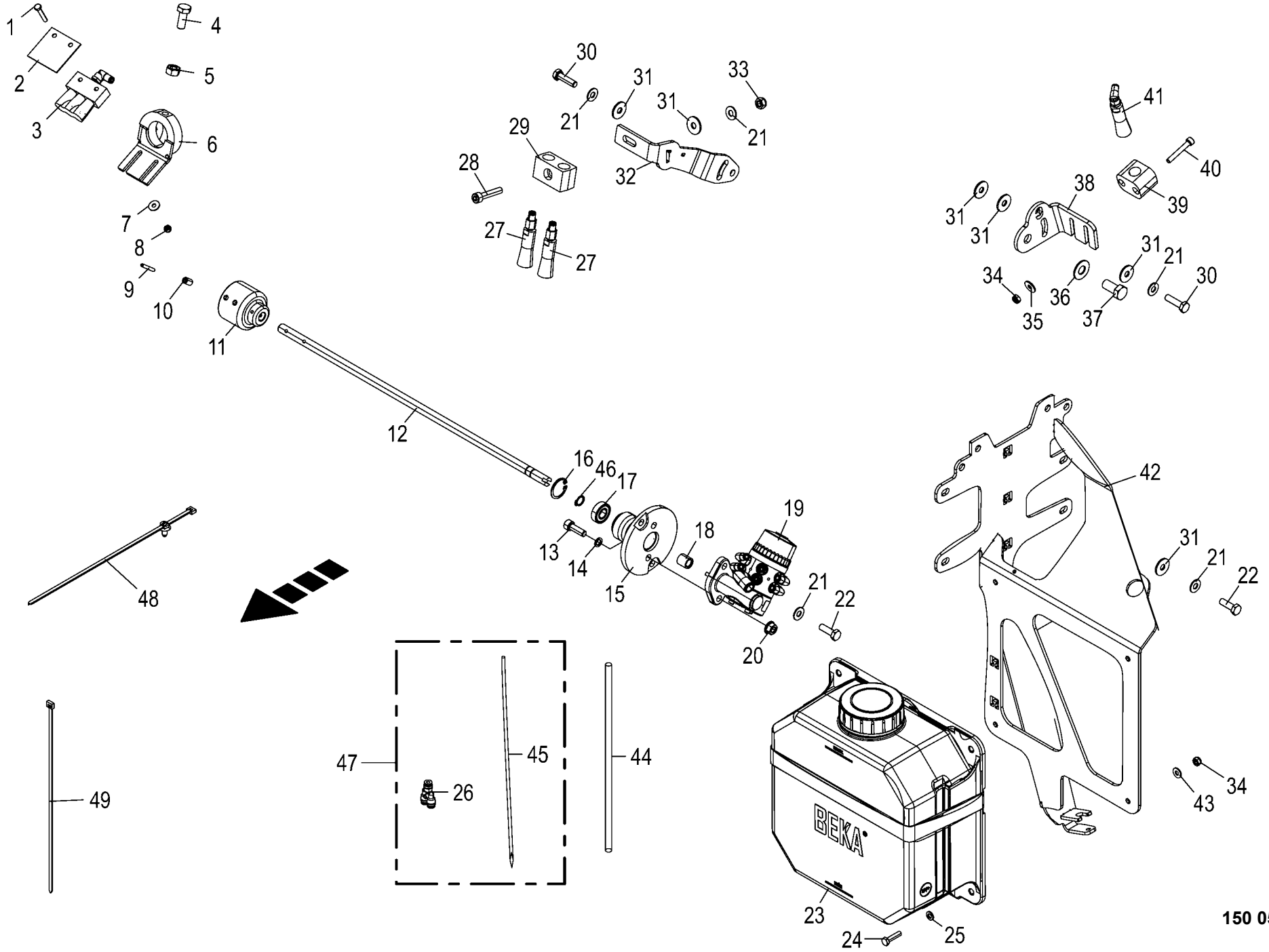

150 051 540 01 / 99.0

150 520 421 04

Zentralschmierung - Öl
Central lubrication system - oil
Système de lubrification central - huile

1046901 -

150 051 540 01

150 520 421 4 **99.0**

Pos.	ID-Nr.	Benennung	Description	Description	Masch.-Nr-	RP201-10	RP201-11					Bemerkung/Remarks/Remarque
1	90 003 028 0	6kt-Schraube M5 x 30	Hexagon head screw M5 x 30	Vis six pans M5 x 30		x	x					
2	20 466 859 0	Staubschutzlappen	Dust protection cloth	Chiffons de protection anti-poussière		1	1					
3	27 024 713 0	Pinselbürste rechteckig Steckverb.	End brush rectangular plug connection	Brosse pinceau rectangulaire connecteur		1	1					
4	00 900 636 0	6kt-Schraube	Hex head bolt	Boulon tête hex		x	x					M 10 X 25
5	00 908 212 0	6kt-Mutter	Hex nut	Écrou hex		x	x					M 10
6	20 466 892 1	Pinselhalter Einzug				1	1					
7	00 910 365 0	Scheibe	Washer	Rondelle		x	x					5,3 X 15 X 1
8	00 908 702 0	Sicherungsmutter	Locknut	Écrou hex		x	x					M 5
9	00 912 584 2	Spannstift	Roll pin	Goupille de serrage		1	1					4 X 30
10	00 905 745 0	Gewindestift	Threaded pin	Goujon fileté		1	1					M 8 X 16
11	20 268 501 2	Antriebsbuchse	Drive bushing	douille d'entraînement		1	1					
12	20 460 758 3	Antriebswelle Ölpumpe				1	1					
13	00 903 077 1	Zylinderschraube	Allen screw	Vis tête cylindrique		x	x					M 8 X 25
14	00 909 903 0	Sperrkantscheibe	Detent edged washer	Disque à bord d'arrêt		x	x					SKZ 8
15	20 466 894 1	Flansch				1	1					
16	00 911 600 0	Sicherungsring	Circlip	Circlip		1	1					28 X 1,2
17	00 930 100 0	Rillenkugellager	Grooved ball bearing	Roulement à gorge		1	1					6001 2RS
18	20 460 757 0	Sicherungshülse	Safety sleeve	Douille de sécurité		1	1					
19	27 020 491 3	Ölschmierpumpe	Oil lubrication pump	Pompe de lubrification d'huile		1	1					
	27 100 043 0	Winkelsteckverbindung Ø4 G1/8"	Angled plug conn Ø4 G1/8"	Connec. en angle Ø4 G1/8"		4	4					
	27 100 044 0	Winkelsteckverbindung Ø10 G1/ 8"	Angled plug conn Ø10 G1/8"	Connec. en angle Ø10 G1/8"		1	1					
	27 100 045 0	Steckverbinder gerade Ø4 G1/8"	Plug connector strai Ø4 G1/8"	Connecteur droit Ø4 G1/8"		2	2					
20	90 003 503 0	6kt-Mutter m. Flansch & Sperrk M8 Zn8	Hex. nut + flange&detent edg M8	Écrou hex + bride&pièce d'arr M8		x	x					
21	00 909 908 1	Sperrkantscheibe	Detent edged washer	Disque à bord d'arrêt		x	x					SKM 8
22	00 900 616 0	6kt-Schraube	Hex head bolt	Boulon tête hex		x	x					M 8 X 25
23	27 024 489 0	Ölbehälter Zentralschmierung 8 ltr.	Oil tank for central lubrication 8l	Réserv. d'huile lubrific. centralisée 8l		1	1					
24	00 900 239 1	6kt-Schraube	Hex head bolt	Boulon tête hex		x	x					M 6 X 25
25	00 910 411 1	Scheibe	Washer	Rondelle		x	x					6,4 X 12,5 X 1,6
26	27 014 850 0	Y-Verbinder Ø4 Zentralschm.	Y connector Ø4 central lubrication	Patte de liaison d'Y Ø4 lubrific. centr.		2	2					
27	27 023 176 0	Pinsel kl. m. Rückschlagventil gerade	Brush small wi non-return valve straight	Pinceau petit + clapet antiretour droit		2	2					
28	90 003 136 0	Zylindersch.I-6kt M8 x 40 Zn8	Cylinder screw hexagon socket M8 x 40	Vis cylind à six pans creux M8 x 40		x	x					

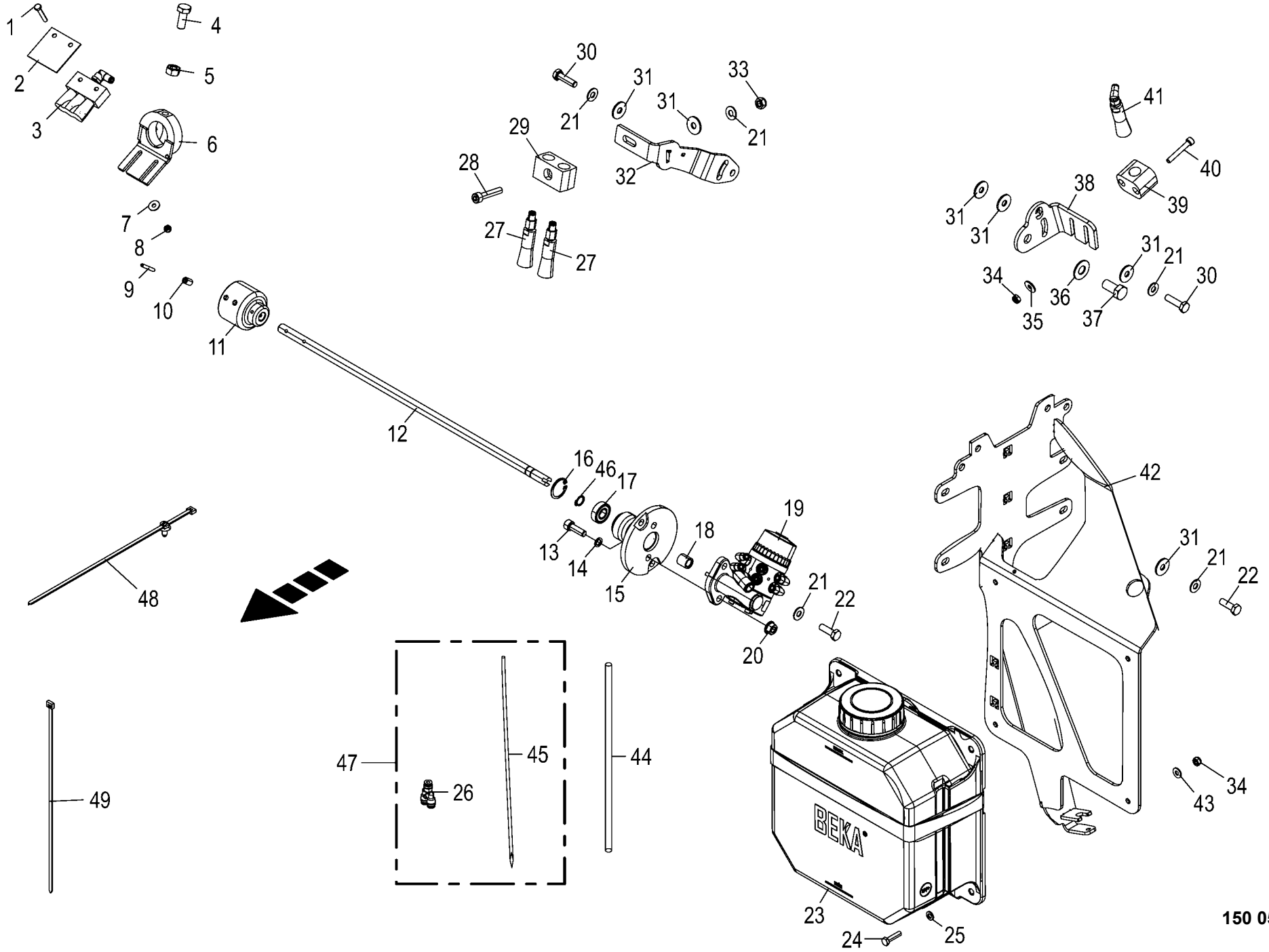

150 051 540 01 / 99.0

150 520 421 04

Zentralschmierung - Öl
Central lubrication system - oil
Système de lubrification central - huile

1046901 -

150 051 540 01

150 520 421 4 **99.0**

Pos.	ID-Nr.	Benennung	Description	Description	Masch.-Nr-	RP201-10	RP201-11					Bemerkung/Remarks/Remarque
29	27 023 878 0	Rohrschelle 16/16 M8 glatt	Pipe clamp 16/16 M8 smooth	Collier 16/16 M8 lisse		1	1					
30	00 900 617 0	6kt-Schraube	Hex head bolt	Boulon tête hex		x	x					M 8 X 30
31	00 910 603 0	Scheibe	Washer	Rondelle		x	x					8,4 X 24 X 2
32	20 268 012 2	Pinselhalter Presskanal				1	1					
33	00 908 706 0	Sicherungsmutter	Locknut	Écrou hex		x	x					M 8
34	00 908 704 1	Sicherungsmutter	Locknut	Écrou hex		x	x					M 6
35	00 910 351 1	Scheibe	Washer	Rondelle		x	x					6,4 X 18 X 1,6
36	00 909 910 1	Sperrkantscheibe	Detent edged washer	Disque à bord d'arrêt		x	x					SKM 12
37	00 900 655 0	6kt-Schraube	Hex head bolt	Boulon tête hex		x	x					M 12 X 25
38	20 268 010 1	Pinselhalter	Brush support	Support du pinceau		1	1					
39	27 023 876 0	Rohrschelle 16mm glatt	Pipe clamp 16mm smooth	Collier 16mm lisse		1	1					
40	00 903 050 2	Zylinderschraube	Allen screw	Vis tête cylindrique		x	x					M 6 X 40
41	27 023 177 0	Pinsel kl. m. Rückschlagventil 90° Ansch	Brush small wi non-return valve 90°	Pinceau petit+clapet antiretour rac.90°		1	1					
42	20 463 425 3	Halter f. Schmierkomponenten				1	1					
43	00 909 906 1	Sperrkantscheibe	Detent edged washer	Disque à bord d'arrêt		x	x					SKM 6
44	27 025 054 0	Polyamidrohr Ø10x2 (ID=1mtr.)	Polyamide tube Ø10x2 (ID=1mtr.)	Tuyau polyamide Ø10x2 (ID=1m)		x	x					
45	00 938 892 1	Kunststoffrohr -Id.-Nr.= 1m	Plastic tube -Id.-no.= 1m	Tube plastique -Id.-no.= 1m		x	x					4 X 0.85
46	00 911 500 0	Sicherungsring	Circlip	Circlip		2	2					A 12 X 1
47	27 026 334 0	Leitungsstrang Öl 6 Stränge	Line strand oil 6 pairs	Gaine de cond. Öl 6 Strän		1	1					
48	20 086 200 0	Befestigungsbinder 4,6x300 Lamellenfuß	Fixing tie 4,6x300 Fir tree base sw	Lanière de fixation 4,6x300 Pied sapin		6	6					
49	00 922 671 1	Kabelbinder	Cable band	Collier de serrage		x	x					Lg.= 300

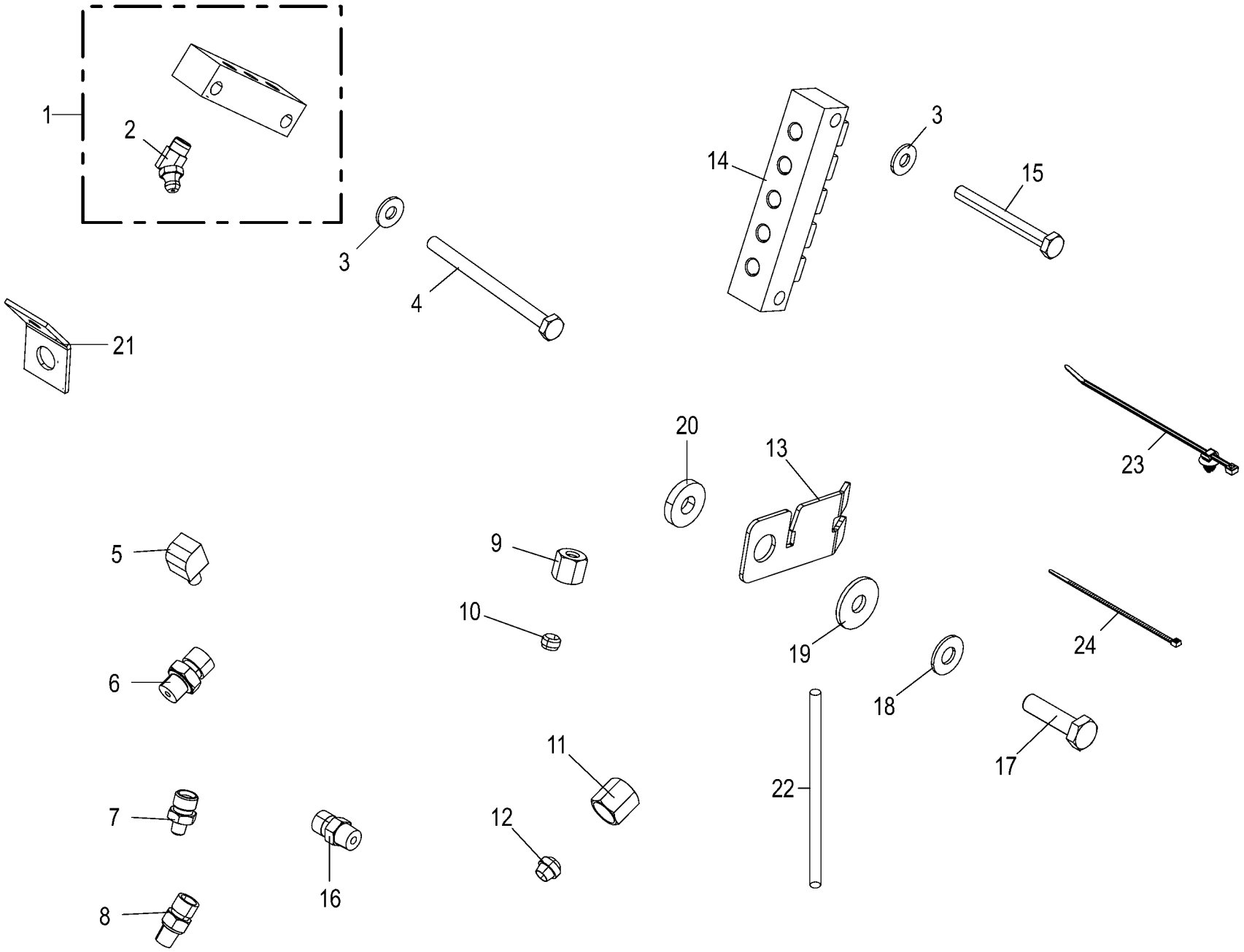

150 051 540 01 / 100.0

150 520 454 02

Zentralschmierung - Fett
Central lubrication system - grease
Système de lubrification central-graisse

1046901 -

150 051 540 01

150 520 454 2 **100.0**

Pos.	ID-Nr.	Benennung	Description	Description	Masch.-Nr-	RP201-10	RP201-11					Bemerkung/Remarks/Remarque
1	00 920 963 1	Leiste -inkl. Schmiernippel	Strip -incl. grease nipple	Barette -incl. graisseur		3	3					
2	00 919 106 0	Kegelschmiernippel	Grease niple	Graisseur à cone		9	9					BM 8 X 1
3	00 909 906 1	Sperrkantscheibe	Detent edged washer	Disque à bord d'arrêt		x	x					SKM 6
4	00 901 005 0	6kt-Schraube	Hex head bolt	Boulon tête hex		x	x					M 6 X 80
5	27 025 307 0	Winkelstück 90° M6 keg.	Elbow 90° M6 conically shaped	Pièce angulaire 90° M6 conique		3	3					
6	00 921 059 2	Einschraubstutzen	Male connector	Raccord filet		x	x					M 10 X 1 / M 12 X 1,5
7	00 920 800 0	Einschraubstutzen	Male connector	Raccord filet		10	10					LL M 6 X 1
8	00 920 920 1	Einschraubstutzen	Male connector	Raccord filet		22	22					LL M 8 X 1 Keg.
9	00 920 905 0	Überwurfmutter	Nozzle disc cap	Écrou de buse-pastille		31	31					ALL 6
10	00 920 916 0	Schneidring	Cutting ring	Baque coupante		31	31					LL 6
11	00 921 039 1	Überwurfmutter	Nozzle disc cap	Écrou de buse-pastille		x	x					L 6
12	00 921 045 1	Schneidring	Cutting ring	Baque coupante		x	x					L 6
13	20 061 612 1	Kabelhalter	Cable support	Support de câbles		4	4					
14	27 024 496 0	Nippelblock 5 SN45° Form B	Nipple block 5 SN45° shape B	Bloc de graisseurs 5 SN45° forme B		2	2					
15	90 000 176 0	6kt-Schraube	Hex head bolt	Boulon tête hex		x	x					M 6 X 55
16	00 919 333 0	Einschraubstutzen	Male connector	Raccord filet		6	6					M 10 X 1
17	00 900 617 0	6kt-Schraube	Hex head bolt	Boulon tête hex		x	x					M 8 X 30
18	00 909 908 1	Sperrkantscheibe	Detent edged washer	Disque à bord d'arrêt		x	x					SKM 8
19	00 910 603 0	Scheibe	Washer	Rondelle		x	x					8,4 X 24 X 2
20	00 910 366 0	Scheibe	Washer	Rondelle		x	x					8,4 X 21 X 4
21	00 336 735 1	Halteblech	Holding plate	Tôle de fixation		6	6					
22	00 938 933 0	Kunststoffrohr mit Fett gefüllt -Id.-Nr.= 1m	Plastic tube filled with grease -Id.-no.= 1m	Tube plastique farci avec graisse -Id.-no.= 1m		x	x					6 X 1,5
23	20 086 200 0	Befestigungsbinder 4,6x300 Lamellenfuß	Fixing tie 4,6x300 Fir tree base sw	Lanière de fixation 4,6x300 Pied sapin		x	x					
24	00 922 671 1	Kabelbinder	Cable band	Collier de serrage		x	x					Lg.= 300

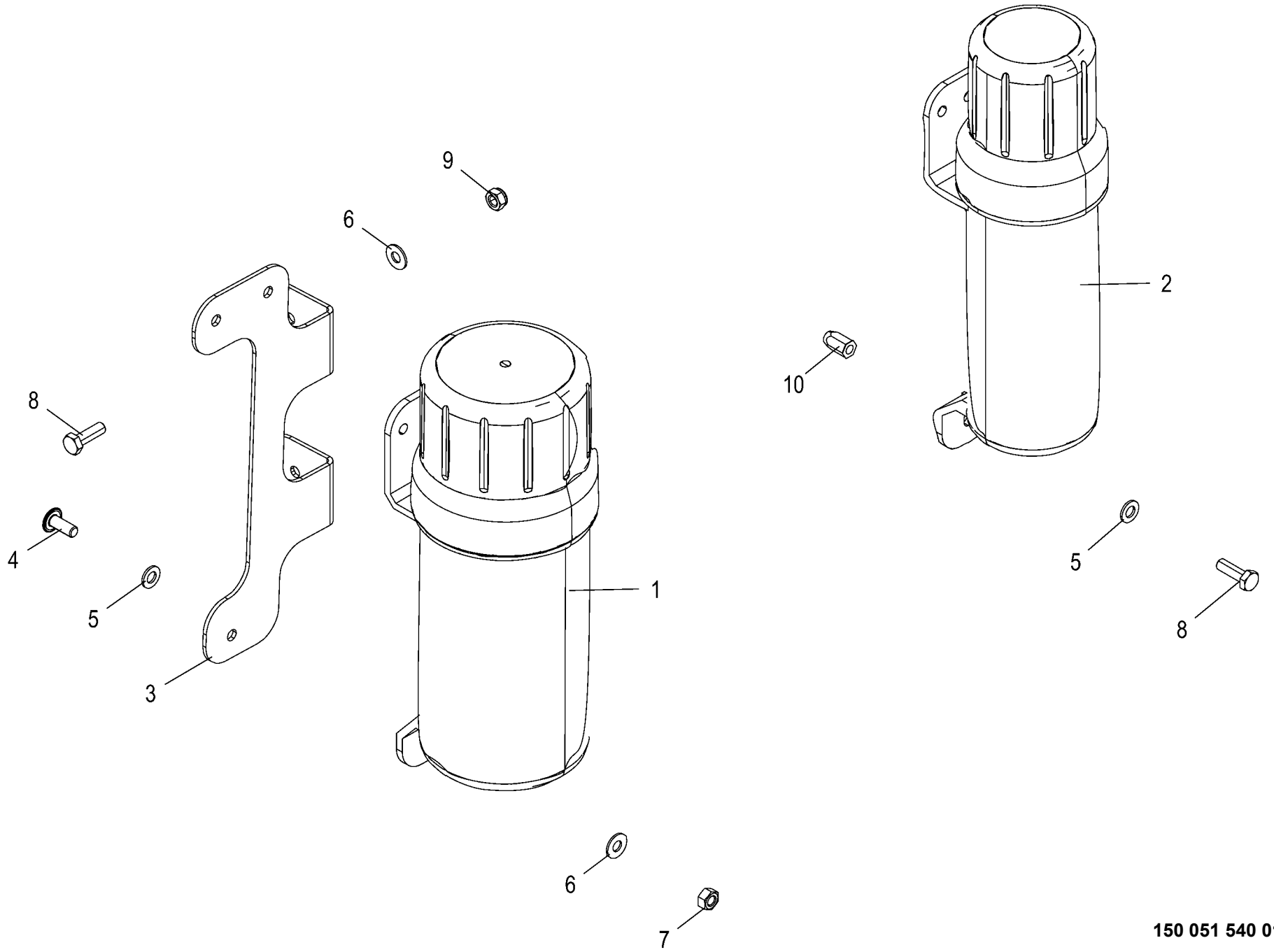

150 051 540 01 / 101.0

150 497 434 01

Dokumentenbehälter
Document box
Boîte à documents

1046901 -

150 051 540 01

150 497 434 1 **101.0**

Pos.	ID-Nr.	Benennung	Description	Description	Masch.-Nr-	RP201-10	RP201-11					Bemerkung/Remarks/Remarque
1	27 021 830 0	Betriebsanltg-Box gross 319 x Ø109 mm	Operating instr. box large 318 x Ø84 mm	Boîte notice d'util. large 319 x Ø109 mm		1	1					
2	00 000 001 0	-nicht für diese Maschine	-not for this machine	-non prevu pour cette machine		x	x					
3	20 461 468 0	Betriebsanleitungsboxhalter V	Oper. instructions box support V	Support de la boîte à documents V		x	x					
4	90 001 577 0	Linsenflanschschraube	Fillister head screw	Vis à tête conique bombèe		x	x					M 8 X 20
5	00 910 413 0	Scheibe	Washer	Rondelle		x	x					8,4 X 17 X 1,6
6	00 909 908 1	Sperrkantscheibe	Detent edged washer	Disque à bord d'arrêt		x	x					SKM 8
7	00 908 210 0	6kt-Mutter	Hex nut	Écrou hex		x	x					M 8
8	00 900 616 0	6kt-Schraube	Hex head bolt	Boulon tête hex		x	x					M 8 X 25
9	00 908 706 0	Sicherungsmutter	Locknut	Écrou hex		x	x					M 8
10	90 000 113 0	Blindnietmutter	Blind rivet nut	Ecrou rivet aveugle		x	x					M 8 X 20,5

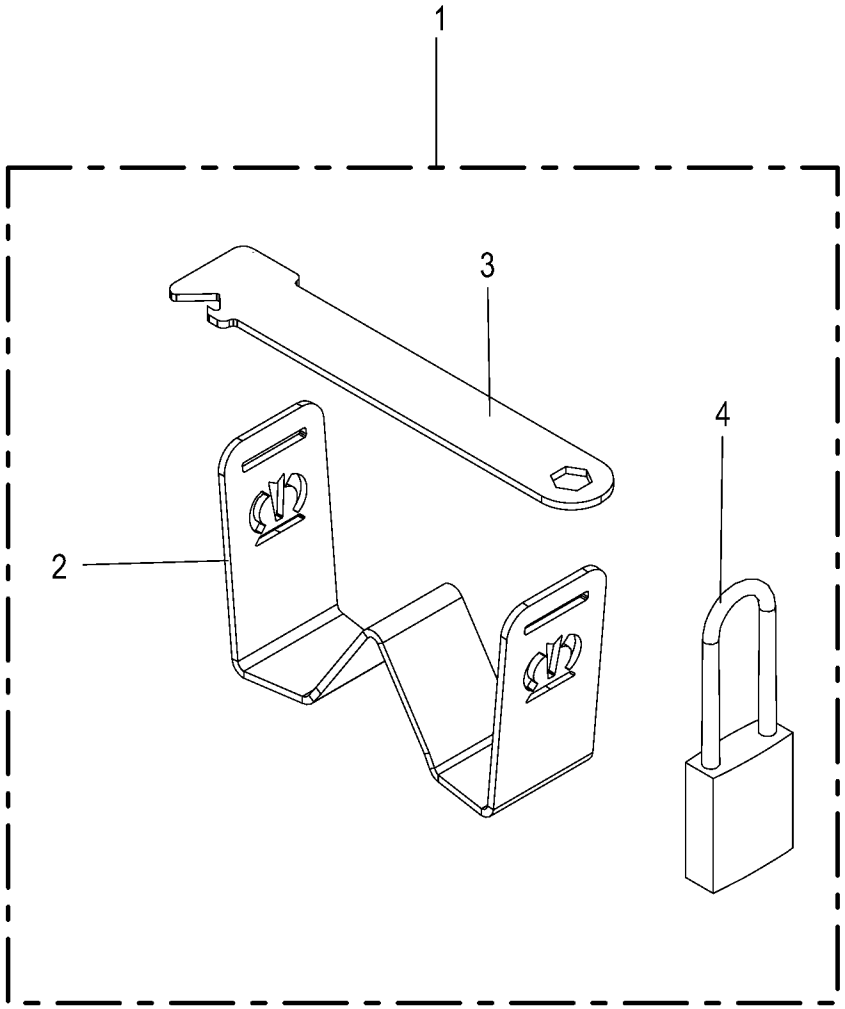

150 051 540 01 / 102.0

150 522 630 01

Sicherung gegen unbefugte Benutzung
Dev. to prevent unautho. use
Des. de prot. contre une utilis. non autorisée

1046901 -

150 051 540 01

150 522 630 1 **102.0**

Pos.	ID-Nr.	Benennung	Description	Description	Masch.-Nr-	RP201-10	RP201-11					Bemerkung/Remarks/Remarque
1	20 660 076 0	Sicherung gegen unbefugte Benutzung	Safety device which prevents unauthorise	Protection contre utilisation non autor.		1	1					
2	20 660 075 0	Bügel	Bracket	Étrier		1	1					
3	20 660 074 0	Riegel	Latch	Verrou		1	1					
4	27 025 226 0	Vorhängeschloss Burgwächter 400E HB	Padlock Burgwächter 400E HB	Cadenas Burgwächter 400E HB		1	1					
	27 026 264 0	Schlüssel für Vorhängeschloss 400E HB	Key for padlock 400E HB	Clé pour cadenas 400E HB		2	2					

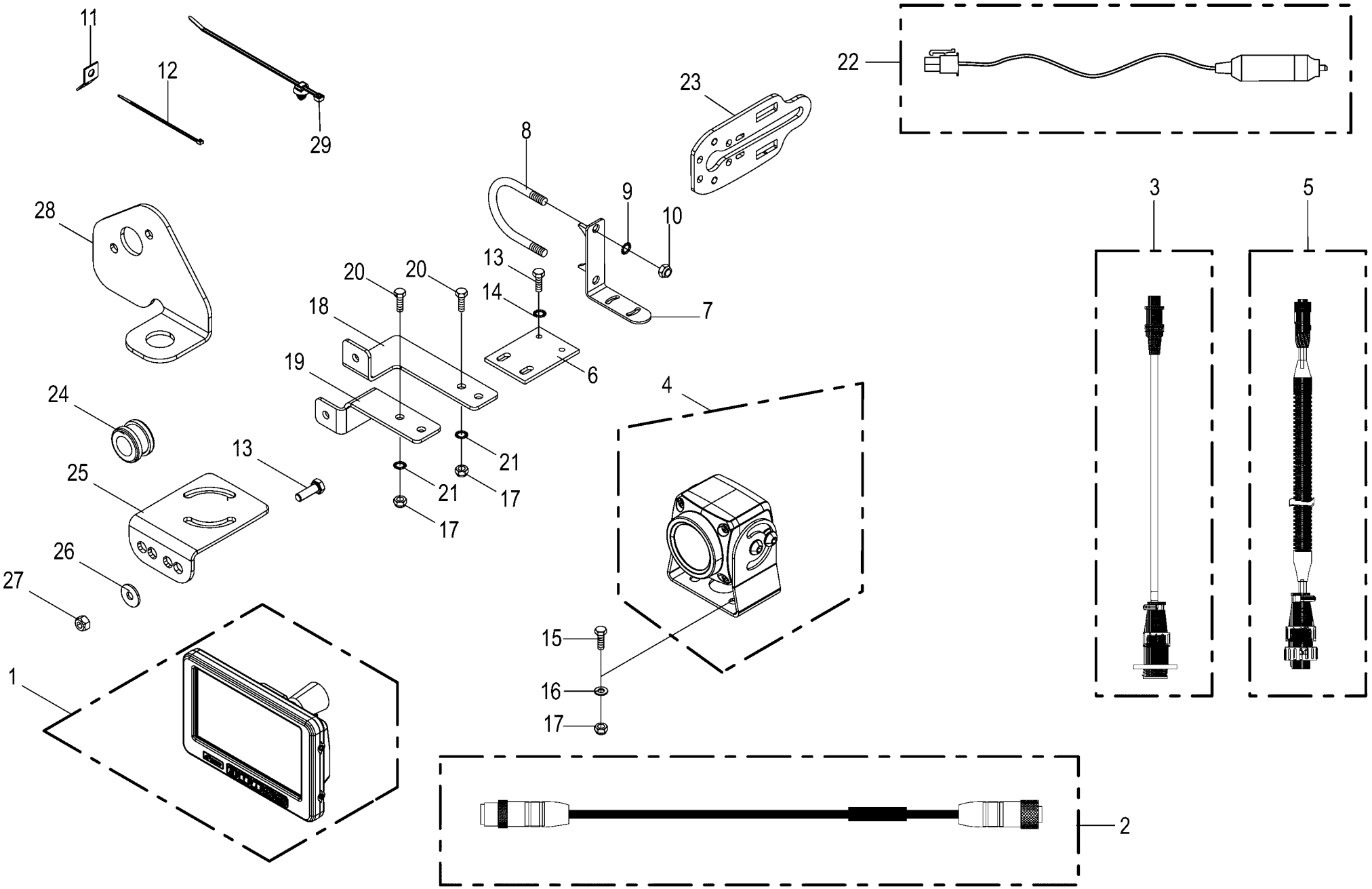

150 051 540 01 / 103.0

150 357 701 15

Kamerasystem -optional **Camera system** **Système de caméra**					1046901 -	RP201-10	RP201-11					**150 051 540 01** 150 357 701 15 **103.0**
Pos.	ID-Nr.	Benennung	Description	Description	Masch.-Nr-							Bemerkung/Remarks/Remarque
1	20 085 156 0	Monitor 7"	Monitor 7"	Moniteur 7"		1	1					
2	20 088 495 0	Verlängerung 5-p M12x1 5000mm	Extension 5-p M12x1 5000mm	Rallonge 5-p M12x1 5000 mm		1	1					
	20 088 496 0	Verlängerung 5-p M12x1 10000mm	Extension 5-p M12x1 10000mm	Rallonge 5-p M12x1 10000 mm		1	1					
3	20 088 487 0	Adapter 4-p Mini DIN - 7-p CPC	Adapter 4-p Mini DIN - 7-p CPC	Adaptateur 4-p Mini DIN - 7-p CPC		1	1					
4	20 085 509 0	Kamera 90°	Camera 90° CMOS	Caméra 90° CMOS		1	1					
5	20 088 488 0	Adapter 7-p CPC - 5-p M12x1	Adapter 7-p CPC - 5-p M12 x 1	Adaptateur 7-p CPC - 5-p M12x1		1	1					
6	20 053 605 0	Befestigungsplatte	Attatching plate	Plateau de fixation		1	1					
7	20 062 586 0	Winkel	Angle	Angle		1	1					
8	00 291 147 1	Bügelschraube	Stirrup bolt	Vis d'étrier		1	1					M 10 X 229
9	00 909 909 1	Sperrkantscheibe	Detent edged washer	Disque à bord d'arrêt		x	x					SKM 10
10	00 908 758 0	Sicherungsmutter	Locknut	Écrou hex		x	x					M 10
11	00 336 735 1	Halteblech	Holding plate	Tôle de fixation		x	x					
12	00 922 671 1	Kabelbinder	Cable band	Collier de serrage		x	x					Lg.= 300
	00 922 674 0	Kabelbinder	Cable band	Collier de serrage		x	x					Lg.= 200
13	00 900 616 0	6kt-Schraube	Hex head bolt	Boulon tête hex		x	x					M 8 X 25
14	00 909 908 1	Sperrkantscheibe	Detent edged washer	Disque à bord d'arrêt		x	x					SKM 8
15	00 900 608 0	6kt-Schraube	Hex head bolt	Boulon tête hex		x	x					M 6 X 20
16	00 910 411 1	Scheibe	Washer	Rondelle		x	x					6,4 X 12,5 X 1,6
17	00 908 704 1	Sicherungsmutter	Locknut	Écrou hex		x	x					M 6
18	20 062 923 0	Winkel	Angle	Angle		1	1					
19	20 062 924 0	Winkel	Angle	Angle		1	1					
20	00 901 028 1	6kt-Schraube	Hex head bolt	Boulon tête hex		x	x					M 6 X 30
21	00 909 906 1	Sperrkantscheibe	Detent edged washer	Disque à bord d'arrêt		x	x					SKM 6
22	20 083 763 0	Kabel Spannungsversorgung-Monitor 2m	Cable power supply monitor 2m	Câble moniteur alimentation en tension 2		1	1					
23	20 256 734 0	Halter	Support	Support		1	1					
24	20 084 868 0	Kabelführungstülle 15mm	Grommet 15mm	Passe-câble 15mm		1	1					
25	20 464 524 1	Kamerahalter RP201/301 Bl 3				1	1					
26	90 000 585 0	Scheibe	Washer	Rondelle		x	x					8,4 X 24 X 2
27	00 908 707 0	Sicherungsmutter	Locknut	Écrou hex		x	x					M 8
28	20 469 145 0	Kamerahalter Bl 3				1	1					
29	20 086 200 0	Befestigungsbinder 4,6x300 Lamellenfuß	Fixing tie 4,6x300 Fir tree base sw	Lanière de fixation 4,6x300 Pied sapin		x	x					

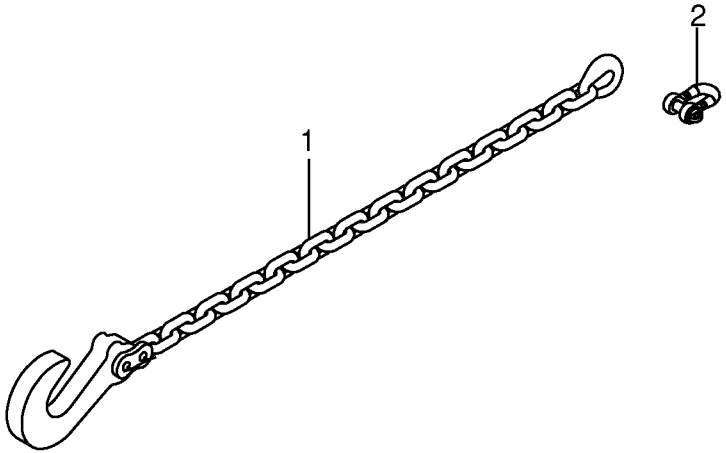

150 051 540 01 / 104.0

150 412 595 01

Sicherungskette ASAE-89 -optional
Safety chain ASAE-89
Chaîne de sécurité ASAE-89

1046901 -

150 051 540 01

150 412 595 1 **104.0**

Pos.	ID-Nr.	Benennung	Description	Description	Masch.-Nr-	RP201-10	RP201-11					Bemerkung/Remarks/Remarque
1	27 010 964 0	Sicherungskette	Protection Chain	Chaine de protection		1	1					Lg.= 1500
2	90 002 793 0	Schäkel C 1 verzinkt mit Lösesicherung	Shackle C 1 verzinkt	Manille C 1 verzinkt		1	1					

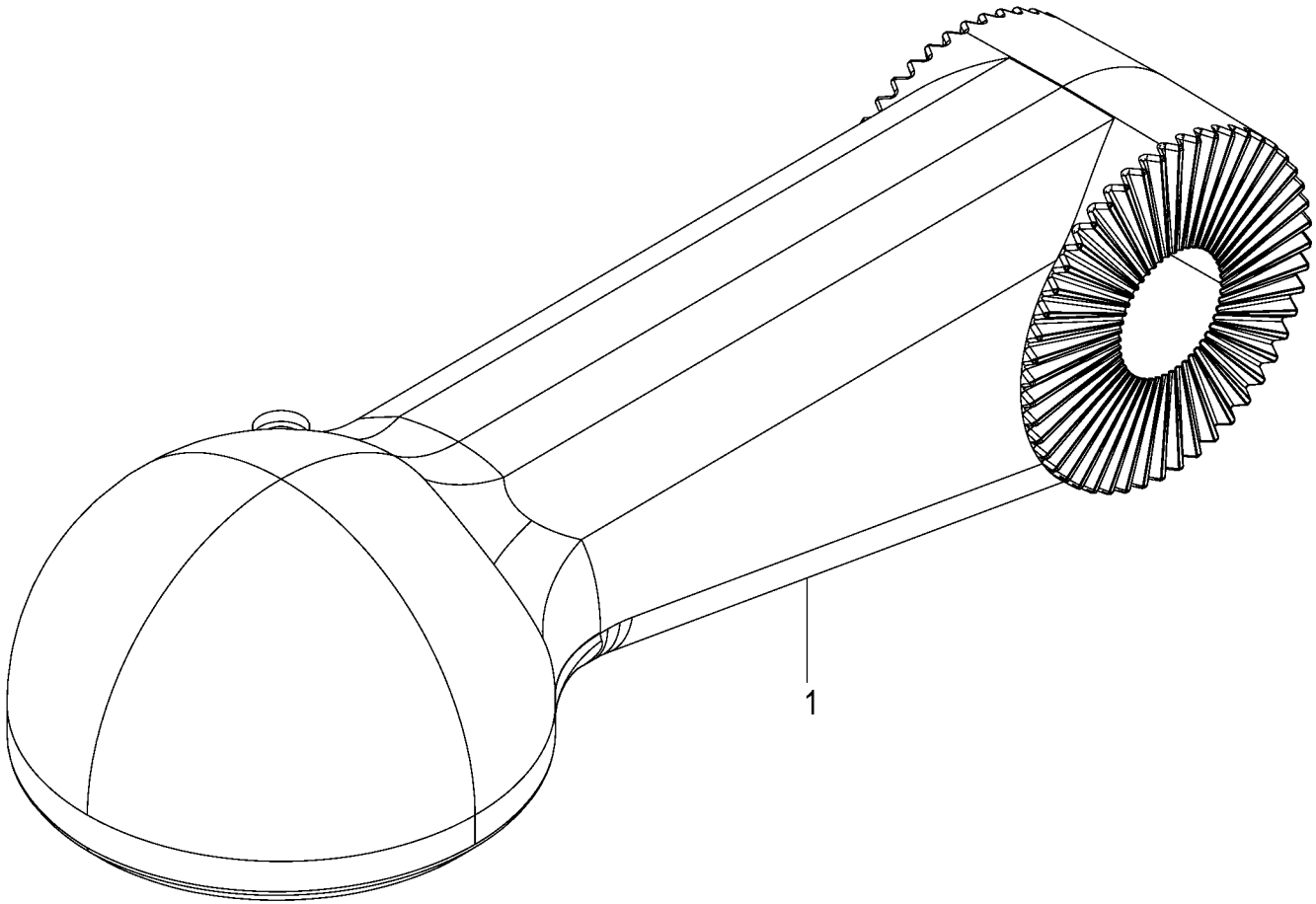

150 051 540 01 / 105.0

150 485 001 01

Kugelkopfzugöse -optional Ball head o-hitch Anneau d'attelage avec embout sphérique					1046901 -	RP201-10	RP201-11					150 051 540 01 150 485 001 1 105.0
Pos.	ID-Nr.	Benennung	Description	Description	Masch.-Nr-							Bemerkung/Remarks/Remarque
1	20 060 364 1	Kugelkopfzugöse RD 80	Ball head hitch RD 80	Œill. d'att. de la tête sphér. RD 80		1	1					

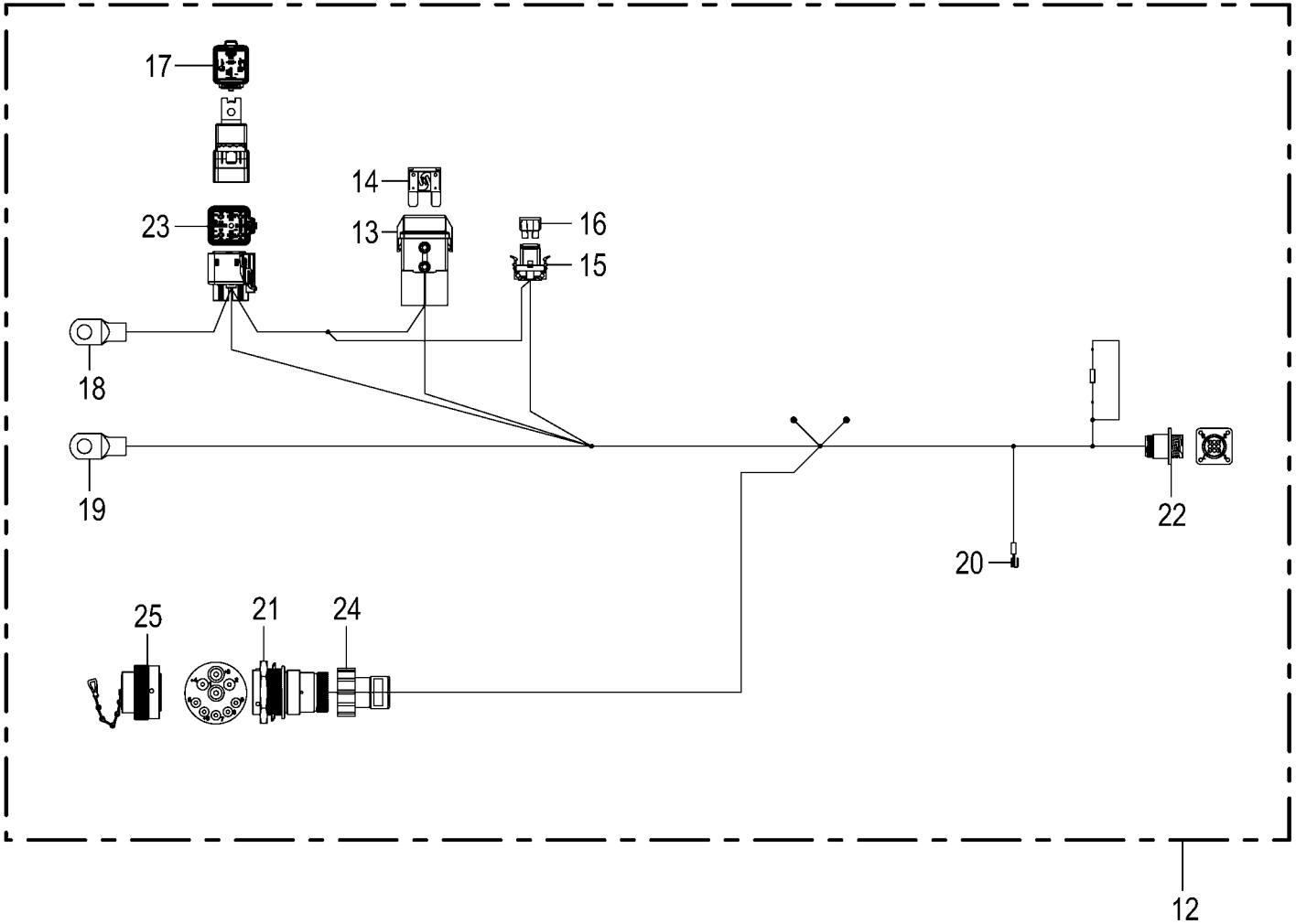

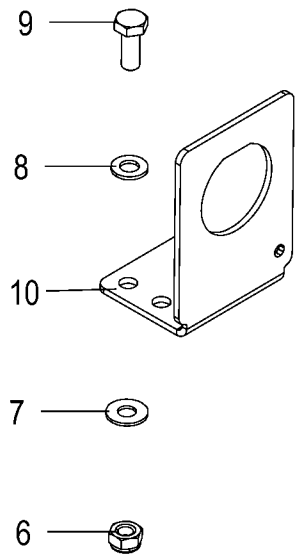

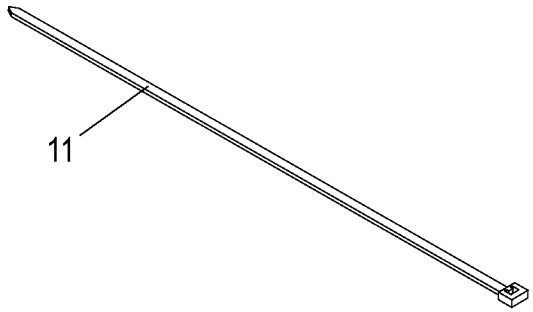

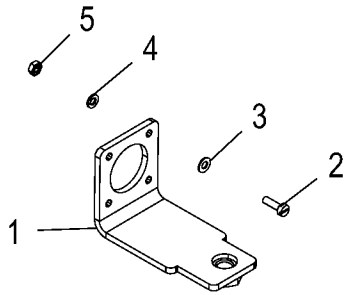

150 051 540 01 / 106.0

150 467 654 04

Traktor Nachrüstung -optional
Tractor retrofitting
Équipement ultérieur tracteur

1046901 -

150 051 540 01

150 467 654 4 **106.0**

Pos.	ID-Nr.	Benennung	Description	Description	Masch.-Nr-	RP201-10	RP201-11					Bemerkung/Remarks/Remarque
1	20 026 986 0	Halter	Support	Cadre support		1	1					
2	00 903 403 0	Zylinderschraube	Allen screw	Vis tête cylindrique		x	x					AM 3 X 10
3	00 910 307 0	Scheibe	Washer	Rondelle		x	x					3,2 X 7 X 0,5
4	00 910 002 0	Federring	Spring washer	Rondelle elastique		x	x					B 3
5	00 908 204 0	6kt-Mutter	Hex nut	Écrou hex		x	x					M 3
6	00 908 706 0	Sicherungsmutter	Locknut	Écrou hex		x	x					M 8
7	00 909 908 1	Sperrkantscheibe	Detent edged washer	Disque à bord d'arrêt		x	x					SKM 8
8	00 910 413 0	Scheibe	Washer	Rondelle		x	x					8,4 X 17 X 1,6
9	00 900 614 0	6kt-Schraube	Hex head bolt	Boulon tête hex		x	x					M 8 X 20
10	20 087 751 1	Halter Stecker 9-p St HDP20 sw	Holder plug 9-p St HDP20 sw	Support cable 9-p St HDP20 sw		1	1					
11	00 922 671 1	Kabelbinder	Cable band	Collier de serrage		x	x					Lg.= 300
12	20 087 714 3	Kabelbaum IsoBus Retro Fit Kit	Cable harness IsoBus Retro Fit Kit	Faisceau de câbles IsoBus Retro Fit Kit		1	1					
13	20 085 783 0	Halterung Sicherung MAXI	Holder Fuse MAXI	Fixation Fusible MAXI		1	1					
14	20 087 676 0	MAXI-Sicherung 50A rt	MAXI fuse 50A red	Fusible MAXI 50A rt		1	1					
15	20 084 554 0	Halterung Sicherung ATO/Mini	Holder Fuse ATO/Mini	Fixation Fusible ATO/Mini		1	1					
16	00 302 076 0	Flachstecksicherung	Flat fuse	Fusible plat		1	1					15 A
17	20 087 643 0	Relais Leistung Schließer 70A	Relay Leistung NO contact 70A	Relais Leistung Contact à fermeture 70A		1	1					
18	20 082 730 0	Rohrkabelschuh 8-10	Tubular cable lug 8-10	Cosse tubulaire 8-10		1	1					
19	20 082 730 0	Rohrkabelschuh 8-10	Tubular cable lug 8-10	Cosse tubulaire 8-10		1	1					
20	00 924 689 0	Steckverteiler	Plug-in disributor	Distribut. connecteurs enfich.		1	1					
21	20 088 110 0	Stecker 9-p St silber	Plug 9-p St silver	Cavalier 9-p St argenté		1	1					
	00 303 773 0	Steckerzubehör Mutter	Plug accessories Nut	Accessoires de connecteur Écrou		1	1					
	20 082 605 0	Steckerzubehör Wellenring	Plug accessories Shaft ring	Accessoires de connecteur Bague d'arbre		1	1					
	00 303 051 0	Kontakt Ni 5mm2	Contact Ni 5mm2	Contact Ni 5mm2		2	2					
	20 080 238 0	Kontakt Ni 2mm2	Contact Ni 2mm2	Contact Ni 2mm2		2	2					
	00 303 047 0	Blindstopfen 3,07mm weiß	Filler plug 3,07mm white	Tampon borgne 3,07mm blanc		1	1					
	20 080 240 0	Kontakt Ni 0,5mm2	Contact Ni 0,5mm2	Contact Ni 0,5mm2		4	4					
22	20 082 747 0	Stecker 9-p St schwarz	Plug 9-p St black	Cavalier 9-p St noir		1	1					
	20 088 299 0	Kontakt Sn 0,2mm2	Contact Sn 0,2mm2	Contact Sn 0,2mm2		6	6					
	20 088 298 0	Kontakt Sn 0,75mm2	Contact Sn 0,75mm2	Contact Sn 0,75mm2		2	2					
23	20 087 640 0	Halterung Relais	Holder Relay	Fixation Relais		1	1					
	20 087 652 0	Kontakt Sn 0,5mm2	Contact Sn 0,5mm2	Contact Sn 0,5mm2		2	2					
	20 087 662 0	Einzeladerabdichtung grün	Single-wire seal green	Joint du fil unique vert		2	2					
	20 087 645 0	Kontakt Sn 10mm2	Contact Sn 10mm2	Contact Sn 10mm2		2	2					
	20 087 657 0	Einzeladerabdichtung gelb	Single-wire seal yellow	Joint du fil unique jaune		2	2					

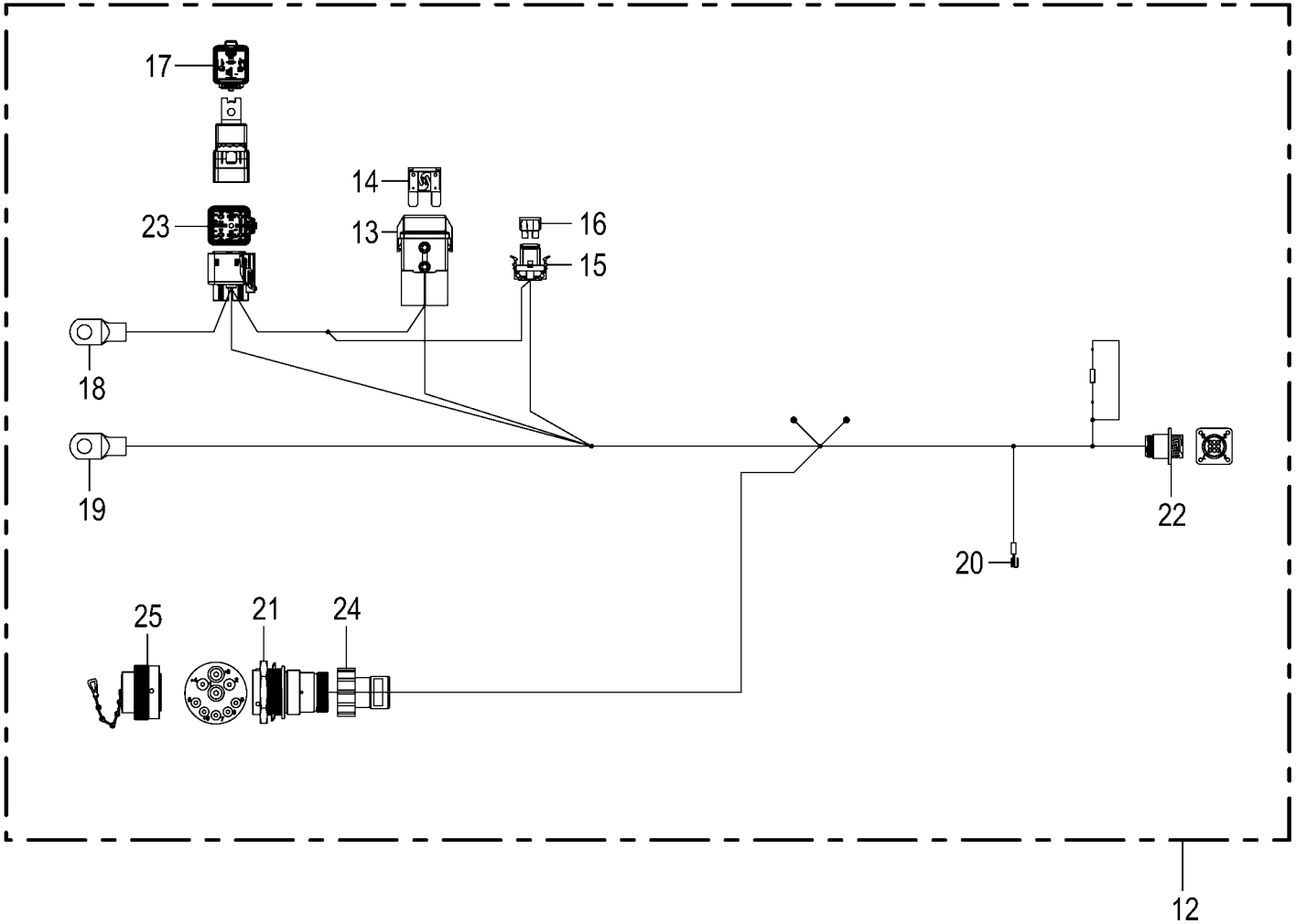

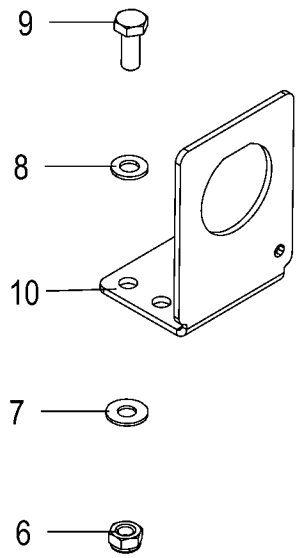

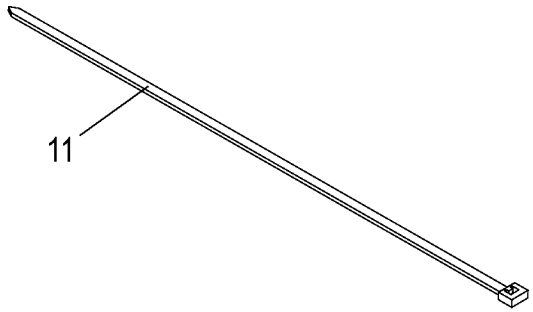

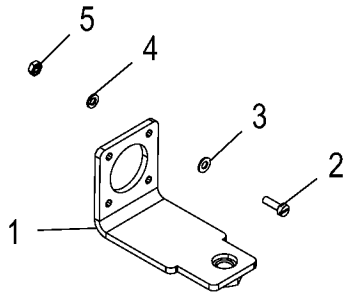

150 051 540 01 / 106.0

150 467 654 04

Traktor Nachrüstung -optional Tractor retrofitting Équipement ultérieur tracteur					1046901 -	RP201-10	RP201-11					150 051 540 01 150 467 654 4 106.0
Pos.	ID-Nr.	Benennung	Description	Description	Masch.-Nr-							Bemerkung/Remarks/Remarque
	20 087 663 0	Blindstopfen 5,2mm weiß	Filler plug 5,2mm white	Tampon borgne 5,2mm blanc		4	4					
24	20 087 805 0	Steckerübergang 0-p	Plug transition 0-p	Jonction connecteur 0-p		1	1					
25	00 303 347 0	Blindstecker	Blind-plug	Connecteur aveugle		1	1					

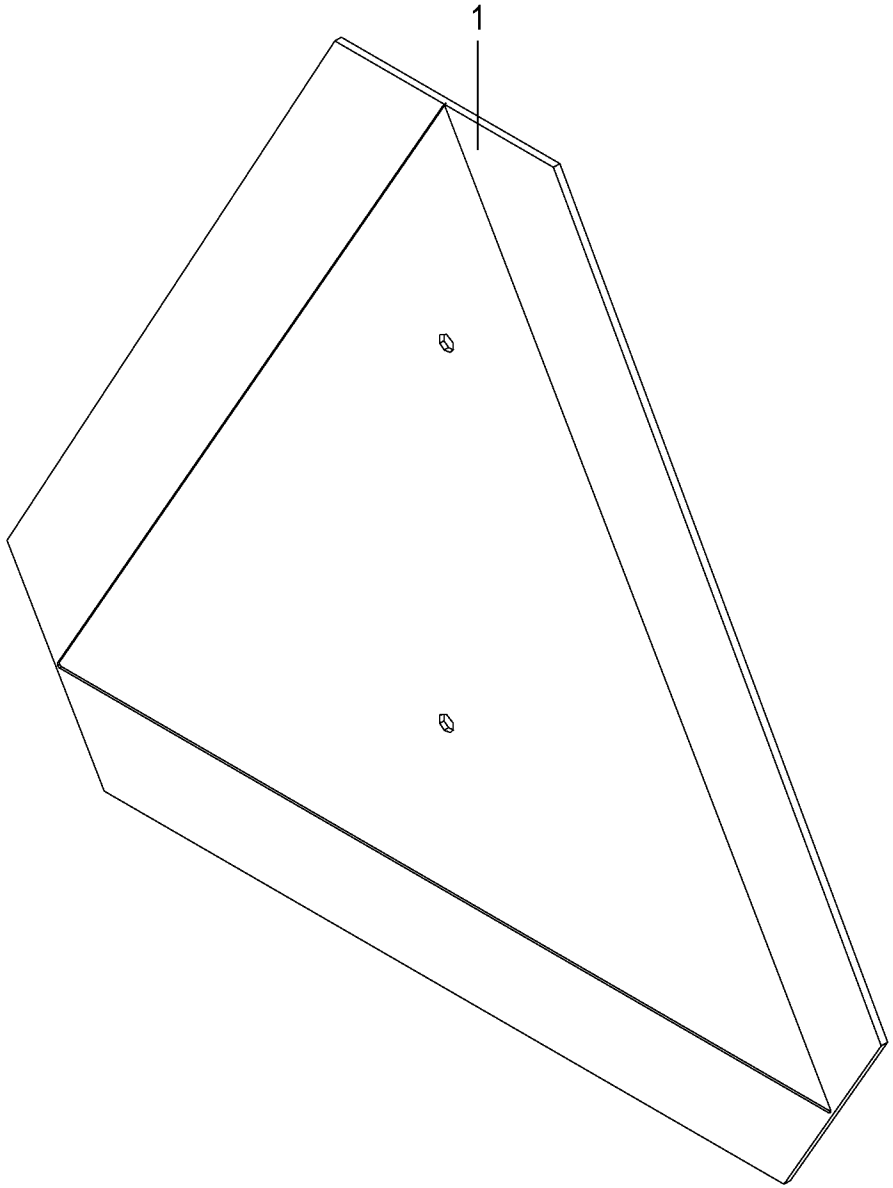

150 051 540 01 / 107.0

150 494 400 01

SMV - Zeichen -optional
SMV emblem
Plaque d'identif. pour véhicules lents

1046901 -

150 051 540 01

150 494 400 1 **107.0**

Pos.	ID-Nr.	Benennung	Description	Description	Masch.-Nr-	RP201-10	RP201-11					Bemerkung/Remarks/Remarque
1	27 022 272 0	Aufkleber SMV-Zeichen rot	Label SMV emblem red	Autocollant SMV-Zeichen rouge		1	1					

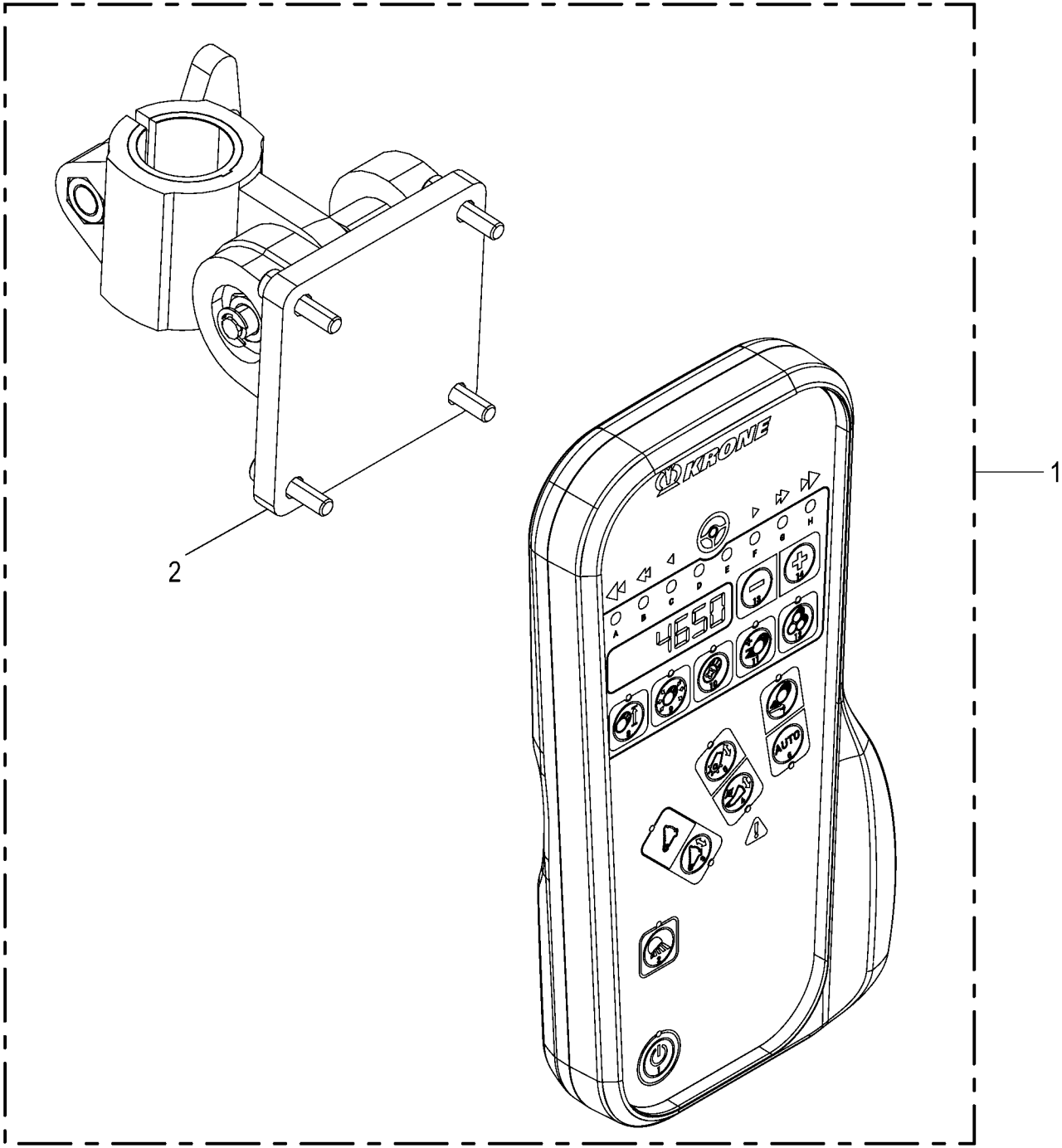

150 051 540 01 / 108.0

150 528 222 01

Terminal - DS 100 RP -optional
Terminal - DS 100 RP
Terminal - DS 100 RP

1046901 -

150 051 540 01

150 528 222 1 **108.0**

Pos.	ID-Nr.	Benennung	Description	Description	Masch.-Nr-	RP201-10	RP201-11					Bemerkung/Remarks/Remarque
1	20 088 338 0	Terminal DS 100 RP	Terminal DS 100 RP	Terminal DS 100 RP		1	1					
2	20 081 229 0	Halter	Support	Cadre support		1	1					
	27 017 197 0	Reduzierhülse 30/25	Reducing bushing 30/25	Douille de réduction 30/25		1	1					

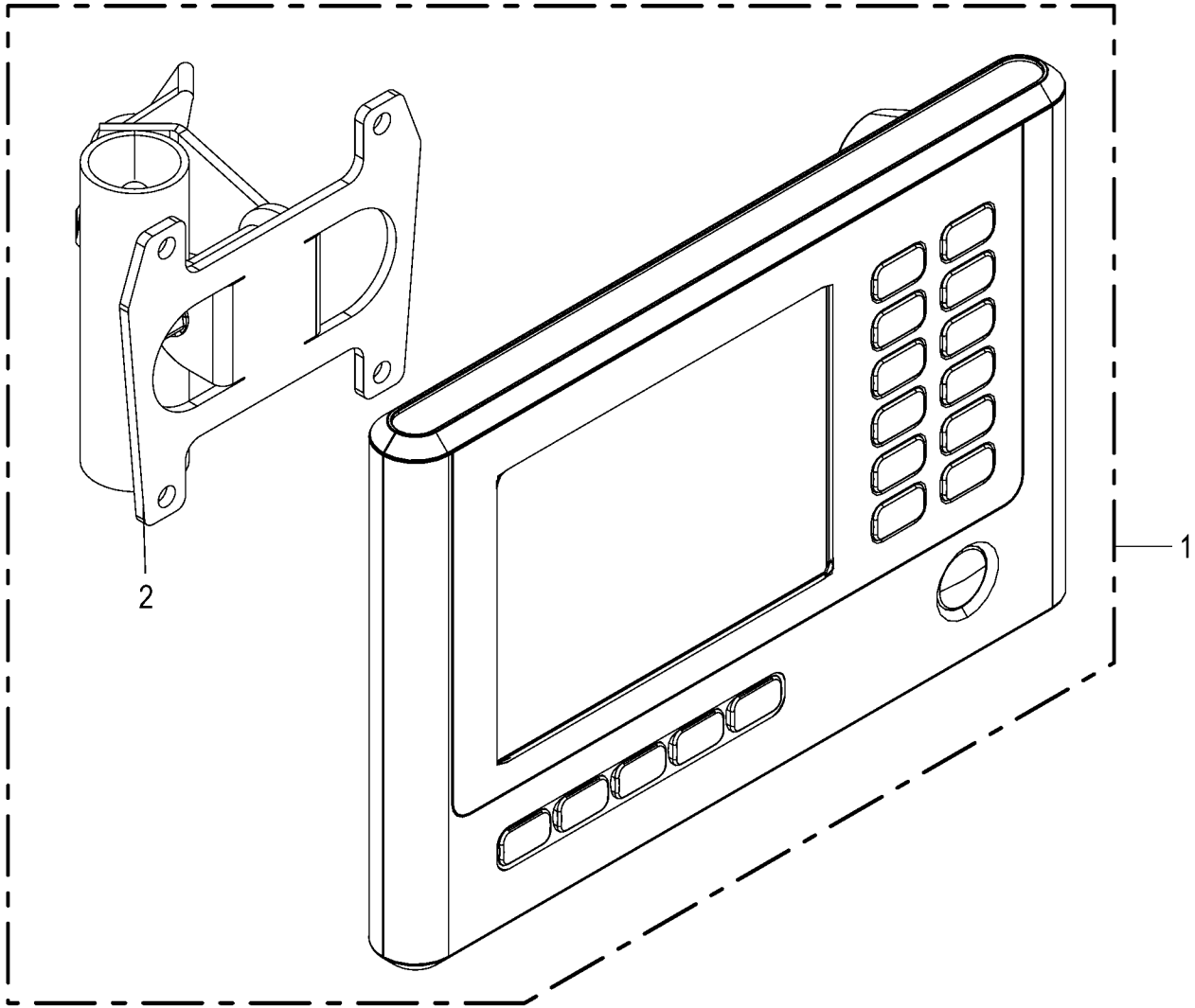

150 051 540 01 / 109.0

150 528 218 01

Terminal - DS 500 -optional
Terminal - DS 500
Terminal - DS 500

1046901 -

150 051 540 01

150 528 218 1 **109.0**

Pos.	ID-Nr.	Benennung	Description	Description	Masch.-Nr-	RP201-10	RP201-11					Bemerkung/Remarks/Remarque
1	20 088 361 0	Terminal DS 500	Terminal DS 500	Terminal DS 500		1	1					
2	20 088 237 0	Terminalhalter kpl.	Terminal holder cpl.	Support du terminal cpl.		1	1					

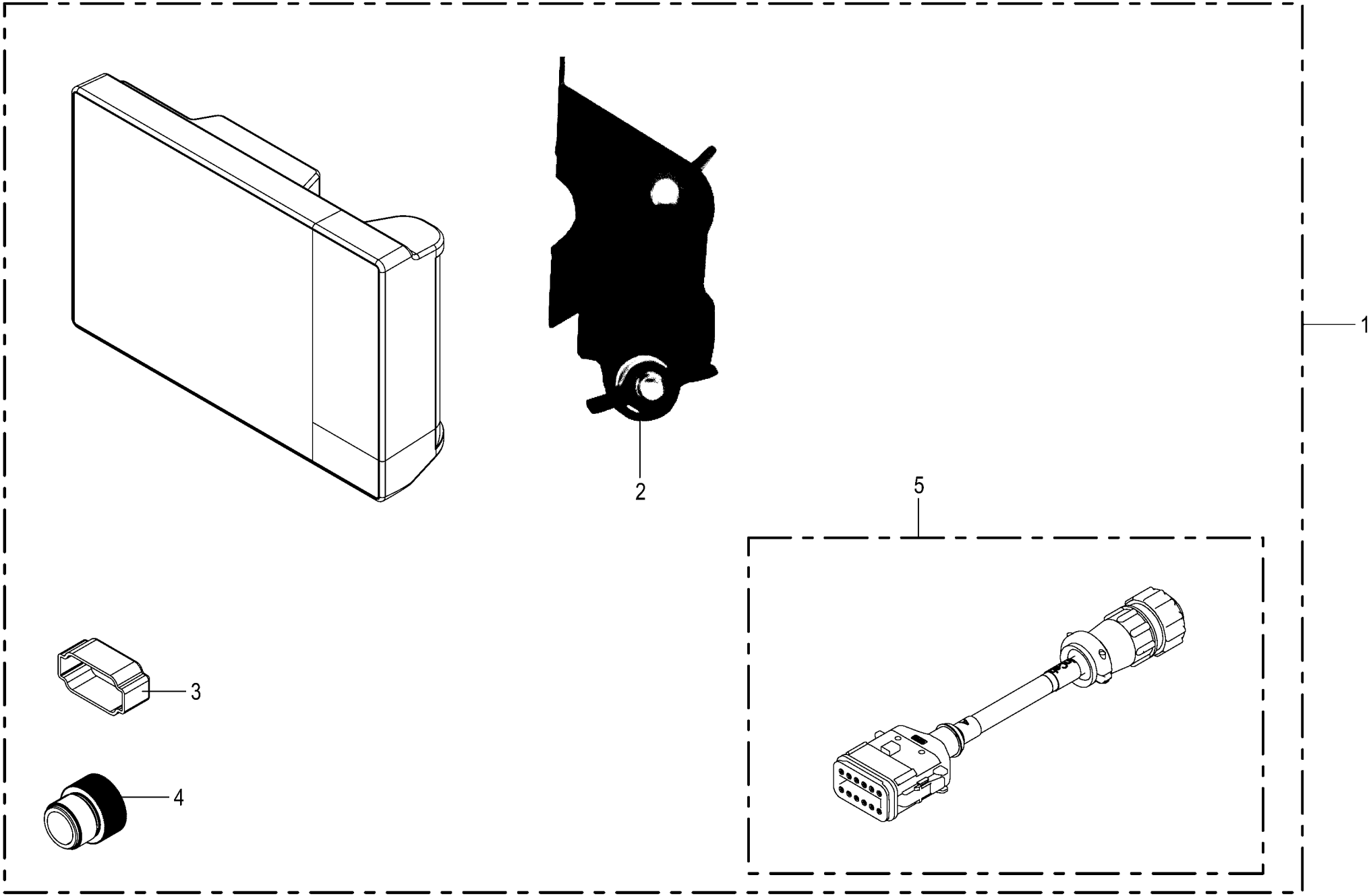

150 051 540 01 / 110.0

150 520 824 02

Terminal CCI 800 -optional Terminal CCI 800 Terminal CCI 800					1046901 -	RP201-10	RP201-11					150 051 540 01 150 520 824 2 110.0
Pos.	ID-Nr.	Benennung	Description	Description	Masch.-Nr-							Bemerkung/Remarks/Remarque
1	20 088 264 0	Terminal CCI 800_2xCAN	Terminal CCI 800_2xCAN	Terminal CCI 800_2xCAN		1	1					
	20 086 431 0	Displayschutzfolie Matt 203 x 301	Display protection sheet matt 203 x 301	Film de prot de l'écran mat 203 x 301		1	1					
2	20 088 265 0	Terminalhalter kpl.	Terminal holder cpl.	Support du terminal cpl.		1	1					
3	20 086 759 0	Blindkappe 12-p St schwarz	Blind cap 12-p St sw	Cache 12-p St sw		1	1					
4	20 081 731 0	Schutzkappe	Protective cap	Capuchon protecteur		1	1					M 12
5	20 086 933 0	Adapter 12-p DT - 9-p CPC	Adapter 12-p DT - 9-p CPC	Adaptateur 12-p DT - 9-p CPC		1	1					

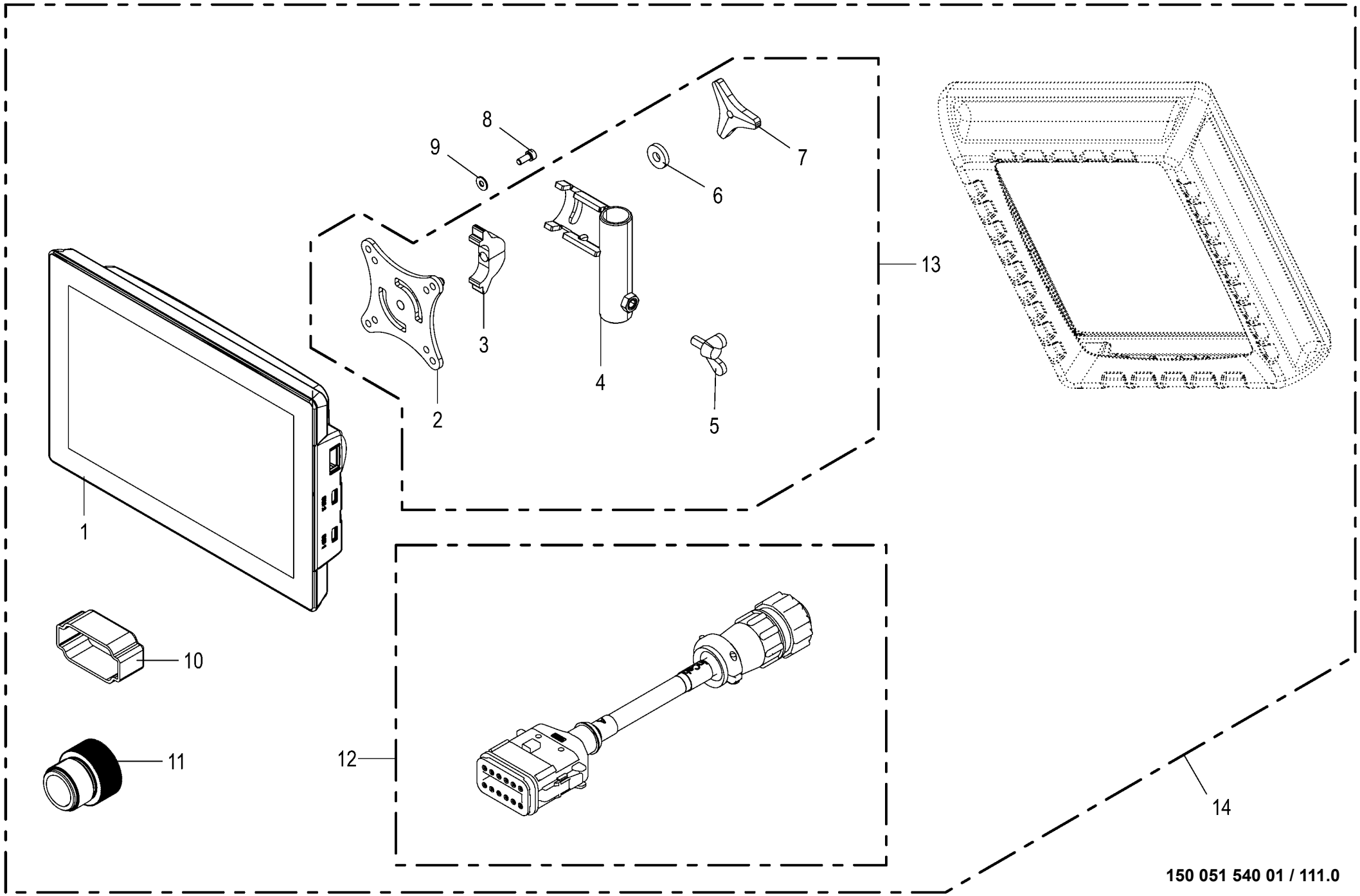

150 051 540 01 / 111.0

150 485 020 06

Terminal CCI 1200 -optional **Terminal CCI 1200** **Terminal CCI 1200**					1046901 -	RP201-10	RP201-11					**150 051 540 01** 150 485 020 6 **111.0**
Pos.	ID-Nr.	Benennung	Description	Description	Masch.-Nr-							Bemerkung/Remarks/Remarque
1	20 086 057 0	Terminal CCI1200_2xCAN 2016/21	TRM CCI1200_2xCAN 2016/21	Terminal CCI1200_2xCAN 2016/21		1	1					
	20 086 431 0	Displayschutzfolie Matt 203 x 301	Display protection sheet matt 203 x 301	Film de prot de l'écran mat 203 x 301		1	1					
2	20 086 747 2	VESA- Mount Platte	VESA- mount plate	Plaque VESA- Mount		1	1					
3	20 086 749 2	Klemmhalter	Terminal holder	Support de serrage		1	1					
4	20 086 748 4	Halterohr	Holding tube	Tube de fixation		1	1					
5	00 906 132 0	Flügelschraube	Winged screw	Vis à oreilles		x	x					M 8 X 16
6	00 910 366 0	Scheibe	Washer	Rondelle		x	x					8,4 X 21 X 4
7	20 086 843 0	Dreisterngriff M8	Tristar knob M8	Poignée trois étoiles M8		1	1					
8	90 001 820 0	Zylinderschraube	Allen screw	Vis tête cylindrique		x	x					M 5 X 12
9	90 002 958 0	Sperrkantscheibe SKM 5 ZLÜ	Detent edged washer SKM 5	Rondelle d'arrêt SKM 5		x	x					
10	20 086 759 0	Blindkappe 12-p St schwarz	Blind cap 12-p St sw	Cache 12-p St sw		1	1					
11	20 081 731 0	Schutzkappe	Protective cap	Capuchon protecteur		1	1					M 12
12	20 086 933 0	Adapter 12-p DT - 9-p CPC	Adapter 12-p DT - 9-p CPC	Adaptateur 12-p DT - 9-p CPC		1	1					
13	20 086 750 1	Terminalhalter kpl.	Terminal holder cpl.	Support du terminal cpl.		1	1					
14	20 086 229 0	Terminal CCI 1200_2xCAN	Terminal CCI 1200_2xCAN	Terminal CCI 1200_2xCAN		1	1					

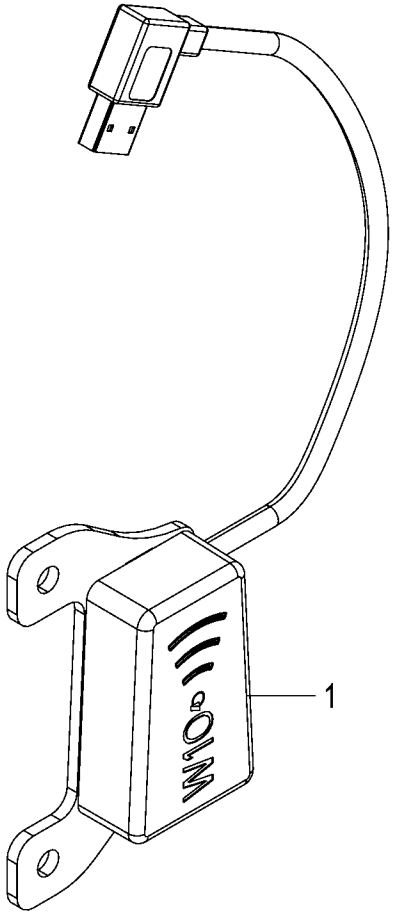

150 051 540 01 / 112.0

150 534 409 01

WLAN - Antenne -optional WLAN antenna WIFI - Antenne					1046901 -	RP201-10	RP201-11					150 051 540 01 150 534 409 1 112.0
Pos.	ID-Nr.	Benennung	Description	Description	Masch.-Nr-							Bemerkung/Remarks/Remarque
1	20 088 785 0	Sende- und Empfangsmodul WLAN Modul	Transmission a receiver module WLAN modu	Mod.d'émission et de réception mod.Wi-Fi		1	1					

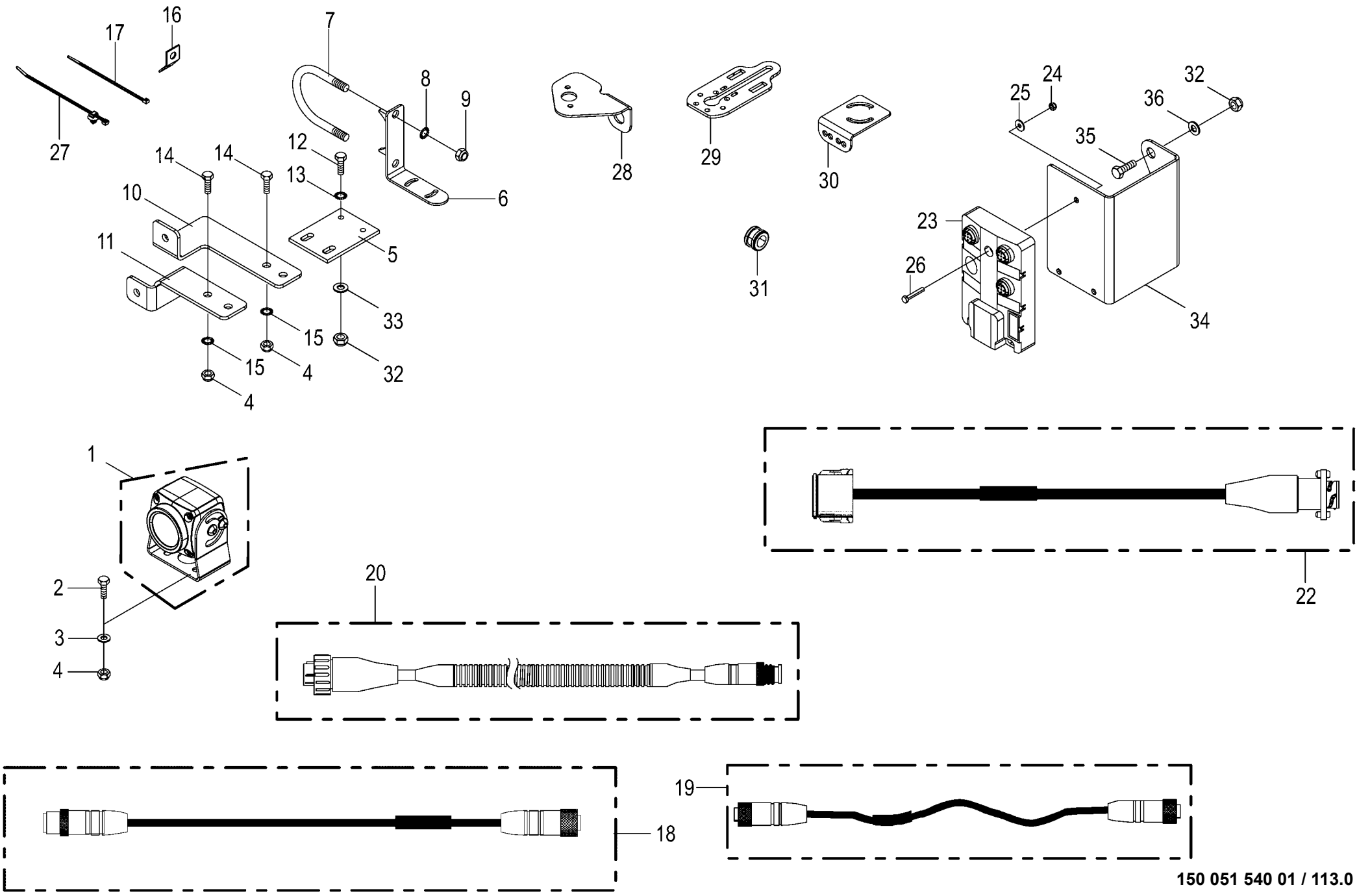

150 051 540 01 / 113.0

150 485 054 07

Videosystem / CCI -optional Camera system / CCI Système de caméra / CCI					1046901 -	RP201-10	RP201-11					150 051 540 01 150 485 054 7 113.0
Pos.	ID-Nr.	Benennung	Description	Description	Masch.-Nr-							Bemerkung/Remarks/Remarque
1	20 085 509 0	Kamera 90°	Camera 90° CMOS	Caméra 90° CMOS		1	1					
2	00 900 608 0	6kt-Schraube	Hex head bolt	Boulon tête hex		x	x					M 6 X 20
3	00 910 411 1	Scheibe	Washer	Rondelle		x	x					6,4 X 12,5 X 1,6
4	00 908 704 1	Sicherungsmutter	Locknut	Écrou hex		x	x					M 6
5	20 053 605 0	Befestigungsplatte	Attatching plate	Plateau de fixation		1	1					
6	20 062 586 0	Winkel	Angle	Angle		1	1					
7	00 291 147 1	Bügelschraube	Stirrup bolt	Vis d'étrier		1	1					M 10 X 229
8	00 909 909 1	Sperrkantscheibe	Detent edged washer	Disque à bord d'arrêt		x	x					SKM 10
9	00 908 758 0	Sicherungsmutter	Locknut	Écrou hex		x	x					M 10
10	20 062 923 0	Winkel	Angle	Angle		1	1					
11	20 062 924 0	Winkel	Angle	Angle		1	1					
12	00 900 616 0	6kt-Schraube	Hex head bolt	Boulon tête hex		x	x					M 8 X 25
13	00 909 908 1	Sperrkantscheibe	Detent edged washer	Disque à bord d'arrêt		x	x					SKM 8
14	00 901 028 1	6kt-Schraube	Hex head bolt	Boulon tête hex		x	x					M 6 X 30
15	00 909 906 1	Sperrkantscheibe	Detent edged washer	Disque à bord d'arrêt		x	x					SKM 6
16	00 336 735 1	Halteblech	Holding plate	Tôle de fixation		10	10					
17	00 922 671 1	Kabelbinder	Cable band	Collier de serrage		x	x					Lg.= 300
	00 922 674 0	Kabelbinder	Cable band	Collier de serrage		x	x					Lg.= 200
18	20 088 495 0	Verlängerung 5-p M12x1 5000mm	Extension 5-p M12x1 5000mm	Rallonge 5-p M12x1 5000 mm		1	1					
	20 088 496 0	Verlängerung 5-p M12x1 10000mm	Extension 5-p M12x1 10000mm	Rallonge 5-p M12x1 10000 mm		1	1					
19	20 088 492 0	Adapter 5-p M12x1 - 5-p M12x1	Adapt. 5-p M12x1 - 5-p M12x1	Adaptateur à 5 p M12x1 - 5 p M12x1		1	1					
20	20 088 491 0	Adapter 7-p CPC - 5-p M12x1	Adapter 7-p CPC - 5-p M12 x 1	Adaptateur 7-p CPC - 5-p M12x1		1	1					
22	20 088 490 0	Adapter 12-p DT - 7-p CPC	Adapter 12-pole DT - 7-pole CPC	Adaptateur à 12p DT - 7p CPC		1	1					
23	20 086 868 0	Anschlußbox 2 Kameras	connecting box 2nd camera	Boîtier de raccordement 2 caméras		1	1					
24	00 908 718 0	Sicherungsmutter	Locknut	Écrou hex		x	x					M 4
25	00 910 325 0	Scheibe	Washer	Rondelle		x	x					4,3 X 9 X 0,8
26	90 001 852 0	Zylindersch.I-6kt M4 x 20 Zn8	Cylinder screw hexagon socket M4 x 20	Vis cylind à six pans creux M4 x 20		x	x					
27	20 086 200 0	Befestigungsbinder 4,6x300	Fixing tie 4,6x300 Fir tree base sw	Lanière de fixation 4,6x300 Pied sapin		x	x					
28	20 469 145 0	Lamellenfuß Kamerahalter Bl 3				1	1					
29	20 256 734 0	Halter	Support	Support		1	1					
30	20 464 524 1	Kamerahalter RP201/301 Bl 3				1	1					
31	20 084 868 0	Kabelführungstülle 15mm	Grommet 15mm	Passe-câble 15mm		1	1					
32	00 908 707 0	Sicherungsmutter	Locknut	Écrou hex		x	x					M 8

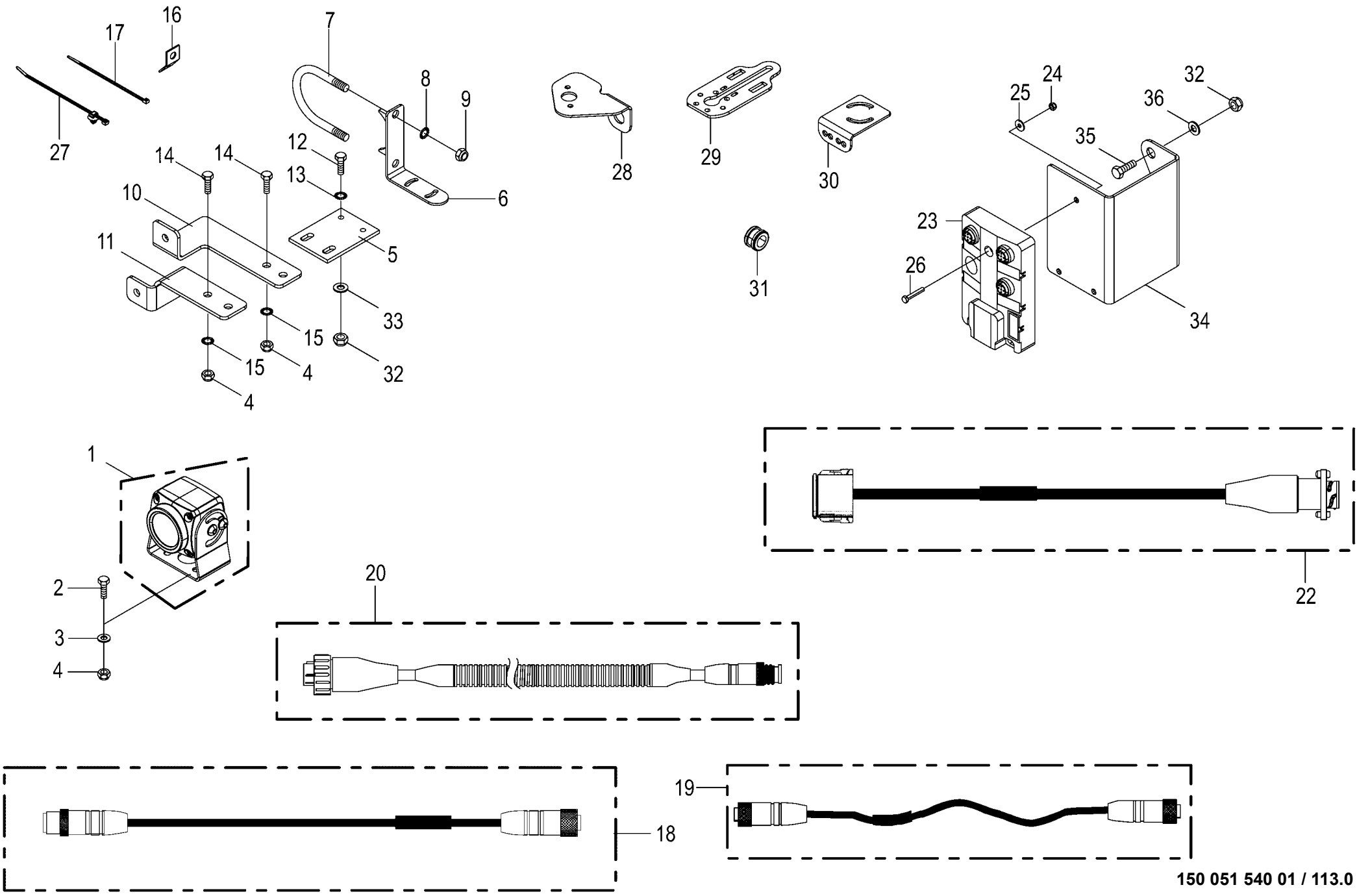

150 051 540 01 / 113.0

150 485 054 07

Videosystem / CCI -optional
Camera system / CCI
Système de caméra / CCI

1046901 -

150 051 540 01

150 485 054 7 **113.0**

Pos.	ID-Nr.	Benennung	Description	Description	Masch.-Nr-	RP201-10	RP201-11					Bemerkung/Remarks/Remarque
33	90 000 585 0	Scheibe	Washer	Rondelle		x	x					8,4 X 24 X 2
34	20 661 111 0	Halter	Support	Support		1	1					
35	00 900 612 0	6kt-Schraube	Hex head bolt	Boulon tête hex		x	x					M 8 X 16
36	00 910 364 0	Scheibe	Washer	Rondelle		x	x					8,4 X 17 X 1,6

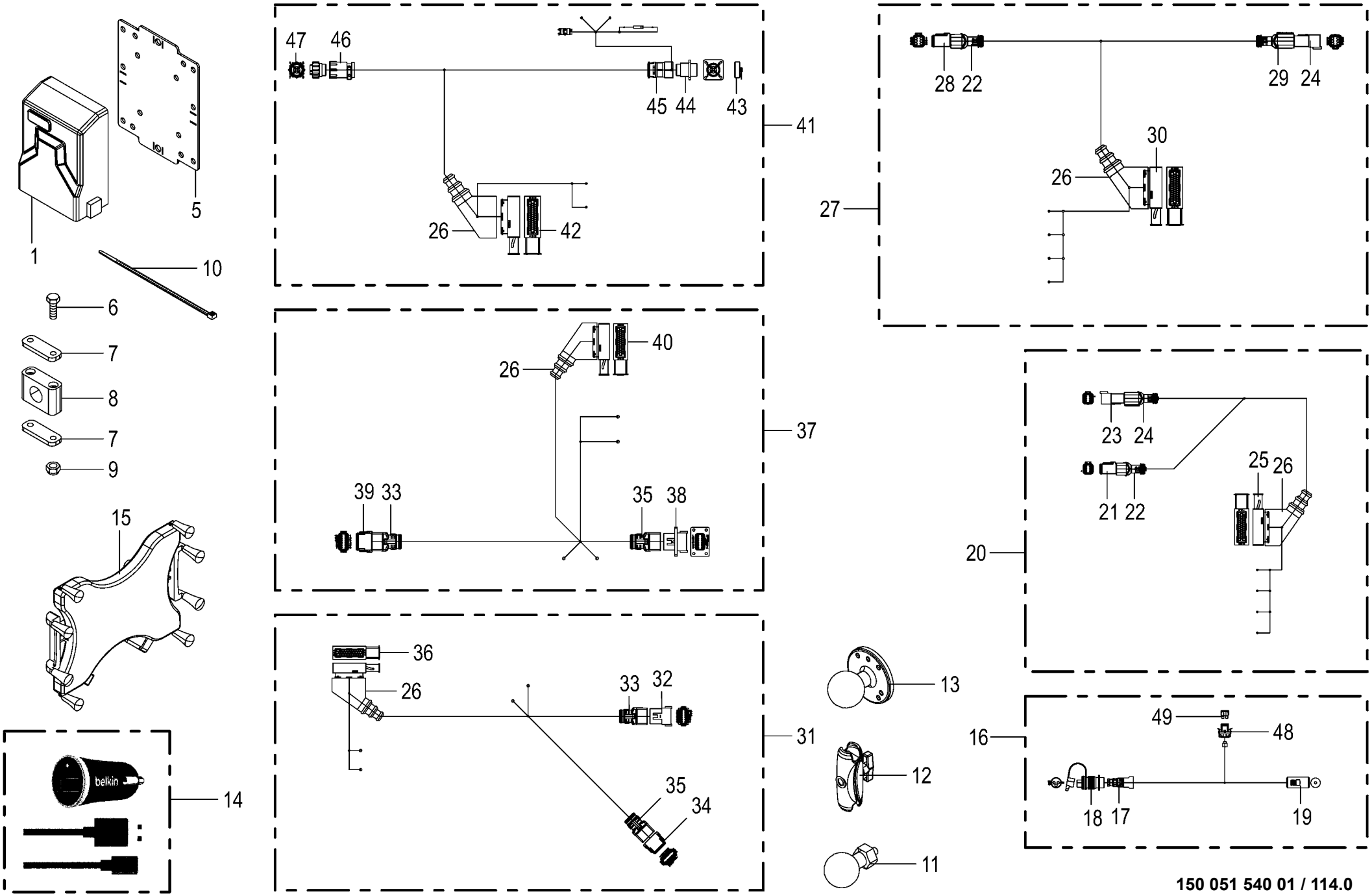

150 051 540 01 / 114.0

150 499 653 03

Smart Connect -optional **Smart Connect** **Smart Connect**					1046901 -	RP201-10	RP201-11					**150 051 540 01** 150 499 653 3 **114.0**
Pos.	ID-Nr.	Benennung	Description	Description	Masch.-Nr-							Bemerkung/Remarks/Remarque
1	20 084 373 0	SmartConnect MBK Pro UMTS int. Ant.	Smart Connect MBK Basic Pro UMTS int.ant	Smart Connect MBK Pro ant. int. umts		1	1					
	20 085 951 0	SmartConnect MBK Pro GSM_USA int.Ant.	SmartConnect MBK Pro GSM USA int. ant.	SmartConnect MBK Pro GSM_USA entr. int.		1	1					
5	20 424 464 1	Halteblech Smart Connect	Retaining sheet SmartConnect	Tôle de maintien Smart Connect		1	1					
6	00 900 396 0	6kt-Schraube	Hex head bolt	Boulon tête hex		x	x					M 10 X 90
7	00 925 125 1	Deckplatte	Cover plate	Plaque de recouvrement		2	2					
8	27 005 853 0	Rohrschelle -2 Hälften	Tube clamp -2 halves	Bride -2 moitiés		1	1					Bo.= 32
9	00 908 758 0	Sicherungsmutter	Locknut	Écrou hex		x	x					M 10
10	00 922 674 0	Kabelbinder	Cable band	Collier de serrage		x	x					Lg.= 200
11	20 083 875 0	RAM Kugelkopf 1,5" M8	DS RAM ball head 1.5" M8	DS RAM pivot à rotule 1,5" M8		1	1					
12	20 083 876 0	RAM Sockelarm für 1,5"	DS RAM socket arm for 1.5”	DS RAM bras de socle p. 1,5"		1	1					
13	20 083 877 0	RAM Basis 1,5" Kugelkopf	DS RAM basic 1.5" ball head	DS RAM base1,5" pivot à rotule		1	1					
14	20 084 746 0	USB-Ladedose 12V 1x2,4A	Voltage converter DC-DC 12-5V 12W	Transformateur de tension DC- DC 12-5V		1	1					
15	20 083 873 0	Halter RAM X Grip 3 10"	DS support RAM X grip 3 10”	Support DS RAM X Grip 3 10"		1	1					
16	20 084 983 1	Adapter 2-p CAR - 1-p Zig.Anz.	Adapter 2-p CAR - 1-p cigarette lighter	Adaptateur `à 2p CAR - à 1p allume-cig.		1	1					
17	20 082 809 0	Verschraubung PG11	Screw connection PG11	Raccord vissé PG11		1	1					
	00 301 251 0	Gegenmutter	Locknut	Contre-ecrou		1	1					Pg 11
18	00 924 675 0	Stecker	Plug	Connecteur		1	1					
19	20 084 553 0	Stecker 2-p Bu schwarz	Plug 2-p Bu black	Cavalier 2-p Bu noir		1	1					
20	20 087 098 0	Kabelbaum KSC ISOBUS Erweiterung 1000mm	CH KSC ISOBUS extension 1, 000mm	Fais de câbles KSC exten ISOBUS 1000mm		1	1					
21	20 082 522 0	Stecker 6-p Bu grau	Plug 6-p Bu grey	Cavalier 6-p Bu gris		1	1					
	20 082 315 0	Kontaktsicherung 6-p Bu	Contact fuse 6-p Bu	Fusible de contact 6-p Bu		1	1					
	20 082 108 0	Kontakt Ni 1mm2	Contact Ni 1mm2	Contact Ni 1mm2		4	4					
	20 080 241 0	Kontakt Ni 0,5mm2	Contact Ni 0,5mm2	Contact Ni 0,5mm2		2	2					
22	20 082 255 0	Steckerübergang 6-p Buchse	Plug transition 6-p Socket	Jonction connecteur 6-p Douille		2	2					
23	20 082 519 0	Stecker 6-p St grau	Plug 6-p St grey	Cavalier 6-p St gris		1	1					
	20 082 322 0	Kontaktsicherung 6-p St	Contact fuse 6-p St	Fusible de contact 6-p St		1	1					
	20 082 103 0	Kontakt Ni 1mm2	Contact Ni 1mm2	Contact Ni 1mm2		4	4					
	20 080 240 0	Kontakt Ni 0,5mm2	Contact Ni 0,5mm2	Contact Ni 0,5mm2		2	2					
24	20 082 257 0	Steckerübergang 6-p Stift	Plug transition 6-p Pin	Jonction connecteur 6-p Goupille		2	2					
25	00 303 239 0	Stecker 42-p Bu schwarz	Plug 42-p Bu black	Cavalier 42-p Bu noir		1	1					
	00 303 075 0	Kontakt Sn 1,5mm2	Contact Sn 1,5mm2	Contact Sn 1,5mm2		2	2					
	00 303 312 0	Einzeladerabdichtung weiß	Single-wire seal white	Joint du fil unique blanc		2	2					
	00 303 039 0	Blindstopfen 3,6mm weiß	Filler plug 3,6mm white	Tampon borgne 3,6mm blanc		34	34					

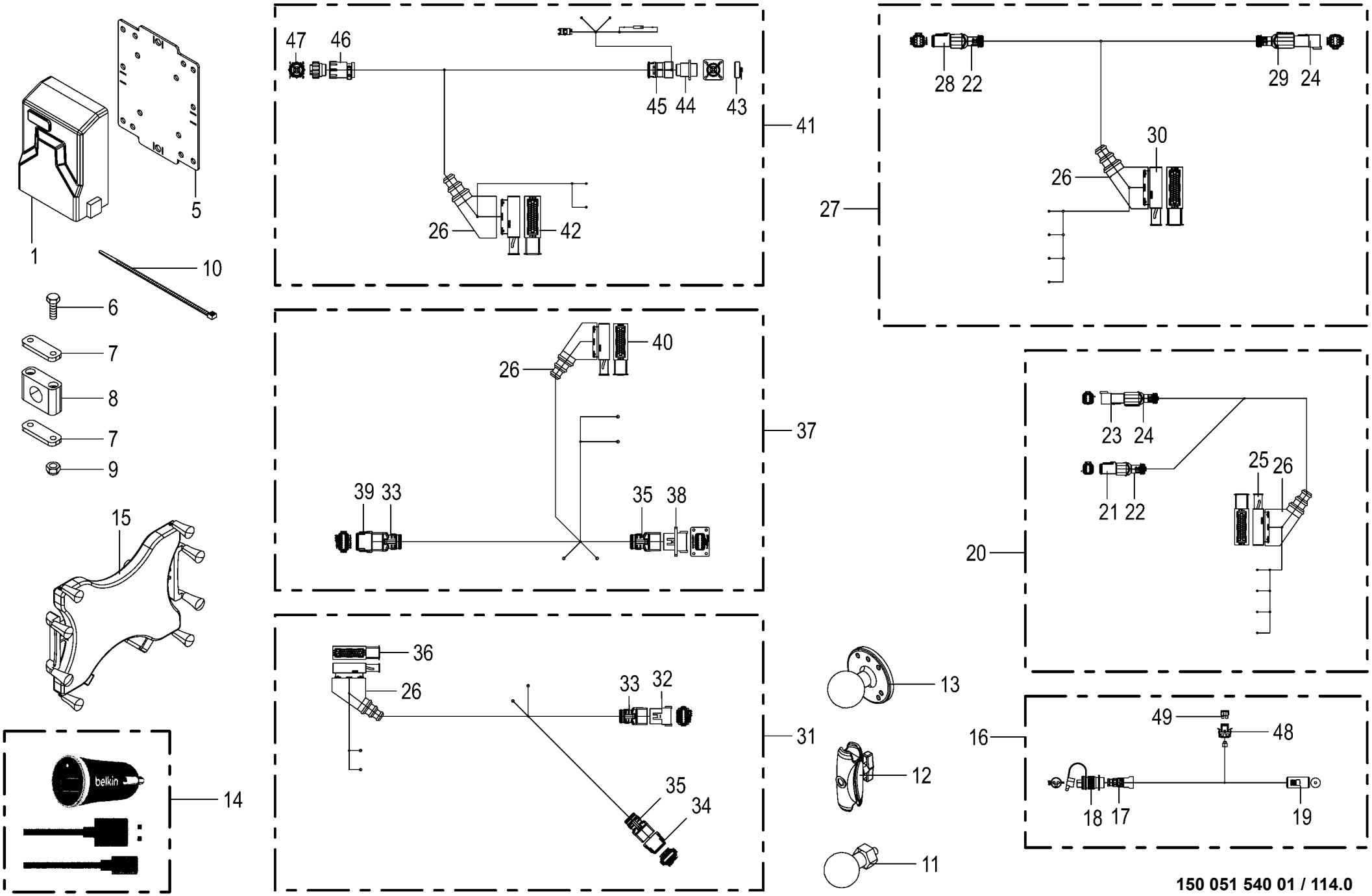

150 051 540 01 / 114.0

150 499 653 03

Smart Connect -optional
Smart Connect
Smart Connect

1046901 -

150 051 540 01

150 499 653 3 **114.0**

Pos.	ID-Nr.	Benennung	Description	Description	Masch.-Nr-	RP201-10	RP201-11					Bemerkung/Remarks/Remarque
	00 303 308 0	Kontakt Sn 0,2mm2	Contact Sn 0,2mm2	Contact Sn 0,2mm2		2	2					
	20 082 188 0	Einzeladerabdichtung rot	Single-wire seal red	Joint du fil unique rouge		2	2					
	00 303 040 0	Blindstopfen 5,2mm transp.	Filler plug 5,2mm transparent	Tampon borgne 5,2mm transparent		4	4					
26	00 302 235 0	Schutztülle	Protective grommet	Bec protecteur		5	5					
27	20 087 099 0	Kabelbaum KSC ISOBUS Erweiterung 320mm	CH KSC ISOBUS extension 320mm	Fais de câbles KSC exten ISOBUS 320mm		1	1					
28	20 082 522 0	Stecker 6-p Bu grau	Plug 6-p Bu grey	Cavalier 6-p Bu gris		1	1					
	20 082 315 0	Kontaktsicherung 6-p Bu	Contact fuse 6-p Bu	Fusible de contact 6-p Bu		1	1					
	20 082 108 0	Kontakt Ni 1mm2	Contact Ni 1mm2	Contact Ni 1mm2		4	4					
	20 080 241 0	Kontakt Ni 0,5mm2	Contact Ni 0,5mm2	Contact Ni 0,5mm2		2	2					
29	20 082 519 0	Stecker 6-p St grau	Plug 6-p St grey	Cavalier 6-p St gris		1	1					
	20 082 322 0	Kontaktsicherung 6-p St	Contact fuse 6-p St	Fusible de contact 6-p St		1	1					
	20 082 103 0	Kontakt Ni 1mm2	Contact Ni 1mm2	Contact Ni 1mm2		4	4					
	20 080 240 0	Kontakt Ni 0,5mm2	Contact Ni 0,5mm2	Contact Ni 0,5mm2		2	2					
30	00 303 239 0	Stecker 42-p Bu schwarz	Plug 42-p Bu black	Cavalier 42-p Bu noir		1	1					
	00 303 075 0	Kontakt Sn 1,5mm2	Contact Sn 1,5mm2	Contact Sn 1,5mm2		2	2					
	00 303 312 0	Einzeladerabdichtung weiß	Single-wire seal white	Joint du fil unique blanc		2	2					
	00 303 039 0	Blindstopfen 3,6mm weiß	Filler plug 3,6mm white	Tampon borgne 3,6mm blanc		24	24					
	00 303 308 0	Kontakt Sn 0,2mm2	Contact Sn 0,2mm2	Contact Sn 0,2mm2		12	12					
	20 082 188 0	Einzeladerabdichtung rot	Single-wire seal red	Joint du fil unique rouge		12	12					
	00 303 309 0	Kontakt Sn 0,2mm2	Contact Sn 0,2mm2	Contact Sn 0,2mm2		3	3					
	00 303 311 0	Einzeladerabdichtung blau	Single-wire seal blue	Joint du fil unique bleu		3	3					
	00 303 040 0	Blindstopfen 5,2mm transp.	Filler plug 5,2mm transparent	Tampon borgne 5,2mm transparent		1	1					
31	20 085 819 1	Kabelbaum KSC ISOBUS Erweiterung lang	Cable harness KSC ISOBUS extension long	Fdc KSC ISOBUS extension lon.		1	1					
32	20 080 753 0	Stecker 12-p St grau	Plug 12-p St grey	Cavalier 12-p St gris		1	1					
	20 081 439 0	Kontaktsicherung 12-p St	Contact fuse 12-p St	Fusible de contact 12-p St		1	1					
	20 082 103 0	Kontakt Ni 1mm2	Contact Ni 1mm2	Contact Ni 1mm2		2	2					
	20 080 240 0	Kontakt Ni 0,5mm2	Contact Ni 0,5mm2	Contact Ni 0,5mm2		9	9					
	00 303 047 0	Blindstopfen 3,07mm weiß	Filler plug 3,07mm white	Tampon borgne 3,07mm blanc		1	1					
33	20 082 247 0	Steckerübergang 12-p Stift	Plug transition 12-p Pin	Jonction connecteur 12-p Goupille		2	2					
34	20 080 778 0	Stecker 12-p Bu grau	Plug 12-p Bu grey	Cavalier 12-p Bu gris		1	1					
	20 080 783 0	Kontaktsicherung 12-p Bu	Contact fuse 12-p Bu	Fusible de contact 12-p Bu		1	1					
	20 082 108 0	Kontakt Ni 1mm2	Contact Ni 1mm2	Contact Ni 1mm2		2	2					
	20 080 241 0	Kontakt Ni 0,5mm2	Contact Ni 0,5mm2	Contact Ni 0,5mm2		9	9					
	00 303 047 0	Blindstopfen 3,07mm weiß	Filler plug 3,07mm white	Tampon borgne 3,07mm blanc		1	1					

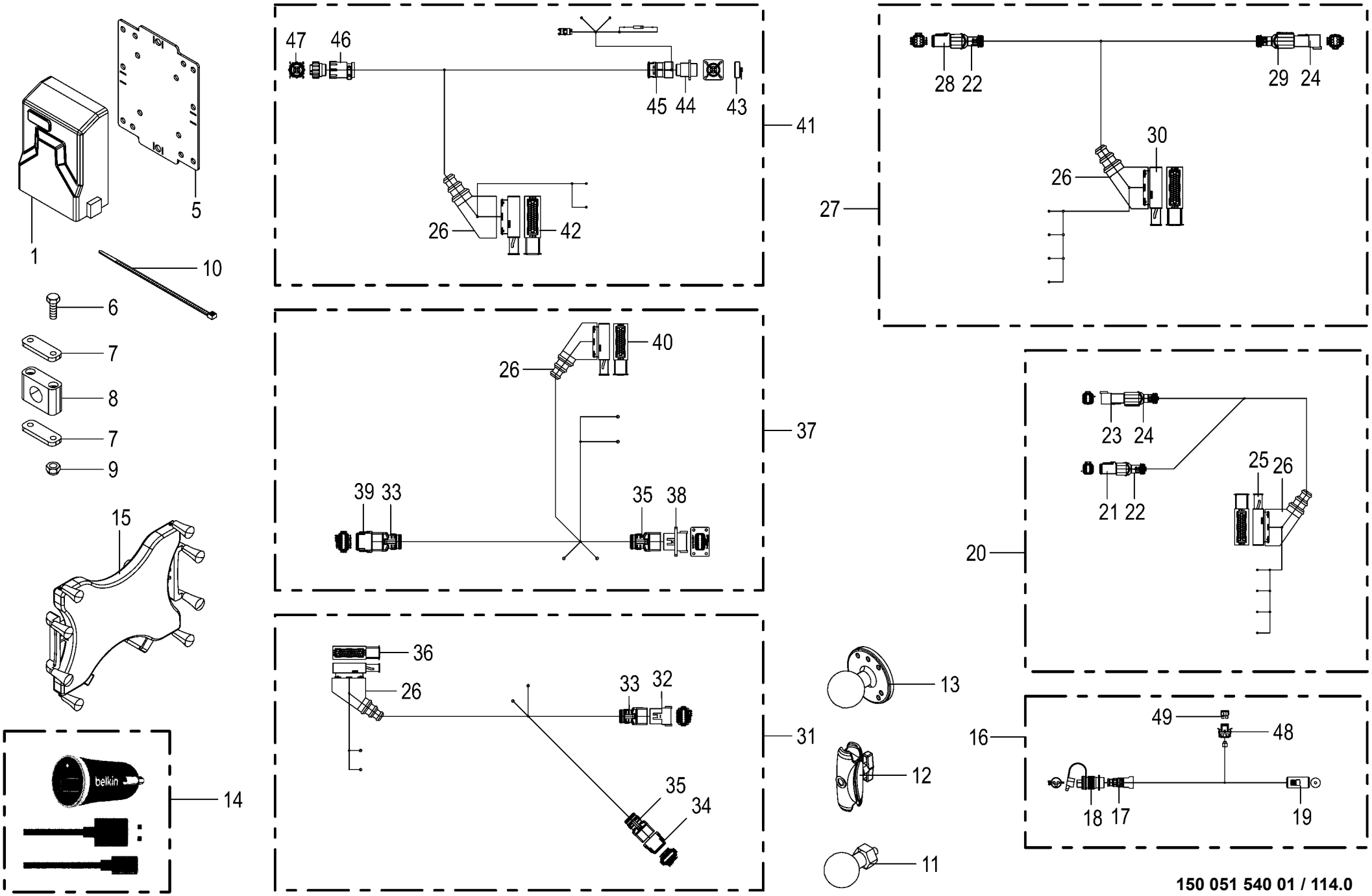

150 051 540 01 / 114.0

150 499 653 03

Smart Connect -optional Smart Connect Smart Connect					1046901 -	RP201-10	RP201-11					150 051 540 01 150 499 653 3 114.0
Pos.	ID-Nr.	Benennung	Description	Description	Masch.-Nr-							Bemerkung/Remarks/Remarque
35	20 081 960 0	Steckerübergang 12-p Buchse	Plug transition 12-p Socket	Jonction connecteur 12-p Douille		2	2					
36	00 303 239 0	Stecker 42-p Bu schwarz	Plug 42-p Bu black	Cavalier 42-p Bu noir		1	1					
	00 303 074 0	Kontakt Sn 0,5mm2	Contact Sn 0,5mm2	Contact Sn 0,5mm2		1	1					
	00 303 311 0	Einzeladerabdichtung blau	Single-wire seal blue	Joint du fil unique bleu		1	1					
	00 303 039 0	Blindstopfen 3,6mm weiß	Filler plug 3,6mm white	Tampon borgne 3,6mm blanc		34	34					
	00 303 308 0	Kontakt Sn 0,2mm2	Contact Sn 0,2mm2	Contact Sn 0,2mm2		2	2					
	20 082 188 0	Einzeladerabdichtung rot	Single-wire seal red	Joint du fil unique rouge		2	2					
	00 303 040 0	Blindstopfen 5,2mm transp.	Filler plug 5,2mm transparent	Tampon borgne 5,2mm		4	4					
				transparent								
	00 303 075 0	Kontakt Sn 1,5mm2	Contact Sn 1,5mm2	Contact Sn 1,5mm2		1	1					
	00 303 312 0	Einzeladerabdichtung weiß	Single-wire seal white	Joint du fil unique blanc		1	1					
37	20 085 818 1	Kabelbaum KSC ISOBUS	Cable harness KSC ISOBUS	Fdc KSC ISOBUS extension cour.		1	1					
		Erweiterung kurz	extension short									
38	20 085 246 0	Stecker 12-p St grau	Plug 12-p St grey	Cavalier 12-p St gris		1	1					
	20 081 439 0	Kontaktsicherung 12-p St	Contact fuse 12-p St	Fusible de contact 12-p St		1	1					
	20 082 103 0	Kontakt Ni 1mm2	Contact Ni 1mm2	Contact Ni 1mm2		2	2					
	20 080 240 0	Kontakt Ni 0,5mm2	Contact Ni 0,5mm2	Contact Ni 0,5mm2		9	9					
	00 303 047 0	Blindstopfen 3,07mm weiß	Filler plug 3,07mm white	Tampon borgne 3,07mm blanc		1	1					
39	20 080 778 0	Stecker 12-p Bu grau	Plug 12-p Bu grey	Cavalier 12-p Bu gris		1	1					
	20 080 783 0	Kontaktsicherung 12-p Bu	Contact fuse 12-p Bu	Fusible de contact 12-p Bu		1	1					
	20 082 108 0	Kontakt Ni 1mm2	Contact Ni 1mm2	Contact Ni 1mm2		2	2					
	20 080 241 0	Kontakt Ni 0,5mm2	Contact Ni 0,5mm2	Contact Ni 0,5mm2		9	9					
	00 303 047 0	Blindstopfen 3,07mm weiß	Filler plug 3,07mm white	Tampon borgne 3,07mm blanc		1	1					
40	00 303 239 0	Stecker 42-p Bu schwarz	Plug 42-p Bu black	Cavalier 42-p Bu noir		1	1					
	00 303 074 0	Kontakt Sn 0,5mm2	Contact Sn 0,5mm2	Contact Sn 0,5mm2		1	1					
	00 303 311 0	Einzeladerabdichtung blau	Single-wire seal blue	Joint du fil unique bleu		1	1					
	00 303 039 0	Blindstopfen 3,6mm weiß	Filler plug 3,6mm white	Tampon borgne 3,6mm blanc		34	34					
	00 303 308 0	Kontakt Sn 0,2mm2	Contact Sn 0,2mm2	Contact Sn 0,2mm2		2	2					
	20 082 188 0	Einzeladerabdichtung rot	Single-wire seal red	Joint du fil unique rouge		2	2					
	00 303 040 0	Blindstopfen 5,2mm transp.	Filler plug 5,2mm transparent	Tampon borgne 5,2mm		4	4					
				transparent								
	00 303 075 0	Kontakt Sn 1,5mm2	Contact Sn 1,5mm2	Contact Sn 1,5mm2		1	1					
	00 303 312 0	Einzeladerabdichtung weiß	Single-wire seal white	Joint du fil unique blanc		1	1					
41	20 085 871 5	Kabelbaum DS InCab Smart				1	1					
		Connect										
42	00 303 239 0	Stecker 42-p Bu schwarz	Plug 42-p Bu black	Cavalier 42-p Bu noir		1	1					
	00 303 075 0	Kontakt Sn 1,5mm2	Contact Sn 1,5mm2	Contact Sn 1,5mm2		2	2					
	00 303 312 0	Einzeladerabdichtung weiß	Single-wire seal white	Joint du fil unique blanc		2	2					

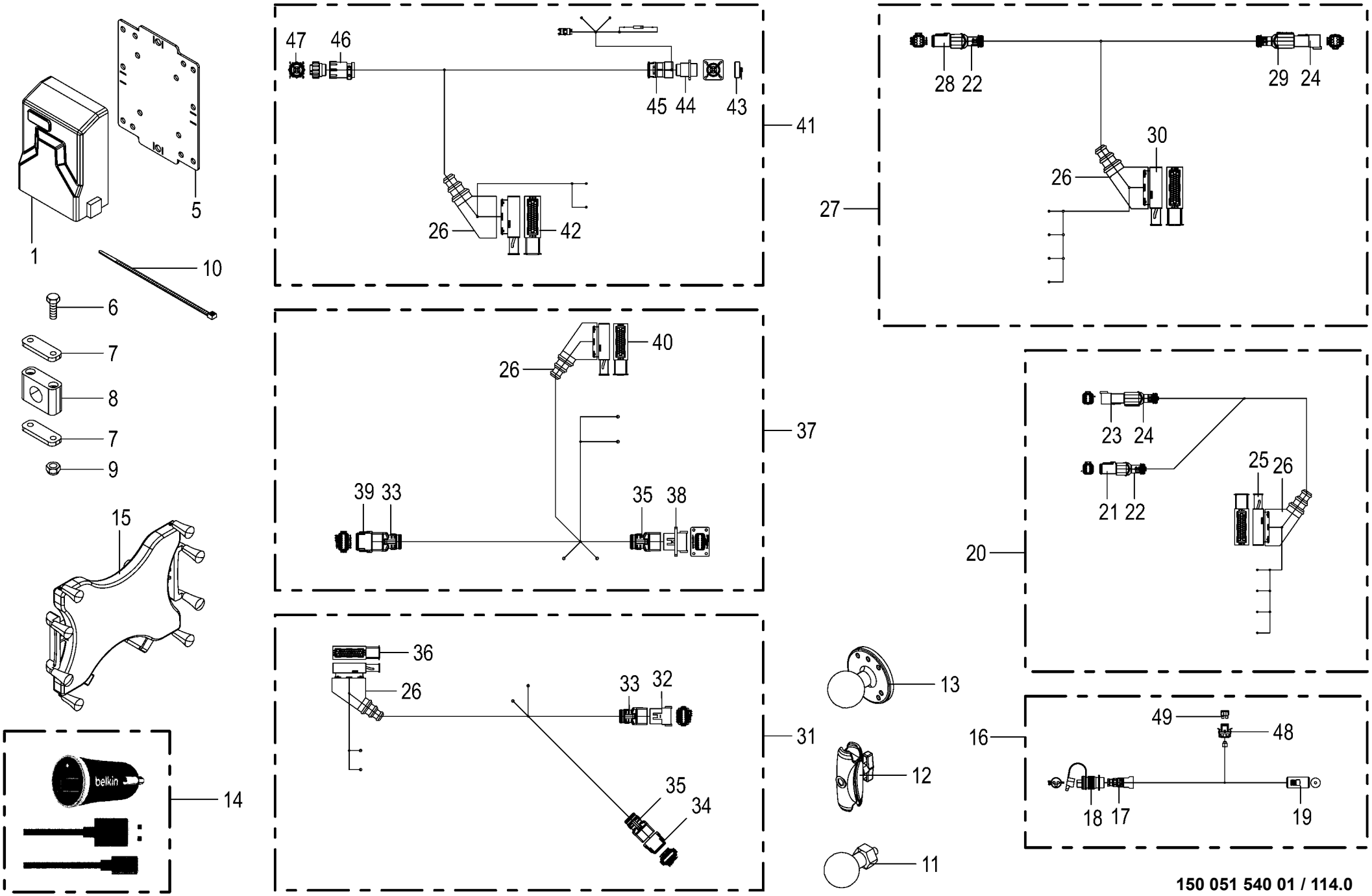

150 051 540 01 / 114.0

150 499 653 03

Smart Connect -optional
Smart Connect
Smart Connect

1046901 -

150 051 540 01

150 499 653 3 **114.0**

Pos.	ID-Nr.	Benennung	Description	Description	Masch.-Nr-	RP201-10	RP201-11					Bemerkung/Remarks/Remarque
	00 303 039 0	Blindstopfen 3,6mm weiß	Filler plug 3,6mm white	Tampon borgne 3,6mm blanc		34	34					
	00 303 133 0	Kontakt Sn 0,5mm2	Contact Sn 0,5mm2	Contact Sn 0,5mm2		2	2					
	00 303 036 0	Einzeladerabdichtung grau	Single-wire seal grey	Joint du fil unique gris		2	2					
	00 303 040 0	Blindstopfen 5,2mm transp.	Filler plug 5,2mm transparent	Tampon borgne 5,2mm transparent		4	4					
43	20 083 737 0	Blindkappe 0-p St schwarz	Blind cap 0-p St sw	Cache 0-p St sw		1	1					
44	20 082 747 0	Stecker 9-p St schwarz	Plug 9-p St black	Cavalier 9-p St noir		1	1					
	20 088 298 0	Kontakt Sn 0,75mm2	Contact Sn 0,75mm2	Contact Sn 0,75mm2		7	7					
45	20 084 673 0	Steckerübergang 0-p	Plug transition 0-p	Jonction connecteur 0-p		1	1					
46	20 082 748 0	Steckerübergang 0-p	Plug transition 0-p	Jonction connecteur 0-p		1	1					
47	20 083 662 1	Stecker 9-p Bu schwarz	Plug 9-p Bu black	Cavalier 9-p Bu noir		1	1					
	20 088 301 0	Kontakt Sn 0,75mm2	Contact Sn 0,75mm2	Contact Sn 0,75mm2		3	3					
	20 088 302 0	Kontakt Sn 0,2mm2	Contact Sn 0,2mm2	Contact Sn 0,2mm2		4	4					
48	20 084 649 0	Halterung Sicherung ATO	Holder Fuse ATO	Fixation Fusible ATO		1	1					
49	00 302 074 0	Flachstecksicherung	Flat fuse	Fusible plat		1	1					7,5 A

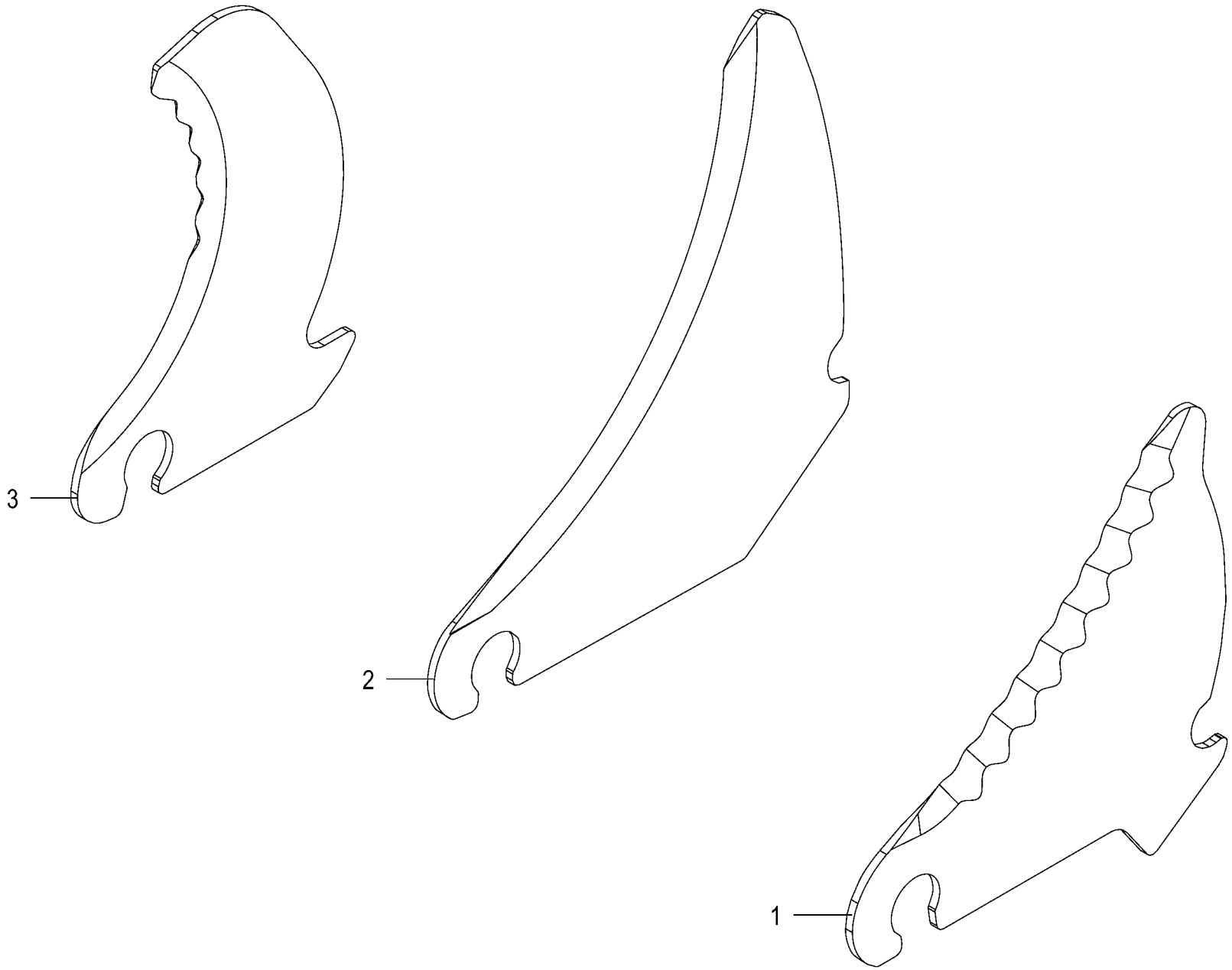

150 051 540 01 / 115.0

150 485 152 01

Messer -optional
Knife
Couteau

1046901 -

150 051 540 01

150 485 152 1 **115.0**

Pos.	ID-Nr.	Benennung	Description	Description	Masch.-Nr-	RP201-10	RP201-11					Bemerkung/Remarks/Remarque
1	20 467 094 0	Schneidmesser	Cutting blade	Couteau de coupe			1					
2	00 000 001 0	-nicht für diese Maschine	-not for this machine	-non prevu pour cette machine			1					
3	00 000 001 0	-nicht für diese Maschine	-not for this machine	-non prevu pour cette machine			1					

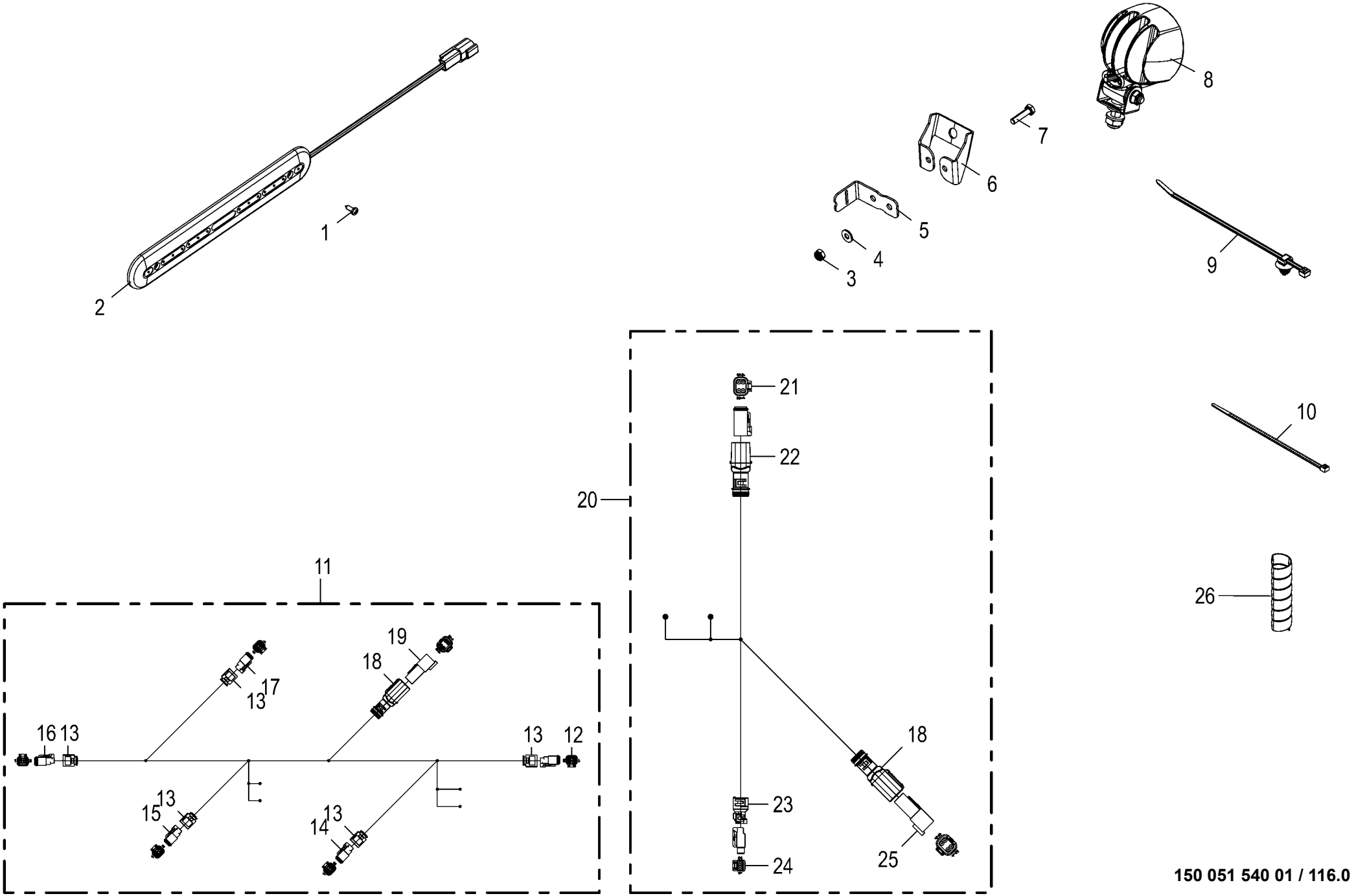

150 051 540 01 / 116.0

150 528 226 02

Arbeitsbeleuchtung
Working lights
Éclairage de travail

1046901 -

150 051 540 01

150 528 226 2 **116.0**

Pos.	ID-Nr.	Benennung	Description	Description	Masch.-Nr-	RP201-10	RP201-11					Bemerkung/Remarks/Remarque
1	00 906 811 0	Linsenblechschraube	Slotted pan head screw	Vis autotaraudeuse tête bombee		x	x					4,2 X 13
2	20 088 037 0	Lichtleiste LED 2-p DT KPL 12V/24V	Light strip LED 2-p DT cpl 12V/24V	Barre lumineuse DEL à 2p DT cpl. 12V/24V		3	3					
3	00 908 704 1	Sicherungsmutter	Locknut	Écrou hex		x	x					M 6
4	00 909 906 1	Sperrkantscheibe	Detent edged washer	Disque à bord d'arrêt		x	x					SKM 6
5	20 469 564 0	Klemblech				2	2					
6	20 469 213 0	Scheinwerferhalter Bl 2	Headlight support	Support de phare		2	2					
7	00 900 239 1	6kt-Schraube	Hex head bolt	Boulon tête hex		x	x					M 6 X 25
8	20 087 853 0	Arbeitsscheinwerfer LED 2-p DT KPL	Working light LED 2-p DT CPL.	Phare de travail DEL 2-p DT CPL		2	2					
9	20 086 200 0	Befestigungsbinder 4,6x300 Lamellenfuß	Fixing tie 4,6x300 Fir tree base sw	Lanière de fixation 4,6x300 Pied sapin		x	x					
10	00 922 671 1	Kabelbinder	Cable band	Collier de serrage		x	x					Lg.= 300
11	20 088 014 2	Kabelbaum Arbeitsbeleuchtung	Cable harness working lights	faisceau de câbles éclairage de travail		1	1					
12	00 303 318 0	Stecker 2-p Bu grau [-XE33.2]	Plug 2-p Bu grey [-XE33.2]	Cavalier 2-p Bu gris [-XE33. 2]		1	1					
	00 303 320 0	Kontaktsicherung 2-p Bu	Contact fuse 2-p Bu	Fusible de contact 2-p Bu		1	1					
	20 080 241 0	Kontakt Ni 0,5mm2	Contact Ni 0,5mm2	Contact Ni 0,5mm2		2	2					
13	20 083 700 0	Steckerübergang 2-p Buchse	Plug transition 2-p Socket	Jonction connecteur 2-p Douille		5	5					
14	00 303 318 0	Stecker 2-p Bu grau [-XE22.2]	Plug 2-p Bu grey [-XE22.2]	Cavalier 2-p Bu gris [-XE22. 2]		1	1					
	00 303 320 0	Kontaktsicherung 2-p Bu	Contact fuse 2-p Bu	Fusible de contact 2-p Bu		1	1					
	20 080 241 0	Kontakt Ni 0,5mm2	Contact Ni 0,5mm2	Contact Ni 0,5mm2		2	2					
15	00 303 318 0	Stecker 2-p Bu grau [-XE20.2]	Plug 2-p Bu grey [-XE20.2]	Cavalier 2-p Bu gris [-XE20. 2]		1	1					
	00 303 320 0	Kontaktsicherung 2-p Bu	Contact fuse 2-p Bu	Fusible de contact 2-p Bu		1	1					
	20 080 241 0	Kontakt Ni 0,5mm2	Contact Ni 0,5mm2	Contact Ni 0,5mm2		2	2					
16	00 303 318 0	Stecker 2-p Bu grau [-XE34.2]	Plug 2-p Bu grey [-XE34.2]	Cavalier 2-p Bu gris [-XE34. 2]		1	1					
	00 303 320 0	Kontaktsicherung 2-p Bu	Contact fuse 2-p Bu	Fusible de contact 2-p Bu		1	1					
	20 080 241 0	Kontakt Ni 0,5mm2	Contact Ni 0,5mm2	Contact Ni 0,5mm2		2	2					
17	00 303 318 0	Stecker 2-p Bu grau [-XE23.2]	Plug 2-p Bu grey [-XE23.2]	Cavalier 2-p Bu gris [-XE23. 2]		1	1					
	00 303 320 0	Kontaktsicherung 2-p Bu	Contact fuse 2-p Bu	Fusible de contact 2-p Bu		1	1					
	20 080 241 0	Kontakt Ni 0,5mm2	Contact Ni 0,5mm2	Contact Ni 0,5mm2		2	2					
18	20 081 963 0	Steckerübergang 4-p Stift	Plug transition 4-p Pin	Jonction connecteur 4-p Goupille		2	2					
19	20 082 515 0	Stecker 4-p St grau [-XE20/21. 1]	Plug 4-p St grey [-XE20/21.1]	Cavalier 4-p St gris [-XE20/ 21.1]		1	1					
	20 081 978 0	Kontaktsicherung 4-p St	Contact fuse 4-p St	Fusible de contact 4-p St		1	1					
	20 080 240 0	Kontakt Ni 0,5mm2	Contact Ni 0,5mm2	Contact Ni 0,5mm2		4	4					
20	20 086 950 0	Kabelbaum RP025 Beleuchtung	Kabelbaum RP025 Beleuchtung	Fdc RP025 éclairage rouleau de		1	1					
		Netzrolle	Netzrolle	filet								
21	20 082 516 0	Stecker 4-p Bu grau [-XE21.2]	Plug 4-p Bu grey [-XE21.2]	Cavalier 4-p Bu gris [-XE21. 2]		1	1					

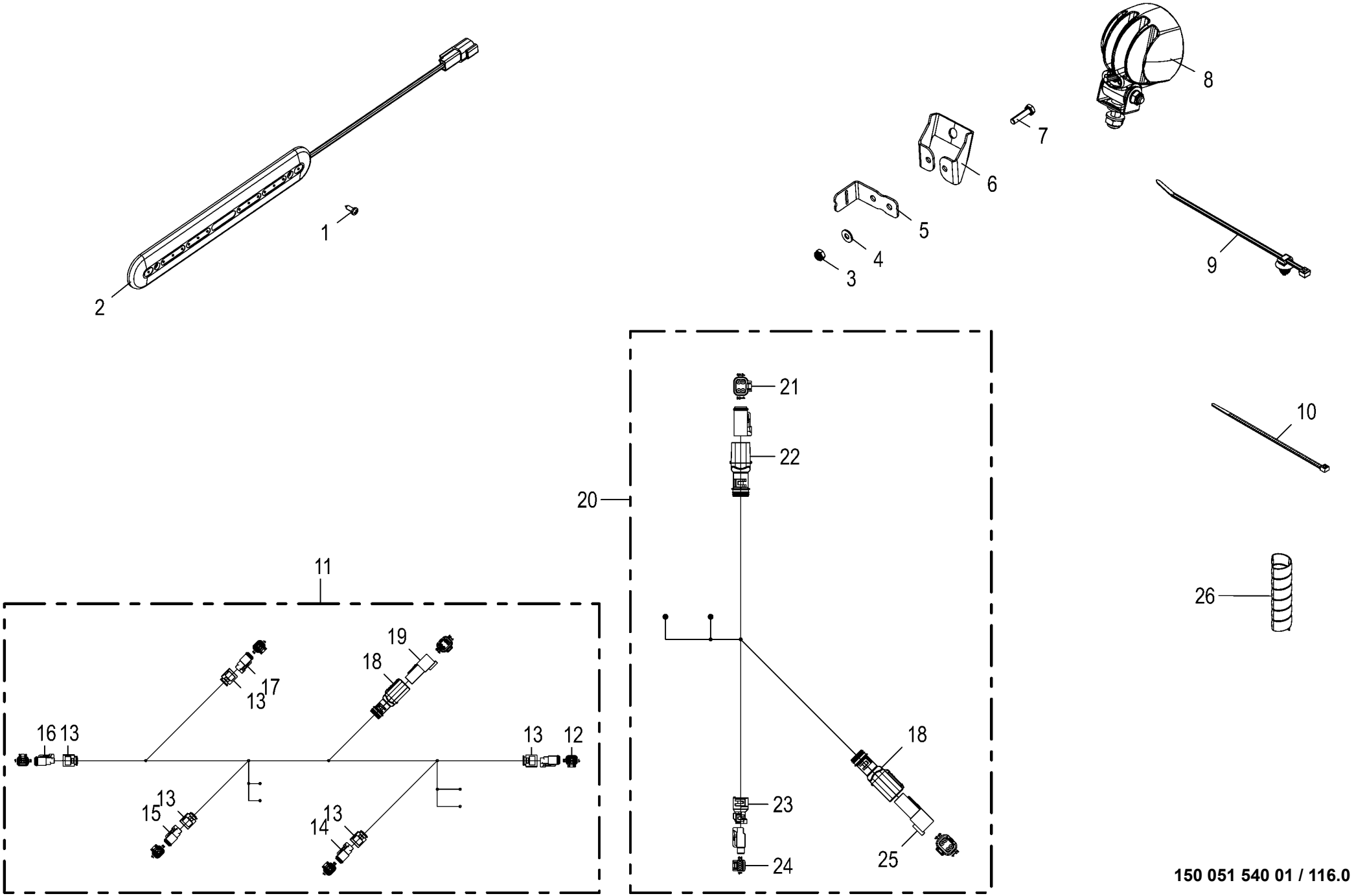

150 051 540 01 / 116.0

150 528 226 02

Arbeitsbeleuchtung
Working lights
Éclairage de travail

1046901 -

150 051 540 01

150 528 226 2 **116.0**

Pos.	ID-Nr.	Benennung	Description	Description	Masch.-Nr-	RP201-10	RP201-11					Bemerkung/Remarks/Remarque
	20 081 979 0	Kontaktsicherung 4-p Bu	Contact fuse 4-p Bu	Fusible de contact 4-p Bu		1	1					
	20 080 241 0	Kontakt Ni 0,5mm2	Contact Ni 0,5mm2	Contact Ni 0,5mm2		2	2					
	00 303 047 0	Blindstopfen 3,07mm weiß	Filler plug 3,07mm white	Tampon borgne 3,07mm blanc		2	2					
22	20 081 961 0	Steckerübergang 4-p Buchse	Plug transition 4-p Socket	Jonction connecteur 4-p Douille		1	1					
23	00 000 000 0					1	1					
24	20 081 975 0	Stecker 2-p Bu grau [-XE20.2]	Plug 2-p Bu grey [-XE20.2]	Cavalier 2-p Bu gris [-XE20. 2]		1	1					
	20 081 980 0	Kontaktsicherung 2-p Bu	Contact fuse 2-p Bu	Fusible de contact 2-p Bu		1	1					
	00 302 995 0	Kontakt Ni 0,34mm2	Contact Ni 0,34mm2	Contact Ni 0,34mm2		2	2					
25	20 082 515 0	Stecker 4-p St grau	Plug 4-p St grey	Cavalier 4-p St gris		1	1					
	20 081 978 0	Kontaktsicherung 4-p St [-XE20/21. 1]	Contact fuse 4-p St [-XE20/21. 1]	Fusible de contact 4-p St [-XE20/21.1]		1	1					
	20 080 240 0	Kontakt Ni 0,5mm2	Contact Ni 0,5mm2	Contact Ni 0,5mm2		4	4					
26	00 301 487 0	Spiralband -Id.-Nr.= 1m	Spiral strip -Id.-no.= 1m	Feuillards spiralé -Id.-no.= 1m		x	x					Rd. 5 / 20

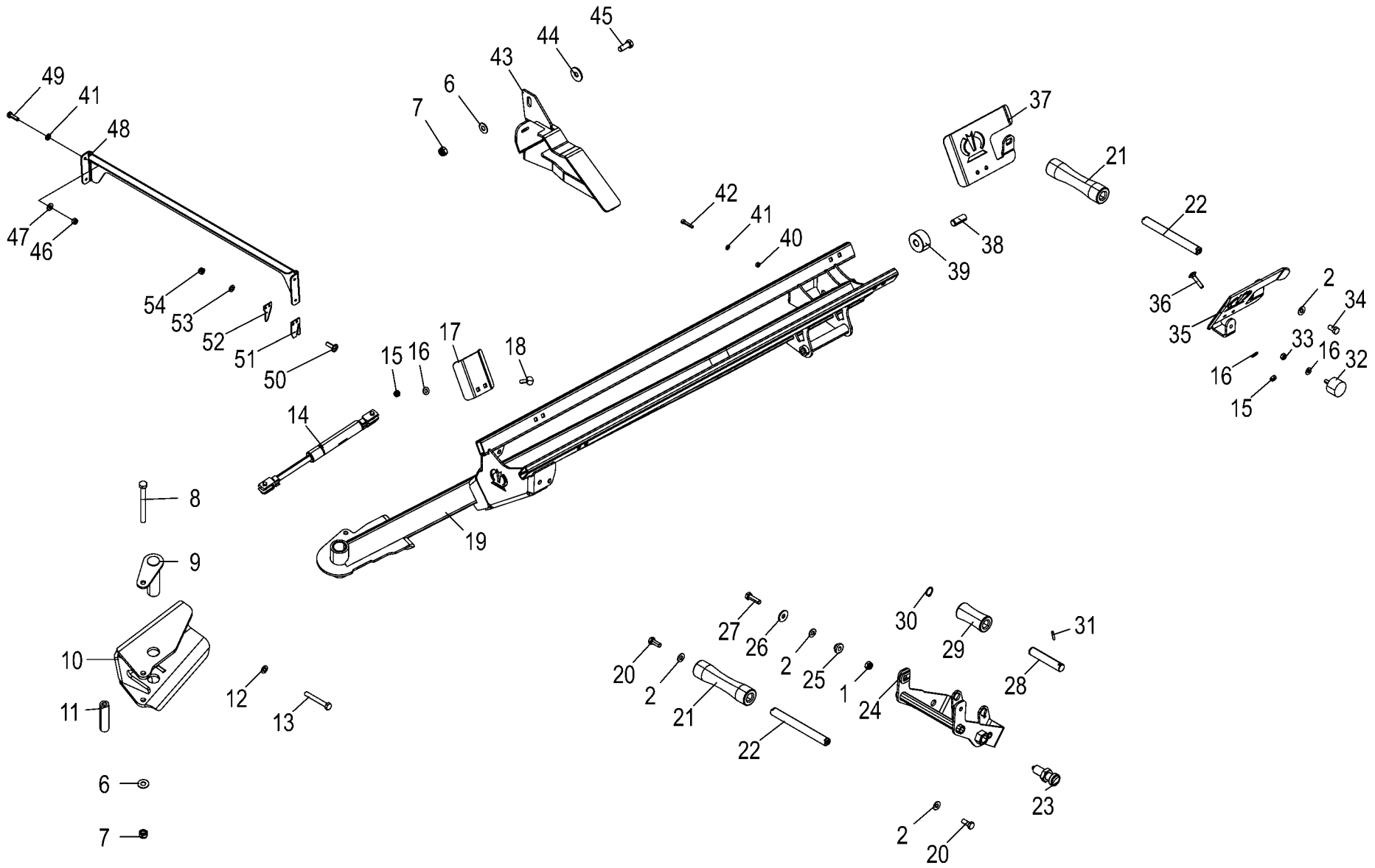

150 051 540 01 / 117.0

150 528 228 02

Netzrollenvorrat links -optional Net roll storage left Réserve des rouleaux de filet gauche					1046901 -	RP201-10	RP201-11					150 051 540 01 150 528 228 2 117.0
Pos.	ID-Nr.	Benennung	Description	Description	Masch.-Nr-							Bemerkung/Remarks/Remarque
1	00 908 758 0	Sicherungsmutter	Locknut	Écrou hex		x	x					M 10
2	00 909 909 1	Sperrkantscheibe	Detent edged washer	Disque à bord d'arrêt		x	x					SKM 10
6	00 909 910 1	Sperrkantscheibe	Detent edged washer	Disque à bord d'arrêt		x	x					SKM 12
7	00 908 701 0	Sicherungsmutter	Locknut	Écrou hex		x	x					M 12
8	90 001 712 0	6kt-Schraube	Hex head bolt	Boulon tête hex		x	x					M 12 X 130
9	20 660 172 0	Bolzen	Bolt			1	1					
10	20 660 174 0	Halter	Support	Support		1	1					
11	20 467 231 0	Distanzrohr	Spacer tube	Tube d'écartement		1	1					
12	00 910 371 0	Scheibe	Washer	Rondelle		x	x					10,5 X 20 X 2
13	00 901 602 1	6kt-Schraube	Hex head bolt	Boulon tête hex		x	x					M 10 X 75
14	27 020 898 0	Gasfeder 350/100 1500N	Gas spring 350/100 1500N	Ressort à gaz 350/100 1500N		1	1					
15	00 908 706 0	Sicherungsmutter	Locknut	Écrou hex		x	x					M 8
16	00 909 908 1	Sperrkantscheibe	Detent edged washer	Disque à bord d'arrêt		x	x					SKM 8
17	20 467 634 0	Begrenzungsblech				2	2					
18	00 904 814 1	Flachrundschraube	Coach bolt	Vis a tête bombée		x	x					M 8 X 35
19	20 467 252 1	Plattform m. DU-Buchsen	Platform + DU bushings			1	1					
	90 003 972 0	Lagerbuchse 30x34x40	Bearing bushing 30x34x40	Coussinet de palier 30x34x40		2	2					
20	00 900 636 0	6kt-Schraube	Hex head bolt	Boulon tête hex		x	x					M 10 X 25
21	20 468 940 0	Kunststoffrolle	Plastic roll			2	2					
22	20 468 942 0	Welle lang	Shaft long			2	2					
23	27 005 418 0	Rastbolzen	Stop bolt	Boulon de cesse		1	1					M 20 X 1,5
24	20 468 938 1	Halter vorne	Support front			1	1					
25	20 461 941 0	Lagerbuchse		Coussinet		2	2					
26	90 000 121 0	Scheibe	Washer	Rondelle		x	x					10,5 X 30 X 2,5
27	00 900 638 0	6kt-Schraube	Hex head bolt	Boulon tête hex		x	x					M 10 X 35
28	20 468 943 0	Achse kurz	Shaft short			1	1					
29	20 468 941 0	Kunststoffrolle kurz	Plastic roll short			1	1					
30	00 911 522 1	Sicherungsring	Circlip	Circlip		1	1					20 X 1,2
31	00 912 611 2	Spannstift	Roll pin	Goupille de serrage		1	1					5 X 26
32	00 924 263 0	Gummipuffer	Rubber pad	Tampon en caoutchouc		1	1					Rd. 40 X 28 / M 8
33	00 908 210 0	6kt-Mutter	Hex nut	Écrou hex		x	x					M 8
34	00 900 634 0	6kt-Schraube	Hex head bolt	Boulon tête hex		x	x					M 10 X 20
35	20 468 944 0	Seitenblech links	Side sheet left			1	1					
36	00 904 815 1	Flachrundschraube	Coach bolt	Vis a tête bombée		x	x					M 8 X 40
37	20 468 945 0	Seitenblech rechts	Side sheet right			1	1					
38	00 912 511 1	Spannstift	Roll pin	Goupille de serrage		1	1					16 X 40
39	20 468 963 0	Rolle	Roller			1	1					
40	00 908 208 0	6kt-Mutter	Hex nut	Écrou hex		x	x					M 6

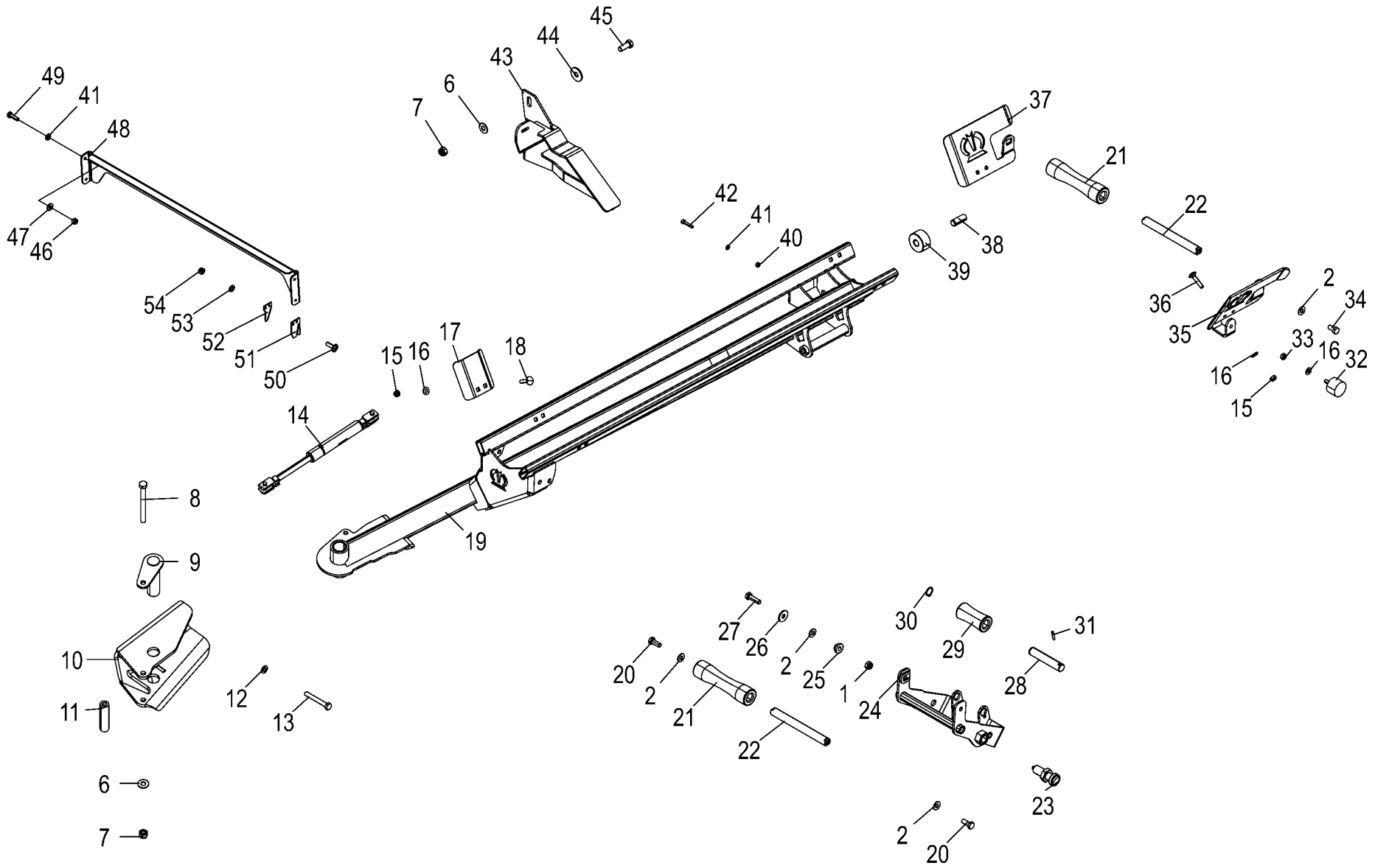

150 051 540 01 / 117.0

150 528 228 02

Netzrollenvorrat links -optional
Net roll storage left
Réserve des rouleaux de filet gauche

1046901 -

150 051 540 01

150 528 228 2 **117.0**

Pos.	ID-Nr.	Benennung	Description	Description	Masch.-Nr-	RP201-10	RP201-11					Bemerkung/Remarks/Remarque
41	00 910 411 1	Scheibe	Washer	Rondelle		x	x					6,4 X 12,5 X 1,6
42	00 903 048 0	Zylinderschraube	Allen screw	Vis tête cylindrique		x	x					M 6 X 30
43	20 468 950 0	Halter hinten	Support rear			1	1					
44	00 910 349 0	Scheibe	Washer	Rondelle		x	x					13 X 37 X 3
45	00 900 656 0	6kt-Schraube	Hex head bolt	Boulon tête hex		x	x					M 12 X 30
46	00 908 704 1	Sicherungsmutter	Locknut	Écrou hex		x	x					M 6
47	00 909 906 1	Sperrkantscheibe	Detent edged washer	Disque à bord d'arrêt		x	x					SKM 6
48	20 468 570 1	Führungsblech	Guide sheet	Tôle de guidage		1	1					
49	00 900 608 0	6kt-Schraube	Hex head bolt	Boulon tête hex		x	x					M 6 X 20
50	00 904 769 0	Linsenflanschschraube	Fillister head screw	Vis à tête conique bombèe		x	x					M 5 X 16
51	20 661 235 0	Schutzblech	Guard sheet			2	2					
52	00 954 539 0	Garnmesser	Twinte knife	Coupe ficelle lame		2	2					
53	00 910 500 1	Scheibe	Washer	Rondelle		x	x					5,3 X 10 X 1
54	00 908 702 0	Sicherungsmutter	Locknut	Écrou hex		x	x					M 5

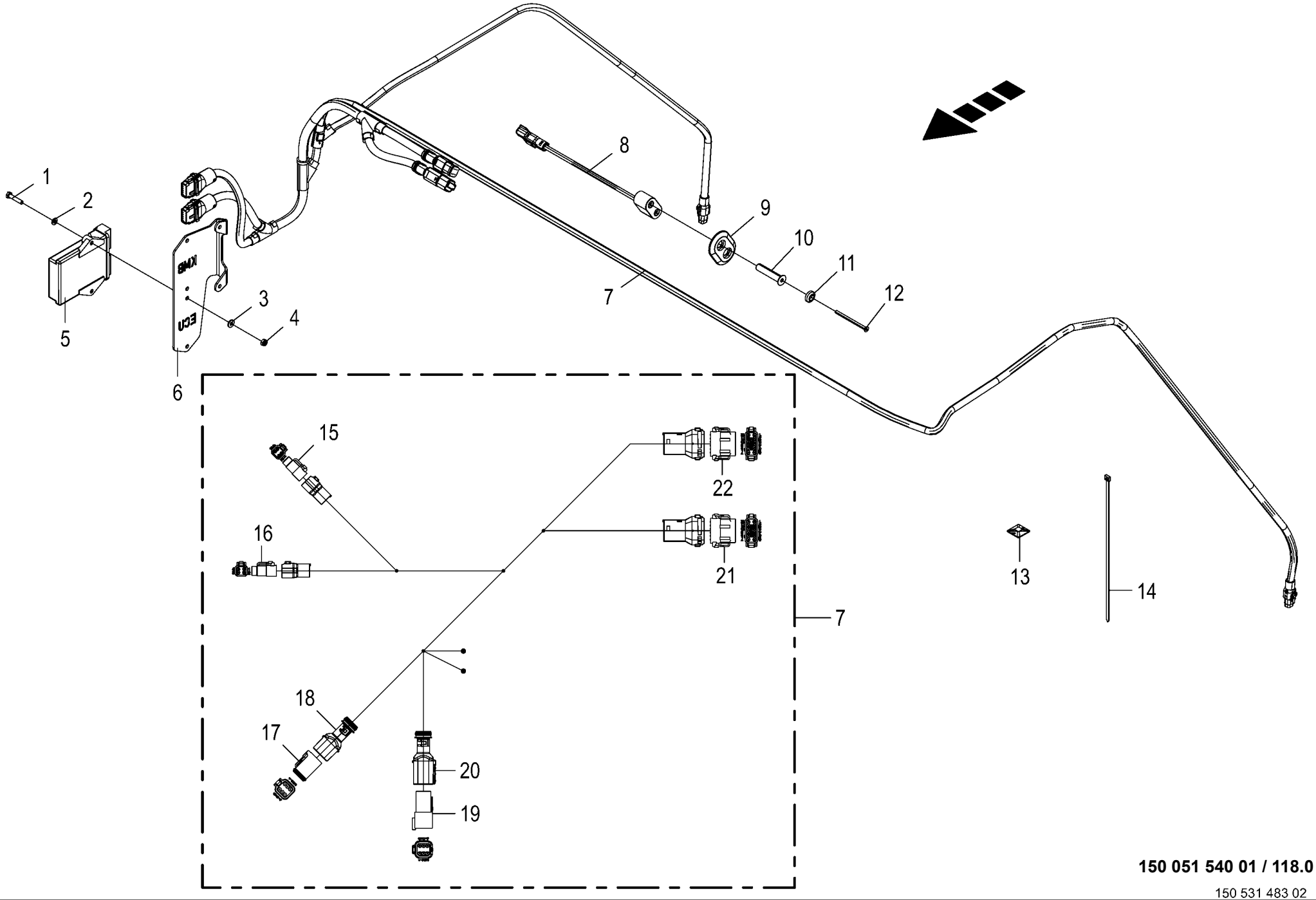

150 051 540 01 / 118.0

150 531 483 02

Feuchtemessung -optional **Moisture measurement** **Mesure de l'humidité**					1046901 -	RP201-10	RP201-11					**150 051 540 01** 150 531 483 2 **118.0**
Pos.	ID-Nr.	Benennung	Description	Description	Masch.-Nr-							Bemerkung/Remarks/Remarque
1	00 901 028 1	6kt-Schraube	Hex head bolt	Boulon tête hex		x	x					M 6 X 30
2	00 910 411 1	Scheibe	Washer	Rondelle		x	x					6,4 X 12,5 X 1,6
3	00 909 906 1	Sperrkantscheibe	Detent edged washer	Disque à bord d'arrêt		x	x					SKM 6
4	00 908 704 1	Sicherungsmutter	Locknut	Écrou hex		x	x					M 6
5	20 085 539 0	ECU RMS 16bit 2ST 2015/40	ECU RMS 16bit 2pl. 2015/40	ECU RMS 16bit 2 con. 2015/40		1	1					
6	20 463 401 0	Halter KMB + ECU	Support KMB + ECU	Support KMB + appareil de commande		1	1					
7	20 087 866 1	Kabelbaum RP 201/301 A50	CH RP 201/301 A50 moisture	Faisc. câb. RP 201/301 A50		1	1					
		Feuchtemessung	measurement	mesure d'hum.								
8	20 463 277 0	Sensorplatte 8.1 mont.				1	1					
9	20 463 747 0	Abdeckung groß				1	1					
10	00 000 000 0					2	2					
11	20 025 983 0	Kegelscheibe	Cone pulley	Rondelle de cône		2	2					
12	90 004 059 0	Senkschraube I-6kt M5 x 75	Countersunk screw intern hexa M5 x 75	Vis à tête fraisée 6 p creux M5 x 75		x	x					
13	20 086 352 0	Befestigungselement Kleber 4mm	Fastening element Adhesive 4mm	Élément de fixation Colle 4mm		3	3					
14	00 922 671 1	Kabelbinder	Cable band	Collier de serrage		x	x					Lg.= 300
13	20 082 700 0	Stecker 4-p Bu grau [-XB80.2]	Plug 4-p Bu grey [-XB80.2]	Cavalier 4-p Bu gris [-XB80. 2]		1	1					
	20 084 086 0	Kontaktsicherung 4-p Bu	Contact fuse 4-p Bu	Fusible de contact 4-p Bu		1	1					
	00 302 995 0	Kontakt Ni 0,34mm2	Contact Ni 0,34mm2	Contact Ni 0,34mm2		4	4					
14	20 082 700 0	Stecker 4-p Bu grau [-XB81.2]	Plug 4-p Bu grey [-XB81.2]	Cavalier 4-p Bu gris [-XB81. 2]		1	1					
	20 084 086 0	Kontaktsicherung 4-p Bu	Contact fuse 4-p Bu	Fusible de contact 4-p Bu		1	1					
	00 302 995 0	Kontakt Ni 0,34mm2	Contact Ni 0,34mm2	Contact Ni 0,34mm2		4	4					
15	20 082 522 0	Stecker 6-p Bu grau [-A50. X551.2]	Plug 6-p Bu grey [-A50.X551. 2]	Cavalier 6-p Bu gris [-A50. X551.2]		1	1					
	20 082 315 0	Kontaktsicherung 6-p Bu	Contact fuse 6-p Bu	Fusible de contact 6-p Bu		1	1					
	20 082 108 0	Kontakt Ni 1mm2	Contact Ni 1mm2	Contact Ni 1mm2		4	4					
	20 080 241 0	Kontakt Ni 0,5mm2	Contact Ni 0,5mm2	Contact Ni 0,5mm2		2	2					
16	20 082 255 0	Steckerübergang 6-p Buchse	Plug transition 6-p Socket	Jonction connecteur 6-p Douille		1	1					
17	20 082 519 0	Stecker 6-p St grau [-A50. X551.1]	Plug 6-p St grey [-A50.X551. 1]	Cavalier 6-p St gris [-A50. X551.1]		1	1					
	20 082 322 0	Kontaktsicherung 6-p St	Contact fuse 6-p St	Fusible de contact 6-p St		1	1					
	20 082 103 0	Kontakt Ni 1mm2	Contact Ni 1mm2	Contact Ni 1mm2		4	4					
	20 080 240 0	Kontakt Ni 0,5mm2	Contact Ni 0,5mm2	Contact Ni 0,5mm2		2	2					
18	20 082 257 0	Steckerübergang 6-p Stift	Plug transition 6-p Pin	Jonction connecteur 6-p Goupille		1	1					
19	20 080 780 0	Stecker 12-p Bu schwarz [-A50. X1]	Plug 12-p Bu black [-A50.X1]	Cavalier 12-p Bu noir [-A50. X1]		1	1					
	20 080 781 0	Kontaktsicherung 12-p Bu	Contact fuse 12-p Bu	Fusible de contact 12-p Bu		1	1					
	00 302 995 0	Kontakt Ni 0,34mm2	Contact Ni 0,34mm2	Contact Ni 0,34mm2		8	8					
	00 303 135 0	Blindstopfen 1,57mm rot	Filler plug 1,57mm red	Tampon borgne 1,57mm rouge		4	4					

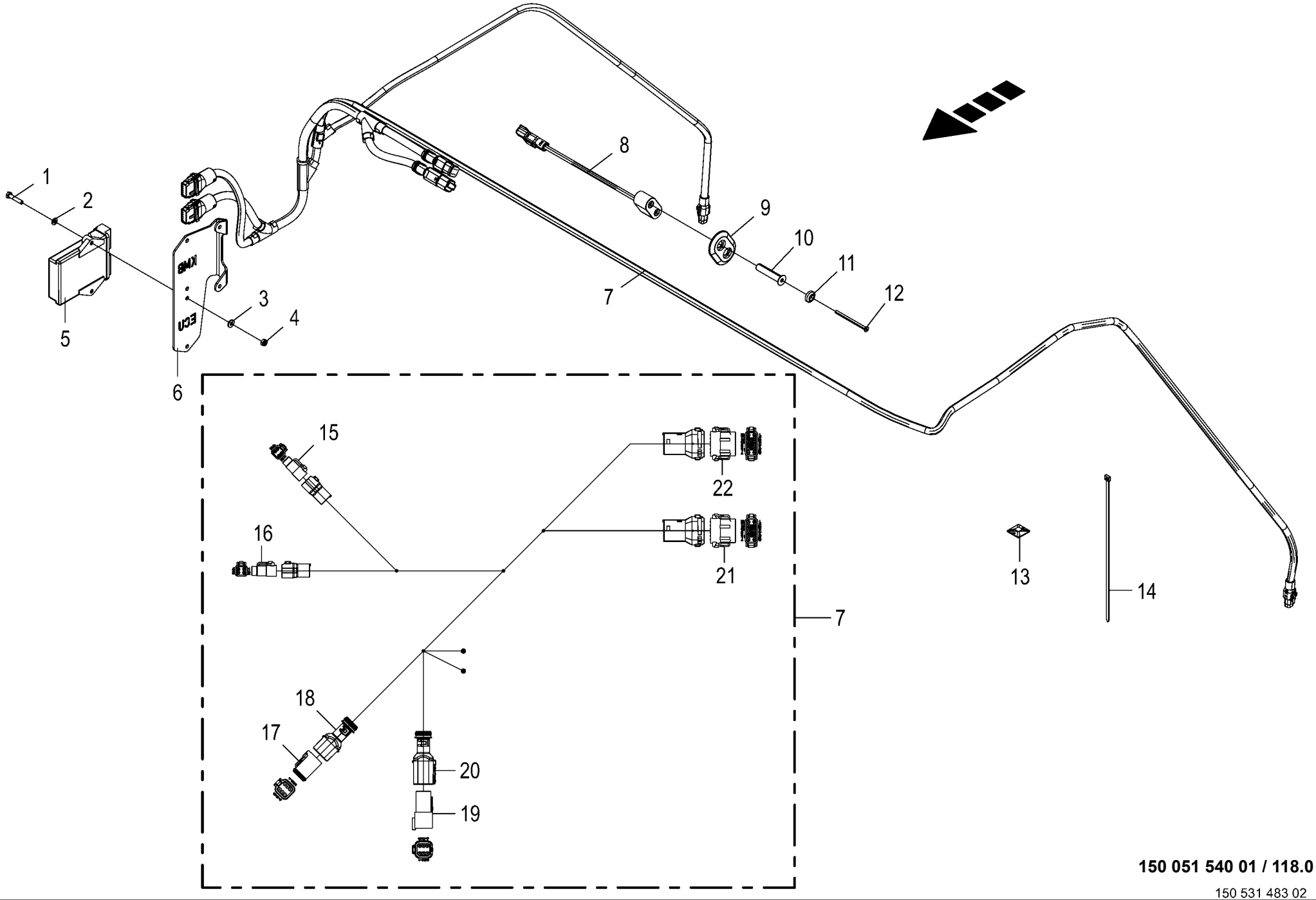

150 051 540 01 / 118.0

150 531 483 02

Feuchtemessung -optional Moisture measurement Mesure de l'humidité					1046901 -	RP201-10	RP201-11					150 051 540 01 150 531 483 2 118.0
Pos.	ID-Nr.	Benennung	Description	Description	Masch.-Nr-							Bemerkung/Remarks/Remarque
20	20 080 779 0	Stecker 12-p Bu grau [-A50.X2]	Plug 12-p Bu grey [-A50.X2]	Cavalier 12-p Bu gris [-A50. X2]		1	1					
	20 080 781 0	Kontaktsicherung 12-p Bu	Contact fuse 12-p Bu	Fusible de contact 12-p Bu		1	1					
	00 303 135 0	Blindstopfen 1,57mm rot	Filler plug 1,57mm red	Tampon borgne 1,57mm rouge		4	4					
	00 302 995 0	Kontakt Ni 0,34mm2	Contact Ni 0,34mm2	Contact Ni 0,34mm2		8	8					

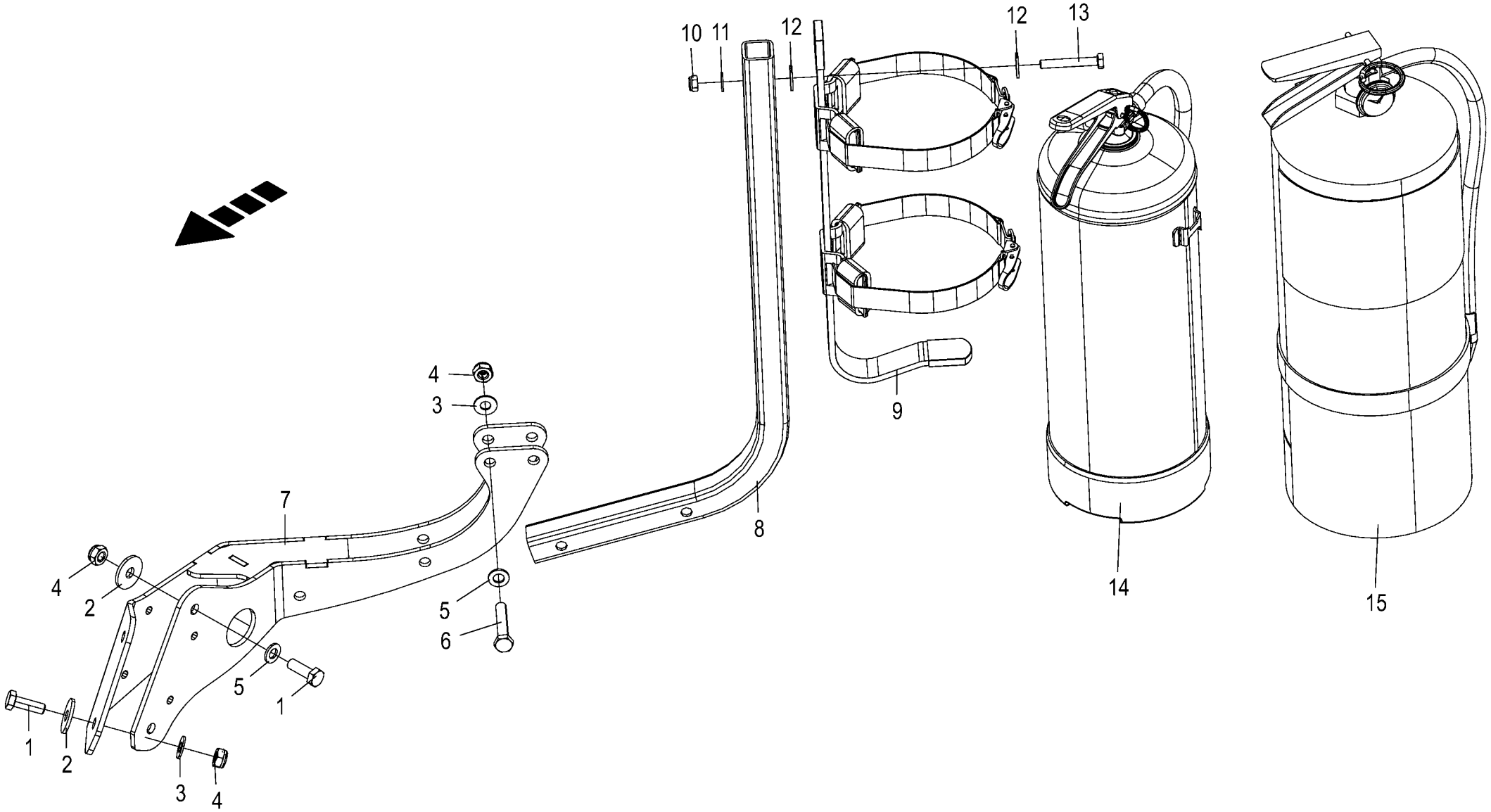

150 051 540 01 / 119.0

150 531 715 01

Feuerlöscherhalter -optional Support for fire extinguisher Support pour extincteur					1046901 -	RP201-10	RP201-11					150 051 540 01 150 531 715 1 119.0
Pos.	ID-Nr.	Benennung	Description	Description	Masch.-Nr-							Bemerkung/Remarks/Remarque
1	00 900 637 0	6kt-Schraube	Hex head bolt	Boulon tête hex		x	x					M 10 X 30
2	00 910 353 0	Scheibe	Washer	Rondelle		x	x					11 X 34 X 3
3	00 909 909 1	Sperrkantscheibe	Detent edged washer	Disque à bord d'arrêt		x	x					SKM 10
4	00 908 758 0	Sicherungsmutter	Locknut	Écrou hex		x	x					M 10
5	00 910 414 0	Scheibe	Washer	Rondelle		x	x					10,5 X 21 X 2
6	90 003 154 0	6kt-Schraube M10 x 55	Hexagon head screw M10 x 55	Vis six pans M10 x 55		x	x					
7	20 661 241 0	Feuerlöscherhalter				1	1					
8	00 000 000 0					1	1					
9	27 018 487 0	Halter f. 6-9 kg Feuerlöscher	Support for 9-kg fire extinguisher	Support pour extincteur 9kg		1	1					
10	00 908 706 0	Sicherungsmutter	Locknut	Écrou hex		x	x					M 8
11	00 909 908 1	Sperrkantscheibe	Detent edged washer	Disque à bord d'arrêt		x	x					SKM 8
12	00 910 603 0	Scheibe	Washer	Rondelle		x	x					8,4 X 24 X 2
13	00 900 214 0	6kt-Schraube	Hex head bolt	Boulon tête hex		x	x					M 8 X 55
14	27 019 238 0	Wasser-Dauerdrucklöscher 9 Ltr.	Water estinguisher 9 ltr.	Extincteur à eau rechargeable 9ltr.		1	1					
15	27 018 468 0	Feuerlöscher UL Standard 9 Liter Wasser -USA	Fire exting. UL standard 9 liter water -USA	Extincteur norme UL 9 l de l'eau -USA		1	1					

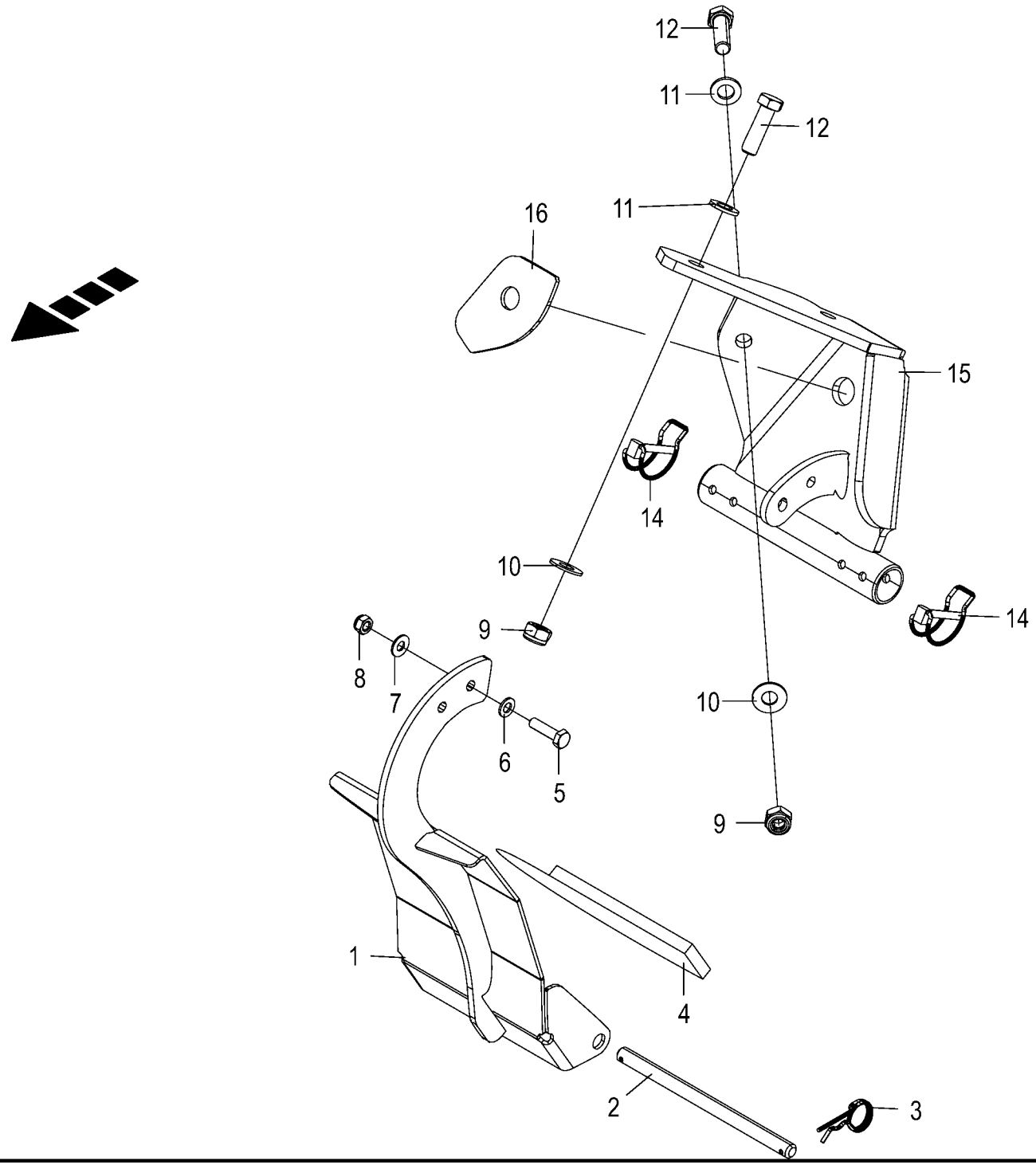

150 051 540 01 / 120.0

150 531 717 02

Messerhalter links -optional
Knife holder left
Porte couteau gauche

1046901 -

150 051 540 01

150 531 717 2 **120.0**

Pos.	ID-Nr.	Benennung	Description	Description	Masch.-Nr-	RP201-10	RP201-11					Bemerkung/Remarks/Remarque
1	20 665 156 0	Messerabdeckung links					1					
2	00 000 000 0						1					
3	00 917 103 0	Federstecker	Spring clip	Goupille elastique			2					3,2
4	00 938 556 0	Selbstklebende Dichtstreifen -	Self-adhesive sealing strip -	Joint auto-adhésif -Id.-no.= 1m			x					40 X 10
		Id.-Nr.= 1m	Id.-no.= 1m									
5	00 900 617 0	6kt-Schraube	Hex head bolt	Boulon tête hex			x					M 8 X 30
6	00 910 413 0	Scheibe	Washer	Rondelle			x					8,4 X 17 X 1,6
7	00 909 908 1	Sperrkantscheibe	Detent edged washer	Disque à bord d'arrêt			x					SKM 8
8	00 908 706 0	Sicherungsmutter	Locknut	Écrou hex			x					M 8
9	00 908 701 0	Sicherungsmutter	Locknut	Écrou hex			x					M 12
10	00 909 910 1	Sperrkantscheibe	Detent edged washer	Disque à bord d'arrêt			x					SKM 12
11	00 910 506 1	Scheibe	Washer	Rondelle			x					13 X 24 X 2,5
12	00 900 658 0	6kt-Schraube	Hex head bolt	Boulon tête hex			x					M 12 X 40
13	20 467 940 0	Distanzblech	Distance sheet	tôle d'écartement			1					
14	90 002 027 0	Rohr-Klappstecker	Linch pin	Goupille clip			2					6 X 45
15	20 665 145 0	Messerhalter links					1					
16	20 665 159 0	Distanzblech					1					

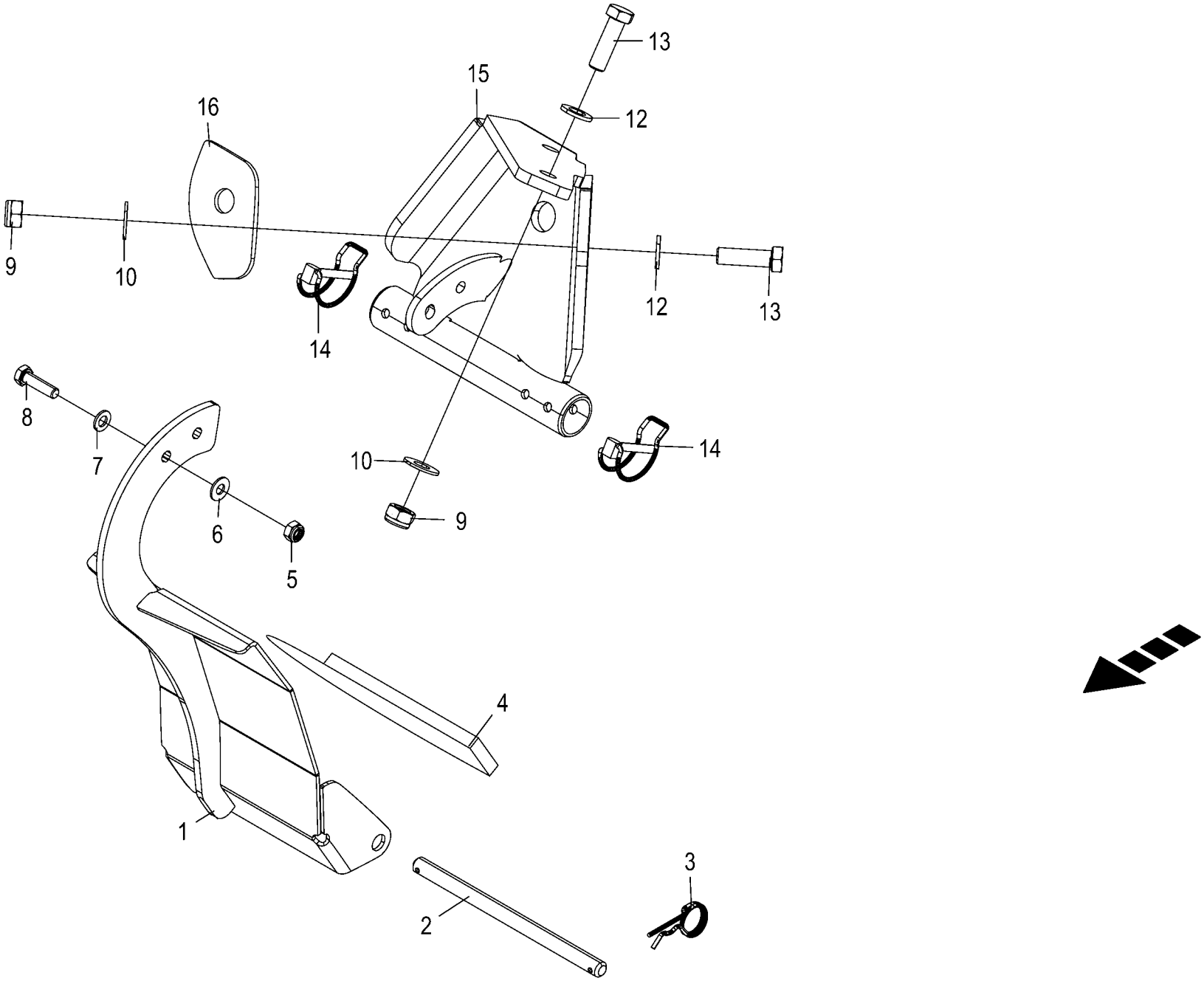

150 051 540 01 / 121.0

150 531 721 02

Messerhalter rechts -optional
Knife holder right
Porte couteau droite

1046901 -

150 051 540 01

150 531 721 2 **121.0**

Pos.	ID-Nr.	Benennung	Description	Description	Masch.-Nr-	RP201-10	RP201-11					Bemerkung/Remarks/Remarque
1	20 665 184 0	Messerabdeckung rechts					1					
2	00 000 000 0						1					
3	00 917 103 0	Federstecker	Spring clip	Goupille elastique			2					3,2
4	00 938 556 0	Selbstklebende Dichtstreifen -	Self-adhesive sealing strip -	Joint auto-adhésif -Id.-no.= 1m			x					40 X 10
		Id.-Nr.= 1m	Id.-no.= 1m									
5	00 908 706 0	Sicherungsmutter	Locknut	Écrou hex			x					M 8
6	00 909 908 1	Sperrkantscheibe	Detent edged washer	Disque à bord d'arrêt			x					SKM 8
7	00 910 413 0	Scheibe	Washer	Rondelle			x					8,4 X 17 X 1,6
8	00 900 617 0	6kt-Schraube	Hex head bolt	Boulon tête hex			x					M 8 X 30
9	00 908 701 0	Sicherungsmutter	Locknut	Écrou hex			x					M 12
10	00 909 910 1	Sperrkantscheibe	Detent edged washer	Disque à bord d'arrêt			x					SKM 12
12	00 910 506 1	Scheibe	Washer	Rondelle			x					13 X 24 X 2,5
13	00 900 658 0	6kt-Schraube	Hex head bolt	Boulon tête hex			x					M 12 X 40
14	90 002 027 0	Rohr-Klappstecker	Linch pin	Goupille clip			2					6 X 45
15	20 665 170 0	Messerhalter rechts					1					
16	20 665 159 0	Distanzblech					1					

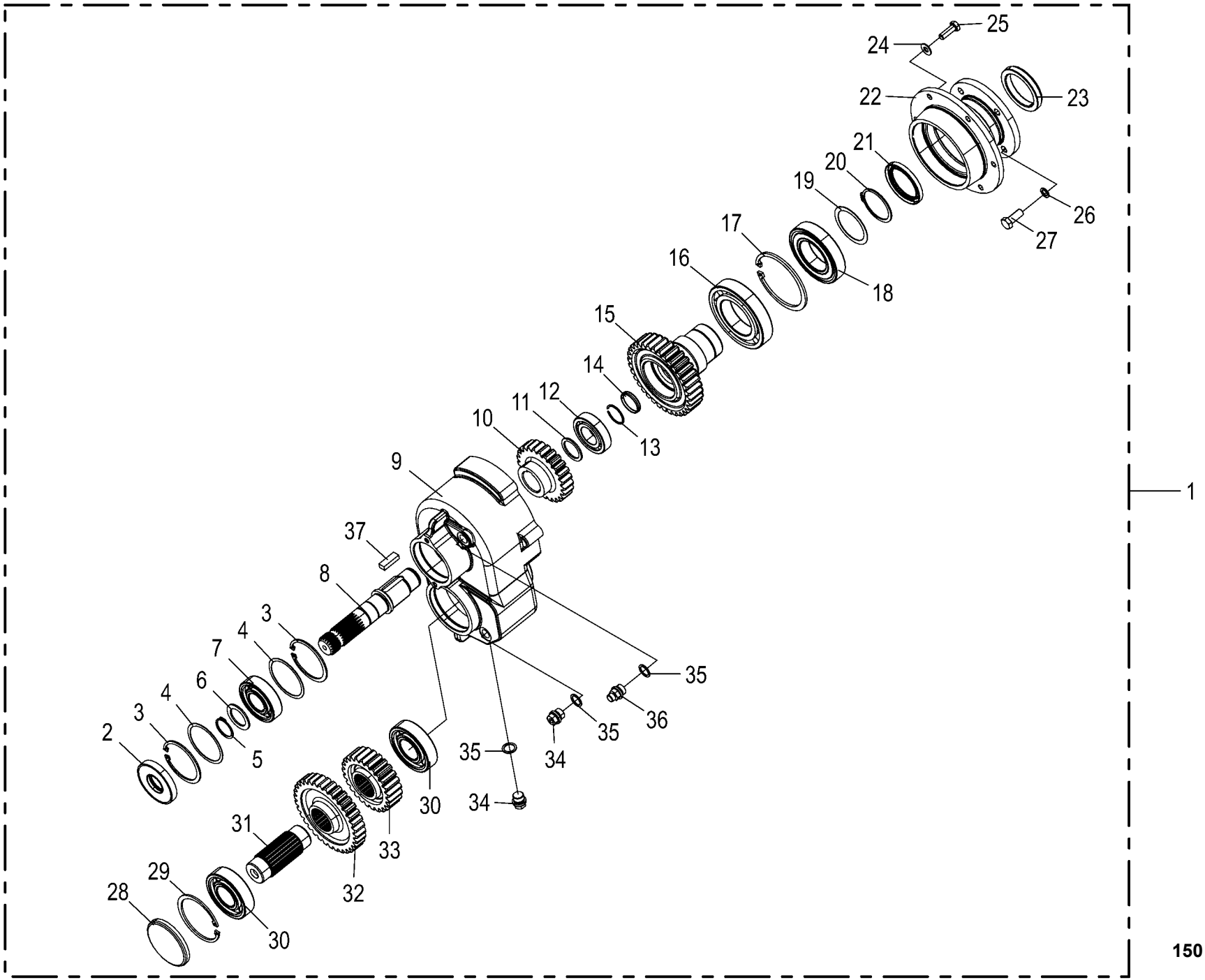

150 051 540 01 / 122.0

150 531 723 01

Aufsteckgetriebe -optional
Slip on gearbox
Boîte de vitesses exterieure

1046901 -

150 051 540 01

150 531 723 1 **122.0**

Pos.	ID-Nr.	Benennung	Description	Description	Masch.-Nr-	RP201-10	RP201-11					Bemerkung/Remarks/Remarque
1	20 461 130 0	Aufsteckgetriebe mont. 1000 1/ min				1	1					
2	00 936 021 0	Radial-Wellendichtring	Radial-shaft sealing ring	Radial-bague d'étanchéité		1	1					AS 35 X 80 X 12
3	00 911 673 0	Sicherungsring	Circlip	Circlip		2	2					80 X 2,5
4	00 911 024 1	Passscheibe	Shim ring	Rondelle d'ajustage		x	x					70 X 80 X 1,0
5	00 911 541 0	Sicherungsring	Circlip	Circlip		1	1					A 35 X 1,5
6	90 001 561 0	Stützscheibe	Supporting disc	Rondelle diélectrique		1	1					S 35 X 50 X 2,5
7	00 930 167 0	Rillenkugellager	Grooved ball bearing	Roulement à gorge		1	1					6307
8	20 663 100 0	Eingangswelle Rd 45				1	1					
9	20 461 118 0	Getriebegehäuse	gear box housing	Rallonge de carter		1	1					
10	20 461 124 0	Stirnrad M=4 Z=25	Spur wheel M=4 Z=25	Pignon M=4 Z=25		1	1					
11	00 910 727 1	Stützscheibe	Supporting disc	Rondelle diélectrique		2	2					S 35 X 45 X 2,5
12	00 932 305 0	ZYL.ROLLENL.NJ 207 5412	BALL BEARNING NUT 207 5412	ROULEMENT NJ 207		1	1					
13	00 000 000 0					1	1					
14	90 003 416 0	Verschlußdeckel gummiert	Cover rubberized	Bouchon caoutchouté		1	1					
15	20 461 127 0	Stirnradwelle M=4 Z=34	Spur wheel shaft M=4 Z=34	Arbre de pignon M=4 Z=34		1	1					
16	90 002 215 0	Zylinderrollenlager NJ 214	Cylinder roller bearing NJ 214	Roulement à roul. du vérin NJ 214		1	1					
17	00 911 691 0	Sicherungsring	Circlip	Circlip		1	1					110 X 4,0
18	00 930 351 0	Rillenkugellager	Grooved ball bearing	Roulement à gorge		1	1					6212 2RS
19	00 911 004 0	Passscheibe	Shim ring	Rondelle d'ajustage		x	x					60 X 75 X 1,0
20	00 911 561 0	Sicherungsring	Circlip	Circlip		1	1					A 60 X 2
21	00 936 088 0	Radial-Wellendichtring	Radial-shaft sealing ring	Radial-bague d'étanchéité		1	1					As 60 X 80 X 8
22	20 461 117 0	Getriebedeckel	Gear cover	Couvercle de l'engrenage		1	1					
23	20 461 129 0	Zentrierring				1	1					
24	00 909 909 1	Sperrkantscheibe	Detent edged washer	Disque à bord d'arrêt		x	x					SKM 10
25	00 900 637 0	6kt-Schraube	Hex head bolt	Boulon tête hex		x	x					M 10 X 30
26	00 909 911 0	Sperrkantscheibe	Detent edged washer	Disque à bord d'arrêt		x	x					SKZ 12
27	00 900 656 0	6kt-Schraube	Hex head bolt	Boulon tête hex		x	x					M 12 X 30
28	00 955 644 0	Verschlussdeckel	Sealing cap	Couvercle de fermeture		1	1					Rd. 90
29	00 911 680 0	Sicherungsring	Circlip	Circlip		1	1					90 X 3
30	00 930 168 0	Rillenkugellager	Grooved ball bearing	Roulement à gorge		2	2					6308
31	20 461 125 0	Zwischenwelle	Zwischenwelle	Zwischenwelle		1	1					
32	20 461 126 0	Stirnrad M=4 Z=34	Spur wheel M=4 Z=34	Pignon M=4 Z=34		1	1					
33	20 461 128 0	Stirnrad M=4 Z=25	Spur wheel M=4 Z=25	Pignon M=4 Z=25		1	1					
34	00 906 010 1	Verschlussschraube	Screw plug	Bouchon fileté		2	2					M 18 X 1,5
35	00 937 727 0	Dichtring	Gasket ring	Bague d'étanchéité		3	3					A 18 X 24
36	27 018 015 0	Entlüftungsfilter M18x1,5	Breather filter M18x1,5	Filtre de purge M18x1,5		1	1					
37	90 000 028 0	Passfeder	Fit-in key	Clavette		1	1					B 12 X 8 X 35

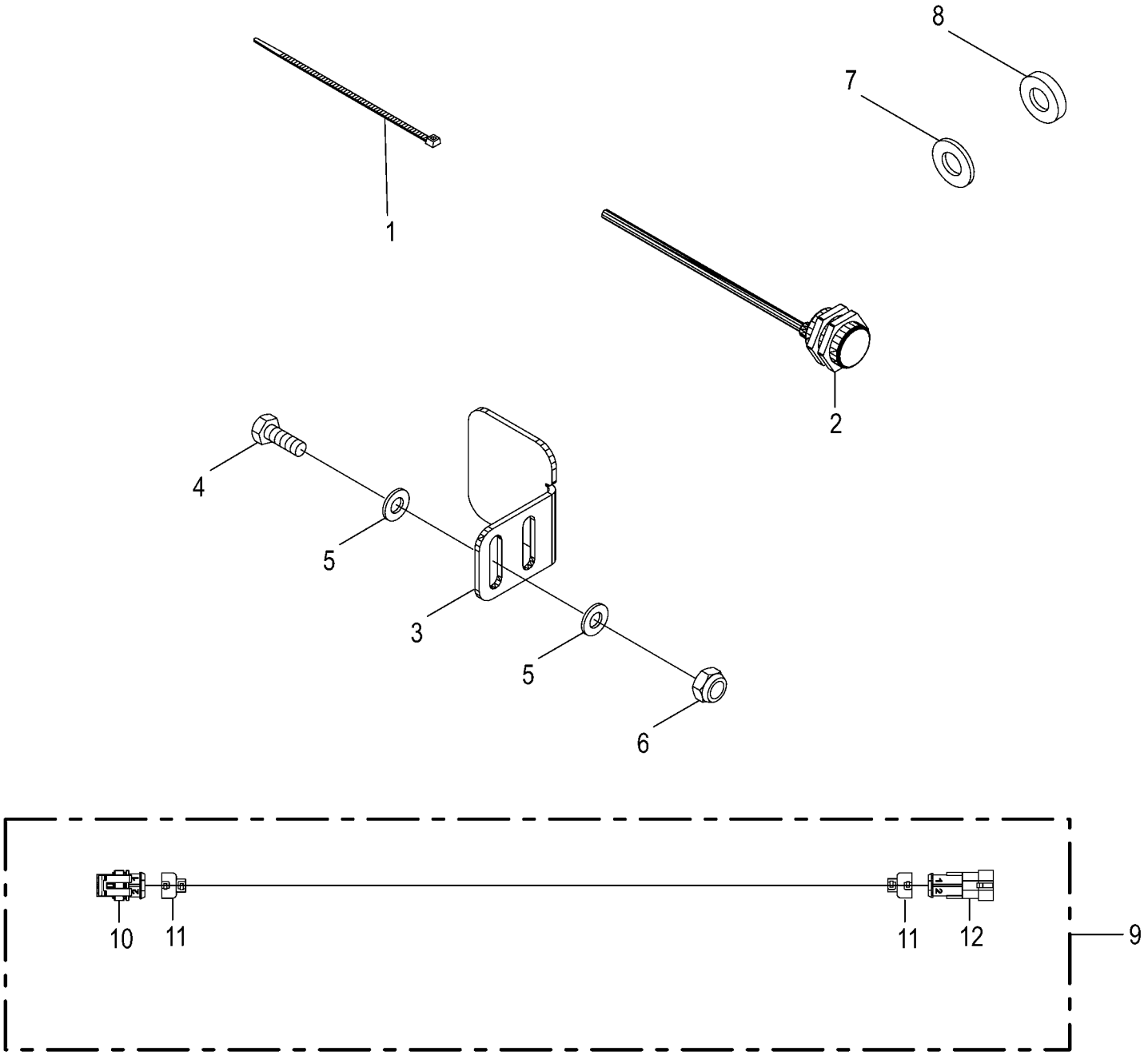

150 051 540 01 / 123.0

150 518 524 01

Traktor Implement Management - VariPack V -optional Tractor Implement Managment - VariPack V Système TIM - VariPack V					1046901 -	RP201-10	RP201-11					150 051 540 01 150 518 524 1 123.0
Pos.	ID-Nr.	Benennung	Description	Description	Masch.-Nr-							Bemerkung/Remarks/Remarque
1	00 922 671 1	Kabelbinder	Cable band	Collier de serrage		x	x					Lg.= 300
2	00 303 469 1	Ind. Näherungsschalter Namur M30 10mm	Namur sensor Namur M30	Capt. Namur Namur M30		1	1					
3	20 260 810 0	Signalblech	Signal sheet	Plaque de signalisation		1	1					
4	00 900 637 0	6kt-Schraube	Hex head bolt	Boulon tête hex		x	x					M 10 X 30
5	00 910 414 0	Scheibe	Washer	Rondelle		x	x					10,5 X 21 X 2
6	00 908 758 0	Sicherungsmutter	Locknut	Écrou hex		x	x					M 10
7	00 910 653 1	Scheibe	Washer	Rondelle		x	x					26 X 44 X 2
8	00 910 514 1	Scheibe	Washer	Rondelle		x	x					26 X 44 X 4
9	20 084 260 0	Verlängerung 2-p Supers. 1.5 2000mm	Extension 2-p Supers. 1.5 2000mm	Rallonge 2-p Supers. 1.5 2000mm		1	1					
10	00 303 000 0	Stecker 2-p Bu schwarz	Plug 2-p Bu black	Cavalier 2-p Bu noir		1	1					
	00 303 009 0	Kontakt Sn 0,75mm2	Contact Sn 0,75mm2	Contact Sn 0,75mm2		2	2					
	00 303 011 0	Einzeladerabdichtung gelb	Single-wire seal yellow	Joint du fil unique jaune		2	2					
11	20 081 994 0	Steckerübergang 2-p	Plug transition 2-p	Jonction connecteur 2-p		2	2					
12	00 303 003 0	Stecker 2-p St schwarz	Plug 2-p St black	Cavalier 2-p St noir		1	1					
	00 303 007 0	Kontakt Sn 0,75mm2	Contact Sn 0,75mm2	Contact Sn 0,75mm2		2	2					
	00 303 011 0	Einzeladerabdichtung gelb	Single-wire seal yellow	Joint du fil unique jaune		2	2					

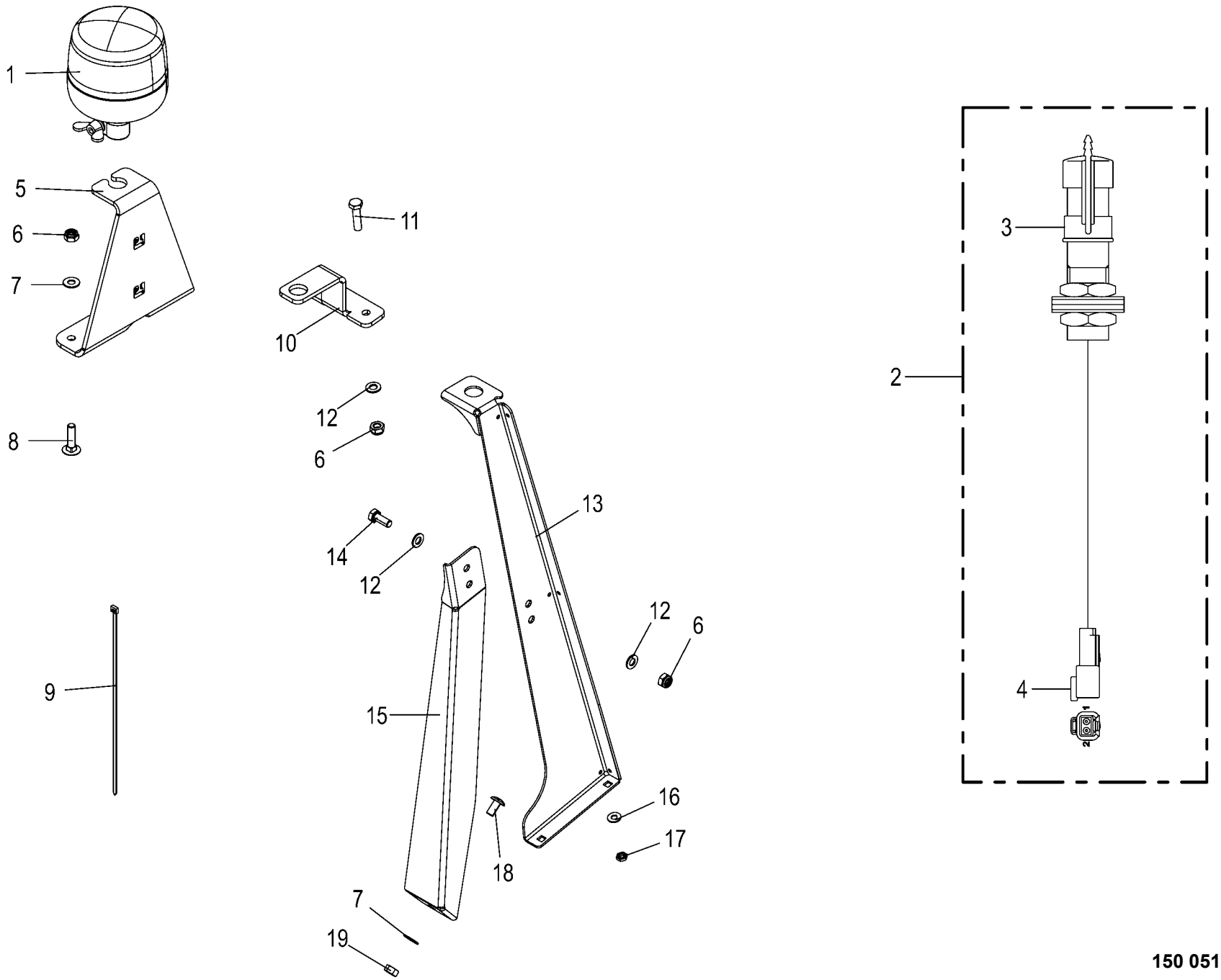

150 051 540 01 / 124.0

150 536 271 01

Rundumleuchte -optional **Beacon light** **Gyrophare**					1046901 -	RP201-10	RP201-11					**150 051 540 01** 150 536 271 1 **124.0**
Pos.	ID-Nr.	Benennung	Description	Description	Masch.-Nr-							Bemerkung/Remarks/Remarque
1	20 082 459 0	Leuchte RKL gelb LED 2-p kpl.	Lamp RKL yellow LED 2-p cpl.	Voyant RKL jaune DEL 2-p cpl.		1	1					
2	20 086 806 0	Adapter 2-p DT - 2-p RKL	Adapter 2-p DT - 2-p rotating beacon	Adaptateur 2-p DT - 2-p RKL		1	1					
3	00 924 723 0	Aufsteckrohr	Extension tube	Tube relevable		1	1					
	00 924 694 0	Flachsteckhülse	Flat sleeve	Douille plate		2	2					6,3 x 0,8
4	00 303 317 0	Stecker 2-p St grau	Plug 2-p St grey	Cavalier 2-p St gris		1	1					
	00 303 319 0	Kontaktsicherung 2-p St	Contact fuse 2-p St	Fusible de contact 2-p St		1	1					
	20 080 240 0	Kontakt Ni 0,5mm2	Contact Ni 0,5mm2	Contact Ni 0,5mm2		2	2					
5	20 664 459 0	Rundumleuchtenhalter				1	1					
6	00 908 758 0	Sicherungsmutter	Locknut	Écrou hex		x	x					M 10
7	00 909 909 1	Sperrkantscheibe	Detent edged washer	Disque à bord d'arrêt		x	x					SKM 10
8	00 904 755 2	Flachrundschraube	Coach bolt	Vis a tête bombée		x	x					M 10 X 40
9	00 922 671 1	Kabelbinder	Cable band	Collier de serrage		x	x					Lg.= 300
10	20 063 639 0	Blinklichthalter	Flashing light support	Support du feu de clignotant		1	1					
11	00 900 639 0	6kt-Schraube	Hex head bolt	Boulon tête hex		x	x					M 10 X 40
12	00 910 414 0	Scheibe	Washer	Rondelle		x	x					10,5 X 21 X 2
13	20 068 860 0	Halter Rundumleuchte	Support allround light	Support gyrophare		1	1					
14	00 900 636 0	6kt-Schraube	Hex head bolt	Boulon tête hex		x	x					M 10 X 25
15	20 068 885 0	Stütze Rundumleutenhalter RP 701_801_F	Support	Support		1	1					
16	00 909 908 1	Sperrkantscheibe	Detent edged washer	Disque à bord d'arrêt		x	x					SKM 8
17	00 908 510 1	6kt-Mutter -niedrige Form	Hex nut -low form	Écrou hex -forme basse		x	x					M 8
18	00 905 251 2	Flachrundschraube	Coach bolt	Vis a tête bombée		x	x					M 10 X 20
19	00 908 212 0	6kt-Mutter	Hex nut	Écrou hex		x	x					M 10

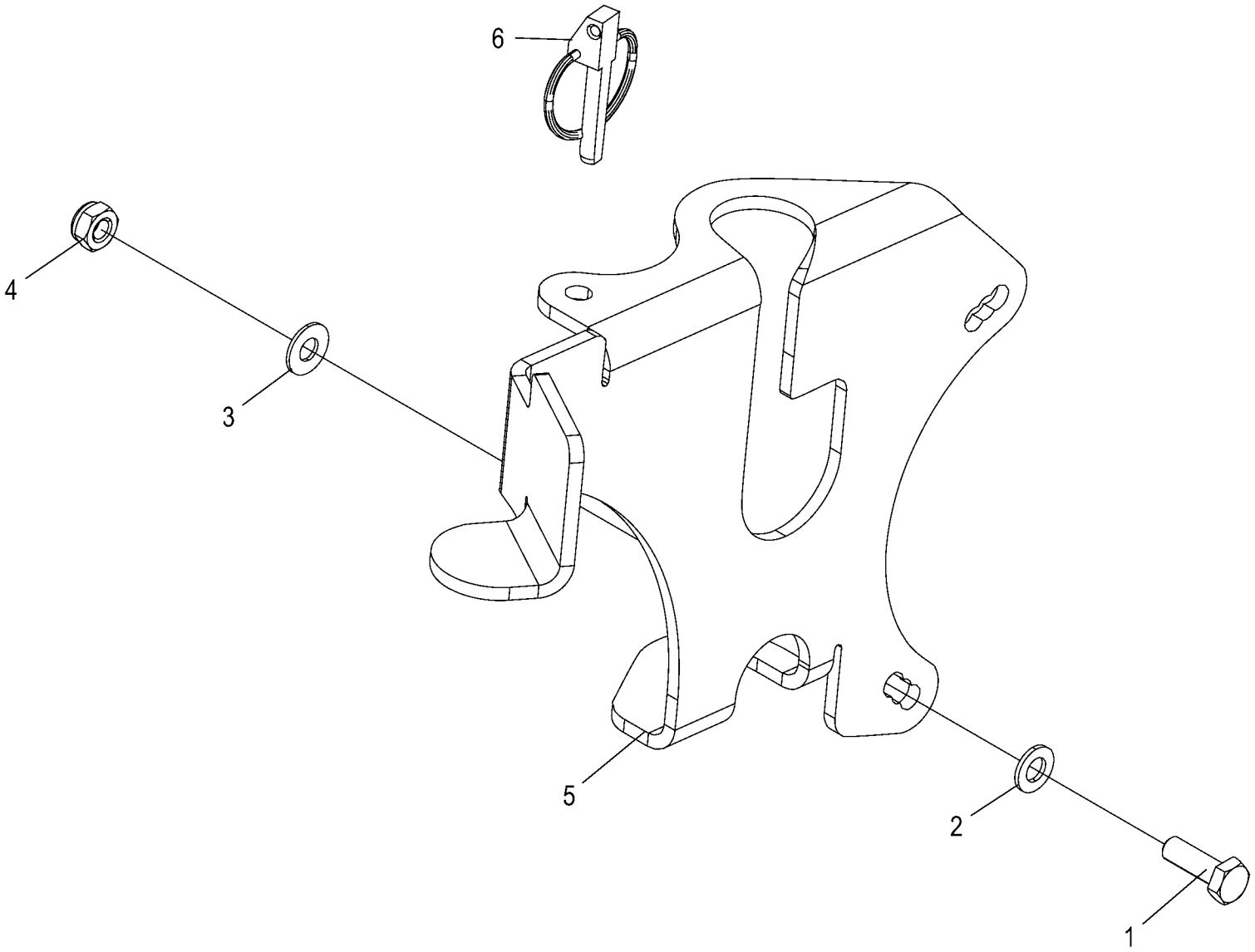

150 051 540 01 / 125.0

150 536 522 01

Tastradhalter
Guide wheel support
Support de roue de jauge

1046901 -

150 051 540 01

150 536 522 1 **125.0**

Pos.	ID-Nr.	Benennung	Description	Description	Masch.-Nr-	RP201-10	RP201-11					Bemerkung/Remarks/Remarque
1	00 900 637 0	6kt-Schraube	Hex head bolt	Boulon tête hex		x	x					M 10 X 30
2	00 910 414 0	Scheibe	Washer	Rondelle		x	x					10,5 X 21 X 2
3	00 909 909 1	Sperrkantscheibe	Detent edged washer	Disque à bord d'arrêt		x	x					SKM 10
4	00 908 758 0	Sicherungsmutter	Locknut	Écrou hex		x	x					M 10
5	00 000 000 0					1	1					
6	00 917 011 0	Klappstecker	Linch pin	Goupille clip		1	1					10 X 45

ID-NR. ID-NO.	TAFEL DIAG.	POS. POS.	ID-NR. ID-NO.	TAFEL DIAG.	POS. POS.	ID-NR. ID-NO.	TAFEL DIAG.	POS. POS.	ID-NR. ID-NO.	TAFEL DIAG.	POS. POS.	ID-NR. ID-NO.	TAFEL DIAG.	POS. POS.
00 000 001 0	97.0	16	00 301 487 0	116.0	26	00 303 003 0	83.0	27	00 303 008 0	85.0	22	00 303 039 0	114.0	40
00 000 001 0	101.0	2	00 302 074 0	114.0	49	00 303 003 0	83.0	43	00 303 009 0	123.0	10	00 303 039 0	114.0	42
00 000 001 0	115.0	2	00 302 076 0	106.0	16	00 303 003 0	83.0	44	00 303 010 0	82.0	5	00 303 040 0	83.0	18
00 000 001 0	115.0	3	00 302 235 0	83.0	30	00 303 003 0	83.0	45	00 303 010 0	82.0	6	00 303 040 0	84.0	18
00 003 028 3	90.0	3	00 302 235 0	84.0	29	00 303 003 0	84.0	2	00 303 010 0	82.0	7	00 303 040 0	85.0	13
00 030 195 2	25.0	7	00 302 235 0	85.0	12	00 303 003 0	84.0	13	00 303 010 0	83.0	2	00 303 040 0	87.0	13
00 093 023 1	67.0	36	00 302 235 0	114.0	26	00 303 003 0	84.0	26	00 303 010 0	83.0	5	00 303 040 0	114.0	25
00 180 641 3	46.0	48	00 302 321 1	52.0	11	00 303 003 0	84.0	42	00 303 010 0	83.0	9	00 303 040 0	114.0	30
00 187 960 0	16.0	40	00 302 321 1	52.0	12	00 303 003 0	84.0	43	00 303 010 0	83.0	14	00 303 040 0	114.0	36
00 230 743 0	78.0	3	00 302 321 2	22.0	51	00 303 003 0	84.0	44	00 303 010 0	83.0	16	00 303 040 0	114.0	40
00 250 308 0	68.0	21	00 302 321 2	26.0	1	00 303 003 0	84.0	45	00 303 010 0	83.0	27	00 303 040 0	114.0	42
00 270 283 1	48.0	29	00 302 321 2	26.0	2	00 303 003 0	85.0	16	00 303 010 0	83.0	40	00 303 047 0	82.0	2
00 270 283 1	50.0	2	00 302 321 2	26.0	19	00 303 003 0	85.0	18	00 303 010 0	83.0	43	00 303 047 0	83.0	32
00 274 376 2	31.0	8	00 302 321 2	28.0	29	00 303 003 0	123.0	12	00 303 010 0	83.0	44	00 303 047 0	83.0	37
00 274 949 0	51.0	5	00 302 321 2	28.0	44	00 303 006 0	82.0	5	00 303 010 0	83.0	45	00 303 047 0	84.0	31
00 276 337 1	73.0	11	00 302 321 2	30.0	1	00 303 006 0	82.0	6	00 303 010 0	84.0	2	00 303 047 0	84.0	35
00 276 450 0	20.0	37	00 302 321 2	41.0	11	00 303 006 0	82.0	7	00 303 010 0	84.0	9	00 303 047 0	85.0	11
00 277 505 2	4.0	8	00 302 321 2	46.0	33	00 303 006 0	83.0	2	00 303 010 0	84.0	13	00 303 047 0	85.0	14
00 277 575 6	4.0	7	00 302 321 2	59.0	6	00 303 006 0	83.0	5	00 303 010 0	84.0	16	00 303 047 0	106.0	21
00 277 575 7	4.0	15	00 302 688 0	87.0	13	00 303 006 0	83.0	14	00 303 010 0	84.0	26	00 303 047 0	114.0	32
00 277 581 8	4.0	1	00 302 983 0	81.0	11	00 303 006 0	83.0	27	00 303 010 0	84.0	39	00 303 047 0	114.0	34
00 277 707 0	22.0	47	00 302 995 0	116.0	24	00 303 006 0	83.0	43	00 303 010 0	84.0	42	00 303 047 0	114.0	38
00 277 719 1	90.0	17	00 302 995 0	118.0	13	00 303 006 0	83.0	44	00 303 010 0	84.0	43	00 303 047 0	114.0	39
00 277 729 4	4.0	10	00 302 995 0	118.0	14	00 303 006 0	83.0	45	00 303 010 0	84.0	44	00 303 047 0	116.0	21
00 277 731 6	4.0	6	00 302 995 0	118.0	19	00 303 006 0	84.0	2	00 303 010 0	84.0	45	00 303 051 0	106.0	21
00 278 685 2	46.0	53	00 302 995 0	118.0	20	00 303 006 0	84.0	13	00 303 010 0	85.0	16	00 303 074 0	83.0	31
00 278 987 2	4.0	2	00 303 000 0	123.0	10	00 303 006 0	84.0	26	00 303 010 0	85.0	18	00 303 074 0	84.0	30
00 280 531 3	65.0	13	00 303 001 0	83.0	9	00 303 006 0	84.0	42	00 303 010 0	85.0	22	00 303 074 0	114.0	36
00 280 531 3	66.0	13	00 303 001 0	83.0	16	00 303 006 0	84.0	43	00 303 011 0	123.0	10	00 303 074 0	114.0	40
00 281 758 0	46.0	16	00 303 001 0	83.0	40	00 303 006 0	84.0	44	00 303 011 0	123.0	12	00 303 075 0	83.0	31
00 282 593 4	4.0	5	00 303 001 0	84.0	9	00 303 006 0	84.0	45	00 303 036 0	83.0	31	00 303 075 0	84.0	30
00 286 982 0	55.0	10	00 303 001 0	84.0	16	00 303 006 0	85.0	16	00 303 036 0	84.0	30	00 303 075 0	85.0	13
00 290 370 0	64.0	35	00 303 001 0	84.0	39	00 303 006 0	85.0	18	00 303 036 0	85.0	13	00 303 075 0	114.0	25
00 291 147 1	103.0	8	00 303 001 0	85.0	22	00 303 007 0	123.0	12	00 303 036 0	114.0	42	00 303 075 0	114.0	30
00 291 147 1	113.0	7	00 303 003 0	82.0	5	00 303 008 0	83.0	9	00 303 039 0	83.0	31	00 303 075 0	114.0	36
00 292 087 6	2.0	13	00 303 003 0	82.0	6	00 303 008 0	83.0	16	00 303 039 0	84.0	30	00 303 075 0	114.0	40
00 293 459 1	67.0	8	00 303 003 0	82.0	7	00 303 008 0	83.0	40	00 303 039 0	85.0	13	00 303 075 0	114.0	42
00 293 459 1	68.0	25	00 303 003 0	83.0	2	00 303 008 0	84.0	9	00 303 039 0	114.0	25	00 303 133 0	83.0	31
00 301 251 0	114.0	17	00 303 003 0	83.0	5	00 303 008 0	84.0	16	00 303 039 0	114.0	30	00 303 133 0	84.0	30
00 301 487 0	87.0	23	00 303 003 0	83.0	14	00 303 008 0	84.0	39	00 303 039 0	114.0	36	00 303 133 0	85.0	13

ID-NR. ID-NO.	TAFEL DIAG.	POS. POS.	ID-NR. ID-NO.	TAFEL DIAG.	POS. POS.	ID-NR. ID-NO.	TAFEL DIAG.	POS. POS.	ID-NR. ID-NO.	TAFEL DIAG.	POS. POS.	ID-NR. ID-NO.	TAFEL DIAG.	POS. POS.
00 303 133 0	114.0	42	00 303 318 0	116.0	15	00 900 272 2	29.0	31	00 900 616 0	2.0	35	00 900 636 0	12.0	6
00 303 135 0	118.0	19	00 303 318 0	116.0	16	00 900 272 2	48.0	16	00 900 616 0	11.0	14	00 900 636 0	14.0	10
00 303 135 0	118.0	20	00 303 318 0	116.0	17	00 900 279 0	62.0	14	00 900 616 0	12.0	10	00 900 636 0	28.0	17
00 303 146 0	32.0	40	00 303 319 0	124.0	4	00 900 280 0	91.0	32	00 900 616 0	33.0	8	00 900 636 0	45.0	15
00 303 239 0	83.0	31	00 303 320 0	83.0	41	00 900 284 1	59.0	15	00 900 616 0	34.0	22	00 900 636 0	45.0	35
00 303 239 0	84.0	30	00 303 320 0	84.0	40	00 900 287 1	2.0	19	00 900 616 0	50.0	31	00 900 636 0	56.0	6
00 303 239 0	85.0	13	00 303 320 0	85.0	20	00 900 289 1	64.0	76	00 900 616 0	56.0	33	00 900 636 0	67.0	13
00 303 239 0	114.0	25	00 303 320 0	116.0	12	00 900 302 1	28.0	3	00 900 616 0	61.0	4	00 900 636 0	73.0	33
00 303 239 0	114.0	30	00 303 320 0	116.0	14	00 900 304 1	63.0	29	00 900 616 0	72.0	1	00 900 636 0	81.0	12
00 303 239 0	114.0	36	00 303 320 0	116.0	15	00 900 304 1	64.0	20	00 900 616 0	90.0	7	00 900 636 0	87.0	20
00 303 239 0	114.0	40	00 303 320 0	116.0	16	00 900 309 0	31.0	24	00 900 616 0	93.0	8	00 900 636 0	99.0	4
00 303 239 0	114.0	42	00 303 320 0	116.0	17	00 900 371 0	61.0	11	00 900 616 0	99.0	22	00 900 636 0	117.0	20
00 303 308 0	114.0	25	00 303 347 0	106.0	25	00 900 382 1	56.0	21	00 900 616 0	101.0	8	00 900 636 0	124.0	14
00 303 308 0	114.0	30	00 303 469 1	123.0	2	00 900 392 0	23.0	10	00 900 616 0	103.0	13	00 900 637 0	2.0	23
00 303 308 0	114.0	36	00 303 732 0	34.0	31	00 900 392 0	24.0	26	00 900 616 0	113.0	12	00 900 637 0	18.0	19
00 303 308 0	114.0	40	00 303 732 0	46.0	21	00 900 394 0	2.0	32	00 900 617 0	28.0	11	00 900 637 0	29.0	23
00 303 309 0	114.0	30	00 303 732 0	53.0	7	00 900 396 0	114.0	6	00 900 617 0	32.0	47	00 900 637 0	33.0	5
00 303 311 0	83.0	18	00 303 773 0	106.0	21	00 900 607 0	29.0	11	00 900 617 0	45.0	14	00 900 637 0	45.0	35
00 303 311 0	83.0	31	00 303 873 0	34.0	31	00 900 607 0	32.0	17	00 900 617 0	52.0	6	00 900 637 0	46.0	1
00 303 311 0	84.0	18	00 336 585 0	68.0	19	00 900 607 0	50.0	11	00 900 617 0	56.0	33	00 900 637 0	49.0	5
00 303 311 0	84.0	30	00 336 735 1	100.0	21	00 900 607 0	93.0	23	00 900 617 0	63.0	17	00 900 637 0	56.0	28
00 303 311 0	87.0	13	00 336 735 1	103.0	11	00 900 607 0	94.0	6	00 900 617 0	64.0	17	00 900 637 0	87.0	5
00 303 311 0	114.0	30	00 336 735 1	113.0	16	00 900 607 0	95.0	8	00 900 617 0	67.0	9	00 900 637 0	90.0	16
00 303 311 0	114.0	36	00 337 256 3	46.0	34	00 900 608 0	14.0	14	00 900 617 0	92.0	5	00 900 637 0	91.0	1
00 303 311 0	114.0	40	00 341 065 1	22.0	15	00 900 608 0	28.0	33	00 900 617 0	93.0	7	00 900 637 0	92.0	33
00 303 312 0	83.0	18	00 345 998 3	32.0	13	00 900 608 0	91.0	13	00 900 617 0	99.0	30	00 900 637 0	93.0	20
00 303 312 0	83.0	31	00 345 998 3	58.0	15	00 900 608 0	103.0	15	00 900 617 0	100.0	17	00 900 637 0	119.0	1
00 303 312 0	84.0	18	00 348 835 0	20.0	3	00 900 608 0	113.0	2	00 900 617 0	120.0	5	00 900 637 0	122.0	25
00 303 312 0	84.0	30	00 360 088 0	73.0	14	00 900 608 0	117.0	49	00 900 617 0	121.0	8	00 900 637 0	123.0	4
00 303 312 0	85.0	13	00 900 201 0	78.0	19	00 900 612 0	19.0	38	00 900 622 0	46.0	10	00 900 637 0	125.0	1
00 303 312 0	114.0	25	00 900 214 0	119.0	13	00 900 612 0	20.0	13	00 900 632 0	31.0	23	00 900 638 0	33.0	11
00 303 312 0	114.0	30	00 900 227 2	28.0	43	00 900 612 0	55.0	21	00 900 632 0	32.0	5	00 900 638 0	48.0	1
00 303 312 0	114.0	36	00 900 239 1	34.0	24	00 900 612 0	68.0	38	00 900 632 0	34.0	10	00 900 638 0	58.0	12
00 303 312 0	114.0	40	00 900 239 1	53.0	3	00 900 612 0	113.0	35	00 900 634 0	21.0	3	00 900 638 0	59.0	1
00 303 312 0	114.0	42	00 900 239 1	99.0	24	00 900 614 0	11.0	9	00 900 634 0	48.0	53	00 900 638 0	64.0	38
00 303 317 0	124.0	4	00 900 239 1	116.0	7	00 900 614 0	46.0	70	00 900 634 0	50.0	8	00 900 638 0	117.0	27
00 303 318 0	83.0	41	00 900 242 2	76.0	34	00 900 614 0	67.0	18	00 900 634 0	65.0	22	00 900 639 0	2.0	7
00 303 318 0	84.0	40	00 900 244 0	15.0	19	00 900 614 0	73.0	27	00 900 634 0	66.0	22	00 900 639 0	13.0	16
00 303 318 0	116.0	12	00 900 244 0	16.0	33	00 900 614 0	93.0	15	00 900 634 0	92.0	9	00 900 639 0	92.0	18
00 303 318 0	116.0	14	00 900 253 1	20.0	1	00 900 614 0	106.0	9	00 900 634 0	117.0	34	00 900 639 0	124.0	11

ID-NR. ID-NO.	TAFEL DIAG.	POS. POS.	ID-NR. ID-NO.	TAFEL DIAG.	POS. POS.	ID-NR. ID-NO.	TAFEL DIAG.	POS. POS.	ID-NR. ID-NO.	TAFEL DIAG.	POS. POS.	ID-NR. ID-NO.	TAFEL DIAG.	POS. POS.
00 900 655 0	22.0	32	00 901 008 1	76.0	17	00 901 602 1	117.0	13	00 904 731 2	48.0	49	00 904 850 1	22.0	61
00 900 655 0	25.0	31	00 901 028 1	15.0	29	00 901 613 1	92.0	8	00 904 731 2	93.0	27	00 904 850 1	29.0	26
00 900 655 0	35.0	11	00 901 028 1	16.0	38	00 903 043 1	46.0	69	00 904 732 2	20.0	11	00 904 850 1	31.0	2
00 900 655 0	36.0	6	00 901 028 1	74.0	23	00 903 048 0	47.0	4	00 904 732 2	29.0	17	00 904 850 1	32.0	24
00 900 655 0	40.0	5	00 901 028 1	103.0	20	00 903 048 0	117.0	42	00 904 732 2	30.0	8	00 904 850 1	35.0	4
00 900 655 0	41.0	18	00 901 028 1	113.0	14	00 903 050 2	99.0	40	00 904 732 2	43.0	7	00 904 850 1	43.0	3
00 900 655 0	42.0	7	00 901 028 1	118.0	1	00 903 075 1	45.0	51	00 904 732 2	54.0	10	00 904 850 1	46.0	6
00 900 655 0	63.0	6	00 901 034 2	55.0	12	00 903 075 1	50.0	10	00 904 732 2	91.0	16	00 904 850 1	49.0	7
00 900 655 0	64.0	4	00 901 035 0	68.0	10	00 903 077 1	18.0	16	00 904 732 2	92.0	28	00 904 850 1	50.0	22
00 900 655 0	99.0	37	00 901 042 1	45.0	5	00 903 077 1	99.0	13	00 904 741 1	13.0	23	00 904 850 1	90.0	13
00 900 656 0	16.0	21	00 901 042 1	76.0	35	00 903 078 1	50.0	23	00 904 741 1	16.0	28	00 904 850 1	92.0	26
00 900 656 0	23.0	7	00 901 046 1	48.0	33	00 903 105 1	91.0	31	00 904 741 1	75.0	20	00 904 951 2	18.0	7
00 900 656 0	24.0	8	00 901 054 2	75.0	11	00 903 116 1	32.0	33	00 904 741 1	78.0	20	00 904 983 1	22.0	36
00 900 656 0	36.0	10	00 901 095 1	64.0	81	00 903 403 0	81.0	1	00 904 745 1	19.0	42	00 904 991 3	22.0	14
00 900 656 0	41.0	6	00 901 141 1	9.0	1	00 903 403 0	106.0	2	00 904 745 1	20.0	23	00 905 210 1	29.0	13
00 900 656 0	46.0	55	00 901 204 1	67.0	27	00 903 453 1	87.0	19	00 904 745 1	22.0	6	00 905 251 2	124.0	18
00 900 656 0	63.0	26	00 901 243 1	4.0	13	00 904 019 2	39.0	2	00 904 745 1	28.0	30	00 905 252 1	93.0	20
00 900 656 0	88.0	5	00 901 410 0	78.0	16	00 904 023 2	47.0	15	00 904 745 1	30.0	10	00 905 252 1	93.0	30
00 900 656 0	117.0	45	00 901 410 0	80.0	7	00 904 024 1	48.0	58	00 904 751 2	93.0	18	00 905 745 0	99.0	10
00 900 656 0	122.0	27	00 901 411 1	73.0	46	00 904 025 1	22.0	63	00 904 751 2	95.0	1	00 905 933 1	23.0	12
00 900 657 0	2.0	27	00 901 411 1	74.0	15	00 904 025 1	52.0	20	00 904 754 2	19.0	8	00 905 933 1	24.0	13
00 900 657 0	22.0	31	00 901 421 1	2.0	43	00 904 026 0	18.0	9	00 904 754 2	22.0	64	00 906 007 1	15.0	16
00 900 657 0	25.0	24	00 901 421 1	45.0	29	00 904 027 0	31.0	11	00 904 754 2	56.0	1	00 906 008 0	62.0	3
00 900 657 0	35.0	16	00 901 423 0	48.0	36	00 904 045 3	22.0	21	00 904 754 2	64.0	58	00 906 009 0	62.0	15
00 900 657 0	42.0	13	00 901 423 0	51.0	6	00 904 045 3	47.0	9	00 904 755 2	19.0	5	00 906 010 1	122.0	34
00 900 657 0	65.0	20	00 901 425 0	15.0	24	00 904 045 3	47.0	18	00 904 755 2	22.0	69	00 906 132 0	111.0	5
00 900 657 0	66.0	20	00 901 425 0	16.0	30	00 904 048 1	47.0	9	00 904 755 2	56.0	1	00 906 808 0	56.0	13
00 900 657 0	67.0	1	00 901 425 0	74.0	20	00 904 050 0	48.0	45	00 904 755 2	93.0	1	00 906 811 0	95.0	10
00 900 657 0	68.0	31	00 901 434 0	2.0	2	00 904 094 0	30.0	17	00 904 755 2	124.0	8	00 906 811 0	116.0	1
00 900 658 0	28.0	19	00 901 434 0	64.0	82	00 904 347 1	16.0	39	00 904 769 0	45.0	46	00 908 006 1	32.0	43
00 900 658 0	120.0	12	00 901 437 0	48.0	25	00 904 715 1	73.0	43	00 904 769 0	54.0	2	00 908 006 1	34.0	32
00 900 658 0	121.0	13	00 901 437 0	48.0	37	00 904 730 1	47.0	22	00 904 769 0	117.0	50	00 908 012 1	46.0	41
00 900 672 0	2.0	40	00 901 439 1	50.0	19	00 904 730 1	93.0	28	00 904 770 0	54.0	17	00 908 030 0	50.0	24
00 900 675 0	22.0	33	00 901 439 1	91.0	8	00 904 731 2	20.0	33	00 904 804 1	80.0	1	00 908 031 1	65.0	6
00 900 675 0	38.0	2	00 901 454 0	41.0	17	00 904 731 2	22.0	60	00 904 813 1	48.0	47	00 908 031 1	66.0	6
00 900 676 0	30.0	22	00 901 455 0	16.0	20	00 904 731 2	26.0	6	00 904 814 1	117.0	18	00 908 039 1	22.0	41
00 900 676 0	34.0	3	00 901 484 0	2.0	18	00 904 731 2	29.0	10	00 904 815 1	91.0	33	00 908 058 0	20.0	4
00 900 677 0	22.0	35	00 901 485 2	61.0	1	00 904 731 2	30.0	2	00 904 815 1	117.0	36	00 908 204 0	106.0	5
00 901 004 0	76.0	33	00 901 495 0	9.0	1	00 904 731 2	34.0	28	00 904 816 1	73.0	34	00 908 207 1	16.0	43
00 901 005 0	100.0	4	00 901 495 0	19.0	21	00 904 731 2	34.0	35	00 904 850 1	14.0	19	00 908 207 1	87.0	17

ID-NR. ID-NO.	TAFEL DIAG.	POS. POS.	ID-NR. ID-NO.	TAFEL DIAG.	POS. POS.	ID-NR. ID-NO.	TAFEL DIAG.	POS. POS.	ID-NR. ID-NO.	TAFEL DIAG.	POS. POS.	ID-NR. ID-NO.	TAFEL DIAG.	POS. POS.
00 908 208 0	46.0	30	00 908 701 0	20.0	22	00 908 704 1	99.0	34	00 908 706 0	93.0	13	00 908 758 0	32.0	22
00 908 208 0	53.0	18	00 908 701 0	22.0	39	00 908 704 1	103.0	17	00 908 706 0	99.0	33	00 908 758 0	35.0	6
00 908 208 0	61.0	15	00 908 701 0	23.0	9	00 908 704 1	113.0	4	00 908 706 0	101.0	9	00 908 758 0	43.0	1
00 908 208 0	117.0	40	00 908 701 0	24.0	10	00 908 704 1	116.0	3	00 908 706 0	106.0	6	00 908 758 0	45.0	19
00 908 210 0	2.0	41	00 908 701 0	25.0	27	00 908 704 1	117.0	46	00 908 706 0	117.0	15	00 908 758 0	46.0	7
00 908 210 0	26.0	9	00 908 701 0	26.0	5	00 908 704 1	118.0	4	00 908 706 0	119.0	10	00 908 758 0	47.0	11
00 908 210 0	28.0	10	00 908 701 0	28.0	18	00 908 706 0	2.0	28	00 908 706 0	120.0	8	00 908 758 0	48.0	6
00 908 210 0	31.0	7	00 908 701 0	31.0	17	00 908 706 0	11.0	5	00 908 706 0	121.0	5	00 908 758 0	49.0	1
00 908 210 0	34.0	20	00 908 701 0	36.0	5	00 908 706 0	12.0	7	00 908 707 0	91.0	25	00 908 758 0	50.0	21
00 908 210 0	45.0	30	00 908 701 0	46.0	62	00 908 706 0	13.0	26	00 908 707 0	103.0	27	00 908 758 0	53.0	4
00 908 210 0	53.0	26	00 908 701 0	63.0	27	00 908 706 0	16.0	25	00 908 707 0	113.0	32	00 908 758 0	56.0	5
00 908 210 0	92.0	14	00 908 701 0	64.0	22	00 908 706 0	18.0	3	00 908 718 0	46.0	22	00 908 758 0	58.0	6
00 908 210 0	101.0	7	00 908 701 0	67.0	38	00 908 706 0	20.0	36	00 908 718 0	53.0	9	00 908 758 0	59.0	2
00 908 210 0	117.0	33	00 908 701 0	88.0	2	00 908 706 0	22.0	56	00 908 718 0	113.0	24	00 908 758 0	64.0	55
00 908 212 0	2.0	5	00 908 701 0	92.0	21	00 908 706 0	29.0	2	00 908 719 0	2.0	15	00 908 758 0	87.0	6
00 908 212 0	29.0	18	00 908 701 0	117.0	7	00 908 706 0	30.0	4	00 908 719 0	9.0	3	00 908 758 0	90.0	9
00 908 212 0	32.0	28	00 908 701 0	120.0	9	00 908 706 0	32.0	52	00 908 719 0	19.0	16	00 908 758 0	91.0	6
00 908 212 0	53.0	11	00 908 701 0	121.0	9	00 908 706 0	34.0	37	00 908 719 0	22.0	70	00 908 758 0	92.0	16
00 908 212 0	58.0	17	00 908 702 0	32.0	46	00 908 706 0	43.0	5	00 908 719 0	23.0	25	00 908 758 0	93.0	4
00 908 212 0	92.0	20	00 908 702 0	45.0	50	00 908 706 0	45.0	1	00 908 719 0	24.0	24	00 908 758 0	95.0	5
00 908 212 0	99.0	5	00 908 702 0	54.0	4	00 908 706 0	46.0	18	00 908 719 0	26.0	10	00 908 758 0	103.0	10
00 908 212 0	124.0	19	00 908 702 0	99.0	8	00 908 706 0	47.0	23	00 908 719 0	30.0	15	00 908 758 0	113.0	9
00 908 215 0	14.0	8	00 908 702 0	117.0	54	00 908 706 0	48.0	28	00 908 719 0	31.0	15	00 908 758 0	114.0	9
00 908 215 0	31.0	26	00 908 704 1	14.0	17	00 908 706 0	51.0	7	00 908 719 0	34.0	5	00 908 758 0	117.0	1
00 908 215 0	32.0	15	00 908 704 1	28.0	46	00 908 706 0	52.0	21	00 908 719 0	46.0	47	00 908 758 0	119.0	4
00 908 215 0	67.0	32	00 908 704 1	29.0	5	00 908 706 0	54.0	12	00 908 721 0	67.0	22	00 908 758 0	123.0	6
00 908 220 0	34.0	15	00 908 704 1	34.0	25	00 908 706 0	55.0	6	00 908 726 2	4.0	11	00 908 758 0	124.0	6
00 908 220 0	68.0	17	00 908 704 1	46.0	67	00 908 706 0	56.0	15	00 908 726 2	68.0	5	00 908 758 0	125.0	4
00 908 225 0	65.0	11	00 908 704 1	47.0	1	00 908 706 0	58.0	20	00 908 734 1	81.0	4	00 908 935 1	19.0	33
00 908 225 0	66.0	11	00 908 704 1	50.0	15	00 908 706 0	63.0	50	00 908 758 0	2.0	10	00 908 935 1	62.0	17
00 908 506 0	73.0	2	00 908 704 1	54.0	8	00 908 706 0	64.0	51	00 908 758 0	12.0	2	00 909 547 0	19.0	35
00 908 506 0	74.0	2	00 908 704 1	55.0	9	00 908 706 0	67.0	12	00 908 758 0	13.0	22	00 909 800 1	63.0	25
00 908 510 1	48.0	59	00 908 704 1	73.0	42	00 908 706 0	72.0	5	00 908 758 0	14.0	13	00 909 902 1	30.0	18
00 908 510 1	124.0	17	00 908 704 1	74.0	13	00 908 706 0	73.0	37	00 908 758 0	19.0	6	00 909 903 0	31.0	6
00 908 515 1	28.0	6	00 908 704 1	76.0	29	00 908 706 0	75.0	23	00 908 758 0	20.0	26	00 909 903 0	46.0	11
00 908 525 1	22.0	45	00 908 704 1	80.0	5	00 908 706 0	76.0	14	00 908 758 0	22.0	8	00 909 903 0	48.0	20
00 908 620 0	51.0	14	00 908 704 1	88.0	6	00 908 706 0	78.0	22	00 908 758 0	28.0	12	00 909 903 0	52.0	18
00 908 620 0	68.0	16	00 908 704 1	91.0	27	00 908 706 0	90.0	5	00 908 758 0	29.0	24	00 909 903 0	63.0	48
00 908 701 0	2.0	24	00 908 704 1	94.0	8	00 908 706 0	91.0	36	00 908 758 0	30.0	12	00 909 903 0	64.0	73
00 908 701 0	16.0	13	00 908 704 1	95.0	3	00 908 706 0	92.0	6	00 908 758 0	31.0	4	00 909 903 0	99.0	14

ID-NR. ID-NO.	TAFEL DIAG.	POS. POS.	ID-NR. ID-NO.	TAFEL DIAG.	POS. POS.	ID-NR. ID-NO.	TAFEL DIAG.	POS. POS.	ID-NR. ID-NO.	TAFEL DIAG.	POS. POS.	ID-NR. ID-NO.	TAFEL DIAG.	POS. POS.
00 909 904 1	23.0	24	00 909 908 1	30.0	5	00 909 909 1	19.0	2	00 909 909 1	125.0	3	00 909 912 1	34.0	4
00 909 904 1	24.0	23	00 909 908 1	33.0	7	00 909 909 1	20.0	25	00 909 910 1	2.0	25	00 909 912 1	38.0	3
00 909 904 1	51.0	13	00 909 908 1	34.0	19	00 909 909 1	21.0	4	00 909 910 1	20.0	21	00 909 912 1	46.0	46
00 909 906 1	14.0	16	00 909 908 1	43.0	6	00 909 909 1	22.0	16	00 909 910 1	22.0	30	00 909 912 1	61.0	2
00 909 906 1	28.0	34	00 909 908 1	45.0	2	00 909 909 1	28.0	13	00 909 910 1	23.0	6	00 909 913 1	2.0	38
00 909 906 1	29.0	6	00 909 908 1	46.0	63	00 909 909 1	29.0	19	00 909 910 1	24.0	7	00 909 913 1	67.0	23
00 909 906 1	32.0	18	00 909 908 1	48.0	18	00 909 909 1	30.0	11	00 909 910 1	25.0	26	00 909 917 1	65.0	7
00 909 906 1	34.0	26	00 909 908 1	50.0	30	00 909 909 1	31.0	3	00 909 910 1	26.0	4	00 909 917 1	66.0	7
00 909 906 1	46.0	24	00 909 908 1	52.0	7	00 909 909 1	32.0	6	00 909 910 1	28.0	5	00 909 917 1	68.0	6
00 909 906 1	46.0	27	00 909 908 1	55.0	7	00 909 909 1	33.0	4	00 909 910 1	29.0	30	00 909 929 0	30.0	13
00 909 906 1	53.0	17	00 909 908 1	56.0	16	00 909 909 1	34.0	9	00 909 910 1	31.0	18	00 910 002 0	106.0	4
00 909 906 1	54.0	7	00 909 908 1	58.0	19	00 909 909 1	35.0	5	00 909 910 1	32.0	16	00 910 031 0	16.0	42
00 909 906 1	73.0	41	00 909 908 1	61.0	5	00 909 909 1	43.0	2	00 909 910 1	35.0	10	00 910 031 0	87.0	18
00 909 906 1	74.0	26	00 909 908 1	63.0	16	00 909 909 1	45.0	18	00 909 910 1	36.0	4	00 910 303 1	19.0	13
00 909 906 1	76.0	30	00 909 908 1	64.0	16	00 909 909 1	46.0	2	00 909 910 1	40.0	4	00 910 303 1	21.0	11
00 909 906 1	80.0	6	00 909 908 1	67.0	10	00 909 909 1	47.0	27	00 909 910 1	41.0	5	00 910 303 1	30.0	21
00 909 906 1	93.0	24	00 909 908 1	68.0	37	00 909 909 1	48.0	9	00 909 910 1	42.0	6	00 910 303 1	68.0	23
00 909 906 1	94.0	7	00 909 908 1	72.0	4	00 909 909 1	49.0	2	00 909 910 1	46.0	61	00 910 303 1	92.0	30
00 909 906 1	95.0	13	00 909 908 1	73.0	28	00 909 909 1	50.0	20	00 909 910 1	63.0	7	00 910 307 0	106.0	3
00 909 906 1	99.0	43	00 909 908 1	75.0	10	00 909 909 1	53.0	5	00 909 910 1	64.0	5	00 910 320 0	28.0	22
00 909 906 1	100.0	3	00 909 908 1	76.0	15	00 909 909 1	54.0	16	00 909 910 1	65.0	19	00 910 325 0	32.0	42
00 909 906 1	103.0	21	00 909 908 1	90.0	11	00 909 909 1	56.0	4	00 909 910 1	66.0	19	00 910 325 0	34.0	30
00 909 906 1	113.0	15	00 909 908 1	91.0	35	00 909 909 1	58.0	4	00 909 910 1	67.0	2	00 910 325 0	46.0	20
00 909 906 1	116.0	4	00 909 908 1	92.0	4	00 909 909 1	59.0	3	00 909 910 1	68.0	30	00 910 325 0	53.0	8
00 909 906 1	117.0	47	00 909 908 1	93.0	6	00 909 909 1	64.0	33	00 909 910 1	88.0	3	00 910 325 0	113.0	25
00 909 906 1	118.0	3	00 909 908 1	99.0	21	00 909 909 1	67.0	14	00 909 910 1	92.0	22	00 910 326 0	94.0	3
00 909 907 0	48.0	15	00 909 908 1	100.0	18	00 909 909 1	73.0	32	00 909 910 1	99.0	36	00 910 327 0	20.0	18
00 909 907 0	50.0	7	00 909 908 1	101.0	6	00 909 909 1	81.0	13	00 909 910 1	117.0	6	00 910 327 0	68.0	18
00 909 907 0	53.0	12	00 909 908 1	103.0	14	00 909 909 1	87.0	4	00 909 910 1	120.0	10	00 910 340 0	16.0	14
00 909 908 1	2.0	29	00 909 908 1	106.0	7	00 909 909 1	90.0	8	00 909 910 1	121.0	10	00 910 347 0	39.0	7
00 909 908 1	11.0	6	00 909 908 1	113.0	13	00 909 909 1	91.0	5	00 909 911 0	122.0	26	00 910 349 0	117.0	44
00 909 908 1	12.0	12	00 909 908 1	117.0	16	00 909 909 1	92.0	10	00 909 912 1	2.0	16	00 910 351 1	16.0	41
00 909 908 1	18.0	14	00 909 908 1	119.0	11	00 909 909 1	93.0	3	00 909 912 1	9.0	2	00 910 351 1	28.0	35
00 909 908 1	19.0	37	00 909 908 1	120.0	7	00 909 909 1	95.0	4	00 909 912 1	19.0	17	00 910 351 1	47.0	12
00 909 908 1	20.0	2	00 909 908 1	121.0	6	00 909 909 1	103.0	9	00 909 912 1	22.0	34	00 910 351 1	50.0	14
00 909 908 1	22.0	55	00 909 908 1	124.0	16	00 909 909 1	113.0	8	00 909 912 1	23.0	26	00 910 351 1	73.0	48
00 909 908 1	23.0	20	00 909 909 1	2.0	6	00 909 909 1	117.0	2	00 909 912 1	24.0	25	00 910 351 1	74.0	14
00 909 908 1	24.0	19	00 909 909 1	12.0	3	00 909 909 1	119.0	3	00 909 912 1	26.0	11	00 910 351 1	93.0	25
00 909 908 1	26.0	8	00 909 909 1	14.0	12	00 909 909 1	122.0	24	00 909 912 1	30.0	16	00 910 351 1	99.0	35
00 909 908 1	29.0	3	00 909 909 1	18.0	20	00 909 909 1	124.0	7	00 909 912 1	31.0	14	00 910 353 0	20.0	29

ID-NR. ID-NO.	TAFEL DIAG.	POS. POS.	ID-NR. ID-NO.	TAFEL DIAG.	POS. POS.	ID-NR. ID-NO.	TAFEL DIAG.	POS. POS.	ID-NR. ID-NO.	TAFEL DIAG.	POS. POS.	ID-NR. ID-NO.	TAFEL DIAG.	POS. POS.
00 910 353 0	21.0	5	00 910 413 0	30.0	6	00 910 506 1	28.0	4	00 910 639 1	67.0	15	00 910 844 1	66.0	1
00 910 353 0	22.0	65	00 910 413 0	32.0	48	00 910 506 1	48.0	34	00 910 642 0	22.0	29	00 910 844 1	67.0	20
00 910 353 0	32.0	25	00 910 413 0	34.0	21	00 910 506 1	56.0	11	00 910 642 0	35.0	15	00 910 845 1	20.0	7
00 910 353 0	33.0	3	00 910 413 0	45.0	4	00 910 506 1	59.0	10	00 910 642 0	36.0	15	00 910 845 1	32.0	9
00 910 353 0	47.0	17	00 910 413 0	48.0	40	00 910 506 1	61.0	10	00 910 642 0	41.0	15	00 910 845 1	67.0	20
00 910 353 0	48.0	54	00 910 413 0	52.0	17	00 910 506 1	63.0	28	00 910 642 0	42.0	12	00 910 853 0	22.0	57
00 910 353 0	54.0	15	00 910 413 0	55.0	22	00 910 506 1	64.0	21	00 910 642 0	63.0	24	00 910 858 0	59.0	13
00 910 353 0	56.0	3	00 910 413 0	56.0	32	00 910 506 1	67.0	30	00 910 642 0	65.0	18	00 910 860 0	32.0	3
00 910 353 0	91.0	2	00 910 413 0	72.0	2	00 910 506 1	88.0	4	00 910 642 0	66.0	18	00 910 862 0	32.0	3
00 910 353 0	93.0	2	00 910 413 0	76.0	16	00 910 506 1	120.0	11	00 910 642 0	67.0	3	00 910 863 0	32.0	3
00 910 353 0	119.0	2	00 910 413 0	90.0	6	00 910 506 1	121.0	12	00 910 642 0	68.0	29	00 910 864 1	32.0	3
00 910 356 0	34.0	16	00 910 413 0	101.0	5	00 910 512 2	65.0	12	00 910 653 1	25.0	40	00 910 864 1	62.0	18
00 910 361 1	48.0	14	00 910 413 0	106.0	8	00 910 512 2	66.0	12	00 910 653 1	123.0	7	00 910 865 1	19.0	9
00 910 361 1	64.0	56	00 910 413 0	120.0	6	00 910 514 1	4.0	12	00 910 658 0	25.0	8	00 910 865 1	32.0	3
00 910 362 0	2.0	31	00 910 413 0	121.0	7	00 910 514 1	25.0	39	00 910 702 1	19.0	10	00 910 866 0	68.0	42
00 910 364 0	91.0	26	00 910 414 0	2.0	9	00 910 514 1	123.0	8	00 910 704 0	11.0	2	00 910 866 1	34.0	7
00 910 364 0	113.0	36	00 910 414 0	12.0	5	00 910 515 2	56.0	8	00 910 704 0	29.0	20	00 910 876 0	62.0	5
00 910 365 0	49.0	9	00 910 414 0	13.0	21	00 910 515 2	68.0	2	00 910 704 0	50.0	6	00 910 877 0	36.0	21
00 910 365 0	99.0	7	00 910 414 0	14.0	11	00 910 603 0	11.0	15	00 910 718 1	51.0	11	00 910 885 0	4.0	4
00 910 366 0	100.0	20	00 910 414 0	28.0	16	00 910 603 0	18.0	4	00 910 718 1	52.0	3	00 910 885 0	18.0	22
00 910 366 0	111.0	6	00 910 414 0	32.0	35	00 910 603 0	32.0	49	00 910 718 1	55.0	2	00 910 888 0	18.0	22
00 910 371 0	117.0	12	00 910 414 0	45.0	27	00 910 603 0	33.0	6	00 910 727 1	22.0	11	00 910 889 0	62.0	19
00 910 377 1	81.0	3	00 910 414 0	46.0	31	00 910 603 0	45.0	22	00 910 727 1	122.0	11	00 910 890 0	18.0	22
00 910 411 1	14.0	15	00 910 414 0	48.0	2	00 910 603 0	46.0	17	00 910 729 1	59.0	4	00 910 890 0	62.0	19
00 910 411 1	28.0	36	00 910 414 0	49.0	4	00 910 603 0	48.0	17	00 910 732 1	18.0	25	00 910 891 0	62.0	19
00 910 411 1	47.0	3	00 910 414 0	56.0	7	00 910 603 0	52.0	8	00 910 732 1	28.0	28	00 910 893 0	64.0	27
00 910 411 1	50.0	12	00 910 414 0	58.0	11	00 910 603 0	54.0	11	00 910 732 1	64.0	28	00 910 898 0	36.0	21
00 910 411 1	80.0	4	00 910 414 0	59.0	14	00 910 603 0	56.0	30	00 910 743 1	65.0	16	00 910 898 0	64.0	27
00 910 411 1	88.0	7	00 910 414 0	64.0	57	00 910 603 0	61.0	6	00 910 743 1	66.0	16	00 910 899 0	36.0	21
00 910 411 1	91.0	14	00 910 414 0	87.0	7	00 910 603 0	72.0	3	00 910 803 0	25.0	14	00 910 902 0	63.0	4
00 910 411 1	95.0	12	00 910 414 0	90.0	15	00 910 603 0	73.0	29	00 910 806 1	94.0	4	00 910 902 0	64.0	6
00 910 411 1	99.0	25	00 910 414 0	92.0	17	00 910 603 0	93.0	11	00 910 812 0	63.0	52	00 910 903 0	63.0	4
00 910 411 1	103.0	16	00 910 414 0	119.0	5	00 910 603 0	99.0	31	00 910 812 0	64.0	84	00 910 903 0	64.0	6
00 910 411 1	113.0	3	00 910 414 0	123.0	5	00 910 603 0	100.0	19	00 910 813 0	63.0	52	00 910 904 0	64.0	6
00 910 411 1	117.0	41	00 910 414 0	124.0	12	00 910 603 0	119.0	12	00 910 813 0	64.0	84	00 910 905 1	19.0	40
00 910 411 1	118.0	2	00 910 414 0	125.0	2	00 910 604 0	67.0	19	00 910 826 1	26.0	15	00 910 905 1	63.0	4
00 910 413 0	2.0	34	00 910 500 1	45.0	49	00 910 609 0	28.0	7	00 910 826 1	48.0	57	00 910 905 1	64.0	6
00 910 413 0	11.0	8	00 910 500 1	54.0	3	00 910 609 0	28.0	20	00 910 826 1	52.0	9	00 910 913 0	35.0	12
00 910 413 0	12.0	8	00 910 500 1	117.0	53	00 910 609 0	92.0	23	00 910 843 1	68.0	40	00 910 913 0	36.0	12
00 910 413 0	20.0	5	00 910 506 1	2.0	26	00 910 611 0	28.0	45	00 910 844 1	65.0	1	00 910 913 0	41.0	12

ID-NR. ID-NO.	TAFEL DIAG.	POS. POS.	ID-NR. ID-NO.	TAFEL DIAG.	POS. POS.	ID-NR. ID-NO.	TAFEL DIAG.	POS. POS.	ID-NR. ID-NO.	TAFEL DIAG.	POS. POS.	ID-NR. ID-NO.	TAFEL DIAG.	POS. POS.
00 910 913 0	42.0	8	00 911 535 1	22.0	58	00 912 638 2	51.0	4	00 918 506 0	16.0	18	00 921 039 1	100.0	11
00 910 913 0	67.0	4	00 911 536 0	32.0	4	00 912 641 2	63.0	53	00 918 802 0	16.0	18	00 921 045 1	100.0	12
00 910 913 0	68.0	26	00 911 541 0	32.0	36	00 912 641 2	64.0	85	00 919 102 0	22.0	22	00 921 054 1	15.0	5
00 910 914 0	35.0	12	00 911 541 0	122.0	5	00 912 645 2	25.0	15	00 919 102 0	32.0	10	00 921 054 1	16.0	10
00 910 914 0	36.0	12	00 911 545 0	4.0	3	00 912 646 2	68.0	1	00 919 102 0	61.0	16	00 921 054 1	78.0	12
00 910 914 0	41.0	12	00 911 545 0	18.0	21	00 912 670 1	25.0	28	00 919 102 0	63.0	9	00 921 059 2	100.0	6
00 910 914 0	42.0	8	00 911 545 0	63.0	40	00 912 670 1	32.0	12	00 919 102 0	64.0	9	00 921 060 2	13.0	15
00 910 914 0	63.0	13	00 911 545 0	64.0	49	00 912 670 1	53.0	22	00 919 102 0	78.0	10	00 921 060 2	15.0	10
00 910 914 0	64.0	13	00 911 549 1	64.0	29	00 912 672 1	28.0	23	00 919 106 0	100.0	2	00 921 060 2	75.0	6
00 910 914 0	67.0	4	00 911 561 0	122.0	20	00 912 673 2	51.0	3	00 919 300 0	76.0	8	00 921 067 1	13.0	17
00 910 914 0	68.0	26	00 911 600 0	52.0	16	00 912 675 2	19.0	34	00 919 302 0	73.0	17	00 921 067 1	14.0	5
00 910 915 0	35.0	12	00 911 600 0	99.0	16	00 912 675 2	25.0	4	00 919 302 0	74.0	18	00 921 067 1	15.0	15
00 910 915 0	36.0	12	00 911 632 0	48.0	11	00 912 678 2	21.0	15	00 919 333 0	100.0	16	00 921 067 1	16.0	24
00 910 915 0	41.0	12	00 911 664 0	63.0	38	00 912 678 2	25.0	9	00 919 364 0	76.0	20	00 921 067 1	76.0	10
00 910 915 0	42.0	8	00 911 664 0	64.0	47	00 912 717 2	64.0	78	00 919 664 0	78.0	2	00 921 073 1	76.0	2
00 910 915 0	63.0	13	00 911 673 0	62.0	4	00 912 719 2	69.0	16	00 919 696 0	76.0	21	00 921 077 1	15.0	9
00 910 915 0	64.0	13	00 911 673 0	122.0	3	00 912 719 2	70.0	16	00 919 785 1	13.0	18	00 921 077 1	78.0	7
00 910 915 0	67.0	4	00 911 680 0	122.0	29	00 912 721 1	69.0	8	00 919 785 1	14.0	3	00 921 079 1	15.0	7
00 910 915 0	68.0	26	00 911 686 0	64.0	25	00 912 721 1	70.0	8	00 919 785 1	15.0	1	00 921 079 1	16.0	15
00 910 969 0	65.0	15	00 911 691 0	122.0	17	00 914 138 0	49.0	8	00 919 832 0	62.0	7	00 921 079 1	72.0	6
00 910 969 0	66.0	15	00 912 063 1	67.0	31	00 915 067 0	48.0	55	00 919 963 0	73.0	3	00 921 079 1	78.0	1
00 911 004 0	122.0	19	00 912 066 1	11.0	21	00 915 074 0	46.0	8	00 919 963 0	74.0	3	00 921 083 1	15.0	3
00 911 023 0	62.0	5	00 912 066 1	22.0	49	00 915 702 0	63.0	33	00 919 965 0	75.0	14	00 921 087 1	13.0	9
00 911 024 1	62.0	5	00 912 108 1	19.0	12	00 915 702 0	64.0	42	00 919 966 0	73.0	24	00 921 087 1	16.0	6
00 911 024 1	122.0	4	00 912 271 0	62.0	16	00 916 014 2	67.0	28	00 919 966 0	74.0	8	00 921 087 1	75.0	3
00 911 133 0	67.0	16	00 912 500 3	63.0	1	00 917 004 1	20.0	27	00 919 967 0	73.0	8	00 921 087 1	78.0	5
00 911 134 0	67.0	16	00 912 500 3	64.0	1	00 917 004 1	21.0	13	00 919 969 0	73.0	19	00 921 089 1	13.0	12
00 911 136 1	25.0	3	00 912 511 1	117.0	38	00 917 004 1	24.0	3	00 919 969 0	74.0	11	00 921 089 1	16.0	8
00 911 136 1	67.0	16	00 912 525 1	63.0	36	00 917 004 1	59.0	11	00 919 970 0	73.0	10	00 921 122 2	78.0	2
00 911 500 0	99.0	46	00 912 525 1	64.0	45	00 917 006 1	20.0	12	00 920 026 0	16.0	4	00 921 155 0	16.0	1
00 911 513 0	48.0	13	00 912 532 0	91.0	30	00 917 006 1	56.0	9	00 920 026 0	72.0	7	00 921 171 1	72.0	8
00 911 519 0	22.0	9	00 912 539 2	56.0	10	00 917 011 0	125.0	6	00 920 800 0	100.0	7	00 921 173 0	76.0	5
00 911 519 0	46.0	59	00 912 582 2	11.0	3	00 917 014 0	92.0	31	00 920 868 0	76.0	11	00 921 206 0	76.0	9
00 911 522 1	26.0	14	00 912 584 2	99.0	9	00 917 103 0	25.0	13	00 920 869 0	76.0	38	00 921 234 0	76.0	42
00 911 522 1	51.0	12	00 912 611 2	21.0	10	00 917 103 0	120.0	3	00 920 872 0	75.0	7	00 921 238 0	76.0	23
00 911 522 1	52.0	2	00 912 611 2	59.0	8	00 917 103 0	121.0	3	00 920 905 0	100.0	9	00 921 263 1	72.0	13
00 911 522 1	55.0	1	00 912 611 2	117.0	31	00 917 506 0	11.0	20	00 920 911 1	76.0	13	00 921 264 0	73.0	12
00 911 522 1	117.0	30	00 912 616 2	5.0	5	00 917 602 0	11.0	22	00 920 916 0	100.0	10	00 921 265 1	72.0	11
00 911 529 0	20.0	6	00 912 616 2	25.0	42	00 918 203 1	2.0	4	00 920 920 1	100.0	8	00 921 983 0	53.0	29
00 911 535 1	19.0	11	00 912 617 2	19.0	39	00 918 203 1	91.0	20	00 920 963 1	100.0	1	00 921 985 0	67.0	39

ID-NR. ID-NO.	TAFEL DIAG.	POS. POS.	ID-NR. ID-NO.	TAFEL DIAG.	POS. POS.	ID-NR. ID-NO.	TAFEL DIAG.	POS. POS.	ID-NR. ID-NO.	TAFEL DIAG.	POS. POS.	ID-NR. ID-NO.	TAFEL DIAG.	POS. POS.
00 921 986 1	65.0	24	00 924 723 0	124.0	3	00 925 160 0	76.0	37	00 934 973 1	65.0	2	00 942 012 2	96.0	7
00 921 986 1	66.0	24	00 924 782 0	87.0	11	00 926 017 0	61.0	21	00 934 973 1	66.0	2	00 942 038 1	96.0	2
00 921 986 1	68.0	32	00 924 783 0	87.0	12	00 926 101 0	62.0	22	00 936 015 1	62.0	12	00 942 107 1	96.0	3
00 921 996 0	68.0	33	00 925 016 0	25.0	10	00 927 103 0	67.0	29	00 936 021 0	122.0	2	00 942 196 1	97.0	4
00 922 542 0	2.0	1	00 925 016 0	64.0	67	00 927 106 0	53.0	13	00 936 088 0	122.0	21	00 942 341 1	96.0	5
00 922 651 2	45.0	24	00 925 056 0	15.0	11	00 927 116 0	32.0	29	00 937 011 0	18.0	24	00 942 360 4	97.0	10
00 922 671 1	11.0	24	00 925 105 0	13.0	24	00 930 100 0	52.0	15	00 937 721 0	15.0	17	00 942 459 0	97.0	17
00 922 671 1	80.0	13	00 925 105 0	16.0	27	00 930 100 0	99.0	17	00 937 727 0	122.0	35	00 945 037 1	14.0	8
00 922 671 1	99.0	49	00 925 105 0	75.0	21	00 930 101 0	47.0	20	00 938 303 0	31.0	31	00 945 067 1	14.0	1
00 922 671 1	100.0	24	00 925 105 0	78.0	21	00 930 101 0	48.0	12	00 938 556 0	56.0	23	00 945 068 3	14.0	2
00 922 671 1	103.0	12	00 925 107 1	15.0	27	00 930 126 0	46.0	66	00 938 556 0	120.0	4	00 945 083 0	13.0	3
00 922 671 1	106.0	11	00 925 107 1	16.0	36	00 930 131 0	28.0	40	00 938 556 0	121.0	4	00 945 084 0	13.0	3
00 922 671 1	113.0	17	00 925 107 1	78.0	14	00 930 138 0	62.0	6	00 938 557 0	45.0	12	00 945 085 0	13.0	5
00 922 671 1	116.0	10	00 925 111 0	93.0	32	00 930 167 0	122.0	7	00 938 694 1	55.0	19	00 945 086 0	13.0	4
00 922 671 1	118.0	14	00 925 125 1	114.0	7	00 930 168 0	122.0	30	00 938 831 0	21.0	7	00 945 088 0	13.0	19
00 922 671 1	123.0	1	00 925 134 0	13.0	25	00 930 261 0	56.0	25	00 938 833 0	21.0	2	00 945 088 0	14.0	1
00 922 671 1	124.0	9	00 925 134 0	15.0	25	00 930 261 0	67.0	24	00 938 892 1	99.0	45	00 945 088 0	14.0	2
00 922 674 0	103.0	12	00 925 134 0	16.0	26	00 930 319 0	32.0	37	00 938 933 0	100.0	22	00 945 088 0	14.0	7
00 922 674 0	113.0	17	00 925 134 0	73.0	36	00 930 328 0	47.0	2	00 938 974 3	51.0	8	00 945 088 0	76.0	13
00 922 674 0	114.0	10	00 925 134 0	74.0	21	00 930 351 0	122.0	18	00 938 974 3	52.0	4	00 945 089 0	13.0	19
00 922 990 0	2.0	11	00 925 134 0	75.0	22	00 930 508 0	63.0	39	00 938 974 3	55.0	4	00 945 089 0	14.0	1
00 924 004 0	61.0	12	00 925 134 0	76.0	36	00 930 508 0	64.0	48	00 939 100 4	97.0	2	00 945 089 0	14.0	2
00 924 005 0	61.0	18	00 925 134 0	78.0	18	00 930 535 0	21.0	6	00 939 125 1	97.0	6	00 945 089 0	14.0	7
00 924 227 0	56.0	29	00 925 135 0	15.0	20	00 930 535 0	68.0	7	00 939 145 1	96.0	4	00 945 089 0	76.0	13
00 924 236 0	90.0	10	00 925 135 0	16.0	32	00 930 537 0	67.0	17	00 939 170 1	96.0	3	00 945 090 0	13.0	6
00 924 247 0	94.0	5	00 925 135 0	73.0	39	00 930 567 0	38.0	5	00 939 194 1	96.0	6	00 945 145 0	15.0	2
00 924 251 0	94.0	1	00 925 135 0	74.0	28	00 930 567 0	39.0	4	00 939 407 1	97.0	5	00 945 159 1	15.0	11
00 924 262 0	22.0	40	00 925 136 0	15.0	28	00 930 569 0	64.0	26	00 939 408 2	97.0	13	00 945 160 0	16.0	17
00 924 262 0	91.0	11	00 925 136 0	16.0	37	00 932 107 0	62.0	11	00 939 412 2	97.0	15	00 945 161 1	15.0	18
00 924 263 0	92.0	13	00 925 136 0	73.0	45	00 932 137 0	62.0	20	00 939 471 1	97.0	1	00 945 339 1	13.0	27
00 924 263 0	117.0	32	00 925 136 0	74.0	24	00 932 305 0	122.0	12	00 939 478 3	96.0	13	00 945 461 0	14.0	6
00 924 517 0	87.0	13	00 925 136 0	78.0	15	00 934 004 1	46.0	5	00 939 520 1	97.0	8	00 945 485 0	13.0	3
00 924 537 0	91.0	15	00 925 145 0	15.0	23	00 934 012 0	20.0	8	00 939 634 2	45.0	13	00 945 488 0	13.0	19
00 924 571 0	87.0	13	00 925 145 0	16.0	35	00 934 901 0	68.0	4	00 939 636 2	26.0	13	00 945 488 0	14.0	7
00 924 576 0	87.0	10	00 925 148 0	15.0	22	00 934 919 0	45.0	37	00 939 737 1	63.0	34	00 949 229 0	69.0	48
00 924 610 3	87.0	9	00 925 148 0	16.0	34	00 934 920 0	32.0	2	00 939 737 1	64.0	44	00 949 229 0	70.0	48
00 924 634 0	92.0	2	00 925 156 0	93.0	31	00 934 927 0	53.0	21	00 940 006 0	32.0	21	00 952 196 0	12.0	1
00 924 675 0	114.0	18	00 925 157 0	73.0	44	00 934 935 0	31.0	20	00 940 007 0	32.0	20	00 953 030 1	10.0	1
00 924 689 0	106.0	20	00 925 157 0	74.0	25	00 934 945 0	22.0	12	00 940 486 0	55.0	18	00 953 060 0	10.0	1
00 924 694 0	124.0	3	00 925 159 0	73.0	35	00 934 957 0	68.0	12	00 942 002 4	97.0	9	00 953 097 1	21.0	1

ID-NR. ID-NO.	TAFEL DIAG.	POS. POS.	ID-NR. ID-NO.	TAFEL DIAG.	POS. POS.	ID-NR. ID-NO.	TAFEL DIAG.	POS. POS.	ID-NR. ID-NO.	TAFEL DIAG.	POS. POS.	ID-NR. ID-NO.	TAFEL DIAG.	POS. POS.
00 953 112 1	10.0	1	20 053 605 0	103.0	6	20 080 240 0	114.0	29	20 080 241 0	114.0	39	20 081 978 0	116.0	19
00 953 125 0	10.0	1	20 053 605 0	113.0	5	20 080 240 0	114.0	32	20 080 241 0	116.0	12	20 081 978 0	116.0	25
00 953 184 0	21.0	8	20 060 364 1	4.0	14	20 080 240 0	114.0	38	20 080 241 0	116.0	14	20 081 979 0	83.0	20
00 953 195 0	10.0	1	20 060 364 1	105.0	1	20 080 240 0	116.0	19	20 080 241 0	116.0	15	20 081 979 0	83.0	35
00 953 230 0	10.0	1	20 060 566 1	48.0	10	20 080 240 0	116.0	25	20 080 241 0	116.0	16	20 081 979 0	84.0	20
00 953 243 0	10.0	1	20 061 328 1	48.0	27	20 080 240 0	118.0	17	20 080 241 0	116.0	17	20 081 979 0	84.0	37
00 953 267 1	21.0	9	20 061 546 6	2.0	14	20 080 240 0	124.0	4	20 080 241 0	116.0	21	20 081 979 0	116.0	21
00 953 274 0	10.0	1	20 061 612 1	19.0	41	20 080 241 0	81.0	6	20 080 241 0	118.0	15	20 081 980 0	116.0	24
00 953 339 0	21.0	9	20 061 612 1	100.0	13	20 080 241 0	83.0	6	20 080 753 0	85.0	11	20 081 992 0	83.0	10
00 953 396 0	10.0	1	20 062 277 0	32.0	14	20 080 241 0	83.0	8	20 080 753 0	114.0	32	20 081 992 0	84.0	10
00 953 396 0	10.0	1	20 062 422 0	61.0	8	20 080 241 0	83.0	11	20 080 778 0	85.0	14	20 081 994 0	82.0	4
00 953 396 0	10.0	1	20 062 422 0	62.0	1	20 080 241 0	83.0	12	20 080 778 0	114.0	34	20 081 994 0	83.0	4
00 953 398 0	10.0	1	20 062 586 0	103.0	7	20 080 241 0	83.0	13	20 080 778 0	114.0	39	20 081 994 0	84.0	3
00 953 398 0	10.0	1	20 062 586 0	113.0	6	20 080 241 0	83.0	20	20 080 779 0	118.0	20	20 081 994 0	85.0	17
00 953 485 0	10.0	1	20 062 923 0	103.0	18	20 080 241 0	83.0	25	20 080 780 0	118.0	19	20 081 994 0	123.0	11
00 953 486 0	10.0	1	20 062 923 0	113.0	10	20 080 241 0	83.0	28	20 080 781 0	118.0	19	20 082 103 0	83.0	23
00 954 539 0	45.0	48	20 062 924 0	103.0	19	20 080 241 0	83.0	33	20 080 781 0	118.0	20	20 082 103 0	84.0	23
00 954 539 0	54.0	1	20 062 924 0	113.0	11	20 080 241 0	83.0	35	20 080 783 0	85.0	14	20 082 103 0	85.0	9
00 954 539 0	117.0	52	20 063 639 0	124.0	10	20 080 241 0	83.0	38	20 080 783 0	114.0	34	20 082 103 0	85.0	11
00 955 445 0	69.0	22	20 065 020 1	2.0	8	20 080 241 0	83.0	41	20 080 783 0	114.0	39	20 082 103 0	114.0	23
00 955 445 0	70.0	22	20 065 163 1	31.0	22	20 080 241 0	84.0	5	20 081 229 0	108.0	2	20 082 103 0	114.0	29
00 955 453 0	69.0	28	20 065 163 1	32.0	7	20 080 241 0	84.0	6	20 081 439 0	85.0	11	20 082 103 0	114.0	32
00 955 453 0	70.0	28	20 065 163 1	34.0	8	20 080 241 0	84.0	8	20 081 439 0	114.0	32	20 082 103 0	114.0	38
00 955 458 0	69.0	40	20 068 860 0	124.0	13	20 080 241 0	84.0	11	20 081 439 0	114.0	38	20 082 103 0	118.0	17
00 955 458 0	70.0	40	20 068 885 0	124.0	15	20 080 241 0	84.0	12	20 081 731 0	110.0	4	20 082 108 0	81.0	6
00 955 524 0	62.0	8	20 079 425 0	28.0	8	20 080 241 0	84.0	14	20 081 731 0	111.0	11	20 082 108 0	83.0	25
00 955 644 0	122.0	28	20 080 189 0	87.0	13	20 080 241 0	84.0	20	20 081 938 0	83.0	29	20 082 108 0	83.0	33
00 955 846 0	62.0	10	20 080 190 0	87.0	13	20 080 241 0	84.0	24	20 081 938 0	83.0	42	20 082 108 0	83.0	38
00 955 847 0	62.0	21	20 080 238 0	106.0	21	20 080 241 0	84.0	27	20 081 938 0	84.0	28	20 082 108 0	84.0	24
00 956 269 0	69.0	61	20 080 240 0	82.0	2	20 080 241 0	84.0	32	20 081 938 0	84.0	41	20 082 108 0	84.0	32
00 956 269 0	70.0	61	20 080 240 0	83.0	23	20 080 241 0	84.0	33	20 081 938 0	85.0	3	20 082 108 0	84.0	33
00 956 319 1	69.0	17	20 080 240 0	83.0	32	20 080 241 0	84.0	37	20 081 941 0	83.0	34	20 082 108 0	85.0	6
00 956 319 1	70.0	17	20 080 240 0	83.0	37	20 080 241 0	84.0	40	20 081 941 0	84.0	38	20 082 108 0	85.0	14
00 956 356 0	69.0	6	20 080 240 0	84.0	23	20 080 241 0	84.0	47	20 081 960 0	85.0	15	20 082 108 0	85.0	20
00 956 356 0	70.0	6	20 080 240 0	84.0	31	20 080 241 0	85.0	4	20 081 960 0	114.0	35	20 082 108 0	114.0	21
20 025 983 0	118.0	11	20 080 240 0	84.0	35	20 080 241 0	85.0	6	20 081 961 0	83.0	21	20 082 108 0	114.0	28
20 026 986 0	106.0	1	20 080 240 0	85.0	9	20 080 241 0	85.0	14	20 081 961 0	84.0	21	20 082 108 0	114.0	34
20 039 714 0	86.0	8	20 080 240 0	85.0	11	20 080 241 0	114.0	21	20 081 961 0	116.0	22	20 082 108 0	114.0	39
20 047 377 0	65.0	14	20 080 240 0	106.0	21	20 080 241 0	114.0	28	20 081 963 0	116.0	18	20 082 108 0	118.0	15
20 047 377 0	66.0	14	20 080 240 0	114.0	23	20 080 241 0	114.0	34	20 081 975 0	116.0	24	20 082 188 0	114.0	25

ID-NR. ID-NO.	TAFEL DIAG.	POS. POS.	ID-NR. ID-NO.	TAFEL DIAG.	POS. POS.	ID-NR. ID-NO.	TAFEL DIAG.	POS. POS.	ID-NR. ID-NO.	TAFEL DIAG.	POS. POS.	ID-NR. ID-NO.	TAFEL DIAG.	POS. POS.
20 082 188 0	114.0	30	20 082 322 0	83.0	32	20 082 522 0	118.0	15	20 084 983 1	114.0	16	20 085 819 1	114.0	31
20 082 188 0	114.0	36	20 082 322 0	83.0	37	20 082 605 0	106.0	21	20 085 156 0	103.0	1	20 085 863 0	86.0	12
20 082 188 0	114.0	40	20 082 322 0	84.0	23	20 082 637 0	83.0	18	20 085 180 0	83.0	6	20 085 871 5	114.0	41
20 082 230 0	83.0	3	20 082 322 0	84.0	31	20 082 637 0	84.0	18	20 085 180 0	83.0	8	20 085 951 0	114.0	1
20 082 230 0	84.0	46	20 082 322 0	84.0	35	20 082 638 0	83.0	18	20 085 180 0	83.0	11	20 086 057 0	111.0	1
20 082 233 0	83.0	15	20 082 322 0	85.0	9	20 082 638 0	84.0	18	20 085 180 0	83.0	12	20 086 200 0	11.0	25
20 082 233 0	84.0	15	20 082 322 0	114.0	23	20 082 700 0	118.0	13	20 085 180 0	83.0	13	20 086 200 0	50.0	25
20 082 233 0	85.0	21	20 082 322 0	114.0	29	20 082 700 0	118.0	14	20 085 180 0	83.0	28	20 086 200 0	81.0	15
20 082 247 0	85.0	10	20 082 322 0	118.0	17	20 082 730 0	81.0	8	20 085 180 0	84.0	6	20 086 200 0	99.0	48
20 082 247 0	114.0	33	20 082 369 3	80.0	8	20 082 730 0	106.0	18	20 085 180 0	84.0	8	20 086 200 0	100.0	23
20 082 255 0	83.0	24	20 082 459 0	124.0	1	20 082 730 0	106.0	19	20 085 180 0	84.0	11	20 086 200 0	103.0	29
20 082 255 0	84.0	4	20 082 515 0	116.0	19	20 082 747 0	106.0	22	20 085 180 0	84.0	12	20 086 200 0	113.0	27
20 082 255 0	85.0	7	20 082 515 0	116.0	25	20 082 747 0	114.0	44	20 085 180 0	84.0	14	20 086 200 0	116.0	9
20 082 255 0	114.0	22	20 082 516 0	83.0	20	20 082 748 0	114.0	46	20 085 180 0	84.0	27	20 086 211 0	87.0	2
20 082 255 0	118.0	16	20 082 516 0	83.0	35	20 082 809 0	114.0	17	20 085 180 0	84.0	47	20 086 229 0	111.0	14
20 082 256 0	81.0	9	20 082 516 0	84.0	20	20 083 018 0	81.0	7	20 085 180 0	85.0	4	20 086 230 0	81.0	2
20 082 256 0	83.0	39	20 082 516 0	84.0	37	20 083 222 0	85.0	20	20 085 181 0	83.0	6	20 086 352 0	118.0	13
20 082 256 0	84.0	34	20 082 516 0	116.0	21	20 083 223 0	85.0	19	20 085 181 0	83.0	8	20 086 431 0	110.0	1
20 082 257 0	82.0	3	20 082 519 0	82.0	2	20 083 662 1	114.0	47	20 085 181 0	83.0	11	20 086 431 0	111.0	1
20 082 257 0	83.0	22	20 082 519 0	83.0	23	20 083 700 0	83.0	7	20 085 181 0	83.0	12	20 086 669 0	80.0	9
20 082 257 0	84.0	22	20 082 519 0	83.0	32	20 083 700 0	84.0	7	20 085 181 0	83.0	13	20 086 747 2	111.0	2
20 082 257 0	85.0	8	20 082 519 0	83.0	37	20 083 700 0	85.0	5	20 085 181 0	83.0	28	20 086 748 4	111.0	4
20 082 257 0	114.0	24	20 082 519 0	84.0	23	20 083 700 0	116.0	13	20 085 181 0	84.0	6	20 086 749 2	111.0	3
20 082 257 0	118.0	18	20 082 519 0	84.0	31	20 083 737 0	114.0	43	20 085 181 0	84.0	8	20 086 750 1	111.0	13
20 082 258 0	83.0	36	20 082 519 0	84.0	35	20 083 763 0	103.0	22	20 085 181 0	84.0	11	20 086 759 0	110.0	3
20 082 258 0	84.0	36	20 082 519 0	85.0	9	20 083 873 0	114.0	15	20 085 181 0	84.0	12	20 086 759 0	111.0	10
20 082 315 0	81.0	6	20 082 519 0	114.0	23	20 083 875 0	114.0	11	20 085 181 0	84.0	14	20 086 806 0	124.0	2
20 082 315 0	83.0	25	20 082 519 0	114.0	29	20 083 876 0	114.0	12	20 085 181 0	84.0	27	20 086 810 1	87.0	8
20 082 315 0	83.0	33	20 082 519 0	118.0	17	20 083 877 0	114.0	13	20 085 181 0	84.0	47	20 086 843 0	111.0	7
20 082 315 0	83.0	38	20 082 522 0	81.0	6	20 084 086 0	118.0	13	20 085 181 0	85.0	4	20 086 850 0	87.0	13
20 082 315 0	84.0	5	20 082 522 0	83.0	25	20 084 086 0	118.0	14	20 085 246 0	114.0	38	20 086 868 0	113.0	23
20 082 315 0	84.0	24	20 082 522 0	83.0	33	20 084 260 0	123.0	9	20 085 495 0	83.0	18	20 086 883 0	80.0	9
20 082 315 0	84.0	32	20 082 522 0	83.0	38	20 084 373 0	114.0	1	20 085 495 0	84.0	18	20 086 886 0	81.0	10
20 082 315 0	84.0	33	20 082 522 0	84.0	5	20 084 553 0	114.0	19	20 085 496 0	83.0	17	20 086 933 0	110.0	5
20 082 315 0	85.0	6	20 082 522 0	84.0	24	20 084 554 0	106.0	15	20 085 496 0	84.0	17	20 086 933 0	111.0	12
20 082 315 0	114.0	21	20 082 522 0	84.0	32	20 084 649 0	114.0	48	20 085 509 0	103.0	4	20 086 950 0	116.0	20
20 082 315 0	114.0	28	20 082 522 0	84.0	33	20 084 673 0	114.0	45	20 085 509 0	113.0	1	20 087 098 0	114.0	20
20 082 315 0	118.0	15	20 082 522 0	85.0	6	20 084 746 0	114.0	14	20 085 539 0	118.0	5	20 087 099 0	114.0	27
20 082 322 0	82.0	2	20 082 522 0	114.0	21	20 084 868 0	103.0	24	20 085 783 0	106.0	13	20 087 350 0	80.0	11
20 082 322 0	83.0	23	20 082 522 0	114.0	28	20 084 868 0	113.0	31	20 085 818 1	114.0	37	20 087 351 0	80.0	12

ID-NR. ID-NO.	TAFEL DIAG.	POS. POS.	ID-NR. ID-NO.	TAFEL DIAG.	POS. POS.	ID-NR. ID-NO.	TAFEL DIAG.	POS. POS.	ID-NR. ID-NO.	TAFEL DIAG.	POS. POS.	ID-NR. ID-NO.	TAFEL DIAG.	POS. POS.
20 087 354 0	80.0	3	20 088 492 0	113.0	19	20 264 463 1	68.0	27	20 267 787 1	11.0	16	20 460 368 1	19.0	29
20 087 355 0	83.0	26	20 088 495 0	103.0	2	20 264 473 1	67.0	40	20 267 789 0	12.0	4	20 460 374 1	19.0	28
20 087 355 0	84.0	25	20 088 495 0	113.0	18	20 264 486 1	63.0	12	20 267 941 1	28.0	14	20 460 380 1	34.0	14
20 087 398 1	85.0	1	20 088 496 0	103.0	2	20 264 486 1	64.0	12	20 267 943 0	28.0	21	20 460 381 1	19.0	32
20 087 640 0	106.0	23	20 088 496 0	113.0	18	20 264 487 1	67.0	7	20 267 989 0	43.0	9	20 460 406 2	18.0	2
20 087 643 0	106.0	17	20 088 561 0	86.0	9	20 264 523 1	67.0	37	20 268 010 1	99.0	38	20 460 655 0	22.0	4
20 087 645 0	106.0	23	20 088 563 0	86.0	9	20 264 556 1	64.0	30	20 268 012 2	99.0	32	20 460 757 0	99.0	18
20 087 652 0	106.0	23	20 088 564 0	88.0	8	20 264 557 2	64.0	31	20 268 128 0	48.0	44	20 460 758 3	99.0	12
20 087 657 0	106.0	23	20 088 785 0	112.0	1	20 264 618 2	22.0	37	20 268 180 1	34.0	13	20 460 784 1	30.0	23
20 087 662 0	106.0	23	20 088 893 0	82.0	1	20 264 669 1	47.0	19	20 268 252 0	65.0	5	20 460 787 2	25.0	17
20 087 663 0	106.0	23	20 088 968 0	86.0	7	20 264 798 0	46.0	4	20 268 252 0	66.0	5	20 460 790 0	25.0	16
20 087 676 0	106.0	14	20 089 034 0	83.0	19	20 264 808 0	41.0	16	20 268 252 0	68.0	8	20 460 791 0	25.0	19
20 087 714 3	106.0	12	20 089 034 0	84.0	19	20 265 446 2	47.0	24	20 268 367 0	68.0	20	20 460 795 0	5.0	2
20 087 751 1	106.0	10	20 089 458 0	87.0	22	20 265 520 0	48.0	31	20 268 414 0	22.0	42	20 460 811 0	25.0	5
20 087 805 0	106.0	24	20 091 964 0	116.0	23	20 265 523 0	47.0	14	20 268 501 2	99.0	11	20 460 878 1	25.0	6
20 087 853 0	116.0	8	20 228 880 1	29.0	21	20 265 524 1	47.0	25	20 269 047 1	34.0	27	20 460 891 0	25.0	18
20 087 866 1	118.0	7	20 241 244 0	15.0	12	20 265 632 0	22.0	46	20 269 171 0	52.0	1	20 460 893 0	25.0	20
20 087 910 1	81.0	5	20 241 244 0	16.0	16	20 265 645 1	22.0	13	20 269 228 0	55.0	11	20 460 894 1	25.0	22
20 088 014 2	116.0	11	20 253 420 0	32.0	50	20 265 973 0	20.0	9	20 269 258 0	20.0	20	20 460 904 0	25.0	11
20 088 037 0	116.0	2	20 256 734 0	103.0	23	20 266 356 0	2.0	20	20 269 264 0	19.0	4	20 460 915 0	31.0	19
20 088 110 0	106.0	21	20 256 734 0	113.0	29	20 266 357 0	2.0	21	20 269 266 0	19.0	3	20 460 983 0	87.0	1
20 088 237 0	109.0	2	20 256 785 0	32.0	44	20 266 402 0	87.0	3	20 269 364 1	31.0	1	20 460 997 2	92.0	32
20 088 264 0	110.0	1	20 260 810 0	123.0	3	20 266 469 1	34.0	34	20 269 419 0	46.0	52	20 461 003 2	92.0	32
20 088 265 0	110.0	2	20 262 205 1	20.0	34	20 266 470 1	34.0	6	20 269 680 1	61.0	14	20 461 063 0	34.0	12
20 088 270 2	83.0	1	20 262 206 1	20.0	31	20 266 560 0	29.0	9	20 269 823 0	32.0	8	20 461 064 0	34.0	33
20 088 271 2	84.0	1	20 262 207 0	20.0	35	20 266 570 1	29.0	27	20 269 839 1	34.0	2	20 461 092 0	32.0	11
20 088 298 0	106.0	22	20 262 804 0	39.0	5	20 266 571 1	29.0	25	20 269 940 0	2.0	12	20 461 102 0	73.0	31
20 088 298 0	114.0	44	20 263 111 1	25.0	33	20 266 572 0	29.0	28	20 270 417 1	28.0	9	20 461 117 0	122.0	22
20 088 299 0	106.0	22	20 263 138 2	21.0	14	20 266 906 0	47.0	10	20 424 464 1	114.0	5	20 461 118 0	122.0	9
20 088 301 0	114.0	47	20 263 145 2	21.0	14	20 266 907 0	47.0	10	20 429 144 0	50.0	33	20 461 124 0	122.0	10
20 088 302 0	114.0	47	20 264 207 1	51.0	10	20 266 907 0	48.0	4	20 430 830 0	16.0	45	20 461 125 0	122.0	31
20 088 338 0	108.0	1	20 264 212 0	53.0	27	20 267 328 0	36.0	17	20 430 830 0	72.0	15	20 461 126 0	122.0	32
20 088 361 0	109.0	1	20 264 226 1	51.0	9	20 267 362 0	31.0	21	20 460 099 1	61.0	13	20 461 127 0	122.0	15
20 088 396 0	86.0	14	20 264 228 0	52.0	19	20 267 372 1	9.0	4	20 460 222 1	29.0	22	20 461 128 0	122.0	33
20 088 472 0	53.0	1	20 264 311 0	22.0	20	20 267 427 0	38.0	6	20 460 283 3	23.0	1	20 461 129 0	122.0	23
20 088 474 1	85.0	2	20 264 312 0	22.0	19	20 267 574 1	22.0	54	20 460 286 1	63.0	22	20 461 130 0	122.0	1
20 088 487 0	103.0	3	20 264 333 0	22.0	18	20 267 575 0	22.0	50	20 460 322 1	53.0	30	20 461 148 1	22.0	53
20 088 488 0	103.0	5	20 264 338 1	22.0	27	20 267 649 0	43.0	8	20 460 323 1	29.0	22	20 461 193 0	20.0	15
20 088 490 0	113.0	22	20 264 353 1	32.0	1	20 267 755 0	36.0	18	20 460 328 1	61.0	19	20 461 196 0	36.0	16
20 088 491 0	113.0	20	20 264 355 1	32.0	1	20 267 777 1	11.0	12	20 460 356 3	18.0	15	20 461 261 0	47.0	13

ID-NR. ID-NO.	TAFEL DIAG.	POS. POS.	ID-NR. ID-NO.	TAFEL DIAG.	POS. POS.	ID-NR. ID-NO.	TAFEL DIAG.	POS. POS.	ID-NR. ID-NO.	TAFEL DIAG.	POS. POS.	ID-NR. ID-NO.	TAFEL DIAG.	POS. POS.
20 461 290 1	56.0	2	20 462 870 0	18.0	12	20 463 705 2	92.0	24	20 465 650 1	64.0	43	20 466 458 0	66.0	10
20 461 304 0	56.0	19	20 462 913 1	92.0	29	20 463 747 0	118.0	9	20 465 655 2	63.0	41	20 466 459 1	65.0	3
20 461 307 0	56.0	12	20 462 926 1	22.0	5	20 463 872 1	67.0	11	20 465 655 2	64.0	50	20 466 459 1	66.0	3
20 461 308 0	55.0	8	20 462 927 2	93.0	29	20 464 189 1	52.0	5	20 465 671 1	67.0	5	20 466 472 0	63.0	19
20 461 314 0	55.0	3	20 462 953 0	55.0	20	20 464 197 0	63.0	8	20 465 705 1	73.0	30	20 466 472 0	64.0	19
20 461 315 0	55.0	13	20 462 956 0	55.0	17	20 464 197 0	64.0	8	20 465 938 3	18.0	26	20 466 473 0	63.0	11
20 461 316 0	55.0	16	20 462 957 0	55.0	14	20 464 202 2	64.0	18	20 465 974 0	22.0	23	20 466 473 0	64.0	11
20 461 330 0	56.0	17	20 462 958 0	56.0	31	20 464 366 0	90.0	14	20 465 974 0	35.0	7	20 466 476 2	63.0	20
20 461 349 1	47.0	6	20 462 970 1	19.0	20	20 464 494 0	67.0	25	20 465 974 0	36.0	7	20 466 476 2	64.0	23
20 461 468 0	101.0	3	20 462 972 0	19.0	22	20 464 524 1	103.0	25	20 465 974 0	40.0	8	20 466 489 0	63.0	21
20 461 538 0	11.0	11	20 462 974 0	19.0	24	20 464 524 1	113.0	30	20 465 974 0	41.0	7	20 466 498 0	31.0	27
20 461 544 1	67.0	34	20 462 975 0	19.0	19	20 464 528 1	68.0	22	20 465 974 0	42.0	3	20 466 513 2	32.0	30
20 461 674 1	64.0	80	20 462 976 0	19.0	18	20 464 621 1	92.0	1	20 465 975 1	35.0	2	20 466 527 3	26.0	20
20 461 909 1	29.0	1	20 462 977 0	19.0	14	20 464 625 0	46.0	13	20 465 975 1	36.0	2	20 466 552 1	31.0	25
20 461 912 1	29.0	4	20 462 978 0	19.0	25	20 464 640 1	92.0	1	20 465 975 1	40.0	7	20 466 555 1	25.0	29
20 461 941 0	117.0	25	20 463 086 0	72.0	14	20 464 683 1	56.0	22	20 465 975 1	41.0	2	20 466 575 1	26.0	18
20 461 944 0	20.0	32	20 463 113 1	39.0	6	20 464 684 0	56.0	26	20 466 014 1	40.0	3	20 466 579 0	26.0	7
20 461 949 0	29.0	16	20 463 114 1	38.0	4	20 464 725 1	46.0	35	20 466 036 0	35.0	3	20 466 641 1	68.0	3
20 461 950 1	29.0	15	20 463 114 1	39.0	3	20 464 821 1	92.0	15	20 466 038 0	35.0	17	20 466 666 0	22.0	17
20 461 971 2	45.0	39	20 463 253 0	80.0	2	20 464 836 2	90.0	1	20 466 059 0	61.0	3	20 466 728 0	67.0	21
20 461 978 1	45.0	20	20 463 258 0	20.0	24	20 465 145 0	22.0	25	20 466 060 0	63.0	2	20 466 739 1	92.0	12
20 462 088 1	28.0	31	20 463 266 0	20.0	28	20 465 145 0	35.0	9	20 466 060 0	64.0	2	20 466 741 1	92.0	11
20 462 106 1	66.0	17	20 463 268 0	20.0	16	20 465 145 0	36.0	8	20 466 147 1	42.0	2	20 466 785 2	34.0	1
20 462 107 1	65.0	17	20 463 277 0	118.0	8	20 465 145 0	40.0	9	20 466 149 0	36.0	3	20 466 792 1	2.0	30
20 462 138 1	29.0	29	20 463 278 0	118.0	10	20 465 145 0	41.0	9	20 466 152 0	68.0	24	20 466 803 0	34.0	23
20 462 170 2	63.0	14	20 463 282 0	95.0	6	20 465 145 0	42.0	5	20 466 188 0	63.0	3	20 466 809 1	21.0	12
20 462 170 2	64.0	14	20 463 285 0	95.0	9	20 465 255 1	59.0	9	20 466 188 0	64.0	3	20 466 810 1	21.0	12
20 462 310 0	30.0	3	20 463 287 0	95.0	7	20 465 428 1	91.0	18	20 466 192 1	92.0	11	20 466 813 2	63.0	15
20 462 386 1	18.0	13	20 463 311 1	90.0	2	20 465 430 1	91.0	18	20 466 195 1	92.0	12	20 466 813 2	64.0	15
20 462 430 0	47.0	21	20 463 325 0	95.0	2	20 465 470 1	46.0	15	20 466 229 1	47.0	16	20 466 814 0	34.0	18
20 462 434 1	18.0	8	20 463 326 0	95.0	11	20 465 494 1	32.0	39	20 466 235 0	47.0	8	20 466 816 0	22.0	26
20 462 685 0	52.0	13	20 463 391 1	14.0	9	20 465 498 1	32.0	38	20 466 241 1	47.0	5	20 466 818 1	19.0	26
20 462 697 1	53.0	14	20 463 392 1	14.0	18	20 465 501 0	32.0	26	20 466 284 0	25.0	12	20 466 819 1	19.0	7
20 462 743 0	25.0	34	20 463 401 0	118.0	6	20 465 586 2	2.0	22	20 466 291 1	23.0	2	20 466 838 0	31.0	10
20 462 759 0	45.0	23	20 463 425 3	99.0	42	20 465 616 1	63.0	32	20 466 337 3	18.0	1	20 466 859 0	99.0	2
20 462 765 0	25.0	30	20 463 457 0	93.0	19	20 465 616 1	64.0	41	20 466 376 0	61.0	20	20 466 868 0	22.0	43
20 462 775 1	46.0	29	20 463 558 0	91.0	23	20 465 619 3	24.0	1	20 466 384 0	65.0	13	20 466 892 1	99.0	6
20 462 784 1	28.0	37	20 463 559 0	91.0	28	20 465 645 0	63.0	37	20 466 384 0	66.0	13	20 466 894 1	99.0	15
20 462 805 1	28.0	37	20 463 572 1	91.0	34	20 465 645 0	64.0	46	20 466 455 0	46.0	9	20 466 895 1	11.0	16
20 462 865 0	18.0	6	20 463 699 2	92.0	24	20 465 650 1	63.0	35	20 466 458 0	65.0	10	20 466 898 0	2.0	33

ID-NR. ID-NO.	TAFEL DIAG.	POS. POS.	ID-NR. ID-NO.	TAFEL DIAG.	POS. POS.	ID-NR. ID-NO.	TAFEL DIAG.	POS. POS.	ID-NR. ID-NO.	TAFEL DIAG.	POS. POS.	ID-NR. ID-NO.	TAFEL DIAG.	POS. POS.
20 466 911 2	2.0	42	20 467 187 2	48.0	7	20 467 345 0	16.0	7	20 469 004 0	24.0	2	20 660 423 0	33.0	1
20 466 929 0	28.0	42	20 467 188 0	37.0	1	20 467 346 2	13.0	14	20 469 143 0	53.0	23	20 660 430 0	31.0	12
20 466 932 0	28.0	41	20 467 188 0	39.0	1	20 467 347 0	13.0	10	20 469 145 0	103.0	28	20 660 433 0	31.0	12
20 466 936 3	91.0	24	20 467 224 2	91.0	12	20 467 348 0	14.0	4	20 469 145 0	113.0	28	20 660 590 0	36.0	1
20 466 942 1	28.0	15	20 467 231 0	117.0	11	20 467 349 0	15.0	6	20 469 182 0	53.0	6	20 660 634 1	41.0	1
20 466 943 1	48.0	32	20 467 233 2	91.0	4	20 467 349 0	16.0	11	20 469 213 0	116.0	6	20 660 637 0	41.0	4
20 466 944 0	48.0	39	20 467 248 0	95.0	2	20 467 357 1	93.0	17	20 469 239 0	50.0	13	20 660 648 1	35.0	1
20 466 945 2	48.0	38	20 467 252 1	117.0	19	20 467 442 0	74.0	7	20 469 263 0	93.0	5	20 660 662 2	58.0	3
20 466 947 0	28.0	26	20 467 262 1	61.0	9	20 467 443 0	73.0	20	20 469 439 0	68.0	36	20 660 674 1	25.0	25
20 466 949 0	5.0	4	20 467 263 0	46.0	12	20 467 452 2	23.0	11	20 469 440 0	68.0	39	20 660 677 0	93.0	12
20 466 950 0	28.0	25	20 467 267 0	46.0	14	20 467 452 2	24.0	12	20 469 564 0	116.0	5	20 660 679 0	93.0	14
20 466 957 0	26.0	16	20 467 269 0	45.0	31	20 467 453 2	93.0	26	20 469 597 0	32.0	51	20 660 680 1	93.0	22
20 466 974 0	45.0	11	20 467 283 0	29.0	8	20 467 510 1	93.0	10	20 469 670 0	25.0	2	20 660 682 0	41.0	10
20 466 975 0	45.0	6	20 467 288 0	29.0	7	20 467 545 0	55.0	23	20 469 786 1	11.0	17	20 660 696 0	25.0	35
20 466 986 0	45.0	33	20 467 290 0	74.0	19	20 467 581 0	48.0	46	20 469 802 0	30.0	9	20 660 766 0	23.0	8
20 466 990 0	45.0	21	20 467 293 0	73.0	9	20 467 630 1	92.0	15	20 469 809 1	42.0	1	20 660 766 0	24.0	9
20 466 994 0	45.0	16	20 467 294 0	73.0	18	20 467 634 0	117.0	17	20 469 827 1	40.0	1	20 660 772 0	48.0	26
20 466 995 0	45.0	3	20 467 307 0	73.0	26	20 467 659 1	63.0	18	20 469 979 2	26.0	12	20 660 778 1	45.0	26
20 467 011 0	46.0	51	20 467 308 0	73.0	25	20 467 692 1	90.0	4	20 469 980 1	25.0	32	20 660 787 0	46.0	50
20 467 012 0	68.0	13	20 467 309 0	74.0	17	20 467 693 1	90.0	4	20 469 981 0	92.0	25	20 660 790 0	46.0	57
20 467 017 1	48.0	35	20 467 310 0	74.0	4	20 467 729 1	93.0	16	20 469 982 1	25.0	23	20 660 791 1	46.0	45
20 467 023 4	48.0	42	20 467 311 0	73.0	4	20 467 940 0	120.0	13	20 470 136 0	25.0	36	20 660 792 1	46.0	60
20 467 043 0	41.0	3	20 467 312 0	73.0	16	20 468 570 1	117.0	48	20 660 074 0	102.0	3	20 660 793 0	91.0	3
20 467 058 2	48.0	7	20 467 313 0	73.0	7	20 468 611 1	25.0	21	20 660 075 0	102.0	2	20 660 802 0	91.0	10
20 467 075 1	45.0	25	20 467 316 0	76.0	27	20 468 801 0	12.0	11	20 660 076 0	102.0	1	20 660 895 0	25.0	41
20 467 094 0	25.0	2	20 467 317 0	76.0	1	20 468 802 0	12.0	9	20 660 148 0	19.0	36	20 660 929 0	22.0	59
20 467 094 0	115.0	1	20 467 318 0	76.0	3	20 468 806 0	11.0	4	20 660 167 0	25.0	37	20 660 932 0	63.0	49
20 467 099 1	45.0	40	20 467 319 0	76.0	26	20 468 812 0	11.0	4	20 660 172 0	117.0	9	20 660 932 0	64.0	74
20 467 104 1	45.0	28	20 467 325 0	78.0	6	20 468 815 0	11.0	10	20 660 174 0	117.0	10	20 660 933 1	22.0	62
20 467 130 2	45.0	38	20 467 329 0	78.0	13	20 468 816 0	11.0	7	20 660 212 1	33.0	10	20 660 997 0	92.0	35
20 467 144 1	48.0	23	20 467 330 0	78.0	11	20 468 825 0	11.0	1	20 660 234 1	31.0	16	20 660 998 0	92.0	27
20 467 146 2	48.0	24	20 467 331 0	78.0	8	20 468 938 1	117.0	24	20 660 349 1	58.0	2	20 661 050 0	67.0	35
20 467 147 0	49.0	12	20 467 332 0	75.0	4	20 468 940 0	117.0	21	20 660 353 2	59.0	7	20 661 063 1	58.0	14
20 467 150 0	49.0	3	20 467 333 0	75.0	5	20 468 941 0	117.0	29	20 660 356 1	58.0	1	20 661 064 1	58.0	9
20 467 152 1	46.0	26	20 467 334 0	75.0	1	20 468 942 0	117.0	22	20 660 359 0	59.0	5	20 661 065 1	58.0	18
20 467 153 1	49.0	6	20 467 341 0	15.0	14	20 468 943 0	117.0	28	20 660 374 0	120.0	2	20 661 091 1	48.0	52
20 467 154 2	46.0	32	20 467 341 0	16.0	23	20 468 944 0	117.0	35	20 660 374 0	121.0	2	20 661 099 0	48.0	30
20 467 162 0	38.0	7	20 467 343 0	15.0	4	20 468 945 0	117.0	37	20 660 401 0	91.0	19	20 661 101 0	46.0	44
20 467 167 0	37.0	2	20 467 344 2	13.0	13	20 468 950 0	117.0	43	20 660 402 0	91.0	19	20 661 101 0	48.0	41
20 467 167 0	38.0	1	20 467 345 0	13.0	11	20 468 963 0	117.0	39	20 660 422 0	33.0	9	20 661 111 0	113.0	34

ID-NR. ID-NO.	TAFEL DIAG.	POS. POS.	ID-NR. ID-NO.	TAFEL DIAG.	POS. POS.	ID-NR. ID-NO.	TAFEL DIAG.	POS. POS.	ID-NR. ID-NO.	TAFEL DIAG.	POS. POS.	ID-NR. ID-NO.	TAFEL DIAG.	POS. POS.
20 661 113 0	46.0	36	20 661 787 0	23.0	17	20 665 071 0	49.0	11	27 009 558 0	73.0	23	27 013 548 1	69.0	21
20 661 123 1	46.0	42	20 661 787 0	24.0	17	20 665 108 0	43.0	4	27 009 836 1	18.0	18	27 013 590 0	11.0	23
20 661 127 0	30.0	7	20 662 258 0	50.0	32	20 665 109 0	43.0	10	27 010 522 0	70.0	62	27 013 746 0	3.0	3
20 661 127 0	34.0	36	20 662 259 1	50.0	27	20 665 145 0	120.0	15	27 010 787 0	75.0	13	27 013 773 0	15.0	26
20 661 143 0	48.0	50	20 662 260 1	50.0	26	20 665 156 0	120.0	1	27 010 886 1	4.0	9	27 013 773 0	16.0	29
20 661 149 1	41.0	1	20 662 515 0	94.0	2	20 665 159 0	120.0	16	27 010 964 0	3.0	1	27 013 773 0	74.0	22
20 661 185 1	88.0	1	20 663 100 0	122.0	8	20 665 159 0	121.0	16	27 010 964 0	104.0	1	27 013 773 0	78.0	17
20 661 207 1	64.0	75	20 663 916 0	11.0	18	20 665 170 0	121.0	15	27 011 013 0	73.0	23	27 013 868 0	16.0	3
20 661 208 2	64.0	79	20 663 947 0	54.0	5	20 665 184 0	121.0	1	27 011 013 0	74.0	16	27 013 868 0	72.0	16
20 661 209 0	64.0	65	20 663 951 0	54.0	9	27 000 505 1	18.0	17	27 011 186 0	73.0	23	27 014 048 0	97.0	11
20 661 235 0	45.0	47	20 664 012 0	46.0	64	27 000 906 0	69.0	2	27 011 186 0	74.0	16	27 014 220 0	56.0	20
20 661 235 0	117.0	51	20 664 040 0	64.0	37	27 000 906 0	70.0	2	27 011 778 0	76.0	41	27 014 371 0	97.0	7
20 661 241 0	119.0	7	20 664 075 0	24.0	1	27 000 911 0	69.0	27	27 012 157 0	75.0	16	27 014 439 0	97.0	14
20 661 244 0	119.0	8	20 664 076 0	24.0	1	27 000 911 0	70.0	27	27 012 452 0	86.0	18	27 014 850 0	99.0	26
20 661 245 1	45.0	42	20 664 274 0	18.0	10	27 001 211 0	29.0	12	27 012 453 0	86.0	15	27 015 745 0	48.0	48
20 661 247 1	45.0	41	20 664 459 0	124.0	5	27 001 211 0	94.0	9	27 012 954 0	77.0	4	27 016 326 2	96.0	10
20 661 249 1	45.0	43	20 664 567 0	51.0	15	27 001 497 0	62.0	2	27 013 207 0	69.0	31	27 016 422 1	86.0	1
20 661 250 1	45.0	44	20 664 622 0	52.0	14	27 001 498 0	62.0	13	27 013 207 0	70.0	31	27 016 422 1	86.0	10
20 661 446 0	125.0	5	20 664 627 0	50.0	17	27 002 456 0	18.0	11	27 013 218 0	69.0	29	27 016 622 1	86.0	1
20 661 493 1	50.0	1	20 664 628 0	50.0	16	27 002 929 0	75.0	24	27 013 219 0	69.0	30	27 016 622 1	86.0	10
20 661 504 1	51.0	1	20 664 799 0	28.0	1	27 003 356 0	75.0	25	27 013 225 0	69.0	26	27 017 197 0	108.0	2
20 661 508 1	51.0	2	20 664 800 0	28.0	2	27 005 085 0	76.0	32	27 013 225 0	70.0	26	27 017 466 0	74.0	16
20 661 511 1	24.0	4	20 664 832 0	23.0	4	27 005 142 0	76.0	31	27 013 300 0	69.0	32	27 018 010 0	97.0	3
20 661 512 1	23.0	3	20 664 832 0	24.0	5	27 005 353 0	62.0	9	27 013 300 0	70.0	32	27 018 015 0	122.0	36
20 661 518 0	53.0	15	20 664 842 0	23.0	4	27 005 418 0	91.0	7	27 013 422 0	97.0	12	27 018 170 0	96.0	15
20 661 519 0	53.0	24	20 664 842 0	24.0	5	27 005 418 0	117.0	23	27 013 453 0	69.0	25	27 018 264 1	92.0	7
20 661 523 0	53.0	20	20 664 849 0	22.0	1	27 005 758 0	96.0	8	27 013 453 0	70.0	25	27 018 468 0	119.0	15
20 661 528 1	16.0	19	20 664 876 0	25.0	1	27 005 853 0	114.0	8	27 013 454 0	69.0	34	27 018 487 0	119.0	9
20 661 533 1	50.0	5	20 664 904 0	73.0	50	27 006 378 0	20.0	14	27 013 454 0	70.0	34	27 019 238 0	119.0	14
20 661 534 0	50.0	3	20 664 905 0	73.0	49	27 006 379 0	20.0	10	27 013 540 0	69.0	1	27 019 637 0	32.0	10
20 661 536 1	50.0	4	20 664 916 0	74.0	30	27 006 478 0	90.0	12	27 013 540 0	70.0	1	27 019 637 0	78.0	10
20 661 538 0	16.0	9	20 664 929 0	29.0	33	27 006 590 0	92.0	3	27 013 541 0	69.0	5	27 020 491 3	99.0	19
20 661 541 0	53.0	19	20 664 930 0	22.0	68	27 006 767 0	72.0	18	27 013 541 0	70.0	5	27 020 532 0	61.0	7
20 661 544 0	53.0	25	20 664 961 0	23.0	14	27 006 776 0	58.0	8	27 013 542 0	69.0	12	27 020 870 0	69.0	62
20 661 548 0	54.0	13	20 664 961 0	24.0	14	27 006 967 0	74.0	16	27 013 542 0	70.0	12	27 020 898 0	117.0	14
20 661 627 0	16.0	19	20 665 019 0	29.0	33	27 007 107 0	16.0	12	27 013 543 0	69.0	13	27 021 025 0	91.0	21
20 661 773 0	23.0	18	20 665 022 0	59.0	12	27 007 902 0	86.0	3	27 013 543 0	70.0	13	27 021 260 0	96.0	14
20 661 773 0	24.0	21	20 665 041 0	58.0	7	27 007 919 0	96.0	3	27 013 544 0	70.0	21	27 021 303 1	6.0	1
20 661 780 0	23.0	13	20 665 044 0	58.0	13	27 009 517 0	15.0	21	27 013 545 0	70.0	29	27 021 418 2	7.0	1
20 661 780 0	24.0	27	20 665 064 0	49.0	13	27 009 517 0	16.0	31	27 013 546 0	70.0	30	27 021 458 1	76.0	19

ID-NR. ID-NO.	TAFEL DIAG.	POS. POS.	ID-NR. ID-NO.	TAFEL DIAG.	POS. POS.	ID-NR. ID-NO.	TAFEL DIAG.	POS. POS.	ID-NR. ID-NO.	TAFEL DIAG.	POS. POS.	ID-NR. ID-NO.	TAFEL DIAG.	POS. POS.
27 021 458 1	77.0	1	27 024 181 0	91.0	17	27 026 070 0	75.0	9	90 000 113 0	93.0	12	90 000 585 0	103.0	26
27 021 601 2	48.0	48	27 024 299 0	32.0	31	27 026 179 0	45.0	34	90 000 113 0	93.0	14	90 000 585 0	113.0	33
27 021 601 2	75.0	15	27 024 300 0	32.0	32	27 026 264 0	102.0	4	90 000 113 0	93.0	16	90 000 587 0	91.0	9
27 021 627 2	32.0	10	27 024 319 0	19.0	15	27 026 334 0	99.0	47	90 000 113 0	101.0	10	90 001 235 0	31.0	13
27 021 627 2	78.0	10	27 024 323 0	48.0	48	27 026 387 0	92.0	19	90 000 114 0	73.0	5	90 001 236 0	30.0	20
27 021 830 0	101.0	1	27 024 489 0	99.0	23	27 026 558 0	22.0	44	90 000 114 0	74.0	6	90 001 265 0	48.0	43
27 021 899 0	73.0	40	27 024 496 0	100.0	14	27 026 778 0	73.0	15	90 000 121 0	2.0	3	90 001 283 0	65.0	23
27 021 899 0	74.0	27	27 024 596 1	37.0	3	27 026 797 0	90.0	1	90 000 121 0	22.0	7	90 001 283 0	66.0	23
27 021 934 0	76.0	6	27 024 599 0	5.0	1	27 026 856 0	49.0	10	90 000 121 0	28.0	32	90 001 380 0	53.0	2
27 022 079 2	8.0	1	27 024 624 0	76.0	25	27 026 915 0	64.0	77	90 000 121 0	32.0	23	90 001 435 0	30.0	19
27 022 192 0	10.0	1	27 024 679 0	75.0	19	27 027 117 0	22.0	44	90 000 121 0	45.0	17	90 001 464 0	76.0	12
27 022 194 0	10.0	1	27 024 713 0	99.0	3	27 028 145 0	96.0	1	90 000 121 0	48.0	3	90 001 470 0	74.0	12
27 022 195 0	10.0	1	27 024 799 0	74.0	10	27 028 821 0	5.0	1	90 000 121 0	50.0	18	90 001 561 0	122.0	6
27 022 198 0	10.0	1	27 024 801 0	74.0	5	27 028 837 0	34.0	11	90 000 121 0	65.0	21	90 001 566 0	19.0	27
27 022 199 0	10.0	1	27 024 802 0	73.0	6	27 028 837 0	76.0	7	90 000 121 0	66.0	21	90 001 566 0	63.0	51
27 022 202 0	10.0	1	27 024 840 0	78.0	9	27 028 859 0	96.0	20	90 000 121 0	92.0	34	90 001 566 0	64.0	83
27 022 269 0	56.0	14	27 024 968 0	15.0	13	27 028 882 0	5.0	1	90 000 121 0	93.0	21	90 001 568 0	63.0	4
27 022 272 0	107.0	1	27 024 968 0	16.0	22	27 028 883 0	5.0	1	90 000 121 0	117.0	26	90 001 568 0	64.0	6
27 022 539 0	86.0	17	27 024 969 0	15.0	8	27 028 885 0	5.0	1	90 000 123 0	22.0	38	90 001 577 0	31.0	5
27 022 540 0	86.0	17	27 025 054 0	99.0	44	27 028 886 0	5.0	1	90 000 130 0	9.0	1	90 001 577 0	101.0	4
27 022 541 0	86.0	16	27 025 114 0	96.0	17	27 028 887 0	5.0	1	90 000 130 0	34.0	17	90 001 712 0	117.0	8
27 022 542 0	86.0	16	27 025 170 0	92.0	1	27 028 888 0	5.0	1	90 000 150 0	28.0	27	90 001 801 0	73.0	1
27 022 653 0	70.0	21	27 025 171 0	92.0	1	27 028 889 0	5.0	1	90 000 176 0	73.0	38	90 001 801 0	74.0	1
27 023 036 1	19.0	15	27 025 172 0	92.0	1	27 028 890 0	5.0	1	90 000 176 0	100.0	15	90 001 812 0	54.0	14
27 023 087 0	76.0	28	27 025 173 0	92.0	1	27 028 891 0	5.0	1	90 000 206 0	45.0	32	90 001 820 0	111.0	8
27 023 088 0	76.0	4	27 025 226 0	102.0	4	27 028 892 0	5.0	1	90 000 254 0	63.0	10	90 001 829 0	20.0	19
27 023 112 1	75.0	9	27 025 307 0	100.0	5	27 029 086 0	77.0	3	90 000 254 0	64.0	10	90 001 852 0	113.0	26
27 023 176 0	99.0	27	27 025 801 0	77.0	2	27 100 043 0	99.0	19	90 000 333 0	2.0	39	90 001 856 0	63.0	5
27 023 177 0	99.0	41	27 025 803 0	77.0	3	27 100 044 0	99.0	19	90 000 333 0	56.0	27	90 001 856 0	64.0	7
27 023 512 0	32.0	27	27 025 804 0	77.0	4	27 100 045 0	99.0	19	90 000 337 0	22.0	48	90 001 887 0	58.0	16
27 023 512 0	91.0	29	27 025 870 0	96.0	18	90 000 028 0	122.0	37	90 000 499 0	64.0	63	90 002 023 0	65.0	15
27 023 843 0	96.0	16	27 025 871 0	96.0	18	90 000 048 0	73.0	13	90 000 501 0	22.0	28	90 002 023 0	66.0	15
27 023 876 0	99.0	39	27 025 877 0	92.0	1	90 000 113 0	2.0	30	90 000 512 0	5.0	3	90 002 027 0	120.0	14
27 023 878 0	99.0	29	27 026 003 0	48.0	21	90 000 113 0	22.0	2	90 000 512 0	56.0	24	90 002 027 0	121.0	14
27 023 958 0	96.0	19	27 026 027 0	13.0	1	90 000 113 0	23.0	19	90 000 512 0	67.0	26	90 002 030 0	58.0	5
27 024 113 0	26.0	17	27 026 028 0	13.0	2	90 000 113 0	24.0	18	90 000 584 0	22.0	52	90 002 080 0	73.0	22
27 024 113 0	74.0	31	27 026 060 0	75.0	9	90 000 113 0	28.0	1	90 000 584 0	56.0	18	90 002 080 0	75.0	12
27 024 114 0	26.0	17	27 026 061 0	75.0	9	90 000 113 0	28.0	2	90 000 584 0	93.0	28	90 002 112 0	45.0	52
27 024 114 0	74.0	31	27 026 062 0	75.0	9	90 000 113 0	31.0	9	90 000 585 0	50.0	29	90 002 112 0	93.0	16
27 024 180 0	91.0	17	27 026 069 0	75.0	9	90 000 113 0	50.0	28	90 000 585 0	93.0	9	90 002 112 0	93.0	22

ID-NR. ID-NO.	TAFEL DIAG.	POS. POS.	ID-NR. ID-NO.	TAFEL DIAG.	POS. POS.	ID-NR. ID-NO.	TAFEL DIAG.	POS. POS.	ID-NR. ID-NO.	TAFEL DIAG.	POS. POS.	ID-NR. ID-NO.	TAFEL DIAG.	POS. POS.
90 002 150 0	3.0	2	90 003 100 0	48.0	24	90 003 954 0	67.0	33	90 004 673 0	2.0	17			
90 002 215 0	122.0	16	90 003 120 0	86.0	4	90 003 960 0	46.0	38	90 004 680 0	22.0	67			
90 002 222 0	76.0	18	90 003 121 0	16.0	46	90 003 960 0	47.0	26	90 004 688 0	23.0	22			
90 002 294 0	91.0	22	90 003 121 0	72.0	17	90 003 972 0	55.0	5	90 004 688 0	24.0	11			
90 002 401 0	32.0	41	90 003 121 0	86.0	5	90 003 972 0	117.0	19	90 004 692 0	58.0	10			
90 002 401 0	34.0	29	90 003 122 0	86.0	6	90 004 027 0	28.0	39	90 004 703 0	68.0	42			
90 002 401 0	46.0	19	90 003 136 0	99.0	28	90 004 027 0	48.0	51	90 004 705 0	46.0	68			
90 002 401 0	53.0	10	90 003 154 0	119.0	6	90 004 027 0	48.0	56						
90 002 522 0	33.0	2	90 003 231 0	29.0	14	90 004 055 0	80.0	10						
90 002 555 0	81.0	14	90 003 231 0	54.0	6	90 004 059 0	118.0	12						
90 002 555 0	87.0	21	90 003 278 0	86.0	11	90 004 095 0	19.0	23						
90 002 574 0	18.0	23	90 003 307 0	63.0	23	90 004 101 0	22.0	24						
90 002 604 0	74.0	29	90 003 308 0	63.0	23	90 004 101 0	35.0	8						
90 002 622 0	31.0	5	90 003 330 0	86.0	2	90 004 101 0	36.0	9						
90 002 635 0	75.0	17	90 003 366 0	86.0	13	90 004 101 0	40.0	2						
90 002 637 0	26.0	3	90 003 373 0	18.0	5	90 004 101 0	41.0	8						
90 002 652 0	32.0	34	90 003 416 0	122.0	14	90 004 101 0	42.0	4						
90 002 705 0	30.0	14	90 003 428 0	20.0	30	90 004 106 0	32.0	45						
90 002 792 0	28.0	24	90 003 503 0	99.0	20	90 004 185 0	48.0	60						
90 002 793 0	104.0	2	90 003 616 0	25.0	38	90 004 220 0	19.0	30						
90 002 797 0	75.0	18	90 003 671 0	122.0	13	90 004 226 0	46.0	65						
90 002 802 0	31.0	29	90 003 675 0	55.0	15	90 004 304 0	9.0	5						
90 002 803 0	28.0	1	90 003 677 0	46.0	28	90 004 350 0	48.0	8						
90 002 803 0	28.0	2	90 003 677 0	53.0	16	90 004 352 0	47.0	9						
90 002 803 0	28.0	38	90 003 685 0	19.0	31	90 004 425 0	76.0	22						
90 002 803 0	46.0	25	90 003 691 0	61.0	17	90 004 433 0	16.0	44						
90 002 804 0	28.0	1	90 003 787 0	23.0	16	90 004 464 0	48.0	21						
90 002 804 0	28.0	2	90 003 787 0	24.0	16	90 004 507 0	67.0	41						
90 002 804 0	31.0	30	90 003 787 0	47.0	7	90 004 510 0	66.0	9						
90 002 804 0	45.0	26	90 003 800 0	22.0	10	90 004 510 0	68.0	28						
90 002 810 0	75.0	8	90 003 843 2	11.0	19	90 004 513 0	65.0	9						
90 002 955 0	13.0	8	90 003 872 0	23.0	23	90 004 525 0	53.0	28						
90 002 955 0	16.0	5	90 003 872 0	24.0	22	90 004 535 0	63.0	47						
90 002 955 0	75.0	2	90 003 872 0	65.0	8	90 004 535 0	64.0	72						
90 002 955 0	78.0	4	90 003 872 0	66.0	8	90 004 549 0	2.0	37						
90 002 958 0	111.0	9	90 003 872 0	68.0	35	90 004 554 0	22.0	66						
90 003 028 0	99.0	1	90 003 880 0	50.0	9	90 004 591 0	46.0	54						
90 003 030 0	52.0	9	90 003 914 0	22.0	3	90 004 621 0	23.0	15						
90 003 068 0	76.0	24	90 003 938 0	23.0	21	90 004 621 0	24.0	15						
90 003 100 0	48.0	5	90 003 938 0	24.0	20	90 004 672 0	2.0	36						

Verwenden Sie nur

Original-KRONE-Ersatzteile !

Das gibt Sicherheit und spart Kosten !

Original-KRONE-Ersatzteile bieten die Garantie für höchste Verschleißfestigkeit , lange Lebensdauer und preiswerten Einkauf !

Sie bekommen bei Krone nur Materialien in einwandfreier Qualität und absolut passend für Ihre KRONE-Maschinen. Bei Verwendung von Original-KRONE-Ersatzteilen entspricht das Gerät in Funktion und Arbeitweise wieder der ursprünglichen Ausführung !

Imitationen und Kopien von Teilen, speziell auf dem Sektor Verschleißteile halten nicht das, was sie vom Aussehen vielleicht versprechen. Material-Qualität kann man schlecht optisch prüfen - daher größte Vorsicht bei Billigangeboten !

Darum lieber gleich

Original-KRONE-Ersatzteile !

Ersatzteil-Katalog auch auf CD-ROM erhältlich !

Use

KRONE original spare parts only !

This will increase operational reliability and help to save costs !

KRONE original spare parts give you the guarantee of maximum resistance to wear, long lifetime and low prices !

KRONE provides you with parts of first-rate quality which are perfectly suitable for your KRONE machine. By using KRONE original spare parts you can be sure that function and mode of operation are again as satisfactory as a new machine !

Imitations and copies of parts, in particular wear parts, are not as reliable as they seem to be ! The quality of material can hardly be checked with the eye - it is therefore not advisable to purchase imitation parts even if they are cheaper !

In any case it‘s better

to use Krone original spare parts

Spare parts list also available on CD-ROM !

N‘utiliser que

des pièces de rechange d‘origine KRONE !

Vous augmentez ainsi la sécurité de fonctionnement et vous réduisez considérablement vos coûts !

Les pièces de rechange d‘origine KRONE vous donnent la sécurité d‘une exeptionnelle résistance à l‘usure, d‘une longue durée d‘utilisation et de prix avantageux.

KRONE vous offre uniquement des pièces de première qualité parfaitement adaptées à votre machine KRONE. En utilisant des pièces de rechange d‘origine KRONE vous pouvez être sûr que le fonctionnement et le mode de travail sont identiques à ceux d‘une nouvelle machine.

Les imitations et copies de pièces, tout particulièrement des pièces d‘usure, ne tiennent pas ce qu‘elles promettent par leur apparence ! En effet il n‘est guère possible de vérifier visuellement la qualité d‘une matière. Il est donc prudent de juger avec scepticisme les pièces de rechange à bas prix !

De toute façon il est raisonnable de donner la préférence aux pièces de rechange d‘origine KRONE !

Catalogue de pièces de rechange également disponible sur CD-ROM !

KRONE

. . . konsequent, kompetent

Maschinenfabrik
Bernard KRONE GmbH & Co. KG

Heinrich-Krone-Straße 10, D-48480 Spelle
Postfach 11 63, D-48478 Spelle

Phone +049 (0) 5977 /935-0
Fax +049 (0) 59 77/935-339 - Zentrale
Fax +049 (0) 5977 /935-239 - ET-Lager

Internet: http://www.krone.de
eMail: info.ldm@krone.de